GYMREX

INDOOR CYCLING BIKE

GR-MG120 |**GR**-MG121
GR-MG122 | **GR**-MG123
GR-MG124 | **GR**-MG125
GR-MG126

USER MANUAL

BEDIENUNGSANLEITUNG | INSTRUKCJA OBSŁUGI
NÁVOD K POUŽITÍ | MANUEL D´UTILISATION
ISTRUZIONI PER L'USO | MANUAL DE INSTRUCCIONES
HASZNÁLATI ÚTMUTATÓ | BRUGSANVISNING

HIGH PERFORMANCE

expondo.com

DE	Produktname:	HEIMTRAINER FAHRRAD
EN	Product name:	INDOOR CYCLING BIKE
PL	Nazwa produktu:	ROWER SPINNINGOWY
CZ	Název výrobku	ROTOPED
FR	Nom du produit:	VÉLO D'APPARTEMENT
IT	Nome del prodotto:	CYCLETTE INDOOR
ES	Nombre del producto:	BICICLETA INDOOR
HU	Termék neve	SPINNING KERÉKPÁR
DA	Produktnavn	SPINNINGCYKEL
DE	Modell:	GR-MG120 GR-MG121 GR-MG122 GR-MG123 GR-MG124 GR-MG125 GR-MG126
EN	Product model:	
PL	Model produktu:	
CZ	Model výrobku	
FR	Modèle:	
IT	Modello:	
ES	Modelo:	
HU	Modell	
DA	Model	
DE	Hersteller	expondo Polska sp. z o.o. sp. k.
EN	Manufacturer	
PL	Producent	
CZ	Výrobce	
FR	Fabricant	
IT	Produttore	
ES	Fabricante	
HU	Termelő	
DA	Producent	
DE	Anschrift des Herstellers	ul. Nowy Kisielin – Innowacyjna 7, 66-002 Zielona Góra | Poland, EU
EN	Manufacturer Address	
PL	Adres producenta	
CZ	Adresa výrobce	
FR	Adresse du fabricant	
IT	Indirizzo del produttore	
ES	Dirección del fabricante	
HU	A gyártó címe	
DA	Producentens adresse	

Technische Daten

Beschreibung des Parameters	Wert des Parameters				
Produktname	**HEIMTRAINER FAHRRAD**				
Modell	GR-MG120	GR-MG121	GR-MG122	GR-MG123	GR-MG124
Maximales Benutzergewicht [kg]	120	100			
Abmessungen (Breite / Tiefe / Höhe) [mm]	1080x 530x 1210	1100x 480x 1130	1140x 470x 1220	1100x 520x 1180	1200x 500x 1200
Bereich der Sattelhöhen vom Boden aus [mm]	840-1050	790-960		880-1010	840-1050
Bereich der Lenkerhöhen vom Boden aus [mm]	940-1040	1080-1200		1020-1150	1100-1210
Schwungrad [kg]	20	6	8	13	18
Versorgung des LCD-Bedienfeldes	2x1.5 V AAA				
ISO-Norm/ Geräteklasse	EN ISO 20957/ H.C.				

Beschreibung des Parameters	Wert des Parameters	
Modell	GR-MG125	GR-MG126
Maximales Benutzergewicht [kg]	120	130
Abmessungen (Breite / Tiefe / Höhe) [mm]	1010x470x1050	1500x570x1200
Gewicht des Gerätes [kg]	29	43
Bereich der Sattelhöhen vom Boden aus [mm]	800-970	880-1000
Bereich der Lenkerhöhen vom Boden aus [mm]	1000-1100	1000-1060
Schwungrad [kg]	8	13
Versorgung des LCD-Bedienfeldes	2x1.5 V AA	2x1.5 V AAA
ISO-Norm/ Geräteklasse	EN ISO 20957/ H.C.	

1. Allgemeine Beschreibung

Diese Gebrauchsanweisung soll Ihnen helfen, das Gerät sicher und zuverlässig zu benutzen. Das Produkt wurde streng nach den technischen Spezifikationen unter Verwendung der neuesten Technologien und Komponenten und Einhaltung höchster Qualitätsstandards entwickelt und hergestellt.

VOR DEM GEBRAUCH
DIE GEBRAUCHSANWEISUNG SORGFÄLTIG LESEN UND VERSTEHEN.

Um einen langen und zuverlässigen Betrieb des Geräts zu gewährleisten, ist darauf zu achten, dass es gemäß dieser Gebrauchsanweisung sachgemäß bedient und gewartet wird. Die in dieser Gebrauchsanweisung enthaltenen technischen Daten und Spezifikationen sind aktuell. Der Hersteller behält sich das Recht vor, Änderungen zum Zwecke der Qualitätsverbesserung vorzunehmen. Unter Berücksichtigung des technischen Fortschritts und der Möglichkeiten zur Lärmminderung wurde das Gerät so entwickelt und gebaut, dass das Risiko durch Lärmemissionen auf ein Minimum reduziert wird.

Symbolerklärung

CE	Das Produkt erfüllt die Anforderungen der einschlägigen Sicherheitsnormen.
	Lesen Sie vor der Verwendung unbedingt die Gebrauchsanweisung.
	Recycelbares Produkt.
	ACHTUNG! oder **WARNUNG**! oder **BEACHTEN**! zur Beschreibung der jeweils eingetretenen Situation (allgemeines Warnzeichen).
	Nur für internen Gebrauch.

ACHTUNG! Die Abbildungen in dieser Gebrauchsanweisung dienen nur der Veranschaulichung und können in einigen Details vom tatsächlichen Aussehen des Produkts abweichen.

Das Original der Gebrauchsanweisung ist die deutsche Fassung. Die anderen Sprachversionen sind Übersetzungen aus dem Deutschen.

2. Betriebssicherheit

Elektrogeräte:

ACHTUNG! Lesen Sie alle Sicherheitshinweise und alle Anweisungen. Die Nichtbeachtung der Sicherheitshinweise und Anweisungen kann zu Stromschlag, Brand und/oder schweren Verletzungen oder zum Tod führen.

Der Begriff „Gerät“ oder „Produkt“ in den Warnhinweisen und in der Gebrauchsanweisung bezieht sich auf den **HEIMTRAINER FAHRRAD**.

2.1. Sicherheit am Arbeitsplatz

a) Sorgen Sie für Ordnung am Arbeitsplatz und gute Beleuchtung. Unordnung oder schlechte Beleuchtung können zu Unfällen führen. Seien Sie vorausschauend, passen Sie darauf auf, was Sie machen und nutzen Sie Ihren gesunden Menschenverstand, wenn Sie das Gerät verwenden.

b) Bei Zweifeln an dem Funktionieren des Produkts oder wenn eine Beschädigung festgestellt wird, wenden Sie sich an den Kundendienst des Herstellers.

c) Reparaturen am Produkt dürfen nur vom Kundendienst des Herstellers durchgeführt werden. Führen Sie keine Reparaturen selbst durch!

d) Bewahren Sie die Gebrauchsanweisung zum späteren Nachschlagen auf. Bei Weitergabe des Gerätes an Dritte ist auch die Gebrauchsanweisung mitzugeben.

e) Verpackungselemente und kleine Montageelemente sind für Kinder unzugänglich aufzubewahren.

f) Halten Sie das Gerät von Kindern und Haustieren fern.

2.2. Eigenschutz

a) Es ist verboten, das Gerät in einem Zustand von Müdigkeit, Krankheit, unter Einfluss von Alkohol, Drogen oder Medikamenten zu betreiben, die die Wahrnehmungsfähigkeit bei der Bedienung Geräts erheblich einschränken.

b) Das Gerät ist nicht dafür bestimmt, durch Personen (einschließlich Kinder) mit eingeschränkten geistigen, sensorischen oder intellektuellen Fähigkeiten oder mangels Erfahrung und/oder mangels Wissen benutzt zu werden, es sei denn, sie werden durch eine für ihre Sicherheit sorgende Person beaufsichtigt oder erhielten von ihr Anweisungen, wie das Gerät zu benutzen ist.

c) Das Gerät darf nur von Personen bedient werden, die körperlich fit und in der Lage sind, das Gerät zu bedienen, und die ausreichend geschult sind, diese Anleitung gelesen haben und in Sicherheit und Gesundheitsschutz am Arbeitsplatz unterwiesen wurden.
d) Seien Sie vorsichtig und nutzen Sie Ihren gesunden Menschenverstand, wenn Sie das Gerät bedienen. Ein Moment der Unachtsamkeit beim Betrieb des Gerätes kann zu schweren Verletzungen führen.
e) Überschätzen Sie Ihre Fähigkeiten nicht. Behalten Sie die Körperbalance und das Gleichgewicht zu jeder Zeit bei. Dies ermöglicht eine bessere Kontrolle des Geräts in unerwarteten Situationen.
f) Tragen Sie weder lose Kleidung noch Schmuck. Halten Sie Haare, Kleidung und Handschuhe von beweglichen Teilen fern. Lose Kleidung, Schmuck oder lange Haare können sich in beweglichen Teilen verfangen.
g) Entfernen Sie alle Einstellwerkzeuge oder Schraubenschlüssel, bevor Sie die Maschine einschalten. Ein Werkzeug oder Schraubenschlüssel in einem rotierenden Teil der Maschine kann zu Verletzungen führen.
h) Das Gerät ist kein Spielzeug. Kinder sollten beaufsichtigt werden, um sicherzustellen, dass sie nicht mit dem Gerät spielen.

2.3. Sicherer Umgang mit dem Gerät

a) Halten Sie das Gerät in einem guten technischen Zustand. Prüfen Sie vor jeder Arbeit, dass keine allgemeinen Schäden oder Schäden an beweglichen Teilen vorliegen (Risse in Teilen und Komponenten oder andere Umstände, die den sicheren Betrieb des Geräts beeinträchtigen können). Lassen Sie das Gerät im Schadensfall vor Gebrauch reparieren.
b) Reparatur und Wartung von Geräten dürfen nur von qualifizierten Personen unter Verwendung von Original-Ersatzteilen durchgeführt werden. Dadurch wird eine sichere Nutzung gewährleistet.
c) Um die geplante Funktionstüchtigkeit des Geräts zu gewährleisten, entfernen Sie weder werkseitig installierte Abdeckungen noch lösen Sie die Schrauben.
d) Beim Transport und der Übertragung des Geräts vom Lager zum Einsatzort sind die Arbeitsschutzvorschriften für die manuelle Handhabung beim Transport zu berücksichtigen, die in dem Land gelten, in dem das Gerät eingesetzt wird.
e) Es ist verboten, in die Konstruktion des Geräts einzugreifen, um seine Parameter oder Konstruktion zu ändern.
f) Halten Sie die Geräte von Feuer- und Wärmequellen fern.
g) Überlasten Sie das Gerät nicht.
h) Bei Überschreitung des maximalen Benutzergewichts kann das Produkt beschädigt werden.
i) Bevor Sie mit dem Training beginnen, konsultieren Sie Ihren Arzt, um festzustellen, ob medizinische Kontraindikationen vorliegen.
j) Wärmen Sie sich immer auf, bevor Sie das Gerät benutzen.

k) Wenn Sie während des Trainings störende Symptome wie Brustschmerzen, Schwindel, Kurzatmigkeit usw. bemerken, beenden Sie das Training sofort und konsultieren Sie Ihren Arzt.

l) Stellen Sie das Gerät auf eine stabile, trockene und ebene Fläche. Es ist empfohlen, eine Trainigsfläche von 1.2m x 1.2m um das Gerät und zusätzlich die Freifläche die um zusätzliche 0.6m x 0.6m vergrößert wird, zu lassen.

m) Das Gerät soll nicht ohne vorherige Rücksprache mit dem Arzt durch folgende Personen verwendet werden:
- Personen mit medizinischen Kontraindikationen oder die sich unwohl fühlen,
- Personen mit schweren Krankheiten,
- Personen, die an folgenden Krankheiten leiden: Bluthochdruck, Herzerkrankungen, zerebrale Arteriosklerose und zerebrale Venenthrombose,
- Personen, die an Osteoporose leiden,
- Personen mit Herzschrittmachern oder anderen implantierten medizinischen Geräten.

n) Verwenden Sie das Gerät nicht eine Stunde vor oder eine Stunde nach einer Mahlzeit, da unerwünschte Nebenwirkungen auftreten können.

o) Halten Sie das Gerät von Feuchtigkeit und Wärme fern.

p) Das Gerät kann jeweils von einer Person benutzt werden.

q) Hören Sie mit dem Training auf, wenn Sie sich müde oder erschöpft fühlen.

r) Verwenden Sie das Gerät nicht zu therapeutischen Zwecken.

ACHTUNG! Obwohl das Gerät so konstruiert wurde, dass es sicher und mit angemessen Sicherheitsvorrichtungen ausgestattet ist, und trotz der Verwendung von zusätzlichen Sicherheitsmaßnahmen des Benutzers, besteht beim Betrieb des Geräts dennoch ein geringes Unfall- oder Verletzungsrisiko. Während der Verwendung werden Vorsicht und gesunder Menschenverstand empfohlen.

3. Bestimmungsgemäßer Gebrauch

Das Gerät wurde zur Simulation des Fahrradfahrens entwickelt.

Das Produkt darf nur in überwachten Bereichen verwendet werden: in Fitnessclubs, Fitnessstudios usw.

Für Schäden, die durch unsachgemäßen Gebrauch entstehen, haftet der Anwender.

3.1. Beschreibung des Geräts

1 – Sitz
2 – Lenkrad
3 – LCD-Bedienungsfeld
4 – Rahmen
5 – Der Einstellknopf der Arbeitsbelastung /Sicherheitsknopf
6 – Einstellungssperre des Sitzes
7 – Transportrad

3.2. Einrichtung vor Inbetriebnahme

AUFSTELLUNG DES GERÄTS

Das Gerät (A) auf einen festen, ebenen und trockenen Untergrund aufstellen. Die Auflagefläche muss rutschfest sein. Es ist empfohlen, eine Trainigsfläche (B) von 1.2m x 1.2m um das Gerät und zusätzlich die Freifläche (C) die um zusätzliche 0.6m x 0.6m vergrößert wird, zu lassen.

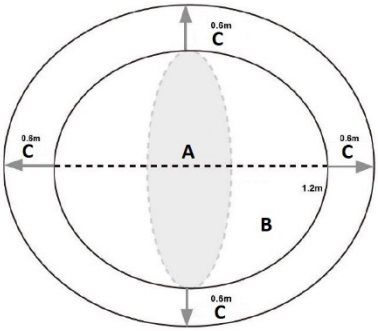

MONTAGE DES GERÄTS

Das Gerät ist in der Reihenfolge zusammenzubauen, die in den nachstehenden Abbildungen dargestellt ist. Vor der Montage ist es empfohlen, die Bestandteile zu gruppieren.

SCHRITT I.

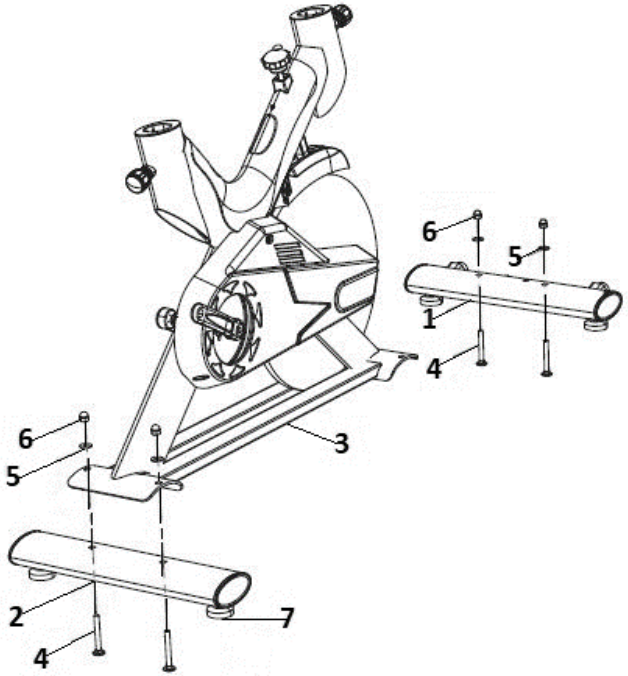

a) Befestigen Sie den vorderen Stabilisator (1) an den Hauptrahmen (3). Hierzu verwenden Sie die Schrauben (4), die Scheiben (5) und die Muttern (6).
   Das Modell GR-MG124 besitzt zusätzlich die Federscheibe, die zwischen der Scheibe und der Kontermutter eingebaut wird.
b) Um den hinteren Stabilisator (2) zu montieren führen Sie analoge Schritte aus.
c) Man kann das Gerät nivellieren, indem man die Nivellierfüße (7) nach links oder rechts dreht.

SCHRITT II.

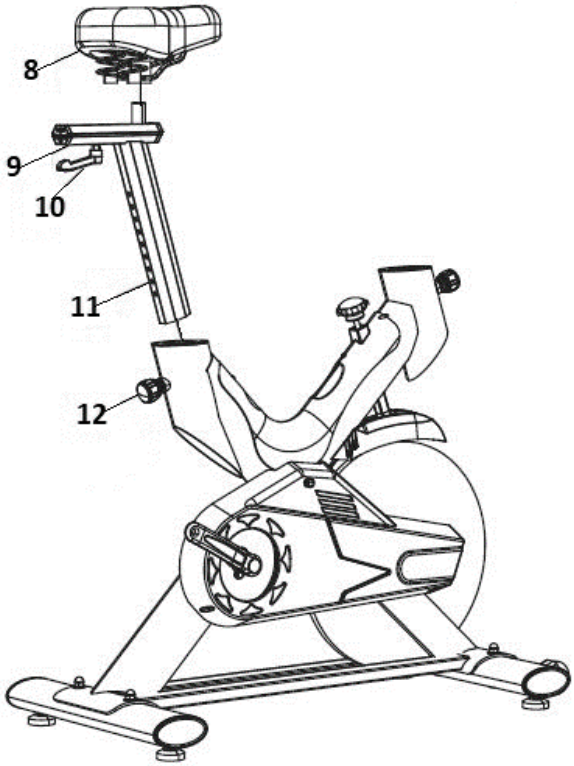

a) Lösen Sie den Einstellknopf des Sitzes (12) und nehmen Sie ihn heraus. Schieben Sie in die Achse der Öffnung des Hauptrahmens den Sitzträger (11) ein. Stellen Sie die Arbeitshöhe entsprechend eigenen Bedürfnissen ein und anschließend verriegeln Sie diese durch Aufsetzen und Festziehen des Einstellknopfs.
b) Setzen Sie die Sitzhalterung (9) auf den Träger (11) auf und verriegeln Sie diese mit dem Feststellknopf (10).
c) Montieren Sie den Sitz (8) auf der Halterung (9). Verriegeln Sie ihn durch das Festziehen der Muttern des Sitzes, die sich seitlich befinden.

ACHTUNG! Für die Montage des Sitzes ist ggf. die Verwendung einer zusätzlichen Scheibe zwischen dem Träger und dem Feststellknopf notwendig!

SCHRITT III.

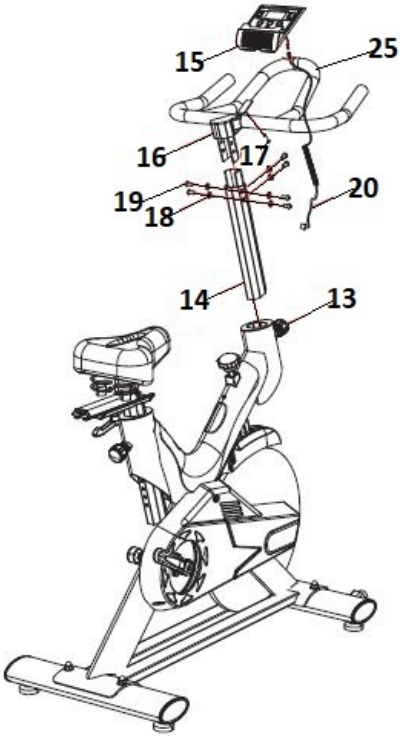

a) Lösen Sie den Einstellknopf der Lenkradhöhe (13). Schieben Sie in die Öffnungsachse die vordere Einstellhalterung (14) ein. Verriegeln Sie diese durch das Festziehen des Knopfes.
Modell GR-MG126 Vor der Installation der Halterung in der Rahmenöffnung verbinden Sie die Leitungen des Sensors des LCD-Bedienfeldes, die sich im Gestell befinden.

b) Befestigen Sie den Lenkrad (25) an die Halterung (14) mit den Scheiben (18) und Befestigungsschrauben (19).

c) Im Zentralteil des Lenkrads (16) setzen Sie das LCD-Bedienfeld (15) auf und ziehen mit den Schrauben (17) an. Schließen Sie die Sensorleitung (20) an das LCD-Bedienfeld (15) und den Hauptrahmen des Gerätes an.
In den Modellen GR-MG121, GR-MG124, GR-MG125 ist vorher der Sockel des LCD-Bedienfeldes zu montieren. Anschließend führen Sie dieselben Schritte aus.
In den Modellen GR-MG121, GR-MG122, GR-MG125 gibt es eine Telefonhalterung.
Zwecks Montage setzen Sie diese auf den Lenkradrahmen auf und drücken sie an.

ACHTUNG! Beim Anschließen der Leitungen sollen sich die Verbindungsteile auf derselben Seite befinden!

SCHRITT IV.

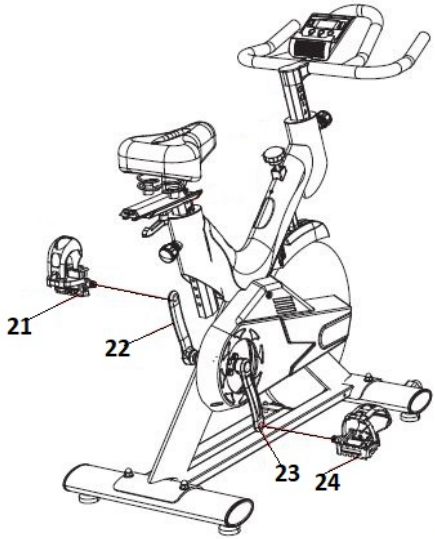

a) Befestigen Sie die Pedale (21, 24) an den Kurbeln des Gerätes (22, 23). Jedes Pedal ist mit „L“ – für links und „R“ für rechts gekennzeichnet. Befestigen Sie das linke Pedal durch das Drehen gegen den Uhrzeigersinn. Das rechte Pedal montieren Sie durch das Drehen im Uhrzeigersinn. Stellen Sie sicher, dass die Pedale an richtigen Seiten befestigt sind.

ACHTUNG! Die Mutter des Pedals muss fest in der Kurbelöffnung befestigt sein, sonst kann zur Glättung des Gewindes kommen!

ACHTUNG! Vor der Montage der Pedale sind die Gewinde zu ölen. Dies wird bei deren späteren Austausch hilfreich sein.

ACHTUNG! Die Pedale müssen entsprechend fest installiert werden! Nach einer Woche Benutzung ziehen Sie die Pedale wieder fest! Prüfen Sie regelmäßig den festen Sitz der Pedale!

Alle Verbindungen des Geräts müssen ordnungsgemäß befestigt und angezogen sein. Nach der Durchführung dieser Montagetätigkeiten können Sie das Gerät in Betrieb nehmen.

3.3. Arbeiten mit dem Gerät

3.3.1. SITZEINSTELLUNG

a) **VERTIKALE EINSTELLUNG**

Lösen Sie den Einstellknopf des Sitzes und nehmen Sie ihn heraus. Stellen Sie den Sitzträger auf die gewünschte Höhe ein, indem Sie die Öffnungen ausrichten. Verriegeln Sie die Stellung durch das Aufsetzen des Knopfes, ziehen Sie fest.

b) **HORIZONTALE EINSTELLUNG**

Lösen Sie den Verriegelungsknopf und nehmen Sie diesen heraus. Stellen Sie die gewünschte Stellung des Sitzes ein, indem Sie ihn in Richtung des Lenkrads oder in die Gegenrichtung verschieben. Richten Sie die Einstellöffnungen aus. Verriegeln Sie durch das Aufsetzen des Knopfes, ziehen Sie fest.

3.3.2. HÖHENEINSTELLUNG DES LENKRADS UND EINSTELLUNG DER ARBEITSBELASTUNG

a) Lösen Sie den Einstellknopf der Lenkradhöhe und nehmen Sie diesen heraus. Stellen Sie die Einstellhalterung des Lenkrads auf die gewünschte Höhe ein. Richten Sie die Öffnungen aus, verriegeln Sie durch das Aufsetzen des Knopfes. Ziehen sie nach.

b) Um die Arbeitsbelastung zu erhöhen, drehen Sie den Einstellknopf der Arbeitsbelastung im Uhrzeigersinn. Die Arbeitsbelastung des Gerätes verringern Sie durch das Drehen in die entgegengesetzte Richtung.

ACHTUNG! Der Einstellknopf der Arbeitsbelastung dient gleichzeitig als der Sicherheitsknopf!
Um das Gerät sofort zu stoppen, müssen Sie ihn drücken!

ACHTUNG! Die Höheneinstellung des Sitzes und des Lenkrads sollte nicht niedriger, als die mit „STOP” gekennzeichnete Gerätehöhe sein!

3.3.3. FUNKTIONEN DES LCD-BEDIENFELDES

1 – Display
2 – „MODE-Taste”
3 – „SET”-Taste
4 – „RESET-Taste”

STEUERUNGSTASTEN

a) **MODE**
Auswahl der Betriebsart des Gerätes. Wird diese gedrückt und 3 Sekunden lang gehalten, so wird der Wert zurückgesetzt. Gilt nicht für (ODO).

b) **SET**
Einstellung der Betriebsparameter des Gerätes: Zeit, Geschwindigkeit, Kalorien, Distanz, ODO.

c) **RESET**
Durch deren Drücken werden die Werte des Gerätes zurückgesetzt.

FUNKTIONEN DES LCD-BEDIENFELDES

Bezeichnung	Funktion
TIME	Übungszeit gesamt
SPEED	Aktuelle Geschwindigkeit
DISTANSE	Zurückgelegte Strecke
CALORIE	Anzahl der verbrannten Kalorien
ODO	Zurückgelegte Strecke gesamt (Hochrechnung vom Anfang des Anschusses der Batterie an)
PULSE	Aktuelle Herzfrequenz. Legen Sie die Hand an die Sensoröffnung an. Nach ca. 3 Sekunden soll das Ergebnis angezeigt werden.
SCAN	Automatische Anzeige der Funktionen je ca. 6 Sekunden. (TIME, SPEED, DISTANCE, CALORIE, ODO, PULSE

ACHTUNG! Bei den Modellen **GR-MG121, GR-MG122** gibt es nur die „MODE”-Taste!

ACHTUNG! Wenn das Gerät nicht verwendet wird, schaltet das LCD-Display nach 4-5 Minuten ab!

3.4. Reinigung und Wartung

a) Verwenden Sie zur Reinigung der Oberfläche nur nicht-korrosive Mittel.
b) Lagern Sie das Gerät an einem trockenen und kühlen Ort, geschützt vor Feuchtigkeit und direkter Sonneneinstrahlung.
c) Spritzen Sie das Gerät nicht mit Wasserstrahl ab und tauchen Sie es nicht in Wasser.
d) Überprüfen Sie das Gerät regelmäßig auf Funktionsfähigkeit und eventuelle Schäden.
e) Verwenden Sie zur Reinigung ein weiches Tuch.
f) Lassen Sie die Batterien nicht im Gerät, wenn es über einen längeren Zeitraum hinaus nicht benutzt wird.
g) Verwenden Sie zur Reinigung keine scharfen und/oder metallischen Gegenstände (z. B. eine Drahtbürste oder einen Metallschaber), da diese die Oberfläche des Geräts beschädigen können.
h) Reinigen Sie das Gerät nicht mit säurehaltigen Substanzen, medizinischen Produkten, Verdünnern, Kraftstoff, Öl oder anderen Chemikalien, da dies zu Schäden am Gerät führen kann.
i) Ölen Sie regelmäßig die Auswurfpunkte des Geräts.
j) Überprüfen Sie vor jedem Gebrauch die Befestigungen des Geräts und ziehen Sie diese bei Bedarf nach.

ANWEISUNGEN DER SICHEREN ENTSORGUNG DER BATTERIEN UND AKKUS
In den Geräten sind die Batterien AAA 1,5V und AA 1,5V eingesetzt.
Verbrauchte Batterien sind auf die gleiche Weise aus dem Gerät zu entfernen, wie sie eingesetzt wurden.
Führen Sie die Batterien einer geeigneten Entsorgungsstelle zu.

ENTSORGUNG VON ALTGERÄTEN:
Nach der Nutzungsbeendigung darf dieses Produkt nicht mit dem normalen Hausmüll entsorgt werden, sondern es muss einer Sammel- und Recyclingstelle von Elektro- und Elektronikgeräten zugeführt werden. Dies wird durch das Symbol auf dem Produkt, der Gebrauchsanweisung oder der Verpackung angezeigt. Die im Gerät verwendeten Kunststoffe sind gemäß ihrer Kennzeichnung wiederverwendbar. Dank der Wiederverwendung, dem Einsatz von Materialien oder anderen Formen der Verwendung von gebrauchten Geräten leisten einen wichtigen Beitrag zum Schutz unserer Umwelt.

Die Informationen über die zuständige Entsorgungsstelle von Altgeräten bekommen Sie bei örtlichen Behörden.

FEHLERBEHEBUNG

Problem	Mögliche Ursache	Maßnahme
Das Display des Gerätes zeigt keine Funktion	1.Batterien leer 2.Die Sensorleitung ist nicht an das LCD-Bedienfeld angeschlossen	1.Batterien tauschen 2.Die Sensorleitung anschließen
Das Display des Gerätes rechnet keine Trainingswerte hoch	1.Sensorleitung oder LCD-Bedienfeld beschädigt	1.Prüfen Sie den Sensor durch die Herzfrequenz-Messung. Falls keine Messung erfolgt, ersetzen Sie die Sensorleitung durch eine neue. 2. Bewegen Sie die Sensorleitung im Rahmen. Wird weiterhin keine Messung erfolgen, so ersetzen Sie die Sensorleitung und das LCD-Bedienfeld gegen neue.
Das Gerät ist instabil.	1.Die Nivellierfüße des Gerätes wurden nicht nivelliert.	1.Das Gerät nivellieren
Das Gerät rattert / piepst	1.Instabiler Boden 2.Die Halterungen sind nicht geölt	1.Prüfen Sie den Boden, auf den das Gerät aufgestellt wurde 2. Lösen oder ölen Sie die Befestigungen. Befestigen Sie durch entsprechenden Druck

Technical data

Parameter description	Parameter value				
Product name	INDOOR CYCLING BIKE				
Model	GR-MG120	GR-MG121	GR-MG122	GR-MG123	GR-MG124
Maximum user weight [kg]	120	100			
Dimensions (Width / Depth / Height) [mm]	1080x 530x 1210	1100x 480x 1130	1140x 470x 1220	1100x 520x 1180	1200x 500x 1200
Seat height range from the ground [mm]	840-1050	790-960		880-1010	840-1050
Handlebar height range from the ground [mm]	940-1040	1080-1200		1020-1150	1100-1210
Flywheel [kg]	20	6	8	13	18
Power supply for the LCD panel	2x1.5V AAA				
ISO standard/Device class	EN ISO 20957/ H.C.				

Parameter description	Parameter value	
Model	GR-MG125	GR-MG126
Maximum user weight [kg]	120	130
Dimensions (Width / Depth / Height) [mm]	1010x470x1050	1500x570x1200
Device weight [kg]	29	43
Seat height range from the ground [mm]	800-970	880-1000
Steering wheel height range from the ground [mm]	1000-1100	1000-1060
Flywheel [kg]	8	13
Power supply for the LCD panel	2x1.5 V AA	2x1.5V AAA
ISO standard/Device class	EN ISO 20957/ H.C.	

1. General description

The manual is intended to assist in safe and reliable use. The product is designed and manufactured strictly according to technical specifications using the latest technology and components, and maintaining the highest quality standards.

CAREFULLY READ AND UNDERSTAND THIS MANUAL BEFORE STARTING THE WORK.

In order to ensure long and reliable operation of the device, it is necessary to take care of its correct operation and maintenance in accordance with the instructions of this manual. The technical data and specifications in this manual are up to date. The manufacturer reserves the right to make changes in order to improve quality. Taking into account technical progress and the possibility of reducing noise, the device has been designed and built in such a way that the risk resulting from noise emission is limited to the lowest level.

Symbol explanation

CE	The product meets the requirements of the relevant safety standards.
	Please read the manual before use.
	Recyclable product.
	CAUTION! or **WARNING!** or **REMEMBER!** describing a given situation (general warning sign).
	For indoor use only.

CAUTION! The illustrations in this manual are for illustrative purposes and in some details may differ from the actual product.

The original manual is the German version. The other language versions are translations from German.

2. Safety of use

Electric devices:

CAUTION! Read all safety warnings and all instructions. Failure to follow the warnings and instructions may result in electric shock, fire and/or serious injury or death.

The term “device” or “product” in the warnings and the description of the manual refers to the INDOOR CYCLING BIKE.

2.1. Safety at the workplace

a) Keep your working place tidy and well lit. Untidiness or poor lighting can lead to accidents. Be forward-looking, watch what you are doing and use common sense when using this equipment.
b) If in doubt whether the product is working properly or if it is damaged contact the manufacturer's service.
c) The product may only be repaired by the manufacturer's service. It is not allowed to make repairs yourself!
d) Keep the operation manual for future reference. Should the device be passed on to third parties, the operation manual should also be handed over with it.
e) Keep packaging elements and small assembly parts out of the reach of children.
f) Keep the device away from children and animals.

2.2. Personal safety

a) It is forbidden to operate the device when you are tired, sick, under the influence of alcohol, drugs or medications that significantly limit the ability to operate the device.
b) The device is not intended to be used by people (including children), who are mentally, sensory or intellectually impaired or without adequate experience and/or knowledge, unless they are supervised by a person responsible for their safety or have been given instructions on how to operate the device.
c) The device may be operated by physically fit, capable and properly trained persons who have read this manual and have been instructed in occupational health and safety.
d) Be careful and use common sense when operating the device. A moment of inattention while operating the device may result in serious personal injury.
e) Do not overestimate your capabilities. Maintain body balance at all times when exercising. This allows better control of the device in unexpected situations.
f) Do not wear loose clothing or jewellery. Keep your hair, clothing and gloves away from moving parts. Loose clothes, jewellery or long hair can be caught in moving parts.

g) Remove any adjusting tools or wrenches before turning the device on. A tool or wrench left in a rotating part of the device can cause injury.
h) The device is not a toy. Children should be supervised to ensure that they do not play with the device.

2.3. Safe use of the device

a) Keep the device in good technical condition. Before each work check for general damage or damage related to moving parts (cracks in parts and components or any other conditions that may affect the safe operation of the device). If damaged, have the device repaired before use.
b) Repair and maintenance of devices should be performed by qualified persons using only original spare parts. This will ensure safe use.
c) To ensure the designed operational integrity of the device, do not remove factory-installed covers or loosen screws.
d) When transporting and moving the device from the place of storage to the place of use, observe the health and safety regulations of manual transport work applicable in the country where the devices are used.
e) It is forbidden to interfere with the construction of the device in order to change its parameters or construction.
f) Keep the devices away from sources of fire and heat.
g) Do not overload the device.
h) Exceeding the maximum allowed user weight may cause damage to the product.
i) Before starting exercise, consult a physician to determine if there are any medical contraindications.
j) Always warm up before using the device.
k) If you experience disturbing symptoms during exercise, e.g. chest pain, dizziness, shortness of breath, etc., stop training immediately and consult your doctor.
l) Place the device on a stable, dry and flat surface. It is recommended to leave a training space of 1.2m x 1.2m around the device and an additional free space of 0.6m x 0.6m.
m) It is not recommended to use the device without first consulting a doctor by:
   - people with contraindications from a doctor or feeling unwell,
   - people with serious medical conditions,
   - people suffering from diseases such as: arterial hypertension, heart disease, cerebral atherosclerosis and cerebral venous thrombosis,
   - people suffering from osteoporosis,
   - people with a pacemaker or other implanted medical device.
n) Do not use the device one hour before or one hour after a meal as adverse effects may occur.
o) Keep the device away from moisture and dust.
p) One person can use the device at the same time.

q) Stop exercising when you feel tired or exhausted.
r) The equipment should not be used for therapeutic purposes.

CAUTION! Although the device has been designed to be safe, with adequate means of protection and despite the use of additional user safety elements, there is still a slight risk of accident or injury while working with the device. It is recommended to exercise caution and common sense when using it.

3. Operating rules

The device is designed to simulate cycling.
The product is intended only for use in supervised areas: fitness clubs, gyms, etc.
The user is responsible for any damage resulting from misuse.

3.1. Device description

1 - Seat
2 - Handlebar
3 - LCD panel
4 - Frame
5 - Resistance knob/safety knob
6 - Seat lock
7 - Transport wheel

3.2. Preparation for operation

DEVICE PLACEMENT

The device (A) should be placed on a hard, flat and dry ground. The adjacent surface should be non-slip. It is recommended to leave a training space (B) of 1.2m x 1.2m around the device and an additional free space (C) of 0.6m x 0.6m.

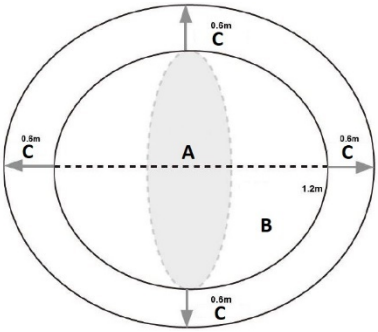

APPLIANCE ASSEMBLY

The assembly of the device should follow the sequence shown in the illustrations below. Before starting the assembly, it is recommended to group the components.

STEP I

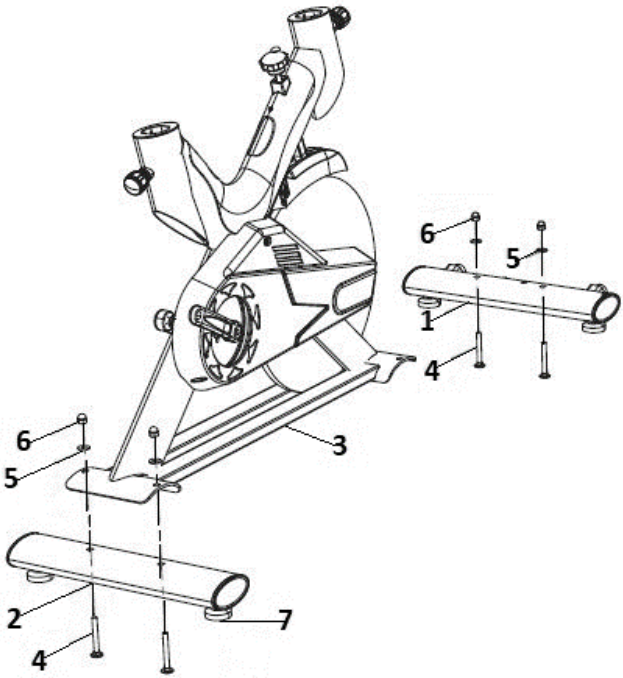

a) Attach the front stabilizer (1) to the main frame (3). Use screw (4), washers (5) and nuts (6) for this purpose. **GR-MG124 Model** has an additional spring washer, mounted between the washer and the lock nut.
b) To mount the rear stabilizer (2), proceed similarly.
c) It is possible to level the device by turning the levelling bases (7) left or right.

STEP II

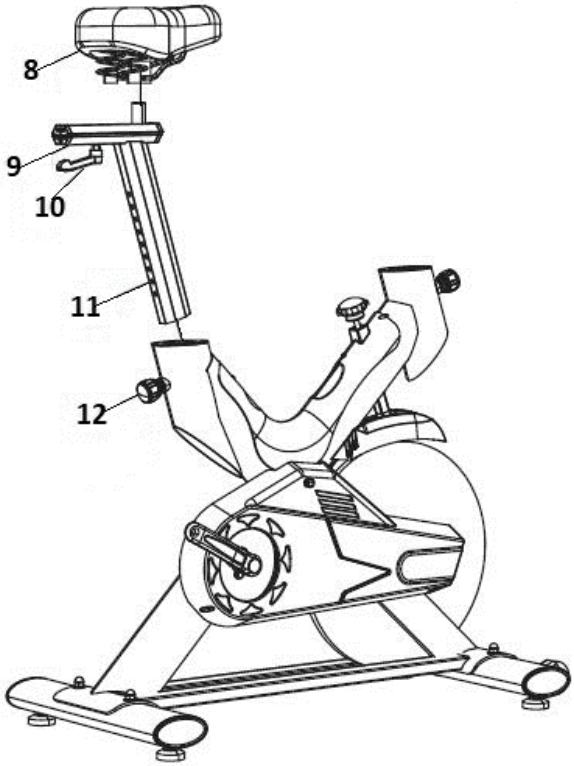

a) Loosen the seat adjustment knob (12) and remove it. Slide the seat bracket (11) into the hole axis of the main frame. Adjust the working height to your own needs, then lock it by inserting and tightening the adjustment knob.
b) Place the seat support (9) on the support (11) and lock it with the locking knob (10).
c) Install the seat (8) on the support (9). Lock in place by tightening the seat nuts on the sides.

⚠**CAUTION!** Installation of the seat support may require the use of an additional washer between the support and the lock knob!

STEP III

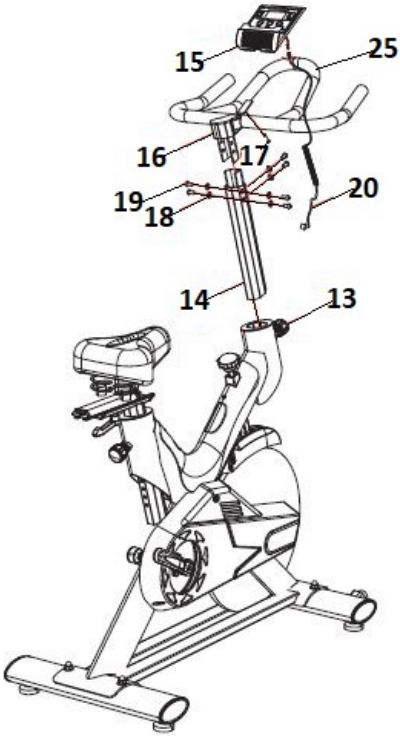

a) Loosen the handlebar height adjustment knob (13). Slide the front adjustment support (14) into the hole axis. Lock in place by tightening the knob. **GR-MG126 Model** Before installing the support in the frame hole, connect the LCD panel sensor wires located inside the frame.

b) Attach the handlebar (25) to the support (14) using the washers (18) and the mounting screws (19).

c) Place the LCD panel (15) in the central part of the handlebar (16) and fix it with screws (17). Connect the sensor cable (20) to the LCD panel (15) and the main frame of the device. **GR-MG121, GR-MG124, GR-MG125 Model** assemble the LCD panel base first. Then follow the same procedure.

GR-MG121, GR-MG122, GR-MG125 Model has a phone holder. To mount it, place it on the handlebar frame and press down.

⚠ **CAUTION!** When connecting the wires, the connecting parts should be on the same side!

STEP IV

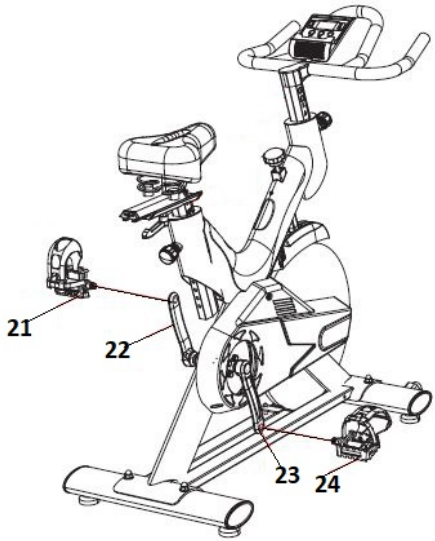

a) Attach the pedals (21, 24) to the device cranks (22, 23). Each pedal is marked with an "L" - for left and an "R" - for right. Mount the left pedal by turning it counter clockwise. Mount the right pedal by turning it clockwise. Make sure the pedals are installed on the correct sides.

⚠ **CAUTION!** The pedal nut must be properly tightened in the crank hole, otherwise the thread could be flattened!

⚠ **CAUTION!** Before mounting the pedals, the threads can be oiled. It will help to replace them later.

⚠ **CAUTION!** Install the pedals securely enough! After one week of use, tighten the pedals again! Regularly check the stability of the pedal mounting!

All connections of the device should be properly fastened and tightened. After carrying out the given assembly steps, you may start working with the device.

3.3. Working with the device

3.3.1. ADJUSTING THE SEAT

a) **VERTICAL**

Loosen the seat adjustment knob and remove it. Adjust the seat bracket to the desired height by aligning the holes. Lock the position by inserting the knob, tighten.

b) **HORIZONTAL**

Loosen the locking knob and remove it. Adjust the seat position to the desired position by moving it towards the handlebar or in the opposite direction. Align the adjustment holes. Lock by inserting the knob, tighten.

3.3.2. ADJUSTING THE HEIGHT OF THE HANDLEBAR AND THE WORKING RESISTANCE OF THE DEVICE

a) Loosen the handlebar height adjustment knob and remove it. Set the handlebar support at the required height. Aligning the holes, block by inserting the knob. Tighten.

b) To increase the working resistance of the device, turn the loading knob clockwise. Decrease the working resistance of the device by turning in the opposite direction.

⚠ **CAUTION!** The resistance knob is also a safety knob! To stop the device immediately, press it!

⚠ **CAUTION!** Adjustment of the seat and handlebar should not be lower than the minimum height of the device marked "STOP"!

3.3.3. LCD PANEL FUNCTIONS

1 - Display
2 - "MODE" button
3 - "SET" button
4 - "RESET" button

CONTROL BUTTONS

a) **MODE**

Selection of the operation function of the device. Pressing and holding for 3 seconds resets the value. Not applicable (ODO).

b) **SET**
Sets the operating values of the device: time, speed, calories, distance, ODO

c) **RESET**
When pressed, the device value is reset to zero.

LCD PANEL FUNCTIONS

Name	Position
TIME	Total exercise time
SPEED	Current speed
DISTANCE	Distance travelled
CALORIES	Number of calories burned
ODO	Total distance travelled (counted from the time the batteries were connected)
PULSE	Current heart rate. Place your hand over the sensor opening. After approx. 3 seconds the result should appear
SCAN	Automatic display of functions every 6 seconds. (TIME, SPEED, DISTANCE, CALORIE, ODO, PULSE

⚠ **CAUTION! GR-MG121, GR-MG122** Models have only a “MODE” button!

⚠ **CAUTION!** When the device is not used, the LCD will turn off after 4-5 minutes!

3.4. Cleaning and maintenance

a) Use only non-corrosive products for surface cleaning.
b) Store the device in a cool and dry place, protected from moisture and direct sunlight.
c) It is forbidden to spray the device with a stream of water or immerse the device in water.
d) Regularly inspect the device for serviceability and any damage.
e) Use a soft cloth for cleaning.
f) Do not leave the battery in the device when it will not be used for a long time.
g) Do not use sharp and/or metal objects (e.g. wire brush or metal spatula) for cleaning as these may damage the surface of the device material.
h) Do not clean the device with acidic substances, medical agents, thinners, fuel, oils or other chemicals as this may damage the device.
i) It is necessary to oil the ejection points of the device periodically.
j) Before each use, check the device fixings and tighten if necessary.

INSTRUCTIONS FOR SAFE DISPOSAL OF ACCUMULATORS AND BATTERIES.
The devices are equipped with AAA 1.5V and AA 1.5V batteries.

Remove used batteries from the device following the same procedure as for their installation.
Hand the batteries over to the institution responsible for their disposal.

DISPOSAL OF USED DEVICES.
At the end of its service life, this product must not be disposed of with normal household waste but must be taken to a collection point for recycling of electrical and electronic equipment. This is indicated by the symbol placed on the product, operating instructions or packaging. The materials used in this device are recyclable according to their labelling. You make an important contribution to protecting our environment by reusing, recycling or otherwise disposing of used equipment.
Please contact your local authority for the appropriate disposal point.

TROUBLESHOOTING

The problem	Possible cause	Work
The display of the device is not working	1. Discharged batteries 2. Sensor cable is not connected to the LCD panel	1. Replace the batteries with new ones 2. Connect the sensor cable
The device display does not calculate training values	1. Damaged sensor cable or LCD panel	1. Check the sensor by measuring the heart rate. If there is no reading, replace the sensor cable with a new one 2. Move the sensor cable in the frame. If there is no reading, replace the sensor cable and the LCD panel with a new one
The device is unstable	1. The device bases are not level	1. Level the device
The device rattles/squeaks	1. Unstable ground 2. No oiling of the mounts	1. Check the surface on which the device is placed 2. Loosen the mounts and oil them. Fasten with sufficient pressure

Dane techniczne

Opis parametru	Wartość parametru				
Nazwa produktu	**ROWER SPINNINGOWY**				
Model	GR-MG120	GR-MG121	GR-MG122	GR-MG123	GR-MG124
Maksymalny ciężar użytkownika [kg]	120	100			
Wymiary (Szerokość / Głębokość / Wysokość) [mm]	1080x 530x 1210	1100x 480x 1130	1140x 470x 1220	1100x 520x 1180	1200x 500x 1200
Zakres wysokości siedziska od podłoża [mm]	840-1050	790-960		880-1010	840-1050
Zakres wysokości kierownicy od podłoża [mm]	940-1040	1080-1200		1020-1150	1100-1210
Koło zamachowe [kg]	20	6	8	13	18
Zasilanie panelu LCD	2x1.5 V AAA				
Norma ISO/ Klasa urządzenia	EN ISO 20957/ H.C.				

Opis parametru	Wartość parametru	
Model	GR-MG125	GR-MG126
Maksymalny ciężar użytkownika [kg]	120	130
Wymiary (Szerokość / Głębokość / Wysokość) [mm]	1010x470x1050	1500x570x1200
Ciężar urządzenia [kg]	29	43
Zakres wysokości siedziska od podłoża [mm]	800-970	880-1000
Zakres wysokości kierownicy od podłoża [mm]	1000-1100	1000-1060
Koło zamachowe [kg]	8	13
Zasilanie panelu LCD	2x1.5 V AA	2x1.5 V AAA
Norma ISO/ Klasa urządzenia	EN ISO 20957/ H.C.	

1. Ogólny opis

Instrukcja przeznaczona jest do pomocy w bezpiecznym i niezawodnym użytkowaniu. Produkt jest zaprojektowany i wykonany ściśle według wskazań technicznych przy użyciu

najnowszych technologii i komponentów oraz przy zachowaniu najwyższych standardów jakości.

PRZED PRZYSTĄPIENIEM DO PRACY NALEŻY DOKŁADNIE PRZECZYTAĆ I ZROZUMIEĆ NINIEJSZĄ INSTRUKCJĘ.

Dla zapewnienia długiej i niezawodnej pracy urządzenia należy dbać o jego prawidłową obsługę oraz konserwację zgodnie ze wskazówkami zawartymi w tej instrukcji. Dane techniczne i specyfikacje zawarte w tej instrukcji obsługi są aktualne. Producent zastrzega sobie prawo dokonywania zmian związanych z podwyższeniem jakości. Uwzględniając postęp techniczny i możliwość ograniczenia hałasu, urządzenie zaprojektowano i zbudowano tak, aby ryzyko jakie wynika z emisji hałasu ograniczyć do najniższego poziomu.

Objaśnienie symboli

CE	Produkt spełnia wymagania odpowiednich norm bezpieczeństwa.
	Przed użyciem należy zapoznać się z instrukcją.
	Produkt podlegający recyklingowi.
	UWAGA! lub **OSTRZEŻENIE!** lub **PAMIĘTAJ!** opisująca daną sytuację (ogólny znak ostrzegawczy).
	Do użytku tylko wewnątrz pomieszczeń.

UWAGA! Ilustracje w niniejszej instrukcji obsługi mają charakter poglądowy i w niektórych szczegółach mogą różnić się od rzeczywistego wyglądu produktu.

Instrukcją oryginalną jest niemiecka wersja instrukcji. Pozostałe wersje językowe są tłumaczeniami z języka niemieckiego.

2. Bezpieczeństwo użytkowania

Urządzenia elektryczne:

UWAGA! Przeczytać wszystkie ostrzeżenia dotyczące bezpieczeństwa oraz wszystkie instrukcje. Niezastosowanie się do ostrzeżeń i instrukcji może spowodować porażenie prądem, pożar i/lub ciężkie obrażenia ciała lub śmierć.

Termin „urządzenie" lub „produkt" w ostrzeżeniach i w opisie instrukcji odnosi się do ROWER SPINNINGOWY.

2.1. Bezpieczeństwo w miejscu pracy

a) Utrzymywać porządek w miejscu pracy i dobre oświetlenie. Nieporządek lub złe oświetlenie może prowadzić do wypadków. Należy być przewidującym, obserwować co się robi i zachowywać rozsądek podczas używania urządzenia.
b) W razie wątpliwości czy produkt działa poprawnie lub stwierdzenia uszkodzenia należy skontaktować się z serwisem producenta.
c) Naprawę produktu może wykonać wyłącznie serwis producenta. Nie wolno dokonywać napraw samodzielnie!
d) Zachować instrukcję użytkowania w celu jej późniejszego użycia. W razie, gdyby urządzenie miało zostać przekazane osobom trzecim, to wraz z nim należy przekazać również instrukcję użytkowania.
e) Elementy opakowania oraz drobne elementy montażowe należy przechowywać w miejscu niedostępnym dla dzieci.
f) Urządzenie trzymać z dala od dzieci i zwierząt.

2.2. Bezpieczeństwo osobiste

a) Niedozwolone jest obsługiwanie urządzenia w stanie zmęczenia, choroby, pod wpływem alkoholu, narkotyków lub leków, które ograniczają w istotnym stopniu zdolności obsługi urządzenia.
b) Urządzenie nie jest przeznaczone do tego, by było użytkowane przez osoby (w tym dzieci) o ograniczonych funkcjach psychicznych, sensorycznych i umysłowych lub nieposiadające odpowiedniego doświadczenia i/lub wiedzy, chyba że są one nadzorowane przez osobę odpowiedzialną za ich bezpieczeństwo lub otrzymały od niej wskazówki dotyczące tego, jak należy obsługiwać urządzenie.
c) Urządzenie mogą obsługiwać osoby sprawne fizycznie, zdolne do jego obsługi i odpowiednio wyszkolone, które zapoznały się z niniejszą instrukcją oraz zostały przeszkolone w zakresie bezpieczeństwa i higieny pracy.

d) Należy być uważnym, kierować się zdrowym rozsądkiem podczas pracy urządzeniem. Chwila nieuwagi podczas pracy, może doprowadzić do poważnych obrażeń ciała.
e) Nie należy przeceniać swoich możliwości. Utrzymywać balans i równowagę ciała przez cały czas pracy. Umożliwia to lepszą kontrolę nad urządzeniem w nieoczekiwanych sytuacjach.
f) Nie należy nosić luźnej odzieży ani biżuterii. Włosy, odzież i rękawice utrzymywać z dala od części ruchomych. Luźna odzież, biżuteria lub długie włosy mogą zostać chwycone przez ruchome części.
g) Należy usunąć wszelkie narzędzia regulujące lub klucze przed włączeniem urządzenia. Narzędzie lub klucz pozostawiony w obracającej się części urządzenia może spowodować obrażenia ciała.
h) Urządzenie nie jest zabawką. Dzieci powinny być pilnowane, aby nie bawiły się urządzeniem.

2.3. Bezpieczne stosowanie urządzenia

a) Utrzymywać urządzenie w dobrym stanie technicznym. Sprawdzać przed każdą pracą czy nie posiada uszkodzeń ogólnych lub związanych z elementami ruchomymi (pęknięcia części i elementów lub wszelkie inne warunki, które mogą mieć wpływ na bezpieczne działanie urządzenia). W przypadku uszkodzenia, oddać urządzenie do naprawy przed użyciem.
b) Naprawa oraz konserwacja urządzeń powinna być wykonywana przez wykwalifikowane osoby przy użyciu wyłącznie oryginalnych części zamiennych. Zapewni to bezpieczeństwo użytkowania.
c) Aby zapewnić zaprojektowaną integralność operacyjną urządzenia, nie należy usuwać zainstalowanych fabrycznie osłon lub odkręcać śrub.
d) Przy transportowaniu i przenoszeniu urządzenia z miejsca magazynowania do miejsca użytkowania należy uwzględnić zasady bezpieczeństwa i higieny pracy przy ręcznych pracach transportowych obowiązujących w kraju, w którym urządzenia są użytkowane.
e) Zabrania się ingerowania w konstrukcję urządzenia celem zmiany jego parametrów lub budowy.
f) Trzymać urządzenia z dala od źródeł ognia i ciepła.
g) Nie należy przeciążać urządzenia.
h) Przekroczenie maksymalnej dopuszczalnej wagi użytkownika może spowodować uszkodzenie produktu.
i) Przed rozpoczęciem ćwiczeń należy skonsultować się z lekarzem w celu ustalenia, czy nie ma przeciwskazań zdrowotnych.
j) Zawsze należy wykonać rozgrzewkę przed rozpoczęciem korzystania z urządzenia.
k) W przypadku odczuwania podczas ćwiczeń niepokojących symptomów np. bólu w klatce piersiowej, zawrotów głowy, braku tchu itp. należy bezzwłocznie przerwać trening oraz skonsultować się z lekarzem.

l) Urządzenie ustawić na stabilnej, suchej i płaskiej powierzchni, dbając o pozostawienie przestrzeni treningowej o wielkości 1.2m x 1.2m wokół urządzenia oraz dodatkowo przestrzeni wolnej powiększonej o dodatkowe 0.6m x 0.6m.

m) Nie zaleca się użytkowania urządzenia bez uprzedniej konsultacji z lekarzem przez:
- osoby z przeciwskazaniami od lekarza lub czujące się źle,
- osoby z poważnymi schorzeniami,
- osoby cierpiące na takie choroby jak: nadciśnienie tętnicze, choroby serca, miażdżyca mózgu i zakrzepica żylna mózgu,
- osoby cierpiące na osteoporozę,
- osoby z rozrusznikiem serca lub innym wszczepionym urządzeniem medycznym.

n) Nie należy używać urządzenia godzinę przed ani godzinę po posiłku, ponieważ mogą wystąpić niepożądane skutki.

o) Urządzanie utrzymywać z dala od wilgoci i pyłu.

p) Z urządzenia może korzystać jednocześnie jedna osoba.

q) Należy przestać ćwiczyć w momencie odczucia zmęczenia lub wyczerpania.

r) Nie należy używać sprzętu w celach terapeutycznych.

UWAGA! Pomimo iż urządzenie zostało zaprojektowane tak aby było bezpieczne, posiadało odpowiednie środki ochrony oraz pomimo użycia dodatkowych elementów zabezpieczających użytkownika, nadal istnieje niewielkie ryzyko wypadku lub odniesienia obrażeń w trakcie pracy z urządzeniem. Zaleca się zachowanie ostrożności i rozsądku podczas jego użytkowania.

3. Zasady użytkowania

Urządzenie jest przeznaczone do symulacji jazdy na rowerze.

Produkt jest przeznaczony tylko do użytku w przestrzeniach nadzorowanych: klubach fitness, siłowniach itp..

Odpowiedzialność za wszelkie szkody powstałe w wyniku użytkowania niezgodnego z przeznaczeniem ponosi użytkownik.

3.1. Opis urządzenia

1 – Siedzisko
2 – Kierownica
3 – Panel LCD
4 - Rama
5 – Pokrętło dociążające/ przycisk bezpieczeństwa
6 - Blokada siedziska
7 – Koło transportowe

3.2. Przygotowanie do pracy

UMIEJSCOWIENIE URZĄDZENIA

Położenie urządzenia (A) powinno znajdować się na twardym, płaskim oraz suchym podłożu. Przylegająca powierzchnia powinna być antypoślizgowa. Zaleca się pozostawienie przestrzeni treningowej (B) o wielkości 1.2m x 1.2m wokół urządzenia oraz dodatkowo przestrzeni wolnej (C) powiększonej o dodatkowe 0.6m x 0.6m.

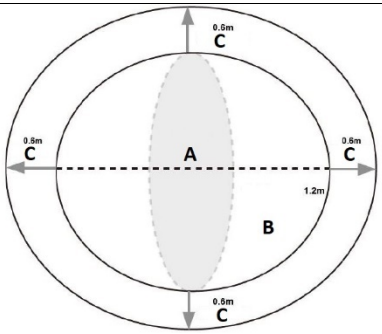

MONTAŻ URZĄDZENIA

Montaż urządzenia powinien przebiegać zgodnie z kolejnością przedstawioną na ilustracjach poniżej. Przed przystąpieniem do montażu zaleca się pogrupowanie elementów składowych.

KROK I

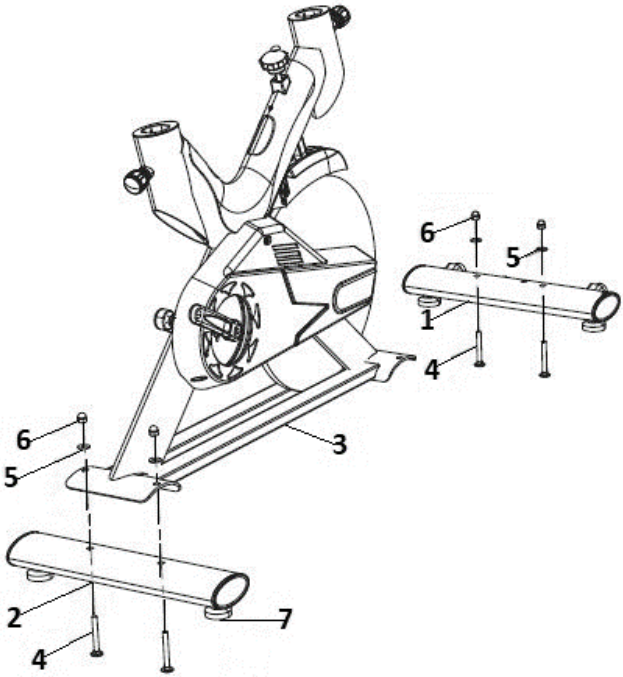

a) Przymocować przedni stabilizator (1) do ramy głównej (3). Do tego celu wykorzystać śruby (4), podkładki (5) oraz nakrętki (6). **Model GR-MG124** posiada dodatkowo podkładkę sprężystą, montowaną między podkładką, a nakrętką zabezpieczającą.

b) Aby zamontować tylni stabilizator (2) postępować analogicznie.
c) Istnieje możliwość wypoziomowania urządzenia poprzez obrót podstaw poziomujących (7) w lewo bądź prawo.

KROK II

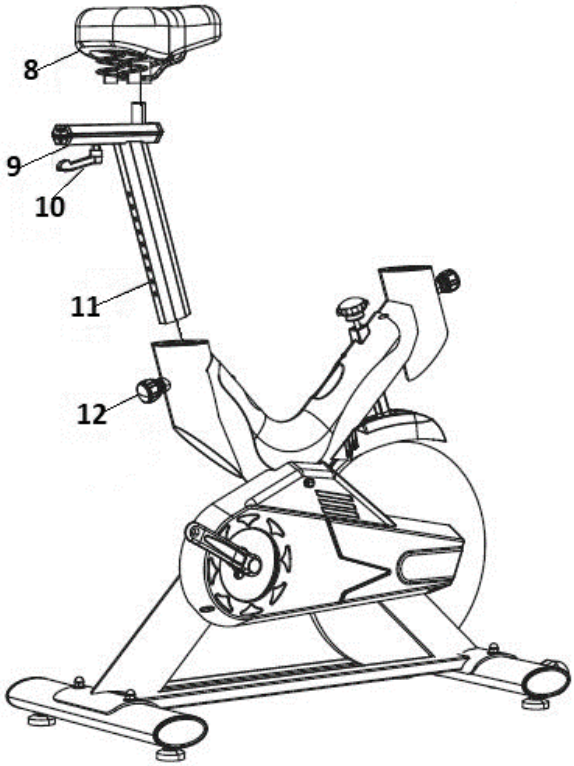

a) Poluzować pokrętło regulacyjne siedziska (12) oraz wyjąć. W oś otworu głównej ramy, wsunąć wspornik siedziska (11). Dostosować wysokość pracy do własnych potrzeb, następnie zablokować poprzez osadzenie i dokręcenie pokrętła regulacyjnego.
b) Osadzić podporę siedziska (9) na wsporniku (11) i zablokować przy pomocy pokrętła blokady (10).
c) Zamontować siedzisko (8) na podporze (9). Zablokować, poprzez dokręcenie nakrętek siedziska, znajdujących się po bocznych stronach.

UWAGA! Montaż podpory siedziska może wymagać zastosowania dodatkowej podkładki między wspornikiem, a pokrętłem blokady!

KROK III

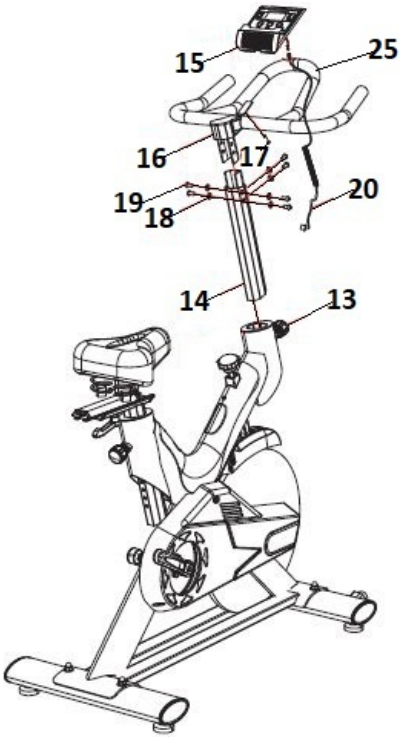

a) Poluzować pokrętło regulacji wysokości kierownicy (13). Wsunąć do osi otworu przednią podporę regulacyjną (14). Zablokować poprzez dokręcenie pokrętła.
Model GR-MG126 Przed zainstalowaniem podpory w otworze ramy, połączyć przewody czujnika panelu LCD, znajdujące się wewnątrz stelaża.

b) Zamocować kierownicę (25) do podpory (14) przy pomocy podkładek (18) oraz śrub mocujących (19).

c) W części centralnej kierownicy (16) nasadzić panel LCD (15) oraz przymocować za pomocą śrub (17). Podłączyć przewód czujnika (20) do panelu LCD (15) oraz głównej ramy urządzenia. **Model GR-MG121, GR-MG124, GR-MG125** najpierw zamontować podstawę panelu LCD. Później postępować analogicznie. **Model GR-MG121, GR-MG122, GR-MG125** posiada uchwyt na telefon. W celu montażu nasadzić na ramę kierownicy i docisnąć.

⚠**UWAGA!** Podczas podłączania przewodów, części łączące powinny znajdować się po tej samej stronie!

KROK IV

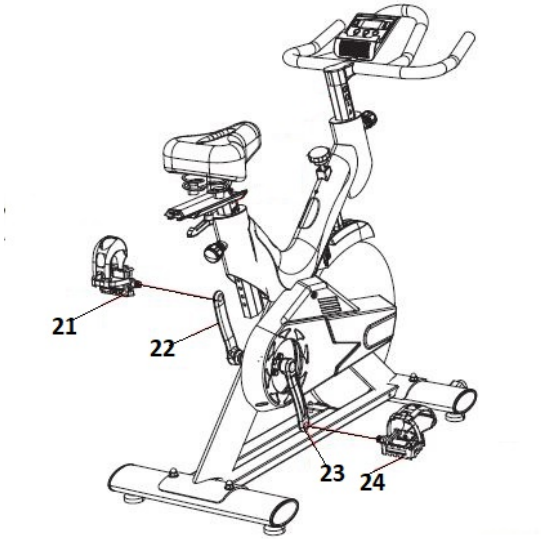

a) Zamocować pedały (21, 24) do korb urządzenia (22, 23). Każdy pedał posiada oznaczenie „L" – lewy oraz „R" – prawy. Pedał lewy przymocować obracając przeciwnie do kierunku ruchu wskazówek zegara. Pedał prawy zamontować obracając zgodnie z ruchem wskazówek zegara. Należy upewnić się, czy pedały zostały zainstalowane po właściwych stronach.

⚠ **UWAGA!** Nakrętka pedała musi być odpowiednio przytwierdzona w otworze korby, w przeciwnym razie może dojść do wygładzenia gwintu!

⚠ **UWAGA!** Przed zamocowaniem pedałów można naoliwić gwinty. Wspomoże to ich późniejszą wymianę.

⚠ **UWAGA!** Pedały należy odpowiednio mocno zainstalować! Po tygodniu użytkowania należy ponownie dokręcić pedały! Systematycznie sprawdzać stabilność mocowania pedałów!

Wszystkie łączenia urządzenia powinny być odpowiednio zamocowane oraz dociśnięte. Po przeprowadzeniu danych czynności montażowych dopuszcza się rozpoczęcie pracy z urządzeniem.

3.3. Praca z urządzeniem

3.3.1. REGULACJA SIEDZISKA

a) **PIONOWA**

Poluzować pokrętło regulacyjne siedziska oraz wyjąć je. Ustawić wspornik siedziska na żądanej wysokości, zrównując otwory. Zablokować pozycję osadzając pokrętło, dokręcić.

b) **POZIOMA**

Poluzować pokrętło blokady oraz wyjąć je. Ustawić żądaną pozycję siedziska przesuwając w kierunku kierownicy bądź przeciwnym. Zrównać otwory regulacyjne. Zablokować osadzając pokrętło, dokręcić.

3.3.2. REGULACJA WYSOKOŚCI KIEROWNICY I OBCIĄŻENIA PRACY URZĄDZENIA

a) Poluzować pokrętło regulacji wysokości kierownicy oraz wyjąć je. Ustawić podporę regulacyjną kierownicy na żądanej wysokości. Zrównując otwory, zablokować osadzając pokrętło. Dokręcić.

b) Aby zwiększyć obciążenie pracy urządzenia należy obrócić pokrętło dociążające zgodnie z ruchem wskazówek zegara. Zmniejszenie obciążenia pracy urządzenia następuje poprzez obrót w stronę przeciwną.

⚠ **UWAGA!** Pokrętło dociążające jest również przyciskiem bezpieczeństwa! W celu natychmiastowego zatrzymania urządzenia należy wcisnąć je!

⚠ **UWAGA!** Regulacja siedziska i kierownicy nie powinna być niższa od minimalnej wysokości urządzenia oznaczonej „STOP”!

3.3.3. FUNKCJE PANELU LCD

1 – Wyświetlacz
2 – Przycisk „MODE”
3 -Przycisk „SET”
4 – Przycisk „RESET”

PRZYCISKI STEROWANIA

a) **MODE**
Wybór funkcji pracy urządzenia. Przyciśnięcie i przytrzymanie przez 3 sekundy resetuje wartość. Nie dotyczy (ODO).

b) **SET**
Ustawienie wartości pracy urządzenia: czasu, prędkości, kalorii, dystansu, ODO.

c) **RESET**
Przyciśnięcie powoduje wyzerowanie wartości urządzenia.

FUNKCJE PANELU LCD

Nazwa	Funkcja
TIME	Całkowity czas ćwiczenia
SPEED	Aktualna prędkość
DISTANSE	Przebyty dystans
CALORIE	Liczba spalonych kalorii
ODO	Całkowity przebyty dystans (zliczane od początku podłączenia baterii)
PULSE	Aktualny puls. Przyłożyć rękę do otworu czujnika. Po ok. 3 sek. powinien pojawić się wynik
SCAN	Automatyczne wyświetlanie funkcji co 6 sek. (TIME, SPEED, DISTANCE, CALORIE, ODO, PULSE

UWAGA! Modele **GR-MG121, GR-MG122** posiadają jedynie przycisk „MODE”!

UWAGA! Gdy urządzenie nie będzie używane, wyświetlacz LCD wyłączy się po 4-5 minutach!

3.4. Czyszczenie i konserwacja

a) Do czyszczenia powierzchni należy stosować wyłącznie środki niezawierające substancji żrących.
b) Urządzenie należy przechowywać w suchym i chłodnym miejscu chronionym przed wilgocią i bezpośrednim promieniowaniem słonecznym.
c) Zabrania się spryskiwania urządzenia strumieniem wody lub zanurzania urządzenia w wodzie.
d) Należy wykonywać regularne przeglądy urządzenia pod kątem jego sprawności technicznej oraz wszelkich uszkodzeń.
e) Do czyszczenia należy używać miękkiej ściereczki.
f) Nie pozostawiać baterii w urządzeniu, gdy nie będzie ono używane przez dłuższy czas.

g) Do czyszczenia nie wolno używać ostrych i/lub metalowych przedmiotów (np. drucianej szczotki lub metalowej łopatki) ponieważ mogą one uszkodzić powierzchnię materiału, z którego wykonane jest urządzenie.
h) Nie czyścić urządzenia substancja o odczynie kwasowym, środkami przeznaczenia medycznego, rozcieńczalnikami, paliwem, olejami lub innymi substancjami chemicznymi może to spowodować uszkodzenie urządzenia.
i) Należy cyklicznie oliwić miejsca wysuwu urządzenia.
j) Przed każdym użyciem sprawdzić mocowania urządzenia oraz docisnąć, jeśli istnieje potrzeba.

INSTRUKCJA BEZPIECZNEGO USUNIĘCIA AKUMULATORÓW I BATERII.
W urządzeniach zamontowane są baterie AAA 1,5V oraz AA 1,5V.
Zużyte baterie należy zdemontować z urządzenia postępując analogicznie do ich montażu.
Baterie przekazać komórce odpowiedzialnej za utylizację tych materiałów.

USUWANIE ZUŻYTYCH URZĄDZEŃ.
Po zakończeniu okresu użytkowania nie wolno usuwać niniejszego produktu poprzez normalne odpady komunalne, lecz należy go oddać do punktu zbiórki i recyklingu urządzeń elektrycznych i elektronicznych. Informuje o tym symbol, umieszczony na produkcie, instrukcji obsługi lub opakowaniu. Zastosowane w urządzeniu tworzywa nadają się do powtórnego użycia zgodnie z ich oznaczeniem. Dzięki powtórnemu użyciu, wykorzystaniu materiałów lub innym formom wykorzystania zużytych urządzeń wnoszą Państwo istotny wkład w ochronę naszego środowiska.
Informacji o właściwym punkcie usuwania zużytych urządzeń udzieli Państwu lokalna administracja.

ROZWIĄZYWANIE PROBLEMÓW

Problem	Możliwa przyczyna	Działanie
Wyświetlacz urządzenia nie działa	1.Rozładowane baterie 2.Brak połączenia przewodu czujnika do panelu LCD	1.Wymienić baterie na nowe 2.Podłączyć przewód czujnika
Wyświetlacz urządzenia nie nalicza wartości treningowych	1.Uszkodzony przewód czujnika bądź panel LCD	1.Sprawdzić czujnik poprzez pomiar pulsu. Jeśli brak odczytu, to wymienić przewód czujnika na nowy 2.Poruszyć przewodem czujnika umiejscowionym w ramie. Jeśli brak odczytu, to wymienić przewód

		czujnika oraz panel LCD na nowy
Urządzenie jest niestabilne	1.Brak wypoziomowania podstaw urządzenia	1.Wypoziomować urządzenie
Urządzenie zgrzyta/piszczy	1.Niestabilne podłoże 2.Brak naoliwienia mocowań	1.Sprawdzić podłoże, na którym umiejscowiono urządzenie 2. Poluźnić mocowania oraz naoliwić. Zamocować odpowiednio dociskając

Technické údaje

Popis parametru	Hodnota parametru				
Název výrobku	ROTOPED				
Model	GR-MG120	GR-MG121	GR-MG122	GR-MG123	GR-MG124
Maximální hmotnost uživatele [kg]	120	100			
Rozměry (šířka x hloubka x výška) [mm]	1080x 530x 1210	1100x 480x 1130	1140x 470x 1220	1100x 520x 1180	1200x 500x 1200
Rozsah výšky sedla od podkladu [mm]	840–1050	790–960		880–1010	840–1050
Rozsah výšky řídítek od podkladu [mm]	940–1040	1080–1200		1020–1150	1100–1210
Setrvačník [kg]	20	6	8	13	18
Napájení LCD panelu	2 x 1,5 V AAA				
Norma ISO / Třída zařízení	EN ISO 20957 / H.C.				

Popis parametru	Hodnota parametru	
Model	GR-MG125	GR-MG126
Maximální hmotnost uživatele [kg]	120	130
Rozměry (šířka x hloubka x výška) [mm]	1010x470x1050	1500x570x1200
Hmotnost zařízení[kg]	29	43
Rozsah výšky sedla od podkladu [mm]	800–970	880–1000
Rozsah výšky řídítek od podkladu [mm]	1000–1100	1000–1060
Setrvačník [kg]	8	13
Napájení LCD panelu	2 x 1,5 V AA	2 x 1,5 V AAA
Norma ISO / Třída zařízení	EN ISO 20957 / H.C.	

1. Obecný popis

Návod je určen jako pomůcka pro bezpečné a spolehlivé používání. Výrobek je navržen a vyroben striktně podle technických pokynů s použitím nejnovějších technologií a komponent a také za dodržení nejvyšších standardů kvality.

PŘED ZAHÁJENÍM PRÁCE SI DŮKLADNĚ A S POROZUMĚNÍM PŘEČTĚTE TENTO NÁVOD.

Abyste zajistili dlouhodobou a spolehlivou práci tohoto zařízení, musíte zajistit jeho správnou obsluhu a údržbu, a to v souladu s pokyny, jež jsou obsaženy v tomto návodu. Technické údaje a specifikace obsažené v tomto návodu jsou aktuální. Výrobce si vyhrazuje právo provádět změny, které souvisí se zvyšováním kvality. S ohledem na technický pokrok a možnost omezení hluku bylo zařízení navrženo a vyrobeno tak, aby bylo riziko, které vyplývá z hlukových emisí, omezeno na nejnižší úroveň.

Vysvětlení symbolů

CE	Výrobek splňuje požadavky odpovídajících bezpečnostních norem.
	Před použitím se seznamte s návodem.
	Recyklovatelný výrobek.
	POZNÁMKA! nebo **VÝSTRAHA!** nebo **ZAPAMATUJTE SI!** popisující danou situaci (obecný výstražný symbol).
	K použití pouze uvnitř místností.

POZOR! Obrázky v tomto návodu k obsluze mají pouze ilustrativní charakter a v některých detailech se mohou lišit od skutečného vzhledu výrobku.

Originálním návodem je německá verze návodu. Ostatní jazykové verze jsou překlady z němčiny.

2. Bezpečnost používání

Elektrická zařízení:

POZOR! Přečte se všechny výstrahy, které se týkají bezpečnosti, a také všechny návody. Nerespektování výstrah a nedodržování návodů může způsobit úraz elektrickým proudem, požár a/nebo vážná zranění nebo být příčinou smrti.

Termín „zařízení" nebo „výrobek" ve výstrahách a v popisu se týká ROTOPED.

2.1. Bezpečnost na pracovišti

a) Na pracovišti udržujte pořádek a zajistěte dobré osvětlení. Nepořádek, nebo špatné osvětlení může být příčinou nehod. Během používání zařízení sledujte, co se děje, předpokládejte vývoj událostí a řiďte se zdravým rozumem.
b) Pokud máte pochybnosti, zda výrobek pracuje správně, nebo v případě výskytu poruchy kontaktujte servis výrobce.
c) Opravy výrobku může provádět pouze servis výrobce. Je zakázáno provádět opravy svépomocně!
d) Uschovejte návod na použití zařízení za účelem jeho dalšího použití v budoucnu. Pokud bude zařízení předáno třetí osobě, musí být společně s ním předán také návod na jeho použití.
e) Části obalu a malé montážní prvky musí být uskladněny v místě, které je mimo dosah dětí.
f) Uchovávejte zařízení mimo dosah dětí a zvířat.

2.2. Osobní bezpečnost

a) Zařízení je zakázáno používat, pokud jste unaven, nemocen, pod vlivem alkoholu, omamných návykových látek nebo léků, které v podstatné míře omezují schopnost toto zařízení obsluhovat.
b) Zařízení není určeno k tomu, aby bylo používáno osobami (včetně dětí), které mají omezené psychické, senzorické a duševní funkce nebo nemají odpovídající zkušenosti a/nebo znalosti, pokud nejsou hlídány osobou, která je zodpovědná za jejich bezpečnost nebo od ní tyto osoby nedostaly pokyny, jak je nutné toto zařízení obsluhovat.
c) Zařízení mohou obsluhovat pouze osoby, které jsou fyzicky způsobilé, schopné jeho obsluhy a odpovídajícím způsobem proškolené, které se seznámily s tímto návodem a byly proškoleny v rozsahu bezpečnosti a hygieny práce.
d) Během práce se zařízením musí obsluha udržovat pozornost a řídit se zdravým rozumem. Chvilková nepozornost během práce se zařízením může vést k vážným úrazům.
e) Nepřeceňujte své možnosti. Po celou dobu práce udržujte rovnováhu. Umožňuje to lepší zvládnutí zařízení v neočekávaných situacích.

f) Nenoste volný oděv ani šperky. Vlasy, oděv a rukavice udržujte v bezpečné vzdálenosti od pohyblivých částí. Volný oděv, šperky nebo dlouhé vlasy mohou být zachyceny pohyblivými částmi zařízení.
g) Před zapnutím zařízení odstraňte veškeré nástroje nebo klíče, se kterým jste toto zařízení nastavovali. Nástroje nebo klíče ponechané v rotující části zařízení mohou způsobit úraz nebo zranění.
h) Toto zařízení není hračka. Je nutné dohlížet na děti, aby si se zařízením nehrály.

2.3. Bezpečné používání zařízení

a) Udržujte zařízení v dobrém technickém stavu. Před každým použitím zkontrolujte, zda není zařízení poškozeno, zejména zda nejsou poškozené pohyblivé části (prasknutí částí a prvků nebo veškeré jiné podmínky, které mohou mít vliv na bezpečnou funkci zařízení). V případě zjištění poškození zařízení nepoužívejte a odevzdejte jej do opravny.
b) Opravy a údržba zařízení musí být prováděna kvalifikovanými osobami s použitím výhradně originálních náhradních dílů. To zajistí bezpečnost při používání zařízení.
c) Pro zajištění navržené provozní integrity zařízení neodstraňujte továrně nainstalované kryty a nepovolujte šrouby.
d) Při přepravě a přenášení zařízení z místa jeho skladování na místo používání musí být zohledněny pravidla bezpečnosti a hygieny práce, která se týkají manuální práce při dopravě a přepravě, a která jsou platná ve státě, v němž jsou zařízení používána.
e) Je zakázáno zasahovat do konstrukce zařízení za účelem změny jeho parametrů nebo složení.
f) Uchovávejte zařízení mimo dosah zdrojů otevřeného ohně a tepla.
g) Je zakázáno zařízení přetěžovat.
h) Překročení maximální přípustné hmotnosti uživatele může způsobit poškození výrobku.
i) Před zahájením cvičení se poraďte s lékařem, zda neexistují zdravotní kontraindikace.
j) Před použitím výrobku si vždy udělejte rozcvičku.
k) Pokud během cvičení pociťujete nepříjemné příznaky např. bolest v hrudníku, točí se vám hlava nebo vám dochází dech apod., okamžitě přerušte trénink a poraďte se s lékařem.
l) Zařízení postavte na stabilním suchém a plochém povrchu. Doporučujeme nechat okolo zařízení tréninkový prostor velikosti 1,2 m x 1,2 m a navíc volný prostor zvětšený o dalších 0,6 m x 0,6 m.
m) Nedoporučujeme používat zařízení bez předchozí konzultace s lékařem těmto skupinám osob:
   - osoby s kontraindikací od lékaře, nebo které se necítí dobře,
   - osoby s vážnými onemocněními,
   - osoby, které trpí takovými chorobami, jako: vysoký krevní tlak, srdeční

choroby, cévní mozková příhoda a trombózou mozkových žil a splavů,
- osoby, které trpí osteoporózou,
- osoby s kardiostimulátorem nebo jiným implantovaným zdravotnickým přístrojem.

n) Nepoužívejte zařízení hodinu před ani hodinu po jídle, protože se mohou vyskytnout nežádoucí účinky.
o) Udržujte zařízení mimo vlhkost a prach.
p) Zařízení může používat v jednom okamžiku pouze jedna osoba.
q) V okamžiku, kdy se cítíte být unaveni nebo vyčerpáni, přestaňte cvičit.
r) Nepoužívejte zařízení pro terapeutické účely.

POZOR! I když bylo zařízení navrženo tak, aby bylo bezpečné, bylo vybaveno odpovídajícími bezpečnostními prostředky a také kromě použití dodatečných prvků pro ochranu uživatele, existuje během práce s tímto zařízením stále vysoká pravděpodobnost nehody nebo způsobení úrazu. Doporučujeme během jeho používání dodržovat bezpečnost a používat zdravý rozum.

3. Pravidla používání

Zařízení je určeno pro simulaci jízdy na kole.

Výrobek je určen pouze pro použití v místnostech s dohledem: fitness klubech, posilovnách, apod.

Zodpovědnost za veškeré škody, které vzniknou jako důsledek používání zařízení způsobem, který není v souladu s jeho určením, je na straně uživatele.

3.1. Popis zařízení

1 – Sedlo
2 – Řídítka
3 – LCD panel
4 – Rám
5 – Otočný knoflík pro zvýšení zátěže/bezpečnostní tlačítko
6 – Blokáda nastavení sedla
7 – Transportní kolečko

3.2. Příprava k práci

UMÍSTĚNÍ ZAŘÍZENÍ

Zařízení (A) musí být umístěno na tvrdém, plochém a suchém podkladu. Plocha musí mít protiskluzovou úpravu. Doporučujeme nechat okolo zařízení tréninkový prostor (B) velikosti 1,2 m x 1,2 m a navíc volný prostor (C) zvětšený o dalších 0,6 m x 0,6 m.

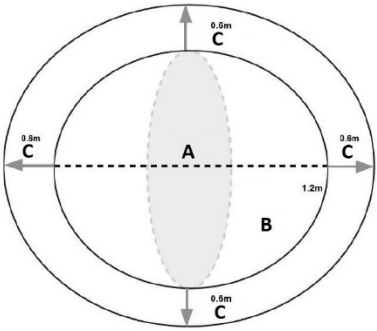

MONTÁŽ ZAŘÍZENÍ

Montáž zařízení musí probíhat v souladu s pořadím, které je prezentováno na následujících ilustracích. Před zahájením montáže doporučujeme rozdělení jednotlivých prvků do skupin.

I. KROK

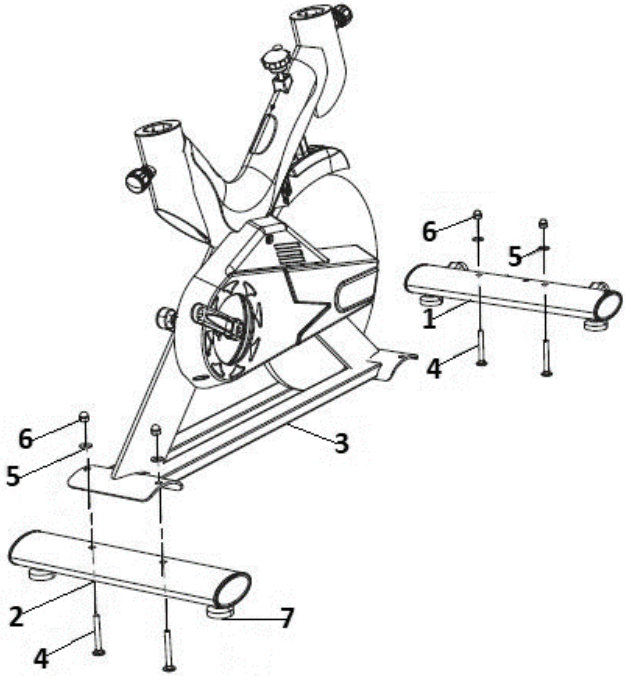

a) Přišroubujte přední stabilizátor (1) k hlavnímu rámu (3). K tomuto účelu použijte šrouby (4), podložky (5) a matice (6). **Model GR-MG124** má navíc pružinovou podložku, kterou umístěte mezi podložkou a pojistnou maticí.
b) Při montáži zadního stabilizátoru (2) postupujte analogicky.
c) Pootočením vyrovnávacích podložek (7) doleva nebo doprava můžete zařízení vyrovnat do rovnovážné polohy.

II. KROK

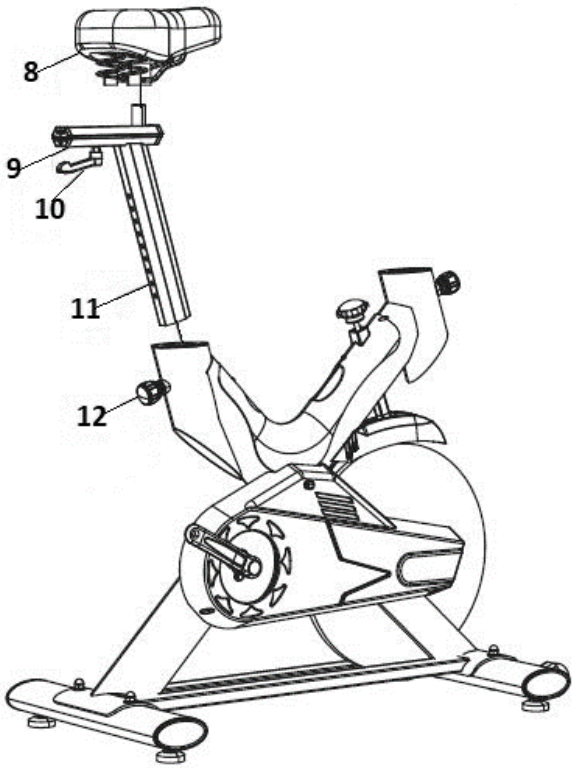

a) Povolte regulační šroub výšky sedla (12) a vytáhněte jej. Do otvoru v hlavním rámu vložte sedlovku (11). Nastavte výšku podle vašich požadavků a zajistěte sedlovku tak, že osadíte a dotáhnete regulační šroub výšky sedla.
b) Na sedlovku (11) nasaďte podporu sedla (9) a zajistěte ji šroubem blokády (10).
c) Na podpoře sedla (9) osaďte sedlo (8). Zajistěte jej pomocí sedlových matic, které se nacházejí na bočních stranách.

POZOR! Při montáži podpory sedla možná budete muset použít mezi ní a šroubem blokády dodatečnou podložku!

III. KROK

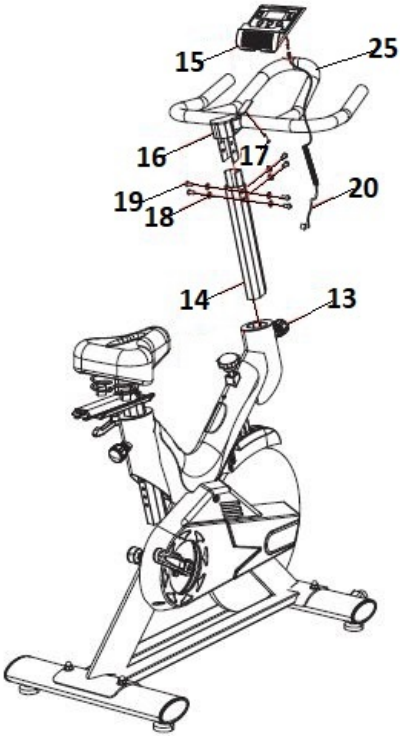

a) Povolte regulační šroub výšky řídítek (13). Do otvoru vložte tyč řídítek (14). Zajistěte ji dotažením regulačního šroubu výšky řídítek. **Model GR-MG126** Před osazením tyče řídítek spojte vodiče čidla LCD panelu, které jsou uvnitř rámu.
b) Pomocí šroubů (19) a podložek (18) přišroubujte řídítka (25) k tyči řídítek (14).
c) V centrální části řídítek (16) osaďte LCD panel (15) a přišroubujte jej šrouby (17). Vodič čidla (20) připojte k LCD panelu (15) a hlavnímu rámu zařízení.

   Modely GR-MG121, GR-MG124 a GR-MG125 před montáží LCD panelu namontujte jeho základnu. Později postupujte analogicky. **Modely GR-MG121, GR-MG122 a GR-MG125** jsou vybaveny držákem telefonu.

   Namontujete jej tak, že jej přiložíte k rámu a tlakem nacvaknete.

⚠ **POZOR!** Při spojování vodičů musí být spojovací prvky na stejné straně!

IV. KROK

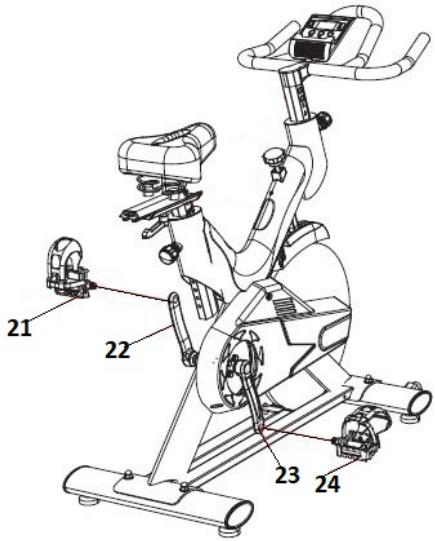

a) Na kliky zařízení (22, 23) namontujte pedály (21, 24). Každý pedál je označen, „L“ – levý, „R“ – pravý. Při montáži levého pedálu točte ve směru proti pohybu hodinových ručiček. Při montáži pravého pedálu točte ve směru pohybu hodinových ručiček. Zkontrolujte, zda jsou pedály namontované na správných stranách.

POZOR! Matice pedálu musí být v otvoru kliky dostatečně pevně uchycena, v opačném případě může dojít ke zničení závitu!

POZOR! Před namontováním pedálů namažte závity. Pomůže to při jejich pozdější výměně.

POZOR! Pedály musí být osazeny řádně a pevně! Po týdnu používání opakovaně dotáhněte pedály! Pravidelně kontrolujte stabilitu osazení a dotažení pedálů!

Všechny spoje zařízení musí být správně namontovány a dotaženy. Po provedení výše uvedené montáže je možné zahájit práce se zařízením / cvičení na zařízení.

3.3. Práce se zařízením

3.3.1. NASTAVENÍ SEDLA

a) **SVISLÉ**

Povolte regulační šroub výšky sedla a vyndejte jej. Nastavte sedlovku do požadované výšky a zarovnejte otvory. Zajistěte polohu tak, že osadíte regulační šroub výšky sedla a dotáhnete jej.

b) **VODOROVNÉ**

Povolte šroub blokády a vytáhněte jej. Nastavte požadovanou polohu sedla

jeho posunutím ve vodorovném směru k řídítkům nebo od nich. Zarovnejte otvory. Zajistěte polohu tak, že osadíte šroub blokády a dotáhnete jej.

3.3.2. NASTAVENÍ VÝŠKY ŘÍDÍTEK A PRACOVNÍ ZÁTĚŽE ZAŘÍZENÍ

a) Povolte regulační šroub výšky řídítek a vytáhněte jej. Nastavte tyč řídítek do požadované výšky. Zarovnejte otvory a zajistěte polohu tak, že osadíte regulační šroub výšky řídítek. Dotáhněte jej.

b) Zvýšení pracovní zátěže zařízení provedete otočením otočného knoflíku pro zvýšení zátěže ve směru pohybu hodinových ručiček. Snížení pracovní zátěže zařízení provedete otočením otočného knoflíku opačným směrem.

POZOR! Otočný knoflík pro zvýšení zátěže je také bezpečnostním tlačítkem!
Pokud chcete zařízení okamžitě zastavit, stiskněte jej!

POZOR! Nastavení výšky sedla a řídítek nesmí být nižší, než je minimální výška, která je na zařízení označena značkou „STOP“!

3.3.3. FUNKCE LCD PANELU

1 – Displej
2 – Tlačítko „MODE“
3 – Tlačítko „SET“
4 – Tlačítko „RESET“

OVLÁDACÍ TLAČÍTKA

a) **MODE**
Volba funkce zobrazení LCD panelu. Stisknutí tlačítka a jeho podržení po dobu 3 vteřin resetuje zobrazovanou hodnotu. Netýká se celkové ujeté vzdálenosti (ODO).

b) **SET**
Nastavení pracovních hodnot LCD panelu: času, rychlosti, kalorií, vzdálenosti, celková vzdálenost – ODO.

c) **RESET**
Stisknutí tohoto tlačítka vynuluje všechny hodnoty LCD panelu.

FUNKCE LCD PANELU

Název	Funkce
TIME	Celková doba cvičení
SPEED	Aktuální rychlost
DISTANSE	Ujetá vzdálenost
CALORIE	Množství spálených kalorií
ODO	Celková ujetá vzdálenost (počítána od okamžiku připojení baterií)
PULSE	Aktuální srdeční tep. Přiložte ruku k otvoru čidla. Po cca 3 vteřinách se objeví výsledek
SCAN	Automatické přepínání jednotlivých funkcí s intervalem 6 vteřin. (TIME, SPEED, DISTANCE, CALORIE, ODO, PULSE)

⚠**POZOR!** Modely **GR-MG121 a GR-MG122** mají pouze tlačítko „MODE"!

⚠**POZOR!** Pokud nebude zařízení používáno, LCD panel se po 4–5 minutách vypne!

3.4. Čištění a údržba

a) K čištění povrchu používejte výhradně prostředky, které neobsahují žíravé látky.
b) Zařízení je nutno skladovat na suchém a chladném místě, které je chráněno proti vlhkosti a přímému slunečnímu záření.
c) Je zakázáno čistit zařízení proudem vody nebo ponořovat zařízení do vody.
d) Je nutné provádět pravidelné prohlídky zařízení s ohledem na jeho technickou funkčnost a také jeho veškerá poškození.
e) K čištění používejte měkký hadřík.
f) Pokud nabude zařízení delší dobu používáno, nenechávejte v něm baterie.
g) K čištění je zakázáno používat ostré a/nebo kovové předměty (např. drátěný kartáč nebo kovovou lopatku), protože tyto předměty mohou poškodit povrch materiálu, ze kterého je zařízení vyrobeno.

h) Nečistěte zařízení látkami s kyselým pH, prostředky určenými pro použití v lékařství, ředidly, palivy, oleji nebo jinými chemickými látkami, může to vést k poškození zařízení.
i) Pravidelně mažte místa, ve kterých se nastavuje výška zařízení.
j) Před každým použitím zkontrolujte spoje na zařízení, a pokud je to zapotřebí, dotáhněte je.

POKYNY PRO BEZPEČNÉ ODSTRAŇOVÁNÍ AKUMULÁTORŮ A BATERIÍ.
V zařízeních jsou osazeny baterie AAA 1,5 V a také AA 1,5 V.
Použité baterie demontujte ze zařízení analogickým, avšak opačným způsobem k jejich montáži.
Baterie předejte v místě určeném pro jejich sběr a/nebo likvidaci.

ODSTRAŇOVÁNÍ OPOTŘEBOVYNÝCH ZAŘÍZENÍ.
Po ukončení doby životnosti nesmí být tento výrobek odstraněn, jako běžný komunální odpad, ale musí být odevzdán na sběrné místo, které je určeno pro sběr a recyklaci elektrických a elektronických zařízení. O této skutečnosti informuje uživatele značka, která je umístěna na výrobku, v návodu k obsluze nebo na obalu výrobku. Plasty, které jsou použité v zařízení, jsou vhodné pro opětovné použití v souladu s jejich označením. Díky opětovnému použití, využití materiálů nebo díky jiným formám využití použitých zařízení podstatně přispíváte k ochraně našeho životního prostředí.
Informace o vhodném sběrném místě pro odstranění opotřebovaných zařízení vám poskytne váš lokální orgán státní správy.

ŘEŠENÍ PROBLÉMŮ

Problém	Možná příčina	Činnost
Displej LCD panelu nepracuje	1. Vybité baterie 2. Vodič čidla není připojen k LCD panelu	1. Vyměňte baterie za nové 2. Připojte vodič čidla
Displej LCD panelu nenapočítává tréninkové hodnoty	1. Poškozený vodič čidla nebo LCD panel	1. Zkontrolujte čidlo změřením srdečního tepu. Pokud není odečtena řádná hodnota, vyměňte vodič čidla za nový 2. Pohněte vodičem čidla, který je umístěn v rámu. Pokud není odečtena řádná hodnota, vyměňte vodič čidla a LCD panel za nový

Zařízení není stabilní / nestojí pevně	1. Zařízení není v rovnovážné poloze	1. Vyrovnejte zařízení do rovnovážné polohy
Zařízení skřípe/píská	1. Nestabilní podklad 2. Nenamazané spoje	1. Zkontrolujte podklad, na kterém zařízení stoji 2. Povolte spoje a namažte je. Spoje zpátky pevně dotáhněte.

Caractéristiques techniques

Désignation du paramètre	Valeur du paramètre				
Nom de produit	VÉLO D'APPARTEMENT				
Modèle	GR-MG120	GR-MG121	GR-MG122	GR-MG123	GR-MG124
Poids maximal de l'utilisateur [kg]	120	100			
Dimensions (Largeur / Profondeur / Hauteur)[mm]	1080x530x1210	1100x480x1130	1140x470x1220	1100x520x1180	1200x500x1200
Plage de hauteur du siège à partir du sol [mm]	840-1050	790-960		880-1010	840-1050
Plage de hauteur du guidon à partir du sol [mm]	940-1040	1080-1200		1020-1150	1100-1210
Volant d'inertie [kg]	20	6	8	13	18
Alimentation du panneau LCD	2x1.5 V AAA				
Norme ISO/ Classe de l'appareil	EN ISO 20957/ H.C.				

Description du paramètre	Valeur du paramètre	
Modèle	GR-MG125	GR-MG126
Poids maximal de l'utilisateur [kg]	120	130
Dimensions (Largeur / Profondeur / Hauteur)[mm]	1010x470x1050	1500x570x1200
Poids du produit [kg]	29	43
Plage de hauteur du siège à partir du sol [mm]	800-970	880-1000
Plage de hauteur du guidon à partir du sol [mm]	1000-1100	1000-1060
Volant d'inertie [kg]	8	13
Alimentation du panneau LCD	2x1.5 V AA	2x1.5 V AAA
Norme ISO/ Classe de l'appareil	EN ISO 20957/ H.C.	

1. Description générale

Ce mode d'emploi a pour but de vous aider à utiliser l'appareil en sécurité et de manière fiable. Le produit est conçu et fabriqué dans un respect stricte des spécifications techniques, avec les technologies et les composants les plus récents et conformément aux normes de qualité les plus élevées.

AVANT TOUTE UTILISATION,
CE MODE D'EMPLOI DOIT ÊTRE LU ET COMPRIS.

Pour assurer un fonctionnement durable et fiable de l'appareil, veillez à l'utiliser et à l'entretenir correctement, conformément aux instructions de ce mode d'emploi. Les caractéristiques techniques et les spécifications contenues dans ce mode d'emploi sont à jour. Le fabricant se réserve le droit d'apporter des modifications pour améliorer la qualité. Compte tenu du progrès technique et de la possibilité de réduire le bruit, l'appareil a été conçu et construit de manière à réduire au niveau le plus bas le risque résultant des émissions sonores.

Signification des symboles

CE	Le produit répond aux exigences des normes de sécurité correspondantes.
	Avant toute utilisation, lisez attentivement le mode d'emploi.
	Le produit est recyclable.
	ATTENTION ! ou **AVERTISSEMENT !** ou **RAPPEL !** décrivant la situation (icône d'avertissement générale).
	N'utilisez qu'à l'intérieur des locaux.

ATTENTION ! Les illustrations de ce mode d'emploi ne sont données qu'à titre indicatif et peuvent différer dans certains détails de l'aspect réel du produit.

C’est la version allemande de ce mode d’emploi qui est sa version originale. Les autres versions linguistiques sont des traductions de l’allemand.

2. Sécurité d’utilisation

Appareil électrique :

ATTENTION ! Lisez tous les avertissements de sécurité et toutes les instructions. Le non-respect des avertissements et des instructions peut entraîner une électrisation, un incendie et/ou des blessures graves ou la mort.

Le terme « appareil » ou « produit » utilisé dans les avertissements et dans le mode d’emploi désigne le VÉLO D'APPARTEMENT.

2.1. Sécurité sur le lieu de travail

a) Veillez à ce que le lieu de travail soit bien rangé et bien éclairé. Tout désordre ou mauvais éclairage risquent d'entraîner des accidents. Soyez prévoyant et raisonnable, faites attention à ce que vous faites lors de l'utilisation de l'appareil.

b) En cas de doute quant au bon fonctionnement du produit ou de la constatation de l’endommagement, contactez le service après-vente du fabricant.

c) Le produit ne peut être réparé que par le service après-vente du fabricant. N'effectuez pas les réparations vous-même !

d) Conservez ce mode d'emploi pour tout usage ultérieur. Si l'appareil doit être transmis à un tiers, ce mode d'emploi sera livré avec l'appareil.

e) Gardez les pièces d'emballage et les petites pièces d'assemblage hors de portée des enfants.

f) Gardez l'appareil hors de portée des enfants et des animaux.

2.2. Sécurité personnelle

a) N'utilisez pas l'appareil si vous êtes fatigué, malade ou sous l'influence de l'alcool, de drogues ou de médicaments qui limitent considérablement votre capacité à l'utiliser.

b) Le produit n'est pas destiné à être utilisé par des personnes (y compris les enfants) aux capacités mentales, sensorielles ou intellectuelles réduites ou qui manquent d'expérience et/ou de connaissances appropriées, à moins qu'elles ne soient surveillées par une personne responsable de leur sécurité ou qu'elles aient reçu des instructions de celle-ci sur la manière d'utiliser l'appareil.

c) L'appareil ne peut être utilisé que par les personnes physiquement aptes, capables de le faire fonctionner et dûment formées, qui ont lu ces instructions et ont été formées en matière de sécurité et de santé au travail.
d) Soyez vigilant et raisonnable lorsque vous utilisez le l'appareil. Tout moment d'inattention lors de son utilisation peut entraîner des dommages corporels graves.
e) Ne surestimez pas vos capacités. Maintenez votre corps en équilibre toute le temps. Ceci permet un meilleur contrôle du produit dans des situations inattendus.
f) Ne portez pas des vêtements amples ni de bijoux. Tenez vos cheveux, vêtements et gants loin des pièces mobiles. Les vêtements amples, le bijou ou les cheveux longs peuvent être happés par les pièces mobiles.
g) Enlevez tous les outils de réglage et les clés avant d'activer le produit. L'outil ou la clé laissés dans une pièces rotative du produit peut entrainer des blessures du corps.
h) Cet appareil n'est pas un jouet. Surveillez les enfants pour vous assurer qu'ils ne jouent pas avec l'appareil.

2.3. Utilisation de l'appareil en sécurité

a) Maintenez l'appareil en bon état de marche. Avant chaque utilisation, assurez-vous de l'absence d'endommagements généraux et de ceux de pièces mobiles (fissures de pièces ou de composants ou toute autre condition susceptible de peser sur la sécurité de fonctionnement de l'appareil). En cas d'endommagement, faites réparer l'appareil avant de l'utiliser.
b) La réparation et l'entretien des appareils doivent être effectués par un personnel qualifié, n'utilisant que des pièces de rechange d'origine. Cela garantira la sécurité d'utilisation.
c) Pour assurer l'intégrité opérationnelle de l'appareil, ne retirez pas les protections installées en usine ni ne desserrez les vis.
d) En cas de transport ou de déplacement du produit du lieu de stockage vers le lieu d'utilisation, veuillez suivre les règles de sécurité et de santé au travail lors des travaux manuels de transport en vigueur dans le pays où les produits sont utilisés.
e) Il est interdit d'intervenir sur la structure de l'appareil afin de la modifier ou modifier les caractéristiques de l'appareil.
f) Gardez les appareils éloignés des sources de chaleur.
g) Ne pas surcharger l'appareil
h) Le dépassement du poids maximal autorisé de l'utilisateur peut entrainer l'endommagement du produit.
i) Avant de commences les exercices, consultez votre médecin pour déterminer s'il existe des contre-indications médicales.
j) Faites un échauffement avant de commencer à utiliser le produit.

k) Arrêtez immédiatement l'entraînement et consultez votre médecin en cas où vous ressentez des symptômes dérangeants pendant l'exercice, par exemple des douleurs thoraciques, des étourdissements, un essoufflement, etc.
l) Positionnez le produit sur une surface stable, sèche et plane. Il est recommandé de laisser un espace d'entrainement de 1,2 m x 1,2 m autour du produit et en plus un espace libre de plus de 0,6 m x 0,6 m.
m) L'utilisation du produit, sans consultation médicale antérieure, n'est pas recommandée pour :
– personnes ayant des contre-indications de la part d'un médecin ou se sentant mal,
– personnes atteintes de maladies graves,
– personnes souffrant de maladies telles que l'hypertension, les maladies cardiaques, l'athérosclérose cérébrale et la thrombose cérébrale,
– personnes souffrant d'ostéoporose,
– personnes ayant un stimulateur cardiaque ou un autre dispositif médical implanté.
n) N'utilisez pas le produit une heure avant ou une heure après un repas pour éviter des effets indésirables.
o) Tenir le produit loin de l'humidité et de la poussière.
p) Le produit peut être utilisé par une personne en même temps.
q) Arrêtez de vous entrainer lorsque vous vous sentez fatigué ou épuisé.
r) N'utilisez pas le produit aux fins thérapeutiques.

ATTENTION ! Bien que l'appareil ait été conçu pour fonctionner en sécurité et muni de protections adéquates et d'éléments supplémentaires protégeant l'utilisateur, il existe toujours un petit risque d'accident ou de blessure lors de la manipulation de l'appareil. Soyez donc prudent et raisonnable lors de son utilisation.

3. Règles d'utilisation

Le produit est prévu pour simuler le cyclisme.

Le produit est prévu pour une utilisation dans des espaces surveillés : fitness club, salles de gym etc.

L'utilisateur est responsable de tout dommage résultant d'une utilisation non conforme du produit.

3.1. Description de l'appareil

1 – Siège
2 – Guidon
3 – Panneau LCD
4 – Cadre
5 – La vis de charge /la vis de sécurité
6 – Verrouillage du siège
7 – Roulette de déplacement

3.2. Préparation au fonctionnement

EMPLACEMENT DE L'APPAREIL

Positionnez le produit (A) sur une surface dure, plane et sèche. Assurez la surface antidérapant. Il est recommandé de laisser un espace d'entrainement (B) de 1,2 m x 1,2 m autour du produit et en plus un espace libre (C) de plus de 0,6 m x 0,6 m.

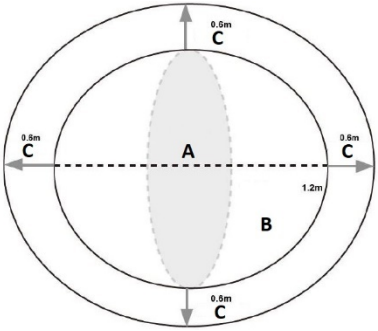

ASSEMBLAGE DU PRODUIT

Assemblez le produit en suivant l'ordre indiqué sur les images ci-dessous. Avant de procédez à l'assemblage, il est recommandé de grouper les composants.

ÉTAPE I

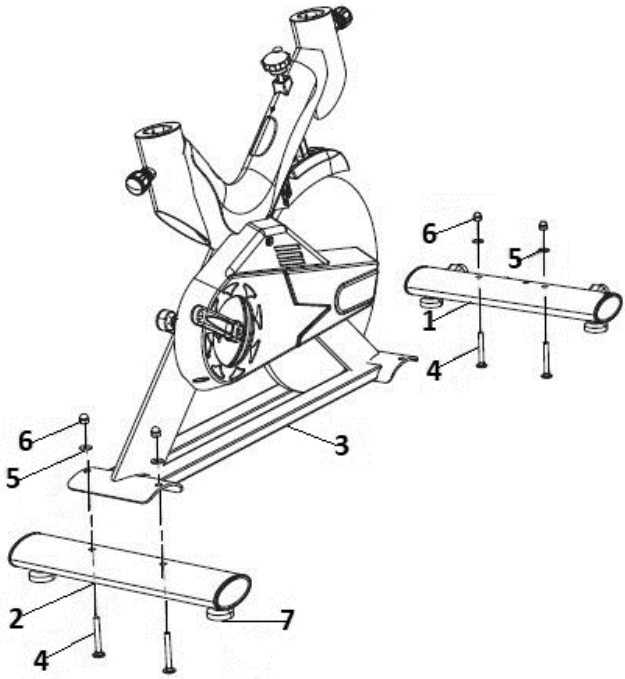

a) Fixez le stabilisateur avant (1) au cadre principal (3). À ces fins, utilisez les vis (4), les rondelles (5) et les écrous (6). **Modèle GR-MG124** est muni en plus d'une rondelle flexible, installée entre la rondelle et l'écrou de protection.
b) Afin d'installer le stabilisateur arrière (2) procédez par analogie.
c) Vous pouvez mettre le produit à niveau en tournant les pieds de mise à niveau (7) à gauche ou à droite.

ÉTAPE II

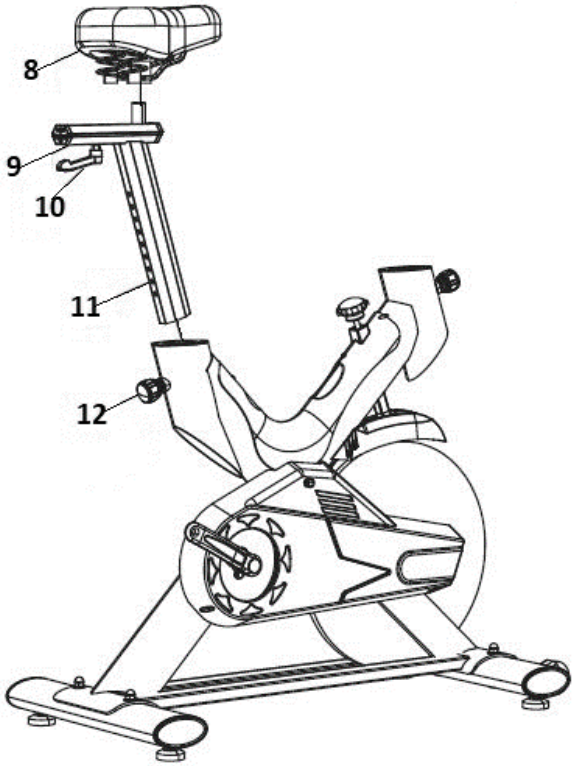

a) Desserrez la vis de réglage du siège (12) et sortez. Insérez dans l'axe de l'ouverture du cadre principale le support du siège (11). Ajustez la hauteur à vos besoins ensuite verrouillez en l'implantant et en serrant la vis de réglage.
b) Implantez le support de siège (9) sur le support (11) et verrouillez à l'aide de la vis de verrouillage (10).
c) Installez le siège (8) sur le support (9). Verrouillez en serrant les écrous du sièges, sur les deux côtés.

ATTENTION ! L'installation du support de siège peut nécessiter l'utilisation d'une rondelle supplémentaire entre le support et la vis de verrouillage !

ÉTAPE III

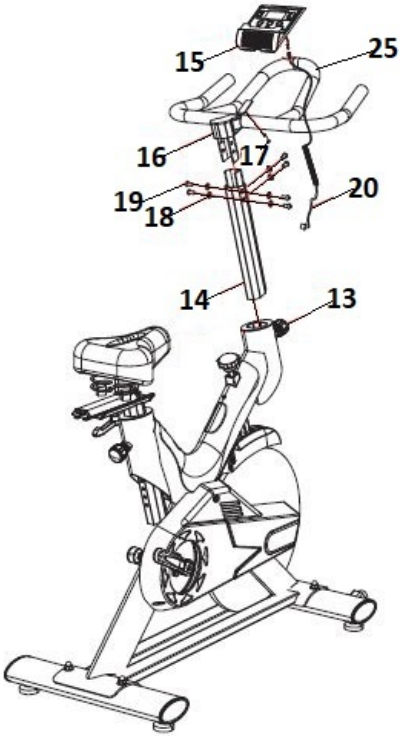

a) Desserrez la vis de réglage de la hauteur du guidon (13). Insérez dans l'axe de l'ouverture le support avant de réglage (14). Verrouillez en serrant la vis. **Modèle GR-MG126** Avant d'installer le support dans l'ouverture du cadre, raccorder les câbles du capteur de panneau LCD à l'intérieur du cadre.

b) Installez le guidon (25) au support (14) à l'aide des rondelles (18) et des vis de fixation (19).

c) Installez le panneau LCD (15) dans la partie centrale du guidon (16) et fixez à l'aides des vis (17). Raccordez le câble du capteur (20) au panneau LCD (15) et le cadre principale du produit. **Modèle GR-MG121, GR-MG124, GR-MG125** installez d'abord la base du panneau LCD. Ensuite, procédez par analogie. **Modèles GR-MG121, GR-MG122, GR-MG125** sont dotés d'un support de téléphone.
Pour installer, fixez sur le cadre du guidon et pressez.

⚠**ATTENTION !** En raccordant les câbles, installez les éléments de fixations sur du même côté !

ÉTAPE IV

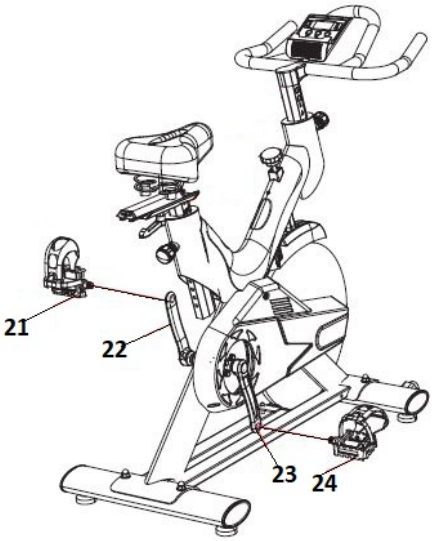

a) Installez les pédales (21, 24) aux manivelles du produit (22, 23). Toute pédale est marqué par « L » – gauche et « P » – droite. Fixez le pédale gauche en tournant dans le sens contraire des aiguilles d'une montre. Installez le pédale droit en tournant dans le sens des aiguilles d'une montre. Assurez-vous si les pédales sont installés sur le bon côté.

ATTENTION ! Fixez bien l'écrou du pédale dans l'ouverture de la manivelle, sinon le filet risque d'être lisse !

ATTENTION ! Avant de fixer les pédales, vous pouvez graisser les filets. Ceci facilitera leur remplacement ultérieur.

ATTENTION ! Fixez bien les pédales ! Après une semaine d'utilisation, serrez les pédales ! Contrôlez systématiquement la stabilité de fixation des pédales !

Tous les raccordements du produit doivent être bien fixés et serrés. Après avoir réalisé des opérations d'installation, vous pouvez utiliser le produit.

3.3. Utilisation du dispositif

3.3.1. RÉGLAGE DU SIÈGE

a) **VERTICAL**

Desserrez la vis de réglage du siège et faites sortir. Réglez la hauteur souhaitée du support du siège et mettant les ouvertures sur le même niveau. Verrouillez la position en implantant la vis, serrez.

b) **HORIZONTAL**

Desserrez la vis de verrouillage et faites sortir. Réglez la position souhaitée du

siège en le déplaçant vers le guidon ou dans le sens contraire. Mettez les ouvertures de réglage sur le même niveau. Verrouillez en implantant la vis, serrez.

3.3.2. RÉGLAGE DE LA HAUTEUR DU GUIDON ET DE LA CHARGE DE SERVICE

a) Desserrez la vis de réglage de la hauteur du guidon et faites la sortir. Positionnez la hauteur souhaitée du support de réglage du guidon. Mettez les ouverture sur le même niveau, verrouillez en implantant la vis. Serrez.

b) Pour augmenter la charge, tournez la vis de charge dans le sens des aiguilles d'une montre. Pour diminuer la charge, tournez la vis de charge dans le sens contraire.

⚠**ATTENTION !** La vis de charge est également la vis de sécurité ! Pour arrêter immédiatement le dispositif, appuyez sur la vie !

⚠**ATTENTION !** Le réglage du siège et du guidon ne peut être inférieure à la hauteur minimale du produit indiquée « STOP »!

3.3.3. FONCTION DU PANNEAU LCD

1 – Afficheur
2 – Touche « MODE »
3 – Touche « SET »
4 – Touche « RESET »

TOUCHE DE COMMANDE

a) **MODE**
Sélection de modes de fonctionnement. Appuyez et maintenez pendant 3 secondes pour réinitialiser la valeur. Ne concerne pas (ODO).

b) **SET**
Réglez les valeurs du fonctionnement : durée, vitesse, calories, distance, ODO.

c) **RESET**
Appuyez pour réinitialiser les valeurs du produit.

FONCTION DU PANNEAU LCD

Nom	Fonction
TIME	Durée total de l'exercice
SPEED	Vitesse actuelle
DISTANSE	Distance parcourue
CALORIE	Nombre de calories brûlées
ODO	Distance totale parcourue (dès le début de raccordement de la pile)
PULSE	Pouls actuel Rapprochez la main vers l'ouverture du capteur. Après environ 3 secondes, vous aurez le résultat.
SCAN	Affichage automatique des fonctions tous les 6 secondes. (TIME, SPEED, DISTANCE, CALORIE, ODO, PULSE

ATTENTION ! Modèles **GR-MG121, GR-MG122** sont dotés de la touche »MODE » !

ATTENTION ! Si le produit n'est pas utilisé, l'afficheur LCD s'éteint tous les 4-5 minutes !

3.4. Nettoyage et entretien

a) Pour nettoyer la surface, n'utilisez que des produits libres de substances caustiques.
b) Conservez l'appareil dans un endroit sec et frais, à l'abri de l'humidité et des rayons directs du soleil.
c) Il est interdit de tremper l'appareil avec un jet d'eau ou de l'immerger dans l'eau.
d) Effectuez des inspections régulières de l'appareil pour vous assurer qu'il est en bon état de fonctionnement et qu'aucun dommage n'est survenu.
e) Utilisez un chiffon doux pour nettoyer le dispositif.
f) Ne laissez pas les piles dans le produit quand il n'est pas utilisé pendant une longue période.

g) N'utilisez pas d'objets tranchants et/ou métalliques (par exemple, une brosse métallique ou une spatule en métal) pour le nettoyage car ils risquent d'endommager la surface du matériau dont l'appareil est fabriqué.
h) Ne nettoyez pas l'appareil avec des substances acides, des produits médicaux, des diluants, du carburant, de l'huile ou d'autres produits chimiques, car cela pourrait endommager l'appareil.
i) Graissez régulièrement les endroits de glissement du produit.
j) Avant toute utilisation, vérifiez les fixations du dispositif et pressez si nécessaire.

ÉLIMINATION SÛRE DES ACCUMULATEURS ET DES PILES
Le produit est muni des piles AAA 1,5V et AA 1,5V.
Démontez les piles usagées de l'appareil de la même manière que pour leur montage.
Remettez les batteries à l'unité responsable de l'élimination de ces matériaux.

ÉLIMINATION DES DISPOSITIFS USAGÉS
À la fin de durée de vie, ne pas éliminer le produit avec les déchets ménagers. Apportez-le au point de collecte et de recyclage du matériel électrique et électronique. Le symbole sur le produit, le mode d'emploi ou l'emballage en informe. Les matériaux utilisés pour la fabrication du matériel peuvent être réutilisés conformément à leur désignation. Grâce à la réutilisation des matériaux ou d'autres formes d'utilisation du matériel usagé, vous contribuez à la protection de l'environnement.
Pour de plus amples informations relatives à l'élimination du matériel usagé, veuillez-vous adresser à l'administration locale.

RÉSOLUTION DES PROBLÈMES

Problème	Cause possible	Opérations
Afficheur du produit ne marche pas	1.Piles déchargées 2.Câble du capteur n'est pas raccordé au panneau LCD	1.Échangez les piles 2.Raccordez le câble du capteur
Afficheur ne compte pas les valeurs d'entrainement	1.Câble du capteur ou panneau LCD endommagés	1. Vérifiez le capteur de pouls. En cas d'absence de lecture, remplacez le câble du capteur 2. Bougez le câble du capteur dans le cadre. En cas d'absence de lecture, remplacez le câble du capteur et le panneau LCD

Produit n’est pas stable	1.Les pieds ne sont pas mis à niveau	1.Mettez le produit à niveau
Le produit grince et fait du bruit	1.Surface n’est pas stable 2.Fixations ne sont pas graissées	1.Contrôlez la surface sur laquelle le produit est positionné. 2. Desserrez les fixation et graissez. Installez en pressant de manière convenable

Dati tecnici

Descrizione del parametro	Valore del parametro				
Nome del prodotto	CYCLETTE INDOOR				
Modello	GR-MG120	GR-MG121	GR-MG122	GR-MG123	GR-MG124
Peso massimo dell'utente [kg]	120	100			
Dimensioni (Larghezza / Profondità / Altezza) [mm]	1080x 530x 1210	1100x 480x 1130	1140x 470x 1220	1100x 520x 1180	1200x 500x 1200
Intervallo di altezza del sedile da terra [mm]	840-1050	790-960		880-1010	840-1050
Altezza del manubrio da terra [mm]	940-1040	1080-1200		1020-1150	1100-1210
Volano [kg].	20	6	8	13	18
Alimentazione del pannello LCD	2x1.5 V AAA				
Standard ISO / Classe del dispositivo	EN ISO 20957/ H.C.				

Descrizione del parametro	Valore del parametro	
Modello	GR-MG125	GR-MG126
Peso massimo dell'utente [kg]	120	130
Dimensioni (Larghezza / Profondità / Altezza) [mm]	1010x470x1050	1500x570x1200
Peso del dispositivo [kg]	29	43
Intervallo di altezza del sedile da terra [mm]	800-970	880-1000
Altezza del manubrio da terra [mm]	1000-1100	1000-1060
Volano [kg].	8	13
Alimentazione del pannello LCD	2x1.5 V AA	2x1.5 V AAA
Standard ISO / Classe del dispositivo	EN ISO 20957/ H.C.	

1. Descrizione generale

Le istruzioni servono come supporto nell'utilizzo sicuro ed efficace. Il prodotto è progettato e realizzato secondo precise indicazioni tecniche con l'utilizzo di tecnologie e componenti più innovativi ed elevati standard di qualità.

PRIMA DI INIZIARE AD UTILIZZARE IL PRODOTTO, LEGGERE ATTENTAMENTE E COMPRENDERE LE PRESENTI ISTRUZIONI.

Per assicurare il funzionamento duraturo ed efficace del dispositivo, occorre utilizzarlo in modo corretto e conservarlo conformemente alle indicazioni comprese nelle presenti istruzioni. I dati tecnici e le caratteristiche incluse nelle presenti istruzioni d'utilizzo sono aggiornate. Il produttore si riserva il diritto di apportare modifiche relative all'aumento della qualità. Tenendo conto del progresso tecnico e della possibilità di ridurre il rumore, l'apparecchio è stato progettato e costruito per limitare al minimo i rischi derivanti dalle emissioni di rumore.

Significato dei simboli

CE	Il prodotto soddisfa i requisiti delle apposite norme di sicurezza.
	Prima dell'utilizzo, leggere attentamente le istruzioni.
	Prodotto soggetto al riciclaggio.
	ATTENZIONE! o AVVERTENZA! o RICORDATI! che descrive una determinata situazione (segnale di avvertimento generale).
	Solo per uso interno.

ATTENZIONE! Le illustrazioni incluse nelle istruzioni d'utilizzo sono a carattere illustrativo e in alcuni dettagli possono differenziarsi dall'aspetto reale del prodotto.

Le istruzioni originali sono le istruzioni in versione tedesca. Le atre versioni linguistiche sono traduzioni dalla lingua tedesca.

2. Sicurezza d'utilizzo

Dispositivo elettrico:

⚠ **ATTENZIONE!** Leggere tutti gli avvertimenti relativi alla sicurezza e tutte le istruzioni. Il mancato rispetto delle avvertenze e delle istruzioni può provocare scosse elettriche, incendi e/o gravi lesioni personali o morte.

La parola "dispositivo" o "prodotto" utilizzata nelle avvertenze e nella descrizione delle istruzioni, si riferisce alla CYCLETTE INDOOR.

2.1. Sicurezza nel luogo di lavoro

a) Tenere il luogo di lavoro ordinato e pulito e assicurare la giusta illuminazione. Il disordine o una cattiva illuminazione possono essere causa di incidenti. Occorre prevedere gli eventi, badare a quello che si fa e mantenere il buon senso durante l'utilizzo del dispositivo.
b) In caso di dubbi relativi al corretto funzionamento del prodotto, occorre contattare l'assistenza tecnica del produttore.
c) Le riparazioni devono essere eseguite solo dall'assistenza del produttore. È vietato eseguire le riparazioni in modo autonomo!
d) Conservare le istruzioni per il loro successivo utilizzo. Se il dispositivo dovesse essere dato ad estranei, occorre fornirgli anche le istruzioni d'uso.
e) Gli elementi dell'imballaggio e i piccoli elementi di montaggio devono essere tenuti fuori dalla portata dei bambini.
f) Tenere il dispositivo fuori dalla portata dei bambini e degli animali.

2.2. Sicurezza personale

a) È vietato utilizzare il dispositivo quando si è stanchi, malati, sotto l'effetto di alcool, droga o medicinali che riducono in modo significativo le capacità relative alla gestione del dispositivo.
b) Il dispositivo non è destinato all'utilizzo da parte di persone (bambini compresi) con funzioni psichiche, sensoriali e mentali ridotte o prive di un'adeguata esperienza e/o conoscenza, a meno che non siano supervisionate da una persona responsabile della loro sicurezza o che abbiano ricevuto istruzioni su come usare il dispositivo.
c) Il dispositivo deve essere utilizzato da persone fisicamente idonee, capaci di utilizzarlo e che sono state adeguatamente istruite, che conoscono le istruzioni e che sono state formate in materia di sicurezza ed igiene sul luogo di lavoro.
d) Occorre essere attenti, seguire il buon senso durante l'utilizzo del dispositivo. Un attimo di distrazione durante il lavoro, può essere causa di serie lesioni corporee.

e) Non sopravvalutare le tue capacità. Mantieni il corpo bilanciato e in equilibrio in ogni momento. Ciò consente un migliore controllo del dispositivo in situazioni impreviste.
f) Non indossare abiti larghi né gioielli. Tenere i capelli, i vestiti e i guanti lontani dalle parti mobili. Indumenti larghi, gioielli o capelli lunghi possono rimanere impigliati nelle parti in movimento.
g) Rimuovere qualsiasi strumento di regolazione o chiave prima di accendere il dispositivo. Un utensile o una chiave lasciata in una parte rotante del dispositivo può causare lesioni.
h) Il dispositivo non è un giocattolo. I bambini devono essere sorvegliati affinché non giochino con il dispositivo.

2.3. Utilizzo sicuro del dispositivo

a) Mantenere il dispositivo in buono stato tecnico. Prima di ogni attività, verificare che non vi siano danneggiamenti generici o relativi a parti mobili (rotture delle parti e componenti o qualsiasi altra condizione che possa pregiudicare il funzionamento sicuro del dispositivo). In caso di danneggiamenti, far riparare il dispositivo prima dell'utilizzo.
b) La riparazione e la manutenzione dei dispositivi devono essere eseguite da persone qualificate utilizzando solo pezzi di ricambio originali. Ciò garantirà un utilizzo sicuro.
c) Per garantire l'integrità operativa progettata del dispositivo, non rimuovere le protezioni o le viti montate in fabbrica.
d) Durante il trasporto e lo spostamento del dispositivo dal luogo di stoccaggio al luogo di utilizzo, tenere conto delle norme di salute e sicurezza sul lavoro relative alle operazioni manuali di trasporto in vigore nel paese in cui vengono utilizzati i dispositivi.
e) È vietato apportare modifiche alla struttura del dispositivo per modificarne i parametri o la costruzione.
f) Tenere il dispositivo lontano da fonti di fuoco e calore.
g) Non sovraccaricare il dispositivo.
h) Il superamento del peso massimo dell'utente consentito può causare danni al prodotto.
i) Consultare il medico prima di iniziare l'esercizio per determinare se ci sono controindicazioni di salute.
j) Riscaldare sempre prima di usare il dispositivo
k) Se si verificano sintomi preoccupanti durante l'esercizio, ad esempio dolore al petto, vertigini, mancanza di respiro, ecc, interrompere immediatamente l'allenamento e consultare un medico.
l) Posizionare il dispositivo su una superficie stabile, asciutta e piana. Si raccomanda di lasciare uno spazio di allenamento (B) di 1,2m x 1,2m intorno al dispositivo e un ulteriore spazio libero (C) di 0,6m x 0,6m.

m) Si raccomanda di non utilizzare il dispositivo senza aver prima consultato un medico per:
- persone con controindicazioni da parte di un medico o che non si sentono bene,
- persone con gravi condizioni mediche,
- persone che soffrono di malattie come l'ipertensione, malattie cardiache, aterosclerosi cerebrale e trombosi venosa cerebrale,
- persone che soffrono di osteoporosi,
- persone con pacemaker o altri dispositivi medici impiantati.

n) Non utilizzare il dispositivo un'ora prima o un'ora dopo un pasto, poiché potrebbero verificarsi effetti avversi.

o) Tenere il dispositivo lontano dall'umidità e dalla polvere.

p) Il dispositivo può essere utilizzato da una persona alla volta.

q) Smettere di fare esercizio quando vi sentite stanchi o esausti.

r) Non utilizzare l'attrezzatura per scopi terapeutici.

ATTENZIONE! Nonostante il dispositivo sia stato progettato per essere sicuro, disponga di adeguati dispositivi di protezione e nonostante l'utilizzo di ulteriori elementi di sicurezza per l'utente, esiste ancora un piccolo rischio di incidenti o lesioni durante l'utilizzo del dispositivo **Si raccomanda di essere cauti e usare il buon senso durante il suo utilizzo.**

3. Regole d'utilizzo

Il dispositivo è progettato per simulare il ciclismo.

Il prodotto è destinato esclusivamente all'uso in aree sorvegliate: fitness club, palestre, ecc.

L'utente è responsabile per eventuali danni derivanti da un uso improprio.

3.1. Descrizione del dispositivo

1 - Sede
2 - Manubrio
3 – Panello LCD
4 - Telaio
5 - La manopola di carico/pulsante di sicurezza
6 - Meccanismo di bloccaggio del sedile
7 - Ruota di trasporto

3.2. Preparazione all'utilizzo

POSIZIONAMENTO DEL DISPOSITIVO

Il dispositivo (A) deve essere collocato su una superficie dura, piatta e asciutta. La superficie adiacente deve essere antiscivolo. Si raccomanda di lasciare uno spazio di allenamento (B) di 1,2m x 1,2m intorno al dispositivo e un ulteriore spazio libero (C) di 0,6m x 0,6m.

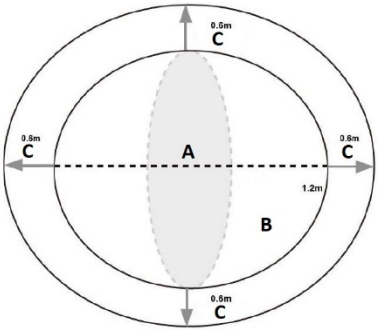

MONTAGGIO DEL DISPOSITIVO

Il montaggio del dispositivo deve seguire la sequenza mostrata nelle illustrazioni seguenti. Prima di procedere al montaggio si raccomanda di raggruppare i componenti.

PASSO I

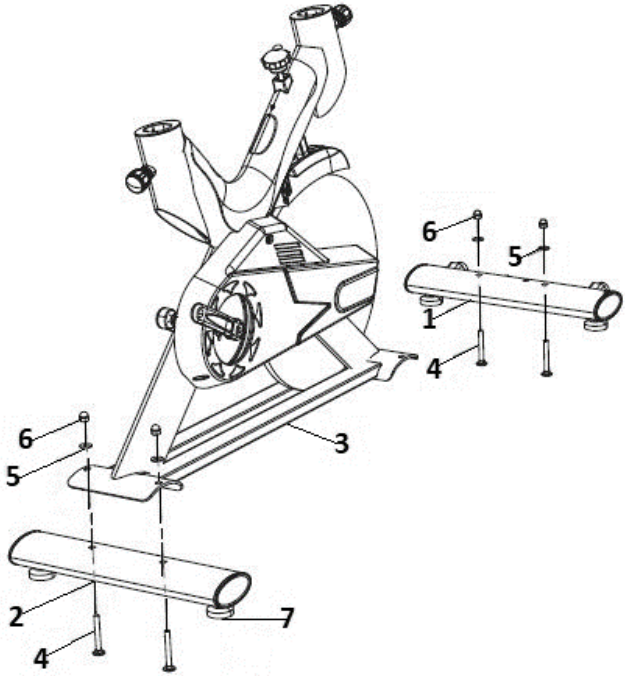

a) Fissare lo stabilizzatore anteriore (1) al telaio principale (3). Utilizzare a questo scopo viti (4), rondelle (5) e dadi (6). Il **modello GR-MG124** ha inoltre una rondella a molla montata tra la rondella e il controdado.
b) Per montare lo stabilizzatore posteriore (2) seguire la stessa procedura.
c) Il dispositivo può essere livellato girando le basi di livellamento (7) a sinistra o a destra.

PASSO II

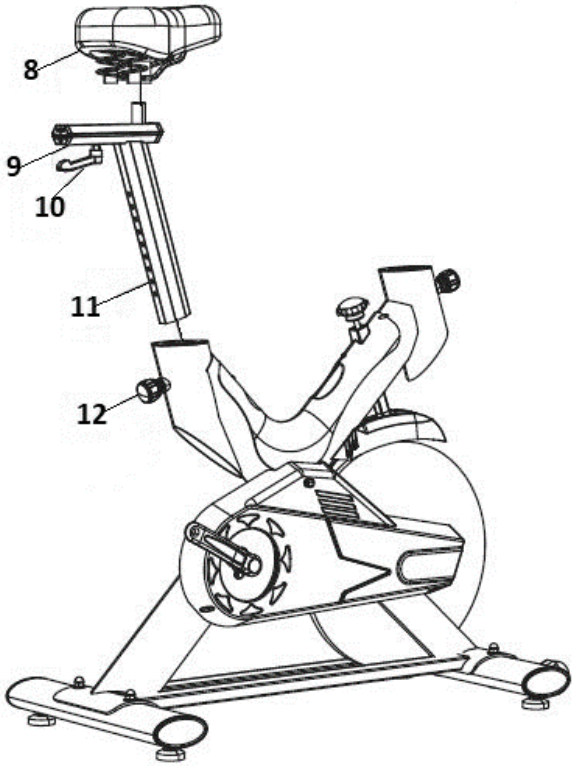

a) Allentare la manopola di regolazione del sedile (12) e rimuoverla. Inserire la staffa del sedile (11) nell'asse del foro del telaio principale. Regolare l'altezza di lavoro in base alle proprie esigenze, quindi bloccare posizionando e stringendo la manopola di regolazione.
b) Montare il supporto del sedile (9) sulla staffa del sedile (11) e bloccarlo con la manopola di bloccaggio (10).
c) Montare il sedile (8) sul supporto (9). Bloccare stringendo i dadi della sede ai lati.

ATTENZIONE! L'installazione del supporto del sedile può richiedere una rondella extra tra il supporto e la manopola di bloccaggio!

PASSO II

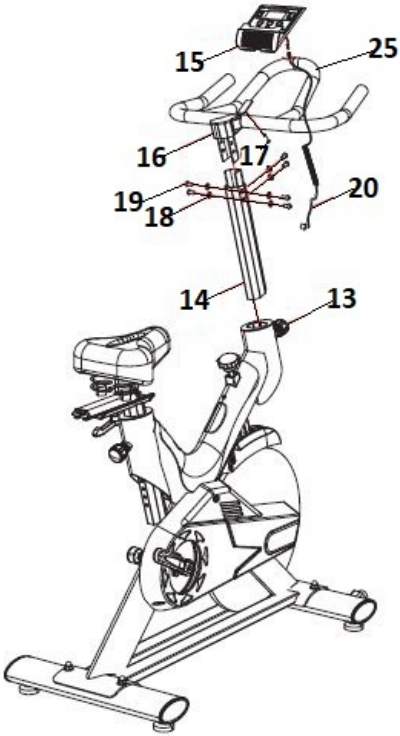

a) Allentare la manopola di regolazione dell'altezza del manubrio (13). Inserire il supporto di regolazione anteriore (14) nell'asse del foro. Bloccare stringendo la manopola.
Modello GR-MG126 Prima di installare il supporto nel foro del telaio, collegare i fili del sensore del pannello LCD all'interno del telaio.

b) Fissare il manubrio (25) al supporto (14) con rondelle (18) e viti di fissaggio (19).

c) Posizionare il pannello LCD (15) al centro del manubrio (16) e fissarlo con le viti (17). Collegare il cavo del sensore (20) al pannello LCD (15) e il telaio principale del dispositivo. **Modelli GR-MG121, GR-MG124, GR-MG125** prima installare la base del pannello LCD. Poi seguire la stessa procedura. **Modelli GR-MG121, GR-MG122, GR-MG125** hanno un supporto per il telefono.
Per montare, posizionare sul telaio del manubrio e premere verso il basso.

⚠ **ATTENZIONE!** Quando si collegano i fili, le parti di collegamento devono essere sullo stesso lato!

PASSO IV

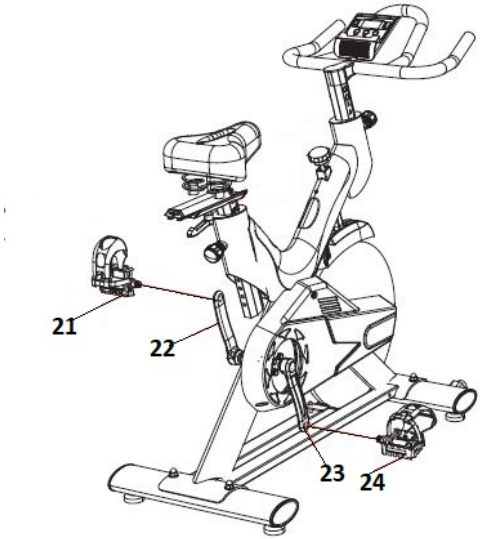

a) Fissare i pedali (21, 24) alle pedivelle del dispositivo (22, 23). Ogni pedale è segnato "L" per la sinistra e "R" per la destra. Fissare il pedale sinistro girando in senso antiorario. Montare il pedale destro girando in senso orario. Assicurarsi che i pedali siano installati sui lati corretti.

⚠ **ATTENZIONE!** Il dado del pedale deve essere bloccato correttamente nel foro della manovella, altrimenti la filettatura può essere smussata!

⚠ **ATTENZIONE!** Prima di fissare i pedali, le filettature possono essere oliate. Questo renderà più facile sostituirli in seguito.

⚠ **ATTENZIONE!** Montare saldamente i pedali! Stringere di nuovo i pedali dopo una settimana di utilizzo! Controllare regolarmente la stabilità del montaggio dei pedali!

Tutti i giunti dell'unità devono essere fissati e serrati correttamente. Dopo aver completato le fasi di assemblaggio, si può iniziare a lavorare con il dispositivo.

3.3. Utilizzo del dispositivo

3.3.1. REGOLAZIONE DEL SEDILE

a) **VERTICALE**

Allentare la manopola di regolazione del sedile e rimuoverla. Regolare la staffa del sedile all'altezza desiderata allineando i fori. Bloccare la posizione inserendo la manopola, stringere.

b) **ORIZZONTALE**

Allentare la manopola di bloccaggio e rimuoverla. Regolare la posizione

desiderata del sedile spostandola verso il manubrio o allontanandola da esso. Allineare i fori di regolazione. Bloccare inserendo la manopola, stringere.

3.3.2. REGOLAZIONE DELL'ALTEZZA DEL MANUBRIO E DEL CARICO

a) Allentare la manopola di regolazione dell'altezza del manubrio e rimuoverla. Regolare il supporto di regolazione dell'altezza del manubrio all'altezza desiderata. Allineare i fori e bloccare inserendo la manopola. Stringere.

b) Per aumentare il carico di lavoro del dispositivo, girare la manopola in senso orario. Diminuire il carico di lavoro del dispositivo ruotando nella direzione opposta.

⚠ **ATTENZIONE!** La manopola di carico è anche una manopola di sicurezza! Per fermare immediatamente il dispositivo, premere verso il basso!

⚠ **ATTENZIONE!** La regolazione del sedile e del manubrio non deve essere inferiore all'altezza minima del dispositivo indicata con "STOP"!

3.3.3. FUNZIONI DEL PANNELLO LCD

1 - Display
2 - pulsante "MODE”
3 - pulsante "SET”
4 - pulsante "RESET

PULSANTI DI CONTROLLO

a) **MODE**
Selezione della funzione di funzionamento del dispositivo. Tenendo premuto per 3 secondi si ripristina il valore. Non applicabile (ODO).

b) **SET**
Imposta i valori operativi del dispositivo: tempo, velocità, calorie, distanza, ODO

c) **RESET**
Premendo si azzera il dispositivo.

FUNZIONI DEL PANNELLO LCD

Nome	Funzione
TIME	Tempo totale di esercizio
SPEED	Velocità attuale
DISTANSE	Distanza percorsa
CALORIE	Numero di calorie bruciate
ODO	Distanza totale percorsa (contata dall'inizio della connessione alla batteria)
PULSE	Frequenza cardiaca attuale. Mettere la mano sul foro del sensore. Dopo circa 3 secondi dovrebbe apparire il risultato
SCAN	Visualizzazione automatica delle funzioni ogni 6 secondi. (TIME, SPEED, DISTANCE, CALORIE, ODO, PULSE

ATTENZIONE! I modelli **GR-MG121, GR-MG122** hanno solo il pulsante "MODE"!

ATTENZIONE! Quando non è in uso, il display LCD si spegne dopo 4-5 minuti!

3.4. Pulizia e manutenzione

a) Per pulire la superficie utilizzare solo agenti senza sostanze corrosive.
b) Conservare il dispositivo in luogo asciutto e fresco, protetto dall'umidità e dall'azione diretta dei raggi solari.
c) È vietato spruzzare il dispositivo con un getto d'acqua o immergere il dispositivo in acqua.
d) È necessario eseguire revisioni regolari del dispositivo per quanto riguarda l'efficienza tecnica ed eventuali danneggiamenti.
e) Per pulire, utilizzare un panno morbido.
f) Non lasciare la batteria nel dispositivo quando non viene utilizzato per un lungo periodo.

g) Per pulire, non utilizzare oggetti appuntiti e/o metallici (ad esempio spazzole metalliche o spatole metalliche), in quanto possono danneggiare la superficie del materiale con cui è realizzato il dispositivo.
h) Non pulire il dispositivo con sostanze acide, agenti ad uso medico, diluenti, carburante, oli o altre sostanze chimiche per evitare di danneggiare il dispositivo.
i) Oliare periodicamente i punti di espulsione del dispositivo.
j) Prima di ogni utilizzo, controllare i fissaggi del dispositivo e stringere se necessario.

ISTRUZIONI PER LO SMALTIMENTO SICURO DI BATTERIE E ACCUMULATORI.
Il dispositivo contiene batterie AAA 1.5V e AA 1.5V.
Rimuovere le batterie usate dal dispositivo seguendo la stessa procedura della loro installazione.
Consegnare le batterie alla cellula responsabile del loro smaltimento.

SMALTIMENTO DI DISPOSITIVI USATI
Alla fine della sua vita utile, questo prodotto non deve essere smaltito con i normali rifiuti domestici ma deve essere portato in un centro di raccolta e riciclaggio di apparecchiature elettriche ed elettroniche. Questo è indicato dal simbolo posto sul prodotto, sulle istruzioni per l'uso o sull'imballaggio. I materiali utilizzati in questo dispositivo sono riciclabili secondo la loro marcatura. Riutilizzando, riproponendo o utilizzando in altro modo l'attrezzatura usata, si dà un importante contributo alla protezione del nostro ambiente.
La vostra amministrazione locale vi fornirà informazioni sul punto di smaltimento appropriato

RISOLUZIONE DEI PROBLEMI

Problema	Probabile causa	Azione
Il display del dispositivo non funziona	1. Batterie scariche 2. Nessuna connessione del cavo del sensore al pannello LCD	1. Sostituire le batterie con quelle nuove 2. Collegare il cavo del sensore
Il display del dispositivo non calcola i valori di allenamento	1. Cavo del sensore o pannello LCD difettoso	1.Controllare il sensore misurando l'impulso. Se nessuna lettura, sostituire il cavo del sensore con uno nuovo 2. Spostare il cavo del sensore nel

		telaio. Se nessuna lettura, sostituire il cavo del sensore e il pannello LCD con uno nuovo
Il dispositivo è instabile	1. Le basi del dispositivo non sono livellate	1. Livellare il dispositivo
Il dispositivo raspa/batte	1. Terreno instabile 2. Nessuna lubrificazione dei supporti	Controllare il pavimento su cui è posto il dispositivo 2. Allentare i fissaggi e oliare. Fissare applicando una pressione appropriata

Datos técnicos

Descripción del parámetro	Valor del parámetro				
Nombre del producto	BICICLETA INDOOR				
Modelo	GR-MG120	GR-MG121	GR-MG122	GR-MG123	GR-MG124
Peso máximo del usuario [kg]	120	100			
Dimensiones (Anchura / Profundidad / Altura) [mm]	1080x 530x 1210	1100x 480x 1130	1140x 470x 1220	1100x 520x 1180	1200x 500x 1200
Ajuste de altura del sillín con respecto al suelo [mm]	840-1050	790-960		880-1010	840-1050
Ajuste de altura del manillar con respecto al suelo [mm]	940-1040	1080-1200		1020-1150	1100-1210
Volante de inercia [kg]	20	6	8	13	18
Alimentación del panel LCD	2 x 1,5 V AAA				
Norma ISO / Clase del equipo	EN ISO 20957/ H.C.				

Descripción del parámetro	Valor del parámetro	
Modelo	GR-MG125	GR-MG126
Peso máximo del usuario [kg]	120	130
Dimensiones (Anchura / Profundidad / Altura) [mm]	1010x470x1050	1500x570x1200
Peso del equipo [kg]	29	43
Ajuste de altura del sillín con respecto al suelo [mm]	800-970	880-1000
Ajuste de altura del manillar con respecto al suelo [mm]	1000-1100	1000-1060
Volante de inercia [kg]	8	13
Alimentación del panel LCD	2 x 1,5 V AA	2 x 1,5 V AAA
Norma ISO / Clase del equipo	EN ISO 20957/ H.C.	

1. Descripción general

El manual se ha elaborado como material de ayuda para un uso seguro y fiable del producto. El producto ha sido diseñado y fabricado en estricto cumplimiento de las indicaciones técnicas, con el uso de las últimas tecnologías y componentes, así como cumpliendo con los más altos estándares de calidad.

ANTES DE COMENZAR EL TRABAJO, LEA DETENIDAMENTE EL PRESENTE MANUAL Y ENTIENDA SUS INDICACIONES.

Para garantizar una larga vida útil del equipo sin averías, procede asegurar su manejo y mantenimiento adecuados, siguiendo las indicaciones de este manual. Los datos técnicos y las especificaciones que se presentan en este manual son vigentes. El fabricante se reserva el derecho a introducir modificaciones encaminadas a la mejora de calidad. Teniendo en cuenta el avance tecnológico y las posibilidades de reducir el ruido producido, el equipo ha sido diseñado y construido para reducir el riesgo relacionado con las emisiones de ruido al mínimo.

Explicación de los símbolos

CE	El producto cumple los requisitos de las normas de seguridad pertinentes.
	Lea el manual de uso antes de utilizar el producto.
	Producto apto para el reciclaje.
	¡**ATENCIÓN!** o **¡ADVERTENCIA!** o **¡RECUERDE!** con una descripción de la situación en cuestión (señal de advertencia general).
	Solo para el uso en interiores.

¡ATENCIÓN! Las representaciones gráficas incluidas en el presente manual tienen un carácter ilustrativo, pudiendo diferir en algunos detalles del aspecto real del producto.

El manual original se ha redactado en alemán. Las demás versiones lingüísticas son traducciones del idioma alemán.

2. Seguridad de uso

Equipos eléctricos:

¡ATENCIÓN! Lea todas las advertencias relativas a la seguridad y todas las instrucciones pertinentes. La inobservancia de las advertencias y las instrucciones puede resultar en un choque eléctrico, lesiones corporales graves o la muerte.

El término "equipo" o "producto" utilizado en las advertencias y la descripción del manual hace referencia a la BICICLETA INDOOR.

2.1. Seguridad en el trabajo

a) Mantener el lugar de trabajo ordenado y bien iluminado. El desorden o la iluminación inadecuada pueden dar lugar a accidentes. Se tiene que ser previsor, prestar atención a las actividades en curso y guiarse por el sentido común a la hora de operar el equipo.

b) En caso de dudas acerca del funcionamiento correcto del equipo o determinar daños en el mismo, contactar con el servicio técnico del fabricante.

c) Solo el servicio técnico del fabricante se puede encargar de la reparación del equipo. ¡No reparar el equipo por cuenta propia!

d) Guardar el manual de uso para futuras consultas. Si el equipo se va a entregar a terceros, adjuntar el manual de uso.

e) Los elementos del embalaje y pequeños elementos de montaje se deben guardar fuera del alcance de los niños.

f) Mantener el equipo fuera del alcance de los niños y animales.

2.2. Seguridad personal

a) Está prohibido manejar el equipo cansado, enfermo, bajo los efectos del alcohol, estupefacientes o medicamentos que reduzcan sustancialmente la capacidad de manejo del equipo.

b) No pueden operar el equipo las personas (incluidos los niños) con funciones psicológicas, sensoriales y mentales deficientes, o que no tengan la experiencia o los conocimientos necesarios, a no ser que estén supervisadas por una persona responsable de su seguridad o hayan sido instruidas por la misma acerca del uso correcto del equipo.

c) Pueden operar el equipo las personas en buena forma física, capaces de manejar el equipo y que han recibido la formación necesaria, han leído el presente manual y han recibido las instrucciones pertinentes en materia de seguridad e higiene en el trabajo.

d) Prestar atención y guiarse por el sentido común a la hora de operar el equipo. Un momento de distracción durante el trabajo puede resultar en lesiones corporales graves.
e) No sobrevalorar sus propias capacidades. Siempre mantener el equilibrio corporal durante el trabajo. El mantenimiento del equilibrio permite controlar mejor el equipo en situaciones inesperadas.
f) No llevar ropa suelta ni joyería. Mantener el pelo, la ropa y los guantes lejos de las partes móviles del equipo. La ropa suelta, la joyería o el pelo largo se pueden enganchar entre las partes móviles.
g) Retirar todas las herramientas de ajuste o llaves antes de encender el equipo. Las herramientas o llaves que permanezcan dentro de un elemento giratorio podrán provocar lesiones corporales del usuario.
h) El equipo no es un juguete. Los niños se deben vigilar para que no jueguen con el equipo.

2.3. Uso seguro del equipo

a) Mantener el equipo en buen estado técnico. Antes de cada uso, comprobar la ausencia de daños generales o relacionados con las partes móviles (rotura de piezas y componentes o cualquier otra condición que pudiera afectar al funcionamiento seguro del equipo). En caso de detectar daños, entregar el equipo al servicio de reparación antes del siguiente uso.
b) La reparación y el mantenimiento de los equipos se deben realizar por personas cualificadas y solo con el uso de piezas de recambio originales. Esto garantizará la seguridad de uso del equipo.
c) Para proteger la integridad operativa según el diseño del equipo, no retirar los protectores preinstalados y no desenroscar los tornillos.
d) A la hora de transportar y manipular el equipo desde el lugar de su almacenamiento hasta el lugar de utilización, se deben tener en cuenta las normas de seguridad e higiene en el trabajo relativas a los trabajos de manipulación y vigentes en el país de uso de los equipos.
e) Está prohibido manipular la integridad estructural del equipo con el fin de modificar sus parámetros o construcción.
f) Mantener el equipo lejos de las fuentes de fuego y calor.
g) No sobrecargar el equipo.
h) Si el peso del usuario excede el peso máximo admisible, el equipo podrá sufrir daños.
i) Antes de empezar los ejercicios, el usuario debe consultar a un médico para confirmar la ausencia de contraindicaciones de salud.
j) Siempre dedicar tiempo al calentamiento antes de empezar a usar el equipo.
k) Si durante el ejercicio el usuario experimenta síntomas preocupantes, tales como el dolor de pecho, vértigo, dificultad respiratoria, etc., debe interrumpir el entrenamiento inmediatamente y procurar atención médica.

l) Colocar el equipo sobre una superficie estable, seca y nivelada. Se recomienda dejar un espacio de entrenamiento de 1,2 x 1,2 m alrededor del equipo y, además, un espacio vacío de otros 0,6 x 0,6 m.
m) No se recomienda el uso del equipo sin consulta previa con el médico en caso de:
- personas con contraindicaciones o que no se encuentren bien,
- personas con dolencias graves,
- personas que padezcan de: hipertensión, enfermedades del corazón, ateroesclerosis cerebral o trombosis del seno venoso cerebral,
- personas con osteoporosis,
- personas con marcapasos o dispositivos médicos implantados.
n) No usar el equipo durante una hora antes ni después de comer para evitar reacciones adversas del cuerpo.
o) Mantener el equipo alejado de la humedad y el polvo.
p) El equipo está concebido para el uso por una sola persona a la vez.
q) Interrumpir los ejercicios al sentir cansancio o agotamiento.
r) No utilizar el equipo para fines terapéuticos.

¡ATENCIÓN! Aunque el equipo ha sido diseñado para garantizar su seguridad y proporcionar las medidas de seguridad adecuadas, y a pesar del empleo de elementos de protección adicional del usuario, siempre existe un pequeño riesgo de accidentes o lesiones durante el manejo del equipo. Se recomienda tener cuidado y guiarse por el sentido común a la hora de manejar el producto.

3. Reglas de uso

El equipo sirve para simular la circulación en bicicleta.

El producto está indicado para el uso solamente en los espacios vigilados: clubes de fitness, gimnasios, etc.

La responsabilidad de todos los daños resultantes de un uso distinto al indicado recae sobre el usuario.

3.1. Descripción del equipo

1 – Sillín
2 – Manillar
3 – Panel LCD
4 – Marco
5 – La rueda de aumento de carga/rueda de seguridad
6 – Bloqueo del sillín
7 – Rueda de transporte

3.2. Preparación para el trabajo

COLOCACIÓN DEL EQUIPO

El equipo (A) se debe colocar sobre un soporte duro, plano y seco. La superficie adyacente debe ser antideslizante. Se recomienda dejar un espacio de entrenamiento (B) de 1,2 x 1,2 m alrededor del equipo y, además, un espacio vacío (C) de otros 0,6 x 0,6 m.

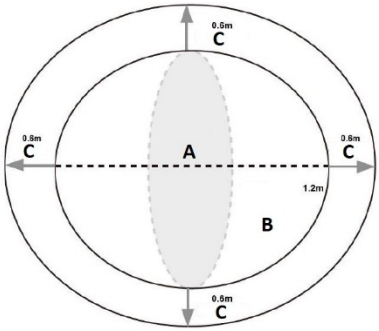

MONTAJE DEL EQUIPO

El montaje del equipo debe efectuarse siguiendo el orden presentado en las siguientes imágenes. Antes de empezar el montaje, se recomienda agrupar los distintos componentes.

PASO 1

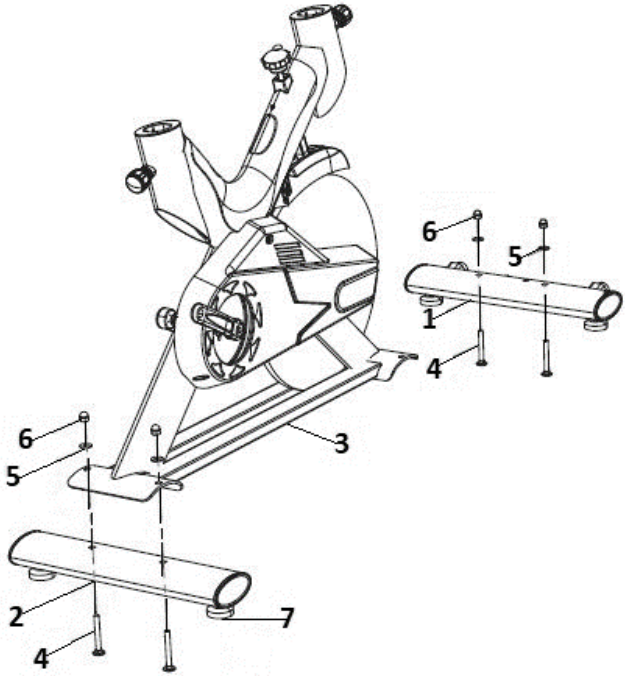

a) Instalar el estabilizador delantero (1) al marco principal (3). Para ello, utilizar tornillos (4), arandelas (5) y tuercas (6).
El **modelo GR-MG124** está provisto también de una arandela flexible a instalar entre la arandela y la tuerca de seguridad.
b) Repetir el proceso para instalar el estabilizador trasero (2).
c) El equipo se puede nivelar girando las bases de nivelación (7) a la izquierda o derecha.

PASO 2

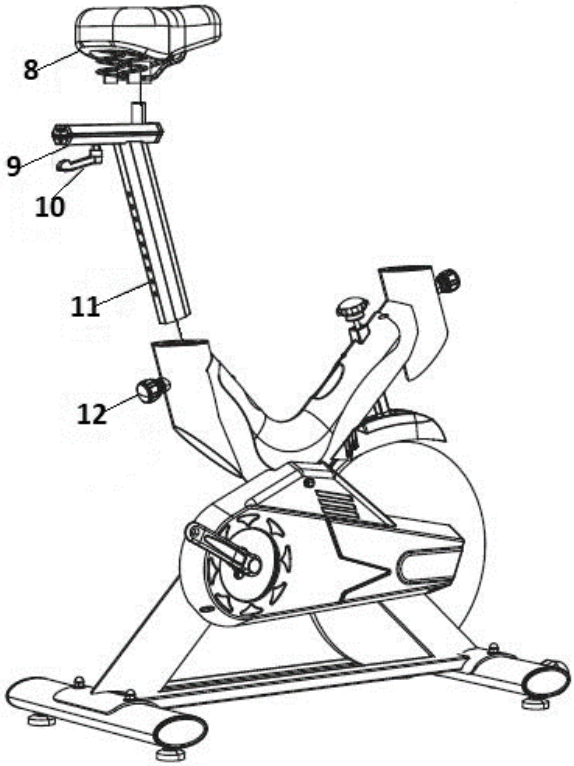

a) Soltar la rueda de ajuste del sillín (12) y retirarla. Introducir el soporte del sillín (11) en el eje de la abertura del marco principal. Ajustar la altura a las necesidades individuales, luego bloquear colocando y enroscando la rueda de ajuste.
b) Instalar el sostén del sillín (9) en el soporte (11) y bloquear con la rueda de bloqueo (10).
c) Instalar el sillín (8) en el sostén (9). Bloquear enroscando las tuercas laterales del sillín.

¡ATENCIÓN! ¡El montaje del sostén del sillín puede requerir el uso de una arandela adicional entre el soporte y la rueda de bloqueo!

PASO 3

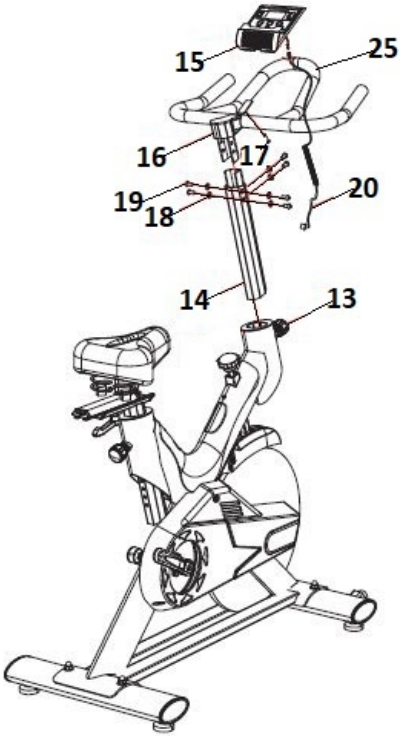

a) Aflojar la rueda de ajuste de la altura del manillar (13). Introducir el soporte de ajuste delantero (14) en el eje de la abertura. Bloquear enroscando la rueda. **Modelo GR-MG126** Antes de instalar el soporte en la abertura del marco, conectar los cables del sensor del panel LCD dentro del marco.
b) Instalar el manillar (25) en el soporte (14) por medio de arandelas (18) y tornillos de fijación (19).
c) Colocar el panel LCD (15) en la parte central del manillar (16) y fijar mediante tornillos (17). Conectar el cable del sensor (20) al panel LCD (15) y al marco principal del equipo.
Modelos GR-MG121, GR-MG124, GR-MG125: instalar la base del panel LCD en primer lugar. Luego repetir los pasos anteriores.
Los **modelos GR-MG121, GR-MG122, GR-MG125** están provistos de un soporte para el móvil.
Para instalarlo, colocar el soporte en el marco del manillar y presionar.

¡ATENCIÓN! A la hora de conectar los cables, ¡los conectores deben estar del mismo lado!

PASO 4

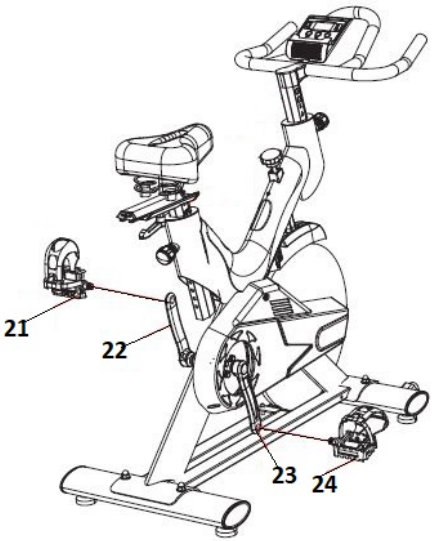

a) Instalar los pedales (21, 24) a las manivelas del equipo (22, 23). Cada pedal tiene un símbolo: "L" para la izquierda y "R" para la derecha. El pedal izquierdo se instala girando a la izquierda. El pedal derecho se instala girando a la derecha. Comprobar que los pedales se hayan instalado en los lados correctos.

⚠ **¡ATENCIÓN!** ¡La tuerca del pedal debe quedar bien alojada en la abertura de la manivela, ya que de lo contrario la rosca se puede deformar!

⚠ **¡ATENCIÓN!** Las roscas se pueden lubricar antes de la instalación de los pedales. Esto facilitará su posterior reemplazo.

⚠ **¡ATENCIÓN!** ¡Los pedales deben fijarse bien al equipo! ¡Tras una semana de uso, es necesario volver a enroscar los pedales! ¡Comprobar periódicamente la estabilidad de fijación de los pedales!

Todas las conexiones del equipo deben estar bien fijadas y aplicadas. Una vez finalizadas las actividades descritas en el proceso de montaje, el equipo se puede empezar a utilizar.

3.3. Manejo del equipo

3.3.1. AJUSTE DEL SILLÍN

a) **VERTICAL**

Aflojar la rueda de ajuste del sillín y retirarla. Colocar el sostén del sillín en la altura deseada, alineando las aberturas. Bloquear la posición introduciendo y enroscando la rueda.

b) **HORIZONTAL**

Aflojar la rueda de ajuste del sillín y retirarla. Ajustar la posición deseada del

sillín desplazándolo hacia el manillar o en el sentido contrario. Alinear las aberturas de ajuste. Bloquear introduciendo y enroscando la rueda.

3.3.2. AJUSTE DE LA ALTURA DEL MANILLAR Y CARGA DE TRABAJO DEL EQUIPO

a) Aflojar la rueda de ajuste de la altura del manillar y retirarla. Colocar el soporte de ajuste del manillar en la altura deseada. Alinear las aberturas, bloquear introduciendo la rueda. Enroscar.

b) Para subir la carga de trabajo del equipo, girar la rueda de aumento de carga a la derecha. Para reducir la carga de trabajo, girar en el sentido contrario.

⚠ **¡ATENCIÓN!** ¡La rueda de aumento de carga sirve también como rueda de seguridad!
¡Se debe presionar para detener el equipo al instante!

⚠ **¡ATENCIÓN!** ¡El ajuste del sillín y del manillar no debe exceder la altura mínima del equipo marcada con el indicador "STOP"!

3.3.3. FUNCIONES DEL PANEL LCD

1 – Pantalla
2 – Botón "MODE"
3 – Botón "SET"
4 – Botón "RESET"

BOTONES DE MANEJO

a) **MODE**
Selección de la función de trabajo del equipo. Manteniendo pulsado el botón durante 3 segundos, se resetea el valor indicado. No aplicable a (ODO).

b) **SET**
El ajuste del valor de trabajo: tiempo, velocidad, calorías, distancia, ODO.

c) **RESET**
Pulsando el botón, el valor del equipo vuelve a indicar cero.

FUNCIONES DEL PANEL LCD

Nombre	Función
TIME	Duración total de ejercicio
SPEED	Velocidad actual
DISTANSE	Distancia recorrida
CALORIE	Calorías quemadas
ODO	Distancia total recorrida (contando desde el momento de conexión de las pilas)
PULSE	Pulso actual. Colocar la mano en la abertura del sensor. Después de unos 3 segundos, el equipo debe indicar el resultado
SCAN	Presentación automática de las funciones con intervalos de 6 segundos (TIME, SPEED, DISTANCE, CALORIE, ODO, PULSE)

¡ATENCIÓN! ¡Los modelos **GR-MG121, GR-MG122** se ofrecen solo con el botón "MODE"!

¡ATENCIÓN! Si el equipo no se utiliza, la pantalla LCD se apaga después de unos 4-5 minutos.

3.4. Limpieza y mantenimiento

a) Realizar la limpieza utilizando solamente productos sin sustancias corrosivas.
b) Almacenar el equipo en un lugar seco y fresco, protegido de la humedad y la exposición solar directa.
c) Está prohibido limpiar el equipo con un chorro de agua o sumergirlo en el agua.
d) Inspeccionar periódicamente el equipo para confirmar su aptitud técnica y comprobar la ausencia de daños.
e) Utilizar un paño húmedo suave para la limpieza.
f) No dejar las pilas dentro del equipo, si no se prevé su uso durante un período prolongado.
g) No emplear objetos puntiagudos ni metálicos para la limpieza (cepillos de alambre, espátulas metálicas, etc.) debido al riesgo de deterioro del revestimiento del equipo.

h) No limpiar el equipo con agentes ácidos, productos para fines médicos, diluyentes, combustible, aceites ni otras sustancias químicas debido al riesgo de deterioro del equipo.
i) Lubricar periódicamente los componentes de extensión del equipo.
j) Antes de cada uso, comprobar las áreas de fijación del equipo y, en caso de necesidad, presionar para garantizar la fijación correcta.

INSTRUCCIONES DE ELIMINACIÓN SEGURA DE PILAS Y BATERÍAS.
Los equipos cuentan con las pilas AAA 1,5 V y AA 1,5 V.
Las pilas desgastadas se deben retirar del equipo, siguiendo un proceso analógico al de su instalación.
Las pilas se deben entregar a una entidad responsable de la eliminación de este tipo de residuos.

ELIMINACIÓN DE LOS EQUIPOS DESGASTADOS.
Una vez alcanzado el final de la vida útil del producto, no desecharlo con los residuos municipales estándares, sino entregarlo a un punto de recogida y reciclaje de equipos eléctricos y electrónicos. Esta obligación está marcada con el símbolo colocado en el producto, incluido el manual de uso o utilizado sobre el embalaje. Los materiales empleados en el equipo se pueden reutilizar según sus respectivas indicaciones. La reutilización, el aprovechamiento de los materiales u otras formas de utilización de los equipos desgastados suponen una contribución esencial a la protección del medio ambiente.
Para conocer los detalles del punto de recogida de los equipos desgastados, diríjase a la administración pública a nivel local.

RESOLUCIÓN DE PROBLEMAS

Problema	Posible causa	Acción
La pantalla del equipo no funciona	1. Pilas descargadas 2. No se ha conectado el cable del sensor al panel LCD	1. Cambiar las pilas 2. Conectar el cable del sensor
La pantalla del equipo no indica los valores de entrenamiento	1. Deterioro del cable del sensor o del panel LCD	1. Comprobar el sensor mediante una medición del pulso. Si no se indica el resultado, sustituir el cable del sensor 2. Mover el cable del sensor incorporado en el marco. Si no se realiza la lectura,

		sustituir el cable del sensor y el panel LCD
El equipo no se mantiene estable	1. No se han nivelado las bases del equipo	1. Nivelar el equipo
El equipo rechina/chirría	1. Soporte inestable 2. Fijaciones sin lubricar	1. Comprobar el soporte en el que está colocado el equipo 2. Aflojar y lubricar las fijaciones. Volver a instalar ejerciendo la fuerza necesaria.

Műszaki adatok

Paraméter leírása	Paraméter értéke				
Termék megnevezése	**SPINNING KERÉKPÁR**				
Típus	GR-MG120	GR-MG121	GR-MG122	GR-MG123	GR-MG124
Felhasználó maximum tömege [kg]	120	100			
Méretek (Szélesség / Mélység / Magasság) [mm]	1080x 530x 1210	1100x 480x 1130	1140x 470x 1220	1100x 520x 1180	1200x 500x 1200
Ülés padlótól mért magassági tartománya [mm]	840-1050	790-960		880-1010	840-1050
Kormány padlótól mért magassági tartománya [mm]	940-1040	1080-1200		1020-1150	1100-1210
Lendkerék [kg]	20	6	8	13	18
LCD panel áramellátása	2x1,5 V AAA				
ISO szabvány / Berendezés osztálya	EN ISO 20957/ H.C.				

Paraméter leírása	Paraméter értéke	
Típus	GR-MG125	GR-MG126
Felhasználó maximum tömege [kg]	120	130
Méretek (Szélesség / Mélység / Magasság) [mm]	1010x470x1050	1500x570x1200
Berendezés tömege [kg]	29	43
Ülés padlótól mért magassági tartománya [mm]	800-970	880-1000
Kormány padlótól mért magassági tartománya [mm]	1000-1100	1000-1060
Lendkerék [kg]	8	13
LCD panel áramellátása	2x1,5 V AAA	2x1,5 V AAA
ISO szabvány / Berendezés osztálya	EN ISO 20957/ H.C.	

1. Általános leírás

Az utasítás célja, hogy segítse a biztonságos és megbízható használatot. A termék tervezése és kivitelezése szigorúan a műszaki előírások szerint, a legmodernebb technológiák és komponensek használatával, a legmagasabb minőségi normák betartása mellett történt.

A MUNKA MEGKEZDÉSE ELŐTT GONDOSAN OLVASSA ÁT ÉS ÉRTELMEZZE A JELEN UTASÍTÁST!

A berendezés hosszú és megbízható működésének biztosítása céljából ügyelni kell annak megfelelő kezelésére és karbantartására, a jelen utasítás útmutatásainak megfelelően. A jelen kezelési utasításban megadott műszaki adatok és specifikációk naprakészek. A gyártó fenntartja magának a minőség javításával kapcsolatos változtatások jogát. Figyelembe véve a műszaki fejlődést és a zajszint korlátozásának lehetőségét, a készülék tervezése és felépítése a zajkibocsátásból eredő kockázat minimálisra csökkentésével valósult meg.

Jelmagyarázat

CE	A termék megfelel a vonatkozó biztonsági szabványoknak.
	Használat előtt olvassa el a használati útmutatót!
	A termék újrahasznosítható.
	A FIGYELEM! a VIGYÁZAT! vagy a NE FELEDJE! az adott helyzetre figyelmeztet (általános figyelmeztető jel).
	Beltéri használatra.

FIGYELEM! A jelen utasítás illusztrációi szemléltető jellegűek, és esetenként eltérhetnek a termék tényleges kinézetétől.

Eredeti utasításnak a német változat tekintendő. A többi nyelvi változat a német eredeti fordítása.

2. Biztonságos használat

Elektromos berendezés:

FIGYELEM! Olvasson el minden biztonsági figyelmeztetést és útmutatót! A figyelmeztetések és az útmutató előírásainak megszegése áramütést, tüzet és/vagy súlyos testi sérülést vagy halált okozhat.

A figyelmeztetésben és az útmutatóban használt „eszköz” vagy „termék” kifejezés alatt SPINNING KERÉKPÁR értendő.

2.1. Munkahelyi biztonság

a) A munkavégzés helyén tartson rendet és biztosítson megfelelő világítást! A rendetlenség és a gyér világítás balesethez vezethet. Az eszköz használata közben legyen előrelátó és körültekintő, és cselekedjen megfontoltan!

b) Ha kétsége van afelől, hogy a készülék megfelelően működik-e, vagy ha sérülést észlel, vegye fel a kapcsolatot a gyártó szervizével!

c) A termék javítását kizárólag a gyártó szervize végezheti el. Tilos a javítást saját kezűleg elvégezni!

d) A használati útmutatót őrizze meg, hogy később is segítségére legyen! Amennyiben az eszköz harmadik személynek kerül átadásra, az eszközzel együtt a használati útmutatót is oda kell adni.

e) A csomagolás részei és az apró szerkezeti elemek gyermekek elől elzárva tartandók.

f) Gyermekektől és állatoktól távol tartandó.

2.2. Személyes biztonság

a) Önnek tilos az eszközt használnia, ha fáradt, beteg, vagy alkohol, kábítószer, illetve olyan gyógyszer befolyása alatt áll, amely lényegesen korlátozza az ön képességeit az eszköz használatában.

b) Az eszközt úgy tervezték, hogy azt nem használhatja korlátozott mentális, érzékszervi vagy szellemi képességű személy (ideértve a gyerekeket is), sem olyan, aki nem rendelkezik megfelelő tapasztalattal és/vagy ismerettel, kivéve, ha egy a biztonságáért felelős személy felügyelete alatt áll, vagy ha e felelős személytől útmutatást kapott az eszköz kezelésére vonatkozólag.

c) A berendezést csak fizikailag erre alkalmas, megfelelően képzett személyek használhatják, akik megismerkedtek e használati útmutatóval, és részesültek munkavédelmi képzésben.
d) Az eszköz használata közben legyen körültekintő, és döntsön józan megfontolások alapján! A munka közben megengedett pillanatnyi figyelmetlenség komoly testi sérülésekkel járhat.
e) Ne becsülje túl saját lehetőségeit! A munkavégzés során mindvégig igyekezzen megőrizni testi egyensúlyát! Ezáltal váratlan helyzetekben jobban képes lesz megőrizni uralmát az eszköz felett.
f) Tilos bő ruházatot vagy ékszert viselni! A hajat, a ruházatot és a kesztyűt tartsa a mozgó részektől távol! Bő ruházatot, ékszert vagy hosszú hajat a mozgó részek becsíphetnek.
g) Az eszköz bekapcsolása előtt távolítson el minden beállításhoz használt szerszámot és csavarkulcsot! Az eszköz forgó alkatrészében felejtett szerszám vagy csavarkulcs testi sérülést okozhat.
h) Az eszköz nem játékszer. Ügyeljen rá, hogy gyermekek ne játsszanak az eszközzel!

2.3. Az eszköz biztonságos használata

a) Tartsa az eszközt jó műszaki állapotban! Minden munkavégzés előtt ellenőrizze, hogy az eszköz nem sérült-e egészében vagy mozgó alkatrészeiben (repedt alkatrészek vagy elemek), vagy fennállnak-e olyan körülmények, amelyek az eszköz működését veszélyessé tehetik! Ha az eszköz megsérült, használat előtt meg kell javíttatni.
b) Az eszköz karbantartását csak szakképzett személy végezheti, és kizárólag eredeti pótalkatrészek felhasználásával. Ez biztosítja a felhasználó biztonságát.
c) Az eszköz rendeltetés szerinti helyes működésének megóvása érdekében nem szabad eltávolítani a gyárilag beépített védőlemezeket vagy csavarokat.
d) Az eszköz tárolóhelyiségből a munkavégzés helyére történő szállításakor vagy hordozásakor szem előtt kell tartani az adott országban hatályos munkavédelmi előírásokat a kézzel végzendő szállítási munkák vonatkozásában.
e) Tilos az eszköz szerkezetébe bármit beépíteni az eszköz működési paramétereinek javítása érdekében.
f) Az eszközt óvni kell tűz- és hőforrástól.
g) Ne terhelje túl az eszközt!
h) Ha a felhasználó súlya túllépi legnagyobb megengedett értéket, a termék megsérülhet.
i) Edzés megkezdése előtt konzultáljon orvosával annak megállapítása érdekében, hogy van-e bármilyen egészségügyi ellenjavallat!
j) A berendezés használata előtt mindig melegítsen be!

k) Amennyiben edzés közben nyugtalanító tüneteket, pl. mellkasi fájdalmat, szédülést észlel, vagy nem kap levegőt stb., azonnal hagyja abba az edzést, és konzultáljon orvossal!
l) A berendezést stabil, száraz és lapos felületre helyezze. 1,2m x 1,2m felületű edzőterületet érdemes hagyni a készülék körül, továbbá 0,6m x 0,6m-rel növelt további szabad területet.
m) Nem ajánlott a berendezést előzetes orvosi konzultáció nélkül használni, amennyiben:
– orvosi ellenjavallata van, vagy rosszul érzi magát,
– súlyos betegségben szenved,
– a következő betegségek valamelyikében szenved: magas vérnyomás, szívbetegség, agyérelmeszesedés, agyi vénás trombózis,
– csontritkulásban szenved,
– pacemakere vagy más beültetett orvostechnikai eszköze van.
n) Nemkívánt hatások elkerülése érdekében étkezés előtti és utáni egy órában ne használja a berendezést!
o) A berendezést nedvességtől és portól tartsa távol!
p) A berendezést egyszerre egy fő használhatja.
q) Ha elfárad vagy kimerül, hagyja abba az edzést!
r) Ne használja a berendezést terápiás céllal!

FIGYELEM! Bár a berendezést biztonságosra tervezték és ellátták megfelelő biztonsági felszereléssel, valamint a felhasználó biztonságát fokozó további tartozékokkal, az eszközzel végzett munka ennek ellenére sérülés vagy baleset alacsony szintű kockázatával jár. Használata közben fokozott óvatossággal és körültekintéssel kell eljárni.

3. A használat szabályai

A berendezés kerékpározás szimulációjára lett tervezve.
Az eszköz kizárólag felügyelet alatt álló területeken: klubokban, fitnesztermekben, konditermekben használható.
A nem rendeltetésszerű használatból eredő minden kárért a felhasználó viseli a felelősséget.

3.1. Berendezés leírása

1 – Ülés
2 – Kormány
3 – LCD panel
4 – Keret
5 – Terhelési tekerőgomb/ biztonsági tekerőgomb
6 – Ülészár
7 – Szállítókerék

3.2. Munkára való előkészítés

BERENDEZÉS ELHELYEZÉSE

A berendezést (A) kemény, lapos és száraz talajra kell elhelyezni. Az érintkező felületnek csúszásmentesnek kell lennie. 1,2m x 1,2m felületű edzőterületet (B) érdemes hagyni a készülék körül, továbbá 0,6m x 0,6m-rel növelt további szabad területet (C).

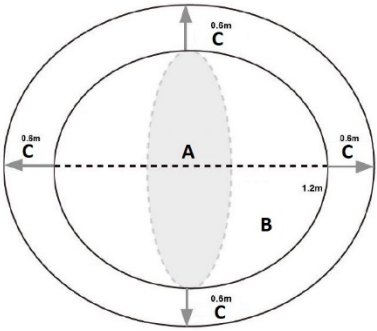

A BERENDEZÉS ÖSSZESZERELÉSE

A berendezést az alábbi illusztrációkon látható sorrendben kell összeszerelni. A szerelés megkezdése előtt az alkotóelemeket érdemes csoportosítani.

1. LÉPÉS

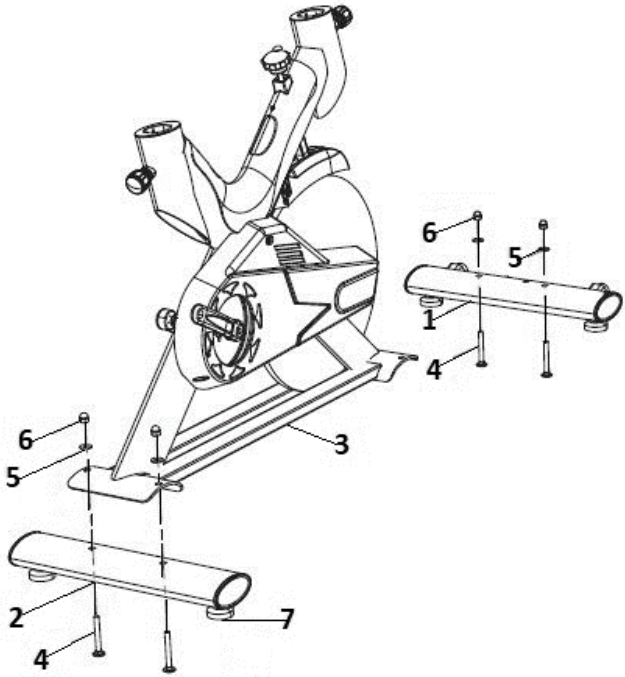

a) Rögzítse az első stabilizátort (1) a főkerethez (3)! E célra csavart (4), alátétet (5) és anyát (6) használjon!
A **GR-MG124** típus továbbá az alátét és a rögzítőanya között rugós alátéttel rendelkezik.

b) A hátsó stabilizátort (2) ugyanígy kell felszerelni.

c) A berendezés a szintező alátétek (7) balra vagy jobbra történő elforgatásával szintezhető.

2. LÉPÉS

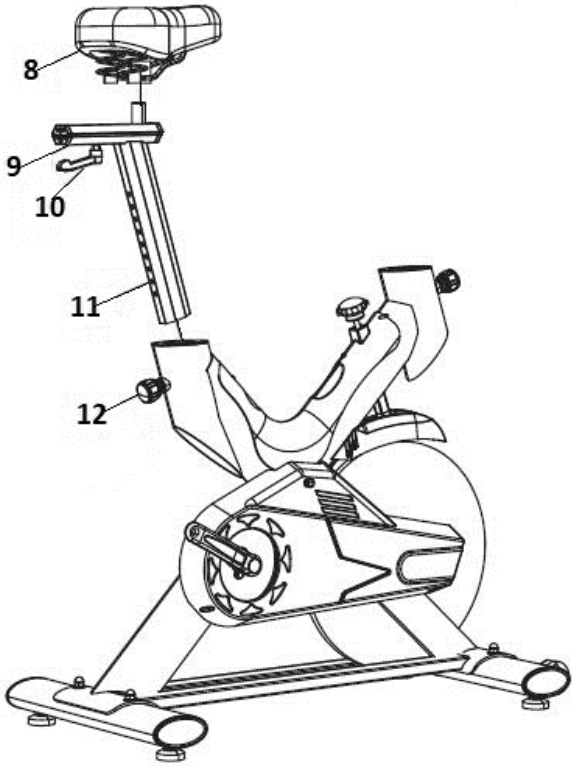

a) Lazítsa ki az ülésállító tekerőgombot (12), és húzza ki! A főkeret nyílásának tengelyében tolja be az üléstámaszt (11)! Állítsa a magasságot a saját igényeire, és a szabályozó tekerőgomb behelyezésével és elforgatásával rögzítse!
b) Az ülés támaszát (9) helyezze a támasztékra (11), és a zár tekerőgombjával (10) rögzítse!
c) Az ülést (8) szerelje a támasztékra (9)! Az ülés oldalain található anyák becsavarozásával rögzítse!

FIGYELEM! Az ülés alátámasztásának a felszereléséhez további alátétre lehet szükség a támaszték és a zár tekerőgombja között!

3. LÉPÉS

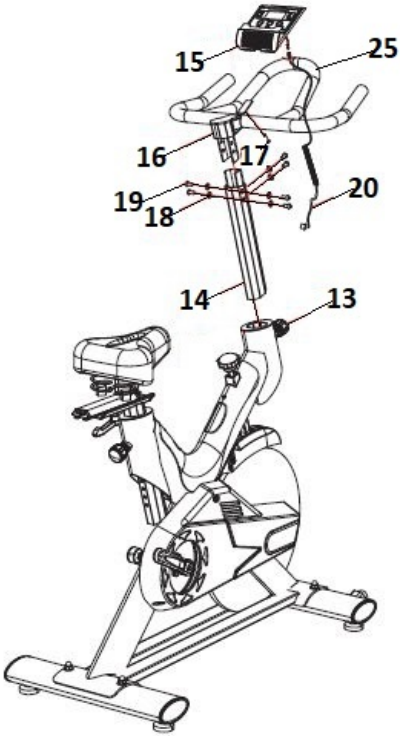

a) Lazítsa ki a kormány magasságállító tekerőgombját (13)! Tolja be a nyílás tengelyébe az első szabályozó alátétet (14)! A tekerőgomb elforgatásával rögzítse!
GR-MG126 típus: az alátét keretnyílásba szerelése előtt csatlakoztassa az LCD panel érzékelőjének az egységben található vezetékeit!

b) Rögzítse a kormányt (25) az alátéthez (14) alátétek (18) és rögzítőcsavarok (19) segítségével!

c) A kormány középső részére (16) ültesse rá az LCD panelt (15), és rögzítse oda csavarokkal (17)! Csatlakoztassa az érzékelő vezetékét (20) az LCD panelhez (15) és a berendezés főkeretéhez! **GR-MG121, GR-MG124, GR-MG125** típusok: először szerelje fel az LCD panel alátétjét! Ezután a fent leírtak szerint járjon el! A **GR-MG121, GR-MG122, GR-MG125** típusokban van telefontartó. Helyezze a kormány keretére, és nyomja be!

⚠**FIGYELEM!** A vezetékek csatlakoztatása során a csatlakozó részeknek azonos oldalon kell lenniük!

4. LÉPÉS

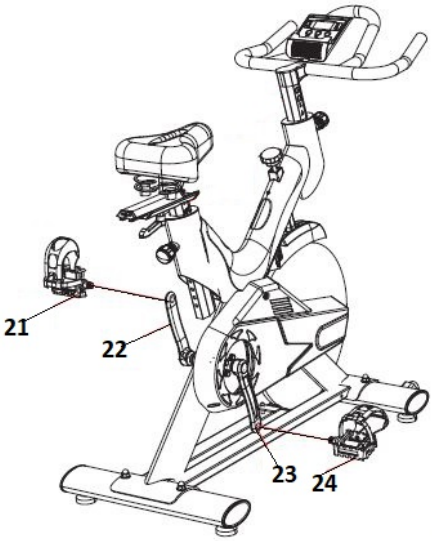

a) Rögzítse a pedálokat (21, 24) a berendezés hajtókarjához (22, 23)! A pedálok jelölése: „L” – bal, „R” – jobb. A bal pedált óramutató járásával ellentétes irányba forgatva rögzítse! A jobb pedált óramutató járásával megegyező irányba forgatva szerelje fel! Ellenőrizze, hogy a pedálok a megfelelő oldalra kerültek-e!

FIGYELEM! A pedál anyáját megfelelően kell rögzíteni a hajtókar nyílásába, ellenkező esetben kilazulhat a menete!

FIGYELEM! A pedálok rögzítése előtt olajozza be a menetet! Így később könnyebb lesz cserélni.

FIGYELEM! A pedálokat elég erősen kell rögzíteni! Egy hét használat után újból be kell csavarni a pedálokat! Rendszeresen ellenőrizni kell a pedálrögzítés stabilitását!

A berendezés minden csatlakozását megfelelően be kell nyomni és megfelelően kell rögzíteni. Az adott szerelési műveletek elvégzése után kezdődhet meg a berendezés használata.

3.3. Munkavégzés a berendezéssel

3.3.1. ÜLÉS BEÁLLÍTÁSA

a) **FÜGGŐLEGESEN**

Lazítsa ki az ülésállító tekerőgombot, és húzza ki! A nyílások igazításával állítsa az ülés alátámasztását a kívánt magasságra! A tekerőgomb ráhelyezésével és eltekerésével rögzítse a pozíciót!

b) **VÍZSZINTESEN**

Lazítsa ki a zár tekerőgombját, és húzza ki! A kormány felé vagy az ellenkező irányba csúsztatva állítsa be a kívánt üléspozíciót! Igazítsa be az állítónyílásokat! A tekerőgomb ráhelyezésével és eltekerésével rögzítse!

3.3.2. KORMÁNYMAGASSÁG ÉS MŰKÖDÉSI TERHELÉS SZABÁLYOZÁSA

a) Lazítsa ki a kormány magasságállító tekerőgombját, és vegye ki! Állítsa a kormány szabályozó alátétjét a kívánt magasságra! A tekerőgomb ráhelyezésével és a nyílások beigazításával rögzítse! Tekerje be!

b) A berendezés működési terhelésének növeléséhez tekerje el a terhelési tekerőgombot óramutató járásának megfelelő irányba! A berendezés működési terhelése a tekerőgomb ellenkező irányba történő forgatásával csökkenthető.

⚠ **FIGYELEM!** A terhelési tekerőgomb egyben a biztonsági tekerőgomb is! A berendezés azonnali leállításához ezt a gombot kell benyomni!

⚠ **FIGYELEM!** Az ülés és a kormány beállítása a berendezés „STOP” jelöléssel jelölt minimum magasságánál nem lehet alacsonyabb!

3.3.3. AZ LCD PANEL FUNKCIÓI

1 – Kijelző
2 – „MODE” gomb
3 – „SET” gomb
4 – „RESET” gomb

VEZÉRLŐGOMBOK

a) **MODE**
A berendezés működési funkciójának a kiválasztása. Ha lenyomja, és 3 másodpercig lenyomva tartja, az értéke törlődik. Nem alkalmazandó (ODO).

b) **SET**
Beállíthatóak vele a berendezés működési értékei: idő, sebesség, kalória, távolság, ODO.

c) **RESET**
Lenyomásával a berendezés értékei nullázódnak.

AZ LCD PANEL FUNKCIÓI

Megnevezés	Funkció
IDŐ	Teljes edzésidő
SPEED	Aktuális sebesség
DISTANSE	Megtett út
CALORIE	Elégetett kalóriamennyiség
ODO	Teljes megtett út (az akkumulátor csatlakoztatása óta)
PULSE	Aktuális pulzus. Tegye a kezét az érzékelő nyílásához! Kb. 3 másodperc elteltével megjelenik az eredmény.
SCAN	A funkció 6 másodpercenkénti automatikus megjelenítése (TIME, SPEED, DISTANCE, CALORIE, ODO, PULSE)

FIGYELEM! A **GR-MG121, GR-MG122** típusokon csak „MODE” gomb van!

FIGYELEM! Amikor a berendezést nem használja, az LCD kijelző 4-5 perc elteltével kikapcsol!

3.4. Tisztítás, karbantartás

a) A felületek tisztítására kizárólag maró anyagoktól mentes szereket használjon!
b) Az eszközt száraz és hűvös, nedvességtől és közvetlen napsugárzástól védett helyen kell tárolni.
c) Tilos a berendezést vízsugárral permetezni, vagy vízbe meríteni.
d) A berendezést rendszeresen szemlézni kell műszaki állapot és sérülésmentesség szempontjából.
e) Tisztításra puha törlőruhát használjon!
f) Ha hosszabb ideig nem használja a berendezést, ne hagyja benne az akkumulátort!
g) A tisztításhoz ne használjon éles és/vagy fém tárgyakat (pl. drótkefét vagy fémlapátkát), mivel ezek megsérthetik a berendezés anyagának a felületét!

h) A berendezés tisztításához ne használjon savas hatású anyagot, orvosi célokra szánt szereket, higítókat, üzemanyagot, olajakat, se más vegyszert, mert a berendezés ezektől megsérülhet!
i) Rendszeresen olajozza be a berendezés behúzható részeit!
j) Használat előtt mindig ellenőrizze a berendezés rögzítését, és szükség esetén húzza meg!

AKKUMULÁTOROK ÉS ELEMEK BIZTONSÁGOS ELTÁVOLÍTÁSÁRA VONATKOZÓ UTASÍTÁS

A berendezésekben AAA 1,5V és AA 1,5V elemek vannak.
A használt elemeket a beszerelésükkel megegyező módon szedje ki a berendezésből!
Az akkumulátorokat adja át az ilyen anyagok megsemmisítéséért felelős szervezetnek!

HASZNÁLT BERENDEZÉSEK ÁRTALMATLANÍTÁSA

Az élettartam lejárta után a terméket tilos a hagyományos háztartási hulladékkal együtt kidobni, ehelyett át kell adni elektromos és elektronikai berendezések újrahasznosítására szakosodott gyűjtőpontra. Erről a terméken, a használati utasításon vagy a csomagoláson látható szimbólum tájékoztat. A berendezésben felhasznált anyagok jelölésük szerint újból felhasználhatók. Újbóli felhasználással, az anyagok újbóli felhasználásával vagy a használt berendezés más formában történő felhasználásával Ön jelentős mértékben hozzájárul környezetünk védelméhez.
Az illetékes használt berendezés ártalmatlanító pontról a helyi önkormányzat nyújt tájékoztatást.

PROBLÉMAMEGOLDÁS

Probléma	Lehetséges ok	Művelet
A berendezés kijelzője nem működik	1. Lemerültek az elemek 2. Az érzékelő kábele nem csatlakozik az LCD panelhez	1. Cserélje ki az elemeket újra 2. Csatlakoztassa az érzékelő kábelét
A berendezés kijelzője nem méri az edzés értékeit	1. Megsérült az érzékelő vezetéke vagy az LCD panel	1. Ellenőrizze az érzékelőt pulzusméréssel! Ha nincs leolvasott érték, cserélje le az érzékelő vezetékét újra! 2. Mozgassa meg az érzékelő keretben elhelyezett kábelét! Ha nincs leolvasott

		érték, cserélje le az érzékelő vezetékét és az LCD panelt újra!
A berendezés instabil	1. A berendezés alapzata nincs kiszintezve	1. Szintezze ki a berendezést
A berendezés csikorog/sípol	1. Instabil aljzat 2. Nincsenek beolajozva a rögzítések	1. Ellenőrizze a berendezés alatti aljzatot! 2. Lazítsa ki és olajozza be a rögzítéseket! Nyomja be és rögzítse őket megfelelően!

Specifikationer

Parameters beskrivelse	Parameters værdi				
Produktnavn	**SPINNINGCYKEL**				
Model	GR-MG120	GR-MG121	GR-MG122	GR-MG123	GR-MG124
Maksimal brugervægt [kg]	120	100			
Mål (bredde x dybde x højde) [mm]	1080x 530x 1210	1100x 480x 1130	1140x 470x 1220	1100x 520x 1180	1200x 500x 1200
Sædets højdeområde fra jorden [mm]	840-1050	790-960		880-1010	840-1050
Rattets højdeområde fra jorden [mm]	940-1040	1080-1200		1020-1150	1100-1210
Svinghjul [kg]	20	6	8	13	18
Strømforsyning til LCD-panel	2x1.5 V AAA				
ISO-standard/Udstyrsklasse	EN ISO 20957/ H.C.				

Parameters værdi	Parameters værdi	
Model	GR-MG125	GR-MG126
Maksimal brugervægt [kg]	120	130
Mål (bredde x dybde x højde) [mm]	1010x470x1050	1500x570x1200
Produktets vægt [kg]	29	43
Sædets højdeområde fra jorden [mm]	800-970	880-1000
Rattets højdeområde fra jorden [mm]	1000-1100	1000-1060
Svinghjul [kg]	8	13
Strømforsyning til LCD-panel	2x1.5 V AAA	2x1.5 V AAA
ISO-standard/Udstyrsklasse	EN ISO 20957/ H.C.	

1. Generel beskrivelse

Denne brugsanvisning skal hjælpe dig med at betjene produktet på sikker og pålidelig vis. Produktet er designet og fremstillet nøje efter de gældende tekniske forskrifter, ved hjælp af de nyeste teknologier og komponenter, og ved anvendelse af de højeste kvalitetsstandarder.

LÆS DENNE BRUGSANVISNING GRUNDIGT IGENNEM OG FORSTÅ INDHOLDET,
FØR DU TAGER PRODUKTET I BRUG.

For at sikre en lang og pålidelig drift af produktet er det nødvendigt, at produktet betjenes og vedligeholdes i overensstemmelse med retningslinjerne, der er specificeret i denne brugsanvisning. Tekniske data og specifikationer i denne brugsanvisning er aktuelle. Producenten forbeholder sig retten til at foretage eventuelle ændringer, der anses for at være en forbedring af det oprindelige produkt. Under hensyntagen til den tekniske udvikling og muligheder for støjbegrænsning blev produktet udviklet og opbygget således, at risikoen forbundet med støjemission begrænses til et minimum.

Symbolforklaring

CE	Produktet opfylder kravene i de relevante sikkerhedsstandarder.
	Før brug skal du læse instruktionerne.
	Genanvendeligt produkt.
	ADVARSEL! eller **OBS!** eller **HUSK!** der beskriver en situation (generelt advarselsskilt).
	Kun til indendørs brug.

BEMÆRK! Billederne i denne brugsanvisning tjener udelukkende som illustration. De kan i visse detaljer afvige fra det faktiske produkt.

Den originale brugsanvisning er udarbejdet på tysk. De øvrige sprogversioner er oversættelser fra tysk.

2. Brugssikkerhed

Elektrisk udstyr:

BEMÆRK! Alle instruktioner og sikkerhedsadvarsler skal læses. Manglende overholdelse af advarslerne og instruktionerne kan resultere i elektrisk stød, brand og/eller alvorlig personskade eller død.

Betegnelsen ”maskine” eller ”produkt” i det efterfølgende henviser til SPINNINGCYKEL.

2.1. Arbejdspladssikkerhed

a) God belysning og orden på arbejdspladsen skal opretholdes. Uorden eller dårlig belysning kan føre til ulykker. Ved brug af denne maskine, skal du være fremadrettet og bruge din sunde fornuft. Du skal også altid være opmærksom på hvad du laver.

b) Du skal kontakte producentens service, hvis du er i tvivl om produktet fungerer korrekt, eller hvis der findes skader på produktet.

c) Produktet må kun repareres af producentens service. Du må ikke foretage reparationer selv!

d) Brugsvejledningen skal gemmes til fremtidig brug. Hvis produktet videregives til tredjemand, skal brugsvejledningen medfølge.

e) Visse elementer, såsom emballageelementer og små samleelementer bør opbevares utilgængeligt for børn.

f) Produktet skal opbevares utilgængeligt for børn og kæledyr.

2.2. Personlig sikkerhed

a) Det er forbudt at betjene produktet i en tilstand af træthed, sygdom, påvirket af alkohol, medicin eller stoffer, der markant begrænser evnen til at betjene produktet.

b) Produktet er ikke beregnet til at blive brugt af mennesker (inklusive børn) med nedsatte psykiske, sensoriske, mentale funktioner, eller af personer uden tilstrækkelig erfaring og/eller viden, medmindre de er under opsyn af en person, der er ansvarlig for deres sikkerhed eller har fået pasende vejledning i brug af maskinen.

c) Produktet kan kun betjenes af fysisk velegnede, dygtige og uddannede personer, der har læst denne brugsvejledning og er blevet uddannet inden for arbejdsmiljø og sikkerhed.

d) Når produktet betjenes, skal man være forsigtig og bruge sund fornuft. Et øjebliks uopmærksomhed under betjening af udsyret kan medføre alvorlig personskade.

e) Man skal ikke overvurdere sine evner. Man skal hele tiden bevare god kropsbalance. God balance muliggør bedre kontrol af maskinen i uventede situationer.

f) Bær ikke løst tøj eller smykker. Hold dit hår, tøj og handsker væk fra roterende dele. Løst tøj, smykker og langt hår kan blive fanget i maskinens roterende dele.
g) Inden maskinens opstart skal alle indstillingsværktøjer og skruenøgler fjernes. Et værktøj eller en nøgle, som sidder i en roterende del af maskinen, kan medføre personskade.
h) Maskinen er ikke et legetøj. For at sikre sig, at børn ikke leger med produktet, skal de være under opsyn.

2.3. Sikker brug af produktet

a) Produktet skal holdes i god teknisk stand. Før man påbegynder arbejde, bør man kontrollere, at der ikke er generelle skader eller skader i forbindelse med roterende dele (såsom revner i dele og komponenter eller andre forhold, der kan påvirke en sikker betjening af produktet). I tilfælde af synlige skader skal maskinen repareres før brug.
b) Vedligeholdelse og reparation af enheder bør udføres af kvalificerede personer, der kun anvender originale reservedele. Dette vil sikre sikker brug af produktet.
c) For at sikre produktets konstruerede driftsintegritet må du ikke fjerne fabriksinstallerede dæksler eller fjerne skruer.
d) Ved transport og flytning af produktet fra opbevaringsstedet til arbejdspladsen skal de i landet gældende regler for arbejdssikkerhed ved manual transport følges nøje.
e) Det er forbudt at forstyrre konstruktionen af produktet for at ændre dets parametre eller konstruktion.
f) Produktet skal holdes væk fra brand- og varmekilder.
g) Overbelast ikke maskinen.
h) Hvis den maksimalt tilladte brugervægt overskrides, kan det medføre beskadigelse af produktet.
i) Du skal kontakte din egen læge for at afgøre om der er medicinske kontraindikationer som kan forhindre dig i at træne. Det skal du gøre inden træningsbegyndelse.
j) Du skal altid varme op før produktet tages i brug.
k) Hvis du oplever forstyrrende symptomer under træning, såsom brystsmerter, svimmelhed, åndenød osv. afbryd straks træningen og kontakt din læge.
l) Maskinen skal placeres på en tør, stabil og glad overflade. Det anbefales at efterlade et træningsplads (B) på 1,2 m x 1,2 m rundt om produktet og desuden den ledige plads (C) plus yderligere 0,6 m x 0,6 m.
m) Det anbefales ikke at bruge produktet uden først at se din egen læge for:
- personer med medicinske kontraindikationer eller utilpashed,
- alvorlige syge,
- personer, der lider af: forhøjet brodtryk, hjertesygdomme, åreforkalkning i

hjernen og sinustrombose,
- personer, der lider af knogleskørhed,
- personer med en pacemaker eller andet indopereret medicinsk udstyr.

n) Brug af maskinen en time før eller efter et måltid kan forårsage uønskede virkninger.
o) Hold produktet væk fra fugt og støv.
p) Maskinen kan benyttes af en person ad gangen.
q) Du skal stoppe træningen, hvis du føler dig træt eller udmattet.
r) Produktet skal ikke bruges til terapeutiske formål.

BEMÆRK! Selvom produktet blev designet, så det er sikkerhedsmæssigt forsvarligt, er forsynet med passende beskyttelsesmidler og selvom der blev anvendt supplerende dele, der har til formål af beskytte brugeren, er der stadig en lille risiko for ulykke eller tilskadekomst under arbejde med produktet. Det anbefales at udvise forsigtighed og sund fornuft Når produktet betjenes, skal man være forsigtig og bruge sund fornuft.

3. Forholdsregler ved brug

Produktet er designet til at simulere cykling.

Dette produkt er kun beregnet til brug i overvågede områder: Fitness-centre, fitness-klubbe osv.

Det er brugeren, der bærer ansvar for enhver form for skader opstået som følge af uhensigtsmæssig anvendelse af maskinen.

3.1. Beskrivelse af produktet

1 – Sæde
2 – Rat
3 – LCD - Panel
4 - Ramme
5 – Vægt knap/sikkerhedsknap
6 - Sædelås
7 – Transporthjul

3.2. Forberedelse til brug

PLACERING AF PRODUKTET

Produktets position (A) skal være på en hård, flad og tør jord. Den tilstødende overflade skal være skridsikker. Det anbefales at efterlade et træningsplads (B) på 1,2 m x 1,2 m rundt om produktet og desuden den ledige plads (C) plus yderligere 0,6 m x 0,6 m.

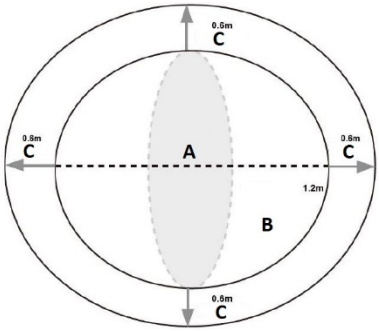

MONTERING AF PRODUKTET

For at samle produktet korrekt, skal montering følges i samme rækkefølge som vist på billederne nedenfor. Det anbefales at gruppere komponenterne før samling.

TRIN I

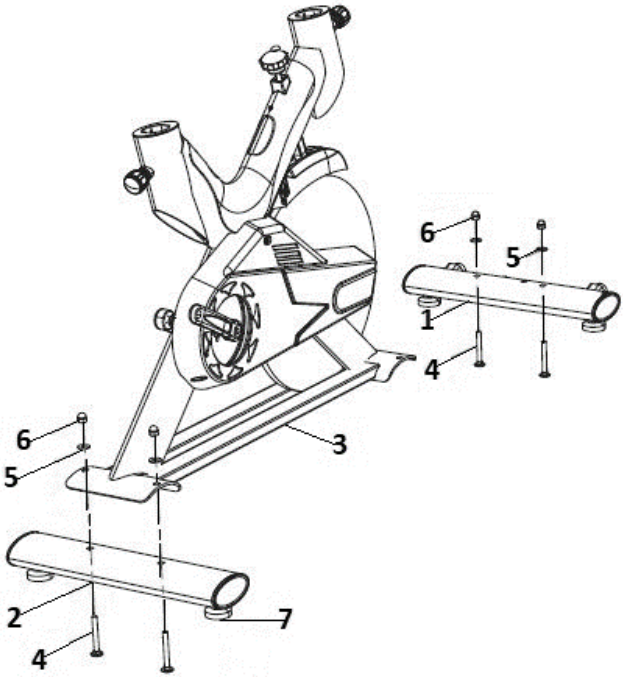

a) Fastgør den forreste stabilisator (1) til hovedrammen (3). For at gøre dette skal du bruge skruer (4), skiver (5) og møtrikker (6). **Model GR-MG124** har en fjederskive, som er monteret mellem skiven og låsemøtrikken.
b) Monter den bageste stabilisator (2) på samme måde.
c) Det er muligt at udjævne enheden ved at dreje udjævningsbaserne (7) til venstre eller højre.

TRIN II

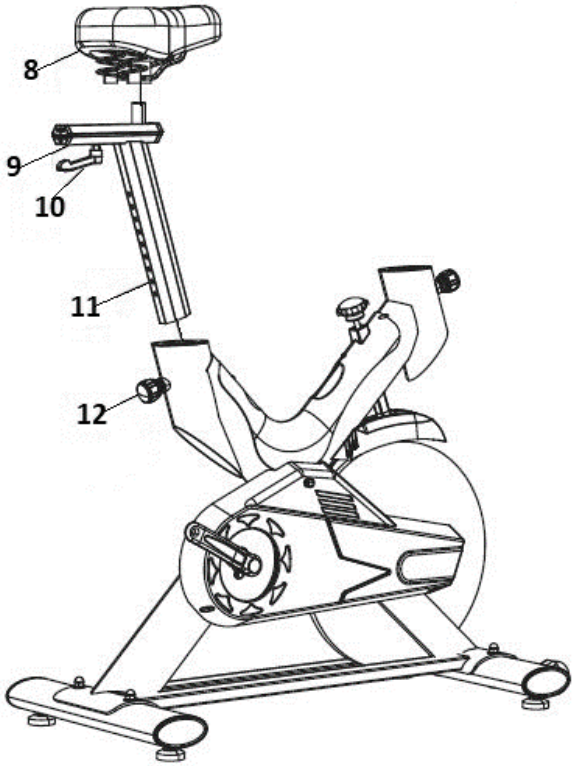

a) Løsn sædets justeringsknap (12), og afmontér den Sæt sædebeslaget ind i hovedrammens aksel (11). Juster højden, så den passer til dine behov, og lås den derefter ved at placere og spænde justeringsknappen.
b) Sæt sædestøtten (9) på beslaget (11), og lås det ved hjælp af låseknappen (10).
c) Monter sædet (8) på beslaget (9). Lås ved at spænde sædemøtrikkerne på siden.

BEMÆRK! Montering af sædebeslaget kan kræve en ekstra afstandsskive mellem beslaget og låseknappen!

TRIN III

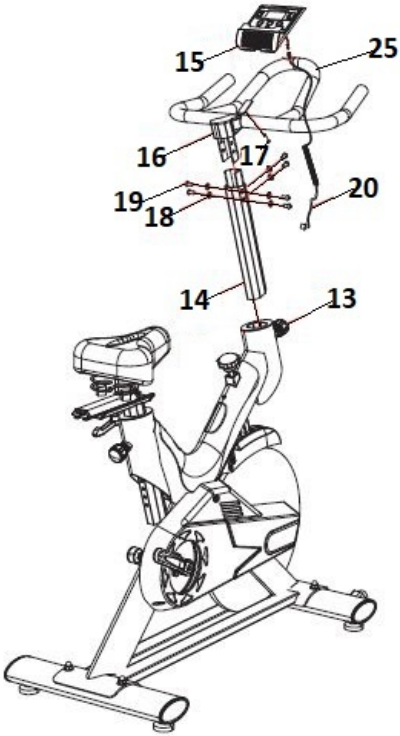

a) Løsn rattets højdejusteringsknap (13). Sæt det forreste justeringsbeslag (14) ind i rammen. Lås det ved at spænde knappen. **Model GR-MG126** Før beslaget installeres i rammens åbningen, skal du tilslutte LCD-panelsensorledningerne, der er placeret inde i racket.
b) Fastgør rattet (25) til beslaget (14) med spændskiverne (18) og monteringsskruerne (19).
c) I midten af rattet (16) skal du montere LCD-panelet (15) og fastgøre det med skruerne (17). Tilslut sensorledningen (20) til LCD - panel (15) og produktets hovedramme. **For Model GR-MG121, GR-MG124, GR-MG125,** skal du først installere LCD - panel stativ. Fortsæt derefter på samme måde. **Model GR-MG121, GR-MG122, GR-MG125** har en telefonholder. For at montere den skal du sætte den på rattets ramme og trykke ned.

⚠**BEMÆRK!** Ved tilslutning af ledningerne, skal tilslutningsdelene være på samme side!

TRIN IV

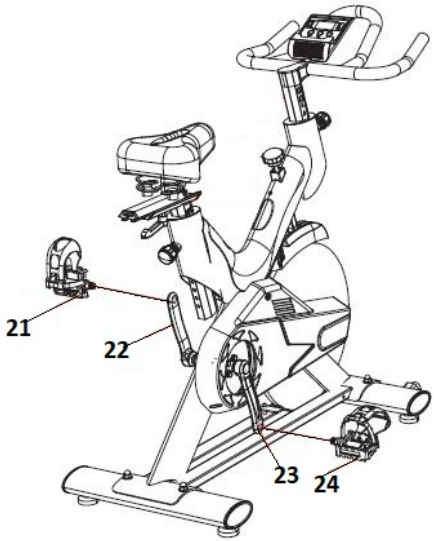

a) Fastgør pedalerne (21, 24) til produktets håndsving (22, 23). Hver pedal er mærket som "L" for venstre og "R" for højre. Fastgør den venstre pedal ved at dreje den mod uret. Monter den højre pedal ved at dreje den med uret. Sørg for, at pedalerne er monteret på de rigtige sider.

⚠**BEMÆRK!** Pedalmøtrikken skal monteres korrekt i håndsvingets hul, ellers kan gevindet glattes!

⚠**BEMÆRK!** Gevindet kan smøres inden montering af pedalerne. Dette vil hjælpe deres efterfølgende udskiftning.

⚠**BEMÆRK!** Pedalerne skal monteres på en sikker måde! Efter en uges brug skal du stramme pedalerne igen! Kontroller systematisk pedalmonteringens stabilitet!

Sørg for, at alle forbindelser er korrekt fastgjort og tilspændt. Når installationen er fuldført, er det tilladt at begynde at arbejde med produktet.

3.3. Betjening af produktet

3.3.1. SÆDEJUSTERING

a) **LODRET**

Løsn sædets justeringsknap, og afmontér den. Juster sædebeslaget til den ønskede højde ved at justere hullerne. Lås positionen ved at spænde knappen.

b) **VANDRET**

Løsn låseknappen, og afmontér den. Juster den ønskede sædeposition ved at bevæge det mod rattet eller den modsatte retning. Justér justeringshullerne. Lås positionen ved at spænde knappen.

3.3.2. RATHØJDE OG BELASTNINGSJUSTERING PÅ PRODUKTET

a) Løsn rattets højdejusteringsknap, og afmontér den. Justér rattets justeringsbeslag til den ønskede højde. Lås hullerne ved at spænde knappen. Tilspænd.

b) Drej vægtknappen med uret for at øge belastningen på produktet. Belastningen på produktet reduceres ved at dreje knappen i den modsatte retning.

BEMÆRK! Vægtknappen er også en sikkerhedsknap! Hvis du vil stoppe produktets drift med det samme, skal du trykke det ned!

BEMÆRK! Sædet og rattets indstilling må ikke være lavere end minimumshøjden på produktet, mærket med "STOP"!

3.3.3. LCD-PANELFUNKTIONER

1 – Display
2 – „MODE”- knap
3 – „SET”- knap
4 – „RESET” - knap

KONTROLKNAPPER

a) **MODE**

Valg af produktets funktion. Tryk og hold nede i 3 sekunder for at nulstille værdien. Gælder ikke for (ODO).

b) **SET**
Indstilling af produktets driftsværdi: Tid, hastighed, kalorier, afstand, ODO.

c) **RESET**
Tryk for at nulstille produktet.

LCD-PANELFUNKTIONER

Navn	Funktion
TIME	Samlet aktivitetstid
SPEED	Aktuel hastighed
DISTANSE	Kørt afstand
CALORIE	Forbrændte kalorier
ODO	Samlet kørt afstand (optalt fra batteristarten)
PULSE	Aktuel puls. Placér hånden mod sensoråbningen. Efter ca. 3 sekunder vises der et resultat
SCAN	Automatisk visning af funktioner hvert 6. sek. (TIME, SPEED, DISTANCE, CALORIE, ODO, PULSE

⚠**BEMÆRK!** Modeller **GR-MG121, GR-MG122** har kun „MODE" - knappen!

⚠**BEMÆRK!** Når produktet ikke er i brug, slukker LCD-skærmen automatisk efter 4-5 minutter!

3.4. Rengøring og vedligeholdelse

a) Undgå at bruge ætsende rengøringsmidler til rengøring af maskinens overflader.
b) Maskinen skal opbevares på et køligt og tørt sted, væk fra direkte sollys og fugt.
c) Det er forbudt at lægge maskinen under kraftige vandstråler eller nedsænke den helt vand.
d) Maskinen skal kontrolleres regelmæssigt for den tekniske stand og eventuelle skader.
e) Maskinen skal rengøres med en blød og fugtig klud.
f) Efterlad ikke batterier i produktet, når det ikke er i brug i længere tid.
g) Brug ikke skarpe genstande og genstande i metal (som stålbørster eller metalspartler) til rengøring, da de kan beskadige produktets lakke og overflader.
h) Der må ikke bruges syreholdige rengøringsmidler eller midler til særlige medicinske formål, fortyndingsmidler, benzin, olie eller andre kemikalier, da disse stoffer kan beskadige maskinen.
i) Smør jævnligt på de områder hvor produktet vandrer.
j) Før hver brug skal produktets beslag kontrolleres og om nødvendigt spændes.

INSTRUKTIONER FOR SIKKER BORTSKAFFELSE AF BATTERIER OG AKKUMULATORER.
Produkterne er udstyret med AAA 1.5V- og AA 1.5V-batterier.
Fjern de brugte batterier fra produktet på samme måde, som de er monteret.
Batterierne skal afleveres til stedet, der er ansvarlig for bortskaffelsen af disse materialer.

BORTSKAFFELSE AF BRUGT UDSTYR.
Er produktet udtjent må det ikke bortskaffes sammen med almindeligt husholdningsaffald, men det skal afleveres til et center for indsamling og genbrug af elektrisk og elektronisk udstyr. Det indikeres af symbolet placeret på produktet, betjeningsvejledningen eller emballagen. Materialer
brugt til produktion af udstyret egner sig til genbrug i overensstemmelse med mærkning af de enkelte materialer. Ved genbrug, genanvendelse af materialer eller andre former for genbrug af brugt udstyr yder De et væsentligt bidrag til miljøbeskyttelse.
Oplysninger om det rette center for bortskaffelse af brugt udstyr kan rekvireres hos de lokale myndigheder.

FEJLSØGNING

Problem	Mulig årsag	Handling
Produktets display virker ikke	1. Batterierne skal oplades 2. Sensorledningen er ikke tilsluttet LCD-panelet	1.Udskift batterierne med nye batterier. 2. Tilslut sensorledningen
Produktets display tæller ikke dine træningsværdier op.	1.Defekt sensorledning eller LCD-panel	1.Kontroller sensoren ved at måle pulsen. Hvis du ikke kan aflæse noget, skal sensorledningen udskiftes med en ny 2. Sensorledningen placeret i rammen skal bevæges et par gange. Hvis du ikke kan aflæse noget, så udskift sensorledningen og LCD-panelet med et nyt
Produktet er ustabilt	1.Produktets base blev ikke nivelleret.	1.Produktet skal nivelleres.

Produktet sliber/knirker	1.Ujævn overflade 2.Manglende smøring af beslag	1.Overfladen hvor produktet er placeret bør kontrolleres 2. Beslagene skal løsnes og produktet skal smøres. Montér ved at trykke på dem.

Tekniset tiedot

Parametrin kuvaus	Parametrin arvo				
Tuotteen nimi	Sisäpyörä pyörä .				
Malli	GR-MG120	GR-MG121	GR-MG122	GR-MG123	GR-MG124
Käyttäjän enimmäispaino [kg]	120	100			
Mitat (leveys / syvyys / korkeus) [mm]	1080x 530x 1210	1100x 480x 1130	1140x 470x 1220	1100x 520x 1180	1200x 500x 1200
Istuimen korkeusalue maasta [mm]	840-1050	790-960		880-1010	840-1050
Ohjaustangon korkeusalue maasta [mm]	940-1040	1080-1200		1020-1150	1100-1210
Vauhtipyörä [kg]	20	6	8	13	18
Virtalähde LCD-paneelille	2x1,5V AAA				
ISO-standardi/laiteluokka	EN ISO 20957/HC				

Parametrin kuvaus	Parametrin arvo	
Malli	GR-MG125	GR-MG126
Käyttäjän enimmäispaino [kg]	120	130
Mitat (leveys / syvyys / korkeus) [mm]	1010x470x1050	1500x570x1200
Laitteen paino [kg]	29	43
Istuimen korkeusalue maasta [mm]	800-970	880-1000
Ohjauspyörän korkeusalue maasta [mm]	1000-1100	1000-1060
Vauhtipyörä [kg]	8	13
Virtalähde LCD-paneelille	2x1,5 V AA	2x1,5V AAA
ISO-standardi/laiteluokka	EN ISO 20957/HC	

1. Yleiskuvaus

Käyttöohje on tarkoitettu auttamaan tuotteen turvallisessa ja luotettavassa käytössä. Tuote on suunniteltu ja valmistettu tiukasti teknisten eritelmien mukaisesti käyttämällä viimeisintä teknologiaa ja komponentteja ja noudattaen korkeimpia laatustandardeja.

ENNEN KÄYTÖN ALOITTAMISTA TÄMÄ OPAS ON LUETTAVA HUOLELLISESTI JA SEN SISÄLTÖ TULEE YMMÄRTÄÄ JA SISÄISTÄÄ.

Laitteen pitkän ja luotettavan toiminnan varmistamiseksi on välttämätöntä huolehtia sen oikeasta käytöstä ja huollosta tämän ohjekirjan ohjeiden mukaisesti. Tämän oppaan tekniset tiedot ja tekniset tiedot ovat ajan tasalla. Valmistaja pidättää oikeuden muutoksiin laadun parantamiseksi. Tekninen kehitys ja melun vähentämismahdollisuudet huomioiden laite on suunniteltu ja rakennettu siten, että melupäästöistä aiheutuva riski on rajoitettu alimmalle tasolle.

Symbolin selitys

CE	Tuote täyttää asiaankuuluvien turvallisuusstandardien vaatimukset.
	Lue käyttöohje ennen käyttöä.
	Tuote on kierrätettävä.
	VAROITUS! tai **VAROITUS!** tai **MUISTA!** kuvailee tiettyä tilannetta (yleinen varoitusmerkki)
	Vain sisäkäyttöön.

HUOMIO! **Tämän oppaan kuvat ovat havainnollistavia, ja ne voivat joissakin yksityiskohdissa poiketa todellisesta tuotteesta.**

Alkuperäinen ohje on saksankielinen versio. Muut kieliversiot ovat käännöksiä saksasta .

2. Käyttöturvallisuus

Sähkölaitteet:

HUOMIO! Lue kaikki turvallisuutta koskevat varoitukset ja kaikki ohjeet. Varoitusten ja ohjeiden noudattamatta jättäminen voi johtaa sähköiskuun, tulipaloon, vakaviin vammoihin tai kuolemaan.

Varoituksissa ja käyttöohjeen kuvauksessa oleva termi "laite" tai "tuote" viittaa sisäpyöräilypyörään .

2.1. Turvallisuus työpaikalla

a) Pidä työpaikkasi siistinä ja hyvin valaistuna. Epäsiivous tai huono valaistus voivat johtaa onnettomuuksiin. Ole tulevaisuuteen katsova, katso mitä teet ja käytä maalaisjärkeä käyttäessäsi tätä laitetta.
b) Jos olet epävarma tuotteen toimivuudesta tai jos se on vaurioitunut, ota yhteyttä valmistajan huoltoon.
c) Tuotteen saa korjata vain valmistajan huoltopalvelu. Korjauksia ei saa tehdä itse!
d) Säilytä käyttöohje myöhempää tarvetta varten. Jos laite luovutetaan kolmansille osapuolille, tulee myös käyttöohjeet luovuttaa sen mukana.
e) Pidä pakkauselementit ja pienet asennusosat poissa lasten ulottuvilta.
f) Pidä laite poissa lasten ja eläinten ulottuvilta.

2.2. Henkilökohtainen turvallisuus

a) Laitteen käyttö on kiellettyä, kun olet väsynyt, sairas, alkoholin, huumeiden tai laitteen käyttöä merkittävästi rajoittavien lääkkeiden vaikutuksen alaisena.
b) Laitetta ei ole tarkoitettu henkisesti, sensorisesti tai älyllisesti vammaisten tai ilman riittävää kokemusta ja/tai tietoa henkilöiden (mukaan lukien lapset) käytettäväksi, ellei heidän turvallisuudestaan vastaava henkilö valvo heitä tai heille on annettu ohjeita, käyttää laitetta.
c) Laitetta voivat käyttää fyysisesti hyväkuntoiset, pätevät ja asianmukaisesti koulutetut henkilöt, jotka ovat lukeneet tämän oppaan ja saaneet työterveys- ja työturvallisuusohjeet.
d) Ole varovainen ja käytä maalaisjärkeä käyttäessäsi laitetta. Hetkinen huolimattomuus laitteen käytön aikana voi johtaa vakavaan henkilövahinkoon.
e) Ei saa yliarvioida omia mahdollisuuksia. Säilytä kehon tasapaino koko ajan harjoittelun aikana. Tämä mahdollistaa laitteen paremman hallinnan odottamattomissa tilanteissa.
f) Älä käytä väljiä vaatteita ja koruja. Pidä hiuksesi, vaatteet ja käsineet poissa liikkuvista osista. Löysät vaatteet, korut tai pitkät hiukset voivat tarttua liikkuviin osiin.

g) Poista kaikki säätötyökalut tai jakoavaimet ennen laitteen käynnistämistä. Laitteen pyörivään osaan jäänyt työkalu tai jakoavain voi aiheuttaa loukkaantumisen.
h) Tämä laite ei ole leikkikalu. Lapsia tulee valvoa sen varmistamiseksi, etteivät he leiki laitteella.

2.3. Laitteen turvallinen käyttö

a) Pidä laite hyvässä teknisessä kunnossa. Tarkista ennen jokaista työtä yleisten tai liikkuviin osiin liittyvien vaurioiden varalta (osien ja komponenttien halkeamia tai muita olosuhteita, jotka voivat vaikuttaa laitteen turvalliseen käyttöön). Jos laite on vaurioitunut, anna laite korjattavaksi ennen käyttöä.
b) Laitteiden korjauksen ja huollon saa suorittaa vain pätevä henkilö, joka käyttää vain alkuperäisiä varaosia. Tämä varmistaa laitteen turvallisen käytön.
c) Tehtaalla asennettuja suojia tai ruuveja ei saa irrottaa, jotta laitteen toimivuus suunnitellulla tavalla on varmistettu.
d) Kun kuljetat ja siirrät laitetta säilytyspaikalta käyttöpaikkaan, noudata laitteiden käyttömaassa voimassa olevia manuaalisen kuljetustyön työturvallisuusmääräyksiä.
e) On kiellettyä puuttua laitteen rakenteeseen sen parametrien tai rakenteen muuttamiseen.
f) Pidä laitteet poissa tulen ja lämmön lähteistä.
g) Älä ylikuormita laitetta.
h) Suurimman sallitun käyttäjän painon ylittäminen voi vahingoittaa tuotetta.
i) Ennen kuin aloitat harjoituksen, ota yhteys lääkäriin selvittääksesi, onko sinulla lääketieteellisiä vasta-aiheita.
j) Lämmitä aina ennen laitteen käyttöä.
k) Jos koet harjoituksen aikana häiritseviä oireita, kuten rintakipua, huimausta, hengenahdistusta jne., lopeta harjoittelu välittömästi ja ota yhteys lääkäriin.
l) Aseta laite vakaalle, kuivalle ja tasaiselle alustalle. On suositeltavaa jättää laitteen ympärille 1,2 x 1,2 m harjoitustilaa ja 0,6 x 0,6 m vapaata lisätilaa.
m) Laitteen käyttöä ei suositella kuulematta ensin lääkärin kanssa:
 - henkilöt, joilla on vasta-aiheita lääkäriltä tai huonovointisuus,
 - henkilöt, joilla on vakava sairaus,
 - ihmiset, jotka kärsivät seuraavista sairauksista: verenpainetauti, sydänsairaus, aivojen ateroskleroosi ja aivolaskimotukos,
 - osteoporoosista kärsivät,
 - henkilöt, joilla on sydämentahdistin tai muu implantoitu lääketieteellinen laite.
n) Älä käytä laitetta tuntia ennen ateriaa tai tuntia sen jälkeen, koska sillä voi esiintyä haittavaikutuksia.
o) Pidä laite poissa kosteudelta ja pölyltä.
p) Yksi henkilö voi käyttää laitetta samanaikaisesti.
q) Lopeta harjoittelu, kun tunnet olevasi väsynyt tai uupunut.

r) Laitetta ei saa käyttää terapeuttisiin tarkoituksiin.

⚠HUOMIO! Vaikka laite on suunniteltu turvalliseksi, riittävällä suojauksella ja käyttäjän lisäturvaelementtien käytöstä huolimatta, on silti olemassa pieni tapaturman tai loukkaantumisen riski laitteen kanssa työskennellessä. Sitä käytettäessä on suositeltavaa noudattaa varovaisuutta ja maalaisjärkeä.

3. Toimintasäännöt

Laite on suunniteltu simuloimaan pyöräilyä.

Tuote on tarkoitettu käytettäväksi vain valvotuilla alueilla: kuntosalit, kuntosalit jne.

Käyttäjällä on vastuu kaikista vahingoista, jotka aiheutuvat käyttötarkoituksen vastaisesta käytöstä.

3.1. Laitteen kuvaus

1 - Istuin
2 - Ohjaustanko
3 - LCD-paneeli
4 - Kehys
5 - Vastusnuppi/turvanuppi
6 - Istuimen lukko
7 - Kuljetuspyörä

3.2. Käyttöön valmistelu

LAITTEEN SIJOITUS

Laite (A) tulee sijoittaa kovalle, tasaiselle ja kuivalle alustalle. Viereisen pinnan tulee olla liukumaton. On suositeltavaa jättää laitteen ympärille 1,2 x 1,2 m harjoitustilaa (B) ja 0,6 x 0,6 m lisätilaa (C).

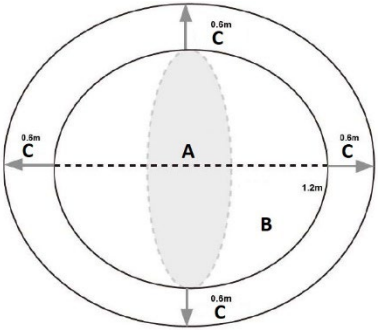

LAITTEEN ASENNUS

Laitteen kokoamisen tulee noudattaa alla olevien kuvien mukaista järjestystä. Ennen kokoonpanon aloittamista on suositeltavaa ryhmitellä komponentit.

VAIHE I

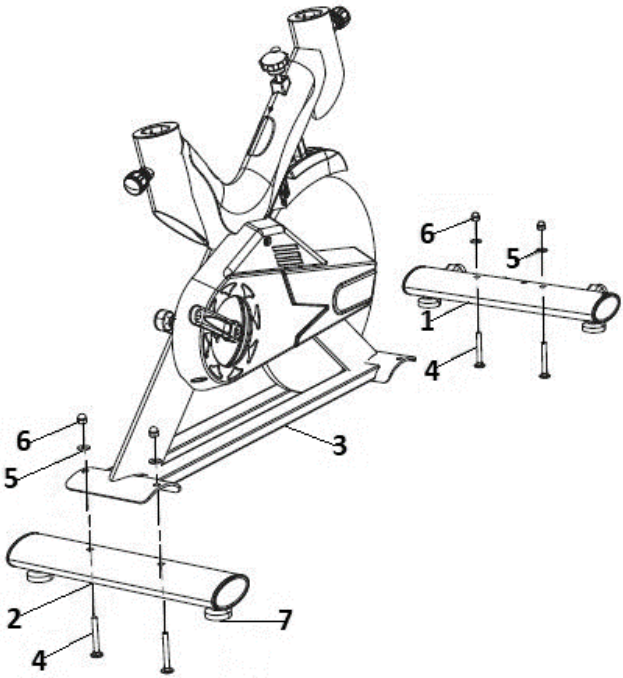

a) Kiinnitä etuvakain (1) päärunkoon (3). Käytä tähän tarkoitukseen ruuveja (4), aluslevyjä (5) ja muttereita (6). **GR-MG124 mallissa** on ylimääräinen jousialuslevy, joka on asennettu aluslevyn ja lukkomutterin väliin.
b) Asenna takavakain (2) samalla tavalla.
c) Laitteen vaaitus on mahdollista kääntämällä vaaitusalustoja (7) vasemmalle tai oikealle.

VAIHE II

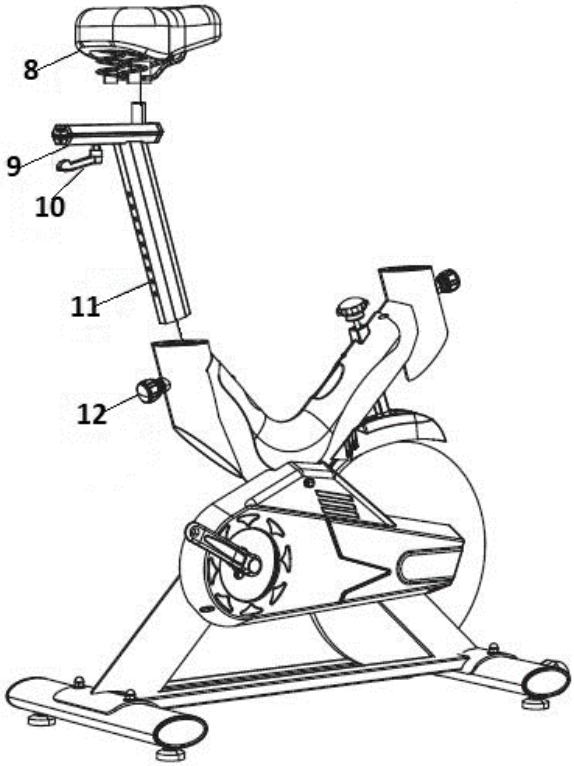

a) Löysää istuimen säätönuppia (12) ja irrota se. Liu'uta istuimen kannake (11) päärungon reiän akseliin. Säädä työkorkeus omien tarpeidesi mukaan ja lukitse se sitten työntämällä ja kiristämällä säätönuppi.
b) Aseta istuintuki (9) tuen (11) päälle ja lukitse se lukitusnupilla (10).
c) Asenna istuin (8) kannattimeen (9). Lukitse paikalleen kiristämällä istuimen sivuilla olevat mutterit.

HUOMIO! Istuintuen asennus saattaa edellyttää lisäaluslevyn käyttöä tuen ja lukkonupin välissä!

VAIHE III

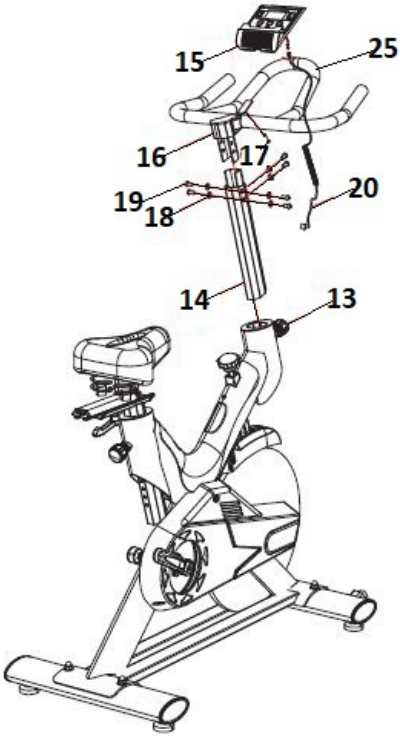

a) Löysää ohjaustangon korkeuden säätönuppia (13). Liu'uta etusäätötuki (14) reiän akseliin. Lukitse paikoilleen kiristämällä nuppia. **GR-MG126 Malli** Ennen kuin asennat tuen rungon reikään, kytke kehyksen sisällä olevat LCD-paneelin anturin johdot.
b) Kiinnitä ohjaustanko (25) tukeen (14) aluslevyillä (18) ja kiinnitysruuveilla (19).
c) Aseta LCD-paneeli (15) ohjaustangon (16) keskiosaan ja kiinnitä se ruuveilla (17). Liitä anturin kaapeli (20) liitäntään LCD-paneeli (15) ja laitteen päärunko. **GR-MG121, GR-MG124, GR-MG125 Malli** kokoa ensin LCD-paneelin pohja. Noudata sitten samaa menettelyä.
GR-MG121, GR-MG122, GR-MG125 Mallissa on puhelinteline. Asenna se asettamalla se ohjaustangon runkoon ja painamalla alas.

⚠ **HUOMIO!** Johtoja kytkettäessä liitososien tulee olla samalla puolella!

VAIHE IV

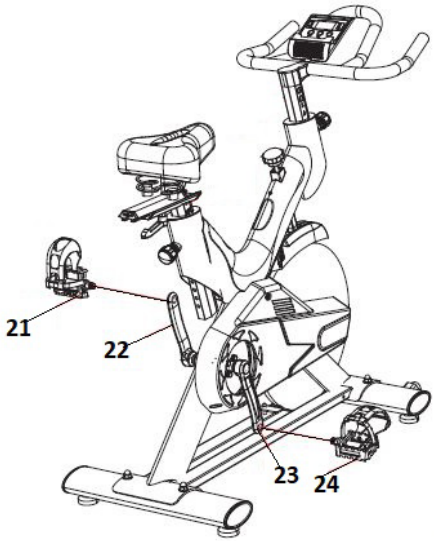

a) Kiinnitä polkimet (21, 24) laitteen kampeihin (22, 23). Jokainen poljin on merkitty "L" -kirjaimella - vasemmalle ja "R" - oikealle. Asenna vasen poljin kääntämällä sitä vastapäivään. Kiinnitä oikea poljin kääntämällä sitä myötäpäivään. Varmista, että polkimet on asennettu oikeille puolille.

HUOMIO! Polkimen mutterin on oltava kunnolla kiristetty kammen reiässä, muuten kierre voi litistää!

HUOMIO! Ennen polkimien asentamista kierteet voidaan öljytä. Se auttaa korvaamaan ne myöhemmin.

HUOMIO! Asenna polkimet riittävän tukevasti! Viikon käytön jälkeen kiristä polkimet uudelleen! Tarkista säännöllisesti polkimen kiinnityksen vakaus!

Kaikki laitteen liitännät on kiinnitettävä ja kiristettävä kunnolla. Kun olet suorittanut annetut kokoonpanovaiheet, voit aloittaa työskentelyn laitteen kanssa.

3.3. Laitteen käyttö

3.3.1. ISTUIMEN SÄÄTÖ

a) **PYSTYSUORA**

Löysää istuimen säätönuppia ja irrota se. Säädä istuimen kiinnike halutulle korkeudelle kohdistamalla reiät. Lukitse asento työntämällä nuppi, kiristä.

b) **VAAKAA**

Löysää lukitusnuppi ja irrota se. Säädä istuimen asento haluttuun asentoon siirtämällä sitä ohjaustankoa kohti tai vastakkaiseen suuntaan. Kohdista säätöreiät. Lukitse työntämällä nuppi, kiristä.

3.3.2. OHJAUSTANON KORKEAN SÄÄTÖ JA LAITTEEN TOIMIVASTUS

a) Löysää ohjaustangon korkeudensäätönuppia ja irrota se. Aseta ohjaustangon tuki halutulle korkeudelle. Kohdista reiät, lukitse työntämällä nuppi. Kiristää.

b) Lisää laitteen käyttövastusta kääntämällä latausnuppia myötäpäivään. Pienennä laitteen käyttövastusta kääntämällä vastakkaiseen suuntaan.

⚠ **HUOMIO!** Vastusnuppi on myös turvanuppi! Pysäytä laite välittömästi painamalla sitä!

⚠ **HUOMIO!** Istuimen ja ohjaustangon säätö ei saa olla alempana kuin laitteen vähimmäiskorkeus, jossa on merkintä "STOP"!

3.3.3. LCD-PANEELIN TOIMINNOT

1 - Näyttö
2 - MODE-painike
3 - "SET"-painike
4 - "RESET"-painike

OHJAUSPAINIKKEET

a) **MODE**

Laitteen toimintatoiminnon valinta. Kun painat ja pidät painettuna 3 sekunnin ajan, arvo nollautuu. Ei sovellu (ODO).

b) **ASETA**

Asettaa laitteen käyttöarvot: aika, nopeus, kalorit, matka, ODO

c) **RESET**
Kun sitä painetaan, laitteen arvo nollautuu.

LCD-PANEELIN TOIMINNOT

Nimi	asema
AIKA	Harjoitteluaika yhteensä
NOPEUS	Nykyinen nopeus
ETÄISYYS	Kuljettu matka
KALORIT	Poltettujen kalorien määrä
ODO	Kuljettu kokonaismatka (laskettu ajankohdasta, jolloin akut liitettiin)
PULSSI	Nykyinen syke. Aseta kätesi anturin aukon päälle. Noin. 3 sekunnin kuluttua tuloksen pitäisi näkyä
SKANNATA	Toimintojen automaattinen näyttö 6 sekunnin välein. (AIKA, NOPEUS, ETÄISYYS, KALORI, ODO, PULSSI

HUOMIO! GR-MG121, GR-MG122 Malleissa on vain “MODE”-painike!

HUOMIO! Kun laitetta ei käytetä, LCD-näyttö sammuu 4-5 minuutin kuluttua!

3.4. Puhdistaminen ja huolto

a) Käytä pintojen puhdistukseen vain syövyttämättömiä tuotteita.
b) Säilytä laitetta viileässä ja kuivassa paikassa, suojattuna kosteudelta ja suoralta auringonvalolta.
c) Laitteen suihkuttaminen vesisuihkulla tai laitteen upottaminen veteen on kielletty.
d) Tarkasta säännöllisesti laitteen toimintakunto ja mahdolliset vauriot.
e) Käytä puhdistamiseen pehmeää puhdistusliinaa.
f) Älä jätä akkua laitteeseen, jos sitä ei käytetä pitkään aikaan.
g) Älä käytä puhdistukseen teräviä ja/tai metalliesineitä (esim. teräsharjaa tai metallilastalla), koska ne voivat vahingoittaa laitteen materiaalin pintaa.
h) Älä puhdista laitetta happamilla aineilla, lääkinnällisillä aineilla, ohentimilla, polttoaineella, öljyillä tai muilla kemikaaleilla, koska ne voivat vahingoittaa laitetta.
i) Laitteen poistokohdat on öljyttävä säännöllisesti.
j) Tarkista laitteen kiinnitykset ennen jokaista käyttöä ja kiristä tarvittaessa.

OHJEET AKKUJEN JA PARISTOJEN TURVALLISTA HÄVITTÄMISTÄ.
Laitteet on varustettu AAA 1.5V ja AA 1.5V paristoilla.
Poista käytetyt paristot laitteesta noudattamalla samaa menettelyä kuin asennat ne.

Toimita paristot niiden hävittämisestä vastaavalle laitokselle.

KÄYTETTYJEN LAITTEIDEN HÄVITTÄMINEN.

Käyttöikänsä päätyttyä tätä tuotetta ei saa hävittää tavallisen kotitalousjätteen mukana, vaan se on toimitettava sähkö- ja elektroniikkalaitteiden kierrätystä varten tarkoitettuun keräyspisteeseen. Tämä ilmaistaan tuotteessa, käyttöohjeessa tai pakkauksessa olevalla symbolilla. Tässä laitteessa käytetyt materiaalit ovat kierrätettäviä niiden merkintöjen mukaan. Annat tärkeän panoksen ympäristömme suojelemiseen käyttämällä uudelleen, kierrättämällä tai muuten hävittämällä käytetyt laitteet.

Ota yhteyttä paikalliseen viranomaiseen sopivan jätepisteen saamiseksi.

Ongelmien ratkaiseminen

Ongelma	Mahdollinen syy	Tehdä työtä
Laitteen näyttö ei toimi	1. Purkautuneet akut 2. Anturin kaapelia ei ole kytketty LCD-paneeliin	1. Vaihda paristot uusiin 2. Liitä anturin kaapeli
Laitteen näyttö ei laske harjoitusarvoja	1. Vaurioitunut anturikaapeli tai LCD-paneeli	1. Tarkista anturi mittaamalla syke. Jos lukemaa ei ole, vaihda anturin kaapeli uuteen 2. Siirrä anturin kaapeli kehyksessä. Jos lukemaa ei ole, vaihda anturin kaapeli ja LCD-paneeli uuteen
Laite on epävakaa	1. Laitteen alustat eivät ole vaakasuorassa	1. Aseta laite vaakasuoraan
Laite kolisee/nauhuu	1. Epävakaa maaperä 2. Ei kiinnikkeiden öljyämistä	1. Tarkista pinta, jolle laite on asetettu 2. Löysää kiinnikkeet ja öljyä ne. Kiinnitä riittävällä paineella

GYMREX

UNSER HAUPTZIEL IST DIE ZUFRIEDENHEIT UNSERER KUNDEN!
BEI FRAGEN KONTAKTIEREN SIE UNS BITTE UNTER:

OUR CUSTOMERS' SATISFACTION IS OUR MAIN GOAL!
PLEASE CONTACT US WITH QUESTIONS AT:

NASZYM GŁÓWNYM CELEM JEST SATYSFAKCJA KLIENTÓW
W PRZYPADKU PYTAŃ PROSIMY O KONTAKT Z PRZEDSTAWICIELEM
W DANYM KRAJU:

NAŠÍM HLAVNÍM CÍLEM JE SPOKOJENOST NAŠICH ZÁKAZNÍKŮ! V PŘÍPADĚ OTÁZEK
NÁS PROSÍM KONTAKTUJTE NA:

NOTRE BUT PREMIER EST VOTRE SATISFACTION!
POUR TOUTE QUESTION, CONTACTEZ NOUS SUR:

NUESTRO OBJETIVO PRINCIPAL ES LA SATISFACCIÓN DE NUESTROS CLIENTES!
SI TIENE PREGUNTAS, POR FAVOR PÓNGANSE EN CONTACTO CON NOSTROS EN:

I NOSTRO PRINCIPALE OBIETTIVO È LA SODDISFAZIONE DEI NOSTRI CLIENTI!
PER EVENTUALI DOMANDE PER FAVORE, CI CONTATTINO SOTTO:

LEGFŐBB CÉLUNK ÜGYFELEINK ELÉGEDETTSÉGE.
KÉRDÉS ESETÉN, KÉRJÜK, VEGYE FEL A KAPCSOLATOT AZ ADOTT ORSZÁGBAN
MŰKÖDŐ KERESKEDELMI KÉPVISELETTEL:

KUNDETILFREDSHED ER VORES HOVEDMÅLSÆTNING.
VED SPØRGSMÅL KONTAKT VENLIGST DIN LOKALE DISTRIBUTØR:

CONTACT

expondo Polska sp. z o.o. sp. k.

ul. Nowy Kisielin – Innowacyjna 7
66-002 Zielona Góra | Poland, EU

e-mail: info@expondo.com