MOTOR TECHNICS

USER MANUAL

BEDIENUNGSANLEITUNG
INSTRUKCJA OBSŁUGI
NÁVOD K POUŽITÍ
MANUEL D´UTILISATION ISTRUZIONI PER L'USO
MANUAL DE INSTRUCCIONES HASZNÁLATI
ÚTMUTATÓ BRUGSANVISNINGENKEL KÄYTTÖOHJE
GEBRUIKSAANWIJZING BRUKSANVISNING
INSTRUÇÕES DE UTILIZAÇÃO
POUŽÍVATEĽSKÁ PRÍRUČKA
РЪКОВОДСТВО ЗА УПОТРЕБА ΟΔ ΗΓΙΕΣ ΧΡΗΣΗΣ
UPUTE ZA UPORABU
NAUDOJIMO INSTRUKCIJA MANUAL DE UTILIZARE
NAVODILA ZA UPORABO

AUTOMATION FOR GARAGE DOOES - BELT

DE	Produktname	Torantrieb
EN	Product name	Automation for garage doors - belt
PL	Nazwa produktu	Napęd do bramy przesuwnej
CZ	Název výrobku	Pohon garážových vrat
FR	Nom du produit	Motor pour porte de garage
IT	Nome del prodotto	Motore per porta del garage
ES	Nombre del producto	Motor para puerta de garaje
HU	Termék neve	Garázskapu-meghajtás
DA	Produktnavn	Portautomatik
FI	Tuotteen nimi	Automaatti autotallin oville
NL	Productnaam	Poortopener
NO	Produktnavn	Portautomatikk
SE	Produktnamn	Portautomat
PT	Nome do produto	Motor de porta de garagem
SK	Názov produktu	Pohon garážových brán
BG	Име на продукта	Задвижване за гаражна врата
EL	Όνομα προϊόντος	Μηχανισμός γκαραζόπορτας
HR	Naziv proizvoda	Pogon garažnih vrata
LT	Produkto pavadinimas	Garažo vartų pavara
RO	Numele produsului	Automatizare ușă garaj
SL	Ime izdelka	Pogon za garažna vrata
DE Modell | **EN** Product model | **PL** Model produktu | **CZ** Model výrobku | **FR** Modèle | **IT** Modello | **ES** Modelo | **HU** Modell | **DA** Model | **FI** Tuotteen malli | **NL** Productmodel | **NO** Produktmodell | **SE** Produktmodell | **PT** Modelo do produto | **SK** Model | **BG** Модел на продукт | **EL** Μοντέλο προϊόντος | **HR** Model proizvoda | **LT:** Gaminio modelis | **RO:** Model de produs | **SL:** Model izdelka		MSW-GDOOR-003A MSW-GDOOR-001A
DE Hersteller | **EN** Manufacturer | **PL** Producent | **CZ** Výrobce | **FR** Fabricant | **IT** Produttore | **ES** Fabricante | **HU** Termelő | **DA** Producent | **FI** Valmistaja | **NL** Producent | **NO** Produsent | **SE** Tillverkare | **PT** Fabricante | **SK** Výrobca | **BG** Производител | **EL** Κατασκευαστής | **HR** Proizvođač | **LT** Gamintojas | **RO** Producător | **SL** Proizvajalec		expondo Polska sp. z o.o. sp. k.
DE Anschrift des Herstellers | **EN** Manufacturer Address | **PL** Adres producenta | **CZ** Adresa výrobce | **FR** Adresse du fabricant | **IT** Indirizzo del produttore | **ES** Dirección del fabricante | **HU** A gyártó címe | **DA** Producentens adresse | **FI** Valmistajan osoite | **NL** Adres producent | **NO** Produsentens adresse | **SE** Tillverkarens adress | **PT** Endereço do fabricante | **SK** Adresa výrobcu | **BG** Адрес на производителя | **EL:** Διεύθυνση κατασκευαστή | **HR** Adresa proizvođača | **LT** Gamintojo adresas | **RO** Adresa producătorului | **SL** Naslov proizvajalca		ul. Nowy Kisielin – Innowacyjna 7, 66-002 Zielona Góra | Poland, EU

Diese Bedienungsanleitung wurde für Sie maschinell übersetzt. Wir arbeiten kontinuierlich daran, eine akkurate Übersetzung zu liefern. Allerdings ist keine maschinelle Übersetzung perfekt. Die offizielle Bedienungsanleitung ist die englische Version. Etwaige Abweichungen oder Unterschiede in der Übersetzung sind weder bindend noch haben sie eine rechtliche Wirkung für die Einhaltung oder Durchsetzung von Vorschriften. Sollten Fragen zur Genauigkeit der Informationen in der Bedienungsanleitung aufkommen, beziehen Sie sich bitte auf die englische Version dieser Inhalte. Sie ist die offizielle Version.

Beschreibung des Parameters	Wert der Parameter	
Produktname	Automatisierung für Garagentore - Band	
Modell	MSW-GDOOR-001A	MSW-GDOOR-003A
Nennspannung [V~] / Frequenz [Hz]	230/50	
Max Zugkraft [N]	1000	1200
Max. Torfläche [m^2]	15	18
Max. Türgewicht [kg]	100	120
Max. Türhöhe [m]	2.4 - 3.5	
LED	24V DC / 15PCS	
Arbeitstemperatur [°C]	-40 / +50	
Schutzart IP	SCHUTZKLASSE 20	

WICHTIGE SICHERHEITSEMPFEHLUNGEN

DIE NICHTBEACHTUNG DER FOLGENDEN SICHERHEITSEMPFEHLUNGEN KANN ZU SCHWEREN KÖRPERVERLETZUNGEN, ZUM TOD UND/ODER ZU SACHSCHÄDEN FÜHREN.

BITTE LESEN SIE SORGFÄLTIG UND HALTEN SIE SICH AN ALLE SICHERHEITS- UND INSTALLATIONSEMPFEHLUNGEN.

1. Der Öffner ist so konstruiert und hergestellt, dass er den örtlichen Vorschriften entspricht. Der Installateur muss mit den örtlichen Vorschriften vertraut sein, die für die Installation des Antriebs gelten.
2. Unqualifiziertes Personal oder Personen, die die für automatische Tore und andere Türen geltenden Arbeitsschutzbestimmungen nicht kennen, dürfen auf keinen Fall Installationen durchführen oder Systeme in Betrieb nehmen.
3. Personen, die das Gerät installieren oder warten, ohne alle geltenden Sicherheitsnormen zu beachten, sind für alle Schäden, Verletzungen, Kosten, Ausgaben oder Forderungen verantwortlich, die Personen infolge einer nicht ordnungsgemäßen Installation des Systems in Übereinstimmung mit den einschlägigen Sicherheitsnormen und der Installationsanleitung erleiden, sei es direkt oder indirekt.
4. Für zusätzliche Sicherheit empfehlen wir dringend den Einbau eines Photo Beam. Obwohl der Antrieb über ein druckempfindliches Safety Obstruction Force-System verfügt, erhöht der zusätzliche Einsatz eines Photo Beam die Betriebssicherheit eines automatischen Garagentors erheblich und sorgt für zusätzliche Sicherheit.
5. Vergewissern Sie sich, dass das Garagentor vollständig geöffnet ist und stillsteht, bevor Sie in die Garage hinein- oder aus ihr herausfahren.
6. Vergewissern Sie sich, dass das Garagentor vollständig geschlossen ist und stillsteht, bevor Sie es verlassen. Halten Sie Hände und lose Kleidungsstücke stets vom Öffner und vom Garagentor fern.
7. Das Sicherheitsbehinderungssystem ist nur für stationäre Objekte ausgelegt. Wenn das Garagentor mit einem sich bewegenden Objekt in Berührung kommt, kann es zu schweren Verletzungen, zum Tod und/oder zu Sachschäden kommen.
8. Dieses Gerät ist nicht dafür bestimmt, durch Personen (einschließlich Kinder) mit eingeschränkten physischen, sensorischen oder geistigen Fähigkeiten oder mangels Erfahrung und Wissen benutzt zu werden, es sei denn, sie werden durch eine für ihre Sicherheit zuständige Person beaufsichtigt oder erhielten von ihr Anweisungen, wie das Gerät zu benutzen ist. Kinder sollten beaufsichtigt werden, um sicherzustellen, dass sie nicht mit dem Gerät spielen.

9. Elektroaltgeräte dürfen nicht mit dem Hausmüll entsorgt werden. Bitte recyceln Sie sie dort, wo es entsprechende Einrichtungen gibt. Erkundigen Sie sich bei Ihrer Gemeindeverwaltung oder Ihrem Händler nach Recycling-Tipps.
10. Wenn das Netzkabel beschädigt ist, muss es vom Hersteller, seinem Kundendienst oder einer ähnlich qualifizierten Person ausgetauscht werden, um eine Gefährdung zu vermeiden.
11. WARNUNG: Wichtige Sicherheitshinweise. Es ist wichtig für die Persönliche Sicherheit, alle Anweisungen zu befolgen. Bewahren Sie diese Anweisungen auf.
12. Lassen Sie Kinder nicht mit den Türsteuerungen spielen. Halten Sie Fernbedienungen von Kindern fern. Beobachten Sie das sich bewegende Tor und halten Sie Personen fern, bis das Tor vollständig geöffnet oder geschlossen ist.
13. Seien Sie vorsichtig, wenn Sie die manuelle Entriegelung betätigen, da ein geöffnetes Tor aufgrund von schwachen oder gebrochenen Federn oder einer Unwucht schnell herunterfallen kann.
14. Überprüfen Sie die Anlage regelmäßig, insbesondere die Kabel, Federn und Halterungen auf Anzeichen von Verschleiß, Beschädigung oder Ungleichgewicht. Benutzen Sie das Tor nicht, wenn es repariert oder eingestellt werden muss, da ein Fehler in der Anlage oder ein nicht ausgewuchtetes Tor zu Verletzungen führen kann.
15. Prüfen Sie jeden Monat, ob der Antrieb reversiert, wenn das Tor einen 50 mm hohen Gegenstand auf dem Boden berührt. Bei Antrieben mit einem Einklemmschutz, der vom Kontakt mit der Unterkante des Tors abhängt, kann eine falsche Einstellung eine Gefahr darstellen.
16. Einzelheiten zur Verwendung der Handentriegelung.
17. Informationen über die Einstellung des Tores und des Antriebs.
18. Trennen Sie die Stromversorgung, wenn Sie das Tor reinigen oder andere Wartungsarbeiten durchführen.
19. Die Installationsanleitung enthält Einzelheiten zur Installation des Antriebs und der zugehörigen Komponenten.

WICHTIGE SICHERHEITSHINWEISE FÜR KNOPFZELLENBATTERIEN

WARNUNG

DIESES PRODUKT ENTHÄLT EINE KNOPFZELLENBATTERIE

Die Batterie ist gefährlich und muss außerhalb der Reichweite von Kindern aufbewahrt werden.
Die Batterie kann innerhalb von 2 Stunden oder weniger zu schweren oder tödlichen Verletzungen führen, wenn sie verschluckt wird oder sich in irgendeinem Körperteil befindet.
Wenn Sie vermuten, dass die Batterie verschluckt wurde oder sich in einem Körperteil befindet, **suchen Sie umgehend** einen Arzt auf.

Auswechseln der Batterie des Senders

Entfernen Sie die Befestigungsschrauben an der Unterseite des Handsenders.
Öffnen Sie die beiden Hälften des Sendergehäuses und ersetzen Sie die Batterie durch eine Batterie mit den gleichen Spezifikationen.
Prüfen Sie, ob die rote Anzeigelampe aufleuchtet, wenn eine der Tasten des Senders gedrückt wird, und setzen Sie dann die Befestigungsschrauben wieder ein.

Auswechseln der Batterie des drahtlosen Wandschalters

Entfernen Sie die Abdeckplatte, während das Gerät noch an der Wand montiert ist, indem Sie einen geraden Schraubendreher in den Schlitz an der Ober- und Unterseite der Wandplatte schieben und drehen.
Verwenden Sie einen kleinen Kreuzschlitzschraubendreher, um die 4 Schrauben zu entfernen, mit denen die Schalter befestigt sind.
Ersetzen Sie die Batterie durch eine Batterie mit den gleichen Spezifikationen.

PRODUKTBESCHREIBUNG & MERKMALE

1. Einstellung der Hinderniskraft

Die Mindestkraft wird mit "1" angezeigt und kann nach oben eingestellt werden. Die Anzeige "5" bedeutet die maximale Kraft.

2. Einstellung der Fahrgeschwindigkeit

Die Anzeige "8" steht für 80% der Fahrgeschwindigkeit. Die Anzeige "A" bedeutet die volle Geschwindigkeit 160mm/s oder 200mm/s.

3. Einstellung der Rückfahrhöhe

Die Anzeige "0" bedeutet, dass die Tür nach oben zurückfedert. Die Anzeige "1~9" bedeutet, dass die Tür auf die Position des gesamten Verfahrwegs zurückfedert. Ein Zehntel bis Neun Zehntel des gesamten Weges usw.

4. Teilweise offen/Höhe

Die Anzeige "0" bedeutet, dass die Teilöffnungsfunktion geschlossen ist. Die Anzeige "1~9" bedeutet die Einstellung der verschiedenen Teilöffnungspositionen des gesamten Stellwegs.

5. Tastenerkennung des Senders

Die Anzeige "0" auf dem Display bedeutet, dass die Tastenerkennungsfunktion geschlossen ist. Die Anzeige "1" bedeutet, dass die Tastenerkennungsfunktion geöffnet ist.

6. Codespeichermenge

"A" erscheint auf dem Display und bedeutet, dass die maximale Codespeichermenge 50 Stück beträgt. Drücken Sie einmal die UP/DOWN-Taste, um die Anzahl zu erhöhen oder zu verringern. Die Codespeichermenge ist auf 5 Stück*N, N=1~9, eingestellt (die Menge ist ein Vielfaches von 5).

7. Wartungsalarm

"t" erscheint auf dem Display und die LED-Leuchte blinkt 10 Mal schnell, was bedeutet, dass das Garagentor und der Motor gewartet werden müssen.

8. Automatischer Sicherheitsrücklauf

Automatischer Stopp / automatischer Rücklauf werden durch unsere Software der Leiterplatten gesteuert. Wir sind umsichtig, um Ihre Kinder, Haustiere oder andere Güter zu schützen.

9. Sanftanlauf / Sanftauslauf

Das Hoch- und Runterfahren der Geschwindigkeit zu Beginn und am Ende eines jeden Zyklus reduziert die Belastung von Tor und Antrieb und sorgt für eine längere Lebensdauer und einen leiseren Betrieb.

10. Automatisches Schließen

Auto-Close sorgt für Ruhe und Sicherheit in Ihrem Haus, indem das Tor beim Betreten oder Verlassen der Garage automatisch geschlossen wird.

11. Selbstlernende Öffnungs- und Schließkraft für Hindernisse

Die Kraft des Antriebs für die verschiedenen Phasen des Torlaufs wird bei der Einrichtung erlernt und ständig neu profiliert. Die Messung der Öffnungskraft stellt sich automatisch in einem geeigneten Bereich ein.

12. Elektronische Begrenzung, einfache Einstellung

Sie müssen nur die Grenzwerteinstellung von den Bedienfeldern aus kontrollieren, um sie genau einzustellen, ein einfacher und schneller Prozess für alle Völker.

13. Batterie-Backup verfügbar

Die Öffner können mit unserem Batterie-Backup mit Strom versorgt werden, wenn der Strom bei Ihnen zu Hause ausfällt.

14. Selbstverriegelung bei Getriebemotoren

Der Getriebe<mark>motor</mark> verriegelt sich selbst mit seinen Auskupplungssystemen.

15. Manuelle Entriegelung

Machen Sie sich keine Sorgen über einen Stromausfall, das manuelle Entriegelungssystem ist eine Lösung für die Bedienung des Tores zu jeder Zeit.

16. Technologie des Senders

Rolling Code Technologie (7,38 x 10^{19} Kombinationen), 433,92 MHz Frequenz, 4 Kanäle Design, um sicherzustellen, dass Sie 4 verschiedene Tore mit einem Sender steuern können.

17. Anwendungen

Mit einem Abstand von nur 30 mm zwischen der Decke und dem höchsten Punkt des Torlaufs kann der Türöffner bei niedriger Bauhöhe bündig eingebaut werden.

18. Bodenplatte aus Metall, stabiler und sicherer.

19. Aufwärts-/Abwärts-Bedienungstasten (UP/DOWN)

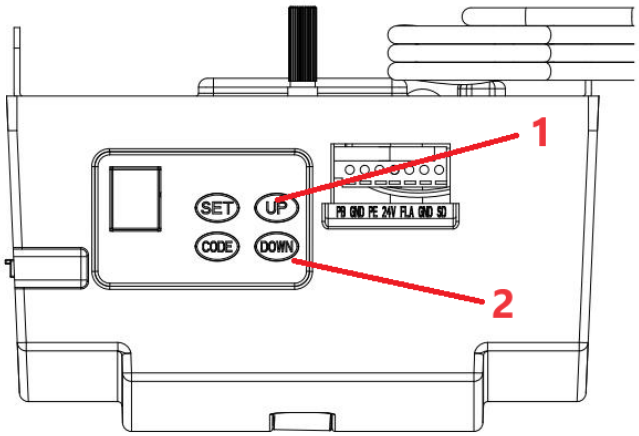

1 - Öffnen

2 - Schließen

EMPFEHLUNGEN FÜR DIE VORINSTALLATION

1. Das Garagentor muss sich leicht und ohne großen Kraftaufwand von Hand anheben und schließen lassen. Ein gut ausbalanciertes und gefedertes Tor ist entscheidend für eine korrekte Installation.
2. Der Garagentoröffner kann ein schlecht installiertes Garagentor nicht ausgleichen und sollte nicht als Lösung für ein "schwer zu öffnendes" Tor verwendet werden.
3. Wenn das Gerät an einem bestehenden Tor installiert wird, stellen Sie sicher, dass alle vorhandenen Verriegelungen entfernt werden, da sonst die Garantie erlischt.
4. Eine zugelassene Steckdose muss in der Nähe der Stelle installiert werden, an der der Öffner installiert werden soll.
5. Zwischen der Unterseite der Kettenantriebsschiene und der Oberseite des Garagentors an der nächstgelegenen Stelle sollte ein Mindestabstand von 30 mm vorhanden sein. (Siehe Abb. 1.)

Wichtiger Hinweis: Als zusätzliche Sicherheitsvorkehrung empfehlen wir dringend die Montage von Photo 5 Elektrische-Sicherheit-Balken an allen Anlagen.

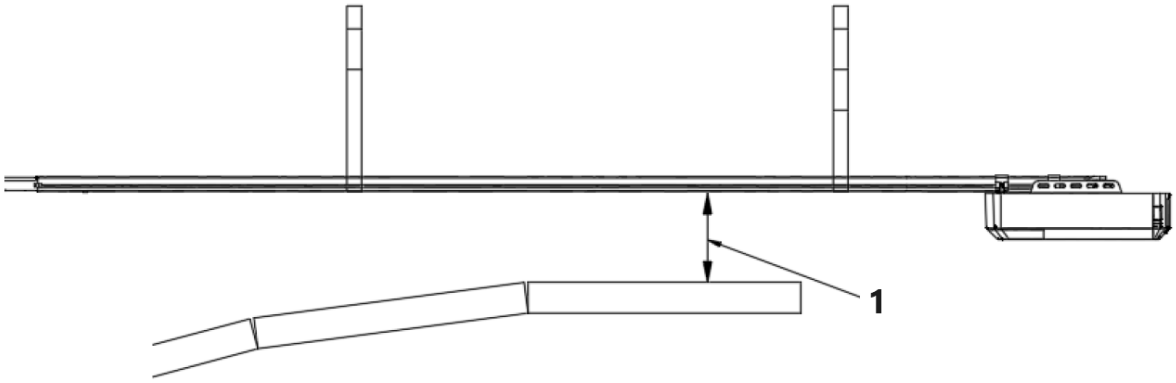

1 - 30 mm Mindestabstand

Abbildung 1

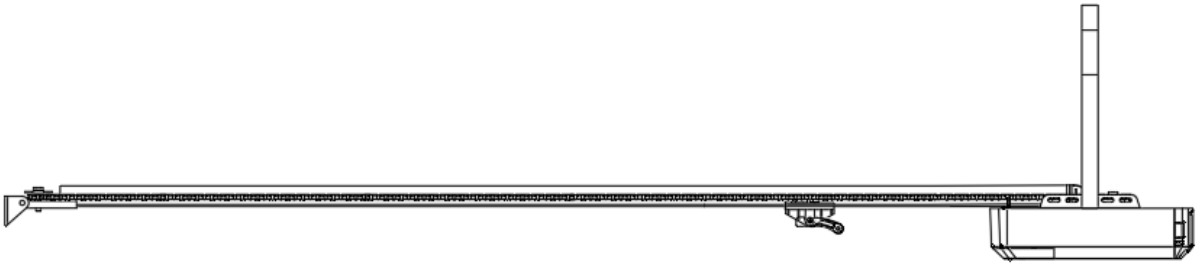

INSTALLATIONSANWEISUNGEN

Wandhalterung und Torhalterung montieren (Abb. 2)

Wandhalterung - Schließen Sie das Garagentor, messen Sie die Breite des Garagentors an der Oberseite und markieren Sie die Mitte. Bringen Sie die Wandhalterung 2 cm bis 15 cm oberhalb des Tors an der Innenwand an. (Abhängig von der tatsächlichen Einbaulage).

Türhalterung - Befestigen Sie die **Türhalterung** an einem strukturellen Teil des Tors so nah wie möglich an der Oberkante.

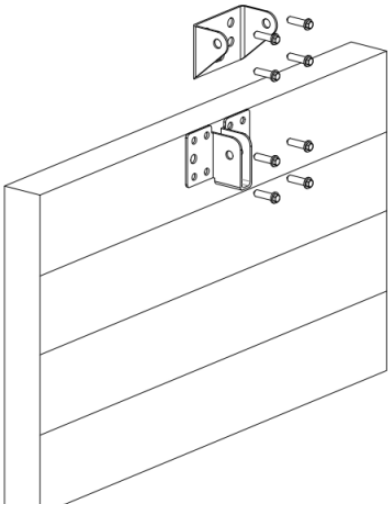

Abbildung 2

Montage (Stahl-C-Schiene)

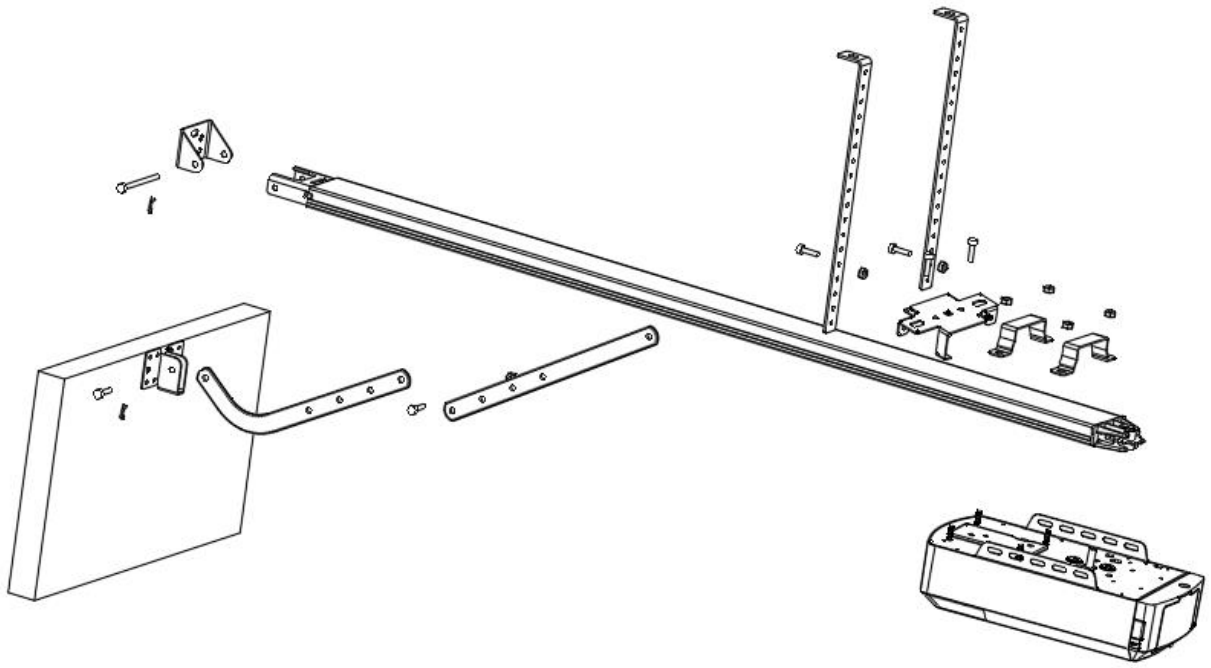

Abb. 3

SCHRITT 1 (Abb.3)
Befestigen Sie den Öffnerkopf an der Stahlschiene. Montieren Sie die 2 "U"-Hängelaschen mit den mitgelieferten 6mm-Muttern.

SCHRITT 2 (Abb.3)
Legen Sie die Stahlschiene und den Öffnerkopf mittig auf den Garagenboden, so dass der offene Kopf am weitesten vom Tor entfernt ist. Heben Sie die Vorderseite der Schiene bis zur Torhalterung an. Setzen Sie den Drehzapfen ein und sichern Sie ihn mit dem mitgelieferten Splint.

SCHRITT 3 (Abb.3, Abb.4)
Heben Sie den Öffnerkopf an und stützen Sie ihn (mit einer Leiter), so dass er mittig und waagerecht positioniert ist. Befestigen Sie den Öffner und die Schiene mit den Eisenbügeln A und B an der Decke.

WARNUNG: Kinder dürfen sich nicht in der Nähe des Tores, des Türöffners oder der Leiter aufhalten, da es sonst zu schweren Verletzungen und/oder Schäden kommen kann.

SCHRITT 4 (Abb.3, Abb.5)
Verbinden Sie den geraden Arm mit dem gebogenen Arm mit dem Bolzen. Positionieren und verschrauben Sie die Arme mit der mitgelieferten Schraube an der Oberkante des Tors.

SCHRITT 5
Heben Sie das Garagentor an, bis der Shuttle in die Antriebskette/den Riemen einrastet.
Jetzt können Sie die Öffner programmieren.

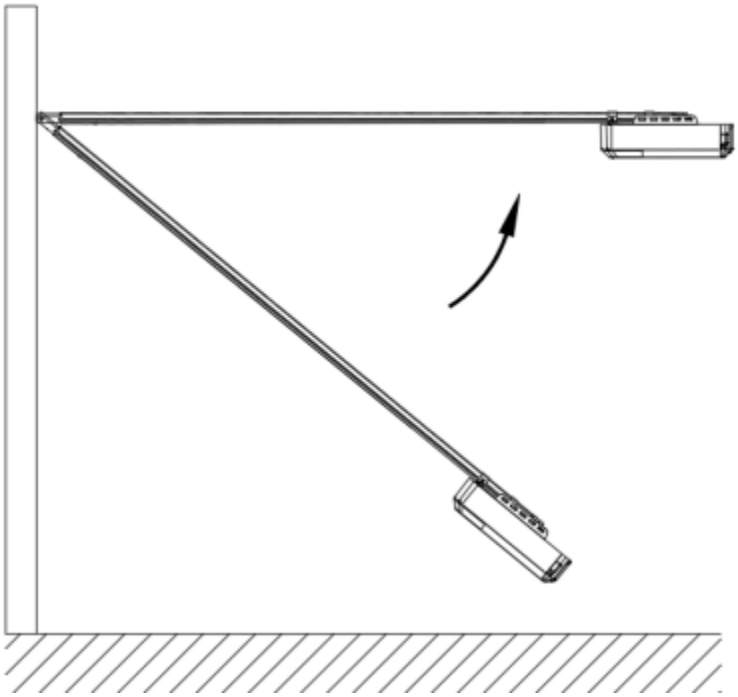

Abbildung 4

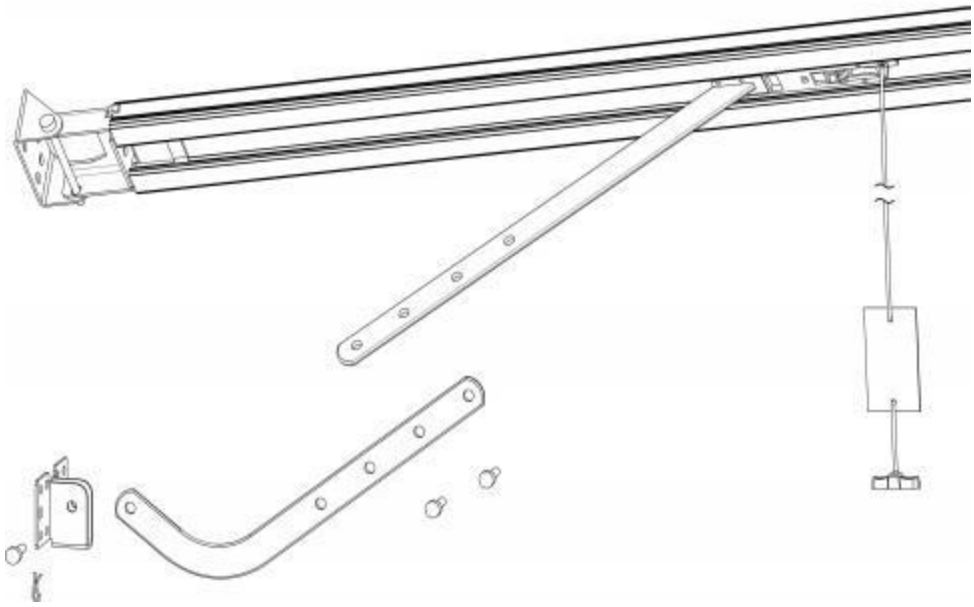

Abbildung 5

Montage der Stahl-C-Schiene im Querschnitt

2 Teile Stahlschiene

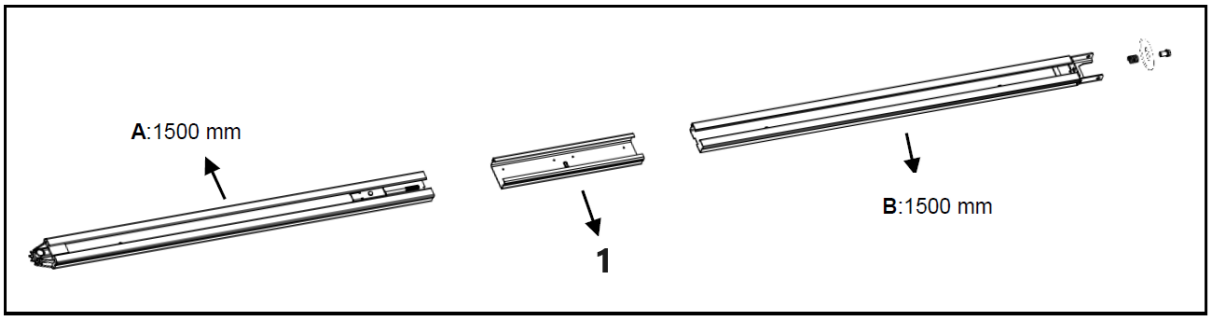

1 - Muffe
Abbildung 6

3 Teile Stahlschiene

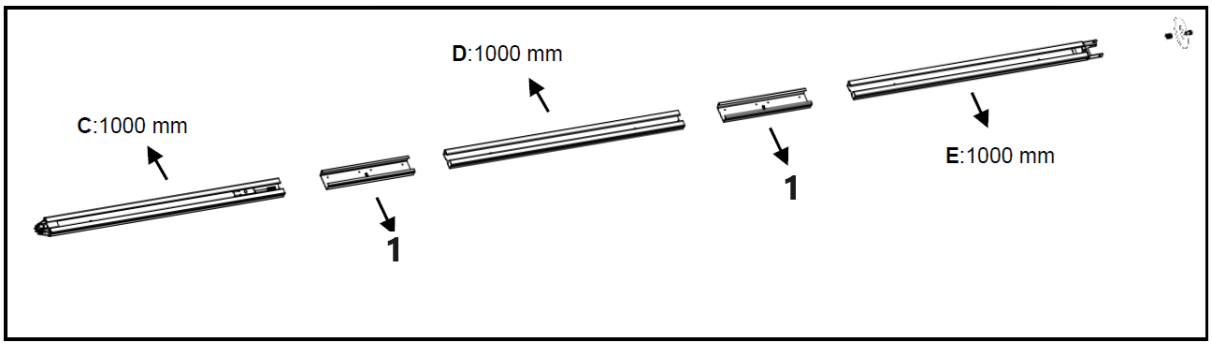

1 - Muffe
Abbildung 7

1. **2-teilige Stahlschiene:**

Wie in Abb. 6, die Schiene A in die Muffe schieben, die Schiene B in die Muffe schieben.

3-teiliges Stahlgleis:
Wie in Abb.7, die C-Schiene in die Muffe schieben, die D-Schiene in die Muffe schieben; die E-Schiene in die Muffe schieben.

2. Schneiden Sie das Kunststoffgewinde ab und ziehen Sie die Gewindestange zusammen mit der inneren Kette in die Endschienenposition (Abb. 8).

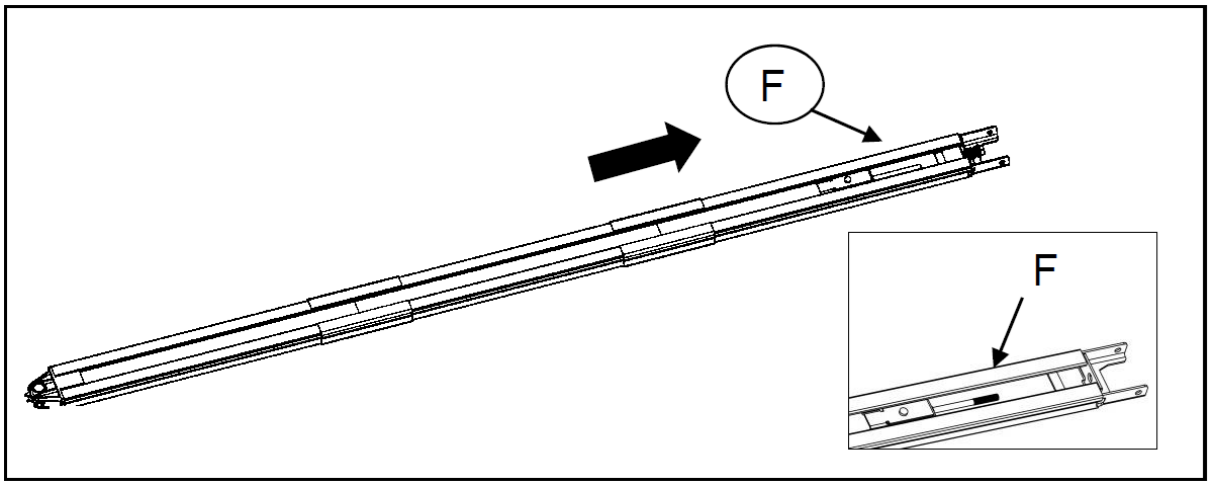

Abb. 8

3. Lösen Sie die Mutter und die Feder wie in Abb. 9 dargestellt.
4. Ziehen Sie die Mutter in der richtigen Position an (Abb. 10), schneiden Sie das Kunststoffband ab, schneiden Sie das Kunststoffgewinde auf dem Kettenrad ab, und die gesamte Schiene ist fertig montiert.

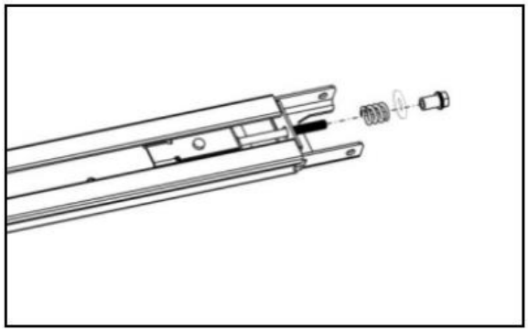

Abbildung 9

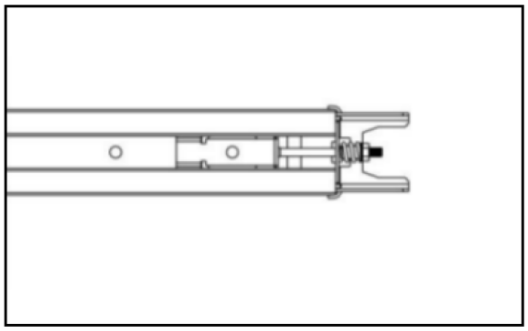

Abbildung 10

Batterie-Backup-Montage für C-Schiene (optional)
Option 1 - Oben befestigt (NUR für Blei-Säure-Batterie)

SCHRITT 1

Bauen Sie die Batterie und die Batteriehalterung wie auf dem Foto zusammen und befestigen Sie sie mit den mitgelieferten Schrauben.

SCHRITT 2

Verbinden Sie die Batterie mit dem Öffner.

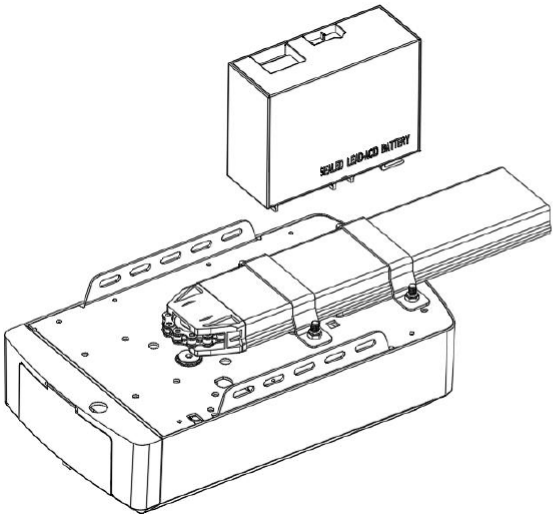

Schritt 1

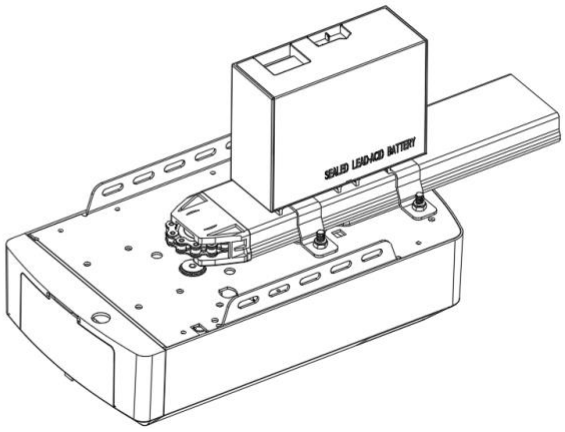

Schritt 2

Option 2 - Seitliche Befestigung (für Blei-Säure- und Lithium-Batterie)

SCHRITT 1 (Abb.11)
Montieren Sie die Batterie wie auf dem Foto an der Seite des Öffners und befestigen Sie sie mit den mitgelieferten Schrauben.
SCHRITT 2 (Abb.12)
Verbinden Sie die Batterie mit dem Öffner, siehe Abb.12.

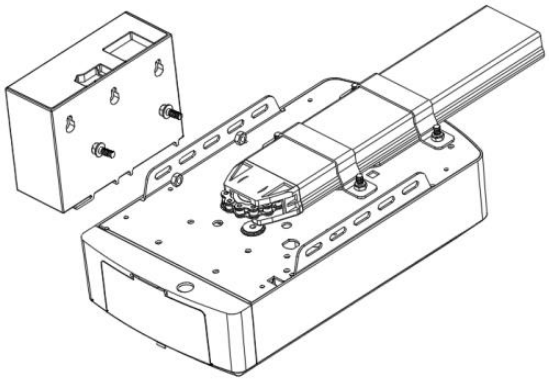

Abbildung 11

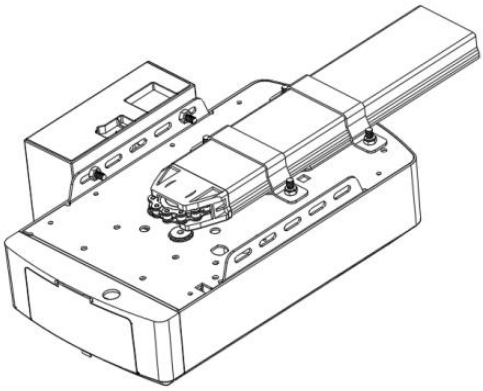

Abb. 12

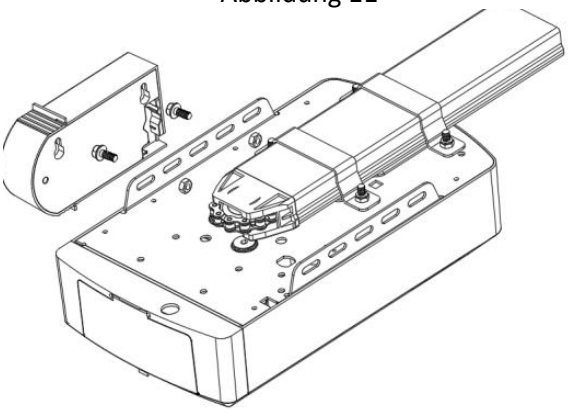

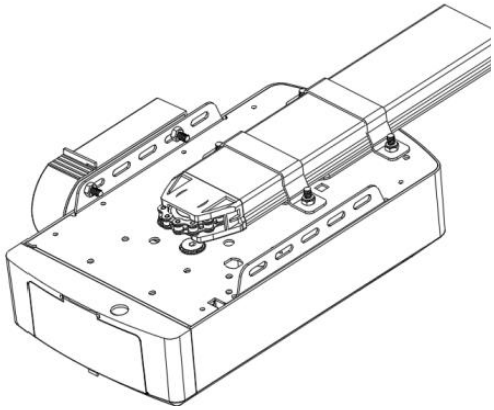

MANUELLE ENTRIEGELUNG FÜR C-SCHIENEN-ÖFFNER

Der Öffner ist mit einer manuellen Entriegelungsschnur ausgestattet, um den Shuttle zu entriegeln und die Tür um Hand, während Sie den Griff nach unten halten (Abb. 13). Ziehen Sie am Griff, um das Shuttle zu entriegeln. An um die Tür wieder einrasten zu lassen, lassen Sie den Öffner einfach im Automatikmodus laufen oder bewegen Sie die Tür von Hand, bis der Servierwagen
greift in das Kettenschiffchen ein.
In manchen Situationen, in denen eine Fußgängertür nicht vorhanden ist, wird empfohlen, eine externe Entriegelungsvorrichtung angebracht werden (Abb. 14).

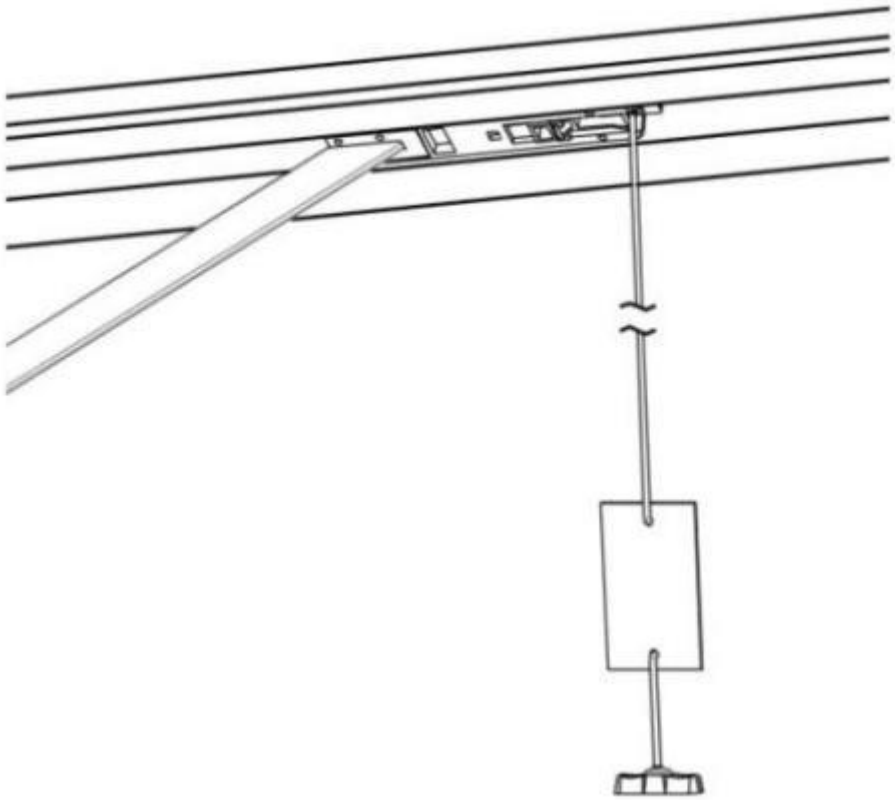

Abbildung 13

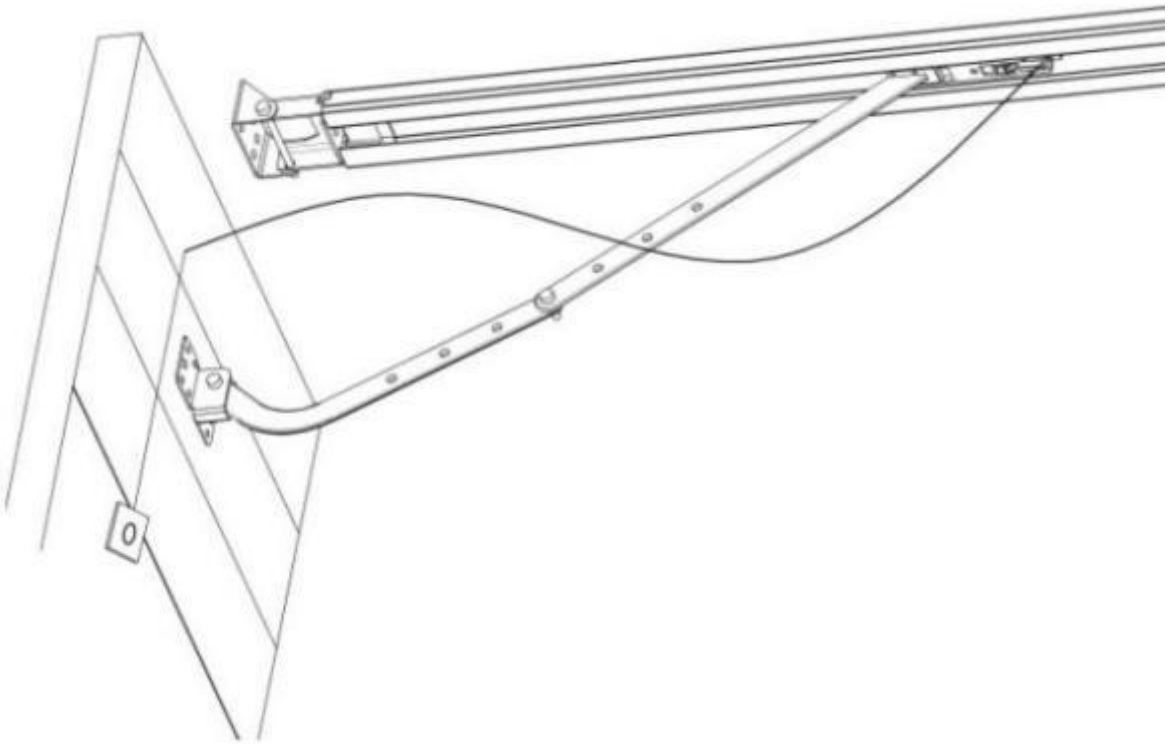

Abbildung 14

GRUNDLEGENDE ANWEISUNGEN FÜR TASTEN

Artikel	Schaltfläche	Beschreibung des Geräts
1.	SET	**Kurz drücken**: Bestätigen Sie die Einstellung. **Lang drücken**: Aufrufen der Einstellung des Funktionsmenüs.
2.	CODE	**Kurz drücken:** a) Drücken Sie im Einstellungsstatus kurz CODE, um den aktuellen Vorgang zu beenden und zur Standby-Schnittstelle zurückkehren. b) Drücken Sie im Standby-Status kurz die CODE-Taste. In der Ecke wird ein Punkt angezeigt, womit Sie in den Code-Lernmodus gelangen. Drücken Sie nun zuerst die Taste des gewünschten Handsenders, der Punkt kann verschwinden, dann drücken Sie erneut die gleiche Taste des Handsenders, der Punkt blinkt, hier ist das Einlernen des Codes beendet. **Lang drücken**: Löschen Sie die kodierte Fernbedienung. Halten Sie die CODE-Taste gedrückt, bis der Buchstabe "C" auf dem Display erscheint. Alle gespeicherten Fernbedienungen werden gelöscht.
3.	UP	**Kurz drücken**: Öffnen Sie die Tür. **Langes Drücken**: Erhöht die Belastbarkeit. Halten Sie die UP-Taste gedrückt, nach 4 Sekunden erscheint die Anzeige 0-1-2-3, wählen Sie die gewünschte Zahl. 1=Erhöhung der Elastizität um 25%, 2=Erhöhung der Elastizität um 50%, 3=Erhöhung der Elastizität um 75%.
4.	DOWN	**Kurz drücken**: Schließen Sie die Tür. **Lang drücken:** Werkseinstellungen wiederherstellen. Halten Sie die AB-Taste gedrückt, nach 4 Sekunden wird die Anzeige durchlaufen, dann wird der Garagentoröffner neu gestartet. PS: Neustart bedeutet, dass alle Einstellungen auf die Werkseinstellungen zurückgesetzt werden, alle Lernvorgänge müssen erneut durchgeführt werden, mit Ausnahme des Sender-Lerncodes.

PROGRAMMIERANWEISUNGEN

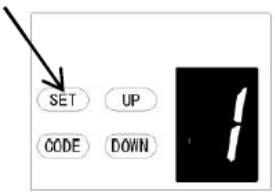

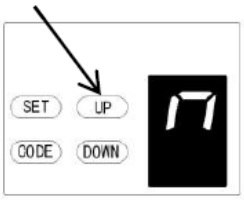

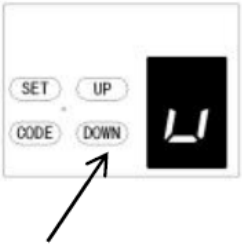

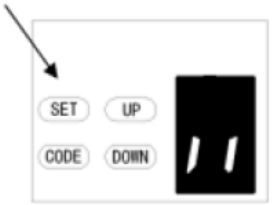

1. PROGRAMMIERUNG DER ÖFFNUNGS- UND SCHLIESSGRENZEN

a) Drücken Sie die **SET**-Taste und halten Sie sie gedrückt, um diese Funktion einzustellen, bis "1" auf dem Display erscheint, und lassen Sie dann die Taste los.

b) Drücken Sie die **SET**-Taste erneut. Der Türöffner befindet sich nun im Programmiermodus. Auf der Anzeige erscheint nun ein "n" mit Punkt.

c) Drücken Sie die **AUF-**Taste und halten Sie sie gedrückt, bis die Tür die gewünschte Öffnungsposition erreicht hat; auf dem Display erscheint "n" ohne Punkt.

d) Drücken Sie die **SET**-Taste, um die offene Position zu bestätigen, dann erscheint "u" mit Punkt auf dem Display.

e) Halten Sie die Taste **DOWN** gedrückt, bis die Tür die gewünschte Schließposition erreicht hat, auf dem Display erscheint "u" ohne Punkt.

HINWEIS: Für Feineinstellungen die Tasten UP und DOWN umschalten.

f) Drücken Sie nun die **SET**-Taste, um die Schließposition zu bestätigen, dann erscheint "II" auf dem Display.
Nachdem Sie die Schließposition bestätigt haben, wird die Tür nun zyklisch geöffnet und geschlossen, um die Bewegungsgrenzen und die Kraftempfindlichkeit einzustellen. Die Tür ist nun für den normalen Betrieb eingestellt.

VORSICHT!
Nach dem Öffnen und Schließen des Zyklus werden auf demdisplay Zahlen angezeigt (0~9), "0" bedeutet, dass die Türen ausgeglichen sind, je kleiner die Zahl ist, desto besser ist der Ausgleich der Türen, es wird dringend empfohlen, dass die Zahl kleiner ist als die Kraft.

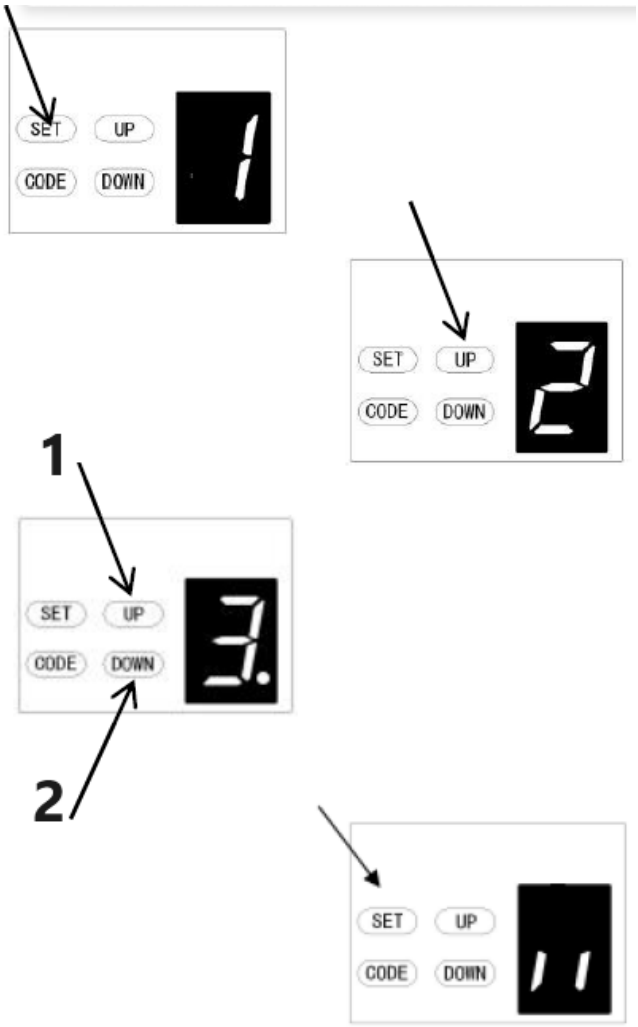

1 - Kraft erhöhen
2 - Kraft vermindern

2. EINSTELLUNG DER HINDERNISKRAFT

ACHTUNG: Die Einstellung der Hinderniskraft wird bei der Programmierung automatisch vorgenommen. Normalerweise ist keine Einstellung erforderlich.

a) Drücken Sie die SET-Taste und halten Sie sie gedrückt, bis "1" auf dem Display erscheint, drücken Sie dann die UP-Taste, bis "2" auf dem Display erscheint, um diese Funktion einzustellen, und lassen Sie die Taste los.

b) Drücken Sie die SET-Taste erneut. Das Gerät befindet sich nun im Modus zur Einstellung der Kraft. Auf dem Display erscheint nun die Zahl "3" mit einem blinkenden Punkt.

c) Drücken Sie die UP-Taste, um die Krafteinstellung zu erhöhen oder die DOWN-Taste, um die Krafteinstellung zu verringern. Die Mindestkraft ist "1" und kann nach oben eingestellt werden. Die maximale Kraft ist "5".

d) Drücken Sie die SET-Taste, um die Einstellung zu bestätigen und das Gerät kehrt automatisch in den Standby-Modus zurück und zeigt " " an.

HINWEIS: Die Kraft ist ab Werk standardmäßig auf "3" eingestellt.

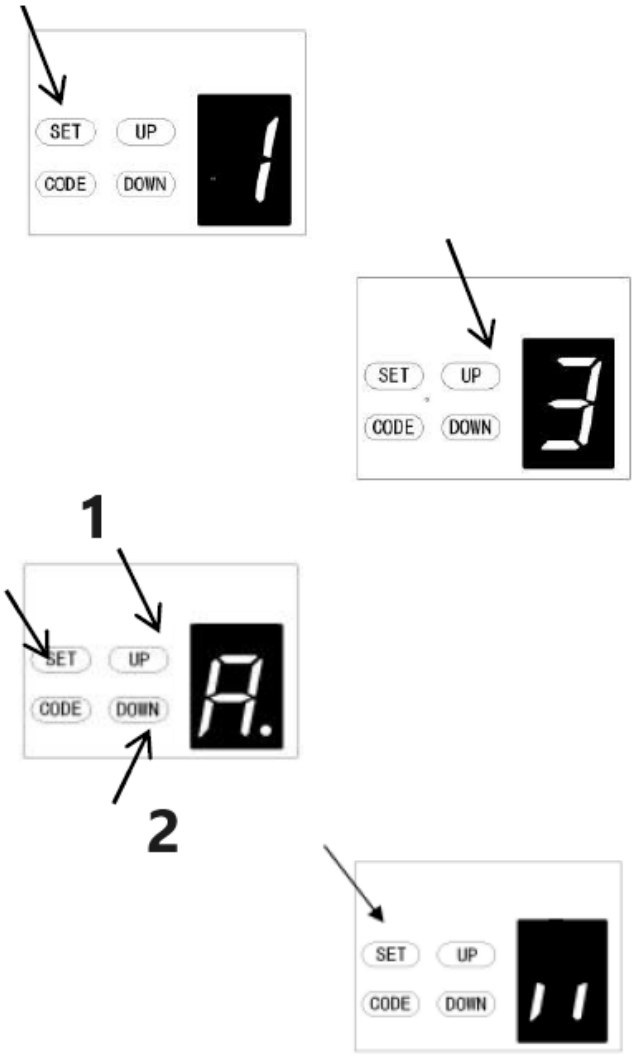

1 - Geschwindigkeit erhöhen
2 - Verringern der Geschwindigkeit

3. EINSTELLUNG DER FAHRGESCHWINDIGKEIT
ACHTUNG: Wenn Sie die Geschwindigkeitsoption erneut ändern, wird die vorherige Verfahrgrenze aufgehoben. Die Funktion zur Geschwindigkeitseinstellung ist erst nach dem Zurücksetzen der Verfahrgrenze verfügbar.

a) Halten Sie die **SET**-Taste gedrückt, bis "1" auf dem Display erscheint, drücken Sie dann die **UP**-Taste, bis "3" auf dem Display erscheint, um diese Funktion einzustellen, und lassen Sie die Taste los.

b) Drücken Sie die **SET**-Taste erneut. Das Gerät befindet sich nun im Geschwindigkeitseinstellungsmodus. Auf dem Display erscheint nun ein Buchstabe "A" mit einem blinkenden Punkt.

c) Drücken Sie die **AUF-** und **AB-**Tasten, um die Geschwindigkeit einzustellen. Abbildung "8" bedeutet 80% der Fahrgeschwindigkeit. Abbildung "A" bedeutet die volle Geschwindigkeit.

d) Drücken Sie die **SET**-Taste, um die Einstellung zu bestätigen und das Gerät kehrt automatisch in den Standby-Modus zurück und zeigt "II" an.

HINWEIS: Die Fahrgeschwindigkeit ist werkseitig auf volle Geschwindigkeit "A" eingestellt.

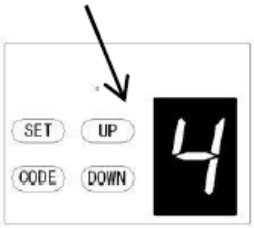

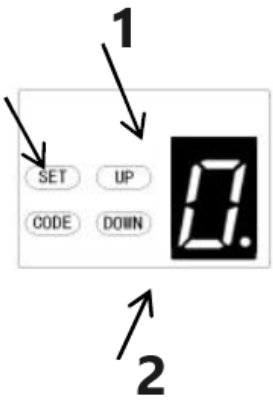

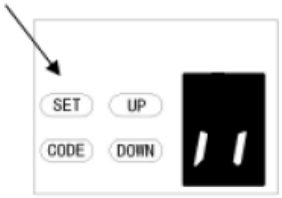

1 - Zeit erhöhen
2 - Zeit vermindern

4. AUTOMATISCHES SCHLIESSEN&ZEITEINSTELLUNG

HINWEIS: Wir empfehlen die Verwendung von Sicherheitslichtschranken bei allen Installationen, bei denen die automatische Schließfunktion aktiviert ist.

a) Drücken Sie die **SET**-Taste und halten Sie sie gedrückt, bis "1" auf dem Display erscheint, drücken Sie dann die **UP**-Taste, bis "4" auf dem Display erscheint, um diese Funktion einzustellen, und lassen Sie die Taste los.

b) Drücken Sie die **SET**-Taste erneut, das Gerät befindet sich nun im automatischen Schließmodus. Auf dem Display erscheint nun eine "0" mit einem blinkenden Punkt.

c) Drücken Sie die Tasten **UP** / **Down** einmal, um die Zeit für das automatische Schließen einzustellen (0~9).
Drücken Sie die **UP**-Taste, um die Zeit zu erhöhen, oder die **DOWN**-Taste, um die Zeit zu verringern.
Die Schließzeit beträgt 15 Sekunden*N, N=0~9. Die maximale Zeit beträgt 135 Sekunden. Um die automatische Schließfunktion zu deaktivieren, setzen Sie die Zeit auf Null (0).

d) Drücken Sie die **SET**-Taste, um die Einstellung zu bestätigen und das Gerät kehrt in den Standby-Modus zurück
Status automatisch und zeigt "II" an.

HINWEIS:
1. Die Schließzeit ist werkseitig standardmäßig auf "0" eingestellt.
2. Wenn die Fotozellenfunktion eingeschaltet ist und sie durch ein Hindernis unterbrochen wird, wird die automatische Schließzeit für eine Weile angehalten und dann wieder fortgesetzt.

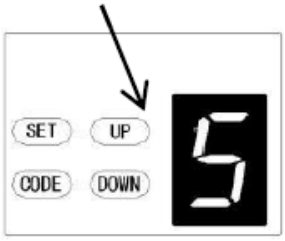

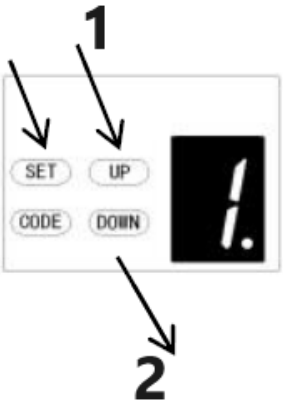

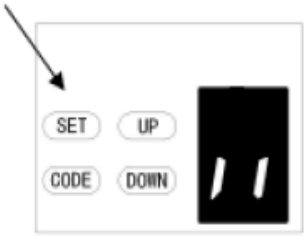

1 - Erhöhen
2 - Verringern

5. EINSTELLUNG DER AUTOMATISCHEN SCHLIESSBEDINGUNG

a) Halten Sie die **SET**-Taste gedrückt, bis "1" auf dem Display erscheint. Drücken Sie dann die **UP**-Taste, bis "5" auf dem Display erscheint, um diese Funktion einzustellen, und lassen Sie die Taste los.

b) Drücken Sie die **SET**-Taste erneut. Das Gerät befindet sich nun im Modus für die automatische Einstellung der Schließbedingungen. Auf dem Display erscheint nun eine "1" mit einem blinkenden Punkt.

c) Drücken Sie die **AUF-**/**Ab-**Taste einmal, um die automatische Schließbedingung einzustellen. Sie können die Einstellung "1" oder "2" wählen. Abbildung "1" bedeutet, dass die Tür nur in der offenen Endposition automatisch schließen kann.
Abbildung "2" bedeutet, dass sich die Tür automatisch schließen kann, wenn sie sich in einer beliebigen Position befindet.

d) Drücken Sie die **SET**-Taste, um die Einstellung zu bestätigen, und das Gerät kehrt automatisch in den Standby-Modus zurück und zeigt "II" an.

HINWEIS:
1. Die Schließbedingung ist werksseitig auf "1" voreingestellt.
2. Die Tür schließt sich nur während des Öffnungsvorgangs automatisch, kann sich aber nicht automatisch schließen, wenn sie während des Schließvorgangs angehalten wird.

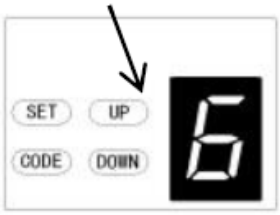

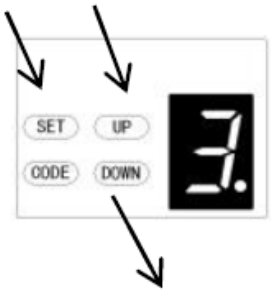

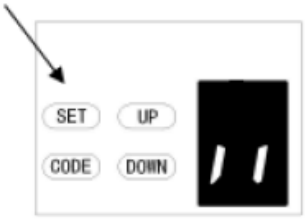

1 - Zeit erhöhen
2 - Zeit verkleinern

6. EINSTELLUNG DER LED-AUSSCHALTVERZÖGERUNG

a) Halten Sie die **SET**-Taste gedrückt, bis "1" auf dem Display erscheint, drücken Sie dann die **UP**-Taste, bis "6" auf dem Display erscheint, um diese Funktion einzustellen, und lassen Sie die Taste los.

b) Drücken Sie erneut die **SET**-Taste. Das Gerät befindet sich nun im Modus zur Einstellung der LED-Ausschaltverzögerung. Auf dem Display wird eine "3" mit einem blinkenden Punkt angezeigt.

c) Drücken Sie einmal die Taste **UP** / **Down,** um die LED-Ausschaltverzögerungszeit einzustellen (1~9).

d) Drücken Sie die **UP**-Taste, um die Zeit zu erhöhen, oder die **DOWN**-Taste, um die Zeit zu verringern.
Die Verzögerungszeit beträgt 1 Minute*N, N=1~9. Die maximale Verzögerungszeit beträgt 9 Minuten.

e) Drücken Sie die **SET**-Taste, um die Einstellung zu bestätigen, und das Gerät kehrt automatisch in den Standby-Status zurück und zeigt "ll" an.

HINWEIS: Die LED-Ausschaltverzögerungszeit ist werkseitig auf "3" eingestellt.

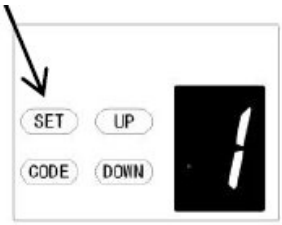

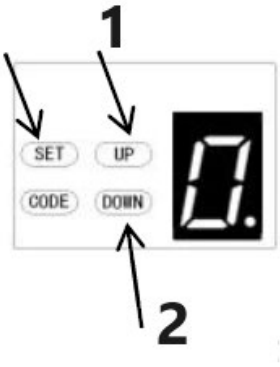

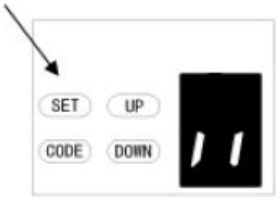

1 - Höhe erhöhen
2 - Höhe verkleinern

7. EINSTELLUNG DER UMKEHRHÖHE

a) Drücken und halten Sie die **SET-**Taste, bis "1" auf dem Display erscheint. Drücken Sie dann die **UP-**Taste, bis "7" auf dem Display erscheint, um diese Funktion einzustellen, und lassen Sie die Taste los.

b) Drücken Sie die **SET**-Taste erneut. Das Gerät befindet sich nun im Modus der umgekehrten Höheneinstellung. Auf dem Display erscheint nun die Zahl "0" mit einem blinkenden Punkt.

c) Drücken Sie einmal die Taste **UP** / **Down,** um die Umkehrhöhe beim Schließen einzustellen (0~9).

d) Drücken Sie die **UP**-Taste, um die Höhe zu erhöhen, oder die **DOWN**-Taste, um sie zu verringern.
Die Zahl "0" bedeutet, dass das Tor in die offene Endposition zurückspringt. Abbildung 1~9 bedeutet, dass die Tür in die Position des gesamten Weges zurückfedert. Ein Zehntel bis Neun Zehntel des gesamten Weges usw...

e) Drücken Sie die **SET**-Taste, um die Einstellung zu bestätigen und das Gerät kehrt automatisch in den Standby-Status zurück und zeigt "ll" an.

HINWEIS: Die Umkehrhöhe ist ab Werk standardmäßig auf "0" eingestellt.

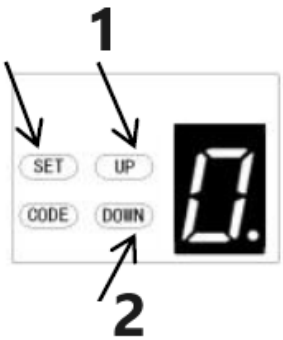

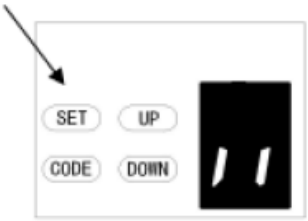

1 - Erhöhen
2 - Verringern

***8*. TEILÖFFNUNG/HÖHENEINSTELLUNG**

a) Halten Sie die **SET**-Taste gedrückt, bis "1" auf dem Display erscheint, drücken Sie dann die **UP**-Taste, bis "8" auf dem Display erscheint, um diese Funktion einzustellen, und lassen Sie die Taste los.

b) Drücken Sie die **SET**-Taste erneut, das Gerät befindet sich nun im Modus "Teilöffnung/Höheneinstellung". Auf dem Display erscheint nun eine "0" mit einem blinkenden Punkt.

c) Drücken Sie die **AUF/AB-**Taste einmal, um auszuwählen, ob Sie die Teilöffnungsfunktion öffnen oder die Teilöffnungshöhe einstellen möchten. (0 -C). Drücken Sie die Taste **UP**, um die Höhe zu erhöhen, oder die Taste **DOWN**, um sie zu verringern.

Abbildung "0" bedeutet, dass die Teilöffnungsfunktion geschlossen ist.
Abbildung "1" bedeutet, dass die Höhe 2 cm beträgt.
Abbildung "2" bedeutet, dass die Höhe 4 cm beträgt.
Abbildung "3" bedeutet, dass die Höhe 8 cm beträgt
Abbildung "4" bedeutet, dass die Höhe 12 cm beträgt
Abbildung "5" bedeutet, dass die Höhe 20 cm beträgt
Abbildung "6" bedeutet, dass die Höhe 40 cm beträgt
Abbildung "7" bedeutet, dass die Höhe 60 cm beträgt
Abbildung "8" bedeutet, dass die Höhe 80 cm beträgt
Abbildung "9" bedeutet, dass die Höhe 100 cm beträgt
Abbildung "A" bedeutet, dass die Höhe 120 cm beträgt
Abbildung "B" bedeutet, dass die Höhe 140 cm beträgt
Abbildung "C" bedeutet, dass die Höhe 160 cm beträgt

d) Drücken Sie die **SET**-Taste, um die Einstellung zu bestätigen und das Gerät kehrt automatisch in den Standby-Modus zurück und zeigt " " an.

HINWEIS:

1. die Teilöffnung/Höhe ist ab Werk standardmäßig auf "0" eingestellt.
2. Wenn Sie die Funktion "Teilöffnung/Höhe" öffnen, wird die Erkennungsfunktion der Taste deaktiviert.
3. Weitere Einzelheiten entnehmen Sie bitte der Bedienungsanleitung der Fernbedienung.
4. Wenn Sie die Teilöffnungsfunktion aktiviert und später wieder deaktiviert haben, können Sie den Öffner jetzt nur noch mit der kodierten Taste steuern, die Sie zu Beginn angewinkelt haben.

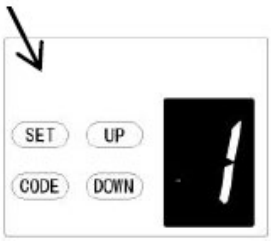

9. EINSTELLUNG DER TASTENERKENNUNGSFUNKTION DES SENDERS

a) Halten Sie die **SET**-Taste gedrückt, um diese Funktion einzustellen, bis "9" auf dem Display erscheint, und lassen Sie die Taste dann los.

b) Drücken Sie die **SET**-Taste erneut. Das Gerät befindet sich nun im Modus zur Einstellung der Tastenerkennung. Auf dem Display erscheint nun eine "1" mit einem blinkenden Punkt.

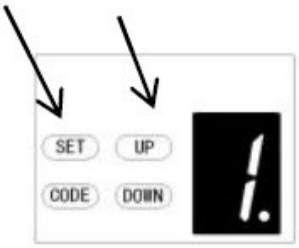

c) Drücken Sie die **AUF-/Ab-**Taste einmal, um auszuwählen, ob alle 4 Tasten nur einen Öffner steuern können, oder ob nur die separate kodierte Taste den Öffner steuern kann.

Die Zahl "0" bedeutet, dass die Funktion der Tastenerkennung geschlossen ist. Das heißt, wenn Sie 1 Taste mit 1 Öffner codiert haben, können alle 4 Tasten der Fernbedienung den Öffner steuern. Diese Funktion ist für Benutzer geeignet, die nur 1 Automatiktür zu Hause haben.

1

Abbildung "1" bedeutet, dass die Erkennungsfunktion der Tasten offen ist. Wenn Sie die erste Taste mit dem ersten Türöffner kodiert haben, dann ist die erste Taste die einzige Taste auf der Fernbedienung, die den Türöffner steuern kann. Dies ist für Benutzer geeignet, die mehr als 1 Automatiktür/Tor zu Hause haben.

2

d) Drücken Sie die **SET**-Taste, um die Einstellung zu bestätigen und die Fernbedienung kehrt automatisch in den Standby-Status zurück und zeigt "ll" an.

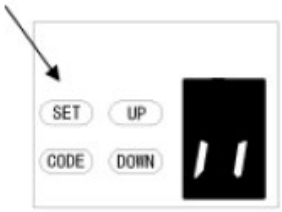

HINWEIS:

1. Die Tastenerkennung ist ab Werk standardmäßig auf "1" eingestellt.

1 - Tastenerkennungsfunktion ist geschlossen
2 - Tastenerkennungsfunktion ist offen

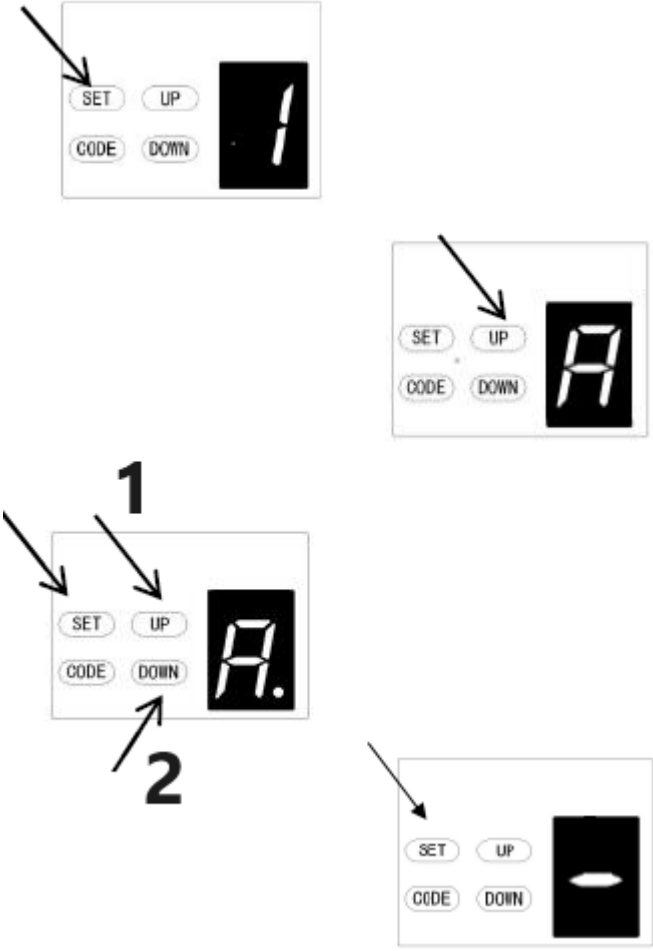

1 - Aufwärts
2 - Verringern

2. Nachdem Sie die nicht erkannten Tasten in erkannte umgewandelt haben, beachten Sie bitte, dass nur die kodierte Taste den Öffner steuern kann.

A. EINSTELLUNG DES SOFTSTOP-ABSTANDES

a) Drücken Sie die **SET**-Taste so lange, bis "1" auf dem Display erscheint, und drücken Sie dann die **AUF**-Taste so lange, bis "**A**" auf dem Display angezeigt wird, um die Funktionseinstellung zu aktivieren.

b) Drücken Sie die **SET**-Taste erneut, um in das Menü für die Einstellung der Softstop-Distanz zu gelangen, auf dem Display erscheint die Zahl "2".

c) Drücken Sie die **AUF/AB-**Taste, um den Softstop-Abstand auszuwählen. Sie können zwischen den Stufen "1-3" wählen, die anfängliche Voreinstellung ist "2", was bedeutet, dass der Softstop-Abstand mittel ist.
Die Zahl "1" bedeutet, dass der Softstop-Abstand lang ist.
Die Zahl "2" bedeutet, dass der Softstop-Abstand mittel ist.
Die Zahl "3" bedeutet, dass der Softstop-Abstand kurz ist.

d) Drücken Sie die **SET**-Taste, um die Einstellung zu bestätigen.

HINWEIS: Nach Beendigung der Einstellung müssen Sie die Bewegungsgrenzen der Tür neu einlernen, damit der Softstop-Abstand mit Ihren neuen Einstellungen funktioniert.

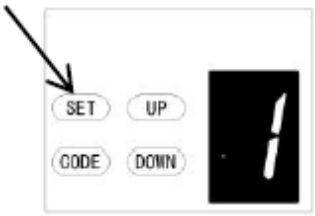

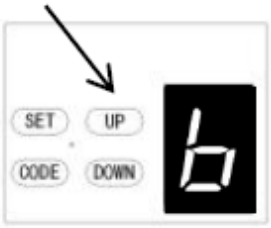

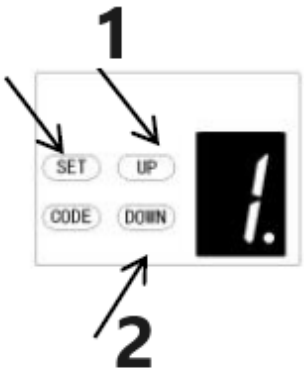

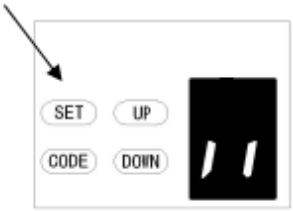

1 - Höhe erhöhen
2 - Höhe vermindern

b. EINSTELLUNG DER IGNORIERTEN UMKEHRHÖHE

a) Drücken Sie die **SET**-Taste und halten Sie sie gedrückt, bis "1" auf dem Display erscheint, dann drücken Sie die **UP**-Taste, bis "b" auf dem Display erscheint, um diese Funktion einzustellen, dann lassen Sie die Taste los.

b) Drücken Sie die **SET**-Taste erneut. Das Gerät befindet sich nun im Modus "Umkehrung der Höheneinstellung". Auf dem Display erscheint nun eine "1" mit einem blinkenden Punkt.

c) Drücken Sie einmal die Taste **UP** / **Down**, um die Höhe der Umkehrung beim Schließen einzustellen (0~9).

d) Drücken Sie die Taste **UP**, um die Höhe zu erhöhen, oder die Taste **DOWN**, um sie zu verringern.
Abbildung 1~9 bedeutet, dass das Tor auch dann nicht zurückprallt, wenn sich in einem Abstand von 1cm~9cm von der Schließposition Hindernisse in seinem Schließweg befinden. Diese Funktion ist am besten für Nordeuropa geeignet, wo immer Schnee auf dem Boden liegt.

e) Drücken Sie die **SET**-Taste, um die Einstellung zu bestätigen und das Gerät kehrt automatisch in den Standby-Status zurück und zeigt "II" an.

HINWEIS: Die Umkehrhöhe ist ab Werk standardmäßig auf "1" eingestellt.

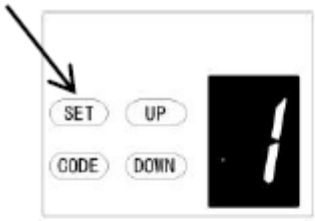

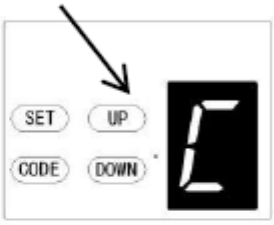

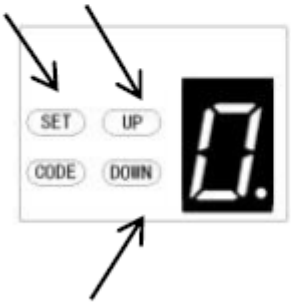

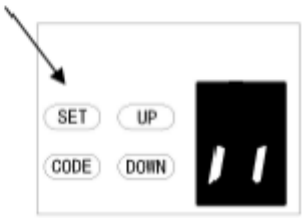

C. EINSTELLUNG DES SCHLUPFTÜRSCHALTERTYPS

a) Drücken Sie die **SET**-Taste und halten Sie sie gedrückt, bis "1" auf dem Display erscheint, dann drücken Sie die **UP**-Taste, bis "C" auf dem Display erscheint, um diese Funktion einzustellen, dann lassen Sie die Taste los.

b) Drücken Sie die **SET**-Taste erneut. Das Gerät befindet sich nun im Einstellmodus für den Schlupftürschaltertyp. Auf dem Display erscheint nun eine "0" mit einem blinkenden Punkt.

c) Drücken Sie die **AUF-/Ab-**Taste einmal, um den Typ des Schlupftürschalters einzustellen. Sie können die Einstellung "0" oder "1" wählen.
Die Zahl "0" bedeutet, dass die Schlupftür normalerweise offen ist.
Abbildung "1" bedeutet, dass die Schlupftür normalerweise geschlossen ist.

d) Drücken Sie die **SET**-Taste, um die Einstellung zu bestätigen. Das Gerät kehrt automatisch in den Standby-Modus zurück und zeigt "II" an.

HINWEIS: Der Schlupftürschalter ist ab Werk standardmäßig auf "0" eingestellt.

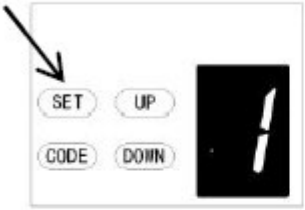

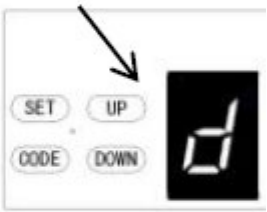

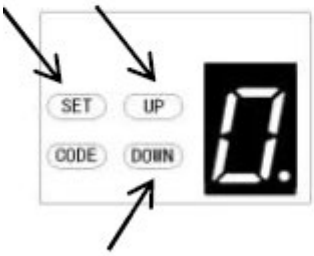

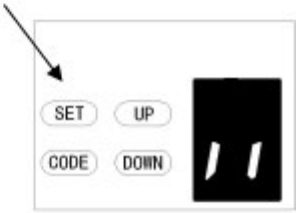

d. EINSTELLUNG DER LICHTSCHRANKE EIN/AUS

HINWEIS: Vergewissern Sie sich, dass die Fotozelle korrekt installiert wurde und verwenden Sie
Normalerweise geschlossene Kontakte an den Zubehörklemmen des Öffners (Abb.22, Abb.23)
Beachten Sie auch, dass die Lichtschrankenfunktion deaktiviert werden muss, wenn KEINE Lichtschranken eingebaut sind, da sich sonst die Tür nicht schließen lässt und die LED-Anzeige den Buchstaben "r" anzeigt.

a) Drücken Sie die **SET**-Taste und halten Sie sie gedrückt, bis "1" auf dem Display erscheint, dann drücken Sie die **UP**-Taste, bis "d" auf dem Display erscheint, um diese Funktion einzustellen, dann lassen Sie die Taste los.

b) Drücken Sie die **SET**-Taste erneut. Das Gerät befindet sich nun im Modus zur Einstellung der Lichtschranke ON/OFF. Auf dem Display erscheint die Zahl "0" mit einem blinkenden Punkt.

c) Drücken Sie einmal die Taste **UP** / **Down,** um den Ein-/Aus-Schalter der Fotozelle einzustellen. Sie können die Einstellung "0" oder "1" wählen. **Abbildung** "**0**" bedeutet, dass die Fotozellenfunktion geschlossen ist. **Abbildung** "**1**" bedeutet, dass die Fotozellenfunktion geöffnet ist.

d) Drücken Sie die **SET**-Taste, um die Einstellung zu bestätigen, und das Gerät kehrt automatisch in den Standby-Modus zurück und zeigt "ll" an.

HINWEIS: Die Fotozelle ist ab Werk standardmäßig auf "0" eingestellt.

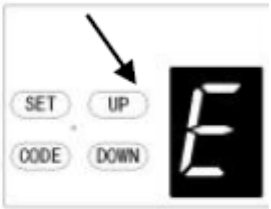

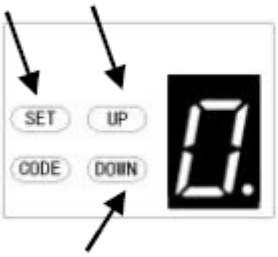

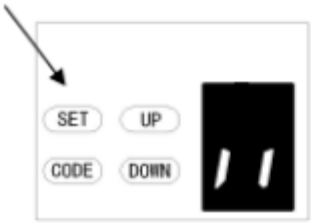

E. EINSTELLUNG DES WARTUNGSALARMS - ZÄHLUNG DER BETRIEBSZYKLEN

a) Drücken und halten Sie die **SET-**Taste, bis "1" auf dem Display erscheint, drücken Sie dann die **UP-**Taste, bis "E" auf dem Display erscheint, um diese Funktion einzustellen, und lassen Sie die Taste los.

b) Drücken Sie die **SET**-Taste erneut. Das Gerät befindet sich nun im Modus für die Einstellung des Wartungsalarms. Auf dem Display erscheint nun eine "0" mit einem blinkenden Punkt.

c) Drücken Sie die Tasten **UP** / **Down,** um die Betriebszyklen auszuwählen, die der Öffner für Sie anzeigen soll. Sie können zwischen "1-5" wählen.
Abbildung "1" bedeutet, nachdem das Garagentor 1000 Mal betätigt wurde, blinkt die L.E.D.-Lampe 10 Mal schnell, nachdem das Tor jedes Mal aufhört zu funktionieren. Um Sie darauf aufmerksam zu machen, dass Ihr Garagentor gewartet werden muss. Gleichzeitig wird auf dem Display ein "t" angezeigt.
Abbildung "2" bedeutet, dass der Zählzyklus des Wartungsalarms auf 2000 Mal eingestellt ist.
Abbildung "3" bedeutet, dass der Zählzyklus für den Wartungsalarm auf 3000 Mal eingestellt ist.
Abbildung "4" bedeutet, dass der Zählzyklus für den Wartungsalarm auf 4000 Mal eingestellt ist.
Abbildung "5" bedeutet, dass der Zählzyklus für den Wartungsalarm auf 5000 Mal eingestellt ist.

d) Drücken Sie die **SET**-Taste, um die Einstellung zu bestätigen und das Gerät kehrt automatisch in den Standby-Status zurück und zeigt "ll" an.

HINWEIS:
1. Die Zählzyklen für den Betrieb sind ab Werk standardmäßig auf "0" eingestellt.
2. "t" erscheint auf dem Display und die LED blinkt 10 Mal schnell, was bedeutet, dass das Tor das Gleichgewicht verloren hat; es wird dringend empfohlen, die Garagentore zu warten.
3. "Überprüfen Sie den Status oder lernen Sie den Grenzwert neu ein, nachdem der Wartungsalarm aufgetreten ist.

Programmierung der Kommunikationsfunktion

Ferneinstellung

a) Halten Sie die **SET**-Taste gedrückt, bis "1" auf dem Display erscheint, drücken Sie dann kurz die **AUF/AB**-Taste, bis "F" auf dem Display erscheint, um diese Funktion einzustellen, und lassen Sie dann die Taste los (Abb.1-2).

b) Drücken Sie die SET-Taste und es wird der von Ihnen gewählte Status angezeigt (Abb. 3).

c) Drücken Sie die UP/Down-Taste, um den gewünschten Zustand "0-1" einzustellen (Abb. 4-5).

d) Drücken Sie die SET-Taste zur Bestätigung.

Abbildung "0" bedeutet, dass die Kommunikationsfunktion geschlossen ist, das Tor kann in jeder beliebigen Position per Fernbedienung angehalten werden.
Abbildung "1" bedeutet, dass die Kommunikationsfunktion geöffnet ist und das Tor beim Öffnen nicht per Fernbedienung in einer beliebigen Position gestoppt werden kann. Das Tor kann jedoch beim Schließen per Fernbedienung in jeder beliebigen Position anhalten und springt dann automatisch nach oben zurück.
Achtung! Wenn Sie die Fernbedienung mit einem Universalempfänger verwenden, hat diese Einstellung keine Auswirkungen.

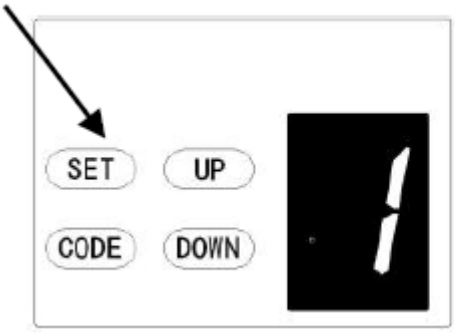

Abbildung 1

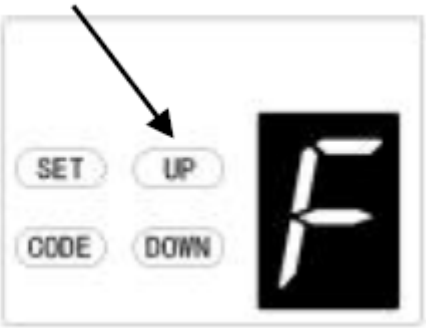

Abbildung 2

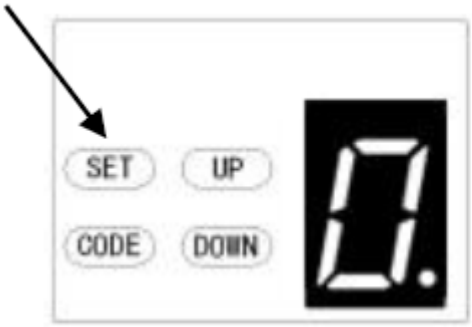

Abbildung 3

Abbildung 4

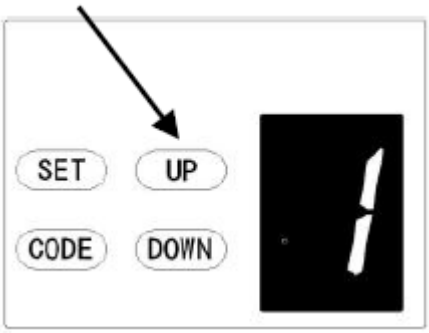

Abbildung 5

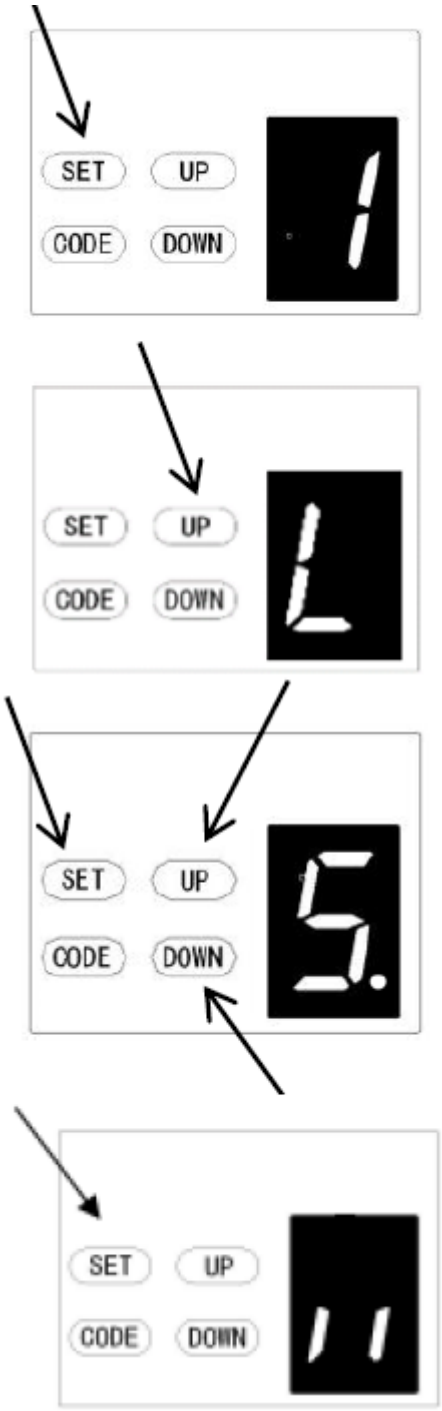

L. EINSTELLUNG DER HEBEKRAFT BEIM ÖFFNEN

ACHTUNG: Die Einstellung der Öffnungshubkraft wird bei der Programmierung automatisch vorgenommen. Normalerweise ist keine Einstellung erforderlich.

a) Drücken Sie die **SET**-Taste und halten Sie sie gedrückt, bis "1" auf dem Display erscheint, drücken Sie dann kurz die **UP**-Taste, bis "L" auf dem Display erscheint, um diese Funktion einzustellen, und lassen Sie die Taste los.

b) Drücken Sie die **SET**-Taste erneut, das Gerät befindet sich nun im Modus zur Einstellung der Öffnungshubkraft. Dann erscheint auf dem Display eine "5" mit einem blinkenden Punkt.

c) Drücken Sie die **AUF-**Taste, um die Einstellung der Hubkraft zu erhöhen, oder die **AB-**Taste, um die Einstellung der Hubkraft zu verringern.
Die minimale Hubkraft ist "1" und kann nach oben eingestellt werden. Die maximale Hubkraft beträgt "9".

d) Drücken Sie die **SET**-Taste, um die Einstellung zu bestätigen und das Gerät kehrt automatisch in den Standby-Modus zurück und zeigt " " an.

HINWEIS: Die Hubkraft ist werkseitig auf "5" eingestellt.

Hinweis: Das für diese Funktion verwendete Modell wird entsprechend dem aktuellen Programm bestimmt.

Programmierung der Motorumkehrfunktion

Die Funktion kann auf Drehtüren angewendet werden

1. Nachdem Sie diese Funktion eingestellt haben, öffnet sich die Schwingtür nach außen. Wenn Sie die Tür öffnen, fährt der Servierwagen vorwärts. Wenn Sie die Tür schließen, fährt der Servierwagen rückwärts.

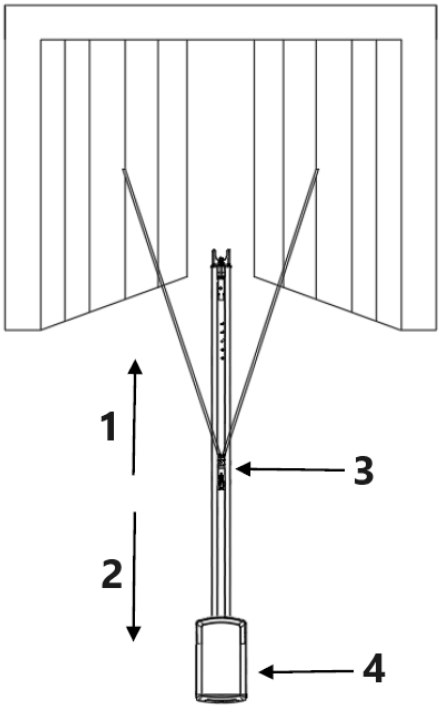

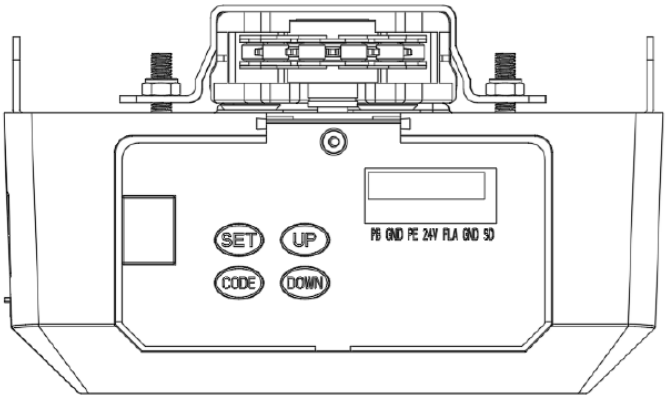

1 - Vorwärts
2 - Rückwärts
3 - Servierwagen
4 - Motorkopf

Für Motoren mit mehreren Funktionen:

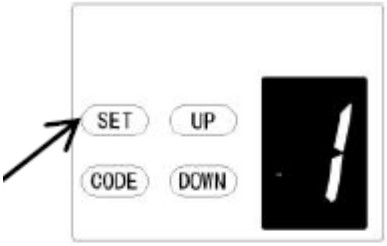

a) Halten Sie die **SET**-Taste gedrückt, bis "1" auf dem Display erscheint, und drücken Sie dann kurz die **DOWN**-Taste, um die Funktion "0" auszuwählen.

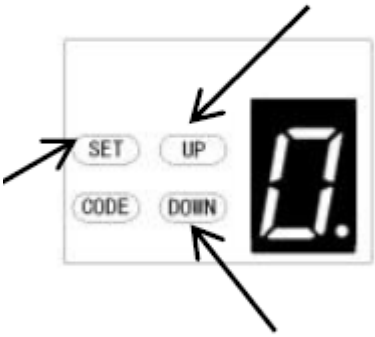

b) Nach kurzem Drücken der **SET**-Taste zeigt das Display "0." an, und der rote Punkt in der unteren rechten Ecke blinkt.

c) Drücken Sie dann kurz die **AUF/AB-**Taste, um die Funktion "0" oder "1" auszuwählen.
"0" ist die Standardeinstellung im Werk, die Motorumkehrfunktion ist geschlossen. 1" bedeutet, dass die Motorumkehrfunktion geöffnet ist und die Tür sich rückwärts bewegt.

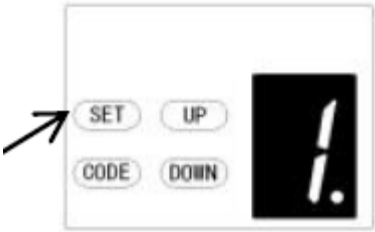

d) Drücken Sie dann kurz die **SET-Taste**, um die gewünschte Funktion zu bestätigen.

Bemerkung: Nachdem Sie diese Funktion gewählt haben, müssen Sie die Verfahrgrenze zurücksetzen.

KLEMMEN ÖFFNEN / STOPPEN / SCHLIESSEN
Die O/S/C-Einrichtung kann für einen externen Drucktastenschalter verwendet werden, um den Öffner zu bedienen. Der Schalter muss über spannungsfreie Öffnerkontakte verfügen (Abb. 22

Lichtschrankenanschluss (optional) *- Abb. 22, Abb. 23*
Anschluss der Schaltersteuerung (optional) *- Abb. 22*
Bemerkung:
1. Blitzlicht (Vorwarnleuchte) sollte weniger als 10 W betragen.
2. PB (Externer Drucktaster) sollte ein "NO"-Kontakt sein.

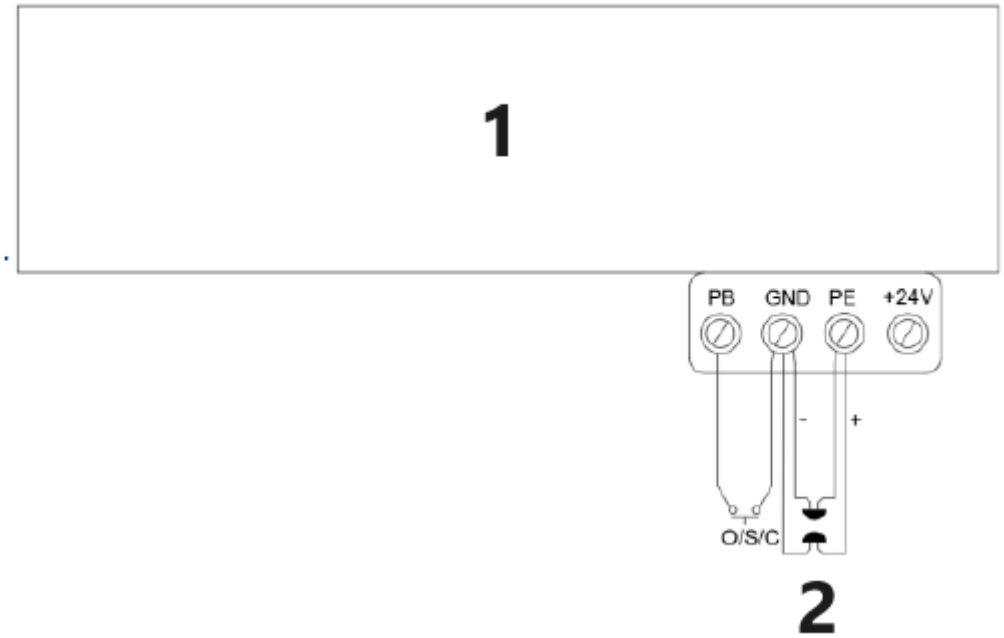

1 - Garagentoröffner
2 - Fotostrahl für Impuls
Abbildung 22

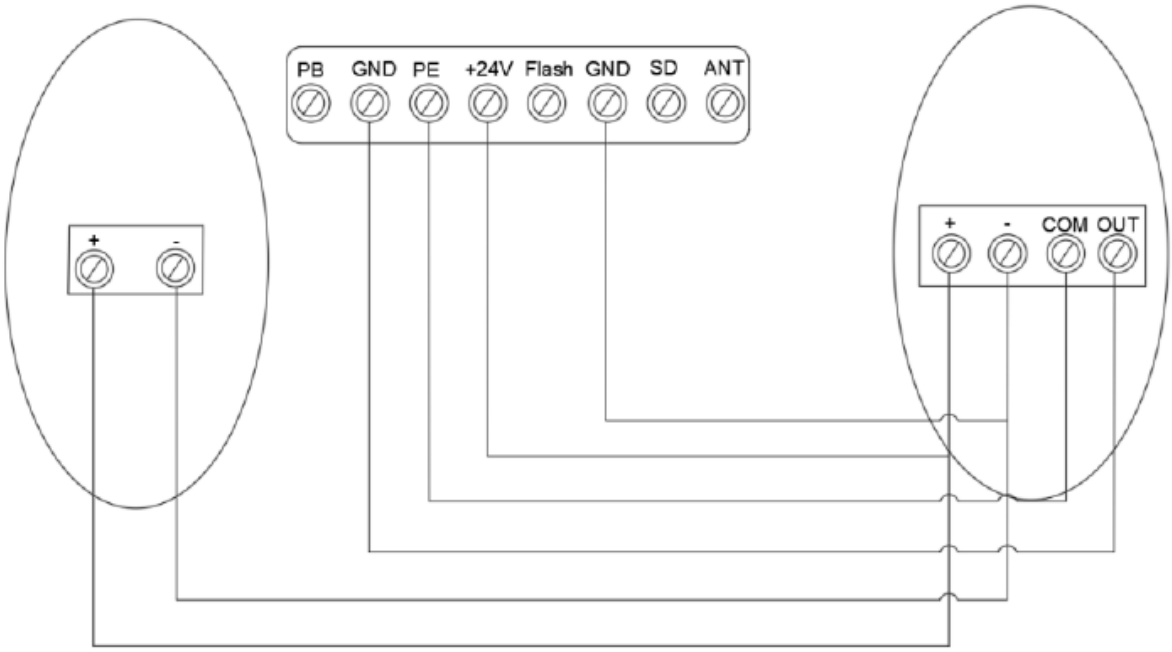

Anschluss der Lichtschranke/Schaltersteuerung
Abbildung 23

Einführung und Anwendung anderer Terminals

1. Die verfügbaren O/S/C-Schnittstellen. (Abb. 22)

Hinzufügen einer neuen O/S/C-Taste zum Öffnen oder Schließen der Tür.

2. Blitzlichtfunktion. (Abb. 24, Abb. 25)

Für diese Funktion gibt es entsprechende Schnittstellen, die eine Blitzlichtspannung von 24v-35v liefern. Schließen Sie das Blitzlicht mit DC 24v-28v an, Strom≤ 100mA. Bei der Verwendung von AC 220V-Stromblitzleuchten, bitte einen Adapter und die Verkabelung nach Bedarf anpassen.

3. Schutz der Durchgangstür (SD) (Abb. 24, Abb. 25)

Diese Funktion stellt sicher, dass die Tür nicht geöffnet werden kann, wenn die kleine Schlupftür nicht geschlossen ist. Die Türverkleidung wird nicht beschädigt.

4. Externe Stromversorgung (BAT) und Antenne (ANT), WIFI-Anschluss (Abb. 25)

Externer Stromanschluss, rot ist mit "+" verbunden, schwarz ist mit" - " verbunden.
"WIFI" Dieser Anschluss ist mit dem WIFI-Modul verbunden.
"ANT" Empfangssignalfunktion Antennenschnittstelle.

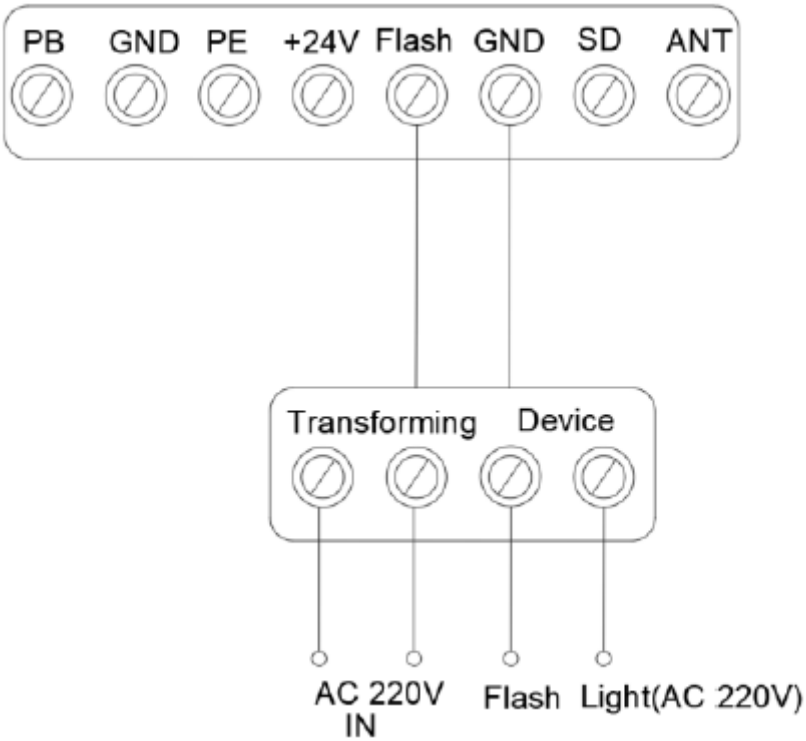

Abbildung 24

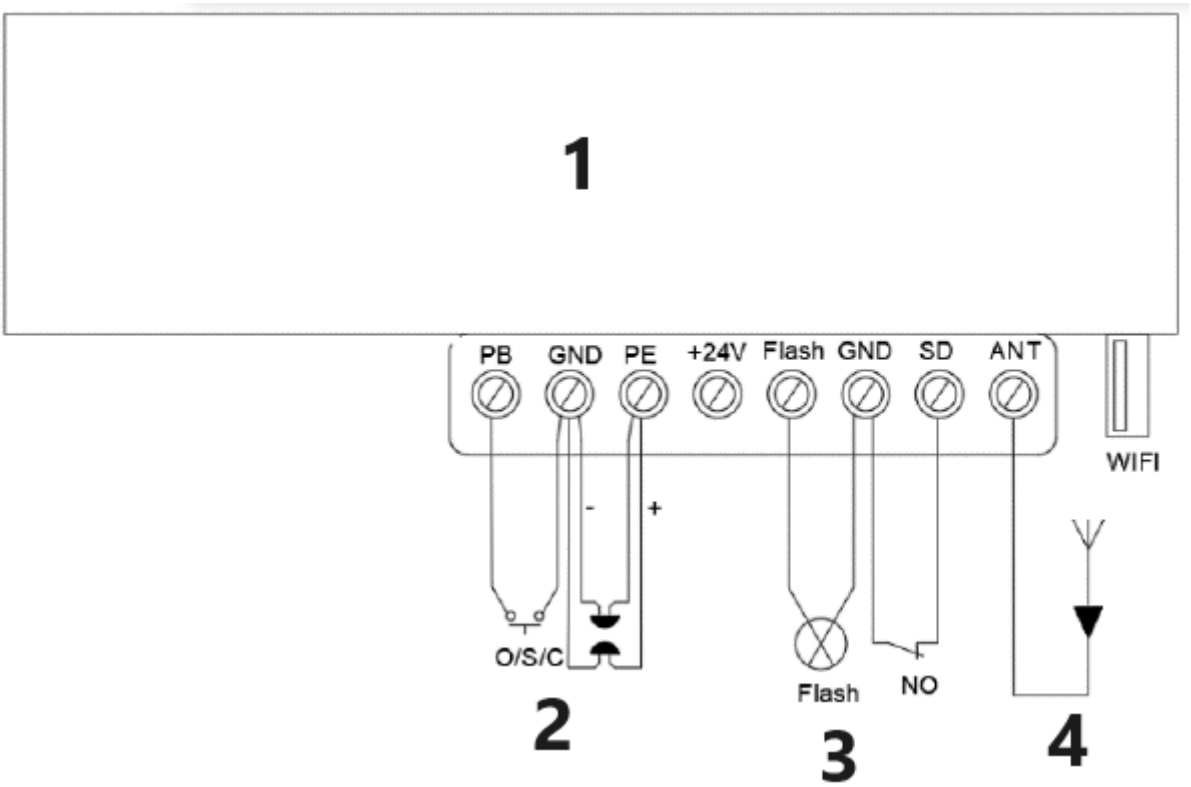

1 - Garagentoröffner
2 - Lichtschranke für Impuls
3 - Sicherheitsvorrichtung für die Türöffnung
4 - Antenne
Abbildung 25

WARTUNG

1. Für die Logikplatine ist keine besondere Wartung erforderlich.
Prüfen Sie mindestens zweimal im Jahr, ob die Tür richtig ausgewuchtet ist und alle Funktionsteile in gutem Zustand sind oder nicht.
Prüfen Sie mindestens zweimal im Jahr die Umkehrempfindlichkeit und stellen Sie sie gegebenenfalls ein.
Vergewissern Sie sich, dass die Sicherheitsvorrichtungen wirksam funktionieren (Lichtschranken usw.).

2. Auswechseln der Glühbirne:
Hinweis: Vergewissern Sie sich, dass die Stromzufuhr unterbrochen wurde, bevor Sie die Glühbirne auswechseln. Vergewissern Sie sich, dass die Spannung der neuen Glühbirne mit der örtlichen Spannung übereinstimmt und die Leistung innerhalb von 10 Watt liegt.
Lösen Sie die Schrauben der Lampenabdeckung. Nehmen Sie die Lampenabdeckung ab und drehen Sie die alte L.E.D.-Leuchte gegen den Uhrzeigersinn ab. Befestigen Sie die neue L.E.D.-Leuchte und die Lampenabdeckung.

3. Bezüglich der Wartungsalarmfunktion:
LED-Licht blinkt 10 Mal schnell bedeutet, dass das Tor das Gleichgewicht verloren hat, empfehlen dringend die Wartung für Garagentore. "Prüfen" Sie den Status oder "lernen" Sie die Bewegungsgrenze neu ein, nachdem der Wartungsalarm gewarnt hat.
Hinweis: Ein unsauber arbeitendes Tor kann die Lebensdauer der Öffnungsautomatik aufgrund von Fehlbelastungen beeinträchtigen und führt zum Verlust der Garantie.

SMART DOOR--USB 02

Suchen Sie die entsprechende USB-Schnittstelle und stecken Sie das Wi-Fi-Modul ein (Abb. 1, 2).

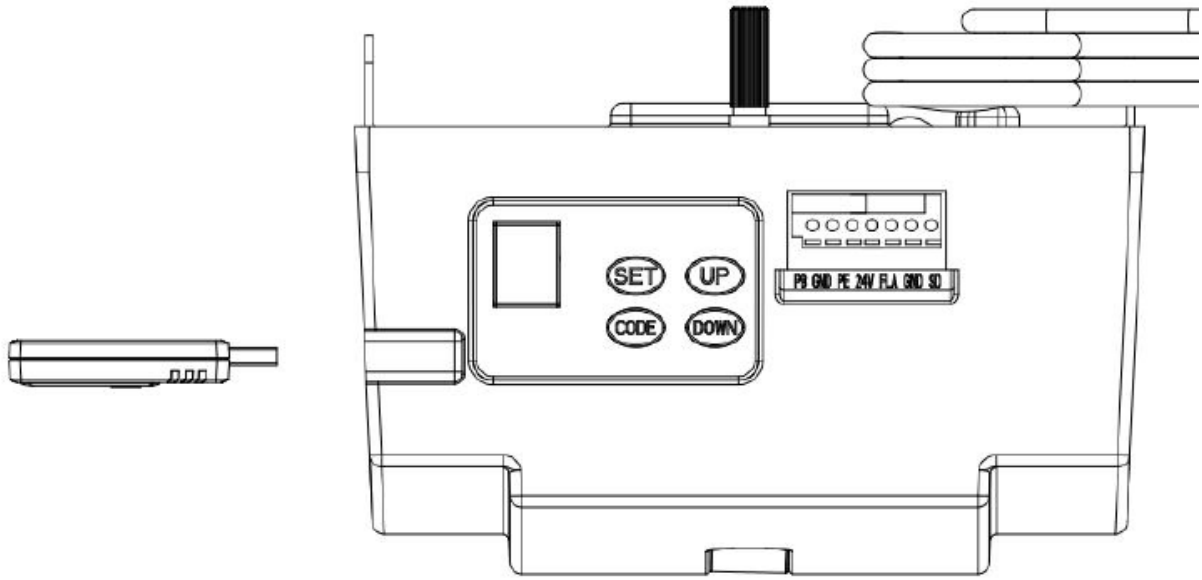

Abbildung 1

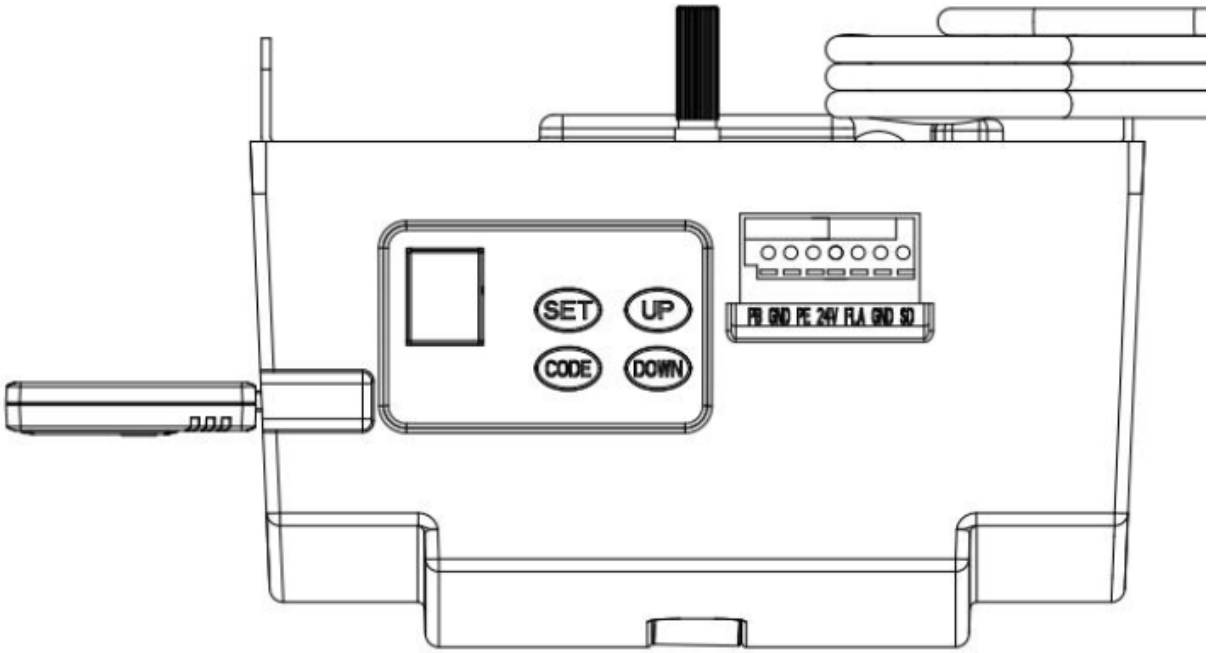

Abbildung 2

Funktionsanweisung:

1. Programmierung der Öffnungs- und Schließgrenzen
2. Ferncodierung
3. Einstellung der LED-Ausschaltverzögerungszeit
4. Automatische Schließung und Zeiteinstellung
5. Teilweise Öffnung/Höheneinstellung

TEILELISTE FÜR C-SCHIENEN-ÖFFNER

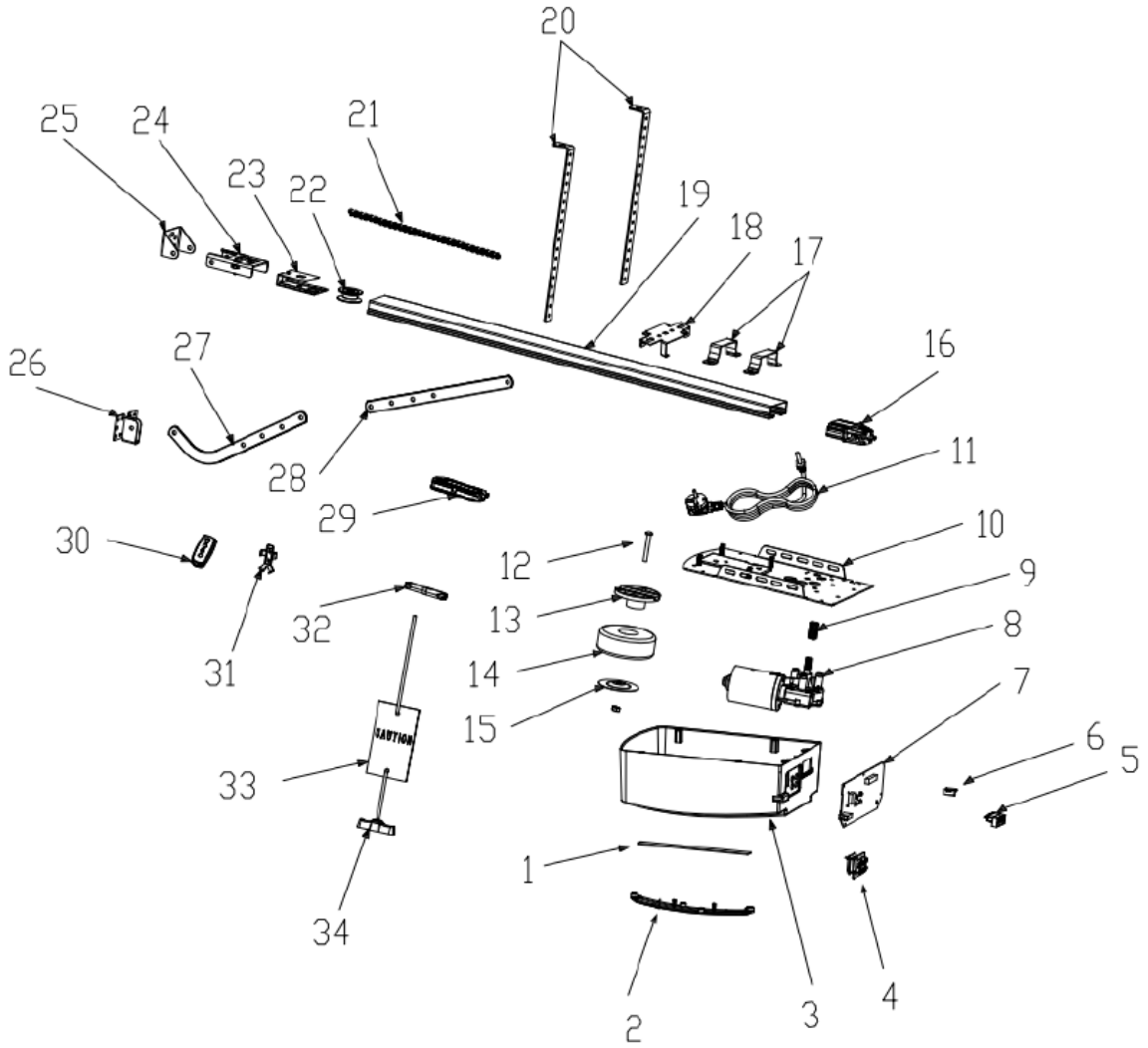

Item	Qty	Description
1	1	L.E.D light
2	1	L.E.D cover
3	1	Main cover
4	1	Panel
5	1	7P Connector
6	1	USB Dust Plug
7	1	PCBA
8	1	DC Gear motor
9	1	Motor shaft sleeve
10	1	Steel bottom base
11	1	Power Cable
12	1	Transformer Install assy

Item	Qty	Description
13	1	Transformer plate
14	1	Transformer
15	1	Transformer plate
16	1	Sprocket bracket
17	2	U handing bracket
18	1	Click bracket
19	1	C rail-steel
20	2	Mounting bracket
21	1	Chain /Belt
22	1	Chain /Belt Wheel
23	1	Wheel bracket
24	1	Track ending bracket

Item	Qty	Description
25	1	Wall bracket
26	1	Door bracket
27	1	Bent arm
28	2	Straight arm
29	1	Trolley assy
30	2	Transmitter
31	1	Transmitter bracket
32	1	Chain /Belt connection
33	1	Release card
34	1	Release handle

Fehlerbehebung

Erscheinungsbild des Fehlers	Ursache der Störung	Lösungen
Der Türöffner funktioniert nicht. LCD-Bildschirm ist nicht hell	1. Stromzufuhr 2. Steckerkabel ist lose	1. Prüfen, ob die Motorsteckdose unter Spannung steht 2. Prüfen Sie, ob der Sicherungsschlauch gebrochen ist 3. Prüfen Sie, ob das Niederspannungskabel des Transformators an die Leistungsplatine angeschlossen ist 4. Prüfen Sie, ob das Flachbandkabel eingesteckt ist 5. Prüfen Sie, ob an der Niederspannungsseite des Transformators 26 V Spannung AC anliegen, wenn dies der Fall ist, tauschen Sie die Platine aus. Wenn nicht, tauschen Sie den Transformator aus
Position fehlt	Systemfehler	Stellen Sie die Grenzwertverschiebung neu ein
Während des Lernvorgangs zeigt die Digitalanzeige	Verfahrweg weniger als 30cm oder mehr als 9m	Stellen Sie den Grenzwert neu ein
Digitale Anzeige Der Öffner funktioniert nicht oder nicht mehr	Instabile Spannung oder Tür hat das Gleichgewicht verloren	1. Prüfen Sie die Spannungsversorgung 2. Stellen Sie das Gleichgewicht der Tür ein
Der Öffner funktioniert nicht Digitale Anzeige	Die Einstellung der Ober- und Untergrenze wurde nicht eingelernt Lernen Sie die Aufwärts- und Abwärtsbegrenzung nicht richtig ein	Lernen Sie die "AUF"- und "AB"-Grenzwertfahrten erneut ein und folgen Sie dabei dem Handbuch
LED ist immer an	Die Schalttafel ist defekt oder die Stromversorgungsplatine ist defekt	Tauschen Sie die Steuerplatine oder die Stromversorgungsplatine aus.
Wenn Sie das Tor mit der Fernbedienung öffnen, stoppt der Öffner automatisch nach 10cm Fahrt Digitale Anzeige	Der Draht des Hallsensors hat sich gelöst oder ist beschädigt	Öffnen Sie die Abdeckung, prüfen Sie den Hallsensordraht, stecken Sie ihn wieder ein oder ersetzen Sie ihn.
Der Öffner funktioniert nicht. Sie hören das Relais "kaka" klingen Digitalanzeige	The cable between the gearbox motor and the circuit board has come loose	Öffnen Sie die Abdeckung und überprüfen Sie das Kabel zwischen Getriebemotor und Platine.
Der Öffner hält automatisch an, nachdem er 10 cm weit gelaufen ist Digitale Anzeige	Das Kabel zwischen Getriebemotor und Platine ist verkehrt herum eingesteckt	Schalten Sie zuerst den Strom aus, öffnen Sie die Abdeckung und stecken Sie das Kabel zwischen Getriebe-Motor und Platine um. Begrenzungsfahrt neu einstellen.
Die Tür bewegt sich nur nach oben. Nicht in Abwärtsfahrt arbeiten und die Digitalanzeige	Die Fotozellenfunktion hat funktioniert, ohne dass ein Fotozellengerät angeschlossen war.	Schalten Sie die Fotozellenfunktion aus, wenn kein Fotozellengerät angeschlossen ist. Lesen Sie die Gebrauchsanweisung. 3. Prüfen Sie, ob die Fotozelle richtig angeschlossen ist oder ob sich ein Hindernis zwischen der Fotozelle befindet.
Die Tür ist vollständig geöffnet und schließt sich nach einiger Zeit automatisch LED-Leuchten blinken 4 Mal 29	Die automatische Schließfunktion ist eingeschaltet	Stellen Sie die automatische Schließzeit ein, oder schalten Sie die automatische Schließfunktion aus. (Siehe Bedienungsanleitung)
Wenn die Tür anhält, leuchtet die Vorwarnleuchte immer	Die Leistungsplatine ist defekt	Tauschen Sie die Stromversorgungsplatine aus
Die LED-Leuchten funktionieren nicht	1. Das LED-Kabel ist nicht eingesteckt 2. Die LED ist defekt 3. Die Platine ist defekt	1. Überprüfen Sie das LED-Kabel 2. Ersetzen Sie die LED 3. Platine auswechseln
Tür wird automatisch bis zur oberen Grenze reversiert, bevor die Tür vollständig geschlossen ist	Bei Betrieb mit automatischer Umkehrfunktion Die Tür ist nicht korrekt installiert Die Tür ist in ihrer Bewegung blockiert	1. prüfen Sie die Position der Tür und stellen Sie den Endschalter neu ein 2. Erhöhen Sie die Kraft für den automatischen Rücklauf
Das Tor stoppt automatisch beim Öffnen	Im Betrieb mit automatischer Schutzfunktion, wenn ein Hindernis erkannt wird Das Tor ist nicht korrekt installiert Das Tor ist in seiner Bewegung blockiert	1. überprüfen Sie die Position der Tür und stellen Sie den Endschalter neu ein 2. Erhöhen Sie die Kraft für den automatischen Rücklauf
Die Fernbedienung kann nicht verwendet werden oder die Reichweite ist zu gering	1. Leere Batterie 2. Die Antenne ist lose oder nicht richtig ausgefahren	1. Neue Batterie austauschen 2. Verlängern Sie die Antenne am Öffner 3. Störungen beseitigen

	3. Interferenzen in der Nähe	
Die neuen Fernbedienungen lassen sich nicht einprogrammieren	Neue Fernbedienungen sind nicht mit dem Türöffner kompatibel	Wählen Sie nur unsere Fernbedienungen
Digitale Anzeige	Der gespeicherte Fernbedienungscode ist voll	Löschen Sie alle gespeicherten Codes (Siehe Gebrauchsanweisung)
Standby, Digitalanzeige	Auswirkungen der Tür-in-Tür-Funktion	Prüfen Sie den Schalter der Tür in der Tür
Der Öffner funktioniert, aber die Tür bewegt sich nicht	Motorwellenhülse verschlissen	Replace the motor shaft sleeve
Die Batterie liefert keinen Strom	1. Die Batterie ist leer 2. Das Batteriekabel wird umgekehrt eingesteckt 3. Das Batteriekabel ist gebrochen	1. Wechseln Sie die Batterie 2. Öffnen Sie die Abdeckung, prüfen Sie "+" "-" der Batterie 3. Ersetzen Sie das Batteriekabel
Andere anormale Probleme	Externe Geräte sind nicht mit dem Öffner kompatibel	Entfernen Sie alle externen Geräte. Wenn die anormalen Probleme weiterhin bestehen, tauschen Sie die Platine aus.
Digitale Anzeige	Das Garagentorsystem muss gewartet werden	Das Garagentor und der Motor müssen vollständig gewartet werden

This User Manual has been translated for your convenience using machine translation. Reasonable efforts have been made to provide an accurate translation; however, no automated translation is perfect nor is it intended to replace human translators. The official User Manual is the English version. Any discrepancies or differences created in the translation are not binding and have no legal effect for compliance or enforcement purposes. If any questions arise related to the accuracy of the information contained in the User Manual, please refer to the English version of those contents which is the official version.

Parameter description	Parameter value	
Product name	Automation for garage doors - belt	
Model	MSW-GDOOR-001A	MSW-GDOOR-003A
Rated voltage [V~] / frequency [Hz]	230/50	
Max Pull Force [N]	1000	1200
Max Door Area [m^2]	15	18
Max Door Weight [kg]	100	120
Max Door Height [m]	2.4 – 3.5	
LED	24V DC / 15PCS	
Working Temperature [°C]	-40 / +50	
Protection rating IP	IP 20	

IMPORTANT SAFETY RECOMMENDATIONS

FAILURE TO COMPLY WITH THE FOLLOWING SAFETY RECOMMENDATIONS MAY RESULT IN SERIOUS PERSONAL INJURY, DEATH AND / OR PROPERTY DAMAGE.

PLEASE READ CAREFULLY AND ADHERE TO ALL SAFETY AND INSTALLATION RECOMMENDATIONS.

1. The opener is designed and manufactured to meet local regulations. The installer must be familiar with local regulations required in respect of the installation of the opener.
2. Unqualified personnel or those persons who do not know the occupational health and safety standards being applicable to automatic gates and other doors, must in no circumstances carry out installations or implement systems.
3. Persons who install or service the equipment without observing all the applicable safety standards will be responsible for any damage, injury, cost, expense or claim whatsoever any person suffered as a result of failure to install the system correctly and in accordance with the relevant safety standards and installation manual whether directly or indirectly.
4. For additional safety we strongly recommend the inclusion of Photo Beam. Although the opener incorporates a pressure sensitive Safety Obstruction Force system the addition of Photo Beam will greatly enhance the operating safety of an automatic garage door and provide additional peace of mind.
5. Make sure that the garage door is fully open & stationary before driving in or out of the garage.
6. Make sure the garage door is fully closed & stationary before leaving. Keep hands and loose clothing off the opener and garage door all the time.
7. The Safety Obstruction System is designed to work on STATIONARY objects only. Serious personal injury, death and / or property damage may occur if the garage door comes into contact with a moving object.
8. This appliance is not intended for use by persons (including children) with reduced physical, sensory or mental capabilities, or lack of experience and knowledge, unless they have been given supervision or instruction concerning use of the appliance by a person responsible for their safety. Children should be supervised to ensure that they do not play with the appliance.
9. Waste electrical products should not be disposed of with household waste. Please recycle where facilities exist. Check with your local authority or retailer for recycling advice.
10. If the supply cord is damaged, it must be replaced by the manufacturer, its service agent or similarly qualified persons in order to avoid a hazard.
11. WARNING: Important safety instructions. It is important for the safety of persons to follow all instructions. Save these instructions.

12. Do not allow children to play with door controls. Keep remote controls away from children. Watch the moving door and keep people away until the door is completely opened or closed.
13. Take care when operating the manual release since an open door may fall rapidly due to weak or broken springs or being out of balance.
14. Frequently examine the installation, in particular check cables, springs and mountings for signs of wear, damage or imbalance. Do not use if repair or adjustment is needed since a fault in the installation or an incorrectly balanced door may cause injury.
15. Each month check that the drive reverses when the door contacts a 50 mm high object placed on the floor. Adjust if necessary and recheck since an incorrect adjustment may present a hazard, for drives incorporating an entrapment protection system depending on contact with the bottom edge of the door.
16. Details on how to use the manual release.
17. Information concerning the adjustment of the door and drive.
18. Disconnect the supply when cleaning or carrying out other maintenance.
19. The installation instructions shall include details for the installation of the drive and its associated components.

IMPORTANT SAFETY FOR BUTTON CELL BATTERY

WARNING

THIS PRODUCT CONTAINS A BUTTON CELL BATTERY

The battery is hazardous and must be kept out of reach of children.

The battery can cause severe or fatal injuries within 2 hours or less if swallowed or placed inside any part of the body.

If you suspect the battery has been swallowed or placed inside any part of the body, **SEEK IMMEDIATE** medical attention.

Transmitter Battery Replacement

Remove the fixing screws located on the underside of the Hand-Held Transmitter.

Open the 2 halves of the Transmitter shell and replace the battery with one of identical specification.

Test that the Red Coloured Indicator lamp illuminates when one of the Transmitter buttons is pressed and then replace the fixing screws.

Wall Switch-Wireless Battery Replacement

Remove the cover plate while the unit is still mounted to the wall by sliding and twisting a straight screwdriver in the slot provided on the top and underside of the wall plate.

Use a small Phillips Head Screwdriver remove the 4 screws holding the switches in place.

Replace the battery with one of identical specification.

PRODUCT DESCRIPTION & FEATURES

1. Obstruction force adjustment

The minimum force display “1” and it can be adjusted upward. Display “5” means the maximum force.

2. Travel speed adjustment

“8” appears on the display means the 80% of the travel speed. Display “A” means the full speed 160mm/s or 200mm/s.

3. Reversal height adjustment

“0” appears on the display means the door will rebound to the top. Display “1~9” means the door will rebound

to the position of the whole travel. One tenth to Nine tenth of the whole travel etc.

4. Partial open/height

“0” appears on the display means close the partial open function. Display “1~9” means to set the different partial open position of the whole travel.

5. Transmitter button recognition function

“0” appears on the display means the buttons recognition function is closed. Display “1” means the buttons recognition function is open.

6. Codes memory quantity

“A” appears on the display means the maximal code memory quantity is 50pcs. Press UP/DOWN button once, to increase or decrease quantity. The code memory quantity is set on 5pcs*N, N=1~9. (The quantity is the multiple of 5).

7. Maintenance alarm

“t” appears on the display and led light flashes 10 times quickly means the garage door and motor need total maintenance.

8. Automatic safety reverse

Automatic stop / automatic reverse are controlled by our software of circuit boards. We are circumspect to protect your children, pet or other goods.

9. Soft start / Soft stop

Ramping speed up and down at the start and end of each cycle reduces stress on the door and opener for longer life and makes for quieter operations.

10. Auto Close

Auto- Close ensures peace of mind and keeps your house secure by automatically closing the door upon entering or exiting the garage.

11. Self-learning open and close obstruction force

The amount of opener power for different stages of the door’s travel is learned during setup and is constantly re-profiled. Opener force measurement automatically adjustment in a suitable range.

12. Electronic limit, simple adjustment

You only need control the limit setup from control panels to adjust it exactly, the simple and quick process for any peoples.

13. Battery backup available

Openers could be supplied power with our battery backup once the power failure at your home.

14. Self-Lock in gear motors

Gear motor will self-lock with its disengagement systems.

15. Manual release

Don't worry about the power failure, the manual release system is a solution for operation the door at any time.

16. Transmitter technology

Rolling Code technology (7.38 x 10^{19} Combinations), 433.92 MHz frequency, 4 channels design to ensure you can control 4 different doors with one transmitter.

17. Applications

With as little as 30mm required between the ceiling and the highest point of the door travel, the opener can be flush mounted for low headroom applications.

18. Metal bottom plate, stronger and security.

19. Up / Down moving operation buttons (UP / DOWN)

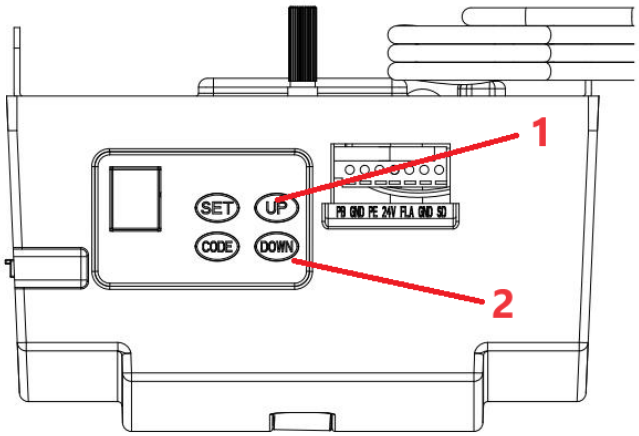

1 – Open

2 - Close

PRE-INSTALLATION RECOMMENDATIONS

1. Garage door must be able to be lifted and closed easily by hand and without much effort. A well balanced & sprung door is critical for proper installation.
2. The garage door opener can't compensate for a badly installed garage door and should not be used as a solution for a "hard to open" door.
3. If the unit is being installed on an existing door, make sure any existing locking devices are removed or warranty will be void.
4. An approved outlet must be installed near where the opener is begin installed.
5. There should be a minimum gap of 30mm between the bottom of the chain drive rail and the top of the garage door at its closest point. (Refer to Fig. 1.)

Important note: As for additional safety rules, we strongly recommend the fitting of Photo 5 Electric safety beams on all installations.

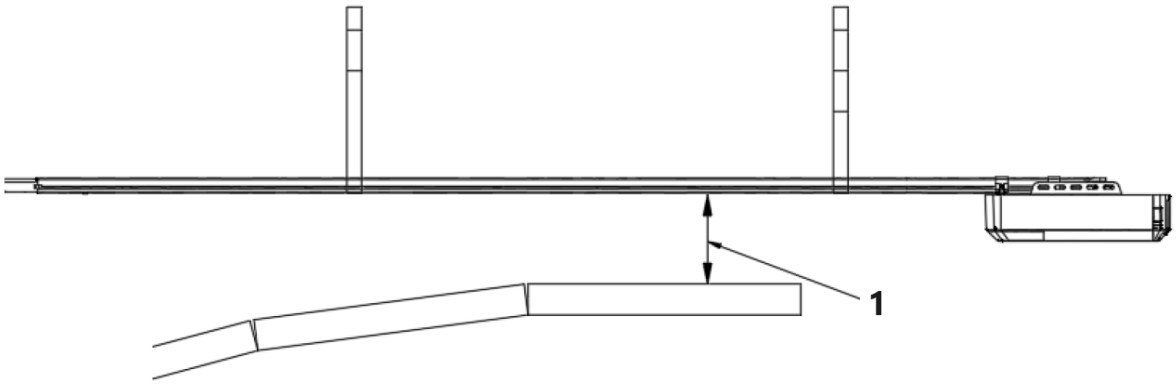

1 – 30 mm minimum clearance

Figure 1

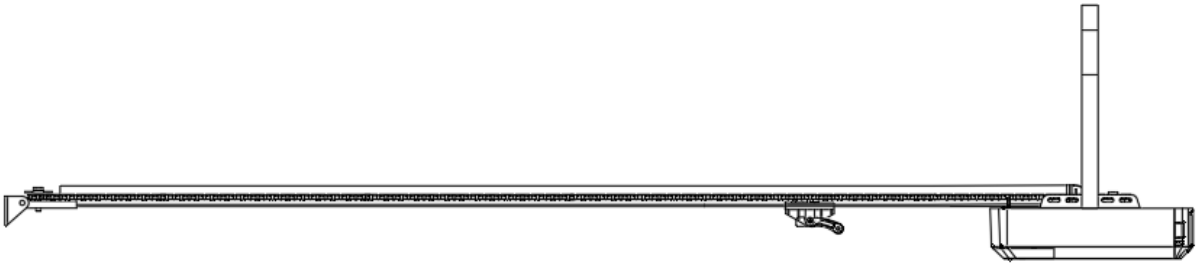

INSTALLATION INSTRUCTIONS

Mount Wall Bracket and Door Bracket (Fig2)

Wall Bracket - Close the garage door and measure the garage door width at the top and mark the centre. Locate and mount the wall bracket 2cm-15cm above the door on the inside wall.
(Depend on the actual installation space).
Door Bracket – Fix the door bracket to a structural part of the door as close to the top edge as possible.

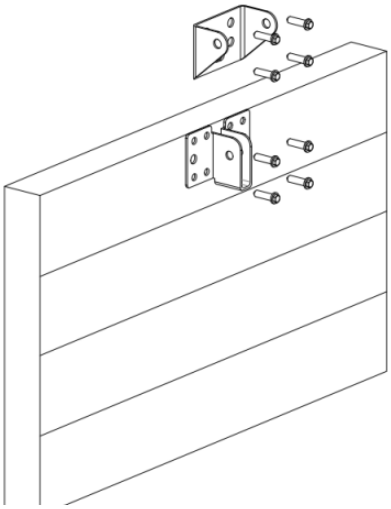

Figure 2

Installation (Steel C-Rail)

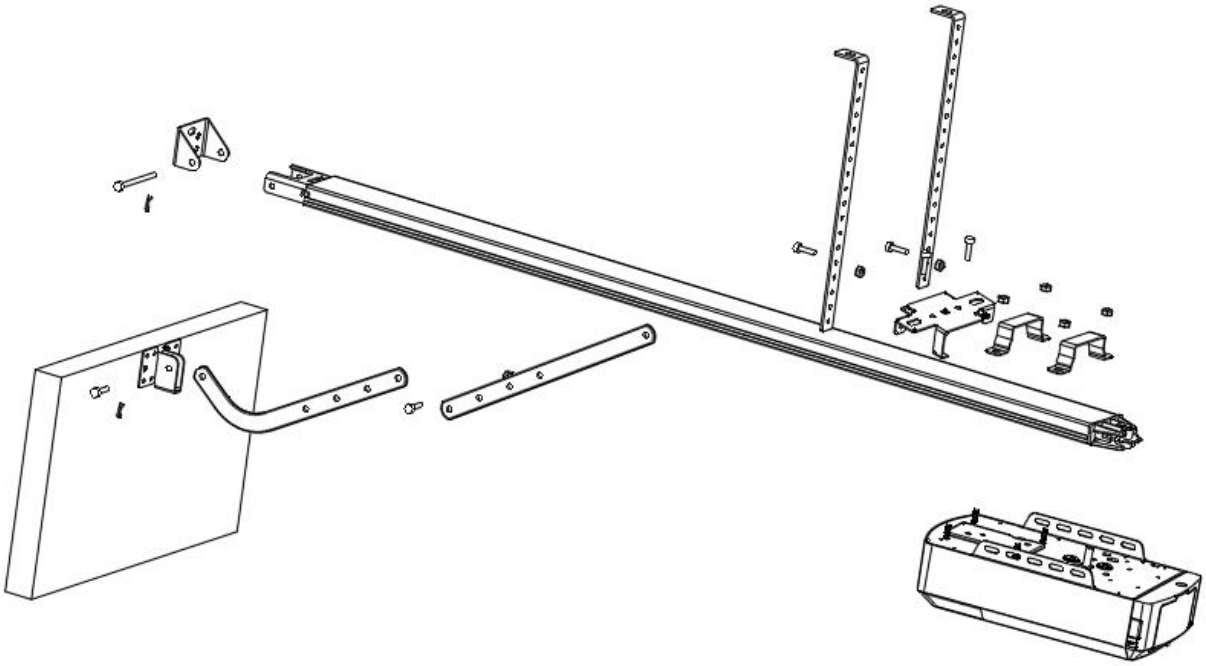

Figure 3

STEP 1 (Fig.3)
Attach the opener head to the steel track. Assembly the 2 “U” Hanging brackets with 6mm nuts supplied.

STEP 2 (Fig.3)
Place the steel track and opener head assembly centrally on the garage floor, with the open head furthest away from the door. Lift the front of the track up to the door bracket. Insert the pivot pin and secure it with the split pin supplied.

STEP 3 (Fig.3, Fig.4)
Lift and support the opener head (with a ladder) so it is positioned centrally and level. Fix the opener and track on ceiling by Iron bracket A & B.

WARNING: Do not allow children around the door, opener or supporting ladder serious injury and/or damage may result from failure to follow this warning.

STEP 4 (Fig.3, Fig.5)
Connect the straight arm to the bent arm with the bolt. Position and bolt the arms to the top edge of the door using the bolt supplied.

STEP 5
Lift the garage door until the shuttle locks into the drive chain/belt.
Now, ready to program the openers.

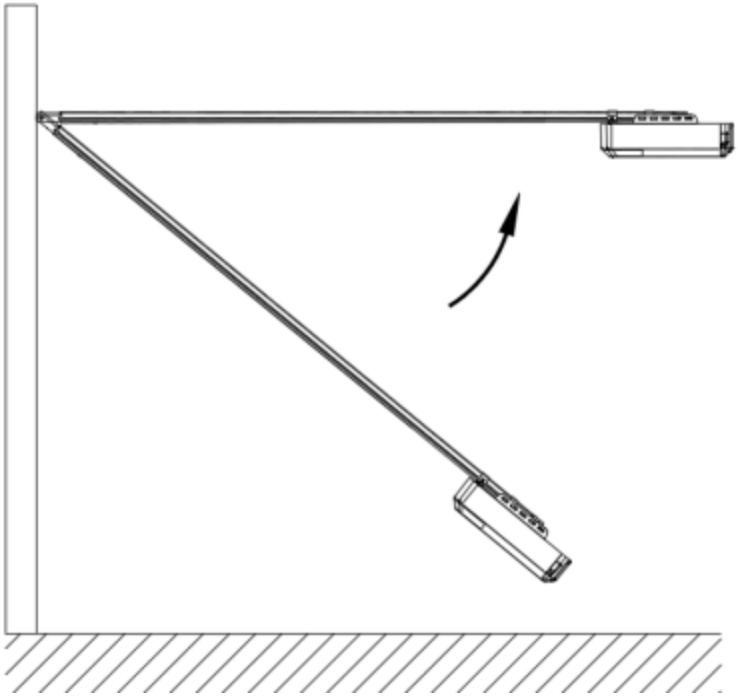

Figure 4

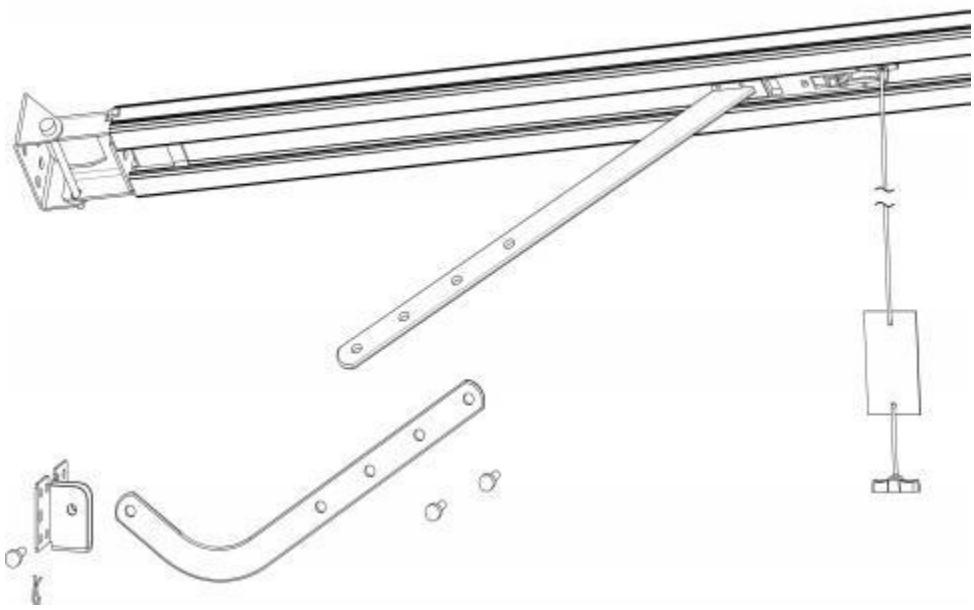

Figure 5

Sectional Steel C-Rail Assembly

2 Parts Steel Track

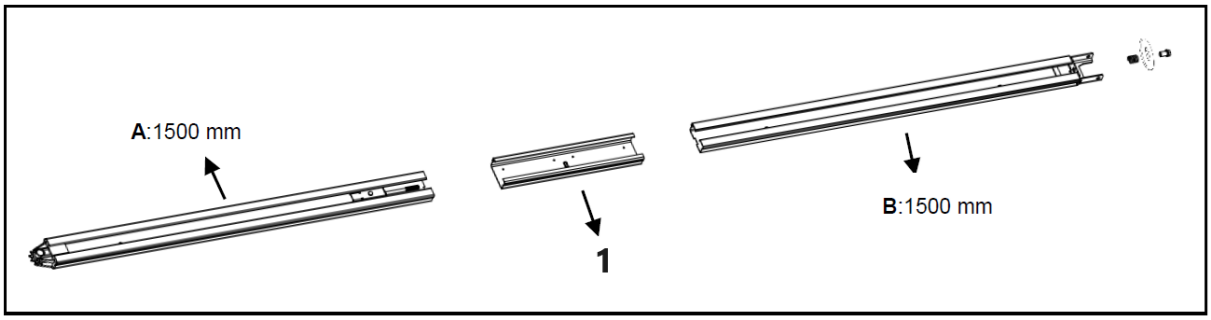

1 – Sleeve
Figure 6

3 Parts Steel Track

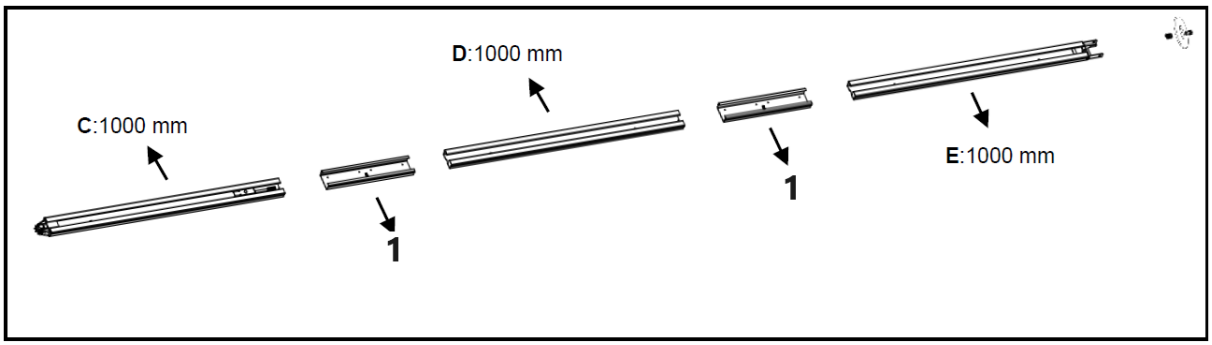

1 – Sleeve
Figure 7

1. **2-Parts Steel Track:**

As Fig.6, slide the A rail into the sleeve, slide the B rail into the sleeve.

3-Parts Steel Track:

As Fig.7, slide the C rail into the sleeve, slide the D rail into the sleeve; slide the E rail into the sleeve.

2. Cut the plastic thread; pull the screw rod along with inner chain to the end rail position (Fig.8)

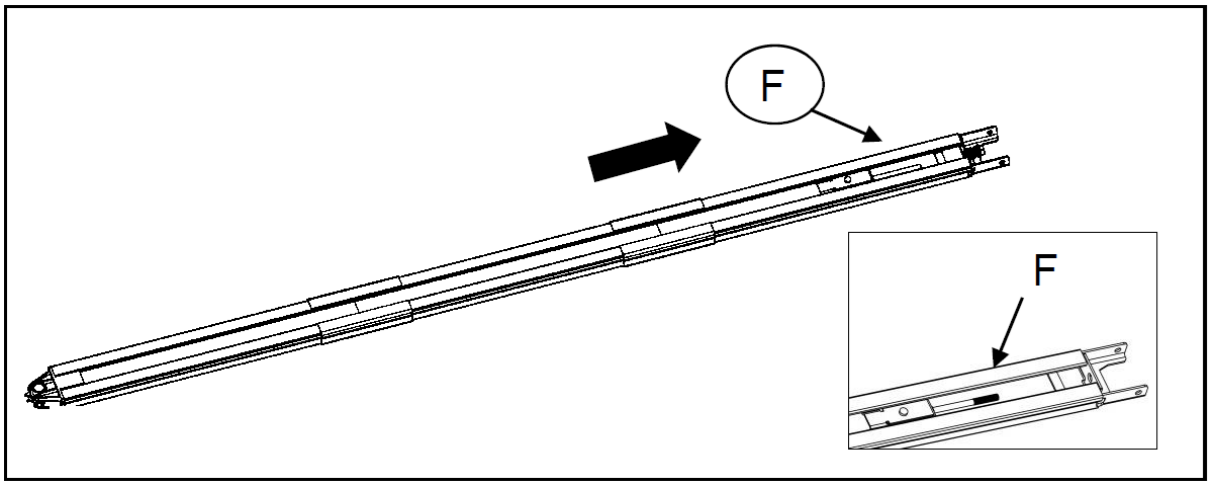

Figure 8

3. As per Fig. 9, release the nut & spring.
4. Tight the nut to the right position as shown in Fig.10, cut the plastic tape, cut the plastic thread on sprocket, then whole rail assembled finished.

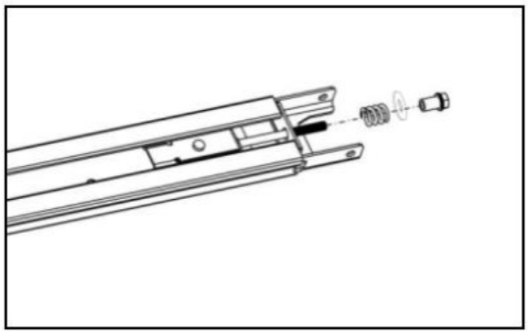

Figure 9

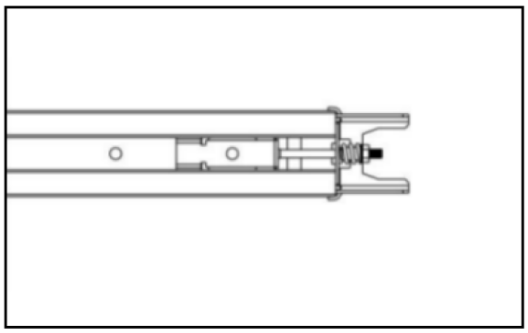

Figure 10

Battery Backup Assembly for C-Rail (optional)

Option 1 - Top Fixed (For Lead-acid Battery ONLY)

STEP 1

Assemble the battery & battery bracket like the photo, fix by screws supplied.

STEP 2

Join the battery to opener.

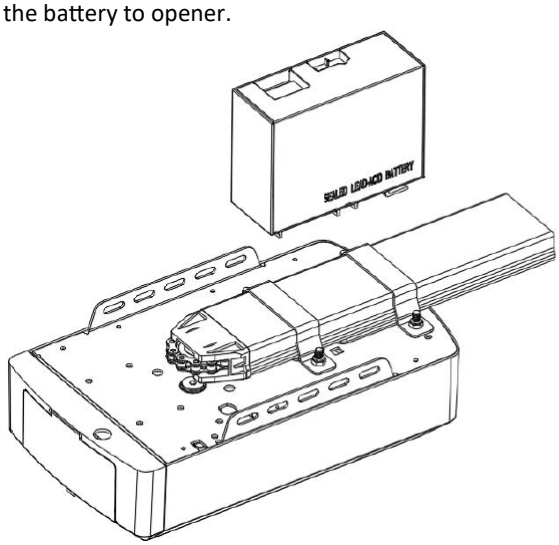

Step 1

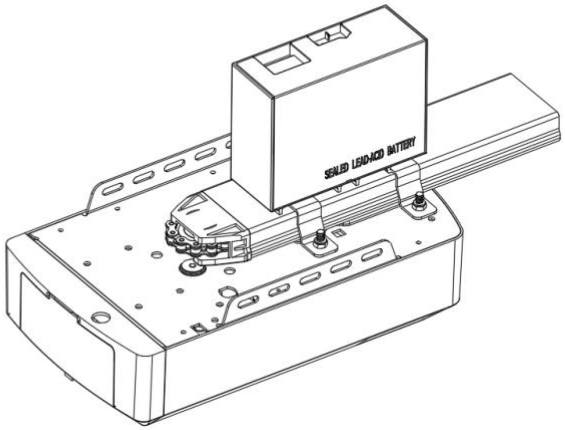

Step 2

Option 2 - Side Fixed (For Lead-acid & Lithium Battery)

STEP1 (Fig.11)
Assemble the battery to the side of the opener like the photo, fix by screws supplied.
STEP2 (Fig.12)
Join the battery to opener, find the Fig.12.

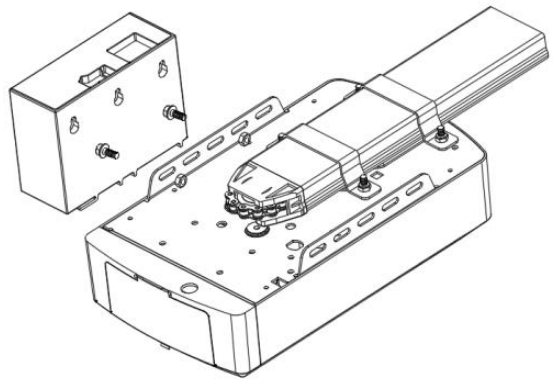

Figure 11

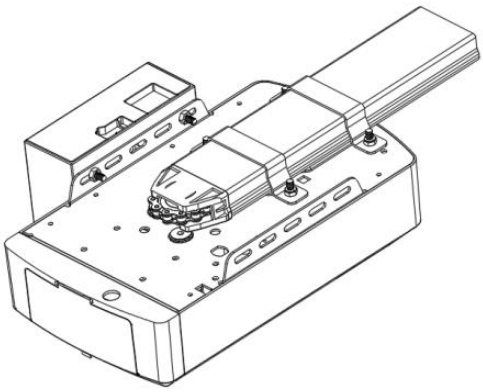

Figure 12

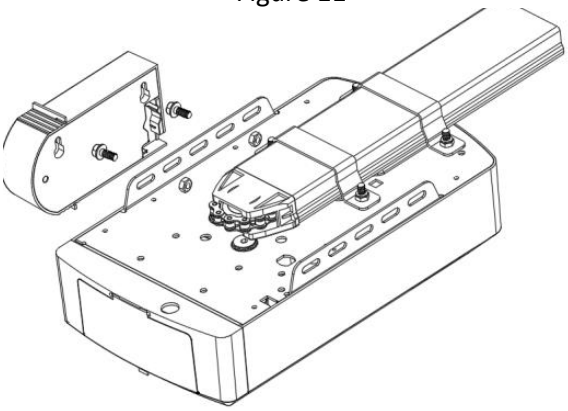

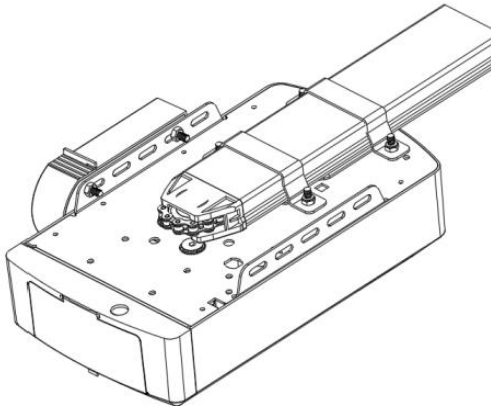

MANUAL DISENGAGEMENT FOR C-RAIL OPENER

The opener is equipped with a manual release cord to disengage shuttle and move door by hand while holding the handle down (Fig 13). Pull on the handle to disengage the shuttle. To re-engage the door simply run opener in automatic mode or move door by hand until the trolley engages in the chain shuttle.
In some situations that a pedestrian door is not in state, it is recommended that an external disengagement device should be fitted (Fig 14).

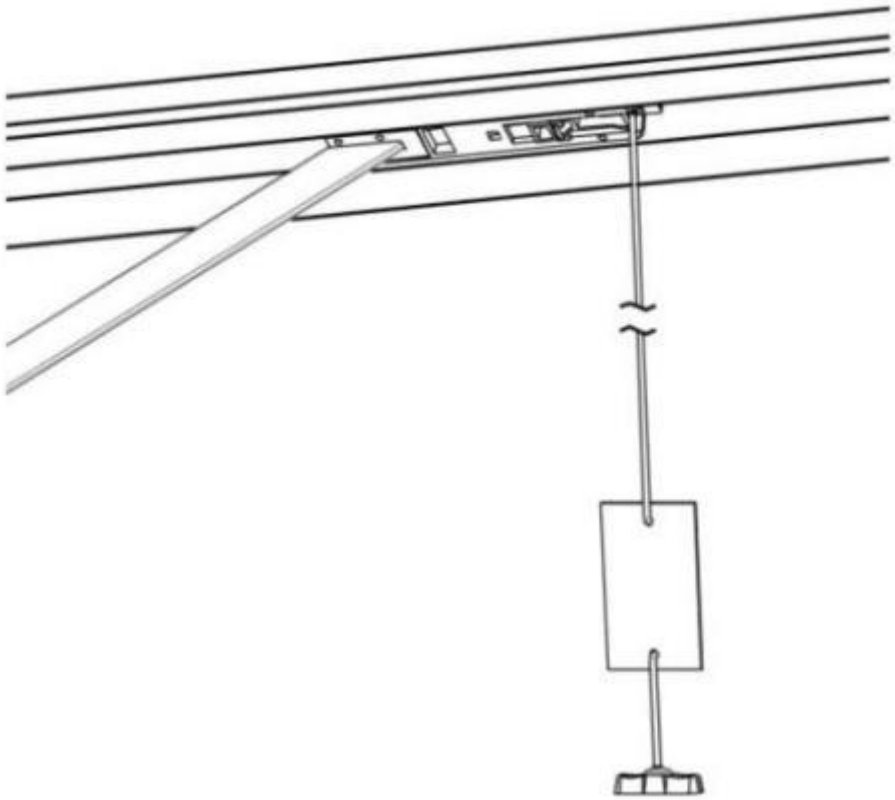

Figure 13

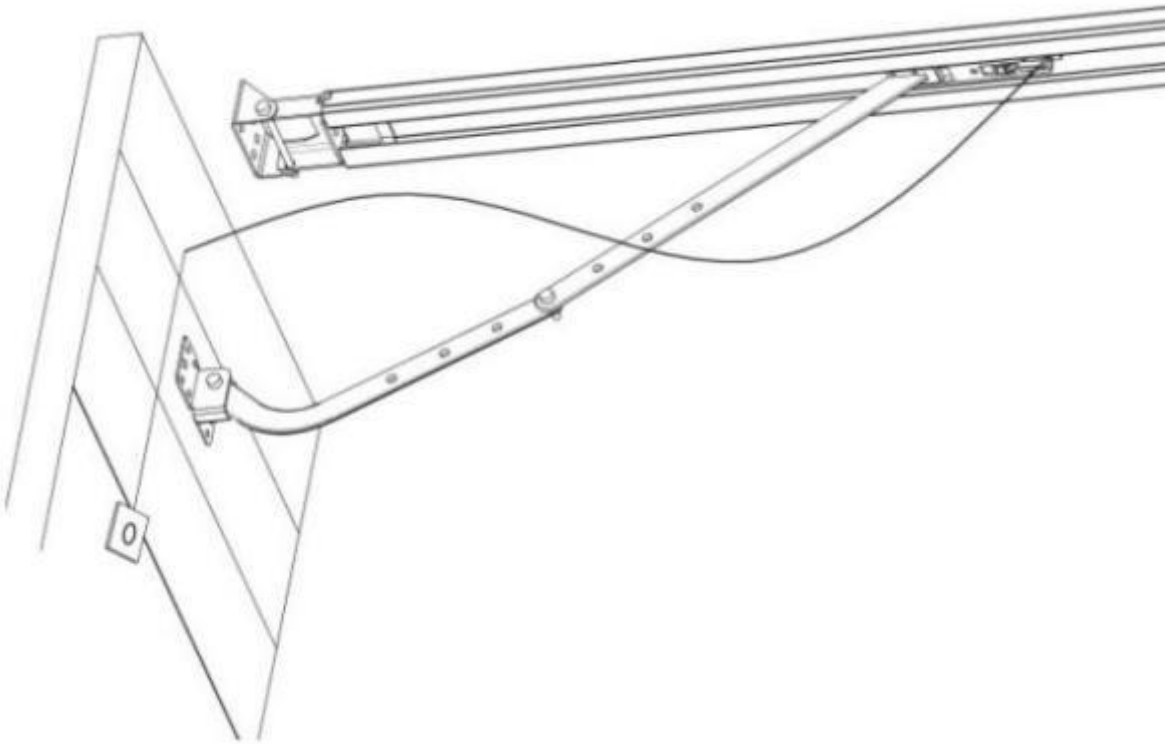

Figure 14

BASIC BUTTON INSTRUCTIONS

Item	Button	Description
1.	SET	**Short press**: Confirm setting. **Long press**: Enter the function menu setting.
2.	CODE	**Short press:** a) In the Setting Status, short press CODE, it will exit the current operation and return to the standby interface. b) In the Standby Status, short press the CODE, A dot will be indicated in the corner, now entering the code leaning mode. Now first click the button on the hand transmitter you want to use, the dot may disappear, then press again the same button on the hand transmitter, the dot will flash, here, the code learning is finished. **Long press**: Clear the coded remote. Press and hold CODE button until a letter “C” is indicated on the display. All stored remotes will be deleted.
3.	UP	**Short press**: Open the door. **Long press**: Increase the resilience. Press and hold the UP button, after 4 seconds, it will scroll to display 0-1-2-3, choose the number you want. 1=increase the resilience 25%,2=increase the resilience 50%,3=increase the resilience 75%.
4.	DOWN	**Short press**: Close the door. **Long press:** Restore Factory Settings. Keep press DOWN button, after 4 seconds, it will scroll to display , then the garage door opener will restart. PS: Restart means all settings are back to factory settings, all learning things need to be done again except the transmitter learning code.

PROGRAMMING INSTRUCTIONS

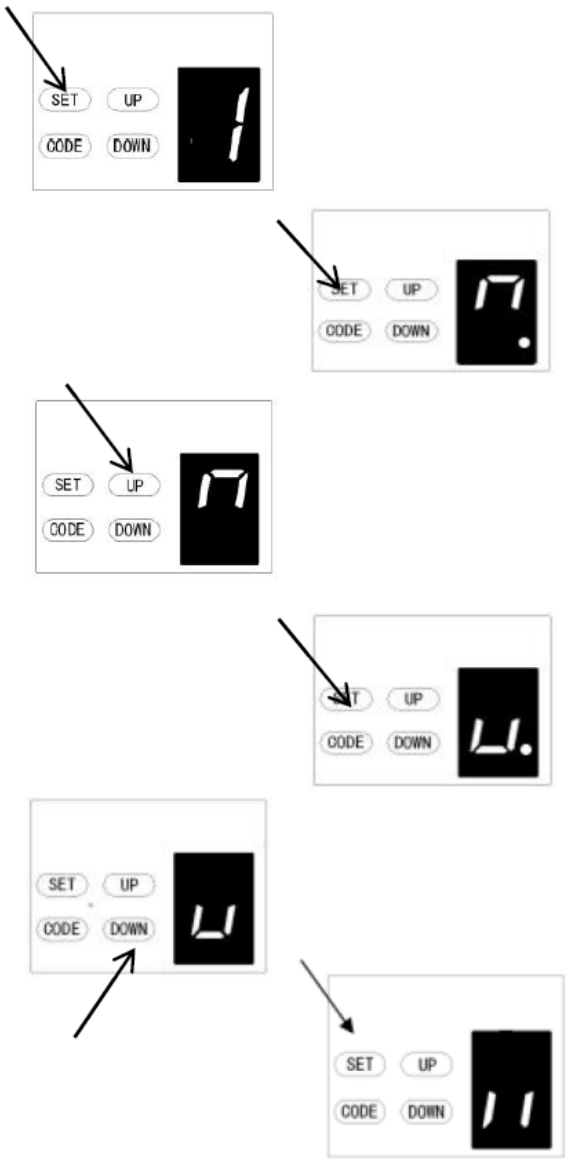

1. PROGRAMMING OPEN & CLOSE LIMITS

a) Press and hold **SET** button to enter this function setting until “1” appears on the display then release the button.

b) Press the **SET** button again. The door opener is now in Programming Mode. And then you will see “n” with dot appears on the display.

c) Press and hold the **UP** button until the door reaches the desired open position, you will see “n” without dot on the display.

d) Press **SET** button to confirm the open position, then you will see “u” with dot on the display.

e) Next press and hold the **DOWN** button until the door reaches the desired close position, you will see “u” without dot on the display.

NOTE: For fine adjustments toggle UP & DOWN buttons.

f) Now press the **SET** button to confirm the close position, then you will see “II” on the display. After confirming the close position, the door will now cycle open and close to set the travel limits and force sensitivity adjustments. The door is now set for normal operation.

CAUTION:
After the cycle open and close, there will be figures shown on the display (0~9), “0” means the doors is balanced, the smaller figure means the better door balance, strongly recommend that the figure need to be smaller than the power force.

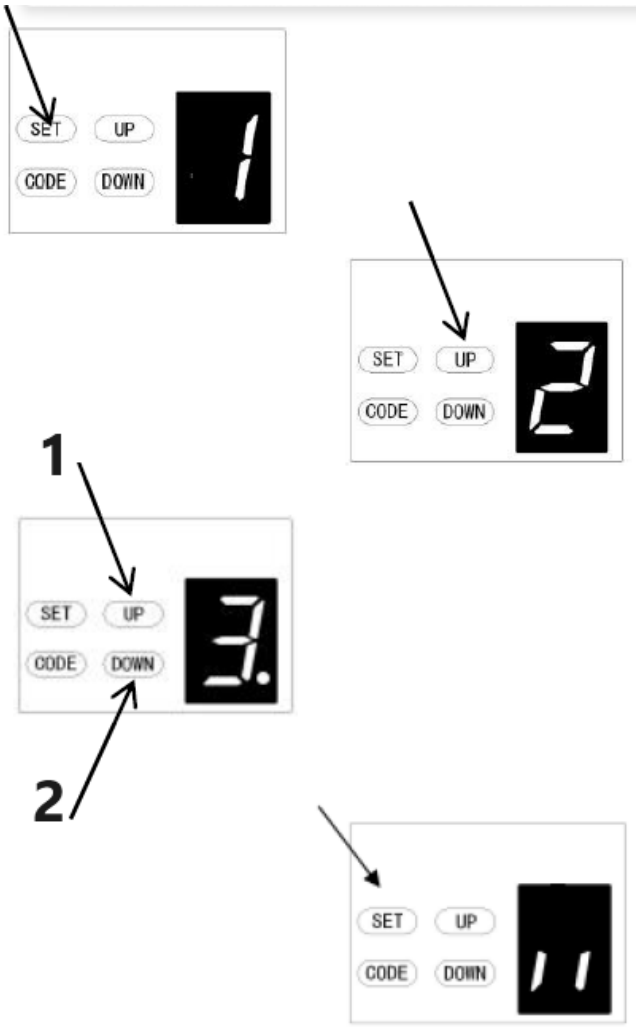

1 – Increase force
2 – Decrease force

2. OBSTRUCTION FORCE ADJUSTMENT
CAUTION: The obstruction force adjustment is set automatically during programming. Normally no adjustment is necessary.

a) Press and hold SET Button until “1” appears on the display, next press the UP Button until “2” appears on the display to enter this function setting then release the button.

b) Press the SET button again, The unit is now in force adjustment mode. And then you will see a figure “3” with flash dot appears on the display.

c) Press the UP button to increase the force setting or the DOWN button to decrease the force setting. The minimum force is “1”and it can be adjusted upward. The maximum force is “5”.

d) Press SET button to confirm the set and it will back to standby status automatically and display “ 11 ”.

NOTE: The force is set on “3” as standard in factory.

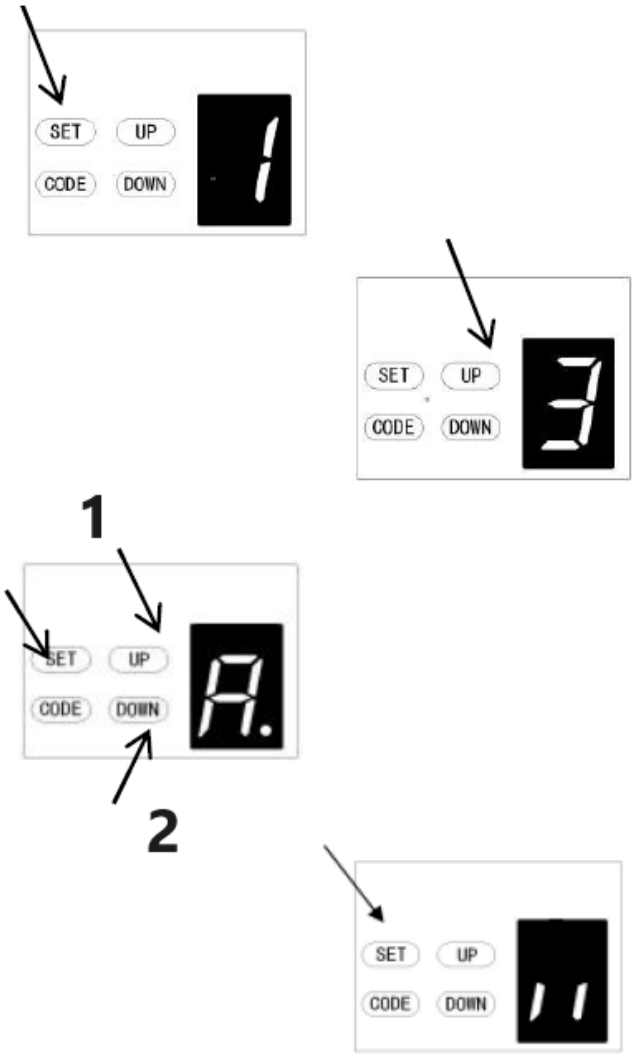

1 – Increase speed
2 – Decrease speed

3. TRAVEL SPEED SETTING
CAUTION: If you changed the speed option again, it will cancel the previous travel limit. The speed adjustment function will be available only after you reset the travel limit.

a) Press and hold **SET** Button until “1” appears on the display, next press the **UP** button until “3”appears on the display to enter this function setting then release the button.

b) Press the **SET** button again. The unit is now in speed adjustment mode. And then you will see a letter “A” with flash dot appears on the display.

c) Press the **UP** & **DOWN** button to choose the speed. Figure “8” means the 80% of the travel speed. Figure “A” means the full speed.

d) Press **SET** button to confirm the set and it will back to standby status automatically and display “ll”.

NOTE: The travel speed is set on full speed “A” as standard in factory.

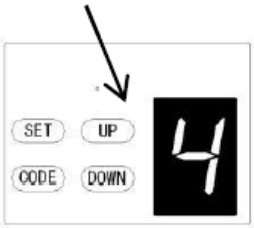

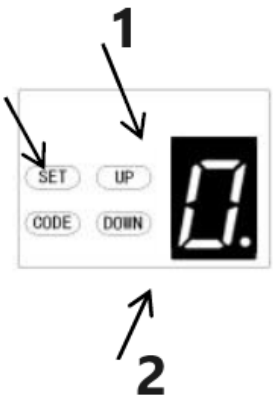

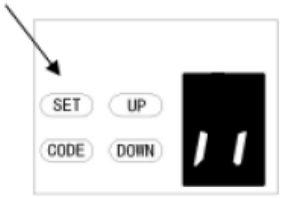

1 – Increase time
2 – Decrease time

4. AUTOMATIC CLOSING&TIME SETTING

NOTE: We recommend that Safety Photo Beams be used in any installation where the Auto Close function is enabled.

a) Press and hold **SET** Button until “1” appears on the display, next press the **UP** button until “4” appears on the display to enter this function setting then release the button.

b) Press the **SET** button again, the unit is now in automatic close adjustment mode. And then you will see a figure “0” with flash dot appears on the display.

c) Press **UP** / **Down** button once to set the auto close time (0~9).
Press **UP** button to increase the time, or **DOWN** button to decrease the time.
The close time is 15second*N, N=0~9. The maximum time is 135s. To disable Auto Close Function, set time to zero (0).

d) Press **SET** button to confirm the set and it will back to standby
status automatically and display “II”.

NOTE:
1. The closing time is set on “0”as standard in factory.
2. If the Photo Cell Function is on, and it’s broke by the obstruction, the auto close time will stop for a while, and then continue the automatic close time again.

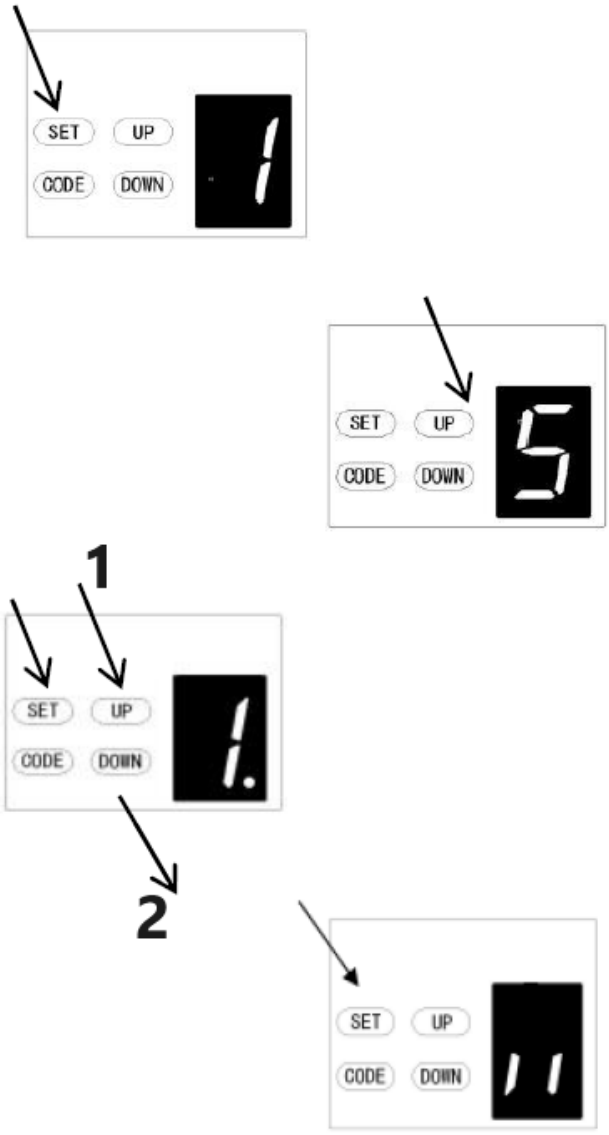

1 – Increase
2 – Decrease

5. AUTOMATIC CLOSING CONDITION SETTING

a) Press and hold **SET** Button until “1” appears on the display, next press the **UP** button until “5” appears on the display to enter this function setting then release the button.

b) Press the **SET** button again. The unit is now in automatic close condition adjustment mode. And then you will see a figure “1” with flash dot appears on the display.

c) Press **UP** / **Down** button once to set the auto close condition. You can choose “1” or “2” set.
Figure “1” means, the door only can auto close while in the open limit position.
Figure “2” means, the door can auto close while the door is in any position.

d) Press **SET** button to confirm the set and it will back to standby status automatically and display “II”.

NOTE:
1. The closing condition is set on “1” as standard in factory.
2. The door will only automatic close while in its opening process, but can’t automatic close after it is stopped while in its closing process.

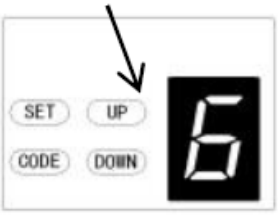

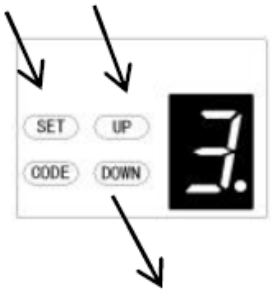

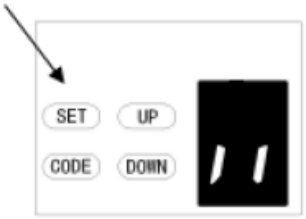

1 – Increase time
2 – Decrease time

6. LED OFF DELAY TIME SETTING

a) Press and hold **SET** Button until “1” appears on the display, next press the **UP** button until “6” appears on the display to enter this function setting then release the button.

b) Press the **SET** button again. The unit is now in LED off delay time adjustment mode. And then you will see a figure “3” with flash dot appears on the display.

c) Press **UP** / **Down** button once to set the LED off delay time (1~9).

d) Press **UP** button to increase the time, or **DOWN** button to decrease the time.
The delay time is 1 minute*N, N=1~9. The maximum delay time is 9 minutes.

e) Press **SET** button to confirm the set and it will back to standby status automatically and display “ll”.

NOTE: The LED off delay time is set on “3” as standard in factory.

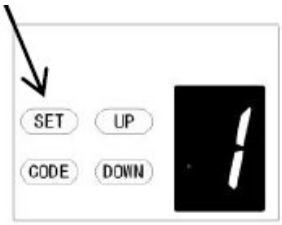

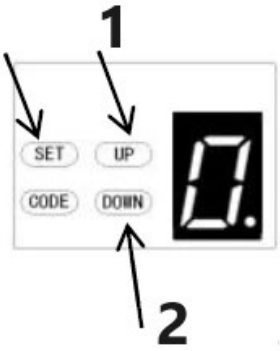

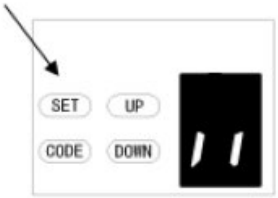

1 – Increase height
2 – Decrease height

7. REVERSAL HEIGHT SETTING

a) Press and hold **SET** Button until “1” appears on the display, next press the **UP** button until “7” appears on the display to enter this function setting then release the button.

b) Press the **SET** button again. The unit is now in reversal height adjustment mode. And then you will see a figure “0” with flash dot appears on the display.

c) Press **UP** / **Down** button once to set the reversal height while closing (0~9).

d) Press **UP** button to increase, or **DOWN** button to decrease.
Figure “0” means the door will rebound to the open limit position. Figure 1~9 means the door will rebound to the position of the whole travel. One tenth to Nine tenth of the whole travel etc...

e) Press **SET** button to confirm the set and it will back to standby status automatically and display “II”.

NOTE: The reversal height is set on “0”as standard in factory.

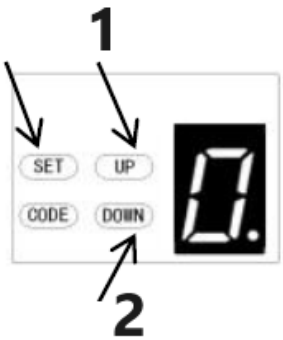

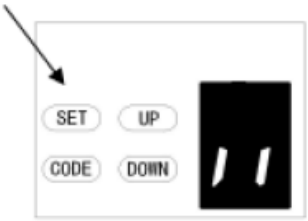

1 – Increase
2 – Decrease

***8*. PARTIAL OPEN/HEIGHT SETTING**

a) Press and hold **SET** Button until “1” appears on the display, next press the **UP** Button until “8” appears on the display to enter this function setting then release the button.

b) Press the **SET** button again, the unit is now in partial open/height adjustment mode. And then you will see a figure “0” with flash dot appears on the display.

c) Press **UP/Down** button once to select if you want to open the partial open function or set the partial open height. (0 -C). Press **UP** button to increase , or **DOWN** button to decrease.

Figure “0” means close the partial open function.
Figure “1” means the height is 2cm.
Figure “2” means the height is 4cm.
Figure “3” means the height is 8cm
Figure “4” means the height is 12cm
Figure “5” means the height is 20cm
Figure “6” means the height is 40cm
Figure “7” means the height is 60cm
Figure “8” means the height is 80cm
Figure “9” means the height is 100cm
Figure “A” means the height is 120cm
Figure “B” means the height is 140cm
Figure “C” means the height is 160cm

d) Press **SET** button to confirm the set and it will back to standby status automatically and display ” ”.

NOTE:

1.The partial open/height is set on “0” as standard in factory.
2. If you open the partial open/height function, the button’s recognition function will be disabled.
3. Other details please refer to the Instruction manual of the remote carefully.
4. If you enabled the partial open function then disabled this function later, please notice that only the coded button you leaned in the beginning can control the opener now.

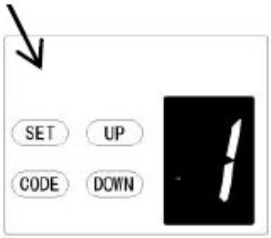

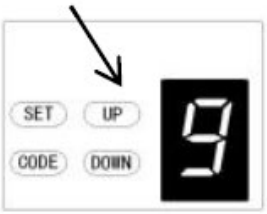

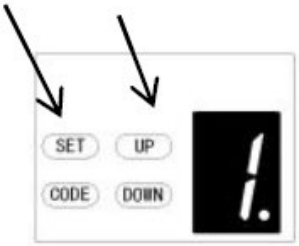

1

2

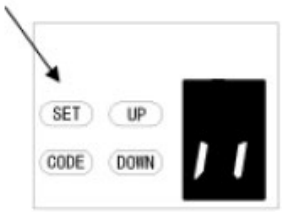

1 – Buttons recognition function is closed

2 – Buttons recognition function is open

9. TRANSMITTER BUTTONS RECOGNITION FUNCTION SETTING

a) Press and hold **SET** button to enter this function setting until “9” appears on the display then release the button.

b) Press the **SET** button again. The unit is now in buttons recognition function adjustment mode. And then you will see a figure “1” with flash dot appears on the display.

c) Press **UP** / **Down** button once to select if you want all the 4 buttons can control the only one opener, or only the separate coded button can control the opener.

Figure “0” means the buttons recognition function is closed. It means if you coded 1 button with 1 opener, then all the 4 buttons on the remote can control the opener. It’s suit for the users who only have 1 automation door at home.

Figure “1” means the buttons recognition function is open. If you coded first button with first opener, then the first button will be the only button on the remote can control the opener. It’s suit for the users who have more than 1 automation doors/gates at home.

d) Press **SET** button to confirm the set and it will back to standby status automatically and display “II”.

NOTE:

1. The buttons recognition is set on “1” as standard in factory.
2. After you changed the buttons un-recognition into recognition, please notice that only the coded button can control the opener.

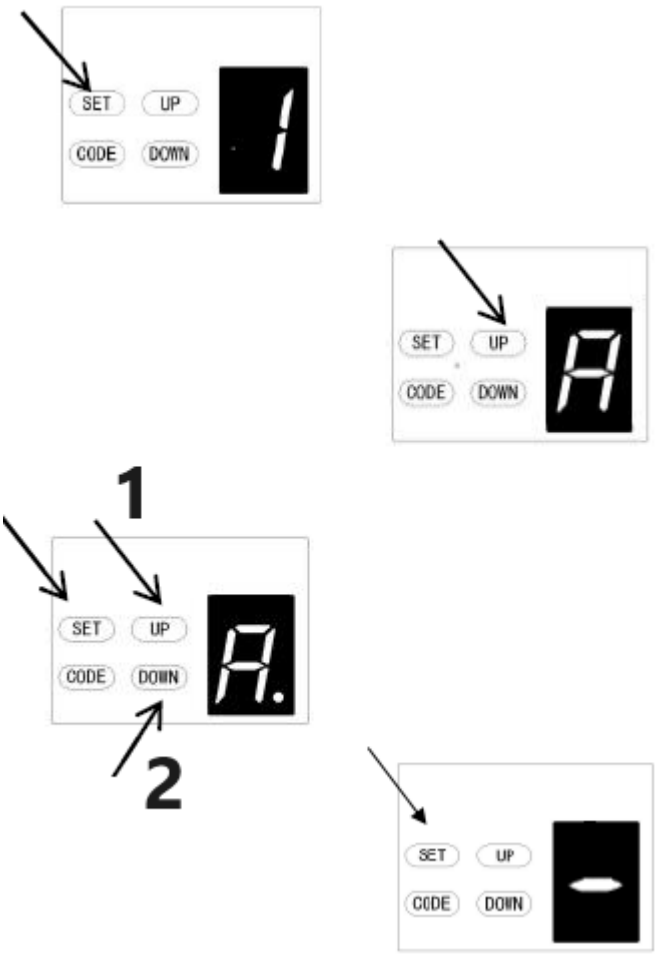

1 – Increase
2 – Decrease

A. SOFT STOP DISTANCE ADJUSTMENT

a) Long press the **SET** button until "1" appears on the display, and then press the **UP** button continuously until "**A**" is showed on the display to enter the function setting.

b) Press the **SET** button again, now you have entered the soft stop distance setting menu, and you will see the number "2" appear on the display.

c) Press the **UP/DOWN** button to select the soft stop distance, you can choose from the level "1-3", the initial default is "2", which means the soft stop distance is medium.
The number "1" means the soft stop distance is long.
The number "2" means the soft stop distance is medium.
The number "3" means the soft stop distance is short.

d) Press **SET** button to confirm the setting.

NOTE: Once finished setting, you will need to relearn the door travel limits, then the soft stop distance will work with your new settings.

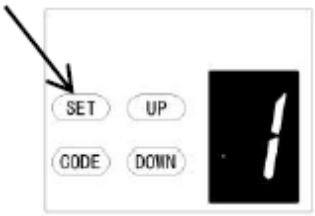

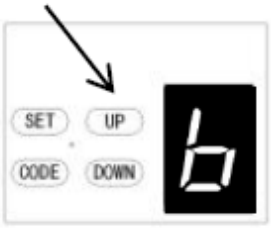

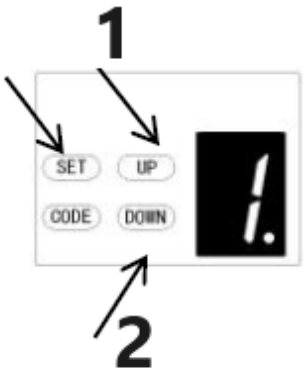

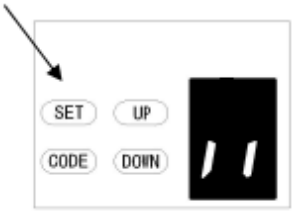

1 – Increase height
2 – Decrease height

b. REVERSAL HEIGHT IGNORANCE SETTING

a) Press and hold **SET** Button until “1” appears on the display, next press the **UP** button until “b” appears on the display to enter this function setting then release the button.

b) Press the **SET** button again. The unit is now in reversal height ignorance adjustment mode. And then you will see a figure “1” with flash dot appears on the display.

c) Press **UP** / **Down** button once to set the reversal height ignorance while closing (0~9).

d) Press **UP** button to increase, or **DOWN** button to decrease.
Figure 1~9 means the door will still not rebound even though there’s obstacles in its closing path within 1cm~9cm away from the close position. This function is most suitable for the Northern Europe where will always snow on the ground.

e) Press **SET** button to confirm the set and it will back to standby status automatically and display “II”.

NOTE: The reversal height is set on “1”as standard in factory.

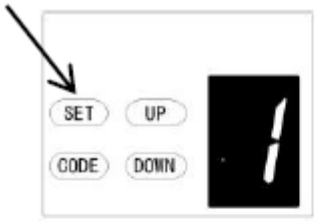

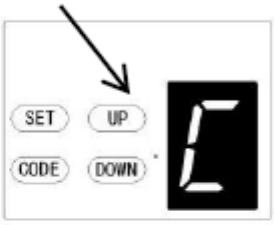

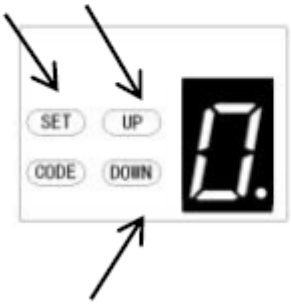

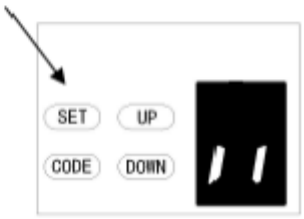

C. PASS DOOR SWITCH TYPE SETTING

a) Press and hold **SET** Button until “1” appears on the display, next press the **UP** button until “C” appears on the display to enter this function setting then release the button.

b) Press the **SET** button again. The unit is now in the pass door switch type adjustment mode. And then you will see a figure “0” with flash dot appears on the display.

c) Press **UP** / **Down** button once to set the pass door switch type. You can choose “0” or “1” set.
Figure “0” means, the pass door function is normally open.
Figure “1” means, the pass door function is normally close.

d) Press **SET** button to confirm the set and it will back to standby status automatically and display “II”.

NOTE: The pass door switch is set on “0”as standard in factory.

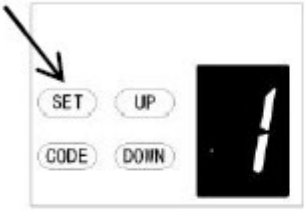

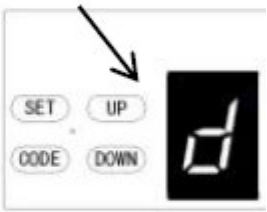

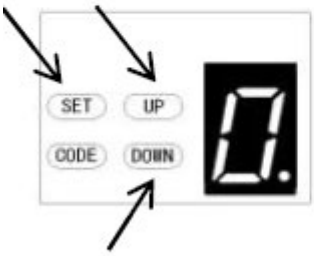

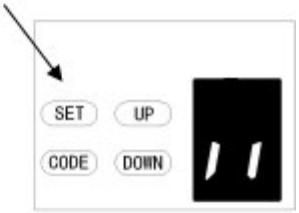

d. PHOTOCELL ON/OFF SETTING

NOTE: Make sure the photocell has been correctly installed and use
Normally Closed contacts to the accessory terminals of the opener (Fig.22, Fig.23)
Also note that the photo beam function must be disabled if NO photo beams are fitted, otherwise the door cannot be closed, and the LED display will show the letter "r" as an indication.

a) Press and hold **SET** Button until "1" appears on the display, next press the **UP** button until "d" appears on the display to enter this function setting then release the button.

b) Press the **SET** button again. The unit is now in the photocell ON/OFF adjustment mode. And then you will see a figure "0" with flash dot appears on the display.

c) Press **UP** / **Down** button once to set the photocell ON/OFF switch. You can choose "0" or "1" set.
Figure "**0**" means, the photocell function is closed.
Figure "**1**" means, the photocell function is open.

d) Press **SET** button to confirm the set and it will be back to standby status automatically and display "ll".

NOTE: The photocell is set on "0"as standard in factory.

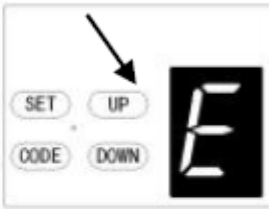

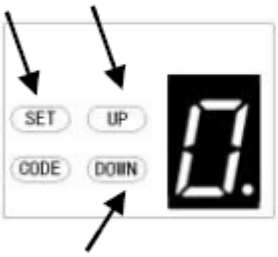

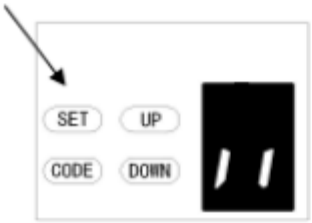

E. MAINTENANCE ALARM-OPERATION CYCLES COUNT SETTING

a) Press and hold **SET** Button until “1” appears on the display, next press the **UP** button until “E” appears on the display to enter this function setting then release the button.

b) Press the **SET** button again. The unit is now in the maintenance alarm adjustment mode. And then you will see a figure “0” with flash dot appears on the display.

c) Press **UP** / **Down** button, you can select the operation cycles you need the opener to make you notice. You can choose from “1-5” set.
Figure “1” means, after garage door operated to 1000 times, the L.E.D light will flash 10 times quickly after the door stop working every time. In order to make you notice that your garage door need to do maintenance. And at the same time, you will see a figure “t” appears on the display.
Figure “2” means the maintenance alarm count cycle is set on 2000 times.
Figure “3” means the maintenance alarm count cycle is set on 3000 times.
Figure “4” means the maintenance alarm count cycle is set on 4000 times.
Figure “5” means the maintenance alarm count cycle is set on 5000 times.

d) Press **SET** button to confirm the set and it will be back to standby status automatically and display “ll”.

NOTE:
1. The operation count cycles is set on “0”as standard in factory.
2. “t” appears on display and led light flashes 10 times quickly means the door lost balance, strongly recommend the maintenance for garage doors.
3. “Check” the status, or “Re-learn” the travel limit after maintenance alarm cautions.

Programming the communication function

Remote setting

a) Press and hold **SET** Button until “1” appears on the display, next short press the **UP/Down** Button until “F” appears on the display to enter this function setting then release the button (Fig.1-2).

b) Press the SET Button it will display the status that you choose (Fig.3).

c) Press UP/Down Button to set the condition “0-1” you want (Fig.4-5).

d) Press SET Button to confirm.

Figure “0” means the communication function is closed, the door can stop in the any position by remote.
Figure “1” means, the communication function is opened, the door can’t stop in the any position by remote during opening. But the door can stop in the any position by remote during closing, and it will automatically bounce to the top.
Attention: If you are using the remote by universal receiver, it’s no affected with this setting.

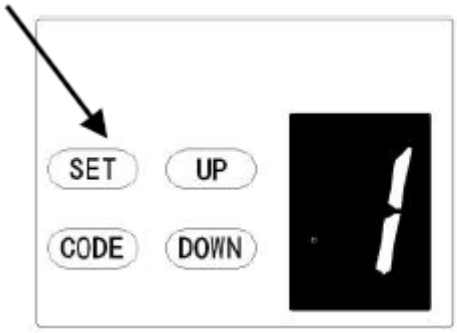

Figure 1

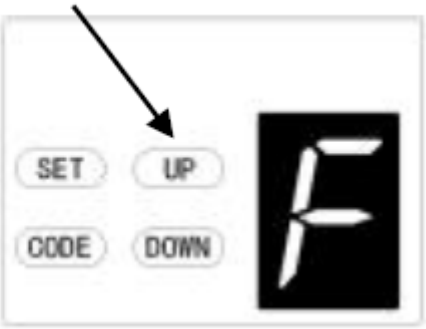

Figure 2

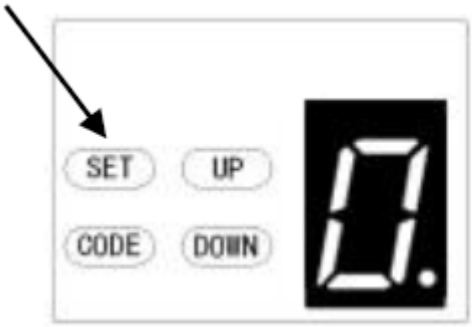

Figure 3

Figure 4

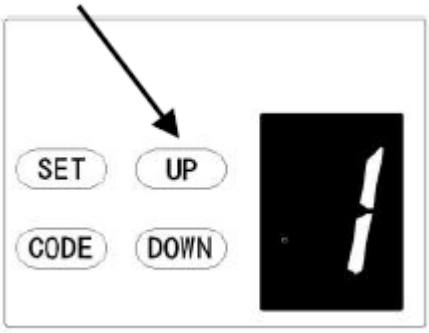

Figure 5

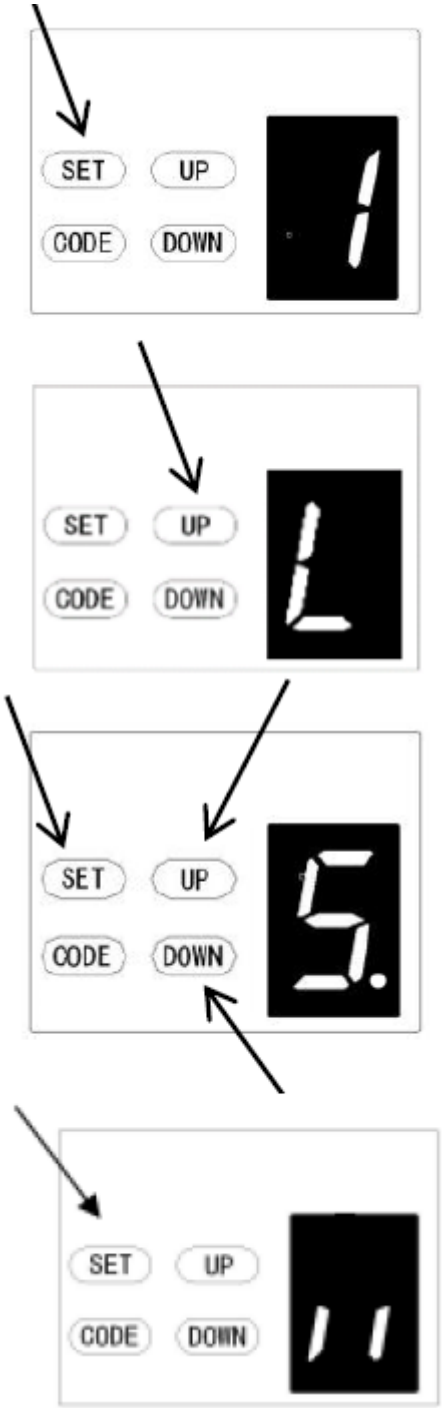

L. OPENING LIFTING FORCE ADJUSTMENT

CAUTION: The opening lifting force adjustment is set automatically during programming. Normally no adjustment is necessary.

a) Press and hold **SET** Button until “1” appears on the display, next short press the **UP** Button until “L” appears on the display to enter this function setting then release the button.

b) Press the **SET** button again, the unit is now in opening lifting force adjustment mode. And then you will see a figure “5” with flash dot appears on the display.

c) Press the **UP** button to increase the pull setting or the **DOWN** button to decrease the pull setting.
The minimum lifting force is “1”and it can be adjusted upward. The maximum lifting force is “9”.

d) Press **SET** button to confirm the set and it will back to standby status automatically and display “ ”.

NOTE: The lifting force is set on “5” as standard in factory.

Note: The model used for this function is determined according to the actual program.

Programming Motor Reversal Function

The function can be applied to swing doors

1. After you set this function, the swing door will open outwards. When you open the door, the trolley will move forward. When you close the door, the trolley will move backwards.

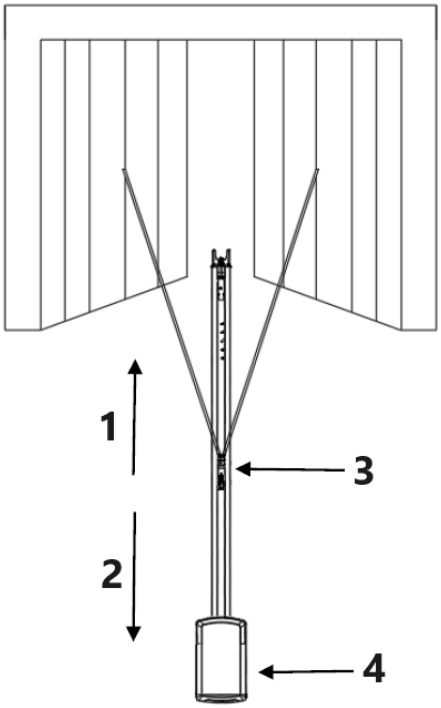

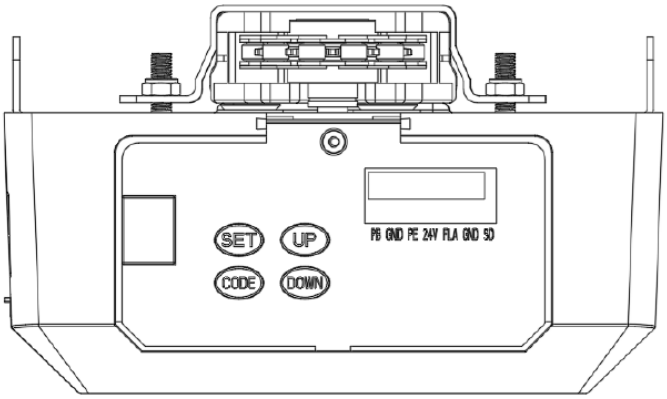

1 – Forward
2 – Backward
3 – Trolley
4 – Motor head

For multiple function motor:

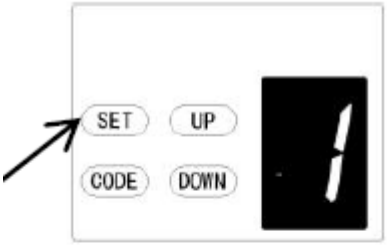

a) Press and hold **SET** Button until “ 1 ” appears on the display, next short press the **DOWN** button to choose the “0”function.

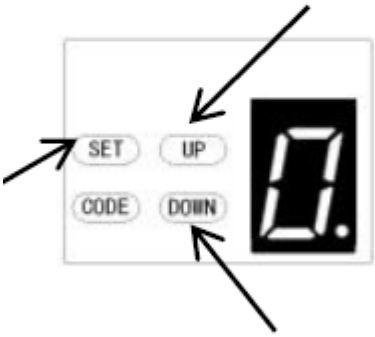

b) After short press **SET** button, the display will show “ 0. ” , and the red dot in the lower right corner is flashing.

c) Next, short press **UP/DOWN** button to choose the function “0” or “1”.
"0" is as standard in factory default, the motor reversal function is closed. "1" means the motor reversal function is open, the door will move backward.

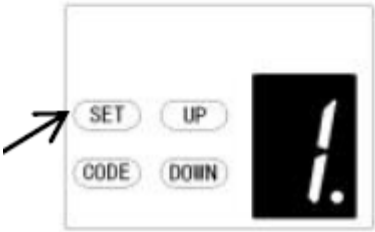

d) Then short press **SET** Button to confirm the function you need.

Remark: You need to reset the travel limit after you choose this function.

OPEN / STOP / CLOSE TERMINALS
The O/S/C facility can be used for an external push button switch to operate the opener. The switch must have voltage free normally open NC contacts (Fig. 22

Photo beam connection (optional) *– Fig. 22, Fig. 23*
Switch control connection (optional) *– Fig. 22*
Remark:
1. Flash (Caution Light) should be less than 10W.
2. PB (External Push Button) should be "NO" contact.

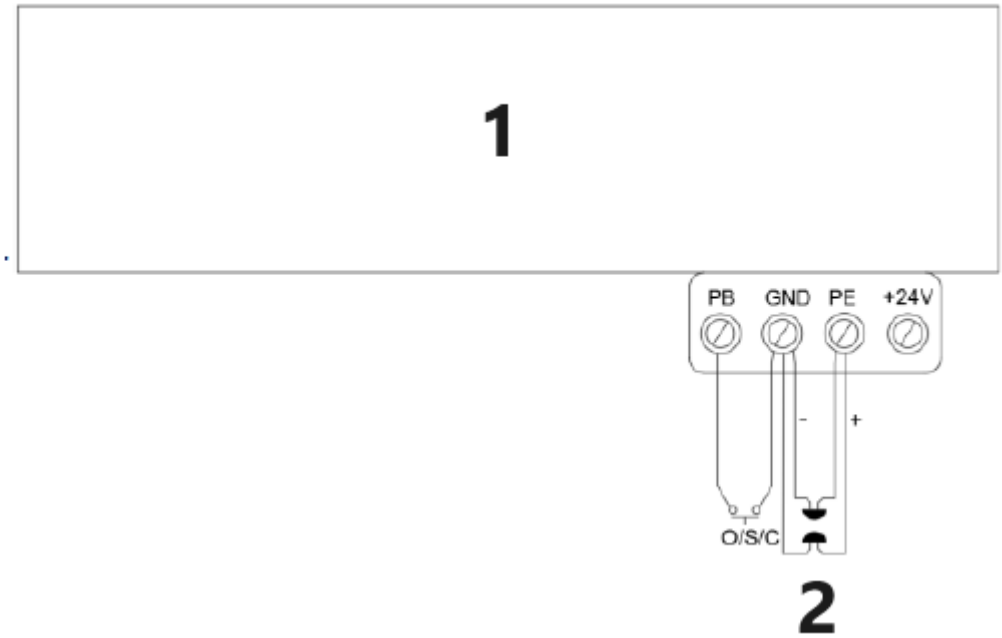

1 – Garage door opener
2 – Photo beam for pulse
Figure 22

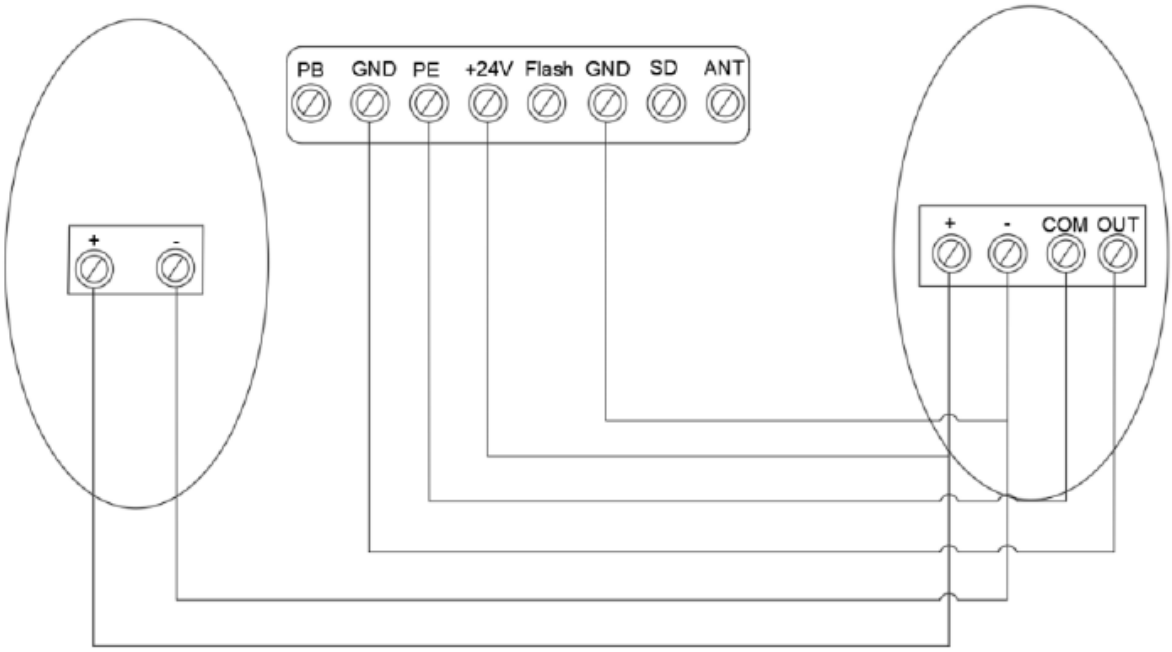

Connection of photo beam/switch control
Figure 23

Other terminal introduction and application

1. The O/S/C interfaces available. (Fig. 22)

Add a new O/S/C button to open or close the door.

2. Flash light function. (Fig. 24, Fig. 25)

There are corresponding interfaces for this function and provide 24v-35v flash light voltage. Connect the flash light with DC 24v-28v, current≤ 100mA. When use AC 220V power flash lights, please match an adapter, and wiring as required.

3. Pass door (SD) protection (Fig. 24, Fig. 25)

This function ensures that the door can't be opened unless the small pass door is closed. The door panel won't be damaged.

4. External power supply (BAT) and antenna (ANT), WIFI port.(Fig.25)

External power connection port, red is connected to "+", black is connected to" - ".
"WIFI" This port is inserted into the WIFI module.
"ANT" receiving signal function Antenna interface.

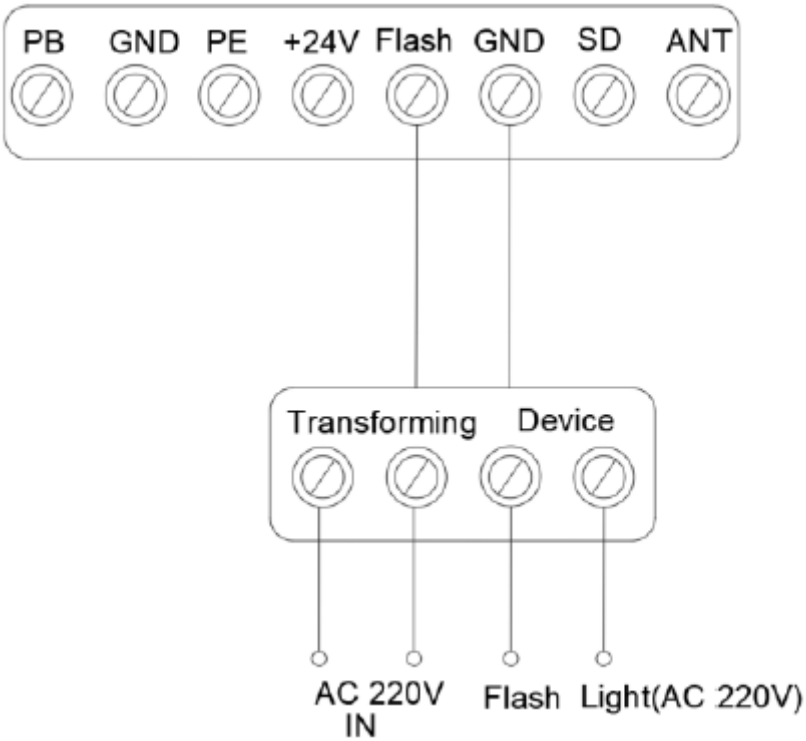

Figure 24

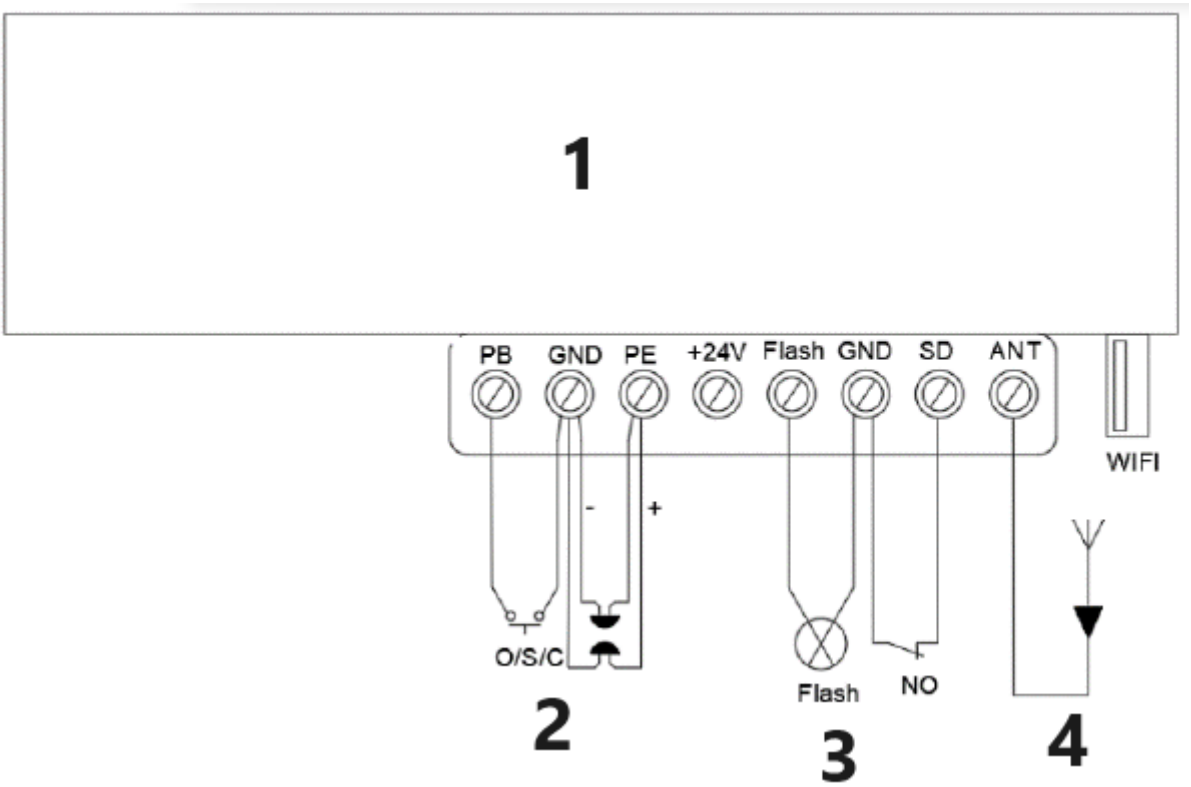

1 – Garage door opener
2 – Photo beam for pulse
3 – Pass-door safety device
4 – Antenna
Figure 25

MAINTENANCE

1. No particular maintenance is required for the logic circuit board.
Check the door at least twice a year if it is properly balanced, and all working parts are in good working condition or not.
Check the reversing sensitivity at least twice a year and adjust if it is necessary.
Make sure that the safety devices are working effectively (photo beams, etc.)

2. Light bulb replacing:
Notice: Make sure the power supply has been cut off before replacing the light bulb. And ensure the voltage of the new light bulb is in accordance with the local voltage and the power is within 10 Watt.
Demount the screws on the lamp cover. Take the lamp cover away then twist off the old L.E.D light anti clockwise. Fix the new L.E.D light and lamp cover.

3. Regarding the maintenance alarm function:
LED light flashes 10 times quickly means the door lost balance, strongly recommend the maintenance for garage doors. “Check” the status, or “Re learn” the travel limit after maintenance alarm cautions.
Notice: A rude operating door can affect the life of the automatic opener due to incorrect loads and will avoid the warranty.

SMART DOOR--USB 02

Find the corresponding USB interface and insert the Wi-Fi module (Fig1, 2).

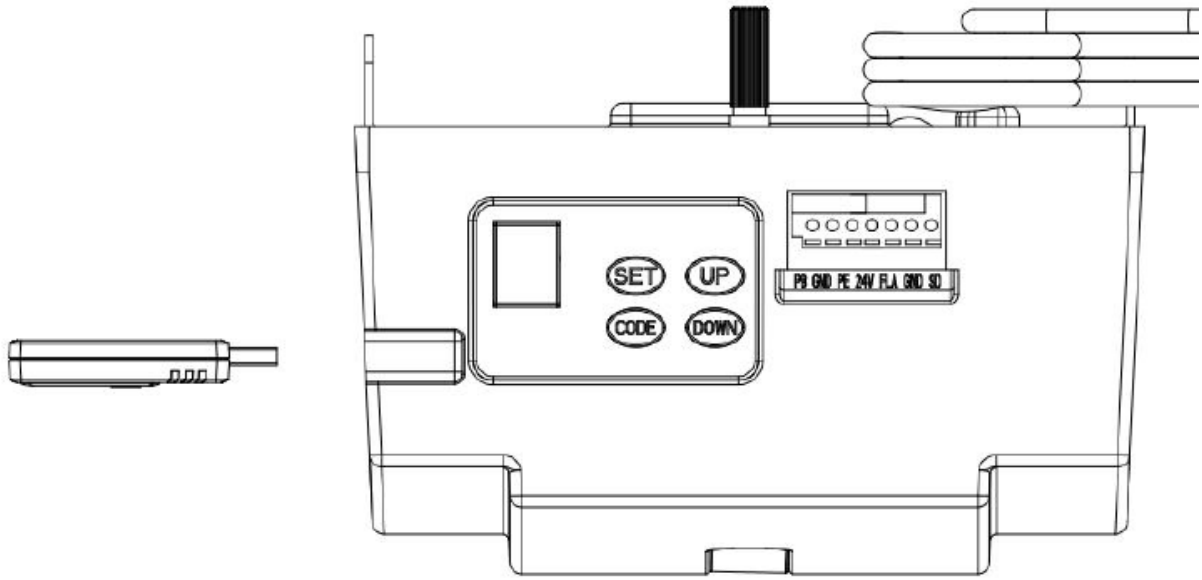

Figure 1

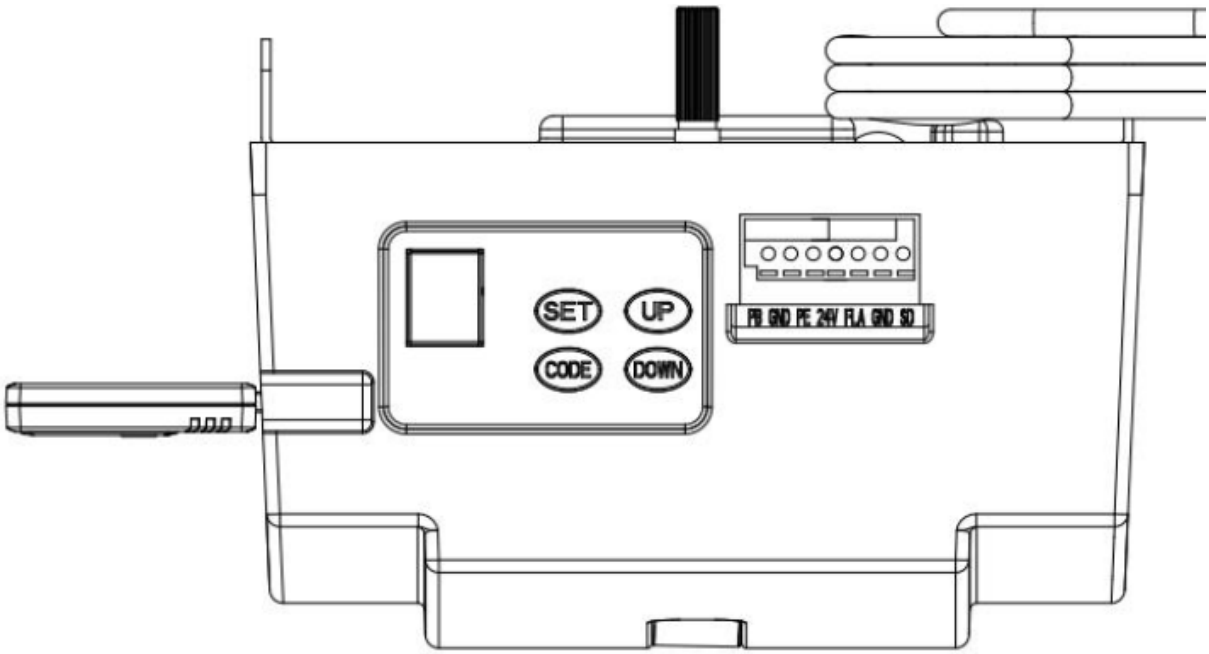

Figure 2

Function instruction:

1. Programming open & close limits
2. Remote coding
3. Led off delay time setting
4. Automatic closing &time setting
5. Partial open/height setting

PARTS LISTING FOR C-RAIL OPENER

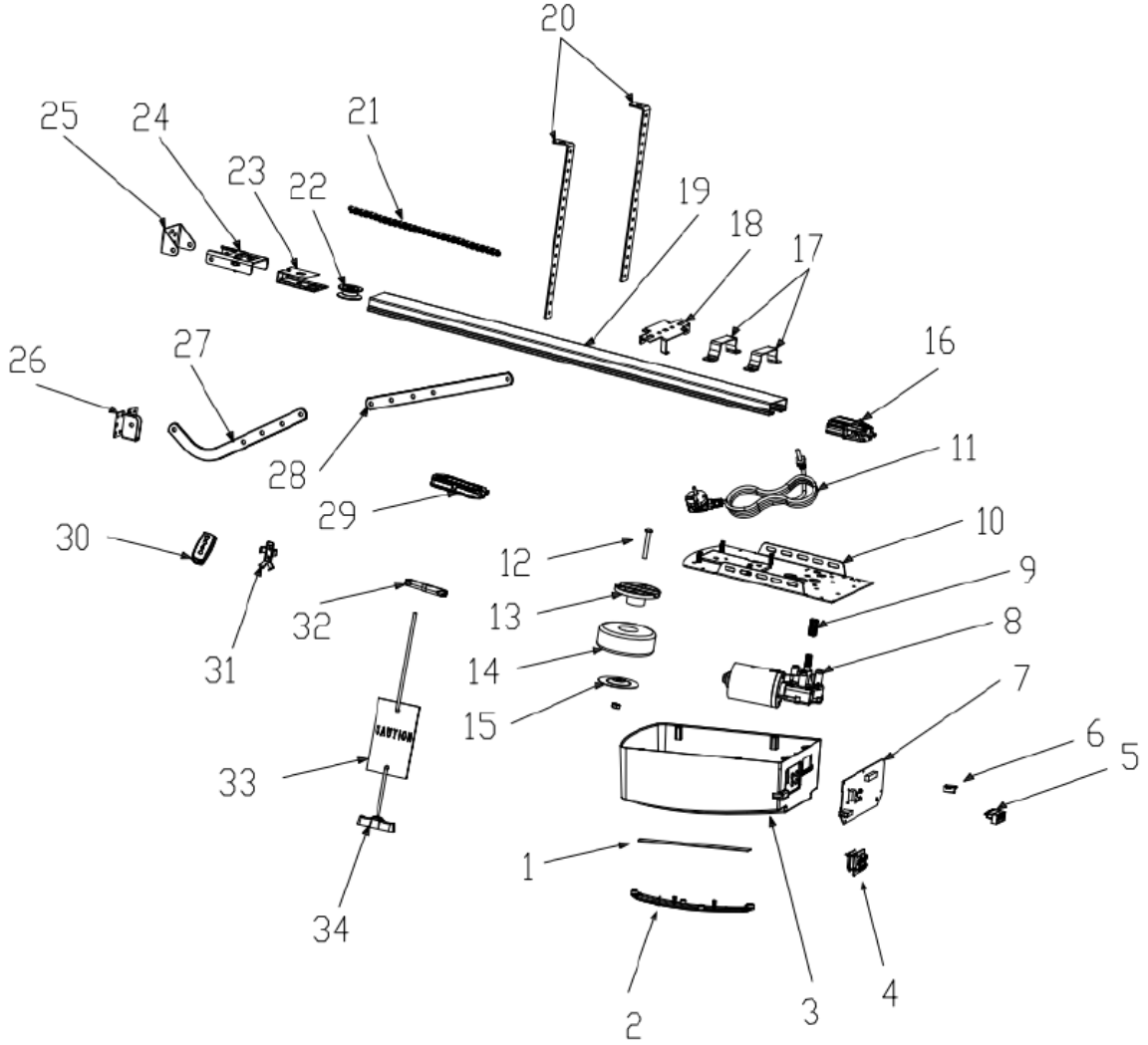

Item	Qty	Description
1	1	L.E.D light
2	1	L.E.D cover
3	1	Main cover
4	1	Panel
5	1	7P Connector
6	1	USB Dust Plug
7	1	PCBA
8	1	DC Gear motor
9	1	Motor shaft sleeve
10	1	Steel bottom base
11	1	Power Cable
12	1	Transformer Install assy

Item	Qty	Description
13	1	Transformer plate
14	1	Transformer
15	1	Transformer plate
16	1	Sprocket bracket
17	2	U handing bracket
18	1	Click bracket
19	1	C rail-steel
20	2	Mounting bracket
21	1	Chain /Belt
22	1	Chain /Belt Wheel
23	1	Wheel bracket
24	1	Track ending bracket

Item	Qty	Description
25	1	Wall bracket
26	1	Door bracket
27	1	Bent arm
28	2	Straight arm
29	1	Trolley assy
30	2	Transmitter
31	1	Transmitter bracket
32	1	Chain /Belt connection
33	1	Release card
34	1	Release handle

Troubleshooting

Fault appearance	Fault cause	Solutions
Door opener does not work. LCD screen is not bright	1. Power supply 2. Plug wire is loosing	1. Check whether the motor socket is energized 2. Check whether Fuse tube is broken 3. Check whether the low-voltage wire of transformer is connected to the power board 4. Check whether the ribbon cable is plugged 5. Check whether there is 26v AC at the transformer low-voltage side, if there is 26v AC, replace the PCB. If not, replace the transformer
Position missing	System error	Re-set the limit traveling
While learning, the digital display	Travel less than 30cm or more than 9m	Re-set the limit traveling
Digital display Opener does not work or stop working	Unstable voltage or door lost balance	1. Check the power supply 2. Adjust the door balance
Opener is not working Digital display	Fail to learn the up and down limit setting Improperly learn the up and down limit setting	Learn “UP” and “DOWN” limit traveling again follow the manual
LED is always on	The control panel is broken or the power supply board is broken	Replace the control board or power board.
When open the door by remote, opener stops automatically after running 10cm Digital display	Hall sensor wire is loosed or damaged	Open the cover, check the Hall sensor wire, re-plug or replace.
Opener does not work. Hear the relay 'kaka' sound Digital display	The wire between gear motor and board is loosing	Open the cover and check the wire between gear motor and board.
Opener stops automatically after running 10cm Digital display	The wire between gear motor and board is plugged inversely	Power off firstly, open the cover and reverse the plug wire between gear motor and board. Re-set limit traveling.
Door is up moving only. Do not work in down moving and the Digital display	Photo cell function has been effective but without connecting any photo cell device.	Turn off the photo cell function if there is no any photo cell device connected. Refer the instruction manual. 3. Check if the photo cell is connected correctly, or if there is any obstruction between the photo cell.
The door is fully open, automatically close after some time LED lights flash 4 times 29	Automatic closing function is turned on	Set the automatic closing time, or turn off the automatic closing function. (Refer the instruction manual)
When the door stops, the caution light is always on	The power board is broken	Replace the power board
LED lights do not work	1. The LED wire is not plugged 2. The LED is broken 3. The circuit board is broken	1. Check the LED wire 2. Replace the LED 3. Replace the circuit board
Door is automatically reversed to the upper limit before the door closed completely	In operation with automatic reverse function The door is not installed correctly There is some block on its moving	1.Check the block position of the door and re-set the limit traveling 2. Increased force number for automatic reverse
Door automatically stops while opening	In operation with automatic protect function when obstruction is detected The door is not installed correctly There is some block on its moving	1.Check the block position of the door and re-set the limit traveling 2. Increased force number for automatic reverse
The remote control cannot be used or the operation distance is short	1. Flat battery 2. Antenna is loosed or not well extended 3. Interference around nearby	1. Replace new battery 2. Extended the antenna on the opener 3. Get rid of interference
Cannot code in the new remotes	New remote control is not compatible with opener	Choose our remote control only

Digital display	Stored remote code is full	Delete all stored codes (Refer the instruction manual)
Standby, Digital display	Door in door function effects	Check the door in door switch
The opener is working while the door is not moving	Motor shaft sleeve worn	Replace the motor shaft sleeve
The battery do not supply power	1. Battery is empty 2. The battery wire is plugged inversely 3. The battery wire is broken	1. Change the battery 2. Open the cover, check “+” “-” of the battery 3. Replace the battery wire
Other abnormal issues	External devices is not compatible with the opener	Remove all the external devices. If the abnormal issues still exist, replace the circuit board
Digital display	The Garage door system need maintenance	The garage door and motor need total maintenance

Niniejsza Instrukcja Obsługi została przetłumaczona dla Państwa wygody za pomocą tłumaczenia maszynowego. Dołożyliśmy wszelkich starań, aby zapewnić dokładne tłumaczenie; jednak żadne tłumaczenie automatyczne nie jest idealne ani nie ma na celu zastąpienia tłumaczy. Oficjalną instrukcją obsługi jest wersja angielska. Wszelkie rozbieżności lub różnice powstałe w tłumaczeniu nie są wiążące i nie mają skutków prawnych dla celów zgodności lub egzekwowania przepisów. W przypadku jakichkolwiek pytań dotyczących dokładności informacji zawartych w Instrukcji Obsługi, prosimy o zapoznanie się z angielską wersją tych treści, która jest wersją oficjalną.

Opis parametru	Wartość parametru	
Nazwa produktu	Automatyka do bram garażowych - pas	
Model	MSW-GDOOR-001A	MSW-GDOOR-003A
Napięcie znamionowe [V~] / częstotliwość [Hz]	230/50	
Maksymalna siła ciągu [N]	1000	1200
Maksymalna powierzchnia bramy [m^2]	15	18
Maksymalna waga bramy [kg]	100	120
Maksymalna wysokość bramy [m]	2,4 – 3,5	
Dioda LED	24V DC / 15PCS	
Temperatura pracy [°C]	-40 / +50	
Stopień ochrony IP	IP 20	

WAŻNE ZALECENIA DOTYCZĄCE BEZPIECZEŃSTWA

NIEPRZESTRZEGANIE PONIŻSZYCH ZALECEŃ DOTYCZĄCYCH BEZPIECZEŃSTWA MOŻE SKUTKOWAĆ POWAŻNYMI OBRAŻENIAMI CIAŁA, ŚMIERCIĄ I/LUB USZKODZENIEM MIENIA.

PROSZĘ UWAŻNIE PRZECZYTAĆ I PRZESTRZEGAĆ WSZYSTKICH ZALECEŃ DOTYCZĄCYCH BEZPIECZEŃSTWA I INSTALACJI.

1. Otwieracz został zaprojektowany i wyprodukowany zgodnie z lokalnymi przepisami. Instalator musi znać lokalne przepisy wymagane w odniesieniu do instalacji otwieracza.
2. Niewykwalifikowany personel lub osoby nieznające norm bezpieczeństwa i higieny pracy obowiązujących dla bram automatycznych i innych drzwi nie mogą w żadnym wypadku przeprowadzać instalacji ani wdrażać systemów.
3. Osoby instalujące lub serwisujące urządzenia bez przestrzegania wszystkich obowiązujących norm bezpieczeństwa ponoszą odpowiedzialność za wszelkie szkody, obrażenia, koszty, wydatki lub roszczenia poniesione przez jakąkolwiek osobę w wyniku nieprawidłowego zainstalowania systemu zgodnie z odpowiednimi normami bezpieczeństwa i instrukcją instalacji, bezpośrednio lub pośrednio.
4. Dla dodatkowego bezpieczeństwa zdecydowanie zalecamy zastosowanie fotokomórki. Chociaż napęd zawiera wrażliwy na nacisk system Safety Obstruction Force, dodanie fotokomórek znacznie zwiększy bezpieczeństwo użytkowania automatycznych drzwi garażowych i zapewni dodatkowy spokój ducha.
5. Przed wjazdem lub wyjazdem z garażu należy upewnić się, że drzwi garażowe są całkowicie otwarte i nieruchome.
6. Przed wyjazdem należy upewnić się, że drzwi garażowe są całkowicie zamknięte i nieruchome. Należy zawsze trzymać ręce i luźne ubrania z dala od napędu i drzwi garażowych.
7. System Safety Obstruction System jest przeznaczony wyłącznie do pracy na obiektach NIERUCHOMYCH. W przypadku zetknięcia się bramy garażowej z ruchomym przedmiotem może dojść do poważnych obrażeń ciała, śmierci i/lub uszkodzenia mienia.
8. To urządzenie nie jest przeznaczone do użytku przez osoby (w tym dzieci) o ograniczonej sprawności fizycznej, sensorycznej lub umysłowej, a także osoby nieposiadające odpowiedniego doświadczenia i wiedzy, chyba że będą one nadzorowane lub poinstruowane w zakresie korzystania z urządzenia przez osobę odpowiedzialną za ich bezpieczeństwo. Dzieci powinny być pod nadzorem, aby upewnić się, że nie bawią się urządzeniem.

9. Zużytych produktów elektrycznych nie należy wyrzucać razem z odpadami domowymi. Należy poddawać recyklingowi, jeśli jest to możliwe. Informacje na temat recyklingu można uzyskać u lokalnych władz lub u sprzedawcy.
10. Jeśli przewód zasilający jest uszkodzony, musi zostać wymieniony przez producenta, serwisanta lub osobę o podobnych kwalifikacjach, aby uniknąć zagrożenia.
11. OSTRZEŻENIE: Ważne instrukcje dotyczące bezpieczeństwa. Dla bezpieczeństwa osobistego ważne jest przestrzeganie wszystkich instrukcji. Zachowaj te instrukcje.
12. Nie pozwalaj dzieciom bawić się elementami sterującymi drzwiami. Trzymaj piloty z dala od dzieci. Obserwuj poruszające się drzwi i nie dopuszczaj do nich osób postronnych, dopóki nie zostaną całkowicie otwarte lub zamknięte.
13. Zachowaj ostrożność podczas obsługi ręcznego otwierania, ponieważ otwarte drzwi mogą gwałtownie spaść z powodu słabych lub uszkodzonych sprężyn lub braku równowagi.
14. Często sprawdzaj instalację, w szczególności sprawdzaj kable, sprężyny i mocowania pod kątem oznak zużycia, uszkodzeń lub braku równowagi. Nie używać, jeśli konieczna jest naprawa lub regulacja, ponieważ usterka w montażu lub nieprawidłowo wyważone drzwi mogą spowodować obrażenia.
15. Każdego miesiąca sprawdzaj, czy napęd cofa się, gdy drzwi stykają się z przedmiotem o wysokości 50 mm umieszczonym na podłodze. W razie potrzeby wyreguluj i sprawdź ponownie, ponieważ nieprawidłowa regulacja może stanowić zagrożenie w przypadku napędów z systemem ochrony przed uwięzieniem w zależności od kontaktu z dolną krawędzią drzwi.
16. Szczegóły dotyczące korzystania z ręcznego zwalniaka.
17. Informacje dotyczące regulacji drzwi i napędu.
18. Odłącz zasilanie podczas czyszczenia lub wykonywania innych czynności konserwacyjnych.
19. Instrukcja instalacji powinna zawierać szczegóły dotyczące instalacji napędu i jego powiązanych komponentów.

WAŻNE INFORMACJE DOTYCZĄCE BEZPIECZEŃSTWA DOTYCZĄCE BATERII PRZYCISKOWEJ

OSTRZEŻENIE

TEN PRODUKT ZAWIERA BATERIĘ PRZYCISKOWĄ

Bateria jest niebezpieczna i musi być przechowywana poza zasięgiem dzieci.

Bateria może spowodować poważne lub śmiertelne obrażenia w ciągu 2 godzin lub krócej w przypadku połknięcia lub umieszczenia w jakiejkolwiek części ciała.

Jeśli podejrzewasz, że bateria została połknięta lub umieszczona w jakiejkolwiek części ciała, NATYCHMIAST ZWRÓĆ SIĘ O pomoc lekarską.

Wymiana baterii nadajnika

Wykręć śruby mocujące znajdujące się na spodzie nadajnika ręcznego.
Otwórz obie połówki obudowy nadajnika i wymień baterię na taką o identycznych parametrach.
Sprawdź, czy czerwona lampka kontrolna świeci się po naciśnięciu jednego z przycisków nadajnika, a następnie dokręć śruby mocujące.

Wymiana baterii w przełączniku ściennym bezprzewodowym

Zdejmij pokrywę, gdy urządzenie jest nadal zamontowane na ścianie, przesuwając i przekręcając prosty śrubokręt w szczelinie na górze i spodzie płytki ściennej.
Za pomocą małego śrubokręta krzyżakowego wykręć 4 śruby mocujące przełączniki.
Wymień baterię na taką o identycznych parametrach.

OPIS PRODUKTU I FUNKCJE

1. Regulacja siły przeszkody

Minimalna siła wyświetlana jest jako „1” i można ją regulować w górę. Wyświetlacz „5” oznacza maksymalną siłę.

2. Regulacja prędkości jazdy

„8” pojawia się na wyświetlaczu, co oznacza 80% prędkości jazdy. Wyświetlacz „A” oznacza pełną prędkość 160 mm/s lub 200 mm/s.

3. Regulacja wysokości odwrócenia

„0” pojawia się na wyświetlaczu, co oznacza, że drzwi powrócą do góry. Wyświetlacz „1~9” oznacza, że drzwi powrócą do pozycji całego ruchu. Jedna dziesiąta do dziewięciu dziesiątych całego ruchu itd.

4. Częściowe otwarcie/wysokość

„0” pojawia się na wyświetlaczu, co oznacza zamknięcie funkcji częściowego otwarcia. Wyświetlenie „1~9” oznacza ustawienie różnych pozycji częściowego otwarcia dla całego zakresu ruchu.

5. Funkcja rozpoznawania przycisków nadajnika

wyświetlana jest na wyświetlaczu jako „0”, co oznacza, że funkcja rozpoznawania przycisków jest wyłączona. Wyświetlenie „1” oznacza, że funkcja rozpoznawania przycisków jest aktywna.

6. Ilość pamięci kodów

wyświetlana jest na wyświetlaczu jako „A”, co oznacza, że maksymalna ilość pamięci kodów wynosi 50 sztuk. Naciśnij przycisk GÓRA/DÓŁ jeden raz, aby zwiększyć lub zmniejszyć ilość. Ilość pamięci kodów jest ustawiona na 5 sztuk*N, N=1~9. (Ilość jest wielokrotnością 5).

7. Alarm konserwacyjny

Pojawienie się litery „t” na wyświetlaczu i 10-krotne szybkie mignięcie diody LED oznacza, że brama garażowa i napęd wymagają gruntownej konserwacji.

8. Automatyczny cofanie

Automatyczne zatrzymanie/automatyczny cofanie są sterowane przez nasze oprogramowanie płytek drukowanych. Dbamy o bezpieczeństwo Twoich dzieci, zwierząt i innych rzeczy.

9. Łagodny start/łagodne zatrzymanie

Zwiększanie i zmniejszanie prędkości na początku i na końcu każdego cyklu zmniejsza obciążenie bramy i napędu, zapewniając dłuższą żywotność i cichszą pracę.

10. Automatyczne zamykanie

Funkcja automatycznego zamykania zapewnia spokój ducha i bezpieczeństwo domu, automatycznie zamykając bramę po wejściu lub wyjściu z garażu.

11. Samouczenie się siły oporu przy otwieraniu i zamykaniu

Siła napędu na różnych etapach ruchu bramy jest zapamiętywana podczas konfiguracji i stale modyfikowana. Pomiar siły napędu automatycznie dostosowuje się w odpowiednim zakresie.

12. Elektroniczny ogranicznik, prosta regulacja

Wystarczy kontrolować ustawienia ogranicznika z panelu sterowania, aby precyzyjnie je ustawić – to prosty i szybki proces dla każdego.

13. Dostępne zasilanie bateryjne

Napędy mogą być zasilane z naszego akumulatora zapasowego w przypadku awarii zasilania w domu.

14. Samoblokada w napędach przekładniowych

Napęd przekładniowy blokuje się samoczynnie dzięki systemowi rozłączania.

15. Ręczne otwieranie

Nie martw się o awarię zasilania, system ręcznego otwierania to rozwiązanie umożliwiające obsługę drzwi w dowolnym momencie.

16. Technologia nadajnika

Technologia Rolling Code (7,38 x 10^{19} kombinacji), częstotliwość 433,92 MHz, 4-kanałowa konstrukcja zapewniająca możliwość sterowania 4 różnymi drzwiami za pomocą jednego nadajnika.

17. Zastosowania

Ponieważ wymagana jest odległość zaledwie 30 mm między sufitem a najwyższym punktem ruchu drzwi, napęd można zamontować na równi z powierzchnią w przypadku zastosowań z niskim nadprożem.

18. Metalowa płyta dolna, mocniejsza i bezpieczniejsza.

19. Przyciski obsługi ruchu góra / dół (GÓRA / DÓŁ)

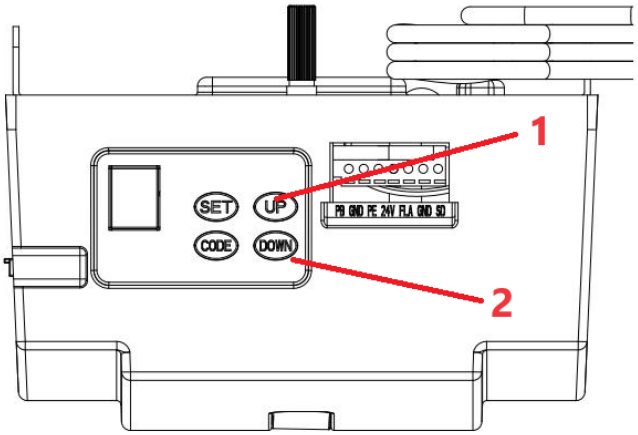

1 – Otwórz

2 - Zamknij

ZALECENIA PRZED INSTALACJĄ

1. Drzwi garażowe muszą dać się łatwo podnieść i zamknąć ręcznie bez większego wysiłku. Dobrze wyważone i sprężynowe drzwi są kluczowe dla prawidłowego montażu.
2. Napęd drzwi garażowych nie może zrekompensować źle zamontowanych drzwi garażowych i nie powinien być stosowany jako rozwiązanie dla drzwi „trudnych do otwarcia".
3. Jeśli urządzenie jest instalowane na istniejących drzwiach, upewnij się, że wszelkie istniejące urządzenia blokujące zostały usunięte, w przeciwnym razie gwarancja zostanie unieważniona.
4. W pobliżu miejsca, w którym rozpoczyna się instalacja napędu, musi być zainstalowane zatwierdzone gniazdko.
5. Pomiędzy dolną krawędzią szyny napędowej łańcucha a górną krawędzią bramy garażowej w jej najbliższym punkcie powinna być zachowana minimalna szczelina 30 mm. (Patrz rys. 1.)

Ważna uwaga: Ze względu na dodatkowe zasady bezpieczeństwa zdecydowanie zalecamy montaż elektrycznych belek bezpieczeństwa (Zdjęcie 5) na wszystkich instalacjach.

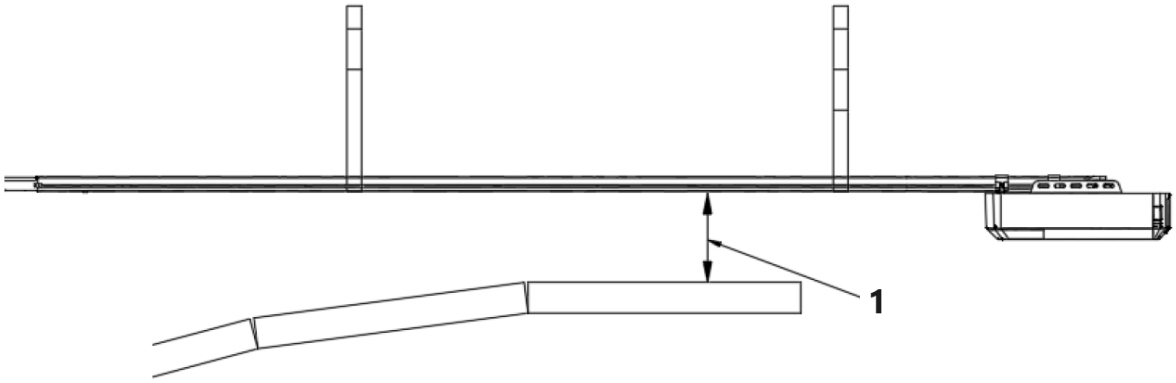

Minimalny odstęp 1 – 30 mm

Rysunek 1

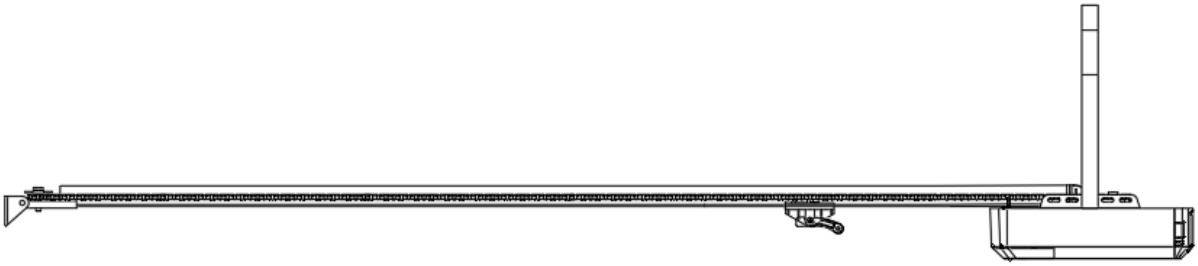

INSTRUKCJA MONTAŻU

Zamontuj uchwyt ścienny i uchwyt drzwiowy (Rys. 2)

Uchwyt ścienny - Zamknij bramę garażową i zmierz szerokość bramy garażowej u góry, a następnie zaznacz środek. Zlokalizuj i zamontuj uchwyt ścienny 2-15 cm nad bramą na ścianie wewnętrznej.
(Zależy od dostępnej przestrzeni montażowej).
Uchwyt drzwiowy - Zamocuj uchwyt drzwiowy do konstrukcyjnej części bramy jak najbliżej jej górnej krawędzi.

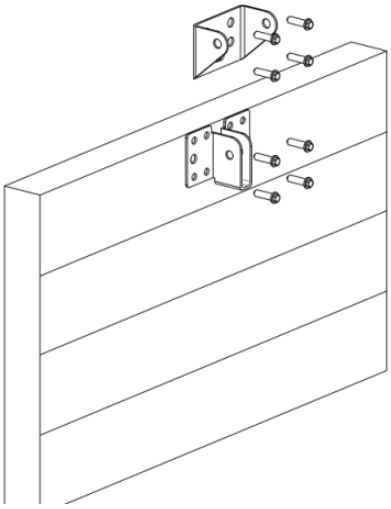

Rysunek 2

Montaż (stalowa szyna C)

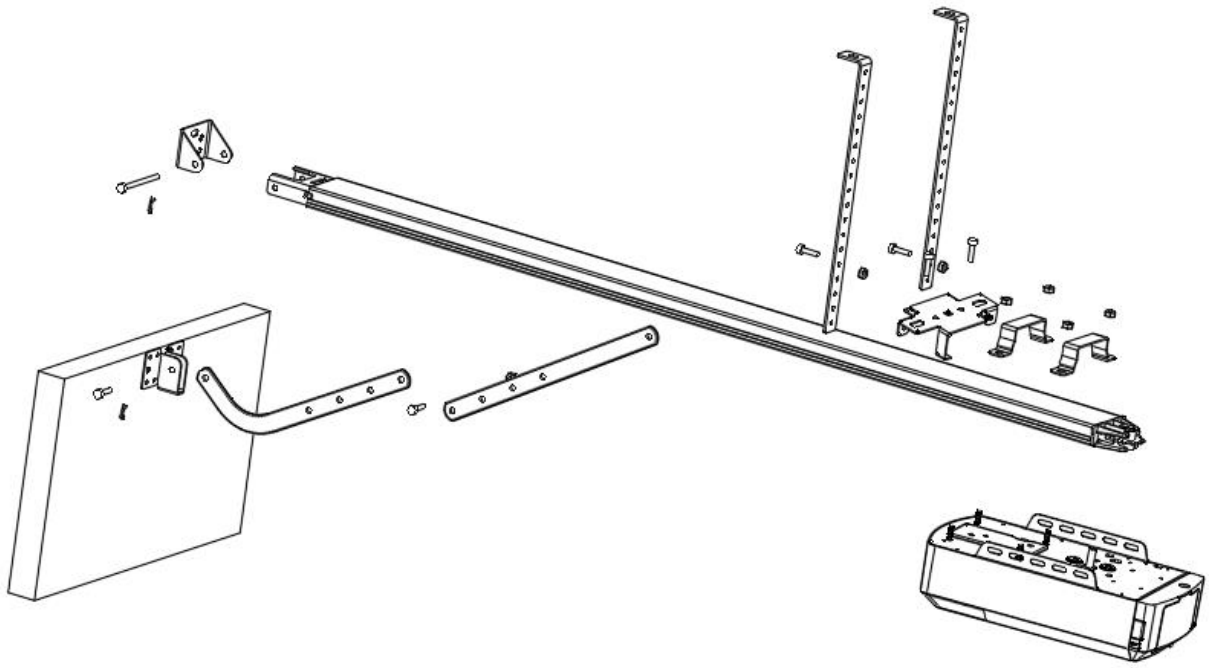

Rysunek 3

KROK 1 (rys. 3)
Zamontuj głowicę napędu do stalowej szyny. Zamontuj 2 wsporniki wiszące „U” za pomocą dołączonych nakrętek 6 mm.

KROK 2 (rys. 3)
Umieść zespół stalowej szyny i głowicy napędu centralnie na podłodze garażu, tak aby otwarta głowica była najdalej od bramy. Podnieś przód szyny do uchwytu drzwi. Włóż sworzeń obrotowy i zabezpiecz go dołączoną zawleczką.

KROK 3 (rys. 3, rys. 4)
Podnieś i podeprzyj głowicę napędu (za pomocą drabiny), aby była ustawiona centralnie i poziomo. Przymocuj otwieracz i szynę do sufitu za pomocą żelaznych wsporników A i B.

OSTRZEŻENIE: Nie pozwalaj dzieciom przebywać w pobliżu drzwi, otwieracza lub podtrzymującej drabiny. Nieprzestrzeganie tego ostrzeżenia może spowodować poważne obrażenia i/lub uszkodzenia.

KROK 4 (rys. 3, rys. 5)
Połącz proste ramię z wygiętym ramieniem za pomocą śruby. Ustaw i przykręć ramiona do górnej krawędzi drzwi za pomocą dostarczonej śruby.

KROK 5
Podnieś drzwi garażowe, aż wahadło zablokuje się w łańcuchu/pasie napędowym.
Teraz możesz zaprogramować otwieracze.

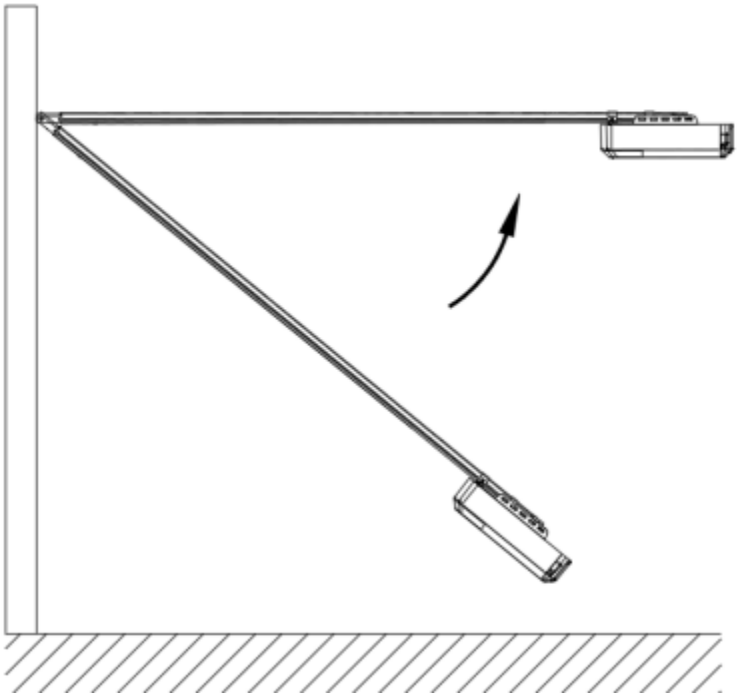

Rysunek 4

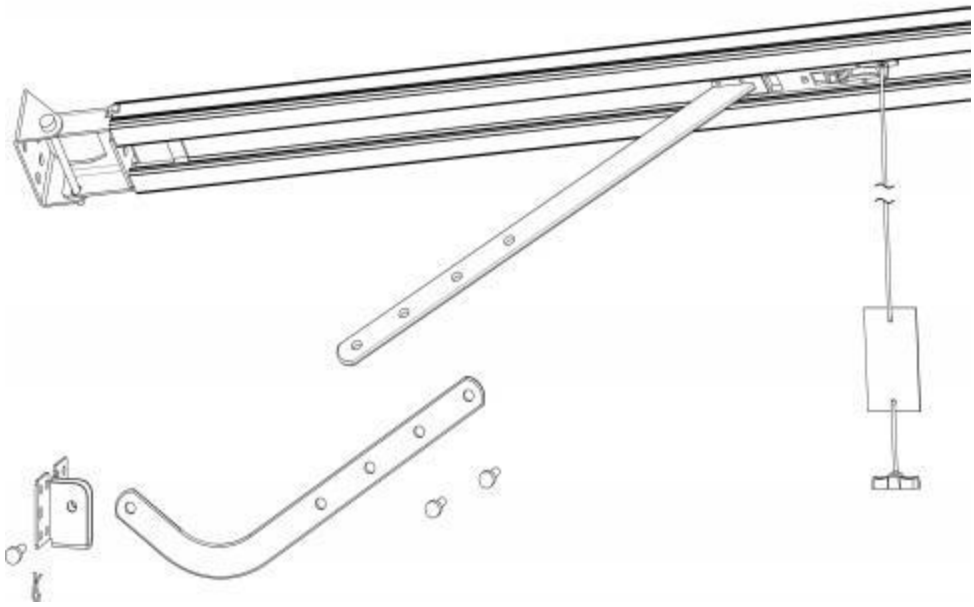

Rysunek 5

Zespół stalowej szyny C-kształtnej

2 części Szyna stalowa

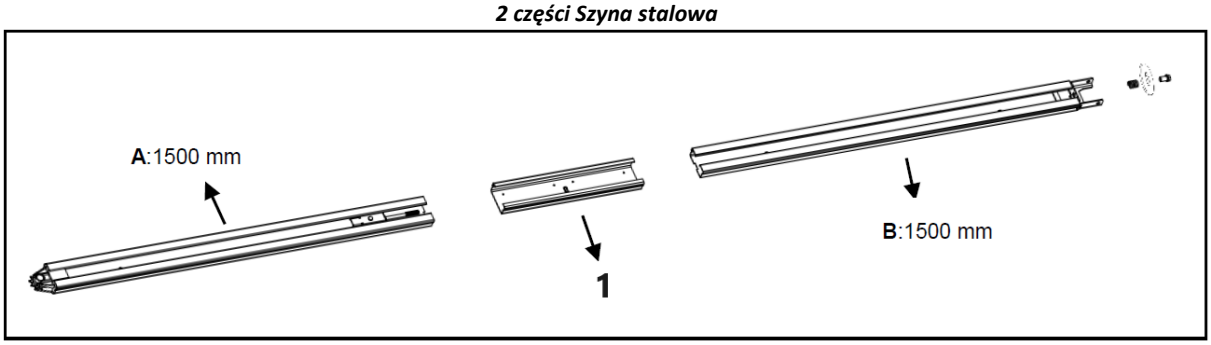

1 – tuleja
Rysunek 6

3 części Szyna stalowa

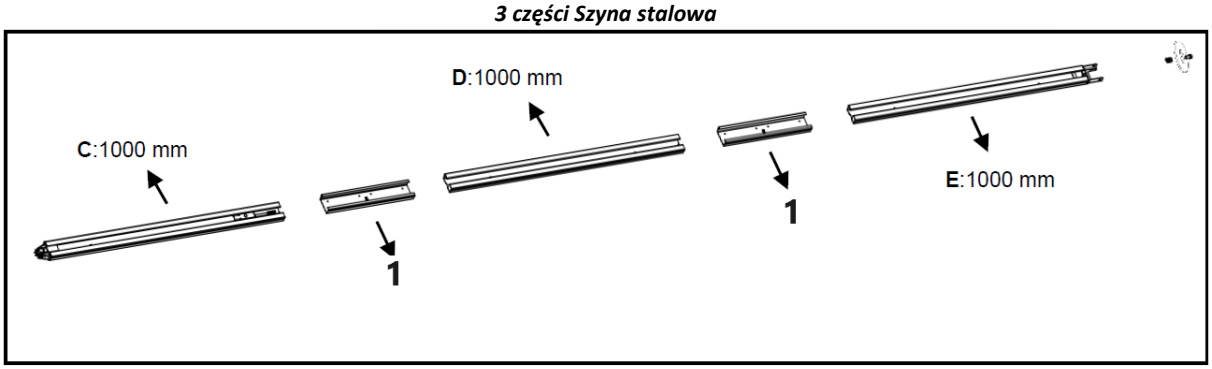

1 – tuleja
Rysunek 7

1. **2 części Szyna stalowa:**

Jak pokazano na rys. 6, wsuń szynę A do tulei, a następnie wsuń szynę B do tulei.

3-częściowa gąsienica stalowa:
Jak pokazano na rys. 7, wsuń szynę C do tulei, wsuń szynę D do tulei; wsuń szynę E do tulei.

2. Odetnij plastikową nitkę i przeciągnij pręt śrubowy wzdłuż wewnętrznego łańcucha do pozycji końcowej szyny (rys. 8).

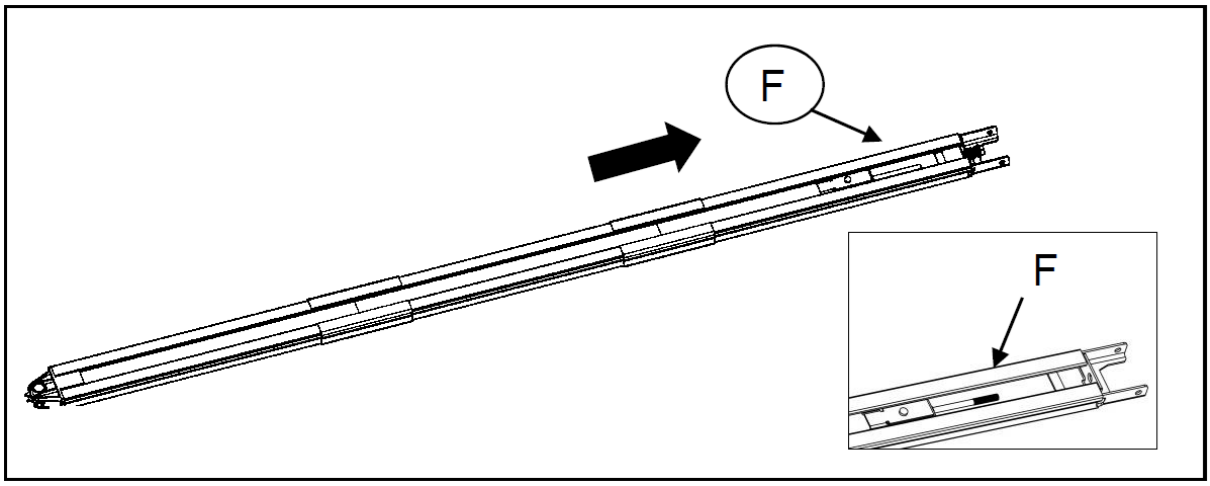

Rysunek 8

3. Zgodnie z rys. 9, odkręć nakrętkę i sprężynę.
4. Dokręć nakrętkę do właściwej pozycji, jak pokazano na rys. 10, przetnij taśmę plastikową, przetnij gwint plastikowy na zębatce, a następnie cała szyna jest zmontowana.

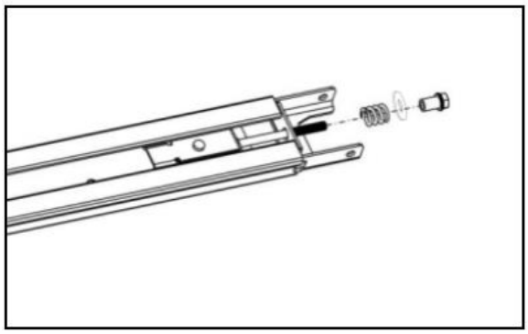

Rysunek 9

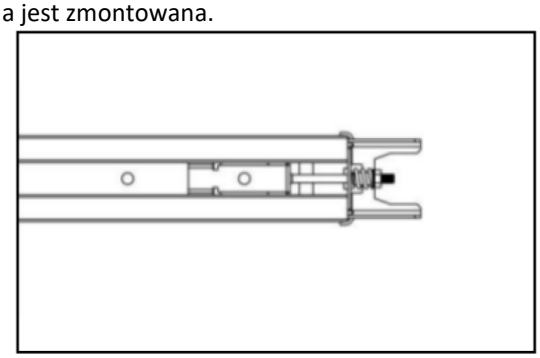

Rysunek 10

Zespół zapasowego akumulatora do szyny C (opcjonalnie)

Opcja 1 – Mocowanie na górze (TYLKO dla akumulatora kwasowo-ołowiowego)

KROK 1

Złóż baterię i uchwyt baterii tak jak na zdjęciu, przymocuj za pomocą dołączonych śrub.

KROK 2

Podłącz baterię do otwieracza.

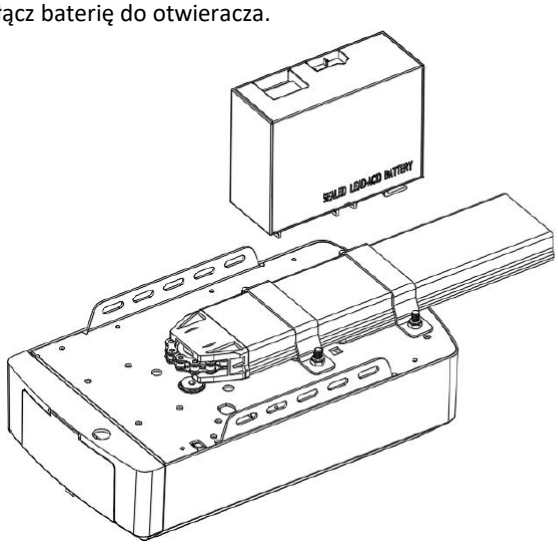

Krok 1

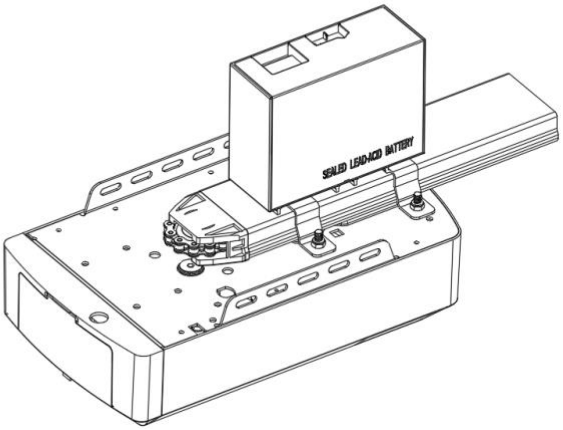

Krok 2

Opcja 2 – Mocowanie boczne (do akumulatorów kwasowo-ołowiowych i litowych)

KROK 1 (rys.11)
Zamontuj baterię z boku otwieracza, jak pokazano na zdjęciu, i przymocuj ją za pomocą dołączonych śrub.
KROK 2 (rys.12)
Podłącz baterię do otwieracza, znajdź rys. 12.

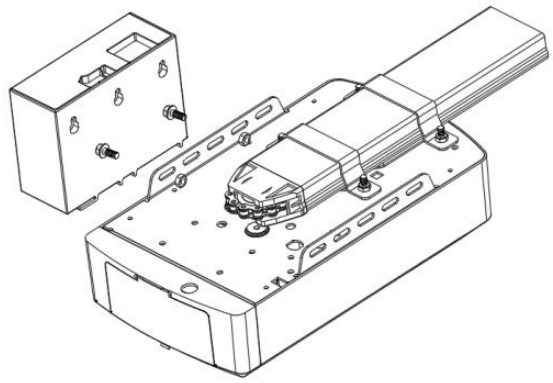

Rysunek 11

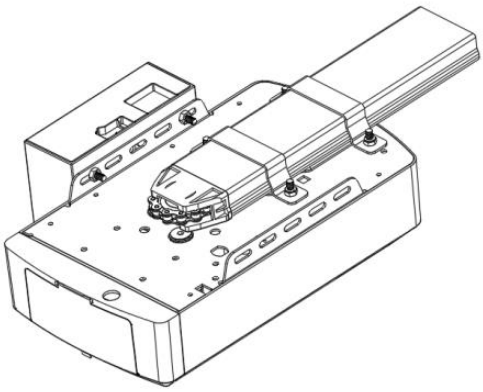

Rysunek 12

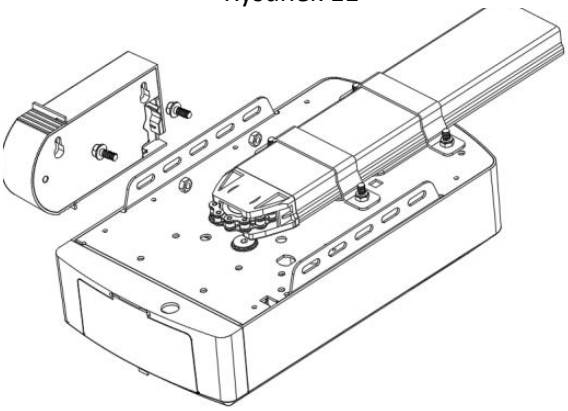

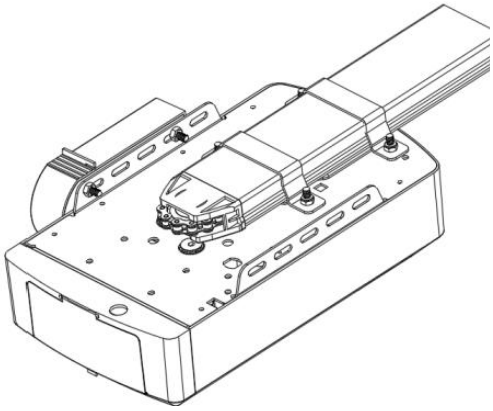

RĘCZNE ROZŁĄCZANIE OTWIERANIA SZYNY C

Otwieracz wyposażony jest w ręczny sznurek zwalniający umożliwiający odłączenie wahadła i przesunięcie drzwi. dłonią, trzymając jednocześnie uchwyt w dół (rys. 13). Aby wyłączyć wahadłowiec, pociągnij za uchwyt. Do ponownie włączyć drzwi, po prostu uruchom otwieracz w trybie automatycznym lub przesuń drzwi ręcznie, aż wózek się zatrzyma
włącza się do przekładni łańcuchowej.
W niektórych sytuacjach, gdy drzwi dla pieszych nie są w stanie, zaleca się użycie zewnętrznego
należy zamontować urządzenie rozłączające (rys. 14).

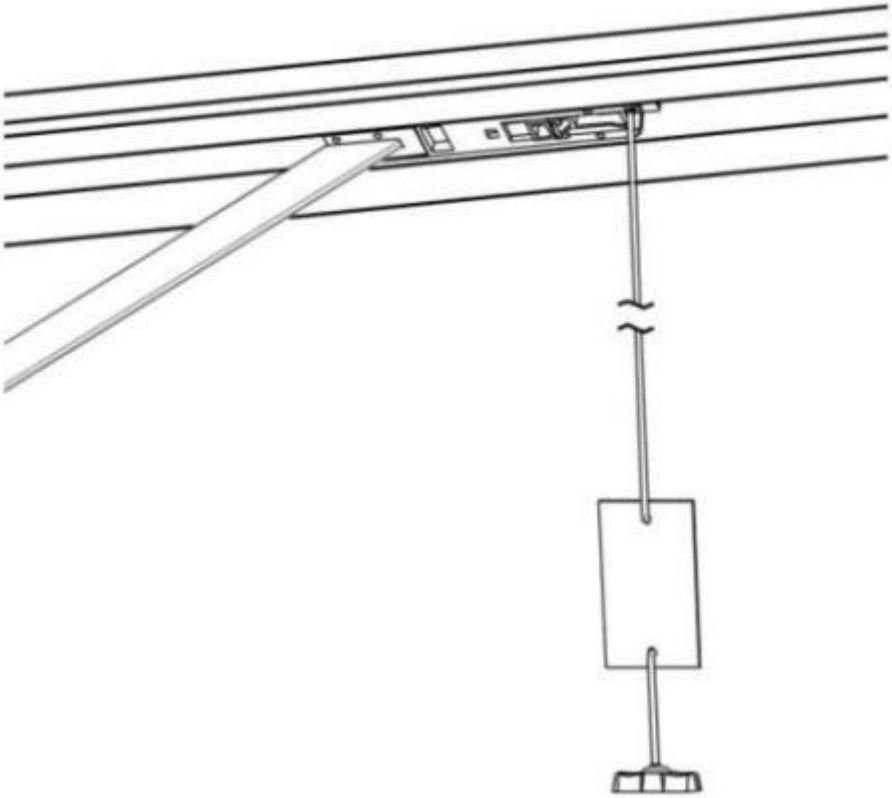

Rysunek 13

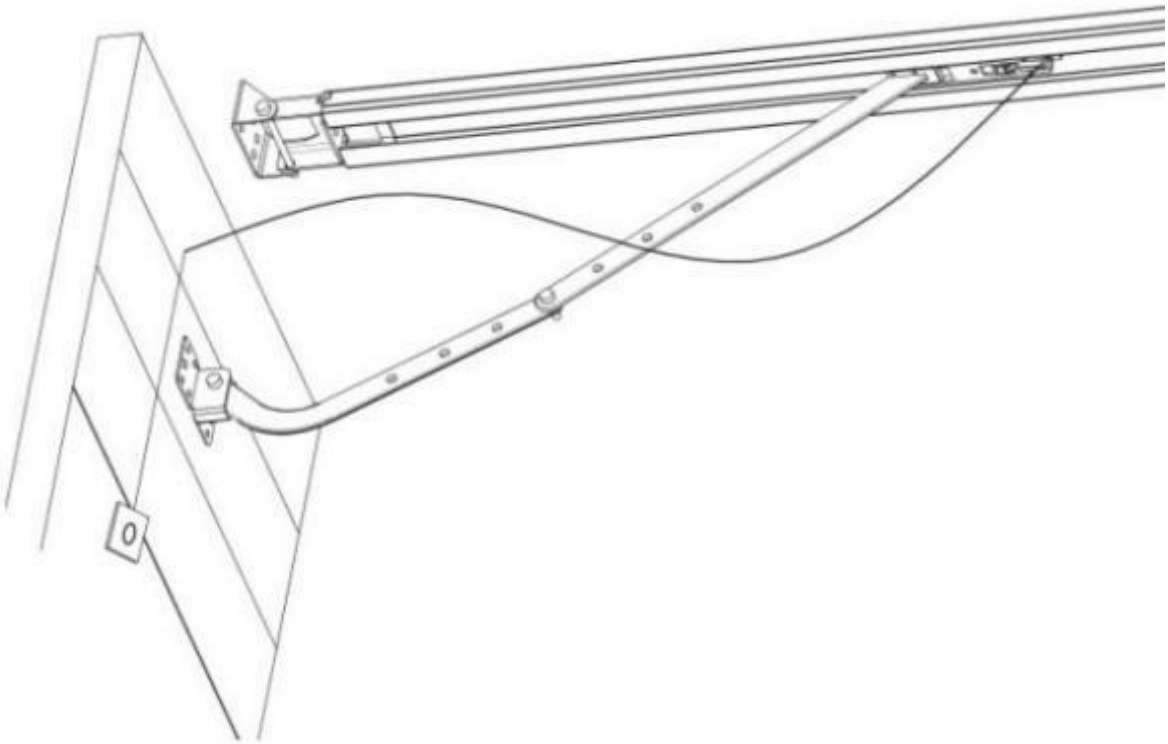

Rysunek 14

PODSTAWOWE INSTRUKCJE OBSŁUGI PRZYCISKÓW

Parametr	Przycisk	Opis urządzenia
1.	SET	**Krótkie naciśnięcie**: Potwierdzenie ustawienia. **Długie naciśnięcie**: Wejście do ustawień menu funkcji.
2.	CODE	**Krótkie naciśnięcie:** a) W stanie ustawień, naciśnij krótko CODE, aby wyjść z bieżącej operacji i powrócić do interfejsu gotowości. b) W stanie gotowości, naciśnij krótko CODE, w rogu pojawi się kropka, teraz wchodzisz w tryb nauki kodu. Teraz najpierw kliknij przycisk na nadajniku ręcznym, którego chcesz użyć, kropka może zniknąć, a następnie naciśnij ponownie ten sam przycisk na nadajniku ręcznym, kropka zacznie migać, tutaj nauka kodu jest zakończona. **Długie naciśnięcie**: Wyczyść zakodowany pilot. Naciśnij i przytrzymaj przycisk CODE, aż na wyświetlaczu pojawi się litera „C”. Wszystkie zapisane piloty zostaną usunięte.
3.	UP	**Krótkie naciśnięcie**: Otwórz drzwi. **Długie naciśnięcie**: Zwiększ odporność. Naciśnij i przytrzymaj przycisk UP, po 4 sekundach przewinie się do wyświetlania 0-1-2-3, wybierz żądaną liczbę. 1=zwiększenie odporności o 25%, 2=zwiększenie odporności o 50%, 3=zwiększenie odporności o 75%.
4.	DOWN	**Krótkie naciśnięcie**: zamknięcie bramy. **Długie naciśnięcie:** przywrócenie ustawień fabrycznych. Przytrzymaj przycisk DOWN, po 4 sekundach przewinie się do wyświetlenia , a następnie otwieracz bramy garażowej zostanie ponownie uruchomiony. PS: Ponowne uruchomienie oznacza, że wszystkie ustawienia zostaną przywrócone do ustawień fabrycznych, wszystkie czynności związane z nauką muszą zostać wykonane ponownie, z wyjątkiem kodu nauki nadajnika.

INSTRUKCJA PROGRAMOWANIA

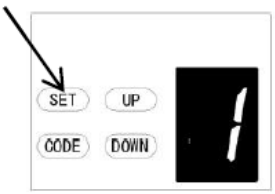

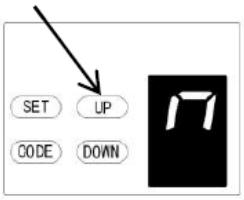

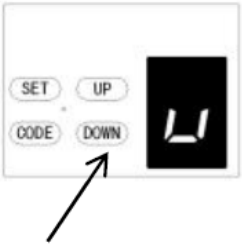

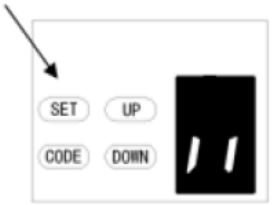

1. PROGRAMOWANIE KRAŃCÓW OTWIERANIA I ZAMKNIĘCIA

a) Naciśnij i przytrzymaj przycisk **SET**, aby wprowadzić ustawienia tej funkcji, aż na wyświetlaczu pojawi się „1”, a następnie zwolnij przycisk.

b) Naciśnij ponownie przycisk **SET.** Otwieracz drzwi jest teraz w trybie programowania. Następnie na wyświetlaczu pojawi się „n” z kropką.

c) Naciśnij i przytrzymaj przycisk **UP,** aż drzwi osiągną żądaną pozycję otwarcia, na wyświetlaczu pojawi się „n” bez kropki.

d) Naciśnij przycisk **SET,** aby potwierdzić pozycję otwarcia, na wyświetlaczu pojawi się „u” z kropką.

e) Następnie naciśnij i przytrzymaj przycisk **DOWN,** aż drzwi osiągną żądaną pozycję zamknięcia, na wyświetlaczu pojawi się „u” bez kropki.

UWAGA: Aby dokonać precyzyjnych regulacji, przełącz przyciski UP i DOWN.

f) Teraz naciśnij przycisk **SET,** aby potwierdzić pozycję zamknięcia, na wyświetlaczu pojawi się „II”. Po potwierdzeniu pozycji zamknięcia drzwi będą się teraz cyklicznie otwierać i zamykać, aby ustawić limity ruchu i regulację czułości siły. Drzwi są teraz ustawione do normalnej pracy.

UWAGA:
Po cyklu otwierania i zamykania na wyświetlaczu pojawią się cyfry (0–9). „0” oznacza, że drzwi są wyważone, mniejsza cyfra oznacza lepsze wyważenie drzwi. Zdecydowanie zaleca się, aby cyfra była mniejsza od siły nacisku.

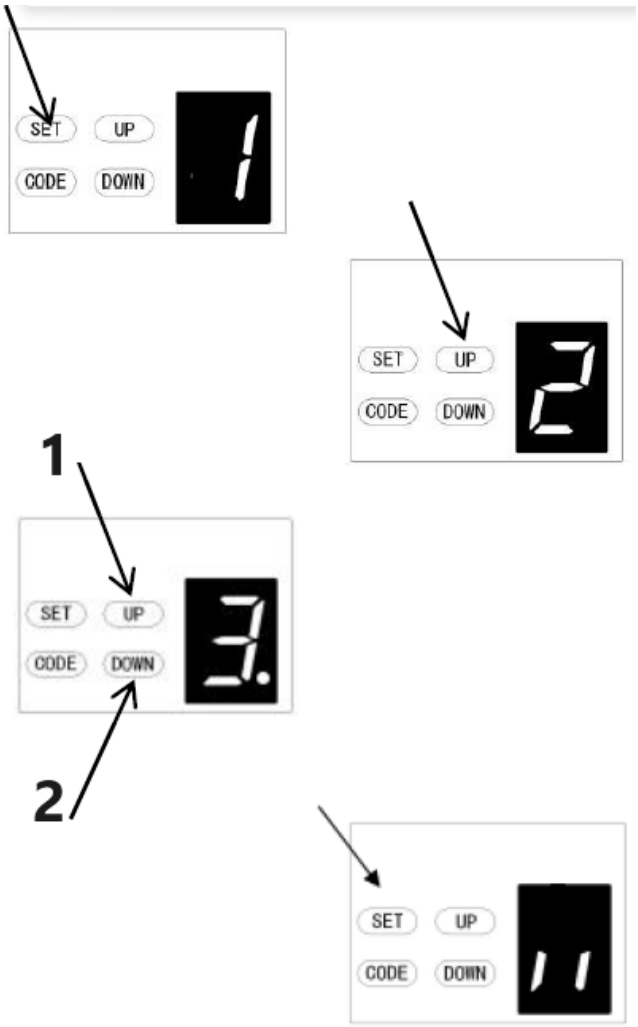

1 – Zwiększenie siły
2 – Zmniejszenie siły

2. REGULACJA SIŁY PRZESZKÓD

UWAGA: Regulacja siły nacisku jest ustawiana automatycznie podczas programowania. Zwykle nie jest wymagana żadna regulacja.

a) Naciśnij i przytrzymaj przycisk SET, aż na wyświetlaczu pojawi się „1”, następnie naciśnij przycisk UP, aż na wyświetlaczu pojawi się „2”, aby wejść w ustawienia tej funkcji, a następnie zwolnij przycisk.

b) Naciśnij ponownie przycisk SET. Urządzenie jest teraz w trybie regulacji siły. Następnie na wyświetlaczu pojawi się cyfra „3” z migającą kropką.

c) Naciśnij przycisk UP, aby zwiększyć ustawienie siły lub przycisk DOWN, aby zmniejszyć ustawienie siły. Minimalna siła to „1” i można ją regulować w górę. Maksymalna siła to „5”.

d) Naciśnij przycisk SET, aby potwierdzić ustawienie, a urządzenie automatycznie powróci do trybu gotowości i wyświetli „ 11 ”.

UWAGA: Siła jest standardowo ustawiona na „3” w fabryce.

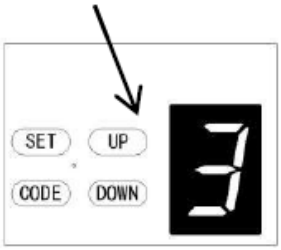

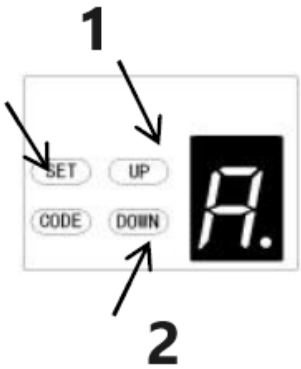

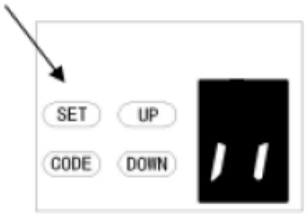

1 – Zwiększenie prędkości
2 – Zmniejszenie prędkości

3. USTAWIENIE PRĘDKOŚCI JAZDY
UWAGA: Jeśli zmienisz opcję prędkości ponownie, poprzedni limit jazdy zostanie anulowany. Funkcja regulacji prędkości będzie dostępna dopiero po zresetowaniu limitu jazdy.

a) Naciśnij i przytrzymaj przycisk **SET**, aż na wyświetlaczu pojawi się „1”, następnie naciśnij przycisk **UP**, aż na wyświetlaczu pojawi się „3”, aby wejść do ustawień tej funkcji, a następnie zwolnij przycisk.

b) Naciśnij ponownie przycisk **SET.** Urządzenie jest teraz w trybie regulacji prędkości. Następnie na wyświetlaczu pojawi się litera „A” z migającą kropką.

c) Naciśnij przycisk **UP** i **DOWN,** aby wybrać prędkość. Cyfra „8” oznacza 80% prędkości jazdy. Cyfra „A” oznacza pełną prędkość.

d) Naciśnij przycisk **SET,** aby potwierdzić ustawienie. Urządzenie automatycznie powróci do trybu gotowości i wyświetli „II”.

UWAGA: Fabrycznie standardowo prędkość jazdy jest ustawiona na pełną prędkość „A”.

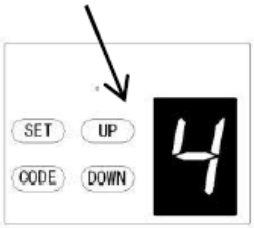

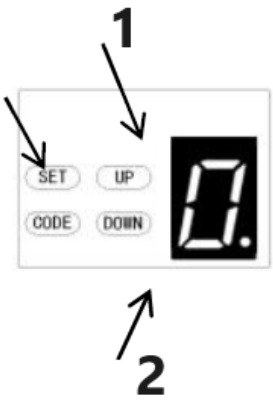

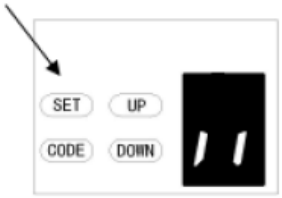

1 – Czas zwiększania
2 – Czas zmniejszania

4. AUTOMATYCZNE ZAMYKANIE I USTAWIANIE CZASU

UWAGA: Zalecamy stosowanie fotokomórek bezpieczeństwa w każdej instalacji, w której włączona jest funkcja automatycznego zamykania.

a) Naciśnij i przytrzymaj przycisk **SET**, aż na wyświetlaczu pojawi się „1”, następnie naciśnij przycisk **UP**, aż na wyświetlaczu pojawi się „4”, aby wejść do ustawień tej funkcji, po czym zwolnij przycisk.

b) Naciśnij ponownie przycisk **SET,** a urządzenie przejdzie w tryb automatycznej regulacji temperatury. Następnie na wyświetlaczu pojawi się cyfra „0” z migającą kropką.

c) Naciśnij przycisk **GÓRA**/**DÓŁ** jeden raz, aby ustawić czas automatycznego zamykania (0~9). Naciśnij przycisk **W GÓRĘ**, aby zwiększyć czas lub przycisk **W DÓŁ**, aby zmniejszyć czas.
Czas zamknięcia wynosi 15 sekund*N, N=0~9. Maksymalny czas wynosi 135 sekund. Aby wyłączyć funkcję automatycznego zamykania, ustaw czas na zero (0).

d) Naciśnij przycisk **SET,** aby potwierdzić ustawienie i powrócić do trybu gotowości. status automatycznie i wyświetla „II”.

NOTATKA:
1. W fabryce standardowo czas zamykania ustawiony jest na „0”.
2. Jeżeli funkcja fotokomórki jest włączona i zostanie przerwana przez przeszkodę, czas automatycznego zamykania zostanie na chwilę zatrzymany, a następnie automatyczne zamykanie zostanie wznowione.

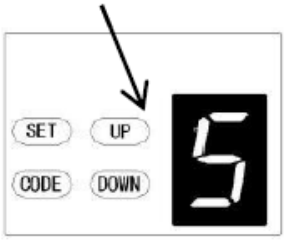

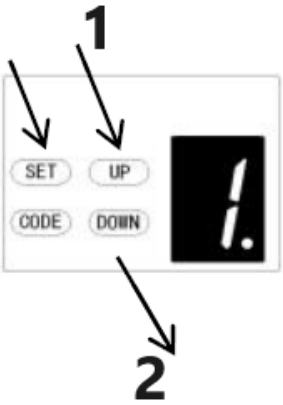

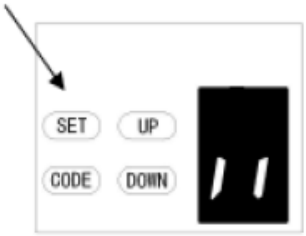

1 – Zwiększenie
2 – Zmniejszenie

5. USTAWIANIE WARUNKÓW AUTOMATYCZNEGO ZAMKNIĘCIA

a) Naciśnij i przytrzymaj przycisk **SET**, aż na wyświetlaczu pojawi się „1”, następnie naciśnij przycisk **UP**, aż na wyświetlaczu pojawi się „5”, aby wejść do ustawień tej funkcji, po czym zwolnij przycisk.

b) Naciśnij ponownie przycisk **SET.** Jednostka znajduje się teraz w trybie automatycznej regulacji warunków zamknięcia. Następnie na wyświetlaczu pojawi się cyfra „1” z migającą kropką.

c) Naciśnij raz przycisk **UP**/**DOWN**, aby ustawić warunek automatycznego zamykania. Możesz wybrać ustawienie „1” lub „2”.
Cyfra „1” oznacza, że drzwi mogą się automatycznie zamknąć tylko wtedy, gdy znajdują się w pozycji krańcowej otwarcia.
Cyfra „2” oznacza, że drzwi mogą się automatycznie zamknąć, gdy znajdują się w dowolnej pozycji.

d) Naciśnij przycisk **SET,** aby potwierdzić ustawienie, a drzwi automatycznie powrócą do stanu gotowości i wyświetli się „ll”.

UWAGA:
1. Warunek zamykania jest standardowo ustawiony fabrycznie na „1”.
2. Drzwi zamkną się automatycznie tylko podczas otwierania, ale nie mogą się automatycznie zamknąć po zatrzymaniu podczas zamykania.

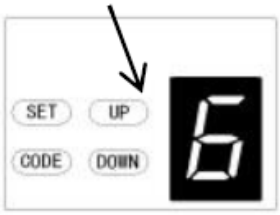

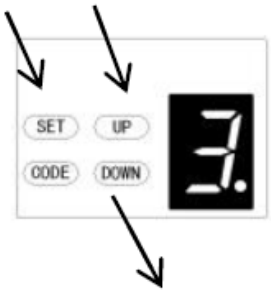

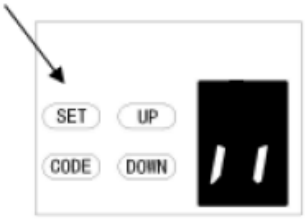

1 – Zwiększ czas
2 – Zmniejsz czas

6. USTAWIANIE CZASU OPÓŹNIENIA WYŁĄCZENIA LED

a) Naciśnij i przytrzymaj przycisk **SET**, aż na wyświetlaczu pojawi się „1”, następnie naciśnij przycisk **UP**, aż na wyświetlaczu pojawi się „6”, aby wejść do ustawień tej funkcji, po czym zwolnij przycisk.

b) Naciśnij ponownie przycisk **SET.** Urządzenie znajduje się teraz w trybie regulacji czasu opóźnienia wyłączenia LED. Następnie na wyświetlaczu pojawi się cyfra „3” z migającą kropką.

c) Naciśnij raz przycisk **UP**/**DOWN**, aby ustawić czas opóźnienia wyłączenia diody LED (1–9).

d) Naciśnij przycisk **UP**, aby zwiększyć czas, lub przycisk **DOWN**, aby go zmniejszyć.
Czas opóźnienia wynosi 1 minutę*N, N=1–9. Maksymalny czas opóźnienia wynosi 9 minut.

e) Naciśnij przycisk **SET,** aby potwierdzić ustawienie. Urządzenie automatycznie powróci do trybu gotowości i wyświetli „II”.

UWAGA: Fabrycznie czas opóźnienia wyłączenia diody LED jest standardowo ustawiony na „3”.

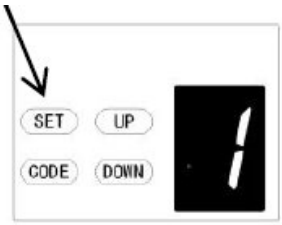

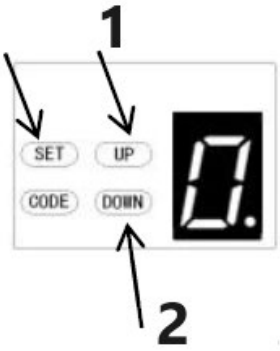

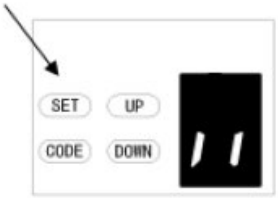

1 – Zwiększenie wysokości
2 – Zmniejszenie wysokości

7. USTAWIENIE WYSOKOŚCI ODWROTNEJ

a) Naciśnij i przytrzymaj przycisk **SET**, aż na wyświetlaczu pojawi się „1”, następnie naciśnij przycisk **UP**, aż na wyświetlaczu pojawi się „7”, aby wejść w ustawienia tej funkcji, po czym zwolnij przycisk.

b) Naciśnij ponownie przycisk **SET.** Urządzenie znajduje się teraz w trybie regulacji wysokości cofania. Następnie na wyświetlaczu pojawi się cyfra „0” z migającą kropką.

c) Naciśnij raz przycisk **UP**/**DOWN**, aby ustawić wysokość cofania podczas zamykania (0~9).

d) Naciśnij przycisk **UP**, aby zwiększyć, lub przycisk **DOWN**, aby zmniejszyć.
Cyfra „0” oznacza, że drzwi powrócą do pozycji krańcowej otwarcia. Cyfra 1~9 oznacza, że drzwi powrócą do pozycji pełnego zakresu ruchu. Od jednej dziesiątej do dziewięciu dziesiątych całego zakresu ruchu itd.

e) Naciśnij przycisk **SET,** aby potwierdzić ustawienie, a urządzenie automatycznie powróci do stanu gotowości i wyświetli „II”.

UWAGA: Wysokość cofania jest standardowo ustawiona na „0” w fabryce.

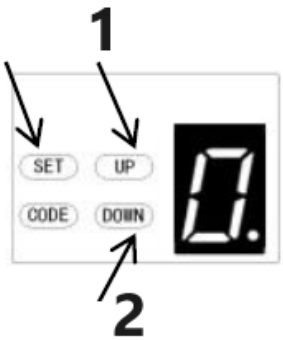

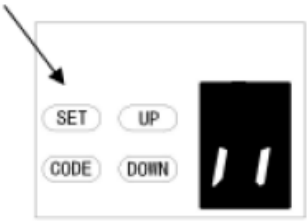

1 – Zwiększ
2 – Zmniejsz

***8*. USTAWIANIE CZĘŚCIOWEGO OTWARCIA/WYSOKOŚCI**

a) Naciśnij i przytrzymaj przycisk **SET**, aż na wyświetlaczu pojawi się „1”, następnie naciśnij przycisk **UP**, aż na wyświetlaczu pojawi się „8”, aby wejść do ustawień tej funkcji, po czym zwolnij przycisk.

b) Naciśnij ponownie przycisk **SET**, urządzenie jest teraz w trybie regulacji częściowego otwarcia/wysokości. Następnie na wyświetlaczu pojawi się cyfra „0” z migającą kropką.

c) Naciśnij raz przycisk **UP/DOWN**, aby wybrać, czy chcesz otworzyć funkcję częściowego otwarcia, czy ustawić wysokość częściowego otwarcia. (0 -C). Naciśnij przycisk **UP**, aby zwiększyć, lub przycisk **DOWN**, aby zmniejszyć.

Cyfra „0” oznacza zamknięcie funkcji częściowego otwarcia.
Rysunek „1” oznacza, że wysokość wynosi 2 cm.
Rysunek „2” oznacza, że wysokość wynosi 4 cm.
Rysunek „3” oznacza, że wysokość wynosi 8 cm
Rysunek „4” oznacza, że wysokość wynosi 12 cm
Rysunek „5” oznacza, że wysokość wynosi 20 cm
Rysunek „6” oznacza, że wysokość wynosi 40 cm
Rysunek „7” oznacza, że wysokość wynosi 60 cm
Rysunek „8” oznacza, że wysokość wynosi 80 cm
Rysunek „9” oznacza, że wysokość wynosi 100 cm
Rysunek „A” oznacza, że wysokość wynosi 120 cm
Rysunek „B” oznacza, że wysokość wynosi 140 cm
Rysunek „C” oznacza, że wysokość wynosi 160 cm

d) Naciśnij przycisk SET, aby potwierdzić ustawienie, a urządzenie automatycznie powróci do stanu gotowości i wyświetli „ ”.

UWAGA:

1. Częściowe otwarcie/wysokość jest standardowo ustawione na „0” w fabryce.
2. Jeśli otworzysz funkcję częściowego otwarcia/wysokości, funkcja rozpoznawania przycisku zostanie wyłączona.
3. Inne szczegóły należy dokładnie sprawdzić w instrukcji obsługi pilota.
4. Jeśli włączyłeś funkcję częściowego otwarcia, a następnie ją później wyłączyłeś, pamiętaj, że teraz otwieraczem może sterować tylko przycisk kodowany, który wybrałeś na początku.

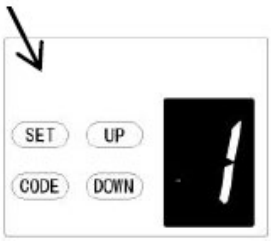

9. USTAWIANIE FUNKCJI ROZPOZNAWANIA PRZYCISKÓW NADAJNIKA

a) Naciśnij i przytrzymaj przycisk **SET**, aby przejść do ustawień tej funkcji, aż na wyświetlaczu pojawi się „9”, a następnie zwolnij przycisk.

b) Naciśnij ponownie przycisk **SET.** Urządzenie jest teraz w trybie regulacji funkcji rozpoznawania przycisków. Następnie na wyświetlaczu pojawi się cyfra „1” z migającą kropką.

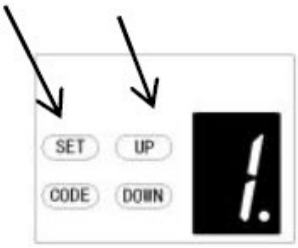

c) Naciśnij przycisk **UP/DOWN** raz, aby wybrać, czy chcesz, aby wszystkie 4 przyciski mogły sterować tylko jednym otwieraczem, czy tylko oddzielny zakodowany przycisk mógł sterować otwieraczem.

Cyfra „0” oznacza, że funkcja rozpoznawania przycisków jest wyłączona. Oznacza to, że jeśli zakodowałeś 1 przycisk z 1 otwieraczem, wszystkie 4 przyciski na pilocie mogą sterować otwieraczem. Jest to odpowiednie dla użytkowników, którzy mają tylko 1 drzwi automatyczne w domu.

1

Cyfra „1” oznacza, że funkcja rozpoznawania przycisków jest otwarta. Jeśli zakodowałeś pierwszy przycisk z pierwszym otwieraczem, pierwszy przycisk będzie jedynym przyciskiem na pilocie, który może sterować otwieraczem. Jest to odpowiednie dla użytkowników, którzy mają więcej niż 1 drzwi/bramę automatyczną w domu.

2

d) Naciśnij przycisk **SET,** aby potwierdzić ustawienie, a urządzenie automatycznie powróci do stanu gotowości i wyświetli „ll”.

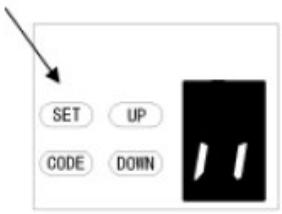

UWAGA:

1. Rozpoznawanie przycisków jest standardowo ustawione na „1” w fabryce.

1 – Funkcja rozpoznawania przycisków jest wyłączona
2 – Funkcja rozpoznawania przycisków jest włączona

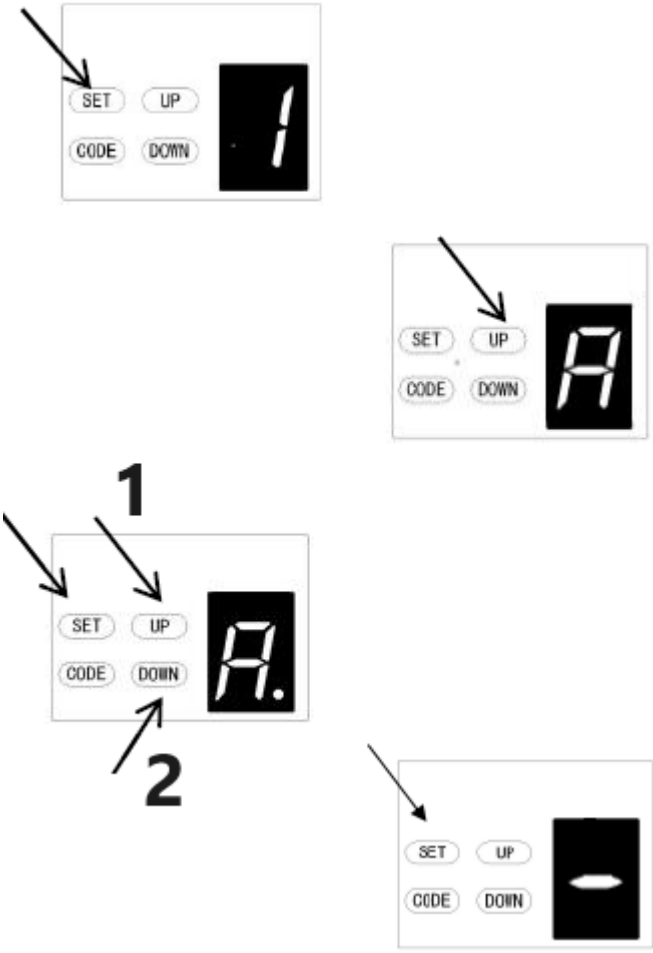

1 – Zwiększ
2 – Zmniejsz

2. Po zmianie nierozpoznawania przycisków na rozpoznawanie, należy zauważyć, że tylko zakodowany przycisk może sterować otwieraczem.

A. REGULACJA ODLEGŁOŚCI ŁAGODNEGO ZATRZYMANIA

a) Naciśnij i przytrzymaj przycisk **SET**, aż na wyświetlaczu pojawi się „1”, a następnie naciskaj przycisk **UP**, aż na wyświetlaczu pojawi się „**A**”, aby wejść do ustawień funkcji.

b) Naciśnij ponownie przycisk **SET,** aby wejść do menu ustawień odległości łagodnego zatrzymania, a na wyświetlaczu pojawi się liczba „2”.

c) Naciśnij przycisk **UP/DOWN,** aby wybrać odległość łagodnego zatrzymania. Możesz wybrać poziom „1-3”. Domyślne ustawienie to „2”, co oznacza średnią odległość łagodnego zatrzymania.
Cyfra „1” oznacza dużą odległość łagodnego zatrzymania.
Cyfra „2” oznacza średnią odległość łagodnego zatrzymania.
Cyfra „3” oznacza krótką odległość łagodnego zatrzymania.

d) Naciśnij przycisk **SET,** aby potwierdzić ustawienie.

UWAGA: Po zakończeniu ustawiania konieczne będzie ponowne zapamiętanie limitów ruchu bramy, aby odległość łagodnego zatrzymania działała z nowymi ustawieniami.

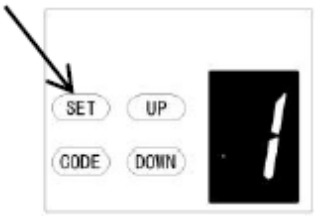

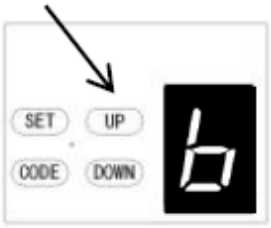

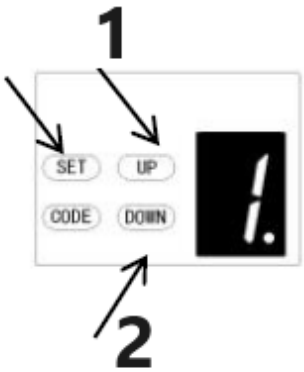

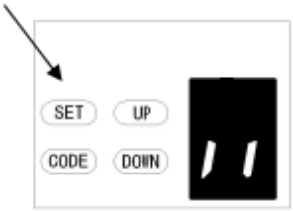

1 – Zwiększenie wysokości
2 – Zmniejszenie wysokości

b. USTAWIENIE IGNOROWANIA WYSOKOŚCI PRZY ODWRÓCENIU

a) Naciśnij i przytrzymaj przycisk **SET**, aż na wyświetlaczu pojawi się „1”, następnie naciśnij przycisk **UP**, aż na wyświetlaczu pojawi się „b”, aby przejść do ustawiania tej funkcji, a następnie zwolnij przycisk.

b) Naciśnij ponownie przycisk **SET.** Urządzenie znajduje się teraz w trybie regulacji ignorancji wysokości przy odwróceniu. Następnie na wyświetlaczu pojawi się cyfra „1” z migającą kropką.

c) Naciśnij raz przycisk **UP/DOWN**, aby ustawić wysokość odwrotu podczas zamykania (0–9).

d) Naciśnij przycisk **UP**, aby zwiększyć, lub **DOWN**, aby zmniejszyć.
Rysunek 1–9 oznacza, że brama nadal nie odskoczy, mimo że na jej drodze zamykania znajdują się przeszkody w odległości 1–9 cm od pozycji zamknięcia. Ta funkcja jest najbardziej odpowiednia w Europie Północnej, gdzie na ziemi zawsze leży śnieg.

e) Naciśnij przycisk **SET,** aby potwierdzić ustawienie. Brama automatycznie powróci do trybu czuwania i wyświetli komunikat „II”.

UWAGA: Wysokość odwrotu jest standardowo ustawiona fabrycznie na „1”.

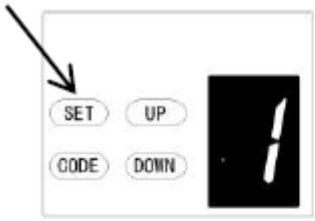

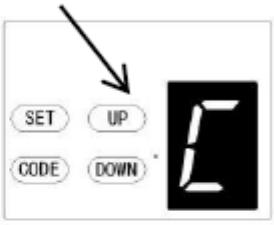

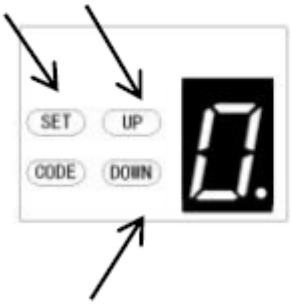

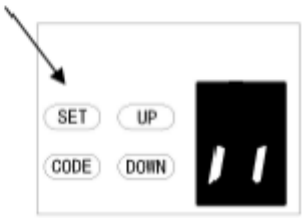

C. USTAWIANIE TYPU PRZEŁĄCZNIKA DRZWI PRZEJŚCIOWYCH

a) Naciśnij i przytrzymaj przycisk **SET**, aż na wyświetlaczu pojawi się „1”, następnie naciśnij przycisk **UP**, aż na wyświetlaczu pojawi się „C”, aby wejść do ustawień tej funkcji, po czym zwolnij przycisk.

b) Naciśnij ponownie przycisk **SET.** Urządzenie znajduje się teraz w trybie regulacji typu przełącznika drzwi przejściowych. Następnie na wyświetlaczu pojawi się cyfra „0” z migającą kropką.

c) Naciśnij raz przycisk **UP**/**DOWN**, aby ustawić typ przełącznika drzwi przejściowych. Możesz wybrać ustawienie „0” lub „1”.
Cyfra „0” oznacza, że funkcja drzwi przejściowych jest normalnie otwarta.
Cyfra „1” oznacza, że funkcja drzwi przejściowych jest normalnie zamknięta.

d) Naciśnij przycisk **SET,** aby potwierdzić ustawienie, a urządzenie automatycznie powróci do stanu gotowości i wyświetli „II”.

UWAGA: Przełącznik drzwi przejściowych jest standardowo ustawiony fabrycznie na „0”.

d. UWAGA DOTYCZĄCA USTAWIANIA FOTOKOMÓRKI WŁ./WYŁ.

Upewnij się, że fotokomórka została prawidłowo zainstalowana i użyj
styków normalnie zamkniętych do zacisków akcesoriów otwieracza (rys. 22, rys. 23).
Należy również pamiętać, że funkcja fotokomórki musi być wyłączona, jeśli NIE zamontowano fotokomórek, w przeciwnym razie drzwi nie będą mogły zostać zamknięte, a na wyświetlaczu LED pojawi się litera „r" jako wskazanie.

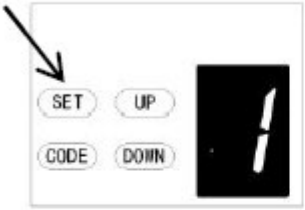

a) Naciśnij i przytrzymaj przycisk **SET**, aż na wyświetlaczu pojawi się „1", następnie naciśnij przycisk **UP**, aż na wyświetlaczu pojawi się „d", aby wejść do ustawień tej funkcji, po czym zwolnij przycisk.

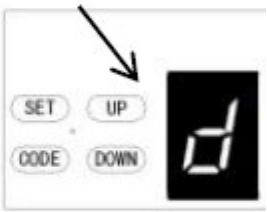

b) Naciśnij ponownie przycisk **SET.** Urządzenie znajduje się teraz w trybie regulacji WŁ./WYŁ. Następnie na wyświetlaczu pojawi się cyfra „0" z migającą kropką.

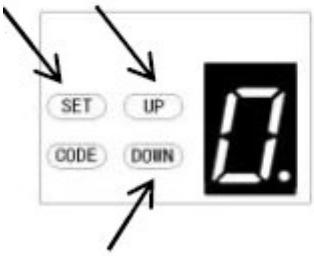

c) Naciśnij raz przycisk **UP**/**DOWN**, aby ustawić przełącznik on/off. Możesz wybrać ustawienie „0" lub „1".
Cyfra „**0**" oznacza, że **funkcja fotokomórki** jest zamknięta.
Cyfra „**1**" oznacza, że funkcja fotokomórki jest otwarta.

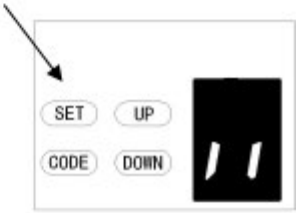

d) Naciśnij przycisk **SET,** aby potwierdzić ustawienie, a urządzenie automatycznie powróci do stanu gotowości i wyświetli komunikat „ll".

UWAGA: Fotokomórka jest standardowo ustawiona na „0" w fabryce.

E. USTAWIANIE LICZNIKA CYKLI PRACY ALARM KONSERWACYJNY

a) Naciśnij i przytrzymaj przycisk **SET**, aż na wyświetlaczu pojawi się „1”, następnie naciśnij przycisk **UP**, aż na wyświetlaczu pojawi się „E”, aby przejść do ustawiania tej funkcji, a następnie zwolnij przycisk.

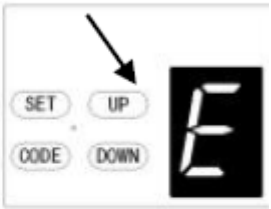

b) Naciśnij ponownie przycisk **SET.** Urządzenie znajduje się teraz w trybie regulacji alarmu konserwacyjnego. Następnie na wyświetlaczu pojawi się cyfra „0” z migającą kropką.

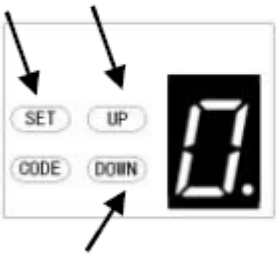

c) Naciśnij przycisk **UP**/**DOWN**, aby wybrać cykle pracy, które ma sygnalizować otwieracz. Możesz wybrać ustawienie „1-5”.
Cyfra „1” oznacza, że po 1000 uruchomieniach bramy garażowej, dioda LED będzie migać szybko 10 razy, po czym brama przestanie działać. Aby poinformować Cię o konieczności przeprowadzenia konserwacji bramy garażowej, na wyświetlaczu pojawi się cyfra „t”.
Cyfra „2” oznacza, że liczba cykli alarmów konserwacyjnych jest ustawiona na 2000.
Cyfra „3” oznacza, że liczba cykli alarmów konserwacyjnych jest ustawiona na 3000.
Cyfra „4” oznacza, że liczba cykli alarmów konserwacyjnych jest ustawiona na 4000.
Cyfra „5” oznacza, że liczba cykli alarmów konserwacyjnych jest ustawiona na 5000.

d) Naciśnij przycisk **SET,** aby potwierdzić ustawienie, a urządzenie automatycznie powróci do trybu gotowości i wyświetli komunikat „ll”.

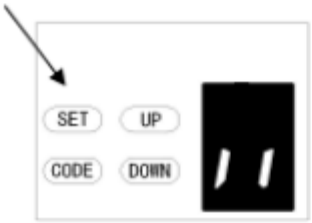

UWAGA:
1. Liczba cykli operacji jest standardowo ustawiona fabrycznie na „0”.
2. Na wyświetlaczu pojawia się „t”, a dioda LED miga szybko 10 razy, co oznacza, że brama straciła równowagę, zdecydowanie zaleca się przeprowadzenie konserwacji bram garażowych.
3. „Sprawdź” stan lub „Ponownie naucz się” limitu ruchu po ostrzeżeniach o alarmie konserwacyjnym.

Programowanie funkcji komunikacji

Ustawienie zdalne

a) Naciśnij i przytrzymaj przycisk **SET**, aż na wyświetlaczu pojawi się „1”, następnie krótko naciśnij przycisk **UP/DOWN**, aż na wyświetlaczu pojawi się „F”, aby wejść w ustawienia tej funkcji, a następnie zwolnij przycisk (rys. 1-2).

b) Naciśnij przycisk SET, aby wyświetlić wybrany status (rys. 3).

c) Naciśnij przycisk UP/DOWN, aby ustawić żądany stan „0-1” (rys. 4-5).

d) Naciśnij przycisk SET, aby potwierdzić.

Cyfra „0” oznacza, że funkcja komunikacji jest wyłączona, brama może zatrzymać się w dowolnej pozycji zdalnie.
Rysunek „1” oznacza, że funkcja komunikacji jest otwarta, drzwi nie mogą zatrzymać się w żadnej pozycji za pomocą pilota podczas otwierania. Ale drzwi mogą zatrzymać się w dowolnej pozycji za pomocą pilota podczas zamykania i automatycznie podskoczą do góry.
Uwaga: Jeśli używasz pilota z odbiornikiem uniwersalnym, to ustawienie nie ma na to wpływu.

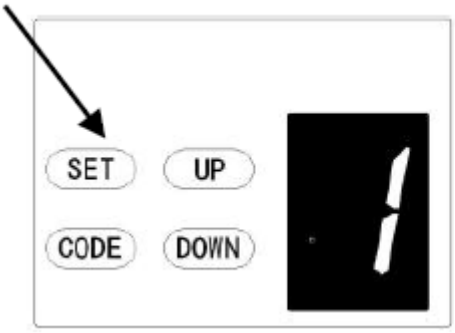

Rysunek 1

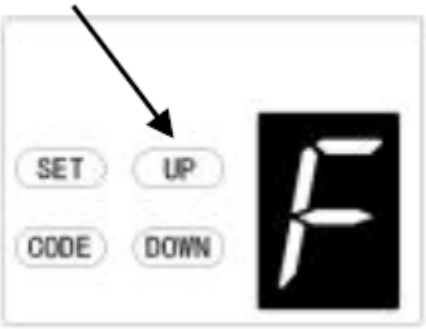

Rysunek 2

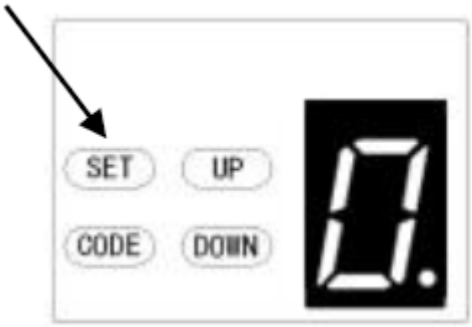

Rysunek 3

Rysunek 4

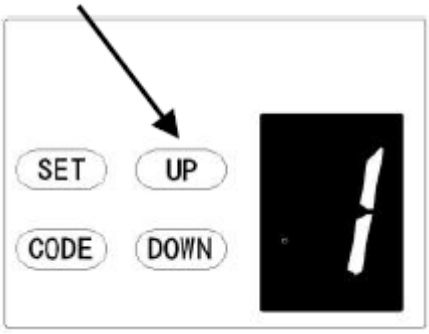

Rysunek 5

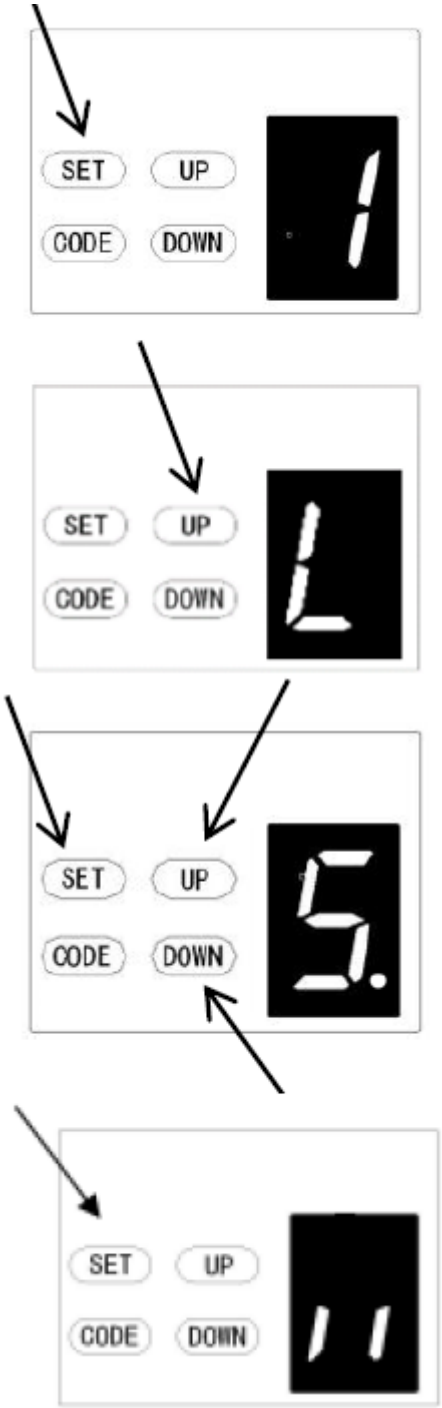

L. REGULACJA SIŁY PODNOSZENIA PRZY OTWIERANIU

UWAGA: Regulacja siły podnoszenia przy otwieraniu jest ustawiana automatycznie podczas programowania. Zwykle nie jest wymagana żadna regulacja.

a) Naciśnij i przytrzymaj przycisk **SET**, aż na wyświetlaczu pojawi się „1”, następnie krótko naciśnij przycisk **UP**, aż na wyświetlaczu pojawi się „L”, aby wejść w ustawienia tej funkcji, po czym zwolnij przycisk.

b) Naciśnij ponownie przycisk **SET,** urządzenie znajduje się teraz w trybie regulacji siły podnoszenia podczas otwierania. Następnie na wyświetlaczu pojawi się cyfra „5” z migającą kropką.

c) Naciśnij przycisk **UP**, aby zwiększyć ustawienie ciągnięcia lub przycisk **DOWN**, aby zmniejszyć ustawienie ciągnięcia.
Minimalna siła podnoszenia wynosi „1” i można ją regulować w górę. Maksymalna siła podnoszenia wynosi „9”.

d) Naciśnij przycisk **SET,** aby potwierdzić ustawienie, a urządzenie automatycznie powróci do trybu gotowości i wyświetli „” .

UWAGA: Siła podnoszenia jest standardowo ustawiona fabrycznie na „5”.

Uwaga: Model używany dla tej funkcji jest określany zgodnie z rzeczywistym programem.

Programowanie funkcji odwrócenia napędu

Funkcja może być stosowana do drzwi rozwieranych

1. Po ustawieniu tej funkcji drzwi rozwierane otworzą się na zewnątrz. Po otwarciu drzwi wózek przesunie się do przodu. Po zamknięciu drzwi wózek przesunie się do tyłu.

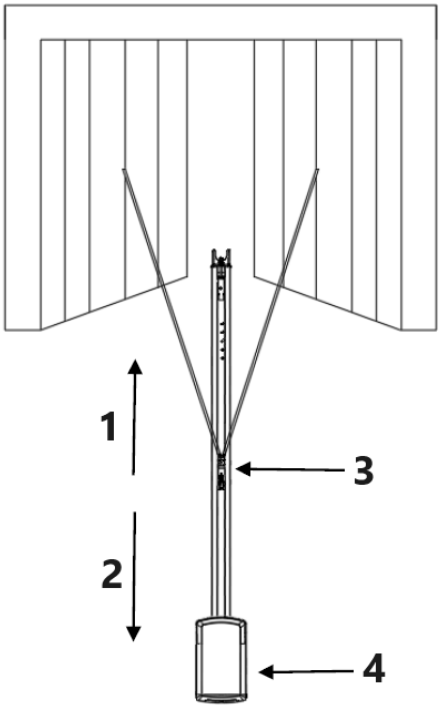

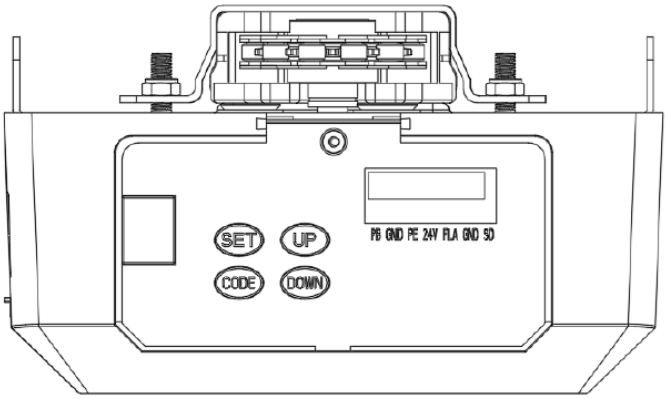

1 – Do przodu
2 – Do tyłu
3 – Wózek
4 – Głowica napędu

W przypadku napędu wielofunkcyjnego:

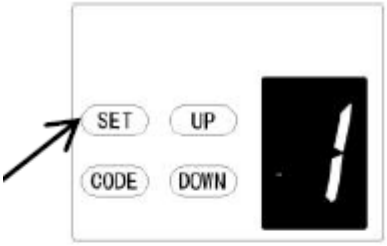

a) Naciśnij i przytrzymaj przycisk **SET**, aż na wyświetlaczu pojawi się „1”, następnie krótko naciśnij przycisk **DOWN**, aby wybrać funkcję „0”.

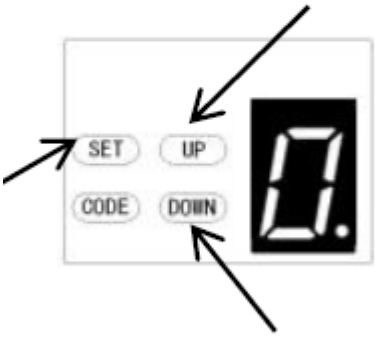

b) Po krótkim naciśnięciu przycisku **SET** na wyświetlaczu pojawi się „0.”, a czerwona kropka w prawym dolnym rogu zacznie migać.

c) Następnie krótko naciśnij przycisk **UP/DOWN**, aby wybrać funkcję „0” lub „1”.
„0” to standardowa wartość fabryczna, funkcja zmiany kierunku obrotów napędu jest wyłączona.
„1” oznacza, że funkcja zmiany kierunku obrotów napędu jest otwarta, a drzwi będą się cofać.

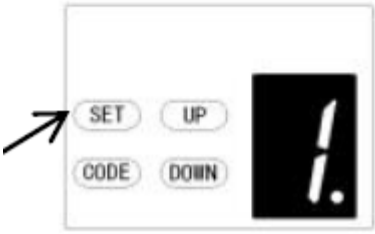

d) Następnie naciśnij krótko przycisk **SET,** aby potwierdzić wybraną funkcję.

Uwaga: Po wybraniu tej funkcji należy zresetować limit ruchu.

ZACISKI OTWÓRZ/STOP/ZAMKNIJ
Funkcja O/S/C może być używana do obsługi otwieracza za pomocą zewnętrznego przycisku. Przełącznik musi mieć styki normalnie otwarte NC bez napięcia (rys. 22

Podłączenie fotokomórki (opcjonalnie) *– rys. 22, rys. 23*
Podłączenie sterowania przełącznikiem (opcjonalnie) *– rys. 22*
Uwaga:
1. Lampa błyskowa (światło ostrzegawcze) powinna mieć moc mniejszą niż 10 W.
2. PB (przycisk zewnętrzny) powinien być stykiem „NO”.

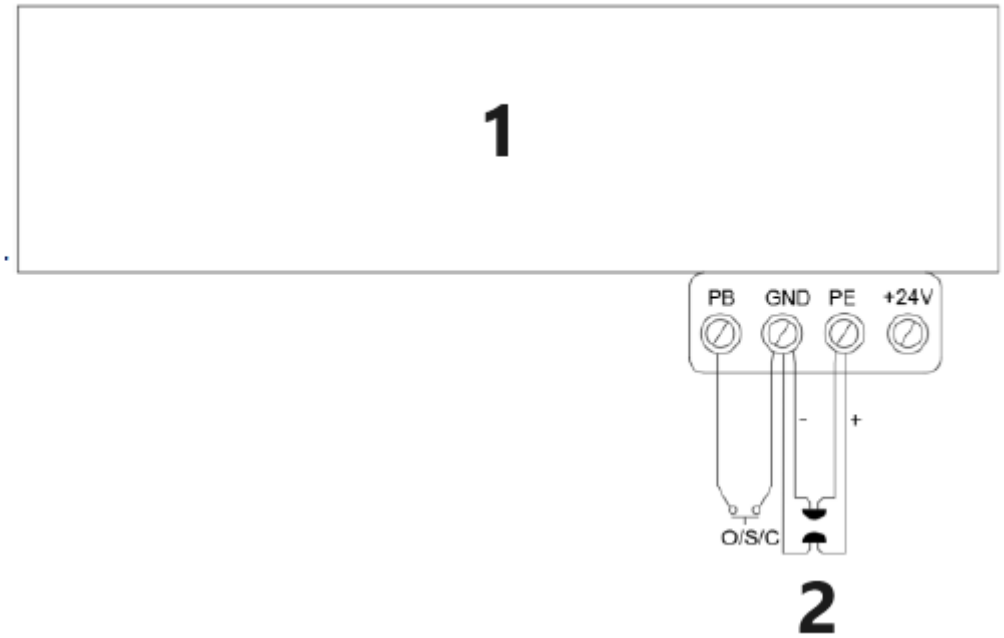

1 – Otwieracz bramy garażowej
2 – Fotokomórka do impulsu
Rysunek 22

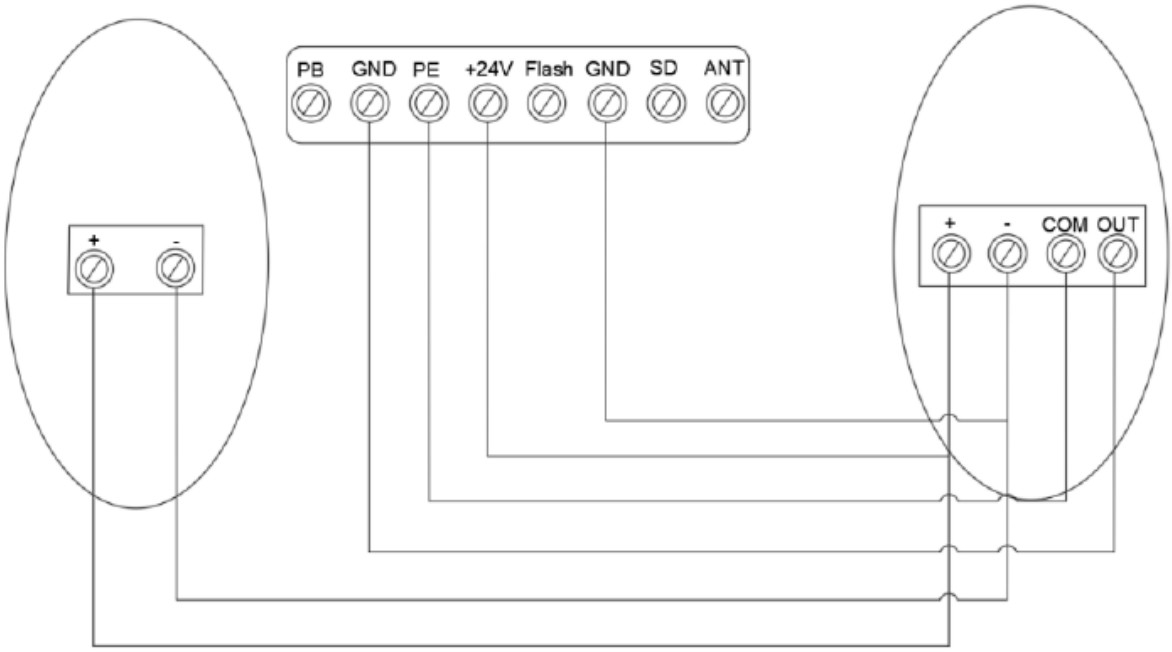

Podłączenie sterowania fotokomórką/przełącznikiem
Rysunek 23

Wprowadzenie do innych terminali i zastosowanie

1. Dostępne interfejsy O/S/C. (rys. 22)

Dodaj nowy przycisk O/S/C, aby otworzyć lub zamknąć bramę.

2. Funkcja światła błyskowego. (rys. 24, rys. 25)

Istnieją odpowiednie interfejsy dla tej funkcji i zapewniają napięcie lampy błyskowej 24 V–35 V. Podłącz lampę błyskową do prądu stałego 24 V–28 V, prąd ≤ 100 mA. W przypadku używania lamp błyskowych o napięciu prądu przemiennego 220 V należy dopasować adapter i okablowanie zgodnie z poniższymi instrukcjami.

3. Zabezpieczenie drzwi przejściowych (SD) (rys. 24, rys. 25).

Ta funkcja uniemożliwia otwarcie drzwi, dopóki małe drzwi przejściowe nie będą zamknięte. Panel drzwi nie zostanie uszkodzony.

4. Zasilanie zewnętrzne (BAT) i antena (ANT), port WIFI (rys. 25).

Port podłączenia zewnętrznego zasilania, czerwony jest podłączony do „+”, czarny jest podłączony do „-”.
„WIFI” Ten port jest włożony do modułu WIFI.
Funkcja odbioru sygnału „ANT” Interfejs anteny.

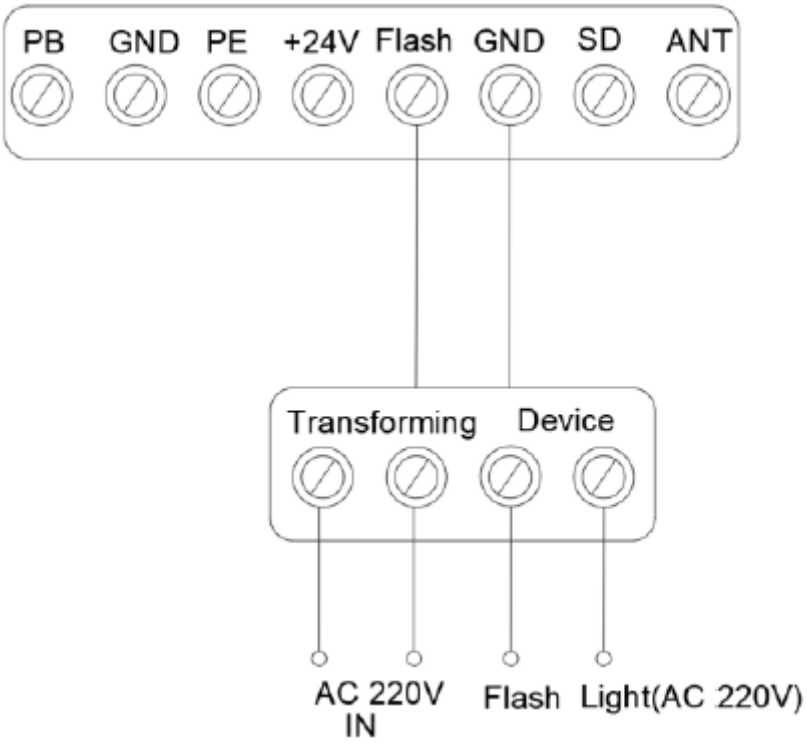

Rysunek 24

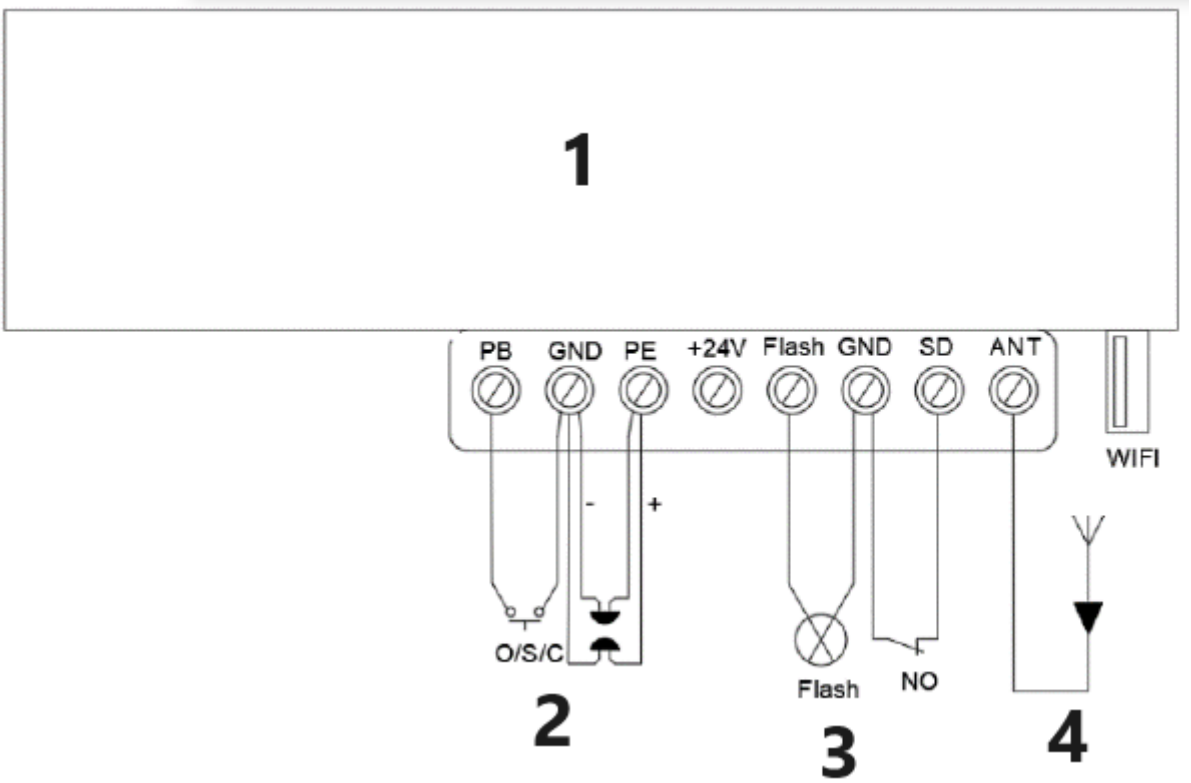

1 – Otwieracz bramy garażowej
2 – Fotokomórka do impulsów
3 – Urządzenie zabezpieczające drzwi przejściowe
4 – Antena
Rysunek 25

KONSERWACJA

1. Płytka drukowana układu logicznego nie wymaga szczególnej konserwacji.
Sprawdzaj bramę co najmniej dwa razy w roku, czy jest prawidłowo wyważona i czy wszystkie części robocze są w dobrym stanie technicznym.
Sprawdzaj czułość cofania co najmniej dwa razy w roku i w razie potrzeby wyreguluj.
Upewnij się, że urządzenia zabezpieczające (fotokomórki itp.) działają skutecznie.

2. Wymiana żarówki:
Uwaga: Przed wymianą żarówki upewnij się, że zasilanie zostało odłączone. Upewnij się również, że napięcie nowej żarówki jest zgodne z napięciem lokalnym, a moc mieści się w zakresie 10 W.
Odkręć śruby na osłonie lampy. Zdejmij osłonę lampy, a następnie odkręć starą diodę LED w kierunku przeciwnym do ruchu wskazówek zegara. Napraw nową lampę LED i osłonę lampy.

3. W przypadku alarmu serwisowego:
10 szybkich mignięć diody LED oznacza utratę równowagi bramy. Zdecydowanie zaleca się przeprowadzenie konserwacji bram garażowych. Po alarmie serwisowym należy sprawdzić stan bramy lub ponownie zaprogramować limit ruchu.
Uwaga: Niewłaściwe użytkowanie bramy może wpłynąć na żywotność napędu automatycznego z powodu nieprawidłowego obciążenia i skutkować utratą gwarancji.

INTELIGENTNE DRZWI – USB 02
Znajdź odpowiedni interfejs USB i włóż moduł Wi-Fi (rys. 1, 2).

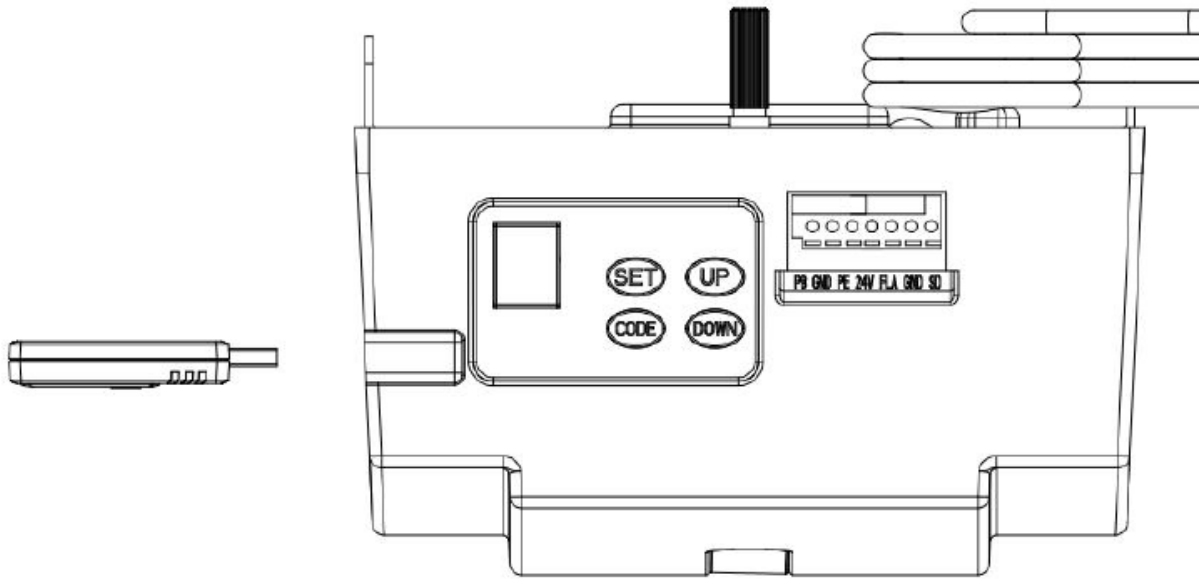

Rysunek 1

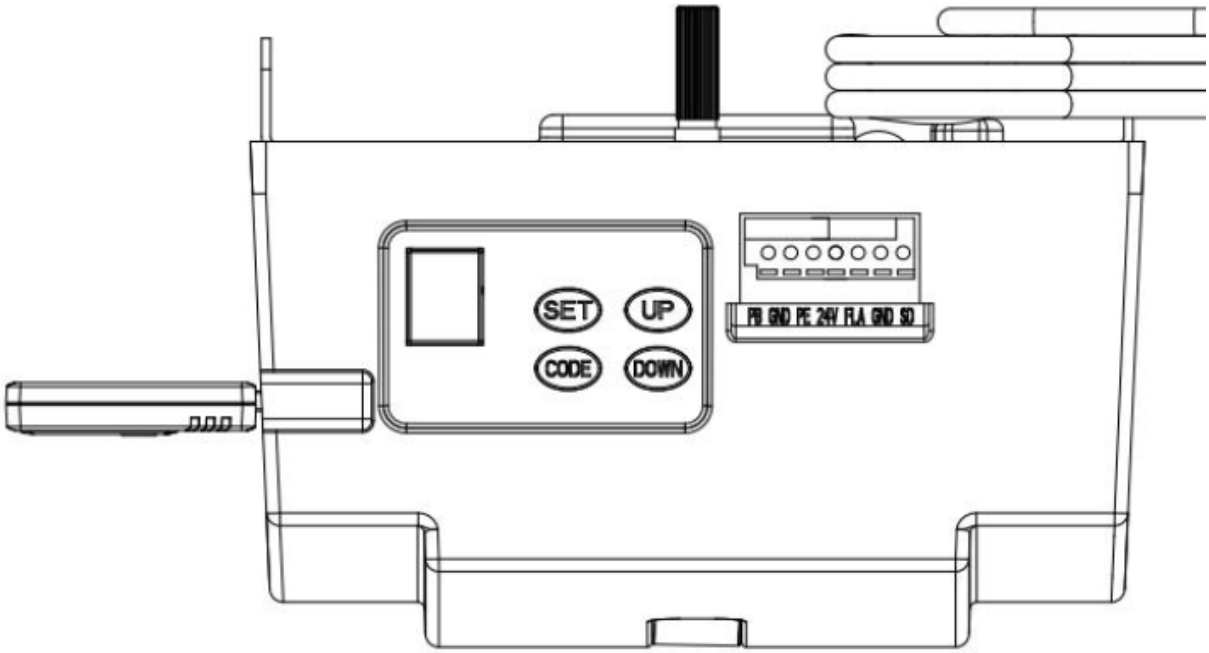

Rysunek 2

Instrukcja funkcji:
1. Programowanie limitów otwierania i zamykania
2. Kodowanie zdalne
3. Ustawianie czasu opóźnienia wyłączania diody LED
4. Automatyczne zamykanie i ustawianie czasu
5. Ustawienie częściowego otwierania/wysokości

LISTA CZĘŚCI DO OTWIERANIA SZYNY C

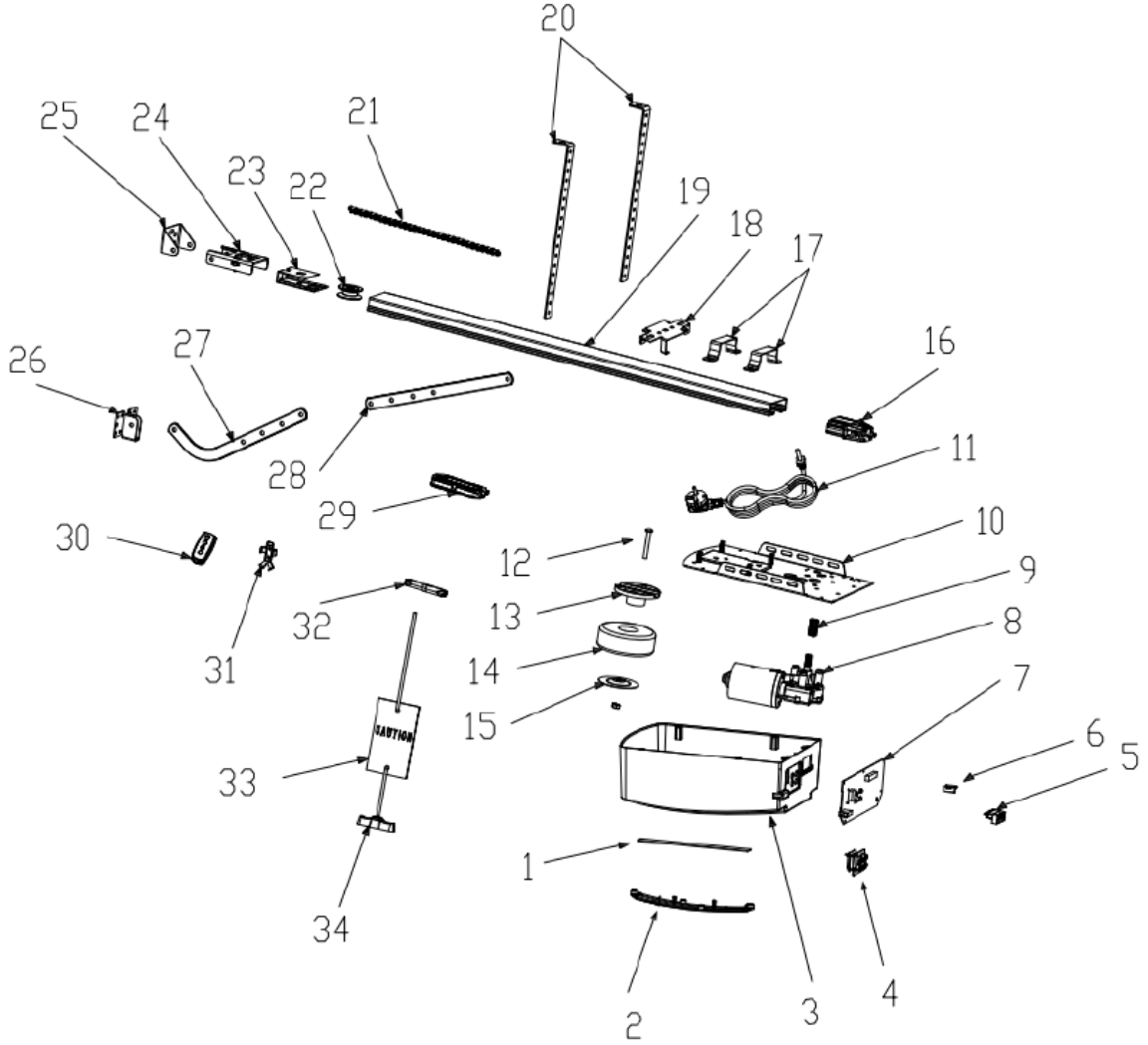

Item	Qty	Description
1	1	L.E.D light
2	1	L.E.D cover
3	1	Main cover
4	1	Panel
5	1	7P Connector
6	1	USB Dust Plug
7	1	PCBA
8	1	DC Gear motor
9	1	Motor shaft sleeve
10	1	Steel bottom base
11	1	Power Cable
12	1	Transformer Install assy

Item	Qty	Description
13	1	Transformer plate
14	1	Transformer
15	1	Transformer plate
16	1	Sprocket bracket
17	2	U handing bracket
18	1	Click bracket
19	1	C rail-steel
20	2	Mounting bracket
21	1	Chain /Belt
22	1	Chain /Belt Wheel
23	1	Wheel bracket
24	1	Track ending bracket

Item	Qty	Description
25	1	Wall bracket
26	1	Door bracket
27	1	Bent arm
28	2	Straight arm
29	1	Trolley assy
30	2	Transmitter
31	1	Transmitter bracket
32	1	Chain /Belt connection
33	1	Release card
34	1	Release handle

Rozwiązywanie problemów

Wygląd usterki	Przyczyna usterki	Rozwiązania
Otwieracz drzwi nie działa. Ekran LCD nie jest jasny	1. Zasilanie 2. Przewód wtyczki jest luźny	1. Sprawdź, czy gniazdo napędu jest pod napięciem 2. Sprawdź, czy rurka bezpiecznika jest uszkodzona 3. Sprawdź, czy przewód niskiego napięcia transformatora jest podłączony do płyty zasilającej 4. Sprawdź, czy taśma jest podłączona 5. Sprawdź, czy po stronie niskiego napięcia transformatora występuje napięcie 26 V AC, jeśli występuje napięcie 26 V AC, wymień płytkę PCB. Jeśli nie, wymień transformator
Brak pozycji	Błąd systemu	Zresetuj limit ruchu
Podczas nauki, wyświetlacz cyfrowy	Przesuw mniejszy niż 30 cm lub większy niż 9 m	Zresetuj limit ruchu
Wyświetlacz cyfrowy Otwieracz nie działa lub przestaje działać	Niestabilne napięcie lub drzwi straciły równowagę	1. Sprawdź zasilanie 2. Wyreguluj równowagę drzwi
Otwieracz nie działa Wyświetlacz cyfrowy	Nie udało się nauczyć ustawienia limitu górnego i dolnego Nieprawidłowo nauczyć się ustawienia limitu górnego i dolnego	Ponownie naucz się limitu ruchu „GÓRA” i „DÓŁ”, postępuj zgodnie z instrukcją
Dioda LED jest zawsze włączona	Panel sterowania jest uszkodzony lub płyta zasilająca jest uszkodzona	Wymień płytę sterującą lub płytę zasilającą.
Po otwarciu drzwi pilotem, otwieracz zatrzymuje się automatycznie po przejechaniu 10 cm Wyświetlacz cyfrowy	Przewód czujnika Halla jest poluzowany lub uszkodzony	Otwórz pokrywę, sprawdź przewód czujnika Halla, podłącz ponownie lub wymień.
Otwieracz nie działa. Słyszysz dźwięk przekaźnika 'kaka Wyświetlacz cyfrowy	Przewód między napędem a płytą jest luźny	Otwórz pokrywę i sprawdź przewód między napędem a płytą.
Otwieracz zatrzymuje się automatycznie po przejechaniu 10 cm Wyświetlacz cyfrowy	Przewód między napędem a płytą jest podłączony odwrotnie	Najpierw wyłącz zasilanie, otwórz pokrywę i odwróć przewód wtyczki między napędem a płytą. Ustaw ponownie limit ruchu.
Brama porusza się tylko w górę. Nie pracuj w ruchu w dół, a Wyświetlacz cyfrowy	Funkcja fotokomórki działała, ale bez podłączonego żadnego urządzenia fotokomórki.	Wyłącz funkcję fotokomórki, jeśli nie jest podłączone żadne urządzenie fotokomórki. Zapoznaj się z instrukcją obsługi. 3. Sprawdź, czy fotokomórka jest prawidłowo podłączona lub czy między fotokomórką nie ma żadnej przeszkody.
Drzwi są całkowicie otwarte, automatycznie zamykają się po pewnym czasie Diody LED migają 4 razy 29	Funkcja automatycznego zamykania jest włączona	Ustaw czas automatycznego zamykania lub wyłącz funkcję automatycznego zamykania. (Sprawdź instrukcję obsługi)
Gdy drzwi się zatrzymają, zawsze świeci się kontrolka ostrzegawcza	Płyta zasilająca jest uszkodzona	Wymień płytę zasilającą
Diody LED nie działają	1. Przewód diody LED nie jest podłączony 2. Dioda LED jest uszkodzona 3. Płytka drukowana jest uszkodzona	1. Sprawdź przewód diody LED 2. Wymień diodę LED 3. Wymień płytkę drukowaną
Drzwi automatycznie cofają się do górnego limitu przed całkowitym zamknięciem drzwi	W działaniu z funkcją automatycznego cofania Drzwi nie są prawidłowo zainstalowane Występuje pewna blokada w ruchu	1. Sprawdź pozycję blokady drzwi i zresetuj ogranicznik ruchu 2. Zwiększona liczba siły automatycznego cofania
Drzwi automatycznie zatrzymują się podczas otwierania	W działaniu z funkcją automatycznej ochrony po wykryciu przeszkody Drzwi nie są prawidłowo zainstalowane Występuje pewna blokada w ruchu	1. Sprawdź pozycję blokady drzwi i zresetuj ogranicznik ruchu 2. Zwiększona liczba siły automatycznego cofania
Nie można użyć pilota lub zasięg działania jest krótki	1. Rozładowana bateria 2. Antena jest poluzowana lub nie jest dobrze rozciągnięta 3. Zakłócenia w pobliżu	1. Wymień nową baterię 2. Rozciągnij antenę w otwieraczu 3. Usuń zakłócenia
Nie można zakodować nowych pilotów	Nowy pilot nie jest kompatybilny z otwieraczem	Wybierz tylko nasz pilot

Wyświetlacz cyfrowy	Zapisany kod pilota jest pełny	Usuń wszystkie zapisane kody (patrz instrukcja obsługi)
Czuwanie, wyświetlacz cyfrowy	Efekty funkcji drzwi w drzwiach	Sprawdź przełącznik drzwi w drzwiach
Otwieracz działa, gdy drzwi się nie poruszają	Zużyta tuleja wału napędu	Wymień tuleję wału napędu
Bateria nie dostarcza zasilania	1. Bateria jest rozładowana 2. Przewód baterii jest podłączony odwrotnie 3. Przewód baterii jest uszkodzony	1. Wymień baterię 2. Otwórz pokrywę, sprawdź „+” „-” baterii 3. Wymień przewód baterii
Inne nietypowe problemy	Urządzenia zewnętrzne nie są kompatybilne z otwieraczem	Wymontuj wszystkie urządzenia zewnętrzne. Jeśli problemy nadal występują, wymień płytkę drukowaną
Wyświetlacz cyfrowy	System bramy garażowej wymaga konserwacji	Brama garażowa i napęd wymagają całkowitej konserwacji

Tento návod k použití byl přeložen strojově. Vždy se snažíme o poskytnutí přesného překladu. Žádný strojový překlad však není dokonalý. Rovněž neslouží k nahrazení překladu lidskou osobou. Oficiální návod k použití je dostupný v anglické verzi. Případné nesrovnalosti nebo rozdíly v překladu nejsou závazné a nemají žádný právní účinek pro účely dodržování předpisů nebo jejich vymáhání. V případě jakýchkoli otázek ohledně správnosti informací uvedených v návodu k použití se řiďte anglickou verzí tohoto obsahu. Jedná se o oficiální verzi.

Popis parametru	Hodnota parametru	
Název výrobku	Automatizace pro garážová vrata - řemen	
Model	MSW-GDOOR-001A	MSW-GDOOR-003A
Jmenovité napětí [V~] / frekvence [Hz]	230/50	
Max. tažná síla [N]	1000	1200
Max. plocha vrat [m^2]	15	18
Max. hmotnost vrat [kg]	100	120
Max. výška vrat [m]	2,4 – 3,5	
LED dioda	24V DC / 15KS	
Provozní teplota [°C]	-40 / +50	
Stupeň krytí IP	IP 20	

DŮLEŽITÉ BEZPEČNOSTNÍ DOPORUČENÍ

NEDODRŽENÍ NÁSLEDUJÍCÍCH BEZPEČNOSTNÍCH DOPORUČENÍ MŮŽE ZPŮSOBIT K VÁŽNÉMU ZRANĚNÍ OSOB, SMRTĚ A/NEBO ŠKODĚ NA MAJETKU.

POZORNĚ SI PŘEČTĚTE A DODRŽUJTE VŠECHNA BEZPEČNOSTNÍ A INSTALAČNÍ DOPORUČENÍ.

1. Otvírač je navržen a vyroben v souladu s místními předpisy. Instalatér musí být seznámen s místními předpisy vyžadovanými pro instalaci otvírače.
2. Nekvalifikovaný personál nebo osoby, které neznají normy bezpečnosti a ochrany zdraví při práci platné pro automatické brány a jiné dveře, nesmí za žádných okolností provádět instalace ani implementovat systémy.
3. Osoby, které instalují nebo servisují zařízení bez dodržení všech platných bezpečnostních norem, budou odpovědné za jakékoli škody, zranění, náklady, výdaje nebo nároky jakékoli povahy, které jakákoli osoba utrpěla v důsledku nesprávné instalace systému v souladu s příslušnými bezpečnostními normami a instalačním manuálem, ať už přímo či nepřímo.
4. Pro zvýšení bezpečnosti důrazně doporučujeme použití systému Photo Beam. Přestože otvírač obsahuje tlakově citlivý systém Safety Obstruction Force, přidání systému Photo Beam výrazně zvýší bezpečnost používání automatických garážových vrat a poskytne vám větší klid.
5. Před vjezdem do garáže nebo výjezdem z ní se ujistěte, že jsou garážová vrata zcela otevřená a v klidu.
6. Před odjezdem se ujistěte, že jsou garážová vrata zcela zavřená a v klidu. Nedotýkejte se otvírače a garážových vrat po celou dobu rukou a volného oblečení.
7. Systém Safety Obstruction System je navržen pouze pro práci na STACIONÁRNÍCH předmětech. Pokud se garážová vrata dostanou do kontaktu s pohybujícím se předmětem, může dojít k vážnému zranění osob, smrti a/nebo poškození majetku.
8. Tento spotřebič není určen k používání osobami (včetně dětí) se sníženými fyzickými, smyslovými nebo duševními schopnostmi nebo s nedostatkem zkušeností a znalostí, pokud nejsou pod dohledem nebo jim nebyly poskytnuty pokyny k používání spotřebiče osobou odpovědnou za jejich bezpečnost. Děti by měly být pod dohledem, aby si se spotřebičem nehrály.
9. Elektroodpad by se neměl likvidovat s domovním odpadem. Recyklujte prosím tam, kde jsou k dispozici zařízení. Informujte se u místního úřadu nebo prodejce o pokynech k recyklaci.
10. Pokud je napájecí kabel poškozen, musí být vyměněn výrobcem, jeho servisním zástupcem nebo podobně kvalifikovanou osobou, aby se předešlo nebezpečí.
11. VAROVÁNÍ: Důležité bezpečnostní pokyny. Pro osobní bezpečnost je důležité dodržovat všechny

pokyny. Uschovejte si tyto pokyny.

12. Nedovolte dětem hrát si s ovládáním dveří. Uchovávejte dálkové ovladače mimo dosah dětí. Sledujte pohyb dveří a držte osoby v dostatečné vzdálenosti, dokud se dveře zcela neotevřou nebo nezavřou.
13. Při obsluze ručního odblokování buďte opatrní, protože otevřené dveře se mohou v důsledku slabých nebo zlomených pružin nebo nevyváženosti rychle spadnout.
14. Často kontrolujte instalaci, zejména kontrolujte lanka, pružiny a upevnění, zda nevykazují známky opotřebení, poškození nebo nevyváženosti. Nepoužívejte, pokud je nutná oprava nebo seřízení, protože závada v instalaci nebo nesprávně vyvážené dveře mohou způsobit zranění.
15. Každý měsíc zkontrolujte, zda se pohon otáčí zpět, když se dveře dotknou 50 mm vysokého předmětu umístěného na podlaze. V případě potřeby proveďte seřízení a znovu zkontrolujte, protože nesprávné nastavení může představovat nebezpečí u pohonů s ochranou proti zachycení v závislosti na kontaktu se spodní hranou dveří.
16. Podrobnosti o použití ručního odblokování.
17. Informace týkající se seřízení dveří a pohonu.
18. Při čištění nebo provádění jiné údržby odpojte napájení.
19. Pokyny k instalaci musí obsahovat podrobnosti o instalaci pohonu a jeho souvisejících součástí.

DŮLEŽITÉ BEZPEČNOSTNÍ POKYNY PRO KNOFLÍKOVÉ BATERIE

VAROVÁNÍ

TENTO VÝROBEK OBSAHUJE KNOFLÍKOVOU BATERII

Baterie je nebezpečná a musí být uchovávána mimo dosah dětí.

Baterie může při spolknutí nebo vniknutí do jakékoli části těla způsobit vážná nebo smrtelná zranění do 2 hodin nebo méně.

Pokud máte podezření, že byla baterie spolknuta nebo vniknuta do jakékoli části těla, **OKAMŽITĚ VYHLEDEJTE** lékařskou pomoc.

Výměna baterie vysílače

Odstraňte upevňovací šrouby umístěné na spodní straně ručního vysílače.

Otevřete 2 poloviny pouzdra vysílače a vyměňte baterii za baterii se shodnou specifikací.

Zkontrolujte, zda se při stisknutí jednoho z tlačítek vysílače rozsvítí červená kontrolka, a poté upevňovací šrouby vraťte zpět.

Výměna baterie bezdrátového nástěnného vypínače

Sejměte krycí desku, dokud je jednotka stále připevněna ke zdi, zasunutím a otočením rovného šroubováku do drážky na horní a spodní straně nástěnné desky.

Pomocí malého křížového šroubováku odstraňte 4 šrouby, které drží spínače na místě.

Vyměňte baterii za baterii se shodnou specifikací.

POPIS A VLASTNOSTI PRODUKTU

1. Nastavení překážkové síly

Zobrazení minimální síly „1“ znamená, že ji lze nastavit směrem nahoru. Zobrazení „5“ znamená maximální sílu.

2. Nastavení rychlosti pojezdu

Zobrazení „8“ na displeji znamená 80 % rychlosti pojezdu. Zobrazení „A“ znamená plnou rychlost 160 mm/s nebo 200 mm/s.

3. Nastavení výšky při zpětném chodu

„0“ na displeji znamená, že se vrata vrátí nahoru. Zobrazení „1~9“ znamená, že se vrata vrátí do polohy, o kterou

dosáhla celého zdvihu. Jedna desetina až devět desetin celého zdvihu atd.

4. Částečné otevření/výška

Zobrazení „0“ na displeji znamená uzavření funkce částečného otevření. Zobrazení „1~9“ znamená nastavení různých poloh částečného otevření pro celý rozsah pohybu.

5. Funkce rozpoznávání tlačítek vysílače

Zobrazení „0“ na displeji znamená, že funkce rozpoznávání tlačítek je uzavřena. Zobrazení „1“ znamená, že funkce rozpoznávání tlačítek je aktivní.

6. Množství paměti kódů

Pokud se na displeji zobrazí „A“, znamená to, že maximální počet kódů v paměti je 50 kusů. Jedním stisknutím tlačítka NAHORU/DOLŮ zvýšíte nebo snížíte množství. Množství kódových pamětí je nastaveno na 5 ks*N, N=1~9. (Množství je násobkem 5).

7. Údržbový alarm

Pokud se na displeji zobrazí „t“ a LED dioda 10krát rychle blikne, znamená to, že garážová vrata a motor vyžadují celkovou údržbu.

8. Automatický bezpečnostní zpětný chod

Automatické zastavení / automatický zpětný chod jsou řízeny naším softwarem na deskách plošných spojů. Jsme obezřetní, abychom chránili vaše děti, domácí mazlíčky nebo jiný majetek.

9. Měkký start / Měkké zastavení

Zvyšování a snižování rychlosti na začátku a na konci každého cyklu snižuje namáhání dveří a otvírače, prodlužuje životnost a zajišťuje tišší provoz.

10. Automatické zavření

Automatické zavírání zajišťuje klid a bezpečnost vašeho domu automatickým zavřením vrat při vjezdu do garáže nebo výjezdu z ní.

11. Samoučící se síla překážky při otevírání a zavírání

Množství síly otvírače pro různé fáze pohybu dveří se načítá během nastavení a neustále se upravuje. Měření síly otvírače se automaticky nastavuje ve vhodném rozsahu.

12. Elektronický limit, jednoduché nastavení

Nastavení limitů stačí ovládat pouze z ovládacích panelů a přesně jej upravit, což je jednoduchý a rychlý proces pro každého.

13. K dispozici je záložní baterie

Otvírače lze napájet naší záložní baterií i v případě výpadku proudu ve vaší domácnosti.

14. Samosvorné převodové motory

Převodový motor se samosvorně zablokuje pomocí odpojovacích systémů.

15. Ruční uvolnění

Nebojte se výpadku proudu, systém ručního uvolnění je řešením pro ovládání vrat kdykoli.

16. Technologie vysílače

Technologie plovoucího kódu (7,38 x 10^{19} kombinací), frekvence 433,92 MHz, 4 kanálová konstrukce, která zajišťuje, že můžete ovládat 4 různé dveře jedním vysílačem.

17. Použití

S pouhými 30 mm potřebnou vzdáleností mezi stropem a nejvyšším bodem pohybu vrat lze otvírač zapuštěně namontovat pro aplikace s nízkou světlou výškou.

18. Kovová spodní deska, pevnější a bezpečnější.

19. Ovládací tlačítka nahoru / dolů (NAHORU / DOLŮ)

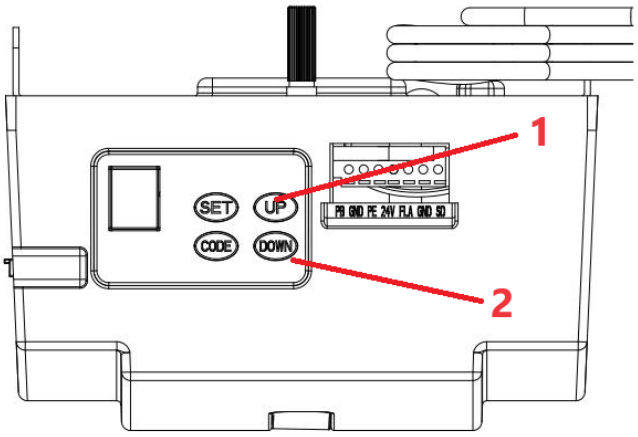

1 – Otevřít

2 – Zavřít

DOPORUČENÍ PŘED INSTALACÍ

1. Garážová vrata musí být schopna snadno a bez velké námahy zvedat a zavírat ručně. Dobře vyvážená a odpružená vrata jsou zásadní pro správnou instalaci.
2. Otvírač garážových vrat nemůže kompenzovat špatně nainstalovaná garážová vrata a neměl by být používán jako řešení pro „obtížně otevíratelná“ vrata.
3. Pokud je jednotka instalována na stávající vrata, ujistěte se, že jsou odstraněna všechna stávající zamykací zařízení, jinak bude záruka neplatná.
4. V blízkosti místa, kde bude otvírač instalován, musí být instalována schválená zásuvka.
5. Mezi spodní částí hnací řetězové lišty a horní částí garážových vrat v jejich nejbližším bodě by měla být minimální mezera 30 mm. (Viz obr. 1.)

Důležitá poznámka: Pokud jde o další pravidla elektrické bezpečnosti, důrazně doporučujeme montáž nosníků elektrické bezpečnosti Foto 5 u všech instalací.

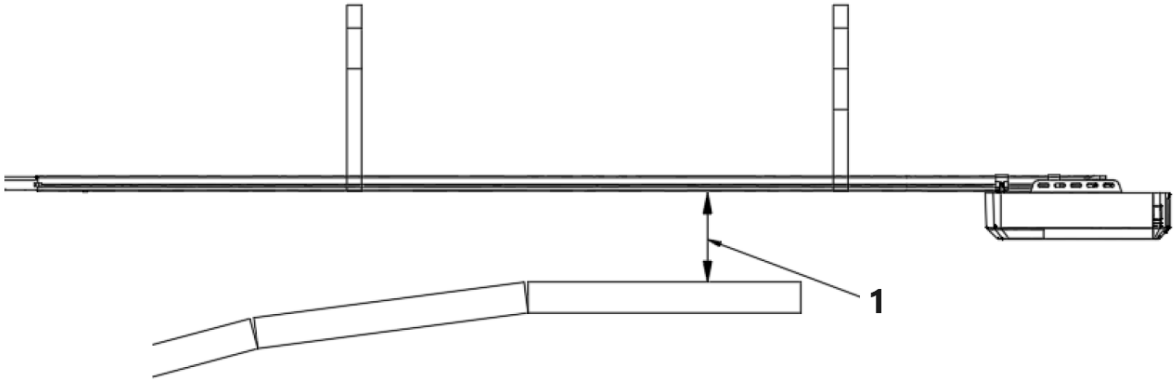

Minimální mezera 1 – 30 mm

Obrázek 1

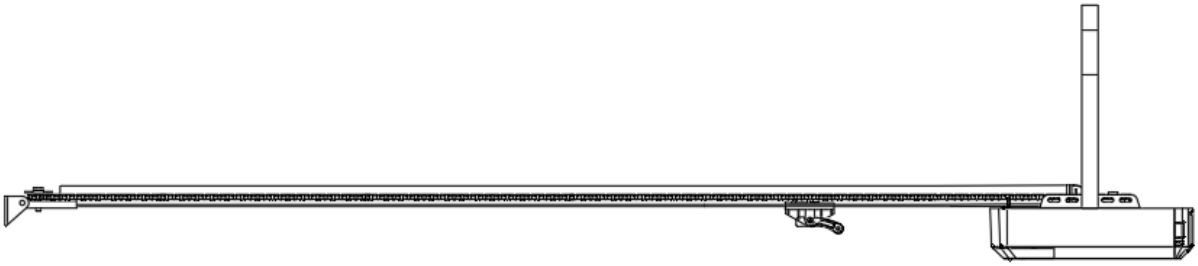

POKYNY K INSTALACI

Montáž nástěnného držáku a držáku vrat (obr. 2)

Nástěnný držák - Zavřete garážová vrata a změřte šířku garážových vrat nahoře a označte střed. Umístěte a namontujte nástěnný držák 2 cm–15 cm nad vraty na vnitřní stěně.
(Záleží na skutečném instalačním prostoru).
Držák vrat – Upevněte držák vrat k nosné části vrat co nejblíže k hornímu okraji.

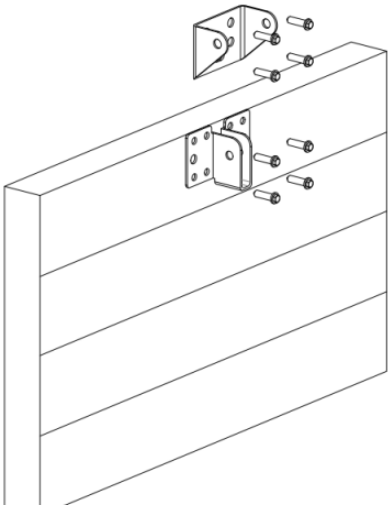

Obrázek 2

Instalace (ocelová lišta C)

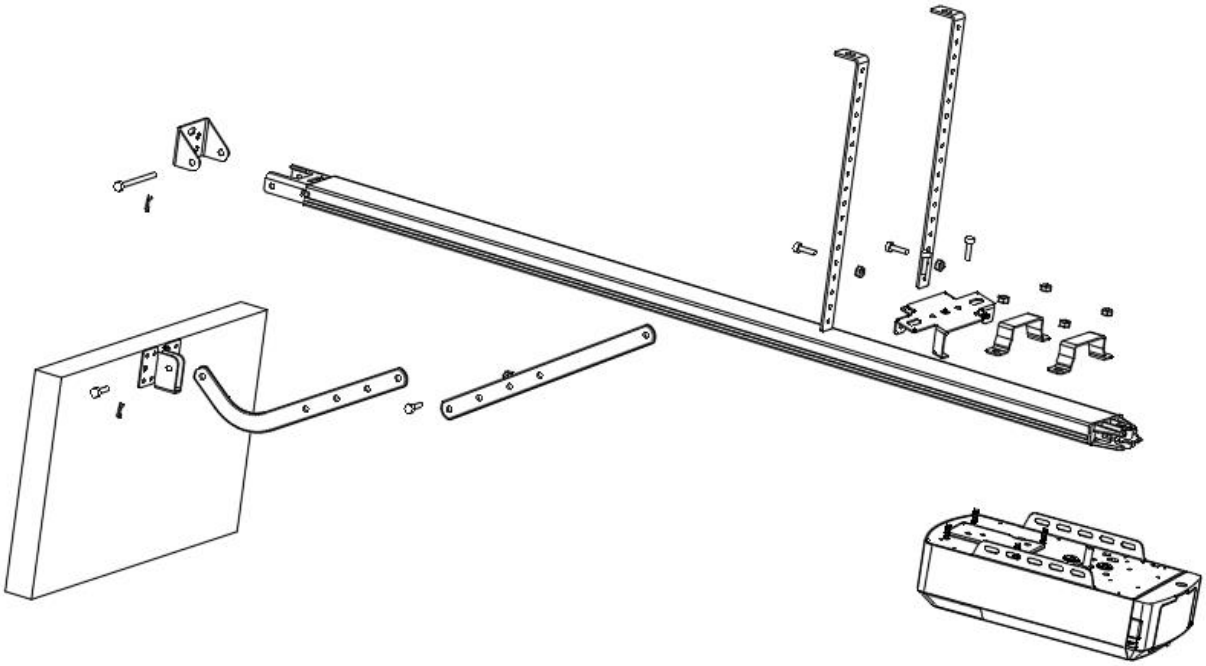

Obrázek 3

KROK 1 (obr. 3)
Připevněte hlavu otvírače k ocelové liště. Namontujte 2 závěsné držáky ve tvaru U pomocí dodaných 6mm matic.

KROK 2 (obr. 3)
Umístěte ocelovou kolejnici a sestavu hlavice otvírače do středu podlahy garáže tak, aby otevřená hlava byla co nejdále od vrat. Zvedněte přední část kolejnice k držáku vrat. Vložte otočný čep a zajistěte jej dodanou závlačkou.

KROK 3 (obr. 3, obr. 4)
Zvedněte a podepřete hlavici otvírače (pomocí žebříku) tak, aby byla umístěna uprostřed a vodorovně. Upevněte otvírač a kolejnici ke stropu pomocí železných držáků A a B.

VAROVÁNÍ: Nedovolte dětem pohybovat se v blízkosti vrat, otvírače nebo podpůrného žebříku. Nedodržení tohoto varování může způsobit vážná zranění a/nebo poškození.

KROK 4 (obr. 3, obr. 5)
Spojte rovné rameno s ohnutým ramenem pomocí šroubu. Umístěte a přišroubujte ramena k hornímu okraji vrat pomocí dodaného šroubu.

KROK 5
Zvedejte garážová vrata, dokud se člunek nezajistí do hnacího řetězu/řemene.
Nyní jste připraveni naprogramovat otvírače.

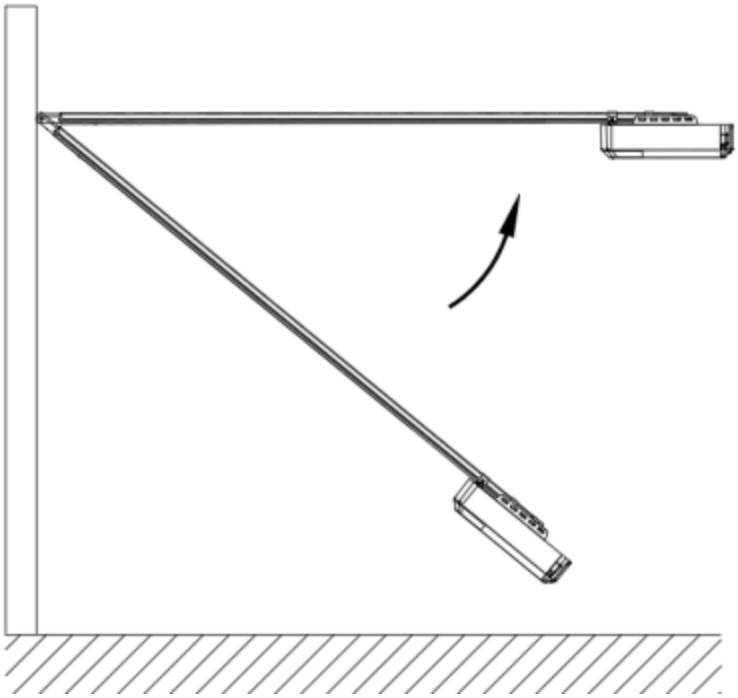

Obrázek 4

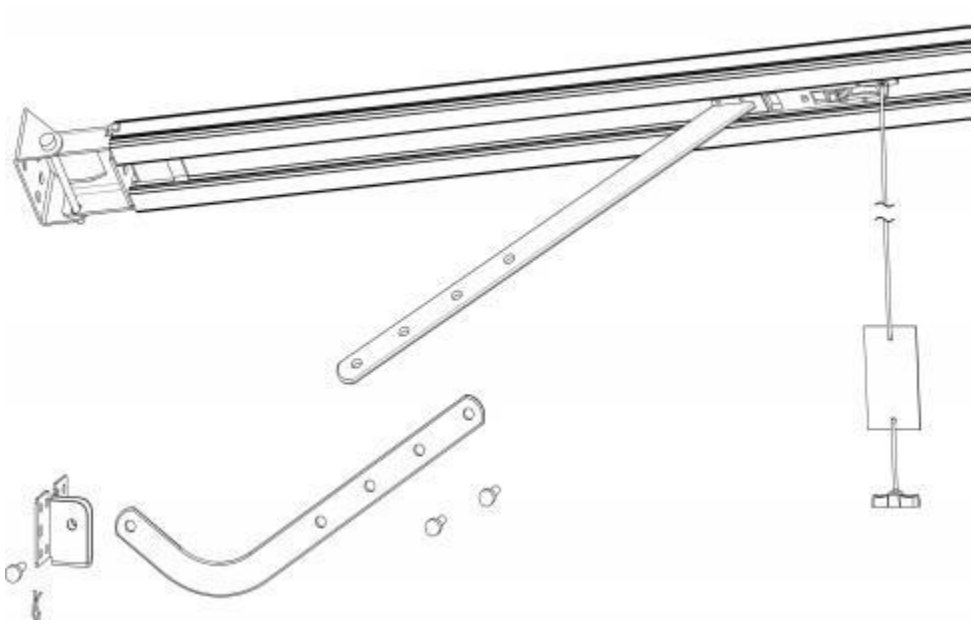

Obrázek 5

Sekční ocelová lišta C

2 díly Ocelová lišta

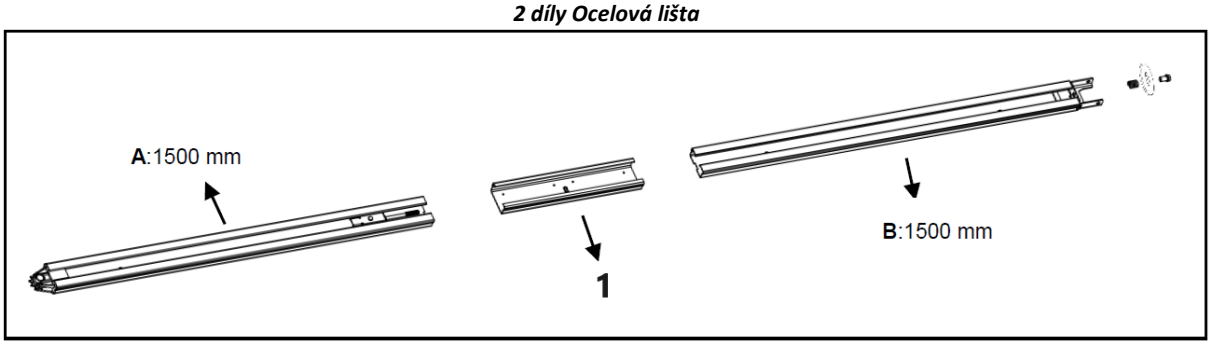

1 – Objímka
Obrázek 6

3 díly Ocelová lišta

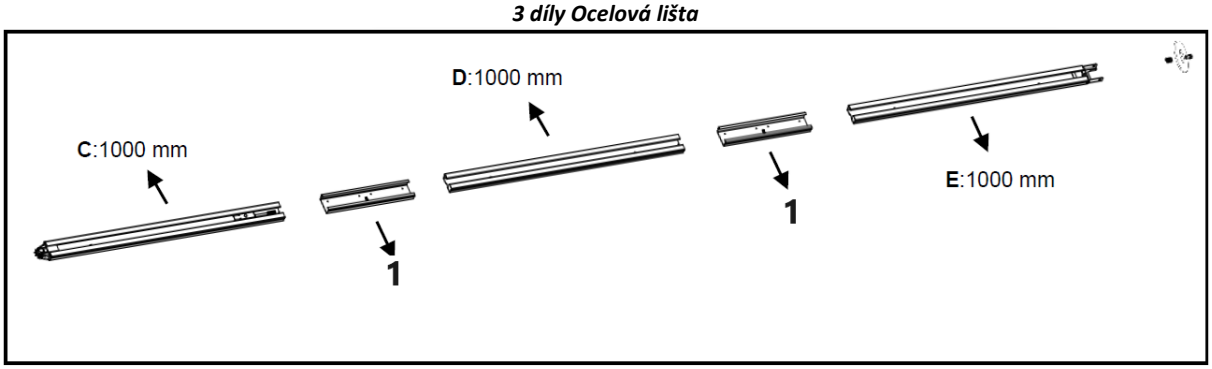

1 – Objímka
Obrázek 7

1. **2dílná ocelová lišta:**

Jak je znázorněno na obr. 6, zasuňte lištu A do pouzdra, zasuňte lištu B do pouzdra.

3dílná ocelová lišta:
Jak je znázorněno na obr. 7, zasuňte lištu C do pouzdra, zasuňte lištu D do pouzdra; zasuňte lištu E do pouzdra.

2. Odřízněte plastový závit; vytáhněte šroubovou tyč spolu s vnitřním řetězem do koncové polohy lišty (obr. 8)

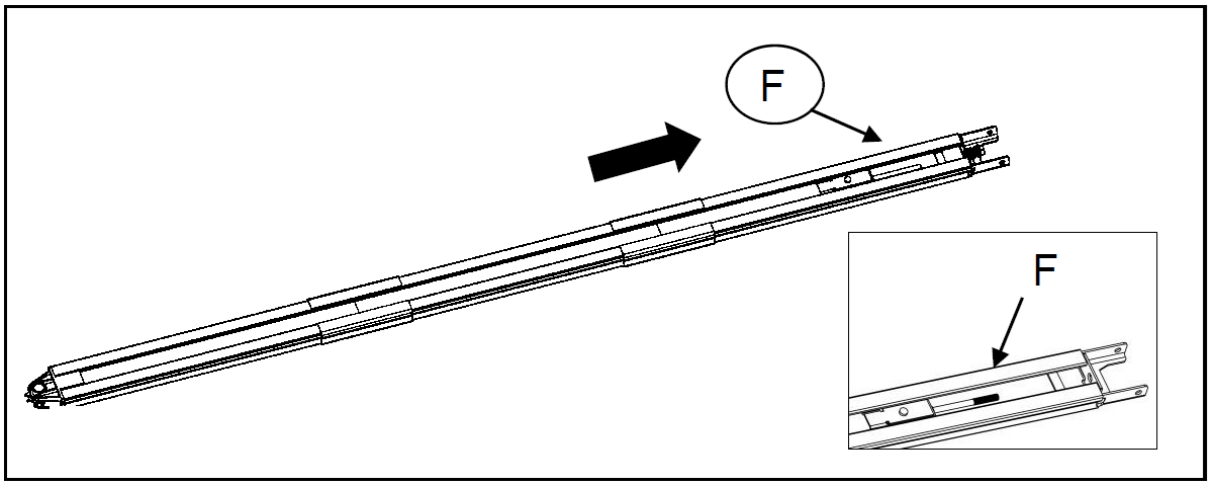

Obrázek 8

3. Jak je znázorněno na obr. 9, povolte matici a pružinu.
4. Utáhněte matici do správné polohy, jak je znázorněno na obr. 10, odřízněte plastovou pásku, odřízněte plastový závit na ozubeném kole a celá lišta je smontována.

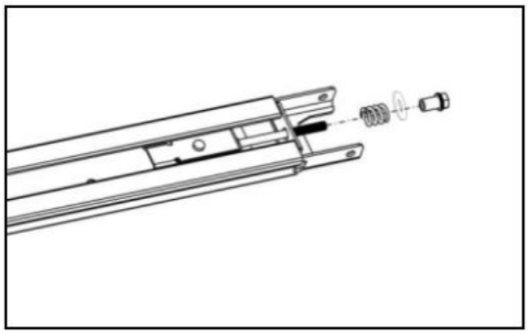

Obrázek 9

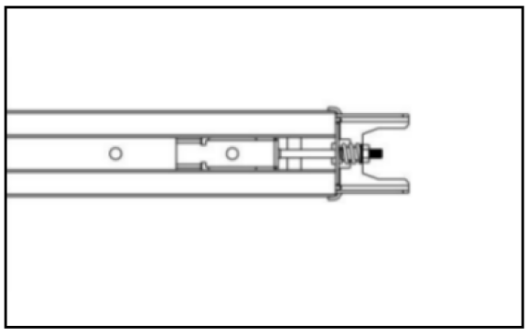

Obrázek 10

Sestava záložní baterie pro C-Rail (volitelné)

Varianta 1 - Pevná shora (POUZE pro olověné a lithiové baterie)

KROK 1

Namontujte baterii a držák baterie podle obrázku a upevněte je dodanými šrouby.

KROK 2

Připojte baterii k otvírači.

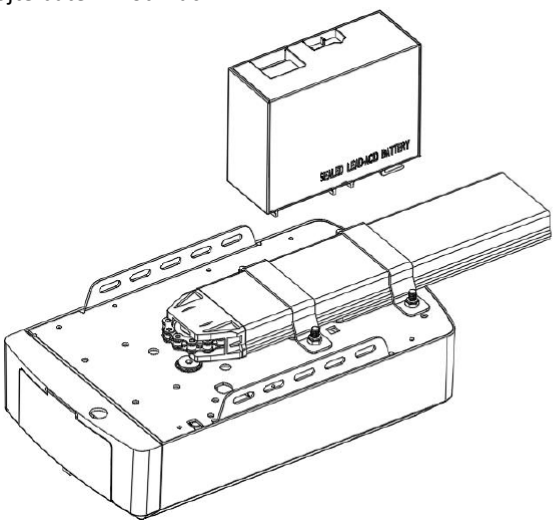

1. krok

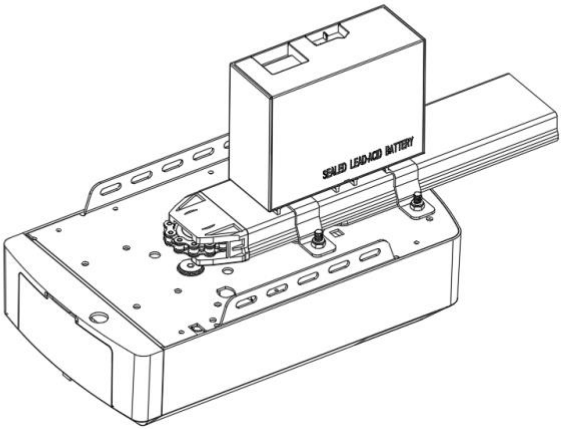

2. krok

Varianta 2 - Pevná z boku (pro olověné a lithiové baterie)

KROK 1 (Obr. 11)
Namontujte baterii na stranu otvírače podle obrázku a upevněte je dodanými šrouby.
KROK 2 (Obr. 12)
Připojte baterii k otvírači, najděte Obr. 12.

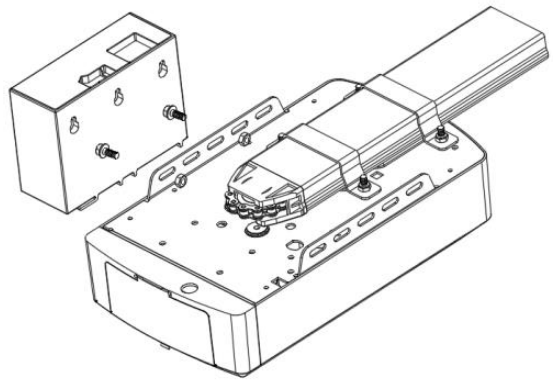

Obrázek 11

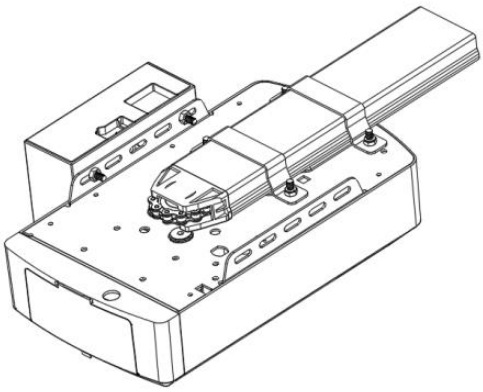

Obrázek 12

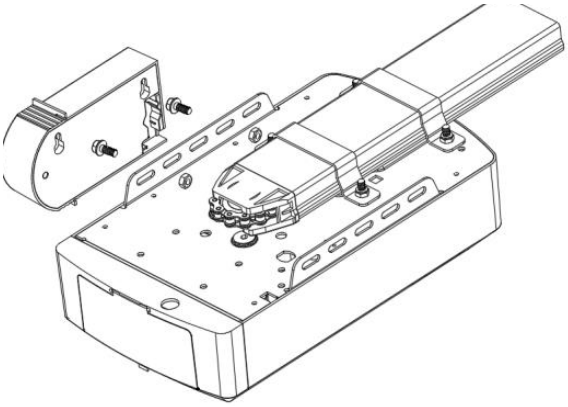

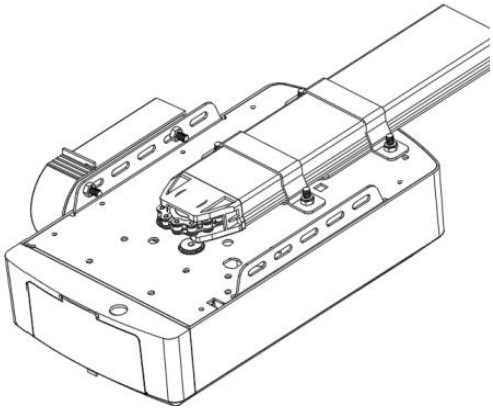

RUČNÍ ODPOJENÍ OTEVÍRAČE C-RAIL

Otvírač je vybaven ručním uvolňovacím lankem pro odpojení kyvadlové dopravy a pohyb dveří
ruku a zároveň držte rukojeť stisknutou (obr. 13). Zatáhněte za rukojeť pro odpojení člunku. Na
Pro opětovné zapnutí dveří jednoduše spusťte otvírač v automatickém režimu nebo posuňte dveře ručně, dokud se servírovací vozík
zapíná se do řetězového člunku.
V některých situacích, kdy nejsou dveře pro pěší v pořádku, se doporučuje instalace externích
Mělo by být namontováno odpojovací zařízení (obr. 14).

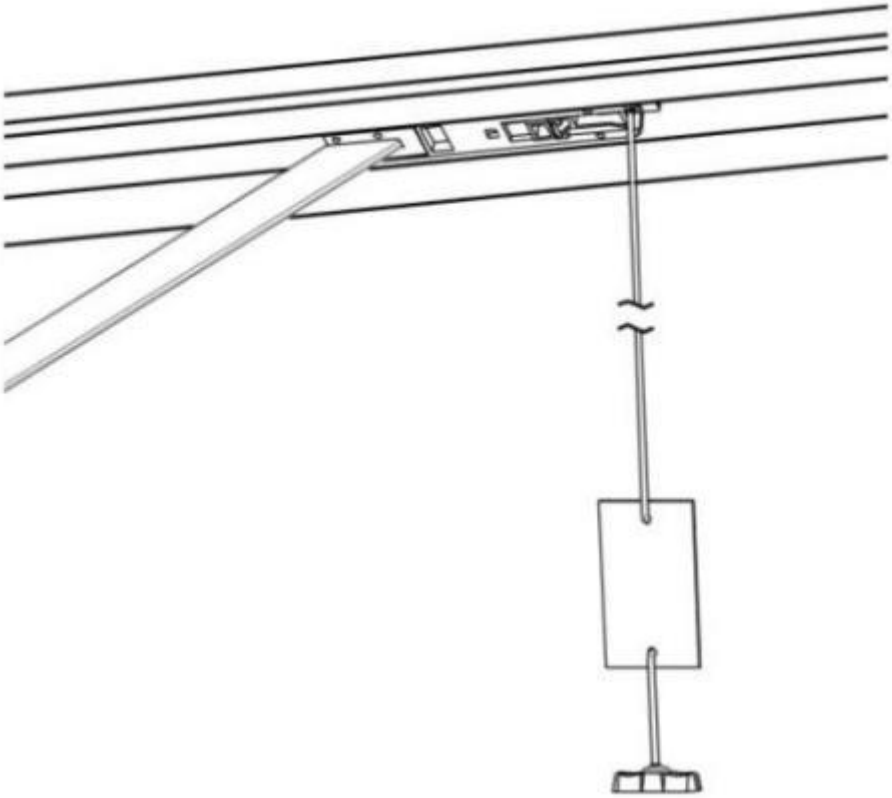

Obrázek 13

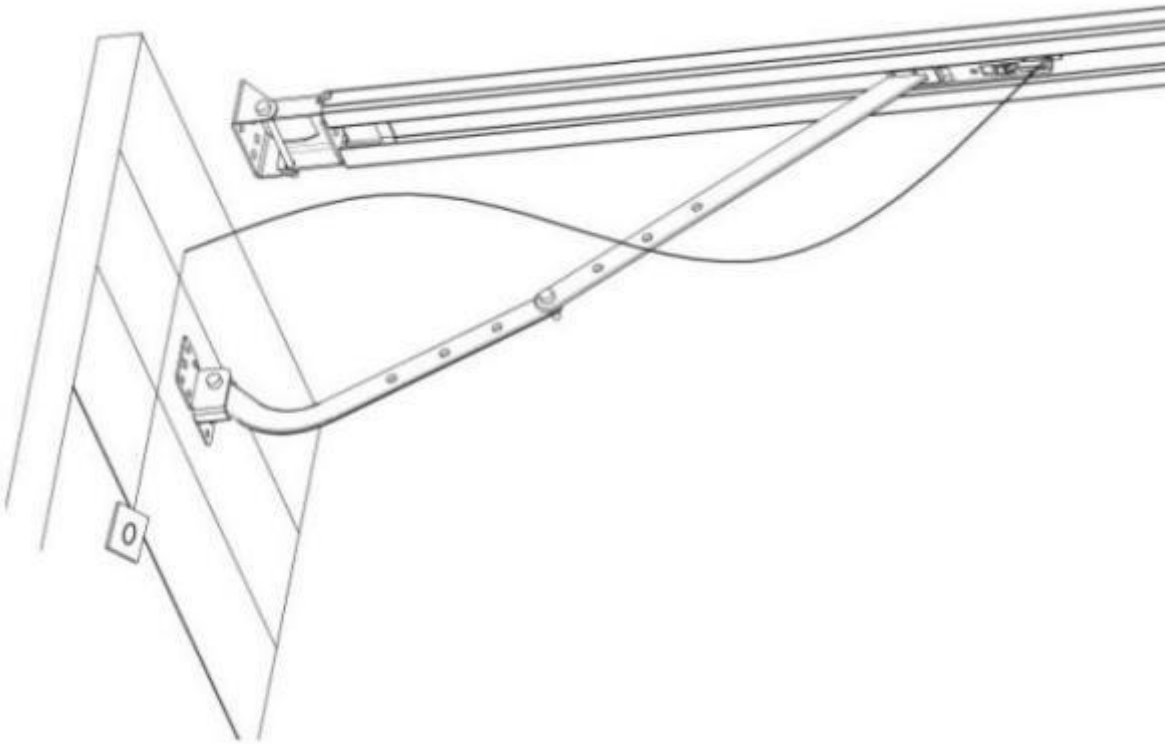

Obrázek 14

ZÁKLADNÍ POKYNY K POUŽITÍ TLAČÍTEK

Položka	Tlačítko	Popis zařízení
1.	SET	**Krátké stisknutí**: Potvrzení nastavení. **Dlouhé stisknutí**: Vstup do nastavení nabídky funkcí.
2.	CODE	**Krátké stisknutí:** a) V režimu nastavení krátkým stisknutím tlačítka KÓD ukončíte aktuální operaci a návrat do pohotovostního rozhraní. b) V pohotovostním režimu krátce stiskněte tlačítko KÓD. V rohu se zobrazí tečka a nyní vstoupíte do režimu učení kódu. Nyní nejprve klikněte na tlačítko na ručním vysílači, který chcete použít, tečka může zmizet, poté znovu stiskněte stejné tlačítko na ručním vysílači, tečka bude blikat, zde je učení kódu dokončeno. **Dlouhé stisknutí**: Vymazání kódovaného dálkového ovladače. Stiskněte a podržte tlačítko CODE, dokud se na displeji nezobrazí písmeno „C“. Všechny uložené dálkové ovladače budou smazány.
3.	UP	**Krátké stisknutí**: Otevření dveří. **Dlouhé stisknutí**: Zvýšení odolnosti. Stiskněte a podržte tlačítko NAHORU. Po 4 sekundách se zobrazí 0-1-2-3, vyberte požadované číslo. 1=zvýšit odolnost o 25 %, 2=zvýšit odolnost o 50 %, 3=zvýšit odolnost o 75 %.
4.	DOWN	**Krátké stisknutí**: Zavření dveří. **Dlouhý stisk:** Obnovení továrního nastavení. Podržte stisknuté tlačítko DOLŮ, po 4 sekundách se zobrazí , poté se otvírač garážových vrat restartuje. PS: Restart znamená, že všechna nastavení jsou obnovena na tovární nastavení, všechny učební kroky je třeba provést znovu, kromě učícího kódu vysílače.

POKYNY K PROGRAMOVÁNÍ

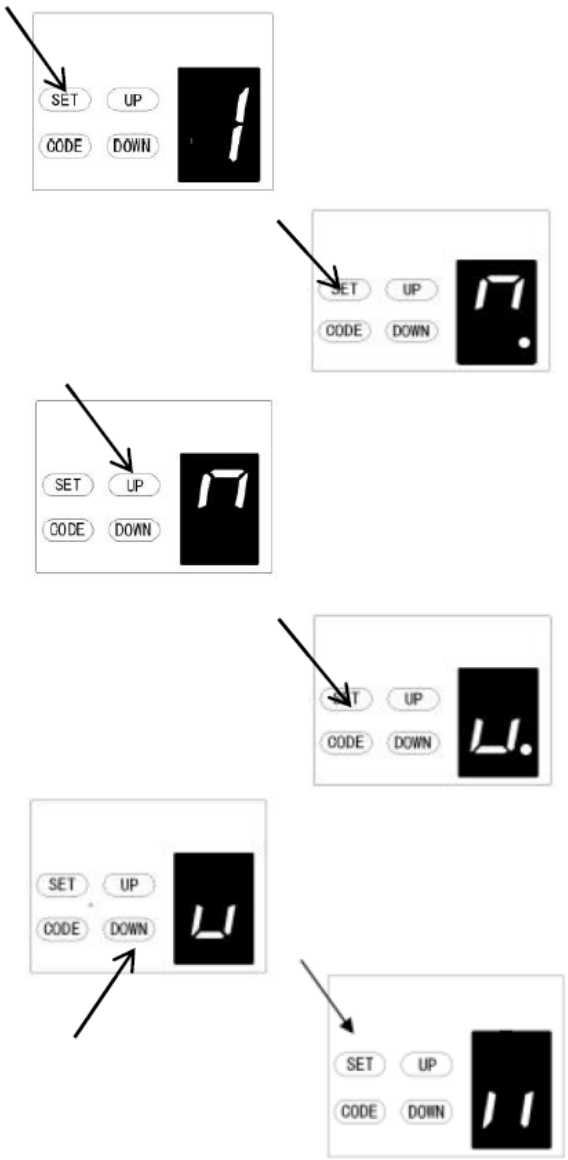

1. PROGRAMOVÁNÍ OMEZOVÝCH HODNOT OTEVŘENÍ A ZAVŘENÍ

a) Stiskněte a podržte tlačítko **SET** pro vstup do nastavení této funkce, dokud se na displeji nezobrazí „1“, poté tlačítko uvolněte.

b) Znovu stiskněte tlačítko **SET.** Otvírač vrat je nyní v programovacím režimu. Poté se na displeji zobrazí „n“ s tečkou.

c) Stiskněte a podržte tlačítko **NAHORU**, dokud vrata nedosáhnou požadované otevřené polohy, na displeji se zobrazí „n“ bez tečky.

d) Stiskněte tlačítko **SET** pro potvrzení otevřené polohy, poté se na displeji zobrazí „u“ s tečkou.

e) Poté stiskněte a podržte tlačítko **DOLŮ**, dokud vrata nedosáhnou požadované zavřené polohy, na displeji se zobrazí „u“ bez tečky.

POZNÁMKA: Pro jemné nastavení přepínejte tlačítka NAHORU a DOLŮ.

f) Nyní stiskněte tlačítko **SET** pro potvrzení zavřené polohy, poté se na displeji zobrazí „II“.
Po potvrzení zavřené polohy se vrata začnou cyklicky otevírat a zavírat, aby se nastavily limity pohybu a citlivost síly. Vrata jsou nyní nastavena na normální provoz.

UPOZORNĚNÍ:
Po otevření a zavření cyklu se na displeji zobrazí číslice (0~9), „0“ znamená, že dveře jsou vyvážené, menší číslice znamená lepší vyvážení dveří, důrazně doporučujeme, aby tato číslice byla menší než síla pohonu.

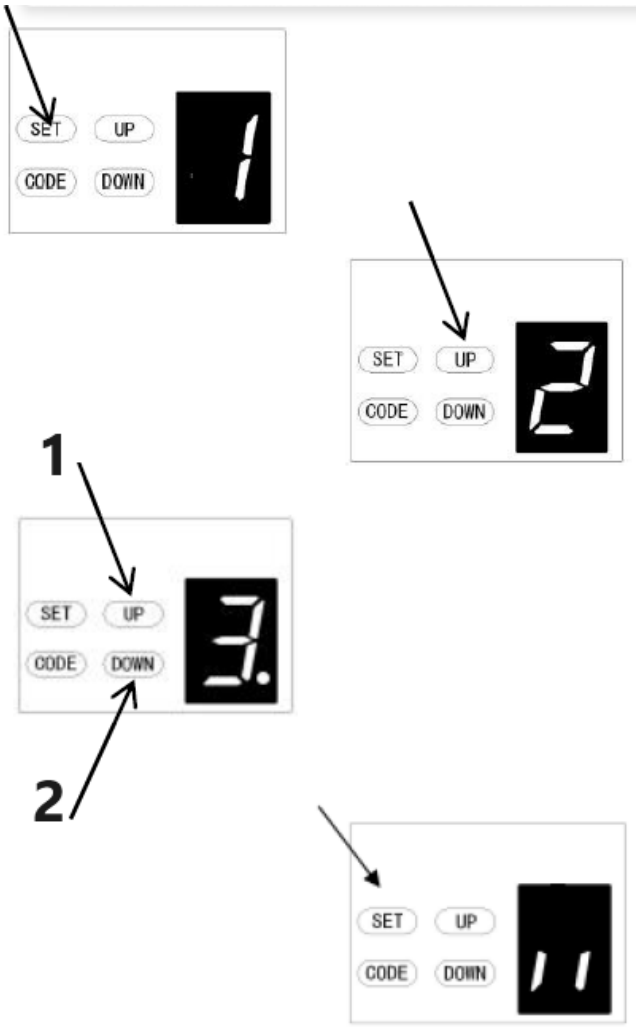

1 – Zvýšení síly
2 – Snížení síly

2. NASTAVENÍ SÍLY PŘEKÁŽKY

POZOR: Nastavení síly překážky se nastavuje automaticky během programování. Za normálních okolností není nutné žádné nastavení.

a) Stiskněte a podržte tlačítko SET, dokud se na displeji nezobrazí „1“, poté stiskněte tlačítko NAHORU, dokud se na displeji nezobrazí „2“ pro vstup do nastavení této funkce, poté tlačítko uvolněte.

b) Znovu stiskněte tlačítko SET. Jednotka je nyní v režimu nastavení síly. Poté se na displeji zobrazí číslice „3“ s blikající tečkou.

c) Stiskněte tlačítko NAHORU pro zvýšení nastavení síly nebo tlačítko DOLŮ pro snížení nastavení síly. Minimální síla je „1“ a lze ji upravit směrem nahoru. Maximální síla je „5“.

d) Stiskněte tlačítko SET pro potvrzení nastavení a jednotka se automaticky vrátí do pohotovostního stavu a zobrazí „ “.

POZNÁMKA: Síla je z výroby standardně nastavena na „3“.

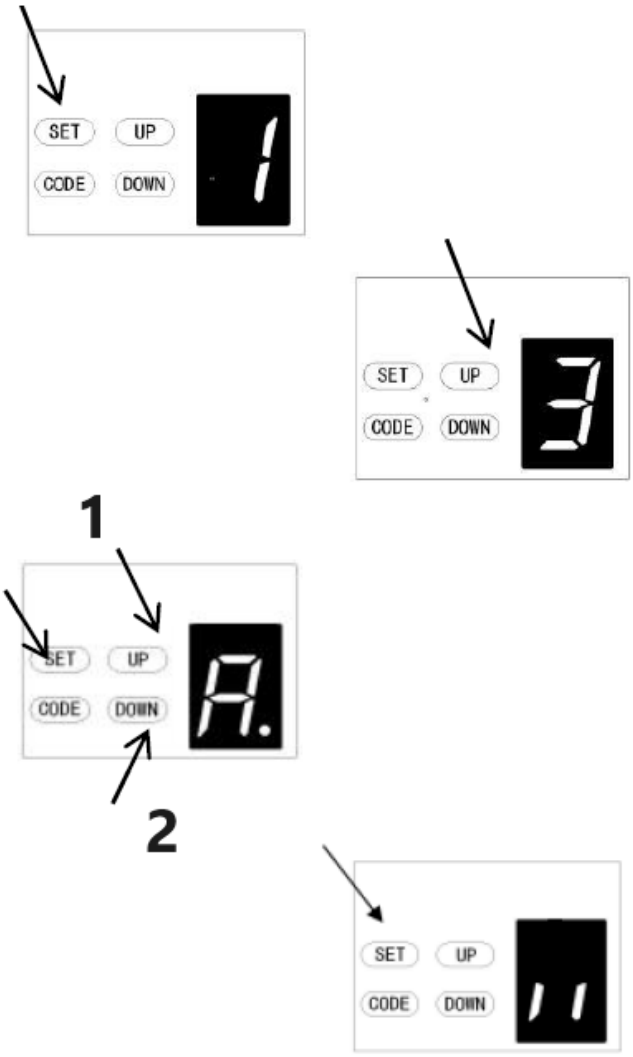

1 – Zvýšení rychlosti
2 – Snížení rychlosti

3. NASTAVENÍ RYCHLOSTI POJEZDU
POZOR: Pokud znovu změníte možnost rychlosti, předchozí omezení pojezdu se zruší. Funkce nastavení rychlosti bude k dispozici až po resetování omezení pojezdu.

a) Stiskněte a podržte tlačítko **SET**, dokud se na displeji nezobrazí „1“, poté stiskněte tlačítko **UP**, dokud se na displeji nezobrazí „3“, abyste vstoupili do nastavení této funkce, a poté tlačítko uvolněte.

b) Znovu stiskněte tlačítko **SET.** Jednotka je nyní v režimu nastavení rychlosti. Poté se na displeji zobrazí písmeno „A“ s blikající tečkou.

c) Stiskněte tlačítka **UP** a **DOWN** pro výběr rychlosti. Číslo „8“ znamená 80 % rychlosti pojezdu. Číslo „A“ znamená plnou rychlost.

d) Stiskněte tlačítko **SET** pro potvrzení nastavení a zařízení se automaticky vrátí do pohotovostního stavu a zobrazí se „11“.

POZNÁMKA: Rychlost pojezdu je standardně z výroby nastavena na plnou rychlost „A“.

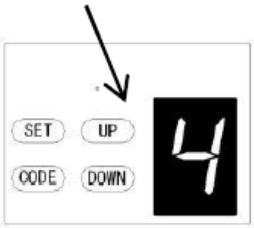

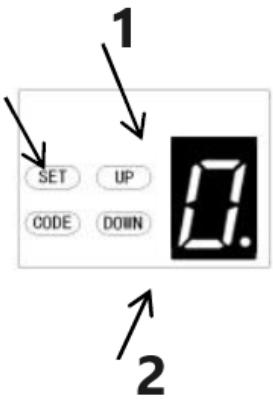

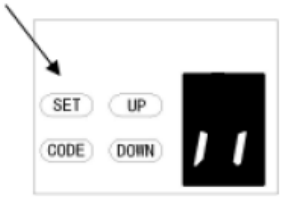

1 – Zvýšení času
2 – Zkrácení času

4. AUTOMATICKÉ ZAVÍRÁNÍ A NASTAVENÍ ČASU

POZNÁMKA: Doporučujeme používat bezpečnostní fotopaprsky v jakékoli instalaci, kde je povolena funkce automatického zavírání.

a) Stiskněte a podržte tlačítko **SET**, dokud se na displeji nezobrazí „1“, poté stiskněte tlačítko **UP**, dokud se na displeji nezobrazí „4“, abyste vstoupili do nastavení této funkce, a poté tlačítko uvolněte.

b) Znovu stiskněte tlačítko **SET,** jednotka se nyní nachází v režimu automatického zavírání. Na displeji se zobrazí číslice „0“ s blikající tečkou.

c) Stiskněte jednou tlačítko **NAHORU/DOLŮ** pro nastavení času automatického zavírání (0~9). Stiskněte tlačítko **NAHORU** pro zvýšení času nebo tlačítko **DOLŮ** pro snížení času.
Doba zavírání je 15 sekund*N, N=0~9. Maximální doba je 135 s. Chcete-li funkci automatického zavírání deaktivovat, nastavte čas na nulu (0).

d) Stiskněte tlačítko **SET** pro potvrzení nastavení a jednotka se vrátí do pohotovostního režimu stav se automaticky nastaví a zobrazí se „II“.

POZNÁMKA:
1. Doba zavírání je z výroby standardně nastavena na „0“.
2. Pokud je funkce fotobuňky zapnutá a je přerušena překážkou, doba automatického zavírání se na chvíli zastaví a poté se doba automatického zavírání znovu spustí.

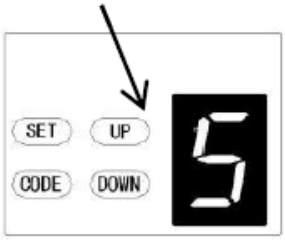

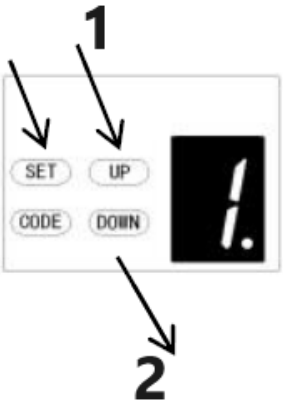

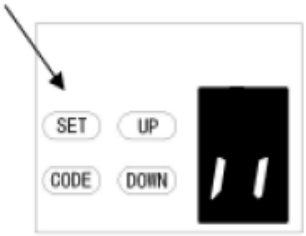

1 – Zvýšení
2 – Snížení

5. NASTAVENÍ PODMÍNEK AUTOMATICKÉHO ZAVŘENÍ

a) Stiskněte a podržte tlačítko **SET**, dokud se na displeji nezobrazí „1“, poté stiskněte tlačítko **NAHORU**, dokud se na displeji nezobrazí „5“, abyste vstoupili do nastavení této funkce, a poté tlačítko uvolněte.

b) Znovu stiskněte tlačítko **SET.** Jednotka je nyní v režimu nastavení podmínek automatického zavírání. Poté se na displeji zobrazí číslice „1“ s blikající tečkou.

c) Stiskněte jednou tlačítko **NAHORU** / **DOLŮ** pro nastavení podmínky automatického zavírání. Můžete zvolit nastavení „1“ nebo „2“.
Číslice „1“ znamená, že se dveře mohou automaticky zavřít pouze v otevřené koncové poloze.
Číslice „2“ znamená, že se dveře mohou automaticky zavřít, pokud jsou dveře v jakékoli poloze.

d) Stiskněte tlačítko **SET** pro potvrzení nastavení a zařízení se automaticky vrátí do pohotovostního stavu a zobrazí se „11“.

POZNÁMKA:
1. Podmínka zavírání je z výroby standardně nastavena na „1“.
2. Dveře se automaticky zavřou pouze během otevírání, ale nemohou se automaticky zavřít po zastavení zavírání.

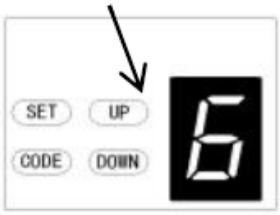

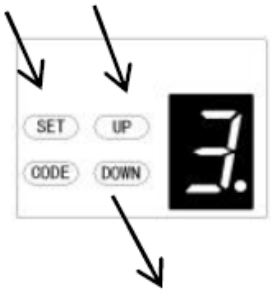

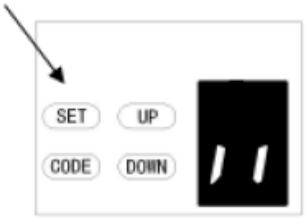

1 – Zvýšení času
2 – Zkrácení času

6. NASTAVENÍ ČASU ZPOŽDĚNÍ VYPNUTÍ LED

a) Stiskněte a podržte tlačítko **SET**, dokud se na displeji nezobrazí „1“, poté stiskněte tlačítko **NAHORU**, dokud se na displeji nezobrazí „6“, pro vstup do nastavení této funkce a poté tlačítko uvolněte.

b) Znovu stiskněte tlačítko **SET**. Jednotka je nyní v režimu nastavení doby zpoždění vypnutí LED. Na displeji se zobrazí číslice „3“ s blikající tečkou.

c) Stiskněte jednou tlačítko **NAHORU/DOLŮ** pro nastavení doby zpoždění vypnutí LED (1–9).

d) Stiskněte tlačítko **NAHORU** pro zvýšení doby nebo tlačítko **DOLŮ** pro snížení doby zpoždění. **Doba zpoždění je 1 minuta*N, N=1–9. Maximální doba zpoždění je 9 minut.**

e) Stiskněte tlačítko **SET** pro potvrzení nastavení a jednotka se automaticky vrátí do pohotovostního stavu a zobrazí se „11“.

POZNÁMKA: Doba zpoždění vypnutí LED je standardně z výroby nastavena na „3“.

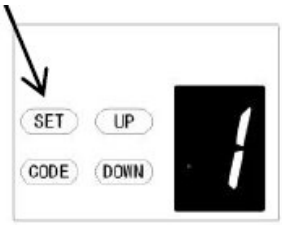

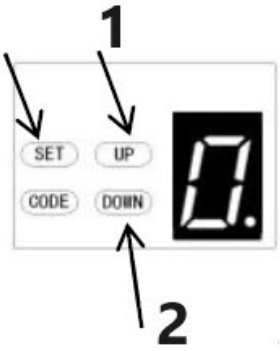

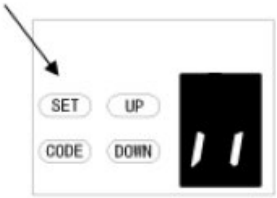

1 – Zvýšení výšky
2 – Snížení výšky

7. NASTAVENÍ VÝŠKY OBRAŤENÍ

a) Stiskněte a podržte tlačítko **SET**, dokud se na displeji nezobrazí „1“, poté stiskněte tlačítko **NAHORU**, dokud se na displeji nezobrazí „7“, pro vstup do tohoto nastavení funkce a poté tlačítko uvolněte.

b) Znovu stiskněte tlačítko **SET.** Jednotka je nyní v režimu nastavení výšky obrácení. Na displeji se zobrazí číslice „0“ s blikající tečkou.

c) Stiskněte jednou tlačítko **NAHORU/DOLŮ** pro nastavení výšky vrat při zavírání (0~9).

d) Stiskněte tlačítko **NAHORU** pro zvýšení nebo tlačítko **DOLŮ** pro snížení.
Číslice „0“ znamená, že se dveře vrátí do koncové polohy otevření. Číslice 1~9 znamenají, že se dveře vrátí do polohy celého zdvihu. Jedna desetina až devět desetin celého zdvihu atd.

e) Stiskněte tlačítko **SET** pro potvrzení nastavení a dveře se automaticky vrátí do pohotovostního stavu a zobrazí se „11“.

POZNÁMKA: Výška vrat je standardně z výroby nastavena na „0“.

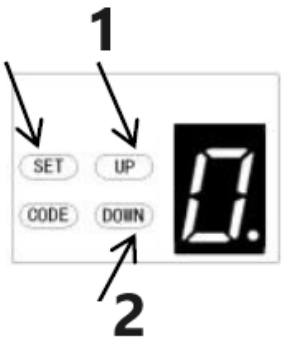

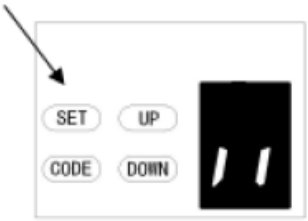

1 – Zvýšení
2 – Snížení

***8*. NASTAVENÍ ČÁSTEČNÉHO OTEVŘENÍ/VÝŠKY**

a) Stiskněte a podržte tlačítko **SET**, dokud se na displeji nezobrazí „1“, poté stiskněte tlačítko **NAHORU**, dokud se na displeji nezobrazí „8“, abyste vstoupili do nastavení této funkce, a poté tlačítko uvolněte.

b) Znovu stiskněte tlačítko **SET**, jednotka je nyní v režimu částečného otevření/nastavení výšky. Poté se na displeji zobrazí číslice „0“ s blikající tečkou.

c) Stiskněte jednou tlačítko **NAHORU/DOLŮ** pro výběr, zda chcete otevřít funkci částečného otevření nebo nastavit výšku částečného otevření. (0 -C). Stiskněte tlačítko **NAHORU** pro zvýšení nebo tlačítko **DOLŮ** pro snížení.

Číslice „0“ znamená uzavření funkce částečného otevření.
Číslice „1“ znamená, že výška je 2 cm.
Číslice „2“ znamená, že výška je 4 cm.
Obrázek „3“ znamená, že výška je 8 cm
Obrázek „4“ znamená, že výška je 12 cm
Obrázek „5“ znamená, že výška je 20 cm
Obrázek „6“ znamená, že výška je 40 cm
Obrázek „7“ znamená, že výška je 60 cm
Obrázek „8“ znamená, že výška je 80 cm
Obrázek „9“ znamená, že výška je 100 cm
Obrázek „A“ znamená, že výška je 120 cm
Obrázek „B“ znamená, že výška je 140 cm
Obrázek „C“ znamená, že výška je 160 cm

d) Stisknutím tlačítka SET potvrďte nastavení. Dveře se automaticky vrátí do pohotovostního režimu a zobrazí se „ “.

POZNÁMKA:

1. Částečné otevření/výška je standardně z výroby nastaveno na „0“.
2. Pokud aktivujete funkci částečného otevření/výšky, funkce rozpoznání tlačítka bude deaktivována.
3. Další podrobnosti si pečlivě přečtěte návod k obsluze dálkového ovladače.
4. Pokud jste povolili funkci částečného otevření a poté ji vypnuli, vezměte prosím na vědomí, že otvírač nyní může ovládat pouze kódované tlačítko, které jste stiskli na začátku.

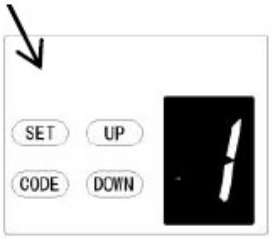

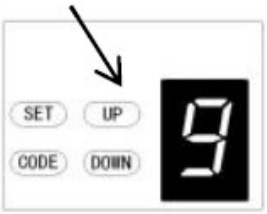

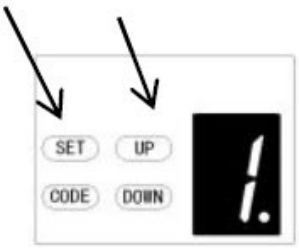

1

2

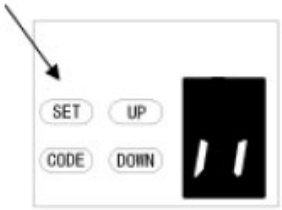

1 – Funkce rozpoznávání tlačítek je uzavřena

2 – Funkce rozpoznávání tlačítek je otevřena

9. NASTAVENÍ FUNKCE ROZPOZNÁVÁNÍ TLAČÍTEK VYSÍLAČE

a) Stiskněte a podržte tlačítko **SET** pro vstup do nastavení této funkce, dokud se na displeji nezobrazí „9“, poté tlačítko uvolněte.

b) Znovu stiskněte tlačítko **SET**. Jednotka je nyní v režimu nastavení funkce rozpoznávání tlačítek. Poté se na displeji zobrazí číslice „1“ s blikající tečkou.

c) Stiskněte jednou tlačítka **NAHORU** / **DOLŮ** pro výběr, zda chcete, aby všechna 4 tlačítka ovládala pouze jeden otvírač, nebo zda má otvírač ovládat pouze samostatné kódované tlačítko.

Číslo „0“ znamená, že funkce rozpoznávání tlačítek je uzavřena. To znamená, že pokud jste nakódovali 1 tlačítko s 1 otvíračem, pak otvírač mohou ovládat všechna 4 tlačítka na dálkovém ovladači. Je to vhodné pro uživatele, kteří mají doma pouze 1 automatizované dveře.

Číslo „1“ znamená, že funkce rozpoznávání tlačítek je aktivní. Pokud jste první tlačítko nakódovali s prvním otvíračem, pak bude první tlačítko jediným tlačítkem na dálkovém ovladači, kterým bude možné otvírák ovládat. Je to vhodné pro uživatele, kteří mají doma více než 1 automatizované dveře/brány.

d) Stisknutím tlačítka **SET** potvrďte nastavení a zařízení se automaticky vrátí do pohotovostního stavu a zobrazí se „11“.

POZNÁMKA:

1. Rozpoznávání tlačítek je standardně z výroby nastaveno na „1“.
2. Po změně nastavení nerozpoznávání tlačítek na rozpoznávání si prosím všimněte, že otevírač může ovládat pouze kódované tlačítko.

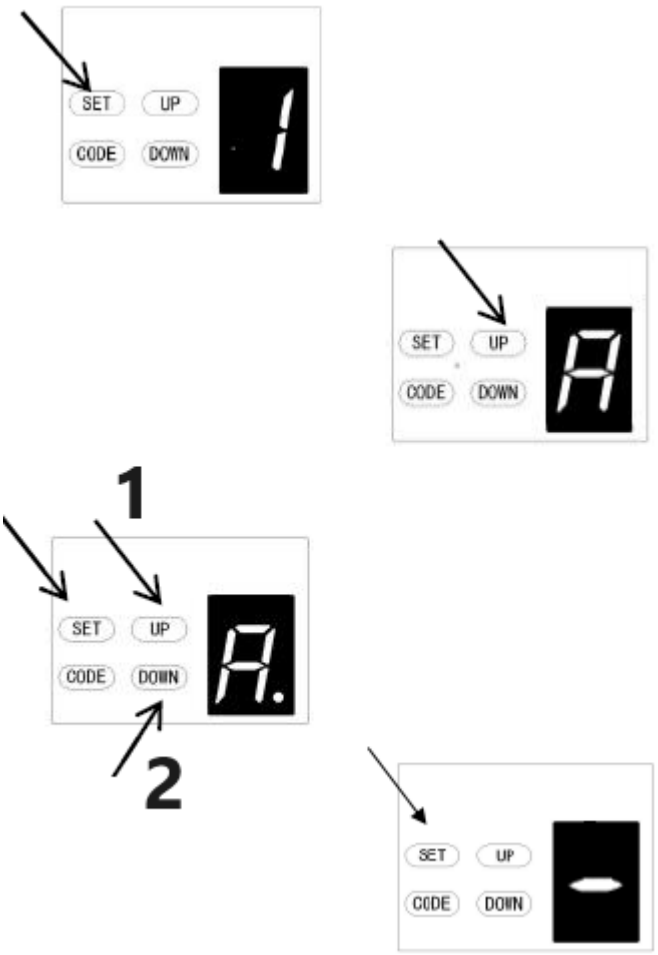

1 – Zvýšení
2 – Snížení

A. NASTAVENÍ VZDÁLENOSTI PŘI MĚKKÉM ZASTAVENÍ

a) Dlouze stiskněte tlačítko **SET**, dokud se na displeji nezobrazí „1“, a poté opakovaně stiskněte tlačítko **NAHORU**, dokud se na displeji nezobrazí „**A**“, abyste vstoupili do nastavení funkce.

b) Znovu stiskněte tlačítko **SET.** Nyní jste vstoupili do menu nastavení vzdálenosti měkkého zastavení a na displeji se zobrazí číslo „2“.

c) Stisknutím tlačítek **NAHORU/DOLŮ** vyberte vzdálenost měkkého zastavení. Můžete si vybrat z úrovní „1–3“, výchozí hodnota je „2“, což znamená, že vzdálenost měkkého zastavení je střední.
Číslo „1“ znamená, že vzdálenost měkkého zastavení je dlouhá.
Číslo „2“ znamená, že vzdálenost měkkého zastavení je střední.
Číslo „3“ znamená, že vzdálenost měkkého zastavení je krátká.

d) Stisknutím tlačítka **SET** potvrďte nastavení.

POZNÁMKA: Po dokončení nastavení budete muset znovu nastavit limity pohybu dveří, poté bude vzdálenost měkkého zastavení fungovat s novým nastavením.

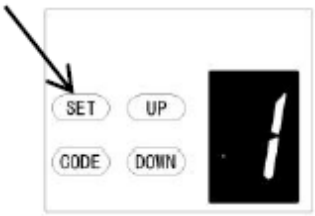

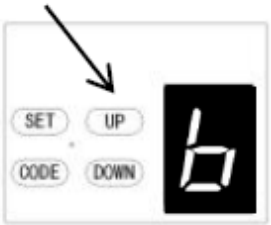

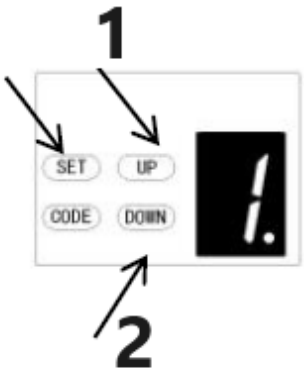

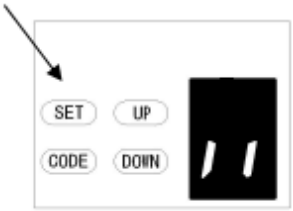

1 – Zvýšení výšky
2 – Snížení výšky

b. NASTAVENÍ IGNORANCE VÝŠKY PŘI ZPĚTNÉM CHODĚNÍ

a) Stiskněte a podržte tlačítko **SET**, dokud se na displeji nezobrazí „1“, poté stiskněte tlačítko **NAHORU**, dokud se na displeji nezobrazí „b“, abyste vstoupili do nastavení této funkce, a poté tlačítko uvolněte.

b) Znovu stiskněte tlačítko **SET**. Jednotka je nyní v režimu nastavení ignorance výšky při zpětném chodu. Poté se na displeji zobrazí číslice „1“ s blikající tečkou.

c) Stiskněte jednou tlačítko **NAHORU**/**DOLŮ** pro nastavení výšky zpětného chodu při zavírání (0~9).

d) Stiskněte tlačítko **NAHORU** pro zvýšení nebo tlačítko **DOLŮ** pro snížení.
Obrázek 1~9 znamená, že se vrata stále nezavřou, i když se v cestě zavírání nacházejí překážky do vzdálenosti 1 cm~9 cm od zavřené polohy. Tato funkce je nejvhodnější pro severní Evropu, kde na zemi vždy sněží.

e) Stiskněte tlačítko **SET** pro potvrzení nastavení a vrata se automaticky vrátí do pohotovostního stavu a zobrazí se „1“.

POZNÁMKA: Výška zpětného chodu je standardně z výroby nastavena na „1“.

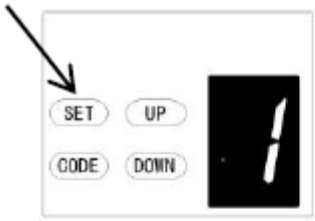

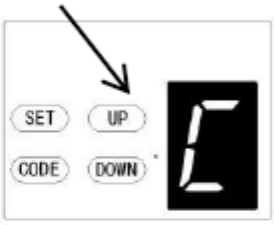

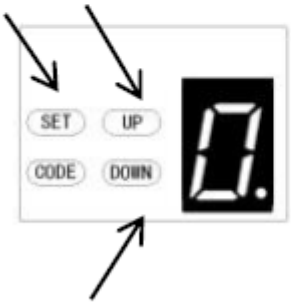

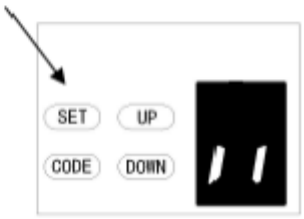

C. NASTAVENÍ TYPU SPÍNAČE PRŮCHOZÍCH DVEŘÍ

a) Stiskněte a podržte tlačítko **SET**, dokud se na displeji nezobrazí „1“, poté stiskněte tlačítko **NAHORU**, dokud se na displeji nezobrazí „C“, pro vstup do tohoto nastavení funkce a poté tlačítko uvolněte.

b) Znovu stiskněte tlačítko **SET.** Jednotka je nyní v režimu nastavení typu spínače průchozích dveří. Poté se na displeji zobrazí číslice „0“ s blikající tečkou.

c) Stiskněte jednou tlačítko **NAHORU/DOLŮ** pro nastavení typu spínače průchozích dveří. Můžete zvolit nastavení „0“ nebo „1“.
Číslice „0“ znamená, že funkce průchozích dveří je normálně otevřená.
Číslice „1“ znamená, že funkce průchozích dveří je normálně zavřená.

d) Stisknutím tlačítka **SET** potvrďte nastavení a dveře se automaticky vrátí do pohotovostního stavu a zobrazí se „11“.

POZNÁMKA: Spínač průchozích dveří je standardně z výroby nastaven na „0“.

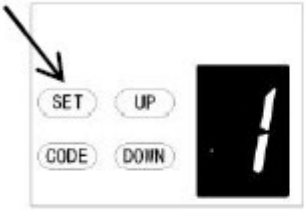

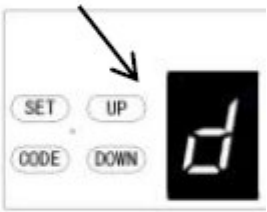

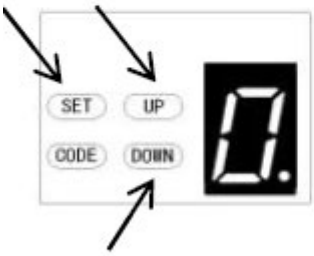

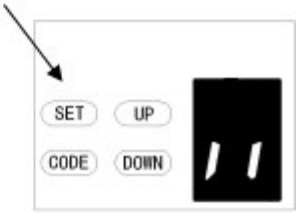

d. NASTAVENÍ FOTOBUNĚK ZAP/VYP

POZNÁMKA: Ujistěte se, že je fotobuňka správně nainstalována, a použijte normálně zavřené kontakty na svorky příslušenství otvírače (obr. 22, obr. 23).
Také si uvědomte, že funkce fotobuňky musí být deaktivována, pokud nejsou namontovány ŽÁDNÉ fotobuňky, jinak nelze dveře zavřít a na LED displeji se zobrazí písmeno „r“.

a) Stiskněte a podržte tlačítko **SET**, dokud se na displeji nezobrazí „1“, poté stiskněte tlačítko **UP**, dokud se na displeji nezobrazí „d“, abyste vstoupili do nastavení této funkce, a poté tlačítko uvolněte.

b) Znovu stiskněte tlačítko **SET**. Jednotka je nyní v režimu nastavení fotobuňky ZAP/VYP. Poté se na displeji zobrazí číslice „0“ s blikající tečkou.

c) Stiskněte jednou tlačítko **UP**/**DOWN** pro nastavení fotobuňky vypínače ZAP/VYP. Můžete zvolit nastavení „0“ nebo „1“.
Číslice „**0**“ znamená, že **funkce fotobuňky** je uzavřena.
Číslice „**1**“ znamená, že funkce fotobuňky je aktivní.

d) Stiskněte tlačítko **SET** pro potvrzení nastavení a zařízení se automaticky přepne do pohotovostního stavu a zobrazí se „II“.

POZNÁMKA: Fotobuňka je standardně z výroby nastavena na „0“.

E. NASTAVENÍ POČTU PROVOZNÍCH CYKLŮ ALARMU ÚDRŽBY

a) Stiskněte a podržte tlačítko **SET**, dokud se na displeji nezobrazí „1“, poté stiskněte tlačítko **NAHORU**, dokud se na displeji nezobrazí „E“, abyste vstoupili do nastavení této funkce, a poté tlačítko uvolněte.

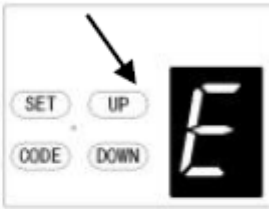

b) Znovu stiskněte tlačítko **SET**. Jednotka je nyní v režimu nastavení alarmu údržby. Poté se na displeji zobrazí číslice „0“ s blikající tečkou.

c) Stisknutím tlačítek **NAHORU** / **DOLŮ** můžete vybrat provozní cykly, které má otvírač aktivovat. Můžete si vybrat z nastavení „1–5“.

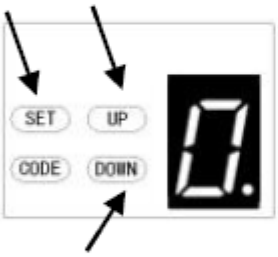

Číslo „1“ znamená, že po 1000 otevřeních garážových vrat LED dioda 10krát rychle blikne poté, co se vrata zastaví. To vás upozorní, že vaše garážová vrata potřebují údržbu. Zároveň se na displeji zobrazí číslo „t“.
Číslo „2“ znamená, že počet cyklů alarmu údržby je nastaven na 2000krát.
Číslo „3“ znamená, že počet cyklů alarmu údržby je nastaven na 3000krát.
Číslo „4“ znamená, že počet cyklů alarmu údržby je nastaven na 4000krát.
Číslo „5“ znamená, že počet cyklů alarmu údržby je nastaven na 5000krát.

d) Stisknutím tlačítka **SET** potvrďte nastavení a zařízení se automaticky vrátí do pohotovostního stavu a zobrazí se „11“.

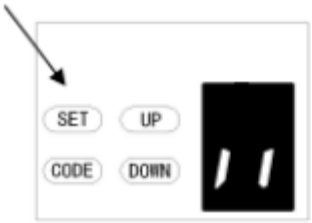

POZNÁMKA:
1. Počet cyklů provozu je standardně z výroby nastaven na „0“.
2. Pokud se na displeji zobrazí „t“ a LED dioda 10krát rychle blikne, znamená to, že vrata ztratila rovnováhu, důrazně doporučujeme údržbu garážových vrat.
3. „Zkontrolujte“ stav nebo „znovu naučte“ limit chodu po výstrahách údržby.

Programování komunikační funkce

Dálkové nastavení

a) Stiskněte a podržte tlačítko **SET**, dokud se na displeji nezobrazí „1“, poté krátce stiskněte tlačítko **NAHORU/DOLŮ**, dokud se na displeji nezobrazí „F“, abyste vstoupili do nastavení této funkce, a poté tlačítko uvolněte (obr. 1-2).

b) Stiskněte tlačítko SET, zobrazí se vámi zvolený stav (obr. 3).

c) Stiskněte tlačítko NAHORU/DOLŮ pro nastavení požadovaného stavu „0-1“ (obr. 4-5).

d) Stiskněte tlačítko SET pro potvrzení.

Číslo „0“ znamená, že komunikační funkce je uzavřena, dveře se mohou dálkovým ovládáním zastavit v libovolné poloze.
Číslo „1“ znamená, že komunikační funkce je otevřena, dveře se nemohou dálkovým ovládáním během otevírání zastavit v libovolné poloze. Dveře se však mohou dálkovým ovládáním zastavit v libovolné poloze během zavírání a automaticky se vyklopí nahoru.
Upozornění: Pokud používáte dálkové ovládání s univerzálním přijímačem, toto nastavení na něj nijak nepůsobí.

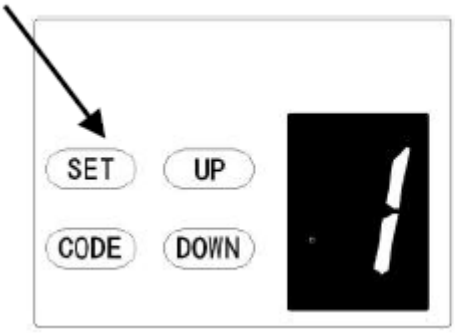

Obrázek 1

Obrázek 2

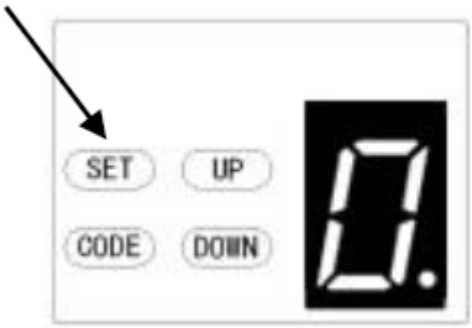

Obrázek 3

Obrázek 4

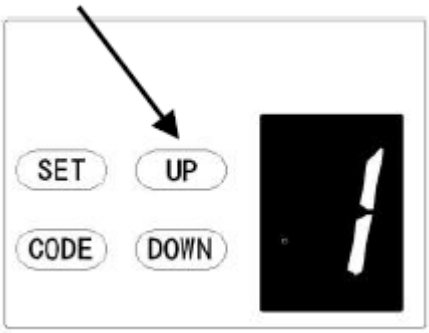

Obrázek 5

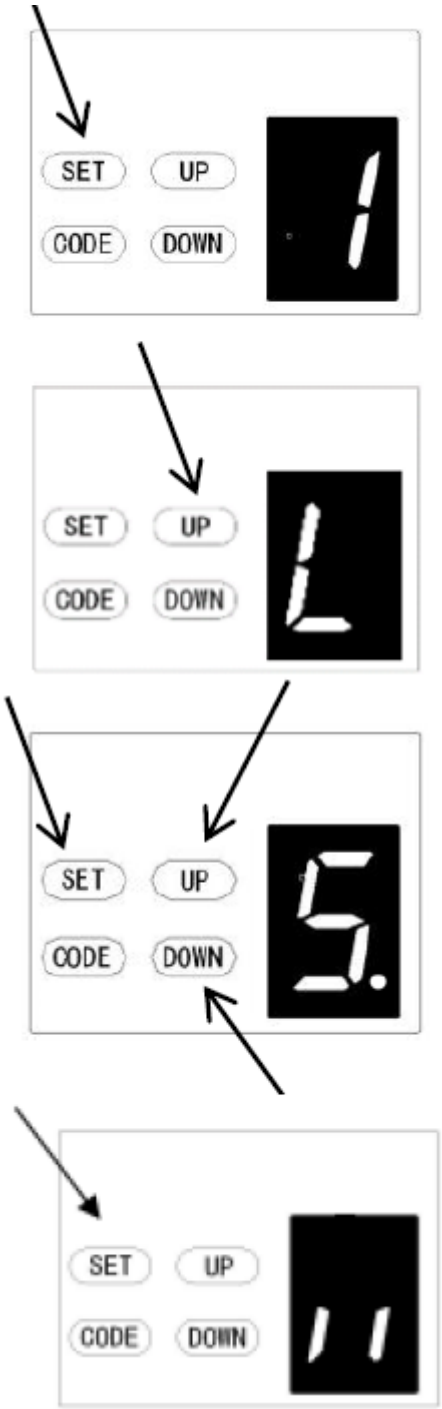

L. NASTAVENÍ ZDVIHACÍ SÍLY PŘI OTEVÍRÁNÍ

POZOR: Nastavení zvedací síly při otevírání se nastavuje automaticky během programování. Obvykle není nutné žádné nastavení.

a) Stiskněte a podržte tlačítko **SET**, dokud se na displeji nezobrazí „1“, poté krátce stiskněte tlačítko **NAHORU**, dokud se na displeji nezobrazí „L“, abyste vstoupili do tohoto nastavení funkce, a poté tlačítko uvolněte.

b) Znovu stiskněte tlačítko **SET,** jednotka je nyní v režimu nastavení zvedací síly při otevírání. Poté se na displeji zobrazí číslice „5“ s blikající tečkou.

c) Stiskněte tlačítko **NAHORU** pro zvýšení nastavení tahu nebo tlačítko **DOLŮ** pro snížení nastavení tahu. Minimální zvedací síla je „1“ a lze ji upravit směrem nahoru. Maximální zvedací síla je „9“.

d) Stisknutím tlačítka **SET** potvrďte nastavení a zařízení se automaticky vrátí do pohotovostního stavu a zobrazí se „ “.

POZNÁMKA: Zvedací síla je standardně z výroby nastavena na „5“.

Poznámka: Model použitý pro tuto funkci se určí podle aktuálního programu.

Programování funkce reverzace motoru

Funkci lze použít pro otočné dveře

1. Po nastavení této funkce se otočné dveře otevřou směrem ven. Po otevření dveří se servírovací vozík pohybuje dopředu. Po zavření dveří se servírovací vozík pohybuje dozadu.

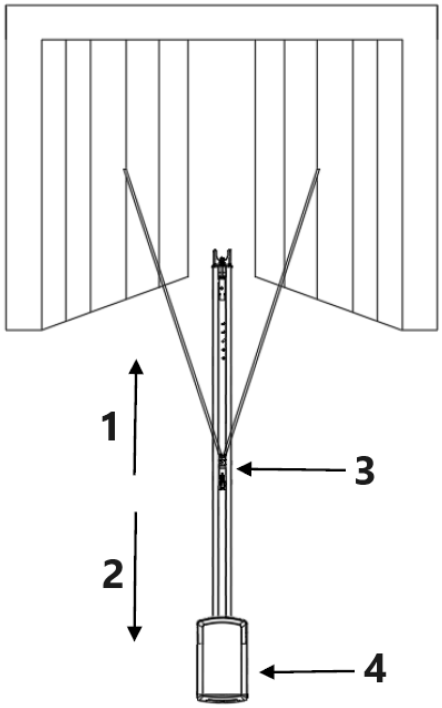

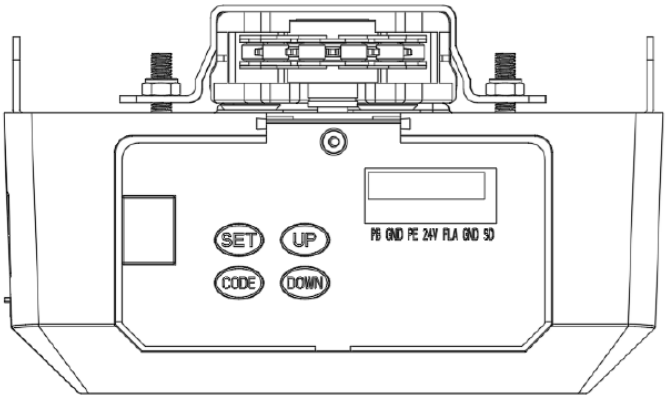

1 – Vpřed
2 – Dozadu
3 – Servírovací vozík
4 – Hlava motoru

Pro motor s více funkcemi:

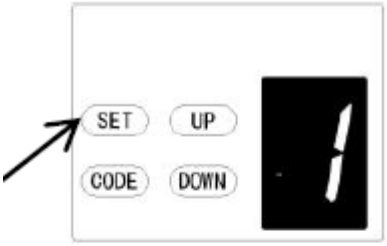

a) Stiskněte a podržte tlačítko **SET**, dokud se na displeji nezobrazí „ “, poté krátce stiskněte tlačítko **DOL**Ů pro výběr funkce „0“.

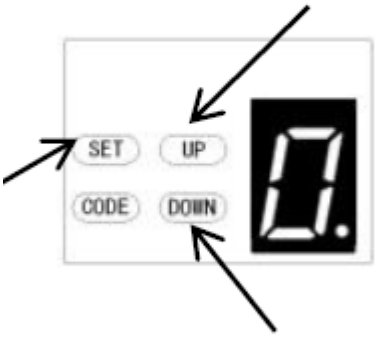

b) Po krátkém stisknutí tlačítka **SET** se na displeji zobrazí „ “ a v pravém dolním rohu bliká červená tečka.

c) Poté krátce stiskněte tlačítka **NAHORU/DOLŮ** pro výběr funkce „0“ nebo „1“.
„0“ je standardní tovární nastavení, funkce reverzace motoru je uzavřena. „1“ znamená, že funkce reverzace motoru je otevřena, dveře se pohybují dozadu.

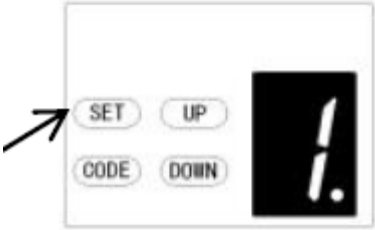

d) Poté krátce stiskněte tlačítko **SET** pro potvrzení požadované funkce.

Poznámka: Po výběru této funkce je třeba resetovat omezení pohybu.

SVORKY OTEVŘÍT / STOP / ZAVŘÍT
Funkce O/S/C může být použita pro externí tlačítkový spínač k ovládání otvírače. Spínač musí mít beznapěťové normálně rozpojené kontakty NC (obr. 22)

Připojení fotopaprsku (volitelné) *– obr. 22, obr. 23*
Připojení ovládání spínače (volitelné) *– obr. 22*
Poznámka:
1. Bliknutí (výstražné světlo) by mělo mít výkon menší než 10 W.
2. PB (externí tlačítko) by mělo mít kontakt "NO".

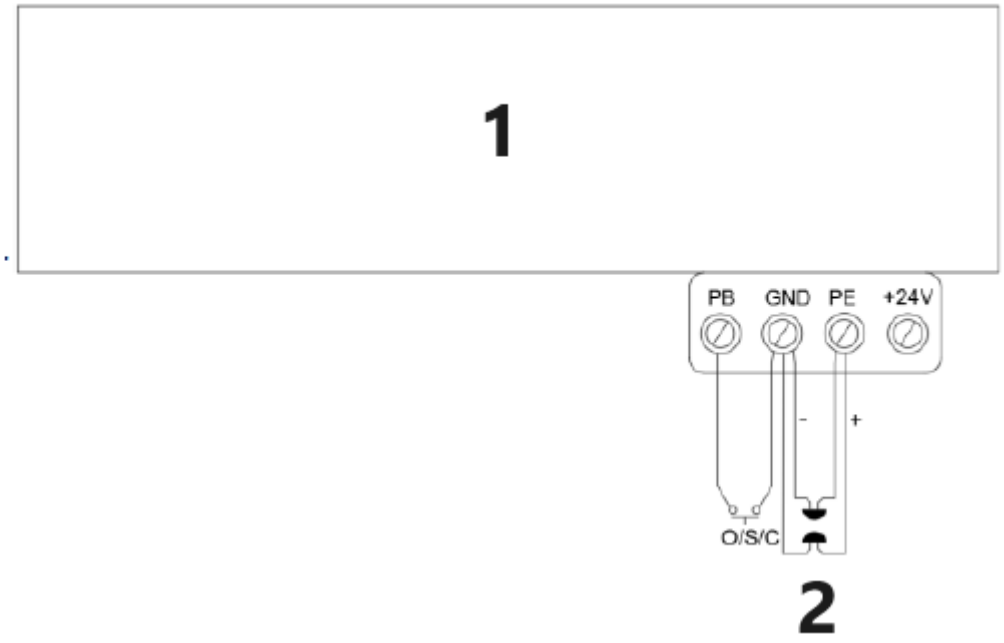

1 – Otvírač garážových vrat
2 – Fotopaprsek pro impuls
Obrázek 22

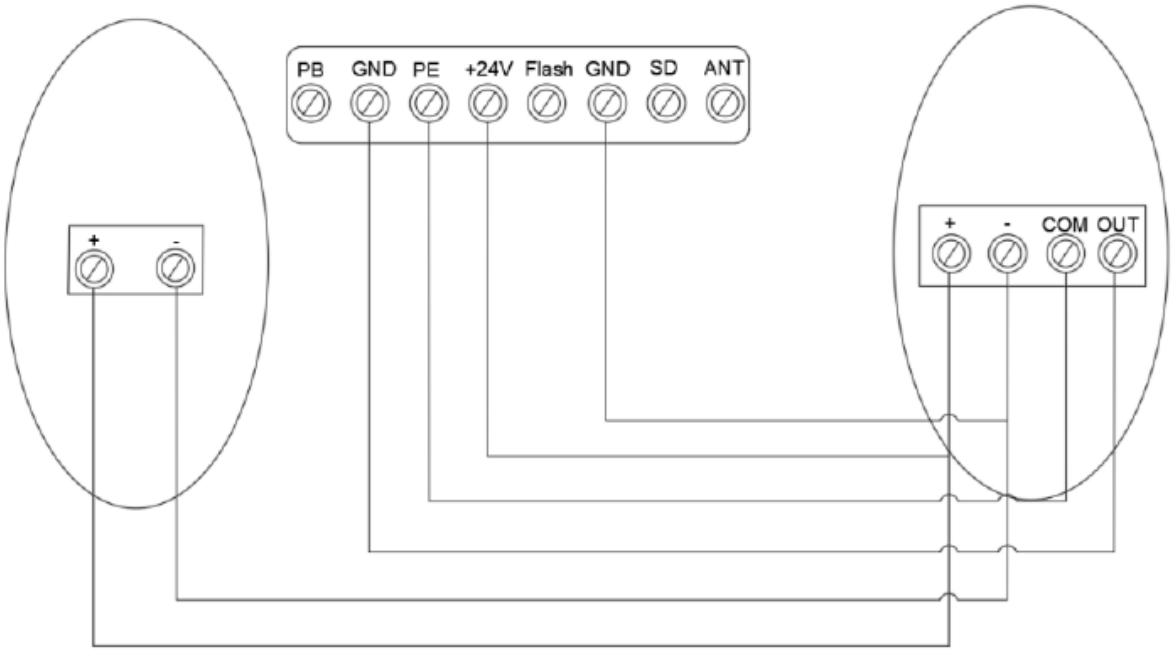

Připojení ovládání fotopaprsku/spínače
Obrázek 23

Další úvod do svorek a použití

1. Dostupná rozhraní O/S/C. (obr. 22)

Přidejte nové tlačítko O/S/C pro otevírání nebo zavírání dveří.

2. Funkce blikajícího světla. (Obr. 24, Obr. 25)

Pro tuto funkci jsou k dispozici odpovídající rozhraní, která poskytují napětí blikajícího světla 24 V-35 V. Připojte blikající světlo k napájení DC 24 V-28 V, proud ≤ 100 mA. Při použití blikajícího světla s napájením AC 220 V použijte adaptér a zapojení dle potřeby.

3. Ochrana průchozích dveří (SD) (Obr. 24, Obr. 25)

Tato funkce zajišťuje, že dveře nelze otevřít, pokud nejsou malé průchozí dveře zavřené. Panel dveří nebude poškozen.

4. Externí zdroj napájení (BAT) a anténa (ANT), port WIFI. (Obr. 25)

Port pro připojení externího napájení, červený je připojen k „+“, černý k „-“.
„WIFI“ Tento port se zasouvá do modulu WIFI.
Funkce příjmu signálu „ANT“ Rozhraní antény.

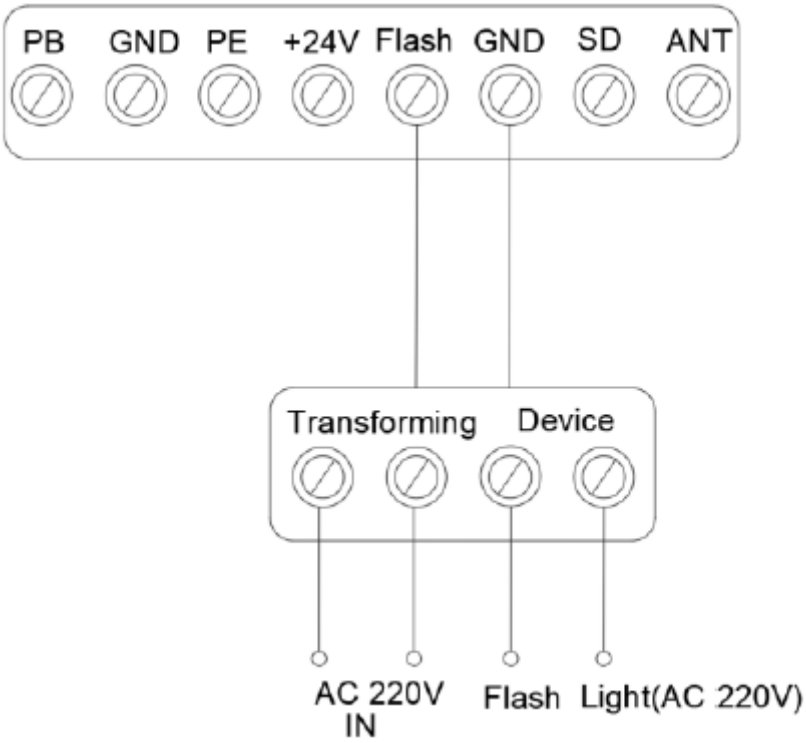

Obrázek 24

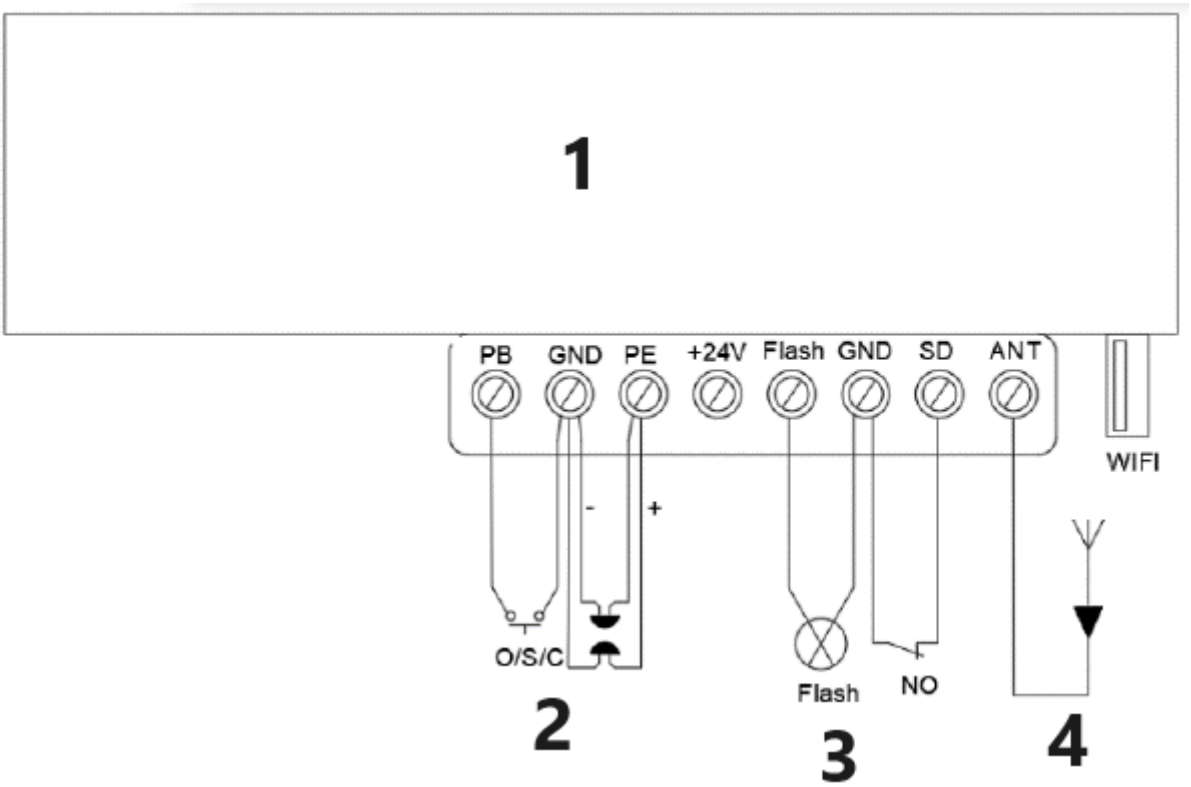

1 – Otvírač garážových vrat
2 – Fotopaprsek pro impuls
3 – Bezpečnostní zařízení vjezdových vrat
4 – Anténa
Obrázek 25

ÚDRŽBA

1. Logická deska nevyžaduje žádnou zvláštní údržbu.
Alespoň dvakrát ročně zkontrolujte, zda jsou vrata správně vyvážená a zda všechny funkční části jsou v dobrém provozním stavu.
Alespoň dvakrát ročně zkontrolujte citlivost zpětného chodu a v případě potřeby ji seřiďte.
Ujistěte se, že bezpečnostní zařízení fungují účinně (fotopaprsky atd.).

2. Výměna žárovky:
Upozornění: Před výměnou žárovky se ujistěte, že je odpojeno napájení. A ujistěte se, že napětí nové žárovky odpovídá místnímu napětí a že její výkon je do 10 wattů.
Odšroubujte šrouby na krytu žárovky. Sejměte kryt žárovky a poté otočte starou LED žárovku proti směru hodinových ručiček. Namontujte novou LED žárovku a kryt žárovky.

3. Informace o funkci alarmu údržby:
Pokud LED dioda 10krát rychle blikne, znamená to, že vrata ztratila rovnováhu, důrazně doporučujeme provést údržbu garážových vrat. Po spuštění alarmu údržby „zkontrolujte“ stav nebo „znovu načtěte“ limit pohybu.
Upozornění: Nesprávné ovládání vrat může ovlivnit životnost automatického otvírače v důsledku nesprávného zatížení a způsobit ztrátu záruky.

CHYTRÉ DVEŘE -- USB 02
Vyhledejte odpovídající rozhraní USB a vložte modul Wi-Fi (obr. 1, 2).

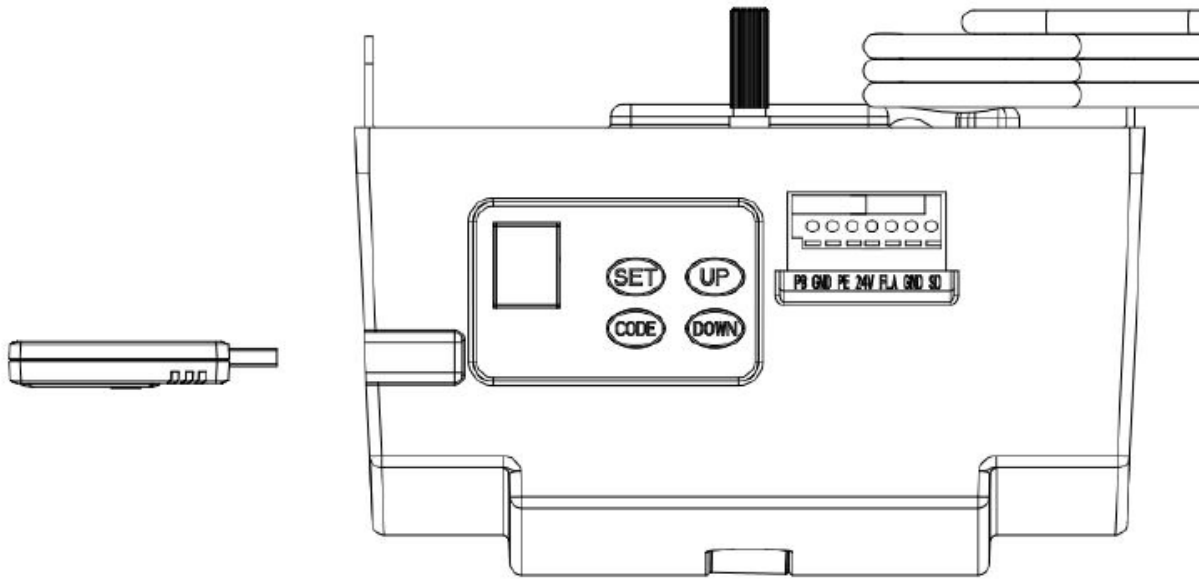

Obrázek 1

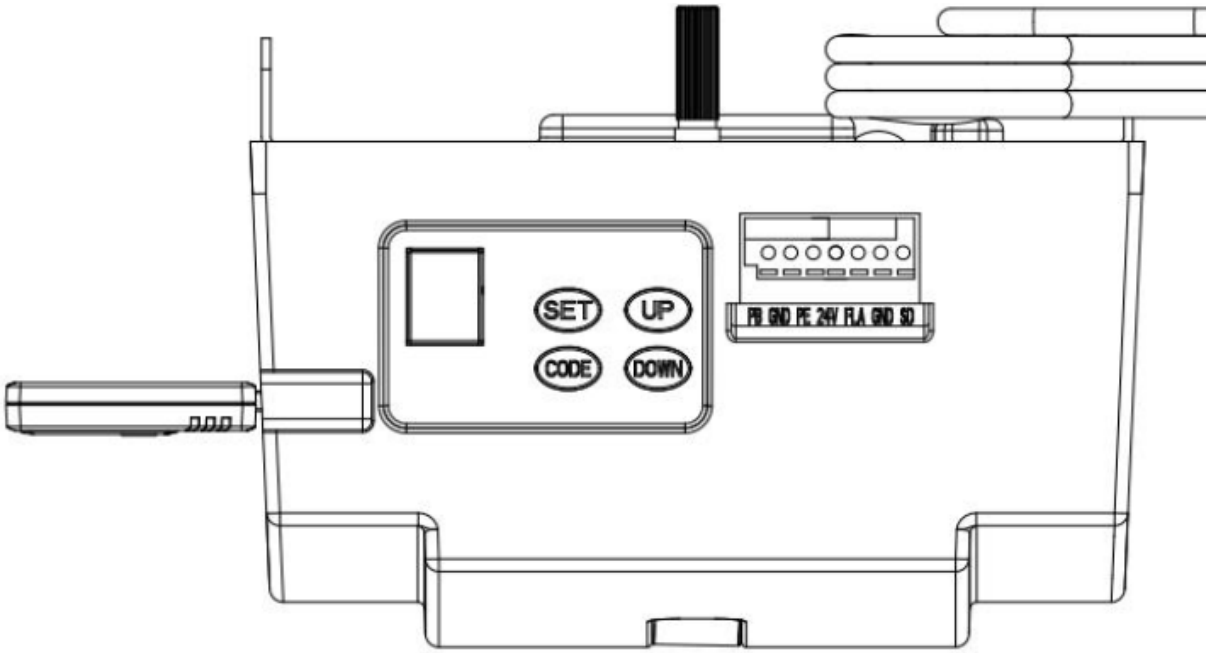

Obrázek 2

Pokyny k funkci:
1. Programování limitů otevírání a zavírání
2. Dálkové kódování
3. Nastavení zpoždění vypnutí LED diody
4. Nastavení automatického zavírání a času
5. Nastavení částečného otevření/výšky

SEZNAM DÍLŮ PRO OTEVÍRAČ C-RAIL

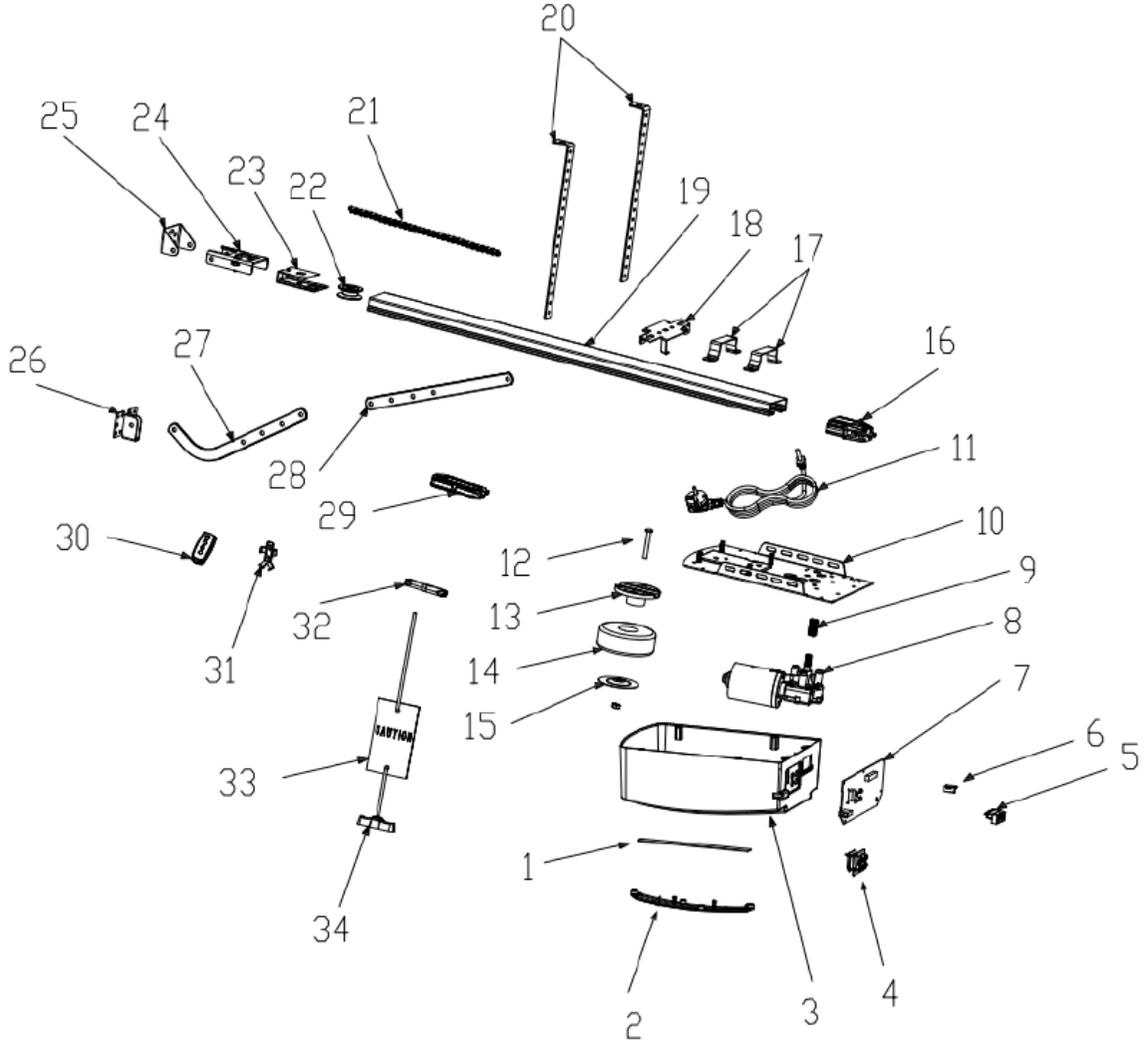

Item	Qty	Description
1	1	L.E.D light
2	1	L.E.D cover
3	1	Main cover
4	1	Panel
5	1	7P Connector
6	1	USB Dust Plug
7	1	PCBA
8	1	DC Gear motor
9	1	Motor shaft sleeve
10	1	Steel bottom base
11	1	Power Cable
12	1	Transformer Install assy

Item	Qty	Description
13	1	Transformer plate
14	1	Transformer
15	1	Transformer plate
16	1	Sprocket bracket
17	2	U handing bracket
18	1	Click bracket
19	1	C rail-steel
20	2	Mounting bracket
21	1	Chain /Belt
22	1	Chain /Belt Wheel
23	1	Wheel bracket
24	1	Track ending bracket

Item	Qty	Description
25	1	Wall bracket
26	1	Door bracket
27	1	Bent arm
28	2	Straight arm
29	1	Trolley assy
30	2	Transmitter
31	1	Transmitter bracket
32	1	Chain /Belt connection
33	1	Release card
34	1	Release handle

Řešení problémů

Vzhled závady	Příčina závady	Řešení
Otvírač vrat nefunguje. LCD obrazovka nesvítí jasně	1. Napájení 2. Zásuvkový vodič je uvolněný	1. Zkontrolujte, zda je zásuvka motoru pod napětím 2. Zkontrolujte, zda není pojistka přerušená 3. Zkontrolujte, zda je nízkonapěťový vodič transformátoru připojen k napájecí desce 4. Zkontrolujte, zda je plochý kabel zapojen 5. Zkontrolujte, zda je na straně nízkého napětí transformátoru 26 V AC. Pokud je 26 V AC, vyměňte desku plošných spojů. Pokud ne, vyměňte transformátor
Chybí pozice	Systémová chyba	Resetujte limitní polohu
Během učení se digitální displej	pohybuje méně než 30 cm nebo více než 9 m	Resetujte limitní polohu
digitálního displeje Otvírač nefunguje nebo přestal fungovat	Nestabilní napětí nebo dveře ztratily vyvážení	1. Zkontrolujte napájení 2. Upravte vyvážení dveří
Otvírač nefunguje Digitální displej	Nepodařilo se naučit nastavení horního a dolního limitu Nesprávně naučit nastavení horního a dolního limitu	Znovu naučte limity pohybu „NAHORU“ a „DOLŮ“ Postupujte podle návodu
LED stále svítí	Ovládací panel je poškozený nebo je poškozená deska napájecího zdroje	Vyměňte řídicí desku nebo napájecí desku.
Při otevírání dveří dálkovým ovládáním, se otvírač automaticky zastaví po ujetí 10 cm Digitální displej	Kabel Hallova senzoru je uvolněný nebo poškozený	Otevřete kryt, zkontrolujte kabel Hallova senzoru, znovu jej zapojte nebo vyměňte.
Otvírač nefunguje. Slyšíte zvuk relé „kaka Digitální displej	Kabel mezi převodovým motorem a deskou se uvolňuje	Otevřete kryt a zkontrolujte kabel mezi převodovým motorem a deskou.
Otvírač se automaticky zastaví po ujetí 10 cm Digitální displej	Kabel mezi převodovým motorem a deskou je zapojen obráceně	Nejprve vypněte napájení, otevřete kryt a prohoďte kabel mezi převodovým motorem a deskou. Znovu nastavte limit pohybu.
Dveře se pohybují pouze nahoru. Nepracujte při pohybu dolů a digitální displej	s fotobuňkou fungoval, ale bez připojeného zařízení s fotobuňkou.	Vypněte funkci fotobuňky, pokud není připojeno žádné zařízení s fotobuňkou. Viz návod k obsluze. 3. Zkontrolujte, zda je fotobuňka správně připojena nebo zda mezi ní není nějaká překážka.
Dveře jsou zcela otevřené a po určité době se automaticky zavřou LED kontrolky bliknou 4krát 29	Funkce automatického zavírání je zapnutá	Nastavte čas automatického zavírání nebo funkci automatického zavírání vypněte. (Viz návod k obsluze)
Když se vrata zastaví, výstražná kontrolka stále svítí	Napájecí deska je porouchaná	Vyměňte napájecí desku
LED světla nefungují	1. Vodič LED diody není zapojen 2. LED dioda je porouchaná 3. Deska plošných spojů je porouchaná	1. Zkontrolujte vodič LED diody 2. Vyměňte LED diodu 3. Vyměňte desku plošných spojů
Vrata se automaticky vrátí do horního limitu, než se vrata úplně zavřejí	V provozu s funkcí automatického zpětného chodu Vrata nejsou správně nainstalována Něco v jejich pohybu blokuje	1. Zkontrolujte polohu blokování vrat a znovu nastavte koncový bod pohybu 2. Zvýšená síla pro automatický zpětný chod
Vrata se automaticky zastaví při otevírání	V provozu s automatickou ochrannou funkcí, pokud je detekována překážka Vrata nejsou správně nainstalována Něco v jejich pohybu blokuje	1. Zkontrolujte polohu blokování vrat a znovu nastavte koncový bod pohybu 2. Zvýšená síla pro automatický zpětný chod
Dálkové ovládání nelze použít nebo je provozní dosah krátký	1. Vybitá baterie 2. Anténa je uvolněná nebo není dobře vytažená 3. Rušení v okolí	1. Vyměňte baterii za novou 2. Vytáhněte anténu na otvírači 3. Odstraňte rušení
Nelze kódovat nové dálkové ovladače	Nový dálkový ovladač není kompatibilní s otvíračem	Vyberte pouze náš dálkový ovladač

Digitální displej	Uložený kód dálkového ovladače je plný	Smažte všechny uložené kódy (Viz návod k obsluze)
Pohotovostní režim, digitální displej	Účinky funkce dveře ve dveřích	Zkontrolujte spínač dveří ve dveřích
Otvírač funguje, i když se dveře nepohybují	Opotřebované pouzdro hřídele motoru	Vyměňte objímku hřídele motoru
Baterie nedodává energii	1. Baterie je vybitá 2. Kabel baterie je zapojen obráceně 3. Kabel baterie je přerušený	1. Vyměňte baterii 2. Otevřete kryt a zkontrolujte „+“ a „-“ póly baterie. 3. Vyměňte kabel baterie
Další abnormální problémy	Externí zařízení nejsou kompatibilní s otvírákem	Odstraňte všechna externí zařízení. Pokud abnormální problémy přetrvávají, vyměňte desku plošných spojů.
Digitální displej	Systém garážových vrat vyžaduje údržbu	Garážová vrata a motor potřebují kompletní údržbu

Ce manuel d'utilisation a été traduit à l'aide d'une traduction automatique pour votre confort. Des efforts raisonnables ont été faits pour vous fournir une traduction précise ; cependant, aucune traduction automatique n'est parfaite et ne pourra jamais remplacer les traducteurs humains. La version anglaise est la version officielle de nos manuels d'utilisation. Toute divergence ou différence créée par la traduction n'est pas contraignante et n'a aucun effet juridique à des fins de conformité ou d'application. En cas de questions relatives à l'exactitude des informations contenues dans le manuel d'utilisation, veuillez-vous référer à la version anglaise de ces contenus en tant que version officielle.

Description du paramètre	Valeur du paramètre	
Nom de produit	Automatisation pour portes de garage - courroie	
Modèle	MSW-GDOOR-001A	MSW-GDOOR-003A
Tension nominale [V~] / Fréquence [Hz]	230/50	
Force de traction maximale [N]	1000	1200
Surface de porte maximale [m²]	15	18
Poids de porte maximal [kg]	100	120
Hauteur de porte maximale [m]	2,4 – 3,5	
Voyant LED	24 V CC / 15 pièces	
Température de fonctionnement [°C]	-40 / +50	
Indice de protection IP	IP 20	

CONSIGNES DE SÉCURITÉ IMPORTANTES

LE NON-RESPECT DES CONSIGNES DE SÉCURITÉ SUIVANTES PEUT ENTRAÎNER DES BLESSURES GRAVES, VOIRE LA MORT, ET/OU DES DOMMAGES MATÉRIELS.

VEUILLEZ LIRE ATTENTIVEMENT ET RESPECTER TOUTES LES CONSIGNES DE SÉCURITÉ ET D'INSTALLATION.

1. Le moteur est conçu et fabriqué conformément à la réglementation locale. L'installateur doit connaître la réglementation locale applicable à l'installation du moteur.
2. Le personnel non qualifié ou celui qui ignore les normes de santé et de sécurité au travail applicables aux portails automatiques et autres portes ne doit en aucun cas procéder à l'installation ou à la mise en service des systèmes.
3. Toute personne installant ou entretenant l'équipement sans respecter l'ensemble des normes de sécurité applicables sera tenue responsable de tout dommage, blessure, coût, dépense ou réclamation, quel qu'il soit, subi par quiconque en raison d'une installation incorrecte du système, non conforme aux normes de sécurité et au manuel d'installation, que ce soit directement ou indirectement.
4. Pour une sécurité accrue, nous recommandons fortement l'ajout d'un faisceau photoélectrique. Bien que le système d'ouverture soit équipé d'un dispositif de sécurité anti-obstacles sensible à la pression, l'ajout d'un faisceau photoélectrique améliorera considérablement la sécurité d'utilisation de la porte de garage automatique et vous offrira une plus grande tranquillité d'esprit.
5. Assurez-vous que la porte de garage est complètement ouverte et immobile avant d'entrer ou de sortir du garage.
6. Assurez-vous qu'elle est complètement fermée et immobile avant de partir. Gardez vos mains et vos vêtements amples éloignés du système d'ouverture et de la porte de garage en permanence.
7. Le système de sécurité anti-obstacles est conçu pour fonctionner uniquement avec des objets immobiles. Des blessures graves, voire mortelles, et/ou des dommages matériels peuvent survenir si la porte de garage entre en contact avec un objet en mouvement.
8. Cet appareil n'est pas destiné à être utilisé par des personnes (y compris les enfants) dont les capacités physiques, sensorielles ou mentales sont réduites, ou qui manquent d'expérience et de connaissances, à moins qu'elles ne soient sous la surveillance d'une personne responsable de leur sécurité ou qu'elles n'aient reçu des instructions concernant son utilisation. Les enfants doivent être surveillés afin de

s'assurer qu'ils ne jouent pas avec l'appareil.

9. Les déchets d'équipements électriques et électroniques (DEEE) ne doivent pas être jetés avec les ordures ménagères. Veuillez les recycler là où des installations existent. Consultez votre mairie ou votre revendeur pour obtenir des conseils sur le recyclage.
10. Si le cordon d'alimentation est endommagé, il doit être remplacé par le fabricant, son agent de service après-vente ou une personne qualifiée équivalente afin d'éviter tout danger.
11. AVERTISSEMENT : Consignes de sécurité importantes. Il est important, pour la sécurité des personnes, de suivre toutes les instructions. Conservez ces instructions.
12. Ne laissez pas les enfants jouer avec les commandes de porte. Gardez les télécommandes hors de portée des enfants. Surveillez la porte en mouvement et tenez les gens à distance jusqu'à ce qu'elle soit complètement ouverte ou fermée.
13. Soyez prudent lorsque vous actionnez le déverrouillage manuel, car une porte ouverte peut tomber rapidement en raison de ressorts faibles ou cassés ou d'un déséquilibre.
14. Examinez fréquemment l'installation, et en particulier vérifiez les câbles, les ressorts et les fixations pour déceler tout signe d'usure, de dommage ou de déséquilibre. Ne pas utiliser si une réparation ou un réglage est nécessaire, car un défaut d'installation ou une porte mal équilibrée peut causer des blessures.
15. Vérifiez chaque mois que le mécanisme s'inverse lorsque la porte entre en contact avec un objet de 50 mm de hauteur placé sur le sol. Ajustez si nécessaire et revérifiez, car un réglage incorrect peut présenter un danger, pour les entraînements intégrant un système de protection contre le coincement dépendant du contact avec le bord inférieur de la porte.
16. Détails sur la manière d'utiliser le déclencheur manuel.
17. Informations concernant le réglage de la porte et de la motorisation.
18. Débranchez l'alimentation électrique lors du nettoyage ou de toute autre opération de maintenance.
19. Les instructions d'installation doivent inclure des détails concernant l'installation du lecteur et de ses composants associés.

CONSIGNES DE SÉCURITÉ IMPORTANTES POUR LES PILES BOUTON

AVERTISSEMENT

CE PRODUIT CONTIENT UNE PILE BOUTON

La pile est dangereuse et doit être tenue hors de portée des enfants.

La pile peut provoquer des blessures graves, voire mortelles, en moins de deux heures si elle est avalée ou insérée dans le corps.

En cas de suspicion d'ingestion ou d'insertion de la pile, **consultez immédiatement** un médecin.

Remplacement de la pile de l'émetteur

Retirez les vis de fixation situées sous l'émetteur portatif.

Ouvrez le boîtier de l'émetteur et remplacez la pile par une pile identique.

Vérifiez que le voyant rouge s'allume lorsque vous appuyez sur un bouton de l'émetteur, puis remettez les vis en place.

Remplacement de la pile de l'interrupteur mural sans fil

Retirez la plaque de recouvrement, l'appareil étant toujours fixé au mur, en faisant glisser et en tournant un tournevis plat dans la fente prévue à cet effet sur les faces supérieure et inférieure de la plaque.

À l'aide d'un petit tournevis cruciforme, retirez les quatre vis qui maintiennent les interrupteurs.

Remplacez la pile par une pile identique.

DESCRIPTION ET CARACTÉRISTIQUES DU PRODUIT

1. Réglage de la force de désobstruction

La force minimale affichée est « 1 » et peut être augmentée. L'affichage « 5 » correspond à la force maximale.

2. Réglage de la vitesse de déplacement

« 8 » correspond à 80 % de la vitesse de déplacement. L'affichage « A » indique la vitesse maximale de 160 mm/s ou 200 mm/s.

3. En cas de réglage de la hauteur par inversion

l'affichage « 0 » signifie que la porte remontera en position haute. L'affichage « 1 à 9 » indique que la porte remontera à la position correspondant à sa course totale. de 1/10 à 9/10, etc.).

4. Ouverture/hauteur partielle

L'affichage « 0 » indique que la fonction d'ouverture partielle est désactivée. L'affichage « 1 » à « 9 » permet de définir différentes positions d'ouverture partielle sur toute la course.

5. Fonction de reconnaissance des boutons de l'émetteur

l'affichage « 0 » indique que la fonction de reconnaissance des boutons est désactivée.
l'affichage « 1 » indique qu'elle est activée.

6. Nombre de codes en mémoire

l'affichage « A » indique que le nombre maximal de codes en mémoire est de 50. Appuyez une fois sur le bouton HAUT/BAS pour augmenter ou diminuer ce nombre. Le nombre de codes en mémoire est paramétré sur 5 × N, N = 1 à 9 (le nombre est un multiple de 5).

7. Alarme de maintenance

l'affichage « t » et le clignotement rapide de la LED 10 fois indiquent que la porte de garage et le moteur nécessitent une maintenance complète.

8. Inversion de sécurité automatique

l'arrêt et l'inversion automatiques sont contrôlés par le logiciel des cartes électroniques. Nous veillons à la sécurité de vos enfants, de vos animaux domestiques et de vos biens.

9. Démarrage et arrêt progressifs

la montée et la descente progressives de la vitesse au début et à la fin de chaque cycle réduisent les contraintes sur la porte et le moteur, prolongeant ainsi leur durée de vie et assurant un fonctionnement plus silencieux.

10. Fermeture automatique

La fermeture automatique assure votre tranquillité d'esprit et la sécurité de votre maison en fermant automatiquement la porte lorsque vous entrez ou sortez du garage.

11. Apprentissage automatique de la force d'ouverture et de fermeture

La puissance d'ouverture adaptée aux différentes phases de la course de la porte est mémorisée lors de l'installation et constamment recalibrée. Mesure de la force d'ouverture avec ajustement automatique dans une plage optimale.

12. Limite électronique, réglage simple

Il vous suffit de régler les limites depuis les panneaux de commande pour un ajustement précis ; un processus simple et rapide à la portée de tous.

13. Alimentation de secours par batterie

en cas de panne de courant, l’ouvre-porte peut être alimenté par notre batterie de secours.

14. Verrouillage automatique des moteurs

Le moteur-réducteur se verrouille automatiquement grâce à son système de désengagement.

15. Déverrouillage manuel

même en cas de panne de courant, le système de déverrouillage manuel vous permet d’ouvrir la porte à

tout moment.

16. Technologie de l'émetteur

technologie à code tournant (7,38 x 10^{19} combinaisons), fréquence de 433,92 MHz, conception à 4 canaux permettant de contrôler 4 portes différentes avec un seul émetteur.

17. Applications

avec un espace minimal de 30 mm entre le plafond et le point le plus haut de la course de la porte, l'ouvre-porte peut être encastré pour les espaces à faible hauteur sous plafond.

18. Plaque de base en métal : plus robuste et plus sûre.

19. Boutons de commande montant/descendant :

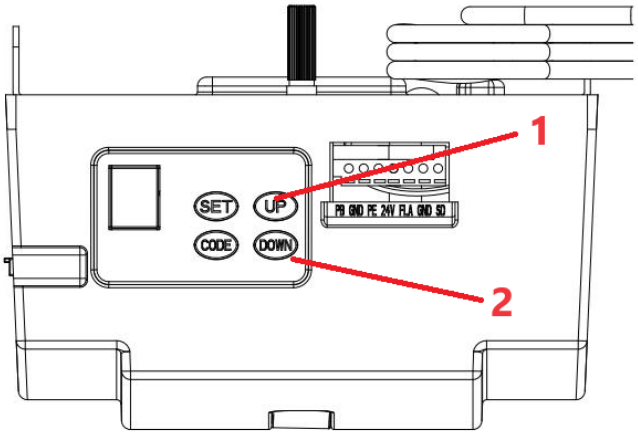

1 – Ouvrir

2 – Fermer

Recommandations avant installation

1. la porte de garage doit pouvoir être levée et fermée facilement à la main, sans effort. Une porte bien équilibrée et dotée de ressorts adaptés est essentielle pour une installation correcte.
2. Le système d'ouverture de porte de garage ne peut compenser une porte mal installée et ne doit pas être utilisé pour une porte difficile à ouvrir.
3. Si l'appareil est installé sur une porte existante, assurez-vous de retirer tout dispositif de verrouillage existant, sous peine d'annulation de la garantie.
4. Une prise de courant homologuée doit être installée à proximité du point d'installation du système d'ouverture.
5. Il doit y avoir un espace minimal de 30 mm entre le bas du rail d'entraînement de la chaîne et le haut de la porte de garage à son point le plus proche. (Voir Fig. 1.)

   Remarque importante : Pour des raisons de sécurité supplémentaires, nous recommandons fortement l'installation de barrières de sécurité électriques (Photo 5) sur toutes les installations.

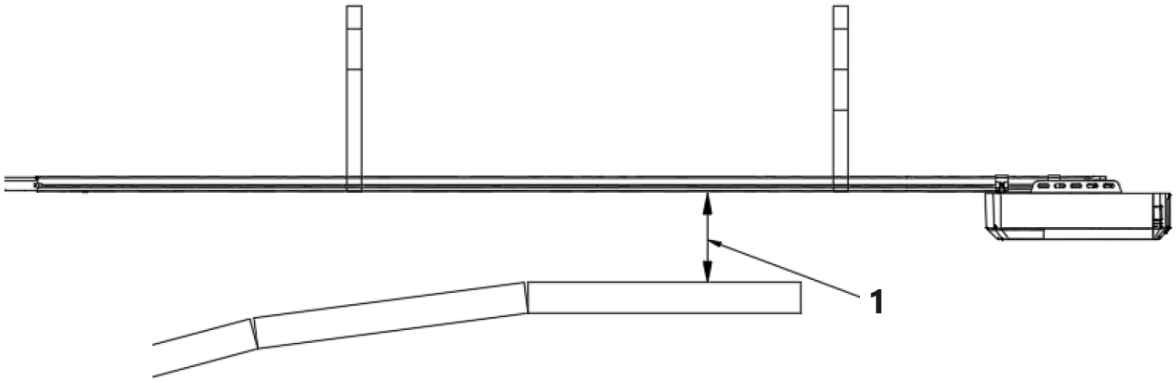

1 – Dégagement minimal de 30 mm

Figure 1

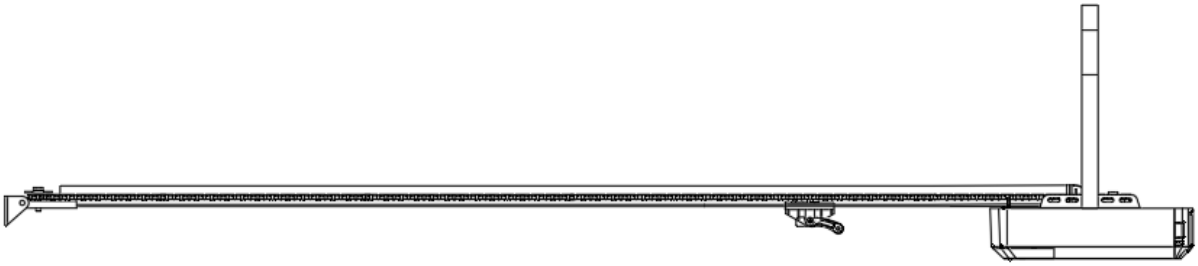

INSTRUCTIONS D'INSTALLATION

Fixation du support mural et du support de porte (Fig. 2)

Support mural : Fermez la porte de garage et mesurez sa largeur en haut, puis marquez le centre. Positionnez et fixez le support mural entre 2 et 15 cm au-dessus de la porte, sur le mur intérieur.
(Selon l'espace disponible).
Support de porte : Fixez le support de porte à une partie structurelle de la porte, au plus près du bord supérieur.

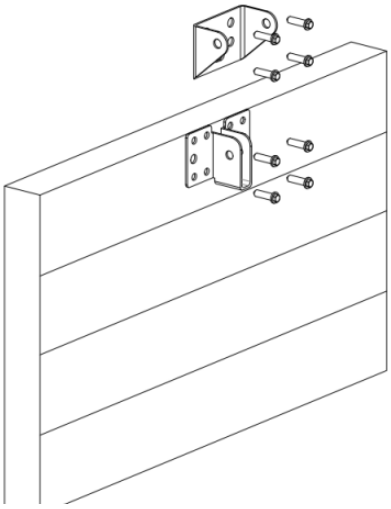

Figure 2

Installation (Rail en C en acier)

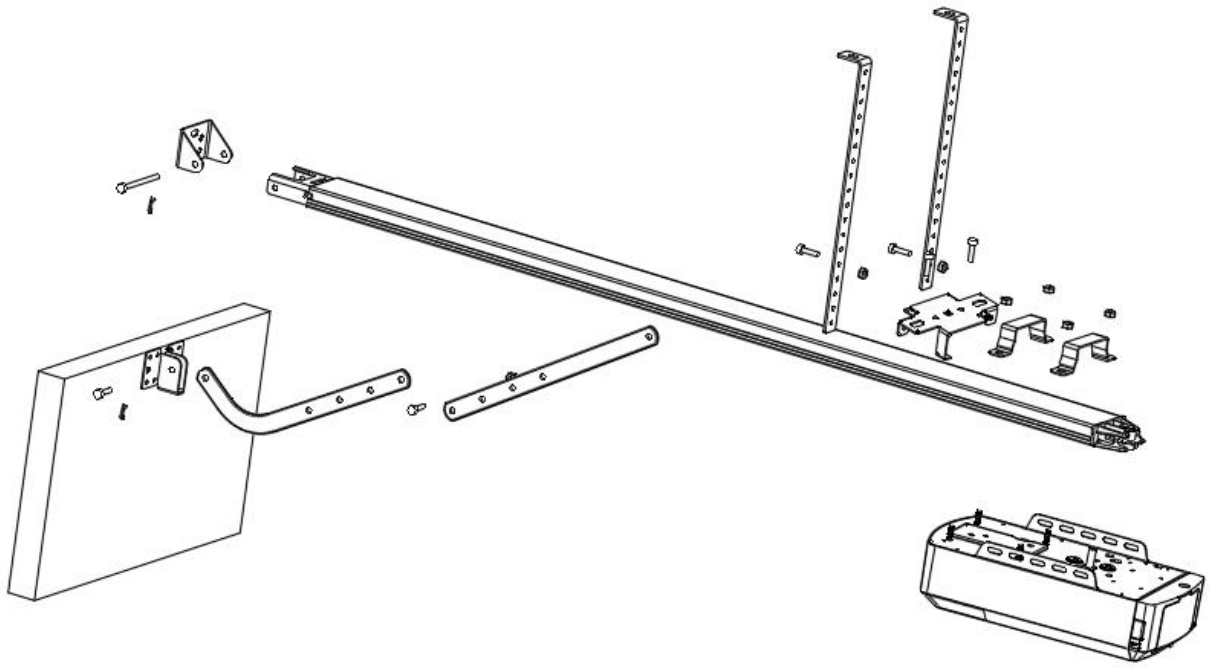

Figure 3

ÉTAPE 1 (Fig. 3)
Fixez la tête d'ouverture au rail en acier. Assemblez les 2 supports de suspension en « U » avec les écrous de 6 mm fournis.

ÉTAPE 2 (Fig. 3)
Placez le rail en acier et la tête d'ouverture au centre du sol du garage, la tête ouverte étant orientée le plus loin possible de la porte. Soulevez l'avant du rail jusqu'au support de porte. Insérez l'axe de pivot et fixez-le avec la goupille fendue fournie.

ÉTAPE 3 (Fig. 3, Fig. 4)
Soulevez et soutenez la tête d'ouverture (à l'aide d'une échelle) afin qu'elle soit centrée et de niveau. Fixez l'ouvre-porte et le rail au plafond à l'aide des supports métalliques A et B.

AVERTISSEMENT : Ne laissez pas les enfants s'approcher de la porte, de l'ouvre-porte ou de l'échelle de soutien. Le non-respect de cet avertissement peut entraîner des blessures graves et/ou des dommages.

ÉTAPE 4 (Fig. 3, Fig. 5)
Fixez le bras droit au bras coudé à l'aide du boulon. Positionnez et boulonnez les bras sur le bord supérieur de la porte à l'aide du boulon fourni.

ÉTAPE 5
Soulevez la porte de garage jusqu'à ce que la navette s'enclenche dans la chaîne/courroie d'entraînement.
Vous pouvez maintenant programmer les ouvre-portes.

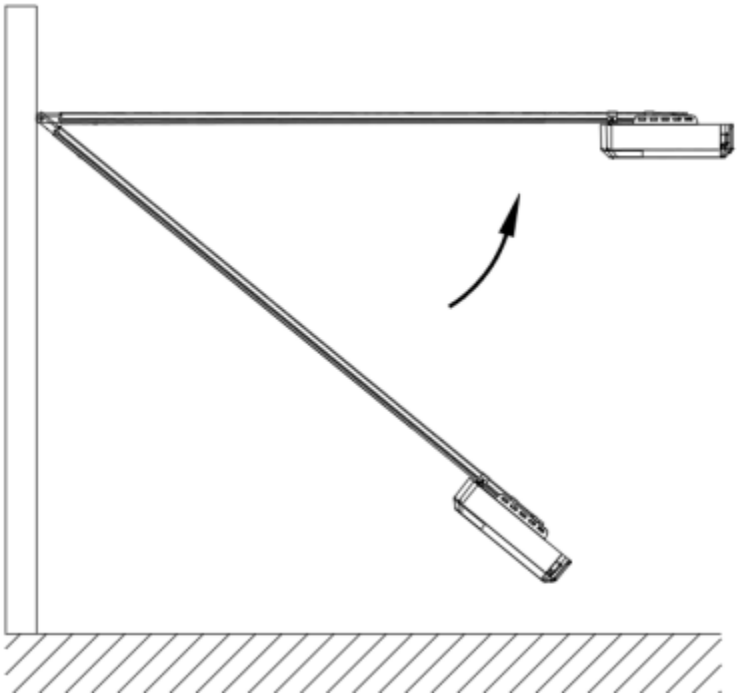

Figure 4

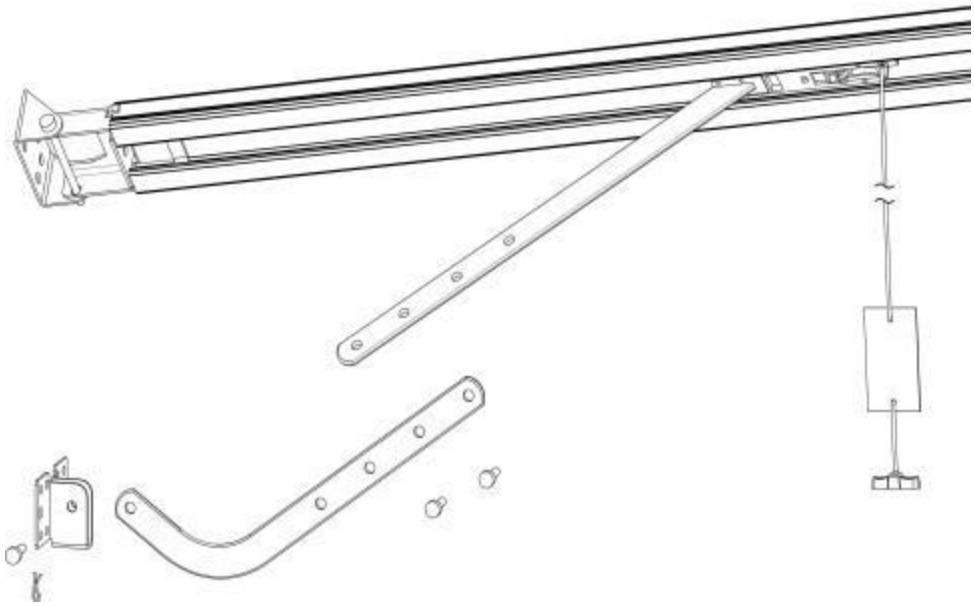

Figure 5

Assemblage du rail en C en acier sectionnel

2 pièces Rail en acier

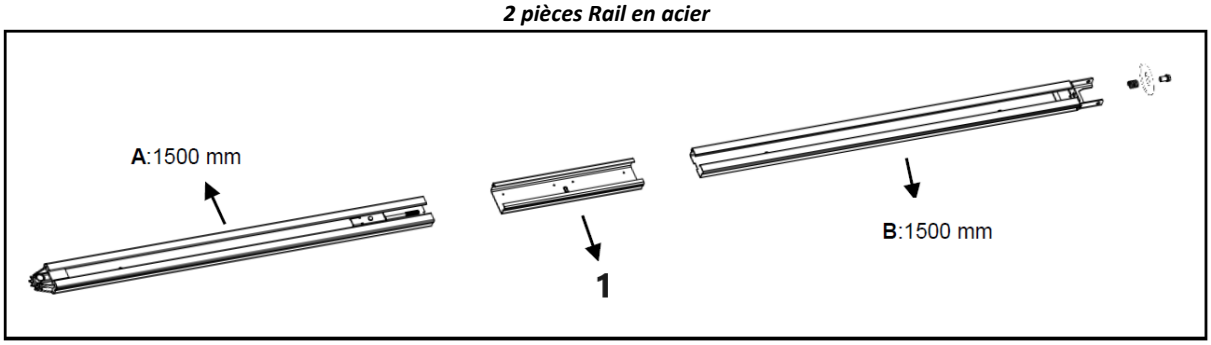

1 – Manchon
Figure 6

3 pièces Rail en acier

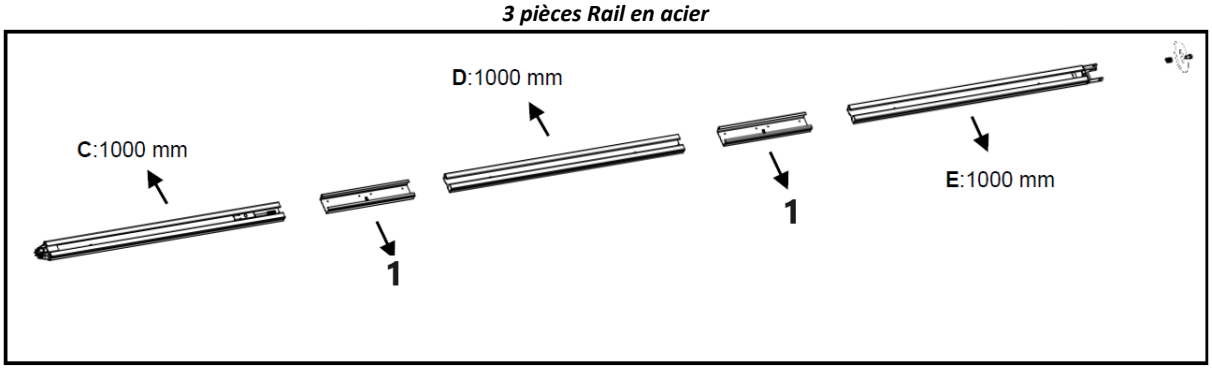

1 – Manchon
Figure 7

1. **Rail en acier en 2 pièces :**

Comme sur la figure 6, glissez le rail A dans le manchon, puis glissez le rail B dans le manchon.

Rail en acier en 3 pièces :
Comme sur la figure 7, glissez le rail C dans le manchon, puis glissez le rail D dans le manchon, puis glissez le rail E dans le manchon.

2. Coupez le filetage en plastique ; tirez la tige filetée avec la chaîne intérieure jusqu'à la position du rail d'extrémité (figure 8)

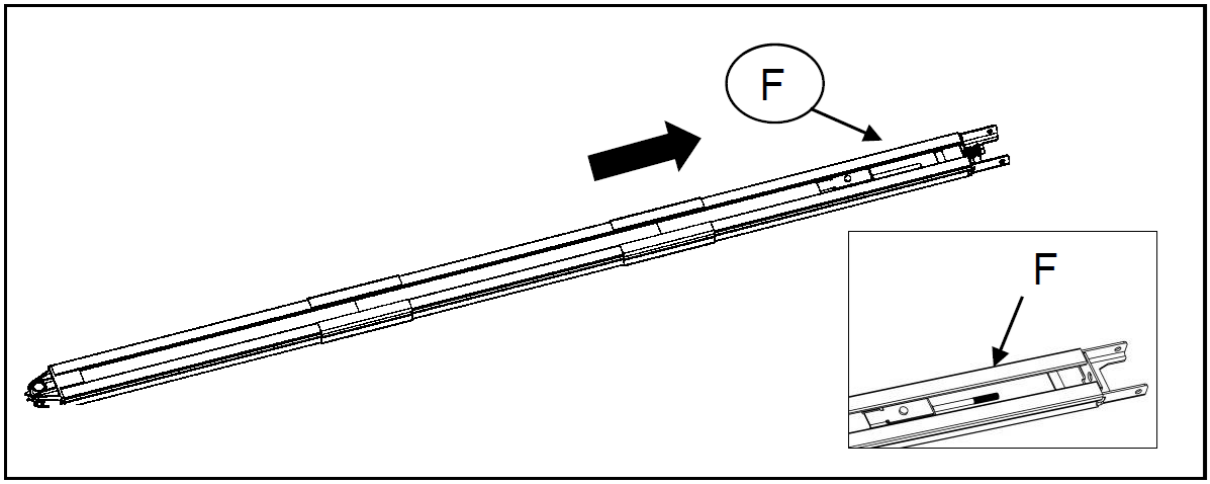

Figure 8

3. Comme sur la figure 9, desserrez l'écrou et le ressort.
4. Serrez l'écrou dans la position correcte comme indiqué sur la figure 10, coupez le ruban adhésif en plastique, coupez le filetage en plastique sur le pignon, puis le rail est entièrement assemblé.

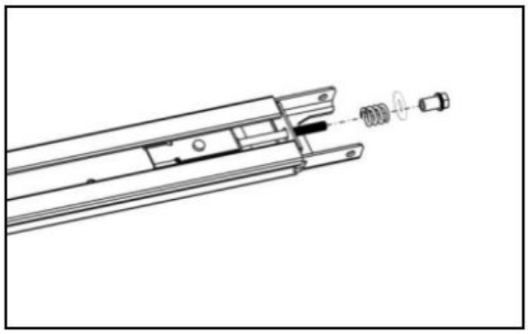

Figure 9

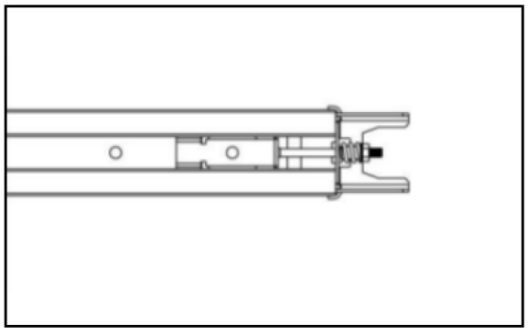

Figure 10

Assemblage de la batterie de secours pour C-Rail (en option)

Option 1 - Fixation par le haut (Pour batterie au plomb uniquement)

ÉTAPE 1

Assemblez la batterie et son support comme sur la photo, fixez-les à l'aide des vis fournies.

ÉTAPE 2

Connectez la batterie à l'ouvre-porte.

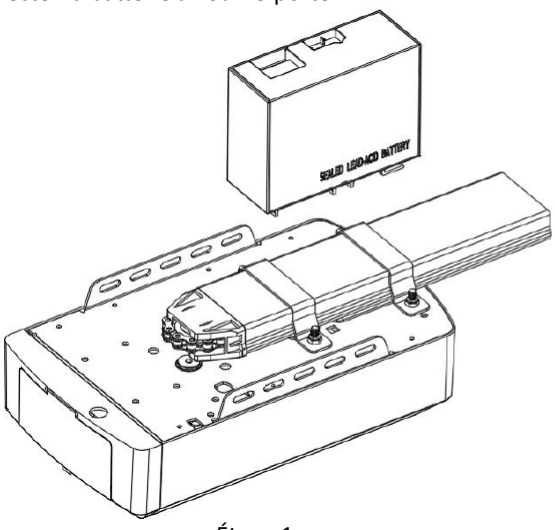

Étape 1

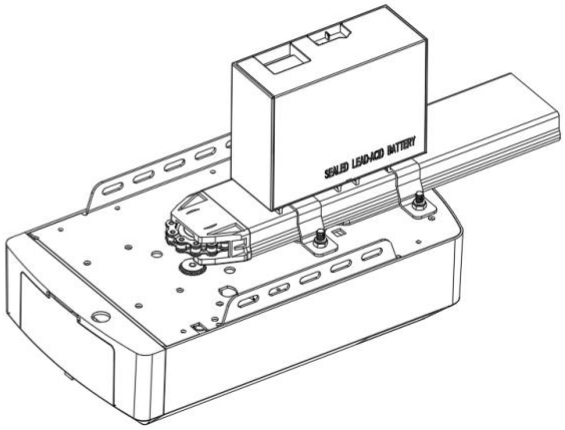

Étape 2

Option 2 - Fixation latérale (Pour batteries au plomb et au lithium)

ÉTAPE 1 (Fig. 11)
Assemblez la batterie sur le côté de l'ouvre-porte comme sur la photo, fixez-la à l'aide des vis fournies.
ÉTAPE 2 (Fig. 12)
Connectez la batterie à l'ouvre-porte, voir Fig. 12.

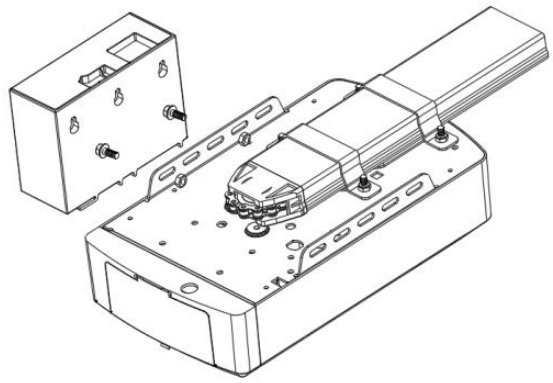

Figure 11

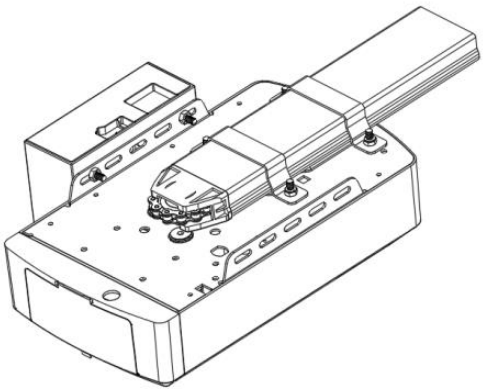

Figure 12

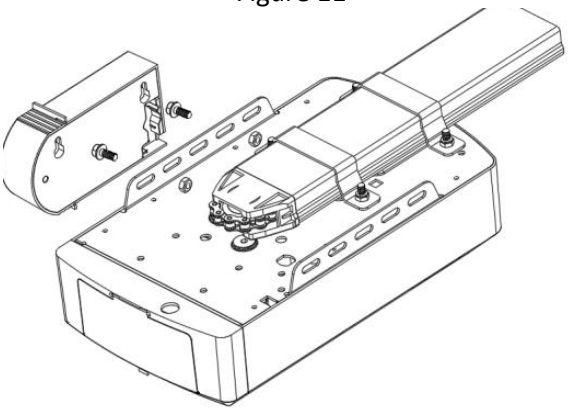

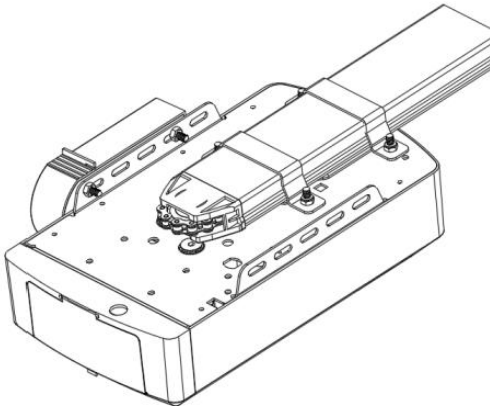

DÉSENGAGEMENT MANUEL DE L'OUVREUR C-RAIL

Le dispositif d'ouverture est équipé d'un cordon de déverrouillage manuel permettant de désengager la navette et de déplacer la porte.
main tout en maintenant la poignée vers le bas (Fig. 13). Tirez sur la poignée pour désengager la navette. À
Pour réenclencher la porte, actionnez simplement l'ouvre-porte en mode automatique ou déplacez la porte manuellement jusqu'à ce que le charriot de service
s'engage dans la navette à chaîne.
Dans certaines situations où une porte piétonne n'est pas en état de marche, il est recommandé d'installer une porte extérieure.
Un dispositif de désengagement doit être installé (Fig. 14).

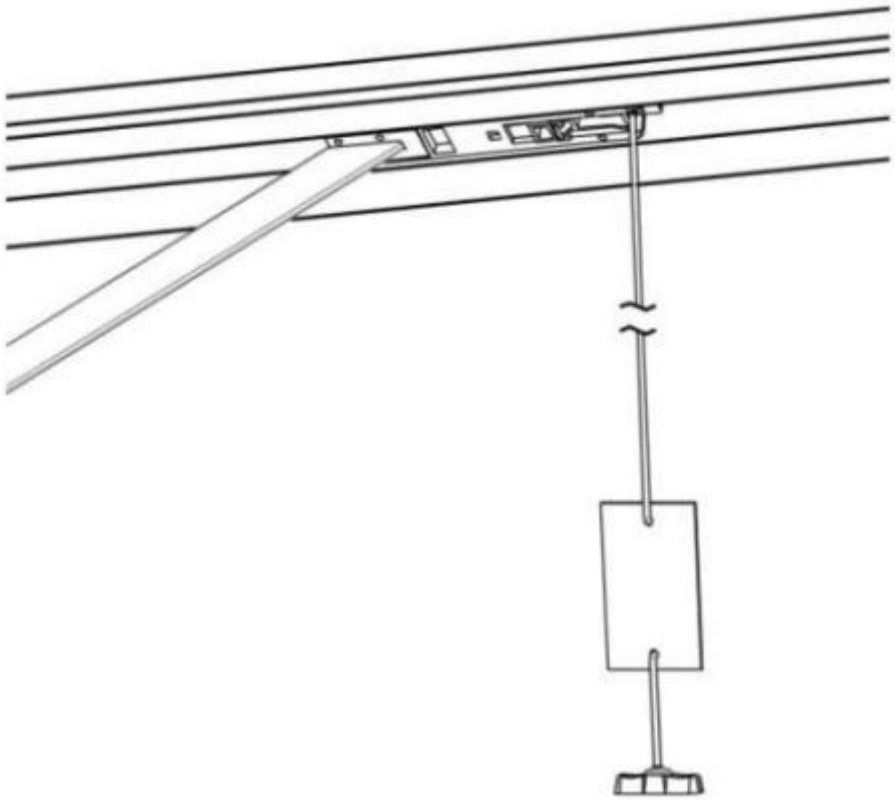

Figure 13

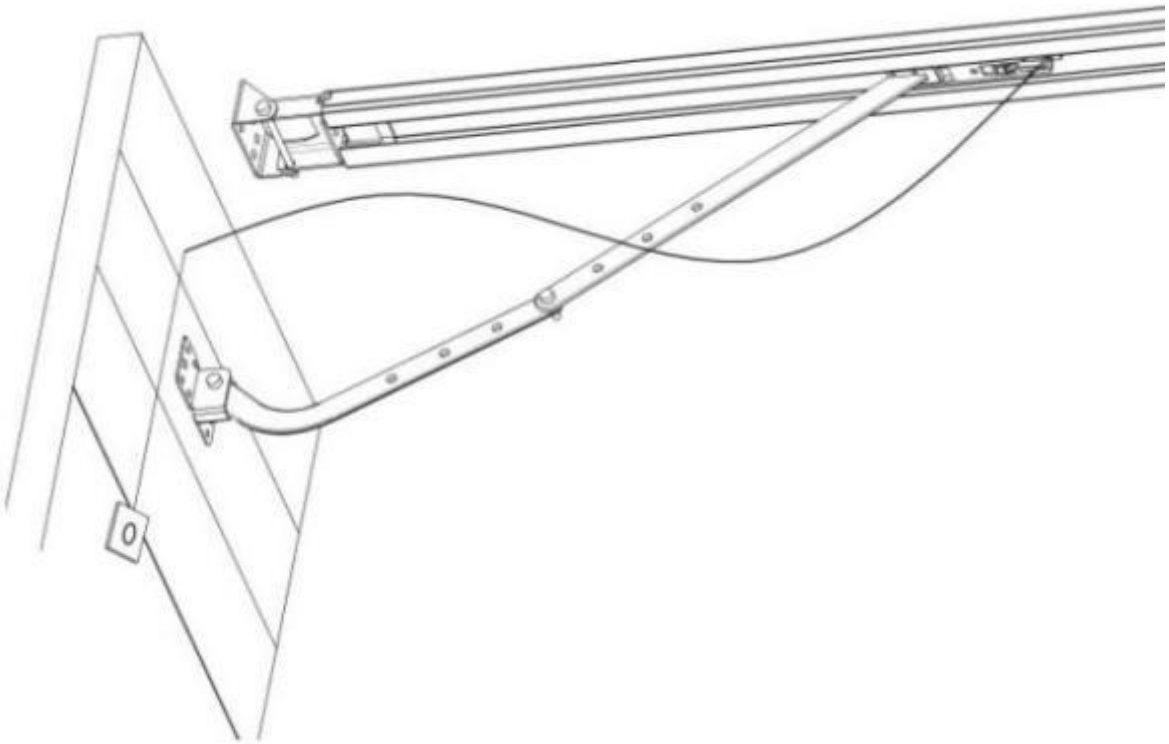

Figure 14

INSTRUCTIONS DE BASE RELATIVES AUX BOUTONS

Article	Bouton	Description de l'appareil
1.	SET	**Appui court** : Confirmer le réglage. **Appui long** : Accéder au menu de configuration des fonctions.
2.	CODE	**Presse courte :** a) Dans l'état des paramètres, appuyez brièvement sur CODE pour quitter l'opération en cours et retour à l'interface de veille. b) En mode veille, appuyez brièvement sur le CODE. Un point apparaîtra dans le coin, vous entrant ainsi en mode d'apprentissage du code. Maintenant, appuyez d'abord sur le bouton de l'émetteur portatif que vous souhaitez utiliser ; le point peut disparaître. Appuyez ensuite à nouveau sur le même bouton de l'émetteur portatif ; le point clignotera. L'apprentissage du code est alors terminé. **Appui long** : Effacer le code de la télécommande. Maintenez la touche CODE enfoncée jusqu'à ce que la lettre « C » s'affiche à l'écran. Toutes les télécommandes enregistrées seront supprimées.
3.	UP	**Appui court** : Ouvrir la porte. **Appui long** : Augmente la résistance. Maintenez le bouton HAUT enfoncé. Après 4 secondes, l'écran affichera 0-1-2-3. Choisissez le chiffre souhaité : 1 = augmentation de la résilience de 25 %, 2 = augmentation de la résilience de 50 %, 3 = augmentation de la résilience de 75 %.
4.	DOWN	**Appui court** : Fermer la porte. **Appui long :** Restauration des paramètres d'usine. Maintenez le bouton BAS enfoncé pendant 4 secondes ; l'écran affichera un message, puis l'ouvre-porte de garage redémarrera. Remarque : Le redémarrage rétablit les paramètres d'usine. Tous les apprentissages doivent être effectués à nouveau, à l'exception du code d'apprentissage de l'émetteur.

INSTRUCTIONS DE PROGRAMMATION

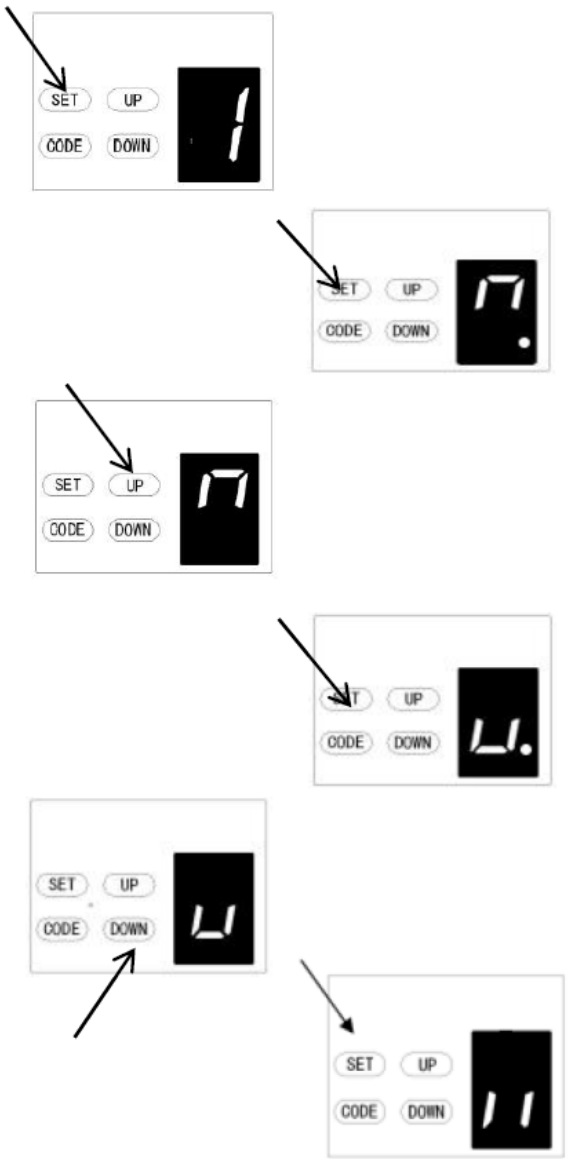

1. PROGRAMMATION DES LIMITES D'OUVERTURE ET DE FERMETURE

a) Maintenez le bouton **SET** enfoncé pour accéder à ce mode de réglage jusqu'à ce que « 1 » s'affiche, puis relâchez le bouton.

b) Appuyez de nouveau sur le bouton **SET.** L'ouvre-porte est maintenant en mode programmation. n » avec un point s'affiche.

c) Maintenez le bouton **HAUT** enfoncé jusqu'à ce que la porte atteigne la position d'ouverture souhaitée. « n » sans point s'affiche.

d) Appuyez sur le bouton **SET** pour confirmer la position d'ouverture. « u » avec un point s'affiche.

e) Maintenez ensuite le bouton **BAS** enfoncé jusqu'à ce que la porte atteigne la position de fermeture souhaitée. « u » sans point s'affiche.

REMARQUE : Pour des réglages précis, utilisez les boutons HAUT et BAS.

f) Appuyez maintenant sur le bouton **SET** pour confirmer la position fermée ; « II » s'affiche alors à l'écran.
Après confirmation de la position fermée, la porte s'ouvre et se ferme en plusieurs cycles afin de régler les limites de course et la sensibilité à la force. La porte est maintenant prête à fonctionner.

ATTENTION :
Après le cycle d'ouverture et de fermeture, des chiffres (0 à 9) s'affichent. « 0 » indique que les portes sont équilibrées ; plus le chiffre est petit, meilleur est l'équilibrage. Il est fortement recommandé que le chiffre soit inférieur à la force d'actionnement.

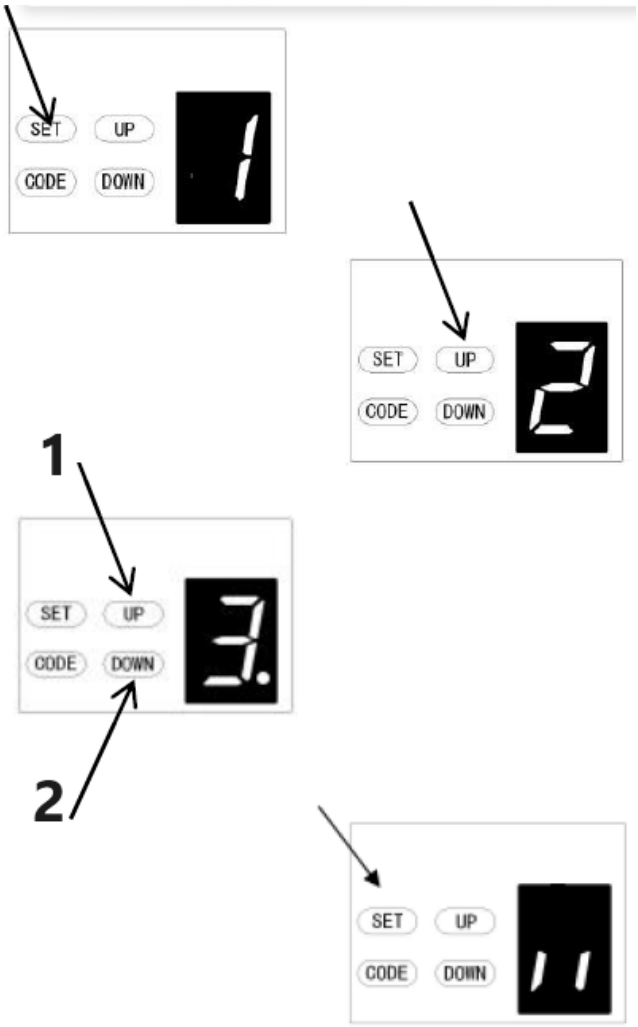

1 – Augmenter la force
2 – Diminuer la force

2. RÉGLAGE DE LA FORCE D'OBSTRUCTION
ATTENTION : Le réglage de la force d'obstruction est automatique lors de la programmation. En général, aucun réglage n'est nécessaire.

a) Maintenez le bouton SET enfoncé jusqu'à ce que « 1 » s'affiche, puis appuyez sur le bouton HAUT jusqu'à ce que « 2 » s'affiche pour accéder à ce réglage. Relâchez ensuite le bouton.

b) Appuyez de nouveau sur le bouton SET. L'appareil est maintenant en mode de réglage de la force. Le chiffre « 3 » avec un point clignotant s'affiche.

c) Appuyez sur le bouton HAUT pour augmenter la force ou sur le bouton BAS pour la diminuer. La force minimale est « 1 » et peut être augmentée. La force maximale est « 5 ».

d) Appuyez sur le bouton SET pour confirmer le réglage. L'appareil revient automatiquement en veille et affiche « 11 ».

REMARQUE : La force est réglée sur « 3 » en usine.

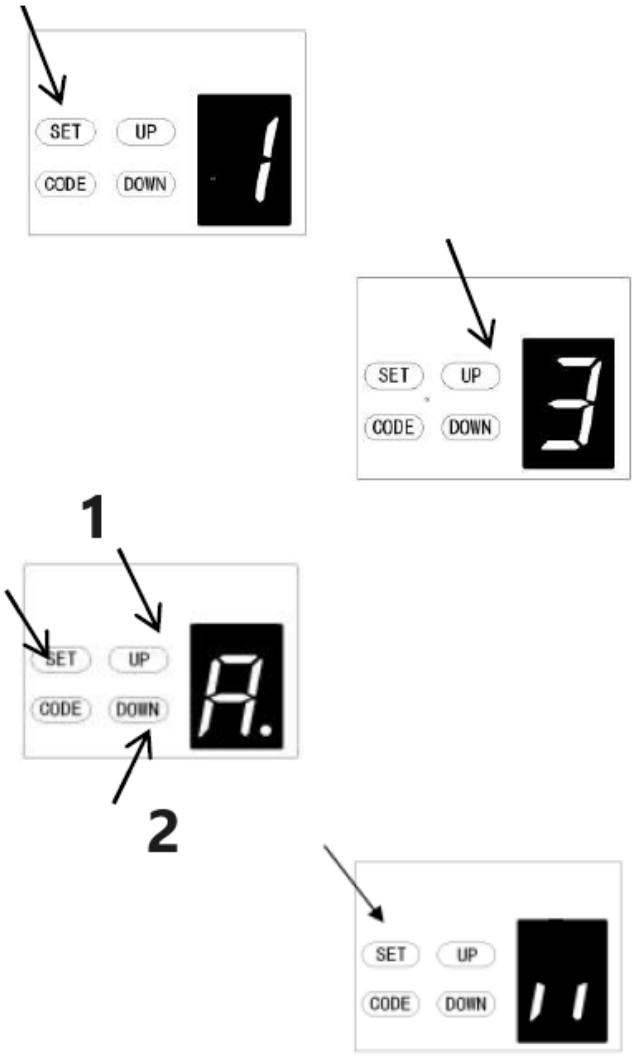

1 – Augmenter la vitesse
2 – Diminuer la vitesse

3. RÉGLAGE DE LA VITESSE DE DÉPLACEMENT
ATTENTION : Si vous modifiez à nouveau l'option de vitesse, la limite de déplacement précédente sera annulée. La fonction de réglage de la vitesse ne sera disponible qu'après avoir réinitialisé la limite de déplacement.

a) Maintenez le bouton **SET** enfoncé jusqu'à ce que « 1 » s'affiche, puis appuyez sur le bouton **HAUT** jusqu'à ce que « 3 » s'affiche pour accéder au réglage de cette fonction, puis relâchez le bouton.

b) Appuyez de nouveau sur le bouton **SET.** L'appareil est maintenant en mode de réglage de la vitesse. La lettre « A » avec un point clignotant s'affiche.

c) Utilisez les boutons **HAUT** et **BAS** pour sélectionner la vitesse. Le chiffre « 8 » correspond à 80 % de la vitesse de déplacement. Le chiffre « A » correspond à la vitesse maximale.

d) Appuyez sur le bouton **SET** pour confirmer le réglage. L'appareil revient automatiquement en veille et affiche « ll ».

REMARQUE : La vitesse de déplacement est réglée par défaut sur la vitesse maximale « A ».

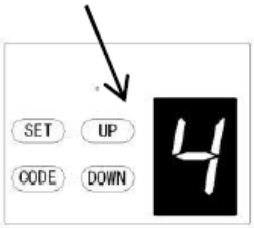

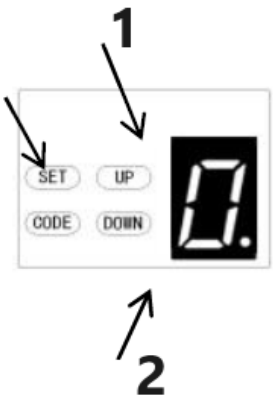

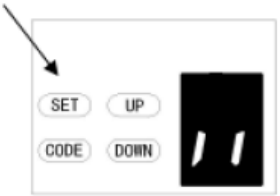

1 – Augmenter le temps
2 – Diminuer le temps

4. FERMETURE AUTOMATIQUE ET RÉGLAGE DE LA DURÉE

REMARQUE : Nous recommandons l'utilisation de barrières photoélectriques de sécurité pour toute installation où la fonction de fermeture automatique est activée.

a) Maintenez le bouton **SET** enfoncé jusqu'à ce que « 1 » s'affiche, puis appuyez sur le bouton **HAUT** jusqu'à ce que « 4 » s'affiche pour accéder au réglage de cette fonction, puis relâchez le bouton.

b) Appuyez de nouveau sur le bouton **SET.** L'appareil passe alors en mode de réglage de la fermeture automatique. Un « 0 » avec un point clignotant s'affiche.

c) Appuyez une fois sur le bouton **HAUT**/**BAS** pour régler la durée de fermeture automatique (0 à 9). Appuyez sur **HAUT** pour augmenter la durée et sur **BAS** pour la diminuer.
La durée de fermeture est de 15 secondes * N, N = 0 à 9. La durée maximale est de 135 secondes. Pour désactiver la fermeture automatique, réglez la durée sur zéro (0).

d) Appuyez sur le bouton **SET** pour confirmer le réglage. L'appareil revient en veille
L'état s'affiche automatiquement et indique « ll ».

REMARQUE :
1. Le temps de fermeture est réglé sur « 0 » par défaut en usine.
2. Si la cellule photoélectrique est activée et qu'un obstacle la bloque, la fermeture automatique s'interrompt temporairement, puis reprend.

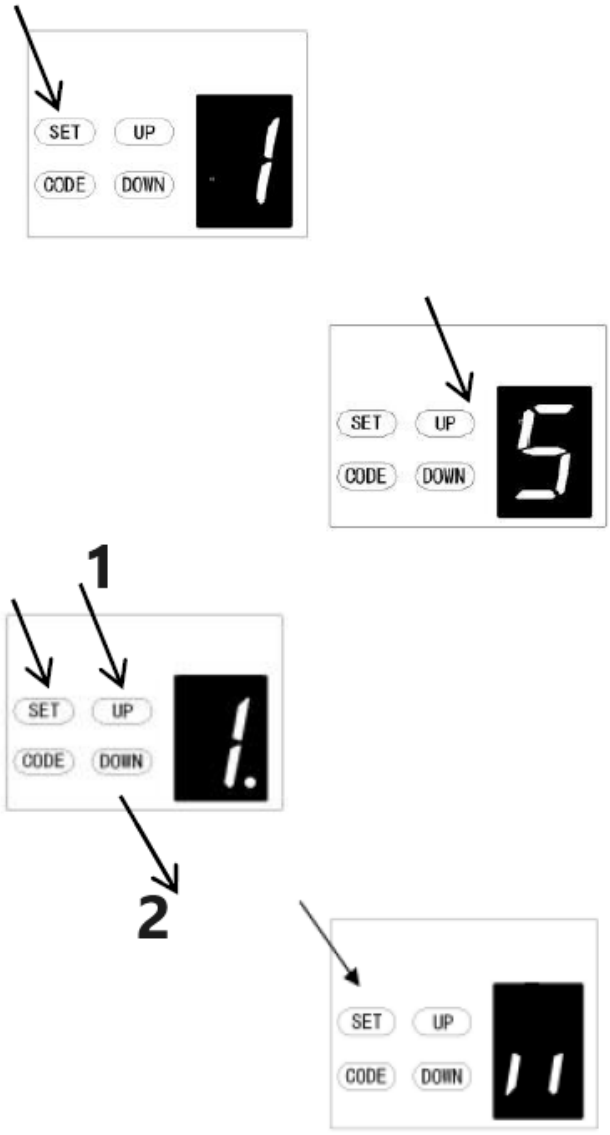

1 – Augmenter
2 – Diminuer

5. RÉGLAGE DES CONDITIONS DE FERMETURE AUTOMATIQUE

a) Maintenez le bouton **SET** enfoncé jusqu'à ce que « 1 » s'affiche, puis appuyez sur le bouton **HAUT** jusqu'à ce que « 5 » s'affiche pour accéder à ce réglage, puis relâchez le bouton.

b) Appuyez de nouveau sur le bouton **SET.** L'appareil est maintenant en mode de réglage des conditions de fermeture automatique. Un « 1 » avec un point clignotant s'affiche.

c) Appuyez une fois sur le bouton **HAUT/BAS** pour régler les conditions de fermeture automatique. Vous pouvez choisir « 1 » ou « 2 ».
1 » signifie que la porte se ferme automatiquement uniquement en position d'ouverture maximale.
2 » signifie que la porte se ferme automatiquement quelle que soit sa position.

d) Appuyez sur le bouton **SET** pour confirmer le réglage. L'appareil repassera automatiquement en mode veille et affichera « ll ».

REMARQUE :
1. La condition de fermeture est réglée sur « 1 » par défaut.
2. La porte se ferme automatiquement uniquement pendant son ouverture. Elle ne peut pas se fermer automatiquement une fois arrêtée en cours de fermeture.

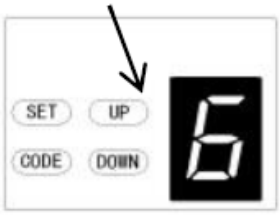

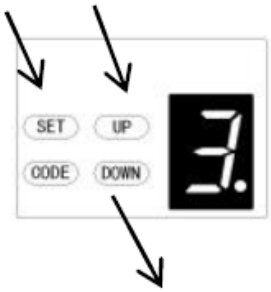

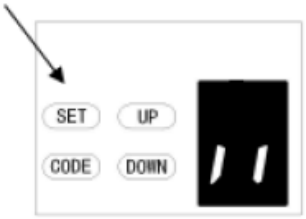

1 – Augmenter le temps
2 – Diminuer le temps

6. RÉGLAGE DU DÉLAI D'EXTINCTION DES LED

a) Maintenez le bouton **SET** enfoncé jusqu'à ce que « 1 » s'affiche, puis appuyez sur le bouton **HAUT** jusqu'à ce que « 6 » s'affiche pour accéder à ce réglage. Relâchez ensuite le bouton.

b) Appuyez de nouveau sur le bouton **SET.** L'appareil est maintenant en mode de réglage du délai d'extinction de la LED. Un « 3 » avec un point clignotant s'affiche alors.

c) Appuyez une fois sur le bouton **HAUT**/**BAS** pour régler le délai d'extinction de la LED (1 à 9).

d) Appuyez sur le bouton **HAUT** pour augmenter le délai ou sur le bouton **BAS** pour le diminuer.
Le délai est de 1 minute * N, N = 1 à 9. Le délai maximal est de 9 minutes.

e) Appuyez sur le bouton **SET** pour confirmer le réglage. L'appareil revient automatiquement en veille et affiche « ll ».

REMARQUE : Le délai d'extinction de la LED est réglé sur « 3 » par défaut.

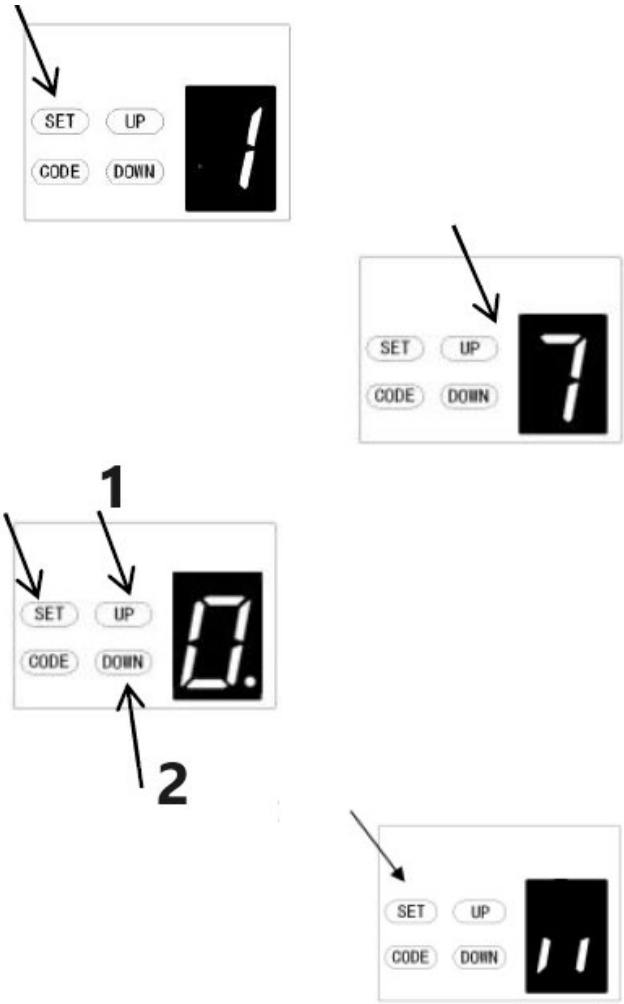

1 – Augmenter la hauteur
2 – Diminuer la hauteur

7. RÉGLAGE DE LA HAUTEUR INVERSÉE

a) Maintenez le bouton **SET** enfoncé jusqu'à ce que « 1 » s'affiche, puis appuyez sur le bouton **HAUT** jusqu'à ce que « 7 » s'affiche pour accéder à ce réglage, puis relâchez le bouton.

b) Appuyez de nouveau sur le bouton **SET.** L'appareil est maintenant en mode de réglage de la hauteur inversée. Un « 0 » avec un point clignotant s'affiche alors.

c) Appuyez une fois sur le bouton **HAUT**/**BAS** pour régler la hauteur de retour à la fermeture (0 à 9).

d) Appuyez sur le bouton **HAUT** pour augmenter la hauteur, ou sur le bouton **BAS** pour la diminuer.
La valeur « 0 » indique que la porte revient en position d'ouverture maximale. Les valeurs de 1 à 9 indiquent que la porte revient à la position de sa course complète. de 1/10 à 9/10 de la course totale, etc.).

e) Appuyez sur le bouton **RÉGLAGE** pour confirmer le réglage ; l'appareil revient automatiquement en veille et affiche « ll ».

REMARQUE : La hauteur de retour est réglée sur « 0 » par défaut en usine.

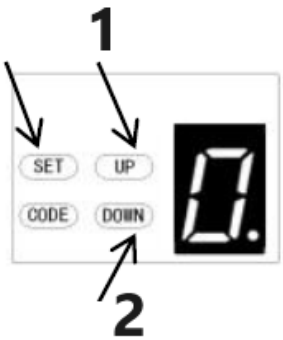

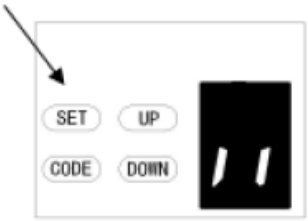

1 – Augmenter
2 – Diminuer

***8*. OUVERTURE PARTIELLE/RÉGLAGE DE LA HAUTEUR**

a) Maintenez le bouton **SET** enfoncé jusqu'à ce que « 1 » s'affiche. Appuyez ensuite sur le bouton **HAUT** jusqu'à ce que « 8 » s'affiche pour accéder à ce mode de réglage, puis relâchez le bouton.

b) Appuyez de nouveau sur le bouton **SET** : l'appareil est maintenant en mode d'ouverture partielle/réglage de la hauteur. Un « 0 » avec un point clignotant s'affiche alors.

c) Appuyez une fois sur le bouton **HAUT/BAS** pour sélectionner l'ouverture partielle ou régler la hauteur d'ouverture partielle (0 à C). Appuyez sur le **bouton HAUT** pour augmenter la hauteur, ou sur le **bouton BAS** pour la diminuer.

0 » indique que l'ouverture partielle est fermée.
1 » indique une hauteur de 2 cm.
2 » indique une hauteur de 4 cm.
La figure « 3 » indique une hauteur de 8 cm
La figure « 4 » indique une hauteur de 12 cm
La figure « 5 » indique une hauteur de 20 cm
La figure « 6 » indique une hauteur de 40 cm
La figure « 7 » indique une hauteur de 60 cm
La figure « 8 » indique une hauteur de 80 cm
La figure « 9 » indique une hauteur de 100 cm
La figure « A » indique une hauteur de 120 cm
La figure « B » indique une hauteur de 140 cm
La figure « C » indique une hauteur de 160 cm

d) Appuyez sur le bouton **SET** pour confirmer le réglage. L'appareil se remettra automatiquement en veille et affichera « »

REMARQUE :

1. L'ouverture partielle/la hauteur est réglée sur « 0 » par défaut.
2. Si vous activez la fonction d'ouverture partielle/de hauteur, la reconnaissance des boutons sera désactivée.
3. Pour plus de détails, veuillez consulter attentivement le manuel d'utilisation de la télécommande.
4. Si vous avez activé la fonction d'ouverture partielle puis l'avez désactivée, veuillez noter que seul le bouton codé initialement peut désormais contrôler l'ouvre-porte.

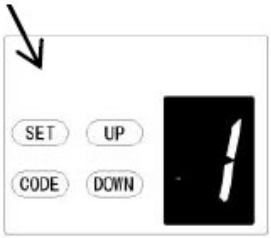

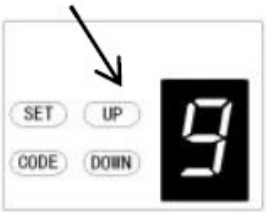

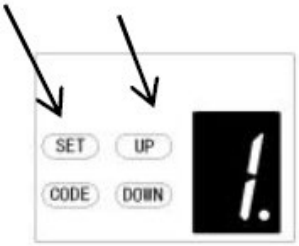

1

2

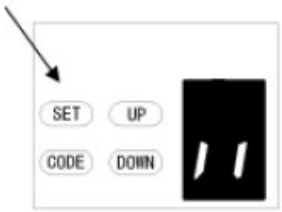

1 – Reconnaissance des boutons désactivée
2 – Reconnaissance des boutons activée

9. RÉGLAGE DE LA FONCTION DE RECONNAISSANCE DES BOUTONS DE L'ÉMETTEUR

a) Maintenez le bouton **SET** enfoncé pour accéder à ce réglage jusqu'à ce que « 9 » s'affiche, puis relâchez le bouton.

b) Appuyez de nouveau sur le bouton **SET.** L'appareil est maintenant en mode de réglage de la reconnaissance des boutons. Le chiffre « 1 » avec un point clignotant s'affiche alors.

c) Appuyez une fois sur le bouton **HAUT/BAS** pour sélectionner si vous souhaitez que les 4 boutons contrôlent un seul ouvre-porte, ou si seul le bouton codé peut le contrôler.

Le chiffre « 0 » indique que la reconnaissance des boutons est désactivée. Cela signifie que si vous avez codé un bouton avec un ouvre-porte, les 4 boutons de la télécommande peuvent le contrôler. Ce mode convient aux utilisateurs qui n'ont qu'une seule porte automatisée chez eux.

La figure « 1 » indique que la fonction de reconnaissance des boutons est activée. Si vous avez programmé le premier bouton avec le premier ouvre-porte, seul ce bouton de la télécommande pourra contrôler cet ouvre-porte. Ceci est idéal pour les utilisateurs possédant plusieurs portes ou portails automatiques.

d) Appuyez sur le bouton **SET** pour confirmer la configuration ; l'appareil repassera automatiquement en mode veille et affichera « II ».

Remarque :
1. La reconnaissance des boutons est configurée par défaut sur « 1 ».
2. Après avoir activé la reconnaissance des boutons, veuillez noter que seul le bouton codé peut contrôler l'ouvre-porte.

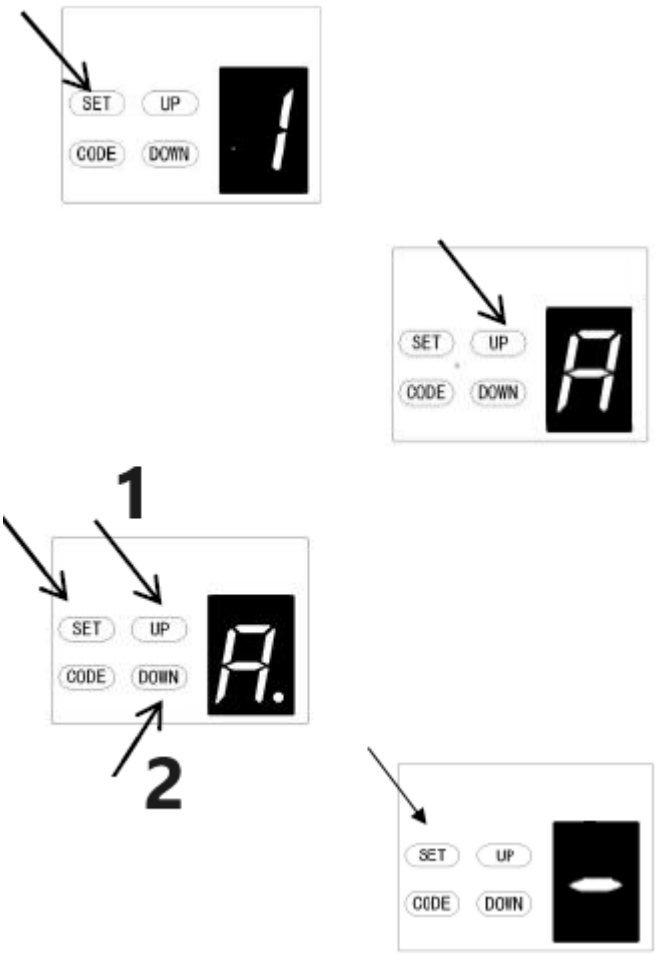

1 – Augmenter
2 – Diminuer

A. RÉGLAGE DE LA DISTANCE D'ARRÊT PROGRESSIF

a) Appuyez longuement sur le bouton **SET** jusqu'à ce que « 1 » s'affiche, puis appuyez continuellement sur le bouton **HAUT** jusqu'à ce que « **A** » s'affiche pour accéder au réglage des fonctions.

b) Appuyez de nouveau sur le bouton **SET.** Vous accédez ainsi au menu de réglage de la distance d'arrêt progressif. Le chiffre « 2 » s'affiche.

c) Utilisez les boutons **HAUT/BAS** pour sélectionner la distance d'arrêt progressif. Vous pouvez choisir entre les niveaux 1 à 3. Le niveau par défaut est « 2 », ce qui correspond à une distance d'arrêt progressif moyenne.
Le niveau « 1 » correspond à une grande distance d'arrêt progressif,
le niveau « 2 » à une distance moyenne.
et le niveau « 3 » à une petite distance d'arrêt progressif.

d) Appuyez sur le bouton **SET** pour confirmer le réglage.

REMARQUE : Une fois le réglage terminé, vous devrez réinitialiser les limites de course de la porte pour que la distance d'arrêt progressif soit prise en compte.

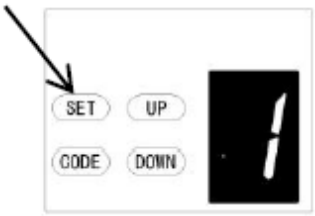

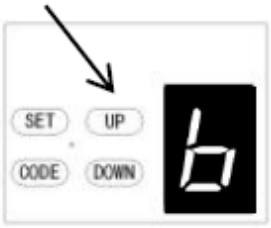

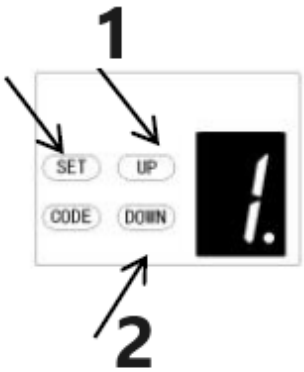

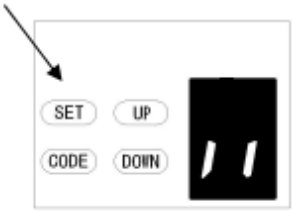

1 – Augmenter la hauteur
2 – Diminuer la hauteur

b. RÉGLAGE DE L'INVERSION DE LA HAUTEUR

a) Maintenez le bouton **SET** enfoncé jusqu'à ce que « 1 » s'affiche, puis appuyez sur le bouton **HAUT** jusqu'à ce que « b » s'affiche pour accéder à ce réglage, puis relâchez le bouton.

b) Appuyez de nouveau sur le bouton **SET.** L'appareil est maintenant en mode de réglage de l'inversion de la hauteur. Un chiffre « 1 » avec un point clignotant s'affiche alors.

c) Appuyez une fois sur le bouton **HAUT/BAS** pour régler la hauteur d'inversion lors de la fermeture (0 à 9).

d) Appuyez sur le bouton **HAUT** pour augmenter ou sur le bouton **BAS** pour diminuer.
Les chiffres 1 à 9 indiquent que la porte ne s'ouvrira pas brusquement même en présence d'obstacles entre 1 et 9 cm de sa position de fermeture. Cette fonction est particulièrement adaptée à l'Europe du Nord où la neige est fréquente.

e) Appuyez sur le bouton **SET** pour confirmer le réglage. L'appareil revient automatiquement en veille et affiche « ll ».

REMARQUE : La hauteur d'inversion est réglée sur « 1 » par défaut.

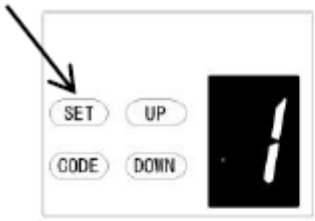

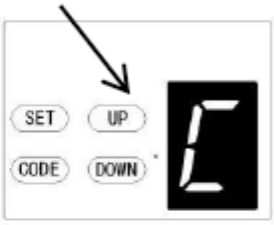

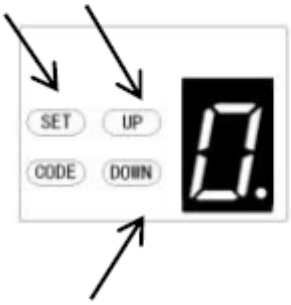

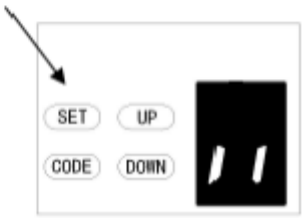

C. RÉGLAGE DU TYPE DE CONTACTEUR DE PORTE PASSAGERS

a) Maintenez le bouton **SET** enfoncé jusqu'à ce que « 1 » s'affiche, puis appuyez sur le bouton **HAUT** jusqu'à ce que « C » s'affiche pour accéder à ce réglage, puis relâchez le bouton.

b) Appuyez de nouveau sur le bouton **SET.** L'appareil est maintenant en mode de réglage du type de contacteur de porte passage. Un « 0 » avec un point clignotant s'affiche.

c) Appuyez une fois sur le bouton **HAUT/BAS** pour sélectionner le type de contacteur de porte passage. Vous pouvez choisir la position « 0 » ou « 1 ».
La position « 0 » indique que la porte de passage est normalement ouverte.
La position « 1 » indique que la porte de passage est normalement fermée.

d) Appuyez sur le bouton **SET** pour confirmer le réglage ; l’appareil repassera automatiquement en mode veille et affichera « ll ».

REMARQUE : Le commutateur de la porte de passage est réglé sur « 0 » par défaut en usine.

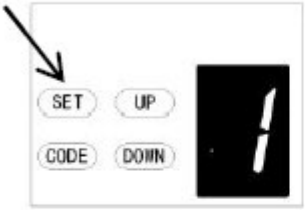

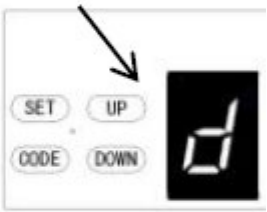

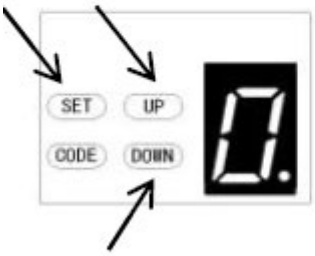

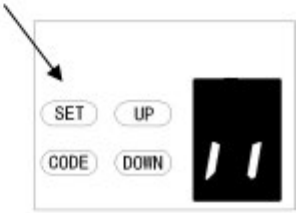

d. RÉGLAGE MARCHE/ARRÊT DE LA CELLULE PHOTOÉLECTRIQUE

Assurez-vous que la cellule photoélectrique est correctement installée et utilisez des contacts normalement fermés pour les bornes accessoires de l'ouvre-porte (Fig. 22, Fig. 23).

Notez également que la fonction de faisceau photoélectrique doit être désactivée si AUCUN faisceau photoélectrique n'est installé, sinon la porte ne peut pas être fermée et l'affichage LED affichera la lettre « r » à titre d'indication.

a) Appuyez sur le bouton **SET** et maintenez-le enfoncé jusqu'à ce que « 1 » apparaisse à l'écran, puis appuyez sur le bouton **UP** jusqu'à ce que « d » apparaisse à l'écran pour accéder à ce réglage de fonction, puis relâchez le bouton.

b) Appuyez à nouveau sur le bouton **SET.** L'appareil est maintenant en mode de réglage marche/arrêt de la cellule photoélectrique. Vous verrez alors apparaître sur l'écran un chiffre « 0 » avec un point clignotant.

c) Appuyez une fois sur le bouton **HAUT**/**BAS** pour régler le bouton marche/arrêt de la cellule photoélectrique. Vous pouvez choisir l'ensemble « 0 » ou « 1 ».
La figure « **0** » signifie que la fonction de cellule photoélectrique est fermée.
La figure « **1** » signifie que la fonction de cellule photoélectrique est ouverte.

d) Appuyez sur le bouton **SET** pour confirmer le réglage et l'appareil reviendra automatiquement en état de veille et affichera « ll ».

REMARQUE : La cellule photoélectrique est réglée sur « 0 » en usine.

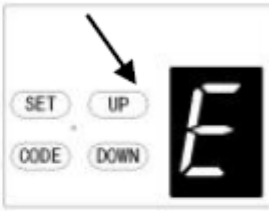

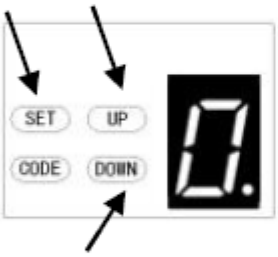

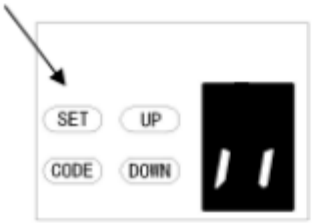

E. RÉGLAGE DU COMPTAGE DES CYCLES DE FONCTIONNEMENT DE L'ALARME DE MAINTENANCE

a) Appuyez sur le bouton **SET** et maintenez-le enfoncé jusqu'à ce que « 1 » apparaisse à l'écran, puis appuyez sur le bouton **HAUT** jusqu'à ce que « E » apparaisse à l'écran pour accéder à ce réglage de fonction, puis relâchez le bouton.

b) Appuyez à nouveau sur le bouton **SET.** L'unité est actuellement en mode de réglage de l'alarme de maintenance. Vous verrez alors apparaître sur l'écran un chiffre « 0 » avec un point clignotant.

c) Appuyez sur le bouton **HAUT/BAS** pour sélectionner les cycles de fonctionnement que vous souhaitez que l'ouvre-porte vous indique. Vous pouvez choisir parmi les ensembles « 1-5 ».
La figure « 1 » indique qu'après 1 000 cycles d'ouverture et de fermeture de la porte de garage, le voyant LED clignote 10 fois rapidement à chaque arrêt. Ceci vous avertit qu'une maintenance est nécessaire. Simultanément, la lettre « t » s'affiche.
La figure « 2 » indique que le nombre de cycles d'alarme de maintenance est réglé sur 2 000.
La figure « 3 » indique qu'il est réglé sur 3 000.
La figure « 4 » indique qu'il est réglé sur 4 000.
La figure « 5 » indique qu'il est réglé sur 5 000.

d) Appuyez sur le bouton **SET** pour confirmer le réglage ; l'appareil revient automatiquement en veille et affiche « ll ».

Remarques :
1. Le nombre de cycles d'ouverture et de fermeture est réglé sur « 0 » par défaut.
2. Si la lettre « t » s'affiche et que le voyant LED clignote 10 fois rapidement, cela signifie que la porte est déséquilibrée. Une maintenance est fortement recommandée.
3. « Vérifiez » l’état ou « Réapprenez » la limite de déplacement après les alertes d’alarme de maintenance.

Programmation de la fonction de communication

Réglage à distance

a) Maintenez le bouton **SET** enfoncé jusqu'à ce que « 1 » s'affiche, puis appuyez brièvement sur le bouton **HAUT/BAS** jusqu'à ce que « F » s'affiche pour accéder au réglage de cette fonction, puis relâchez le bouton (Fig. 1-2).

b) Appuyez sur le bouton SET ; l'état sélectionné s'affiche (Fig. 3).

c) Appuyez sur le bouton HAUT/BAS pour sélectionner la valeur « 0-1 » souhaitée (Fig. 4-5).

d) Appuyez sur le bouton SET pour confirmer.

La figure « 0 » indique que la fonction de communication est désactivée ; la porte peut être arrêtée dans n'importe quelle position à l'aide de la télécommande.
La figure « 1 » indique que la fonction de communication est activée ; la porte ne peut pas être arrêtée dans n'importe quelle position à l'aide de la télécommande lors de l'ouverture. En revanche, la porte peut être arrêtée dans n'importe quelle position à l'aide de la télécommande lors de la fermeture et remontera automatiquement.
Attention : si vous utilisez une télécommande avec un récepteur universel, ce réglage n'est pas concerné.

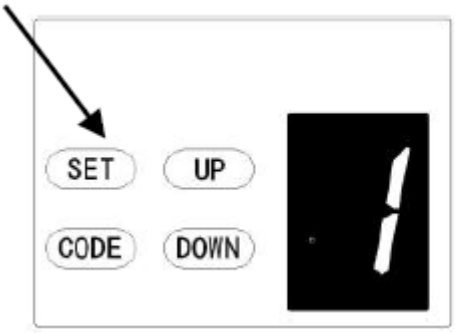

Figure 1

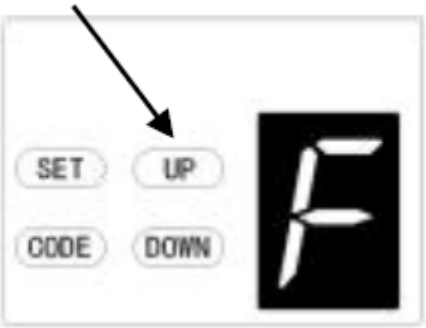

Figure 2

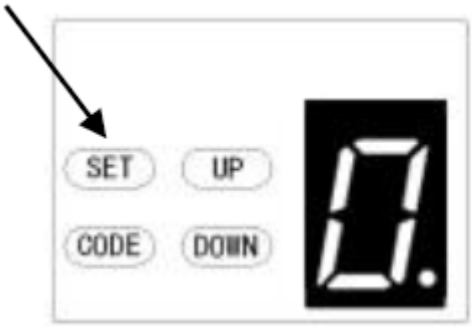

Figure 3

Figure 4

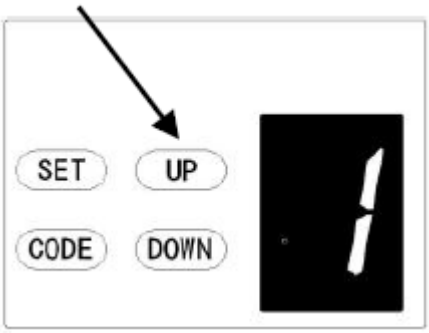

Figure 5

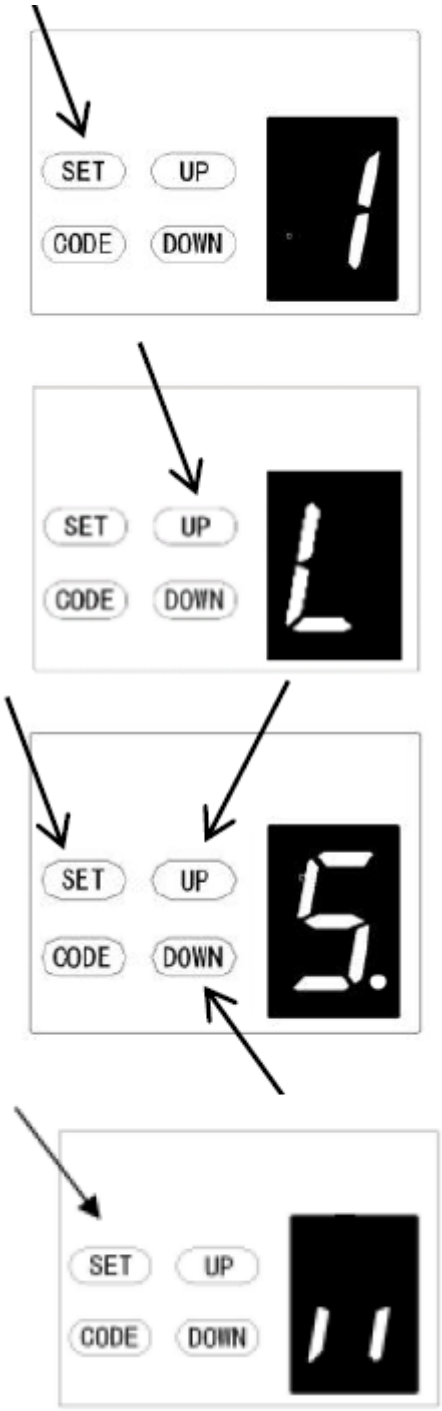

L. RÉGLAGE DE LA FORCE DE LEVAGE À L'OUVERTURE

ATTENTION : le réglage de la force de levage à l'ouverture est automatique lors de la programmation. En général, aucun réglage n'est nécessaire.

a) Maintenez le bouton **SET** enfoncé jusqu'à ce que « 1 » s'affiche, puis appuyez brièvement sur le bouton **HAUT** jusqu'à ce que « L » s'affiche pour accéder à ce réglage, puis relâchez le bouton.

b) Appuyez de nouveau sur le bouton **SET** ; l'appareil est maintenant en mode de réglage de la force de levage à l'ouverture. Un « 5 » avec un point clignotant s'affiche alors.

c) Appuyez sur le bouton **HAUT** pour augmenter la force de levage ou sur le bouton **BAS** pour la diminuer.
La force de levage minimale est de « 1 » et peut être augmentée. La force de levage maximale est de « 9 ».

d) Appuyez sur le bouton **SET** pour confirmer le réglage ; l'appareil revient automatiquement en veille et affiche « ».

REMARQUE : La force de levage est réglée sur « 5 » en usine.

Remarque : Le modèle utilisé pour cette fonction est déterminé par le programme.

Fonction d’inversion du moteur

Cette fonction est compatible avec les portes battantes

1. Après activation, la porte s'ouvrira vers l'extérieur. À l'ouverture, le charriot de service avancera. à la fermeture, il reculera.

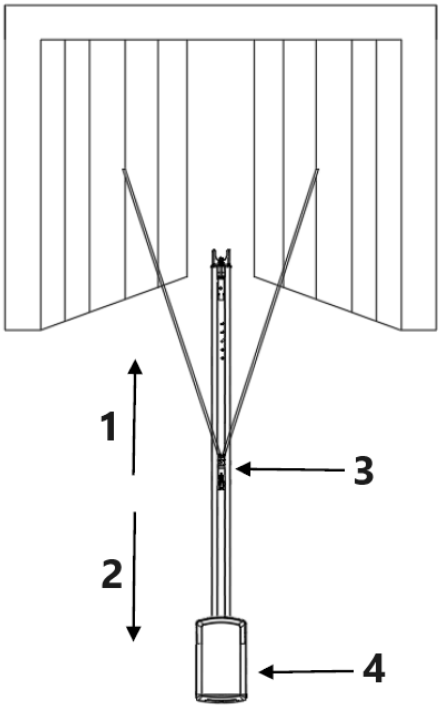

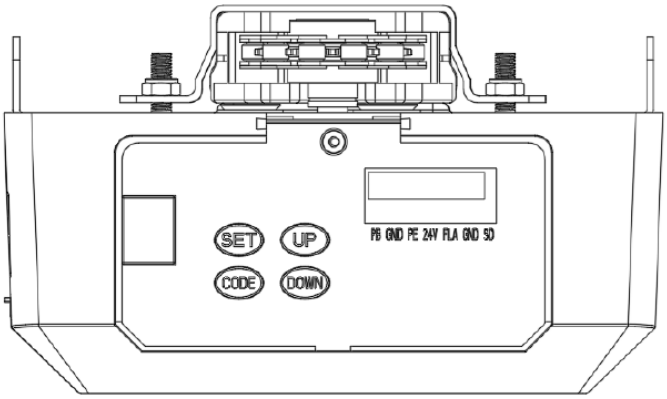

1 – Avant
2 – Arrière
3 – Charriot de service
4 – Tête de moteur

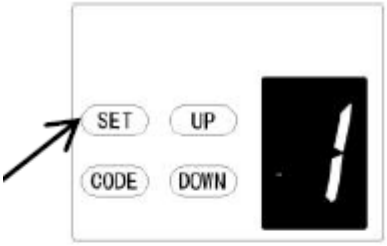

Pour les moteurs multifonctions :

a) Maintenez le bouton **SET** enfoncé jusqu'à ce que « » s'affiche, puis appuyez brièvement sur le bouton B**AS p**our sélectionner la fonction « 0 ».

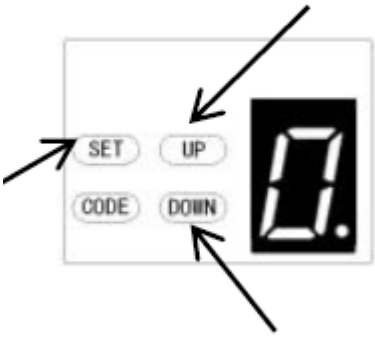

b) Après une brève pression sur le bouton **SET,** l'écran affichera « » et le point rouge en bas à droite clignotera.

c) Appuyez ensuite brièvement sur les boutons **HAUT/BAS** pour sélectionner la fonction « 0 » ou « 1 ».
« 0 » correspond au réglage par défaut : la fonction d'inversion du moteur est désactivée. « 1 » active la fonction d'inversion du moteur : la porte recule.

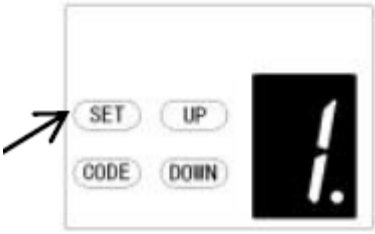

d) Appuyez brièvement sur le bouton **SET** pour confirmer la fonction souhaitée.

Remarque : Il est nécessaire de réinitialiser la limite de course après avoir sélectionné cette fonction.

TERMINAUX D'OUVERTURE/D'ARRÊT/DE FERMETURE
La fonction O/S/C permet de commander l'ouvre-porte à l'aide d'un bouton-poussoir externe. Ce bouton doit être équipé de contacts normalement ouverts (NF) libres de tension (Fig. 22)

Connexion du faisceau photoélectrique (en option) *– Fig. 22, Fig. 23*
Connexion de la commande par interrupteur (en option) *– Fig. 22*
Remarques :
1. La puissance du flash (voyant d'avertissement) doit être inférieure à 10 W.
2. Le bouton-poussoir externe (PB) doit être un contact « NO ».

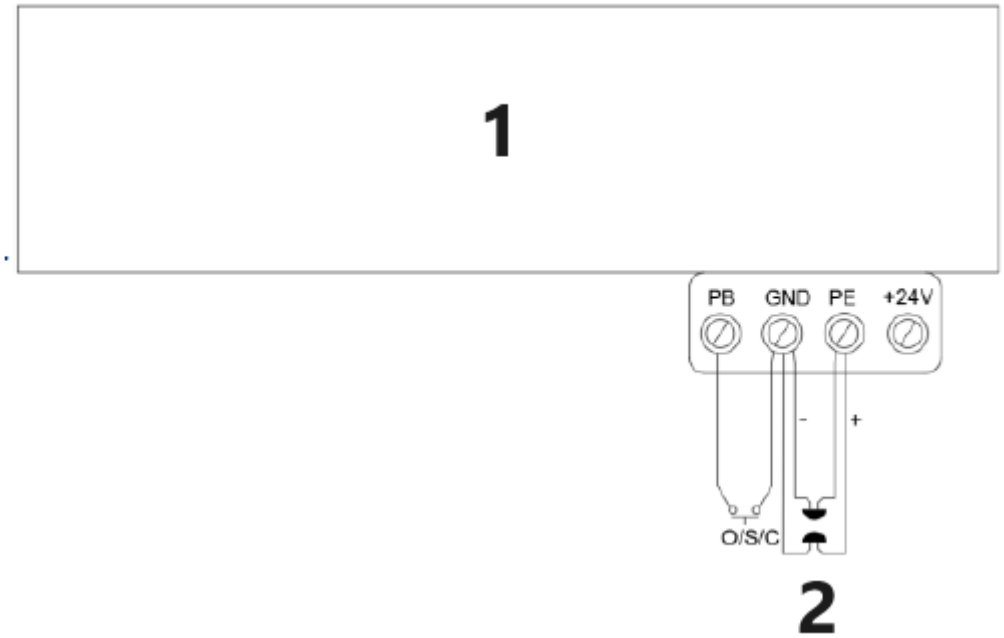

1 – Ouvre-porte de garage
2 – Faisceau photoélectrique pour impulsions
Figure 22

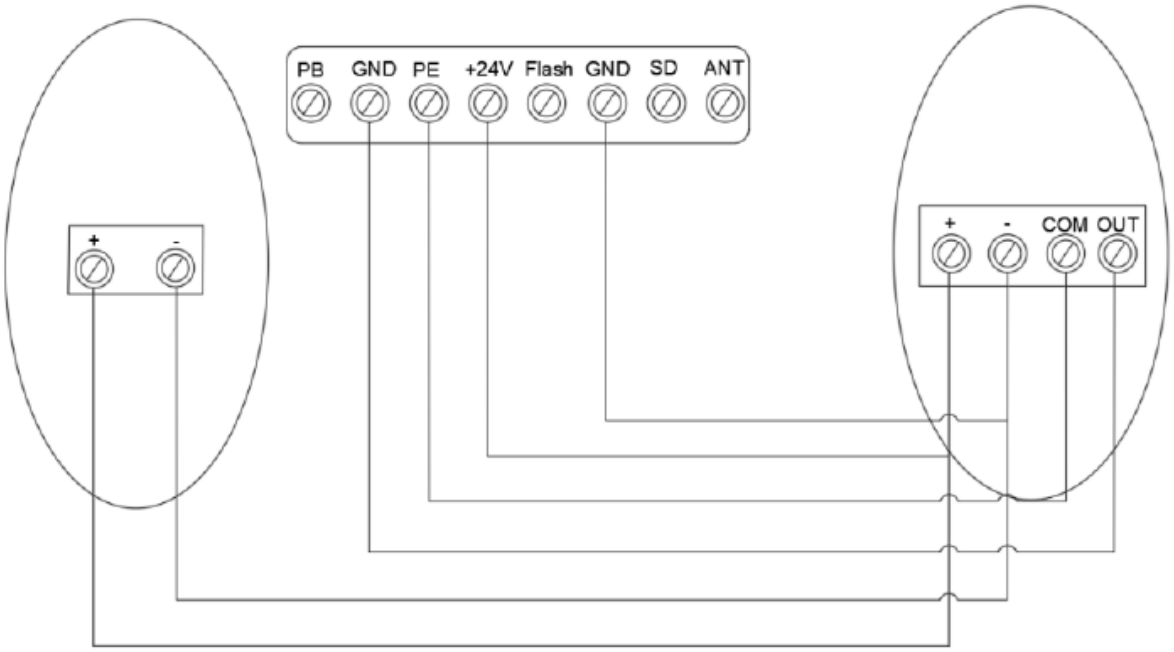

Connexion du faisceau photoélectrique/de la commande par interrupteur
Figure 23

Présentation et application des autres terminaux

1. Interfaces O/S/C disponibles (Fig. 22).

Ajout d'un nouveau bouton O/S/C pour ouvrir ou fermer la porte.

2. Fonction lampe torche. (Fig. 24, Fig. 25)

Des interfaces sont prévues pour cette fonction et fournissent une tension de lampe torche de 24 à 35 V. Connectez la lampe torche à une alimentation CC de 24 à 28 V, courant ≤ 100 mA. Pour utiliser une lampe torche alimentée en CA 220 V, veuillez utiliser un adaptateur et effectuer le câblage nécessaire.

3. Protection de la porte de passage (SD) (Fig. 24, Fig. 25)

Cette fonction empêche l'ouverture de la porte tant que la petite porte de passage n'est pas fermée. Le panneau de porte est ainsi protégé.

4. Alimentation externe (BAT) et antenne (ANT), port Wi-Fi. (Fig. 25)

Port de connexion pour l'alimentation externe : le fil rouge se connecte au « + », le fil noir au « - ».
Port « Wi-Fi » : ce port est connecté au module Wi-Fi.
Interface d'antenne pour la réception du signal « ANT ».

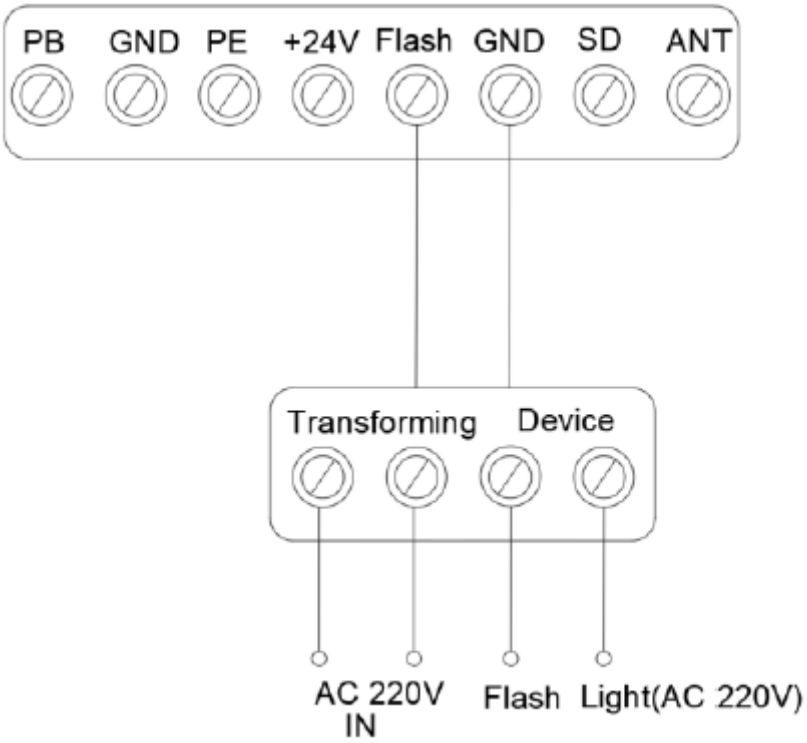

Figure 24

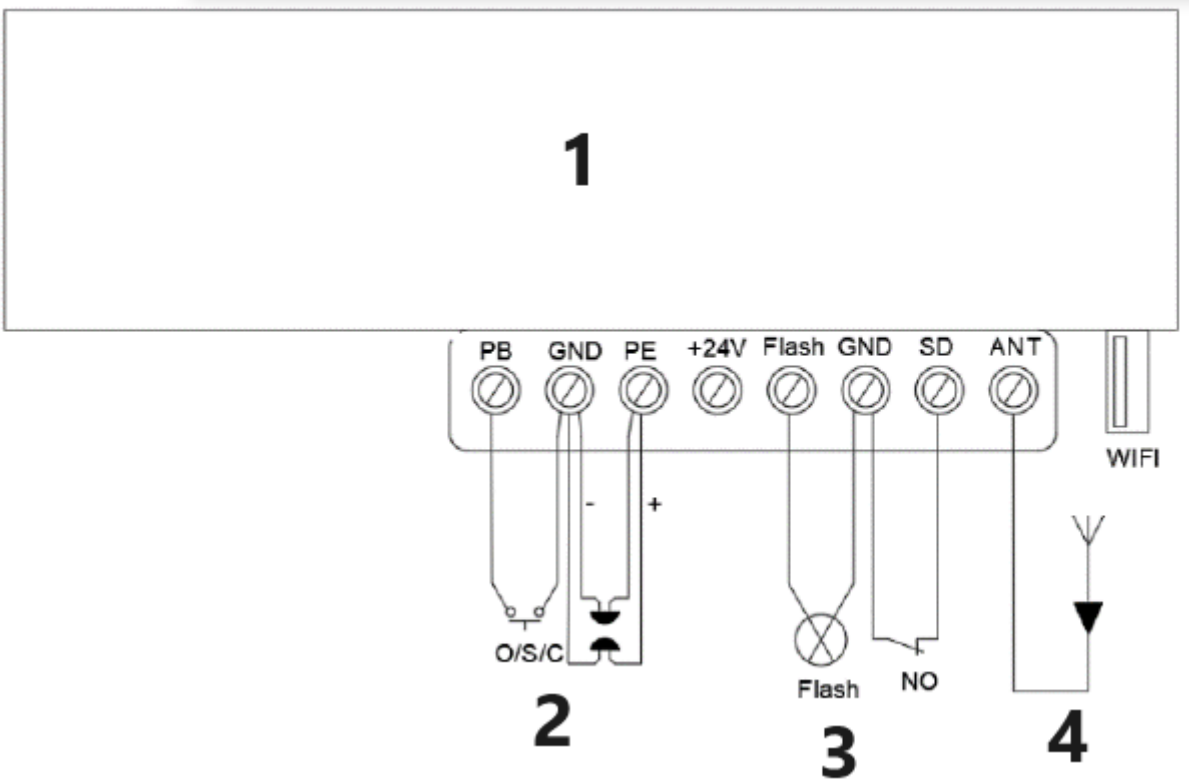

1 – Ouvre-porte de garage
2 – Cellule photoélectrique
3 – Dispositif de sécurité de la porte piétonne
4 – Antenne
Figure 25

ENTRETIEN

1. Aucun entretien particulier n'est requis pour la carte de circuit imprimé logique.
Vérifiez l'équilibrage de la porte et le bon fonctionnement de toutes les pièces mobiles au moins deux fois par an.
Contrôlez la sensibilité d'inversion au moins deux fois par an et ajustez-la si nécessaire.
Assurez-vous du bon fonctionnement des dispositifs de sécurité (cellules photoélectriques, etc.).

2. Remplacement de l'ampoule :
Remarque : Coupez l'alimentation électrique avant de remplacer l'ampoule. Vérifiez que la tension de la nouvelle ampoule est compatible avec la tension locale et que sa puissance est inférieure à 10 watts.
Démontez les vis du couvercle de la lampe. Retirez le couvercle de la lampe puis dévissez l'ancienne ampoule LED dans le sens inverse des aiguilles d'une montre. Fixez la nouvelle lampe LED et son couvercle.

3. Concernant la fonction d'alarme de maintenance :
Le voyant LED clignote 10 fois rapidement signifie que la porte a perdu son équilibre ; nous recommandons fortement l'entretien des portes de garage. «Vérifiez» l'état ou «Réapprenez» la limite de déplacement après les alertes d'alarme de maintenance.
Avertissement : Une porte manipulée de manière brutale peut affecter la durée de vie du mécanisme d'ouverture automatique en raison de charges incorrectes et annulera la garantie.

PORTE INTELLIGENTE - USB 02

Trouvez l’interface USB correspondante et insérez le module Wi-Fi (Fig. 1, 2).

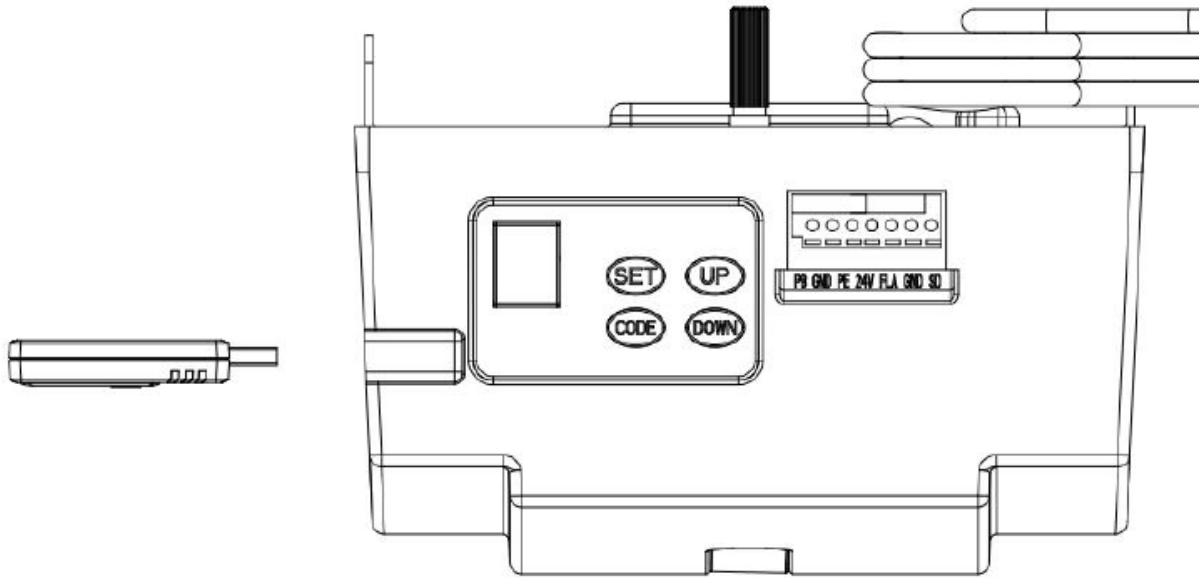

Figure 1

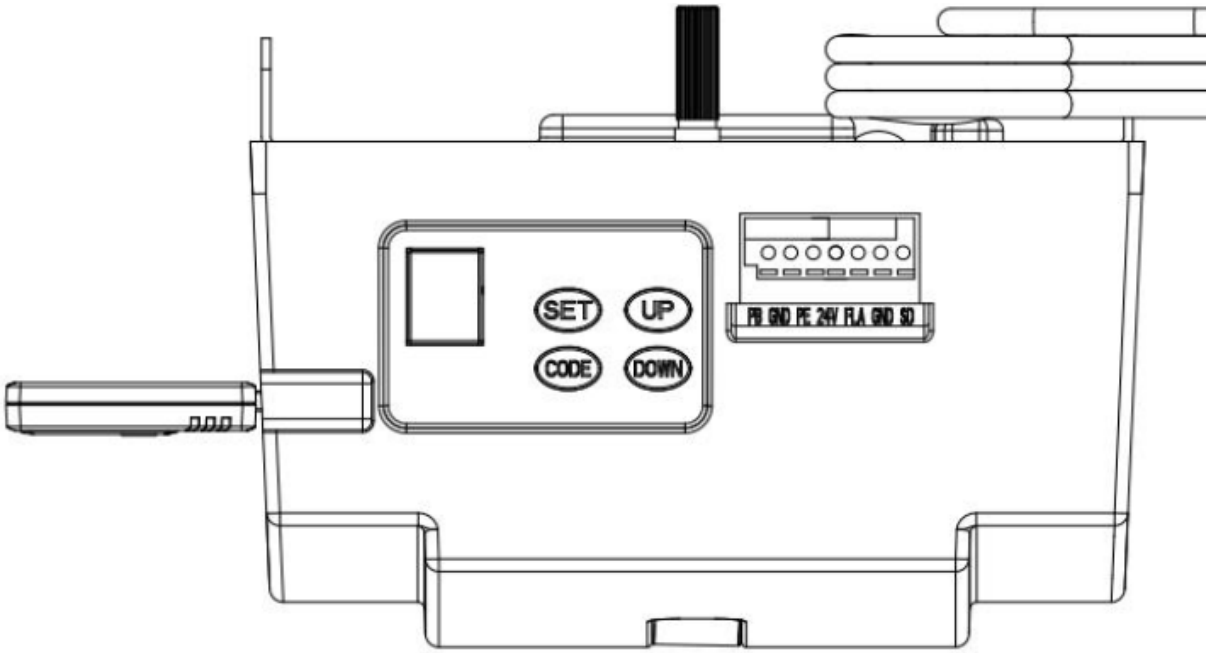

Figure 2

Instructions de fonctionnement :

1. Programmation des limites d'ouverture et de fermeture
2. Programmation à distance
3. Réglage du délai d'extinction de la LED
4. Fermeture automatique et réglage de l'heure
5. Réglage partiel de l'ouverture/de la hauteur

LISTE DES PIÈCES POUR OUVREUR DE RAIL C

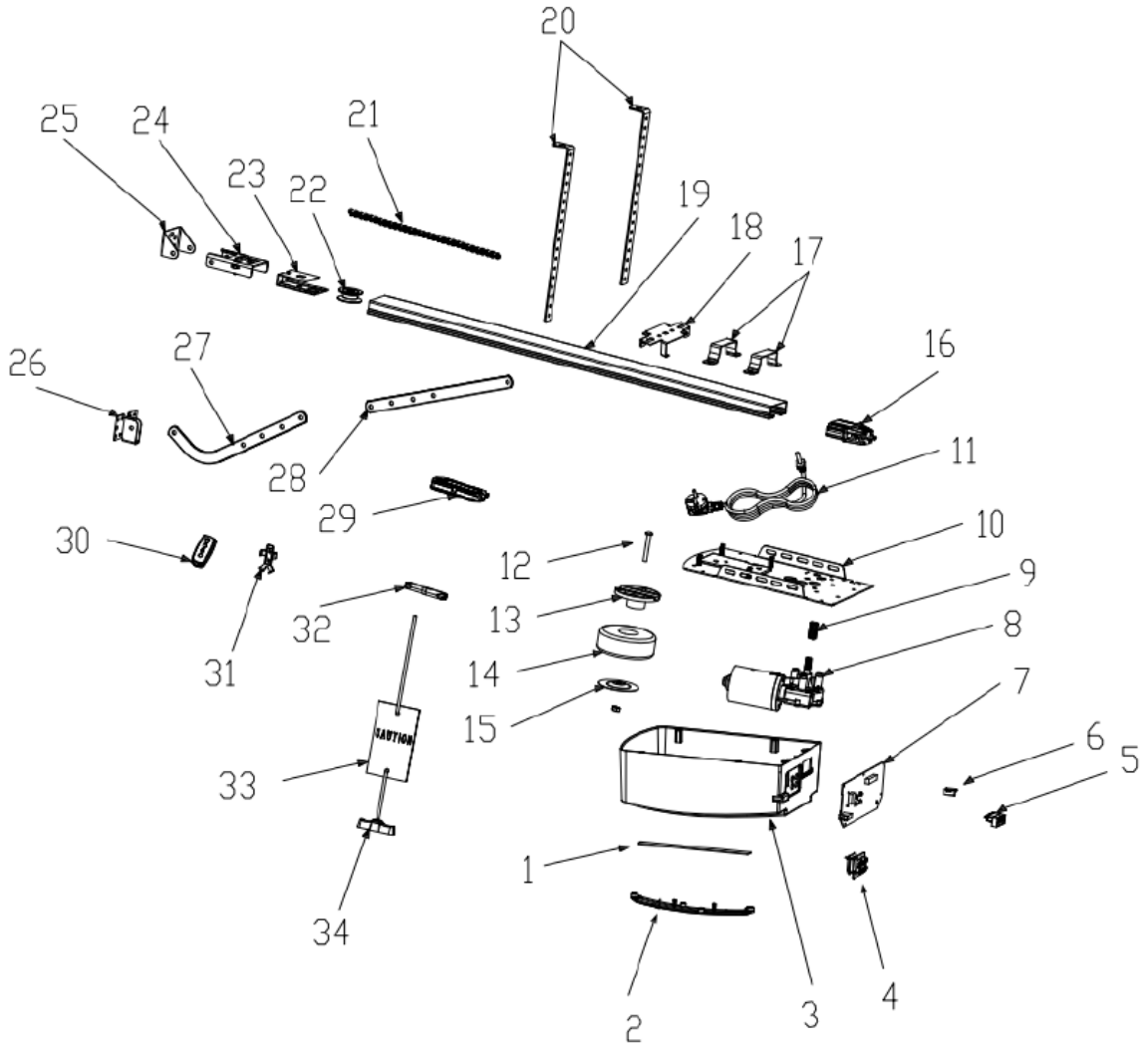

Item	Qty	Description
1	1	L.E.D light
2	1	L.E.D cover
3	1	Main cover
4	1	Panel
5	1	7P Connector
6	1	USB Dust Plug
7	1	PCBA
8	1	DC Gear motor
9	1	Motor shaft sleeve
10	1	Steel bottom base
11	1	Power Cable
12	1	Transformer Install assy

Item	Qty	Description
13	1	Transformer plate
14	1	Transformer
15	1	Transformer plate
16	1	Sprocket bracket
17	2	U handing bracket
18	1	Click bracket
19	1	C rail-steel
20	2	Mounting bracket
21	1	Chain /Belt
22	1	Chain /Belt Wheel
23	1	Wheel bracket
24	1	Track ending bracket

Item	Qty	Description
25	1	Wall bracket
26	1	Door bracket
27	1	Bent arm
28	2	Straight arm
29	1	Trolley assy
30	2	Transmitter
31	1	Transmitter bracket
32	1	Chain /Belt connection
33	1	Release card
34	1	Release handle

Résolution de problèmes

Apparence défectueuse	Cause de la panne	Solutions
L'ouvre-porte ne fonctionne pas. L'écran LCD n'est pas lumineux.	1. Alimentation électrique 2. Le fil de la bougie se desserre	1. Vérifiez si la prise du moteur est alimentée. 2. Vérifiez si le fusible est cassé. 3. Vérifiez si le fil basse tension du transformateur est connecté à la carte d'alimentation. 4. Vérifiez si la nappe est branchée. 5. Vérifiez s'il y a 26 V CA du côté basse tension du transformateur ; s'il y a 26 V CA, remplacez le PCB. Sinon, remplacez le transformateur
Position manquante	Erreur système	Réinitialiser la limite de déplacement
Pendant l'apprentissage, l'affichage numérique	Déplacement inférieur à 30 cm ou supérieur à 9 m	Réinitialiser la limite de déplacement
Affichage numérique L'ouvre-porte ne fonctionne pas ou s'arrête de fonctionner	Tension instable ou porte déséquilibrée	1. Vérifiez l'alimentation 2. Ajustez l'équilibrage de la porte
L'ouvre-porte ne fonctionne pas Affichage numérique	Échec de l'apprentissage des butées de course montante et descendante Apprentissage incorrect des butées de course montante et descendante	Réapprenez les butées de course montante et descendante en suivant le manuel
La LED reste allumée	Le panneau de commande ou la carte d'alimentation est défectueux	Remplacez la carte de commande ou la carte d'alimentation.
Lorsque la porte est ouverte par la télécommande, l'ouvre-porte s'arrête automatiquement après 10 cm Affichage numérique	Le fil du capteur à effet Hall est desserré ou endommagé	Ouvrez le couvercle, vérifiez le fil du capteur à effet Hall, rebranchez-le ou remplacez-le.
L'ouvre-porte ne fonctionne pas. Vous entendez un « kaka » du relais Affichage numérique	Le fil entre le moteur-réducteur et la carte est desserré	Ouvrez le couvercle et vérifiez le fil entre le moteur-réducteur et la carte.
L'ouvre-porte s'arrête automatiquement après 10 cm Affichage numérique	Le fil entre le moteur-réducteur et la carte est branché à l'envers	Coupez l'alimentation, ouvrez le couvercle et inversez le fil entre le moteur-réducteur et la carte. Réinitialisez les butées de course.
La porte ne monte que. Ne pas utiliser en mode descendant. La fonction de cellule photoélectrique de l'affichage numérique	est active, mais sans cellule photoélectrique connectée.	Désactivez la fonction de cellule photoélectrique si aucune cellule photoélectrique n'est connectée. Consultez le manuel d'utilisation. 3. Vérifiez que la cellule photoélectrique est correctement connectée et qu'aucun élément ne l'obstrue.
La porte est complètement ouverte et se referme automatiquement après un certain temps Les voyants LED clignotent 4 fois. 29	La fonction de fermeture automatique est activée	Réglez la durée de fermeture automatique ou désactivez la fonction de fermeture automatique. (Se référer au manuel d'instructions)
Lorsque la porte s'arrête, le voyant d'avertissement reste allumé	La carte d'alimentation est défectueuse	Remplacez la carte d'alimentation
Les voyants LED ne fonctionnent pas	1. Le fil de la LED n'est pas branché 2. La LED est défectueuse 3. La carte de circuit imprimé est défectueuse	1. Vérifiez le fil de la LED 2. Remplacez la LED 3. Remplacez la carte de circuit imprimé
La porte remonte automatiquement en position haute avant d'être complètement fermée	Fonctionnement avec la fonction d'inversion automatique La porte est mal installée Un obstacle bloque son mouvement	1. Vérifiez la position de l'obstacle et réinitialisez la course de fin de course 2. Augmentez la force nécessaire pour l'inversion automatique
La porte s'arrête automatiquement pendant l'ouverture	Fonctionnement avec la protection automatique en cas d'obstruction La porte est mal installée Un obstacle bloque son mouvement	1. Vérifiez la position de l'obstacle et réinitialisez la course de fin de course 2. Augmentez la force nécessaire pour l'inversion automatique

La télécommande ne fonctionne pas ou sa portée est insuffisante	1. Pile déchargée 2. Antenne desserrée ou mal déployée 3. Interférences à proximité	1. Remplacez la pile 2. Déployez l'antenne du dispositif d'ouverture 3. Éliminer les interférences
Impossible de programmer les nouvelles télécommandes	La nouvelle télécommande n'est pas compatible avec l'ouvre-porte	Choisissez uniquement notre télécommande
Affichage numérique	Nombre maximal de codes de télécommande enregistrés	Supprimer tous les codes enregistrés (Se référer au manuel d'instructions)
Veille, affichage numérique	effets de la fonction porte dans la porte	vérifier l'interrupteur de porte dans la porte
L'ouvre-porte fonctionne alors que la porte est immobile	Manchon d'arbre moteur usé	remplacer le manchon d'arbre moteur
La batterie ne fournit pas d'alimentation	1. Batterie déchargée 2. Câble de la batterie branché à l'envers 3. Câble de la batterie endommagé	1. Remplacer la batterie 2. Ouvrir le couvercle et vérifier la polarité (« + » et « - ») de la batterie 3. Remplacer le câble de la batterie
Autres problèmes	les appareils externes ne sont pas compatibles avec l'ouvre-porte	Retirer tous les appareils externes. Si le problème persiste, remplacer la carte électronique
Affichage numérique	le système de porte de garage nécessite une maintenance	La porte de garage et le moteur nécessitent une maintenance complète

Questo manuale di istruzioni è stato tradotto con la traduzione automatica. Ci sforziamo costantemente di fornire una traduzione accurata. Tuttavia, nessuna traduzione automatica è perfetta, né intende sostituire la traduzione umana. Il manuale di istruzioni ufficiale è nella versione inglese. Eventuali discrepanze o differenze create dalla traduzione non sono vincolanti e non hanno alcun effetto legale ai fini della conformità o dell'esecuzione. In caso di domande relative all'accuratezza delle informazioni contenute nel manuale di istruzioni, consultare la versione inglese dei contenuti, in quanto questa è la versione ufficiale.

Descrizione del parametro	Valore del parametro	
Nome del prodotto	Automazione per porte da garage - cinghia	
Modello	MSW-GDOOR-001A	MSW-GDOOR-003A
Tensione nominale [V~] / frequenza [Hz]	230/50	
Forza di trazione massima [N]	1000	1200
Area massima della porta [m^2]	15	18
Peso massimo della porta [kg]	100	120
Altezza massima della porta [m]	2,4 – 3,5	
Diodo LED	24 V CC / 15 pezzi	
Temperatura di esercizio [°C]	-40 / +50	
Grado di protezione IP	IP 20	

IMPORTANTI RACCOMANDAZIONI DI SICUREZZA

LA MANCATA OSSERVANZA DELLE SEGUENTI RACCOMANDAZIONI DI SICUREZZA PUÒ CAUSARE GRAVI LESIONI PERSONALI, MORTE E/O DANNI ALLA PROPRIETÀ.

LEGGERE ATTENTAMENTE E RISPETTARE TUTTE LE RACCOMANDAZIONI DI SICUREZZA E DI INSTALLAZIONE.

1. L'apriporta è progettato e prodotto in conformità alle normative locali. L'installatore deve conoscere le normative locali richieste per quanto riguarda l'installazione dell'apriporta.
2. Il personale non qualificato o che non conosce le norme di salute e sicurezza sul lavoro applicabili ai cancelli automatici e alle altre porte non deve in alcun caso eseguire installazioni o implementare sistemi.
3. Chiunque installi o effettui la manutenzione dell'apparecchiatura senza rispettare tutte le norme di sicurezza applicabili sarà responsabile di qualsiasi danno, lesione, costo, spesa o richiesta di risarcimento di qualsiasi natura subita da chiunque a seguito della mancata installazione del sistema correttamente e in conformità alle norme di sicurezza e al manuale di installazione pertinenti, direttamente o indirettamente.
4. Per una maggiore sicurezza, consigliamo vivamente l'inclusione del sistema fotoelettrico. Sebbene l'apriporta integri un sistema di sicurezza anti-ostruzione sensibile alla pressione, l'aggiunta del sistema fotoelettrico migliorerà notevolmente la sicurezza di utilizzo di una porta da garage automatica e offrirà ulteriore tranquillità.
5. Assicurarsi che la porta del garage sia completamente aperta e ferma prima di entrare o uscire dal garage.
6. Assicurarsi che la porta del garage sia completamente chiusa e ferma prima di uscire.
   Tenere sempre mani e indumenti larghi lontani dall'apriporta e dalla porta del garage.
7. Il sistema di sicurezza anti-ostruzione è progettato per funzionare solo su oggetti FISSI. Il contatto tra la porta del garage e un oggetto in movimento può causare gravi lesioni personali, morte e/o danni alla proprietà.
8. Questo apparecchio non è destinato all'uso da parte di persone (bambini inclusi) con ridotte capacità fisiche, sensoriali o mentali, o con mancanza di esperienza e conoscenza, a meno che non siano supervisionate o istruite sull'uso dell'apparecchio da una persona responsabile della loro sicurezza. I bambini devono essere sorvegliati per assicurarsi che non giochino con l'apparecchio.
9. I rifiuti elettrici non devono essere smaltiti con i rifiuti domestici. Si prega di riciclare dove esistono

strutture adeguate. Verificare con l'autorità locale o il rivenditore per informazioni sul riciclaggio.

10. Se il cavo di alimentazione è danneggiato, deve essere sostituito dal produttore, dal suo agente di assistenza o da personale qualificato per evitare pericoli.
11. ATTENZIONE: Importanti istruzioni di sicurezza. Per la sicurezza personale è importante seguire tutte le istruzioni. Conservare queste istruzioni.
12. Non permettere ai bambini di giocare con i comandi delle porte. Tenere i telecomandi fuori dalla portata dei bambini. Controllare la porta in movimento e tenere lontane le persone finché non è completamente aperta o chiusa.
13. Prestare attenzione quando si aziona lo sblocco manuale, poiché una porta aperta potrebbe abbassarsi rapidamente a causa di molle deboli o rotte o perché non è in equilibrio.
14. Esaminare frequentemente l'installazione, in particolare controllare cavi, molle e supporti per individuare eventuali segni di usura, danni o squilibri. Non utilizzare se è necessaria una riparazione o una regolazione, poiché un difetto nell'installazione o una porta non correttamente bilanciata potrebbero causare lesioni.
15. Controllare ogni mese che l'azionamento inverta il movimento quando la porta entra in contatto con un oggetto alto 50 mm posizionato sul pavimento. Regolare se necessario e ricontrollare poiché una regolazione errata può rappresentare un pericolo per le unità dotate di un sistema di protezione contro l'intrappolamento basato sul contatto con il bordo inferiore della porta.
16. Dettagli su come utilizzare lo sblocco manuale.
17. Informazioni relative alla regolazione della porta e dell'azionamento.
18. Scollegare l'alimentazione durante la pulizia o altri interventi di manutenzione.
19. Le istruzioni di installazione devono includere i dettagli per l'installazione dell'unità e dei componenti associati.

IMPORTANTI INFORMAZIONI DI SICUREZZA PER LE BATTERIE A BOTTONE

AVVERTIMENTO

QUESTO PRODOTTO CONTIENE UNA BATTERIA A BOTTONE

La batteria è pericolosa e deve essere tenuta fuori dalla portata dei bambini.

La batteria può causare lesioni gravi o mortali entro 2 ore o meno se ingerita o inserita in qualsiasi parte del corpo.

Se si sospetta che la batteria sia stata ingerita o inserita in qualsiasi parte del corpo, **RIVOLGERSI IMMEDIATAMENTE** a un medico.

Sostituzione della batteria del trasmettitore

Rimuovere le viti di fissaggio situate sul lato inferiore del trasmettitore portatile.
Aprire le 2 metà del guscio del trasmettitore e sostituire la batteria con una di specifiche identiche.
Verificare che la spia rossa si accenda quando si preme uno dei pulsanti del trasmettitore, quindi riposizionare le viti di fissaggio.

Sostituzione della batteria dell'interruttore a parete wireless

Rimuovere la piastra di copertura mentre l'unità è ancora montata a parete facendo scorrere e ruotando un cacciavite dritto nella fessura fornita sulla parte superiore e inferiore della piastra a parete.
Utilizzare un piccolo cacciavite a croce per rimuovere le 4 viti che tengono in posizione gli interruttori.
Sostituire la batteria con una di specifiche identiche.

DESCRIZIONE E CARATTERISTICHE DEL PRODOTTO

1. Regolazione della forza di ostruzione

La forza minima visualizza "1" e può essere regolata verso l'alto. Il display "5" indica la forza massima.

2. Regolazione della velocità di traslazione

"8" appare sul display, indica l'80% della velocità di traslazione. Il display "A" indica la velocità massima 160 mm/s o 200 mm/s.

3. Regolazione dell'altezza di inversione

"0" appare sul display, indica che la porta rimbalzerà verso l'alto. Il display "1~9" indica che la porta rimbalzerà nella posizione dell'intera corsa. Da un decimo a nove decimi dell'intera corsa, ecc.

4. Apertura/altezza parziale

"0" appare sul display significa chiudere la funzione di apertura parziale. Il display "1~9" significa impostare le diverse posizioni di apertura parziale dell'intera corsa.

5. Funzione di riconoscimento dei pulsanti del trasmettitore

"0" appare sul display significa che la funzione di riconoscimento dei pulsanti è chiusa. Il display "1" significa che la funzione di riconoscimento dei pulsanti è aperta.

6. Quantità di codici in memoria

"A" appare sul display significa che la quantità massima di codici in memoria è 50 pezzi. Premere il pulsante SU/GIÙ una volta per aumentare o diminuire la quantità. La quantità di codici in memoria è impostata su 5 pezzi * N, N = 1~9. (La quantità è un multiplo di 5).

7. L'allarme di manutenzione

"t" appare sul display e la luce LED lampeggia 10 volte velocemente significa che la porta del garage e il motore necessitano di manutenzione completa.

8. Inversione di sicurezza automatica

L'arresto automatico / inversione automatica sono controllati dal nostro software di schede elettroniche. Siamo attenti a proteggere i vostri bambini, animali domestici o altri beni.

9. Avvio graduale / Arresto graduale

La velocità di salita e discesa graduale all'inizio e alla fine di ogni ciclo riduce lo stress sulla porta e sull'apriporta per una maggiore durata e rende il funzionamento più silenzioso.

10. Chiusura automatica

La chiusura automatica garantisce tranquillità e mantiene la tua casa al sicuro chiudendo automaticamente la porta all'ingresso o all'uscita dal garage.

11. Autoapprendimento della forza di ostruzione in apertura e chiusura

La quantità di potenza dell'apriporta per le diverse fasi della corsa della porta viene appresa durante la configurazione e viene costantemente riprofilata. La misurazione della forza dell'apriporta si regola automaticamente in un intervallo adeguato.

12. Limite elettronico, regolazione semplice

È sufficiente controllare l'impostazione del limite dai pannelli di controllo per regolarla esattamente, un processo semplice e veloce per chiunque.

13. Batteria di backup disponibile

Gli apriporta possono essere alimentati con la nostra batteria di backup in caso di interruzione di corrente a casa tua.

14. Autobloccaggio nei motori riduttori

Il motore riduttore si autoblocca con i suoi sistemi di disinnesto.

15. Sblocco manuale

Non preoccuparti dell'interruzione di corrente, il sistema di sblocco manuale è una soluzione per azionare la porta in qualsiasi momento.

16. Tecnologia del trasmettitore

Tecnologia Rolling Code (7,38 x 10^{19} combinazioni), frequenza 433,92 MHz, design a 4 canali per garantire il controllo di 4 porte diverse con un unico trasmettitore.

17. Applicazioni

Con soli 30 mm richiesti tra il soffitto e il punto più alto della corsa della porta, l'apriporta può essere montato a filo per applicazioni con altezza ridotta.

18. Piastra inferiore in metallo, più resistente e sicura.

19. Pulsanti di funzionamento in movimento Su / Giù (SU / GIÙ)

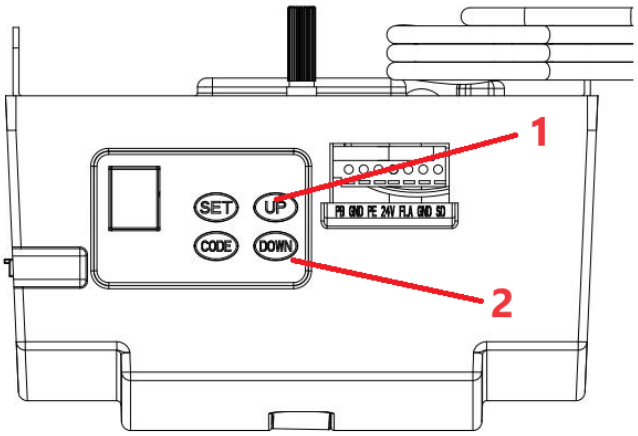

1 - Apri

2 - Chiudi

RACCOMANDAZIONI PRE-INSTALLAZIONE

1. La porta del garage deve poter essere sollevata e chiusa facilmente a mano e senza molto sforzo. Una porta ben bilanciata e con molle a balestra è fondamentale per una corretta installazione.
2. L'apriporta da garage non può compensare una porta da garage installata male e non deve essere utilizzato come soluzione per una porta "difficile da aprire".
3. Se l'unità viene installata su una porta esistente, assicurarsi che tutti i dispositivi di bloccaggio esistenti vengano rimossi, altrimenti la garanzia sarà nulla.
4. È necessario installare una presa di corrente approvata vicino al punto in cui si inizia l'installazione dell'apriporta.
5. Dovrebbe esserci uno spazio minimo di 30 mm tra la parte inferiore della guida di trasmissione a catena e la parte superiore della porta del garage nel suo punto più vicino. (Fare riferimento alla Fig. 1.)

Nota importante: per quanto riguarda le norme di sicurezza aggiuntive, si consiglia vivamente di installare le barre di sicurezza elettriche Foto 5 su tutte le installazioni.

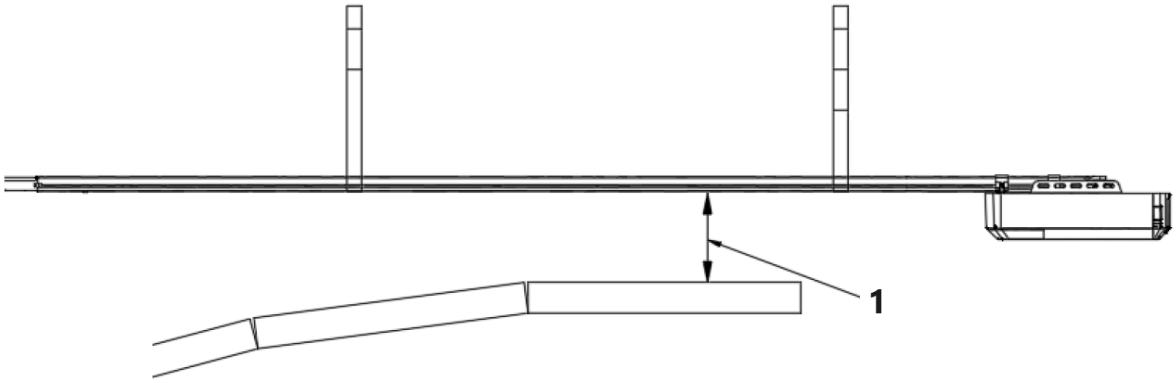

1 – Spazio minimo di 30 mm

Figura 1

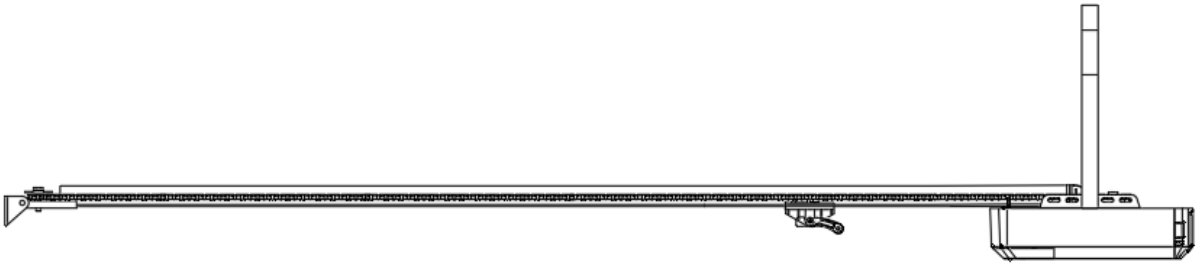

ISTRUZIONI DI INSTALLAZIONE

Montaggio della staffa a parete e della staffa della porta (Fig. 2)

Staffe a parete - Chiudere la porta del garage e misurare la larghezza della porta del garage nella parte superiore e segnare il centro. Individuare e montare la staffa a parete 2 cm-15 cm sopra la porta sulla parete interna. (Dipende dallo spazio di installazione effettivo).

Staffe della porta - Fissare la staffa della porta a una parte strutturale della porta il più vicino possibile al bordo superiore.

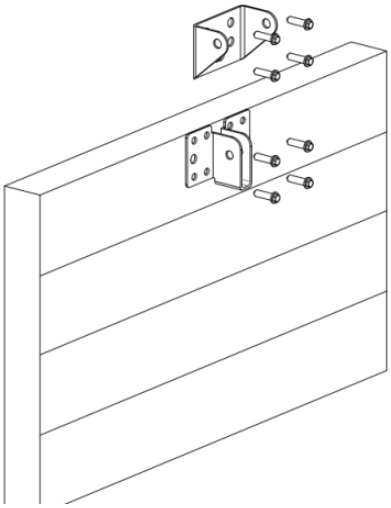

Figura 2

Installazione (binario a C in acciaio)

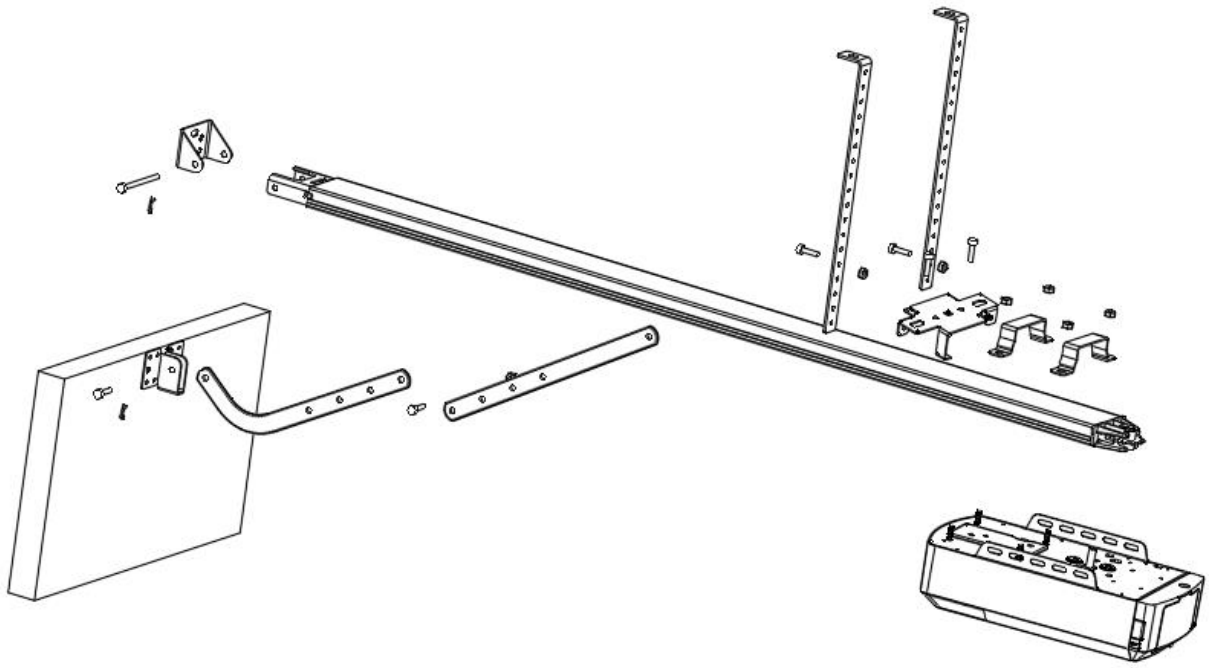

Figura 3

FASE 1 (Fig. 3)
Fissare la testa dell'apriporta alla guida in acciaio. Assemblare le 2 staffe di sospensione a "U" con i dadi da 6 mm in dotazione.

FASE 2 (Fig. 3)
Posizionare il binario in acciaio e la testa dell'apriporta centralmente sul pavimento del garage, con la testa aperta più lontana dalla porta. Sollevare la parte anteriore del binario fino alla staffa della porta. Inserire il perno di articolazione e fissarlo con la coppiglia in dotazione.

FASE 3 (Fig. 3, Fig. 4)
Sollevare e sostenere la testa dell'apriporta (con una scala) in modo che sia posizionata centralmente e in piano. Fissare l'apriporta e il binario al soffitto tramite le staffe in ferro A e B.

AVVERTENZA: Non lasciare che i bambini si avvicinino alla porta, all'apriporta o alla scala di supporto. La mancata osservanza di questa avvertenza può causare gravi lesioni e/o danni.

FASE 4 (Fig. 3, Fig. 5)
Collegare il braccio dritto al braccio piegato con il bullone. Posizionare e imbullonare i bracci al bordo superiore della porta utilizzando il bullone in dotazione.

PASSO 5
Sollevare la porta del garage finché la navetta non si blocca nella catena/cinghia di trasmissione.
Ora, pronto per programmare gli apriporta.

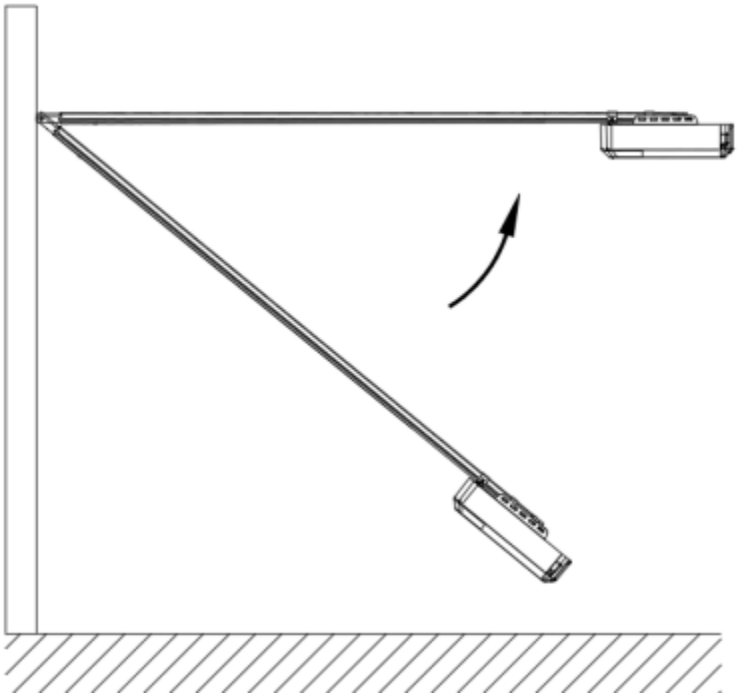

Figura 4

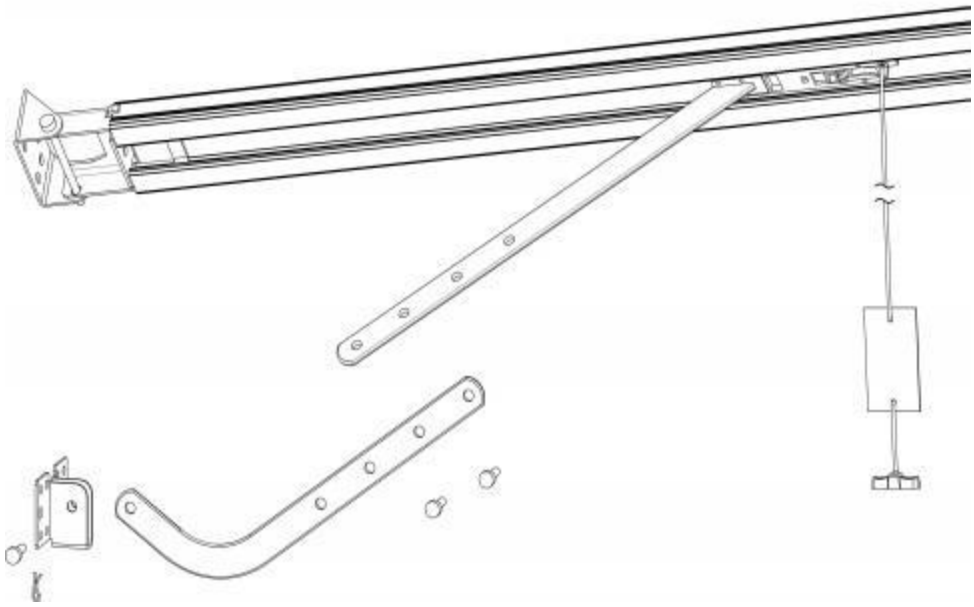

Figura 5

Gruppo binario a C in acciaio sezionale

Binario in acciaio in 2 parti

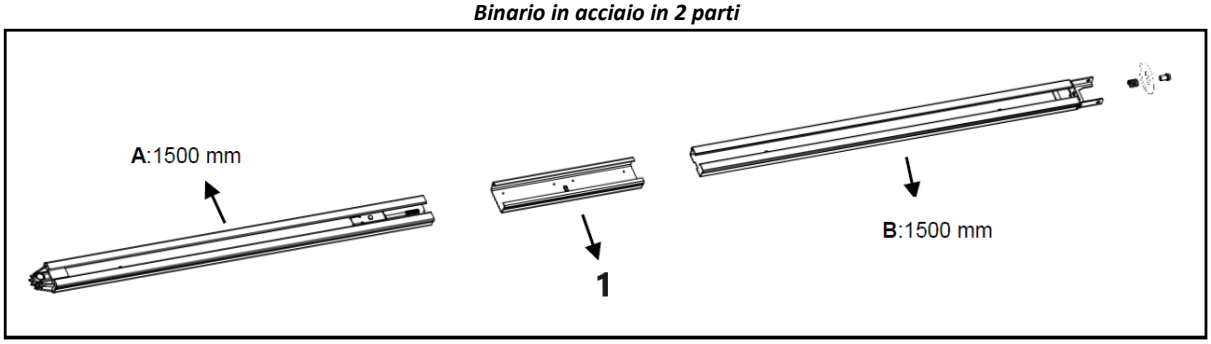

1 – Manicotto
Figura 6

Binario in acciaio in 3 parti

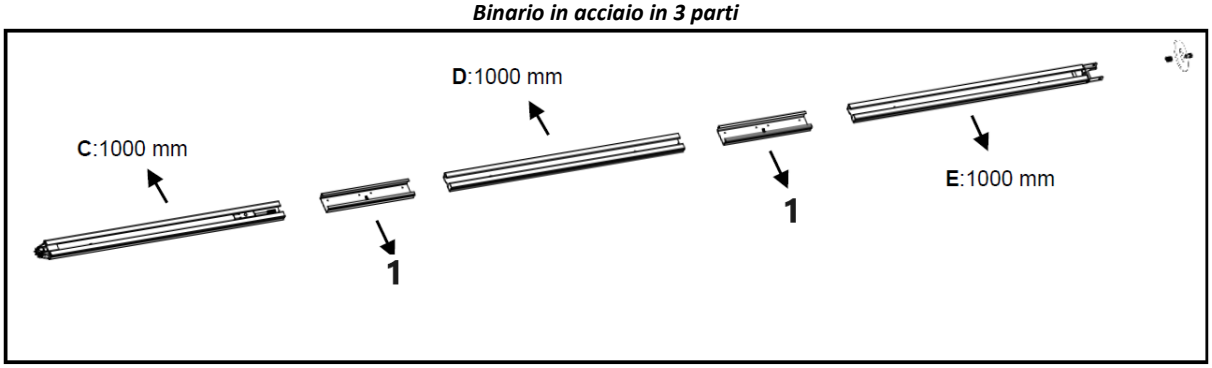

1 – Manicotto
Figura 7

1. **Binario in acciaio in 2 parti:**

come in Fig. 6, far scorrere il binario A nel manicotto, far scorrere il binario B nel manicotto.

Binario in acciaio in 3 parti:
come in Fig. 7, far scorrere il binario C nel manicotto, far scorrere il binario D nel manicotto; far scorrere il binario E nel manicotto.

2. Tagliare la filettatura in plastica; tirare la barra filettata insieme alla catena interna fino alla posizione finale del binario (Fig. 8)

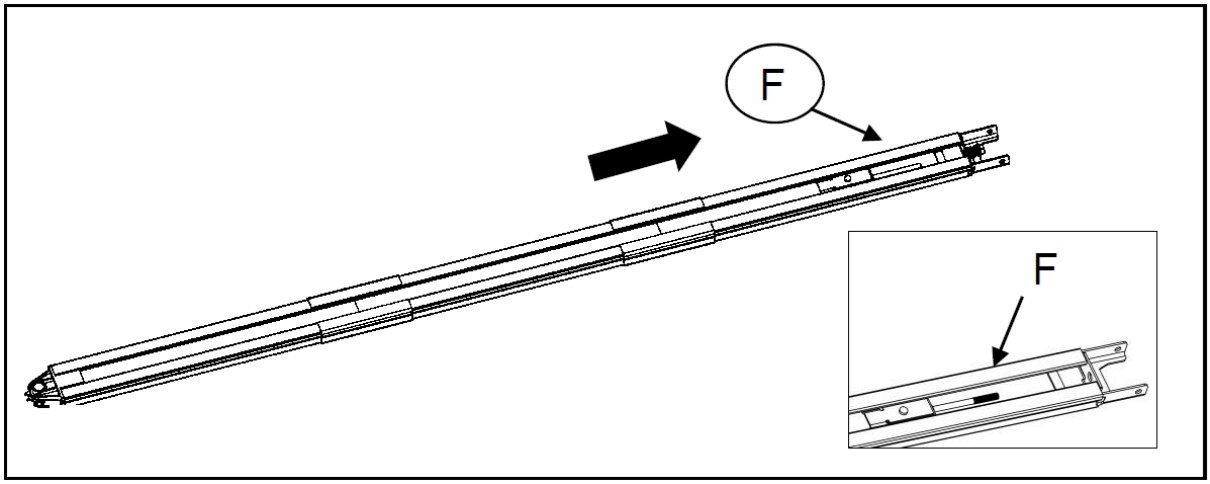

Figura 8

3. Come in Fig. 9, allentare il dado e la molla.
4. Serrare il dado nella posizione corretta come mostrato in Fig. 10, tagliare il nastro di plastica, tagliare la filettatura in plastica sul pignone, quindi l'intera guida è assemblata.

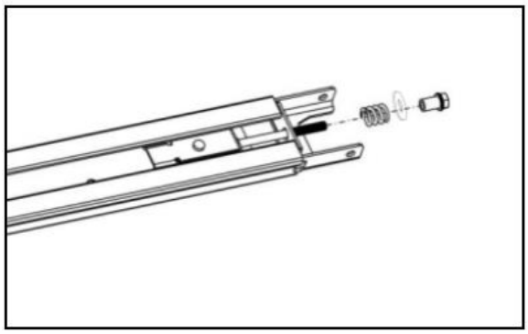

Figura 9

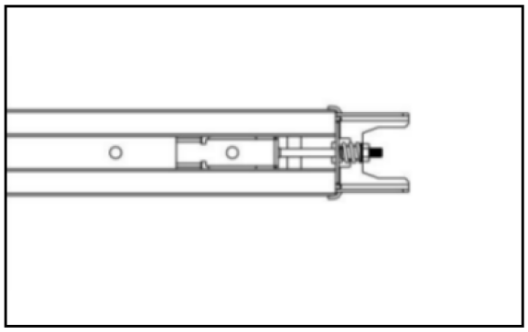

Figura 10

Gruppo batteria di backup per binario a C (opzionale)

Opzione 1 - Fissaggio superiore (SOLO per batteria al piombo)

PASSO 1

Assemblare la batteria e la staffa della batteria come in foto, fissarla con le viti in dotazione.

PASSO 2

Unire la batteria all'apriporta.

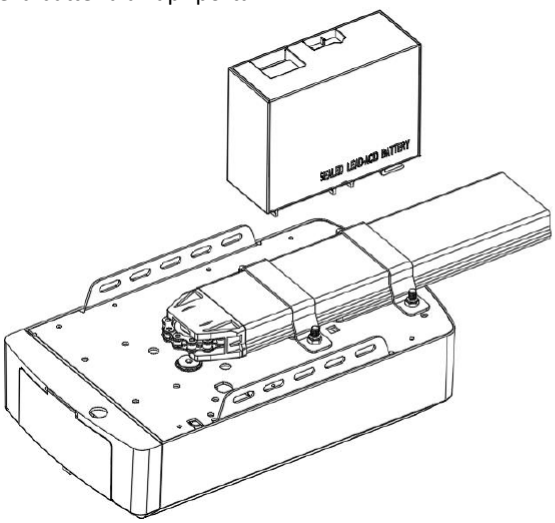

Fase 1

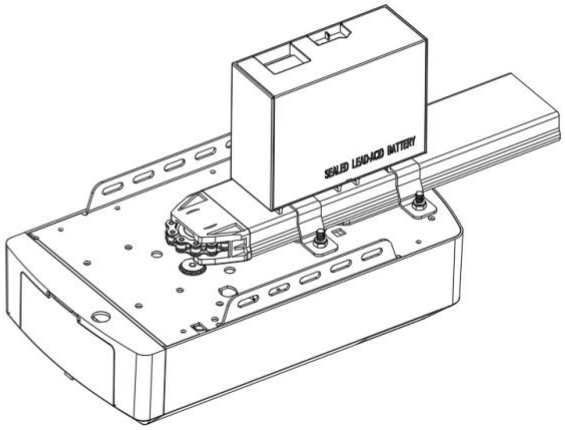

Fase 2

Opzione 2 - Fissaggio laterale (per batteria al piombo e al litio)

FASE 1 (Fig. 11)
Assemblare la batteria sul lato dell'apriporta come in foto, fissarla con le viti in dotazione.
FASE 2 (Fig. 12)
Unire la batteria all'apriporta, trovare la Fig. 12.

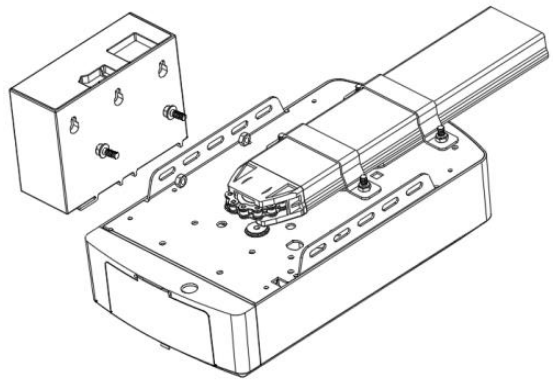

Figura 11

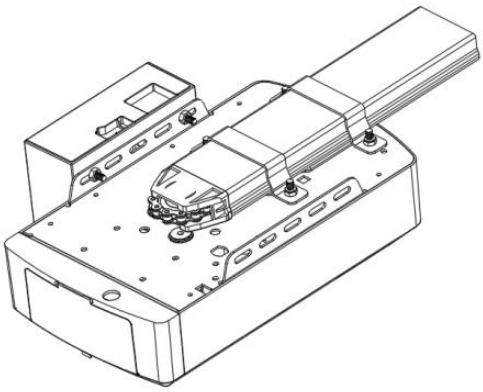

Figura 12

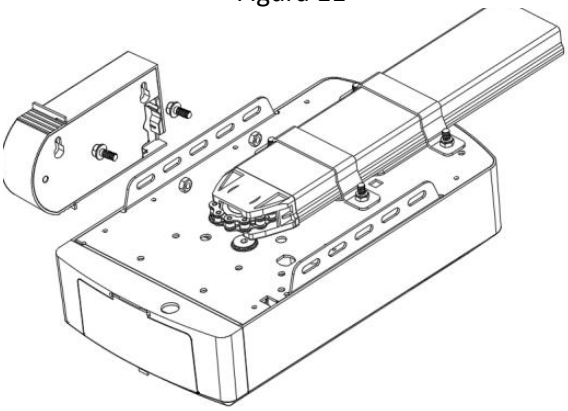

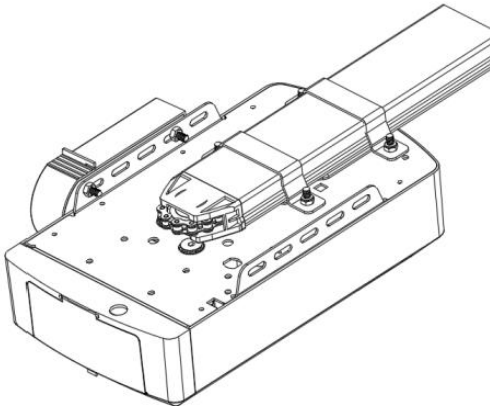

DISINNESTO MANUALE PER APRIPORTA A C

L'apriporta è dotato di un cordino di sblocco manuale per disinnestare la navetta e muovere la porta tramite mano tenendo premuta la maniglia (Fig. 13). Tirare la maniglia per disinnestare la navetta. A per riagganciare la porta è sufficiente azionare l'apriporta in modalità automatica o spostare la porta manualmente finché il carrello
si impegna nella navetta a catena.
In alcune situazioni in cui una porta pedonale non è in funzione, si consiglia di installare una porta esterna deve essere montato un dispositivo di disinnesto (Fig. 14).

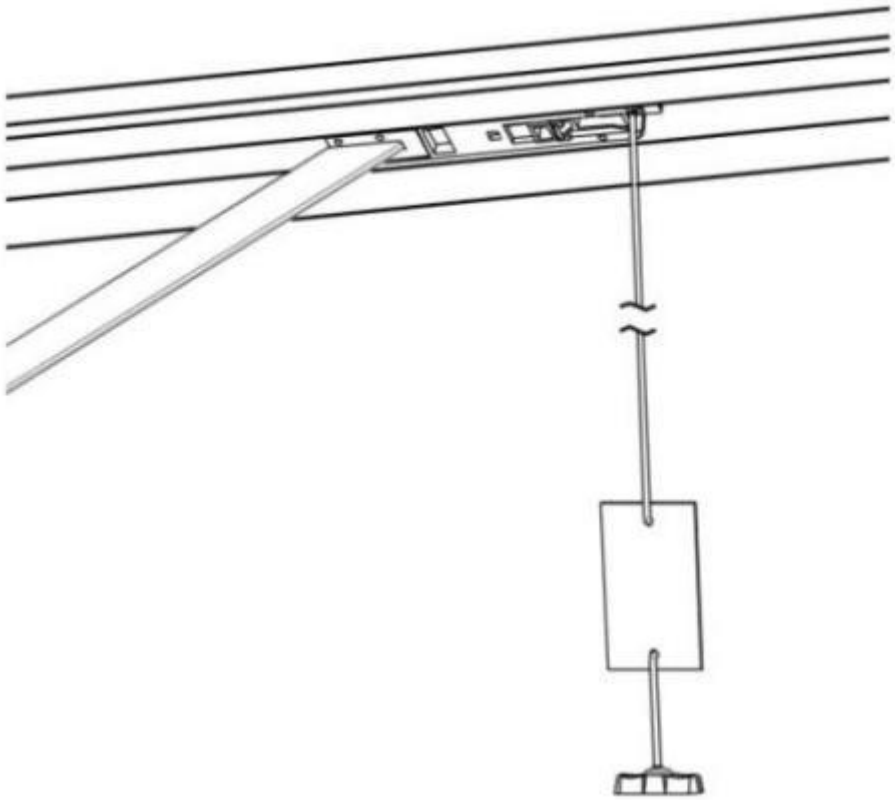

Figura 13

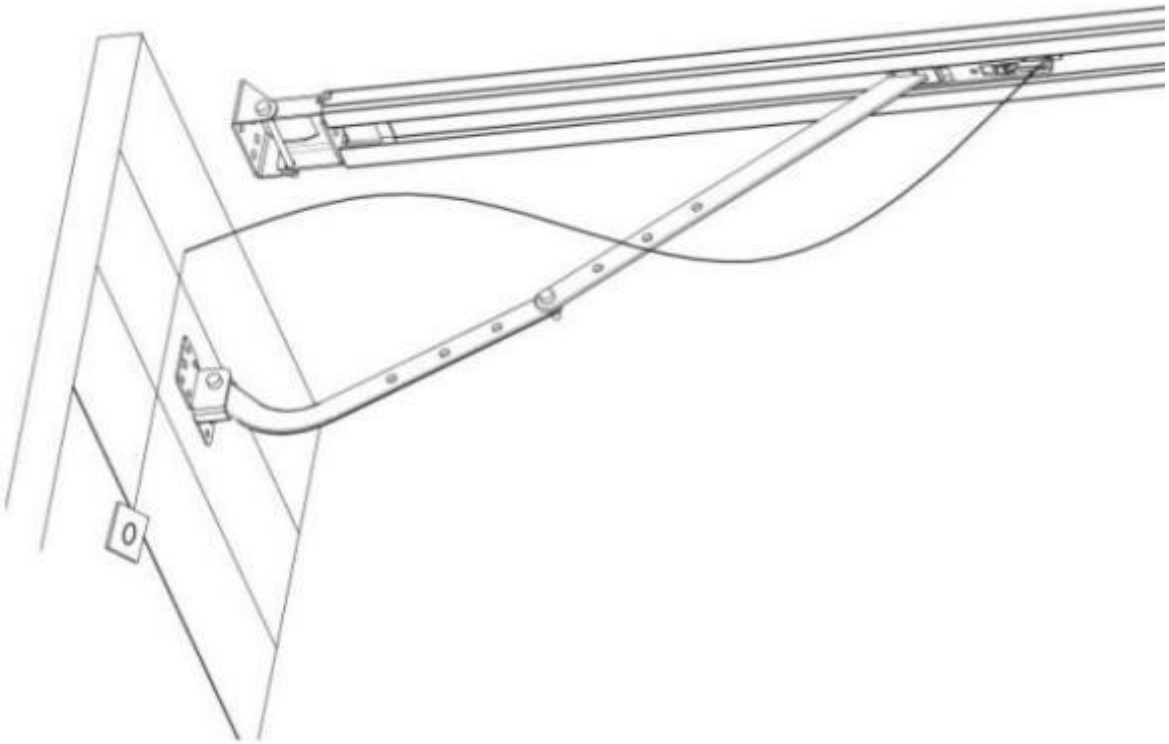

Figura 14

ISTRUZIONI DI BASE PER I PULSANTI

Articolo	Pulsante	Descrizione del dispositivo
1.	SET	**Pressione breve**: conferma l'impostazione. **Pressione prolungata**: consente di accedere alle impostazioni del menu delle funzioni.
2.	CODE	**Pressione breve:** a) Nello stato di impostazione, premere brevemente CODICE, si uscirà dall'operazione corrente e tornare all'interfaccia di standby. b) Nello stato di standby, premere brevemente il tasto CODE. Verrà visualizzato un punto nell'angolo, indicando l'ingresso nella modalità di apprendimento del codice. Ora clicca prima sul pulsante del trasmettitore portatile che vuoi utilizzare, il punto potrebbe scomparire, quindi premi di nuovo lo stesso pulsante sul trasmettitore portatile, il punto lampeggerà, a questo punto l'apprendimento del codice è terminato. **Pressione prolungata**: cancella il telecomando codificato. Premere e tenere premuto il pulsante CODE finché sul display non viene visualizzata la lettera “C”. Tutti i telecomandi memorizzati verranno eliminati.
3.	UP	**Pressione breve**: aprire la porta. **Pressione prolungata**: aumenta la resilienza. Premere e tenere premuto il pulsante SU, dopo 4 secondi scorrerà per visualizzare 0-1-2-3, scegliere il numero desiderato. 1 = aumenta la resilienza del 25%, 2 = aumenta la resilienza del 50%, 3 = aumenta la resilienza del 75%.
4.	DOWN	**Pressione breve**: chiudere la porta. **Pressione prolungata:** Ripristina le impostazioni di fabbrica. Tenere premuto il pulsante GIÙ, dopo 4 secondi, scorrerà fino a visualizzare, quindi l'apriporta del garage si riavvierà. PS: Riavviare significa che tutte le impostazioni sono tornate alle impostazioni di fabbrica, tutte le cose di apprendimento devono essere eseguite di nuovo tranne il codice di apprendimento del trasmettitore.

ISTRUZIONI DI PROGRAMMAZIONE

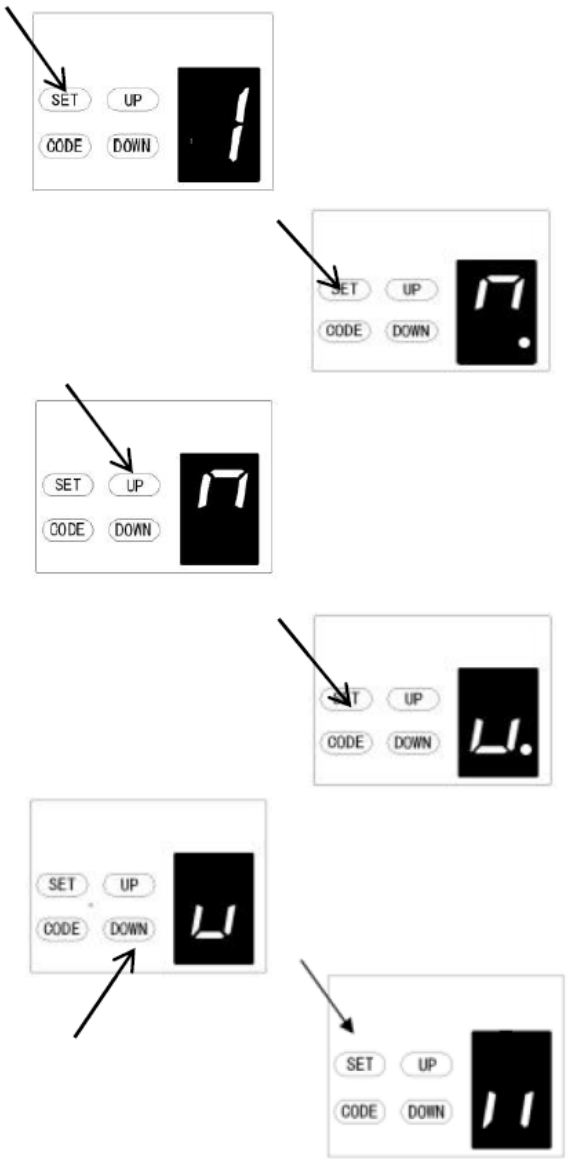

1. PROGRAMMAZIONE DEI LIMITI DI APERTURA E CHIUSURA

a) Tenere premuto il pulsante **SET** per accedere a questa impostazione di funzione finché non appare "1" sul display, quindi rilasciare il pulsante.

b) Premere nuovamente il pulsante **SET.** L'apriporta è ora in modalità di programmazione. Quindi vedrai "n" con un punto sul display.

c) Tenere premuto il pulsante **SU** finché la porta non raggiunge la posizione di apertura desiderata, vedrai "n" senza punto sul display.

d) Premere il pulsante **SET** per confermare la posizione di apertura, quindi vedrai "u" con punto sul display.

e) Quindi tenere premuto il pulsante **GIÙ** finché la porta non raggiunge la posizione di chiusura desiderata, vedrai "u" senza punto sul display.

NOTA: Per regolazioni precise, alternare i pulsanti SU e GIÙ.

f) Premere ora il pulsante **SET** per confermare la posizione di chiusura, quindi sul display verrà visualizzato "II".
Dopo aver confermato la posizione di chiusura, la porta eseguirà un ciclo di apertura e chiusura per impostare i limiti di corsa e le regolazioni della sensibilità della forza. La porta è ora impostata per il normale funzionamento.

ATTENZIONE:
Dopo il ciclo di apertura e chiusura, sul display verranno visualizzati dei numeri (0~9), "0" significa che le porte sono bilanciate, un numero più piccolo indica un migliore bilanciamento della porta, si consiglia vivamente di impostare un numero inferiore alla forza di potenza.

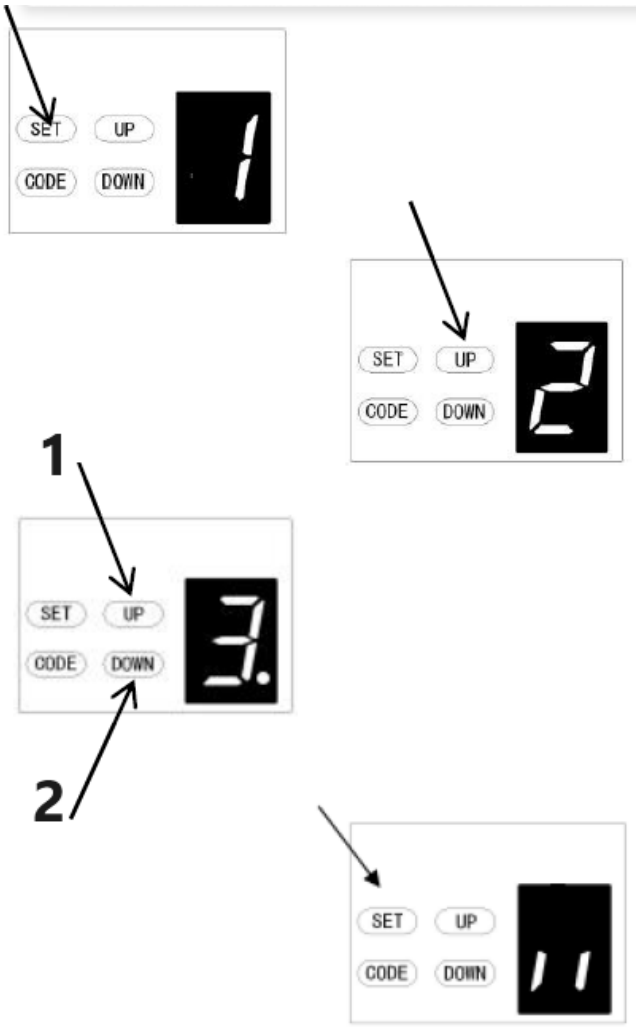

1 – Aumenta la forza
2 – Diminuisci la forza

2. REGOLAZIONE DELLA FORZA DI OSTRUZIONE

ATTENZIONE: la regolazione della forza di ostruzione viene impostata automaticamente durante la programmazione. Normalmente non è necessaria alcuna regolazione.

a) Tenere premuto il pulsante SET finché non appare "1" sul display, quindi premere il pulsante SU finché non appare "2" sul display per accedere all'impostazione di questa funzione, quindi rilasciare il pulsante.

b) Premere nuovamente il pulsante SET, l'unità è ora in modalità di regolazione della forza. Quindi verrà visualizzato un numero "3" con un punto lampeggiante sul display.

c) Premere il pulsante SU per aumentare l'impostazione della forza o il pulsante GIÙ per diminuirla. La forza minima è "1" e può essere regolata verso l'alto. La forza massima è "5".

d) Premere il pulsante SET per confermare l'impostazione e tornerà automaticamente in standby e visualizzerà "11".

NOTA: La forza è impostata su "3" come standard in fabbrica.

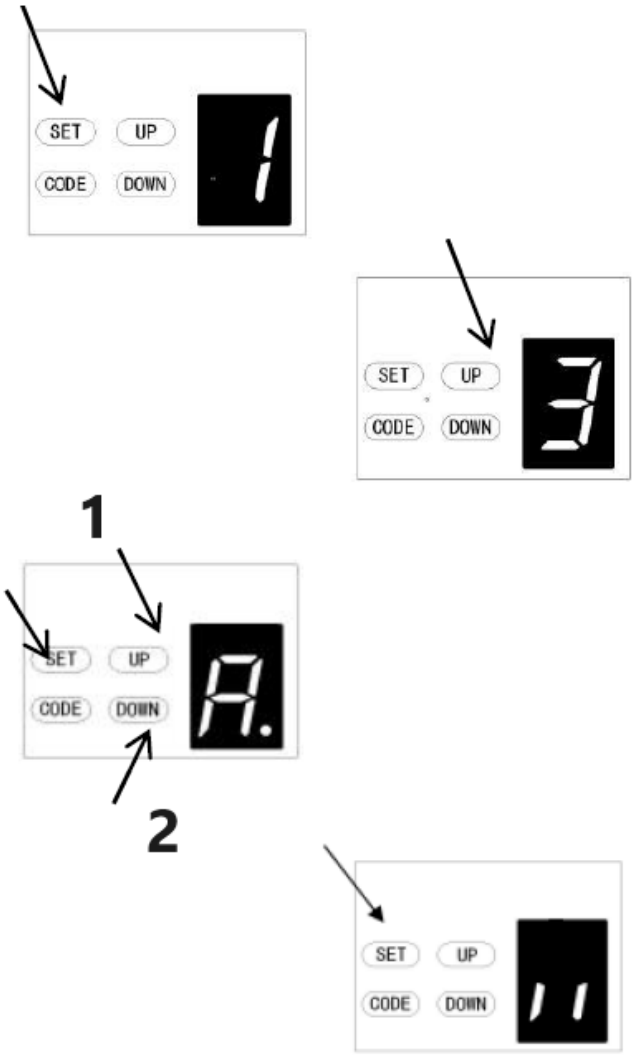

1 – Aumenta la velocità
2 – Diminuisci la velocità

3. IMPOSTAZIONE DELLA VELOCITÀ DI CORSA

ATTENZIONE: Se si modifica nuovamente l'opzione di velocità, il limite di corsa precedente verrà annullato. La funzione di regolazione della velocità sarà disponibile solo dopo aver reimpostato il limite di corsa.

a) Tenere premuto il pulsante **SET** finché non appare "1" sul display, quindi premere il pulsante **SU** finché non appare "3" sul display per accedere all'impostazione di questa funzione, quindi rilasciare il pulsante.

b) Premere nuovamente il pulsante **SET.** L'unità è ora in modalità di regolazione della velocità. Quindi verrà visualizzata una lettera "A" con un punto lampeggiante sul display.

c) Premere i pulsanti **SU** e **GIÙ** per scegliere la velocità. La cifra "8" indica l'80% della velocità di marcia. La cifra "A" indica la velocità massima.

d) Premere il pulsante **SET** per confermare l'impostazione e tornerà automaticamente in standby e visualizzerà "II".

NOTA: la velocità di marcia è impostata sulla velocità massima "A" di fabbrica.

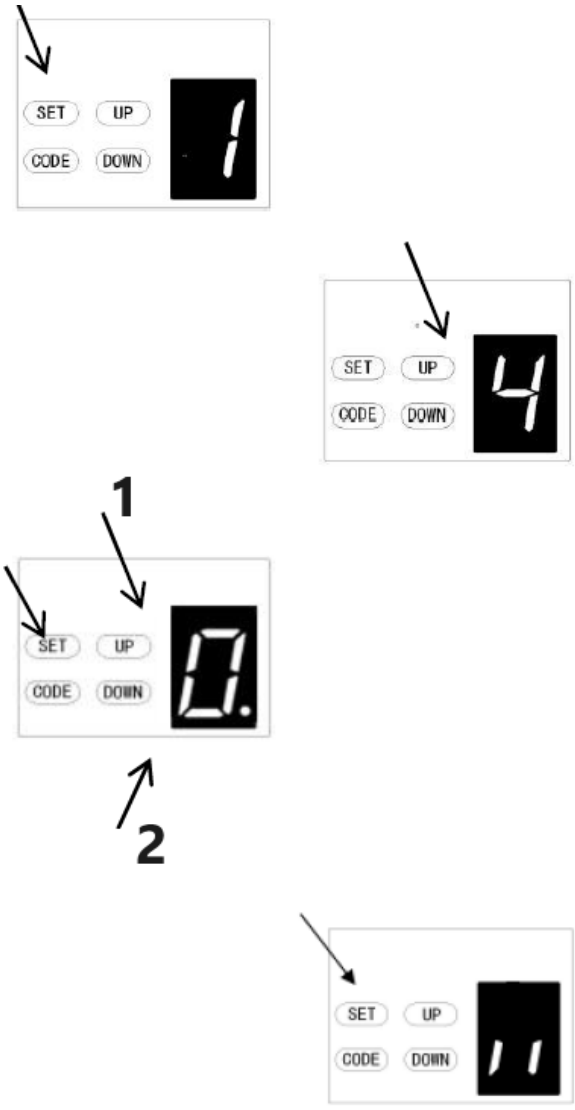

1 - Aumenta il tempo
2 - Diminuisci il tempo

4. CHIUSURA AUTOMATICA E IMPOSTAZIONE DEL TEMPO

NOTA: Si consiglia di utilizzare le fotocellule di sicurezza in qualsiasi installazione in cui la funzione di chiusura automatica è abilitata.

a) Tenere premuto il pulsante **SET** finché non appare "1" sul display, quindi premere il pulsante **SU** finché non appare "4" sul display per accedere all'impostazione di questa funzione, quindi rilasciare il pulsante.

b) Premere nuovamente il pulsante **SET,** l'unità è ora in modalità di regolazione della chiusura automatica. Quindi verrà visualizzato un numero "0" con un punto lampeggiante sul display.

c) Premere una volta il pulsante **SU** / **GIÙ** per impostare il tempo di chiusura automatica (0~9). Premere il pulsante **SU** per aumentare il tempo o il pulsante **GIÙ** per diminuirlo.
Il tempo di chiusura è 15 secondi * N, N = 0~9. Il tempo massimo è 135 secondi. Per disattivare la funzione di chiusura automatica, impostare il tempo su zero (0).

d) Premere il pulsante **SET** per confermare l'impostazione e tornare in standby stato automaticamente e visualizza "II".

NOTA:
1. Il tempo di chiusura è impostato su "0" come standard in fabbrica.
2. Se la funzione fotocellula è attiva e viene interrotta dall'ostruzione, il tempo di chiusura automatica si interromperà per un po', quindi riprenderà il tempo di chiusura automatica.

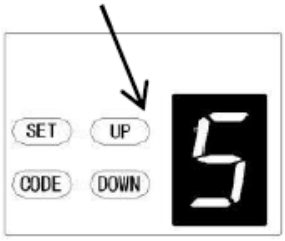

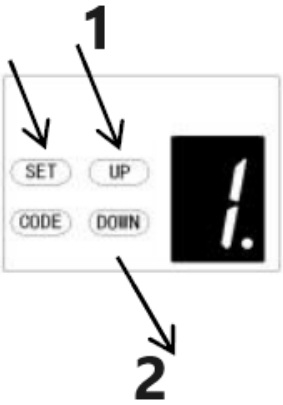

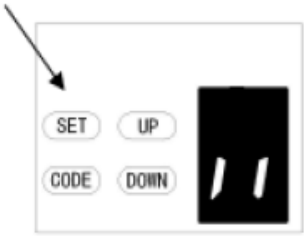

1 – Aumenta
2 – Diminuisci

5. IMPOSTAZIONE DELLA CONDIZIONE DI CHIUSURA AUTOMATICA

a) Tenere premuto il pulsante **SET** finché non appare "1" sul display, quindi premere il pulsante **SU** finché non appare "5" sul display per accedere a questa impostazione della funzione, quindi rilasciare il pulsante.

b) Premere nuovamente il pulsante **SET.** L'unità è ora in modalità di regolazione della condizione di chiusura automatica. Quindi verrà visualizzata una cifra "1" con un punto lampeggiante sul display.

c) Premere una volta il pulsante **SU** / **GIÙ** per impostare la condizione di chiusura automatica. È possibile scegliere l'impostazione "1" o "2".
La cifra "1" significa che la porta può chiudersi automaticamente solo mentre si trova nella posizione di limite di apertura.
La cifra "2" significa che la porta può chiudersi automaticamente mentre si trova in qualsiasi posizione.

d) Premere il pulsante **SET** per confermare l'impostazione e tornerà automaticamente allo stato di standby e visualizzerà "II".

NOTA:
1. La condizione di chiusura è impostata su "1" come standard in fabbrica.
2. La porta si chiuderà automaticamente solo durante il processo di apertura, ma non può chiudersi automaticamente dopo essere stata fermata durante il processo di chiusura.

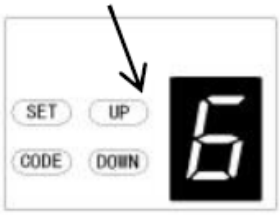

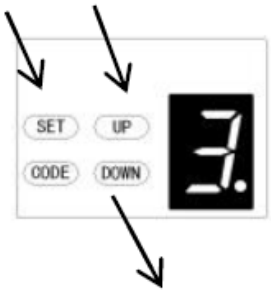

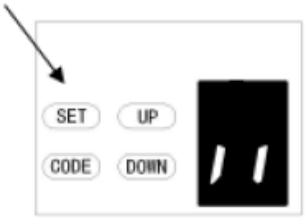

1 – Aumenta il tempo
2 – Diminuisci il tempo

6. IMPOSTAZIONE DEL TEMPO DI RITARDO SPEGNIMENTO LED

a) Tenere premuto il pulsante **SET** finché non appare "1" sul display, quindi premere il pulsante **SU** finché non appare "6" sul display per accedere a questa impostazione della funzione, quindi rilasciare il pulsante.

b) Premere nuovamente il pulsante **SET.** L'unità è ora in modalità di regolazione del ritardo di spegnimento LED. Quindi verrà visualizzato un numero "3" con un punto lampeggiante sul display.

c) Premere una volta il pulsante **SU** / **GIÙ** per impostare il ritardo di spegnimento LED (1~9).

d) Premere il pulsante **SU** per aumentare il tempo o il pulsante **GIÙ** per diminuirlo.
Il tempo di ritardo è 1 minuto * N, N = 1~9. Il tempo di ritardo massimo è di 9 minuti.

e) Premere il pulsante **SET** per confermare l'impostazione e tornerà automaticamente in standby e visualizzerà "II".

NOTA: il ritardo di spegnimento LED è impostato su "3" di fabbrica.

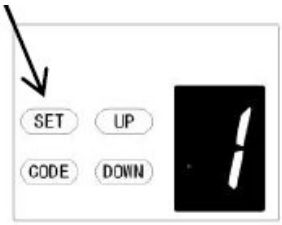

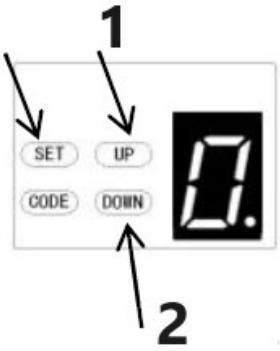

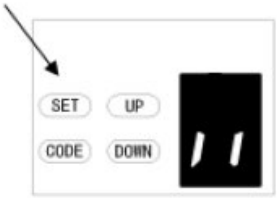

1 - Aumenta l'altezza
2 - Diminuisci l'altezza

7. IMPOSTAZIONE DELL'ALTEZZA DI INVERSIONE

a) Tenere premuto il pulsante **SET** finché non viene visualizzato "1" sul display, quindi premere il pulsante **SU** finché non viene visualizzato "7" sul display per accedere a questa impostazione della funzione, quindi rilasciare il pulsante.

b) Premere nuovamente il pulsante **SET.** L'unità è ora in modalità di regolazione dell'altezza di inversione. Quindi verrà visualizzato un numero "0" con un punto lampeggiante sul display.

c) Premere una volta il pulsante **SU** / **GIÙ** per impostare l'altezza di inversione durante la chiusura (0~9).

d) Premere il pulsante **SU** per aumentare o il pulsante **GIÙ** per diminuire.
La cifra "0" indica che la porta rimbalzerà fino alla posizione di finecorsa di apertura. La cifra 1~9 indica che la porta rimbalzerà fino alla posizione dell'intera corsa. Da un decimo a nove decimi dell'intera corsa, ecc...

e) Premere il pulsante **SET** per confermare l'impostazione; la porta tornerà automaticamente in standby e visualizzerà "II".

NOTA: l'altezza di inversione è impostata su "0" di fabbrica.

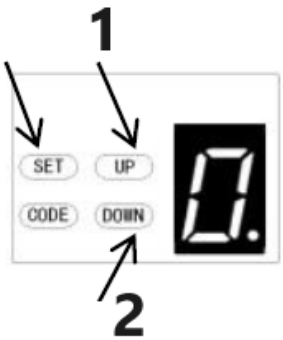

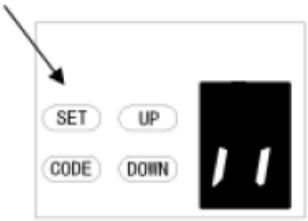

1 – Aumenta
2 – Diminuisci

***8*. IMPOSTAZIONE APERTURA/ALTEZZA PARZIALE**

a) Tenere premuto il pulsante **SET** finché non appare "1" sul display, quindi premere il pulsante **SU** finché non appare "8" sul display per accedere all'impostazione di questa funzione, quindi rilasciare il pulsante.

b) Premere nuovamente il pulsante **SET**, l'unità è ora in modalità di regolazione apertura/altezza parziale. Quindi verrà visualizzato un numero "0" con un punto lampeggiante sul display.

c) Premere una volta il pulsante **SU/GIÙ** per selezionare se si desidera aprire la funzione di apertura parziale o impostare l'altezza di apertura parziale. (0 -C). Premere il pulsante **SU** per aumentare o il pulsante **GIÙ** per diminuire.

Il numero "0" significa chiudere la funzione di apertura parziale.
Il numero "1" significa che l'altezza è 2 cm.
Il numero "2" significa che l'altezza è 4 cm.
La figura "3" indica che l'altezza è 8 cm
La figura "4" indica che l'altezza è 12 cm
La figura "5" indica che l'altezza è 20 cm
La figura "6" indica che l'altezza è 40 cm
La figura "7" indica che l'altezza è 60 cm
La figura "8" indica che l'altezza è 80 cm
La figura "9" indica che l'altezza è 100 cm
La figura "A" indica che l'altezza è 120 cm
La figura "B" indica che l'altezza è 140 cm
La figura "C" indica che l'altezza è 160 cm

d) Premere il pulsante SET per confermare l'impostazione; il telecomando tornerà automaticamente in standby e visualizzerà

" "

NOTA:

1. L'apertura/altezza parziale è impostata su "0" di fabbrica.
2. Se si attiva la funzione di apertura/altezza parziale, la funzione di riconoscimento del pulsante verrà disabilitata.
3. Per altri dettagli, fare riferimento al manuale di istruzioni del telecomando.
4. Se hai abilitato la funzione di apertura parziale e poi l'hai disabilitata in seguito, tieni presente che solo il pulsante codificato che hai imparato all'inizio può ora controllare l'apriporta.

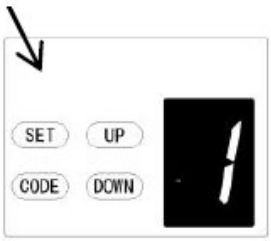

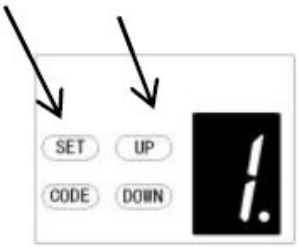

1

2

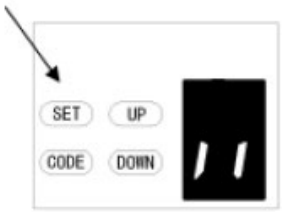

1 – La funzione di riconoscimento dei pulsanti è disattivata

2 – La funzione di riconoscimento dei pulsanti è attiva

9. IMPOSTAZIONE DELLA FUNZIONE DI RICONOSCIMENTO DEI PULSANTI DEL TRASMETTITORE

a) Tenere premuto il pulsante **SET** per accedere a questa impostazione della funzione finché non appare "9" sul display, quindi rilasciare il pulsante.

b) Premere nuovamente il pulsante **SET.** L'unità è ora in modalità di regolazione della funzione di riconoscimento dei pulsanti. Quindi vedrai un numero "1" con un punto lampeggiante apparire sul display.

c) Premere una volta il pulsante **SU** / **GIÙ** per selezionare se desideri che tutti e 4 i pulsanti possano controllare un solo apriporta o solo il pulsante codificato separato possa controllare l'apriporta.

Il numero "0" significa che la funzione di riconoscimento dei pulsanti è disattivata. Significa che se hai codificato 1 pulsante con 1 apriporta, tutti e 4 i pulsanti del telecomando possono controllare l'apriporta. È adatto per gli utenti che hanno solo 1 porta automatizzata in casa.

Il numero "1" indica che la funzione di riconoscimento dei pulsanti è attiva. Se si codifica il primo pulsante con il primo apriporta, il primo pulsante sarà l'unico pulsante del telecomando in grado di controllare l'apriporta. È adatto per gli utenti che hanno più di una porta/cancello automatizzato in casa.

d) Premere il pulsante **SET** per confermare l'impostazione; il telecomando tornerà automaticamente in standby e visualizzerà "II".

NOTA:

1. Il riconoscimento dei pulsanti è impostato su "1" di fabbrica.
2. Dopo aver modificato il riconoscimento dei pulsanti da non riconoscimento a riconoscimento, notare che solo il pulsante codificato può controllare l'apriporta.

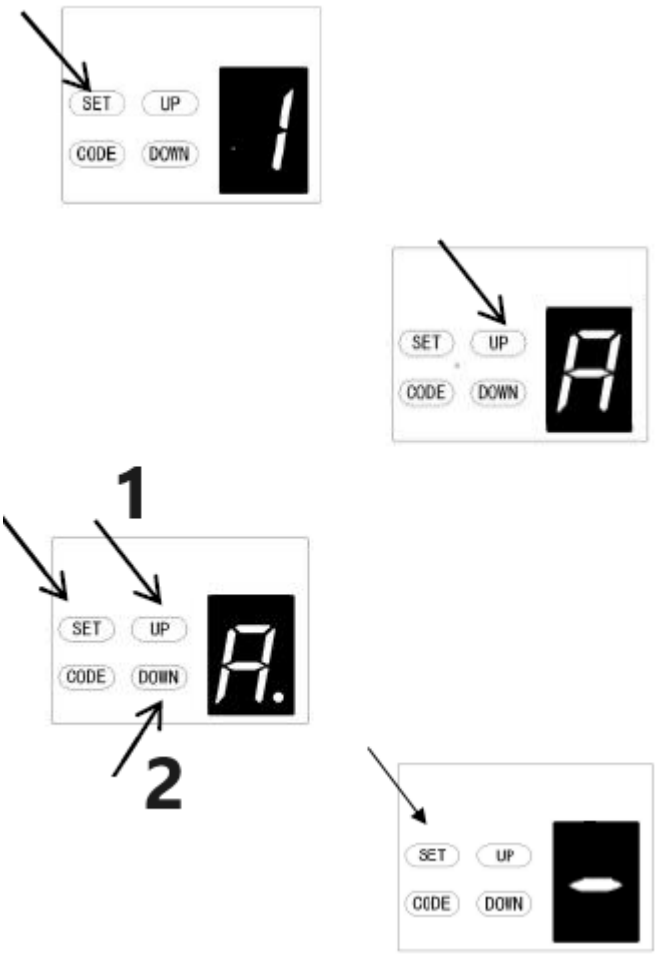

1 – Aumenta
2 – Diminuisci

A. REGOLAZIONE DELLA DISTANZA DI ARRESTO DOLCE

a) Premere a lungo il pulsante **SET** finché non appare "1" sul display, quindi premere continuamente il pulsante **SU** finché non viene visualizzata "**A**" sul display per accedere all'impostazione della funzione.

b) Premere nuovamente il pulsante **SET,** ora si è entrati nel menu di impostazione della distanza di arresto dolce e verrà visualizzato il numero "2" sul display.

c) Premere il pulsante **SU/GIÙ** per selezionare la distanza di arresto dolce, è possibile scegliere tra i livelli "1-3", l'impostazione predefinita iniziale è "2", che significa che la distanza di arresto dolce è media.
Il numero "1" significa che la distanza di arresto dolce è lunga.
Il numero "2" significa che la distanza di arresto dolce è media.
Il numero "3" significa che la distanza di arresto dolce è breve.

d) Premere il pulsante **SET** per confermare l'impostazione.

NOTA: una volta terminata l'impostazione, sarà necessario reimpostare i limiti di corsa della porta, quindi la distanza di arresto morbido funzionerà con le nuove impostazioni.

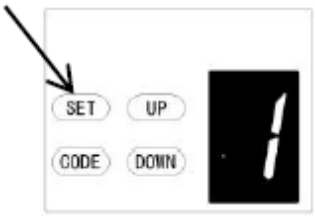

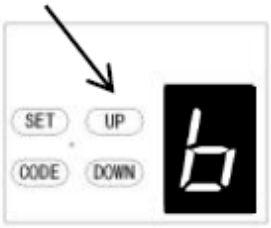

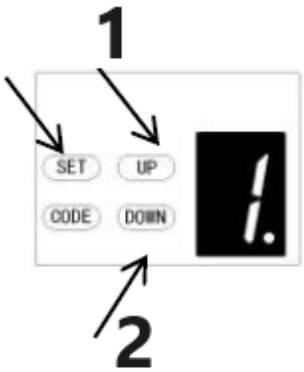

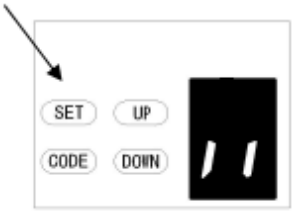

1 – Aumentare l'altezza
2 – Diminuire l'altezza

b. IMPOSTAZIONE IGNORANZA ALTEZZA INVERSIONE

a) Tenere premuto il pulsante **SET** finché non appare "1" sul display, quindi premere il pulsante **SU** finché non appare "b" sul display per accedere all'impostazione di questa funzione, quindi rilasciare il pulsante.

b) Premere nuovamente il pulsante **SET.** L'unità è ora in modalità di regolazione ignoranza altezza inversione. Quindi verrà visualizzato un numero "1" con un punto lampeggiante sul display.

c) Premere una volta il pulsante **SU** / **GIÙ** per impostare l'altezza di inversione durante la chiusura (0~9).

d) Premere il pulsante **SU** per aumentare o il pulsante **GIÙ** per diminuire.
I valori da 1 a 9 indicano che la porta non rimbalzerà anche se ci sono ostacoli nel suo percorso di chiusura entro 1 cm ~ 9 cm dalla posizione di chiusura. Questa funzione è particolarmente adatta per l'Europa settentrionale, dove nevica sempre sul terreno.

e) Premere il pulsante **SET** per confermare l'impostazione e tornerà automaticamente in standby e visualizzerà "II".

NOTA: l'altezza di inversione è impostata su "1" di fabbrica.

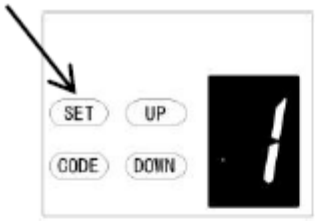

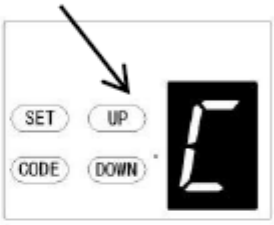

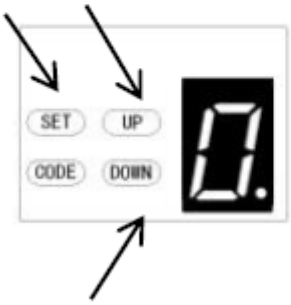

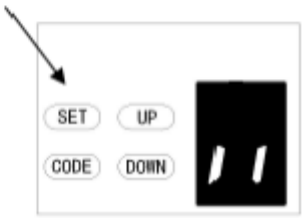

C. IMPOSTAZIONE DEL TIPO DI INTERRUTTORE DELLA PORTA PASSANTE

a) Tenere premuto il pulsante **SET** finché non appare "1" sul display, quindi premere il pulsante **SU** finché non appare "C" sul display per accedere a questa impostazione della funzione, quindi rilasciare il pulsante.

b) Premere nuovamente il pulsante **SET.** L'unità è ora in modalità di regolazione del tipo di interruttore della porta pedonale. Quindi verrà visualizzato un numero "0" con un punto lampeggiante sul display.

c) Premere una volta il pulsante **SU** / **GIÙ** per impostare il tipo di interruttore della porta pedonale. È possibile scegliere l'impostazione "0" o "1".
La cifra "0" indica che la funzione porta pedonale è normalmente aperta.
La cifra "1" indica che la funzione porta pedonale è normalmente chiusa.

d) Premere il pulsante **SET** per confermare l'impostazione; la porta pedonale tornerà automaticamente in standby e visualizzerà "II".

NOTA: l'interruttore della porta pedonale è impostato su "0" di fabbrica.

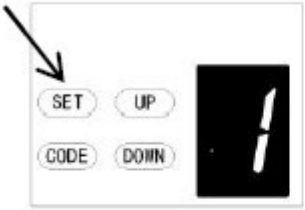

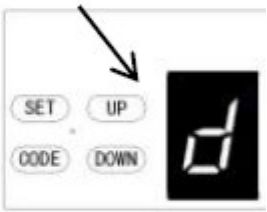

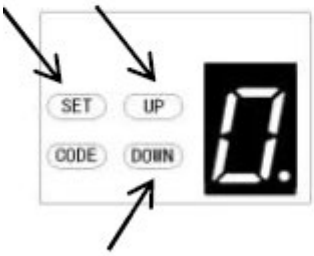

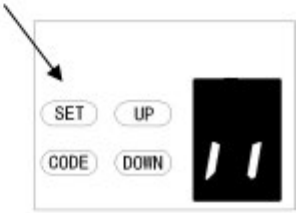

d. IMPOSTAZIONE FOTOCELLULA ON/OFF
NOTA: assicurarsi che la fotocellula sia stata installata correttamente e utilizzare contatti normalmente chiusi sui terminali accessori dell'apriporta (Fig. 22, Fig. 23)
Si noti inoltre che la funzione fotocellula deve essere disabilitata se NON sono installate fotocellule, altrimenti la porta non può essere chiusa e il display LED mostrerà la lettera "r" come indicazione.

a) Tenere premuto il pulsante **SET** finché non appare "1" sul display, quindi premere il pulsante **SU** finché non appare "d" sul display per accedere all'impostazione di questa funzione, quindi rilasciare il pulsante.

b) Premere nuovamente il pulsante **SET.** L'unità è ora in modalità di regolazione ON/OFF della fotocellula. Quindi verrà visualizzato un numero "0" con un punto lampeggiante sul display.

c) Premere una volta il pulsante **SU** / **GIÙ** per impostare l'interruttore di accensione/spegnimento della fotocellula. È possibile scegliere l'impostazione "0" o "1".
Il numero "**0"** significa che la funzione fotocellula è chiusa.
Il numero "**1"** significa che la funzione fotocellula è aperta.

d) Premere il pulsante **SET** per confermare l'impostazione e tornerà automaticamente in stato di standby e visualizzerà "II".

NOTA: la fotocellula è impostata su "0" di fabbrica.

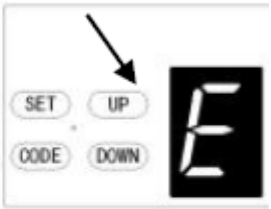

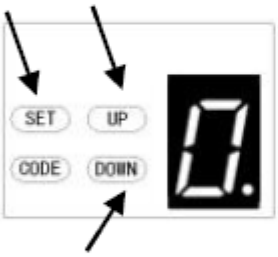

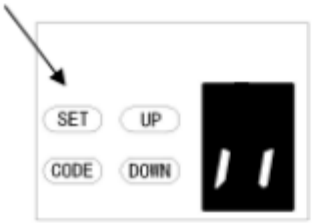

E. IMPOSTAZIONE DEL CONTEGGIO DEI CICLI DI FUNZIONAMENTO DELL'ALLARME DI MANUTENZIONE

a) Tenere premuto il pulsante **SET** finché non appare "1" sul display, quindi premere il pulsante **SU** finché non appare "E" sul display per accedere all'impostazione di questa funzione, quindi rilasciare il pulsante.

b) Premere nuovamente il pulsante **SET.** L'unità è ora in modalità di regolazione dell'allarme di manutenzione. Quindi verrà visualizzato un numero "0" con un punto lampeggiante sul display.

c) Premere i pulsanti **SU** / **GIÙ** per selezionare i cicli di funzionamento che si desidera che l'apriporta ti segnali. È possibile scegliere tra "1-5".
La cifra "1" indica che, dopo 1000 azionamenti della porta del garage, la luce LED lampeggerà rapidamente 10 volte dopo ogni arresto della porta. Per segnalare che la porta del garage necessita di manutenzione, verrà visualizzata la cifra "t" sul display.
La cifra "2" indica che il ciclo di conteggio dell'allarme di manutenzione è impostato su 2000.
La cifra "3" indica che il ciclo di conteggio dell'allarme di manutenzione è impostato su 3000.
La cifra "4" indica che il ciclo di conteggio dell'allarme di manutenzione è impostato su 4000.
La cifra "5" indica che il ciclo di conteggio dell'allarme di manutenzione è impostato su 5000.

d) Premere il pulsante **SET** per confermare l'impostazione; la porta tornerà automaticamente in standby e visualizzerà "II".

NOTA:
1. Il conteggio dei cicli di azionamento è impostato su "0" di fabbrica.
2. La cifra "t" appare sul display e la luce LED lampeggia rapidamente 10 volte: la porta ha perso l'equilibrio. Si consiglia vivamente la manutenzione delle porte del garage.
3. "Controllare" lo stato o "riapprende" il limite di corsa dopo l'allarme di manutenzione.

Programmazione della funzione di comunicazione

Impostazione remota

a) Tenere premuto il pulsante **SET** finché non appare "1" sul display, quindi premere brevemente il pulsante **SU/GIÙ** finché non appare "F" sul display per accedere all'impostazione di questa funzione, quindi rilasciare il pulsante (Fig. 1-2).

b) Premere il pulsante SET per visualizzare lo stato scelto (Fig. 3).

c) Premere il pulsante SU/GIÙ per impostare la condizione "0-1" desiderata (Fig. 4-5).

d) Premere il pulsante SET per confermare.

La cifra "0" indica che la funzione di comunicazione è chiusa, la porta può fermarsi in qualsiasi posizione tramite telecomando.
La cifra "1" indica che la funzione di comunicazione è aperta, la porta non può fermarsi in qualsiasi posizione tramite telecomando durante l'apertura. Tuttavia, la porta può fermarsi in qualsiasi posizione tramite telecomando durante la chiusura e rimbalzerà automaticamente verso l'alto.
Attenzione: se si utilizza il telecomando tramite ricevitore universale, questa impostazione non influisce.

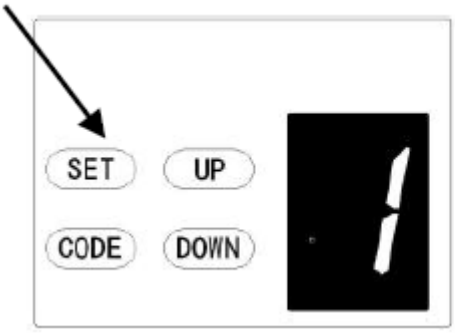

Figura 1

Figura 2

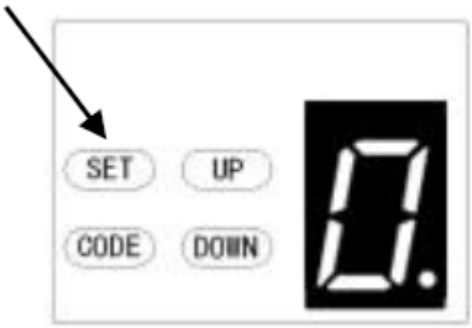

Figura 3

Figura 4

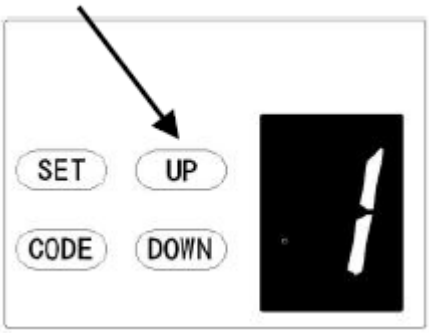

Figura 5

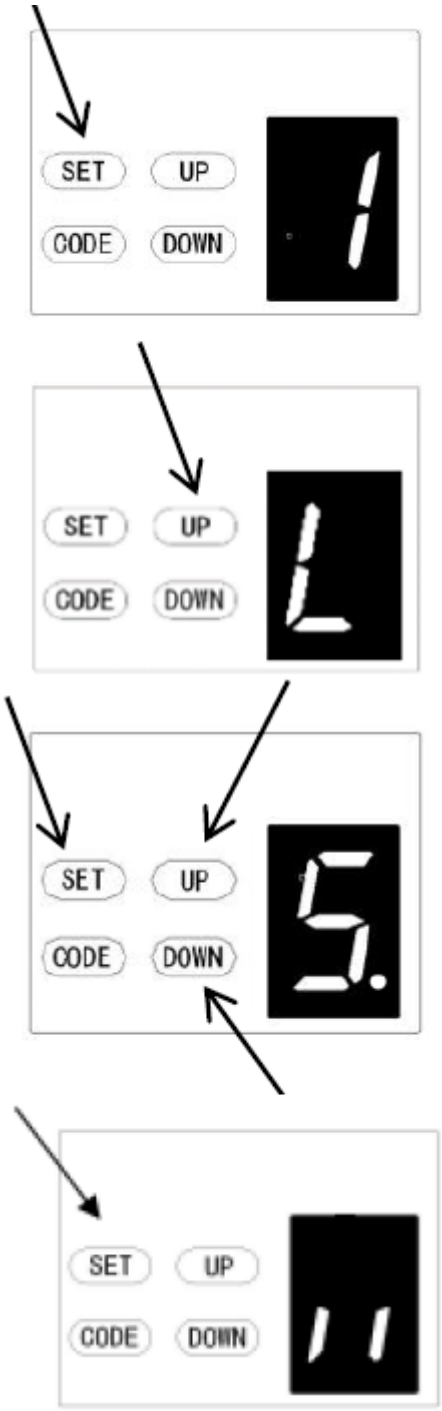

L. REGOLAZIONE DELLA FORZA DI SOLLEVAMENTO IN APERTURA

ATTENZIONE: la regolazione della forza di sollevamento in apertura viene impostata automaticamente durante la programmazione. Normalmente non è necessaria alcuna regolazione.

a) Tenere premuto il pulsante **SET** finché non appare "1" sul display, quindi premere brevemente il pulsante **SU** finché non appare "L" sul display per accedere all'impostazione di questa funzione, quindi rilasciare il pulsante.

b) Premere nuovamente il pulsante **SET,** l'unità è ora in modalità di regolazione della forza di sollevamento in apertura. Quindi verrà visualizzato un "5" con un punto lampeggiante sul display.

c) Premere il pulsante **SU** per aumentare l'impostazione di tiro o il pulsante **GIÙ** per diminuirla.
La forza di sollevamento minima è "1" e può essere regolata verso l'alto. La forza di sollevamento massima è "9".

d) Premere il pulsante **SET** per confermare l'impostazione; il sistema tornerà automaticamente in standby e visualizzerà " ".

NOTA: la forza di sollevamento è impostata su "5" di fabbrica.

Nota: il modello utilizzato per questa funzione è determinato in base al programma effettivo.

Programmazione della funzione di inversione del motore

La funzione può essere applicata alle porte a battente

1. Dopo aver impostato questa funzione, la porta a battente si aprirà verso l'esterno. Quando si apre la porta, il carrello si muoverà in avanti. Quando si chiude la porta, il carrello si muoverà all'indietro.

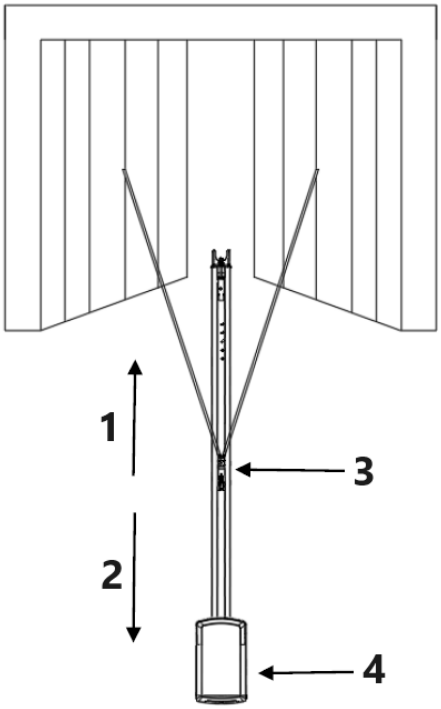

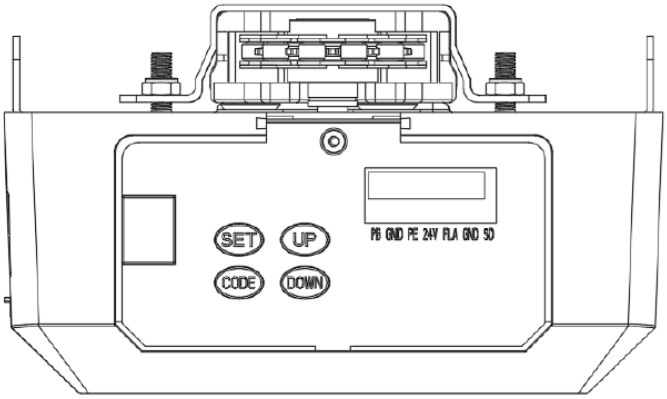

1 – Avanti
2 – Indietro
3 – Carrello
4 – Testa motore

Per motore multifunzionale:

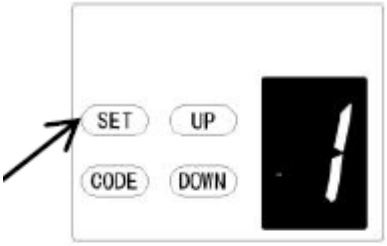

a) Tenere premuto il pulsante **SET** finché non appare " " sul display, quindi premere brevemente il pulsante **GIÙ** per scegliere la funzione "0".

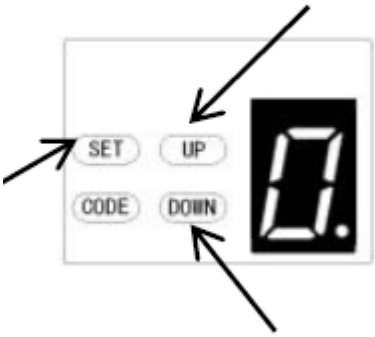

b) Dopo aver premuto brevemente il pulsante **SET,** il display mostrerà "" e il punto rosso nell'angolo in basso a destra lampeggerà.

c) Quindi, premere brevemente il pulsante **SU/GIÙ** per scegliere la funzione "0" o "1".
"0" è l'impostazione predefinita di fabbrica, la funzione di inversione del motore è chiusa. "1" significa che la funzione di inversione del motore è aperta, la porta si muoverà all'indietro.

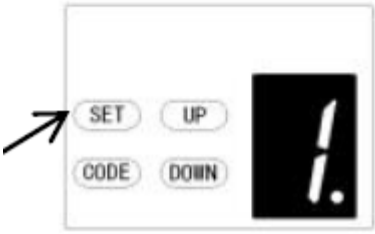

d) Quindi premere brevemente il pulsante **SET** per confermare la funzione desiderata.

Nota: è necessario reimpostare il limite di corsa dopo aver scelto questa funzione.

TERMINALI APERTURA / STOP / CHIUSURA
La funzione O/S/C può essere utilizzata per un interruttore a pulsante esterno per azionare l'apriporta. L'interruttore deve avere contatti NC normalmente aperti senza tensione (Fig. 22

Collegamento della fotocellula (opzionale) *- Fig. 22, Fig. 23*
Collegamento del controllo dell'interruttore (opzionale) *- Fig. 22*
Nota:
1. Il flash (luce di avvertimento) deve essere inferiore a 10 W.
2. Il PB (pulsante esterno) deve essere un contatto "NO".

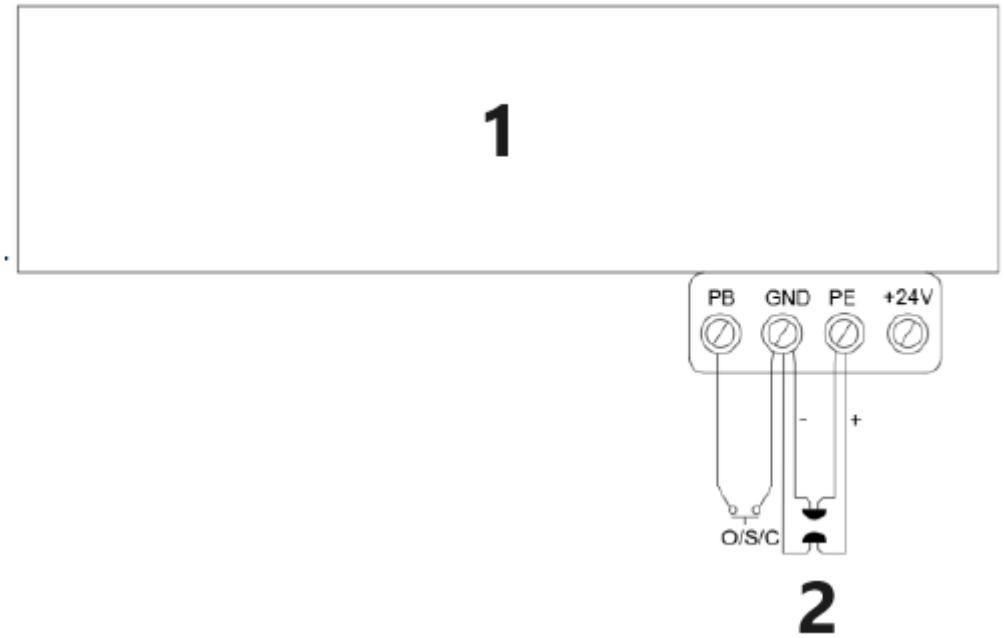

1 - Apriporta da garage
2 - Fotocellula per impulso
Figura 22

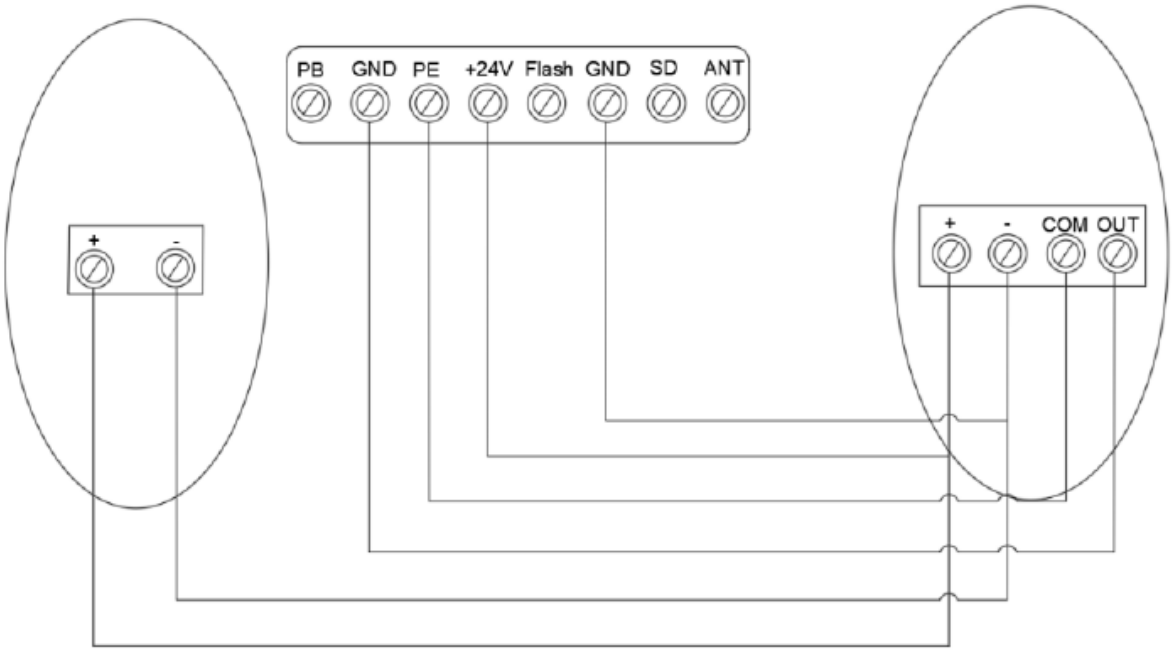

Collegamento del controllo della fotocellula/interruttore
Figura 23

Introduzione e applicazione di altri terminali

1. Sono disponibili le interfacce O/S/C. (Fig. 22)

Aggiungi un nuovo pulsante O/S/C per aprire o chiudere la porta.

2. Funzione flash. (Fig. 24, Fig. 25)

Sono disponibili interfacce corrispondenti per questa funzione e forniscono una tensione flash da 24 V a 35 V. Collegare il flash a una corrente continua da 24 V a 28 V, corrente ≤ 100 mA. Quando si utilizzano flash alimentati a 220 V CA, abbinare un adattatore e il cablaggio secondo necessità.

3. Protezione porta pedonale (SD) (Fig. 24, Fig. 25)

Questa funzione garantisce che la porta non possa essere aperta a meno che la piccola porta pedonale non sia chiusa. Il pannello della porta non verrà danneggiato.

4. Alimentazione esterna (BAT) e antenna (ANT), porta WIFI. (Fig. 25)

Porta di collegamento dell'alimentazione esterna, il rosso è collegato a "+", il nero è collegato a "-.
"WIFI" Questa porta è inserita nel modulo WIFI.
Funzione di ricezione del segnale "ANT" Interfaccia antenna.

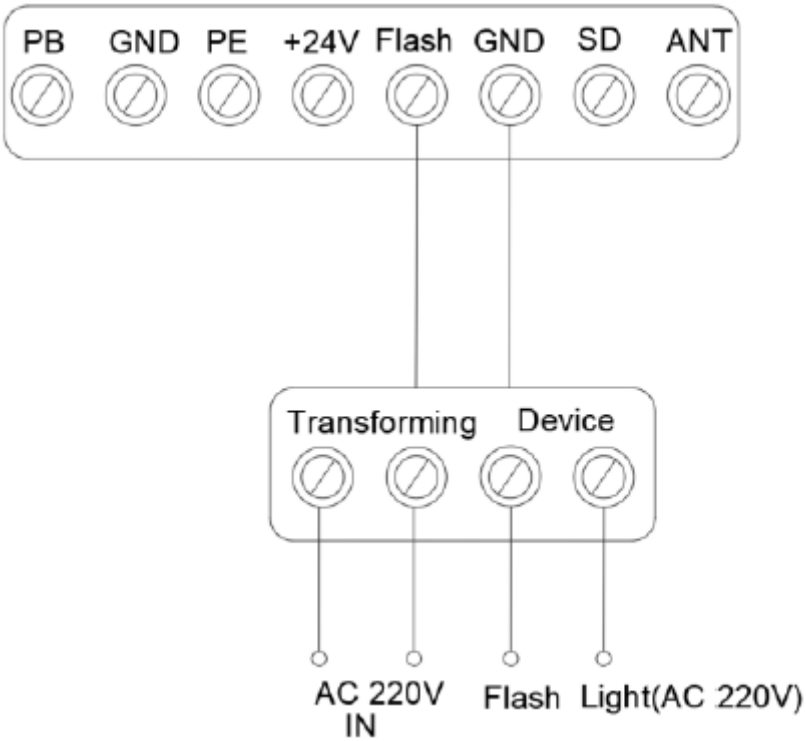

Figura 24

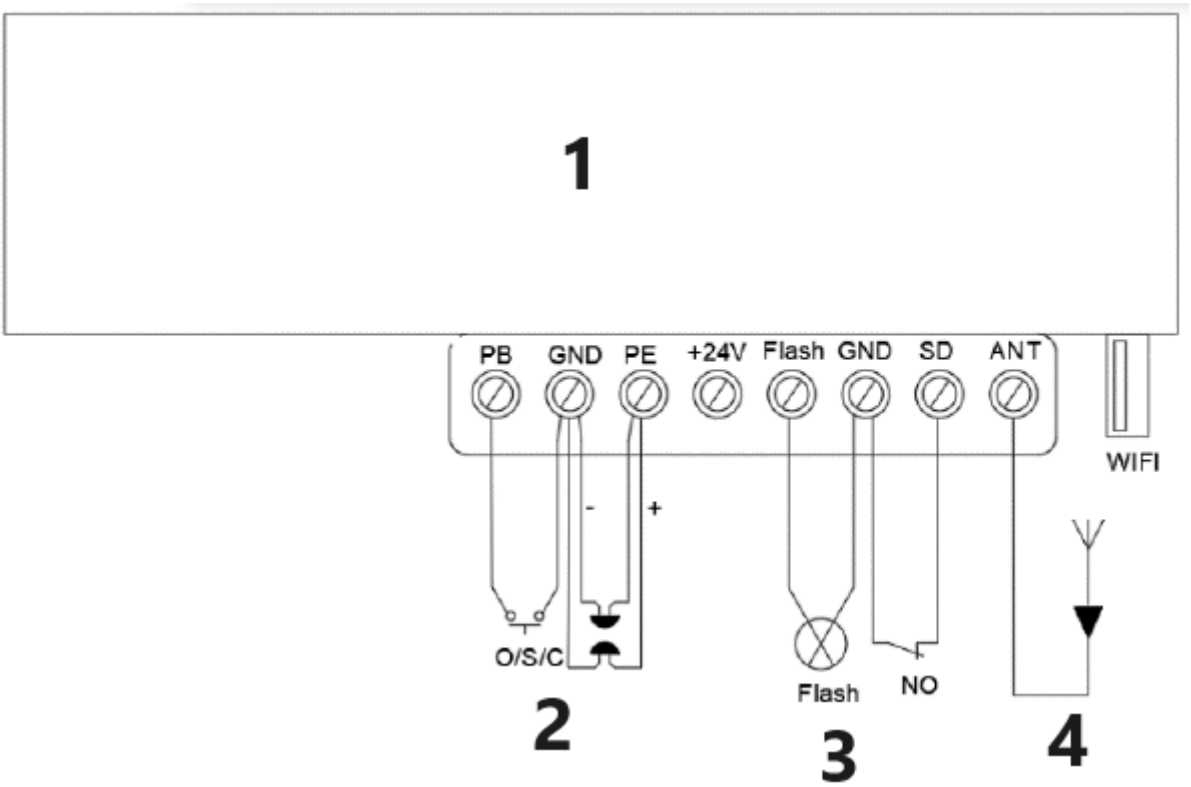

1 – Apriporta da garage
2 – Fotocellula per impulsi
3 – Dispositivo di sicurezza porta pedonale
4 – Antenna
Figura 25

MANUTENZIONE

1. Non è richiesta alcuna manutenzione particolare per la scheda logica.
Controllare la porta almeno due volte all'anno per verificare che sia correttamente bilanciata e che tutte le parti mobili siano in buone condizioni di funzionamento.
Controllare la sensibilità di inversione almeno due volte all'anno e regolarla se necessario.
Assicurarsi che i dispositivi di sicurezza funzionino efficacemente (fotocellule, ecc.)

2. Sostituzione della lampadina:
Nota: assicurarsi che l'alimentazione sia stata interrotta prima di sostituire la lampadina. Assicurarsi che la tensione della nuova lampadina sia conforme alla tensione locale e che la potenza sia entro 10 Watt.
Smontare le viti sul coperchio della lampada. Rimuovere il coperchio della lampada, quindi ruotare la vecchia luce a LED in senso antiorario. Fissare la nuova luce a LED e il coperchio della lampada.

3. Per quanto riguarda la funzione di allarme di manutenzione:
la luce a LED lampeggia 10 volte rapidamente significa che la porta ha perso l'equilibrio, si consiglia vivamente la manutenzione per le porte da garage. "Controllare" lo stato o "Riapprendere" il limite di corsa dopo l'avviso di allarme di manutenzione.
Avviso: un funzionamento scorretto della porta può influire sulla durata dell'apriporta automatico a causa di carichi errati e invaliderà la garanzia.

SMART DOOR - USB 02

Trovare l'interfaccia USB corrispondente e inserire il modulo Wi-Fi (Fig. 1, 2).

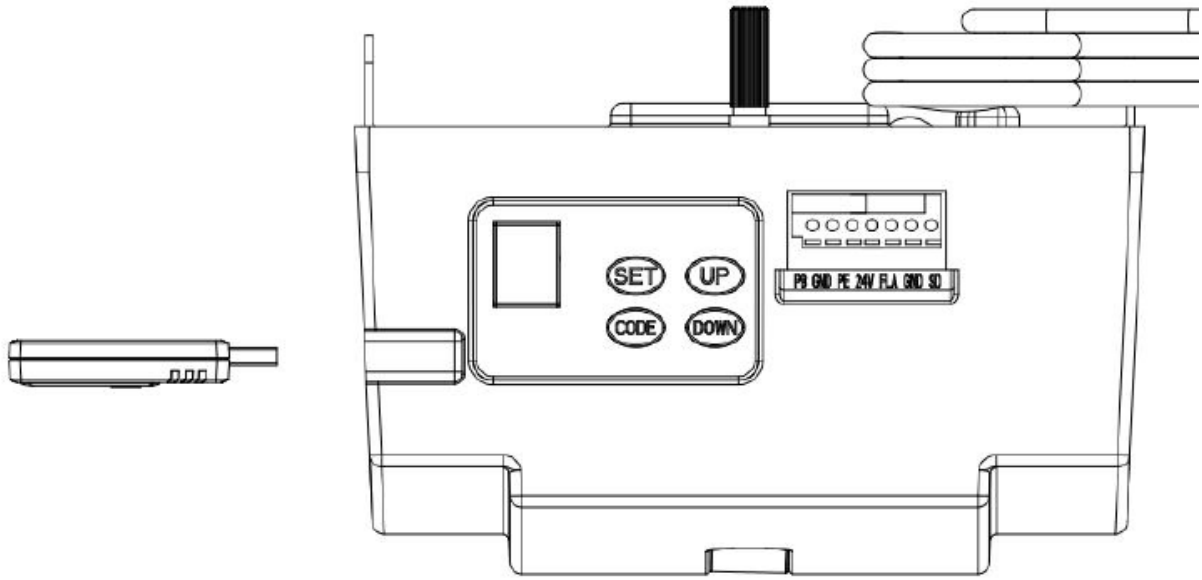

Figura 1

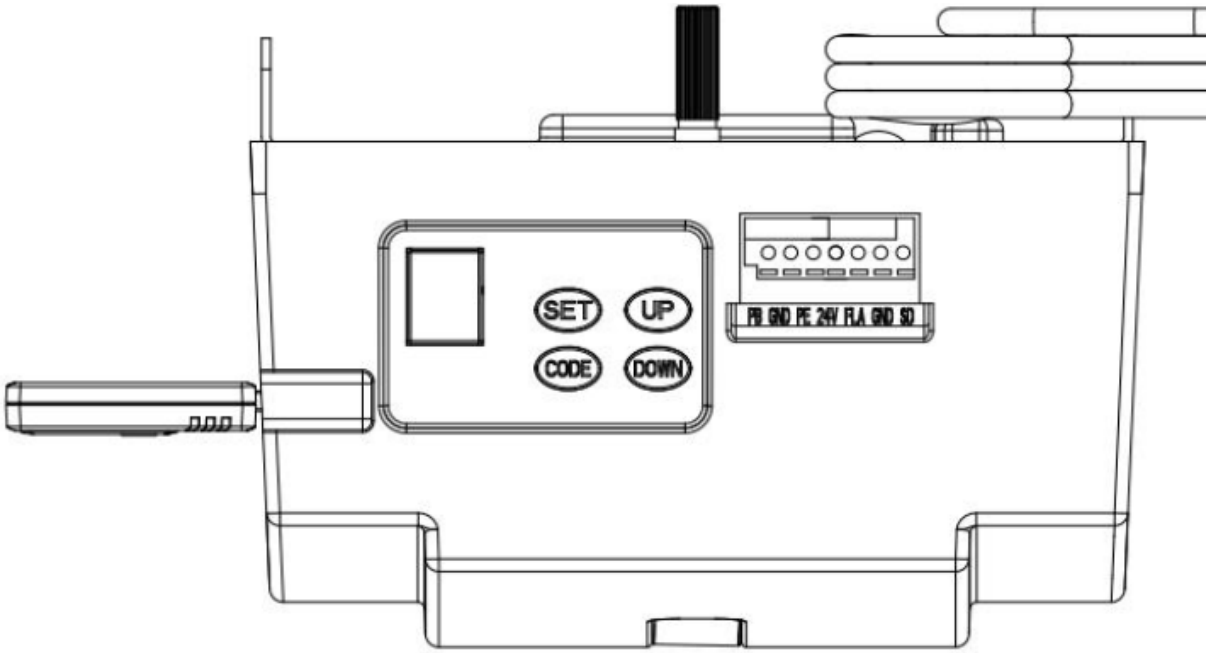

Figura 2

Istruzioni di funzionamento:

1. Programmazione dei limiti di apertura e chiusura
2. Codifica remota
3. Impostazione del tempo di ritardo spegnimento LED
4. Impostazione del tempo e della chiusura automatica
5. Impostazione dell'apertura parziale/altezza

ELENCO DEI COMPONENTI PER L'APRIPORTA CON GUIDA A C

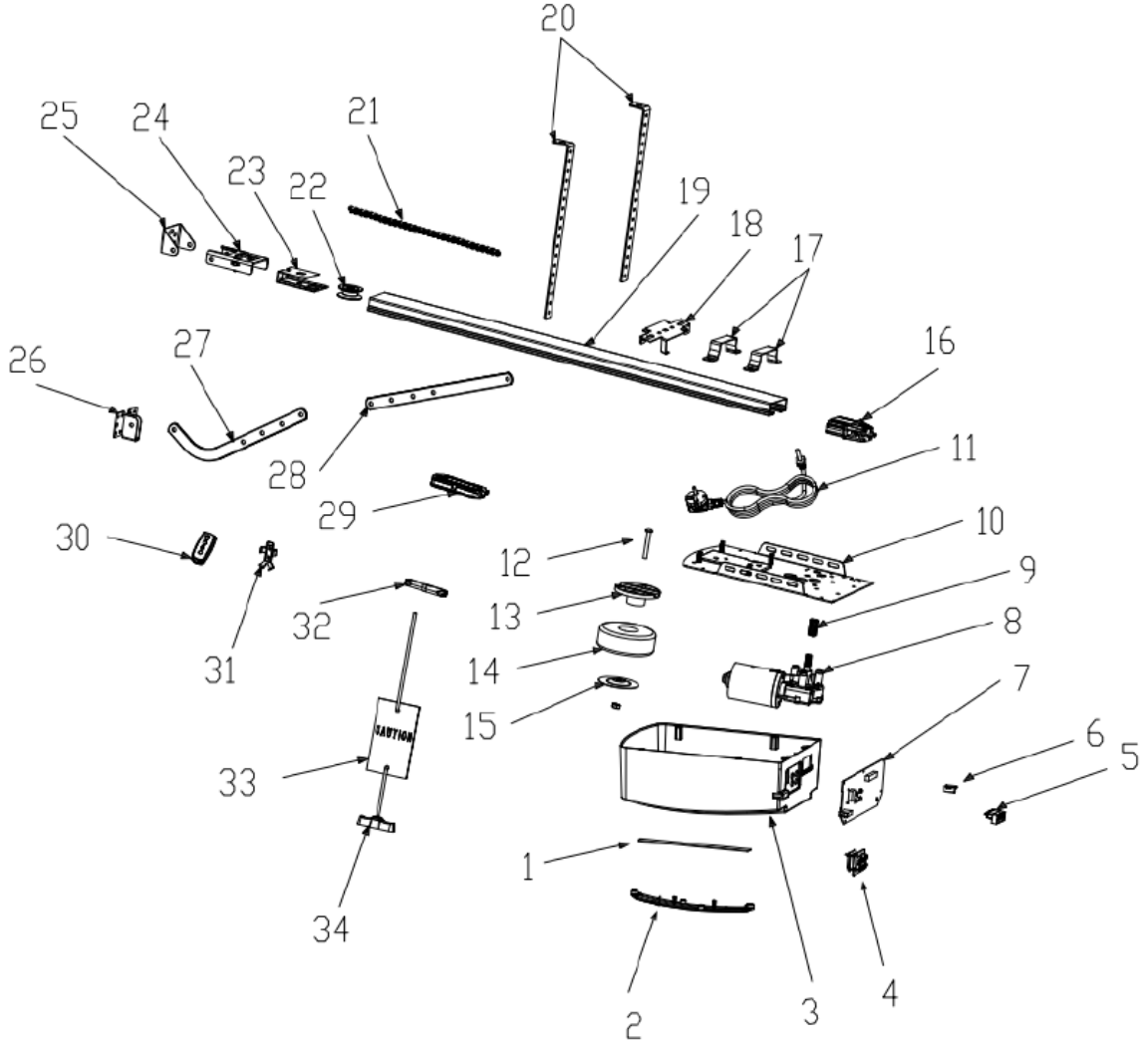

Item	Qty	Description
1	1	L.E.D light
2	1	L.E.D cover
3	1	Main cover
4	1	Panel
5	1	7P Connector
6	1	USB Dust Plug
7	1	PCBA
8	1	DC Gear motor
9	1	Motor shaft sleeve
10	1	Steel bottom base
11	1	Power Cable
12	1	Transformer Install assy

Item	Qty	Description
13	1	Transformer plate
14	1	Transformer
15	1	Transformer plate
16	1	Sprocket bracket
17	2	U handing bracket
18	1	Click bracket
19	1	C rail-steel
20	2	Mounting bracket
21	1	Chain /Belt
22	1	Chain /Belt Wheel
23	1	Wheel bracket
24	1	Track ending bracket

Item	Qty	Description
25	1	Wall bracket
26	1	Door bracket
27	1	Bent arm
28	2	Straight arm
29	1	Trolley assy
30	2	Transmitter
31	1	Transmitter bracket
32	1	Chain /Belt connection
33	1	Release card
34	1	Release handle

Risoluzione dei problemi

Aspetto del guasto	Causa del guasto	Soluzioni
L'apriporta non funziona. Lo schermo LCD non è luminoso	1. Alimentazione 2. Il filo della spina è allentato	1. Controllare se la presa del motore è sotto tensione 2. Controllare se il tubo del fusibile è rotto 3. Controllare se il filo a bassa tensione del trasformatore è collegato alla scheda di alimentazione 4. Controllare se il cavo a nastro è collegato 5. Controllare se ci sono 26 V CA sul lato a bassa tensione del trasformatore, se ci sono 26 V CA, sostituire il PCB. In caso contrario, sostituire il trasformatore
Posizione mancante	Errore di sistema	Reimpostare il limite di corsa
Durante l'apprendimento, il display digitale	Corsa inferiore a 30 cm o superiore a 9 m	Reimpostare il limite di corsa
Display digitale L'apriporta non funziona o smette di funzionare	Tensione instabile o porta che ha perso l'equilibrio	1. Controllare l'alimentazione 2. Regolare il bilanciamento della porta
L'apriporta non funziona Display digitale	Impossibile apprendere l'impostazione del limite superiore e inferiore Imparare in modo improprio l'impostazione del limite superiore e inferiore	Impara di nuovo i limiti di viaggio "SU" e "GIÙ" seguendo il manuale
Il LED è sempre acceso	Il pannello di controllo è rotto o la scheda di alimentazione è rotta	Sostituire la scheda di controllo o la scheda di alimentazione.
Quando si apre la porta con il telecomando, l'apriporta si ferma automaticamente dopo aver percorso 10 cm Display digitale	Il filo del sensore Hall è allentato o danneggiato	Aprire il coperchio, controllare il filo del sensore Hall, ricollegarlo o sostituirlo.
L'apriporta non funziona. Ascolta il suono del relè 'kaka' Display digitale	Il filo tra il motore riduttore e la scheda si sta allentando	Aprire il coperchio e controllare il filo tra il motore e la scheda.
L'apriporta si ferma automaticamente dopo aver percorso 10 cm Display digitale	Il filo tra il motore e la scheda è collegato inversamente	Per prima cosa spegnere, aprire il coperchio e invertire il filo della spina tra il motore e la scheda. Reimpostare il limite di viaggio.
La porta è sollevata e si muove soltanto. Non lavorare in movimento verso il basso e il display digitale	La funzione della fotocellula è stata efficace, ma senza collegare alcun dispositivo fotocellula.	Disattivare la funzione fotocellula se non è collegato alcun dispositivo fotocellula. Fare riferimento al manuale di istruzioni. 3. Verificare che la fotocellula sia collegata correttamente o che non vi siano ostacoli tra di essa.
La porta è completamente aperta, si chiude automaticamente dopo un po' di tempo Le luci LED lampeggiano 4 volte 29	La funzione di chiusura automatica è attivata	Impostare il tempo di chiusura automatica o disattivare la funzione di chiusura automatica. (Fare riferimento al manuale di istruzioni)
Quando la porta si ferma, la spia di attenzione è sempre accesa	La scheda di alimentazione è rotta	Sostituire la scheda di alimentazione
Le luci LED non funzionano	1. Il filo del LED non è collegato 2. Il LED è rotto 3. La scheda del circuito è rotta	1. Controllare il filo del LED 2. Sostituire il LED 3. Sostituire la scheda del circuito
La porta viene automaticamente invertita fino al limite superiore prima che la porta si chiuda completamente	In funzione con funzione di inversione automatica La porta non è installata correttamente C'è un blocco nel suo movimento	1. Controllare la posizione del blocco della porta e reimpostare il limite di corsa 2. Numero di forza aumentato per l'inversione automatica
La porta si ferma automaticamente durante l'apertura	In funzione con funzione di protezione automatica quando viene rilevato un ostacolo La porta non è installata correttamente C'è un blocco nel suo movimento	1. Controllare la posizione del blocco della porta e reimpostare il limite di corsa 2. Numero di forza aumentato per l'inversione automatica
Il telecomando non può essere utilizzato o la distanza di funzionamento è breve	1. Batteria scarica 2. L'antenna è allentata o non ben estesa 3. Interferenze nelle vicinanze	1. Sostituire la batteria nuova 2. Estendere l'antenna sul Apriporta 3. Elimina le interferenze

Impossibile codificare i nuovi telecomandi	Il nuovo telecomando non è compatibile con l'apriporta	Scegli solo il nostro telecomando
Display digitale	Il codice del telecomando memorizzato è pieno	Elimina tutti i codici memorizzati (Consultare il manuale di istruzioni)
Standby, Display digitale	Effetti della funzione porta nella porta	Controllare l'interruttore porta nella porta
L'apriporta funziona mentre la porta non si muove	Manicotto dell'albero motore usurato	Sostituire il manicotto dell'albero motore
La batteria non fornisce alimentazione	1. La batteria è scarica 2. Il cavo della batteria è collegato al contrario 3. Il cavo della batteria è rotto	1. Sostituire la batteria 2. Aprire il coperchio, controllare "+" "-" della batteria 3. Sostituire il cavo della batteria
Altri problemi anomali	I dispositivi esterni non sono compatibili con l'apriporta	Rimuovere tutti i dispositivi esterni. Se i problemi anomali persistono, sostituire la scheda del circuito
Display digitale	Il sistema della porta del garage necessita di manutenzione	La porta del garage e il motore necessitano di manutenzione totale

Este manual de instrucciones ha sido traducido automáticamente. Nos esforzamos constantemente por ofrecer una traducción precisa. Sin embargo, ninguna traducción automática es perfecta. Tampoco pretende sustituir a la traducción realizada por un ser humano. El manual de instrucciones oficial es la versión inglesa. Cualquier discrepancia o diferencia en la traducción no es vinculante ni tiene ningún efecto legal a efectos de cumplimiento o ejecución. En caso de duda sobre la exactitud de la información incluida en las instrucciones de uso, consulte la versión inglesa de estos contenidos, ya que esta es la versión oficial.

Descripción del parámetro	Valor del parámetro	
Nombre del producto	Automatismo para puertas de garaje - correa	
Modelo	MSW-GDOOR-001A	MSW-GDOOR-003A
Tensión nominal [V~] / frecuencia [Hz]	230/50	
Fuerza máxima de tracción [N]	1000	1200
Área máxima de la puerta [m^2]	15	18
Peso máximo de la puerta [kg]	100	120
Altura máxima de la puerta [m]	2,4 – 3,5	
Diodo LED	24 V CC / 15 piezas	
Temperatura de trabajo [°C]	-40 / +50	
Grado de protección IP	IP 20	

RECOMENDACIONES IMPORTANTES DE SEGURIDAD

EL INCUMPLIMIENTO DE LAS SIGUIENTES RECOMENDACIONES DE SEGURIDAD PUEDE RESULTAR EN LESIONES PERSONALES GRAVES, MUERTE Y/O DAÑOS MATERIALES.

LEA ATENTAMENTE Y CUMPLA TODAS LAS RECOMENDACIONES DE SEGURIDAD E INSTALACIÓN.

1. El abridor está diseñado y fabricado para cumplir con las regulaciones locales. El instalador debe estar familiarizado con las regulaciones locales requeridas con respecto a la instalación del abridor.
2. El personal no cualificado o que desconozca las normas de seguridad y salud ocupacional aplicables a portones automáticos y otras puertas no debe, bajo ninguna circunstancia, realizar instalaciones ni implementar sistemas.
3. Quienes instalen o realicen el mantenimiento del equipo sin cumplir con todas las normas de seguridad aplicables serán responsables de cualquier daño, lesión, coste, gasto o reclamación que cualquier persona sufra como consecuencia de una instalación incorrecta del sistema y de conformidad con las normas de seguridad y el manual de instalación pertinentes, ya sea directa o indirectamente.
4. Para mayor seguridad, recomendamos encarecidamente la inclusión del sistema Photo Beam. Aunque el abridor incorpora un sistema de Fuerza de Obstrucción de Seguridad sensible a la presión, la incorporación del sistema Photo Beam mejorará considerablemente la seguridad de uso de una puerta de garaje automática y le proporcionará mayor tranquilidad.
5. Asegúrese de que la puerta del garaje esté completamente abierta y parada antes de entrar o salir del garaje.
6. Asegúrese de que la puerta del garaje esté completamente cerrada y parada antes de salir. Mantenga las manos y la ropa suelta alejadas del abridor y de la puerta del garaje en todo momento.
7. El sistema de obstrucción de seguridad está diseñado para funcionar únicamente con objetos fijos. Podrían producirse lesiones personales graves, la muerte o daños materiales si la puerta del garaje entra en contacto con un objeto en movimiento.
8. Este aparato no está diseñado para ser utilizado por personas (incluidos niños) con capacidades físicas, sensoriales o mentales reducidas, o con falta de experiencia y conocimientos, a menos que hayan recibido supervisión o instrucciones sobre el uso del aparato por parte de una persona responsable de su seguridad. Se debe supervisar a los niños para garantizar que no jueguen con el aparato.
9. Los productos eléctricos usados no deben desecharse con la basura doméstica. Recicle donde existan

instalaciones disponibles. Consulte con su autoridad local o distribuidor para obtener consejos sobre reciclaje.

10. Si el cable de alimentación está dañado, deberá ser reemplazado por el fabricante, su agente de servicio o personas igualmente calificadas para evitar un peligro.
11. ADVERTENCIA: Instrucciones de seguridad importantes. Es importante para la seguridad personal seguir todas las instrucciones. Guarde estas instrucciones.
12. No permita que los niños jueguen con los controles de la puerta. Mantenga los controles remotos fuera del alcance de los niños. Vigile la puerta en movimiento y mantenga a las personas alejadas hasta que la puerta esté completamente abierta o cerrada.
13. Tenga cuidado al operar la liberación manual ya que una puerta abierta puede caer rápidamente debido a resortes débiles o rotos o por estar desequilibrada.
14. Examine con frecuencia la instalación, en particular verifique los cables, resortes y soportes para detectar signos de desgaste, daños o desequilibrio. No lo utilice si necesita reparación o ajuste ya que una falla en la instalación o una puerta mal balanceada pueden causar lesiones.
15. Compruebe cada mes que el accionamiento invierta su sentido de giro cuando la puerta entre en contacto con un objeto situado a 50 mm de altura colocado en el suelo. Ajuste si es necesario y vuelva a verificar, ya que un ajuste incorrecto puede presentar un peligro para los variadores que incorporan un sistema de protección contra atrapamiento que depende del contacto con el borde inferior de la puerta.
16. Detalles sobre cómo utilizar la liberación manual.
17. Información sobre el ajuste de la puerta y el accionamiento.
18. Desconecte el suministro cuando realice limpieza o cualquier otro mantenimiento.
19. Las instrucciones de instalación deberán incluir detalles para la instalación de la unidad y sus componentes asociados.

INFORMACIÓN IMPORTANTE DE SEGURIDAD PARA PILAS DE BOTÓN

ADVERTENCIA

ESTE PRODUCTO CONTIENE UNA BATERÍA DE BOTÓN

La batería es peligrosa y debe mantenerse fuera del alcance de los niños.

La batería puede causar lesiones graves o fatales dentro de 2 horas o menos si se ingiere o se coloca dentro de cualquier parte del cuerpo.

Si sospecha que la batería ha sido ingerida o colocada dentro de cualquier parte del cuerpo, **BUSQUE** atención **médica INM**EDIATA.

Reemplazo de la batería del transmisor

Retire los tornillos de fijación ubicados en la parte inferior del transmisor portátil.
Abra las 2 mitades de la carcasa del transmisor y reemplace la batería con una de especificación idéntica.
Pruebe que la luz indicadora de color rojo se ilumine cuando se presione uno de los botones del transmisor y luego vuelva a colocar los tornillos de fijación.

Reemplazo de la batería del interruptor de pared inalámbrico

Retire la placa de cubierta mientras la unidad aún está montada en la pared deslizando y girando un destornillador plano en la ranura provista en la parte superior e inferior de la placa de pared.
Use un destornillador Phillips pequeño para quitar los 4 tornillos que sujetan los interruptores en su lugar.
Reemplace la batería con una de especificación idéntica.

DESCRIPCIÓN Y CARACTERÍSTICAS DEL PRODUCTO

1. Ajuste de la fuerza de obstrucción

La fuerza mínima se muestra "1" y se puede ajustar hacia arriba. La pantalla "5" significa la fuerza máxima.

2. Ajuste de velocidad de desplazamiento

"8" en la pantalla indica el 80 % de la velocidad de desplazamiento. A" indica la velocidad máxima de 160 mm/s o 200 mm/s.

3. Ajuste de altura de inversión

"0" en la pantalla indica que la puerta rebotará hasta la parte superior. 1~9" indica que la puerta rebotará hasta la posición de todo el recorrido. de un décimo a nueve décimos del recorrido total, etc.).

4. Apertura parcial/altura

“0” aparece en la pantalla significa cerrar la función de apertura parcial. La pantalla “1~9” significa configurar la diferente posición de apertura parcial de todo el recorrido.

5. Función de reconocimiento del botón del transmisor

“0” aparece en la pantalla significa que la función de reconocimiento de botones está cerrada. La pantalla “1” significa que la función de reconocimiento de botones está abierta.

6. Cantidad de memoria de códigos

“A” aparece en la pantalla significa que la cantidad máxima de memoria de código es 50 piezas. Presione el botón ARRIBA/ABAJO una vez para aumentar o disminuir la cantidad. La cantidad de memoria de código está configurada en 5 piezas * N, N = 1 ~ 9. (La cantidad es múltiplo de 5).

7. La alarma de mantenimiento

“t” aparece en la pantalla y la luz LED parpadea 10 veces rápidamente significa que la puerta del garaje y el motor necesitan mantenimiento total.

8. Reversa de seguridad automática

La parada automática / reversa automática están controladas por nuestro software de placas de circuitos. Somos circunspectos para proteger a sus hijos, mascotas u otros bienes.

9. Arranque suave / Parada suave

La velocidad de subida y bajada gradual al inicio y al final de cada ciclo reduce la tensión en la puerta y el abridor para una mayor vida útil y hace que las operaciones sean más silenciosas.

10. Cierre automático

Auto-Close garantiza tranquilidad y mantiene su casa segura cerrando la puerta automáticamente al entrar o salir del garaje.

11. Fuerza de obstrucción de apertura y cierre con autoaprendizaje

La potencia del abridor para las diferentes etapas del recorrido de la puerta se memoriza durante la configuración y se reajusta constantemente. La medición de la fuerza del abridor se ajusta automáticamente a un rango adecuado.

12. Límite electrónico, ajuste sencillo

Solo necesita controlar la configuración del límite desde los paneles de control para ajustarlo con exactitud, el proceso simple y rápido para cualquier persona.

13. Respaldo de batería disponible

Los abridores pueden recibir energía con nuestro respaldo de batería una vez que se produzca un corte de energía en su hogar.

14. Bloqueo automático en motorreductores

El motorreductor se bloqueará automáticamente con sus sistemas de desacoplamiento.

15. Liberación manual

No se preocupe por el corte de energía, el sistema de liberación manual es una solución para operar la

puerta en cualquier momento.

16. Tecnología del transmisor

Tecnología Rolling Code (7.38 x 10^{19} combinaciones), frecuencia de 433.92 MHz, diseño de 4 canales para garantizar que pueda controlar 4 puertas diferentes con un solo transmisor.

17. Aplicaciones

Con tan solo 30 mm requeridos entre el techo y el punto más alto del recorrido de la puerta, el abridor se puede montar al ras para aplicaciones de baja altura.

18. Placa inferior de metal, más fuerte y segura.

19. Botones de operación de movimiento arriba / abajo (ARRIBA / ABAJO)

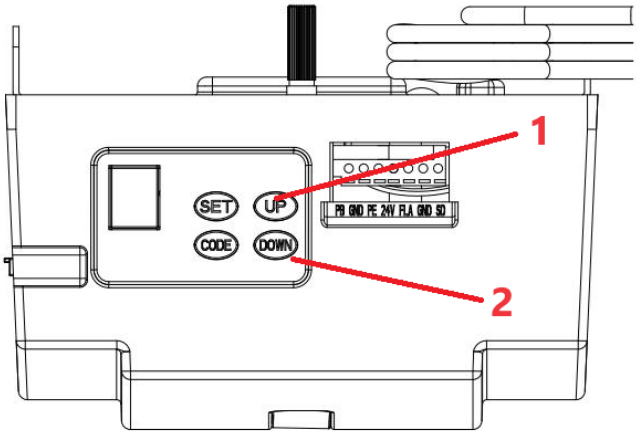

1 - Abrir

2 - Cerrar

RECOMENDACIONES DE PREINSTALACIÓN

1. La puerta del garaje debe poder levantarse y cerrarse fácilmente con la mano y sin mucho esfuerzo. Una puerta bien equilibrada y con resorte es fundamental para una instalación correcta.
2. El abridor de puerta de garaje no puede compensar una puerta de garaje mal instalada y no debe utilizarse como solución para una puerta difícil de abrir.
3. Si la unidad se instala en una puerta existente, asegúrese de retirar cualquier dispositivo de bloqueo existente; de lo contrario, la garantía quedará anulada.
4. Debe instalarse una toma de corriente homologada cerca de donde se instalará el abridor.
5. Debe haber un espacio mínimo de 30 mm entre la parte inferior del riel de transmisión por cadena y la parte superior de la puerta del garaje en su punto más cercano. (Consulte la Fig. 1).

Nota importante: En cuanto a las reglas de seguridad adicionales, recomendamos encarecidamente la instalación de las vigas de seguridad eléctricas de la Foto 5 en todas las instalaciones.

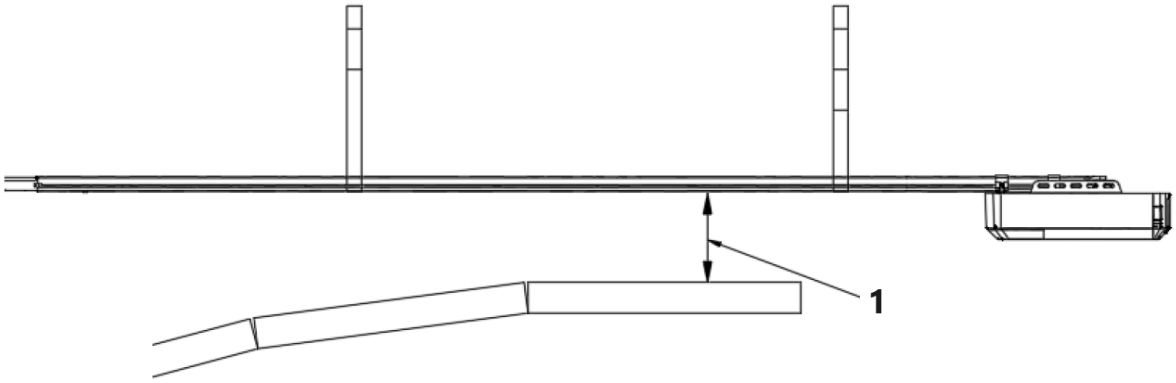

1 – 30 mm de espacio libre mínimo

Figura 1

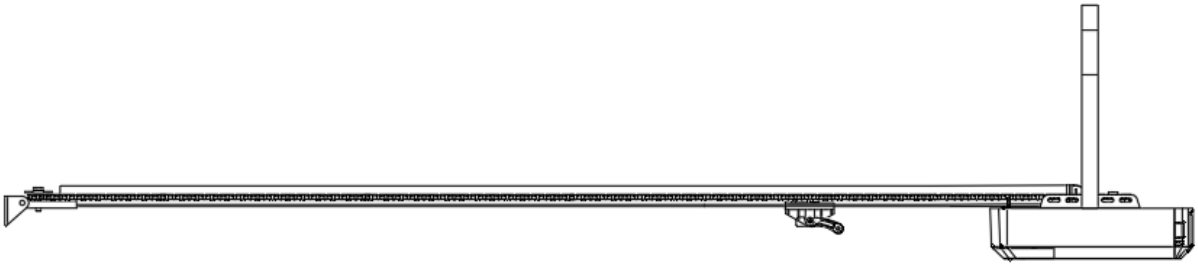

INSTRUCCIONES DE INSTALACIÓN

Monte el soporte de pared y el soporte de la puerta (Fig. 2)

Soporte de pared: cierre la puerta del garaje, mida el ancho de la puerta del garaje en la parte superior y marque el centro. Ubique y monte el soporte de pared de 2 a 15 cm por encima de la puerta en la pared interior. (Dependiendo del espacio de instalación real).

Soporte de la puerta: fije el soporte de la puerta a una parte estructural de la puerta lo más cerca posible del borde superior.

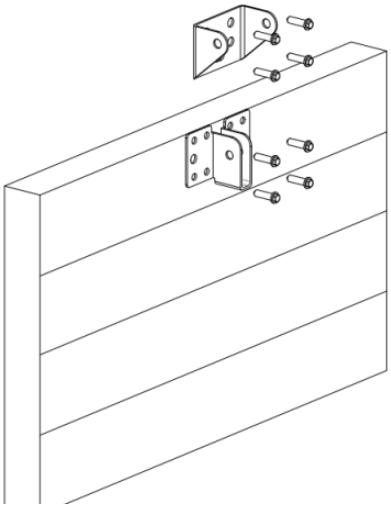

Figura 2

Instalación (riel C de acero)

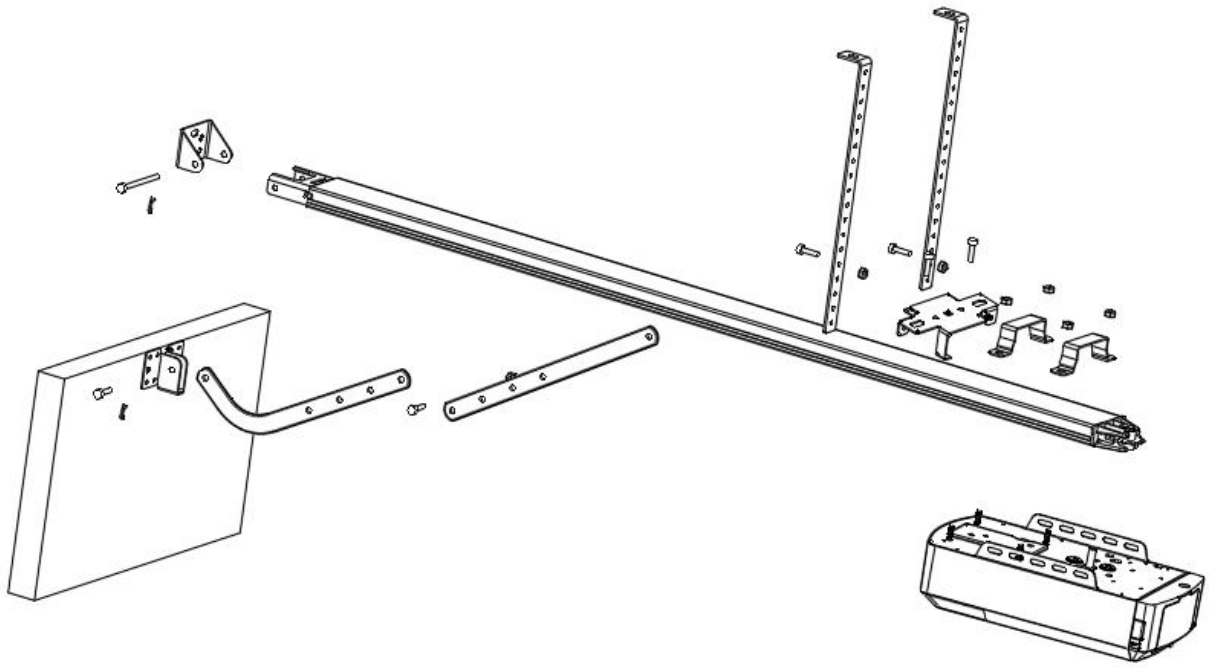

Figura 3

PASO 1 (Fig. 3)
Conecte el cabezal del abridor al riel de acero. Ensamble los 2 soportes colgantes en “U” con las tuercas de 6 mm suministradas.

PASO 2 (Fig. 3)
Coloque el conjunto de riel de acero y cabezal del abridor centrado en el suelo del garaje, con el cabezal abierto lo más alejado posible de la puerta. Levante la parte delantera del riel hasta el soporte de la puerta. Inserte el pasador pivotante y fíjelo con el pasador de aletas suministrado.

PASO 3 (Fig. 3, Fig. 4)
Levante y apoye el cabezal del abridor (con una escalera) de manera que quede centrado y nivelado. Fije el abridor y el riel al techo con los soportes de hierro A y B.

ADVERTENCIA: No permita que los niños se acerquen a la puerta, el abridor ni la escalera de apoyo. Si no se sigue esta advertencia, podrían producirse lesiones o daños graves.

PASO 4 (Fig. 3, Fig. 5)
Conecte el brazo recto al brazo doblado con el perno. Coloque y atornille los brazos al borde superior de la puerta usando el perno provisto.

PASO 5
Levante la puerta del garaje hasta que la lanzadera se bloquee en la cadena/correa de transmisión.
Ahora, listo para programar los abridores.

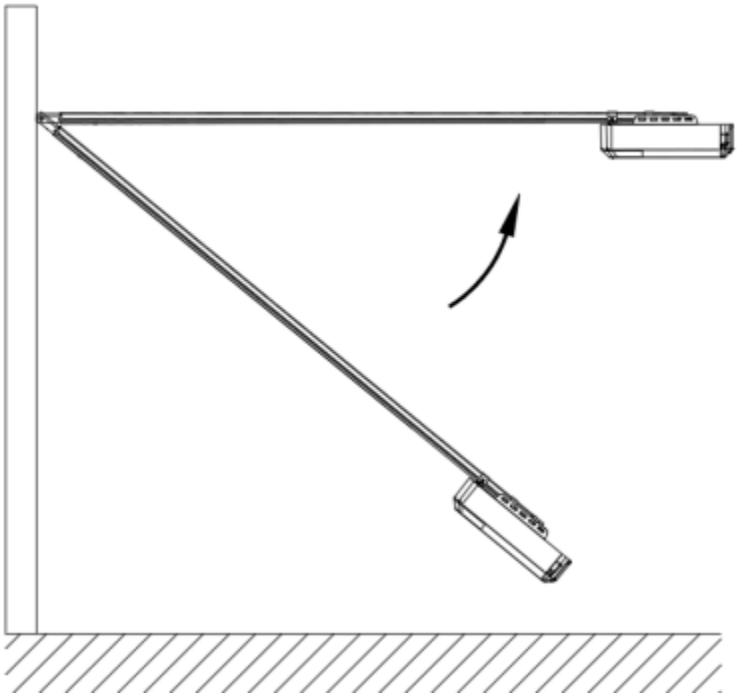

Figura 4

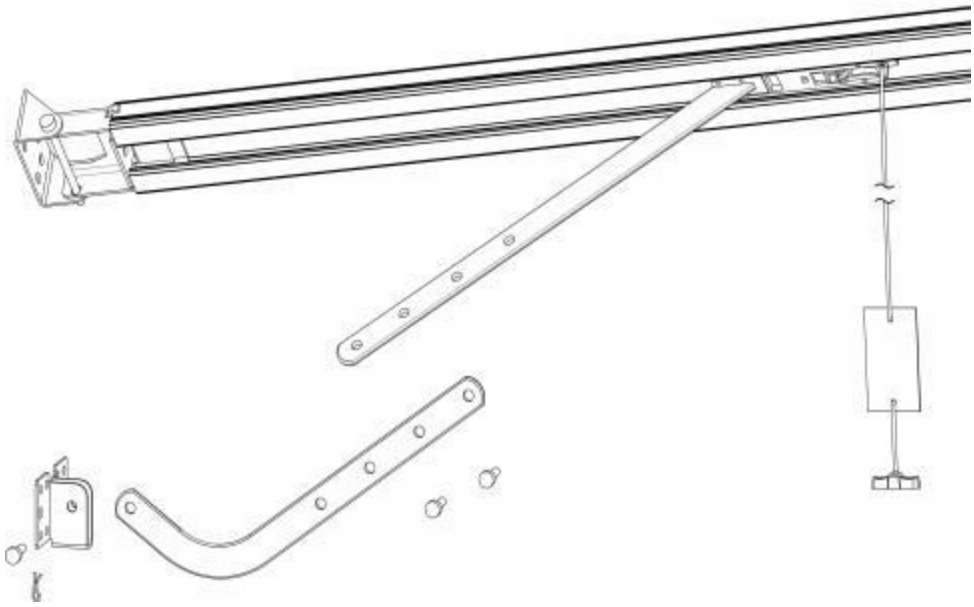

Figura 5

Ensamblaje de riel C de acero seccional

Riel de acero de 2 partes

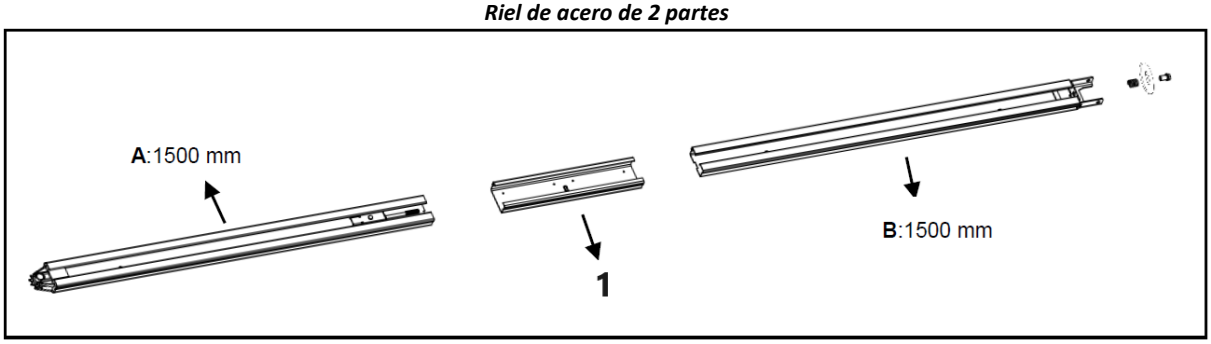

1 – Manga
Figura 6

Riel de acero de 3 partes

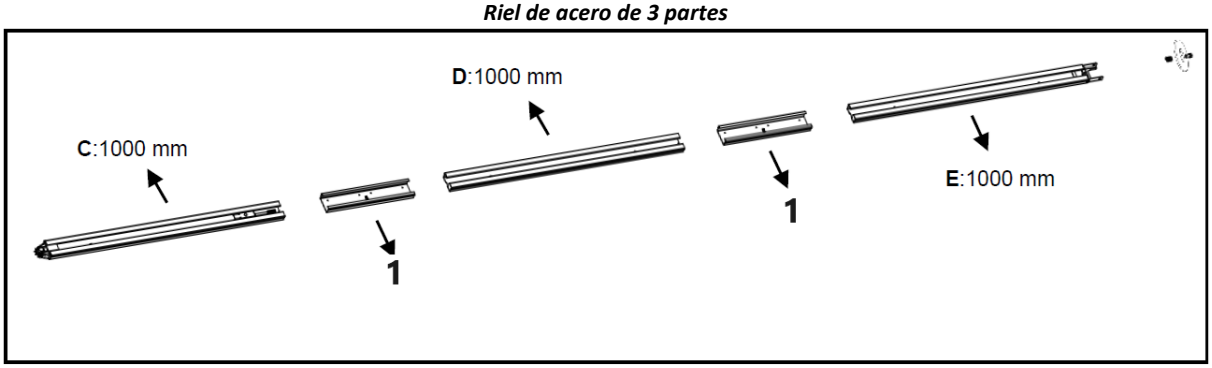

1 – Manga
Figura 7

1. **Riel de acero de 2 partes:**

Como en la Fig.6, deslice el riel A en la manga, deslice el riel B en la manga.

Riel de acero de 3 partes:
Como en la Fig.7, deslice el riel C en la manga, deslice el riel D en la manga; deslice el riel E en la manga.

2. Corte la rosca de plástico; tire de la varilla roscada junto con la cadena interior hasta la posición del riel final (Fig.8)

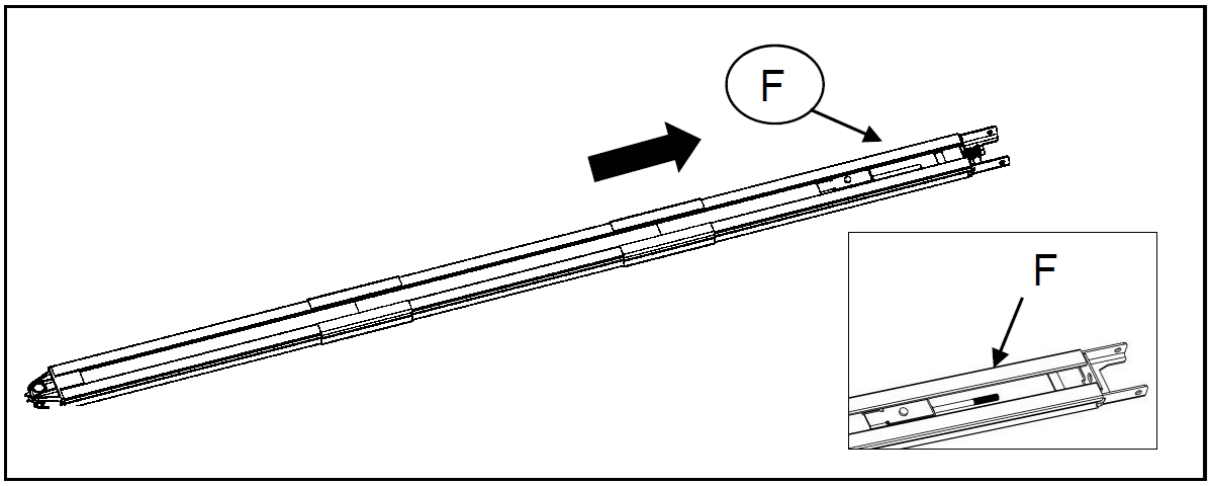

Figura 8

3. Como en la Fig. 9, suelte la tuerca y el resorte.
4. Apriete la tuerca en la posición correcta como se muestra en la Fig.10, corte la cinta de plástico, corte la rosca de plástico en la rueda dentada, luego todo el riel ensamblado está terminado.

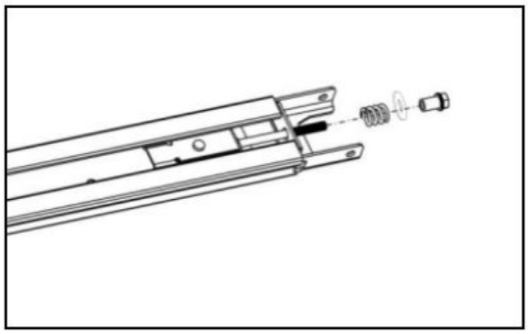

Figura 9

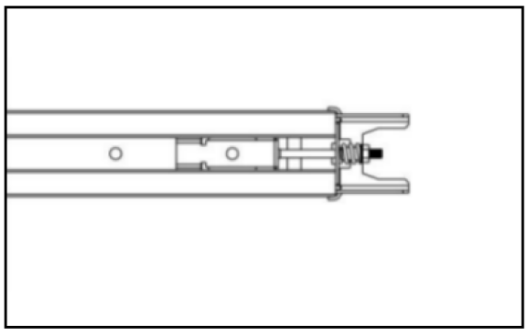

Figura 10

Conjunto de batería de respaldo para riel C (opcional)
Opción 1 - Fijación superior (SOLO para baterías de plomo-ácido)

PASO 1

Ensamble la batería y el soporte de la batería como se muestra en la foto y fíjelos con los tornillos incluidos.

PASO 2

Una la batería al abridor.

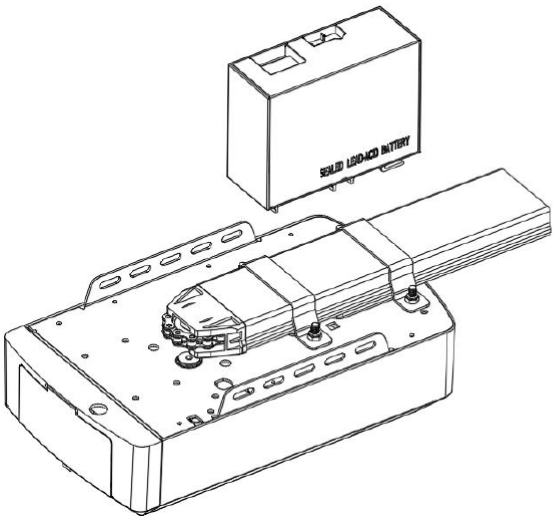

Paso 1

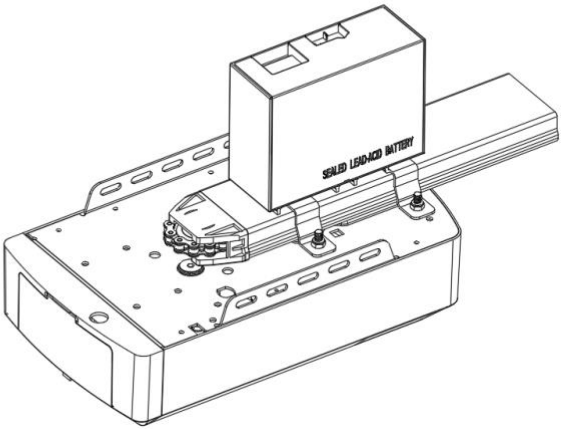

Paso 2

Opción 2 - Fijación lateral (para baterías de plomo-ácido y litio)

PASO 1 (Fig. 11)
Ensamble la batería al lateral del abridor como se muestra en la foto y fíjela con los tornillos incluidos.
PASO 2 (Fig. 12)
Una la batería al abridor; busque la Fig. 12.

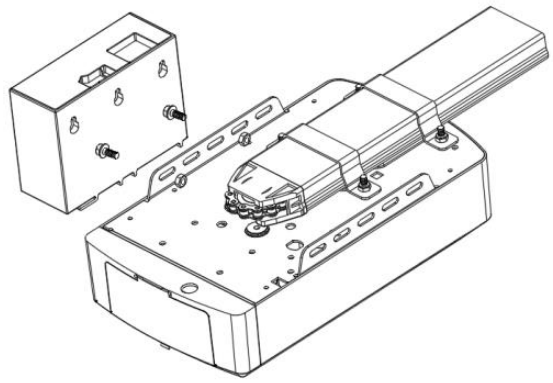

Figura 11

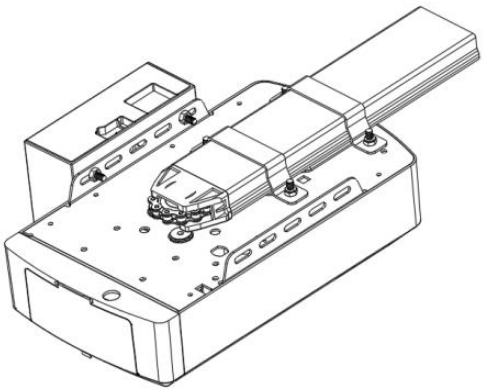

Figura 12

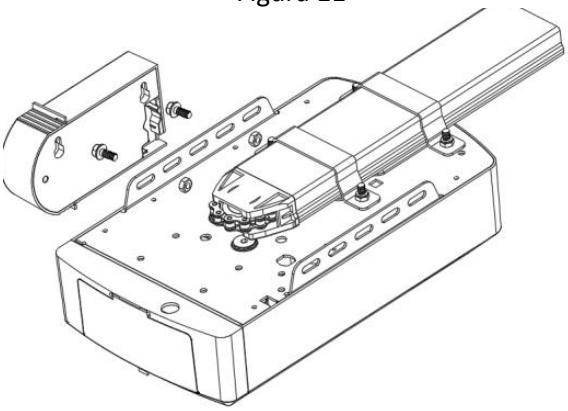

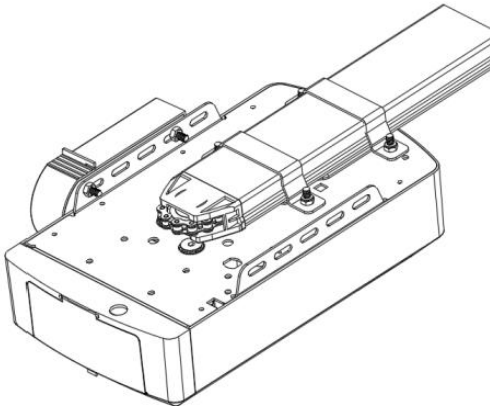

DESCONEXIÓN MANUAL DEL ABRIDOR DE RIEL C

El abridor está equipado con un cordón de liberación manual para desenganchar la lanzadera y mover la puerta mano mientras mantiene presionado el mango hacia abajo (Fig. 13). Tire de la manija para desconectar la lanzadera. A
Para volver a activar la puerta, simplemente ejecute el abridor en modo automático o mueva la puerta con la mano hasta que el carro
se acopla a la lanzadera de cadena.
En algunas situaciones en las que una puerta peatonal no está en condiciones, se recomienda instalar una puerta externa.
Se debe instalar un dispositivo de desacoplamiento (Fig. 14).

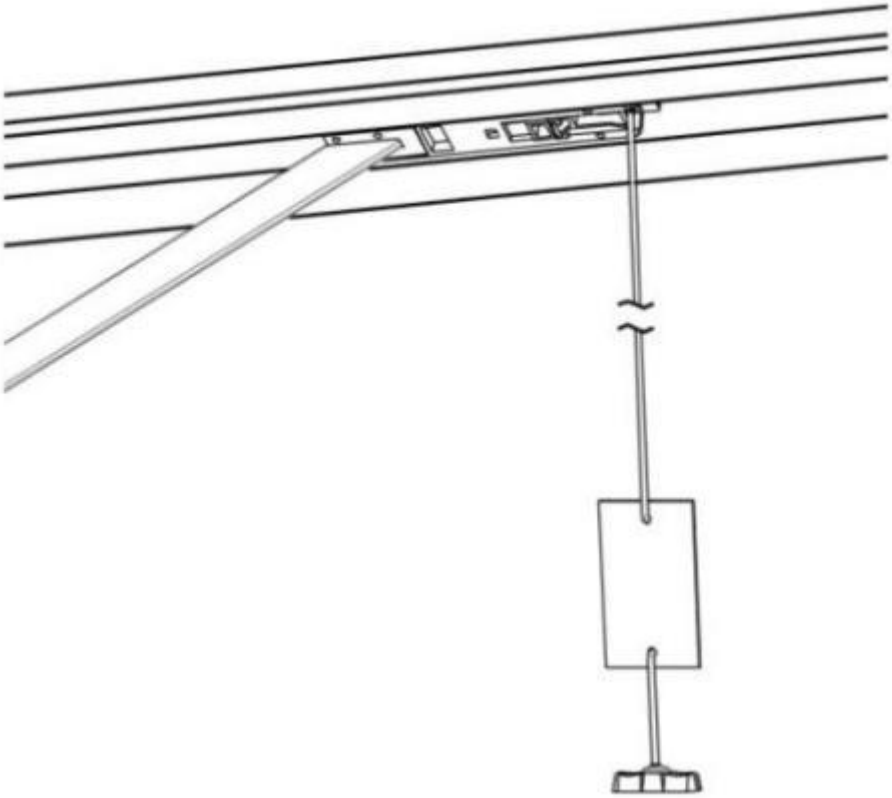

Figura 13

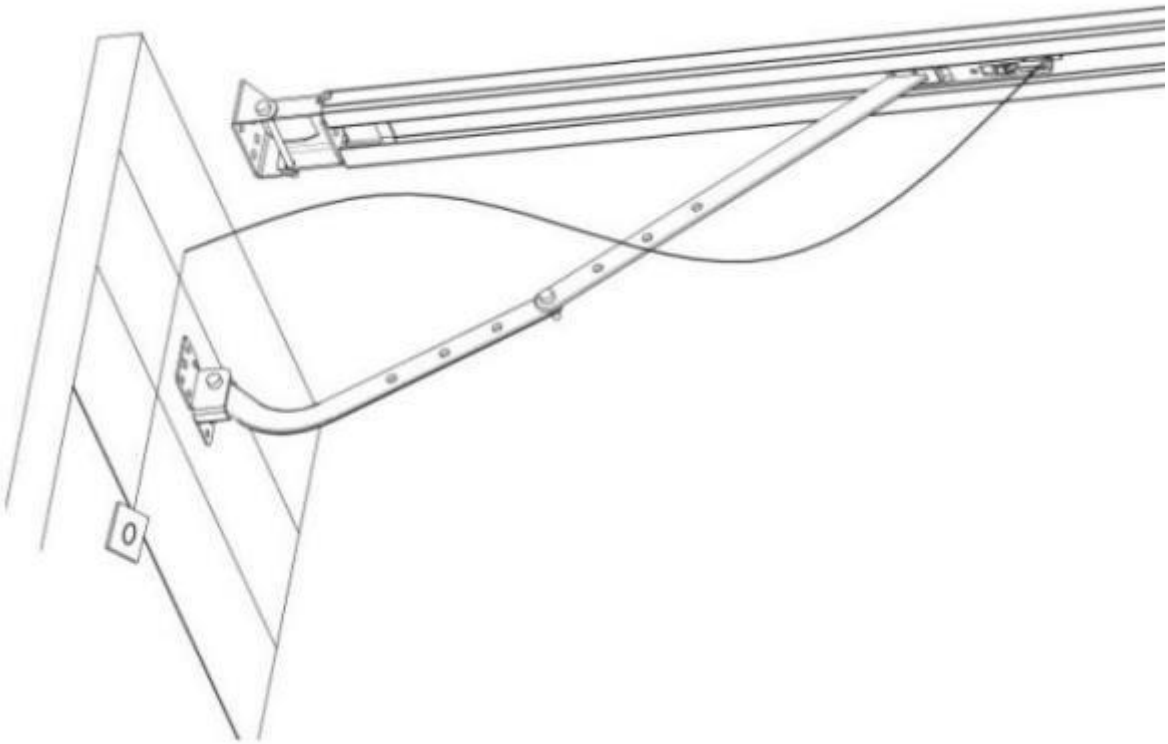

Figura 14

INSTRUCCIONES BÁSICAS DE LOS BOTONES

Artículo	Botón	Descripción del dispositivo
1.	SET	**Pulsación corta**: Confirmar configuración. **Pulsación larga**: Ingresa a la configuración del menú de funciones.
2.	CODE	**Pulsación corta:** a) En el estado de configuración, presione brevemente CÓDIGO, saldrá de la operación actual y volver a la interfaz de espera. b) En el estado de espera, presione brevemente el CÓDIGO, se indicará un punto en la esquina, ahora ingresando al modo de aprendizaje de código. Ahora, primero haga clic en el botón del transmisor manual que desea utilizar, el punto puede desaparecer, luego presione nuevamente el mismo botón en el transmisor manual, el punto parpadeará, aquí, el aprendizaje del código ha finalizado. **Pulsación larga**: borra el control remoto codificado. Mantenga presionado el botón CODE hasta que aparezca la letra “C” en la pantalla. Se eliminarán todos los controles remotos almacenados.
3.	UP	**Pulsación corta**: Abre la puerta. **Pulsación larga**: aumenta la resiliencia. Mantenga presionado el botón ARRIBA, después de 4 segundos, se desplazará para mostrar 0-1-2-3, elija el número que desee. 1 = aumentar la resiliencia 25%, 2 = aumentar la resiliencia 50%, 3 = aumentar la resiliencia 75%.
4.	DOWN	**Pulsación corta**: Cerrar la puerta. **Pulsación larga:** Restaurar configuración de fábrica. Mantenga presionado el botón ABAJO, después de 4 segundos, se desplazará a la pantalla , luego el abridor de la puerta del garaje se reiniciará. PD: Reiniciar significa que todos los ajustes vuelven a los ajustes de fábrica, todas las cosas de aprendizaje deben hacerse nuevamente excepto el código de aprendizaje del transmisor.

INSTRUCCIONES DE PROGRAMACIÓN

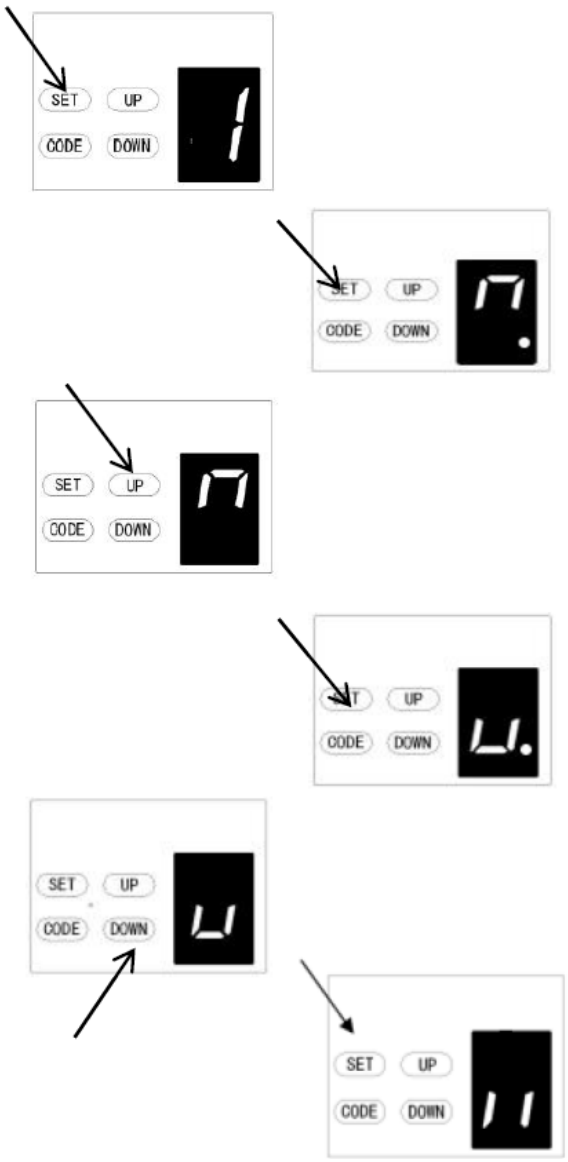

1. PROGRAMACIÓN DE LÍMITES DE APERTURA Y CIERRE

a) Mantenga presionado el botón **SET** para ingresar a esta configuración de función hasta que aparezca "1" en la pantalla y luego suelte el botón.

b) Presione el botón **SET** nuevamente. El abridor de puerta ahora está en modo de programación. Y luego verá "n" con un punto en la pantalla.

c) Mantenga presionado el botón **ARRIBA** hasta que la puerta alcance la posición abierta deseada, verá "n" sin un punto en la pantalla.

d) Presione el botón **SET** para confirmar la posición abierta, luego verá "u" con un punto en la pantalla.

e) Luego presione y mantenga presionado el botón **ABAJO** hasta que la puerta alcance la posición de cierre deseada, verá "u" sin un punto en la pantalla.

NOTA: Para ajustes finos alterne los botones ARRIBA y ABAJO.

f) Ahora presione el botón **SET** para confirmar la posición de cierre. Aparecerá "II" en la pantalla. Tras confirmar la posición de cierre, la puerta se abrirá y cerrará cíclicamente para configurar los límites de recorrido y la sensibilidad de la fuerza. La puerta está lista para funcionar normalmente.

NOTA:
Tras el ciclo de apertura y cierre, se mostrarán números en la pantalla (0-9). "0" significa que la puerta está equilibrada; cuanto menor sea el número, mejor será el equilibrio de la puerta. Se recomienda encarecidamente que el número sea menor que la fuerza de la fuerza.

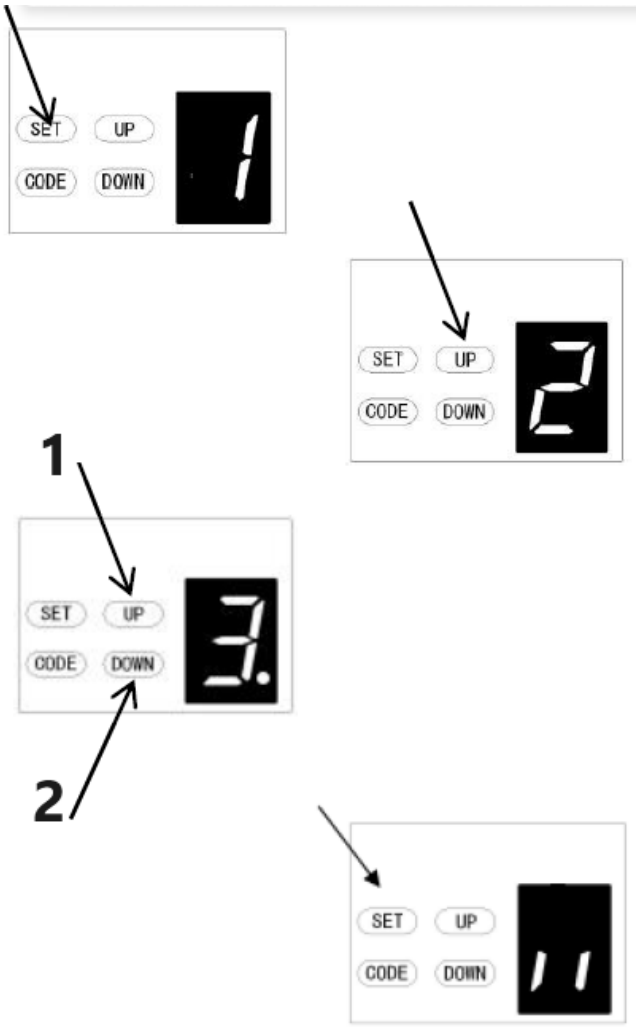

1 – Aumentar la fuerza
2 – Disminuir la fuerza

2. AJUSTE DE LA FUERZA DE OBSTRUCCIÓN

PRECAUCIÓN: El ajuste de la fuerza de obstrucción se establece automáticamente durante la programación. Normalmente no es necesario realizar ningún ajuste.

a) Mantenga pulsado el botón SET hasta que aparezca “1” en la pantalla, a continuación, pulse el botón UP hasta que aparezca “2” en la pantalla para entrar en esta configuración de función y, a continuación, suelte el botón.

b) Pulse el botón SET de nuevo, la unidad está ahora en modo de ajuste de fuerza. Y entonces verá aparecer una figura “3” con un punto de destello en la pantalla.

c) Pulse el botón UP para aumentar el ajuste de fuerza o el botón DOWN para disminuir el ajuste de fuerza. La fuerza mínima es “1” y se puede ajustar hacia arriba. La fuerza máxima es “5”.

d) Pulse el botón SET para confirmar el ajuste y volverá al estado de espera automáticamente y mostrará “ 11 ”.

NOTA: La fuerza está establecida en “3” como estándar en fábrica.

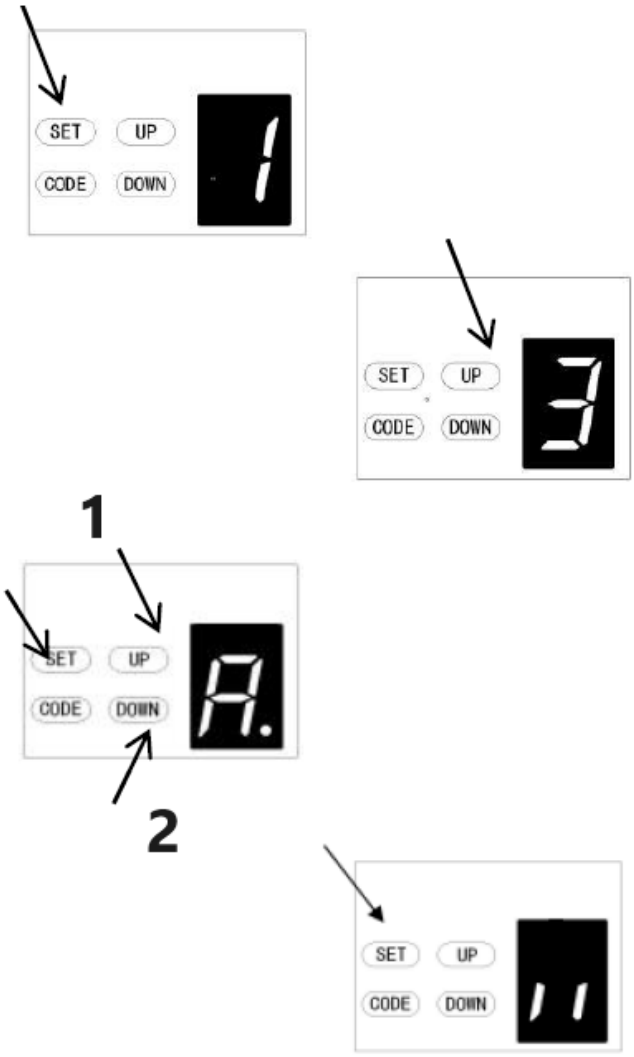

1 – Aumentar la velocidad
2 – Disminuir la velocidad

3. AJUSTE DE LA VELOCIDAD DE DESPLAZAMIENTO
PRECAUCIÓN: Si cambia la opción de velocidad de nuevo, se cancelará el límite de desplazamiento anterior. La función de ajuste de velocidad solo estará disponible después de restablecer el límite de recorrido.

a) Mantenga presionado el botón **SET** hasta que aparezca "1" en la pantalla. A continuación, presione el botón **UP** hasta que aparezca "3" para acceder a esta función y suéltelo.

b) Vuelva a presionar el botón **SET.** La unidad estará ahora en modo de ajuste de velocidad. Verá aparecer la letra "A" con un punto intermitente en la pantalla.

c) Presione el botón **ARRIBA** y **ABAJO** para elegir la velocidad. La figura "8" significa el 80% de la velocidad de viaje. La figura "A" significa la velocidad completa.

d) Presione el botón **SET** para confirmar el ajuste y volverá al estado de espera automáticamente y mostrará "II".

NOTA: La velocidad de viaje se establece en la velocidad completa "A" como estándar en fábrica.

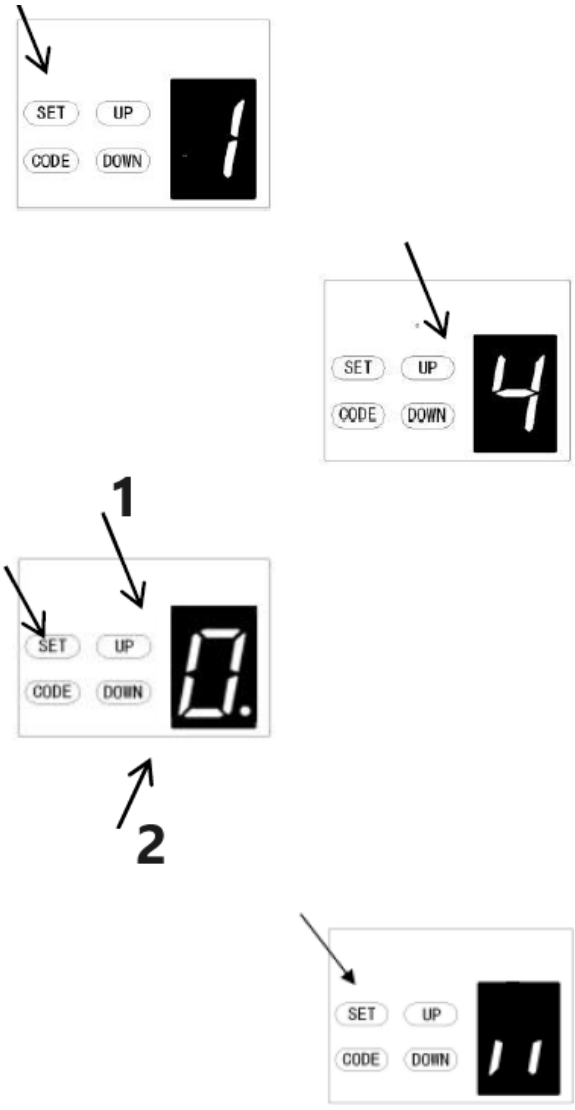

1 - Aumentar tiempo
2 - Disminuir tiempo

4. CIERRE AUTOMÁTICO Y AJUSTE DE TIEMPO
NOTA: Recomendamos que se utilicen Safety Photo Beams en cualquier instalación donde esté habilitada la función de Cierre automático.

a) Mantenga presionado el botón **SET** hasta que aparezca "1" en la pantalla, luego presione el botón **ARRIBA** hasta que aparezca "4" en la pantalla para ingresar a esta configuración de función y luego suelte el botón.

b) Presione el botón **SET** nuevamente, la unidad ahora está en modo de ajuste de cierre automático. Y luego verá aparecer una figura "0" con un punto de destello en la pantalla.

c) Presione el botón **ARRIBA** / **ABAJO** una vez para configurar el tiempo de cierre automático (0 ~ 9). Presione el botón **ARRIBA** para aumentar el tiempo, o el botón **ABAJO** para disminuir el tiempo.
El tiempo de cierre es de 15 segundos*N, N=0~9. El tiempo máximo es de 135 s. Para desactivar la función de cierre automático, configure el tiempo a cero (0).

d) Pulse el botón **SET** para confirmar la configuración y volverá automáticamente al estado de espera
mostrando "ll".

NOTA:
1. El tiempo de cierre viene configurado de fábrica en "0".
2. Si la función de fotocélula está activada y se interrumpe debido a una obstrucción, el tiempo de cierre automático se detendrá por un tiempo y luego continuará.

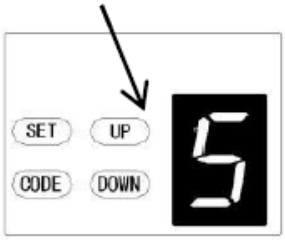

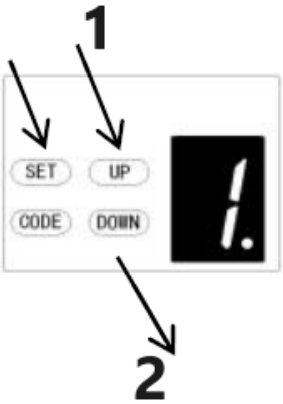

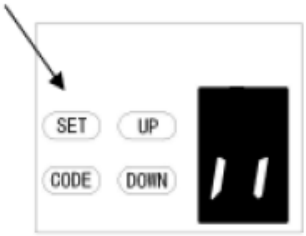

1 – Aumentar
2 – Disminuir

5. AJUSTE DE LA CONDICIÓN DE CIERRE AUTOMÁTICO

a) Mantenga presionado el botón **SET** hasta que aparezca "1" en la pantalla, luego presione el botón **UP** hasta que aparezca "5" en la pantalla para ingresar a esta configuración de función y luego suelte el botón.

b) Presione el botón **SET** nuevamente. La unidad ahora está en modo de ajuste de condición de cierre automático. Y luego verá aparecer una figura "1" con un punto intermitente en la pantalla.

c) Presione el botón **UP** / **Down** una vez para configurar la condición de cierre automático. Puede elegir "1" o "2" de configuración.
La figura "1" significa que la puerta solo puede cerrarse automáticamente mientras está en la posición de límite abierto.
La figura "2" significa que la puerta puede cerrarse automáticamente mientras está en cualquier posición.

d) Presione el botón **SET** para confirmar la configuración y volverá al estado de espera automáticamente y mostrará "II".

NOTA:
1. La condición de cierre está configurada en "1" como estándar en fábrica.
2. La puerta solo se cerrará automáticamente durante su proceso de apertura, pero no puede cerrarse automáticamente después de que se detenga durante su proceso de cierre.

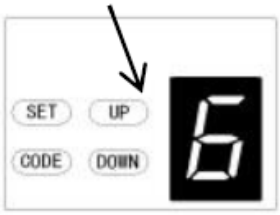

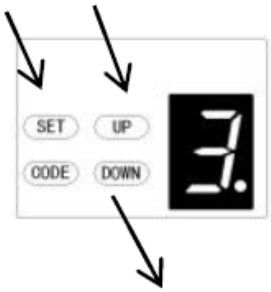

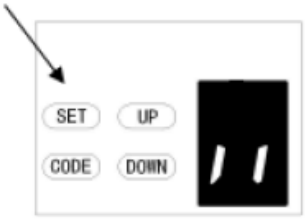

1 – Aumentar el tiempo
2 – Disminuir el tiempo

6. AJUSTE DEL TIEMPO DE RETARDO DE APAGADO DEL LED

a) Mantenga presionado el botón **SET** hasta que aparezca "1" en la pantalla. A continuación, presione el botón **UP** hasta que aparezca "6" en la pantalla para acceder a esta función y luego suelte el botón.

b) Presione el botón **SET** nuevamente. La unidad ahora está en el modo de ajuste del tiempo de retardo de apagado del LED. Luego, verá aparecer un "3" con un punto intermitente en la pantalla.

c) Presione el botón **UP**/**DOWN** una vez para configurar el tiempo de retardo de apagado del LED (1~9).

d) Presione el botón **UP** para aumentar el tiempo o el botón **DOWN** para disminuirlo.
El tiempo de retardo es de 1 minuto*N, N=1~9. El tiempo de retardo máximo es de 9 minutos.

e) Pulse el botón **SET** para confirmar el ajuste y volverá al estado de espera automáticamente y mostrará "II".

NOTA: El tiempo de retardo de apagado del LED está configurado en "3" como estándar en fábrica.

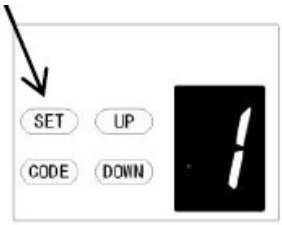

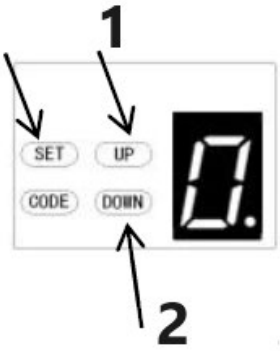

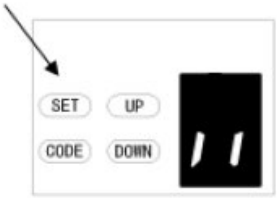

1 – Aumentar altura
2 – Disminuir altura

7. AJUSTE DE ALTURA DE INVERSIÓN

a) Mantenga pulsado el botón **SET** hasta que aparezca "1" en la pantalla, a continuación pulse el botón **UP** hasta que aparezca "7" en la pantalla para entrar en esta configuración de función y luego suelte el botón.

b) Pulse el botón **SET** de nuevo. La unidad está ahora en modo de ajuste de altura de inversión. Y entonces verá aparecer una cifra "0" con un punto intermitente en la pantalla.

c) Pulse el botón **UP** / **Down** una vez para ajustar la altura de inversión durante el cierre (0~9).

d) Pulse el botón **UP** para aumentar, o el botón **DOWN** para disminuir.
La cifra "0" significa que la puerta rebotará a la posición de límite de apertura. La cifra 1~9 significa que la puerta rebotará a la posición de todo el recorrido. De un décimo a nueve décimos del recorrido total, etc.

e) Pulse el botón **SET** para confirmar la configuración y volverá automáticamente al modo de espera, mostrando "II".

NOTA: La altura de inversión viene ajustada de fábrica a "0".

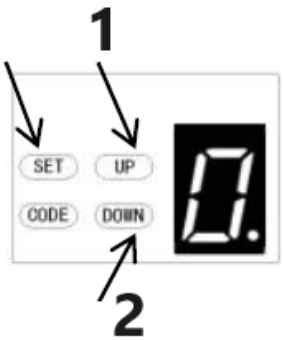

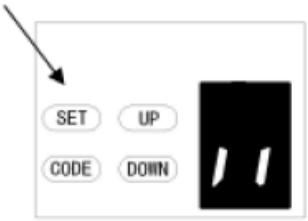

1 – Aumentar
2 – Disminuir

***8*. APERTURA PARCIAL/AJUSTE DE ALTURA**

a) Mantenga pulsado el botón **SET** hasta que aparezca "1" en la pantalla. A continuación, pulse el botón **UP** hasta que aparezca "8" en la pantalla para acceder a esta función y, a continuación, suelte el botón.

b) Pulse el botón **SET** de nuevo; la unidad estará ahora en modo de apertura parcial/ajuste de altura. Verá aparecer un "0" con un punto intermitente en la pantalla.

c) Pulse el botón **ARRIBA/ABAJO** una vez para seleccionar si desea activar la función de apertura parcial o ajustar la altura de apertura parcial (0-C). Pulse el **botón ARRIBA** para aumentar o el **botón ABAJO** para disminuir.

El "0" significa desactivar la función de apertura parcial.
El "1" significa que la altura es de 2 cm.
El "2" significa que la altura es de 4 cm.
La figura “3” significa que la altura es de 8 cm
La figura “4” significa que la altura es de 12 cm
La figura “5” significa que la altura es de 20 cm
La figura “6” significa que la altura es de 40 cm
La figura “7” significa que la altura es de 60 cm
La figura “8” significa que la altura es de 80 cm
La figura “9” significa que la altura es de 100 cm
La figura “A” significa que la altura es de 120 cm
La figura “B” significa que la altura es de 140 cm
La figura “C” significa que la altura es de 160 cm

d) Presione el botón **SET** para confirmar la configuración y volverá al estado de espera automáticamente y mostrará “ 11 ”.

NOTA:
1. La apertura/altura parcial se establece en “0” como estándar en fábrica.
2. Si abre la función de apertura/altura parcial, la función de reconocimiento del botón se desactivará.
3. Para otros detalles, consulte atentamente el manual de instrucciones del control remoto.
4. Si habilitó la función de apertura parcial y luego la desactivó, tenga en cuenta que ahora solo el botón codificado que presionó al principio puede controlar el abridor.

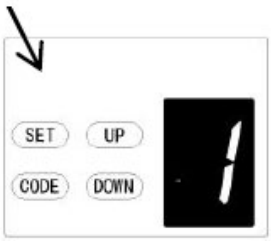

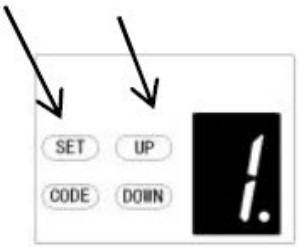

1

2

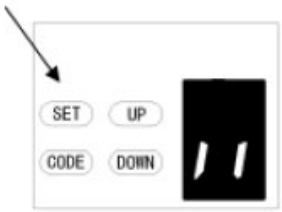

1 – La función de reconocimiento de botones está desactivada

2 – La función de reconocimiento de botones está activada

9. AJUSTE DE LA FUNCIÓN DE RECONOCIMIENTO DE LOS BOTONES DEL TRANSMISOR

a) Mantenga presionado el botón **SET** para ingresar a este ajuste de función hasta que aparezca "9" en la pantalla y luego suelte el botón.

b) Presione el botón **SET** nuevamente. La unidad ahora está en el modo de ajuste de la función de reconocimiento de botones. Y luego verá aparecer una figura "1" con un punto de destello en la pantalla.

c) Presione el botón **ARRIBA** / **Abajo** una vez para seleccionar si desea que los 4 botones puedan controlar el único abridor, o si solo el botón codificado separado puede controlar el abridor.

La figura "0" significa que la función de reconocimiento de botones está cerrada. Significa que si codificó 1 botón con 1 abridor, entonces los 4 botones del control remoto pueden controlar el abridor. Es adecuado para los usuarios que solo tienen 1 puerta de automatización en casa.

La figura "1" significa que la función de reconocimiento de botones está abierta. Si codificó el primer botón con el primer abridor, entonces el primer botón será el único botón del control remoto que puede controlar el abridor. Es adecuado para los usuarios que tienen más de 1 puertas/portones de automatización en casa.

d) Pulse el botón **SET** para confirmar la configuración y el dispositivo volverá automáticamente al modo de espera, mostrando "II".

NOTA:

1. El reconocimiento de botones viene configurado de fábrica en "1".
2. Después de cambiar el reconocimiento de botones a "no reconocimiento", tenga en cuenta que solo el botón codificado puede controlar el abridor.

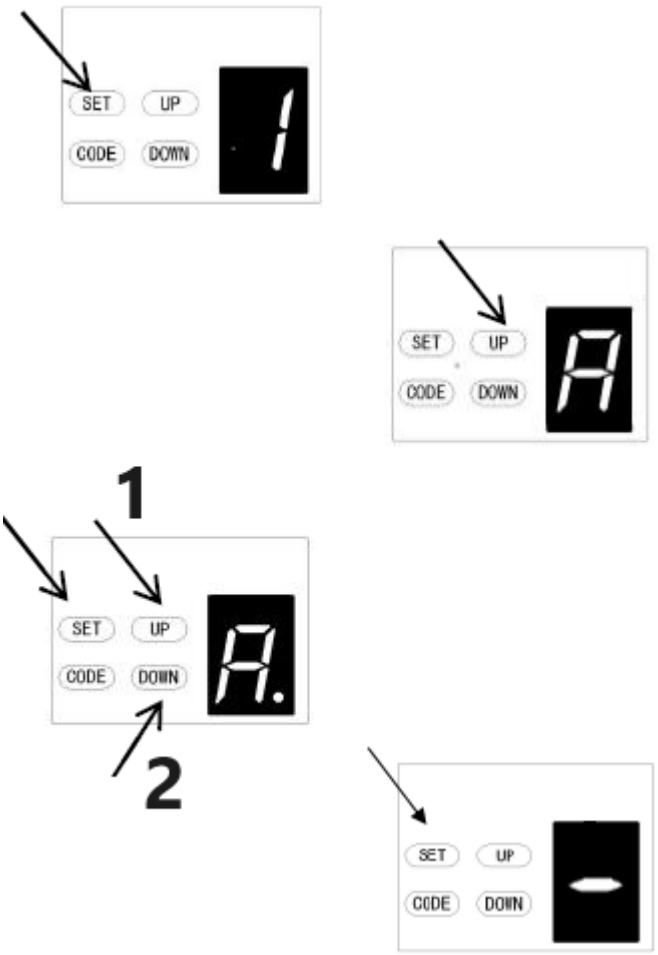

1 – Aumentar
2 – Disminuir

A. AJUSTE DE LA DISTANCIA DE PARADA SUAVE

a) Mantenga pulsado el botón **SET** hasta que aparezca "1" en la pantalla y, a continuación, pulse el botón **UP** continuamente hasta que aparezca "**A**" en la pantalla para acceder a la configuración de la función.

b) Pulse el botón **SET** de nuevo; ahora ha entrado en el menú de configuración de la distancia de parada suave y verá aparecer el número "2" en la pantalla.

c) Pulse los botones **UP/DOWN** para seleccionar la distancia de parada suave. Puede elegir entre los niveles "1-3". El valor predeterminado es "2", que significa que la distancia de parada suave es media.
El número "1" significa la distancia de parada suave es larga.
El número "2" significa la distancia de parada suave es media.
El número "3" significa la distancia de parada suave es corta.

d) Pulse el botón **SET** para confirmar la configuración.

NOTA: Una vez finalizada la configuración, deberá volver a memorizar los límites de recorrido de la puerta; entonces, la distancia de parada suave funcionará con la nueva configuración.

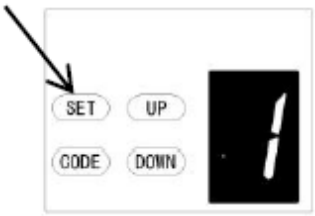

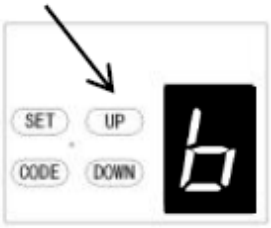

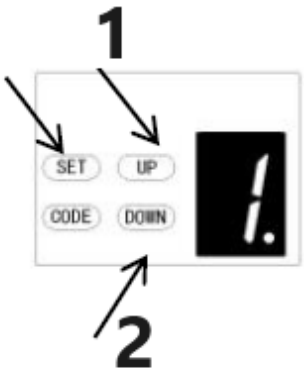

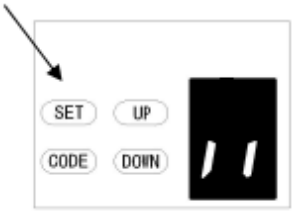

1 – Aumentar altura
2 – Disminuir altura

b. AJUSTE DE LA IGNORANCIA DE LA ALTURA DE REVERSA

a) Mantenga presionado el botón **SET** hasta que aparezca "1" en la pantalla. A continuación, presione el botón **UP** hasta que aparezca "b" para acceder a esta función y suelte el botón.

b) Presione el botón **SET** nuevamente. La unidad estará ahora en modo de ajuste de la ignorancia de la altura de reversa. Verá aparecer un "1" con un punto intermitente en la pantalla.

c) Presione el botón **UP**/**DOWN** una vez para ajustar la ignorancia de la altura de reversa al cerrar (0-9).

d) Presione el botón **UP** para aumentar o el botón **DOWN** para disminuir.
La figura 1~9 significa que la puerta aún no rebotará aunque haya obstáculos en su camino de cierre a 1cm~9cm de la posición cerrada. Esta función es más adecuada para el norte de Europa, donde siempre habrá nieve en el suelo.

e) Presione el botón **SET** para confirmar el ajuste y volverá al estado de espera automáticamente y mostrará "II".

NOTA: La altura de inversión está ajustada en "1" como estándar en fábrica.

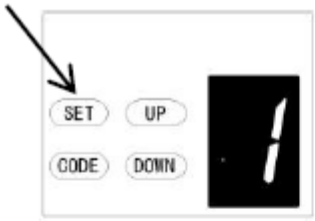

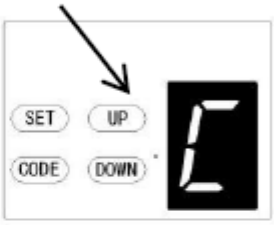

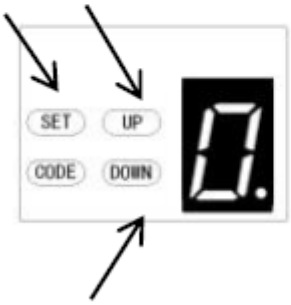

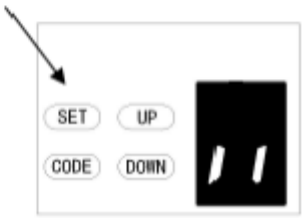

C. AJUSTE DEL TIPO DE INTERRUPTOR DE PUERTA DE PASO

a) Mantenga presionado el botón **SET** hasta que aparezca "1" en la pantalla, luego presione el botón **UP** hasta que aparezca "C" en la pantalla para ingresar a esta configuración de función y luego suelte el botón.

b) Presione el botón **SET** nuevamente. La unidad ahora está en el modo de ajuste del tipo de interruptor de puerta de paso. Y luego verá aparecer una figura "0" con un punto intermitente en la pantalla.

c) Presione el botón **UP** / **Down** una vez para ajustar el tipo de interruptor de puerta de paso. Puede elegir "0" o "1" de ajuste.
La figura "0" significa que la función de puerta de paso está normally abierta.
La figura "1" significa que la función de puerta de paso está normally cerrada.

d) Pulse el botón **SET** para confirmar la configuración y el sistema volverá automáticamente al modo de espera, mostrando "II".

NOTA: El interruptor de la puerta peatonal viene configurado de fábrica en "0".

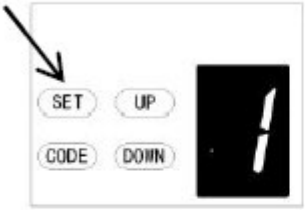

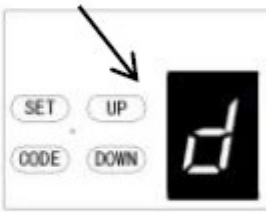

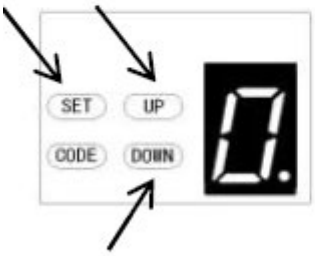

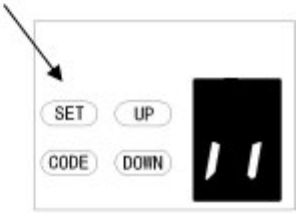

d. AJUSTE DE ENCENDIDO/APAGADO DE LA FOTOCÉLULA

Asegúrese de que la fotocélula esté correctamente instalada y utilice contactos normalmente cerrados en los terminales auxiliares del abridor (Fig. 22, Fig. 23). **También tenga en cuenta que la función de haz de fotos debe estar deshabilitada si NO hay haces de fotos instalados, de lo contrario la puerta no se puede cerrar y la pantalla LED mostrará la letra "r" como indicación.**

a) Mantenga presionado el botón **SET** hasta que aparezca "1" en la pantalla, luego presione el botón **UP** hasta que aparezca "d" en la pantalla para ingresar a esta configuración de función y luego suelte el botón.

b) Presione el botón **SET** nuevamente. La unidad ahora está en el modo de ajuste de encendido/apagado de la fotocélula. Y luego verá aparecer una figura "0" con un punto de destello en la pantalla.

c) Presione el botón **UP** / **Down** una vez para configurar el interruptor de encendido/apagado de la fotocélula. Puede elegir "0" o "1" de configuración.
La figura "**0**" significa que la función de fotocélula está cerrada.
La **figura** "**1**" significa que la función de fotocélula está abierta.

d) Presione el botón **SET** para confirmar la configuración y volverá al estado de espera automáticamente y mostrará "II".

NOTA: La fotocélula está configurada en "0" como estándar en fábrica.

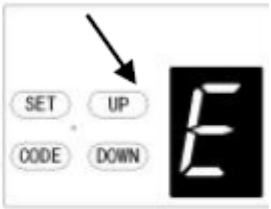

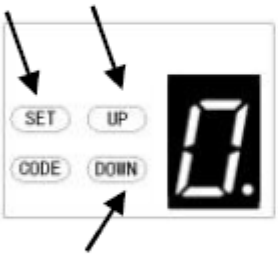

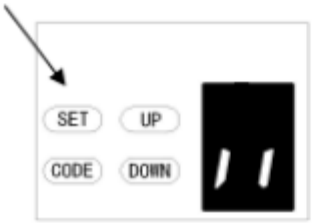

E. ALARMA DE MANTENIMIENTO - AJUSTE DEL CONTEO DE CICLOS DE OPERACIÓN

a) Mantenga presionado el botón **SET** hasta que aparezca "1" en la pantalla. A continuación, presione el botón **UP** hasta que aparezca "E" en la pantalla para acceder a esta función y suéltelo.

b) Presione el botón **SET** nuevamente. La unidad ahora está en el modo de ajuste de la alarma de mantenimiento. Luego, verá un "0" con un punto intermitente en la pantalla.

c) Presione el botón **UP**/**DOWN** para seleccionar los ciclos de operación que necesita que el abridor le notifique. Puede elegir entre "1-5".
La figura "1" significa que, después de operar la puerta del garaje 1000 veces, la luz LED parpadeará 10 veces rápidamente después de que la puerta deje de funcionar cada vez. Para hacerle saber que su puerta de garaje necesita mantenimiento. Y al mismo tiempo, verá aparecer la figura "t" en la pantalla.
La figura "2" significa que el ciclo de conteo de alarma de mantenimiento está configurado en 2000 veces.
La figura "3" significa que el ciclo de conteo de alarma de mantenimiento está configurado en 3000 veces.
La figura "4" significa que el ciclo de conteo de alarma de mantenimiento está configurado en 4000 veces.
La figura "5" significa que el ciclo de conteo de alarma de mantenimiento está configurado en 5000 veces.

d) Presione el botón **SET** para confirmar el ajuste y volverá al estado de espera automáticamente y mostrará "ll".

NOTA:
1. Los ciclos de conteo de operaciones están configurados en "0" como estándar en fábrica.
2. "t" aparece en la pantalla y la luz LED parpadea 10 veces rápidamente significa que la puerta perdió el equilibrio, se recomienda encarecidamente el mantenimiento de las puertas de garaje.
3. "Verifique" el estado o "Reaprendizaje" el límite de recorrido después de las advertencias de alarma de mantenimiento.

Programación de la función de comunicación

Ajuste remoto

a) Mantenga presionado el botón **SET** hasta que aparezca "1" en la pantalla. A continuación, presione brevemente el botón **ARRIBA/ABAJO** hasta que aparezca "F" en la pantalla para acceder a esta función y suéltelo (Fig. 1-2).

b) Presione el botón SET para mostrar el estado seleccionado (Fig. 3).

c) Presione el botón ARRIBA/ABAJO para configurar la condición "0-1" deseada (Fig. 4-5).

d) Presione el botón SET para confirmar.

La figura “0” significa que la función de comunicación está cerrada, la puerta puede detenerse en cualquier posición por control remoto.
La figura “1” significa que la función de comunicación está abierta, la puerta no puede detenerse en ninguna posición por control remoto durante la apertura. Pero la puerta puede detenerse en cualquier posición por control remoto durante el cierre, y rebotará automáticamente a la parte superior.
Atención: Si está utilizando el control remoto por receptor universal, no se ve afectado con esta configuración.

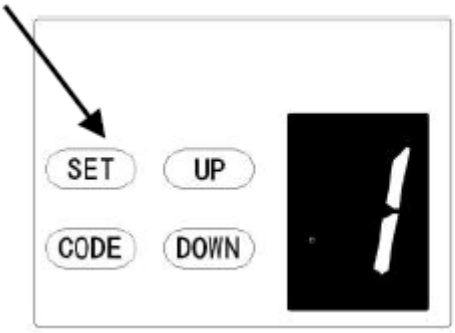

Figura 1

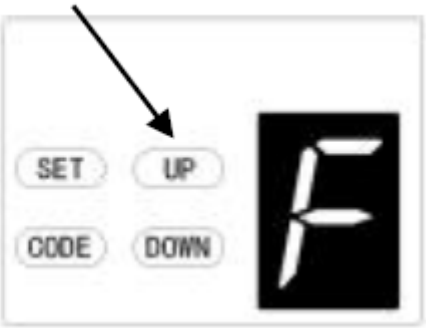

Figura 2

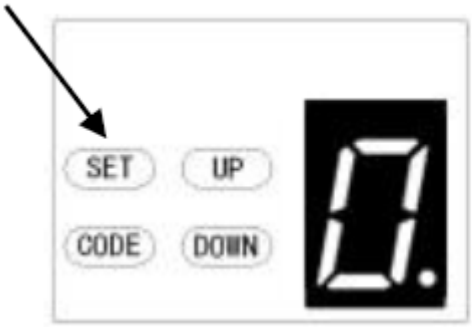

Figura 3

Figura 4

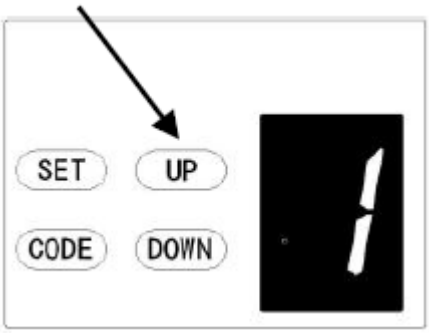

Figura 5

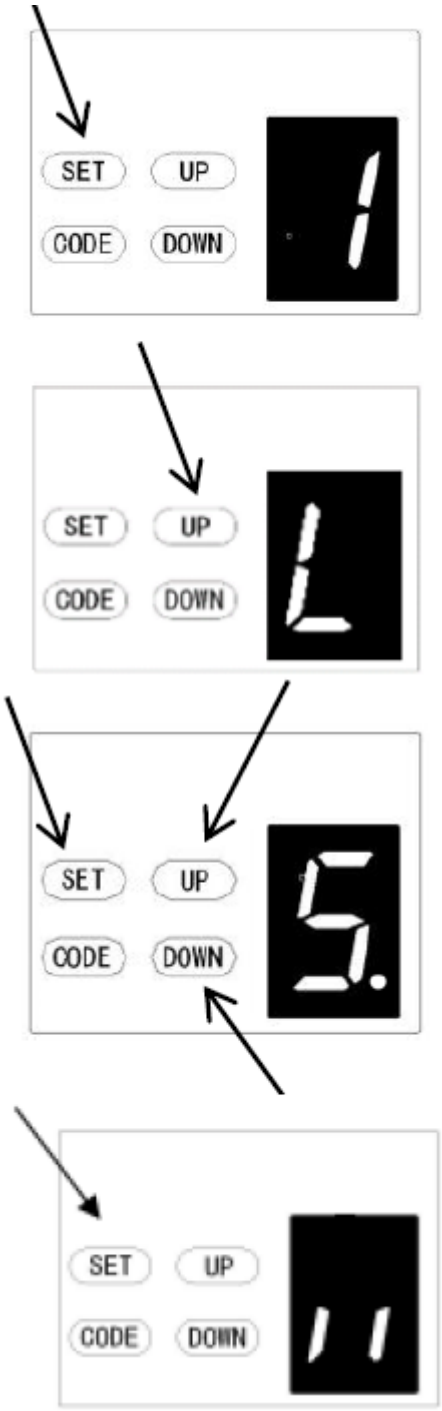

L. AJUSTE DE LA FUERZA DE ELEVACIÓN DE APERTURA

PRECAUCIÓN: El ajuste de la fuerza de elevación de apertura se establece automáticamente durante la programación. Normalmente no es necesario ningún ajuste.

a) Mantenga presionado el botón **SET** hasta que aparezca “1” en la pantalla, luego presione brevemente el botón **UP** hasta que aparezca “L” en la pantalla para ingresar a esta configuración de función y luego suelte el botón.

b) Presione el botón **SET** nuevamente, la unidad ahora está en modo de ajuste de la fuerza de elevación de apertura. Y luego verá aparecer una figura “5” con un punto intermitente en la pantalla.

c) Presione el botón **UP** para aumentar la configuración de tiro o el botón **DOWN** para disminuir la configuración de tiro.
La fuerza de elevación mínima es "1" y se puede ajustar hacia arriba. La fuerza de elevación máxima es "9".

d) Pulse el botón **SET** para confirmar la configuración y volverá automáticamente al modo de espera, mostrando "" .

NOTA: La fuerza de elevación viene configurada de fábrica en "5".

Nota: El modelo utilizado para esta función se determina según el programa.

Programación de la función de inversión del motor

La función se puede aplicar a puertas batientes

1. Después de configurar esta función, la puerta batiente se abrirá hacia afuera. Cuando abra la puerta, el carro se moverá hacia adelante. Cuando cierre la puerta, el carro se moverá hacia atrás.

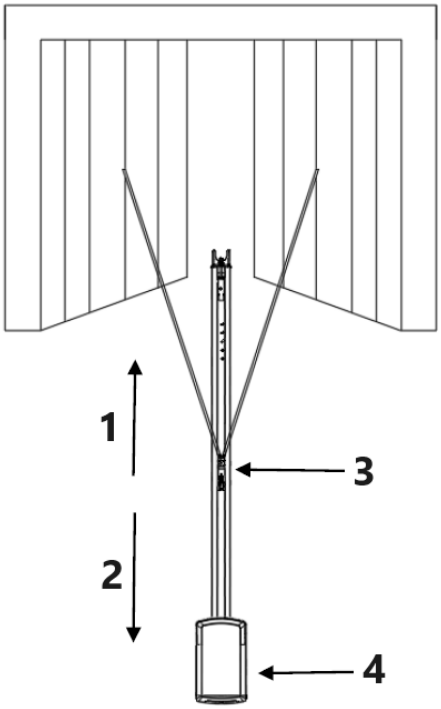

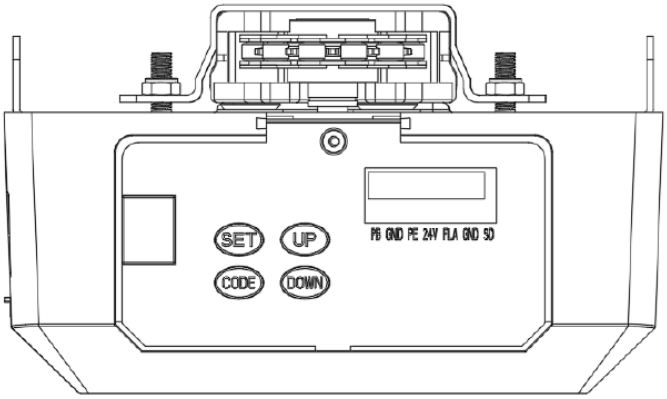

1 – Adelante
2 – Atrás
3 – Carro
4 – Cabezal del motor

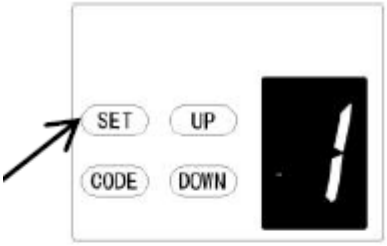

Para motor de función múltiple:

a) Mantenga presionado el botón **SET** hasta que aparezca “ ” en la pantalla, luego presione brevemente el botón **DOWN** para elegir la función “0”.

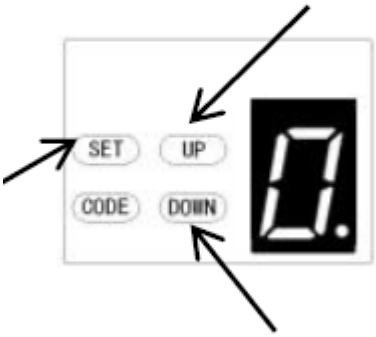

b) Después de presionar brevemente el botón **SET,** la pantalla mostrará “” y el punto rojo en la esquina inferior derecha parpadeará.

c) A continuación, presione brevemente el botón **UP/DOWN** para elegir la función “0” o “1”.
"0" es el valor predeterminado de fábrica, la función de inversión del motor está cerrada. "1" significa que la función de inversión del motor está abierta, la puerta se moverá hacia atrás.

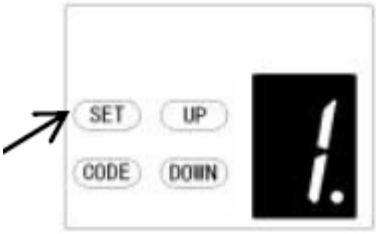

d) Luego presione brevemente el botón **SET** para confirmar la función que necesita.

Observación: Debe restablecer el límite de recorrido después de elegir esta función.

TERMINALES DE APERTURA/PARADA/CIERRE
La función O/S/C permite usar un pulsador externo para operar el abridor. El interruptor debe tener contactos NC normally abiertos y sin tensión (Fig. 22)

Conexión del haz de luz (opcional) *– Fig. 22, Fig. 23*
Conexión del control del interruptor (opcional) *– Fig. 22*
Observación:
1. La luz de advertencia debe ser inferior a 10 W.
2. El pulsador externo debe ser contacto "NO".

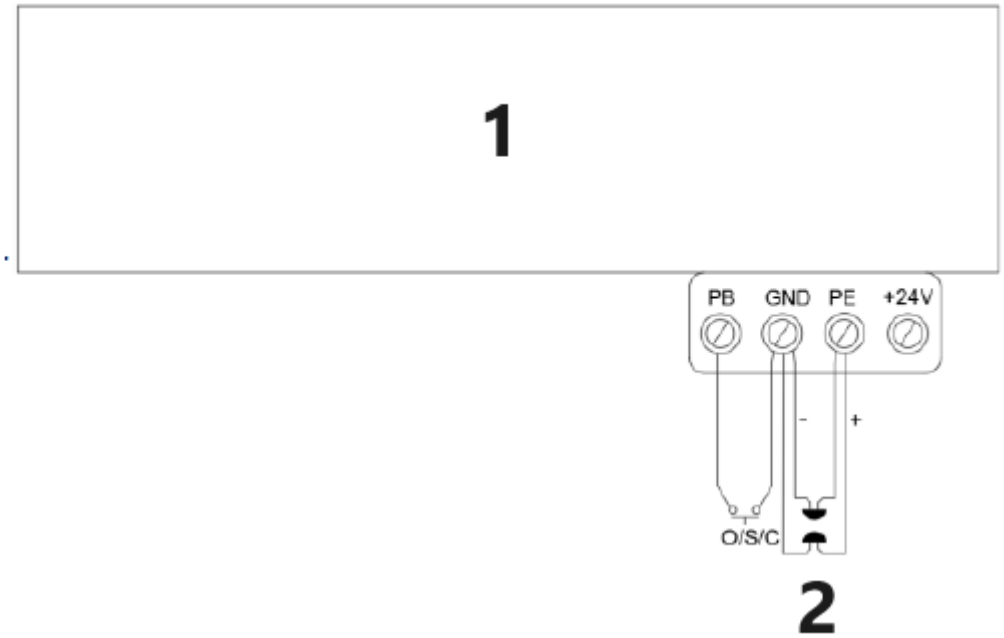

1 – Abridor de puerta de garaje
2 – Haz de luz para pulsos
Figura 22

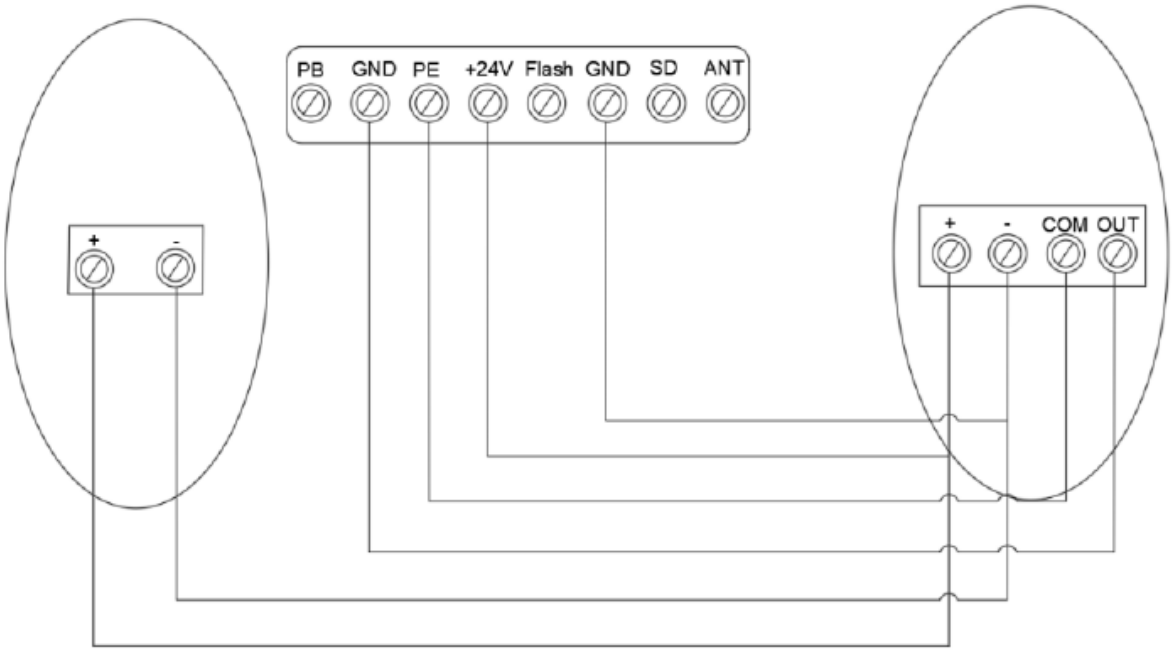

Conexión del haz de luz/control del interruptor
Figura 23

Introducción y aplicación de otros terminales

1. Interfaces O/S/C disponibles. (Fig. 22)

Agregue un nuevo botón O/S/C para abrir o cerrar la puerta.

2. Función de luz de flash. (Fig. 24, Fig. 25)

Hay interfaces correspondientes para esta función y proporcionan una tensión de luz de flash de 24v-35v. Conecte la luz de flash con CC 24v-28v, corriente ≤ 100mA. Cuando use luces de flash de alimentación de CA 220V, combine un adaptador y cableado según sea necesario.

3. Protección de puerta de paso (SD) (Fig. 24, Fig. 25)

Esta función garantiza que la puerta no se pueda abrir a menos que la puerta de paso pequeña esté cerrada. El panel de la puerta no se dañará.

4. Fuente de alimentación externa (BAT) y antena (ANT), puerto WIFI. (Fig. 25)

Puerto de conexión de alimentación externa, el rojo está conectado a "+", el negro está conectado a "-.
"WIFI" Este puerto se inserta en el módulo WIFI.
Función de recepción de señal "ANT" Interfaz de antena.

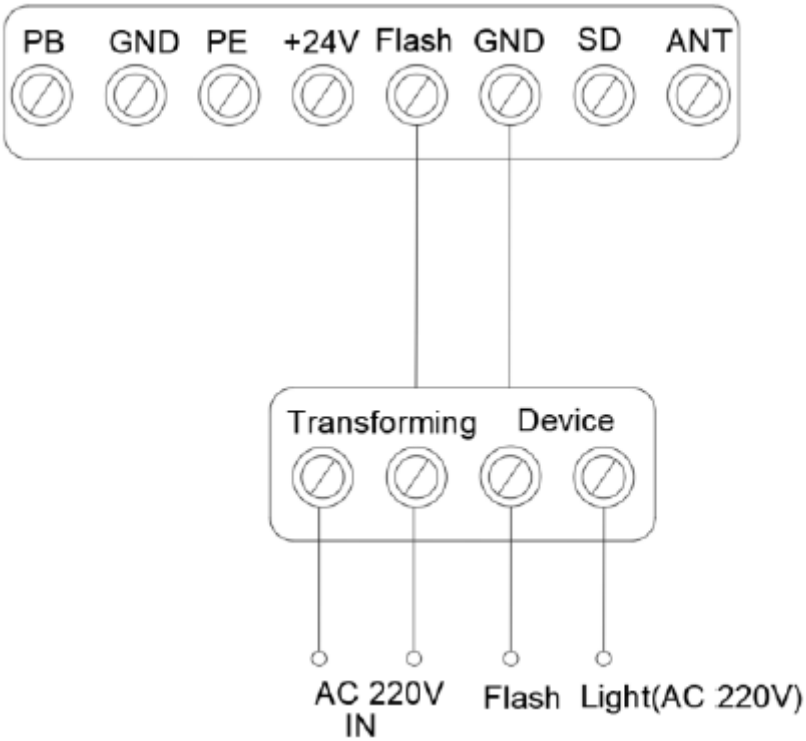

Figura 24

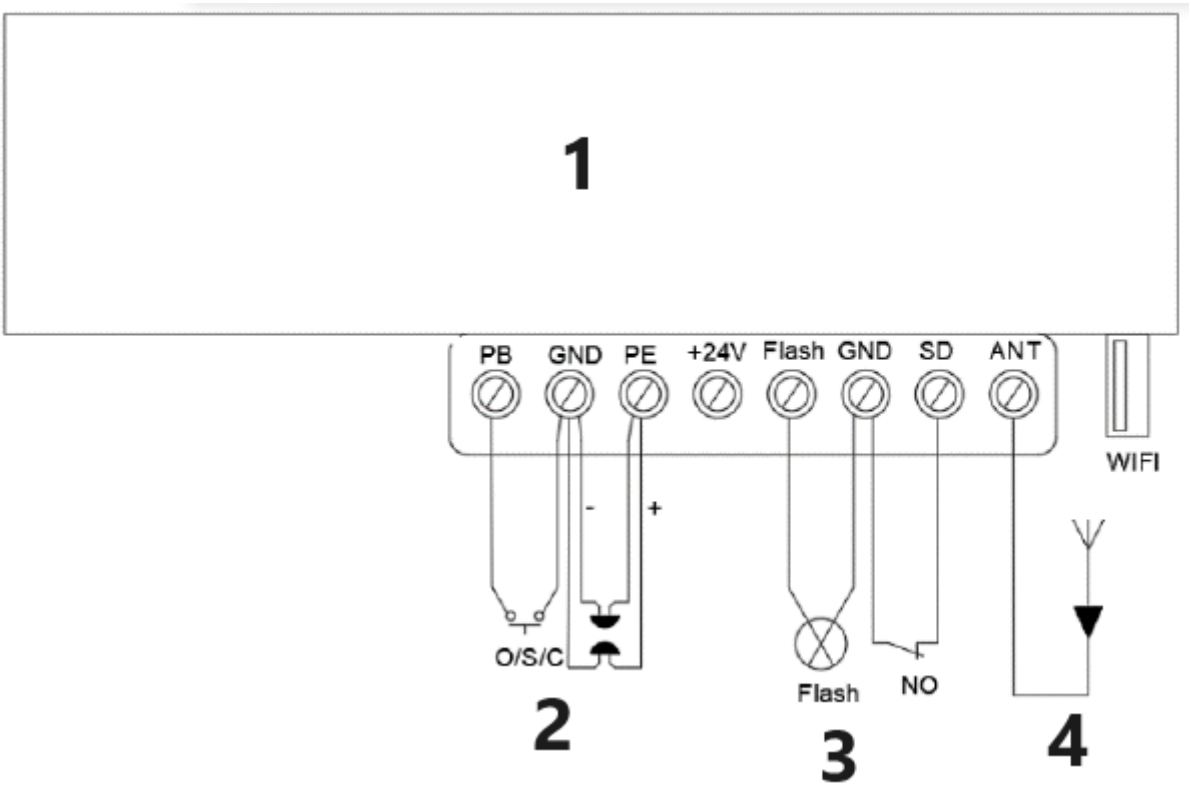

1 – Abre-puertas de garaje
2 – Haz fotoeléctrico para pulso
3 – Dispositivo de seguridad para puerta peatonal
4 – Antena
Figura 25

MANTENIMIENTO

1. No se requiere mantenimiento particular para la placa de circuito lógico.
Revise la puerta al menos dos veces al año para ver si está correctamente equilibrada y si todas las piezas de trabajo están en buenas condiciones.
Revise la sensibilidad de reversa al menos dos veces al año y ajústela si es necesario.
Asegúrese de que los dispositivos de seguridad funcionen eficazmente (haces fotoeléctricos, etc.).

2. Reemplazo de la bombilla:
Aviso: Asegúrese de que se haya cortado el suministro eléctrico antes de reemplazar la bombilla. Y asegúrese de que la tensión de la nueva bombilla sea acorde con la tensión local y que la potencia sea inferior a 10 vatios.
Desmonte los tornillos de la cubierta de la lámpara. Retire la cubierta de la lámpara y luego gire la luz LED vieja en sentido antihorario. Fije la nueva luz LED y la cubierta de la lámpara.

3. Con respecto a la función de alarma de mantenimiento:
la luz LED parpadea 10 veces rápidamente significa que la puerta perdió el equilibrio, se recomienda encarecidamente el mantenimiento de las puertas de garaje. "Verifique" el estado o "Reaprenda" el límite de recorrido después de las advertencias de alarma de mantenimiento.
Aviso: Una puerta que funciona de manera brusca puede afectar la vida útil del abridor automático debido a cargas incorrectas y anulará la garantía.

PUERTA INTELIGENTE--USB 02

Encuentre la interfaz USB correspondiente e inserte el módulo Wi-Fi (Fig1, 2).

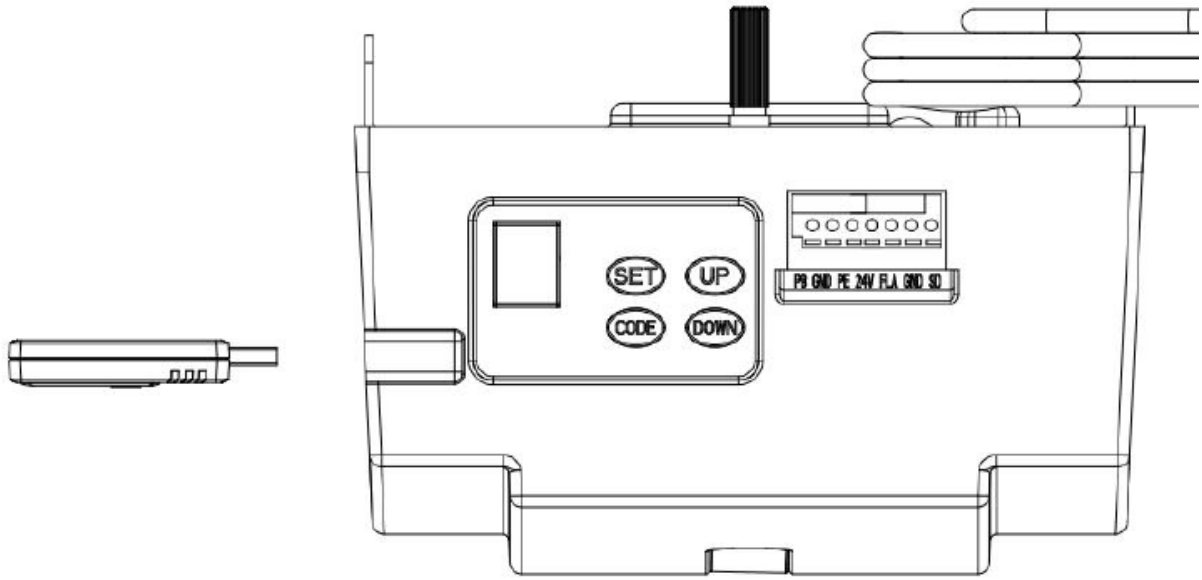

Figura 1

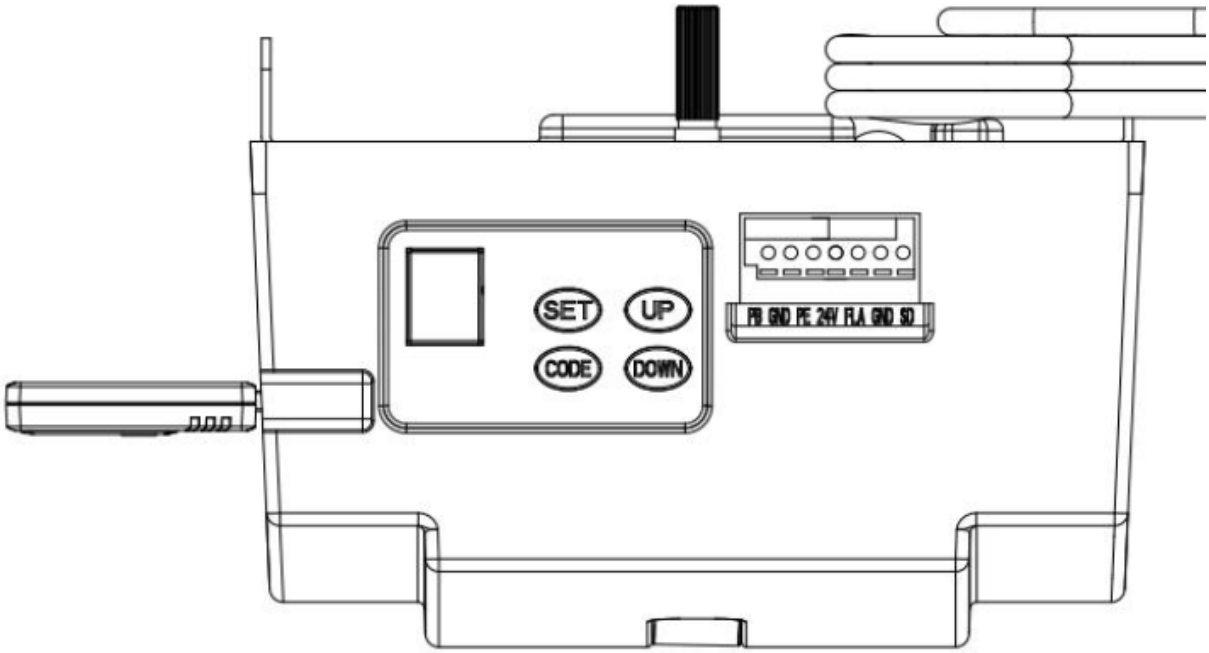

Figura 2

Instrucciones de función:

1. Programación de límites de apertura y cierre
2. Codificación remota
3. Ajuste del tiempo de retardo de apagado del LED
4. Cierre automático y ajuste de tiempo
5. Ajuste de apertura/altura parcial

LISTADO DE PIEZAS PARA ABRIDOR DE RIEL C

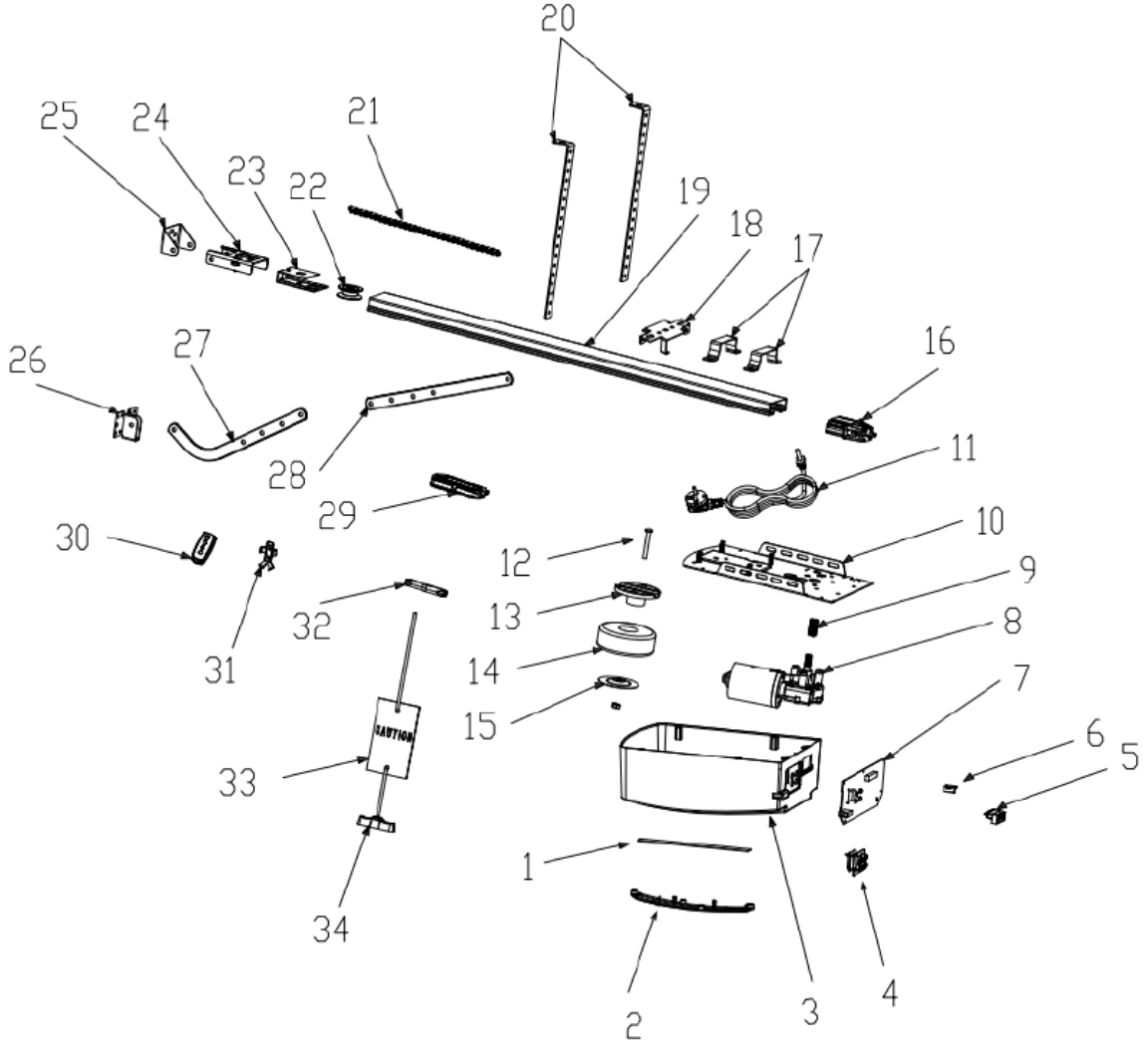

Item	Qty	Description
1	1	L.E.D light
2	1	L.E.D cover
3	1	Main cover
4	1	Panel
5	1	7P Connector
6	1	USB Dust Plug
7	1	PCBA
8	1	DC Gear motor
9	1	Motor shaft sleeve
10	1	Steel bottom base
11	1	Power Cable
12	1	Transformer Install assy

Item	Qty	Description
13	1	Transformer plate
14	1	Transformer
15	1	Transformer plate
16	1	Sprocket bracket
17	2	U handing bracket
18	1	Click bracket
19	1	C rail-steel
20	2	Mounting bracket
21	1	Chain /Belt
22	1	Chain /Belt Wheel
23	1	Wheel bracket
24	1	Track ending bracket

Item	Qty	Description
25	1	Wall bracket
26	1	Door bracket
27	1	Bent arm
28	2	Straight arm
29	1	Trolley assy
30	2	Transmitter
31	1	Transmitter bracket
32	1	Chain /Belt connection
33	1	Release card
34	1	Release handle

Resolución de problemas

Apariencia de falla	Causa de falla	Soluciones
El abridor de puerta no funciona. La pantalla LCD no brilla	1. Fuente de alimentación 2. El cable del enchufe está suelto	1. Compruebe si el zócalo del motor está energizado 2. Compruebe si el tubo del fusible está roto 3. Compruebe si el cable de baja tensión del transformador está conectado a la placa de alimentación 4. Compruebe si el cable plano está enchufado 5. Compruebe si hay 26 V CA en el lado de baja tensión del transformador. Si hay 26 V CA, reemplace la PCB. Si no es así, reemplace el transformador
Falta la posición	Error del sistema	Restablezca el límite de recorrido
Durante el aprendizaje, la pantalla digital	se desplaza menos de 30 cm o más de 9 m	Restablezca el límite de recorrido
Pantalla digital El abridor no funciona o deja de funcionar	Tensión inestable o puerta perdida del equilibrio	1. Verifique la fuente de alimentación 2. Ajuste el equilibrio de la puerta
El abridor no funciona Pantalla digital	No se logra aprender la configuración del límite superior e inferior Aprender incorrectamente el ajuste del límite de subida y bajada	Aprenda a viajar con límites de “ARRIBA” y “ABAJO” nuevamente siguiendo el manual
El LED está siempre encendido	El panel de control está roto o la placa de alimentación está rota	Reemplace la placa de control o la placa de alimentación.
Al abrir la puerta a distancia, El abridor se detiene automáticamente después de recorrer 10 cm. Pantalla digital	El cable del sensor Hall está suelto o dañado	Abra la cubierta, verifique el cable del sensor Hall, vuelva a enchufarlo o reemplácelo.
El abridor no funciona. Escucha el sonido del relé 'kaka' Pantalla digital	El cable entre el motor reductor y la placa se está perdiendo.	Abra la tapa y verifique el cable entre el motorreductor y la placa.
El abridor se detiene automáticamente después de recorrer 10 cm. Pantalla digital	El cable entre el motor y la placa está enchufado a la inversa.	Primero apague, abra la cubierta e invierta el cable del enchufe entre el motor y la placa. Restablecer el límite de viaje.
La puerta solo se mueve hacia arriba. No trabaje en movimiento descendente y la pantalla digital	La función de fotocélula ha sido efectiva pero sin conectar ningún dispositivo de fotocélula.	Desactive la función de fotocélula si no hay ningún dispositivo de fotocélula conectado. Consulte el manual de instrucciones. 3. Verifique si la fotocélula está conectada correctamente o si hay alguna obstrucción entre la fotocélula.
La puerta está completamente abierta y se cierra automáticamente después de un tiempo. Las luces LED parpadean 4 veces 29	La función de cierre automático está activada	Configure el tiempo de cierre automático o desactive la función de cierre automático. (Consulte el manual de instrucciones)
Cuando la puerta se detiene, la luz de precaución está siempre encendida	La placa de alimentación está rota	Reemplace la placa de alimentación
Las luces LED no funcionan	1. El cable del LED no está enchufado 2. El LED está roto 3. La placa de circuito está rota	1. Verifique el cable del LED 2. Reemplace el LED 3. Reemplace la placa de circuito
La puerta se invierte automáticamente al límite superior antes de que la puerta se cierre completamente	En funcionamiento con función de reversa automática La puerta no está instalada correctamente Hay algún bloqueo en su movimiento	1. Verifique la posición de bloqueo de la puerta y restablezca el límite de recorrido 2. Aumento del número de fuerza para la reversa automática
La puerta se detiene automáticamente al abrir	En funcionamiento con función de protección automática cuando se detecta una obstrucción La puerta no está instalada correctamente Hay algún bloqueo en su movimiento	1. Verifique la posición de bloqueo de la puerta y restablezca el límite de recorrido 2. Aumento del número de fuerza para la reversa automática
El control remoto no se puede usar o la distancia de operación es corta	1. Batería descargada	1. Reemplace la batería nueva 2. Extendió la antena en el abridor

	2. La antena está suelta o no está bien extendida 3. Interferencia alrededor	3. Elimine las interferencias
No se puede codificar en los nuevos controles remotos	El nuevo control remoto no es compatible con el abridor	Elija solo nuestro control remoto
Pantalla digital	El código remoto almacenado está lleno	Eliminar todos los códigos almacenados (Consulte el manual de instrucciones)
En espera, Pantalla digital	Efectos de la función de puerta en puerta	Verifique el interruptor de puerta en puerta
El abridor está funcionando mientras la puerta no se mueve	La manga del eje del motor está desgastada	Reemplace la manga del eje del motor
La batería no suministra energía	1. La batería está descargada 2. El cable de la batería está conectado al revés 3. El cable de la batería está roto	1. Cambie la batería 2. Abra la tapa, verifique “+” “-” de la batería 3. Reemplace el cable de la batería
Otros problemas anormales	Los dispositivos externos no son compatibles con el abridor	Retire todos los dispositivos externos. Si los problemas anormales persisten, reemplace la placa de circuito
Pantalla digital	El sistema de la puerta del garaje necesita mantenimiento	La puerta del garaje y el motor necesitan mantenimiento total

Kérjük, vegye figyelembe, hogy ez a használati útmutató gépi fordítással készült. Arra törekszünk, hogy a fordítások a lehető legpontosabbak legyenek, azonban egyetlen gépi fordítás sem tökéletes, és nem is célja, hogy helyettesítse az emberi fordítást. A hivatalos használati útmutató az angol nyelvű változat. A fordításban keletkezett eltérések vagy különbségek nem kötelező érvényűek, és nincs jogi hatásuk a megfelelőség vagy a végrehajtás szempontjából. Ha bármilyen kérdés merül fel a használati útmutatóban szereplő információk pontosságával kapcsolatban, kérjük, hivatkozzon ezen tartalmak angol nyelvű változatára, amely a hivatalos változat.

Paraméter leírása	Paraméter értéke	
Precíziós mérleg	Automatizálás garázskapukhoz - öv	
Modell	MSW-GDOOR-001A	MSW-GDOOR-003A
Névleges feszültség [V~] / frekvencia [Hz]	230/50	
Maximális húzóerő [N]	1000	1200
Max ajtófelület [m^2]	15	18
Max ajtó súlya [kg]	100	120
Max ajtómagasság [m]	2.4 - 3.5	
LED dióda	24V DC / 15PCS	
Üzemi hőmérséklet [°C]	-40 / +50	
Védelmi fokozat IP	IP 20	

FONTOS BIZTONSÁGI AJÁNLÁSOK

AZ ALÁBBI BIZTONSÁGI AJÁNLÁSOK BE NEM TARTÁSA SÚLYOS SZEMÉLYI SÉRÜLÉST, HALÁLT ÉS/VAGY ANYAGI KÁRT OKOZHAT.

KÉRJÜK, OLVASSA EL FIGYELMESEN ÉS TARTSA BE AZ ÖSSZES BIZTONSÁGI ÉS TELEPÍTÉSI AJÁNLÁST.

1. A nyitószerkezetet úgy tervezték és gyártották, hogy megfeleljen a helyi előírásoknak. Az üzembe helyezőnek ismernie kell a nyitásnyitó üzembe helyezésével kapcsolatban előírt helyi előírásokat.
2. Szakképzetlen személyzet vagy olyan személyek, akik nem ismerik az automata kapukra és egyéb ajtókra vonatkozó munkavédelmi és biztonsági előírásokat, semmilyen körülmények között nem végezhetnek telepítéseket, illetve nem alkalmazhatnak rendszereket.
3. Azok a személyek, akik a berendezéseket az összes vonatkozó biztonsági szabvány betartása nélkül szerelik vagy szervizelik, felelősek minden olyan kárért, sérülésért, költségért, kiadásért vagy követelésért, amelyet bármely személy a rendszer helyes és a vonatkozó biztonsági szabványoknak és a telepítési kézikönyvnek megfelelő telepítésének elmulasztása miatt közvetlenül vagy közvetve elszenvedett.
4. A további biztonság érdekében erősen javasoljuk a Photo Beam beépítését. Bár az ajtónyitó tartalmaz egy nyomásérzékeny Biztonsági akadályozó erő rendszert, a Photo Beam hozzáadása nagyban növeli az automatikus garázskapu működési biztonságát, és további nyugalmat biztosít.
5. Győződjön meg arról, hogy a garázskapu teljesen nyitva van és áll, mielőtt behajt vagy kihajt a garázsból.
6. Győződjön meg róla, hogy a garázskapu teljesen zárva van és mozdulatlanul áll, mielőtt elhagyja a garázst. A kezeket és a laza ruházatot mindig tartsa távol a nyitószerkezettől és a garázskaputól.
7. A Safety Obstruction System (Biztonsági akadályozó rendszer) kizárólag ÁLLÓ tárgyakra van tervezve. Súlyos személyi sérülés, halál és/vagy anyagi kár következhet be, ha a garázskapu mozgó tárggyal érintkezik.
8. Ezt a készüléket nem olyan személyek (beleértve a gyermekeket is) általi használatra szánják, akik csökkent fizikai, érzékszervi vagy szellemi képességekkel rendelkeznek, vagy nem rendelkeznek tapasztalattal és ismeretekkel, kivéve, ha a biztonságukért felelős személy felügyeli vagy oktatja őket a készülék használatára vonatkozóan. A gyermekeket felügyelni kell, hogy ne játsszanak a készülékkel.
9. Az elektromos termékek hulladékát nem szabad a háztartási hulladékkal együtt ártalmatlanítani. Kérjük, hogy ahol van erre lehetőség, ott újrahasznosítsa. Újrahasznosítási tanácsokért érdeklődjön a

helyi hatóságnál vagy a kiskereskedőnél.

10. Ha a tápkábel megsérül, a veszély elkerülése érdekében a gyártónak, szervizének vagy hasonlóan képzett személynek kell kicserélnie.
11. FIGYELMEZTETÉS: Fontos biztonsági utasítások. A személyekre vonatkozó biztonsági szabályok érdekében fontos az összes utasítás betartása. Őrizze meg ezeket az utasításokat.
12. Ne engedje, hogy gyermekek játsszanak az ajtóvezérlőkkel. Tartsa a távirányítókat távol a gyermekektől. Figyelje a mozgó ajtót, és tartsa távol az embereket az ajtó teljes kinyitásáig vagy bezárásáig.
13. Legyen óvatos a kézi kioldó működtetésekor, mivel a nyitott ajtó a gyenge vagy törött rugók vagy az egyensúlyvesztés miatt gyorsan leeshet.
14. Gyakran vizsgálja át a berendezést, különösen a kábeleket, rugókat és a rögzítéseket, hogy nem mutatkoznak-e kopás, sérülés vagy kiegyensúlyozatlanság jelei. Ne használja, ha javításra vagy beállításra van szükség, mivel a szerelés hibája vagy a nem megfelelően kiegyensúlyozott ajtó sérülést okozhat.
15. Havonta ellenőrizze, hogy a hajtás visszafordul-e, amikor az ajtó egy 50 mm magas, a padlóra helyezett tárgyhoz ér. Szükség esetén állítsa be, és ellenőrizze újra, mivel a helytelen beállítás veszélyt jelenthet az ajtó alsó élével való érintkezéstől függő beszorulásvédelmi rendszerrel ellátott hajtások esetében.
16. A kézi kioldó használatának részletei.
17. Az ajtó és a hajtás beállítására vonatkozó információk.
18. Tisztítás vagy egyéb karbantartási munkálatok elvégzésekor válassza le a tápellátást.
19. A szerelési utasításnak tartalmaznia kell a hajtás és a hozzá tartozó alkatrészek beszerelésének részleteit.

FONTOS BIZTONSÁGI ELŐÍRÁSOK A GOMBCELLÁS AKKUMULÁTORHOZ

FIGYELMEZTETÉS

EZ A TERMÉK GOMBELEMET TARTALMAZ

Az akkumulátor veszélyes, és gyermekektől elzárva kell tartani.

Az akkumulátor 2 órán belül vagy annál rövidebb idő alatt súlyos vagy halálos sérüléseket okozhat, ha lenyelik vagy a test bármely részébe helyezik.

Ha azt gyanítja, hogy az akkumulátort lenyelte vagy a test bármely részébe helyezte, **azonnal forduljon** orvoshoz.

Adókészülék akkumulátorának cseréje

Távolítsa el a kézi jeladó alján található rögzítőcsavarokat.

Nyissa ki az Adókészülék burkolatának 2 felét, és cserélje ki az akkumulátort egy azonos specifikációjú elemmel.

Ellenőrizze, hogy a piros színű jelzőlámpa világít-e, amikor megnyomja az adó egyik gombját, majd helyezze vissza a rögzítőcsavarokat.

Fali kapcsoló-vezeték nélküli akkumulátor csere

Távolítsa el a fedőlapot, miközben a készülék még a falra van szerelve, úgy, hogy egy egyenes csavarhúzót csúsztat be és csavar be a fali lemez felső és alsó oldalán található nyílásba.

Egy kis Phillips fejű csavarhúzóval távolítsa el a kapcsolókat rögzítő 4 csavart.

Cserélje ki az elemet egy azonos specifikációjú elemmel.

TERMÉKLEÍRÁS ÉS JELLEMZŐK

1. Akadályozó erő beállítása

A minimális erő kijelzése "1" és felfelé állítható. Az "5" kijelzés a maximális erőt jelenti.

2. Menetsebesség beállítása

A kijelzőn megjelenő "8" a haladási sebesség 80%-át jelenti. Az "A" kijelzés a teljes sebességet 160mm/s vagy 200mm/s jelenti.

3. Visszafordítási magasság beállítása

A kijelzőn megjelenő "0" azt jelenti, hogy az ajtó visszapattan a tetejére. Az "1~9" kijelzés azt jelenti, hogy az ajtó a teljes útvonal pozíciójába fog visszapattanni. A teljes út egy tizedétől a kilenctizedéig stb.

4. Részleges nyitás/magasság

A kijelzőn megjelenő "0" azt jelenti, hogy a részleges nyitási funkciót bezárja. Az "1~9" kijelzés a teljes út különböző részleges nyitási pozícióinak beállítását jelenti.

5. Adókészülék gombfelismerő funkció

A kijelzőn megjelenő "0" azt jelenti, hogy a gombfelismerő funkció zárva van. Az "1" kijelzés azt jelenti, hogy a gombfelismerő funkció nyitva van.

6. Kódok memória mennyisége

A kijelzőn megjelenő "A" azt jelenti, hogy a maximális kódmemória mennyisége 50db. A mennyiség növeléséhez vagy csökkentéséhez nyomja meg egyszer az UP/DOWN gombot. A kódmemória mennyisége 5db*N, N=1~9. (A mennyiség 5 többszöröse).

7. Karbantartási riasztás

A kijelzőn megjelenik a "t" és a led lámpa 10-szer gyorsan villog, ami azt jelenti, hogy a garázskapu és a motor teljes karbantartást igényel.

8. Automatikus biztonsági hátramenet

Az automatikus megállást / automatikus hátramenetet az áramköri lapok szoftverünk vezérli. Körültekintőek vagyunk, hogy megvédjük gyermekeit, háziállatait vagy más árukat.

9. Lágy indítás / Lágy leállítás

A sebesség felfelé és lefelé történő felfutása az egyes ciklusok kezdetén és végén csökkenti az ajtó és a nyitó igénybevételét a hosszabb élettartam érdekében, és csendesebb működést tesz lehetővé.

10. Automatikus zárás

Az Auto- Close biztosítja a nyugalmat, és biztonságban tartja házát, mivel a garázsba való belépéskor vagy kilépéskor automatikusan bezárja az ajtót.

11. Öntanuló nyitási és zárási akadálymentesítési erő

Az ajtó különböző szakaszaihoz szükséges nyitóerő mennyisége a beállítás során megtanulódik, és folyamatosan újratanulódik. A nyitóerő mérése automatikusan beállítja a megfelelő tartományban.

12. Elektronikus végállás, egyszerű beállítás

Csak a határérték beállítását kell vezérelni a vezérlőpanelekről, hogy pontosan beállítsa, az egyszerű és gyors folyamat minden nép számára.

13. Akkumulátoros mentés elérhető

A nyitók az akkumulátoros biztonsági mentésünkkel táplálhatók, ha az áramkimaradás az Ön otthonában történik.

14. Self-Lock a hajtóműves motorokban

A fogaskerékmotor önzáró lesz a kioldó rendszerekkel.

15. Kézi kioldás

Ne aggódjon az áramkimaradás miatt, a kézi kioldó rendszer megoldást jelent az ajtó bármikor történő működtetésére.

16. Adókészülék-technológia

Rolling Code technológia (7,38 x 10^{19} kombináció), 433,92 MHz frekvencia, 4 csatornás kialakítás, hogy

biztosítsa, hogy 4 különböző ajtót vezérelhet egy adóval.

17. Alkalmazások

Mivel a mennyezet és az ajtó mozgásának legmagasabb pontja között mindössze 30 mm szükséges, az ajtónyitó süllyesztve szerelhető alacsony belmagasságú alkalmazásokhoz.

18. Fém fenéklemez, erősebb és biztonságosabb.

19. Felfelé / lefelé mozgó működtető gombok (UP / DOWN)

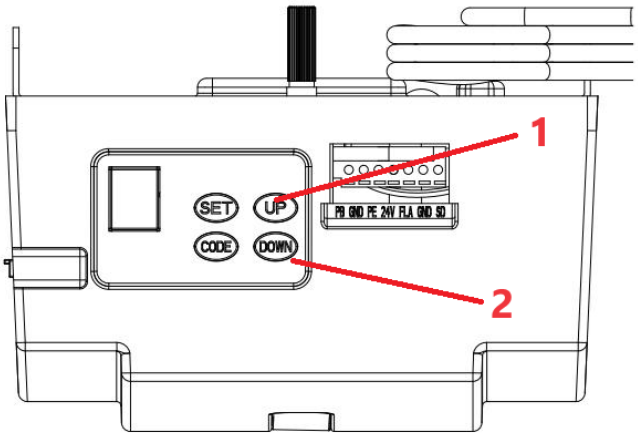

1 - Nyitás

2 - Zárás

TELEPÍTÉS ELŐTTI AJÁNLÁSOK

1. A garázskaput könnyen, kézzel és nagy erőkifejtés nélkül kell tudni felemelni és bezárni. Egy jól kiegyensúlyozott és rugózott ajtó kritikus a megfelelő telepítéshez.
2. A garázskapu nyitó nem tudja kompenzálni a rosszul beszerelt garázskaput, és nem szabad megoldásként használni a "nehezen nyíló" ajtóra.
3. Ha a készüléket meglévő ajtóra szerelik, győződjön meg róla, hogy a meglévő zárszerkezeteket eltávolították, különben a garancia érvényét veszti.
4. Egy jóváhagyott konnektort kell felszerelni a nyitószerkezet kezdeti telepítési helyének közelében.
5. A lánchajtósín alja és a garázskapu teteje között a legközelebbi ponton legalább 30 mm távolságnak kell lennie. (Lásd az 1. ábrát.)

Fontos megjegyzés: További biztonsági szabályként erősen javasoljuk a Photo 5 elektromosságra vonatkozó biztonsági szabályok gerendák felszerelését minden telepítésnél.

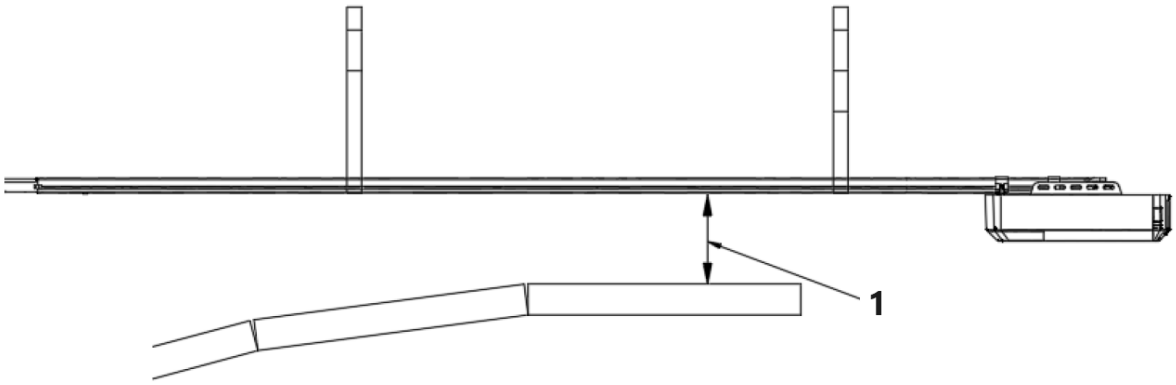

1 - 30 mm minimális távolság

1. ábra

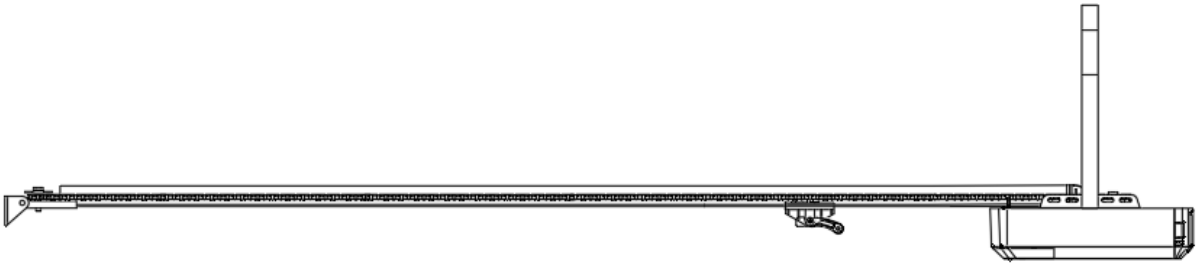

SZERELÉSI ÚTMUTATÓ

Szerelje fel a fali konzolt és az ajtókonzolt (2. ábra)

Fali konzol - Csukja be a garázskaput, és mérje meg a garázskapu szélességét a tetején, és jelölje meg a közepét. Keresse meg és szerelje fel a fali konzolt 2-15 cm-rel az ajtó fölé a belső falra.
(A tényleges beépítési helytől függően).
Ajtókonzol - Rögzítse az ajtókonzolt az ajtó egy szerkezeti részéhez, a lehető legközelebb a felső széléhez.

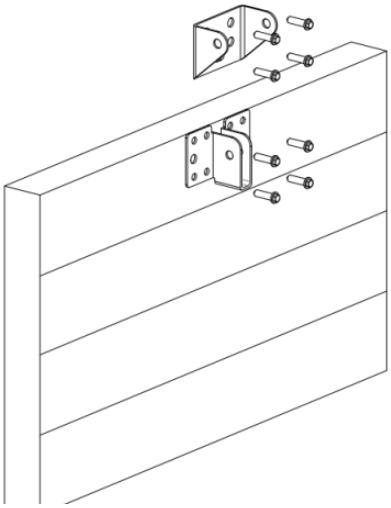

2. ábra

Szerelés (acél C-sín)

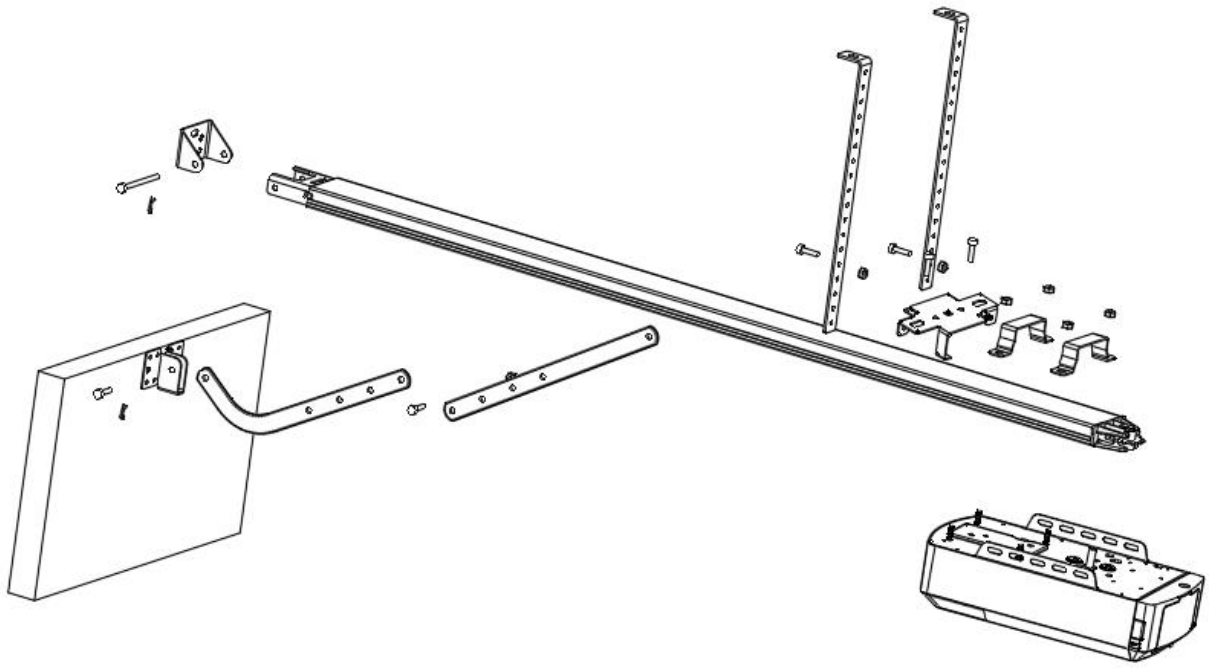

3. ábra

LÉPÉS (3. ábra)
Rögzítse a nyitófejet az acélsínhez. Szerelje össze a 2 "U"függesztőkonzolt a mellékelt 6 mm-es anyákkal.

LÉPÉS (3. ábra)
Helyezze az acélsínt és a nyitófej-egységet középre a garázs padlójára, a nyitott fejjel a kaputól legtávolabbra. Emelje fel a sín elejét az ajtókonzolhoz. Helyezze be a forgattyúcsapot, és rögzítse a mellékelt osztószeggel.

LÉPÉS (3. ábra, 4. ábra)
Emelje fel és támassza meg a nyitófejet (létrával), hogy középre és vízszintesen helyezkedjen el. Rögzítse a nyitót és a sínt a mennyezetre az A és B vaskonzollal.

FIGYELMEZTETÉS: Ne engedjen gyerekeket az ajtó, a nyitó vagy a tartó létra közelébe, súlyos sérülések és/vagy károk keletkezhetnek, ha nem tartja be ezt a figyelmeztetést.

LÉPÉS (3. ábra, 5. ábra)
Csatlakoztassa az egyenes kart a hajlított karhoz a csavarral. Helyezze el és csavarozza a karokat az ajtó felső széléhez a mellékelt csavarral.

5. LÉPÉS
Emelje fel a garázskaput, amíg a sikló be nem záródik a hajtóláncba/szíjba.
Most már készen áll a nyitók programozására.

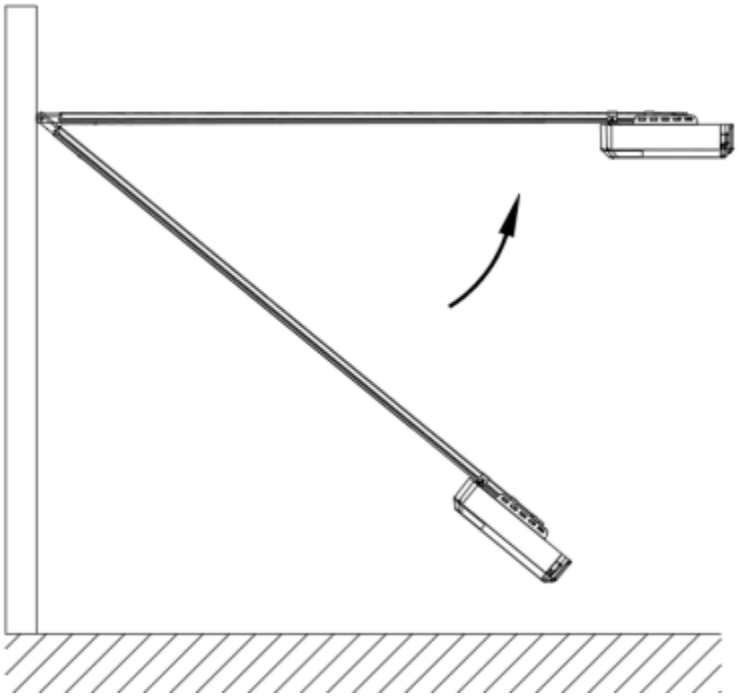

4. ábra

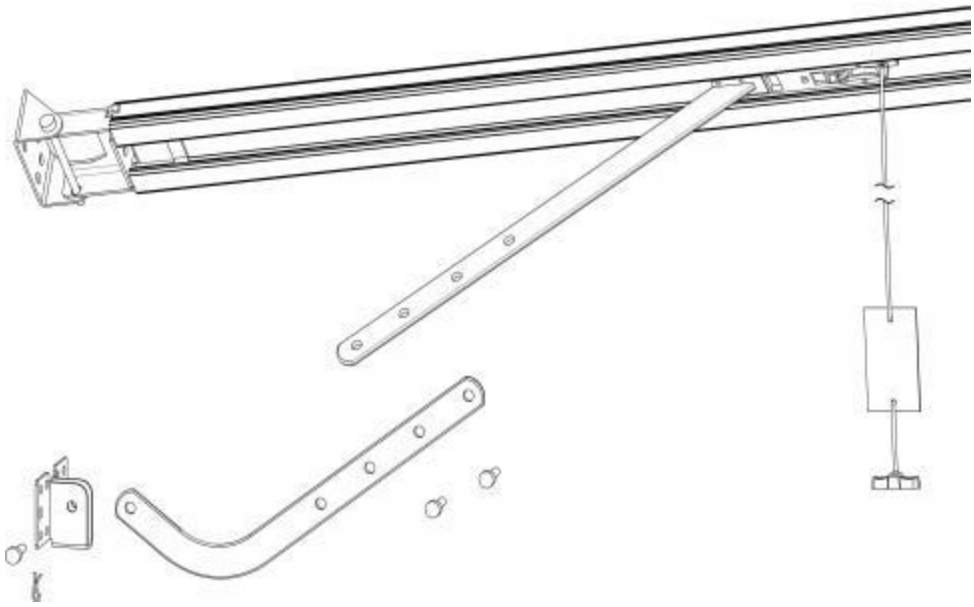

5. ábra

Szekcionált acél C-sín szerelvény

2 rész Acélsín

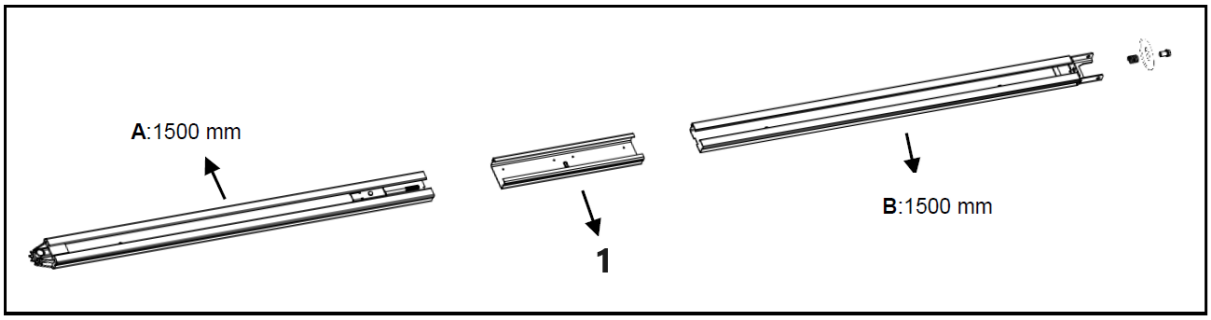

1 - Hüvely
6. ábra

3 részből álló acélsín

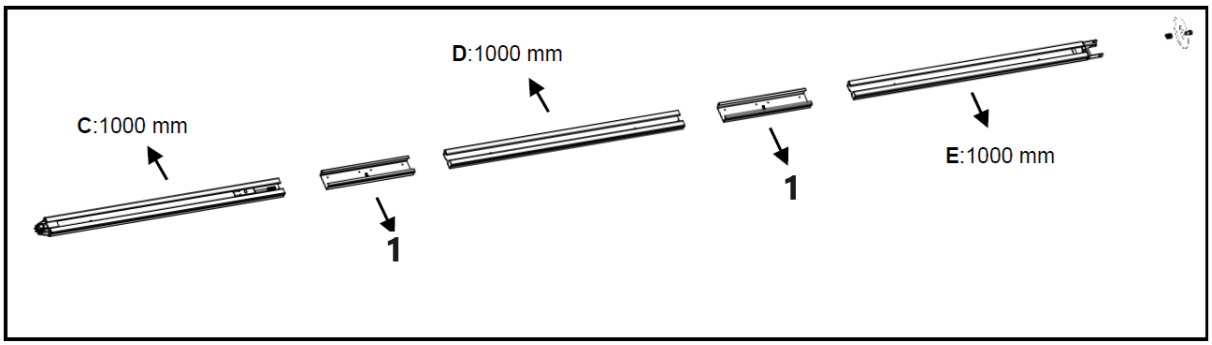

1 - Hüvely
7. ábra

1. **2 részből álló acélsín:**

A 6. ábrához hasonlóan csúsztassa az A sínt a hüvelybe, a B sínt a hüvelybe.

3-részes acélsín:
Csúsztassa a C sínt a hüvelybe, csúsztassa a D sínt a hüvelybe; csúsztassa az E sínt a hüvelybe.

2. Vágja el a műanyag menetet; húzza a csavarrudat a belső lánccal együtt a végsín pozíciójáig (8. ábra).

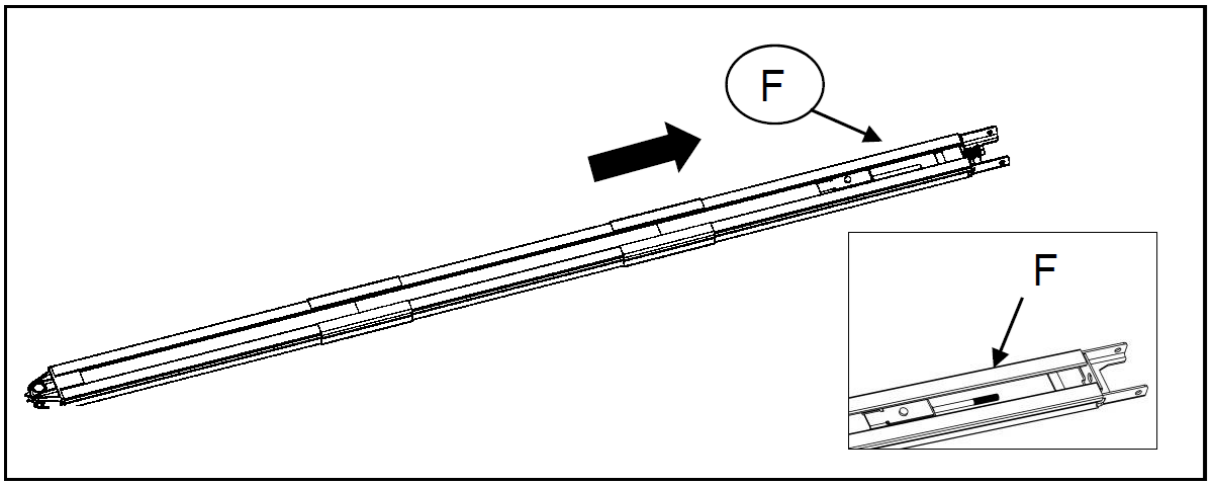

8. ábra

3. A 9. ábra szerint oldja ki az anyát és a rugót.
4. Húzza meg az anyát a megfelelő pozícióba a 10. ábra szerint, vágja le a műanyag szalagot, vágja le a lánckerék műanyag menetét, majd az egész sín összeszerelve kész.

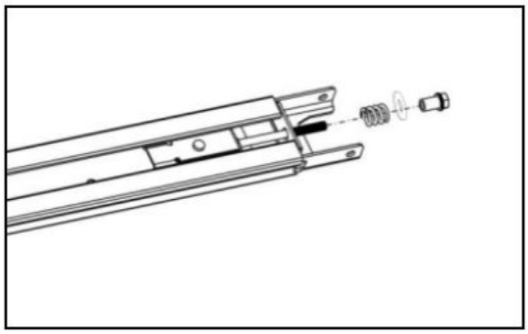

9. ábra

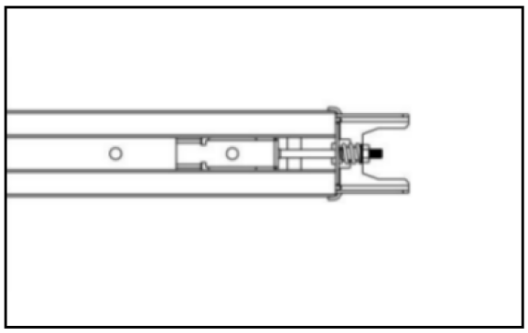

10. ábra

A C-sínhez való akkumulátoros biztonsági szerelvény (opcionális)

1. opció - felülről rögzített (CSAK ólom-sav akkumulátorhoz)

1. LÉPÉS

Szerelje össze az akkumulátort és az akkumulátortartót a képen látható módon, rögzítse a mellékelt csavarokkal.

2. LÉPÉS

Csatlakoztassa az akkumulátort a nyitóhoz.

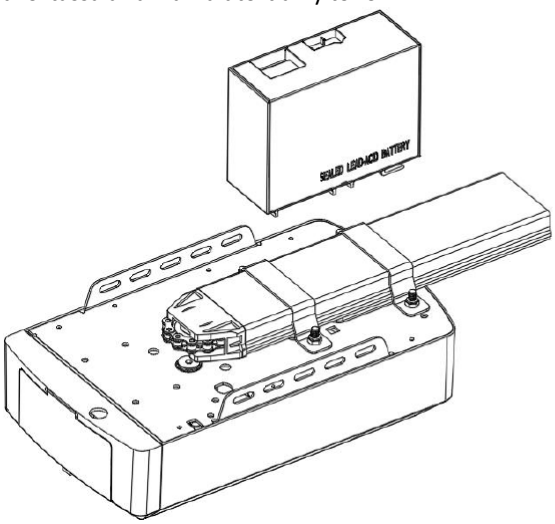

1. lépés

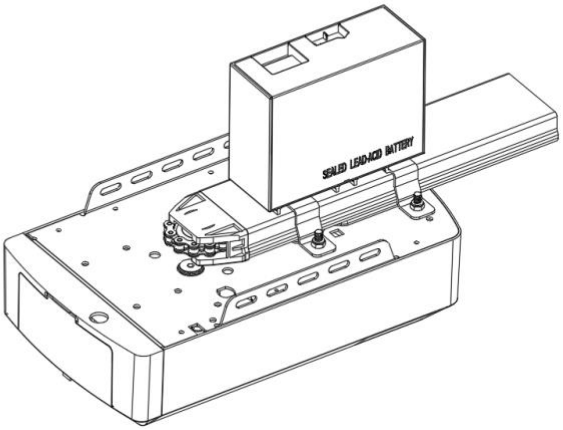

2. lépés

2. lehetőség - Oldalra rögzítve (ólom-sav és lítium akkumulátorhoz)

LÉPÉS (11. ábra)
Szerelje össze az akkumulátort a nyitó oldalára a képen látható módon, rögzítse a mellékelt csavarokkal.
LÉPÉS2 (12. ábra)
Csatlakoztassa az akkumulátort a nyitóhoz, lásd a 12. ábrát.

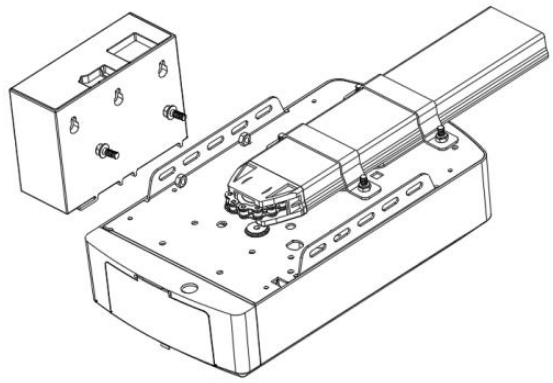

11. ábra

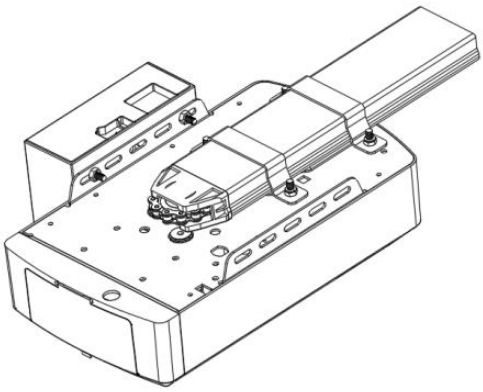

12. ábra

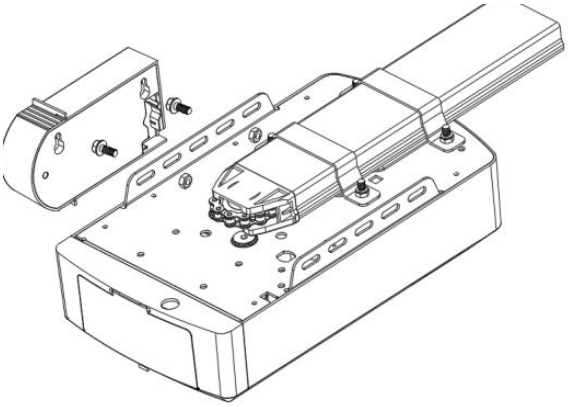

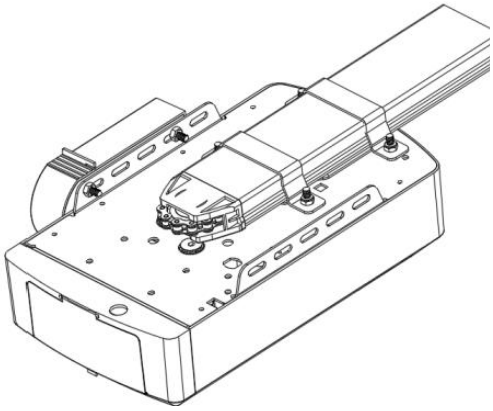

KÉZI KIOLDÁS A C-SÍNES NYITÓHOZ

Az ajtónyitó kézi kioldó zsinórral van felszerelve, amellyel a siklót ki lehet kapcsolni, és az ajtót az alábbiak szerint lehet mozgatni
a fogantyút lefelé tartva (13. ábra). Húzza meg a fogantyút a sikló kikapcsolásához. A címre.
az ajtó újbóli bekapcsolásához egyszerűen indítsa el az ajtónyitót automata üzemmódban, vagy mozgassa az ajtót kézzel, amíg a szervizkocsi
a lánchajóba kapcsolódik.
Bizonyos helyzetekben, amikor a gyalogos ajtó nem üzemel, ajánlott, hogy egy külső
kioldószerkezetet kell felszerelni (14. ábra).

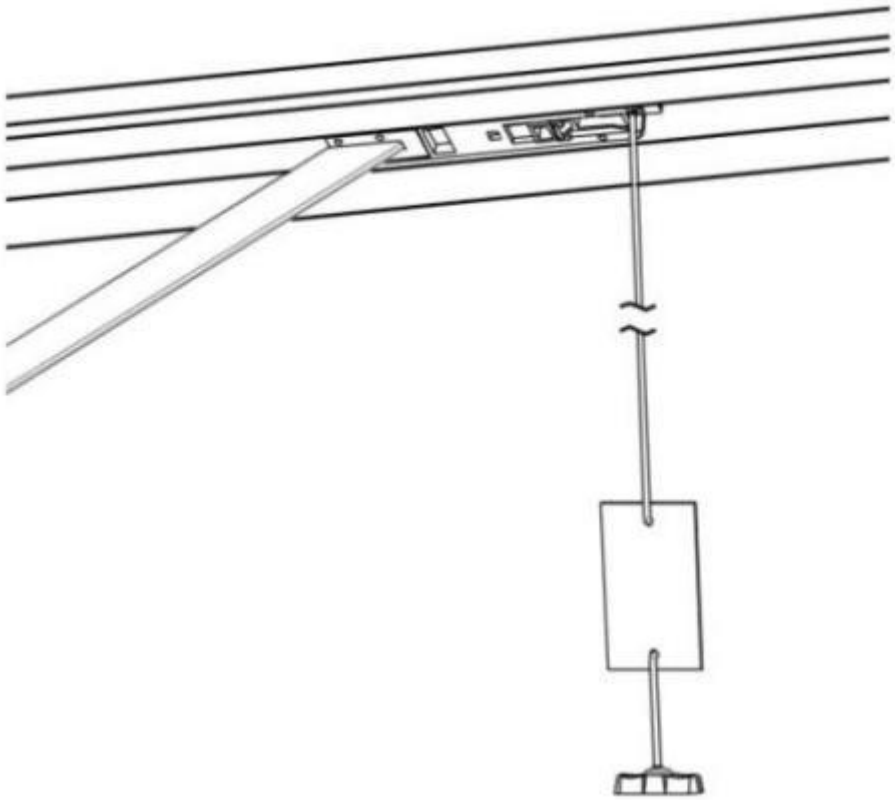

13. ábra

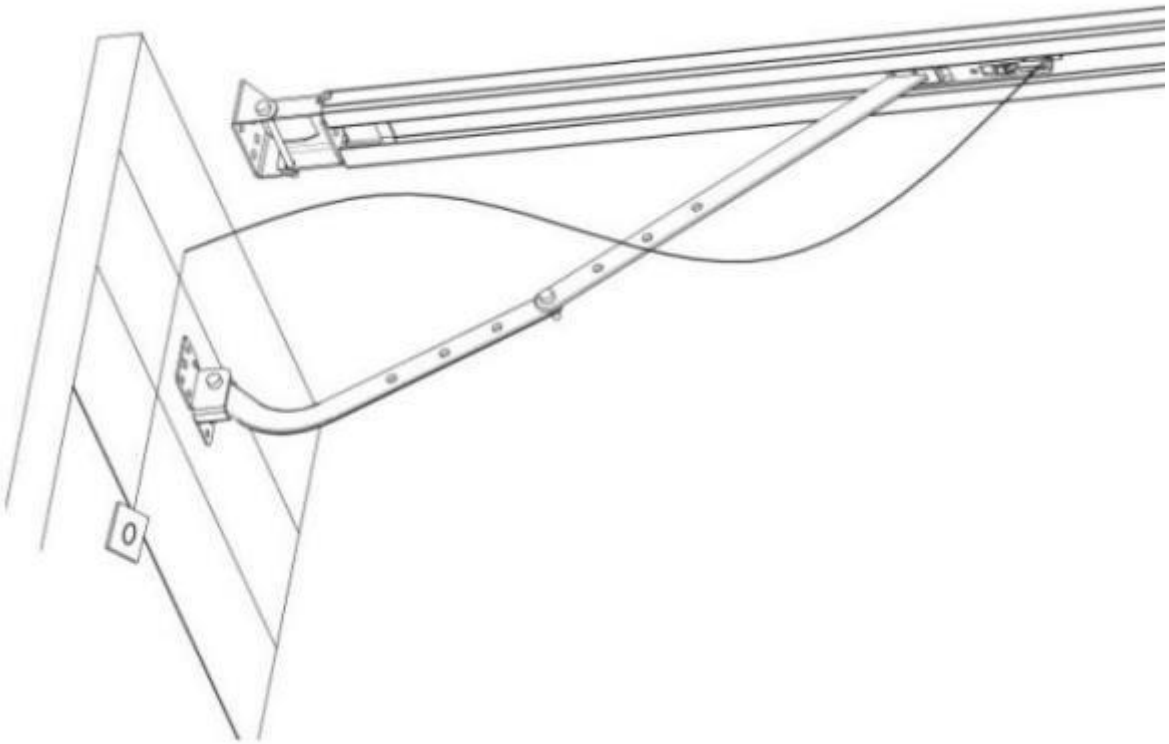

14. ábra

ALAPVETŐ GOMB UTASÍTÁSOK

Tétel	Gomb	A készülék leírása
1.	SET	**Rövid sajtó**: Megerősíti a beállítást. **Hosszan nyomja meg**: A funkció menübe való belépés.
2.	CODE	**Rövid sajtó:** a) A Beállítási státuszban nyomja meg röviden a CODE gombot, ez kilép az aktuális műveletből és visszatér a készenléti interfészre. b) Készenléti állapotban nyomja meg röviden a CODE gombot, a sarokban egy pont jelenik meg, most belép a kódlehajló üzemmódba. Most először nyomja meg a gombot azon a kézi jeladón, amelyet használni szeretne, a pont eltűnhet, majd nyomja meg újra ugyanazt a gombot a kézi jeladón, a pont villogni fog, itt a kódtanulás befejeződött. **Hosszan nyomja meg**: A kódolt távvezérlő törlése. Tartsa lenyomva a CODE gombot, amíg a kijelzőn egy "C" betű jelenik meg. Az összes tárolt távvezérlő törlődik.
3.	UP	**Rövid sajtó**: Nyissa ki az ajtót. **Hosszan nyomja meg**: Növeli a rugalmasságot. Nyomja meg és tartsa lenyomva a FEL gombot, 4 másodperc múlva a kijelzőn megjelenik a 0-1-2-3, válassza ki a kívánt számot. 1=növeli a rugalmasságot 25%-kal,2=növeli a rugalmasságot 50%-kal,3=növeli a rugalmasságot 75%-kal.
4.	DOWN	**Rövid sajtó**: Becsukja az ajtót. **Hosszan nyomja meg:** Gyári beállítások visszaállítása. Tartsa lenyomva a DOWN gombot, 4 másodperc múlva a kijelzőn megjelenik , majd a garázskapu nyitó újraindul. PS: Az újraindítás azt jelenti, hogy minden beállítás visszaáll a gyári beállításokra, minden tanulási dolgot újra el kell végezni, kivéve az adó tanulási kódját.

PROGRAMOZÁSI UTASÍTÁSOK

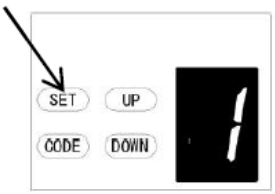

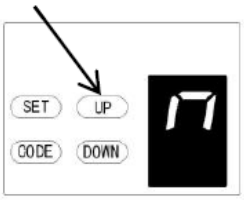

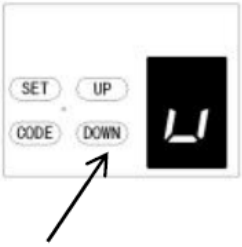

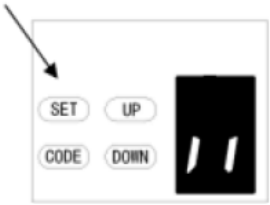

1. NYITÁSI ÉS ZÁRÁSI HATÁRÉRTÉKEK PROGRAMOZÁSA

a) Nyomja meg és tartsa lenyomva a **SET** gombot a funkció beállításához, amíg a kijelzőn megjelenik az "1", majd engedje fel a gombot.

b) Nyomja meg ismét a **SET** gombot. Az ajtónyitó most már programozási üzemmódban van. Ekkor megjelenik a kijelzőn az "n" betűjelzés egy ponttal.

c) Nyomja meg és tartsa lenyomva a **UP** gombot, amíg az ajtó el nem éri a kívánt nyitott pozíciót, ekkor a kijelzőn "n" fog megjelenni pont nélkül.

d) Nyomja meg a **SET** gombot a nyitott pozíció megerősítéséhez, ekkor a kijelzőn "u" fog megjelenni ponttal.

e) Ezután nyomja meg és tartsa lenyomva a **DOWN** gombot, amíg az ajtó el nem éri a kívánt záró pozíciót, a kijelzőn "u" fog megjelenni pont nélkül.

MEGJEGYZÉS: A finombeállításokhoz kapcsolja a FEL és a LENYÍL gombokat.

f) Most nyomja meg a **SET** gombot a zárási pozíció megerősítéséhez, ekkor a kijelzőn "II" fog megjelenni.
A záró pozíció megerősítése után az ajtó most ciklikusan nyit és zár, hogy beállítsa az elmozdulási határokat és az erőérzékenység beállításait. Az ajtó mostantól normál működésre van beállítva.

VIGYÁZAT:
A ciklus megnyitása és bezárása után a kijelzőn számok jelennek meg (0~9), a "0" azt jelenti, hogy az ajtók kiegyensúlyozottak, a kisebb szám azt jelenti, hogy az ajtó egyensúlya jobb, erősen ajánlott, hogy a számnak kisebbnek kell lennie, mint a teljesítményerő.

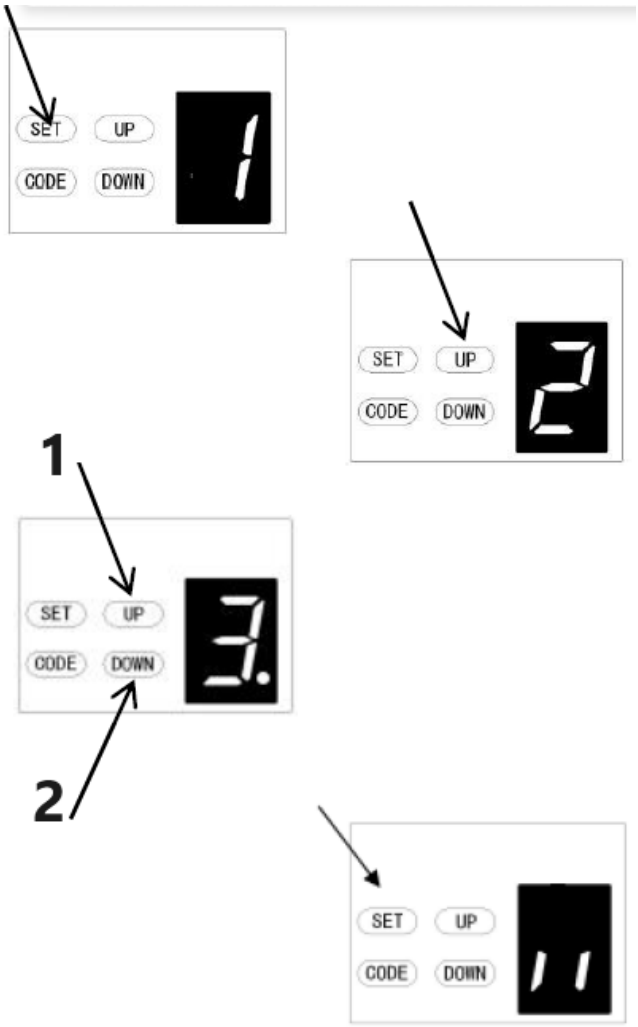

1 - Növelje az erőt
2 - Erő csökkentése

2. AKADÁLYOZÓ ERŐ BEÁLLÍTÁSA

FIGYELEM: Az akadályozó erő beállítása automatikusan történik a programozás során. Normális esetben nincs szükség beállításra.

a) Nyomja meg és tartsa lenyomva a SET gombot, amíg a kijelzőn megjelenik az "1", ezután nyomja meg a FEL gombot, amíg a kijelzőn megjelenik a "2", hogy belépjen ebbe a funkcióbeállításba, majd engedje fel a gombot.

b) Nyomja meg ismét a SET gombot, A készülék most már erőbeállítási üzemmódban van. Ekkor megjelenik a kijelzőn a "3" szám villogó ponttal.

c) Nyomja meg az UP gombot az erő beállításának növeléséhez, vagy a DOWN gombot az erő beállításának csökkentéséhez. A minimális erő "1", és ez felfelé állítható. A maximális erő "5".

d) Nyomja meg a SET gombot a beállítás megerősítéséhez, és a készülék automatikusan visszatér a készenléti állapotba, és megjelenik a "" kijelző.

MEGJEGYZÉS: Az erő a gyárilag "3" értékre van beállítva.

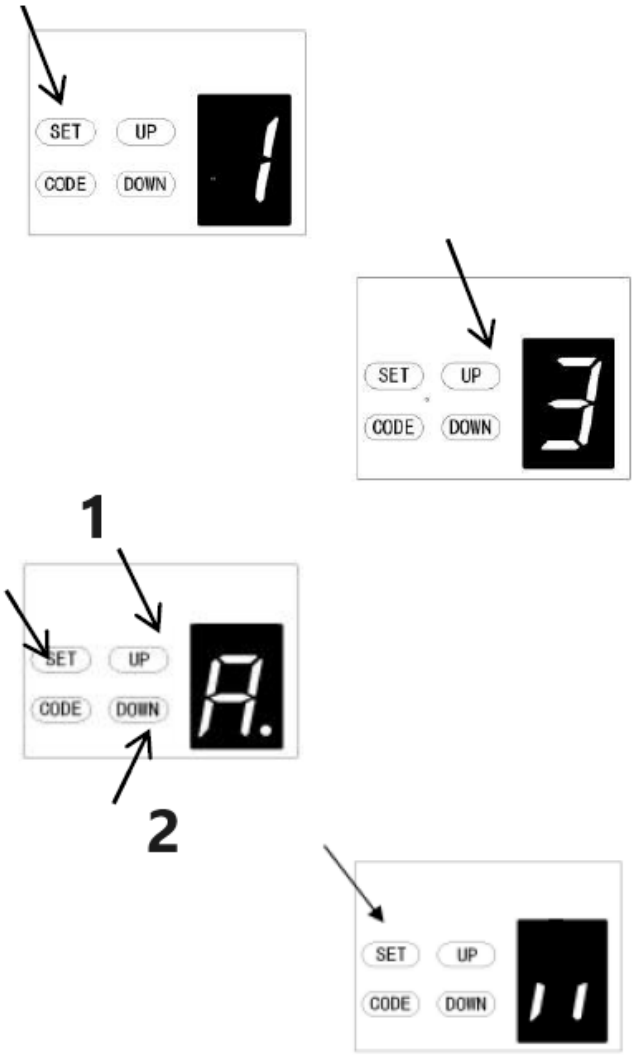

1 - A sebesség növelése
2 - Csökkenti a sebességet

3. HALADÁSI SEBESSÉG BEÁLLÍTÁSA
FIGYELEM: Ha újra megváltoztatja a sebességbeállítást, akkor az törli az előző haladási korlátot. A sebességbeállítási funkció csak az utazási korlát visszaállítása után lesz elérhető.

a) Nyomja meg és tartsa lenyomva a **SET** gombot, amíg a kijelzőn megjelenik az "1", majd nyomja meg a **FEL** gombot, amíg a kijelzőn megjelenik a "3", hogy belépjen ebbe a funkcióbeállításba, majd engedje fel a gombot.

b) Nyomja meg ismét a **SET** gombot. A készülék most a sebességbeállítási üzemmódban van. Ekkor megjelenik a kijelzőn egy "A" betű villogó ponttal.

c) A sebesség kiválasztásához nyomja meg az **UP** & **DOWN** gombot. A "8" ábra a haladási sebesség 80%-át jelenti. Az "A" ábra a teljes sebességet jelenti.

d) Nyomja meg a **SET** gombot a beállítás megerősítéséhez, és a készülék automatikusan visszatér a készenléti állapotba, és megjelenik a "ll" kijelző.

MEGJEGYZÉS: Az utazási sebesség gyárilag teljes "A" sebességre van beállítva.

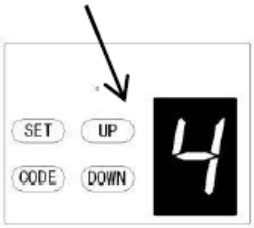

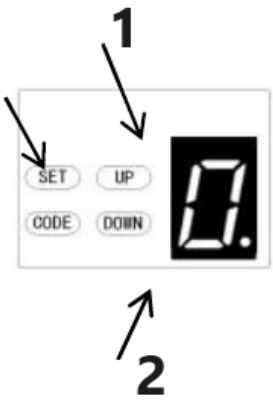

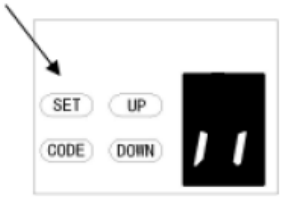

1 - Az idő növelése
2 - Az idő csökkentése

4. AUTOMATIKUS ZÁRÁS&IDŐ BEÁLLÍTÁSA
MEGJEGYZÉS: Javasoljuk, hogy minden olyan telepítésnél, ahol az automatikus zárás funkció engedélyezve van, biztonsági fotógerendákat használjanak.

a) Nyomja meg és tartsa lenyomva a **SET** gombot, amíg a kijelzőn megjelenik az "1", ezután nyomja meg a **FEL** gombot, amíg a kijelzőn megjelenik a "4", hogy belépjen ebbe a funkcióbeállításba, majd engedje fel a gombot.

b) Nyomja meg ismét a **SET** gombot, a készülék most már az automatikus zárás beállítási módban van. Ekkor a kijelzőn megjelenik egy "0" szám villogó ponttal.

c) Nyomja meg egyszer az **UP** / **Down** gombot az automatikus zárási idő beállításához (0~9). Nyomja meg a **FEL** gombot az idő növeléséhez, vagy a **LENYÍL** gombot az idő csökkentéséhez.
A zárási idő 15 másodperc*N, N=0~9. A maximális idő 135 s. Az automatikus zárási funkció kikapcsolásához állítsa az időt nullára (0).

d) Nyomja meg a **SET** gombot a beállítás megerősítéséhez, és a készülék visszatér a készenléti állapotba
állapotot automatikusan, és megjeleníti az "ll" jelzést.

MEGJEGYZÉS:
1. A zárási idő gyárilag "0"-ra van beállítva.
2. Ha a fotocella funkció be van kapcsolva, és az akadály megtöri, az automatikus zárási idő egy időre megáll, majd újra folytatja az automatikus zárási időt.

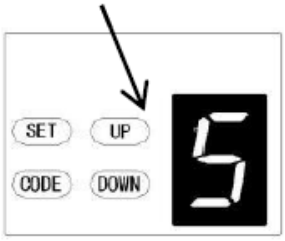

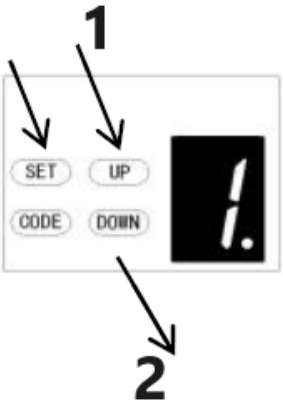

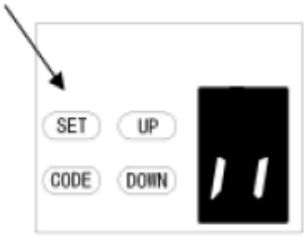

1 - Növelés
2 - Csökkentés

5. AUTOMATIKUS ZÁRÁSI FELTÉTEL BEÁLLÍTÁSA

a) Nyomja meg és tartsa lenyomva a **SET** gombot, amíg a kijelzőn megjelenik az "1", ezután nyomja meg a **FEL** gombot, amíg a kijelzőn megjelenik az "5", hogy belépjen ebbe a funkcióbeállításba, majd engedje fel a gombot.

b) Nyomja meg ismét a **SET** gombot. A készülék most az automatikus zárási feltétel beállítási módban van. Ekkor a kijelzőn megjelenik egy "1" szám villogó ponttal.

c) Nyomja meg egyszer az **UP** / **Down** gombot az automatikus zárási feltétel beállításához. Kiválaszthatja az "1" vagy "2" beállítást.
Az "1" ábra azt jelenti, hogy az ajtó csak akkor tud automatikusan bezárni, ha a nyitott végállásban van.
A "2" ábra azt jelenti, hogy az ajtó bármelyik pozícióban automatikusan bezáródhat.

d) Nyomja meg a **SET** gombot a beállítás megerősítéséhez, és a készülék automatikusan visszatér a készenléti állapotba, és megjelenik a "II" kijelző.

MEGJEGYZÉS:
1. A zárási állapot gyárilag "1" értékre van beállítva.
2. Az ajtó csak a nyitási folyamat során záródik automatikusan, de nem tud automatikusan bezáródni, miután megállt a zárási folyamat során.

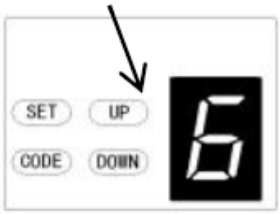

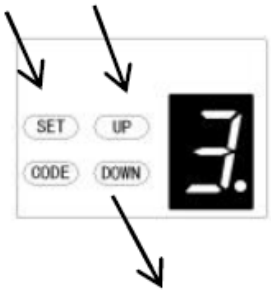

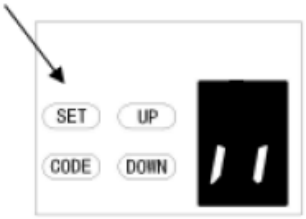

1 - Az idő növelése
2 - Csökkenti az időt

6. LED KIKAPCSOLÁSI KÉSLELTETÉSI IDŐ BEÁLLÍTÁSA

a) Nyomja meg és tartsa lenyomva a **SET** gombot, amíg a kijelzőn megjelenik az "1", ezután nyomja meg a **FEL** gombot, amíg a kijelzőn megjelenik a "6", hogy belépjen ebbe a funkcióbeállításba, majd engedje fel a gombot.

b) Nyomja meg ismét a **SET** gombot. A készülék most a LED kikapcsolási késleltetési idő beállítási módban van. Ekkor a kijelzőn megjelenik egy "3" szám villogó ponttal.

c) Nyomja meg egyszer az **UP** / **Down** gombot a LED kikapcsolási késleltetési idő beállításához (1~9).

d) Nyomja meg a **FEL** gombot az idő növeléséhez, vagy a **LE** gombot az idő csökkentéséhez.
A késleltetési idő 1 perc*N, N=1~9. A maximális késleltetési idő 9 perc.

e) Nyomja meg a **SET** gombot a beállítás megerősítéséhez, és a készülék automatikusan visszatér készenléti állapotba, és megjelenik a "ll" kijelző.

MEGJEGYZÉS: A LED kikapcsolásának késleltetési ideje gyárilag "3" értékre van beállítva.

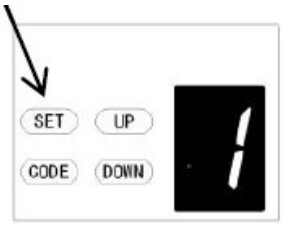

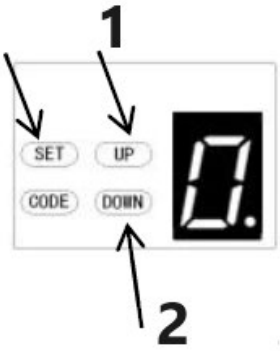

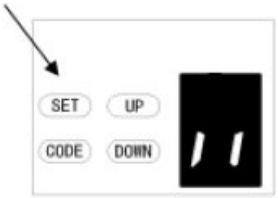

1 - Magasság növelése
2 - Csökkenti a magasságot

7. FORDÍTOTT MAGASSÁG BEÁLLÍTÁSA

a) Nyomja meg és tartsa lenyomva a **SET** gombot, amíg a kijelzőn megjelenik az "1", ezután nyomja meg a **FEL** gombot, amíg a kijelzőn megjelenik a "7", hogy belépjen ebbe a funkcióbeállításba, majd engedje fel a gombot.

b) Nyomja meg ismét a **SET** gombot. A készülék most a fordított magasság beállítási módban van. Ekkor a kijelzőn megjelenik egy "0" szám villogó ponttal.

c) Nyomja meg egyszer az **UP** / **Down** gombot a visszafordítási magasság beállításához zárás közben (0~9).

d) Nyomja meg a **FEL** gombot a növeléshez, vagy a **LE** gombot a csökkentéshez.
A "0" ábra azt jelenti, hogy az ajtó visszapattan a nyitott végállásba. Az 1~9 ábra azt jelenti, hogy az ajtó a teljes út pozíciójába fog visszapattanni. A teljes út egy tizedétől a kilenctizedéig stb...

e) Nyomja meg a **SET** gombot a beállítás megerősítéséhez, és a készülék automatikusan visszatér a készenléti állapotba, és megjelenik a "ll" kijelző.

MEGJEGYZÉS: A visszafordítási magasság gyárilag "0"-ra van beállítva.

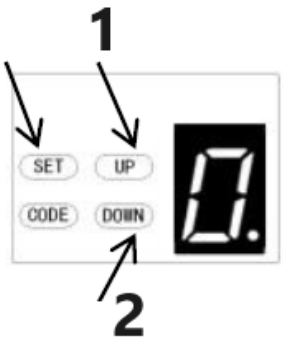

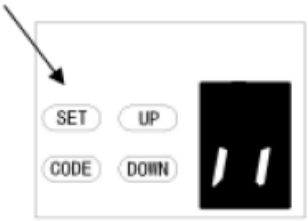

1 - Növelés
2 - Csökkentés

***8*. RÉSZLEGES NYITVA TARTÁS/MAGASSÁG BEÁLLÍTÁSA**

a) Nyomja meg és tartsa lenyomva a **SET** gombot, amíg a kijelzőn megjelenik az "1", ezután nyomja meg a **FEL** gombot, amíg a kijelzőn megjelenik a "8", hogy belépjen ebbe a funkcióbeállításba, majd engedje fel a gombot.

b) Nyomja meg ismét a **SET** gombot, a készülék most részleges nyitási/magassági beállítási módban van. Ekkor a kijelzőn megjelenik egy "0" szám villogó ponttal.

c) Nyomja meg egyszer az **UP/Down** gombot annak kiválasztásához, hogy a részlegesen nyitott funkciót kívánja-e megnyitni, vagy a részlegesen nyitott magasságot kívánja-e beállítani. (0 -C). Nyomja meg a **FEL** gombot a növeléshez , vagy a **LE** gombot a csökkentéshez.

A "0" ábra a részlegesen nyitott funkció bezárását jelenti.
Az "1" ábra azt jelenti, hogy a magasság 2 cm.
A "2" ábra azt jelenti, hogy a magasság 4 cm.
A "3" ábra azt jelenti, hogy a magasság 8 cm
A "4" ábra azt jelenti, hogy a magasság 12 cm
Az "5. ábra" azt jelenti, hogy a magasság 20 cm
A "6. ábra" azt jelenti, hogy a magasság 40 cm
A "7. ábra" azt jelenti, hogy a magasság 60 cm
A "8. ábra" azt jelenti, hogy a magasság 80 cm
A "9. ábra" azt jelenti, hogy a magasság 100 cm
Az "A" ábra azt jelenti, hogy a magasság 120 cm
A "B" ábra azt jelenti, hogy a magasság 140 cm
A "C" ábra azt jelenti, hogy a magasság 160 cm

d) Nyomja meg a **SET** gombot a beállítás megerősítéséhez, és a készülék automatikusan visszatér a készenléti állapotba, és megjelenik a " " kijelző.

MEGJEGYZÉS:

1. A részleges nyitva tartás/magasság gyárilag "0"-ra van állítva.
2. Ha megnyitja a részleges nyitás/magasság funkciót, a gomb felismerő funkciója ki lesz kapcsolva.
3. Az egyéb részleteket kérjük, figyelmesen olvassa el a távirányító használati utasítását.

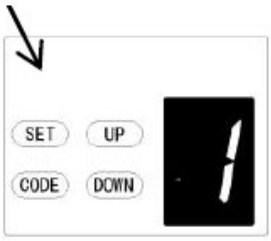

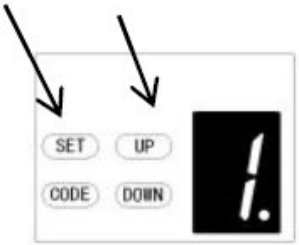

1

2

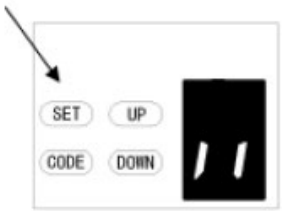

1 - A gombok felismerése funkció zárva van
2 - A gombok felismerési funkciója nyitva van

4. Ha engedélyezte a részleges nyitás funkciót, majd később letiltotta ezt a funkciót, vegye figyelembe, hogy most már csak az a kódolt gomb vezérelheti a nyitót, amelyet az elején támasztott.

9. ADÓ GOMBOK FELISMERŐ FUNKCIÓJÁNAK BEÁLLÍTÁSA

a) Nyomja meg és tartsa lenyomva a **SET** gombot, hogy belépjen ebbe a funkcióbeállításba, amíg a kijelzőn meg nem jelenik a "9", majd engedje fel a gombot.

b) Nyomja meg ismét a **SET** gombot. A készülék most a gombfelismerő funkció beállítási módban van. Ekkor a kijelzőn megjelenik egy "1" szám villogó ponttal.

c) Nyomja meg egyszer az **UP** / **Down** gombot annak kiválasztásához, hogy mind a 4 gomb csak egy nyitót tudjon vezérelni, vagy csak a külön kódolt gomb tudja vezérelni a nyitót.

A "0" ábra azt jelenti, hogy a gombok felismerési funkciója zárva van. Ez azt jelenti, hogy ha 1 gombot 1 nyitóval kódolt, akkor a távirányító mind a 4 gombja vezérelheti a nyitót. Ez megfelel azoknak a felhasználóknak, akiknek csak 1 automatizált ajtó van otthon.

Az "1" ábra azt jelenti, hogy a gombok felismerési funkciója nyitva van. Ha az első gombot az első nyitóval kódolta, akkor az első gomb lesz az egyetlen gomb a távirányítón, amely vezérelheti a nyitót. Ez azoknak a felhasználóknak felel meg, akiknek több mint 1 automatizált ajtó/kapu van otthon.

d) Nyomja meg a **SET** gombot a beállítás megerősítéséhez, és automatikusan visszatér a készenléti állapotba, és megjelenik a "ll" kijelző.

MEGJEGYZÉS:

1. A gombok felismerése gyárilag "1"-re van állítva.
2. Miután a gombok felismerését felismerésre változtatta, vegye figyelembe, hogy csak a kódolt gomb vezérelheti a nyitót.

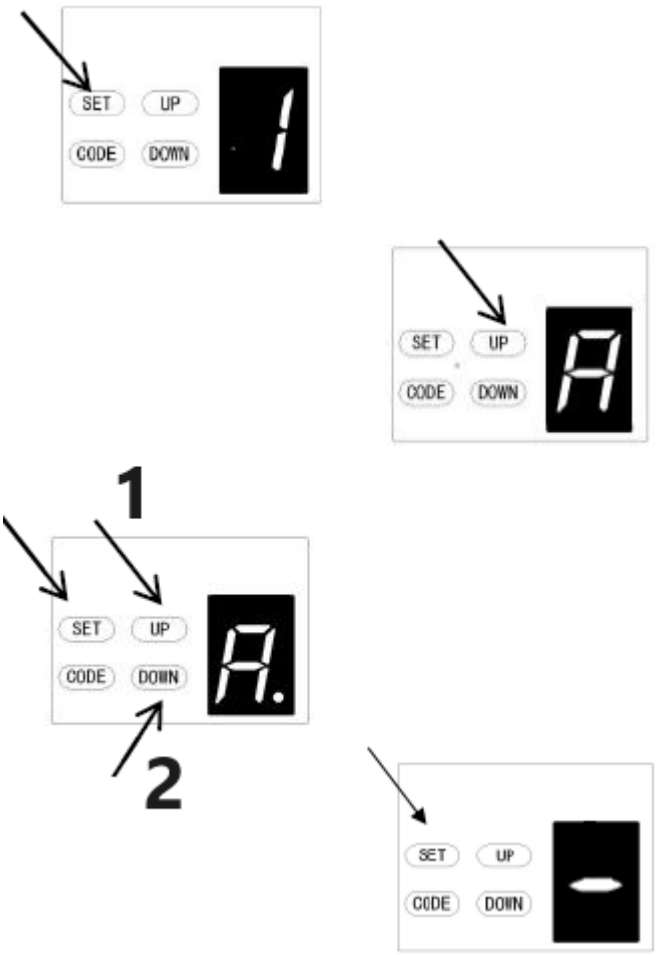

1 - Növelés
2 - Csökkentés

A. LÁGY STOP TÁVOLSÁG BEÁLLÍTÁSA

a) Nyomja meg hosszan a **SET** gombot, amíg a kijelzőn megjelenik az "1", majd a funkció beállításához nyomja meg folyamatosan a **UP** gombot, amíg a kijelzőn az "**A**" nem jelenik meg.

b) Nyomja meg ismét a **SET** gombot, most már belépett a lágy stop távolság beállításának menüjébe, és a kijelzőn megjelenik a "2" szám.

c) Nyomja meg a **FEL/LE** gombot a lágyféktávolság kiválasztásához, az "1-3" szintek közül választhat, a kezdeti alapértelmezett érték a "2", ami azt jelenti, hogy a lágyféktávolság közepes.
Az "1" szám azt jelenti, hogy a lágyblokk távolság hosszú.
A "2" szám azt jelenti, hogy a lágymenet-stop távolság közepes.
A "3" szám azt jelenti, hogy a lágymenet-távolság rövid.

d) Nyomja meg a **SET** gombot a beállítás megerősítéséhez.

MEGJEGYZÉS: A beállítás befejezése után újra kell tanulni az ajtó mozgási határait, ezután a lágy stop távolság az új beállításokkal fog működni.

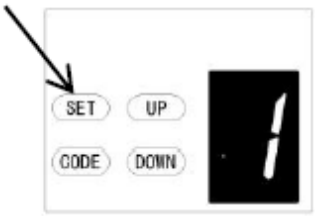

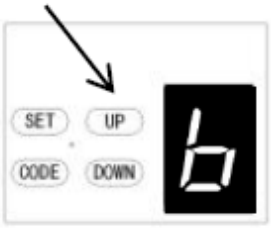

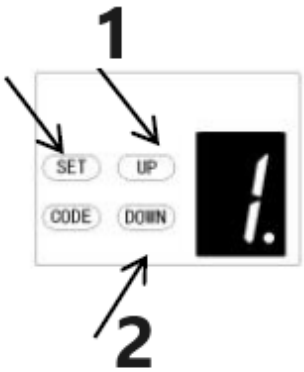

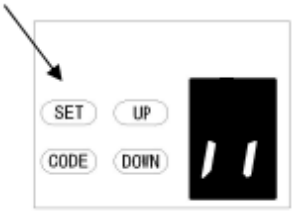

1 - Növelje a magasságot
2 - Csökkenti a magasságot

b. FORDÍTOTT MAGASSÁG TUDATLANSÁGI BEÁLLÍTÁSA

a) Nyomja meg és tartsa lenyomva a **SET** gombot, amíg a kijelzőn megjelenik az "1", ezután nyomja meg a **FEL** gombot, amíg a kijelzőn megjelenik a "b", hogy belépjen ebbe a funkcióbeállításba, majd engedje fel a gombot.

b) Nyomja meg ismét a **SET** gombot. A készülék most a fordított magassági tudatlanság beállítási módban van. Ekkor a kijelzőn megjelenik egy "1" szám villogó ponttal.

c) Nyomja meg egyszer az **UP** / **Down** gombot a fordítási magasság tudatlanságának beállításához zárás közben (0~9).

d) Nyomja meg a **FEL** gombot a növeléshez, vagy a **LENYÍL** gombot a csökkentéshez.
Az 1~9. ábra azt jelenti, hogy az ajtó akkor sem pattan vissza, ha a zárási útvonalában a zárási pozíciótól 1cm~9cm távolságon belül akadályok vannak. Ez a funkció a legalkalmasabb Észak-Európában, ahol mindig hó lesz a földön.

e) Nyomja meg a **SET** gombot a beállítás megerősítéséhez, és a készülék automatikusan visszatér készenléti állapotba, és megjelenik a "ll" kijelző.

MEGJEGYZÉS: A visszafordítási magasság gyárilag "1"-re van állítva.

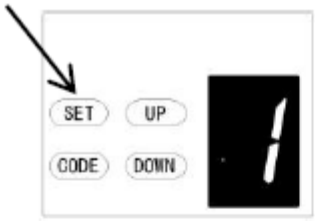

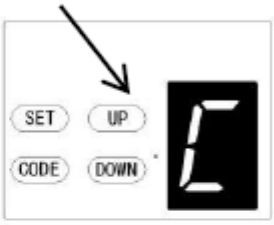

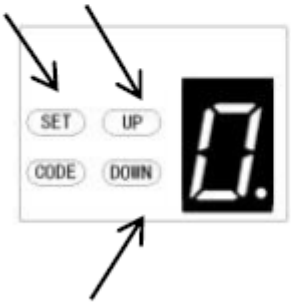

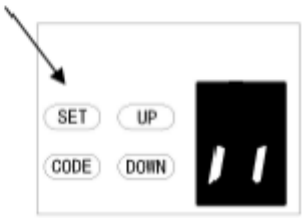

C. AJTÓKAPCSOLÓ TÍPUSÁNAK BEÁLLÍTÁSA

a) Nyomja meg és tartsa lenyomva a **SET** gombot, amíg a kijelzőn megjelenik az "1", ezután nyomja meg a **FEL** gombot, amíg a kijelzőn megjelenik a "C", hogy belépjen ebbe a funkcióbeállításba, majd engedje fel a gombot.

b) Nyomja meg ismét a **SET** gombot. A készülék most a passzív ajtókapcsoló típusú beállítási üzemmódban van. Ekkor a kijelzőn megjelenik egy "0" szám villogó ponttal.

c) Nyomja meg egyszer az **UP** / **Down** gombot a kapukapcsoló típusának beállításához. Választhat "0" vagy "1" beállítást.
A "0" ábra azt jelenti, hogy a kapunyitó funkció normál esetben nyitott.
Az "1" ábra azt jelenti, hogy a tolóajtó funkció általában zárva van.

d) Nyomja meg a **SET** gombot a beállítás megerősítéséhez, és a készülék automatikusan visszatér a készenléti állapotba, és megjelenik a "ll" kijelző.

MEGJEGYZÉS: Az ajtókapcsoló gyárilag "0"-ra van állítva.

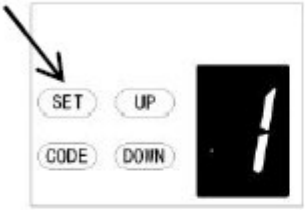

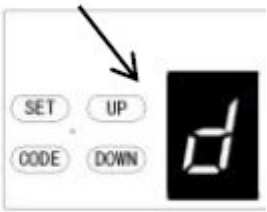

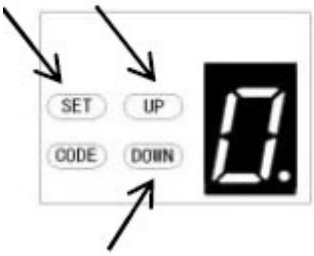

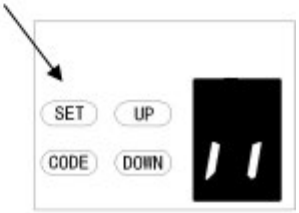

d. FOTOCELLA BE/KIKAPCSOLÁS BEÁLLÍTÁSA

MEGJEGYZÉS: Győződjön meg róla, hogy a fotocella megfelelően lett beszerelve, és használja a

Normál esetben zárt érintkezők a nyitó kiegészítő csatlakozóihoz (22. ábra, 23. ábra).

Vegye figyelembe azt is, hogy a fénysugár funkciót ki kell kapcsolni, ha NINCS fénysugár felszerelve, különben az ajtó nem zárható, és a LED kijelzőn az "r" betű jelenik meg jelzésként.

a) Nyomja meg és tartsa lenyomva a **SET** gombot, amíg a kijelzőn megjelenik az "1", ezután nyomja meg a **FEL** gombot, amíg a kijelzőn megjelenik a "d", hogy belépjen ebbe a funkcióbeállításba, majd engedje fel a gombot.

b) Nyomja meg ismét a **SET** gombot. A készülék most a fotocella ON/OFF beállítási módban van. Ekkor a kijelzőn megjelenik egy "0" szám villogó ponttal.

c) Nyomja meg egyszer az **UP** / **Down** gombot a fotocella be-/kikapcsoló beállításához. Kiválaszthatja a "0" vagy "1" beállítást.
A "0**" á**bra azt jelenti, hogy a fotocella funkció zárva van.
Az "**1" ábra** azt jelenti, hogy a fotocella funkció nyitva van.

d) Nyomja meg a **SET** gombot a beállítás megerősítéséhez, és a készülék automatikusan visszatér a készenléti állapotba, és megjelenik a "ll" kijelző.

MEGJEGYZÉS: A fotocella gyárilag "0"-ra van állítva.

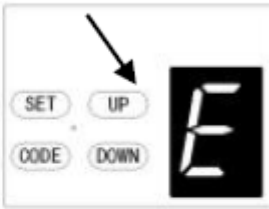

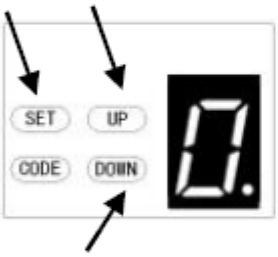

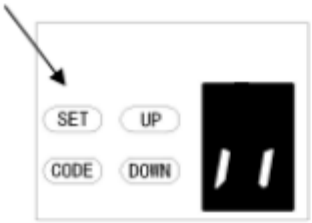

E. KARBANTARTÁSI RIASZTÁS-MŰKÖDÉSI CIKLUSOK SZÁMÁNAK BEÁLLÍTÁSA

a) Nyomja meg és tartsa lenyomva a **SET** gombot, amíg a kijelzőn megjelenik az "1", ezután nyomja meg a **FEL** gombot, amíg a kijelzőn megjelenik az "E", hogy belépjen ebbe a funkcióbeállításba, majd engedje fel a gombot.

b) Nyomja meg ismét a **SET** gombot. A készülék most a karbantartási riasztás beállítási módban van. Ekkor a kijelzőn megjelenik egy "0" szám villogó ponttal.

c) Nyomja meg az **UP** / **Down** gombot, kiválaszthatja azokat a működési ciklusokat, amelyeket a nyitónak észre kell vennie. Az "1-5" készletből választhat.
Az "1" ábra azt jelenti, hogy miután a garázskapu 1000 alkalommal működik, az L.E.D fény 10 alkalommal villan fel gyorsan, miután az ajtó minden alkalommal leállt. Annak érdekében, hogy észrevegye, hogy a garázskapunak karbantartásra van szüksége. Ugyanakkor a kijelzőn megjelenik egy "t" ábra.
A "2" ábra azt jelenti, hogy a karbantartási riasztási ciklus 2000 alkalommal van beállítva.
A "3. ábra" azt jelenti, hogy a karbantartási riasztási ciklus 3000 alkalommal van beállítva.
A "4. ábra" azt jelenti, hogy a karbantartási riasztás számlálási ciklusa 4000-szeresre van beállítva.
Az "5. ábra" azt jelenti, hogy a karbantartási riasztás számlálási ciklusa 5000-szeresre van beállítva.

d) Nyomja meg a **SET** gombot a beállítás megerősítéséhez, és a készülék automatikusan visszatér a készenléti állapotba, és megjelenik a "II" kijelző.

MEGJEGYZÉS:
1. A működési ciklusszámlálás gyárilag "0"-ra van beállítva.
2. A kijelzőn megjelenő "t" és a 10 alkalommal gyorsan villogó led fény azt jelenti, hogy az ajtó elvesztette egyensúlyát, erősen ajánlott a garázskapuk karbantartása.
3. "Ellenőrizze" az állapotot, vagy "Újratanulja" az utazási korlátot a karbantartási riasztás után figyelmeztet.

A kommunikációs funkció programozása

Távoli beállítás

a) Nyomja meg és tartsa lenyomva a **SET** gombot, amíg a kijelzőn megjelenik az "1", ezután nyomja meg röviden a **FEL/LE** gombot, amíg a kijelzőn megjelenik az "F", hogy belépjen ebbe a funkcióbeállításba, majd engedje fel a gombot (1-2. ábra).

b) Nyomja meg a SET gombot, akkor megjelenik a kiválasztott állapot (3. ábra).

c) Nyomja meg a FEL/LEN gombot a kívánt "0-1" állapot beállításához (ábra 4-5).

d) Nyomja meg a SET gombot a megerősítéshez.

A "0" ábra azt jelenti, hogy a kommunikációs funkció zárva van, az ajtó távvezérléssel bármelyik pozícióban megállítható.
Az "1" ábra azt jelenti, hogy a kommunikációs funkció nyitva van, az ajtó nyitáskor nem tud megállni bármelyik pozícióban a távirányítóval. Az ajtó azonban zárás közben távvezérléssel bármelyik pozícióban megállhat, és automatikusan felpattan a tetejére.
Figyelem! Ha a távirányítót univerzális vevővel használja, ez a beállítás nem befolyásolja.

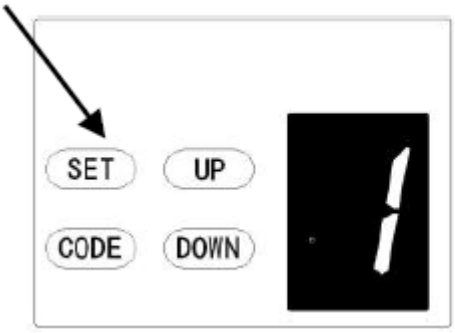

1. ábra

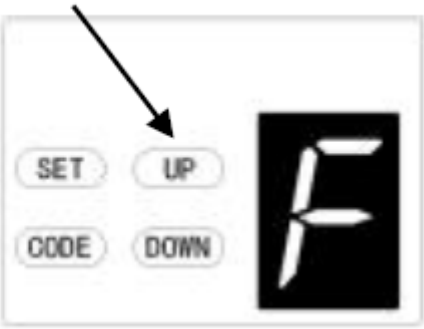

2. ábra

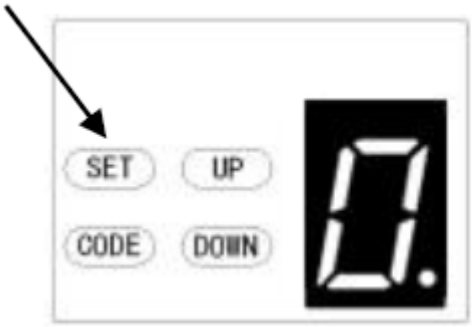

3. ábra

4. ábra

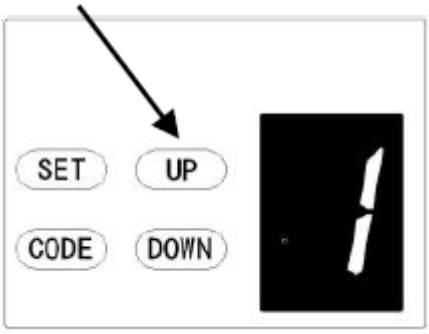

5. ábra

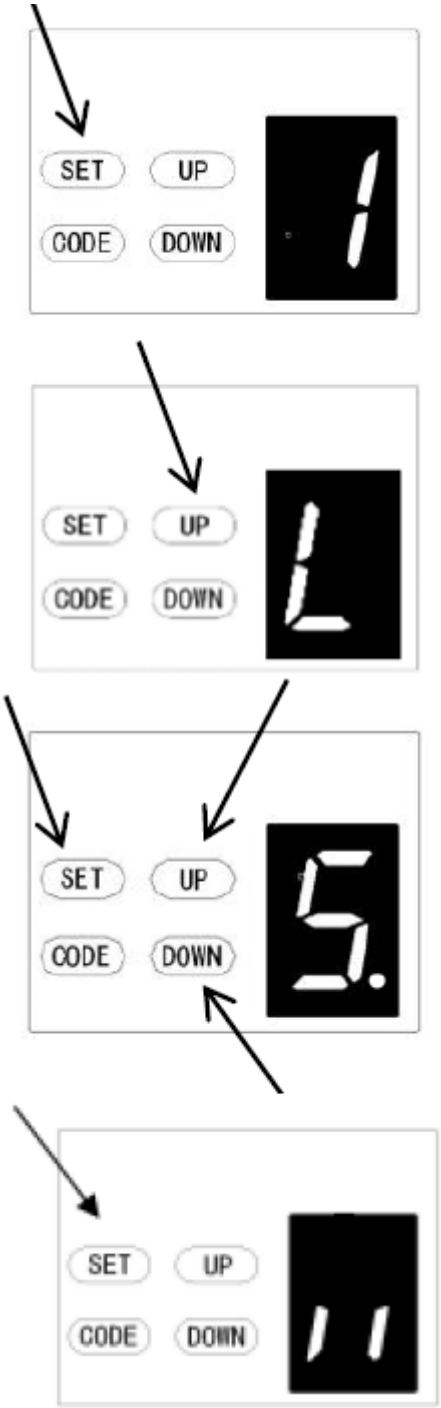

L. NYITÓ EMELŐERŐ BEÁLLÍTÁSA

FIGYELEM: A nyitó emelőerő beállítása a programozás során automatikusan történik. Normális esetben nincs szükség beállításra.

a) Nyomja meg és tartsa lenyomva a **SET** gombot, amíg a kijelzőn megjelenik az "1", majd nyomja meg röviden a **FEL** gombot, amíg a kijelzőn megjelenik az "L", hogy belépjen ebbe a funkcióbeállításba, majd engedje fel a gombot.

b) Nyomja meg ismét a **SET** gombot, a készülék most már a nyitó emelőerő beállítási módban van. Ekkor megjelenik a kijelzőn egy "5" szám villogó ponttal.

c) Nyomja meg a **FEL** gombot a húzóerő beállítás növeléséhez vagy a **LENYÍL** gombot a húzóerő beállítás csökkentéséhez.
A minimális emelőerő "1", és ez felfelé állítható. A maximális emelőerő "9".

d) Nyomja meg a **SET** gombot a beállítás megerősítéséhez, és a készülék automatikusan visszatér a készenléti állapotba, és megjelenik a "

" kijelző.

MEGJEGYZÉS: Az emelőerő gyárilag "5" értékre van beállítva.

Megjegyzés: Az ehhez a funkcióhoz használt modell az aktuális program szerint kerül meghatározásra.

Motorfordító funkció programozása

A funkció lengőajtókra alkalmazható

1. A funkció beállítása után a lengőajtó kifelé nyílik. Amikor kinyitja az ajtót, a szervizkocsi előre fog mozogni. Amikor bezárja az ajtót, a szervizkocsi hátrafelé mozog.

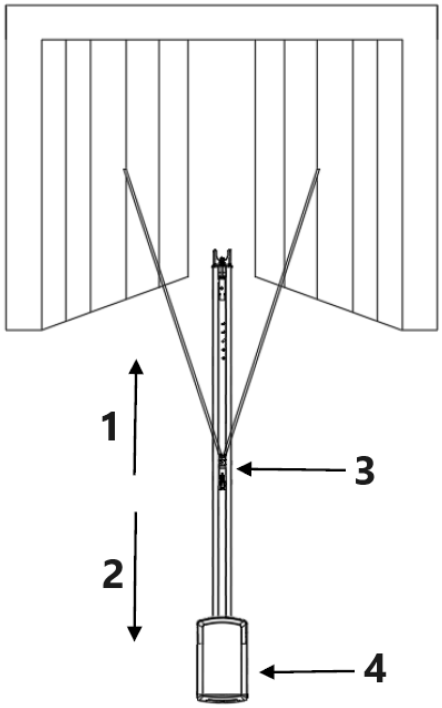

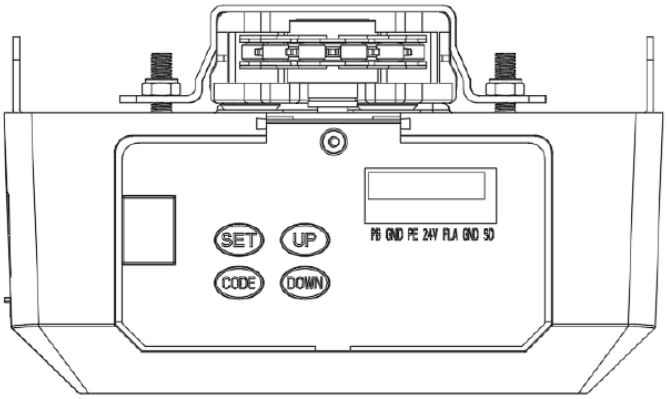

1 - Előre
2 - Hátrafelé
3 - Szervizkocsi
4 - Motorfej

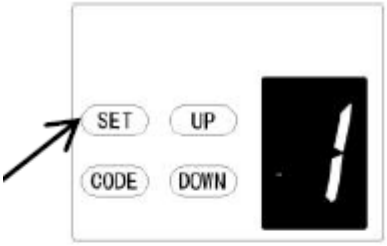

Többfunkciós motorhoz:

a) Tartsa lenyomva a **SET** gombot, amíg a kijelzőn megjelenik a " ", majd nyomja meg röviden a **DOWN** gombot a "0" funkció kiválasztásához.

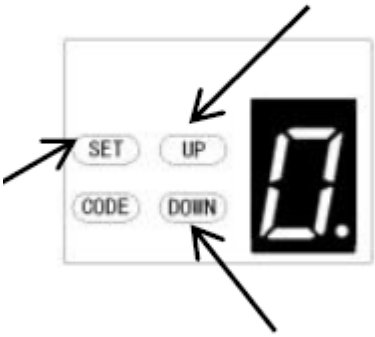

b) A **SET** gomb rövid megnyomása után a kijelzőn " " jelenik meg, és a jobb alsó sarokban a piros pont villog.

c) Ezután nyomja meg röviden a **FEL/LE** gombot a "0" vagy "1" funkció kiválasztásához.
A "0" a gyári alapértelmezés szerinti, a motort fordító funkció zárt. "1" azt jelenti, hogy a motort fordító funkció nyitott, az ajtó hátrafelé mozog.

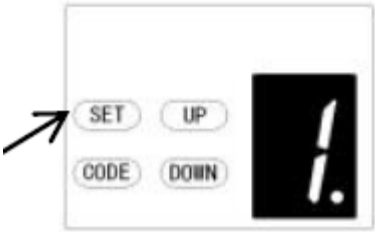

d) Ezután nyomja meg röviden a **SET** gombot a kívánt funkció megerősítéséhez.

Megjegyzés: A funkció kiválasztása után vissza kell állítani a mozgási korlátot.

NYITÁS / MEGÁLLÁS / ZÁRÁS TERMINÁLOK
Az O/S/C lehetőség egy külső nyomógombos kapcsolóhoz használható a nyitó működtetéséhez. A kapcsolónak feszültségmentes, normál nyitott NC érintkezőkkel kell rendelkeznie (22. ábra

Fénysugárcsatlakozás (opcionális) *- 22. ábra, 23. ábra*
Kapcsoló vezérlőcsatlakozás (opcionális) *- 22. ábra*
Megjegyzés:
1. A villanófény (vészvillogó) teljesítménye kevesebb mint 10 W legyen.
2. A PB (külső nyomógomb) legyen "NO" érintkező.

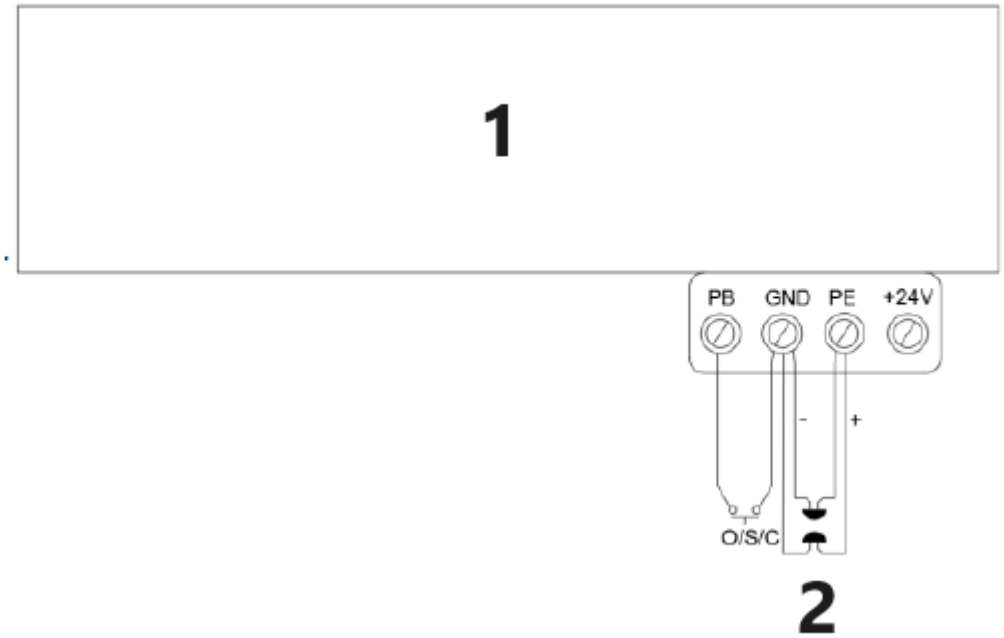

1 - Garázskapu nyitó
2 - Fénysugár impulzushoz
22. ábra

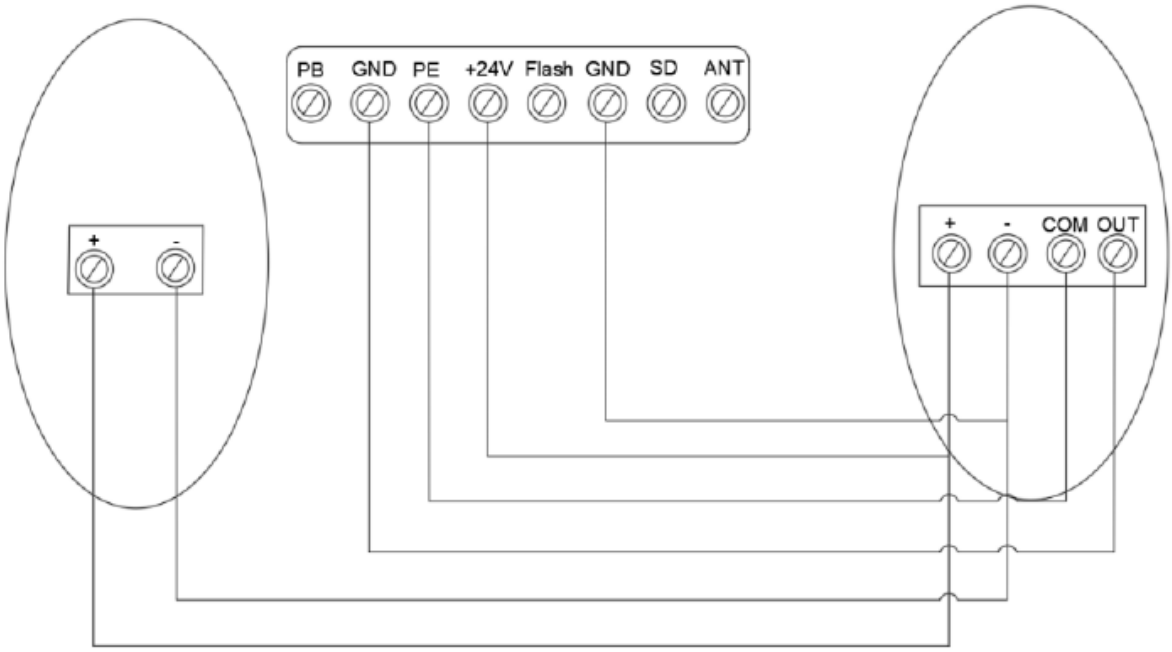

A fénysugár/kapcsoló vezérlés csatlakoztatása
23. ábra

Egyéb terminálok bevezetése és alkalmazása

1. A rendelkezésre álló O/S/C interfészek. (22. ábra)

Adjon hozzá egy új O/S/C gombot az ajtó nyitásához vagy zárásához.

2. Villanófény funkció. (24. ábra, 25. ábra)

Ehhez a funkcióhoz megfelelő interfészek vannak, és 24v-35v villanófény-feszültséget biztosítanak. Csatlakoztassa a villanófényt 24v-28v egyenfeszültséggel, áram≤ 100mA. Ha AC 220V-os tápellátású villanófényt használ, kérjük, illessze össze az adaptert és a kábelezést szükség szerint.

3. Belépőajtó (SD) védelem (24. ábra, 25. ábra)

Ez a funkció biztosítja, hogy az ajtó csak akkor nyitható, ha a kis átjáróajtó zárva van. Az ajtópanel nem fog megsérülni.

4. Külső tápegység (BAT) és antenna (ANT), WIFI port (25. ábra).

Külső tápcsatlakozó port, a piros a "+", a fekete a" - " csatlakoztatva.
"WIFI" Ez a port a WIFI modulba van behelyezve.
"ANT" jelvevő funkció Antenna interfész.

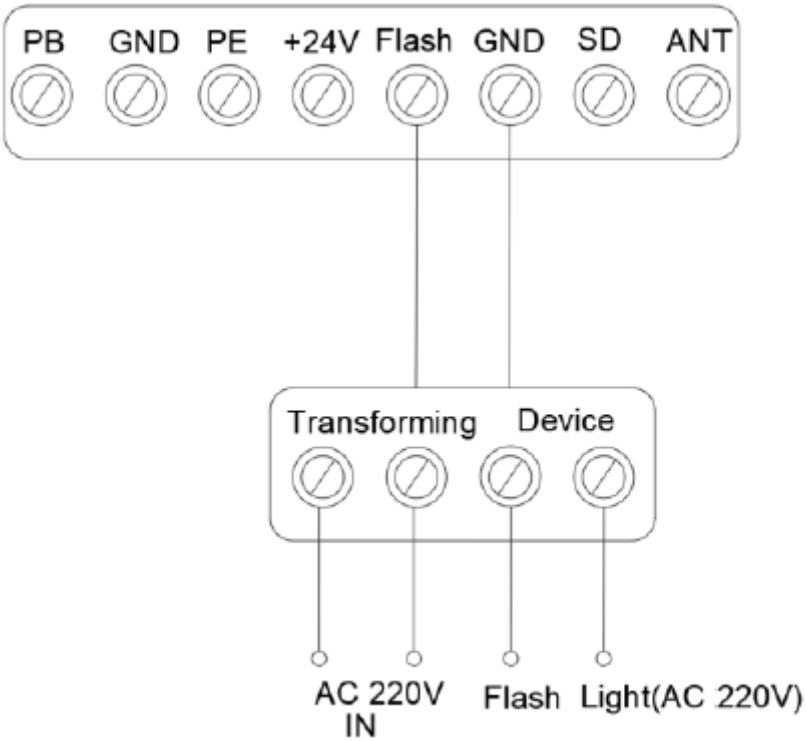

24. ábra

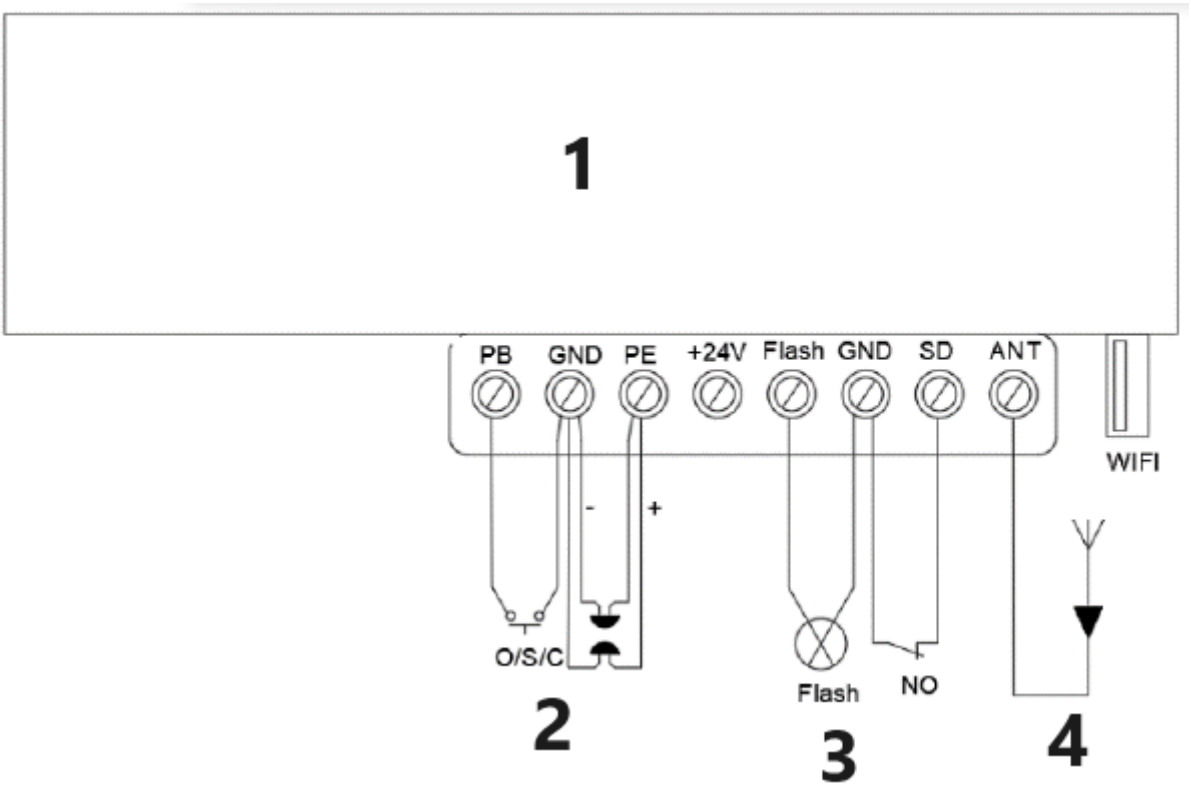

1 - Garázskapu nyitó
2 - Fénysugár az impulzushoz
3 - Kapunyitási biztonsági eszköz
4 - Antenna
25. ábra

KARBANTARTÁS

1. A logikai áramköri lap esetében nincs szükség különösebb karbantartásra.
Évente legalább kétszer ellenőrizze, hogy az ajtó megfelelően kiegyensúlyozott-e, és minden működő alkatrész megfelelő állapotban van-e vagy sem.
Évente legalább kétszer ellenőrizze a visszafordító érzékenységet, és szükség esetén állítsa be.
Ellenőrizze, hogy a biztonsági berendezések hatékonyan működnek-e (fénysugarak stb.).

2. A villanykörte cseréje:
Figyelmeztetés: Győződjön meg róla, hogy az izzó cseréje előtt az áramellátás megszakadt. És győződjön meg arról, hogy az új izzó feszültsége megfelel a helyi feszültségnek, és a teljesítmény 10 Watton belül van.
Szerelje ki a lámpaburkolat csavarjait. Vegye le a lámpaburkolatot, majd csavarja le a régi L.E.D. lámpát az óramutató járásával ellentétesen. Rögzítse az új L.E.D. lámpát és a lámpaburkolatot.

3. A karbantartási riasztási funkciót illetően:
A LED fény 10 alkalommal villog gyorsan azt jelenti, hogy az ajtó elvesztette az egyensúlyt, erősen ajánlott a garázskapuk karbantartása. "Ellenőrizze" az állapotot, vagy "Újratanulja" az utazási korlátot a karbantartási riasztás figyelmeztetések után.
Figyelmeztetés: A durván működő ajtó a helytelen terhelés miatt befolyásolhatja az automata nyitó élettartamát, és elkerülheti a garanciát.

INTELLIGENS AJTÓ--USB 02

Keresse meg a megfelelő USB-csatlakozót, és helyezze be a Wi-Fi modult (ábra1, 2).

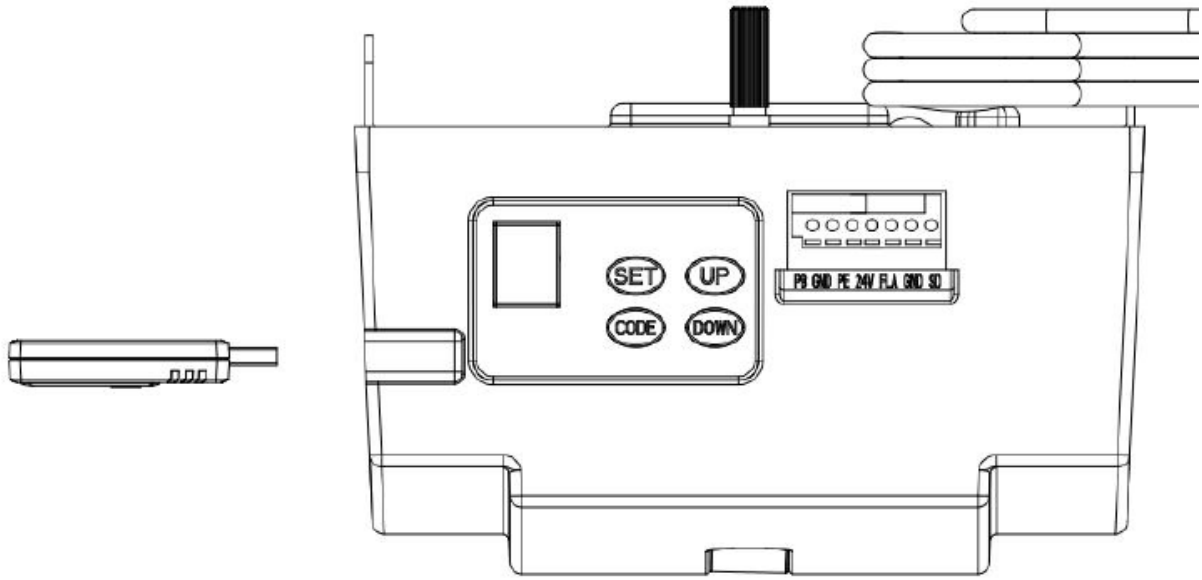

1. ábra

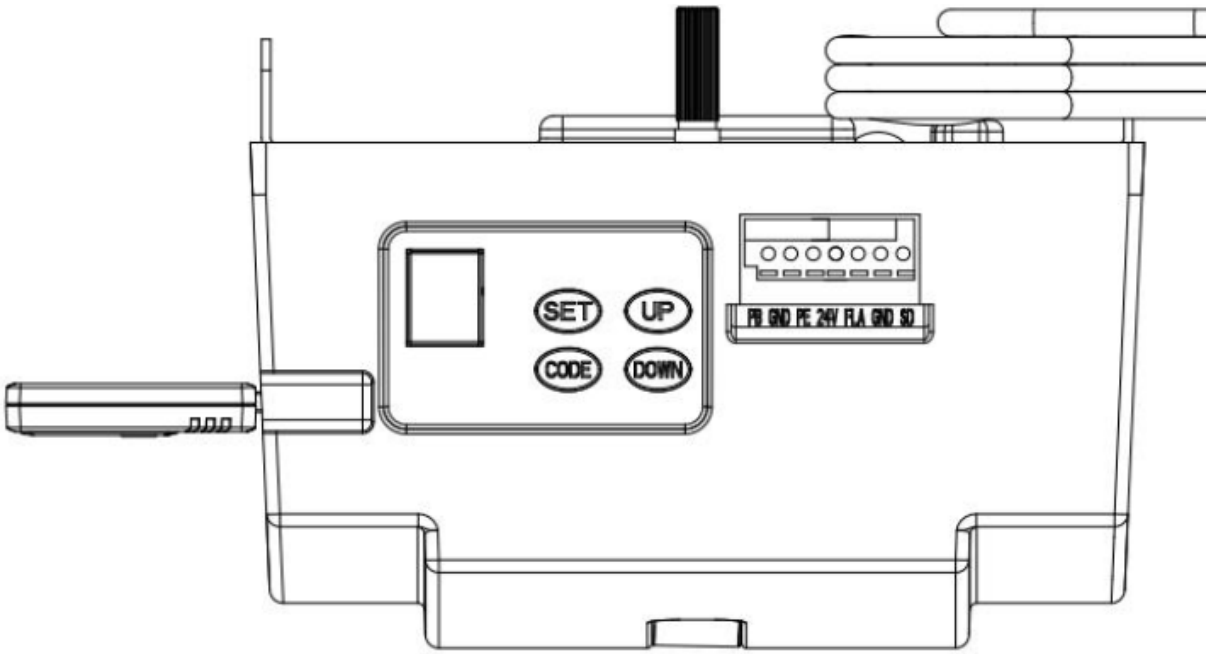

2. ábra

Működési utasítás:

1. Nyitási és zárási határértékek programozása
2. Távoli kódolás
3. Led kikapcsolási késleltetési idő beállítása
4. Automatikus zárás és időbeállítás
5. Részleges nyitás/magasság beállítása

ALKATRÉSZLISTA A C-SÍN NYITÓHOZ

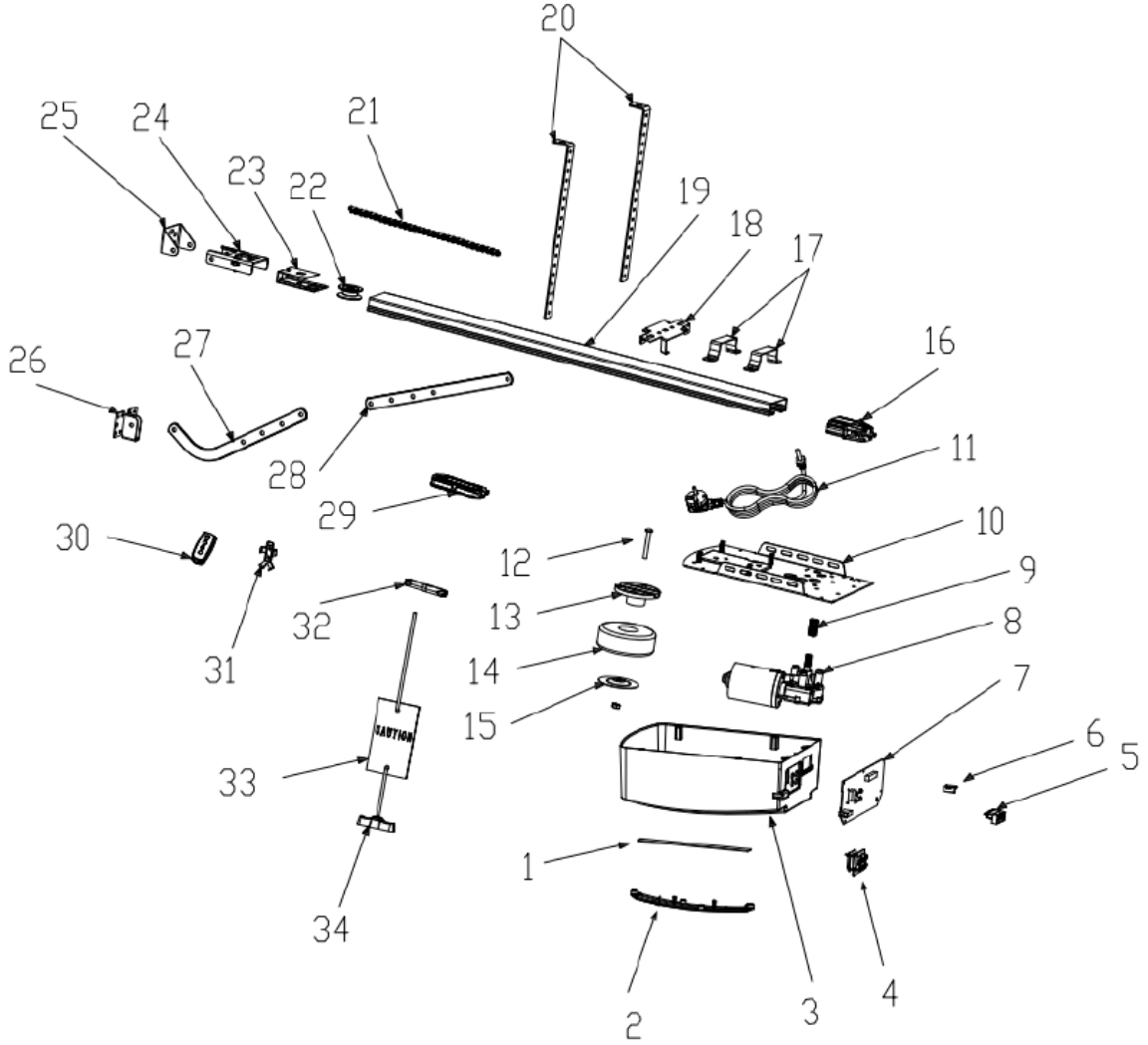

Item	Qty	Description
1	1	L.E.D light
2	1	L.E.D cover
3	1	Main cover
4	1	Panel
5	1	7P Connector
6	1	USB Dust Plug
7	1	PCBA
8	1	DC Gear motor
9	1	Motor shaft sleeve
10	1	Steel bottom base
11	1	Power Cable
12	1	Transformer Install assy

Item	Qty	Description
13	1	Transformer plate
14	1	Transformer
15	1	Transformer plate
16	1	Sprocket bracket
17	2	U handing bracket
18	1	Click bracket
19	1	C rail-steel
20	2	Mounting bracket
21	1	Chain /Belt
22	1	Chain /Belt Wheel
23	1	Wheel bracket
24	1	Track ending bracket

Item	Qty	Description
25	1	Wall bracket
26	1	Door bracket
27	1	Bent arm
28	2	Straight arm
29	1	Trolley assy
30	2	Transmitter
31	1	Transmitter bracket
32	1	Chain /Belt connection
33	1	Release card
34	1	Release handle

Hibaelhárítás

Hiba megjelenése	Hiba oka	Megoldások
Az ajtónyitó nem működik. Az LCD képernyő nem fényes	1. Tápegység 2. A dugaszoló vezeték elveszett	1. Ellenőrizze, hogy a motor aljzata feszültség alatt van-e 2. Ellenőrizze, hogy a biztosítékcső eltört-e 3. Ellenőrizze, hogy a transzformátor kisfeszültségű vezetéke csatlakozik-e a tápkártyához 4. Ellenőrizze, hogy a szalagkábel be van-e dugva 5. Ellenőrizze, hogy a transzformátor kisfeszültségű oldalán van-e 26 V AC, ha van 26 V AC, cserélje ki a nyomtatott áramkört. Ha nem, cserélje ki a transzformátort
Hiányzó pozíció	Rendszerhiba	Állítsa be újra a határértéket
Tanulás közben a digitális kijelző	30 cm-nél kisebb vagy 9 m-nél nagyobb út megtétele	Állítsa be újra a határértéket
Digitális kijelző A nyitó nem működik vagy leáll	Instabil feszültség vagy az ajtó elvesztette egyensúlyát	1. Ellenőrizze a tápegységet 2. Állítsa be az ajtó egyensúlyát
A nyitó nem működik Digitális kijelző	Nem tanulja meg a fel és le határérték beállítását Helytelenül tanulja meg a felfelé és lefelé történő határérték-beállítást	Tanulja meg a "FEL" és "LENYÍL" határértéket, és kövesse a kézikönyvet.
A LED mindig világít	A kezelőpanel elromlott vagy a tápegység lapja elromlott.	Cserélje ki a vezérlőpanelt vagy a tápkártyát.
Amikor az ajtót távirányítóval nyitja ki, a nyitó automatikusan leáll 10cm futás után Digitális kijelző	A Hall-érzékelő vezeték meglazult vagy megsérült	Nyissa ki a fedelet, ellenőrizze a Hall-érzékelő vezetékét, csatlakoztassa újra vagy cserélje ki.
A nyitó nem működik. Hallgassa meg a "kaka" hangot Digitális kijelző	A fogaskerékmotor és a fedélzet közötti vezeték elveszik.	Nyissa ki a fedelet, és ellenőrizze a fogaskerékmotor és a lap közötti vezetéket.
A nyitó automatikusan leáll 10cm futás után Digitális kijelző	A fogaskerékmotor és a fedélzet közötti vezeték fordítva van csatlakoztatva.	Először kapcsolja ki a készüléket, nyissa ki a fedelet, és fordítsa vissza a dugaszolóvezetéket a hajtóműmotor és a fedélzet között. Újra beállítani a határértéket utazik.
Az ajtó csak felfelé mozog. Ne dolgozzon lefelé mozgó és a digitális kijelzőn	A fotocella funkció hatékony volt, de anélkül, hogy bármilyen fotocellás eszközt csatlakoztatnánk.	Kapcsolja ki a fotocella funkciót, ha nincs csatlakoztatva fotocellás eszköz. Lásd a használati útmutatót. 3. Ellenőrizze, hogy a fotocella megfelelően van-e csatlakoztatva, vagy van-e valamilyen akadály a fotocella között.
Az ajtó teljesen nyitva van, egy idő után automatikusan bezáródik. A LED lámpák 4-szer villognak 29	Az automatikus zárási funkció be van kapcsolva	Állítsa be az automatikus zárási időt, vagy kapcsolja ki az automatikus zárási funkciót. (Lásd a használati útmutatót)
Amikor az ajtó megáll, a figyelmeztető lámpa mindig világít	A tápkártya elromlott	Cserélje ki a tápegységet
A LED lámpák nem működnek	1. A LED vezeték nincs bedugva 2. A LED elromlott 3. Az áramköri lap eltört	1. Ellenőrizze a LED vezetékét 2. Cserélje ki a LED-et 3. Cserélje ki az áramköri lapot
Az ajtó automatikusan visszafordul a felső határig, mielőtt az ajtó teljesen bezáródna	Automatikus visszafordító funkcióval való működés közben Az ajtó nincs megfelelően felszerelve Valamilyen blokkolás akadályozza a mozgását	1.Ellenőrizze az ajtó blokkjának helyzetét, és állítsa újra a végállás mozgását 2. Növelje meg az automatikus hátramenethez szükséges erőszámot
Az ajtó automatikusan megáll nyitás közben	Automatikus védelmi funkcióval való működés közben, amikor akadály észlelése esetén Az ajtó nincs megfelelően felszerelve Valamilyen akadály van a mozgásban	1. Ellenőrizze az ajtó blokkjának helyzetét, és állítsa újra a végállás mozgatását 2. Növelje az automatikus hátramenethez szükséges erőszámot
A távirányító nem használható, vagy a működési távolság rövid	1. Lemerült az akkumulátor 2. Az antenna meglazult vagy nincs jól kihúzva 3. Interferencia a közelben	1. Cserélje ki az új akkumulátort 2. Hosszabbítsa ki az antennát a nyitószerkezeten 3. Szabaduljon meg az interferenciától
Nem tudja bekódolni az új távirányítókat	Az új távirányító nem kompatibilis a nyitóval	Csak a mi távirányítónkat válassza

Digitális kijelző	A tárolt távirányító kódja betelt	Törölje az összes tárolt kódot (Lásd a használati útmutatót)
Készenléti állapot, digitális kijelző	Ajtó az ajtóban funkció hatásai	Ellenőrizze az ajtó az ajtóban kapcsolót
Az ajtónyitó működik, miközben az ajtó nem mozog	A motor tengely hüvelye elkopott	Cserélje ki a motor tengely hüvelyét
Az akkumulátor nem szolgáltat áramot	1. Az akkumulátor lemerült 2. Az akkumulátor vezeték fordítva van bedugva 3. Az akkumulátor vezetéke elszakadt	1. Cserélje ki az akkumulátort 2. Nyissa ki a fedelet, ellenőrizze a "+" "-" elemet 3. Cserélje ki az akkumulátor vezetékét
Egyéb rendellenes problémák	A külső eszközök nem kompatibilisek a nyitóval	Távolítsa el az összes külső eszközt. Ha a rendellenes problémák továbbra is fennállnak, cserélje ki az áramköri lapot
Digitális kijelző	A garázskapu rendszer karbantartást igényel	A garázskapu és a motor teljes karbantartást igényel

Bemærk at denne brugervejledning er maskinoversat. Skønt der er blevet gjort en stor arbejdsindsats for at få oversættelserne så præcise som muligt, er ingen maskineoversættelser perfekte, og er heller ikke ment som erstatning for en menneskelig oversættelse. Den officielle brugervejledning er den engelske version. Vi hæfter ikke juridisk for misforståelser som følge af maskinelle fejloversættelser Såfremt der opstår tvivl om meningen, henviser vi til den engelske brugsanvisning da dette er den officielle version.

Parameterbeskrivelse	Parameterværdi	
Produktnavn	Automation til garageporte - bælte	
Model	MSW-GDOOR-001A	MSW-GDOOR-003A
Nominel spænding [V~] / frekvens [Hz]	230/50	
Maks. trækkraft [N]	1000	1200
Maks. dørareal [m^2]	15	18
Maks. dørvægt [kg]	100	120
Maks. dørhøjde [m]	2.4 – 3.5	
LED -diode	24V DC / 15 STK.	
Arbejdstemperatur [°C]	-40 / +50	
Beskyttelsesgrad IP	IP 20	

VIGTIGE SIKKERHEDSANBEFALINGER

MANGLENDE OVERHOLDELSE AF FØLGENDE SIKKERHEDSANBEFALINGER KAN RESULTERE I ALVORLIG PERSONSKADE, DØD OG/ELLER MATERIELLE SKADER.

LÆS VENLIGST OMHYGGELIGT OG OVERHOLD ALLE SIKKERHEDS- OG INSTALLATIONSANBEFALINGER.

1. Åbneren er designet og fremstillet til at opfylde lokale regler. Installatøren skal være bekendt med de lokale bestemmelser, der kræves i forbindelse med installation af åbneren.
2. Ukvalificeret personale eller personer, der ikke kender de arbejdsmiljøstandarder, der gælder for automatiske porte og andre døre, må under ingen omstændigheder udføre installationer eller implementere systemer.
3. Personer, der installerer eller servicerer udstyret uden at overholde alle gældende sikkerhedsstandarder, vil være ansvarlige for enhver skade, personskade, omkostning, udgift eller krav, som en person måtte lide som følge af manglende installation af systemet korrekt og i overensstemmelse med de relevante sikkerhedsstandarder og installationsvejledningen, uanset om det er direkte eller indirekte.
4. For yderligere sikkerhed anbefaler vi kraftigt at inkludere Photo Beam. Selv om åbneren har et trykfølsomt Safety Obstruction Force-system, vil tilføjelsen af Photo Beam i høj grad forbedre brugssikkerheden for en automatisk garageport og give ekstra ro i sindet.
5. Sørg for, at garageporten er helt åben og står stille, før du kører ind eller ud af garagen.
6. Sørg for, at garageporten er helt lukket og står stille, før du forlader den. Hold hænder og løstsiddende tøj væk fra åbneren og garageporten hele tiden.
7. Safety Obstruction System er designet til kun at fungere på STATIONÆRE objekter. Alvorlig personskade, død og/eller materielle skader kan opstå, hvis garageporten kommer i kontakt med en genstand i bevægelse.
8. Dette apparat er ikke beregnet til at blive brugt af personer (herunder børn) med nedsatte fysiske, sensoriske eller mentale evner eller manglende erfaring og viden, medmindre de er blevet overvåget eller instrueret i brugen af apparatet af en person, der er ansvarlig for deres sikkerhed. Børn skal være under opsyn for at sikre, at de ikke leger med apparatet.
9. Udtjente elektriske produkter må ikke bortskaffes sammen med husholdningsaffald. Genbrug venligst, hvor der findes faciliteter. Kontakt din lokale myndighed eller forhandler for at få råd om genbrug.
10. Hvis forsyningsledningen er beskadiget, skal den udskiftes af producenten, dennes serviceagent eller tilsvarende kvalificerede personer for at undgå fare.
11. ADVARSEL: Vigtige sikkerhedsinstruktioner. Det er vigtigt for personers sikkerhed at følge alle instruktioner. Gem disse instruktioner.

12. Lad ikke børn lege med dørbetjeningen. Hold fjernbetjeninger væk fra børn. Hold øje med den bevægelige dør, og hold folk væk, indtil døren er åbnet eller lukket helt.
13. Vær forsigtig, når du betjener den manuelle udløser, da en åben dør kan falde hurtigt på grund af svage eller ødelagte fjedre, eller fordi den er ude af balance.
14. Undersøg jævnligt installationen, og tjek især kabler, fjedre og beslag for tegn på slitage, skader eller ubalance. Brug den ikke, hvis der er behov for reparation eller justering, da en fejl i installationen eller en forkert afbalanceret dør kan forårsage personskade.
15. Kontrollér hver måned, at drevet kører tilbage, når døren kommer i kontakt med en 50 mm høj genstand på gulvet. Juster om nødvendigt, og kontroller igen, da en forkert justering kan udgøre en fare for motorer med et system til beskyttelse mod fastklemning, der afhænger af kontakt med dørens underkant.
16. Detaljer om, hvordan man bruger den manuelle udløser.
17. Oplysninger om justering af dør og drev.
18. Afbryd forsyningen ved rengøring eller anden vedligeholdelse.
19. Installationsvejledningen skal indeholde oplysninger om installation af drevet og de tilhørende komponenter.

VIGTIG SIKKERHED FOR KNAPCELLEBATTERI

ADVARSEL

DETTE PRODUKT INDEHOLDER ET KNAPCELLEBATTERI

Batteriet er farligt og skal opbevares utilgængeligt for børn.
Batteriet kan forårsage alvorlige eller dødelige skader inden for 2 timer eller mindre, hvis det sluges eller placeres inde i en del af kroppen.
Hvis du har mistanke om, at batteriet er blevet slugt eller anbragt i en del af kroppen, skal du **omgående søge** lægehjælp.

Udskiftning af senderens batteri
Fjern fastgørelsesskruerne på undersiden af den håndholdte sender.
Åbn de to halvdele af senderens kabinet, og udskift batteriet med et med samme specifikationer.
Test, at den røde indikatorlampe lyser, når der trykkes på en af senderens knapper, og sæt derefter fastgørelsesskruerne på plads igen.

Udskiftning af batteri i vægkontakt-trådløs
Fjern dækpladen, mens enheden stadig er monteret på væggen, ved at skubbe og dreje en lige skruetrækker ind i åbningen på vægpladens over- og underside.
Brug en lille stjerneskruetrækker til at fjerne de 4 skruer, der holder kontakterne på plads.
Udskift batteriet med et med samme specifikationer.

PRODUKTBESKRIVELSE OG FUNKTIONER

1. Justering af forhindringskraft

Minimumskraften vises som "1", og den kan justeres opad. Displayet "5" betyder den maksimale kraft.

2. Justering af kørehastighed

"8" vises på displayet og betyder 80 % af kørehastigheden. Displayet "A" betyder fuld hastighed 160 mm/s eller 200 mm/s.

3. Justering af reverseringshøjde

"0" vises på displayet og betyder, at døren springer tilbage til toppen. Visning af "1~9" betyder, at døren springer

tilbage til positionen for hele bevægelsen. En tiendedel til ni tiendedele af hele vandringen osv.

4. Delvis åben/højde

"0" vises på displayet, hvilket betyder, at den delvise åbningsfunktion lukkes. Displayet "1~9" betyder, at man kan indstille de forskellige delvise åbningspositioner for hele bevægelsen.

5. Funktion til genkendelse af senderens knapper

"0" vises på displayet og betyder, at knapgenkendelsesfunktionen er lukket. Visning af "1" betyder, at knappernes genkendelsesfunktion er åben.

6. Antal koder i hukommelsen

"A" vises på displayet, hvilket betyder, at den maksimale mængde kodehukommelse er 50 stk. Tryk én gang på OP/NED-knappen for at øge eller mindske antallet. Mængden af kodehukommelse er indstillet til 5 stk*N, N=1~9. (Mængden er et multiplum af 5).

7. Alarm for vedligeholdelse

"t" vises på displayet, og led-lyset blinker 10 gange hurtigt, hvilket betyder, at garageporten og motoren har brug for total vedligeholdelse.

8. Automatisk sikkerhedsback

Automatisk stop/automatisk bakning styres af vores software på printkort. Vi er omhyggelige med at beskytte dine børn, kæledyr eller andre varer.

9. Blød start / blødt stop

Op- og nedtrapning af hastigheden i starten og slutningen af hver cyklus reducerer belastningen på porten og åbneren, hvilket giver længere levetid og mere støjsvag drift.

10. Automatisk lukning

Autolukning giver ro i sindet og holder dit hus sikkert ved automatisk at lukke porten, når du kører ind eller ud af garagen.

11. Selvlærende åbne- og lukkekraft ved forhindringer

Mængden af åbningskraft til forskellige stadier af portens bevægelse læres under opsætningen og genprofileres konstant. Måling af åbningskraften justeres automatisk i et passende område.

12. Elektronisk grænse, enkel justering

Du behøver kun at styre grænseopsætningen fra kontrolpaneler for at justere den nøjagtigt, den enkle og hurtige proces for alle folk.

13. Batteribackup tilgængelig

Åbnere kan forsynes med strøm med vores batteribackup, når der er strømsvigt i dit hjem.

14. Selvlåsning i gearmotorer

Gearmotoren låser sig selv med sine udkoblingssystemer.

15. Manuel udløsning

Du skal ikke bekymre dig om strømsvigt, det manuelle udløsningssystem er en løsning til betjening af døren til enhver tid.

16. Teknologi til sendere

Rolling Code-teknologi (7,38 x 10^{19} kombinationer), 433,92 MHz-frekvens, 4-kanals design for at sikre, at du kan styre 4 forskellige døre med én sender.

17. Anvendelser

Med så lidt som 30 mm mellem loftet og det højeste punkt på dørens vandring kan åbneren indbygges til applikationer med lav loftshøjde.

18. Bundplade i metal, stærkere og mere sikker.

19. Op/ned-bevægelsesknapper (UP / DOWN)

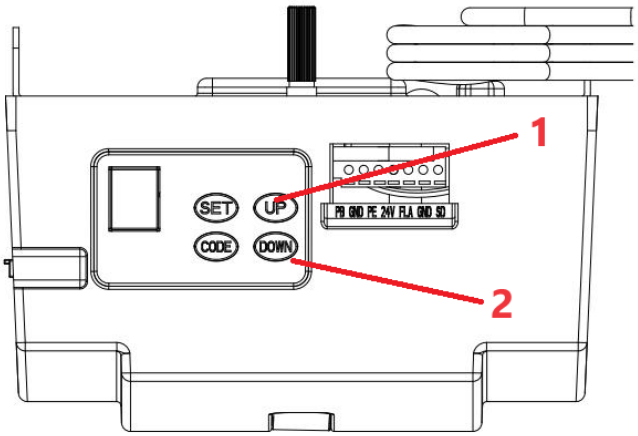

1 - Åbn

2 - Luk

ANBEFALINGER FØR INSTALLATION

1. Garageporten skal kunne løftes og lukkes let med hånden og uden store anstrengelser. En velafbalanceret og affjedret port er afgørende for korrekt installation.
2. Garageportåbneren kan ikke kompensere for en dårligt installeret garageport og bør ikke bruges som løsning på en port, der er "svær at åbne".
3. Hvis enheden installeres på en eksisterende port, skal du sørge for, at alle eksisterende låseanordninger fjernes, ellers bortfalder garantien.
4. Der skal installeres en godkendt stikkontakt i nærheden af det sted, hvor åbneren skal installeres.
5. Der skal være en afstand på mindst 30 mm mellem bunden af kædetrækskinnen og toppen af garageporten, hvor den er tættest på. (Se fig. 1.)

Vigtig bemærkning: Af hensyn til yderligere regler om elektrisk sikkerhed anbefaler vi kraftigt, at der monteres elektriske sikkerhedsbjælker (foto 5) på alle installationer.

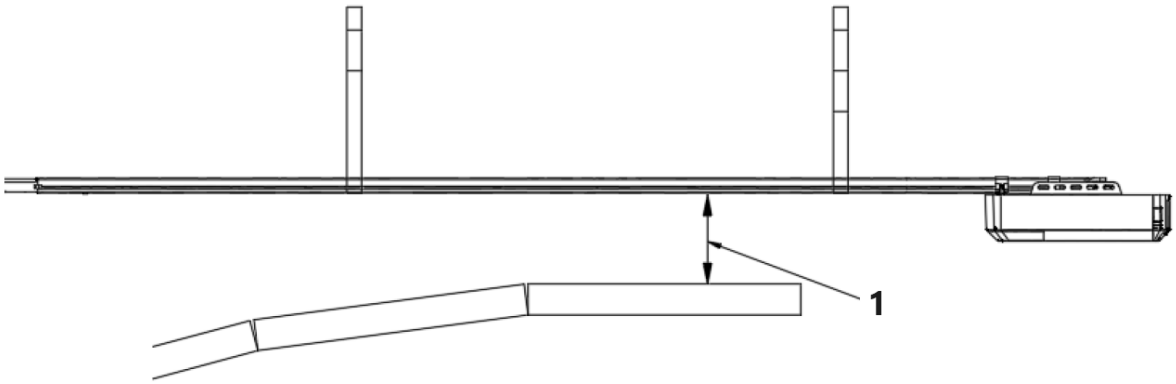

1 - 30 mm minimumsafstand

Figur 1

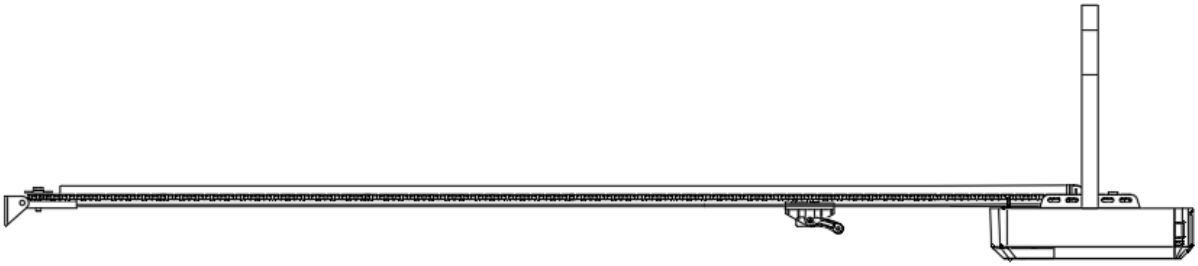

INSTALLATIONSVEJLEDNING

Monter vægbeslag og dørbeslag (fig. 2)

Vægbeslag - Luk garageporten, og mål garageportens bredde øverst, og marker midten. Find og monter vægbeslaget 2 cm-15 cm over porten på den indvendige væg.
(Afhænger af den faktiske installationsplads).
Dørbeslag - Fastgør dørbeslaget til en strukturel del af døren så tæt på den øverste kant som muligt.

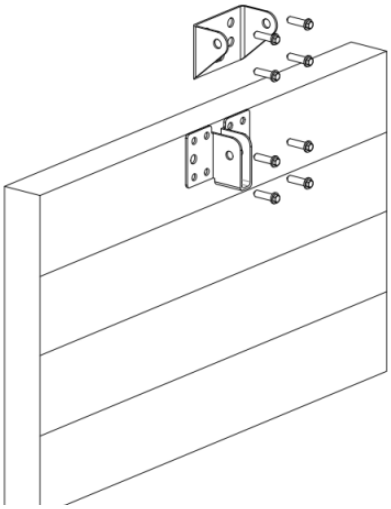

Figur 2

Installation (C-skinne i stål)

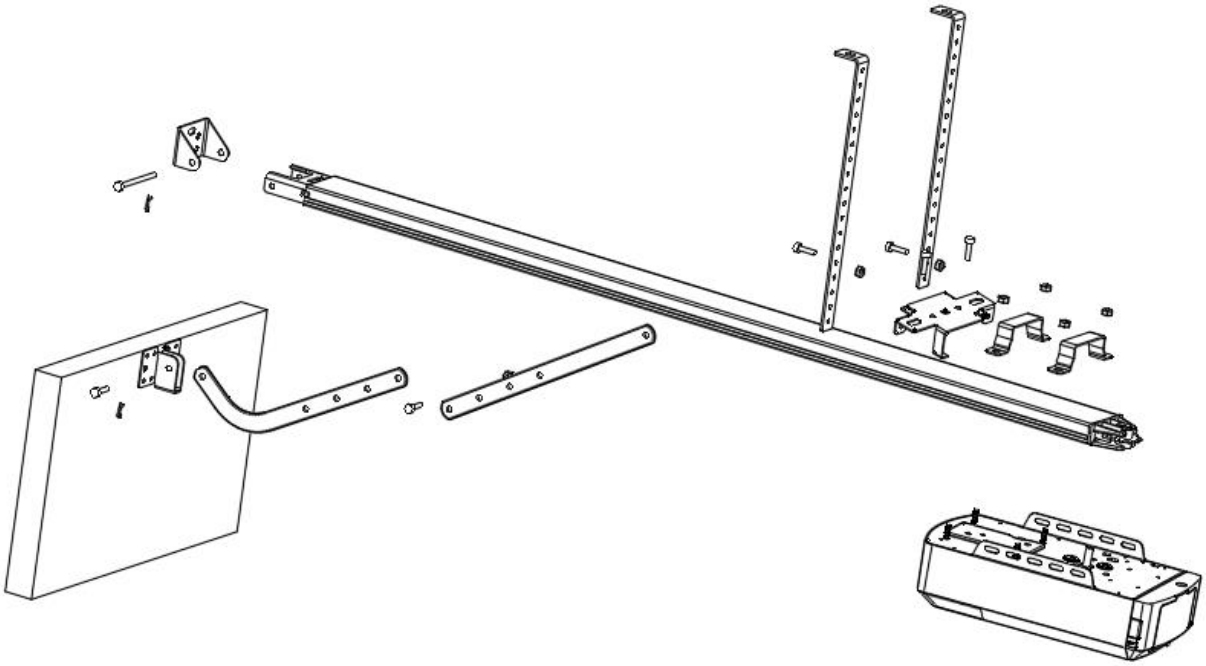

Figur 3

TRIN 1 (fig. 3)
Fastgør åbningshovedet til stålskinnen. Monter de 2 "U"-hængebeslag med de medfølgende 6 mm møtrikker.

TRIN 2 (fig. 3)
Placer stålskinnen og åbningshovedet centralt på garagegulvet med det åbne hoved længst væk fra døren. Løft den forreste del af skinnen op til dørbeslaget. Indsæt drejetappen, og fastgør den med den medfølgende splitpind.

TRIN 3 (fig. 3, fig. 4)
Løft og støt døråbnerens hoved (med en stige), så det er placeret centralt og i vater. Fastgør åbneren og skinnen i loftet med jernbeslag A og B.

ADVARSEL: Lad ikke børn komme i nærheden af døren, åbneren eller den bærende stige - alvorlig personskade og/eller skade kan opstå, hvis denne advarsel ikke følges.

TRIN 4 (Fig.3, Fig.5)
Forbind den lige arm med den bøjede arm med bolten. Placer og fastgør armene til den øverste kant af porten med den medfølgende bolt.

TRIN 5
Løft garageporten, indtil shuttlen låses fast i drivkæden/bæltet.
Nu er du klar til at programmere døråbnerne.

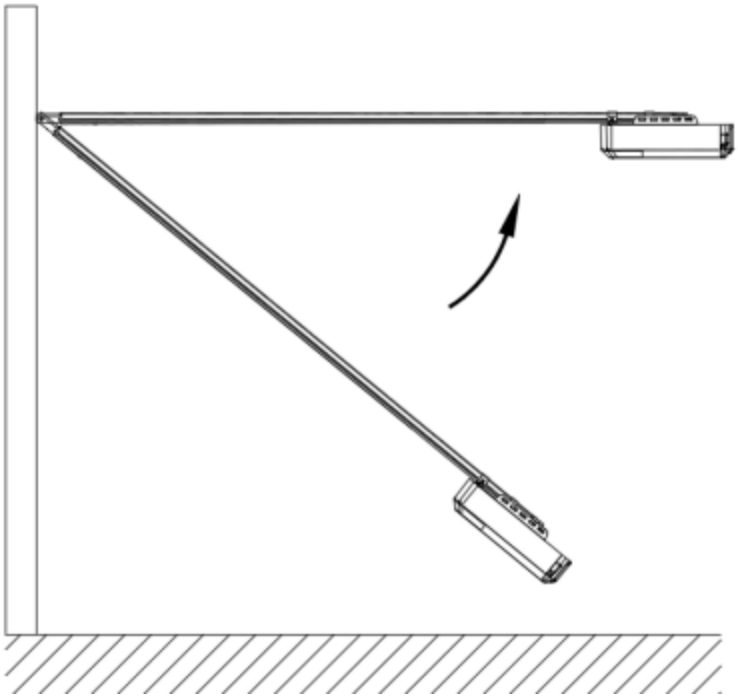

Figur 4

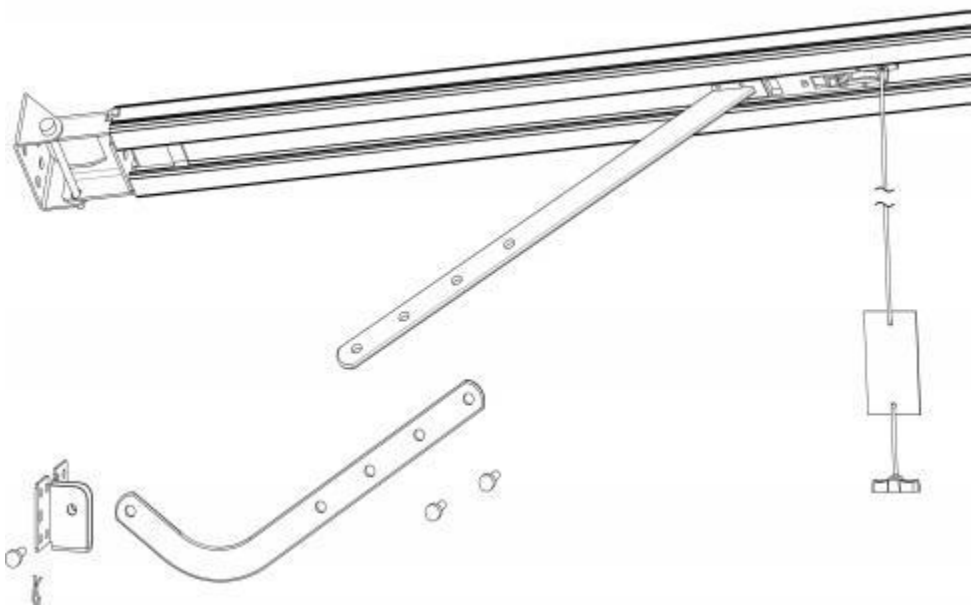

Figur 5

Sektioneret C-skinnesamling i stål

2 dele stålskinne

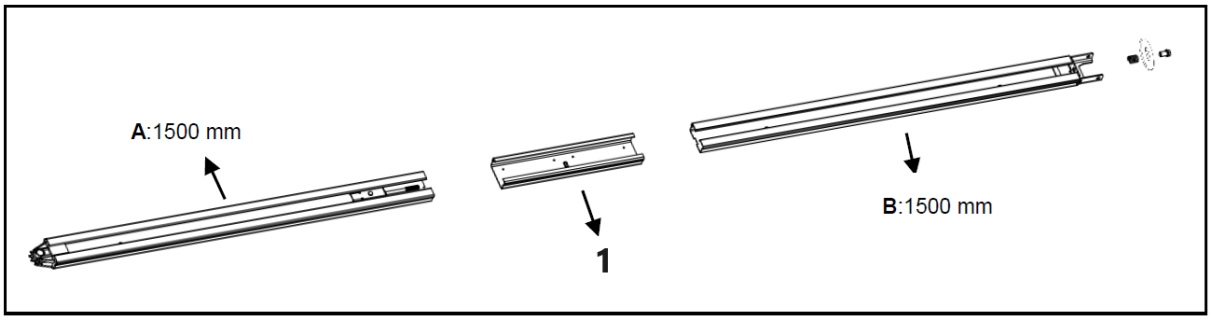

1 - Hylster
Figur 6

3 dele stålskinne

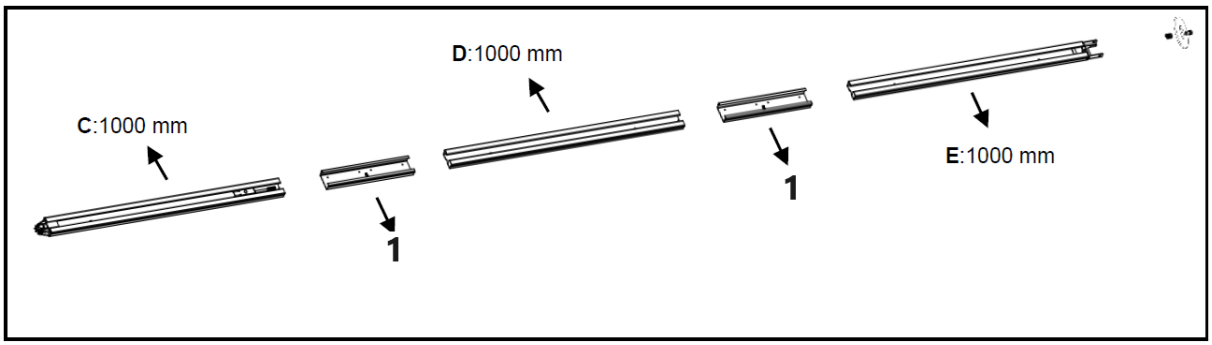

1 - Muffe
Billede 7

1. **2-delt stålskinne:**

Som fig. 6, skub A-skinnen ind i muffen, skub B-skinnen ind i muffen.

3-delt stålskinne:
Som fig. 7, skub C-skinnen ind i muffen, skub D-skinnen ind i muffen; skub E-skinnen ind i muffen.

2. Skær plasttråden over; træk skruestangen sammen med den indvendige kæde til skinnens endeposition (fig. 8).

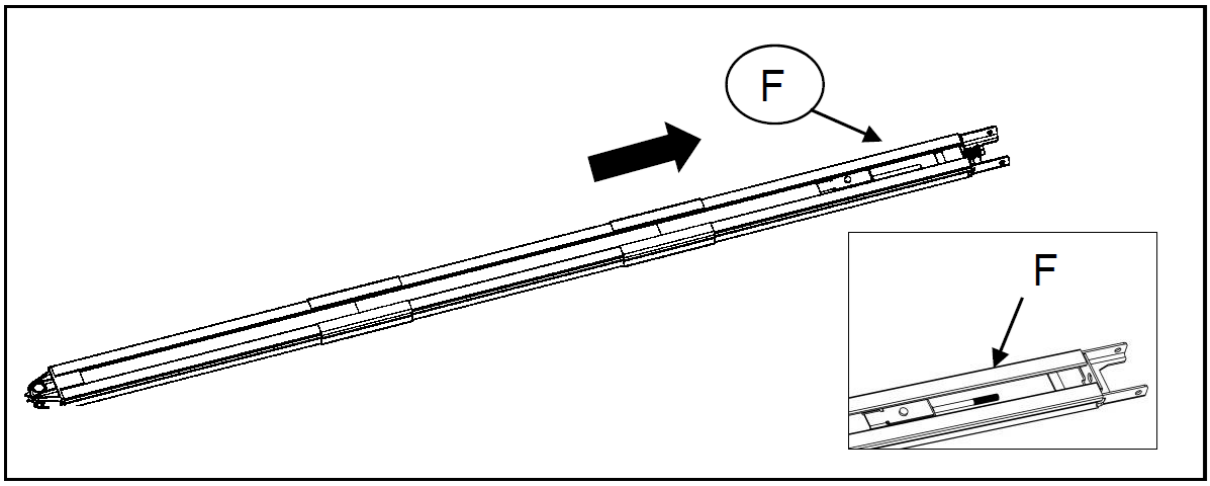

Figur 8

3. Frigør møtrikken og fjederen som vist i fig. 9.
4. Spænd møtrikken til den rigtige position som vist i fig. 10, klip plastbåndet, klip plasttråden på tandhjulet, så er hele skinnen færdigmonteret.

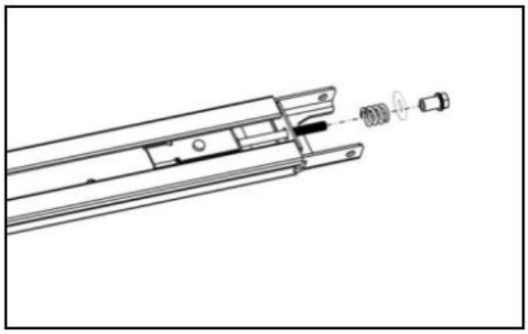

Figur 9

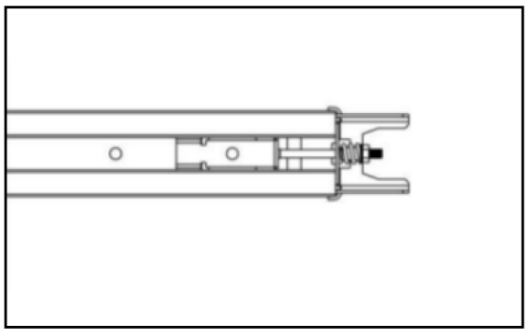

Figur 10

Montering af batteribackup til C-skinne (valgfrit)
Mulighed 1 - Fastgjort i toppen (KUN til blysyrebatteri)

TRIN 1

Saml batteriet og batteribeslaget som på billedet, og fastgør det med de medfølgende skruer.

TRIN 2

Sæt batteriet sammen med åbneren.

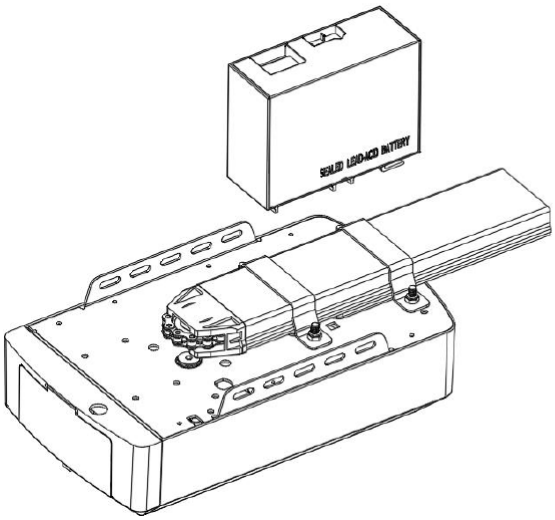

Trin 1

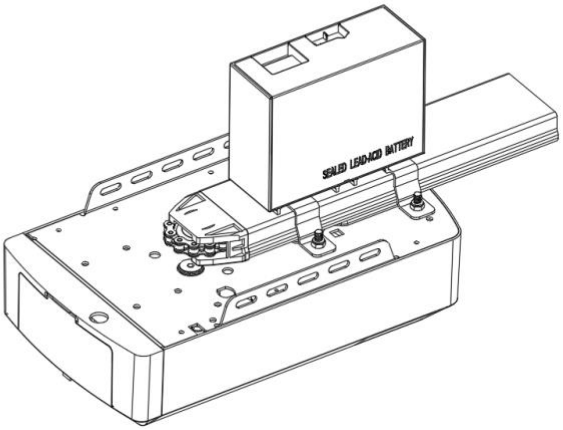

Trin 2

Mulighed 2 - Fastgjort på siden (til bly- og litiumbatteri)

TRIN 1 (fig. 11)
Sæt batteriet på siden af åbneren som på billedet, og fastgør det med de medfølgende skruer.
TRIN2 (Fig.12)
Sæt batteriet på åbneren, se fig. 12.

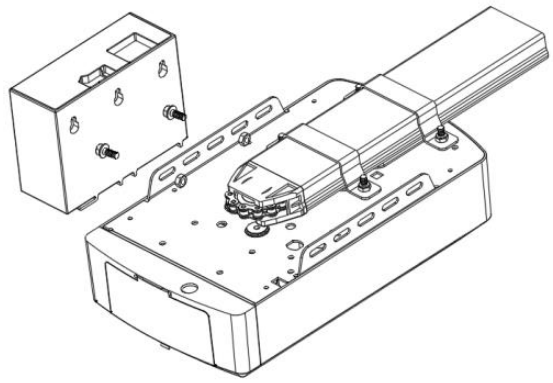

Figur 11

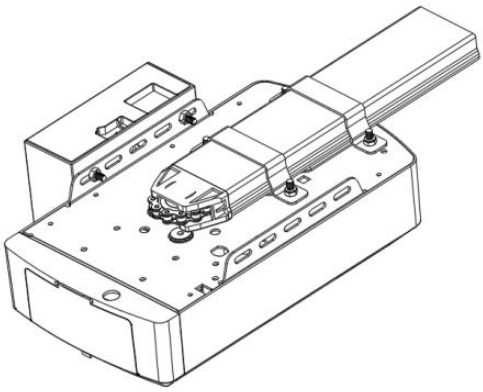

Figur 12

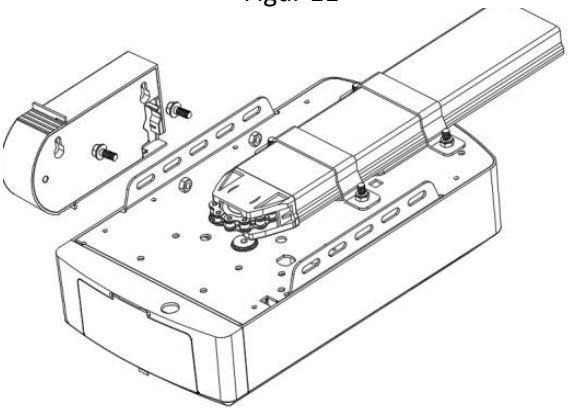

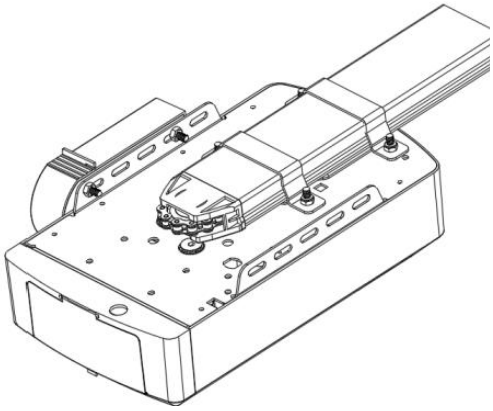

MANUEL FRAKOBLING TIL C-SKINNEÅBNER

Åbneren er udstyret med en manuel udløsersnor til at frakoble shuttle og flytte døren med hånd, mens du holder håndtaget nede (fig. 13). Træk i håndtaget for at frigøre skytten. Til kør blot åbneren i automatisk tilstand, eller flyt døren med hånden, indtil serveringsvognen er på plads. går i indgreb i kædeveksleren.
I nogle situationer, hvor en fodgængerdør ikke er i brug, anbefales det, at en ekstern skal der monteres en udkoblingsanordning (fig. 14).

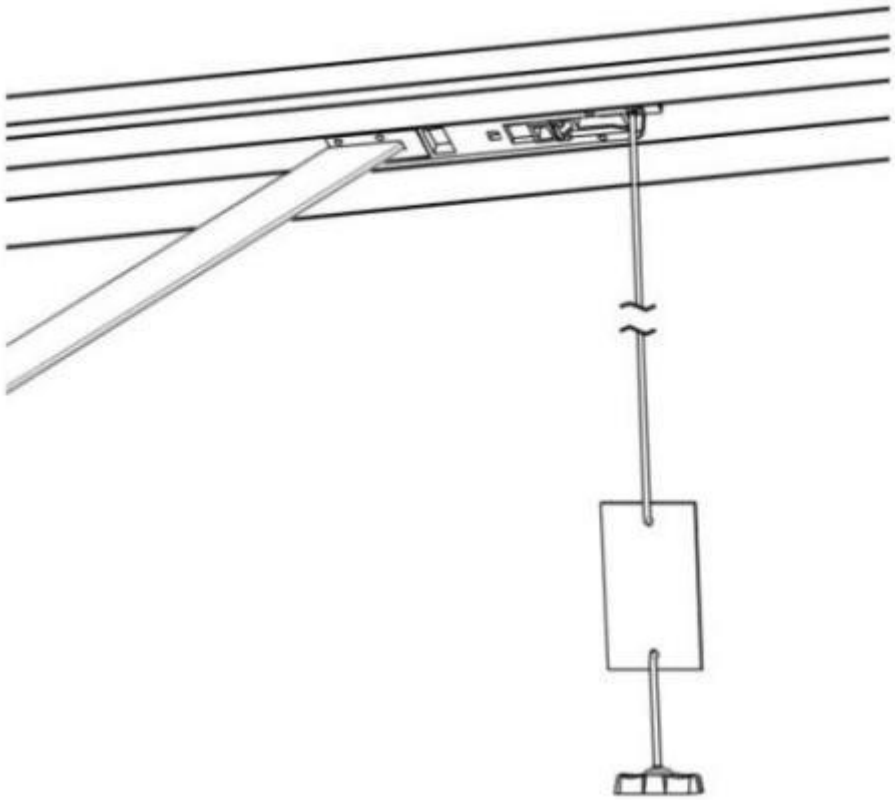

Figur 13

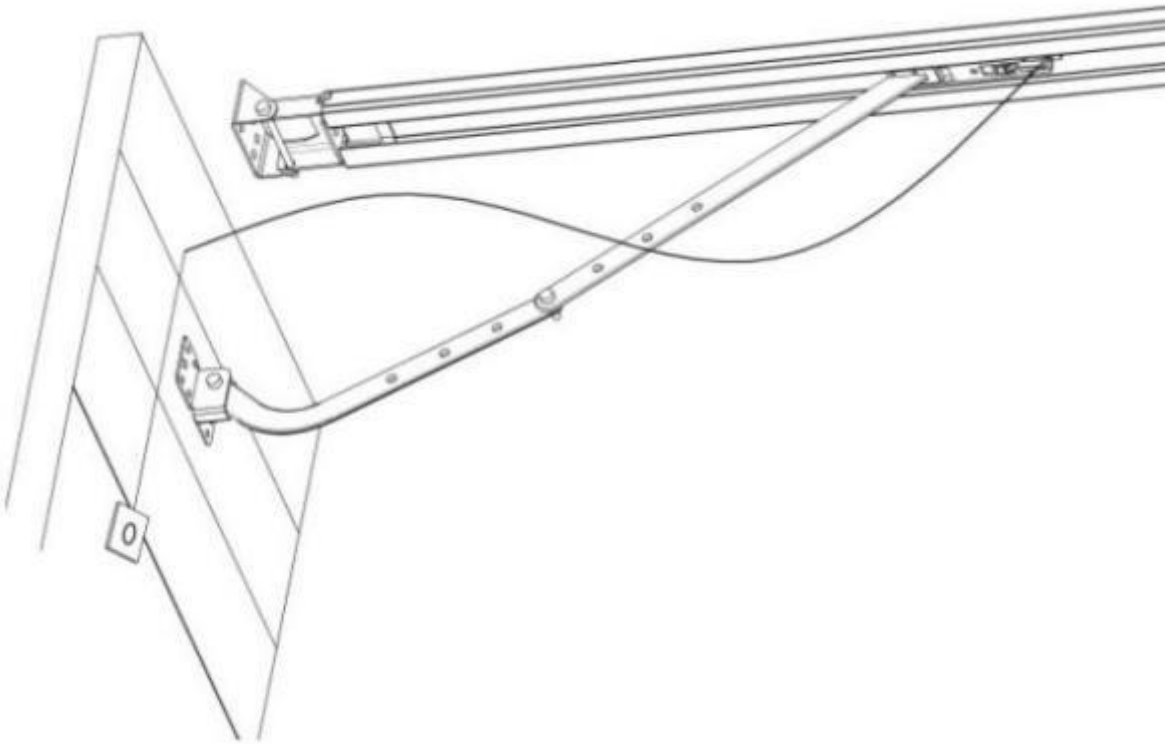

Figur 14

GRUNDLÆGGENDE INSTRUKTIONER TIL KNAPPER

Element	Knap	Beskrivelse af apparatet
1.	SET	**Kort tryk**: Bekræft indstilling. **Langt tryk**: Gå ind i funktionsmenuens indstilling.
2.	CODE	**Kort tryk:** a) I indstillingsstatus skal du trykke kort på CODE for at afslutte den aktuelle handling og vende tilbage til standby-grænsefladen. b) I standby-status skal du trykke kort på CODE, en prik vises i hjørnet, og du går nu ind i kodelænetilstand. Klik nu først på knappen på den håndsender, du vil bruge, prikken kan forsvinde, tryk derefter igen på den samme knap på håndsenderen, prikken vil blinke, her er kodelæringen færdig. **Langt tryk**: Slet den kodede fjernbetjening. Tryk og hold CODE-knappen nede, indtil bogstavet "C" vises på displayet. Alle gemte fjernbetjeninger slettes.
3.	UP	**Kort tryk**: Åbn døren. **Langt tryk**: Øg modstandsdygtigheden. Tryk og hold UP-knappen nede, efter 4 sekunder ruller den til displayet 0-1-2-3, vælg det nummer, du vil have. 1=forøg modstandskraften med 25 %,2=forøg modstandskraften med 50 %,3=forøg modstandskraften med 75 %.
4.	DOWN	**Kort tryk**: Luk døren. **Langt tryk:** Gendan fabriksindstillingerne. Bliv ved med at trykke på DOWN-knappen, efter 4 sekunder ruller den til displayet, hvorefter garageportåbneren genstarter. PS: Genstart betyder, at alle indstillinger er tilbage til fabriksindstillingerne, alle indlæringsting skal gøres igen, undtagen senderens indlæringskode.

PROGRAMMERINGSINSTRUKTIONER

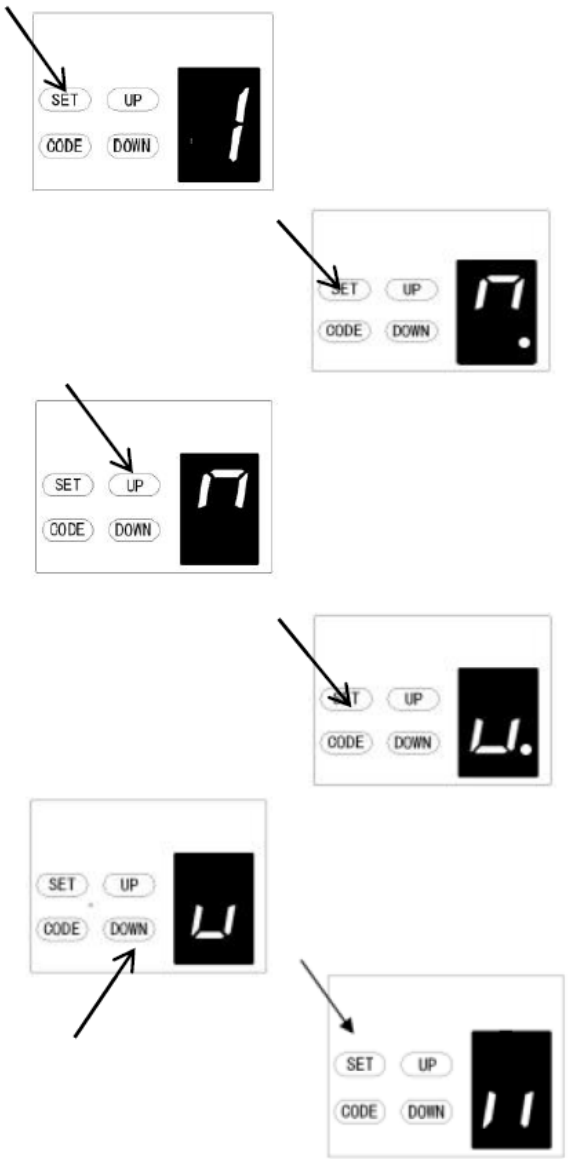

1. PROGRAMMERING AF ÅBNE- OG LUKKEGRÆNSER

a) Tryk og hold **SET**-knappen nede for at gå ind i denne funktionsindstilling, indtil "1" vises på displayet, og slip derefter knappen.

b) Tryk på **SET**-knappen igen. Døråbneren er nu i programmeringstilstand. Og så vil du se "n" med prik på displayet.

c) Tryk og hold **OP-**knappen nede, indtil døren når den ønskede åbne position, og du vil se "n" uden prik på displayet.

d) Tryk på **SET**-knappen for at bekræfte den åbne position, så vises "u" med prik på displayet.

e) Tryk derefter på **DOWN**-knappen og hold den nede, indtil døren når den ønskede lukkeposition, og du vil se "u" uden prik på displayet.

BEMÆRK: For finjusteringer skal du skifte mellem UP- og DOWN-knapperne.

f) Tryk nu på **SET**-knappen for at bekræfte lukkepositionen, og du vil se "II" på displayet.
Når du har bekræftet lukkepositionen, vil døren nu åbne og lukke for at indstille vandringsgrænserne og kraftfølsomhedsjusteringerne. Døren er nu indstillet til normal drift.

VIGTIG:
Når cyklussen er åbnet og lukket, vises der tal på displayet (0~9), "0" betyder, at dørene er afbalancerede, jo mindre tal betyder bedre dørbalance, og det anbefales kraftigt, at tallet skal være mindre end kraften.

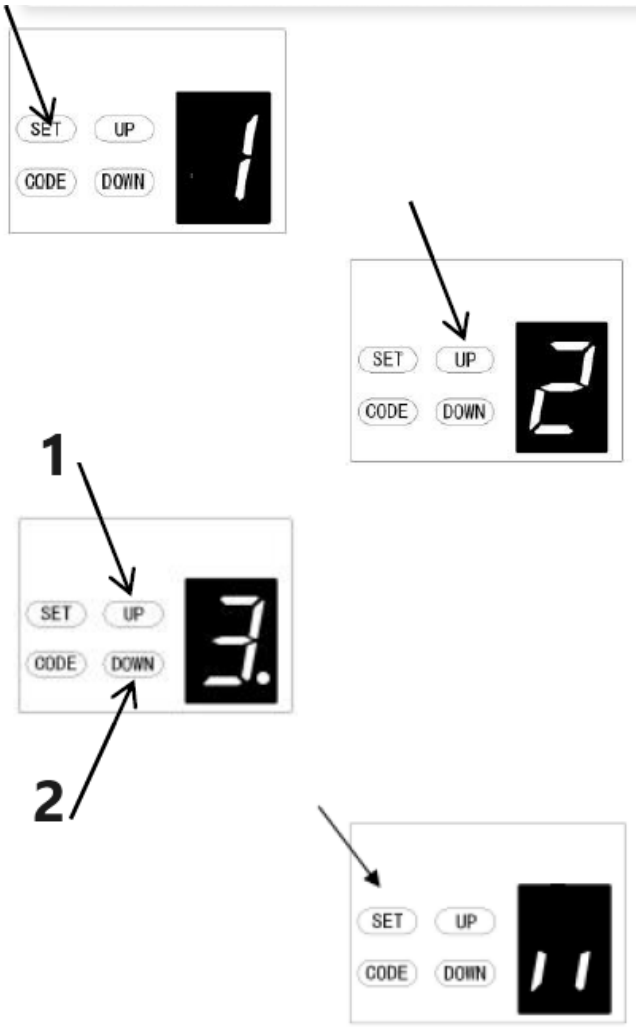

1 - Øg kraften
2 - Sænk kraften

2. JUSTERING AF FORHINDRINGSKRAFT
FORSIGTIG: Justeringen af forhindringskraften indstilles automatisk under programmeringen. Normalt er det ikke nødvendigt at justere den.

a) Tryk og hold SET-knappen nede, indtil "1" vises på displayet, tryk derefter på OP-knappen, indtil "2" vises på displayet for at gå ind i denne funktionsindstilling, og slip derefter knappen.

b) Tryk på SET-knappen igen, enheden er nu i kraftjusteringstilstand. Og så vil du se et tal "3" med en blinkende prik på displayet.

c) Tryk på UP-knappen for at øge kraftindstillingen eller på DOWN-knappen for at mindske kraftindstillingen. Den mindste kraft er "1", og den kan justeres opad. Den maksimale kraft er "5".

d) Tryk på SET-knappen for at bekræfte indstillingen, og den vender automatisk tilbage til standby og viser "11".

BEMÆRK: Kraften er indstillet til "3" som standard fra fabrikken.

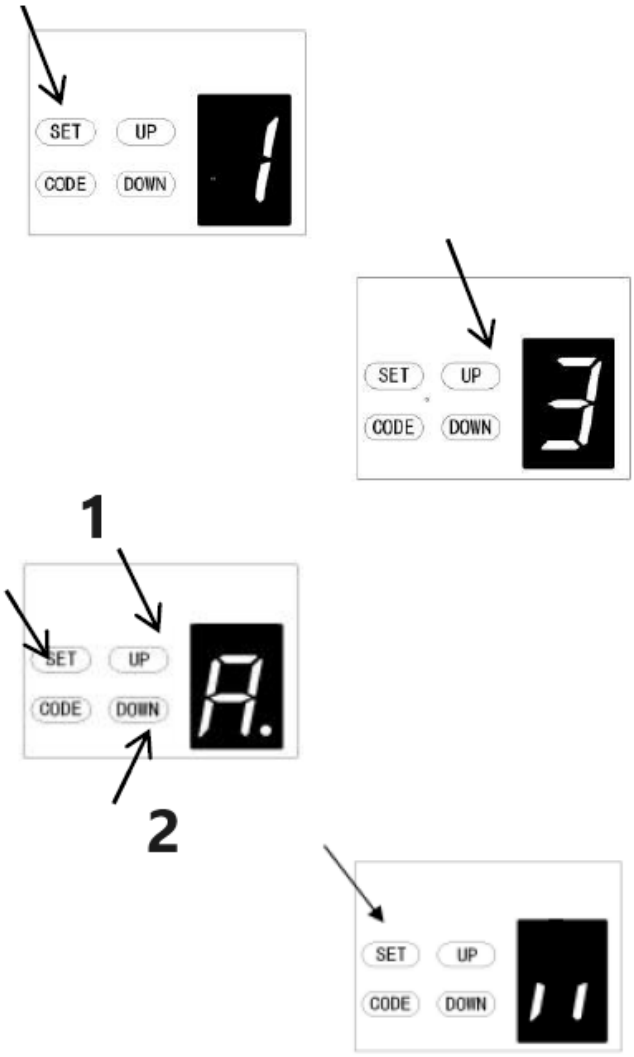

1 - Øg hastigheden
2 - Sænk hastigheden

3. INDSTILLING AF KØREHASTIGHED
BEMÆRK: Hvis du ændrer hastighedsindstillingen igen, annulleres den tidligere køregrænse. Hastighedsjusteringsfunktionen er kun tilgængelig, når du har nulstillet køregrænsen.

a) Tryk og hold **SET-**knappen nede, indtil "1" vises på displayet, tryk derefter på **UP-**knappen, indtil "3" vises på displayet for at gå ind i denne funktionsindstilling, og slip derefter knappen.

b) Tryk på **SET**-knappen igen. Enheden er nu i hastighedsjusteringstilstand. Og så vil du se bogstavet "A" med en blinkende prik på displayet.

c) Tryk på **OP-** og **NED-**knappen for at vælge hastigheden. Figur "8" betyder 80 % af kørehastigheden. Figur "A" betyder fuld hastighed.

d) Tryk på **SET-**knappen for at bekræfte indstillingen, og den går automatisk tilbage til standby og viser "II".

BEMÆRK: Kørehastigheden er indstillet til fuld hastighed "A" som standard fra fabrikken.

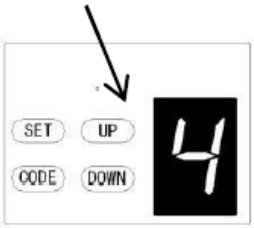

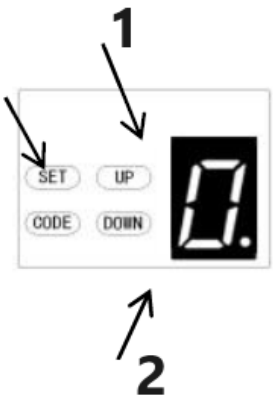

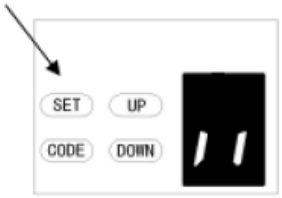

1 - Øg tiden
2 - Sænk tiden

4. AUTOMATISK LUKNING OG TIDSINDSTILLING

BEMÆRK: Vi anbefaler, at der bruges sikkerhedsfotobjælker i enhver installation, hvor funktionen automatisk lukning er aktiveret.

a) Tryk og hold **SET**-knappen nede, indtil "1" vises på displayet, tryk derefter på **UP**-knappen, indtil "4" vises på displayet for at gå ind i denne funktionsindstilling, og slip derefter knappen.

b) Tryk på **SET**-knappen igen, enheden er nu i automatisk lukkejusteringstilstand. Og så vil du se et tal "0" med en blinkende prik på displayet.

c) Tryk én gang på **OP**/ **NED**-knappen for at indstille tiden for automatisk lukning (0~9).
Tryk på **OP**-knappen for at øge tiden, eller **NED**-knappen for at mindske tiden.
Lukketiden er 15 sekunder*N, N=0~9. Den maksimale tid er 135 sekunder. Indstil tiden til nul (0) for at deaktivere den automatiske lukkefunktion.

d) Tryk på **SET**-knappen for at bekræfte indstillingen, og den går tilbage til standby status automatisk og viser "ll".

BEMÆRK:
1. Lukketiden er indstillet til "0" som standard fra fabrikken.
2. Hvis fotocellefunktionen er slået til, og den brydes af en forhindring, vil den automatiske lukketid stoppe et stykke tid og derefter fortsætte den automatiske lukketid igen.

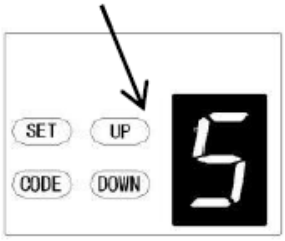

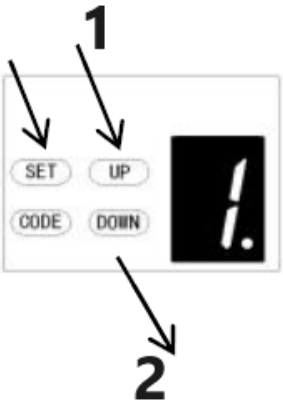

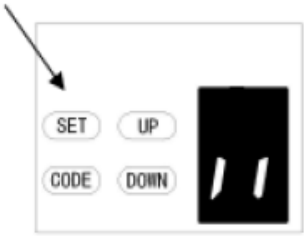

1 - Forøgelse
2 - Reducer

5. INDSTILLING AF BETINGELSE FOR AUTOMATISK LUKNING

a) Tryk og hold **SET**-knappen nede, indtil "1" vises på displayet, og tryk derefter på **UP**-knappen, indtil "5" vises på displayet for at gå ind i denne funktionsindstilling, og slip derefter knappen.

b) Tryk på **SET**-knappen igen. Enheden er nu i automatisk tilstandsjustering. Og så vil du se et tal "1" med en blinkende prik på displayet.

c) Tryk én gang på **OP**/ **NED**-knappen for at indstille den automatiske lukning. Du kan vælge "1" eller "2".
Figur "1" betyder, at døren kun kan lukke automatisk, når den er i den åbne grænseposition.
Figur "2" betyder, at døren kan lukke automatisk, når den er i en hvilken som helst position.

d) Tryk på **SET**-knappen for at bekræfte indstillingen, og den vender automatisk tilbage til standby og viser "II".

BEMÆRK:
1. Lukningstilstanden er indstillet til "1" som standard fra fabrikken.
2. Døren vil kun lukke automatisk under åbningsprocessen, men kan ikke lukke automatisk, når den er stoppet under lukningsprocessen.

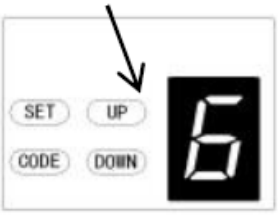

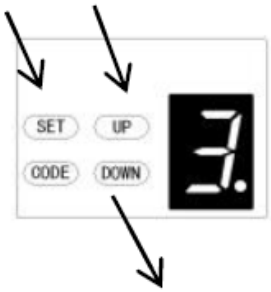

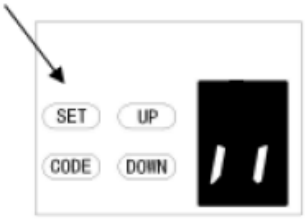

1 - Øg tiden
2 - Sænk tiden

6. INDSTILLING AF FORSINKELSESTID FOR LED OFF

a) Tryk og hold **SET**-knappen nede, indtil "1" vises på displayet, og tryk derefter på **UP**-knappen, indtil "6" vises på displayet for at gå ind i denne funktionsindstilling, og slip derefter knappen.

b) Tryk på **SET**-knappen igen. Enheden er nu i tilstanden for justering af LED-slukningsforsinkelse. Og så vil du se et tal "3" med en blinkende prik på displayet.

c) Tryk én gang på **OP**/ **NED**-knappen for at indstille LED-slukningsforsinkelsen (1~9).

d) Tryk på **OP-**knappen for at øge tiden, eller **NED-**knappen for at mindske tiden. **Forsinkelsestiden er 1 minut*N, N=1~9. Den maksimale forsinkelsestid er 9 minutter.**

e) Tryk på **SET**-knappen for at bekræfte indstillingen, og den vender automatisk tilbage til standby-status og viser "ll".

BEMÆRK: Forsinkelsestiden for LED-slukning er indstillet til "3" som standard fra fabrikken.

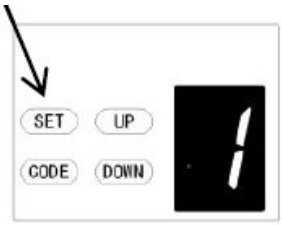

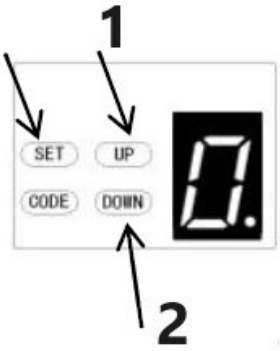

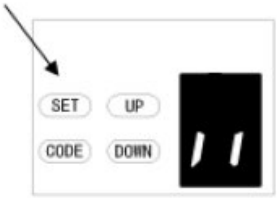

1 - Øg højden
2 - Sænk højden

7. INDSTILLING AF VENDEHØJDE

a) Tryk og hold **SET**-knappen nede, indtil "1" vises på displayet, tryk derefter på **UP**-knappen, indtil "7" vises på displayet for at gå ind i denne funktionsindstilling, og slip derefter knappen.

b) Tryk på **SET**-knappen igen. Enheden er nu i omvendt højdejusteringstilstand. Og så vil du se et tal "0" med en blinkende prik på displayet.

c) Tryk én gang på **OP**/ **NED**-knappen for at indstille reverseringshøjden, mens du lukker (0~9).

d) Tryk på **OP**-knappen for at øge, eller **NED**-knappen for at mindske.
Figur "0" betyder, at døren vil vende tilbage til den åbne grænseposition. Figur 1~9 betyder, at døren springer tilbage til positionen for hele bevægelsen. En tiendedel til ni tiendedele af hele vandringen osv.

e) Tryk på **SET**-knappen for at bekræfte indstillingen, og den vender automatisk tilbage til standby og viser "ll".

BEMÆRK: Reverseringshøjden er indstillet til "0" som standard fra fabrikken.

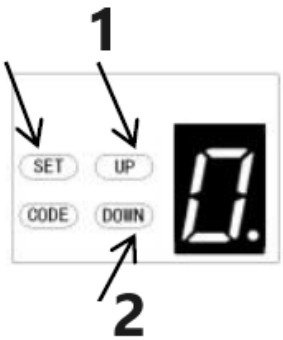

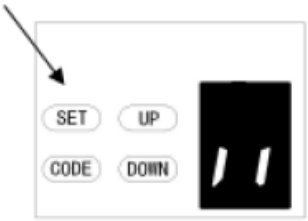

1 - Forøgelse
2 - Sænkning

***8*. DELVIS ÅBEN/HØJDEINDSTILLING**

a) Tryk og hold **SET**-knappen nede, indtil "1" vises på displayet, tryk derefter på **UP**-knappen, indtil "8" vises på displayet for at gå ind i denne funktionsindstilling, og slip derefter knappen.

b) Tryk på **SET**-knappen igen, enheden er nu i delvis åben/højdejusteringstilstand. Og så vil du se et tal "0" med en blinkende prik på displayet.

c) Tryk én gang på **OP/NED-**knappen for at vælge, om du vil åbne den delvise åbningsfunktion eller indstille den delvise åbningshøjde. (0 -C). Tryk på **OP**-knappen for at øge, eller **NED**-knappen for at mindske.

Figur "0" betyder, at den delvise åbningsfunktion er lukket.
Figur "1" betyder, at højden er 2 cm.
Figur "2" betyder, at højden er 4 cm.
Figur "3" betyder, at højden er 8 cm
Figur "4" betyder, at højden er 12 cm
Figur "5" betyder, at højden er 20 cm
Figur "6" betyder, at højden er 40 cm
Figur "7" betyder, at højden er 60 cm
Figur "8" betyder, at højden er 80 cm
Figur "9" betyder, at højden er 100 cm
Figur "A" betyder, at højden er 120 cm
Figur "B" betyder, at højden er 140 cm
Figur "C" betyder, at højden er 160 cm

d) Tryk på **SET**-knappen for at bekræfte indstillingen, og den vender automatisk tilbage til standby og viser " ".

BEMÆRK:

1. Den delvise åbning/højde er indstillet til "0" som standard fra fabrikken.
2. Hvis du åbner funktionen for delvis åbning/højde, vil knappens genkendelsesfunktion blive deaktiveret.
3. For andre detaljer henvises til fjernbetjeningens brugsanvisning.
4. Hvis du aktiverede den delvise åbningsfunktion og senere deaktiverede denne funktion, skal du være opmærksom på, at kun den kodede knap, du lænede dig op ad i begyndelsen, kan styre åbneren nu.

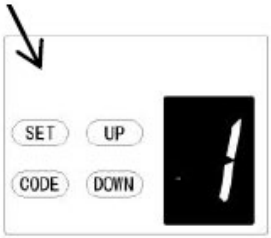

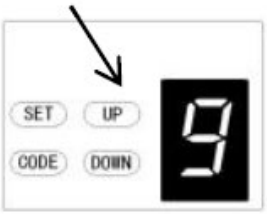

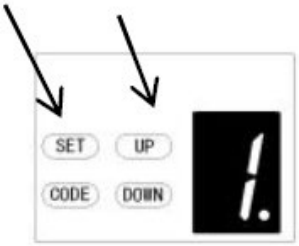

1

2

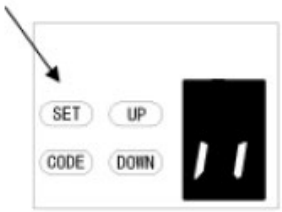

1 - Knappernes genkendelsesfunktion er lukket

2 - Knappernes genkendelsesfunktion er åben

9. INDSTILLING AF GENKENDELSESFUNKTION FOR SENDERENS KNAPPER

a) Tryk og hold **SET-**knappen nede for at gå ind i denne funktionsindstilling, indtil "9" vises på displayet, og slip derefter knappen.

b) Tryk på **SET**-knappen igen. Enheden er nu i justeringstilstand for knapgenkendelsesfunktionen. Og så vil du se et tal "1" med en blinkende prik på displayet.

c) Tryk én gang på **OP/ NED**-knappen for at vælge, om alle 4 knapper skal kunne styre en enkelt låge, eller om kun den separate kodede knap skal kunne styre lågen.

Figur "0" betyder, at knappernes genkendelsesfunktion er lukket. Det betyder, at hvis du har kodet 1 knap med 1 låge, så kan alle 4 knapper på fjernbetjeningen styre lågen. Det passer til brugere, der kun har 1 automatiseret dør derhjemme.

Figur "1" betyder, at knappernes genkendelsesfunktion er åben. Hvis du har kodet den første knap med den første døråbner, vil den første knap være den eneste knap på fjernbetjeningen, der kan styre døråbneren. Det er velegnet til brugere, der har mere end 1 automatiseret dør/port derhjemme.

d) Tryk på **SET-**knappen for at bekræfte indstillingen, og den vender automatisk tilbage til standby-status og viser "II".

BEMÆRK:

1. Knappernes genkendelse er indstillet til "1" som standard fra fabrikken.
2. Når du har ændret knappernes ikke-genkendelse til genkendelse, skal du bemærke, at kun den kodede knap kan styre åbneren.

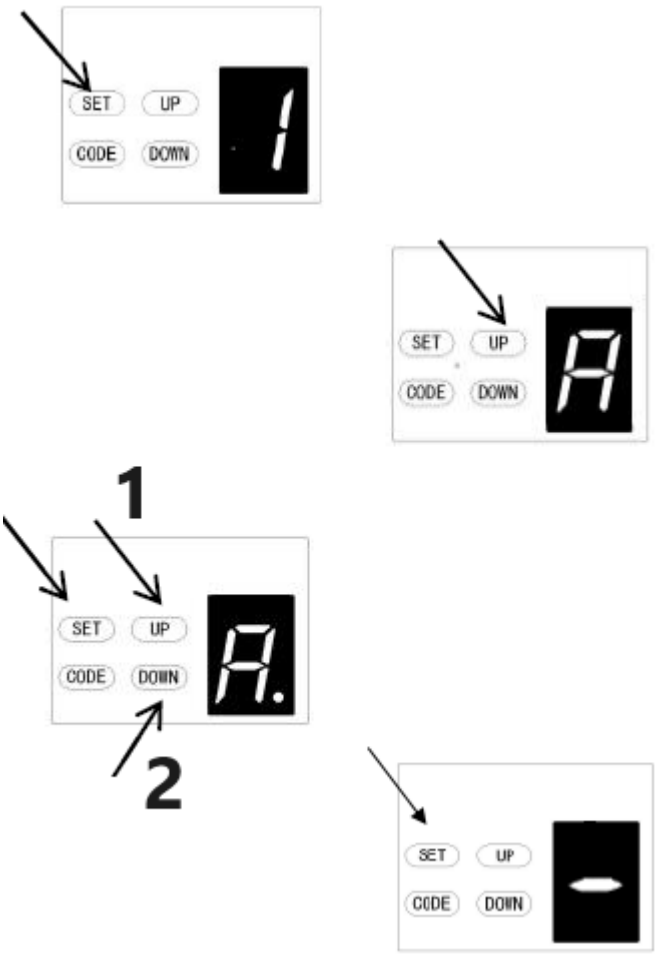

1 - Forøgelse
2 - Sænk

A. JUSTERING AF SOFT STOP-AFSTAND

a) Tryk længe på **SET**-knappen, indtil "1" vises på displayet, og tryk derefter kontinuerligt på **UP**-knappen, indtil "**A**" vises på displayet for at gå ind i funktionsindstillingen.

b) Tryk på **SET-**knappen igen, nu er du kommet ind i menuen til indstilling af soft stop-afstand, og du vil se tallet "2" på displayet.

c) Tryk på **OP/NED-**knappen for at vælge den bløde stopafstand, du kan vælge mellem niveauerne "1-3", den oprindelige standard er "2", hvilket betyder, at den bløde stopafstand er medium.
Tallet "1" betyder, at soft stop-afstanden er lang.
Tallet "2" betyder, at soft stop-afstanden er medium.
Tallet "3" betyder, at soft stop-afstanden er kort.

d) Tryk på **SET**-knappen for at bekræfte indstillingen.

BEMÆRK: Når du er færdig med indstillingen, skal du genindlære dørens bevægelsesgrænser, så den bløde stopafstand fungerer med dine nye indstillinger.

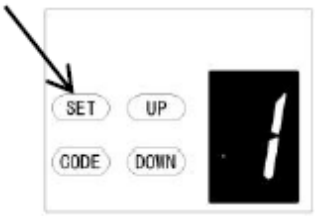

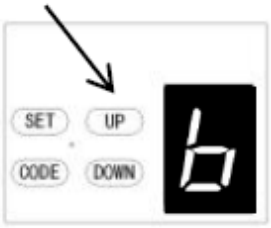

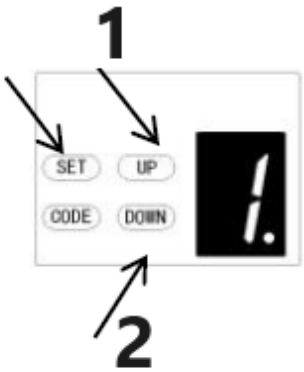

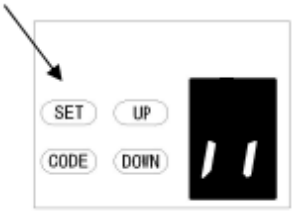

1 - Øg højden
2 - Sænk højden

b. INDSTILLING AF UVIDENHED OM VENDEHØJDE

a) Tryk og hold **SET**-knappen nede, indtil "1" vises på displayet, og tryk derefter på **UP**-knappen, indtil "b" vises på displayet for at gå ind i denne funktionsindstilling, og slip derefter knappen.

b) Tryk på **SET**-knappen igen. Enheden er nu i tilstanden for justering af ignorance i omvendt højde. Og så vil du se et tal "1" med en blinkende prik på displayet.

c) Tryk én gang på **OP**/ **NED**-knappen for at indstille uvidenhed om reverseringshøjde under lukning (0~9).

d) Tryk på **OP-**knappen for at øge eller **NED-**knappen for at mindske.
Figur 1~9 betyder, at døren stadig ikke springer tilbage, selv om der er forhindringer i dens lukkebane inden for 1cm~9cm fra lukkepositionen. Denne funktion er bedst egnet til Nordeuropa, hvor der altid er sne på jorden.

e) Tryk på **SET**-knappen for at bekræfte indstillingen, og den vender automatisk tilbage til standby og viser "ll".

BEMÆRK: Reverseringshøjden er indstillet til "1" som standard fra fabrikken.

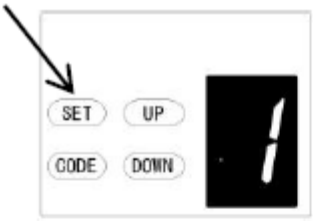

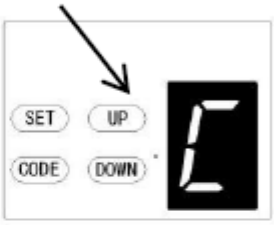

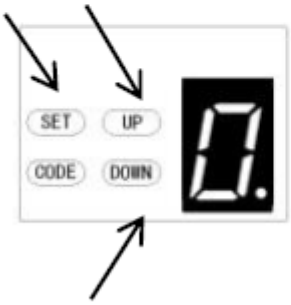

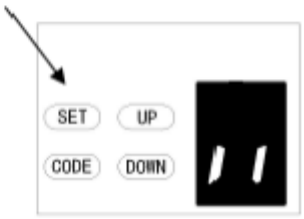

C. INDSTILLING AF DØRKONTAKTTYPE

a) Tryk og hold **SET**-knappen nede, indtil "1" vises på displayet, og tryk derefter på **UP**-knappen, indtil "C" vises på displayet for at gå ind i denne funktionsindstilling, og slip derefter knappen.

b) Tryk på **SET**-knappen igen. Enheden er nu i justeringstilstand for pasdørskontakttype. Og så vil du se et tal "0" med en blinkende prik på displayet.

c) Tryk én gang på **OP**/ **NED**-knappen for at indstille typen af dørkontakt. Du kan vælge "0" eller "1".
Figur "0" betyder, at nøgledørens funktion normalt er åben.
Figur "1" betyder, at gangdørens funktion normalt er lukket.

d) Tryk på **SET**-knappen for at bekræfte indstillingen, og den vender automatisk tilbage til standby-status og viser "II".

BEMÆRK: Dørkontakten er indstillet på "0" som standard fra fabrikken.

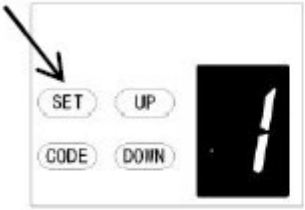

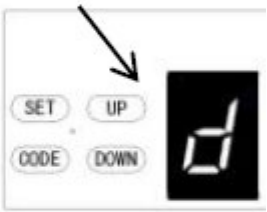

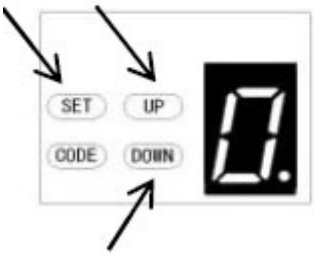

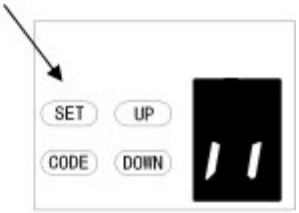

d. INDSTILLING AF FOTOCELLE ON/OFF
BEMÆRK: Sørg for, at fotocellen er installeret korrekt, og brug
Normalt lukkede kontakter til tilbehørsterminalerne på åbneren (fig. 22, fig. 23)
Bemærk også, at fotobjælkefunktionen skal deaktiveres, hvis der IKKE er monteret fotobjælker, ellers kan døren ikke lukkes, og LED-displayet vil vise bogstavet "r" som en indikation.

a) Tryk og hold **SET**-knappen nede, indtil "1" vises på displayet, tryk derefter på **UP**-knappen, indtil "d" vises på displayet for at gå ind i denne funktionsindstilling, og slip derefter knappen.

b) Tryk på **SET**-knappen igen. Enheden er nu i justeringstilstand for fotocelle ON/OFF. Og så vil du se et tal "0" med en blinkende prik på displayet.

c) Tryk én gang på **OP**/ **NED**-knappen for at indstille fotocellens tænd-/slukknap. Du kan vælge at indstille "0" eller "1".
Figur "**0**" betyder, at fotocellefunktionen er lukket.
Figur "**1**" betyder, at fotocellefunktionen er åben.

d) Tryk på **SET-**knappen for at bekræfte indstillingen, så vender den automatisk tilbage til standby og viser "ll".

BEMÆRK: Fotocellen er indstillet på "0" som standard fra fabrikken.

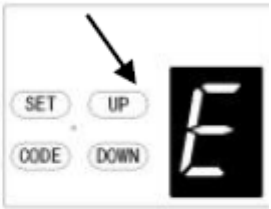

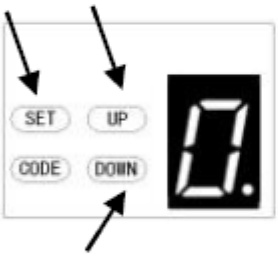

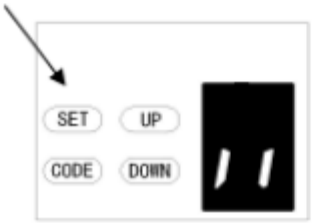

E. INDSTILLING AF ANTAL DRIFTSCYKLUSSER FOR VEDLIGEHOLDELSESALARM

a) Tryk og hold **SET**-knappen nede, indtil "1" vises på displayet, og tryk derefter på **UP**-knappen, indtil "E" vises på displayet for at gå ind i denne funktionsindstilling, og slip derefter knappen.

b) Tryk på **SET**-knappen igen. Enheden er nu i tilstanden for justering af vedligeholdelsesalarm. Og så vil du se et tal "0" med en blinkende prik på displayet.

c) Tryk på **OP**/ **NED**-knappen, så kan du vælge de driftscyklusser, som du ønsker, at åbneren skal gøre dig opmærksom på. Du kan vælge mellem "1-5".
Figur "1" betyder, at når garageporten er blevet betjent 1000 gange, vil L.E.D-lyset blinke 10 gange hurtigt, efter at døren er holdt op med at fungere hver gang. For at gøre dig opmærksom på, at din garageport skal vedligeholdes. Og samtidig vil du se et tal "t" på displayet.
Figur "2" betyder, at vedligeholdelsesalarmens tællecyklus er indstillet til 2000 gange.
Figur "3" betyder, at vedligeholdelsesalarmens tællecyklus er indstillet til 3000 gange.
Figur "4" betyder, at vedligeholdelsesalarmens tællecyklus er indstillet til 4000 gange.
Figur "5" betyder, at vedligeholdelsesalarmens tællecyklus er indstillet til 5000 gange.

d) Tryk på **SET-**knappen for at bekræfte indstillingen, og den vender automatisk tilbage til standby-status og viser "II".

BEMÆRK:
1. Driftstællingscyklusserne er indstillet til "0" som standard fra fabrikken.
2. "t" vises på displayet, og led-lyset blinker 10 gange hurtigt, hvilket betyder, at døren har mistet balancen, og det anbefales kraftigt at vedligeholde garageporte.
3. "Tjek" status, eller "Genindlær" køregrænsen efter advarsler om vedligeholdelsesalarm.

Programmering af kommunikationsfunktionen

Indstilling af fjernbetjening

a) Tryk og hold **SET**-knappen nede, indtil "1" vises på displayet, tryk derefter kort på **OP/NED**-knappen, indtil "F" vises på displayet for at gå ind i denne funktionsindstilling, og slip derefter knappen (fig. 1-2).

b) Tryk på SET-knappen, så vises den status, du har valgt (fig. 3).

c) Tryk på OP/NED-knappen for at indstille den ønskede tilstand "0-1" (fig. 4-5).

d) Tryk på SET-knappen for at bekræfte.

Figur "0" betyder, at kommunikationsfunktionen er lukket, og at døren kan stoppes i enhver position med fjernbetjening.
Figur "1" betyder, at kommunikationsfunktionen er åbnet, og at døren ikke kan stoppe i en hvilken som helst position med fjernbetjeningen under åbning. Men døren kan stoppe i en hvilken som helst position med fjernbetjening under lukning, og den vil automatisk hoppe op til toppen.
Vær opmærksom: Hvis du bruger fjernbetjeningen med en universalmodtager, påvirkes den ikke af denne indstilling.

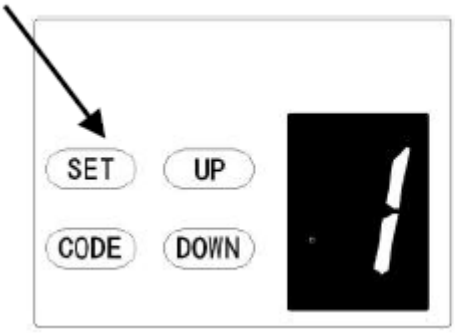

Figur 1

Figur 1 Figur 2

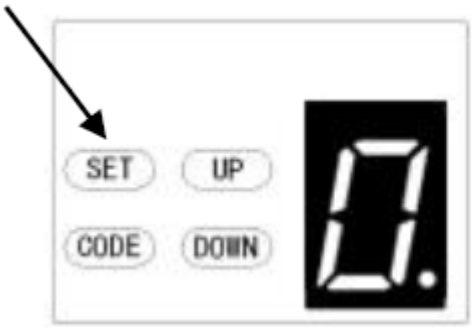

Figur 2 Figur 3

Figur 3 Figur 4

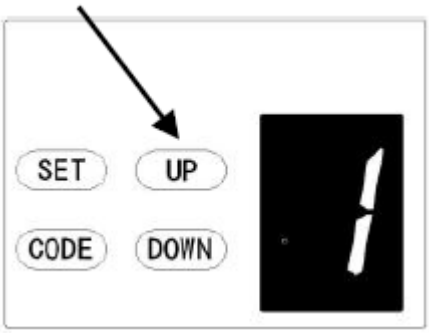

Figur 5

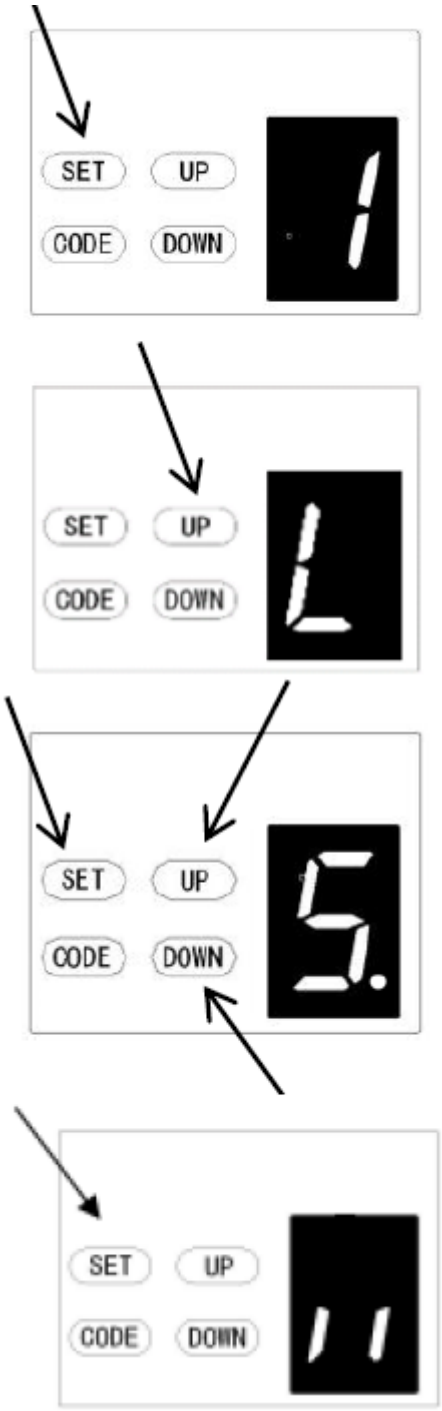

L. JUSTERING AF LØFTEKRAFT VED ÅBNING

FORSIGTIG: Justeringen af åbningsløftekraften indstilles automatisk under programmeringen. Normalt er det ikke nødvendigt at justere den.

a) Tryk og hold **SET**-knappen nede, indtil "1" vises på displayet, tryk derefter kort på **UP**-knappen, indtil "L" vises på displayet for at gå ind i denne funktionsindstilling, og slip derefter knappen.

b) Tryk på **SET**-knappen igen, enheden er nu i justeringstilstand for åbningsløftekraft. Og så vil du se et tal "5" med en blinkende prik på displayet.

c) Tryk på **UP**-knappen for at øge trækindstillingen eller på **DOWN**-knappen for at mindske trækindstillingen.
Den mindste løftekraft er "1", og den kan justeres opad. Den maksimale løftekraft er "9".

d) Tryk på **SET**-knappen for at bekræfte indstillingen, og den vender automatisk tilbage til standby og viser "11".

BEMÆRK: Løftekraften er indstillet til "5" som standard fra fabrikken.

Bemærk: Den model, der bruges til denne funktion, bestemmes i henhold til det aktuelle program.

Programmering af motorens reverseringsfunktion

Funktionen kan anvendes på svingdøre

1. Når du har indstillet denne funktion, vil svingdøren åbne udad. Når du åbner døren, bevæger serveringsvognen sig fremad. Når du lukker døren, bevæger serveringsvognen sig baglæns.

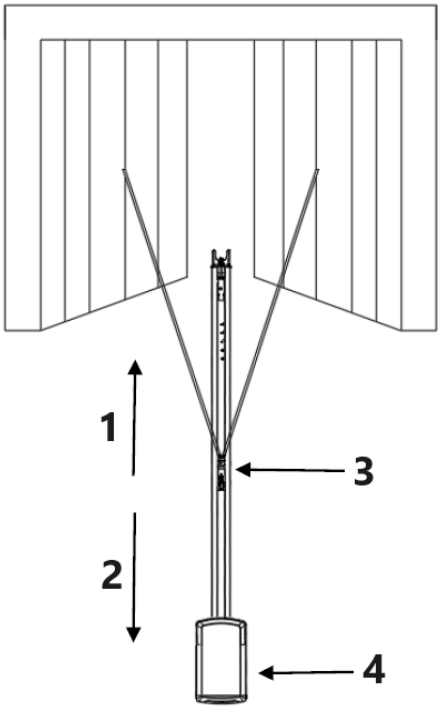

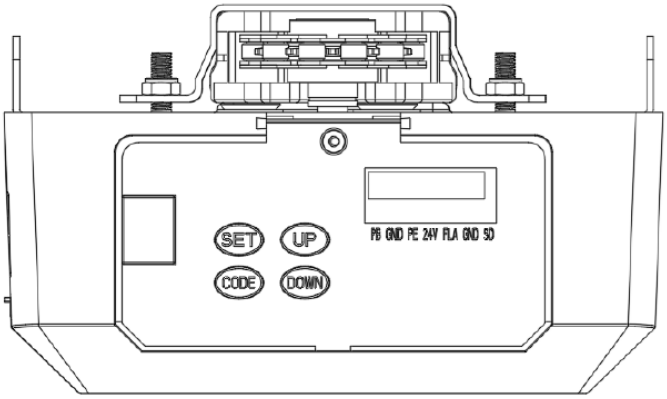

1 - Fremad
2 - Bagud
3 - Serveringsvogn
4 - Motorhoved

For motor med flere funktioner:

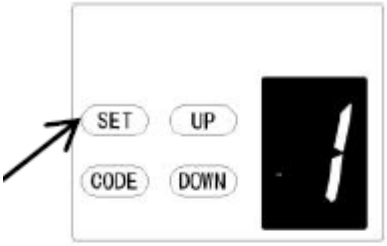

a) Tryk og hold **SET**-knappen nede, indtil "1" vises på displayet, og tryk derefter kort på **DOWN**-knappen for at vælge "0"-funktionen.

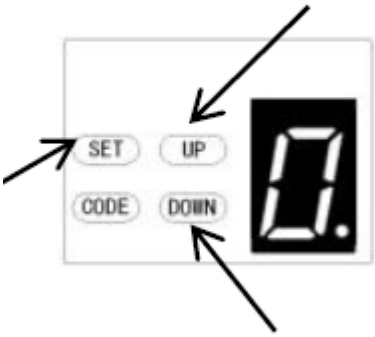

b) Efter et kort tryk på **SET**-knappen vil displayet vise "0." , og den røde prik i nederste højre hjørne blinker.

c) Tryk derefter kort på **OP/NED-**knappen for at vælge funktionen "0" eller "1".
"0" er som standard i fabriksindstillingen, motorens reverseringsfunktion er lukket. "1" betyder, at motorens reverseringsfunktion er åben, og døren bevæger sig baglæns.

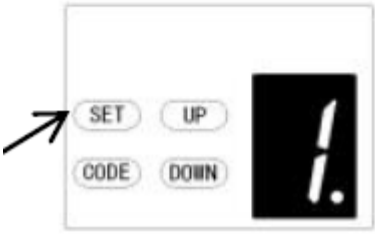

d) Tryk derefter kort på **SET**-knappen for at bekræfte den ønskede funktion.

Bemærk: Du skal nulstille køregrænsen, når du har valgt denne funktion.

ÅBNE/STOPPE/LUKKE-TERMINALER
O/S/C-faciliteten kan bruges til en ekstern trykknapkontakt til at betjene åbneren. Kontakten skal have spændingsfri, normalt åbne NC-kontakter (fig. 22)

Tilslutning af fotostråle (ekstraudstyr) *- fig. 22, fig. 23*
Tilslutning til kontaktstyring (ekstraudstyr) *- fig. 22*
Bemærkninger:
1. Flash (advarselslys) skal være mindre end 10W.
2. PB (ekstern trykknap) skal være en "NO"-kontakt.

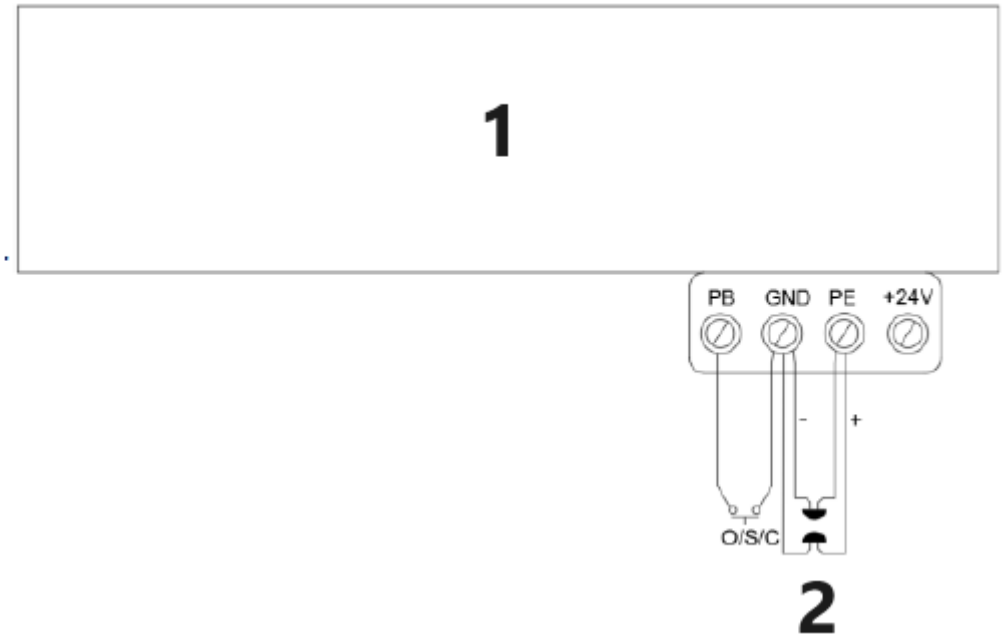

1 - Garageportåbner
2 - Fotostråle til puls
Billede 22

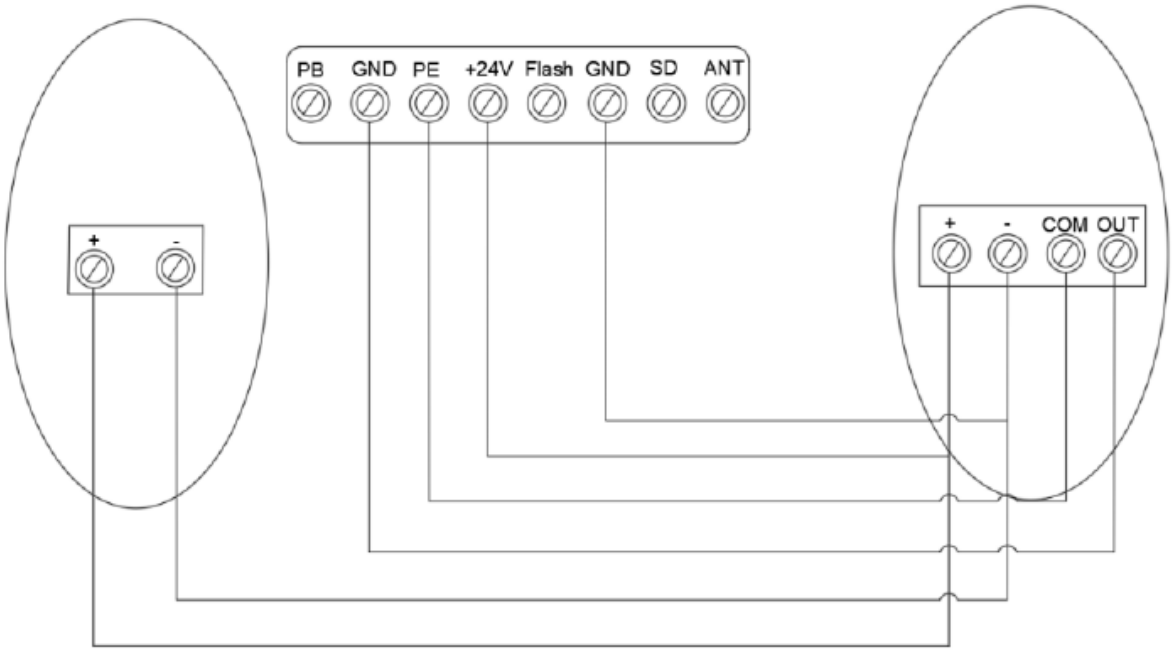

Tilslutning af fotostråle/switch-kontrol
Billede 23

Introduktion og anvendelse af andre terminaler

1. De tilgængelige O/S/C-grænseflader. (Fig. 22)

Tilføj en ny O/S/C-knap til at åbne eller lukke døren.

2. Funktion til blitzlys. (Fig. 24, Fig. 25)

Der er tilsvarende grænseflader til denne funktion og giver 24v-35v blitzlysspænding. Tilslut blitzlyset med DC 24v-28v, strømstyrke ≤ 100mA. Når du bruger AC 220V strømblitzlys, skal du matche en adapter og ledninger efter behov.

3. Beskyttelse af passagedør (SD) (fig. 24, fig. 25)

Denne funktion sikrer, at døren ikke kan åbnes, medmindre den lille dør er lukket. Dørpanelet bliver ikke beskadiget.

4. Ekstern strømforsyning (BAT) og antenne (ANT), WIFI-port (fig. 25)

Ekstern strømtilslutningsport, rød er forbundet til "+", sort er forbundet til "-".
"WIFI" Denne port indsættes i WIFI-modulet.
"ANT" modtager signalfunktion Antennegrænseflade.

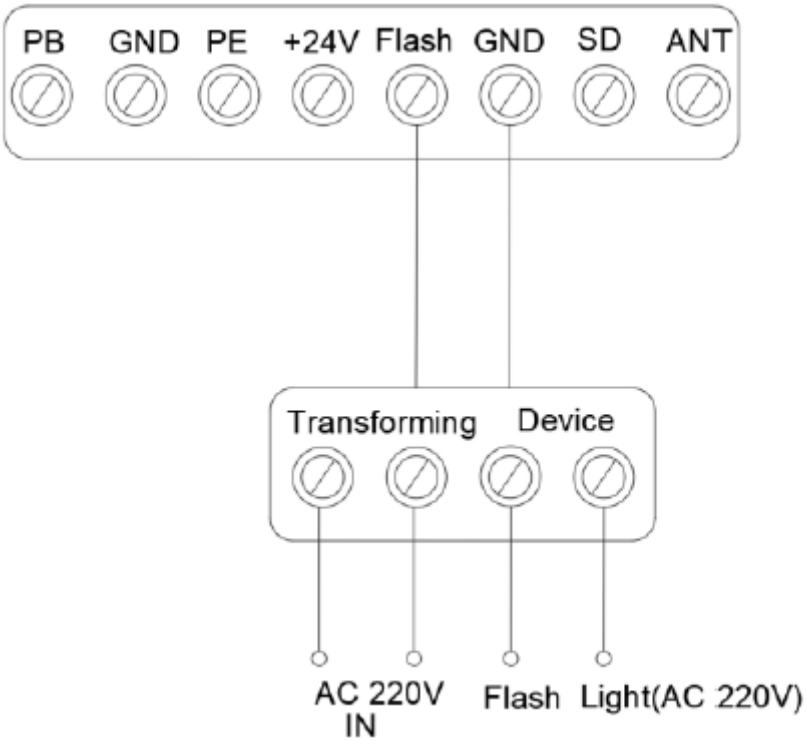

Figur 24

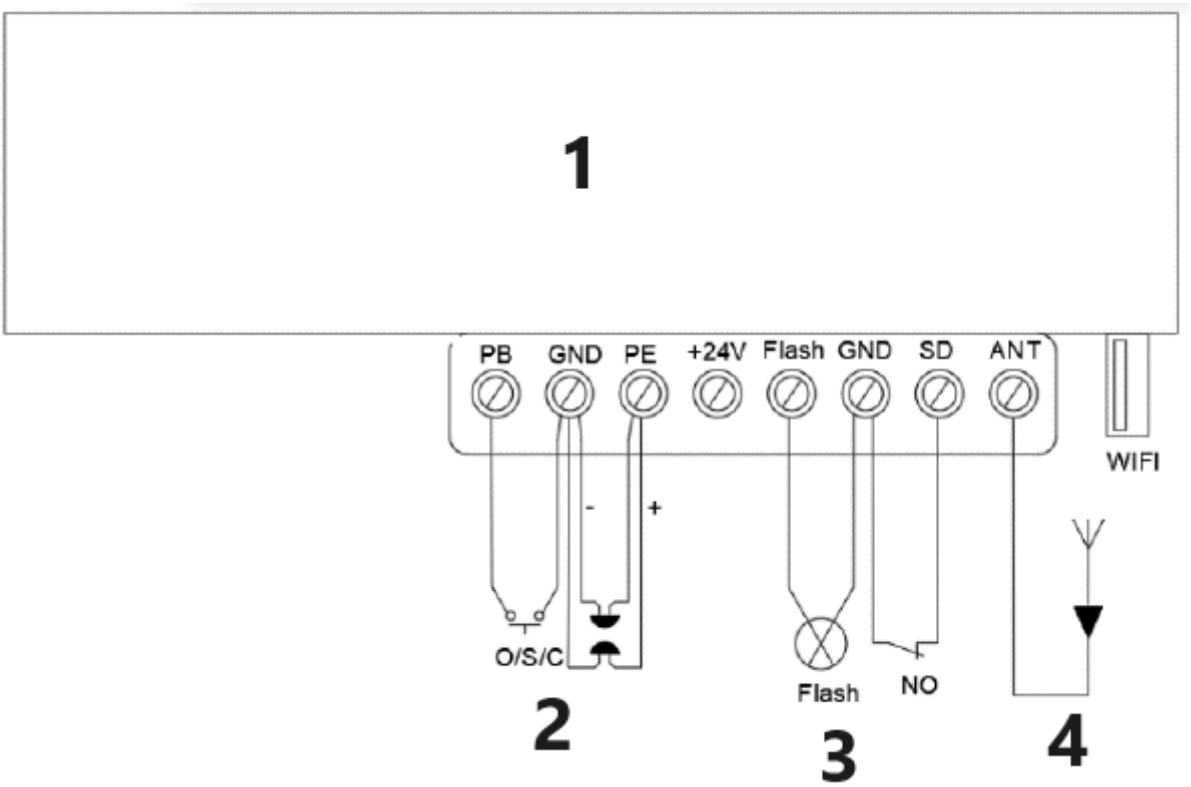

1 - Garageportåbner
2 - Fotostråle til puls
3 - Sikkerhedsanordning til passage af dør
4 - Antenne
Billede 25

VEDLIGEHOLDELSE

1. Der kræves ingen særlig vedligeholdelse af det logiske kredsløbskort.
Kontrollér døren mindst to gange om året for at se, om den er korrekt afbalanceret, og om alle arbejdsdele er i god stand.
Kontrollér reverseringsfølsomheden mindst to gange om året, og juster den, hvis det er nødvendigt.
Sørg for, at sikkerhedsanordningerne fungerer effektivt (fotobjælker osv.).

2. Udskiftning af pære:
Bemærk: Sørg for, at strømforsyningen er afbrudt, før du udskifter pæren. Og sørg for, at den nye pæres spænding er i overensstemmelse med den lokale spænding, og at effekten er inden for 10 watt.
Demonter skruerne på lampedækslet. Tag lampedækslet af, og drej det gamle L.E.D.-lys af mod uret. Sæt det nye L.E.D.-lys og lampedæksel fast.

3. Med hensyn til vedligeholdelsesalarmfunktionen:
LED-lyset blinker 10 gange hurtigt, hvilket betyder, at døren har mistet balancen, og det anbefales kraftigt at vedligeholde garageporte. "Tjek" status, eller "genindlær" køregrænsen efter advarsler om vedligeholdelsesalarm.
Bemærk: En uhensigtsmæssigt fungerende port kan påvirke den automatiske åbners levetid på grund af forkerte belastninger, og garantien bortfalder.

SMART DOOR--USB 02

Find den tilsvarende USB-grænseflade, og indsæt Wi-Fi-modulet (fig. 1, 2).

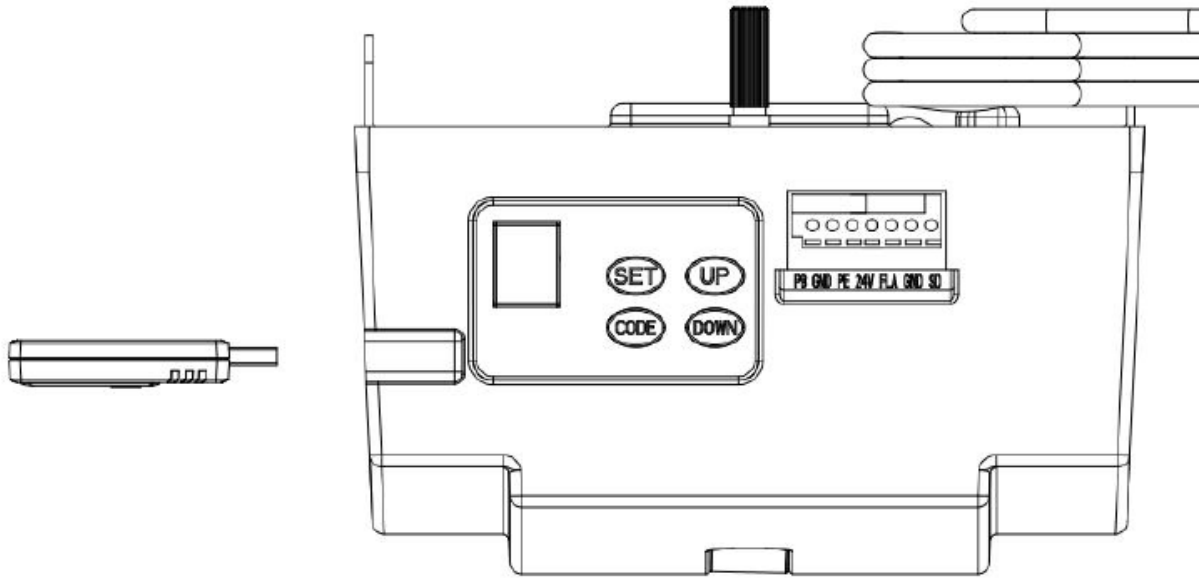

Figur 1

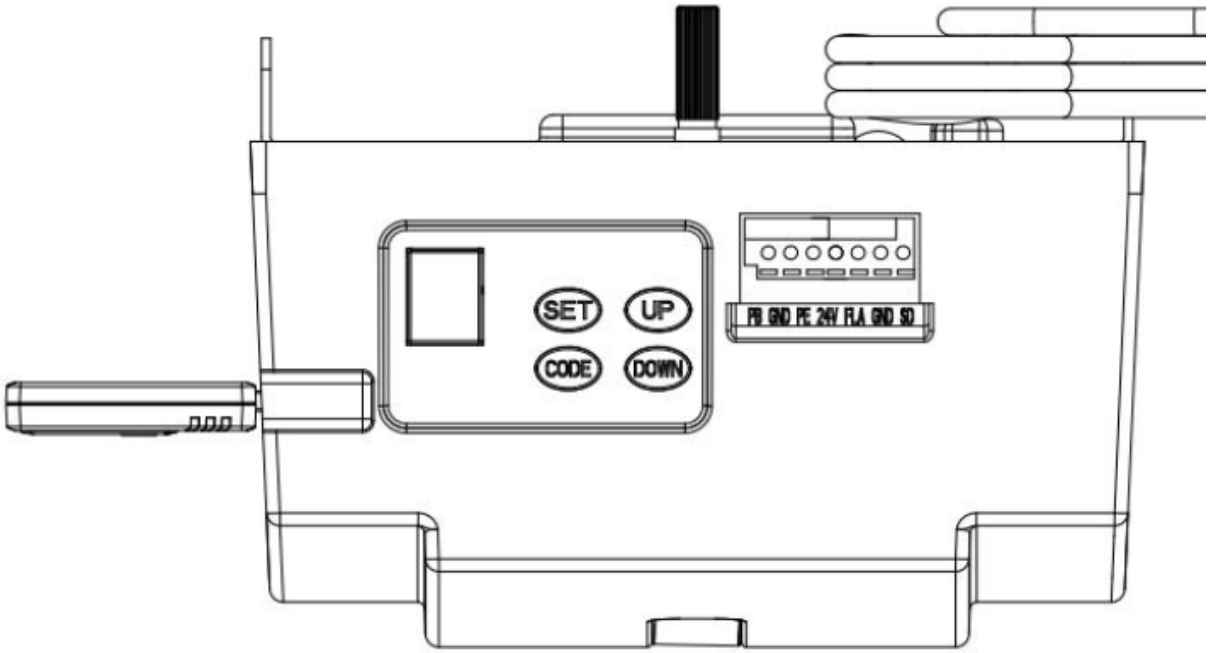

Figur 2

Instruktion af funktion:

1. Programmering af åbne og lukke grænser
2. Kodning af fjernbetjening
3. Indstilling af led-sluk-forsinkelse
4. Automatisk lukning og tidsindstilling
5. Delvis åben/højdeindstilling

LISTE OVER DELE TIL C-SKINNEÅBNER

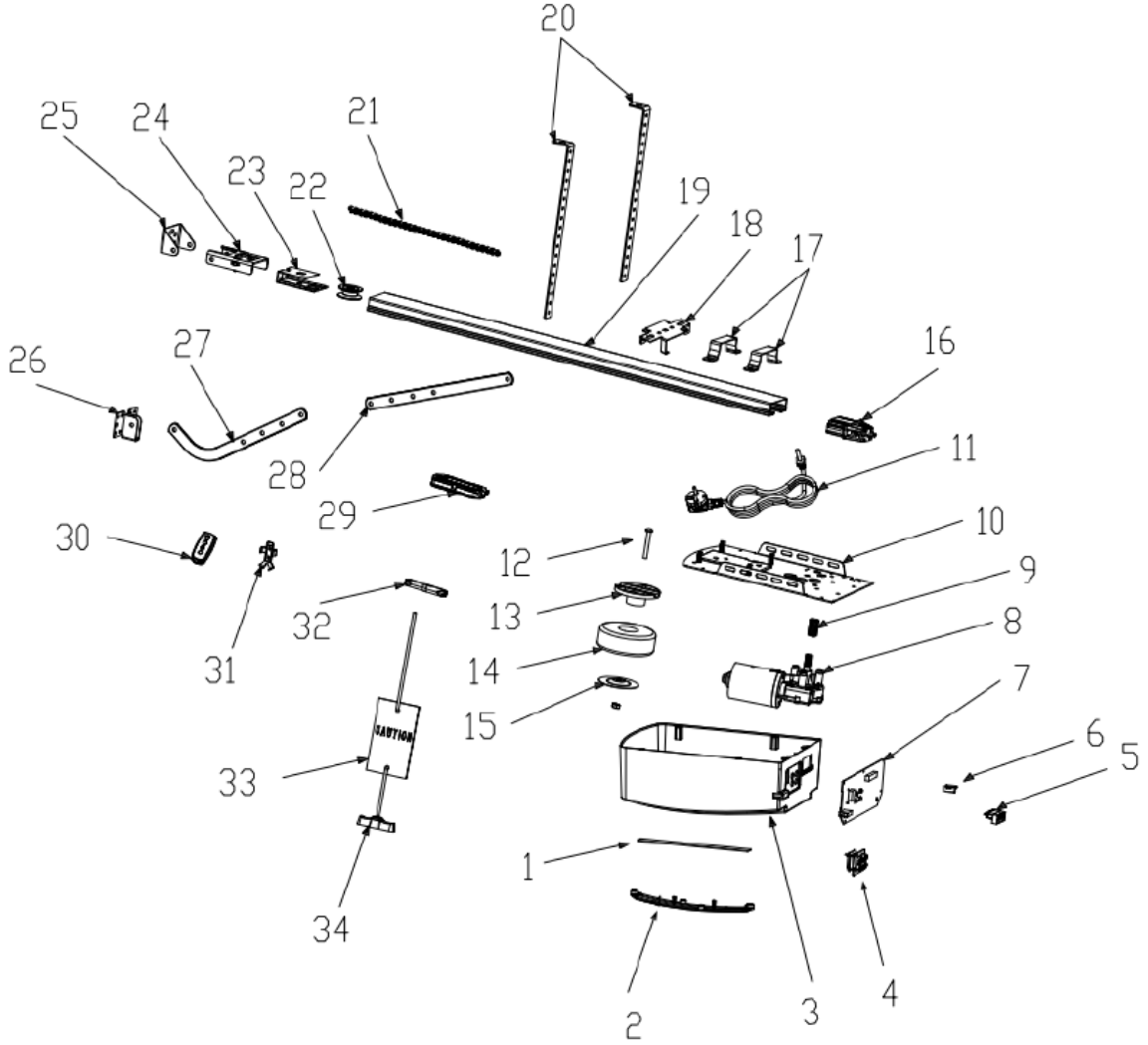

Item	Qty	Description
1	1	L.E.D light
2	1	L.E.D cover
3	1	Main cover
4	1	Panel
5	1	7P Connector
6	1	USB Dust Plug
7	1	PCBA
8	1	DC Gear motor
9	1	Motor shaft sleeve
10	1	Steel bottom base
11	1	Power Cable
12	1	Transformer Install assy

Item	Qty	Description
13	1	Transformer plate
14	1	Transformer
15	1	Transformer plate
16	1	Sprocket bracket
17	2	U handing bracket
18	1	Click bracket
19	1	C rail-steel
20	2	Mounting bracket
21	1	Chain /Belt
22	1	Chain /Belt Wheel
23	1	Wheel bracket
24	1	Track ending bracket

Item	Qty	Description
25	1	Wall bracket
26	1	Door bracket
27	1	Bent arm
28	2	Straight arm
29	1	Trolley assy
30	2	Transmitter
31	1	Transmitter bracket
32	1	Chain /Belt connection
33	1	Release card
34	1	Release handle

Problemløsning

Udseende af fejl	Årsag til fejl	Løsninger
Døråbneren virker ikke. LCD-skærmen er ikke lysstærk	1. Strømforsyning 2. Ledningen i stikket er løs	1. Kontrollér, om motorstikket er strømførende 2. Kontrollér, om sikringsrøret er knækket 3. Kontrollér, om transformatorens lavspændingsledning er forbundet til strømkortet 4. Kontroller, om båndkablet er tilsluttet 5. Kontroller, om der er 26v AC på transformatorens lavspændingsside, hvis der er 26v AC, skal du udskifte printkortet. Hvis ikke, skal du udskifte transformeren
Position mangler	Systemfejl	Indstil grænsen for kørsel igen
Under indlæring viser det digitale display	Kørsel mindre end 30 cm eller mere end 9 m	Indstil grænsen for kørsel igen
Digitalt display Åbneren virker ikke eller holder op med at virke	Ustabil spænding eller døren har mistet balancen	1. Tjek strømforsyningen 2. Juster dørens balance
Åbneren fungerer ikke Digital visning	Kan ikke lære op- og ned-grænseindstillingen Forkert indlæring af op- og ned-grænseindstilling	Lær "OP"- og "NED"-grænsen at køre igen, følg manualen
LED er altid tændt	Kontrolpanelet er i stykker, eller strømforsyningskortet er i stykker	Udskift kontrol- eller strømforsyningskortet.
Når døren åbnes med fjernbetjening, stopper døråbneren automatisk efter at have kørt 10 cm Digital visning	Hall-sensorens ledning er løsnet eller beskadiget	Åbn dækslet, tjek Hall-sensorens ledning, sæt den i igen eller udskift den.
Døråbneren virker ikke. Hør relæets 'kaka'-lyd Digitalt display	Ledningen mellem gearmotor og print er løs	Åbn dækslet, og kontroller ledningen mellem gearmotoren og printet.
Åbneren stopper automatisk efter at have kørt 10 cm Digitalt display	Ledningen mellem gearmotor og plade er sat omvendt i	Sluk først for strømmen, åbn dækslet, og vend ledningen mellem gearmotor og kort. Indstil grænsen for kørsel igen.
Døren bevæger sig kun opad. Arbejd ikke med nedadgående bevægelse, og det digitale display	Fotocellefunktionen har været effektiv, men uden at tilslutte nogen fotocelleenhed.	Sluk for fotocellefunktionen, hvis der ikke er tilsluttet nogen fotocelleenhed. Se brugsanvisningen. 3. Kontrollér, om fotocellen er tilsluttet korrekt, eller om der er en forhindring mellem fotocellen.
Døren er helt åben og lukker automatisk efter et stykke tid LED-lys blinker 4 gange 29	Automatisk lukkefunktion er slået til	Indstil den automatiske lukketid, eller slå den automatiske lukkefunktion fra. (Se brugsanvisningen)
Når døren stopper, er advarselslyset altid tændt	Strømkortet er i stykker	Udskift strømforsyningen
LED-lysene virker ikke	1. LED-ledningen er ikke tilsluttet 2. LED'en er i stykker 3. Kredsløbskortet er i stykker	1. Kontrollér LED-ledningen 2. Udskift LED'en 3. Udskift kredsløbskortet
Døren vendes automatisk til den øvre grænse, før døren lukkes helt	I drift med automatisk reverseringsfunktion Døren er ikke installeret korrekt Der er en blokering af dens bevægelse	1. Kontrollér dørens blokeringsposition, og indstil grænseværdien igen 2. Øget kraftnummer for automatisk reversering
Døren stopper automatisk under åbning	I drift med automatisk beskyttelsesfunktion, når der registreres en forhindring Døren er ikke installeret korrekt Der er en blokering af dens bevægelse	1. Kontroller dørens blokeringsposition, og indstil grænsen for kørsel igen 2. Øg antallet af kræfter til automatisk reversering
Fjernbetjeningen kan ikke bruges, eller betjeningsafstanden er kort	1. Fladt batteri 2. Antennen er løsnet eller ikke godt udstrakt 3. Interferens i nærheden	1. Udskift nyt batteri 2. Forlæng antennen på åbneren 3. Slip af med interferens

Kan ikke kode de nye fjernbetjeninger ind	Den nye fjernbetjening er ikke kompatibel med åbneren	Vælg kun vores fjernbetjening
Digital visning	Den lagrede fjernbetjeningskode er fuld	Slet alle gemte koder (Se brugsanvisningen)
Standby, digitalt display	Effekter af dør i dør-funktion	Tjek døren i dørkontakten
Åbneren fungerer, mens døren ikke bevæger sig	Motorakselbøsningen er slidt	Udskift motorakselbøsningen
Batteriet leverer ikke strøm	1. Batteriet er tomt 2. Batteriledningen er tilsluttet omvendt 3. Batteriets ledning er knækket	1. Skift batteriet 2. Åbn dækslet, tjek "+" "-" på batteriet 3. Udskift batteriledningen
Andre unormale problemer	Eksterne enheder er ikke kompatible med åbneren	Fjern alle eksterne enheder. Hvis de unormale problemer stadig findes, skal du udskifte printkortet.
Digitalt display	Garageportsystemet har brug for vedligeholdelse	Garageporten og motoren har brug for total vedligeholdelse

Tämä käyttöopas on käännetty konekääntäjän avulla. Olemme pyrkineet tarjoamaan mahdollisimman tarkan käännöksen. Automaattisten käännösten laatu ei kuitenkaan ole täydellinen, eikä sen ole tarkoitus korvata ihmisten tekemiä käännöksiä. Virallinen käyttöopas on englanninkielinen versio. Käännöksessä mahdollisesti esiintyvät ristiriitaisuudet tai erot viralliseen versioon eivät ole sitovia, eikä niillä ole oikeudellista vaikutusta ohjeiden noudattamisen tai täytäntöönpanon osalta. Jos jokin käyttöohjeen sisältämien tietojen tarkkuuteen liittyvä seikka askarruttaa sinua, käänny käyttöohjeiden virallisen englanninkielisen version puoleen.

Parametrin kuvaus	Parametrin arvo	
Tuotteen nimi	Automaatio autotallin oville - hihna	
Malli	MSW-GDOOR-001A	MSW-GDOOR-003A
Nimellisjännite [V~] / taajuus [Hz]	230/50	
Suurin vetovoima [N]	1000	1200
Suurin oven pinta-ala [m^2]	15	18
Suurin oven paino [kg]	100	120
Suurin oven korkeus [m]	2,4–3,5	
LED	24V DC / 15 kpl	
Käyttölämpötila [°C]	-40 / +50	
Suojausluokka IP	IP 20	

TÄRKEITÄ TURVALLISUUSSUOSITUKSIA

SEURAAVIEN TURVALLISUUSSUOSITUSTEN NOUDATTAMATTA JÄTTÄMINEN VOI AIHEUTTAA VAKAVIA HENKILÖVAHINKOJA, KUOLEMAA JA/TAI OMAISUUSVAHINKOITUMISIA.

LUE HUOLELLISESTI JA NOUDATA KAIKKIA TURVALLISUUS- JA ASENNUSSUOSITUKSIA.

1. Avaaja on suunniteltu ja valmistettu paikallisten määräysten mukaisesti. Asentajan on tunnettava avaajan asennusta koskevat paikalliset määräykset.
2. Epäpätevät henkilöt tai henkilöt, jotka eivät tunne automaattisiin portteihin ja muihin oviin sovellettavia työterveys- ja turvallisuusstandardeja, eivät saa missään olosuhteissa suorittaa asennuksia tai ottaa käyttöön järjestelmiä.
3. Henkilöt, jotka asentavat tai huoltavat laitteita noudattamatta kaikkia sovellettavia turvallisuusstandardeja, ovat vastuussa kaikista vahingoista, vammoista, kustannuksista, kuluista tai vaatimuksista, joita kenellekään henkilölle aiheutuu järjestelmän virheellisestä asennuksesta ja asiaankuuluvien turvallisuusstandardien ja asennusohjeen noudattamatta jättämisestä, joko suoraan tai epäsuorasti.
4. Lisäturvallisuuden takaamiseksi suosittelemme vahvasti Photo Beamin asentamista. Vaikka avaajassa on paineherkkä turvaestejärjestelmä, Photo Beamin lisääminen parantaa huomattavasti automaattisen autotallin oven käyttöturvallisuutta ja tarjoaa lisää mielenrauhaa.
5. Varmista, että autotallin ovi on täysin auki ja paikallaan ennen kuin ajat autotalliin tai sieltä ulos.
6. Varmista, että autotallin ovi on täysin suljettu ja paikallaan ennen poistumista. Pidä kädet ja löysät vaatteet poissa avaajasta ja autotallin ovesta koko ajan.
7. Turvaestejärjestelmä on suunniteltu toimimaan vain KIINNITYVISSÄ esineissä. Vakavia henkilövahinkoja, kuolema ja/tai omaisuusvahinkoja voi seurata, jos autotallin ovi koskettaa liikkuvaa esinettä.
8. Tätä laitetta ei ole tarkoitettu henkilöiden (mukaan lukien lapset) käyttöön, joilla on heikentyneet fyysiset, aistilliset tai henkiset kyvyt tai joilta puuttuu kokemusta ja tietoa, ellei heitä ole valvottu tai heille ole annettu ohjeita laitteen käytöstä heidän turvallisuudestaan vastaavan henkilön toimesta. Lapsia on valvottava, jotta he eivät leiki laitteella.
9. Sähkölaitteita ei tule hävittää talousjätteen mukana. Kierrätä ne, jos kierrätysmahdollisuudet ovat olemassa. Kysy kierrätysohjeita paikallisilta viranomaisilta tai jälleenmyyjältä.
10. Jos virtajohto on vaurioitunut, valmistajan, sen huoltoedustajan tai vastaavan pätevyyden omaavan

henkilön on vaihdettava se vaaran välttämiseksi.
11. VAROITUS: Tärkeitä turvallisuusohjeita. Henkilöiden turvallisuuden vuoksi on tärkeää noudattaa kaikkia ohjeita. Säilytä nämä ohjeet.
12. Älä anna lasten leikkiä ovenkahvoilla. Pidä kaukosäätimet poissa lasten ulottuvilta. Tarkkaile liikkuvaa ovea ja pidä ihmiset loitolla, kunnes ovi on kokonaan avattu tai suljettu.
13. Ole varovainen käyttäessäsi manuaalista vapautusta, sillä avoin ovi voi pudota nopeasti heikkojen tai rikkoutuneiden jousien tai epätasapainon vuoksi.
14. Tarkista asennus usein, erityisesti vaijerit, jouset ja kiinnitykset kulumisen, vaurioiden tai epätasapainon varalta. Älä käytä ovia, jos korjausta tai säätöä tarvitaan, koska asennusvirhe tai väärin tasapainotettu ovi voi aiheuttaa vamman.
15. Tarkista joka kuukausi, että koneisto vaihtaa suuntaa, kun ovi osuu lattialla olevaan 50 mm korkeaan esineeseen. Säädä tarvittaessa ja tarkista uudelleen, sillä väärä säätö voi aiheuttaa vaaran koneistoissa, joissa on puristumissuojajärjestelmä, joka on riippuvainen oven alareunan kosketuksesta.
16. Yksityiskohdat manuaalisen vapautuksen käytöstä.
17. Tietoja oven ja käyttölaitteen säädöistä.
18. Irrota virtajohto pistorasiasta puhdistaessasi tai tehdessäsi muita huoltotoimenpiteitä.
19. Asennusohjeiden tulee sisältää yksityiskohdat taajuusmuuttajan ja siihen liittyvien komponenttien asennuksesta.

TÄRKEÄÄ NAPPIKENNOJEN TURVALLISUUSOHJEITA

VAROITUS

TÄMÄ TUOTE SISÄLTÄÄ NAPPIPARISTOA

Akku on vaarallinen ja se on pidettävä lasten ulottumattomissa.

Paristo voi aiheuttaa vakavia tai kuolemaan johtavia vammoja kahden tunnin sisällä tai vähemmän, jos se nieltynä tai asetettu kehon sisään.

Jos epäilet, että paristo on nielty tai asetettu kehon sisään, **HAKEUDU VÄLITTÖMÄSTI** lääkärin hoitoon.

Lähettimen pariston vaihto

Irrota kädessä pidettävän lähettimen alapuolella olevat kiinnitysruuvit.
Avaa lähettimen kuoren kaksi puoliskoa ja vaihda paristo samanlaiseen paristoon.
Testaa, että punainen merkkivalo syttyy, kun jotakin lähettimen painikkeista painetaan, ja asenna sitten kiinnitysruuvit takaisin.

Langattoman seinäkytkimen pariston vaihto

Irrota kansilevy, kun laite on vielä kiinnitettynä seinään, liu'uttamalla ja kiertämällä suoraa ruuvimeisseliä seinälevyn ylä- ja alapuolella olevassa urassa.
Irrota pienellä Phillips-pääruuvimeisselillä neljä ruuvia, jotka pitävät kytkimiä paikoillaan.
Vaihda paristo samanlaiseen paristoon.

TUOTTEEN KUVAUS JA OMINAISUUDET

1. Estevoiman säätö

Minimivoiman näyttö on "1", ja sitä voidaan säätää ylöspäin. Näyttö "5" tarkoittaa maksimivoimaa.

2. Ajonopeuden säätö

Jos näytössä näkyy "8", se tarkoittaa 80 %:a ajonopeudesta. Näyttö ”A” tarkoittaa täyttä nopeutta 160 mm/s tai 200 mm/s.

3. Jos näytöllä näkyy peruutuskorkeuden säätö ”0”

ovi palautuu ylös. Näyttö ”1–9” tarkoittaa, että ovi palautuu koko matkan asentoon. Yksi kymmenesosa - yhdeksän kymmenesosaa koko matkasta jne.

4. Osittain auki/korkeus

Näyttöön ilmestyvä ”0” tarkoittaa, että osittainen avaustoiminto on suljettu. Näyttö ”1–9” tarkoittaa, että osittaisen avauksen asennon asettaminen on koko matkan mittainen.

5. Lähettimen painikkeen tunnistustoiminto

Näyttöön ilmestyvä ”0” tarkoittaa, että painikkeiden tunnistustoiminto on suljettu. Näyttö ”1” tarkoittaa, että painikkeiden tunnistustoiminto on avoinna.

6. Koodimuistin määrä

Näyttöön ilmestyvä ”A” tarkoittaa, että koodimuistin maksimimäärä on 50 kpl. Paina YLÖS/ALAS-painiketta kerran lisätäksesi tai vähentääksesi määrää. Koodimuistin määrä on asetettu arvoon 5 kpl * N, N = 1–9. (Määrä on viiden kerrannainen).

7. Huoltohälytys

”t” ilmestyy näytölle ja led-valo vilkkuu 10 kertaa nopeasti tarkoittaa, että autotallin ovi ja moottori tarvitsevat perusteellista huoltoa.

8. Automaattinen turvaperuutus

Automaattista pysäytystä / automaattista peruutusta ohjaavat piirilevyjemme ohjelmistot. Olemme huolellisia lasten, lemmikkien ja muiden omaisuuden suojaamiseksi.

9. Pehmeä käynnistys / pehmeä pysäytys

Nopeuden nousu ja lasku jokaisen syklin alussa ja lopussa vähentää oven ja avaajan rasitusta pidentäen käyttöikää ja tehden toiminnasta hiljaisempaa.

10. Automaattinen sulkeutuminen

Automaattinen sulkeutuminen takaa mielenrauhan ja pitää talosi turvallisena sulkemalla oven automaattisesti autotalliin tultaessa tai sieltä poistuttaessa.

11. Itseoppiva avaus- ja sulkeutumisestevoima

Avaajan voiman määrä oven eri liikkeen vaiheissa opitaan asennuksen aikana ja sitä muokataan jatkuvasti. Avaajan voiman mittaus säätyy automaattisesti sopivalla alueella.

12. Elektroninen rajoitin, helppo säätö

Sinun tarvitsee vain säätää raja-arvoja ohjauspaneelista säätääksesi niitä tarkasti – yksinkertainen ja nopea prosessi kenelle tahansa.

13. Saatavilla akkuvarmennus

Avaajat voivat saada virtaa akusta, kun kotonasi on sähkökatkos.

14. Itselukittuvat vaihdemoottorit

Vaihdemoottori lukkiutuu itsestään irtikytkentäjärjestelmiensä ansiosta.

15. Manuaalinen vapautus

Älä huoli sähkökatkoksista, manuaalinen vapautusjärjestelmä on ratkaisu oven käyttöön milloin tahansa.

16. Lähetintekniikka

Liukuva koodi -tekniikka (7,38 x 10^{19} yhdistelmää), 433,92 MHz:n taajuus ja 4 kanavaa varmistavat, että voit ohjata neljää eri ovea yhdellä lähettimellä.

17. Sovellukset

Koska katon ja oven liikkeen korkeimman kohdan väliin tarvitaan vain 30 mm, avaaja voidaan asentaa upotettuun tilaan, jossa ylätila on matala.

18. Metallinen pohjalevy, vahvempi ja turvallisempi.

19. Ylös/alas-liikkeet (YLÖS/ALAS)

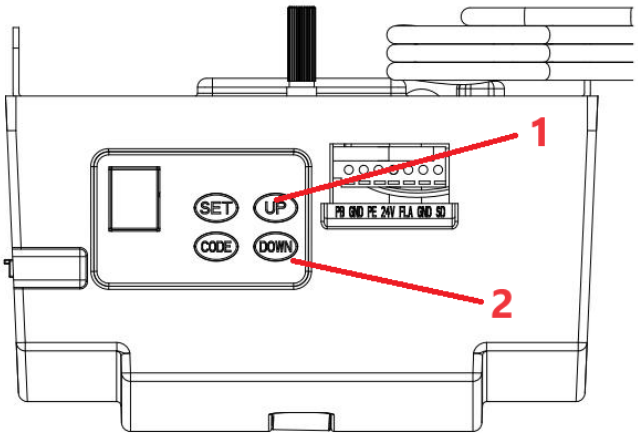

1 – Avaa

2 – Sulje

ASENNUSTA ENNEN SUOSITUKSET

1. Autotallin oven on oltava nostettavissa ja suljettavissa helposti käsin ja ilman suurta vaivaa. Hyvin tasapainotettu ja jousitettu ovi on ratkaisevan tärkeä oikean asennuksen kannalta.
2. Autotallin ovenavaaja ei voi kompensoida huonosti asennettua autotallin ovea, eikä sitä tule käyttää ratkaisuna "vaikeasti avattavaan" oveen.
3. Jos yksikkö asennetaan olemassa olevaan oveen, varmista, että kaikki olemassa olevat lukituslaitteet on poistettu. Muuten takuu mitätöityy.
4. Hyväksytty pistorasia on asennettava lähelle paikkaa, josta avaaja asennetaan.
5. Ketjun vetokiskon alareunan ja autotallin oven yläreunan väliin sen lähimmässä kohdassa tulee jäädä vähintään 30 mm rako. (Katso kuva 1.)

Tärkeä huomautus: Lisäturvallisuussäännöiksi suosittelemme vahvasti kuvan 5 mukaisten sähköisten turvapalkkien asentamista kaikkiin asennuksiin.

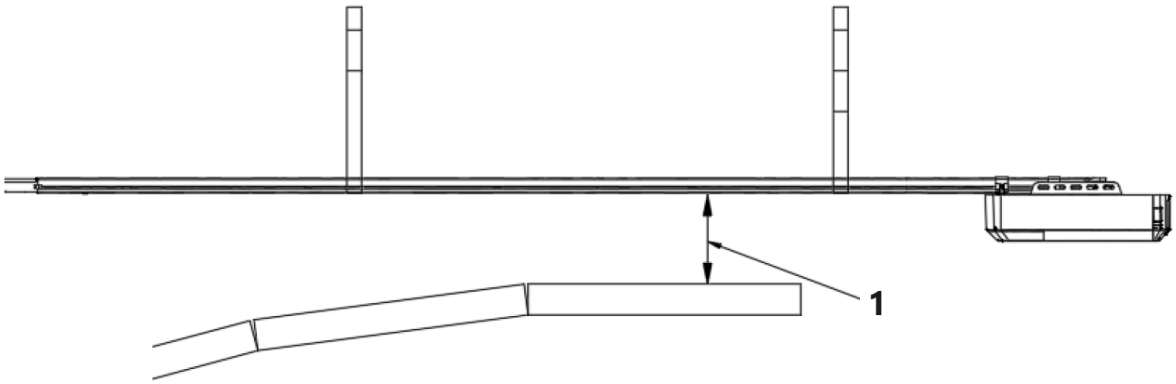

Vähimmäisväli 1–30 mm

Kuva 1

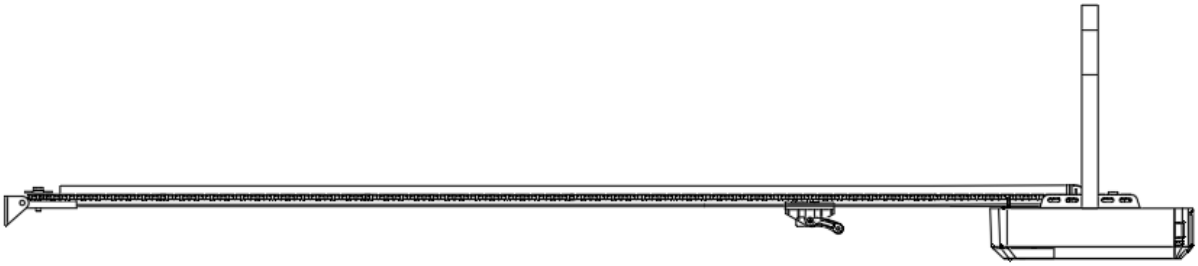

ASENNUSOHJEET

Seinäkiinnikkeen ja oven kiinnikkeen asentaminen (kuva 2)

Seinäkiinnike - Sulje autotallin ovi ja mittaa autotallin oven leveys yläreunasta ja merkitse keskikohta. Paikanna ja asenna seinäkiinnike 2–15 cm oven yläpuolelle sisäseinään.
(Riippuen todellisesta asennustilasta).
Oven kiinnike – Kiinnitä oven kiinnike oven rakenneosaan mahdollisimman lähelle yläreunaa.

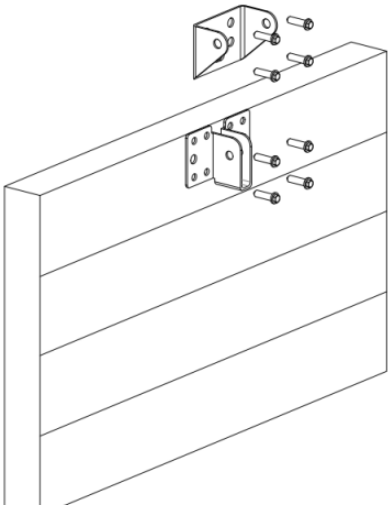

Kuva 2

Asennus (teräksinen C-kisko)

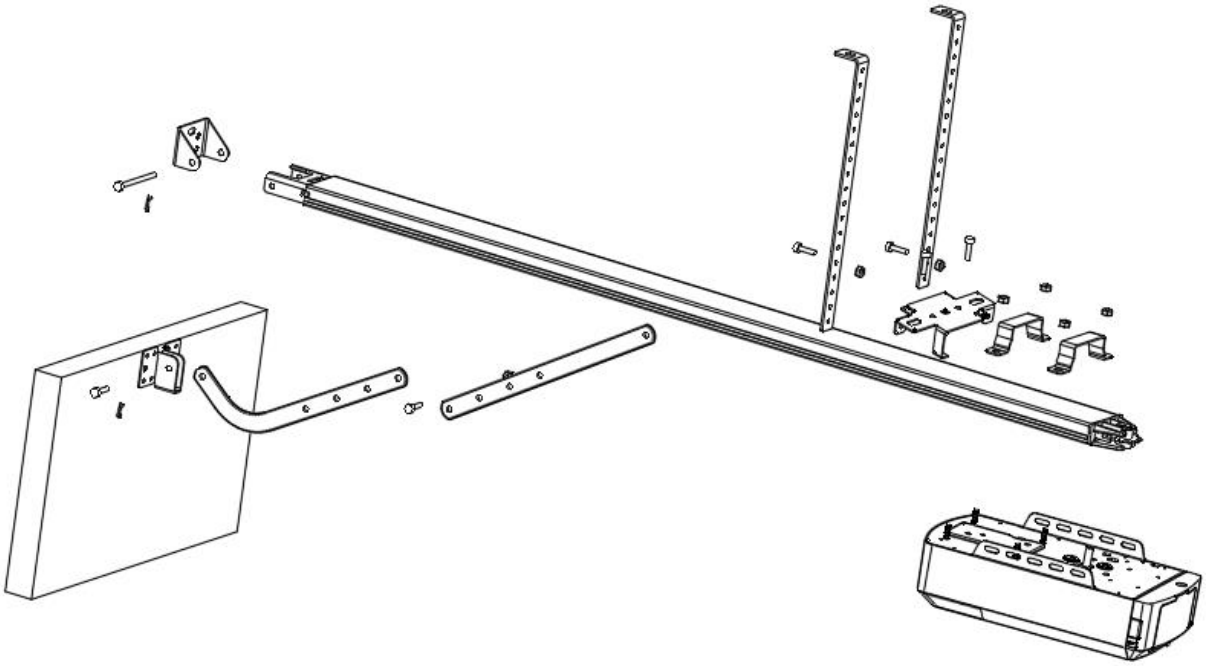

Kuva 3

VAIHE 1 (kuva 3)
Kiinnitä avaajan pää teräskiskoon. Kokoa 2 U-ripustuskiinnikettä mukana toimitetuilla 6 mm:n muttereilla.

VAIHE 2 (Kuva 3)
Aseta teräskisko ja avaajan päätykokoonpano autotallin lattian keskelle siten, että avoin pää on kauimpana ovesta. Nosta kiskon etuosa oven kiinnikkeeseen. Aseta saranatappi paikalleen ja kiinnitä se mukana toimitetulla sokalla.

VAIHE 3 (Kuva 3, Kuva 4)
Nosta ja tue avaajan päätä (tikkailla) niin, että se on keskellä ja vaakasuorassa. Kiinnitä avaaja ja kisko kattoon rautakiinnikkeillä A ja B.

VAROITUS: Älä anna lasten olla oven, avaajan tai tukitikkaiden lähellä. Tämän varoituksen noudattamatta jättäminen voi aiheuttaa vakavia vammoja ja/tai vaurioita.

VAIHE 4 (Kuva 3, Kuva 5)
Yhdistä suora varsi taivutettuun varteen pultilla. Aseta ja pultaa varret oven yläreunaan mukana toimitetulla pultilla.

VAIHE 5
Nosta autotallin ovea, kunnes sukkula lukittuu käyttöketjuun/hihnaan.
Nyt valmiina ohjelmoimaan avaajat.

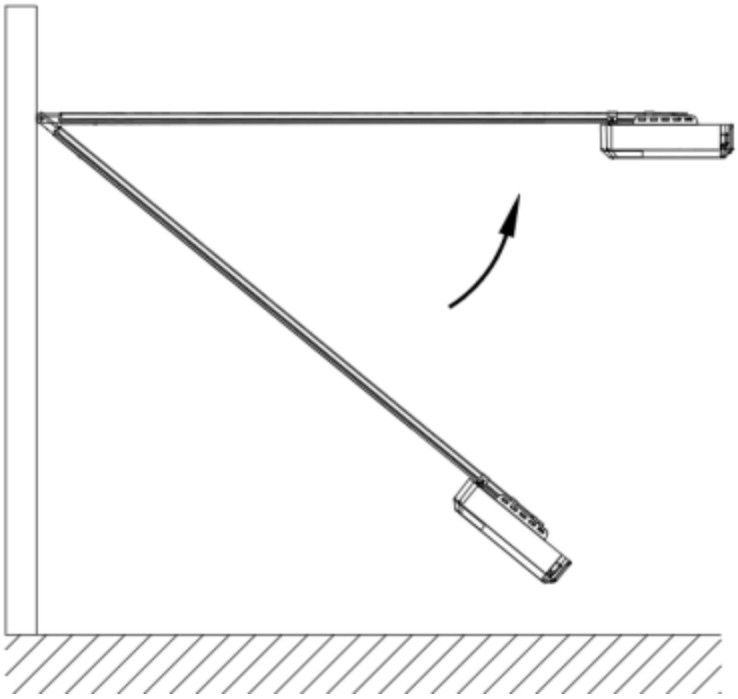

Kuva 4

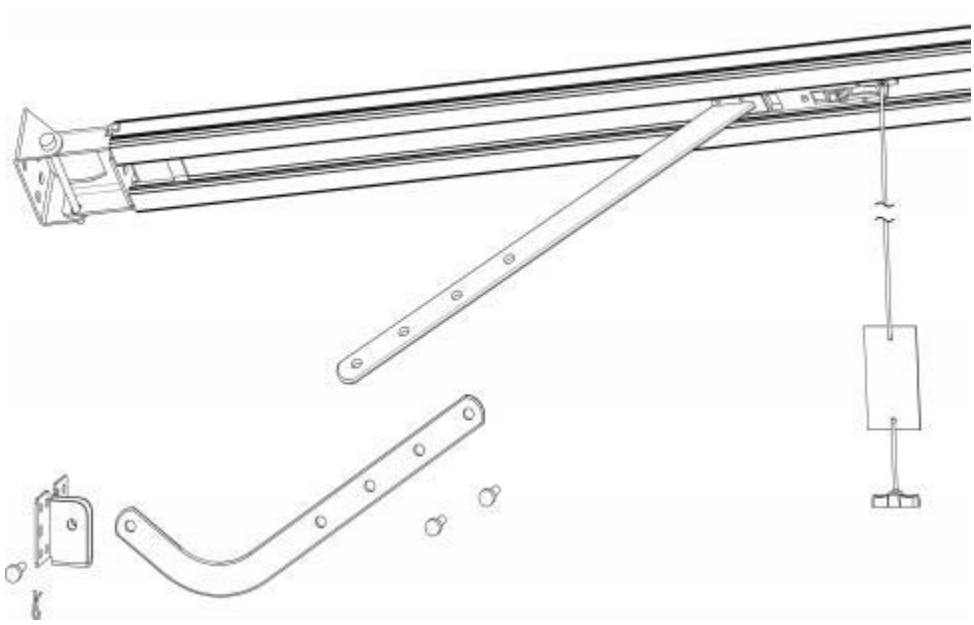

Kuva 5

Teräksinen C-kiskokokoonpano

2-osainen teräsrata

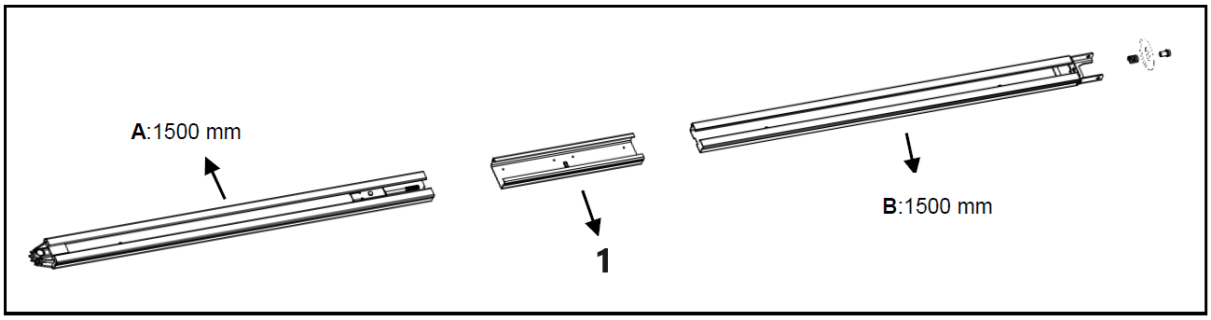

1 – Hiha
Kuva 6

3-osainen teräsrata

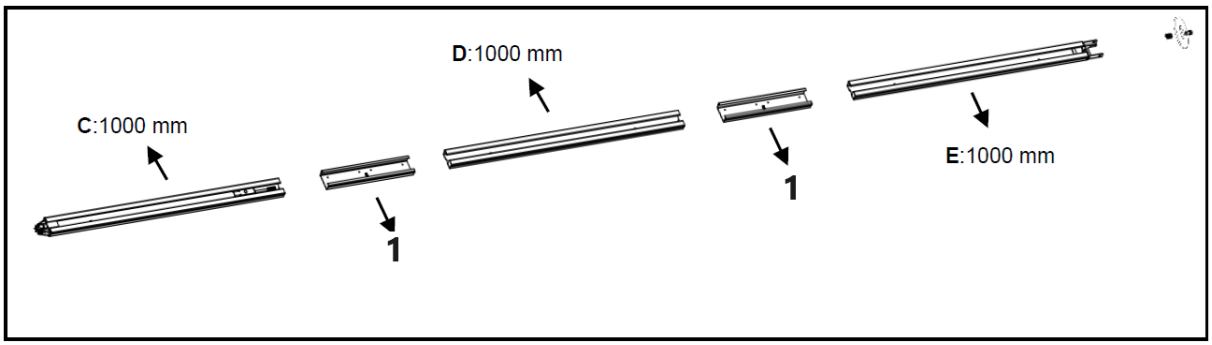

1 – Hiha
Kuva 7

1. **2-osainen teräsrata:**

Kuten kuvassa 6, liu'uta A-kisko holkkiin ja liu'uta B-kisko holkkiin.

3-osainen teräsrata:
Kuten kuvassa 7, liu'uta C-kisko holkkiin, liu'uta D-kisko holkkiin ja liu'uta E-kisko holkkiin.

2. Leikkaa muovilanka poikki; vedä ruuvitanko sisäketjun kanssa kiskon päätyasentoon (kuva 8).

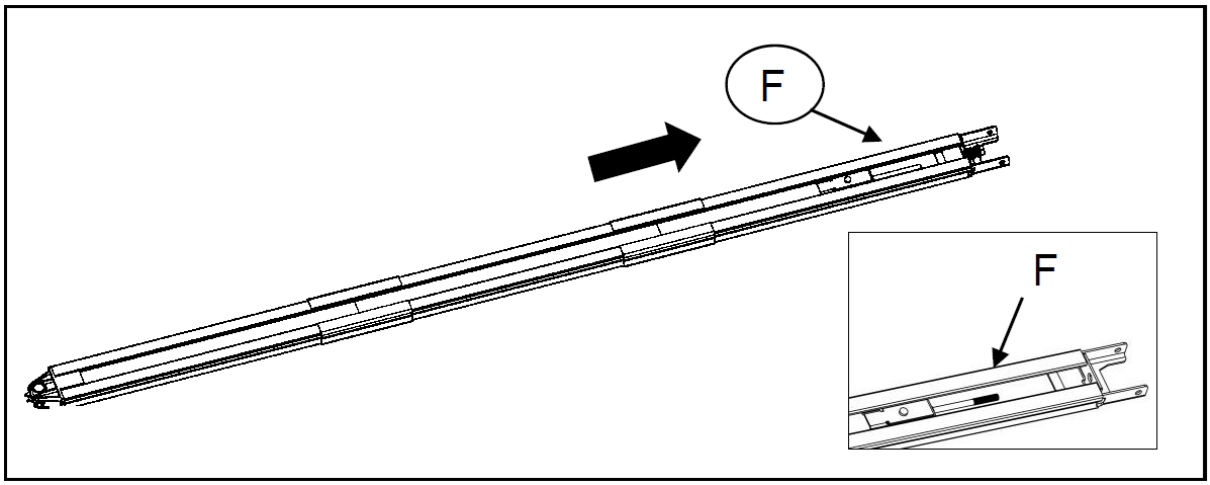

Kuva 8

3. Kuten kuvassa 9 on esitetty, vapauta mutteri ja jousi.
4. Kiristä mutteri oikeaan asentoon kuvan 10 mukaisesti, leikkaa muoviteippi poikki, leikkaa hammaspyörän muovikierteet poikki ja koko kisko on koottu valmiiksi.

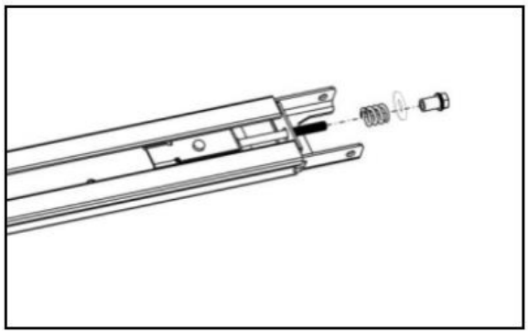

Kuva 9

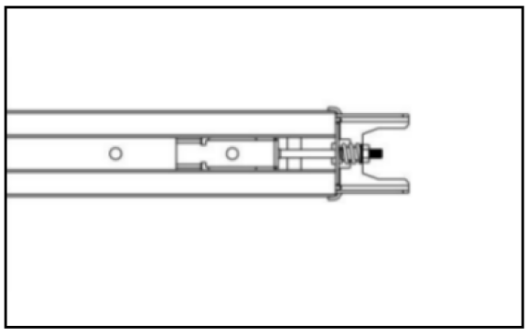

Kuva 10

C-kiskon akkuvarmistuskokoonpano (valinnainen)
Vaihtoehto 1 - Yläkiinnitys (VAIN lyijyakuille)

VAIHE 1

Kokoa akku ja akun pidike kuvan mukaisesti ja kiinnitä se mukana toimitetuilla ruuveilla.

VAIHE 2

Liitä akku avaajaan.

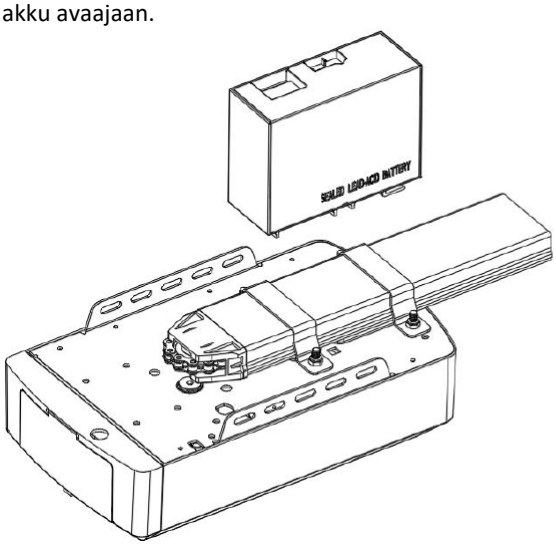

Vaihe 1

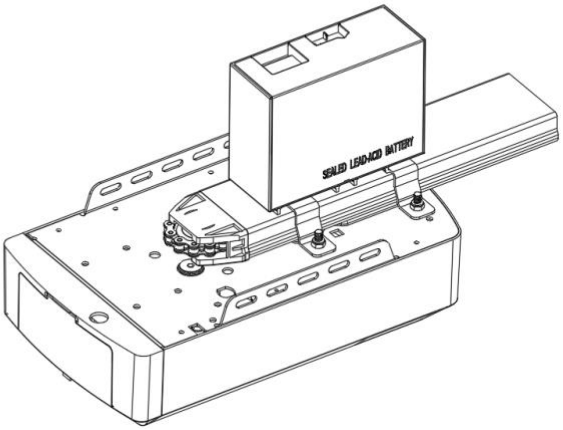

Vaihe 2

Vaihtoehto 2 - Sivussa kiinteästi asennettu (lyijy- ja litium-akuille)

VAIHE 1 (kuva 11)
Kokoa akku avaajan sivuun kuvan mukaisesti ja kiinnitä se mukana toimitetuilla ruuveilla.
VAIHE 2 (kuva 12)
Liitä akku avaajaan, etsi kuva 12.

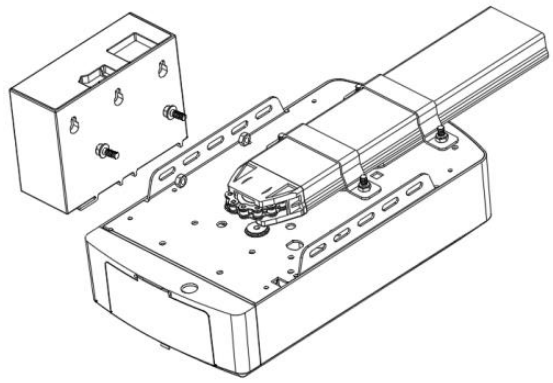

Kuva 11

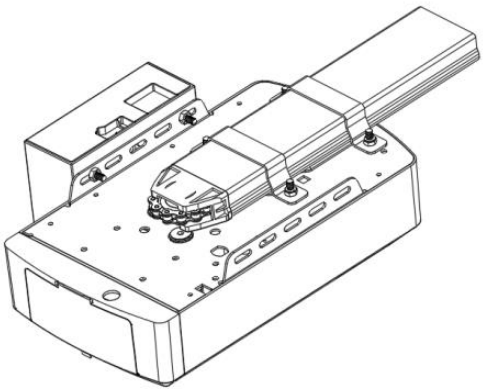

Kuva 12

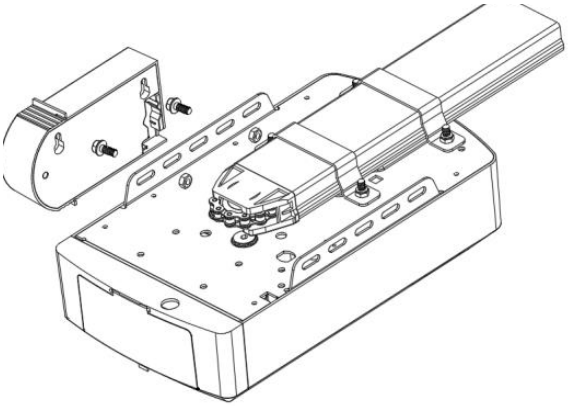

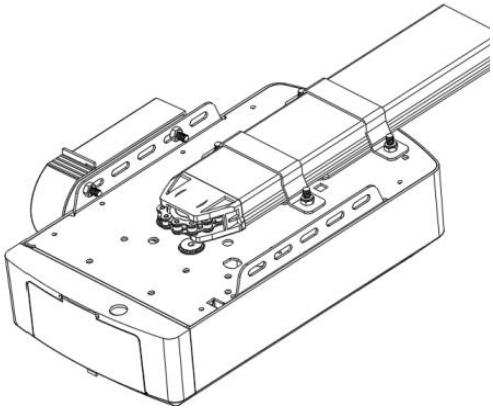

C-KISKOAVAAJAN MANUAALINEN IRROTUS

Avaajassa on manuaalinen vapautusnaru, jolla voi irrottaa sukkulan ja liikuttaa ovea
kädellä pitäen samalla kahvaa alhaalla (kuva 13). Vedä kahvasta vapauttaaksesi sukkulan. Kohti
Avaa ovi uudelleen ja käytä avaajaa automaattisessa tilassa tai liikuta ovea käsin, kunnes vaunu pysähtyy.
kytkeytyy ketjun sukkulaan.
Joissakin tilanteissa, joissa jalankulkijoiden ovi ei ole käyttötilassa, on suositeltavaa käyttää ulkoista
irrotuslaite on asennettava (kuva 14).

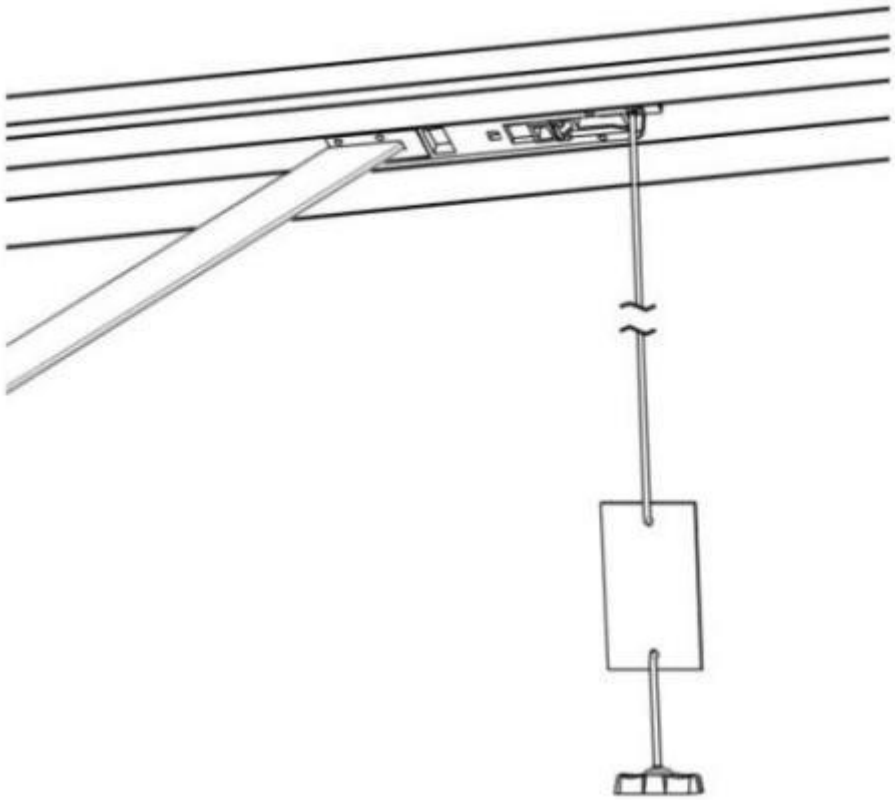

Kuva 13

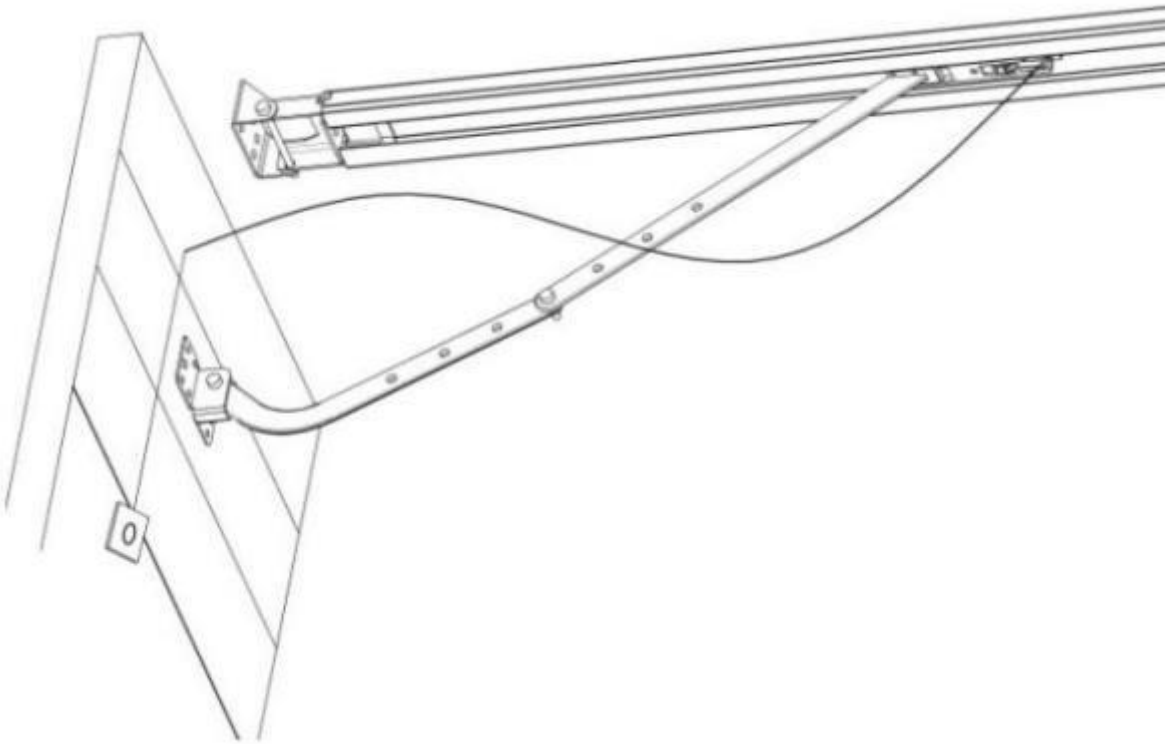

Kuva 14

PERUSPAINIKKEIDEN OHJEET

Kohta	Painike	Kuvaus
1.	SET	**Lyhyt painallus**: Vahvista asetus. **Pitkä painallus**: Siirry toimintovalikon asetuksiin.
2.	CODE	**Lyhyt painallus:** a) Asetustilassa paina lyhyesti CODE-painiketta, jolloin poistut nykyisestä toiminnosta ja palaa valmiustilakäyttöliittymään. b) Valmiustilassa paina lyhyesti CODE-painiketta. Kulmaan ilmestyy piste, ja laite siirtyy koodinlukutilaan. Napsauta nyt ensin haluamasi käsilähettimen painiketta. Piste saattaa kadota. Paina sitten samaa painiketta uudelleen käsilähettimessä. Piste vilkkuu. Tässä tapauksessa koodin oppiminen on valmis. **Pitkä painallus**: Tyhjennä koodattu kaukosäädin. Paina ja pidä CODE-painiketta painettuna, kunnes näytössä näkyy kirjain "C". Kaikki tallennetut kaukosäätimet poistetaan.
3.	UP	**Lyhyt painallus**: Avaa ovi. **Pitkä painallus**: Lisää joustavuutta. Paina ja pidä YLÖS-painiketta pohjassa. Neljän sekunnin kuluttua näyttöön tulee numero 0-1-2-3. Valitse haluamasi numero. 1 = lisää joustavuutta 25 %, 2 = lisää joustavuutta 50 %, 3 = lisää joustavuutta 75 %.
4.	DOWN	**Lyhyt painallus**: Sulje ovi. **Pitkä painallus:** Palauta tehdasasetukset. Pidä ALAS-painiketta painettuna, 4 sekunnin kuluttua näyttöön siirtyy , minkä jälkeen autotallin ovenavaaja käynnistyy uudelleen. PS: Uudelleenkäynnistys tarkoittaa, että kaikki asetukset palautuvat tehdasasetuksiin ja kaikki oppimistoimenpiteet on tehtävä uudelleen lähettimen oppimiskoodia lukuun ottamatta.

OHJELMOINTIOHJEET

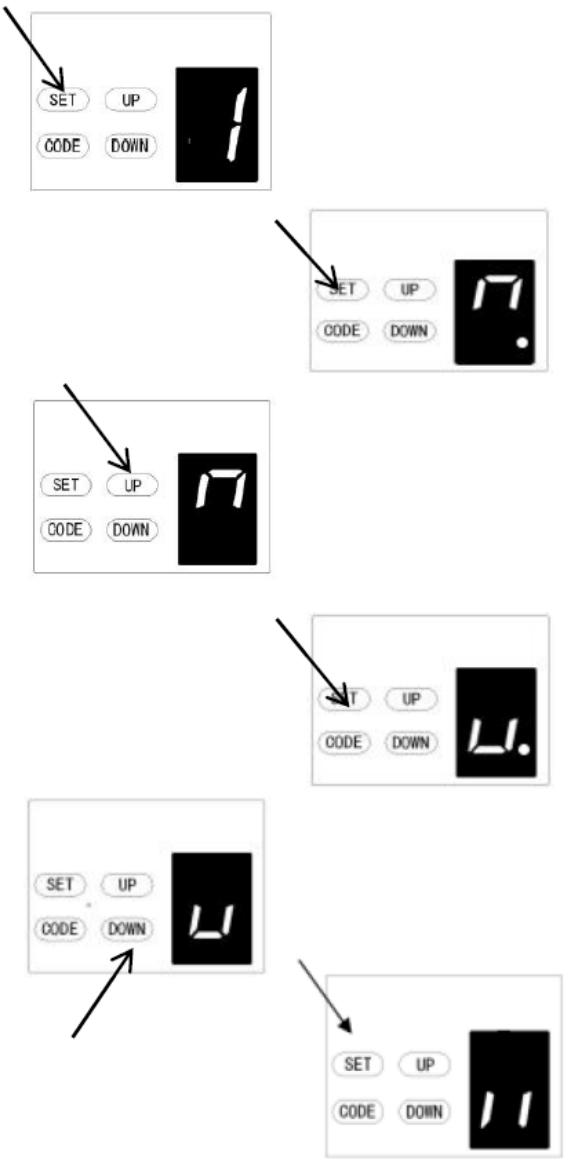

1. AVAUS- JA SULKEMISRAJOJEN OHJELMOINTI

a) Paina ja pidä **SET**-painiketta painettuna siirtyäksesi tähän toimintoasetukseen, kunnes näytössä näkyy "1", ja vapauta sitten painike.

b) Paina **SET**-painiketta uudelleen. Ovenavaaja on nyt ohjelmointitilassa. Näytössä näkyy "n" ja piste.

c) Paina ja pidä **YLÖS-**painiketta painettuna, kunnes ovi saavuttaa halutun auki-asennon. Näytössä näkyy "n" ilman pistettä.

d) Vahvista auki-asento painamalla **SET**-painiketta, jolloin näytössä näkyy "u" ja piste.

e) Paina seuraavaksi **ALAS-**painiketta painettuna, kunnes ovi saavuttaa halutun sulkeutumisasennon. Näytössä näkyy "u" ilman pistettä.

HUOMAUTUS: Hienosäätöä varten vaihtele YLÖS- ja ALAS-painikkeita.

f) Vahvista sulkeutumisasento painamalla **SET**-painiketta, minkä jälkeen näytössä näkyy ”II”. Sulkeutumisasennon vahvistamisen jälkeen ovi avautuu ja sulkeutuu syklisesti liikerajojen ja voimaherkkyyden säätöjen asettamiseksi. Ovi on nyt asetettu normaaliin toimintaan.

VAROITUS:
Avautumis- ja sulkeutumissyklin jälkeen näytössä näkyy numeroita (0–9), joissa ”0” tarkoittaa, että ovi on tasapainossa, pienempi numero tarkoittaa parempaa oven tasapainoa. Suosittelemme vahvasti, että numero on pienempi kuin voima.

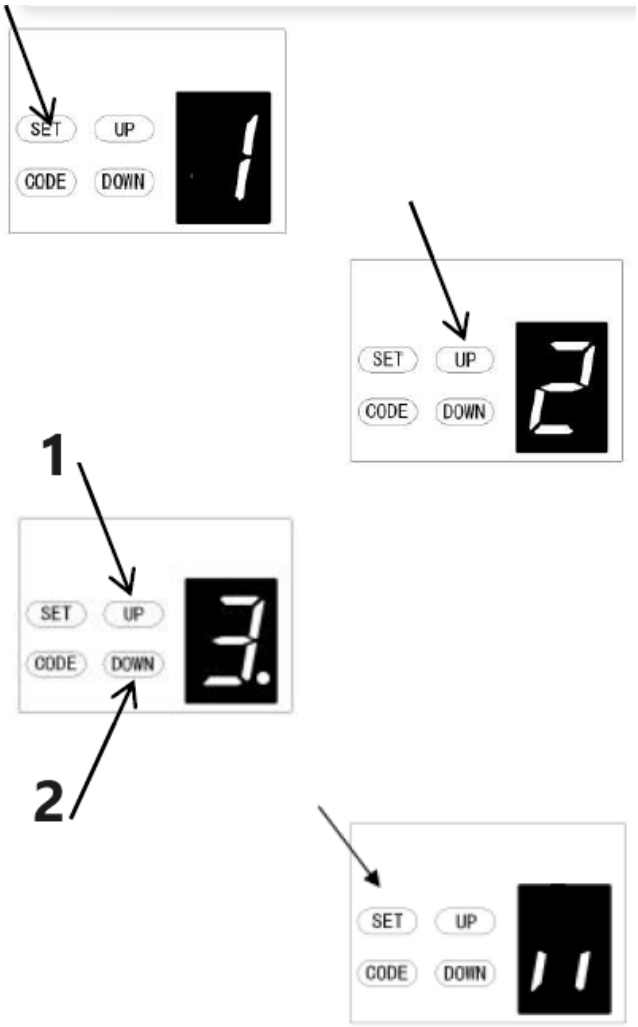

1 – Lisää voimaa
2 – Vähennä voimaa

2. ESTEEN VOIMAN SÄÄTÖ

VAROITUS: Esteen voiman säätö asetetaan automaattisesti ohjelmoinnin aikana. Normaalisti säätöä ei tarvita.

a) Paina ja pidä SET-painiketta painettuna, kunnes näytölle ilmestyy ”1”, paina sitten YLÖS-painiketta, kunnes näytölle ilmestyy ”2” siirtyäksesi tähän toimintoasetukseen, ja vapauta sitten painike.

b) Paina SET-painiketta uudelleen. Laite on nyt voimansäätötilassa. Näytölle ilmestyy sitten numero ”3” ja vilkkuva piste.

c) Paina YLÖS-painiketta lisätäksesi voima-asetusta tai ALAS-painiketta vähentääksesi voima-asetusta. Minimivoima on ”1” ja sitä voidaan säätää ylöspäin. Maksimivoima on ”5”.

d) Vahvista asetus painamalla SET-painiketta, jolloin laite palaa automaattisesti valmiustilaan ja näyttää ”11”.

HUOMAUTUS: Voima on asetettu tehtaalla vakioasetukseen "3".

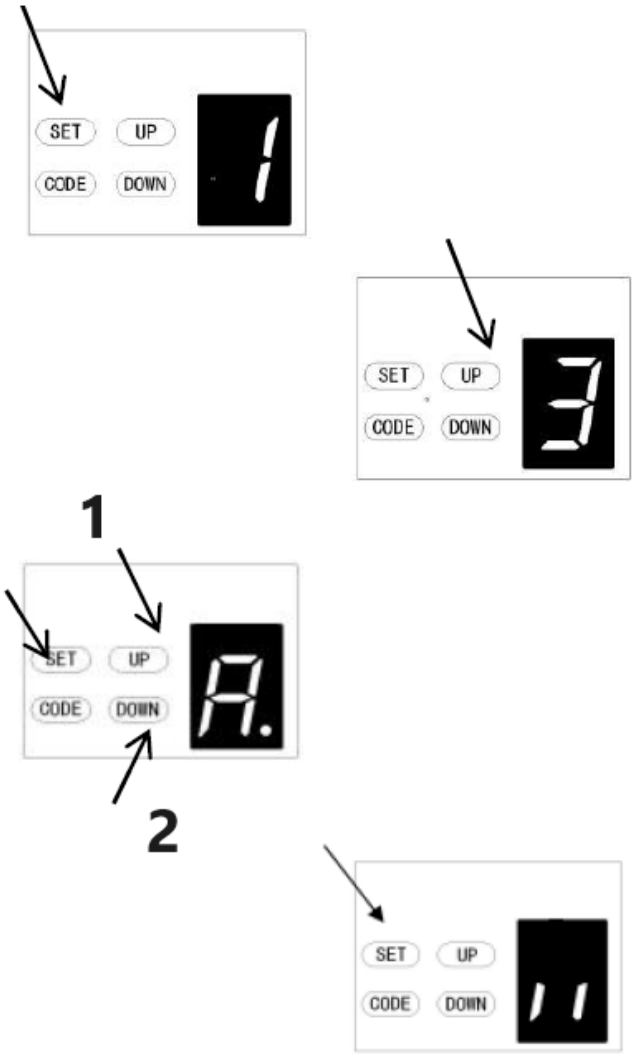

1 – Lisää nopeutta
2 – Vähennä nopeutta

3. AJONOPEUDEN ASETUS
VAROITUS: Jos muutat nopeusasetusta uudelleen, se peruuttaa edellisen liikerajoituksen. Nopeuden säätötoiminto on käytettävissä vasta, kun olet nollannut liikerajoituksen.

a) Paina ja pidä **SET**-painiketta painettuna, kunnes näytölle ilmestyy "1". Paina sitten **YLÖS**-painiketta, kunnes näytölle ilmestyy "3" siirtyäksesi tähän toimintoasetukseen, ja vapauta painike.

b) Paina **SET**-painiketta uudelleen. Laite on nyt nopeuden säätötilassa. Näytölle ilmestyy kirjain "A" ja vilkkuva piste.

c) Valitse nopeus painamalla **YLÖS**- ja **ALAS**-painikkeita. Luku "8" tarkoittaa 80 %:a ajonopeudesta. Luku "A" tarkoittaa täyttä nopeutta.

d) Vahvista asetus painamalla **SET**-painiketta, jolloin laite palaa automaattisesti valmiustilaan ja näyttää "II".

HUOMAUTUS: Ajonopeus on asetettu tehtaalla täyteen nopeuteen "A".

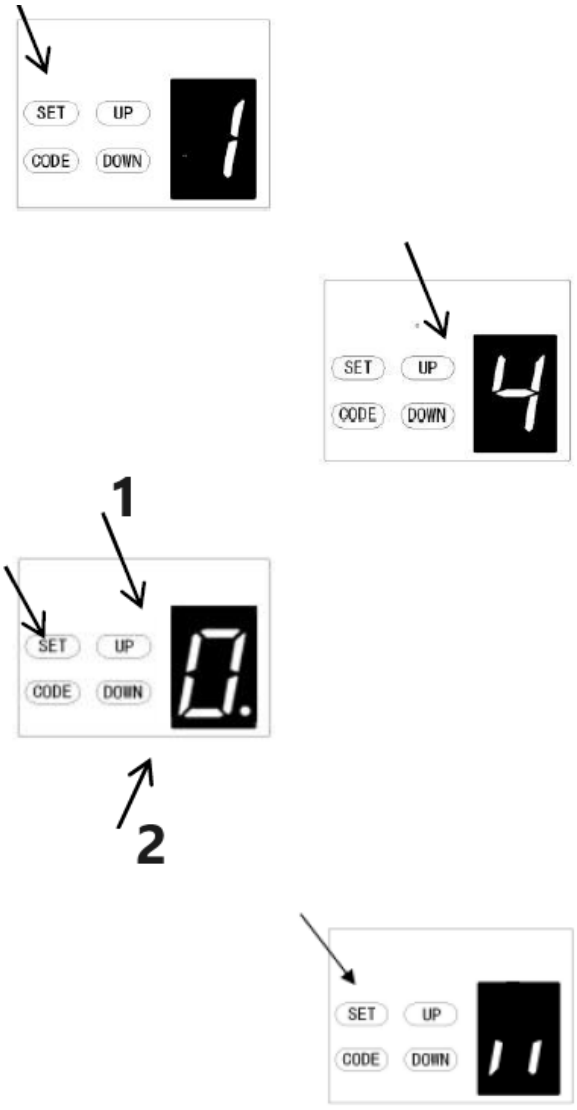

1 – Lisää aikaa
2 – Vähennä aikaa

4. AUTOMAATTINEN SULKEUTUMINEN JA AIKA-ASETUS

HUOMAUTUS: Suosittelemme turvavalokentojen käyttöä kaikissa asennuksissa, joissa automaattinen sulkeutumistoiminto on käytössä.

a) Paina ja pidä **SET**-painiketta painettuna, kunnes näytölle ilmestyy "1". Paina sitten **YLÖS**-painiketta, kunnes näytölle ilmestyy "4" siirtyäksesi tähän toimintoasetukseen, ja vapauta painike.

b) Paina **SET**-painiketta uudelleen, laite on nyt automaattisen sulkeutumisen säätötilassa. Näytölle ilmestyy luku "0" ja vilkkuva piste.

c) Paina **YLÖS**/**ALAS**-painiketta kerran asettaaksesi automaattisen sulkeutumisajan (0–9).
Paina **YLÖS**-painiketta lisätäksesi aikaa tai **ALAS**-painiketta vähentääksesi sitä.
Sulkeutumisaika on 15 sekuntia*N, N=0–9. Maksimiaika on 135 sekuntia. Voit poistaa automaattisen sulkeutumistoiminnon käytöstä asettamalla ajan nollaan (0).

d) Vahvista asetus painamalla **SET**-painiketta, jolloin laite palaa valmiustilaan
tila automaattisesti ja näyttää "II".

HUOMAUTUS:
1. Sulkemisaika on tehtaalla asetettu arvoon "0".
2. Jos valokennotoiminto on päällä ja este katkaisee sen, automaattinen sulkeutumisaika pysähtyy hetkeksi ja jatkuu sitten uudelleen.

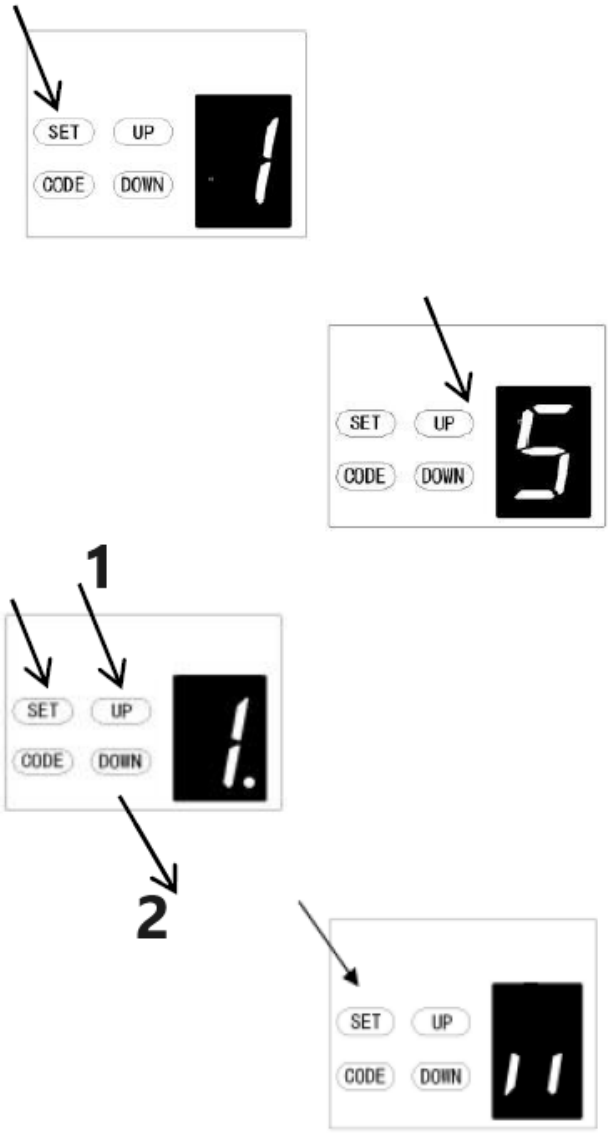

1 – Lisää
2 – Vähennä

5. AUTOMAATTISEN SULKEMISEN EHDON ASETUS

a) Paina ja pidä **SET**-painiketta painettuna, kunnes näytössä näkyy "1", paina sitten **YLÖS**-painiketta, kunnes näytössä näkyy "5", siirtyäksesi tähän toimintoasetukseen ja vapauta painike.

b) Paina **SET**-painiketta uudelleen. Laite on nyt automaattisen sulkeutumisen ehdon säätötilassa. Näyttöön ilmestyy sitten luku "1" ja vilkkuva piste.

c) Paina **YLÖS/ALAS**-painiketta kerran asettaaksesi automaattisen sulkeutumisen ehdon. Voit valita asetukseksi "1" tai "2". Luku "1" tarkoittaa, että ovi voi sulkeutua automaattisesti vain avoimessa raja-asennossa. Luku "2" tarkoittaa, että ovi voi sulkeutua automaattisesti missä tahansa asennossa.

d) Vahvista asetus painamalla **SET**-painiketta, jolloin ovi palaa automaattisesti valmiustilaan ja näyttää "ll".

HUOMAUTUS:
1. Sulkemisehto on tehtaalla asetettu arvoon "1".
2. Ovi sulkeutuu automaattisesti vain avautuessaan, mutta ei sulkeudu automaattisesti sen jälkeen, kun se on pysähtynyt sulkeutumisprosessin aikana.

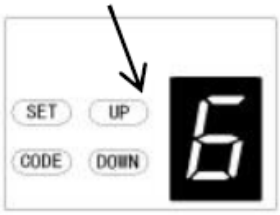

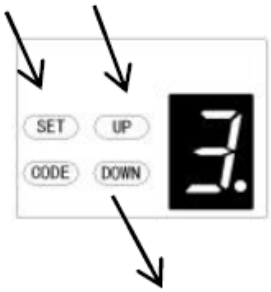

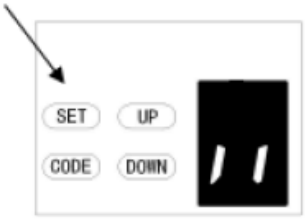

1 – Lisää aikaa
2 – Vähennä aikaa

6. LED-SAMMUTUSVIIVEAJAN ASETUS

a) Paina **SET**-painiketta ja pidä sitä painettuna, kunnes näytössä näkyy "1". Paina sitten **YLÖS**-painiketta, kunnes näytössä näkyy "6", siirtyäksesi tähän toimintoasetukseen ja vapauta painike.

b) Paina **SET**-painiketta uudelleen. Laite on nyt LED-valon sammutusviiveen säätötilassa. Näyttöön ilmestyy luku "3" ja vilkkuva piste.

c) Aseta LED-valon sammutusviive (1–9) painamalla **YLÖS**/**ALAS**-painiketta kerran.

d) Lisää aikaa painamalla **YLÖS**-painiketta tai vähennä sitä painamalla **ALAS**-painiketta. **Viiveaika on 1 minuutti*N, N=1–9. Suurin viiveaika on 9 minuuttia.**

e) Vahvista asetus painamalla **SET**-painiketta, jolloin laite palaa automaattisesti valmiustilaan ja näyttää "II".

HUOMAUTUS: LED-valon sammutusviiveen tehdasasetus on "3".

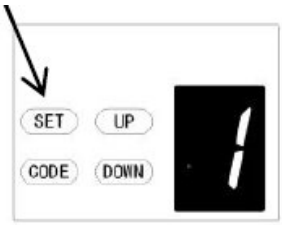

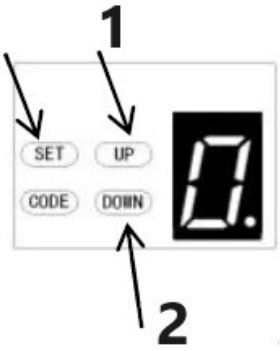

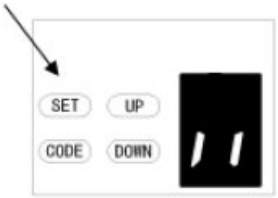

1 – Lisää korkeutta
2 – Vähennä korkeutta

7. PERUUTUSKORKEUDEN ASETUS

a) Paina **SET**-painiketta ja pidä sitä painettuna, kunnes näytölle ilmestyy "1". Paina sitten **YLÖS**-painiketta, kunnes näytölle ilmestyy "7", siirtyäksesi tähän toimintoasetukseen ja vapauta painike.

b) Paina **SET**-painiketta uudelleen. Laite on nyt peruutuskorkeuden säätötilassa. Näyttöön ilmestyy luku "0" ja vilkkuva piste.

c) Paina **YLÖS/ALAS**-painiketta kerran asettaaksesi peruutuskorkeuden sulkemisen aikana (0–9).

d) Paina **YLÖS**-painiketta lisätäksesi tai **ALAS**-painiketta vähentääksesi.
Luku ”0” tarkoittaa, että ovi palautuu avoimeen ääriasentoon. Luku 1–9 tarkoittaa, että ovi palautuu koko matkan asentoon. Yhdestä kymmenesosaan yhdeksään kymmenesosaan koko matkasta jne.

e) Vahvista asetus painamalla **ASETA-**painiketta, jolloin ovi palaa automaattisesti valmiustilaan ja näyttää ”II”.

HUOMAUTUS: Peruutuskorkeuden tehdasasetus on ”0”.

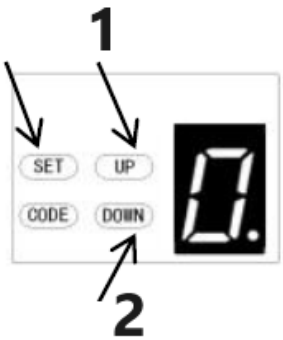

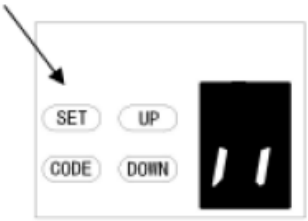

1 – Lisää
2 – Vähennä

***8*. OSITTAINEN AVAUS/KORKEUDEN ASETUS**

a) Paina ja pidä **SET**-painiketta painettuna, kunnes näytössä näkyy "1". Paina sitten **YLÖS**-painiketta, kunnes näytössä näkyy "8" siirtyäksesi tähän toimintoasetuksiin, ja vapauta painike.

b) Paina **SET**-painiketta uudelleen, jolloin laite on nyt osittainen avaus-/korkeudensäätötilassa. Näyttöön ilmestyy sitten luku "0" ja salamapiste.

c) Paina **YLÖS/ALAS-**painiketta kerran valitaksesi, haluatko avata osittainen avaustoiminnon vai asettaa osittaisen avauksen korkeuden (0 -C). Paina **YLÖS**-painiketta suurentaaksesi tai **ALAS**-painiketta pienentääksesi.

Luku "0" tarkoittaa osittaisen avaustoiminnon sulkemista.
Luku "1" tarkoittaa, että korkeus on 2 cm.
Luku "2" tarkoittaa, että korkeus on 4 cm.
Kuvio ”3” tarkoittaa, että korkeus on 8 cm
Kuvio ”4” tarkoittaa, että korkeus on 12 cm
Kuvio ”5” tarkoittaa, että korkeus on 20 cm
Kuvio ”6” tarkoittaa, että korkeus on 40 cm
Kuvio ”7” tarkoittaa, että korkeus on 60 cm
Kuvio ”8” tarkoittaa, että korkeus on 80 cm
Kuvio ”9” tarkoittaa, että korkeus on 100 cm
Kuvio ”A” tarkoittaa, että korkeus on 120 cm
Kuvio ”B” tarkoittaa, että korkeus on 140 cm
Kuvio ”C” tarkoittaa, että korkeus on 160 cm

d) Vahvista asetus painamalla **SET**-painiketta, jolloin laite palaa automaattisesti valmiustilaan ja näyttää " ".

HUOMAUTUS:

1. Osittainen avaus/korkeus on tehtaalla asetettu arvoon "0".
2. Jos avaat osittaisen avauksen/korkeustoiminnon, painikkeen tunnistustoiminto poistuu käytöstä.
3. Katso lisätietoja kaukosäätimen käyttöoppaasta huolellisesti.
4. Jos otit osittaisen avaustoiminnon käyttöön ja poistit sen käytöstä myöhemmin, huomaa, että vain alussa koodattu painike voi nyt ohjata avaajaa.

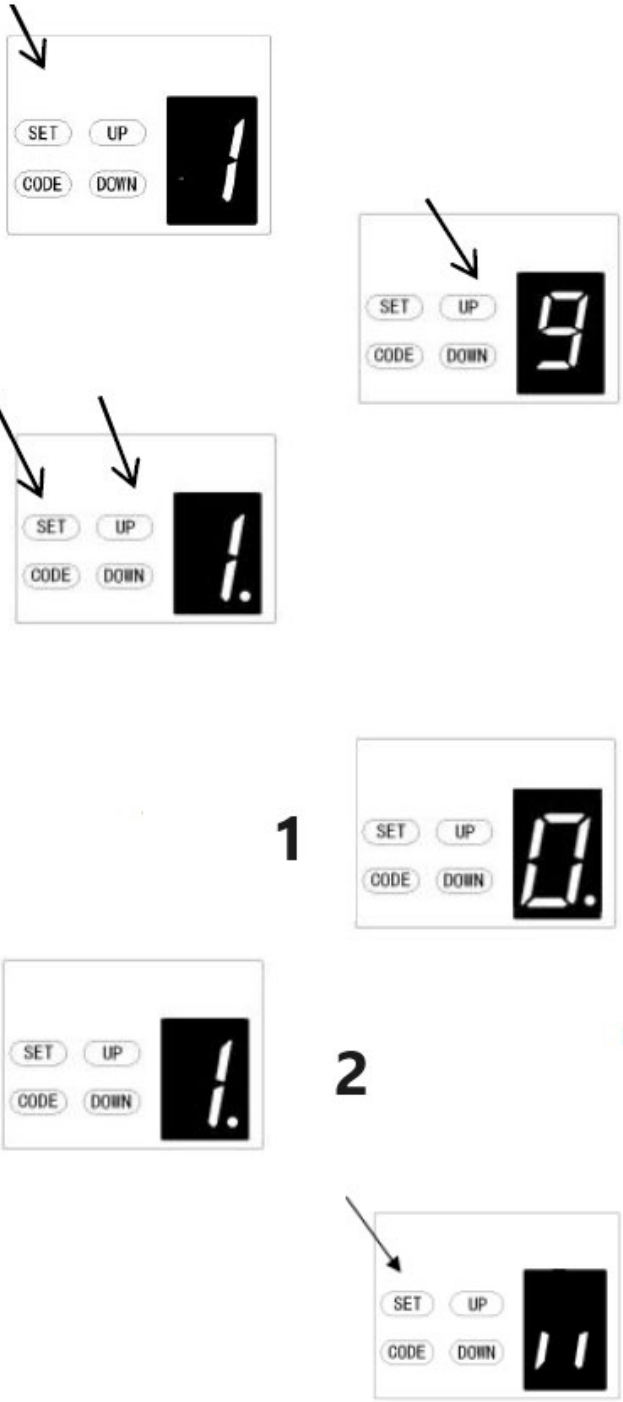

1 – Painikkeiden tunnistustoiminto on suljettu
2 – Painikkeiden tunnistustoiminto on käytössä

9. LÄHETTIMEN PAINIKKEIDEN TUNNISTUSTOIMINTOJEN ASETUS

a) Paina ja pidä **SET**-painiketta painettuna siirtyäksesi tähän toimintoasetukseen, kunnes näytössä näkyy "9", ja vapauta sitten painike.

b) Paina **SET**-painiketta uudelleen. Laite on nyt painikkeiden tunnistustoiminnon säätötilassa. Näyttöön ilmestyy sitten luku "1" ja salamapiste.

c) Paina **YLÖS**/**ALAS**-painiketta kerran valitaksesi, haluatko kaikkien neljän painikkeen ohjaavan vain yhtä avaajaa vai vain erillisen koodatun painikkeen ohjaavan avaajaa.

Luku "0" tarkoittaa, että painikkeiden tunnistustoiminto on suljettu. Tämä tarkoittaa, että jos koodat 1 painikkeen 1 avaajalla, kaikki neljä kaukosäätimen painiketta voivat ohjata avaajaa. Tämä sopii käyttäjille, joilla on vain yksi automaattiovi kotona.

Luku "1" tarkoittaa, että painikkeiden tunnistustoiminto on käytössä. Jos koodasit ensimmäisen painikkeen ensimmäiseen avaajaan, ensimmäinen painike on ainoa kaukosäätimen painike, jolla avaajaa voidaan ohjata. Tämä sopii käyttäjille, joilla on useampi kuin yksi automaattinen ovi/portti kotona.

d) Vahvista asetus painamalla **SET**-painiketta, jolloin laite palaa automaattisesti valmiustilaan ja näyttää "II".

HUOMAUTUS:

1. Painikkeiden tunnistus on tehtaalla asetettu arvoon "1".
2. Kun olet muuttanut painikkeiden tunnistuksen tunnistukseksi, huomaa, että vain koodattu painike voi ohjata avaajaa.

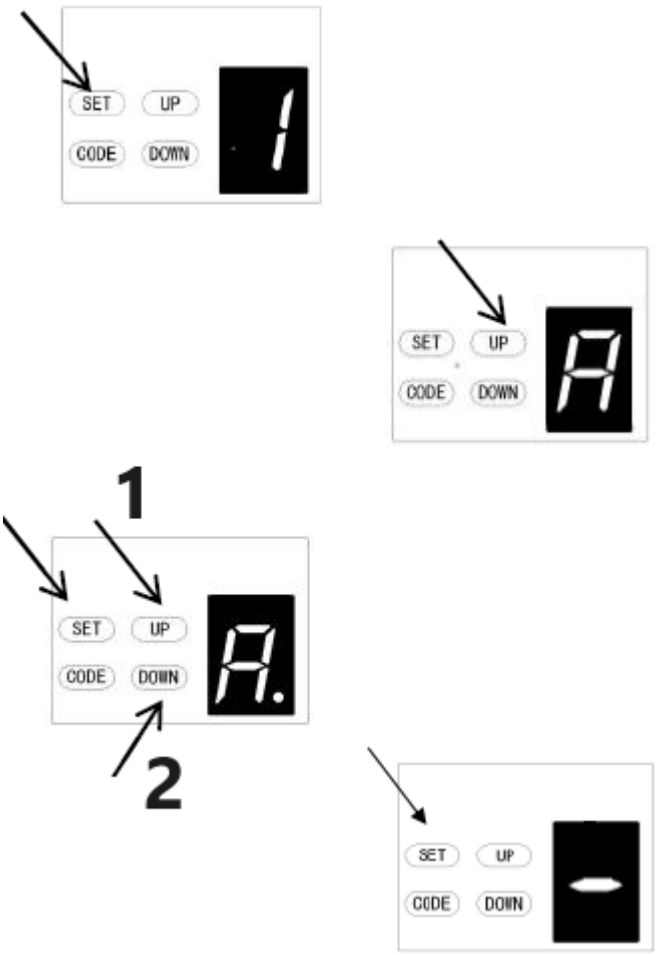

1 – Lisää
2 – Vähennä

A. PEHMEÄN PYSÄYTYKSEN ETÄISYYDEN SÄÄTÖ

a) Paina **SET**-painiketta pitkään, kunnes näytössä näkyy "1", ja paina sitten **YLÖS**-painiketta jatkuvasti, kunnes näytössä näkyy "**A**", siirtyäksesi toimintoasetuksiin.

b) Paina **SET**-painiketta uudelleen. Olet nyt siirtynyt pehmeän pysäytyksen etäisyyden asetusvalikkoon ja näytössä näkyy numero "2".

c) Valitse pehmeän pysäytyksen etäisyys painamalla **YLÖS/ALAS**-painikkeita. Voit valita tasojen "1-3" väliltä. Alkuperäinen oletusarvo on "2", mikä tarkoittaa, että pehmeän pysäytyksen etäisyys on keskitaso.
Numero "1" tarkoittaa, että pehmeän pysäytyksen etäisyys on pitkä.
Numero "2" tarkoittaa, että pehmeän pysäytyksen etäisyys on keskitaso.
Numero "3" tarkoittaa, että pehmeän pysäytyksen etäisyys on lyhyt.

d) Vahvista asetus painamalla **SET**-painiketta.

HUOMAUTUS: Kun asetukset ovat valmiit, sinun on opeteltava oven liikerajat uudelleen, minkä jälkeen pehmeän pysäytyksen etäisyys toimii uusien asetusten mukaisesti.

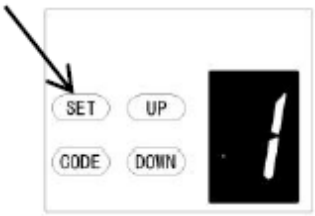

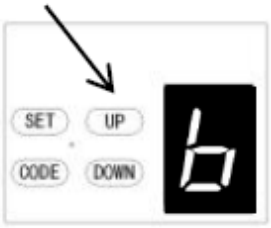

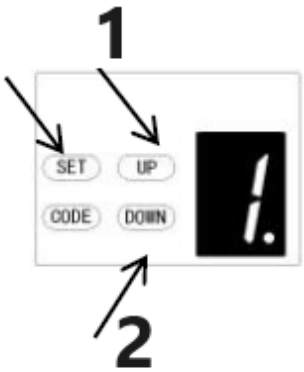

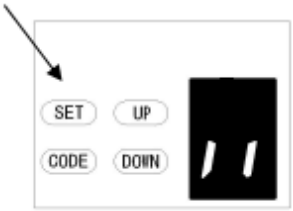

1 – Lisää korkeutta
2 – Vähennä korkeutta

b. PERUUTUSKORKEUDEN TIEDOTTOMUUSASETUS

a) Paina ja pidä **SET**-painiketta painettuna, kunnes näytössä näkyy "1". Paina sitten **YLÖS**-painiketta, kunnes näytössä näkyy "b" siirtyäksesi tähän toimintoasetukseen, ja vapauta painike.

b) Paina **SET**-painiketta uudelleen. Laite on nyt peruutuskorkeuden tietämättömyyden säätötilassa. Näyttöön ilmestyy sitten luku "1" ja vilkkuva piste.

c) Paina **YLÖS**/**ALAS**-painiketta kerran asettaaksesi peruutuskorkeuden sulkeutumisen aikana (0–9).

d) Paina **YLÖS**-painiketta suurentaaksesi tai **ALAS**-painiketta pienentääksesi sitä.
Luku 1–9 tarkoittaa, että ovi ei palautu takaisin, vaikka sen sulkeutumisreitillä on esteitä 1–9 cm:n etäisyydellä sulkeutumisasennosta. Tämä toiminto sopii parhaiten Pohjois-Eurooppaan, jossa maassa on aina lunta.

e) Vahvista asetus painamalla **ASETA**-painiketta, jolloin ovi palaa automaattisesti valmiustilaan ja näyttää "II".

HUOMAUTUS: Peruutuskorkeus on tehtaalla asetettu arvoon "1".

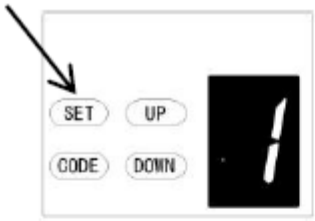

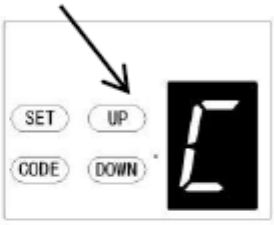

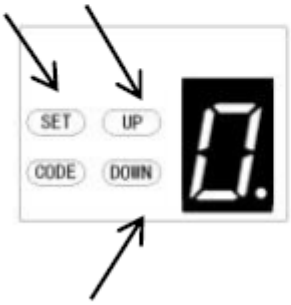

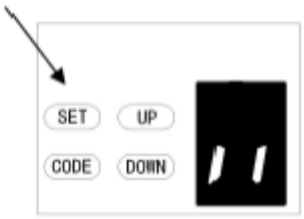

C. KÄYNTIOVEN KYTKINTYYPIN ASETUS

a) Paina ja pidä **ASETA-**painiketta painettuna, kunnes näytölle ilmestyy "1". Paina sitten **YLÖS**-painiketta, kunnes näytölle ilmestyy "C", siirtyäksesi tähän toimintoasetukseen ja vapauta painike.

b) Paina **ASETA**-painiketta uudelleen. Laite on nyt käyntioven kytkimen tyypin säätötilassa. Näytölle ilmestyy luku "0" ja vilkkuva piste.

c) Paina **YLÖS**/**ALAS**-painiketta kerran asettaaksesi käyntioven kytkimen tyypin. Voit valita asetukseksi ”0” tai ”1”.
Luku ”0” tarkoittaa, että käyntiovi on normaalisti auki.
Luku ”1” tarkoittaa, että käyntiovi on normaalisti kiinni.

d) Vahvista asetus painamalla **SET**-painiketta, jolloin ovi palaa automaattisesti valmiustilaan ja näyttää ”II”.

HUOMAUTUS: Käyntiovi on tehtaalla asetettu asentoon ”0”.

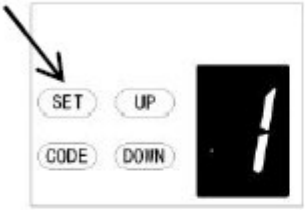

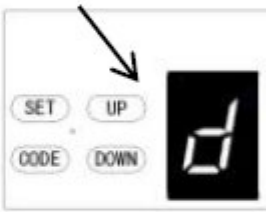

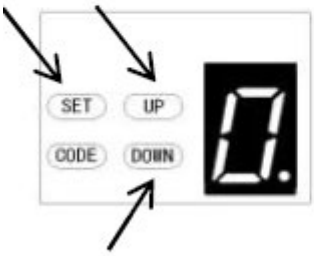

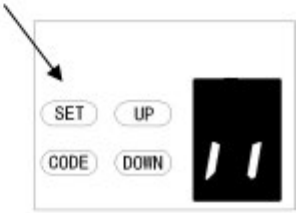

d. VALOKENNON PÄÄLLE/POIS-ASETUS
HUOMAUTUS: Varmista, että valokenno on asennettu oikein ja käytä
avaajan lisävarusteliittimissä normaalisti suljettuja koskettimia (kuva 22, kuva 23).
Huomaa myös, että valokennotoiminto on poistettava käytöstä, jos valokennoja EI ole asennettu, muuten ovea ei voida sulkea ja LED-näytössä näkyy kirjain "r".

a) Paina ja pidä **SET**-painiketta painettuna, kunnes näytössä näkyy "1", paina sitten **YLÖS**-painiketta, kunnes näytössä näkyy "d", siirtyäksesi tähän toimintoasetuksiin ja vapauta painike.

b) Paina **SET**-painiketta uudelleen. Laite on nyt valokennon PÄÄLLE/POIS-säätötilassa. Tämän jälkeen näytössä näkyy luku "0" ja vilkkuva piste.

c) Paina **YLÖS**/**ALAS**-painiketta kerran asettaaksesi valokennon PÄÄLLE/POIS-kytkimen. Voit valita asetukseksi "0" tai "1".
Luku "**0**" tarkoittaa, että valokennotoiminto on suljettu.
Luku "**1**" tarkoittaa, että valokennotoiminto on auki.

d) Vahvista asetus painamalla **SET**-painiketta, jolloin laite palaa automaattisesti valmiustilaan ja näyttää "II".

HUOMAUTUS: Valokenno on asetettu tehtaalla vakioasetukseen "0".

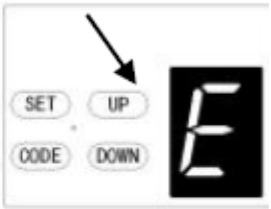

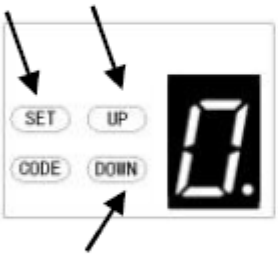

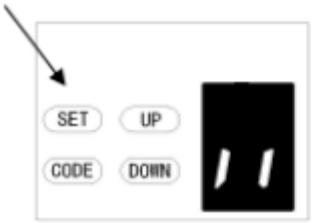

E. HUOLTOHÄLYTYS - KÄYTTÖJAKSOJEN LASKURIEN ASETUS

a) Paina ja pidä **SET**-painiketta painettuna, kunnes näytössä näkyy "1". Paina sitten **YLÖS**-painiketta, kunnes näytössä näkyy "E" siirtyäksesi tähän toimintoasetukseen, ja vapauta painike.

b) Paina **SET**-painiketta uudelleen. Laite on nyt huoltohälytyksen säätötilassa. Näyttöön ilmestyy sitten luku "0" ja vilkkuva piste.

c) Paina **YLÖS**/**ALAS**-painikkeita valitaksesi käyttöjaksot, jotka haluat avaajan havaitsevan. Voit valita väliltä "1–5".
Luku ”1” tarkoittaa, että autotallin oven 1000 käyttökerran jälkeen LED-valo vilkkuu 10 kertaa nopeasti oven pysähtymisen jälkeen. Tämä ilmoittaa, että autotallin ovi on huollettava. Samanaikaisesti näytölle ilmestyy luku ”t”.
Luku ”2” tarkoittaa, että huoltohälytysten laskuri on asetettu 2000 kertaan.
Luku ”3” tarkoittaa, että huoltohälytysten laskuri on asetettu 3000 kertaan.
Luku ”4” tarkoittaa, että huoltohälytysten laskuri on asetettu 4000 kertaan.
Luku ”5” tarkoittaa, että huoltohälytysten laskuri on asetettu 5000 kertaan.

d) Vahvista asetus painamalla **SET**-painiketta, jolloin oveen palautuu automaattisesti valmiustilaan ja näytössä näkyy ”II”.

HUOMAUTUS:
1. Käyttöjaksojen laskuri on tehtaalla asetettu arvoon ”0”.
2. Jos näytölle ilmestyy ”t” ja LED-valo vilkkuu 10 kertaa nopeasti, ovi on menettänyt tasapainonsa. Autotallin oven huoltoa suositellaan vahvasti.
3. Tarkista tila tai opettele uudelleen liikeraja huoltohälytysten jälkeen.

Viestintätoiminnon ohjelmointi

Etäasetus

a) Paina ja pidä **SET**-painiketta painettuna, kunnes näytölle ilmestyy "1". Paina sitten lyhyesti **YLÖS/ALAS**-painiketta, kunnes näytölle ilmestyy "F" siirtyäksesi tähän toimintoasetukseen, ja vapauta sitten painike (kuva 1-2).

b) Paina SET-painiketta, jolloin näkyviin tulee valitsemasi tila (kuva 3).

c) Aseta haluamasi tila "0-1" painamalla YLÖS/ALAS-painiketta (kuva 4-5).

d) Vahvista painamalla SET-painiketta.

Luku ”0” tarkoittaa, että viestintätoiminto on suljettu ja ovi voi pysäyttää minkä tahansa asentoon kaukosäätimellä.
Luku ”1” tarkoittaa, että viestintätoiminto on auki ja ovi ei voi pysäyttää mihinkään asentoon avattaessa. Mutta ovi voi pysäyttää minkä tahansa asentoon sulkeutuessa ja se ponnahtaa automaattisesti ylös.
Huomio: Jos käytät kaukosäädintä yleisvastaanottimen kautta, tämä asetus ei vaikuta siihen.

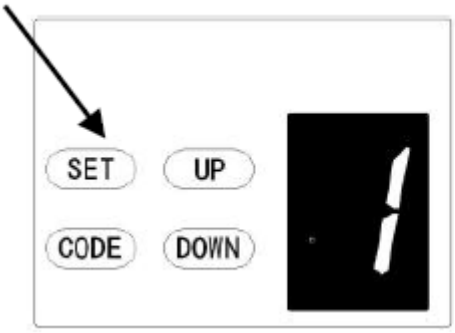

Kuva 1

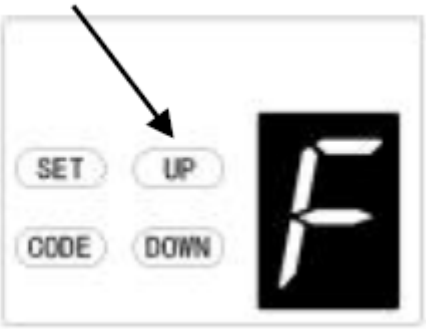

Kuva 2

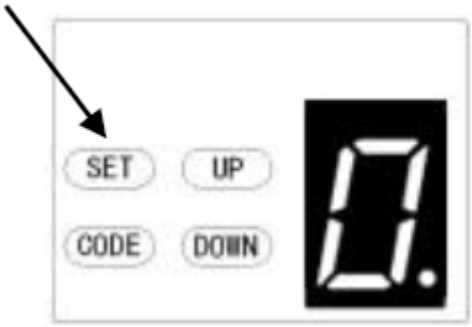

Kuva 3

Kuva 4

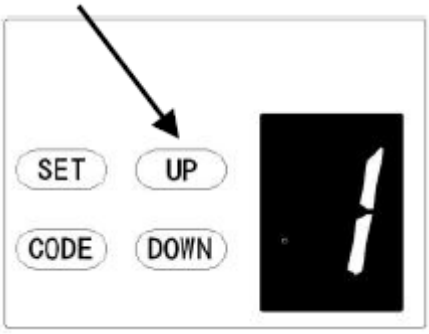

Kuva 5

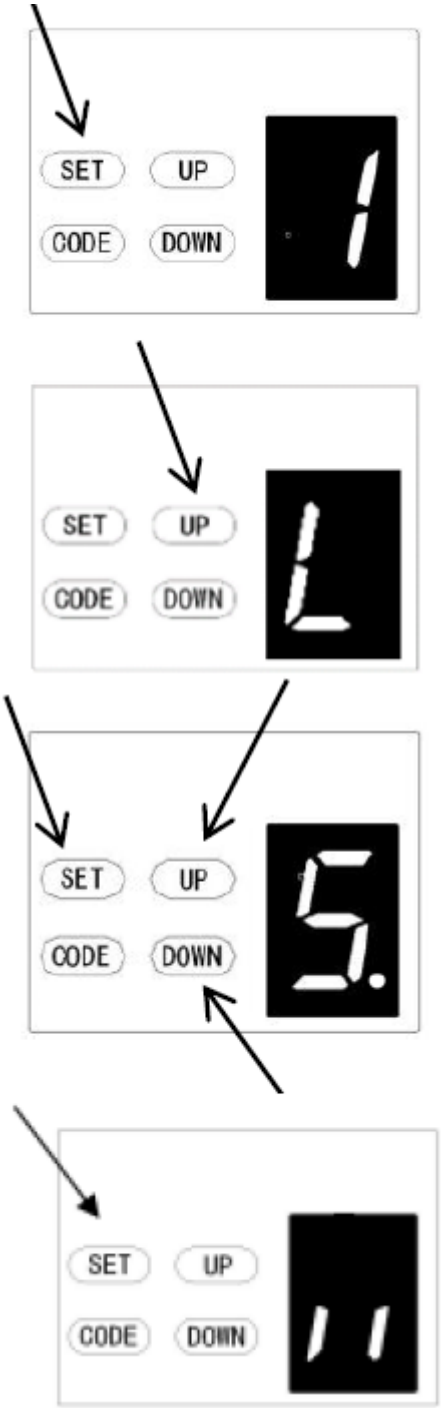

L. AVAAMISEN NOSTOVOIMAN SÄÄTÖ

VAROITUS: Avaamisen nostovoiman säätö asetetaan automaattisesti ohjelmoinnin aikana. Normaalisti säätöä ei tarvita.

a) Paina ja pidä **SET**-painiketta painettuna, kunnes näytölle ilmestyy ”1”, paina sitten lyhyesti **YLÖS**-painiketta, kunnes näytölle ilmestyy ”L”, siirtyäksesi tähän toimintoasetukseen ja vapauta painike.

b) Paina **SET**-painiketta uudelleen, laite on nyt avauksen nostovoiman säätötilassa. Näytölle ilmestyy luku ”5” ja vilkkuva piste.

c) Paina **YLÖS-**painiketta lisätäksesi vetovoimaa tai **ALAS**-painiketta vähentääksesi sitä.
Pienin nostovoima on ”1” ja sitä voidaan säätää ylöspäin. Suurin nostovoima on ”9”.

d) Vahvista asetus painamalla **SET**-painiketta, jolloin laite palaa automaattisesti valmiustilaan ja näyttää ”

”.

HUOMAUTUS: Nostovoiman tehdasasetus on ”5”.

Huomautus: Tässä toiminnossa käytetty malli määräytyy varsinaisen ohjelman mukaan.

Moottorin suunnanvaihtotoiminnon ohjelmointi

Toimintoa voidaan käyttää heilurioviin

1. Kun olet asettanut tämän toiminnon, heiluriovi avautuu ulospäin. Kun avaat oven, vaunu liikkuu eteenpäin. Kun suljet oven, vaunu liikkuu taaksepäin.

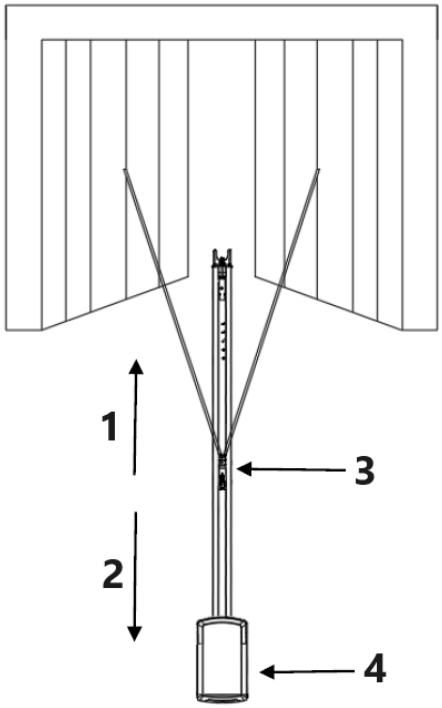

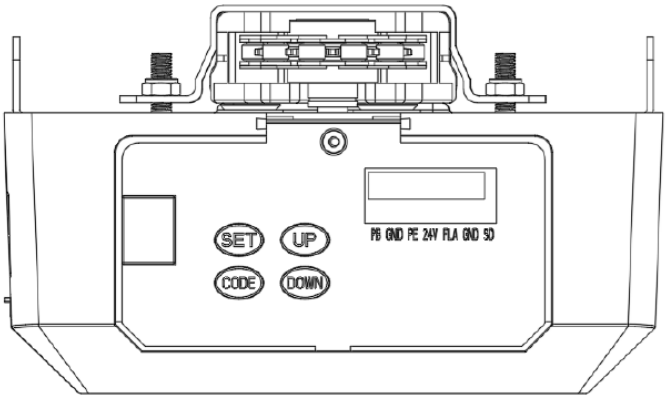

1 – Eteenpäin
2 – Taaksepäin
3 – Vaunu
4 – Moottorin pää

Monitoimimoottorille:

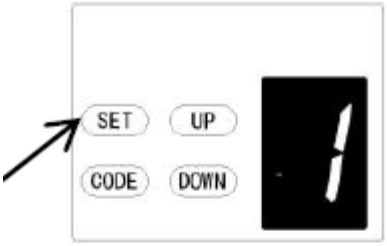

a) Paina ja pidä **SET**-painiketta painettuna, kunnes näytölle ilmestyy "1". Paina sitten lyhyesti A**LAS-** painiketta valitaksesi toiminnon "0".

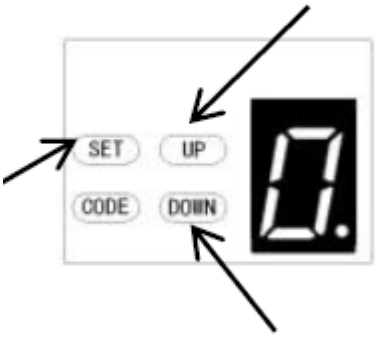

b) Lyhyen **SET**-painikkeen painalluksen jälkeen näytössä näkyy "0." ja punainen piste oikeassa alakulmassa vilkkuu.

c) Paina sitten lyhyesti **YLÖS/ALAS**-painikkeita valitaksesi toiminnon "0" tai "1".
"0" on tehdasasetus, moottorin suunnanvaihtotoiminto on suljettu. "1" tarkoittaa, että moottorin suunnanvaihtotoiminto on auki ja ovi liikkuu taaksepäin.

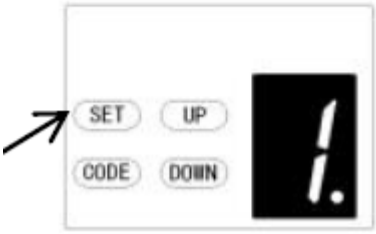

d) Vahvista sitten haluamasi toiminto painamalla lyhyesti **SET**-painiketta.

Huomautus: Liikeraja on nollattava tämän toiminnon valitsemisen jälkeen.

AUKI-/SEIS-/KIINNI-LIITTIMET
O/S/C-toimintoa voidaan käyttää ulkoisen painikkeen kanssa avaajan ohjaamiseksi. Kytkimessä on oltava jännitteettömät, normaalisti avoimet NC-koskettimet (kuva 22)

Valopalkin liitäntä (valinnainen) *– kuva 22, kuva 23*
Kytkimen ohjausliitäntä (valinnainen) *– kuva 22*
Huomautus:
1. Salaman (varoitusvalon) tehon tulee olla alle 10 W.
2. Ulkoisen painikkeen (PB) koskettimen tulee olla "NO".

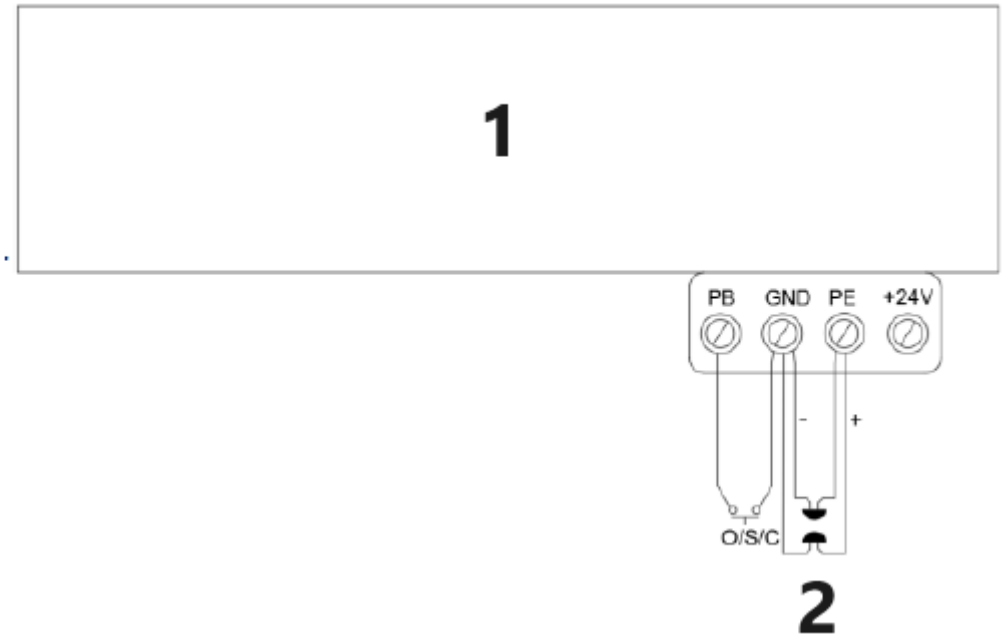

1 – Autotallin ovenavaaja
2 – Pulssiohjattu valopalkki
Kuva 22

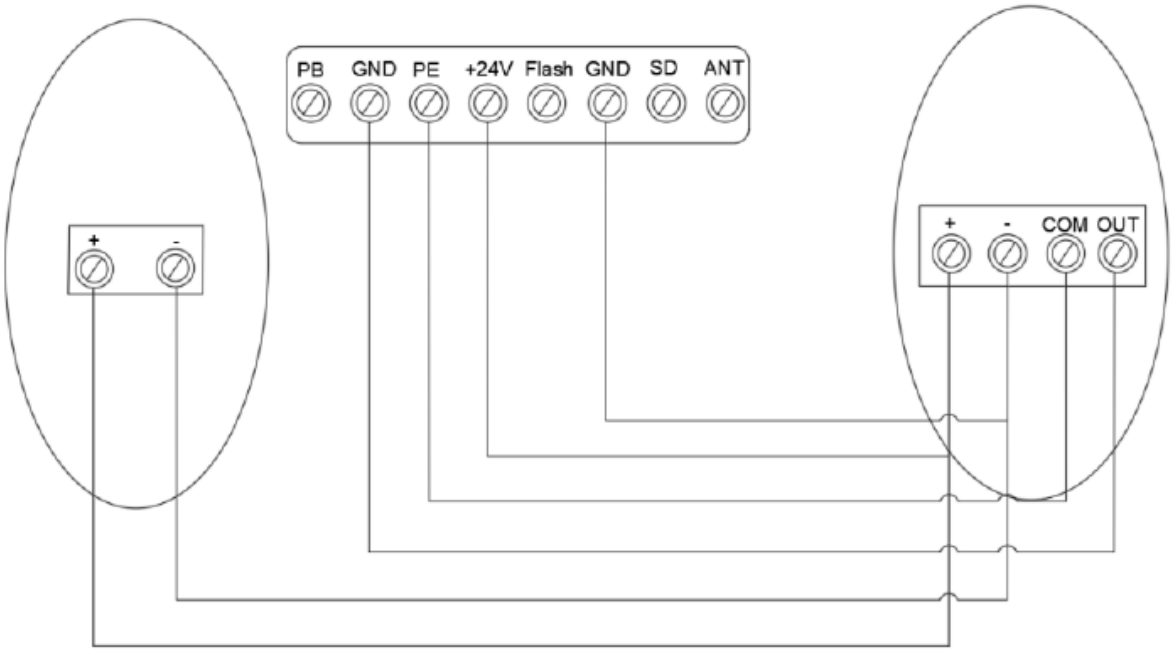

Valopalkin/kytkimen ohjauksen liitäntä
Kuva 23

Muut liittimien esittelyt ja sovellukset

1. Saatavilla olevat O/S/C-liitännät. (kuva 22)

Lisää uusi O/S/C-painike oven avaamiseksi tai sulkemiseksi.

2. Vilkkuvalotoiminto. (Kuva 24, kuva 25)

Tälle toiminnolle on olemassa vastaavat liitännät, jotka tarjoavat 24–35 V:n vilkkuvalon jännitteen. Liitä vilkkuvalo 24–28 V tasavirtaan, virta ≤ 100 mA. Kun käytät 220 V:n vaihtovirtavilkkuvaloja, sovita sovitin ja johdotus tarpeen mukaan.

3. Käyntioven (SD) suojaus (kuva 24, kuva 25)

Tämä toiminto varmistaa, että ovea ei voida avata, ellei pientä käyntiovea ole suljettu. Ovipaneeli ei vaurioidu.

4. Ulkoinen virtalähde (BAT) ja antenni (ANT), WIFI-portti. (Kuva 25)

Ulkoisen virran liitäntäportti, punainen on kytketty “+”:aan, musta “-”:aan.
“WIFI” Tämä portti liitetään WIFI-moduuliin.
“ANT” signaalin vastaanottotoiminto Antenniliitäntä.

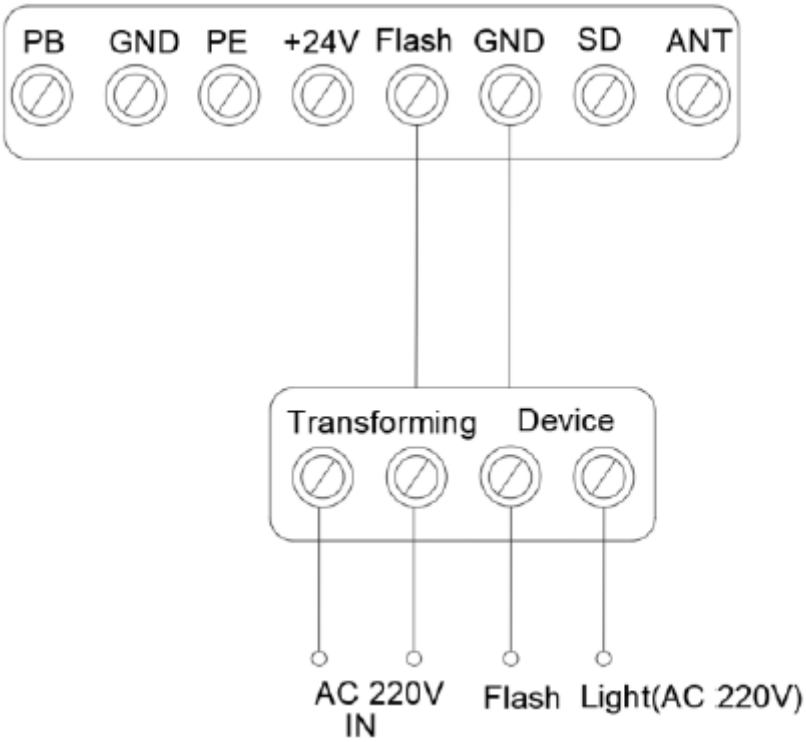

Kuva 24

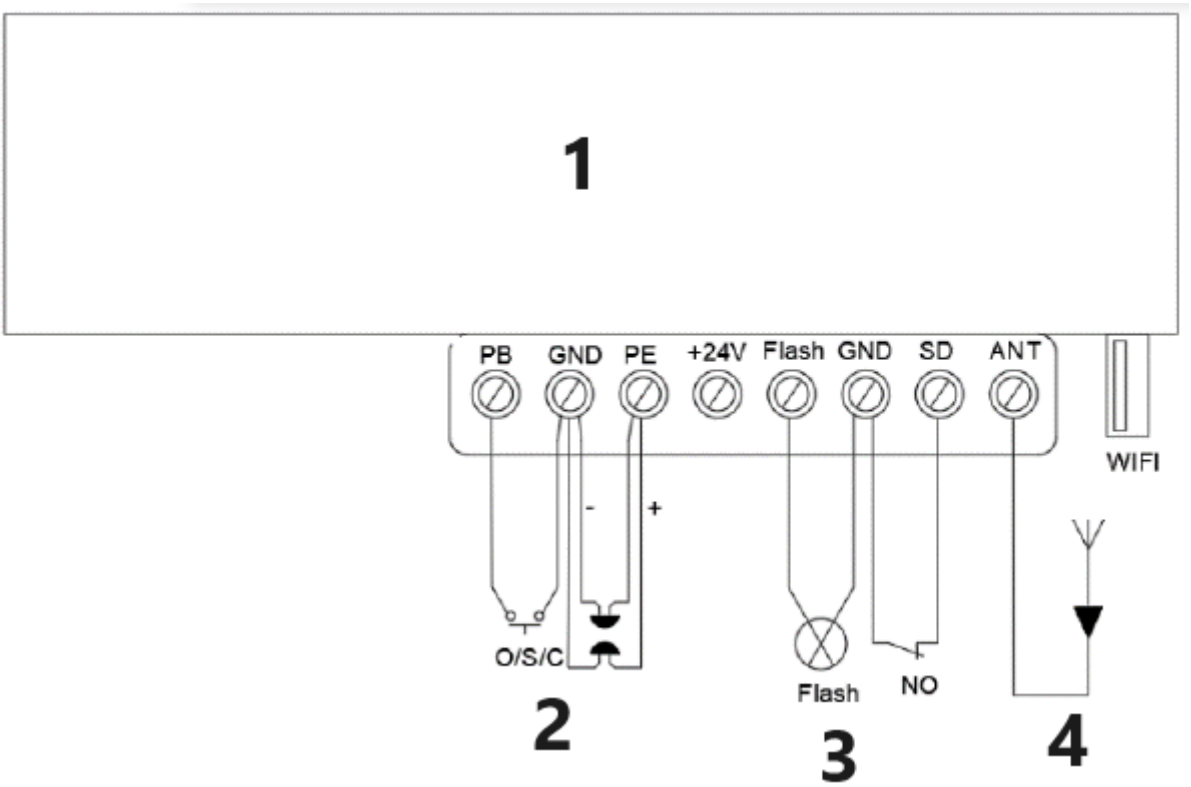

1 – Autotallin ovenavaaja
2 – Impulssin valokeila
3 – Käyntioven turvalaite
4 – Antenni
Kuva 25

HUOLTO

1. Logiikkapiirilevy ei vaadi erityistä huoltoa.
Tarkista ovi vähintään kaksi kertaa vuodessa, että se on tasapainotettu oikein ja että kaikki osat toimivat moitteettomasti.
Tarkista peruutusherkkyys vähintään kaksi kertaa vuodessa ja säädä sitä tarvittaessa.
Varmista, että turvalaitteet toimivat tehokkaasti (valokeilat jne.).

2. Lampun vaihtaminen:
Huomautus: Varmista, että virransyöttö on katkaistu ennen lampun vaihtamista. Varmista myös, että uuden lampun jännite vastaa paikallista jännitettä ja teho on 10 watin sisällä.
Irrota lampun suojuksen ruuvit. Irrota lampun suojus ja kierrä vanha LED-valo irti vastapäivään. Kiinnitä uusi LED-valo ja lampun suojus.

3. Huoltohälytystoiminnon osalta:
Jos LED-valo vilkkuu 10 kertaa nopeasti, ovi on menettänyt tasapainonsa. Autotallin ovien huoltoa suositellaan vahvasti. Tarkista tila tai opettele liikeraja uudelleen huoltohälytyksen jälkeen.
Huomautus: Epävarma oven käyttö voi vaikuttaa automaattisen avaajan käyttöikään virheellisen kuormituksen vuoksi ja mitätöi takuun.

ÄLYOVI -- USB 02
Etsi vastaava USB-liitäntä ja aseta Wi-Fi-moduuli (kuva 1, 2).

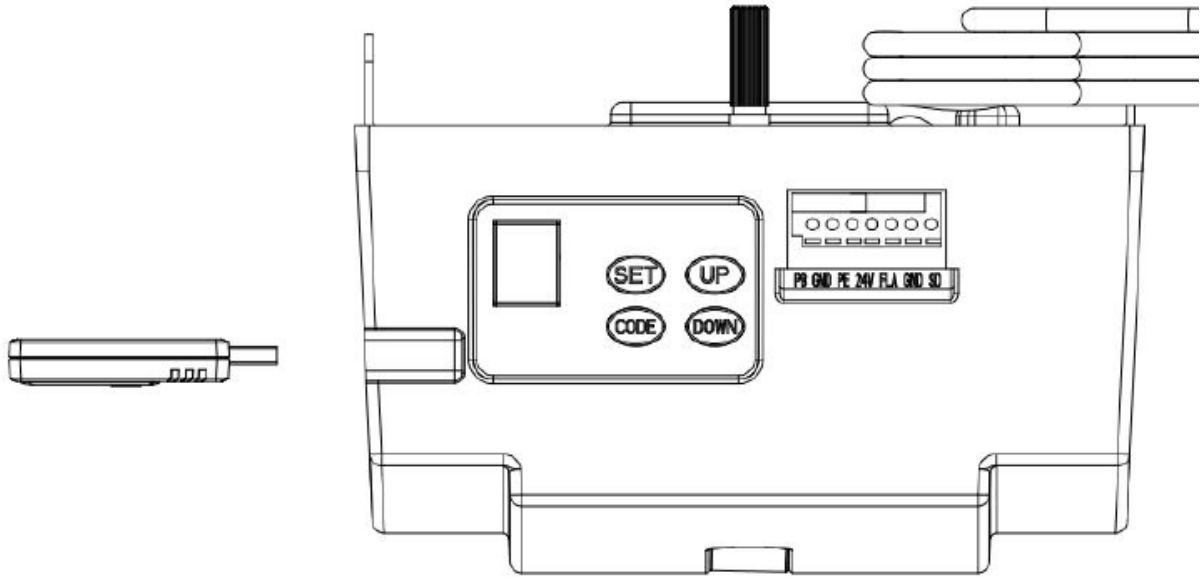

Kuva 1

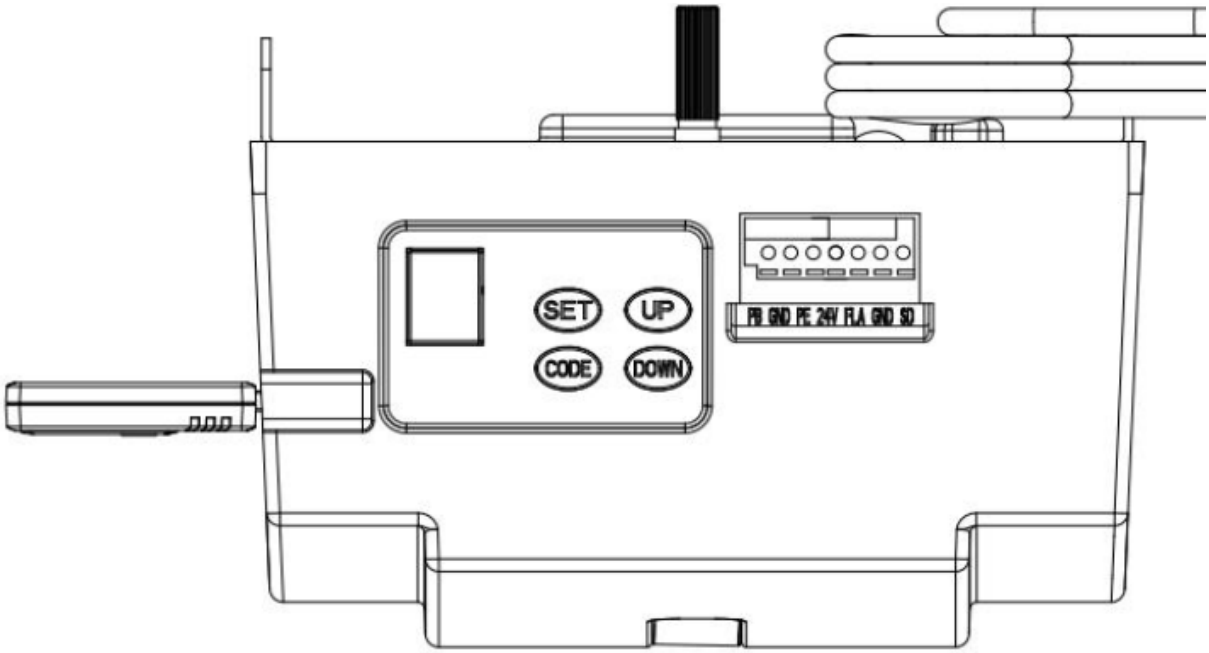

Kuva 2

Toiminto-ohjeet:
1. Avautumis- ja sulkeutumisrajojen ohjelmointi
2. Etäkoodaus
3. LED-valon viiveajan asetus
4. Automaattisen sulkeutumisen ja ajan asetus
5. Osittaisen avautumisen/korkeuden asetus

C-KISKOAVAAJAN OSALISTA

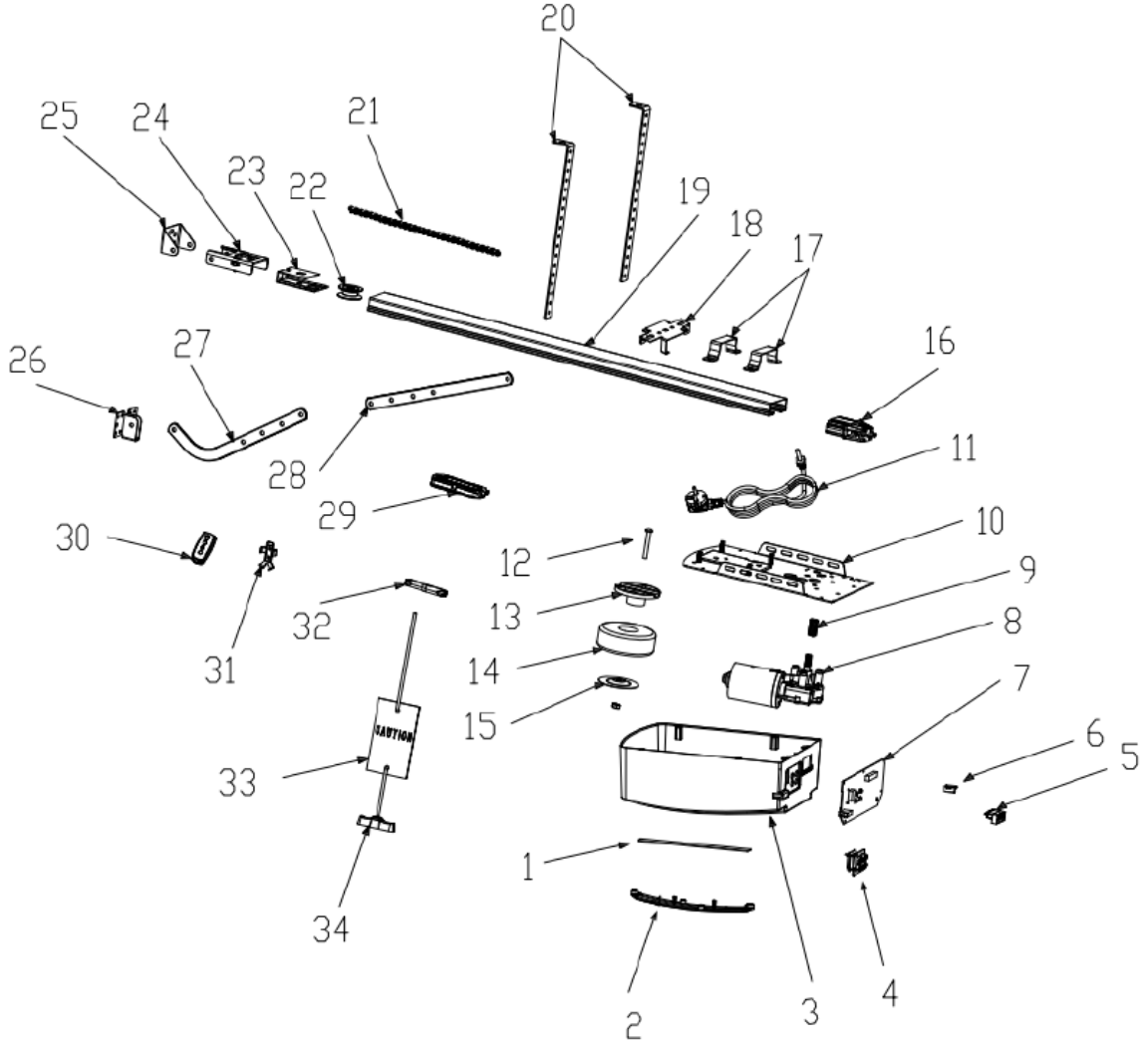

Item	Qty	Description
1	1	L.E.D light
2	1	L.E.D cover
3	1	Main cover
4	1	Panel
5	1	7P Connector
6	1	USB Dust Plug
7	1	PCBA
8	1	DC Gear motor
9	1	Motor shaft sleeve
10	1	Steel bottom base
11	1	Power Cable
12	1	Transformer Install assy

Item	Qty	Description
13	1	Transformer plate
14	1	Transformer
15	1	Transformer plate
16	1	Sprocket bracket
17	2	U handing bracket
18	1	Click bracket
19	1	C rail-steel
20	2	Mounting bracket
21	1	Chain /Belt
22	1	Chain /Belt Wheel
23	1	Wheel bracket
24	1	Track ending bracket

Item	Qty	Description
25	1	Wall bracket
26	1	Door bracket
27	1	Bent arm
28	2	Straight arm
29	1	Trolley assy
30	2	Transmitter
31	1	Transmitter bracket
32	1	Chain /Belt connection
33	1	Release card
34	1	Release handle

Ongelmien ratkaiseminen

Vian ulkonäkö	Vian syy	Ratkaisut
Ovenavaaja ei toimi. LCD-näyttö ei ole kirkas	1. Virtalähde 2. Pistokejohto irtoaa	1. Tarkista, onko moottorin pistorasiassa virtaa 2. Tarkista, onko sulakeputki rikki 3. Tarkista, onko muuntajan pienjännitejohto kytketty piirilevyyn 4. Tarkista, onko nauhakaapeli kytketty 5. Tarkista, onko muuntajan pienjännitepuolella 26 V AC. Jos on 26 V AC, vaihda piirilevy. Jos ei, vaihda muuntaja
Asento puuttuu	Järjestelmävirhe	Aseta rajoitus uudelleen
Oppimisen aikana digitaalinäyttö	liikkuu alle 30 cm tai yli 9 m	Aseta rajoitus uudelleen
Digitaalinäyttö Avaaja ei toimi tai lakkaa toimimasta	Epävakaa jännite tai oven tasapaino on katkennut	1. Tarkista virtalähde 2. Säädä oven tasapainoa
Avaaja ei toimi Digitaalinen näyttö	Ylös- ja alasrajojen asetusten oppiminen epäonnistui Opettele ylös- ja alasrajojen asetukset väärin	Opettele "YLÖS" ja "ALAS" -rajoitusliikkeet uudelleen ohjekirjan mukaisesti.
LED palaa aina	Ohjauspaneeli on rikki tai virtalähdekortti on rikki	Vaihda ohjauskortti tai tehokortti.
Kun avaat oven kaukosäätimellä, avaaja pysähtyy automaattisesti ajettuaan 10 cm Digitaalinen näyttö	Hall-anturin johto on löysällä tai vaurioitunut	Avaa kansi, tarkista Hall-anturin johto, kytke se uudelleen tai vaihda se.
Avaaja ei toimi. Kuule viestin 'kaka'-ääni Digitaalinen näyttö	Vaihdemoottorin ja piirilevyn välinen johto irtoaa	Avaa kansi ja tarkista vaihdemoottorin ja piirilevyn välinen johto.
Avaaja pysähtyy automaattisesti ajettuaan 10 cm Digitaalinen näyttö	Vaihdemoottorin ja piirilevyn välinen johto on kytketty väärin päin	Katkaise ensin virta, avaa kansi ja käännä pistokejohto vaihdemoottorin ja piirilevyn välillä. Aseta matkustusrajoitus uudelleen.
Ovi liikkuu vain ylöspäin. Älä työskentele alaspäin liikkuvassa tilassa ja digitaalinäytön ollessa päällä	Valokennotoiminto on toiminut tehokkaasti, mutta ilman valokennolaitteen kytkemistä.	Sammuta valokennotoiminto, jos valokennoa ei ole kytketty. Katso käyttöohjetta. 3. Tarkista, onko valokenno kytketty oikein tai onko valokennojen välissä esteitä.
Ovi on täysin auki, sulkeutuu automaattisesti jonkin ajan kuluttua LED-valot vilkkuvat 4 kertaa 29	Automaattinen sulkeutumistoiminto on käytössä	Aseta automaattinen sulkeutumisaika tai kytke automaattinen sulkeutumistoiminto pois päältä. (Katso käyttöohjetta)
Kun ovi pysähtyy, varoitusvalo palaa aina	Virtapiirilevy on rikki	Vaihda virtapiirilevy
LED-valot eivät toimi	1. LED-johto ei ole kytketty 2. LED on rikki 3. Piirilevy on rikki	1. Tarkista LED-johto 2. Vaihda LED 3. Vaihda piirilevy
Ovi palautuu automaattisesti ylärajaan ennen kuin ovi sulkeutuu kokonaan	Automaattisen peruutustoiminnon kanssa käytössä Ovi ei ole asennettu oikein Sen liikkeessä on esteitä	1. Tarkista oven estoasento ja aseta rajoitin uudelleen 2. Automaattisen peruutuksen voima on kasvanut
Ovi pysähtyy automaattisesti avautuessaan	Automaattisen suojaustoiminnon kanssa käytössä, kun havaitaan este Ovi ei ole asennettu oikein Sen liikkeessä on esteitä	1. Tarkista oven estoasento ja aseta rajoitin uudelleen 2. Automaattisen peruutuksen voima on kasvanut
Kaukosäädintä ei voi käyttää tai sen toimintaetäisyys on lyhyt	1. Tyhjä paristo 2. Antenni on löysällä tai ei hyvin venytetty 3. Häiriöitä lähistöllä	1. Vaihda uusi paristo 2. Vedä avaajan antenni ulos 3. Poista häiriöt
Uusiin kaukosäätimiin ei voi koodata	Uusi kaukosäädin ei ole yhteensopiva avaajan kanssa	Valitse vain meidän kaukosäätimemme
Digitaalinen näyttö	Tallennettu kaukosäätimen koodi on täynnä	Poista kaikki tallennetut koodit (Katso käyttöohjetta)

Valmiustila, digitaalinäyttö	Ovi ovessa -toiminnon vaikutukset	Tarkista ovi ovessa -kytkin
Avaaja toimii, vaikka ovi ei liiku	Moottorin akselin holkki kulunut	Vaihda moottorin akselin holkki
Akku ei syötä virtaa	1. Akku on tyhjä 2. Akun johto on kytketty väärin päin 3. Akun johto on rikki	1. Vaihda akku 2. Avaa kansi ja tarkista akun "+" ja "- 3. Vaihda akkujohto
Muita poikkeavia ongelmia	Ulkoiset laitteet eivät ole yhteensopivia avaajan kanssa	Irrota kaikki ulkoiset laitteet. Jos poikkeavat ongelmat jatkuvat, vaihda piirilevy
Digitaalinäyttö	Autotallin ovijärjestelmä tarvitsee huoltoa	Autotallin ovi ja moottori tarvitsevat perusteellista huoltoa

Deze gebruikershandleiding is voor uw gemak vertaald met behulp van automatische vertaling. Er is redelijk wat inspanning geleverd voor het zo nauwkeurig verstrekken van een accurate vertaling; alleen is geen enkele geautomatiseerde vertaling perfect en het is ook niet de bedoeling dat zij menselijke vertalers gaan vervangen. De officiële gebruikershandleiding is de Engelse versie. Discrepanties of verschillen in de vertaling zijn niet bindend en hebben geen rechtsgevolgen voor naleving of handhaving. Bij vragen over de juistheid van de informatie in de gebruikershandleiding wordt verwezen naar de inhoud van de Engelse versie, welke de officiële versie is.

Beschrijving parameter	Waarde parameter	
Productnaam	Automatisering voor garagedeuren - riem	
Model	MSW-GDOOR-001A	MSW-GDOOR-003A
Nominale spanning [V~] / frequentie [Hz]	230/50	
Max. trekkracht [N]	1000	1200
Max. deuroppervlak [m^2]	15	18
Max. deurgewicht [kg]	100	120
Max. deurhoogte [m]	2,4 – 3,5	
LED	24V DC / 15PCS	
Werktemperatuur [°C]	-40 / +50	
Beschermingsgraad IP	IP 20	

BELANGRIJKE VEILIGHEIDSAANBEVELINGEN

HET NIET NALEVEN VAN DE VOLGENDE VEILIGHEIDSAANBEVELINGEN KAN ERNSTIG PERSOONLIJK LETSEL, DE DOOD EN / OF SCHADE AAN EIGENDOMMEN TOT GEVOLG HEBBEN.

LEES DIT ZORGVULDIG DOOR EN VOLDOET AAN ALLE VEILIGHEIDS- EN INSTALLATIEAANBEVELINGEN.

1. De opener is ontworpen en vervaardigd om te voldoen aan de plaatselijke voorschriften. De installateur moet bekend zijn met de plaatselijke voorschriften die vereist zijn met betrekking tot de installatie van de opener.
2. Ongekwalificeerd personeel of personen die niet op de hoogte zijn van de arbeidsveiligheids- en gezondheidsnormen die van toepassing zijn op automatische poorten en andere deuren, mogen in geen geval installaties uitvoeren of systemen implementeren.
3. Personen die de apparatuur installeren of onderhouden zonder alle toepasselijke veiligheidsnormen in acht te nemen, zijn aansprakelijk voor alle schade, letsel, kosten, uitgaven of claims die iemand lijdt als gevolg van het niet correct installeren van het systeem in overeenstemming met de relevante veiligheidsnormen en de installatiehandleiding, direct of indirect.
4. Voor extra veiligheid raden wij ten zeerste de toevoeging van Photo Beam aan. Hoewel de opener een drukgevoelig Safety Obtruction Force-systeem heeft, zal de toevoeging van Photo Beam de veiligheid van een automatische garagedeur aanzienlijk verbeteren en voor extra gemoedsrust zorgen.
5. Zorg ervoor dat de garagedeur volledig open en stilstaat voordat u de garage in- of uitrijdt.
6. Zorg ervoor dat de garagedeur volledig gesloten en stilstaat voordat u vertrekt. Houd handen en losse kleding te allen tijde uit de buurt van de opener en de garagedeur.
7. Het Safety Obtruction System is uitsluitend ontworpen voor STATIONAIRE objecten. Ernstig persoonlijk letsel, overlijden en/of materiële schade kan optreden als de garagedeur in contact komt met een bewegend object.
8. Dit apparaat is niet bedoeld voor gebruik door personen (inclusief kinderen) met verminderde fysieke, sensorische of mentale vermogens, of gebrek aan ervaring en kennis, tenzij zij onder toezicht staan of instructies hebben gekregen over het gebruik van het apparaat door een persoon die verantwoordelijk is voor hun veiligheid. Kinderen moeten onder toezicht staan om ervoor te zorgen dat ze niet met het apparaat spelen.
9. Afgedankte elektrische apparaten mogen niet met het huisvuil worden weggegooid. Recycle ze indien mogelijk. Neem contact op met uw gemeente of winkel voor advies over recycling.

10. Als het netsnoer beschadigd is, moet het door de fabrikant, diens serviceagent of een persoon met vergelijkbare kwalificaties worden vervangen om gevaar te voorkomen.
11. WAARSCHUWING: Belangrijke veiligheidsinstructies. Het is belangrijk voor de veiligheid van personen om alle instructies op te volgen. Bewaar deze instructies.
12. Laat kinderen niet met de deurbediening spelen. Houd afstandsbedieningen buiten bereik van kinderen. Houd de bewegende deur in de gaten en houd mensen uit de buurt totdat de deur volledig geopend of gesloten is.
13. Wees voorzichtig bij het bedienen van de handontgrendeling, aangezien een open deur snel kan vallen door zwakke of gebroken veren of onbalans.
14. Controleer de installatie regelmatig, met name kabels, veren en bevestigingen op tekenen van slijtage, schade of onbalans. Niet gebruiken als reparatie of afstelling nodig is, aangezien een fout in de installatie of een onjuist gebalanceerde deur letsel kan veroorzaken.
15. Controleer maandelijks of de aandrijving omkeert wanneer de deur een 50 mm hoog voorwerp op de vloer raakt. Stel indien nodig bij en controleer opnieuw, aangezien een onjuiste afstelling een gevaar kan vormen, voor aandrijvingen met een inklembeveiligingssysteem dat afhankelijk is van contact met de onderrand van de deur.
16. Details over het gebruik van de handontgrendeling.
17. Informatie over het afstellen van de deur en aandrijving.
18. Koppel de voeding los tijdens het reinigen of uitvoeren van ander onderhoud.
19. De installatie-instructies moeten details bevatten over de installatie van de aandrijving en de bijbehorende componenten.

BELANGRIJKE VEILIGHEIDSMAATREGELEN VOOR KNOOPCELBATTERIJEN

WAARSCHUWING

DIT PRODUCT BEVAT EEN KNOOPCELBATTERIJ

De batterij is gevaarlijk en moet buiten bereik van kinderen worden gehouden.

De batterij kan binnen 2 uur of minder ernstig of dodelijk letsel veroorzaken als deze wordt ingeslikt of in een lichaamsdeel wordt geplaatst.

Als u vermoedt dat de batterij is ingeslikt of in een lichaamsdeel is geplaatst, **RAADPLEEG DAN ONMIDDELLIJK** een arts.

Vervanging van de batterij van de zender

Verwijder de bevestigingsschroeven aan de onderkant van de handzender.

Open de 2 helften van de behuizing van de zender en vervang de batterij door een batterij met dezelfde specificaties.

Test of het rode indicatielampje brandt wanneer een van de knoppen van de zender wordt ingedrukt en plaats vervolgens de bevestigingsschroeven terug.

Vervanging van de batterij van de draadloze wandschakelaar

Verwijder de afdekplaat terwijl het apparaat nog aan de muur is bevestigd door een rechte schroevendraaier in de daarvoor bestemde sleuf aan de boven- en onderkant van de wandplaat te schuiven en te draaien.

Gebruik een kleine kruiskopschroevendraaier om de 4 schroeven te verwijderen die de schakelaars op hun plaats houden.

Vervang de batterij door een batterij met dezelfde specificaties.

PRODUCTBESCHRIJVING & KENMERKEN

1. Aanpassing van de obstakelkracht

De minimale kracht wordt weergegeven als "1" en kan naar boven worden aangepast. Weergave "5" betekent

de maximale kracht.

2. De rijsnelheidsinstelling

"8" verschijnt op het display en betekent 80% van de rijsnelheid. De weergave "A" betekent de volledige snelheid van 160 mm/s of 200 mm/s.

3. De weergave "0" van de omkeerhoogte-instelling

betekent dat de deur naar boven terugveert. De weergave "1~9" betekent dat de deur terugveert naar de positie van de volledige slag. Een tiende tot negen tiende van de volledige slag, enz.

4. Gedeeltelijk open/hoogte

"0" verschijnt op het display, wat betekent dat de gedeeltelijk open functie gesloten is. 1~9" betekent dat de verschillende gedeeltelijk open posities van de gehele slag ingesteld moeten worden.

5. Herkenningsfunctie van de zenderknop

"0" verschijnt op het display, wat betekent dat de knopherkenningsfunctie gesloten is. 1"
betekent dat de knopherkenningsfunctie geopend is.

6. Codegeheugenaantal

"A" verschijnt op het display, wat betekent dat het maximale codegeheugenaantal 50 stuks is. Druk eenmaal op de OMHOOG/OMLAAG-knop om het aantal te verhogen of te verlagen. Het codegeheugenaantal is ingesteld op 5 stuks * N, N = 1~9. (Het aantal is een veelvoud van 5).

7. Onderhoudsalarm

"t" verschijnt op het display en het led-lampje knippert 10 keer snel, wat betekent dat de garagedeur en motor volledig onderhoud nodig hebben.

8. Automatische veiligheidsretour

Automatische stop / automatische omkering wordt aangestuurd door onze software of printplaten. We zijn voorzichtig om uw kinderen, huisdieren of andere goederen te beschermen.

9. Zachte start / Zachte stop

Het op- en aflopen van de snelheid aan het begin en einde van elke cyclus vermindert de belasting van de deur en de opener voor een langere levensduur en zorgt voor een stillere werking.

10. Auto Close

Auto Close zorgt voor gemoedsrust en houdt uw huis veilig door de deur automatisch te sluiten bij het in- of uitrijden van de garage.

11. Zelflerende openings- en sluitkracht

De hoeveelheid openerkracht voor verschillende fasen van de deurbeweging wordt tijdens de installatie geleerd en continu opnieuw geprofileerd. De openerkrachtmeting zorgt voor automatische aanpassing binnen een geschikt bereik.

12. Elektronische limiet, eenvoudige aanpassing

U hoeft alleen de limietinstelling via het bedieningspaneel te bedienen om deze nauwkeurig aan te passen, een eenvoudig en snel proces voor iedereen.

13. Batterijback-up beschikbaar

Openers kunnen van stroom worden voorzien met onze batterijback-up wanneer de stroom bij u thuis uitvalt.

14. Zelfvergrendelende tandwielmotoren

De tandwielmotor vergrendelt automatisch met zijn ontkoppelingssystemen.

15. Handmatige ontgrendeling

U hoeft zich geen zorgen te maken over stroomuitval, het handmatige ontkoppelingssysteem is een

oplossing om de deur op elk gewenst moment te bedienen.

16. Zendertechnologie

Rolling Code-technologie (7,38 x 10^{19} combinaties), 433,92 MHz frequentie, 4-kanaals ontwerp om ervoor te zorgen dat u 4 verschillende deuren met één zender kunt bedienen.

17. Toepassingen

Met slechts 30 mm tussen het plafond en het hoogste punt van de deurbeweging, kan de opener vlak worden ingebouwd voor toepassingen met een lage hoofdruimte.

18. Metalen bodemplaat, sterker en veiliger.

19. Omhoog/omlaag bedieningsknoppen (OMHOOG/OMLAAG)

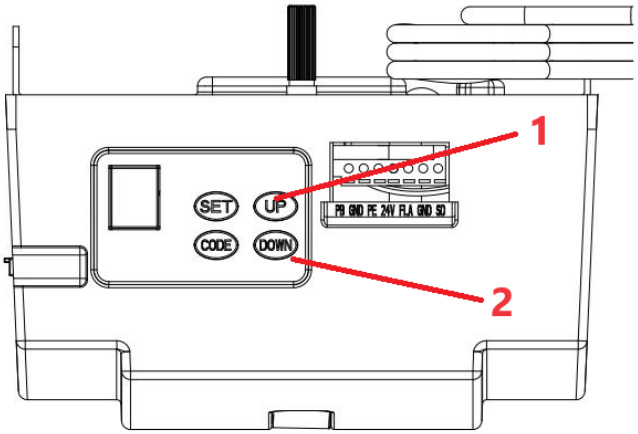

1 - Openen

2 - Sluiten

AANBEVELINGEN VÓÓR INSTALLATIE

1. De garagedeur moet gemakkelijk met de hand en zonder veel moeite kunnen worden opgetild en gesloten. Een goed gebalanceerde en geveerde deur is cruciaal voor een correcte installatie.
2. De garagedeuropener kan een slecht geïnstalleerde garagedeur niet compenseren en mag niet worden gebruikt als oplossing voor een moeilijk te openen deur.
3. Als de unit op een bestaande deur wordt geïnstalleerd, zorg er dan voor dat alle bestaande vergrendelingen worden verwijderd, anders vervalt de garantie.
4. Er moet een goedgekeurd stopcontact worden geïnstalleerd in de buurt van de plaats waar de opener voor het eerst wordt geïnstalleerd.
5. Er moet een minimale ruimte van 30 mm zijn tussen de onderkant van de kettingaandrijvingsrail en de bovenkant van de garagedeur op het dichtstbijzijnde punt. (Zie Afb. 1.)

Belangrijke opmerking: Wat betreft aanvullende veiligheidsregels, raden wij ten zeerste aan om bij alle installaties elektrische veiligheidsbalken van Foto 5 te monteren.

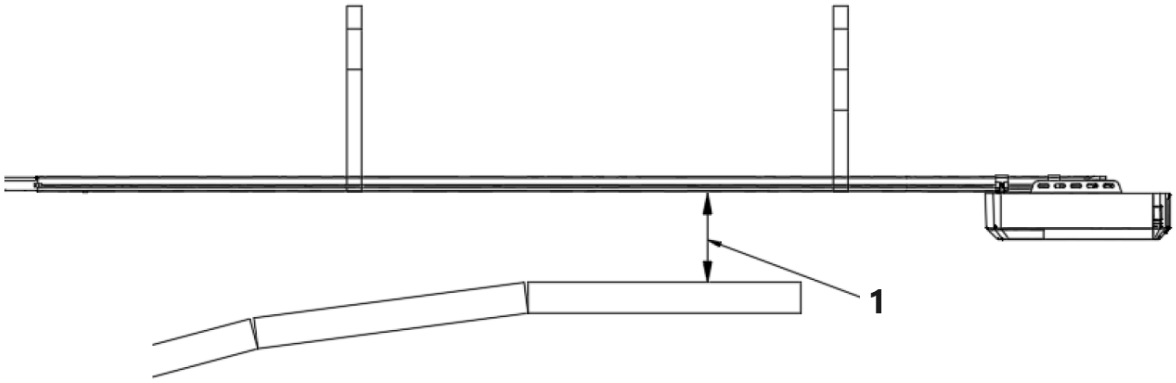

1 – minimale speling van 30 mm

Afbeelding 1

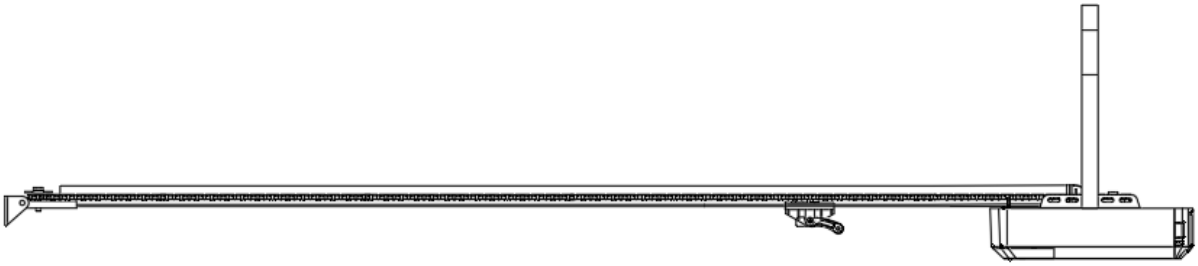

INSTALLATIE-INSTRUCTIES

Muurbeugel en deurbeugel monteren (Afb. 2)

Muurbeugel - Sluit de garagedeur en meet de breedte van de garagedeur aan de bovenkant en markeer het midden. Zoek en monteer de muurbeugel 2 cm - 15 cm boven de deur aan de binnenmuur.
(Afhankelijk van de daadwerkelijke installatieruimte).
Deurbeugel - Bevestig de deurbeugel aan een structureel onderdeel van de deur, zo dicht mogelijk bij de bovenrand.

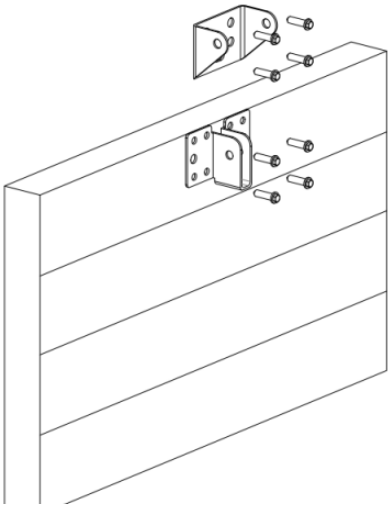

Afbeelding 2

Installatie (stalen C-rail)

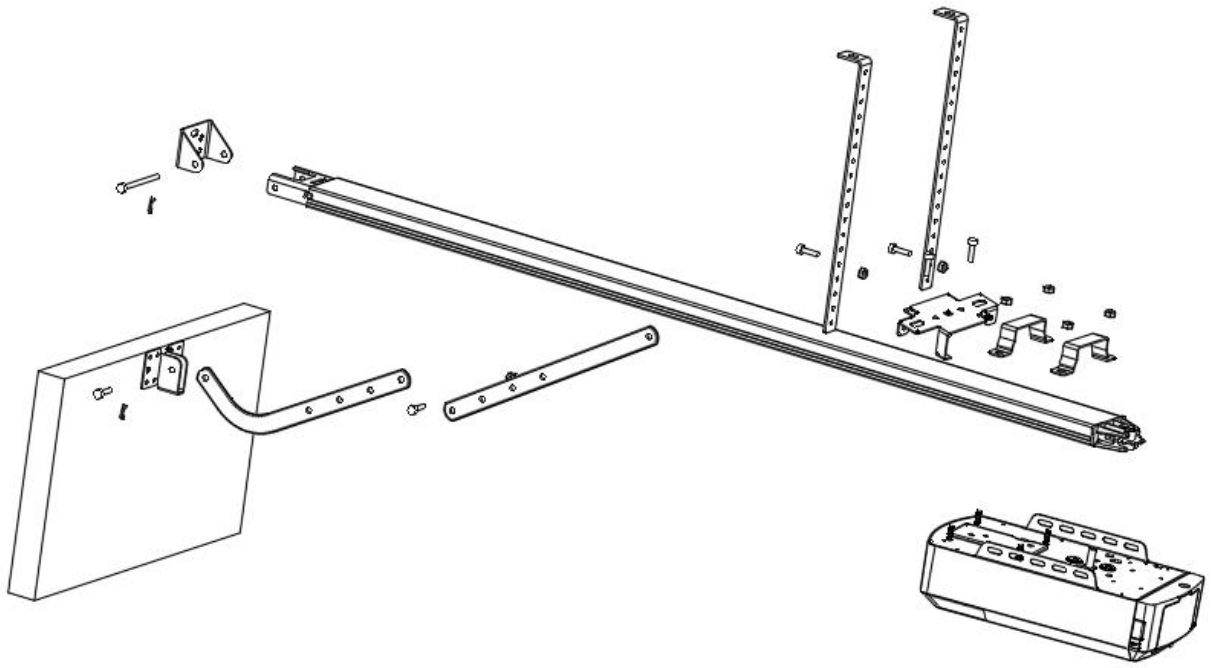

Afbeelding 3

STAP 1 (Afb. 3)
Bevestig de openerkop aan de stalen rail. Monteer de 2 "U"-hangbeugels met de meegeleverde 6 mm moeren.

STAP 2 (Fig. 3)
Plaats de stalen rail en de openerkop centraal op de garagevloer, met de open kop het verst van de deur verwijderd. Til de voorkant van de rail omhoog tot aan de deurbeugel. Plaats de draaipen en bevestig deze met de meegeleverde splitpen.

STAP 3 (Fig. 3, Fig. 4)
Til de openerkop op en ondersteun deze (met een ladder) zodat deze centraal en waterpas staat. Bevestig de opener en rail aan het plafond met de ijzeren beugels A en B.

WAARSCHUWING: Laat kinderen niet in de buurt van de deur, opener of ondersteunende ladder komen; het niet opvolgen van deze waarschuwing kan ernstig letsel en/of schade veroorzaken.

STAP 4 (Fig. 3, Fig. 5)
Bevestig de rechte arm met de bout aan de gebogen arm. Plaats de armen en bout ze vast aan de bovenrand van de deur met de meegeleverde bout.

STAP 5
Til de garagedeur op totdat de shuttle vastklikt in de aandrijfketting/riem.
Nu kunt u de openers programmeren.

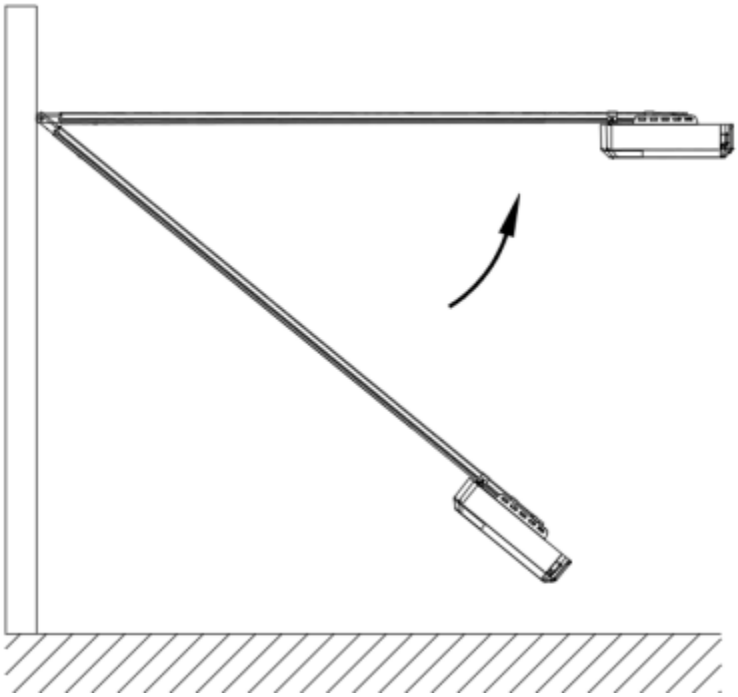

Afbeelding 4

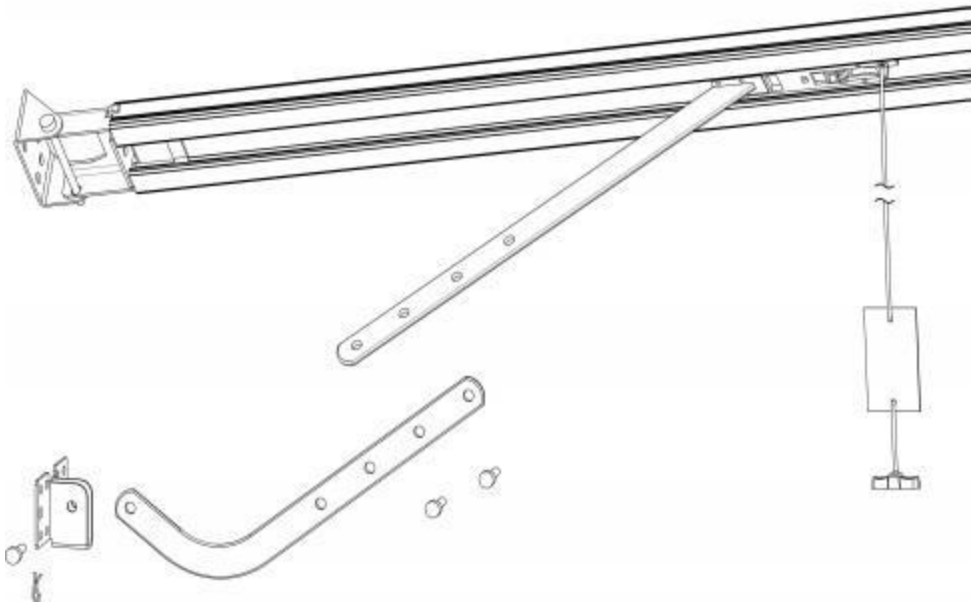

Afbeelding 5

Sectie stalen C-rail montage

2 delen stalen rail

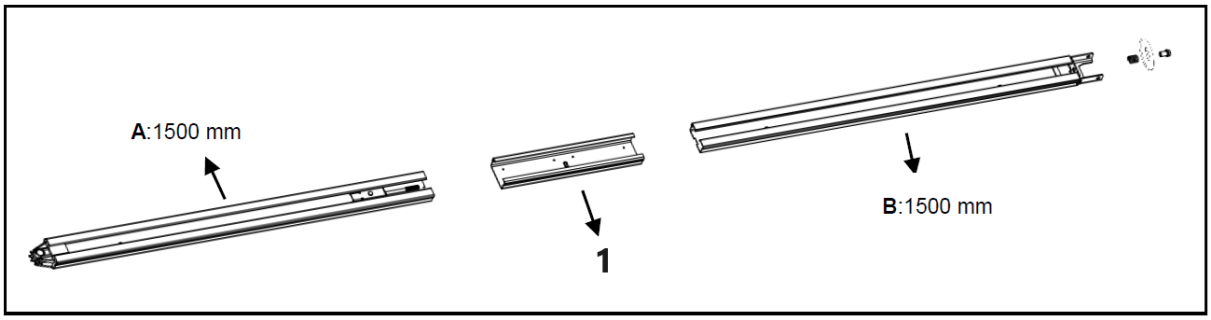

1 – huls
Afbeelding 6

3 delen stalen rail

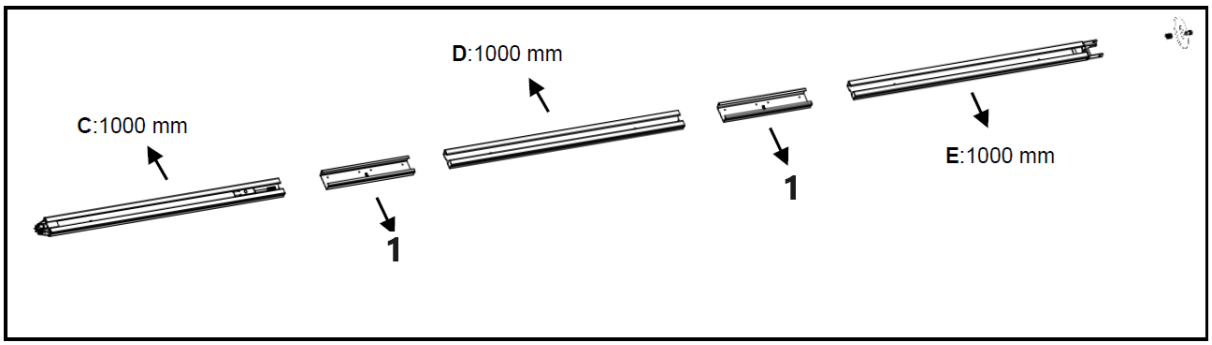

1 – huls
Afbeelding 7

1. **2-delen stalen rail:**

Zoals in Afb. 6, schuif de A-rail in de huls, schuif de B-rail in de huls.

3-delen stalen rail:
Zoals in Afb. 7, schuif de C-rail in de huls, schuif de D-rail in de huls; schuif de E-rail in de huls.

2. Knip de plastic draad af; trek de schroefstang samen met de binnenketting naar de eindrailpositie (Afb. 8)

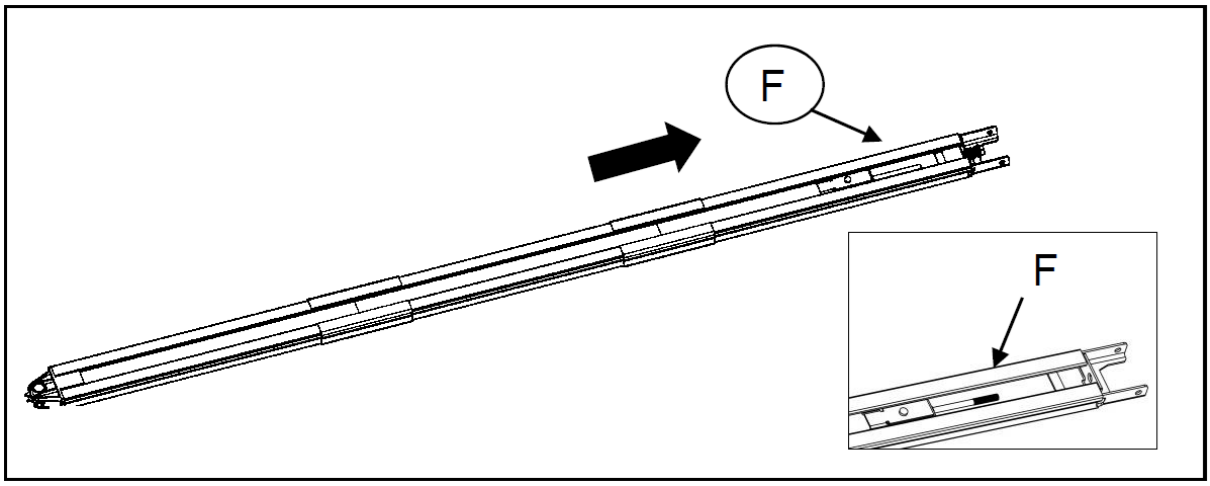

Afbeelding 8

3. Zoals in Afb. 9, draai de moer en veer los.
4. Draai de moer vast op de juiste positie zoals weergegeven in Afb. 10, knip de plastic tape door, knip de plastic draad op het tandwiel door en de hele rail is gemonteerd en voltooid.

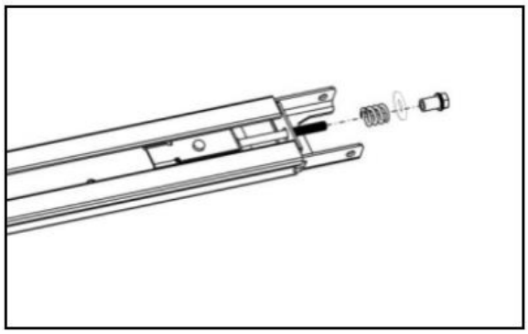

Figuur 9

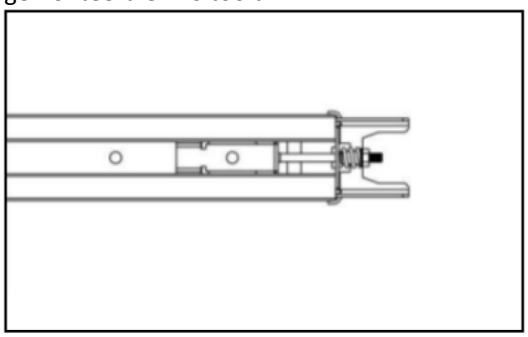

Figuur 10

Batterijback-upmontage voor C-rail (optioneel)
Optie 1 - Bovenaan bevestigd (ALLEEN voor loodzuuraccu)

STAP 1

Monteer de accu en de accubeugel zoals op de foto en bevestig deze met de meegeleverde schroeven.

STAP 2

Bevestig de accu aan de opener.

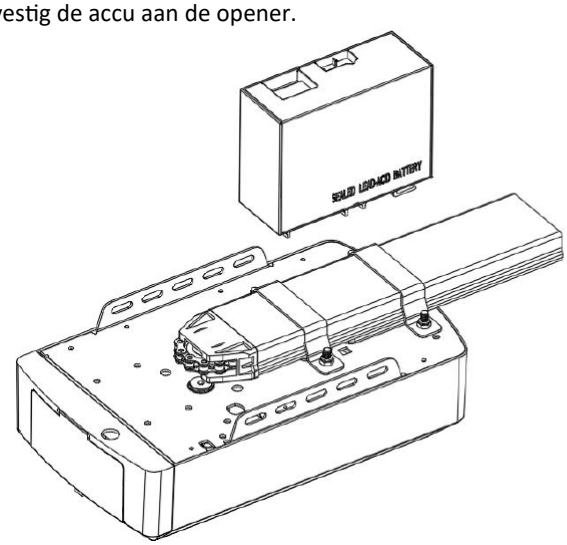

Stap 1

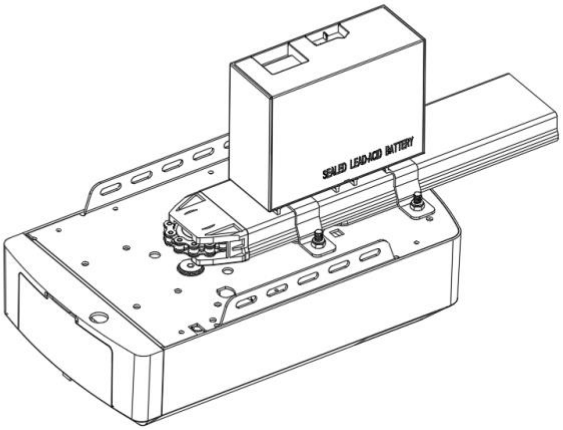

Stap 2

Optie 2 - Zijwaarts bevestigd (voor loodzuur- en lithiumaccu)

STAP 1 (Fig. 11)
Monteer de accu aan de zijkant van de opener zoals op de foto en bevestig deze met de meegeleverde schroeven.
STAP 2 (Fig. 12)
Bevestig de accu aan de opener en zoek Fig. 12.

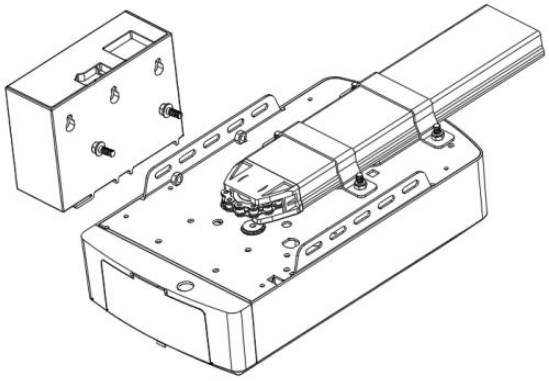

Figuur 11

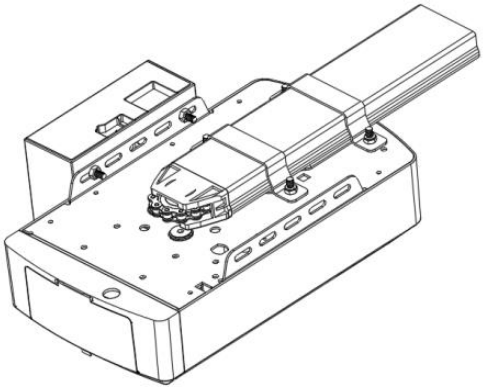

Figuur 12

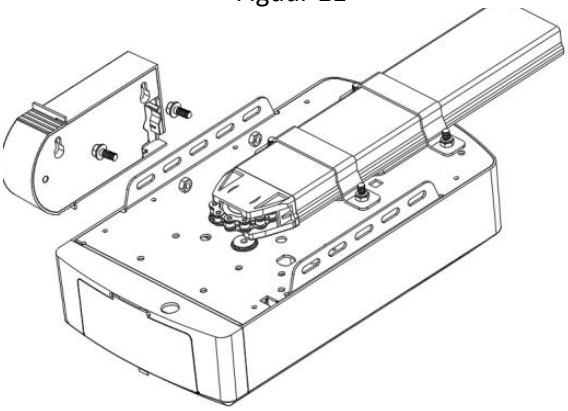

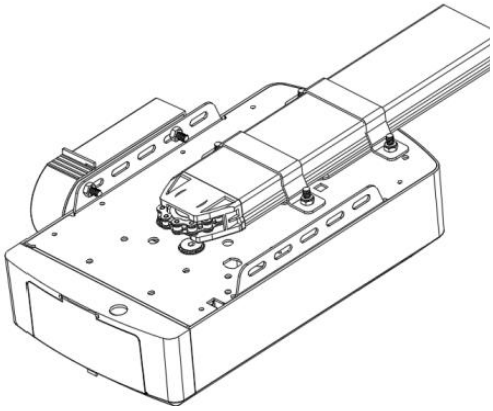

HANDMATIGE ONTKOPPELING VOOR C-RAILOPENER

De opener is uitgerust met een handmatig ontgrendelingskoord om de shuttle los te koppelen en de deur te bewegen door
hand vast terwijl u de hendel naar beneden houdt (Figuur 13). Trek aan de hendel om de shuttle los te koppelen. Naar
Schakel de deur opnieuw in door de opener in de automatische modus te laten draaien of de deur met de hand te bewegen totdat de trolley
neemt deel aan de kettingshuttle.
In sommige situaties waarin een voetgangersdeur niet in orde is, wordt aanbevolen om een externe deur te plaatsen
Er moet een ontkoppelingsmechanisme worden aangebracht (Figuur 14).

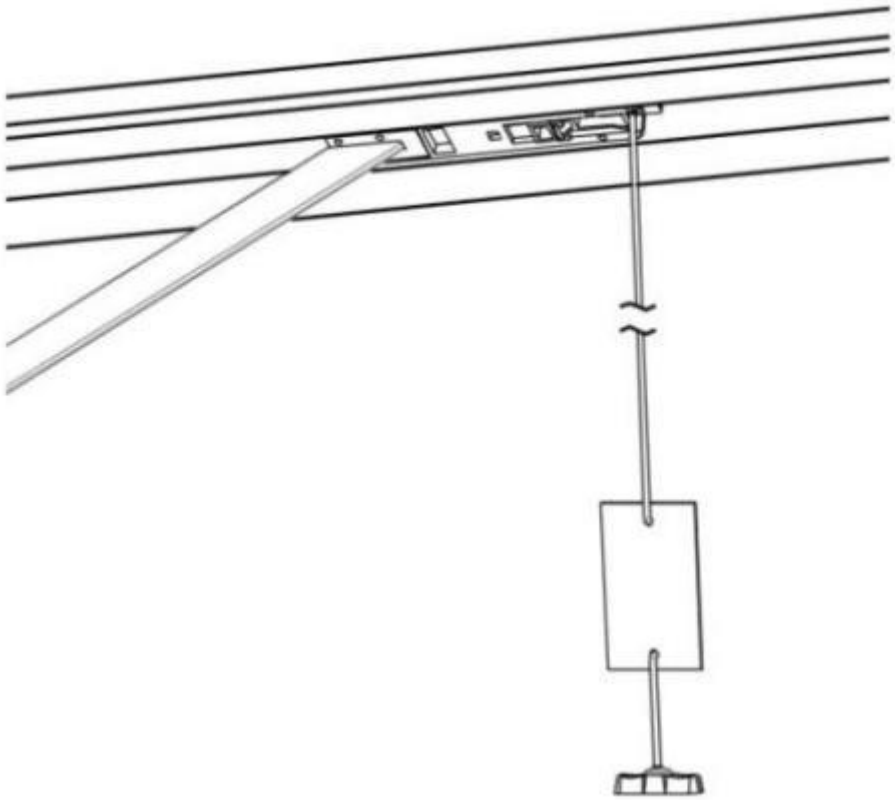

Figuur 13

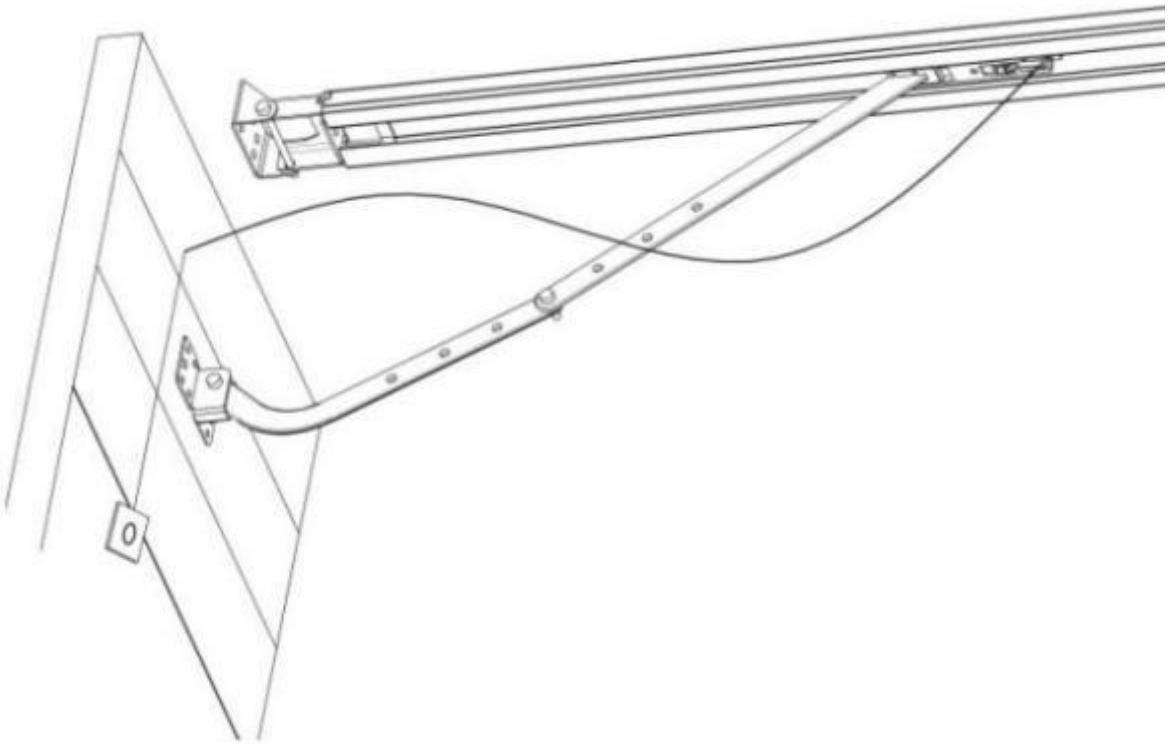

Figuur 14

BASISKNOPINSTRUCTIES

Item	Knop	Beschrijving
1.	SET	**Kort indrukken**: Instelling bevestigen. **Lang indrukken**: Ga naar de instellingen van het functiemenu.
2.	CODE	**Kort indrukken:** a) Druk in de instellingenstatus kort op CODE, hiermee verlaat u de huidige bewerking en Terug naar de standby-interface. b) Druk in de stand-bymodus kort op CODE. Er verschijnt een punt in de hoek, waarmee de code in de programmeermodus wordt gezet. Klik nu eerst op de knop van de handzender die u wilt gebruiken. Het kan zijn dat het stipje verdwijnt. Druk vervolgens nogmaals op dezelfde knop van de handzender. Het stipje gaat knipperen en het leren van de code is voltooid. **Lang indrukken**: De gecodeerde afstandsbediening wissen. Houd de CODE-knop ingedrukt totdat de letter “C” op het display verschijnt. Alle opgeslagen afstandsbedieningen worden verwijderd.
3.	UP	**Kort indrukken**: Deur openen. **Lang indrukken**: Verhoog de veerkracht. Houd de UP-knop ingedrukt. Na 4 seconden scrolt het scherm naar 0-1-2-3. Kies het gewenste nummer. 1 = verhoog de veerkracht met 25%, 2 = verhoog de veerkracht met 50%, 3 = verhoog de veerkracht met 75%.
4.	DOWN	**Kort indrukken**: Deur sluiten. **Lang indrukken:** Herstel fabrieksinstellingen. Houd de OMLAAG-knop ingedrukt, na 4 seconden zal het scrollen naar het display, dan zal de garagedeuropener opnieuw opstarten. PS: Opnieuw opstarten betekent dat alle instellingen terug zijn naar de fabrieksinstellingen, alle leerdingen moeten opnieuw worden gedaan, behalve de leercode van de zender.

PROGRAMMEERINSTRUCTIES

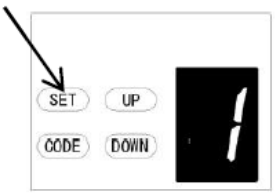

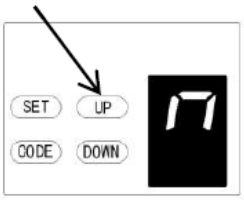

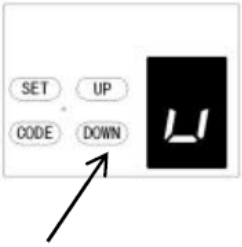

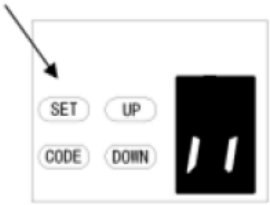

1. PROGRAMMEREN OPEN & SLUIT LIMIETEN

a) Houd de **SET**-knop ingedrukt om deze functie-instelling te openen totdat "1" op het display verschijnt en laat de knop vervolgens los.

b) Druk nogmaals op de **SET**-knop. De deuropener staat nu in de programmeermodus. En dan ziet u "n" met een stip op het display verschijnen.

c) Houd de **OMHOOG**-knop ingedrukt totdat de deur de gewenste open positie bereikt, u ziet "n" zonder stip op het display.

d) Druk op de **SET**-knop om de open positie te bevestigen, dan ziet u "u" met een stip op het display.

e) Houd vervolgens de **OMLAAG**-knop ingedrukt totdat de deur de gewenste sluitpositie bereikt, u ziet "u" zonder stip op het display.

OPMERKING: Voor fijnafstelling gebruikt u de knoppen OMHOOG en OMLAAG.

f) Druk nu op de **SET**-knop om de sluitpositie te bevestigen. Vervolgens ziet u "II" op het display. Nadat u de sluitpositie hebt bevestigd, gaat de deur open en dicht om de bewegingslimieten en de krachtgevoeligheid in te stellen. De deur is nu ingesteld voor normaal gebruik.

LET OP:
Na de cyclus openen en sluiten, zullen er cijfers op het display worden weergegeven (0~9), "0" betekent dat de deuren in balans zijn, een kleiner cijfer betekent een betere deurbalans, het is sterk aan te raden dat het cijfer kleiner moet zijn dan de kracht.

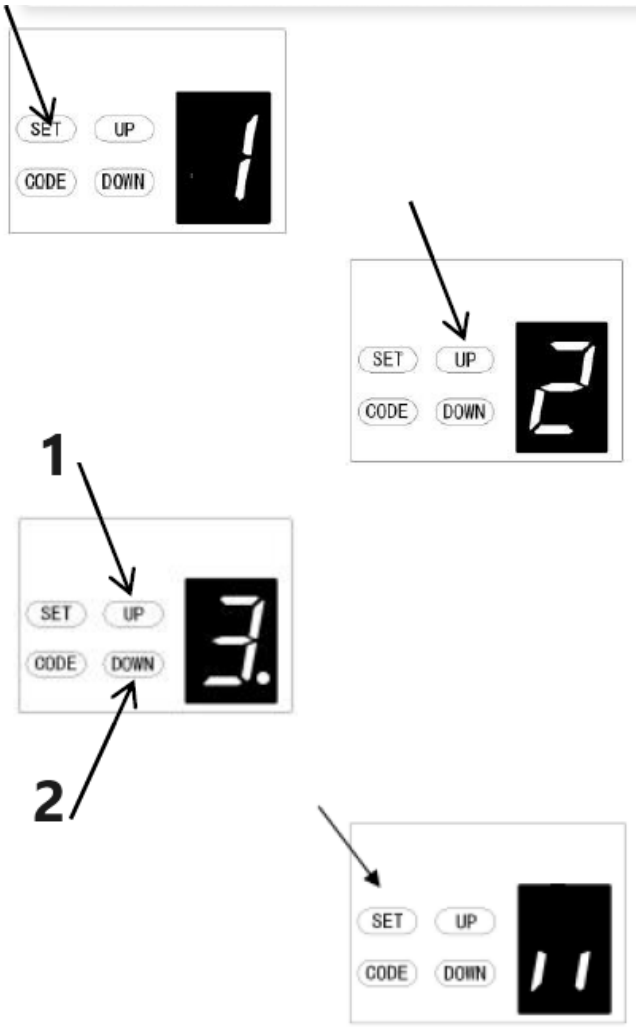

1 - Kracht verhogen
2 - Kracht verlagen

2. AANPASSING VAN DE OBSTRUCTIEKRACHT

LET OP: De aanpassing van de obstructiekracht wordt automatisch ingesteld tijdens het programmeren. Normaal gesproken is geen aanpassing nodig.

a) Houd de SET-knop ingedrukt totdat "1" op het display verschijnt, druk vervolgens op de UP-knop totdat "2" op het display verschijnt om deze functie-instelling te openen en laat de knop los.

b) Druk nogmaals op de SET-knop, het apparaat staat nu in de krachtaanpassingsmodus. En dan ziet u een cijfer "3" met een knipperende stip op het display verschijnen.

c) Druk op de UP-knop om de krachtinstelling te verhogen of op de DOWN-knop om de krachtinstelling te verlagen. De minimale kracht is "1" en deze kan omhoog worden aangepast. De maximale kracht is "5".

d) Druk op de SET-knop om de instelling te bevestigen. De machine keert dan automatisch terug naar de stand-bymodus en geeft " " weer.

OPMERKING: De kracht is standaard in de fabriek ingesteld op "3".

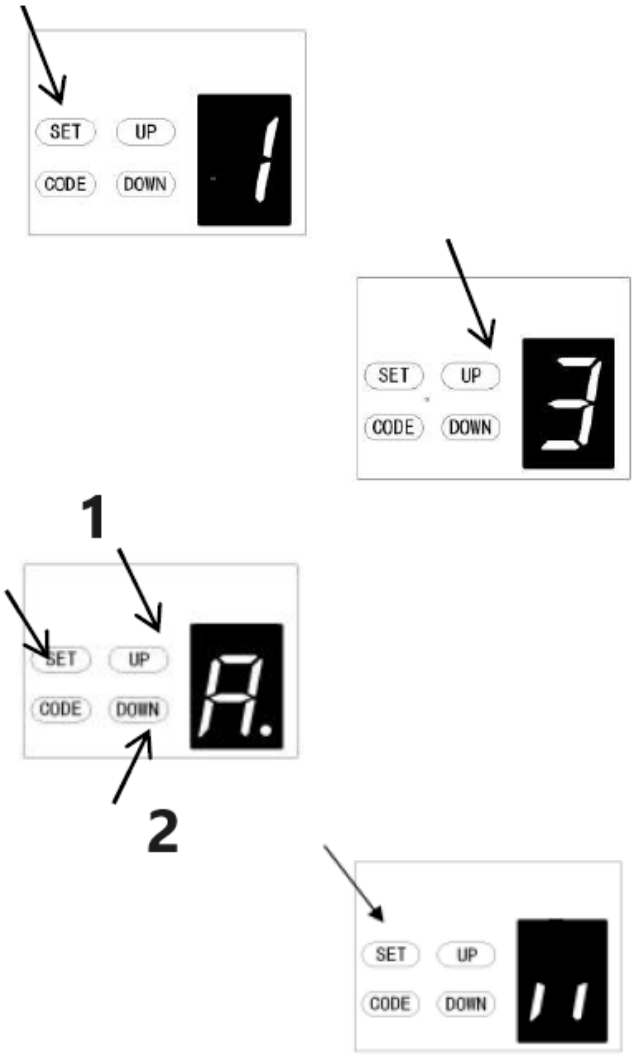

1 – Snelheid verhogen
2 – Snelheid verlagen

3. INSTELLING RIJSNELHEID
LET OP: Als u de snelheidsoptie opnieuw wijzigt, wordt de vorige slaglimiet geannuleerd. De snelheidsaanpassingsfunctie is pas beschikbaar nadat u de slaglimiet opnieuw hebt ingesteld.

a) Houd de **SET**-knop ingedrukt totdat "1" op het display verschijnt, druk vervolgens op de **UP**-knop totdat "3" op het display verschijnt om deze functie-instelling te openen en laat de knop los.

b) Druk nogmaals op de **SET**-knop. Het apparaat staat nu in de snelheidsaanpassingsmodus. En dan ziet u een letter "A" met een knipperende stip op het display verschijnen.

c) Druk op de **UP**- en **DOWN**-knop om de snelheid te kiezen. Figuur "8" betekent 80% van de rijsnelheid. Figuur "A" betekent de volledige snelheid.

d) Druk op de **SET**-knop om de instelling te bevestigen en het apparaat keert automatisch terug naar de stand-bystatus en geeft "II" weer.

OPMERKING: De rijsnelheid is standaard in de fabriek ingesteld op volledige snelheid "A".

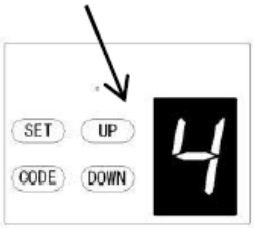

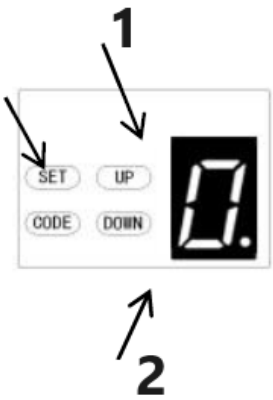

1 - Tijd verhogen
2 - Tijd verlagen

4. AUTOMATISCHE SLUITING & TIJDSINSTELLING

OPMERKING: Wij adviseren om veiligheidsfotocellen te gebruiken in elke installatie waar de functie Automatisch sluiten is ingeschakeld.

a) Houd de **SET**-knop ingedrukt totdat "1" op het display verschijnt, druk vervolgens op de **UP**-knop totdat "4" op het display verschijnt om deze functie-instelling te openen en laat de knop vervolgens los.

b) Druk nogmaals op de **SET**-knop, het apparaat staat nu in de automatische sluitaanpassingsmodus. En dan ziet u een cijfer "0" met een knipperende stip op het display verschijnen.

c) Druk eenmaal op de **UP**-knop / **DOWN**-knop om de automatische sluittijd in te stellen (0~9).
Druk op de **UP**-knop om de tijd te verhogen of op de **DOWN**-knop om de tijd te verlagen.
De sluittijd is 15 seconden * N, N = 0~9. De maximale tijd is 135 seconden. Om de automatische sluitfunctie uit te schakelen, stelt u de tijd in op nul (0).

d) Druk op de **SET**-knop om de instelling te bevestigen en het apparaat keert terug naar de stand-bymodus
status automatisch en geeft "II" weer.

OPMERKING:
1. De sluittijd is standaard ingesteld op "0" in de fabriek.
2. Als de fotocelfunctie is ingeschakeld en deze wordt verbroken door een obstakel, stopt de automatische sluittijd even en gaat vervolgens weer verder met de automatische sluittijd.

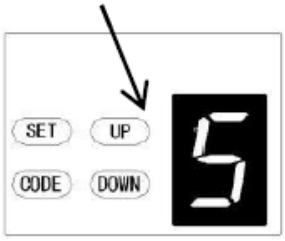

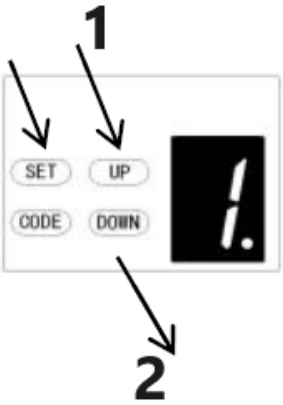

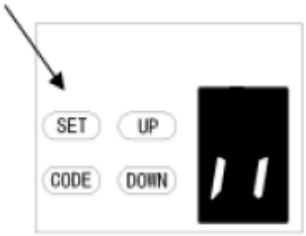

1 - Verhogen
2 - Verlagen

5. INSTELLING AUTOMATISCHE SLUITINGSVOORWAARDEN

a) Houd de **SET**-knop ingedrukt totdat "1" op het display verschijnt, druk vervolgens op de **UP**-knop totdat "5" op het display verschijnt om deze functie-instelling te openen en laat de knop los.

b) Druk nogmaals op de **SET**-knop. De unit bevindt zich nu in de automatische sluitconditie-aanpassingsmodus. En dan ziet u een cijfer "1" met een knipperende stip op het display verschijnen.

c) Druk eenmaal op de **UP** / **DOWN**-knop om de automatische sluitconditie in te stellen. U kunt kiezen voor "1" of "2".
Cijfer "1" betekent dat de deur alleen automatisch kan sluiten in de open eindpositie.
Cijfer "2" betekent dat de deur automatisch kan sluiten terwijl de deur zich in elke positie bevindt.

d) Druk op de **SET**-knop om de instelling te bevestigen. De deur keert dan automatisch terug naar de stand-bymodus en geeft "II" weer.

OPMERKING:
1. De sluitconditie is standaard in de fabriek ingesteld op "1".
2. De deur sluit alleen automatisch tijdens het openen, maar kan niet automatisch sluiten nadat deze tijdens het sluiten is gestopt.

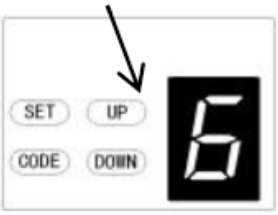

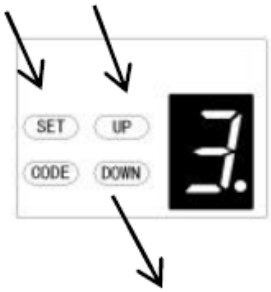

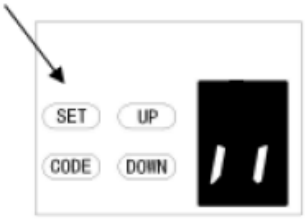

1 – Tijd verlengen
2 – Tijd verkorten

6. INSTELLING VERTRAGINGSTIJD LED UIT

a) Houd de **SET**-knop ingedrukt totdat "1" op het display verschijnt. Druk vervolgens op de **OMHOOG**-knop totdat "6" op het display verschijnt om deze functie-instelling te openen en laat de knop vervolgens los.

b) Druk nogmaals op de **SET**-knop. Het apparaat staat nu in de modus voor het aanpassen van de LED-uitschakelvertraging. Vervolgens ziet u een cijfer "3" met een knipperend stipje op het display verschijnen.

c) Druk eenmaal op de **UP** / **DOWN**-knop om de LED-uitschakelvertraging in te stellen (1~9).

d) Druk op de **UP**-knop om de tijd te verhogen of op de **DOWN**-knop om de tijd te verlagen. **De vertraging is 1 minuut * N, N = 1~9. De maximale vertraging is 9 minuten.**

e) Druk op de **SET**-knop om de instelling te bevestigen en het apparaat keert automatisch terug naar de stand-bystatus en geeft "II" weer.

OPMERKING: De LED-uitschakelvertraging is standaard in de fabriek ingesteld op "3".

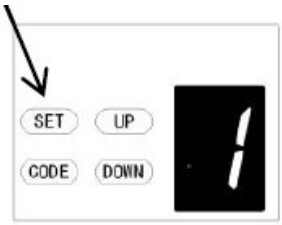

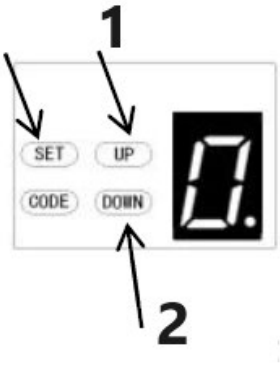

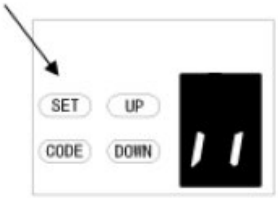

1 - Hoogte verhogen
2 - Hoogte verlagen

7. INSTELLING OMKEERHOOGTE

a) Houd de **SET**-knop ingedrukt totdat "1" op het display verschijnt, druk vervolgens op de **UP**-knop totdat "7" op het display verschijnt om deze functie-instelling te openen en laat de knop vervolgens los.

b) Druk nogmaals op de **SET**-knop. Het apparaat staat nu in de modus voor het aanpassen van de omkeerbare hoogte. En dan ziet u een cijfer "0" met een knipperende stip op het display verschijnen.

c) Druk eenmaal op de knop **OMHOOG** / **OMLAAG** om de omkeerhoogte tijdens het sluiten in te stellen (0~9).

d) Druk op de knop **OMHOOG** om te verhogen of op de knop **OMLAAG** om te verlagen. **Cijfer "0" betekent dat de deur terugveert naar de open eindpositie. Cijfer 1~9 betekent dat de deur terugveert naar de positie van de gehele slag. Een tiende tot negen tiende van de gehele slag enz...**

e) Druk op de knop **SET** om de instelling te bevestigen en deze keert automatisch terug naar de stand-bystatus en geeft "ll" weer.

OPMERKING: De omkeerhoogte is standaard in de fabriek ingesteld op "0".

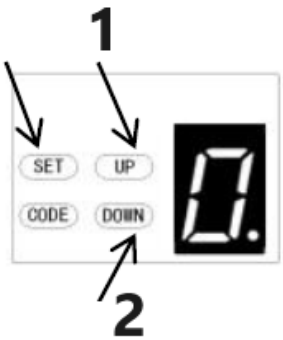

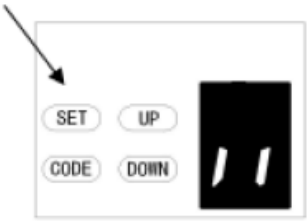

1 – Verhogen
2 – Verlagen

***8*. GEDEELTELIJK OPEN/HOOGTE-INSTELLING**

a) Houd de **SET**-knop ingedrukt totdat "1" op het display verschijnt, druk vervolgens op de **OMHOOG**-knop totdat "8" op het display verschijnt om deze functie-instelling te openen en laat de knop vervolgens los.

b) Druk nogmaals op de **SET**-knop, het apparaat staat nu in de modus voor gedeeltelijk open/hoogte-instelling. En dan ziet u een cijfer "0" met een knipperende stip op het display verschijnen.

c) Druk eenmaal op de **OMHOOG-/OMLAAG-**knop om te selecteren of u de gedeeltelijk open functie wilt openen of de gedeeltelijk open hoogte wilt instellen. (0 -C). Druk op de **OMHOOG**-knop om te verhogen, of op de **OMLAAG**-knop om te verlagen.

Cijfer "0" betekent dat de gedeeltelijk open functie gesloten is.
Cijfer "1" betekent dat de hoogte 2 cm is.
Cijfer "2" betekent dat de hoogte 4 cm is.
Figuur "3" betekent dat de hoogte 8 cm is
Figuur "4" betekent dat de hoogte 12 cm is
Figuur "5" betekent dat de hoogte 20 cm is
Figuur "6" betekent dat de hoogte 40 cm is
Figuur "7" betekent dat de hoogte 60 cm is
Figuur "8" betekent dat de hoogte 80 cm is
Figuur "9" betekent dat de hoogte 100 cm is
Figuur "A" betekent dat de hoogte 120 cm is
Figuur "B" betekent dat de hoogte 140 cm is
Figuur "C" betekent dat de hoogte 160 cm is

d) Druk op de **SET**-knop om de instelling te bevestigen. Het apparaat keert dan automatisch terug naar de stand-bystatus en er wordt " " weergegeven.

OPMERKING:

1. De gedeeltelijke open/hoogte is standaard in de fabriek ingesteld op "0".
2. Als u de gedeeltelijke open/hoogte-functie opent, wordt de herkenningsfunctie van de knop uitgeschakeld.
3. Raadpleeg voor meer informatie de gebruiksaanwijzing van de afstandsbediening zorgvuldig.
4. Als u de gedeeltelijke open functie hebt ingeschakeld en deze functie later hebt uitgeschakeld, houd er dan rekening mee dat

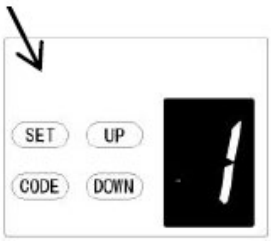

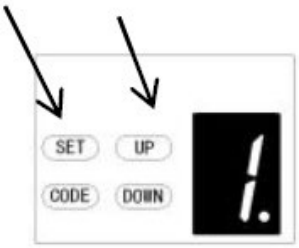

1

2

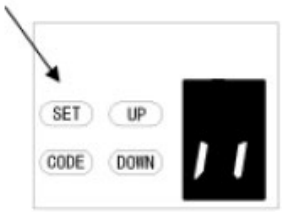

1 – Knoppenherkenningsfunctie is gesloten
2 – Knoppenherkenningsfunctie is open

alleen de gecodeerde knop die u in het begin hebt ingedrukt, de opener nu kan bedienen.

9. INSTELLEN VAN DE ZENDERKNOPPENHERKENNINGSFUNCTIE

a) Houd de **SET**-knop ingedrukt om deze functie-instelling te openen totdat "9" op het display verschijnt en laat de knop vervolgens los.

b) Druk nogmaals op de **SET**-knop. Het apparaat bevindt zich nu in de aanpassingsmodus voor de knoppenherkenningsfunctie. En dan ziet u een cijfer "1" met een knipperende stip op het display verschijnen.

c) Druk eenmaal op de **UP** / **DOWN**-knop om te selecteren of u wilt dat alle 4 knoppen slechts één opener bedienen, of dat alleen de afzonderlijke gecodeerde knop de opener kan bedienen.

Cijfer "0" betekent dat de knoppenherkenningsfunctie is gesloten. Dit betekent dat als u 1 knop met 1 opener hebt gecodeerd, alle 4 knoppen op de afstandsbediening de opener kunnen bedienen. Het is geschikt voor gebruikers die slechts 1 automatiseringsdeur thuis hebben.

Figuur "1" betekent dat de knopherkenningsfunctie is geopend. Als u de eerste knop met de eerste opener heeft gecodeerd, is de eerste knop de enige knop op de afstandsbediening die de opener kan bedienen. Dit is geschikt voor gebruikers die meer dan één automatische deur/poort thuis hebben.

d) Druk op de **SET**-knop om de instelling te bevestigen. De deur keert dan automatisch terug naar de stand-bymodus en geeft "II" weer.

OPMERKING:

1. De knopherkenning is standaard in de fabriek ingesteld op "1".
2. Nadat u de onherkenning van de knoppen hebt gewijzigd in herkenning, houd er dan rekening mee dat alleen de gecodeerde knop de opener kan bedienen.

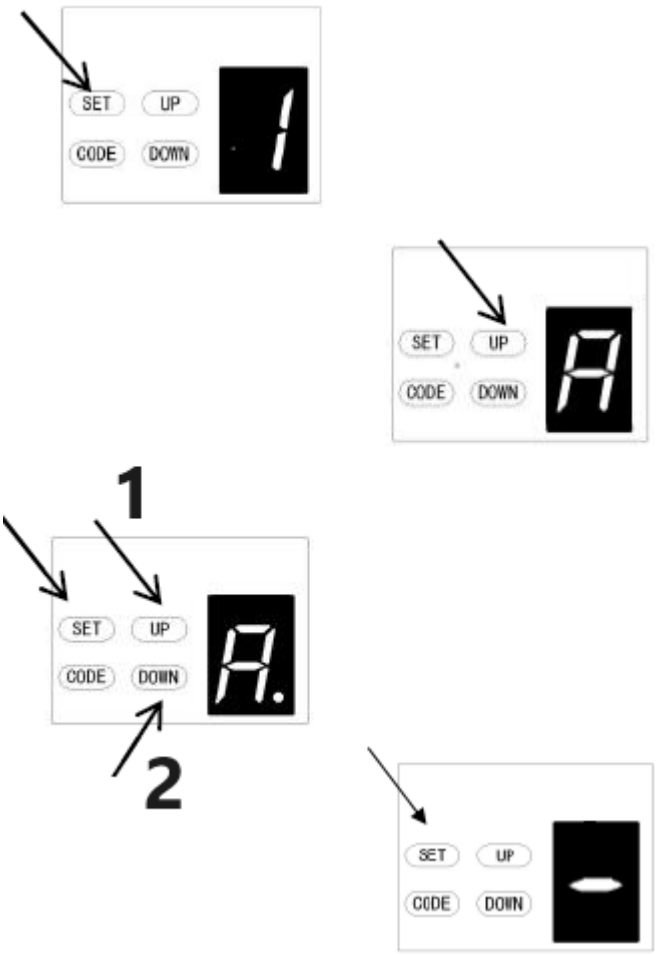

1 – Verhogen
2 – Verlagen

A. AFSTELLING SOFT STOP AFSTAND

a) Druk lang op de **SET**-knop totdat "1" op het display verschijnt en druk vervolgens continu op de **UP**-knop totdat "**A**" op het display wordt weergegeven om de functie-instelling te openen.

b) Druk nogmaals op de **SET**-knop. U bent nu in het menu voor het instellen van de soft stop-afstand en u ziet het nummer "2" op het display verschijnen.

c) Druk op de **UP/DOWN**-knop om de soft stop-afstand te selecteren. U kunt kiezen uit het niveau "1-3", de standaardinstelling is "2", wat betekent dat de soft stop-afstand gemiddeld is.
Het nummer "1" betekent dat de soft stop-afstand lang is.
Het nummer "2" betekent dat de soft stop-afstand gemiddeld is.
Het nummer "3" betekent dat de soft stop-afstand kort is.

d) Druk op de **SET**-knop om de instelling te bevestigen.

OPMERKING: Zodra u klaar bent met instellen, moet u de deurbewegingslimieten opnieuw inleren. De softstopafstand werkt dan met uw nieuwe instellingen.

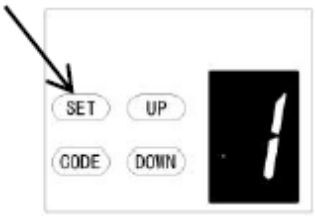

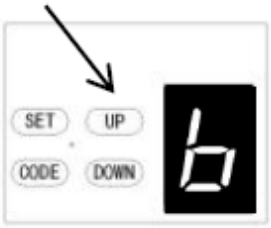

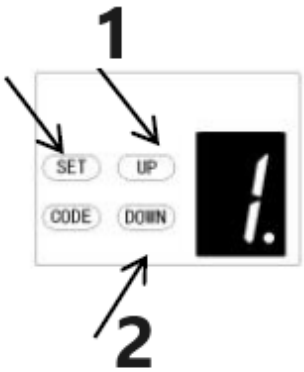

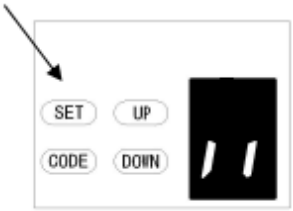

1 – Hoogte verhogen
2 – Hoogte verlagen

b. INSTELLEN VAN DE ONGELDIGHEID VAN DE OMKEERHOOGTE

a) Houd de **SET**-knop ingedrukt totdat "1" op het display verschijnt. Druk vervolgens op de **OMHOOG**-knop totdat "b" op het display verschijnt om deze functie-instelling te openen en laat de knop vervolgens los.

b) Druk nogmaals op de **SET**-knop. Het apparaat bevindt zich nu in de modus voor het instellen van de negatie van de omkeerhoogte. Vervolgens ziet u een "1" met een knipperende stip op het display verschijnen.

c) Druk eenmaal op de **OMHOOG**/**OMLAAG**-knop om de omkeerhoogte-negatie tijdens het sluiten in te stellen (0~9).

d) Druk op de **OMHOOG**-knop om te verhogen, of op de **OMLAAG**-knop om te verlagen. **Afbeelding 1~9 betekent dat de deur nog steeds niet zal terugveren, zelfs als er obstakels in het sluitpad zijn binnen 1 cm~9 cm van de sluitpositie. Deze functie is het meest geschikt voor Noord-Europa, waar altijd sneeuw op de grond ligt.**

e) Druk op de **SET**-knop om de instelling te bevestigen en deze keert automatisch terug naar de stand-bystatus en geeft "II" weer.

OPMERKING: De omkeerhoogte is standaard in de fabriek ingesteld op "1".

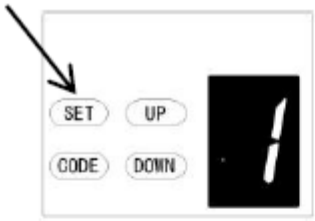

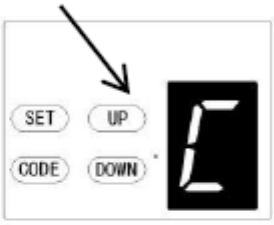

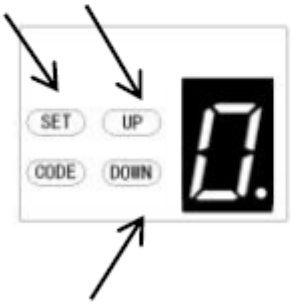

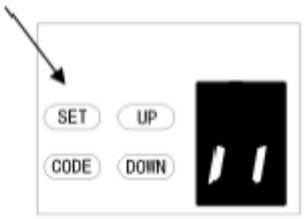

C. INSTELLING LOOPDEURSCHAKELAARTYPE

a) Houd de **SET**-knop ingedrukt totdat "1" op het display verschijnt, druk vervolgens op de **OMHOOG**-knop totdat "C" op het display verschijnt om deze functie-instelling te openen en laat de knop vervolgens los.

b) Druk nogmaals op de **SET**-knop. Het apparaat staat nu in de aanpassingsmodus van het loopdeurschakelaartype. En dan ziet u een cijfer "0" met een knipperende stip op het display verschijnen.

c) Druk eenmaal op de knop **OMHOOG/OMLAAG** om het type loopdeurschakelaar in te stellen. U kunt kiezen uit "0" of "1".
Cijfer "0" betekent dat de loopdeurfunctie normaal open is.
Cijfer "1" betekent dat de loopdeurfunctie normaal gesloten is.

d) Druk op de **SET**-knop om de instelling te bevestigen. De schakelaar keert dan automatisch terug naar de stand-bymodus en geeft "II" weer.

OPMERKING: De loopdeurschakelaar is standaard in de fabriek ingesteld op "0".

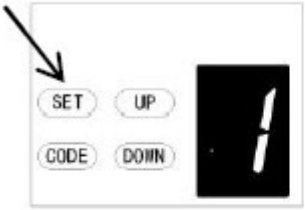

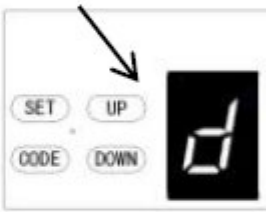

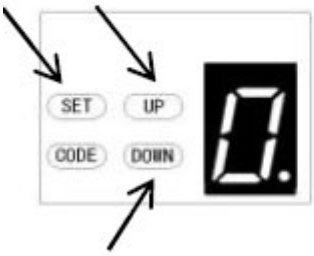

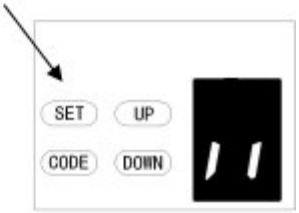

d. INSTELLING FOTOCEL AAN/UIT

OPMERKING: Zorg ervoor dat de fotocel correct is geïnstalleerd en gebruik
normaal gesloten contacten voor de accessoire-aansluitingen van de opener (Fig. 22, Fig. 23).
Let er ook op dat de fotocelfunctie moet worden uitgeschakeld als er GEEN fotocellen zijn gemonteerd, anders kan de deur niet worden gesloten en geeft het LED-display de letter "r" weer als indicatie.

a) Houd de **SET**-knop ingedrukt totdat "1" op het display verschijnt, druk vervolgens op de **OMHOOG**-knop totdat "d" op het display verschijnt om deze functie-instelling te openen en laat de knop los.

b) Druk nogmaals op de **SET**-knop. Het apparaat bevindt zich nu in de AAN/UIT-instelmodus van de fotocel. En dan ziet u een cijfer "0" met een knipperende stip op het display verschijnen.

c) Druk eenmaal op de **OMHOOG-/OMLAAG-**knop om de AAN/UIT-schakelaar van de fotocel in te stellen. U kunt kiezen voor "0" of "1".
Cijfer "**0**" betekent dat de fotocelfunctie gesloten is.
Cijfer "**1**" betekent dat de fotocelfunctie open is.

d) Druk op de **SET**-knop om de instelling te bevestigen en het apparaat keert automatisch terug naar de stand-bystatus en geeft "II" weer.

OPMERKING: De fotocel is standaard in de fabriek ingesteld op "0".

E. INSTELLEN VAN HET AANTAL ONDERHOUDSALARMEN - WERKINGSCYCLI

a) Houd de **SET**-knop ingedrukt totdat "1" op het display verschijnt. Druk vervolgens op de **UP**-knop totdat "E" op het display verschijnt om deze functie-instelling te openen en laat de knop vervolgens los.

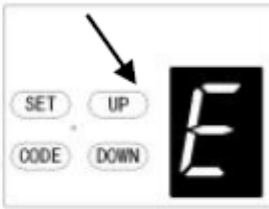

b) Druk nogmaals op de **SET**-knop. Het apparaat bevindt zich nu in de modus voor het instellen van het onderhoudsalarm. Vervolgens ziet u een "0" met een knipperende stip op het display verschijnen.

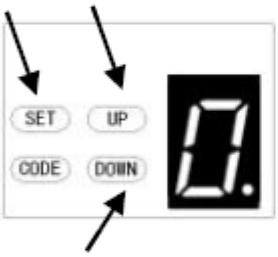

c) Druk op de **UP**/**DOWN**-knop om de werkingscycli te selecteren die de opener moet weergeven. U kunt kiezen uit de instellingen "1-5".
Figuur "1" betekent dat, nadat de garagedeur 1000 keer is bediend, het LED-lampje 10 keer snel zal knipperen nadat de deur elke keer stopt met werken. Om u te laten weten dat uw garagedeur onderhoud nodig heeft. En tegelijkertijd ziet u een "t" op het display verschijnen.
Figuur "2" betekent dat de telcyclus voor het onderhoudsalarm is ingesteld op 2000 keer.
Figuur "3" betekent dat de telcyclus voor het onderhoudsalarm is ingesteld op 3000 keer.
Figuur "4" betekent dat de telcyclus voor het onderhoudsalarm is ingesteld op 4000 keer.
Figuur "5" betekent dat de telcyclus voor het onderhoudsalarm is ingesteld op 5000 keer.

d) Druk op de **SET**-knop om de instelling te bevestigen. De deur keert dan automatisch terug naar de stand-bystatus en er wordt "II" weergegeven.

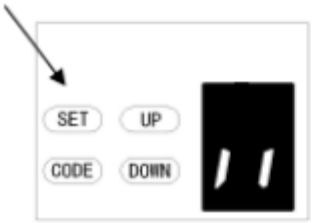

OPMERKING:
1. Het aantal bedieningscycli is standaard in de fabriek ingesteld op "0".
2. "t" verschijnt op het display en het LED-lampje knippert 10 keer snel, wat betekent dat de deur uit balans is. Onderhoud voor garagedeuren wordt sterk aanbevolen.
3. Controleer de status of leer de eindstand opnieuw na een onderhoudsalarm.

Programmeren van de communicatiefunctie

Afstandsbedieningsinstelling

a) Houd de **SET**-knop ingedrukt totdat "1" op het display verschijnt, druk vervolgens kort op de **UP/Down**-knop totdat "F" op het display verschijnt om deze functie-instelling te openen en laat de knop vervolgens los (Fig. 1-2).

b) Druk op de SET-knop om de gekozen status weer te geven (Fig. 3).

c) Druk op de UP/Down-knop om de gewenste conditie "0-1" in te stellen (Fig. 4-5).

d) Druk op de SET-knop om te bevestigen.

Figuur "0" betekent dat de communicatiefunctie gesloten is, de deur kan met de afstandsbediening in elke gewenste positie stoppen.
Figuur "1" betekent dat de communicatiefunctie geopend is, de deur kan tijdens het openen niet met de afstandsbediening in elke gewenste positie stoppen. Maar de deur kan tijdens het sluiten wel met de afstandsbediening in elke gewenste positie stoppen en zal automatisch naar boven stuiteren.
Let op: Als u de afstandsbediening via een universele ontvanger gebruikt, heeft deze instelling geen invloed op dit probleem.

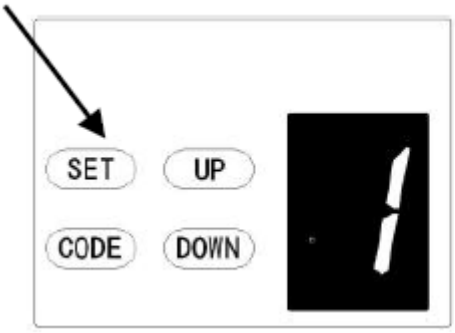

Figuur 1

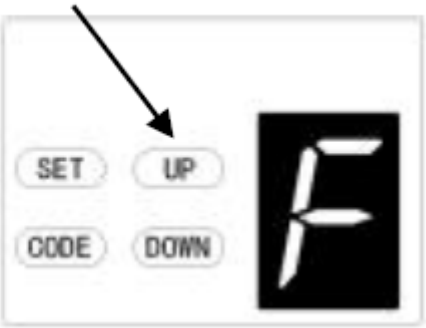

Figuur 2

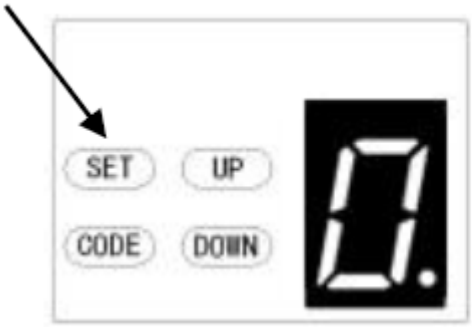

Figuur 3

Figuur 4

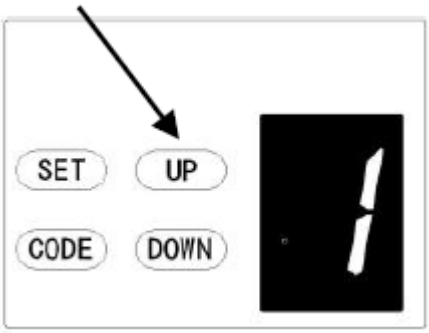

Figuur 5

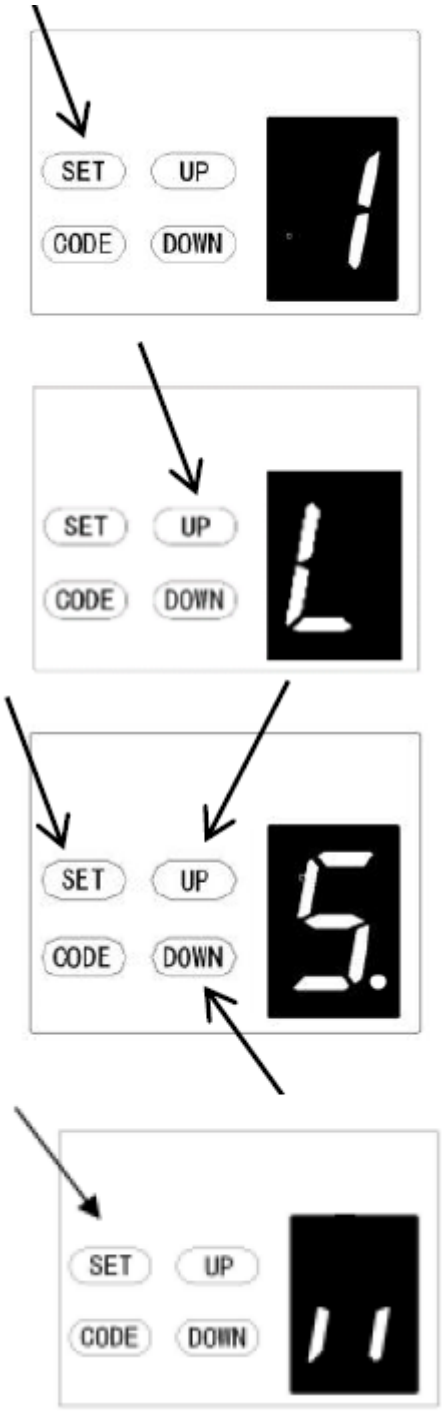

L. AANPASSING VAN DE OPENINGSHEFKRACHT

LET OP: De aanpassing van de openingshefkracht wordt automatisch ingesteld tijdens het programmeren. Normaal gesproken is geen aanpassing nodig.

a) Houd de **SET**-knop ingedrukt totdat "1" op het display verschijnt, druk vervolgens kort op de **UP**-knop totdat "L" op het display verschijnt om deze functie-instelling te openen en laat de knop vervolgens los.

b) Druk nogmaals op de **SET**-knop, het apparaat bevindt zich nu in de modus voor het aanpassen van de openingshefkracht. Vervolgens ziet u een cijfer "5" met een knipperende stip op het display verschijnen.

c) Druk op de **OMHOOG-**knop om de trekkracht te verhogen of op de **OMLAAG-**knop om de trekkracht te verlagen.
De minimale hefkracht is "1" en kan omhoog worden aangepast. De maximale hefkracht is "9".

d) Druk op de **SET**-knop om de instelling te bevestigen. De machine keert automatisch terug naar de stand-bymodus en geeft " " weer.

OPMERKING: De hefkracht is standaard in de fabriek ingesteld op "5".

Opmerking: Het model dat voor deze functie wordt gebruikt, wordt bepaald op basis van het daadwerkelijke programma.

Programmering van de motoromkeerfunctie

De functie kan worden toegepast op draaideuren

1. Nadat u deze functie hebt ingesteld, gaat de draaideur naar buiten open. Wanneer u de deur opent, beweegt de trolley naar voren. Wanneer u de deur sluit, beweegt de trolley naar achteren.

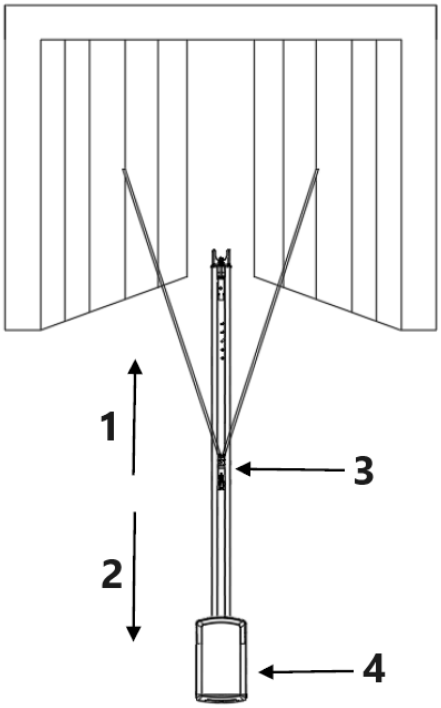

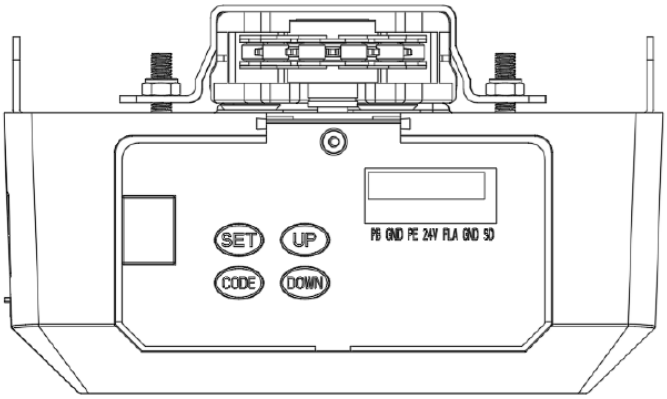

1 - Vooruit
2 - Achteruit
3 - Trolley
4 - Motorkop

Voor een motor met meerdere functies:

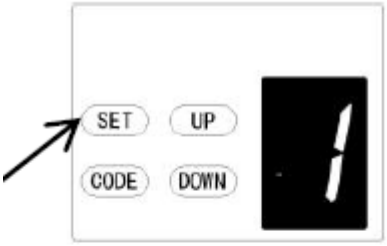

a) Houd de **SET**-knop ingedrukt totdat "1" op het display verschijnt, druk vervolgens kort op de **DOWN**-knop om de functie "0" te kiezen.

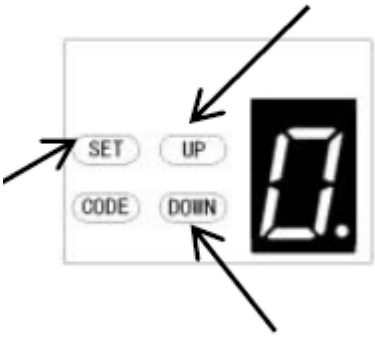

b) Nadat u kort op de **SET**-knop hebt gedrukt, toont het display "0." en knippert de rode stip in de rechter benedenhoek.

c) Druk vervolgens kort op de **UP/DOWN**-knop om de functie "0" of "1" te kiezen.
"0" is standaard in de fabrieksinstelling, de motoromkeerfunctie is gesloten. "1" betekent dat de motoromkeerfunctie open is, de deur beweegt naar achteren.

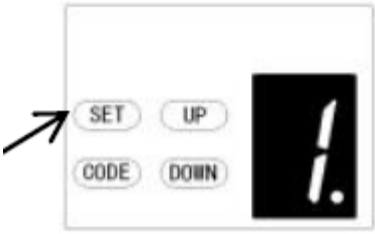

d) Druk vervolgens kort op de **SET**-knop om de gewenste functie te bevestigen.

Opmerking: U moet de reislimiet opnieuw instellen nadat u deze functie hebt gekozen.

OPEN/STOP/SLUIT TERMINALS
De O/S/C-voorziening kan worden gebruikt voor een externe drukknopschakelaar om de opener te bedienen. De schakelaar moet spanningsvrije normaal open NC-contacten hebben (Fig. 22)

Fotocelaansluiting (optioneel) *– Fig. 22, Fig. 23*
Aansluiting schakelaarbediening (optioneel) *– Fig. 22*
Opmerking:
1. Het flitslicht (waarschuwingslampje) moet minder dan 10 W zijn.
2. De PB (externe drukknop) moet een "NO"-contact zijn.

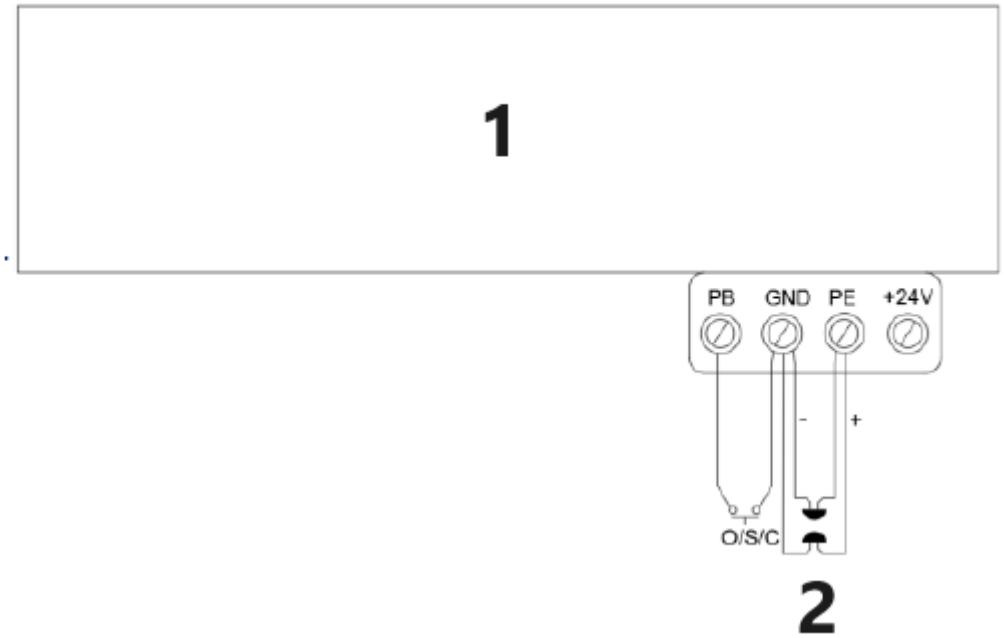

1 – Garagedeuropener
2 – Fotocel voor puls
Afbeelding 22

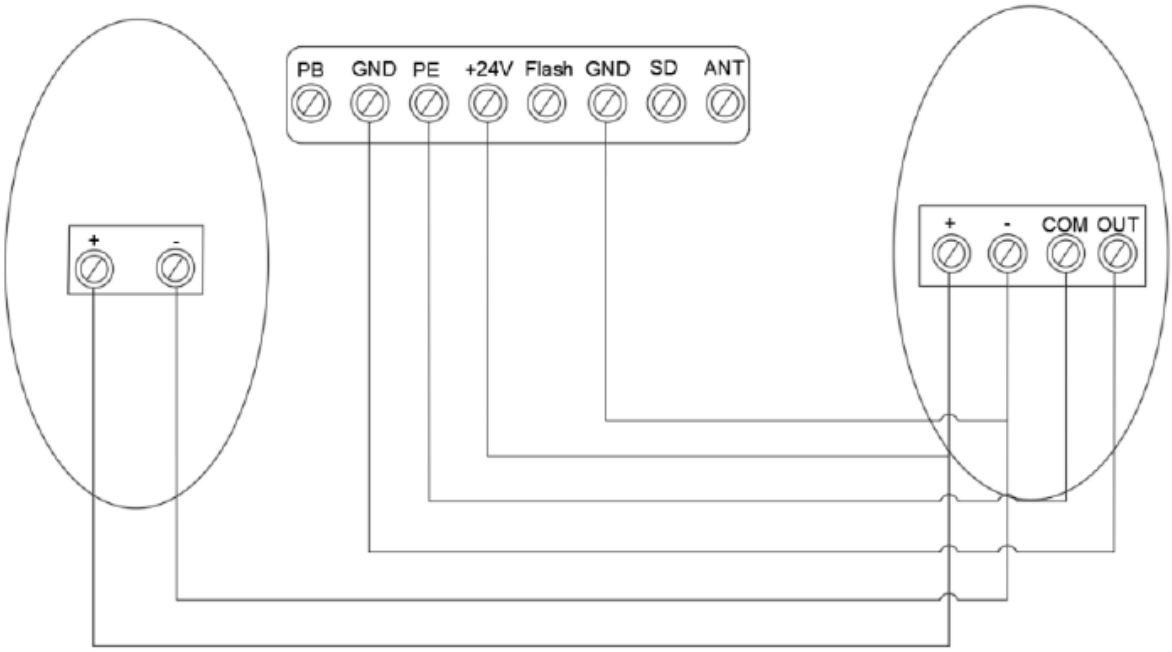

Aansluiting van fotocel/schakelaarbediening
Afbeelding 23

Inleiding en toepassing van andere aansluitingen

1. De beschikbare O/S/C-interfaces. (Fig. 22)

Voeg een nieuwe O/S/C-knop toe om de deur te openen of te sluiten.

2. Flitslampfunctie. (Fig. 24, Fig. 25)

Er zijn overeenkomstige interfaces voor deze functie en leveren een spanning van 24-35 V voor de flitslamp. Sluit de flitslamp aan op DC 24-28 V, stroom ≤ 100 mA. Bij gebruik van AC 220 V flitslampen, zorg ervoor dat een adapter en bedrading naar behoefte worden gebruikt.

3. Loopdeurbeveiliging (SD) (Fig. 24, Fig. 25)

Deze functie zorgt ervoor dat de deur niet kan worden geopend tenzij de kleine loopdeur gesloten is. Het deurpaneel raakt niet beschadigd.

4. Externe voeding (BAT) en antenne (ANT), WIFI-poort. (Fig. 25)

Externe voedingsaansluiting, rood is aangesloten op "+", zwart is aangesloten op "-".
"WIFI" Deze poort wordt in de WIFI-module geplaatst.
"ANT" ontvangstsignaalfunctie Antenne-interface.

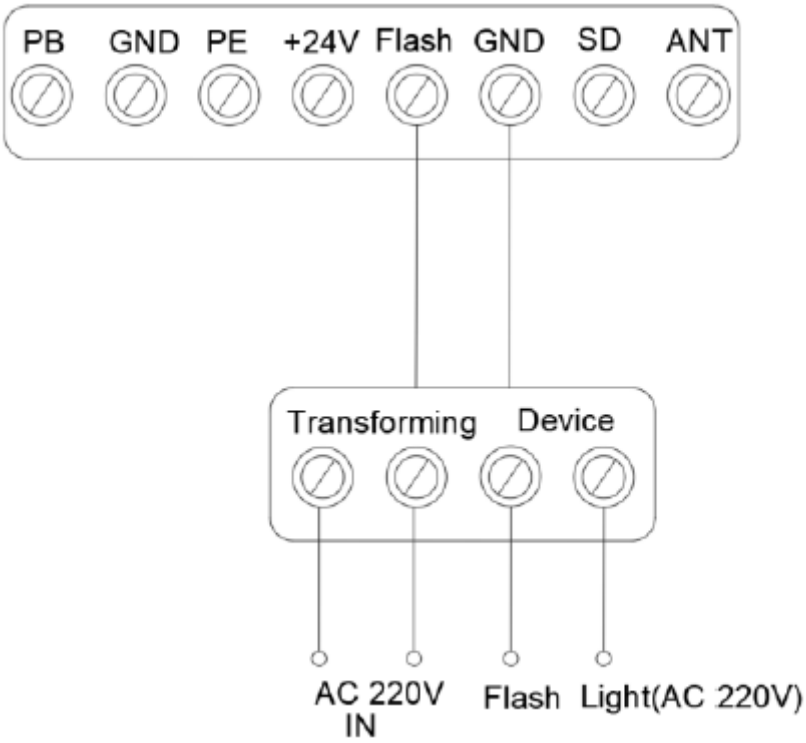

Figuur 24

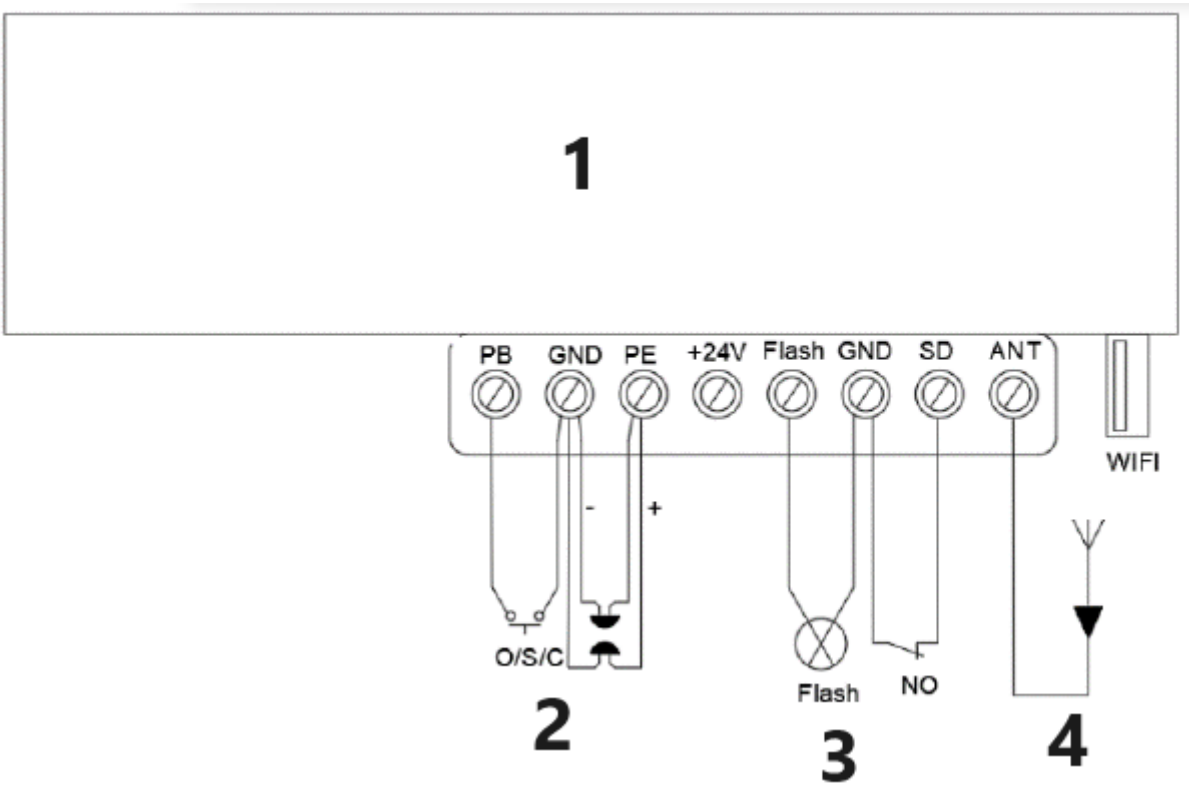

1 – Garagedeuropener
2 – Fotocel voor puls
3 – Loopdeurbeveiliging
4 – Antenne
Figuur 25

ONDERHOUD

1. Er is geen specifiek onderhoud nodig voor de printplaat.
Controleer de deur minstens twee keer per jaar of deze goed is gebalanceerd en of alle werkende onderdelen in goede staat zijn.
Controleer de omkeergevoeligheid minstens twee keer per jaar en stel deze indien nodig bij.
Zorg ervoor dat de veiligheidsvoorzieningen effectief werken (fotocellen, enz.)

2. Vervangen van de lamp:
Let op: Zorg ervoor dat de stroomtoevoer is uitgeschakeld voordat u de lamp vervangt. En zorg ervoor dat de spanning van de nieuwe lamp overeenkomt met de lokale spanning en dat het vermogen binnen 10 Watt ligt.
Demonteer de schroeven op de lampenkap. Verwijder de lampenkap en draai de oude LED-lamp tegen de klok in los. Bevestig de nieuwe LED-lamp en de lampenkap.

3. Betreffende de onderhoudsalarmfunctie:
Als de LED-lamp 10 keer snel knippert, betekent dit dat de deur zijn evenwicht heeft verloren. Onderhoud van garagedeuren wordt sterk aanbevolen. Controleer de status of leer de eindpositie opnieuw na het onderhoudsalarm.
Let op: Een ruw werkende deur kan de levensduur van de automatische opener beïnvloeden vanwege onjuiste belastingen en zal de garantie ongeldig maken.

SMART DOOR--USB 02
Zoek de bijbehorende USB-interface en plaats de Wi-Fi-module (Fig. 1, 2).

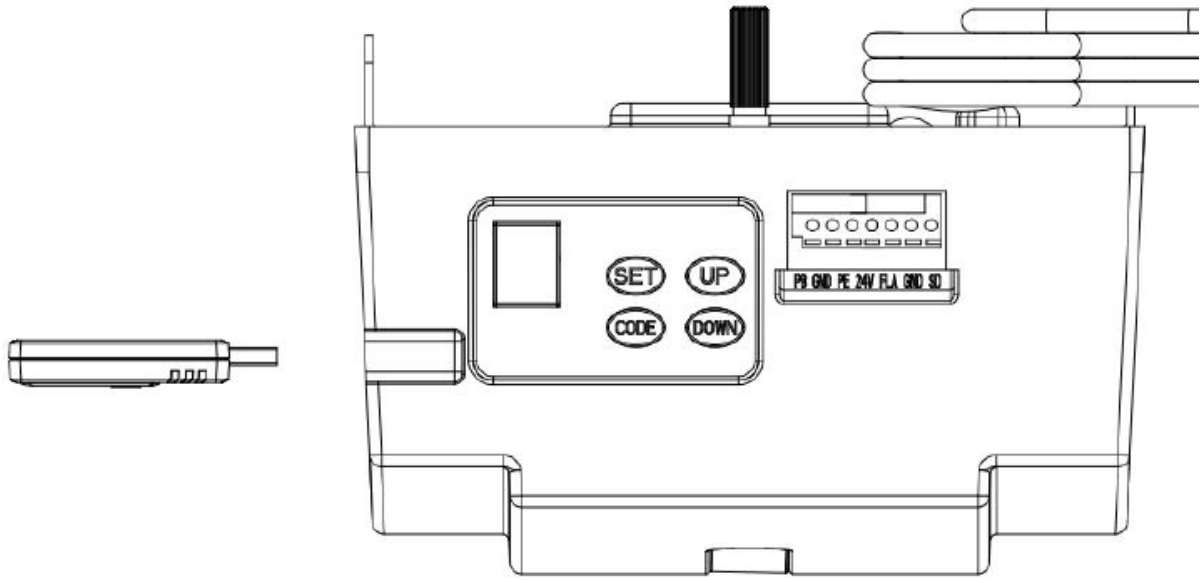

Afbeelding 1

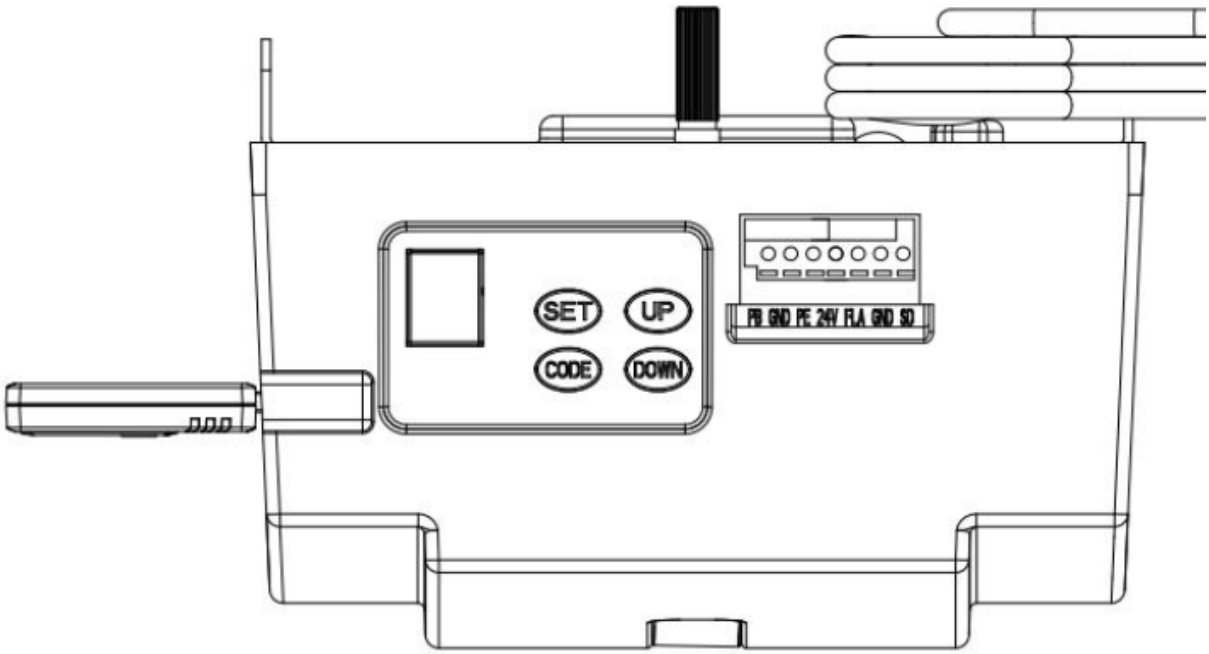

Afbeelding 2

Functie-instructies:
1. Programmeren van open- en sluitlimieten
2. Codering op afstand
3. Instelling van de uitschakelvertraging van de LED
4. Instelling van de automatische sluiting en tijd
5. Instelling gedeeltelijke opening/hoogte

ONDERDELENLIJST VOOR C-RAIL OPENER

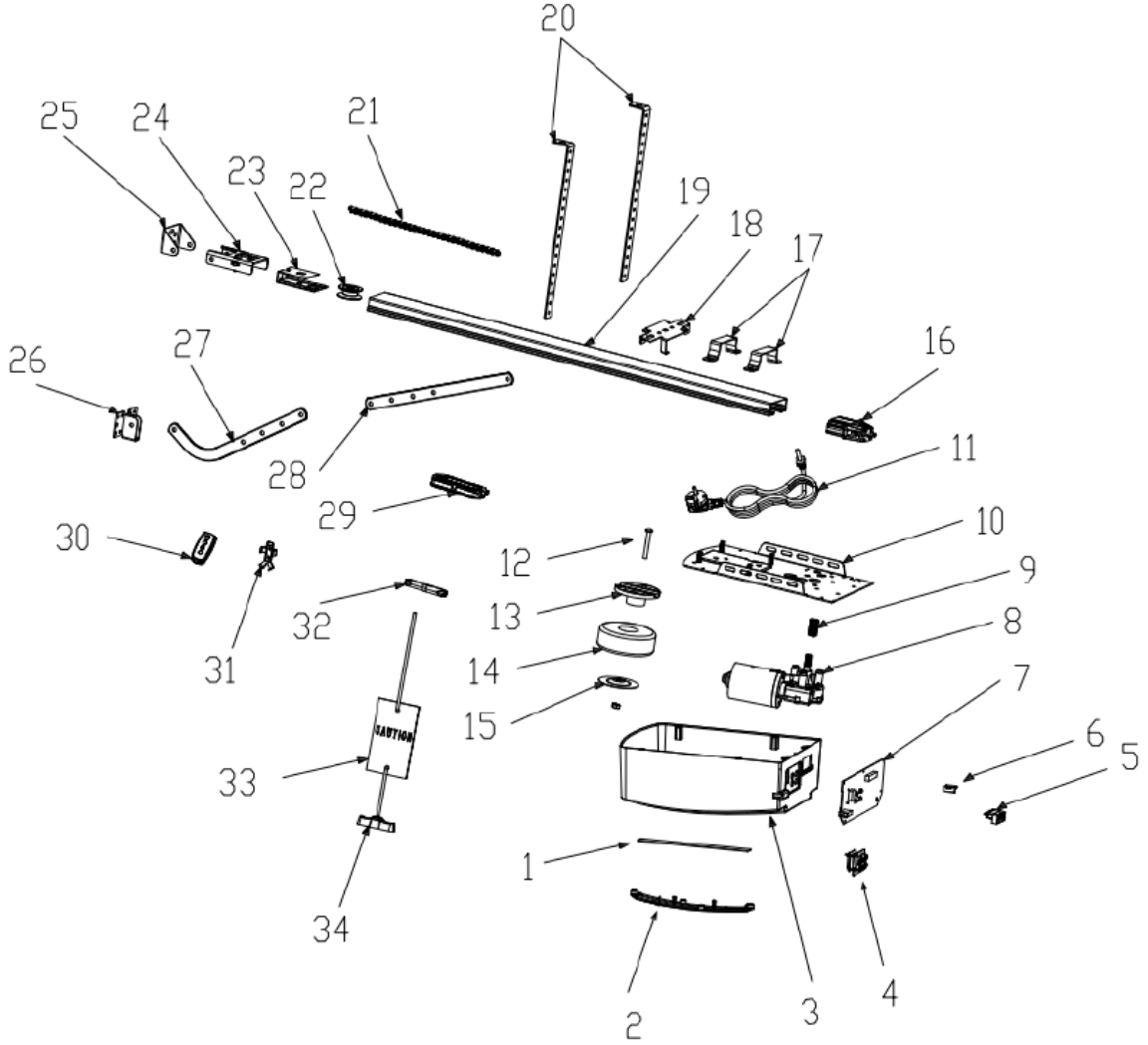

Item	Qty	Description
1	1	L.E.D light
2	1	L.E.D cover
3	1	Main cover
4	1	Panel
5	1	7P Connector
6	1	USB Dust Plug
7	1	PCBA
8	1	DC Gear motor
9	1	Motor shaft sleeve
10	1	Steel bottom base
11	1	Power Cable
12	1	Transformer Install assy

Item	Qty	Description
13	1	Transformer plate
14	1	Transformer
15	1	Transformer plate
16	1	Sprocket bracket
17	2	U handing bracket
18	1	Click bracket
19	1	C rail-steel
20	2	Mounting bracket
21	1	Chain /Belt
22	1	Chain /Belt Wheel
23	1	Wheel bracket
24	1	Track ending bracket

Item	Qty	Description
25	1	Wall bracket
26	1	Door bracket
27	1	Bent arm
28	2	Straight arm
29	1	Trolley assy
30	2	Transmitter
31	1	Transmitter bracket
32	1	Chain /Belt connection
33	1	Release card
34	1	Release handle

Problemen oplossen

Verschijning van de storing	Oorzaak van de storing	Oplossingen
Deuropener werkt niet. LCD-scherm is niet helder	1. Voeding 2. Stekkerkabel zit los	1. Controleer of de motoraansluiting onder spanning staat 2. Controleer of de zekeringbuis kapot is 3. Controleer of de laagspanningsdraad van de transformator is aangesloten op het moederbord 4. Controleer of de lintkabel is aangesloten 5. Controleer of er 26 V wisselstroom is aan de laagspanningszijde van de transformator. Als dat het geval is, vervang dan de printplaat. Zo niet, vervang dan de transformator
Positie ontbreekt	Systeemfout	Stel de verplaatsingslimiet opnieuw in
Tijdens het leren, het digitale display	Verplaatsing minder dan 30 cm of meer dan 9 m	Stel de verplaatsingslimiet opnieuw in
Digitaal display Opener werkt niet of stopt met werken	Onstabiele spanning of deur is uit balans	1. Controleer de voeding 2. Pas de deurbalans aan
Opener werkt niet Digitaal display	Kan de instelling van de op- en neerwaartse limieten niet leren Leer de instelling van de op- en neerwaartse limieten niet goed	Leer de bewegingslimieten "OMHOOG" en "OMLAAG" opnieuw Volg de handleiding
LED brandt altijd	Het bedieningspaneel is kapot of de voedingsprintplaat is kapot	Vervang de besturingskaart of het voedingsbord.
Bij het openen van de deur met de afstandsbediening, stopt de opener automatisch na 10 cm lopen Digitaal display	Hall-sensordraad is los of beschadigd	Open de kap, controleer de draad van de Hall-sensor, sluit deze opnieuw aan of vervang deze.
Opener werkt niet. Hoor het relais 'kaka'-geluid Digitaal display	De draad tussen de tandwielmotor en de printplaat is los	Open de kap en controleer de draad tussen de tandwielmotor en de printplaat.
Opener stopt automatisch na 10 cm lopen Digitaal display	De draad tussen de tandwielmotor en de printplaat is verkeerd om aangesloten	Schakel eerst de stroom uit, open de kap en draai de draad tussen de tandwielmotor en de printplaat om. Stel de bewegingslimiet opnieuw in.
De deur beweegt alleen omhoog. Werk niet in neerwaartse richting en de digitale display	De fotocelfunctie is effectief, maar zonder een fotocel aan te sluiten.	Schakel de fotocelfunctie uit als er geen fotocel is aangesloten. Raadpleeg de handleiding. 3. Controleer of de fotocel correct is aangesloten en of er een obstakel tussen de fotocel zit.
De deur is volledig open en sluit automatisch na enige tijd LED-lampjes knipperen 4 keer 29	Automatische sluitfunctie is ingeschakeld	Stel de automatische sluittijd in of schakel de automatische sluitfunctie uit. (Raadpleeg de instructiehandleiding)
Wanneer de deur stopt, brandt het waarschuwingslampje altijd	Het moederbord is kapot	Vervang het moederbord
LED-lampjes werken niet	1. De LED-draad is niet aangesloten 2. De LED is kapot 3. De printplaat is kapot	1. Controleer de LED-draad 2. Vervang de LED 3. Vervang de printplaat
De deur keert automatisch terug naar de bovengrens voordat deze volledig is gesloten	In werking met automatische omkeerfunctie De deur is niet correct geïnstalleerd Er is een blokkade in de beweging	1. Controleer de blokkeringspositie van de deur en stel de limietbeweging opnieuw in 2. Verhoogd krachtnummer voor automatisch omkeren
De deur stopt automatisch tijdens het openen	In werking met automatische beschermingsfunctie wanneer een obstakel wordt gedetecteerd De deur is niet correct geïnstalleerd Er is een blokkade in de beweging	1. Controleer de blokkeringspositie van de deur en stel de limietbeweging opnieuw in 2. Verhoogd krachtnummer voor automatisch omkeren
De afstandsbediening kan niet worden gebruikt of de bedieningsafstand is kort	1. Lege batterij 2. Antenne is los of niet goed uitgeschoven 3. Interferentie in de buurt	1. Vervang de nieuwe batterij 2. Schuif de antenne op de opener uit 3. Storingen verhelpen
Kan de nieuwe afstandsbedieningen niet programmeren	Nieuwe afstandsbediening is niet compatibel met de opener	Kies alleen onze afstandsbediening

Digitaal display	Opgeslagen afstandsbedieningscode is vol	Verwijder alle opgeslagen codes (Raadpleeg de gebruiksaanwijzing)
Stand-by, Digitaal display	Effecten van de deur-in-deur-functie	Controleer de deur-in-deur-schakelaar
De opener werkt terwijl de deur niet beweegt	Motorasbus versleten	Vervang de motorasbus
De batterij levert geen stroom	1. Batterij is leeg 2. De batterijdraad is verkeerd om aangesloten 3. De batterijdraad is gebroken	1. Vervang de batterij 2. Open de klep, controleer de "+" "-" van de batterij 3. Vervang de batterijdraad
Andere abnormale problemen	Externe apparaten zijn niet compatibel met de opener	Verwijder alle externe apparaten. Als de abnormale problemen zich blijven voordoen, vervang dan de printplaat
Digitaal display	Het garagedeursysteem moet worden onderhouden	De garagedeur en motor moeten volledig worden onderhouden

Denne bruksanvisningen er oversatt ved hjelp av maskinoversettelse. Det er gjort rimelige anstrengelser for å gi en nøyaktig oversettelse, men ingen automatisk oversettelse er perfekt, og det er heller ikke meningen at den skal erstatte menneskelige oversettere. Den offisielle bruksanvisningen er den engelske versjonen. Eventuelle uoverensstemmelser eller forskjeller i oversettelsen er ikke bindende og har ingen juridisk virkning med hensyn til overholdelse eller håndhevelse. Hvis det oppstår spørsmål knyttet til nøyaktigheten av informasjonen i bruksanvisningen, henvises det til den engelske versjonen av innholdet, som er den offisielle versjonen.

Beskrivelse av parameter	Parameterverdi	
Produktnavn	Automatikk for garasjeporter - rem	
Modell	MSW-GDOOR-001A	MSW-GDOOR-003A
Nominell spenning [V~] / frekvens [Hz]	230/50	
Maks. trekkraft [N]	1000	1200
Maks. portareal [m^2]	15	18
Maks. portvekt [kg]	100	120
Maks. porthøyde [m]	2,4–3,5	
LED	24V DC / 15 STK	
Arbeidstemperatur [°C]	-40 / +50	
Kapslingsgrad IP	IP 20	

VIKTIGE SIKKERHETSANBEFALINGER

MANGLENDE OVERHOLDELSE AV FØLGENDE SIKKERHETSANBEFALINGER KAN FØRE TIL ALVORLIG PERSONSKADE, DØD OG/ELLER SKADE PÅ EIENDOM.

LES NØYE OG FØLG ALLE SIKKERHETS- OG INSTALLASJONSANBEFALINGER.

1. Åpneren er designet og produsert i henhold til lokale forskrifter. Installatøren må være kjent med lokale forskrifter som kreves for installasjon av åpneren.
2. Ukvalifisert personell eller personer som ikke kjenner til standardene for arbeidsmiljø og sikkerhet som gjelder for automatiske porter og andre dører, må under ingen omstendigheter utføre installasjoner eller implementere systemer.
3. Personer som installerer eller utfører service på utstyret uten å overholde alle gjeldende sikkerhetsstandarder, vil være ansvarlige for enhver skade, personskade, kostnad, utgift eller krav som enhver person måtte lide som følge av at systemet ikke ble installert riktig og i samsvar med relevante sikkerhetsstandarder og installasjonshåndbok, enten direkte eller indirekte.
4. For ekstra sikkerhet anbefaler vi på det sterkeste at man bruker Photo Beam. Selv om åpneren har et trykkfølsomt Safety Obstruction Force-system, vil tillegget av Photo Beam forbedre driftssikkerheten til en automatisk garasjeport betraktelig og gi ekstra trygghet.
5. Sørg for at garasjeporten er helt åpen og stillestående før du kjører inn eller ut av garasjen.
6. Sørg for at garasjeporten er helt lukket og stillestående før du drar. Hold hender og løse klær unna åpneren og garasjeporten hele tiden.
7. Safety Obstruction System er konstruert for kun å fungere på STASJONÆRE gjenstander. Alvorlig personskade, død og/eller materielle skader kan oppstå hvis garasjeporten kommer i kontakt med en gjenstand i bevegelse.
8. Dette apparatet er ikke beregnet for bruk av personer (inkludert barn) med reduserte fysiske, sensoriske eller mentale evner, eller mangel på erfaring og kunnskap, med mindre de har fått tilsyn eller instruksjoner om bruk av apparatet av en person som er ansvarlig for deres sikkerhet. Barn bør overvåkes for å sikre at de ikke leker med apparatet.
9. Elektriske produkter skal ikke kastes i husholdningsavfallet. Vennligst resirkuler der det finnes fasiliteter. Ta kontakt med kommunen eller forhandleren for råd om resirkulering.
10. Hvis strømledningen er skadet, må den byttes ut av produsenten, en servicerepresentant eller lignende kvalifiserte personer for å unngå fare.

11. ADVARSEL: Viktige sikkerhetsinstruksjoner. Det er viktig for personsikkerheten å følge alle instruksjoner. Ta vare på disse instruksjonene.
12. Ikke la barn leke med dørkontrollene. Hold fjernkontroller unna barn. Følg med på den bevegelige døren og hold folk unna til døren er helt åpnet eller lukket.
13. Vær forsiktig når du bruker den manuelle utløseren, da en åpen dør kan falle raskt på grunn av svake eller ødelagte fjærer eller ubalanse.
14. Undersøk installasjonen ofte, sjekk spesielt kabler, fjærer og fester for tegn på slitasje, skade eller ubalanse. Ikke bruk hvis reparasjon eller justering er nødvendig, da en feil i installasjonen eller en feil balansert dør kan forårsake skade.
15. Kontroller hver måned at drivenheten reverserer når døren berører en 50 mm høy gjenstand plassert på gulvet. Juster om nødvendig og sjekk på nytt, da en feil justering kan utgjøre en fare, for drivenheter som har et klemsikringssystem avhengig av kontakt med dørens underkant.
16. Detaljer om hvordan du bruker den manuelle utløseren.
17. Informasjon om justering av dør og drivenhet.
18. Koble fra strømmen når du rengjør eller utfører annet vedlikehold.
19. Installasjonsinstruksjonene skal inneholde detaljer for installasjon av drivenheten og tilhørende komponenter.

VIKTIG SIKKERHET FOR KNAPPCELLEBATTERIER

ADVARSEL

DETTE PRODUKTET INNEHOLDER ET KNAPPCELLEBATTERI

Batteriet er farlig og må oppbevares utilgjengelig for barn.

Batteriet kan forårsake alvorlige eller dødelige skader innen 2 timer eller mindre hvis det svelges eller plasseres i noen del av kroppen.

Hvis du mistenker at batteriet har blitt svelget eller plassert i noen del av kroppen, **SØK ØYEBLIKKELIG** legehjelp.

Bytte av batteri i sender

Fjern festeskruene som er plassert på undersiden av den håndholdte senderen.
Åpne de to halvdelene av senderskallet og skift ut batteriet med et med identisk spesifikasjon.
Test at den røde indikatorlampen lyser når en av senderknappene trykkes inn, og skru deretter inn festeskruene igjen.

Bytte av batteri til trådløs veggbryter

Fjern dekselplaten mens enheten fortsatt er montert på veggen ved å skyve og vri en rett skrutrekker inn i sporet på toppen og undersiden av veggplaten.
Bruk en liten stjerneskrutrekker til å fjerne de fire skruene som holder bryterne på plass.
Bytt ut batteriet med et med identisk spesifikasjon.

PRODUKTBESKRIVELSE OG FUNKSJONER

1. Justering av hindringskraft

Minimumskraften vises som "1", og den kan justeres oppover. Displayet "5" betyr maksimal kraft.

2. Justering av kjørehastighet

"8" som vises på displayet betyr 80 % av kjørehastigheten. Displayet «A» betyr full hastighet på 160 mm/s eller 200 mm/s.

3. Hvis høydejusteringen

«0» vises på displayet, betyr det at døren vil sprette tilbake til toppen. Displayet «1~9» betyr at døren vil sprette tilbake til posisjonen for hele vandringen. En tidel til ni tideler av hele vandringen osv.

4. Delvis åpning/høydejustering

«0» vises på displayet betyr at delvis åpning er lukket. Visning «1~9» betyr at du kan stille inn forskjellige delvise åpningsposisjoner for hele bevegelsen.

5. Senderens knappgjenkjenningsfunksjon

«0» vises på displayet betyr at knappgjenkjenningsfunksjonen er lukket. Visning «1» betyr at knappgjenkjenningsfunksjonen er åpen.

6. Kodeminnemengde

«A» vises på displayet betyr at maksimalt kodeminnemengde er 50 stk. Trykk OPP/NED-knappen én gang for å øke eller redusere antallet. Kodeminnemengden er satt til 5 stk*N, N=1~9. (Antallet er et multiplum av 5).

7. Vedlikeholdsalarm

«t» vises på displayet, og LED-lampen blinker 10 ganger raskt, noe som betyr at garasjeporten og motoren trenger fullstendig vedlikehold.

8. Automatisk sikkerhetsrevers

Automatisk stopp/automatisk revers styres av vår programvare på kretskort. Vi er forsiktige med å beskytte barn, kjæledyr eller andre eiendeler.

9. Myk start/myk stopp

Rampehastighet opp og ned ved starten og slutten av hver syklus reduserer belastningen på porten og åpneren for lengre levetid og gir stillere drift.

10. Automatisk lukking

Automatisk lukking sikrer trygghet og holder huset ditt sikkert ved å lukke porten automatisk når du går inn i eller ut av garasjen.

11. Selvlærende åpnings- og lukkingkraft

Mengden åpnerkraft for ulike stadier av portens bevegelse læres under oppsettet og profileres kontinuerlig på nytt. Måling av åpnerkraft justeres automatisk i et passende område.

12. Elektronisk grense, enkel justering

Du trenger bare å kontrollere grenseoppsettet fra kontrollpaneler for å justere det nøyaktig, en enkel og rask prosess for alle.

13. Batteri-backup tilgjengelig

Åpnere kan forsynes med strøm fra vår batteri-backup ved strømbrudd hjemme hos deg.

14. Selvlåsende girmotorer

Girmotoren låser seg selv med sine utkoblingssystemer.

15. Manuell utløser

Ikke bekymre deg for strømbrudd, det manuelle utløsersystemet er en løsning for å betjene porten når som helst.

16. Senderteknologi

Rolling Code-teknologi (7,38 x 10^{19} kombinasjoner), 433,92 MHz frekvens, 4-kanals design for å sikre at du kan kontrollere 4 forskjellige dører med én sender.

17. Bruksområder

Med så lite som 30 mm mellom taket og det høyeste punktet på portens vandring, kan åpneren monteres innfelt for applikasjoner med lav takhøyde.

18. Metallbunnplate, sterkere og mer sikker.

19. Opp/ned-knapper for betjening (OPP/NED)

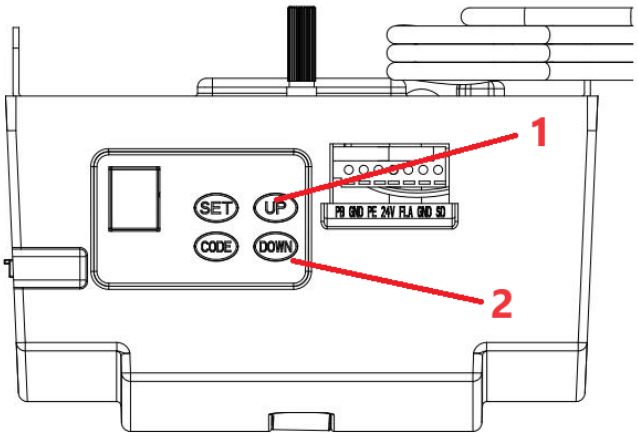

1 – Åpne

2 - Lukk

ANBEFALINGER FØR INSTALLASJON

1. Garasjeporten må kunne løftes og lukkes enkelt for hånd og uten mye anstrengelse. En godt balansert og fjæret port er avgjørende for riktig installasjon.
2. Garasjeportåpneren kan ikke kompensere for en dårlig installert garasjeport og bør ikke brukes som en løsning for en port som er «vanskelig å åpne».
3. Hvis enheten installeres på en eksisterende port, må du sørge for at eventuelle eksisterende låseanordninger fjernes, ellers vil garantien bli ugyldig.
4. En godkjent stikkontakt må installeres i nærheten av der åpneren skal installeres.
5. Det bør være et minimumsavstand på 30 mm mellom bunnen av kjededriftskinnen og toppen av garasjeporten på det nærmeste punktet. (Se fig. 1.)

Viktig merknad: Når det gjelder ytterligere sikkerhetsregler, anbefaler vi på det sterkeste montering av Foto 5 elektriske sikkerhetsbjelker på alle installasjoner.

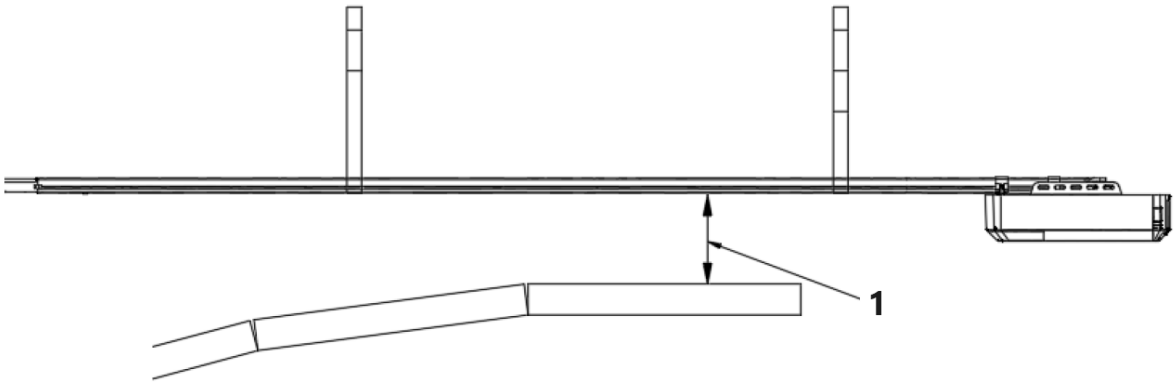

Minimum klaring 1–30 mm

Figur 1

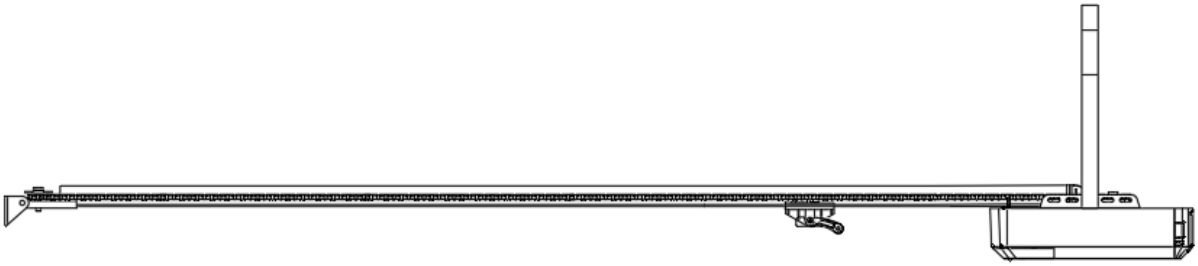

INSTALLASJONSINSTRUKSJONER

Monter veggbrakett og dørbrakett (fig. 2)

Veggfeste - Lukk garasjeporten og mål garasjeportens bredde øverst og merk av midten. Finn og monter veggbraketten 2–15 cm over porten på innerveggen.
(Avhengig av det faktiske installasjonsområdet).
Dørbrakett – Fest dørbraketten til en strukturell del av porten så nær overkanten som mulig.

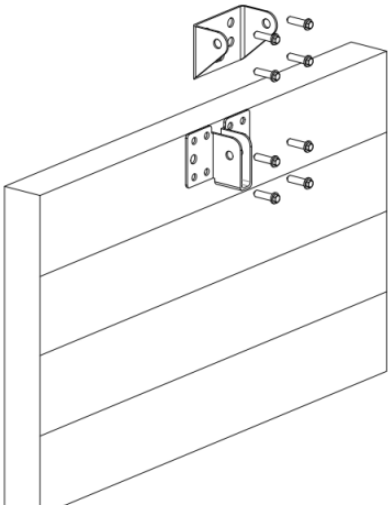

Figur 2

Installasjon (stål C-skinne)

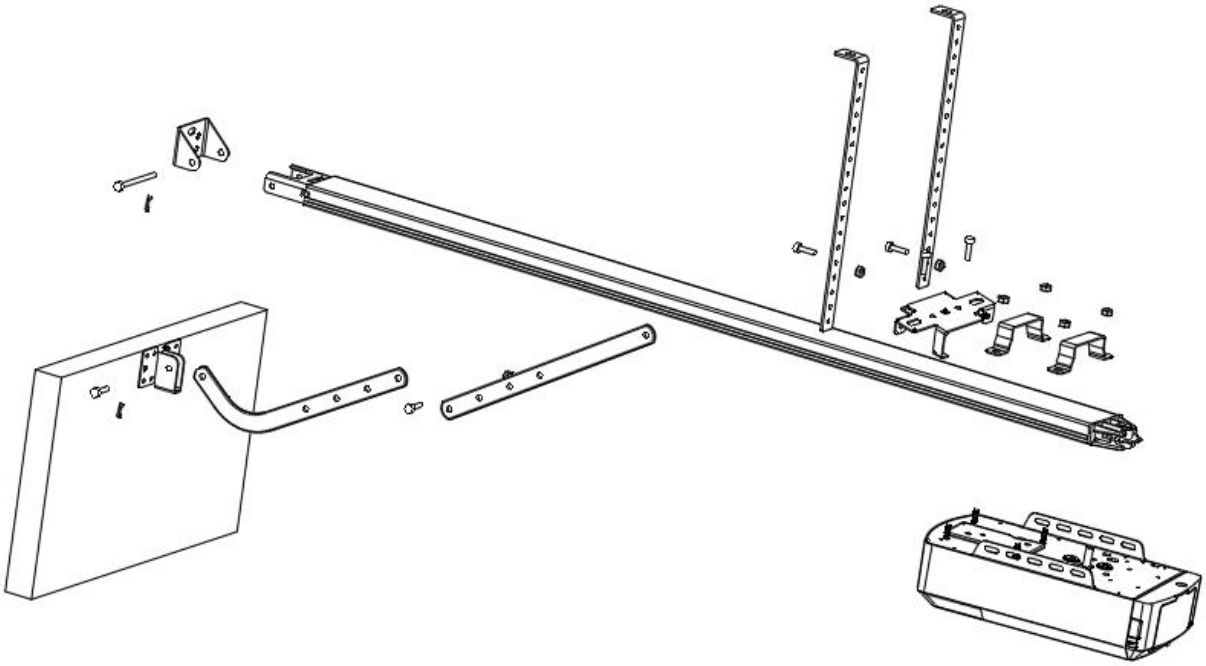

Figur 3

TRINN 1 (fig. 3)
Fest åpnerhodet til stålskinnen. Monter de 2 U-formede opphengsbeslagene med de medfølgende 6 mm mutterne.

TRINN 2 (Fig. 3)
Plasser stålskinnen og åpnerhodet sentralt på garasjegulvet, med det åpne hodet lengst bort fra porten. Løft den fremre delen av skinnen opp til portbraketten. Sett inn svingpinnen og fest den med den medfølgende splittpinnen.

TRINN 3 (Fig. 3, Fig. 4)
Løft og støtt åpnerhodet (med en stige) slik at det er plassert sentralt og i vater. Fest åpneren og skinnen i taket med jernbraketten A og B.

ADVARSEL: Ikke la barn oppholde seg i nærheten av porten, åpneren eller støttestigen. Alvorlig personskade og/eller materielle skader kan oppstå hvis denne advarselen ikke følges.

TRINN 4 (Fig. 3, Fig. 5)
Koble den rette armen til den bøyde armen med bolten. Plasser og bolt armene til overkanten av porten med den medfølgende bolten.

TRINN 5
Løft garasjeporten til skyttelen låses fast i drivkjeden/remmen.
Nå er du klar til å programmere åpnerne.

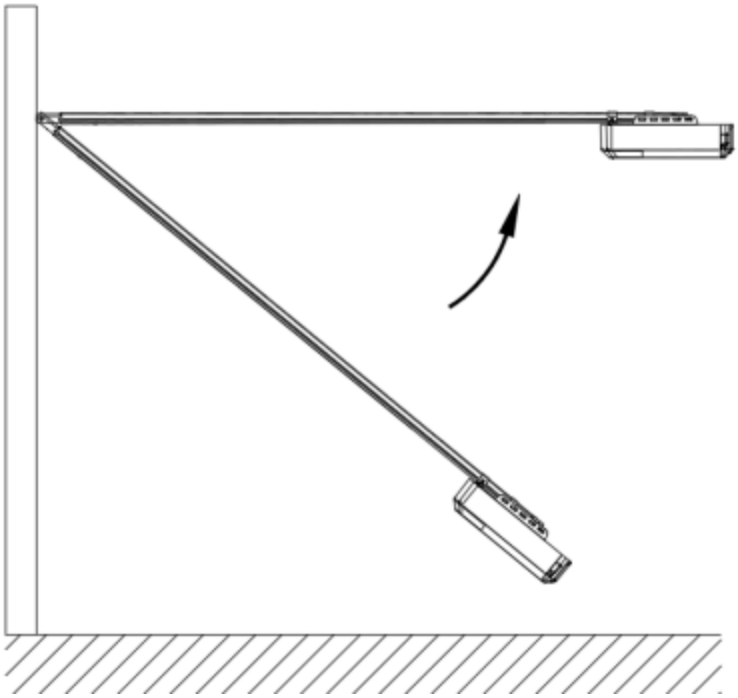

Figur 4

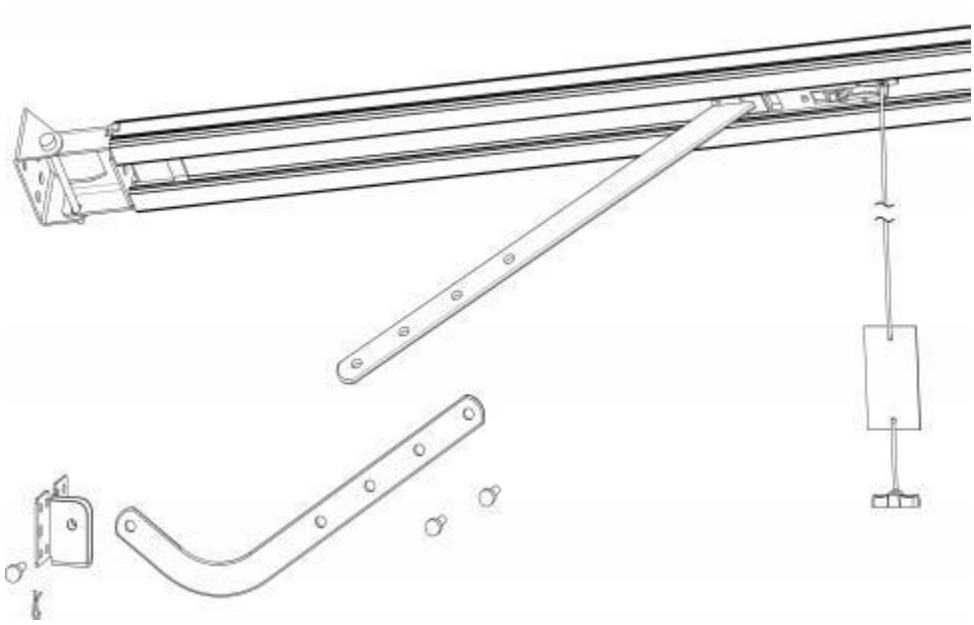

Figur 5

Stålprofil C-skinne

2 deler Stålskinne

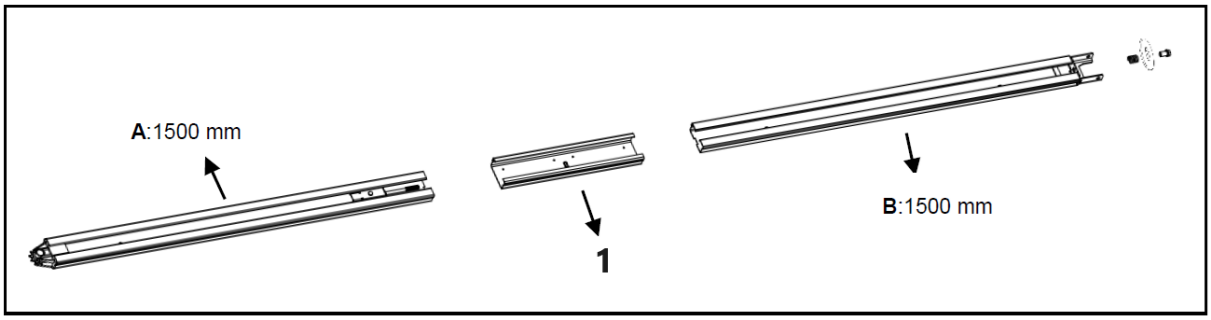

1 – Hylse
Figur 6

3 deler Stålskinne

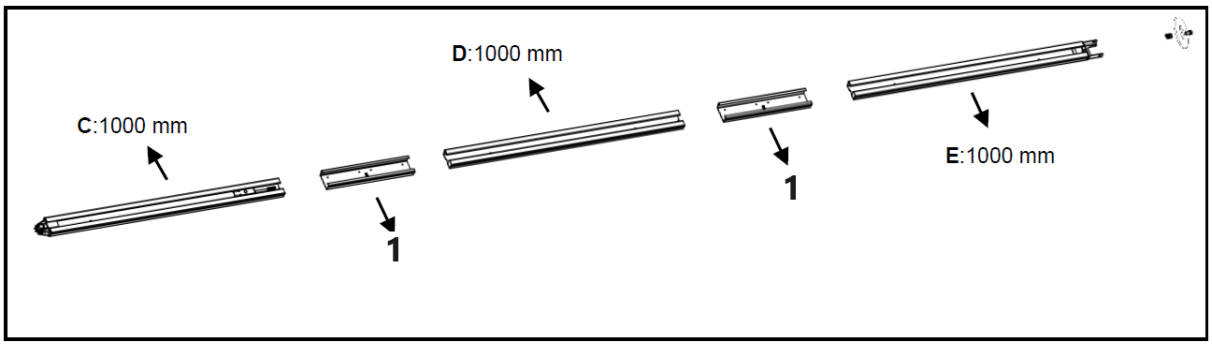

1 – Hylse
Figur 7

1. **2 deler Stålskinne:**

Som figur 6, skyv A-skinnen inn i hylsen, skyv B-skinnen inn i hylsen.

3 deler Stålskinne:
Som figur 7, skyv C-skinnen inn i hylsen, skyv D-skinnen inn i hylsen; skyv E-skinnen inn i hylsen.

2. Klipp av plastgjengene; trekk skruestangen sammen med den indre kjeden til endeskinneposisjonen (figur 8)

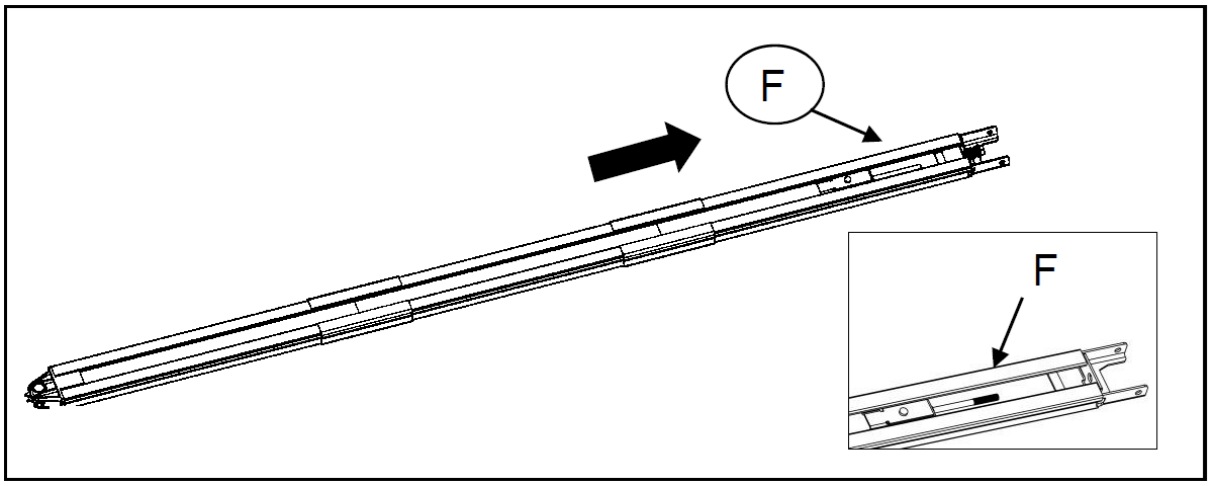

Figur 8

3. Som vist på figur 9, løsne mutteren og fjæren.
4. Stram mutteren til riktig posisjon som vist i figur 10, klipp av plastbåndet, klipp av plastgjengene på tannhjulet, og deretter monteres hele skinnen ferdig.

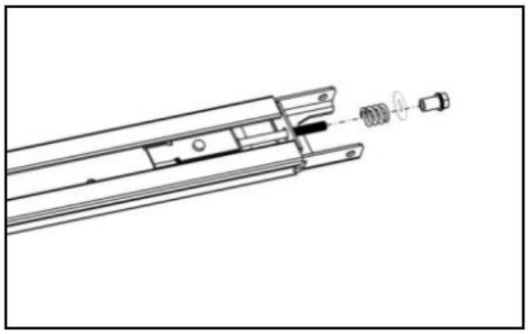

Figur 9

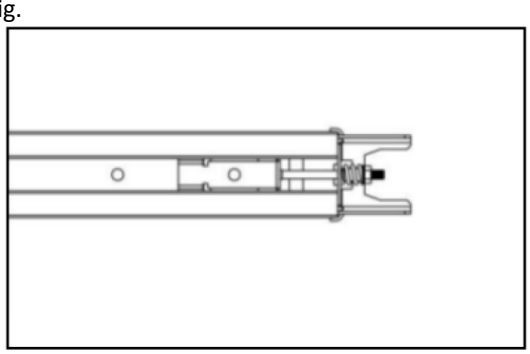

Figur 10

Batteribackup-enhet for C-skinne (valgfritt)
Alternativ 1 – Festet på toppen (KUN for blybatterier)

TRINN 1

Monter batteriet og batteribraketten som på bildet, fest med de medfølgende skruene.

TRINN 2

Koble batteriet til åpneren.

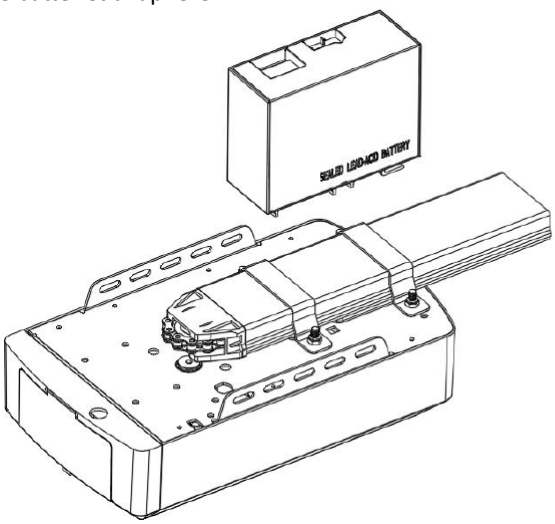

Trinn 1

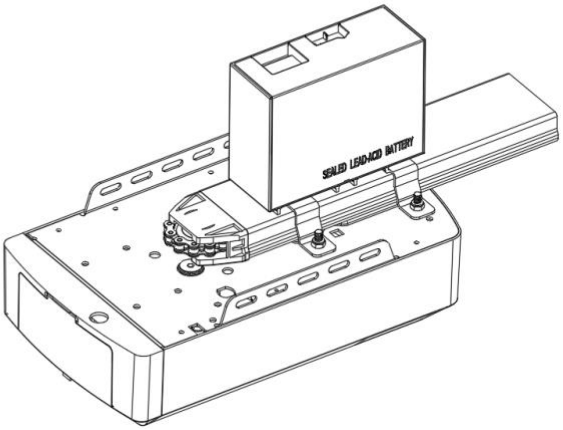

Trinn 2

Alternativ 2 – Festet på siden (for bly- og litiumbatterier)

TRINN 1 (Fig. 11)
Monter batteriet på siden av åpneren som på bildet, fest med de medfølgende skruene.
TRINN 2 (Fig. 12)
Koble batteriet til åpneren, finn Fig. 12.

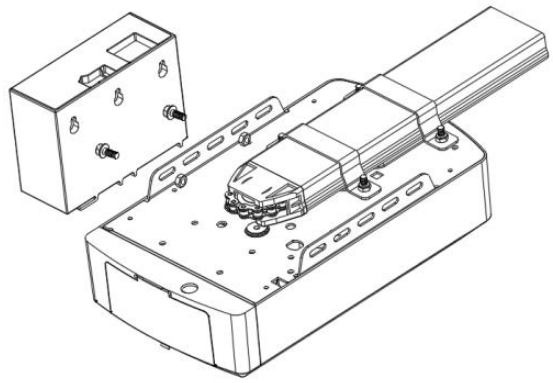

Figur 11

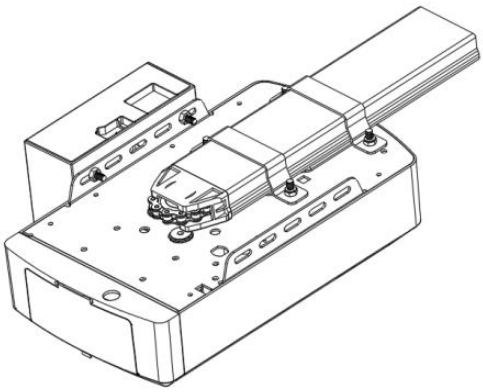

Figur 12

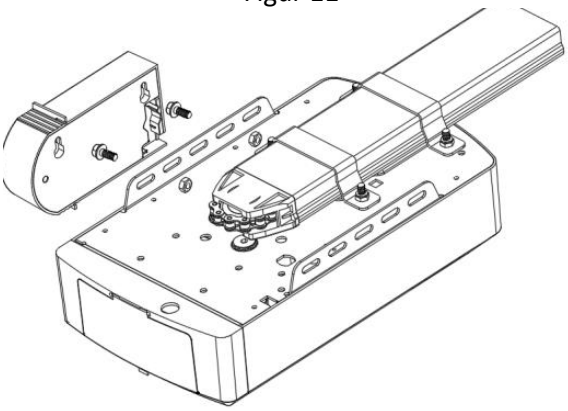

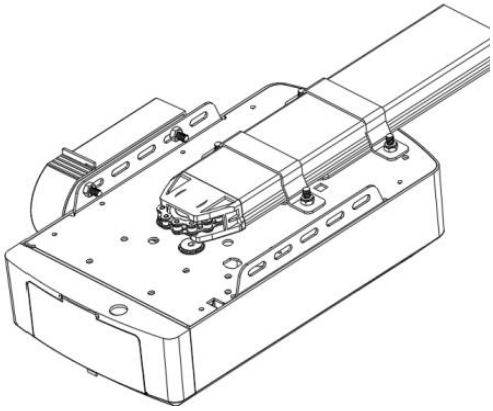

MANUELL FRAKOBLING FOR C-SKINNEÅPNER

Åpneren er utstyrt med en manuell utløsersnor for å koble fra skyttelen og bevege døren ved hjelp av hånden mens du holder håndtaket nede (fig. 13). Trekk i håndtaket for å koble fra skyttelen. Til Aktiver døren igjen, bare kjør åpneren i automatisk modus eller beveg døren manuelt til vognen engasjerer seg i kjedeskyttelen.
I noen situasjoner der en gangdør ikke er i bruk, anbefales det at det brukes en utvendig frakoblingsanordning bør monteres (fig. 14).

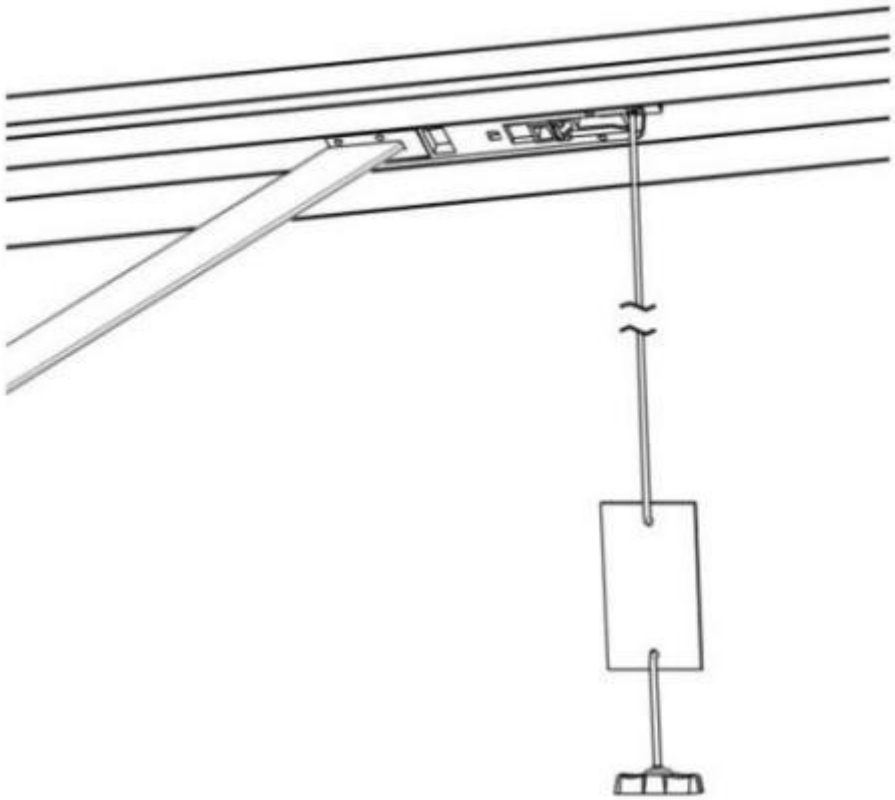

Figur 13

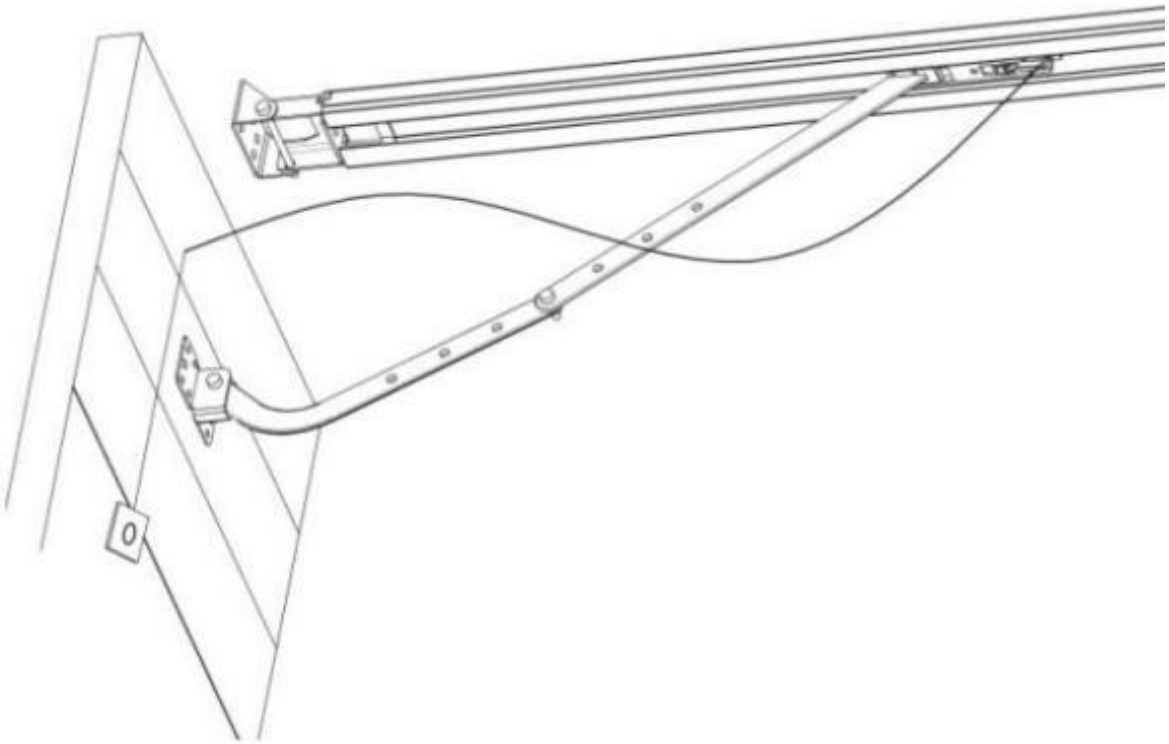

Figur 14

GRUNNLEGGENDE KNAPPINSTRUKSJONER

Punkt	Knapp	Beskrivelse
1.	SET	**Kort trykk**: Bekreft innstillingen. **Langt trykk**: Gå inn i funksjonsmenyinnstillingen.
2.	CODE	**Kort trykk:** a) I innstillingsstatusen, trykk kort på KODE, for å avslutte gjeldende operasjon og gå tilbake til standby-grensesnittet. b) I standby-status, trykk kort på KODEN. En prikk vil vises i hjørnet, og kodelæringsmodus aktiveres. Klikk først på knappen på håndsenderen du vil bruke. Prikken kan forsvinne. Trykk deretter på samme knapp på håndsenderen igjen. Prikken vil blinke. Her er kodeinnlæringen ferdig. **Langt trykk**: Slett den kodede fjernkontrollen. Trykk og hold inne CODE-knappen til bokstaven «C» vises på displayet. Alle lagrede fjernkontroller vil bli slettet.
3.	UP	**Kort trykk**: Åpne døren. **Langt trykk**: Øk motstandskraften. Trykk og hold inne OPP-knappen. Etter 4 sekunder vil den bla til 0-1-2-3 vises. Velg ønsket tall. 1 = øk elastisiteten med 25 %, 2 = øk elastisiteten med 50 %, 3 = øk elastisiteten med 75 %.
4.	DOWN	**Kort trykk**: Lukk døren. **Langt trykk:** Gjenopprett fabrikkinnstillinger. Hold inne NED-knappen. Etter 4 sekunder vil den bla til skjerm , deretter vil garasjeportåpneren starte på nytt. PS: Omstart betyr at alle innstillinger er tilbake til fabrikkinnstillinger. All læring må gjøres på nytt, bortsett fra senderens læringskode.

PROGRAMMERINGSINSTRUKSJONER

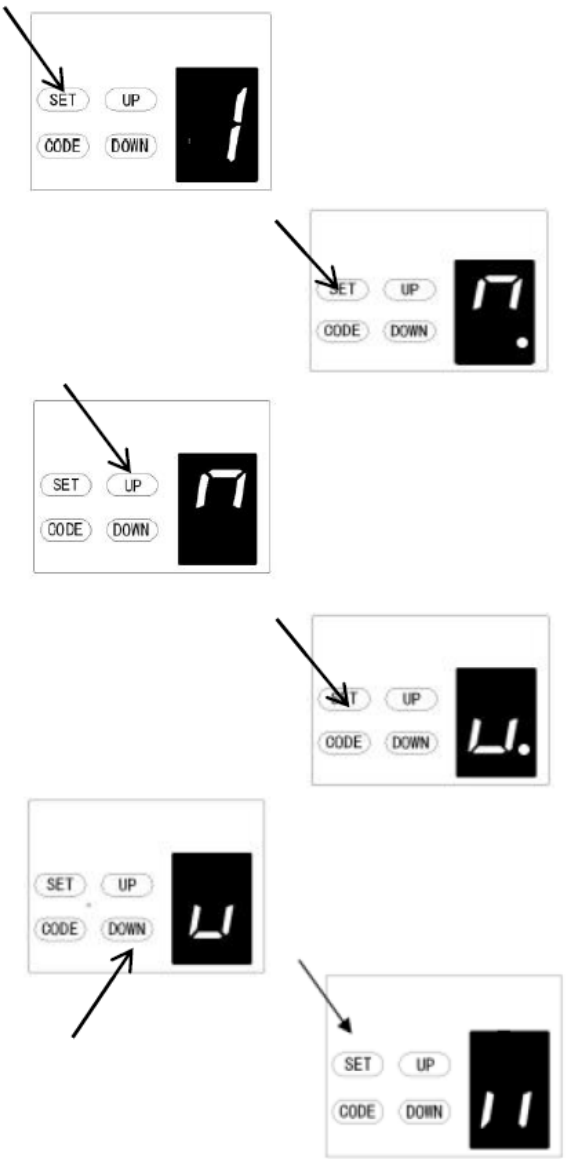

1. PROGRAMMERING AV ÅPNE- OG LUKKINGSGRENSER

a) Trykk og hold inne **SET-**knappen for å gå inn i denne funksjonsinnstillingen til "1" vises på displayet, slipp deretter knappen.

b) Trykk på **SET**-knappen igjen. Portåpneren er nå i programmeringsmodus. Da vil du se "n" med prikk på displayet.

c) Trykk og hold inne **OPP-**knappen til porten når ønsket åpen posisjon. Du vil se "n" uten prikk på displayet.

d) Trykk på **SET**-knappen for å bekrefte åpningsposisjonen. Deretter vil du se "u" med prikk på displayet.

e) Trykk deretter på og hold inne **NED-**knappen til porten når ønsket lukket posisjon. Du vil se "u" uten prikk på displayet.

MERK: For finjusteringer, veksle mellom OPP- og NED-knappene.

f) Trykk nå på **SET**-knappen for å bekrefte lukkeposisjonen. Du vil se «II» på displayet.
Etter at du har bekreftet lukkeposisjonen, vil døren åpne og lukke seg for å stille inn bevegelsesgrensene og justere kraftfølsomheten. Døren er nå innstilt for normal drift.

FORSIKTIG:
Etter åpning og lukking av syklusen vil det vises tall på displayet (0~9). "0" betyr at døren er balansert, et lavere tall betyr bedre dørbalanse. Det anbefales på det sterkeste at tallet er mindre enn kraften.

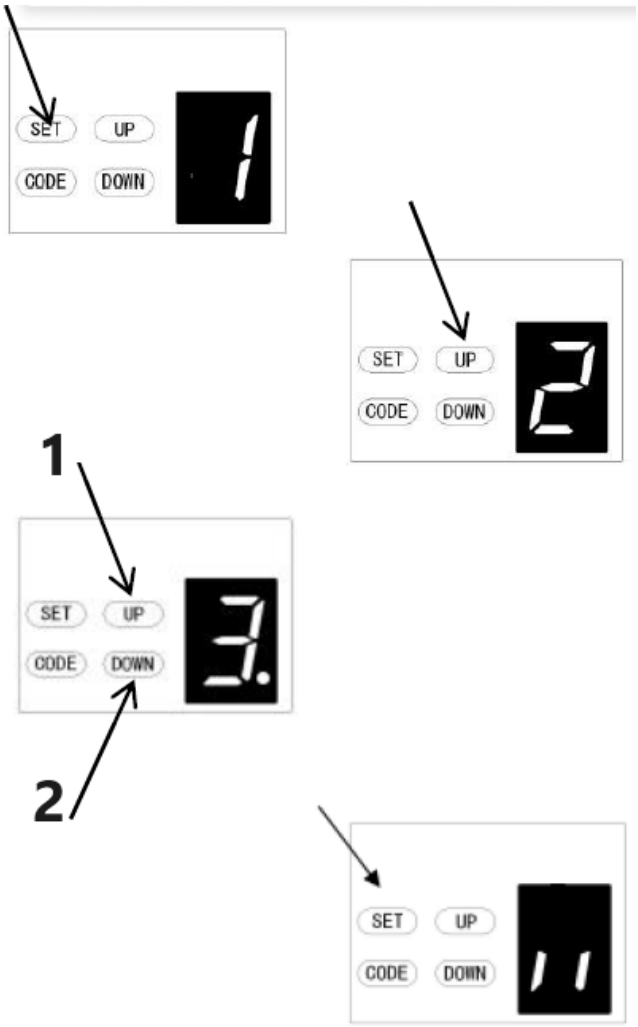

1 – Øk kraften
2 – Reduser kraften

2. JUSTERING AV HINDREKRAFT

FORSIKTIG: Justeringen av hindringskraften stilles inn automatisk under programmering. Normalt er ingen justering nødvendig.

a) Trykk og hold inne SET-knappen til "1" vises på displayet, trykk deretter på UP-knappen til "2" vises på displayet for å gå inn i denne funksjonsinnstillingen, og slipp deretter knappen.

b) Trykk på SET-knappen igjen. Enheten er nå i kraftjusteringsmodus. Deretter vil du se et tall "3" med en blinkende prikk på displayet.

c) Trykk på UP-knappen for å øke kraftinnstillingen eller DOWN-knappen for å redusere kraftinnstillingen. Minimumskraften er "1" og den kan justeres oppover. Maksimal kraft er "5".

d) Trykk på SET-knappen for å bekrefte innstillingen, og den vil automatisk gå tilbake til standby-status og vise "11".

MERK: Kraften er satt til «3» som standard fra fabrikk.

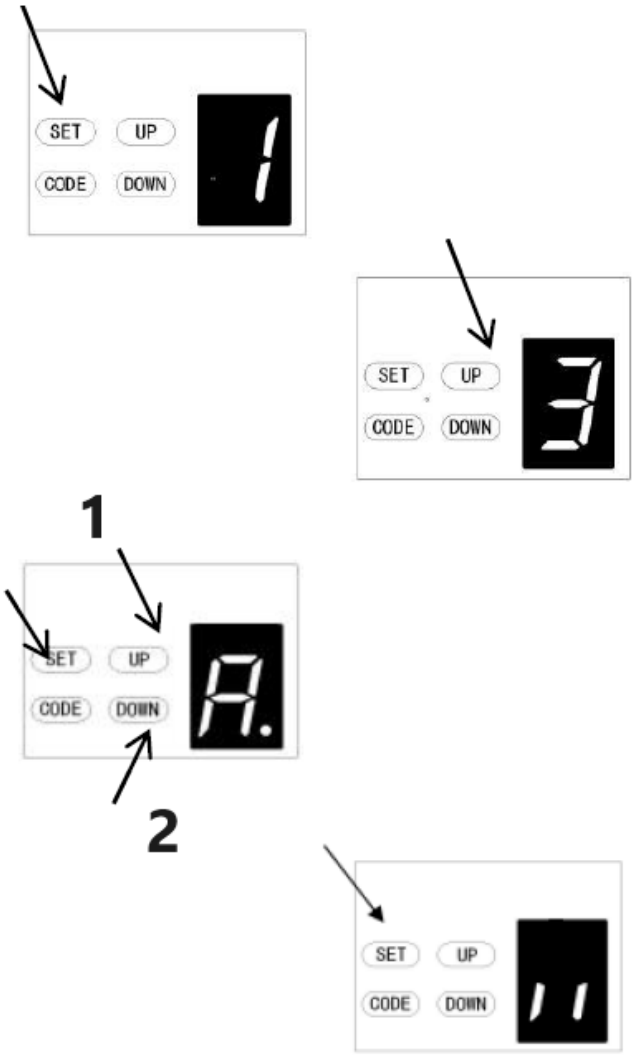

1 – Øk hastigheten
2 – Reduser hastigheten

3. INNSTILLING AV KJØREHASTIGHET
FORSIKTIG: Hvis du endrer hastighetsalternativet igjen, vil det avbryte den forrige kjøregrensen. Hastighetsjusteringsfunksjonen vil bare være tilgjengelig etter at du har tilbakestilt kjøregrensen.

a) Trykk og hold inne **SET**-knappen til «1» vises på displayet. Trykk deretter på **OPP**-knappen til «3» vises på displayet for å gå inn i denne funksjonsinnstillingen, og slipp deretter knappen.

b) Trykk på **SET**-knappen igjen. Enheten er nå i hastighetsjusteringsmodus. Da vil du se bokstaven «A» med en blinkende prikk på displayet.

c) Trykk på **OPP**- og **NED**-knappene for å velge hastighet. Figur «8» betyr 80 % av kjørehastigheten. Figur «A» betyr full hastighet.

d) Trykk på **SET**-knappen for å bekrefte innstillingen, og den vil automatisk gå tilbake til standby-status og vise «ll».

MERK: Kjørehastigheten er satt til full hastighet «A» som standard fra fabrikk.

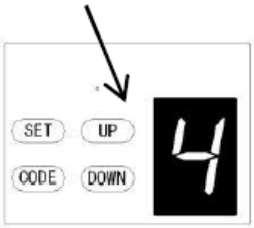

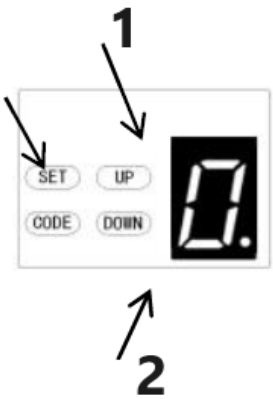

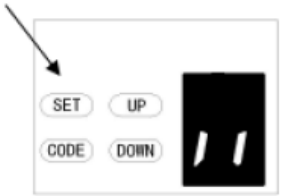

1 – Øk tiden
2 – Reduser tiden

4. AUTOMATISK LUKNING OG TIDSINNSTILLING

MERK: Vi anbefaler at sikkerhetsfotoceller brukes i alle installasjoner der automatisk lukkefunksjon er aktivert.

a) Trykk og hold inne **SET**-knappen til «1» vises på displayet. Trykk deretter på **OPP**-knappen til «4» vises på displayet for å gå inn i denne funksjonsinnstillingen, og slipp deretter knappen.

b) Trykk på **SET**-knappen igjen. Enheten er nå i automatisk lukkemodus. Da vil du se tallet «0» med en blinkende prikk på displayet.

c) Trykk på **OPP**/**NED**-knappen én gang for å stille inn tiden for automatisk lukketid (0~9).
Trykk på **OPP-**knappen for å øke tiden, eller **NED-**knappen for å redusere tiden.
Lukketiden er 15 sekunder * N, N = 0~9. Maksimal tid er 135 sekunder. For å deaktivere automatisk lukkefunksjon, sett tiden til null (0).

d) Trykk på **SET**-knappen for å bekrefte innstillingen, og den vil gå tilbake til standby status automatisk og vise «ll».

MERK:
1. Lukketid er satt til «0» som standard fra fabrikk.
2. Hvis fotocellefunksjonen er aktivert og den brytes av en hindring, vil den automatiske lukketiden stoppe en stund, og deretter fortsette den automatiske lukketiden igjen.

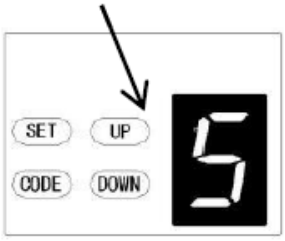

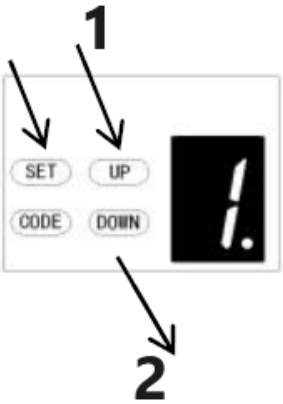

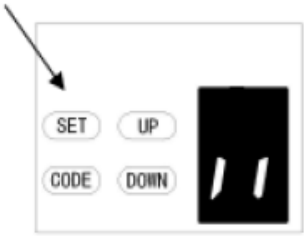

1 – Øk
2 – Reduser

5. INNSTILLING AV AUTOMATISK LUKKETILSTUFF

a) Trykk og hold inne **SET**-knappen til «1» vises på displayet, trykk deretter på **OPP**-knappen til «5» vises på displayet for å gå inn i denne funksjonsinnstillingen, og slipp deretter knappen.

b) Trykk på **SET**-knappen igjen. Enheten er nå i justeringsmodus for automatisk lukketilstand. Da vil du se tallet «1» med en blinkende prikk på displayet.

c) Trykk på **OPP**/**NED**-knappen én gang for å angi automatisk lukketilstand. Du kan velge mellom «1» eller «2».
Figur «1» betyr at døren bare kan lukkes automatisk når den er i åpen grenseposisjon.
Figur «2» betyr at døren kan lukkes automatisk når døren er i en hvilken som helst posisjon.

d) Trykk på **SET**-knappen for å bekrefte innstillingen. Den vil automatisk gå tilbake til standby-status og vise «ll».

MERK:
1. Lukketilstanden er satt til «1» som standard fra fabrikk.
2. Døren vil bare lukkes automatisk under åpningsprosessen, men kan ikke lukkes automatisk etter at den har stoppet mens den er i lukkingsprosessen.

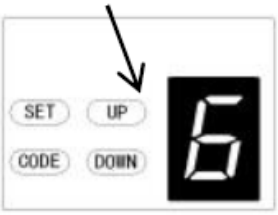

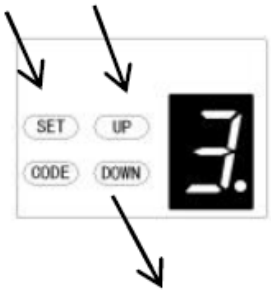

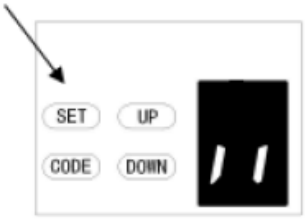

1 – Øk tiden
2 – Reduser tiden

6. INNSTILLING AV FORSINKELSE FOR LED-AVSLUKNING

a) Trykk og hold inne **SET**-knappen til «1» vises på displayet. Trykk deretter på **OPP**-knappen til «6» vises på displayet for å gå inn i denne funksjonsinnstillingen, og slipp deretter knappen.

b) Trykk på **SET**-knappen igjen. Enheten er nå i modus for justering av LED-av-forsinkelse. Da vil du se tallet «3» med en blinkende prikk på displayet.

c) Trykk på **OPP**/**NED**-knappen én gang for å stille inn LED-av-forsinkelsen (1~9).

d) Trykk på **OPP-**knappen for å øke tiden, eller **NED-**knappen for å redusere tiden.
Forsinkelsestiden er 1 minutt*N, N=1~9.
Maksimal forsinkelsestid er 9 minutter.

e) Trykk på **SET**-knappen for å bekrefte innstillingen, og den vil automatisk gå tilbake til standby-status og vise «ll».

MERK: LED-av-forsinkelsen er satt til «3» som standard fra fabrikk.

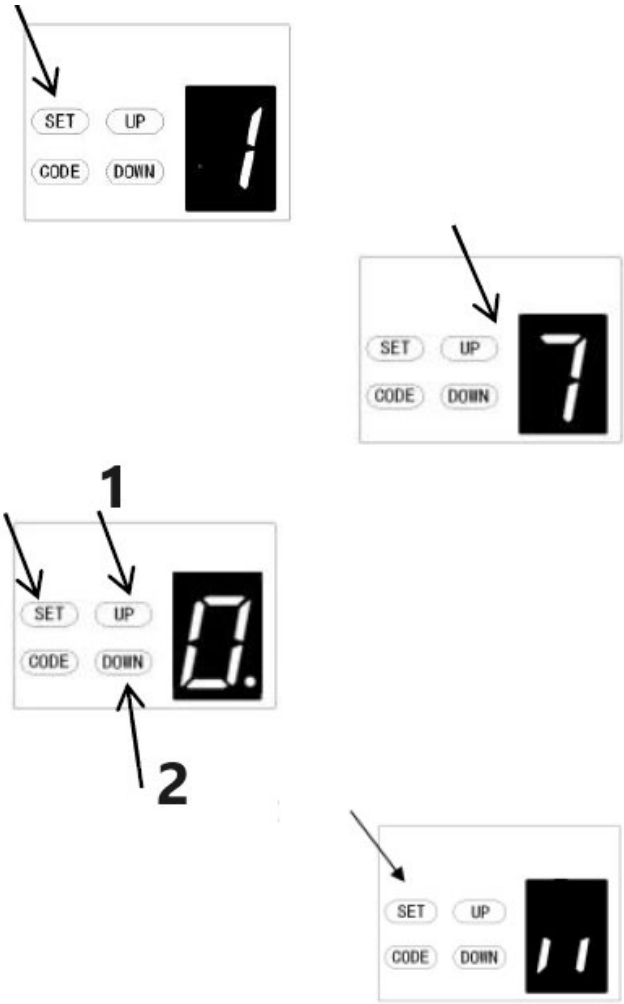

1 – Øk høyden
2 – Reduser høyden

7. INNSTILLING AV REVERSERINGSHØYDE

a) Trykk og hold inne **SET**-knappen til «1» vises på displayet, trykk deretter på **OPP**-knappen til «7» vises på displayet for å gå inn i denne funksjonsinnstillingen, og slipp deretter knappen.

b) Trykk på **SET**-knappen igjen. Enheten er nå i modus for reversering av høydejustering. Da vil du se tallet «0» med en blinkende prikk på displayet.

c) Trykk **OPP**/**NED**-knappen én gang for å stille inn reverseringshøyden mens du lukker (0~9).

d) Trykk **OPP**-knappen for å øke, eller **NED**-knappen for å redusere.
Figuren «0» betyr at døren vil sprette tilbake til åpen grenseposisjon. Figur 1~9 betyr at døren vil sprette tilbake til posisjonen for hele vandringen. En tidel til ni tideler av hele vandringen osv. ...

e) Trykk **SET**-knappen for å bekrefte innstillingen, og den vil automatisk gå tilbake til standby-status og vise «ll».

MERK: Reverseringshøyden er satt til «0» som standard fra fabrikk.

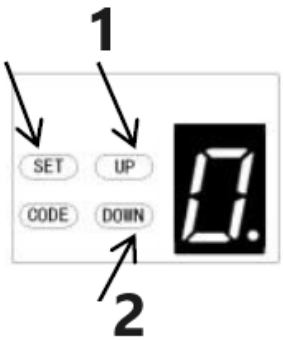

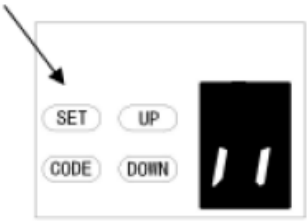

1 – Øk
2 – Reduser

***8*. DELVIS ÅPEN/HØYDEINNSTILLING**

a) Trykk og hold **SET**-knappen inne til «1» vises på displayet. Trykk deretter på **OPP**-knappen til «8» vises på displayet for å gå inn i denne funksjonsinnstillingen, og slipp deretter knappen.

b) Trykk på **SET**-knappen igjen. Enheten er nå i modus for delvis åpning/høydejustering. Da vil du se tallet «0» med en blinkende prikk på displayet.

c) Trykk **OPP/NED-**knappen én gang for å velge om du vil åpne delvis åpning-funksjonen eller stille inn høyden på delvis åpning. (0-C). Trykk OPP-knappen for å øke eller NED-knappen for å redusere.

Tallet «0» betyr at delvis åpning er lukket.
Tallet «1» betyr at høyden er 2 cm.
Tallet «2» betyr at høyden er 4 cm.
Figur «3» betyr at høyden er 8 cm
Figur «4» betyr at høyden er 12 cm
Figur «5» betyr at høyden er 20 cm
Figur «6» betyr at høyden er 40 cm
Figur «7» betyr at høyden er 60 cm
Figur «8» betyr at høyden er 80 cm
Figur «9» betyr at høyden er 100 cm
Figur «A» betyr at høyden er 120 cm
Figur «B» betyr at høyden er 140 cm
Figur «C» betyr at høyden er 160 cm

d) Trykk på **SET-**knappen for å bekrefte innstillingen, og den vil automatisk gå tilbake til standby-status og vise « 11 ».

MERK:

1. Delvis åpning/høyde er satt til «0» som standard fra fabrikk.
2. Hvis du åpner delvis åpning/høyde-funksjonen, vil knappens gjenkjenningsfunksjon deaktiveres.
3. For andre detaljer, se nøye bruksanvisningen til fjernkontrollen.
4. Hvis du aktiverte delvis åpning-funksjonen og deretter deaktiverte denne funksjonen senere, vær oppmerksom på at bare den kodede knappen du trykket på i begynnelsen nå kan styre åpneren.

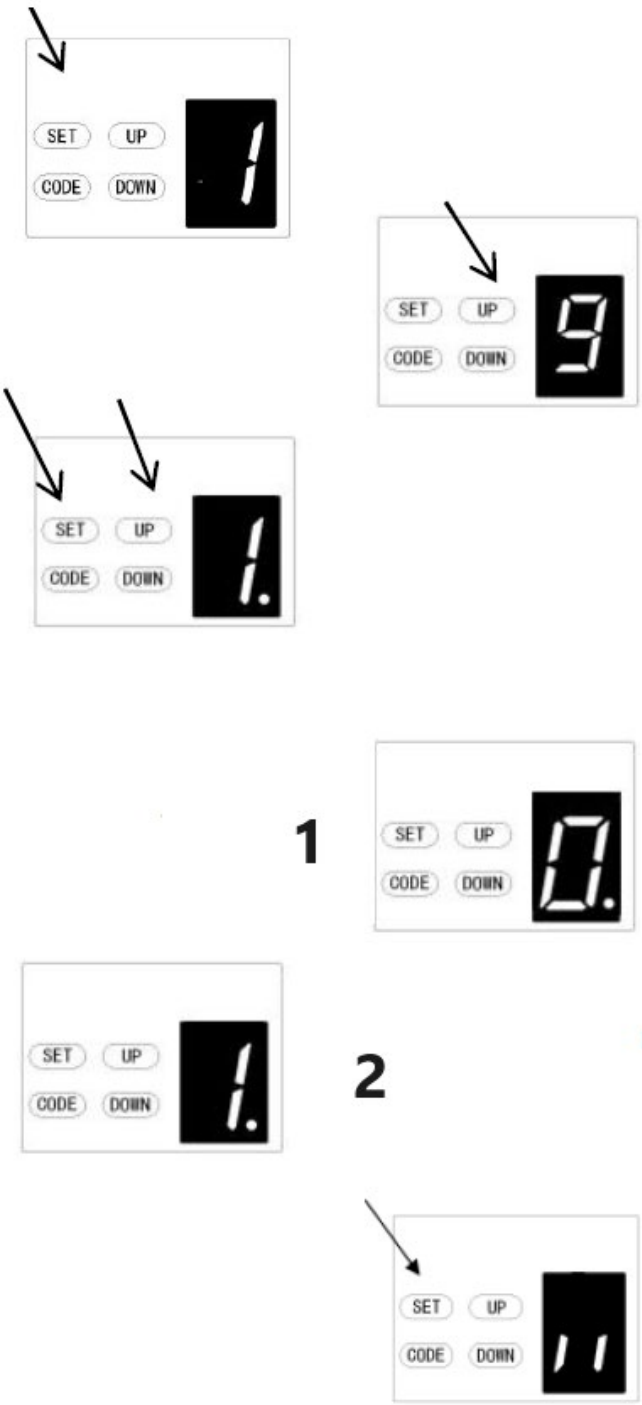

1 – Knappgjenkjenningsfunksjonen er lukket
2 – Knappgjenkjenningsfunksjonen er åpen

9. INNSTILLING AV KNAPPEGJENKJENNINGSFUNKSJON PÅ SENDEREN

a) Trykk og hold inne **SET-**knappen for å gå inn i denne funksjonsinnstillingen til «9» vises på displayet, slipp deretter knappen.

b) Trykk på **SET**-knappen igjen. Enheten er nå i justeringsmodus for knappgjenkjenningsfunksjonen. Da vil du se tallet «1» med en blinkende prikk på displayet.

c) Trykk **OPP/NED**-knappen én gang for å velge om du vil at alle fire knappene skal kunne styre én åpner, eller om bare den separate kodede knappen kan styre åpneren.

Tallet «0» betyr at knappgjenkjenningsfunksjonen er lukket. Det betyr at hvis du kodet én knapp med én åpner, kan alle fire knappene på fjernkontrollen styre åpneren. Dette passer for brukere som bare har én automatiseringsdør hjemme.

Figur «1» betyr at knappegjenkjenningsfunksjonen er åpen. Hvis du kodet den første knappen med første åpner, vil den første knappen være den eneste knappen på fjernkontrollen som kan styre åpneren. Dette passer for brukere som har mer enn én automatisert dør/port hjemme.

d) Trykk på **SET**-knappen for å bekrefte innstillingen, og den vil automatisk gå tilbake til standby-status og vise «ll».

MERK:

1. Knappegjenkjenningen er satt til «1» som standard fra fabrikk.
2. Etter at du har endret knappenes ugjenkjenning til gjenkjenning, må du være oppmerksom på at bare den kodede knappen kan styre åpneren.

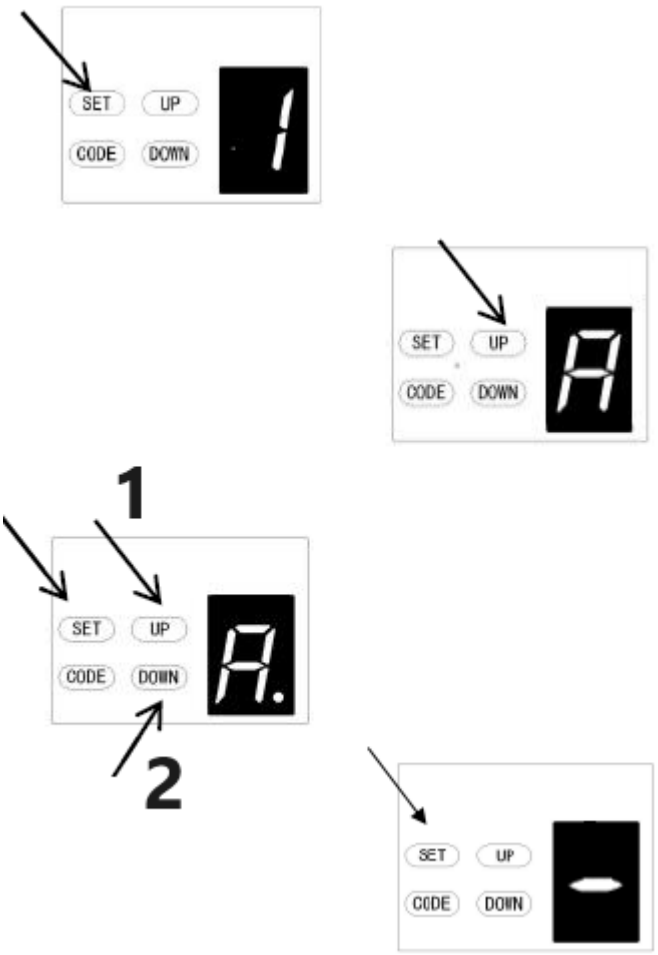

1 – Øk
2 – Reduser

A. JUSTERING AV AVSTAND FOR MYK STOPP

a) Trykk lenge på **SET**-knappen til "1" vises på displayet, og trykk deretter på **OPP**-knappen kontinuerlig til "**A**" vises på displayet for å gå inn i funksjonsinnstillingen.

b) Trykk på **SET**-knappen igjen. Nå har du kommet inn i innstillingsmenyen for myk stopp-avstand, og du vil se tallet "2" vises på displayet.

c) Trykk på **OPP/NED**-knappen for å velge myk stopp-avstand. Du kan velge mellom nivå "1-3". Standardinnstillingen er "2", som betyr at myk stopp-avstanden er middels.
Tallet "1" betyr at myk stopp-avstanden er lang.
Tallet "2" betyr at myk stopp-avstanden er middels.
Tallet "3" betyr at myk stopp-avstanden er kort.

d) Trykk på **SET**-knappen for å bekrefte innstillingen.

MERK: Når du er ferdig med innstillingen, må du lære portens bevegelsesgrenser på nytt. Da vil myk stopp-avstanden fungere med de nye innstillingene.

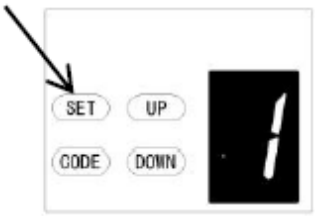

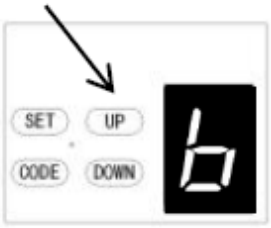

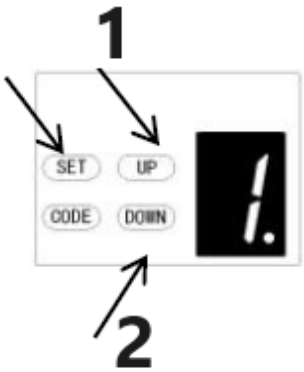

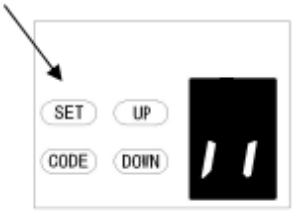

1 – Øk høyden
2 – Reduser høyden

b. INNSTILLING AV UVIDELSE AV REVERSERINGSHØYDE

a) Trykk og hold inne **SET**-knappen til «1» vises på displayet. Trykk deretter på **OPP**-knappen til «b» vises på displayet for å gå inn i denne funksjonsinnstillingen, og slipp deretter knappen.

b) Trykk på **SET**-knappen igjen. Enheten er nå i justeringsmodus for uvitenhet om reversering av høyde. Da vil du se tallet «1» med en blinkende prikk på displayet.

c) Trykk **OPP**/**NED**-knappen én gang for å stille inn reverseringshøyden under lukking (0~9).

d) Trykk **OPP-**knappen for å øke eller **NED-**knappen for å redusere.
Figur 1~9 betyr at døren fortsatt ikke vil sprette tilbake selv om det er hindringer i lukkebanen innenfor 1 cm~9 cm fra lukkeposisjonen. Denne funksjonen er best egnet for Nord-Europa, hvor det alltid vil snø på bakken.

e) Trykk **SET**-knappen for å bekrefte innstillingen, og den vil automatisk gå tilbake til standby-status og vise "II".

MERK: Reverseringshøyden er satt til "1" som standard fra fabrikk.

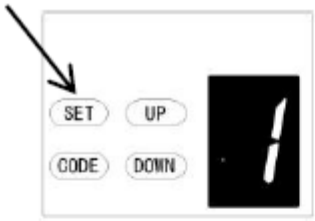

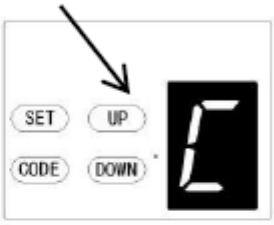

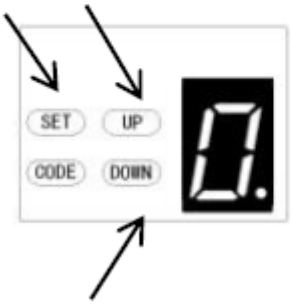

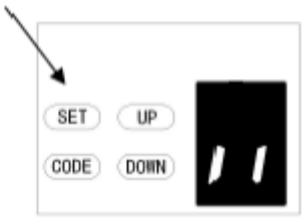

C. INNSTILLING AV GANGDØRBRYTERTYPE

a) Trykk og hold inne **SET**-knappen til "1" vises på displayet, trykk deretter på **OPP**-knappen til "C" vises på displayet for å gå inn i denne funksjonsinnstillingen, og slipp deretter knappen.

b) Trykk på **SET**-knappen igjen. Enheten er nå i justeringsmodus for gangdørbrytertype. Deretter vil du se tallet "0" med en blinkende prikk på displayet.

c) Trykk **OPP**/**NED**-knappen én gang for å angi gangdørbrytertype. Du kan velge å stille inn «0» eller «1».
Figuren «0» betyr at gangdørfunksjonen normalt er åpen.
Figur «1» betyr at gangdørfunksjonen normalt er lukket.

d) Trykk på **SET**-knappen for å bekrefte innstillingen, og den vil automatisk gå tilbake til standby-status og vise «ll».

MERK: Gangdørbryteren er satt til «0» som standard fra fabrikk.

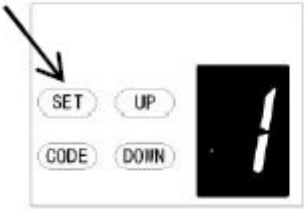

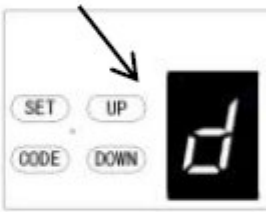

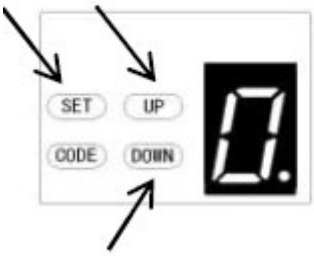

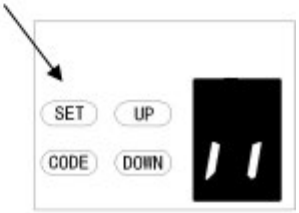

d. FOTOCELLE PÅ/AV-INNSTILLING

MERK: Sørg for at fotocellen er riktig installert, og bruk
normalt lukkede kontakter til åpnerens tilbehørsterminaler (fig. 22, fig. 23)
Merk også at fotocellefunksjonen må deaktiveres hvis INGEN fotocellestråler er montert, ellers kan ikke døren lukkes, og LED-displayet vil vise bokstaven «r» som en indikasjon.

a) Trykk og hold inne **SET**-knappen til «1» vises på displayet, trykk deretter på **UP**-knappen til «d» vises på displayet for å gå inn i denne funksjonsinnstillingen, og slipp deretter knappen.

b) Trykk på **SET**-knappen igjen. Enheten er nå i justeringsmodus for fotocelle PÅ/AV. Da vil du se et tall «0» med en blinkende prikk på displayet.

c) Trykk på **UP**/**Down**-knappen én gang for å stille inn fotocellen PÅ/AV-bryteren. Du kan velge mellom «0» eller «1».
Figur «**0**» betyr at fotocellefunksjonen er lukket.
Figur «**1**» betyr at fotocellefunksjonen er åpen.

d) Trykk på **SET**-knappen for å bekrefte innstillingen, og den vil automatisk gå tilbake til standby-status og vise «ll».

MERK: Fotocellen er satt til «0» som standard fra fabrikk.

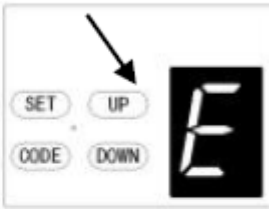

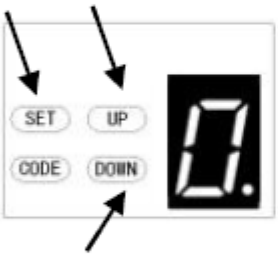

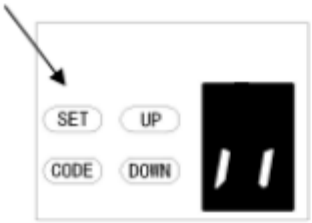

E. VEDLIKEHOLDSALARM - INNSTILLING AV ANTALL DRIFTSYKLUSER

a) Trykk og hold inne **SET**-knappen til “1” vises på displayet. Trykk deretter på **OPP**-knappen til “E” vises på displayet for å gå inn i denne funksjonsinnstillingen, og slipp deretter knappen.

b) Trykk på **SET**-knappen igjen. Enheten er nå i justeringsmodus for vedlikeholdsalarm. Da vil du se tallet “0” med en blinkende prikk på displayet.

c) Trykk på **OPP/NED**-knappen. Du kan velge driftssyklusene du trenger at åpneren skal gjøre deg oppmerksom på. Du kan velge mellom “1–5”.
Figur «1» betyr at etter at garasjeporten har blitt åpnet 1000 ganger, vil LED-lampen blinke 10 ganger raskt hver gang porten slutter å virke. Dette gjør deg oppmerksom på at garasjeporten trenger vedlikehold. Samtidig vil du se tallet «t» på displayet.
Figur «2» betyr at vedlikeholdsalarmens tellesyklus er satt til 2000 ganger.
Figur «3» betyr at vedlikeholdsalarmens tellesyklus er satt til 3000 ganger.
Figur «4» betyr at vedlikeholdsalarmens tellesyklus er satt til 4000 ganger.
Figur «5» betyr at vedlikeholdsalarmens tellesyklus er satt til 5000 ganger.

d) Trykk på **SET**-knappen for å bekrefte innstillingen, og den vil automatisk gå tilbake til standby-status og vise «ll».

MERK:
1. Driftssyklusene er satt til «0» som standard fra fabrikk.
2. «t» vises på displayet og LED-lampen blinker 10 ganger raskt betyr at porten har mistet balansen. Vedlikehold av garasjeporter anbefales på det sterkeste.
3. «Sjekk» statusen, eller «lær inn» reisegrensen på nytt etter at vedlikeholdsalarmen har utløst.

Programmering av kommunikasjonsfunksjonen

Fjerninnstilling

a) Trykk og hold inne **SET**-knappen til «1» vises på displayet, trykk deretter kort på **OPP/NED**-knappen til «F» vises på displayet for å gå inn i denne funksjonsinnstillingen. Slipp deretter knappen (fig. 1-2).

b) Trykk på SET-knappen, så vises statusen du har valgt (fig. 3).

c) Trykk på OPP/NED-knappen for å angi ønsket tilstand til «0-1» (fig. 4-5).

d) Trykk på SET-knappen for å bekrefte.

Figuren «0» betyr at kommunikasjonsfunksjonen er lukket, og døren kan stoppe i hvilken som helst posisjon med fjernkontrollen.
Figuren «1» betyr at kommunikasjonsfunksjonen er åpnet, og døren kan ikke stoppe i noen posisjon med fjernkontrollen under åpning. Men døren kan stoppe i hvilken som helst posisjon med fjernkontrollen under lukking, og den vil automatisk sprette opp.
Merk: Hvis du bruker fjernkontrollen med en universalmottaker, påvirkes den ikke av denne innstillingen.

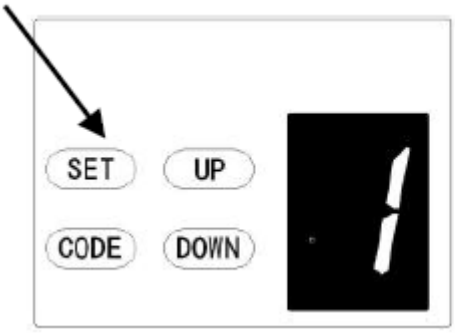

Figur 1

Figur 2

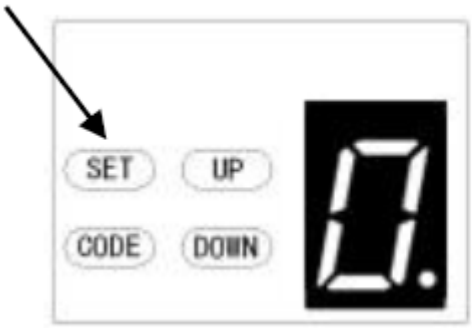

Figur 3

Figur 4

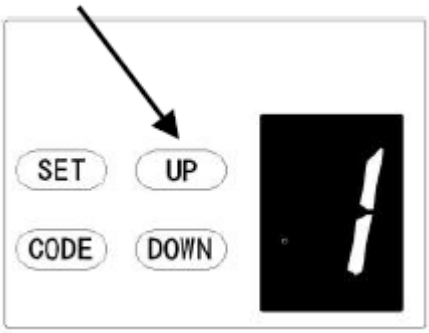

Figur 5

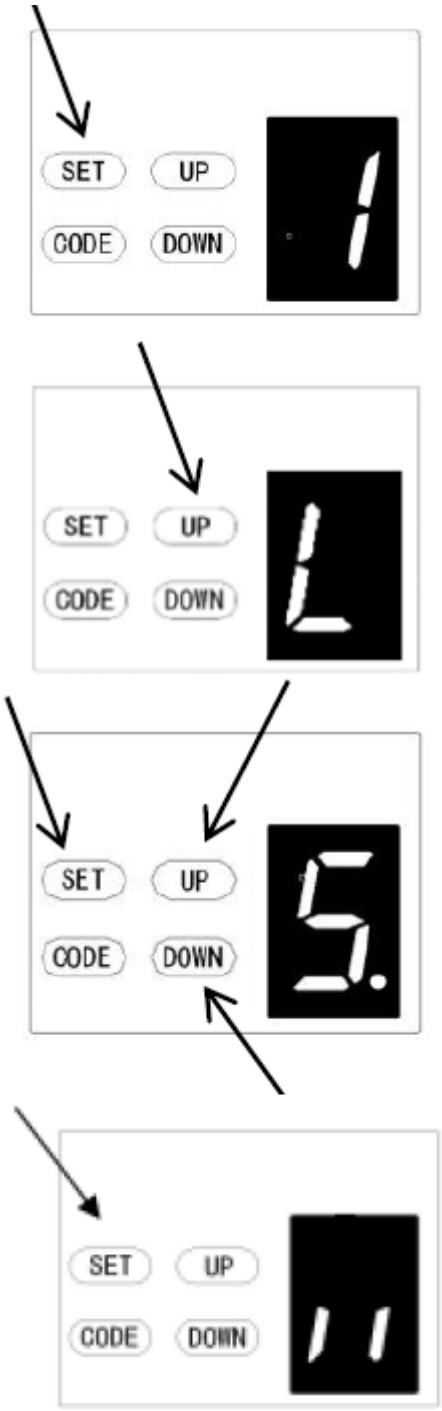

L. JUSTERING AV LØFTEKRAFT VED ÅPNING

FORSIKTIG: Justeringen av løftekraften ved åpning stilles inn automatisk under programmering. Normalt er ingen justering nødvendig.

a) Trykk og hold inne **SET**-knappen til «1» vises på displayet, trykk deretter kort på **UP**-knappen til «L» vises på displayet for å gå inn i denne funksjonsinnstillingen, og slipp deretter knappen.

b) Trykk på **SET**-knappen igjen, enheten er nå i justeringsmodus for løftekraft ved åpning. Deretter vil du se tallet «5» med en blinkende prikk på displayet.

c) Trykk på **UP**-knappen for å øke trekkenstillingen eller **DOWN**-knappen for å redusere trekkenstillingen.
Minimum løftekraft er «1» og den kan justeres oppover. Maksimal løftekraft er «9».

d) Trykk på **SET**-knappen for å bekrefte innstillingen, og den vil automatisk gå tilbake til standby-status og vise « ».

MERK: Løftekraften er satt til «5» som standard fra fabrikken.

Merk: Modellen som brukes for denne funksjonen bestemmes i henhold til det faktiske programmet.

Programmering av motorreverseringsfunksjon

Funksjonen kan brukes på svingdører

1. Etter at du har stilt inn denne funksjonen, vil svingdøren åpne seg utover. Når du åpner døren, vil vognen bevege seg fremover. Når du lukker døren, vil vognen bevege seg bakover.

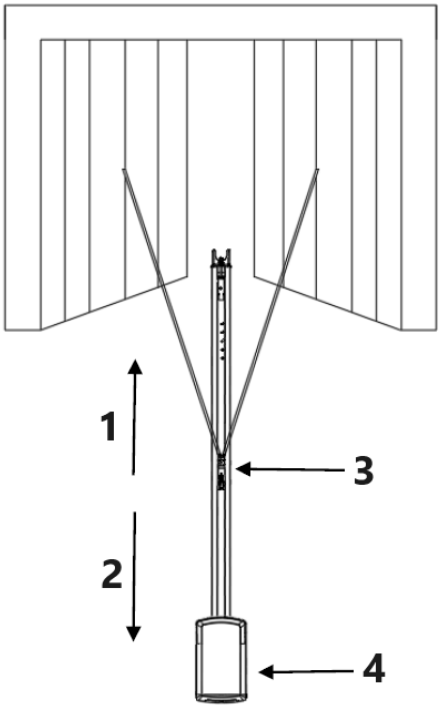

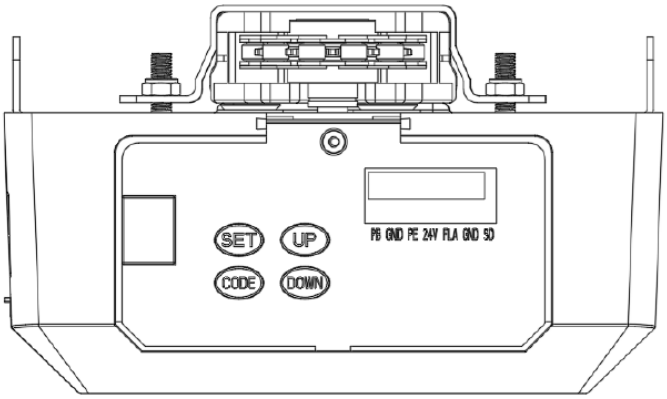

1 – Fremover
2 – Bakover
3 – Vogn
4 – Motorhode

For motor med flere funksjoner:

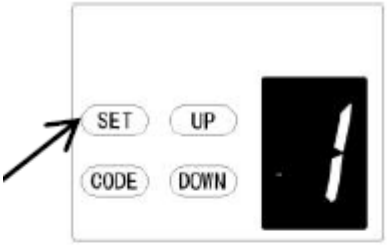

a) Trykk og hold inne **SET**-knappen til “ 1 ” vises på displayet, trykk deretter kort på **NED**-knappen for å velge “0”-funksjonen.

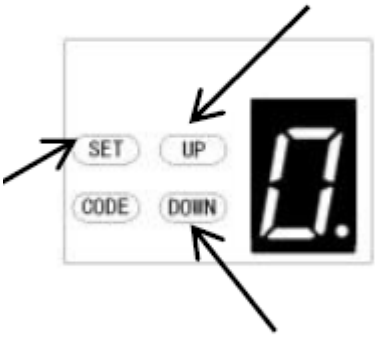

b) Etter et kort trykk på **SET**-knappen vil displayet vise “ 0. ”, og den røde prikken nederst til høyre blinker.

c) Deretter trykker du kort på **OPP/NED**-knappen for å velge funksjonen “0” eller “1”.
"0" er standard fabrikkinnstilling, motorreverseringsfunksjonen er lukket. "1" betyr at motorreverseringsfunksjonen er åpen, døren vil bevege seg bakover.

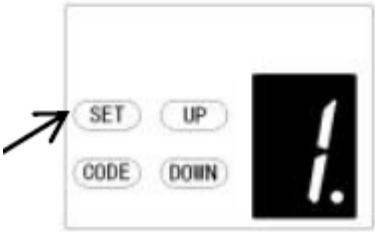

d) Trykk deretter kort på **SET**-knappen for å bekrefte funksjonen du trenger.

Merk: Du må tilbakestille bevegelsesgrensen etter at du har valgt denne funksjonen.

ÅPNE / STOPP / LUKK TERMINALER
O/S/C-funksjonen kan brukes til en ekstern trykknappbryter for å betjene åpneren. Bryteren må ha spenningsfrie normalt åpne NC-kontakter (fig. 22

Fotostråletilkobling (valgfritt) *– fig. 22, fig. 23*
Bryterkontrolltilkobling (valgfritt) *– fig. 22*
Merknad:
1. Blinklyset (varsellampen) skal være mindre enn 10 W.
2. PB (ekstern trykknapp) skal være "NO"-kontakt.

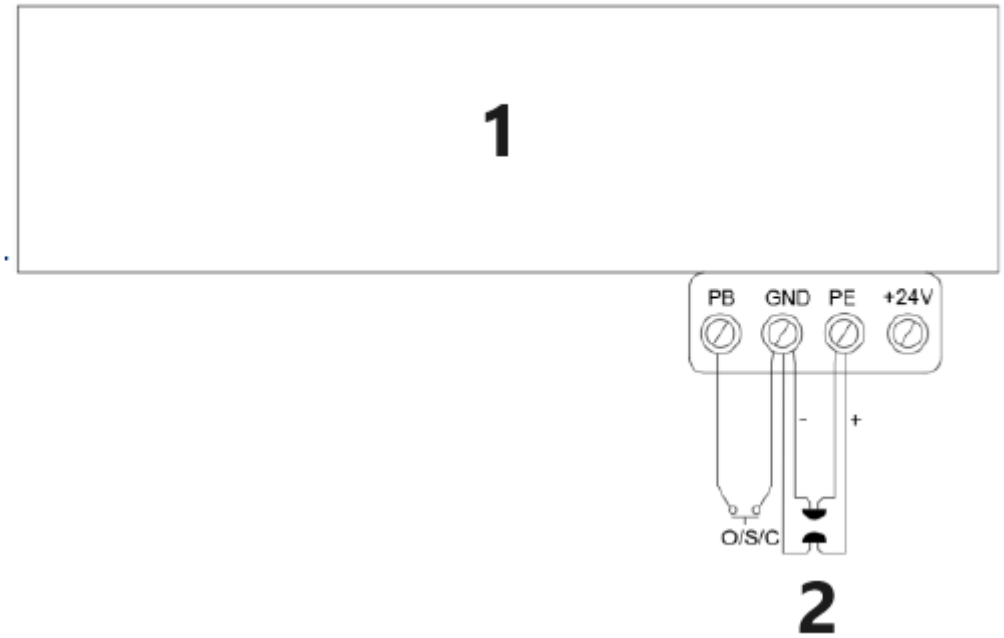

1 – Garasjeportåpner
2 – Fotostråle for puls
Figur 22

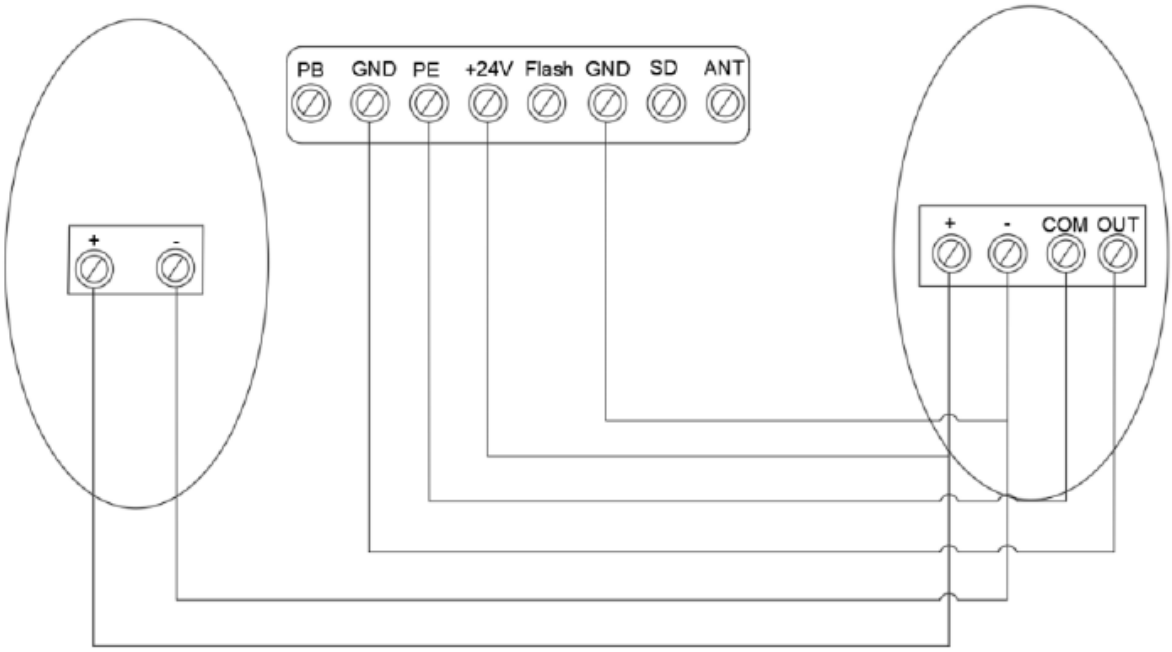

Tilkobling av fotostråle/bryterkontroll
Figur 23

Introduksjon og bruk av andre terminaler

1. Tilgjengelige O/S/C-grensesnitt. (fig. 22)

Legg til en ny O/S/C-knapp for å åpne eller lukke døren.

2. Blitslysfunksjon. (Fig. 24, Fig. 25)

Det finnes tilsvarende grensesnitt for denne funksjonen og gir 24v-35v blitslysspenning. Koble blitslyset til DC 24v-28v, strøm ≤ 100mA. Når du bruker AC 220V-blitser, må du matche en adapter og kabler etter behov.

3. Gangdørbeskyttelse (SD) (Fig. 24, Fig. 25)

Denne funksjonen sikrer at døren ikke kan åpnes med mindre den lille gangdøren er lukket. Dørpanelet vil ikke bli skadet.

4. Ekstern strømforsyning (BAT) og antenne (ANT), WIFI-port. (Fig. 25)

Ekstern strømtilkoblingsport, rød er koblet til "+", svart er koblet til "-".
"WIFI" Denne porten settes inn i WIFI-modulen.
"ANT" mottakssignalfunksjon Antennegrensesnitt.

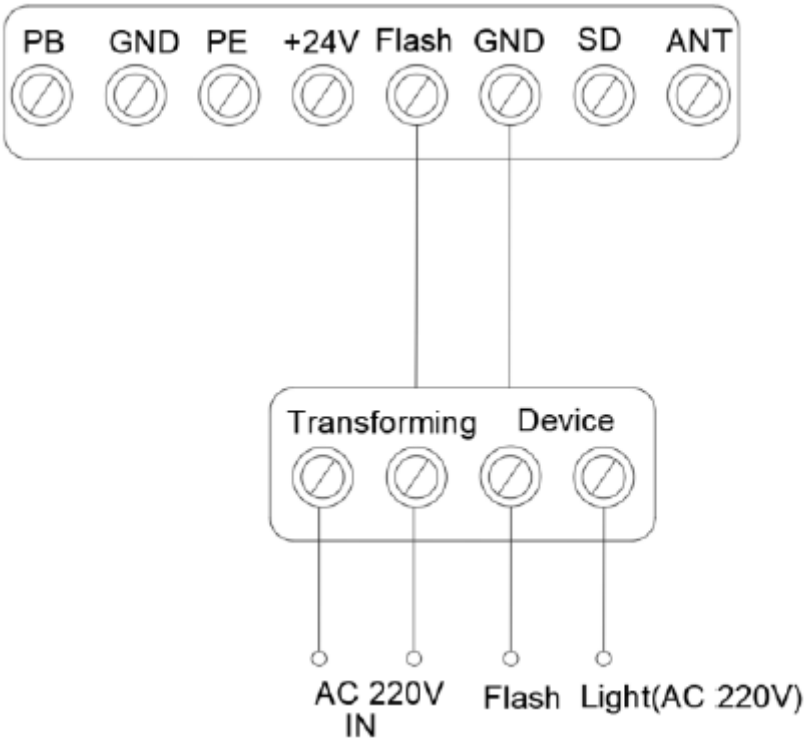

Figur 24

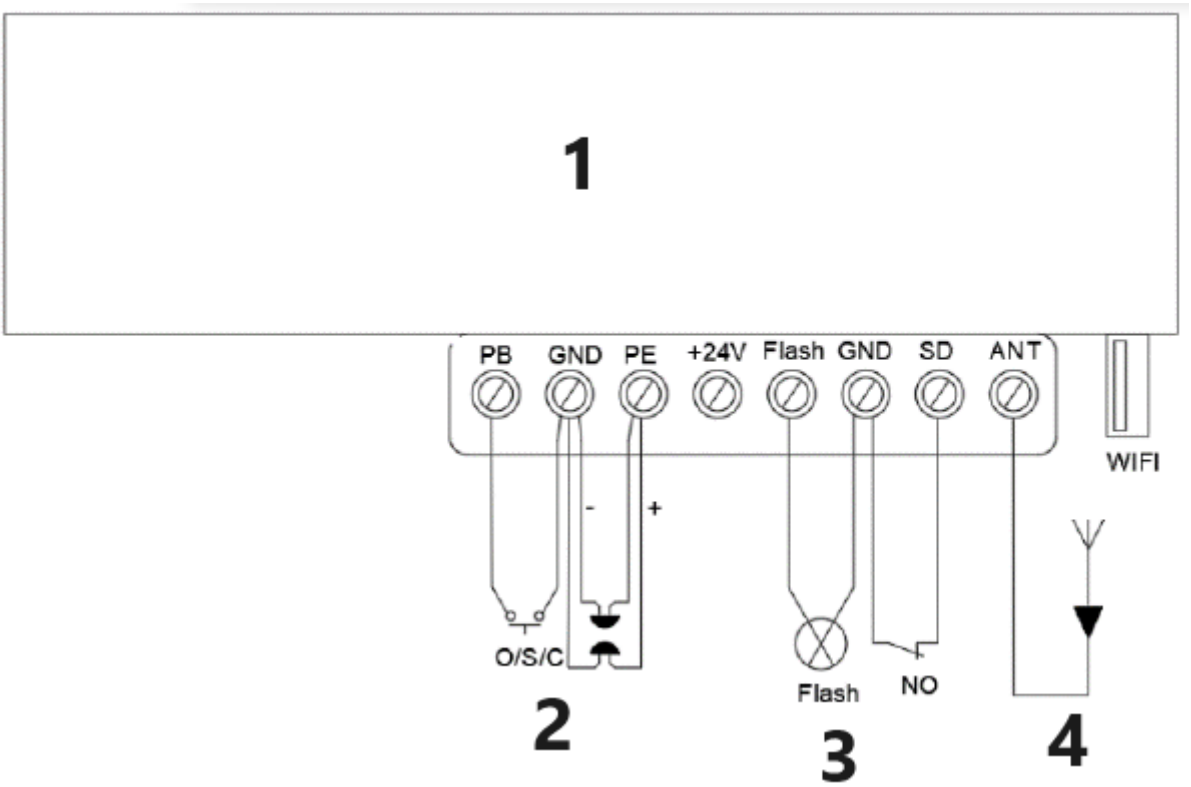

1 – Garasjeportåpner
2 – Fotostråle for puls
3 – Sikkerhetsanordning for gangdør
4 – Antenne
Figur 25

VEDLIKEHOLD

1. Det kreves ikke noe spesielt vedlikehold for hovedkortet.
Sjekk porten minst to ganger i året for at den er riktig balansert, og at alle fungerende deler er i god stand.
Sjekk reverseringsfølsomheten minst to ganger i året, og juster om nødvendig.
Sørg for at sikkerhetsinnretningene fungerer effektivt (fotostråler osv.).

2. Skifte av lyspære:
Merknad: Sørg for at strømforsyningen er koblet fra før du skifter ut lyspæren. Sørg også for at spenningen til den nye lyspæren er i samsvar med den lokale spenningen, og at effekten er innenfor 10 watt.
Demonter skruene på lampedekselet. Ta av lampedekselet, og vri deretter av den gamle LED-lampen mot klokken. Fest den nye LED-lampen og lampedekselet.

3. Angående vedlikeholdsalarmfunksjonen:
LED-lampen blinker 10 ganger raskt, noe som betyr at porten har mistet balansen. Det anbefales på det sterkeste å vedlikeholde garasjeporter. «Sjekk» statusen, eller «lær deg inn» bevegelsesgrensen på nytt etter at vedlikeholdsalarmen har utløst advarsler.
Merknad: En dårlig betjening av porten kan påvirke levetiden til den automatiske åpneren på grunn av feil belastning og vil unngå garantien.

SMART DØR--USB 02

Finn det tilsvarende USB-grensesnittet og sett inn Wi-Fi-modulen (Fig. 1, 2).

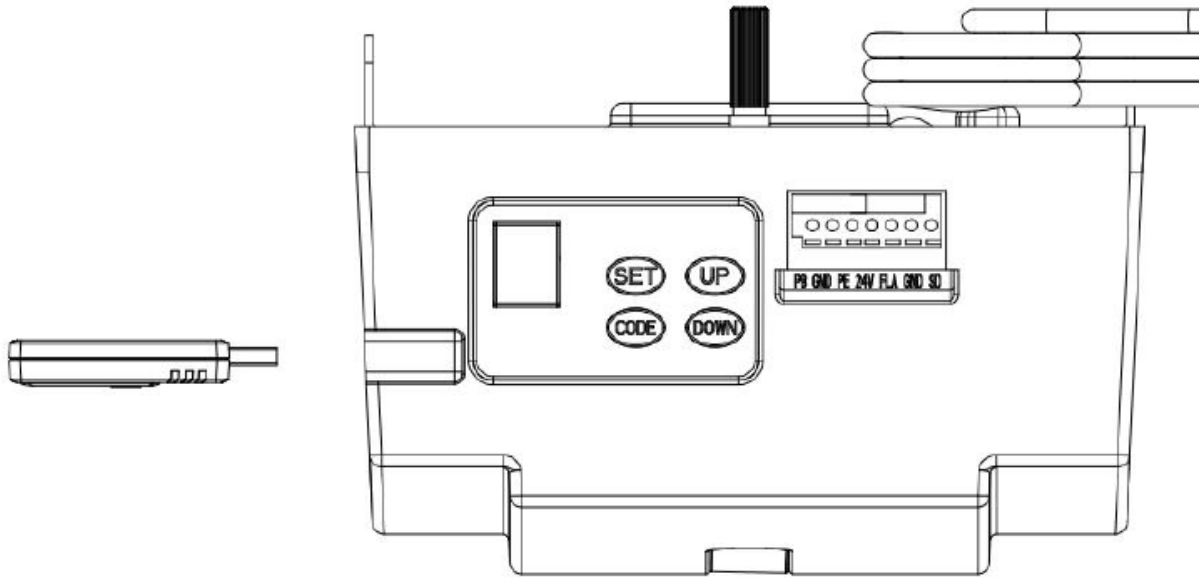

Figur 1

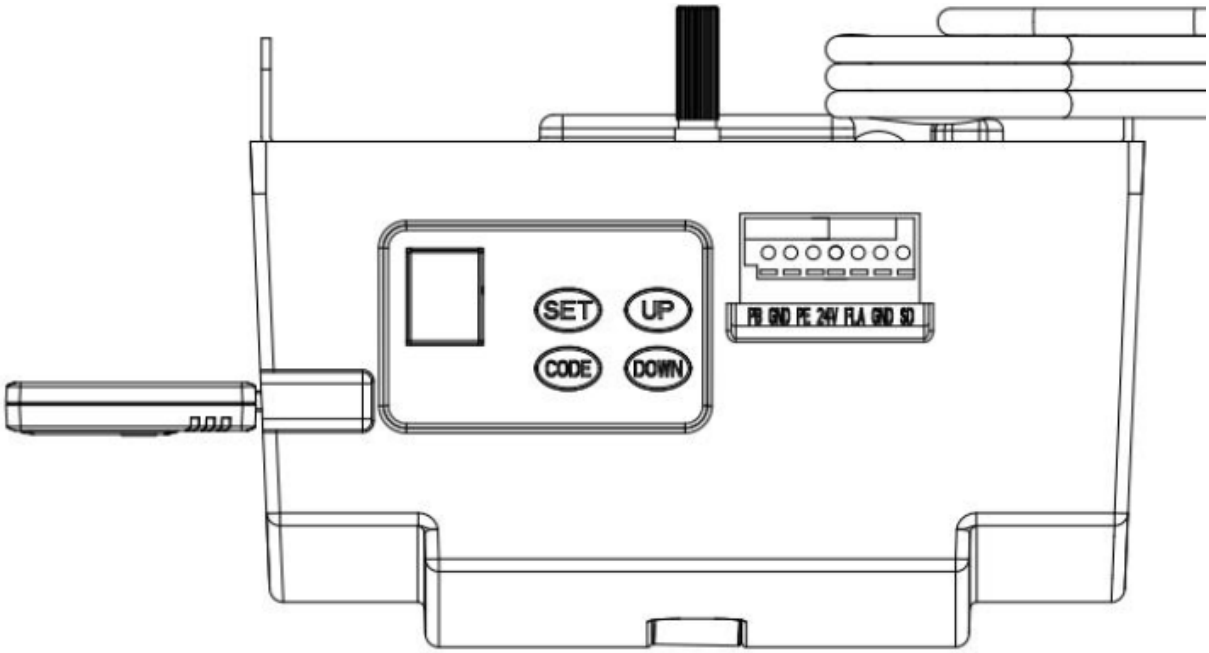

Figur 2

Funksjonsinstruksjon:
1. Programmering av åpnings- og lukkegrenser
2. Fjernkoding
3. Innstilling av forsinkelse for LED-avslag
4. Innstilling av automatisk lukking og tid
5. Innstilling av delvis åpning/høyde

DELELIST FOR C-SKINNEÅPNER

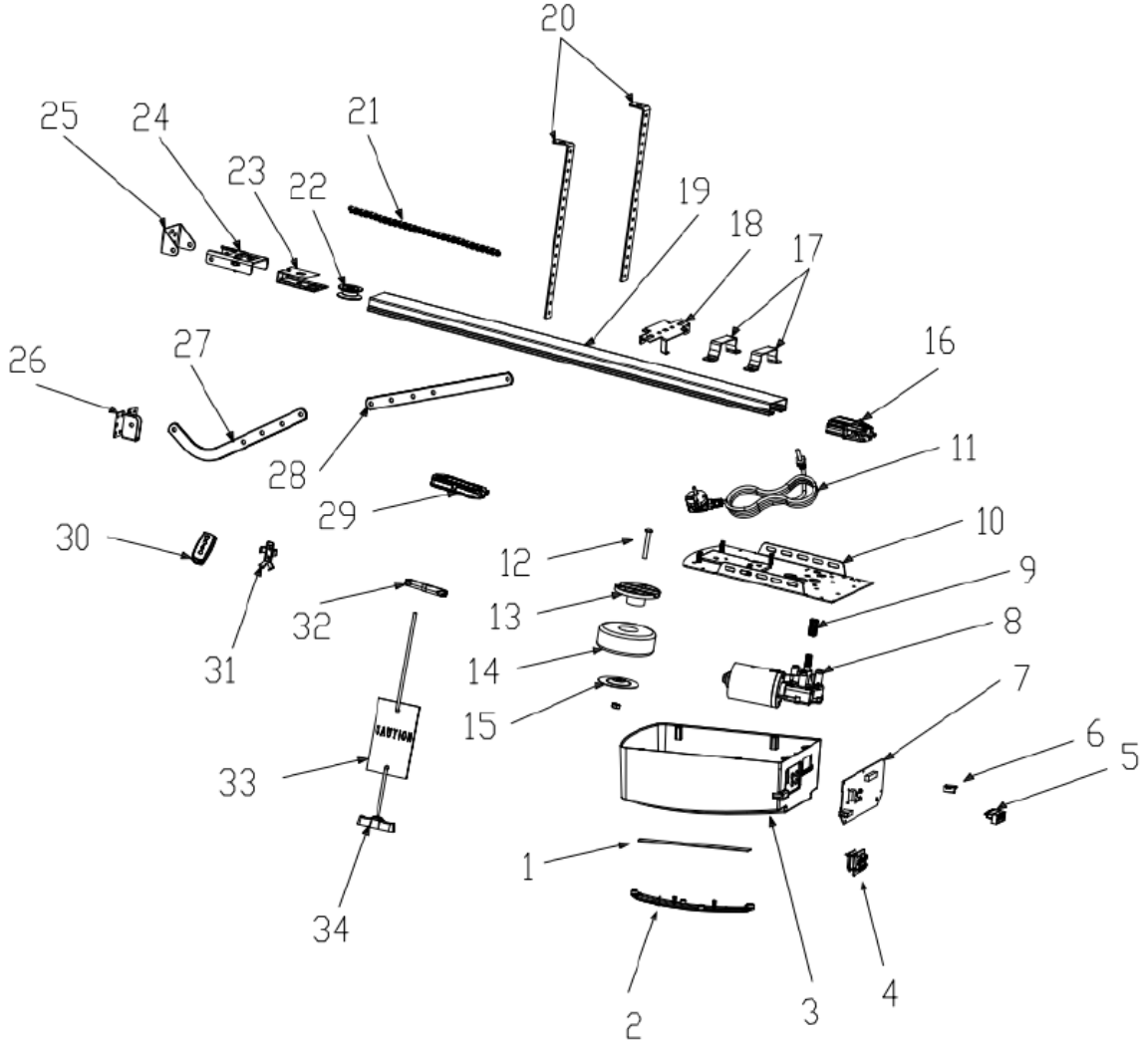

Item	Qty	Description
1	1	L.E.D light
2	1	L.E.D cover
3	1	Main cover
4	1	Panel
5	1	7P Connector
6	1	USB Dust Plug
7	1	PCBA
8	1	DC Gear motor
9	1	Motor shaft sleeve
10	1	Steel bottom base
11	1	Power Cable
12	1	Transformer Install assy

Item	Qty	Description
13	1	Transformer plate
14	1	Transformer
15	1	Transformer plate
16	1	Sprocket bracket
17	2	U handing bracket
18	1	Click bracket
19	1	C rail-steel
20	2	Mounting bracket
21	1	Chain /Belt
22	1	Chain /Belt Wheel
23	1	Wheel bracket
24	1	Track ending bracket

Item	Qty	Description
25	1	Wall bracket
26	1	Door bracket
27	1	Bent arm
28	2	Straight arm
29	1	Trolley assy
30	2	Transmitter
31	1	Transmitter bracket
32	1	Chain /Belt connection
33	1	Release card
34	1	Release handle

Løsning av problemer

Feilutseende	Feilårsak	Løsninger
Døråpneren fungerer ikke. LCD-skjermen er ikke lyssterk	1. Strømforsyning 2. Støpselet er løst	1. Sjekk om motoruttaket er aktivert 2. Sjekk om sikringsrøret er ødelagt 3. Sjekk om lavspentledningen på transformatoren er koblet til strømkortet 4. Sjekk om flatkabelen er koblet til 5. Sjekk om det er 26 V AC på transformatorens lavspentside. Hvis det er 26 V AC, skift ut kretskortet. Hvis ikke, skift ut transformatoren
Posisjon mangler	Systemfeil	Tilbakestill grensen for bevegelse
Under læring beveger det digitale displayet seg	mindre enn 30 cm eller mer enn 9 m	Tilbakestill grensen for bevegelse
Digitalt display Åpneren fungerer ikke eller slutter å virke	Ustabil spenning, eller døren har mistet balansen	1. Sjekk strømforsyningen 2. Juster dørbalansen
Åpneren fungerer ikke Digitalt display	Klarer ikke å lære opp- og ned-grenseinnstillingen Lær opp- og ned-grenseinnstillingen feil	Lær grensebevegelsen "OPP" og "NED" på nytt. Følg håndboken
LED-lampen lyser alltid	Kontrollpanelet er ødelagt, eller strømforsyningskortet er ødelagt	Bytt ut kontrollkortet eller strømkortet.
Når døren åpnes med fjernkontroll, stopper åpneren automatisk etter å ha kjørt 10 cm Digitalt display	Hall-sensorledningen er løs eller skadet	Åpne dekselet, sjekk Hall-sensorledningen, koble den til igjen eller skift den ut.
Åpneren fungerer ikke. Hører reléet "kaka"-lyd Digitalt display	Ledningen mellom girmotoren og kortet er løs	Åpne dekselet og sjekk ledningen mellom girmotoren og kortet.
Åpneren stopper automatisk etter å ha kjørt 10 cm Digitalt display	Ledningen mellom girmotoren og kortet er koblet til inverst	Slå av først, åpne dekselet og reverser pluggledningen mellom girmotoren og kortet. Tilbakestill grensebevegelsen.
Døren beveger seg kun oppover. Ikke arbeid i nedovergående bevegelse og det digitale displayets	fotocellefunksjon har vært effektiv, men uten å koble til noen fotocelleenhet.	Slå av fotocellefunksjonen hvis ingen fotocelleenhet er tilkoblet. Se bruksanvisningen. 3. Kontroller om fotocellen er riktig tilkoblet, eller om det er noen hindringer mellom fotocellene.
Døren er helt åpen og lukkes automatisk etter en stund LED-lysene blinker 4 ganger 29	Automatisk lukkefunksjon er aktivert	Still inn tiden for automatisk lukketid, eller slå av den automatiske lukkefunksjonen. (Se bruksanvisningen)
Når døren stopper, lyser varsellampen alltid	Strømkortet er ødelagt	Bytt ut strømkortet
LED-lampene fungerer ikke	1. LED-ledningen er ikke koblet til 2. LED-lampen er ødelagt 3. Kretskortet er ødelagt	1. Sjekk LED-ledningen 2. Bytt ut LED-lampen 3. Bytt ut kretskortet
Døren reverseres automatisk til øvre grense før døren lukkes helt	I drift med automatisk reversfunksjon Døren er ikke installert riktig Det er en blokkering i bevegelsen	1. Sjekk dørens blokkeringsposisjon og innstill bevegelsesgrensen på nytt 2. Økt krafttall for automatisk revers
Døren stopper automatisk under åpning	I drift med automatisk beskyttelsesfunksjon når det oppdages en hindring Døren er ikke installert riktig Det er en blokkering i bevegelsen	1. Sjekk dørens blokkeringsposisjon og innstill bevegelsesgrensen på nytt 2. Økt krafttall for automatisk revers
Fjernkontrollen kan ikke brukes, eller betjeningsavstanden er kort	1. Flatt batteri 2. Antennen er løs eller ikke strukket godt ut 3. Forstyrrelser i nærheten	1. Bytt nytt batteri 2. Forleng antennen på åpneren 3. Fjern forstyrrelser
Kan ikke kode inn de nye fjernkontrollene	Den nye fjernkontrollen er ikke kompatibel med åpneren	Velg kun vår fjernkontroll

Digitalt display	Lagret fjernkontrollkode er full	Slett alle lagrede koder (Se bruksanvisningen)
Standby, digitalt display	Effekter på dør-i-dør-funksjonen	Sjekk dør-i-dør-bryteren
Åpneren fungerer mens døren ikke beveger seg	Motorakselhylsen er slitt	Bytt motorakselhylsen
Batteriet gir ikke strøm	1. Batteriet er tomt 2. Batteriledningen er koblet til feil vei 3. Batteriledningen er ødelagt	1. Bytt batteri 2. Åpne dekselet, sjekk "+" "-" på batteriet 3. Bytt batteriledning
Andre unormale problemer	Eksterne enheter er ikke kompatible med åpneren	Fjern alle eksterne enheter. Hvis de unormale problemene vedvarer, skift ut kretskortet
Digitalt display	Garasjeportsystemet trenger vedlikehold	Garasjeporten og motoren trenger fullstendig vedlikehold

⚠ För din bekvämlighet har denna bruksanvisning översatts med hjälp av maskinöversättning. Rimliga ansträngningar har gjorts för att tillhandahålla en korrekt översättning, men ingen automatiserad översättning är perfekt och är inte heller avsedd att ersätta mänskliga översättare. Den officiella bruksanvisningen är den engelska versionen. Eventuella avvikelser eller skillnader som kan ha uppstått i översättningen är inte bindande och har ingen rättslig verkan för efterlevnads- eller verkställighetsändamål. Om det uppstår frågor om huruvida informationen i bruksanvisningen är korrekt, hänvisar vi till den engelska versionen av innehållet, som är den officiella versionen.

Parameterbeskrivning	Parametervärde	
Produktnamn	Automation för garageportar - rem	
Modell	MSW-GDOOR-001A	MSW-GDOOR-003A
Nominell spänning [V~] / frekvens [Hz]	230/50	
Max dragkraft [N]	1000	1200
Max dörrarea [m^2]	15	18
Max dörrvikt [kg]	100	120
Max dörrhöjd [m]	2,4 – 3,5	
LED	24V DC / 15 ST	
Arbetstemperatur [°C]	-40 / +50	
IP-skyddsklass (Kapslingsklass)	IP 20	

VIKTIGA SÄKERHETSREKOMMENDATIONER

UNDERLÅTELSE ATT FÖLJA FÖLJANDE SÄKERHETSREKOMMENDATIONER KAN LEDA TILL ALLVARLIGA PERSONSKADOR, DÖDSFALL OCH/ELLER MAGENDOMSSKADOR.

LÄS NOGA OCH FÖLJ ALLA SÄKERHETS- OCH INSTALLATIONSREKOMMENDATIONER.

1. Öppnaren är konstruerad och tillverkad för att uppfylla lokala föreskrifter. Installatören måste vara bekant med lokala föreskrifter som krävs för installation av öppnaren.
2. Okvalificerad personal eller personer som inte känner till de arbetsmiljöstandarder som gäller för automatiska grindar och andra dörrar får under inga omständigheter utföra installationer eller implementera system.
3. Personer som installerar eller servar utrustningen utan att följa alla tillämpliga säkerhetsstandarder är ansvariga för alla skador, personskador, kostnader, utgifter eller anspråk som någon person ådrar sig till följd av att systemet inte installerats korrekt och i enlighet med relevanta säkerhetsstandarder och installationsmanual, vare sig direkt eller indirekt.
4. För extra säkerhet rekommenderar vi starkt att man använder Photo Beam. Även om öppnaren har ett tryckkänsligt Safety Obstruction Force-system, kommer Photo Beam att avsevärt förbättra driftsäkerheten för en automatisk garageport och ge ytterligare trygghet.
5. Se till att garageporten är helt öppen och stillastående innan du kör in i eller ut ur garaget.
6. Se till att garageporten är helt stängd och stillastående innan du lämnar garaget. Håll händer och lösa kläder borta från öppnaren och garageporten hela tiden.
7. Safety Obstruction System är utformat för att endast fungera på STATIONÄRA föremål. Allvarlig personskada, dödsfall och/eller egendomsskada kan inträffa om garageporten kommer i kontakt med ett rörligt föremål.
8. Denna apparat är inte avsedd att användas av personer (inklusive barn) med nedsatt fysisk, sensorisk eller mental förmåga, eller bristande erfarenhet och kunskap, såvida de inte har fått handledning eller instruktioner om användningen av apparaten av en person som ansvarar för deras säkerhet. Barn bör övervakas för att säkerställa att de inte leker med apparaten.
9. Elektriska avfallsprodukter bör inte kastas med hushållsavfallet. Återvinn där det finns anläggningar. Kontakta din lokala myndighet eller återförsäljare för råd om återvinning.
10. Om nätsladden är skadad måste den bytas ut av tillverkaren, dess servicerepresentant eller liknande kvalificerad person för att undvika fara.

11. VARNING: Viktiga säkerhetsinstruktioner. Det är viktigt för personsäkerheten att följa alla instruktioner. Spara dessa instruktioner.
12. Låt inte barn leka med dörrkontroller. Håll fjärrkontroller utom räckhåll för barn. Håll ögonen på den rörliga dörren och håll människor borta tills dörren är helt öppen eller stängd.
13. Var försiktig när du använder den manuella upplåsningen eftersom en öppen dörr kan falla snabbt på grund av svaga eller trasiga fjädrar eller obalans.
14. Kontrollera ofta installationen, särskilt kablar, fjädrar och fästen för tecken på slitage, skador eller obalans. Använd inte om reparation eller justering behövs eftersom ett fel i installationen eller en felaktigt balanserad dörr kan orsaka skador.
15. Kontrollera varje månad att drivenheten reverserar när dörren kommer i kontakt med ett 50 mm högt föremål som placeras på golvet. Justera vid behov och kontrollera igen eftersom en felaktig justering kan utgöra en fara, för drivenheter med ett klämskyddssystem beroende på kontakt med dörrens underkant.
16. Detaljer om hur man använder den manuella upplåsningen.
17. Information om justering av dörr och drivenhet.
18. Koppla bort strömmen vid rengöring eller annat underhåll.
19. Installationsinstruktionerna ska innehålla detaljer för installation av drivenheten och dess tillhörande komponenter.

VIKTIG SÄKERHET FÖR KNAPPCELLBATTERIER

VARNING

DENNA PRODUKT INNEHÅLLER ETT KNAPPCELLBATTERI

Batteriet är farligt och måste förvaras utom räckhåll för barn.

Batteriet kan orsaka allvarliga eller dödliga skador inom 2 timmar eller mindre om det sväljs eller placeras i någon del av kroppen.

Om du misstänker att batteriet har svalts eller placerats i någon del av kroppen, **SÖK OMEDELBART** läkarvård.

Byte av sändarbatteri

Ta bort fästskruvarna som sitter på undersidan av handsändaren.
Öppna de två halvorna av sändarhöljet och byt ut batteriet mot ett med identiska specifikationer.
Testa att den rödfärgade indikatorlampan tänds när en av sändarknapparna trycks ner och byt sedan ut fästskruvarna.

Väggströmbrytare - Trådlöst batteribyte

Ta bort täckplattan medan enheten fortfarande är monterad på väggen genom att skjuta in och vrida en rak skruvmejsel i spåret på väggplattans ovansida och undersida.
Använd en liten Phillips-skruvmejsel för att ta bort de fyra skruvarna som håller strömbrytarna på plats.
Byt ut batteriet mot ett med identiska specifikationer.

PRODUKTBESKRIVNING OCH FUNKTIONER

1. Justering av hinderkraft

Minsta kraft visas på "1" och kan justeras uppåt. Displayen "5" betyder maximal kraft.

2. Justering av körhastighet

Om ”8” visas på displayen betyder det 80 % av körhastigheten. Displayen ”A” betyder full hastighet 160 mm/s eller 200 mm/s.

3. Justering av vändningshöjd

Om "0" visas på displayen betyder det att dörren kommer att studsa uppåt. Displayen "1~9" betyder att dörren återgår till hela sin rörelserads position. En tiondel till nio tiondelar av hela resan etc.

4. Delvis öppen/höjd

"0" visas på displayen betyder att delöppningsfunktionen är stängd. Display "1~9" betyder att de olika delöppningslägena för hela portens rörelse ställs in.

5. Sändarens knappigenkänningsfunktion

"0" visas på displayen betyder att knappigenkänningsfunktionen är stängd. Display "1" betyder att knappigenkänningsfunktionen är öppen.

6. Kodminnesantal

"A" visas på displayen vilket betyder att den maximala kodminnesantalet är 50 st. Tryck på UPP/NER-knappen en gång för att öka eller minska antalet. Kodminnesantalet är inställt på 5 st * N, N = 1~9. (Antalet är en multipel av 5).

7. Underhållslarm

"t" visas på displayen och LED-lampan blinkar 10 gånger snabbt vilket betyder att garageporten och motorn behöver fullständigt underhåll.

8. Automatisk säkerhetsreversering

Automatiskt stopp / automatisk reversering styrs av vår programvara på kretskort. Vi är noggranna med att skydda dina barn, husdjur eller andra tillhörigheter.

9. Mjukstart / Mjukstopp

Ramphastighet upp och ner i början och slutet av varje cykel minskar belastningen på porten och öppnaren för längre livslängd och ger tystare drift.

10. Autostängning

Autostängning ger trygghet och håller ditt hus säkert genom att automatiskt stänga porten när du går in i eller ut ur garaget.

11. Självlärande öppnings- och stängningskraft

Mängden öppnarkraft för olika steg av portens rörelse lärs in under installationen och omprofileras ständigt. Öppnarkraftmätningen justeras automatiskt inom ett lämpligt område.

12. Elektronisk gräns, enkel justering

Du behöver bara styra gränsinställningen från kontrollpaneler för att justera den exakt, en enkel och snabb process för alla typer av personer.

13. Batteribackup tillgänglig

Öppnare kan strömförsörjas med vår batteribackup vid strömavbrott i ditt hem.

14. Självlåsande kugghjulsmotorer

Kugghjulsmotorn låser sig själv med sina frånkopplingssystem.

15. Manuell frigöring

Oroa dig inte för strömavbrott, det manuella frigöringssystemet är en lösning för att manövrera porten när som helst.

16. Sändarteknik

Rolling Code-teknik (7,38 x 10^{19} kombinationer), 433,92 MHz frekvens, 4-kanals design för att säkerställa att du kan styra 4 olika dörrar med en sändare.

17. Användningsområden

Med så lite som 30 mm som krävs mellan taket och portens högsta punkt kan öppnaren monteras infällt för applikationer med låg takhöjd.

18. Bottenplatta i metall, starkare och säkrare.
19. Upp/ner-rörliga manöverknappar (UPP/NER)

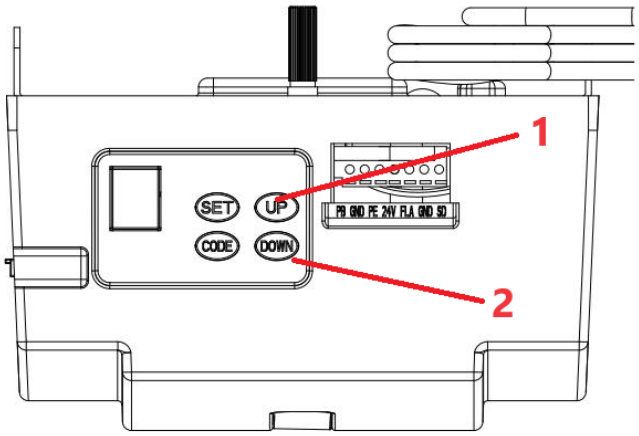

1 – Öppna

2 - Stäng

REKOMMENDATIONER FÖRE INSTALLATION

1. Garageporten måste kunna lyftas och stängas enkelt för hand och utan större ansträngning. En välbalanserad och fjädrande port är avgörande för korrekt installation.
2. Garageportsöppnaren kan inte kompensera för en dåligt installerad garageport och bör inte användas som en lösning för en "svåröppnad" port.
3. Om enheten installeras på en befintlig port, se till att alla befintliga låsanordningar tas bort, annars upphör garantin att gälla.
4. Ett godkänt uttag måste installeras nära den plats där öppnaren börjar installeras.
5. Det bör finnas ett minsta avstånd på 30 mm mellan undersidan av kedjedrivskenan och toppen av garageporten vid dess närmaste punkt. (Se Fig. 1.)

Viktigt: När det gäller ytterligare säkerhetsregler rekommenderar vi starkt montering av Foto 5 elektriska säkerhetsbalkar på alla installationer.

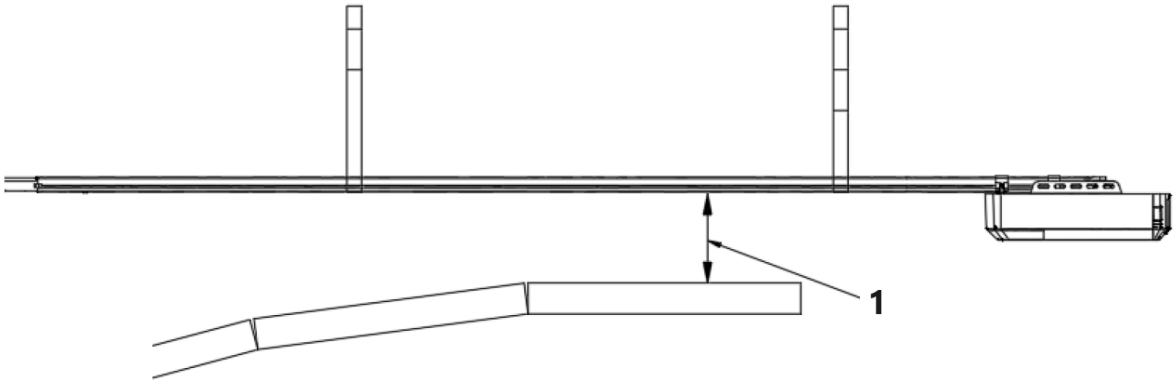

Minsta avstånd 1–30 mm

Figur 1

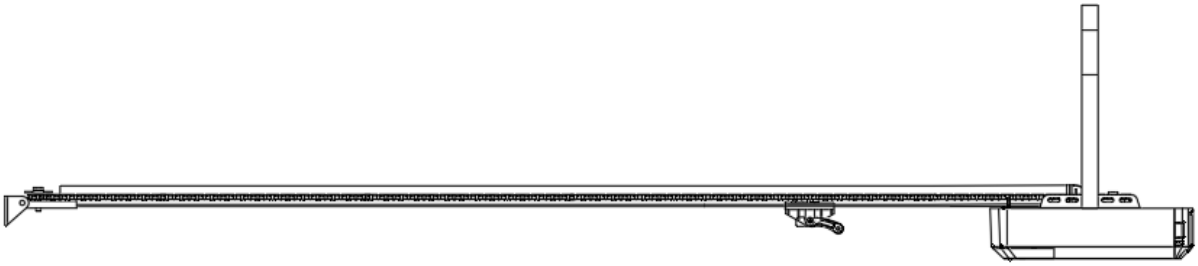

INSTALLATIONSINSTRUKTIONER

Montera väggfäste och dörrfäste (Fig2)

Väggfäste - Stäng garageporten och mät garageportens bredd högst upp och markera mitten. Lokalisera och montera väggfästet 2 cm–15 cm ovanför dörren på innerväggen.
(Beror på det faktiska installationsutrymmet).
Dörrfäste – Fäst dörrfästet på en strukturell del av dörren så nära överkanten som möjligt.

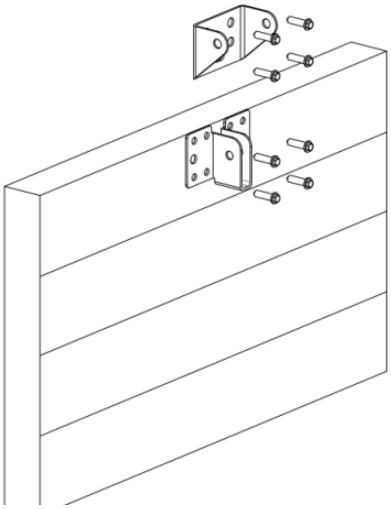

Figur 2

Installation (stål C-skena)

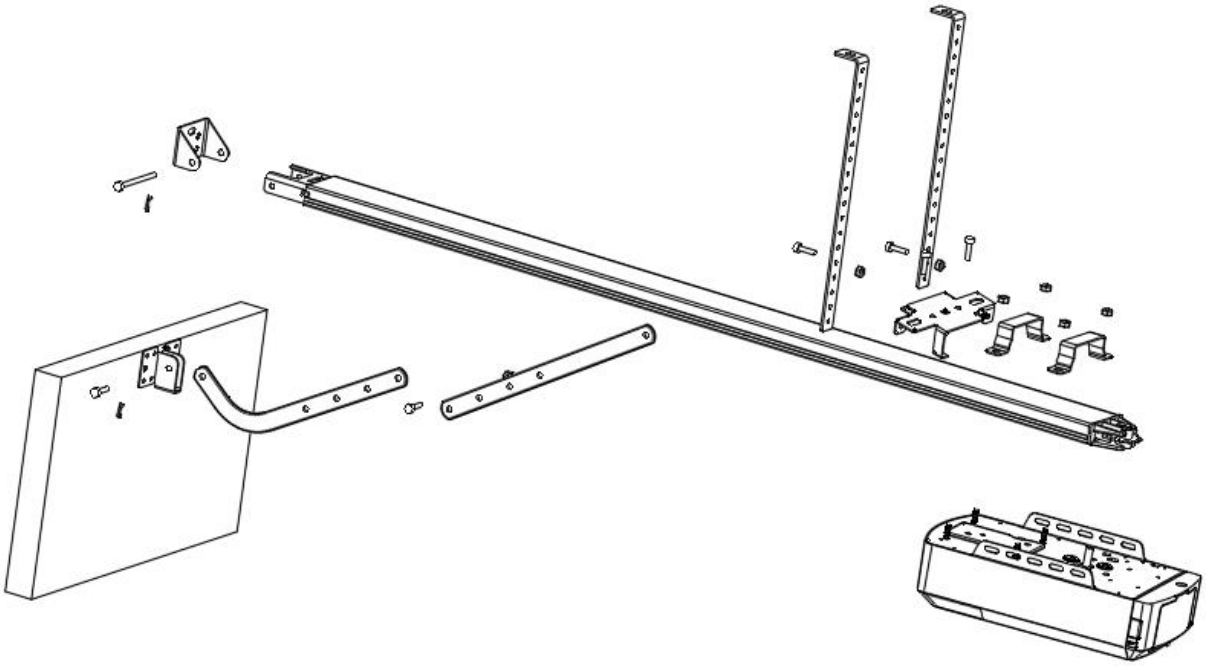

Figur 3

STEG 1 (Fig.3)
Fäst öppnarhuvudet på stålskenan. Montera de 2 U-formade upphängningsfästena med de medföljande 6 mm muttrarna.

STEG 2 (Fig.3)
Placera stålskenan och öppnarhuvudet centralt på garagegolvet, med det öppna huvudet längst bort från porten. Lyft upp skenans framsida till portfästet. Sätt i svängtappen och säkra den med den medföljande saxsprinten.

STEG 3 (Fig.3, Fig.4)
Lyft och stöd öppnarhuvudet (med en stege) så att det är placerat centralt och i våg. Fäst öppnaren och skenan i taket med järnfästen A och B.

VARNING: Låt inte barn befinna sig i närheten av porten, öppnaren eller stödstegen. Allvarliga skador och/eller egendom kan uppstå om denna varning inte följs.

STEG 4 (Fig.3, Fig.5)
Anslut den raka armen till den böjda armen med bulten. Positionera och bultade fast armarna i portens överkant med den medföljande bulten.

STEG 5
Lyft garageporten tills skytteln låses i drivkedjan/remmen.
Nu är du redo att programmera öppnarna.

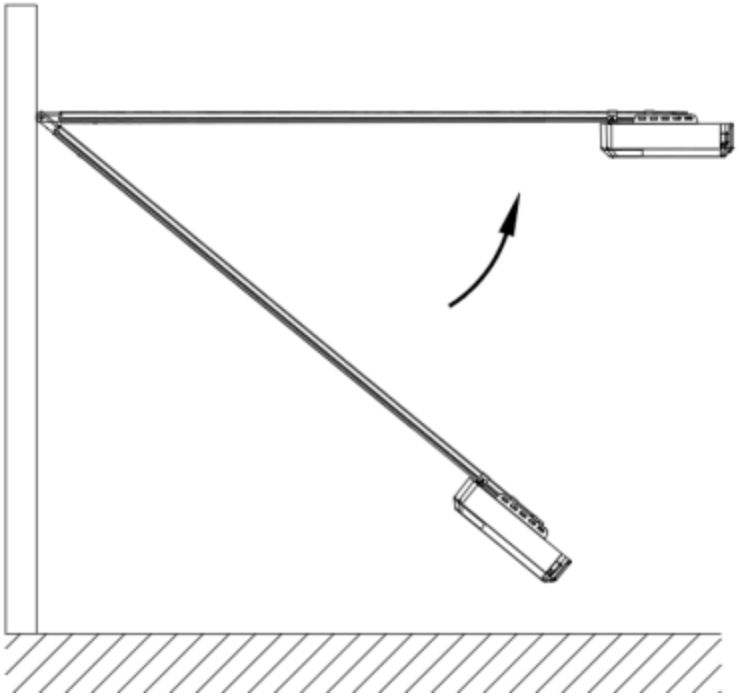

Figur 4

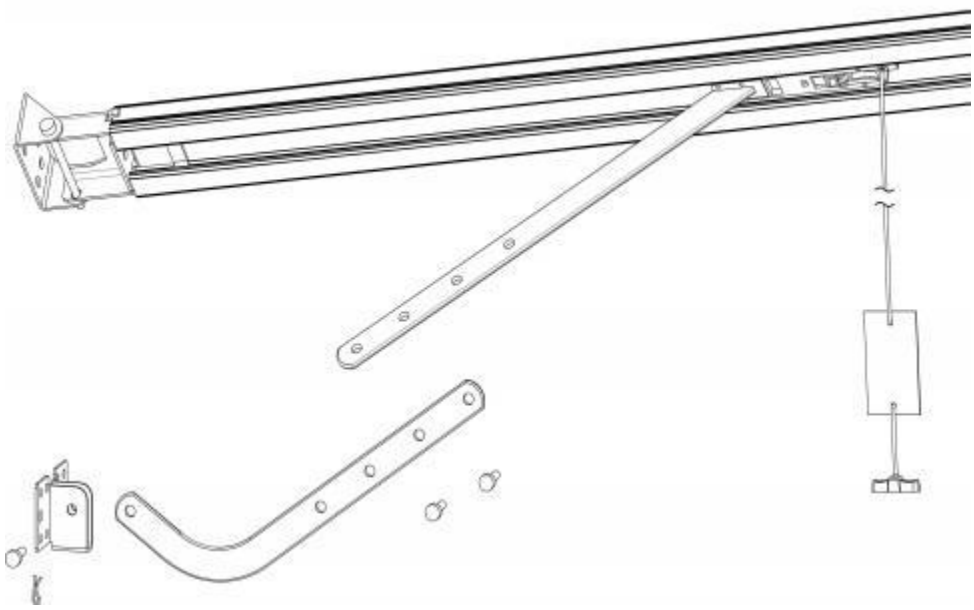

Figur 5

Stålprofilerad C-skena

2 delar Stålskena

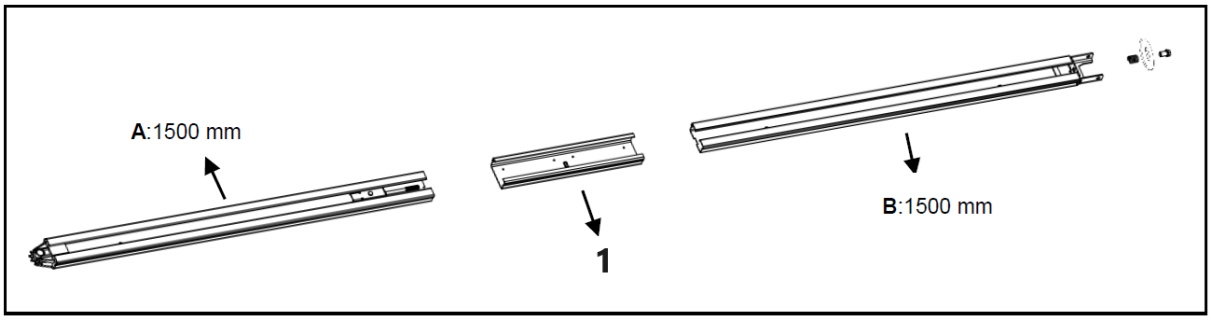

1 – Hylsa
Figur 6

3 delar Stålskena

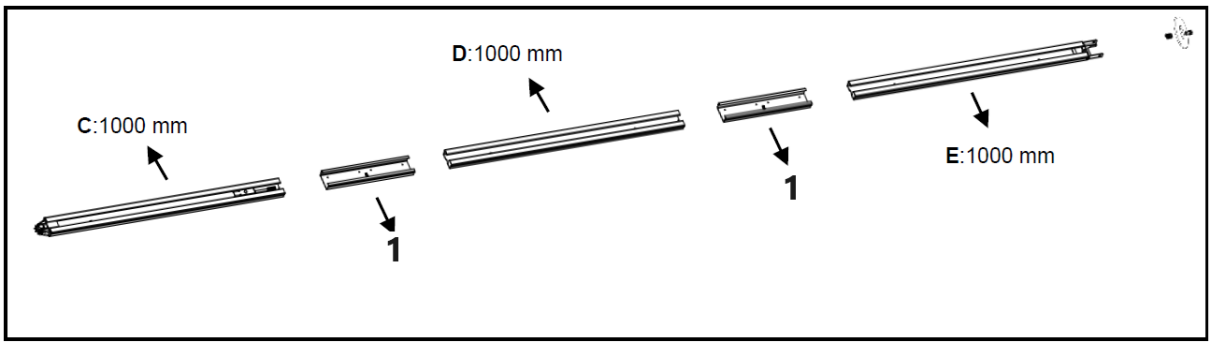

1 – Hylsa
Figur 7

1. **Stålskena i 2 delar:**

Som i figur 6, skjut in A-skenan i hylsan, skjut in B-skenan i hylsan.

3 delar Stålskena:
Som i figur 7, skjut in C-skenan i hylsan, skjut in D-skenan i hylsan; skjut in E-skenan i hylsan.

2. Klipp av plastgängan; dra skruvstången tillsammans med innerkedjan till skenans ändläge (bild 8)

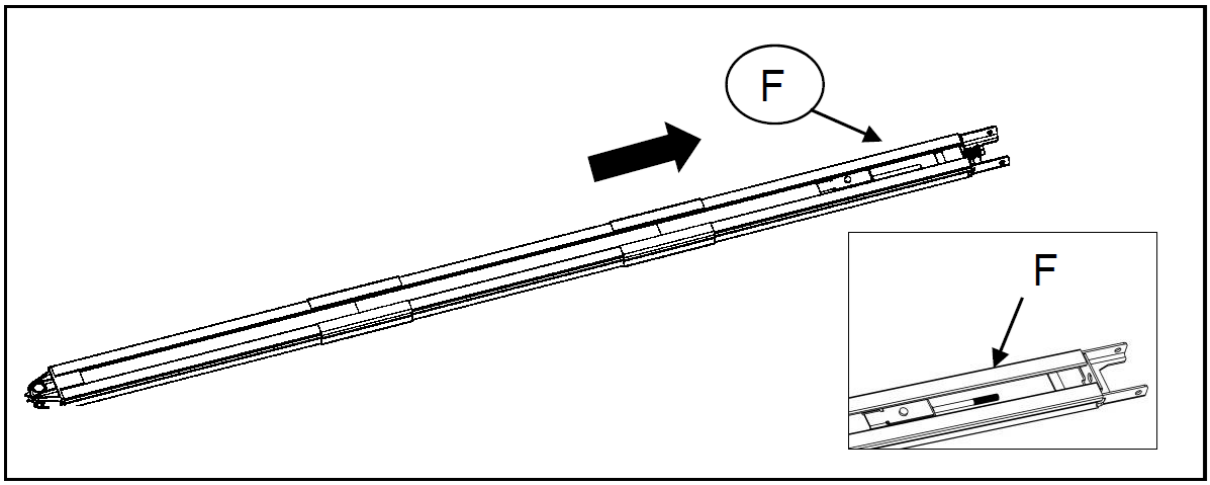

Figur 8

3. Enligt figur 9, lossa muttern och fjädern.
4. Dra åt muttern till rätt läge som visas i figur 10, klipp av plasttejpen, klipp av plastgängan på kedjehjulet och montera sedan hela skenan färdigt.

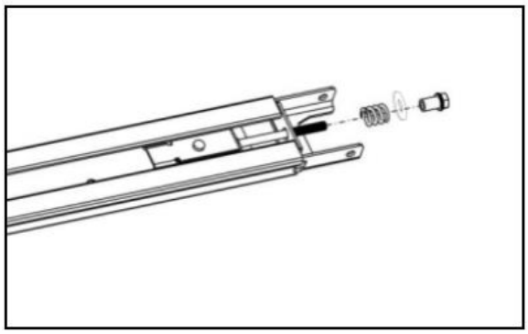

Figur 9

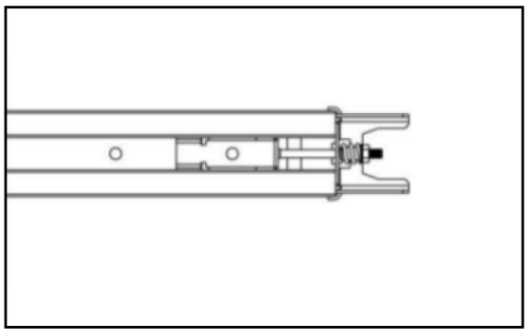

Figur 10

Batteribackupmontering för C-skena (valfritt)
Alternativ 1 - Fast upptill (ENDAST för blybatterier)

STEG 1

Montera batteriet och batterifästet som på bilden, fäst med de medföljande skruvarna.

STEG 2

Anslut batteriet till öppnaren.

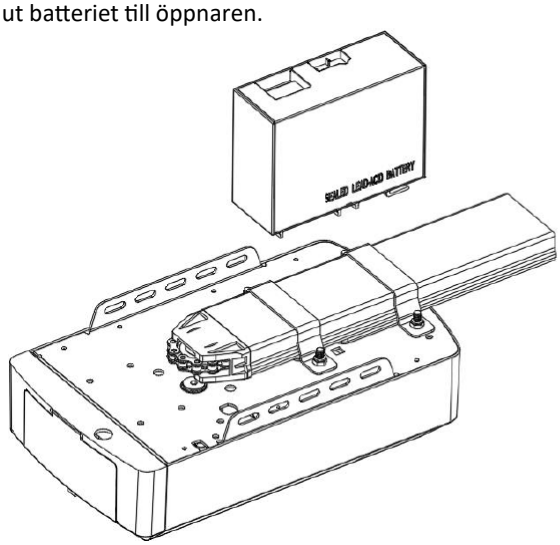

Steg 1

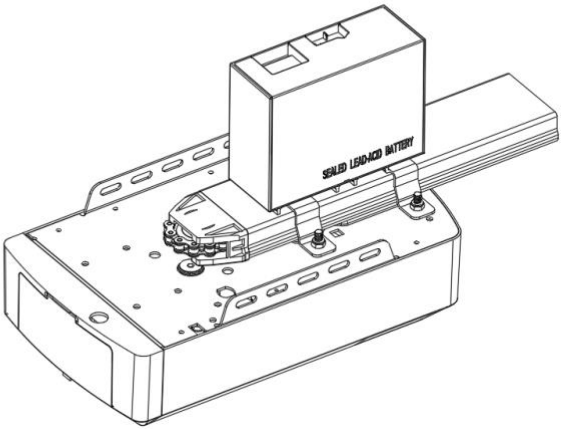

Steg 2

Alternativ 2 - Fast på sidan (för bly- och litiumbatterier)

STEG 1 (Bild 11)
Montera batteriet på sidan av öppnaren som på bilden, fäst med de medföljande skruvarna.
STEG 2 (Bild 12)
Anslut batteriet till öppnaren, hitta Bild 12.

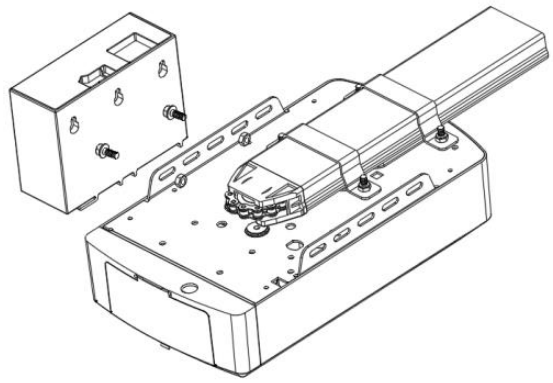

Figur 11

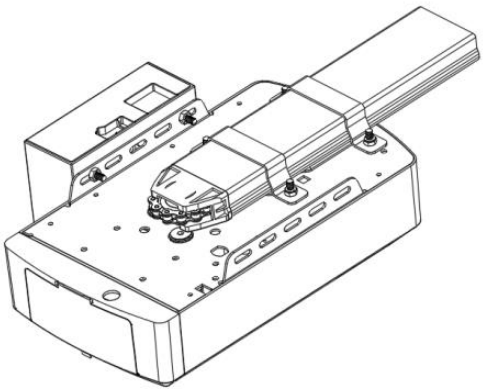

Figur 12

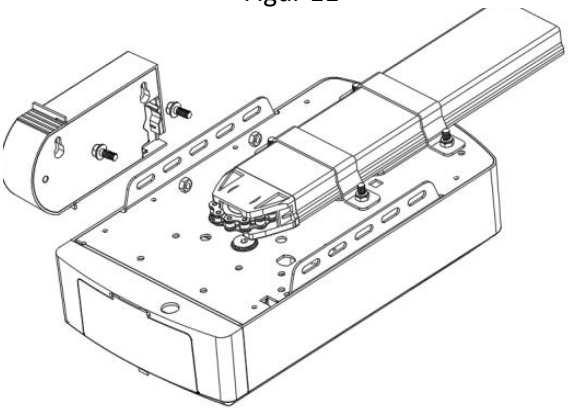

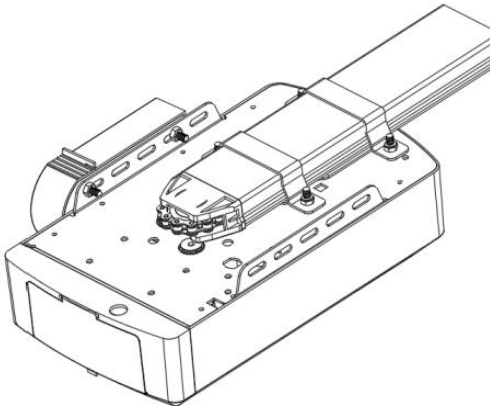

MANUELL FRÅNKOPPLING FÖR C-SKENAÖPPNARE

Öppnaren är utrustad med en manuell frigöringslina för att frigöra skytteln och flytta dörren genom att handen medan du håller handtaget nedtryckt (bild 13). Dra i handtaget för att koppla ur skytteln. Till återaktivera dörren, kör helt enkelt öppnaren i automatiskt läge eller flytta dörren manuellt tills löpvagnen engagerar sig i kedjeskytteln.
I vissa situationer där en gångdörr inte är i bruk rekommenderas att en extern dörr
en frånkopplingsanordning bör monteras (bild 14).

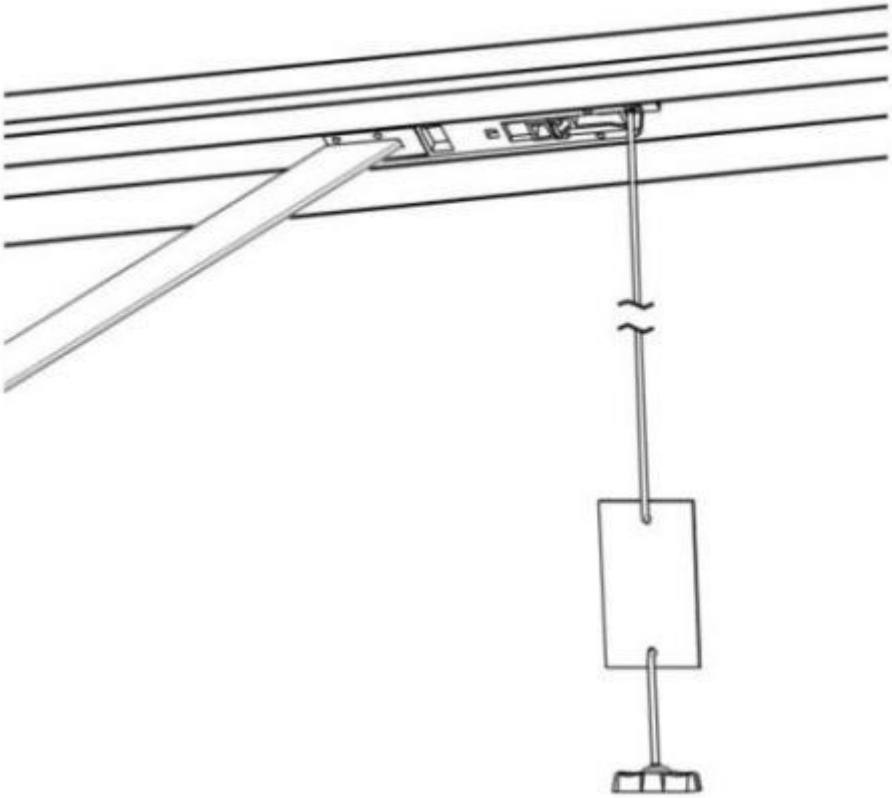

Figur 13

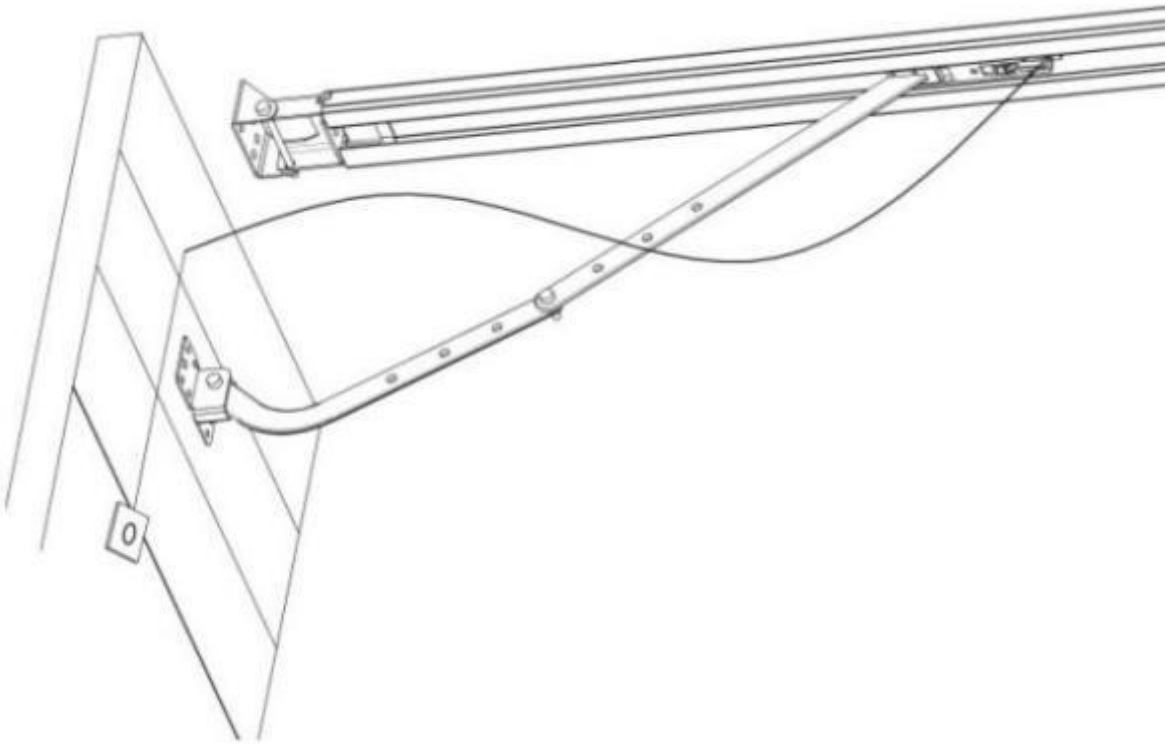

Figur 14

GRUNDLÄGGANDE KNAPPINSTRUKTIONER

Punkt	Knapp	Beskrivning
1.	SET	**Kort tryck**: Bekräfta inställningen. **Långt tryck**: Gå till funktionsmenyns inställning.
2.	CODE	**Kort tryck:** a) I inställningsstatus, tryck kort på KOD, för att avsluta den aktuella åtgärden och återgå till standby-gränssnittet. b) I standby-läge, tryck kort på KODEN. En punkt visas i hörnet och kodinlärningsläget aktiveras. Klicka nu först på knappen på den handsändare du vill använda, punkten kan försvinna, tryck sedan igen på samma knapp på handsändaren, punkten kommer att blinka, här är kodinlärningen klar. **Långt tryck**: Rensa den kodade fjärrkontrollen. Tryck och håll CODE-knappen intryckt tills bokstaven "C" visas på displayen. Alla lagrade fjärrkontroller kommer att raderas.
3.	UP	**Kort tryck**: Öppna dörren. **Långt tryck**: Öka motståndskraften. Håll UPP-knappen intryckt. Efter 4 sekunder visas 0-1-2-3. Välj önskat nummer. 1=öka motståndskraften med 25 %, 2=öka motståndskraften med 50 %, 3=öka motståndskraften med 75 %.
4.	DOWN	**Kort tryck**: Stäng dörren. **Långt tryck:** Återställ fabriksinställningarna. Håll NER-knappen intryckt. Efter 4 sekunder bläddrar den till displayen, varefter garageportsöppnaren startar om. PS: Omstart innebär att alla inställningar återställs till fabriksinställningarna. Alla inlärningsåtgärder måste göras igen förutom sändarens inlärningskod.

PROGRAMMERINGSINSTRUKTIONER

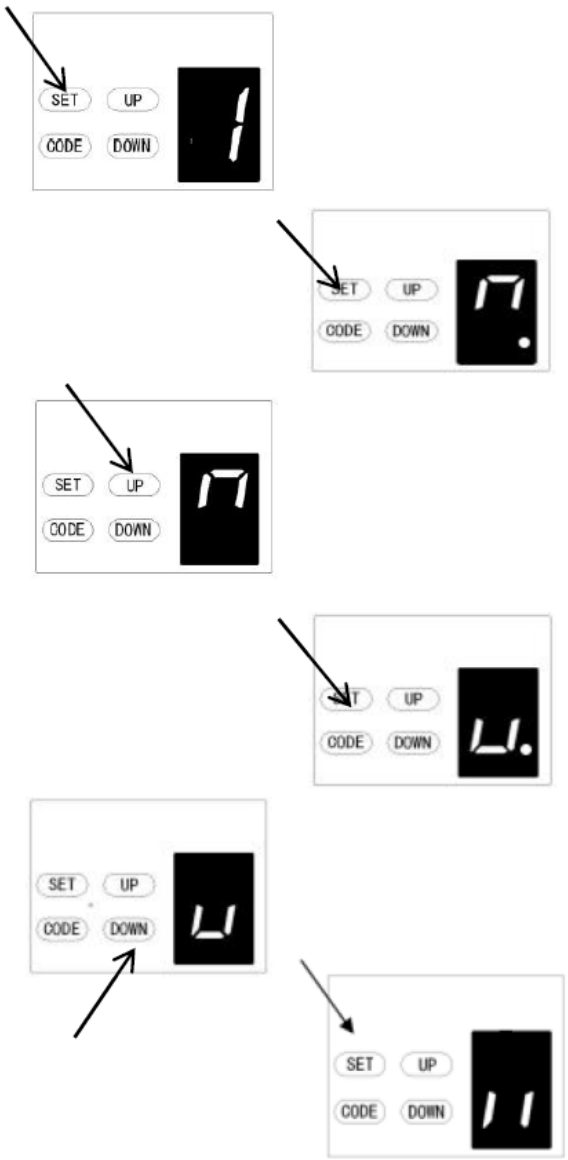

1. PROGRAMMERING AV ÖPPNA- OCH STÄNGNINGSGRÄNSER

a) Tryck och håll **SET-**knappen intryckt för att gå in i denna funktion tills "1" visas på displayen, släpp sedan knappen.

b) Tryck på **SET**-knappen igen. Portöppnaren är nu i programmeringsläge. Då ser du "n" med punkt på displayen.

c) Tryck och håll **UPP**-knappen intryckt tills porten når önskat öppningsläge. Du ser "n" utan punkt på displayen.

d) Tryck på **SET**-knappen för att bekräfta öppningsläget. Du ser sedan "u" med punkt på displayen.

e) Tryck sedan och håll **NER-**knappen intryckt tills porten når önskat stängningsläge. Du ser "u" utan punkt på displayen.

OBS: För finjusteringar, växla mellan UPP- och NER-knapparna.

f) Tryck nu på **SET**-knappen för att bekräfta stängningsläget, varpå du ser "II" på displayen. Efter att ha bekräftat stängningsläget öppnas och stängs dörren cykliskt för att ställa in rörelsegränserna och justeringar av kraftkänsligheten. Dörren är nu inställd för normal drift.

VARNING:
Efter cykeln med öppning och stängning visas siffror på displayen (0~9). "0" betyder att dörren är balanserad, en lägre siffra betyder bättre dörrbalans. Det rekommenderas starkt att siffran är mindre än kraften.

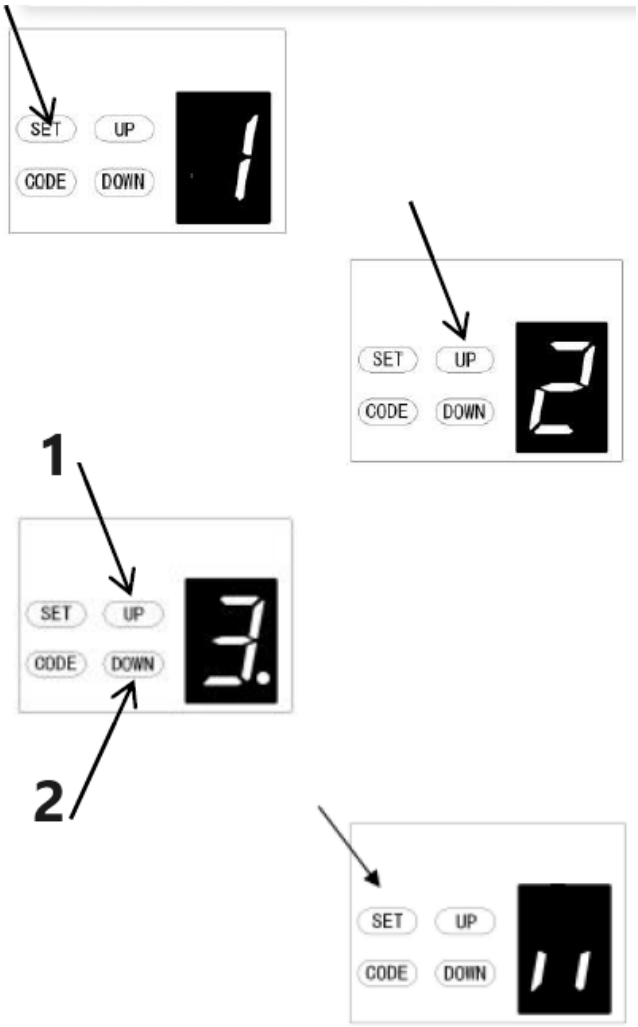

1 – Öka kraften
2 – Minska kraften

2. JUSTERING AV HINDRARKRAFT

VARNING: Justeringen av hindrakraften ställs in automatiskt under programmeringen. Normalt behövs ingen justering.

a) Tryck och håll SET-knappen intryckt tills "1" visas på displayen, tryck sedan på UPP-knappen tills "2" visas på displayen för att gå in i denna funktionsinställning och släpp sedan knappen.

b) Tryck på SET-knappen igen. Enheten är nu i kraftjusteringsläge. Sedan ser du siffran "3" med en blinkande prick på displayen.

c) Tryck på UPP-knappen för att öka kraftinställningen eller NER-knappen för att minska kraftinställningen. Minsta kraften är "1" och den kan justeras uppåt. Maximal kraft är "5".

d) Tryck på SET-knappen för att bekräfta inställningen och den återgår automatiskt till standby-läge och visar "11".

OBS: Kraften är inställd på "3" som standard från fabriken.

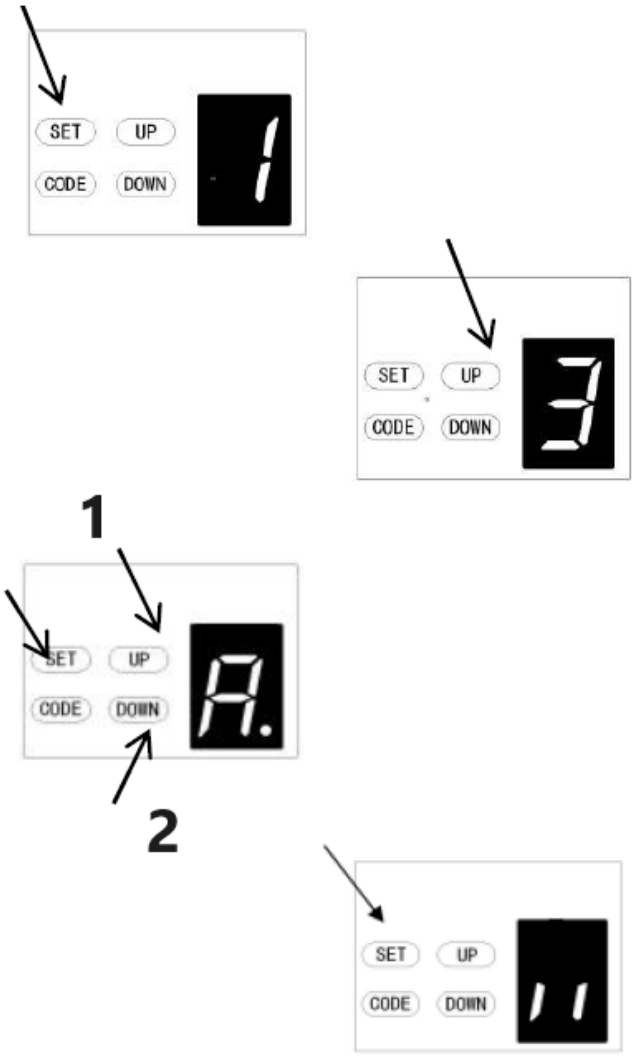

1 – Öka hastigheten
2 – Minska hastigheten

3. INSTÄLLNING AV KÖRHASTIGHET
VARNING: Om du ändrar hastighetsalternativet igen kommer det att avbryta den tidigare körgränsen. Hastighetsjusteringsfunktionen kommer endast att vara tillgänglig efter att du har återställt körgränsen.

a) Tryck och håll **SET**-knappen intryckt tills “1” visas på displayen, tryck sedan på **UPP**-knappen tills “3” visas på displayen för att gå till denna funktionsinställning och släpp sedan knappen.

b) Tryck på **SET**-knappen igen. Enheten är nu i hastighetsjusteringsläge. Då ser du bokstaven “A” med en blinkande prick på displayen.

c) Tryck på **UPP-** och **NER-**knappen för att välja hastighet. Siffran “8” betyder 80 % av körhastigheten. Siffran “A” betyder full hastighet.

d) Tryck på **SET-**knappen för att bekräfta inställningen, den återgår automatiskt till standby-läge och visar “II”.

OBS: Körhastigheten är inställd på full hastighet “A” som standard från fabriken.

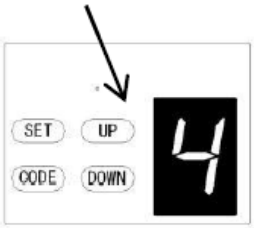

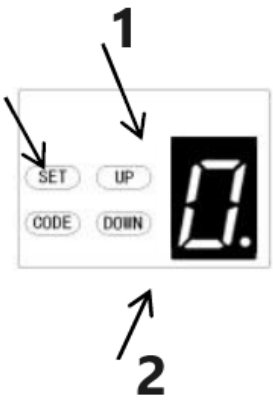

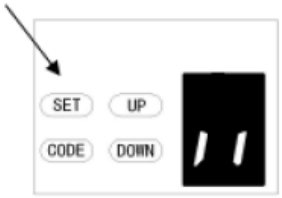

1 – Öka tiden
2 – Minska tiden

4. AUTOMATISK STÄNGNING OCH TIDSINSTÄLLNING

OBS: Vi rekommenderar att säkerhetsfotoceller används i alla installationer där automatisk stängning är aktiverad.

a) Tryck och håll **SET**-knappen intryckt tills “1” visas på displayen, tryck sedan på **UPP**-knappen tills “4” visas på displayen för att gå till denna funktionsinställning och släpp sedan knappen.

b) Tryck på **SET**-knappen igen, enheten är nu i automatiskt stängningsläge. Då ser du siffran "0" med en blinkande punkt på displayen.

c) Tryck på **UPP**/**NED**-knappen en gång för att ställa in tiden för automatisk stängning (0~9). Tryck på **UPP**-knappen för att öka tiden eller **NER**-knappen för att minska tiden.
Stängningstiden är 15 sekunder * N, N = 0~9. Maximal tid är 135 sekunder. För att inaktivera den automatiska stängningsfunktionen, ställ in tiden på noll (0).

d) Tryck på **SET**-knappen för att bekräfta inställningen och enheten återgår till standbyläge status automatiskt och visa "ll".

OBS:
1. Stängningstiden är inställd på "0" som standard från fabriken.
2. Om fotocellsfunktionen är på och den avbryts av ett hinder, kommer den automatiska stängningstiden att stoppa ett tag och sedan fortsätta den automatiska stängningstiden igen.

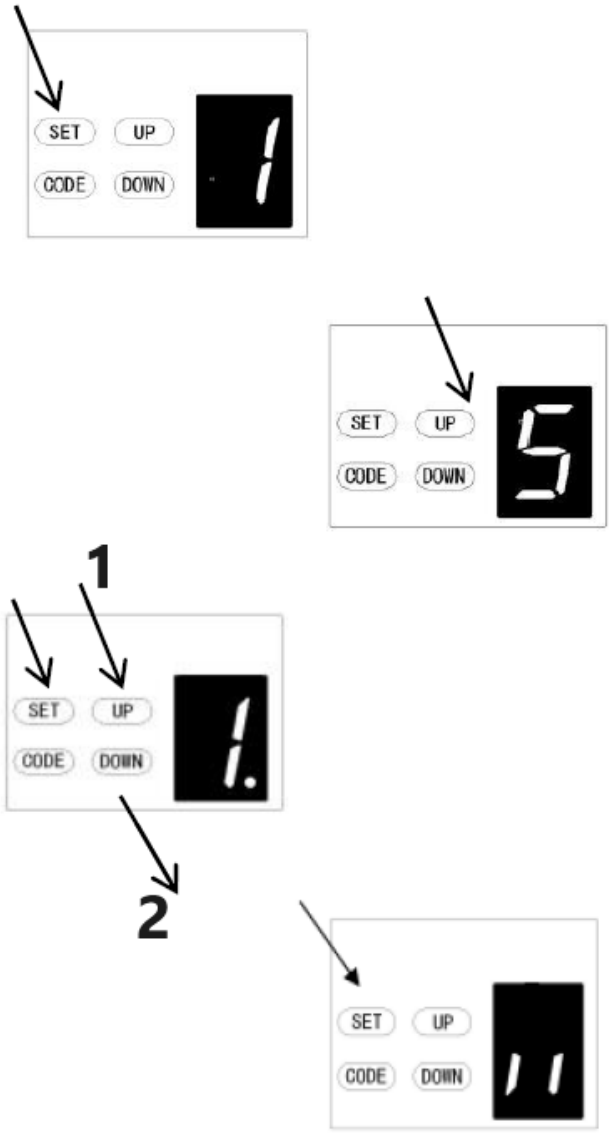

1 – Öka
2 – Minska

5. INSTÄLLNING AV AUTOMATISK STÄNGNING

a) Tryck och håll **SET**-knappen intryckt tills "1" visas på displayen, tryck sedan på **UPP**-knappen tills "5" visas på displayen för att gå in i denna funktionsinställning och släpp sedan knappen.

b) Tryck på **SET**-knappen igen. Enheten är nu i läge för justering av automatisk stängning. Sedan ser du siffran "1" med en blinkande prick på displayen.

c) Tryck på **UPP**/**NED**-knappen en gång för att ställa in automatisk stängning. Du kan välja att ställa in "1" eller "2".
Siffran "1" betyder att dörren endast kan stängas automatiskt i öppet gränsläge.
Siffran "2" betyder att dörren kan stängas automatiskt när dörren är i vilket läge som helst.

d) Tryck på **SET-**knappen för att bekräfta inställningen. Den återgår automatiskt till standby-läge och visar "ll".

OBS:
1. Stängningsläget är inställt på "1" som standard från fabriken.
2. Dörren stängs endast automatiskt under öppning, men kan inte stängas automatiskt efter att den har stoppats under stängning.

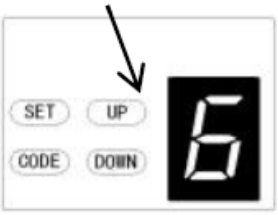

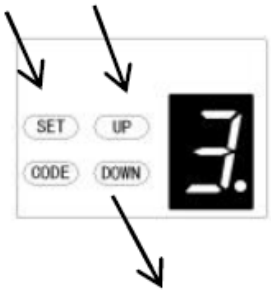

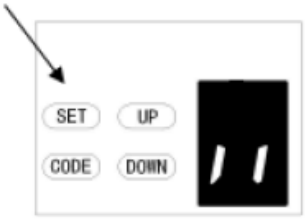

1 – Öka tiden
2 – Minska tiden

6. INSTÄLLNING AV FÖRDROJNING AV LED-AVSTÄNGNING

a) Tryck och håll in **SET**-knappen tills "1" visas på displayen, tryck sedan på **UPP**-knappen tills "6" visas på displayen för att gå in i denna funktionsinställning och släpp sedan knappen.

b) Tryck på **SET**-knappen igen. Enheten är nu i läge för justering av LED-avstängningsfördröjning. Då ser du siffran "3" med en blinkande punkt på displayen.

c) Tryck på **UPP**/**NED**-knappen en gång för att ställa in LED-avstängningsfördröjningen (1~9).

d) Tryck på **UPP-**knappen för att öka tiden eller **NER-**knappen för att minska tiden. **Fördröjningstiden är 1 minut*N, N=1~9. Den maximala fördröjningstiden är 9 minuter.**

e) Tryck på **SET**-knappen för att bekräfta inställningen, enheten återgår automatiskt till standby-läge och visar "ll".

OBS: LED-avstängningsfördröjningen är inställd på "3" som standard från fabriken.

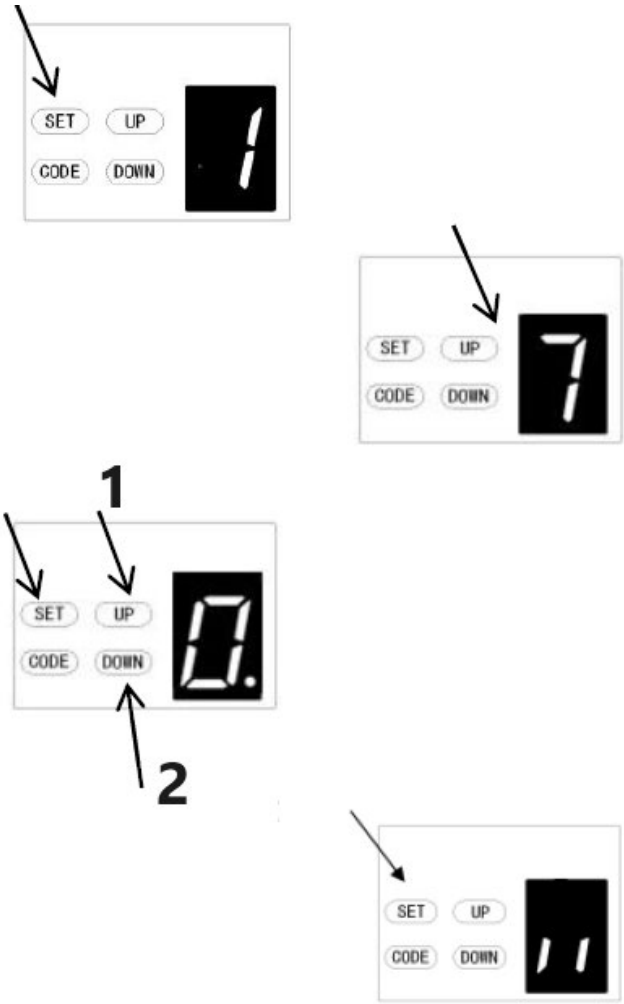

1 – Öka höjden
2 – Minska höjden

7. INSTÄLLNING AV REVERSERAD HÖJD

a) Håll **SET**-knappen intryckt tills "1" visas på displayen, tryck sedan på **UPP**-knappen tills "7" visas på displayen för att gå in i denna funktionsinställning och släpp sedan knappen.

b) Tryck på **SET**-knappen igen. Enheten är nu i läge för justering av reverserad höjd. Då ser du siffran "0" med en blinkande punkt på displayen.

c) Tryck på **UPP**/**NED**-knappen en gång för att ställa in reverseringshöjden vid stängning (0~9).

d) Tryck på **UPP-**knappen för att öka eller **NER-**knappen för att minska.
Siffran "0" betyder att dörren återgår till öppningsgränsläget. Figur 1~9 betyder att dörren återgår till hela slaglängdens position. En tiondel till nio tiondelar av hela slaglängden etc....

e) Tryck på **SET**-knappen för att bekräfta inställningen och dörren återgår automatiskt till standby-läge och visar "ll".

OBS: Reverseringshöjden är inställd på "0" som standard från fabrik.

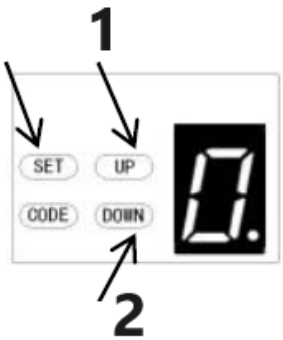

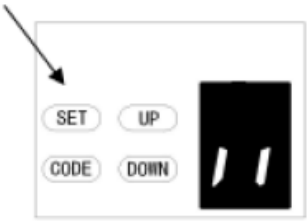

1 – Öka
2 – Minska

***8*. INSTÄLLNING AV DELVIS ÖPPNING/HÖJD**

a) Tryck och håll **SET**-knappen intryckt tills “1” visas på displayen, tryck sedan på **UPP**-knappen tills “8” visas på displayen för att aktivera denna funktionsinställning och släpp sedan knappen.

b) Tryck på **SET**-knappen igen, enheten är nu i läge för delvis öppning/höjdjustering. Då ser du siffran “0” med en blinkande prick på displayen.

c) Tryck på **UPP/NED-**knappen en gång för att välja om du vill öppna den delvisa öppningsfunktionen eller ställa in den delvisa öppningshöjden. (0-C). Tryck på **UPP**-knappen för att öka eller **NER**-knappen för att minska.

Siffran “0” betyder att den delvisa öppningsfunktionen stängs.
Siffran “1” betyder att höjden är 2 cm.
Siffran “2” betyder att höjden är 4 cm.
Figur "3" betyder att höjden är 8 cm
Figur "4" betyder att höjden är 12 cm
Figur "5" betyder att höjden är 20 cm
Figur "6" betyder att höjden är 40 cm
Figur "7" betyder att höjden är 60 cm
Figur "8" betyder att höjden är 80 cm
Figur "9" betyder att höjden är 100 cm
Figur "A" betyder att höjden är 120 cm
Figur "B" betyder att höjden är 140 cm
Figur "C" betyder att höjden är 160 cm

d) Tryck på SET-knappen för att bekräfta inställningen. Den återgår automatiskt till standby-läge och visar "".

OBS:
1. Delvis öppning/höjd är inställd på "0" som standard från fabriken.
2. Om du öppnar funktionen för delvis öppning/höjd kommer knappens igenkänningsfunktion att inaktiveras.
3. För ytterligare information, se noggrant fjärrkontrollens bruksanvisning.
4. Om du aktiverade funktionen för delvis öppning och sedan inaktiverade den, observera att endast den kodade knappen du använde från början nu kan styra öppnaren.

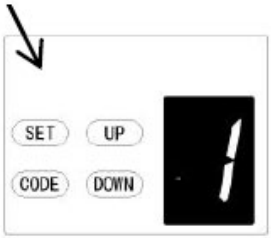

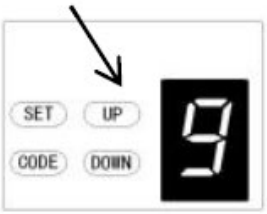

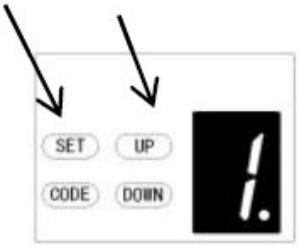

1

2

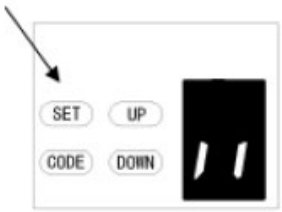

1 – Knappigenkänningsfunktionen är stängd
2 – Knappigenkänningsfunktionen är öppen

9. INSTÄLLNING AV KNAPPIGENKÄNNANDEFUNKTION PÅ SÄNDARE

a) Tryck och håll **SET-knappen** intryckt för att gå till den här funktionsinställningen tills "9" visas på displayen och släpp sedan knappen.

b) Tryck på **SET**-knappen igen. Enheten är nu i justeringsläge för knappigenkänningsfunktionen. Sedan ser du siffran "1" med en blinkande prick på displayen.

c) Tryck på **UPP/NED**-knappen en gång för att välja om du vill att alla 4 knappar ska kunna styra endast en öppnare, eller om endast den separata kodade knappen kan styra öppnaren.

Siffran "0" betyder att knappigenkänningsfunktionen är avstängd. Det betyder att om du kodar 1 knapp med 1 öppnare, så kan alla 4 knappar på fjärrkontrollen styra öppnaren. Detta passar användare som bara har 1 automationsdörr hemma.

Figur "1" betyder att knappidentifieringsfunktionen är aktiv. Om du kodar den första knappen med första öppnaren, är den första knappen den enda knappen på fjärrkontrollen som kan styra öppnaren. Detta passar användare som har mer än en automatiseringsdörr/grind hemma.

d) Tryck på **SET-**knappen för att bekräfta inställningen så återgår den automatiskt till standby-läge och "II" visas.

OBS:
1. Knappidentifieringen är inställd på "1" som standard från fabriken.
2. Efter att du har ändrat knapparnas avidentifiering till igenkänning, observera att endast den kodade knappen kan styra öppnaren.

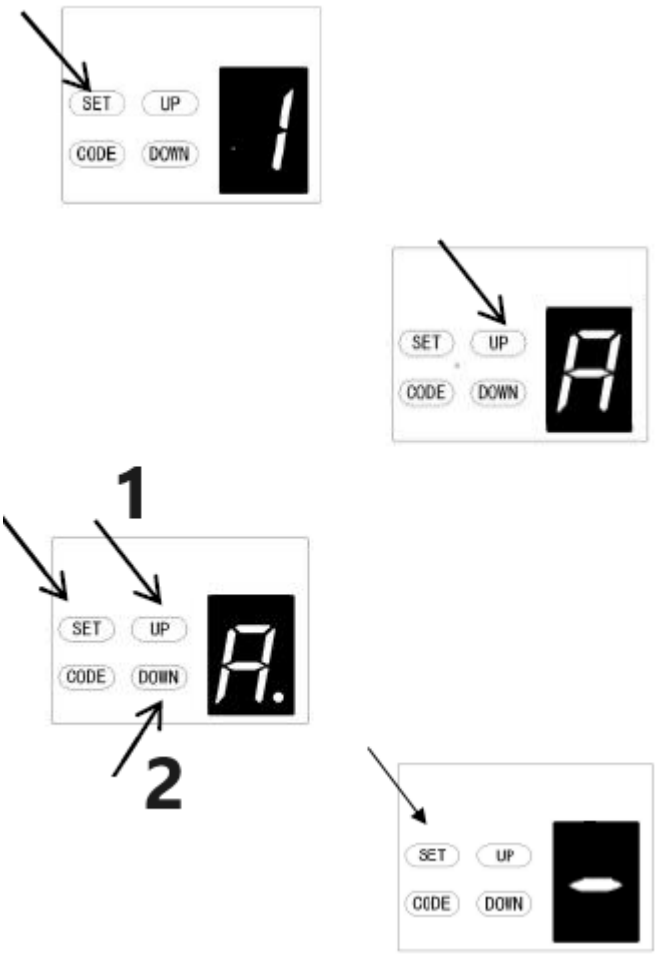

1 – Öka
2 – Minska

A. JUSTERING AV MJUKSTOPPSAVSTÅND

a) Tryck länge på **SET**-knappen tills "1" visas på displayen och tryck sedan kontinuerligt på **UPP**-knappen tills "**A**" visas på displayen för att öppna funktionsinställningen.

b) Tryck på **SET**-knappen igen, nu har du öppnat inställningsmenyn för mjukstoppsavstånd och du kommer att se siffran "2" visas på displayen.

c) Tryck på **UPP/NER-**knappen för att välja mjukstoppsavstånd. Du kan välja mellan nivåerna "1-3", standardinställningen är "2", vilket betyder att mjukstoppsavståndet är medellångt.
Siffran "1" betyder att mjukstoppsavståndet är långt.
Siffran "2" betyder att mjukstoppsavståndet är medellångt.
Siffran "3" betyder att mjukstoppsavståndet är kort.

d) Tryck på **SET**-knappen för att bekräfta inställningen.

OBS: När du är klar med inställningen måste du lära dig dörrens rörelsegränser på nytt, sedan kommer mjukstoppsavståndet att fungera med dina nya inställningar.

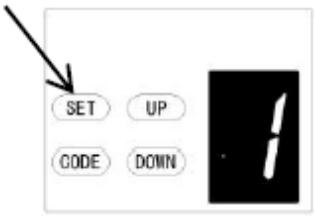

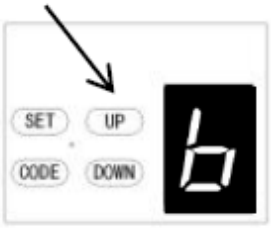

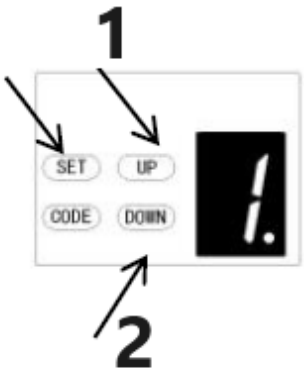

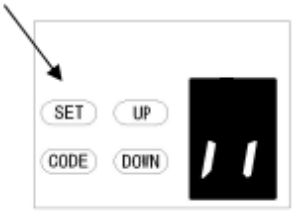

1 – Öka höjden
2 – Minska höjden

b. INSTÄLLNING AV OMVÄND HÖJDIGNORANCE

a) Tryck och håll **SET**-knappen intryckt tills “1” visas på displayen, tryck sedan på **UP**-knappen tills “b” visas på displayen för att gå in i denna funktionsinställning och släpp sedan knappen.

b) Tryck på **SET**-knappen igen. Enheten är nu i justeringsläge för ovidkommande höjd. Och då kommer du att se siffran “1” med en blinkande prick visas på displayen.

c) Tryck på **UPP**/**NED**-knappen en gång för att ställa in justeringshöjden för gångdörrsbrytare vid stängning (0~9).

d) Tryck på **UPP**/NED-knappen för att öka eller **NER**-knappen för att minska.
Figur 1~9 betyder att dörren fortfarande inte kommer att studsa tillbaka trots att det finns hinder i dess stängningsväg inom 1cm~9cm från stängningsläget. Denna funktion är bäst lämpad för Nordeuropa där det alltid finns snö på marken.

e) Tryck på **SET**-knappen för att bekräfta inställningen och den återgår automatiskt till standby-läge och visar "II".

OBS: Reverseringshöjden är inställd på "1" som standard från fabriken.

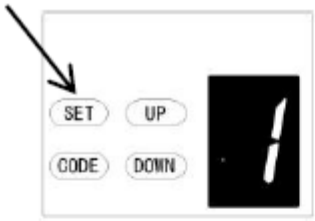

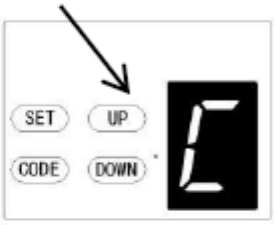

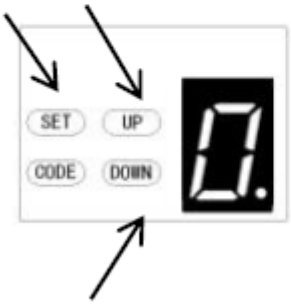

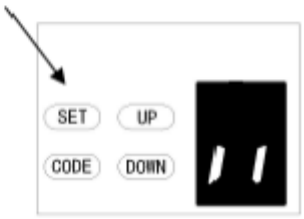

C. INSTÄLLNING AV GÅNGDÖRRSBRYTARTYP

a) Tryck och håll **SET**-knappen intryckt tills "1" visas på displayen, tryck sedan på **UPP**-knappen tills "C" visas på displayen för att gå in i denna funktionsinställning och släpp sedan knappen.

b) Tryck på **SET**-knappen igen. Enheten är nu i justeringsläge för gångdörrsbrytartyp. Sedan ser du siffran "0" med en blinkande prick på displayen.

c) Tryck på **UPP/NED**-knappen en gång för att ställa in gångdörrsbrytartyp. Du kan välja att ställa in "0" eller "1".
Siffran "0" betyder att gångdörrsfunktionen normalt är öppen.
Siffran "1" betyder att gångdörrsfunktionen normalt är stängd.

d) Tryck på **SET-**knappen för att bekräfta inställningen så återgår den automatiskt till standby-läge och "ll" visas.

OBS: Gångdörrsbrytaren är inställd på "0" som standard från fabriken.

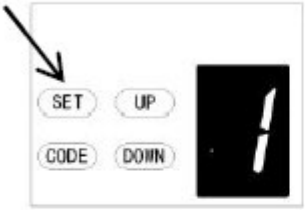

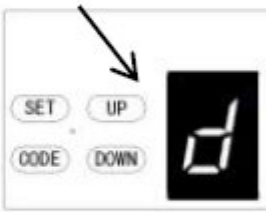

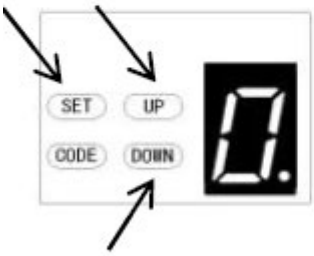

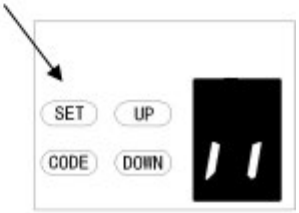

d. INSTÄLLNING AV FOTOCELL PÅ/AV

OBS: Se till att fotocellen är korrekt installerad och använd
normalt stängda kontakter till öppnarens tillbehörsterminaler (Fig. 22, Fig. 23)
Observera också att fotocellsfunktionen måste inaktiveras om INGA fotocellsstrålar är monterade, annars kan dörren inte stängas och LED-displayen visar bokstaven "r" som indikation.

a) Tryck och håll **SET**-knappen intryckt tills "1" visas på displayen, tryck sedan på **UP**-knappen tills "d" visas på displayen för att gå in i denna funktionsinställning och släpp sedan knappen.

b) Tryck på **SET**-knappen igen. Enheten är nu i justeringsläge för fotocell PÅ/AV. Sedan ser du siffran "0" med en blinkande prick på displayen.

c) Tryck på **UP**/**Down**-knappen en gång för att ställa in fotocellens PÅ/AV-brytare. Du kan välja att ställa in den på "0" eller "1".
Siffran "**0**" betyder att fotocellfunktionen är avstängd.
Siffran **"1" betyder att fotocellfunktionen är öppen.**

d) Tryck på **SET-**knappen för att bekräfta inställningen och den återgår automatiskt till standby-läge och visar "II".

OBS: Fotocellen är inställd på "0" som standard från fabriken.

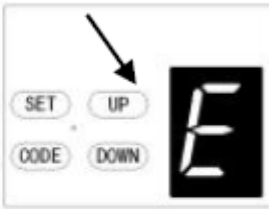

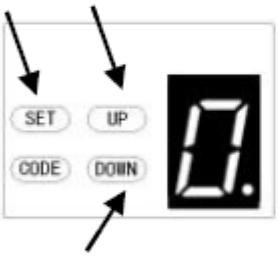

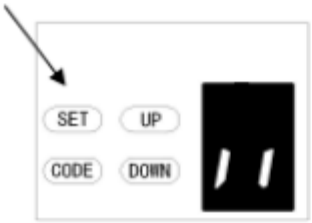

E. UNDERHÅLLSLARM - INSTÄLLNING AV ANTAL DRIFTCYKLER

a) Tryck och håll **SET**-knappen intryckt tills “1” visas på displayen, tryck sedan på **UPP**-knappen tills “E” visas på displayen för att gå in i denna funktionsinställning och släpp sedan knappen.

b) Tryck på **SET**-knappen igen. Enheten är nu i justeringsläge för underhållslarm. Sedan ser du siffran “0” med en blinkande prick på displayen.

c) Tryck på **UPP**/**NED**-knappen för att välja de driftscykler som du vill att öppnaren ska utlösa. Du kan välja mellan “1-5”.
Figur "1" betyder att efter att garageporten har manövrerats 1000 gånger, blinkar LED-lampan 10 gånger snabbt varje gång. För att informera dig om att din garageport behöver underhållas. Samtidigt ser du siffran "t" på displayen.
Figur "2" betyder att underhållslarmets räknecykel är inställd på 2000 gånger.
Figur "3" betyder att underhållslarmets räknecykel är inställd på 3000 gånger.
Figur "4" betyder att underhållslarmets räknecykel är inställd på 4000 gånger.
Figur "5" betyder att underhållslarmets räknecykel är inställd på 5000 gånger.

d) Tryck på **SET**-knappen för att bekräfta inställningen, porten återgår automatiskt till standby-läge och visar "II".

OBS:
1. Räknecyklerna är inställda på "0" som standard från fabrik.
2. "t" visas på displayen och LED-lampan blinkar 10 gånger snabbt betyder att porten har tappat balansen. Underhåll rekommenderas starkt för garageportar.
3. "Kontrollera" statusen eller "Lär om" rörelsegränsen efter att underhållslarmet utlösts.

Programmera kommunikationsfunktionen

Fjärrinställning

a) Tryck och håll **SET**-knappen intryckt tills "1" visas på displayen, tryck sedan kort på **UPP/NED**-knappen tills "F" visas på displayen för att gå in i denna funktionsinställning. Släpp sedan knappen (Fig. 1-2).

b) Tryck på SET-knappen för att visa den status du valt (Fig. 3).

c) Tryck på UPP/NED-knappen för att ställa in önskat villkor "0-1" (Fig. 4-5).

d) Tryck på SET-knappen för att bekräfta.

Siffran "0" betyder att kommunikationsfunktionen är stängd, dörren kan stoppas i vilket läge som helst med fjärrkontrollen.
Siffran "1" betyder att kommunikationsfunktionen är öppnad, dörren kan inte stoppas i något läge med fjärrkontrollen under öppning. Men dörren kan stoppas i vilket läge som helst med fjärrkontrollen under stängning, och den studsar automatiskt uppåt.
Obs: Om du använder fjärrkontrollen med en universalmottagare påverkas den inte av denna inställning.

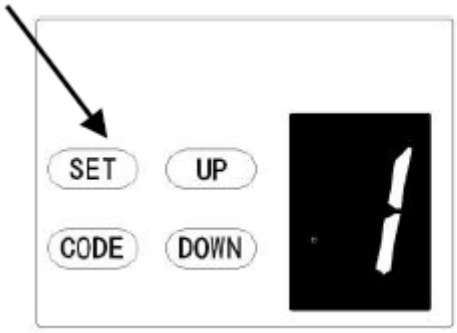

Figur 1

Figur 2

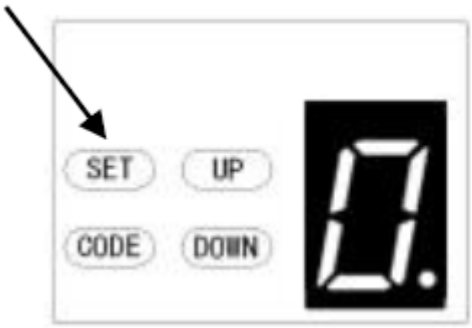

Figur 3

Figur 4

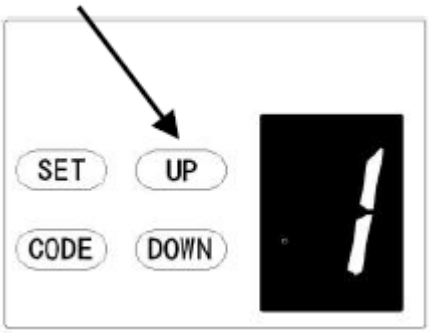

Figur 5

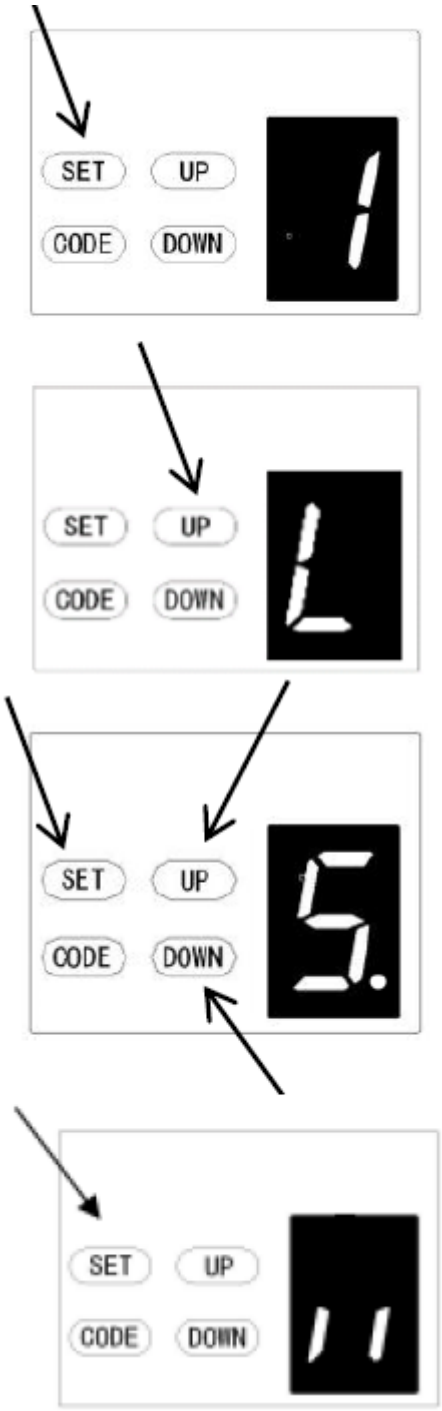

L. JUSTERING AV LYFTKRAFT VID ÖPPNING

VARNING: Justeringen av lyftkraften vid öppning ställs in automatiskt under programmering. Normalt behövs ingen justering.

a) Tryck och håll **SET**-knappen intryckt tills "1" visas på displayen, tryck sedan kort på **UPP**-knappen tills "L" visas på displayen för att gå in i denna funktionsinställning och släpp sedan knappen.

b) Tryck på **SET**-knappen igen, enheten är nu i justeringsläge för lyftkraft vid öppning. Sedan ser du siffran "5" med en blinkande prick på displayen.

c) Tryck på **UPP-**knappen för att öka draganställningen eller **NER-**knappen för att minska draganställningen.
Minsta lyftkraft är "1" och den kan justeras uppåt.
Maximal lyftkraft är "9".

d) Tryck på **SET**-knappen för att bekräfta inställningen så återgår den automatiskt till standby-läge och visar "11".

OBS: Lyftkraften är inställd på "5" som standard från fabriken.

Obs: Modellen som används för denna funktion bestäms av det faktiska programmet.

Programmering av motorreverseringsfunktion

Funktionen kan tillämpas på svängdörrar

1. Efter att du har ställt in den här funktionen öppnas svängdörren utåt. När du öppnar dörren rör sig vagnen framåt. När du stänger dörren rör sig vagnen bakåt.

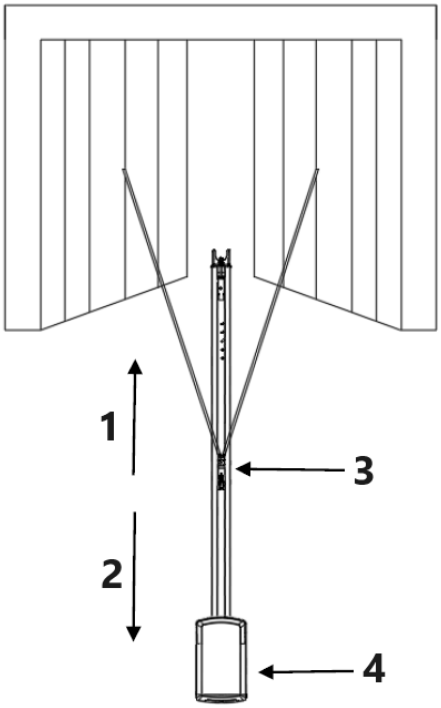

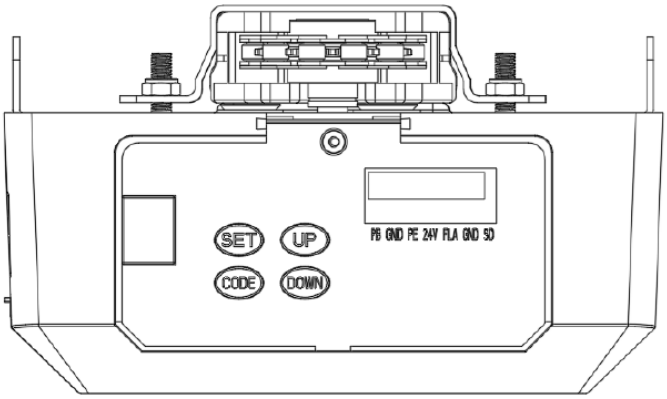

1 – Framåt
2 – Bakåt
3 – Vagn
4 – Motorhuvud

För motor med flera funktioner:

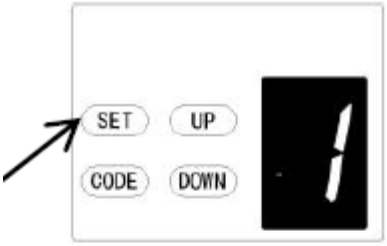

a) Tryck och håll ner **SET-**knappen tills “ ” visas på displayen, tryck sedan kort på **NER-**knappen för att välja funktionen “0”.

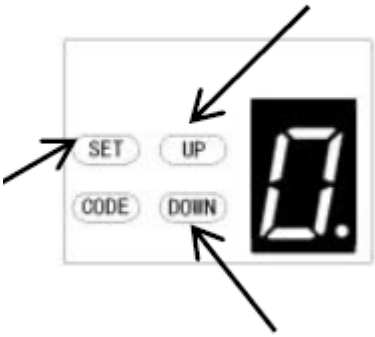

b) Efter ett kort tryck på **SET**-knappen visar displayen “ ” och den röda pricken i det nedre högra hörnet blinkar.

c) Tryck sedan kort på **UPP/NER-**knappen för att välja funktionen “0” eller “1”.
"0" är standard i fabriksinställningen, motorreverserings funktionen är stängd. "1" betyder att motorreverserings funktionen är öppen, dörren rör sig bakåt.

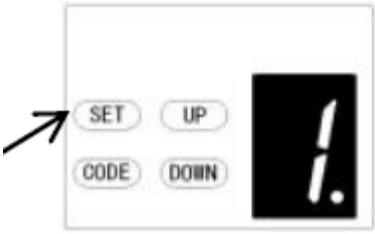

d) Tryck sedan kort på **SET-knappen** för att bekräfta önskad funktion.

Anmärkning: Du måste återställa rörelsegränsen efter att du har valt den här funktionen.

ÖPPNA / STOPP / STÄNG TERMINALER
O/S/C-funktionen kan användas för en extern tryckknappsbrytare för att manövrera öppnaren. Brytaren måste ha spänningsfria normalt öppnande NC-kontakter (Fig. 22

Fotostråleanslutning (valfritt) *– Fig. 22, Fig. 23*
Brytarkontrollanslutning (valfritt) *– Fig. 22*
Anmärkning:
1. Blinkningen (varningslampa) ska vara mindre än 10 W.
2. PB (extern tryckknapp) ska vara "NO"-kontakt.

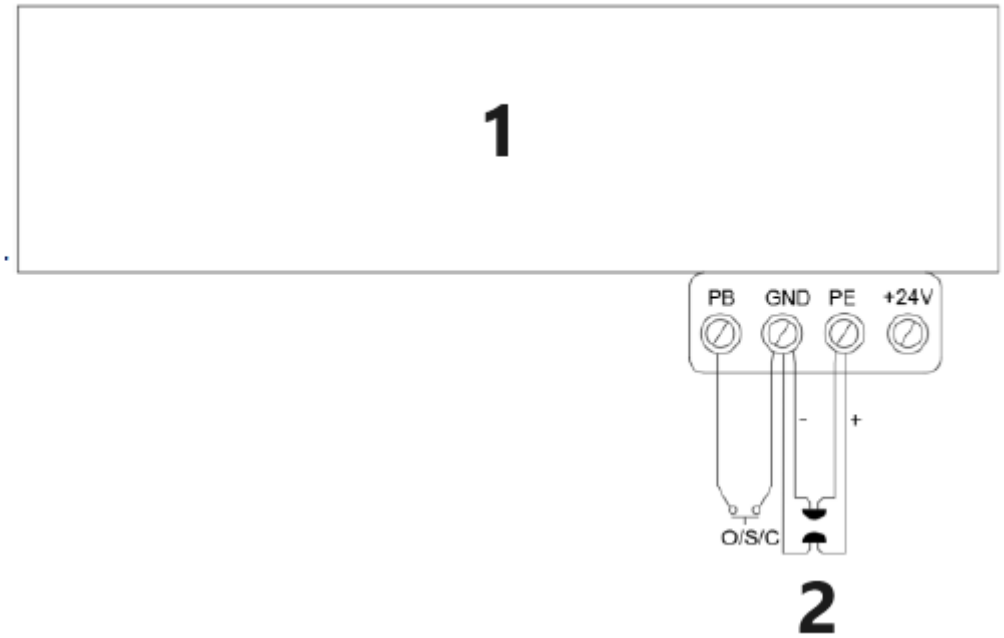

1 – Garageportsöppnare
2 – Fotostråle för puls
Figur 22

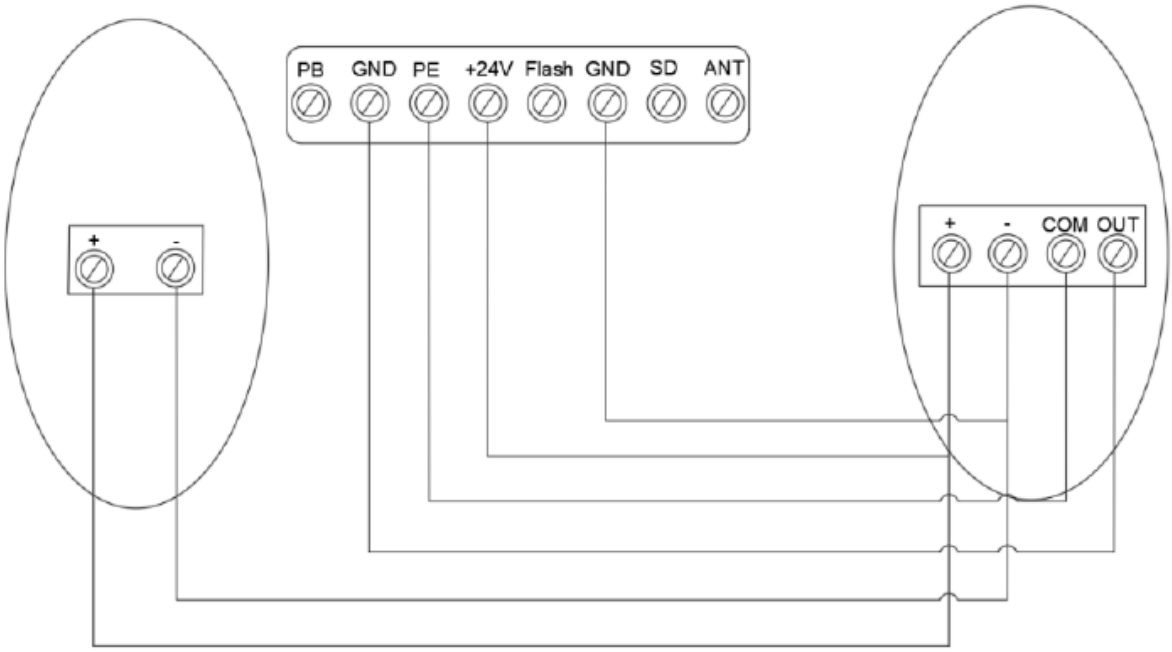

Anslutning av fotostråle/brytarkontroll
Figur 23

Introduktion och tillämpning av andra terminaler

1. Tillgängliga O/S/C-gränssnitt. (Fig. 22)

Lägg till en ny O/S/C-knapp för att öppna eller stänga dörren.

2. Blinkljusfunktion. (Bild 24, Bild 25)

Det finns motsvarande gränssnitt för denna funktion och ger 24v-35v blixtspänning. Anslut blixtlampan till DC 24v-28v, ström ≤ 100mA. Vid användning av AC 220V blixtlampor, vänligen matcha en adapter och kablage efter behov.

3. Gångdörrsskydd (SD) (Bild 24, Bild 25)

Denna funktion säkerställer att dörren inte kan öppnas om inte den lilla gångdörren är stängd. Dörrpanelen kommer inte att skadas.

4. Extern strömförsörjning (BAT) och antenn (ANT), WIFI-port. (Bild 25)

Extern strömanslutningsport, röd är ansluten till "+", svart är ansluten till "-."
"WIFI" Denna port sätts in i WIFI-modulen.
"ANT" mottagningssignalfunktion Antenngränssnitt.

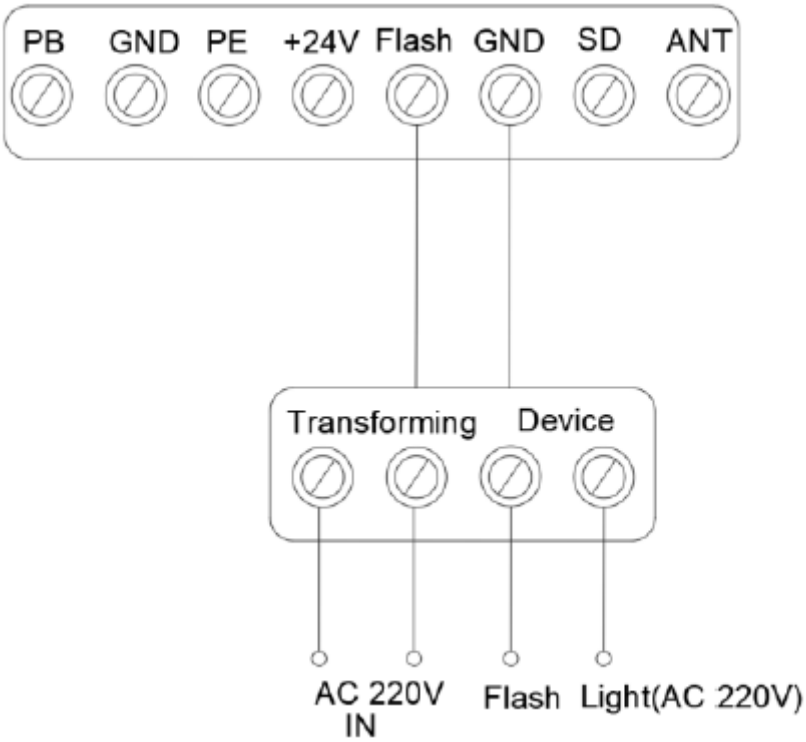

Figur 24

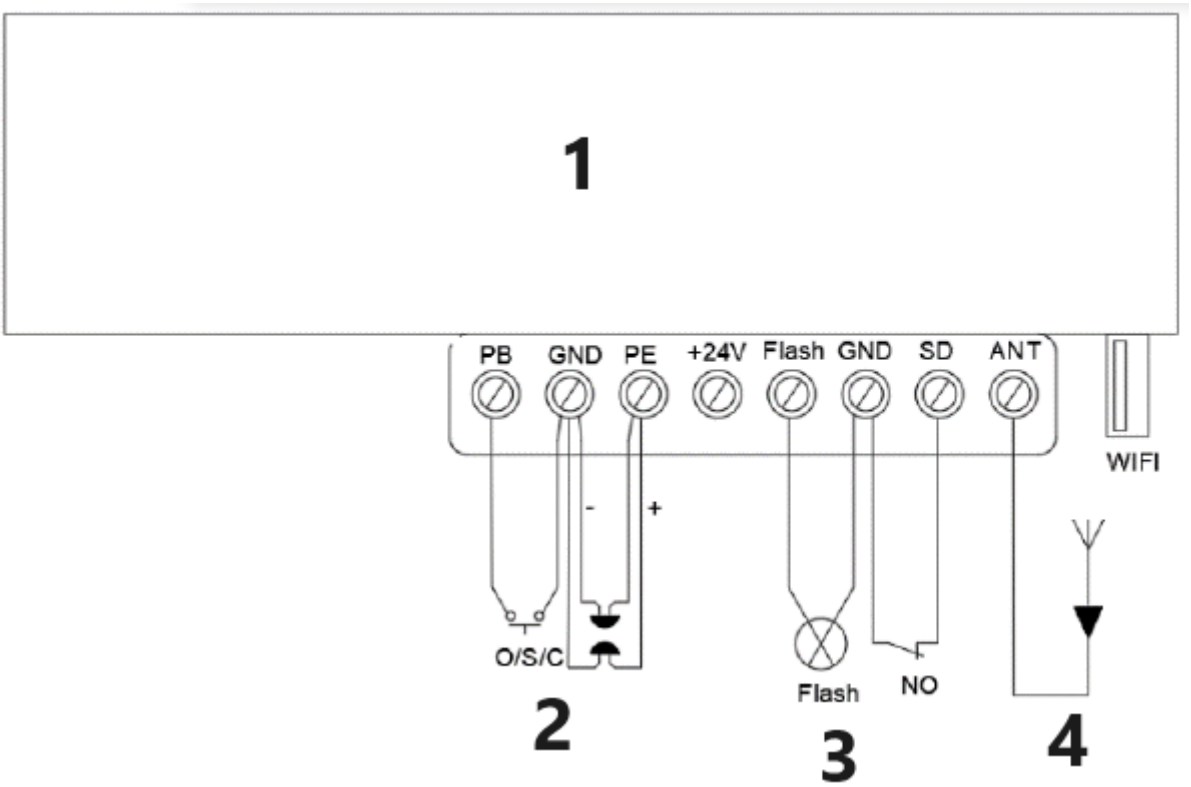

1 – Garageportsöppnare
2 – Fotostråle för puls
3 – Gångdörrssäkerhetsanordning
4 – Antenn
Figur 25

UNDERHÅLL

1. Inget särskilt underhåll krävs för logikkretskortet.
Kontrollera porten minst två gånger om året för att se om den är korrekt balanserad och om alla fungerande delar är i gott skick.
Kontrollera reverseringskänsligheten minst två gånger om året och justera vid behov.
Se till att säkerhetsanordningarna fungerar effektivt (fotostråler etc.).

2. Byte av glödlampa:
Observera: Se till att strömförsörjningen har brutits innan du byter glödlampa. Se till att spänningen på den nya glödlampan överensstämmer med den lokala spänningen och att effekten ligger inom 10 watt.
Lossa skruvarna på lampskyddet. Ta bort lampskyddet och vrid sedan bort den gamla LED-lampan moturs.
Fäst den nya LED-lampan och lampskyddet.

3. Angående underhållslarmfunktionen:
Om LED-lampan blinkar 10 gånger snabbt betyder det att porten har förlorat balansen. Underhåll rekommenderas starkt för garageportar. "Kontrollera" statusen eller "Lär om" gränsen för porten efter att underhållslarmet utlöst.
Observera: En otålig port kan påverka den automatiska öppnarens livslängd på grund av felaktig belastning och kommer att leda till att garantin inte gäller.

SMART DOOR--USB 02
Hitta motsvarande USB-gränssnitt och sätt i Wi-Fi-modulen (Fig1, 2).

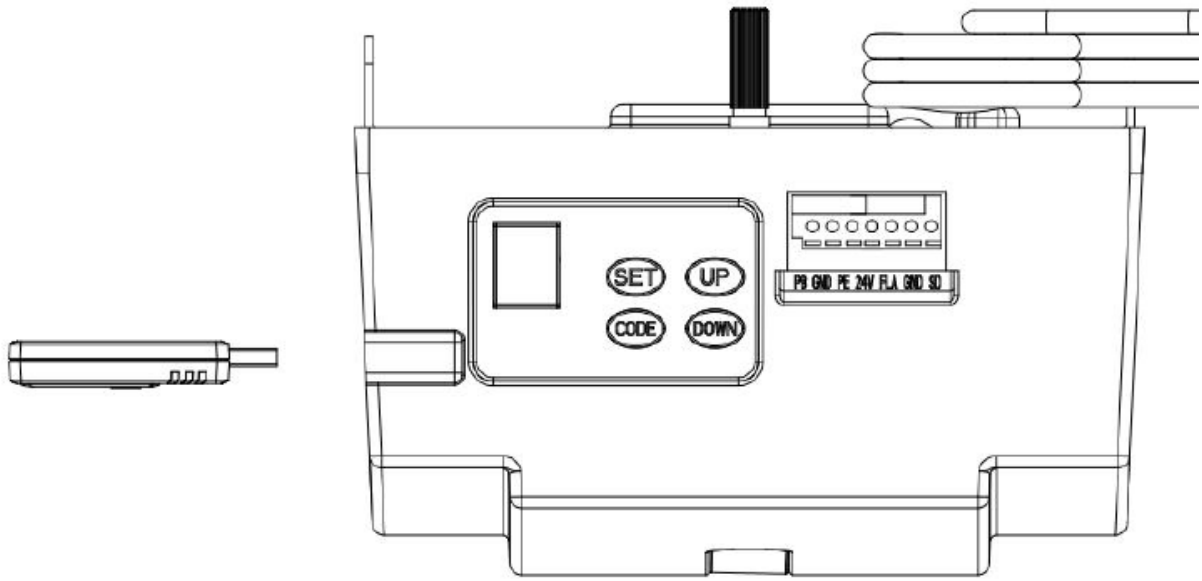

Figur 1

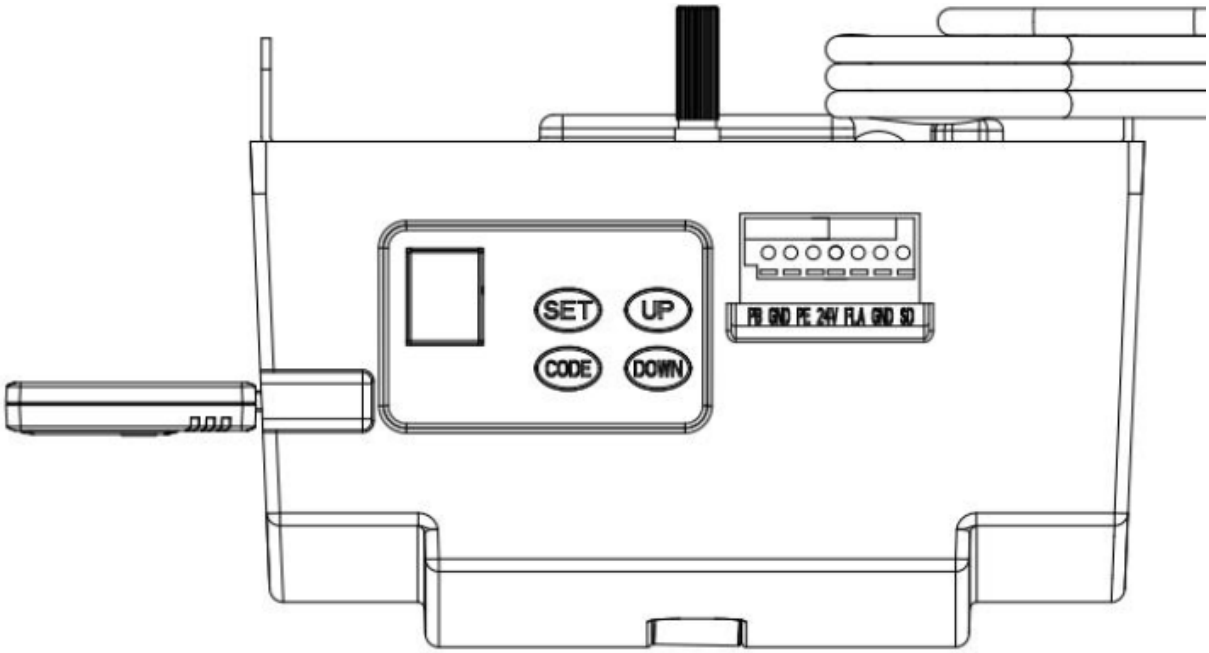

Figur 2

Funktionsinstruktion:
1. Programmering av öppnings- och stängningsgränser
2. Fjärrkodning
3. Inställning av fördröjningstid för LED-avstängning
4. Automatisk stängning och tidsinställning
5. Delvis öppning/höjdinställning

DELLISTA FÖR C-SKENAÖPPNARE

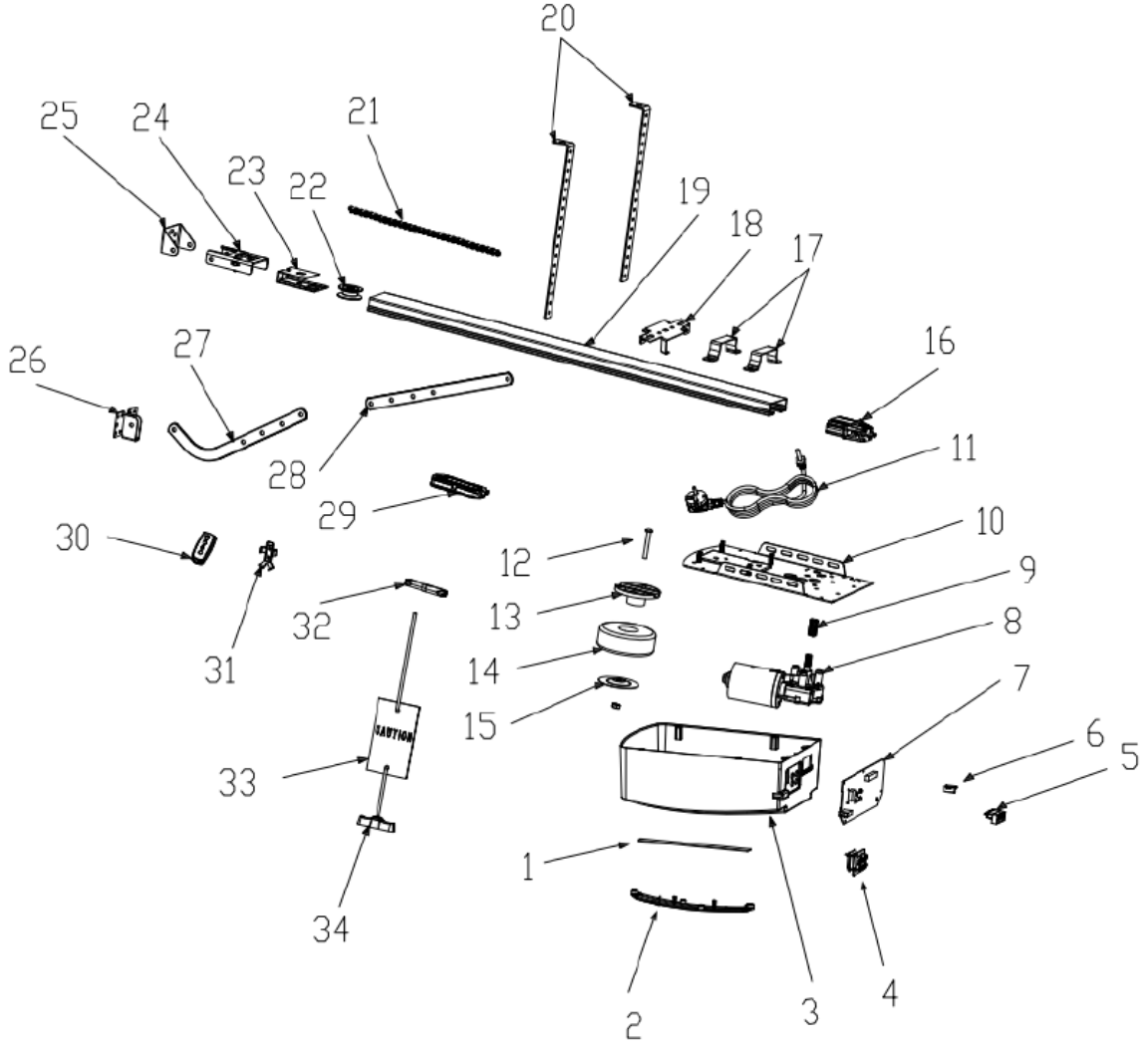

Item	Qty	Description
1	1	L.E.D light
2	1	L.E.D cover
3	1	Main cover
4	1	Panel
5	1	7P Connector
6	1	USB Dust Plug
7	1	PCBA
8	1	DC Gear motor
9	1	Motor shaft sleeve
10	1	Steel bottom base
11	1	Power Cable
12	1	Transformer Install assy

Item	Qty	Description
13	1	Transformer plate
14	1	Transformer
15	1	Transformer plate
16	1	Sprocket bracket
17	2	U handing bracket
18	1	Click bracket
19	1	C rail-steel
20	2	Mounting bracket
21	1	Chain /Belt
22	1	Chain /Belt Wheel
23	1	Wheel bracket
24	1	Track ending bracket

Item	Qty	Description
25	1	Wall bracket
26	1	Door bracket
27	1	Bent arm
28	2	Straight arm
29	1	Trolley assy
30	2	Transmitter
31	1	Transmitter bracket
32	1	Chain /Belt connection
33	1	Release card
34	1	Release handle

Felsökning

Fel förekomst	Felorsak	Lösningar
Dörröppnaren fungerar inte. LCD-skärmen är inte ljusstark	1. Strömförsörjning 2. Kontaktsladden lossnar	1. Kontrollera om motoruttaget är spänningssatt 2. Kontrollera om säkringsröret är trasigt 3. Kontrollera om transformatorns lågspänningsledning är ansluten till strömkortet 4. Kontrollera om flatkabeln är isatt 5. Kontrollera om det finns 26 V AC på transformatorns lågspänningssida. Om det finns 26 V AC, byt ut kretskortet. Om inte, byt ut transformatorn
Position saknas	Systemfel	Återställ gränsen för rörelse
Under inlärning rör sig den digitala displayen 	mindre än 30 cm eller mer än 9 m	Återställ gränsen för rörelse
Digital display Öppnaren fungerar inte eller slutar fungera	Instabil spänning eller dörren har förlorat balansen	1. Kontrollera strömförsörjningen 2. Justera dörrbalansen
Öppnaren fungerar inte Digital display	Misslyckades med att lära in gränsvärdena upp och ner Felaktigt inlärda gränsvärdena	Lär in gränsvärdena "UPP" och "NER" igen. Följ manualen
LED-lampan lyser alltid	Kontrollpanelen är trasig eller så är strömförsörjningskortet trasigt	Byt ut kontrollkortet eller strömkortet.
När dörren öppnas med fjärrkontroll, stannar öppnaren automatiskt efter att ha kört 10 cm Digital display	Hallsensorns kabel är lös eller skadad	Öppna locket, kontrollera Hallsensorns kabel, sätt i den igen eller byt ut den.
Öppnaren fungerar inte. Hör reläet "kaka"-ljud Digital display	Kabeln mellan växelmotorn och kortet lossnar	Öppna locket och kontrollera kabeln mellan växelmotorn och kortet.
Öppnaren stannar automatiskt efter att ha kört 10 cm Digital display	Kabeln mellan växelmotorn och kortet är inkopplad i omvänt läge	Stäng av strömmen först, öppna locket och vänd kontaktkabeln mellan växelmotorn och kortet. Återställ gränsvärdet.
Dörren rör sig endast uppåt. Arbeta inte i nedåtgående rörelse om den digitala displayens	fotocellfunktion har fungerat men utan att någon fotocellenhet är ansluten.	Stäng av fotocellfunktionen om ingen fotocellenhet är ansluten. Se instruktionsmanualen. 3. Kontrollera om fotocellen är korrekt ansluten, eller om det finns något hinder mellan fotocellerna.
Dörren är helt öppen och stängs automatiskt efter en tid LED-lamporna blinkar 4 gånger 29	Automatisk stängningsfunktion är aktiverad	Ställ in den automatiska stängningstiden eller stäng av den automatiska stängningsfunktionen. (Se instruktionsmanualen)
När dörren stannar lyser varningslampan alltid	Strömkortet är trasigt	Byt ut strömkortet
LED-lamporna fungerar inte	1. LED-kabeln är inte ansluten 2. LED-lampan är trasig 3. Kretskortet är trasigt	1. Kontrollera LED-kabeln 2. Byt ut LED-lampan 3. Byt ut kretskortet
Dörren reverseras automatiskt till den övre gränsen innan dörren stängs helt	Vid drift med automatisk reverseringsfunktion Dörren är inte korrekt installerad Det finns ett block i dess rörelse	1. Kontrollera dörrens blockeringsposition och ställ in gränsen igen 2. Ökat krafttal för automatisk reversering
Dörren stannar automatiskt när den öppnas	Vid drift med automatisk skyddsfunktion när ett hinder upptäcks Dörren är inte korrekt installerad Det finns ett block i dess rörelse	1. Kontrollera dörrens blockeringsposition och ställ in gränsen igen 2. Ökat krafttal för automatisk reversering
Fjärrkontrollen kan inte användas eller så är avståndet kort	1. Urladdat batteri 2. Antennen är lös eller inte ordentligt utdragen 3. Störningar i närheten	1. Byt ut ett nytt batteri 2. Förläng antennen på öppnaren 3. Bli av med störningarna
Kan inte programmera in de nya fjärrkontrollerna	Den nya fjärrkontrollen är inte kompatibel med öppnaren	Välj endast vår fjärrkontroll

Digital display	Lagrad fjärrkod är full	Radera alla lagrade koder (Se instruktionsmanualen)
Standby, digital display	Dörr-i-dörr-funktionens effekter	Kontrollera dörr-i-dörr-brytaren
Öppnaren fungerar medan dörren inte rör sig	Motoraxelhylsan är sliten	Byt motoraxelhylsan
Batteriet ger ingen ström	1. Batteriet är tomt 2. Batterikabeln är felkopplad 3. Batterikabeln är trasig	1. Byt batteri 2. Öppna locket, kontrollera batteriets “+” och “- 3. Byt batterikabel
Andra onormala problem	Externa enheter är inte kompatibla med öppnaren	Ta bort alla externa enheter. Om de onormala problemen fortfarande kvarstår, byt ut kretskortet
Digital display	Garageportssystemet behöver underhåll	Garageporten och motorn behöver fullständigt underhåll

Este Manual do Utilizador foi traduzido para sua conveniência através de tradução automática. Foram feitos esforços razoáveis para fornecer uma tradução exata; no entanto, nenhuma tradução automática é perfeita nem se destina a substituir os tradutores humanos. O Manual do Utilizador oficial é a versão em inglês. Quaisquer discrepâncias ou diferenças criadas na tradução não são vinculativas e não têm qualquer efeito jurídico para efeitos de cumprimento ou execução. Se surgirem questões relacionadas com a exatidão das informações contidas no Manual do Utilizador, consulte a versão inglesa desses conteúdos, que é a versão oficial.

Descrição do parâmetro	Valor do parâmetro	
Nome do produto	Automatização para portas de garagem - correia	
Modelo	MSW-GDOOR-001A	MSW-GDOOR-003A
Tensão nominal [V~] / frequência [Hz]	230/50	
Força máxima de tração [N]	1000	1200
Área máxima da porta [m^2]	15	18
Peso máximo da porta [kg]	100	120
Altura máxima da porta [m]	2,4 – 3,5	
LED	24V DC / 15 unidades	
Temperatura de operação [°C]	-40 / +50	
Grau de proteção IP	IP 20	

RECOMENDAÇÕES IMPORTANTES DE SEGURANÇA

O NÃO CUMPRIMENTO DAS SEGUINTES RECOMENDAÇÕES DE SEGURANÇA PODE RESULTAR EM LESÕES CORPORAIS GRAVES, MORTE E/OU DANOS MATERIAIS.

LEIA ATENTAMENTE E SIGA TODAS AS RECOMENDAÇÕES DE SEGURANÇA E INSTALAÇÃO.

1. O automatizador foi projetado e fabricado para atender às normas locais. O instalador deve estar familiarizado com as normas locais exigidas para a instalação do automatizador.
2. Pessoal não qualificado ou pessoas que desconheçam as normas de segurança e saúde ocupacional aplicáveis a portões automáticos e outras portas não devem, em hipótese alguma, realizar instalações ou implementar sistemas.
3. Pessoas que instalarem ou realizarem manutenção no equipamento sem observar todas as normas de segurança aplicáveis serão responsáveis por quaisquer danos, lesões, custos, despesas ou reclamações sofridas por qualquer pessoa em decorrência da instalação incorreta do sistema e da falha em cumprir as normas de segurança e o manual de instalação pertinentes, seja direta ou indiretamente.
4. Para maior segurança, recomendamos fortemente a inclusão do Sensor Fotoelétrico. Embora o abridor incorpore um sistema de Força de Segurança contra Obstrução sensível à pressão, a adição do Sensor Fotoelétrico aumentará significativamente a segurança operacional de uma porta de garagem automática e proporcionará mais tranquilidade.
5. Certifique-se de que a porta da garagem esteja totalmente aberta e parada antes de entrar ou sair da garagem.
6. Certifique-se de que a porta da garagem esteja totalmente fechada e parada antes de sair. Mantenha as mãos e roupas soltas longe do abridor e da porta da garagem o tempo todo.
7. O Sistema de Segurança contra Obstrução foi projetado para funcionar apenas com objetos ESTACIONÁRIOS. Lesões corporais graves, morte e/ou danos materiais podem ocorrer se a porta da garagem entrar em contato com um objeto em movimento.
8. Este aparelho não se destina ao uso por pessoas (incluindo crianças) com capacidades físicas, sensoriais ou mentais reduzidas, ou com falta de experiência e conhecimento, a menos que tenham recebido supervisão ou instruções sobre o uso do aparelho por uma pessoa responsável por sua segurança. As crianças devem ser supervisionadas para garantir que não brinquem com o aparelho.
9. Produtos elétricos usados não devem ser descartados com o lixo doméstico. Recicle onde houver

instalações disponíveis. Consulte a autoridade local ou o revendedor para obter informações sobre reciclagem.

10. Caso o cabo de alimentação esteja danificado, ele deve ser substituído pelo fabricante, seu agente de serviço ou pessoas qualificadas para evitar riscos.
11. AVISO: Instruções de segurança importantes. É importante para a segurança das pessoas seguir todas as instruções. Guarde estas instruções.
12. Não deixe que crianças brinquem com os controles das portas. Mantenha os controles remotos longe do alcance de crianças. Fique de olho na porta em movimento e mantenha as pessoas afastadas até que a porta esteja completamente aberta ou fechada.
13. Tenha cuidado ao acionar a trava manual, pois uma porta aberta pode cair rapidamente devido a molas fracas ou quebradas, ou por estar desequilibrada.
14. Examine a instalação com frequência, verificando em particular os cabos, molas e fixações quanto a sinais de desgaste, danos ou desequilíbrio. Não utilize se forem necessários reparos ou ajustes, pois uma falha na instalação ou uma porta desequilibrada pode causar ferimentos.
15. Verifique mensalmente se o acionamento inverte o sentido quando a porta entra em contato com um objeto de 50 mm de altura colocado no chão. Ajuste se necessário e verifique novamente, pois um ajuste incorreto pode representar um risco para acionamentos que incorporam um sistema de proteção contra aprisionamento que depende do contato com a borda inferior da porta.
16. Detalhes sobre como usar a liberação manual.
17. Informações sobre o ajuste da porta e do acionamento.
18. Desligue a alimentação ao limpar ou realizar qualquer outra manutenção.
19. As instruções de instalação devem incluir detalhes para a instalação da unidade e seus componentes associados.

IMPORTANTE INSTRUÇÕES DE SEGURANÇA PARA BATERIAS TIPO BOTÃO

AVISO

Este produto contém uma bateria tipo botão.

A bateria é perigosa e deve ser mantida fora do alcance de crianças.
A bateria pode causar ferimentos graves ou fatais em até 2 horas se ingerida ou inserida em qualquer parte do corpo.
Se suspeitar que a bateria foi ingerida ou inserida em qualquer parte do corpo, **PROCURE** atendimento médico **IMEDIATAMENTE.**

Substituição da bateria do transmissor
Remova os parafusos de fixação localizados na parte inferior do transmissor portátil.
Abra as duas metades da carcaça do transmissor e substitua a bateria por uma com as mesmas especificações.
Verifique se a luz indicadora vermelha acende quando um dos botões do transmissor é pressionado e, em seguida, recoloque os parafusos de fixação.

Substituição da bateria do interruptor de parede sem fio
Remova a placa de cobertura enquanto a unidade ainda estiver montada na parede, deslizando e girando uma chave de fenda reta na ranhura localizada na parte superior e inferior da placa de parede.
Use uma pequena chave de fenda Phillips para remover os 4 parafusos que prendem os interruptores.
Substitua a bateria por uma com as mesmas especificações.

DESCRIÇÃO E CARACTERÍSTICAS DO PRODUTO

1. Ajuste da força de obstrução

A força mínima é exibida como “1” e pode ser ajustada para cima. A exibição “5” significa a força máxima.

2. O ajuste de velocidade de deslocamento

quando "8" aparece no visor, significa 80% da velocidade de deslocamento. O visor "A" significa velocidade máxima de 160 mm/s ou 200 mm/s.

3. O ajuste de altura de reversão

quando "0" aparece no visor, significa que a porta retornará à posição superior. Os visores "1 a 9" significam que a porta retornará à posição de deslocamento total. De um décimo a nove décimos do deslocamento total, etc.

4. Abertura parcial/altura

O número “0” exibido no visor significa que a função parcialmente aberta está desativada. A indicação “1~9” significa definir a posição de abertura parcial de todo o percurso.

5. Função de reconhecimento do botão do transmissor

O número “0” exibido no visor significa que a função de reconhecimento de botões está desativada. O visor com o número “1” significa que a função de reconhecimento de botões está ativada.

6. Quantidade de memória de códigos

A letra “A” exibida no visor significa que a quantidade máxima de códigos armazenados na memória é de 50 unidades. Pressione o botão PARA CIMA/PARA BAIXO uma vez para aumentar ou diminuir a quantidade. A quantidade de memória de código é definida como 5pcs*N, N=1~9. (A quantidade é um múltiplo de 5).

7. Alarme de manutenção

O aparecimento da letra “t” no visor e o piscar rápido de 10 luzes LED indicam que a porta da garagem e o motor necessitam de manutenção completa.

8. Reversão automática de segurança

A parada automática/reversão automática são controladas pelo nosso software de placas de circuito. Somos cautelosos para proteger seus filhos, animais de estimação ou outros bens.

9. Partida suave / Parada suave

A aceleração e desaceleração graduais no início e no final de cada ciclo reduzem o desgaste da porta e do automatizador, prolongando sua vida útil e proporcionando um funcionamento mais silencioso.

10. Fechamento automático

O fechamento automático garante tranquilidade e mantém sua casa segura, fechando a porta automaticamente ao entrar ou sair da garagem.

11. Força de obstrução de abertura e fechamento com autoaprendizagem

A quantidade de força necessária para abrir a porta em diferentes estágios de seu percurso é aprendida durante a configuração e constantemente redefinida. Medição da força de abertura com ajuste automático dentro de uma faixa adequada.

12. Limite eletrônico, ajuste simples

Basta controlar a configuração de limite nos painéis de controle para ajustá-lo com precisão, um processo simples e rápido para qualquer pessoa.

13. Bateria de reserva disponível

Os abridores podem ser alimentados com nossa bateria de reserva em caso de queda de energia em sua casa.

14. Motorredutor com travamento automático

O motorredutor trava automaticamente com seu sistema de desengate.

15. Liberação manual

Não se preocupe com a falta de energia, o sistema de liberação manual é uma solução para operar a porta

a qualquer momento.

16. Tecnologia do transmissor

Tecnologia Rolling Code (7,38 x 10^{19} combinações), frequência de 433,92 MHz, design de 4 canais para garantir que você possa controlar 4 portas diferentes com um único transmissor.

17. Aplicações

Com apenas 30 mm necessários entre o teto e o ponto mais alto do percurso da porta, o abridor pode ser instalado embutido em aplicações com pé-direito baixo.

18. Placa de base metálica, mais resistente e segura.

19. Botões de operação para cima/para baixo (PARA CIMA/PARA BAIXO)

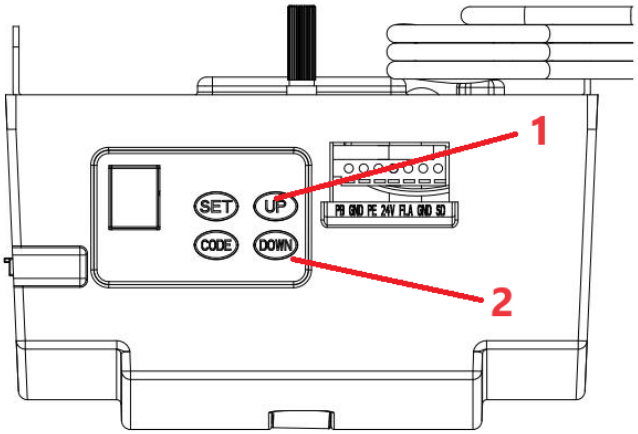

1 – Abrir

2 – Fechar

RECOMENDAÇÕES DE PRÉ-INSTALAÇÃO

1. A porta da garagem deve poder ser levantada e fechada facilmente com a mão e sem muito esforço. Uma porta bem balanceada e com molas adequadas é fundamental para uma instalação correta.
2. O automatizador de porta de garagem não compensa uma porta mal instalada e não deve ser usado como solução para uma porta difícil de abrir.
3. Se a unidade for instalada em uma porta já existente, certifique-se de remover quaisquer dispositivos de travamento existentes, caso contrário, a garantia será anulada.
4. Uma tomada elétrica homologada deve ser instalada próxima ao local onde o automatizador será instalado.
5. Deve haver um espaço mínimo de 30 mm entre a parte inferior do trilho de acionamento da corrente e a parte superior da porta da garagem no ponto mais próximo. (Consulte a Fig. 1.)

Nota importante: Como medida de segurança adicional, recomendamos fortemente a instalação das barras de segurança elétricas (Foto 5) em todas as instalações.

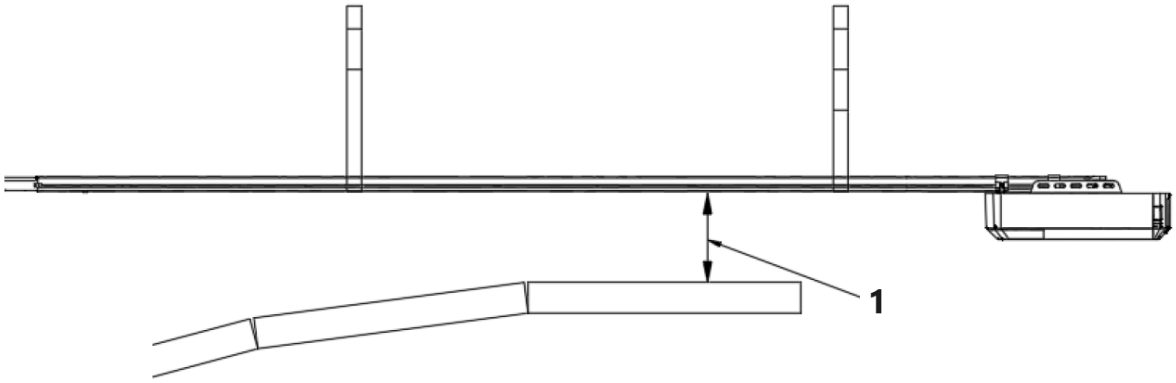

1 – 30 mm de folga mínima

Figura 1

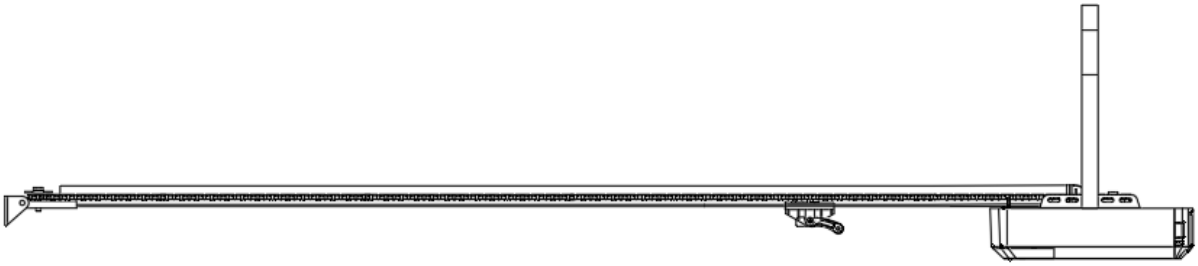

INSTRUÇÕES DE INSTALAÇÃO

Montagem do Suporte de Parede e do Suporte da Porta (Fig. 2)

Suporte de Parede - Feche a porta da garagem e meça a largura da porta na parte superior, marcando o centro. Localize e monte o suporte de parede de 2 cm a 15 cm acima da porta, na parede interna.
(Dependendo do espaço disponível para instalação).
Suporte da Porta – Fixe o suporte da porta a uma parte estrutural da porta o mais próximo possível da borda superior.

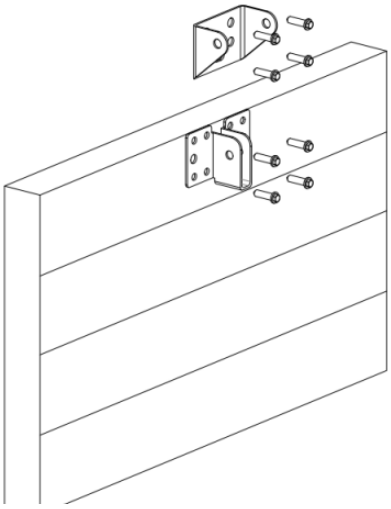

Figura 2

Instalação (Trilho em C de Aço)

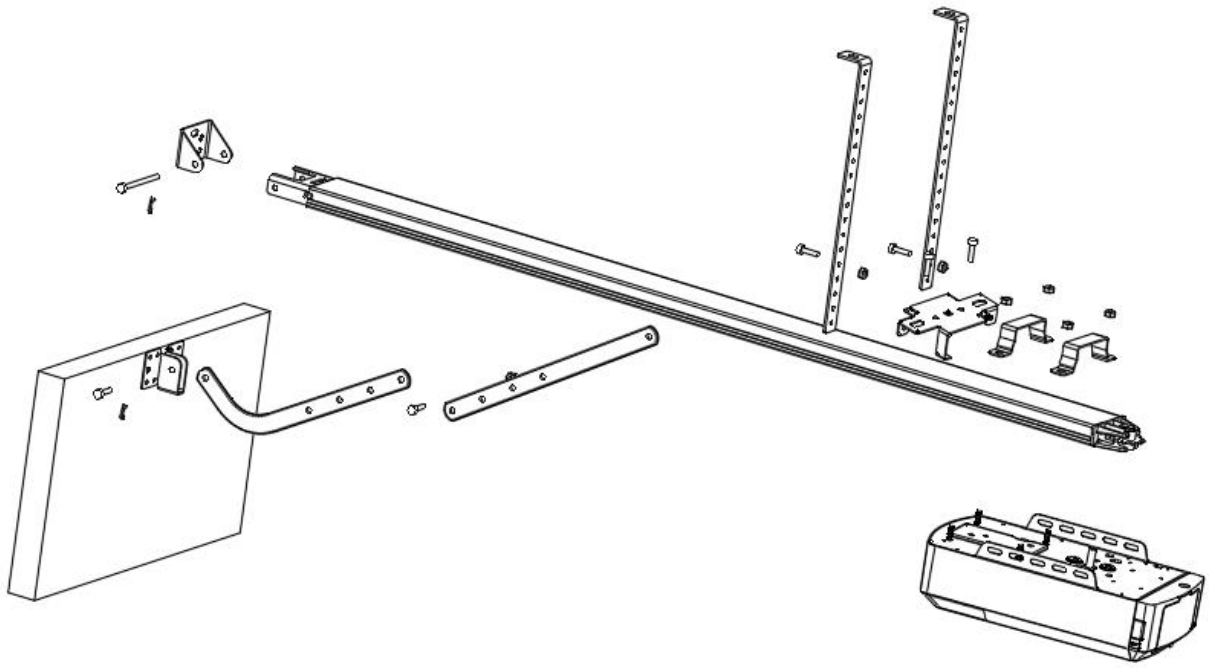

Figura 3

PASSO 1 (Fig. 3)
Fixe a cabeça do abridor ao trilho de aço. Monte os 2 suportes de suspensão em “U” com as porcas de 6 mm fornecidas.

PASSO 2 (Fig. 3)
Posicione o trilho de aço e o conjunto da cabeça do abridor centralmente no piso da garagem, com a cabeça aberta mais distante da porta. Levante a parte frontal do trilho até o suporte da porta. Insira o pino de articulação e fixe-o com o pino de segurança fornecido.

PASSO 3 (Fig. 3, Fig. 4)
Levante e apoie a cabeça do abridor (com uma escada) para que fique posicionada centralmente e nivelada. Fixe o abridor e o trilho no teto com os suportes de ferro A e B.

AVISO: Não permita que crianças fiquem perto da porta, do abridor ou da escada de apoio. O não cumprimento deste aviso pode resultar em ferimentos graves e/ou danos.

PASSO 4 (Fig. 3, Fig. 5)
Conecte o braço reto ao braço curvado com o parafuso. Posicione e aparafuse os braços na borda superior da porta usando o parafuso fornecido.

PASSO 5
Levante a porta da garagem até que o mecanismo de travamento se encaixe na corrente/correia de acionamento. Agora, está pronto para programar os abridores.

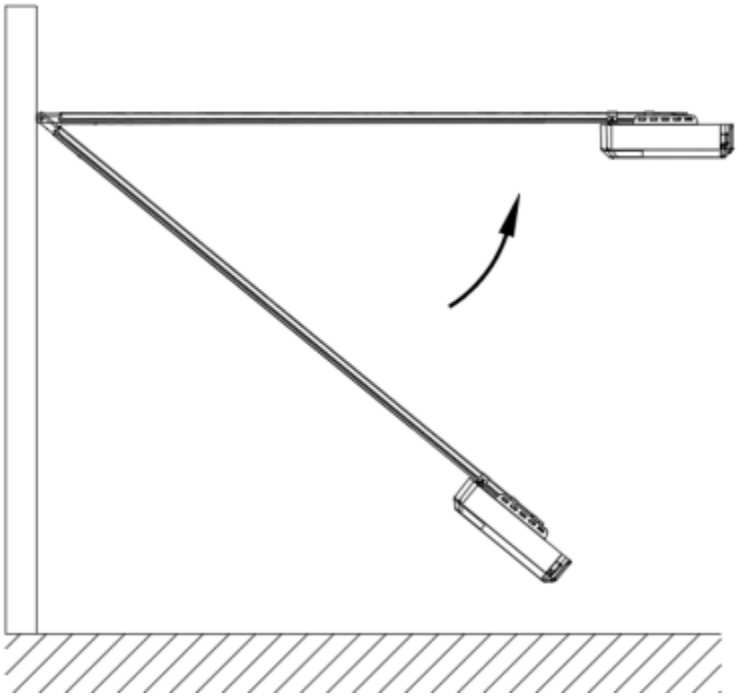

Figura 4

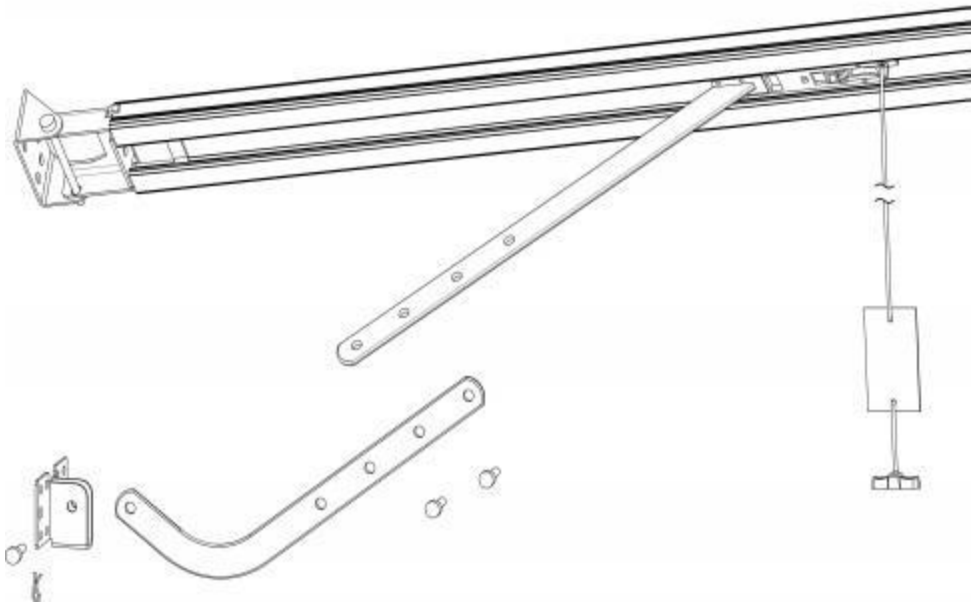

Figura 5

Conjunto do Trilho C de Aço Seccional

2 Partes Trilho de Aço

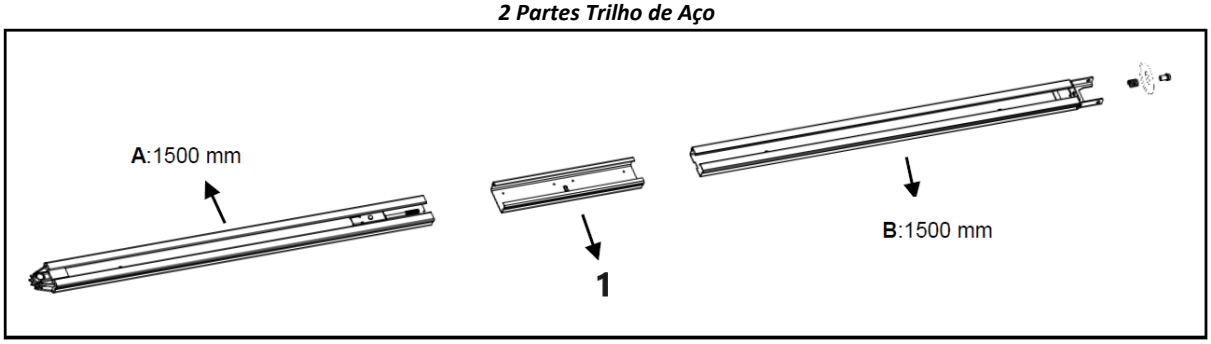

1 – Manga
Figura 6

3 Partes Trilho de Aço

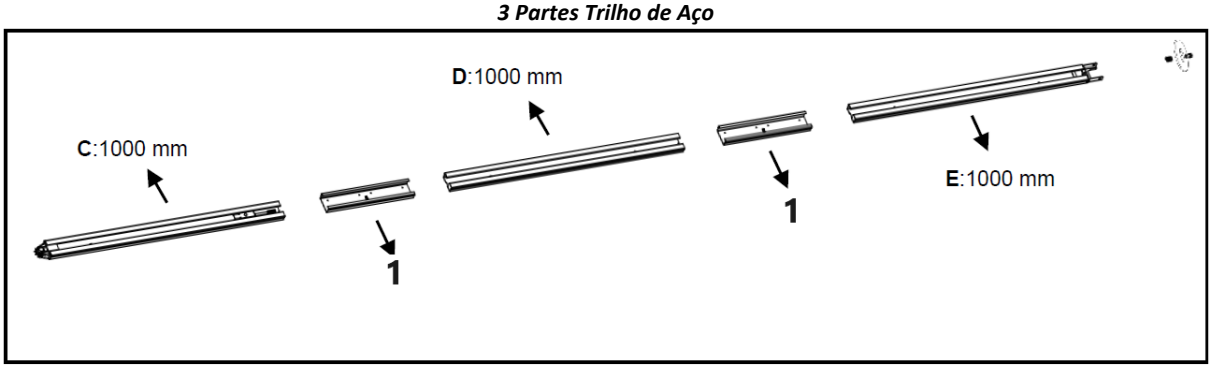

1 – Manga
Figura 7

1. **Trilho de Aço de 2 Partes:**

Como na Fig. 6, deslize o trilho A na manga e, em seguida, deslize o trilho B na manga.

Trilho de Aço de 3 Partes:
Como na Fig. 7, deslize o trilho C na manga, deslize o trilho D na manga e, em seguida, deslize o trilho E na manga.

2. Corte a rosca plástica; puxe a haste roscada juntamente com a corrente interna até a posição final do trilho (Fig. 8).

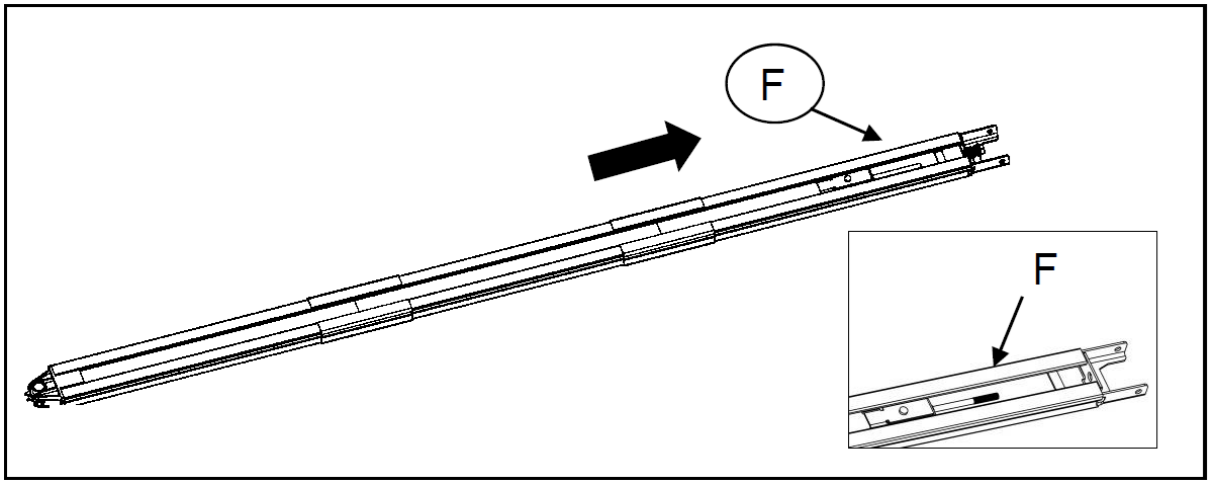

Figura 8

3. Conforme a Fig. 9, solte a porca e a mola.
4. Aperte a porca na posição correta, conforme mostrado na Fig. 10, corte a fita plástica, corte a rosca plástica na engrenagem e, em seguida, todo o trilho estará montado.

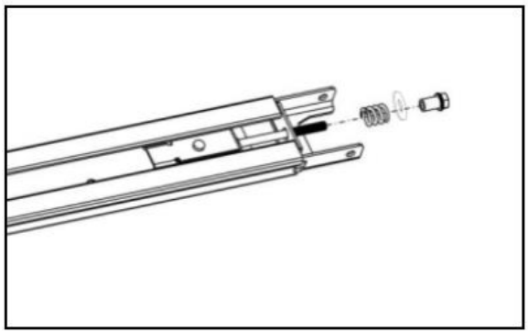

Figura 9

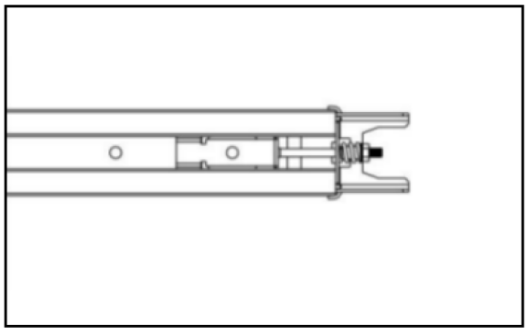

Figura 10

Conjunto de bateria de reserva para trilho C (opcional)

Opção 1 - Fixação superior (somente para bateria de chumbo-ácido)

PASSO 1

Monte a bateria e o suporte da bateria conforme a foto, fixando-os com os parafusos fornecidos.

PASSO 2

Conecte a bateria ao abridor.

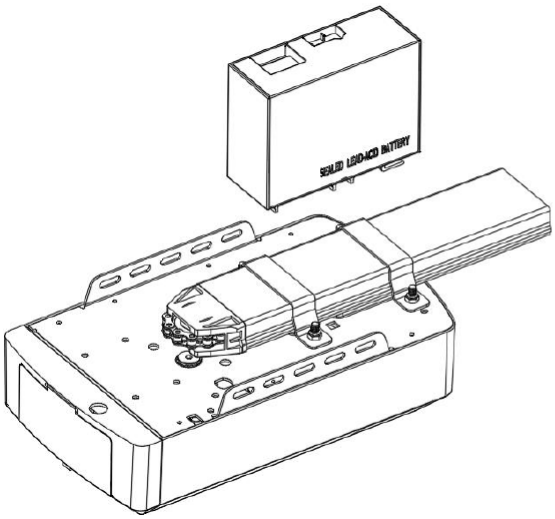

Passo 1

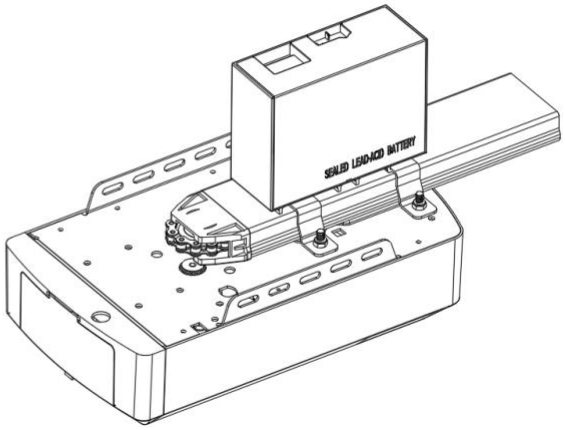

Passo 2

Opção 2 - Fixação lateral (para baterias de chumbo-ácido e lítio)

PASSO 1 (Fig. 11)
Monte a bateria na lateral do abridor conforme a foto, fixando-a com os parafusos fornecidos.
PASSO 2 (Fig. 12)
Conecte a bateria ao abridor, localize a Fig. 12.

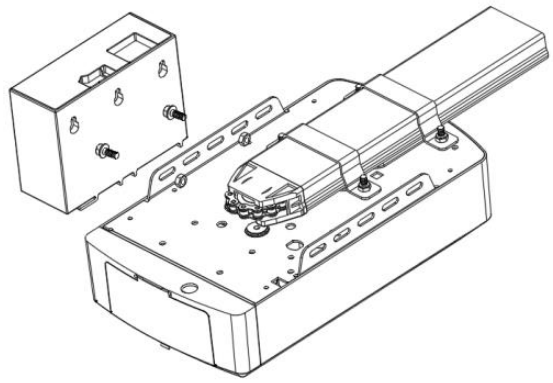

Figura 11

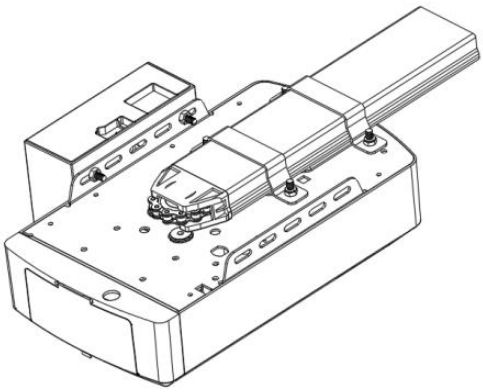

Figura 12

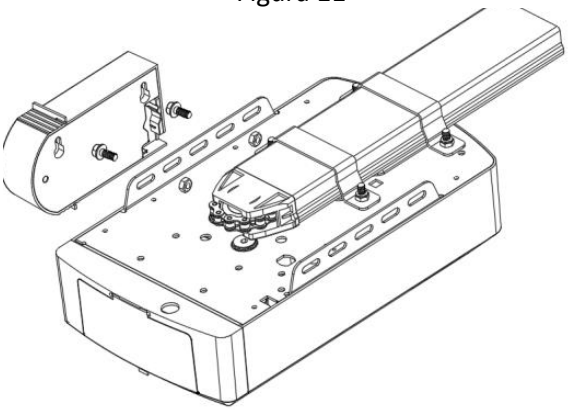

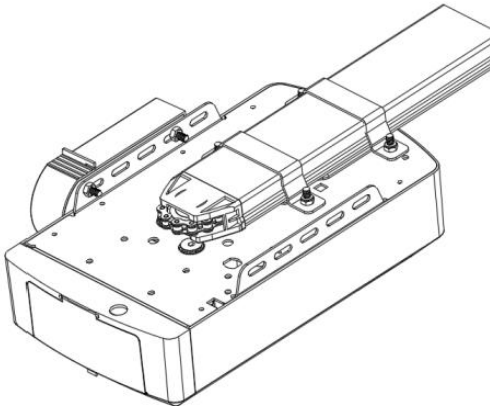

DESENGATÓRIO MANUAL PARA ABRIDOR DE TRILHO C

O abridor está equipado com um cabo de liberação manual para desengatar o mecanismo de transporte e mover a porta.
mão enquanto segura a alça para baixo (Fig. 13). Puxe a alavanca para desengatar a lançadeira. Para
Para reativar a porta, basta acionar o abridor no modo automático ou mover a porta manualmente até que o carrinho esteja pronto.
Participa do processo de acionamento da corrente.
Em algumas situações em que uma porta de pedestres não esteja em boas condições, recomenda-se o uso de uma porta externa.
O dispositivo de desengate deve ser instalado (Fig. 14).

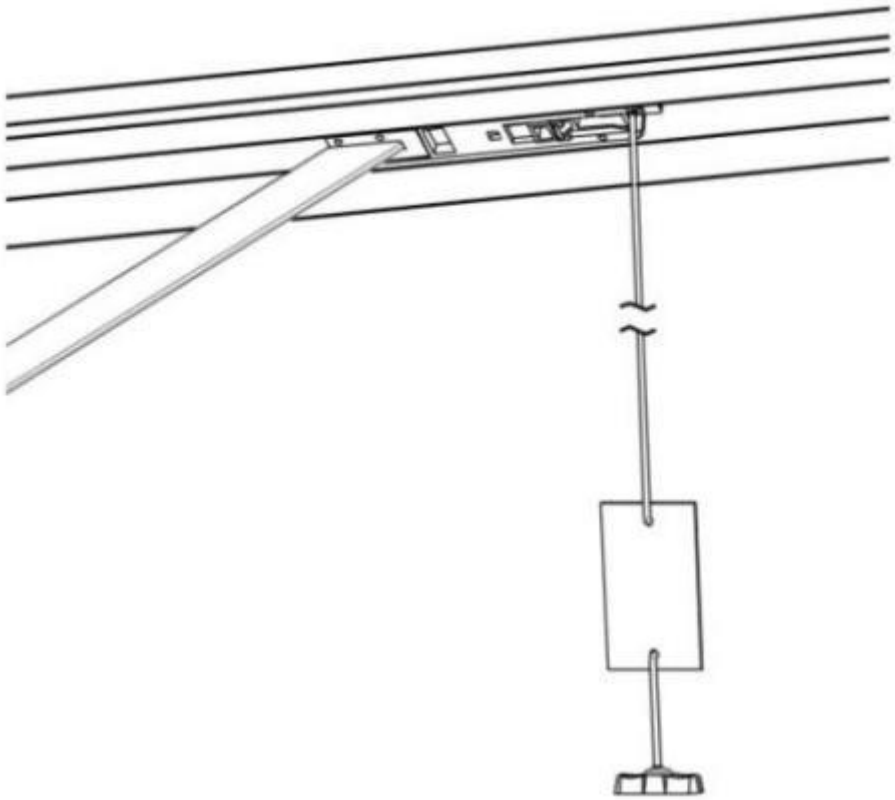

Figura 13

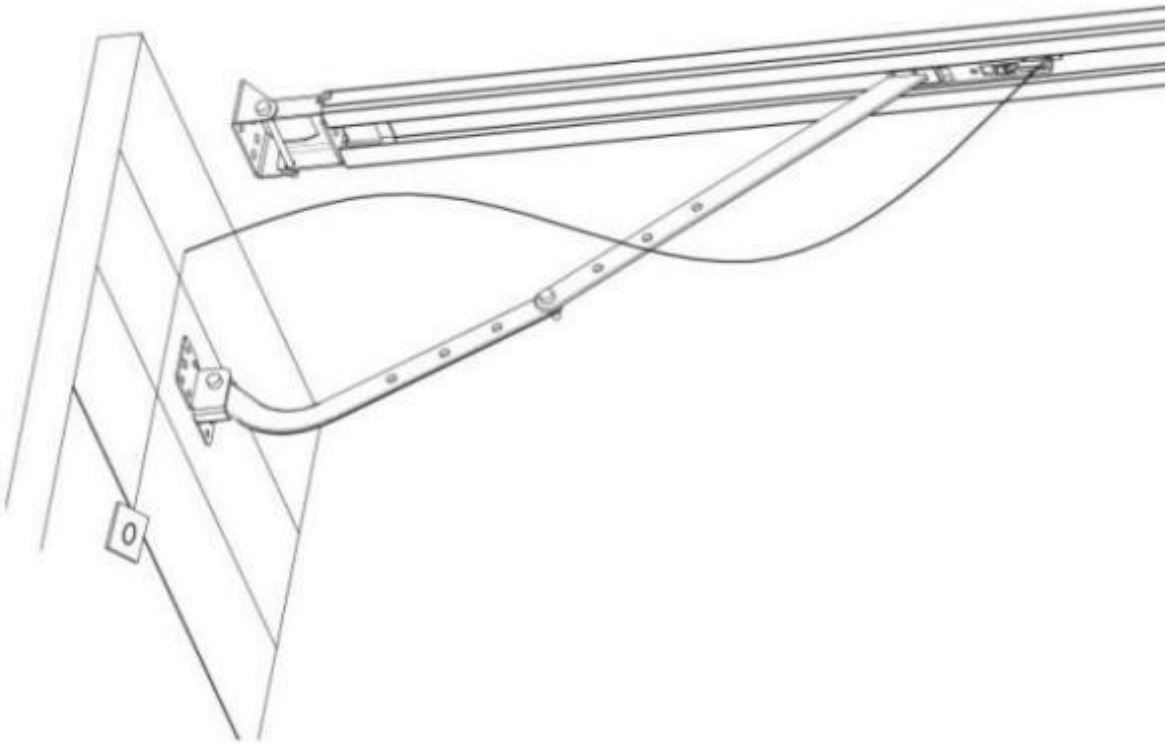

Figura 14

INSTRUÇÕES BÁSICAS PARA O BOTÃO

Item	Botão	Descrição
1.	SET	**Pressione rapidamente**: Confirme a configuração. **Pressione e segure**: entra no menu de configurações da função.
2.	CODE	**Pressione rapidamente:** a) Nas Configurações de Status, pressione rapidamente o botão CODE para sair da operação atual e retornar à interface de espera. b) No modo de espera, pressione rapidamente o botão CODE. Um ponto aparecerá no canto, indicando que o modo de aprendizado de código foi ativado. Primeiro, clique no botão do transmissor manual que deseja usar. O ponto pode desaparecer. Em seguida, pressione novamente o mesmo botão no transmissor manual. O ponto piscará. Pronto, o aprendizado do código está concluído. **Pressione e segure**: Limpa o controle remoto codificado. Pressione e mantenha pressionado o botão CODE até que a letra “C” seja exibida no visor. Todos os controles remotos armazenados serão apagados.
3.	UP	**Pressione rapidamente**: Abra a porta. **Pressione e segure**: Aumenta a resiliência. Pressione e segure o botão PARA CIMA. Após 4 segundos, o visor exibirá 0-1-2-3. Selecione o número desejado: 1 = aumentar a resiliência em 25%, 2 = aumentar a resiliência em 50%, 3 = aumentar a resiliência em 75%.
4.	DOWN	**Pressione rapidamente**: Feche a porta. **Pressione e segure:** Restaurar configurações de fábrica. Mantenha o botão PARA BAIXO pressionado. Após 4 segundos, o visor exibirá as configurações e o abridor de porta de garagem será reiniciado. Observação: Reiniciar significa que todas as configurações retornarão às configurações de fábrica. Todos os procedimentos de aprendizagem precisarão ser refeitos, exceto o código de aprendizagem do transmissor.

INSTRUÇÕES DE PROGRAMAÇÃO

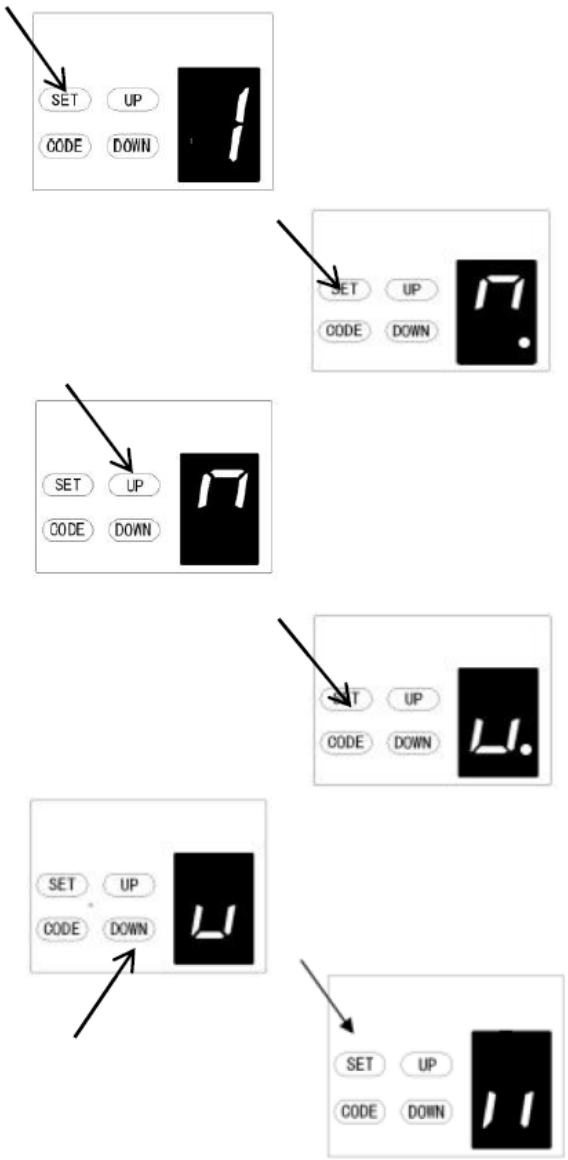

1. PROGRAMAÇÃO DOS LIMITES DE ABERTURA E FECHAMENTO

a) Pressione e segure o botão **CONFIGURAR** para entrar nesta configuração de função até que “1” apareça no visor e, em seguida, solte o botão.

b) Pressione o botão **CONFIGURAR** novamente. O abridor de porta agora está no Modo de Programação. Em seguida, você verá “n” com um ponto no visor.

c) Pressione e segure o botão **PARA CIMA** até que a porta atinja a posição de abertura desejada. Você verá “n” sem ponto no visor.

d) Pressione o botão **CONFIGURAR** para confirmar a posição de abertura. Em seguida, você verá “u” com um ponto no visor.

e) Em seguida, pressione e segure o botão **PARA BAIXO** até que a porta atinja a posição de fechamento desejada. Você verá “u” sem ponto no visor.

NOTA: Para ajustes finos, alterne entre os botões PARA CIMA e PARA BAIXO.

f) Agora pressione o botão **CONFIGURAR** para confirmar a posição de fechamento; em seguida, você verá “II” no visor.
Após confirmar a posição de fechamento, a porta abrirá e fechará em ciclos para definir os limites de curso e os ajustes de sensibilidade de força. A porta agora está configurada para operação normal.

CUIDADO:
Após o ciclo de abertura e fechamento, números (0 a 9) serão exibidos no visor. “0” significa que as portas estão balanceadas; quanto menor o número, melhor o balanceamento da porta. Recomenda-se que o número seja menor que a força aplicada.

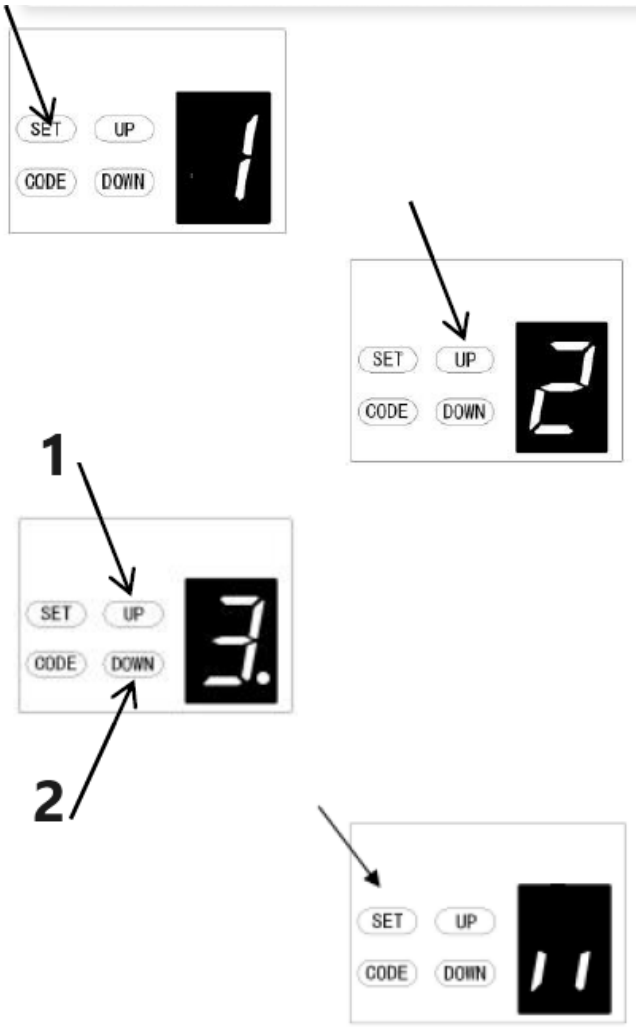

1 – Aumentar a força
2 – Diminuir a força

2. AJUSTE DA FORÇA DE OBSTRUÇÃO

ATENÇÃO: O ajuste da força de obstrução é configurado automaticamente durante a programação. Normalmente, nenhum ajuste é necessário.

a) Pressione e segure o botão SET até que “1” apareça no visor. Em seguida, pressione o botão UP até que “2” apareça no visor para entrar nesta configuração de função e solte o botão.

b) Pressione o botão SET novamente. A unidade agora está no modo de ajuste de força. Em seguida, você verá o número “3” com um ponto piscando no visor.

c) Pressione o botão UP para aumentar a força ou o botão DOWN para diminuir a força. A força mínima é “1” e pode ser ajustada para cima. A força máxima é “5”.

d) Pressione o botão SET para confirmar a configuração. O aparelho retornará automaticamente ao modo de espera e exibirá “ 11 ”.

NOTA: A força é definida como “3” por padrão na fábrica.

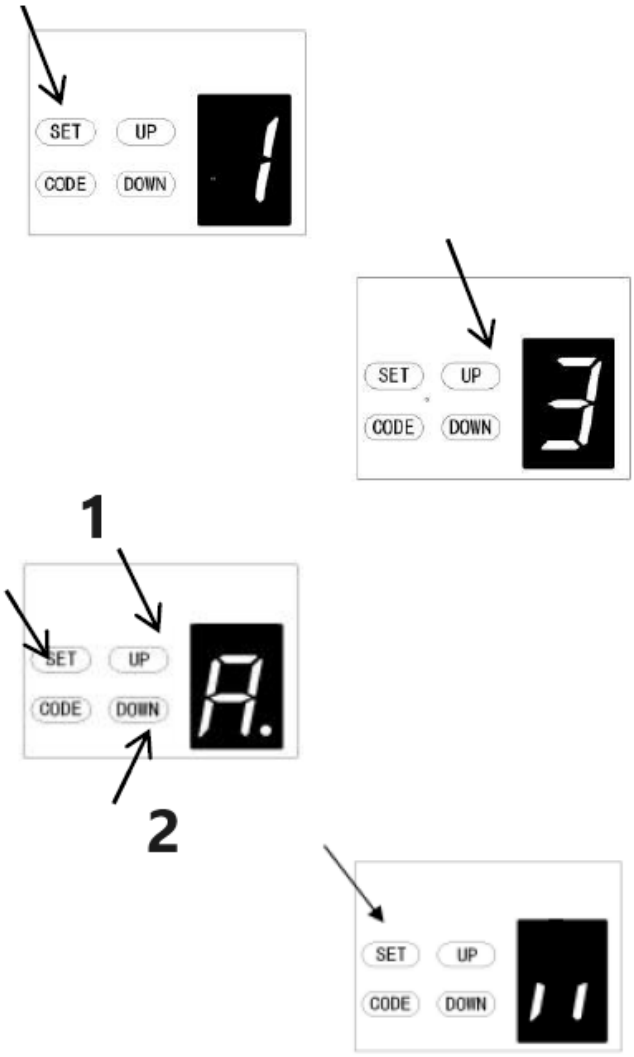

1 – Aumentar a velocidade
2 – Diminuir a velocidade

3. ATENÇÃO AO CONFIGURAR A VELOCIDADE DE DESLOCAMENTO
Se você alterar a opção de velocidade novamente, o limite de deslocamento anterior será cancelado. A função de ajuste de velocidade estará disponível somente após você redefinir o limite de deslocamento.

a) Pressione e mantenha pressionado o botão **SET** até que “1” apareça no visor. Em seguida, pressione o botão **UP** até que “3” apareça no visor para entrar nesta configuração de função e solte o botão.

b) Pressione o botão **SET** novamente. A unidade agora está no modo de ajuste de velocidade. Em seguida, você verá a letra “A” com um ponto piscando aparecer no visor.

c) Pressione os botões **UP** e **DOWN** para escolher a velocidade. O número “8” significa 80% da velocidade de deslocamento. O número “A” significa a velocidade máxima.

d) Pressione o botão **SET** para confirmar a configuração. O aparelho retornará automaticamente ao modo de espera e exibirá “II”.

NOTA: A velocidade de deslocamento é definida como máxima “A” por padrão de fábrica.

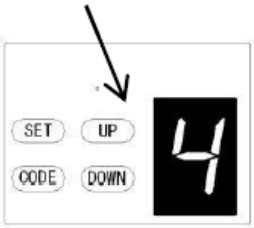

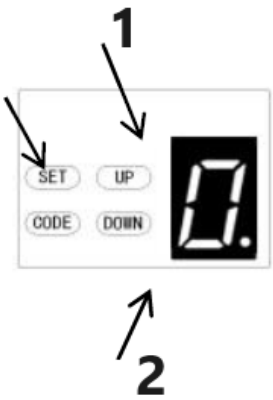

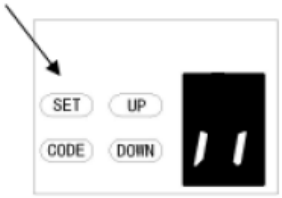

1 – Aumentar tempo
2 – Diminuir tempo

4. FECHAMENTO AUTOMÁTICO E CONFIGURAÇÃO DE TEMPO

NOTA: Recomendamos que as Fotocélulas de Segurança sejam usadas em qualquer instalação onde a função de Fechamento Automático esteja habilitada.

a) Pressione e segure o botão **SET** até que “1” apareça no visor. Em seguida, pressione o botão **PARA CIMA** até que “4” apareça no visor para entrar nesta configuração de função e solte o botão.

b) Pressione o botão **SET** novamente. A unidade agora está no modo de ajuste de fechamento automático. Você verá então o número “0” com um ponto piscando no visor.

c) Pressione o botão **PARA CIMA**/**PARA BAIXO** uma vez para definir o tempo de fechamento automático (0~9).
Pressione o botão **PARA CIMA** para aumentar o tempo ou o botão **PARA BAIXO** para diminuir o tempo.
O tempo de fechamento é de 15 segundos * N, onde N = 0~9. O tempo máximo é de 135 segundos. Para desativar a função de fechamento automático, defina o tempo para zero (0).

d) Pressione o botão **SET** para confirmar a configuração e a unidade retornará ao modo de espera
status automaticamente e exibe “II”.

NOTA:
1. O tempo de fechamento é definido como “0” por padrão na fábrica.
2. Se a função Fotocélula estiver ativada e for interrompida por uma obstrução, o fechamento automático será interrompido por um breve período e, em seguida, retomado.

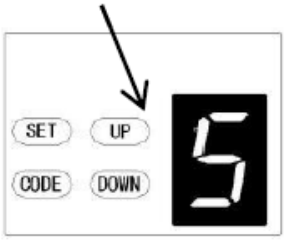

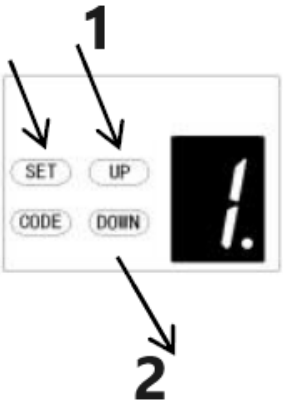

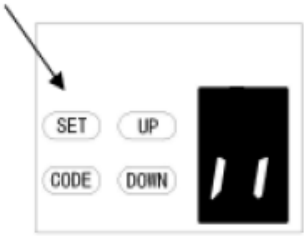

1 – Aumentar
2 – Diminuir

5. CONFIGURAÇÃO DA CONDIÇÃO DE FECHAMENTO AUTOMÁTICO

a) Pressione e segure o botão **SET** até que “1” apareça no visor. Em seguida, pressione o botão **PARA CIMA** até que “5” apareça no visor para entrar nesta configuração de função e, em seguida, solte o botão.

b) Pressione o botão **SET** novamente. A unidade agora está no modo de ajuste da condição de fechamento automático. Em seguida, você verá o número “1” com um ponto piscando no visor.

c) Pressione o botão **PARA CIMA**/**PARA BAIXO** uma vez para definir a condição de fechamento automático. Você pode escolher a configuração “1” ou “2”.
O número “1” significa que a porta só pode fechar automaticamente quando estiver na posição de limite de abertura.
O número “2” significa que a porta pode fechar automaticamente em qualquer posição.

d) Pressione o botão **SET** para confirmar a configuração. O dispositivo retornará automaticamente ao modo de espera e exibirá “II”.

NOTA:
1. A condição de fechamento é definida como “1” por padrão de fábrica.
2. A porta fechará automaticamente apenas durante o processo de abertura, não fechando automaticamente após ser interrompida durante o processo de fechamento.

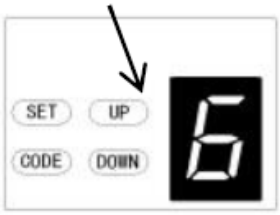

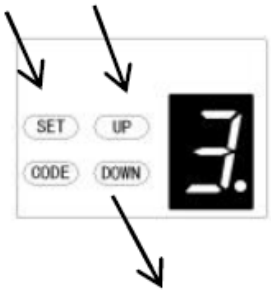

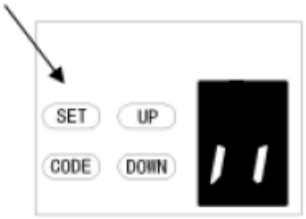

1 – Aumentar tempo
2 – Diminuir tempo

6. CONFIGURAÇÃO DO TEMPO DE ATRASO PARA DESLIGAMENTO DO LED

a) Pressione e segure o botão **SET** até que “1” apareça no visor. Em seguida, pressione o botão **PARA CIMA** até que “6” apareça no visor para acessar esta configuração e, então, solte o botão.

b) Pressione o botão **SET** novamente. A unidade agora está no modo de ajuste do tempo de atraso para desligamento do LED. Em seguida, você verá o número “3” com um ponto piscando no visor.

c) Pressione o botão **PARA CIMA/PARA BAIXO** uma vez para definir o tempo de atraso para desligamento do LED (1 a 9).

d) Pressione o botão **PARA CIMA** para aumentar o tempo ou o botão **PARA BAIXO** para diminuir o tempo.
O tempo de atraso é de 1 minuto * N, onde N = 1 a 9. O tempo máximo de atraso é de 9 minutos.

e) Pressione o botão **SET** para confirmar a configuração e a unidade retornará automaticamente ao modo de espera, exibindo “ll”.

NOTA: O tempo de atraso para desligamento do LED é definido como “3” por padrão na fábrica.

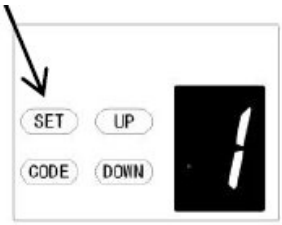

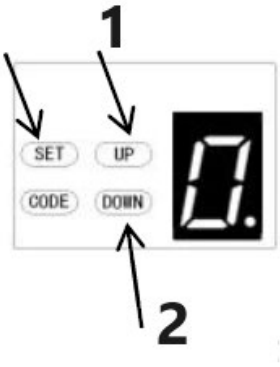

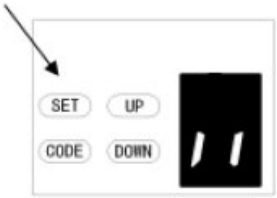

1 – Aumentar altura
2 – Diminuir altura

7. CONFIGURAÇÃO DE ALTURA DE REVERSÃO

a) Pressione e segure o botão **SET** até que “1” apareça no visor. Em seguida, pressione o botão **PARA CIMA** até que “7” apareça no visor para entrar nesta configuração de função e, em seguida, solte o botão.

b) Pressione o botão **SET** novamente. A unidade agora está no modo de ajuste de altura de reversão. Em seguida, você verá o número “0” com um ponto piscando no visor.

c) Pressione o botão **PARA CIMA**/**PARA BAIXO** uma vez para definir a altura de reversão durante o fechamento (0~9).

d) Pressione o botão **PARA CIMA** para aumentar ou o botão **PARA BAIXO** para diminuir.
O número “0” significa que a porta retornará à posição limite de abertura. Os números de 1 a 9 significam que a porta retornará à posição de curso total. De um décimo a nove décimos do curso total, etc.

e) Pressione o botão **CONFIGURAR** para confirmar a configuração. O dispositivo retornará automaticamente ao modo de espera e exibirá “II”.

NOTA: A altura de reversão é definida como “0” por padrão de fábrica.

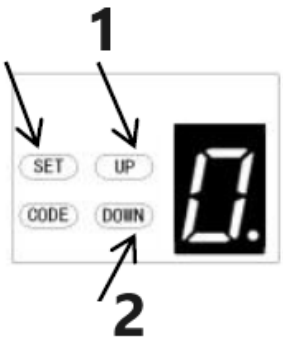

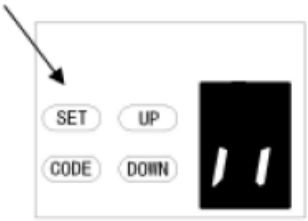

1 – Aumentar
2 – Diminuir

***8*. ABERTURA PARCIAL/AJUSTE DE ALTURA**

a) Pressione e segure o botão **SET** até que “1” apareça no visor. Em seguida, pressione o botão **UP** até que “8” apareça no visor para entrar no modo de ajuste de abertura parcial e solte o botão.

b) Pressione o botão **SET** novamente. A unidade agora está no modo de ajuste de abertura parcial/altura. Você verá então o número “0” com um ponto piscando no visor.

c) Pressione o botão **UP/DOWN** uma vez para selecionar se deseja ativar a função de abertura parcial ou ajustar a altura da abertura parcial (0 - C). Pressione o **botão UP** para aumentar ou o **botão DOWN** para diminuir.

O número “0” significa que a função de abertura parcial está desativada.
O número “1” significa que a altura é de 2 cm.
O número “2” significa que a altura é de 4 cm.
A figura “3” significa que a altura é de 8 cm
A figura “4” significa que a altura é de 12 cm
A figura “5” significa que a altura é de 20 cm
A figura “6” significa que a altura é de 40 cm
A figura “7” significa que a altura é de 60 cm
A figura “8” significa que a altura é de 80 cm
A figura “9” significa que a altura é de 100 cm
A figura “A” significa que a altura é de 120 cm
A figura “B” significa que a altura é de 140 cm
A figura “C” significa que a altura é de 160 cm

d) Pressione o botão SET para confirmar a configuração. O dispositivo retornará automaticamente ao modo de espera e exibirá “ 11 ”.

NOTA:

1. A abertura/altura parcial é definida como “0” por padrão de fábrica.
2. Se você ativar a função de abertura/altura parcial, a função de reconhecimento do botão será desativada.
3. Para mais detalhes, consulte o manual de instruções do controle remoto.
4. Se você habilitou a função de abertura parcial e a desabilitou posteriormente, observe que apenas o botão codificado que você aprendeu inicialmente poderá controlar o abridor agora.

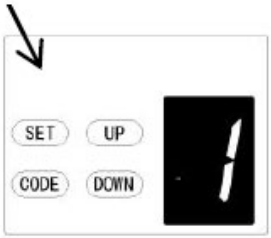

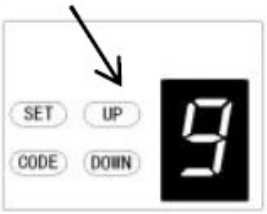

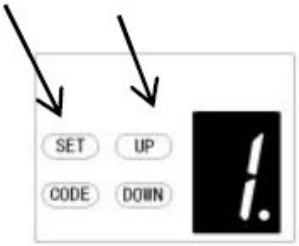

1

2

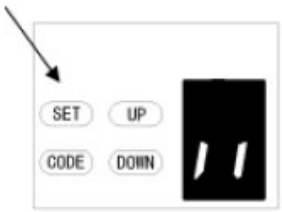

1 – Função de reconhecimento de botões desativada
2 – Função de reconhecimento de botões ativada

9. CONFIGURAÇÃO DA FUNÇÃO DE RECONHECIMENTO DE BOTÕES DO TRANSMISSOR

a) Pressione e segure o botão **SET** para entrar nesta configuração de função até que “9” apareça no visor e, em seguida, solte o botão.

b) Pressione o botão **SET** novamente. A unidade agora está no modo de ajuste da função de reconhecimento de botões. Em seguida, você verá o número “1” com um ponto piscando no visor.

c) Pressione o botão **PARA CIMA**/**PARA BAIXO** uma vez para selecionar se deseja que todos os 4 botões controlem apenas um abridor ou se apenas o botão codificado específico poderá controlá-lo.

O número “0” significa que a função de reconhecimento de botões está desativada. Isso significa que, se você codificou 1 botão com 1 abridor, todos os 4 botões do controle remoto poderão controlá-lo. É adequado para usuários que possuem apenas 1 porta automatizada em casa.

A figura “1” significa que a função de reconhecimento de botões está ativada. Se você programou o primeiro botão com o primeiro abridor, então o primeiro botão será o único botão do controle remoto capaz de controlar o abridor. Isso é adequado para usuários que possuem mais de uma porta/portão automatizado em casa.

d) Pressione o botão **SET** para confirmar a configuração e o controle retornará automaticamente ao modo de espera, exibindo “II”.

NOTA:

1. O reconhecimento de botões é configurado como “1” por padrão de fábrica.
2. Após alterar o reconhecimento dos botões de não reconhecido para reconhecido, observe que apenas o botão codificado pode controlar o abridor.

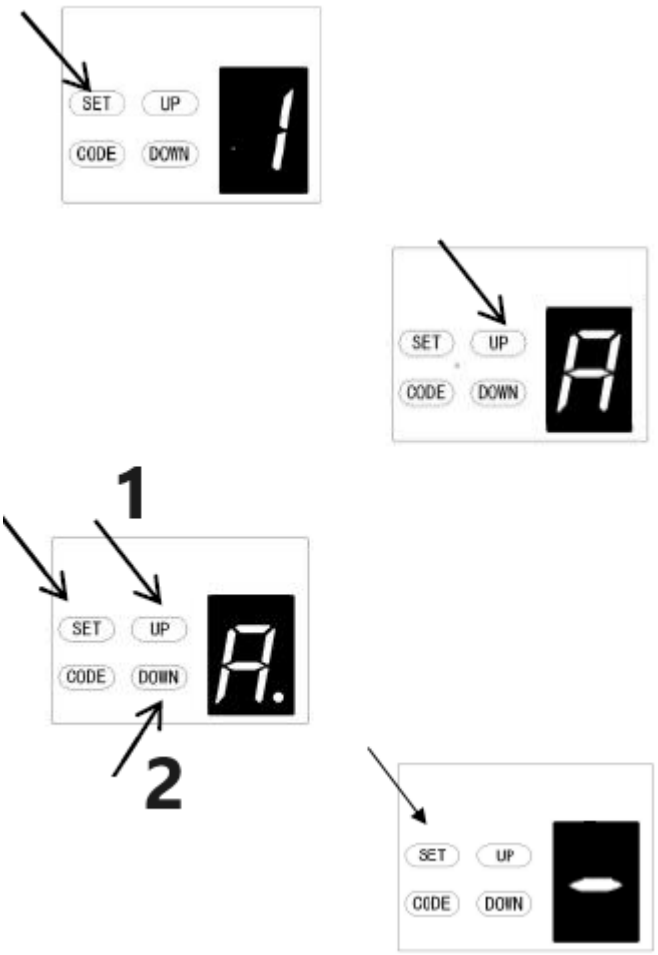

1 – Aumentar
2 – Diminuir

A. AJUSTE DA DISTÂNCIA DE PARADA SUAVE

a) Pressione e segure o botão **SET** até que "1" apareça no visor e, em seguida, pressione o botão **PARA CIMA** continuamente até que "**A**" seja exibido no visor para entrar na configuração da função.

b) Pressione o botão **SET** novamente. Agora você entrou no menu de configuração da distância de parada suave e verá o número "2" aparecer no visor.

c) Pressione o botão **PARA CIMA/PARA BAIXO** para selecionar a distância de parada suave. Você pode escolher entre os níveis "1-3". O padrão inicial é "2", o que significa que a distância de parada suave é média.
O número "1" significa que a distância de parada suave é longa.
O número "2" significa que a distância de parada suave é média.
O número "3" significa que a distância de parada suave é curta.

d) Pressione o botão **SET** para confirmar a configuração.

NOTA: Após concluir a configuração, você precisará reaprender os limites de curso da porta. Em seguida, a distância de parada suave funcionará com suas novas configurações.

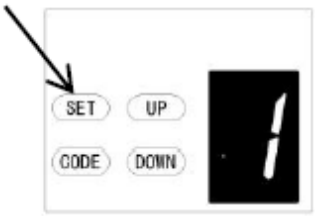

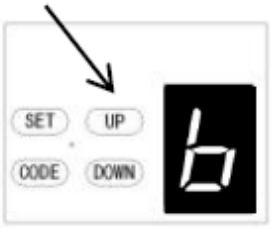

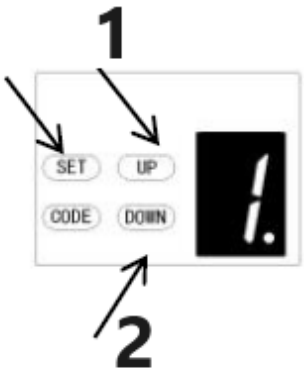

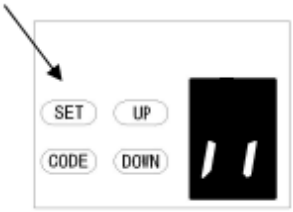

1 – Aumentar altura
2 – Diminuir altura

b. CONFIGURAÇÃO DE IGNORÂNCIA DE ALTURA EM REVERSÃO

a) Pressione e segure o botão **SET** até que “1” apareça no visor. Em seguida, pressione o botão **UP** até que “b” apareça no visor para entrar nesta configuração de função e, em seguida, solte o botão.

b) Pressione o botão **SET** novamente. A unidade agora está no modo de ajuste de ignorância de altura em reversão. Em seguida, você verá o número “1” com um ponto piscando no visor.

c) Pressione o botão **PARA CIMA**/**PARA BAIXO** uma vez para definir a altura de reversão durante o fechamento (0~9).

d) Pressione o botão **PARA CIMA** para aumentar ou o botão **PARA BAIXO** para diminuir.
Os valores de 1 a 9 indicam que a porta não retornará à posição inicial mesmo que haja obstáculos em seu caminho de fechamento a uma distância de 1 cm a 9 cm da posição fechada. Esta função é mais adequada para o norte da Europa, onde há neve constante no solo.

e) Pressione o botão **CONFIGURAR** para confirmar a configuração. O dispositivo retornará automaticamente ao modo de espera e exibirá “II”.

NOTA: A altura de reversão é definida como “1” por padrão de fábrica.

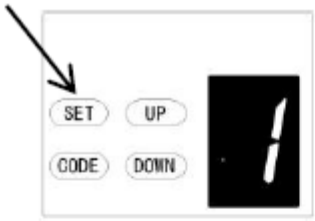

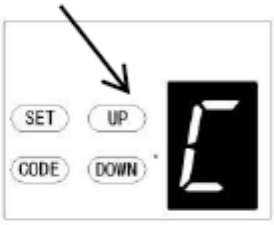

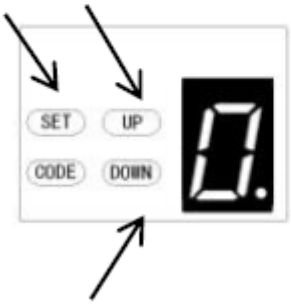

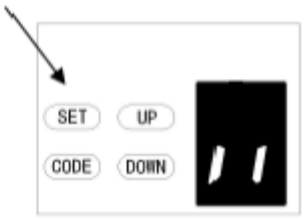

C. CONFIGURAÇÃO DO TIPO DE INTERRUPTOR DA PORTA DE PASSAGEM

a) Pressione e segure o botão **CONFIGURAR** até que “1” apareça no visor. Em seguida, pressione o botão **PARA CIMA** até que “C” apareça no visor para entrar nesta configuração de função e solte o botão.

b) Pressione o botão **CONFIGURAR** novamente. A unidade agora está no modo de ajuste do tipo de interruptor da porta de passagem. Em seguida, você verá o número “0” com um ponto piscando no visor.

c) Pressione o botão **PARA CIMA/PARA BAIXO** uma vez para definir o tipo de interruptor da porta de passagem. Você pode escolher a configuração “0” ou “1”.
O símbolo “0” significa que a função da porta de passagem está normalmente aberta.
O símbolo “1” significa que a função da porta de passagem está normalmente fechada.

d) Pressione o botão **CONFIGURAR** para confirmar a configuração. O dispositivo retornará automaticamente ao modo de espera e exibirá “II”.

NOTA: O interruptor da porta de passagem vem configurado como “0” por padrão de fábrica.

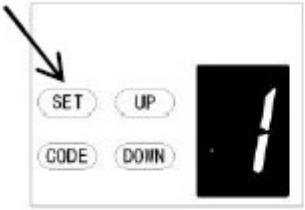

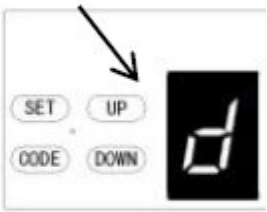

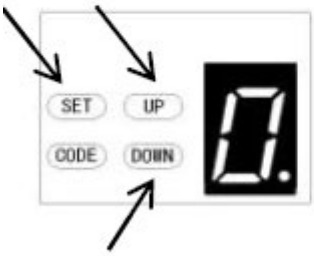

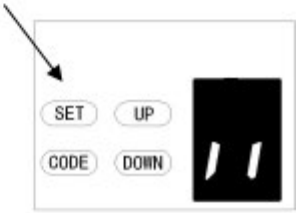

d. CONFIGURAÇÃO LIGADO/DESLIGADO DA FOTOCÉLULA

NOTA: Certifique-se de que a fotocélula esteja instalada corretamente e utilize contatos Normalmente Fechados nos terminais de acessórios do abridor (Fig. 22, Fig. 23). **Observe também que a função de fotocélula deve ser desativada caso NÃO haja fotocélulas instaladas; caso contrário, a porta não poderá ser fechada e o visor de LED exibirá a letra "r" como indicação.**

a) Pressione e segure o botão **SET** até que "1" apareça no visor. Em seguida, pressione o botão **PARA CIMA** até que "d" apareça no visor para entrar nesta configuração de função e, então, solte o botão.

b) Pressione o botão **SET** novamente. A unidade agora está no modo de ajuste de fotocélula LIGADA/DESLIGADA. Em seguida, você verá o número "0" com um ponto piscando aparecer no visor.

c) Pressione o botão **PARA CIMA**/**PARA BAIXO** uma vez para definir a chave LIGADA/DESLIGADA da fotocélula. Você pode escolher a configuração "0" ou "1".
O **número** "**0**" significa que a função da fotocélula está desligada.
O **número** "**1**" significa que a função da fotocélula está ligada.

d) Pressione o botão **SET** para confirmar a configuração e o aparelho retornará automaticamente ao modo de espera, exibindo "II".

NOTA: A fotocélula é configurada em "0" como padrão de fábrica.

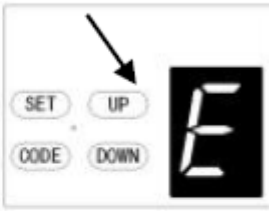

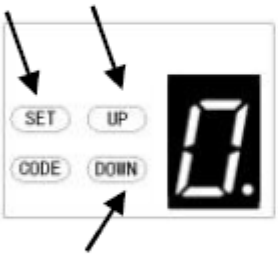

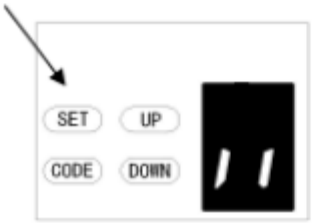

E. CONFIGURAÇÃO DO NÚMERO DE CICLOS DE OPERAÇÃO DO ALARME DE MANUTENÇÃO

a) Pressione e segure o botão **SET** até que “1” apareça no visor. Em seguida, pressione o botão **UP** até que “E” apareça no visor para entrar nesta configuração de função e solte o botão.

b) Pressione o botão **SET** novamente. A unidade agora está no modo de ajuste do alarme de manutenção. Em seguida, você verá o número “0” com um ponto piscando no visor.

c) Pressione os botões **UP**/**DOWN** para selecionar o número de ciclos de operação que você deseja que o abridor emita. Você pode escolher entre os valores de “1 a 5”.
A Figura “1” significa que, após a porta da garagem ser acionada 1000 vezes, a luz LED piscará 10 vezes rapidamente após a porta parar de funcionar. Isso serve para alertá-lo de que sua porta de garagem precisa de manutenção. Ao mesmo tempo, você verá a figura “t” aparecer no visor.
A Figura “2” significa que o número de ciclos de alarme de manutenção está configurado para 2000 vezes.
A Figura “3” significa que o número de ciclos de alarme de manutenção está configurado para 3000 vezes.
A Figura “4” significa que o número de ciclos de alarme de manutenção está configurado para 4000 vezes.
A Figura “5” significa que o número de ciclos de alarme de manutenção está configurado para 5000 vezes.

d) Pressione o botão **SET** para confirmar a configuração e o dispositivo retornará automaticamente ao modo de espera, exibindo “II”.

NOTA:
1. O número de ciclos de operação é configurado como “0” por padrão de fábrica.
2. O aparecimento de “t” no visor e a luz LED piscando 10 vezes rapidamente significam que a porta perdeu o equilíbrio, sendo altamente recomendada a manutenção da porta da garagem.
3. Verifique o status ou reaprenda o limite de deslocamento após alertas de manutenção.

Programação da função de comunicação

Configuração remota

a) Pressione e segure o botão **SET** até que “1” apareça no visor. Em seguida, pressione rapidamente o botão **PARA CIMA/PARA BAIXO** até que “F” apareça no visor para entrar nesta configuração de função e solte o botão (Fig. 1-2).

b) Pressione o botão SET para exibir o status escolhido (Fig. 3).

c) Pressione o botão PARA CIMA/PARA BAIXO para definir a condição “0-1” desejada (Fig. 4-5).

d) Pressione o botão SET para confirmar.

A figura “0” significa que a função de comunicação está desativada e a porta pode ser parada em qualquer posição pelo controle remoto.
A figura “1” significa que a função de comunicação está ativada e a porta não pode ser parada em qualquer posição pelo controle remoto durante a abertura. No entanto, a porta pode ser parada em qualquer posição pelo controle remoto durante o fechamento e retornará automaticamente à posição inicial.
Atenção: Se você estiver usando o controle remoto com um receptor universal, essa configuração não será afetada.

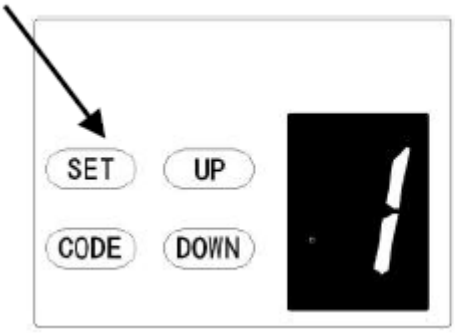

Figura 1

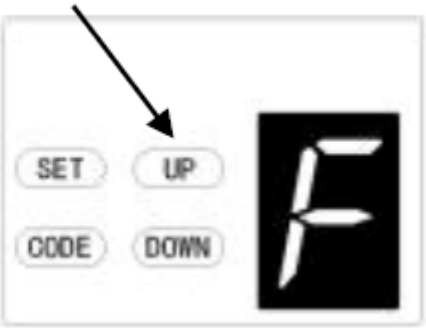

Figura 2

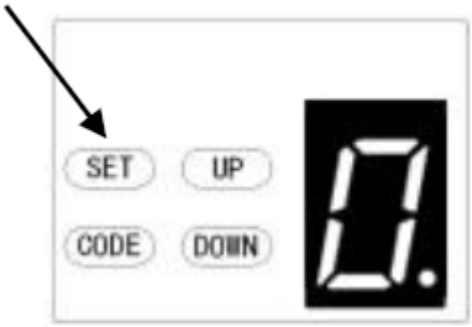

Figura 3

Figura 4

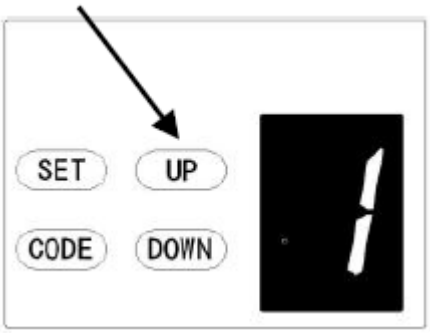

Figura 5

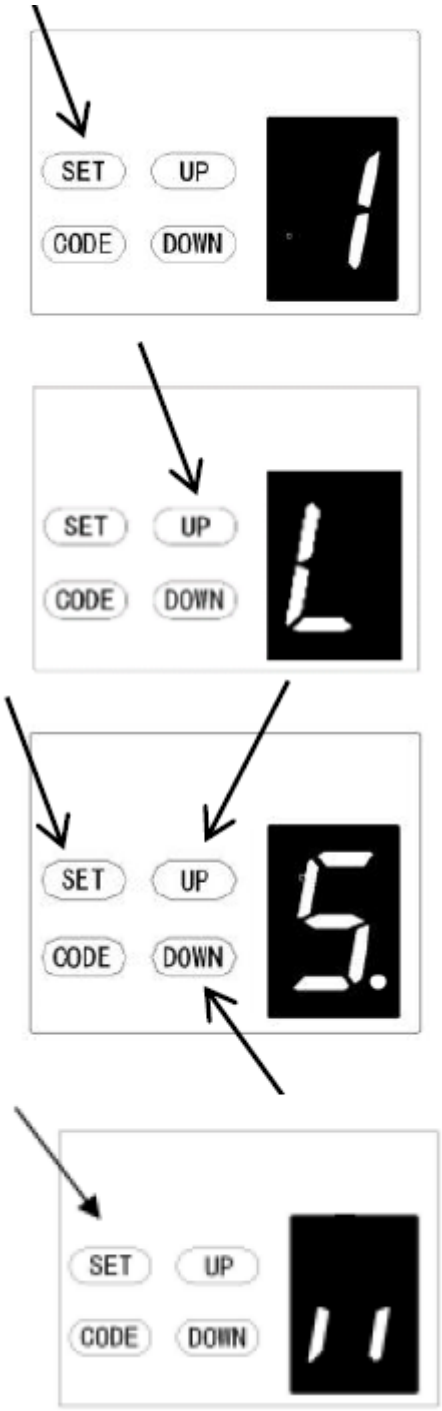

L. AJUSTE DA FORÇA DE ABERTURA

CUIDADO: O ajuste da força de abertura é configurado automaticamente durante a programação. Normalmente, nenhum ajuste é necessário.

a) Pressione e segure o botão **SET** até que “1” apareça no visor. Em seguida, pressione rapidamente o botão **UP** até que “L” apareça no visor para entrar nesta configuração de função e solte o botão.

b) Pressione o botão **SET** novamente. A unidade agora está no modo de ajuste da força de abertura. Em seguida, você verá a figura “5” com um ponto piscando no visor.

c) Pressione o botão **PARA CIMA** para aumentar a força de tração ou o botão **PARA BAIXO** para diminuir a força de tração.
A força de elevação mínima é “1” e pode ser ajustada para cima. A força de elevação máxima é “9”.

d) Pressione o botão **CONFIGURAR** para confirmar a configuração e o dispositivo retornará automaticamente ao modo de espera, exibindo “ ”.

NOTA: A força de elevação é definida como “5” por padrão de fábrica.

Observação: O modelo usado para esta função é determinado de acordo com o programa específico.

Programação da Função de Reversão do Motor

Esta função pode ser aplicada a portas de batente

1. Após configurar esta função, a porta de batente abrirá para fora. Ao abrir a porta, o carrinho se moverá para a frente. Ao fechar a porta, o carrinho se moverá para trás.

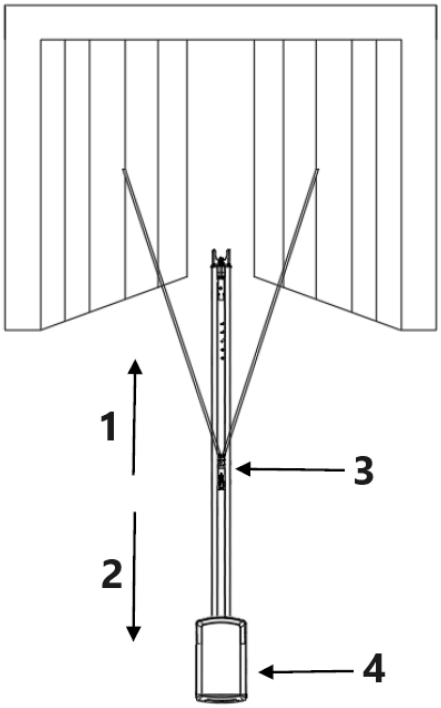

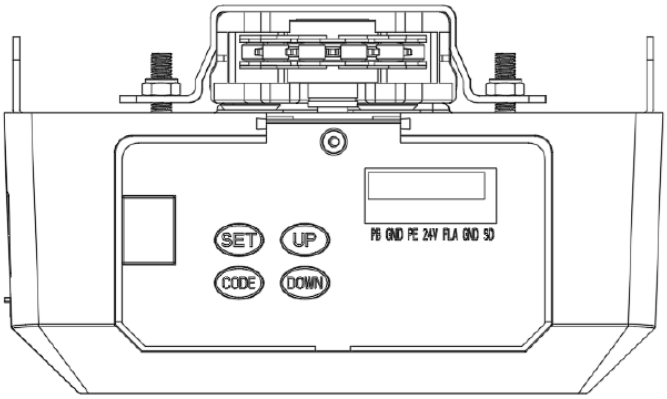

1 – Avançar
2 – Retroceder
3 – Carrinho
4 – Cabeçote do motor

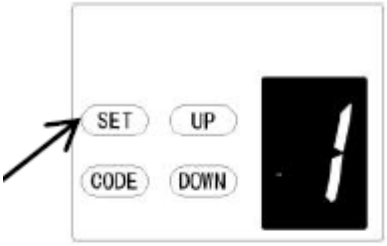

Para motores com múltiplas funções:

a) Pressione e segure o botão **SET** até que “ ” apareça no visor. Em seguida, pressione rapidamente o botão **DOWN** para selecionar a função “0”.

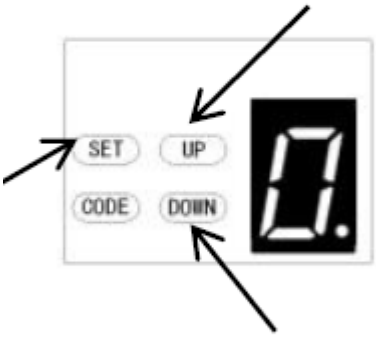

b) Após pressionar rapidamente o botão **SET,** o visor mostrará “” e o ponto vermelho no canto inferior direito piscará.

c) Em seguida, pressione rapidamente o botão **UP/DOWN** para selecionar a função “0” ou “1”. “0” é a configuração padrão de fábrica, com a função de reversão do motor desativada. “1” significa que a função de reversão do motor está ativada e a porta se moverá para trás.

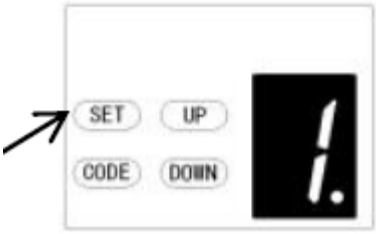

d) Em seguida, pressione rapidamente o botão **SET** para confirmar a função desejada.

Observação: É necessário redefinir o limite de curso após selecionar esta função.

TERMINAIS ABRIR/PARAR/FECHAR
A função O/S/C pode ser usada para um interruptor de botão externo para operar o abridor. O interruptor deve ter contatos normalmente abertos (NF) livres de tensão (Fig. 22)

Conexão do sensor fotoelétrico (opcional) *– Fig. 22, Fig. 23*
Conexão do controle do interruptor (opcional) *– Fig. 22*
Observação:
1. O flash (luz de advertência) deve ter menos de 10 W.
2. O botão de pressão externo (PB) deve ter contato "NA".

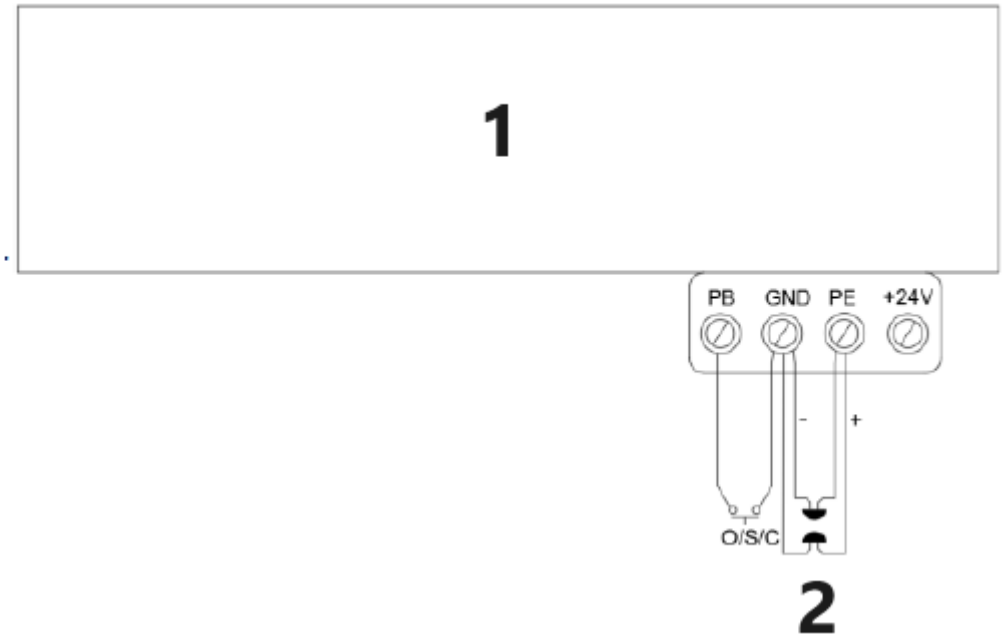

1 – Abridor de porta de garagem
2 – Sensor fotoelétrico para pulso
Figura 22

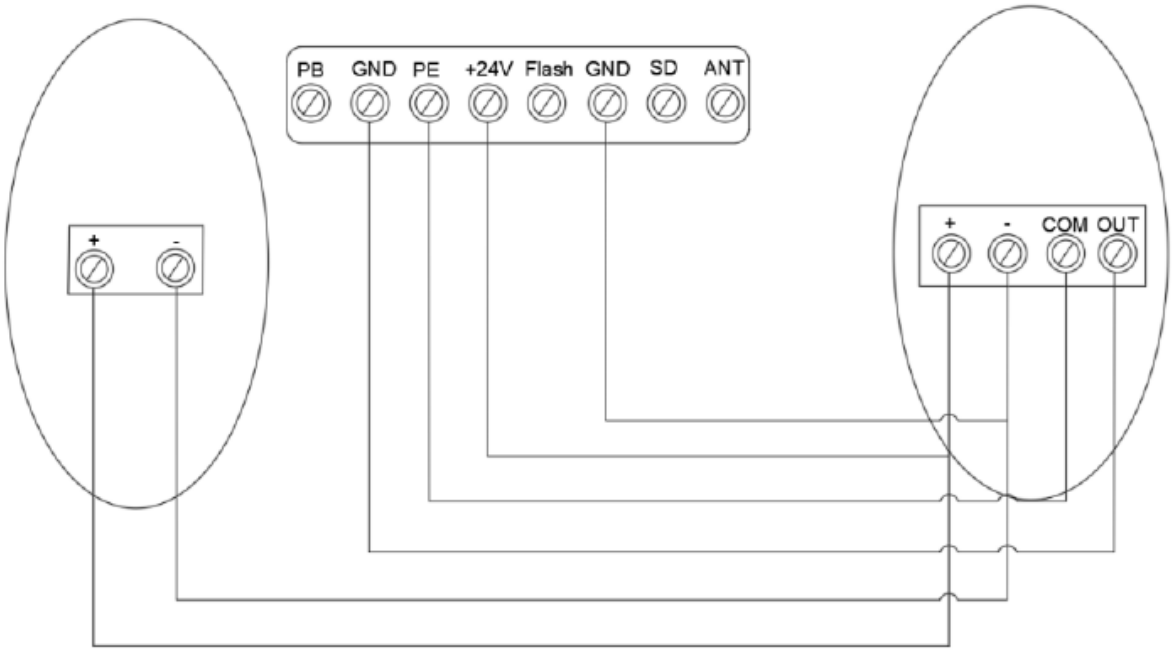

Conexão do sensor fotoelétrico/controle do interruptor
Figura 23

Introdução e aplicação de outros terminais

1. As interfaces O/S/C disponíveis. (Fig. 22)

Adicione um novo botão O/S/C para abrir ou fechar a porta.

2. Função de lanterna. (Fig. 24, Fig. 25)

Existem interfaces correspondentes para esta função e fornecem tensão de 24V-35V para a lanterna. Conecte a lanterna com 24V-28V CC, corrente ≤ 100mA. Ao usar lanternas com alimentação CA de 220V, utilize um adaptador e faça a fiação conforme necessário.

3. Proteção da porta de passagem (SD) (Fig. 24, Fig. 25)

Esta função garante que a porta não possa ser aberta a menos que a pequena porta de passagem esteja fechada. O painel da porta não será danificado.

4. Fonte de alimentação externa (BAT) e antena (ANT), porta WIFI. (Fig. 25)

Porta de conexão de alimentação externa, vermelho conectado ao “+”, preto conectado ao “-”.
“WIFI” Esta porta é para inserir o módulo WIFI.
“ANT” Função de recepção de sinal. Interface da antena.

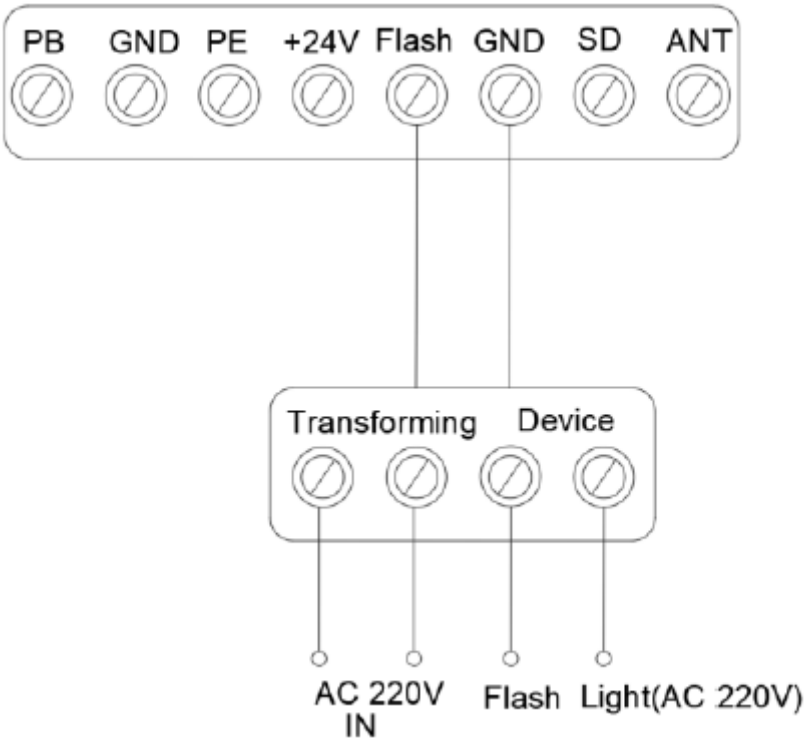

Figura 24

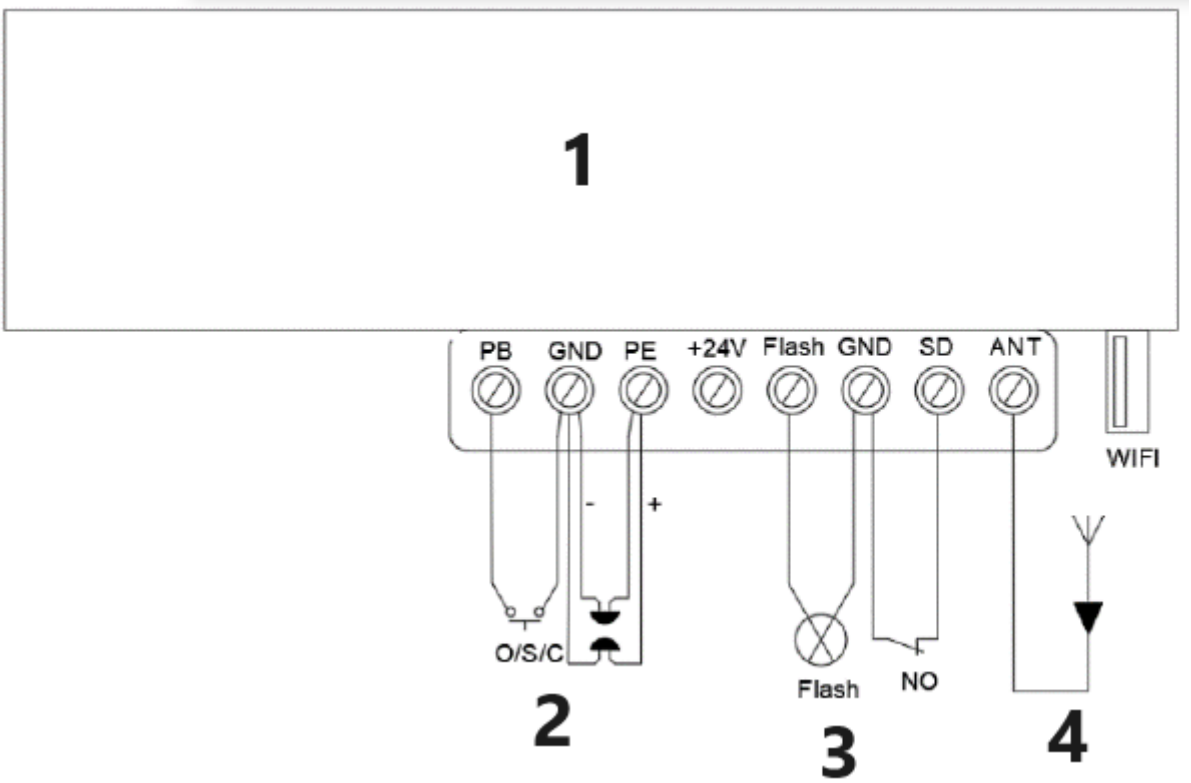

1 – Abridor de porta de garagem
2 – Fotocélula para pulso
3 – Dispositivo de segurança da porta de passagem
4 – Antena
Figura 25

MANUTENÇÃO

1. Não é necessária nenhuma manutenção específica para a placa de circuito lógico.
Verifique a porta pelo menos duas vezes por ano para garantir que esteja devidamente balanceada e que todas as peças móveis estejam funcionando corretamente.
Verifique a sensibilidade de reversão pelo menos duas vezes por ano e ajuste-a, se necessário.
Certifique-se de que os dispositivos de segurança estejam funcionando corretamente (fotocélulas, etc.).

2. Substituição da lâmpada:
Observação: Certifique-se de que a alimentação elétrica esteja desligada antes de substituir a lâmpada. Além disso, verifique se a voltagem da nova lâmpada é compatível com a voltagem local e se a potência está dentro de 10 Watts.
Desparafuse a tampa da lâmpada. Retire a tampa da lâmpada e, em seguida, gire a lâmpada LED antiga no sentido anti-horário para desrosqueá-la. Fixe a nova luz LED e a cobertura da lâmpada.

3. Relativamente à função de alarme de manutenção:
A luz LED pisca 10 vezes rapidamente, o que significa que a porta perdeu o equilíbrio. Recomenda-se fortemente a manutenção da porta da garagem. “Verifique” o status ou “Reaprenda” o limite de deslocamento após alertas de alarme de manutenção.
Atenção: A operação incorreta da porta pode afetar a vida útil do abridor automático devido a cargas incorretas e anulará a garantia.

PORTA INTELIGENTE - USB 02

Localize a interface USB correspondente e insira o módulo Wi-Fi (Fig. 1, 2).

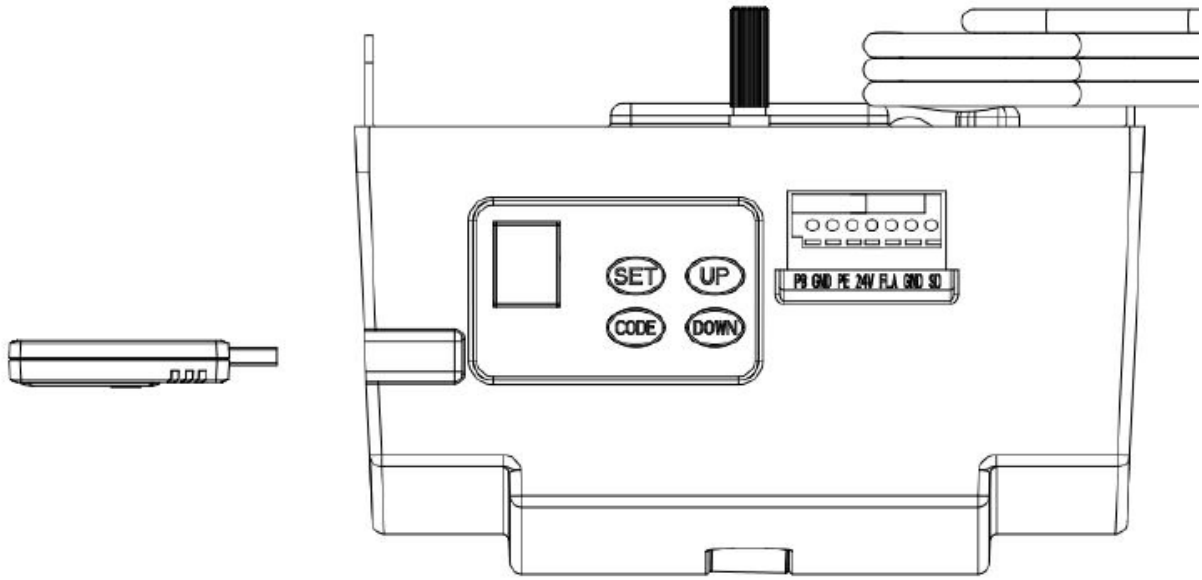

Figura 1

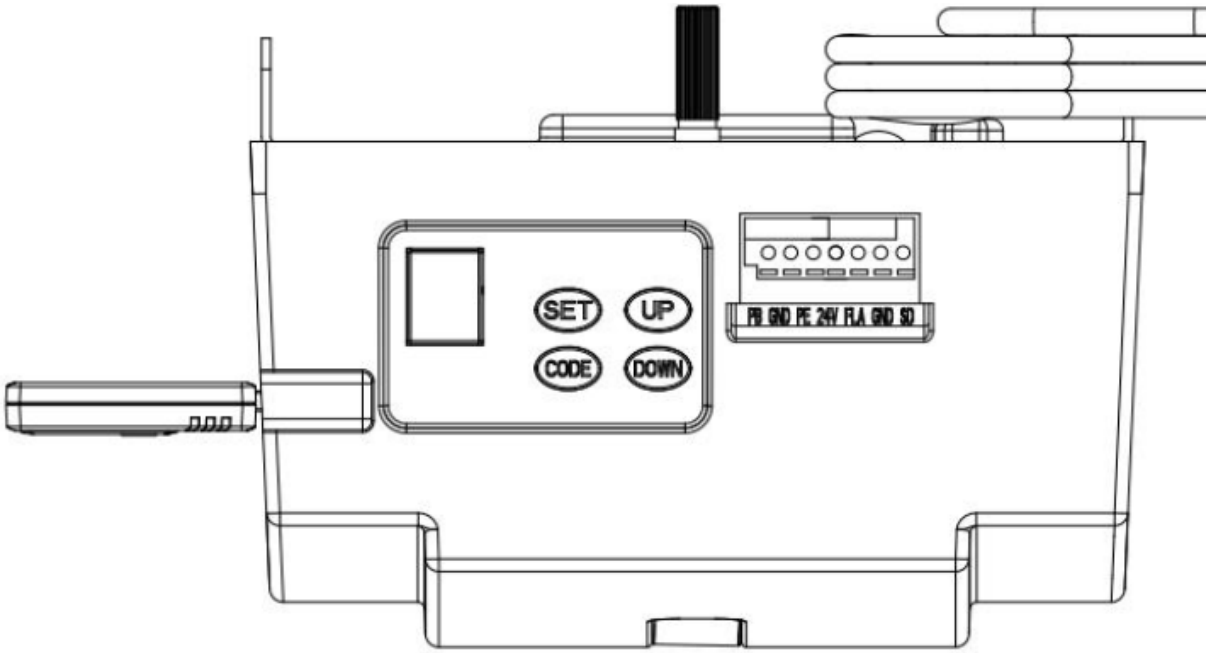

Figura 2

Instruções de funcionamento:

1. Programação de limites de abertura e fechamento
2. Codificação remota
3. Configuração do tempo de atraso para desligamento do LED
4. Fechamento automático e configuração de tempo
5. Ajuste de altura/abertura parcial

LISTA DE PEÇAS PARA ABRIDOR DE TRILHO C

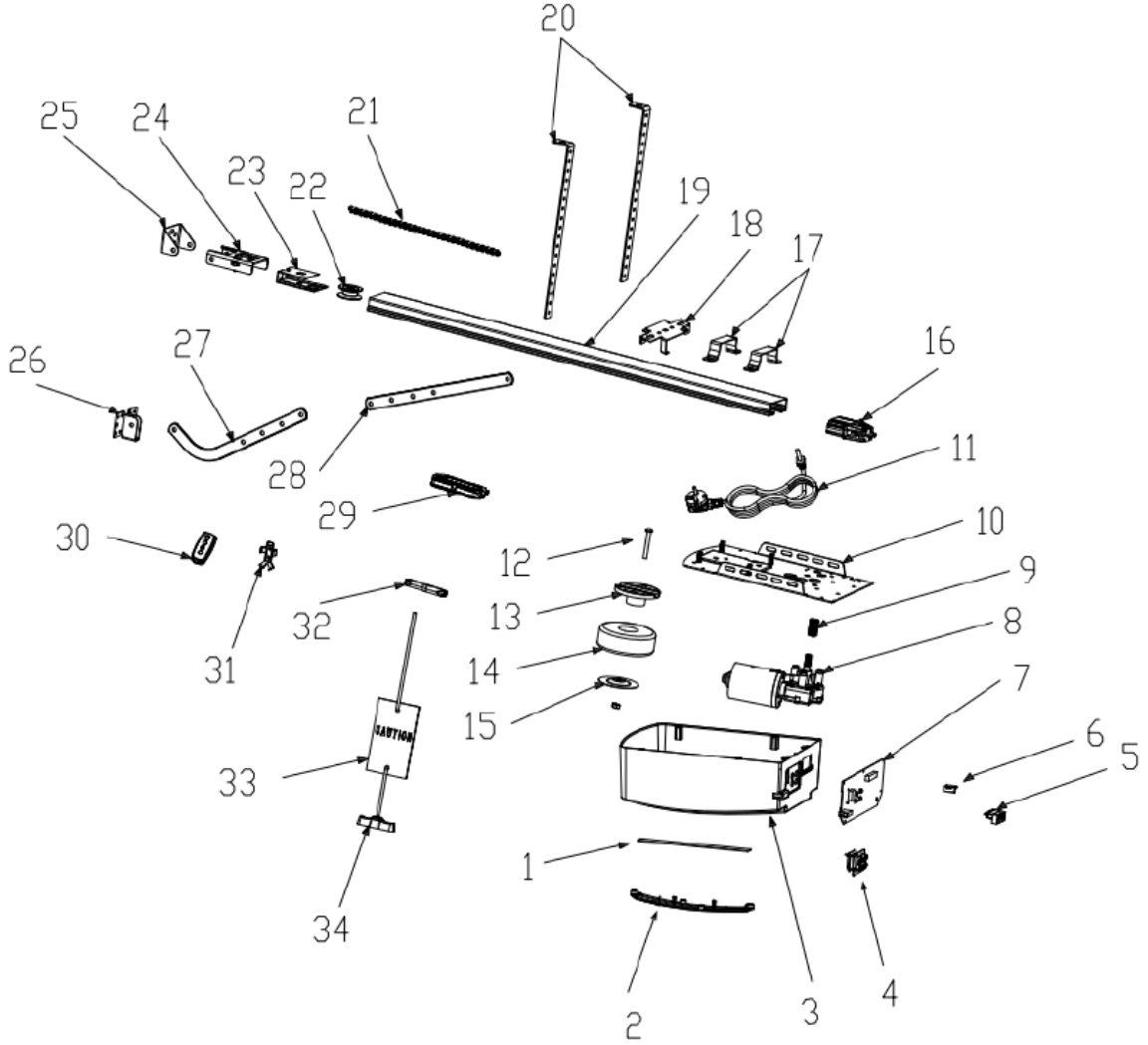

Item	Qty	Description
1	1	L.E.D light
2	1	L.E.D cover
3	1	Main cover
4	1	Panel
5	1	7P Connector
6	1	USB Dust Plug
7	1	PCBA
8	1	DC Gear motor
9	1	Motor shaft sleeve
10	1	Steel bottom base
11	1	Power Cable
12	1	Transformer Install assy

Item	Qty	Description
13	1	Transformer plate
14	1	Transformer
15	1	Transformer plate
16	1	Sprocket bracket
17	2	U handing bracket
18	1	Click bracket
19	1	C rail-steel
20	2	Mounting bracket
21	1	Chain /Belt
22	1	Chain /Belt Wheel
23	1	Wheel bracket
24	1	Track ending bracket

Item	Qty	Description
25	1	Wall bracket
26	1	Door bracket
27	1	Bent arm
28	2	Straight arm
29	1	Trolley assy
30	2	Transmitter
31	1	Transmitter bracket
32	1	Chain /Belt connection
33	1	Release card
34	1	Release handle

Resolução de problemas

Aparência de defeito	causa da falha	Soluções
O abridor de porta não funciona. A tela LCD não está brilhante.	1. Fonte de alimentação 2. O cabo da vela está soltando.	1. Verifique se a tomada do motor está energizada. 2. Verifique se o tubo fusível está rompido 3. Verifique se o fio de baixa tensão do transformador está conectado à placa de alimentação. 4. Verifique se o cabo flat está conectado. 5. Verifique se há 26 V CA no lado de baixa tensão do transformador. Se houver 26 V CA, substitua a placa de circuito impresso. Caso contrário, substitua o transformador.
Posição ausente	Erro do sistema	Redefina o limite de viagem
Durante o aprendizado, a tela digital	Deslocamento inferior a 30 cm ou superior a 9 m	Redefina o limite de viagem
Visor digital O abridor não funciona ou para de funcionar	Tensão instável ou porta desequilibrada	1. Verifique a fonte de alimentação 2. Ajuste o equilíbrio da porta
O abridor não funciona Visor digital	Falha ao aprender a configuração de limite superior e inferior Aprendizado incorreto da configuração de limite superior e inferior	Aprenda novamente os limites de deslocamento "SUP" e "DOWN" seguindo o manual
O LED permanece aceso	O painel de controle ou a placa de alimentação está com defeito	Substitua a placa de controle ou a placa de alimentação.
Ao abrir a porta pelo controle remoto, o abridor para automaticamente após percorrer 10 cm Visor digital	O fio do sensor Hall está solto ou danificado	Abra a tampa, verifique o fio do sensor Hall, reconecte ou substitua-o.
O abridor não funciona. Som de "kaka" do relé Visor digital	O fio entre o motorredutor e a placa está solto	Abra a tampa e verifique o fio entre o motorredutor e a placa.
O abridor para automaticamente após percorrer 10 cm Visor digital	O fio entre o motorredutor e a placa está conectado invertido	Desligue a energia primeiro, abra a tampa e inverta o plugue do fio entre o motorredutor e a placa. Redefina o limite de deslocamento.
A porta se move apenas para cima. Não utilize a função de fotocélula com o visor digital em movimento para baixo	A função de fotocélula estará ativa, mas sem nenhum dispositivo fotocélula conectado.	Desative a função de fotocélula se não houver nenhum dispositivo fotocélula conectado. Consulte o manual de instruções. 3. Verifique se a fotocélula está conectada corretamente e se há alguma obstrução entre ela e a porta.
A porta estará totalmente aberta e fechará automaticamente após algum tempo As luzes LED piscam 4 vezes. 29	A função de fechamento automático está ativada	Defina o horário de fechamento automático ou desative a função de fechamento automático. (Consulte o manual de instruções)
Quando a porta para, a luz de advertência permanece acesa	A placa de alimentação está com defeito	Substitua a placa de alimentação
As luzes de LED não funcionam	1. O fio do LED não está conectado 2. O LED está com defeito 3. A placa de circuito está com defeito	1. Verifique o fio do LED 2. Substitua o LED 3. Substitua a placa de circuito
A porta retorna automaticamente ao limite superior antes de fechar completamente	Em operação com a função de reversão automática A porta não está instalada corretamente Há algum obstáculo em seu movimento	1. Verifique a posição do obstáculo na porta e redefina o limite de deslocamento 2. Aumente a força para a reversão automática
A porta para automaticamente durante a abertura	Em operação com a função de proteção automática quando uma obstrução é detectada A porta não está instalada corretamente Há algum obstáculo em seu movimento	1. Verifique a posição do obstáculo na porta e redefina o limite de deslocamento 2. Aumente a força para a reversão automática
O controle remoto não funciona ou o alcance é curto	1. Bateria descarregada 2. Antena solta ou mal estendida 3. Interferência nas proximidades	1. Substitua a bateria 2. Estenda a antena do abridor 3. Elimine interferências
Não é possível codificar os novos controles remotos	O novo controle remoto não é compatível com o abridor	Escolha apenas o nosso controle remoto

Visor digital	Os códigos armazenados no controle remoto estão cheios	Apague todos os códigos armazenados (Consulte o manual de instruções)
Modo de espera, Visor digital	Efeitos da função Porta dentro da porta	Verifique o interruptor da porta dentro da porta
O abridor está funcionando, mas a porta não está se movendo	A bucha do eixo do motor está desgastada	Substitua a bucha do eixo do motor
A bateria não fornece energia	1. A bateria está descarregada 2. O fio da bateria está conectado invertido 3. O fio da bateria está rompido	1. Troque a bateria 2. Abra a tampa e verifique os polos “+” e “-” da bateria 3. Substitua o fio da bateria
Outros problemas anormais	Dispositivos externos não são compatíveis com o abridor	Remova todos os dispositivos externos. Se os problemas anormais persistirem, substitua a placa de circuito
Visor digital	O sistema da porta da garagem precisa de manutenção	A porta da garagem e o motor precisam de manutenção completa

Táto používateľská príručka bola preložená pomocou strojového prekladu. Vynaložili sme primeranú snahu o poskytnutie presného prekladu, avšak žiadny automatický preklad nie je dokonalý a nemá nahradiť ľudských prekladateľov. Oficiálna používateľská príručka je v anglickom jazyku. Akékoľvek nezrovnalosti alebo rozdiely, ku ktorým došlo v procese prekladu, nie sú záväzné a nemajú žiadny právny účinok na účely dodržiavania alebo presadzovania predpisov. Ak máte akékoľvek otázky týkajúce sa presnosti informácií obsiahnutých v používateľskej príručke, pozrite si jej anglickú verziu, ktorá predstavuje oficiálnu verziu.

Popis parametra	Hodnota parametra	
Názov produktu	Automatizácia pre garážové brány - pásová	
Model	MSW-GDOOR-001A	MSW-GDOOR-003A
Menovité napätie [V~]/frekvencia [Hz]	230/50	
Max. ťažná sila [N]	1000	1200
Max. plocha brány [m^2]	15	18
Max. hmotnosť brány [kg]	100	120
Max. výška brány [m]	2,4 – 3,5	
LED	24V DC / 15 ks	
Prevádzková teplota [°C]	-40 / +50	
Stupeň ochrany IP	IP 20	

DÔLEŽITÉ BEZPEČNOSTNÉ ODPORÚČANIA

NEDODRŽANIE NASLEDUJÚCICH BEZPEČNOSTNÝCH ODPORÚČANÍ MÔŽE VIESŤ K VÁŽNEMU ZRANENIU OSÔB, SMRTI A/ALEBO POŠKODENIU MAJETKU.

POZORNE SI PREČÍTAJTE A DODRŽIAVAJTE VŠETKY BEZPEČNOSTNÉ A INŠTALAČNÉ ODPORÚČANIA.

1. Otvorič je navrhnutý a vyrobený v súlade s miestnymi predpismi. Inštalatér musí byť oboznámený s miestnymi predpismi potrebnými pre inštaláciu otvárača.
2. Nekvalifikovaný personál alebo osoby, ktoré nepoznajú normy bezpečnosti a ochrany zdravia pri práci platné pre automatické brány a iné dvere, nesmú za žiadnych okolností vykonávať inštalácie ani implementovať systémy.
3. Osoby, ktoré inštalujú alebo servisujú zariadenie bez dodržania všetkých platných bezpečnostných noriem, budú zodpovedné za akékoľvek škody, zranenia, náklady, výdavky alebo nároky akejkoľvek osoby, ktoré vznikli v dôsledku nesprávnej inštalácie systému v súlade s príslušnými bezpečnostnými normami a inštalačnou príručkou, či už priamo alebo nepriamo.
4. Pre zvýšenie bezpečnosti dôrazne odporúčame použitie systému Photo Beam. Hoci otvárač obsahuje systém Safety Obstruction Force citlivý na tlak, pridanie systému Photo Beam výrazne zvýši bezpečnosť prevádzky automatickej garážovej brány a poskytne vám dodatočný pokoj v duši.
5. Pred vjazdom do garáže alebo výjazdom z nej sa uistite, že je garážová brána úplne otvorená a v pokoji.
6. Pred odchodom z garáže sa uistite, že je garážová brána úplne zatvorená a v pokoji.
   Neustále držte ruky a voľné oblečenie mimo otvárača a garážovej brány.
7. Systém Safety Obstruction System je navrhnutý tak, aby fungoval iba na STACIONÁRNYCH predmetoch. Ak sa garážová brána dostane do kontaktu s pohybujúcim sa predmetom, môže dôjsť k vážnemu zraneniu osôb, usmrteniu a/alebo poškodeniu majetku.
8. Tento spotrebič nie je určený na používanie osobami (vrátane detí) so zníženými fyzickými, zmyslovými alebo duševnými schopnosťami alebo s nedostatkom skúseností a vedomostí, pokiaľ nie sú pod dohľadom alebo im neboli poskytnuté pokyny týkajúce sa používania spotrebiča osobou zodpovednou za ich bezpečnosť. Deti by mali byť pod dohľadom, aby sa so spotrebičom nehrali.
9. Elektroodpad by sa nemal likvidovať spolu s domovým odpadom. Recyklujte, prosím, tam, kde sú k dispozícii zariadenia. Informácie o recyklácii získate od miestneho úradu alebo predajcu.
10. Ak je napájací kábel poškodený, musí ho vymeniť výrobca, jeho servisný zástupca alebo podobne kvalifikovaná osoba, aby sa predišlo nebezpečenstvu.

11. UPOZORNENIE: Dôležité bezpečnostné pokyny. Pre bezpečnosť osôb je dôležité dodržiavať všetky pokyny. Uschovajte si tieto pokyny.
12. Nedovoľte deťom hrať sa s ovládačmi dverí. Diaľkové ovládače uchovávajte mimo dosahu detí. Sledujte pohybujúce sa dvere a držte osoby v bezpečnej vzdialenosti, kým sa dvere úplne neotvoria alebo nezatvoria.
13. Pri obsluhe manuálneho odomykania buďte opatrní, pretože otvorené dvere môžu rýchlo spadnúť v dôsledku slabých alebo zlomených pružín alebo nerovnováhy.
14. Často kontrolujte inštaláciu, najmä kontrolujte káble, pružiny a upevnenia, či nevykazujú známky opotrebovania, poškodenia alebo nerovnováhy. Nepoužívajte, ak je potrebná oprava alebo nastavenie, pretože chyba v inštalácii alebo nesprávne vyvážené dvere môžu spôsobiť zranenie.
15. Každý mesiac skontrolujte, či sa pohon otáča späť, keď sa dvere dotknú 50 mm vysokého predmetu umiestneného na podlahe. V prípade potreby nastavte a znova skontrolujte, pretože nesprávne nastavenie môže predstavovať nebezpečenstvo pre pohony so systémom ochrany proti zachyteniu v závislosti od kontaktu so spodným okrajom dverí.
16. Podrobnosti o používaní manuálneho odomykania.
17. Informácie týkajúce sa nastavenia dverí a pohonu.
18. Pri čistení alebo vykonávaní inej údržby odpojte napájanie.
19. Pokyny na inštaláciu musia obsahovať podrobnosti o inštalácii pohonu a jeho súvisiacich komponentov.

DÔLEŽITÉ BEZPEČNOSTNÉ POKYNY PRE GOMBÍKOVÚ BATÉRIU

UPOZORNENIE

TENTO VÝROBOK OBSAHUJE GOMBÍKOVÚ BATÉRIU

Batéria je nebezpečná a musí sa uchovávať mimo dosahu detí.

Batéria môže spôsobiť vážne alebo smrteľné zranenia do 2 hodín alebo menej, ak sa prehltne alebo umiestni do akejkoľvek časti tela.

Ak máte podozrenie, že batéria bola prehltnutá alebo umiestnená do akejkoľvek časti tela, **OKAMŽITE VYHĽADAJTE** lekársku pomoc.

Výmena batérie vysielača

Odstráňte upevňovacie skrutky umiestnené na spodnej strane ručného vysielača.
Otvorte 2 polovice krytu vysielača a vymeňte batériu za batériu s rovnakou špecifikáciou.
Skontrolujte, či sa po stlačení jedného z tlačidiel vysielača rozsvieti červená kontrolka, a potom vráťte upevňovacie skrutky.

Výmena batérie bezdrôtového nástenného vypínača

Odstráňte kryciu dosku, kým je jednotka stále namontovaná na stene, zasunutím a otočením rovného skrutkovača v otvore na hornej a spodnej strane nástennej dosky.
Pomocou malého krížového skrutkovača odstráňte 4 skrutky, ktoré držia spínače na mieste.
Vymeňte batériu za batériu s rovnakou špecifikáciou.

POPIS A VLASTNOSTI PRODUKTU

1. Nastavenie sily prekážky

Zobrazenie minimálnej sily „1“ znamená, že ju možno nastaviť smerom nahor. Zobrazenie „5“ znamená maximálnu silu.

2. Nastavenie rýchlosti jazdy

„8“ zobrazené na displeji znamená 80 % rýchlosti jazdy. Zobrazenie „A“ znamená plnú rýchlosť 160 mm/s alebo

200 mm/s.

3. Nastavenie výšky spätného chodu

„0“ na displeji znamená, že dvere sa vrátia späť nahor. Zobrazenie „1~9“ znamená, že dvere sa vrátia do polohy celého zdvihu. Jedna desatina až deväť desatín celého zdvihu atď.

4. Čiastočné otvorenie/výška

Zobrazenie „0“ na displeji znamená zatvorenie funkcie čiastočného otvorenia. Zobrazenie „1~9“ znamená nastavenie rôznych polôh čiastočného otvorenia pre celý rozsah.

5. Funkcia rozpoznávania tlačidiel vysielača

Ak sa na displeji zobrazí „0“, znamená to, že funkcia rozpoznávania tlačidiel je vypnutá.
Zobrazenie „1“ znamená, že funkcia rozpoznávania tlačidiel je zapnutá.

6. Množstvo pamäte kódov

Ak sa na displeji zobrazí „A“, znamená to, že maximálny počet kódov v pamäti je 50 kusov. Stlačte raz tlačidlo HORE/DOLE pre zvýšenie alebo zníženie množstva. Množstvo kódovej pamäte je nastavené na 5 ks * N, N = 1 ~ 9. (Množstvo je násobkom 5).

7. Údržbový alarm

Ak sa na displeji zobrazí „t“ a LED dióda rýchlo 10-krát blikne, znamená to, že garážová brána a motor potrebujú kompletnú údržbu.

8. Automatický bezpečnostný spätný chod

Automatické zastavenie / automatický spätný chod sú riadené naším softvérom na doskách plošných spojov. Sme obozretní, aby sme chránili vaše deti, domáce zvieratá alebo iný majetok.

9. Mäkký štart / Mäkké zastavenie

Zvyšovanie a znižovanie rýchlosti na začiatku a na konci každého cyklu znižuje namáhanie dverí a otvárača, čím sa predlžuje ich životnosť a zabezpečuje tichší chod.

10. Automatické zatvorenie

Automatické zatváranie zaisťuje pokoj v duši a udržiava váš dom v bezpečí automatickým zatvorením brány pri vjazde alebo výjazde z garáže.

11. Samoučiaca sa sila prekážky pri otváraní a zatváraní

Množstvo otváracieho výkonu pre rôzne fázy pohybu dverí sa naučí počas nastavovania a neustále sa preprofiluje. Meranie sily otvárača sa automaticky nastavuje vo vhodnom rozsahu.

12. Elektronický limit, jednoduché nastavenie

Nastavenie limitov stačí ovládať pomocou ovládacích panelov a presne ho nastaviť, čo je jednoduchý a rýchly proces pre každého.

13. K dispozícii je záložná batéria

Otvárače môžu byť napájané našou záložnou batériou aj v prípade výpadku prúdu vo vašej domácnosti.

14. Samouzamykacie prevodové motory

Prevodový motor sa sám uzamkne pomocou odpojovacích systémov.

15. Manuálne uvoľnenie

Nebojte sa výpadku prúdu, systém manuálneho uvoľnenia je riešením na ovládanie brány kedykoľvek.

16. Technológia vysielača

Technológia plávajúceho kódu (7,38 x 10^{19} kombinácií), frekvencia 433,92 MHz, 4-kanálový dizajn zabezpečuje, že môžete ovládať 4 rôzne brány jedným vysielačom.

17. Použitie

Vďaka vzdialenosti len 30 mm medzi stropom a najvyšším bodom pohybu brány je možné otvárač

zapustene namontovať pre aplikácie s nízkou svetlou výškou.

18. Kovová spodná doska, pevnejšia a bezpečnejšia.

19. Tlačidlá ovládania hore/dole (HORE/DOLE)

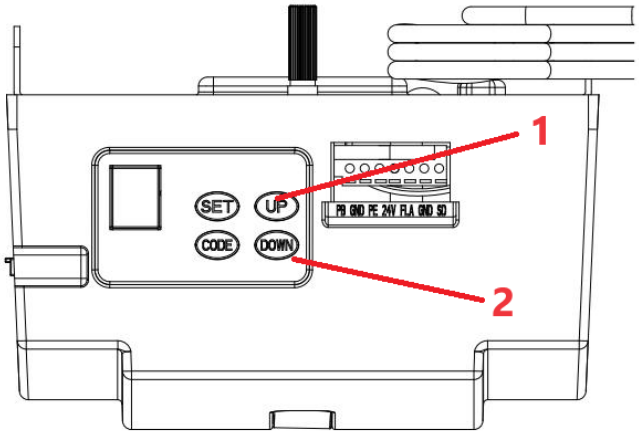

1 – Otvoriť

2 - Zatvoriť

ODPORÚČANIA PRED INŠTALÁCIOU

1. Garážová brána sa musí dať ľahko zdvihnúť a zatvoriť ručne a bez väčšej námahy. Dobre vyvážená a odpružená brána je nevyhnutná pre správnu inštaláciu.
2. Otvárač garážových brán nemôže kompenzovať zle nainštalované garážové brány a nemal by sa používať ako riešenie pre „ťažko otvárateľné“ brány.
3. Ak sa jednotka inštaluje na existujúce brány, uistite sa, že sú odstránené všetky existujúce uzamykacie zariadenia, inak bude záruka neplatná.
4. V blízkosti miesta, kde sa otvárač začína, musí byť nainštalovaná schválená zásuvka.
5. Medzi spodnou časťou koľajnice reťazového pohonu a hornou časťou garážových brán v ich najbližšom bode by mala byť minimálna medzera 30 mm. (Pozri obr. 1.)

Dôležitá poznámka: Pokiaľ ide o ďalšie bezpečnostné pravidlá, dôrazne odporúčame montáž elektrických bezpečnostných nosníkov Foto 5 na všetky inštalácie.

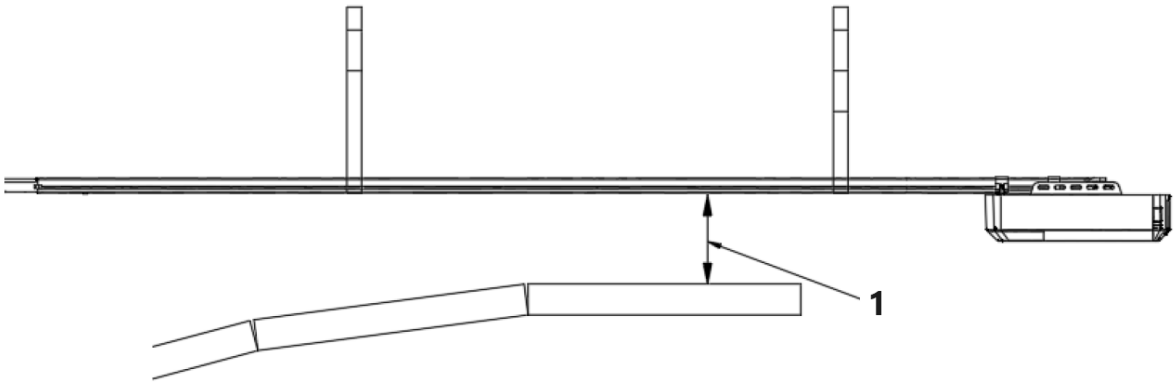

Minimálna vzdialenosť 1 – 30 mm

Obrázok 1

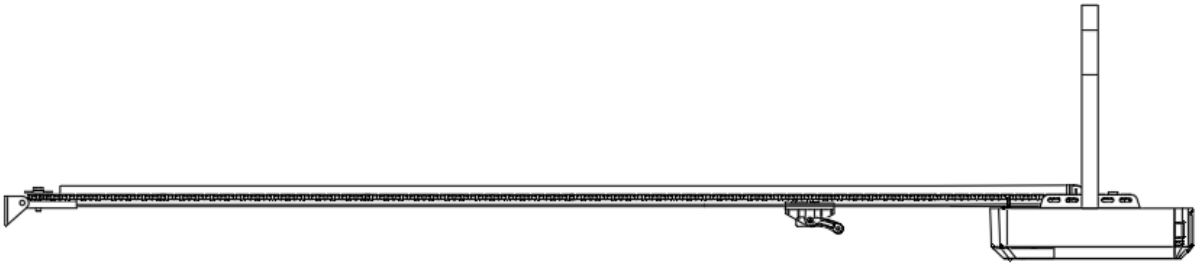

POKYNY NA MONTÁŽ

Montáž nástenného držiaka a držiaka brány (obr. 2)

Nástenný držiak - Zatvorte garážové brány a zmerajte šírku garážových brán v hornej časti a označte stred. Nástenný držiak umiestnite a namontujte 2 cm – 15 cm nad bránou na vnútornej stene.
(V závislosti od skutočného priestoru inštalácie).
Držiak brány – Upevnite držiak brány na konštrukčnú časť brány čo najbližšie k hornému okraju.

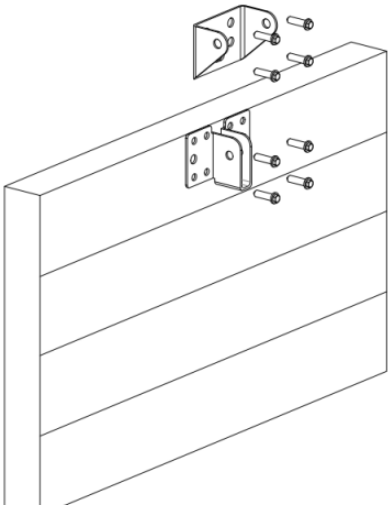

Obrázok 2

Inštalácia (oceľová C-lišta)

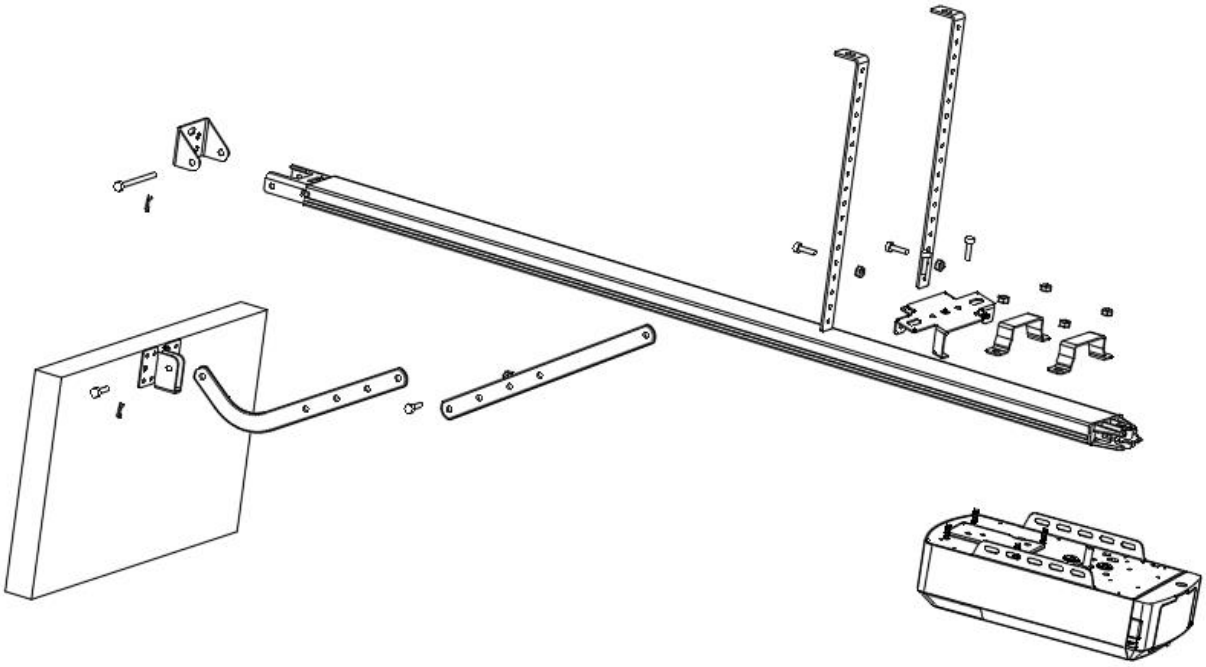

Obrázok 3

KROK 1 (obr. 3)
Pripevnite hlavicu otvárača k oceľovej koľajnici. Namontujte 2 závesné konzoly v tvare „U“ pomocou dodaných 6 mm matíc.

KROK 2 (Obr. 3)
Umiestnite oceľovú koľajnicu a zostavu otváracej hlavy do stredu podlahy garáže s otvorenou hlavou najďalej od brány. Zdvihnite prednú časť koľajnice až po konzolu brány. Vložte otočný čap a zaistite ho dodanou závlačkou.

KROK 3 (Obr. 3, Obr. 4)
Zdvihnite a podoprite hlavu otvárača (pomocou rebríka) tak, aby bola umiestnená v strede a vodorovne. Upevnite otvárač a koľajnicu na strop pomocou železných konzol A a B.

UPOZORNENIE: Nedovoľte deťom pohybovať sa v blízkosti brány, otvárača alebo nosného rebríka. Nedodržanie tohto varovania môže spôsobiť vážne zranenie a/alebo škody.

KROK 4 (Obr. 3, Obr. 5)
Pripojte rovné rameno k ohnutému ramenu pomocou skrutky. Umiestnite a priskrutkujte ramená k hornému okraju brány pomocou dodanej skrutky.

KROK 5
Zdvíhajte garážovú bránu, kým sa kyvadlová doprava nezaistí v hnacej reťazi/remeňi.
Teraz ste pripravení naprogramovať otvárače.

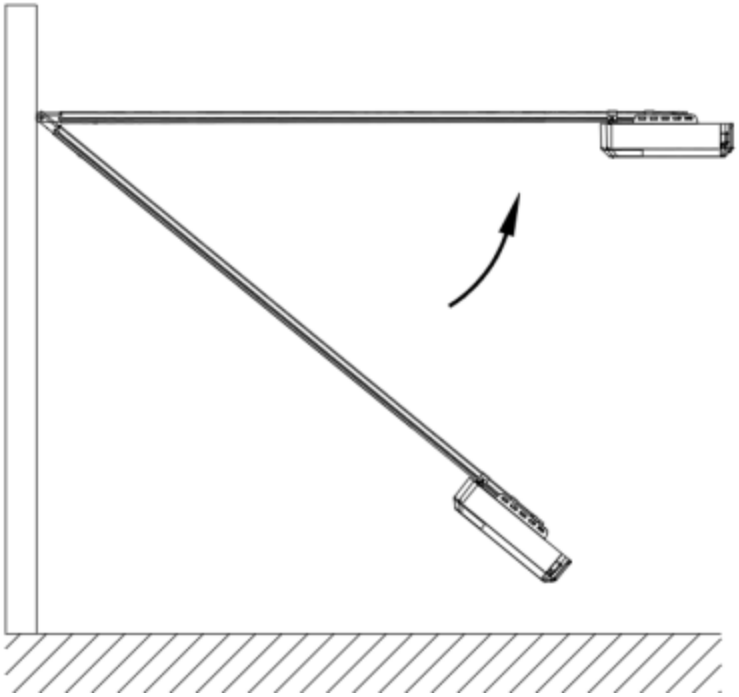

Obrázok 4

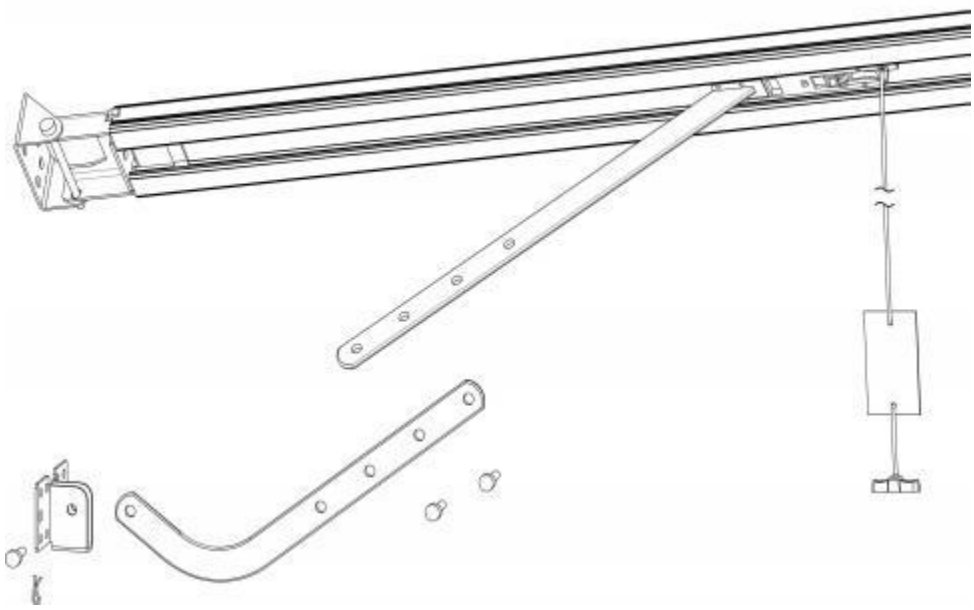

Obrázok 5

Zostava sekčnej oceľovej C-lišty

2-dielna oceľová koľajnica

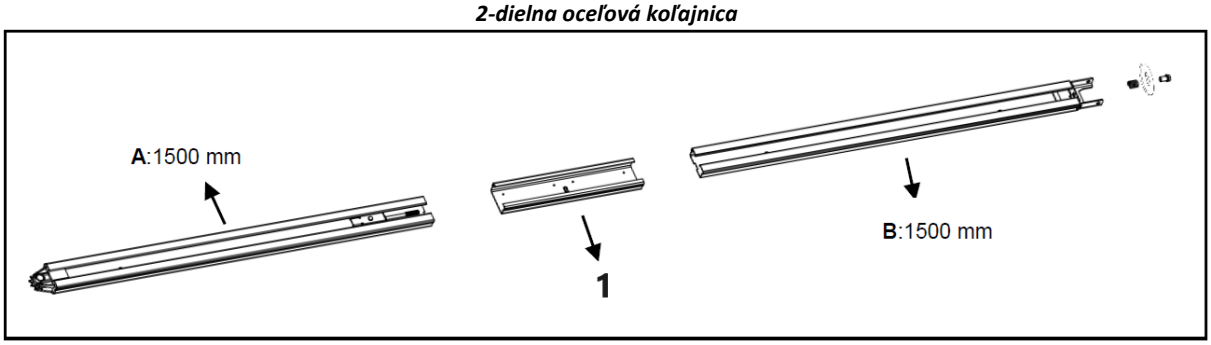

1 – Objímka
Obrázok 6

3-dielna oceľová koľajnica

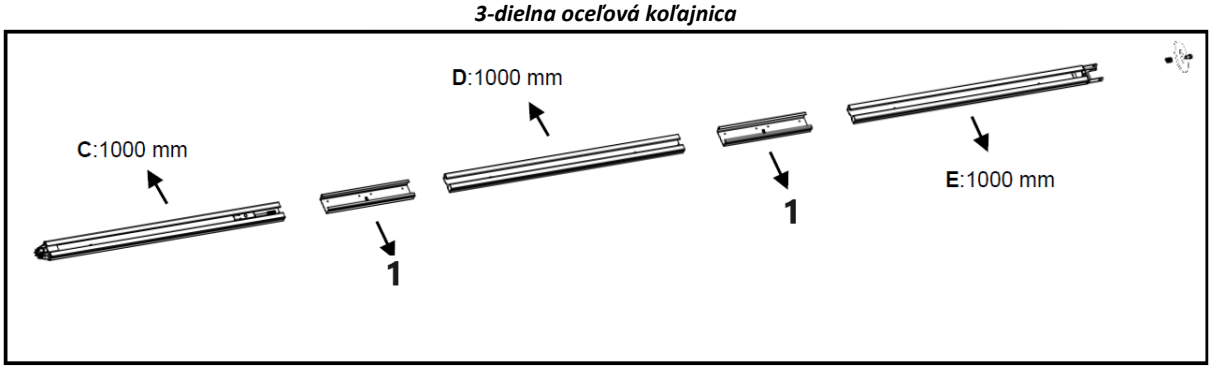

1 – Objímka
Obrázok 7

1. **2-dielna oceľová koľajnica:**

Ako na obr. 6, zasuňte koľajnicu A do objímky, zasuňte koľajnicu B do objímky.

3-dielna oceľová koľajnica:
Ako na obr. 7, zasuňte koľajnicu C do objímky, zasuňte koľajnicu D do objímky; zasuňte koľajnicu E do objímky.

2. Odrežte plastový závit; potiahnite skrutkovú tyč spolu s vnútornou reťazou do koncovej polohy koľajnice (obr. 8)

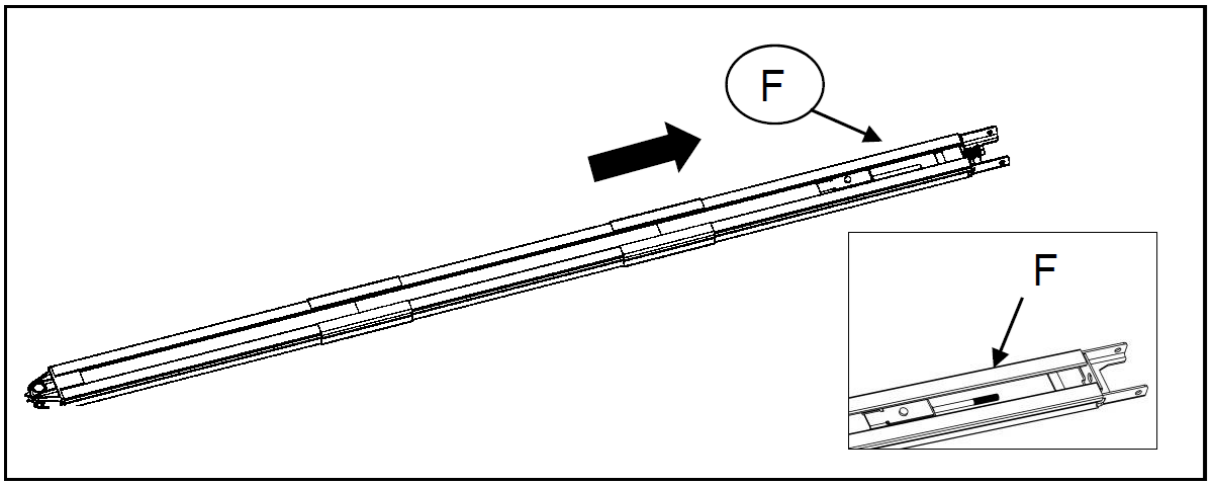

Obrázok 8

3. Ako na obr. 9, uvoľnite maticu a pružinu.
4. Utiahnite maticu do správnej polohy, ako je znázornené na obr. 10, odrežte plastovú pásku, odrežte plastový závit na ozubenom kolese a potom je celá koľajnica zmontovaná.

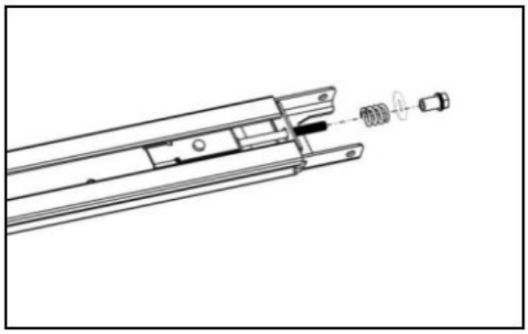

Obrázok 9

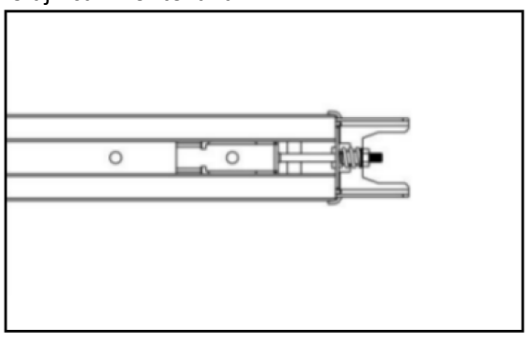

Obrázok 10

Zostava záložnej batérie pre C-Rail (voliteľné)
Možnosť 1 - Horná pevná (IBA pre olovené batérie)

KROK 1

Namontujte batériu a držiak batérie podľa obrázka a upevnite ich dodanými skrutkami.

KROK 2

Pripojte batériu k otváraču.

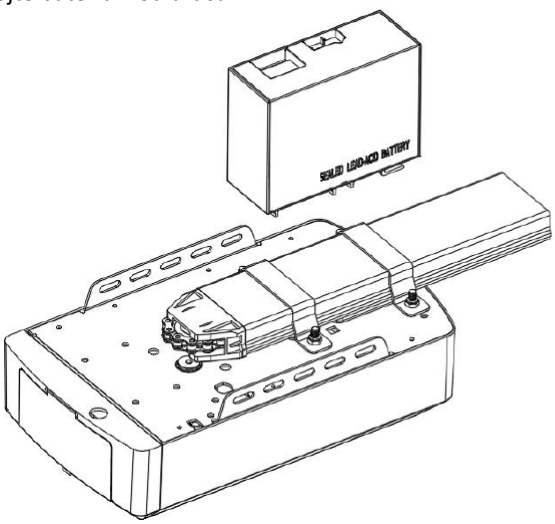

Krok 1

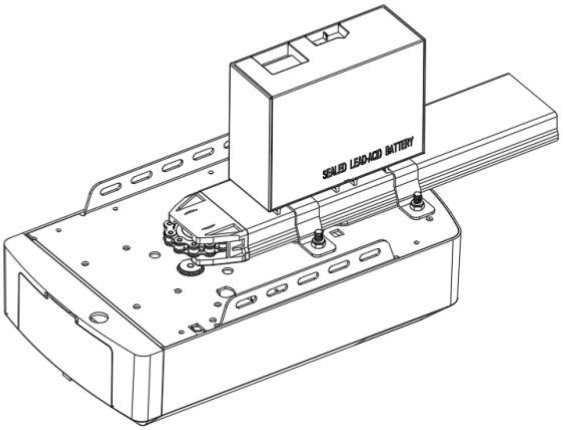

Krok 2

Možnosť 2 - Bočná pevná (pre olovené a lítiové batérie)

KROK 1 (Obr. 11)
Namontujte batériu na bok otvárača podľa obrázka a upevnite ich dodanými skrutkami.
KROK 2 (Obr. 12)
Pripojte batériu k otváraču, nájdite Obr. 12.

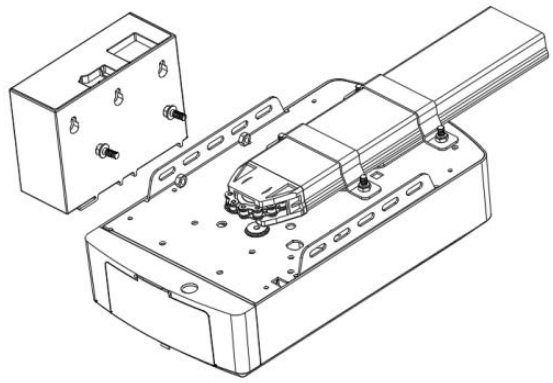

Obrázok 11

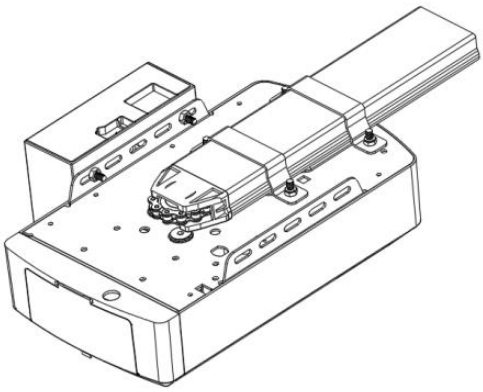

Obrázok 12

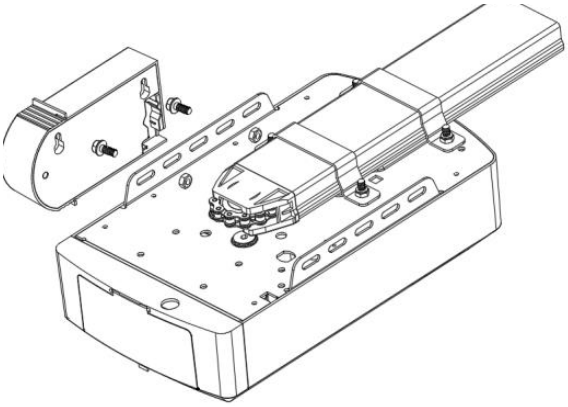

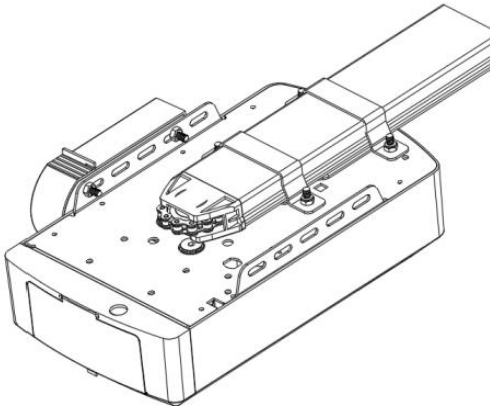

MANUÁLNE ODPOJENIE OTVÁRAČA C-RAIL

Otvárač je vybavený manuálnym uvoľňovacím lankom na odpojenie kyvadlovej dopravy a pohyb dverí
ruku a zároveň držte rukoväť stlačenú (obr. 13). Potiahnite za rukoväť, aby ste odpojili člnok. Do
Znovu zapnite dvere, jednoducho spustite otvárač v automatickom režime alebo posúvajte dvere ručne, kým sa vozík zapája sa do reťazového člnka.
V niektorých situáciách, keď pešie dvere nie sú v stave, sa odporúča nainštalovať externé
Malo by byť namontované odpojovacie zariadenie (obr. 14).

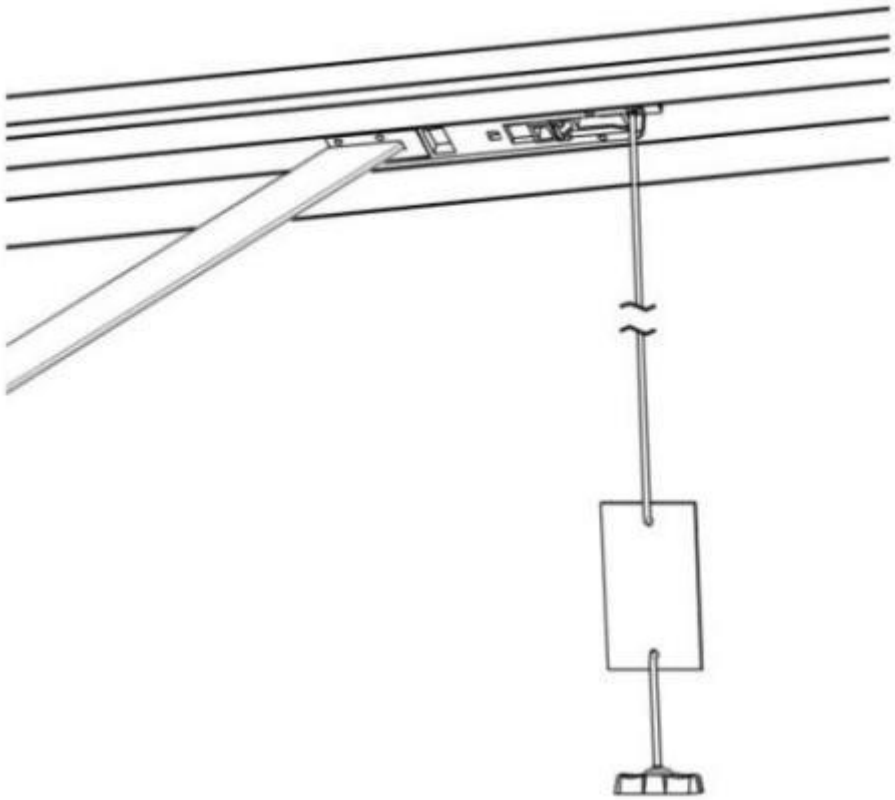

Obrázok 13

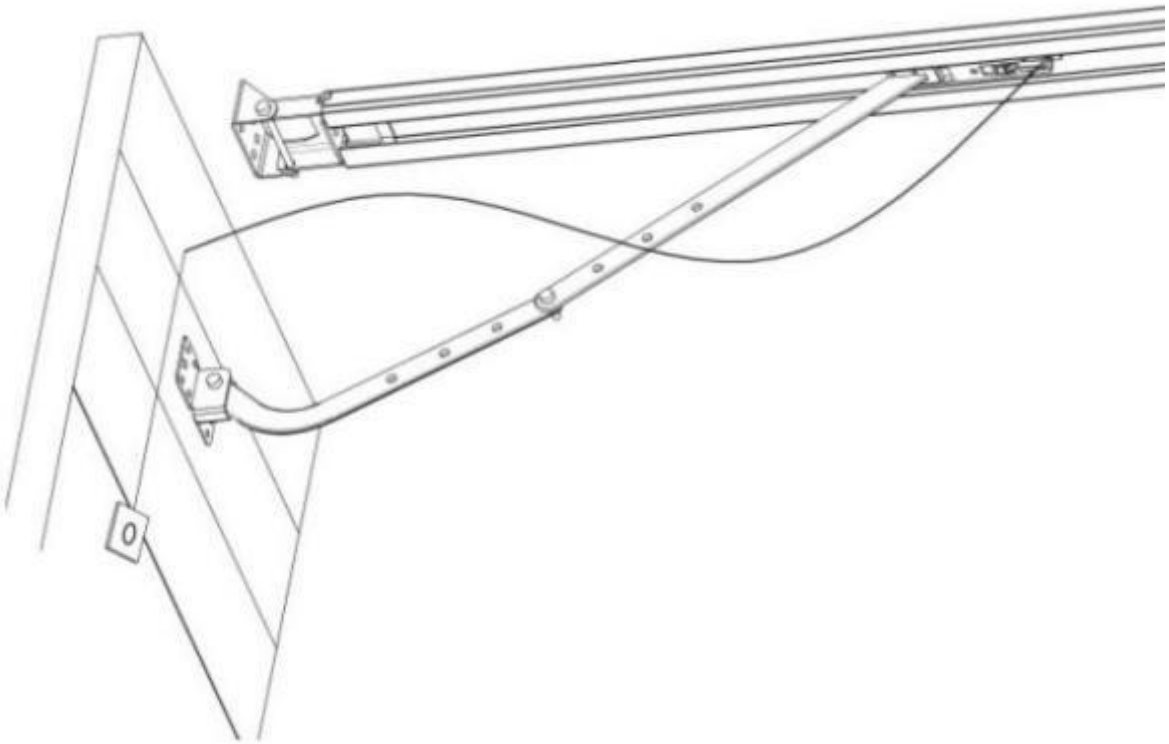

Obrázok 14

ZÁKLADNÉ POKYNY K POUŽITIU TLAČIDIEL

Položka	Tlačidlo	Popis
1.	SET	**Krátke stlačenie**: Potvrdenie nastavenia. **Dlhé stlačenie**: Vstup do nastavenia ponuky funkcií.
2.	CODE	**Krátke stlačenie:** a) V režime nastavenia krátko stlačte tlačidlo KÓD, čím ukončíte aktuálnu operáciu a návrat do pohotovostného rozhrania. b) V pohotovostnom režime krátko stlačte tlačidlo KÓD. V rohu sa zobrazí bodka, čím sa aktivuje režim zadávania kódu. Teraz najprv kliknite na tlačidlo na ručnom vysielači, ktorý chcete použiť, bodka môže zmizнúť, potom znova stlačte to isté tlačidlo na ručnom vysielači, bodka bude blikať, čím je učenie kódu dokončené. **Dlhé stlačenie**: Vymazanie kódovaného diaľkového ovládača. Stlačte a podržte tlačidlo CODE, kým sa na displeji nezobrazí písmeno „C“. Všetky uložené diaľkové ovládače budú vymazané.
3.	UP	**Krátke stlačenie**: Otvorenie dvierok. **Dlhé stlačenie**: Zvýšenie odolnosti. Stlačte a podržte tlačidlo HORE. Po 4 sekundách sa zobrazí 0-1-2-3, vyberte požadované číslo. 1 = zvýšenie odolnosti o 25 %, 2 = zvýšenie odolnosti o 50 %, 3 = zvýšenie odolnosti o 75 %.
4.	DOWN	**Krátke stlačenie**: Zatvorenie dverí. **Dlhé stlačenie:** Obnovenie továrenských nastavení. Podržte stlačené tlačidlo NADOL, po 4 sekundách sa zobrazí , potom sa otvárač garážových brán reštartuje. PS: Reštart znamená, že všetky nastavenia sa vrátia na továrenské nastavenia, všetky úlohy učenia je potrebné vykonať znova okrem kódu učenia vysielača.

POKYNY NA PROGRAMOVANIE

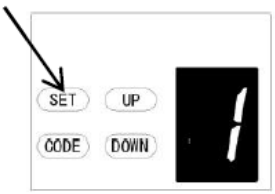

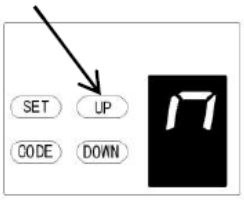

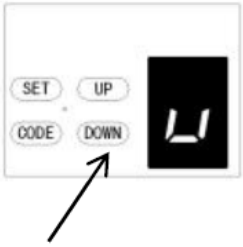

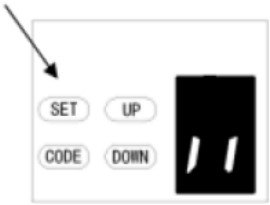

1. PROGRAMOVANIE LIMITOV OTVORENIA A ZATVORENIA

a) Stlačte a podržte tlačidlo **SET** pre vstup do tohto funkčného nastavenia, kým sa na displeji nezobrazí „1“, potom tlačidlo uvoľnite.

b) Znova stlačte tlačidlo **SET.** Otvárač brány je teraz v programovacom režime. Potom sa na displeji zobrazí „n“ s bodkou.

c) Stlačte a podržte tlačidlo **HORE**, kým brána nedosiahne požadovanú otvorenú polohu, na displeji sa zobrazí „n“ bez bodky.

d) Stlačte tlačidlo **SET** pre potvrdenie otvorenej polohy, potom sa na displeji zobrazí „u“ s bodkou.

e) Potom stlačte a podržte tlačidlo **NADOL**, kým brána nedosiahne požadovanú zatvorenú polohu, na displeji sa zobrazí „u“ bez bodky.

POZNÁMKA: Pre jemné nastavenie prepínajte medzi tlačidlami HORE a NADOL.

f) Teraz stlačte tlačidlo **SET** pre potvrdenie zatvorenej polohy, potom sa na displeji zobrazí „II“. Po potvrdení zatvorenej polohy sa dvere budú cyklicky otvárať a zatvárať, aby sa nastavili limity pohybu a citlivosť sily. Dvere sú teraz nastavené na normálnu prevádzku.

POZOR:
Po otvorení a zatvorení cyklu sa na displeji zobrazia čísla (0~9), „0“ znamená, že dvere sú vyvážené, menšie číslo znamená lepšie vyváženie dverí, dôrazne odporúčame, aby toto číslo bolo menšie ako nastavovacia sila.

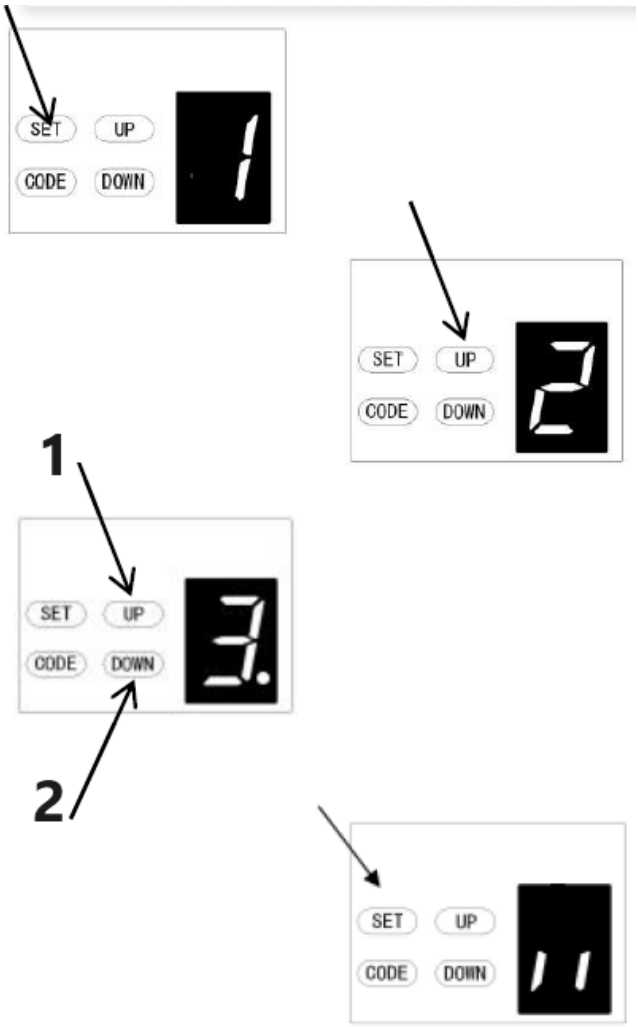

1 – Zvýšenie sily
2 – Zníženie sily

2. NASTAVENIE SILY PREKÁŽKY

POZOR: Nastavenie sily prekážky sa nastavuje automaticky počas programovania. Za normálnych okolností nie je potrebné žiadne nastavenie.

a) Stlačte a podržte tlačidlo SET, kým sa na displeji nezobrazí „1“, potom stlačte tlačidlo UP, kým sa na displeji nezobrazí „2“, aby ste vstúpili do tohto nastavenia funkcie, a potom tlačidlo uvoľnite.

b) Znova stlačte tlačidlo SET, jednotka je teraz v režime nastavenia sily. Potom sa na displeji zobrazí číslica „3“ s blikajúcou bodkou.

c) Stlačte tlačidlo UP pre zvýšenie nastavenia sily alebo tlačidlo DOWN pre zníženie nastavenia sily. Minimálna sila je „1“ a je možné ju nastaviť smerom nahor. Maximálna sila je „5“.

d) Stlačte tlačidlo SET pre potvrdenie nastavenia a zariadenie sa automaticky vráti do pohotovostného stavu a zobrazí sa „ “.

POZNÁMKA: Sila je z výroby štandardne nastavená na „3“.

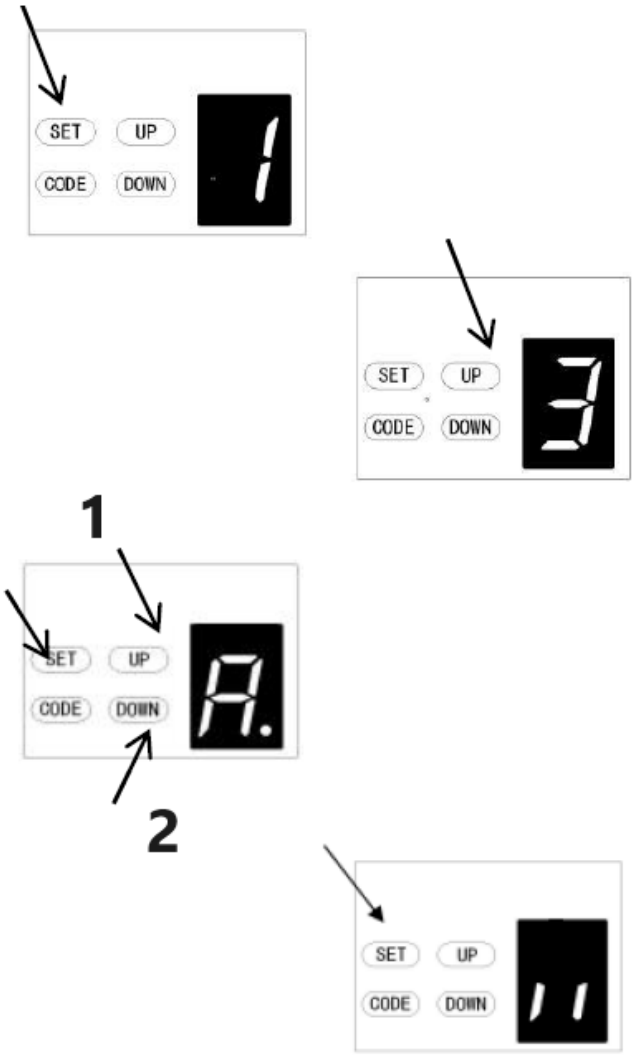

1 – Zvýšenie rýchlosti
2 – Zníženie rýchlosti

3. NASTAVENIE RÝCHLOSTI POJAZDU
POZOR: Ak znova zmeníte možnosť rýchlosti, zruší sa predchádzajúci limit pojazdu. Funkcia nastavenia rýchlosti bude k dispozícii až po vynulovaní limitu pojazdu.

a) Stlačte a podržte tlačidlo **SET**, kým sa na displeji nezobrazí „1“, potom stlačte tlačidlo **UP**, kým sa na displeji nezobrazí „3“, čím vstúpite do tohto nastavenia funkcie, a potom tlačidlo uvoľnite.

b) Znova stlačte tlačidlo **SET.** Jednotka je teraz v režime nastavenia rýchlosti. Potom sa na displeji zobrazí písmeno „A“ s blikajúcou bodkou.

c) Stlačte tlačidlá **UP** a **DOWN** pre výber rýchlosti. Číslo „8“ znamená 80 % rýchlosti jazdy. Číslo „A“ znamená plnú rýchlosť.

d) Stlačte tlačidlo **SET** pre potvrdenie nastavenia a zariadenie sa automaticky vráti do pohotovostného stavu a zobrazí sa „11“.

POZNÁMKA: Rýchlosť jazdy je štandardne nastavená z výroby na plnú rýchlosť „A“.

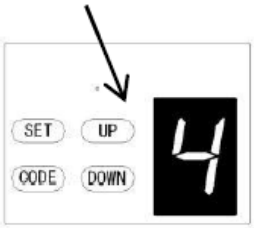

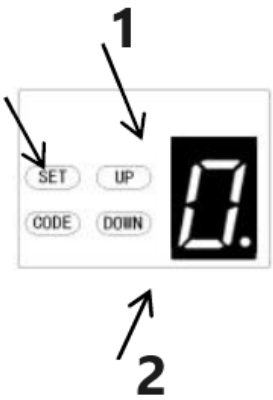

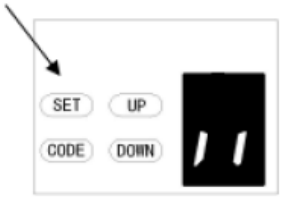

1 – Zvýšenie času
2 – Zníženie času

4. NASTAVENIE AUTOMATICKÉHO ZATVÁRANIA A ČASU

POZNÁMKA: Odporúčame používať bezpečnostné fotolúče v akejkoľvek inštalácii, kde je povolená funkcia automatického zatvárania.

a) Stlačte a podržte tlačidlo **SET**, kým sa na displeji nezobrazí „1“, potom stlačte tlačidlo **UP**, kým sa na displeji nezobrazí „4“, čím vstúpite do tohto nastavenia funkcie, a potom tlačidlo uvoľnite.

b) Znova stlačte tlačidlo **SET,** jednotka je teraz v režime automatického nastavenia zatvorenia. Na displeji sa zobrazí číslica „0“ s blikajúcou bodkou.

c) Stlačte raz tlačidlo **HORE/DOLE** pre nastavenie času automatického zatvorenia (0~9).
Stlačením tlačidla **HORE** čas zvýšite alebo tlačidlom **DOLE** čas skrátite.
Čas zatvorenia je 15 sekúnd*N, N=0~9. Maximálny čas je 135 s. Ak chcete funkciu automatického zatvorenia vypnúť, nastavte čas na nulu (0).

d) Stlačením tlačidla **SET** potvrďte nastavenie a jednotka sa vráti do pohotovostného režimu stav sa automaticky nastaví a zobrazí sa „II“.

POZNÁMKA:
1. Čas zatvárania je štandardne z výroby nastavený na „0“.
2. Ak je funkcia fotobunky zapnutá a dôjde k jej prekážke, čas automatického zatvárania sa na chvíľu zastaví a potom sa čas automatického zatvárania opäť spustí.

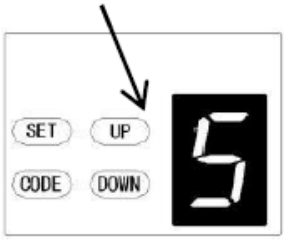

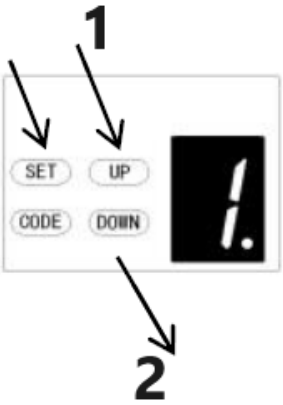

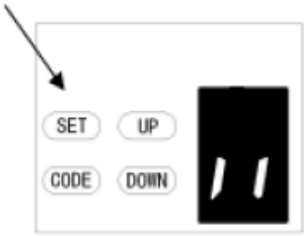

1 – Zvýšenie
2 – Zníženie

5. NASTAVENIE PODMIENOK AUTOMATICKÉHO ZATVORENIA

a) Stlačte a podržte tlačidlo **SET**, kým sa na displeji nezobrazí „1“, potom stlačte tlačidlo **HORE**, kým sa na displeji nezobrazí „5“, aby ste vstúpili do tohto nastavenia funkcie, a potom tlačidlo uvoľnite.

b) Znova stlačte tlačidlo **SET**. Jednotka je teraz v režime nastavenia podmienok automatického zatvárania. Potom sa na displeji zobrazí číslica „1“ s blikajúcou bodkou.

c) Stlačte raz tlačidlo **HORE**/**DOLE** pre nastavenie podmienok automatického zatvárania. Môžete si vybrať nastavenie „1“ alebo „2“.
Číslo „1“ znamená, že dvere sa môžu automaticky zatvoriť iba v otvorenej koncovej polohe.
Číslo „2“ znamená, že dvere sa môžu automaticky zatvoriť, keď sú dvere v akejkoľvek polohe.

d) Stlačením tlačidla **SET** potvrďte nastavenie a zariadenie sa automaticky vráti do pohotovostného stavu a zobrazí sa „11“.

POZNÁMKA:
1. Podmienka zatvorenia je z výroby štandardne nastavená na „1“.
2. Dvere sa automaticky zatvoria iba počas otvárania, ale nemôžu sa automaticky zatvoriť po zastavení počas zatvárania.

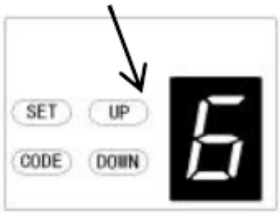

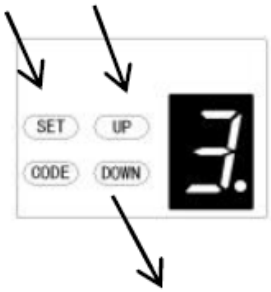

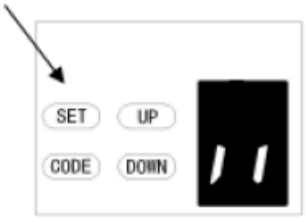

1 – Zvýšenie času
2 – Zníženie času

6. NASTAVENIE ČASU ONESKORENIA VYPNUTIA LED diódy

a) Stlačte a podržte tlačidlo **SET**, kým sa na displeji nezobrazí „1“, potom stlačte tlačidlo **UP**, kým sa na displeji nezobrazí „6“, aby ste vstúpili do tohto nastavenia funkcie, a potom tlačidlo uvoľnite.

b) Znova stlačte tlačidlo **SET**. Jednotka je teraz v režime nastavenia času oneskorenia vypnutia LED diódy. Na displeji sa zobrazí číslica „3“ s blikajúcou bodkou.

c) Stlačte raz tlačidlo **HORE**/**DOLE** pre nastavenie času oneskorenia vypnutia LED diódy (1–9).

d) Stlačte tlačidlo **HORE** pre zvýšenie času alebo tlačidlo **DOLE** pre zníženie času.
Čas oneskorenia je 1 minúta*N, N=1–9.
Maximálny čas oneskorenia je 9 minút.

e) Stlačte tlačidlo **SET** pre potvrdenie nastavenia a jednotka sa automaticky vráti do pohotovostného stavu a zobrazí sa „11“.

POZNÁMKA: Čas oneskorenia vypnutia LED diódy je štandardne nastavený na „3“.

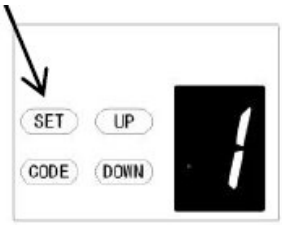

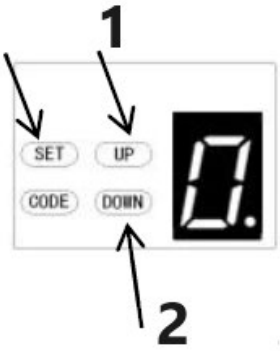

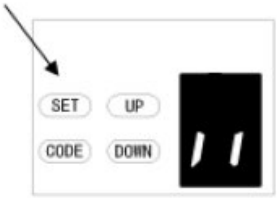

1 – Zvýšenie výšky
2 – Zníženie výšky

7. NASTAVENIE VÝŠKY OBRÁTKU

a) Stlačte a podržte tlačidlo **SET**, kým sa na displeji nezobrazí „1“, potom stlačte tlačidlo **HORE**, kým sa na displeji nezobrazí „7“, aby ste vstúpili do tohto nastavenia funkcie, a potom tlačidlo uvoľnite.

b) Znova stlačte tlačidlo **SET**. Jednotka je teraz v režime nastavenia výšky otáčania. Na displeji sa zobrazí číslica „0“ s blikajúcou bodkou.

c) Stlačte raz tlačidlo **HORE**/**DOLE** pre nastavenie výšky spätného chodu pri zatváraní (0~9).

d) Stlačte tlačidlo **HORE** pre zvýšenie alebo tlačidlo **DOLE** pre zníženie.
Číslo „0“ znamená, že sa dvere vrátia do otvorenej koncovej polohy. Čísla 1~9 znamenajú, že sa dvere vrátia do polohy celého zdvihu. Jedna desatina až deväť desatín celého zdvihu atď.

e) Stlačte tlačidlo **SET** pre potvrdenie nastavenia a dvere sa automaticky vrátia do pohotovostného stavu a zobrazí sa „11“.

POZNÁMKA: Výška spätného chodu je štandardne z výroby nastavená na „0“.

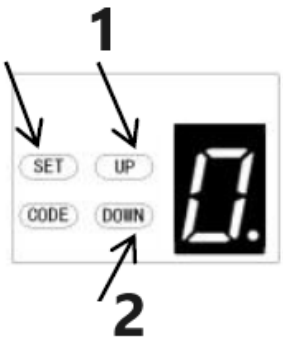

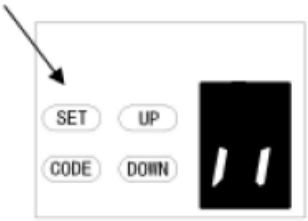

1 – Zvýšenie
2 – Zníženie

***8*. NASTAVENIE ČIASTOČNÉHO OTVORENIA/VÝŠKY**

a) Stlačte a podržte tlačidlo **SET**, kým sa na displeji nezobrazí „1“, potom stlačte tlačidlo **HORE**, kým sa na displeji nezobrazí „8“, čím vstúpite do tohto nastavenia funkcie, a potom tlačidlo uvoľnite.

b) Znova stlačte tlačidlo **SET**, jednotka je teraz v režime čiastočného otvorenia/nastavenia výšky. Potom sa na displeji zobrazí číslica „0“ s blikajúcou bodkou.

c) Stlačte raz tlačidlo **HORE/DOLE**, čím vyberiete, či chcete otvoriť funkciu čiastočného otvorenia alebo nastaviť výšku čiastočného otvorenia. (0 - C). Stlačte tlačidlo HORE pre zvýšenie alebo tlačidlo DOLE pre zníženie.

Číslica „0“ znamená zatvorenie funkcie čiastočného otvorenia.
Číslica „1“ znamená, že výška je 2 cm.
Číslica „2“ znamená, že výška je 4 cm.
Obrázok „3“ znamená, že výška je 8 cm
Obrázok „4“ znamená, že výška je 12 cm
Obrázok „5“ znamená, že výška je 20 cm
Obrázok „6“ znamená, že výška je 40 cm
Obrázok „7“ znamená, že výška je 60 cm
Obrázok „8“ znamená, že výška je 80 cm
Obrázok „9“ znamená, že výška je 100 cm
Obrázok „A“ znamená, že výška je 120 cm
Obrázok „B“ znamená, že výška je 140 cm
Obrázok „C“ znamená, že výška je 160 cm

d) Stlačením tlačidla **SET** potvrďte nastavenie a zariadenie sa automaticky vráti do pohotovostného stavu a zobrazí sa „ “.

POZNÁMKA:

1. Čiastočné otvorenie/výška je štandardne z výroby nastavené na „0“.
2. Ak aktivujete funkciu čiastočného otvorenia/výšky, funkcia rozpoznávania tlačidla sa deaktivuje.
3. Ďalšie podrobnosti si pozorne prečítajte v návode na obsluhu diaľkového ovládača.
4. Ak ste povolili funkciu čiastočného otvorenia a potom ste ju neskôr vypli, uvedomte si, prosím, že otvárač môže teraz ovládať iba kódované tlačidlo, ktoré ste stlačili na začiatku.

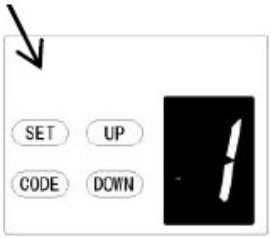

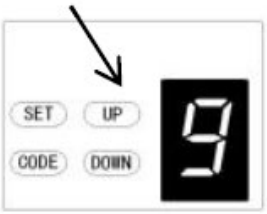

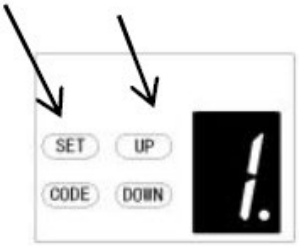

1

2

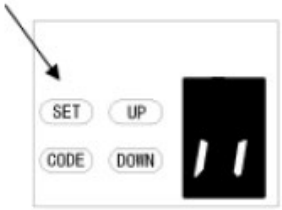

1 – Funkcia rozpoznávania tlačidiel je zatvorená

2 – Funkcia rozpoznávania tlačidiel je otvorená

9. NASTAVENIE FUNKCIE ROZPOZNÁVANIA TLAČIDIEL VYSIELAČA

a) Stlačte a podržte tlačidlo **SET** pre vstup do tohto nastavenia funkcie, kým sa na displeji nezobrazí „9“, potom tlačidlo uvoľnite.

b) Znova stlačte tlačidlo **SET.** Jednotka je teraz v režime nastavenia funkcie rozpoznávania tlačidiel. Potom sa na displeji zobrazí číslica „1“ s blikajúcou bodkou.

c) Stlačte raz tlačidlo **HORE/DOLE** pre výber, či chcete, aby všetky 4 tlačidlá ovládali iba jeden otvárač, alebo či chcete, aby otvárač ovládalo iba samostatné kódované tlačidlo.

Číslo „0“ znamená, že funkcia rozpoznávania tlačidiel je zatvorená. To znamená, že ak ste nakódovali 1 tlačidlo s 1 otváračom, potom všetky 4 tlačidlá na diaľkovom ovládači môžu ovládať otvárač. Je to vhodné pre používateľov, ktorí majú doma iba 1 automatizované dvere.

Číslo „1“ znamená, že funkcia rozpoznávania tlačidiel je otvorená. Ak ste prvé tlačidlo nakódovali s prvým otváračom, potom bude prvé tlačidlo jediným tlačidlom na diaľkovom ovládači, ktorým bude možné ovládať otvárač. Je to vhodné pre používateľov, ktorí majú doma viac ako 1 automatizované dvere/brány.

d) Stlačením tlačidla **SET** potvrďte nastavenie a zariadenie sa automaticky vráti do pohotovostného stavu a zobrazí sa „11“.

POZNÁMKA:

1. Rozpoznávanie tlačidiel je štandardne z výroby nastavené na „1“.
2. Po zmene nastavenia nerozpoznávania tlačidiel na rozpoznávanie si uvedomte, že otvárač môže ovládať iba kódované tlačidlo.

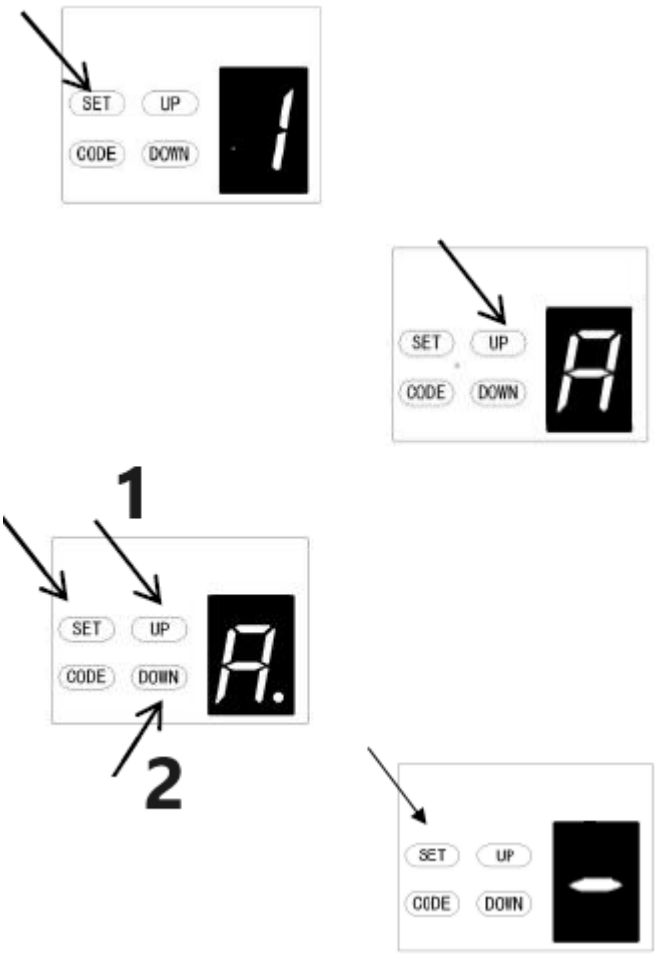

1 – Zvýšenie
2 – Zníženie

A. NASTAVENIE VZDIALENOSTI PRI MÄKKOM ZASTAVENÍ

a) Dlho stlačte tlačidlo **SET**, kým sa na displeji nezobrazí „1“, a potom nepretržite stlačte tlačidlo **HORE**, kým sa na displeji nezobrazí „**A**“, aby ste vstúpili do nastavenia funkcie.

b) Znova stlačte tlačidlo **SET,** teraz ste vstúpili do menu nastavenia vzdialenosti mäkkého zastavenia a na displeji sa zobrazí číslo „2“.

c) Stlačením tlačidla **HORE/DOLE** vyberte vzdialenosť mäkkého zastavenia. Môžete si vybrať z úrovní „1 – 3“, predvolená hodnota je „2“, čo znamená, že vzdialenosť mäkkého zastavenia je stredná.
Číslo „1“ znamená, že vzdialenosť mäkkého zastavenia je dlhá.
Číslo „2“ znamená, že vzdialenosť mäkkého zastavenia je stredná.
Číslo „3“ znamená, že vzdialenosť mäkkého zastavenia je krátka.

d) Stlačením tlačidla **SET** potvrďte nastavenie.

POZNÁMKA: Po dokončení nastavenia budete musieť znova naučiť limity pohybu dverí, potom bude vzdialenosť mäkkého zastavenia fungovať s vašimi novými nastaveniami.

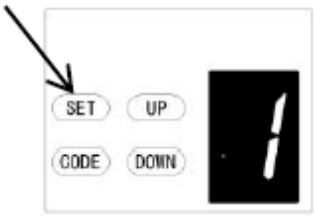

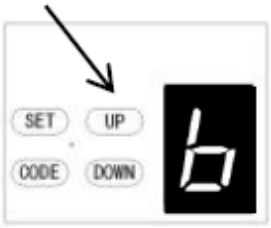

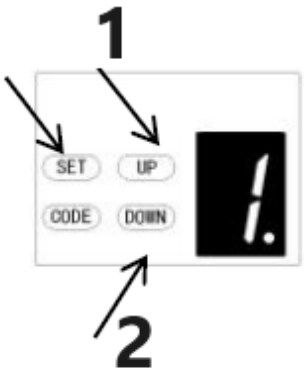

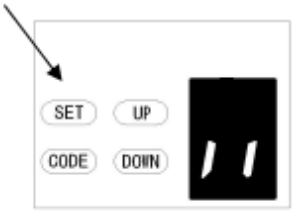

1 – Zvýšenie výšky
2 – Zníženie výšky

b. NASTAVENIE IGNORANCIA VÝŠKY PRI OBRÁTENÍ

a) Stlačte a podržte tlačidlo **SET**, kým sa na displeji nezobrazí „1“, potom stlačte tlačidlo **UP**, kým sa na displeji nezobrazí „b“, čím vstúpite do tohto nastavenia funkcie, a potom tlačidlo uvoľnite.

b) Znova stlačte tlačidlo **SET**. Jednotka je teraz v režime nastavenia ignorancie výšky pri obrátení. Potom sa na displeji zobrazí číslica „1“ s blikajúcou bodkou.

c) Stlačte tlačidlo **HORE**/**DOLE** raz pre nastavenie výšky spätného chodu pri zatváraní (0~9).

d) Stlačte tlačidlo **HORE** pre zvýšenie alebo tlačidlo **DOLE** pre zníženie.
Obrázok 1~9 znamená, že dvere sa stále nezavrú, aj keď sa v ich zatváracej dráhe nachádzajú prekážky do vzdialenosti 1 cm~9 cm od zatvorenej polohy. Táto funkcia je najvhodnejšia pre severnú Európu, kde na zemi vždy sneží.

e) Stlačte tlačidlo **SET** pre potvrdenie nastavenia a dvere sa automaticky vrátia do pohotovostného stavu a zobrazí sa „11“.

POZNÁMKA: Výška spätného chodu je štandardne z výroby nastavená na „1“.

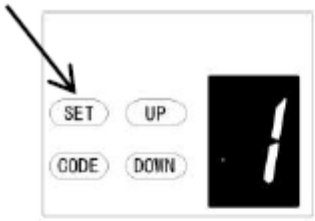

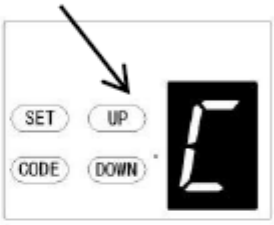

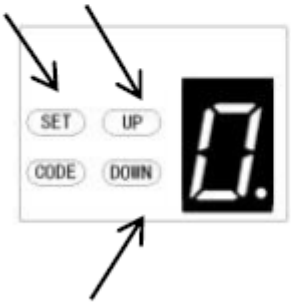

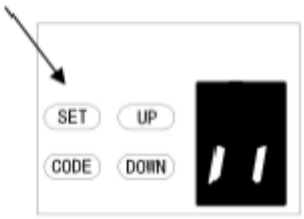

C. NASTAVENIE TYPU SPÍNAČA PRIESTOROVÝCH DVERÍ

a) Stlačte a podržte tlačidlo **SET**, kým sa na displeji nezobrazí „1“, potom stlačte tlačidlo **HORE**, kým sa na displeji nezobrazí „C“, aby ste vstúpili do tohto nastavenia funkcie, a potom tlačidlo uvoľnite.

b) Znova stlačte tlačidlo **SET**. Jednotka je teraz v režime nastavenia typu spínača priesmykových dverí. Potom sa na displeji zobrazí číslica „0“ s blikajúcou bodkou.

c) Stlačte tlačidlo **HORE**/**DOLE** raz pre nastavenie typu spínača priesmykových dverí. Môžete si vybrať nastavenie „0“ alebo „1“. Číslo „0“ znamená, že funkcia prechodových dverí je normálne otvorená.
Číslo „1“ znamená, že funkcia prechodových dverí je normálne zatvorená.

d) Stlačením tlačidla **SET** potvrďte nastavenie a automaticky sa vráti do pohotovostného stavu a zobrazí sa „11“.

POZNÁMKA: Spínač prechodových dverí je štandardne z výroby nastavený na „0“.

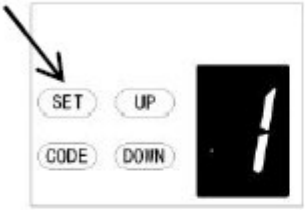

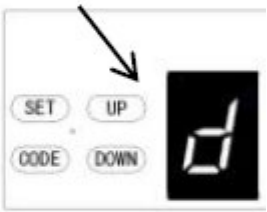

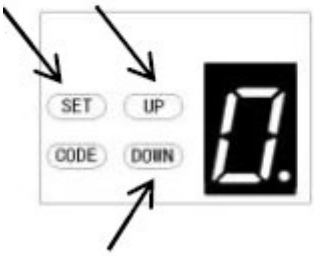

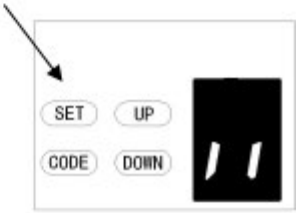

d. NASTAVENIE FOTOBUNKY ZAP/VYP

POZNÁMKA: Uistite sa, že fotobunka je správne nainštalovaná a použite normálne zatvorené kontakty na prídavné svorky otvárača (obr. 22, obr. 23).

Tiež si všimnite, že funkcia fotobunky musí byť deaktivovaná, ak NIE SÚ namontované fotobunky, inak sa dvere nedajú zatvoriť a na LED displeji sa zobrazí písmeno „r“ ako indikácia.

a) Stlačte a podržte tlačidlo **SET**, kým sa na displeji nezobrazí „1“, potom stlačte tlačidlo **UP**, kým sa na displeji nezobrazí „d“, aby ste vstúpili do tohto nastavenia funkcie, a potom tlačidlo uvoľnite.

b) Znova stlačte tlačidlo **SET**. Jednotka je teraz v režime nastavenia fotobunky ZAP/VYP. Potom sa na displeji zobrazí číslica „0“ s blikajúcou bodkou.

c) Stlačte raz tlačidlo **UP**/**DOWN** pre nastavenie prepínača fotobunky ZAP/VYP. Môžete si vybrať nastavenie „0“ alebo „1“.
Číslo „**0**“ znamená, že funkcia fotobunky je vypnutá.
Číslo „**1**“ znamená, že funkcia fotobunky je zapnutá.

d) Stlačte tlačidlo **SET** pre potvrdenie nastavenia a zariadenie sa automaticky vráti do pohotovostného stavu a zobrazí sa „ll“.

POZNÁMKA: Fotobunka je štandardne z výroby nastavená na „0“.

E. NASTAVENIE POČTU PREVÁDZKOVÝCH CYKLOV ALARMU ÚDRŽBY

a) Stlačte a podržte tlačidlo **SET**, kým sa na displeji nezobrazí „1“, potom stlačte tlačidlo **HORE**, kým sa na displeji nezobrazí „E“, čím vstúpite do tohto nastavenia funkcie a potom tlačidlo uvoľnite.

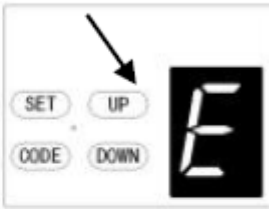

b) Znova stlačte tlačidlo **SET.** Jednotka je teraz v režime nastavenia alarmu údržby. Potom sa na displeji zobrazí číslica „0“ s blikajúcou bodkou.

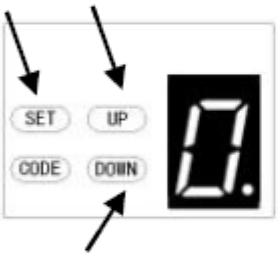

c) Stlačením tlačidiel **HORE**/**DOLE** si môžete vybrať prevádzkové cykly, ktoré má otvárač spustiť. Môžete si vybrať z nastavení „1-5“.
Obrázok „1“ znamená, že po 1000-krát otvorení garážovej brány LED dióda po každom prerušení prevádzky 10-krát rýchlo blikne. To vás upozorní, že vaša garážová brána potrebuje údržbu. Zároveň sa na displeji zobrazí číslica „t“.
Obrázok „2“ znamená, že počet cyklov alarmu údržby je nastavený na 2000-krát.
Obrázok „3“ znamená, že počet cyklov alarmu údržby je nastavený na 3000-krát.
Obrázok „4“ znamená, že počet cyklov alarmu údržby je nastavený na 4000-krát.
Obrázok „5“ znamená, že počet cyklov alarmu údržby je nastavený na 5000-krát.

d) Stlačením tlačidla **SET** potvrďte nastavenie a zariadenie sa automaticky vráti do pohotovostného stavu a zobrazí sa „11“.

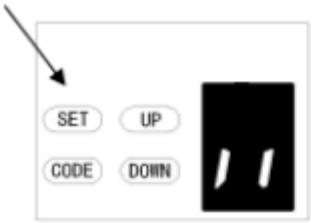

POZNÁMKA:
1. Počet cyklov prevádzky je štandardne z výroby nastavený na „0“.
2. Ak sa na displeji zobrazí „t“ a LED dióda rýchlo blikne 10-krát, znamená to, že brána stratila rovnováhu, dôrazne sa odporúča údržba garážových brán.
3. „Skontrolujte“ stav alebo „znovu naučte“ limit pohybu po upozorneniach na údržbu.

Programovanie komunikačnej funkcie

Diaľkové nastavenie

a) Stlačte a podržte tlačidlo **SET**, kým sa na displeji nezobrazí „1“, potom krátko stlačte tlačidlo **HORE/DOLE**, kým sa na displeji nezobrazí „F“, čím vstúpite do tohto nastavenia funkcie a potom tlačidlo uvoľnite (obr. 1-2).

b) Stlačte tlačidlo SET, zobrazí sa zvolený stav (obr. 3).

c) Stlačením tlačidla HORE/DOLE nastavte požadovaný stav „0-1“ (obr. 4-5).

d) Stlačte tlačidlo SET pre potvrdenie.

Číslo „0“ znamená, že komunikačná funkcia je zatvorená, dvere sa môžu diaľkovým ovládaním zastaviť v ľubovoľnej polohe.
Číslo „1“ znamená, že komunikačná funkcia je otvorená, dvere sa počas otvárania nemôžu diaľkovým ovládaním zastaviť v ľubovoľnej polohe. Dvere sa však môžu diaľkovým ovládaním zastaviť v ľubovoľnej polohe počas zatvárania a automaticky sa vysunú nahor.
Upozornenie: Ak používate diaľkové ovládanie s univerzálnym prijímačom, toto nastavenie naň nemá žiadny vplyv.

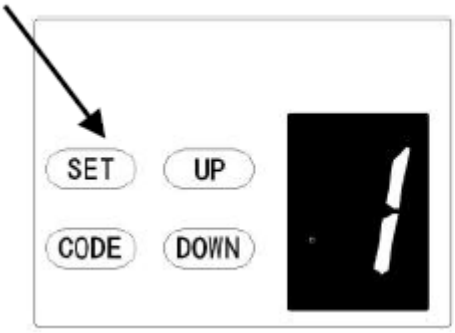

Obrázok 1

Obrázok 2

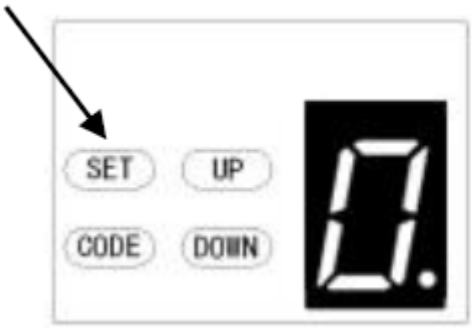

Obrázok 3

Obrázok 4

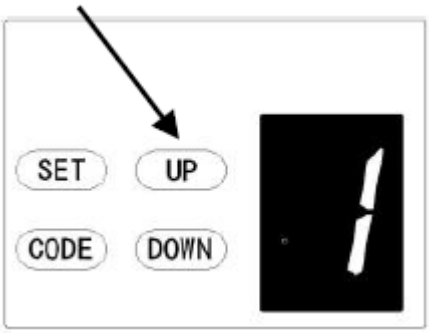

Obrázok 5

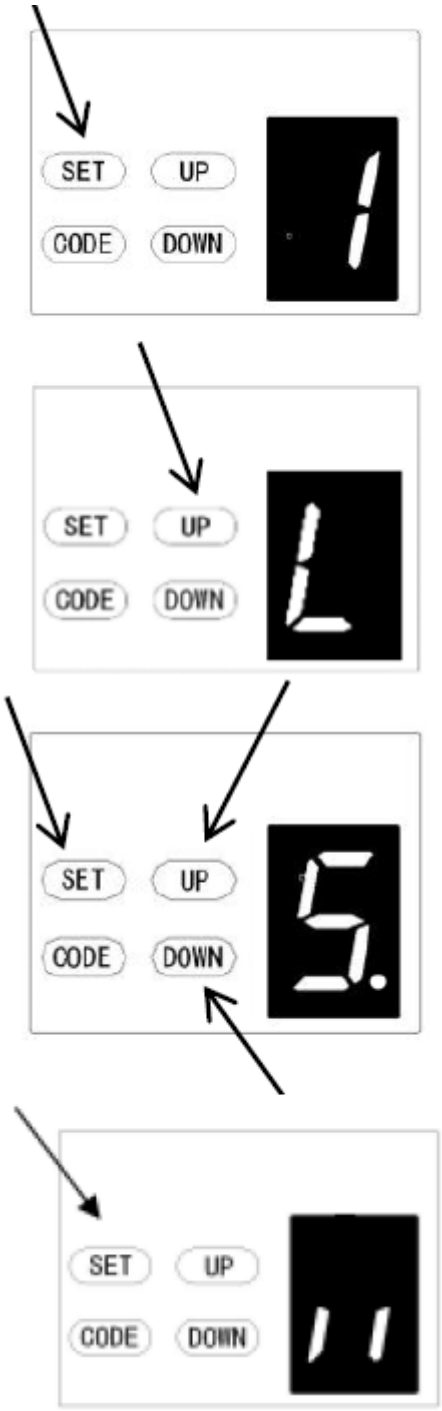

L. NASTAVENIE ZDVÍHACIEJ SILY PRI OTVÁRANÍ

POZOR: Nastavenie zdvíhacej sily pri otváraní sa nastavuje automaticky počas programovania. Za normálnych okolností nie je potrebné žiadne nastavenie.

a) Stlačte a podržte tlačidlo **SET**, kým sa na displeji nezobrazí „1“, potom krátko stlačte tlačidlo **UP**, kým sa na displeji nezobrazí „L“, aby ste vstúpili do tohto nastavenia funkcie, a potom tlačidlo uvoľnite.

b) Znova stlačte tlačidlo **SET**, jednotka je teraz v režime nastavenia zdvíhacej sily pri otváraní. Potom sa na displeji zobrazí číslo „5“ s blikajúcou bodkou.

c) Stlačte tlačidlo **UP** pre zvýšenie nastavenia ťahu alebo tlačidlo **DOWN** pre zníženie nastavenia ťahu. Minimálna zdvíhacia sila je „1“ a je možné ju nastaviť smerom nahor. Maximálna zdvíhacia sila je „9“.

d) Stlačením tlačidla **SET** potvrďte nastavenie a zariadenie sa automaticky vráti do pohotovostného stavu a zobrazí sa „ “.

POZNÁMKA: Zdvíhacia sila je štandardne z výroby nastavená na „5“.

Poznámka: Model použitý pre túto funkciu sa určí podľa aktuálneho programu.

Programovanie funkcie reverzácie motora

Funkciu je možné použiť pre krídlové dvere

1. Po nastavení tejto funkcie sa krídlové dvere otvoria smerom von. Keď otvoríte dvere, vozík sa bude pohybovať dopredu. Keď zatvoríte dvere, vozík sa bude pohybovať dozadu.

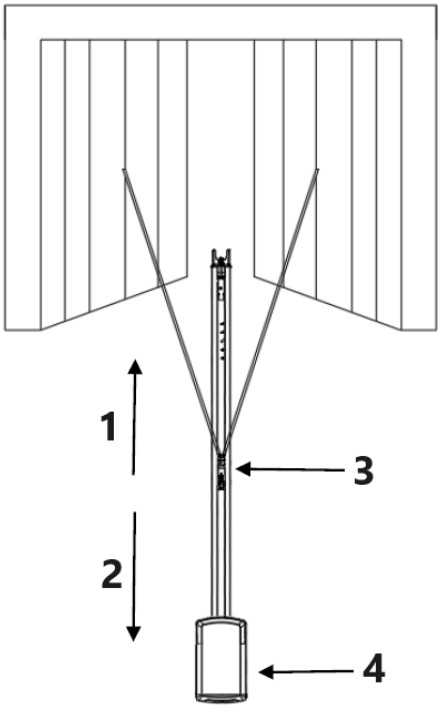

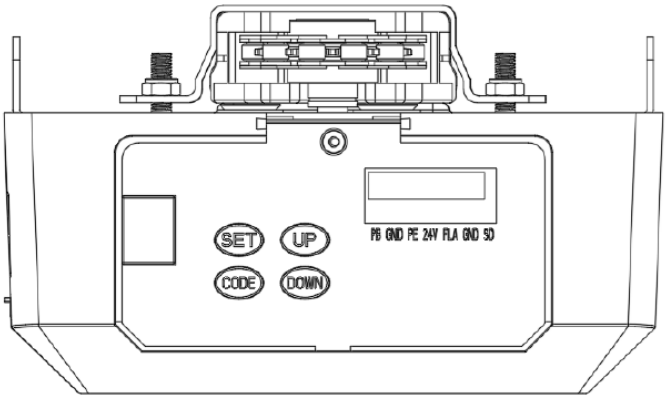

1 – Dopredu
2 – Dozadu
3 – Vozík
4 – Hlava motora

Pre motor s viacerými funkciami:

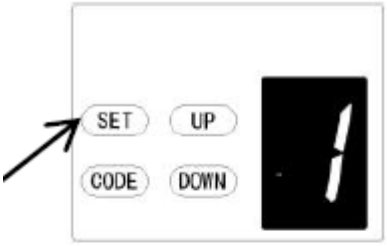

a) Stlačte a podržte tlačidlo **SET**, kým sa na displeji nezobrazí „ “, potom krátko stlačte tlačidlo **DOW**N pre výber funkcie „0“.

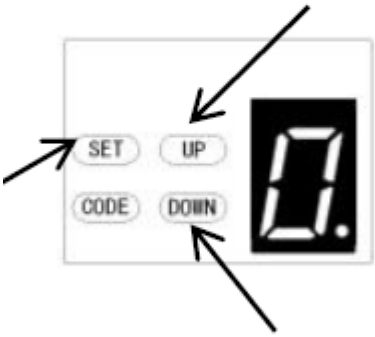

b) Po krátkom stlačení tlačidla **SET** sa na displeji zobrazí „ “ a červená bodka v pravom dolnom rohu bliká.

c) Potom krátko stlačte tlačidlo **HORE/DOLE** pre výber funkcie „0“ alebo „1“.
„0“ je štandardné nastavenie z výroby, funkcia reverzácie motora je zatvorená. „1“ znamená, že funkcia reverzácie motora je otvorená, dvere sa budú pohybovať dozadu.

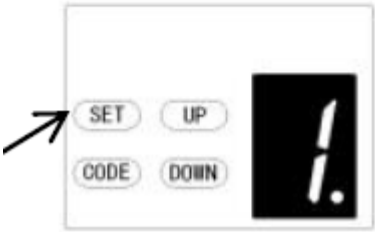

d) Potom krátko stlačte tlačidlo **SET** pre potvrdenie požadovanej funkcie.

Poznámka: Po výbere tejto funkcie je potrebné resetovať obmedzenie pohybu.

SVORKY OTVORIŤ / STOP / ZATVORIŤ
Zariadenie O/S/C je možné použiť na pripojenie externého tlačidlového spínača na ovládanie otvárača. Spínač musí mať beznapäťové normálne otvorené kontakty NC (Obr. 22)

Pripojenie fotolúča (voliteľné) *– Obr. 22, Obr. 23*
Pripojenie ovládania spínača (voliteľné) *– Obr. 22*
Poznámka:
1. Bliknutie (výstražné svetlo) by malo mať výkon menší ako 10 W.
2. PB (externé tlačidlo) by malo mať kontakt „NO“.

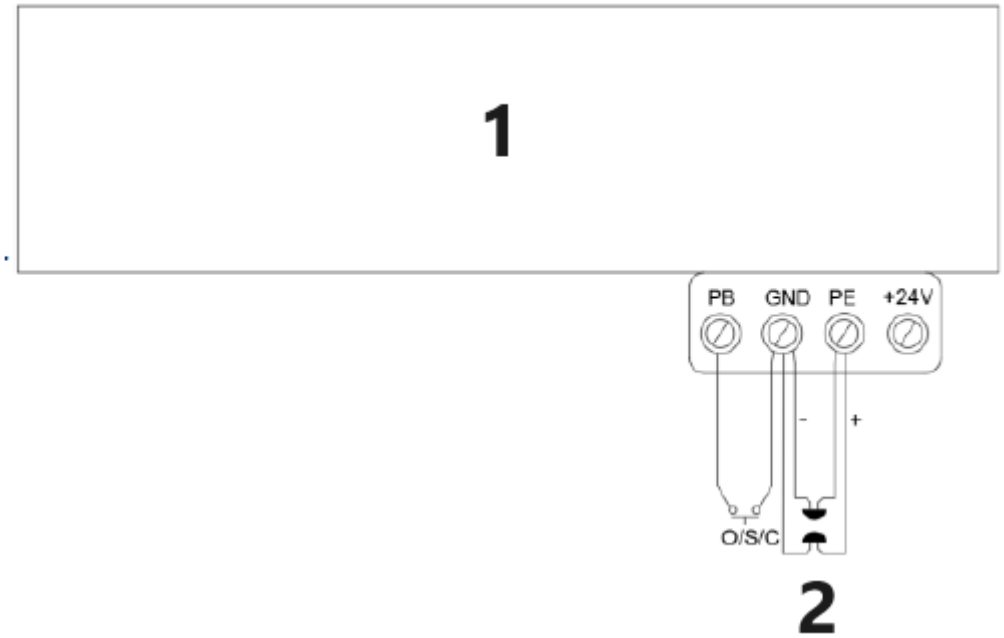

1 – Otvárač garážových brán
2 – Fotolúč pre impulz
Obrázok 22

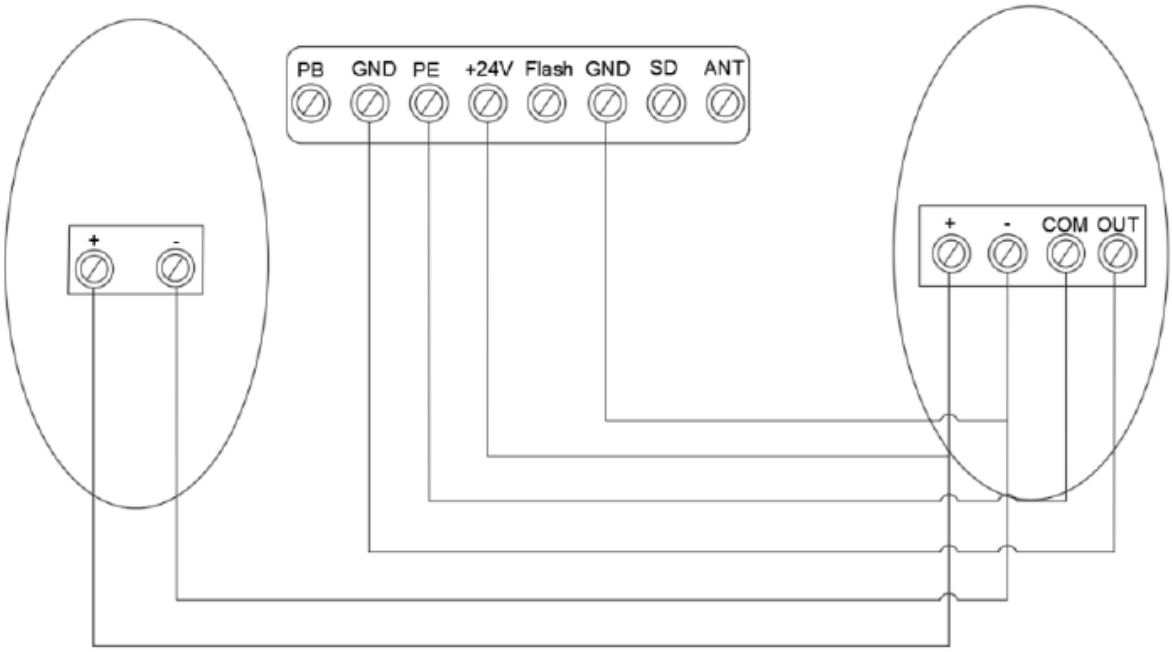

Pripojenie ovládania fotolúča/spínača
Obrázok 23

Úvod a použitie ďalších svoriek

1. Dostupné rozhrania O/S/C. (Obr. 22)

Pridajte nové tlačidlo O/S/C na otváranie alebo zatváranie dverí.

2. Funkcia blikajúceho svetla. (Obr. 24, Obr. 25)

Pre túto funkciu existujú zodpovedajúce rozhrania, ktoré poskytujú napätie blikajúceho svetla 24 V – 35 V. Pripojte blikajúce svetlo k jednosmernému napájaniu 24 V – 28 V, prúd ≤ 100 mA. Pri použití blikajúcich svetiel s napätím AC 220 V použite zodpovedajúci adaptér a zapojenie.

3. Ochrana prechodových dverí (SD) (Obr. 24, Obr. 25)

Táto funkcia zaisťuje, že dvere sa nedajú otvoriť, pokiaľ nie sú malé prechodové dvere zatvorené. Panel dverí sa nepoškodí.

4. Externý zdroj napájania (BAT) a anténa (ANT), port WIFI. (Obr. 25)

Port na pripojenie externého napájania, červený je pripojený k „+“, čierny je pripojený k „-“.
„WIFI“ Tento port sa zasúva do modulu WIFI.
Funkcia príjmu signálu „ANT“ Rozhranie antény.

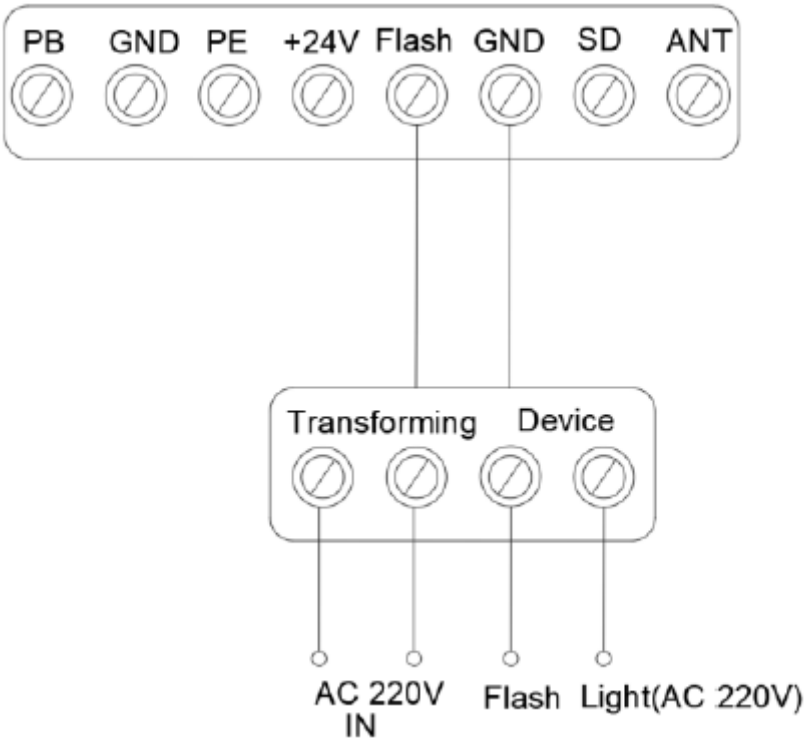

Obrázok 24

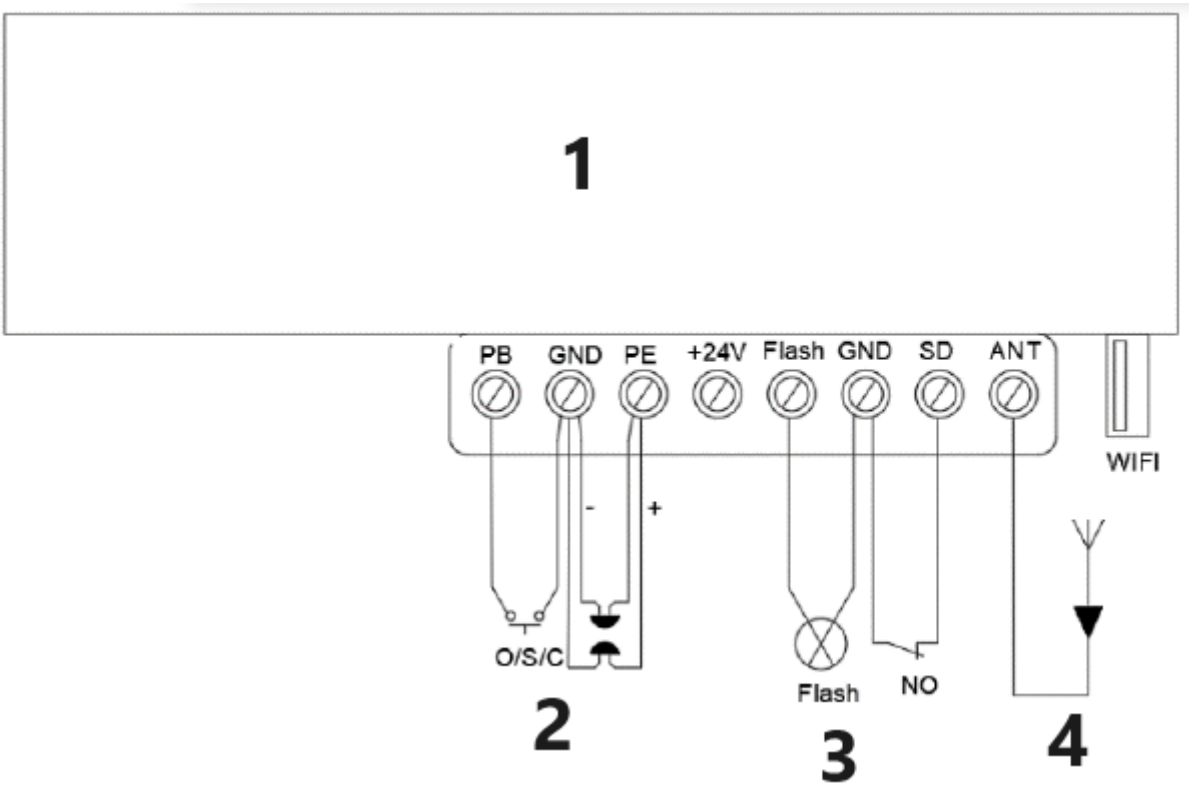

1 – Otvárač garážových brán
2 – Fotolúč pre impulz
3 – Bezpečnostné zariadenie prechodových brán
4 – Anténa
Obrázok 25

ÚDRŽBA

1. Logická doska nevyžaduje žiadnu zvláštnu údržbu.
Skontrolujte bránu aspoň dvakrát ročne, či je správne vyvážená a či sú všetky pracovné časti v dobrom prevádzkovom stave.
Skontrolujte citlivosť spätného chodu aspoň dvakrát ročne a v prípade potreby ju upravte.
Uistite sa, že bezpečnostné zariadenia fungujú účinne (fotolúče atď.).

2. Výmena žiarovky:
Upozornenie: Pred výmenou žiarovky sa uistite, že je odpojené napájanie. A uistite sa, že napätie novej žiarovky zodpovedá miestnemu napätiu a že jej výkon je do 10 wattov.
Odskrutkujte skrutky na kryte žiarovky. Odstráňte kryt žiarovky a potom otočte staré LED svetlo proti smeru hodinových ručičiek. Nasaďte nové LED svetlo a kryt žiarovky.

3. Informácie o funkcii alarmu údržby:
Ak LED svetlo rýchlo blikne 10-krát, znamená to, že brána stratila rovnováhu, dôrazne odporúčame údržbu garážových brán. Po spustení alarmu údržby „skontrolujte“ stav alebo „znovu naučte“ limit pohybu.
Upozornenie: Nesprávna manipulácia s bránou môže ovplyvniť životnosť automatického otvárača v dôsledku nesprávneho zaťaženia a spôsobiť stratu záruky.

INTELIGENTNÉ DVERE -- USB 02
Nájdite príslušné rozhranie USB a vložte modul Wi-Fi (obr. 1, 2).

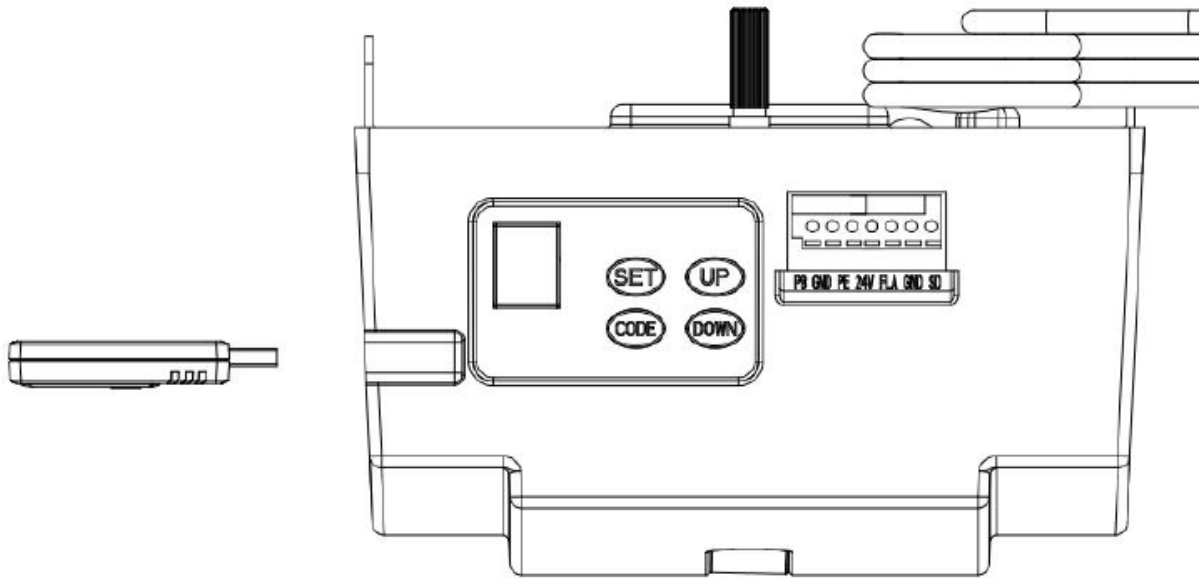

Obrázok 1

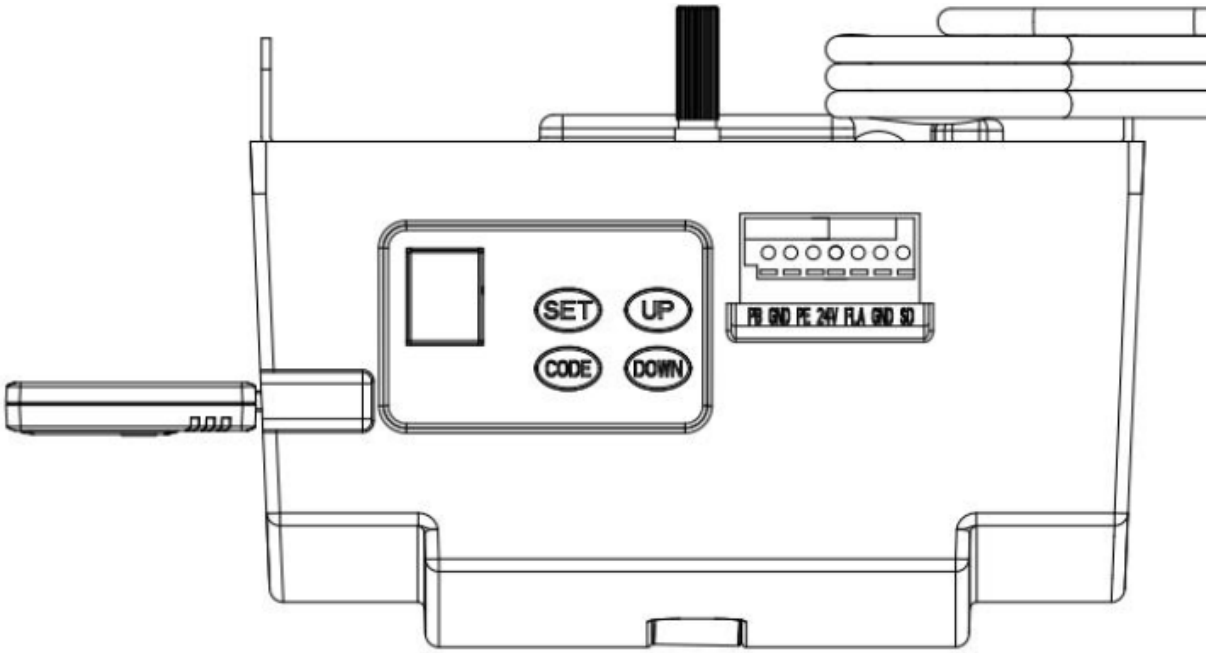

Obrázok 2

Funkčný návod:
1. Programovanie limitov otvorenia a zatvorenia
2. Diaľkové kódovanie
3. Nastavenie času oneskorenia vypnutia LED diódy
4. Nastavenie automatického zatvorenia a času
5. Nastavenie čiastočného otvorenia/výšky

ZOZNAM SÚČIASTOK PRE OTVÁRAČ C-LIŠTA

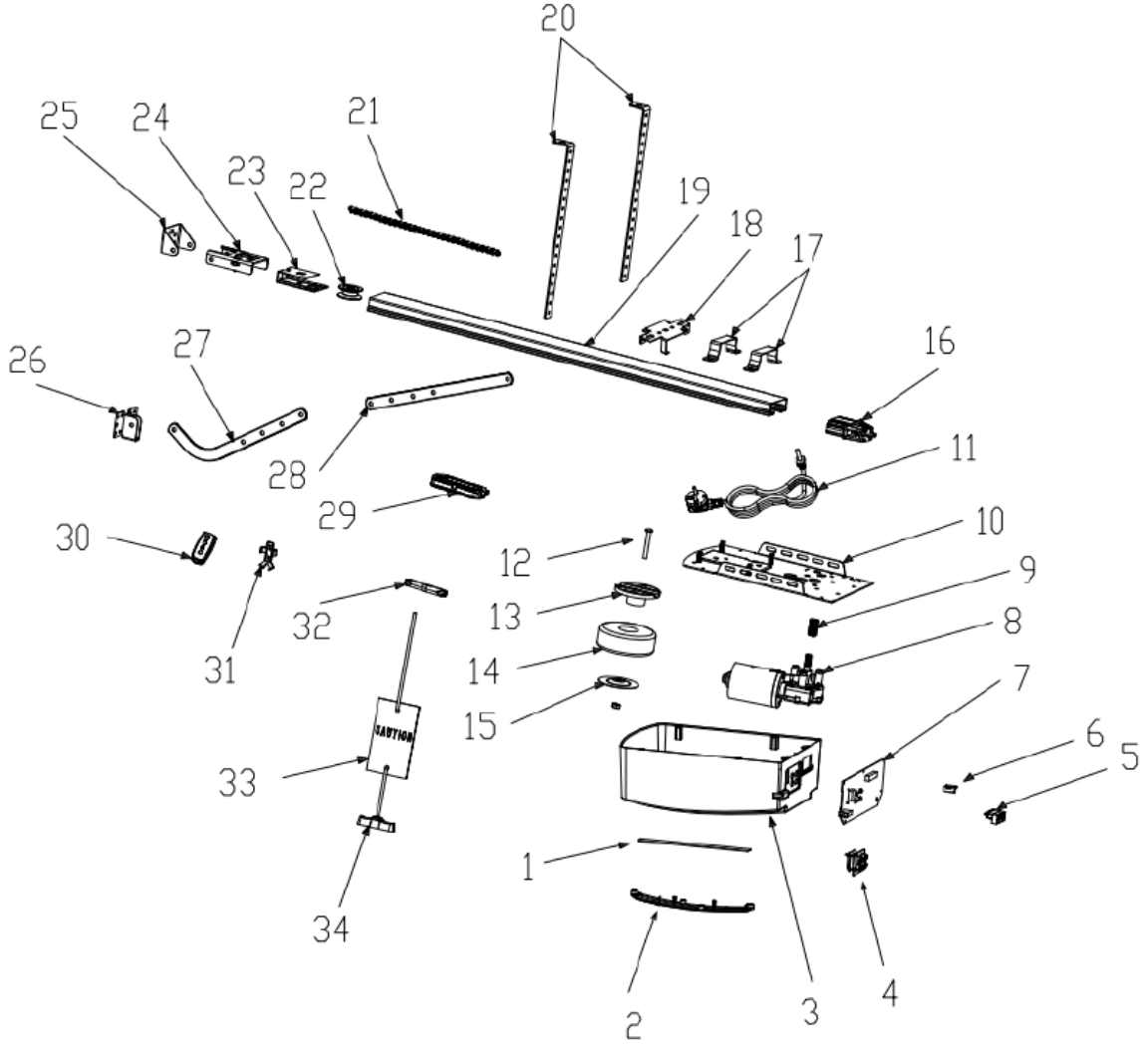

Item	Qty	Description
1	1	L.E.D light
2	1	L.E.D cover
3	1	Main cover
4	1	Panel
5	1	7P Connector
6	1	USB Dust Plug
7	1	PCBA
8	1	DC Gear motor
9	1	Motor shaft sleeve
10	1	Steel bottom base
11	1	Power Cable
12	1	Transformer Install assy

Item	Qty	Description
13	1	Transformer plate
14	1	Transformer
15	1	Transformer plate
16	1	Sprocket bracket
17	2	U handing bracket
18	1	Click bracket
19	1	C rail-steel
20	2	Mounting bracket
21	1	Chain /Belt
22	1	Chain /Belt Wheel
23	1	Wheel bracket
24	1	Track ending bracket

Item	Qty	Description
25	1	Wall bracket
26	1	Door bracket
27	1	Bent arm
28	2	Straight arm
29	1	Trolley assy
30	2	Transmitter
31	1	Transmitter bracket
32	1	Chain /Belt connection
33	1	Release card
34	1	Release handle

Riešenie problémov

Vzhľad poruchy	Príčina poruchy	Riešenia
Otvárač brány nefunguje. LCD obrazovka nie je jasná	1. Napájanie 2. Zásuvkový kábel je uvoľnený	1. Skontrolujte, či je zásuvka motora pod napätím 2. Skontrolujte, či nie je poistka poškodená 3. Skontrolujte, či je nízkonapäťový kábel transformátora pripojený k napájacej doske 4. Skontrolujte, či je zapojený plochý kábel 5. Skontrolujte, či je na strane nízkeho napätia transformátora 26 V AC. Ak je 26 V AC, vymeňte dosku plošných spojov. Ak nie, vymeňte transformátor
Chýbajúca poloha	Systémová chyba	Znovu nastavte limit pohybu
Počas učenia sa digitálny displej	pohybuje menej ako 30 cm alebo viac ako 9 m	Znovu nastavte limit pohybu
Digitálny displej Otvárač nefunguje alebo prestal fungovať	Nestabilné napätie alebo strata vyváženia dverí	1. Skontrolujte napájanie 2. Upravte vyváženie dverí
Otvárač nefunguje Digitálny displej	Nepodarilo sa naučiť nastavenie horného a dolného limitu Nesprávne naučiť nastavenie horného a dolného limitu	Naučte sa znova limity pohybu „HORE“ a „DOLE“ podľa návodu
LED stále svieti	Ovládací panel je pokazený alebo je pokazená doska napájania	Vymeňte ovládaciu dosku alebo napájaciu dosku.
Pri otváraní dverí diaľkovým ovládaním, sa otvárač automaticky zastaví po prejdení 10 cm Digitálny displej	Kábel Hallovho snímača je uvoľnený alebo poškodený	Otvorte kryt, skontrolujte kábel Hallovho snímača, znova ho zapojte alebo vymeňte.
Otvárač nefunguje. Počujete zvuk relé „kaka Digitálny displej	Kábel medzi prevodovým motorom a doskou sa uvoľňuje	Otvorte kryt a skontrolujte kábel medzi prevodovým motorom a doskou.
Otvárač sa automaticky zastaví po prejdení 10 cm Digitálny displej	Kábel medzi prevodovým motorom a doskou je zapojený naopak	Najprv vypnite napájanie, otvorte kryt a vymeňte zástrčku kábla medzi prevodovým motorom a doskou. Znovu nastavte limit pohybu.
Dvere sa pohybujú iba hore. Nepracujte pri pohybe smerom nadol a funkcia fotobunky na digitálnom displeji 	bola aktívna bez pripojenia akéhokoľvek zariadenia s fotobunkou.	Vypnite funkciu fotobunky, ak nie je pripojená žiadna fotobunka. Pozrite si návod na obsluhu. 3. Skontrolujte, či je fotobunka správne pripojená alebo či sa medzi fotobunkou nenachádza nejaká prekážka.
Dvere sú úplne otvorené, po určitom čase sa automaticky zatvoria LED diódy bliknú 4-krát	Funkcia automatického zatvárania je zapnutá	Nastavte čas automatického zatvárania alebo funkciu automatického zatvárania vypnite. (Pozri návod na obsluhu)
Keď sa dvere zastavia, výstražná kontrolka stále svieti	Napájacia doska je poškodená	Vymeňte napájaciu dosku
LED diódy nefungujú	1. Kábel LED diódy nie je zapojený 2. LED dióda je poškodená 3. Doska plošných spojov je poškodená	1. Skontrolujte kábel LED diódy 2. Vymeňte LED diódu 3. Vymeňte dosku plošných spojov
Dvere sa automaticky vrátia do hornej polohy predtým, ako sa úplne zatvoria	V prevádzke s funkciou automatického spätného chodu Dvere nie sú správne nainštalované V ich pohybe je niečo zablokované	1. Skontrolujte polohu blokovania dverí a znovu nastavte obmedzenie pohybu 2. Zvýšená sila pre automatické spätné chody
Dvere sa automaticky zastavia pri otváraní	V prevádzke s funkciou automatickej ochrany, keď sa zistí prekážka Dvere nie sú správne nainštalované V ich pohybe je niečo zablokované	1. Skontrolujte polohu blokovania dverí a znovu nastavte obmedzenie pohybu 2. Zvýšená sila pre automatické spätné chody
Diaľkové ovládanie sa nedá použiť alebo je prevádzkový dosah krátky	1. Vybitá batéria 2. Anténa je uvoľnená alebo nie je dobre vysunutá 3. Rušenie v okolí	1. Vymeňte batériu 2. Vytiahnite anténu na otvárači 3. Odstráňte rušenie
Nie je možné nakódovať nové diaľkové ovládače	Nový diaľkový ovládač nie je kompatibilný s otváračom	Vyberte si iba náš diaľkový ovládač

Digitálny displej	Uložený diaľkový kód je plný	Vymažte všetky uložené kódy (pozri návod na obsluhu)
Pohotovostný režim, digitálny displej	Účinky funkcie dvere vo dverách	Skontrolujte spínač dvere vo dverách
Otvárač funguje, aj keď sa dvere nepohybujú	Opotrebovaná objímka hriadeľa motora	Vymeňte objímku hriadeľa motora
Batéria nedodáva napájanie	1. Batéria je vybitá 2. Kábel batérie je zapojený naopak 3. Kábel batérie je poškodený	1. Vymeňte batériu 2. Otvorte kryt, skontrolujte „+“ a „-“ póly batérie 3. Vymeňte kábel batérie
Iné abnormálne problémy	Externé zariadenia nie sú kompatibilné s otváračom	Odstráňte všetky externé zariadenia. Ak abnormálne problémy pretrvávajú, vymeňte dosku plošných spojov
Digitálny displej	Systém garážovej brány vyžaduje údržbu	Garážová brána a motor vyžadujú kompletnú údržbu

Това ръководство за потребителя е преведено за ваше удобство с помощта на машинен превод. Положени са разумни усилия за осигуряване на точен превод; въпреки това, нито един автоматизиран превод не е перфектен, нито е предназначен да замени човешките преводачи. Официалното ръководство за потребителя е английската версия. Всякакви несъответствия или разлики, създадени в превода, не са обвързващи и нямат правна сила за целите на съответствието или прилагането. Ако възникнат въпроси, свързани с точността на информацията, съдържаща се в ръководството за потребителя, моля, вижте английската версия на това съдържание, която е официалната версия.

Описание на параметъра	Стойност на параметъра	
Име на продукта	Автоматизация за гаражни врати - ремък	
Модел	MSW-GDOOR-001A	MSW-GDOOR-003A
Номинално напрежение [V~] / честота [Hz]	230/50	
Максимална сила на опън [N]	1000	1200
Максимална площ на вратата [m^2]	15	18
Максимално тегло на вратата [kg]	100	120
Максимална височина на вратата [m]	2.4 – 3.5	
LED	24V DC / 15PCS	
Работна температура [°C]	-40 / +50	
Степен на защита IP	IP 20	

ВАЖНИ ПРЕПОРЪКИ ЗА БЕЗОПАСНОСТ

НЕСПАЗВАНЕТО НА СЛЕДНИТЕ ПРЕПОРЪКИ ЗА БЕЗОПАСНОСТ МОЖЕ ДА ДОВЕДЕ ДО СЕРИОЗНИ ТЕЛЕСНИ НАРАНЯВАНИЯ, СМЪРТ И/ИЛИ ИМУЩЕСТВЕНИ ЩЕТИ.

МОЛЯ, ПРОЧЕТЕТЕ ВНИМАТЕЛНО И СПАЗВАЙТЕ ВСИЧКИ ПРЕПОРЪКИ ЗА БЕЗОПАСНОСТ И МОНТАЖ.

1. Уредът за отваряне е проектиран и произведен в съответствие с местните разпоредби. Монтажникът трябва да е запознат с местните разпоредби, изисквани по отношение на монтажа на уреда.
2. Неквалифициран персонал или лица, които не познават стандартите за здравословни и безопасни условия на труд, приложими за автоматични порти и други врати, при никакви обстоятелства не трябва да извършват монтаж или да внедряват системи.
3. Лицата, които инсталират или обслужват оборудването, без да спазват всички приложими стандарти за безопасност, ще носят отговорност за всякакви щети, наранявания, разходи, разноски или искове, претърпени от което и да е лице в резултат на неправилно инсталиране на системата в съответствие със съответните стандарти за безопасност и ръководството за монтаж, пряко или косвено.
4. За допълнителна безопасност силно препоръчваме включването на Photo Beam. Въпреки че отварящото устройство включва чувствителна на натиск система Safety Obstruction Force, добавянето на Photo Beam значително ще подобри безопасността при работа на автоматичната гаражна врата и ще осигури допълнително спокойствие.
5. Уверете се, че гаражната врата е напълно отворена и неподвижна, преди да влезете или излезете от гаража.
6. Уверете се, че гаражната врата е напълно затворена и неподвижна, преди да тръгнете. Дръжте ръцете и свободните дрехи далеч от отварящото устройство и гаражната врата през цялото време.
7. Системата Safety Obstruction System е проектирана да работи само върху НЕПОДВИЖНИ обекти. Може да възникнат сериозни телесни повреди, смърт и / или имуществени щети, ако гаражната врата влезе в контакт с движещ се обект.
8. Този уред не е предназначен за употреба от лица (включително деца) с намалени физически, сензорни или умствени способности или без опит и знания, освен ако не са под наблюдение или

не са инструктирани относно употребата на уреда от лице, отговорно за тяхната безопасност. Децата трябва да бъдат наблюдавани, за да се гарантира, че не си играят с уреда.

9. Отпадъчните електрически продукти не трябва да се изхвърлят с битовите отпадъци. Моля, рециклирайте, където има такива. Проверете при местните власти или търговеца на дребно за съвет относно рециклирането.
10. Ако захранващият кабел е повреден, той трябва да бъде подменен от производителя, неговия сервизен агент или лица с подобна квалификация, за да се избегне опасност.
11. ПРЕДУПРЕЖДЕНИЕ: Важни инструкции за безопасност. Важно е за безопасността на хората да се спазват всички инструкции. Запазете тези инструкции.
12. Не позволявайте на децата да си играят с управлението на вратата. Дръжте дистанционните управления далеч от деца. Наблюдавайте движещата се врата и дръжте хората настрана, докато вратата не се отвори или затвори напълно.
13. Бъдете внимателни, когато работите с ръчното освобождаване, тъй като отворена врата може да падне бързо поради слаби или счупени пружини или небалансирана врата.
14. Често проверявайте инсталацията, по-специално проверявайте кабелите, пружините и монтажните елементи за признаци на износване, повреди или дисбаланс. Не използвайте, ако е необходим ремонт или регулиране, тъй като повреда в монтажа или неправилно балансирана врата може да причини нараняване.
15. Всеки месец проверявайте дали задвижването се върти назад, когато вратата се докосне до предмет с височина 50 мм, поставен на пода. Регулирайте, ако е необходимо, и проверете отново, тъй като неправилното регулиране може да представлява опасност за задвижвания, включващи система за защита от заклещване, в зависимост от контакта с долния ръб на вратата.
16. Подробности за това как да използвате ръчното освобождаване.
17. Информация относно регулирането на вратата и задвижването.
18. Изключете захранването, когато почиствате или извършвате друга поддръжка.
19. Инструкциите за монтаж трябва да включват подробности за монтажа на задвижването и свързаните с него компоненти.

ВАЖНА БЕЗОПАСНОСТ ЗА БАТЕРИЯТА ТИПА БУТОН

ПРЕДУПРЕЖДЕНИЕ

ТОЗИ ПРОДУКТ СЪДЪРЖА БАТЕРИЯ ТИПА БУТОН

Батерията е опасна и трябва да се държи далеч от деца.

Батерията може да причини тежки или фатални наранявания в рамките на 2 часа или по-малко, ако бъде погълната или поставена в която и да е част на тялото.

Ако подозирате, че батерията е била погълната или поставена в която и да е част на тялото, **ПОТЪРСЕТЕ НЕЗАБАВНО** медицинска помощ.

Смяна на батерията на предавателя

Отстранете фиксиращите винтове, разположени от долната страна на ръчния предавател.

Отворете двете половини на корпуса на предавателя и сменете батерията с такава с идентични спецификации.

Проверете дали червената индикаторна лампа свети, когато един от бутоните на предавателя е натиснат, и след това завийте фиксиращите винтове.

Смяна на батерията на безжичен стенен ключ

Отстранете капака, докато устройството е все още монтирано на стената, като плъзнете и завъртите права отвертка в предвидения за това отвор отгоре и отдолу на стенната плоча.

Използвайте малка кръстата отвертка, за да развиете 4-те винта, които държат превключвателите на място.

Сменете батерията с такава със същата спецификация.

ОПИСАНИЕ И ХАРАКТЕРИСТИКИ НА ПРОДУКТА

1. Регулиране на силата на препятствие

Минималната сила се показва „1“ и може да се регулира нагоре. Показание „5“ означава максималната сила.

2. Показването на настройката за скорост на движение

„8“ на дисплея означава 80% от скоростта на движение. Показание „A“ означава пълна скорост 160 мм/сек или 200 мм/сек.

3. Показването на настройката за височина на обръщане

„0“ на дисплея означава, че вратата ще се върне нагоре. Показание „1~9“ означава, че вратата ще се върне до позицията на целия ход. От една десета до девет десети от целия ход и т.н.

4. Частично отваряне/височина

„0“ на дисплея означава затваряне на функцията за частично отваряне. Показание „1~9“ означава задаване на различни позиции за частично отваряне на целия ход.

5. Функция за разпознаване на бутоните на предавателя

Ако на дисплея се появи „0“, това означава, че функцията за разпознаване на бутоните е затворена. Ако на дисплея се появи „1“, това означава, че функцията за разпознаване на бутоните е отворена.

6. Количество кодове в паметта

Ако на дисплея се появи „A“, това означава, че максималното количество кодове в паметта е 50 броя. Натиснете веднъж бутона НАГОРЕ/НАДОЛУ, за да увеличите или намалите количеството. Количеството кодове в паметта е зададено на 5 бр.*N, N=1~9. (Количеството е кратно на 5).

7. Аларма за поддръжка

„t“ се появява на дисплея и светодиодът мига 10 пъти бързо, което означава, че гаражната врата и моторът се нуждаят от пълна поддръжка.

8. Автоматично безопасно обръщане

Автоматичното спиране / автоматичното обръщане се контролират от нашия софтуер на печатни платки. Ние сме предпазливи, за да защитим вашите деца, домашни любимци или други вещи.

9. Плавен старт / Плавно спиране

Увеличаването и намаляването на скоростта в началото и края на всеки цикъл намалява натоварването на вратата и отварача за по-дълъг живот и осигурява по-тиха работа.

10. Автоматично затваряне

Автоматичното затваряне осигурява спокойствие и пази дома ви сигурен, като автоматично затваря вратата при влизане или излизане от гаража.

11. Самообучаща се сила на отваряне и затваряне

Количеството мощност на отварача за различните етапи от движението на вратата се научава по време на настройката и постоянно се препрофилира. Измерването на силата на отварача се настройва автоматично в подходящ диапазон.

12. Електронен ограничител, лесно регулиране

Трябва само да контролирате настройката на ограничителя от контролните панели, за да я регулирате точно - прост и бърз процес за всеки.

13. Налично е резервно захранване с батерия

Отварачите могат да се захранват с нашата резервна батерия, след като захранването във вашия дом спре.

14. Самозаключващи се зъбни мотори

Зъбният мотор ще се самозаключи със своите системи за освобождаване.

15. Ръчно освобождаване

Не се притеснявайте за прекъсване на захранването, системата за ръчно освобождаване е решение за управление на вратата по всяко време.

16. Технология на предавателя

Технология с подвижен код (7.38 x 10^{19} комбинации), честота 433.92 MHz, 4-канален дизайн, гарантиращ, че можете да управлявате 4 различни врати с един предавател.

17. Приложения

С разстояние от едва 30 мм между тавана и най-високата точка на хода на вратата, устройството за отваряне може да се монтира скрито за приложения с нисък надсвет.

18. Метална долна плоча, по-здрава и сигурна.

19. Бутони за управление нагоре/надолу (НАГОРЕ/НАДОЛУ)

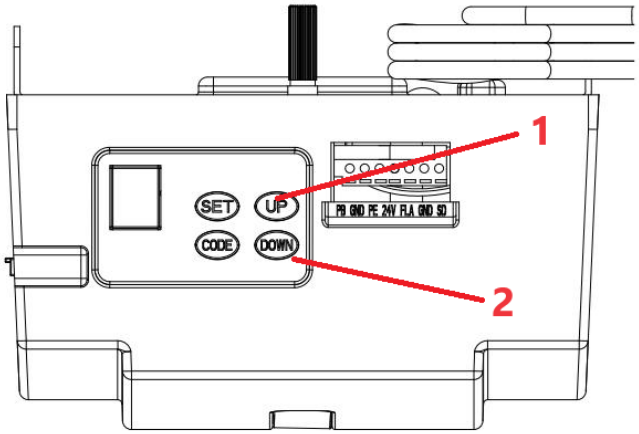

1 – Отваряне

2 – Затваряне

ПРЕПОРЪКИ ПРЕДИ ИНСТАЛАЦИЯ

1. Гаражната врата трябва да може да се повдига и затваря лесно на ръка и без много усилия. Добре балансираната и пружинираща врата е от решаващо значение за правилния монтаж.
2. Устройството за отваряне на гаражна врата не може да компенсира лошо монтирана гаражна врата и не трябва да се използва като решение за „трудно отваряща се“ врата.
3. Ако устройството се монтира на съществуваща врата, уверете се, че всички съществуващи заключващи устройства са отстранени, в противен случай гаранцията ще бъде невалидна.
4. Одобрен контакт трябва да бъде монтиран близо до мястото, където е инсталирано устройството за отваряне.
5. Трябва да има минимално разстояние от 30 мм между долната част на верижната задвижваща релса и горната част на гаражната врата в най-близката ѝ точка. (Вижте Фиг. 1.)

Важна забележка: Що се отнася до допълнителните правила за безопасност, силно препоръчваме монтирането на Снимка 5 Електрически предпазни греди на всички инсталации.

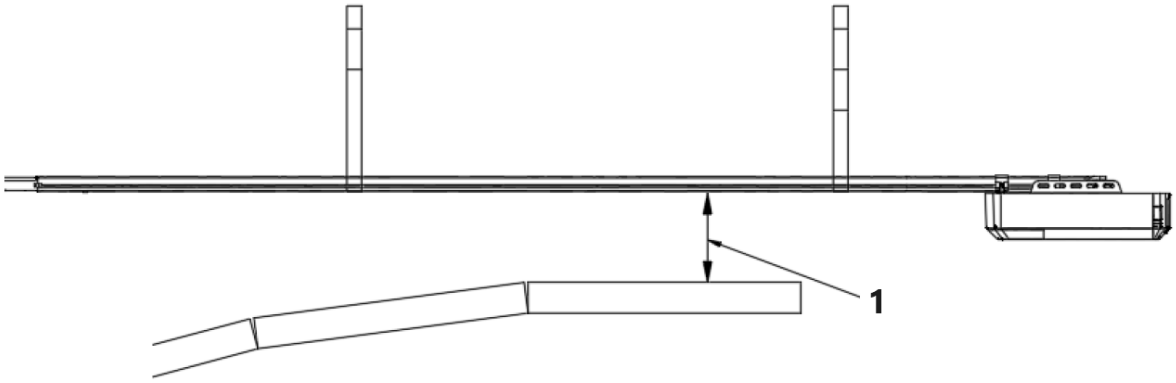

Минимално разстояние от 1 – 30 мм

Фигура 1

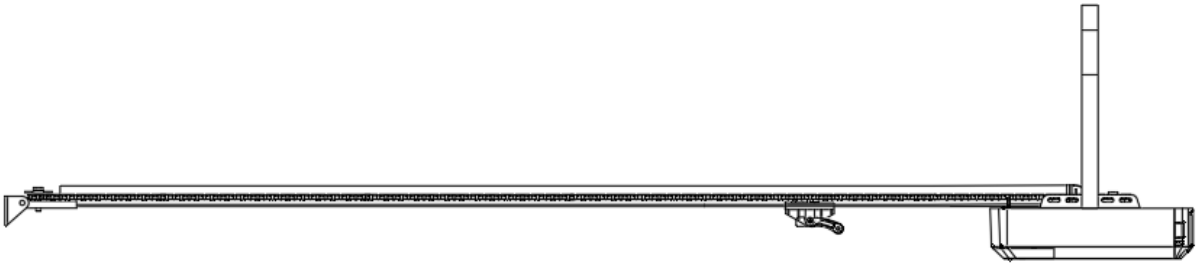

ИНСТРУКЦИИ ЗА МОНТАЖ

Монтирайте стенна скоба и скоба за врата (Фиг. 2)

Стенна скоба - Затворете гаражната врата и измерете ширината на гаражната врата в горната част и маркирайте центъра. Намерете и монтирайте стенната скоба на 2 см-15 см над вратата на вътрешната стена. (В зависимост от действителното място за монтаж).

Скоба за врата – Фиксирайте скобата за вратата към структурна част на вратата възможно най-близо до горния ръб.

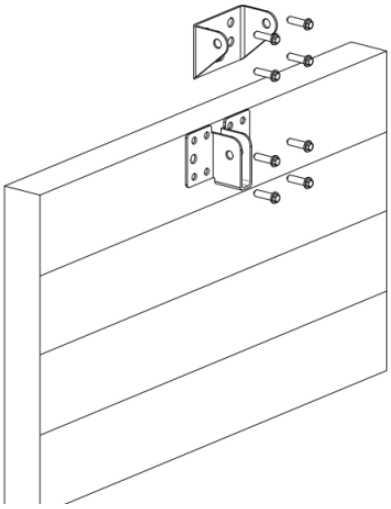

Фигура 2

Монтаж (стоманена С-образна релса)

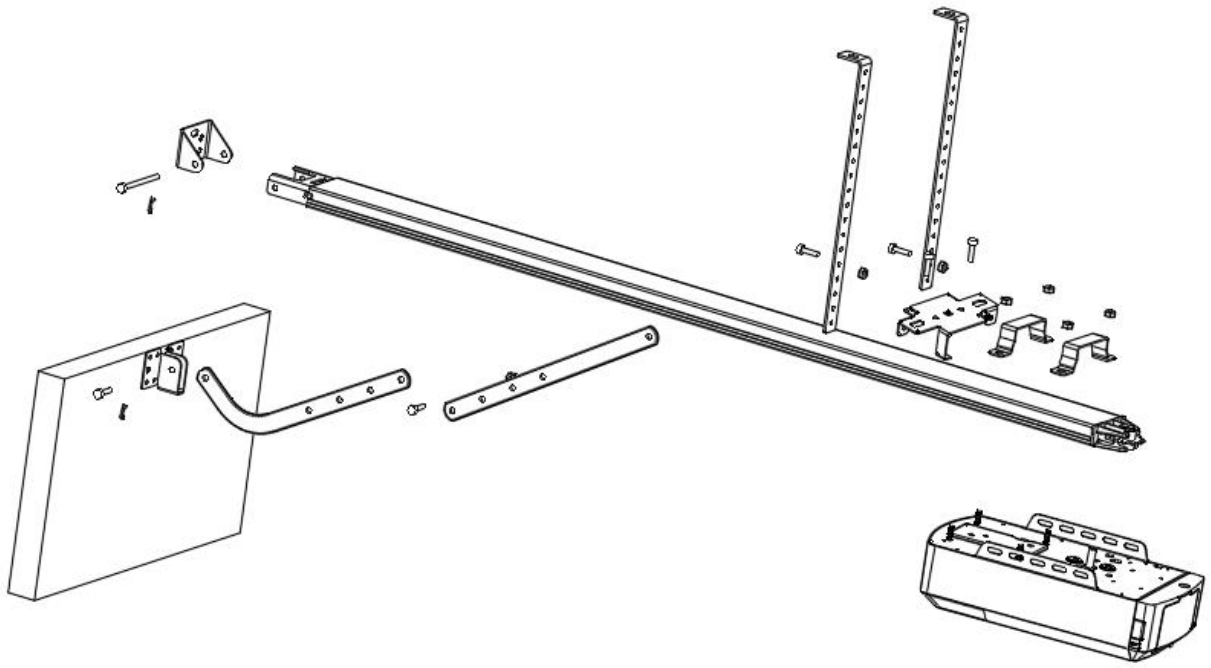

Фигура 3

СТЪПКА 1 (фиг.3)
Прикрепете главата на отварящото устройство към стоманената релса. Монтирайте 2-те U-образни скоби за окачване с предоставените 6 мм гайки.

СТЪПКА 2 (фиг.3)
Поставете стоманената релса и главата на отварящото устройство централно на пода на гаража, с отворената глава най-далеч от вратата. Повдигнете предната част на релсата до скобата на вратата. Поставете шарнирния болт и го закрепете с предоставения шплинт.

СТЪПКА 3 (фиг.3, фиг.4)
Повдигнете и поддържайте главата на отварящото устройство (със стълба), така че да е позиционирана централно и нивелирано. Фиксирайте отварящото устройство и релсата на тавана с железни скоби A и B.

ПРЕДУПРЕЖДЕНИЕ: Не позволявайте на деца да се приближават до вратата, отварящото устройство или опорната стълба; неспазването на това предупреждение може да доведе до сериозни наранявания и/или щети.

СТЪПКА 4 (Фиг. 3, Фиг. 5)
Свържете правото рамо към огънатото рамо с болта. Позиционирайте и завинтете рамената към горния ръб на вратата, като използвате предоставения болт.

СТЪПКА 5
Повдигнете гаражната врата, докато совалката се заключи в задвижващата верига/ремък.
Сега сте готови да програмирате отварящите устройства.

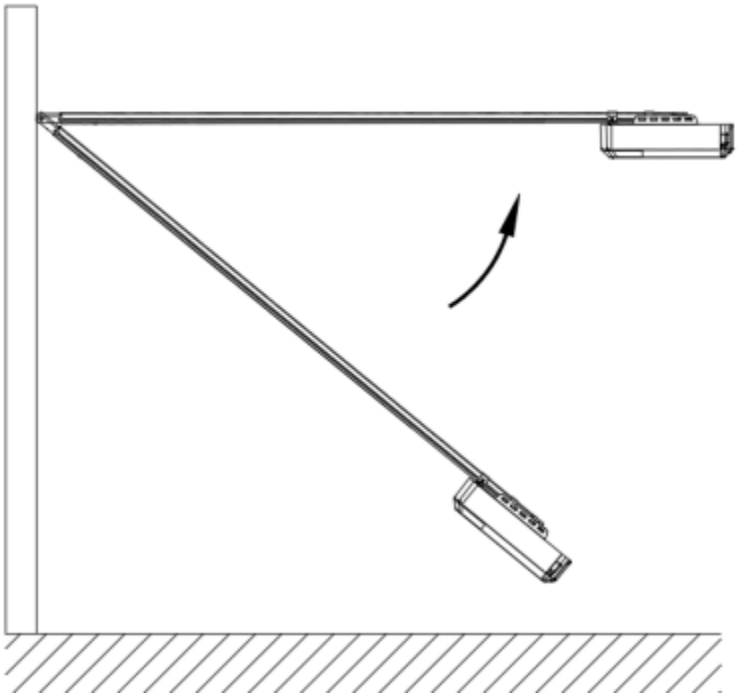

Фигура 4

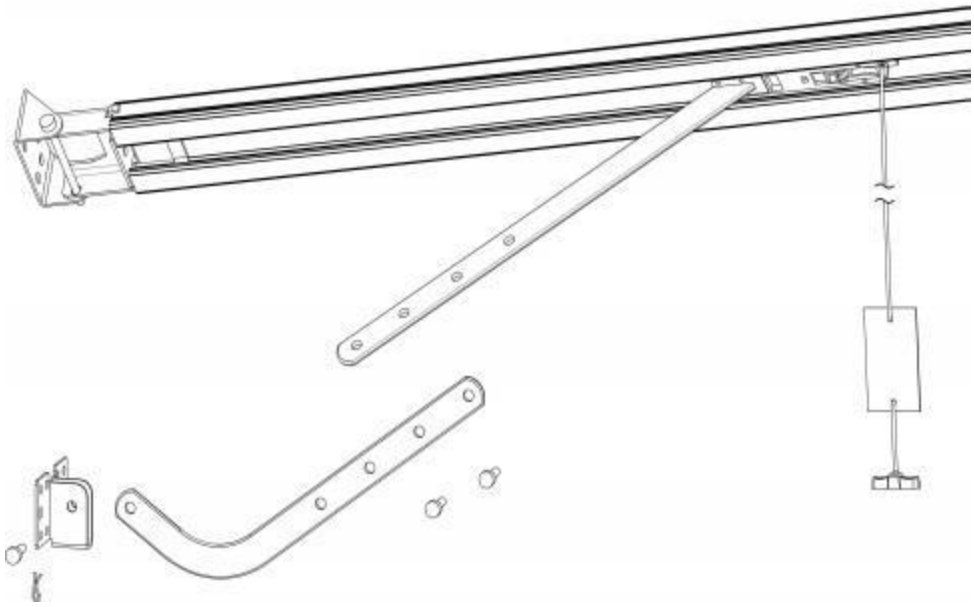

Фигура 5

Секционен стоманен С-образен монтаж на релса

2 части Стоманена релса

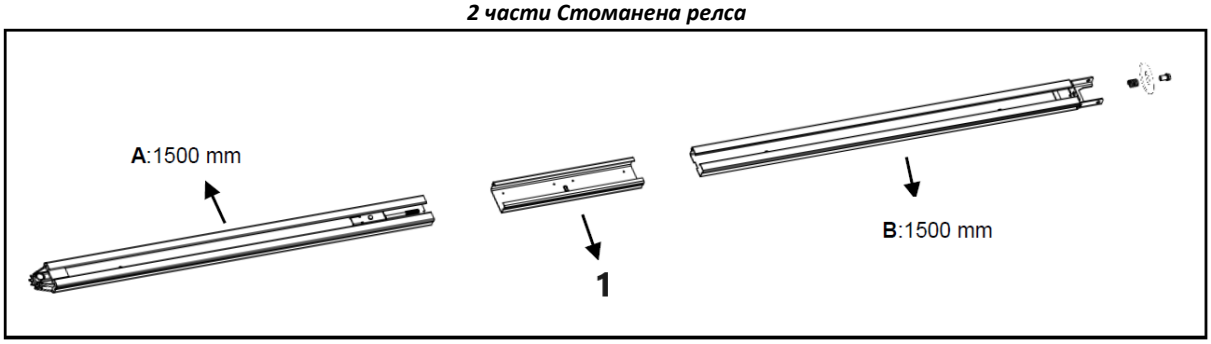

1 – Втулка
Фигура 6

3 части Стоманена релса

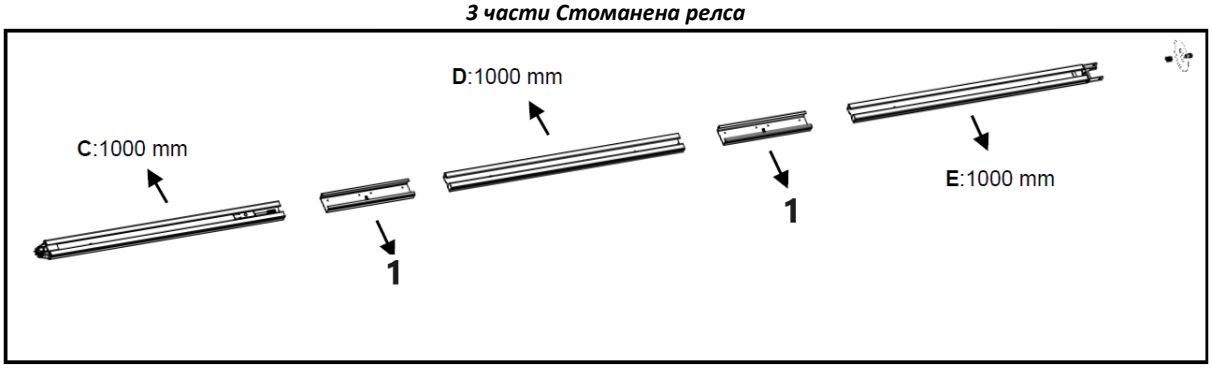

1 – Втулка
Фигура 7

1. **Стоманена релса от 2 части:**

Както е показано на Фиг. 6, плъзнете релса А в втулката, плъзнете релса В в втулката.

3-частна стоманена верига:
Както е показано на Фиг. 7, плъзнете С-релсата в втулката, плъзнете D-релсата в втулката; плъзнете Е-релсата в втулката.

2. Отрежете пластмасовата резба; издърпайте винтовия прът заедно с вътрешната верига до крайната позиция на релсата (фиг. 8)

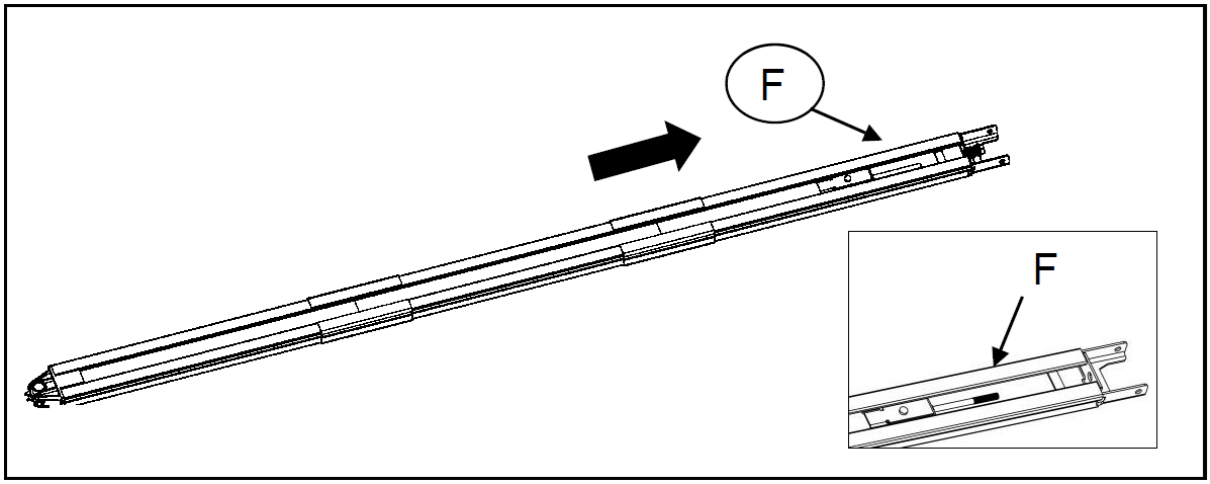

Фигура 8

3. Както е показано на Фиг. 9, освободете гайката и пружината.
4. Затегнете гайката до правилната позиция, както е показано на Фиг. 10, отрежете пластмасовата лента, отрежете пластмасовата резба на зъбното колело и след това цялата релса е сглобена.

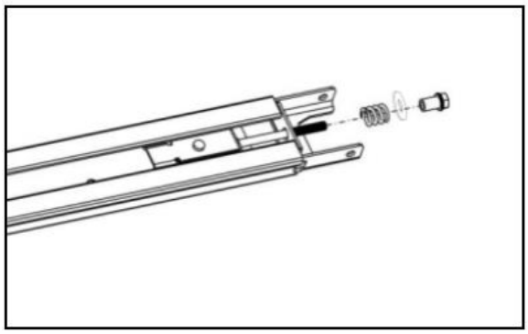

Фигура 9

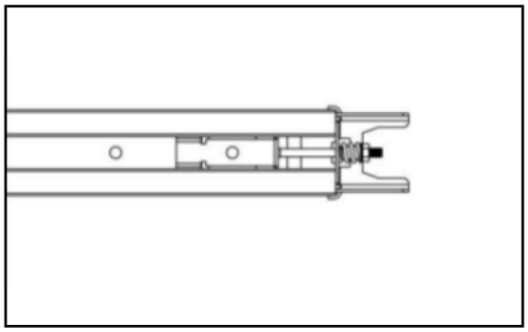

Фигура 10

Резервен батериен модул за С-рейка (по избор)

Вариант 1 - Фиксиран отгоре (САМО за оловно-киселинни батерии)

СТЪПКА 1

Сглобете батерията и скобата ѝ, както е показано на снимката, като ги закрепите с предоставените винтове.

СТЪПКА 2

Свържете батерията към отварачката.

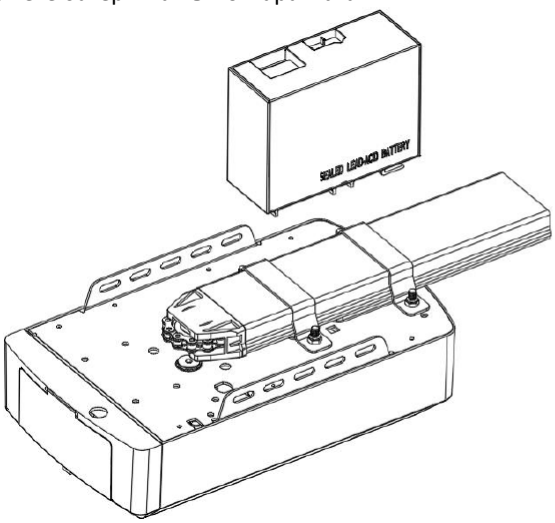

Стъпка 1

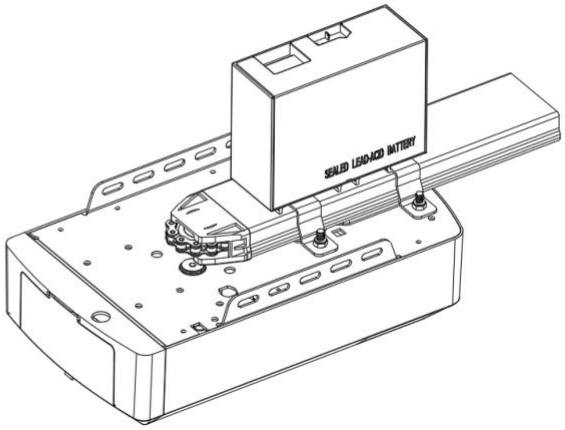

Стъпка 2

Вариант 2 - Странично фиксиран (за оловно-киселинни и литиеви батерии)

СТЪПКА 1 (фиг. 11)

Монтирайте батерията отстрани на отварачката, както е показано на снимката, като я закрепите с предоставените винтове.

СТЪПКА 2 (фиг. 12)

Свържете батерията към отварачката, намерете Фиг.12.

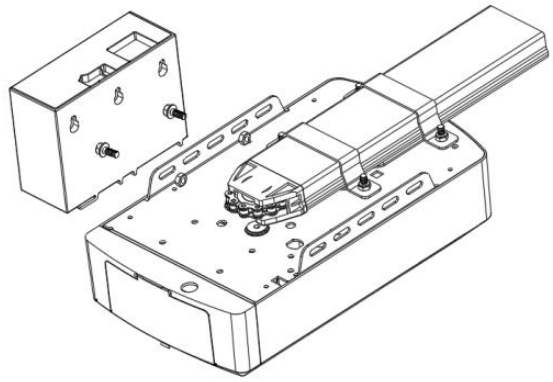

Фигура 11

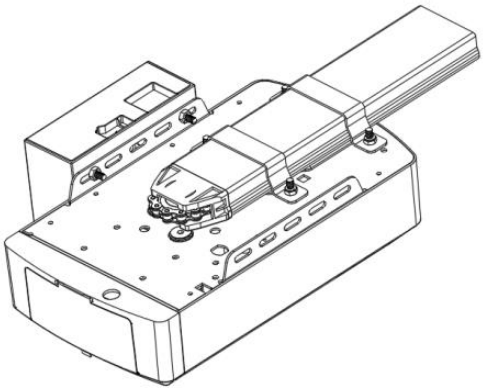

Фигура 12

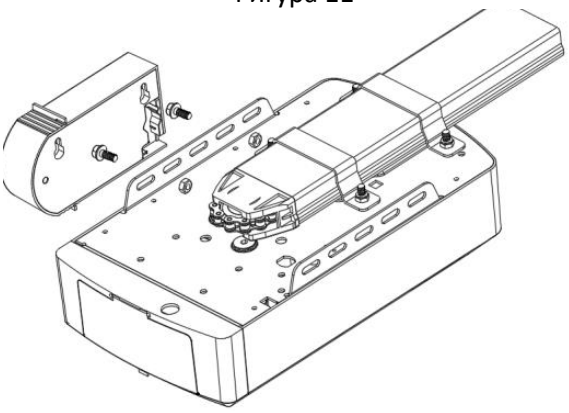

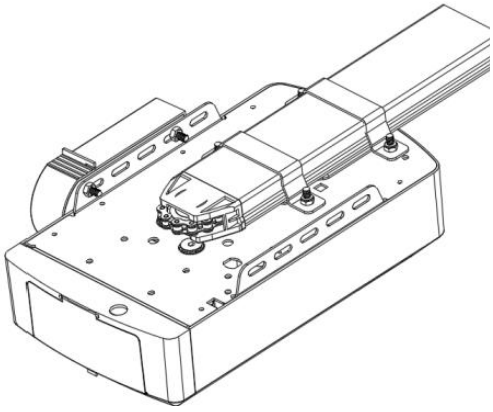

РЪЧНО ИЗКЛЮЧВАНЕ НА ОТВАРЯЩИЯ УСТРОЙСТВО ЗА С-РАИЛ

Отварачката е оборудвана с ръчно освобождаващо въже за освобождаване на совалката и преместване на вратата.

ръката, докато държите дръжката надолу (фиг. 13). Дръпнете дръжката, за да освободите совалката. До

За да активирате отново вратата, просто пуснете отварачката в автоматичен режим или преместете вратата на ръка, докато количката

зацепва се във верижната совалка.

В някои ситуации, когато пешеходната врата не е в работно състояние, се препоръчва външна

Трябва да се монтира устройство за разединяване (фиг. 14).

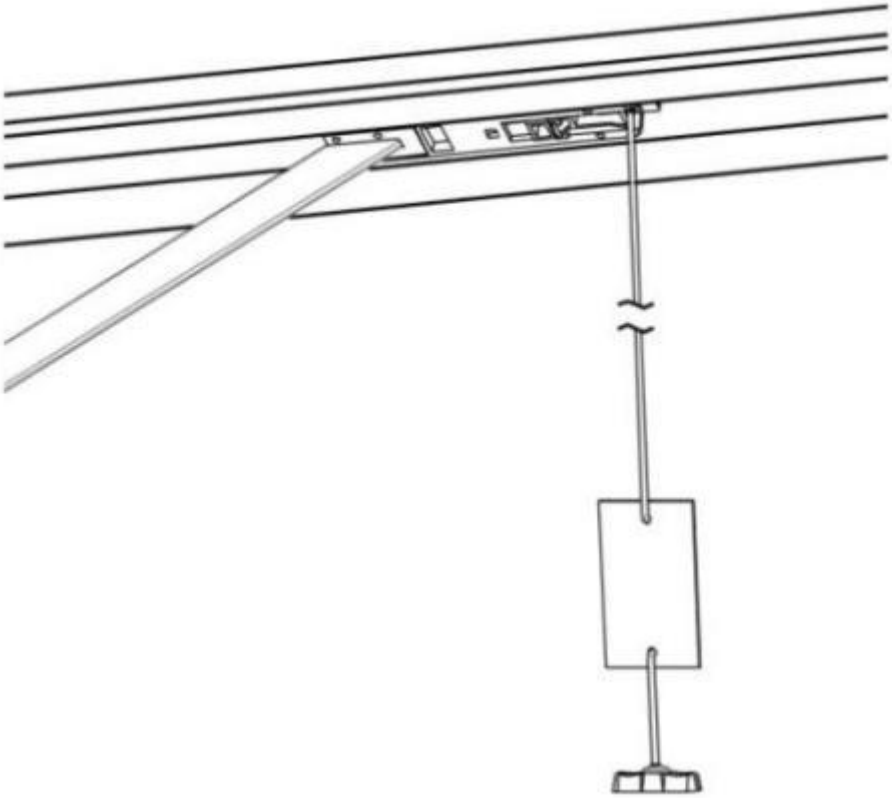

Фигура 13

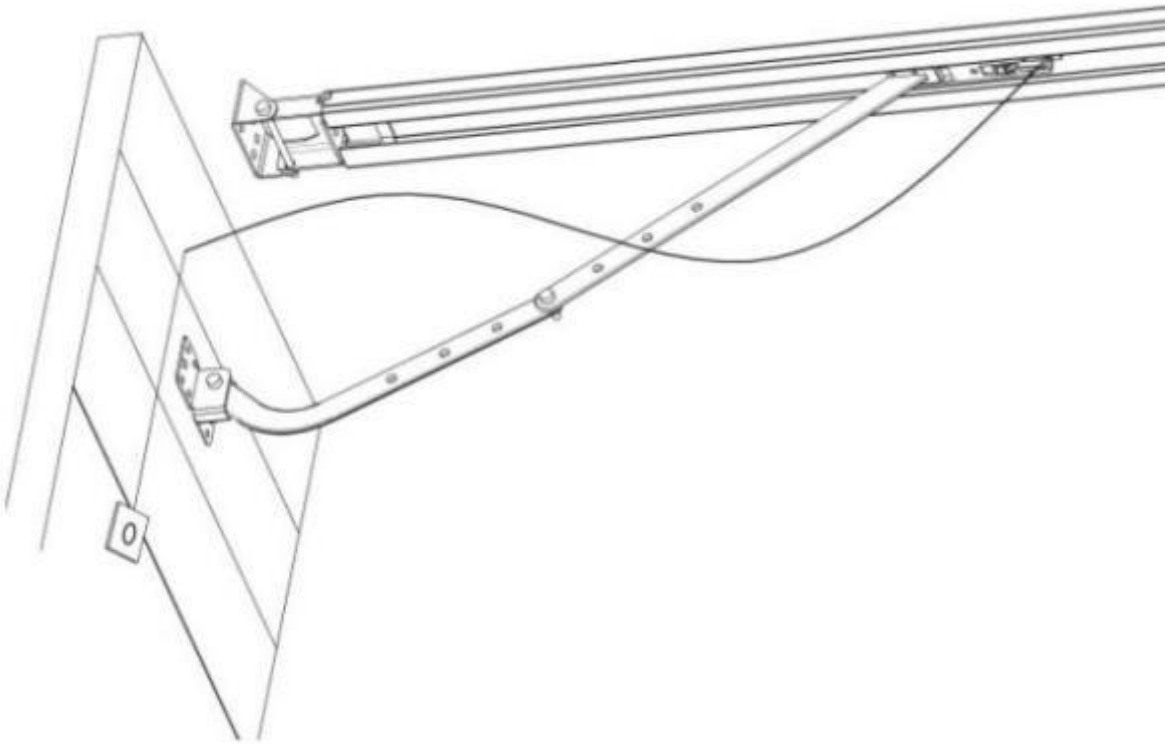

Фигура 14

ОСНОВНИ ИНСТРУКЦИИ ЗА БУТОНИ

Елемент	Бутон	Описание
1.	SET	**Кратко натискане**: Потвърждаване на настройката. **Продължително натискане**: Влизане в настройката на менюто с функции.
2.	CODE	**Кратко натискане:** a) В състояние на настройки, натиснете кратко CODE, за да излезете от текущата операция и да се върнете в режим на готовност. b) В състояние на готовност, натиснете кратко CODE, в ъгъла ще се покаже точка, което ще ви позволи да влезете в режим на запаметяване на код. Сега първо щракнете върху бутона на ръчното предавател, което искате да използвате, точката може да изчезне, след което натиснете отново същия бутон на ръчното предавател, точката ще мига, в този случай запаметяването на кода е завършено. **Продължително натискане**: Изчистване на кодираното дистанционно. Натиснете и задръжте бутона CODE, докато на дисплея се появи буквата „C“. Всички запазени дистанционни ще бъдат изтрити.
3.	UP	**Кратко натискане**: Отваряне на вратата. **Продължително натискане**: Увеличаване на устойчивостта. Натиснете и задръжте бутона UP, след 4 секунди ще се покажат 0-1-2-3, изберете желаното число. 1=увеличаване на устойчивостта с 25%,2=увеличаване на устойчивостта с 50%,3=увеличаване на устойчивостта с 75%.
4.	DOWN	**Кратко натискане**: Затваряне на вратата. **Продължително натискане:** Възстановяване на фабричните настройки. Задръжте натиснат бутона НАДОЛУ, след 4 секунди ще се покаже , след което отварачът на гаражната врата ще се рестартира. PS: Рестартирането означава, че всички настройки са върнати към фабричните, всички неща за обучение трябва да се направят отново, с изключение на кода за обучение на предавателя.

ИНСТРУКЦИИ ЗА ПРОГРАМИРАНЕ

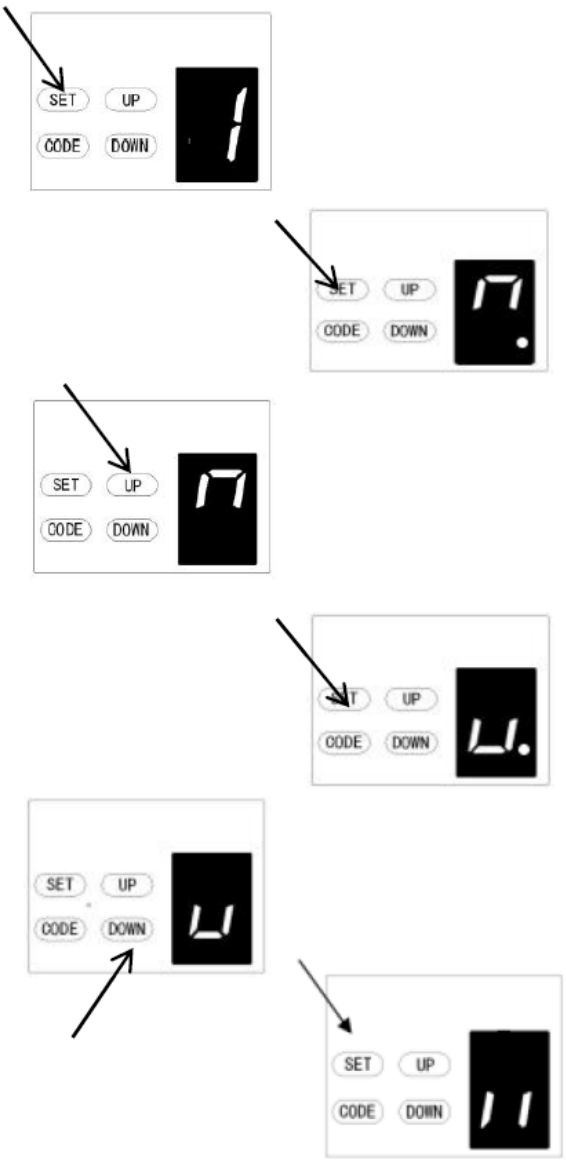

1. ПРОГРАМИРАНЕ НА ГРАНИЦИ НА ОТВАРЯНЕ И ЗАТВАРЯНЕ

a) Натиснете и задръжте бутона **SET**, за да влезете в тази настройка на функцията, докато на дисплея се появи „1“, след което отпуснете бутона.

b) Натиснете отново бутона **SET**. Устройството за отваряне на врата вече е в режим на програмиране. След това на дисплея ще видите „n“ с точка.

c) Натиснете и задръжте бутона **UP,** докато вратата достигне желаното отворено положение; на дисплея ще видите „n“ без точка.

d) Натиснете бутона **SET,** за да потвърдите отвореното положение; на дисплея ще видите „u“ с точка.

e) След това натиснете и задръжте бутона **DOWN**, докато вратата достигне желаното затворено положение; на дисплея ще видите „u“ без точка.

ЗАБЕЛЕЖКА: За фина настройка превключвайте между бутоните UP и DOWN.

f) Сега натиснете бутона **SET**, за да потвърдите затвореното положение; на дисплея ще видите „II“.
След потвърждаване на затвореното положение, вратата ще се отваря и затваря циклично, за да зададе ограниченията на хода и чувствителността на силата. Вратата вече е настроена за нормална работа.

ВНИМАНИЕ:
След цикъла на отваряне и затваряне, на дисплея ще се покажат цифри (0~9). „0“ означава, че вратите са балансирани, по-малката цифра означава по-добър баланс на вратата. Силно се препоръчва цифрата да е по-малка от силата на задвижване.

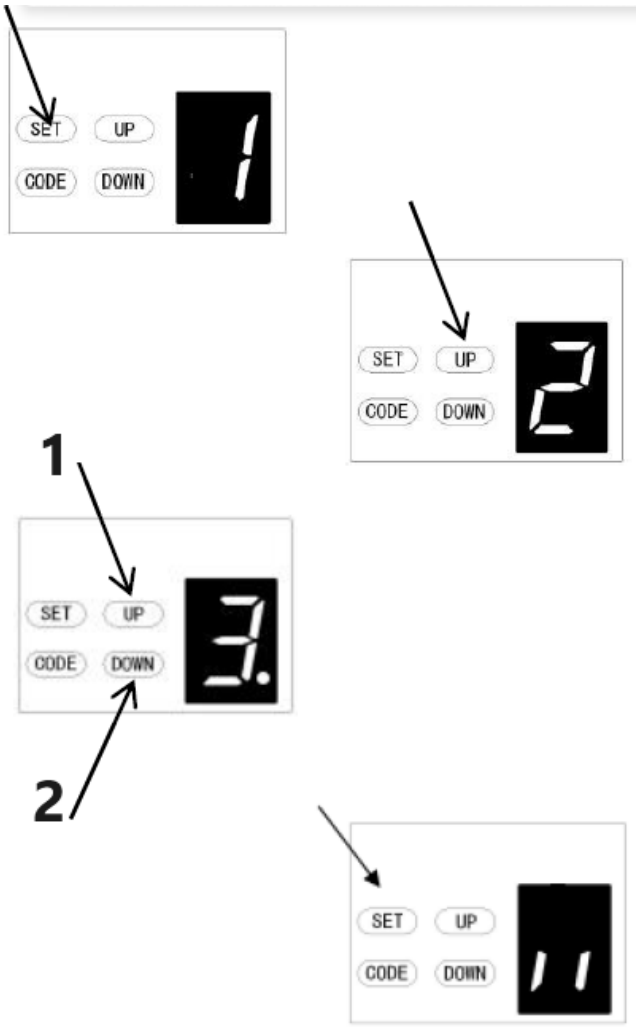

1 – Увеличаване на силата
2 – Намаляване на силата

2. РЕГУЛИРАНЕ НА СИЛАТА НА ПРЕПЯТСТВИЕ

ВНИМАНИЕ: Регулирането на силата на препречване се задава автоматично по време на програмирането. Обикновено не е необходима настройка.

a) Натиснете и задръжте бутона SET, докато на дисплея се появи „1“, след това натиснете бутона UP, докато на дисплея се появи „2“, за да влезете в тази настройка на функцията, след което отпуснете бутона.

b) Натиснете отново бутона SET. Уредът вече е в режим на регулиране на силата. След това на дисплея ще видите цифрата „3“ с мигаща точка.

c) Натиснете бутона UP, за да увеличите настройката на силата, или бутона DOWN, за да я намалите. Минималната сила е „1“ и може да се регулира нагоре. Максималната сила е „5“.

d) Натиснете бутона SET, за да потвърдите настройката, и уредът автоматично ще се върне в режим на готовност и ще покаже „ “.

ЗАБЕЛЕЖКА: Силата е фабрично зададена на „3“.

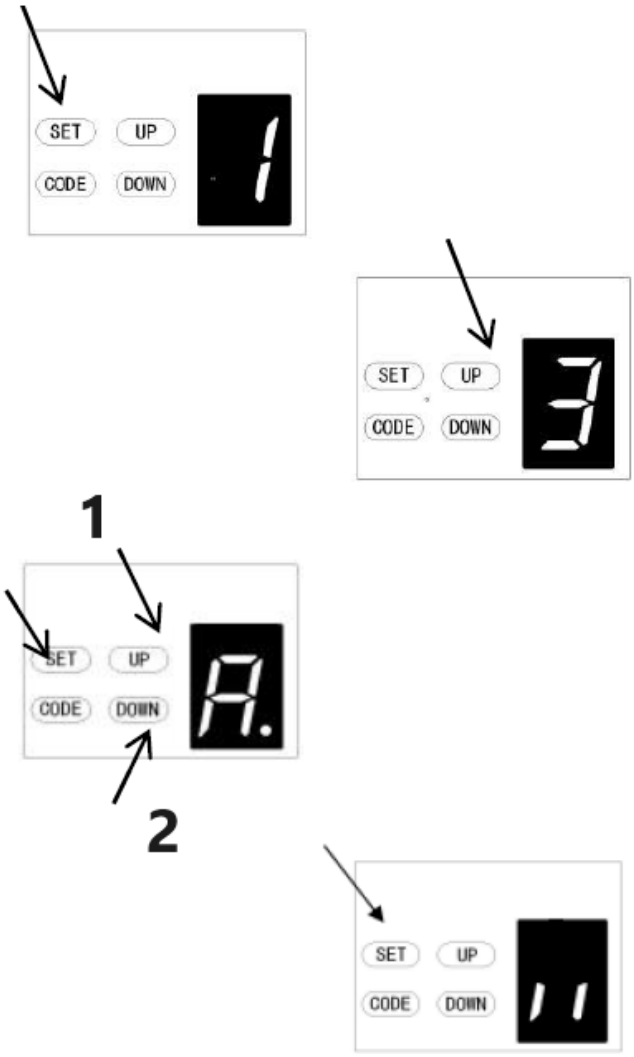

1 – Увеличаване на скоростта
2 – Намаляване на скоростта

3. НАСТРОЙКА НА СКОРОСТТА НА ДВИЖЕНИЕ

ВНИМАНИЕ: Ако промените отново опцията за скорост, това ще отмени предишното ограничение на движението. Функцията за регулиране на скоростта ще бъде достъпна само след като нулирате ограничението на движението.

a) Натиснете и задръжте бутона **SET**, докато на дисплея се появи „1“, след това натиснете бутона **UP**, докато на дисплея се появи „3“, за да влезете в тази настройка на функцията, след което отпуснете бутона.

b) Натиснете отново бутона **SET**. Уредът вече е в режим на регулиране на скоростта. След това на дисплея ще видите буквата „A“ с мигаща точка.

c) Натиснете бутоните **UP** и **DOWN**, за да изберете скоростта. Числото „8“ означава 80% от скоростта на движение. Числото „A“ означава пълната скорост.

d) Натиснете бутона **SET,** за да потвърдите настройката, и уредът автоматично ще се върне в режим на готовност и ще се покаже „II“.

ЗАБЕЛЕЖКА: Скоростта на движение е фабрично настроена на пълна скорост „A“.

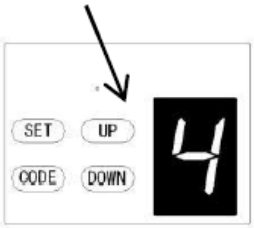

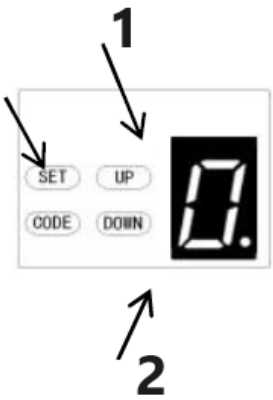

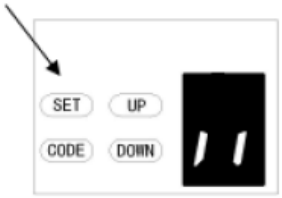

1 – Увеличете времето
2 – Намалете времето

4. АВТОМАТИЧНО ЗАТВАРЯНЕ И НАСТРОЙКА НА ВРЕМЕТО

ЗАБЕЛЕЖКА: Препоръчваме използването на предпазни фотолъчи във всяка инсталация, където функцията за автоматично затваряне е активирана.

а) Натиснете и задръжте бутона **SET**, докато на дисплея се появи „1“, след това натиснете бутона **UP**, докато на дисплея се появи „4“, за да влезете в настройката на тази функция, след което отпуснете бутона.

б) Натиснете отново бутона **SET,** устройството вече е в режим на автоматично регулиране на затварянето. И след това ще видите цифра „0“ с мигаща точка на дисплея.

с) Натиснете бутона **НАГОРЕ** / **НАДОЛУ** веднъж, за да настроите времето за автоматично затваряне (0~9).
Натиснете бутона **НАГОРЕ**, за да увеличите времето, или бутона **НАДОЛУ**, за да го намалите.
Времето за затваряне е 15 секунди*N, N=0~9. Максималното време е 135 секунди. За да деактивирате функцията за автоматично затваряне, задайте времето на нула (0).

г) Натиснете бутона **SET,** за да потвърдите настройката и устройството ще се върне в режим на готовност.
състоянието се показва автоматично и се показва „II“.

ЗАБЕЛЕЖКА:
1. Времето за затваряне е фабрично настроено на „0“.
2. Ако функцията фотоклетка е включена и е прекъсната от препятствие, времето за автоматично затваряне ще спре за известно време и след това ще се възобнови отново.

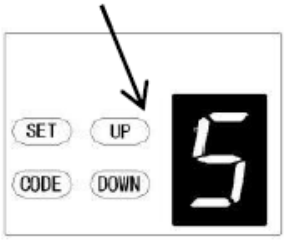

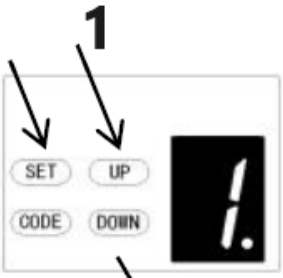

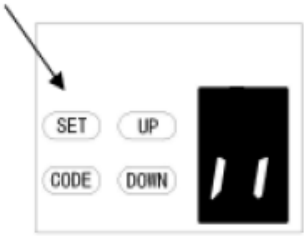

1 – Увеличение
2 – Намаление

5. НАСТРОЙКА НА УСЛОВИЕТО ЗА АВТОМАТИЧНО ЗАТВАРЯНЕ

a) Натиснете и задръжте бутона **SET**, докато на дисплея се появи „1“, след това натиснете бутона **UP**, докато на дисплея се появи „5“, за да влезете в настройката на тази функция, след което отпуснете бутона.

b) Натиснете отново бутона **SET.** Устройството вече е в режим на регулиране на условието за автоматично затваряне. След това на дисплея ще видите цифра „1“ с мигаща точка.

c) Натиснете веднъж бутона **UP**/**Down**, за да зададете условието за автоматично затваряне. Можете да изберете настройка „1“ или „2“.
Цифрата „1“ означава, че вратата може да се затваря автоматично само докато е в крайно отворено положение.
Цифрата „2“ означава, че вратата може да се затваря автоматично, докато е във всяка позиция.

d) Натиснете бутона **SET,** за да потвърдите настройката и тя автоматично ще се върне в състояние на готовност и ще покаже „11“.

ЗАБЕЛЕЖКА:
1. Условието за затваряне е зададено на „1“ стандартно във фабриката.
2. Вратата ще се затваря автоматично само докато е в процес на отваряне, но не може да се затвори автоматично, след като бъде спряна, докато е в процес на затваряне.

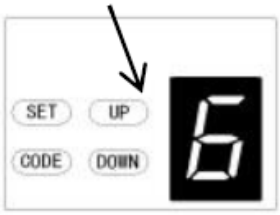

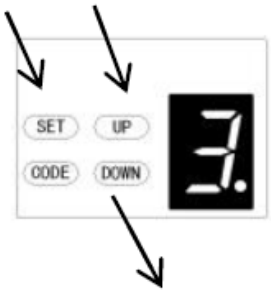

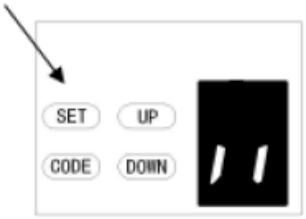

1 – Увеличаване на времето
2 – Намаляване на времето

6. НАСТРОЙКА НА ВРЕМЕТО ЗА ЗАБАВЯНЕ НА ИЗКЛЮЧВАНЕ НА LED

a) Натиснете и задръжте бутона **SET**, докато на дисплея се появи „1“, след това натиснете бутона **UP**, докато на дисплея се появи „6“, за да влезете в тази настройка на функцията, след което отпуснете бутона.

b) Натиснете отново бутона **SET**. Устройството вече е в режим на регулиране на времето за забавяне на изключването на светодиода. След това на дисплея ще видите цифрата „3“ с мигаща точка.

c) Натиснете бутона **НАГОРЕ**/**НАДОЛУ** веднъж, за да зададете времето за забавяне на изключването на светодиода (1~9).

d) Натиснете бутона **НАГОРЕ**, за да увеличите времето, или бутона **НАДОЛУ**, за да го намалите.
Времето за забавяне е 1 минута*N, N=1~9. Максималното време за забавяне е 9 минути.

e) Натиснете бутона **SET,** за да потвърдите настройката, и устройството ще се върне автоматично в режим на готовност и ще се покаже „II“.

ЗАБЕЛЕЖКА: Времето за забавяне на изключването на светодиода е фабрично настроено на „3“.

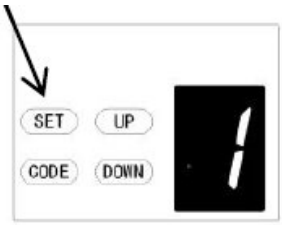

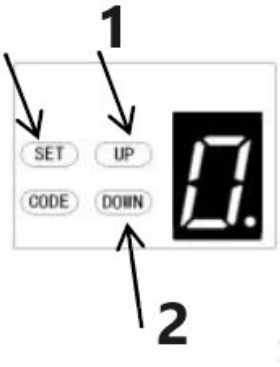

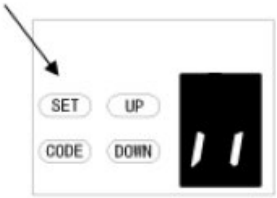

1 – Увеличаване на височината
2 – Намаляване на височината

7. НАСТРОЙКА НА ВИСОЧИНАТА НА ОБРЪЩАНЕ

a) Натиснете и задръжте бутона **SET**, докато на дисплея се появи „1“, след това натиснете бутона **UP**, докато на дисплея се появи „7“, за да влезете в тази настройка на функцията, след което отпуснете бутона.

b) Натиснете отново бутона **SET.** Устройството вече е в режим на регулиране на височината на обръщане. След това на дисплея ще видите цифра „0“ с мигаща точка.

c) Натиснете веднъж бутона **UP**/**Down**, за да зададете височината на обръщане при затваряне (0~9).

d) Натиснете бутона **UP** за увеличаване или бутона **DOWN** за намаляване.
Цифра „0“ означава, че вратата ще се върне до крайната позиция на отваряне. Цифра 1~9 означава, че вратата ще се върне до позицията на целия ход. От една десета до девет десети от целия ход и т.н.

e) Натиснете бутона **SET,** за да потвърдите настройката, и вратата ще се върне автоматично в режим на готовност и ще покаже „11“.

ЗАБЕЛЕЖКА: Височината на обръщане е фабрично настроена на „0“.

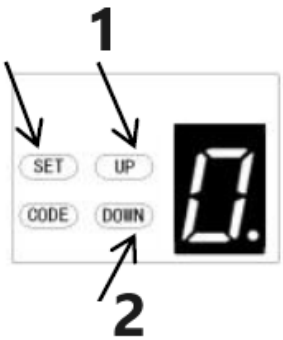

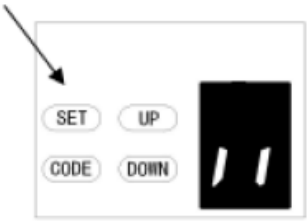

1 – Увеличаване
2 – Намаляване

***8*. ЧАСТИЧНО ОТВАРЯНЕ/НАСТРОЙКА НА ВИСОЧИНА**

a) Натиснете и задръжте бутона **SET**, докато на дисплея се появи „1“, след това натиснете бутона **UP**, докато на дисплея се появи „8“, за да влезете в тази настройка на функцията, след което отпуснете бутона.

b) Натиснете отново бутона **SET,** устройството вече е в режим на частично отваряне/регулиране на височината. След това на дисплея ще видите цифрата „0“ с мигаща точка.

c) Натиснете бутона **НАГОРЕ/НАДОЛУ** веднъж, за да изберете дали искате да отворите функцията за частично отваряне или да зададете височината на частично отваряне. (0 -C). Натиснете бутона **НАГОРЕ**, за да увеличите, или бутона **НАДОЛУ**, за да намалите.

Цифра „0“ означава затваряне на функцията за частично отваряне.
Цифра „1“ означава, че височината е 2 см.
Цифра „2“ означава, че височината е 4 см.
Цифра „3“ означава, че височината е 8 см
Цифра „4“ означава, че височината е 12 см
Цифра „5“ означава, че височината е 20 см
Цифра „6“ означава, че височината е 40 см
Цифра „7“ означава, че височината е 60 см
Цифра „8“ означава, че височината е 80 см
Цифра „9“ означава, че височината е 100 см
Цифра „A“ означава, че височината е 120 см
Цифра „B“ означава, че височината е 140 см
Цифра „C“ означава, че височината е 160 см

d) Натиснете бутона SET, за да потвърдите настройката, и вратата автоматично ще се върне в режим на готовност и ще се покаже „“.

ЗАБЕЛЕЖКА:

1. Функцията за частично отваряне/височина е фабрично настроена на „0“.
2. Ако отворите функцията за частично отваряне/височина, функцията за разпознаване на бутона ще бъде деактивирана.
3. За други подробности, моля, вижте внимателно ръководството за употреба на дистанционното.

4. Ако сте активирали функцията за частично отваряне, а след това сте я деактивирали по-късно, моля, обърнете внимание, че само кодираният бутон, който сте натиснали в началото, може да управлява отварящото устройство сега.

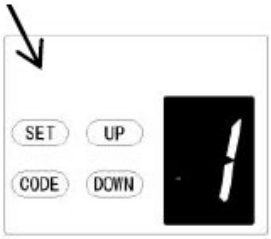

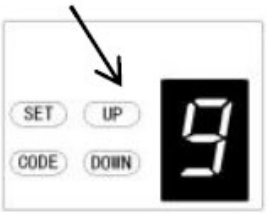

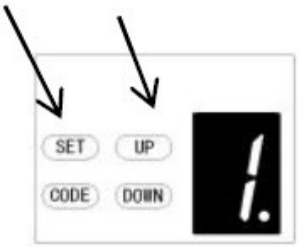

9. НАСТРОЙКА НА ФУНКЦИЯТА ЗА РАЗПОЗНАВАНЕ НА БУТОНИ НА ПРЕДАВАТЕЛНОТО

a) Натиснете и задръжте бутона **SET**, за да влезете в настройката на тази функция, докато на дисплея се появи „9“, след което отпуснете бутона.

b) Натиснете отново бутона **SET**. Устройството вече е в режим на регулиране на функцията за разпознаване на бутони. След това на дисплея ще видите цифра „1“ с мигаща точка.

c) Натиснете веднъж бутоните **НАГОРЕ**/**НАДОЛУ**, за да изберете дали искате всичките 4 бутона да управляват само един отварач или само отделният кодиран бутон да управлява отварача.

Цифра „0“ означава, че функцията за разпознаване на бутони е изключена. Това означава, че ако сте кодирали 1 бутон с 1 отварач, тогава всичките 4 бутона на дистанционното могат да управляват отварача. Подходящо е за потребители, които имат само 1 автоматизирана врата у дома.

1

Цифра „1“ означава, че функцията за разпознаване на бутони е отворена. Ако сте кодирали първия бутон с първия отварач, тогава първият бутон ще бъде единственият бутон на дистанционното, който може да управлява отварача. Подходящо е за потребители, които имат повече от 1 автоматизирана врата/порта у дома.

2

d) Натиснете бутона **SET,** за да потвърдите настройката, и то автоматично ще се върне в режим на готовност и ще покаже „11“.

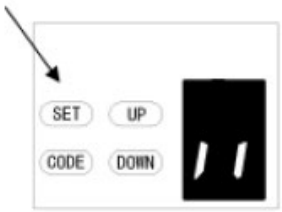

1 – Функцията за разпознаване на бутони е изключена
2 – Функцията за разпознаване на бутони е отворена

ЗАБЕЛЕЖКА:
1. Разпознаването на бутоните е настроено на „1“ стандартно във фабриката.
2. След като промените неразпознаването на бутоните в разпознаване, моля, обърнете внимание, че само кодираният

бутон може да управлява отварящото устройство.

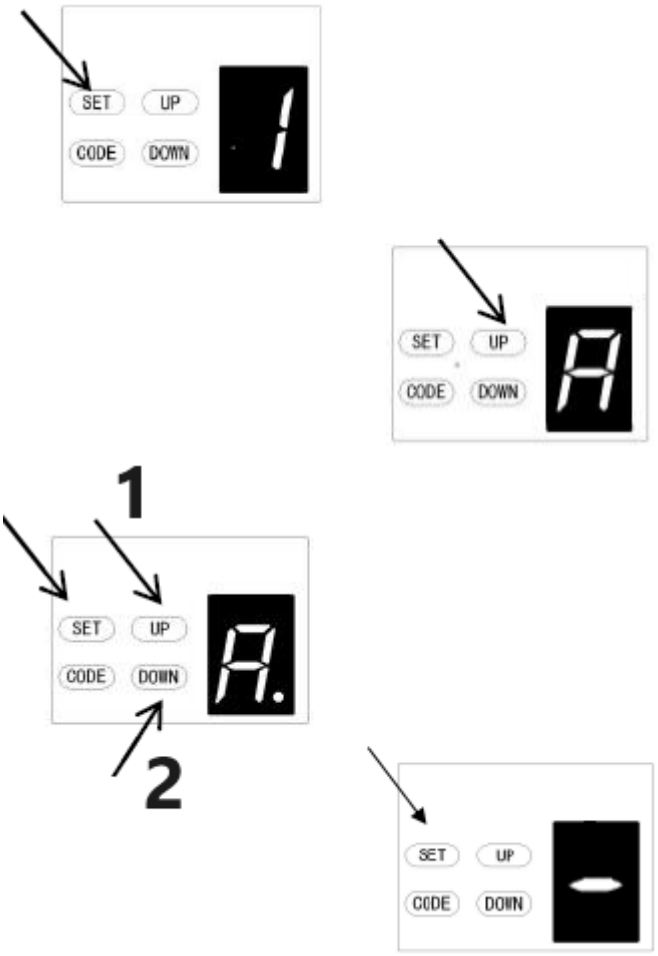

1 – Увеличаване
2 – Намаляване

А. РЕГУЛИРАНЕ НА РАЗСТОЯНИЕТО ПРИ МЕКО СПИРАНЕ

a) Натиснете продължително бутона **SET**, докато на дисплея се появи "1", след което натиснете непрекъснато бутона **UP**, докато на дисплея се покаже "**A**", за да влезете в настройката на функцията.

b) Натиснете отново бутона **SET.** След като сте влезли в менюто за настройка на разстоянието за плавно спиране, на дисплея ще се появи числото "2".

c) Натиснете бутона **UP/DOWN,** за да изберете разстоянието за плавно спиране. Можете да избирате от ниво "1-3". Първоначалната настройка по подразбиране е "2", което означава, че разстоянието за плавно спиране е средно.
Числото "1" означава, че разстоянието за плавно спиране е дълго.
Числото "2" означава, че разстоянието за плавно спиране е средно.
Числото "3" означава, че разстоянието за плавно спиране е кратко.

d) Натиснете бутона **SET,** за да потвърдите настройката.

ЗАБЕЛЕЖКА: След като приключите с настройката, ще трябва да пренастроите ограниченията на движението на вратата, след което разстоянието за плавно спиране ще работи с новите ви настройки.

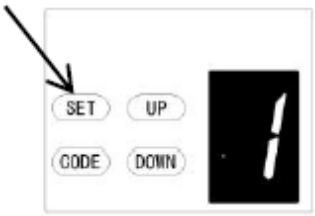

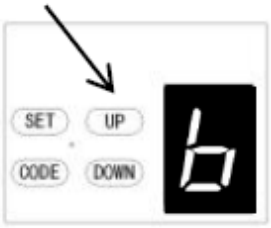

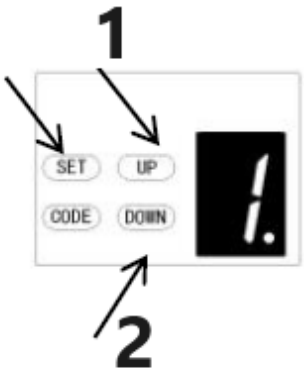

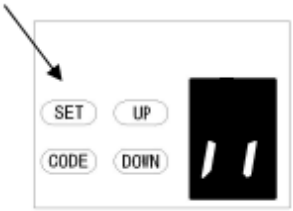

1 – Увеличаване на височината
2 – Намаляване на височината

b. НАСТРОЙКА НА НЕИНФОРМАЦИЯ ЗА ВИСОЧИНА ПРИ ОБРЪЩАНЕ

a) Натиснете и задръжте бутона **SET**, докато на дисплея се появи "1", след това натиснете бутона **UP**, докато на дисплея се появи "b", за да влезете в тази настройка на функцията, след което отпуснете бутона.

b) Натиснете отново бутона **SET**. Устройството вече е в режим на регулиране на неинфламаторната височина при обръщане. След това на дисплея ще видите цифра „1“ с мигаща точка.

c) Натиснете бутона **НАГОРЕ**/**НАДОЛУ** веднъж, за да зададете игнорирането на височината на обръщане при затваряне (0~9).

d) Натиснете бутона **НАГОРЕ**, за да увеличите, или бутона **НАДОЛУ**, за да намалите.
Фигура 1~9 означава, че вратата няма да се затвори отново, дори ако има препятствия по пътя ѝ на затваряне в рамките на 1 см~9 см от позицията на затваряне. Тази функция е най-подходяща за Северна Европа, където винаги ще вали сняг по земята.

e) Натиснете бутона **SET,** за да потвърдите настройката и устройството автоматично ще се върне в режим на готовност и ще покаже „II“.

ЗАБЕЛЕЖКА: Височината на обръщане е зададена стандартно на „1“ във фабриката.

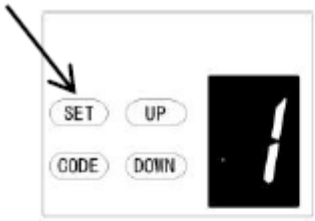

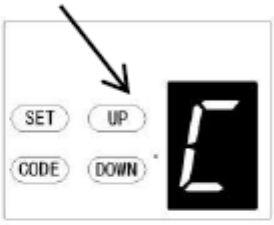

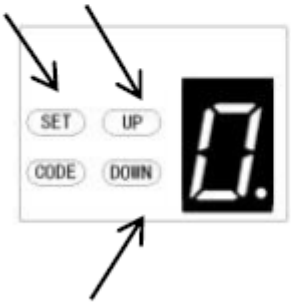

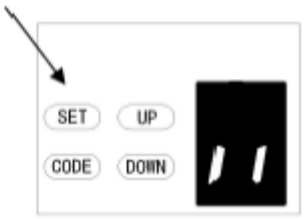

C. НАСТРОЙКА НА ТИПА ПРЕВКЛЮЧВАЧ НА ВРАТАТА НА ПРЕХОДА

a) Натиснете и задръжте бутона **SET**, докато на дисплея се появи „1“, след това натиснете бутона **UP**, докато на дисплея се появи „C“, за да влезете в тази настройка на функцията, след което отпуснете бутона.

b) Натиснете отново бутона **SET**. Уредът вече е в режим на регулиране на типа превключвател на вратата на преминаващата врата. След това ще видите цифра „0“ с мигаща точка, която се появява на дисплея.

c) Натиснете веднъж бутоните **UP** / **Down,** за да зададете типа превключвател на вратата на преминаващата врата. Можете да изберете настройка „0“ или „1“.
Цифрата „0“ означава, че функцията на вратата на преминаващата врата е нормално отворена.
Цифрата „1“ означава, че функцията на вратата на преминаващата врата е нормално затворена.

d) Натиснете бутона **SET,** за да потвърдите настройката и устройството автоматично ще се върне в режим на готовност и ще покаже „II“.

ЗАБЕЛЕЖКА: Превключвателят на вратата на преминаващата врата е стандартно зададен на „0“ във фабриката.

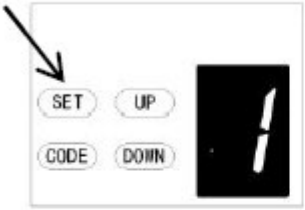

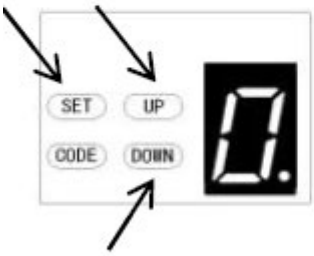

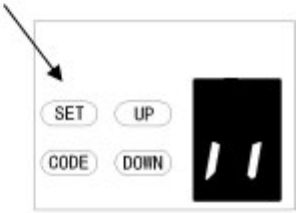

d. НАСТРОЙКА ЗА ВКЛЮЧВАНЕ/ИЗКЛЮЧВАНЕ НА ФОТОКЛЕНТА

ЗАБЕЛЕЖКА: Уверете се, че фотоклетката е инсталирана правилно и използвайте нормално затворени контакти към допълнителните клеми на отварящото устройство (фиг.22, фиг.23).

Също така имайте предвид, че функцията за фотолъч трябва да бъде деактивирана, ако НЯМА монтирани фотолъчи, в противен случай вратата не може да се затвори и LED дисплеят ще покаже буквата „r“ като индикация.

a) Натиснете и задръжте бутона **SET**, докато на дисплея се появи „1“, след това натиснете бутона **UP**, докато на дисплея се появи „d“, за да влезете в настройката на тази функция, след което отпуснете бутона.

b) Натиснете отново бутона **SET**. Уредът вече е в режим на регулиране на фотоклетката ON/OFF. След това на дисплея ще видите цифра „0“ с мигаща точка.

c) Натиснете веднъж бутона **UP**/**Down**, за да зададете превключвателя ON/OFF на фотоклетката. Можете да изберете настройка „0“ или „1“.

Цифрата „0“ означава, че функцията на фотоклетката е изключена.

Цифрата „1“ означава, че функцията на фотоклетката е отворена.

d) Натиснете бутона **SET,** за да потвърдите настройката и уредът ще се върне автоматично в състояние на готовност и ще покаже „11“.

ЗАБЕЛЕЖКА: Фотоклетката е фабрично настроена на „0“.

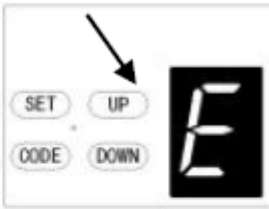

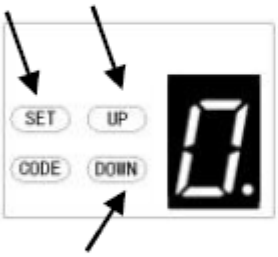

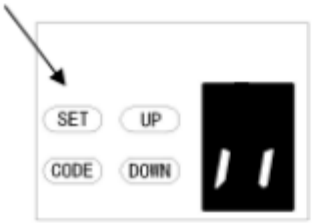

E. НАСТРОЙКА НА БРОЯ НА РАБОТНИ ЦИКЛИ ЗА АЛАРМА ЗА ПОДДРЪЖКА

a) Натиснете и задръжте бутона **SET**, докато на дисплея се появи „1“, след това натиснете бутона **UP**, докато на дисплея се появи „E“, за да влезете в настройката на тази функция, след което отпуснете бутона.

b) Натиснете отново бутона **SET**. Уредът вече е в режим на регулиране на алармата за поддръжка. След това на дисплея ще видите цифра „0“ с мигаща точка.

c) Натиснете бутона **НАГОРЕ/НАДОЛУ**, за да изберете работните цикли, които е необходимо да ви предупреди отварящото устройство. Можете да избирате от „1-5“.
Цифра „1“ означава, че след 1000 отваряния на гаражната врата, LED светлината ще мига бързо 10 пъти, след като вратата спре да работи. Това ще ви предупреди, че гаражната ви врата се нуждае от поддръжка. В същото време на дисплея ще се появи цифрата „t“.
Цифра „2“ означава, че броят на алармите за поддръжка е настроен на 2000 пъти.
Цифра „3“ означава, че броят на алармите за поддръжка е настроен на 3000 пъти.
Фигура „4“ означава, че цикълът на броене на алармата за поддръжка е настроен на 4000 пъти.
Фигура „5“ означава, че цикълът на броене на алармата за поддръжка е настроен на 5000 пъти.

d) Натиснете бутона **SET,** за да потвърдите настройката и ще се върне автоматично в състояние на готовност и ще се покаже „II“.

ЗАБЕЛЕЖКА:
1. Броят на циклите на работа е фабрично настроен на „0“.
2. Ако на дисплея се появи „t“ и светодиодът мига 10 пъти бързо, това означава, че вратата е загубила баланс; силно се препоръчва поддръжка на гаражните врати.
3. „Проверете“ състоянието или „пренаучете“ ограничението на хода след предупреждения за аларма за поддръжка.

Програмиране на комуникационната функция

Дистанционна настройка

а) Натиснете и задръжте бутона **SET**, докато на дисплея се появи „1“, след това натиснете кратко бутона **НАГОРЕ/НАДОЛУ**, докато на дисплея се появи „F“, за да влезете в настройката на тази функция, след което отпуснете бутона (Фиг. 1-2).

b) Натиснете бутона SET, за да се покаже избраното от вас състояние (Фиг. 3).

с) Натиснете бутона НАГОРЕ/НАДОЛУ, за да зададете желаното състояние „0-1“ (Фиг. 4-5).

г) Натиснете бутона SET, за да потвърдите.

Цифра „0“ означава, че комуникационната функция е затворена и вратата може да спре във всяка позиция с дистанционно управление.
Цифра „1“ означава, че комуникационната функция е отворена и вратата не може да спре във всяка позиция с дистанционно управление по време на отваряне. Но вратата може да спре във всяка позиция с дистанционно управление по време на затваряне и автоматично ще се повдигне нагоре.
Внимание: Ако използвате дистанционно управление с универсален приемник, тази настройка не го влияе.

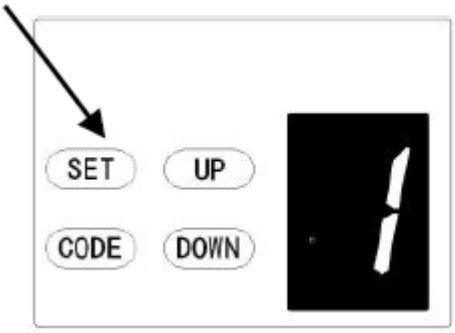

Фигура 1

Фигура 2

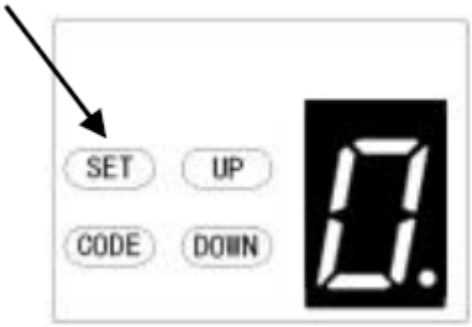

Фигура 3

Фигура 4

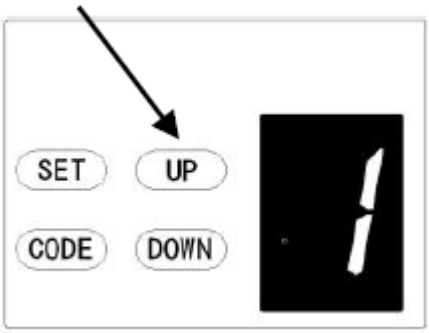

Фигура 5

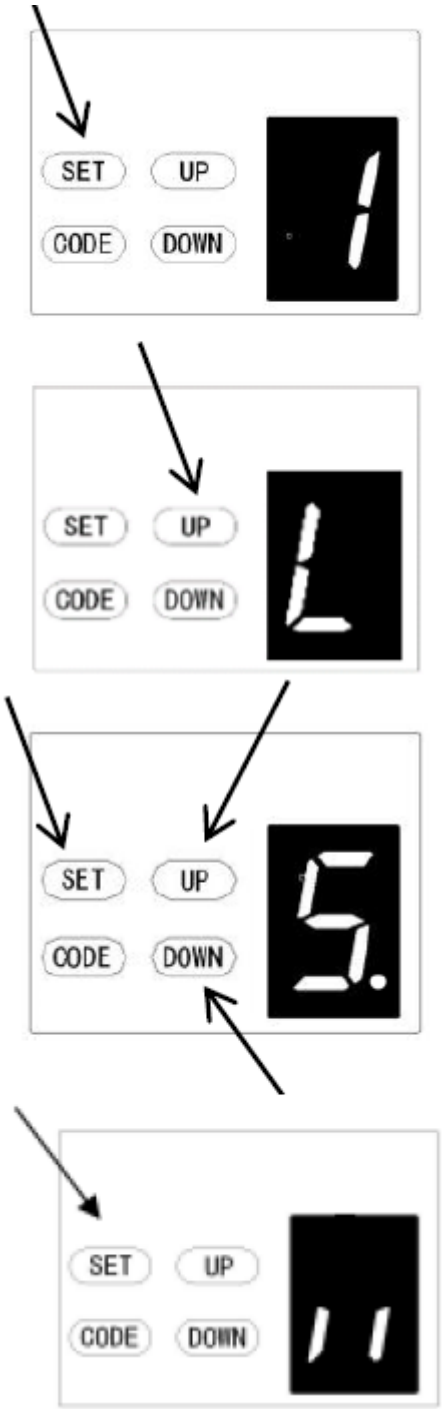

L. РЕГУЛИРАНЕ НА СИЛАТА НА ПОВДИГАНЕ ПРИ ОТВАРЯНЕ

ВНИМАНИЕ: Регулирането на силата на повдигане при отваряне се задава автоматично по време на програмирането. Обикновено не е необходима настройка.

a) Натиснете и задръжте бутона **SET**, докато на дисплея се появи „1“, след това натиснете кратко бутона **UP**, докато на дисплея се появи „L“, за да влезете в тази настройка на функцията, след което отпуснете бутона.

b) Натиснете отново бутона **SET,** устройството вече е в режим на регулиране на силата на повдигане при отваряне. След това ще видите цифрата „5“ с мигаща точка, която се появява на дисплея.

c) Натиснете бутона **UP**, за да увеличите настройката на издърпването, или бутона **DOWN**, за да намалите настройката на издърпването. Минималната сила на повдигане е „1“ и може да се регулира нагоре. Максималната сила на повдигане е „9“.

d) Натиснете бутона **SET,** за да потвърдите настройката, и устройството автоматично ще се върне в състояние на готовност и ще покаже „“

.

ЗАБЕЛЕЖКА: Силата на повдигане е стандартно зададена на „5“ във фабриката.

Забележка: Моделът, използван за тази функция, се определя според действителната програма.

Програмиране на функция за обръщане на двигателя

Функцията може да се приложи към люлеещи се врати

1. След като настроите тази функция, люлеещата се врата ще се отваря навън. Когато отворите вратата, количката ще се придвижи напред. Когато затворите вратата, количката ще се придвижи назад.

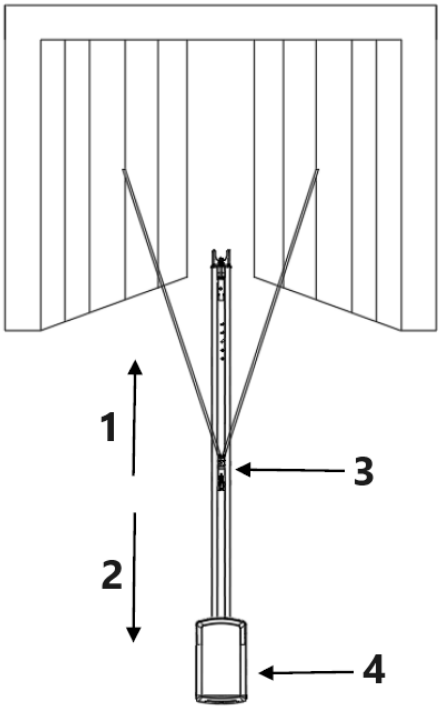

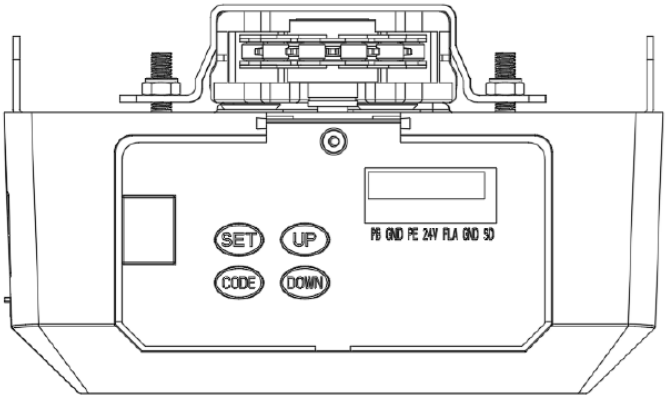

1 – Напред
2 – Назад
3 – Количка
4 – Глава на двигателя

За двигател с множество функции:

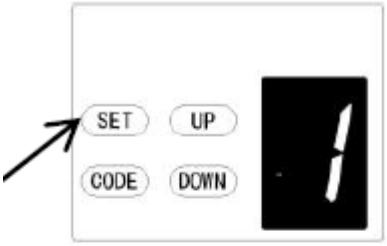

a) Натиснете и задръжте бутона **SET**, докато на дисплея се появи „ “, след което натиснете кратко бутона **DOWN**, за да изберете функцията „0“.

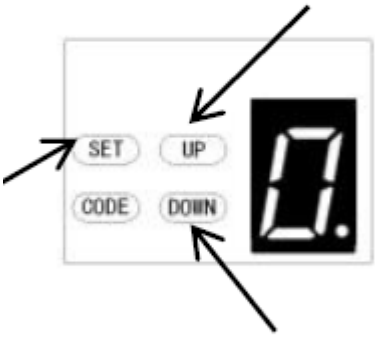

b) След кратко натискане на бутона **SET,** дисплеят ще покаже „“ и червената точка в долния десен ъгъл ще мига.

c) След това натиснете кратко бутона **UP/DOWN,** за да изберете функцията „0“ или „1“.
„0“ е стандартната фабрична настройка, функцията за обръщане на двигателя е затворена.
„1“ означава, че функцията за обръщане на двигателя е отворена и вратата ще се движи назад.

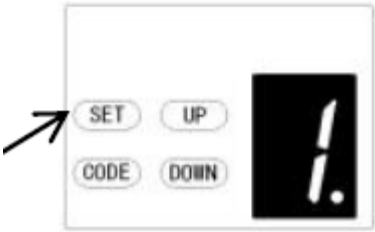

d) След това натиснете кратко бутона **SET**, за да потвърдите необходимата функция.

Забележка: Трябва да нулирате ограничението на хода, след като изберете тази функция.

КЛЕМИ ОТВАРЯНЕ / СТОП / ЗАТВАРЯНЕ
Функцията O/S/C може да се използва за външен бутон за управление на отварящото устройство. Превключвателят трябва да има нормално отворени NC контакти без напрежение (фиг. 22)

Свързване на фотолъч (по избор) *– фиг. 22, фиг. 23*
Свързване на управлението на превключвателя (по избор) *– фиг. 22*
Забележка:
1. Светкавицата (предупредителна светлина) трябва да е по-малка от 10 W.
2. PB (външен бутон) трябва да е с "NO" контакт.

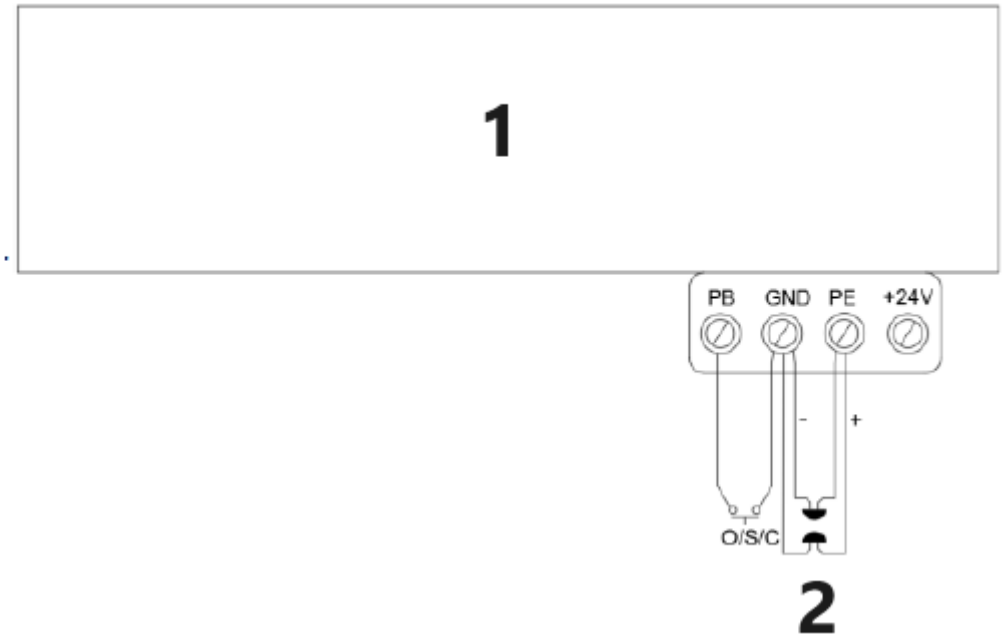

1 – Отварач за гаражна врата
2 – Фотолъч за импулс
Фигура 22

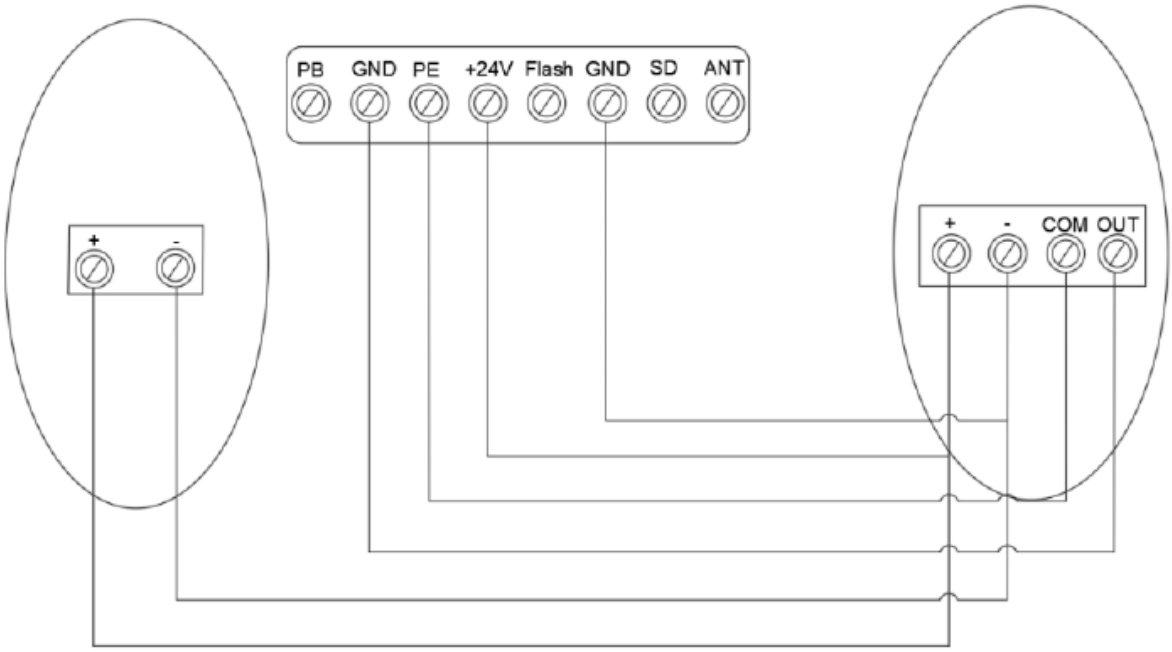

Свързване на фотолъч/управление на превключвателя
Фигура 23

Представяне и приложение на други терминали

1. Налични са O/S/C интерфейси. (фиг. 22)

Добавете нов O/S/C бутон за отваряне или затваряне на вратата.

2. Функция за мигане. (фиг. 24, фиг. 25)

Има съответни интерфейси за тази функция, които осигуряват напрежение на мигането 24v-35v. Свържете мигането с DC 24v-28v, ток ≤ 100mA. Когато използвате мигащи светлини с променливотоково захранване 220V, моля, съобразете адаптера и окабеляването според изискванията.

3. Защита на проходна врата (SD). (Фиг. 24, Фиг. 25)

Тази функция гарантира, че вратата не може да се отвори, освен ако малката проходна врата не е затворена. Панелът на вратата няма да бъде повреден.

4. Външно захранване (BAT) и антена (ANT), WIFI порт. (Фиг. 25)

Порт за свързване на външно захранване, червеният е свързан към „+“, черният е свързан към „-“.
„WIFI“ Този порт се поставя в WIFI модула.
„ANT“ функция за приемане на сигнал Интерфейс за антена.

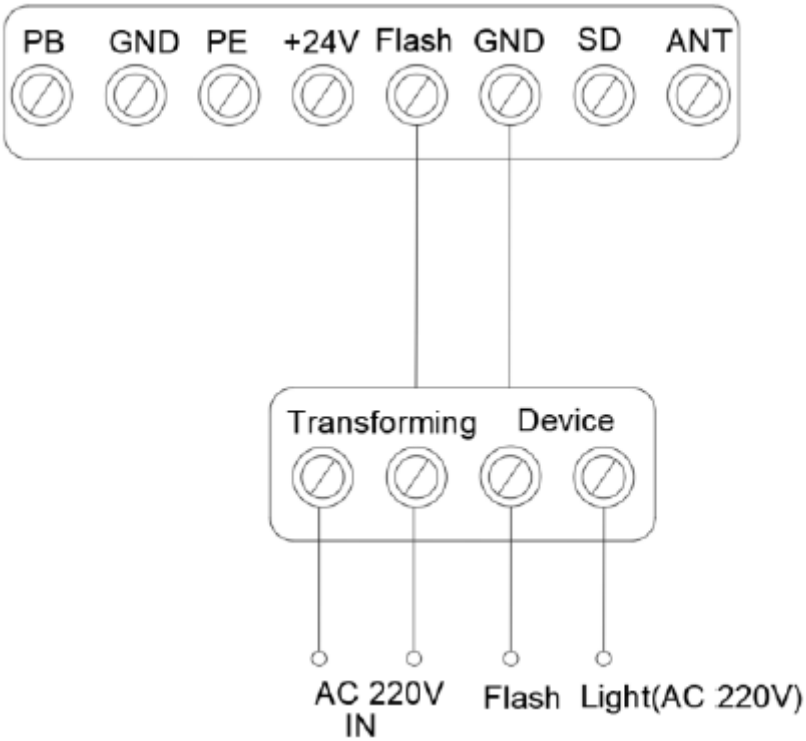

Фигура 24

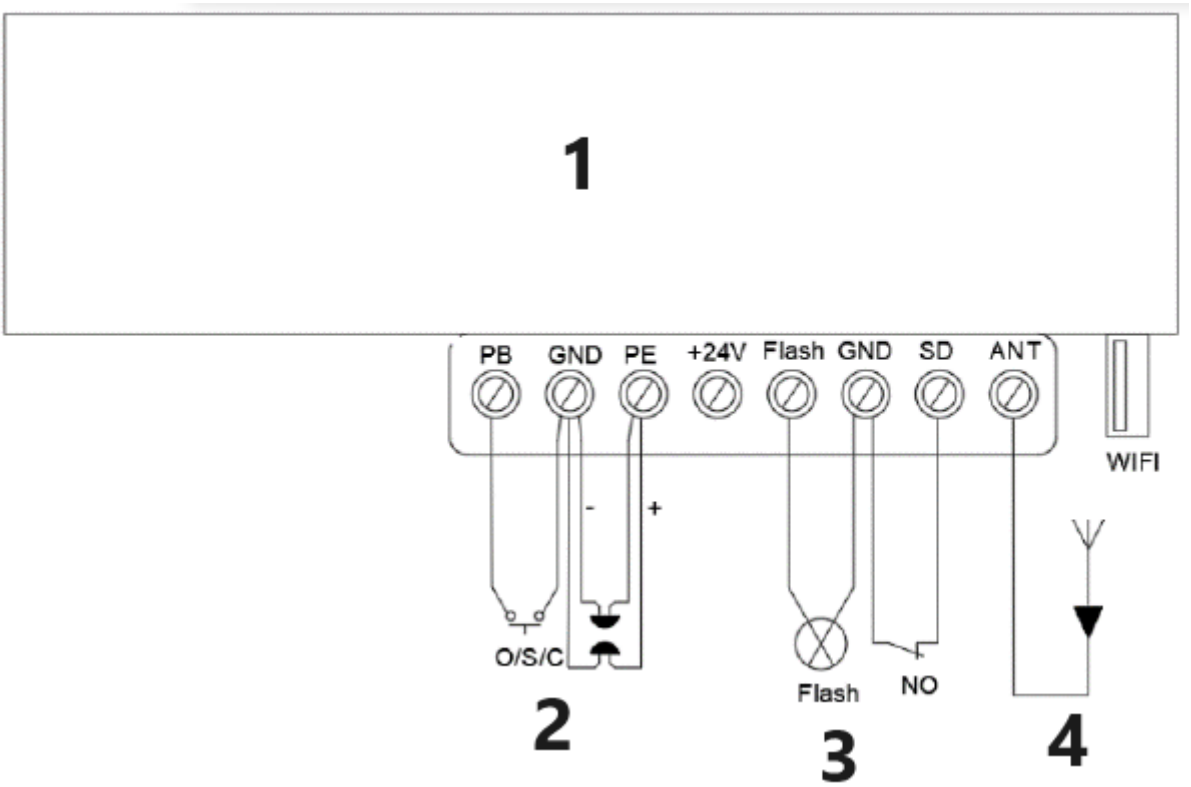

1 – Устройство за отваряне на гаражна врата
2 – Фотолъч за импулс
3 – Устройство за безопасност на проходната врата
4 – Антена
Фигура 25

ПОДДРЪЖКА

1. Не се изисква специална поддръжка на логическата платка.
Проверявайте вратата поне два пъти годишно дали е правилно балансирана и всички работни части са в добро работно състояние.
Проверявайте чувствителността на обръщане поне два пъти годишно и я регулирайте, ако е необходимо.
Уверете се, че предпазните устройства работят ефективно (фотолъчи и др.)

2. Смяна на крушка:
Забележка: Уверете се, че захранването е изключено, преди да смените крушката. И се уверете, че напрежението на новата крушка е в съответствие с местното напрежение и мощността е в рамките на 10 вата.
Развийте винтовете на капака на лампата. Свалете капака на лампата, след което завъртете старата LED крушка обратно на часовниковата стрелка. Поставете новата LED крушка и капака на лампата.

3. Относно функцията за аларма за поддръжка:
Ако LED светлината мигне 10 пъти бързо, това означава, че вратата е загубила баланс, силно препоръчваме поддръжка на гаражните врати. „Проверете“ състоянието или „пренаучете“ ограничението на ход след предупрежденията за аларма за поддръжка.
Забележка: Неправилното отваряне на вратата може да повлияе на живота на автоматичното отварящо устройство поради неправилно натоварване и ще доведе до загуба на гаранцията.

SMART DOOR--USB 02

Намерете съответния USB интерфейс и поставете Wi-Fi модула (Фиг. 1, 2).

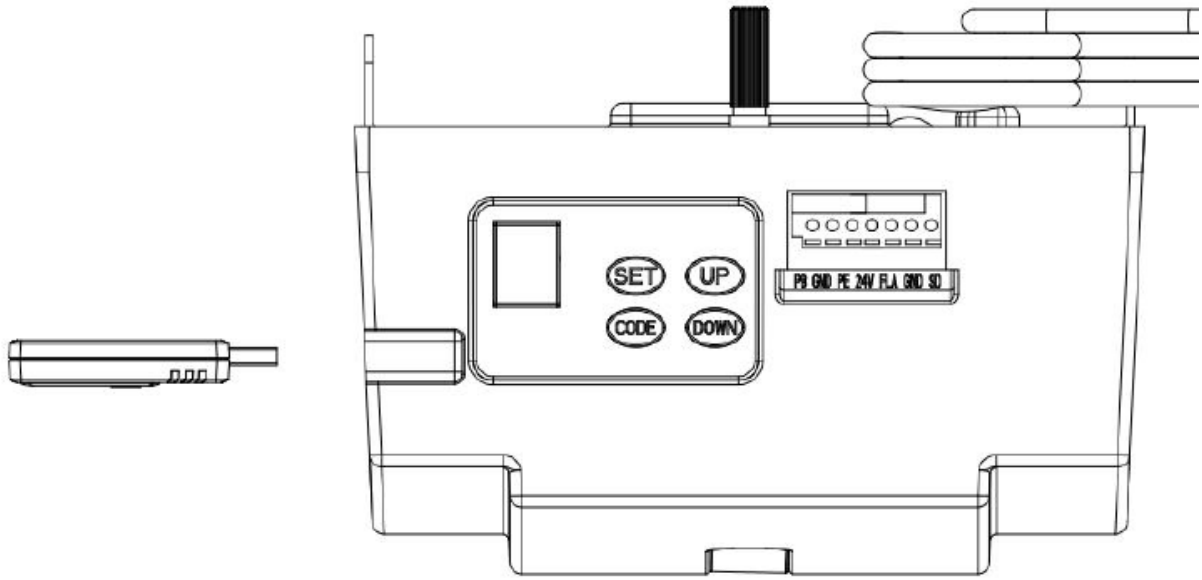

Фигура 1

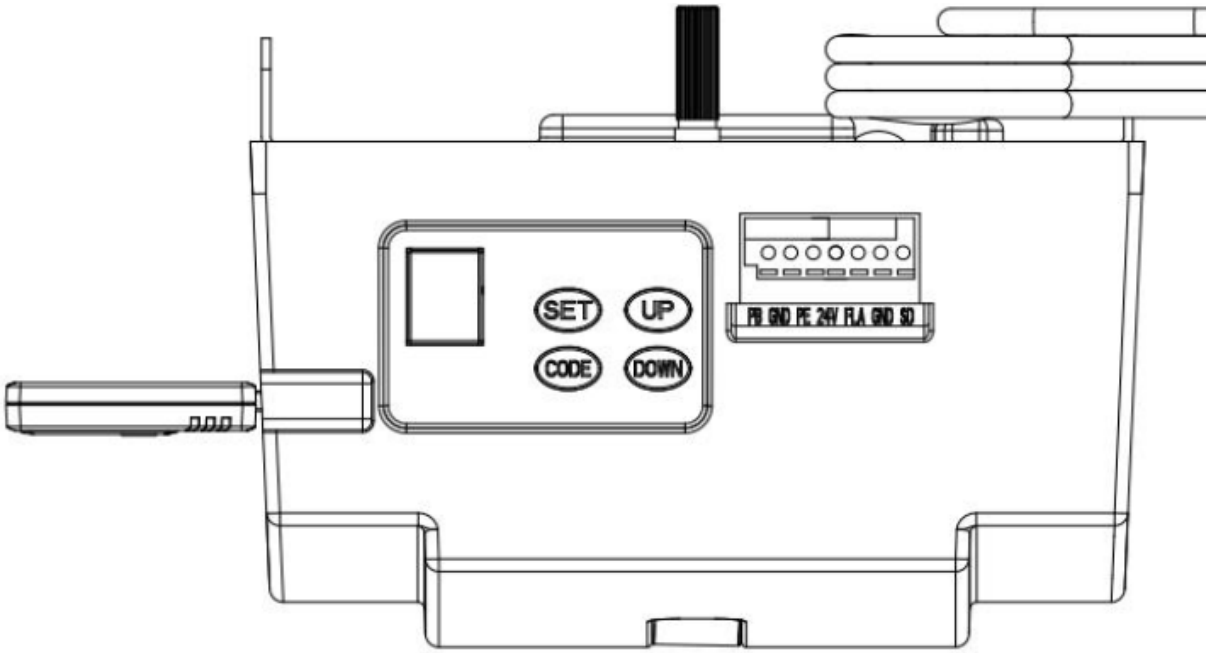

Фигура 2

Инструкция за работа:

1. Програмиране на граници на отваряне и затваряне
2. Дистанционно кодиране
3. Настройка на времето за забавяне на изключване на светодиода
4. Настройка на автоматично затваряне и време
5. Настройка на частично отваряне/височина

СПИСЪК С ЧАСТИ ЗА ОТВАРАЩО УСТРОЙСТВО ЗА C-RAIL

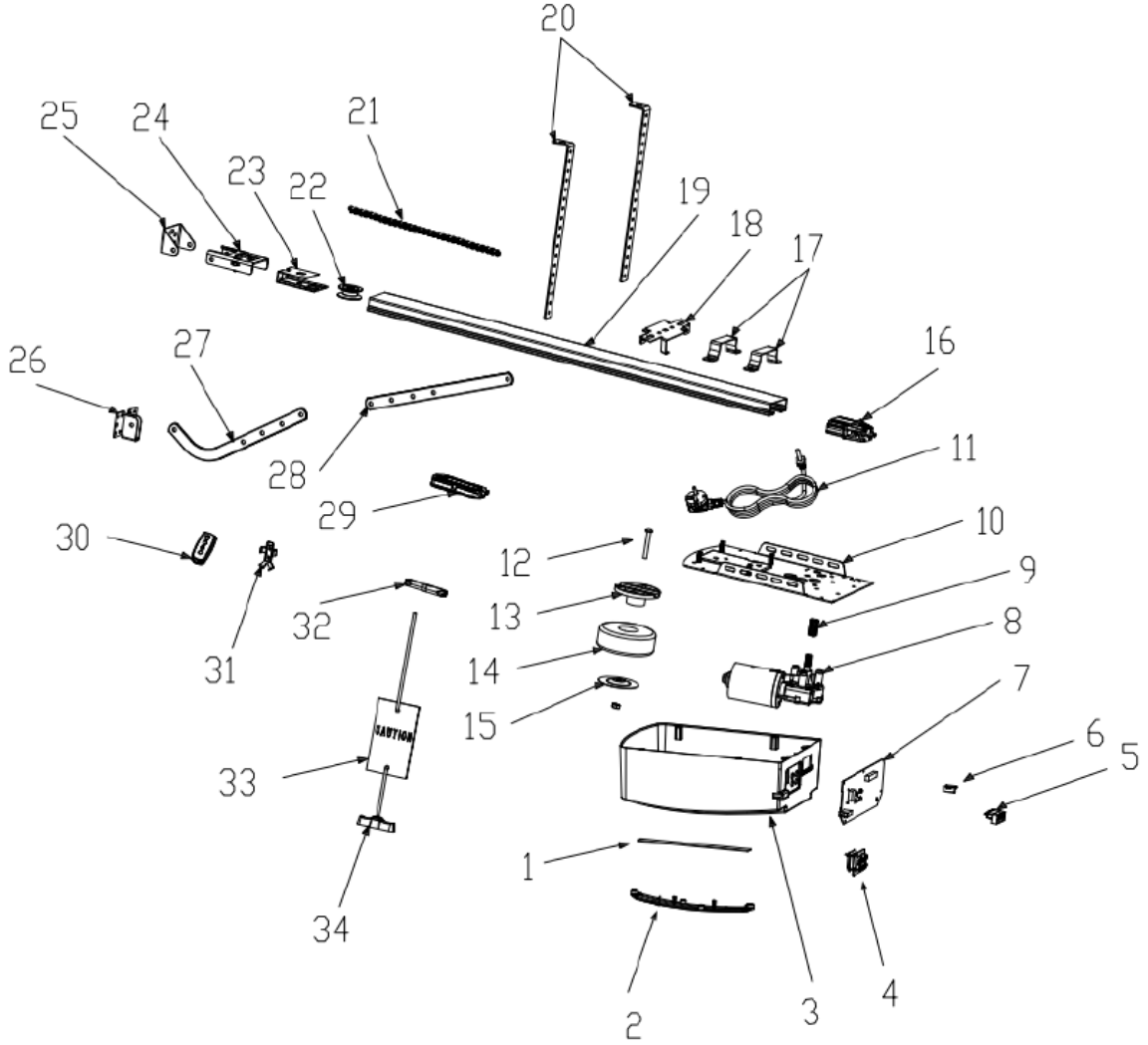

Item	Qty	Description
1	1	L.E.D light
2	1	L.E.D cover
3	1	Main cover
4	1	Panel
5	1	7P Connector
6	1	USB Dust Plug
7	1	PCBA
8	1	DC Gear motor
9	1	Motor shaft sleeve
10	1	Steel bottom base
11	1	Power Cable
12	1	Transformer Install assy

Item	Qty	Description
13	1	Transformer plate
14	1	Transformer
15	1	Transformer plate
16	1	Sprocket bracket
17	2	U handing bracket
18	1	Click bracket
19	1	C rail-steel
20	2	Mounting bracket
21	1	Chain /Belt
22	1	Chain /Belt Wheel
23	1	Wheel bracket
24	1	Track ending bracket

Item	Qty	Description
25	1	Wall bracket
26	1	Door bracket
27	1	Bent arm
28	2	Straight arm
29	1	Trolley assy
30	2	Transmitter
31	1	Transmitter bracket
32	1	Chain /Belt connection
33	1	Release card
34	1	Release handle

Отстраняване на неизправности

Поява на повреда	Причина за повреда	Решения
Отваращото устройство не работи. LCD екранът не е ярък	1. Захранване 2. Щепселът е хлабав	1. Проверете дали контактът на двигателя е под напрежение 2. Проверете дали предпазителят е счупен 3. Проверете дали нисковолтовият проводник на трансформатора е свързан към захранващата платка 4. Проверете дали лентовият кабел е включен 5. Проверете дали има 26V AC от страната с ниско напрежение на трансформатора, ако има 26V AC, сменете печатната платка. Ако не, сменете трансформатора
Липсва позиция	Системна грешка	Нулирайте ограниченията за движение
По време на обучението, цифровият дисплей е с изместване	по-малко от 30 см или повече от 9 м	Нулирайте ограниченията за движение
Цифров дисплей Отварачът не работи или е спрял да работи	Нестабилно напрежение или вратата е загубила баланс	1. Проверете захранването 2. Регулирайте баланса на вратата
Отварачът не работи Цифров дисплей	Неуспешно обучение на настройката за ограничения нагоре и надолу Неправилно обучение на настройката за ограничения нагоре и надолу	Научете отново ограниченията за движение „НАГОРЕ“ и „НАДОЛУ“, следвайте ръководството
Светодиодът винаги свети	Контролният панел е счупен или захранващата платка е повредена	Сменете контролната платка или захранващата платка.
Когато отваряте вратата с дистанционно, отварящото устройство спира автоматично след 10 см движение Цифров дисплей	Кабелът на сензора на Хол е разхлабен или повреден	Отворете капака, проверете кабела на сензора на Хол, включете го отново или го сменете.
Отваращото устройство не работи. Чувате звука „кака“ на релето Цифров дисплей	Кабелът между редуктора и платката е разхлабен	Отворете капака и проверете кабела между редуктора и платката.
Отваращото устройство спира автоматично след 10 см движение Цифров дисплей	Кабелът между редуктора и платката е включен обратно	Първо изключете захранването, отворете капака и разменете щепсела между редуктора и платката. Нулирайте ограниченията за движение.
Вратата се движи само нагоре. Не работете при движение надолу и цифровият дисплей	Функцията на фотоклетка е ефективна, но без да сте свързали устройство с фотоклетка.	Изключете функцията на фотоклетка, ако няма свързано устройство с фотоклетка. Вижте ръководството за употреба. 3. Проверете дали фотоклетката е свързана правилно или дали има препятствие между фотоклетката.
Вратата е напълно отворена, автоматично се затваря след известно време LED светлините мигат 4 пъти. 29	Функцията за автоматично затваряне е включена	Задайте времето за автоматично затваряне или изключете функцията за автоматично затваряне. (Вижте ръководството за употреба).
Когато вратата спре, предупредителната лампа свети винаги	Захранващата платка е повредена	Сменете захранващата платка
LED светлините не работят	1. LED кабелът не е включен 2. Светодиодът е счупен 3. Платката е счупена	1. Проверете кабела на светодиода 2. Сменете светодиода 3. Сменете платката
Вратата се връща автоматично до горната граница, преди вратата да се затвори напълно	При работа с функция за автоматично обръщане Вратата не е монтирана правилно Има някаква блокировка в движението ѝ	1. Проверете позицията на блокиране на вратата и нулирайте границата на движение 2. Увеличена сила за автоматично обръщане
Вратата автоматично спира при отваряне	При работа с функция за автоматична защита, когато се открие препятствие Вратата не е монтирана правилно Има някаква блокировка в движението ѝ	1. Проверете позицията на блокиране на вратата и нулирайте границата на движение 2. Увеличена сила за автоматично обръщане
Дистанционното управление не може да се използва или обхватът на действие е малък	1. Изтощена батерия 2. Антената е разхлабена или не е добре опъната	1. Сменете батерията с нова 2. Разтегнете антената на отварача 3. Отстранете смущенията

	3. Смущения в близост	
Не можете да кодирате новите дистанционни управления	Новото дистанционно управление не е съвместимо с отварача	Изберете само нашето дистанционно управление
Цифров дисплей	Запаметеният код на дистанционното е пълен	Изтрийте всички запазени кодове (Вижте ръководството за употреба)
Режим на готовност, цифров дисплей 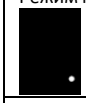	Ефекти от функцията „Врата във вратата	Проверете превключвателя „Врата във вратата
Отварачът работи, докато вратата не се движи	Износена втулка на вала на двигателя	Сменете втулката на вала на двигателя
Батерията не подава захранване	1. Батерията е празна 2. Кабелът на батерията е включен обратно 3. Кабелът на батерията е прекъснат	1. Сменете батерията 2. Отворете капака, проверете „+“ и „-“ на батерията 3. Сменете кабела на батерията
Други необичайни проблеми	Външните устройства не са съвместими с отварящото устройство	Отстранете всички външни устройства. Ако необичайните проблеми продължават, сменете платката
Цифров дисплей	Системата на гаражната врата се нуждае от поддръжка	Гаражната врата и моторът се нуждаят от пълна поддръжка

Αυτό το Εγχειρίδιο Χρήστη έχει μεταφραστεί για την καλύτερη εξυπηρέτησή σας χρησιμοποιώντας μηχανική μετάφραση. Έχουν καταβληθεί εύλογες προσπάθειες για την παροχή ακριβούς μετάφρασης. Ωστόσο, καμία αυτοματοποιημένη μετάφραση δεν είναι τέλεια ούτε προορίζεται να αντικαταστήσει τους ανθρώπινους μεταφραστές. Το επίσημο Εγχειρίδιο Χρήστη είναι η αγγλική έκδοση. Οποιεσδήποτε αποκλίσεις ή διαφορές που δημιουργούνται στη μετάφραση δεν είναι δεσμευτικές και δεν έχουν καμία νομική ισχύ για σκοπούς συμμόρφωσης ή επιβολής. Εάν προκύψουν ερωτήσεις σχετικά με την ακρίβεια των πληροφοριών που περιέχονται στο Εγχειρίδιο Χρήστη, ανατρέξτε στην αγγλική έκδοση αυτού του περιεχομένου, η οποία είναι η επίσημη έκδοση.

Περιγραφή παραμέτρου	Τιμή παραμέτρου	
Όνομα προϊόντος	Αυτοματισμός για γκαραζόπορτες - ιμάντας	
Μοντέλο	MSW-GDOOR-001A	MSW-GDOOR-003A
Ονομαστική τάση [V~] / συχνότητα [Hz]	230/50	
Μέγιστη δύναμη έλξης [N]	1000	1200
Μέγιστη επιφάνεια πόρτας [m^2]	15	18
Μέγιστο βάρος πόρτας [kg]	100	120
Μέγιστο ύψος πόρτας [m]	2,4 – 3,5	
LED	24V DC / 15PCS	
Θερμοκρασία λειτουργίας [°C]	-40 / +50	
Βαθμός προστασίας IP	IP 20	

ΣΗΜΑΝΤΙΚΕΣ ΣΥΣΤΑΣΕΙΣ ΑΣΦΑΛΕΙΑΣ

Η ΜΗ ΣΥΜΜΟΡΦΩΣΗ ΜΕ ΤΙΣ ΑΚΟΛΟΥΘΕΣ ΣΥΣΤΑΣΕΙΣ ΑΣΦΑΛΕΙΑΣ ΜΠΟΡΕΙ ΝΑ ΟΔΗΓΗΣΕΙ ΣΕ ΣΟΒΑΡΟ ΤΡΑΥΜΑΤΙΣΜΟ, ΘΑΝΑΤΟ Ή/ΚΑΙ ΥΛΙΚΕΣ ΖΗΜΙΕΣ.

ΔΙΑΒΑΣΤΕ ΠΡΟΣΕΚΤΙΚΑ ΚΑΙ ΤΗΡΗΣΤΕ ΟΛΕΣ ΤΙΣ ΣΥΣΤΑΣΕΙΣ ΑΣΦΑΛΕΙΑΣ ΚΑΙ ΕΓΚΑΤΑΣΤΑΣΗΣ.

1. Το ανοιχτήρι έχει σχεδιαστεί και κατασκευαστεί σύμφωνα με τους τοπικούς κανονισμούς. Ο εγκαταστάτης πρέπει να είναι εξοικειωμένος με τους τοπικούς κανονισμούς που απαιτούνται σχετικά με την εγκατάσταση του ανοιχτήρα.
2. Το μη εξειδικευμένο προσωπικό ή τα άτομα που δεν γνωρίζουν τα πρότυπα υγείας και ασφάλειας στην εργασία που ισχύουν για τις αυτόματες πύλες και άλλες πόρτες, δεν πρέπει σε καμία περίπτωση να εκτελούν εγκαταστάσεις ή να εφαρμόζουν συστήματα.
3. Τα άτομα που εγκαθιστούν ή συντηρούν τον εξοπλισμό χωρίς να τηρούν όλα τα ισχύοντα πρότυπα ασφαλείας θα είναι υπεύθυνα για οποιαδήποτε ζημιά, τραυματισμό, κόστος, δαπάνη ή αξίωση που τυχόν υποστεί οποιοδήποτε άτομο ως αποτέλεσμα της μη σωστής εγκατάστασης του συστήματος και σύμφωνα με τα σχετικά πρότυπα ασφαλείας και το εγχειρίδιο εγκατάστασης, είτε άμεσα είτε έμμεσα.
4. Για πρόσθετη ασφάλεια, συνιστούμε ανεπιφύλακτα την ενσωμάτωση του Photo Beam. Παρόλο που το ανοιχτήρι ενσωματώνει ένα ευαίσθητο στην πίεση σύστημα Safety Obstruction Force, η προσθήκη του Photo Beam θα ενισχύσει σημαντικά την ασφάλεια λειτουργίας μιας αυτόματης πόρτας γκαράζ και θα προσφέρει πρόσθετη ηρεμία.
5. Βεβαιωθείτε ότι η πόρτα του γκαράζ είναι πλήρως ανοιχτή και ακίνητη πριν οδηγήσετε μέσα ή έξω από το γκαράζ.
6. Βεβαιωθείτε ότι η πόρτα του γκαράζ είναι πλήρως κλειστή και ακίνητη πριν φύγετε. Κρατήστε τα χέρια και τα χαλαρά ρούχα μακριά από το ανοιχτήρι και την πόρτα του γκαράζ όλη την ώρα.
7. Το Σύστημα Ασφαλείας Ομφάλιας έχει σχεδιαστεί για να λειτουργεί μόνο σε ΣΤΑΘΕΡΑ αντικείμενα. Ενδέχεται να προκληθούν σοβαροί τραυματισμοί, θάνατος ή/και υλικές ζημιές εάν η πόρτα του γκαράζ έρθει σε επαφή με ένα κινούμενο αντικείμενο.
8. Αυτή η συσκευή δεν προορίζεται για χρήση από άτομα (συμπεριλαμβανομένων των παιδιών) με μειωμένες σωματικές, αισθητηριακές ή νοητικές ικανότητες ή έλλειψη εμπειρίας και γνώσεων, εκτός

εάν έχουν λάβει επίβλεψη ή οδηγίες σχετικά με τη χρήση της συσκευής από άτομο υπεύθυνο για την ασφάλειά τους. Τα παιδιά πρέπει να επιβλέπονται για να διασφαλιστεί ότι δεν παίζουν με τη συσκευή.

9. Τα απόβλητα ηλεκτρικών προϊόντων δεν πρέπει να απορρίπτονται με τα οικιακά απορρίμματα. Παρακαλούμε ανακυκλώστε όπου υπάρχουν εγκαταστάσεις. Επικοινωνήστε με την τοπική αρχή ή τον πωλητή λιανικής για συμβουλές ανακύκλωσης.
10. Εάν το καλώδιο τροφοδοσίας είναι κατεστραμμένο, πρέπει να αντικατασταθεί από τον κατασκευαστή, τον αντιπρόσωπο σέρβις ή παρόμοια εξειδικευμένα άτομα, προκειμένου να αποφευχθεί ο κίνδυνος.
11. ΠΡΟΕΙΔΟΠΟΙΗΣΗ: Σημαντικές οδηγίες ασφαλείας. Είναι σημαντικό για την ασφάλεια των ατόμων να ακολουθούνται όλες οι οδηγίες. Φυλάξτε αυτές τις οδηγίες.
12. Μην επιτρέπετε στα παιδιά να παίζουν με τα χειριστήρια της πόρτας. Κρατήστε τα τηλεχειριστήρια μακριά από παιδιά. Παρακολουθήστε την κινούμενη πόρτα και κρατήστε τα άτομα μακριά μέχρι να ανοίξει ή να κλείσει εντελώς η πόρτα.
13. Να είστε προσεκτικοί κατά τη λειτουργία της χειροκίνητης απελευθέρωσης, καθώς μια ανοιχτή πόρτα μπορεί να πέσει γρήγορα λόγω αδύναμων ή σπασμένων ελατηρίων ή λόγω έλλειψης ισορροπίας.
14. Ελέγχετε συχνά την εγκατάσταση, ελέγχοντας ιδιαίτερα τα καλώδια, τα ελατήρια και τις βάσεις για σημάδια φθοράς, ζημιάς ή ανισορροπίας. Μην το χρησιμοποιείτε εάν χρειάζεται επισκευή ή ρύθμιση, καθώς ένα σφάλμα στην εγκατάσταση ή μια λανθασμένα ισορροπημένη πόρτα μπορεί να προκαλέσει τραυματισμό.
15. Κάθε μήνα, ελέγχετε ότι η κίνηση αντιστρέφεται όταν η πόρτα έρθει σε επαφή με ένα αντικείμενο ύψους 50 mm που βρίσκεται στο πάτωμα. Ρυθμίστε εάν είναι απαραίτητο και ελέγξτε ξανά, καθώς μια λανθασμένη ρύθμιση μπορεί να παρουσιάσει κίνδυνο, για κινήσεις που ενσωματώνουν σύστημα προστασίας από παγίδευση, ανάλογα με την επαφή με το κάτω άκρο της πόρτας.
16. Λεπτομέρειες σχετικά με τον τρόπο χρήσης της χειροκίνητης απελευθέρωσης.
17. Πληροφορίες σχετικά με τη ρύθμιση της πόρτας και της κίνησης.
18. Αποσυνδέστε την παροχή ρεύματος κατά τον καθαρισμό ή την εκτέλεση άλλης συντήρησης.
19. Οι οδηγίες εγκατάστασης θα πρέπει να περιλαμβάνουν λεπτομέρειες για την εγκατάσταση της κίνησης και των σχετικών εξαρτημάτων της.

ΣΗΜΑΝΤΙΚΕΣ ΟΔΗΓΙΕΣ ΑΣΦΑΛΕΙΑΣ ΓΙΑ ΤΗ ΜΠΑΤΑΡΙΑ ΚΟΥΜΠΙΟΥ

ΠΡΟΕΙΔΟΠΟΙΗΣΗ

ΑΥΤΟ ΤΟ ΠΡΟΪΟΝ ΠΕΡΙΕΧΕΙ ΜΠΑΤΑΡΙΑ ΚΟΥΜΠΙΟΥ

Η μπαταρία είναι επικίνδυνη και πρέπει να φυλάσσεται μακριά από παιδιά.

Η μπαταρία μπορεί να προκαλέσει σοβαρούς ή θανατηφόρους τραυματισμούς εντός 2 ωρών ή λιγότερο σε περίπτωση κατάποσης ή τοποθέτησης σε οποιοδήποτε μέρος του σώματος.

Εάν υποψιάζεστε ότι η μπαταρία έχει καταποθεί ή τοποθετηθεί σε οποιοδήποτε μέρος του σώματος, **ΖΗΤΗΣΤΕ ΑΜΕΣΩΣ** ιατρική βοήθεια.

Αντικατάσταση μπαταρίας πομπού

Αφαιρέστε τις βίδες στερέωσης που βρίσκονται στην κάτω πλευρά του φορητού πομπού.

Ανοίξτε τα 2 μισά του κελύφους του πομπού και αντικαταστήστε την μπαταρία με μία πανομοιότυπης προδιαγραφής.

Ελέγξτε ότι η κόκκινη ενδεικτική λυχνία ανάβει όταν πατηθεί ένα από τα κουμπιά του πομπού και, στη συνέχεια, αντικαταστήστε τις βίδες στερέωσης.

Ασύρματος διακόπτης τοίχου - Αντικατάσταση μπαταρίας

Αφαιρέστε την πλάκα κάλυψης ενώ η μονάδα είναι ακόμα τοποθετημένη στον τοίχο, σύροντας και περιστρέφοντας ένα ίσιο κατσαβίδι στην υποδοχή που υπάρχει στο πάνω και κάτω μέρος της πλάκας τοίχου.

Χρησιμοποιήστε ένα μικρό κατσαβίδι Phillips για να αφαιρέσετε τις 4 βίδες που συγκρατούν τους διακόπτες στη θέση τους.

Αντικαταστήστε την μπαταρία με μία ίδιας ποιότητας.

ΠΕΡΙΓΡΑΦΗ & ΧΑΡΑΚΤΗΡΙΣΤΙΚΑ ΠΡΟΪΟΝΤΟΣ

1. Ρύθμιση δύναμης παρεμπόδισης

Η ελάχιστη δύναμη εμφανίζεται στην ένδειξη «1» και μπορεί να ρυθμιστεί προς τα πάνω. Η ένδειξη «5» υποδηλώνει τη μέγιστη δύναμη.

2. Ρύθμιση ταχύτητας ταξιδιού

Η ένδειξη «8» στην οθόνη σημαίνει το 80% της ταχύτητας κίνησης. Η ένδειξη «A» σημαίνει πλήρη ταχύτητα 160mm/s ή 200mm/s.

3. Ρύθμιση ύψους αναστροφής

Εάν εμφανιστεί η ένδειξη «0» στην οθόνη, η πόρτα θα αναπηδήσει προς τα πάνω. Η ένδειξη «1~9» σημαίνει ότι η πόρτα θα επανέλθει στη θέση ολόκληρης της διαδρομής. Από το ένα δέκατο έως το εννέα δέκατο ολόκληρου του ταξιδιού κ.λπ.

4. Μερικό άνοιγμα/ύψος

Η ένδειξη «0» στην οθόνη σημαίνει ότι η λειτουργία μερικού ανοίγματος είναι κλειστή. Η ένδειξη «1~9» σημαίνει ότι ρυθμίζετε τη διαφορετική θέση μερικού ανοίγματος ολόκληρης της διαδρομής.

5. Λειτουργία αναγνώρισης κουμπιού πομπού

Η ένδειξη «0» στην οθόνη σημαίνει ότι η λειτουργία αναγνώρισης κουμπιών είναι απενεργοποιημένη. Η ένδειξη «1» σημαίνει ότι η λειτουργία αναγνώρισης κουμπιών είναι ενεργή.

6. Ποσότητα μνήμης κωδικών

Εάν εμφανιστεί η ένδειξη «A» στην οθόνη, η μέγιστη ποσότητα κωδικών που μπορούν να αποθηκευτούν είναι 50 τεμάχια. Πατήστε το κουμπί ΠΑΝΩ/ΚΑΤΩ μία φορά, για να αυξήσετε ή να μειώσετε την ποσότητα. Η ποσότητα μνήμης κωδικού ορίζεται σε 5pcs*N, N=1~9. (Η ποσότητα είναι πολλαπλάσιο του 5).

7. Συναγερμός συντήρησης

Η ένδειξη "t" εμφανίζεται στην οθόνη και η λυχνία LED αναβοσβήνει 10 φορές γρήγορα σημαίνει ότι η πόρτα του γκαράζ και ο κινητήρας χρειάζονται πλήρη συντήρηση.

8. Αυτόματη αντιστροφή ασφαλείας

Η αυτόματη διακοπή / αυτόματη αντιστροφή ελέγχεται από το λογισμικό των πλακετών κυκλωμάτων μας. Είμαστε προσεκτικοί για την προστασία των παιδιών, των κατοικίδιων ζώων ή άλλων αγαθών σας.

9. Ομαλή εκκίνηση / Ομαλή διακοπή

Η αύξηξη της ταχύτητας προς τα πάνω και προς τα κάτω στην αρχή και στο τέλος κάθε κύκλου μειώνει την καταπόνηση στην πόρτα και το μηχανισμό ανοίγματος για μεγαλύτερη διάρκεια ζωής και κάνει τις λειτουργίες πιο αθόρυβες.

10. Αυτόματο κλείσιμο

Το αυτόματο κλείσιμο εξασφαλίζει ηρεμία και διατηρεί το σπίτι σας ασφαλές κλείνοντας αυτόματα την πόρτα κατά την είσοδο ή την έξοδο από το γκαράζ.

11. Αυτοεκμάθηση δύναμης παρεμπόδισης ανοίγματος και κλεισίματος

Η ποσότητα ισχύος του μηχανισμού ανοίγματος για διαφορετικά στάδια της διαδρομής της πόρτας μαθαίνεται κατά την εγκατάσταση και αναδιαμορφώνεται συνεχώς. Η μέτρηση της δύναμης του μηχανισμού ανοίγματος ρυθμίζεται αυτόματα σε κατάλληλο εύρος.

12. Ηλεκτρονικό όριο, απλή ρύθμιση

Χρειάζεται μόνο να ελέγξετε τη ρύθμιση ορίου από τους πίνακες ελέγχου για να την ρυθμίσετε ακριβώς, μια απλή και γρήγορη διαδικασία για οποιονδήποτε.

13. Διατίθεται εφεδρική μπαταρία

Οι μηχανισμοί ανοίγματος μπορούν να τροφοδοτηθούν με την εφεδρική μπαταρία μας σε περίπτωση διακοπής ρεύματος στο σπίτι σας.

14. Αυτοασφαλιζόμενοι κινητήρες με γρανάζια

Ο κινητήρας με γρανάζια θα αυτοασφαλίζεται με τα συστήματα απεμπλοκής του.

15. Χειροκίνητη απασφάλιση

Μην ανησυχείτε για διακοπή ρεύματος, το σύστημα χειροκίνητης απασφάλισης είναι μια λύση για τον χειρισμό της πόρτας ανά πάσα στιγμή.

16. Τεχνολογία πομπού

Τεχνολογία Rolling Code (συνδυασμοί 7,38 x 10^{19}), συχνότητα 433,92 MHz, σχεδιασμός 4 καναλιών για να διασφαλίσετε ότι μπορείτε να ελέγχετε 4 διαφορετικές πόρτες με έναν πομπό.

17. Εφαρμογές

Με μόλις 30 mm που απαιτούνται μεταξύ της οροφής και του υψηλότερου σημείου της διαδρομής της πόρτας, το ανοιχτήρι μπορεί να τοποθετηθεί εντοιχισμένα για εφαρμογές με χαμηλό ύψος.

18. Μεταλλική πλάκα βάσης, ισχυρότερη και ασφαλέστερη.

19. Κουμπιά λειτουργίας κίνησης πάνω / κάτω (ΠΑΝΩ / ΚΑΤΩ)

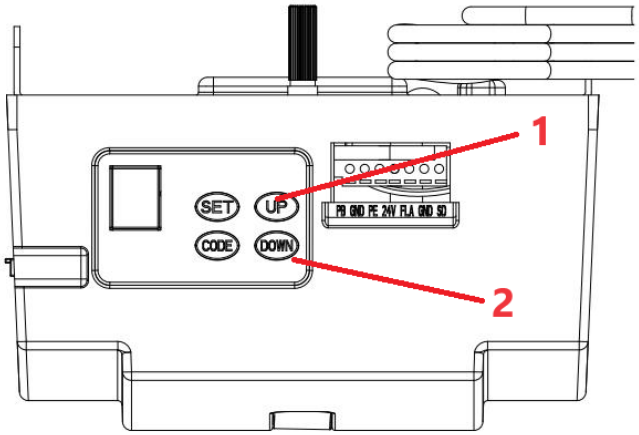

1 – Άνοιγμα

2 - Κλείσιμο

ΣΥΣΤΑΣΕΙΣ ΠΡΟΕΓΚΑΤΑΣΤΑΣΗΣ

1. Η πόρτα του γκαράζ πρέπει να μπορεί να ανυψώνεται και να κλείνει εύκολα με το χέρι και χωρίς μεγάλη προσπάθεια. Μια καλά ισορροπημένη και ελατηριωτή πόρτα είναι κρίσιμη για τη σωστή εγκατάσταση.
2. Το ανοιχτήρι πόρτας γκαράζ δεν μπορεί να αντισταθμίσει μια κακώς εγκατεστημένη πόρτα γκαράζ και δεν πρέπει να χρησιμοποιείται ως λύση για μια πόρτα που "ανοίγει δύσκολα".
3. Εάν η μονάδα εγκαθίσταται σε υπάρχουσα πόρτα, βεβαιωθείτε ότι έχουν αφαιρεθεί τυχόν υπάρχουσες συσκευές κλειδώματος, διαφορετικά η εγγύηση θα ακυρωθεί.
4. Πρέπει να εγκατασταθεί μια εγκεκριμένη πρίζα κοντά στο σημείο όπου ξεκινά η εγκατάσταση του ανοιχτήρα.
5. Θα πρέπει να υπάρχει ελάχιστο κενό 30 mm μεταξύ του κάτω μέρους της ράγας κίνησης της

αλυσίδας και του πάνω μέρους της πόρτας του γκαράζ στο πλησιέστερο σημείο της. (Ανατρέξτε στο Σχήμα 1.)

Σημαντική σημείωση: Όσον αφορά τους πρόσθετους κανόνες ασφαλείας, συνιστούμε ανεπιφύλακτα την τοποθέτηση ηλεκτρικών δοκών ασφαλείας της Φωτογραφίας 5 σε όλες τις εγκαταστάσεις.

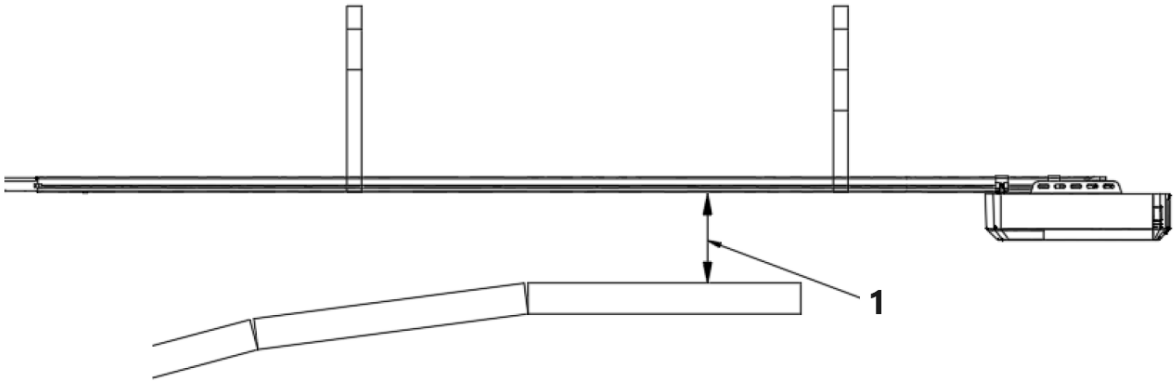

Ελάχιστη απόσταση 1 – 30 mm

Σχήμα 1

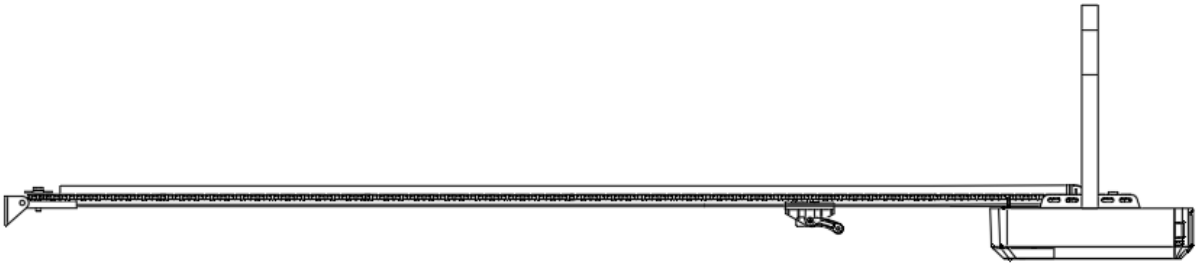

ΟΔΗΓΙΕΣ ΕΓΚΑΤΑΣΤΑΣΗΣ

Τοποθέτηση Βάσης Τοίχου και Βάσης Πόρτας (Εικ. 2)

Βάση τοίχου - Κλείστε την πόρτα του γκαράζ και μετρήστε το πλάτος της στο πάνω μέρος και σημειώστε το κέντρο. Εντοπίστε και τοποθετήστε τη βάση τοίχου 2cm-15cm πάνω από την πόρτα στον εσωτερικό τοίχο.
(Εξαρτάται από τον πραγματικό χώρο εγκατάστασης).

Βάση πόρτας – Στερεώστε τη βάση της πόρτας σε ένα δομικό μέρος της πόρτας όσο το δυνατόν πιο κοντά στην επάνω άκρη.

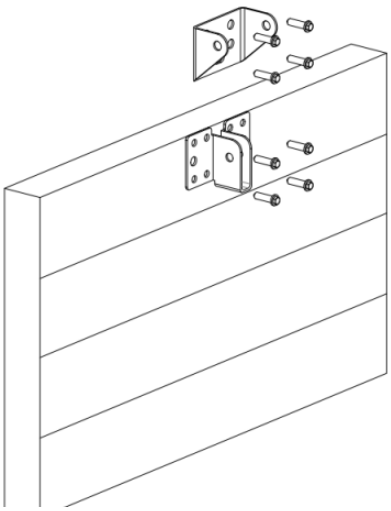

Σχήμα 2

Εγκατάσταση (Ατσάλινη ράγα C)

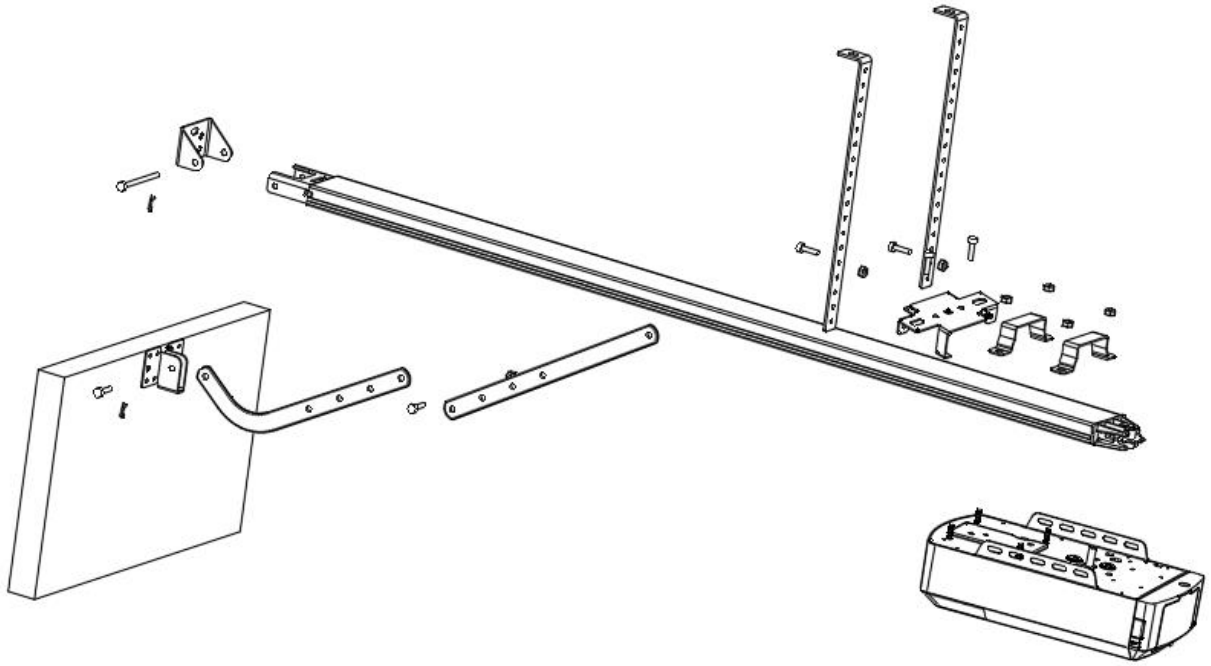

Σχήμα 3

ΒΗΜΑ 1 (Εικ.3)
Συνδέστε την κεφαλή ανοίγματος στη χαλύβδινη ράγα. Συναρμολογήστε τις 2 βάσεις ανάρτησης "U" με τα παρεχόμενα παξιμάδια 6 mm.

ΒΗΜΑ 2 (Εικ.3)
Τοποθετήστε τη χαλύβδινη ράγα και το συγκρότημα κεφαλής ανοίγματος κεντρικά στο δάπεδο του γκαράζ, με την κεφαλή ανοίγματος όσο το δυνατόν πιο μακριά από την πόρτα. Σηκώστε το μπροστινό μέρος της ράγας προς τη βάση της πόρτας. Τοποθετήστε τον πείρο περιστροφής και ασφαλίστε τον με τον παρεχόμενο πείρο.

ΒΗΜΑ 3 (Εικ.3, Εικ.4)
Σηκώστε και στηρίξτε την κεφαλή ανοίγματος (με μια σκάλα) έτσι ώστε να τοποθετηθεί κεντρικά και επίπεδα. Στερεώστε το ανοιχτήρι και την ράγα στην οροφή με τη σιδερένια βάση A & B.

ΠΡΟΕΙΔΟΠΟΙΗΣΗ: Μην αφήνετε παιδιά κοντά στην πόρτα, το ανοιχτήρι ή τη σκάλα στήριξης. Ενδέχεται να προκληθούν σοβαροί τραυματισμοί ή/και ζημιές από τη μη τήρηση αυτής της προειδοποίησης.

ΒΗΜΑ 4 (Εικ. 3, Εικ. 5)
Συνδέστε τον ευθύγραμμο βραχίονα στον λυγισμένο βραχίονα με τη βίδα. Τοποθετήστε και βιδώστε τους βραχίονες στην επάνω άκρη της πόρτας χρησιμοποιώντας τη βίδα που παρέχεται.

ΒΗΜΑ 5
Σηκώστε την πόρτα του γκαράζ μέχρι η θήκη να ασφαλίσει στην αλυσίδα κίνησης/ιμάντα.
Τώρα, είστε έτοιμοι να προγραμματίσετε τους ανοιχτήρες.

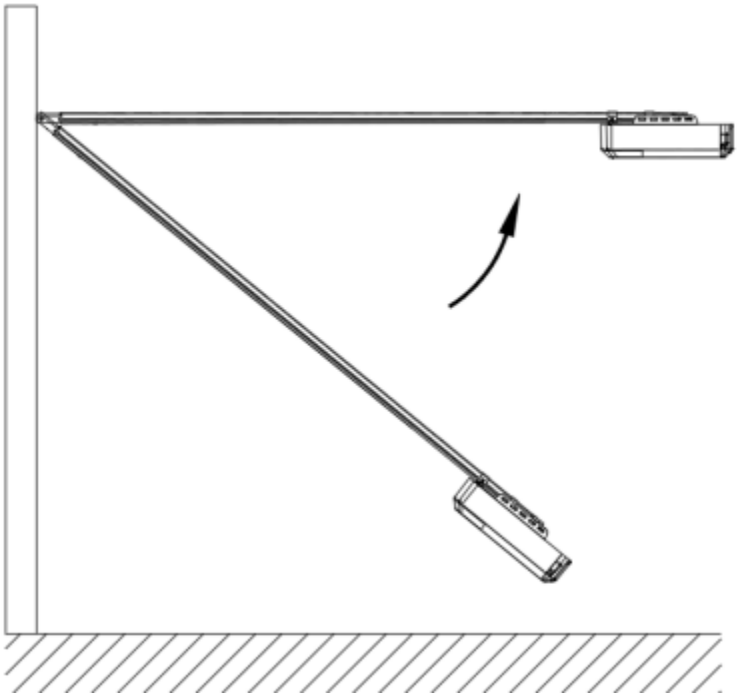

Σχήμα 4

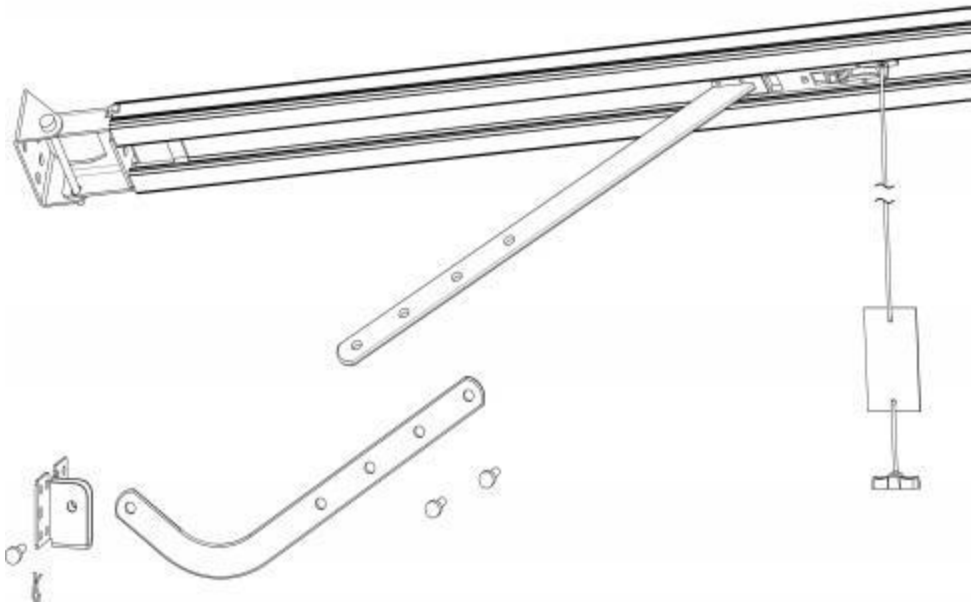

Σχήμα 5

Τμηματική διάταξη χαλύβδινης ράγας C

2 μέρη Χαλύβδινη τροχιά

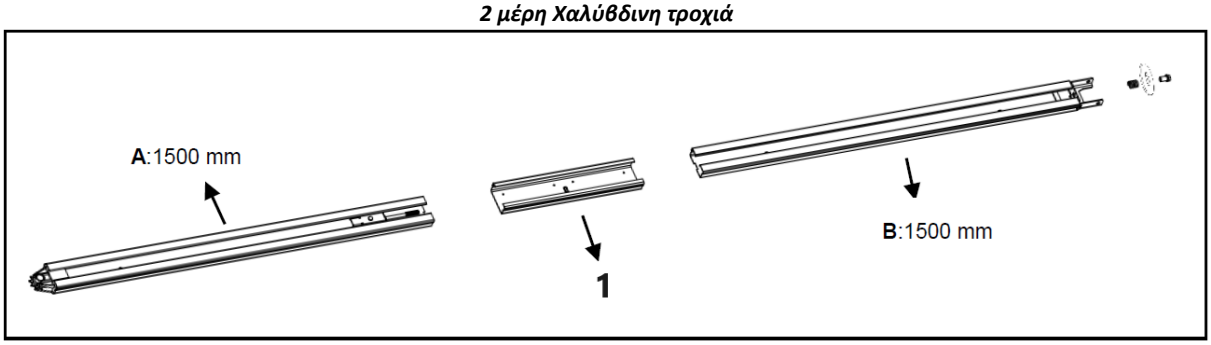

1 – Μανίκι
Σχήμα 6

3 μέρη Χαλύβδινη τροχιά

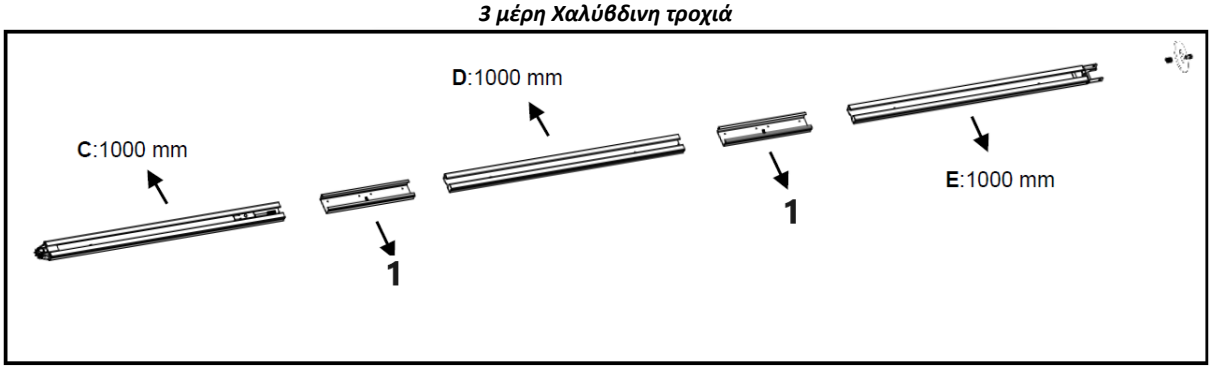

1 – Μανίκι
Σχήμα 7

1. **Χαλύβδινη τροχιά 2 μερών:**

Όπως στο Σχ. 6, σύρετε τη ράγα A μέσα στο χιτώνιο, σύρετε τη ράγα B μέσα στο χιτώνιο.

Τριμερής ατσάλινη τροχιά:
Όπως φαίνεται στο Σχ. 7, σύρετε τη ράγα C μέσα στο χιτώνιο, σύρετε τη ράγα D μέσα στο χιτώνιο και σύρετε τη ράγα E μέσα στο χιτώνιο.

2. Κόψτε το πλαστικό σπείρωμα· τραβήξτε τη ράβδο της βίδας μαζί με την εσωτερική αλυσίδα στη θέση της τελικής ράγας (Εικ. 8)

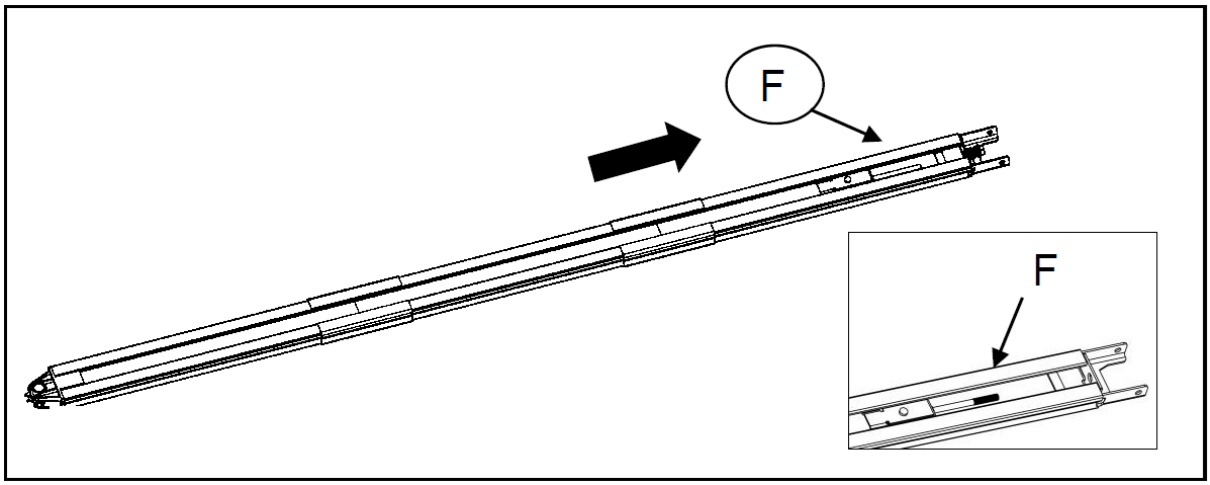

Σχήμα 8

3. Όπως φαίνεται στο Σχ. 9, απελευθερώστε το παξιμάδι και το ελατήριο.
4. Σφίξτε το παξιμάδι στη σωστή θέση όπως φαίνεται στο Σχ. 10, κόψτε την πλαστική ταινία, κόψτε το πλαστικό σπείρωμα στον οδοντωτό τροχό και, στη συνέχεια, ολοκληρώστε τη συναρμολόγηση ολόκληρης της ράγας.

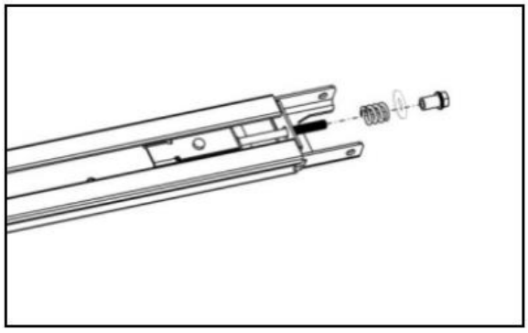

Σχήμα 9

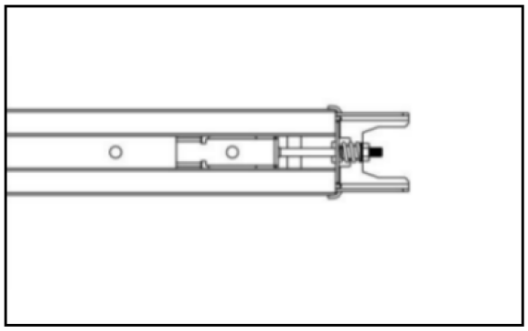

Σχήμα 10

Συγκρότημα εφεδρικής μπαταρίας για ράγα C (προαιρετικά)

Επιλογή 1 - Σταθερό πάνω μέρος (ΜΟΝΟ για μπαταρίες μολύβδου-οξέος)

ΒΗΜΑ 1

Συναρμολογήστε την μπαταρία και τη βάση της όπως φαίνεται στη φωτογραφία, στερεώστε την με τις παρεχόμενες βίδες.

ΒΗΜΑ 2

Συνδέστε την μπαταρία στο ανοιχτήρι.

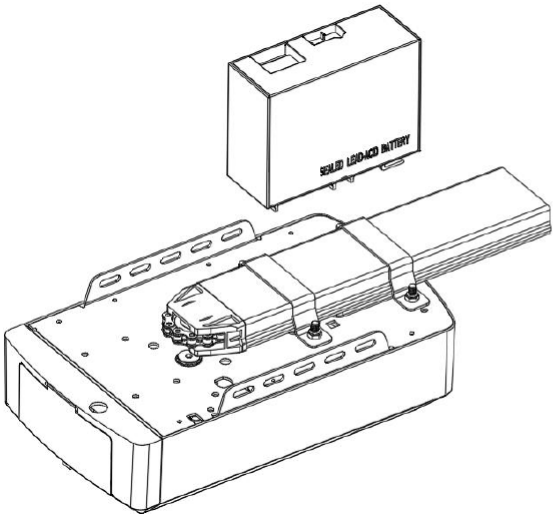

Βήμα 1

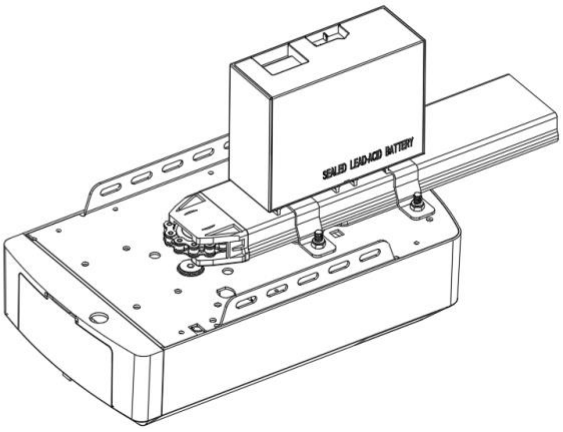

Βήμα 2

Επιλογή 2 - Σταθερή πλευρά (Για μπαταρίες μολύβδου-οξέος και λιθίου)

ΒΗΜΑ 1 (Εικ. 11)

Συναρμολογήστε την μπαταρία στο πλάι του ανοιχτήρι όπως φαίνεται στη φωτογραφία και στερεώστε την με τις παρεχόμενες βίδες.

ΒΗΜΑ 2 (Εικ. 12)

Συνδέστε την μπαταρία στο ανοιχτήρι, βρείτε το Σχ. 12.

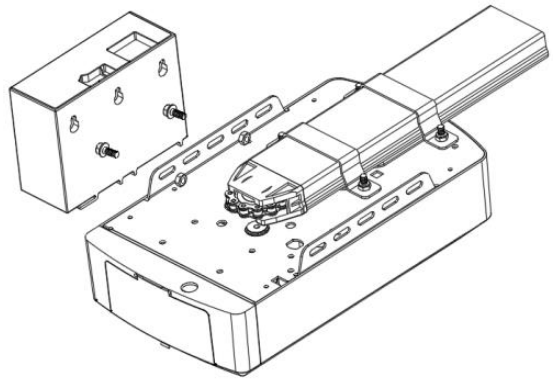

Σχήμα 11

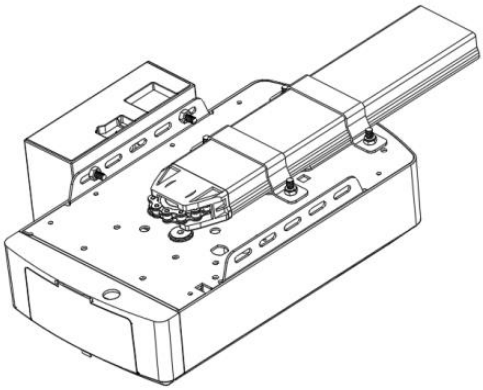

Σχήμα 12

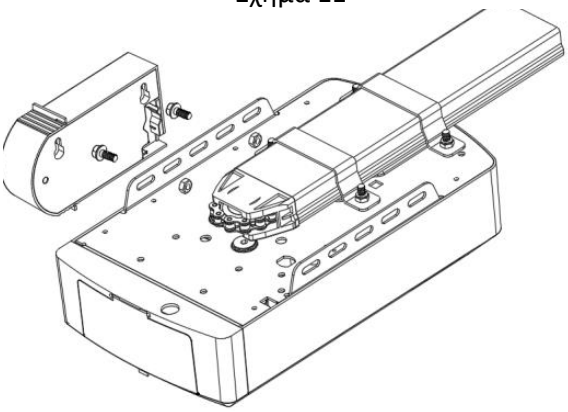

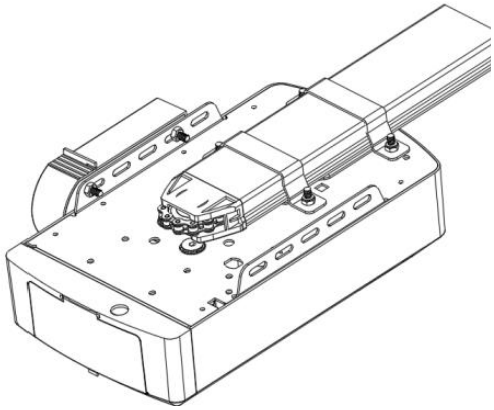

ΧΕΙΡΟΚΙΝΗΤΗ ΑΠΟΣΥΜΠΛΕΞΗ ΓΙΑ ΤΟ ΑΝΟΙΓΜΑ C-RAIL

Το ανοιχτήρι είναι εξοπλισμένο με ένα καλώδιο χειροκίνητης απελευθέρωσης για την απενεργοποίηση του ρεβέρ και την μετακίνηση της πόρτας κατά
κρατώντας πατημένη τη λαβή (Εικ. 13). Τραβήξτε τη λαβή για να αποσυνδέσετε το φορείο. Να
Επανασυνδέστε την πόρτα, απλώς ανοίξτε το μηχανισμό ανοίγματος σε αυτόματη λειτουργία ή μετακινήστε την πόρτα με το χέρι μέχρι να
εμπλέκεται στην αλυσίδα μεταφοράς.

Σε ορισμένες περιπτώσεις που μια πόρτα πεζών δεν είναι σε καλή κατάσταση, συνιστάται η χρήση εξωτερικού θα πρέπει να τοποθετηθεί μια διάταξη αποσύνδεσης (Εικ. 14).

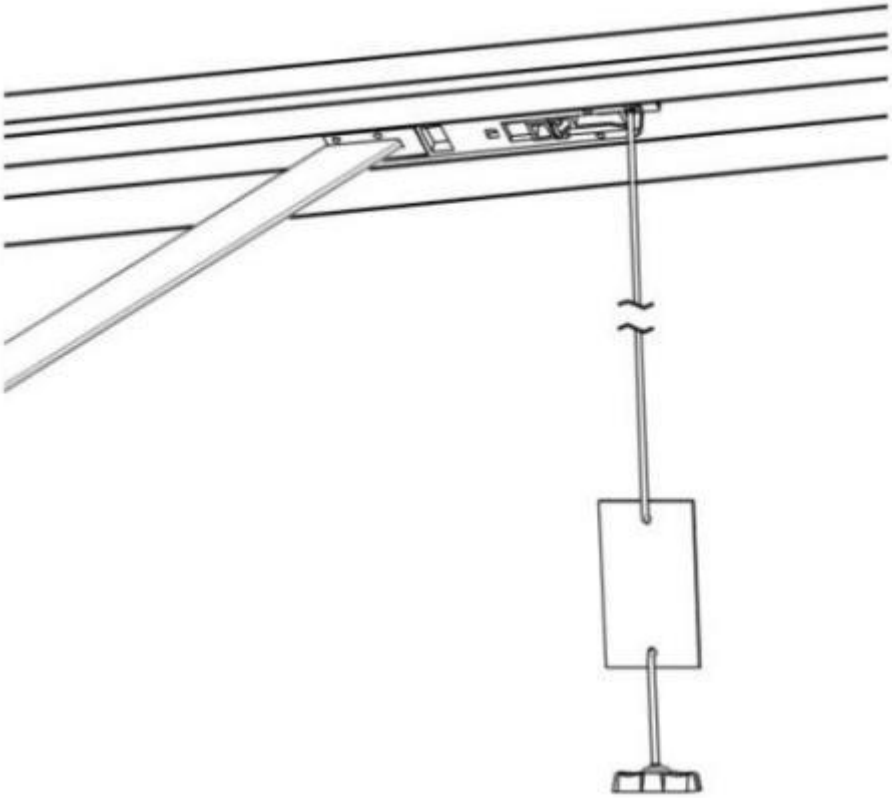

Σχήμα 13

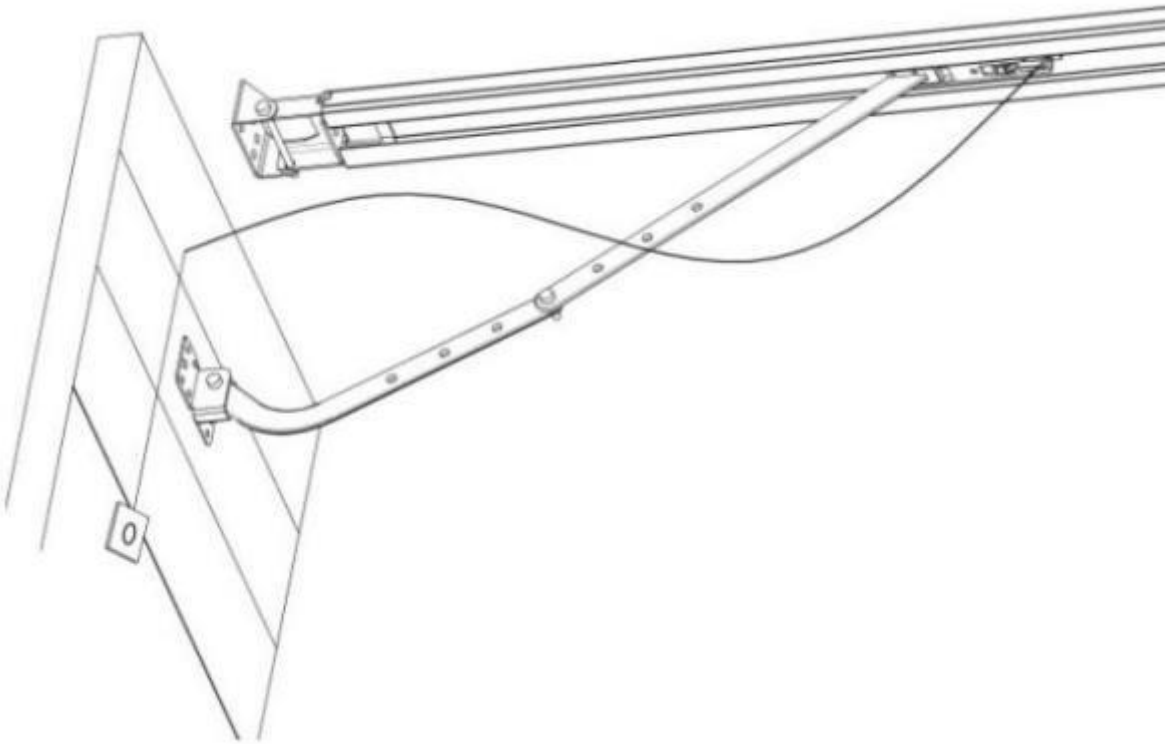

Σχήμα 14

ΒΑΣΙΚΕΣ ΟΔΗΓΙΕΣ ΓΙΑ ΤΑ ΚΟΥΜΠΙΑ

Στοιχείο	Κουμπί	Περιγραφή
1.	SET	**Σύντομο πάτημα**: Επιβεβαίωση ρύθμισης. **Παρατεταμένο πάτημα**: Είσοδος στη ρύθμιση του μενού λειτουργιών.
2.	CODE	**Σύντομο πάτημα:** α) Στην Κατάσταση Ρύθμισης, πατήστε σύντομα το CODE, για να βγείτε από την τρέχουσα λειτουργία και να επιστρέψετε στην κατάσταση αναμονής. β) Στην Κατάσταση Αναμονής, πατήστε σύντομα το CODE. Θα εμφανιστεί μια κουκκίδα στη γωνία, εισάγοντας τώρα τη λειτουργία εκμάθησης κωδικού. Τώρα κάντε πρώτα κλικ στο κουμπί στο τηλεχειριστήριο που θέλετε να χρησιμοποιήσετε, η κουκκίδα μπορεί να εξαφανιστεί, στη συνέχεια πατήστε ξανά το ίδιο κουμπί στο τηλεχειριστήριο, η κουκκίδα θα αναβοσβήσει, εδώ, η εκμάθηση κωδικού έχει ολοκληρωθεί. **Παρατεταμένο πάτημα**: Διαγραφή του κωδικοποιημένου τηλεχειριστηρίου. Πατήστε παρατεταμένα το κουμπί CODE μέχρι να εμφανιστεί το γράμμα "C" στην οθόνη. Όλα τα αποθηκευμένα τηλεχειριστήρια θα διαγραφούν.
3.	UP	**Σύντομο πάτημα**: Άνοιγμα της πόρτας. **Παρατεταμένο πάτημα**: Αυξήστε την ανθεκτικότητα. Πατήστε παρατεταμένα το κουμπί UP, μετά από 4 δευτερόλεπτα, θα εμφανιστεί η ένδειξη 0-1-2-3. Επιλέξτε τον αριθμό που θέλετε. 1=αύξηση της ανθεκτικότητας 25%, 2=αύξηση της ανθεκτικότητας 50%, 3=αύξηση της ανθεκτικότητας 75%.
4.	DOWN	**Σύντομο πάτημα**: Κλείστε την πόρτα. **Παρατεταμένο πάτημα:** Επαναφορά εργοστασιακών ρυθμίσεων. Κρατήστε πατημένο το κουμπί ΚΑΤΩ, μετά από 4 δευτερόλεπτα, θα εμφανιστεί η ένδειξη 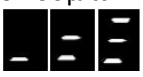 , και στη συνέχεια θα γίνει επανεκκίνηση του μηχανισμού ανοίγματος της γκαραζόπορτας. Υ.Γ.: Η επανεκκίνηση σημαίνει ότι όλες οι ρυθμίσεις έχουν επιστρέψει στις εργοστασιακές ρυθμίσεις, όλες οι λειτουργίες εκμάθησης πρέπει να γίνουν ξανά εκτός από τον κωδικό εκμάθησης του πομπού.

ΟΔΗΓΙΕΣ ΠΡΟΓΡΑΜΜΑΤΙΣΜΟΥ

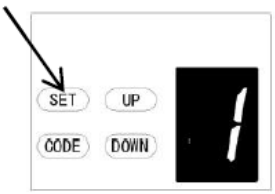

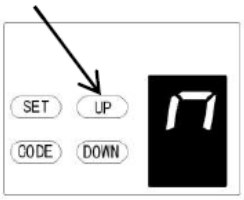

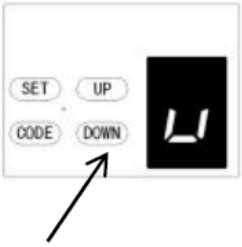

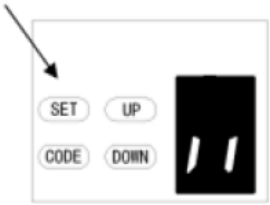

1. ΠΡΟΓΡΑΜΜΑΤΙΣΜΟΣ ΟΡΙΩΝ ΑΝΟΙΓΜΑΤΟΣ & ΚΛΕΙΣΙΜΑΤΟΣ

α) Πατήστε παρατεταμένα το κουμπί **SET** για να εισέλθετε σε αυτήν τη ρύθμιση λειτουργίας μέχρι να εμφανιστεί η ένδειξη "1" στην οθόνη και, στη συνέχεια, αφήστε το κουμπί.

β) Πατήστε ξανά το κουμπί **SET.** Το ανοιχτήρι πόρτας βρίσκεται τώρα σε λειτουργία προγραμματισμού. Στη συνέχεια, θα εμφανιστεί η ένδειξη "n" με τελεία στην οθόνη.

γ) Πατήστε παρατεταμένα το κουμπί **UP** μέχρι η πόρτα να φτάσει στην επιθυμητή θέση ανοίγματος. Θα δείτε την ένδειξη "n" χωρίς τελεία στην οθόνη.

δ) Πατήστε το κουμπί **SET** για να επιβεβαιώσετε τη θέση ανοίγματος και, στη συνέχεια, θα δείτε την ένδειξη "u" με τελεία στην οθόνη.

ε) Στη συνέχεια, πατήστε παρατεταμένα το κουμπί **DOWN** μέχρι η πόρτα να φτάσει στην επιθυμητή θέση κλεισίματος. Θα δείτε την ένδειξη "u" χωρίς τελεία στην οθόνη.

ΣΗΜΕΙΩΣΗ: Για λεπτομερείς ρυθμίσεις, εναλλάξτε τα κουμπιά UP & DOWN.

στ) Τώρα πατήστε το κουμπί **SET** για να επιβεβαιώσετε τη θέση κλεισίματος και, στη συνέχεια, θα δείτε την ένδειξη "II" στην οθόνη. Αφού επιβεβαιώσετε τη θέση κλεισίματος, η πόρτα θα ανοίγει και θα κλείνει κυκλικά για να ορίσετε τα όρια κίνησης και τις ρυθμίσεις ευαισθησίας δύναμης. Η πόρτα έχει πλέον ρυθμιστεί για κανονική λειτουργία.

ΠΡΟΣΟΧΗ:
Μετά τον κύκλο ανοίγματος και κλεισίματος, θα εμφανιστούν αριθμοί στην οθόνη (0~9). Το "0" σημαίνει ότι οι πόρτες είναι ισορροπημένες, όσο μικρότερος είναι ο αριθμός, τόσο καλύτερη είναι η ισορροπία της πόρτας. Συνιστάται ανεπιφύλακτα ο αριθμός να είναι μικρότερος από την ισχύ.

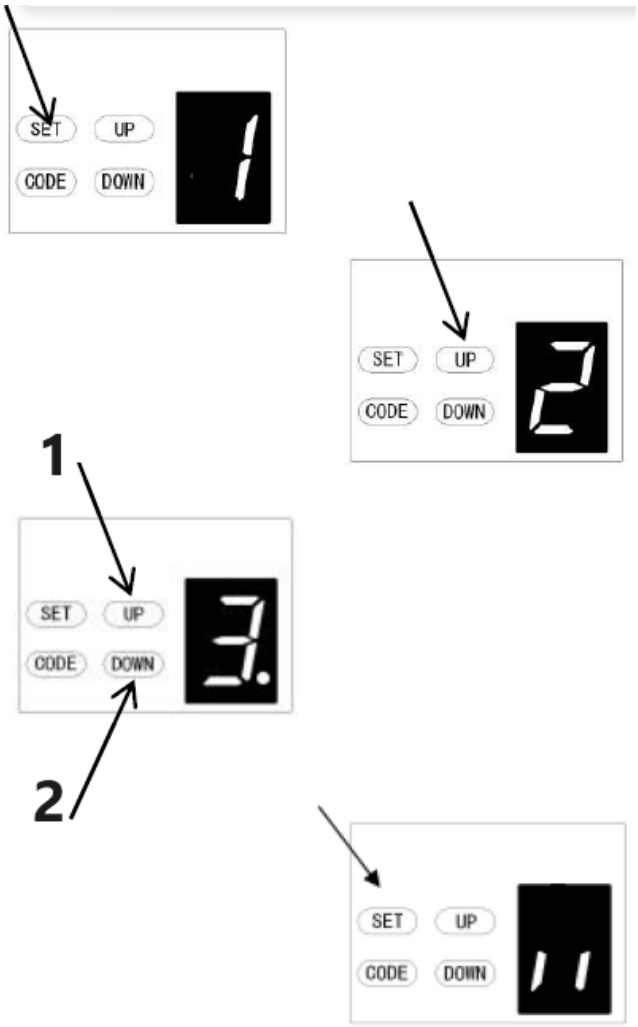

1 – Αύξηση δύναμης
2 – Μειώστε τη δύναμη

2. ΡΥΘΜΙΣΗ ΔΥΝΑΜΗΣ ΕΜΠΟΔΙΟΥ
ΠΡΟΣΟΧΗ: Η ρύθμιση της δύναμης εμπόδισης ρυθμίζεται αυτόματα κατά τον προγραμματισμό. Κανονικά δεν απαιτείται ρύθμιση.

α) Πατήστε παρατεταμένα το κουμπί SET μέχρι να εμφανιστεί η ένδειξη «1» στην οθόνη, στη συνέχεια πατήστε το κουμπί UP μέχρι να εμφανιστεί η ένδειξη «2» στην οθόνη για να εισέλθετε σε αυτήν τη ρύθμιση λειτουργίας και, στη συνέχεια, αφήστε το κουμπί.

β) Πατήστε ξανά το κουμπί SET. Η μονάδα βρίσκεται τώρα σε λειτουργία ρύθμισης δύναμης. Στη συνέχεια, θα δείτε στην οθόνη ένα σχήμα «3» με μια κουκκίδα που αναβοσβήνει.

γ) Πατήστε το κουμπί UP για να αυξήσετε τη ρύθμιση δύναμης ή το κουμπί DOWN για να τη μειώσετε. Η ελάχιστη δύναμη είναι «1» και μπορεί να ρυθμιστεί προς τα πάνω. Η μέγιστη δύναμη είναι «5».

δ) Πατήστε το κουμπί SET για να επιβεβαιώσετε τη ρύθμιση και θα επιστρέψει αυτόματα στην κατάσταση αναμονής και θα εμφανιστεί η ένδειξη «

».

ΣΗΜΕΙΩΣΗ: Η δύναμη έχει ρυθμιστεί στο «3» ως στάνταρ στο εργοστάσιο.

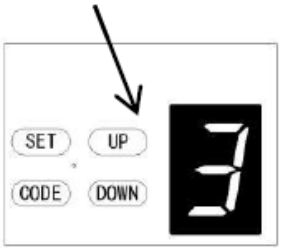

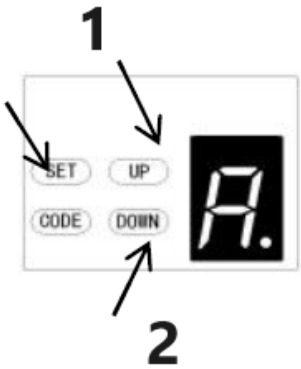

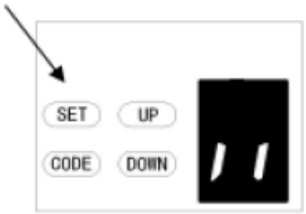

1 – Αύξηση ταχύτητας
2 – Μείωση ταχύτητας

3. ΡΥΘΜΙΣΗ ΤΑΧΥΤΗΤΑΣ ΤΑΧΥΤΗΤΑΣ ΤΑΞΙΔΙΟΥ

ΠΡΟΣΟΧΗ: Εάν αλλάξετε ξανά την επιλογή ταχύτητας, θα ακυρωθεί το προηγούμενο όριο διαδρομής. Η λειτουργία ρύθμισης ταχύτητας θα είναι διαθέσιμη μόνο αφού επαναφέρετε το όριο διαδρομής.

α) Πατήστε παρατεταμένα το κουμπί **SET** μέχρι να εμφανιστεί στην οθόνη η ένδειξη «1», στη συνέχεια πατήστε το κουμπί **UP** μέχρι να εμφανιστεί στην οθόνη η ένδειξη «3» για να εισέλθετε σε αυτήν τη ρύθμιση λειτουργίας και, στη συνέχεια, αφήστε το κουμπί.

β) Πατήστε ξανά το κουμπί **SET.** Η μονάδα βρίσκεται τώρα σε λειτουργία ρύθμισης ταχύτητας. Στη συνέχεια, θα δείτε ένα γράμμα «A» με μια κουκκίδα που αναβοσβήνει να εμφανίζεται στην οθόνη.

γ) Πατήστε τα κουμπιά **UP** & **DOWN** για να επιλέξετε την ταχύτητα. Το σχήμα «8» σημαίνει το 80% της ταχύτητας κίνησης. Το σχήμα «A» σημαίνει την πλήρη ταχύτητα.

δ) Πατήστε το κουμπί **SET** για να επιβεβαιώσετε τη ρύθμιση και η μονάδα θα επιστρέψει αυτόματα στην κατάσταση αναμονής και θα εμφανίσει την ένδειξη «II».

ΣΗΜΕΙΩΣΗ: Η ταχύτητα κίνησης έχει ρυθμιστεί στην πλήρη ταχύτητα "A" ως στάνταρ από το εργοστάσιο.

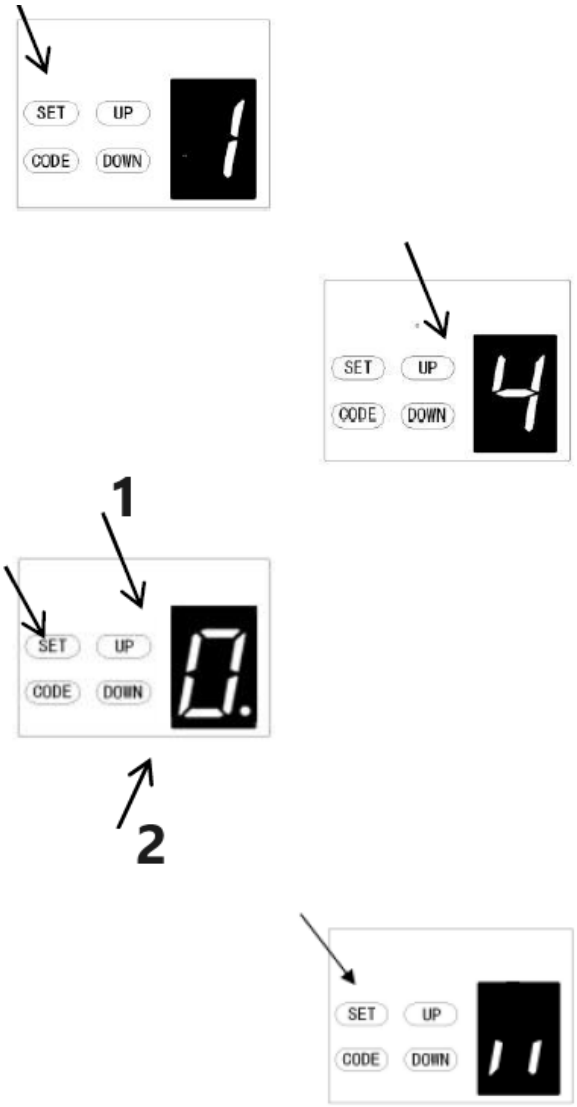

1 – Αύξηση χρόνου
2 – Μείωση χρόνου

4. ΑΥΤΟΜΑΤΟ ΚΛΕΙΣΙΜΟ & ΡΥΘΜΙΣΗ ΧΡΟΝΟΥ
ΣΗΜΕΙΩΣΗ: Συνιστούμε τη χρήση φωτοδέσμων ασφαλείας σε οποιαδήποτε εγκατάσταση όπου είναι ενεργοποιημένη η λειτουργία αυτόματου κλεισίματος.

α) Πατήστε παρατεταμένα το κουμπί **SET** μέχρι να εμφανιστεί στην οθόνη η ένδειξη "1", στη συνέχεια πατήστε το κουμπί **UP** μέχρι να εμφανιστεί στην οθόνη η ένδειξη "4" για να εισέλθετε σε αυτήν τη ρύθμιση λειτουργίας και, στη συνέχεια, αφήστε το κουμπί.

β) Πατήστε ξανά το κουμπί **SET,** η μονάδα βρίσκεται τώρα σε λειτουργία αυτόματης ρύθμισης κλεισίματος. Στη συνέχεια, θα δείτε στην οθόνη να εμφανίζεται ένας αριθμός "0" με μια κουκκίδα που αναβοσβήνει.

γ) Πατήστε το κουμπί **UP** / **Down** μία φορά για να ρυθμίσετε τον χρόνο αυτόματου κλεισίματος (0~9).
Πατήστε το κουμπί **UP** για να αυξήσετε τον χρόνο ή το κουμπί **DOWN** για να μειώσετε τον χρόνο.
Ο χρόνος κλεισίματος είναι 15 δευτερόλεπτα*N, N=0~9. Ο μέγιστος χρόνος είναι 135 δευτερόλεπτα. Για να απενεργοποιήσετε τη λειτουργία αυτόματου κλεισίματος, ρυθμίστε τον χρόνο στο μηδέν (0).

δ) Πατήστε το κουμπί **SET** για να επιβεβαιώσετε τη ρύθμιση και η μονάδα θα επιστρέψει αυτόματα στην κατάσταση αναμονής και θα εμφανίσει την ένδειξη "II".

ΣΗΜΕΙΩΣΗ:
1. Η ώρα κλεισίματος έχει ρυθμιστεί στο "0" ως στάνταρ από το εργοστάσιο.
2. Εάν η λειτουργία φωτοκύτταρου είναι ενεργοποιημένη και διακοπεί λόγω εμποδίου, ο χρόνος αυτόματου κλεισίματος θα σταματήσει για λίγο και στη συνέχεια θα συνεχιστεί ξανά ο χρόνος αυτόματου κλεισίματος.

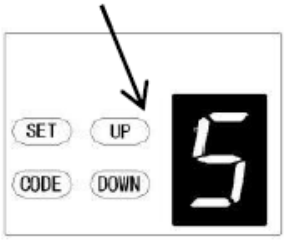

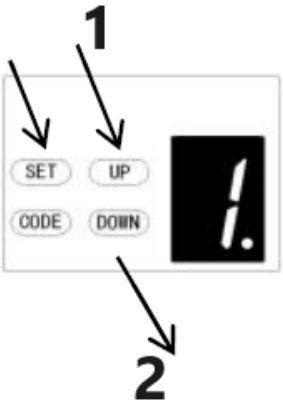

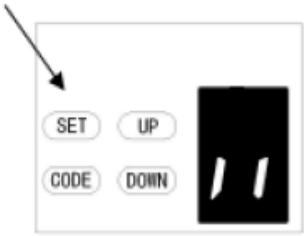

1 – Αύξηση
2 – Μείωση

5. ΡΥΘΜΙΣΗ ΣΥΝΘΗΚΗΣ ΑΥΤΟΜΑΤΟΥ ΚΛΕΙΣΙΜΑΤΟΣ

α) Πατήστε παρατεταμένα το κουμπί **SET** μέχρι να εμφανιστεί η ένδειξη "1" στην οθόνη, στη συνέχεια πατήστε το κουμπί **UP** μέχρι να εμφανιστεί η ένδειξη "5" στην οθόνη για να εισέλθετε σε αυτήν τη ρύθμιση λειτουργίας και, στη συνέχεια, αφήστε το κουμπί.

β) Πατήστε ξανά το κουμπί **SET.** Η μονάδα βρίσκεται τώρα σε λειτουργία ρύθμισης της κατάστασης αυτόματου κλεισίματος. Στη συνέχεια, θα δείτε στην οθόνη να εμφανίζεται ο αριθμός "1" με μια κουκκίδα που αναβοσβήνει.

γ) Πατήστε το κουμπί **UP** / **Down** μία φορά για να ρυθμίσετε την κατάσταση αυτόματου κλεισίματος. Μπορείτε να επιλέξετε "1" ή "2".
Το σχήμα "1" σημαίνει ότι η πόρτα μπορεί να κλείσει αυτόματα μόνο όταν βρίσκεται στην οριακή θέση ανοίγματος.
Το σχήμα "2" σημαίνει ότι η πόρτα μπορεί να κλείσει αυτόματα ενώ βρίσκεται σε οποιαδήποτε θέση.

δ) Πατήστε το κουμπί **SET** για να επιβεβαιώσετε τη ρύθμιση και θα επιστρέψει αυτόματα στην κατάσταση αναμονής και θα εμφανίσει την ένδειξη "II".

ΣΗΜΕΙΩΣΗ:
1. Η κατάσταση κλεισίματος έχει ρυθμιστεί στο "1" ως στάνταρ από το εργοστάσιο.
2. Η πόρτα θα κλείνει αυτόματα μόνο κατά τη διάρκεια της διαδικασίας ανοίγματος, αλλά δεν μπορεί να κλείσει αυτόματα αφού σταματήσει κατά τη διάρκεια της διαδικασίας κλεισίματος.

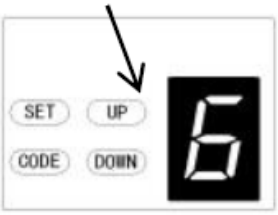

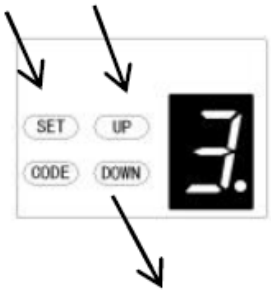

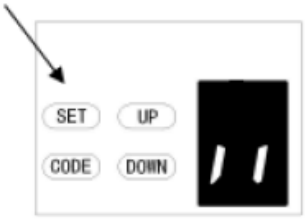

1 – Αύξηση χρόνου
2 – Μείωση χρόνου

6. ΡΥΘΜΙΣΗ ΧΡΟΝΟΥ ΚΑΘΥΣΤΕΡΗΣΗΣ ΑΠΕΝΕΡΓΟΠΟΙΗΣΗΣ LED

α) Πατήστε παρατεταμένα το κουμπί **SET** μέχρι να εμφανιστεί η ένδειξη "1" στην οθόνη, στη συνέχεια πατήστε το κουμπί **UP** μέχρι να εμφανιστεί η ένδειξη "6" στην οθόνη για να εισέλθετε σε αυτήν τη ρύθμιση λειτουργίας και, στη συνέχεια, αφήστε το κουμπί.

β) Πατήστε ξανά το κουμπί **SET.** Η μονάδα βρίσκεται τώρα σε λειτουργία ρύθμισης χρόνου καθυστέρησης απενεργοποίησης LED. Στη συνέχεια, θα δείτε στην οθόνη να εμφανίζεται ο αριθμός "3" με μια κουκκίδα που αναβοσβήνει.

γ) Πατήστε το κουμπί **UP** / **Down** μία φορά για να ρυθμίσετε τον χρόνο καθυστέρησης απενεργοποίησης LED (1~9).

δ) Πατήστε το κουμπί **UP** για να αυξήσετε τον χρόνο ή το κουμπί **DOWN** για να μειώσετε τον χρόνο.
Ο χρόνος καθυστέρησης είναι 1 λεπτό*N, N=1~9. Ο μέγιστος χρόνος καθυστέρησης είναι 9 λεπτά.

ε) Πατήστε το κουμπί **SET** για να επιβεβαιώσετε τη ρύθμιση και η συσκευή θα επιστρέψει αυτόματα στην κατάσταση αναμονής και θα εμφανίσει την ένδειξη "II".

ΣΗΜΕΙΩΣΗ: Ο χρόνος καθυστέρησης απενεργοποίησης της λυχνίας LED έχει ρυθμιστεί στο "3" ως στάνταρ από το εργοστάσιο.

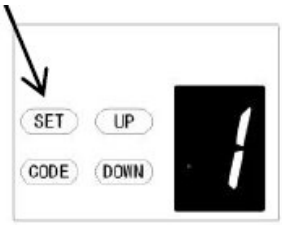

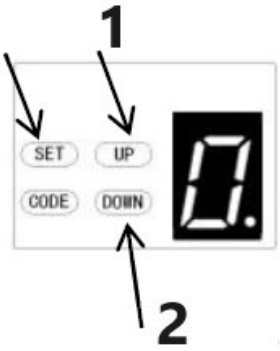

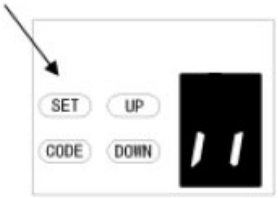

1 – Αύξηση ύψους
2 – Μείωση ύψους

7. ΡΥΘΜΙΣΗ ΑΝΤΙΣΤΡΟΦΗΣ ΥΨΟΥΣ

α) Πατήστε παρατεταμένα το κουμπί **SET** μέχρι να εμφανιστεί στην οθόνη η ένδειξη "1", στη συνέχεια πατήστε το κουμπί **UP** μέχρι να εμφανιστεί στην οθόνη η ένδειξη "7" για να εισέλθετε σε αυτήν τη ρύθμιση λειτουργίας και, στη συνέχεια, αφήστε το κουμπί.

β) Πατήστε ξανά το κουμπί **SET.** Η μονάδα βρίσκεται τώρα σε λειτουργία ρύθμισης ύψους αντιστροφής. Στη συνέχεια, θα δείτε στην οθόνη να εμφανίζεται ο αριθμός "0" με μια κουκκίδα που αναβοσβήνει.

γ) Πατήστε το κουμπί **UP** / **Down** μία φορά για να ρυθμίσετε το ύψος αντιστροφής κατά το κλείσιμο (0~9).

δ) Πατήστε το κουμπί **UP** για αύξηση ή το κουμπί **DOWN** για μείωση.
Ο αριθμός "0" σημαίνει ότι η πόρτα θα επανέλθει στην οριακή θέση ανοίγματος. Ο αριθμός 1~9 σημαίνει ότι η πόρτα θα επανέλθει στη θέση ολόκληρης της διαδρομής. Από το ένα δέκατο έως το εννέα δέκατο της συνολικής διαδρομής κ.λπ...

ε) Πατήστε το κουμπί **SET** για να επιβεβαιώσετε τη ρύθμιση και θα επιστρέψει αυτόματα στην κατάσταση αναμονής και θα εμφανιστεί η ένδειξη "II".

ΣΗΜΕΙΩΣΗ: Το ύψος αντιστροφής έχει ρυθμιστεί στο "0" ως στάνταρ από το εργοστάσιο.

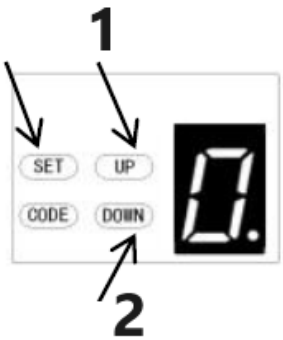

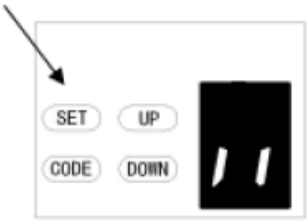

1 – Αύξηση
2 – Μείωση

***8*. ΜΕΡΙΚΟ ΑΝΟΙΓΜΑ/ΡΥΘΜΙΣΗ ΥΨΟΥΣ**

α) Πατήστε παρατεταμένα το κουμπί **SET** μέχρι να εμφανιστεί στην οθόνη η ένδειξη «1», στη συνέχεια πατήστε το κουμπί **UP** μέχρι να εμφανιστεί στην οθόνη η ένδειξη «8» για να εισέλθετε σε αυτήν τη ρύθμιση λειτουργίας και, στη συνέχεια, αφήστε το κουμπί.

β) Πατήστε ξανά το κουμπί **SET,** η μονάδα βρίσκεται τώρα σε λειτουργία μερικού ανοίγματος/ρύθμισης ύψους. Στη συνέχεια, θα δείτε στην οθόνη να εμφανίζεται ένας αριθμός «0» με μια κουκκίδα που αναβοσβήνει.

γ) Πατήστε το κουμπί **ΠΑΝΩ/Κάτω** μία φορά για να επιλέξετε αν θέλετε να ανοίξετε τη λειτουργία μερικού ανοίγματος ή να ρυθμίσετε το ύψος μερικού ανοίγματος. (0 - C). Πατήστε το κουμπί **ΠΑΝΩ** για να αυξήσετε ή το κουμπί **ΚΑΤΩ** για να μειώσετε.

Το σχήμα «0» σημαίνει ότι κλείνει η λειτουργία μερικού ανοίγματος.
Το σχήμα «1» σημαίνει ότι το ύψος είναι 2cm.
Το σχήμα «2» σημαίνει ότι το ύψος είναι 4cm.
Το σχήμα «3» σημαίνει ότι το ύψος είναι 8cm
Το σχήμα «4» σημαίνει ότι το ύψος είναι 12cm
Το σχήμα «5» σημαίνει ότι το ύψος είναι 20cm
Το σχήμα «6» σημαίνει ότι το ύψος είναι 40cm
Το σχήμα «7» σημαίνει ότι το ύψος είναι 60cm
Το σχήμα «8» σημαίνει ότι το ύψος είναι 80cm
Το σχήμα «9» σημαίνει ότι το ύψος είναι 100cm
Το σχήμα «A» σημαίνει ότι το ύψος είναι 120cm
Το σχήμα «B» σημαίνει ότι το ύψος είναι 140cm
Το σχήμα «C» σημαίνει ότι το ύψος είναι 160cm

δ) Πατήστε το κουμπί SET για να επιβεβαιώσετε τη ρύθμιση και η συσκευή θα επιστρέψει αυτόματα στην κατάσταση αναμονής και θα εμφανίσει την ένδειξη «».

ΣΗΜΕΙΩΣΗ:

1. Το μερικό άνοιγμα/ύψος έχει ρυθμιστεί στο "0" ως στάνταρ από το εργοστάσιο.
2. Εάν ανοίξετε τη λειτουργία μερικού ανοίγματος/ύψους, η λειτουργία αναγνώρισης του κουμπιού θα απενεργοποιηθεί.
3. Για άλλες λεπτομέρειες, ανατρέξτε προσεκτικά στο εγχειρίδιο οδηγιών του τηλεχειριστηρίου.
4. Εάν ενεργοποιήσατε τη λειτουργία μερικού ανοίγματος και στη συνέχεια απενεργοποιήσατε αυτήν τη λειτουργία αργότερα, λάβετε υπόψη ότι μόνο το κωδικοποιημένο κουμπί που πατήσατε στην αρχή μπορεί να ελέγξει τώρα το μηχανισμό ανοίγματος.

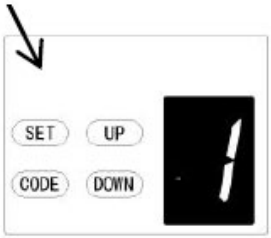

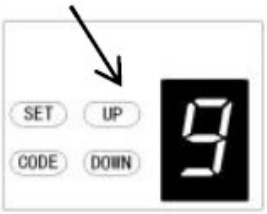

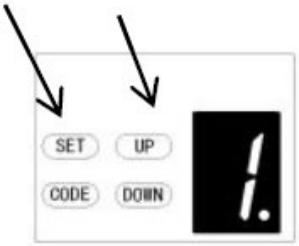

1

2

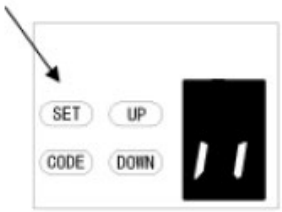

1 – Η λειτουργία αναγνώρισης κουμπιών είναι κλειστή

2 – Η λειτουργία αναγνώρισης κουμπιών είναι ανοιχτή

9. ΡΥΘΜΙΣΗ ΛΕΙΤΟΥΡΓΙΑΣ ΑΝΑΓΝΩΡΙΣΗΣ ΚΟΥΜΠΙΩΝ ΠΟΜΠΟΥ

α) Πατήστε παρατεταμένα το κουμπί **SET** για να εισαγάγετε αυτήν τη ρύθμιση λειτουργίας μέχρι να εμφανιστεί η ένδειξη "9" στην οθόνη και, στη συνέχεια, αφήστε το κουμπί.

β) Πατήστε ξανά το κουμπί **SET.** Η μονάδα βρίσκεται τώρα σε λειτουργία ρύθμισης της λειτουργίας αναγνώρισης κουμπιών. Στη συνέχεια, θα δείτε στην οθόνη να εμφανίζεται ο αριθμός "1" με μια κουκκίδα που αναβοσβήνει.

γ) Πατήστε το κουμπί **UP** / **Down** μία φορά για να επιλέξετε αν θέλετε και τα 4 κουμπιά να μπορούν να ελέγχουν μόνο ένα μηχανισμό ανοίγματος ή μόνο το ξεχωριστό κωδικοποιημένο κουμπί να μπορεί να ελέγχει τον μηχανισμό ανοίγματος.

Το σχήμα "0" σημαίνει ότι η λειτουργία αναγνώρισης κουμπιών είναι κλειστή. Αυτό σημαίνει ότι αν έχετε κωδικοποιήσει 1 κουμπί με 1 μηχανισμό ανοίγματος, τότε και τα 4 κουμπιά στο τηλεχειριστήριο μπορούν να ελέγχουν τον μηχανισμό ανοίγματος. Είναι κατάλληλο για χρήστες που έχουν μόνο 1 αυτόματη πόρτα στο σπίτι.

Το σχήμα "1" σημαίνει ότι η λειτουργία αναγνώρισης κουμπιών είναι ανοιχτή. Αν έχετε κωδικοποιήσει το πρώτο κουμπί με τον πρώτο μηχανισμό ανοίγματος, τότε το πρώτο κουμπί θα είναι το μόνο κουμπί στο τηλεχειριστήριο που μπορεί να ελέγχει τον μηχανισμό ανοίγματος. Είναι κατάλληλο για χρήστες που έχουν περισσότερες από 1 αυτόματη πόρτα/πύλες στο σπίτι.

δ) Πατήστε το κουμπί **SET** για να επιβεβαιώσετε τη ρύθμιση και θα επιστρέψει αυτόματα στην κατάσταση αναμονής και θα εμφανιστεί η ένδειξη "II".

ΣΗΜΕΙΩΣΗ:

1. Η αναγνώριση κουμπιών έχει ρυθμιστεί στο "1" ως στάνταρ στο εργοστάσιο.
2. Αφού αλλάξετε τη λειτουργία μη αναγνώρισης κουμπιών σε αναγνώριση, λάβετε υπόψη ότι μόνο το κωδικοποιημένο κουμπί μπορεί να ελέγξει το μηχανισμό ανοίγματος.

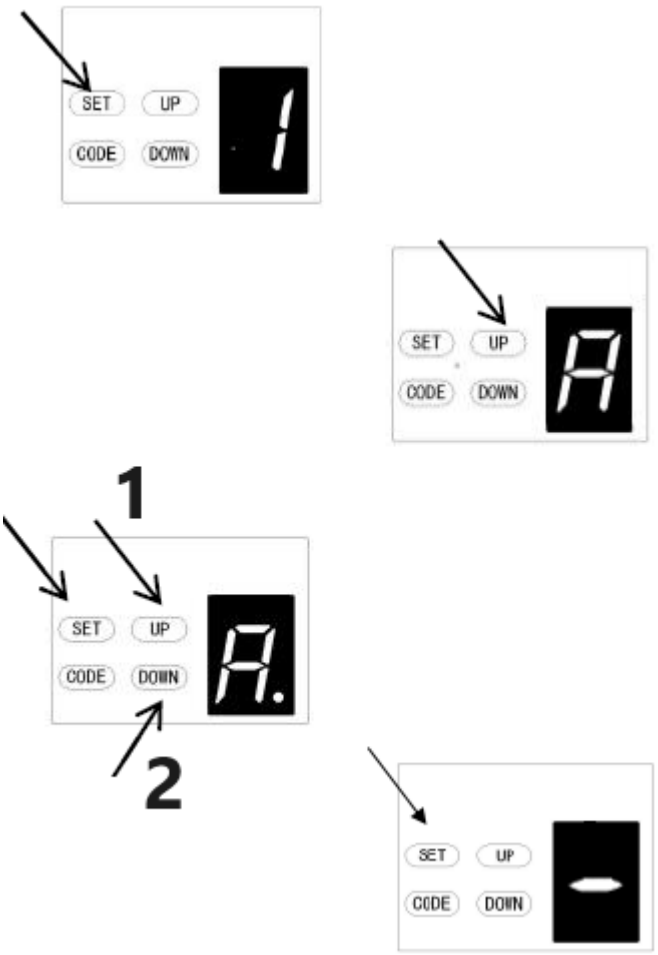

1 – Αύξηση
2 – Μείωση

Α. ΡΥΘΜΙΣΗ ΑΠΟΣΤΑΣΗΣ SOFT STOP

α) Πατήστε παρατεταμένα το κουμπί **SET** μέχρι να εμφανιστεί στην οθόνη η ένδειξη "1" και, στη συνέχεια, πατήστε συνεχόμενα το κουμπί **UP** μέχρι να εμφανιστεί στην οθόνη η ένδειξη "**A**" για να εισέλθετε στη ρύθμιση λειτουργίας.

β) Πατήστε ξανά το κουμπί **SET,** τώρα που έχετε εισέλθει στο μενού ρύθμισης απόστασης απαλής στάσης και θα δείτε τον αριθμό "2" να εμφανίζεται στην οθόνη.

γ) Πατήστε το κουμπί **UP/DOWN** για να επιλέξετε την απόσταση απαλής στάσης. Μπορείτε να επιλέξετε από το επίπεδο "1-3", η αρχική προεπιλογή είναι "2", που σημαίνει ότι η απόσταση απαλής στάσης είναι μέτρια.
Ο αριθμός "1" σημαίνει ότι η απόσταση απαλής στάσης είναι μεγάλη.
Ο αριθμός "2" σημαίνει ότι η απόσταση απαλής στάσης είναι μέτρια.
Ο αριθμός "3" σημαίνει ότι η απόσταση απαλής στάσης είναι μικρή.

δ) Πατήστε το κουμπί **SET** για να επιβεβαιώσετε τη ρύθμιση.

ΣΗΜΕΙΩΣΗ: Μόλις ολοκληρώσετε τη ρύθμιση, θα χρειαστεί να επανεκτιμήσετε τα όρια διαδρομής της πόρτας και στη συνέχεια η απόσταση απαλής στάσης θα λειτουργήσει με τις νέες σας ρυθμίσεις.

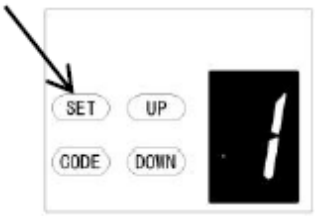

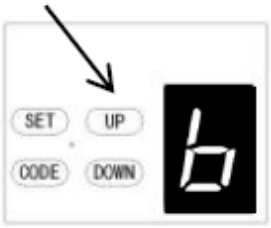

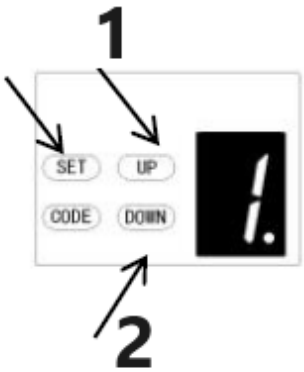

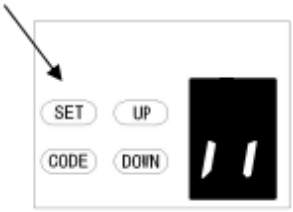

1 – Αύξηση ύψους
2 – Μείωση ύψους

β. ΡΥΘΜΙΣΗ ΑΓΝΟΙΑΣ ΥΨΟΥΣ ΑΝΤΙΣΤΡΟΦΗΣ

α) Πατήστε παρατεταμένα το κουμπί **SET** μέχρι να εμφανιστεί η ένδειξη "1" στην οθόνη, στη συνέχεια πατήστε το κουμπί **UP** μέχρι να εμφανιστεί η ένδειξη "b" στην οθόνη για να εισέλθετε σε αυτήν τη ρύθμιση λειτουργίας και, στη συνέχεια, αφήστε το κουμπί.

β) Πατήστε ξανά το κουμπί **SET.** Η μονάδα βρίσκεται τώρα σε λειτουργία ρύθμισης άγνοιας ύψους αντιστροφής. Στη συνέχεια, θα εμφανιστεί στην οθόνη ο αριθμός "1" με μια κουκκίδα που αναβοσβήνει.

γ) Πατήστε το κουμπί **UP** / **Down** μία φορά για να ρυθμίσετε την άγνοια ύψους αντιστροφής κατά το κλείσιμο (0~9).

δ) Πατήστε το κουμπί **UP** για αύξηση ή το κουμπί **DOWN** για μείωση.
Το σχήμα 1~9 σημαίνει ότι η πόρτα δεν θα αναπηδήσει ακόμα κι αν υπάρχουν εμπόδια στη διαδρομή κλεισίματος σε απόσταση 1cm~9cm από τη θέση κλεισίματος. Αυτή η λειτουργία είναι πιο κατάλληλη για τη Βόρεια Ευρώπη όπου θα χιονίζει πάντα στο έδαφος.

ε) Πατήστε το κουμπί **SET** για να επιβεβαιώσετε τη ρύθμιση και θα επιστρέψει αυτόματα στην κατάσταση αναμονής και θα εμφανιστεί η ένδειξη «II».

ΣΗΜΕΙΩΣΗ: Το ύψος αναστροφής έχει ρυθμιστεί στο "1" ως στάνταρ στο εργοστάσιο.

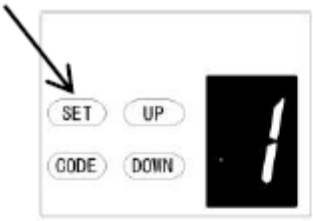

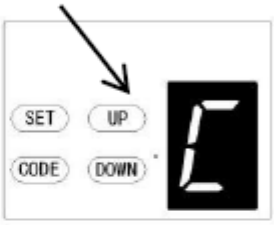

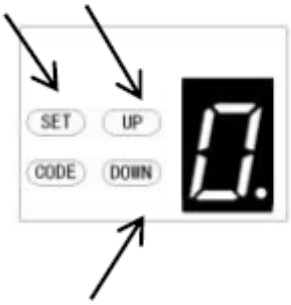

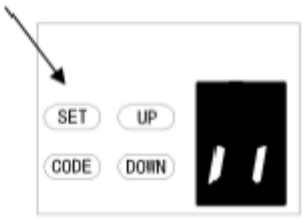

Γ. ΡΥΘΜΙΣΗ ΤΥΠΟΥ ΔΙΑΚΟΠΤΗ ΠΟΡΤΑΣ PASS

α) Πατήστε παρατεταμένα το κουμπί **SET** μέχρι να εμφανιστεί στην οθόνη η ένδειξη «1», στη συνέχεια πατήστε το κουμπί **UP** μέχρι να εμφανιστεί στην οθόνη η ένδειξη «C» για να εισέλθετε σε αυτήν τη ρύθμιση λειτουργίας και στη συνέχεια αφήστε το κουμπί.

β) Πατήστε ξανά το κουμπί **SET.** Η μονάδα βρίσκεται τώρα στη λειτουργία ρύθμισης τύπου διακόπτη πόρτας διέλευσης. Και στη συνέχεια θα δείτε να εμφανίζεται στην οθόνη ένας αριθμός «0» με μια κουκκίδα που αναβοσβήνει.

γ) Πατήστε το κουμπί **ΕΠΑΝΩ / ΚΑΤΩ** μία φορά για να ρυθμίσετε τον τύπο διακόπτη της πόρτας εισόδου. Μπορείτε να επιλέξετε να ρυθμίσετε το «0» ή το «1».
Το σχήμα «0» σημαίνει ότι η λειτουργία της πόρτας διέλευσης είναι κανονικά ανοιχτή.
Το σχήμα «1» σημαίνει ότι η λειτουργία της πόρτας διέλευσης είναι κανονικά κλειστή.

δ) Πατήστε το κουμπί **SET** για να επιβεβαιώσετε τη ρύθμιση και θα επιστρέψει αυτόματα στην κατάσταση αναμονής και θα εμφανιστεί η ένδειξη «II».

ΣΗΜΕΙΩΣΗ: Ο διακόπτης της πόρτας εισόδου είναι εργοστασιακά ρυθμισμένος στο "0".

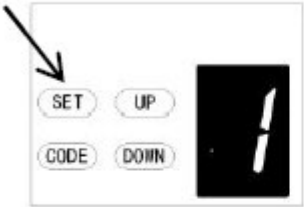

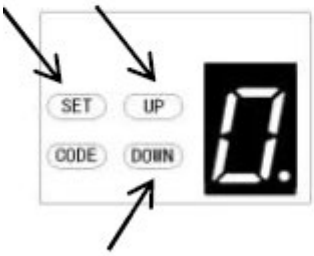

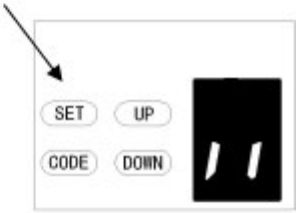

ρε. ΡΥΘΜΙΣΗ ΕΝΕΡΓΟΠΟΙΗΣΗΣ/ΑΠΕΝΕΡΓΟΠΟΙΗΣΗΣ ΦΩΤΟΚΥΤΤΑΡΟΥ

ΣΗΜΕΙΩΣΗ: Βεβαιωθείτε ότι το φωτοκύτταρο έχει εγκατασταθεί σωστά και χρησιμοποιήστε το Κανονικά κλειστές επαφές προς τους ακροδέκτες αξεσουάρ του ανοιχτήρα (Εικ. 22, Εικ. 23)

Σημειώστε επίσης ότι η λειτουργία δέσμης φωτογραφιών πρέπει να απενεργοποιηθεί εάν ΔΕΝ υπάρχουν τοποθετημένες δέσμες φωτογραφιών, διαφορετικά η πόρτα δεν μπορεί να κλείσει και η οθόνη LED θα εμφανίσει το γράμμα "r" ως ένδειξη.

α) Πατήστε παρατεταμένα το κουμπί **SET** μέχρι να εμφανιστεί στην οθόνη η ένδειξη «1», στη συνέχεια πατήστε το κουμπί **UP** μέχρι να εμφανιστεί στην οθόνη η ένδειξη «d» για να εισέλθετε σε αυτήν τη ρύθμιση λειτουργίας και στη συνέχεια αφήστε το κουμπί.

β) Πατήστε ξανά το κουμπί **SET.** Η μονάδα βρίσκεται τώρα σε λειτουργία ρύθμισης ON/OFF του φωτοκύτταρου. Στη συνέχεια, θα δείτε στην οθόνη να εμφανίζεται ο αριθμός "0" με μια κουκκίδα που αναβοσβήνει.

γ) Πατήστε το κουμπί **UP** / **Down** μία φορά για να ρυθμίσετε τον διακόπτη ON/OFF του φωτοκύτταρου. Μπορείτε να επιλέξετε να ρυθμίσετε "0" ή "1".
Το σχήμα "**0**" σημαίνει ότι η λειτουργία του φωτοκύτταρου είναι κλειστή.
Το σχήμα "**1**" σημαίνει ότι η λειτουργία του φωτοκύτταρου είναι ανοιχτή.

δ) Πατήστε το κουμπί **SET** για να επιβεβαιώσετε τη ρύθμιση και θα επιστρέψει αυτόματα σε κατάσταση αναμονής και θα εμφανίσει την ένδειξη "II".

ΣΗΜΕΙΩΣΗ: Το φωτοκύτταρο είναι εργοστασιακά ρυθμισμένο στο "0".

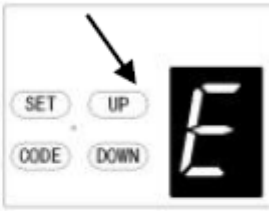

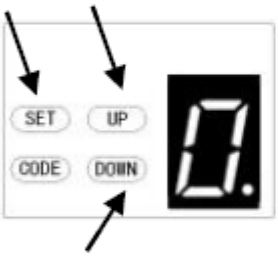

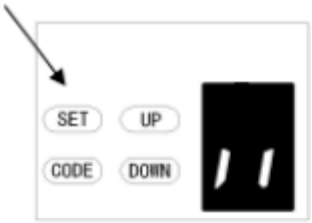

Ε. ΡΥΘΜΙΣΗ ΣΥΝΑΓΕΡΜΟΥ ΣΥΝΤΗΡΗΣΗΣ - ΜΕΤΡΗΤΗΣ ΚΥΚΛΩΝ ΛΕΙΤΟΥΡΓΙΑΣ

α) Πατήστε παρατεταμένα το κουμπί **SET** μέχρι να εμφανιστεί στην οθόνη η ένδειξη "1", στη συνέχεια πατήστε το κουμπί **UP** μέχρι να εμφανιστεί στην οθόνη η ένδειξη "E" για να εισέλθετε σε αυτήν τη ρύθμιση λειτουργίας και, στη συνέχεια, αφήστε το κουμπί.

β) Πατήστε ξανά το κουμπί **SET.** Η μονάδα βρίσκεται τώρα σε λειτουργία ρύθμισης συναγερμού συντήρησης. Στη συνέχεια, θα δείτε στην οθόνη να εμφανίζεται ο αριθμός "0" με μια κουκκίδα που αναβοσβήνει.

γ) Πατήστε το κουμπί **ΕΠΑΝΩ / ΚΑΤΩ,** για να επιλέξετε τους κύκλους λειτουργίας που θέλετε να σας κάνει να αντιληφθείτε το ανοιχτήρι. Μπορείτε να επιλέξετε από "1-5".
Το σχήμα "1" σημαίνει ότι, αφού η πόρτα του γκαράζ λειτουργήσει 1000 φορές, η λυχνία LED θα αναβοσβήνει 10 φορές γρήγορα αφού σταματήσει να λειτουργεί η πόρτα κάθε φορά. Για να σας κάνει να αντιληφθείτε ότι η πόρτα του γκαράζ σας χρειάζεται συντήρηση. Ταυτόχρονα, θα εμφανιστεί στην οθόνη ο αριθμός "t".
Το σχήμα "2" σημαίνει ότι ο κύκλος μέτρησης συναγερμού συντήρησης έχει ρυθμιστεί στις 2000 φορές.
Το σχήμα "3" σημαίνει ότι ο κύκλος μέτρησης συναγερμού συντήρησης έχει ρυθμιστεί στις 3000 φορές.
Το Σχήμα «4» σημαίνει ότι ο κύκλος μέτρησης συναγερμού συντήρησης έχει ρυθμιστεί στις 4000 φορές.
Το Σχήμα «5» σημαίνει ότι ο κύκλος μέτρησης συναγερμού συντήρησης έχει ρυθμιστεί στις 5000 φορές.

δ) Πατήστε το κουμπί **SET** για να επιβεβαιώσετε τη ρύθμιση και θα επιστρέψει αυτόματα στην κατάσταση αναμονής και θα εμφανίσει την ένδειξη «II».

ΣΗΜΕΙΩΣΗ:
1. Ο αριθμός κύκλων λειτουργίας έχει ρυθμιστεί στο «0» ως στάνταρ από το εργοστάσιο.
2. Η ένδειξη «t» εμφανίζεται στην οθόνη και η λυχνία LED αναβοσβήνει γρήγορα 10 φορές, σημαίνει ότι η πόρτα έχει χάσει την ισορροπία της. Συνιστούμε ανεπιφύλακτα τη συντήρηση για τις πόρτες γκαράζ.
3. «Έλεγχος» της κατάστασης ή «Επανεκμάθηση» του ορίου διαδρομής μετά από προειδοποιήσεις συναγερμού συντήρησης.

Προγραμματισμός της λειτουργίας επικοινωνίας

Τηλεχειριστήριο

a) Πατήστε παρατεταμένα το κουμπί **SET** μέχρι να εμφανιστεί η ένδειξη «1» στην οθόνη, στη συνέχεια πατήστε σύντομα το κουμπί **UP/Down** μέχρι να εμφανιστεί η ένδειξη «F» στην οθόνη για να εισέλθετε σε αυτήν τη ρύθμιση λειτουργίας και, στη συνέχεια, αφήστε το κουμπί (Εικ. 1-2).

β) Πατήστε το κουμπί SET για να εμφανιστεί η κατάσταση που επιλέγετε (Εικ. 3).

γ) Πατήστε το κουμπί UP/Down για να ρυθμίσετε την κατάσταση «0-1» που θέλετε (Εικ. 4-5).

δ) Πατήστε το κουμπί SET για επιβεβαίωση.

Το σχήμα «0» σημαίνει ότι η λειτουργία επικοινωνίας είναι κλειστή και η πόρτα μπορεί να σταματήσει σε οποιαδήποτε θέση με το τηλεχειριστήριο.
Το σχήμα «1» σημαίνει ότι η λειτουργία επικοινωνίας είναι ανοιχτή και η πόρτα δεν μπορεί να σταματήσει σε οποιαδήποτε θέση με το τηλεχειριστήριο κατά το άνοιγμα. Αλλά η πόρτα μπορεί να σταματήσει σε οποιαδήποτε θέση με το τηλεχειριστήριο κατά το κλείσιμο και θα αναπηδήσει αυτόματα στην κορυφή.
Προσοχή: Εάν χρησιμοποιείτε το τηλεχειριστήριο μέσω δέκτη γενικής χρήσης, αυτή η ρύθμιση δεν επηρεάζεται.

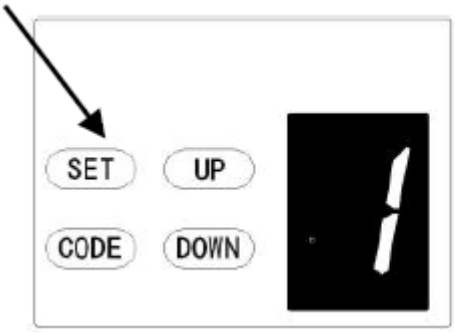

Σχήμα 1

Σχήμα 2

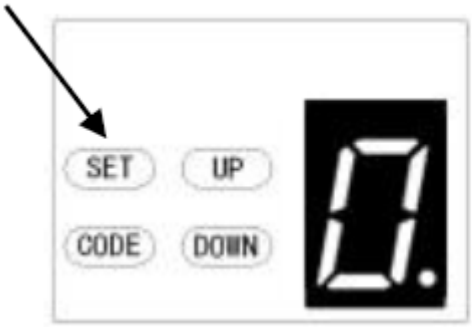

Σχήμα 3

Σχήμα 4

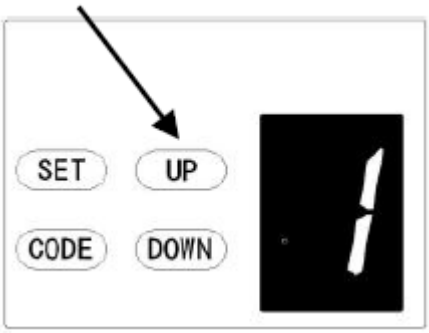

Σχήμα 5

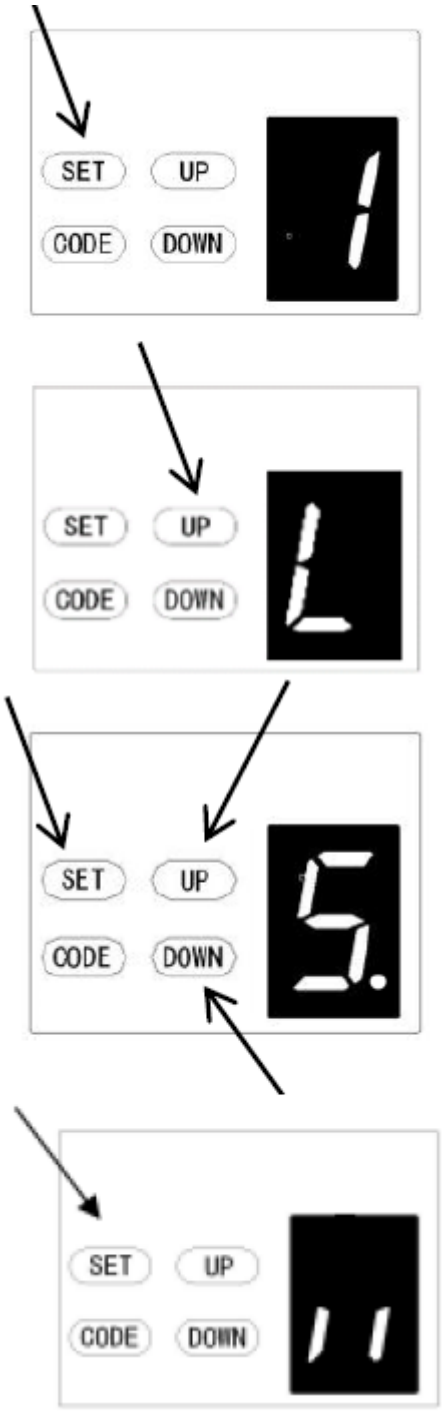

L. ΡΥΘΜΙΣΗ ΔΥΝΑΜΗΣ ΑΝΥΨΩΣΗΣ ΑΝΟΙΓΜΑΤΟΣ

ΠΡΟΣΟΧΗ: Η ρύθμιση της δύναμης ανύψωσης ανοίγματος ρυθμίζεται αυτόματα κατά τον προγραμματισμό. Κανονικά δεν απαιτείται ρύθμιση.

α) Πατήστε παρατεταμένα το κουμπί **SET** μέχρι να εμφανιστεί η ένδειξη "1" στην οθόνη, στη συνέχεια πατήστε σύντομα το κουμπί **UP** μέχρι να εμφανιστεί η ένδειξη "L" στην οθόνη για να εισέλθετε σε αυτήν τη ρύθμιση λειτουργίας και, στη συνέχεια, αφήστε το κουμπί.

β) Πατήστε ξανά το κουμπί **SET.** Η μονάδα βρίσκεται τώρα σε λειτουργία ρύθμισης της δύναμης ανύψωσης ανοίγματος. Στη συνέχεια, θα δείτε έναν αριθμό "5" με μια κουκκίδα που αναβοσβήνει στην οθόνη.

γ) Πατήστε το κουμπί **UP** για να αυξήσετε τη ρύθμιση έλξης ή το κουμπί **DOWN** για να τη μειώσετε.
Η ελάχιστη δύναμη ανύψωσης είναι "1" και μπορεί να ρυθμιστεί προς τα πάνω. Η μέγιστη δύναμη ανύψωσης είναι "9".

δ) Πατήστε το κουμπί **SET** για να επιβεβαιώσετε τη ρύθμιση και θα επιστρέψει αυτόματα στην κατάσταση αναμονής και θα εμφανίσει την ένδειξη "11".

ΣΗΜΕΙΩΣΗ: Η δύναμη ανύψωσης έχει ρυθμιστεί στο "5" ως στάνταρ στο εργοστάσιο.

Σημείωση: Το μοντέλο που χρησιμοποιείται για αυτήν τη λειτουργία καθορίζεται σύμφωνα με το πραγματικό πρόγραμμα.

Προγραμματισμός Λειτουργίας Αντιστροφής Κινητήρα

Η λειτουργία μπορεί να εφαρμοστεί σε ανοιγόμενες πόρτες

1. Αφού ρυθμίσετε αυτήν τη λειτουργία, η ανοιγόμενη πόρτα θα ανοίξει προς τα έξω. Όταν ανοίξετε την πόρτα, το καρότσι θα κινηθεί προς τα εμπρός. Όταν κλείσετε την πόρτα, το καρότσι θα κινηθεί προς τα πίσω.

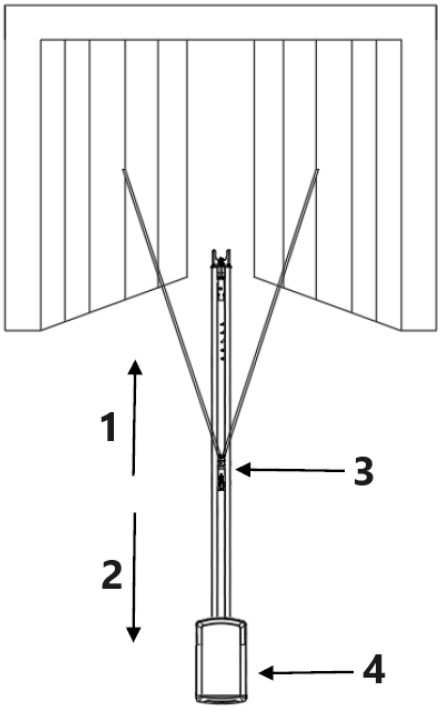

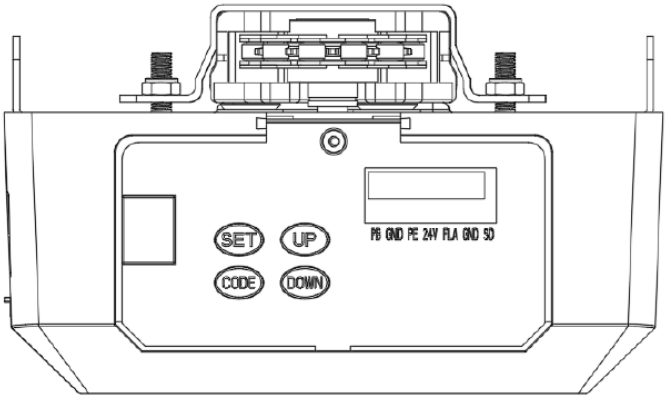

1 – Εμπρός
2 – Πίσω
3 – Καρότσι
4 – Κεφαλή κινητήρα

Για κινητήρα πολλαπλών λειτουργιών:

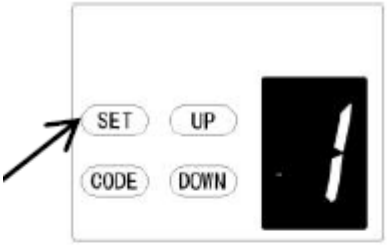

α) Πατήστε παρατεταμένα το κουμπί **SET** μέχρι να εμφανιστεί η ένδειξη « 1 » στην οθόνη και στη συνέχεια πατήστε σύντομα το κουμπί **DOWN** για να επιλέξετε τη λειτουργία «0».

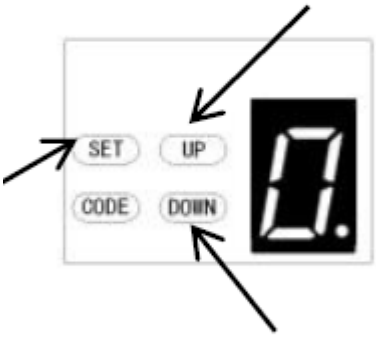

β) Αφού πατήσετε σύντομα το κουμπί **SET,** στην οθόνη θα εμφανιστεί η ένδειξη “” 0. και η κόκκινη κουκκίδα στην κάτω δεξιά γωνία θα αναβοσβήνει.

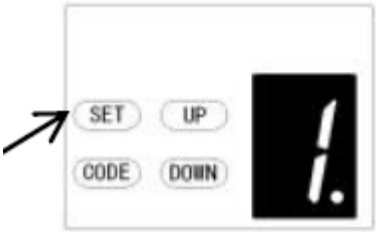

γ) Στη συνέχεια, πατήστε σύντομα το κουμπί **UP/DOWN** για να επιλέξετε τη λειτουργία “0” ή “1”. Η τιμή “0” είναι η στάνταρ εργοστασιακή προεπιλογή, η λειτουργία αντιστροφής κινητήρα είναι κλειστή. Το “1” σημαίνει ότι η λειτουργία αντιστροφής κινητήρα είναι ανοιχτή και η πόρτα θα κινηθεί προς τα πίσω.

δ) Στη συνέχεια, πατήστε σύντομα το κουμπί **SET** για να επιβεβαιώσετε τη λειτουργία που χρειάζεστε.

Παρατήρηση: Πρέπει να επαναφέρετε το όριο διαδρομής αφού επιλέξετε αυτήν τη λειτουργία.

ΑΚΡΟΔΕΚΤΕΣ ΑΝΟΙΓΜΑΤΟΣ / ΣΤΟΠ / ΚΛΕΙΣΙΜΟ

Η λειτουργία O/S/C μπορεί να χρησιμοποιηθεί ως εξωτερικός διακόπτης για τη λειτουργία του μηχανισμού ανοίγματος. Ο διακόπτης πρέπει να έχει κανονικά ανοιχτές επαφές NC χωρίς τάση (Εικ. 22

Σύνδεση δέσμης φωτογραφιών (προαιρετική) *– Εικ. 22, Εικ. 23*

Σύνδεση ελέγχου διακόπτη (προαιρετική) *– Εικ. 22*

Παρατήρηση:

1. Το φλας (φως προσοχής) πρέπει να είναι μικρότερο από 10W.

2. Το PB (εξωτερικό κουμπί πίεσης) πρέπει να είναι επαφή "NO".

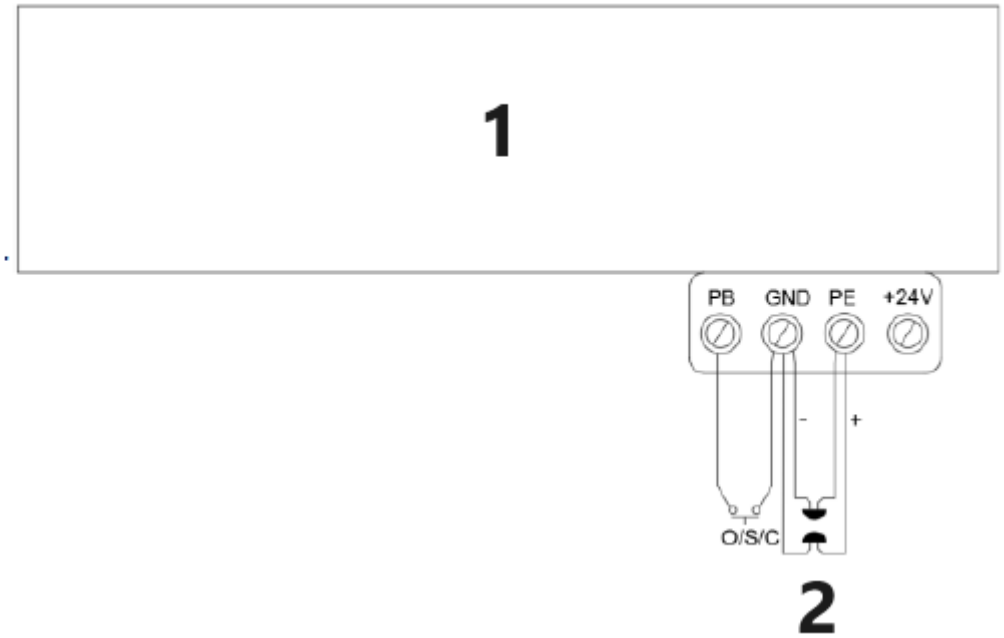

1 – Ανοιχτήρι πόρτας γκαράζ
2 – Δέσμη φωτογραφιών για παλμική
Σχήμα 22

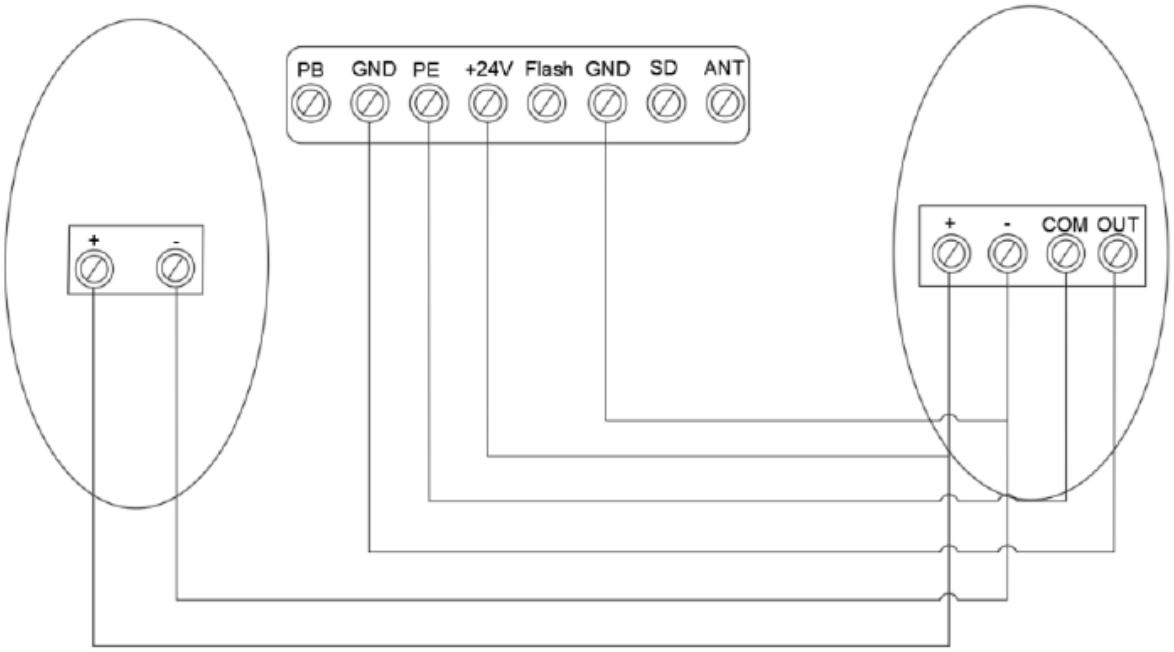

Σύνδεση δέσμης φωτογραφιών/ελέγχου διακόπτη
Σχήμα 23

Εισαγωγή και εφαρμογή άλλων ακροδεκτών

1. Οι διαθέσιμες διεπαφές O/S/C. (Εικ. 22)

Προσθέστε ένα νέο κουμπί O/S/C για να ανοίξετε ή να κλείσετε την πόρτα.

2. Λειτουργία φλας. (Εικ. 24, Εικ. 25)

Υπάρχουν αντίστοιχες διεπαφές για αυτήν τη λειτουργία και παρέχουν τάση φλας 24v-35v. Συνδέστε το φλας με DC 24v-28v, ρεύμα ≤ 100mA. Όταν χρησιμοποιείτε φλας AC 220V, αντιστοιχίστε έναν προσαρμογέα και καλωδίωση όπως απαιτείται.

3. Πόρτα διέλευσης (SD) προστασία (Εικ. 24, Εικ. 25)

Αυτή η λειτουργία διασφαλίζει ότι η πόρτα δεν μπορεί να ανοίξει εκτός εάν η μικρή πόρτα εισόδου είναι κλειστή. Το πάνελ της πόρτας δεν θα υποστεί ζημιά.

4. Εξωτερική τροφοδοσία ρεύματος (BAT) και κεραία (ANT), θύρα WIFI. (Εικ. 25)

Θύρα εξωτερικής σύνδεσης τροφοδοσίας, η κόκκινη συνδέεται στο "+", η μαύρη στο "-.
"WIFI" Αυτή η θύρα εισάγεται στη μονάδα WIFI.
Λειτουργία λήψης σήματος "ANT" Διεπαφή κεραίας.

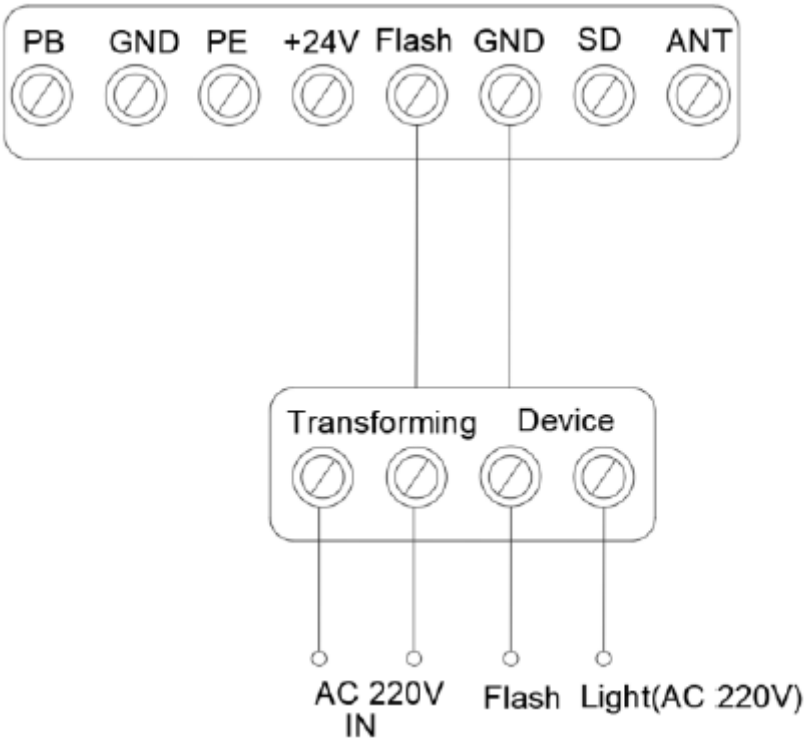

Σχήμα 24

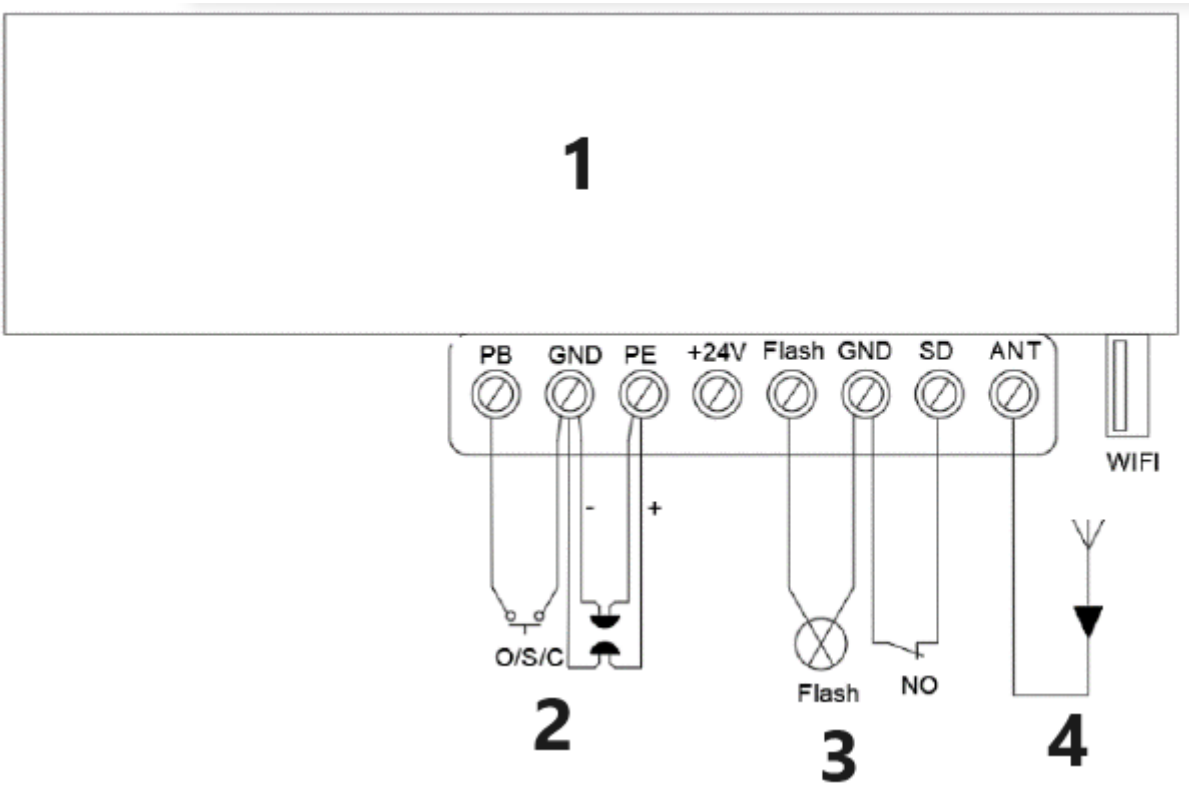

1 – Ανοιχτήρι πόρτας γκαράζ
2 – Φωτοδέσμη για παλμό
3 – Συσκευή ασφαλείας πόρτας εισόδου
4 – Κεραία
Σχήμα 25

ΣΥΝΤΗΡΗΣΗ

1. Δεν απαιτείται ιδιαίτερη συντήρηση για την πλακέτα λογικού κυκλώματος.
Ελέγξτε την πόρτα τουλάχιστον δύο φορές το χρόνο εάν είναι σωστά ισορροπημένη και όλα τα λειτουργικά μέρη είναι σε καλή κατάσταση λειτουργίας ή όχι.
Ελέγξτε την ευαισθησία αντιστροφής τουλάχιστον δύο φορές το χρόνο και ρυθμίστε την εάν είναι απαραίτητο.
Βεβαιωθείτε ότι οι συσκευές ασφαλείας λειτουργούν αποτελεσματικά (φωτογραφικές δέσμες κ.λπ.)

2. Αντικατάσταση λάμπας:
Σημείωση: Βεβαιωθείτε ότι η παροχή ρεύματος έχει διακοπεί πριν αντικαταστήσετε τη λάμπα. Και βεβαιωθείτε ότι η τάση της νέας λάμπας είναι σύμφωνη με την τοπική τάση και η ισχύς είναι εντός 10 Watt.
Αφαιρέστε τις βίδες στο κάλυμμα της λάμπας. Αφαιρέστε το κάλυμμα της λάμπας και στη συνέχεια στρίψτε την παλιά λάμπα LED αριστερόστροφα. Τοποθετήστε τη νέα λάμπα LED και το κάλυμμα της λάμπας.

3. Όσον αφορά τη λειτουργία συναγερμού συντήρησης:
Η λάμπα LED που αναβοσβήνει 10 φορές γρήγορα σημαίνει ότι η πόρτα έχει χάσει την ισορροπία της, συνιστούμε ανεπιφύλακτα τη συντήρηση των γκαραζόπορτων. "Ελέγξτε" την κατάσταση ή "Επαναλάβετε την εκμάθηση" του ορίου διαδρομής μετά τις προειδοποιήσεις του συναγερμού συντήρησης.
Σημείωση: Μια αγενής λειτουργία της πόρτας μπορεί να επηρεάσει τη διάρκεια ζωής του αυτόματου μηχανισμού ανοίγματος λόγω λανθασμένων φορτίων και θα οδηγήσει σε απώλεια της εγγύησης.

SMART DOOR--USB 02

Βρείτε την αντίστοιχη διεπαφή USB και τοποθετήστε τη μονάδα Wi-Fi (Εικ. 1, 2).

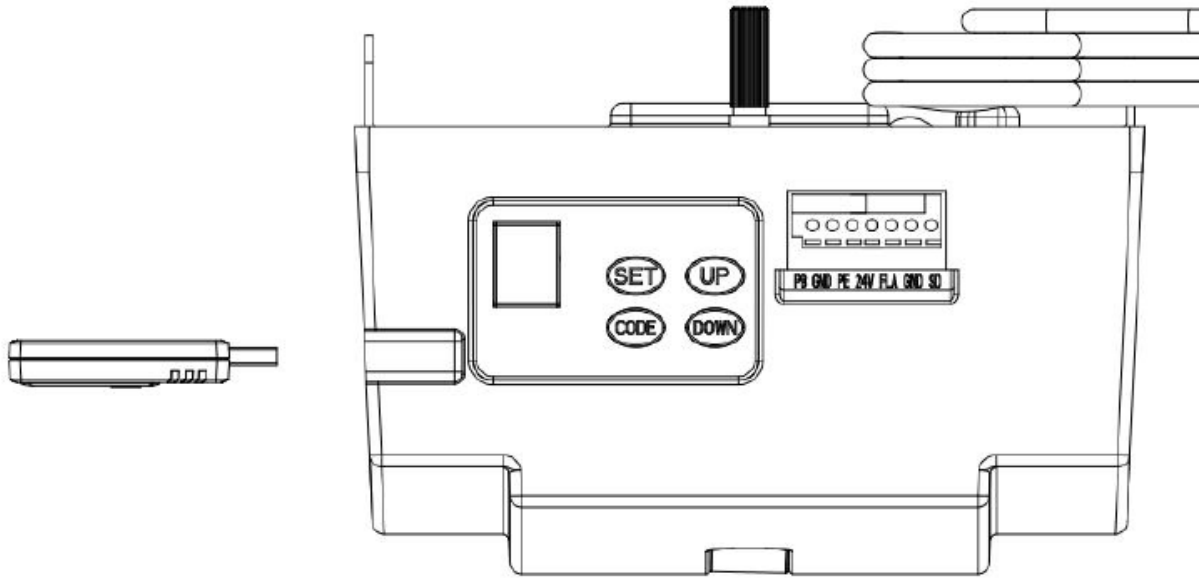

Σχήμα 1

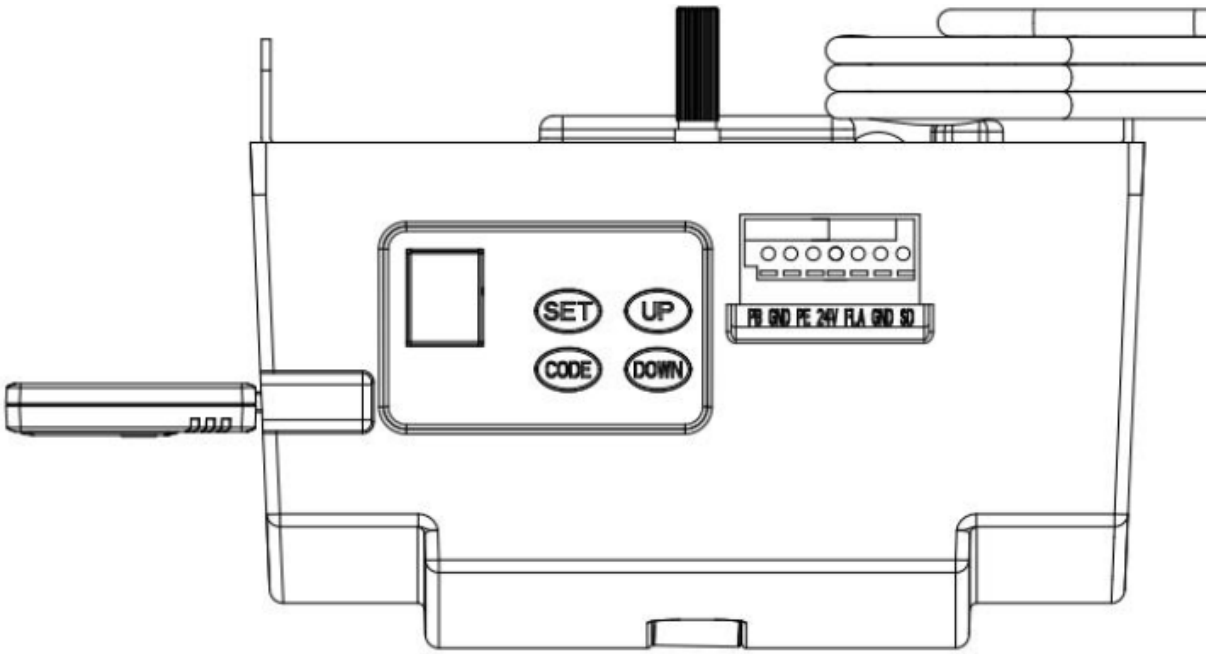

Σχήμα 2

Οδηγίες λειτουργίας:

1. Προγραμματισμός ορίων ανοίγματος και κλεισίματος
2. Απομακρυσμένη κωδικοποίηση
3. Ρύθμιση χρόνου καθυστέρησης LED απενεργοποίησης
4. Ρύθμιση χρόνου και χρόνου αυτόματου κλεισίματος
5. Ρύθμιση μερικού ανοίγματος/ύψους

ΚΑΤΑΛΟΓΟΣ ΑΝΤΑΛΛΑΚΤΙΚΩΝ ΓΙΑ ΤΟ ΑΝΟΙΓΜΑ C-RAIL

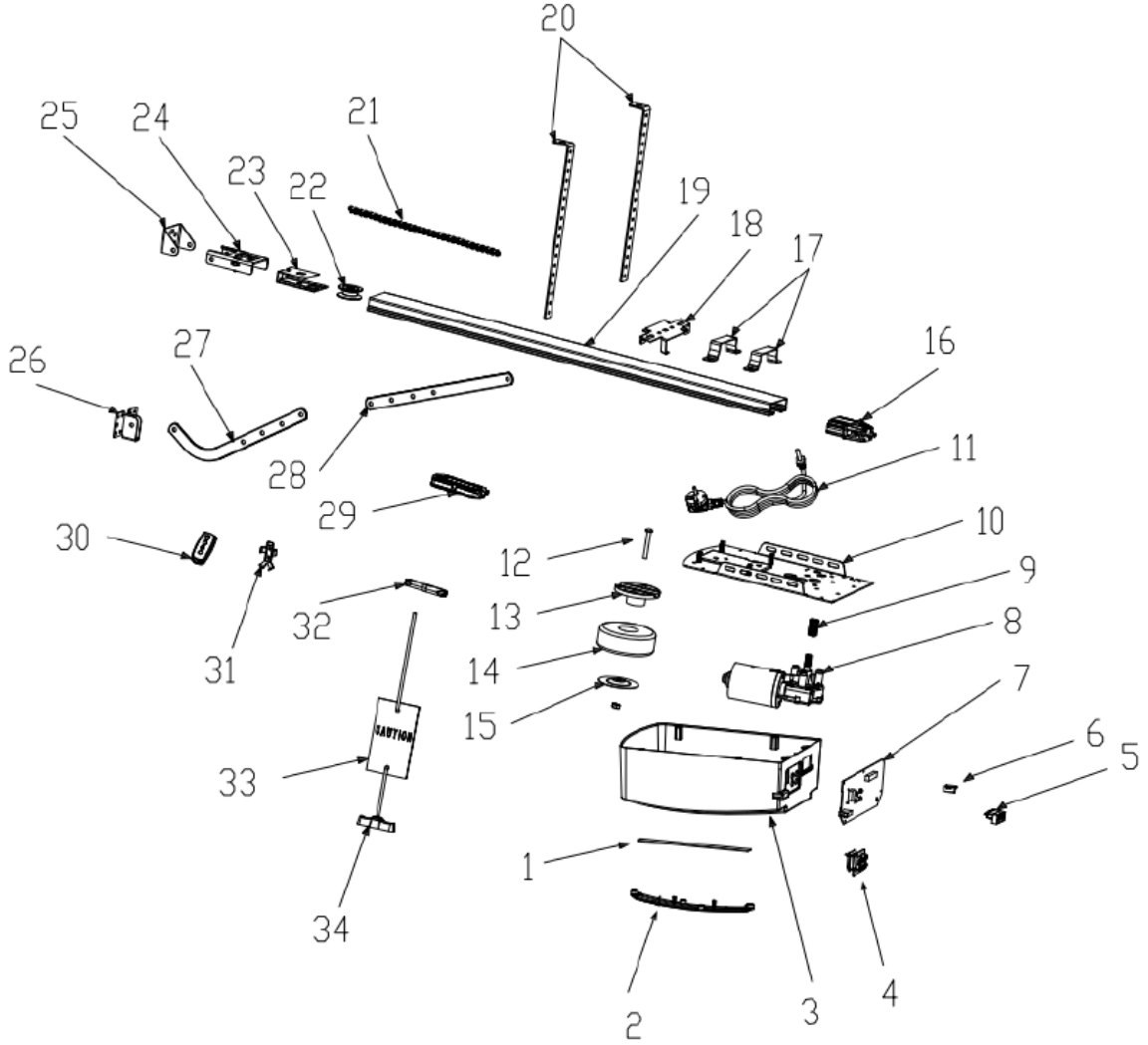

Item	Qty	Description
1	1	L.E.D light
2	1	L.E.D cover
3	1	Main cover
4	1	Panel
5	1	7P Connector
6	1	USB Dust Plug
7	1	PCBA
8	1	DC Gear motor
9	1	Motor shaft sleeve
10	1	Steel bottom base
11	1	Power Cable
12	1	Transformer Install assy

Item	Qty	Description
13	1	Transformer plate
14	1	Transformer
15	1	Transformer plate
16	1	Sprocket bracket
17	2	U handing bracket
18	1	Click bracket
19	1	C rail-steel
20	2	Mounting bracket
21	1	Chain /Belt
22	1	Chain /Belt Wheel
23	1	Wheel bracket
24	1	Track ending bracket

Item	Qty	Description
25	1	Wall bracket
26	1	Door bracket
27	1	Bent arm
28	2	Straight arm
29	1	Trolley assy
30	2	Transmitter
31	1	Transmitter bracket
32	1	Chain /Belt connection
33	1	Release card
34	1	Release handle

Αντιμετώπιση προβλημάτων

Εμφάνιση σφάλματος	Αιτία σφάλματος	Λύσεις
Το σύστημα ανοίγματος πόρτας δεν λειτουργεί. Η οθόνη LCD δεν είναι φωτεινή	1. Τροφοδοτικό 2. Το καλώδιο του φις είναι χαλαρό	1. Ελέγξτε αν η πρίζα του κινητήρα είναι ενεργοποιημένη 2. Ελέγξτε αν ο σωλήνας ασφάλειας είναι σπασμένος 3. Ελέγξτε αν το καλώδιο χαμηλής τάσης του μετασχηματιστή είναι συνδεδεμένο στην πλακέτα τροφοδοσίας 4. Ελέγξτε αν το καλώδιο ταινίας είναι συνδεδεμένο 5. Ελέγξτε αν υπάρχει 26v AC στην πλευρά χαμηλής τάσης του μετασχηματιστή. Εάν υπάρχει 26v AC, αντικαταστήστε την πλακέτα τυπωμένου κυκλώματος. Εάν όχι, αντικαταστήστε τον μετασχηματιστή
Λείπει η θέση	Σφάλμα συστήματος	Επαναφορά της διαδρομής ορίου
Κατά την εκμάθηση, η ψηφιακή οθόνη	Διαδρομή μικρότερη από 30cm ή μεγαλύτερη από 9m	Επαναφορά της διαδρομής ορίου
Ψηφιακή οθόνη Το ανοιχτήρι δεν λειτουργεί ή σταματά να λειτουργεί	Ασταθής τάση ή απώλεια ισορροπίας πόρτας	1. Ελέγξτε την τροφοδοσία ρεύματος 2. Ρυθμίστε την ισορροπία της πόρτας
Το ανοιχτήρι δεν λειτουργεί Ψηφιακή οθόνη	Αποτυχία εκμάθησης της ρύθμισης ορίου ανόδου και καθόδου Λανθασμένη εκμάθηση της ρύθμισης ορίου ανόδου και καθόδου	Εκμάθηση ξανά της διαδρομής ορίου "ΠΑΝΩ" και "ΚΑΤΩ" Ακολουθήστε το εγχειρίδιο
Η λυχνία LED είναι πάντα αναμμένη	Ο πίνακας ελέγχου είναι σπασμένος ή η πλακέτα τροφοδοτικού είναι σπασμένη	Αντικαταστήστε την πλακέτα ελέγχου ή την πλακέτα τροφοδοσίας.
Όταν ανοίγετε την πόρτα με το τηλεχειριστήριο, Το ανοιχτήρι σταματά αυτόματα μετά από 10 εκατοστά Ψηφιακή οθόνη	Το καλώδιο του αισθητήρα Hall είναι χαλαρό ή κατεστραμμένο	Ανοίξτε το κάλυμμα, ελέγξτε το καλώδιο του αισθητήρα Hall, επανασυνδέστε το ή αντικαταστήστε το.
Το ανοιχτήρι δεν λειτουργεί. Ακούστε τον ήχο «κακά» του ρελέ Ψηφιακή οθόνη	Το καλώδιο μεταξύ του κινητήρα του γραναζιού και της πλακέτας χαλαρώνει	Ανοίξτε το κάλυμμα και ελέγξτε το καλώδιο μεταξύ του κινητήρα με γρανάζια και της πλακέτας.
Το ανοιχτήρι σταματά αυτόματα αφού τρέξει 10 cm Ψηφιακή οθόνη	Το καλώδιο μεταξύ του κινητήρα του γραναζιού και της πλακέτας συνδέεται αντίστροφα	Απενεργοποιήστε πρώτα την τροφοδοσία, ανοίξτε το κάλυμμα και αντιστρέψτε το καλώδιο βύσματος μεταξύ του κινητήρα του γραναζιού και της πλακέτας. Επαναφορά ορίου διαδρομής.
Η πόρτα κινείται μόνο προς τα πάνω. Μην εργάζεστε σε συνθήκες κίνησης προς τα κάτω και στην ψηφιακή οθόνη	Η λειτουργία του φωτοκύτταρου ήταν αποτελεσματική αλλά χωρίς να συνδεθεί κάποια συσκευή φωτοκύτταρου.	Απενεργοποιήστε τη λειτουργία φωτοκύτταρου εάν δεν υπάρχει συνδεδεμένη συσκευή φωτοκύτταρου. Ανατρέξτε στο εγχειρίδιο οδηγιών. 3. Ελέγξτε αν το φωτοκύτταρο είναι σωστά συνδεδεμένο ή αν υπάρχει κάποιο εμπόδιο μεταξύ του φωτοκυττάρου.
Η πόρτα είναι πλήρως ανοιχτή, κλείνει αυτόματα μετά από κάποιο χρονικό διάστημα Τα φώτα LED αναβοσβήνουν 4 φορές και 29	Η λειτουργία αυτόματου κλεισίματος είναι ενεργοποιημένη	Ρυθμίστε την ώρα αυτόματου κλεισίματος ή απενεργοποιήστε τη λειτουργία αυτόματου κλεισίματος. (Ανατρέξτε στο εγχειρίδιο οδηγιών)
Όταν η πόρτα σταματάει, η λυχνία προειδοποίησης είναι πάντα αναμμένη	Η πλακέτα τροφοδοσίας είναι σπασμένη	Αντικαταστήστε την πλακέτα τροφοδοσίας
Τα φώτα LED δεν λειτουργούν	1. Το καλώδιο LED δεν είναι συνδεδεμένο 2. Η λυχνία LED είναι σπασμένη 3. Η πλακέτα κυκλώματος είναι σπασμένη	1. Ελέγξτε το καλώδιο της λυχνίας LED 2. Αντικαταστήστε τη λυχνία LED 3. Αντικαταστήστε την πλακέτα κυκλώματος
Η πόρτα αντιστρέφεται αυτόματα στο ανώτερο όριο πριν κλείσει εντελώς	Σε λειτουργία με λειτουργία αυτόματης αντιστροφής Η πόρτα δεν έχει εγκατασταθεί σωστά Υπάρχει κάποιο μπλοκάρισμα κατά την κίνησή της	1. Ελέγξτε τη θέση μπλοκαρίσματος της πόρτας και επαναφέρετε το όριο διαδρομής 2. Αυξημένος αριθμός δύναμης για αυτόματη αντιστροφή
Η πόρτα σταματά αυτόματα κατά το άνοιγμα	Σε λειτουργία με λειτουργία αυτόματης προστασίας όταν εντοπιστεί εμπόδιο Η πόρτα δεν έχει εγκατασταθεί σωστά	1. Ελέγξτε τη θέση μπλοκαρίσματος της πόρτας και επαναφέρετε το όριο διαδρομής 2. Αυξημένος αριθμός δύναμης για αυτόματη αντιστροφή

	Υπάρχει κάποιο μπλοκάρισμα κατά την κίνησή της	
Το τηλεχειριστήριο δεν μπορεί να χρησιμοποιηθεί ή η απόσταση λειτουργίας είναι μικρή	1. Άδεια μπαταρία 2. Η κεραία είναι χαλαρή ή δεν έχει τεντωθεί καλά 3. Παρεμβολές σε κοντινή απόσταση	1. Αντικαταστήστε τη μπαταρία με νέα 2. Τεντώστε την κεραία στο ανοιχτήρι 3. Απαλλαγείτε από παρεμβολές
Δεν είναι δυνατή η κωδικοποίηση στα νέα τηλεχειριστήρια	Το νέο τηλεχειριστήριο δεν είναι συμβατό με το ανοιχτήρι	Επιλέξτε μόνο το τηλεχειριστήριό μας
Ψηφιακή οθόνη	Ο αποθηκευμένος κωδικός τηλεχειριστηρίου είναι πλήρης	Διαγράψτε όλους τους αποθηκευμένους κωδικούς (Ανατρέξτε στο εγχειρίδιο οδηγιών)
Αναμονή, Ψηφιακή οθόνη	Επιδράσεις λειτουργίας πόρτας μέσα στην πόρτα	Ελέγξτε τον διακόπτη πόρτας μέσα στην πόρτα
Το ανοιχτήρι λειτουργεί ενώ η πόρτα δεν κινείται	Φθαρμένο χιτώνιο άξονα κινητήρα	Αντικαταστήστε το χιτώνιο άξονα κινητήρα
Η μπαταρία δεν παρέχει ρεύμα	1. Η μπαταρία είναι άδεια 2. Το καλώδιο της μπαταρίας είναι συνδεδεμένο αντίστροφα 3. Το καλώδιο της μπαταρίας είναι σπασμένο	1. Αλλάξτε την μπαταρία 2. Ανοίξτε το κάλυμμα, ελέγξτε τα "+" και "-" της μπαταρίας 3. Αντικαταστήστε το καλώδιο της μπαταρίας
Άλλα μη φυσιολογικά προβλήματα	Οι εξωτερικές συσκευές δεν είναι συμβατές με το ανοιχτήρι	Αφαιρέστε όλες τις εξωτερικές συσκευές. Εάν τα μη φυσιολογικά προβλήματα εξακολουθούν να υπάρχουν, αντικαταστήστε την πλακέτα κυκλώματος
Ψηφιακή οθόνη	Το σύστημα της γκαραζόπορτας χρειάζεται συντήρηση	Η γκαραζόπορτα και ο κινητήρας χρειάζονται πλήρη συντήρηση

Ovaj korisnički priručnik preveden je radi vaše udobnosti pomoću strojnog prevođenja. Uloženi su razumni napori kako bi se osigurao točan prijevod; međutim, nijedan automatizirani prijevod nije savršen niti je namijenjen zamjeni ljudskih prevoditelja. Službeni korisnički priručnik je engleska verzija. Bilo kakve nedosljednosti ili razlike nastale u prijevodu nisu obvezujuće i nemaju pravni učinak u svrhu usklađenosti ili provedbe. Ako se pojave bilo kakva pitanja u vezi s točnošću informacija sadržanih u korisničkom priručniku, pogledajte englesku verziju tog sadržaja koja je službena verzija.

Opis parametra	Vrijednost parametra	
Naziv proizvoda	Automatizacija za garažna vrata - remen	
Model	MSW-GDOOR-001A	MSW-GDOOR-003A
Nazivni napon [V~] / frekvencija [Hz]	230/50	
Maks. vučna sila [N]	1000	1200
Maks. površina vrata [m^2]	15	18
Maks. težina vrata [kg]	100	120
Maks. visina vrata [m]	2,4 – 3,5	
LED	24V DC / 15PCS	
Radna temperatura [°C]	-40 / +50	
Stupanj zaštite IP	IP 20	

VAŽNE SIGURNOSNE PREPORUKE

NEPOŠTIVANJE SLJEDEĆIH SIGURNOSNIH PREPORUKA MOŽE REZULTIRATI TEŠKIM OZLJEDAMA, SMRTI I/ILI MATERIJALNOM ŠTETOM.

MOLIMO VAS DA PAŽLJIVO PROČITATE I PRIDRŽAVATE SE SVIH SIGURNOSNIH I UPUTA ZA UGRADNJU.

1. Pokretač je dizajniran i proizveden u skladu s lokalnim propisima. Instalater mora biti upoznat s lokalnim propisima koji se odnose na ugradnju pokretača.
2. Nekvalificirano osoblje ili osobe koje ne poznaju standarde zaštite na radu koji se primjenjuju na automatska vrata i druga vrata ni pod kojim okolnostima ne smiju provoditi instalacije ili implementirati sustave.
3. Osobe koje instaliraju ili servisiraju opremu bez poštivanja svih primjenjivih sigurnosnih standarda bit će odgovorne za svaku štetu, ozljedu, trošak, izdatak ili zahtjev koji je bilo koja osoba pretrpjela kao rezultat nepravilne instalacije sustava i u skladu s relevantnim sigurnosnim standardima i priručnikom za instalaciju, izravno ili neizravno.
4. Za dodatnu sigurnost toplo preporučujemo uključivanje Photo Beam-a. Iako otvarač uključuje sustav Safety Obstruction Force osjetljiv na pritisak, dodavanje Photo Beam-a uvelike će poboljšati sigurnost rada automatskih garažnih vrata i pružiti dodatni mir.
5. Prije ulaska ili izlaska iz garaže provjerite jesu li garažna vrata potpuno otvorena i nepomična.
6. Prije izlaska provjerite jesu li garažna vrata potpuno zatvorena i nepomična. Držite ruke i labavu odjeću podalje od otvarača i garažnih vrata cijelo vrijeme.
7. Safety Obstruction System dizajniran je za rad samo na NEPOKRETNIM objektima. Može doći do ozbiljnih tjelesnih ozljeda, smrti i/ili materijalne štete ako garažna vrata dođu u kontakt s pokretnim objektom.
8. Ovaj uređaj nije namijenjen osobama (uključujući djecu) sa smanjenim fizičkim, senzornim ili mentalnim sposobnostima ili nedostatkom iskustva i znanja, osim ako nisu pod nadzorom ili im nije dala upute o korištenju uređaja od osobe odgovorne za njihovu sigurnost. Djecu treba nadzirati kako bi se osiguralo da se ne igraju s uređajem.
9. Otpadni električni proizvodi ne smiju se odlagati s kućnim otpadom. Molimo vas da reciklirate tamo gdje postoje mogućnosti recikliranja. Za savjete o recikliranju obratite se lokalnim vlastima ili prodavaču.
10. Ako je kabel za napajanje oštećen, mora ga zamijeniti proizvođač, njegov servisni agent ili slično kvalificirana osoba kako bi se izbjegla opasnost.

11. UPOZORENJE: Važne sigurnosne upute. Važno je za sigurnost osoba slijediti sve upute. Spremite ove upute.
12. Ne dopustite djeci da se igraju s upravljačkim elementima vrata. Daljinske upravljače držite podalje od djece. Promatrajte vrata u pokretu i držite ljude podalje dok se vrata potpuno ne otvore ili zatvore.
13. Budite oprezni pri rukovanju ručnim otpuštanjem jer otvorena vrata mogu brzo pasti zbog slabih ili slomljenih opruga ili neravnoteže.
14. Često pregledavajte instalaciju, posebno provjeravajte kabele, opruge i nosače na znakove istrošenosti, oštećenja ili neravnoteže. Ne koristite ako je potreban popravak ili podešavanje jer kvar u instalaciji ili nepravilno uravnotežena vrata mogu uzrokovati ozljede.
15. Svaki mjesec provjerite okreće li se pogon unatrag kada vrata dodirnu predmet visok 50 mm postavljen na pod. Po potrebi podesite i ponovno provjerite jer netočno podešavanje može predstavljati opasnost za pogone koji uključuju sustav zaštite od zaglavljivanja ovisno o kontaktu s donjim rubom vrata.
16. Pojedinosti o korištenju ručnog otpuštanja.
17. Informacije o podešavanju vrata i pogona.
18. Isključite napajanje prilikom čišćenja ili obavljanja drugog održavanja.
19. Upute za ugradnju moraju sadržavati detalje za ugradnju pogona i njegovih pripadajućih komponenti.

VAŽNE SIGURNOSNE MJERE ZA GUMBASTU BATERIJU

UPOZORENJE

OVAJ PROIZVOD SADRŽI GUMBASTU BATERIJU

Baterija je opasna i mora se držati izvan dohvata djece.

Baterija može uzrokovati teške ili smrtonosne ozljede unutar 2 sata ili manje ako se proguta ili stavi u bilo koji dio tijela.

Ako sumnjate da je baterija progutana ili stavljena u bilo koji dio tijela, **ODMAH POTRAŽITE** liječničku pomoć.

Zamjena baterije odašiljača

Uklonite pričvrsne vijke koji se nalaze na donjoj strani ručnog odašiljača.

Otvorite 2 polovice kućišta odašiljača i zamijenite bateriju s baterijom identičnih specifikacija.

Provjerite svijetli li crvena indikatorska lampica kada se pritisne jedna od tipki odašiljača, a zatim vratite vijke za pričvršćivanje.

Zamjena baterije bežičnog zidnog prekidača

Uklonite pokrovnu ploču dok je jedinica još uvijek montirana na zid pomicanjem i okretanjem ravnog odvijača u utor na gornjoj i donjoj strani zidne ploče.

Pomoću malog križnog odvijača odvrnite 4 vijka koji drže prekidače na mjestu.

Zamijenite bateriju identičnim specifikacijama.

OPIS I ZNAČAJKE PROIZVODA

1. Podešavanje sile prepreke

Minimalna sila prikazuje "1" i može se podesiti prema gore. Prikaz "5" označava maksimalnu silu.

2. Podešavanje brzine kretanja

"8" pojavljuje se na zaslonu i označava 80% brzine kretanja. Prikaz "A" označava punu brzinu od 160 mm/s ili 200 mm/s.

3. Podešavanje visine unatrag

"0" pojavljuje se na zaslonu i znači da će se vrata odbiti prema gore. Prikaz "1~9" znači da će se vrata odbiti u

položaj cijelog kretanja. Jedna desetina do devet desetina cijelog kretanja itd.

4. Djelomično otvaranje/visina

"0" pojavljuje se na zaslonu i znači da je funkcija djelomičnog otvaranja zatvorena. Prikaz "1~9" označava postavljanje različitih položaja djelomičnog otvaranja cijelog kretanja.

5. Funkcija prepoznavanja tipki odašiljača

Ako se na zaslonu pojavi "0", funkcija prepoznavanja tipki je zatvorena. Ako se na zaslonu pojavi "1", funkcija prepoznavanja tipki je otvorena.

6. Količina kodova u memoriji

Ako se na zaslonu pojavi "A", maksimalna količina kodova u memoriji je 50 komada. Pritisnite tipku GORE/DOLJE jednom za povećanje ili smanjenje količine. Količina kodova u memoriji postavljena je na 5 komada * N, N = 1 ~ 9. (Količina je višekratnik broja 5).

7. Alarm održavanja

Ako se na zaslonu pojavi „t“ i LED svjetlo brzo zatreperi 10 puta, to znači da je potrebno potpuno održavanje garažnih vrata i motora.

8. Automatsko sigurnosno preokretanje

Automatsko zaustavljanje / automatsko preokretanje kontrolira se našim softverom na tiskanim pločicama. Pažljivi smo kako bismo zaštitili vašu djecu, kućne ljubimce ili drugu imovinu.

9. Meki start / Meki stop

Povećanje i smanjenje brzine na početku i kraju svakog ciklusa smanjuje opterećenje vrata i otvarača za dulji vijek trajanja i omogućuje tiši rad.

10. Automatsko zatvaranje

Automatsko zatvaranje osigurava mir i čuva sigurnost vašeg doma automatskim zatvaranjem vrata pri ulasku ili izlasku iz garaže.

11. Samoučeća sila otvaranja i zatvaranja opstrukcije

Količina snage otvarača za različite faze kretanja vrata uči se tijekom postavljanja i stalno se reprofilira. Mjerenje sile otvarača se automatski podešava u odgovarajućem rasponu.

12. Elektronički limit, jednostavno podešavanje

Samo trebate kontrolirati postavke ograničenja s kontrolnih ploča kako biste ih točno prilagodili, jednostavan i brz postupak za sve.

13. Dostupna je rezervna baterija

Otvarači se mogu napajati iz naše rezervne baterije nakon nestanka struje u vašem domu.

14. Samoblokiranje u motorima s prijenosnikom

Motor s prirubnicom će se sam blokirati svojim sustavima za isključivanje.

15. Ručno otpuštanje

Ne brinite o nestanku struje, sustav ručnog otpuštanja rješenje je za upravljanje vratima u bilo kojem trenutku.

16. Tehnologija odašiljača

Tehnologija valjajućeg koda (7,38 x 10^{19} kombinacija), frekvencija 433,92 MHz, dizajn s 4 kanala kako bi se osiguralo da možete upravljati 4 različita vrata s jednim odašiljačem.

17. Primjene

S razmakom od samo 30 mm između stropa i najviše točke hoda vrata, otvarač se može ugraditi u zid za primjene s niskim prostorom za glavu.

18. Metalna donja ploča, jača i sigurnija.

19. Tipke za pomicanje gore/dolje (GORE/DOLJE)

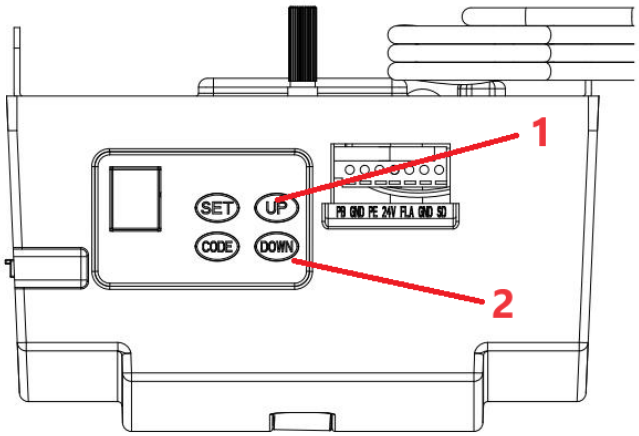

1 – Otvori

2 - Zatvori

PREPORUKE PRIJE UGRADNJE

1. Garažna vrata moraju se moći lako podići i zatvoriti ručno i bez puno napora. Dobro uravnotežena i opružna vrata ključna su za pravilnu ugradnju.
2. Pokretač garažnih vrata ne može nadoknaditi loše postavljena garažna vrata i ne smije se koristiti kao rješenje za vrata koja se „teško otvaraju“.
3. Ako se uređaj postavlja na postojeća vrata, provjerite jesu li uklonjeni svi postojeći uređaji za zaključavanje ili će jamstvo biti nevažeće.
4. Odobrena utičnica mora biti postavljena u blizini mjesta gdje se otvarač počinje postavljati.
5. Između dna vodilice lančanog pogona i vrha garažnih vrata u njihovoj najbližoj točki trebao bi biti minimalni razmak od 30 mm. (Pogledajte sliku 1.)

Važna napomena: Što se tiče dodatnih sigurnosnih pravila, toplo preporučujemo ugradnju električnih sigurnosnih greda Foto 5 na sve instalacije.

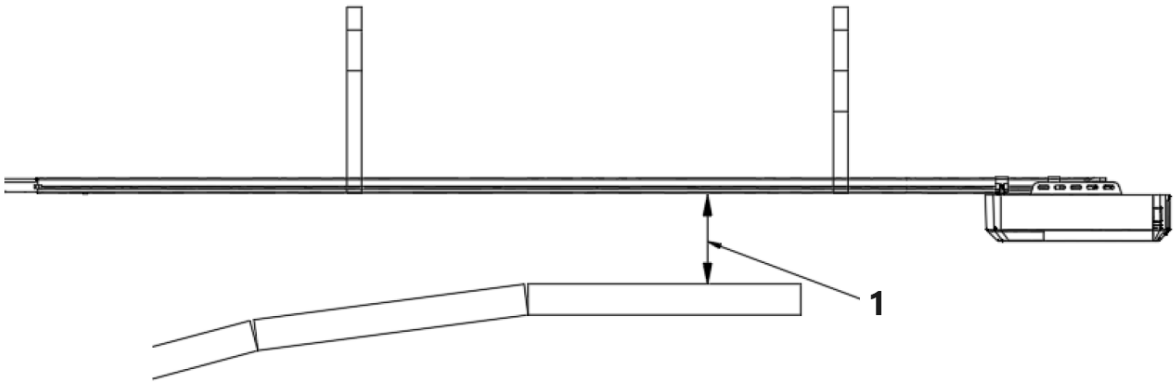

Minimalni razmak 1 – 30 mm

Slika 1

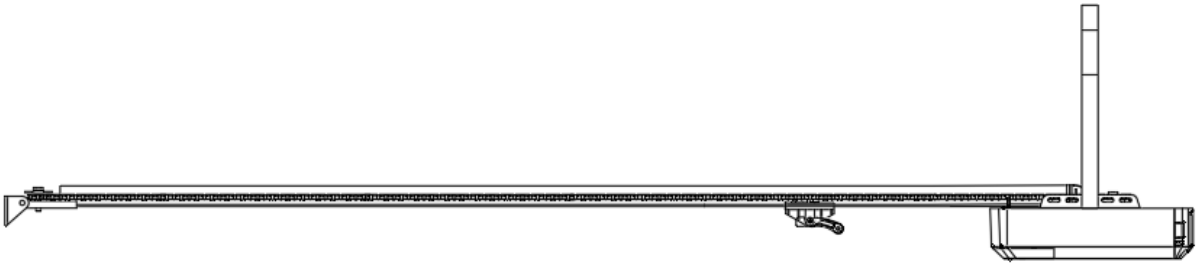

UPUTE ZA UGRADNJU

Montirajte zidni nosač i nosač vrata (slika 2)

Zidni nosač - Zatvorite garažna vrata i izmjerite širinu garažnih vrata na vrhu te označite središte. Pronađite i montirajte zidni nosač 2 cm-15 cm iznad vrata na unutarnjem zidu.
(Ovisi o stvarnom prostoru ugradnje).
Nosač vrata – Pričvrstite nosač vrata na strukturni dio vrata što bliže gornjem rubu.

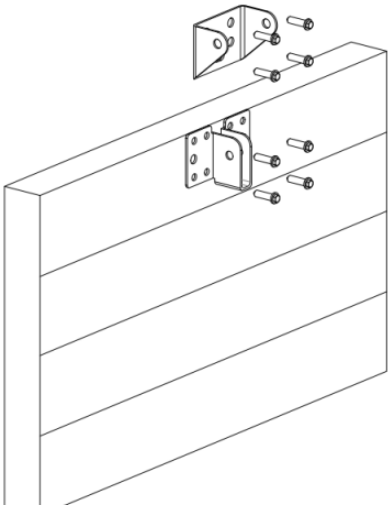

Slika 2

Ugradnja (čelična C-šina)

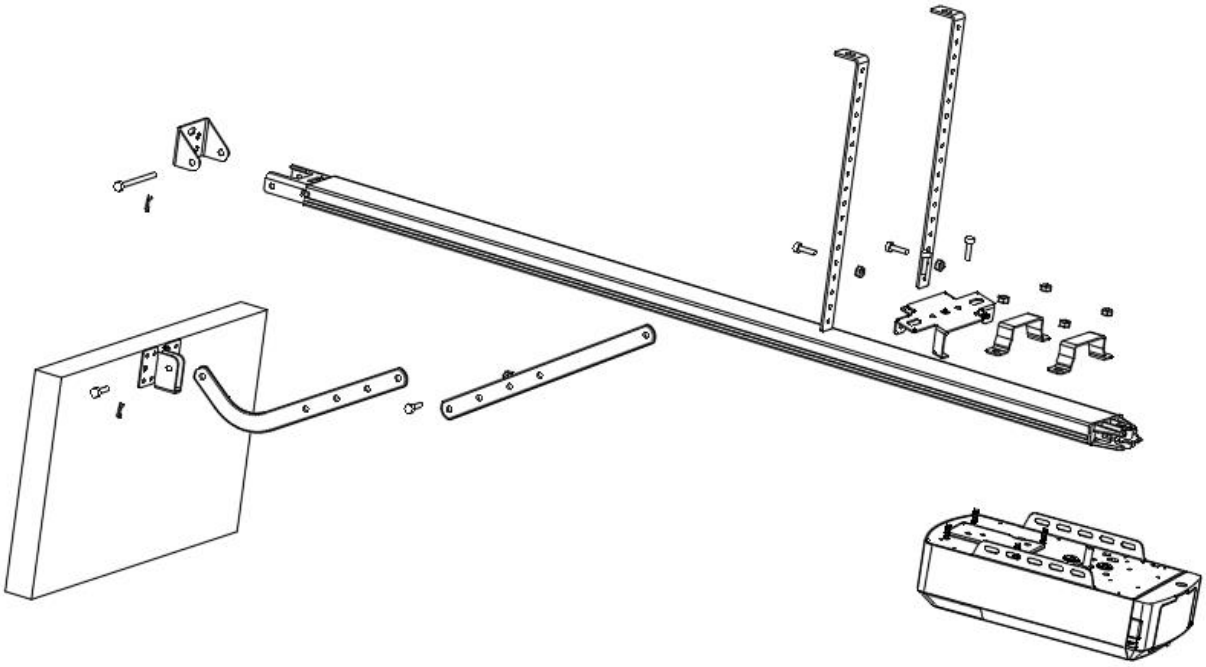

Slika 3

KORAK 1 (Sl. 3)
Pričvrstite glavu otvarača na čeličnu tračnicu. Sastavite 2 viseća nosača u obliku slova "U" s priloženim maticama od 6 mm.

KORAK 2 (Sl. 3)
Postavite čeličnu tračnicu i sklop glave otvarača središnje na pod garaže, s otvorenom glavom najudaljenijom od vrata. Podignite prednji dio tračnice do nosača vrata. Umetnite zakretni klin i pričvrstite ga priloženom rascjepkom.

KORAK 3 (Sl. 3, Sl. 4)
Podignite i poduprite glavu otvarača (ljestvama) tako da bude postavljena središnje i ravno. Pričvrstite otvarač i tračnicu na strop pomoću željeznih nosača A i B.

UPOZORENJE: Ne dopustite djeci da se približavaju vratima, otvaraču ili potpornim ljestvama; ozbiljne ozljede i/ili šteta mogu nastati zbog nepoštivanja ovog upozorenja.

KORAK 4 (Sl. 3, Sl. 5)
Spojite ravnu ruku na savijenu ruku vijkom. Postavite i pričvrstite ruke na gornji rub vrata pomoću priloženog vijka.

KORAK 5
Podignite garažna vrata dok se transporter ne zaključa u pogonski lanac/remen.
Sada ste spremni za programiranje otvarača.

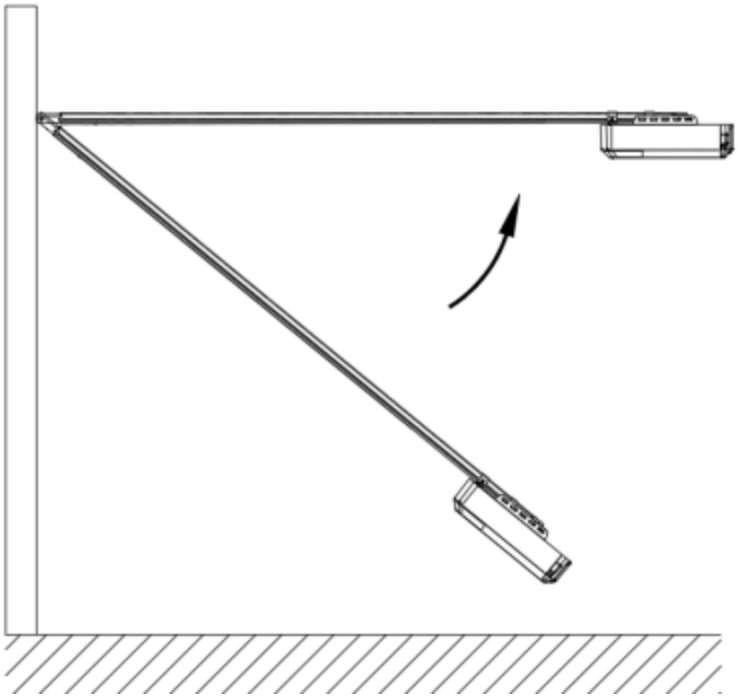

Slika 4

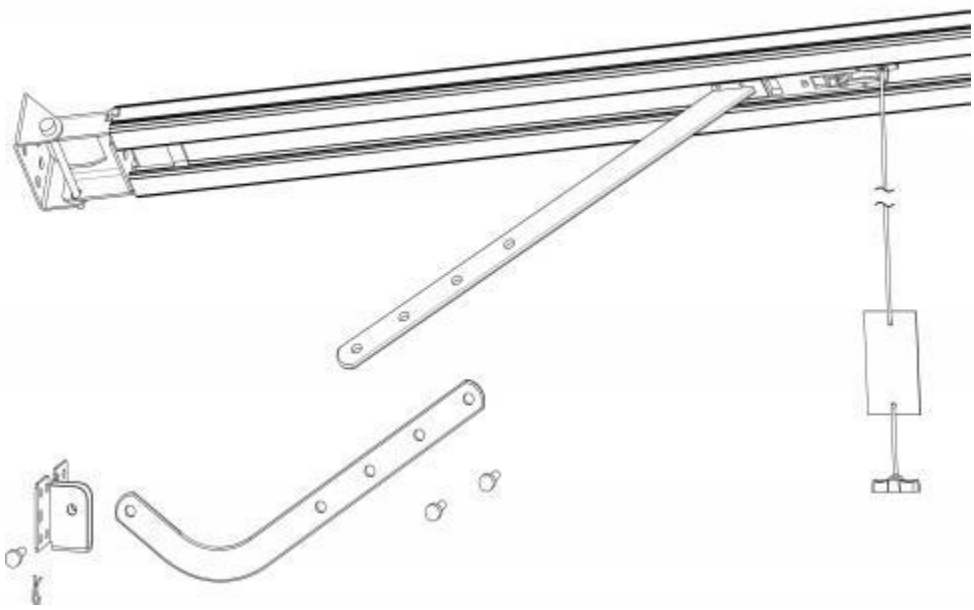

Slika 5

Sklop čelične C-šine

2 dijela Čelična tračnica

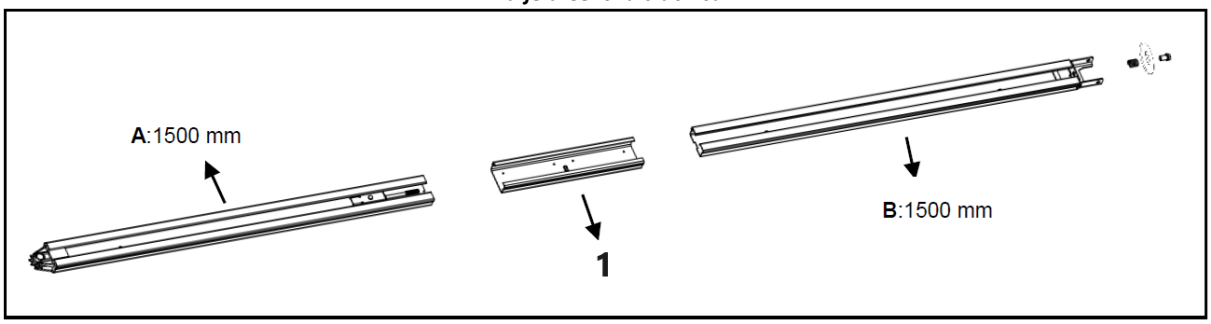

1 – Čahura
Slika 6

3 dijela Čelična tračnica

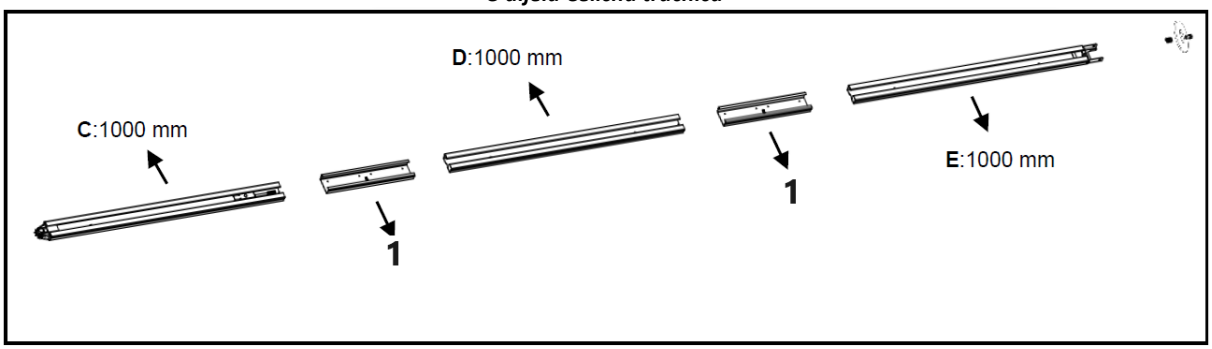

1 – Čahura
Slika 7

1. **Čelična tračnica od 2 dijela:**

Kao na slici 6, gurnite A šinu u čahuru, a B šinu u čahuru.

Čelična gusjenica od 3 dijela:
Kao na slici 7, gurnite C šinu u čahuru, gurnite D šinu u čahuru; gurnite E šinu u čahuru.

2. Prerežite plastični navoj; povucite vijčanu šipku zajedno s unutarnjim lancem do krajnjeg položaja šine (Sl. 8)

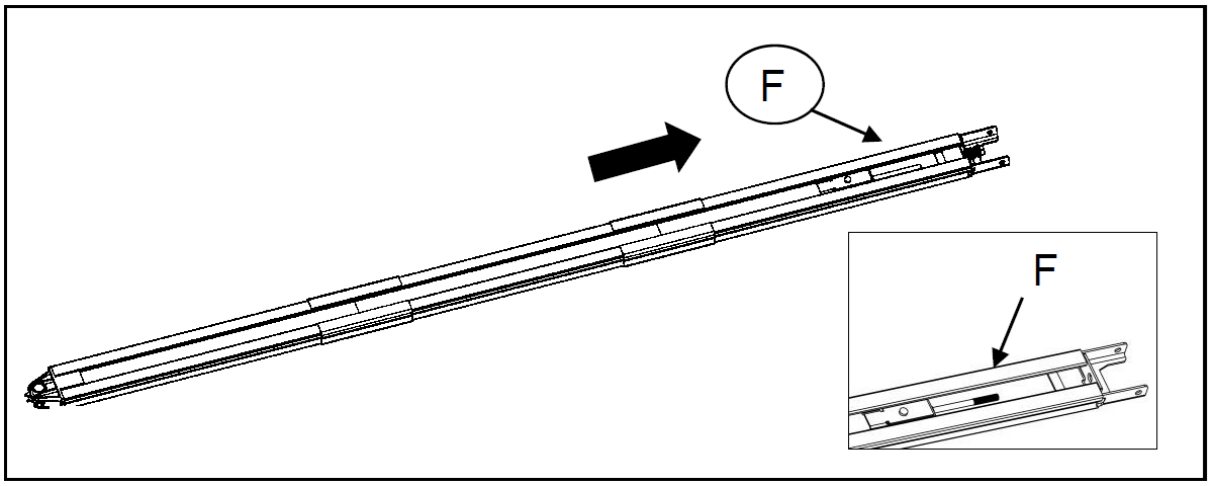

Slika 8

3. Kao što je prikazano na slici 9, otpustite maticu i oprugu.
4. Zategnite maticu u ispravan položaj kao što je prikazano na sl. 10, odrežite plastičnu traku, odrežite plastični navoj na lančaniku i time je cijela šina sastavljena.

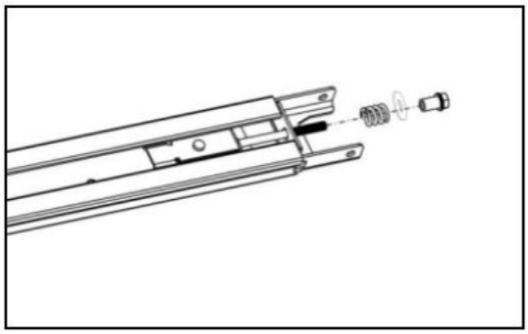

Slika 9

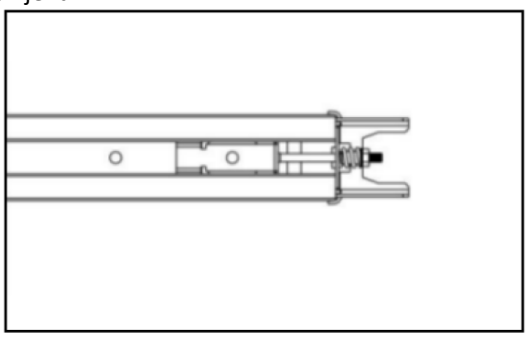

Slika 10

Sklop rezervne baterije za C-šinu (opcionalno)

Opcija 1 - Fiksni gornji dio (SAMO za olovne akumulatore)

KORAK 1

Sastavite bateriju i nosač baterije kao što je prikazano na slici, pričvrstite ih priloženim vijcima.

KORAK 2

Spojite bateriju s otvaračem.

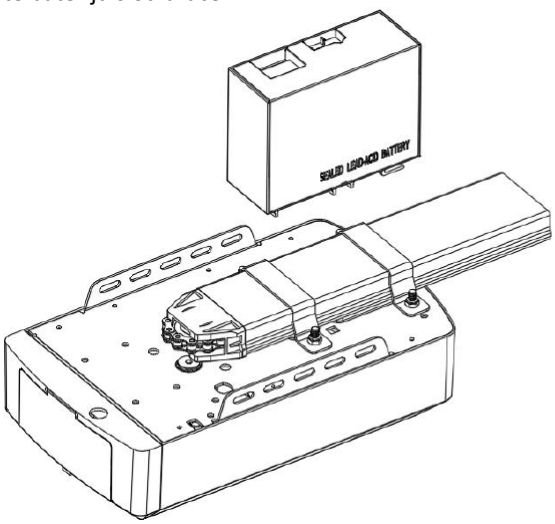

Korak 1

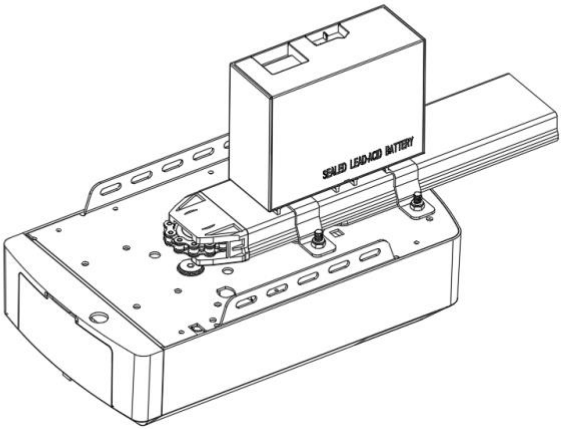

Korak 2

Opcija 2 - Bočno fiksno (za olovne i litijeve baterije)

KORAK 1 (Sl. 11)
Sastavite bateriju na stranu otvarača kao što je prikazano na slici, pričvrstite je priloženim vijcima.
KORAK 2 (Sl. 12)
Spojite bateriju s otvaračem, pronađite Sl.12.

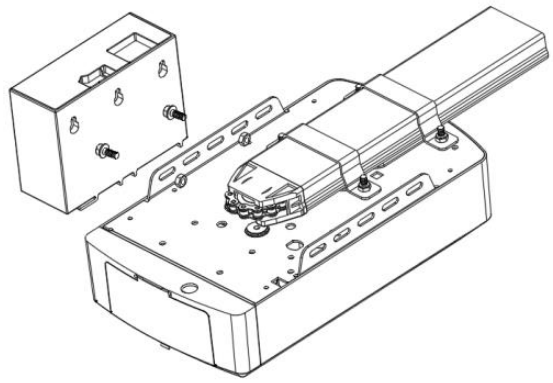

Slika 11

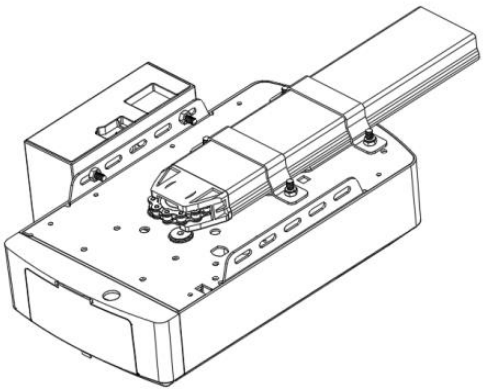

Slika 12

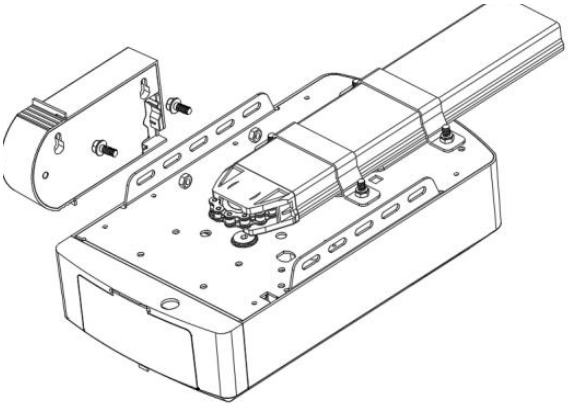

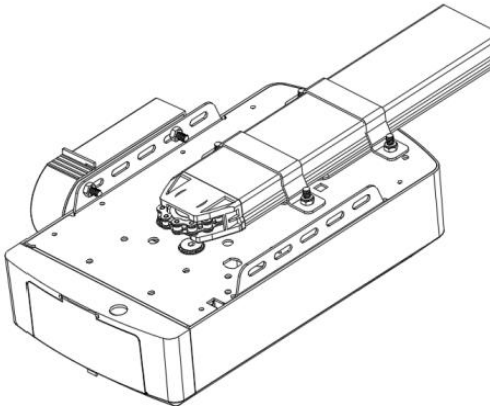

RUČNO ISKLJUČIVANJE OTVARAČA C-ŠINICE

Otvarač je opremljen ručnim otpuštajućim užetima za isključivanje shuttlea i pomicanje vrata
ruku dok držite ručku pritisnutu (slika 13). Povucite ručku da biste isključili shuttle. Do
ponovno aktivirajte vrata, jednostavno pokrenite otvarač u automatskom načinu rada ili ručno pomičite vrata dok se kolica
uključuje se u lančani shuttle.
U nekim situacijama kada pješačka vrata nisu u ispravnom stanju, preporučuje se vanjska
Treba ugraditi uređaj za isključivanje (slika 14).

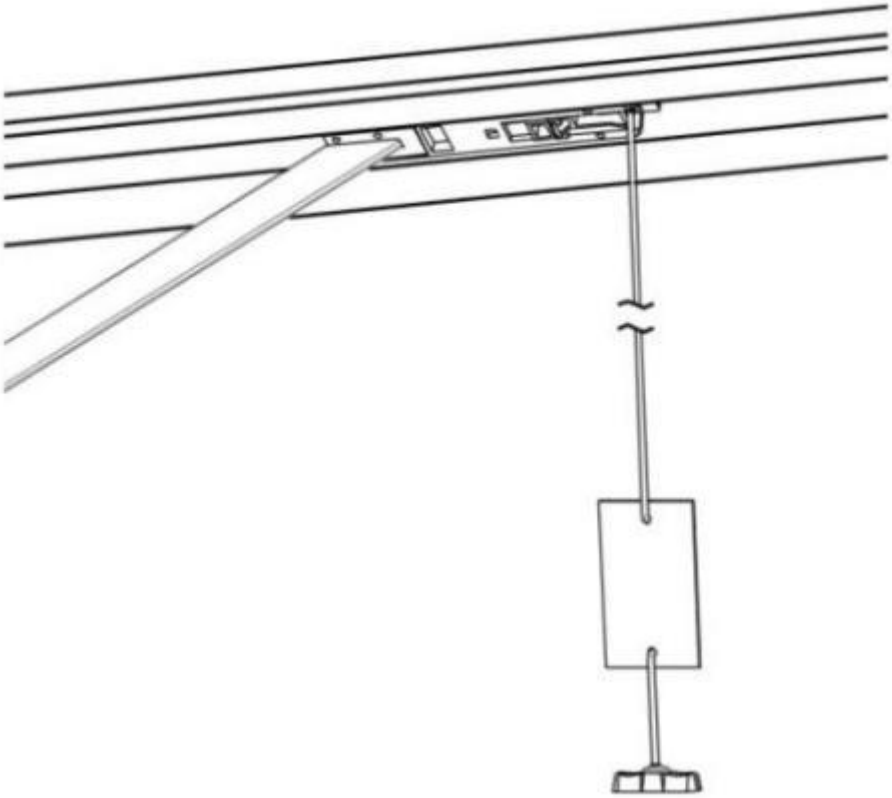

Slika 13

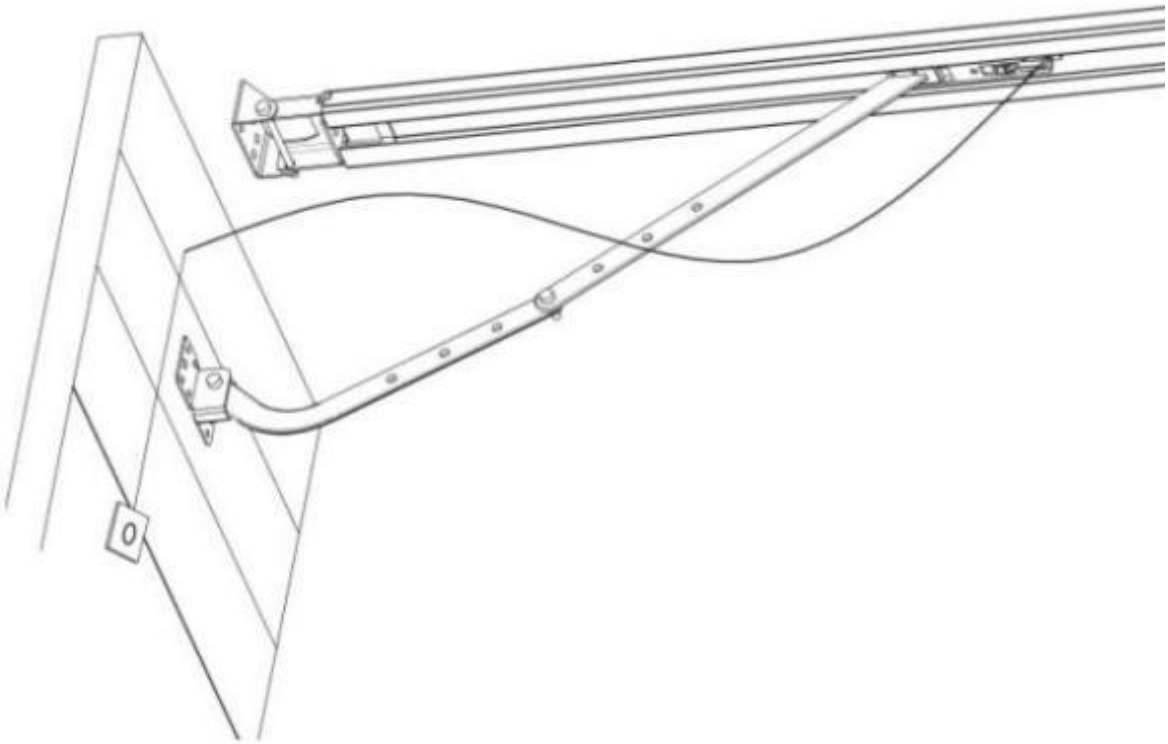

Slika 14

OSNOVNE UPUTE ZA TIPKE

Stavka	Tipka	Opis
1.	SET	**Kratki pritisak**: Potvrda postavke. **Dugi pritisak**: Ulazak u postavku izbornika funkcija.
2.	CODE	**Kratki pritisak:** a) U stanju postavki, kratko pritisnite KOD, izlazi se iz trenutne operacije i vraća se u stanje pripravnosti. b) U stanju pripravnosti, kratko pritisnite KOD, u kutu će se prikazati točka, čime se ulazi u način učenja koda. Sada prvo kliknite tipku na ručnom odašiljaču koji želite koristiti, točka može nestati, a zatim ponovno pritisnite istu tipku na ručnom odašiljaču, točka će treptati, ovdje je učenje koda završeno. **Dugi pritisak**: Brisanje kodiranog daljinskog upravljača. Pritisnite i držite tipku KOD dok se na zaslonu ne prikaže slovo "C". Svi pohranjeni daljinski upravljači bit će izbrisani.
3.	UP	**Kratki pritisak**: Otvorite vrata. **Dugi pritisak**: Povećajte otpornost. Pritisnite i držite tipku GORE, nakon 4 sekunde, prikaz će se pomaknuti do 0-1-2-3, odaberite željeni broj. 1=povećanje otpornosti 25%,2=povećanje otpornosti 50%,3=povećanje otpornosti 75%.
4.	DOWN	**Kratki pritisak**: Zatvaranje vrata. **Dugi pritisak:** Vraćanje na tvorničke postavke. Držite pritisnutu tipku DOLJE, nakon 4 sekunde, prikaz će se pomaknuti do 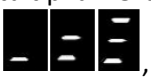 , a zatim će se otvarač garažnih vrata ponovno pokrenuti. PS: Ponovno pokretanje znači da su sve postavke vraćene na tvorničke postavke, sve stvari učenja potrebno je ponovno napraviti osim koda učenja odašiljača.

UPUTE ZA PROGRAMIRANJE

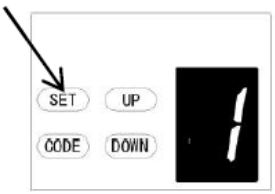

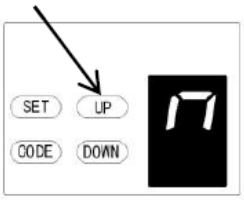

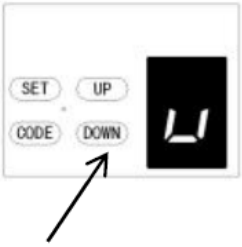

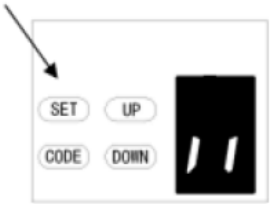

1. PROGRAMIRANJE GRANICA OTVARANJA I ZATVARANJA

a) Pritisnite i držite tipku **SET** za ulazak u ovu postavku funkcije dok se na zaslonu ne pojavi "1", a zatim otpustite tipku.

b) Ponovno pritisnite tipku **SET**. Otvarač vrata sada je u načinu programiranja. Tada ćete na zaslonu vidjeti "n" s točkom.

c) Pritisnite i držite tipku **GORE** dok vrata ne dosegnu željeni otvoreni položaj, a na zaslonu ćete vidjeti "n" bez točke.

d) Pritisnite tipku **SET** za potvrdu otvorenog položaja, a na zaslonu ćete vidjeti "u" s točkom.

e) Zatim pritisnite i držite tipku **DOLJE** dok vrata ne dosegnu željeni zatvoreni položaj, a na zaslonu ćete vidjeti "u" bez točke.

NAPOMENA: Za fino podešavanje koristite tipke GORE i DOLJE.

f) Sada pritisnite tipku **SET** za potvrdu zatvorenog položaja, a na zaslonu ćete vidjeti "II".
Nakon potvrde zatvorenog položaja, vrata će se ciklički otvarati i zatvarati kako bi se postavila ograničenja hoda i osjetljivost sile. Vrata su sada postavljena za normalan rad.

OPREZ:
Nakon otvaranja i zatvaranja, na zaslonu će se prikazati brojke (0~9). „0“ znači da su vrata uravnotežena, manja brojka znači bolju ravnotežu vrata. Preporučuje se da brojka bude manja od sile zatvaranja.

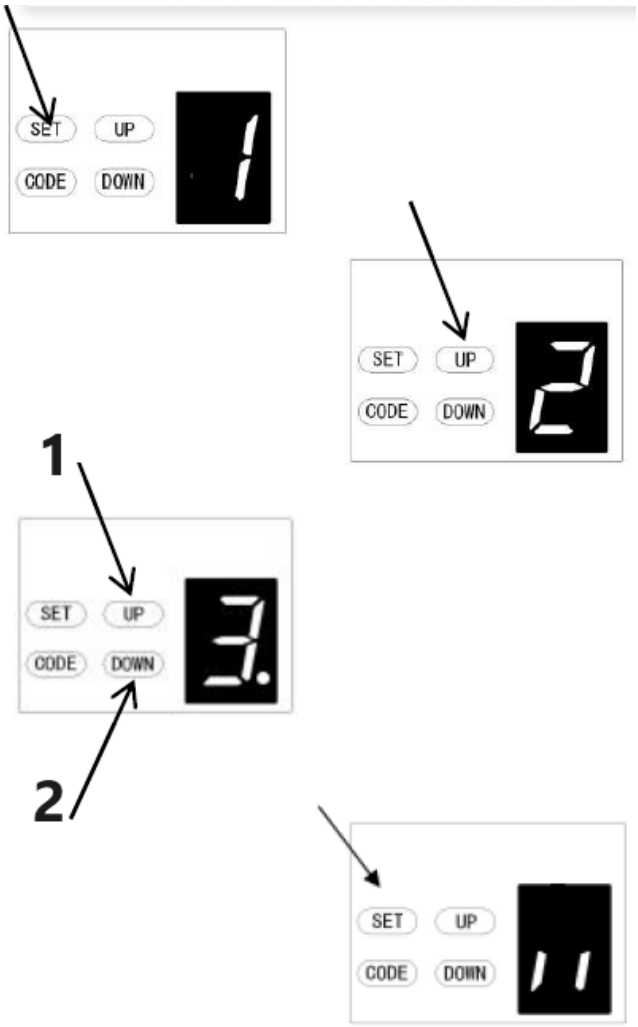

1 – Povećajte silu
2 – Smanjite silu

2. PODEŠAVANJE SILE ZAPREKE

OPREZ: Podešavanje sile zapreke postavlja se automatski tijekom programiranja. Obično nije potrebno podešavanje.

a) Pritisnite i držite tipku SET dok se na zaslonu ne pojavi "1", zatim pritisnite tipku UP dok se na zaslonu ne pojavi "2" za ulazak u ovu funkciju, a zatim otpustite tipku.

b) Ponovno pritisnite tipku SET. Uređaj je sada u načinu rada za podešavanje sile. Tada ćete na zaslonu vidjeti brojku "3" s trepćućom točkom.

c) Pritisnite tipku UP za povećanje postavke sile ili tipku DOWN za smanjenje postavke sile. Minimalna sila je "1" i može se podesiti prema gore. Maksimalna sila je "5".

d) Pritisnite tipku SET za potvrdu postavke i uređaj će se automatski vratiti u stanje mirovanja i prikazati "11".

NAPOMENA: Sila je tvornički standardno postavljena na "3".

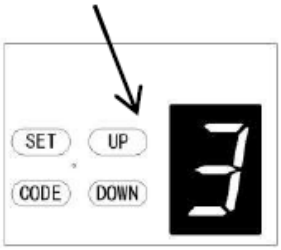

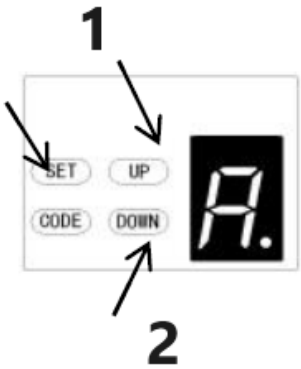

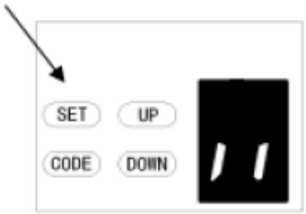

1 – Povećanje brzine
2 – Smanjenje brzine

3. POSTAVLJANJE BRZINE KRETANJA
OPREZ: Ako ponovno promijenite opciju brzine, prethodno ograničenje kretanja će se poništiti. Funkcija podešavanja brzine bit će dostupna tek nakon što resetirate ograničenje kretanja.

a) Pritisnite i držite tipku **SET** dok se na zaslonu ne pojavi "1", zatim pritisnite tipku **UP** dok se na zaslonu ne pojavi "3" kako biste ušli u ovu funkciju, a zatim otpustite tipku.

b) Ponovno pritisnite tipku **SET**. Uređaj je sada u načinu rada za podešavanje brzine. Tada ćete na zaslonu vidjeti slovo "A" s trepćućom točkom.

c) Pritisnite tipke **UP** i **DOWN** za odabir brzine. Broj "8" označava 80% brzine kretanja. Broj "A" označava punu brzinu.

d) Pritisnite tipku **SET** za potvrdu postavki i uređaj će se automatski vratiti u stanje pripravnosti i prikazati "II".

NAPOMENA: Brzina kretanja je tvornički postavljena na punu brzinu "A".

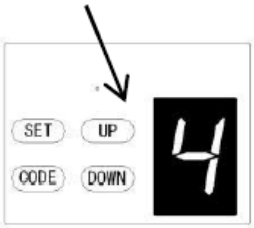

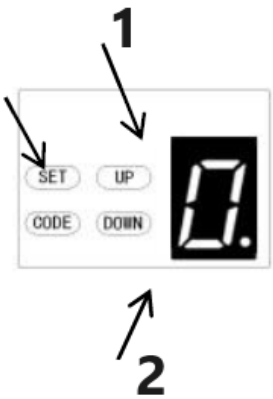

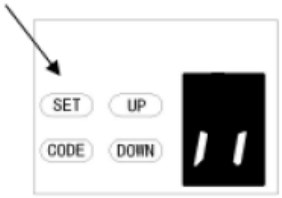

1 – Povećajte vrijeme
2 – Smanjite vrijeme

4. AUTOMATSKO ZATVARANJE I PODEŠAVANJE VREMENA

NAPOMENA: Preporučujemo korištenje sigurnosnih foto snopova u svim instalacijama gdje je omogućena funkcija automatskog zatvaranja.

a) Pritisnite i držite tipku **SET** dok se na zaslonu ne pojavi "1", zatim pritisnite tipku **GORE** dok se na zaslonu ne pojavi "4" za ulazak u ovu postavku funkcije, a zatim otpustite tipku.

b) Ponovno pritisnite tipku **SET,** jedinica je sada u načinu rada automatskog podešavanja zatvaranja. Tada ćete na zaslonu vidjeti brojku "0" s trepćućom točkom.

c) Jednom pritisnite tipku **GORE/DOLJE** za postavljanje vremena automatskog zatvaranja (0~9).
Pritisnite tipku **GORE** za povećanje vremena ili tipku **DOLJE** za smanjenje vremena.
Vrijeme zatvaranja je 15 sekundi*N, N=0~9. Maksimalno vrijeme je 135 s. Za onemogućavanje funkcije automatskog zatvaranja, postavite vrijeme na nulu (0).

d) Pritisnite tipku **SET** za potvrdu postavki i automatski će se vratiti u stanje pripravnosti i prikazati "II".

NAPOMENA:
1. Vrijeme zatvaranja je tvornički postavljeno na "0".
2. Ako je funkcija fotoćelije uključena i prekinuta je zbog prepreke, vrijeme automatskog zatvaranja će se na neko vrijeme zaustaviti, a zatim će se ponovno nastaviti.

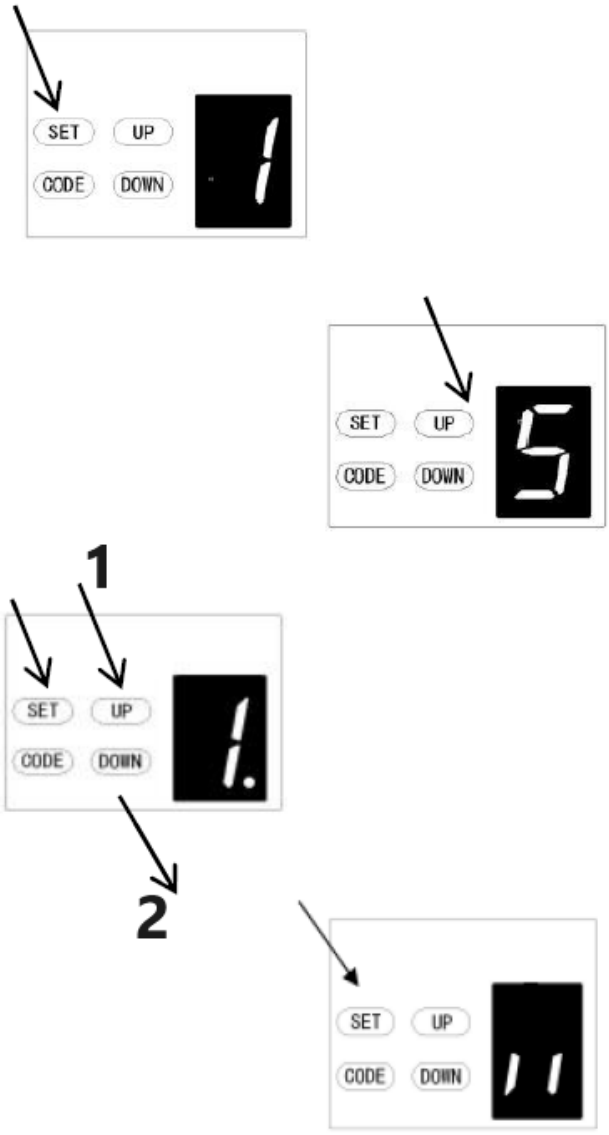

1 – Povećanje
2 – Smanjenje

5. POSTAVLJANJE UVJETA AUTOMATSKOG ZATVARANJA

a) Pritisnite i držite tipku **SET** dok se na zaslonu ne pojavi "1", zatim pritisnite tipku **UP** dok se na zaslonu ne pojavi "5" za ulazak u ovu postavku funkcije, a zatim otpustite tipku.

b) Ponovno pritisnite tipku **SET**. Uređaj je sada u načinu rada za podešavanje uvjeta automatskog zatvaranja. Tada ćete na zaslonu vidjeti brojku "1" s trepćućom točkom.

c) Jednom pritisnite tipku **GORE/DOLJE** za postavljanje uvjeta automatskog zatvaranja. Možete odabrati postavku "1" ili "2".
Brojka "1" znači da se vrata mogu automatski zatvoriti samo dok su u položaju za krajnje otvaranje.
Brojka "2" znači da se vrata mogu automatski zatvoriti dok su vrata u bilo kojem položaju.

d) Pritisnite tipku **SET** za potvrdu postavki i vrata će se automatski vratiti u stanje pripravnosti i prikazati "11".

NAPOMENA:
1. Uvjet zatvaranja je tvornički standardno postavljen na "1".
2. Vrata će se automatski zatvoriti samo tijekom otvaranja, ali se ne mogu automatski zatvoriti nakon što se zaustave tijekom zatvaranja.

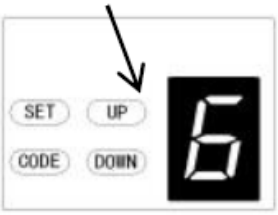

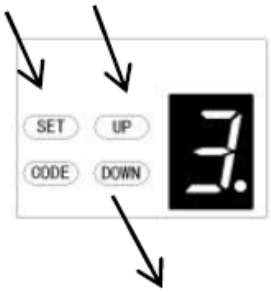

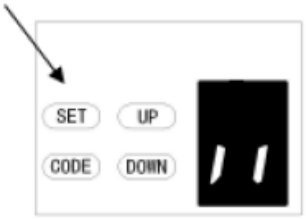

1 – Povećajte vrijeme
2 – Smanjite vrijeme

6. POSTAVLJANJE VREMENA ODGODE ISKLJUČENJA LED DIODE

a) Pritisnite i držite tipku **SET** dok se na zaslonu ne pojavi "1", zatim pritisnite tipku **GORE** dok se na zaslonu ne pojavi "6" za ulazak u ovu postavku funkcije, a zatim otpustite tipku.

b) Ponovno pritisnite tipku **SET**. Uređaj je sada u načinu rada za podešavanje vremena odgode isključivanja LED diode. Zatim ćete na zaslonu vidjeti brojku "3" s trepćućom točkom.

c) Pritisnite tipku **GORE/DOLJE** jednom za postavljanje vremena odgode isključivanja LED diode (1~9).

d) Pritisnite tipku **GORE** za povećanje vremena ili tipku **DOLJE** za smanjenje vremena.
Vrijeme odgode je 1 minuta*N, N=1~9. Maksimalno vrijeme odgode je 9 minuta.

e) Pritisnite tipku **SET** za potvrdu postavki i uređaj će se automatski vratiti u stanje pripravnosti i prikazati "II".

NAPOMENA: Vrijeme odgode isključivanja LED diode tvornički je postavljeno na "3".

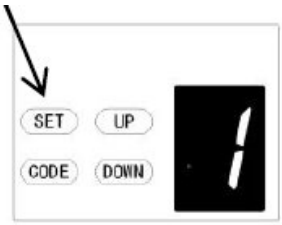

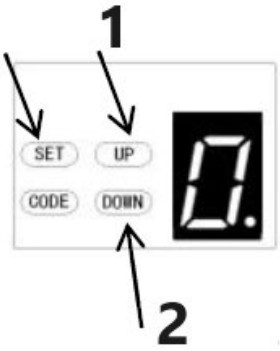

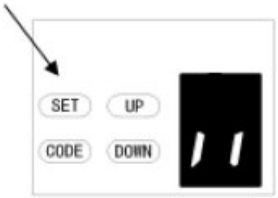

1 – Povećanje visine
2 – Smanjenje visine

7. POSTAVLJANJE VISINE OKRETANJA

a) Pritisnite i držite tipku **SET** dok se na zaslonu ne pojavi "1", zatim pritisnite tipku **GORE** dok se na zaslonu ne pojavi "7" za ulazak u ovu funkciju, a zatim otpustite tipku.

b) Ponovno pritisnite tipku **SET**. Uređaj je sada u načinu podešavanja visine okretaja. Tada ćete na zaslonu vidjeti brojku "0" s trepćućom točkom.

c) Pritisnite tipku **GORE**/**DOLJE** jednom za postavljanje visine okretaja prilikom zatvaranja (0~9).

d) Pritisnite tipku **GORE** za povećanje ili tipku **DOLJE** za smanjenje.
Brojka "0" znači da će se vrata vratiti u otvoreni granični položaj. Brojke 1~9 znače da će se vrata vratiti u položaj cijelog hoda. Jedna desetina do devet desetina cijelog hoda itd.

e) Pritisnite tipku **SET** za potvrdu postavki i automatski će se vratiti u stanje pripravnosti i prikazati "II".

NAPOMENA: Visina okretaja tvornički je standardno postavljena na "0".

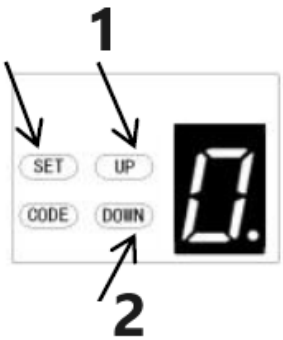

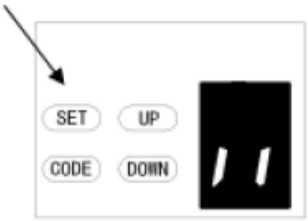

1 – Povećanje
2 – Smanjenje

***8*. DJELOMIČNO OTVARANJE/PODEŠAVANJE VISINE**

a) Pritisnite i držite tipku **SET** dok se na zaslonu ne pojavi "1", zatim pritisnite tipku **UP** dok se na zaslonu ne pojavi "8" za ulazak u ovu postavku funkcije, a zatim otpustite tipku.

b) Ponovno pritisnite tipku **SET**, jedinica je sada u načinu rada djelomičnog otvaranja/podešavanja visine. Nakon toga ćete na zaslonu vidjeti brojku "0" s bljeskajućom točkom.

c) Pritisnite tipku **GORE/DOLJE** jednom za odabir želite li otvoriti funkciju djelomičnog otvaranja ili postaviti visinu djelomičnog otvaranja. (0 -C). Pritisnite tipku **GORE** za povećanje ili tipku **DOLJE** za smanjenje.

Broj "0" znači zatvaranje funkcije djelomičnog otvaranja.
Broj "1" znači da je visina 2 cm.
Broj "2" znači da je visina 4 cm.
Broj "3" znači da je visina 8 cm
Broj "4" znači da je visina 12 cm
Broj "5" znači da je visina 20 cm
Broj "6" znači da je visina 40 cm
Broj "7" znači da je visina 60 cm
Broj "8" znači da je visina 80 cm
Broj "9" znači da je visina 100 cm
Broj "A" znači da je visina 120 cm
Broj "B" znači da je visina 140 cm
Broj "C" znači da je visina 160 cm

d) Pritisnite tipku SET za potvrdu postavki i automatski će se vratiti u stanje pripravnosti i prikazati "".

NAPOMENA:

1. Djelomično otvaranje/visina je tvornički standardno postavljeno na "0".
2. Ako otvorite funkciju djelomičnog otvaranja/visine, funkcija prepoznavanja gumba bit će onemogućena.
3. Za ostale detalje pažljivo pogledajte upute za uporabu daljinskog upravljača.
4. Ako ste omogućili funkciju djelomičnog otvaranja, a zatim je kasnije onemogućili, imajte na umu da samo kodirani gumb koji ste pritisnuli na početku može upravljati otvaračem.

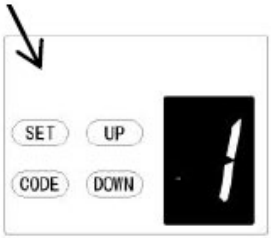

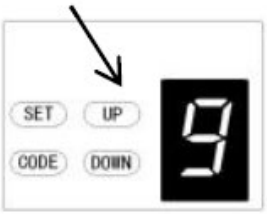

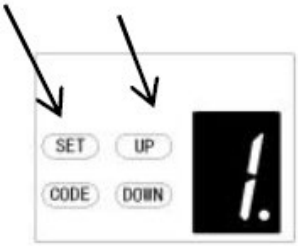

1

2

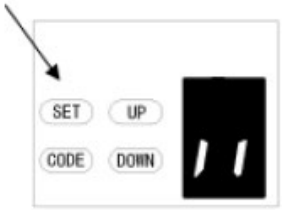

1 – Funkcija prepoznavanja gumba je zatvorena

2 – Funkcija prepoznavanja gumba je otvorena

9. POSTAVLJANJE FUNKCIJE PREPOZNAVANJA GUMBI ODAŠILJAČA

a) Pritisnite i držite gumb **SET** za ulazak u ovu postavku funkcije dok se na zaslonu ne pojavi "9", a zatim otpustite gumb.

b) Ponovno pritisnite tipku **SET**. Uređaj je sada u načinu rada za podešavanje funkcije prepoznavanja tipki. Tada ćete na zaslonu vidjeti brojku "1" s trepćućom točkom.

c) Pritisnite tipku **GORE/DOLJE** jednom da biste odabrali želite li da sve 4 tipke mogu kontrolirati samo jedan otvarač ili samo zasebno kodirana tipka može kontrolirati otvarač.

Brojka "0" znači da je funkcija prepoznavanja tipki zatvorena. To znači da ako ste kodirali 1 tipku s 1 otvaračem, tada sve 4 tipke na daljinskom upravljaču mogu kontrolirati otvarač. To je prikladno za korisnike koji imaju samo 1 automatizirana vrata kod kuće.

Brojka "1" znači da je funkcija prepoznavanja tipki otvorena. Ako ste kodirali prvu tipku s prvim otvaračem, tada će prva tipka biti jedina tipka na daljinskom upravljaču koja može kontrolirati otvarač. To je prikladno za korisnike koji imaju više od 1 automatiziranih vrata/kapije kod kuće.

d) Pritisnite tipku **SET** za potvrdu postavki i automatski će se vratiti u stanje pripravnosti i prikazati "II".

NAPOMENA:

1. Prepoznavanje tipki je standardno tvornički postavljeno na "1".
2. Nakon što ste promijenili neprepoznavanje tipki u prepoznavanje, imajte na umu da samo kodirana tipka može upravljati otvaračem.

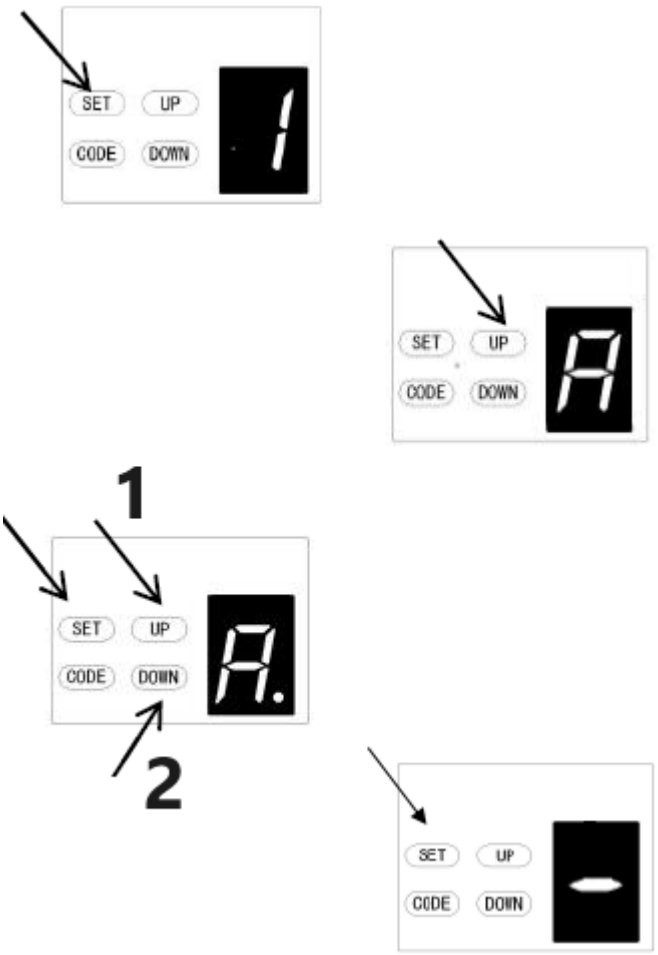

1 – Povećanje
2 – Smanjenje

A. PODEŠAVANJE UDALJENOSTI MEKOG ZAUSTAVLJANJA

a) Dugo pritisnite tipku **SET** dok se na zaslonu ne pojavi "1", a zatim neprestano pritisnite tipku **UP** dok se na zaslonu ne pojavi "**A**" za ulazak u postavke funkcije.

b) Ponovno pritisnite tipku **SET.** Sada ste ušli u izbornik za podešavanje udaljenosti mekog zaustavljanja i na zaslonu će se pojaviti broj "2".

c) Pritisnite tipku **GORE/DOLJE** za odabir udaljenosti mekog zaustavljanja. Možete birati između razine "1-3". Početna vrijednost je "2", što znači da je udaljenost mekog zaustavljanja srednja.
Broj "1" znači da je udaljenost mekog zaustavljanja duga.
Broj "2" znači da je udaljenost mekog zaustavljanja srednja.
Broj "3" znači da je udaljenost mekog zaustavljanja kratka.

d) Pritisnite tipku **SET** za potvrdu postavke.

NAPOMENA: Nakon što završite s postavljanjem, morat ćete ponovno naučiti ograničenja kretanja vrata, a zatim će udaljenost mekog zaustavljanja raditi s vašim novim postavkama.

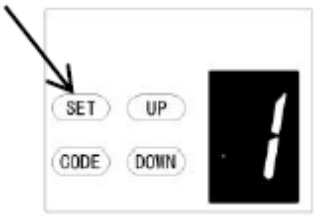

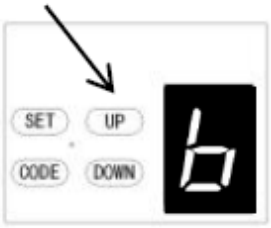

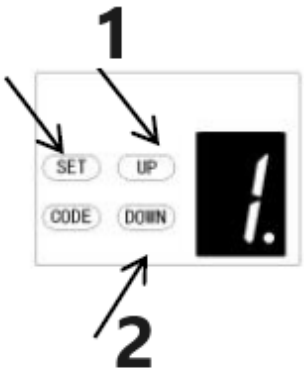

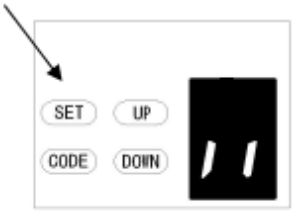

1 – Povećajte visinu
2 – Smanjite visinu

b. POSTAVLJANJE NEPOZNAVANJA VISINE OKRETANJA

a) Pritisnite i držite tipku **SET** dok se na zaslonu ne pojavi "1", zatim pritisnite tipku **GORE** dok se na zaslonu ne pojavi "b" za ulazak u ovu funkciju, a zatim otpustite tipku.

b) Ponovno pritisnite tipku **SET**. Uređaj je sada u načinu rada za podešavanje neznanja visine okretaja. Zatim ćete na zaslonu vidjeti brojku "1" s trepćućom točkom.

c) Pritisnite tipku **GORE**/**DOLJE** jednom za postavljanje visine povratnog otvaranja prilikom zatvaranja (0~9).

d) Pritisnite tipku **GORE** za povećanje ili tipku **DOLJE** za smanjenje.
Slika 1~9 znači da se vrata i dalje neće odbiti iako postoje prepreke na putu zatvaranja unutar 1 cm~9 cm od položaja zatvaranja. Ova funkcija je najprikladnija za sjevernu Europu gdje će uvijek biti snijega na tlu.

e) Pritisnite tipku **SET** za potvrdu postavki i uređaj će se automatski vratiti u stanje pripravnosti i prikazati "II".

NAPOMENA: Visina preokreta je tvornički standardno postavljena na "1".

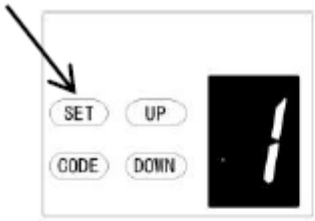

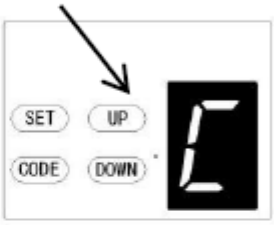

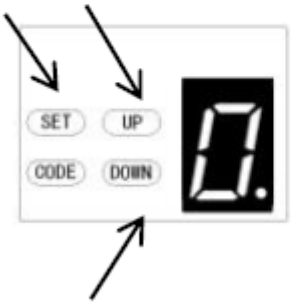

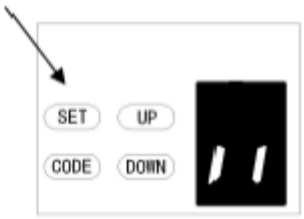

C. POSTAVLJANJE TIPA SKLOPKE PROLAZNIH VRATA

a) Pritisnite i držite tipku **SET** dok se na zaslonu ne pojavi "1", zatim pritisnite tipku **GORE** dok se na zaslonu ne pojavi "C" za ulazak u ovu postavku funkcije, a zatim otpustite tipku.

b) Ponovno pritisnite tipku **SET**. Uređaj je sada u načinu podešavanja tipa sklopke prolaznih vrata. Tada ćete na zaslonu vidjeti brojku "0" s trepćućom točkom.

c) Pritisnite tipku **GORE/DOLJE** jednom za postavljanje vrste sklopke prolaznih vrata. Možete odabrati postavku "0" ili "1".
Brojka "0" znači da je funkcija prolaznih vrata normalno otvorena.
Brojka "1" znači da je funkcija prolaznih vrata normalno zatvorena.

d) Pritisnite tipku **SET** za potvrdu postavki i uređaj će se automatski vratiti u stanje pripravnosti i prikazati "II".

NAPOMENA: Prekidač prolaznih vrata je tvornički standardno postavljen na "0".

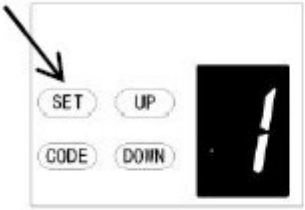

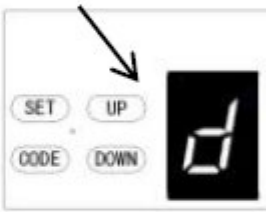

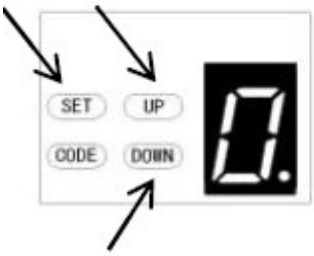

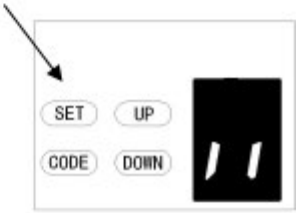

d. POSTAVKA UKLJUČENJA/ISKLJUČENJA FOTOĆELIJE

NAPOMENA: Provjerite je li fotoćelija ispravno instalirana i upotrijebite normalno zatvorene kontakte na dodatnim terminalima otvarača (Sl. 22, Sl. 23).

Također imajte na umu da funkcija fotozrake mora biti onemogućena ako NEMA ugrađenih fotozraka, inače se vrata ne mogu zatvoriti, a LED zaslon će prikazati slovo "r" kao indikaciju.

a) Pritisnite i držite tipku **SET** dok se na zaslonu ne pojavi "1", zatim pritisnite tipku **UP** dok se na zaslonu ne pojavi "d" za ulazak u ovu postavku funkcije, a zatim otpustite tipku.

b) Ponovno pritisnite tipku **SET**. Uređaj je sada u načinu rada za podešavanje fotoćelije UKLJUČENO/ISKLJUČENO. Na zaslonu će se pojaviti brojka "0" s trepćućom točkom.

c) Jednom pritisnite tipku **GORE/DOLJE** za postavljanje prekidača fotoćelije UKLJUČENO/ISKLJUČENO. Možete odabrati postavku "0" ili "1".
Brojka "**0**" znači da je funkcija fotoćelije zatvorena.
Brojka "**1**" znači da je funkcija fotoćelije otvorena.

d) Pritisnite tipku **SET** za potvrdu postavke i uređaj će se automatski vratiti u stanje pripravnosti te prikazati "11".

NAPOMENA: Fotoćelija je tvornički standardno postavljena na "0".

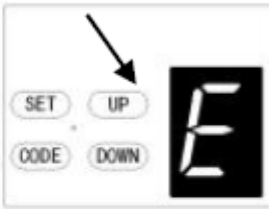

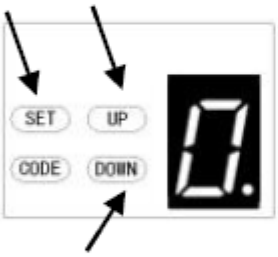

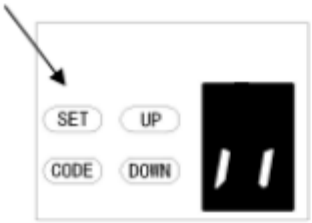

E. POSTAVLJANJE BROJA CIKLUSA RADA ALARMA ODRŽAVANJA

a) Pritisnite i držite tipku **SET** dok se na zaslonu ne pojavi "1", zatim pritisnite tipku **GORE** dok se na zaslonu ne pojavi "E" za ulazak u ovu postavku funkcije, a zatim otpustite tipku.

b) Ponovno pritisnite tipku **SET**. Uređaj je sada u načinu rada za podešavanje alarma održavanja. Na zaslonu će se pojaviti brojka "0" s trepćućom točkom.

c) Pritisnite tipku **GORE/DOLJE** kako biste odabrali cikluse rada koje će vam otvarač prijaviti. Možete birati između postavki "1-5".
Brojka "1" znači da će, nakon što se garažna vrata otvaraju 1000 puta, LED svjetlo brzo bljesnuti 10 puta nakon što se vrata prestanu otvarati. To će vas upozoriti da je potrebno održavanje garažnih vrata. Istovremeno će se na zaslonu pojaviti brojka "t".
Brojka "2" znači da je broj ciklusa alarma za održavanje postavljen na 2000 puta.
Brojka "3" znači da je broj ciklusa alarma za održavanje postavljen na 3000 puta.
Slika „4“ znači da je ciklus alarma održavanja postavljen na 4000 puta.
Slika „5“ znači da je ciklus alarma održavanja postavljen na 5000 puta.

d) Pritisnite tipku **SET** za potvrdu postavke i automatski će se vratiti u stanje pripravnosti i prikazati „II“.

NAPOMENA:
1. Broj ciklusa rada tvornički je standardno postavljen na „0“.
2. Na zaslonu se pojavljuje „t“ i LED svjetlo brzo treperi 10 puta što znači da su vrata izgubila ravnotežu, toplo se preporučuje održavanje garažnih vrata.
3. „Provjerite“ status ili „ponovno naučite“ ograničenje hoda nakon upozorenja na alarm održavanja.

Programiranje komunikacijske funkcije

Daljinsko podešavanje

a) Pritisnite i držite tipku **SET** dok se na zaslonu ne pojavi „1“, zatim kratko pritisnite tipku **GORE/DOLJE** dok se na zaslonu ne pojavi „F“ za ulazak u ovu postavku funkcije, a zatim otpustite tipku (Sl. 1-2).

b) Pritisnite tipku SET da biste prikazali status koji odaberete (Sl. 3).

c) Pritisnite tipku GORE/DOLJE za postavljanje željenog stanja „0-1“ (Sl. 4-5).

d) Pritisnite tipku SET za potvrdu.

Broj "0" znači da je komunikacijska funkcija zatvorena, vrata se mogu zaustaviti u bilo kojem položaju daljinskim upravljačem.
Broj "1" znači da je komunikacijska funkcija otvorena, vrata se ne mogu zaustaviti u bilo kojem položaju daljinskim upravljačem tijekom otvaranja. Ali vrata se mogu zaustaviti u bilo kojem položaju daljinskim upravljačem tijekom zatvaranja i automatski će se podići na vrh.
Pažnja: Ako koristite daljinski upravljač s univerzalnim prijemnikom, ova postavka na njega ne utječe.

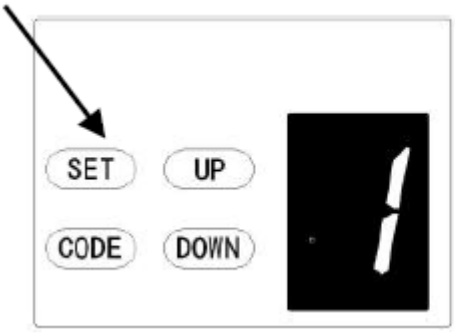

Slika 1

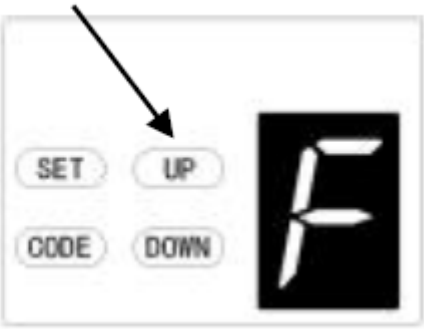

Slika 2

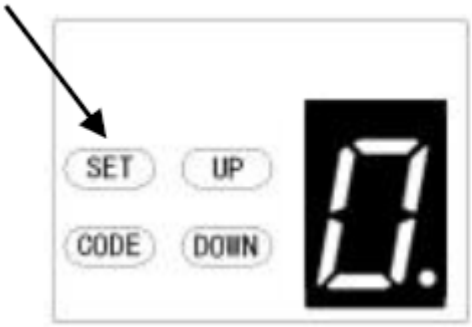

Slika 3

Slika 4

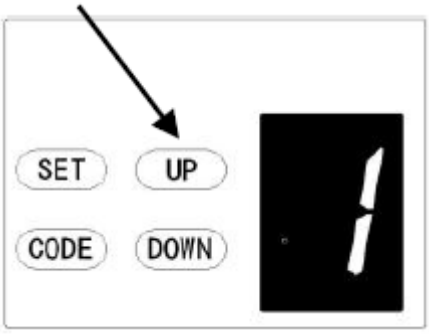

Slika 5

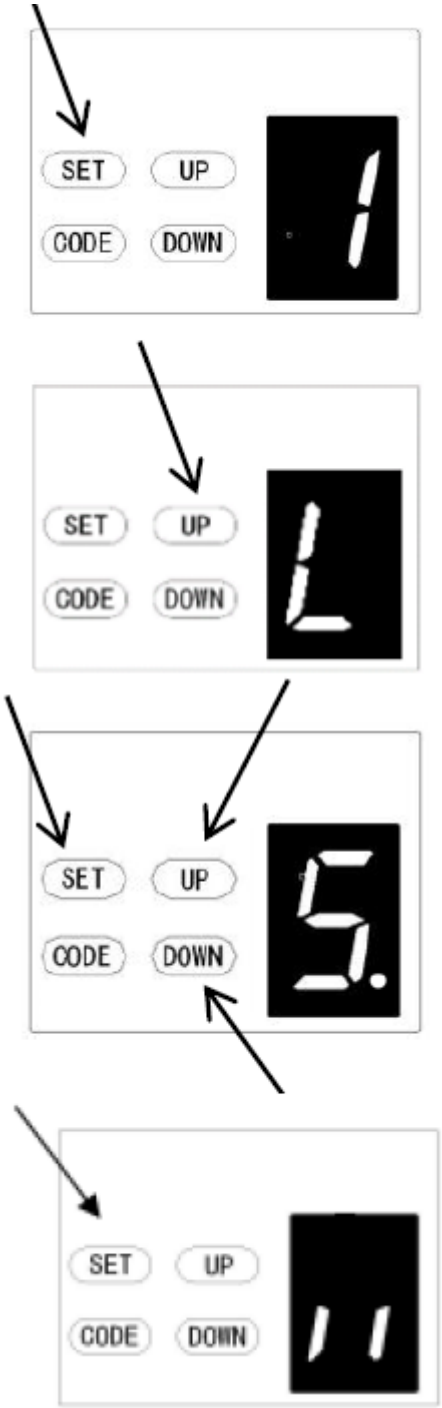

L. PODEŠAVANJE SILE PODIZANJA PRI OTVARANJU

OPREZ: Podešavanje sile podizanja pri otvaranju postavlja se automatski tijekom programiranja. Obično nije potrebno podešavanje.

a) Pritisnite i držite tipku **SET** dok se na zaslonu ne pojavi "1", zatim kratko pritisnite tipku **GORE** dok se na zaslonu ne pojavi "L" za ulazak u ovu funkciju, a zatim otpustite tipku.

b) Ponovno pritisnite tipku **SET**, uređaj je sada u načinu podešavanja sile podizanja pri otvaranju. Tada ćete na zaslonu vidjeti brojku "5" s trepćućom točkom.

c) Pritisnite tipku **GORE** za povećanje postavke povlačenja ili tipku **DOLJE** za smanjenje postavke povlačenja.
Minimalna sila podizanja je "1" i može se podesiti prema gore. Maksimalna sila podizanja je "9".

d) Pritisnite tipku **SET** za potvrdu postavke i uređaj će se automatski vratiti u stanje mirovanja i prikazati " ".

NAPOMENA: Sila podizanja je standardno tvornički postavljena na "5".

Napomena: Model koji se koristi za ovu funkciju određen je prema stvarnom programu.

Programiranje funkcije preokretanja motora

Funkcija se može primijeniti na zaokretna vrata

1. Nakon što postavite ovu funkciju, zaokretna vrata će se otvoriti prema van. Kada otvorite vrata, kolica će se pomaknuti naprijed. Kada zatvorite vrata, kolica će se pomaknuti unatrag.

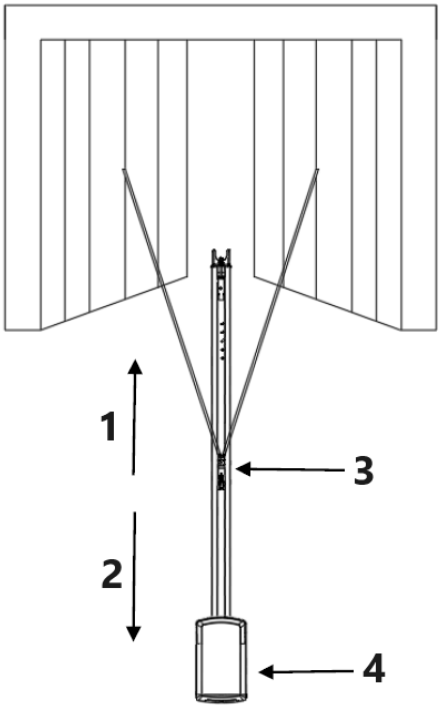

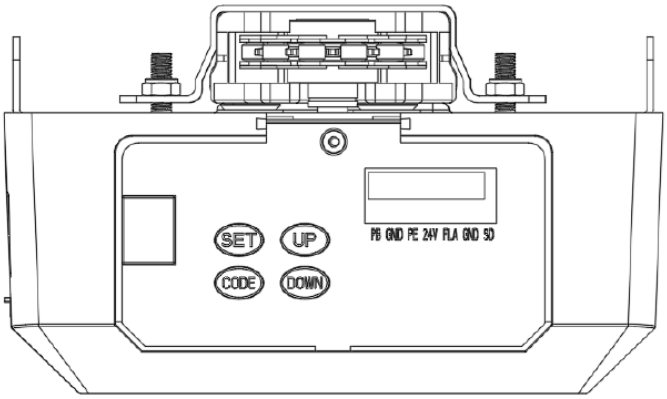

1 – Naprijed
2 – Nazad
3 – Kolica
4 – Glava motora

Za motor s više funkcija:

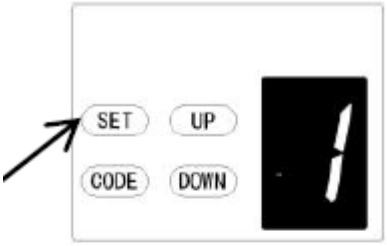

a) Pritisnite i držite tipku **SET** dok se na zaslonu ne pojavi "1", zatim kratko pritisnite tipku **DOWN** za odabir funkcije "0".

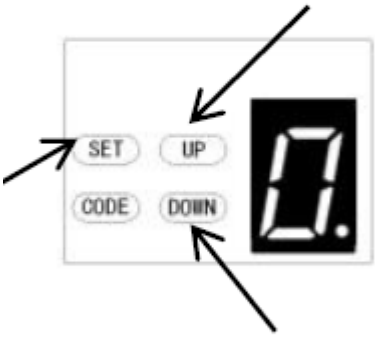

b)Nakon kratkog pritiska tipke **SET,** na zaslonu će se prikazati „”0., a crvena točka u donjem desnom kutu treperi.

c) Zatim kratko pritisnite tipku **GORE/DOLJE** za odabir funkcije „0” ili „1”.
„0” je standardna tvornička postavka, funkcija preokretanja motora je zatvorena. „1” znači da je funkcija preokretanja motora otvorena, vrata će se pomicati unatrag.

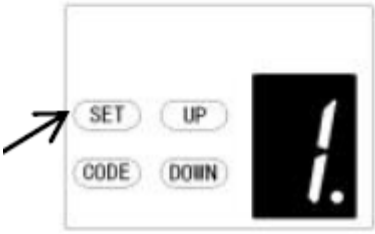

d) Zatim kratko pritisnite tipku **SET** za potvrdu željene funkcije.

Napomena: Nakon odabira ove funkcije potrebno je resetirati ograničenje hoda.

TERMINALI OTVARANJE / STOP / ZATVARANJE
Mogućnost O/S/C može se koristiti za vanjski prekidač s tipkom za upravljanje otvaračem. Prekidač mora imati beznaponske normalno otvorene NC kontakte (Sl. 22

Priključak foto-zrake (opcionalno) *– Sl. 22, Sl. 23*
Priključak upravljanja prekidačem (opcionalno) *– Sl. 22*
Napomena:
1. Bljeskalica (svjetlo opreza) treba biti manja od 10 W.
2. PB (vanjski gumb) treba biti "NO" kontakt.

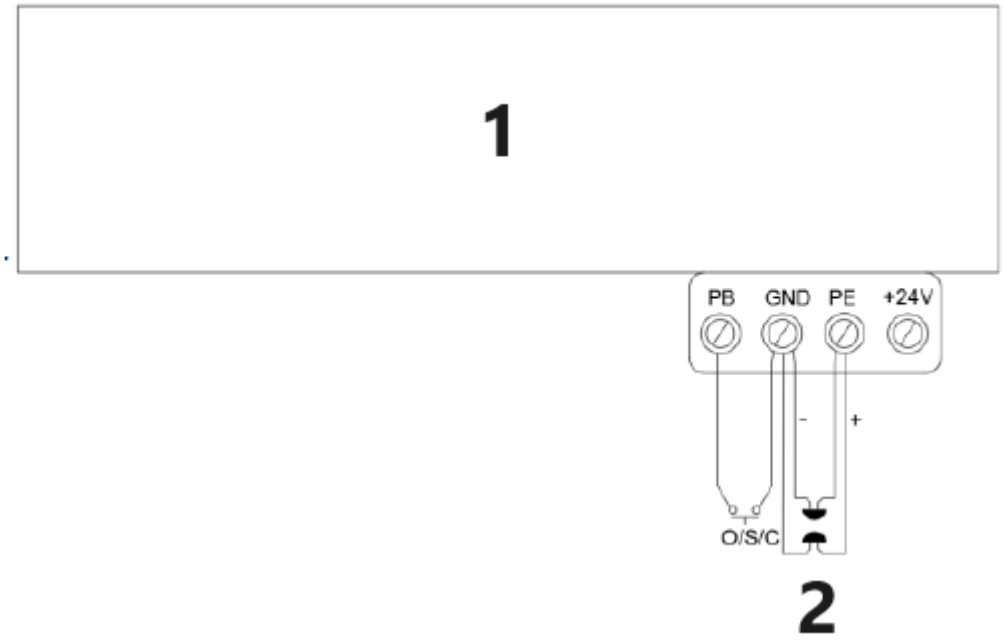

1 – Otvarač garažnih vrata
2 – Foto-zraka za impuls
Slika 22

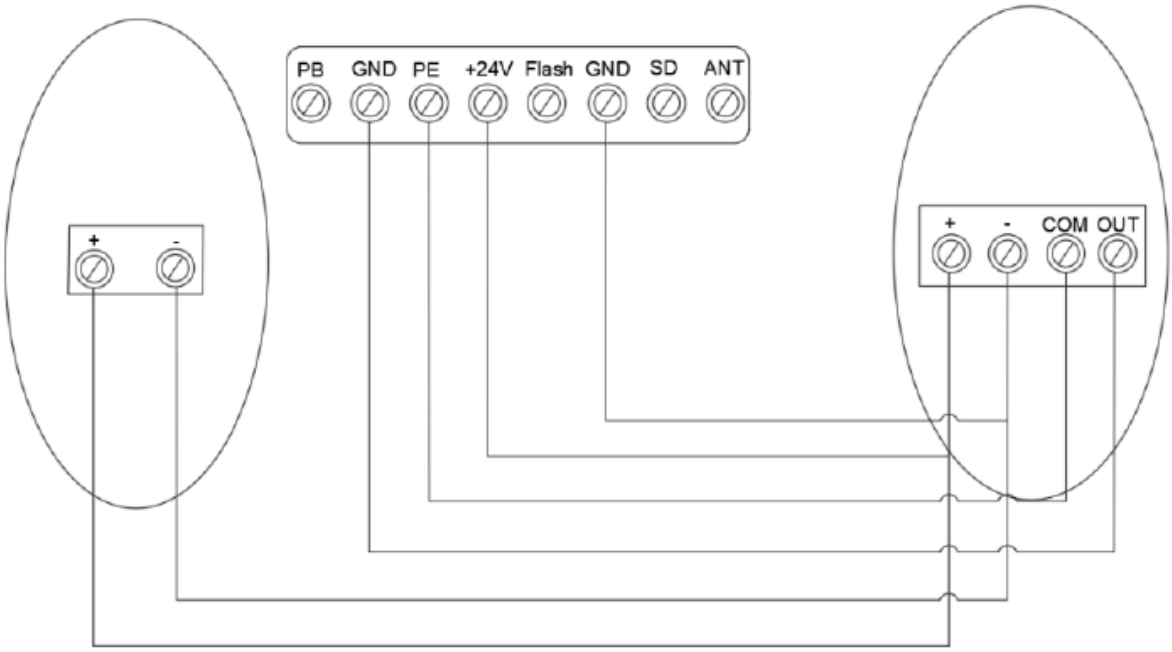

Priključak foto-zrake/upravljanja prekidačem
Slika 23

Uvod i primjena ostalih terminala

1. Dostupna su O/S/C sučelja. (Sl. 22)

Dodajte novi O/S/C gumb za otvaranje ili zatvaranje vrata.

2. Funkcija bljeskalice. (Sl. 24, Sl. 25)

Postoje odgovarajuća sučelja za ovu funkciju i osiguravaju napon bljeskalice 24v-35v. Spojite bljeskalicu s DC 24v-28v, strujom ≤ 100mA. Kada koristite bljeskalice s napajanjem AC 220V, molimo uskladite adapter i ožičenje prema potrebi.

3. Zaštita prolaznih vrata (SD) (Sl. 24, Sl. 25)

Ova funkcija osigurava da se vrata ne mogu otvoriti osim ako mala prolazna vrata nisu zatvorena. Ploča vrata neće biti oštećena.

4. Vanjsko napajanje (BAT) i antena (ANT), WIFI priključak. (Sl. 25)

Priključak za vanjsko napajanje, crveni je spojen na "+", crni je spojen na "-."
"WIFI" ovaj priključak je umetnut u WIFI modul.
"ANT" funkcija prijema signala Sučelje antene.

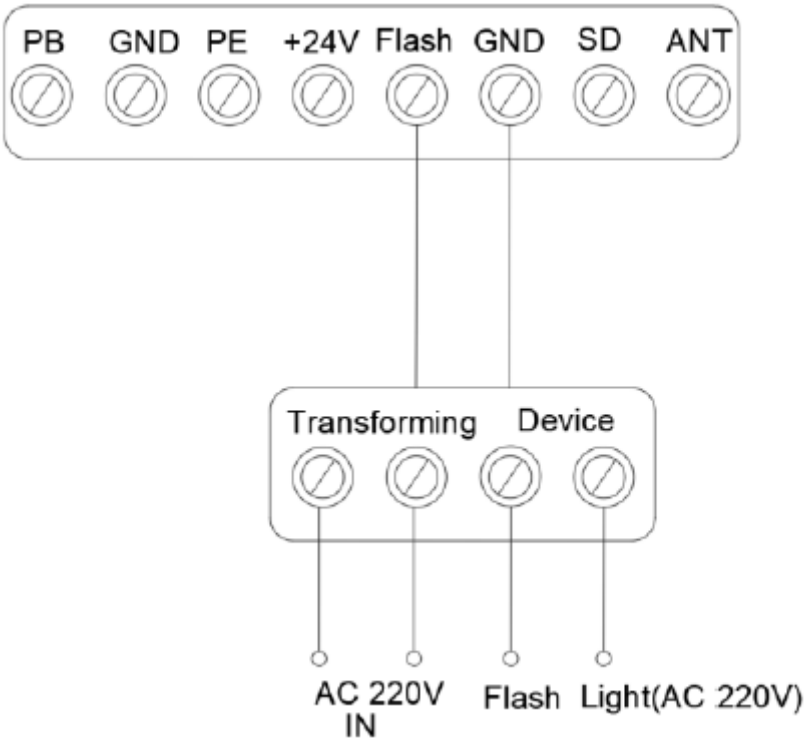

Slika 24

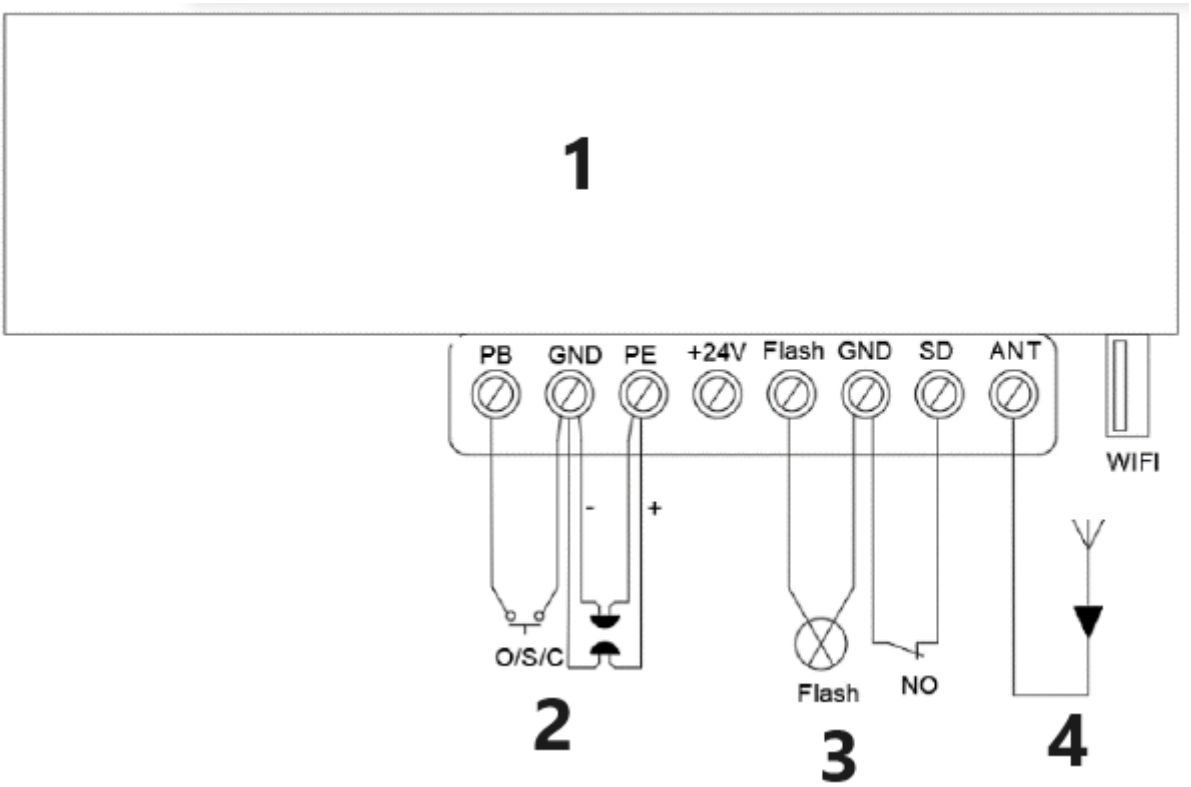

1 – Otvarač garažnih vrata
2 – Foto snop za impuls
3 – Sigurnosni uređaj za prolazna vrata
4 – Antena
Slika 25

ODRŽAVANJE

1. Nije potrebno posebno održavanje za logičku ploču.
Provjerite vrata barem dva puta godišnje jesu li pravilno uravnotežena i jesu li svi radni dijelovi u dobrom radnom stanju.
Provjerite osjetljivost na kretanje unatrag barem dva puta godišnje i prilagodite je ako je potrebno.
Provjerite rade li sigurnosni uređaji učinkovito (foto snopovi itd.)

2. Zamjena žarulje:
Napomena: Prije zamjene žarulje provjerite je li napajanje isključeno. I provjerite je li napon nove žarulje u skladu s lokalnim naponom i je li snaga unutar 10 W.
Odvijte vijke na poklopcu žarulje. Uklonite poklopac žarulje, a zatim odvrnite staru LED žarulju suprotno od smjera kazaljke na satu. Pričvrstite novu LED žarulju i poklopac žarulje.

3. Što se tiče funkcije alarma za održavanje:
Ako LED žarulja brzo bljesne 10 puta, to znači da su vrata izgubila ravnotežu, preporučuje se održavanje garažnih vrata. "Provjerite" status ili "ponovno naučite" ograničenje hoda nakon upozorenja alarma za održavanje.
Napomena: Nepravilno rukovanje vratima može utjecati na vijek trajanja automatskog otvarača zbog nepravilnih opterećenja i umanjit će jamstvo.

PAMETNA VRATA--USB 02
Pronađite odgovarajuće USB sučelje i umetnite Wi-Fi modul (slika 1, 2).

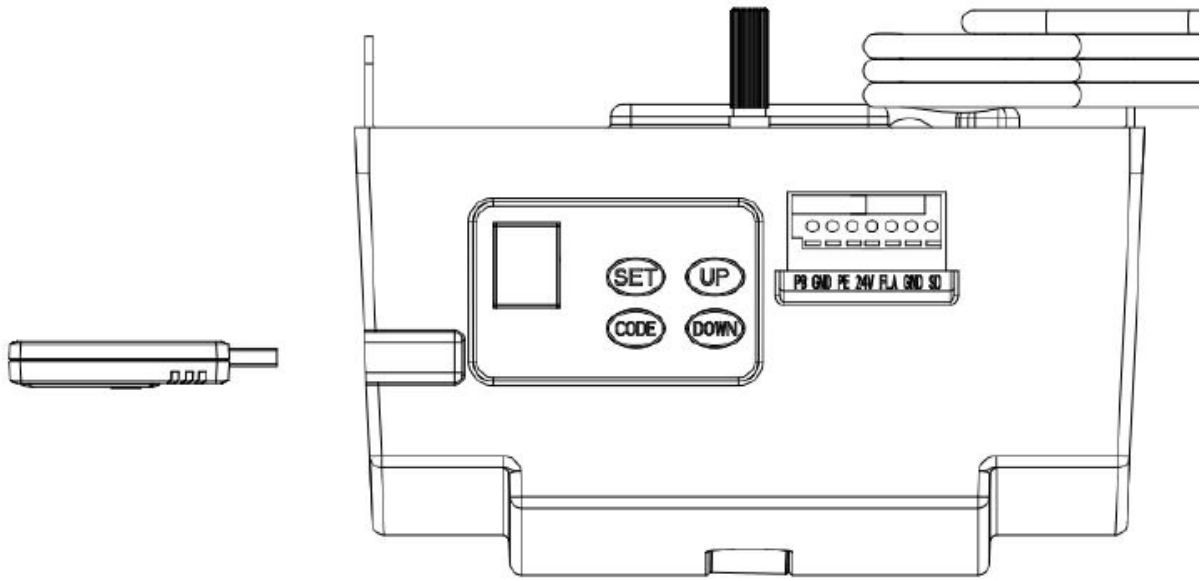

Slika 1

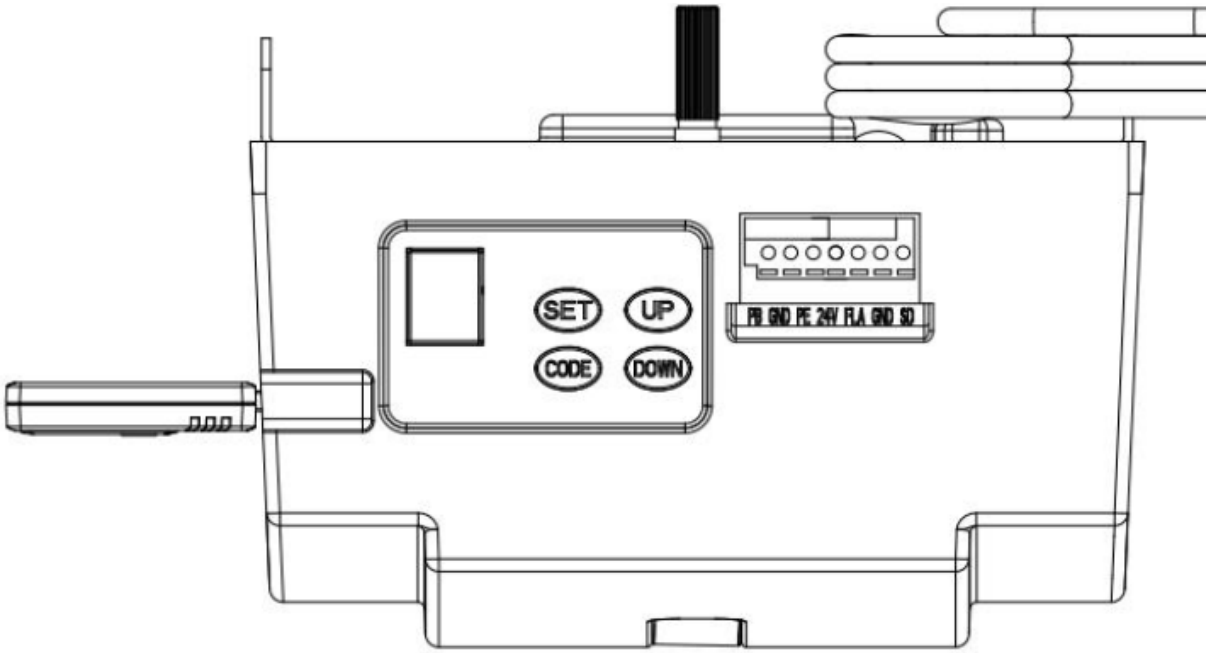

Slika 2

Upute za funkcije:
1. Programiranje granica otvaranja i zatvaranja
2. Daljinsko kodiranje
3. Postavljanje vremena odgode gašenja LED diode
4. Automatsko zatvaranje i postavljanje vremena
5. Postavljanje djelomičnog otvaranja/visine

POPIS DIJELOVA ZA OTVARAČ C-ŠINICE

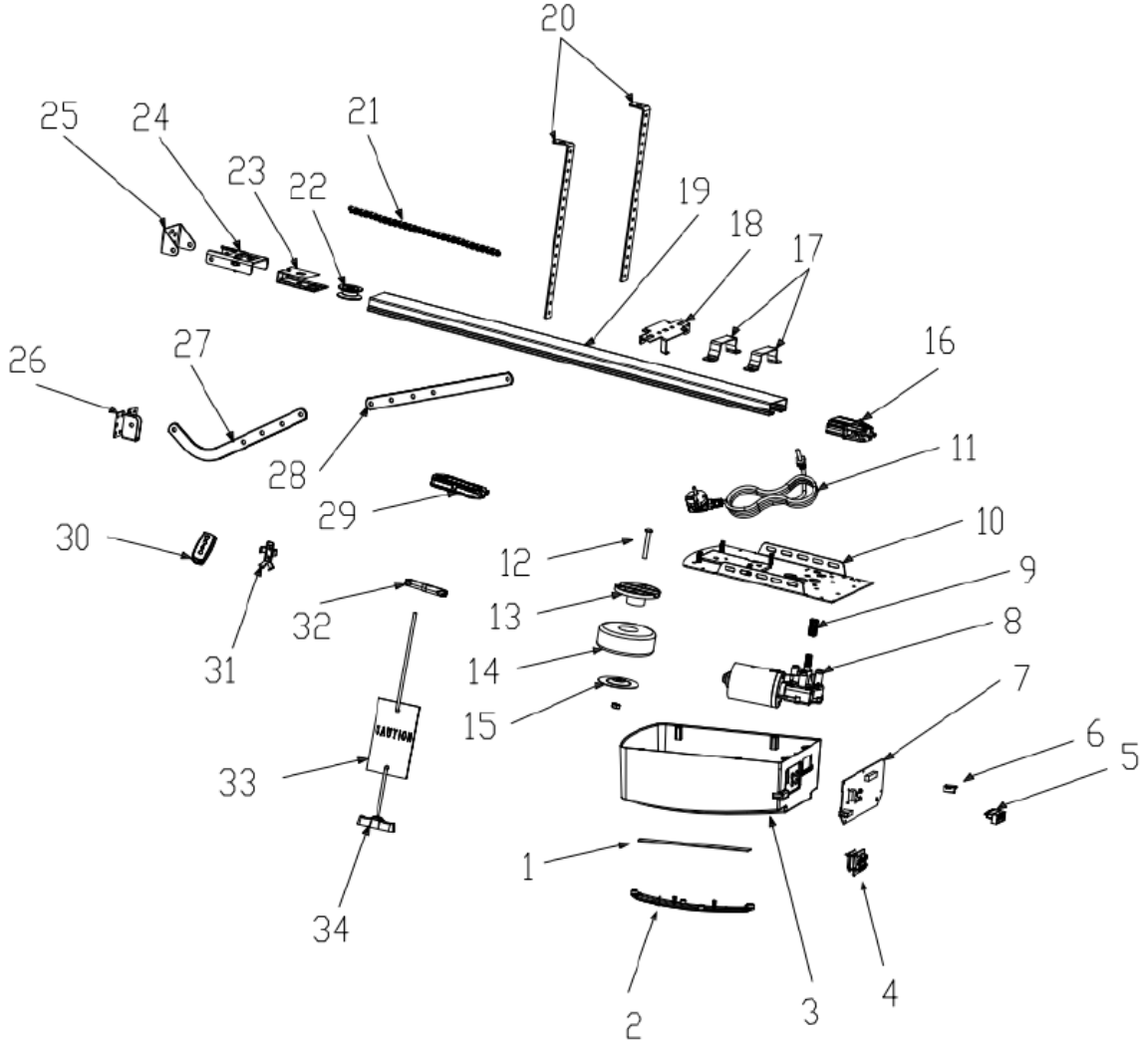

Item	Qty	Description
1	1	L.E.D light
2	1	L.E.D cover
3	1	Main cover
4	1	Panel
5	1	7P Connector
6	1	USB Dust Plug
7	1	PCBA
8	1	DC Gear motor
9	1	Motor shaft sleeve
10	1	Steel bottom base
11	1	Power Cable
12	1	Transformer Install assy

Item	Qty	Description
13	1	Transformer plate
14	1	Transformer
15	1	Transformer plate
16	1	Sprocket bracket
17	2	U handing bracket
18	1	Click bracket
19	1	C rail-steel
20	2	Mounting bracket
21	1	Chain /Belt
22	1	Chain /Belt Wheel
23	1	Wheel bracket
24	1	Track ending bracket

Item	Qty	Description
25	1	Wall bracket
26	1	Door bracket
27	1	Bent arm
28	2	Straight arm
29	1	Trolley assy
30	2	Transmitter
31	1	Transmitter bracket
32	1	Chain /Belt connection
33	1	Release card
34	1	Release handle

Rješavanje problema

Pojava kvara	Uzrok kvara	Rješenja
Otvarač vrata ne radi. LCD zaslon nije svijetao	1. Napajanje 2. Utikač je olabavljen	1. Provjerite je li utičnica motora pod naponom 2. Provjerite je li osigurač prekinuo 3. Provjerite je li niskonaponski vodič transformatora spojen na ploču s napajanjem 4. Provjerite je li trakasti kabel priključen 5. Provjerite ima li 26 V AC na strani niskog napona transformatora, ako ima 26 V AC, zamijenite tiskanu ploču. Ako ne, zamijenite transformator
Nedostaje položaj	Sistemska pogreška	Ponovno postavite graničnik kretanja
Tijekom učenja, digitalni zaslon	je pomak manji od 30 cm ili veći od 9 m	Ponovno postavite graničnik kretanja
Digitalni zaslon Otvarač ne radi ili je prestao raditi	Nestabilan napon ili su vrata izgubila ravnotežu	1. Provjerite napajanje 2. Podesite ravnotežu vrata
Otvarač ne radi Digitalni zaslon	Ne uspijeva naučiti postavku ograničenja gore i dolje Nepravilno naučite postavku ograničenja gore i dolje	Ponovno naučite graničnik kretanja "GORE" i "DOLJE". Slijedite upute
LED je uvijek upaljen	Upravljačka ploča je pokvarena ili je ploča za napajanje pokvarena	Zamijenite upravljačku ploču ili ploču za napajanje.
Prilikom otvaranja vrata daljinskim upravljačem, otvarač se automatski zaustavlja nakon što se pomakne 10 cm Digitalni zaslon	Žica Hall senzora je labava ili oštećena	Otvorite poklopac, provjerite žicu Hall senzora, ponovno je spojite ili zamijenite.
Otvarač ne radi. Čujete zvuk releja 'kaka' Digitalni zaslon	Žica između motora prienosnika i ploče se gubi	Otvorite poklopac i provjerite žicu između motora prienosnika i ploče.
Otvarač se automatski zaustavlja nakon što se pomakne 10 cm Digitalni zaslon	Žica između motora prienosnika i ploče je obrnuto spojena	Prvo isključite napajanje, otvorite poklopac i obrnuto spojite žicu između motora prienosnika i ploče. Ponovno postavite graničnik kretanja.
Vrata se pomiču samo gore. Nemojte raditi u pokretu prema dolje i digitalni zaslon	Funkcija fotoćelije je učinkovita, ali bez spajanja bilo kojeg uređaja s fotoćelijom.	Isključite funkciju fotoćelije ako nije spojen nijedan uređaj s fotoćelijom. Pogledajte upute za uporabu. 3. Provjerite je li fotoćelija ispravno spojena ili postoji li ikakva prepreka između fotoćelije.
Vrata su potpuno otvorena, automatski se zatvaraju nakon nekog vremena LED svjetla bljeskaju 4 puta 29	Funkcija automatskog zatvaranja je uključena	Postavite vrijeme automatskog zatvaranja ili isključite funkciju automatskog zatvaranja. (Pogledajte upute za uporabu)
Kada se vrata zaustave, lampica upozorenja uvijek svijetli	Ploča napajanja je pokvarena	Zamijenite ploču napajanja
LED svjetla ne rade	1. LED žica nije spojena 2. LED dioda je pokvarena 3. Tiskana ploča je pokvarena	1. Provjerite žicu LED diode 2. Zamijenite LED diodu 3. Zamijenite tiskanu ploču
Vrata se automatski vraćaju u gornju granicu prije nego što se vrata potpuno zatvore	U radu s funkcijom automatskog vraćanja unatrag Vrata nisu ispravno instalirana Postoji neka blokada u kretanju	1. Provjerite položaj blokade vrata i resetirajte graničnik kretanja 2. Povećana sila za automatsko vraćanje unatrag
Vrata se automatski zaustavljaju tijekom otvaranja	U radu s funkcijom automatske zaštite kada se otkrije prepreka Vrata nisu ispravno instalirana Postoji neka blokada u kretanju	1. Provjerite položaj blokade vrata i resetirajte graničnik kretanja 2. Povećana sila za automatsko vraćanje unatrag
Daljinski upravljač se ne može koristiti ili je domet rada kratak	1. Prazna baterija 2. Antena je labava ili nije dobro ispružena 3. Smetnje u blizini	1. Zamijenite novu bateriju 2. Izvucite antenu na otvaraču 3. Uklonite smetnje

Ne možete kodirati nove daljinske upravljače	Novi daljinski upravljač nije kompatibilan s otvaračem	Odaberite samo naš daljinski upravljač
Digitalni zaslon	Pohranjeni kod daljinskog upravljača je pun	Izbrišite sve pohranjene kodove (pogledajte upute za uporabu)
Stanju pripravnosti, digitalni zaslon	Učinci funkcije vrata u vratima	Provjerite prekidač vrata u vratima
Otvarač radi dok se vrata ne pomiču	Istrošena čahura osovine motora	Zamijenite čahuru osovine motora
Baterija ne daje napajanje	1. Baterija je prazna 2. Žica baterije je obrnuto spojena 3. Žica baterije je pregorjela	1. Zamijenite bateriju 2. Otvorite poklopac, provjerite "+" i "-" na bateriji 3. Zamijenite žicu baterije
Ostali abnormalni problemi	Vanjski uređaji nisu kompatibilni s otvaračem	Uklonite sve vanjske uređaje. Ako abnormalni problemi i dalje postoje, zamijenite tiskanu ploču
Digitalni zaslon	Sustav garažnih vrata treba održavanje	Garažna vrata i motor trebaju potpuno održavanje

Šis naudotojo vadovas jūsų patogumui išverstas naudojant mašininį vertimą. Dedamos visos pagrįstos pastangos, kad vertimas būtų tikslus; tačiau joks automatinis vertimas nėra tobulas ir neturi pakeisti žmonių vertėjų. Oficiali naudotojo instrukcija yra anglų kalba. Bet kokie vertimo neatitikimai ar skirtumai nėra privalomi ir neturi jokios teisinės galios atitikties ar vykdymo tikslais. Jei kyla klausimų dėl naudotojo vadove pateiktos informacijos tikslumo, žr. oficialią versiją anglų kalba.

Parametro aprašymas	Parametro reikšmė	
Produkto pavadinimas	Garažo vartų automatika – diržas	
Modelis	MSW-GDOOR-001A	MSW-GDOOR-003A
Nominali įtampa [V~] / dažnis [Hz]	230/50	
Maksimali traukos jėga [N]	1000	1200
Maksimalus durų plotas [m^2]	15	18
Maksimalus durų svoris [kg]	100	120
Maksimalus durų aukštis [m]	2.4 – 3.5	
LED	24 V nuolatinė srovė / 15 vnt.	
Darbinė temperatūra [°C]	-40 / +50	
Apsaugos klasė IP	IP 20	

SVARBIOS SAUGOS REKOMENDACIJOS

NESILAIKYDAMAS ŠIŲ SAUGOS REKOMENDACIJŲ, GALI PATIRTI SUNKIUS ASMENS SUŽALOJIMUS, MIRTĮ IR (ARBA) TURTINĘ ŽALĄ.

Atidžiai perskaitykite ir laikykitės visų saugos ir įrengimo rekomendacijų.

1. Atidariklis suprojektuotas ir pagamintas laikantis vietinių reglamentų. Montuotojas turi būti susipažinęs su vietiniais reikalavimais, taikomais atidarytuvo montavimui.
2. Nekvalifikuoti darbuotojai arba asmenys, nežinontys automatiniams vartams ir kitoms durims taikomų darbo saugos ir sveikatos standartų, jokiomis aplinkybėmis negali atlikti montavimo darbų ar diegti sistemų.
3. Asmenys, kurie montuoja ar aptarnauja įrangą nesilaikydami visų taikomų saugos standartų, bus atsakingi už bet kokią žalą, sužalojimus, išlaidas, sąnaudas ar pretenzijas, kurias bet kuris asmuo patyrė dėl to, kad sistema nebuvo tinkamai sumontuota ir nesilaikant atitinkamų saugos standartų bei montavimo vadovo, tiesiogiai ar netiesiogiai.
4. Dėl papildomo saugumo primygtinai rekomenduojame įtraukti „Photo Beam“. Nors atidarytuve yra įmontuota slėgiui jautri saugos kliūčių jėgos sistema, „Photo Beam“ pridėjimas labai padidins automatinių garažo vartų eksploatavimo saugą ir suteiks papildomos ramybės.
5. Prieš įvažiuodami į garažą arba išvažiuodami iš jo, įsitikinkite, kad garažo vartai yra visiškai atidaryti ir nejuda.
6. Prieš išeidami įsitikinkite, kad garažo vartai yra visiškai uždaryti ir nejuda. Visada laikykite rankas ir laisvus drabužius atokiau nuo atidarytuvo ir garažo vartų.
7. Saugos kliūčių sistema skirta veikti tik su STABILIAIS objektais. Jei garažo vartai susiliestų su judančiu objektu, gali įvykti sunkūs kūno sužalojimai, mirtis ir (arba) turto sugadinimas.
8. Šis prietaisas nėra skirtas naudoti asmenims (įskaitant vaikus) su ribotais fiziniais, jutiminiais ar protiniais gebėjimais arba asmenims, kuriems trūksta patirties ir žinių, nebent juos prižiūrėtų arba instruktuotų, kaip naudoti prietaisą, už jų saugumą atsakingas asmuo. Vaikus reikia prižiūrėti, siekiant užtikrinti, kad jie nežaistų su prietaisu.
9. Elektros prietaisų atliekų negalima išmesti kartu su buitinėmis atliekomis. Prašome perdirbti ten, kur yra tam skirtos priemonės. Dėl perdirbimo patarimų kreipkitės į savo vietos valdžios institucijas arba pardavėją.
10. Jei maitinimo laidas pažeistas, jį turi pakeisti gamintojas, jo techninės priežiūros atstovas arba panašios kvalifikacijos asmenys, kad būtų išvengta pavojaus.
11. ĮSPĖJIMAS: Svarbios saugos instrukcijos. Svarbu laikytis visų instrukcijų dėl asmenų saugumo. Išsaugokite šias instrukcijas.
12. Neleiskite vaikams žaisti su durų valdikliais. Laikykite nuotolinio valdymo pultelius vaikams

nepasiekiamoje vietoje. Stebėkite judančias duris ir neleiskite žmonėms prie jų priartėti, kol durys nebus visiškai atidarytos arba uždarytos.

13. Būkite atsargūs naudodami rankinį atleidimą, nes atidarytos durys gali greitai nukristi dėl silpnų ar sulūžusių spyruoklių arba dėl nesubalansuotos būklės.
14. Dažnai tikrinkite instaliaciją, ypač patikrinkite, ar nėra trosų, spyruoklių ir tvirtinimo elementų, ar nėra susidėvėjimo, pažeidimų ar disbalanso požymių. Nenaudokite, jei reikia remonto ar reguliavimo, nes montavimo klaida arba netinkamai subalansuotos durys gali sukelti sužalojimą.
15. Kiekvieną mėnesį patikrinkite, ar pavara grįžta atgal, kai vartai paliečia ant grindų padėtą 50 mm aukščio objektą. Jei reikia, sureguliuokite ir patikrinkite dar kartą, nes neteisingas sureguliavimas gali kelti pavojų pavaroms su apsaugos nuo įstrigimo sistema, kuri priklauso nuo kontakto su apatiniu vartų kraštu.
16. Išsami informacija apie rankinio atleidimo naudojimą.
17. Informacija apie vartų ir pavaros reguliavimą.
18. Valydami arba atlikdami kitą techninę priežiūrą, atjunkite maitinimą.
19. Montavimo instrukcijose turi būti pateikta išsami informacija apie pavaros ir su ja susijusių komponentų montavimą.

SVARBUS SAUGOS INFORMACIJA APIE MYGTUKINIŲ ELEMENTŲ BATERIJAS

ĮSPĖJIMAS

ŠIS GAMINYS YRA MYGTUKINIŲ ELEMENTŲ BATERIJA

Baterija yra pavojinga ir turi būti laikoma vaikams nepasiekiamoje vietoje.
Prarijus arba įdėjus į bet kurią kūno dalį, baterija gali sukelti sunkius ar mirtinus sužalojimus per 2 valandas ar mažiau.
Jei įtariate, kad baterija buvo praryta arba įdėta į bet kurią kūno dalį, **NEATIDĖLIODAMI KREIPKITĖS** medicininės pagalbos.

Siųstuvo baterijos keitimas

Nuimkite tvirtinimo varžtus, esančius rankinio siųstuvo apačioje.
Atidarykite 2 siųstuvo korpuso puses ir pakeiskite bateriją identiškos specifikacijos baterija.
Patikrinkite, ar paspaudus vieną iš siųstuvo mygtukų šviečia raudona indikatoriaus lemputė, tada pakeiskite tvirtinimo varžtus.

Belaidžio sieninio jungiklio baterijos keitimas

Nuimkite dangtelį, kol įrenginys vis dar pritvirtintas prie sienos, įstumdami ir pasukdami tiesų atsuktuvą į angas, esančias sienos plokštės viršuje ir apačioje.
Mažu kryžminiu atsuktuvu atsukite 4 varžtus, laikančius jungiklius.
Pakeiskite bateriją identiška specifikacija.

PRODUKTO APRAŠYMAS IR SAVYBĖS

1. Kliūties jėgos reguliavimas

Minimali jėga rodoma „1“, ir ją galima reguliuoti aukštyn. Rodmuo „5“ reiškia maksimalią jėgą.

2. Eigos greičio reguliavimas

Ekrane rodomas „8“ reiškia 80 % eigos greičio. Rodmuo „A“ reiškia visą greitį 160 mm/s arba 200 mm/s.

3. Atbulinės eigos aukščio reguliavimas

Ekrane rodomas „0“ reiškia, kad vartai atšoks į viršų. Rodmuo „1~9“ reiškia, kad vartai atšoks į visos eigos padėtį.

Nuo vienos dešimtosios iki devynių dešimtųjų visos eigos ir t. t.

4. Dalinis atidarymas/aukštis

Ekrane rodomas „0“ reiškia, kad dalinio atidarymo funkcija uždaryta. Rodmuo „1~9“ reiškia, kad reikia nustatyti skirtingą dalinio atidarymo padėtį visai eigai.

5. Siųstuvo mygtukų atpažinimo funkcija

Ekrane pasirodžius „0“, mygtukų atpažinimo funkcija išjungta. Rodmuo „1“ reiškia, kad mygtukų atpažinimo funkcija įjungta.

6. Kodų atminties kiekis

Ekrane pasirodžius „A“, maksimalus kodų atminties kiekis yra 50 vnt. Paspauskite mygtuką AUKŠTYN/ŽEMYN vieną kartą, kad padidintumėte arba sumažintumėte kiekį. Kodų atminties kiekis nustatytas 5 vnt. * N, N = 1~9. (Kiekis yra 5 kartotinis).

7. Techninės priežiūros signalas

Ekrane pasirodo „t“ ir 10 kartų greitai sumirksi LED lemputė, reiškia, kad garažo vartams ir varikliui reikalinga visapusiška priežiūra.

8. Automatinis apsauginis grįžimas atgal

Automatinį stabdymą / automatinį grįžimą atgal valdo mūsų programinė įranga arba grandinių plokštės. Mes rūpinamės jūsų vaikų, augintinių ar kitų daiktų apsauga.

9. Švelnus paleidimas / švelnus sustojimas

Kiekvieno ciklo pradžioje ir pabaigoje reguliuojamas greitis sumažina vartų ir atidarytuvo apkrovą, todėl jie tarnauja ilgiau ir veikia tyliau.

10. Automatinis uždarymas

Automatinis uždarymas užtikrina ramybę ir jūsų namų saugumą, automatiškai uždarydamas vartus įvažiuojant į garažą arba išvažiuojant iš jo.

11. Savaime besimokanti atidarymo ir uždarymo kliūties jėga

Atidariklio galios kiekis skirtingiems vartų eigos etapams yra išmokstamas nustatymo metu ir nuolat perprofiliuojamas. Atidariklio jėgos matavimas automatiškai reguliuojamas tinkamame diapazone.

12. Elektroninė riba, paprastas reguliavimas

Jums tereikia valdyti ribos nustatymus valdymo skydeliuose, kad galėtumėte tiksliai jį sureguliuoti – tai paprastas ir greitas procesas bet kam.

13. Galimas atsarginis akumuliatoriaus maitinimo šaltinis

Nutrūkus elektros tiekimui jūsų namuose, atidarytuvai gali būti maitinami mūsų atsarginiu akumuliatoriumi.

14. Savaime užsifiksuojantys reduktoriai

Reduktoriai automatiškai užsifiksuos su savo išjungimo sistemomis.

15. Rankinis atleidimas

Nesijaudinkite dėl elektros energijos tiekimo sutrikimų, rankinio atleidimo sistema yra sprendimas, leidžiantis valdyti duris bet kuriuo metu.

16. Siųstuvo technologija

Riedančio kodo technologija (7,38 x 10^{19} kombinacijų), 433,92 MHz dažnis, 4 kanalų konstrukcija užtikrina, kad vienu siųstuvu galėtumėte valdyti 4 skirtingus vartus.

17. Pritaikymas

Kadangi tarp lubų ir aukščiausio vartų eigos taško reikia vos 30 mm atstumo, atidarytuvą galima įmontuoti įleidžiamojoje dalyje, kad būtų užtikrinta maža erdvė virš galvos.

18. Metalininė apatinė plokštė, tvirtesnė ir saugesnė.

19. Judėjimo aukštyn / žemyn mygtukai (AUKŠTYN / ŽEMYN)

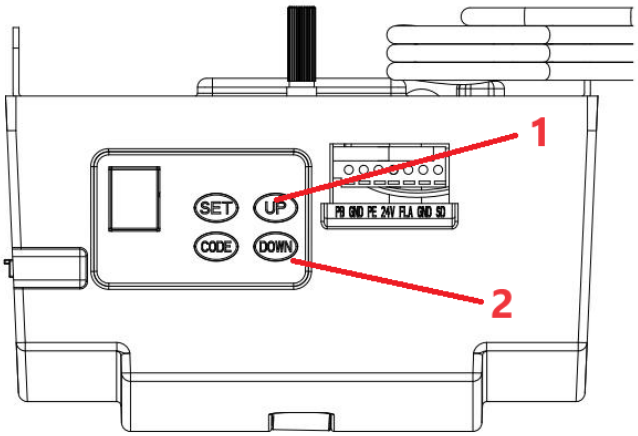

1 – Atidaryti

2 - Uždaryti

REKOMENDACIJOS PRIEŠ ĮRENGIMĄ

1. Garažo vartus turi būti galima lengvai pakelti ir uždaryti rankomis ir be didelių pastangų. Gerai subalansuoti ir spyruokliniai vartai yra labai svarbūs tinkamam montavimui.
2. Garažo vartų atidarytuvas negali kompensuoti blogai sumontuotų garažo vartų ir neturėtų būti naudojamas kaip sprendimas „sunkiai atidaromiems“ vartams.
3. Jei įrenginys montuojamas ant esamų vartų, įsitikinkite, kad visi esami užraktai yra pašalinti, kitaip garantija bus negaliojanti.
4. Netoli atidarytuvo montavimo vietos turi būti įrengtas patvirtintas lizdas.
5. Tarp grandinės pavaros bėgelio apačios ir garažo vartų viršaus artimiausiame taške turėtų būti mažiausiai 30 mm tarpas. (Žr. 1 pav.)

Svarbi pastaba: Dėl papildomų saugos taisyklių primygtinai rekomenduojame visuose įrenginiuose sumontuoti 5 nuotraukoje nurodytas elektrines apsaugines sijas.

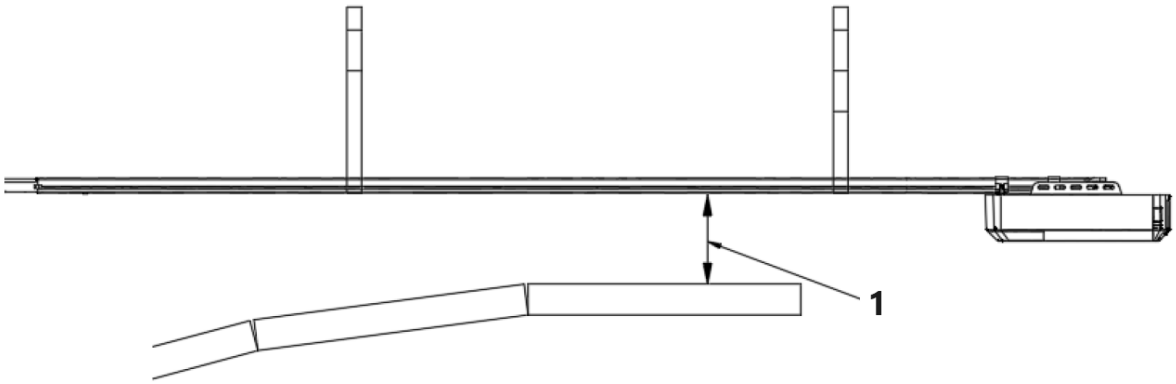

Mažiausias atstumas 1–30 mm

1 pav

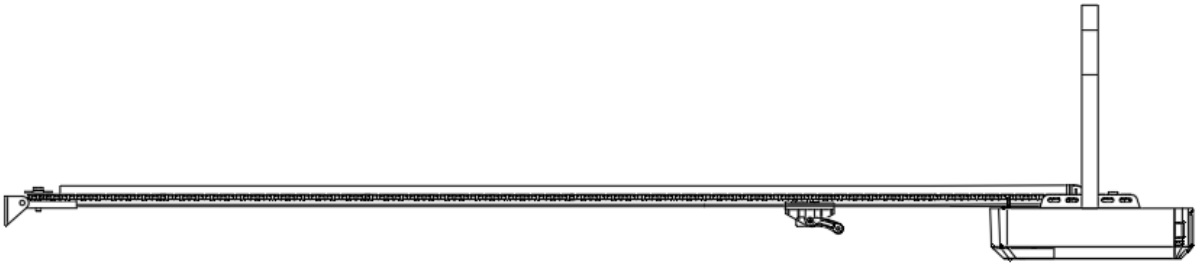

MONTAVIMO INSTRUKCIJOS

Sieninio laikiklio ir durų laikiklio montavimas (2 pav.)

Sieninis laikiklis – uždarykite garažo vartus, išmatuokite garažo vartų plotį viršuje ir pažymėkite centrą. Suraskite ir pritvirtinkite sieninį laikiklį 2–15 cm virš vartų vidinėje sienoje.
(Priklausomai nuo faktinės montavimo vietos).
Durų laikiklis – pritvirtinkite durų laikiklį prie vartų konstrukcijos dalies kuo arčiau viršutinio krašto.

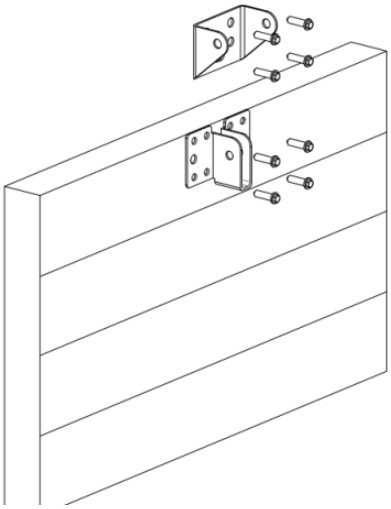

2 pav

Montavimas (plieninis C formos bėgelis)

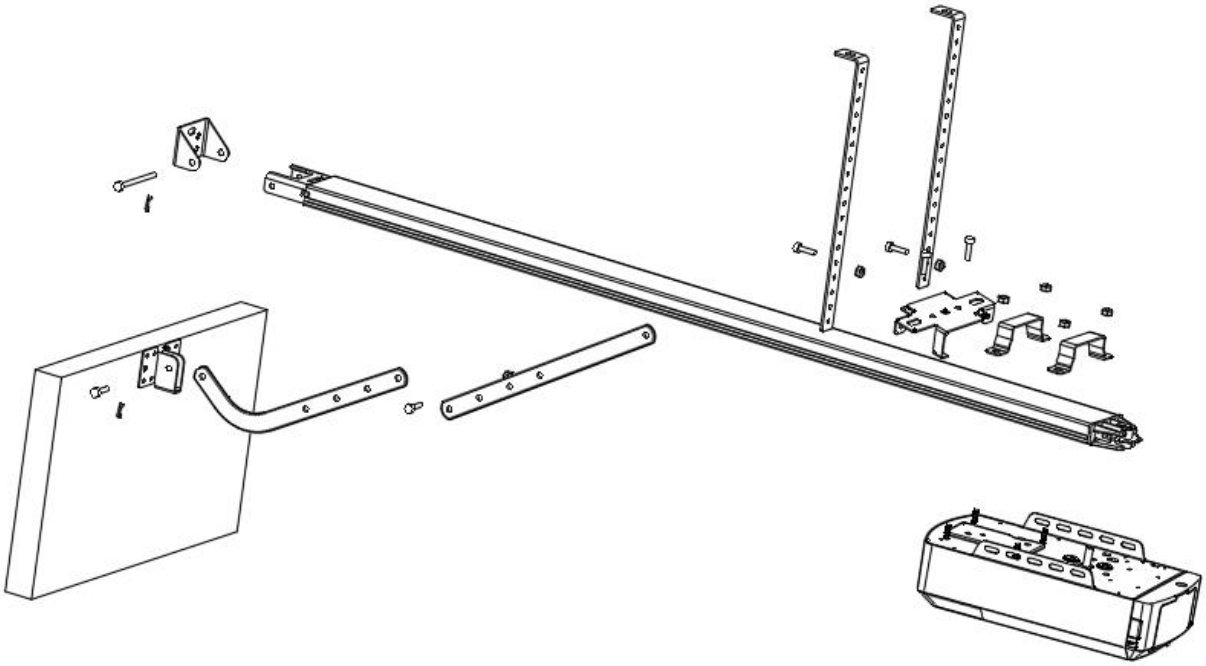

3 pav

1 ŽINGSNIS (3 pav.)
Pritvirtinkite atidarytuvo galvutę prie plieninio bėgelio. Surinkite 2 „U“ formos pakabinimo laikiklius pridėtomis 6 mm veržlėmis.

2 ŽINGSNIS (3 pav.)
Padėkite plieninį bėgelį ir atidarytuvo galvutės mazgą garažo grindų centre, atvira galvute toliausiai nuo vartų. Pakelkite bėgelio priekį iki vartų laikiklio. Įkiškite šarnyrinį kaištį ir pritvirtinkite jį pridėtu vielokaiščiu.

3 ŽINGSNIS (3 pav., 4 pav.)
Pakelkite ir paremkite atidarytuvo galvutę (kopėčiomis), kad ji būtų centre ir lygiai pastatyta. Pritvirtinkite atidarytuvą ir bėgelį prie lubų geležiniais laikikliais A ir B.

ĮSPĖJIMAS: Neleiskite vaikams būti šalia durų, atidarytuvo ar atraminių kopėčių, nes nesilaikant šio įspėjimo gali kilti rimtų sužalojimų ir (arba) žalos.

4 ŽINGSNIS (3 pav., 5 pav.)
Prijunkite tiesiąją svirtį prie sulenktos svirties varžtu. Uždėkite ir pritvirtinkite svirtis prie viršutinio vartų krašto, naudodami pateiktą varžtą.

5 ŽINGSNIS
Kelkite garažo vartus, kol šautuvas užsifiksuos pavaros grandinėje / dirže.
Dabar pasiruošę programuoti atidarytuvus.

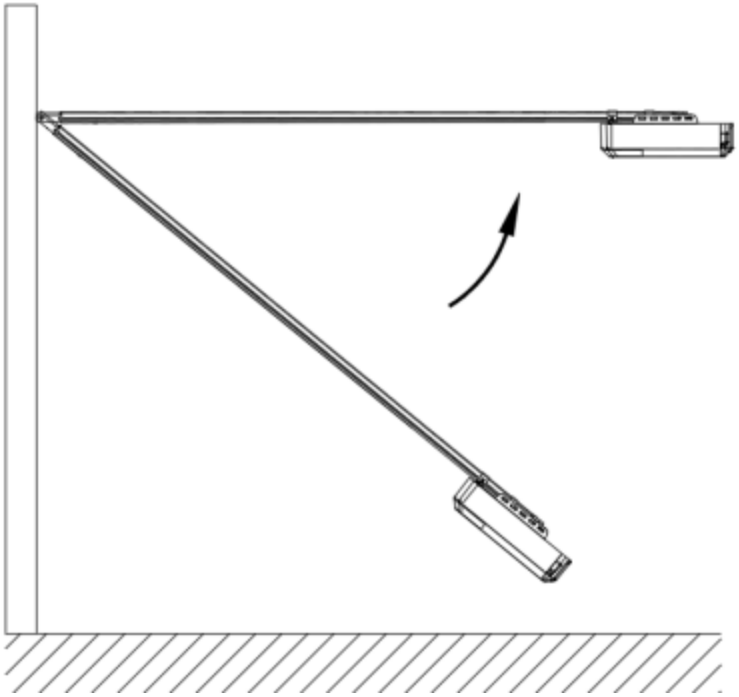

4 pav

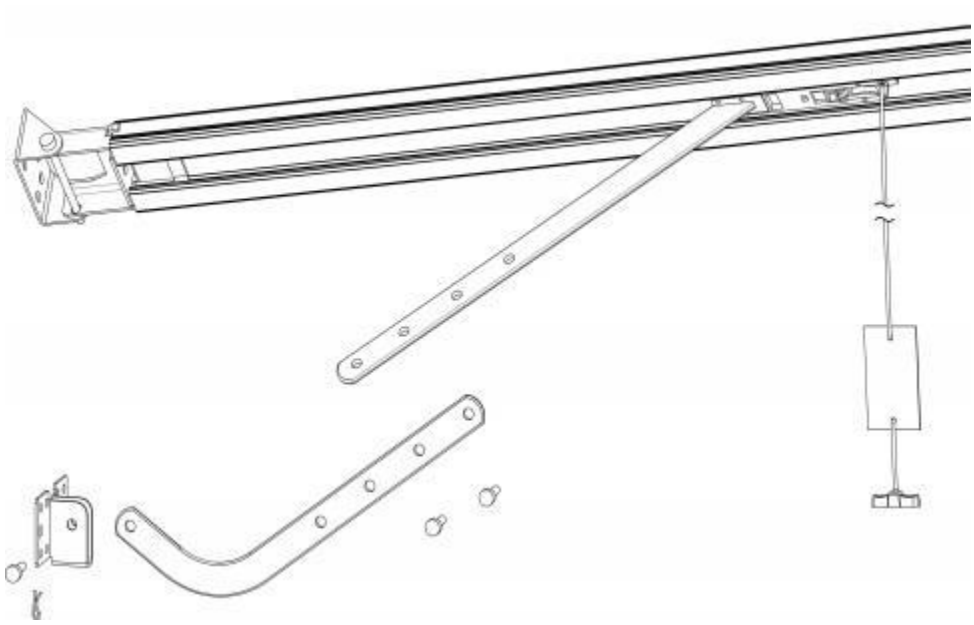

5 pav

Sekcijinis plieninio C formos bėgelio mazgas

2 dalys Plieninis bėgelis

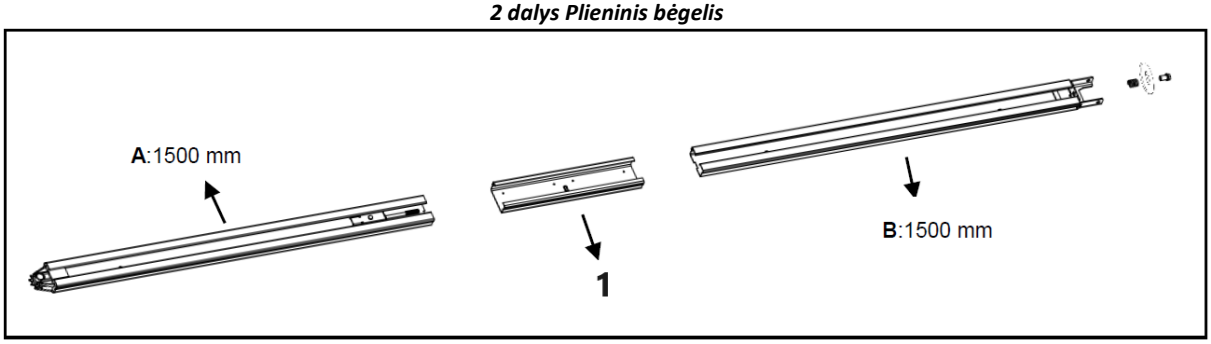

1 – įvorė
6 pav

3 dalys Plieninis bėgelis

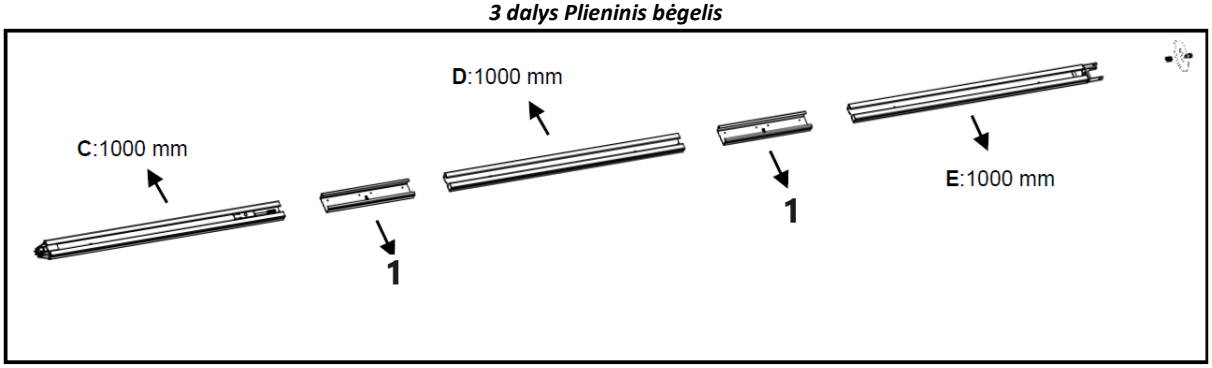

1 – įvorė
7 pav

1. **2 dalių plieninis bėgelis:**

Kaip parodyta 6 pav., įstumkite A bėgelį į įvorę, tada įstumkite B bėgelį į įvorę.

3 dalių plieninis takelis:

Kaip parodyta 7 pav., įstumkite C bėgelį į įvorę, įstumkite D bėgelį į įvorę ir įstumkite E bėgelį į įvorę.

2. Nukirpkite plastikinį siūlą; patraukite sraigtinę strypą kartu su vidine grandine į galinio bėgelio padėtį (8 pav.).

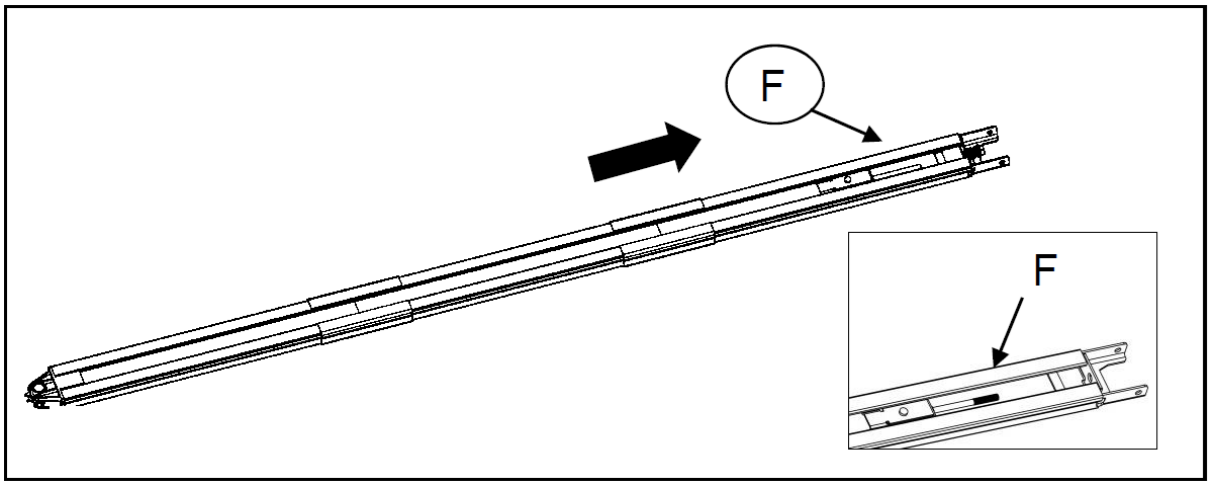

8 pav.

3. Kaip parodyta 9 pav., atlaisvinkite veržlę ir spyruoklę.
4. Priveržkite veržlę iki reikiamos padėties, kaip parodyta 10 pav., nukirpkite plastikinę juostelę, nukirpkite plastikinį siūlą ant žvaigždutės ir baigkite surinkti visą bėgelį.

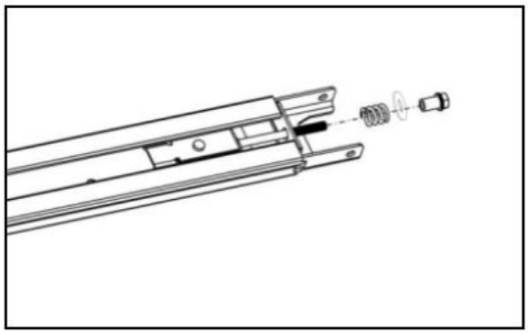

9 pav.

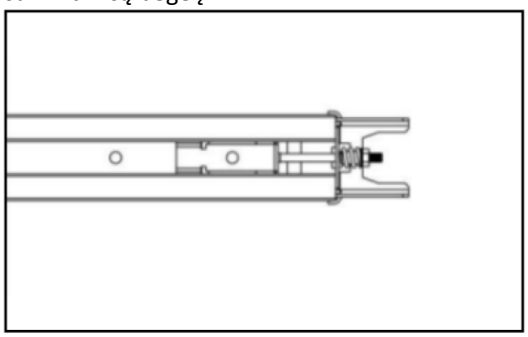

10 pav.

C formos bėgelio akumuliatoriaus atsarginis blokas (neprivaloma)

1 variantas – viršuje pritvirtintas (TIK švino rūgšties akumuliatoriams)

1 ŽINGSNIS

Surinkite akumuliatorių ir akumuliatoriaus laikiklį kaip parodyta nuotraukoje, pritvirtinkite pridedamais varžtais.

2 ŽINGSNIS

Prijunkite akumuliatorių prie atidarytuvo.

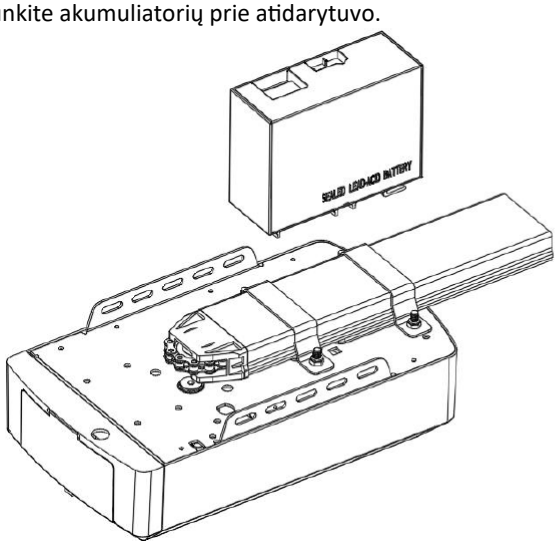

1 žingsnis

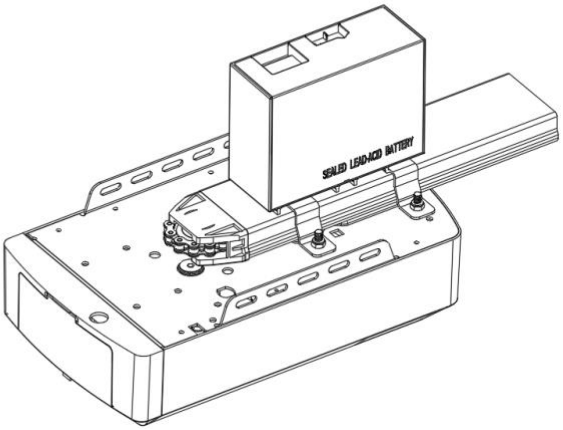

2 veiksmas

2 variantas – fiksuotas šone (švino-rūgšties ir ličio akumuliatoriams)

1 ŽINGSNIS (11 pav.)
Sumontuokite bateriją prie atidarytuvo šono, kaip parodyta nuotraukoje, ir pritvirtinkite pridedamais varžtais.
2 ŽINGSNIS (12 pav.)
Prijunkite bateriją prie atidarytuvo, suraskite 12 pav.

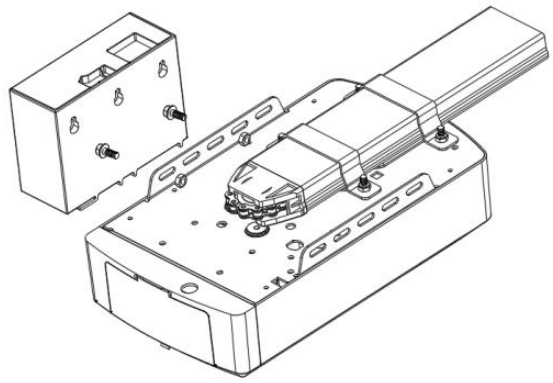

11 pav.

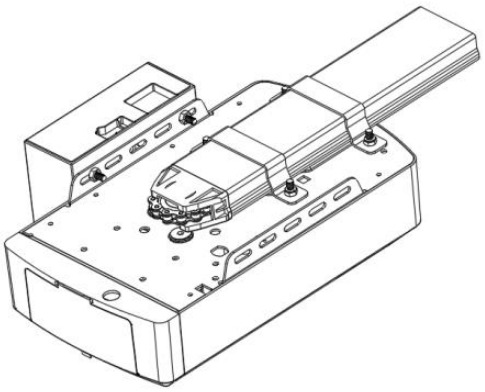

12 pav.

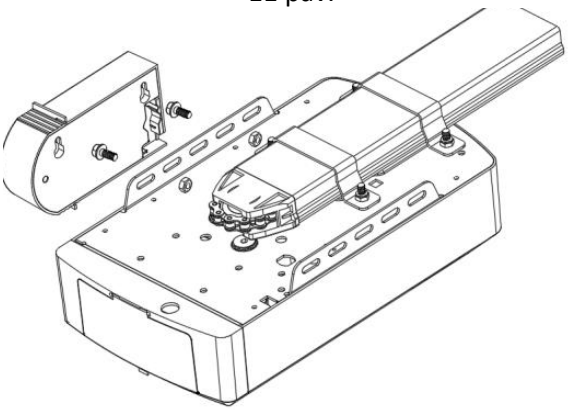

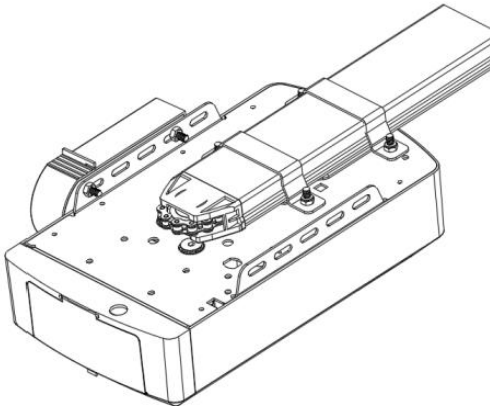

RANKINIS C FORMOS BĖGELIO ATIDARYMO MECHANIZMO ATIDARYMAS

Atidariklis turi rankinio atleidimo virvelę, skirtą atlaisvinti šaulį ir perkelti duris
ranka, laikydami rankeną nuleistą (13 pav.). Patraukite rankeną, kad atjungtumėte pervežimo įtaisą. Į
vėl įjunkite duris, tiesiog paleiskite atidarytuvą automatiniu režimu arba stumkite duris rankomis, kol vežimėlis
įsijungia į grandinės perjungiklį.
Kai kuriais atvejais, kai pėsčiųjų durys nėra įjungtos, rekomenduojama naudoti išorines
turi būti sumontuotas atjungimo įtaisas (14 pav.).

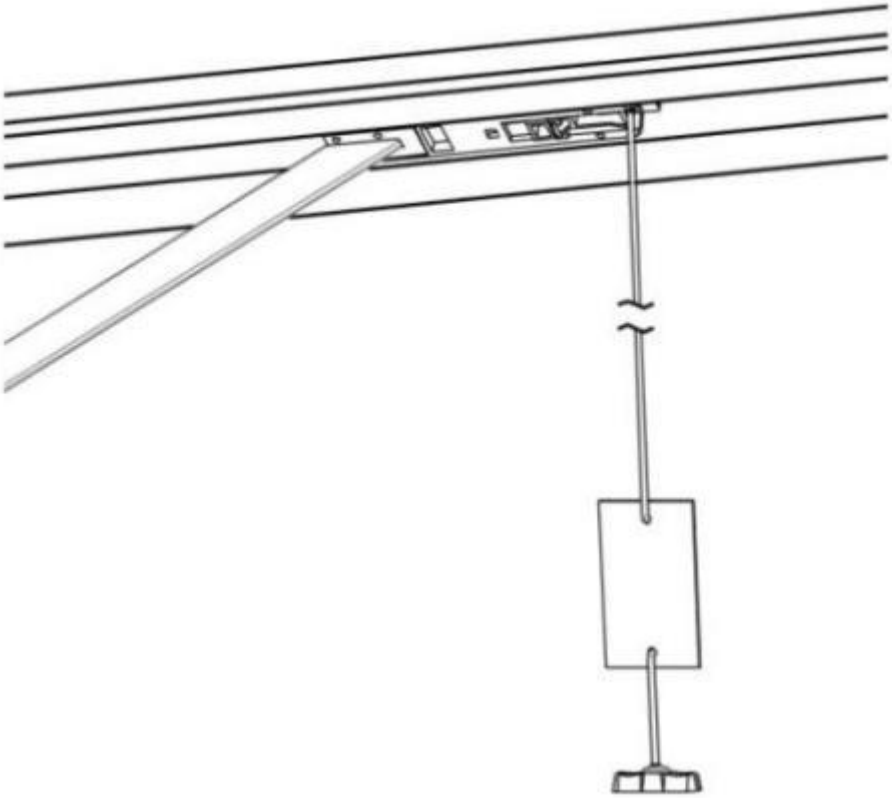

13 pav.

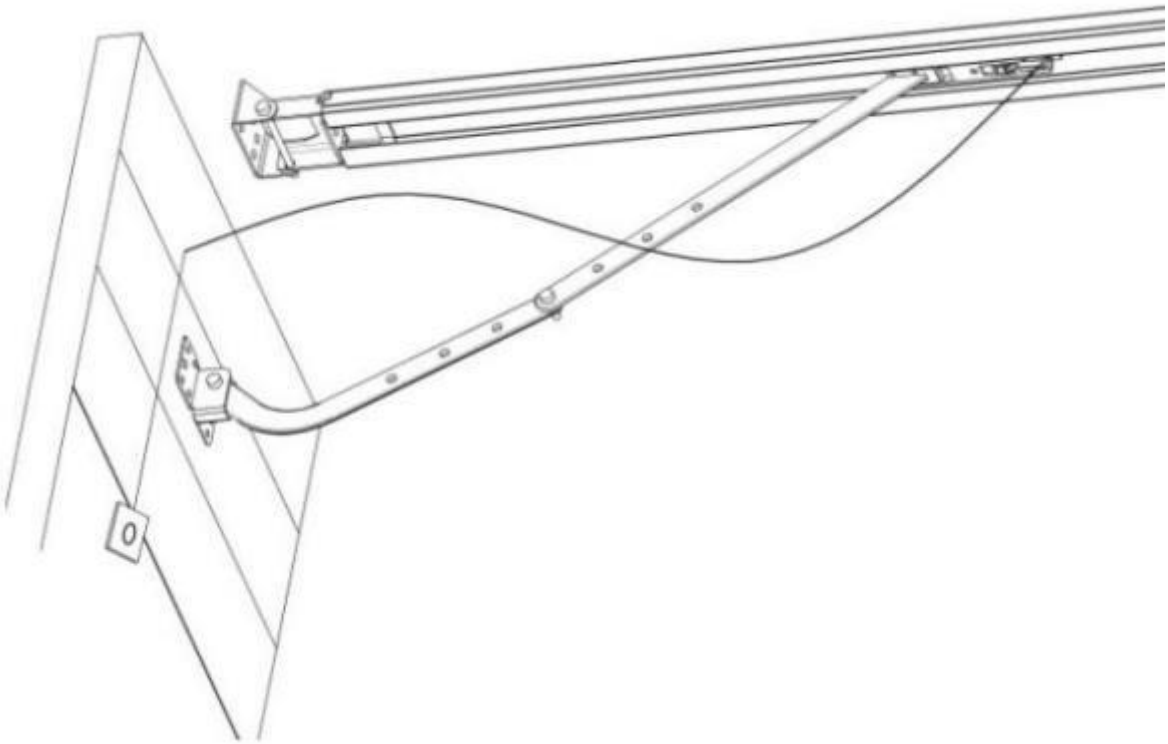

14 pav

PAGRINDINĖS MYGTUKŲ INSTRUKCIJOS

Elementas	Mygtukas	Aprašymas
1.	SET	**Trumpas paspaudimas**: Patvirtinti nustatymą. **Ilgas paspaudimas**: Įeiti į funkcijų meniu nustatymą.
2.	CODE	**Trumpas paspaudimas:** a) Nustatymų būsenoje trumpai paspauskite CODE, kad išeitumėte iš dabartinio veikimo ir grįžtumėte į budėjimo režimo sąsają. b) Budėjimo būsenoje trumpai paspauskite CODE, kampe pasirodys taškas, dabar pereisite į kodo mokymosi režimą. Dabar pirmiausia spustelėkite norimo naudoti rankinio siųstuvo mygtuką, taškas gali išnykti, tada dar kartą paspauskite tą patį rankinio siųstuvo mygtuką, taškas mirksės, čia kodo mokymasis baigtas. **Ilgas paspaudimas**: Išvalyti užkoduotą nuotolinio valdymo pultą. Paspauskite ir palaikykite CODE mygtuką, kol ekrane pasirodys raidė „C“. Visi išsaugoti nuotolinio valdymo pultai bus ištrinti.
3.	UP	**Trumpas paspaudimas**: Atidaryti duris. **Ilgas paspaudimas**: Padidinti atsparumą. Paspauskite ir palaikykite mygtuką AUKŠTYN, po 4 sekundžių bus rodomas 0-1-2-3, pasirinkite norimą skaičių. 1 = padidinti atsparumą 25 %, 2 = padidinti atsparumą 50 %, 3 = padidinti atsparumą 75 %.
4.	DOWN	**Trumpas paspaudimas**: Uždarykite vartus. **Ilgas paspaudimas:** Atkurkite gamyklinius nustatymus. Laikykite nuspaustą mygtuką ŽEMYN, po 4 sekundžių bus rodomas 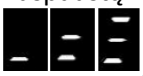 , tada garažo vartų atidarytuvas bus paleistas iš naujo. P. S.: Paleidimas iš naujo reiškia, kad visi nustatymai grąžinami į gamyklinius, visus mokymosi veiksmus reikia atlikti iš naujo, išskyrus siųstuvo mokymosi kodą.

PROGRAMAVIMO INSTRUKCIJOS

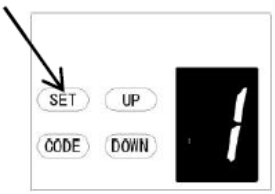

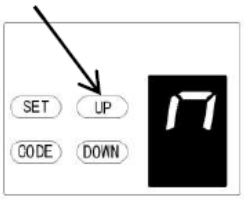

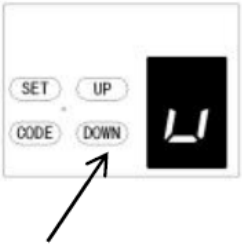

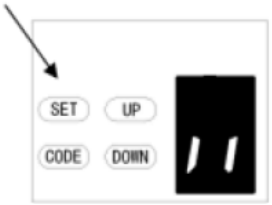

1. ATIDARYMO IR UŽDARYMO RIBŲ PROGRAMAVIMAS

a) Paspauskite ir laikykite nuspaudę **SET** mygtuką, kad įjungtumėte šią funkcijos nuostatą, kol ekrane pasirodys „1“, tada atleiskite mygtuką.

b) Dar kartą paspauskite **SET** mygtuką. Durų atidarytuvas dabar yra programavimo režime. Tada ekrane pamatysite „n“ su tašku.

c) Paspauskite ir laikykite nuspaudę **UP** mygtuką, kol durys pasieks norimą atidarymo padėtį, ekrane pamatysite „n“ be taško.

d) Paspauskite **SET** mygtuką, kad patvirtintumėte atidarymo padėtį, tada ekrane pamatysite „u“ su tašku.

e) Tada paspauskite ir laikykite nuspaudę **DOWN** mygtuką, kol durys pasieks norimą uždarymo padėtį, ekrane pamatysite „u“ be taško.

PASTABA: Norėdami atlikti tikslų reguliavimą, perjunkite UP ir DOWN mygtukus.

f) Dabar paspauskite **SET** mygtuką, kad patvirtintumėte uždarymo padėtį, tada ekrane pamatysite „II“.
Patvirtinus uždarymo padėtį, durys cikliškai atsidarys ir užsidarys, kad būtų nustatytos eigos ribos ir jėgos jautrumo reguliavimai. Dabar durys nustatytos įprastam veikimui.

ATSARGIAI:
Po atidarymo ir uždarymo ciklo ekrane bus rodomi skaičiai (0–9), „0“ reiškia, kad durys subalansuotos, kuo mažesnis skaičius, tuo geresnis durų balansas. Primygtinai rekomenduojama, kad skaičius būtų mažesnis už galios jėgą.

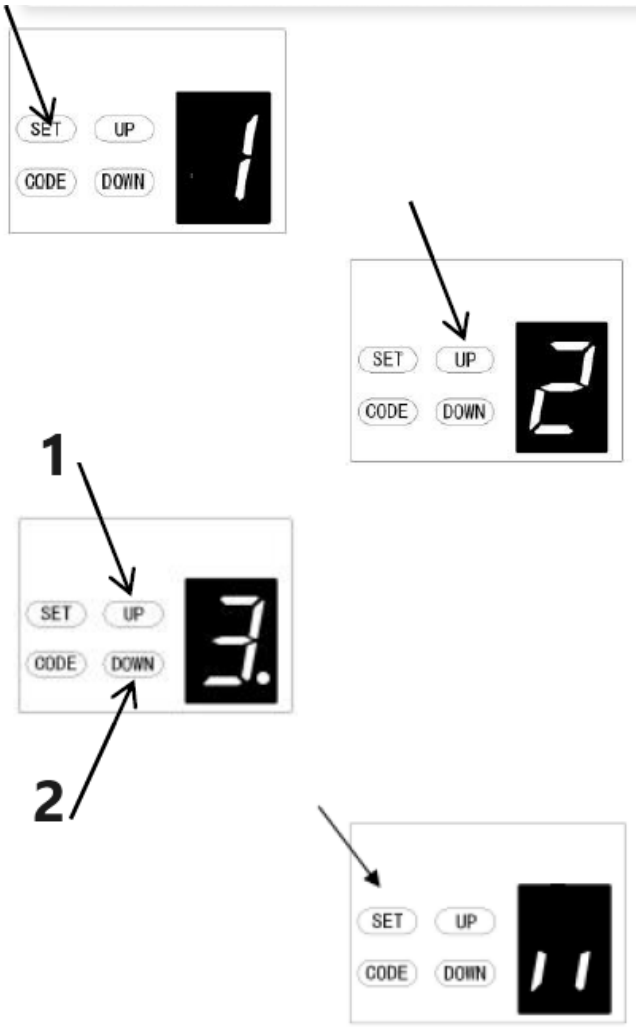

1 – Padidinkite jėgą
2 – Sumažinkite jėgą

2. KLIŪTIES JĖGOS REGULIAVIMAS

ATSARGIAI: Kliūties jėgos reguliavimas nustatomas automatiškai programavimo metu. Paprastai reguliuoti nereikia.

a) Paspauskite ir laikykite nuspaudę SET mygtuką, kol ekrane pasirodys „1“, tada spauskite UP mygtuką, kol ekrane pasirodys „2“, kad įjungtumėte šią funkciją, tada atleiskite mygtuką.

b) Dar kartą paspauskite SET mygtuką. Įrenginys dabar yra jėgos reguliavimo režime. Tada ekrane pamatysite skaičių „3“ su mirksinčiu tašku.

c) Paspauskite UP mygtuką, kad padidintumėte jėgos nustatymą, arba DOWN mygtuką, kad sumažintumėte jėgos nustatymą. Minimali jėga yra „1“, ir ją galima reguliuoti aukštyn. Maksimali jėga yra „5“.

d) Paspauskite SET mygtuką, kad patvirtintumėte nustatymą, ir prietaisas automatiškai grįš į budėjimo režimą ir parodys „ “.

PASTABA: Gamykloje standartiškai nustatyta jėga yra „3“.

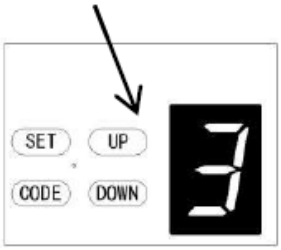

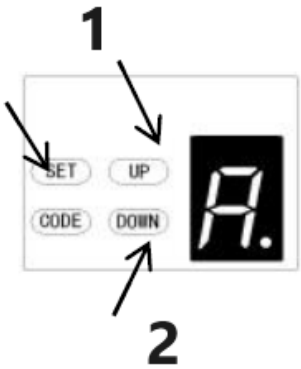

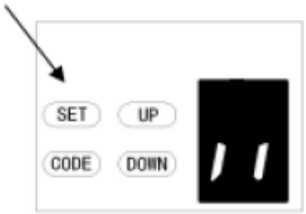

1 – Padidinti greitį
2 – Sumažinti greitį

3. Važiavimo greičio NUSTATYMAS
ATSARGIAI: Jei dar kartą pakeisite greičio parinktį, ankstesnė važiavimo riba bus atšaukta. Greičio reguliavimo funkcija bus galima tik iš naujo nustačius važiavimo ribą.

a) Paspauskite ir laikykite nuspaudę **SET** mygtuką, kol ekrane pasirodys „1“, tada spauskite **UP** mygtuką, kol ekrane pasirodys „3“, kad įjungtumėte šią funkcijos nuostatą, tada atleiskite mygtuką.

b) Dar kartą paspauskite **SET** mygtuką. Įrenginys dabar yra greičio reguliavimo režime. Tada ekrane pamatysite raidę „A“ su mirksinčiu tašku.

c) Paspauskite **UP** ir **DOWN** mygtukus, kad pasirinktumėte greitį. Skaičius „8“ reiškia 80 % važiavimo greičio. Skaičius „A“ reiškia visą greitį.

d) Paspauskite **SET** mygtuką, kad patvirtintumėte nustatymą, ir prietaisas automatiškai grįš į budėjimo režimą ir parodys „II“.

PASTABA: Gamykloje standartiškai nustatytas visas važiavimo greitis „A“.

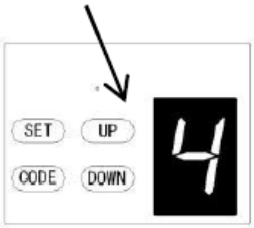

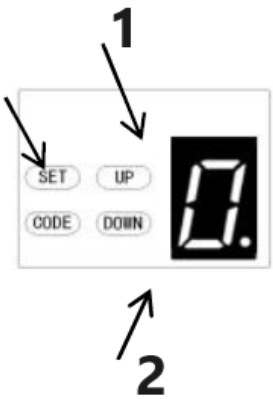

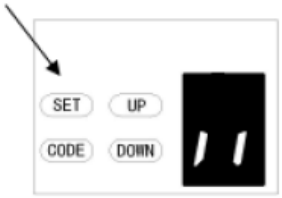

1 – Padidinti laiką
2 – Sumažinti laiką

4. AUTOMATINIO UŽDARYMO IR LAIKO NUSTATYMAS

PASTABA: Rekomenduojame naudoti apsauginius fotoelementus visose instaliacijose, kuriose įjungta automatinio uždarymo funkcija.

a) Paspauskite ir palaikykite nuspaudę **SET** mygtuką, kol ekrane pasirodys „1“, tada paspauskite **UP** mygtuką, kol ekrane pasirodys „4“, kad įjungtumėte šią funkcijos nuostatą, tada atleiskite mygtuką.

b) Dar kartą paspauskite **SET** mygtuką, įrenginys dabar yra automatinio uždarymo reguliavimo režime. Tada ekrane pamatysite skaičių „0“ su mirksinčiu tašku.

c) Vieną kartą paspauskite **UP** / **DOWN** mygtuką, kad nustatytumėte automatinio uždarymo laiką (0–9).
Paspauskite **UP** mygtuką, kad padidintumėte laiką, arba **DOWN** mygtuką, kad sumažintumėte laiką.
Uždarymo laikas yra 15 sekundžių*N, N=0–9. Maksimalus laikas yra 135 s. Norėdami išjungti automatinio uždarymo funkciją, nustatykite laiką į nulį (0).

d) Paspauskite **SET** mygtuką, kad patvirtintumėte nustatymą, ir įrenginys automatiškai grįš į budėjimo režimą
ir parodys „II“.

PASTABA:
1. Gamykloje uždarymo laikas nustatytas į „0“.
2. Jei įjungta fotoelemento funkcija ir ją nutraukia kliūtis, automatinio uždarymo laikas kuriam laikui sustos, o tada vėl tęsis automatinio uždarymo laikas.

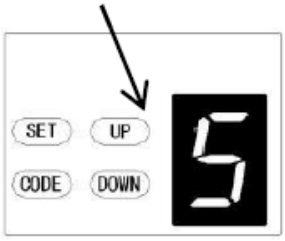

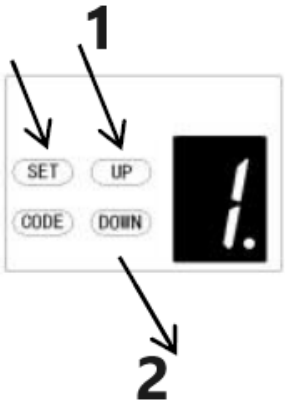

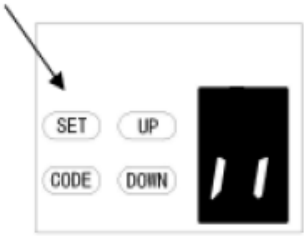

1 – Padidinti
2 – Sumažinti

5. AUTOMATINIO UŽDARYMO SĄLYGOS NUSTATYMAS

a) Paspauskite ir palaikykite nuspaudę **NUSTATYMO** mygtuką, kol ekrane pasirodys „1“, tada spauskite mygtuką **AUKŠTYN**, kol ekrane pasirodys „5“, kad įeitumėte į šią funkciją, tada atleiskite mygtuką.

b) Dar kartą paspauskite mygtuką **SET.** Įrenginys dabar yra automatinio uždarymo sąlygos reguliavimo režime. Tada ekrane pamatysite skaičių „1“ su mirksinčiu tašku.

c) Vieną kartą paspauskite mygtuką **AUKŠTYN / ŽEMYN**, kad nustatytumėte automatinio uždarymo sąlygą. Galite pasirinkti „1“ arba „2“. Skaičius „1“ reiškia, kad vartai gali automatiškai užsidaryti tik tada, kai yra atidarymo ribinėje padėtyje.
Skaičius „2“ reiškia, kad vartai gali automatiškai užsidaryti, kai vartai yra bet kurioje padėtyje.

d) Paspauskite mygtuką **SET**, kad patvirtintumėte nustatymą, ir vartai automatiškai grįš į budėjimo režimą ir bus rodoma „II“.

PASTABA:
1. Gamykloje uždarymo sąlyga nustatyta į „1“.
2. Vartai automatiškai užsidarys tik atidarymo metu, bet negali automatiškai užsidaryti po to, kai sustoja uždarymo procese.

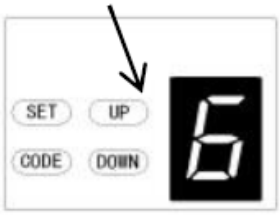

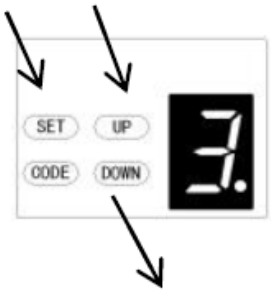

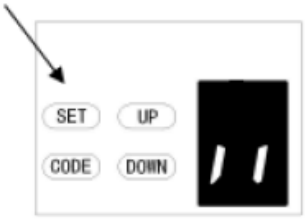

1 – Padidinti laiką
2 – Sumažinti laiką

6. LED IŠSIJUNGIMO UŽLAIKYMO LAIKO NUSTATYMAS

a) Paspauskite ir palaikykite nuspaudę mygtuką **SET**, kol ekrane pasirodys „1“, tada spauskite mygtuką **AUKŠTYN**, kol ekrane pasirodys „6“, kad įeitumėte į šią funkciją, tada atleiskite mygtuką.

b) Dar kartą paspauskite mygtuką **SET.** Įrenginys dabar yra LED išjungimo delsos laiko reguliavimo režime. Ekrane pamatysite skaičių „3“ su mirksinčiu tašku.

c) Paspauskite mygtuką **AUKŠTYN** / **ŽEMYN** vieną kartą, kad nustatytumėte LED išjungimo delsos laiką (1–9).

d) Paspauskite mygtuką **AUKŠTYN**, kad padidintumėte laiką, arba mygtuką **ŽEMYN**, kad sumažintumėte.
Delsos laikas yra 1 minutė*N, N = 1–9.
Didžiausias delsos laikas yra 9 minutės.

e) Paspauskite mygtuką **NUSTATYTI**, kad patvirtintumėte nustatymą, ir prietaisas automatiškai grįš į budėjimo režimą ir parodys „II“.

PASTABA: Gamykloje standartiškai nustatytas LED išjungimo uždelsimo laikas yra „3“.

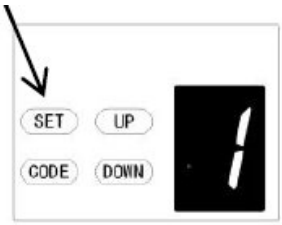

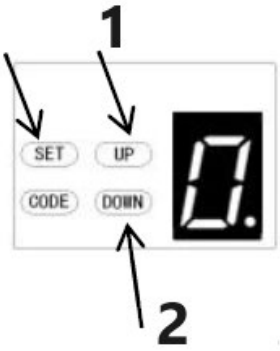

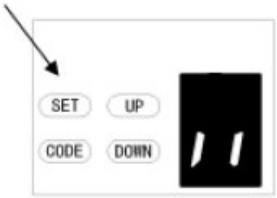

1 – Padidinti aukštį
2 – Sumažinti aukštį

7. ATBULINĖS EIGOS AUKŠČIO NUSTATYMAS

a) Paspauskite ir palaikykite nuspaudę **SET** mygtuką, kol ekrane pasirodys „1“, tada paspauskite **UP** mygtuką, kol ekrane pasirodys „7“, kad įeitumėte į šią funkciją, tada atleiskite mygtuką.

b) Dar kartą paspauskite **SET** mygtuką. Dabar įrenginys yra atbulinės eigos aukščio reguliavimo režime. Tada ekrane pamatysite skaičių „0“ su mirksinčiu tašku.

c) Vieną kartą paspauskite **UP** / **DOWN** mygtuką, kad nustatytumėte atbulinės eigos aukštį uždarymo metu (0–9).

d) Paspauskite **UP** mygtuką, kad padidintumėte, arba **DOWN** mygtuką, kad sumažintumėte.
Skaičius „0“ reiškia, kad vartai atšoks į atidarymo ribinę padėtį. Skaičiai 1–9 reiškia, kad vartai atšoks į visos eigos padėtį. Nuo vienos dešimtosios iki devynių dešimtųjų visos eigos ir t. t.

e) Paspauskite **SET** mygtuką, kad patvirtintumėte nustatymą, ir vartai automatiškai grįš į budėjimo režimą ir bus rodoma „II“.

PASTABA: Gamykloje standartiškai nustatytas atbulinės eigos aukštis yra „0“.

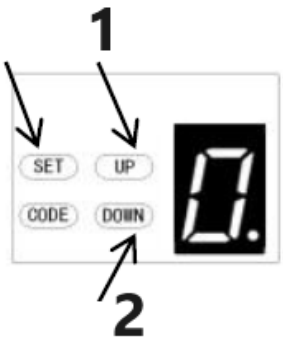

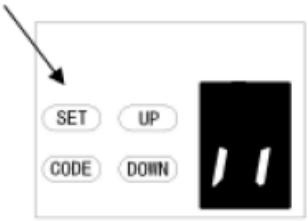

1 – Padidinti
2 – Sumažinti

***8*. DALINIS ATIDARYMAS / AUKŠČIO NUSTATYMAS**

a) Paspauskite ir laikykite nuspaudę **SET** mygtuką, kol ekrane pasirodys „1“, tada spauskite **UP** mygtuką, kol ekrane pasirodys „8“, kad įjungtumėte šią funkcijos nuostatą, tada atleiskite mygtuką.

b) Dar kartą paspauskite **SET** mygtuką, įrenginys dabar yra dalinio atidarymo / aukščio reguliavimo režime. Tada ekrane pamatysite skaičių „0“ su mirksinčiu tašku.

c) Paspauskite mygtuką **AUKŠTYN/ŽEMYN** vieną kartą, kad pasirinktumėte, ar norite atidaryti dalinio atidarymo funkciją, ar nustatyti dalinio atidarymo aukštį. (0–C). Paspauskite mygtuką **AUKŠTYN**, norėdami padidinti, arba mygtuką **ŽEMYN**, norėdami sumažinti.

Skaičius „0“ reiškia, kad dalinio atidarymo funkcija uždaryta.
Skaičius „1“ reiškia, kad aukštis yra 2 cm.
Skaičius „2“ reiškia, kad aukštis yra 4 cm.
Skaičius „3“ reiškia, kad aukštis yra 8 cm
Skaičius „4“ reiškia, kad aukštis yra 12 cm
Skaičius „5“ reiškia, kad aukštis yra 20 cm
Skaičius „6“ reiškia, kad aukštis yra 40 cm
Skaičius „7“ reiškia, kad aukštis yra 60 cm
Skaičius „8“ reiškia, kad aukštis yra 80 cm
Skaičius „9“ reiškia, kad aukštis yra 100 cm
Skaičius „A“ reiškia, kad aukštis yra 120 cm
Skaičius „B“ reiškia, kad aukštis yra 140 cm
Skaičius „C“ reiškia, kad aukštis yra 160 cm

d) Paspauskite mygtuką SET, kad patvirtintumėte nustatymą, ir prietaisas automatiškai grįš į budėjimo režimą ir parodys „ “.

PASTABA:

1. Dalinio atidarymo/aukščio gamyklinis nustatymas yra „0“.
2. Jei atidarysite dalinio atidarymo/aukščio funkciją, mygtuko atpažinimo funkcija bus išjungta.
3. Daugiau informacijos atidžiai rasite nuotolinio valdymo pulto naudojimo instrukcijoje.
4. Jei įjungėte dalinio atidarymo funkciją, o vėliau ją išjungėte, atkreipkite dėmesį, kad dabar atidarytuvą gali valdyti tik tas koduotas mygtukas, kurį paspaudėte pradžioje.

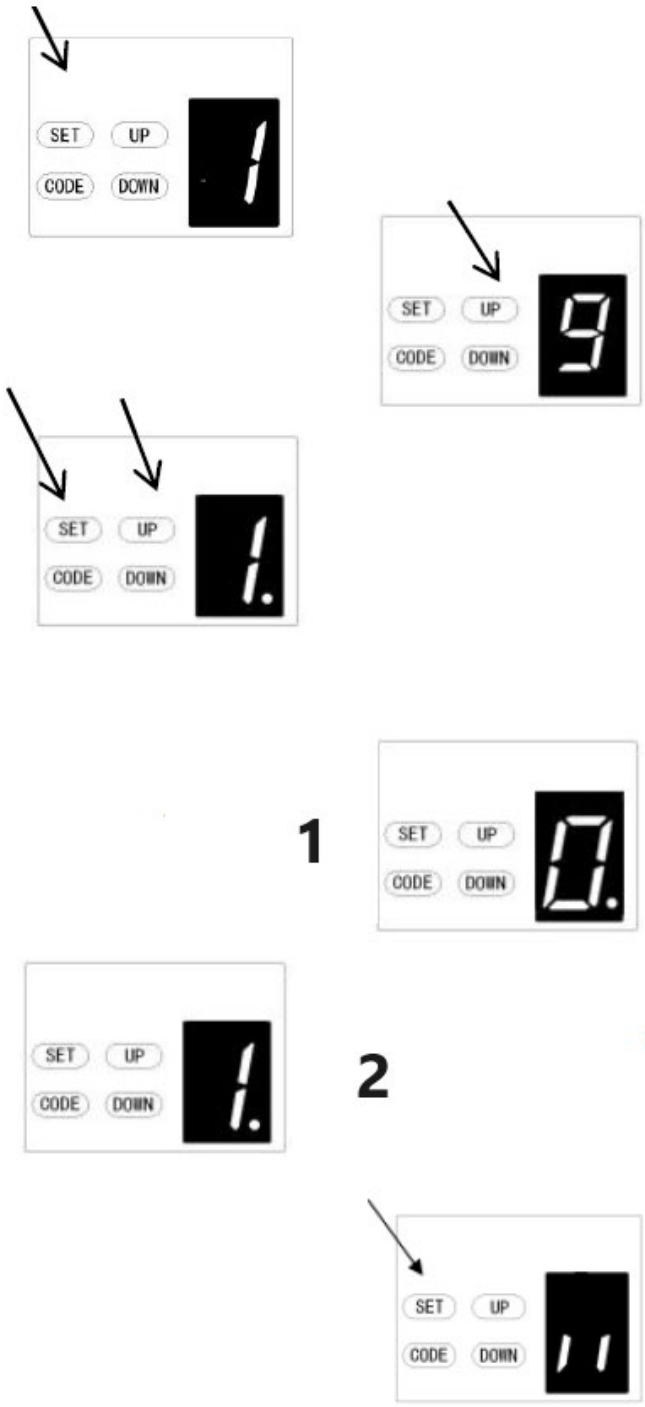

1 – Mygtukų atpažinimo funkcija išjungta
2 – Mygtukų atpažinimo funkcija įjungta

9. SIŲSTUVO MYGTUKŲ ATPAŽINIMO FUNKCIJOS NUSTATYMAS

a) Paspauskite ir palaikykite **SET** mygtuką, kad įjungtumėte šį funkcijos nustatymą, kol ekrane pasirodys „9“, tada atleiskite mygtuką.

b) Dar kartą paspauskite mygtuką **SET.** Įrenginys dabar yra mygtukų atpažinimo funkcijos reguliavimo režime. Ekrane pamatysite skaičių „1“ su mirksinčiu tašku.

c) Vieną kartą paspauskite mygtuką **AUKŠTYN / ŽEMYN**, kad pasirinktumėte, ar norite, kad visi 4 mygtukai valdytų tik vieną atidarytuvą, ar tik atskiras koduotas mygtukas valdytų atidarytuvą.

Skaičius „0“ reiškia, kad mygtukų atpažinimo funkcija išjungta. Tai reiškia, kad jei užkodavote 1 mygtuką su 1 atidarytuvu, tai visi 4 nuotolinio valdymo pulto mygtukai galės valdyti atidarytuvą. Tai tinka vartotojams, kurie namuose turi tik 1 automatines duris.

Skaičius „1“ reiškia, kad mygtukų atpažinimo funkcija įjungta. Jei užkodavote pirmą mygtuką su pirmuoju atidarytuvu, tai pirmasis mygtukas bus vienintelis nuotolinio valdymo pulto mygtukas, galintis valdyti atidarytuvą. Tai tinka vartotojams, kurie namuose turi daugiau nei 1 automatines duris / vartus.

d) Paspauskite mygtuką **SET,** kad patvirtintumėte nustatymą, ir įrenginys automatiškai grįš į budėjimo režimą ir bus rodomas „II“.

PASTABA:

1. Gamykloje mygtukų atpažinimas nustatytas į „1“.
2. Pakeitus mygtukų neatpažinimo režimą į atpažinimo režimą, atkreipkite dėmesį, kad atidarytuvą gali valdyti tik koduotas mygtukas.

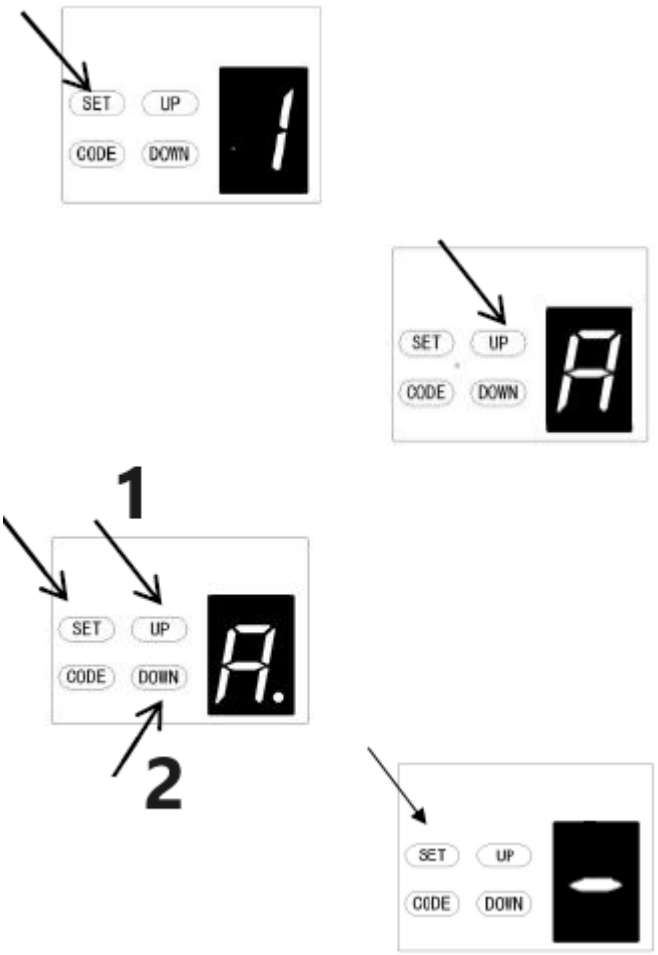

1 – Padidinti
2 – Sumažinti

A. ŠVELNAUS SUSTABDYMO ATSTUMO REGULIAVIMAS

a) Ilgai spauskite **NUSTATYMO** mygtuką, kol ekrane pasirodys „1“, tada nuolat spauskite **AUGINTUVĖS** mygtuką, kol ekrane pasirodys „**A**“, kad įeitumėte į funkcijų nustatymą.

b) Dar kartą paspauskite mygtuką **SET**. Dabar pateksite į švelnaus sustojimo atstumo nustatymo meniu ir ekrane pamatysite skaičių „2“.

c) Paspauskite mygtuką **UP/DOWN**, kad pasirinktumėte švelnaus sustojimo atstumą. Galite rinktis iš „1–3“ lygio. Pradinis numatytasis nustatymas yra „2“, o tai reiškia, kad švelnaus sustojimo atstumas yra vidutinis.
Skaičius „1“ reiškia, kad švelnaus sustojimo atstumas yra ilgas.
Skaičius „2“ reiškia, kad švelnaus sustojimo atstumas yra vidutinis.
Skaičius „3“ reiškia, kad švelnaus sustojimo atstumas yra trumpas.

d) Paspauskite mygtuką **SET,** kad patvirtintumėte nustatymą.

PASTABA: Baigę nustatymą, turėsite iš naujo nustatyti vartų judėjimo ribas, tada švelnaus sustojimo atstumas veiks su naujais nustatymais.

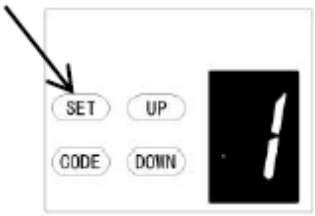

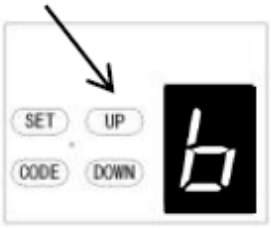

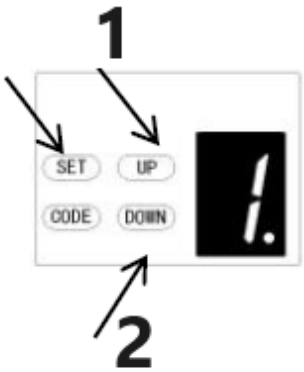

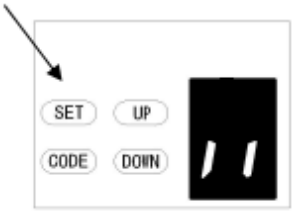

1 – Padidinti aukštį
2 – Sumažinti aukštį

b. ATBULINĖS EIGOS AUKŠČIO NEĮVERTINIMO NUSTATYMAS

a) Paspauskite ir palaikykite nuspaudę mygtuką **SET**, kol ekrane pasirodys „1“, tada paspauskite mygtuką **UP**, kol ekrane pasirodys „b“, kad įeitumėte į šią funkciją, tada atleiskite mygtuką.

b) Dar kartą paspauskite mygtuką **SET**. Įrenginys dabar yra atbulinės eigos aukščio neįvertinimo reguliavimo režime. Tada ekrane pamatysite skaičių „1“ su mirksinčiu tašku.

c) Paspauskite mygtuką **AUKŠTYN** / **ŽEMYN** vieną kartą, kad nustatytumėte atvirkštinės eigos aukštį uždarymo metu (0–9).

d) Paspauskite mygtuką **AUKŠTYN**, kad padidintumėte, arba mygtuką **ŽEMYN**, kad sumažintumėte.
Skaičiai 1–9 reiškia, kad vartai vis tiek neatsigaus, net jei jų uždarymo kelyje yra kliūčių 1–9 cm atstumu nuo uždarymo padėties. Ši funkcija labiausiai tinka Šiaurės Europai, kur ant žemės visada bus sniego.

e) Paspauskite **SET** mygtuką, kad patvirtintumėte nustatymą, ir prietaisas automatiškai grįš į budėjimo režimą ir bus rodomas „II“.

PASTABA: Gamykloje standartiškai atbulinės eigos aukštis nustatytas į „1“.

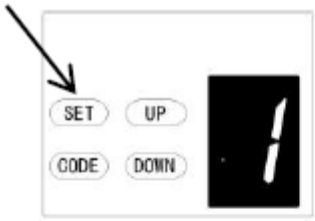

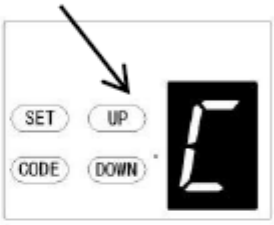

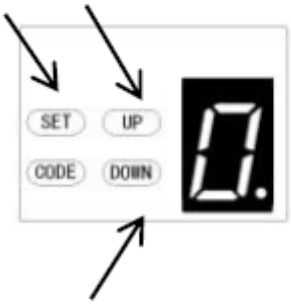

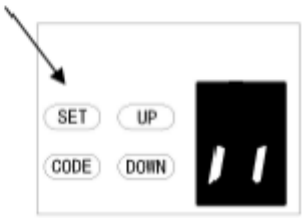

C. PRAĖJIMO DURŲ JUNGIKLIO TIPO NUSTATYMAS

a) Paspauskite ir laikykite nuspaudę **SET** mygtuką, kol ekrane pasirodys „1“, tada paspauskite **UP** mygtuką, kol ekrane pasirodys „C“, kad įeitumėte į šią funkciją, tada atleiskite mygtuką.

b) Dar kartą paspauskite **SET** mygtuką. Dabar įrenginys yra praėjimo durų jungiklio tipo reguliavimo režime. Tada ekrane pamatysite skaičių „0“ su mirksinčiu tašku.

c) Vieną kartą paspauskite **UP** / **DOWN** mygtuką, kad nustatytumėte praėjimo durų jungiklio tipą. Galite pasirinkti „0“ arba „1“.
Skaičius „0“ reiškia, kad praėjimo durų funkcija yra normaliai atidaryta.
Skaičius „1“ reiškia, kad praėjimo durų funkcija yra normaliai uždaryta.

d) Paspauskite **SET** mygtuką, kad patvirtintumėte nustatymą, ir prietaisas automatiškai grįš į budėjimo režimą ir bus rodomas „II“.

PASTABA: Gamykloje standartiškai praėjimo durų jungiklis nustatytas į „0“.

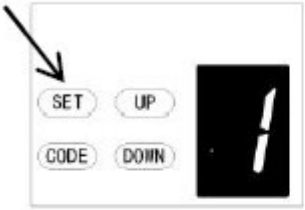

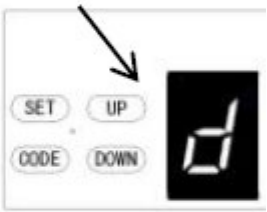

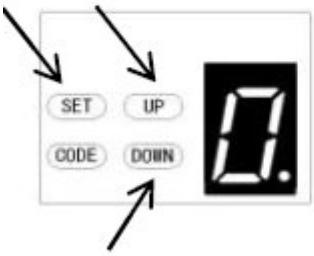

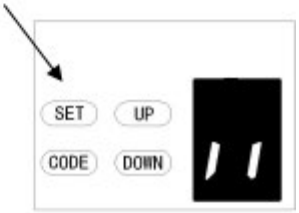

d. FOTOELEMENTOĮJUNGIMO/IŠJUNGIMO NUSTATYMAS

PASTABA: Įsitikinkite, kad fotoelementas tinkamai sumontuotas, ir naudokite normaliai uždarus kontaktus prie atidarytuvo priedų gnybtų (22 pav., 23 pav.).

Taip pat atkreipkite dėmesį, kad jei fotoelementų NĖRA sumontuoti, fotoelemento funkcija turi būti išjungta, kitaip durų uždaryti nepavyks, o LED ekrane bus rodoma raidė „r“.

a) Paspauskite ir palaikykite nuspaudę **NUSTATYMO** mygtuką, kol ekrane pasirodys „1“, tada spauskite **AUGINTUVĖS** mygtuką, kol ekrane pasirodys „d“, kad įeitumėte į šią funkciją, tada atleiskite mygtuką.

b) Dar kartą paspauskite mygtuką **SET.** Įrenginys dabar yra fotoelemento ĮJUNGIMO/IŠJUNGIMO reguliavimo režime. Tada ekrane pamatysite skaičių „0“ su mirksinčiu tašku.

c) Vieną kartą paspauskite mygtuką **UP** / **DOWN**, kad nustatytumėte fotoelemento ĮJUNGIMO/IŠJUNGIMO jungiklį. Galite pasirinkti „0“ arba „1“.
Skaičius „**0“** reiškia, kad fotoelemento funkcija išjungta.
Skaičius „**1**“ reiškia, kad fotoelemento funkcija įjungta.

d) Paspauskite mygtuką **SET**, kad patvirtintumėte nustatymą, ir įrenginys automatiškai grįš į budėjimo būseną ir bus rodoma „II“.

PASTABA: Fotoelementas gamykloje nustatytas į „0“.

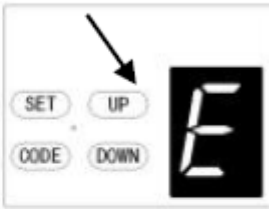

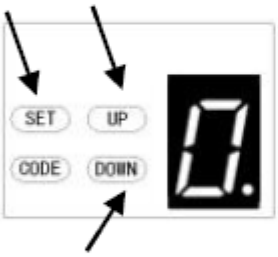

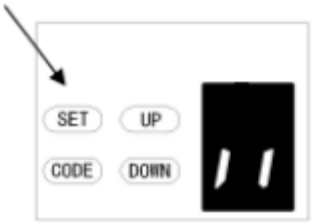

E. TECHNINĖS PRIEŽIŪROS SIGNALIZACIJA – VEIKIMO CIKLŲ SKAIČIAUS NUSTATYMAS

a) Paspauskite ir laikykite nuspaudę mygtuką **SET**, kol ekrane pasirodys „1“, tada spauskite mygtuką **UP**, kol ekrane pasirodys „E“, kad įeitumėte į šią funkciją, tada atleiskite mygtuką.

b) Dar kartą paspauskite mygtuką **SET.** Įrenginys dabar yra techninės priežiūros signalizacijos reguliavimo režime. Tada ekrane pamatysite skaičių „0“ su mirksinčiu tašku.

c) Paspauskite mygtuką **AUKŠTYN / ŽEMYN,** kad pasirinktumėte veikimo ciklus, kuriuos atidarytuvas turi įjungti. Galite rinktis iš „1–5“.
Skaičius „1“ reiškia, kad po 1000 garažo vartų atidarymo LED lemputė greitai mirksės 10 kartų, kai vartai nustos veikti. Tai įspėja, kad garažo vartams reikia atlikti techninę priežiūrą. Tuo pačiu metu ekrane pasirodys skaičius „t“.
Skaičius „2“ reiškia, kad techninės priežiūros signalizacijos skaičiavimo ciklas nustatytas 2000 kartų.
Skaičius „3“ reiškia, kad techninės priežiūros signalizacijos skaičiavimo ciklas nustatytas 3000 kartų.
Skaičius „4“ reiškia, kad techninės priežiūros aliarmo skaičiavimo ciklas nustatytas 4000 kartų.
Skaičius „5“ reiškia, kad techninės priežiūros aliarmo skaičiavimo ciklas nustatytas 5000 kartų.

d) Paspauskite **SET** mygtuką, kad patvirtintumėte nustatymą, ir prietaisas automatiškai grįš į budėjimo būseną ir bus rodoma „II“.

PASTABA:
1. Gamykloje standartiškai operacijų ciklų skaičiavimo nustatytas „0“.
2. Ekrane pasirodžius „t“ ir 10 kartų greitai sumirksėjus LED lemputei, tai reiškia, kad vartai prarado pusiausvyrą, primygtinai rekomenduojama atlikti garažo vartų techninę priežiūrą.
3. „Patikrinkite“ būseną arba „Iš naujo išmokykite“ eigos ribą po techninės priežiūros aliarmo įspėjimų.

Ryšio funkcijos programavimas

Nuotolinio nustatymo metu

a) Paspauskite ir palaikykite **SET** mygtuką, kol ekrane pasirodys „1“, tada trumpai paspauskite **AUKŠTYN/ŽEMYN** mygtuką, kol ekrane pasirodys „F“, kad įeitumėte į šią funkciją, tada atleiskite mygtuką (1-2 pav.).

b) Paspauskite SET mygtuką, kad būtų rodoma jūsų pasirinkta būsena (3 pav.).

c) Paspauskite AUKŠTYN/ŽEMYN mygtuką, kad nustatytumėte norimą būseną „0-1“ (4-5 pav.).

d) Paspauskite SET mygtuką, kad patvirtintumėte.

Skaičius „0“ reiškia, kad ryšio funkcija uždaryta, vartai gali sustoti bet kurioje padėtyje nuotoliniu būdu.
Skaičius „1“ reiškia, kad ryšio funkcija atidaryta, vartai negali sustoti bet kurioje padėtyje atidarant. Tačiau vartai gali sustoti bet kurioje padėtyje nuotoliniu būdu uždarant ir automatiškai atšoks į viršų.
Dėmesio: jei naudojate nuotolinio valdymo pultą su universaliu imtuvu, šis nustatymas tam įtakos neturi.

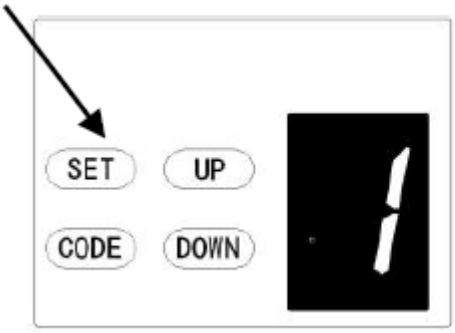

1 pav

2 pav

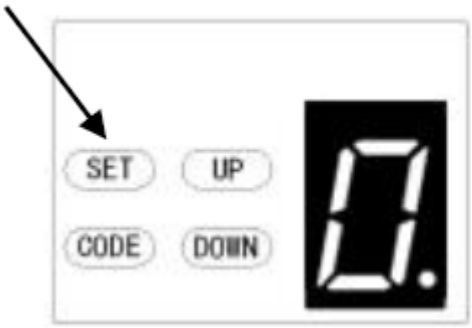

3 pav

4 pav

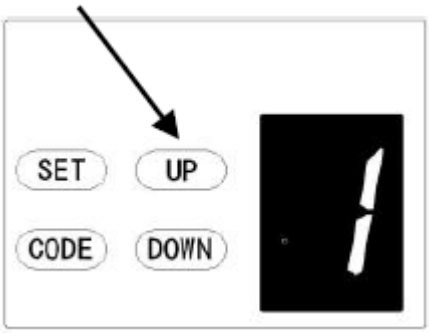

5 pav

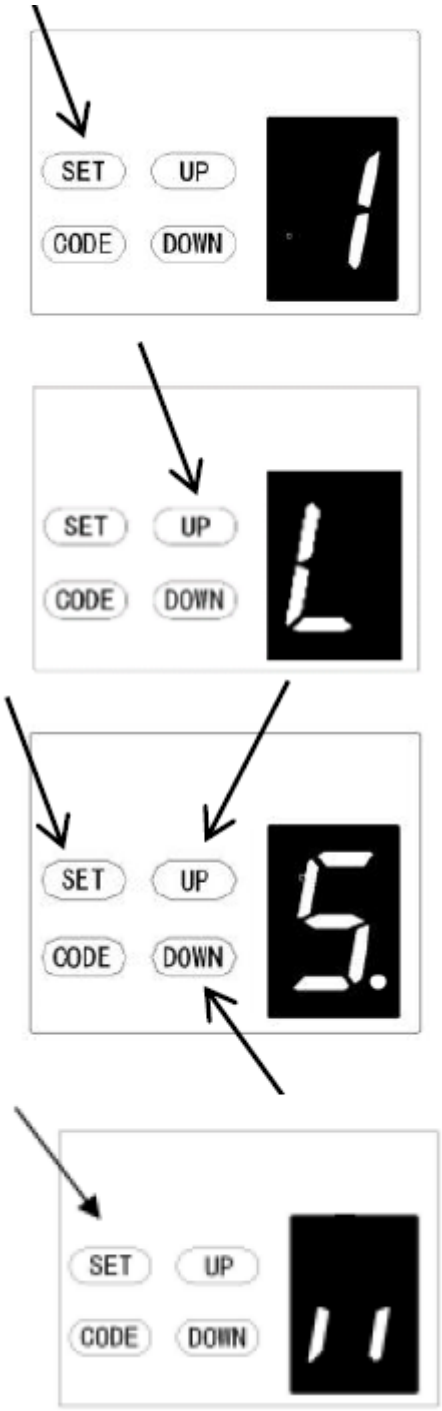

L. ATIDARYMO KĖLIMO JĖGOS REGULIAVIMAS

ATSARGIAI: Atidarymo kėlimo jėgos reguliavimas nustatomas automatiškai programavimo metu. Paprastai reguliuoti nereikia.

a) Paspauskite ir palaikykite nuspaudę **SET** mygtuką, kol ekrane pasirodys „1“, tada trumpai paspauskite **UP** mygtuką, kol ekrane pasirodys „L“, kad įeitumėte į šią funkciją, tada atleiskite mygtuką.

b) Dar kartą paspauskite **SET** mygtuką – įrenginys dabar yra atidarymo kėlimo jėgos reguliavimo režime. Tada ekrane pamatysite skaičių „5“ su mirksinčiu tašku.

c) Paspauskite **UP** mygtuką, kad padidintumėte traukimo nustatymą, arba **DOWN** mygtuką, kad sumažintumėte traukimo nustatymą.
Minimali kėlimo jėga yra „1“, ir ją galima reguliuoti aukštyn. Maksimali kėlimo jėga yra „9“.

d) Paspauskite **SET** mygtuką, kad patvirtintumėte nustatymą, ir prietaisas automatiškai grįš į budėjimo būseną ir parodys „ “.

PASTABA: Gamykloje standartiškai nustatyta kėlimo jėga yra „5“.

Pastaba: Šiai funkcijai naudojamas modelis nustatomas pagal konkrečią programą.

Variklio krypties keitimo funkcijos programavimas

Šią funkciją galima taikyti varstomoms durims

1. Nustačius šią funkciją, varstomos durys atsidarys į išorę. Atidarius dureles, vežimėlis judės į priekį. Uždarius dureles, vežimėlis judės atgal.

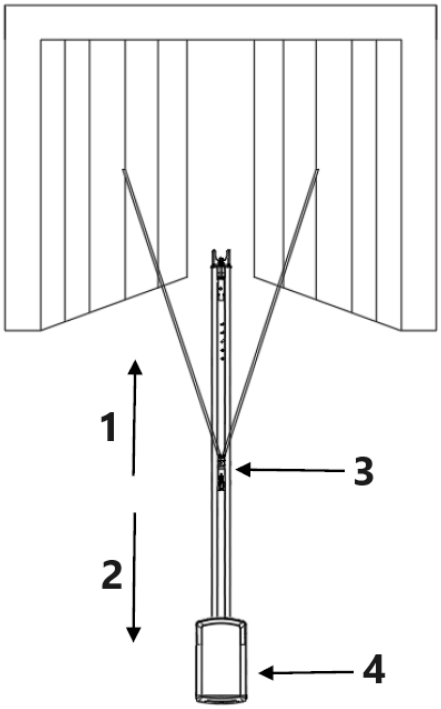

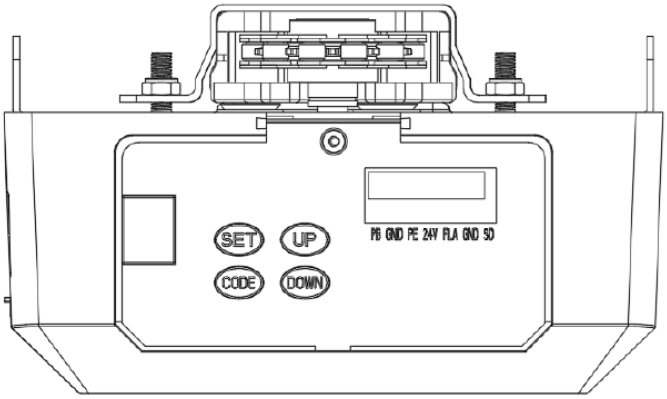

1 – Pirmyn
2 – Atgal
3 – Vežimėlis
4 – Variklio galvutė

Daugiafunkciniam varikliui:

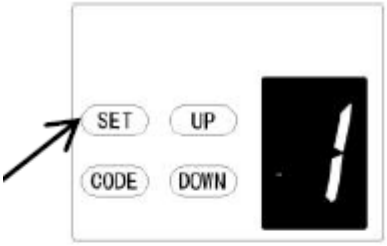

a) Paspauskite ir laikykite nuspaudę **SET** mygtuką, kol ekrane pasirodys „1“, tada trumpai paspauskite **DOWN** mygtuką, kad pasirinktumėte „0“ funkciją.

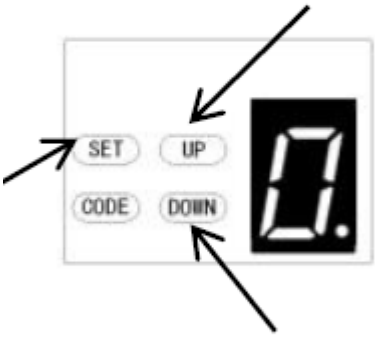

b) Trumpai paspaudus **SET** mygtuką, ekrane pasirodys „0.“, o apatiniame dešiniajame kampe mirksės raudonas taškas.

c) Tada trumpai paspauskite **UP/DOWN** mygtuką, kad pasirinktumėte funkciją „0“ arba „1“.
„0“ yra standartinė gamyklinė reikšmė, variklio krypties keitimo funkcija yra uždaryta. „1“ reiškia, kad variklio krypties keitimo funkcija yra atidaryta, vartai judės atgal.

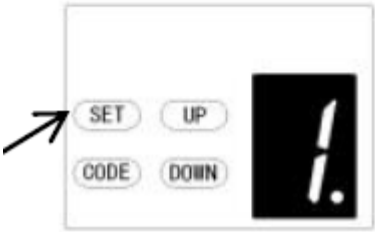

d) Tada trumpai paspauskite **SET** mygtuką, kad patvirtintumėte reikiamą funkciją.

Pastaba: pasirinkę šią funkciją, turite iš naujo nustatyti eigos ribą.

ATIDARYMO / STOP / UŽDARYMO GNYBTAI
Atidarymo / sustabdymo / uždarymo funkciją galima naudoti išoriniam mygtuko jungikliui, valdančiam atidarytuvą. Jungiklis turi turėti įtampos neturinčius, normaliai atvirus NC kontaktus (22 pav.)

Fotospindulio jungtis (pasirinktinai) *– 22 pav., 23 pav*
Jungiklio valdymo jungtis (pasirinktinai) *– 22 pav*
Pastaba:
1. Blykstė (įspėjamoji lemputė) turi būti mažesnė nei 10 W.
2. Išorinis mygtukas (PB) turi būti „NO“ kontakto.

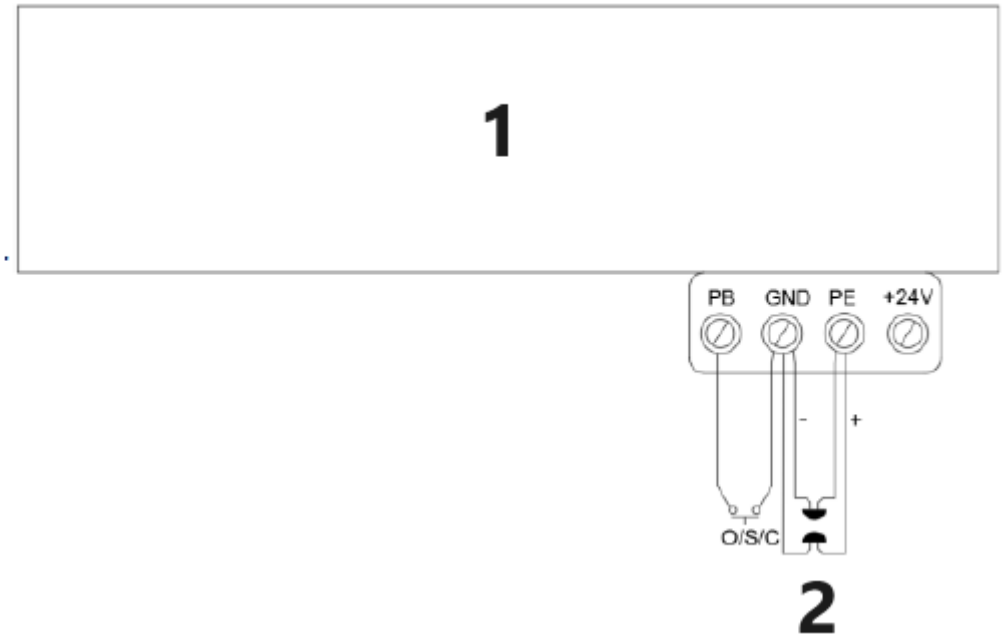

1 – Garažo vartų atidarytuvas
2 – Fotospindulys impulsui
22 pav

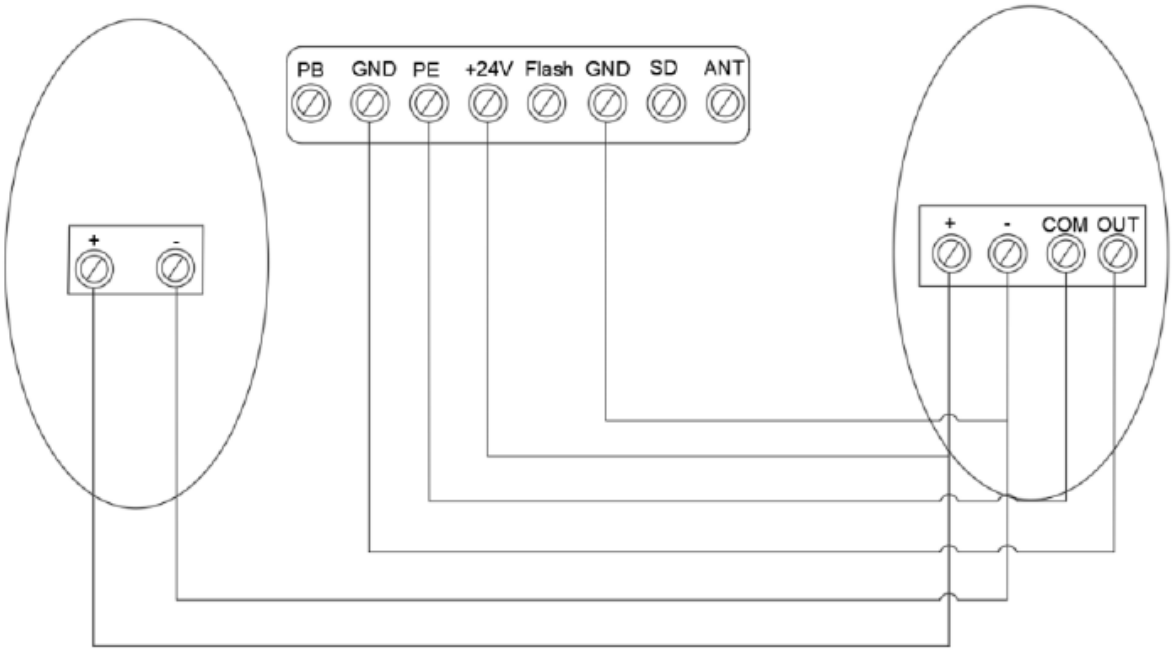

Fotospindulio / jungiklio valdymo jungtis
23 pav

Kitų gnybtų įvedimas ir taikymas

1. Galimos O/S/C sąsajos. (22 pav.)

Pridėkite naują O/S/C mygtuką vartams atidaryti arba uždaryti.

2. Mirksėjimo funkcija. (24 pav., 25 pav.)

Šiai funkcijai yra atitinkamos sąsajos, kurios užtikrina 24–35 V mirksėjimo įtampą. Prijunkite mirksėjimo lemputę prie 24–28 V nuolatinės srovės, srovė ≤ 100 mA. Kai naudojate 220 V kintamosios srovės maitinimo mirksėjimo lemputes, naudokite adapterį ir laidus pagal poreikį.

3. Praėjimo durų (SD) apsauga (22 pav.) 24, 25 pav.)

Ši funkcija užtikrina, kad durų nebus galima atidaryti, kol mažos praėjimo durys nebus uždarytos. Durų skydelis nebus pažeistas.

4. Išorinis maitinimo šaltinis (BAT) ir antena (ANT), WIFI prievadas. (25 pav.)

Išorinio maitinimo jungties prievadas, raudonas prijungtas prie „+“, juodas – prie „-“.
„WIFI“ Šis prievadas įjungiamas į WIFI modulį.
„ANT“ priėmimo signalo funkcija Antenos sąsaja.

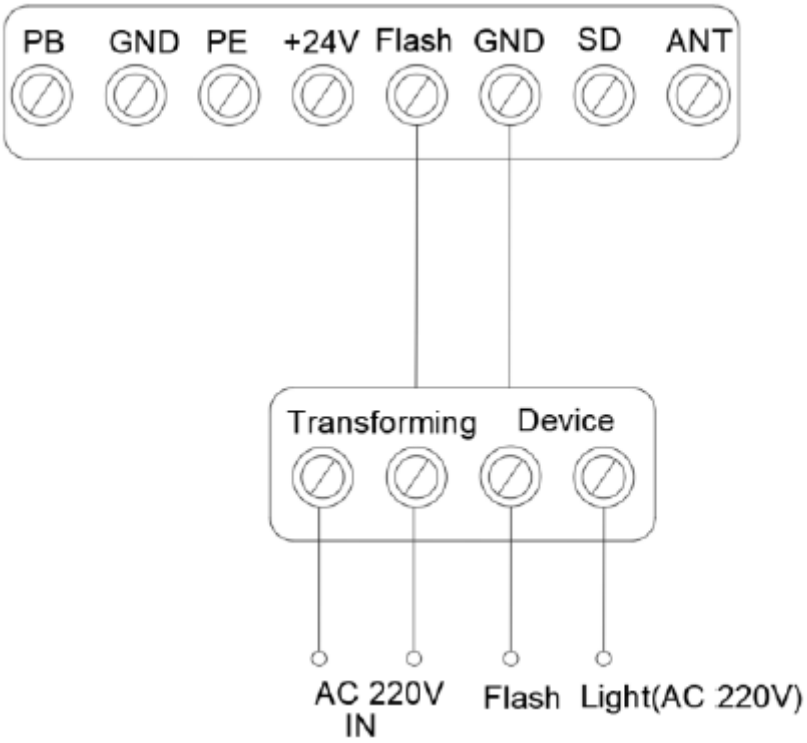

24 pav

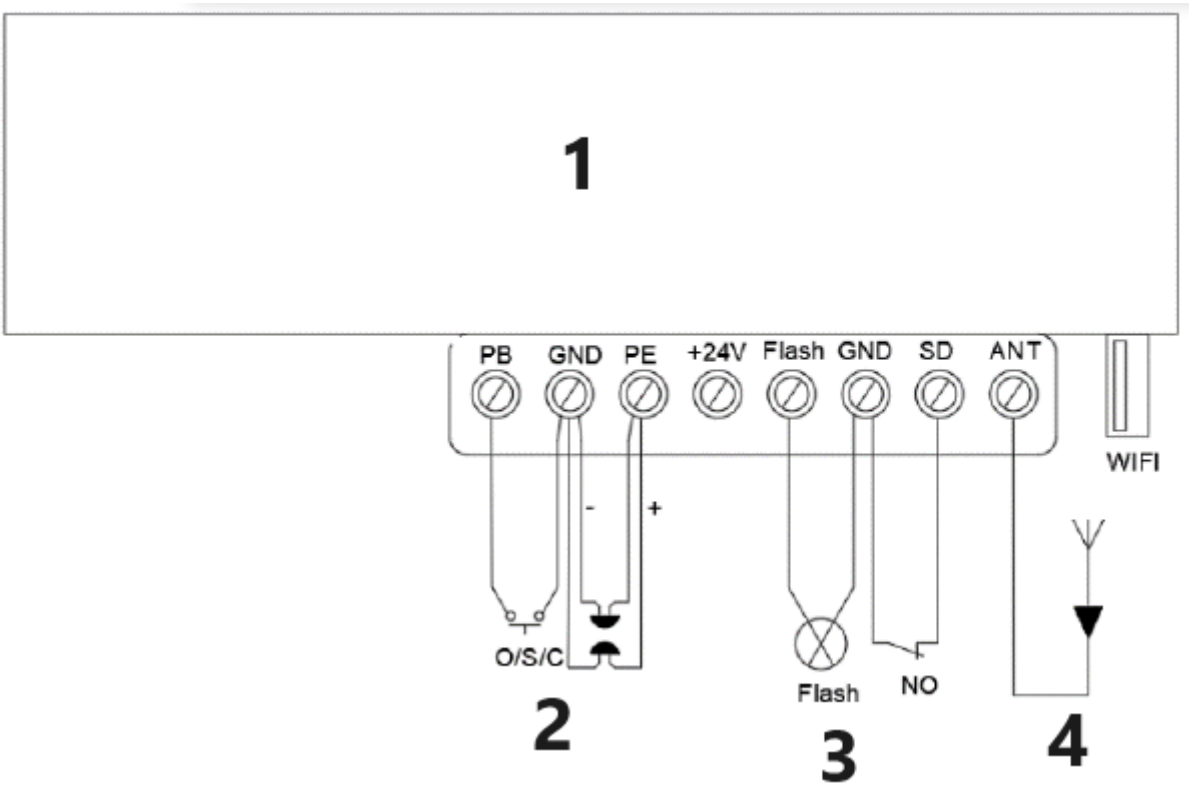

1 – Garažo vartų atidarytuvas
2 – Foto spindulys impulsams
3 – Praėjimo durų saugos įtaisas
4 – Antena
25 pav

PRIEŽIŪRA

1. Loginei plokštei nereikia jokios ypatingos priežiūros.
Bent du kartus per metus patikrinkite vartus, ar jie tinkamai subalansuoti, ir ar visos veikiančios dalys veikia tinkamai.
Bent du kartus per metus patikrinkite atbulinės eigos jautrumą ir, jei reikia, sureguliuokite.
Įsitikinkite, kad saugos įtaisai (foto spinduliai ir kt.) veikia efektyviai.

2. Lemputės keitimas:
Pastaba: prieš keisdami lemputę, įsitikinkite, kad maitinimo tiekimas buvo atjungtas. Įsitikinkite, kad naujos lemputės įtampa atitinka vietinę įtampą, o galia neviršija 10 vatų.
Atsukite lemputės dangtelio varžtus. Nuimkite lemputės dangtelį, tada pasukite seną LED lemputę prieš laikrodžio rodyklę. Įstatykite naują LED lemputę ir lemputės dangtelį.

3. Dėl techninės priežiūros signalizacijos funkcijos:
jei LED lemputė greitai mirksi 10 kartų, tai reiškia, kad vartai prarado pusiausvyrą. Primygtinai rekomenduojame atlikti garažo vartų techninę priežiūrą. Po techninės priežiūros signalizacijos patikrinkite būseną arba iš naujo nustatykite eigos ribą.
Pastaba: Netinkamai valdomos durys gali turėti įtakos automatinio atidarytuvo tarnavimo laikui dėl netinkamo apkrovimo ir panaikinti garantiją.

IŠMANIOSIOS DURYS – USB 02
Suraskite atitinkamą USB sąsają ir įdėkite „Wi-Fi“ modulį (1, 2 pav.).

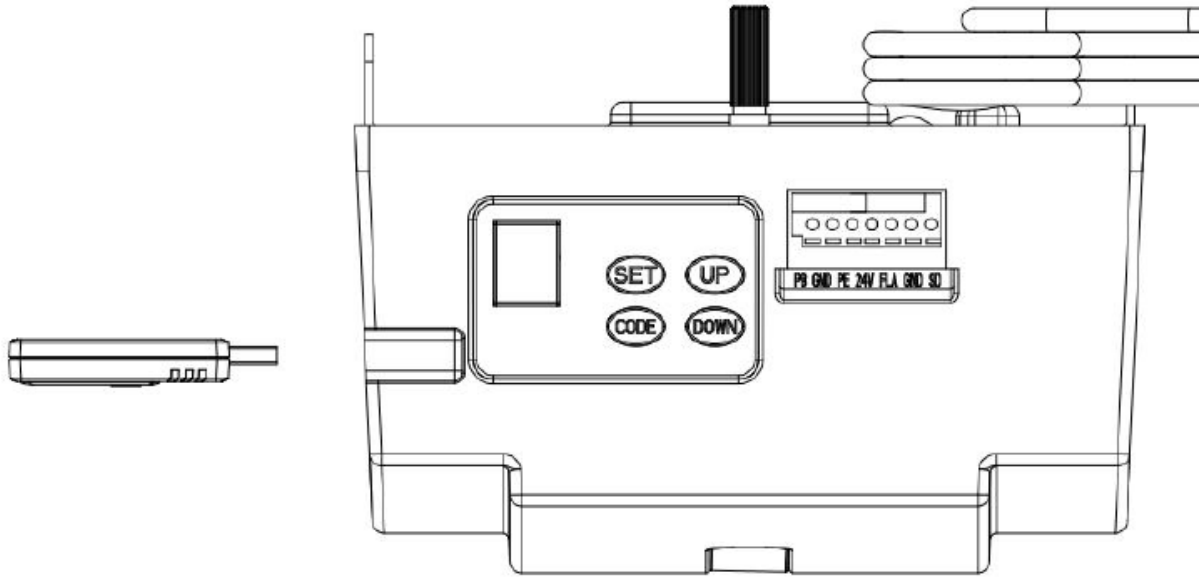

1 pav

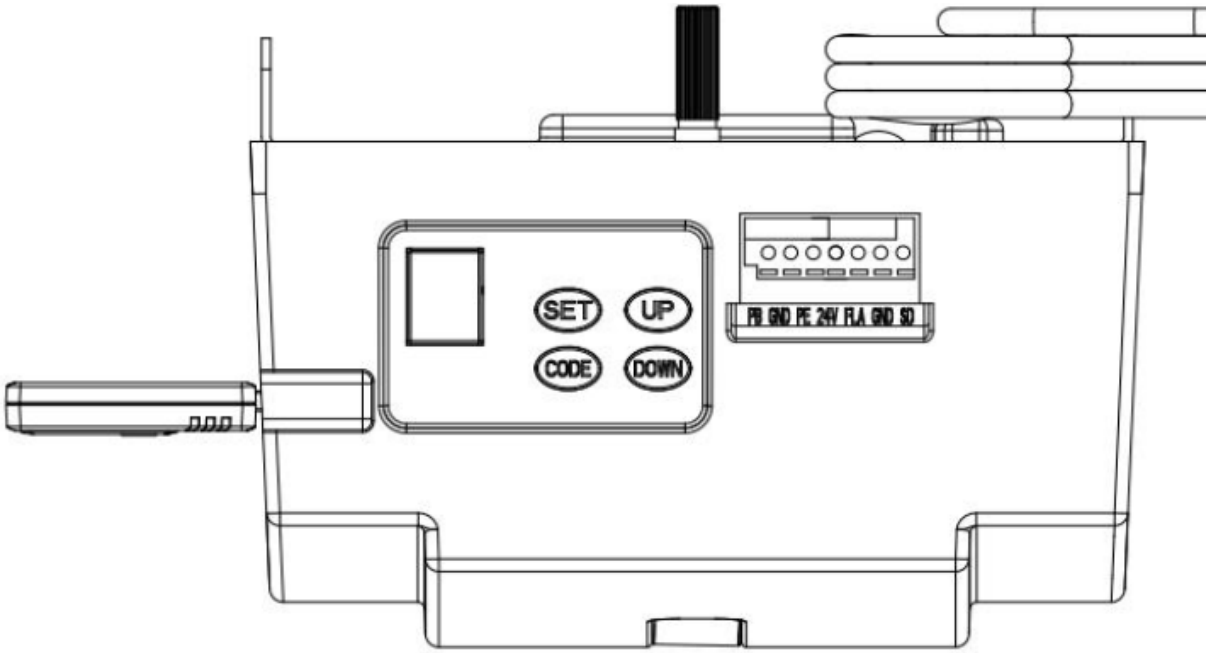

2 pav

Funkcijos instrukcijos:
1. Atidarymo ir uždarymo ribų programavimas
2. Nuotolinis kodavimas
3. LED išjungimo uždelsimo laiko nustatymas
4. Automatinio uždarymo ir laiko nustatymas
5. Dalinio atidarymo / aukščio nustatymas

C FORMOS BĖGELIO ATIDARYTUVO DALIŲ SĄRAŠAS

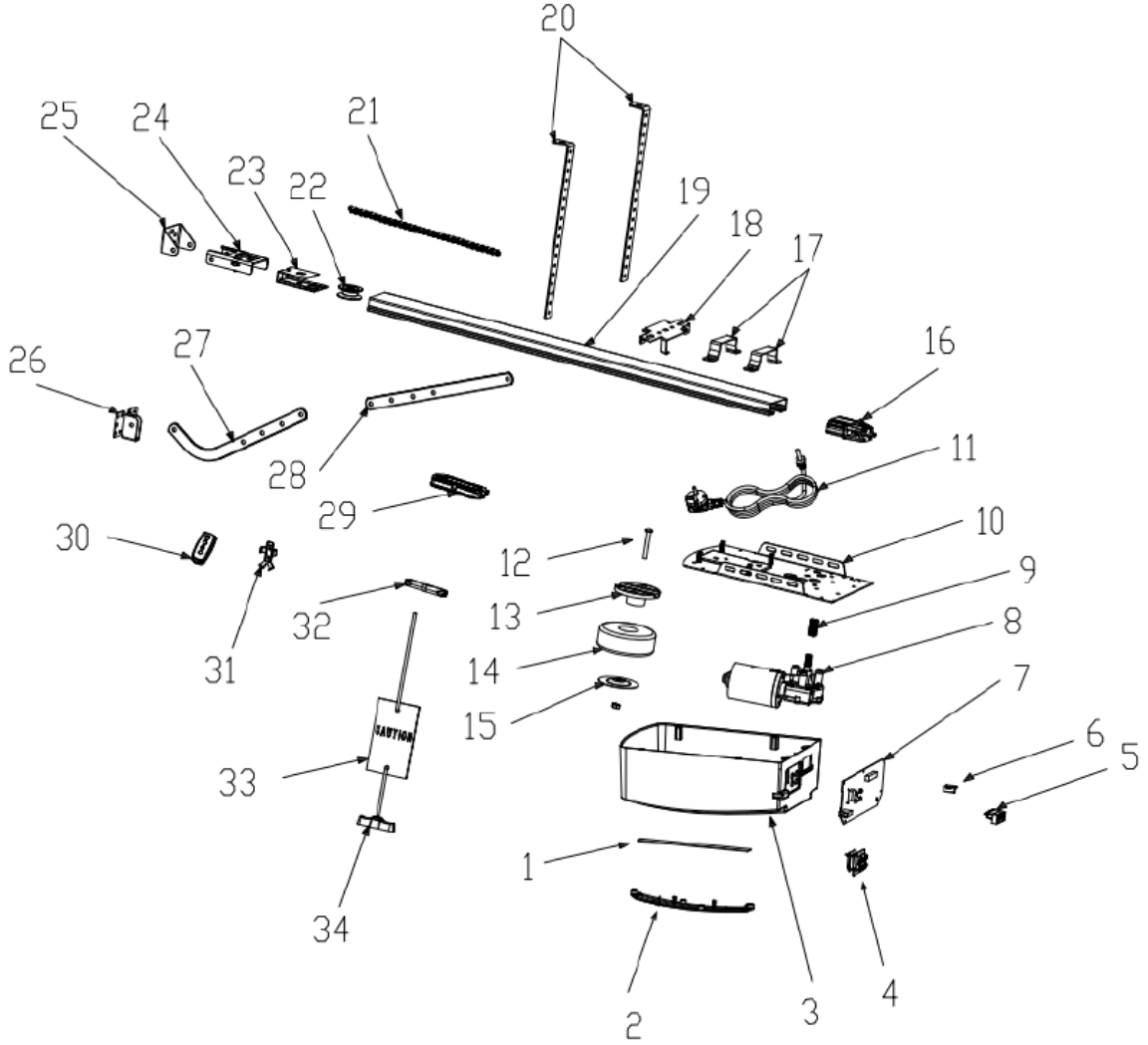

Item	Qty	Description
1	1	L.E.D light
2	1	L.E.D cover
3	1	Main cover
4	1	Panel
5	1	7P Connector
6	1	USB Dust Plug
7	1	PCBA
8	1	DC Gear motor
9	1	Motor shaft sleeve
10	1	Steel bottom base
11	1	Power Cable
12	1	Transformer Install assy

Item	Qty	Description
13	1	Transformer plate
14	1	Transformer
15	1	Transformer plate
16	1	Sprocket bracket
17	2	U handing bracket
18	1	Click bracket
19	1	C rail-steel
20	2	Mounting bracket
21	1	Chain /Belt
22	1	Chain /Belt Wheel
23	1	Wheel bracket
24	1	Track ending bracket

Item	Qty	Description
25	1	Wall bracket
26	1	Door bracket
27	1	Bent arm
28	2	Straight arm
29	1	Trolley assy
30	2	Transmitter
31	1	Transmitter bracket
32	1	Chain /Belt connection
33	1	Release card
34	1	Release handle

Trikčių šalinimas

Gedimo išvaizda	Gedimo priežastis	Sprendimai
Durų atidarytuvas neveikia. LCD ekranas neryškus	1. Maitinimo šaltinis 2. Atsikratęs kištuko laidas	1. Patikrinkite, ar variklio lizdas įjungtas 2. Patikrinkite, ar nesugedęs saugiklis 3. Patikrinkite, ar transformatoriaus žemosios įtampos laidas prijungtas prie maitinimo plokštės 4. Patikrinkite, ar juostinis kabelis prijungtas 5. Patikrinkite, ar transformatoriaus žemosios įtampos pusėje yra 26 V kintamoji įtampa. Jei yra, pakeiskite spausdintinę plokštę. Jei ne, pakeiskite transformatorių
Trūksta padėties	Sistemos klaida	Iš naujo nustatykite judėjimo ribą
Mokymosi metu skaitmeninis ekranas	juda mažiau nei 30 cm arba daugiau nei 9 m	Iš naujo nustatykite judėjimo ribą
Skaitmeninis ekranas Atidariklis neveikia arba nustoja veikti	Nestabili įtampa arba vartai prarado balansą	1. Patikrinkite maitinimo šaltinį 2. Sureguliuokite vartų balansą
Atidariklis neveikia Skaitmeninis ekranas	Nepavyksta išmokti pakėlimo ir nuleidimo ribinių reikšmių Neteisingai išmokite pakėlimo ir nuleidimo ribinių reikšmių nustatymus	Iš naujo išmokite „AUKŠTYN“ ir „ŽEMYN“ ribinių reikšmių judėjimą, vadovaukitės vadovu
Šviesos diodas visada šviečia	Valdymo skydelis sugedęs arba maitinimo plokštė sugedusi	Pakeiskite valdymo plokštę arba maitinimo plokštę.
Atidarius duris nuotolinio valdymo pultu, atidarytuvas automatiškai sustoja nuvažiavęs 10 cm Skaitmeninis ekranas	Holo jutiklio laidas yra atsilaisvinęs arba pažeistas	Atidarykite dangtelį, patikrinkite Holo jutiklio laidą, prijunkite jį iš naujo arba pakeiskite.
Atidariklis neveikia. Išgirskite estafetės „kaka“ garsą Skaitmeninis ekranas	Atsikratomas laidas tarp reduktoriaus variklio ir plokštės	Atidarykite dangtelį ir patikrinkite laidą tarp reduktoriaus variklio ir plokštės.
Atidariklis automatiškai sustoja nuvažiavęs 10 cm Skaitmeninis ekranas	Laidas tarp reduktoriaus variklio ir plokštės yra prijungtas atvirkščiai	Pirmiausia išjunkite maitinimą, atidarykite dangtelį ir sukeiskite kištuko laidą tarp reduktoriaus variklio ir plokštės. Iš naujo nustatykite kelionių limitą.
Durys juda tik aukštyn. Nedirbkite žemyn judančioje padėtyje ir skaitmeniniame ekrane	Fotoelemento funkcija veikė efektyviai, tačiau be prijungto fotoelemento.	Išjunkite fotoelemento funkciją, jei nėra prijungto fotoelemento. Žr. naudojimo instrukciją. 3. Patikrinkite, ar fotoelementas tinkamai prijungtas, ir ar tarp jų nėra kliūčių.
Durys visiškai atidarytos, po kurio laiko automatiškai užsidaro LED lemputės mirksi 4 kartus 29	Automatinio uždarymo funkcija įjungta	Nustatykite automatinio uždarymo laiką arba išjunkite automatinio uždarymo funkciją. (Žr. naudojimo instrukciją)
Kai durys sustoja, įspėjamoji lemputė visada dega	Maitinimo plokštė sugedusi	Pakeiskite maitinimo plokštę
LED lemputės neveikia	1. LED laidas nėra prijungtas 2. Sugedęs šviesos diodas 3. Sugedusi grandinės plokštė	1. Patikrinkite šviesos diodo laidą 2. Pakeiskite šviesos diodą 3. Pakeiskite grandinės plokštę
Durys automatiškai grįžta į viršutinę ribą prieš visiškai užsidarant	Vartai veikia su automatinio grįžimo funkcija Vartai netinkamai sumontuoti Judėjimas šiek tiek blokuojamas	1. Patikrinkite durų blokavimo padėtį ir iš naujo nustatykite judėjimo ribą 2. Padidinta automatinio grįžimo jėga
Vartai automatiškai sustoja atsidarant	Vartai veikia su automatinės apsaugos funkcija, kai aptinkama kliūtis Vartai netinkamai sumontuoti Judėjimas šiek tiek blokuojamas	1. Patikrinkite durų blokavimo padėtį ir iš naujo nustatykite judėjimo ribą 2. Padidinta automatinio grįžimo jėga
Nuotolinio valdymo pulto negalima naudoti arba veikimo atstumas yra per mažas	1. Išsikrovusi baterija 2. Antena atsilaisvinusi arba nepakankamai ištempta 3. Trukdžiai netoliese	1. Pakeiskite naują bateriją 2. Ištempkite atidarytuvo anteną 3. Pašalinkite trukdžius
Nepavyksta užkoduoti naujuose nuotolinio valdymo pultuose	Naujas nuotolinio valdymo pultas nesuderinamas su atidarytuvu	Pasirinkite tik mūsų nuotolinio valdymo pultą

Skaitmeninis ekranas	Išsaugotas nuotolinio valdymo kodas pilnas	Ištrinkite visus išsaugotus kodus (žr. naudojimo instrukciją)
Budėjimo režimas, skaitmeninis ekranas 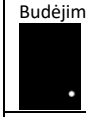	Durų duryse funkcijos poveikis	Patikrinkite durų duryse jungiklį
Atidariklis veikia, kai durys nejuda	Susidėvėjusi variklio veleno įvorė	Pakeiskite variklio veleno įvorę
Baterija netiekia maitinimo	1. Baterija išsikrovusi 2. Baterijos laidas prijungtas atvirkščiai 3. Nutrūkęs akumuliatoriaus laidas	1. Pakeiskite akumuliatorių 2. Atidarykite dangtelį, patikrinkite akumuliatoriaus „+“ ir „-“ polius 3. Pakeiskite akumuliatoriaus laidą
Kitos neįprastos problemos	Išoriniai įrenginiai nesuderinami su atidarytuvu	Atjunkite visus išorinius įrenginius. Jei neįprastos problemos vis dar išlieka, pakeiskite plokštę
Skaitmeninis ekranas	Garažo vartų sistemai reikalinga techninė priežiūra	Garažo vartams ir varikliui reikalinga visapusiška techninė priežiūra

Acest Manual de utilizare a fost tradus pentru confortul dumneavoastră folosind traducerea automată. S-au depus eforturi rezonabile pentru a oferi o traducere precisă; cu toate acestea, nicio traducere automată nu este perfectă și nici nu este destinată să înlocuiască traducătorii umani. Manualul de utilizare oficial este versiunea în limba engleză. Orice discrepanțe sau diferențe create în traducere nu sunt obligatorii și nu au niciun efect juridic în scopuri de conformitate sau aplicare. Dacă apar întrebări legate de acuratețea informațiilor conținute în Manualul de utilizare, vă rugăm să consultați versiunea în limba engleză a conținutului respectiv, care este versiunea oficială.

Descrierea parametrilor	Valoarea parametrului	
Numele produsului	Automatizare pentru uși de garaj - curea	
Model	MSW-GDOOR-001A	MSW-GDOOR-003A
Tensiune nominală [V~] / frecvență [Hz]	230/50	
Forță maximă de tracțiune [N]	1000	1200
Suprafața maximă a ușii [m^2]	15	18
Greutate maximă a ușii [kg]	100	120
Înălțimea maximă a ușii [m]	2.4 – 3.5	
LED	24V CC / 15 BUCĂȚI	
Temperatura de lucru [°C]	-40 / +50	
Grad de protecție IP	IP 20	

RECOMANDĂRI IMPORTANTE DE SIGURANȚĂ

NERESPECTAREA URMĂTOARELOR RECOMANDĂRI DE SIGURANȚĂ POATE DUCEA LA VĂTĂMĂRI CORPORALE GRAVE, DECES ȘI/SAU DAUNE MATERIALE.

VĂ RUGĂM SĂ CITIȚI CU ATENȚIE ȘI SĂ RESPECTAȚI TOATE RECOMANDĂRILE DE SIGURANȚĂ ȘI INSTALARE.

1. Deschizătorul este proiectat și fabricat pentru a respecta reglementările locale. Instalatorul trebuie să fie familiarizat cu reglementările locale necesare pentru instalarea deschizătorului.
2. Personalul necalificat sau persoanele care nu cunosc standardele de sănătate și securitate în muncă aplicabile porților automate și altor uși nu trebuie în niciun caz să efectueze instalări sau să implementeze sisteme.
3. Persoanele care instalează sau întrețin echipamentul fără a respecta toate standardele de siguranță aplicabile vor fi responsabile pentru orice daună, vătămare corporală, cost, cheltuială sau reclamație de orice fel suferită de orice persoană ca urmare a neinstalării corecte a sistemului și în conformitate cu standardele de siguranță relevante și cu manualul de instalare, fie direct, fie indirect.
4. Pentru siguranță suplimentară, recomandăm insistent includerea Photo Beam. Deși deschizătorul încorporează un sistem de forță de obstrucție de siguranță sensibil la presiune, adăugarea Photo Beam va îmbunătăți considerabil siguranța în funcționare a unei uși de garaj automate și va oferi o liniște sufletească suplimentară.
5. Asigurați-vă că ușa garajului este complet deschisă și staționară înainte de a intra sau ieși din garaj.
6. Asigurați-vă că ușa garajului este complet închisă și staționară înainte de a pleca. Țineți mâinile și hainele largi departe de deschizător și de ușa garajului tot timpul.
7. Sistemul de obstrucție de siguranță este conceput să funcționeze numai asupra obiectelor STAȚIONARE. Pot apărea vătămări corporale grave, deces și/sau daune materiale dacă ușa garajului intră în contact cu un obiect în mișcare.
8. Acest aparat nu este destinat utilizării de către persoane (inclusiv copii) cu capacități fizice, senzoriale sau mentale reduse sau cu lipsă de experiență și cunoștințe, cu excepția cazului în care acestea au fost supravegheate sau au primit instrucțiuni privind utilizarea aparatului de către o persoană responsabilă de siguranța lor. Copiii trebuie supravegheați pentru a se asigura că nu se joacă cu aparatul.
9. Produsele electrice uzate nu trebuie eliminate împreună cu deșeurile menajere. Vă rugăm să reciclați acolo unde există facilități. Consultați autoritățile locale sau distribuitorul pentru sfaturi privind reciclarea.

10. Dacă cablul de alimentare este deteriorat, acesta trebuie înlocuit de producător, agentul său de service sau persoane cu calificare similară pentru a evita un pericol.
11. AVERTISMENT: Instrucțiuni importante de siguranță. Este important pentru siguranța persoanelor să respectați toate instrucțiunile. Păstrați aceste instrucțiuni.
12. Nu permiteți copiilor să se joace cu comenzile ușilor. Țineți telecomenzile departe de copii. Supravegheați ușa în mișcare și țineți oamenii departe până când ușa este complet deschisă sau închisă.
13. Aveți grijă când acționați deblocarea manuală, deoarece o ușă deschisă poate cădea rapid din cauza arcurilor slabe sau rupte sau a dezechilibrării.
14. Examinați frecvent instalația, în special verificați cablurile, arcurile și suporturile pentru semne de uzură, deteriorare sau dezechilibru. Nu utilizați dacă sunt necesare reparații sau ajustări, deoarece o defecțiune la instalare sau o ușă echilibrată incorect poate provoca vătămări corporale.
15. Verificați lunar dacă sistemul de acționare inversează mișcarea atunci când ușa intră în contact cu un obiect cu înălțimea de 50 mm, așezat pe podea. Reglați dacă este necesar și verificați din nou, deoarece o reglare incorectă poate prezenta un pericol, pentru sistemele de acționare care încorporează un sistem de protecție împotriva imobilizării, în funcție de contactul cu marginea inferioară a ușii.
16. Detalii despre cum se utilizează eliberarea manuală.
17. Informații privind reglarea ușii și a sistemului de acționare.
18. Deconectați alimentarea la curățare sau la efectuarea altor operațiuni de întreținere.
19. Instrucțiunile de instalare trebuie să includă detalii pentru instalarea sistemului de acționare și a componentelor asociate.

MĂSURI IMPORTANTE DE SIGURANȚĂ PENTRU BATERIA CU PIELE NASĂ

AVERTISMENT

ACEST PRODUS CONȚINE O BATERIE CU PIELE NASĂ

Bateria este periculoasă și trebuie ținută departe de copii.

Bateria poate provoca leziuni grave sau fatale în decurs de 2 ore sau mai puțin dacă este înghițită sau introdusă în orice parte a corpului.

Dacă suspectați că bateria a fost înghițită sau introdusă în orice parte a corpului, **SOLICITAȚI IMEDIAT** asistență medicală.

Înlocuirea bateriei transmițătorului

Scoateți șuruburile de fixare situate pe partea inferioară a transmițătorului portabil.
Deschideți cele 2 jumătăți ale carcasei transmițătorului și înlocuiți bateria cu una cu specificații identice.
Verificați dacă becul indicator roșu se aprinde atunci când este apăsat unul dintre butoanele transmițătorului și apoi remontați șuruburile de fixare.

Înlocuirea bateriei comutatorului de perete wireless

Îndepărtați placa de acoperire în timp ce unitatea este încă montată pe perete, glisând și răsucind o șurubelniță dreaptă în fanta prevăzută pe partea superioară și inferioară a plăcii de perete.
Folosiți o șurubelniță Phillips mică pentru a scoate cele 4 șuruburi care fixează comutatoarele.
Înlocuiți bateria cu una cu specificații identice.

DESCRIEREA ȘI CARACTERISTICI ALE PRODUSULUI

1. Reglarea forței de obstrucție

Forța minimă este afișată „1” și poate fi ajustată în sus. Afișajul „5” înseamnă forța maximă.

2. Reglarea vitezei de deplasare

Dacă apare „8” pe afișaj, înseamnă 80% din viteza de deplasare. Afișajul „A” înseamnă viteza maximă de 160

mm/s sau 200 mm/s.

3. Reglarea înălțimii de inversare

Dacă apare „0” pe afișaj înseamnă că ușa va reveni în partea de sus. Afișajul „1~9” înseamnă că ușa va reveni în poziția întregii curse. De la o zecime la nouă zecimi din întreaga cursă etc.

4. Deschidere parțială/înălțime

Dacă apare „0” pe afișaj, înseamnă închidere și funcție de deschidere parțială. Afișajul „1~9” înseamnă setarea diferitelor poziții de deschidere parțială pentru întreaga cursă.

5. Funcția de recunoaștere a butoanelor transmițătorului

Dacă apare „0” pe afișaj, funcția de recunoaștere a butoanelor este închisă. Afișajul „1” înseamnă că funcția de recunoaștere a butoanelor este deschisă.

6. Numărul de coduri din memoria de cod

Dacă apare „A” pe afișaj, înseamnă că numărul maxim de coduri din memoria de cod este de 50 de bucăți. Apăsați butonul SUS/JOS o dată pentru a crește sau a micșora numărul. Numărul de coduri din memoria de cod este setat la 5 bucăți * N, N = 1 ~ 9. (Cantitatea este multiplu de 5).

7. Alarmă de întreținere

„t” apare pe afișaj și LED-ul clipește rapid de 10 ori, ceea ce înseamnă că ușa de garaj și motorul necesită întreținere completă.

8. Inversare automată de siguranță

Oprirea automată / inversarea automată sunt controlate de software-ul nostru de pe plăcile de circuit. Suntem precauți în a vă proteja copiii, animalele de companie sau alte bunuri.

9. Pornire lină / Oprire lină

Creșterea și descreșterea vitezei la începutul și sfârșitul fiecărui ciclu reduce stresul asupra ușii și a deschizătorului pentru o durată de viață mai lungă și asigură o funcționare mai silențioasă.

10. Închidere automată

Închiderea automată asigură liniștea sufletească și vă menține casa în siguranță prin închiderea automată a ușii la intrarea sau ieșirea din garaj.

11. Forță de obstrucționare la deschidere și închidere cu auto-învățare

Puterea deschizătorului pentru diferite etape ale cursei ușii este învățată în timpul configurării și este reprofilată constant. Măsurarea forței deschizătorului se ajustează automat într-un interval adecvat.

12. Limită electronică, reglare simplă

Trebuie doar să controlați configurarea limitei de la panourile de control pentru a o regla exact, un proces simplu și rapid pentru orice persoană.

13. Baterie de rezervă disponibilă

Deschizătoarele pot fi alimentate cu bateria noastră de rezervă la o pană de curent la domiciliu.

14. Motoare cu angrenaje cu autoblocare

Motorul cu angrenaje se va autobloca cu sistemele sale de decuplare.

15. Eliberare manuală

Nu vă faceți griji în privința penei de curent, sistemul de eliberare manuală este o soluție pentru acționarea ușii în orice moment.

16. Tehnologie cu transmițător

Tehnologie Rolling Code (7,38 x 10^{19} combinații), frecvență de 433,92 MHz, design cu 4 canale pentru a vă asigura că puteți controla 4 uși diferite cu un singur transmițător.

17. Aplicații

Cu o distanță de doar 30 mm între tavan și cel mai înalt punct al cursei ușii, deschizătorul poate fi montat încastrat pentru aplicații cu înălțime redusă.

18. Placă de bază metalică, mai rezistentă și sigură.

19. Butoane de operare în sus/jos (SUS/JOS)

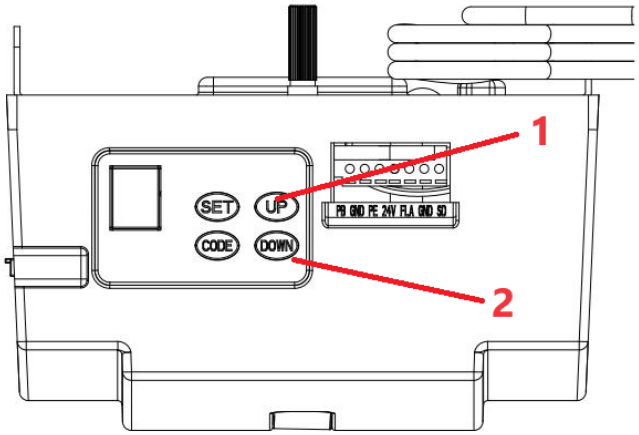

1 – Deschidere

2 - Închidere

RECOMANDĂRI PRE-INSTALARE

1. Ușa de garaj trebuie să poată fi ridicată și închisă cu ușurință manual și fără prea mult efort. O ușă bine echilibrată și cu arc este esențială pentru o instalare corectă.
2. Deschizătorul de ușă de garaj nu poate compensa o ușă de garaj instalată prost și nu ar trebui utilizat ca soluție pentru o ușă „greu de deschis”.
3. Dacă unitatea este instalată pe o ușă existentă, asigurați-vă că toate dispozitivele de blocare existente sunt îndepărtate, altfel garanția va fi anulată.
4. O priză aprobată trebuie instalată în apropierea locului unde a fost instalat deschizătorul.
5. Trebuie să existe un spațiu minim de 30 mm între partea inferioară a șinei de acționare cu lanț și partea superioară a ușii de garaj în punctul său cel mai apropiat. (Consultați Fig. 1.)

Notă importantă: În ceea ce privește regulile suplimentare de siguranță, recomandăm insistent montarea grinzilor de siguranță electrice Foto 5 la toate instalațiile.

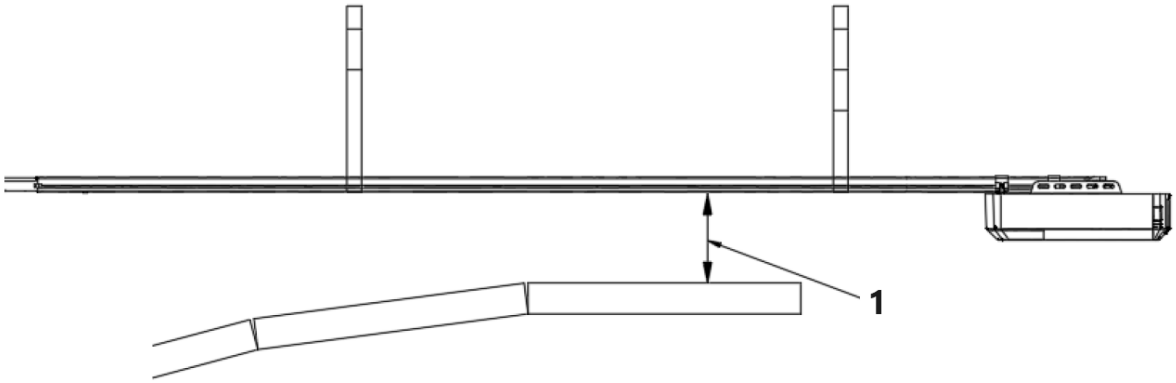

Distanță minimă 1 – 30 mm

Figura 1

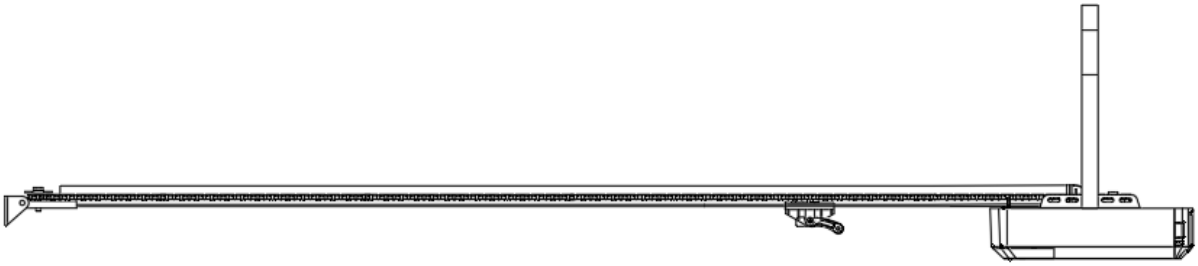

INSTRUCȚIUNI DE INSTALARE

Montarea suportului de perete și a suportului de ușă (Fig2)

Suport de perete - Închideți ușa garajului și măsurați lățimea ușii de garaj în partea de sus și marcați centrul. Localizați și montați suportul de perete la 2 cm-15 cm deasupra ușii, pe peretele interior.
(Depinde de spațiul real de instalare).
Suport de ușă - Fixați suportul ușii pe o parte structurală a ușii cât mai aproape de marginea superioară.

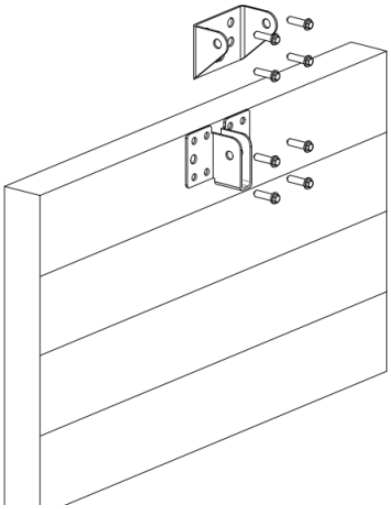

Figura 2

Instalare (șină C din oțel)

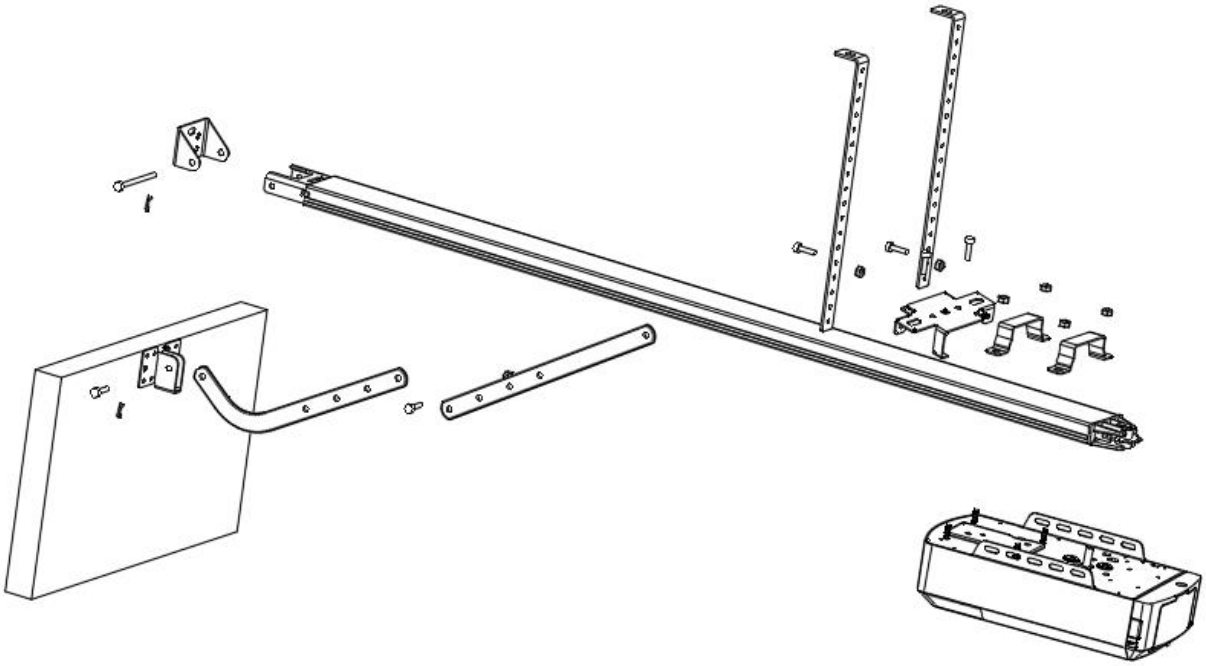

Figura 3

PASUL 1 (Fig. 3)
Atașați capul deschizătorului la șina de oțel. Asamblați cele 2 console de suspendare în formă de „U” cu piulițele de 6 mm furnizate.

PASUL 2 (Fig. 3)
Așezați ansamblul șinei de oțel și capului deschizător central pe podeaua garajului, cu capul deschis cel mai departe de ușă. Ridicați partea din față a șinei până la suportul ușii. Introduceți știftul pivotant și fixați-l cu știftul despicat furnizat.

PASUL 3 (Fig. 3, Fig. 4)
Ridicați și susțineți capul deschizătorului (cu o scară) astfel încât să fie poziționat central și la nivel. Fixați deschizătorul și șina pe tavan cu ajutorul consolelor de fier A și B.

AVERTISMENT: Nu permiteți copiilor să se afle în apropierea ușii, a deschizătorului sau a scării de susținere. Nerespectarea acestui avertisment poate provoca vătămări corporale grave și/sau deteriorări grave.

PASUL 4 (Fig. 3, Fig. 5)
Conectați brațul drept la brațul îndoit cu șurubul. Poziționați și fixați brațele pe marginea superioară a ușii folosind șurubul furnizat.

PASUL 5
Ridicați ușa de garaj până când naveta se blochează în lanțul/curea de acționare.
Acum sunteți gata să programați deschizătoarele.

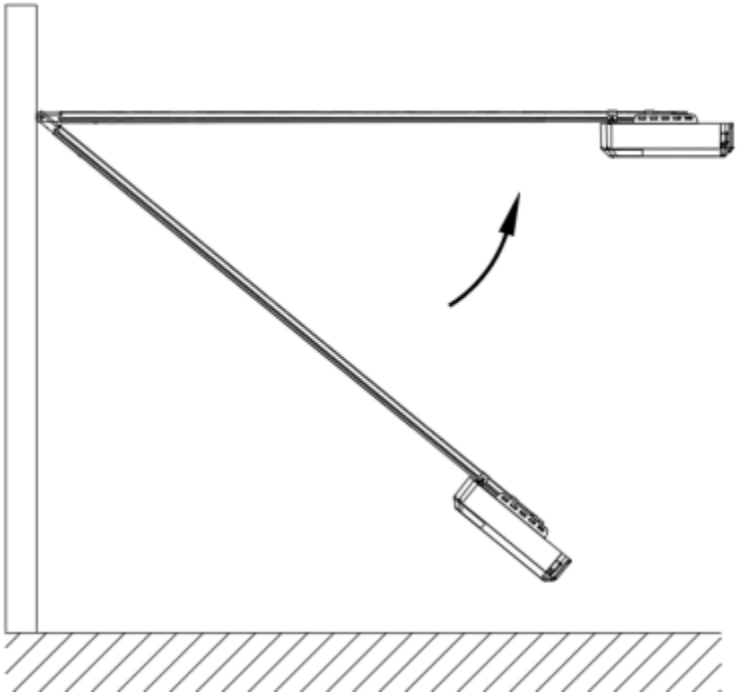

Figura 4

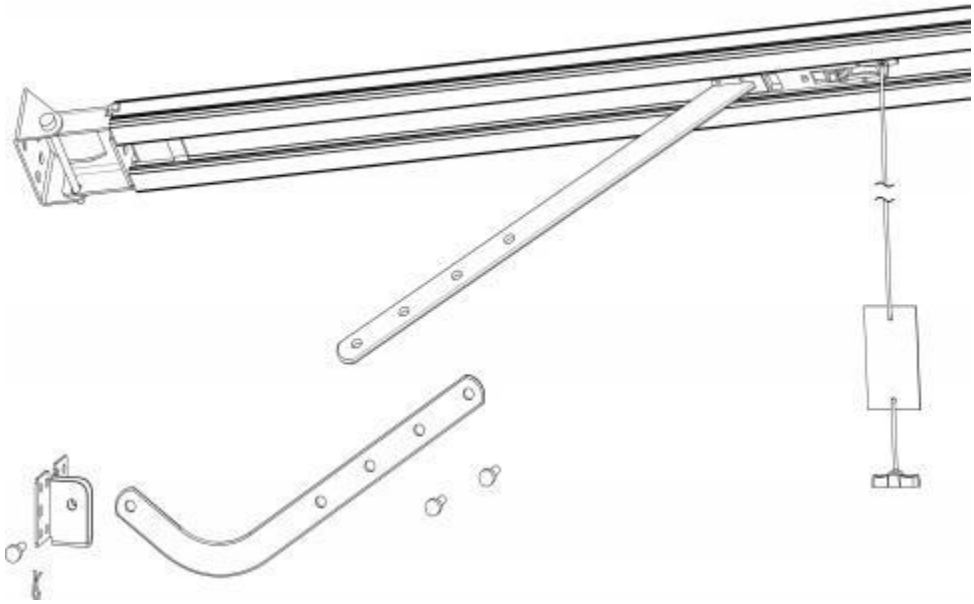

Figura 5

Ansamblu șină C secțională din oțel

2 părți șină din oțel

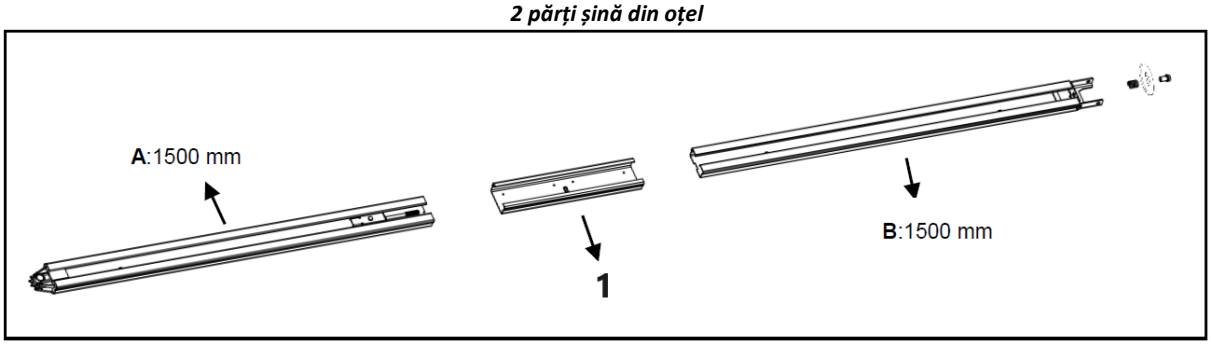

1 – Manșon
Figura 6

3 părți șină din oțel

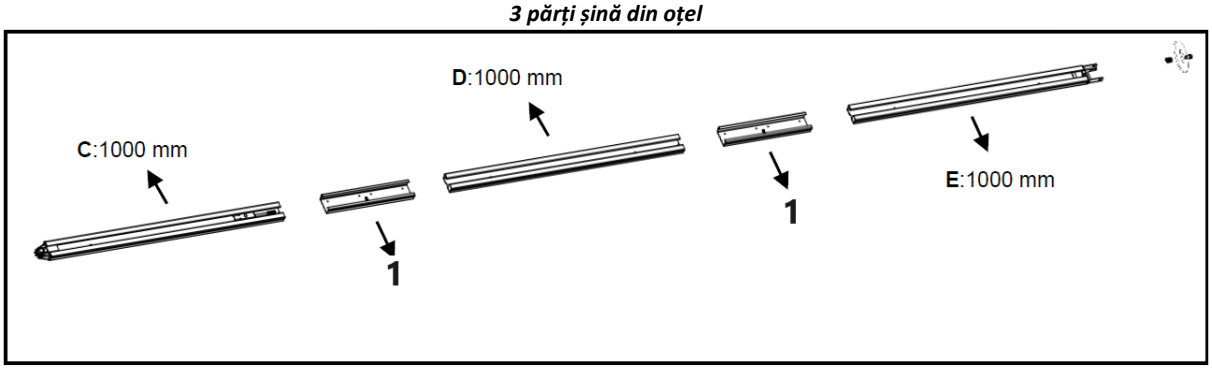

1 – Manșon
Figura 7

1. **2 părți șină din oțel:**

Ca în Fig. 6, glisați șina A în manșon, glisați șina B în manșon.

Șină de oțel din 3 părți:
Ca în Fig. 7, introduceți șina C în manșon, introduceți șina D în manșon; introduceți șina E în manșon.

2. Tăiați filetul de plastic; trageți tija șurubului împreună cu lanțul interior până la poziția șinei de capăt (Fig. 8)

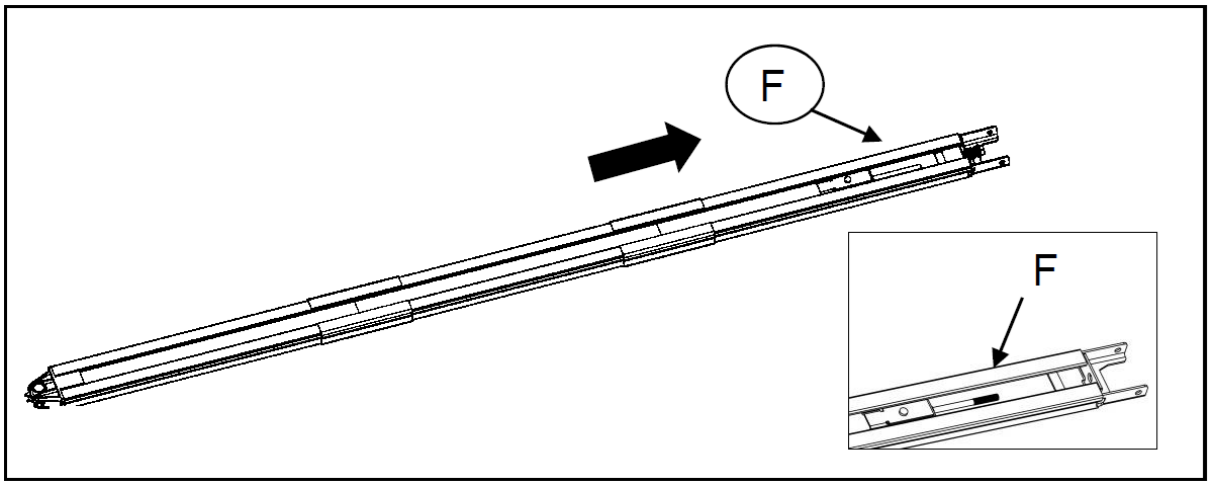

Figura 8

3. Conform Fig. 9, eliberați piulița și arcul.
4. Strângeți piulița în poziția corectă, așa cum se arată în Fig. 10, tăiați banda de plastic, tăiați filetul de plastic de pe pinion, apoi întreaga șină este asamblată.

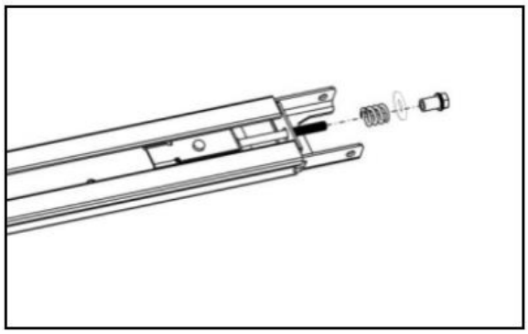

Figura 9

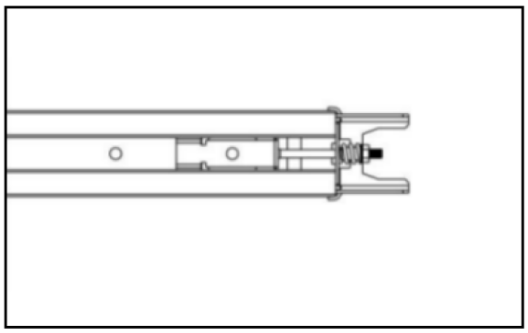

Figura 10

Ansamblu baterie de rezervă pentru șină C (opțional)
Opțiunea 1 - Fixare superioară (NUMAI pentru baterii cu plumb)

PASUL 1

Asamblați bateria și suportul bateriei ca în fotografie, fixați-le cu șuruburile furnizate.

PASUL 2

Conectați bateria la deschizător.

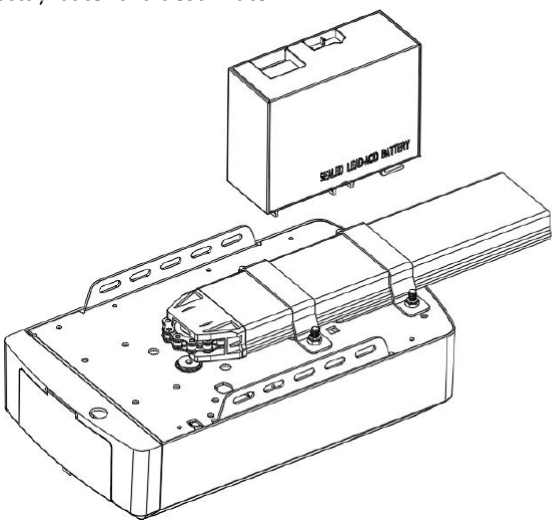

Pasul 1

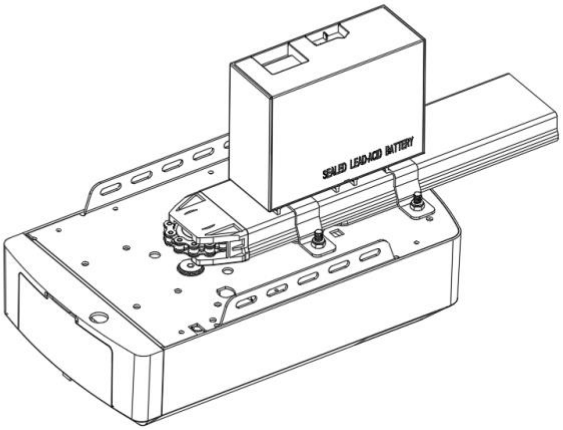

Pasul 2

Opțiunea 2 - Fixare laterală (pentru baterii cu plumb și litiu)

PASUL 1 (Fig. 11)
Asamblați bateria pe partea laterală a deschizătorului ca în fotografie, fixați-o cu șuruburile furnizate.
PASUL 2 (Fig. 12)
Conectați bateria la deschizător, găsiți Fig. 12.

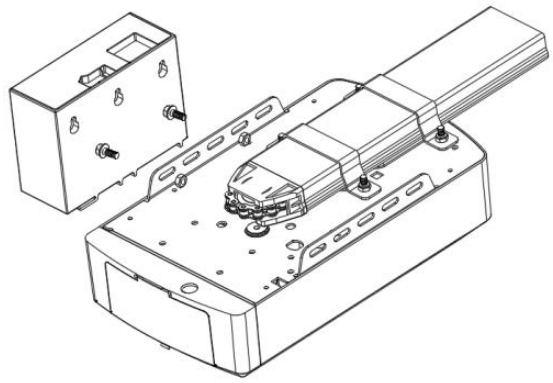

Figura 11

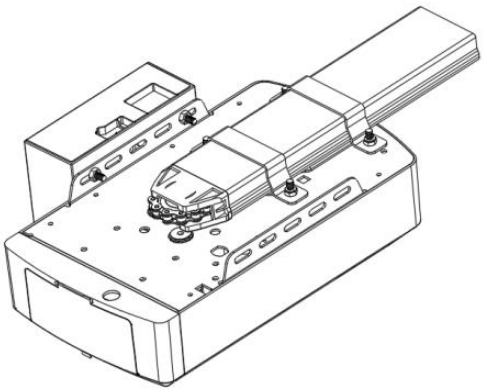

Figura 12

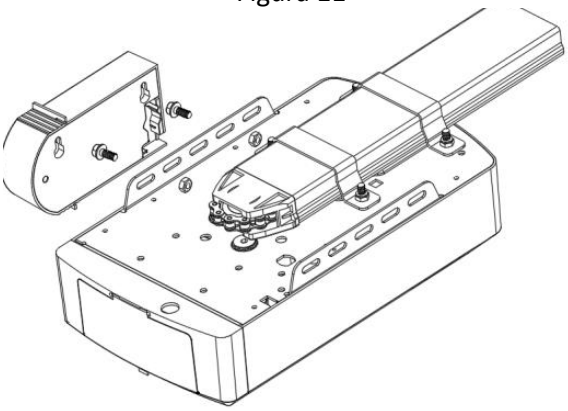

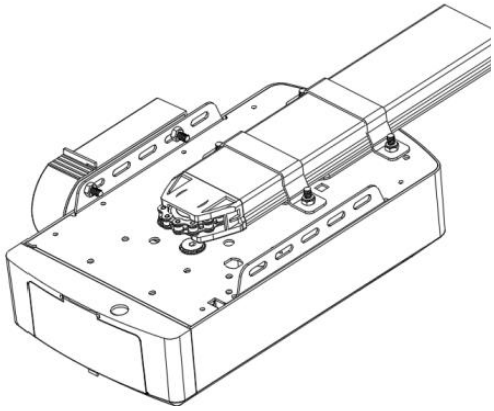

DECUPLARE MANUALĂ PENTRU DESCHIZĂTORUL ȘINĂ C

Deschizătorul este echipat cu un șnur de eliberare manuală pentru a decupla mecanismul de transfer și a mișca ușa. mână în timp ce țineți mânerul apăsat (Fig. 13). Trageți de mâner pentru a decupla suveica. La reactivați ușa, pur și simplu acționați deschizătorul în modul automat sau mișcați ușa manual până când căruciorul se angajează în suveica lanțului.
În unele situații în care o ușă pietonală nu este în stare bună, se recomandă deschiderea unei uși exterioare trebuie montat un dispozitiv de decuplare (Fig. 14).

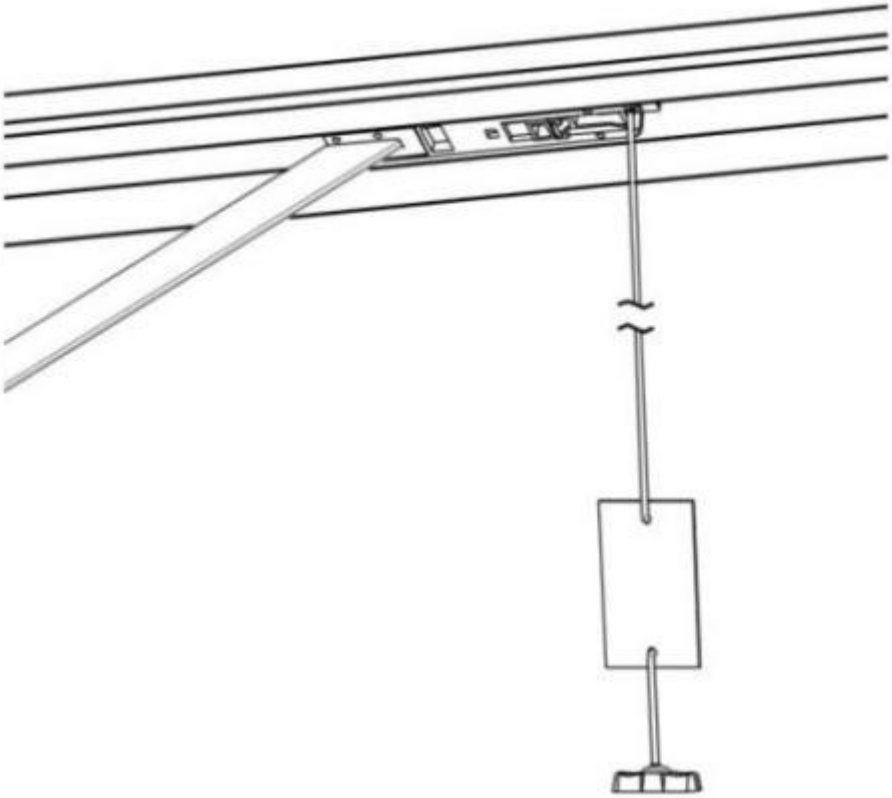

Figura 13

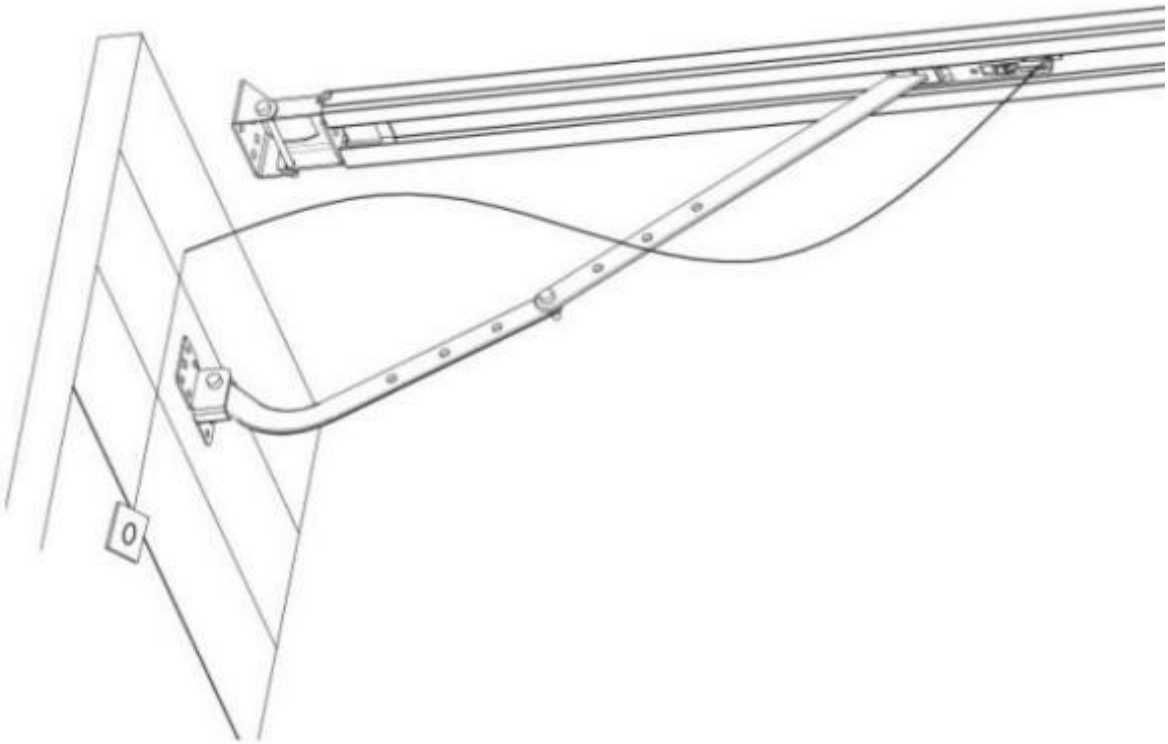

Figura 14

INSTRUCȚIUNI DE BAZĂ ALE BUTONULUI

Element	Buton	Descriere
1.	SET	**Apăsare scurtă**: Confirmare setare. **Apăsare lungă**: Intrare în meniul de setări funcții.
2.	CODE	**Apăsare scurtă:** a) În starea Setări, apăsați scurt CODE, se va ieși din operațiunea curentă și se va reveni la interfața standby. b) În starea Standby, apăsați scurt CODE. Un punct va fi indicat în colț, intrând acum în modul de învățare a codului. Acum faceți clic mai întâi pe butonul de pe emițătorul portabil pe care doriți să îl utilizați, punctul poate dispărea, apoi apăsați din nou același buton de pe emițătorul portabil, punctul va clipi, aici, învățarea codului este finalizată. **Apăsare lungă**: Ștergeți telecomanda codată. Apăsați și mențineți apăsat butonul CODE până când litera „C” este afișată pe ecran. Toate telecomenzile stocate vor fi șterse.
3.	UP	**Apăsare scurtă**: Deschideți ușa. **Apăsare lungă**: Creșteți rezistența. Apăsați și mențineți apăsat butonul SUS, după 4 secunde, se va derula până la afișajul 0-1-2-3, alegeți numărul dorit. 1 = crește rezistența cu 25%, 2 = crește rezistența cu 50%, 3 = crește rezistența cu 75%.
4.	DOWN	**Apăsare scurtă**: Închide ușa. **Apăsare lungă:** Restaurare setări din fabrică. Țineți apăsat butonul JOS, după 4 secunde, va derula până la afișaj 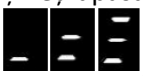 , apoi deschizătorul de ușă de garaj va reporni. PS: Repornirea înseamnă că toate setările sunt revenite la setările din fabrică, toate elementele de învățare trebuie repetate, cu excepția codului de învățare al transmițătorului.

INSTRUCȚIUNI DE PROGRAMARE

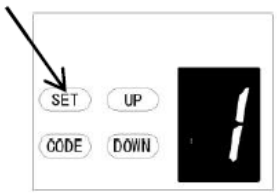

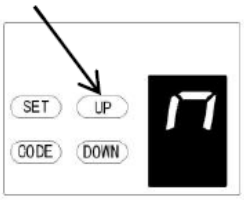

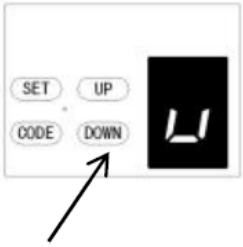

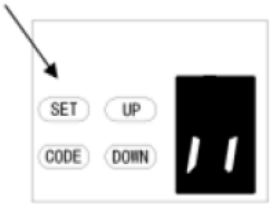

1. PROGRAMAREA LIMITELOR DE DESCHIDERE ȘI ÎNCHIDERE

a) Apăsați și mențineți apăsat butonul **SET** pentru a intra în această setare a funcției până când pe afișaj apare „1”, apoi eliberați butonul.

b) Apăsați din nou butonul **SET.** Deschizătorul de ușă este acum în modul Programare. Apoi veți vedea „n” cu punct pe afișaj.

c) Apăsați și mențineți apăsat butonul **SUS** până când ușa atinge poziția de deschidere dorită, veți vedea „n” fără punct pe afișaj.

d) Apăsați butonul **SET** pentru a confirma poziția de deschidere, apoi veți vedea „u” cu punct pe afișaj.

e) Apoi apăsați și mențineți apăsat butonul **JOS** până când ușa atinge poziția de închidere dorită, veți vedea „u” fără punct pe afișaj.

NOTĂ: Pentru ajustări fine, comutați butoanele SUS și JOS.

f) Acum apăsați butonul **SET** pentru a confirma poziția de închidere, apoi veți vedea „II” pe afișaj. După confirmarea poziției de închidere, ușa se va deschide și închide în ciclu pentru a seta limitele de cursă și ajustările sensibilității forței. Ușa este acum setată pentru funcționare normală.

ATENȚIE:
După ciclul de deschidere și închidere, pe afișaj vor fi afișate cifre (0~9), „0” înseamnă că ușile sunt echilibrate, cifra mai mică înseamnă un echilibru mai bun al ușii, se recomandă insistent ca cifra să fie mai mică decât forța de acționare.

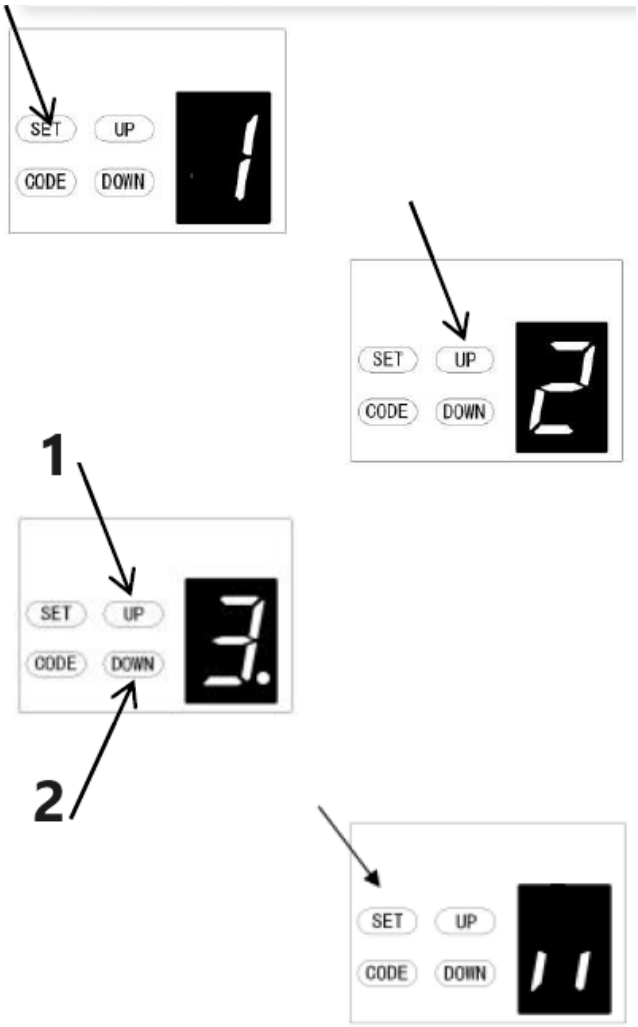

1 – Creșterea forței
2 – Reducerea forței

2. REGLAREA FORȚEI DE OBSTRUCȚIE

ATENȚIE: Reglarea forței de obstrucție este setată automat în timpul programării. În mod normal, nu este necesară nicio ajustare.

a) Apăsați și mențineți apăsat butonul SET până când apare „1” pe afișaj, apoi apăsați butonul SUS până când apare „2” pe afișaj pentru a intra în această setare a funcției, apoi eliberați butonul.

b) Apăsați din nou butonul SET. Unitatea este acum în modul de reglare a forței. Apoi veți vedea cifra „3” cu un punct intermitent care apare pe afișaj.

c) Apăsați butonul SUS pentru a crește setarea forței sau butonul JOS pentru a o reduce. Forța minimă este „1” și poate fi ajustată în sus. Forța maximă este „5”.

d) Apăsați butonul SET pentru a confirma setarea și va reveni automat în starea de așteptare și va afișa „ ”.

NOTĂ: Forța este setată la „3” ca standard din fabrică.

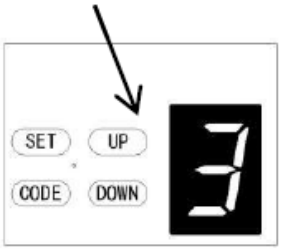

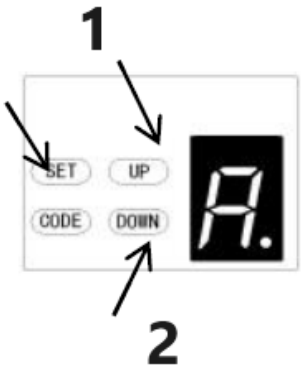

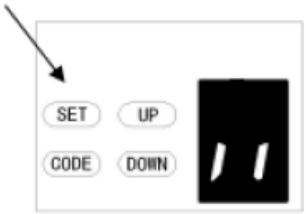

1 – Creșterea vitezei
2 – Reducerea vitezei

3. SETAREA VITEZEI DE DEPLASARE
ATENȚIE: Dacă ați modificat din nou opțiunea de viteză, aceasta va anula limita de deplasare anterioară. Funcția de reglare a vitezei va fi disponibilă numai după ce resetați limita de deplasare.

a) Apăsați și mențineți apăsat butonul **SET** până când apare „1” pe afișaj, apoi apăsați butonul **SUS** până când apare „3” pe afișaj pentru a intra în această setare a funcției, apoi eliberați butonul.

b) Apăsați din nou butonul **SET.** Unitatea este acum în modul de reglare a vitezei. Apoi veți vedea litera „A” cu un punct intermitent care apare pe afișaj.

c) Apăsați butoanele **SUS** și **JOS** pentru a alege viteza. Cifra „8” reprezintă 80% din viteza de deplasare. Cifra „A” reprezintă viteza maximă.

d) Apăsați butonul **SET** pentru a confirma setarea, iar aparatul va reveni automat în starea de așteptare și va afișa „II”.

NOTĂ: Viteza de deplasare este setată la viteză maximă „A” ca standard din fabrică.

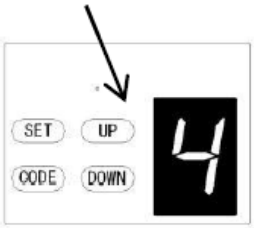

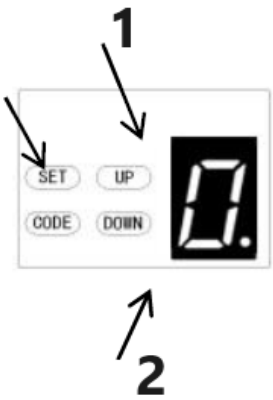

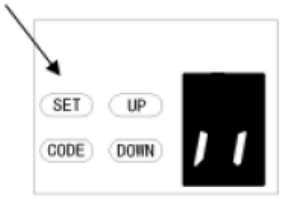

1 – Creșterea timpului
2 – Scăderea timpului

4. ÎNCHIDERE AUTOMATĂ ȘI SETAREA TIMPULUI

NOTĂ: Recomandăm utilizarea fotovoltaicelor de siguranță în orice instalație în care funcția de închidere automată este activată.

a) Apăsați și mențineți apăsat butonul **SET** până când apare „1” pe afișaj, apoi apăsați butonul **SUS** până când apare „4” pe afișaj pentru a intra în această setare a funcției, apoi eliberați butonul.

b) Apăsați din nou butonul **SET,** unitatea este acum în modul de reglare a închiderii automate. Apoi veți vedea o cifră „0” cu un punct intermitent care apare pe afișaj.

c) Apăsați butonul **SUS** / **Jos** o dată pentru a seta timpul de închidere automată (0~9).
Apăsați butonul **SUS** pentru a crește timpul sau butonul **JOS** pentru a-l reduce.
Timpul de închidere este de 15 secunde*N, N=0~9. Timpul maxim este de 135s. Pentru a dezactiva funcția de închidere automată, setați timpul la zero (0).

d) Apăsați butonul **SET** pentru a confirma setarea și va reveni automat la starea de standby și va afișa „II”.

NOTĂ:
1. Timpul de închidere este setat standard din fabrică la „0”.
2. Dacă funcția fotocelulă este activată și este întreruptă de un obstrucție, timpul de închidere automată se va opri pentru o perioadă, apoi va continua din nou timpul de închidere automată.

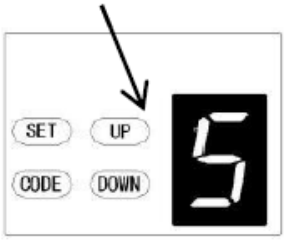

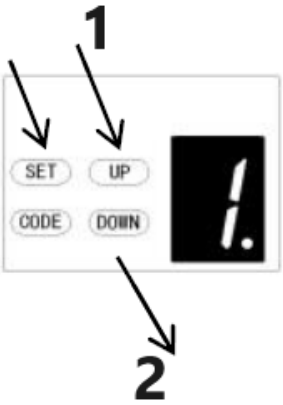

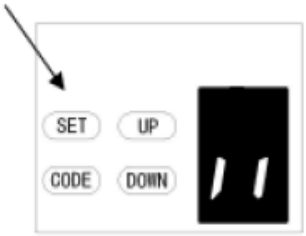

1 – Creștere
2 – Scădere

5. SETAREA CONDIȚIEI DE ÎNCHIDERE AUTOMATĂ

a) Apăsați și mențineți apăsat butonul **SET** până când apare „1” pe afișaj, apoi apăsați butonul **SUS** până când apare „5” pe afișaj pentru a intra în această setare a funcției, apoi eliberați butonul.

b) Apăsați din nou butonul **SET.** Unitatea este acum în modul de reglare a stării de închidere automată. Apoi, veți vedea o cifră „1” cu un punct intermitent care apare pe afișaj.

c) Apăsați butonul **SUS/Jos** o dată pentru a seta condiția de închidere automată. Puteți alege setarea „1” sau „2”.
Cifra „1” înseamnă că ușa se poate închide automat doar în poziția limită deschisă.
Cifra „2” înseamnă că ușa se poate închide automat în timp ce ușa se află în orice poziție.

d) Apăsați butonul **SET** pentru a confirma setarea și va reveni automat la starea de standby și va afișa „II”.

NOTĂ:
1. Condiția de închidere este setată la „1” ca standard din fabrică.
2. Ușa se va închide automat doar în timpul procesului de deschidere, dar nu se poate închide automat după ce este oprită în timpul procesului de închidere.

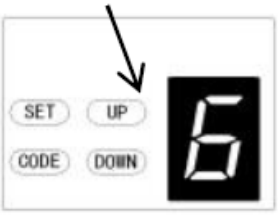

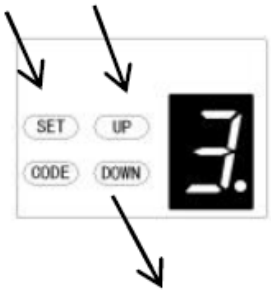

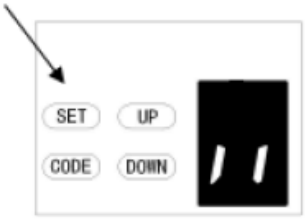

1 – Creșterea timpului
2 – Micșorarea timpului

6. SETAREA TIMPULUI DE ÎNTÂRZIERE LA OPRIREA LED-ULUI

a) Apăsați și mențineți apăsat butonul **SET** până când apare „1” pe afișaj, apoi apăsați butonul **SUS** până când apare „6” pe afișaj pentru a intra în această setare a funcției, apoi eliberați butonul.

b) Apăsați din nou butonul **SET.** Unitatea este acum în modul de reglare a timpului de întârziere pentru stingerea LED-ului. Apoi, pe afișaj va apărea cifra „3” cu un punct intermitent.

c) Apăsați butonul **SUS/Jos** o dată pentru a seta timpul de întârziere pentru stingerea LED-ului (1~9).

d) Apăsați butonul **SUS** pentru a crește timpul sau butonul **JOS** pentru a-l reduce.
Timpul de întârziere este de 1 minut*N, N=1~9. Timpul maxim de întârziere este de 9 minute.

e) Apăsați butonul **SET** pentru a confirma setarea, iar dispozitivul va reveni automat în starea de standby și va afișa „II”.

NOTĂ: Timpul de întârziere la stingerea LED-ului este setat standard din fabrică la „3”.

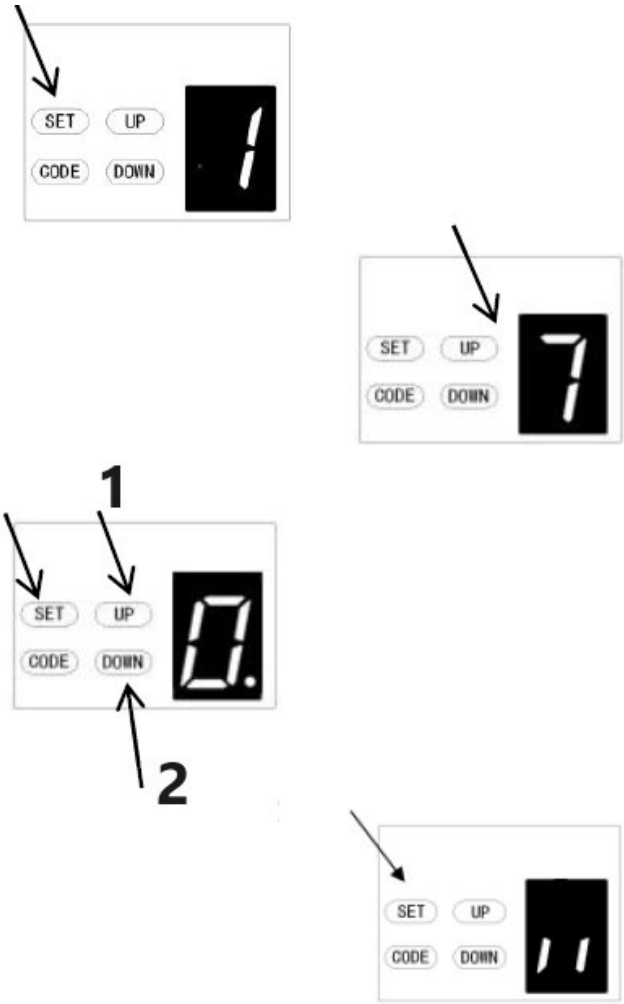

1 – Creșterea înălțimii
2 – Micșorarea înălțimii

7. SETAREA ÎNĂLȚIMII DE INVERSARE

a) Apăsați și mențineți apăsat butonul **SET** până când apare „1” pe afișaj, apoi apăsați butonul **SUS** până când apare „7” pe afișaj pentru a intra în această setare a funcției, apoi eliberați butonul.

b) Apăsați din nou butonul **SET.** Unitatea este acum în modul de reglare a înălțimii de inversare. Apoi veți vedea o cifră „0” cu un punct intermitent care apare pe afișaj.

c) Apăsați butonul **SUS** / **Jos** o dată pentru a seta înălțimea de inversare în timpul închiderii (0~9).

d) Apăsați butonul **SUS** pentru a crește sau butonul **JOS** pentru a micșora.
Cifra „0” înseamnă că ușa va reveni la poziția limită deschisă. Cifrele 1~9 înseamnă că ușa va reveni la poziția întregii curse. De la o zecime la nouă zecimi din întreaga cursă etc...

e) Apăsați butonul **SET** pentru a confirma setarea și va reveni automat în starea de așteptare și va afișa „II”.

NOTĂ: Înălțimea de inversare este setată standard din fabrică la „0”.

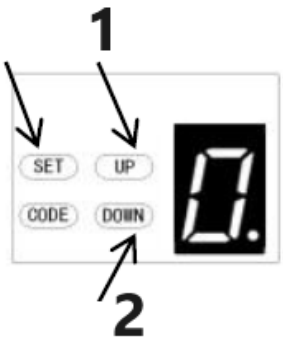

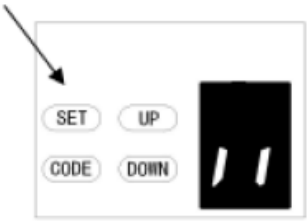

1 – Creștere
2 – Descreștere

***8*. DESCHIDERE PARȚIALĂ/SETARE ÎNĂLȚIME**

a) Apăsați și mențineți apăsat butonul **SET** până când apare „1” pe afișaj, apoi apăsați butonul **SUS** până când apare „8” pe afișaj pentru a intra în această setare a funcției, apoi eliberați butonul.

b) Apăsați din nou butonul **SET,** unitatea este acum în modul deschidere parțială/reglare a înălțimii. Apoi veți vedea o cifră „0” cu un punct intermitent care apare pe afișaj.

c) Apăsați butonul **SUS/Jos** o dată pentru a selecta dacă doriți să deschideți funcția de deschidere parțială sau să setați înălțimea de deschidere parțială. (0 -C). Apăsați butonul **SUS** pentru a crește sau butonul **JOS** pentru a micșora.

Cifra „0” înseamnă închiderea funcției de deschidere parțială.
Cifra „1” înseamnă că înălțimea este de 2 cm.
Figura „2” înseamnă că înălțimea este de 4 cm.
Figura „3” înseamnă că înălțimea este de 8 cm
Figura „4” înseamnă că înălțimea este de 12 cm
Figura „5” înseamnă că înălțimea este de 20 cm
Figura „6” înseamnă că înălțimea este de 40 cm
Figura „7” înseamnă că înălțimea este de 60 cm
Figura „8” înseamnă că înălțimea este de 80 cm
Figura „9” înseamnă că înălțimea este de 100 cm
Figura „A” înseamnă că înălțimea este de 120 cm
Figura „B” înseamnă că înălțimea este de 140 cm
Figura „C” înseamnă că înălțimea este de 160 cm

d) Apăsați butonul **SET** pentru a confirma setarea și va reveni automat în starea de standby și va afișa „ ”.

NOTĂ:
1. Deschiderea parțială/înălțimea este setată standard din fabrică la „0”.
2. Dacă deschideți funcția de deschidere parțială/înălțime, funcția de recunoaștere a butonului va fi dezactivată.

3. Pentru alte detalii, vă rugăm să consultați cu atenție manualul de instrucțiuni al telecomenzii.
4. Dacă ați activat funcția de deschidere parțială, apoi ați dezactivat-o ulterior, vă rugăm să rețineți că numai butonul codificat pe care l-ați apăsat inițial poate controla deschizătorul acum.

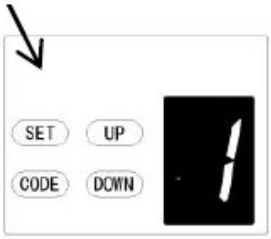

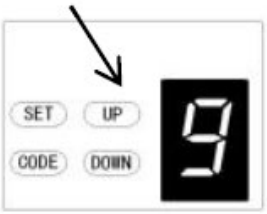

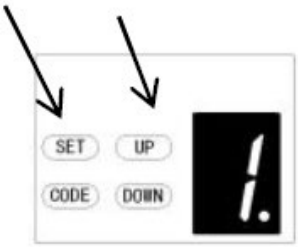

1

2

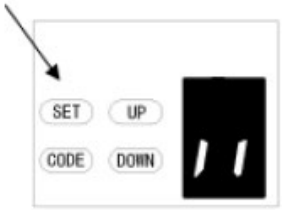

1 – Funcția de recunoaștere a butoanelor este închisă
2 – Funcția de recunoaștere a butoanelor este deschisă

9. SETAREA FUNCȚIEI DE RECUNOAȘTERE A BUTOANELOR TRANSMIȚĂTORULUI

a) Apăsați și mențineți apăsat butonul **SET** pentru a accesa această setare a funcției până când apare „9” pe afișaj, apoi eliberați butonul.

b) Apăsați din nou butonul **SET.** Unitatea este acum în modul de ajustare a funcției de recunoaștere a butoanelor. Apoi, veți vedea o cifră „1” cu un punct intermitent care apare pe afișaj.

c) Apăsați o dată butonul **SUS/Jos** pentru a selecta dacă doriți ca toate cele 4 butoane să poată controla un singur deschizător sau dacă doar butonul codat separat poate controla deschizătorul.

Cifra „0” înseamnă că funcția de recunoaștere a butoanelor este închisă. Aceasta înseamnă că, dacă ați codat un buton cu un singur deschizător, atunci toate cele 4 butoane de pe telecomandă pot controla deschizătorul. Este potrivit pentru utilizatorii care au o singură ușă automatizată acasă.

Cifra „1” înseamnă că funcția de recunoaștere a butoanelor este deschisă. Dacă ați codat primul buton cu primul deschizător, atunci primul buton va fi singurul buton de pe telecomandă care poate controla deschizătorul. Este potrivit pentru utilizatorii care au mai mult de o ușă/porți automatizate acasă.

d) Apăsați butonul **SET** pentru a confirma setarea și va reveni automat în starea de așteptare și va afișa „II”.

NOTĂ:
1. Recunoașterea butoanelor este setată pe „1” ca standard din fabrică.
2. După ce ați schimbat modul de nerecunoaștere a butoanelor în modul de recunoaștere, rețineți că numai butonul codificat poate controla deschizătorul.

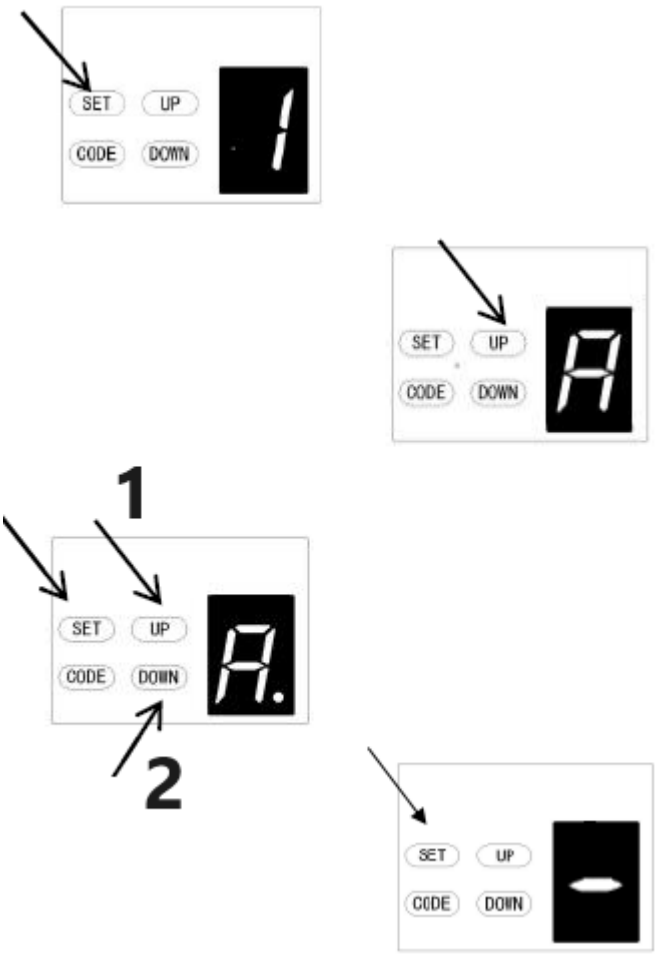

1 – Creștere
2 – Descreștere

A. REGLAREA DISTANȚEI DE OPRIRE LINIȘTITĂ

a) Apăsați lung butonul **SET** până când pe afișaj apare „1”, apoi apăsați continuu butonul **SUS** până când pe afișaj apare „**A**” pentru a intra în setarea funcțiilor.

b) Apăsați din nou butonul **SET;** acum ați intrat în meniul de setare a distanței de oprire lină și veți vedea numărul „2” apărând pe afișaj.

c) Apăsați butonul **SUS/JOS** pentru a selecta distanța de oprire lină, puteți alege între nivelul „1-3”, valoarea implicită fiind „2”, ceea ce înseamnă că distanța de oprire lină este medie.
Numărul „1” înseamnă că distanța de oprire lină este mare.
Numărul „2” înseamnă că distanța de oprire lină este medie.
Numărul „3” înseamnă că distanța de oprire lină este scurtă.

d) Apăsați butonul **SET** pentru a confirma setarea.

NOTĂ: După finalizarea setării, va trebui să rememorați limitele de cursă ale ușii, apoi distanța de oprire lină va funcționa cu noile setări.

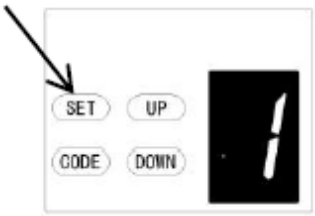

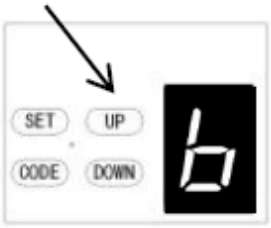

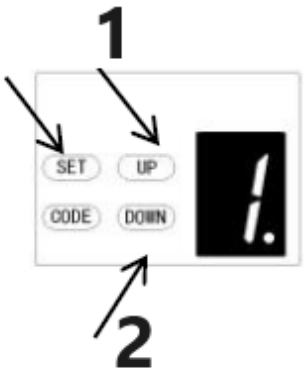

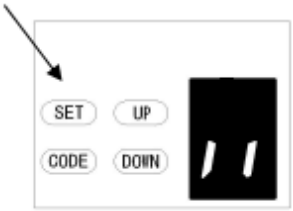

1 – Mărirea înălțimii
2 – Micșorarea înălțimii

b. SETAREA IGNORĂRII ÎNĂLȚIMII DE INVERSARE

a) Apăsați și mențineți apăsat butonul **SET** până când „1” apare pe afișaj, apoi apăsați butonul **SUS** până când „b” apare pe afișaj pentru a intra în această setare a funcției, apoi eliberați butonul.

b) Apăsați din nou butonul **SET.** Unitatea este acum în modul de reglare a ignorării înălțimii de inversare. Apoi veți vedea o cifră „1” cu un punct intermitent care apare pe afișaj.

c) Apăsați butonul **SUS/Jos** o dată pentru a seta ignorarea înălțimii de inversare în timpul închiderii (0~9).

d) Apăsați butonul **SUS** pentru a crește sau butonul **JOS** pentru a descrește.
Cifrele 1~9 înseamnă că ușa tot nu va reveni, chiar dacă există obstacole în calea sa de închidere la o distanță de 1 cm~9 cm de poziția de închidere. Această funcție este cea mai potrivită pentru Europa de Nord, unde va ninge întotdeauna pe sol.

e) Apăsați butonul **SET** pentru a confirma setarea, iar dispozitivul va reveni automat la starea de standby și va afișa „II”.

NOTĂ: Înălțimea de inversare este setată la „1” ca standard în fabrică.

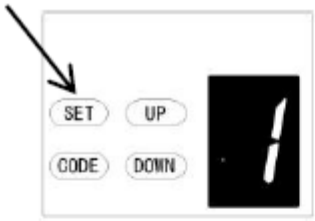

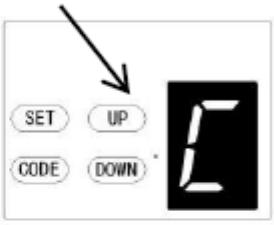

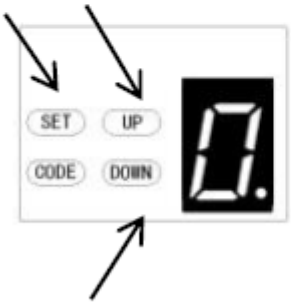

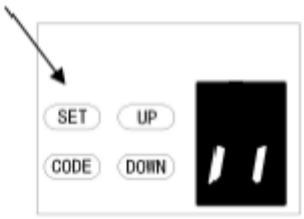

C. SETARE TIP COMUTATOR UȘĂ DE INTRARE

a) Apăsați și mențineți apăsat butonul **SET** până când apare „1” pe afișaj, apoi apăsați butonul **SUS** până când apare „C” pe afișaj pentru a intra în această setare a funcției, apoi eliberați butonul.

b) Apăsați din nou butonul **SET.** Unitatea este acum în modul de reglare a tipului comutator ușă de acces. Apoi veți vedea o cifră „0” cu un punct intermitent care apare pe afișaj.

c) Apăsați butonul **SUS/Jos** o dată pentru a seta tipul comutatorului ușii de acces. Puteți alege setarea „0” sau „1”.
Cifra „0” înseamnă că funcția ușii de acces este normal deschisă.
Cifra „1” înseamnă că funcția ușii de acces este normal închisă.

d) Apăsați butonul **SET** pentru a confirma setarea, iar dispozitivul va reveni automat la starea de standby și va afișa „II”.

NOTĂ: Comutatorul ușii de acces este setat la „0” ca standard în fabrică.

d. SETARE FOTOCELULĂ PORNIT/OPRIT

NOTĂ: Asigurați-vă că fotocelula a fost instalată corect și utilizați
contacte Normal Închise la bornele accesorii ale deschizătorului (Fig. 22, Fig. 23).
De asemenea, rețineți că funcția fotocelulară trebuie dezactivată dacă NU sunt montate fotocele, altfel ușa nu poate fi închisă, iar afișajul LED va afișa litera „r" ca indicație.

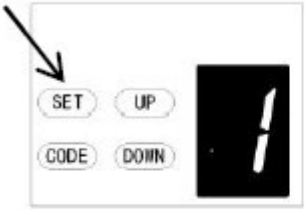

a) Apăsați și mențineți apăsat butonul **SET** până când apare „1" pe afișaj, apoi apăsați butonul **SUS** până când apare „d" pe afișaj pentru a intra în această setare a funcției, apoi eliberați butonul.

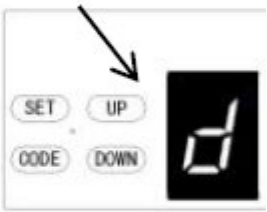

b) Apăsați din nou butonul **SET.** Unitatea este acum în modul de reglare a fotocelulei ON/OFF. Apoi, veți vedea o cifră „0" cu un punct intermitent pe afișaj.

c) Apăsați o dată butonul **SUS/Jos** pentru a seta comutatorul fotocelulei ON/OFF. Puteți alege „0" sau „1".
Cifra „0" înseamnă că funcția fotocelulei este închisă.
Cifra „**1**" înseamnă că funcția fotocelulei este deschisă.

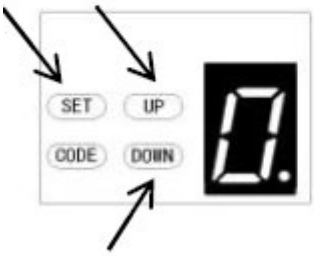

d) Apăsați butonul **SET** pentru a confirma setarea și va reveni automat în starea de standby și va afișa „II".

NOTĂ: Fotocelula este setată pe „0" ca standard din fabrică.

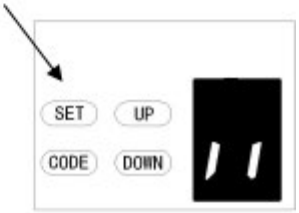

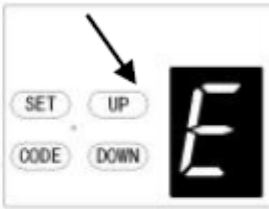

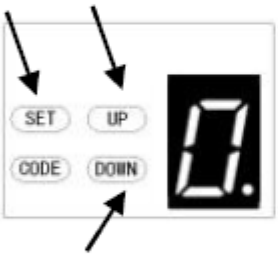

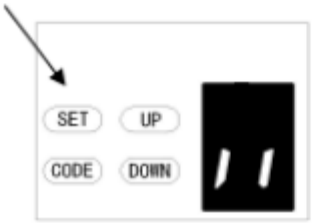

E. SETAREA NUMĂRULUI DE CICLURI DE FUNCȚIONARE A ALARMEI DE ÎNTREȚINERE

a) Apăsați și mențineți apăsat butonul **SET** până când apare „1” pe afișaj, apoi apăsați butonul **SUS** până când apare „E” pe afișaj pentru a intra în această setare a funcției, apoi eliberați butonul.

b) Apăsați din nou butonul **SET.** Unitatea este acum în modul de reglare a alarmei de întreținere. Apoi, veți vedea o cifră „0” cu un punct intermitent pe afișaj.

c) Apăsați butonul **SUS**/**Jos** pentru a selecta ciclurile de funcționare pe care doriți să le observați cu deschizătorul. Puteți alege între setarea „1-5”.
Cifra „1” înseamnă că, după ce ușa de garaj a fost acționată de 1000 de ori, LED-ul va clipi rapid de 10 ori după ce ușa nu mai funcționează. Pentru a vă face să observați că ușa de garaj necesită întreținere. În același timp, veți vedea o cifră „t” afișată pe afișaj.
Cifra „2” înseamnă că ciclul de numărare a alarmei de întreținere este setat la 2000 de ori.
Cifra „3” înseamnă că ciclul de numărare a alarmei de întreținere este setat la 3000 de ori.
Figura „4” înseamnă că ciclul de numărare a alarmei de întreținere este setat la 4000 de ori.
Figura „5” înseamnă că ciclul de numărare a alarmei de întreținere este setat la 5000 de ori.

d) Apăsați butonul **SET** pentru a confirma setarea, iar sistemul va reveni automat la starea de standby și va afișa „II”.

NOTĂ:
1. Numărul de cicluri de funcționare este setat la „0” ca standard din fabrică.
2. „t” apare pe afișaj, iar LED-ul clipește rapid de 10 ori, ceea ce înseamnă că ușa și-a pierdut echilibrul; se recomandă insistent întreținerea ușilor de garaj.
3. „Verificați” starea sau „Reînvățați” limita de cursă după avertismentele alarmei de întreținere.

Programarea funcției de comunicare

Setări de la distanță

a) Apăsați și mențineți apăsat butonul **SET** până când apare „1” pe afișaj, apoi apăsați scurt butonul **SUS/Jos** până când apare „F” pe afișaj pentru a intra în această setare a funcției, apoi eliberați butonul (Fig.1-2).

b) Apăsați butonul SET; va afișa starea aleasă (Fig.3).

c) Apăsați butonul SUS/Jos pentru a seta condiția dorită „0-1” (Fig.4-5).

d) Apăsați butonul SET pentru a confirma.

Cifra „0” înseamnă că, dacă funcția de comunicare este închisă, ușa se poate opri în orice poziție cu ajutorul telecomenzii.
Cifra „1” înseamnă că, dacă funcția de comunicare este deschisă, ușa nu se poate opri în nicio poziție cu ajutorul telecomenzii în timpul deschiderii. Dar ușa se poate opri în orice poziție cu ajutorul telecomenzii în timpul închiderii și va sări automat în sus.
Atenție: Dacă utilizați telecomanda cu un receptor universal, aceasta nu este afectată de această setare.

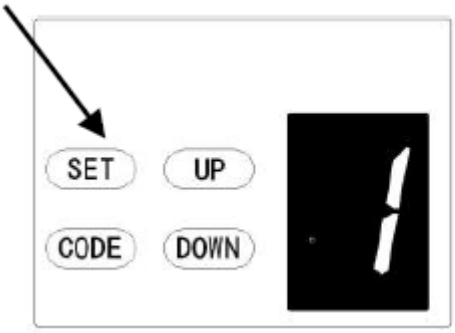

Figura 1

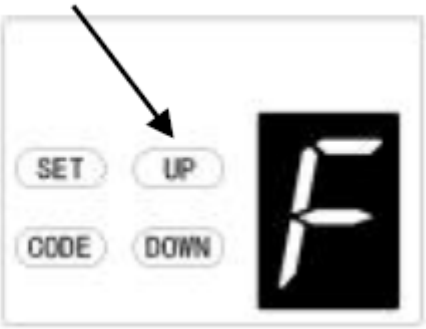

Figura 2

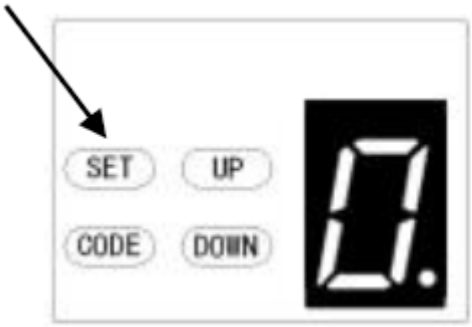

Figura 3

Figura 4

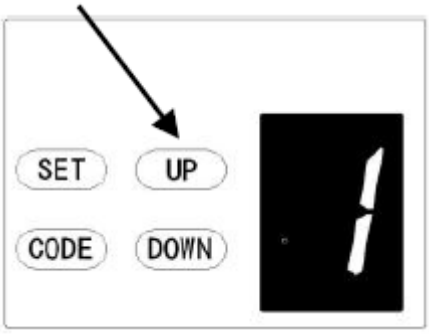

Figura 5

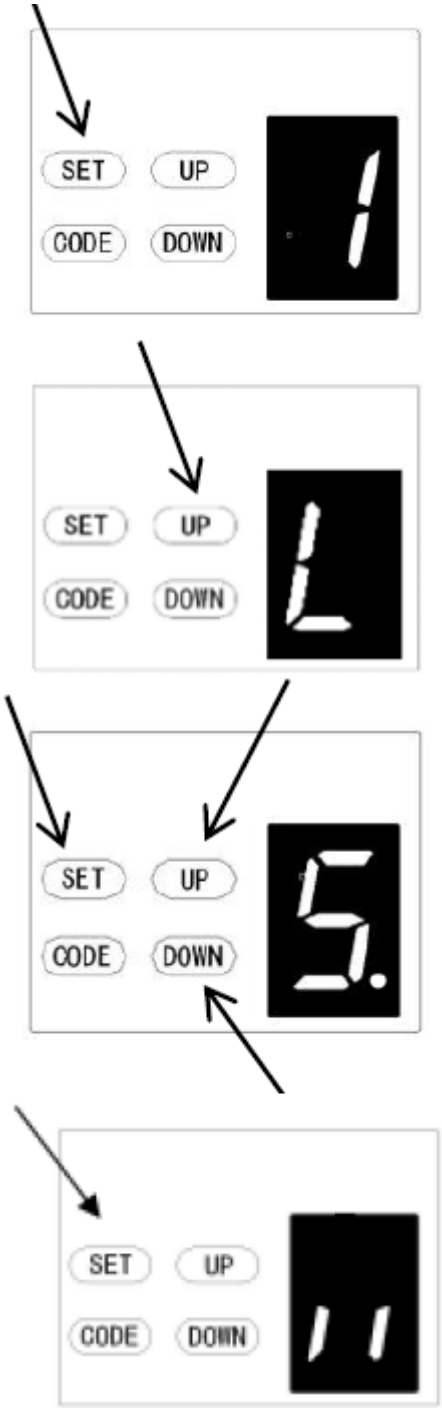

L. REGLAREA FORȚEI DE RIDICARE LA DESCHIDERE

ATENȚIE: Reglarea forței de ridicare la deschidere este setată automat în timpul programării. În mod normal, nu este necesară nicio ajustare.

a) Apăsați și mențineți apăsat butonul **SET** până când apare „1” pe afișaj, apoi apăsați scurt butonul **SUS** până când apare „L” pe afișaj pentru a intra în această setare a funcției, apoi eliberați butonul.

b) Apăsați din nou butonul **SET,** unitatea este acum în modul de reglare a forței de ridicare la deschidere. Apoi veți vedea o cifră „5” cu un punct intermitent care apare pe afișaj.

c) Apăsați butonul **SUS** pentru a crește setarea de tragere sau butonul **JOS** pentru a reduce setarea de tragere.
Forța minimă de ridicare este „1” și poate fi ajustată în sus. Forța maximă de ridicare este „9”.

d) Apăsați butonul **SET** pentru a confirma setarea și va reveni automat în starea de așteptare și va afișa „ ”.

NOTĂ: Forța de ridicare este setată la „5” ca standard în fabrică.

Notă: Modelul utilizat pentru această funcție este determinat în funcție de programul actual.

Programarea funcției de inversare a motorului

Funcția poate fi aplicată ușilor batante

1. După setarea acestei funcții, ușa batantă se va deschide spre exterior. Când deschideți ușa, căruciorul se va mișca înainte. Când închideți ușa, căruciorul se va mișca înapoi.

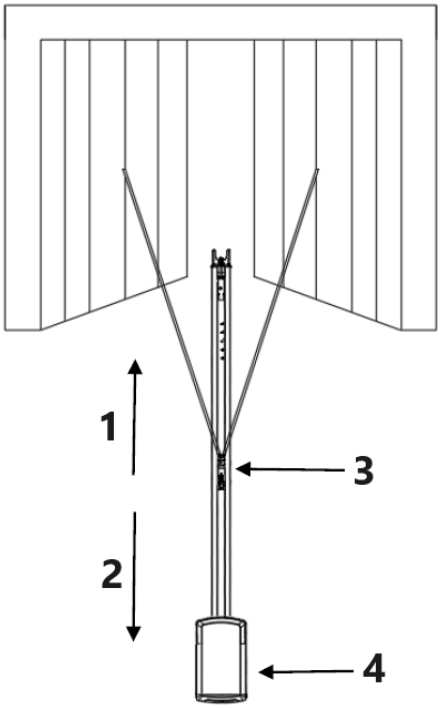

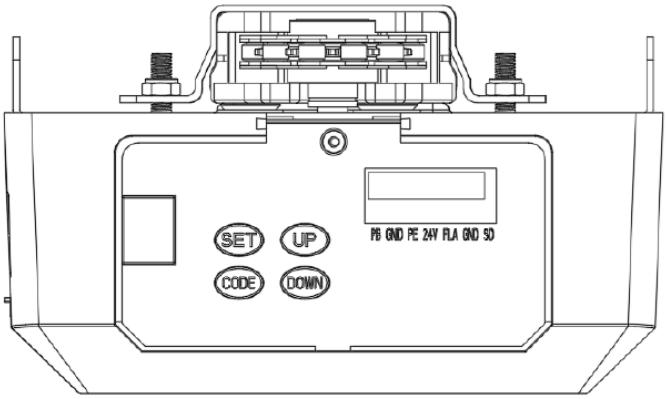

1 – Înainte
2 – Înapoi
3 – Cărucior
4 – Cap motor

Pentru motor cu funcții multiple:

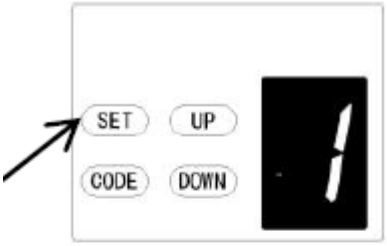

a) Apăsați și mențineți apăsat butonul **SET** până când pe afișaj apare „1”, apoi apăsați scurt butonul **JOS** pentru a alege funcția „0”.

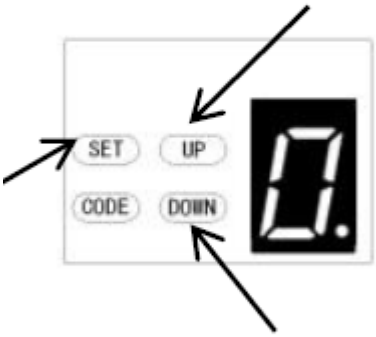

b) După o apăsare scurtă a butonului **SET,** afișajul va afișa „0.”, iar punctul roșu din colțul din dreapta jos va clipi.

c) Apoi, apăsați scurt butonul **SUS/JOS** pentru a alege funcția „0” sau „1”.
„0” este standard în setarea implicită din fabrică, funcția de inversare a motorului este închisă. „1” înseamnă că funcția de inversare a motorului este deschisă, ușa se va mișca înapoi.

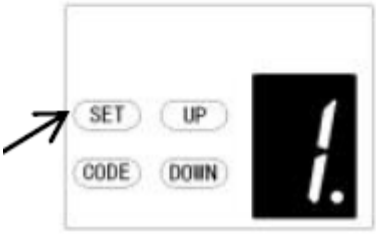

d) Apoi, apăsați scurt butonul **SET** pentru a confirma funcția de care aveți nevoie.

Observație: Trebuie să resetați limita de cursă după ce alegeți această funcție.

TERMINALE DESCHIDERE / OPRIRE / ÎNCHIDERE
Funcția O/S/C poate fi utilizată pentru un comutator extern cu buton pentru a acționa deschizătorul. Întrerupătorul trebuie să aibă contacte NC normal deschise, fără tensiune (Fig. 22

Conectarea fotoluminescenței (opțional) *– Fig. 22, Fig. 23*
Conectarea comenzii comutatorului (opțional) *– Fig. 22*
Observație:
1. Blițul (lumină de avertizare) trebuie să fie mai mic de 10W.
2. PB (buton extern) trebuie să fie contact "NO".

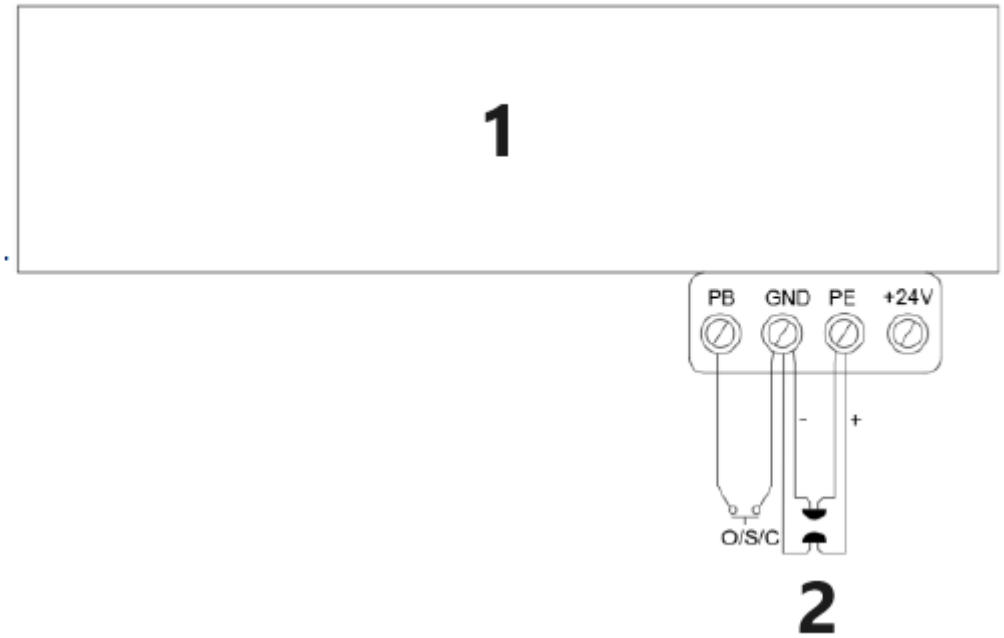

1 – Deschizător de ușă de garaj
2 – Fotoluminescență pentru impuls
Figura 22

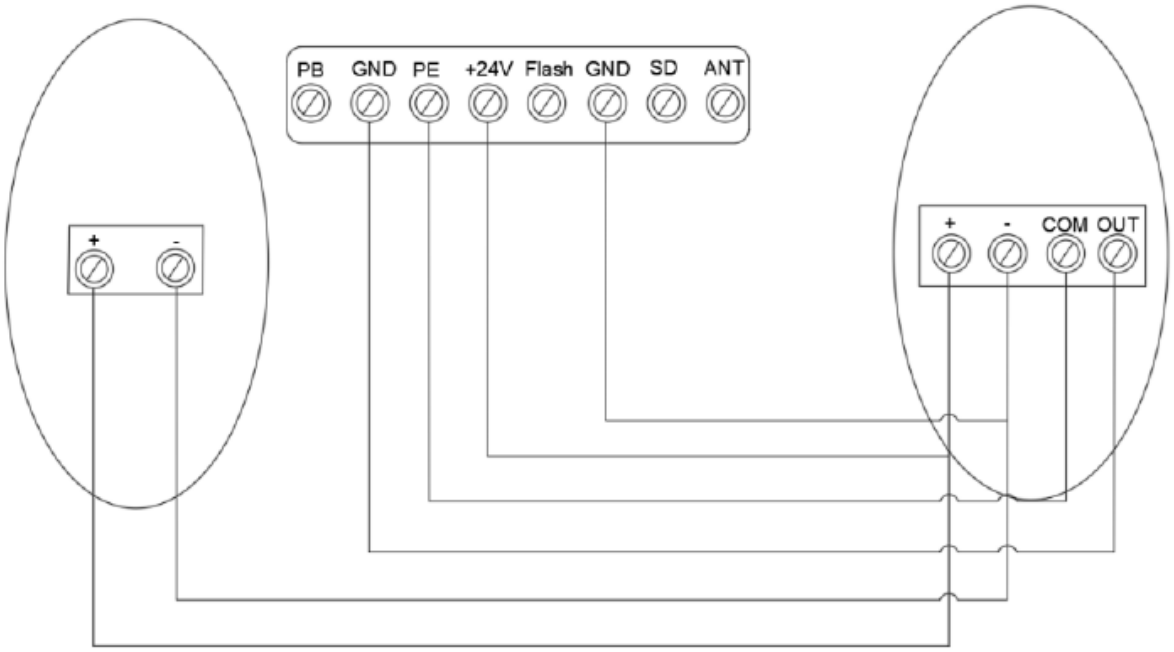

Conectarea fotoluminescenței/comutatorului
Figura 23

Introducere și aplicație a altor terminale

1. Interfețele O/S/C disponibile. (Fig. 22)

Adăugați un nou buton O/S/C pentru a deschide sau închide ușa.

2. Funcția de bliț. (Fig. 24, Fig. 25)

Există interfețe corespunzătoare pentru această funcție și furnizează o tensiune de bliț de 24v-35v. Conectați blițul la o sursă continuă de 24v-28v, curent ≤ 100mA. Când utilizați blițuri AC 220V, vă rugăm să potriviți un adaptor și cablajul necesar.

3. Protecție ușă de acces (SD). (Fig. 24, Fig. 25)

Această funcție asigură că ușa nu poate fi deschisă decât dacă ușa mică de acces este închisă. Panoul ușii nu va fi deteriorat.

4. Sursă de alimentare externă (BAT) și antenă (ANT), port WIFI. (Fig. 25)

Port de conectare la alimentare externă, roșu este conectat la „+”, negrul este conectat la „-”.
„WIFI” Acest port este introdus în modulul WIFI.
Funcție de recepție a semnalului „ANT” Interfață antenă.

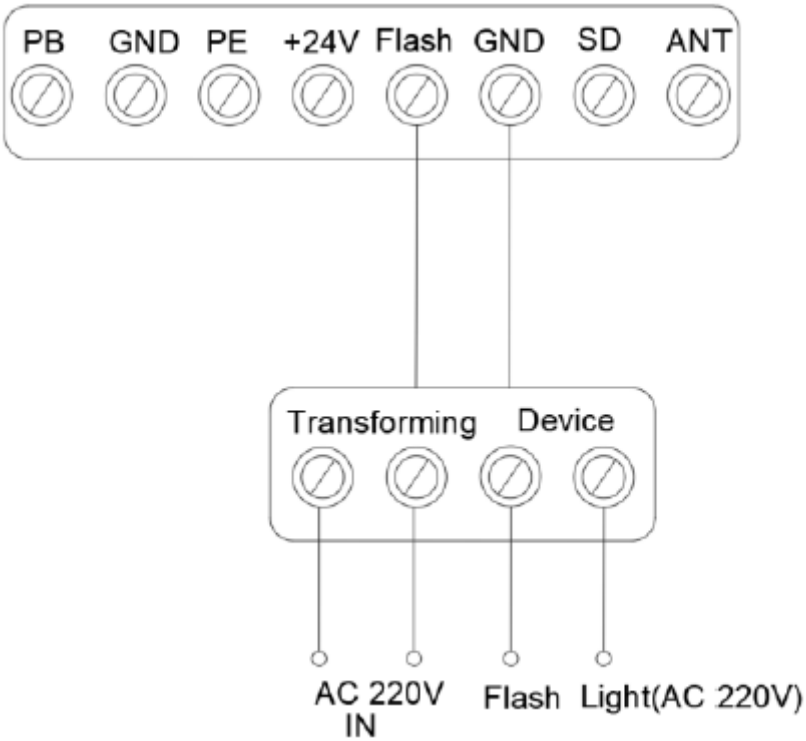

Figura 24

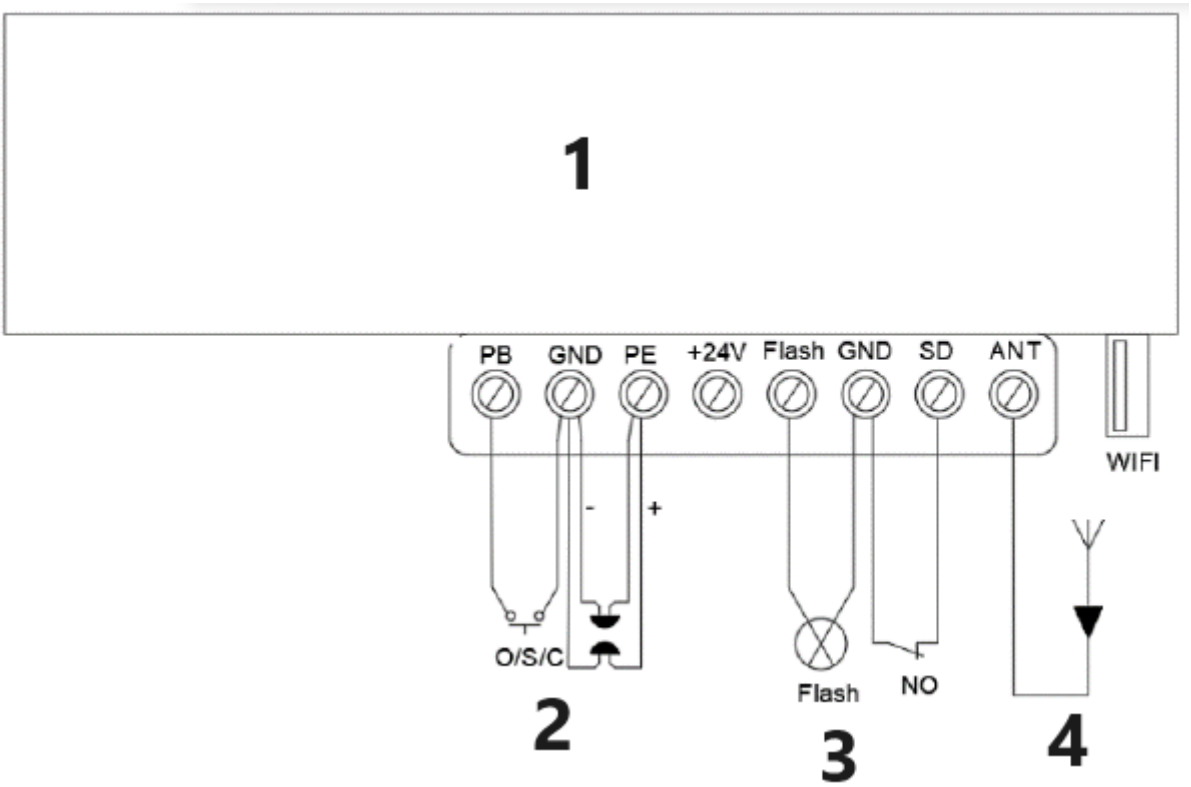

1 – Deschizător de ușă de garaj
2 – Fotocellulă pentru impuls
3 – Dispozitiv de siguranță pentru ușa de acces
4 – Antenă
Figura 25

ÎNTREȚINERE

1. Nu este necesară nicio întreținere specială pentru placa de circuit logică.
Verificați ușa de cel puțin două ori pe an dacă este echilibrată corect și dacă toate piesele funcționale sunt în stare bună de funcționare sau nu.
Verificați sensibilitatea de mers înapoi de cel puțin două ori pe an și reglați-o dacă este necesar.
Asigurați-vă că dispozitivele de siguranță funcționează eficient (fotocellule etc.)

2. Înlocuirea becului:
Observație: Asigurați-vă că alimentarea cu energie a fost întreruptă înainte de a înlocui becul. Și asigurați-vă că tensiunea noului bec este în conformitate cu tensiunea locală, iar puterea este în limita a 10 wați.
Demontați șuruburile de pe capacul lămpii. Scoateți capacul lămpii, apoi deșurubați vechiul LED în sens invers acelor de ceasornic. Fixați noul LED și capacul lămpii.

3. În ceea ce privește funcția de alarmă de întreținere:
Dacă LED-ul clipește rapid de 10 ori, înseamnă că ușa și-a pierdut echilibrul, se recomandă insistent întreținerea ușilor de garaj. „Verificați” starea sau „Reînvățați” limita de cursă după avertismentele alarmei de întreținere.
Atenție: O ușă care funcționează necorespunzător poate afecta durata de viață a deschizătorului automat din cauza încărcărilor incorecte și va anula garanția.

UȘĂ INTELIGENTĂ--USB 02

Găsiți interfața USB corespunzătoare și introduceți modulul Wi-Fi (Fig1, 2).

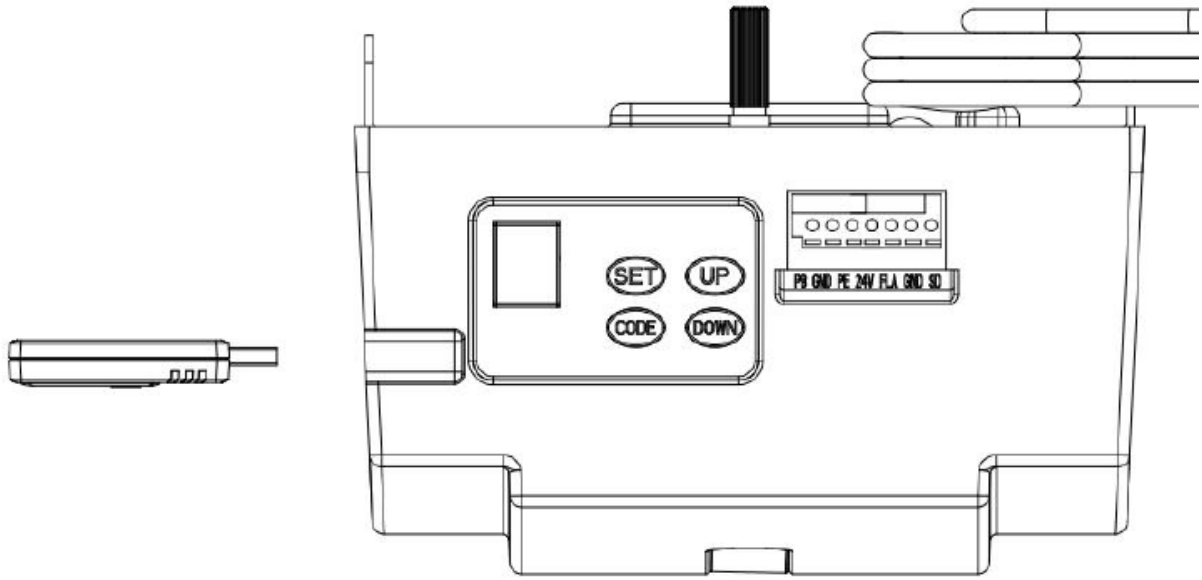

Figura 1

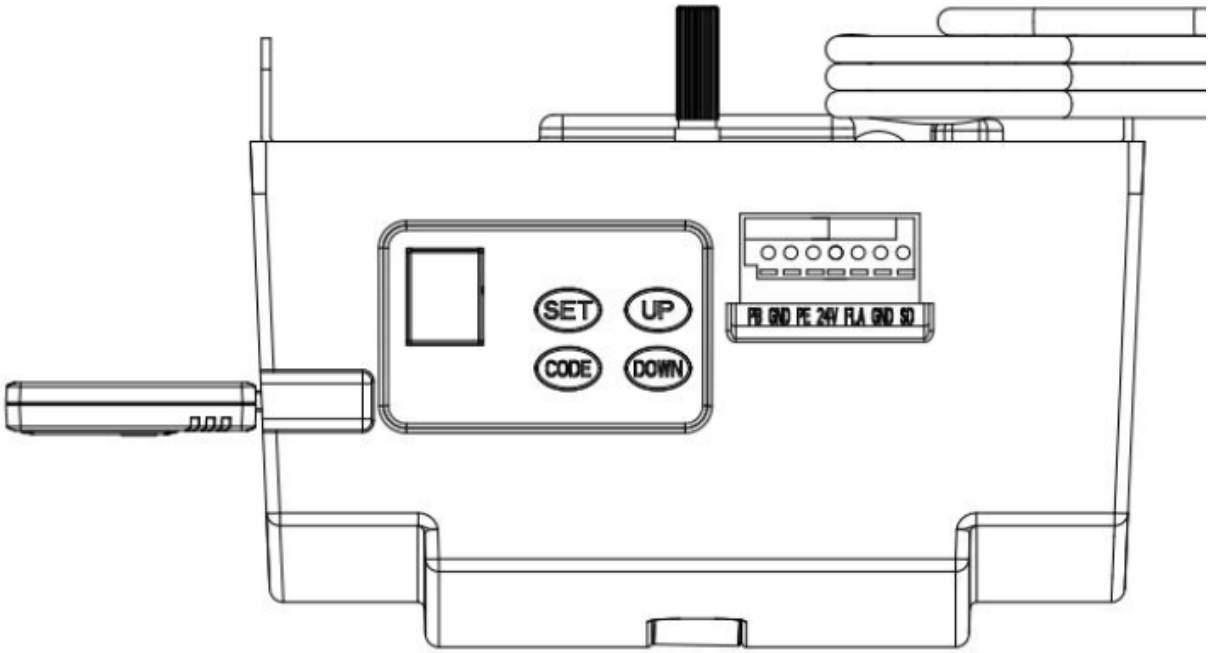

Figura 2

Instrucțiuni de funcționare:

1. Programarea limitelor de deschidere și închidere
2. Codare de la distanță
3. Setarea timpului de întârziere la stingere a LED-ului
4. Setarea timpului și închiderii automate
5. Setarea deschiderii/înălțimii parțiale

LISTA PIESELOR PENTRU DESCHIZĂTORUL CU SINĂ C

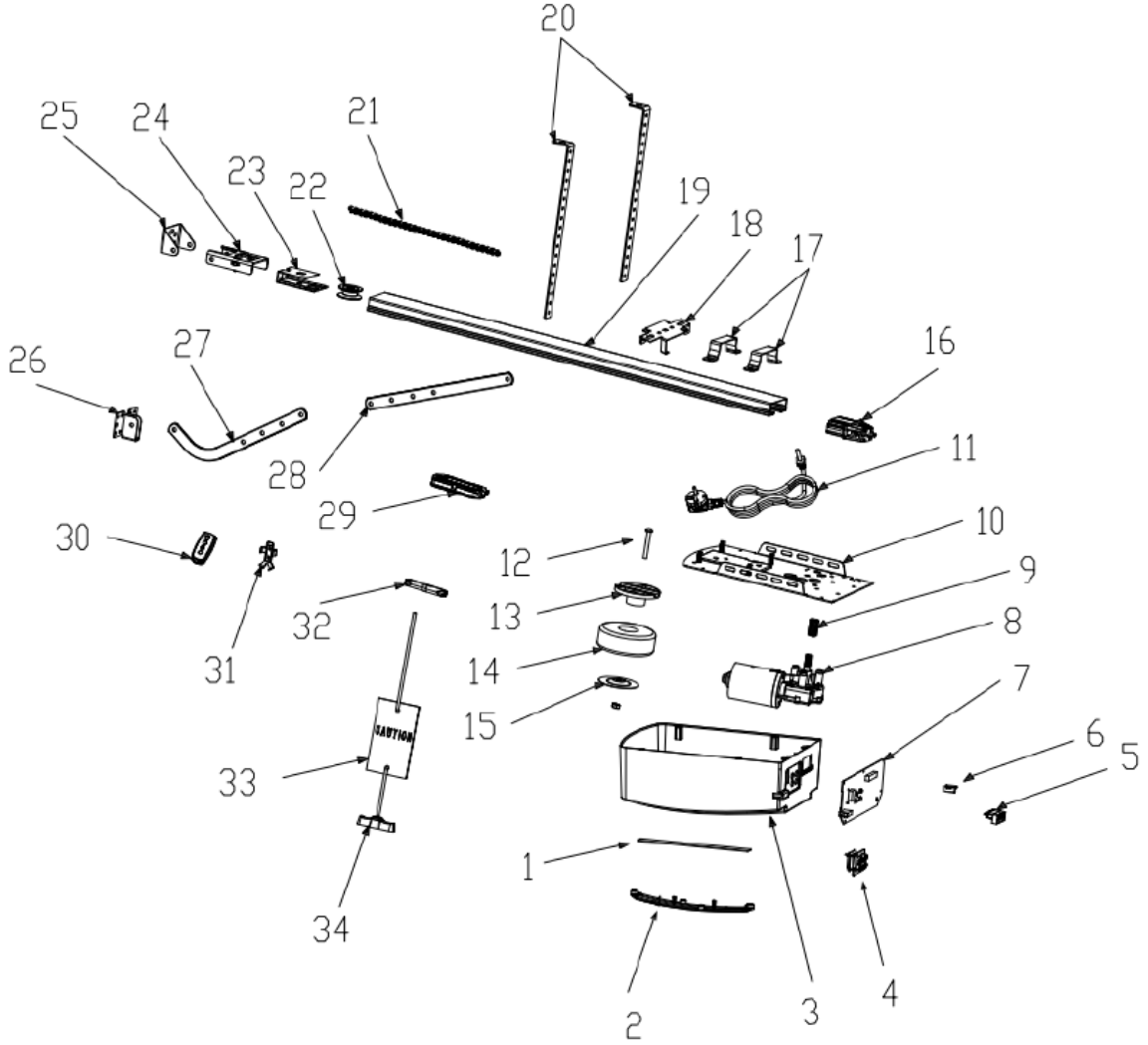

Item	Qty	Description
1	1	L.E.D light
2	1	L.E.D cover
3	1	Main cover
4	1	Panel
5	1	7P Connector
6	1	USB Dust Plug
7	1	PCBA
8	1	DC Gear motor
9	1	Motor shaft sleeve
10	1	Steel bottom base
11	1	Power Cable
12	1	Transformer Install assy

Item	Qty	Description
13	1	Transformer plate
14	1	Transformer
15	1	Transformer plate
16	1	Sprocket bracket
17	2	U handing bracket
18	1	Click bracket
19	1	C rail-steel
20	2	Mounting bracket
21	1	Chain /Belt
22	1	Chain /Belt Wheel
23	1	Wheel bracket
24	1	Track ending bracket

Item	Qty	Description
25	1	Wall bracket
26	1	Door bracket
27	1	Bent arm
28	2	Straight arm
29	1	Trolley assy
30	2	Transmitter
31	1	Transmitter bracket
32	1	Chain /Belt connection
33	1	Release card
34	1	Release handle

Depanare

Aspectul defecțiunii	Cauza defecțiunii	Soluții
Deschizătorul de ușă nu funcționează. Ecranul LCD nu este luminos	1. Alimentare cu energie electrică 2. Firul ștecherului se slăbește	1. Verificați dacă mufa motorului este alimentată cu energie 2. Verificați dacă tubul siguranței este rupt 3. Verificați dacă firul de joasă tensiune al transformatorului este conectat la placa de alimentare 4. Verificați dacă cablul panglică este conectat 5. Verificați dacă există 26v CA pe partea de joasă tensiune a transformatorului; dacă există 26v CA, înlocuiți PCB-ul. Dacă nu, înlocuiți transformatorul
Poziția lipsește	Eroare de sistem	Resetați cursa de limitare
În timpul învățării, afișajul digital	se deplasează mai puțin de 30 cm sau mai mult de 9 m	Resetați cursa de limitare
Afișaj digital Deschizătorul nu funcționează sau nu mai funcționează	Tensiune instabilă sau ușa este echilibrată	1. Verificați alimentarea cu energie electrică 2. Reglați echilibrarea ușii
Deschizătorul nu funcționează Afișaj digital	Nu s-a putut învăța setările limitelor de sus și jos Învățați incorect setările limitelor de sus și jos	Învățați din nou cursa de limitare „SUS” și „JOS” și urmați manualul
LED-ul este mereu aprins	Panoul de control este defect sau placa de alimentare este defectă	Înlocuiți placa de control sau placa de alimentare.
Când deschideți ușa cu telecomanda, deschizătorul se oprește automat după o parcurgere de 10 cm Afișaj digital	Firul senzorului Hall este slăbit sau deteriorat	Deschideți capacul, verificați firul senzorului Hall, reconectați-l sau înlocuiți-l.
Deschizătorul nu funcționează. Se aude sunetul „kaka” al releului Afișaj digital	Firul dintre motoreductorul și placă se slăbește	Deschideți capacul și verificați firul dintre motoreductorul și placă.
Deschizătorul se oprește automat după o parcurgere de 10 cm Afișaj digital	Firul dintre motoreductorul și placă este conectat invers	Opriți mai întâi alimentarea, deschideți capacul și inversați firul dintre motoreductorul și placă. Resetați limita de cursă.
Ușa se mișcă doar în sus. Nu lucrați în jos, iar Afișaj digital	Funcția fotocelulei a fost eficientă, dar fără a conecta niciun dispozitiv fotocelulă.	Dezactivați funcția fotocelulei dacă nu este conectat niciun dispozitiv fotocelulă. Consultați manualul de instrucțiuni. 3. Verificați dacă fotocelula este conectată corect sau dacă există vreo obstrucție între fotocelula.
Ușa este complet deschisă, se închide automat după un timp LED-urile clipesc de 4 ori. 29	Funcția de închidere automată este activată	Setați timpul de închidere automată sau dezactivați funcția de închidere automată. (Consultați manualul de instrucțiuni).
Când ușa se oprește, martorul luminos este mereu aprins	Placa de alimentare este defectă	Înlocuiți placa de alimentare
LED-urile nu funcționează	1. Firul LED nu este conectat 2. LED-ul este defect 3. Placa de circuit este defect	1. Verificați firul LED-ului 2. Înlocuiți LED-ul 3. Înlocuiți placa de circuit
Ușa se întoarce automat la limita superioară înainte ca ușa să se închidă complet	În timpul funcționării cu funcția de inversare automată Ușa nu este instalată corect Există un blocaj în mișcare	1. Verificați poziția de blocare a ușii și resetați limita de mișcare 2. Forță mărită pentru inversarea automată
Ușa se oprește automat la deschidere	În timpul funcționării cu funcția de protecție automată atunci când se detectează un obstacol Ușa nu este instalată corect Există un blocaj în mișcare	1. Verificați poziția de blocare a ușii și resetați limita de mișcare 2. Forță mărită pentru inversarea automată
Telecomanda nu poate fi utilizată sau distanța de operare este scurtă	1. Baterie descărcată 2. Antena este slăbită sau nu este extinsă corespunzător 3. Interferențe în apropiere	1. Înlocuiți bateria nouă 2. Extindeți antena de la deschizător 3. Eliminați interferențele

Nu se poate codifica cu telecomanda nouă	Telecomanda nouă nu este compatibilă cu deschizătorul	Alegeți doar telecomanda noastră
Afișaj digital	Codul telecomenzii stocat este plin	Ștergeți toate codurile stocate (Consultați instrucțiunile) (manual)
Standby, Afișaj digital	Efectele funcției ușă în ușă	Verificați comutatorul ușii în ușă
Deschizătorul funcționează în timp ce ușa nu se mișcă	Manșonul arborelui motorului este uzat	Înlocuiți manșonul arborelui motorului
Bateria nu furnizează energie	1. Bateria este descărcată 2. Firul bateriei este conectat invers 3. Firul bateriei este rupt	1. Schimbați bateria 2. Deschideți capacul, verificați „+” „-” al bateriei 3. Înlocuiți firul bateriei
Alte probleme anormale	Dispozitivele externe nu sunt compatibile cu deschizătorul	Scoateți toate dispozitivele externe. Dacă problemele anormale persistă, înlocuiți placa de circuit
Afișaj digital	Sistemul ușii de garaj necesită întreținere	Ușa de garaj și motorul necesită întreținere completă

Ta uporabniški priročnik je bil za vaše udobje preveden s strojnim prevajanjem. Vloženega smo bili razumnega truda za zagotovitev natančnega prevoda; vendar noben avtomatiziran prevod ni popoln in ni namenjen nadomestitvi človeških prevajalcev. Uradni uporabniški priročnik je angleška različica. Kakoršna koli odstopanja ali razlike, nastale v prevodu, niso zavezujoče in nimajo pravnega učinka za namene skladnosti ali izvrševanja. Če se pojavijo kakršna koli vprašanja v zvezi s točnostjo informacij v uporabniškem priročniku, si oglejte angleško različico te vsebine, ki je uradna različica.

Opis parametra	Vrednost parametra	
Ime izdelka	Avtomatika za garažna vrata - jermen	
Model	MSW-GDOOR-001A	MSW-GDOOR-003A
Nazivna napetost [V~] / frekvenca [Hz]	230/50	
Maks. vlečna sila [N]	1000	1200
Maks. površina vrat [m^2]	15	18
Maks. teža vrat [kg]	100	120
Maks. višina vrat [m]	2,4 – 3,5	
LED	24V DC / 15PCS	
Delovna temperatura [°C]	-40 / +50	
Stopnja zaščite IP	IP 20	

POMEMBNA VARNOSTNA PRIPOROČILA

NEUPOŠTEVANJE NASLEDNJIH VARNOSTNIH PRIPOROČIL LAHKO POVZROČI HUDE POŠKODBE, SMRT IN/ALI ŠKODO NA MATERIJANU.

PROSIMO, DA POZORNO PREBERETE IN UPOŠTEVATE VSA VARNOSTNA IN MONTAŽNA PRIPOROČILA.

1. Odpirač je zasnovan in izdelan v skladu z lokalnimi predpisi. Monter mora biti seznanjen z lokalnimi predpisi, ki se zahtevajo glede namestitve odpirača.
2. Neusposobljeno osebje ali osebe, ki ne poznajo standardov zdravja in varnosti pri delu, ki veljajo za avtomatska vrata in druga vrata, v nobenem primeru ne smejo izvajati namestitev ali vgrajevati sistemov.
3. Osebe, ki namestijo ali servisirajo opremo brez upoštevanja vseh veljavnih varnostnih standardov, bodo odgovorne za kakršno koli škodo, poškodbe, stroške ali zahtevke, ki jih je katera koli oseba utrpela zaradi nepravilne namestitve sistema v skladu z ustreznimi varnostnimi standardi in priročnikom za namestitev, bodisi neposredno bodisi posredno.
4. Za dodatno varnost toplo priporočamo vključitev sistema Photo Beam. Čeprav odpirač vključuje sistem varnostne ovire, občutljiv na pritisk, bo dodatek sistema Photo Beam močno povečal varnost delovanja avtomatskih garažnih vrat in zagotovil dodaten mir.
5. Preden zapeljete v garažo ali iz nje, se prepričajte, da so garažna vrata popolnoma odprta in mirujoča.
6. Pred odhodom se prepričajte, da so garažna vrata popolnoma zaprta in mirujoča. Ves čas držite roke in ohlapna oblačila stran od odpirača in garažnih vrat.
7. Sistem varnostne ovire je zasnovan samo za delovanje na NEPREMIČNIH predmetih. Če garažna vrata pridejo v stik s premikajočim se predmetom, lahko pride do resnih telesnih poškodb, smrti in/ali materialne škode.
8. Ta naprava ni namenjena uporabi osebam (vključno z otroki) z zmanjšanimi telesnimi, senzoričnimi ali duševnimi sposobnostmi ali osebam s pomanjkanjem izkušenj in znanja, razen če so pod nadzorom ali navodili za uporabo naprave s strani osebe, odgovorne za njihovo varnost. Otroke je treba nadzorovati, da se ne igrajo z napravo.
9. Odpadnih električnih izdelkov ne smete odvreči med gospodinjske odpadke. Prosimo, reciklirajte, kjer so na voljo ustrezni pripomočki. Za nasvet o recikliranju se obrnite na lokalne oblasti ali prodajalca.
10. Če je napajalni kabel poškodovan, ga mora zamenjati proizvajalec, njegov serviser ali podobno usposobljena oseba, da se izognete nevarnosti.
11. OPOZORILO: Pomembna varnostna navodila. Za varnost oseb je pomembno, da upoštevate vsa

navodila. Shranjejte ta navodila.
12. Ne dovolite otrokom, da se igrajo z upravljalniki vrat. Daljinske upravljalnike hranite izven dosega otrok. Opazujte premikajoča se vrata in držite ljudi stran, dokler se vrata popolnoma ne odprejo ali zaprejo.
13. Pri upravljanju ročnega odklepanja bodite previdni, saj se lahko odprta vrata zaradi šibkih ali zlomljenih vzmeti ali neuravnoteženosti hitro spustijo.
14. Pogosto pregledujte namestitev, zlasti preverite kable, vzmeti in pritrdilne elemente glede znakov obrabe, poškodb ali neuravnoteženosti. Ne uporabljajte, če je potrebno popravilo ali nastavitev, saj lahko napaka pri namestitvi ali nepravilno uravnotežena vrata povzročijo poškodbe.
15. Vsak mesec preverite, ali se pogon vrti nazaj, ko se vrata dotaknejo 50 mm visokega predmeta, ki je postavljen na tla. Po potrebi prilagodite in ponovno preverite, saj lahko napačna nastavitev predstavlja nevarnost za pogone, ki vključujejo sistem za zaščito pred ukleščenjem, ki je odvisen od stika s spodnjim robom vrat.
16. Podrobnosti o uporabi ročne sprostitve.
17. Informacije o nastavitvi vrat in pogona.
18. Med čiščenjem ali drugim vzdrževanjem izklopite napajanje.
19. Navodila za namestitev morajo vsebovati podrobnosti o namestitvi pogona in njegovih komponent.

POMEMBNO VARNOSTNO OPOZORILO ZA GUMBASTO BATERIJO

OPOZORILO

TA IZDELEK VSEBUJE GUMBASTO BATERIJO

Baterija je nevarna in jo je treba hraniti izven dosega otrok.
Baterija lahko povzroči hude ali smrtne poškodbe v 2 urah ali manj, če jo pogoltnete ali jo vstavite v kateri koli del telesa.
Če sumite, da je bila baterija pogoltnjena ali vstavljena v kateri koli del telesa, **TAKOJ POIŠČITE** zdravniško pomoč.

Zamenjava baterije oddajnika
Odstranite pritrdilne vijake, ki se nahajajo na spodnji strani ročnega oddajnika.
Odprite obe polovici ohišja oddajnika in zamenjajte baterijo z baterijo enakih specifikacij.
Preverite, ali rdeča indikatorska lučka sveti, ko pritisnete enega od gumbov oddajnika, in nato namestite pritrdilne vijake.

Zamenjava baterije brezžičnega stenskega stikala
Medtem ko je enota še nameščena na steno, odstranite pokrovno ploščo tako, da z ravnim izvijačem potisnete in zavrtite v režo na zgornji in spodnji strani stenske plošče.
Z majhnim križnim izvijačem odstranite 4 vijake, ki držijo stikala na mestu.
Baterijo zamenjajte z baterijo enakih specifikacij.

OPIS IN LASTNOSTI IZDELKA

1. Nastavitev sile ovire

Prikaz minimalne sile »1« pomeni, da jo je mogoče nastaviti navzgor. Prikaz »5« pomeni največjo silo.

2. Nastavitev hitrosti gibanja

Če se na zaslonu prikaže »8«, to pomeni 80 % hitrosti gibanja. Prikaz »A« pomeni polno hitrost 160 mm/s ali 200 mm/s.

3. Nastavitev višine vzvratnega odpiranja

Če se na zaslonu prikaže »0«, se bodo vrata odbila navzgor. Prikaz »1–9« pomeni, da se bodo vrata odbila v

položaj celotnega gibanja. Od ene desetine do devetih desetin celotnega gibanja itd.

4. Delno odpiranje/višina

Če se na zaslonu prikaže »0«, pomeni, da je funkcija delnega odpiranja zaprta. Prikaz »1–9« pomeni nastavitev različnih položajev delnega odpiranja celotnega gibanja.

5. Funkcija prepoznavanja gumbov oddajnika

Če se na zaslonu prikaže »0«, pomeni, da je funkcija prepoznavanja gumbov zaprta. Prikaz »1« pomeni, da je funkcija prepoznavanja gumbov odprta.

6. Količina kod v pomnilniku

Če se na zaslonu prikaže »A«, pomeni, da je največja količina kod v pomnilniku 50 kosov. Za povečanje ali zmanjšanje količine pritisnite gumb GOR/DOL enkrat. Količina kod v pomnilniku je nastavljena na 5 kosov * N, N = 1~9. (Količina je večkratnik števila 5).

7. Alarm za vzdrževanje

Če se na zaslonu prikaže »t« in LED lučka hitro utripne 10-krat, to pomeni, da garažna vrata in motor potrebujejo popolno vzdrževanje.

8. Samodejno varnostno vzvratno odpiranje

Samodejno ustavitev/samodejno vzvratno odpiranje nadzira naša programska oprema tiskanih vezij. Previdno skrbimo za zaščito vaših otrok, hišnih ljubljenčkov ali drugih stvari.

9. Mehak zagon/mehka ustavitev

Povečanje in zmanjšanje hitrosti na začetku in koncu vsakega cikla zmanjša obremenitev vrat in odpirača za daljšo življenjsko dobo ter omogoča tišje delovanje.

10. Samodejno zapiranje

Samodejno zapiranje zagotavlja brezskrbnost in varuje vaš dom s samodejnim zapiranjem vrat ob vstopu ali izstopu iz garaže.

11. Samodejno učenje sile ovire pri odpiranju in zapiranju

Količina moči odpirača za različne faze gibanja vrat se nauči med nastavitvijo in se nenehno prilagaja. Merjenje sile odpirača se samodejno prilagodi v ustreznem območju.

12. Elektronska omejitev, preprosta nastavitev

Za natančno nastavitev morate le nadzorovati nastavitev omejitve na nadzornih ploščah, kar je preprost in hiter postopek za vse.

13. Na voljo je rezervno napajanje z baterijo

Odpirača je mogoče napajati z našo rezervno baterijo, ko pride do izpada električne energije v vašem domu.

14. Samodejno zaklepanje v zobniških motorjih

Zobniški motor se bo samodejno zaklenil s svojimi sistemi za odklop.

15. Ročno odklepanje

Ne skrbite zaradi izpada električne energije, sistem ročnega odklepanja je rešitev za upravljanje vrat kadar koli.

16. Tehnologija oddajnika

Tehnologija tekoče kode (7,38 x 10^{19} kombinacij), frekvenca 433,92 MHz, zasnova s 4 kanali zagotavlja, da lahko z enim oddajnikom upravljate 4 različna vrata.

17. Uporaba

Ker je med stropom in najvišjo točko hoda vrat potrebnih le 30 mm razdalje, je odpirač mogoče vgraditi v ohišje za aplikacije z nizkim prostorom nad glavo.

18. Kovinska spodnja plošča, močnejša in varnejša.
19. Gumba za upravljanje gor/dol (GOR/DOL)

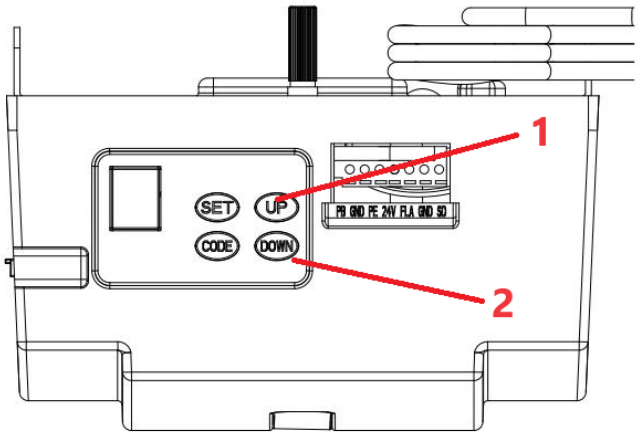

1 – Odpri

2 – Zapri

PRIPOROČILA PRED MONTAŽO

1. Garažna vrata morajo biti enostavna za dvigovanje in zapiranje ročno in brez večjega napora. Dobro uravnotežena in vzmetena vrata so ključnega pomena za pravilno namestitev.
2. Odpirač garažnih vrat ne more nadomestiti slabo nameščenih garažnih vrat in se ne sme uporabljati kot rešitev za vrata, ki se "težko odpirajo".
3. Če se enota namešča na obstoječa vrata, se prepričajte, da so vse obstoječe zaklepne naprave odstranjene, sicer bo garancija neveljavna.
4. V bližini mesta, kjer bo odpirač nameščen, mora biti nameščena odobrena vtičnica.
5. Med spodnjim delom verižne pogonske tirnice in zgornjim delom garažnih vrat na najbližji točki mora biti najmanjša razdalja 30 mm. (Glejte sliko 1.)

Pomembno obvestilo: Kar zadeva dodatna varnostna pravila, toplo priporočamo namestitev električnih varnostnih nosilcev Foto 5 na vse namestitve.

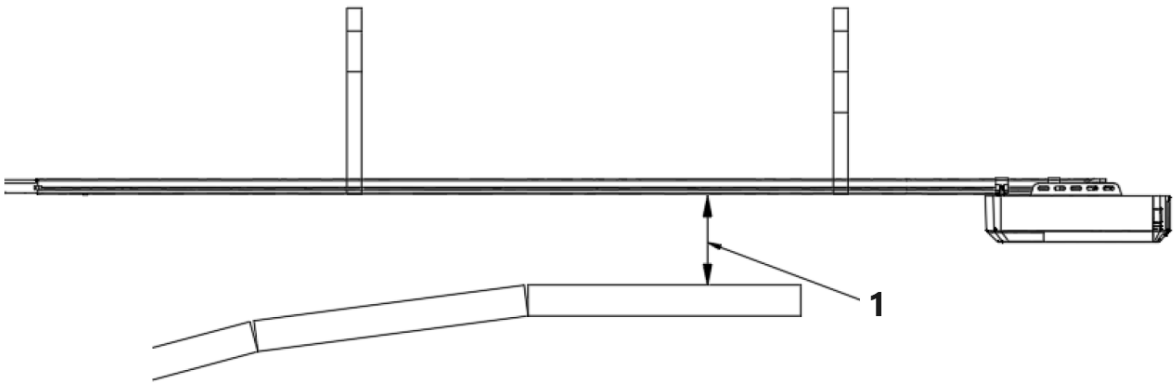

Najmanjša razdalja 1–30 mm

Slika 1

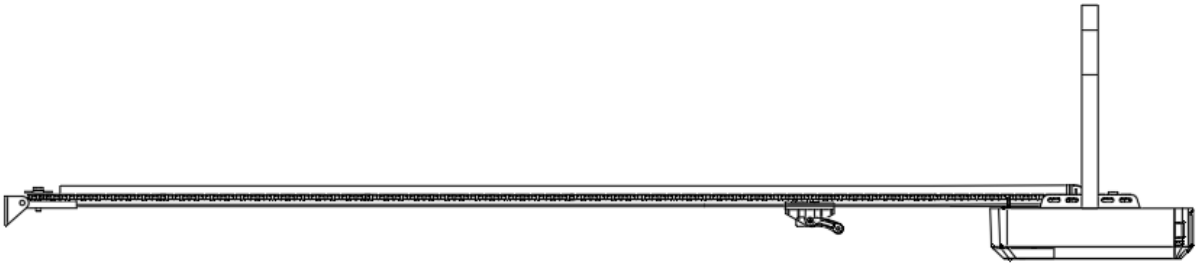

NAVODILA ZA MONTAŽO

Namestite stenski nosilec in nosilec vrat (slika 2)

Stenski nosilec - Zaprite garažna vrata in izmerite širino garažnih vrat na vrhu ter označite sredino. Poiščite in namestite stenski nosilec 2 cm–15 cm nad vrati na notranji steni.
(Odvisno od dejanskega prostora namestitve).
Nosilec vrat – Pritrdite nosilec vrat na konstrukcijski del vrat čim bližje zgornjemu robu.

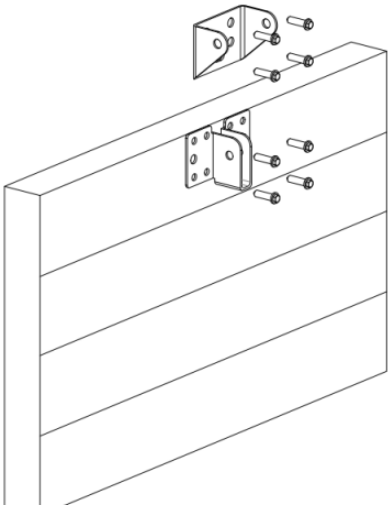

Slika 2

Namestitev (jeklena C-tirnica)

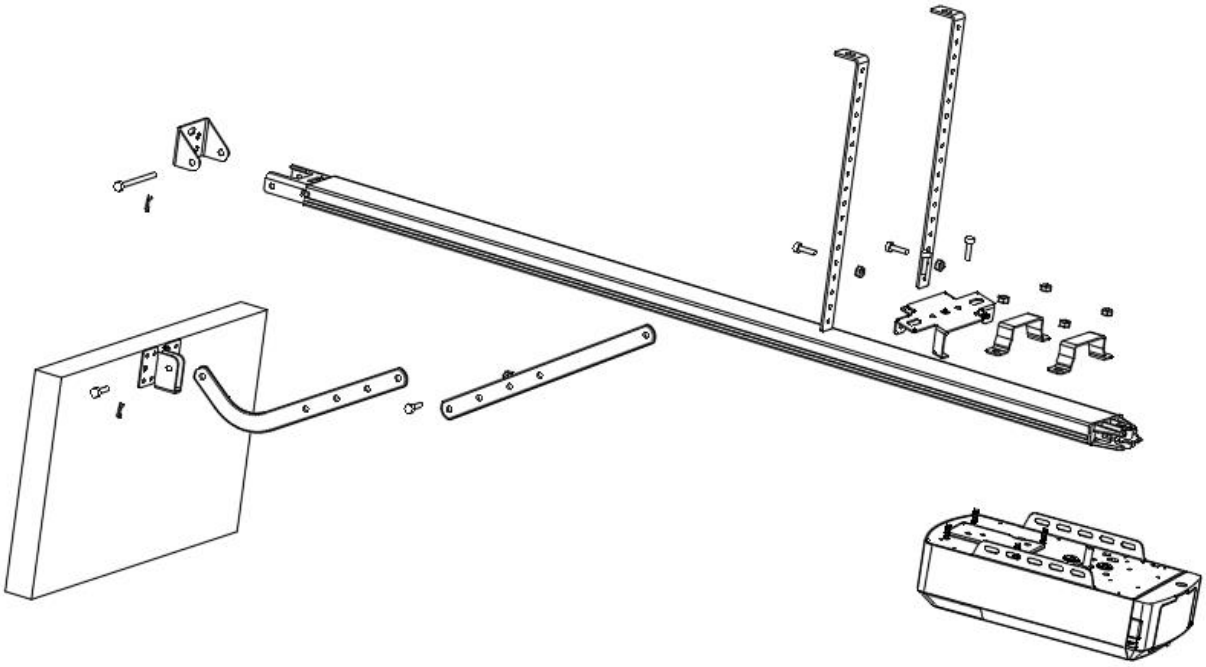

Slika 3

1. KORAK (slika 3)
Pritrdite glavo odpirača na jekleno tirnico. Sestavite 2 viseča nosilca v obliki črke U s priloženimi 6 mm maticami.

2. KORAK (slika 3)
Jekleno tirnico in sklop glave odpirača postavite na sredino tal garaže, tako da je odprta glava najbolj oddaljena od vrat. Sprednji del tirnice dvignite do nosilca vrat. Vstavite vrtljivi zatič in ga pritrdite s priloženim razcepnim zatičem.

3. KORAK (slika 3, slika 4)
Dvignite in podprite glavo odpirača (z lestvijo), da bo nameščena na sredini in vodoravno. Odpirač in tirnico pritrdite na strop z železnima nosilcema A in B.

OPOZORILO: Otrokom ne dovolite dostopa do vrat, odpirača ali podporne lestve, saj lahko zaradi neupoštevanja tega opozorila pride do resnih poškodb in/ali škode.

KORAK 4 (slika 3, slika 5)
Z vijakom priključite ravno roko na upognjeno roko. Ročici namestite in privijte na zgornji rob vrat s priloženim vijakom.

KORAK 5
Dvignite garažna vrata, dokler se transporter ne zaskoči v pogonsko verigo/jermen.
Zdaj ste pripravljeni na programiranje odpiralnikov.

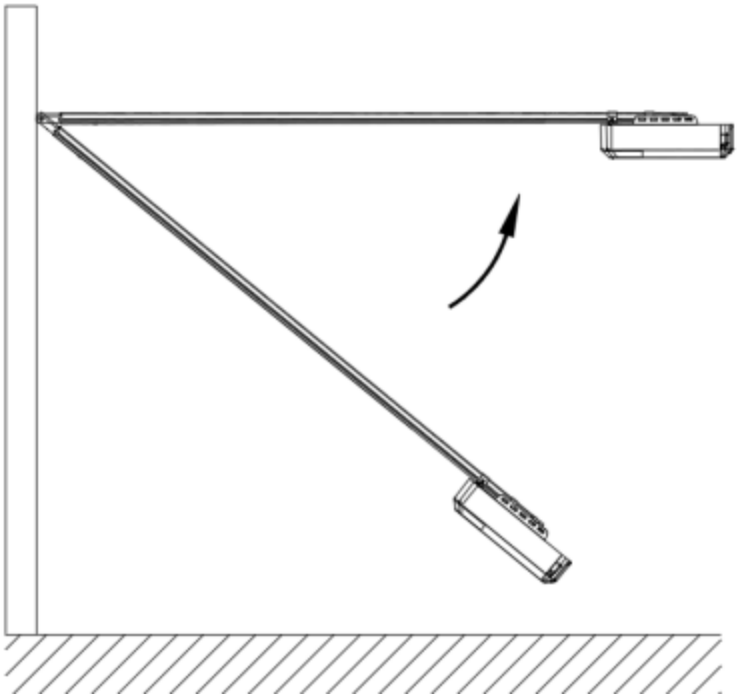

Slika 4

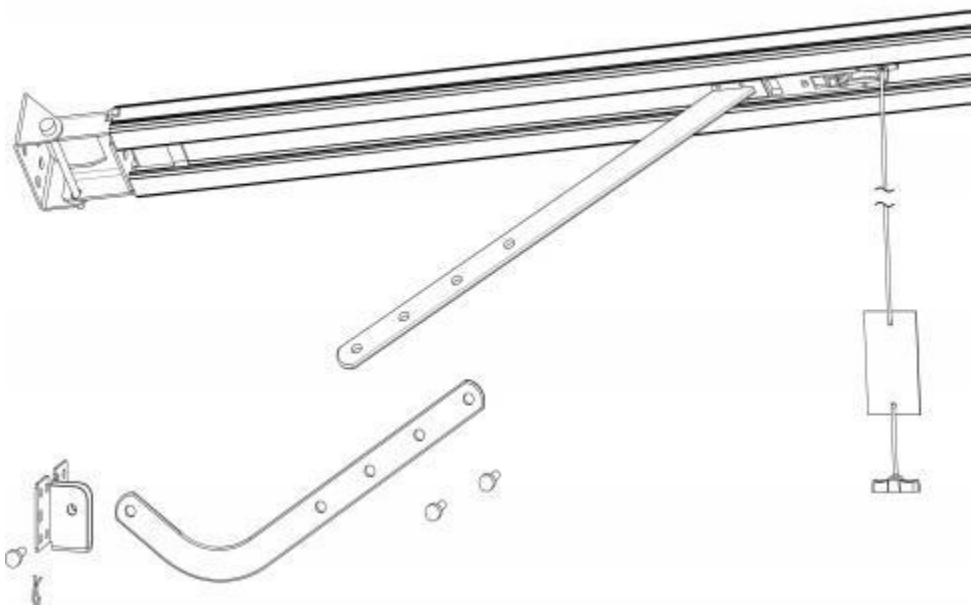

Slika 5

Sestav sekcijske jeklene C-tirnice

2-delna jeklena tirnica

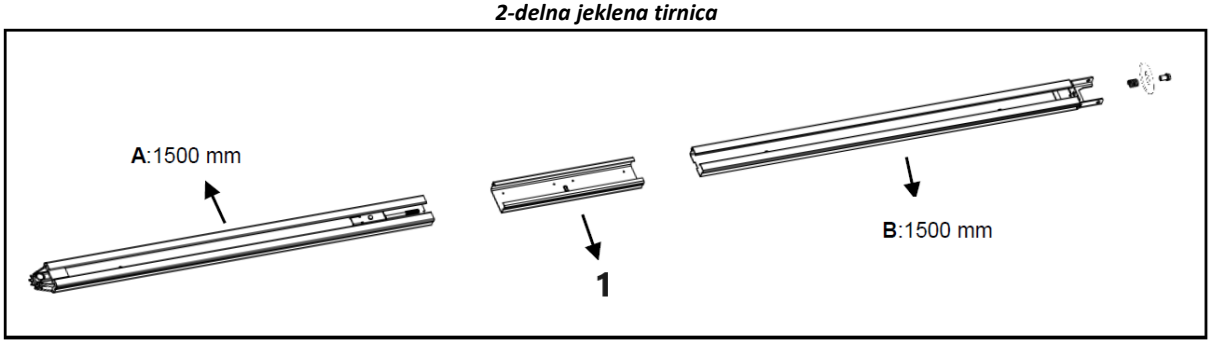

1 – tulec
Slika 6

3-delna jeklena tirnica

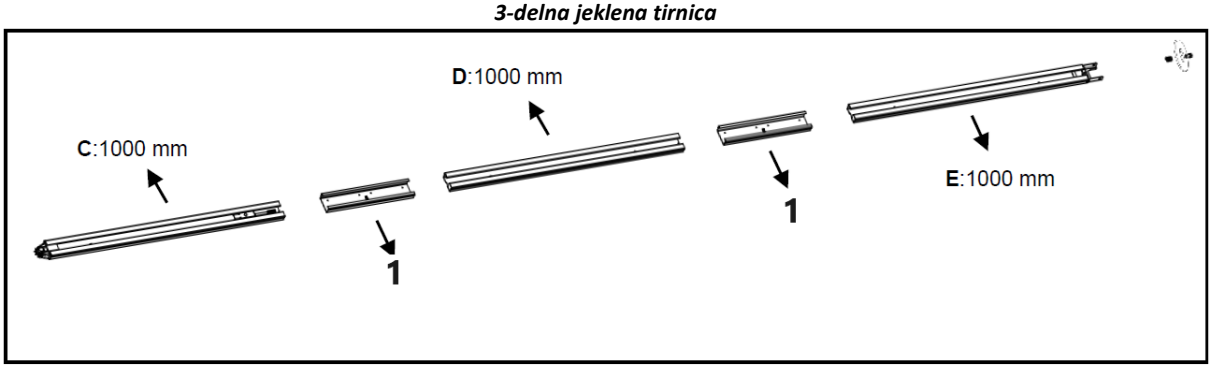

1 – tulec
Slika 7

1. **2-delna jeklena tirnica:**

Kot je prikazano na sliki 6, potisnite tirnico A v tulec, tirnico B pa v tulec.

3-delna jeklena tirnica:
Kot je prikazano na sliki 7, potisnite tirnico C v tulec, tirnico D v tulec in tirnico E v tulec.

2. Odrežite plastični navoj; vijačno palico skupaj z notranjo verigo povlecite do končnega položaja tirnice (slika 8)

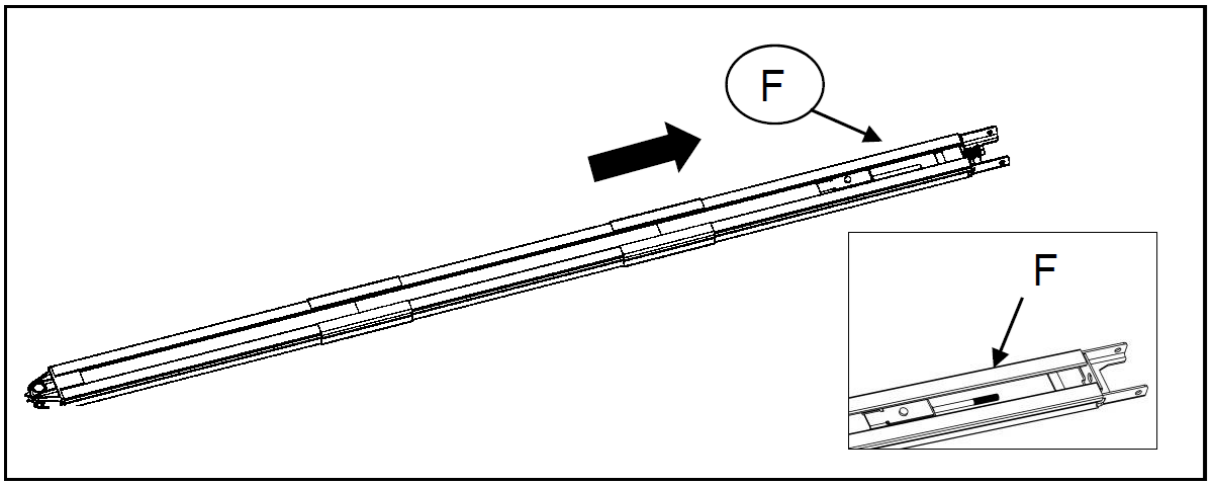

Slika 8

3. Kot je prikazano na sliki 9, sprostite matico in vzmet.
4. Privijte matico v pravilen položaj, kot je prikazano na sliki 10, odrežite plastični trak, odrežite plastični navoj na zobniku in s tem je celotna tirnica sestavljena.

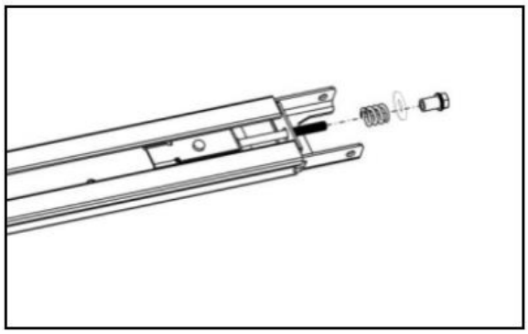

Slika 9

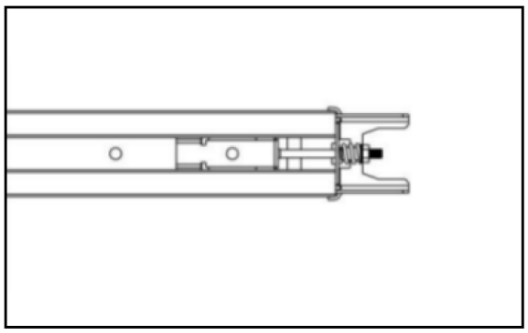

Slika 10

Rezervni sklop baterije za C-tirnico (neobvezno)
Možnost 1 - Zgornji fiksni (SAMO za svinčeno-kislinske akumulatorje)

1. KORAK

Sestavite baterijo in nosilec baterije, kot je prikazano na sliki, in ju pritrdite s priloženimi vijaki.

2. KORAK

Priključite baterijo na odpirač.

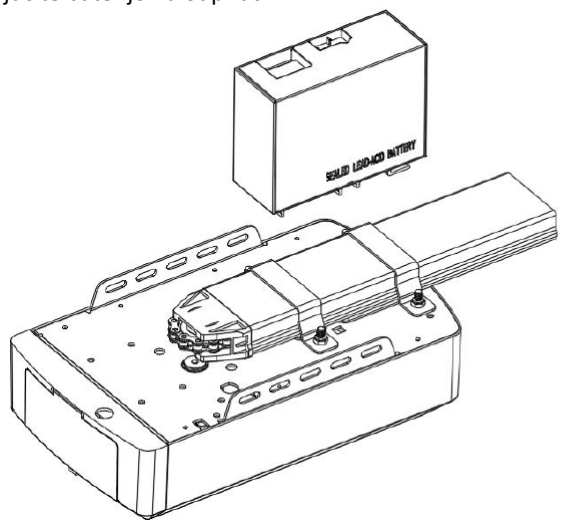

1. korak

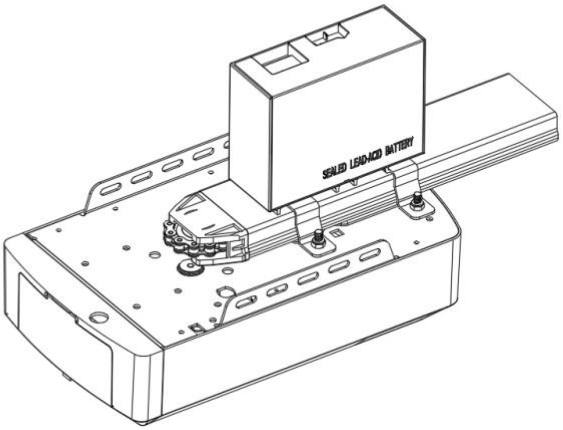

2. korak

Možnost 2 - Stransko pritrjena (za svinčeno-kislinske in litijeve baterije)

1. KORAK (slika 11)
Baterijo namestite na stran odpirača, kot je prikazano na sliki, in jo pritrdite s priloženimi vijaki.
2. KORAK (slika 12)
Priključite baterijo na odpirač, poiščite sliko 12.

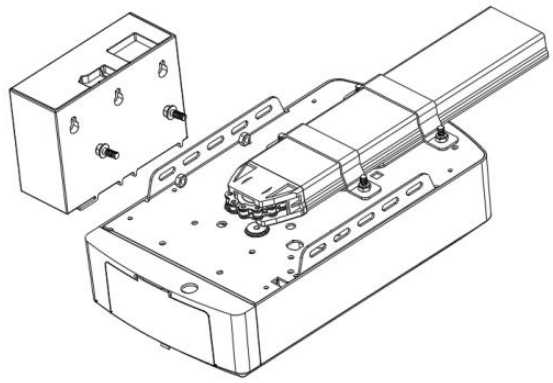

Slika 11

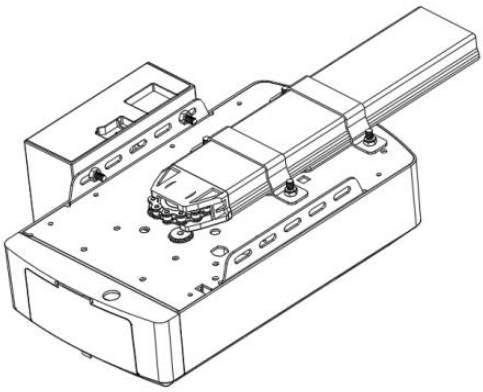

Slika 12

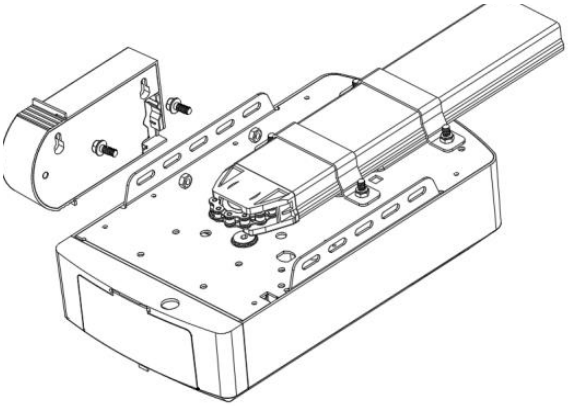

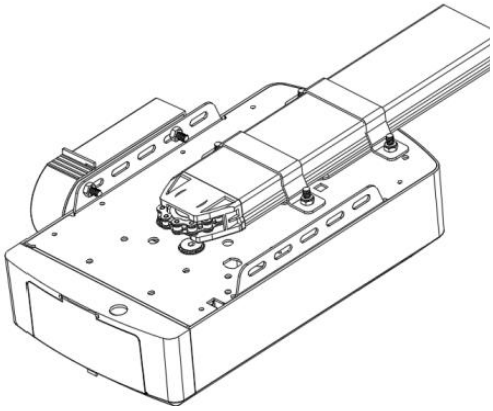

ROČNI IZKLOP ODPIRALNIKA C-TIRNICE

Odpirač je opremljen z ročno vrvico za sprostitev, ki omogoča odklop menjalnika in premikanje vrat.
roko, medtem ko držite ročaj navzdol (slika 13). Povlecite ročaj, da odklopite shuttle. Do
Ponovno vklopite vrata, preprosto zaženite odpiralnik v samodejnem načinu ali pa vrata premikajte ročno, dokler voziček
se vključi v verižni menjalnik.
V nekaterih primerih, ko vrata za pešce niso v stanju pripravljenosti, je priporočljivo, da se namesti zunanja
Namestiti je treba napravo za odklop (slika 14).

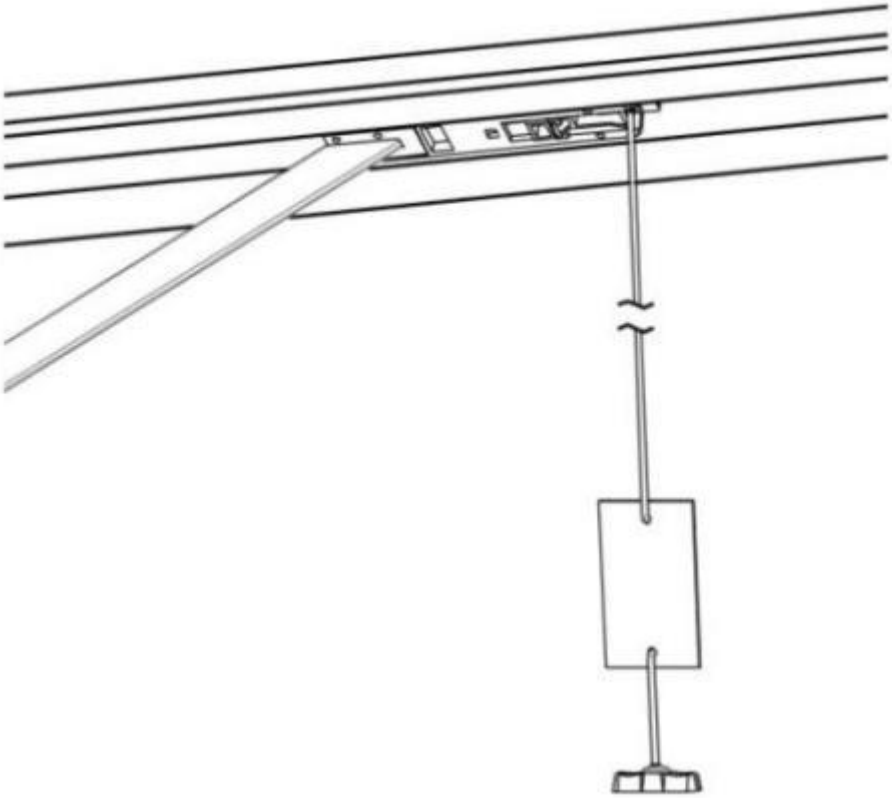

Slika 13

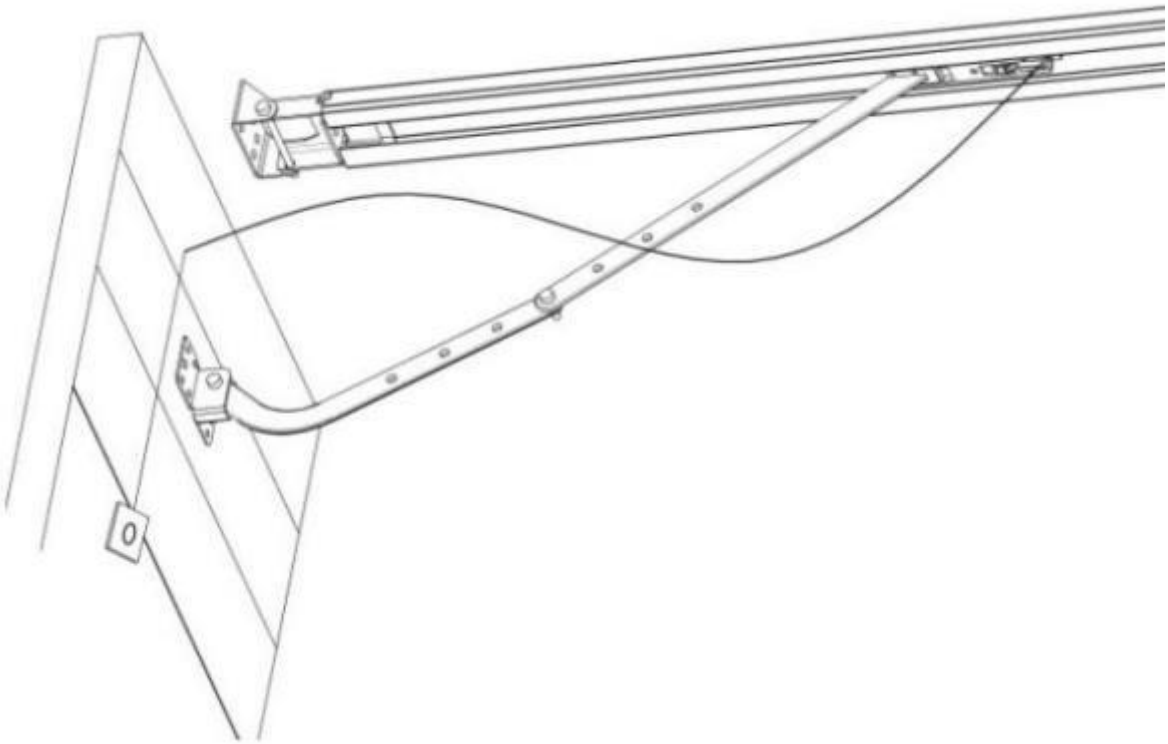

Slika 14

OSNOVNA NAVODILA ZA UPORABO GUMBOV

Element	Gumb	Opis
1.	SET	**Kratek pritisk**: Potrditev nastavitve. **Dolg pritisk**: Vstop v nastavitveni meni funkcij.
2.	CODE	**Kratek pritisk:** a) V stanju nastavitev na kratko pritisnite tipko CODE (KODA), s čimer boste zapustili trenutno operacijo in se vrnili v način pripravljenosti. b) V stanju pripravljenosti na kratko pritisnite tipko CODE (KODA). V kotu se bo prikazala pika, s čimer boste vstopili v način učenja kode. Najprej kliknite gumb na ročnem oddajniku, ki ga želite uporabiti; pika lahko izgine, nato pa ponovno pritisnite isti gumb na ročnem oddajniku; pika bo utripala; učenje kode je končano. **Dolg pritisk**: Brisanje kodiranega daljinskega upravljalnika. Pritisnite in držite gumb CODE, dokler se na zaslonu ne prikaže črka »C«. Vsi shranjeni daljinski upravljalniki bodo izbrisani.
3.	UP	**Kratek pritisk**: Odprite vrata. **Dolg pritisk**: Povečajte odpornost. Pritisnite in držite gumb GOR, po 4 sekundah se bo prikazal 0-1-2-3, izberite želeno številko. 1=povečajte odpornost za 25 %, 2=povečajte odpornost za 50 %, 3=povečajte odpornost za 75 %.
4.	DOWN	**Kratek pritisk**: Zaprite vrata. **Dolg pritisk:** Ponastavitev na tovarniške nastavitve. Držite pritisnjen gumb DOL, po 4 sekundah se bo prikazal 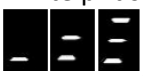 , nato se bo odpirač garažnih vrat ponovno zagnal. PS: Ponovni zagon pomeni, da so vse nastavitve vrnjene na tovarniške nastavitve, vse učenje je treba ponoviti, razen kode učenja oddajnika.

NAVODILA ZA PROGRAMIRANJE

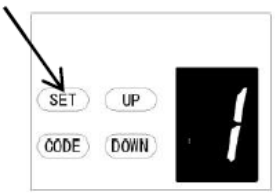

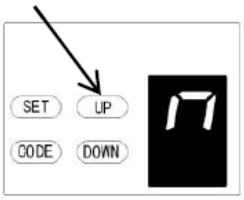

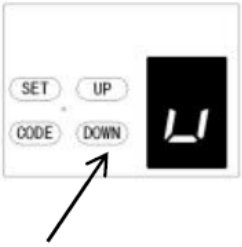

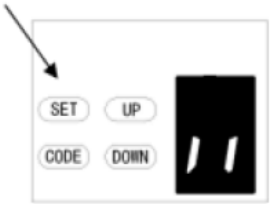

1. PROGRAMIRANJE OMEJITEV ODPRTIH IN ZAPRTIH VRAT

a) Pritisnite in držite gumb **SET**, da vstopite v to funkcijo, dokler se na zaslonu ne prikaže »1«, nato pa gumb spustite.

b) Ponovno pritisnite gumb **SET.** Odpirač vrat je zdaj v načinu programiranja. Nato se bo na zaslonu prikazal »n« s piko.

c) Pritisnite in držite gumb **GOR**, dokler vrata ne dosežejo želenega odprtega položaja, na zaslonu se bo prikazal »n« brez pike.

d) Pritisnite gumb **SET,** da potrdite odprti položaj, nato se bo na zaslonu prikazal »u« s piko.

e) Nato pritisnite in držite gumb **DOL**, dokler vrata ne dosežejo želenega zaprtega položaja, nato se bo na zaslonu prikazal »u« brez pike.

OPOMBA: Za fine nastavitve preklapljajte med gumboma GOR in DOL.

f) Zdaj pritisnite gumb **SET,** da potrdite zaprti položaj, nato se bo na zaslonu prikazal »II«.
Po potrditvi zaprtega položaja se bodo vrata ciklično odpirala in zapirala, da se nastavijo omejitve gibanja in občutljivost sile. Vrata so zdaj nastavljena za normalno delovanje.

POZOR:
Po odpiranju in zapiranju cikla se na zaslonu prikažejo številke (0–9), »0« pomeni, da so vrata uravnotežena, manjša številka pomeni boljše uravnoteženje vrat, zato je zelo priporočljivo, da je številka manjša od sile pogona.

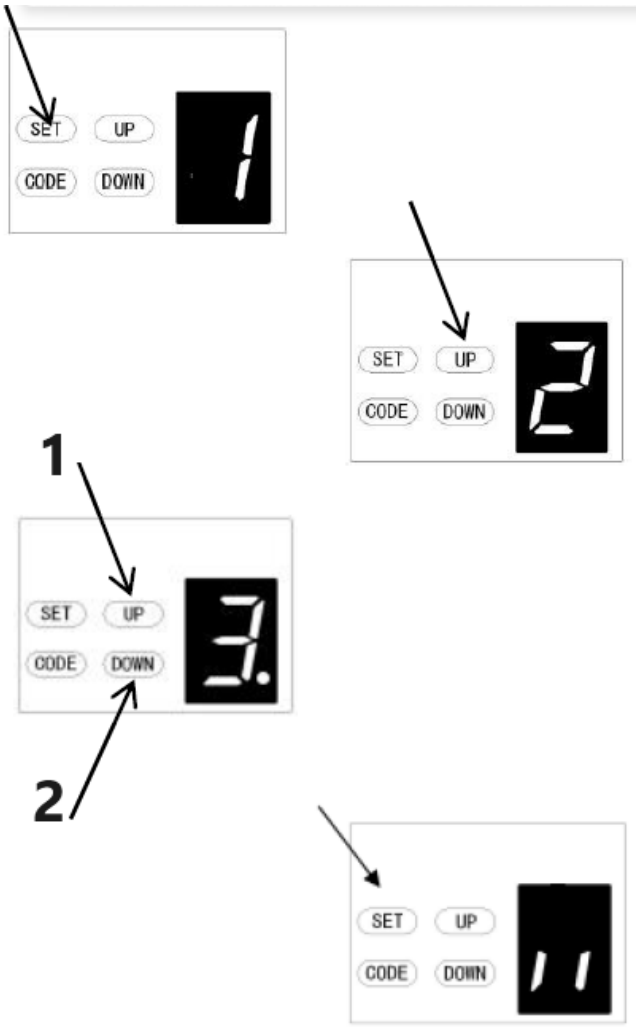

1 – Povečanje sile
2 – Zmanjšanje sile

2. PRILAGODITEV SILE OVIRE

POZOR: Prilagoditev sile ovire se med programiranjem nastavi samodejno. Običajno ni potrebna nobena prilagoditev.

a) Pritisnite in držite gumb SET, dokler se na zaslonu ne prikaže »1«, nato pritisnite gumb GOR, dokler se na zaslonu ne prikaže »2«, da vstopite v to funkcijo, nato pa spustite gumb.

b) Ponovno pritisnite gumb SET. Naprava je zdaj v načinu prilagajanja sile. Nato se bo na zaslonu prikazala številka »3« z utripajočo piko.

c) Pritisnite gumb GOR za povečanje nastavitve sile ali gumb DOL za zmanjšanje nastavitve sile. Najmanjša sila je »1« in jo je mogoče prilagoditi navzgor. Največja sila je »5«.

d) Pritisnite gumb SET za potrditev nastavitve in naprava se bo samodejno vrnila v stanje pripravljenosti ter prikazala » «.

OPOMBA: Sila je tovarniško nastavljena na »3«.

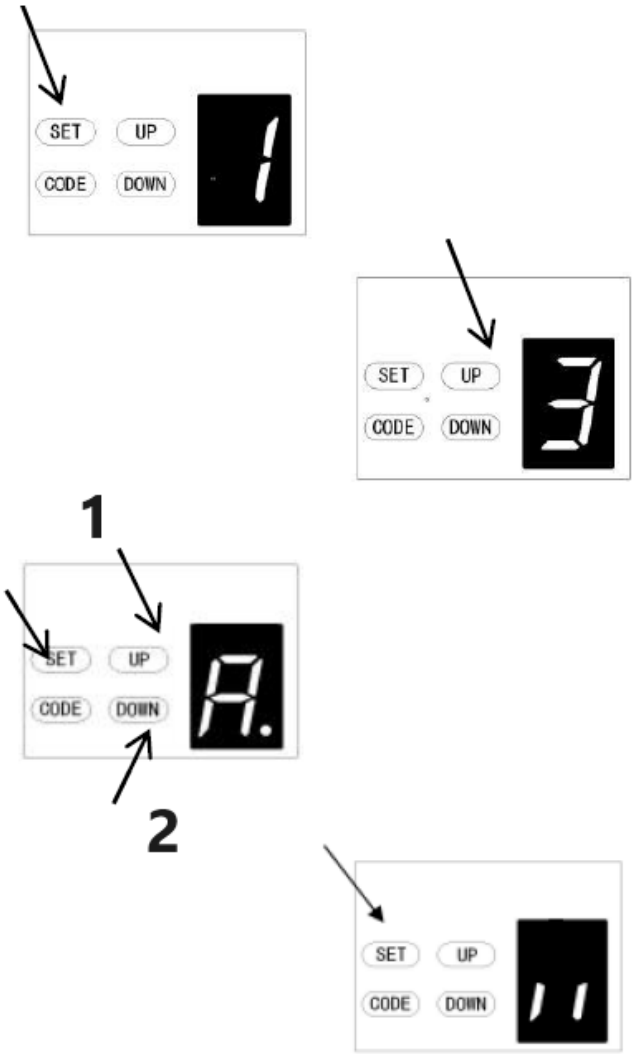

1 – Povečanje hitrosti
2 – Zmanjšanje hitrosti

3. NASTAVITEV HITROSTI VOŽNJE
POZOR: Če ponovno spremenite možnost hitrosti, se bo prejšnja omejitev gibanja preklicala. Funkcija prilagajanja hitrosti bo na voljo šele po ponastavitvi omejitve gibanja.

a) Pritisnite in držite gumb **SET**, dokler se na zaslonu ne prikaže »1«, nato pritisnite gumb **GOR**, dokler se na zaslonu ne prikaže »3«, da vstopite v to funkcijo, nato spustite gumb.

b) Ponovno pritisnite gumb **SET.** Naprava je zdaj v načinu za nastavitev hitrosti. Nato se bo na zaslonu prikazala črka »A« z utripajočo piko.

c) Pritisnite gumba **GOR** in **DOL**, da izberete hitrost. Številka »8« pomeni 80 % hitrosti vožnje. Številka »A« pomeni polno hitrost.

d) Pritisnite gumb **SET,** da potrdite nastavitev, in naprava se bo samodejno vrnila v stanje pripravljenosti ter prikazala »11«.

OPOMBA: Hitrost vožnje je tovarniško nastavljena na polno hitrost »A«.

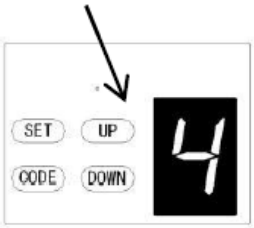

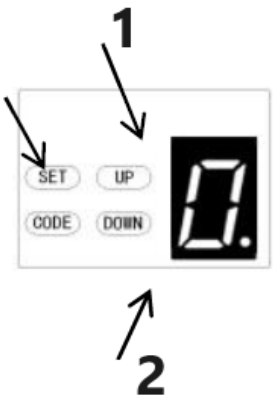

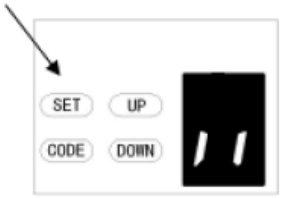

1 – Povečaj čas
2 – Zmanjšaj čas

4. NASTAVITEV SAMODEJNEGA ZAPIRANJA IN ČASA

OPOMBA: Priporočamo uporabo varnostnih fotožarkov v vseh namestitvah, kjer je omogočena funkcija samodejnega zapiranja.

a) Pritisnite in držite gumb **SET**, dokler se na zaslonu ne prikaže »1«, nato pritisnite gumb **GOR**, dokler se na zaslonu ne prikaže »4«, da vstopite v to nastavitev funkcije, nato pa spustite gumb.

b) Ponovno pritisnite gumb **SET,** enota je zdaj v načinu samodejnega zapiranja. Nato se bo na zaslonu prikazala številka »0« z utripajočo piko.

c) Enkrat pritisnite gumb **GOR**/**DOL**, da nastavite čas samodejnega zapiranja (0–9).
Pritisnite gumb **GOR**, da povečate čas, ali gumb **DOL**, da ga zmanjšate.
Čas zapiranja je 15 sekund*N, N=0–9. Najdaljši čas je 135 s. Če želite onemogočiti funkcijo samodejnega zapiranja, nastavite čas na nič (0).

d) Pritisnite gumb **SET,** da potrdite nastavitev, in naprava se bo samodejno vrnila v stanje pripravljenosti
ter prikazala »ll«.

OPOMBA:
1. Čas zapiranja je tovarniško nastavljen na »0«.
2. Če je funkcija fotocelice vklopljena in jo prekine ovira, se bo čas samodejnega zapiranja za nekaj časa ustavil, nato pa se bo čas samodejnega zapiranja znova nadaljeval.

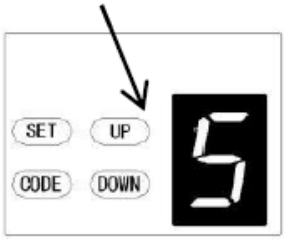

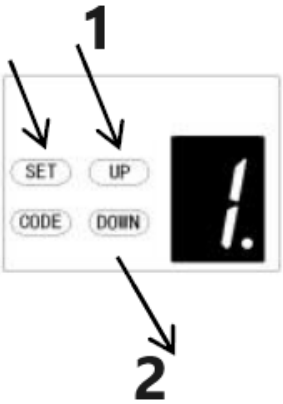

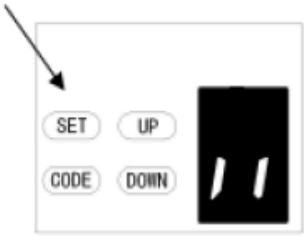

1 – Povečanje
2 – Zmanjšanje

5. NASTAVITEV POGOJA SAMODEJNEGA ZAPIRANJA

a) Pritisnite in držite gumb **SET**, dokler se na zaslonu ne prikaže »1«, nato pritisnite gumb **GOR**, dokler se na zaslonu ne prikaže »5«, da vstopite v to nastavitev funkcije, nato pa spustite gumb.

b) Ponovno pritisnite gumb **SET**. Enota je sedaj v načinu nastavitve pogoja samodejnega zapiranja. Nato se bo na zaslonu prikazala številka »1« z utripajočo piko.

c) Enkrat pritisnite gumb **GOR**/**DOL**, da nastavite pogoj samodejnega zapiranja. Izberete lahko nastavitev »1« ali »2«.
Številka »1« pomeni, da se vrata lahko samodejno zaprejo le, ko so v končnem položaju odprtja.
Številka »2« pomeni, da se vrata lahko samodejno zaprejo, ko so vrata v katerem koli položaju.

d) Pritisnite gumb **SET,** da potrdite nastavitev, in vrata se bodo samodejno vrnila v stanje pripravljenosti ter prikazala številka »11«.

OPOMBA:
1. Pogoj zapiranja je tovarniško nastavljen na »1«.
2. Vrata se bodo samodejno zaprla le med odpiranjem, vendar se ne bodo mogla samodejno zapreti, ko se med zapiranjem ustavijo.

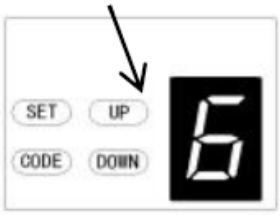

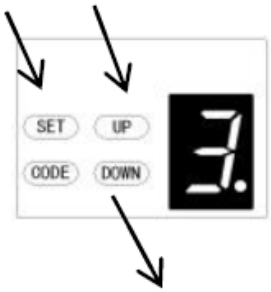

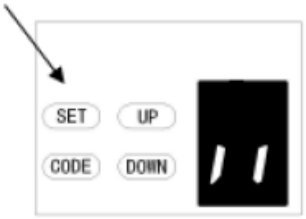

1 – Povečajte čas
2 – Zmanjšajte čas

6. NASTAVITEV ČASA ZAKASNITVE IZKLOPA LED-LUČKE

a) Pritisnite in držite gumb **SET**, dokler se na zaslonu ne prikaže »1«, nato pritisnite gumb **GOR**, dokler se na zaslonu ne prikaže »6«, da vstopite v to nastavitev funkcije, nato spustite gumb.

b) Ponovno pritisnite gumb **SET.** Enota je sedaj v načinu nastavitve časa zakasnitve izklopa LED diode. Nato se bo na zaslonu prikazala številka »3« z utripajočo piko.

c) Enkrat pritisnite gumb **GOR**/**DOL**, da nastavite čas zakasnitve izklopa LED diode (1–9).

d) Pritisnite gumb **GOR**, da povečate čas, ali gumb **DOL**, da ga zmanjšate.
Čas zakasnitve je 1 minuta*N, N=1–9.
Najdaljši čas zakasnitve je 9 minut.

e) Pritisnite gumb **SET,** da potrdite nastavitev, in naprava se bo samodejno vrnila v stanje pripravljenosti ter prikazala »ll«.

OPOMBA: Čas zakasnitve izklopa LED diode je tovarniško nastavljen na »3«.

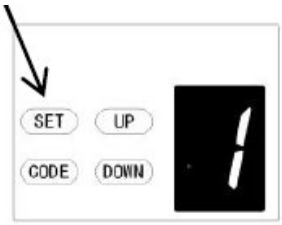

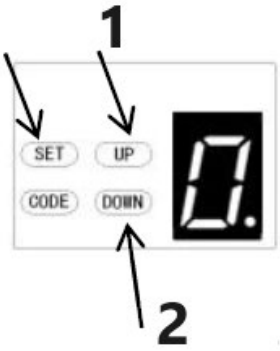

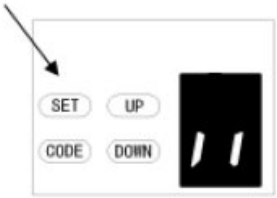

1 – Povečanje višine
2 – Zmanjšanje višine

7. NASTAVITEV VIŠINE OBRATNEGA VRTENJA

a) Pritisnite in držite gumb **SET**, dokler se na zaslonu ne prikaže »1«, nato pritisnite gumb **GOR**, dokler se na zaslonu ne prikaže »7«, da vstopite v to funkcijo, nato spustite gumb.

b) Ponovno pritisnite gumb **SET.** Enota je zdaj v načinu nastavitve višine obračanja. Nato se bo na zaslonu prikazala številka »0« z utripajočo piko.

c) Enkrat pritisnite gumb **GOR**/**DOL**, da nastavite višino obračanja med zapiranjem (0–9).

d) Pritisnite gumb **GOR** za povečanje ali gumb **DOL** za zmanjšanje.
Številka »0« pomeni, da se bodo vrata vrnila v končni položaj odpiranja. Številke 1–9 pomenijo, da se bodo vrata vrnila v položaj celotnega hoda. Od ene desetine do devetih desetin celotnega hoda itd.

e) Pritisnite gumb **SET** za potrditev nastavitve in vrata se bodo samodejno vrnila v stanje pripravljenosti ter prikazala »11«.

OPOMBA: Višina obračanja je tovarniško nastavljena na »0«.

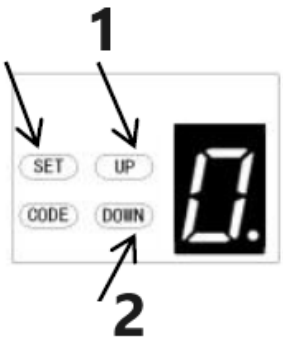

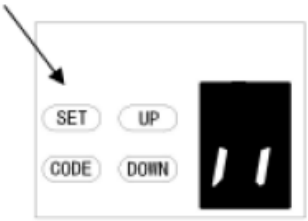

1 – Povečanje
2 – Zmanjšanje

***8*. DELNO ODPRTO/NASTAVITEV VIŠINE**

a) Pritisnite in držite gumb **SET**, dokler se na zaslonu ne prikaže »1«, nato pritisnite gumb **GOR**, dokler se na zaslonu ne prikaže »8«, da vstopite v to nastavitev funkcije, nato spustite gumb.

b) Ponovno pritisnite gumb **SET,** enota je zdaj v načinu delnega odpiranja/nastavitve višine. Nato se bo na zaslonu prikazala številka »0« z utripajočo piko.

c) Enkrat pritisnite gumb **GOR/DOL**, da izberete, ali želite odpreti funkcijo delnega odpiranja ali nastaviti višino delnega odpiranja. (0 - C). Pritisnite gumb **GOR** za povečanje ali gumb **DOL** za zmanjšanje.

Številka »0« pomeni zapiranje funkcije delnega odpiranja.
Številka »1« pomeni, da je višina 2 cm.
Številka »2« pomeni, da je višina 4 cm.
Številka »3« pomeni, da je višina 8 cm
Številka »4« pomeni, da je višina 12 cm
Številka »5« pomeni, da je višina 20 cm
Številka »6« pomeni, da je višina 40 cm
Številka »7« pomeni, da je višina 60 cm
Številka »8« pomeni, da je višina 80 cm
Številka »9« pomeni, da je višina 100 cm
Slika »A« pomeni, da je višina 120 cm
Slika »B« pomeni, da je višina 140 cm
Slika »C« pomeni, da je višina 160 cm

d) Pritisnite gumb **SET** za potrditev nastavitve in samodejno se bo vrnilo v stanje pripravljenosti ter prikazalo se bo » «.

OPOMBA:

1. Delno odpiranje/višina je tovarniško nastavljena na »0«.
2. Če vklopite funkcijo delnega odpiranja/višine, bo funkcija prepoznavanja gumba onemogočena.
3. Za druge podrobnosti natančno glejte navodila za uporabo daljinskega upravljalnika.
4. Če ste funkcijo delnega odpiranja omogočili in nato onemogočili, upoštevajte, da lahko odpiralnik zdaj upravlja samo kodirani gumb, ki ste ga pritisnili na začetku.

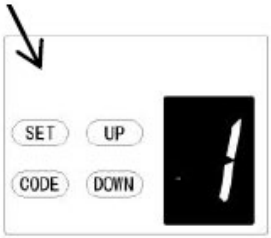

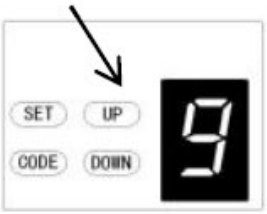

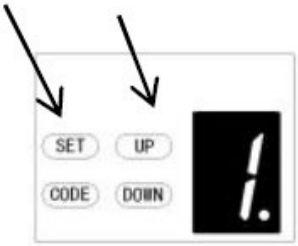

1

2

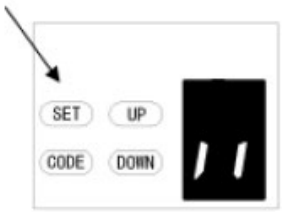

1 – Funkcija prepoznavanja gumbov je izklopljena

2 – Funkcija prepoznavanja gumbov je vklopljena

9. NASTAVITEV FUNKCIJE PREPOZNAVANJA GUMBO ODDAJNIKA

a) Pritisnite in držite gumb **SET**, da vstopite v to nastavitev funkcije, dokler se na zaslonu ne prikaže »9«, nato spustite gumb.

b) Ponovno pritisnite gumb **SET**. Enota je sedaj v načinu nastavitve funkcije prepoznavanja gumbov. Nato se na zaslonu prikaže številka »1« z utripajočo piko.

c) Enkrat pritisnite gumb **GOR/**D**OL,** da izberete, ali želite, da vsi 4 gumbi upravljajo samo en odpiralnik ali pa samo ločen kodiran gumb.

Številka »0« pomeni, da je funkcija prepoznavanja gumbov izklopljena. To pomeni, da če ste 1 gumb kodirali z 1 odpiralnikom, potem lahko vsi 4 gumbi na daljinskem upravljalniku upravljajo odpiralnik. Primerno je za uporabnike, ki imajo doma samo 1 avtomatizirana vrata.

Številka »1« pomeni, da je funkcija prepoznavanja gumbov vklopljena. Če ste prvi gumb kodirali s prvim odpiralnikom, bo prvi gumb edini gumb na daljinskem upravljalniku, ki lahko upravlja odpiralnik. Primerno je za uporabnike, ki imajo doma več kot 1 avtomatizirana vrata/vrata.

d) Pritisnite gumb **SET** za potrditev nastavitve in naprava se bo samodejno vrnila v stanje pripravljenosti ter prikazala »11«.

OPOMBA:

1. Prepoznavanje gumbov je tovarniško nastavljeno na »1«.
2. Ko spremenite neprepoznavanje gumbov v prepoznavanje, upoštevajte, da lahko odpiralnik upravlja samo kodirani gumb.

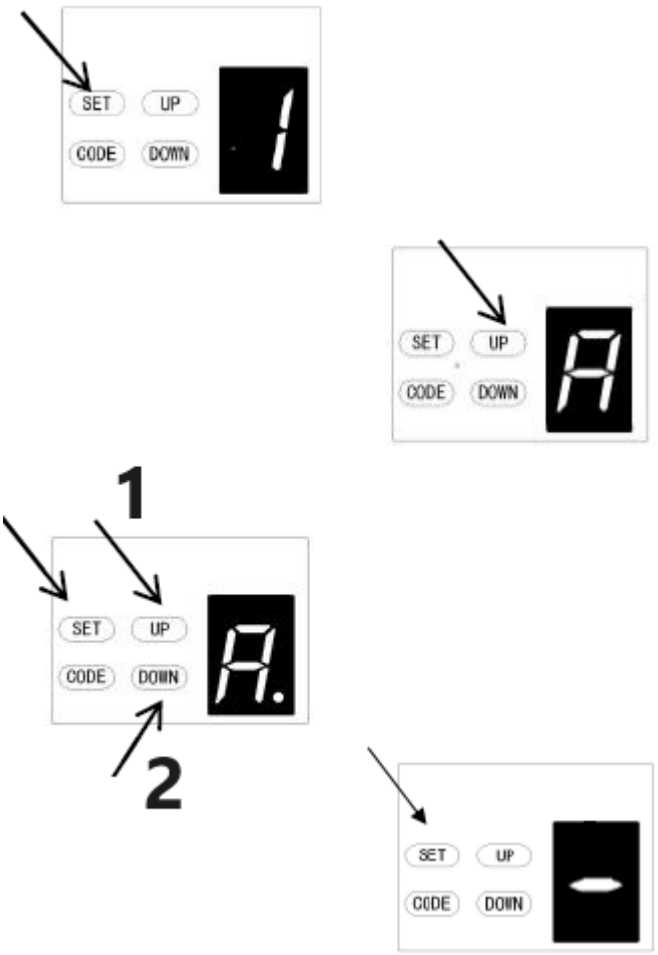

1 – Povečanje
2 – Zmanjšanje

A. NASTAVITEV RAZDALJE MEHKEGA ZAVIRANJA

a) Dolgo pritisnite gumb **SET**, dokler se na zaslonu ne prikaže "1", nato pa neprekinjeno pritisnite gumb **GOR**, dokler se na zaslonu ne prikaže "**A**", da vstopite v nastavitev funkcije.

b) Ponovno pritisnite gumb **SET.** Sedaj ste vstopili v meni za nastavitev razdalje mehkega zaustavljanja in na zaslonu se bo prikazala številka "2".

c) Pritisnite gumb **GOR/DOL,** da izberete razdaljo mehkega zaustavljanja. Izbirate lahko med stopnjami "1-3". Začetna privzeta vrednost je "2", kar pomeni, da je razdalja mehkega zaustavljanja srednja.
Številka "1" pomeni, da je razdalja mehkega zaustavljanja dolga.
Številka "2" pomeni, da je razdalja mehkega zaustavljanja srednja.
Številka "3" pomeni, da je razdalja mehkega zaustavljanja kratka.

d) Pritisnite gumb **SET**, da potrdite nastavitev.

OPOMBA: Ko končate z nastavitvijo, boste morali ponovno nastaviti omejitve gibanja vrat, nato pa bo razdalja mehkega zaustavljanja delovala z vašimi novimi nastavitvami.

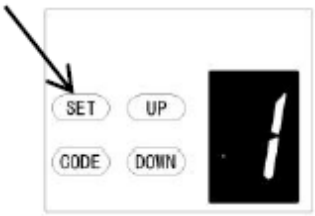

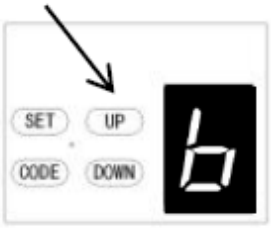

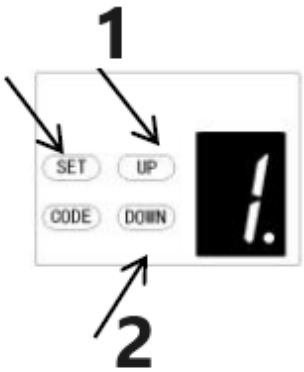

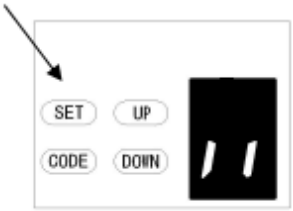

1 – Povečajte višino
2 – Zmanjšajte višino

b. NASTAVITEV NEZAUPANJA VIŠINE OBRATNEGA ODPRTIH VRAT

a) Pritisnite in držite gumb **SET**, dokler se na zaslonu ne prikaže "1", nato pritisnite gumb **GOR**, dokler se na zaslonu ne prikaže "b", da vstopite v to funkcijo, nato spustite gumb.

b) Ponovno pritisnite gumb **SET**. Enota je zdaj v načinu nastavitve neznane višine obračanja. Nato se bo na zaslonu prikazala številka »1« z utripajočo piko.

c) Enkrat pritisnite gumb **GOR**/**DOL**, da nastavite ignoriranje višine odpiranja vrat med zapiranjem (0–9).

d) Pritisnite gumb **GOR** za povečanje ali gumb **DOL** za zmanjšanje.
Slika 1–9 pomeni, da se vrata ne bodo odprla, čeprav so na poti zapiranja ovire v razdalji 1–9 cm od zaprtega položaja. Ta funkcija je najbolj primerna za severno Evropo, kjer je na tleh vedno sneg.

e) Pritisnite gumb **SET** za potrditev nastavitve in naprava se bo samodejno vrnila v stanje pripravljenosti ter prikazala »ll«.

OPOMBA: Višina obračanja je tovarniško standardno nastavljena na »1«.

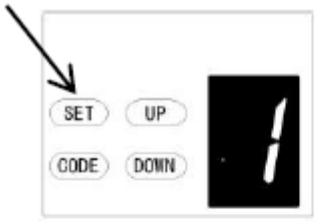

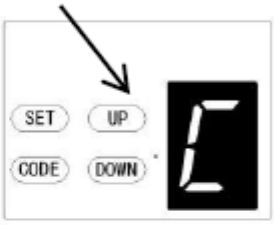

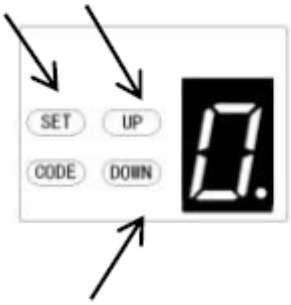

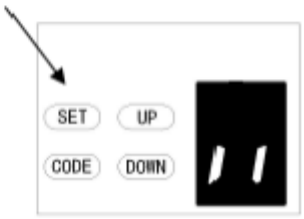

C. NASTAVITEV VRSTE STIKALA ZA PREHODNA VRATA

a) Pritisnite in držite gumb **SET**, dokler se na zaslonu ne prikaže »1«, nato pritisnite gumb **GOR**, dokler se na zaslonu ne prikaže »C«, da vstopite v to nastavitev funkcije, nato spustite gumb.

b) Ponovno pritisnite gumb **SET**. Enota je zdaj v načinu nastavitve vrste stikala za prehodna vrata. Nato se bo na zaslonu prikazala številka »0« z utripajočo piko.

c) Enkrat pritisnite gumb **GOR**/**DOL**, da nastavite vrsto stikala za prehodna vrata. Izberete lahko nastavitev »0« ali »1«.
Številka »0« pomeni, da je funkcija prehodnih vrat običajno odprta.
Številka »1« pomeni, da je funkcija prehodnih vrat običajno zaprta.

d) Pritisnite gumb **SET** za potrditev nastavitve in naprava se bo samodejno vrnila v stanje pripravljenosti ter prikazala »II«.

OPOMBA: Stikalo za prehodna vrata je tovarniško standardno nastavljeno na »0«.

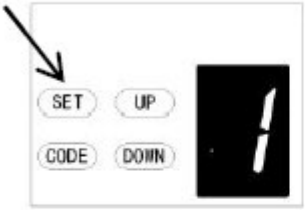

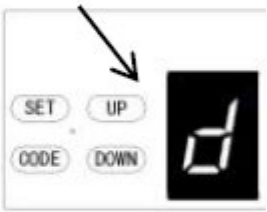

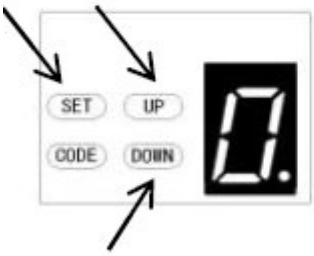

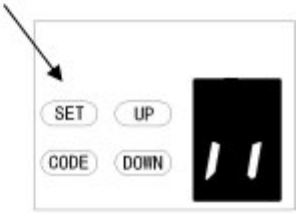

d. NASTAVITEV VKLOP/IZKLOP FOTOCELICE

OPOMBA: Prepričajte se, da je fotocelica pravilno nameščena in uporabite
normalno zaprte kontakte na dodatnih priključkih odpirača (slika 22, slika 23).
Upoštevajte tudi, da mora biti funkcija fotosenzorja onemogočena, sicer vrat ni mogoče zapreti in LED-zaslon bo kot indikacijo prikazal črko »r«.

a) Pritisnite in držite gumb **SET**, dokler se na zaslonu ne prikaže »1«, nato pritisnite gumb **GOR**, dokler se na zaslonu ne prikaže »d«, da vstopite v to nastavitev funkcije, nato pa spustite gumb.

b) Ponovno pritisnite gumb **SET**. Enota je sedaj v načinu za nastavitev VKLOP/IZKLOP fotocelice. Nato se bo na zaslonu prikazala številka »0« z utripajočo piko.

c) Enkrat pritisnite gumb **GOR**/**DOL**, da vklopite/izklopite fotocelico. Izberete lahko nastavitev »0« ali »1«.
Številka »**0**« pomeni, da je funkcija fotocelice izklopljena.
Številka »**1**« pomeni, da je funkcija fotocelice odprta.

d) Pritisnite gumb **SET,** da potrdite nastavitev, in naprava se bo samodejno vrnila v stanje pripravljenosti ter prikazala »11«.

OPOMBA: Fotocelica je tovarniško nastavljena na »0«.

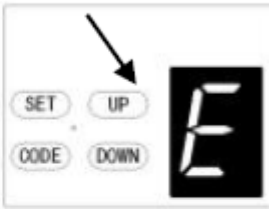

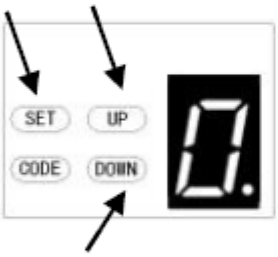

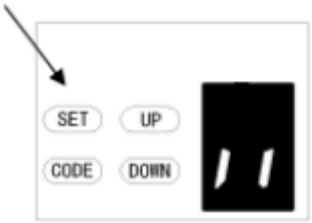

E. NASTAVITEV ŠTEVILA DELOVNIH CIKLOV VZDRŽEVANJA

a) Pritisnite in držite gumb **SET**, dokler se na zaslonu ne prikaže »1«, nato pritisnite gumb **GOR**, dokler se na zaslonu ne prikaže »E«, da vstopite v to nastavitev funkcije, nato spustite gumb.

b) Ponovno pritisnite gumb **SET.** Enota je sedaj v načinu za nastavitev alarma vzdrževanja. Nato se bo na zaslonu prikazala številka »0« z utripajočo piko.

c) S pritiskom na gumb **GOR**/**DOL** lahko izberete cikle delovanja, ki jih mora odpiralnik obvestiti. Izbirate lahko med nastavitvami »1–5«.
Številka »1« pomeni, da bo po 1000-kratnem odpiranju garažnih vrat LED lučka hitro utripnila 10-krat, ko se vrata ustavijo. To vas opozori, da je potrebno vzdrževanje garažnih vrat. Hkrati se bo na zaslonu prikazala številka »t«.
Številka »2« pomeni, da je število ciklov alarma za vzdrževanje nastavljeno na 2000-krat.
Številka »3« pomeni, da je število ciklov alarma za vzdrževanje nastavljeno na 3000-krat.
Slika »4« pomeni, da je število ciklov alarma za vzdrževanje nastavljeno na 4000-krat.
Slika »5« pomeni, da je število ciklov alarma za vzdrževanje nastavljeno na 5000-krat.

d) Pritisnite gumb **SET** za potrditev nastavitve in samodejno se bo vrnil v stanje pripravljenosti ter prikazal »ll«.

OPOMBA:
1. Število ciklov delovanja je tovarniško standardno nastavljeno na »0«.
2. Na zaslonu se prikaže »t« in LED lučka utripne 10-krat hitro, kar pomeni, da so vrata izgubila ravnotežje, zato je priporočljivo vzdrževanje garažnih vrat.
3. Po opozorilih o alarmu za vzdrževanje »preverite« stanje ali »ponovno se naučite« omejitve gibanja.

Programiranje komunikacijske funkcije

Daljinska nastavitev

a) Pritisnite in držite gumb **SET**, dokler se na zaslonu ne prikaže »1«, nato na kratko pritisnite gumb **GOR/DOL**, dokler se na zaslonu ne prikaže »F«, da vstopite v to nastavitev funkcije, nato spustite gumb (slika 1-2).

b) Pritisnite gumb SET, da se prikaže izbrano stanje (slika 3).

c) Pritisnite gumb GOR/DOL, da nastavite želeno stanje »0-1« (slika 4-5).

d) Za potrditev pritisnite gumb SET.

Številka »0« pomeni, da je komunikacijska funkcija zaprta in se vrata lahko daljinsko ustavijo v poljubnem položaju.
Številka »1« pomeni, da je komunikacijska funkcija odprta in se vrata med odpiranjem ne morejo daljinsko ustaviti v poljubnem položaju. Vendar se vrata lahko med zapiranjem daljinsko ustavijo v poljubnem položaju in se bodo samodejno dvignila navzgor.
Pozor: Če uporabljate daljinski upravljalnik z univerzalnim sprejemnikom, ta nastavitev nanj ne vpliva.

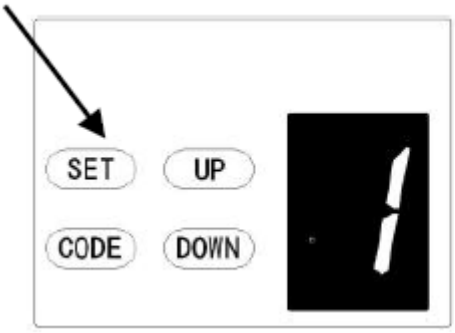

Slika 1

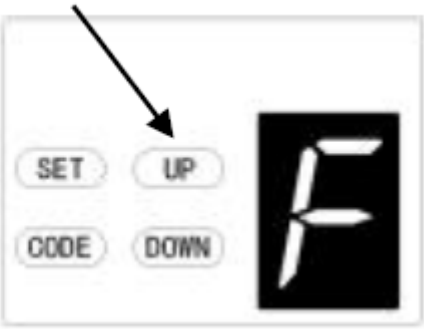

Slika 2

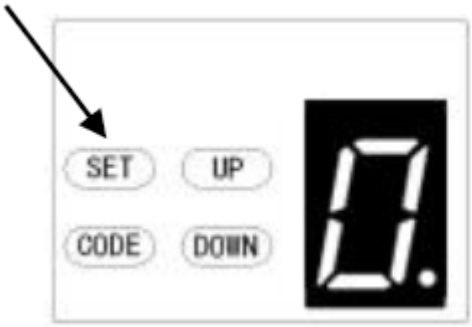

Slika 3

Slika 4

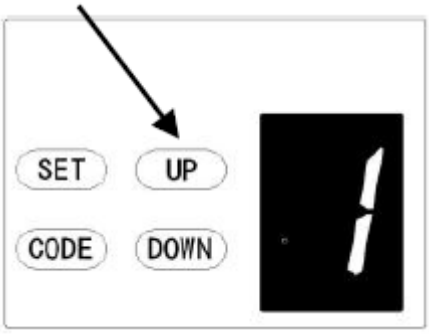

Slika 5

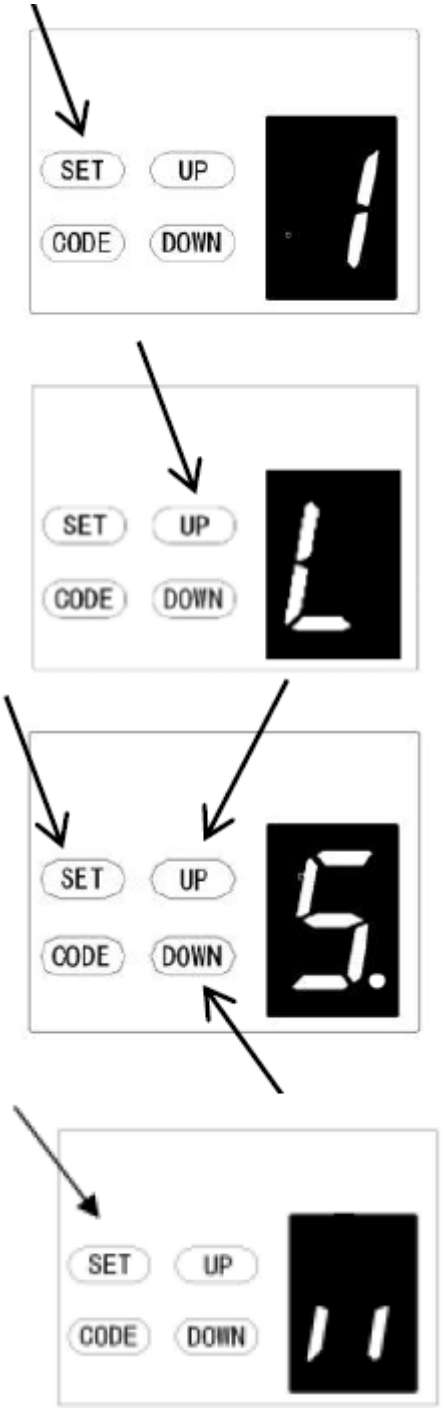

L. NASTAVITEV DVIŽNE SILE PRI ODPIRANJU

POZOR: Nastavitev dvižne sile pri odpiranju se med programiranjem nastavi samodejno. Običajno ni potrebna nobena prilagoditev.

a) Pritisnite in držite gumb **SET**, dokler se na zaslonu ne prikaže »1«, nato na kratko pritisnite gumb **GOR**, dokler se na zaslonu ne prikaže »L«, da vstopite v to nastavitev funkcije, nato pa spustite gumb.

b) Ponovno pritisnite gumb **SET**, enota je zdaj v načinu nastavitve dvižne sile pri odpiranju. Nato se bo na zaslonu prikazala številka »5« z utripajočo piko.

c) Pritisnite gumb **GOR** za povečanje nastavitve vleka ali gumb **DOL** za zmanjšanje nastavitve vleka. Najmanjša dvižna sila je »1« in jo je mogoče nastaviti navzgor. Največja dvižna sila je »9«.

d) Pritisnite gumb **SET** za potrditev nastavitve in naprava se bo samodejno vrnila v stanje pripravljenosti ter prikazala » «.

OPOMBA: Dvižna sila je tovarniško standardno nastavljena na »5«.

Opomba: Model, ki se uporablja za to funkcijo, je določen glede na dejanski program.

Programiranje funkcije obračanja motorja

Funkcijo je mogoče uporabiti za nihajna vrata

1. Ko nastavite to funkcijo, se bodo nihajna vrata odprla navzven. Ko odprete vrata, se voziček premakne naprej. Ko vrata zaprete, se voziček premakne nazaj.

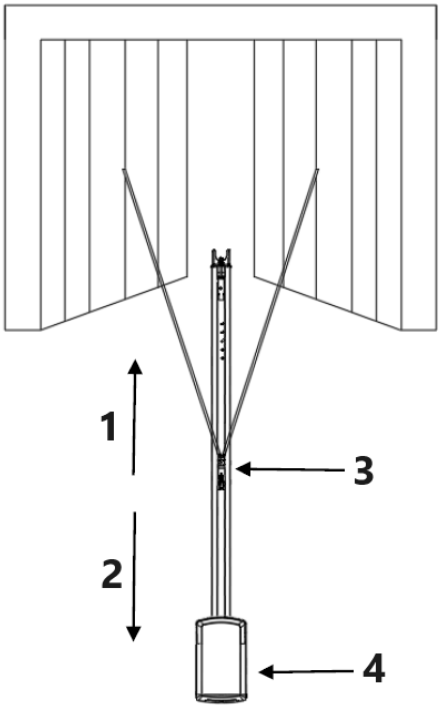

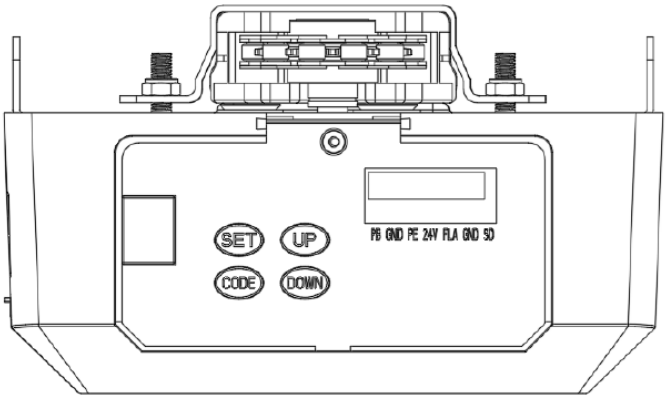

1 – Naprej
2 – Nazaj
3 – Voziček
4 – Glava motorja

Za večfunkcijski motor:

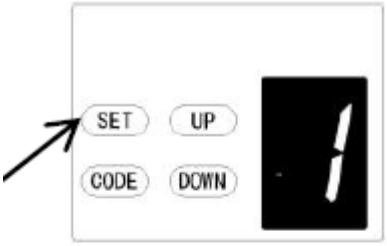

a) Pritisnite in držite gumb **SET**, dokler se na zaslonu ne prikaže » «, nato na kratko pritisnite gumb **DO**L, da izberete funkcijo »0«.

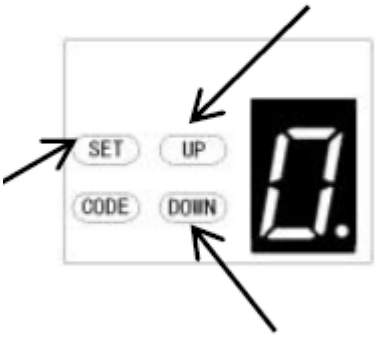

b) Po kratkem pritisku gumba **SET** se na zaslonu prikaže »« , rdeča pika v spodnjem desnem kotu pa utripa.

c) Nato s kratkim pritiskom gumba **GOR/DOL** izberite funkcijo »0« ali »1«.
»0« je tovarniško privzeta vrednost, funkcija vzvratnega vrtenja motorja je zaprta. »1« pomeni, da je funkcija vzvratnega vrtenja motorja odprta, vrata se bodo premaknila nazaj.

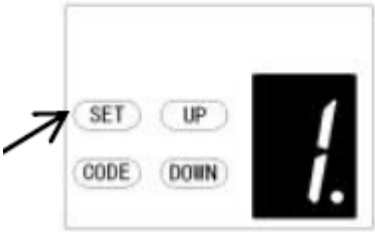

d) Nato s kratkim pritiskom gumba **SET** potrdite želeno funkcijo.

Opomba: Po izbiri te funkcije morate ponastaviti omejitev gibanja.

PRIKLJUČKI ODPRTO / STOP / ZAPRTO
Funkcijo O/S/C lahko uporabite za zunanje stikalo za upravljanje odpirača. Stikalo mora imeti breznapetostne normalno odprte NC kontakte (slika 22)

Priključitev fotožarka (neobvezno) *– slika 22, slika 23*
Priključitev krmiljenja stikala (neobvezno) *– slika 22*
Opomba:
1. Utripajoča lučka (opozorilna lučka) mora biti manjša od 10 W.
2. PB (zunanji gumb) mora imeti kontakt "NO".

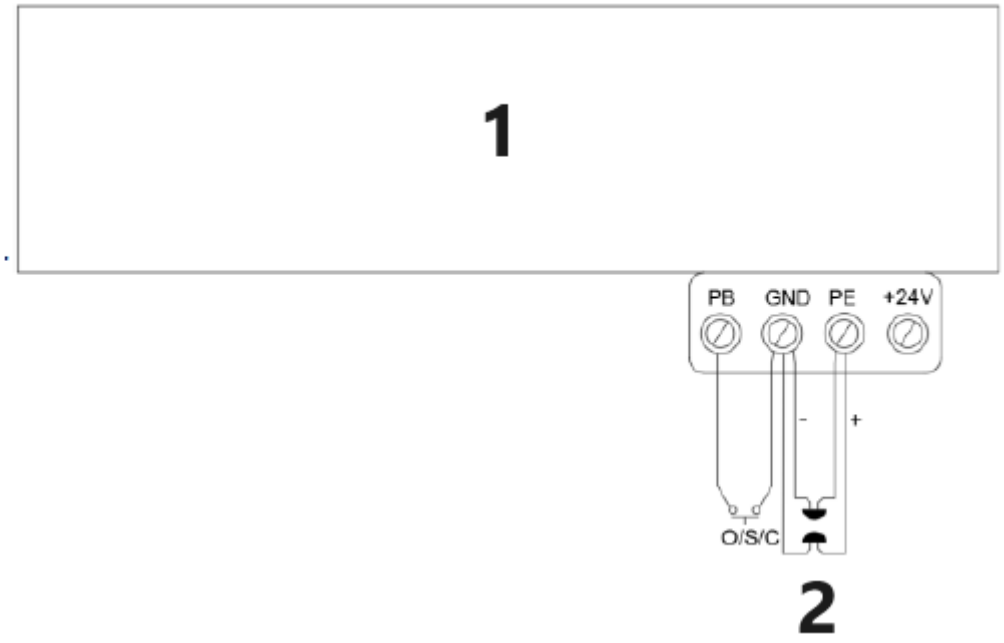

1 – Odpirač garažnih vrat
2 – Fotožarek za impulz
Slika 22

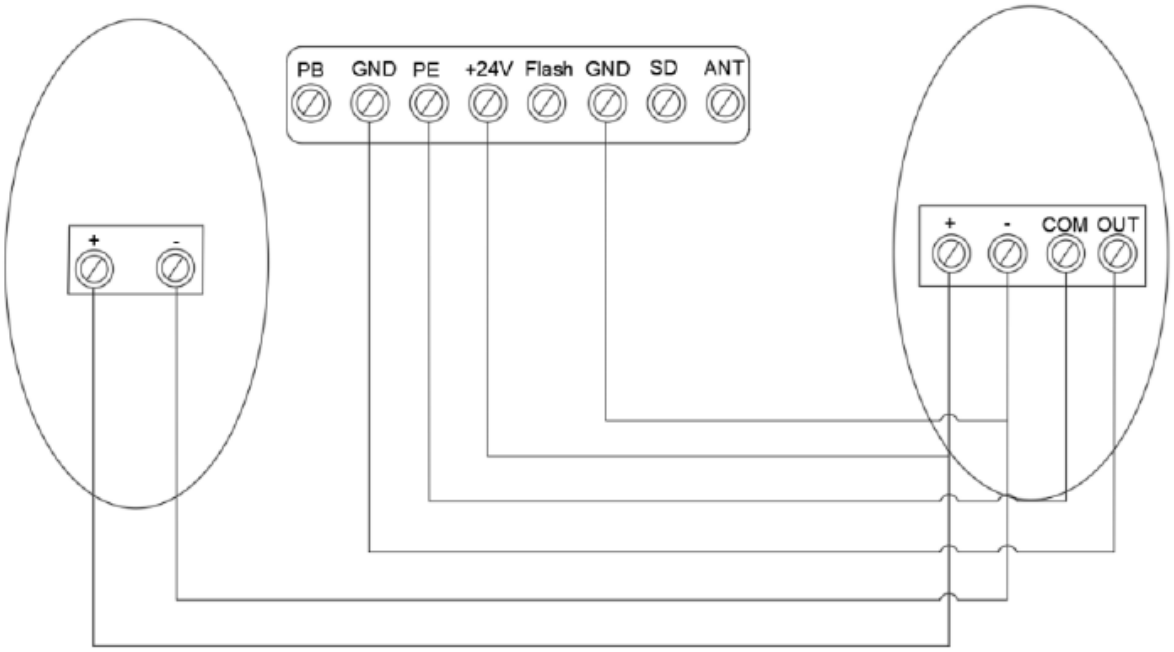

Priključitev fotožarka/krmiljenja stikala
Slika 23

Predstavitev in uporaba drugih terminalov

1. Na voljo so vmesniki O/S/C. (slika 22).

Dodajte nov gumb O/S/C za odpiranje ali zapiranje vrat.

2. Funkcija utripajoče luči. (slika 24, slika 25).

Za to funkcijo obstajajo ustrezni vmesniki, ki zagotavljajo napetost utripajoče luči 24 V–35 V. Utripajočo luč priključite na enosmerni tok 24 V–28 V, tok ≤ 100 mA. Pri uporabi utripajočih luči z izmeničnim napajanjem 220 V uporabite ustrezni adapter in ožičenje.

3. Zaščita prehodnih vrat (SD). (Slika 24, slika 25)

Ta funkcija zagotavlja, da vrat ni mogoče odpreti, razen če so majhna prehodna vrata zaprta. Vratna plošča ne bo poškodovana.

4. Zunanje napajanje (BAT) in antena (ANT), priključek WIFI. (Slika 25)

Priključek za zunanje napajanje, rdeča je priključena na »+«, črna na »-«.
»WIFI« Ta priključek je vstavljen v modul WIFI.
Funkcija sprejemanja signala »ANT« Antenski vmesnik.

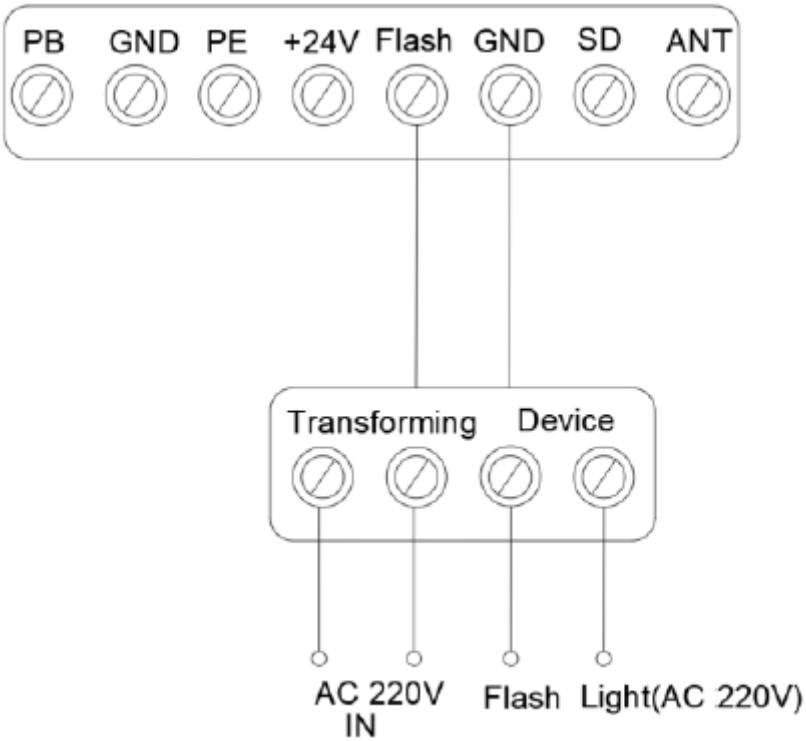

Slika 24

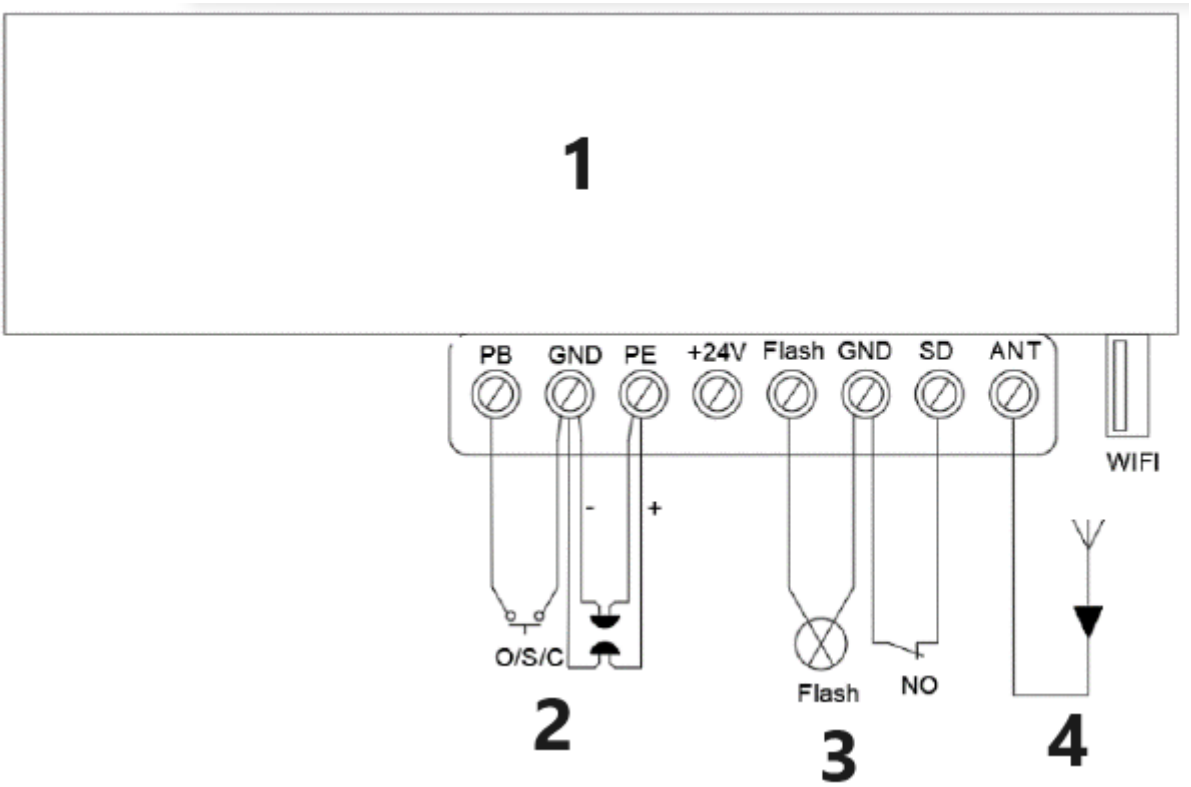

1 – Odpirač garažnih vrat
2 – Fotožarek za impulz
3 – Varnostna naprava za prehodna vrata
4 – Antena
Slika 25

VZDRŽEVANJE

1. Za logično vezje ni potrebno posebno vzdrževanje.
Vsaj dvakrat letno preverite vrata, ali so pravilno uravnotežena in ali vsi delujoči deli delujejo brezhibno.
Vsaj dvakrat letno preverite občutljivost pri vzvratnem vrtenju in jo po potrebi prilagodite.
Prepričajte se, da varnostne naprave delujejo učinkovito (fotožarki itd.).

2. Zamenjava žarnice:
Obvestilo: Pred zamenjavo žarnice se prepričajte, da je bilo napajanje prekinjeno. In se prepričajte, da napetost nove žarnice ustreza lokalni napetosti in da je moč znotraj 10 W.
Odstranite vijake na pokrovu žarnice. Snemite pokrov žarnice in nato odvijte staro LED-luč v nasprotni smeri urinega kazalca. Namestite novo LED-luč in pokrov žarnice.

3. Glede funkcije alarma za vzdrževanje:
Če LED-lučka hitro utripne 10-krat, pomeni, da so vrata izgubila ravnotežje, zato toplo priporočamo vzdrževanje garažnih vrat. Po opozorilu alarma za vzdrževanje »preverite« stanje ali »ponovno naučite« omejitev gibanja.
Obvestilo: Nepravilno upravljanje vrat lahko vpliva na življenjsko dobo avtomatskega odpiralnika zaradi napačnih obremenitev in povzroči izgubo garancije.

PAMETNA VRATA -- USB 02
Poiščite ustrezen vmesnik USB in vstavite modul Wi-Fi (slika 1, 2).

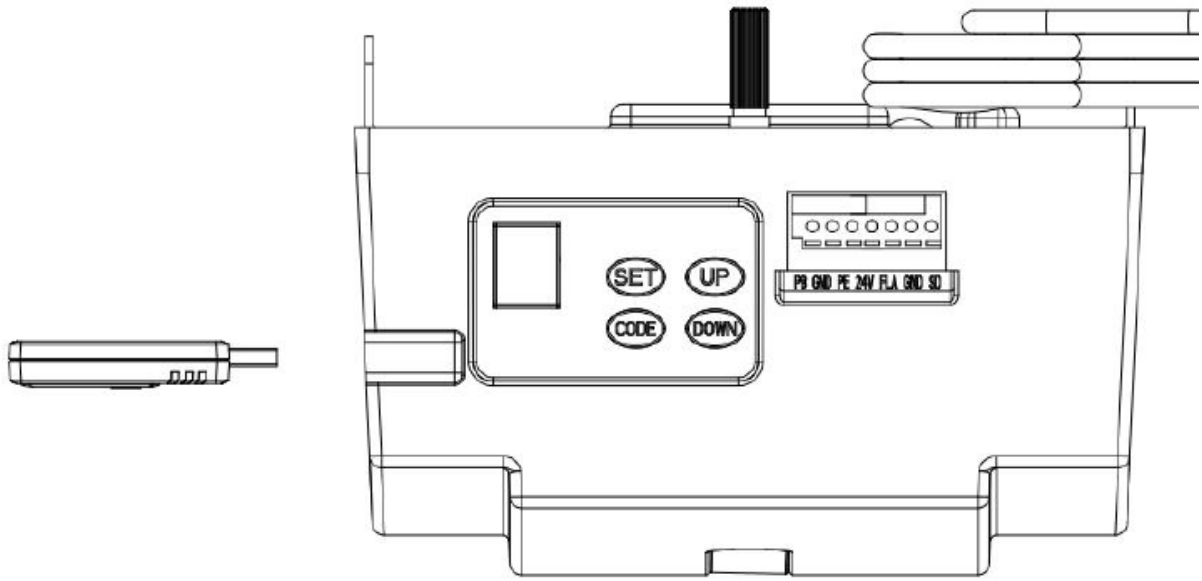

Slika 1

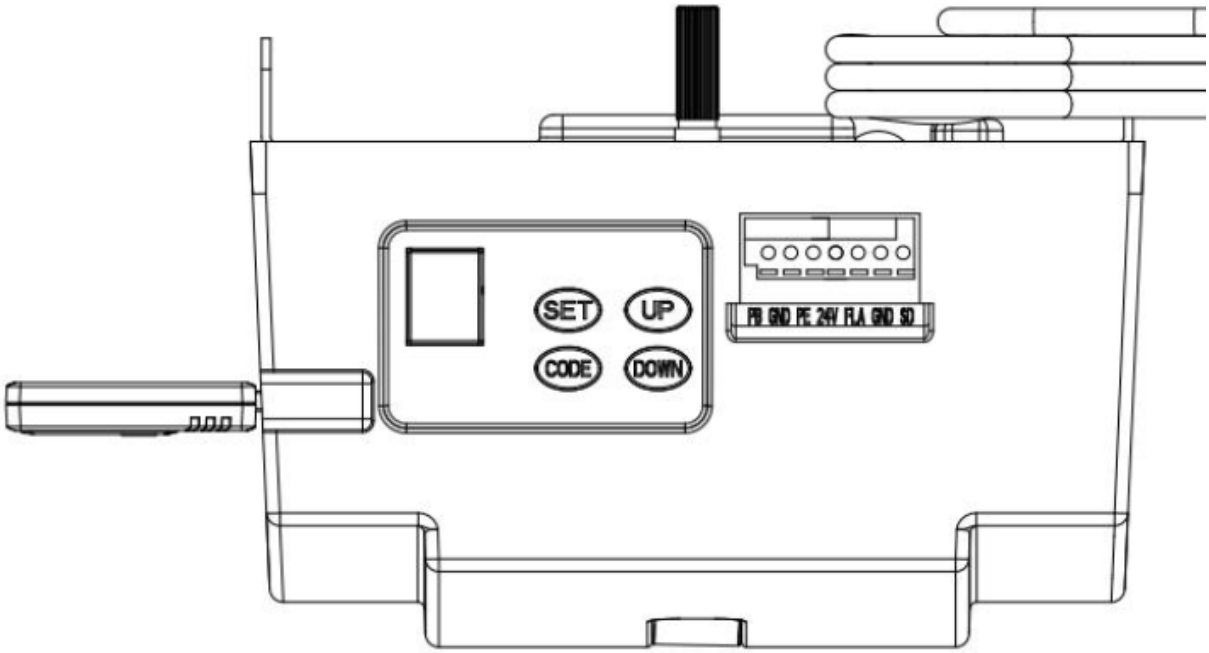

Slika 2

Navodila za delovanje:
1. Programiranje omejitev odpiranja in zapiranja
2. Daljinsko kodiranje
3. Nastavitev časa zakasnitve izklopa LED diode
4. Nastavitev časa samodejnega zapiranja in časa
5. Nastavitev delnega odpiranja/višine

SEZNAM DELOV ZA ODPIRALNIK C-TIRNICE

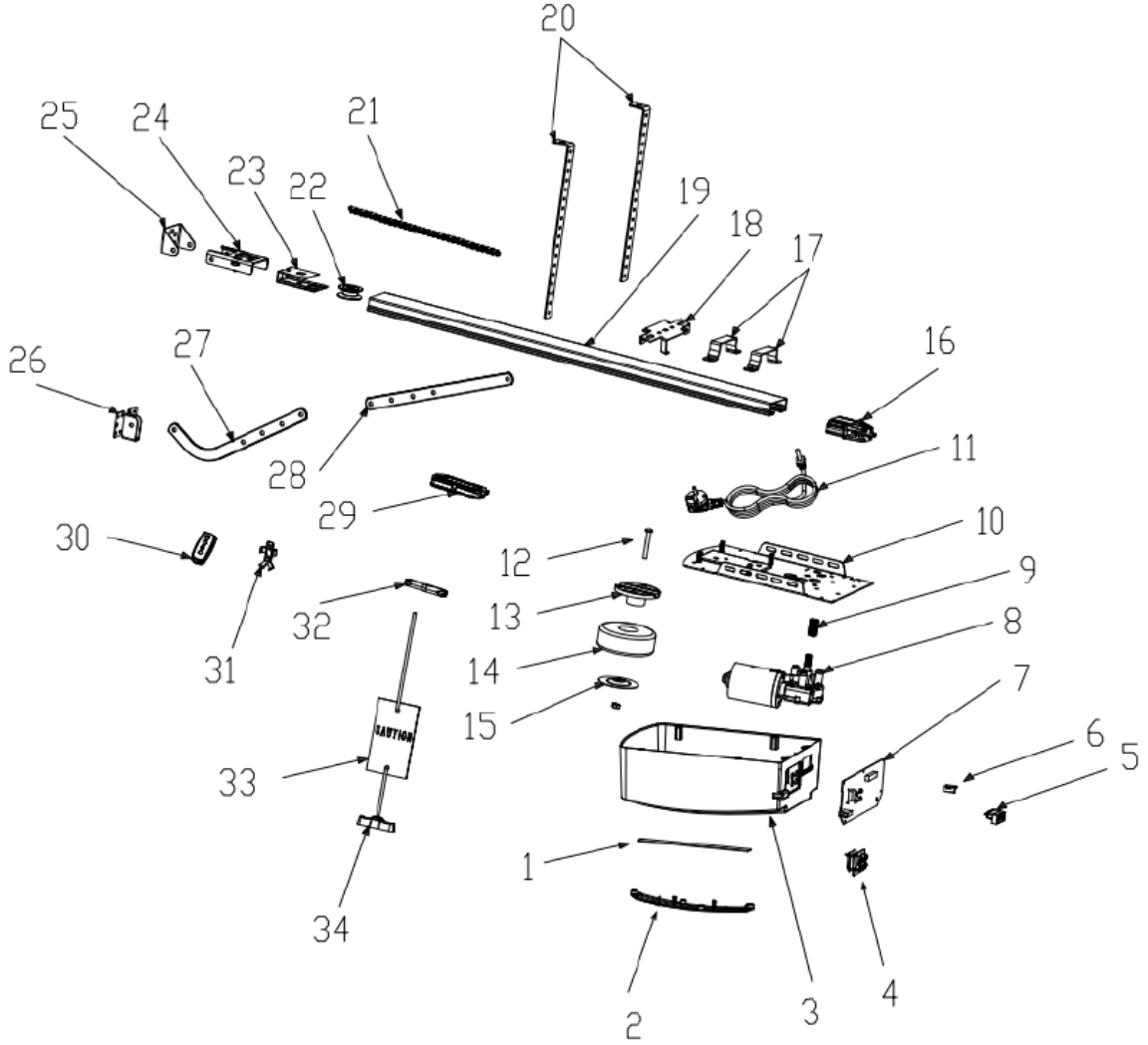

Item	Qty	Description
1	1	L.E.D light
2	1	L.E.D cover
3	1	Main cover
4	1	Panel
5	1	7P Connector
6	1	USB Dust Plug
7	1	PCBA
8	1	DC Gear motor
9	1	Motor shaft sleeve
10	1	Steel bottom base
11	1	Power Cable
12	1	Transformer Install assy

Item	Qty	Description
13	1	Transformer plate
14	1	Transformer
15	1	Transformer plate
16	1	Sprocket bracket
17	2	U handing bracket
18	1	Click bracket
19	1	C rail-steel
20	2	Mounting bracket
21	1	Chain /Belt
22	1	Chain /Belt Wheel
23	1	Wheel bracket
24	1	Track ending bracket

Item	Qty	Description
25	1	Wall bracket
26	1	Door bracket
27	1	Bent arm
28	2	Straight arm
29	1	Trolley assy
30	2	Transmitter
31	1	Transmitter bracket
32	1	Chain /Belt connection
33	1	Release card
34	1	Release handle

Odpravljanje težav

Videz napake	Vzrok napake	Rešitve
Odpiralnik vrat ne deluje. LCD-zaslon ni svetel	1. Napajanje 2. Vtična žica je izgubljena	1. Preverite, ali je vtičnica motorja pod napetostjo 2. Preverite, ali je varovalka prekinjena 3. Preverite, ali je nizkonapetostna žica transformatorja priključena na napajalno ploščo 4. Preverite, ali je ploščati kabel priključen 5. Preverite, ali je na nizkonapetostni strani transformatorja prisotna napetost 26 V AC. Če je prisotna, zamenjajte tiskano vezje. Če ne, zamenjajte transformator
Manjka položaj	Sistemska napaka	Ponastavite omejitev gibanja
Med učenjem je digitalni prikazovalnik	Pomik manjši od 30 cm ali večji od 9 m	Ponastavite omejitev gibanja
Digitalni prikazovalnik Odpirač ne deluje ali preneha delovati	Nestabilna napetost ali pa so vrata izgubila ravnovesje	1. Preverite napajanje 2. Prilagodite ravnovesje vrat
Odpirač ne deluje Digitalni prikazovalnik	Nastavitev zgornje in spodnje omejitve se ni uspelo naučiti Nastavitev zgornje in spodnje omejitve se ni pravilno naučila	Ponovno se naučite omejitve gibanja »GOR« in »DOL«. Sledite navodilom
LED dioda vedno sveti	Nadzorna plošča je pokvarjena ali je napajalna plošča pokvarjena	Zamenjajte krmilno ploščo ali napajalno ploščo.
Ko vrata odprete z daljinskim upravljalnikom, se odpirač samodejno ustavi po 10 cm premika Digitalni prikazovalnik	Žica Hallovega senzorja je zrahljana ali poškodovana	Odprite pokrov, preverite žico Hallovega senzorja, jo ponovno priključite ali zamenjajte.
Odpirač ne deluje. Slišite zvok releja 'kaka' Digitalni prikazovalnik	Žica med reduktorjem in ploščo je zrahljana	Odprite pokrov in preverite žico med reduktorjem in ploščo.
Odpirač se samodejno ustavi po 10 cm premika Digitalni prikazovalnik	Žica med reduktorjem in ploščo je priključena obratno	Najprej izklopite napajanje, odprite pokrov in zamenjajte vtič med reduktorjem in ploščo. Ponastavite omejitev gibanja.
Vrata se premikajo samo navzgor. Ne delajte pri premikanju navzdol in digitalni prikazovalnik	Funkcija fotocelice je učinkovita, vendar brez priključene fotocelice.	Izklopite funkcijo fotocelice, če ni priključene nobene fotocelice. Glejte navodila za uporabo. 3. Preverite, ali je fotocelica pravilno priključena ali ali je med fotocelico kakšna ovira.
Vrata so popolnoma odprta, čez nekaj časa se samodejno zaprejo LED lučke utripnejo 4-krat	Funkcija samodejnega zapiranja je vklopljena	Nastavite čas samodejnega zapiranja ali izklopite funkcijo samodejnega zapiranja. (Glejte navodila za uporabo.)
Ko se vrata ustavijo, opozorilna lučka vedno sveti	Napajalna plošča je pokvarjena	Zamenjajte napajalno ploščo
LED lučke ne delujejo	1. LED žica ni priključena 2. LED dioda je pokvarjena 3. Tiskano vezje je pokvarjeno	1. Preverite žico LED diode 2. Zamenjajte LED diodo 3. Zamenjajte tiskano vezje
Vrata se samodejno premaknejo nazaj do zgornje meje, preden se vrata popolnoma zaprejo	Med delovanjem s funkcijo samodejnega vzvratnega vrtenja Vrata niso pravilno nameščena Prisotna je blokada	1. Preverite položaj blokade vrat in ponastavite omejitev gibanja 2. Povečana sila za samodejno vzvratno vrtenje
Vrata se med odpiranjem samodejno ustavijo	Med delovanjem s funkcijo samodejne zaščite, ko je zaznana ovira Vrata niso pravilno nameščena Prisotna je blokada	1. Preverite položaj blokade vrat in ponastavite omejitev gibanja 2. Povečana sila za samodejno vzvratno vrtenje
Daljinskega upravljalnika ni mogoče uporabljati ali pa je doseg delovanja kratek	1. Prazna baterija 2. Antena je zrahljana ali ni dobro iztegnjena 3. Motnje v bližini	1. Zamenjajte baterijo z novo 2. Iztegnite anteno na odpiraču 3. Odpravite motnje
Kodiranje novih daljinskih upravljalnikov ni mogoče	Novi daljinski upravljalnik ni združljiv z odpiračem	Izberite samo naš daljinski upravljalnik

Digitalni zaslon	Shranjena koda daljinskega upravljalnika je polna	Izbrišite vse shranjene kode (glejte navodila za uporabo)
Stanje pripravljenosti, digitalni prikazovalnik 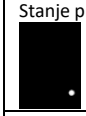	Učinki funkcije vrata v vratih	Preverite stikalo vrata v vratih
Odpirač deluje, medtem ko se vrata ne premikajo	Obrabljen tulec gredi motorja	Zamenjajte tulec gredi motorja
Baterija ne dovaja napajanja	1. Baterija je prazna 2. Žica baterije je priključena napačno 3. Žica baterije je pretrgana	1. Zamenjajte baterijo 2. Odprite pokrov in preverite "+" in "-" pol baterije 3. Zamenjajte žico baterije
Druge nenavadne težave	Zunanje naprave niso združljive z odpiralnikom	Odstranite vse zunanje naprave. Če nenavadne težave še vedno obstajajo, zamenjajte tiskano vezje
Digitalni zaslon	Sistem garažnih vrat potrebuje vzdrževanje	Garažna vrata in motor potrebujeta popolno vzdrževanje

Umwelt – und Entsorgungshinweise

Hersteller an Verbraucher

Sehr geehrte Damen und Herren,

gebrauchte Elektro – und Elektronikgeräte dürfen gemäß europäischer Vorgaben **[1]** nicht zum unsortierten Siedlungsabfall gegeben werden, sondern müssen getrennt erfasst werden. Das Symbol der Abfalltonne auf Rädern weist auf die Notwendigkeit der getrennten Sammlung hin. Helfen auch Sie mit beim Umweltschutz. Sorgen Sie dafür, dieses Gerät, wenn Sie es nicht mehr weiter nutzen wollen, in die hierfür vorgesehenen Systeme der Getrenntsammlung zu geben.

In Deutschland sind Sie gesetzlich **[2]** verpflichtet, ein Altgerät einer vom unsortierten Siedlungsabfall getrennten Erfassung zuzuführen. Die öffentlich – rechtlichen Entsorgungsträger (Kommunen) haben hierzu Sammelstellen eingerichtet, an denen Altgeräte aus privaten Haushalten ihres Gebietes für Sie kostenfrei entgegengenommen werden. Möglicherweise holen die rechtlichen Entsorgungsträger die Altgeräte auch bei den privaten Haushalten ab.

Bitte informieren Sie sich über Ihren lokalen Abfallkalender oder bei Ihrer Stadt – oder Gemeindeverwaltung über die in Ihrem Gebiet zur Verfügung stehenden Möglichkeiten der Rückgabe oder Sammlung von Altgeräten.

[1] RICHTLINIE 2002/96/EG DES EUROPÄISCHEN PARLAMENTS UND DES RATES
ÜBER ELEKTRO – UND ELEKTRONIK – ALTGERÄTE

[2] Gesetz über das Inverkehrbringen, die Rücknahme und die umweltverträgliche Entsorgung
von Elektro – und Elektronikgeräten (Elektro – und Elektronikgerätegesetz – ElektroG).

Utylizacja produktu
Produkty elektryczne i elektroniczne po zakończeniu okresu eksploatacji wymagają segregacji i oddania ich do wyznaczonego punktu odbioru. Nie wolno wyrzucać produktów elektrycznych razem z odpadami gospodarstwa domowego. Zgodnie z dyrektywą WEEE 2012/19/UE obowiązującą w Unii Europejskiej, urządzenia elektryczne i elektroniczne wymagają segregacji i utylizacji w wyznaczonych miejscach. Dbając o prawidłową utylizację, przyczyniasz się do ochrony zasobów naturalnych i zmniejszasz negatywny wpływ oddziaływania na środowisko, człowieka i otoczenie. Zgodnie z krajowym prawodawstwem, nieprawidłowe usuwanie odpadów elektrycznych i elektronicznych może być karane!

For the disposal of the device please consider and act according to the national and local rules and regulations.

CONTACT

expondo Polska sp. z o.o. sp. k.

ul. Nowy Kisielin – Innowacyjna 7
66-002 Zielona Góra | Poland, EU

e-mail: info@expondo.com