MOTOR TECHNICS

BEDIENUNGSANLEITUNG

User manual | Instrukcja obsługi | Návod k použití | Manuel d´utilisation | Istruzioni per l'uso | Manual de instrucciones

STYROFOAM CUTTER

MSW-STC-150
MSW-STC-200
MSW-STC-250
MSW-STC-150B
MSW-STC-150BB

DE	Produktname:	STYROPORSCHNEIDER
EN	Product name:	STYROFOAM CUTTER
PL	Nazwa produktu:	NÓŻ TERMICZNY DO CIĘCIA STYROPIANU
CZ	Název výrobku	TERMICKÝ NŮŽ NA POLYSTYREN
FR	Nom du produit:	DÉCOUPE POLYSTYRÈNE
IT	Nome del prodotto:	TAGLIERINA PER POLISTIROLO
ES	Nombre del producto:	CORTADOR DE POLIESTIRENO
HU	Termék neve	HUNGAROCELLVÁGÓ HŐKÉS
DA	Produktnavn	TERMISK KNIV TIL SKÆRING AF POLYSTYREN
DE	Modell:	**MSW-STC-150** **MSW-STC-200** **MSW-STC-250** **MSW-STC-150B** **MSW-STC-150BB**
EN	Product model:	
PL	Model produktu:	
CZ	Model výrobku	
FR	Modèle:	
IT	Modello:	
ES	Modelo:	
HU	Modell	
DA	Model	
DE	Hersteller	expondo Polska sp. z o.o. sp. k.
EN	Manufacturer	
PL	Producent	
CZ	Výrobce	
FR	Fabricant	
IT	Produttore	
ES	Fabricante	
HU	Termelő	
DA	Producent	
DE	Anschrift des Herstellers	ul. Nowy Kisielin – Innowacyjna 7, 66-002 Zielona Góra | Poland, EU
EN	Manufacturer Address	
PL	Adres producenta	
CZ	Adresa výrobce	
FR	Adresse du fabricant	
IT	Indirizzo del produttore	
ES	Dirección del fabricante	
HU	A gyártó címe	
DA	Producentens adresse	

Technische Daten

Beschreibung des Parameters	Wert des Parameters				
Bezeichnungen des Produktes	**STYROPORSCHNEIDER**				
Modell	MSW-STC-150	MSW-STC-200	MSW-STC-250	MSW-STC-150B	MSW-STC-150BB
Versorgungsspannung [V~] / Frequenz [Hz]	230/50				
Nennleistung [W]	150	200	250	150	150
Schutzklasse	II				
Abmessungen [mm]	240x45x35	440x150x44	480x155x35	285x250x44	240x45x35
Gewicht [kg]	1,3			1,3	1,8
Länge des Netzkabels [m]	2,9				
Maximale Temperatur der Klinge [°C]	600				
Länge der Klinge [mm]	145	200	250	300	300

1. - Allgemeine Beschreibung

Die Betriebsanleitung soll Ihnen helfen, das Gerät sicher und zuverlässig zu benutzen. Das Produkt wird streng nach den technischen Spezifikationen unter Verwendung der neuesten Technologien und Komponenten und unter Einhaltung der höchsten Qualitätsstandards entwickelt und hergestellt.

VOR BEGINN DER ARBEITEN IST DIESE BETRIEBSANLEITUNG SORGFÄLTIG ZU LESEN UND ZU VERSTEHEN.

Um einen langen und zuverlässigen Betrieb des Geräts zu gewährleisten, soll das Gerät gemäß den Anweisungen in dieser Anleitung korrekt bedient und gewartet werden. Die

technischen Daten und Spezifikationen in dieser Anleitung sind auf dem neuesten Stand. Der Hersteller behält sich das Recht vor, Änderungen vorzunehmen, um die Qualität zu verbessern. Unter Berücksichtigung des technischen Fortschritts und der Möglichkeiten zur Lärmminderung wurde das Gerät so entwickelt und gebaut, dass das Risiko durch Lärmemissionen auf ein Minimum reduziert wird.

Erläuterung der Symbole

	Das Produkt entspricht den Anforderungen der einschlägigen Sicherheitsnormen.
	Vor dem Gebrauch die Gebrauchsanweisung sorgfältig lesen.
	Recycelbares Produkt.
	ACHTUNG! oder **WARNUNG!** oder **HINWEIS!** zur Beschreibung einer jeweiligen Situation (allgemeines Warnzeichen).
	Schutzbrille tragen.
	Schutzhandschuhe tragen.
	ACHTUNG! Warnung vor elektrischer Spannung!
	Warnung vor der Gefahr einer Vergiftung mit giftigen Substanzen!
	Schutzklasse II / Schutz durch doppelte Isolierung.
	Achtung! Heiße Oberfläche kann Verbrennungen verursachen!

ACHTUNG! **Die Abbildungen in dieser Bedienungsanleitung dienen nur der Veranschaulichung und können in einigen Details vom tatsächlichen Aussehen des Produkts abweichen.**

Die Bedienungsanleitung wurde in der deutschen Sprache verfasst. Die den anderen Sprachfassungen handelt es sich Übersetzungen aus dem Deutschen.

2. Anwendungssicherheit

ACHTUNG! Lesen Sie alle Sicherheitshinweise und alle Anweisungen. Die Nichtbeachtung der Warnhinweise und Anweisungen kann zu einem elektrischen Schlag, Brand und/oder schweren Verletzungen oder zum Tod führen.

Der Begriff „Gerät“ oder „Produkt“ in den Sicherheitshinweisen und in der Gebrauchsanweisung bezieht sich auf den <STYROPORSCHNEIDER>.

2.1. Elektrische Sicherheit

a) Der Netzstecker des Geräts muss für die benutzte Netzsteckdose ausgelegt sein. Nehmen Sie am Stecker keinerlei Modifikationen vor. Originalstecker und passende Steckdosen vermindern das Risiko eines Stromschlags.
b) Vermeiden Sie Körperkontakt mit geerdeten oder masseführenden Oberflächen, wie Rohren, Heizkörpern, Herden und Kühlschränken. Es besteht ein erhöhtes Stromschlagrisiko, wenn der Körper geerdet ist und dem Gerät in Kontakt kommt, das Regen, nassen Oberflächen und Arbeiten in einer feuchten Umgebung direkt ausgesetzt ist. Das Eindringen von Wasser in das Gerät erhöht das Risiko einer Beschädigung des Geräts und eines Stromschlags.
c) Berühren Sie das Gerät niemals mit nassen oder feuchten Händen.
d) Benutzen Sie das Netzkabel nicht zweckentfremdet. Benutzen Sie das Kabel nicht, um das Gerät zu transportieren oder den Stecker herauszuziehen. Halten Sie das Kabel von Hitze, Öl, scharfen Kanten und beweglichen Teilen fern. Beschädigte oder verwickelte Kabel erhöhen das Risiko eines Stromschlags.
e) Wenn Sie das Gerät im Freien betreiben, verwenden Sie ein Verlängerungskabel, das für den Einsatz im Freien geeignet ist. Die Verwendung eines für den Gebrauch im Freien vorgesehenen Verlängerungskabels vermindert das Risiko eines Stromschlags.
f) Es ist verboten, das Gerät zu verwenden, wenn das Netzkabel beschädigt ist oder offensichtliche Gebrauchsspuren aufweist. Ein beschädigtes Netzkabel

sollte von einem qualifizierten Elektriker oder vom Kundendienst des Herstellers ersetzt werden.

g) Tauchen Sie Kabel, Stecker bzw. das Gerät nicht in Wasser oder andere Flüssigkeiten, um einen Stromschlag zu vermeiden. Verwenden Sie das Gerät nicht auf nassen Oberflächen.

h) ACHTUNG - LEBENSGEFAHR! Tauchen und Halten Sie das Gerät während des Reinigens oder des Betriebes nie in Wasser oder andere Flüssigkeiten.

i) Benutzen Sie das Gerät nicht in Räumen mit sehr hoher Luftfeuchtigkeit / in unmittelbarer Nähe von Wasserbehältern!

j) Lassen Sie das Gerät nicht nass werden. Gefahr eines elektrischen Schlages!

2.2. Sicherheit am Arbeitsplatz

a) Halten Sie den Arbeitsbereich aufgeräumt und gut beleuchtet. Unordnung oder schlechte Beleuchtung kann zu Unfällen führen. Beim Gebrauch des Gerätes seien Sie vorausschauend, passen Sie darauf, was Sie tun, und nutzen Sie Ihren gesunden Menschenverstand.

b) Verwenden Sie das Gerät nicht in explosionsgefährdeten Bereichen, z. B. bei Vorhandensein von brennbaren Flüssigkeiten, Gasen oder Staub. Das Gerät erzeugt Funken, die Staub oder Dämpfe entzünden können.

c) Falls Beschädigungen an dem Gerät festgestellt werden oder Unregelmäßigkeiten bei dem Betrieb, muss das Gerät umgehend ausgeschaltet werden und dieser Umstand muss einer autorisierten Person mitgeteilt werden.

d) Wenn Sie nicht sicher sind, ob das Gerät ordnungsgemäß funktioniert, wenden Sie sich an den Kundendienst des Herstellers.

e) Reparaturen dürfen nur vom Kundendienst des Herstellers durchgeführt werden. Führen Sie Reparaturen nicht selbst durch!

f) Im Falle eines Brandes oder einer Brandentzündung dürfen nur Pulver- oder Schaumlöscher (CO2) verwendet werden, um die unter Spannung stehenden Geräte zu löschen.

g) Verwenden Sie das Gerät in gut belüfteten Bereichen.

h) Bewahren Sie diese Anleitung zum späteren Nachschlagen auf. Soll das Gerät an Dritte weitergegeben werden, muss auch die Gebrauchsanweisung mit übergeben werden.

i) Bewahren Sie Verpackungsteile und kleine Montageteile außerhalb der Reichweite von Kindern auf.

j) Halten Sie das Gerät von Kindern und Tieren fern.

k) Bei der Verwendung dieses Geräts mit anderen Geräten beachten Sie auch an andere Gebrauchsanweisungen.

Hinweis! Es muss darauf geachtet werden, dass Kinder und andere Unbeteiligte bei der Arbeit mit dem Gerät geschützt werden müssen.

2.3. Persönliche Sicherheit

a) Die Bedienung des Geräts bei Müdigkeit oder Krankheit sowie unter dem Einfluss von Alkohol, Drogen oder Medikamenten, die zu einer erheblichen Einschränkung der Fähigkeit der Bedienung des Geräts führen, ist untersagt.

b) Das Gerät ist nicht dazu bestimmt, von Personen (einschließlich Kindern) mit eingeschränkten psychischen, sensorischen und geistigen Funktionen oder ohne ausreichende Erfahrung und/oder Kenntnisse verwendet zu werden, es sei denn, sie werden von einer für ihre Sicherheit verantwortlichen Person beaufsichtigt oder wurden von dieser eingewiesen, wie dieses Gerät zu bedienen ist.

c) Seien Sie vorsichtig und benutzen Sie Ihren gesunden Menschenverstand, wenn Sie mit dem Gerät arbeiten. Eine kurze Unachtsamkeit bei der Arbeit kann zu schweren Verletzungen führen.

d) Verwenden Sie bei der Arbeit mit dem Gerät die erforderliche persönliche Schutzausrüstung, wie in Abschnitt 1 der Symbolerklärung angegeben.
Die Verwendung geeigneter, zugelassener persönlicher Schutzausrüstung verringert das Verletzungsrisiko.

e) Überschätzen Sie Ihre Fähigkeiten nicht. Achten Sie darauf, bei der Arbeit stets das Gleichgewicht und die Stabilität zu halten. Dies ermöglicht eine bessere Kontrolle des Geräts in unerwarteten Situationen.

f) Bei dem Gerät handelt es sich nicht um ein Spielzeug. Kinder müssen beaufsichtigt werden, um sicherzustellen, dass sie nicht mit dem Gerät spielen.

2.4. Sichere Verwendung des Geräts

a) Überlasten Sie das Gerät nicht. Verwenden Sie Werkzeuge, die für die Anwendung geeignet sind. Ein richtig gewähltes Gerät erfüllt die Aufgabe, für die es entwickelt wurde, besser und sicherer.

b) Benutzen Sie das Gerät nicht, wenn der EIN/AUS-Schalter nicht korrekt funktioniert (sich nicht ein- und ausschalten lässt). Geräte, die nicht über einen Schalter gesteuert werden können, sind unsicher, dürfen nicht betrieben werden und müssen repariert werden.

c) Ziehen Sie den Stecker aus der Steckdose, bevor Sie Einstellungen, Reinigungs- und Wartungsarbeiten vornehmen. Eine solche Vorbeugungsmaßnahme verringert das Risiko eines versehentlichen Einschaltens.

d) Bewahren Sie unbenutzte Geräte außerhalb der Reichweite von Kindern und Personen auf, die nicht mit dem Gerät oder dieser Anleitung vertraut sind.

Dieses Gerät stellt in den Händen von unerfahrenen Benutzern eine Gefahr dar.

e) Halten Sie das Gerät in gutem Betriebszustand. Prüfen Sie vor jedem Einsatz, ob allgemeine Schäden oder Schäden an beweglichen Teilen vorliegen (Risse in Bauteilen und Komponenten oder andere Zustände, die den sicheren Betrieb des Geräts beeinträchtigen können). Im Falle einer Beschädigung lassen Sie das Gerät vor der Benutzung reparieren.

f) Halten Sie das Gerät von Kindern fern.

g) Um die Funktionstüchtigkeit des Geräts zu gewährleisten, dürfen die werksseitig installierten Abdeckungen nicht entfernt und die Schrauben nicht gelöst werden.

h) Das Gerät sollte regelmäßig gereinigt werden, um die dauerhafte Ablagerung von Schmutz zu verhindern.

i) Bei dem Gerät handelt es sich nicht um ein Spielzeug. Die Reinigung und Wartung darf ohne Aufsicht von Erwachsenen nicht von Kindern durchgeführt werden.

j) Es ist untersagt die Konstruktion des Geräts zu verändern, um die Parameter oder Bauweise des Geräts zu modifizieren.

k) Das Gerät muss von Feuer- und Wärmequellen ferngehalten werden.

l) Die Lüftungsöffnungen des Geräts dürfen nicht blockiert werden!

m) Das Gerät muss in einem sicheren Abstand vom Körper fern gehalten werden und während der Arbeit mit dem Gerät muss mit Vorsicht vorgegangen werden. Das Gerät wird auf hohe Temperaturen aufgeheizt, wodurch die Gefahr einer Verbrennung entsteht.

ACHTUNG! Obwohl das Gerät so entwickelt wurde, dass es sicher ist, besteht für den Benutzer beim Umgang mit dem Gerät trotz angemessener Sicherheitsvorkehrungen und trotz der Verwendung zusätzlicher Sicherheitsvorrichtungen dennoch ein geringes Unfall- oder Verletzungsrisiko. Es wird empfohlen, bei der Verwendung Vorsicht und gesunden Menschenverstand walten zu lassen.

3. Nutzungshinweise

Das Gerät ist für den Zuschnitt von Elementen aus expandiertem Polystyrol (EPS), extrudiertem Polystyrol (XPS), Polyethylen, Polypropylen und vielen anderen Schaumstoffen, die für die Wärmedämmung von Gebäuden eingesetzt werden.

Für Schäden, die durch unsachgemäßen Gebrauch entstehen, haftet der Benutzer.

3.1. Beschreibung des Geräts

MODELLE MSW-STC-150, MSW-STC-200, MSW-STC-250:

1. Temperaturregler
2. Versorgungsleitung
3. Haken
4. An-/Aus-Schalter
5. Kontrollleuchte
6. Befestigung
7. Gerade Klinge

MODELL MSW-STC-150B:

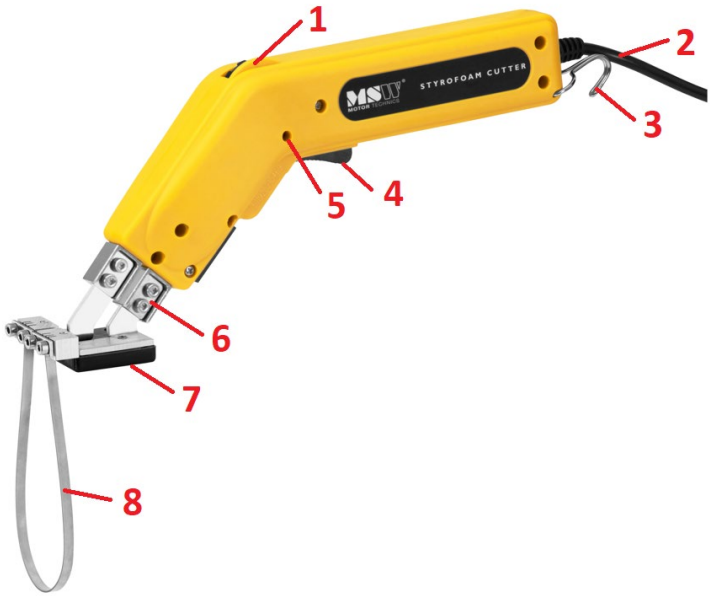

1. Temperaturregler
2. Versorgungsleitung
3. Haken
4. An-/Aus-Schalter
5. Kontrollleuchte
6. Klingenbefestigung
7. Führungsschlitten
8. Elastische Klinge

MODELL MSW-STC-150BB:

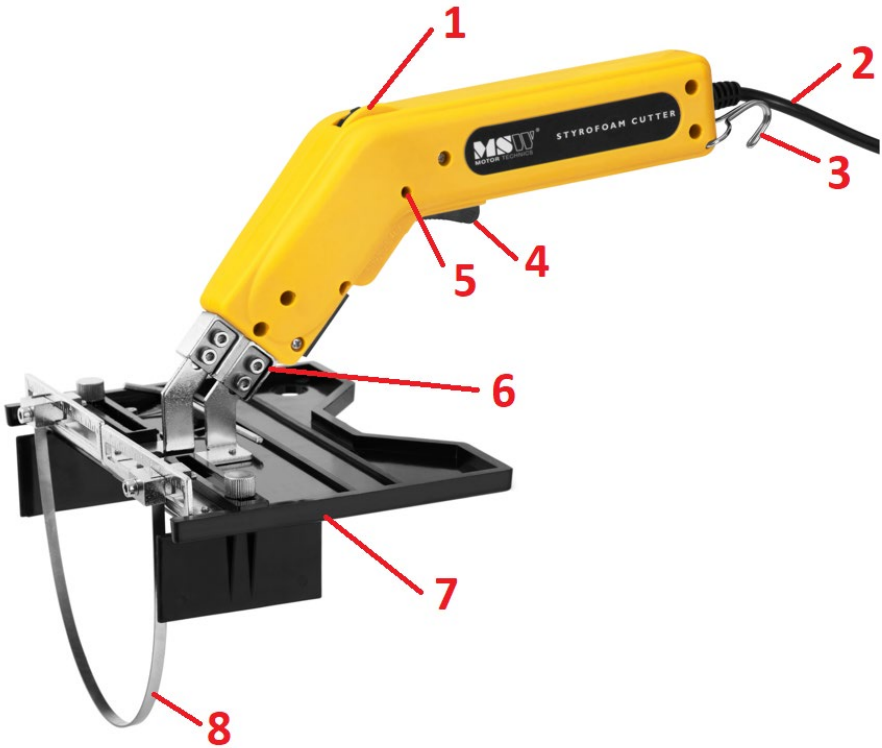

1. Temperaturregler
2. Versorgungsleitung
3. Haken
4. An-/Aus-Schalter
5. Kontrollleuchte
6. Klingenbefestigung
7. Einstellbarer Profilschneider (Fassadenrustizierungen)
8. Elastische Profilklinge (Fassadenrustizierungen)

Zusätzlich sind zu jedem Set ein Schlüssel und eine Drahtbürste angeschlossen:

3.2. Vorbereitung für den Betrieb

POSITIONIERUNG DES GERÄTS

Die Umgebungstemperatur darf 40°C und die relative Luftfeuchtigkeit darf 85 % nicht übersteigen. Das Gerät sollte so aufgestellt werden, dass eine gute Luftzirkulation gewährleistet ist. Das Gerät muss von heißen Oberflächen ferngehalten werden. Das Gerät immer auf einer ebenen, stabilen, sauberen, feuerbeständigen und trockenen Oberfläche sowie außerhalb der Reichweite von Kindern und Personen mit eingeschränkten geistigen, sensorischen oder intellektuellen Fähigkeiten verwendet werden. Das Gerät sollte so aufgestellt werden, dass der Netzstecker jederzeit erreicht werden kann. Vergewissern Sie sich, dass die Stromversorgung des Geräts mit den Angaben auf dem Typenschild übereinstimmt!

3.3. Arbeit mit dem Gerät

EINSETZEN DER KLINGE IN DEN MODELLEN MSW-STC-150, MSW-STC-200, MSW-STC-250:

a) Die Klinge darf nur eingesetzt werden, wenn das Gerät von der Stromversorgung getrennt und nicht aufgeheizt ist.
b) Mit dem mitgelieferten Schlüssel müssen die Muttern der Klingenbefestigung gegen den Uhrzeigersinn gelöst werden.

c) Je ein Ende der Klinge in jede Halterungssöffnung einsetzen und danach die Muttern festziehen, so dass die Klinge mit der Befestigung vollen Kontakt hat.

d) Bei dem unsachgemäßen Einsetzen der Klinge wird diese nicht aufgeheizt.

EINSETZEN DER KLINDE IM MODELL MSW-STC-150B:

a) Die Klinge darf nur eingesetzt werden, wenn das Gerät von der Stromversorgung getrennt und nicht aufgeheizt ist.
b) Mit dem mitgelieferten Schlüssel müssen die Muttern im Führungsschlitten gegen den Uhrzeigersinn gelöst werden.

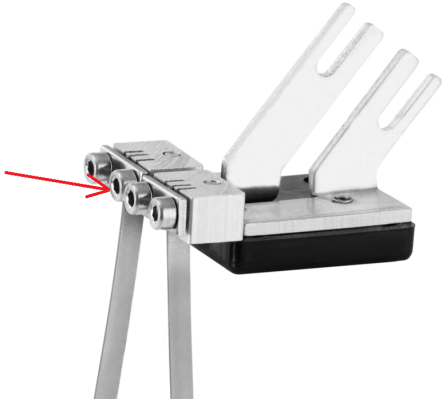

c) Der Benutzer kann die Schnittform und -tiefe entsprechend einstellen, indem die Klinge entsprechend in dem Führungsschlitten eingesetzt wird. Die Klingenenden müssen in die ausgewählten Öffnungen eingesetzt werden. Die Öffnung muss entsprechend zur gewünschten Schnittform ausgewählt werden. Je weiter auseinander die Klingenenden eingesetzt werden, desto U-förmiger wird die Schnittform.

d) Die Klingenenden müssen auf die entsprechend tief zur gewünschten Schnitttiefe in die Öffnungen eingeschoben werden. Je tiefer die Klingenenden eingeschoben werden (die Enden stehen über den Führungsschlitten hinaus), desto geringer ist die Schnitttiefe.

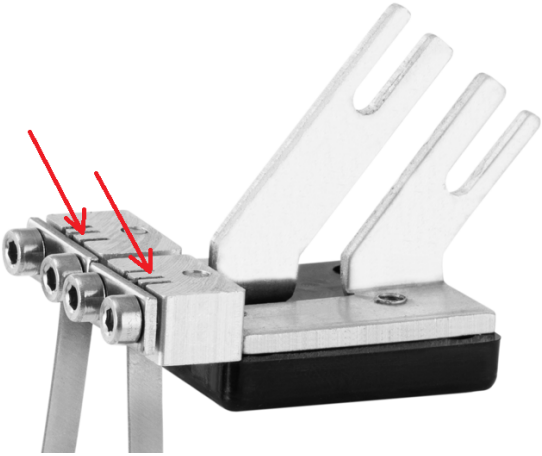

e) Die Muttern müssen, nachdem die Klinge auf die gewünschte Form eingestellt wurde, festgezogen werden, damit die Klinge fest sitzt.

f) Mit dem mitgelieferten Schlüssel müssen die Muttern der Klingenbefestigung gegen den Uhrzeigersinn gelöst werden.

g) Je ein Schlittenende in jede Schlittenöffnung einsetzen und danach die Muttern festziehen, so dass die Schlittenenden mit der Befestigung vollen Kontakt haben.

h) Bei dem unsachgemäßen Einsetzen der Klinge wird diese nicht aufgeheizt.

EINSETZEN DER KLINDE IM MODELL MSW-STC-150BB:

a) Die Klinge darf nur eingesetzt werden, wenn das Gerät von der Stromversorgung getrennt und nicht aufgeheizt ist.

b) Die Klinge muss auf die gewünschte Form eingestellt werden. Die Klinge ist elastisch und kann wunschgemäß frei geformt werden. Beispiele für die Klingenform:

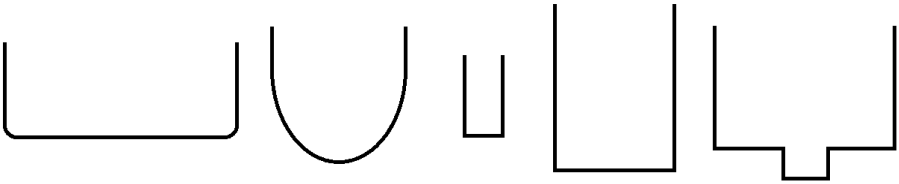

c) Mit dem mitgelieferten Schlüssel müssen die Muttern im Profilschneider gegen den Uhrzeigersinn gelöst werden.

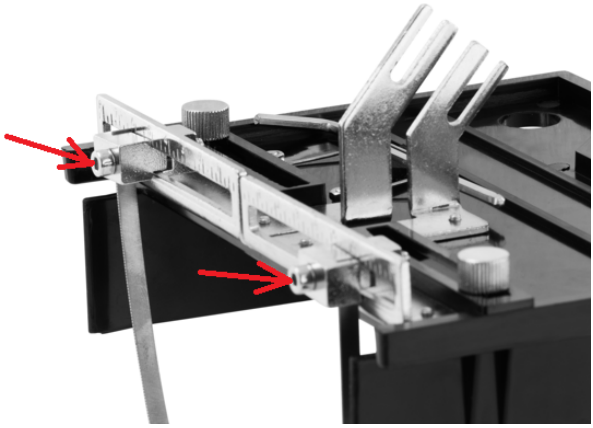

d) Der Benutzer kann die Schnittbreite und -tiefe entsprechend einstellen, indem die Klinge entsprechend in dem Profilschneider eingesetzt wird. Die Klingenenden müssen in die Öffnungen auf beiden Seiten der Führungsschiene eingesetzt werden.

e) Die Klingenenden müssen auf die entsprechend tief zur gewünschten Schnitttiefe in die Öffnungen eingeschoben werden. Je tiefer die Klingenenden eingeschoben werden (die Enden stehen über den Profilschneider hinaus), desto geringer ist die Schnitttiefe.

f) Die Führungsschiene und Skala dienen zur Einstellung der gewünschten Schnittbreite (falls die Klinge nicht zuvor geformt wurde).

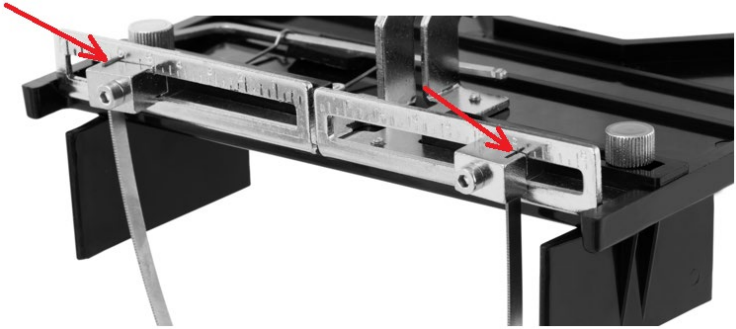

g) Die Muttern müssen festgezogen werden, nachdem die Klinge auf die gewünschte Form eingestellt wurde und die Schnittbreite und -tiefe eingestellt wurde, damit die Klinge fest sitzt.

h) Mit dem mitgelieferten Schlüssel müssen die Muttern der Klingenbefestigung gegen den Uhrzeigersinn gelöst werden.

i) Je ein Ende des Profilschneiders in jede Befestigungsöffnung einsetzen und danach die Muttern festziehen, so dass die Enden des Profilschneiders mit der Befestigung vollen Kontakt haben.

ACHTUNG: Wenn Sie Probleme beim Einschieben der Profilenden in das Gerät haben, lösen Sie zunächst die 4 Schrauben unten am Führungsschlitten (siehe Bild unten).

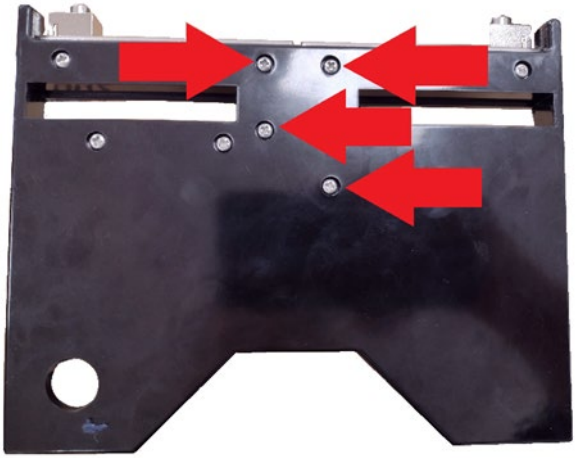

Schieben Sie dann die Profilenden in die Öffnungen am Styroporschneider und befestigen Sie sie. Ziehen Sie anschließend die 4 losen Schrauben wieder fest.

j) Bei dem unsachgemäßen Einsetzen der Klinge wird diese nicht aufgeheizt.

k) Optional können Begrenzer eingesetzt werden. Diese dienen zum Zuschnitt der Styroporkanten. Sie müssen auf die Styroporbreite eingestellt werden, wodurch der Schnitt zentriert wird.

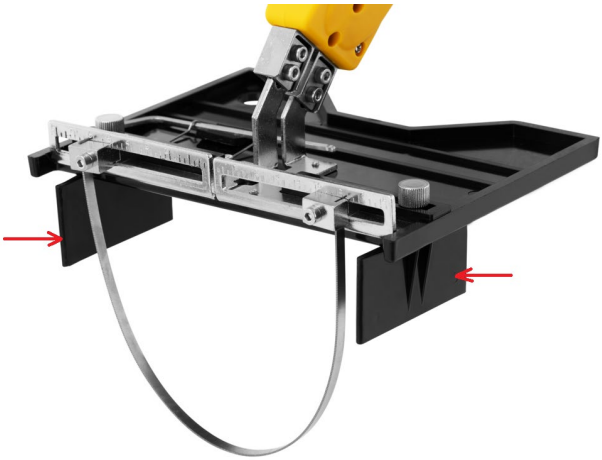

ANWEISUNGEN FÜR DEN ZUSCHNITT

a) Mit dem Temperaturregler muss die gewünschte Temperatur eingestellt werden. Je höher die Zahl auf dem Temperaturregler ist, desto höher ist die Temperatur.

b) Die Klinge auf dem Werkstück aufsetzen.
c) Den Ein-/Ausschalter umschalten und das Gerät einige Sekunden vor dem Zuschnitt aufheizen lassen (es wird empfohlen, auf den Reststücken den Zuschnitt im Vorfeld auszuprobieren).
d) Bei Zuschnitt muss darauf geachtet werden, die Temperatur und Geschwindigkeit des Zuschneidens konstant zu halten. Eine große Menge an Abgasen/Dampf kann durch eine zu niedrige Geschwindigkeit oder zu hohe Temperatur verursacht werden. Hierdurch wird ein unregelmäßiger/ungleichmäßiger Schnittverlauf verursacht. Das Problem kann behoben werden, indem die Klingentemperatur heruntergestellt wird oder der Ein-/Ausschalter schneller ausgestellt wird.
e) Der Ein-/Ausschalter muss auf den letzten 3-5 cm der Schnittlänge ausgestellt werden.
f) Die entsprechende Temperatur und Schnittgeschwindigkeit verbessern nicht nur die Effizienz des Geräts, sondern steigern dazu noch seine Lebensdauer.
g) Die Schnittdauer sollte nicht länger als 60 Sekunden betragen.

3.4. Reinigung und Wartung

a) Der Netzstecker muss gezogen werden, bevor Reinigungs-, Einstellungs- oder Auswechselarbeiten des Zubehörs ausgeführt werden oder falls das Gerät nicht benutzt wird.
b) Ziehen Sie den Netzstecker vor jeder Reinigung und wenn das Gerät nicht benutzt wird.
c) Verwenden Sie zur Reinigung der Oberfläche nur nicht-korrosive Mittel.
d) Nach jeder Reinigung sind alle Komponenten gut zu trocknen, bevor das Gerät wieder verwendet wird.
e) Lagern Sie das Gerät an einem trockenen und kühlen Ort, geschützt vor Feuchtigkeit und direkter Sonneneinstrahlung.
f) Es ist verboten, das Gerät mit einem Wasserstrahl abzuspritzen oder es in Wasser zu tauchen.
g) Achten Sie darauf, dass kein Wasser durch die Lüftungsöffnungen des Gehäuses eindringt.
h) Reinigen Sie die Lüftungsöffnungen mit einer Bürste und Druckluft.
i) Das Gerät muss regelmäßig hinsichtlich seiner technischen Leistungsfähigkeit und auf eventuelle Schäden hin überprüft werden.
j) Verwenden Sie zur Reinigung ein weiches, feuchtes Tuch.
k) Verwenden Sie zur Reinigung keine scharfen und/oder metallischen Gegenstände (z. B. eine Drahtbürste oder einen Metallspatel), da diese die Oberfläche des Gerätematerials beschädigen können.
l) Das Gerät darf nicht mit säurehaltigen Substanzen, medizinischen Reinigungsmitteln, Verdünnern, Benzin, Ölen oder anderen chemischen Substanzen gereinigt werden, da dies zu einer Beschädigung des Geräts führen kann.

REINIGUNG DER KLINGE

a) Nachdem das Produkt einige Zeit verwendet wurde, können sich Reste des zugeschnittenen Materials auf der Klinge ansammeln. Für die Reinigung muss eine spezielle Drahtbürste verwendet werden.

ENTSORGUNG VON ALTGERÄTEN.

Altgeräte dürfen nicht im Hausabfall entsorgt werden, sondern muss an einer Recycling-Sammelstelle für Elektro- und Elektronikgeräte abgegeben werden. Dies wird durch das Symbol, das auf dem Produkt, der Anleitung oder der Verpackung angezeigt ist, kenntlich gemacht. Die im Gerät verwendeten Materialien können entsprechend ihrer Kennzeichnung wiederverwendet werden. Durch die Wiederverwendung, die Verwendung von Materialien oder andere Formen der

Nutzung gebrauchter Geräte leisten Sie einen wesentlichen Beitrag zum Schutz unserer Umwelt.

Bei Ihrer örtlichen Verwaltung erhalten Sie entsprechende Informationen über geeignete Stelle für die Entsorgung von Altgeräten.

Technical Data

Description of the parameter	Value of the parameter				
Product name	**STYROFOAM CUTTER**				
Model	MSW-STC-150	MSW-STC-200	MSW-STC-250	MSW-STC-150B	MSW-STC-150BB
Supply voltage [V~] / Frequency [Hz]	230/50				
Rated power [W].	150	200	250	150	150
Safety class	II				
Dimensions [mm]	240x45x35	440x150x44	480x155x35	285x250x44	240x45x35
Weight [kg]	1.3			1.3	1.8
Length of power supply cable [m]	2.9				
Maximum blade temperature [^{O}C]	600				
Blade length [mm]	145	200	250	300	300

1. - General Description

The instruction manual is intended to assist in safe and reliable use. The product is designed and manufactured strictly according to technical specifications using the latest technology and components and maintaining the highest quality standards.

PLEASE CAREFULLY READ
AND UNDERSTAND THIS INSTRUCTION MANUAL BEFORE OPERATION,

To ensure long and reliable operation of the unit, make sure to operate and maintain it properly in accordance with the guidelines in this instruction manual. The technical data and specifications contained in this instruction manual are up to date. The manufacturer reserves the right to make changes in order to improve the quality. Taking the technical progress and the possibility of reducing noise into account, the unit is designed and built in such a way so that risks resulting from noise emissions are reduced to the lowest possible level.

Explanation of symbols

CE	The product complies with applicable safety standards.
	Please read the instructions before use.
	Recyclable product.
	CAUTION! or WARNING! or REMINDER! describing a situation. (general warning sign).
	Wear protective goggles.
	Wear protective gloves.
	CAUTION! Warning of electric shock!
	Warning against poisoning by toxic substances!
	Safety class II equipment with double insulation.

	Caution! Hot surface can cause burns!

CAUTION! **The illustrations in this instruction manual are for reference only and may differ from the actual product in some details.**

The original instruction manual is in the German language version. Other language versions are translations from German.

2. Safety of use

CAUTION! Read all safety warnings and all instructions. Failure to follow the warnings and instructions may result in electric shock, fire and/or severe personal injury or death.

The term "unit" or "product" in the warnings and in the description of the instructions refers to the STYROFOAM CUTTER.

2.1. Electrical safety

a) The plug of this unit must fit into the outlet. Do not modify the plug in any way. Original plugs and matching outlets reduce the risk of electric shock.
b) Avoid touching grounded parts, such as pipes, heaters, ovens, and refrigerators. There is an increased risk of electric shock if your body is grounded and touches the unit exposed to direct rain, wet pavement, and operation in a humid environment. If water enters the unit, there is an increased risk of damage to the unit and electric shock.
c) Do not touch the unit with wet or damp hands.
d) Do not use the cord in an unintended manner. Never use it to carry the unit or to pull the plug out of the socket. Keep the cord away from heat sources, oil, sharp edges or moving parts. Damaged or tangled cords increase the risk of electric shock.
e) When operating the unit outdoors, use an extension cord designed for outdoor use. Using an extension cord designed for outdoor use reduces the risk of electric shock.
f) Do not use the unit if the power cord is damaged or shows signs of wear. A damaged power cord should be replaced by a qualified electrician or the manufacturer's service department.

g) To avoid electric shock, do not immerse the cable, plug, or unit itself in water or other liquid. Do not use the unit on wet surfaces.
h) CAUTION - THREAT TO LIFE! When cleaning or using the unit, never immerse it in water or other liquids.
i) Do not use the unit in rooms with very high humidity / in the immediate vicinity of water tanks!
j) Do not allow the machine to get wet. Risk of electric shock!

2.2. Safety in the workplace

a) Keep the work area tidy and well lit. Disorder or poor lighting can lead to accidents. Be foresighted, watch what you are doing and use common sense when using the unit.
b) Do not use the appliance in an explosive area, for example in the presence of flammable liquids, gases or dust. The appliance produces sparks that can ignite dust or fumes.
c) If you find any damage or irregularities in the operation of the unit, immediately turn it off and report it to an authorized person.
d) If you have any doubts as to whether the unit is working properly or if it is damaged, contact the manufacturer's service department.
e) Only the manufacturer's service department may repair the unit. Do not carry out repairs yourself!
f) In case of open flames or fire, use only dry powder or snow (CO2) fire extinguishers to extinguish the live equipment.
g) Use the appliance in a well-ventilated area.
h) Keep these instructions for use for future reference. If the unit is to be passed on to a third party, the operating instructions must also be handed over together with the unit.
i) Keep the packaging and small assembly parts out of the reach of children.
j) Keep the unit away from children and animals.
k) When using this unit together with other units, also follow the other instructions for use.

Please note! Keep children and other bystanders safe while operating the unit.

2.3. Personal safety

a) Do not operate this unit if you are tired, ill or under the influence of alcohol, drugs or medication that could impair your ability to operate the unit.

b) The unit is not intended to be used by persons (including children) with reduced mental, sensory or intellectual functions or persons who lack experience and/or knowledge unless they are supervised or have been instructed by a person responsible for their safety on how to operate the unit.
c) Use caution and common sense when operating this appliance. A moment's inattention during operation may result in serious personal injury.
d) Use personal protective equipment as required when operating the unit as specified in Section 1 of the explanation of symbols.
The use of appropriate, approved personal protective equipment reduces the risk of injury.
e) Do not overestimate your capabilities. Maintain body balance and equilibrium at all times during operation. This allows for better control of the machine in unexpected situations.
f) The unit is not a toy. Children should be watched to ensure that they do not play with the unit.

2.4. Safe use of the unit

a) Do not overload the unit. Use tools that are suitable for the application. A correctly selected unit will do a better and safer job for which it was designed.
b) Do not use the unit if the ON/OFF switch does not function properly (does not turn on and off). Units that cannot be controlled by the switch are unsafe, cannot operate, and must be repaired.
c) Disconnect the unit from the power supply before adjusting, cleaning, or servicing. This precaution reduces the risk of accidental start-up.
d) Keep unused equipment out of the reach of children and out of the reach of anyone unfamiliar with the unit or this instruction manual. These units is dangerous in the hands of inexperienced users.
e) Keep the unit in good working condition. Check before each use for general damage or damage to moving parts (cracks in parts and components or any other condition that may affect the safe operation of the unit). If damaged, have the unit repaired before use.
f) Keep the unit out of the reach of children.
g) To ensure the designed operational integrity of the unit, do not remove factory-installed covers or loosen screws.
h) Clean the unit regularly to prevent permanent dirt build-up.
i) The unit is not a toy. Cleaning and maintenance must not be performed by children without adult supervision.
j) Do not tamper with the unit to alter its performance or design.
k) Keep the unit away from sources of fire and heat.
l) Do not block the ventilation openings of the unit!

m) Keep the unit at a safe distance from your body and use caution when handling the unit.

The unit will become hot and there is a danger of scalding.

CAUTION! Although the product has been designed to be safe, with adequate safeguards, and despite the additional safety features provided to the user, there is still a slight risk of accident or injury when handling the unit. You are advised to use caution and common sense when using this product.

3. Rules of use

The unit is designed for cutting elements made of expanded polystyrene (EPS), extruded polystyrene (XPS), polyethylene, polypropylene and many other foam plastics used for building insulation.

The user is responsible for any damage resulting from misuse.

3.1. Description

MODELS MSW-STC-150, MSW-STC-200, MSW-STC-250:

1. Temperature regulator
2. Power cord
3. Hook
4. Operating/clutch switch

5. Indicator light
6. Mounting
7. Straight cutting blade

MODEL MSW-STC-150B:

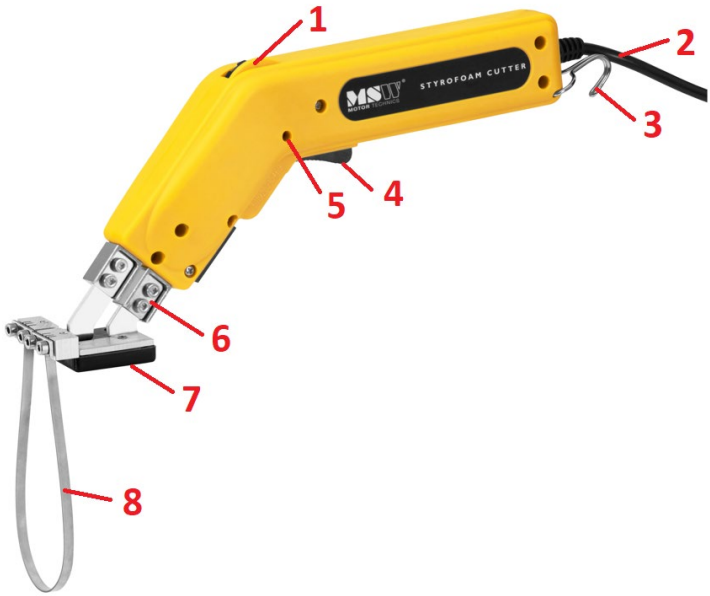

1. Temperature regulator
2. Power cord
3. Hook
4. Operating/clutch switch
5. Indicator light
6. Blade holder
7. Sledge
8. Flexible cutting blade

MODEL MSW-STC-150BB:

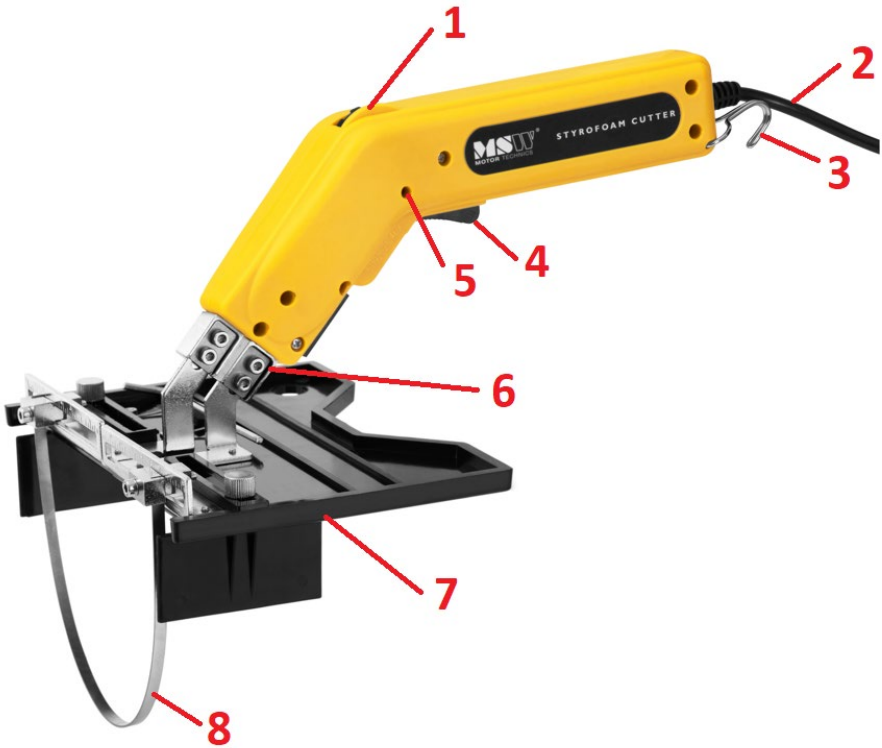

1. Temperature regulator
2. Power cord
3. Hook
4. Operating/clutch switch
5. Indicator light
6. Blade holder
7. Adjustable profile punch
8. Flexible profile punch

Additionally, a wrench and a wire brush are included with each set:

3.2. Preparation for operation

POSITIONING OF THE UNIT

The ambient temperature must not exceed 40°C and ambient humidity should not exceed 85%. Place the unit in a way that ensures good air circulation. Keep the unit away from any hot surfaces. Always operate the unit on a level, stable, clean, fireproof and dry surface and out of the reach of children and persons of impaired mental, sensory and intellectual functions. Place the unit in such a way that the mains plug can be reached at any time. Ensure that the power supply to the unit corresponds to that specified on the identification plate!

3.3. Working with the unit

INSTALLATION OF THE BLADE**IN MODELS MSW-STC-150, MSW-STC-200, MSW-STC-250:**

a) Install the blade when the unit is unplugged and not hot.

b) Using the wrench provided, loosen the nuts in the mount counterclockwise.

c) Insert one blade leg into each hole in the mount, then tighten the nuts so that the blade legs and the mount make full contact.

d) Improper installation will result in the blade not being heated.

BLADE INSTALLATION ON MODEL MSW-STC-150B:

a) Install the blade when the unit is unplugged and not hot.
b) Using the supplied wrench, loosen the nuts in the sledge counterclockwise.

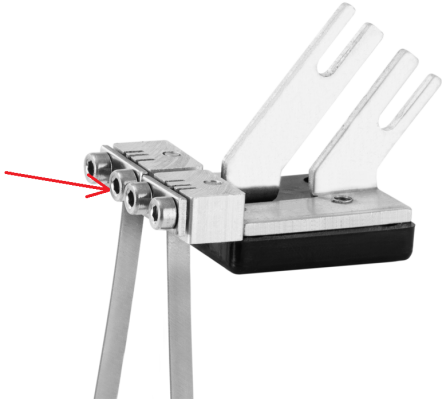

c) By properly installing the cutting blade in the sledge, the user can adjust the shape and depth of cut.
Insert the ends of the cutting blade into the selected holes. The selection of the hole depends on the expected shape of the cut. The wider the blade is mounted, the more U-shaped the shape will be.

d) Slide the blade into the holes to the desired depth. The deeper the blade is inserted (its ends will protrude above the sled), the shallower the depth of cut.

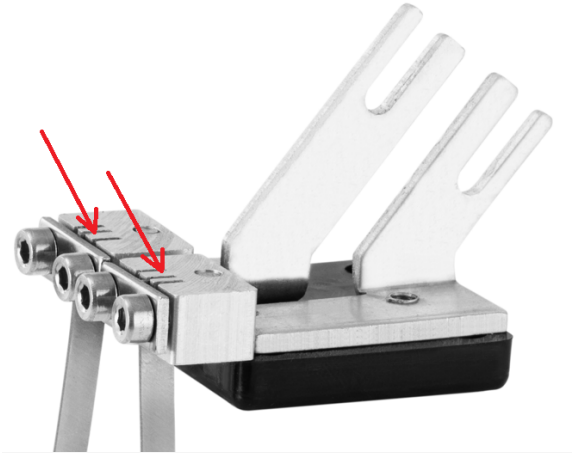

e) Once the blade is given the desired shape, tighten the nuts so that the blade is securely fastened.

f) Using the wrench provided, loosen the nuts in the mount counterclockwise.

g) Insert one sled leg into each hole in the mount, then tighten the nuts so that the sled legs and the mount make full contact.

h) Improper installation will result in the blade not being heated.

BLADE INSTALLATION ON MODEL MSW-STC-150BB:

a) Install the blade when the unit is unplugged and not hot.
b) Give the blade the desired shape. The blade is flexible and can be shaped as desired. Examples of how to shape the blade:

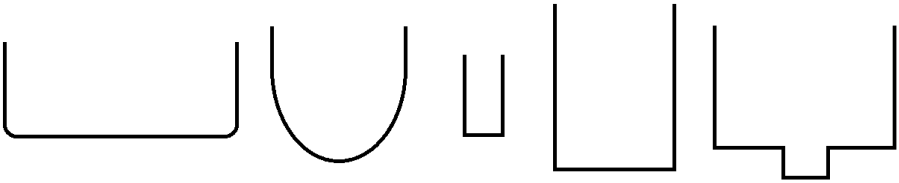

c) Using the included wrench, loosen the nuts on the profile punch counterclockwise.

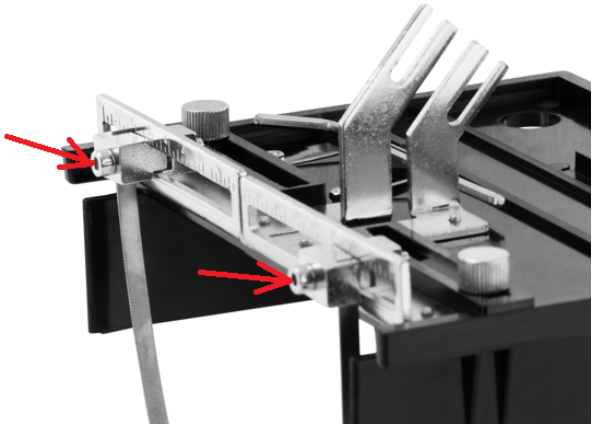

d) By properly installing the cutting blade in the punch, the user can adjust the width and depth of cut. Insert the ends of the cutting blade into the holes on either side of the guide bar.

e) Slide the blade into the holes to the desired depth. The deeper the blade is inserted (its ends will protrude above the punch), the shallower the depth of cut.

f) The guide and scale are used to set the preferred cutting width (if the blade has not been pre-formed).

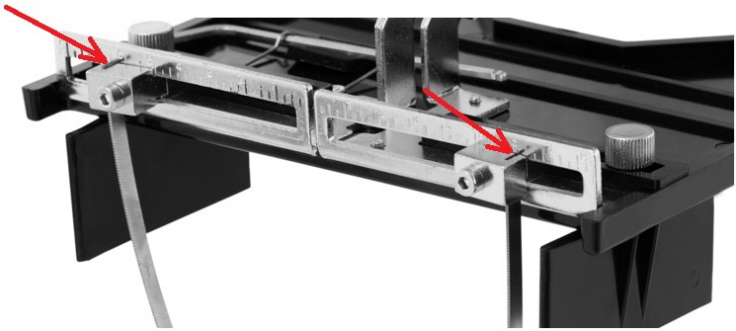

g) Once the blade has been given the desired shape and width and the depth of cut has been set, tighten the nuts so that the blade is securely fastened.

h) Using the wrench provided, loosen the nuts in the mount counterclockwise.

i) Insert one leg of the profile punch into each hole in the mount, then tighten the nuts so that the punch legs and the mount make full contact.

ATTENTION: If you have problems inserting the profile ends into the unit, first loosen the 4 screws at the bottom of the guide carriage (see picture below).

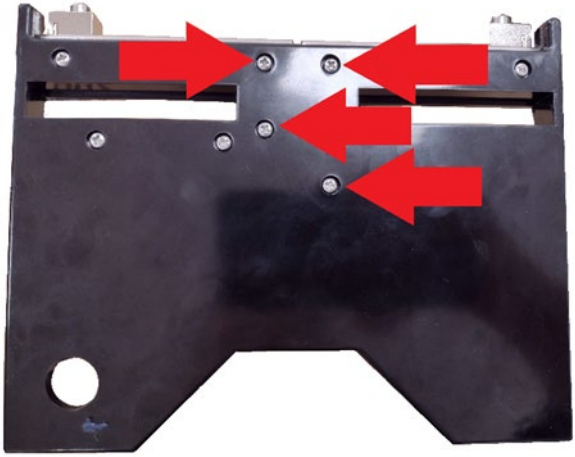

Then push the profile ends into the openings on the polystyrene cutter and fasten them. Then tighten the 4 loose screws again.

j) Improper installation will result in the blade not being heated.

k) Optional stops can be installed. These are used to cut the edges of the Styrofoam. They should be set to the width of the Styrofoam so that the cut will be centered.

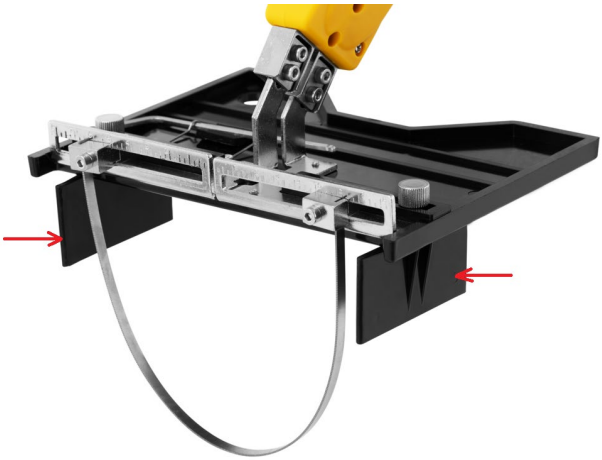

CUTTING INSTRUCTIONS

a) Set the temperature dial to the desired temperature. The higher the number on the dial, the higher the temperature.

b) Position the blade on the workpiece.

c) Turn on the work switch and warm up the tool a few seconds before starting to cut (making a test cut on waste pieces is recommended).
d) Maintain consistency of temperature and speed. Too much mist/vapor may be caused by low speed or excessive temperature. This will result in irregular/uneven cut paths. You can solve this problem by lowering the blade temperature or loosening the clutch.
e) Let go of the operation switch before the last 3-5 cm of the cut is completed.
f) Proper temperature and cutting speed not only improve productivity, but also extend tool life.
g) Cutting time should not exceed 60 seconds.

3.4. Cleaning and maintenance

a) Cleaning and maintenancePull the mains plug and let the unit cool down completely before cleaning, adjusting or replacing accessories and when the unit is not in use.
b) Pull out the mains plug before each cleaning and when the unit is not in use.
c) Use only non-corrosive cleaning agents for cleaning the surfaces.
d) After each cleaning, all the parts should be dried well before the unit is used again.
e) Store the unit in a dry and cool place protected from moisture and direct sunlight.
f) Do not spray the unit with a stream of water or immerse it in water.
g) Make sure that no water enters through the ventilation openings in the casing.
h) Clean the ventilation openings with a brush and compressed air.
i) Perform regular inspections of the unit checking technical fitness and any damages.
j) Use a soft, damp cloth for cleaning.
k) Do not use sharp and/or metal objects (e.g. a wire brush or metal spatula) for cleaning, as these may damage the surface of the material from which the unit is made.
l) Do not clean the unit with acidic substances, medical products, diluent, fuel, oil or other chemicals as this may cause damage to the unit.

CLEANING THE BLADE

a) After some use, material residue may get stuck on the blade.
Use a special wire brush for cleaning.

DISPOSAL OF USED UNITS.

At the end of its useful life, this product should not be disposed of with normal household waste but should be taken to a collection point for the recycling of electrical and electronic equipment. This is indicated by the symbol on the product, operating instructions or packaging. The materials used in this unit are recyclable according to their marking. You will be making an important contribution to protecting our environment by reusing, recycling or otherwise disposing of used units.

Your local administration will provide you with information about the appropriate disposal point for used units.

Dane techniczne

Opis parametru	Wartość parametru				
Nazwa produktu	**NÓŻ TERMICZNY DO CIĘCIA STYROPIANU**				
Model	MSW-STC-150	MSW-STC-200	MSW-STC-250	MSW-STC-150B	MSW-STC-150BB
Napięcie zasilania [V~] / Częstotliwość [Hz]	230/50				
Moc znamionowa [W]	150	200	250	150	150
Klasa ochronności	II				
Wymiary [mm]	240x45x35	440x150x44	480x155x35	285x250x44	240x45x35
Ciężar [kg]	1,3			1,3	1,8
Długość kabla zasilającego [m]	2,9				
Maksymalna temperatura ostrza [^{o}C]	600				
Długość ostrza [mm]	145	200	250	300	300

1. - Ogólny opis

Instrukcja przeznaczona jest do pomocy w bezpiecznym i niezawodnym użytkowaniu. Produkt jest zaprojektowany i wykonany ściśle według wskazań technicznych przy użyciu najnowszych technologii i komponentów oraz przy zachowaniu najwyższych standardów jakości.

PRZED PRZYSTĄPIENIEM DO PRACY NALEŻY DOKŁADNIE PRZECZYTAĆ I ZROZUMIEĆ NINIEJSZĄ INSTRUKCJĘ.

Dla zapewnienia długiej i niezawodnej pracy urządzenia należy dbać o jego prawidłową obsługę oraz konserwację zgodnie ze wskazówkami zawartymi w tej instrukcji. Dane techniczne i specyfikacje zawarte w tej instrukcji obsługi są aktualne. Producent zastrzega sobie prawo dokonywania zmian związanych z podwyższeniem jakości. Uwzględniając postęp techniczny i możliwość ograniczenia hałasu, urządzenie zaprojektowano i zbudowano tak, aby ryzyko jakie wynika z emisji hałasu ograniczyć do najniższego poziomu.

Objaśnienie symboli

	Produkt spełnia wymagania odpowiednich norm bezpieczeństwa.
	Przed użyciem należy zapoznać się z instrukcją.
	Produkt podlegający recyklingowi.
	UWAGA! lub **OSTRZEŻENIE!** lub **PAMIĘTAJ!** opisująca daną sytuację (ogólny znak ostrzegawczy).
	Założyć okulary ochronne.
	Stosować rękawice ochronne.
	UWAGA! Ostrzeżenie przed porażeniem prądem elektrycznym!
	Ostrzeżenie przed niebezpieczeństwem zatrucia substancjami toksycznymi!
	Urządzenia II klasy ochronności z izolacją podwójną.

	Uwaga! Gorąca powierzchnia może spowodować oparzenia!

UWAGA! **Ilustracje w niniejszej instrukcji obsługi mają charakter poglądowy i w niektórych szczegółach mogą różnić się od rzeczywistego wyglądu produktu.**

Instrukcją oryginalną jest niemiecka wersja instrukcji. Pozostałe wersje językowe są tłumaczeniami z języka niemieckiego.

2. Bezpieczeństwo użytkowania

UWAGA! Przeczytać wszystkie ostrzeżenia dotyczące bezpieczeństwa oraz wszystkie instrukcje. Niezastosowanie się do ostrzeżeń i instrukcji może spowodować porażenie prądem, pożar i/lub ciężkie obrażenia ciała lub śmierć.

Termin „urządzenie” lub „produkt” w ostrzeżeniach i w opisie instrukcji odnosi się do < NÓŻ TERMICZNY DO CIĘCIA STYROPIANU>.

2.1. Bezpieczeństwo elektryczne

a) Wtyczka urządzenia musi pasować do gniazda. Nie modyfikować wtyczki w jakikolwiek sposób. Oryginalne wtyczki i pasujące gniazda zmniejszają ryzyko porażenia prądem.
b) Unikać dotykania uziemionych elementów, takich jak rury, grzejniki, piece i lodówki. Istnieje zwiększone ryzyko porażenia prądem, jeśli ciało jest uziemione i dotyka urządzenia narażonego na bezpośrednie działanie deszczu, mokrej nawierzchni i pracy w wilgotnym otoczeniu. Przedostanie się wody do urządzenia zwiększa ryzyko jego uszkodzenia oraz porażenia prądem.
c) Nie wolno dotykać urządzenia mokrymi lub wilgotnymi rękoma.
d) Nie należy używać przewodu w sposób niewłaściwy. Nigdy nie używać go do przenoszenia urządzenia lub do wyciągania wtyczki z gniazda. Trzymać przewód z dala od źródeł ciepła, oleju, ostrych krawędzi lub ruchomych części. Uszkodzone lub poplątane przewody zwiększają ryzyko porażenia prądem.
e) W przypadku pracy urządzeniem na zewnątrz, należy użyć przedłużacza przeznaczonego do użytku na zewnątrz. Użycie przedłużacza przeznaczonego do użytku na zewnątrz zmniejsza ryzyko porażenia prądem.

f) Zabrania się używania urządzenia, jeśli przewód zasilający jest uszkodzony lub nosi wyraźne oznaki zużycia. Uszkodzony przewód zasilający powinien być wymieniony przez wykwalifikowanego elektryka lub serwis producenta
g) Aby uniknąć porażenia prądem elektrycznym, nie należy zanurzać kabla, wtyczki ani samego urządzenia w wodzie lub innym płynie. Nie wolno używać urządzenia na mokrych powierzchniach.
h) UWAGA – ZAGROŻENIE ŻYCIA! Podczas czyszczenia lub użytkowania urządzenia nigdy nie wolno zanurzać go w wodzie lub innych cieczach.
i) Nie należy używać urządzenia w pomieszczeniach o bardzo dużej wilgotności / w bezpośrednim pobliżu zbiorników z wodą!
j) Nie wolno dopuszczać do zamoczenia urządzenia. Ryzyko porażenia prądem!

2.2. Bezpieczeństwo w miejscu pracy

a) Utrzymywać porządek w miejscu pracy i dobre oświetlenie. Nieporządek lub złe oświetlenie może prowadzić do wypadków. Należy być przewidującym, obserwować co się robi i zachowywać rozsądek podczas używania urządzenia.
b) Nie używać urządzenia w strefie zagrożenia wybuchem, na przykład w obecności łatwopalnych cieczy, gazów lub pyłów. Urządzenie wytwarzają iskry, mogące zapalić pył lub opary.
c) W razie stwierdzenia uszkodzenia lub nieprawidłowości w pracy urządzenia należy je bezzwłocznie wyłączyć i zgłosić to do osoby uprawnionej.
d) W razie wątpliwości czy produkt działa poprawnie lub stwierdzenia uszkodzenia należy skontaktować się z serwisem producenta.
e) Naprawę produktu może wykonać wyłącznie serwis producenta. Nie wolno dokonywać napraw samodzielnie!
f) W przypadku zaprószenia ognia lub pożaru, do gaszenia urządzenia pod napięciem należy używać wyłącznie gaśnic proszkowych lub śniegowych (CO2).
g) Urządzenie używać w dobrze wentylowanej przestrzeni.
h) Zachować instrukcję użytkowania w celu jej późniejszego użycia. W razie, gdyby urządzenie miało zostać przekazane osobom trzecim, to wraz z nim należy przekazać również instrukcję użytkowania.
i) Elementy opakowania oraz drobne elementy montażowe należy przechowywać w miejscu niedostępnym dla dzieci.
j) Urządzenie trzymać z dala od dzieci i zwierząt.
k) W trakcie użytkowania tego urządzenia wraz z innymi urządzeniami należy zastosować się również do pozostałych instrukcji użytkowania.

Pamiętać! należy chronić dzieci i inne osoby postronne podczas pracy urządzeniem.

2.3. Bezpieczeństwo osobiste

a) Niedozwolone jest obsługiwanie urządzenia w stanie zmęczenia, choroby, pod wpływem alkoholu, narkotyków lub leków, które ograniczają w istotnym stopniu zdolności obsługi urządzenia.
b) Urządzenie nie jest przeznaczone do tego, by było użytkowane przez osoby (w tym dzieci) o ograniczonych funkcjach psychicznych, sensorycznych i umysłowych lub nieposiadające odpowiedniego doświadczenia i/lub wiedzy, chyba że są one nadzorowane przez osobę odpowiedzialną za ich bezpieczeństwo lub otrzymały od niej wskazówki dotyczące tego, jak należy obsługiwać urządzenie.
c) Należy być uważnym, kierować się zdrowym rozsądkiem podczas pracy urządzeniem. Chwila nieuwagi podczas pracy, może doprowadzić do poważnych obrażeń ciała.
d) Należy używać środków ochrony osobistej wymaganych przy pracy urządzeniem wyszczególnionych w punkcie 1 objaśnienia symboli. Stosowanie odpowiednich, atestowanych środków ochrony osobistej zmniejsza ryzyko doznania urazu.
e) Nie należy przeceniać swoich możliwości. Utrzymywać balans i równowagę ciała przez cały czas pracy. Umożliwia to lepszą kontrolę nad urządzeniem w nieoczekiwanych sytuacjach.
f) Urządzenie nie jest zabawką. Dzieci powinny być pilnowane, aby nie bawiły się urządzeniem.

2.4. Bezpieczne stosowanie urządzenia

a) Nie należy przeciążać urządzenia. Używać narzędzi odpowiednich do danego zastosowania. Prawidłowo dobrane urządzenie wykona lepiej i bezpieczniej pracę dla którego zostało zaprojektowane.
b) Nie należy używać urządzenia, jeśli przełącznik ON/OFF nie działa sprawnie (nie załącza i nie wyłącza się). Urządzenia, które nie mogą być kontrolowane za pomocą przełącznika są niebezpieczne, nie mogą pracować i muszą zostać naprawione.
c) Przed przystąpieniem do regulacji, czyszczenia i konserwacji urządzenie należy odłączyć od zasilania. Taki środek zapobiegawczy zmniejsza ryzyko przypadkowego uruchomienia.
d) Nieużywane urządzenia należy przechowywać w miejscu niedostępnym dla dzieci oraz osób nieznających urządzenia lub tej instrukcji obsługi. Urządzenia są niebezpieczne w rękach niedoświadczonych użytkowników.
e) Utrzymywać urządzenie w dobrym stanie technicznym. Sprawdzać przed każdą pracą czy nie posiada uszkodzeń ogólnych lub związanych z elementami ruchomymi (pęknięcia części i elementów lub wszelkie inne warunki, które

mogą mieć wpływ na bezpieczne działanie urządzenia). W przypadku uszkodzenia, oddać urządzenie do naprawy przed użyciem.

f) Urządzenie należy chronić przed dziećmi.
g) Aby zapewnić zaprojektowaną integralność operacyjną urządzenia, nie należy usuwać zainstalowanych fabrycznie osłon lub odkręcać śrub.
h) Należy regularnie czyścić urządzenie, aby nie dopuścić do trwałego osadzenia się zanieczyszczeń.
i) Urządzenie nie jest zabawką. Czyszczenie i konserwacja nie mogą być wykonywane przez dzieci bez nadzoru osoby dorosłej.
j) Zabrania się ingerowania w konstrukcję urządzenia celem zmiany jego parametrów lub budowy.
k) Trzymać urządzenia z dala od źródeł ognia i ciepła.
l) Nie wolno zasłaniać otworów wentylacyjnych urządzenia!
m) Urządzenie należy trzymać w bezpiecznej odległości od ciała i zachować ostrożność podczas pracy z urządzeniem. Urządzenie nagrzewa się do wysokiej temperatury, co grozi poparzeniem.

UWAGA! Pomimo iż urządzenie zostało zaprojektowane tak aby było bezpieczne, posiadało odpowiednie środki ochrony oraz pomimo użycia dodatkowych elementów zabezpieczających użytkownika, nadal istnieje niewielkie ryzyko wypadku lub odniesienia obrażeń w trakcie pracy z urządzeniem. Zaleca się zachowanie ostrożności i rozsądku podczas jego użytkowania.

3. Zasady użytkowania

Urządzenie przeznaczone jest do przecinania elementów wykonanych z polistyrenu ekspandowanego (EPS), polistyrenu ekstrudowanego (XPS), polietylenu, polipropylenu i wielu innych tworzyw piankowych stosowanych podczas wykonywania ocieplania budynków.

Odpowiedzialność za wszelkie szkody powstałe w wyniku użytkowania niezgodnego z przeznaczeniem ponosi użytkownik.

3.1. Opis urządzenia

MODELE MSW-STC-150, MSW-STC-200, MSW-STC-250:

1. Regulator temperatury
2. Kabel zasilający
3. Haczyk
4. Przełącznik pracy/sprzęgło
5. Kontrolka
6. Mocowanie
7. Ostrze tnące proste

MODEL MSW-STC-150B:

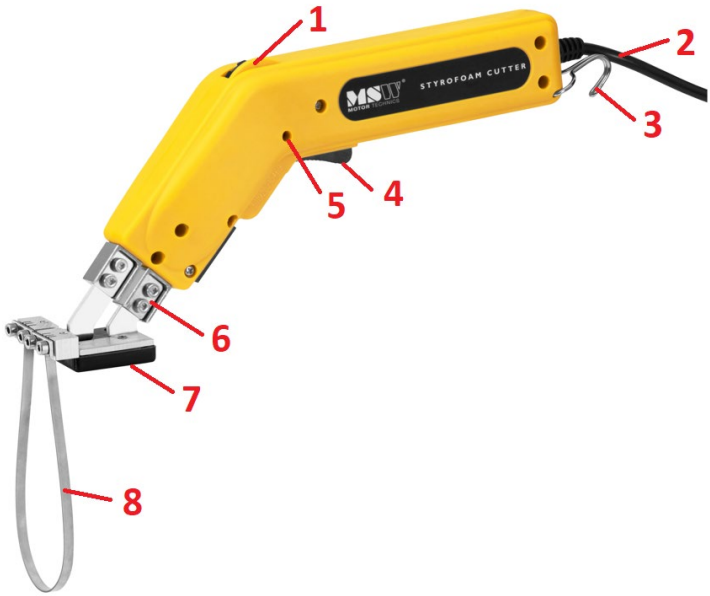

1. Regulator temperatury
2. Kabel zasilający
3. Haczyk
4. Przełącznik pracy / sprzęgło
5. Kontrolka
6. Mocowanie ostrza
7. Sanki
8. Ostrze tnące elastyczne

MODEL MSW-STC-150BB:

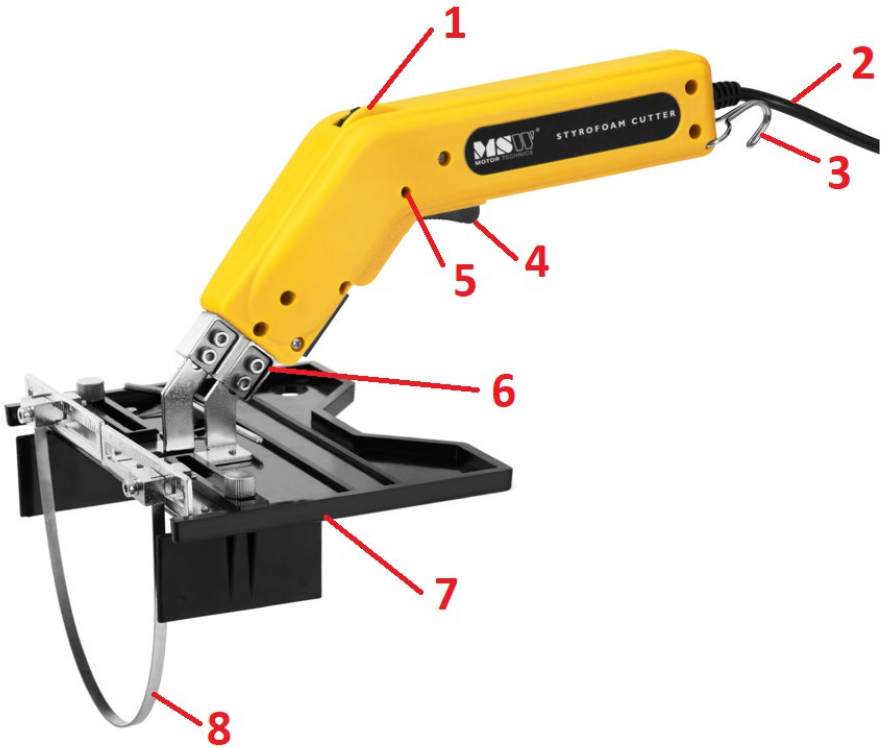

1. Regulator temperatury
2. Kabel zasilający
3. Haczyk
4. Przełącznik pracy / sprzęgło
5. Kontrolka
6. Mocowanie ostrza
7. Regulowany wykrojnik profili (boni)
8. Elastyczne ostrze do profili (boni)

Dodatkowo, do każdego zestawu dołączone są klucz i szczotka druciana:

3.2. Przygotowanie do pracy

UMIEJSCOWIENIE URZĄDZENIA

Temperatura otoczenia nie może przekraczać 40°C a wilgotność względna nie powinna przekraczać 85%. Urządzenie należy ustawić w sposób zapewniający dobrą cyrkulację powietrza. Urządzenie należy trzymać z dala od wszelkich gorących powierzchni. Urządzenie należy zawsze użytkować na równej, stabilnej, czystej, ognioodpornej i suchej powierzchni i poza zasięgiem dzieci oraz osób ograniczonych funkcjach psychicznych, sensorycznych i umysłowych. Urządzenie należy umiejscowić w taki sposób, by w dowolnej chwili można się było dostać do wtyczki sieciowej. Należy pamiętać o tym, by zasilanie urządzenia energią odpowiadało danym podanym na tabliczce znamionowej!

3.3. Praca z urządzeniem

INSTALACJA OSTRZA W MODELACH MSW-STC-150, MSW-STC-200, MSW-STC-250:

a) Ostrze należy montować, gdy urządzenie jest odłączone od zasilania oraz nie jest nagrzane.
b) Za pomocą dołączonego do zestawu klucza, należy poluzować nakrętki w mocowaniu w kierunku przeciwnym do ruchu wskazówek zegara.

c) Włożyć po jednej nodze ostrza do każdego otworu w mocowaniu, a następnie dokręcić nakrętki, aby nogi ostrza i mocowanie miały pełny kontakt.

d) Niewłaściwy montaż spowoduje, że ostrze nie zostanie podgrzane.

INSTALACJA OSTRZA W MODELU MSW-STC-150B:

a) Ostrze należy montować, gdy urządzenie jest odłączone od zasilania oraz nie jest nagrzane.
b) Za pomocą dołączonego do zestawu klucza, należy poluzować nakrętki w sankach w kierunku przeciwnym do ruchu wskazówek zegara.

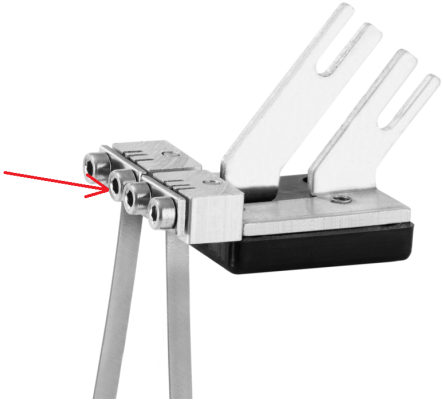

c) Dzięki odpowiedniemu montażowi ostrza tnącego w sankach użytkownik ma możliwość ustawienia kształtu oraz głębokości cięcia. Końce ostrza tnącego należy wsadzić w wybrane otwory. Wybór otworu uzależniony jest od oczekiwanego kształtu cięcia. Im szerzej zostanie zamocowane ostrze, tym kształt bardziej będzie przypominał literę U.

d) Ostrze należy wsunąć w otwory na żądaną głębokość. Im ostrze zostanie głębiej wsunięte (jego końce będą wystawały ponad sanki), tym głębokość cięcia będzie mniejsza.

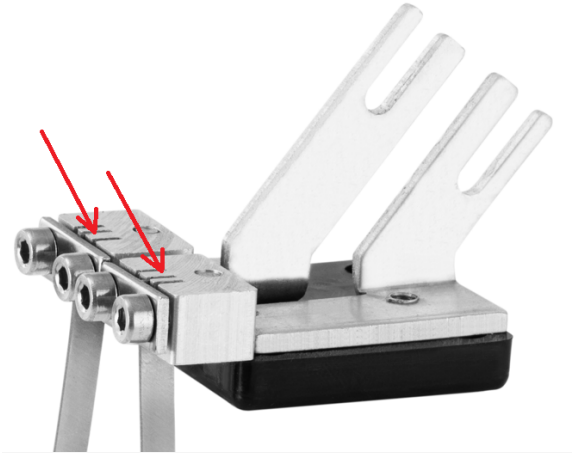

e) Gdy zostanie nadany ostrzu żądany kształt, należy dokręcić nakrętki tak, aby ostrze było pewnie zamocowane.

f) Za pomocą dołączonego do zestawu klucza, należy poluzować nakrętki w mocowaniu w kierunku przeciwnym do ruchu wskazówek zegara.

g) Włożyć po jednej nodze sanek do każdego otworu w mocowaniu, a następnie dokręcić nakrętki, aby nogi sanek i mocowanie miały pełny kontakt.

h) Niewłaściwy montaż spowoduje, że ostrze nie zostanie podgrzane.

INSTALACJA OSTRZA W MODELU MSW-STC-150BB:

a) Ostrze należy montować, gdy urządzenie jest odłączone od zasilania oraz nie jest nagrzane.
b) Należy nadać żądany kształt ostrzu. Ostrze jest elastyczne i można je dowolnie formować, w zależności od preferencji. Przykładowe sposoby formowania ostrza:

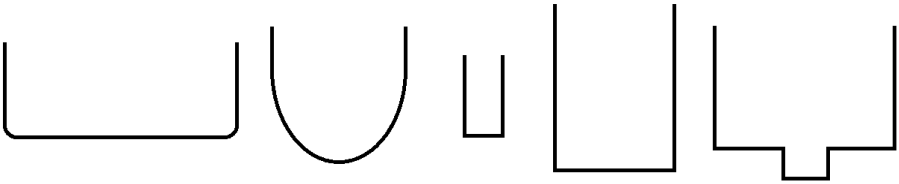

c) Za pomocą dołączonego do zestawu klucza, należy poluzować nakrętki w wykrojniku profili w kierunku przeciwnym do ruchu wskazówek zegara.

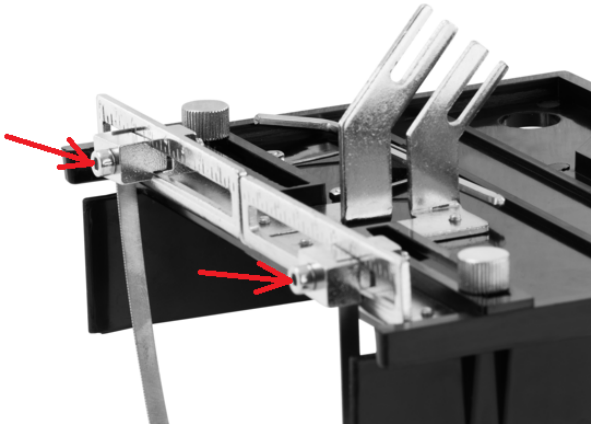

d) Dzięki odpowiedniemu montażowi ostrza tnącego w wykrojniku użytkownik ma możliwość ustawienia szerokości oraz głębokości cięcia. Końce ostrza tnącego należy wsadzić w otwory znajdujące się po obu stronach prowadnicy.

e) Ostrze należy wsunąć w otwory na żądaną głębokość. Im ostrze zostanie głębiej wsunięte (jego końce będą wystawały ponad wykrojnik), tym głębokość cięcia będzie mniejsza.

f) Prowadnica i podziałka służą ustawieniu preferowanej szerokości cięcia (jeżeli ostrze nie zostało wcześniej uformowane).

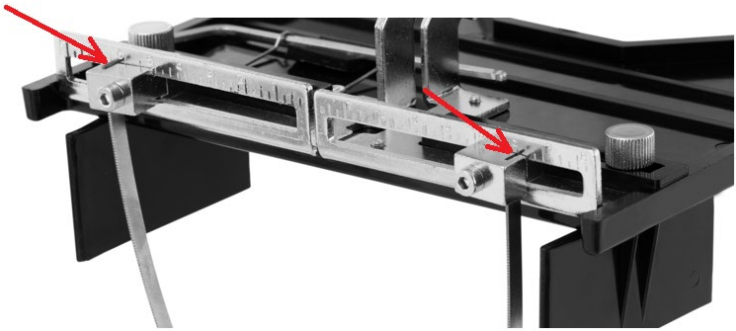

g) Gdy zostanie nadany ostrzu żądany kształt, szerokość oraz zostanie ustawiona głębokość cięcia należy dokręcić nakrętki tak, aby ostrze było pewnie zamocowane.

h) Za pomocą dołączonego do zestawu klucza, należy poluzować nakrętki w mocowaniu w kierunku przeciwnym do ruchu wskazówek zegara.

i) Włożyć po jednej nodze wykrojnika profili do każdego otworu w mocowaniu, a następnie dokręcić nakrętki, aby nogi wykrojnika i mocowanie miały pełny kontakt.

UWAGA: w przypadku problemów ze wsunięciem nóg wykrojnika w mocowania urządzenia należy wcześniej poluzować 4 śruby w podstawie wykrojnika (patrz obrazek poniżej).

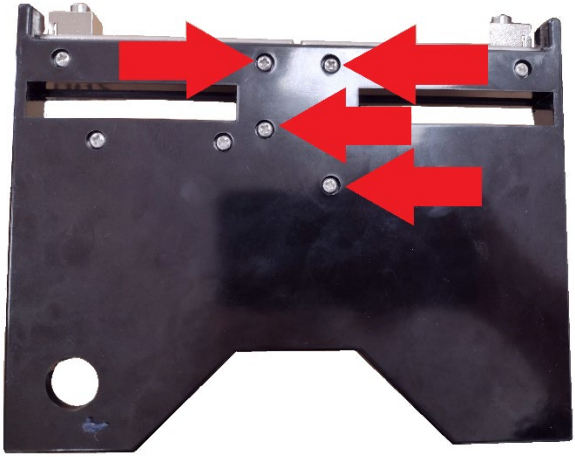

Wtedy dopiero zamocować nogi wykrojnika do mocowania noża i dokładnie skręcić je ze sobą. Na końcu z powrotem dokręcić wcześniej poluzowane 4 śruby u podstawy wykrojnika.

j) Niewłaściwy montaż spowoduje, że ostrze nie zostanie podgrzane.

k) Opcjonalnie można zamontować ograniczniki. Służą one do cięcia krawędzi styropianu. Należy je ustawić na szerokość styropianu, dzięki czemu cięcie będzie wycentrowane.

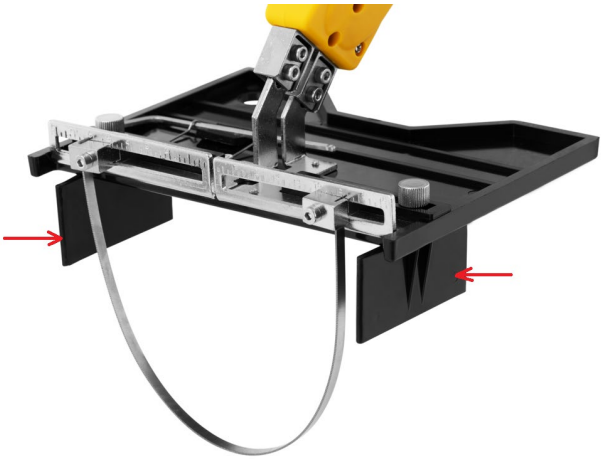

INSTRUKCJA DOTYCZĄCA CIĘCIA

a) Ustawić pokrętło temperatury na żądaną temperaturę. Im wyższa cyfra na pokrętle, tym wyższa temperatura.

b) Ustawić ostrze na przedmiocie.
c) Włączyć przełącznik pracy i rozgrzewać narzędzie kilka sekund przed rozpoczęciem cięcia (zaleca się przetestowanie cięcia na odpadach).
d) Zachować spójność temperatury i prędkości. Zbyt duża ilość mgły/pary może być spowodowana niską prędkością lub nadmierną temperaturą. Spowoduje to nieregularne/nierówne ścieżki cięcia. Można rozwiązać ten problem poprzez obniżenie temperatury ostrza lub poluzowanie sprzęgła.
e) Należy puścić przełącznik pracy przed zakończeniem ostatnich 3-5 cm cięcia.
f) Odpowiednia temperatura i prędkość cięcia nie tylko poprawiają wydajność pracy, ale także przedłużają żywotność narzędzia.
g) Czas cięcia nie powinien przekraczać 60 sekund.

3.4. Czyszczenie i konserwacja

a) Przed każdym czyszczeniem, regulacją, wymianą osprzętu, a także jeżeli urządzenie nie jest używane, należy wyciągnąć wtyczkę sieciową i całkowicie ochłodzić urządzenie.
b) Przed każdym czyszczeniem, a także jeżeli urządzenie nie jest używane, należy wyciągnąć wtyczkę sieciową.
c) Do czyszczenia powierzchni należy stosować wyłącznie środki niezawierające substancji żrących.
d) Po każdym czyszczeniu wszystkie elementy należy dobrze wysuszyć, zanim urządzenie zostanie ponownie użyte.
e) Urządzenie należy przechowywać w suchym i chłodnym miejscu chronionym przed wilgocią i bezpośrednim promieniowaniem słonecznym.
f) Zabrania się spryskiwania urządzenia strumieniem wody lub zanurzania urządzenia w wodzie.
g) Należy pamiętać, aby przez otwory wentylacyjne znajdujące się w obudowie nie dostała się woda.
h) Otwory wentylacyjne należy czyścić pędzelkiem i sprężonym powietrzem.
i) Należy wykonywać regularne przeglądy urządzenia pod kątem jego sprawności technicznej oraz wszelkich uszkodzeń.
j) Do czyszczenia należy używać miękkiej, wilgotnej ściereczki.
k) Do czyszczenia nie wolno używać ostrych i/lub metalowych przedmiotów (np. drucianej szczotki lub metalowej łopatki) ponieważ mogą one uszkodzić powierzchnię materiału, z którego wykonane jest urządzenie.
l) Nie czyścić urządzenia substancja o odczynie kwasowym, środkami przeznaczenia medycznego, rozcieńczalnikami, paliwem, olejami lub innymi substancjami chemicznymi może to spowodować uszkodzenie urządzenia.

CZYSZCZENIE OSTRZA

a) Po pewnym czasie użytkowania, pozostałości materiału mogą utknąć na ostrzu. Należy użyć specjalnej szczotki drucianej do czyszczenia.

USUWANIE ZUŻYTYCH URZĄDZEŃ.

Po zakończeniu okresu użytkowania nie wolno usuwać niniejszego produktu poprzez normalne odpady komunalne, lecz należy go oddać do punktu zbiórki i recyklingu urządzeń elektrycznych i elektronicznych. Informuje o tym symbol, umieszczony na produkcie, instrukcji obsługi lub opakowaniu. Zastosowane w urządzeniu tworzywa nadają się do powtórnego użycia zgodnie z ich oznaczeniem. Dzięki powtórnemu użyciu, wykorzystaniu materiałów lub innym formom

wykorzystania zużytych urządzeń wnoszą Państwo istotny wkład w ochronę naszego środowiska.

Informacji o właściwym punkcie usuwania zużytych urządzeń udzieli Państwu lokalna administracja.

Technické údaje

Popis parametru	Hodnota parametru				
Název výrobku	**TERMICKÝ NŮŽ NA POLYSTYREN**				
Model	MSW-STC-150	MSW-STC-200	MSW-STC-250	MSW-STC-150B	MSW-STC-150BB
Napájecí napětí [V~] / Frekvence [Hz]	230/50				
Jmenovitý výkon [W]	150	200	250	150	150
Třída ochrany	II				
Rozměry [mm]	240 x 45 x 35	440 x 150 x 44	480 x 155 x 35	285 x 250 x 44	240 x 45 x 35
Hmotnost [kg]	1,3			1,3	1,8
Délka napájecího kabelu [m]	2,9				
Maximální teplota nože [°C]	600				
Délka nože [mm]	145	200	250	300	300

1. - Všeobecný popis

Účelem pokynů je pomoc při bezpečném a spolehlivém používání. Výrobek je navržený a vyrobený přísně podle technických pokynů pomocí nejnovějších technologií a komponentů a při zachování nejvyšších standardů kvality.

PŘED ZAHÁJENÍM PRÁCE SI DŮKLADNĚ PROSTUDUJTE TYTO POKYNY.

Pro zajištění dlouhodobého a spolehlivého provozu zařízení dbejte na jeho řádnou obsluhu a údržbu podle doporučení uvedených v těchto pokynech. Technické údaje a specifikace uvedené v těchto pokynech k obsluze jsou aktuální. Výrobce si vyhrazuje právo provádět změny související se zvýšením kvality. S ohledem na technický pokrok a

omezení hluku je zařízení navrženo a vyrobeno tak, aby bylo riziko vyplývající z emisí hluku omezeno na co nejnižší úroveň.

Vysvětlení symbolů

	Výrobek splňuje požadavky příslušných bezpečnostních norem.
	Před použitím se seznamte s pokyny.
	Recyklovatelný výrobek.
	UPOZORNĚNÍ! nebo **VAROVÁNÍ!** nebo **NEZAPOMEŇTE!** popisující danou situaci (všeobecná výstražná značka).
	Používejte ochranné brýle.
	Používejte ochranné rukavice.
	UPOZORNĚNÍ! Varování před zásahem elektrickým proudem!
	Varování před nebezpečím otravy toxickými látkami!
	Zařízení II. třídy ochrany s dvojitou izolací.
	Upozornění! Horký povrch může způsobit popáleniny!

UPOZORNĚNÍ! Ilustrace použité v těchto pokynech k obsluze slouží pouze k náhledu a v některých detailech se mohou lišit od skutečného vzhledu výrobku.

Originální pokyny tvoří německá verze. Ostatní jazykové verze jsou překlady z německého jazyka.

2. Bezpečné používání

⚠**UPOZORNĚNÍ!** Prostudujte si všechna varování týkající se bezpečnosti a všechny pokyny. Jejich nedodržování může způsobit zasažení elektrickým proudem, požár a/nebo těžké zranění nebo smrt.

Výrazy „zařízení“ nebo „výrobek“ použité u varování a v pokynech se týkají < TERMICKÝ NŮŽ NA POLYSTYREN >.

2.1. Elektrická bezpečnost

a) Zástrčka zařízení musí odpovídat zásuvce. Zástrčku v žádném případě nijak neupravujte. Originální zástrčky a zásuvky snižují riziko zasažení elektrickým proudem.
b) Nedotýkejte se uzemněných částí, jako jsou trubky, ohřívače, kamna a chladničky. Hrozí zvýšené riziko zasažení elektrickým proudem, je-li tělo uzemněno a dotýká se zařízení vystaveného přímému dešti, mokrému povrchu a práci ve vlhkém prostředí. Vniknutí vody do zařízení zvyšuje riziko jeho poškození a zasažení elektrickým proudem.
c) Nedotýkejte se zařízení mokrýma nebo vlhkýma rukama.
d) Kabel používejte podle pokynů. Nikdy ho nepoužívejte k přenášení zařízení nebo k vytahování zástrčky ze zásuvky. Chraňte kabel před zdroji tepla, olejem, ostrými hranami nebo pohyblivými částmi. Poškozené nebo spletené kabely zvyšují riziko zasažení elektrickým proudem.
e) Při venkovních pracích se zařízením používejte prodlužovací kabel určený pro venkovní použití. Použití prodlužovacího kabelu určeného pro venkovní použití snižuje riziko zasažení elektrickým proudem.
f) Zařízení je zakázáno používat, je-li napájecí kabel poškozený nebo opotřebený. Poškozený napájecí kabel nechejte vyměnit elektromontérem nebo v servisu výrobce.
g) Pro zabránění zasažení elektrickým proudem nevkládejte kabel, zástrčku ani samotné zařízení do vody ani jiné kapaliny. Je zakázáno používat zařízení na mokrých površích.
h) POZOR – OHROŽENÍ ŽIVOTA! Při čistění nebo používání nikdy neponořujte zařízení do vody ani jiných kapalin.
i) Zařízení nepoužívejte ve velmi vlhkých prostorách ani v těsné blízkosti nádob s vodou!
j) Zařízení nenamáčejte. Riziko zasažení elektrickým proudem!

2.2. Bezpečnost na pracovišti

a) Na pracovišti udržujte pořádek a zajistěte dostatečné osvětlení. Nepořádek nebo nedostatečné osvětlení může vést k nehodám a úrazům. Při používání zařízení předcházejte nebezpečným situacím, pozorujte, co se děje, a chovejte se rozumně.
b) Nepoužívejte zařízení v potenciálně výbušné atmosféře, například v přítomnosti hořlavých kapalin, plynů nebo prachu. Při používání zařízení vznikají jiskry, které mohou zapálit prach nebo výpary.
c) Zjistíte-li poškození nebo závady týkající se fungování výrobku, zařízení okamžitě vypněte a oznamte to oprávněné osobě.
d) V případě pochybností, zda výrobek funguje správně, nebo při zjištění jeho poškození kontaktujte servis výrobce.
e) Opravy výrobku smí provádět výhradně servis výrobce. Výrobek nikdy neopravujte sami!
f) Při vznícení nebo požáru používejte na hašení zařízení pod napětím výhradně práškové nebo sněhové hasicí přístroje (CO2).
g) Zařízení používejte pouze v dostatečně větraných prostorech.
h) Pokyny k používání si uložte pro pozdější použití. Pokud má být zařízení předáno třetím osobám, předejte současně s ním rovněž pokyny k používání.
i) Části balení a drobné montážní prvky ukládejte mimo dosah dětí.
j) Zařízení uložte mimo dosah dětí a zvířat.
k) Používáte-li toto zařízení spolu s jinými zařízeními, dodržujte rovněž ostatní pokyny k používání.

Nezapomeňte! Při provozu zařízení zajistěte bezpečnost dětí a jiných třetích osob.

2.3. Osobní bezpečnost

a) Obsluha zařízení v případě únavy, nemoci, konzumace alkoholu, omamných látek nebo léků, které do značné míry omezují schopnosti pracovníka obsluhujícího zařízení, je zakázána.
b) Zařízení není určeno k tomu, aby bylo používáno osobami (včetně dětí) se sníženými psychickými, smyslovými a mentálními funkcemi nebo osobami bez příslušných zkušeností a/nebo znalostí, nejsou-li pod dohledem osoby odpovědné za jejich bezpečnost nebo nebyly-li touto osobou poučeny o obsluze zařízení.
c) Při používání zařízení dávejte pozor a řiďte se zdravým rozumem. Chvíle nepozornosti při práci může vést k vážnému zranění.

d) Používejte osobní ochranné prostředky vyžadované při práci se zařízením a uvedené v bodu 1 vysvětlení symbolů.
Používání vhodných a atestovaných osobních ochranných prostředků snižuje riziko úrazu.
e) Nepřeceňujte své možnosti. Po celou dobu práce udržujte rovnováhu. Ta umožňuje lepší kontrolu nad zařízením v neočekávaných situacích.
f) Zařízení není hračka. Zabraňte dětem, aby si se zařízením hrály.

2.4. Bezpečné používání zařízení

a) Zařízení nepřetěžujte. Používejte nářadí určené k danému účelu. Správně vybrané zařízení vykoná práci, pro kterou bylo navrženo, lépe a bezpečněji.
b) Zařízení nepoužívejte, nefunguje-li přepínač ON/OFF (nezapíná ani nevypíná zařízení). Zařízení, která nemohou být kontrolována pomocí přepínače, jsou nebezpečná, nesmějí se používat a musejí být opravena.
c) Zařízení před nastavením, čištěním a údržbou odpojte od napájení. Takové preventivní opatření snižuje riziko náhodného uvedení do provozu.
d) Nepoužívané zařízení uložte mimo dosah dětí a osob neznajících zařízení nebo tyto pokyny k obsluze. Zařízení jsou nebezpečná v rukou nezkušených uživatelů.
e) Zařízení udržujte v dobrém technickém stavu. Před každou prací zkontrolujte, zda zařízení není poškozeno nebo nejsou poškozeny jeho pohyblivé části (praskliny částí nebo veškeré jiné podmínky, které mohou mít vliv na bezpečný chod zařízení). V případě poškození předejte zařízení do opravy ještě před jeho použitím.
f) Zařízení chraňte před dětmi.
g) Aby byla zajištěna provozní integrita jednotky tak, jak byla navržena, neodstraňujte kryty instalované výrobcem ani šrouby.
h) Zařízení pravidelně čistěte, aby nedošlo k trvalému usazování nečistot.
i) Zařízení není hračka. Čištění a údržbu nesmějí provádět děti bez dozoru dospělé osoby.
j) Je zakázáno zasahovat do konstrukce zařízení a provádět změny jeho parametrů nebo konstrukce.
k) Zařízení nepoužívejte ani neukládejte v blízkosti zdrojů ohně a tepla.
l) Nezakrývejte větrací otvory zařízení!
m) Zařízení držte v bezpečné vzdálenosti od těla a při práci s ním dbejte opatrnosti. Zařízení se zahřívá na vysokou teplotu, Při níž vzniká nebezpečí popálenin.

UPOZORNĚNÍ! Přestože zařízení bylo navrženo tak, aby bylo bezpečné a mělo dostatečné ochranné prostředky a navzdory použití dalších bezpečnostních

prvků chránících uživatele, existuje i nadále malé riziko úrazu či zranění při práci se zařízením. Doporučujeme, abyste při používání s výrobkem nakládali opatrně a rozumně.

3. Zásady používání

Zařízení je určeno k řezání dílů vyrobených z expandovaného polystyrenu (EPS), extrudovaného polystyrenu (XPS), polyetylenu, polypropylenu a mnoha dalších pěnových hmot používaných při zateplování budov.

Odpovědnost za veškeré škody způsobené v důsledku používání, které je v rozporu s určením zařízení, nese uživatel.

3.1. Popis zařízení

MODELY MSW-STC-150, MSW-STC-200, MSW-STC-250:

1. Ovladač teploty
2. Napájecí kabel
3. Háček
4. Provozní spínač / spojka
5. Kontrolka
6. Držák
7. Řezací nůž rovný

MODEL MSW-STC-150B:

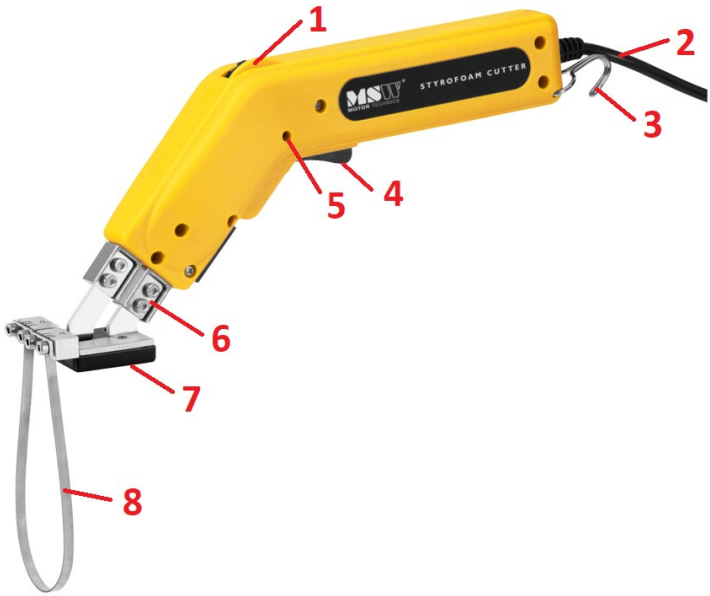

1. Ovladač teploty
2. Napájecí kabel
3. Háček
4. Provozní spínač / spojka
5. Kontrolka
6. Držák nože
7. Sáně
8. Řezací nůž elastický

MODEL MSW-STC-150BB:

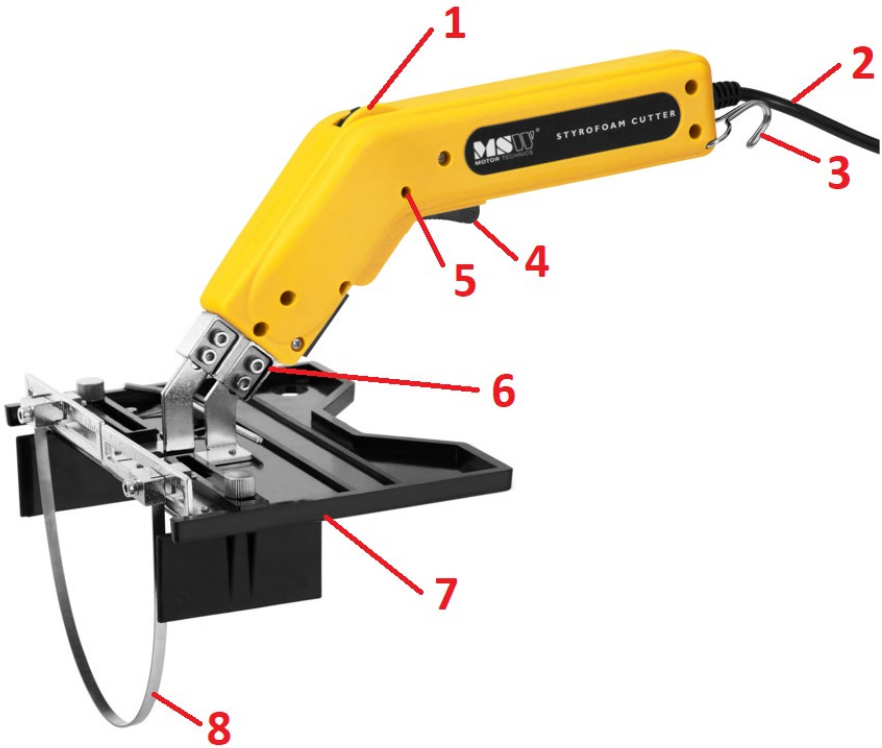

1. Ovladač teploty
2. Napájecí kabel
3. Háček
4. Provozní spínač / spojka
5. Kontrolka
6. Držák nože
7. Nastavitelná vyřezávačka profilů (ozdobných prvků)
8. Elastický nůž na profily (ozdobné prvky)

Navíc je ke každé sadě přiložen klíč a drátěný kartáč:

3.2. Příprava k provozu

UMÍSTĚNÍ ZAŘÍZENÍ

Teplota prostředí nesmí překračovat 40 °C a relativní vlhkost by neměla překračovat 85 %. Zařízení postavte tak, aby byla zajištěna dostatečná cirkulace vzduchu. Zařízení používejte v dostatečné vzdálenosti od horkých ploch. Zařízení vždy používejte na rovném, pevném, čistém a suchém ohnivzdorném povrchu mimo dosah dětí a osob se sníženými psychickými, smyslovými a duševními funkcemi. Zařízení umístěte tak, aby byl vždy zajištěn přístup k síťové zástrčce. Nezapomeňte, že napájení zařízení musí odpovídat údajům uvedeným na typovém štítku!

3.3. Práce se zařízením

INSTALACE NOŽE U MODELŮ MSW-STC-150, MSW-STC-200, MSW-STC-250:

a) Nůž namontujte, pokud je zařízení odpojeno od napájení a není zahřáté.
b) Pomocí klíče přiloženého v balení uvolněte matice na držáku proti směru hodinových ručiček.

c) Do každého otvoru v držáku vložte jednu nohu nože a následně utáhněte matice, aby nohy nože a držák byly v plném kontaktu.

d) V případě chybné montáže se nůž nebude zahřívat.

INSTALACE NOŽE U MODELU MSW-STC-150B:

a) Nůž namontujte, pokud je zařízení odpojeno od napájení a není zahřáté.
b) Pomocí klíče přiloženého v balení uvolněte matice na saních proti směru hodinových ručiček.

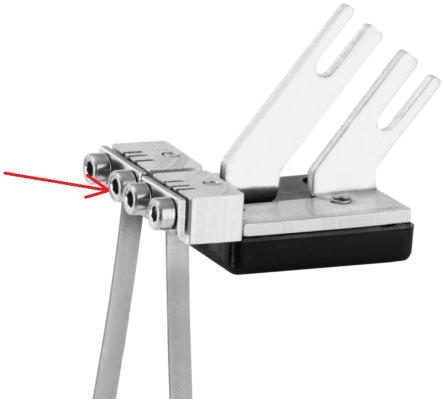

c) Díky vhodné montáži řezacího nože v saních má uživatel možnost nastavit tvar a hloubku řezání. Konce řezacího nože vložte do vybraných otvorů. Výběr otvoru závisí na požadovaném tvaru řezání. Čím šířeji bude nůž namontován, tím více bude tvar podobný písmenu U.
d) Nůž zasuňte do otvorů na požadovanou hloubku. Čím hlouběji bude nůž zasunut (jeho konce budou vyčnívat ze saní), tím bude hloubka řezání menší.

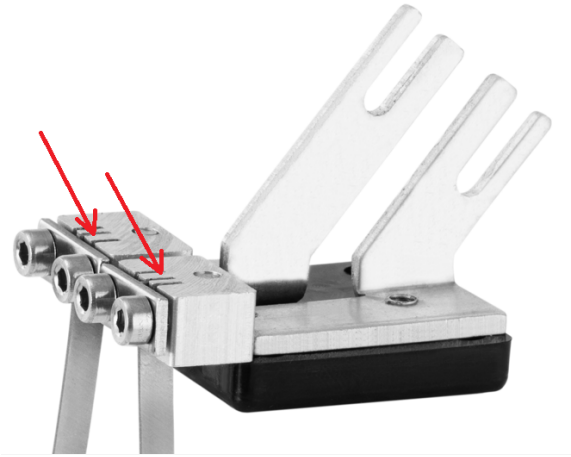

e) Po nastavení nože na požadovaný tvar utáhněte matice tak, aby byl nůž stabilně připevněn.

f) Pomocí klíče přiloženého v balení uvolněte matice na držáku proti směru hodinových ručiček.

g) Do každého otvoru v držáku vložte jednu nohu saní a následně utáhněte matice, aby nohy saní a držák byly v plném kontaktu.

h) V případě chybné montáže se nůž nebude zahřívat.

INSTALACE NOŽE U MODELU MSW-STC-150BB:

a) Nůž namontujte, pokud je zařízení odpojeno od napájení a není zahřáté.
b) Nůž musí být nastaven na požadovaný tvar. Nůž je elastický a lze ho libovolně formovat podle vlastních preferencí. Příklady způsobů formování nože:

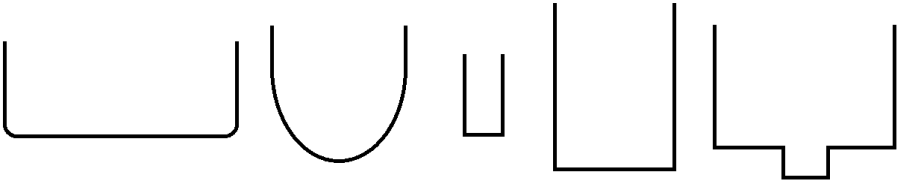

c) Pomocí klíče přiloženého v balení uvolněte matice na vyřezávačce profilů proti směru hodinových ručiček.

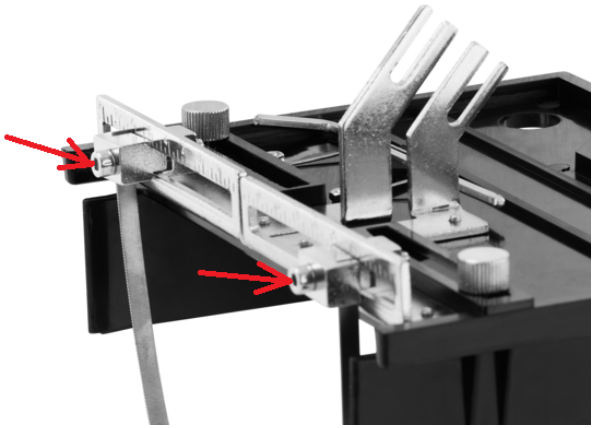

d) Díky vhodné montáži řezacího nože ve vyřezávačce má uživatel možnost nastavit šířku a hloubku řezání. Konce řezacího nože vložte do otvorů, které se nacházejí na obou stranách vodicí lišty.

e) Nůž zasuňte do otvorů na požadovanou hloubku. Čím hlouběji bude nůž zasunut (jeho konce budou vyčnívat z vyřezávačky), tím bude hloubka řezání menší.

f) Vodicí lišta a stupnice slouží k nastavení preferované šířky řezání (jestliže nůž nebyl předtím zformován).

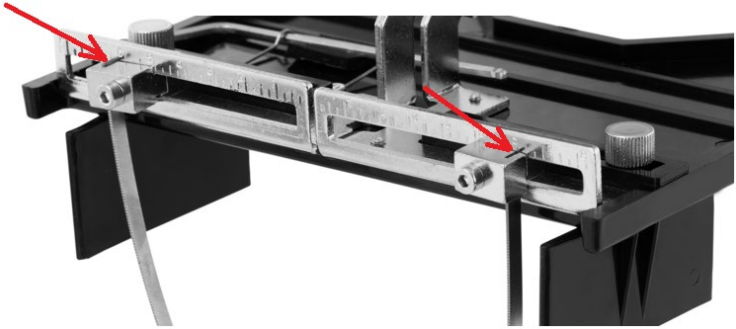

g) Po nastavení nože na požadovaný tvar, šířku a po nastavení hloubky řezání utáhněte matice tak, aby byl nůž stabilně připevněn.

h) Pomocí klíče přiloženého v balení uvolněte matice na držáku proti směru hodinových ručiček.

i) Do každého otvoru v držáku vložte jednu nohu vyřezávačky profilů a následně utáhněte matice, aby nohy vyřezávačky a držák byly v plném kontaktu.

UPOZORNĚNÍ: Pokud máte problémy se zasunutím konců profilů do zařízení, nejprve povolte 4 šrouby ve spodní části vodicích saní (viz obrázek níže).

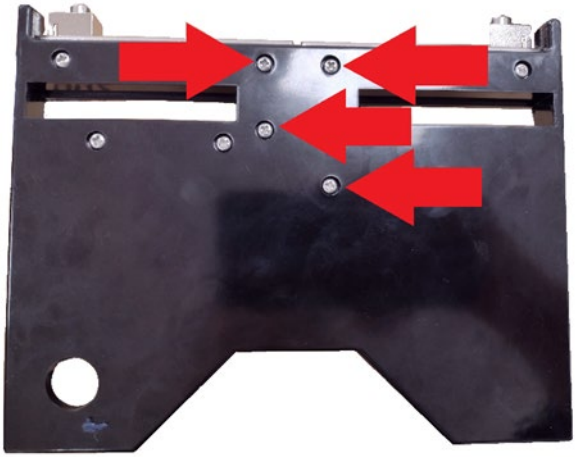

Poté zasuňte konce profilů do otvorů na řezačce polystyrenu a upevněte je. Nakonec opět utáhněte 4 uvolněné šrouby.

j) V případě chybné montáže se nůž nebude zahřívat.

k) Variantně je možné namontovat dorazy. Ty slouží k řezání hran polystyrenu. Je třeba je nastavit na šířku polystyrenu, aby řezání bylo vycentrováno.

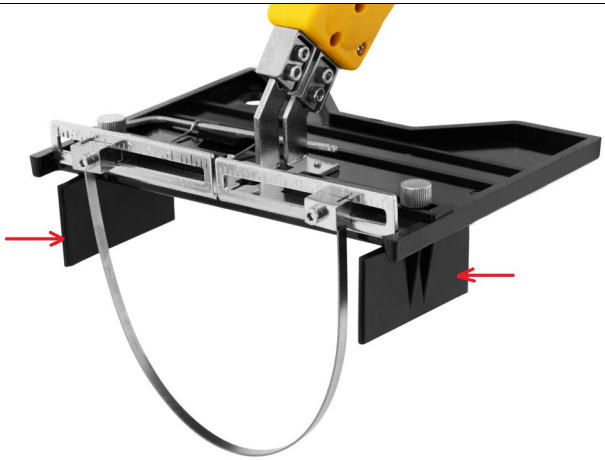

NÁVOD NA ŘEZÁNÍ

a) Nastavte ovladač teploty na požadovanou teplotu. Čím vyšší číslo na ovladači, tím vyšší teplota.
b) Přiložte nůž na předmět.
c) Zapněte provozní spínač a několik sekund před zahájením řezání nástroj zahřívejte (doporučuje se vyzkoušet řezání na odpadech).
d) Udržujte plynulou teplotu a rychlost. Příliš velké množství mlhy/páry může být způsobeno nízkou rychlostí nebo nadměrnou teplotou. To způsobí nepravidelné/nerovné stopy řezání. Tento problém je možné vyřešit snížením teploty nože nebo uvolněním spojky.
e) Provozní spínač pusťte před dokončením posledních 3-5 cm řezání.
f) Správná teplota a rychlost řezání nejen zlepšují pracovní výkonnost, ale také prodlužují životnost nástroje.
g) Doba řezání by neměla překročit 60 sekund.

3.4. Čištění a údržba

a) Před každým čištěním, seřízením, výměnou vybavení a rovněž není-li zařízení používáno, vytáhněte síťovou zástrčku a zařízení nechejte zcela vychladnout.
b) Před každým čištěním, a rovněž není-li zařízení používáno, vytáhněte síťovou zástrčku.
c) Na čistění ploch zařízení používejte výhradně přípravky neobsahující leptavé látky.
d) Po každém čištění všechny části dobře usušte, než budete zařízení znovu používat.
e) Zařízení uchovávejte na suchém a chladném místě chráněném před vlhkostí a přímým slunečním zářením.
f) Na zařízení nestříkejte vodu ani ho nevkládejte do vody.
g) Dávejte pozor, aby větracími otvory, které se nacházejí na krytu, nepronikla voda.
h) Větrací otvory čistěte štětečkem a stlačeným vzduchem.
i) Zařízení pravidelně kontrolujte z hlediska jeho technické funkčnosti a na jakákoli poškození.
j) Na čistění používejte měkký a vlhký hadřík.
k) K čistění nepoužívejte ostré a/nebo kovové předměty (např. drátěné kartáče nebo kovové pomůcky), které mohou poškodit povrch materiálu, z něhož je zařízení vyrobeno.
l) Zařízení nečistěte látkou s kyselou reakcí, přípravky určenými pro lékařské účely, ředidly, palivem, oleji ani dalšími chemickými látkami, protože mohou zařízení poškodit.

ČISTĚNÍ NOŽE

a) Po určité době používání mohou zbytky materiálu ulpět na noži. Na jeho vyčištění použijte speciální drátěný kartáč.

LIKVIDACE OPOTŘEBOVANÝCH ZAŘÍZENÍ.

Po skončení životnosti toto zařízení nelikvidujte s normálním komunálním odpadem, ale odevzdejte ho do sběrného dvora za účelem recyklace elektrických a elektronických zařízení. Informuje o tom symbol umístěný na výrobku, v pokynech k obsluze nebo na obalu. Plasty použité v zařízení jsou vhodné pro opakované použití v souladu s jejich označením. Díky opakovanému použití, využití materiálů nebo jiným formám využívání opotřebovaných zařízení přispíváte k ochraně našeho životního prostředí.

Informace o příslušném sběrném dvoře pro likvidaci opotřebovaných zařízení vám poskytne orgán místní samosprávy.

Caractéristiques techniques

Désignation du paramètre	Valeur du paramètre				
Nom du produit	**DÉCOUPE POLYSTYRÈNE**				
Modèle	MSW-STC-150	MSW-STC-200	MSW-STC-250	MSW-STC-150B	MSW-STC-150BB
Tension d'alimentation [V~] / Fréquence [Hz]	230/50				
Puissance nominale [W]	150	200	250	150	150
Classe de protection	II				
Dimensions [mm]	240x45x35	440x150x44	480x155x35	285x250x44	240x45x35
Poids [kg]	1,3			1,3	1,8
Longueur du câble d'alimentation [m]	2,9				
Température maximale de la lame [^{O}C]	600				
Longueur de la lame [mm]	145	200	250	300	300

1. - Description générale

Ce mode d'emploi a pour but de vous aider à utiliser l'appareil en sécurité et de manière fiable. Le produit est conçu et fabriqué dans un respect strict des spécifications techniques, avec les technologies et les composants les plus récents et conformément aux normes de qualité les plus élevées.

AVANT TOUTE UTILISATION,
CE MODE D'EMPLOI DOIT ÊTRE LU ET COMPRIS.

Pour assurer un fonctionnement durable et fiable de l'appareil, veillez à l'utiliser et à l'entretenir correctement, conformément aux instructions de ce mode d'emploi. Les caractéristiques techniques et les spécifications contenues dans ce mode d'emploi sont à jour. Le fabricant se réserve le droit d'apporter des modifications pour améliorer la qualité. L'appareil est conçu et construit de manière à minimiser les risques liés à l'émission de bruit, compte tenu des progrès technologiques et de la possibilité de réduction du niveau sonore.

Signification des symboles

CE	Le produit répond aux exigences des normes de sécurité correspondantes.
	Avant toute utilisation, lisez attentivement le mode d'emploi.
	Le produit est recyclable.
	ATTENTION ! ou **AVERTISSEMENT !** ou **RAPPEL !** décrivant la situation (icône d'avertissement générale).
	Portez des lunettes de sécurité.
	Portez des gants de protection.
	ATTENTION ! Risque d'électrisation !
	Risque d'empoisonnement par substances toxiques !
	Appareils de classe 2 d'isolation électrique, avec double isolation.

	Attention ! La surface chaude peut provoquer des brûlures !

ATTENTION ! **Les illustrations de ce mode d'emploi ne sont données qu'à titre indicatif et peuvent différer dans certains détails de l'aspect réel du produit.**

C'est la version allemande de ce mode d'emploi qui est sa version originale. Les autres versions linguistiques sont des traductions de l'allemand.

2. Sécurité d'utilisation

ATTENTION ! Lisez tous les avertissements de sécurité et toutes les instructions. Le non-respect des avertissements et des instructions peut entraîner une électrisation, un incendie et/ou des blessures graves ou la mort.

Le terme « appareil » ou « produit » dans les avertissements et dans la description des instructions fait référence au DÉCOUPE POLYSTYRÈNE.

2.1. Sécurité électrique

a) La fiche de l'appareil doit être compatible avec la prise de courant. Ne modifiez pas la fiche de quelque manière que ce soit. Les fiches d'origine et les prises correspondantes réduisent le risque d'électrisation.
b) Évitez de toucher les éléments mis à la terre tels que les tuyaux, les radiateurs, les cuisinières et les réfrigérateurs. Il existe un risque accru d'électrisation si le corps est mis à la terre en touchant l'appareil qui est exposé à l'action directe de la pluie, d'un sol humide ou qui est mis en marche dans un environnement humide. La pénétration d'eau dans l'appareil augmente le risque de son endommagement et d'électrisation.
c) Ne touchez pas l'appareil avec des mains mouillées ou humides.
d) N'utilisez pas le câble à mauvais escient. Ne l'utilisez jamais pour déplacer l'appareil ou pour retirer la fiche de la prise. Gardez le câble à l'écart des sources de chaleur, de l'huile, des arêtes tranchantes et des pièces mobiles. Les fils endommagés ou emmêlés augmentent le risque d'électrisation.
e) Lorsque vous utilisez l'appareil à l'extérieur, utilisez une rallonge prévue à cet effet. L'utilisation d'une rallonge pour usage extérieur réduit le risque d'électrisation.

f) Il est interdit d'utiliser l'appareil si le câble d'alimentation est endommagé ou présente des signes évidents d'usure. Un câble d'alimentation endommagé doit être remplacé par un électricien qualifié ou par le service après-vente du fabricant.
g) Pour éviter l'électrisation, n'immergez pas le câble, la fiche ou l'appareil lui-même dans l'eau ou tout autre liquide. N'utilisez pas l'appareil sur des surfaces mouillées.
h) ATTENTION - DANGER DE MORT ! Lorsque vous nettoyez ou utilisez l'appareil, ne l'immergez jamais dans l'eau ou dans d'autres liquides.
i) N'utilisez pas l'appareil dans les locaux à très forte humidité / à proximité immédiate de réservoirs d'eau !
j) Ne laissez pas l'appareil être mouillé. Risque d'électrisation !

2.2. Sécurité sur le lieu de travail

a) Veillez à ce que le lieu de travail soit bien rangé et bien éclairé. Tout désordre ou mauvais éclairage risquent d'entraîner des accidents. Soyez prévoyant et raisonnable, faites attention à ce que vous faites lors de l'utilisation de l'appareil.
b) N'utilisez pas l'appareil dans une zone à risque d'explosion, par exemple en présence de liquides, de gaz ou de poussières inflammables. L'appareil produit des étincelles qui peuvent enflammer la poussière ou les vapeurs.
c) En cas de dommages ou d'anomalies dans le fonctionnement de l'appareil, il faut l'arrêter immédiatement et en informer une personne autorisée.
d) En cas de doute quant au bon fonctionnement du produit ou si vous constatez qu'il est endommagé, contactez le service après-vente du fabricant.
e) Le produit ne peut être réparé que par le service après-vente du fabricant. N'effectuez pas les réparations vous-même !
f) En cas d'incendie ou de départ de feu, n'utilisez que les extincteurs à poudre ou à neige (CO2) pour éteindre l'appareil sous tension.
g) Utilisez l'appareil dans une zone bien ventilée.
h) Conservez ce mode d'emploi pour tout usage ultérieur. Si l'appareil doit être transmis à un tiers, ce mode d'emploi sera livré avec l'appareil.
i) Gardez les pièces d'emballage et les petites pièces d'assemblage hors de portée des enfants.
j) Gardez l'appareil hors de portée des enfants et des animaux.
k) En utilisant cet appareil avec d'autres appareils, les instructions d'utilisation de ces derniers doivent également être respectées.

⚠ **N'oubliez pas de** protéger les enfants et les autres personnes extérieures lors de l'utilisation de l'appareil.

2.3. Sécurité personnelle

a) N'utilisez pas l'appareil si vous êtes fatigué, malade ou sous l'influence de l'alcool, de drogues ou de médicaments qui limitent considérablement votre capacité à l'utiliser.
b) L'appareil n'est pas destiné à être utilisé par des personnes (y compris les enfants) aux capacités mentales, sensorielles ou intellectuelles réduites ou qui manquent d'expérience et/ou de connaissances appropriées, à moins qu'elles ne soient surveillées par une personne responsable de leur sécurité ou qu'elles aient reçu des instructions de celle-ci sur la manière d'utiliser l'appareil.
c) Soyez vigilant et raisonnable lorsque vous utilisez l'appareil. Tout moment d'inattention lors de son utilisation peut entraîner des dommages corporels graves.
d) Lors de l'utilisation de l'appareil, utilisez les équipements de protection individuelle nécessaires énumérés au point 1 de la signification des symboles. L'utilisation d'équipements de protection individuelle appropriés et agrées réduit le risque de blessure.
e) Ne surestimez pas vos capacités. Maintenez l'équilibre du corps à tout moment du travail. Cela permet de mieux contrôler l'appareil dans des situations inattendues.
f) Cet appareil n'est pas un jouet. Surveillez les enfants pour vous assurer qu'ils ne jouent pas avec l'appareil.

2.4. Utilisation de l'appareil en sécurité

a) Évitez de surcharger l'appareil. Utilisez des outils adaptés à l'usage concerné. Un appareil correctement sélectionné accomplira mieux et plus en sécurité les tâches pour lesquelles il a été conçu.
b) N'utilisez pas l'appareil si l'interrupteur ON/OFF ne fonctionne pas correctement (ne se met pas en marche ou ne s'arrête pas). Tout appareil qui ne peut pas être contrôlé par un interrupteur est dangereux, ne doit pas être utilisé et doit être réparé.
c) L'appareil doit être débranché de l'alimentation électrique avant tout réglage, nettoyage ou entretien. Cela réduit le risque de démarrage accidentel.
d) Lorsque vous n'utilisez pas l'appareil, tenez-le hors de portée des enfants et de toute personne ne connaissant pas l'appareil ou ce mode d'emploi. Tout appareil est dangereux s'il est manipulé par un utilisateur inexpérimenté.
e) Maintenez l'appareil en bon état de marche. Avant chaque utilisation, assurez-vous de l'absence d'endommagements généraux et de ceux de pièces mobiles (fissures de pièces ou de composants ou toute autre condition susceptible de

peser sur la sécurité de fonctionnement de l'appareil). En cas d'endommagement, faites réparer l'appareil avant de l'utiliser.

f) Gardez l'appareil hors de portée des enfants.
g) Pour assurer l'intégrité opérationnelle de l'appareil, ne retirez pas les protections installées en usine ni ne desserrez les vis.
h) Nettoyez régulièrement l'appareil afin d'éviter une accumulation permanente de saletés.
i) Cet appareil n'est pas un jouet. Le nettoyage et l'entretien ne doivent pas être effectués par des enfants sans la surveillance d'un adulte.
j) Il est défendu de modifier l'appareil pour en changer les paramètres ou la construction.
k) Gardez les appareils éloignés des sources de chaleur.
l) N'obstruez pas les orifices de ventilation de l'appareil !
m) Gardez l'appareil éloigné de votre corps et soyez prudent lorsque vous le manipulez. La température de l'appareil peut atteindre un niveau élevé, risquant ainsi de provoquer des brûlures.

ATTENTION ! Bien que l'appareil ait été conçu pour fonctionner en sécurité et muni de protections adéquates et d'éléments supplémentaires protégeant l'utilisateur, il existe toujours un petit risque d'accident ou de blessure lors de la manipulation de l'appareil. Soyez donc prudent et raisonnable lors de son utilisation.

3. Règles d'utilisation

L'appareil est conçu pour découper les éléments en polystyrène expansé (EPS), en polystyrène extrudé (XPS), en polyéthylène, en polypropylène et bien d'autres mousses utilisées dans l'isolation thermique.

L'utilisateur est responsable de tout dommage résultant de toute utilisation contraire à la destination de l'appareil.

3.1. Description de l'appareil

MODÈLES MSW-STC-150, MSW-STC-200, MSW-STC-250 :

1. Régulateur de température
2. Câble d’alimentation
3. Crochet
4. Interrupteur de fonctionnement / embrayage
5. Voyant
6. Fixation
7. Lame de coupe droite

MODÈLE MSW-STC-150B :

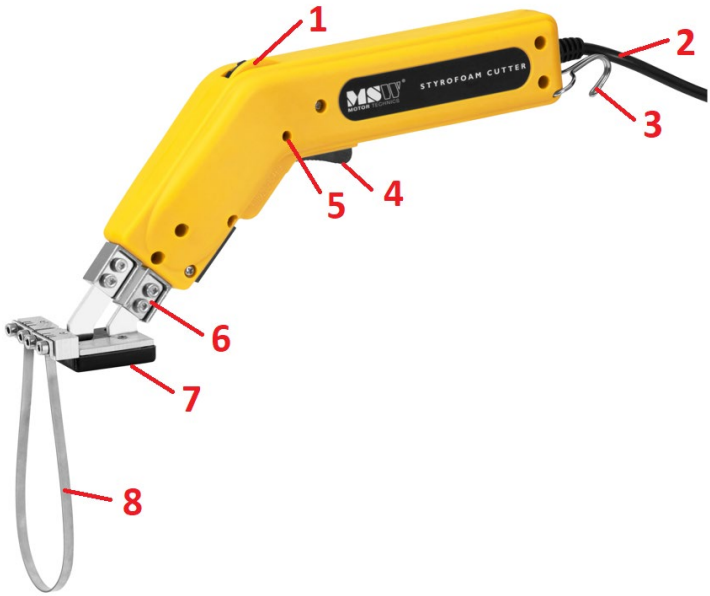

1. Régulateur de température
2. Câble d’alimentation
3. Crochet
4. Interrupteur de fonctionnement / embrayage
5. Voyant
6. Fixation de la lame
7. Chariot de guidage
8. Lame de coupe élastique

MODÈLE MSW-STC-150BB :

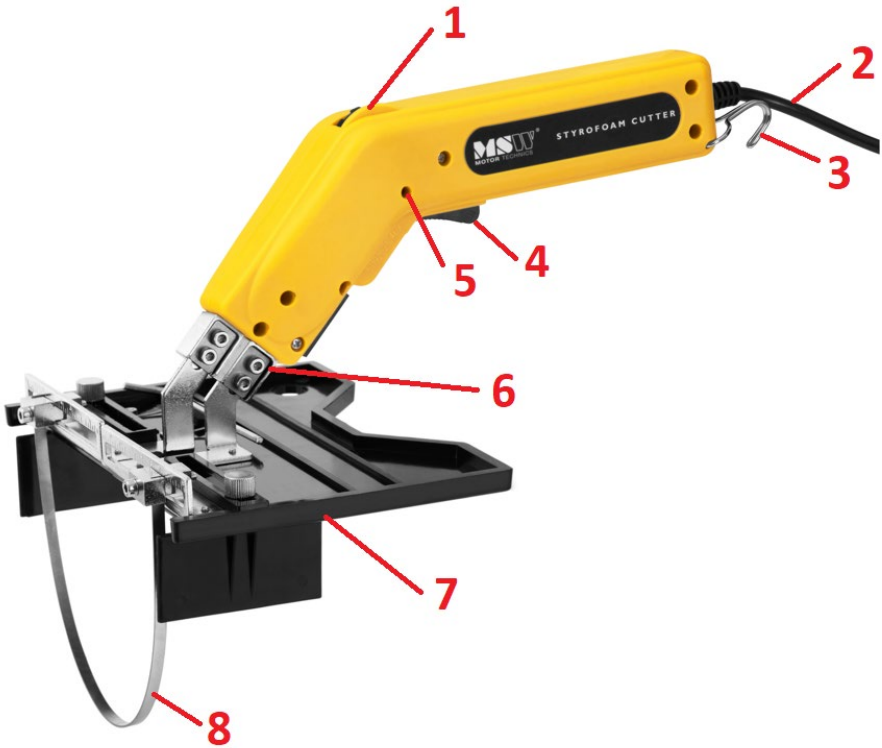

1. Régulateur de température
2. Câble d'alimentation
3. Crochet
4. Interrupteur de fonctionnement / embrayage
5. Voyant
6. Fixation de la lame
7. Rainureuse réglable
8. Lame flexible

Chaque kit comprend également une clé et une brosse métallique :

3.2. Préparation au fonctionnement

EMPLACEMENT DE L'APPAREIL

La température ambiante ne doit pas dépasser 40 °C et l'humidité relative 85 %. Placez l'appareil de manière à assurer une bonne circulation d'air. Gardez l'appareil à l'écart de toute surface chaude. Utilisez toujours l'appareil sur une surface plane, stable, propre, ignifuge et sèche et gardez toujours l'appareil hors de portée des enfants et des personnes aux capacités mentales, sensorielles ou intellectuelles réduites. Placez l'appareil de manière à ce que la prise de courant soit accessible à tout moment. Assurez-vous que l'alimentation électrique de l'appareil correspond aux informations indiquées sur la plaque signalétique !

3.3. Utilisation de l'appareil

INSTALLATION DE LA LAME DANS LES MODÈLES MSW-STC-150, MSW-STC-200, MSW-STC-250 :

a) Le montage de la lame est réalisé sur un appareil débranché de l'alimentation électrique et non chauffé.
b) Desserrez les écrous du support dans le sens inverse des aiguilles d'une montre à l'aide de la clé fournie.

c) Insérez une patte de la lame dans chacun des trous du support et serrez les écrous de manière à ce que les pattes de la lame et le support soient complètement en contact.

d) Une mauvaise installation empêchera la lame d'être chauffée.

INSTALLATION DE LA LAME SUR LE MODÈLE MSW-STC-150B :

a) Le montage de la lame est réalisé sur un appareil débranché de l'alimentation électrique et non chauffé.
b) Desserrez les écrous du chariot de guidage dans le sens inverse des aiguilles d'une montre à l'aide de la clé fournie.

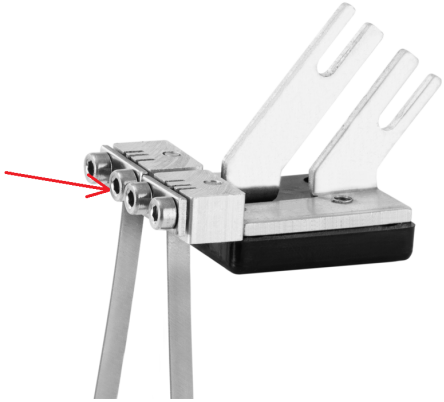

c) En ajustant la lame de coupe dans le chariot de guidage, l'utilisateur peut régler la forme et la profondeur de la coupe. Insérez la pointe de la lame de coupe dans les trous sélectionnés. Le choix du trou dépend de la forme prévue de la coupe. Plus la lame est fixée en largeur, plus elle est en forme de U.

d) Insérez la lame dans les trous à la profondeur souhaitée. Plus la lame est insérée profondément (ses extrémités dépassent du chariot de guidage), plus la profondeur de coupe est faible.

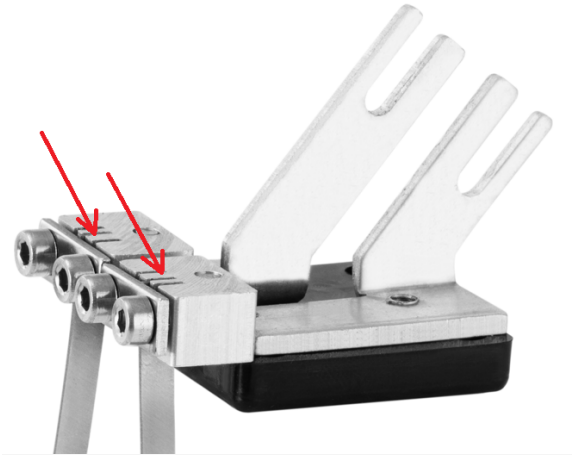

e) Une fois la forme de la lame obtenue, serrez les écrous afin de bien maintenir la lame en place.

f) Desserrez les écrous du support dans le sens inverse des aiguilles d'une montre à l'aide de la clé fournie.

g) Insérez une patte de la lame dans chacun des trous du support et serrez les écrous de manière à ce que les pattes du chariot de guidage et le support soient complètement en contact.

h) Une mauvaise installation empêchera la lame d'être chauffée.

INSTALLATION DE LA LAME SUR LE MODÈLE MSW-STC-150BB :

a) Le montage de la lame est réalisé sur un appareil débranché de l'alimentation électrique et non chauffé.

b) Conférez à la lame la forme souhaitée. La lame est flexible et peut être formée à volonté, selon vos préférences. Exemples de mise en forme d'une lame :

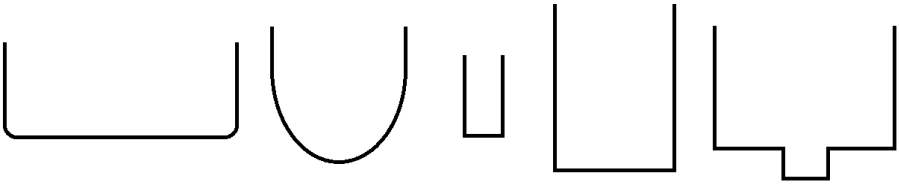

c) À l'aide de la clé fournie, desserrez les écrous de la rainureuse dans le sens inverse des aiguilles d'une montre.

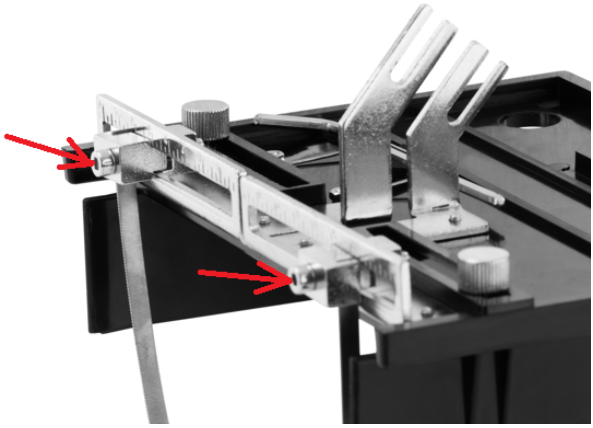

d) En ajustant la lame de coupe dans la rainureuse, l'utilisateur peut régler la largeur et la profondeur de la coupe. Insérez la pointe de la lame de coupe dans les trous situés de part et d'autre du guide.

e) Insérez la lame dans les trous à la profondeur souhaitée. Plus la lame est insérée profondément (ses extrémités dépassent de la rainureuse), plus la profondeur de coupe est faible.

f) Le guide et l'échelle sont utilisés pour régler la largeur de coupe préférée (si la lame n'a pas été préalablement formée).

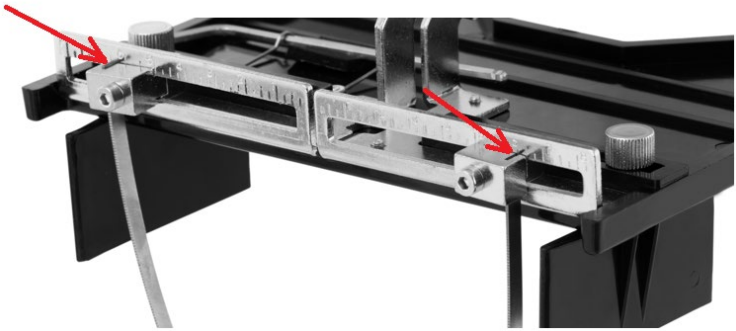

g) Une fois la forme et la largeur souhaitées données à la lame et la profondeur de coupe réglée, serrez les écrous pour bien maintenir la lame en place.

h) Desserrez les écrous du support dans le sens inverse des aiguilles d'une montre à l'aide de la clé fournie.

i) Insérez une patte de la rainureuse dans chacun des trous du support et serrez les écrous de manière à ce que les pattes de la rainureuse et le support soient complètement en contact.

ATTENTION : Si vous avez du mal à insérer les extrémités des profilés dans l'appareil, desserrez les 4 vis qui se trouvent au bas du charriot de guidage (voir photo ci-dessous).

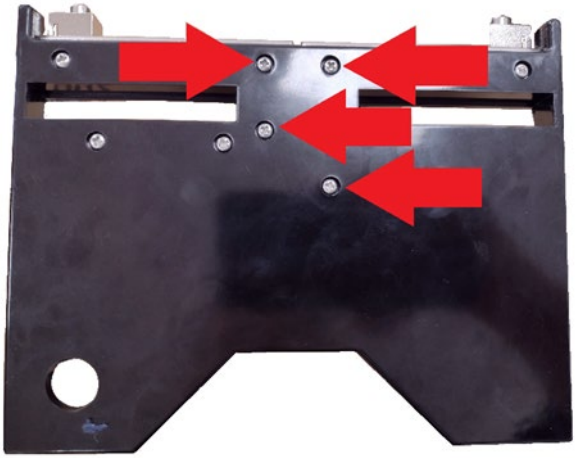

Insérez ensuite les extrémité des profilés dans les ouvertures du découpe-polystyrène et fixez-les. Resserrez ensuite les 4 vis précédemment desserrées.

j) Une mauvaise installation empêchera la lame d'être chauffée.

k) Des dispositifs de butée peuvent être installés en option. Ils sont utilisés pour couper les bords de la mousse de polystyrène. Il faut les régler sur la largeur du polystyrène, afin que la coupe soit centrée.

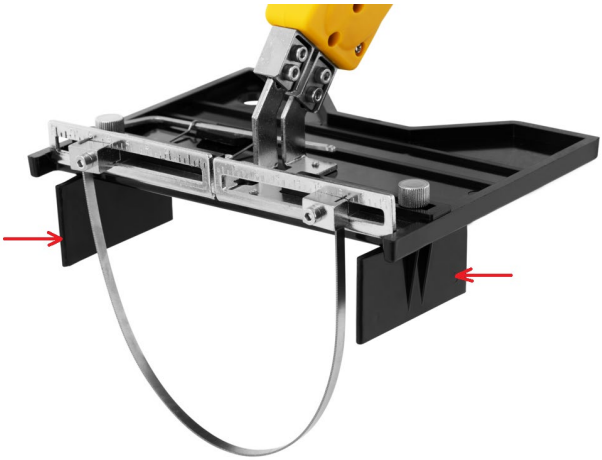

INSTRUCTION DE COUPE

a) Réglez le bouton de température sur la position de fonctionnement. Plus la valeur indiquée sur le cadran est élevée, plus la température sera élevée.

b) Placez la lame sur la pièce à travailler.

c) Activez l’interrupteur de fonctionnement et préchauffez l’outil quelques

secondes avant de couper (il est conseillé de tester la coupe sur des déchets).

d) Maintenez la température et la vitesse constantes. Trop de brouillard/vapeur peut être causé par une faible vitesse ou une température excessive. Cela entraînera des chemins de coupe irréguliers / inégaux. Ce problème peut être résolu en abaissant la température de la lame ou en desserrant l’interrupteur de fonctionnement.

e) Relâchez l’interrupteur de fonctionnement avant la fin des 3 à 5 derniers cm de coupe.

f) La bonne température et la bonne vitesse de coupe améliorent non seulement l’efficacité du travail, mais prolongent également la durée de vie de l’outil.

g) Le temps de coupe ne doit pas dépasser 60 secondes.

3.4. Nettoyage et entretien

a) Débranchez la fiche de la prise et laissez refroidir complètement l'appareil avant chaque nettoyage, réglage, changement d'outillage ou lorsque l'appareil n'est pas utilisé.
b) Retirez la fiche avant chaque nettoyage ou lorsque l'appareil n'est pas utilisé.
c) Pour nettoyer la surface, n'utilisez que des produits libres de substances caustiques.
d) Après chaque nettoyage, séchez tous les composants avant de réutiliser l'appareil.
e) Conservez l'appareil dans un endroit sec et frais, à l'abri de l'humidité et des rayons directs du soleil.
f) Il est interdit de tremper l'appareil avec un jet d'eau ou de l'immerger dans l'eau.
g) Veillez à ce que l'eau ne pénètre pas par les orifices de ventilation du boîtier.
h) Nettoyez les orifices de ventilation avec un pinceau et de l'air comprimé.
i) Effectuez des inspections régulières de l'appareil pour vous assurer qu'il est en bon état de fonctionnement et qu'aucun dommage n'est survenu.
j) Nettoyez avec un chiffon doux et légèrement humide.
k) N'utilisez pas d'objets tranchants et/ou métalliques (par exemple, une brosse métallique ou une spatule en métal) pour le nettoyage car ils risquent d'endommager la surface du matériau dont l'appareil est fabriqué.
l) Ne nettoyez pas l'appareil avec des substances acides, des produits médicaux, des diluants, du carburant, de l'huile ou d'autres produits chimiques, car cela pourrait endommager l'appareil.

NETTOYAGE DE LA LAME

a) Après un certain temps d'utilisation, des résidus de matériau peuvent se

coincer sur la lame. Utilisez une brosse métallique spéciale pour le nettoyage.

ENLÈVEMENT DE L'APPAREIL USAGÉ

A la fin de sa vie utile, ce produit ne doit pas être jeté avec les déchets ménagers normaux mais doit être apporté à un centre de collecte et de recyclage des équipements électriques et électroniques. Cela est indiqué par un symbole sur le produit, dans le manuel d'utilisation ou sur l'emballage. Les matériaux utilisés dans l'appareil sont recyclables selon leur désignation. En réutilisant, en réaffectant ou en utilisant d'une autre manière les équipements usagés, vous apportez une contribution importante à la protection de notre environnement.
Consultez votre administration locale pour trouver une déchetterie appropriée.

Dati tecnici

Descrizione del parametro	Valore del parametro				
Nome del prodotto	**TAGLIERINA PER POLISTIROLO**				
Modello	MSW-STC-150	MSW-STC-200	MSW-STC-250	MSW-STC-150B	MSW-STC-150BB
Tensione di alimentazione [V~] / Frequenza [Hz]	230/50				
Potenza nominale [W]	150	200	250	150	150
Classe di protezione	II				
Dimensioni [mm]	240x45x35	440x150x44	480x155x35	285x250x44	240x45x35
Peso [kg]	1,3			1,3	1,8
Lunghezza del cavo di alimentazione [m]	2,9				
Temperatura massima della lama [°C]	600				
Lunghezza della lama [mm]	145	200	250	300	300

1. - Descrizione generale

Il manuale ha lo scopo di aiutare nell'uso sicuro e affidabile. Il prodotto è progettato e fabbricato rigorosamente secondo le specifiche tecniche utilizzando la tecnologia e i componenti più recenti e mantenendo i più alti standard di qualità.

PRIMA DI PROCEDERE AL LAVORO BISOGNA ACCURATAMENTE LEGGERE E COMPRENDERE QUESTO MANUALE.

Per garantire un funzionamento duraturo e affidabile dell'apparecchio, occorre prestare attenzione al suo funzionamento e alla sua manutenzione secondo le istruzioni del presente manuale. I dati tecnici e le specifiche di questo manuale sono aggiornati. Il produttore si riserva il diritto di apportare modifiche per migliorare la qualità. Tenendo conto del progresso tecnologico e della possibilità di ridurre il rumore, l'apparecchio è progettato e costruito in modo tale che il rischio derivante dall'emissione di rumore sia ridotto al livello più basso.

Spiegazione dei simboli

	Il prodotto soddisfa i requisiti degli standard di sicurezza pertinenti.
	Prima dell'uso bisogna prendere visione del manuale.
	Prodotto riciclabile.
	ATTENZIONE! o **AVVERTENZA!** o **RICORDA!** che descrivono una data situazione (segnale generico di pericolo)
	Indossare gli occhiali protettivi.
	Indossare guanti protettivi.
	ATTENZIONE! Avvertenza contro la folgorazione!
	Vvertenza contro il pericolo di avvelenamento con sostanze tossiche!
	Apparecchiatura di classe di protezione II con doppio isolamento.

	Attenzione! La superficie calda può causare ustioni!

ATTENZIONE! Le illustrazioni in questo manuale sono solo a scopo illustrativo e possono differire in alcuni dettagli dall'aspetto reale del prodotto.

Il manuale originale è la versione tedesca. Le altre versioni linguistiche sono delle traduzioni dal tedesco.

2. Sicurezza di utilizzo

Attenzione! Leggere tutte le avvertenze relative alla sicurezza e tutte le istruzioni. La mancata osservazione delle avvertenze e delle istruzioni può causare folgorazione, incendio e/o danni fisici o morte.

Il termine "apparecchio" o "prodotto" nelle avvertenze e nella descrizione delle istruzioni si riferisce alla < TAGLIERINA PER POLISIROLO>.

2.1. Sicurezza elettrica

a) La spina dell’apparecchio deve essere adattata alla presa. Non modificate la spina in alcun modo. Le spine originali e le prese corrispondenti riducono il rischio di scosse elettriche.
b) Evitare di toccare i componenti con messa a terra come tubi, radiatori, fornelli e frigoriferi. C'è un rischio maggiore di scossa elettrica se il corpo è messo a terra e tocca l'unità esposta a pioggia diretta, pavimentazione bagnata e funzionamento in un ambiente umido. Il passaggio dell’acqua nell’apparecchio aumenta il rischio di danneggiamento o di folgorazione.
c) Non toccare l’apparecchio con mani bagnate o umide.
d) Non usare il cavo in modo improprio. Non utilizzare mai il cavo per trasportare l'apparecchio o per tirare o estrarre la spina dal contatto. Tenere il cavo lontano da fonti di calore, olio, bordi taglienti o parti in movimento. I cavi danneggiati o aggrovigliati aumentano il rischio di scosse elettriche.
e) In caso di utilizzo dell’apparecchio all'aperto, usare una prolunga progettata per l'utilizzo all'aperto. L'utilizzo di una prolunga progettata per l’utilizzo all’aperto riduce il rischio di scosse elettriche.

f) Non utilizzare l’apparecchio se il cavo di alimentazione è danneggiato o mostra chiari segni di usura. Il cavo di alimentazione danneggiato deve essere sostituito da un elettricista qualificato o dal centro di assistenza del produttore
g) Per evitare scosse elettriche, non immergere il cavo, la spina o l’apparecchio stesso in acqua o altri liquidi. Non utilizzare l’apparecchio su superfici bagnate.
h) ATTENZIONE - PERICOLO DI MORTE! Quando si pulisce o si usa l’apparecchio, non immergerlo mai in acqua o altri liquidi.
i) Non utilizzare l'apparecchio in locali con umidità molto elevata / nelle immediate vicinanze di serbatoi d'acqua!
j) Non permettere che l'apparecchio si bagni. Rischio di folgorazione!

2.2. Sicurezza nei luoghi di lavoro

a) Mantenere l'area di lavoro ordinata e ben illuminata. Il disordine o la scarsa illuminazione possono provocare incidenti. Bisogna essere previdenti, fare attenzione a quello che si fa e usare il buon senso utilizzando l’apparecchio.
b) Non utilizzare l’apparecchio in un'area esplosiva, per esempio in presenza di liquidi, gas o polveri infiammabili. L’apparecchio produce scintille che possono incendiare polvere o vapori.
c) In caso di constatazione di danno o non conformità nel funzionamento del dispositivo bisogna spegnerlo immediatamente e informare la persona delegata.
d) In caso di dubbi sul corretto funzionamento del prodotto o in caso di constatazione di un danno, si prega di contattare il servizio di assistenza del produttore.
e) Il prodotto può essere riparato esclusivamente dal servizio di assistenza del produttore. Non eseguire le riparazioni da soli!
f) In caso di incendio o di accensione del fuoco, si devono usare solo estintori a polvere o a neve (CO_2) per spegnere l'apparecchio sotto tensione.
g) Utilizzare l’apparecchio in un'area ben ventilata.
h) Conservare il manuale d’uso per utilizzo futuro. Se l'apparecchio deve essere trasferito a terzi, anche il manuale d'uso deve essere consegnato insieme all'apparecchio.
i) Tenere le parti dell'imballaggio e le piccole parti di assemblaggio fuori dalla portata dei bambini.
j) Tenere l’apparecchio lontano dalla portata dei bambini e degli animali.
k) Quando si utilizza questo apparecchio insieme ad altri apparecchi, è necessario seguire anche le altre istruzioni per l'uso.

Ricorda! i bambini e gli altri astanti devono essere protetti durante l'utilizzo dell’apparecchio.

2.3. Sicurezza personale

a) Non utilizzarel’apparecchio quando si è stanchi, malati o sotto l'influenza di alcol, droghe o farmaci che limitano sostanzialmente la capacità di utilizzare l’apparecchio.
b) L’apparecchio non è destinato ad essere utilizzato da persone (compresi i bambini) con funzioni mentali, sensoriali o intellettuali ridotte o con mancanza di esperienza e/o conoscenza, a meno che non siano sorvegliati da una persona responsabile della loro sicurezza o abbiano ricevuto istruzioni su come utilizzare la macchina.
c) Bisogna prestare attenzione, usare il buon senso durante il funzionamento dell’apparecchio. Un attimo di disattenzione può portare a gravi lesioni del corpo.
d) Usare i dispositivi di protezione individuale necessari quando si lavora con l'apparecchio, come specificato nella sezione 1 della spiegazione dei simboli. L'uso di dispositivi di protezione individuale appropriati e approvati riduce il rischio di lesioni.
e) Non sopravvalutate le proprie capacità. Mantenere l'equilibrio del corpo e il bilanciamento in ogni momento durante il lavoro. Questo permette un migliore controllo dell’apparecchio in situazioni impreviste.
f) L’apparecchio non è un giocattolo. I bambini non devono giocare con l’apparecchio.

2.4. Utilizzo sicuro dell’apparecchio

a) Non sovraccaricare l’apparecchio. Utilizzare strumenti adatti all'applicazione. Un apparecchio selezionato correttamente farà un lavoro migliore e più sicuro per il quale è stato progettato.
b) Non utilizzare l'apparecchio se l'interruttore ON/OFF non funziona bene (non si accende e non si spegne). L'apparecchio che non può essere controllato da un interruttore, non è sicuro, non può funzionare e deve essere riparato.
c) Bisogna scollegare l'apparecchio dall'alimentazione prima della regolazione, della pulizia e della manutenzione. Questa misura preventiva riduce il rischio di messa in moto accidentale.
d) Tenere l'apparecchio inutilizzata fuori dalla portata dei bambini e di chiunque non abbia familiarità con l'apparecchio o con questo manuale. Le apparecchiature elettriche sono pericolose nelle mani di utilizzatori inesperti.
e) Mantenere l’apparecchio in uno stato tecnico buono. Controllare prima di ogni operazione che non ci siano danni generali o relativi alle parti in movimento (crepe nelle parti e nei componenti o qualsiasi altra condizione che possa

influenzare il funzionamento sicuro dell’apparecchio). In caso di danno, far riparare l'apparecchio prima dell'uso.

f) Conservare l’apparecchio fuori della portata dei bambini.
g) Per assicurare l'integrità operativa progettata dell'apparecchio, non rimuovere le coperture installate in fabbrica o allentare le viti.
h) Pulire regolarmente l’apparecchio per evitare un accumulo permanente di sporco.
i) L’apparecchio non è un giocattolo. Le operazioni di pulizia e di manutenzione non devono essere effettuate dai bambini senza sorveglianza.
j) È vietato manomettere il design dell’apparecchio per modificarne i parametri o la costruzione.
k) Tenere l’apparecchio lontano dalle fonti di fuoco o dal calore.
l) Non coprire i fori di ventilazione dell’apparecchio.
m) Tenere il dispositivo a una distanza di sicurezza dal corpo e usare cautela nel maneggiare il dispositivo. Il dispositivo si riscalda a una temperatura elevata, che può causare ustioni.

ATTENZIONE! Anche se l'apparecchio è stato progettato per essere sicuro, sia dotato di adeguate protezioni, e nonostante l'uso di ulteriori elementi di sicurezza per l'utente, c'è ancora un piccolo rischio di incidente o lesione durante l’utilizzo dell’apparecchiatura. Si consiglia di mantenere la cautela e il buon senso durante l’utilizzo.

3. Principi di utilizzo

Il dispositivo è progettato per tagliare elementi in polistirene espanso (EPS), polistirene estruso (XPS), polietilene, polipropilene e molti altri materiali espansi utilizzati nell'isolamento degli edifici.

L'utente è responsabile di qualsiasi danno derivante da un uso improprio.

3.1. Descrizione del dispositivo

MODELLI MSW-STC-150, MSW-STC-200, MSW-STC-250:

1. Regolatore di temperatura
2. Cavo di alimentazione
3. Gancio
4. Interruttore di funzionamento/frizione
5. Spia
6. Portalama
7. Lama piatta

MODELLO MSW-STC-150B:

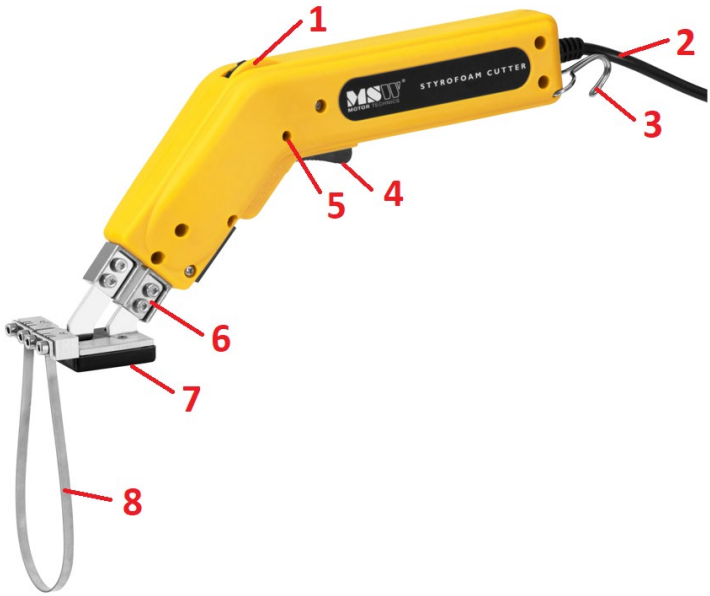

1. Regolatore di temperatura
2. Cavo di alimentazione
3. Gancio
4. Interruttore di funzionamento/frizione
5. Spia
6. Portalama
7. Slitta
8. Lama piatta flessibile

MODELLO MSW-STC-150BB:

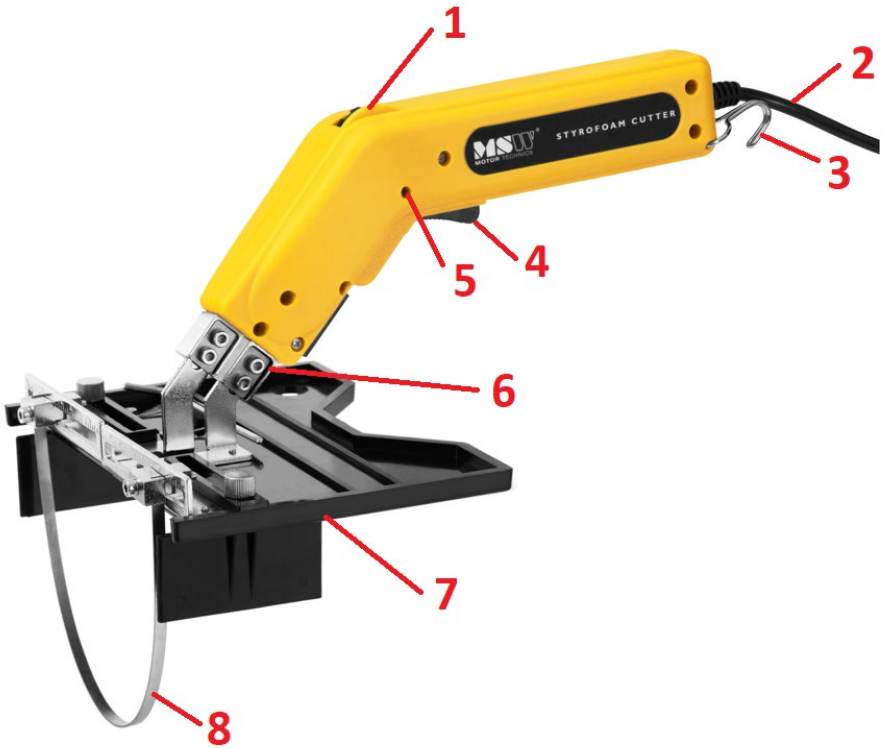

1. Regolatore di temperatura
2. Cavo di alimentazione
3. Gancio
4. Interruttore di funzionamento/frizione
5. Spia
6. Portalama
7. Slitta per taglio scanalature grande
8. Lama a profilo flessibile

Inoltre, una chiave a brugola e una spazzola metallica sono incluse in ogni set:

3.2. Predisposizione al lavoro

POSIZIONAMENTO DELL'APPARECCHIO

La temperatura ambiente non deve superare i 40°C e l'umidità relativa non deve superare l'85%. L'apparecchio deve essere posizionato in modo da garantire una buona circolazione dell'aria. Tenere l'apparecchio lontano da qualsiasi superficie calda. Utilizzare sempre l'apparecchio su una superficie piana, stabile, pulita, resistente al fuoco e tenere fuori dalla portata dei bambini e delle persone con funzioni mentali, sensoriali o intellettuali ridotte. L'apparecchio deve essere collocato in modo tale che la spina di alimentazione possa essere raggiunta in qualsiasi momento. Assicurarsi che l'alimentazione elettrica dell'apparecchio corrisponda ai dati riportati sulla targhetta!

3.3. Lavoro con l'apparecchio

INSTALLAZIONE DELLA LAMA PER I MODELLI MSW-STC-150, MSW-STC-200, MSW-STC-250:

a) La lama deve essere montata quando il dispositivo è scollegato dall'alimentazione e non è riscaldato.
b) Usando la chiave in dotazione, allentare i dadi del portalama in senso antiorario.

c) Inserire una gamba della lama in ogni foro del supporto, poi stringere i dadi in modo che le gambe della lama e il supporto siano in pieno contatto.

d) Un'installazione impropria farà sì che la lama non si riscalderà.

INSTALLAZIONE DELLA LAMA SUL MODELLO MSW-STC-150B:

a) La lama deve essere montata quando il dispositivo è scollegato dall'alimentazione e non è riscaldato.
b) Usando la chiave in dotazione, allentare i dadi della slitta in senso antiorario.

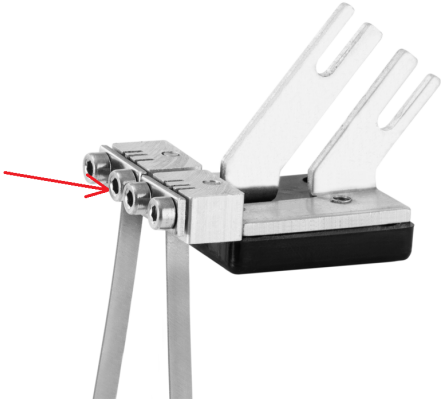

c) Grazie alla corretta installazione della lama di taglio nella slitta, l'utente può regolare la forma e la profondità di taglio. Inserire le estremità della lama da taglio nei fori selezionati. La scelta dei fori dipende dalla forma prevista del taglio. Più distanti sono i fori in cui è inserita la lama, più la forma assomiglierà a una U.

d) Inserire la lama nei fori fino alla profondità richiesta. Più la lama è inserita in profondità (le sue estremità sporgono sopra la slitta), minore è la profondità di taglio.

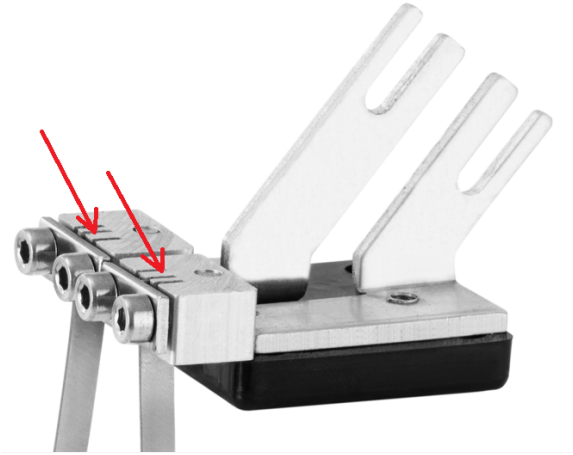

e) Una volta data la forma desiderata alla lama, stringere i dadi in modo che la lama sia saldamente in posizione.

f) Usando la chiave in dotazione, allentare i dadi del portalama in senso antiorario.

g) Inserire le due gambe della slitta nei fori del supporto, quindi serrare i dadi in modo che le gambe della slitta e il supporto abbiano pieno contatto.

h) Un'installazione impropria farà sì che la lama non si riscalderà.

INSTALLAZIONE DELLA LAMA SUL MODELLO MSW-STC-150BB:

a) La lama deve essere montata quando il dispositivo è scollegato dall'alimentazione e non è riscaldato.
b) Dare alla lama la forma desiderata. La lama è flessibile e può essere modellata a piacere. Esempi di modi di formare una lama:

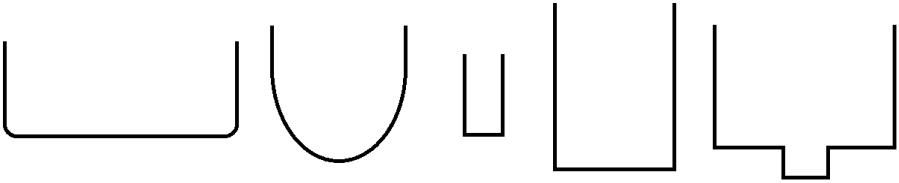

c) Usando la chiave in dotazione, allentare i dadi della slitta per taglio delle scanalature in senso antiorario.

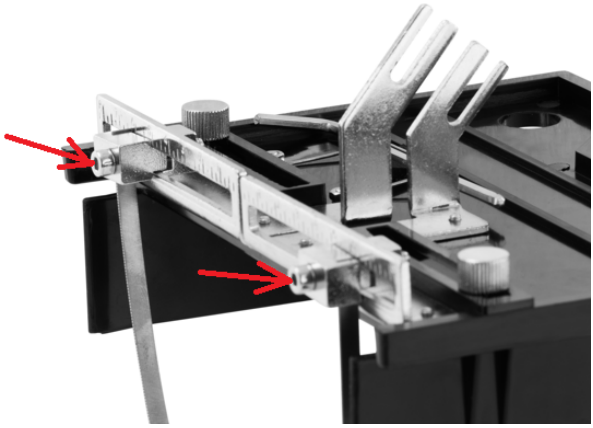

d) L'utente è in grado di impostare la larghezza e la profondità del taglio grazie all'appropriato montaggio della lama di taglio nella slitta. Inserire le estremità della lama da taglio nei fori situati su entrambi i lati della guida.

e) Inserire la lama nei fori fino alla profondità richiesta. Più la lama è inserita in profondità (le sue estremità sporgono sopra la slitta), minore è la profondità di taglio.

f) La guida e la scala servono per impostare la larghezza di taglio preferita (se la lama non è stata preformata).

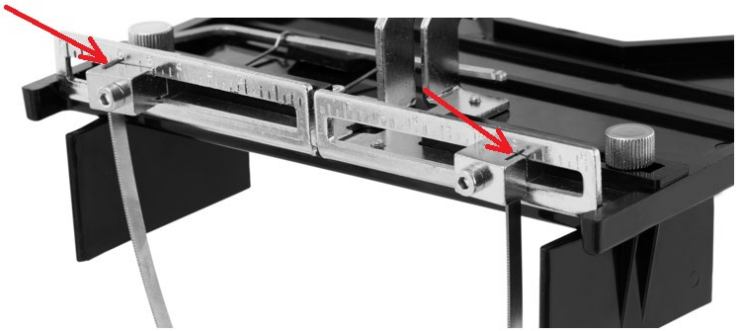

g) Dopo aver dato alla lama la forma e la larghezza desiderata e aver impostato la profondità di taglio, stringere i dadi in modo che la lama sia saldamente fissata.

h) Usando la chiave in dotazione, allentare i dadi del portalama in senso antiorario.

i) Inserire una gamba della slitta di taglio in ogni foro del supporto, poi stringere i dadi in modo che le gambe della slitta e il supporto siano in pieno contatto.

ATTENZIONE: in caso di problemi nell'inserimento delle estremità dei profili nelle aperture di fissaggio, allentare le 4 viti nella parte inferiore del carrello di guida (vedi foto sotto).

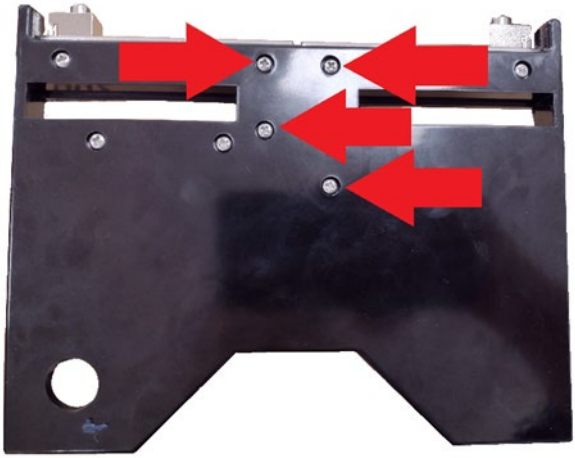

Successivamente, inserire le estremità dei profili nelle aperture della taglierina per polistirolo e avvitarle saldamente. Infine riavvitare le 4 viti precedentemente allentate.

j) Un'installazione impropria farà sì che la lama non si riscalderà.

k) Opzionalmente, si possono montare dei limitatori. Servono per tagliare i bordi del polistirolo espanso. Devono essere impostati alla larghezza del polistirolo, in modo che il taglio sia centrato.

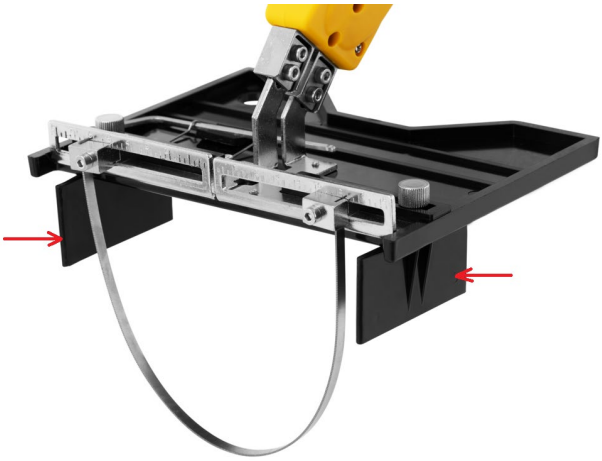

ISTRUZIONI PER IL TAGLIO

a) Impostare la manopola della temperatura sulla temperatura desiderata. Più alto è il numero sulla manopola, più alta è la temperatura.

b) Posizionare la lama sull'oggetto da tagliare.
c) Avviare l'interruttore e far riscaldare l'utensile per qualche secondo prima di iniziare a tagliare (si consiglia di fare una prova di taglio su materiale di scarto).
d) Mantenere la coerenza tra la temperatura e la velocità. La presenza di troppa nebbia/vapore può essere causata dalla velocità troppo bassa o dalla temperatura troppo elevata. Questo potrebbe risultare nel percorso del taglio irregolare/non uniforme. Si può risolvere questo problema abbassando la temperatura della lama o allentando la frizione.
e) Rilasciare l'interruttore prima di terminare gli ultimi 3-5 cm di taglio.
f) La temperatura e la velocità di taglio adeguate non solo migliorano l'efficienza del lavoro, ma prolungano anche la vita operativa dell'utensile.
g) Il tempo di taglio non deve superare i 60 secondi.

3.4. Pulizia e manutenzione

a) Prima di ogni pulizia, regolazione o sostituzione di accessori, e anche quando l'apparecchio non è in uso, bisogna rimuovere la spina di alimentazione e raffreddare completamente l'apparecchio.
b) Estrarre la spina di alimentazione prima di ogni pulizia e quando l'apparecchio non è in uso.
c) Usare solo agenti non corrosivi per la pulizia della superficie.
d) Dopo ogni pulizia, tutti i componenti devono essere asciugati bene prima di utilizzare nuovamente l'apparecchio.
e) Conservare l'apparecchio in un luogo asciutto e fresco, al riparo dall'umidità e dalla luce solare diretta.
f) È vietato spruzzare l'apparecchio con un getto d'acqua o immergerlo in acqua.
g) Assicuratevi che non entri acqua attraverso le aperture di ventilazione dell'alloggiamento.
h) Pulire le aperture di ventilazione con una spazzola e aria compressa.
i) Eseguire ispezioni regolari dell'apparecchio per assicurarsi che sia in buone condizioni di funzionamento e che non si siano verificati danni.
j) Per pulire bisogna usare un panno morbido e umido.
k) Non utilizzare oggetti appuntiti e/o metallici (ad esempio una spazzola metallica o una spatola metallica) per la pulizia, poiché potrebbero danneggiare la superficie del materiale dell'apparecchio.
l) Non pulire l'apparecchio con sostanze acide, prodotti medici, diluenti, carburante, olio o altri prodotti chimici, poiché ciò potrebbe causare danni all'apparecchio.

PULIZIA DELLA LAMA

a) Dopo l'utilizzo, i residui di materiale tagliato possono rimanere sulla lama. Usare l'apposita spazzola metallica per pulire la lama.

SMALTIMENTO DELLE APPARECCHIATURE USURATE.

Alla fine della sua vita utile, questo prodotto non deve essere smaltito con i normali rifiuti domestici, ma deve essere portato in un punto di raccolta per il riciclaggio di apparecchiature elettriche ed elettroniche. Ne informa il simbolo, collocato sul prodotto, sulle istruzioni per l'uso o sull'imballaggio. Le materie plastiche utilizzate nel dispositivo sono adatte al riutilizzo secondo la loro etichettatura. Potete dare un contributo importante alla protezione del nostro ambiente riutilizzando materiali e altri modi di utilizzare l'apparecchiatura usata.

L'amministrazione locale sarà in grado di fornire informazioni sul punto di smaltimento appropriato.

Características técnicas

Descripción del parámetro	Valor del parámetro				
Denominación del producto	**CORTADOR DE POLIESTIRENO**				
Modelo	MSW-STC-150	MSW-STC-200	MSW-STC-250	MSW-STC-150B	MSW-STC-150BB
Voltaje de alimentación [V~] / Frecuencia [Hz]	230/50				
Potencia nominal [W]	150	200	250	150	150
Clase de aislamiento	II				
Dimensiones [mm]	240x45x35	440x150x44	480x155x35	285x250x44	240x45x35
Peso [kg]	1,3			1,3	1,8
Longitud del cable de alimentación [m]	2,9				
Temperatura máxima de la cuchilla [ºC]	600				
Longitud de la cuchilla [mm]	145	200	250	300	300

1. - Descripción general

Este manual tiene como objeto el uso seguro y fiable de la herramienta. El producto ha sido desarrollado y fabricado siguiendo rigurosamente las prescripciones técnicas, utilizando la tecnología y los componentes más avanzados y manteniendo el máximo nivel de calidad.

LEA ATENTAMENTE ESTE MANUAL ANTES DE TRABAJAR CON ESTA HERRAMIENTA.

Para extender la vida útil del equipo y garantizar su fiabilidad, el usuario tiene que asegurarse de que el funcionamiento y el mantenimiento sean correctos y se ajusten a las instrucciones de este manual. Las características técnicas y los datos incluidos en este manual son actuales. La información de este documento está sujeta a cambios en relación con mejoras de calidad, sin previo aviso. Teniendo en cuenta los avances tecnológicos y la capacidad de reducir el ruido, el aparato está desarrollado y construido para reducir al mínimo el riesgo relacionado con la exposición al ruido.

Aclaración de los símbolos

CE	El producto cumple con los requisitos de las correspondientes normas de seguridad.
	Antes de utilizar, leer atentamente el manual.
	Producto reciclable.
	¡NOTA! o **¡ADVERTENCIA!** o **¡RECORDATORIO!** que describe una situación particular (señal de advertencia general).
	Utilizar gafas de seguridad.
	Utilizar guantes de seguridad.
	¡ADVERTENCIA! ¡Peligro de choque eléctrico!
	¡Riesgo de intoxicación por sustancias o compuestos tóxicos!
	Dispositivo de Clase II, con doble aislamiento eléctrico.

	¡Atención! ¡Tocar la superficie caliente puede provocar quemaduras!

¡ADVERTENCIA! **Las imágenes de este manual tienen carácter meramente explicativo y los detalles de su producto pueden ser diferentes.**

El manual original es la versión en idioma alemán. Las versiones en otros idiomas son traducciones del alemán.

2. Seguridad de uso

¡AVISO! Leer todas las advertencias de seguridad y todos los manuales e instrucciones. El incumplimiento de avisos e instrucciones puede causar el choque eléctrico, el incendio, lesiones graves o la muerte.

Por el término “equipo” o “producto” en estas advertencias y en las descripciones del manual de uso se entiende la < CORTADOR DE POLIESTIRENO >.

2.1. Seguridad eléctrica

a) La clavija de la herramienta eléctrica debe coincidir con el enchufe. Nunca modificar el enchufe de ninguna manera. Usar la clavija no modificada y el enchufe de alimentación correspondiente reducirá el riesgo de choque eléctrico.
b) No tocar las partes conectadas a tierra como tubos, radiadores, calderas y frigoríficos. Existe un mayor riesgo de descarga eléctrica al estar conectado a tierra y a la vez tocando un equipo expuesto a la lluvia directa, al pavimento mojado o al funcionamiento en un entorno húmedo. El ingreso del agua a la herramienta aumenta el riesgo de avería y descargas eléctricas.
c) No tocar el dispositivo con las manos mojadas o húmedas.
d) No utilizar el cable de forma incorrecta. Nunca manipular el equipo ni sacar la clavija tirando del cable. Mantener el cable alejado de las fuentes de calor, aceites, cantos cortantes o piezas móviles. Los cables dañados o enredados aumentan el riesgo de descarga eléctrica.
e) Para trabajar con la herramienta al aire libre, usar un cable de extensión adecuado para uso en exteriores. El uso del cable de extensión adecuado para uso en exteriores reduce el riesgo de descarga eléctrica.

f) Está prohibido utilizar la herramienta si el cable de alimentación está dañado o muestra signos visibles de desgaste. Si el cable de alimentación está dañado, debe ser reemplazado por el servicio técnico del fabricante o por un electricista calificado.
g) Para evitar el choque eléctrico, no sumergir el cable, el enchufe o el aparato en agua o en cualquier otro líquido. No trabajar con la herramienta en superficies mojadas.
h) ¡ADVERTENCIA! ¡PELIGRO DE MUERTE! No se puede nunca sumergir la herramienta en agua u otros líquidos durante su limpieza o uso.
i) ¡No utilizar la herramienta en interiores con mucha humedad / cerca de las aguas abiertas!
j) No permitir que la herramienta se moje. ¡Peligro de choque eléctrico!

2.2. Seguridad en el área de trabajo

a) Mantener la zona de trabajo ordenada y bien iluminada. El desorden o la mala iluminación pueden provocar accidentes. Hay que ser previsor, observar lo que se hace y actuar con sentido común al utilizar el equipo.
b) No utilizar el dispositivo en atmósferas potencialmente explosivas, por ejemplo, en presencia de líquidos, gases o vapores inflamables. El aparato genera chispas que pueden encender el polvo o los vapores.
c) Si se observa cualquier daño o anomalía en el funcionamiento del equipo, hay que apagarlo inmediatamente y comunicar el hecho ocurrido a una persona autorizada.
d) Si tiene alguna duda sobre el funcionamiento del producto o si este está dañado, póngase en contacto con el servicio técnico del fabricante.
e) Cualquier reparación del producto deberá ser realizada por el servicio técnico del fabricante. ¡No reparar el producto por cuenta propia!
f) En caso de producirse un fuego o un incendio, solo deben utilizarse extintores de polvo o de nieve carbónica (CO2) para extinguir el equipo con tensión eléctrica.
g) Utilizar la herramienta en una zona bien ventilada.
h) Guardar el manual de uso para permitir su consulta en futuro. En caso de transmitir el equipo a otra persona, deberá entregarse también el manual de uso.
i) Mantener los elementos de embalaje y las partes pequeñas de montaje fuera del alcance de los niños.
j) Mantener el equipo fuera del alcance de los niños y los animales.
k) Si utiliza este equipo junto con otros, siga también las demás instrucciones de uso.

¡**Recordatorio!** proteger los niños y otras personas terceras mientras se utiliza el equipo.

2.3. Seguridad personal

a) No utilice la máquina si está cansado, enfermo o bajo la influencia de alcohol, drogas o medicamentos que limiten sustancialmente su capacidad para manejar el equipo.
b) El equipo no está destinado a ser utilizado por personas (incluidos los niños) con funciones mentales, sensoriales o intelectuales reducidas o con falta de experiencia y/o conocimientos, a menos que estén supervisadas por una persona responsable de su seguridad o que ésta les haya dado instrucciones cómo operar el equipo.
c) Mantener precaución y aplicar el sentido común durante el trabajo con esta herramienta. Un momento de distracción puede provocar lesiones graves del cuerpo.
d) Utilizar los equipos de protección individual necesarios para el trabajo con esta herramienta, detallados en el apartado 1 explicación de los símbolos. El uso de los equipos de protección individual adecuados y certificados reduce el riesgo de lesiones.
e) Cuidado con no sobrevalorar las fuerzas. Siempre mantener el equilibrio y el balance del cuerpo. Esto permite un mejor control de la herramienta en situaciones imprevistas.
f) El dispositivo no es un juguete. Los niños deben ser supervisados para tener la seguridad de que no jueguen con el aparato.

2.4. Uso seguro del equipo

a) No sobrecargar el dispositivo. Utilizar las herramientas adecuadas para el tipo de trabajo. Un dispositivo adecuadamente seleccionado y destinado para el trabajo es el mejor y el más seguro.
b) No utilice el dispositivo si el interruptor de alimentación ON/OFF no funciona correctamente (no conecta y desconecta la alimentación). Cuando una herramienta no se puede controlar con el interruptor, es peligrosa, no debe ser utilizada y debe ser reparada.
c) El equipo debe desconectarse de la red eléctrica antes de proceder a su ajuste, limpieza y mantenimiento. Esta medida preventiva reduce el riesgo de su puesta en marcha accidental.
d) Guardar los dispositivos inactivos fuera del alcance de los niños y de las personas que no estén familiarizadas con el dispositivo o con este manual de uso. Las herramientas son peligrosas en manos de usuarios sin experiencia.

e) Mantener el producto en buen estado técnico. Antes de cada uso comprobar si hay daños generales o daños relacionados con las piezas móviles (grietas en las piezas y los elementos o cualquier otra condición que pueda afectar al funcionamiento seguro del producto). En el caso del daño, hacer reparar el equipo antes de usarlo.
f) Mantener el equipo fuera del alcance de los niños.
g) Para garantizar la integridad operativa diseñada del equipo, no retirar las cubiertas instaladas en fábrica ni desatornillar los pernos.
h) Limpiar regularmente la herramienta para evitar la acumulación permanente de suciedad.
i) El dispositivo no es un juguete. Los niños no deben realizar la limpieza y el mantenimiento sin la supervisión de un adulto.
j) No manipular la estructura del equipo para cambiar sus parámetros o el diseño.
k) Mantener las herramientas lejos de fuentes de fuego y calor.
l) ¡No tapar los orificios de ventilación de la herramienta!
m) El equipo debe mantenerse a una distancia segura del cuerpo y se debe tener cuidado el trabajo con el equipo. El equipo se calienta a una temperatura alta, lo que puede provocar quemaduras.

¡ADVERTENCIA! Aunque el equipo ha sido diseñado para ser seguro, con las protecciones adecuadas, y a pesar del uso de elementos de seguridad adicionales para el usuario, sigue existiendo un pequeño riesgo de accidente o lesión al manipular el equipo. Se recomienda mantener precaución y actuar con sentido común al utilizarlo.

3. Condiciones de uso.

El equipo está diseñado para cortar los elementos fabricados de poliestireno expandido (EPS), poliestireno extruido (XPS), polietileno, polipropileno y muchas otras espumas de plástico utilizados durante el aislamiento de los edificios.

En caso de cualquier daño producido por el uso distinto al uso previsto de la herramienta, será responsable el usuario.

3.1. Descripción del dispositivo

MODELOS MSW-STC-150, MSW-STC-200, MSW-STC-250:

1. Dispositivo termorregulador
2. Cable de alimentación
3. Gancho
4. Interruptor de trabajo/embrague
5. Testigo
6. Fijación
7. Cuchilla recta

MODELO MSW-STC-150B:

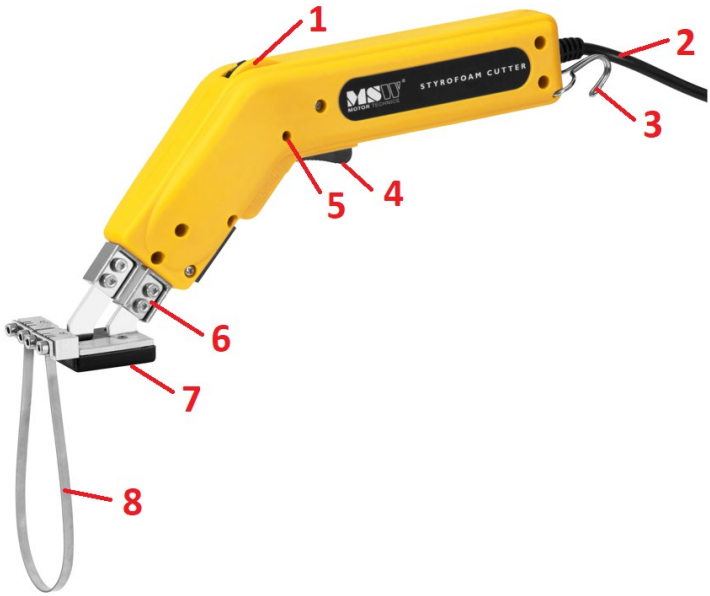

1. Dispositivo termorregulador
2. Cable de alimentación
3. Gancho
4. Interruptor de trabajo / embrague
5. Testigo
6. Fijación de cuchillo
7. Guía
8. Cuchilla flexible

MODELO MSW-STC-150BB:

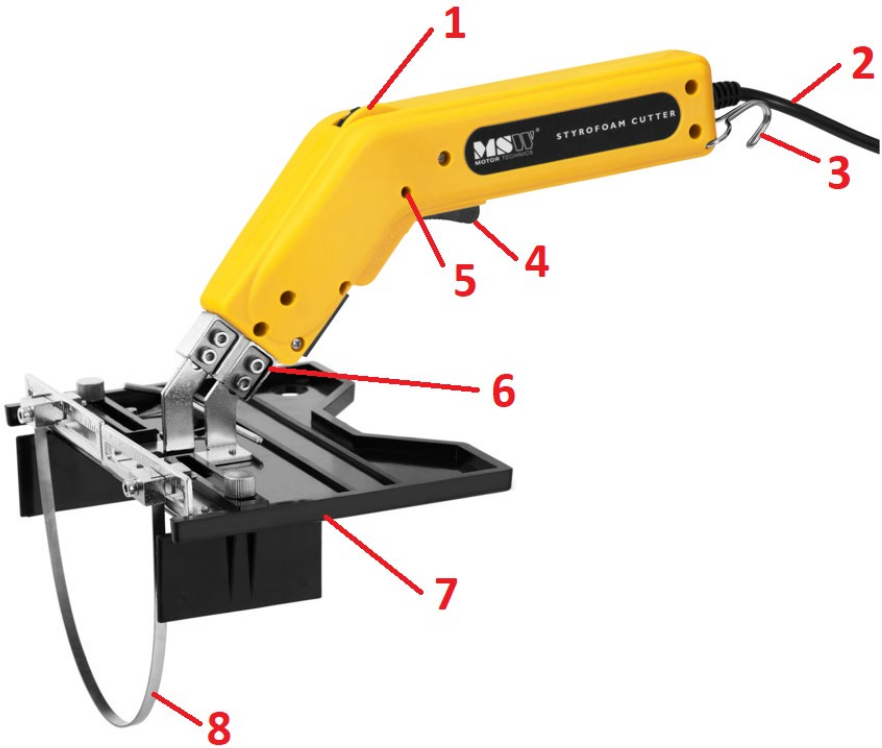

1. Dispositivo termorregulador
2. Cable de alimentación
3. Gancho
4. Interruptor de trabajo / embrague
5. Testigo
6. Fijación de cuchillo
7. Cortador regulable de perfiles (boni)
8. Cuchilla flexible de perfiles (boni)

Además, para cada conjunto se adjuntan la llave y cepillo de alambre:

3.2. Preparación para el trabajo

LUGAR DE USO

La temperatura de ambiente no debe exceder los 40°C y la humedad relativa no debe exceder el 85%. El dispositivo debe estar situado de manera que garantice una buena circulación de aire. Mantenga el equipo alejado de cualquier superficie caliente. El equipo siempre debe utilizarse sobre una superficie plana, estable, limpia, resistente al fuego y seca, fuera del alcance de los niños y las personas con reducida capacidad psíquica, sensorial y mental. El dispositivo debe estar situado en un lugar con acceso libre al enchufe de alimentación. ¡Asegúrese de que la fuente de alimentación del dispositivo coincida con los datos indicados en la placa de características!

3.3. Trabajo con la herramienta

INSTALACIÓN DE LA CUCHILLA EN MODELOS MSW-STC-150, MSW-STC-200, MSW-STC-250:

a) La cuchilla deberá instalarse cuando el equipo está desconectado de la fuente de alimentación y no está caliente.
b) Usando la llave incluida en el conjunto aflojar las tuercas en el soporte en el sentido contrario de las aguas del reloj.

c) Insertar una pata de la cuchilla en cada orificio del soporte, a continuación apretar las tuercas para que las patas de la cuchilla y la fijación tengan un contacto completo.

d) El montaje incorrecto provocará que la cuchilla no se caliente.

INSTALACIÓN DE LA CUCHILLA EN EL MODELO MSW-STC-150B:

a) La cuchilla deberá instalarse cuando el equipo está desconectado de la fuente de alimentación y no está caliente.
b) Usando la llave incluida en el conjunto aflojar las tuercas en la guía en el sentido contrario de las aguas del reloj.

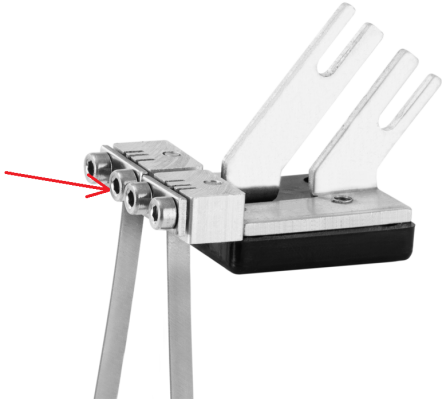

c) Gracias a un montaje adecuado de la cuchilla en la guía, el usuario tiene la posibilidad de configurar la forma y la profundidad del corte. Los extremos de la cuchilla debe introducirse en orificios seleccionados. La selección del orificio depende de la forma de corte deseada. Cuanto más ancha es la fijación de la cuchilla, la forma se parecerá más a la letra U.

d) La cuchilla debe introducirse en orificios a la profundidad deseada. Cuanto más se inserte la cuchilla (sus extremos saldrán por encima de las guías), la profundidad del corte será menor.

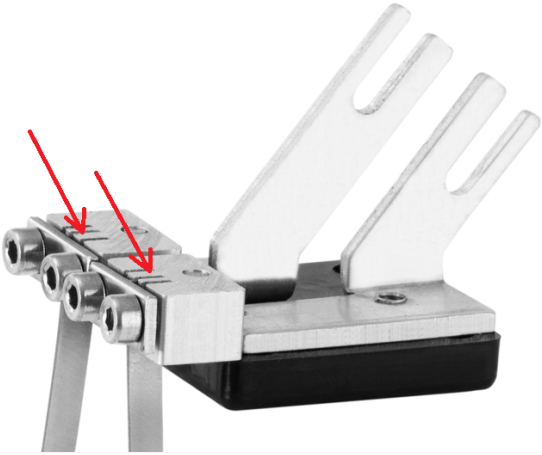

e) Cuando se establecerá la forma deseada de la cuchilla, se debe apretar las tuercas para que la cuchilla esté bien fijada.

f) Usando la llave incluida en el conjunto aflojar las tuercas en el soporte en el sentido contrario de las aguas del reloj.

g) Insertar una pata de la guía en cada orificio del soporte, a continuación apretar las tuercas para que las patas de la guía y la fijación tengan un contacto completo.

h) El montaje incorrecto provocará que la cuchilla no se caliente.

INSTALACIÓN DE LA CUCHILLA EN EL MODELO MSW-STC-150BB:

a) La cuchilla deberá instalarse cuando el equipo está desconectado de la fuente de alimentación y no está caliente.
b) Se debe dar la forma deseada de la cuchilla. La cuchilla es flexible y se puede formar libremente, dependiendo de las preferencias. Modos de dar forma a la cuchilla:

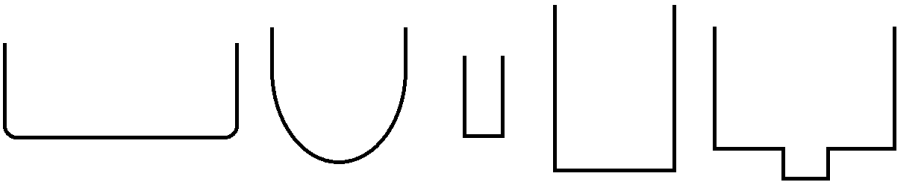

c) Usando la llave incluida en el conjunto aflojar las tuercas en el cortador de perfiles en el sentido contrario de las aguas del reloj.

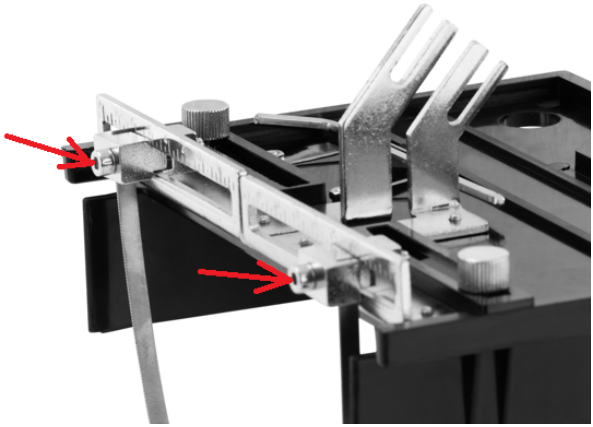

d) Gracias a un montaje adecuado de la cuchilla en el cortador, el usuario tiene la posibilidad de configurar el ancho y la profundidad del corte. Los extremos de la cuchilla debe introducirse en orificios situados en ambos lados de la guía.

e) La cuchilla debe introducirse en orificios a la profundidad deseada. Cuanto más se inserte la cuchilla (sus extremos saldrán por encima del cortador), la profundidad del corte será menor.

f) La guía y la escala se usan para establecer el ancho preferido del corte (si la cuchilla no ha sido formada anteriormente).

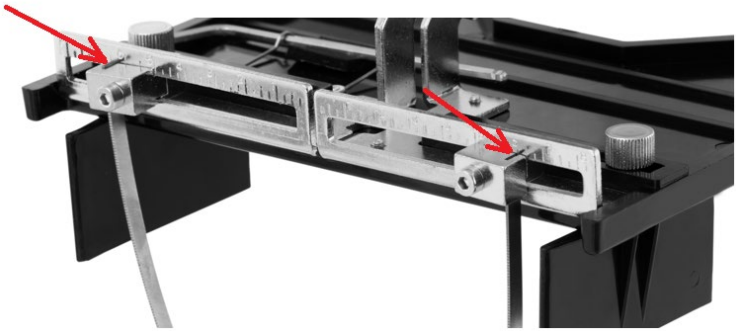

g) Cuando se establecerá la forma deseada de la cuchilla, ancho y se ajustará la profundidad de corte, se debe apretar las tuercas para que la cuchilla esté bien fijada.

h) Usando la llave incluida en el conjunto aflojar las tuercas en el soporte en el sentido contrario de las aguas del reloj.

i) Insertar una pata del cortador de perfiles en cada orificio del soporte, a continuación apretar las tuercas para que las patas del cortador de perfiles y la fijación tengan un contacto completo.

ATENCIÓN: En caso de que hubiera problemas al introducir los extremos del perfil en las aberturas de fijación, afloje primero los 4 tornillos de la parte inferior del perfil cortador (ver imagen inferior).

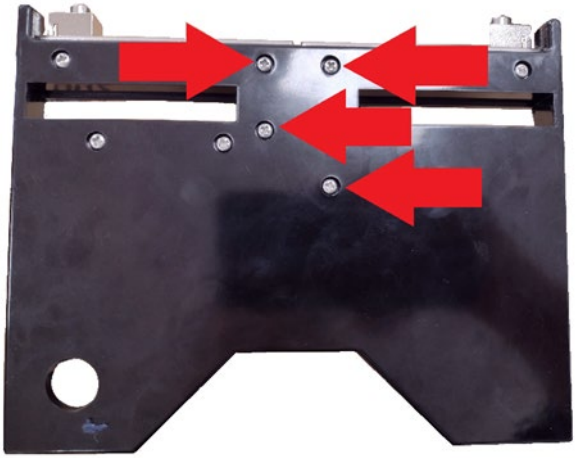

Posteriormente, fije los extremos del perfil en las aberturas de fijación del cortador de poliestireno y atorníllelos firmemente. Por último, vuelva a apretar los 4 tornillos en la parte inferior del perfil cortador.

j) El montaje incorrecto provocará que la cuchilla no se caliente.

k) Con carácter opcional, se puede montar limitadores. Se utilizan para cortar los bordes de poliestireno expandido. Se debe ajustarlos al ancho de poliestireno expandido, por lo tanto el corte será centrado.

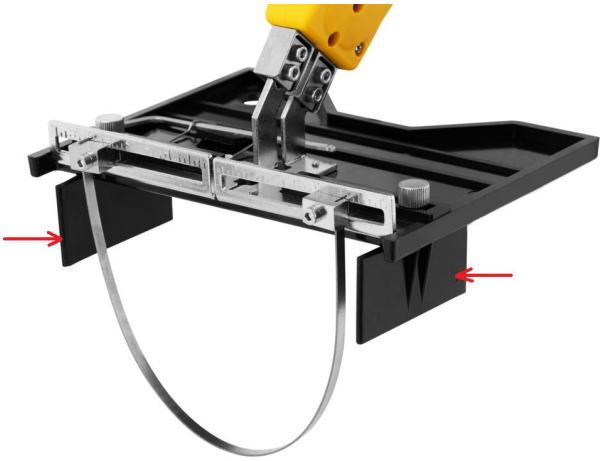

INSTRUCCIONES DE CORTE

a) Ajustar el selector de temperatura a la temperatura deseada. Cuanto mayor es la cifra en el selector, más alta es la temperatura.

b) Colocar la cuchilla en un objeto.
c) Activar el interruptor de trabajo y calentar el equipo unos segundos antes de empezar el trabajo (se recomienda probar el corte en residuos).
d) Mantener la coherencia de la temperatura y la velocidad. Demasiada niebla/vapor puede ser causada por baja velocidad o temperatura excesiva. Esto ocasionará una pista de corte irregular/desigual. Este problema puede solucionarse bajando la temperatura de la cuchilla o aflojando el embrague.
e) Soltar el interruptor de trabajo antes del final de los 3-5 cm del corte.
f) Temperatura y velocidad de corte adecuadas no solo mejoran la eficiencia del trabajo, pero también prolongan la vida util de la herramienta.
g) El tiempo de corte no deberá ser superior a 60 segundos.

3.4. Limpieza y mantenimiento

a) Antes de cualquier limpieza, ajuste, sustitución de accesorios y cuando el equipo no esté en uso, desconecte el enchufe de la red y deje que el equipo se enfríe por completo.
b) Desconectar la clavija del enchufe antes de cada limpieza, y después de usar el dispositivo.
c) Para la limpieza de superficies no deben utilizarse productos con propiedades corrosivas.
d) Dejar secar completamente todas las piezas después de cada limpieza, antes de volver a usar el dispositivo.
e) Guardar el dispositivo en un lugar fresco y seco, protegido de la humedad y de la luz solar directa.
f) Está prohibido dirigir un chorro de agua a la herramienta o sumergirla en el agua.
g) Asegúrese de que el agua no penetre a través de los orificios de ventilación de la carcasa.
h) Los orificios de ventilación deben limpiarse con un cepillo y el aire comprimido.
i) Se deben realizar inspecciones periódicas del equipo para asegurarse de que está en buen estado de funcionamiento y de que no se ha producido ningún daño.
j) Limpiar con un paño suave y húmedo.
k) No utilizar objetos afilados y / o metálicos (por ejemplo, un cepillo de alambre o una cuchara metálica) para la limpieza, ya que pueden dañar la superficie del material del equipo.
l) No limpie el equipo con sustancias ácidas, productos médicos, diluyentes, combustible, aceites u otras sustancias químicas; esto puede dañar el equipo.

LIMPIEZA DE LA CUCHILLA

a) Después de un cierto período de uso, los restos de material pueden quedarse atrapados en la cuchilla. Para la limpieza debe usarse un cepillo de alambre especial.

ELIMINACIÓN DE DISPOSITIVOS USADOS.
Al final de su vida útil, este producto no debe desecharse con la basura doméstica normal, sino que debe llevarse a un punto de recogida para el reciclaje de aparatos eléctricos y electrónicos. Lo informa el símbolo ubicado en el producto, en las instrucciones de uso o en el embalaje. Los materiales utilizados en este equipo son reciclables de acuerdo con su marcado. Se contribuye de forma importante a la

protección del medio ambiente reutilizando, reciclando o eliminando de otra forma los equipos usados.

La administración local le proporcionará información sobre el punto adecuado para desechar los equipos usados.

Műszaki adatok

Paraméter értéke:	Paraméter értéke:				
Termék neve	**HUNGAROCELLVÁGÓ HŐKÉS**				
Modell	MSW-STC-150	MSW-STC-200	MSW-STC-250	MSW-STC-150B	MSW-STC-150BB
Tápfeszültség [V ~] / Frekvencia [Hz]	230/50				
Névleges teljesítmény [W]	150	200	250	150	150
Védelmi osztály	II				
Méretek [mm]	240x45x35	440x150x44	480x155x35	285x250x44	240x45x35
Súly [kg]	1,3			1,3	1,8
A tápkábel hossza [m]	2,9				
Az él maximális vízhőmérséklete [ºC]	600				
Az él hossza [mm]	145	200	250	300	300

1. - Általános leírás

A használati utasítás célja a biztonságos és megbízható használat elősegítése. A termék szigorúan a műszaki előírásoknak megfelelően, a legújabb műszaki megoldások és alkatrészek felhasználásával, a legmagasabb minőségi előírások betartásával lett tervezve és legyártva.

A MUNKA MEGKEZDÉSE ELŐTT ALAPOSAN, ÉRTŐ OLVASÁSSAL TANULMÁNYOZZA A JELEN HASZNÁLATI UTASÍTÁST.

A készülék hosszú és megbízható működésének érdekében ügyelni kell a készülék megfelelő használatára és karbantartására az ebben a használati utasításban leírtaknak megfelelően. A használati utasításban szereplő műszaki adatok és specifikációk aktuálisak. A gyártó fenntartja magának a jogot a termék minőségének javítására, módosítására. A legújabb műszaki megoldások és a zajcsökkentési technológiák figyelembe vételével a készülék úgy lett megtervezve és megépítve, hogy a zajkibocsátásból eredő esetleges kockázat a lehető legalacsonyabb legyen.

Szimbólummagyarázat

CE	A termék megfelel a vonatkozó biztonsági szabványok követelményeinek.
	Használat előtt olvassa el a használati utasítást.
	Újrahasznosítható termék.
	VIGYÁZAT! vagy **FIGYELEM!** vagy **EMLÉKEZZ!** adott szituációnak megfelelően (általános figyelmeztető szimbólum).
	Viseljen védőszemüveget.
	Használjon védőkesztyűt.
	VIGYÁZAT! Vigyázat, áramütés veszélye áll fent!
	Figyelmeztetés mérgező anyagokra, mérgezés veszélyére!
	II. védelmi osztályú eszközök dupla szigeteléssel.
	Vigyázat! A forró felület égési sérülést okozhat!

VIGYÁZAT! **A használati utasítás illusztrációi szemléltető jellegűek és bizonyos részletekben eltérhetnek a tényleges terméktől.**

A használati utasítás eredeti változata a német verzió. A többi nyelvi verzió az eredeti német fordítása.

2. Biztonságos üzemeltetés

VIGYÁZAT! Olvassa el az összes biztonsági figyelmeztetést és a teljes használati utasítást. A figyelmeztetések és utasítások figyelmen kívül hagyása áramütést, tüzet, súlyos sérülést vagy halálos balesetet okozhat.

A figyelmeztetésekben és a használati utasításban szereplő „készülék” vagy „termék” kifejezés a <HUNGAROCELLVÁGÓ HŐKÉS>-re vonatkozik.

2.1. Elektromosságra vonatkozó biztonsági szabályok

a) A készülék villásdugójának illenie kell a konnektorba. A villásdugót semmilyen módon sem szabad módosítani. Az eredeti villásdugók és a megfelelő aljzatok csökkentik az áramütés kockázatát.
b) Kerülje a földelt elemekkel, például csövekkel, radiátorokkal, tűzhelyekkel és hűtőszekrényekkel való érintkezést. Fokozott fennáll az áramütés veszélye, ha teste földelve van, és közvetlen esőnek, nedves felületnek kitett berendezésekkel érintkezik vagy nedves környezetben dolgozik. A készülékbe jutó víz növeli a sérülés és az áramütés kockázatát.
c) Ne érintse meg a készüléket vizes vagy nedves kézzel.
d) Ne használja a kábelt rendeltetésétől eltérően. Soha ne használja a készülék felemelésére vagy a konnektorból való kihúzásra. A kábelt tartsa távol hőtől, olajtól, éles szegélyektől vagy mozgó alkatrészektől. A sérült vagy összegabalyodott vezetékek növelik az áramütés kockázatát.
e) Ha a gépet szabadban üzemelteti, használjon kültéri hosszabbítót. A kültéri használatra tervezett hosszabbító használata csökkenti az áramütés kockázatát.
f) Tilos a készülék használata, ha a tápkábel megsérült, vagy kopási jelek észlelhetők. A sérült tápkábelt szakképzett villanyszerelővel vagy a gyártó szervizével kell kicserélni

g) Az áramütés elkerülése érdekében ne merítse a kábelt, villásdugót vagy a készüléket vízbe vagy más folyadékba. Tilos a készüléket nedves felületen használni.
h) VIGYÁZAT – ÉLETVESZÉLY! A készülék tisztítása vagy használata közben soha ne merítse vízbe vagy más folyadékba.
i) Ne használja a készüléket nagyon magas páratartalmú helyiségekben / víztartályok közvetlen közelében!
j) Tilos a készülék eláztatása. Áramütés veszélye áll fenn!

2.2. Munkahelyre vonatkozó biztonsági szabályok

a) Ügyeljen a munkahelyen a rendre és a jó megvilágításra. A rendetlenség vagy a rossz megvilágítás balesetekhez vezethet. Legyen előrelátó, ügyeljen a cselekedeteire és használja a józan eszét a berendezés használata során.
b) Ne használja a készüléket robbanásveszélyes környezetben, például gyúlékony folyadékok, gázok vagy por jelenlétében. A készülék szikrázhat, és ezek meggyújthatják a port vagy a gyúlékony gőzöket.
c) Sérülés megállapításakor vagy rendellenesség esetén azonnal ki kell kapcsolni a készüléket, és jelenteni azt egy illetékes személynek.
d) Ha bizonytalan abban, hogy a termék megfelelően működik-e, vagy sérülést észlel, lépjen kapcsolatba a gyártó szervizével.
e) A terméket csak a gyártó szervize javíthatja. Tilos önálló javításokat végezni a terméken!
f) Tűz esetén csak száraz por vagy szén-dioxid (CO_2) tűzoltót szabad használni a készülék oltására mindaddig, amíg az feszültség alatt van.
g) A készüléket jól szellőző helyen szabad csak használni.
h) A használati utasítást meg kell őrizni, később is szükség lehet rá. Ha a készüléket átadja egy következő tulajdonosnak, a használati utasítást is mindenképpen a termékkel együtt át kell adni.
i) A csomagolás részeit és az apró alkatrészeket gyermekektől elzárva kell tartani.
j) Tartsa távol a készüléket gyermekektől és háziállatoktól.
k) Ha ezt az készüléket más készülékkel együttesen használja, vegye figyelembe a többi készülék használati utasítást is.

Emlékezz! ügyeljen a gyerekekre és más személyekre a készülék üzemeltetése során.

2.3. Személyekre vonatkozó biztonsági szabályok

a) Tilos a készüléket fáradtan, betegen vagy alkohol, kábítószer vagy olyan gyógyszer hatása alatt használni, amely jelentősen korlátozza a koncentrációs képességet.
b) A készüléket nem használhatják csökkent szellemi, érzékszervi és mentális funkciókkal rendelkező személyek (beleértve a gyerekeket), valamint nem használhatják megfelelő tapasztalattal és/vagy ismeretekkel nem rendelkező személyek, kivéve ha egy a biztonságukért felelős személy felügyeli munkájukat, vagy elmagyarázta, hogy hogyan kell kezelni a készüléket.
c) Legyen óvatos, használja a józan eszét a készülék használata során. Munka közben egy pillanatnyi figyelmetlenség súlyos balesetet okozhat.
d) Használja a szimbólummagyarázat 1. pontjában felsorolt, a gép üzemeltetéséhez szükséges személyi védőfelszereléseket.
A megfelelő, hitelesített egyéni védőfelszerelések használata csökkenti a sérülés veszélyét.
e) Ne becsülje túl képességeit. Mindenkor tartsa fenn teste egyensúlyát. Ez lehetővé teszi váratlan helyzetekben a készülék jobb irányítását.
f) A készülék nem játék. Nem szabad megengedni, hogy gyermekek játszanak a készülékkel.

2.4. A készülék biztonságos használata

a) Ne terhelje túl a készüléket. Használjon az adott alkalmazásnak megfelelő eszközöket. A helyesen kiválasztott készülék jobban és biztonságosabban tudja elvégezni a rendeltetésének megfelelő munkát.
b) Ne használja a készüléket, ha a BE/KI kapcsoló nem működik megfelelően (nem kapcsol be és ki). A kapcsolóval nem vezérelhető készülékek veszélyesek, nem alkalmasak a használatra és meg kell őket javítani.
c) A beállítások módosítása, a tisztítás vagy a karbantartás előtt ki kell húzni a készüléket az áramforrásból. Ez a óvintézkedés csökkenti a véletlen bekapcsolás kockázatát.
d) Az épp használaton kívüli készüléket tartsa távol gyermekektől és olyan személyektől, akik nem ismerik a készüléket vagy a használati utasítást. A készülék veszélyes lehet a tapasztalatlan felhasználók kezében.
e) Tartsa a készüléket jó műszaki állapotban. Minden munka előtt ellenőrizze, hogy nincsenek-e sérülések a burkolaton vagy a mozgó alkatrészeken (repedések az alkatrészeken és alegységeken, vagy bármilyen más körülmény, amely befolyásolhatja a készülék biztonságos működését). Sérülés esetén a készüléket használat előtt javítsa meg.
f) A készüléket gyermekektől elzárva kell tartani.
g) A készülék működési integritásának biztosítása érdekében tilos eltávolítani a gyári burkolatot vagy a csavarokat.

h) Rendszeresen tisztítsa meg a készüléket, hogy megakadályozza a szennyeződések felhalmozódást.
i) A készülék nem játék. Gyermekek nem végezhetik felnőtt felügyelete nélkül a tisztítási vagy a karbantartási munkálatokat.
j) Tilos módosítani a készülék felépítését paramétereinek vagy kialakításának megváltoztatása érdekében.
k) Tartsa távol a készülékeket tűztől és más hőforrásoktól.
l) A készülék szellőzőnyílásait nem szabad lezárni!
m) Tartsa távol a készüléket a testétől, és óvatosan kezelje. A készülék felforrósodik, megégetheti a bőrét.

VIGYÁZAT! Annak ellenére, hogy a készülék minél biztonságosabbra lett tervezve, fel lett szerelve megfelelő biztonsági eszközökkel, valamint a felhasználó biztonságát óvó plusz elemek használatának ellenére is fennáll a baleset vagy sérülés veszélye a készülékkel való munka során. A termék használata során járjon el óvatosan és a józan ész szabályai szerint.

3. Üzemeltetés szabályai

A készüléket expandált polisztirolból (EPS), extrudált polisztirolból (XPS), polietilénből, polipropilénből és sok más épületek hőszigetelésére használt habból készült elemek vágására tervezték.

A felhasználó felelős a nem rendeltetésszerű használatból eredő bármilyen károkért.

3.1. A készülék leírása

MSW-STC-150, MSW-STC-200, MSW-STC-250 MODELLEK:

1. Hőmérséklet-szabályozó
2. Tápkábel
3. Kampó
4. Üzemváltó / tengelykapcsoló
5. Fényjelző
6. Éltartó
7. Egyenes vágóélek

MSW-STC-150B MODELL:

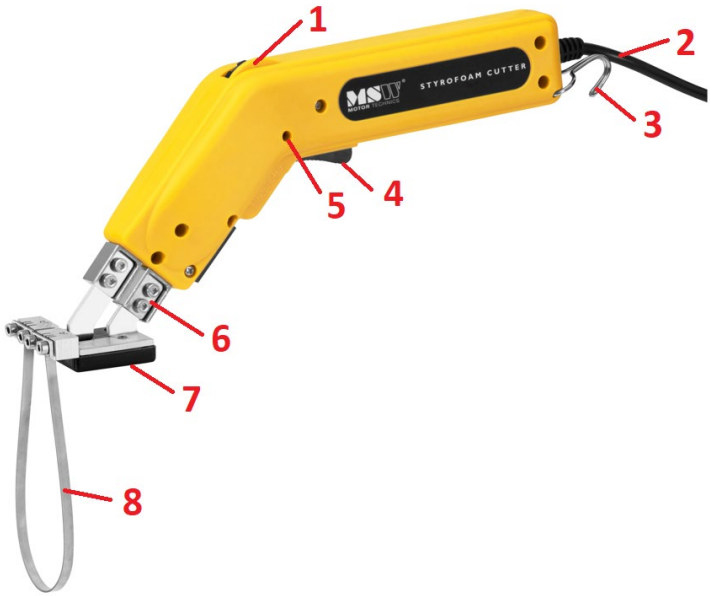

1. Hőmérséklet-szabályozó
2. Tápkábel
3. Kampó
4. Üzemváltó / tengelykapcsoló
5. Fényjelző
6. Pengetartó
7. Nyomótalp
8. Rugalmas vágóélek

MSW-STC-150B MODELL:

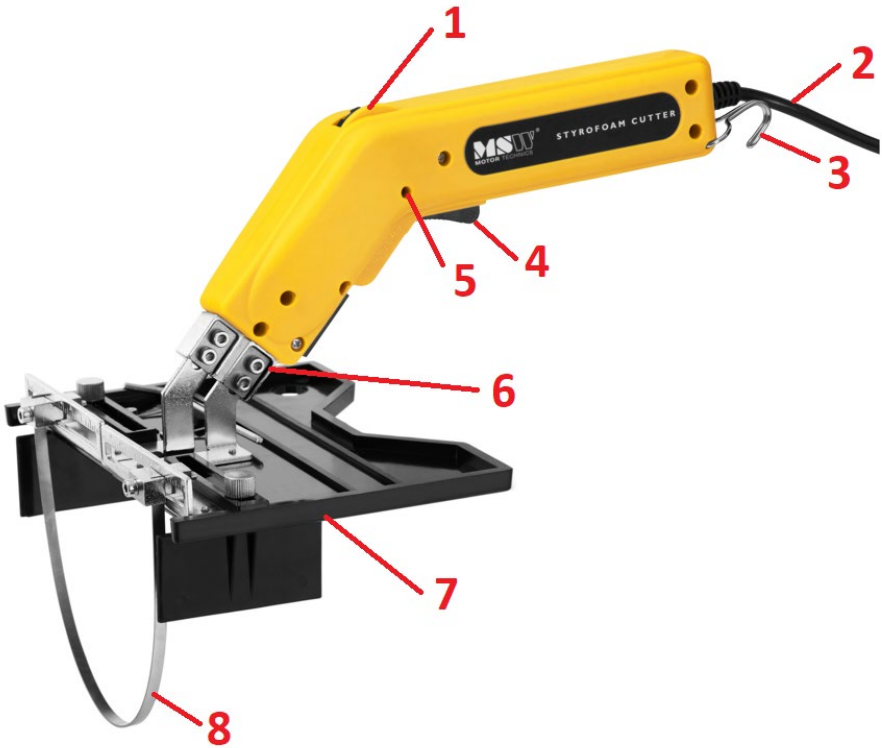

1. Hőmérséklet-szabályozó
2. Tápkábel
3. Kampó
4. Üzemváltó / tengelykapcsoló
5. Fényjelző
6. Pengetartó
7. Szabályozható profilózóeszköz
8. Rugalmas profilozóélek

Ezenkívül minden készlethez tartozik egy csavarkulcs és egy drótkefe:

3.2. Beüzemelés előtt

A KÉSZÜLÉK ELHELYEZÉSE

A készülék környezetének hőmérséklete nem haladhatja meg a 40°C-ot, és páratartalma nem haladhatja meg a 85%-ot. A készüléket úgy kell elhelyezni, hogy a jó légáramlás biztosítva legyen. Tartsa távol a készüléket bármilyen forró felülettől. A készüléket mindig egyenes, stabil, tiszta, tűzálló és száraz felületen kell használni, gyermekek és csökkent szellemi, érzékszervi vagy mentális funkciókkal rendelkező személyek számára elérhetetlen helyen. A készüléket úgy kell elhelyezni, hogy a tápkábel villásdugója bármikor elérhető legyen. Ellenőrizni kell, hogy a készülék tápellátása megfelel-e az adattáblán megadott adatoknak!

3.3. A készülék használata

A PENGÉK BESZERELÉSE A KÖVETKEZŐ MODELLEKBE: MSW-STC-150, MSW-STC-200, MSW-STC-250:

a) A pengét beszereléséhez a készüléket le kell választani a hálózatról, és nem szabad, hogy meleg legyen.
b) A mellékelt csavarkulcs segítségével lazítsa meg a tartóban lévő anyákat az óramutató járásával ellentétes irányba.

c) Helyezzen egy-egy pengét a tartón lévő minden lyukba, majd húzza meg az anyákat úgy, hogy a penge lábai és a tartó teljesen fedjék egymást.

d) A helytelen összeszerelés megakadályozza a penge felmelegedését.

A PENGÉK BESZERELÉSE AZ MSW-STC-150B MODELL ESETÉN:

a) A pengét beszereléséhez a készüléket le kell választani a hálózatról, és nem szabad, hogy meleg legyen.
b) A mellékelt csavarkulcs segítségével lazítsa meg a nyomótalpon lévő anyákat az óramutató járásával ellentétes irányba.

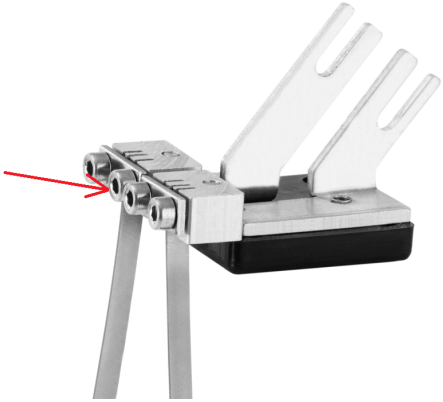

c) A vágópenge nyomótalpra való megfelelő rögzítésének köszönhetően a felhasználó beállíthatja a vágás formáját és mélységét. A vágópenge végeit a kiválasztott lyukakba kell helyezni. A furat kiválasztása a vágás várható alakjától függ. Minél szélesebbre van szorítva a penge, annál inkább U alakú lesz a forma.

d) A pengét a kívánt mélységig kell behelyezni a furatokba. Minél mélyebbre helyezzük be a pengét (a végei a nyomótalp fölé emelkednek), annál kisebb lesz a vágás mélysége.

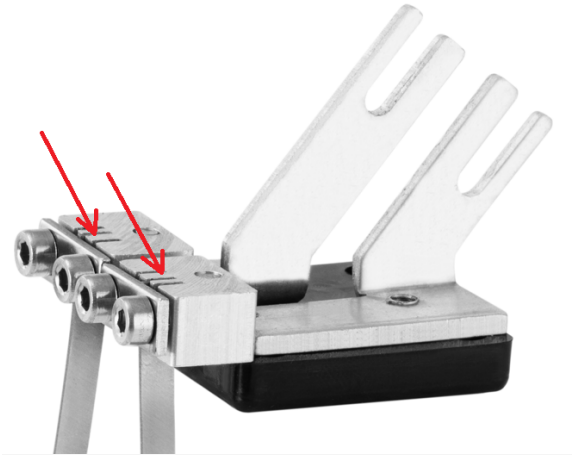

e) Ha a penge elnyeri kívánt formáját, húzza meg az anyákat, amíg a penge szilárdan nem rögzül.

f) A mellékelt csavarkulcs segítségével lazítsa meg a tartóban lévő anyákat az óramutató járásával ellentétes irányba.

g) Helyezzen a nyomótalp egy-egy lábát a tartón lévő minden lyukba, majd húzza meg az anyákat úgy, hogy a nyomótalp lábai és a tartó teljesen fedjék egymást.

h) A helytelen összeszerelés megakadályozza a penge felmelegedését.

A PENGÉK BESZERELÉSE AZ MSW-STC-150BB MODELL ESETÉN:

a) A pengét beszereléséhez a készüléket le kell választani a hálózatról, és nem szabad, hogy meleg legyen.

b) Formázza a pengét kívánsága szerint. A penge rugalmas és szabadon alakítható az ön preferenciáitól függően. Példák a penge megformálására:

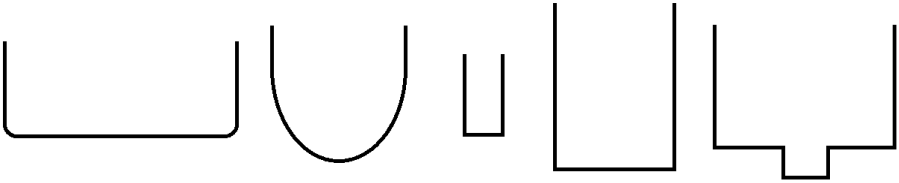

c) A készlethez mellékelt villáskulcs segítségével lazítsa meg a profilszerszám anyáit az óramutató járásával ellentétes irányba.

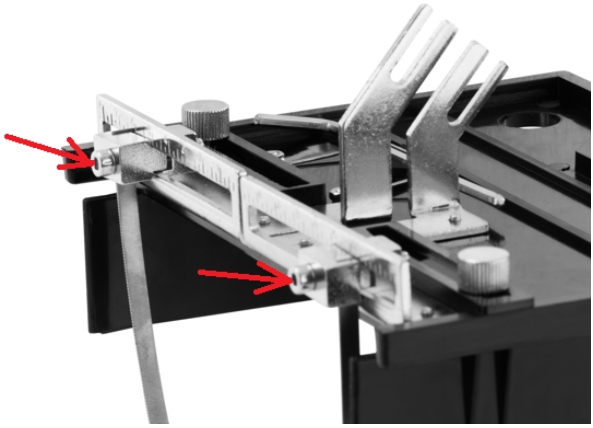

d) A vágópenge lyukasztóba való megfelelő rögzítésének köszönhetően a felhasználó beállíthatja a vágás szélességét és mélységét. Helyezze a vágókés végeit a vezető mindkét oldalán lévő lyukakba.

e) A pengét a kívánt mélységig kell behelyezni a furatokba. Minél mélyebbre helyezzük be a pengét (a végei a profilszerszám fölé emelkednek), annál kisebb lesz a vágás mélysége.

f) A vezető és a mérce a kívánt vágási szélesség beállítására szolgál (ha a pengét korábban nem formálták meg).

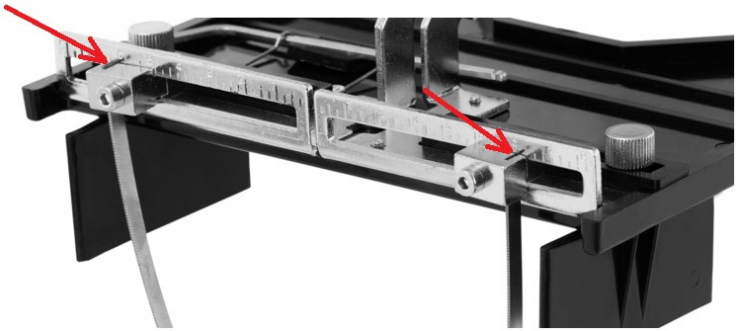

g) Ha a penge felvette a kívánt formát, szélességet és vágási mélységet, húzza meg az anyákat úgy, hogy a penge szilárdan rögzüljön.

h) A mellékelt csavarkulcs segítségével lazítsa meg a tartóban lévő anyákat az óramutató járásával ellentétes irányba.

i) Helyezzen a profilszerszám egy-egy lábát a tartón lévő minden lyukba, majd húzza meg az anyákat úgy, hogy a profilszerszám lábai és a tartó teljesen fedjék egymást.

FIGYELEM: Ha gondot okoz a profilvégek behelyezése a készülékbe, először lazítsa meg a vezetőkocsi alján lévő 4 csavart (lásd az alábbi képet).

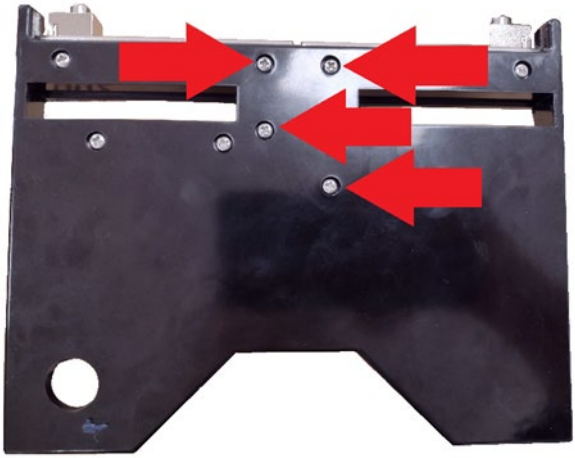

Ezután tolja be a profilvégeket a polisztirolvágó nyílásaiba, és rögzítse őket. Ezután húzza meg ismét a 4 laza csavart.

j) A helytelen összeszerelés megakadályozza a penge felmelegedését.
k) Opcionálisan blokkolók is telepíthetők. A hungarocell széleinek levágására szolgálnak. Ezeket a hungarocell szélességére kell beállítani, aminek köszönhetően a vágás központozásra kerül.

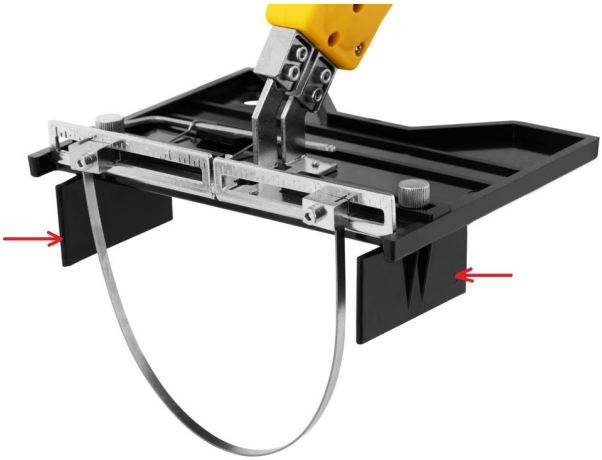

UTASÍTÁSOK A VÁGÁSSAL KAPCSOLATBAN

a) Állítsa a hőmérséklet-gombot a kívánt hőmérsékletre. Minél nagyobb a szám a tárcsán, annál magasabb a hőmérséklet.
b) Helyezze a pengét a munkadarabra.

c) Kapcsolja be a készüléket a kapcsolóval, és hagyja felmelegedni a szerszámot néhány másodperccel a vágás megkezdése előtt (javasolt a vágást hulladékanyagon tesztelni).
d) Tartsa az egyenletes hőmérsékletet és sebességet. A túl sok párát/gőzt az alacsony sebesség vagy a túl magas hőmérséklet okozhatja. Ez szabálytalan/egyenetlen vágási vonalat eredményez. Ezt a problémát a kés hőmérsékletének csökkentésével vagy a tengelykapcsoló meglazításával lehet megoldani.
e) Engedje fel az üzemkapcsolót, mielőtt az utolsó 3-5 cm-es vágás befejeződne.
f) A megfelelő hőmérséklet és vágási sebesség nemcsak a munka hatékonyságát javítja, hanem meghosszabbítja a szerszám élettartamát is.
g) A vágási idő nem haladhatja meg a 60 másodpercet.

3.4. Tisztítás és karbantartás

a) Minden tisztítás, beállítás vagy tartozékcsere előtt, valamint akkor is, ha a készüléket nem használja, húzza ki a hálózati csatlakozót, és hagyja teljesen kihűlni a készüléket.
b) Minden tisztítás előtt, és akkor is, ha a készülék nincs használatban húzza ki a hálózati csatlakozót.
c) A felület tisztítására csak maró anyagoktól mentes tisztítószereket szabad használni.
d) Minden tisztítás után az összes alkatrészt alaposan meg kell szárítani a készülék újbóli használata előtt.
e) A készüléket hűvös és száraz helyen, nedvességtől és közvetlen napfénytől védve kell tárolni.
f) Tilos a készüléket vízsugárral fröcskölni, vagy vízbe meríteni.
g) Ügyeljen arra, hogy víz ne kerülhessen a készülék burkolatán lévő szellőzőnyílásokba.
h) A szellőzőnyílásokat kefével és sűrített levegővel kell tisztítani.
i) A készüléket rendszeresen ellenőrizni kell, hogy nincsenek-e raja sérülések és megfelelően működik-e.
j) A tisztításhoz nedves, puha rongyot kell használni.
k) Ne használjon éles és/vagy fém eszközöket (pl. drótkefét vagy fém spatulát) a tisztításhoz, mert azok sérülést okozhatnak a készülék felületét bevonó anyagon.
l) Ne tisztítsa a készüléket maró anyagokkal, orvosi tisztítószerekkel, hígítókkal, üzemanyaggal, olajokkal vagy más vegyszerekkel, mert ezek károsíthatják a készüléket.

A KÉS TISZTÍTÁSA

a) Egy bizonyos ideig tartó használat után anyagmaradványok tapadhatnak a pengéhez. A tisztításhoz használja a speciális drótkefét.

A HASZNÁLT KÉSZÜLÉKEK UTILIZÁLÁSA

Az élettartamának végén nem szabad ezt a készüléket a háztartási hulladékkal együtt kidobni. Hanem egy az elektromos és elektronikus készülékek újrahasznosításával foglalkozó gyűjtőhelyen kell leadni. Ezt a terméken, a használati útmutatóban vagy a csomagoláson található szimbólum is jelzi. A készülékben használt anyagok a jelölésüknek megfelelően újrahasznosíthatóak. Az újrafelhasználással, anyagok újrahasznosításával vagy a használt eszközök más módon történő használatával jelentős mértékben hozzájárul környezetünk védelméhez.

A helyi hatóságoknál lehet tájékozódni a használt eszközök helyi hulladékkezelő gyűjtőhelyről.

Tekniske data

Parameter beskrivelse	Værdi beskrivelse				
Produktnavn	**TERMISK KNIV TIL SKÆRING AF POLYSTYREN**				
Model	MSW-STC-150	MSW-STC-200	MSW-STC-250	MSW-STC-150B	MSW-STC-150BB
Forsyningsspænding [V~] / Frekvens [Hz]	230/50				
Nominel effekt [W]	150	200	250	150	150
Kapslingsklasse	II				
Dimensioner [mm]	240x45x35	440x150x44	480x155x35	285x250x44	240x45x35
Vægt [kg]	1,3			1,3	1,8
Netledningslængde [m]	2,9				
Maksimal klingetemperatur [°C]	600				
Klingelængde [mm]	145	200	250	300	300

1. - Generel beskrivelse

Denne betjeningsvejledning er beregnet til at hjælpe med sikker og pålidelig brug. Dette produkt er designet og produceret strengt i henhold til tekniske indikationer, ved hjælp af de nyeste teknologier og komponenter samt opretholdelse af de højeste kvalitetsstandarder.

LÆS BETJENINGSVEJLEDNINGEN OMHYGGELIGT INDEN DU STARTER MED AT ARBEJDE MED APPARATET

For at sikre en lang og pålidelig drift af apparatet er det nødvendigt at sørge for den korrekte betjening og vedligeholdelse i overensstemmelse med retningslinjerne angivet

i denne betjeningsvejledning. De tekniske data og specifikationer angivet i denne betjeningsvejledning er aktuelle. Producenten forbeholder sig retten til at foretage ændringer i forbindelse med forøgelse af kvaliteten. Apparatet er designet og bygget på en sådan måde, at risikoen for støjemission begrænses til det laveste niveau.

Symbolbeskrivelse

	Produktet opfylder kravene, angivet i de relevante sikkerhedsstandarder.
	Læs betjeningsvejledningen inden brug.
	Produktet er genanvendeligt.
	OBS! eller **ADVARSEL!** eller **HUSK!** beskriver en given situation (generelt advarselsskilt.)
	Brug sikkerhedsbriller.
	Brug beskyttelseshandsker.
	OBS! Advarsel mod elektrisk stød!
	Advarsel mod risiko for forgiftning af giftige stoffer!
	Anordninger i beskyttelsesklasse II med dobbelt isolering.
	Obs! Varm overflade kan forårsage forbrændinger!

OBS! **Illustrationerne i denne betjeningsvejledning er kun til reference og kan i nogle detaljer afvige fra det faktiske produkt.**

Den originale version af betjeningsvejledningen er på tysk. De andre sprogversioner er oversættelser fra tysk.

2. Brugssikkerhed

OBS! Læs alle sikkerhedsadvarsler og alle instruktioner. Manglende overholdelse af advarslerne og instruktionerne kan resultere i elektrisk stød, brand og/eller alvorlig personskade eller død.

Udtrykket "apparat" eller "produkt" i advarslerne og betjeningsvejledningen refererer til <TERMISK KNIV TIL SKÆRING AF POLYSTYREN>.

2.1. Elektrisk sikkerhed

a) Apparatets stik skal passe til stikkontakten. Du må ikke ændre stikket på nogen måde. Originale stik og passende stikkontakter reducerer risikoen for elektrisk stød.
b) Undgå kropskontakt med jordede dele såsom rør, radiatorer, ovne og køleskabe. Der er en øget risiko for elektrisk stød, hvis din krop er jordforbundet og i kontakt med udstyr, der udsættes for direkte regn, våde overflader og arbejder i fugtige omgivelser. Vand, der kommer ind i apparatet, øger risikoen for skader og elektrisk stød.
c) Rør ikke ved apparatet med våde eller fugtige hænder.
d) Brug ikke strømkablet på en ukorrekt måde. Brug den aldrig til at bære apparatet eller til at fjerne stikket fra stikkontakten. Hold ledningen væk fra varmekilder, olie, skarpe kanter eller bevægelige dele. Beskadigede eller sammenfiltrede ledninger øger risikoen for elektrisk stød.
e) Når du betjener apparatet udendørs, skal du bruge en forlængerledning, der er beregnet til udendørs brug. Brug af en forlængerledning designet til udendørs brug reducerer risikoen for elektrisk stød.
f) Det er forbudt at bruge apparatet, hvis netledningen er beskadiget eller viser synlige tegn på slid. En beskadiget strømforsyningsledning bør udskiftes af en autoriseret elektriker eller producentens kundeservice.
g) For at undgå elektrisk stød må netledningen, stikket eller apparatet ikke nedsænkes i vand eller anden væske. Brug ikke apparatet på våde overflader.

h) OBS – LIVSFARE! Apparatet må aldrig nedsænkes i vand eller andre væsker under rengøring.
i) Brug ikke apparatet i lokaler med meget høj luftfugtighed / i umiddelbar nærhed af vandtanke!
j) Apparatet må ikke nedsænkes i vand. Fare for elektrisk stød!

2.2. Sikkerhed på arbejdspladsen

a) Oprethold orden på arbejdspladsen og god belysning. Uorden eller dårlig belysning kan føre til ulykker. Vær fremadrettet, se hvad du laver, og brug sund fornuft, når du bruger dette udstyr.
b) Apparatet må ikke bruges i eksplosionsfarlige atmosfærer, f.eks. i nærheden af brandfarlige væsker, gasser eller støv. Apparatet danner gnister, som kan antænde støv eller dampe.
c) I tilfælde af skader eller uregelmæssigheder i apparatets betjening skal du straks slukke for det og rapportere det til en autoriseret person.
d) Hvis du er i tvivl om produktet fungerer korrekt, eller hvis der findes skader, skal du kontakte producentens kundeservice.
e) Produktet må kun repareres af producentens kundeservice. Foretag ikke reparationer selv!
f) I tilfælde af ild eller brand under apparatets drift skal du kun bruge tørpulverslukkere eller kuldioxid (CO2) ildslukkere til at slukke ilden.
g) Brug apparatet i et godt ventileret område.
h) Gem betjeningsvejledningen til senere brug. Hvis apparatet videregives til tredjemand, skal betjeningsvejledningen også afleveres sammen med apparatet.
i) Emballageelementer og små samleelementer bør opbevares utilgængeligt for børn.
j) Hold apparatet væk fra børn og kæledyr.
k) Når du bruger dette apparat sammen med andre enheder, skal du også overholde de andre betjeningsvejledninger.

⚠ **Husk!** at beskytte børn og andre omkringstående, mens du betjener apparatet.

2.3. Personlig sikkerhed

a) Det er forbudt at betjene apparatet i en tilstand af træthed, sygdom, alkoholpåvirkning, brug af stoffer eller lægemidler, der i væsentlig grad begrænser evnen til at betjene apparatet.

b) Apparatet er ikke beregnet til at blive brugt af mennesker (herunder børn) med nedsatte mentale, sensoriske og mentale funktioner eller uden tilstrækkelig erfaring og / eller viden, medmindre de er under opsyn af en person, der er ansvarlig for deres sikkerhed eller har modtaget instruktioner vedrørende betjening af apparatet.
c) Vær forsigtig og brug sund fornuft, når du betjener apparatet. Et øjebliks uopmærksomhed under betjening af apparatet kan medføre alvorlig personskade.
d) Brug det personlige beskyttelsesudstyr, der kræves til betjening af apparatet, der er angivet i punkt 1 i symbolbeskrivelsen.
Brug af passende, certificeret personligt beskyttelsesudstyr reducerer risikoen for personskade.
e) Overvurder ikke dine evner. Oprethold kropsbalancen under hele arbejdstiden. Dette muliggør bedre kontrol af apparatet i uventede situationer.
f) Apparatet er ikke et legetøj. Børn bør være under opsyn for at sikre, at de ikke leger med apparatet.

2.4. Sikker brug af apparatet

a) Overbelast ikke apparatet. Brug værktøjer, der er egnede til applikationen. Korrekt valgt apparat udfører bedre og sikrere arbejde, som den er designet til.
b) Brug ikke apparatet, hvis ON/OFF-kontakten ikke fungerer korrekt (den kan ikke tænde eller slukke apparatet). Apparater, der ikke kan styres med kontakten er farlige, må ikke fungere og skal repareres.
c) Afbryd apparatet fra strømforsyningen, før justeringer, rengøring og vedligeholdelse udføres. Denne forebyggende foranstaltning reducerer risikoen for utilsigtet aktivering.
d) Opbevar inaktive apparater uden for børns rækkevidde og personer, der ikke kender enheden eller denne betjeningsvejledning. Apparaterne er farlige i hænderne på uerfarne brugere.
e) Hold apparatet i god teknisk stand. Kontroller, at der ikke er generelle skader eller fejl i forbindelse med bevægelige dele (revner i dele og komponenter eller andre forhold, der kan påvirke sikker drift af apparatet). I tilfælde af fejl skal apparatet repareres før brug.
f) Opbevar apparatet utilgængeligt for børn.
g) For at sikre apparatets konstruerede driftsintegritet må du ikke fjerne fabriksinstallerede dæksler eller fjerne skruer.
h) Rengør apparatet regelmæssigt for at forhindre permanent bundfældning af snavs.

i) Apparatet er ikke et legetøj. Rengøring og vedligeholdelse må ikke udføres af børn uden opsyn af en voksen.
j) Det er forbudt at forstyrre konstruktionen af apparatet for at ændre dets parametre eller konstruktion.
k) Hold apparatet væk fra varmekilder og ild.
l) Apparatets ventilationsåbninger må ikke blokeres!
m) Hold apparatet væk fra din krop og håndter det med forsigtighed. Apparatet bliver varm og kan meføre forbrændinger.

OBS! På trods af at apparatet er designet til at være sikker, har tilstrækkelige beskyttelsesmidler og på trods af brugen af yderligere brugersikkerhedselementer, er der stadig en lille risiko for uheld eller personskade, mens du arbejder med apparatet. Det anbefales at udvise forsigtighed og sund fornuft, når du bruger det.

3. Brugsregler

Apparatet er designet til at skære elementer lavet af ekspanderet polystyren (EPS), ekstruderet polystyren (XPS), polyethylen, polypropylen og mange andre skum, der anvendes til varmeisolering af bygninger.

Brugeren er ansvarlig for enhver skade, der skyldes brug i modstrid med den tilsigtede anvendelse.

3.1. Beskrivelse af enheden

MODELLER MSW-STC-150, MSW-STC-200, MSW-STC-250:

1. Temperaturregulator
2. Strømkabel
3. Krog
4. Arbejdskontakt/kobling
5. Kontrollampe
6. Fastgørelse
7. Lige klinge

MODEL MSW-STC-150B:

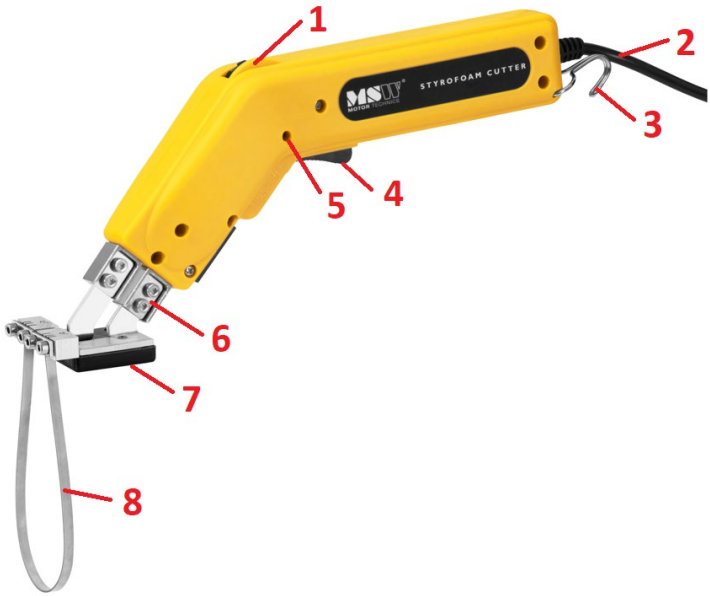

1. Temperaturregulator
2. Strømkabel
3. Krog
4. Arbejdskontakt/kobling
5. Kontrollampe
6. Klingeholder
7. Slæder
8. Fleksibelt skæreblad

MODEL MSW-STC-150B:

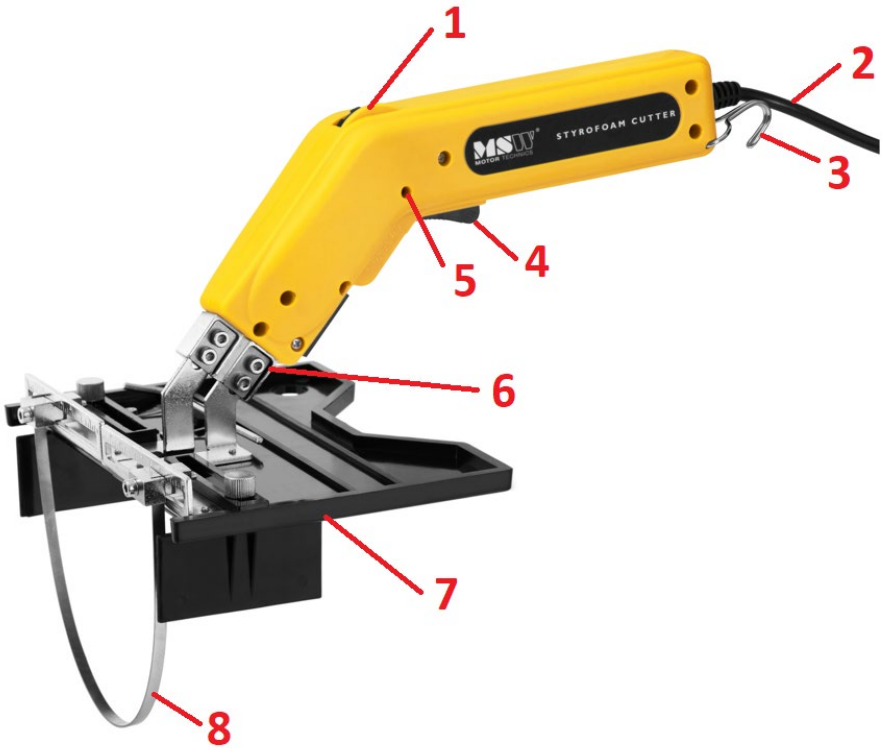

1. Temperaturregulator
2. Strømkabel
3. Krog
4. Arbejdskontakt/kobling
5. Kontrollampe
6. Klingefastgørelse
7. Justerbar matrice til profiler (rustikation)
8. Fleksibel klinge til profiler (rustikation)

Derudover kommer hvert sæt med en skruenøgle og en stålbørste:

3.2. Forberedelse til arbejde

APPARATETS PLACERING

Omgivelsestemperaturen må ikke overstige 40°C, og luftfugtigheden må ikke overstige 85%. Apparatet skal placeres på en måde, der sikrer god luftcirkulation. Hold apparatet væk fra varme overflader. Apparatet skal altid bruges på en jævn, stabil, ren, brandsikker og tør overflade og uden for rækkevidde af børn og mennesker med nedsatte mentale, sensoriske og mentale funktioner. Apparatet skal placeres på en sådan måde, at netstikket når som helst kan nås. Sørg for, at strømforsyningen til apparatet svarer til de data, der er angivet på typeskiltet!

3.3. Arbejde med apparatet

KLINGEINSTALLATION TIL MSW-STC-150, MSW-STC-200, MSW-STC-250 MODELLER:

a) Klingen må ikke være varm og skal installeres med apparatet afbrudt fra strømforsyningen.
b) Brug den medfølgende skruenøgle til at løsne møtrikkerne i holderen ved at dreje dem mod uret.

c) Indsæt det ene klingeben i hvert hul i holderen, og spænd derefter møtrikkerne, så klingebenene og beslaget har fuld kontakt.

d) Forkert montering forhindrer klingen i at varme op.

INSTALLATION AF KLINGE PÅ MSW-STC-150B MODEL:

a) Klingen må ikke være varm og skal installeres med apparatet afbrudt fra strømforsyningen.
b) Brug den medfølgende skruenøgle til at løsne møtrikkerne i holderen ved at dreje dem mod uret.

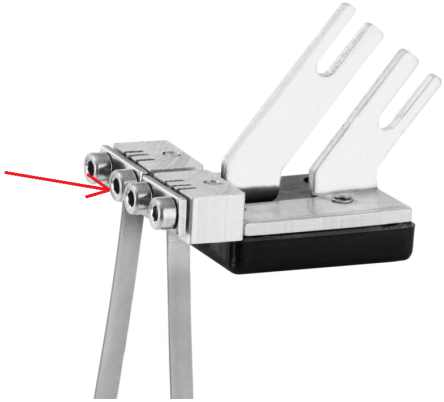

c) Takket være den passende montering af klingen i slæden kan brugeren indstille snittets form og dybde. Placer enderne af klingen i de udvalgte huller. Valget af hullet afhænger af den forventede snitform. Jo bredere klingen er fastspændt, jo mere U-formet bliver formen.

d) Klingen skal indsættes i hullerne til den ønskede dybde. Jo dybere klingen er indsat (dens ender vil rage ud over slæden), jo mindre dybde vil skæringen være.

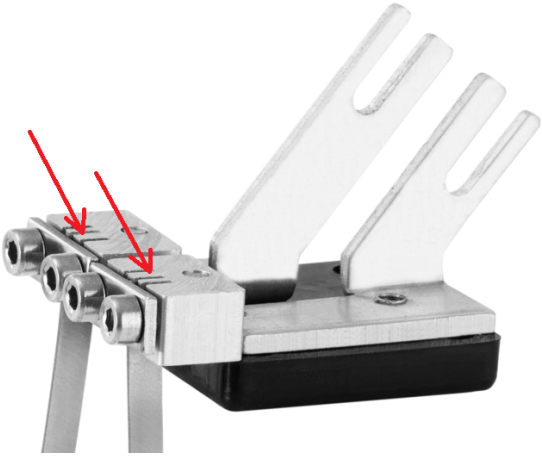

e) Når klingens form er ønsket, spændes møtrikkerne, indtil klingen holdes godt fast.

f) Brug den medfølgende skruenøgle til at løsne møtrikkerne i holderen ved at dreje dem mod uret.

g) Indsæt det ene klingeben i hvert hul i holderen, og spænd derefter møtrikkerne, så klingebenene og beslaget har fuld kontakt.

h) Forkert montering forhindrer klingen i at varme op.

INSTALLATION AF KLINGE PÅ MSW-STC-150BB MODEL:

a) Klingen må ikke være varm og skal installeres med apparatet afbrudt fra strømforsyningen.
b) Giv klingen den ønskede form. Klingen er fleksibel og kan formes frit afhængigt af dine præferencer. Eksempler på metoder til dannelse af klingen:

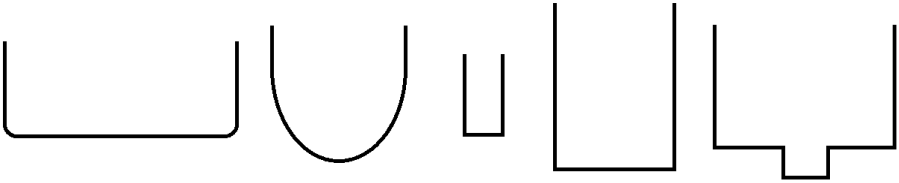

c) Brug den medfølgende skruenøgle til at løsne møtrikkerne i holderen ved at dreje dem mod uret.

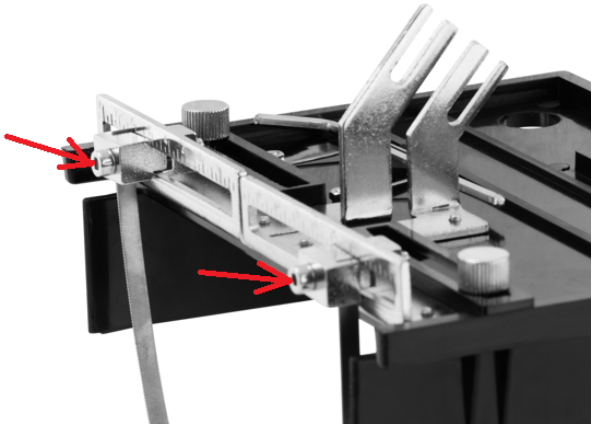

d) Takket være den passende montering af klingen i slæden kan brugeren indstille snittets form og dybde. Sæt enderne af klingen ind i hullerne på begge sider af styreskinnen.

e) Klingen skal indsættes i hullerne til den ønskede dybde. Jo dybere klingen er indsat (dets ender vil rage ud over matricen), jo mindre bliver skæredybden.

f) Styreskinnen og skalaen bruges til at indstille den foretrukne skærebredde (hvis klingen ikke tidligere er blevet formet).

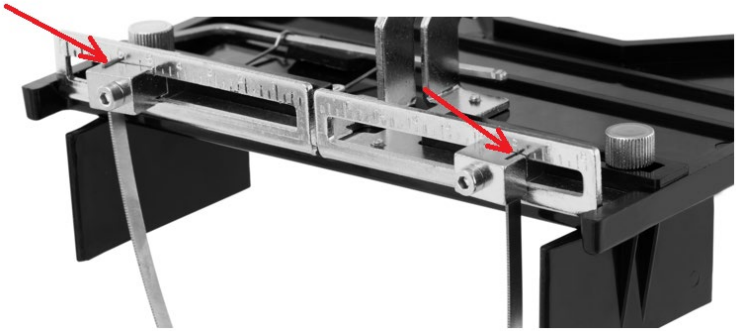

g) Når klingen har den ønskede form, bredde og skæredybde, spændes møtrikkerne, så klingen sidder godt fast.

h) Brug den medfølgende skruenøgle til at løsne møtrikkerne i holderen ved at dreje dem mod uret.

i) Indsæt det ene klingeben i hvert hul i holderen, og spænd derefter møtrikkerne, så klingebenene og beslaget har fuld kontakt.

VIGTIGT: Hvis der er problemer med at montere klingebenene i holderen, så prøv at løsne de 4 skruer forneden på slæden (se billedet).

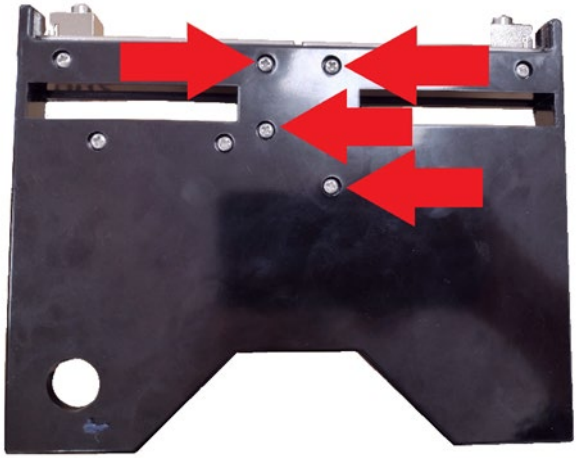

Forsøg derefter at placere klingebenene i holderen igen og spænd møtrikkerne. Stram bagefter skruerne.

j) Forkert montering forhindrer klingen i at varme op.

k) Begrænsninger kan monteres som ekstraudstyr. De bruges til at skære kanterne af polystyren. De skal indstilles til bredden af polystyren således, at snittet vil blive centreret.

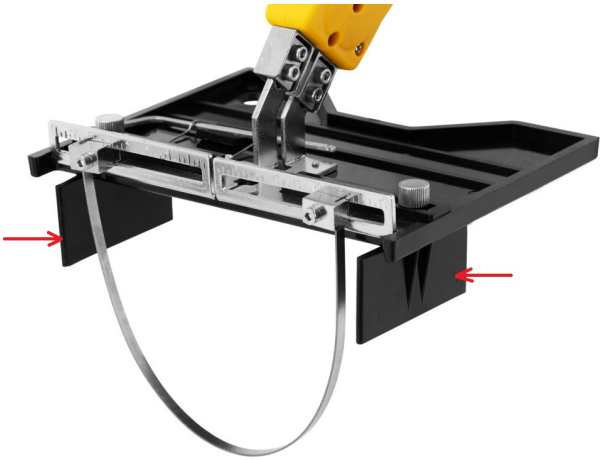

SKÆREVEJLEDNING

a) Indstil temperaturregulatoren til den ønskede temperatur. Jo højere tal på temperaturregulatoren, jo højere temperatur.

b) Placer klingen på emnet.

c) Tænd for betjeningskontakten, og varm værktøjet op et par sekunder, før skæringen påbegyndes (det anbefales at teste skæringen på affaldsmateriale).
d) Hold temperatur og hastighed konstant. For meget tåge/damp kan være forårsaget af lav hastighed eller for høj temperatur. Dette vil resultere i uregelmæssige/ujævne skærebaner. Dette problem kan løses ved enten at sænke klingetemperaturen eller løsne koblingen.
e) Slip betjeningskontakten, før de sidste 3-5 cm snit er afsluttet.
f) Korrekt temperatur og skærehastighed forbedrer ikke kun arbejdseffektiviteten, men forlænger også værktøjets levetid.
g) Skæretiden bør ikke overstige 60 sekunder.

3.4. Rengøring og vedligeholdelse

a) Inden hver rengøring, justering eller udskiftning af tilbehør, og også når apparatet ikke er i brug, skal du tage netstikket ud og lade apparatet køle helt af.
b) Tag stikket ud hvis apparatet ikke længere bruges og før hver rengøring.
c) Brug kun ikke-ætsende midler til at rengøre overfladen.
d) Alle dele skal tørres grundigt efter hver rengøring og før apparatet genbruges.
e) Opbevar apparatet på et køligt og tørt sted, beskyttet mod fugt og direkte sollys.
f) Det er forbudt at sprøjte apparatet med en vandstrøm eller nedsænke det i vand.
g) Sørg for, at der ikke kan trænge vand ind gennem ventilationsåbningerne i huset.
h) Ventilationsåbningerne skal rengøres med en børste og trykluft.
i) Der bør udføres regelmæssig inspektion af apparatet med hensyn til dens tekniske effektivitet og eventuelle skader.
j) Brug en blød og fugtig klud til rengøring.
k) Brug ikke skarpe og/eller metalgenstande (f.eks. en stålbørste eller en metalspatel) til rengøring, da de kan beskadige overfladen af det materiale, som apparatet er fremstillet af.
l) Rengør ikke apparatet med sure stoffer, medicinske midler, fortyndere, brændstof, olier eller andre kemikalier, da disse kan beskadige apparatet.

RENGØRING AF KLINGEN

a) Efter en tids brug kan materialeaffald sætte sig fast på klingen. Brug en speciel stålbørste til rengøring.

BORTSKAFFELSE AF BRUGTE UDSTYR

Dette produkt må ikke bortskaffes sammen med almindeligt husholdningsaffald ved slutningen af dets levetid, men skal bringes til et indsamlingssted for genbrug af elektriske og elektroniske apparater. Dette er angivet med symbolet på produktet, brugsvejledningen eller emballagen. Materialerne, der bruges i apparatet kan genbruges i overensstemmelse med deres mærkning. Takket være genbrug, brug af materialer eller andre former for genbrug af brugte enheder yder du et væsentligt bidrag til beskyttelsen af vores miljø.

Lokal administration giver dig oplysninger om det relevante punkt til bortskaffelse af brugte enheder.

Umwelt – und Entsorgungshinweise

Hersteller an Verbraucher

Sehr geehrte Damen und Herren,

gebrauchte Elektro – und Elektronikgeräte dürfen gemäß europäischer Vorgaben **[1]** nicht zum unsortierten Siedlungsabfall gegeben werden, sondern müssen getrennt erfasst werden. Das Symbol der Abfalltonne auf Rädern weist auf die Notwendigkeit der getrennten Sammlung hin. Helfen auch Sie mit beim Umweltschutz. Sorgen Sie dafür, dieses Gerät, wenn Sie es nicht mehr weiter nutzen wollen, in die hierfür vorgesehenen Systeme der Getrenntsammlung zu geben.

In Deutschland sind Sie gesetzlich **[2]** verpflichtet, ein Altgerät einer vom unsortierten Siedlungsabfall getrennten Erfassung zuzuführen. Die öffentlich – rechtlichen Entsorgungsträger (Kommunen) haben hierzu Sammelstellen eingerichtet, an denen Altgeräte aus privaten Haushalten ihres Gebietes für Sie kostenfrei entgegengenommen werden. Möglicherweise holen die rechtlichen Entsorgungsträger die Altgeräte auch bei den privaten Haushalten ab.

Bitte informieren Sie sich über Ihren lokalen Abfallkalender oder bei Ihrer Stadt – oder Gemeindeverwaltung über die in Ihrem Gebiet zur Verfügung stehenden Möglichkeiten der Rückgabe oder Sammlung von Altgeräten.

[1] RICHTLINIE 2002/96/EG DES EUROPÄISCHEN PARLAMENTS UND DES RATES ÜBER ELEKTRO – UND ELEKTRONIK – ALTGERÄTE

[2] Gesetz über das Inverkehrbringen, die Rücknahme und die umweltverträgliche Entsorgung von Elektro – und Elektronikgeräten (Elektro – und Elektronikgerätegesetz – ElektroG).

Utylizacja produktu

Produkty elektryczne i elektroniczne po zakończeniu okresu eksploatacji wymagają segregacji i oddania ich do wyznaczonego punktu odbioru. Nie wolno wyrzucać produktów elektrycznych razem z odpadami gospodarstwa domowego. Zgodnie z dyrektywą WEEE 2012/19/UE obowiązującą w Unii Europejskiej, urządzenia elektryczne i elektroniczne wymagają segregacji i utylizacji w wyznaczonych miejscach. Dbając o prawidłową utylizację, przyczyniasz się do ochrony zasobów naturalnych i zmniejszasz negatywny wpływ oddziaływania na środowisko, człowieka i otoczenie. Zgodnie z krajowym prawodawstwem, nieprawidłowe usuwanie odpadów elektrycznych i elektronicznych może być karane!

For the disposal of the device please consider and act according to the national and local rules and regulations.

CONTACT

expondo Polska sp. z o.o. sp. k.

ul. Nowy Kisielin – Innowacyjna 7
66-002 Zielona Góra | Poland, EU

e-mail: info@expondo.com