MSW®
MOTOR TECHNICS

USER MANUAL

BEDIENUNGSANLEITUNG
INSTRUKCJA OBSŁUGI
NÁVOD K POUŽITÍ
MANUEL D´UTILISATION
ISTRUZIONI PER L'USO
MANUAL DE INSTRUCCIONES
HASZNÁLATI ÚTMUTATÓ BRUGSANVISNINGENKEL KÄYTTÖOHJE GEBRUIK
SAANWIJZING
BRUKSANVISNING
INSTRUÇÕES DE UTILIZAÇÃO
POUŽÍVATEĽSKÁ PRÍRUČKA
РЪКОВОДСТВО ЗА УПОТРЕБА
ΟΔΗΓΙΕΣ ΧΡΗΣΗΣ
UPUTE ZA UPORABU
NAUDOJIMO INSTRUKCIJA
MANUAL DE UTILIZARE
NAVODILA ZA UPORABO

MOTORCYCLE LIFT

Dieses Benutzerhandbuch wurde mithilfe einer maschinellen Übersetzung erstellt. Wir haben uns nach Kräften bemüht, die Genauigkeit der Übersetzung zu gewährleisten. Bitte beachten Sie jedoch, dass automatische Übersetzungen nicht perfekt sind und menschliche Übersetzer nicht ersetzen können. Die offizielle Version des Benutzerhandbuchs ist in Englisch. Etwaige Unterschiede zwischen der übersetzten Fassung und dem englischen Original sind rechtlich nicht bindend. Sollten Sie Fragen zur Richtigkeit der Übersetzung haben, beziehen Sie sich bitte auf die englische Version, die die offizielle Referenz ist. Weitere Sprachversionen sind auf Anfrage über info@expondo.com erhältlich.

This User Manual has been translated using machine translation. We have made every effort to ensure the translation is accurate, but please note that automated translations are not perfect and are not meant to replace human translators. The official version of the User Manual is in English. Any differences between the translated version and the original English are not legally binding. If you have any questions about the accuracy of the translation, please refer to the English version, which is the official reference. More language versions are available upon request via info@expondo.com.

Niniejsza instrukcja obsługi została przetłumaczona za pomocą tłumaczenia maszynowego. Dołożyliśmy wszelkich starań, aby zapewnić dokładność tłumaczenia. Należy jednak pamiętać, że tłumaczenia automatyczne nie są doskonałe i nie mają na celu zastąpienia tłumaczy. Oficjalna wersja instrukcji obsługi jest w języku angielskim. Wszelkie różnice między wersją przetłumaczoną a oryginałem w języku angielskim nie są prawnie wiążące. Jeśli masz jakiekolwiek pytania dotyczące dokładności tłumaczenia, zapoznaj się z wersją angielską, która jest wersją oficjalną. Więcej wersji językowych jest dostępnych na życzenie pod adresem info@expondo.com.

Tato uživatelská příručka byla přeložena pomocí strojového překladu. Vynaložili jsme maximální úsilí, aby byl překlad přesný, ale uvědomte si, že automatické překlady nejsou dokonalé a nejsou určeny k tomu, aby nahradily lidské překladatele. Oficiální verze uživatelské příručky je v angličtině. Jakékoli rozdíly mezi přeloženou verzí a původní angličtinou nejsou právně závazné. Máte-li jakékoli dotazy ohledně přesnosti překladu, podívejte se prosím na anglickou verzi, která je oficiálním odkazem. Další jazykové verze jsou k dispozici na vyžádání na adrese info@expondo.com.

Ce manuel d'utilisation a été traduit à l'aide d'une traduction automatique. Nous avons fait tout notre possible pour garantir l'exactitude de la traduction, mais veuillez noter que les traductions automatiques ne sont pas parfaites et ne sont pas destinées à remplacer les traducteurs humains. La version officielle du manuel d'utilisation est en anglais. Les éventuelles différences entre la version traduite et l'original anglais ne sont pas juridiquement contraignantes. Si vous avez des questions sur l'exactitude de la traduction, veuillez vous référer à la version anglaise, qui est la référence officielle. D'autres versions linguistiques sont disponibles sur demande via info@expondo.com.

Questo manuale utente è stato tradotto utilizzando la traduzione automatica. Abbiamo fatto ogni sforzo per garantire l'accuratezza della traduzione, ma tieni presente che le traduzioni automatiche non sono perfette e non intendono sostituire i traduttori umani. La versione ufficiale del Manuale d'uso è in inglese. Eventuali differenze tra la versione tradotta e quella originale in inglese non sono giuridicamente vincolanti. In caso di dubbi sull'accuratezza della traduzione, fare riferimento alla versione inglese, che è il riferimento ufficiale. Versioni in altre lingue sono disponibili su richiesta scrivendo a info@expondo.com.

Este manual de usuario ha sido traducido mediante traducción automática. Hemos hecho todo lo posible para garantizar que la traducción sea precisa, pero tenga en cuenta que las traducciones automáticas no son perfectas y no están destinadas a reemplazar a los traductores humanos. La versión oficial del Manual del Usuario está en inglés. Cualquier diferencia entre la versión traducida y el original en inglés no es legalmente vinculante. Si tiene alguna pregunta sobre la exactitud de la traducción, consulte la versión en inglés, que es la referencia oficial. Están disponibles versiones en más idiomas previa solicitud a info@expondo.com.

Ezt a felhasználói kézikönyvet gépi fordítással fordították le. Minden erőfeszítést megtettünk a fordítás pontosságának biztosítása érdekében, de kérjük, vegye figyelembe, hogy az automatizált fordítások nem tökéletesek, és nem az emberi fordítók helyettesítésére szolgálnak. A felhasználói kézikönyv hivatalos változata angol nyelvű. A lefordított változat és az eredeti angol nyelvű változat közötti eltérések nem jogilag kötelező érvényűek. Ha bármilyen kérdése van a fordítás pontosságával kapcsolatban, kérjük, olvassa el az angol nyelvű változatot, amely a hivatalos hivatkozási alap. További nyelvi változatok kérésre a info@expondo.com címen érhetők el.

Deze gebruikershandleiding is vertaald met behulp van machinevertaling. Wij hebben er alles aan gedaan om ervoor te zorgen dat de vertaling nauwkeurig is, maar houd er rekening mee dat automatische vertalingen niet perfect zijn en niet bedoeld zijn om menselijke vertalers te vervangen. De officiële versie van de gebruikershandleiding is in het Engels. Eventuele verschillen tussen de vertaalde versie en de originele Engelse versie zijn niet juridisch bindend. Als u vragen hebt over de juisthеid van de vertaling, raadpleeg dan de Engelse versie; dit is de officiële referentie. Versies in andere talen zijn op aanvraag verkrijgbaar via info@expondo.com.

INHALT | CONTENT | TREŚĆ | OBSAH | CONTENU | CONTENUTO | CONTENIDO | TARTALOM | INHOUD

- Deutsch 4
- English 10
- Polski 16
- Česky 22
- Français 28
- Italiano 34
- Español 40
- Magyar 46
- Nederlands 52

NAZWA PRODUKTU PRODUKTNAME PRODUCT NAME NOM DU PRODUIT NOME DEL PRODOTTO NOMBRE DEL PRODUCTO NÁZEV VÝROBKU TERMÉKNÉV PRODUCTNAAM	PODNOŚNIK MOTOCYKLOWY MOTORRADHEBEBÜHNE MOTORCYCLE LIFT PONT ÉLÉVATEUR MOTO SOLLEVATORE MOTO ELEVADOR DE MOTOS ZVEDÁK NA MOTORKY MOTORKERÉKPÁR-EMELŐ MOTORFIETSLIFT
MODEL PRODUKTU MODELL PRODUCT MODEL MODÈLE MODELLO MODELO MODEL VÝROBKU MODELL MODEL	MSW-MHB-360-780 MSW-MHB-450-680 MSW-MHB-135 MSW-MHB-135-PRO MSW-MHB-150 MSW-MHB-150-PRO
IMPORTER IMPORTEUR IMPORTER IMPORTATEUR IMPORTATORE IMPORTADOR DOVOZCE IMPORTŐR IMPORTEUR	EXPONDO POLSKA SP. Z O.O. SP. K.
ADRES IMPORTERA ADRESSE VON IMPORTEUR IMPORTER ADDRESS ADRESSE DE L'IMPORTATEUR INDIRIZZO DELL'IMPORTATORE DIRECCIÓN DEL IMPORTADOR ADRESA DOVOZCE IMPORTŐR CÍME ADRES VAN DE IMPORTEUR	UL. NOWY KISIELIN-INNOWACYJNA 7, 66-002 ZIELONA GÓRA | POLAND, EU

I. SICHERHEITSHINWEISE

	Bedienungsanleitung sorgfältig lesen
	Das Produkt erfüllt die geltenden Sicherheitsnormen.
	Recyclingprodukt.
	Achtung! Stellen Sie sicher, das Dritte Abstand vom Arbeitsort halten
	Achtung, Unfallgefahr!
	Achtung, die Hand kann gequetscht werden!
	Achtung, Schutzhelm tragen!
	Sicherheitsschuhe benutzen (Rutschhemmung).
	Achtung, Schutzhandschuhe tragen!

HINWEIS

In der vorliegenden Anleitung sind Beispielbilder vorhanden, die von dem tatsächlichen Aussehen der Maschine abweichen können. Die ursprüngliche Bedienungsanleitung ist die deutschsprachige Fassung. Sonstige Sprachfassungen sind Übersetzungen aus der deutschen Sprache.

1. Vor der Inbetriebnahme bitte die vorliegende Anleitung genau lesen! Bitte alle Sicherheitshinweise beachten, um eventuelle Schäden infolge nicht bestimmungsgemäßer Verwendung zu vermeiden!
2. Die Bedienungsanleitung zum späteren Gebrauch aufbewahren. Sollte die Maschine Dritten übergeben werden, ist die Bedienungsanleitung ebenfalls weiterzuleiten.
3. Sollte die Maschine nicht bestimmungsgemäß verwendet oder falsch bedient werden, ist die Haftung des Herstellers für die eventuellen Schäden ausgeschlossen.
4. Die Maschine darf durch entsprechend geschulte, zur Bedienung geeignete und physisch gesunde Personen bedient werden, die die vorliegende Anleitung gelesen haben und die Arbeitsschutzanforderungen kennen.
5. Die Maschine ist nicht dazu bestimmt, durch Personen (darunter Kinder) mit eingeschränkten physischen, sensorischen und geistigen Fähigkeiten bzw. durch Personen ohne entsprechende Erfahrung und/oder entsprechendes Wissen bedient zu werden, es sei denn es gibt eine für ihre Aufsicht und Sicherheit zuständige Person bzw. sie haben von dieser Person entsprechende Hinweise in Bezug auf die Bedienung der Maschine erhalten.

II. REGELUNGEN ZUR SICHEREN NUTZUNG / WARNUNGEN

1. Vor jeder Verwendung sind die Anleitung und Sicherheitshinweise zu lesen.
2. Vor jeder Verwendung ist die Maschine in Bezug auf mögliche Beschädigungen, die den Betrieb ausschließen, zu überprüfen. Verboten ist der Betrieb der Maschine, wenn Beschädigungen oder Abnutzungen ihrer Bestandteile festgestellt werden, die den richtigen Betrieb verhindern.
3. Wurde die Maschine übermäßig belastet bzw. starken Erschütterungen ausgesetzt, muss sie durch den zuständigen Service-Mitarbeiter vor der erneuten Inbetriebnahme überprüft werden.
4. Verboten ist der Betrieb einer beschädigten, abgenutzten oder falsch funktionierenden Maschine. In diesem Fall ist die Maschine dem für Service zuständigen Unternehmen zwecks Reparatur und Inspektion zu übergeben.
5. Man sollte periodisch umfassende Inspektionen der Maschine durchführen und die beschädigten/abgenutzten Bauteile immer austauschen.
6. Demontieren und tauschen Sie keine Teile der Maschine.
7. Man darf ausschließlich die durch den Hersteller empfohlenen Ersatzteile verwenden.
8. Die Maschine darf ausschließlich durch die Personen bedient werden, die in Bezug auf Sicherheitsregelungen geschult wurden und zur Bedienung physisch geeignet sind.
9. Verboten ist die Belastung der Maschine mit einer Last, die ihre max. Tragfähigkeit überschreitet.
10. Gegen den Heber oder die an ihm befestigte Ladung darf man nicht schlagen.
11. Dritte sind vor dem Betrieb der Maschine zu warnen. Diese Personen sollten sich in sicherer Entfernung von der Ladung befinden.

12. Verboten ist das Anheben von Menschen oder Tieren unter Verwendung dieser Maschine.
13. Verboten ist das Lastanheben unter Verwendung der Maschine über Menschen oder Tieren.
14. Die Last ist immer zu beobachten.
15. Verboten ist, die Last ohne Aufsicht zu hinterlassen.
16. Man darf die zulässige Tragfähigkeit des Hubgeräts nicht überschreiten.
17. Man darf die Maschine nicht mit einer Last lagern.
18. Man darf nur eine Ladung auf einmal heben.
19. Es dürfen keine Modifizierungen an der Maschine vorgenommen werden.
20. Nach dem Abschluss des Betriebs ist die Maschine gegen unbefugte Benutzung abzusichern.
21. Die Maschine muss regelmäßig überprüft werden, beschädigte oder abgenutzte Bestandteile müssen durch die zuständige Service-Stelle gegen neue ausgetauscht werden.
22. Beim Herunterfallen der Last entsteht Todes- oder Verletzungsrisiko.
23. Wird der Motorradheber über längere Zeit nicht verwendet wird, ist sicher zu stellen, dass er sauber ist, keine Verschmutzungen aufweist und das der Sattel in die niedrigste Position gebracht wurde. Das Gerät darf nicht mit Feuchtigkeit in Kontakt kommen, ggf. ist es trocken zu reiben, danach sämtliche beweglichen Teile schmieren.
24. Die Beladung sollte stets mit einer Kette gesichert werden.
25. Die Maschine darf ausschließlich auf einer flachen, horizontalen und der Belastung angepassten Oberfläche verwendet werden.
26. Die Beladung sollte stets gut ausgewogen sein. Die Empfehlungen des Motorradherstellers bezüglich der Motorradhebepunkte müssen befolgt werden.
27. Es ist untersagt, den Motorradheber zusammen mit der Beladung zu verlegen/zu transportieren! Ein Verlegen / Transport darf ausschließlich ohne Beladung erfolgen.
28. Nähern Sie nie die Hände oder Beine dem Arbeitsbereich.
29. Es ist untersagt, die Maschine zu verändern. Es ist untersagt, die Maschine zu verwenden, wenn sichtbare Beschädigungen vorliegen, die Verformung von Teilen, Risse oder andere Defekte, die eine ordnungsgemäße Verwendung unmöglich machen.
30. Vor Verwendung der Maschine muss überprüft werden, ob alle Schrauben fest angezogen sind.
31. Das Gerät nicht im Außenbereich bei starkem Wind benutzen.

Werden die Anweisungen und Sicherheitshinweise verletzt kann das zu ernsthaften Körperverletzungen oder zum Tod führen.

III. MASCHINENBESTIMMUNG

Der Motorradheber dient ausschließlich zum Anheben von Motorrädern. Eine Verwendung zu anderen Zwecken ist untersagt.

Für alle Schäden bei nicht bestimmungsgemäßer Verwendung haftet allein der Benutzer.

IV. TECHNISCHE DATEN

Produktname	Motorradhebebühne					
Modell	MSW-MHB-360-780	MSW-MHB-450-680	MSW-MHB-135	MSW-MHB-135-PRO	MSW-MHB-150	MSW -MHB-150-PRO
Maximal zulässige Belastung (kg)	360	450	135	135	150	150
Maximale Höhe (cm)	78	68	87	87	87	87
Minimale Höhe (cm)	21	18	35	35	35	35
Gewicht (kg)	104,5	102	2	24	27	28
Plattformgröße (cm)	175x50	190x53	41x35	41x35	41x35	41x35
Größe der Auflauframpe (cm)	45x50	42x53	-	-	-	-

VI. ZUSAMMENBAU DER MASCHINE

Prüfen Sie bei Erhalt der Ware zuerst die Verpackung auf Unversehrtheit und öffnen Sie diese dann. Wenn die Verpackung Beschädigungen aufweist, so setzen Sie sich innerhalb von 3 Tagen mit der Transportgesellschaft und Ihrem Vertriebspartner in Verbindung und dokumentieren Sie so gut wie möglich die Beschädigungen. Stellen Sie das volle Paket nicht verkehrt herum auf! Sollten Sie das Paket weiter transportieren, achten Sie bitte darauf, dass es horizontal und stabil gehalten wird. Es wird darum gebeten, das Verpackungsmaterial (Pappe, Plastikbänder und Styropor) zu behalten, um im Servicefall die Maschine bestmöglich geschützt zurücksenden zu können!

VI. ZUSAMMENBAU DER MASCHINE

MSW-MHB-360-780 / MSW-MHB-450-680:

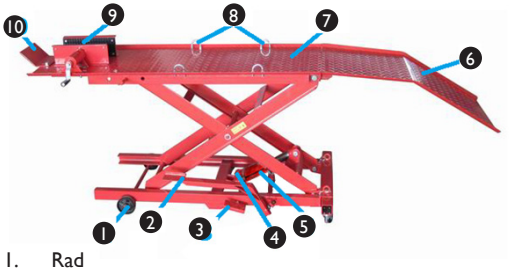

1. Rad
2. Fußhebel - Anhebevorrichtung
3. Fußhebel - Entriegelung
4. Regulierungsventil der Ablassgeschwindigkeit der Plattform[nur Modell: MSW-MHB-450-680]
5. Pumpe
6. Aufrollfläche
7. Plattform
8. Montagehalterungen - Motorrad
9. Feststeller
10. Begrenzer

MSW-MHB-135-PRO / MSW-MHB-150-PRO



MSW-MHB-135 / MSW-MHB-150



1. Fußhebel / Drehknopf zur Entriegelung
2. Fußhebel der Anhebe-Vorrichtung
3. Anhebe-Vorrichtung
4. Feststellelemente
5. Hebeplatte
6. Sicherheitsstange

Vor dem Gebrauch muss überprüft werden, ob Gewicht und Größe des Motorrads nicht die nominale Tragkraft des Hebers übersteigt.
Vor der Inbetriebnahme zum Anheben ist die Hebevorrichtung vor unbeabsichtigtem Wegrutschen zu sichern.
Den Motorradheber nur auf stabilen und ebenen Flächen verwenden.
Den Motorradheber nur ohne Beladung transportieren; die Plattform sollte auf das unterste Level abgelassen werden.
Der Heber kann nur auf einer stabilen und trockenen Oberfläche verwendet werden, die nicht rutschig und in der Lage ist, das Gesamtgewicht des Aufzugs und der Last zu tragen. Das Gerät muss sauber gehalten werden. Keine Gegenstände darauf lagern, die bei der Arbeit nicht erforderlich sind.
Das Motorrad muss sicher und fest auf der Plattform angebracht werden. Hierzu die Befestigungsriemen verwenden und diese an den Halterungen des Hebers befestigen.
Vor dem Ablassen der Plattform alle sich darunter befindenden Gegenstände entfernen. Alle Personen sollten sich während des Betriebs des Hebers in sicherem Abstand befinden.
Es ist untersagt, den Heber oder die Plattform zum Transport von Gegenständen zu verwenden. Das Gerät ist ausschließlich zum stationären Gebrauch gedacht - zum Anheben von Gegenständen. Die angehobene Beladung muss stets stabil sein.
Sämtliche Reparaturen müssen von qualifiziertem technischen Personal durchgeführt werden; die Austauschteile müssen Originalteile und vom Hersteller des Gerätes zugelassen sein.
Der Motorradheber muss auf einem festen und ebenen Untergrund aufgestellt werden, welcher das Gesamtgewicht der Last (Heber zusammen mit der Beladung) halten kann. Der Heber ist gegen unbeabsichtigtes Wegrutschen oder Verschieben zu sichern.
Die Beladung (Motorrad) auf der Plattform unterbringen und sichern, indem das Vorderrad des Motorrads in dem Schraubstock [nur die Modelle: MSW-MHB-360-780 / MSW-MHB-450-680] befestigt wird.
Befestigen sie das Motorrad auch mit den Riemen / Befestigungskomponenten.

MONTAGE DER MASCHINE
HINWEIS!

- Die Motorradhebebühne wird fast vollständig montiert geliefert, einschließlich vorinstallierter Räder.
- Entfernen Sie alle Verpackungsmaterialien und prüfen Sie, ob alle Komponenten enthalten sind.
- Stellen Sie die Hebebühne vor der Verwendung auf eine stabile und ebene Fläche.

BETRIEBSANLEITUNG

1. Platzierung des Motorrads auf der Hebebühne
   - Positionieren Sie das Motorrad auf der Hebebühnenplattform.
   - Die Befestigungshaken sind so konzipiert, dass sie an den Fußrasten des Motorrads angebracht werden, um zusätzliche Stabilität zu gewährleisten. Um das Motorrad zu sichern:
     1) Lösen Sie den Befestigungsknopf.
     2) Schieben Sie den Haken durch den vorgesehenen Schlitz an der Seite des Ständers.
     3) Führen Sie ihn durch die Fußraste des Motorrads.
     4) Sichern Sie ihn, indem Sie den Befestigungsknopf und die Unterlegscheibe fest anziehen.
2. Anheben des Motorrads
   - Treten Sie auf das dafür vorgesehene Pedal an der Seite, um die Plattform anzuheben.
   - Drücken Sie das Pedal weiter, bis die gewünschte Höhe erreicht ist.
3. Sicherheitsverriegelung



   - Sobald das Motorrad angehoben ist, suchen Sie die Verriegelungsstange an der Seite der Hebebühne.
   - Führen Sie die Verriegelungsstange durch eines der drei Höhenverstelllöcher.
   - Sichern Sie sie mit dem Splint für zusätzliche Sicherheit.
4. Absenken des Motorrads
   - Stellen Sie sicher, dass sich keine Gegenstände unter der Hebebühne befinden, die das Absenken behindern könnten.
   - Entfernen Sie die Verriegelungsstange und den Splint.
   - Verwenden Sie das Ablasspedal (oder den Ablassknopf, je nach Modell der Motorradhebebühne), um die Plattform langsam abzusenken.
   - Sorgen Sie für einen kontrollierten Abstieg, um plötzliche Stürze zu vermeiden.
5. Abschließende Überprüfung
   - Bevor Sie das Motorrad von der Hebebühne nehmen, vergewissern Sie sich, dass es stabil auf dem Boden steht.
   - Lösen Sie die Räder, falls sie während des Gebrauchs arretiert waren.
   - Lagern Sie die Hebebühne an einem trockenen und sicheren Ort, wenn sie nicht in Gebrauch ist.

LAGERUNG
Die Maschine ist immer ohne Last zu lagern. Verschmutzungen sind zu beseitigen. Die Maschine ist an einer trockenen Stelle aufzuhängen. Vor der erneuten Benutzung hat man gemäß den Anweisungen zu verfahren, die in der vorliegenden Anleitung beschrieben wurden.

INSPEKTIONEN
Vor der Inbetriebnahme muss eine neue oder reparierte Maschine durch qualifiziertes technisches Personal mit entsprechendem Wissen und Erfahrung in Bezug auf Bedienung und Wartung der Maschinen dieses Typs überprüft werden. Die Maschine ist regelmäßigen Sichtkontrollen vor, während und nach der Benutzung zu unterziehen. Für die Inspektion ist das Bedienungspersonal zuständig. Alle Störungen des Maschinenbetriebs sind dem zuständigen technischen Personal zu melden. Verboten ist der Betrieb beschädigter Maschinen, die Störungen aufweisen.

GEFAHREN BEIM BETRIEB
Während des Betriebs können mechanische Gefahren auftreten. Diese entstehen, wenn es zu Verletzungen infolge der mechanischen Auswirkung von unterschiedlichen Bauteilen kommen kann, z. B. der Maschinenteile, Werkzeuge etc.
Grundsätzliche mechanische Gefahren sind: Quetschen, Zusammendrücken, Schneiden oder Abschneiden, Schürfen, Stolpern und Schleudern.
Diese Gefahren können beim normalen und gestörten Betrieb der Maschine auftreten und zu Maschinenstörungen führen.
Mechanische Gefahren können unter folgenden Umständen entstehen: sich bewegende Maschinen, beförderte Ladungen, bewegliche Bestandteile, rohe/scharfe Bauteile, herabfallende Bestandteile/Ladungen, unebene, glatte Oberflächen, beschränkte Räume, Lage der Arbeitsstelle im Verhältnis zum Boden (Höhen- und Tiefarbeiten).

VII. REINIGUNG UND WARTUNG
Die Motorrad-Hebebühne muss regelmäßig gereinigt werden. Nach Abschluss der Arbeiten müssen sämtliche Rückstände von der Montagefläche und aus dem Gerät selbst entfernt werden. Sämtliche Wartungs- und Inspektionsarbeiten der Hebebühne sollten von geschultem und qualifiziertem Personal durchgeführt werden. Es sollte keine Person vornehmen, die keine Erfahrung und kein Wissen in diesem Bereich hat.
Wenn die Hebeeffektivität der Hebebühne spürbar nachlässt ist das Ablassventil zu öffnen - dann den Fußhebel 15 bis 20 Mal energisch bewegen, um das Hydrauliksystem zu entlüften.

VIII. REGELMÄSSIGE PRÜFUNG DER MASCHINE
Prüfen Sie regelmäßig, ob Elemente der Maschine Beschädigungen aufweisen. Sollte dies der Fall sein, darf die Maschine nicht mehr benutzt werden. Wenden Sie sich umgehend an Ihren Verkäufer, um Nachbesserungen vorzunehmen.
Was tun im Problemfall?
Kontaktieren Sie Ihren Verkäufer und bereiten Sie folgende Angaben vor:
- Rechnungs- und Seriennummer (letztere finden Sie auf dem Typenschild)
- ggf. ein Foto des defekten Teils
- Ihr Servicemitarbeiter kann besser eingrenzen worin das Problem besteht, wenn Sie es so präzise wie möglich beschreiben. Je detaillierter Ihre Angaben sind, umso schneller kann Ihnen geholfen werden!

ACHTUNG: Öffnen Sie die Maschine niemals ohne Rücksprache mit dem Kundenservice. Dies kann Ihren Gewährleistungsanspruch beeinträchtigen!

Nach dem Ende der Lebensdauer des Gerätes sollte es nicht als Hausmüll entsorgt werden. Aufgrund des Umweltschutzes muss das Gerät an eine bestimmte Abfallstelle abgelagert werden. Detaillierte Informationen zur Abfallentsorgung erhalten Sie in der Abfallberatung

I. SAFETY RECOMMENDATIONS

	The operation manual must be read carefully.
	The product satisfies the relevant safety standards.
	The product must be recycled.
	Attention! Make sure that third parties keep distance from the area.
	Attention! Risk accident
	Caution, the hand can be squeezed!
	Attention! Wear protective helmet.
	Wear work boots (Anti-slip).
	Attention! Wear protective gloves.

PLEASE NOTE!

Drawings in this manual are for illustration purposes only and in some details it may differ from the actual product. The original operation manual is in German. Other language versions are translations from German.

1. Before commencing with the work, make sure to read carefully and understand this operation manual! All safety recommendations must be followed in order to avoid possible damages as a result of improper use of the equipment.
2. Keep the instructions for future reference. If the machine is to be handed over to a third party, this operation manual must also be handed over with the machine.
3. If the machine is operated contrary to its intended use or in case of improper handling of the machine, the manufacturer's liability for possible damage is excluded.
4. The machine can be operated by physically fit persons who have read this operating manual and who are also familiar with the occupational health and safety requirements.
5. The machine is not designed to be handled by persons (including children) with limited physical, sensory and mental abilities, or by persons lacking appropriate experience and/or knowledge, unless they are supervised by a person responsible for their safety or if they have received instructions on how to operate the machine

II. SAFE OPERATION PRINCIPLES / WARNINGS

1. Read this operation manual and the safety instructions prior to each use of the machine.
2. Before each use, the machine must be checked for possible damages that can result in a failure. This machine must not be operated if its parts are worn out or damaged in a way that prevents proper operation.
3. If the machine has been overloaded or subject to strong shock/vibrations, it must be inspected by a qualified service technician before commencing any work on the machine.
4. This machine must not be operated if it is damaged, worn out or if it does not work properly. If such condition occurs the machine must be handed over to an authorized service center for inspection and repair.
5. Comprehensive periodic inspections of the machine must be carried out and worn out/damaged parts must be always replaced.
6. Do not dismount or replace any parts of the machine.
7. Use only original replacement parts, as recommended by the manufacturer.
8. This machine may only be handled by persons properly trained in safety regulations and physically able to operate the machine.
9. Do not overload the machine with a load exceeding the maximum admissible load.
10. Do not hit the lift or the load.
11. Third parties must be warned about operation of the machine and stay at a safe distance.
12. Do not lift people or animals using this machine.
13. Do not lift the load using the machine over people or animals.
14. Always pay attention to the load.

15. Do not leave the load without supervision.
16. Never exceed the permissible lifting capacity.
17. Never store the machine with a payload attached to it.
18. Lift only one load at a time.
19. No modifications should be made to the machine
20. After completion of the operation, the machine must be secured against unauthorized use.
21. The machine must be regularly inspected and its damaged or worn out and torn parts must be replaced with new ones by an authorized service.
22. If the load falls, there is a risk of death or injury.
23. If the lift table remains unused for a long period of time, make sure it is clean and free from stains and that the platform is in the lowest position. Avoid contact with moisture, wipe dry if needed and grease all articulated parts.
24. Always secure the load with a chain.
25. The device should only be used on a flat and level surface, with appropriate load bearing rating.
26. The load should always be correctly balanced. Follow motorcycle manufacturer's instructions for lifting points.
27. Do not move / transport the lift table with a load on it! The lift table may be moved / transported only without a load.
28. Keep limbs away from the operating area.
29. Do not modify the device. Do not use the device if any parts are deformed, damaged cracked or if other faults occur which prevent correct operation.
30. Make sure all the bolts are securely tightened prior to use.
31. Do not use the device outdoor during heavy wind.

Failure to follow safety recommendations and instructions may result in serious injuries or death!

III. INTENDED USE OF THE MACHINE

The motorcycle lift is designed for lifting motorcycles. Do not use the lift table for any other purpose.

The user is responsible for any damages resulting from a non-conform use of the device!

IV. TECHNICAL SPECIFICATIONS

Product name	Motorcycle lift					
Model	MSW-MHB-360-780	MSW-MHB-450-680	MSW-MHB-135	MSW-MHB-135-PRO	MSW-MHB-150	MSW -MHB-150-PRO
Maximum loading (kg)	360	450	135	135	150	150
Maximum height (cm)	78	68	87	87	87	87
Minimum height (cm)	21	18	35	35	35	35
Weight (kg)	104,5	102	2	24	27	28
Table size (cm)	175x50	190x53	41x35	41x35	41x35	41x35
Ramp size (cm)	45x50	42x53	-	-	-	-

V. BEFORE THE FIRST USE

Upon receipt of the goods, check the packaging for integrity and open it. If the packaging is damaged, please contact your transport company and distributor within 3 days and document the damages as detailed as possible. Do not turn the package upside down! When transporting the package, please ensure that it is kept horizontal and stable. The various items used for packaging (cardboard, plastic straps, polyurethane foam) should be conserved, so that the machine can be sent back to the service centre in the best condition in case of any problems!

VI. ASSEMBLING THE MACHINE

MSW-MHB-360-780 / MSW-MHB-450-680:

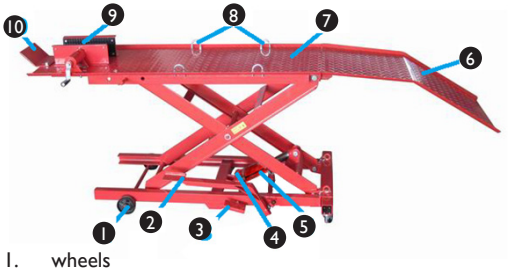

1. wheels
2. lift foot pedal
3. release foot pedal
4. table release speed adjustment valve [only for MSW-MHB-450-680 model]
5. pump
6. ramp
7. table
8. motorbike attachment U-clamps
9. vice
10. limiter

MSW-MHB-135-PRO / MSW-MHB-150-PRO



MSW-MHB-135 / MSW-MHB-150



1. release foot pedal
2. lift foot pedal
3. scissor lift system
4. fasteners
5. table-top
6. locking bar

Before the use, ensure that the motorcycle weight and size do not exceed the lift capacity.
Secure the motorcycle lift against unintentional movement before lifting.
Only use the motorcycle lift on stable and even surfaces.
The lift may only be transported without load and with the table in the lowest position.
Only use the lift on a stable and dry surface, which is not slippery and is of sufficient load capacity for the lift and its load. Keep the device clean. Do not keep items on the lift which are not essential to perform the work.
Attach the motorcycle firmly and securely to the table. Use tie-down straps and U-clamps on the lift to do that.
Before lowering the table, remove all items from under it. Keep at a safe distance from the lift when in operation.
Do not use the lift or table to transport objects. The lift is designed to be used solely as a stationary device, for lifting. Make sure the load to be lofted is stable.
All repairs have to be carried out by qualified technical personnel. Use only original replacement parts, approved by the device manufacturer.
Position the loft on a firm and horizontal surface, with sufficient lead bearing for the weight of the lift and the load; secure the lift against accidental movements.
Locate the load (motorbike) in the table and secure by clamping the front wheel in the vice [only MSW-MHB-360-780 / MSW-MHB-450-680 models]. Also use tie-down straps / clamps to attach the motorbike to the table.

ASSEMBLING THE MACHINE

NOTICE!

- The motorcycle lift comes almost fully assembled, including pre-installed wheels.
- Remove all packaging materials and check that all components are included.
- Place the lift on a stable and level surface before use.

OPERATION INSTRUCTIONS

1. Placing the Motorcycle on the Lift
   - Position the motorcycle onto the lift platform.
   - Fasteners (securing hooks) are designed to attach to the motorcycle's foot pegs to provide additional stability. To secure the motorcycle:
     1) Loosen the fastening knob.
     2) Slide the hook through the designated slot on the side of the stand.
     3) Position it through the motorcycle's foot peg.
     4) Secure it by tightening the fastening knob and washer firmly on top of the foot peg.
2. Lifting the Motorcycle
   - Step on the designated pedal on the side to elevate the platform.
   - Continue pressing the pedal until the desired height is reached.
3. Safety Locking



   - Once lifted, locate the locking bar on the side of the lift.
   - Insert the locking bar through one of the three height adjustment holes.
   - Secure it with the cotter pin for added safety.
4. Lowering the Motorcycle
   - Once work is complete, make sure there is nothing below the table preventing the lift from being lowered.
   - Remove the locking bar and cotter pin.
   - Use the release pedal (or knob, depending on the motorbike lift model) at the bottom to gradually lower the platform.
   - Ensure a slow and controlled descent to prevent sudden drops.
5. Final Checks
   - Before removing the motorcycle, confirm that it is stable on the ground.
   - Unlock the wheels if they were secured during use.
   - Store the lift in a dry and safe location when not in use.

STORAGE

The machine must always be stored without any load. The dirt must be removed. The machine must be stored in a dry place. Before using the machine again, make sure to follow the instructions described in this manual.

INSPECTIONS

Before being used, the new or repaired machine must be checked by qualified technical personnel who have knowledge and experience within the scope of operation and maintenance of this type of machine.
The machine must be checked regularly by means of visual control of the machine's condition, before, during and after use.
The operator is responsible for the inspection. Any irregularities of the machine operation, as well as any damages, must be reported to the proper technical personnel. Do not use the machine if it is damaged or if any irregularities in its operation were found.

POSSIBLE HAZARDS DURING USE

The hazards that can occur during use of the machine are mechanical hazards. The mechanical hazards arise in situations in which injuries can result from mechanical impact of various elements, e.g. machine parts, tools, etc. on people. The basic mechanical hazards include squeezing, crushing, cutting, trimming; digging; abrasion; as well as slipping and stumbling. These hazards can occur both during normal machine operation and as a result of irregularities in machine operation. These irregularities can occur during normal and disturbed operation of the machine and lead to machine malfunctions.
The mechanical hazards can result from: moving machines, transported loads, moving elements, sharp/rough elements, dropping elements/loads, slippery uneven surfaces, limited space, and location of the work station in relation to the ground (work at heights and in depths).

VII. CLEANING AND MAINTENANCE

The motorcycle lifting platform must be cleaned regularly. After completion of the work, all residues must be removed from the mounting surface and the device. All maintenance and inspection work should be carried out by a trained and qualified member of the staff. A person without the required experience and knowledge should not attempt to complete these tasks.
If the efficiency of the lift operation drops noticeably, then the release valve is to be opened. Press the lift pedal approximately 15 to 20 times. This will vent the hydraulic system.

VIII. CHECK REGULARLY THE MACHINE

Check regularly if the machine is damaged. If the machine should be damaged, please stop using it immediately and contact your customer service to solve the problem.
What to do in case of a problem?
Please contact your customer service and prepare following information:

- Invoice number and serial number (the latter is to be found on the technical plate on the machine).
- If relevant, a picture of the damaged, broken or defective part.
- It will be easier for your customer service clerk to determine the source of the problem if you give a detailed and precise description of the matter.

The more detailed your information, the better customer service will be able to solve your problem rapidly and efficiently!
CAUTION: Never open the machine without the authorization of your customer service. This can lead to a loss of warranty!

After withdrawal from service, the device should not be disposed as household waste. Due to the environmental protection, device must be returned to a designated waste collection. Detailed information on institutions involved in the collection of such waste can be obtained from the local authorities.

I. ZALECENIA ODNOŚNIE BEZPIECZEŃSTWA

	Należy zapoznać się z instrukcją obsługi.
	Produkt spełnia wymagania odpowiednich norm bezpieczeństwa.
	Produkt podlegający recyklingowi.
	Uwaga! Zachowaj bezpieczną odległość od osób postronnych z dala od miejsca pracy.
	Uwaga! Niebezpieczeństwo wypadku.
	Uwaga! Niebezpieczeństwo zgniecenia dłoni
	Uwaga! Załóż kask ochronny.
	Stosować obuwie specjalne (Antypoślizgowe).
	Uwaga! Załóż rękawice ochronne.

UWAGA

Ilustracje w niniejszej instrukcji obsługi mają charakter poglądowy i w niektórych szczegółach mogą różnić się od rzeczywistego wyglądu urządzenia. Instrukcją oryginalną jest niemiecka wersja instrukcji. Pozostałe wersje językowe są tłumaczeniami z języka niemieckiego.

1. Przed przystąpieniem do uruchomienia prosimy o dokładne przeczytanie niniejszej instrukcji! Należy przestrzegać wszystkich wskazówek bezpieczeństwa, aby uniknąć szkód powstałych na skutek użytkowania niezgodnego z przeznaczeniem!
2. Zachowaj instrukcję użytkowania w celu jej późniejszego użycia. W razie gdyby maszyna miała zostać przekazana osobom trzecim, to wraz z nią należy przekazać również instrukcję użytkowania.
3. W przypadku użytkowania niezgodnego z przeznaczeniem lub nieprawidłowej obsługi wyklucza się odpowiedzialność producenta/dystrybutora za powstałe ewentualnie szkody.
4. Maszynę mogą obsługiwać osoby sprawne fizycznie, zdolne do jej obsługi i odpowiednio wyszkolone, które zapoznały się z niniejszą instrukcją oraz zostały przeszkolone w zakresie bezpieczeństwa i higieny pracy.
5. Maszyna nie jest przeznaczona do tego, by była użytkowana przez osoby (w tym dzieci) o ograniczonych funkcjach psychicznych, sensorycznych i umysłowych lub nieposiadające odpowiedniego doświadczenia i/lub wiedzy, chyba że są one nadzorowane przez osobę odpowiedzialną za ich bezpieczeństwo lub otrzymały od niej wskazówki dotyczące tego, jak należy obsługiwać maszynę.

II. ZASADY BEZPIECZNEGO UŻYTKOWANIA / OSTRZEŻENIA

1. Przed każdym użyciem należy przeczytać instrukcje i wskazówki dotyczące bezpieczeństwa.
2. Przed każdym użyciem należy sprawdzić czy części nie są zużyte lub uszkodzone w sposób uniemożliwiający poprawne działanie maszyny. Zabrania się używania maszyny, jeśli jej części są zużyte lub uszkodzone w sposób uniemożliwiający jej poprawne działanie.
3. Jeżeli maszyna uległa przeciążeniu lub podlegała silnym wstrząsom, przed użyciem musi zostać skontrolowane przez uprawnionego pracownika serwisu.
4. Zabrania się używania maszyny, która jest uszkodzona, zużyta lub działa niewłaściwie. W takim przypadku należy oddać maszynę do autoryzowanego serwisu w celu dokonania przeglądu i napraw.
5. Należy dokonywać okresowych kompleksowych przeglądów maszyny i na bieżąco wymieniać zużyte / uszkodzone części.
6. Nie należy demontować ani wymieniać części maszyny.
7. Należy stosować wyłącznie części zamienne zalecane przez producenta.
8. Maszyna może być obsługiwana jedynie przez osoby odpowiednio przeszkolone w zakresie zasad bezpieczeństwa oraz fizycznie zdolne do obsługi.
9. Zabrania się obciążania maszyny ładunkiem większym niż jej maksymalne dopuszczalne obciążenie.
10. Zabrania się uderzania w podnośnik lub ładunek do niego przyczepiony.
11. Osoby postronne powinny być ostrzeżone o pracy maszyny oraz powinny przebywać w bezpiecznej odległości od ładunku.

12. Zabrania się podnoszenia ludzi lub zwierząt przy pomocy maszyny.
13. Zabrania się podnoszenia ładunku pod przy pomocy maszyny nad ludźmi lub zwierzętami.
14. Zawsze należy zwracać baczną uwagę na ładunek.
15. Zabrania się pozostawiania ładunku bez nadzoru.
16. Nie należy przekraczać dopuszczalnego udźwigu podnośnika.
17. Nie można przechowywać maszyny z ładunkiem.
18. Należy podnosić tylko jeden ładunek na raz.
19. Nie wolno wprowadzać jakichkolwiek modyfikacji w maszynie.
20. Po zakończeniu pracy z maszyną należy ją zabezpieczyć przed nieupoważnionym użyciem.
21. Maszyna musi być regularnie kontrolowana a uszkodzone lub zużyte części muszą być wymieniane na nowe przez autoryzowany serwis.
22. Upadek ładunku grozi obrażeniami lub śmiercią.
23. Jeżeli podnośnik nie jest używany przez dłuższy okres czasu należy upewnić się, że jest czysty i nie posiada zabrudzeń oraz, że platforma znajduje się w najniższym położeniu. Należy unikać wszelkiego kontaktu z wilgocią, ewentualnie należy wytrzeć do sucha i nasmarować wszystkie ruchome części.
24. Ładunek należy zawsze zabezpieczyć łańcuchem.
25. Maszynę należy używać wyłącznie na płaskiej i poziomej powierzchni, przystosowanej do aktualnego obciążenia.
26. Ładunek powinien być zawsze dobrze wyważony. Należy postępować zgodnie z zaleceniami producenta motocykli dotyczącymi punktów podnoszenia.
27. Zabrania się przesuwania / transportowania podnośnika razem z ładunkiem! Przesuwanie / transportowanie podnośnika może odbywać się jedynie bez ładunku.
28. Nigdy nie należy umieszczać nóg lub rąk wewnątrz obszaru roboczego.
29. Zabrania się modyfikować maszynę. Zabrania się używania maszyny, jeśli widoczne są uszkodzenia, deformacje części, pęknięcia lub inne usterki uniemożliwiające poprawną pracę.
30. Przed rozpoczęciem użytkowania maszyny należy upewnić się że wszystkie śruby są prawidłowo dokręcone.
31. Nie używać urządzenia na zewnątrz podczas silnego wiatru.

Nieprzestrzeganie zaleceń i instrukcji bezpieczeństwa grozi poważnymi obrażeniami ciała lub śmiercią!

III. PRZEZNACZENIE MASZYNY

Podnośnik motocyklowy służy do podnoszenia motocykli. Zabrania się używania podnośnika do jakichkolwiek innych celów.

Odpowiedzialność za wszelkie szkody powstałe w wyniku użytkowania niezgodnego z przeznaczeniem ponosi użytkownik.

IV. DANE TECHNICZNE

Nazwa produktu	Podnośnik motocyklowy					
Model produktu	MSW-MHB-360-780	MSW-MHB-450-680	MSW-MHB-135	MSW-MHB-135-PRO	MSW-MHB-150	MSW -MHB-150-PRO
Maksymalne dopuszczalne obciążenie (kg)	360	450	135	135	150	150
Maksymalna wysokość (cm)	78	68	87	87	87	87
Minimalna wysokość (cm)	21	18	35	35	35	35
Waga (kg)	104,5	102	2	24	27	28
Rozmiar platformy (cm)	175x50	190x53	41x35	41x35	41x35	41x35
Rozmiar rampy najazdowej (cm)	45x50	42x53	-	-	-	-

V. PRZED PIERWSZYM UŻYCIEM

Kontrola po otrzymaniu towaru

W momencie otrzymania towaru należy sprawdzić opakowanie pod kątem występowania ewentualnych uszkodzeń i otworzyć je. Jeżeli opakowanie jest uszkodzone prosimy o skontaktowanie się w przeciągu 3 dni z przedsiębiorstwem transportowym lub Państwa dystrybutorem oraz o udokumentowanie uszkodzeń w jak najlepszy sposób. Prosimy nie stawiać pełnego opakowania do góry nogami! Jeżeli opakowanie będzie ponownie transportowane prosimy zadbać o to, by było ono przewożone w pozycji poziomej i by było stabilnie ustawione.

Prosimy o zachowanie elementów opakowania (tektury, plastykowych taśm oraz styropianu), aby w razie konieczności oddania maszyny do serwisu można ją było jak najlepiej ochronić na czas przesyłki!

VI. MONTAŻ MASZYNY

MSW-MHB-360-780 / MSW-MHB-450-680:

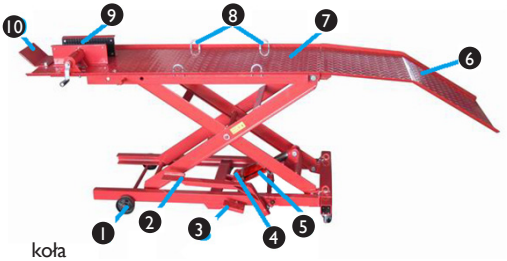

1. koła
2. dźwignia nożna podnoszenia
3. dźwignia nożna zwolnienia blokady
4. zawór regulacji prędkości opadania platformy [tylko dla modelu MSW-MHB-450-680]
5. pompa
6. najazd
7. platforma
8. uchwyty mocowania motocykla
9. zacisk
10. ogranicznik

MSW-MHB-135-PRO / MSW-MHB-150-PRO



MSW-MHB-135 / MSW-MHB-150



1. dźwignia nożna / pokrętło zwolnienia blokady
2. dźwignia nożna podnoszenia
3. zespół podnośnika
4. elementy mocujące
5. płyta podnośnika
6. pręt zabezpieczający

Przed użyciem należy upewnić się czy ciężar oraz wielkość motocykla nie przekroczy nominalnego udźwigu podnośnika.
Przed przystąpieniem do podnoszenia, należy podnośnik zabezpieczyć przed niezamierzonym ruchem lub przesunięciem.
Podnośnika można używać tylko na stabilnych i wyrównanych powierzchniach.
Podnośnik można transportować bez ładunku oraz z platformą w najniższym położeniu.
Podnośnik można używać tylko na stabilnym i suchym podłożu, które nie jest śliskie i jest w stanie wytrzymać łączny ciężar podnośnika oraz podnoszonego ładunku. Maszynę należy utrzymywać w czystości. Nie należy składować na podnośniku rzeczy, które nie są niezbędne przy pracy.
Motocykl należy mocno i pewnie przytwierdzić i zabezpieczyć na platformie. Do tego celu należy użyć pasów mocujących korzystając z uchwytów na podnośniku.
Przed opuszczeniem platformy, należy usunąć wszystkie przedmioty, które znajdują się pod nią. Wszystkie osoby w czasie pracy muszą stać w bezpiecznej odległości od podnośnika.
Zabrania się używania podnośnika lub platformy do transportowania przedmiotów. Podnośnik jest przeznaczony wyłącznie do użycia jako urządzenie stacjonarne, do podnoszenia przedmiotów. Podnoszony ładunek musi zawsze być stabilny.
Wszelkie naprawy muszą być przeprowadzane przez wykwalifikowany personel techniczny a części zamienne muszą być oryginalne i dopuszczone do zastosowania przez producenta urządzenia.
Podnośnik należy ustawić na twardej i poziomej podłodze, wytrzymującej łączne obciążenie ciężarem (podnośnik wraz z ładunkiem) i zabezpieczyć podnośnik przed niezamierzonym ruchem lub przesunięciem.
Umieścić ładunek (motocykl) na platformie i zabezpieczyć go mocując przednie koło motocykla w imadle [tylko modele MSW-MHB-360-780 / MSW-MHB-450-680]. Zamocować motocykl do platformy również za pomocą pasów / elementów mocujących.

MONTAŻ URZĄDZENIA
UWAGA!

- Podnośnik motocyklowy jest dostarczany prawie w pełni zmontowany, w tym z fabrycznie zamontowanymi kołami.
- Usuń wszystkie materiały opakowaniowe i sprawdź, czy wszystkie komponenty są dołączone.
- Przed użyciem umieść podnośnik na stabilnej i równej powierzchni.

INSTRUKCJA OBSŁUGI

1. Umieszczanie motocykla na podnośniku
   - Ustaw motocykl na platformie podnośnika.
   - Haki mocujące są zaprojektowane do mocowania do podnóżków motocykla, zapewniając dodatkową stabilność. Aby zabezpieczyć motocykl:
     1) Poluzuj pokrętło mocujące.
     2) Przesuń hak przez wyznaczony otwór z boku stojaka.
     3) Przełóż go przez podnóżek motocykla.
     4) Dokręć pokrętło mocujące i podkładkę, aby zabezpieczyć hak.
2. Podnoszenie motocykla
   - Naciśnij przeznaczony do tego pedał z boku, aby podnieść platformę.
   - Kontynuuj naciskanie pedału, aż osiągniesz żądaną wysokość.
3. Blokada bezpieczeństwa



   - Po podniesieniu znajdź pręt blokujący z boku podnośnika.
   - Włóż pręt blokujący do jednego z trzech otworów regulacji wysokości.
   - Zabezpiecz go zawleczką dla dodatkowego bezpieczeństwa.
4. Opuszczanie motocykla
   - Upewnij się, że pod stołem nie ma żadnych przeszkód uniemożliwiających opuszczenie platformy.
   - Usuń pręt blokujący i zawleczkę.
   - Użyj pedału zwalniającego (lub pokrętła, w zależności od modelu podnośnika), aby stopniowo opuszczać platformę.
   - Zapewnij powolne i kontrolowane opuszczanie, aby uniknąć nagłego opadnięcia.
5. Ostateczne sprawdzenie
   - Przed zdjęciem motocykla upewnij się, że stabilnie stoi na ziemi.
   - Odblokuj koła, jeśli były zabezpieczone podczas użytkowania.
   - Przechowuj podnośnik w suchym i bezpiecznym miejscu, gdy nie jest używany.

PRZECHOWYWANIE

Maszynę należy przechowywać zawsze bez obciążenia. Zabrudzenia należy usunąć. Przechowywać w suchym miejscu. Przed ponownym użyciem podnośnika należy postępować zgodnie z instrukcjami opisanymi w niniejszej instrukcji.

PRZEGLĄDY

Przed przekazaniem do użytku, maszyna, która jest nowa lub została naprawiona, powinna zostać sprawdzona przez wykwalifikowany personel techniczny, który posiada wiedzę i doświadczenie w zakresie obsługi i konserwacji tego typu maszyn.

Maszyny powinny podlegać regularnej kontroli poprzez wizualne sprawdzanie stanu maszyny zarówno przed użyciem, w trakcie używania oraz po użyciu. Sprawdzanie powinno być wykonywane przez obsługę urządzenia. Jakiekolwiek nieprawidłowości w pracy maszyny, uszkodzenia muszą zostać zgłoszone odpowiedniemu personelowi technicznemu. Zabrania się używania maszyny w którym stwierdzono uszkodzenie lub wystąpiły jakiekolwiek nieprawidłowości w jego pracy.

ZAGROŻENIA JAKIE MOGĄ WYSTĄPIĆ PODCZAS UŻYTKOWANIA

Zagrożenia jakie mogą wystąpić podczas użytkowania maszyny są zagrożeniami mechanicznymi. Zagrożenie mechaniczne powstaje w sytuacji w której może dojść do urazów będących wynikiem mechanicznego oddziaływania na człowieka różnych elementów, np. części maszyn, narzędzi, itp.

Podstawowymi zagrożeniami mechanicznymi są zgniecenie, zmiażdżenie, ścięcie, przecięcie lub odcięcie; uderzenie; przekłucie lub przebicie; starcie lub obtarcie; a także poślizgnięcia i potknięcia.

Zagrożenia te mogą występować zarówno podczas normalnej pracy maszyny jak również mogą powstawać na skutek nieprawidłowości w pracy maszyny. Te nieprawidłowości mogą skutkować awariami maszyn.

Zagrożenia mechaniczne mogą powstać w wyniku: przemieszczających się maszyn, transportowanych ładunków, ruchomych elementów, ostrych / chropowatych elementów, padających elementów / ładunków, śliskich nierównych powierzchni, ograniczonych przestrzeni, położeniu stanowiska pracy w stosunku do podłoża (praca na wysokości oraz w zagłębieniach).

VII. CZYSZCZENIE I KONSERWACJA

Podnośnik motocyklowy należy regularnie czyścić. Po zakończeniu pracy należy usunąć wszystkie zanieczyszczenia z powierzchni mocującej oraz samego urządzenia. Wszelkie konserwacje i przeglądy podnośnika powinny być przeprowadzane przez przeszkolonego i wykwalifikowanego pracownika, nie powinna tego robić osoba bez doświadczenia i wiedzy.

W momencie gdy efektywność podnoszenia podnośnika znacznie się obniży należy otworzyć zawór spustowy i energicznie nacisnąć dźwignię nożną podnoszenia około 15 do 20 razy, co pozwoli odpowietrzyć system hydrauliczny.

VIII. REGULARNA KONTROLA MASZYNY

Należy regularnie sprawdzać, czy elementy urządzenia nie są uszkodzone. Jeżeli tak jest, należy zaprzestać użytkowania urządzenia. Proszę niezwłocznie zwrócić się do sprzedawcy w celu przeprowadzenia naprawy.

Co należy zrobić w przypadku pojawienia się problemu?

Należy skontaktować się ze sprzedawcą i przygotować następujące dane:

- Numer faktury oraz numer seryjny (nr seryjny podany jest na tabliczce znamionowej).
- Ewentualnie zdjęcie niesprawnej części.
- Pracownik serwisu jest w stanie lepiej ocenić, na czym polega problem, jeżeli opiszą go Państwo w sposób tak precyzyjny, jak jest to tylko możliwe. Im bardziej szczegółowe są dane, tym szybciej można Państwu pomóc!

UWAGA! Nigdy nie wolno otwierać urządzenia bez konsultacji z serwisem klienta. Może to prowadzić do utraty gwarancji!

Po wycofaniu urządzenia z eksploatacji nie powinno się wyrzucać go do odpadów domowych. Z uwagi na ochronę środowiska naturalnego urządzenie należy oddać do wyznaczonego miejsca selektywnej zbiórki odpadów. Szczegółowe informacje na temat instytucji zajmujących się zbiórką takich odpadów można uzyskać w lokalnym urzędzie.

I. BEZPEČNOSTNÍ POKYNY

	Před zahájením práce si přečtěte návod.
	Výrobek splňuje požadavky příslušných bezpečnostních norem.
	Recyklovatelný výrobek.
	Pozor! Cizí osoby se musí nacházet v bezpečné vzdálenosti od pracovní zóny stroje.
	Pozor! Nebezpečí úrazu.
	Pozor! Nebezpečí přimáčknutí rukou.
	Pozor! Noste ochrannou přilbu.
	Používejte speciální obuv (Protiskluzová).
	Pozor! Noste ochranné rukavice.

POZOR

Obrázky v tomto návodu k obsluze jsou orientační a v některých detailech se mohou od skutečného vzhledu zařízení lišit. Originálním návodem je německá verze návodu. Ostatní jazykové verze jsou překlady z německého jazyka.

1. Před spuštěním stroje si důkladně přečtěte tento návod! Dodržujte všechny bezpečnostní pokyny, abyste zabránili škodám vzniklým v důsledku použití stroje způsobem, který je v rozporu s jeho určením.
2. Návod si uschovejte k pozdějšímu nahlédnutí. Předáte-li stroj třetím osobám, přiložte k němu také tento návod.
3. V případě použití stroje v rozporu s jeho určením nebo v případě nesprávné obsluhy se vylučuje odpovědnost výrobce/distributora za případně vzniklé škody.
4. Stroj smí obsluhovat fyzicky zdatné osoby, které jsou schopny obsluhu zvládnout, které se seznámily s tímto návodem a byly vyškoleny v oblasti bezpečnosti a ochrany zdraví při práci.
5. Stroj není určen k tomu, aby jej obsluhovaly osoby (včetně dětí) s omezenými psychickými, senzorickými či mentálními schopnostmi a osoby bez patřičných znalostí a/nebo zkušeností, pokud pod dozorem osoby odpovědné za jejich bezpečnosti nebo pokud od této osoby nedostaly pokyny, jak správně stroj obsluhovat.

II. PRAVIDLA BEZPEČNÉ OBSLUHY / VAROVÁNÍ

1. Před každým použitím si přečtěte návod a bezpečnostní pokyny.
2. Před každým použitím zkontrolujte, zda jednotlivé díly stroje nejsou opotřebené natolik, aby znemožňovaly stroji správně fungovat. Je zakázáno používat stroj, jehož díly jsou opotřebené nebo poškozené do té míry, že zařízení nemůže správně fungovat.
3. Pokud byl stroj přetížen nebo vystaven silným otřesům, před dalším použitím musí být zkontrolován oprávněným pracovníkem servisu.
4. Je zakázáno používat stroj, který je poškozen, opotřeben nebo nefunguje správně. V takovém případě je nutno svěřit stroj autorizovanému servisu, který provede příslušné kontroly a opravy.
5. Provádějte pravidelné prohlídky stroje a průběžně vyměňujte opotřebené / poškozené díly.
6. Nedemontujte ani nevyměňujte jednotlivé díly stroje.
7. Používejte výhradně díly doporučené výrobcem.
8. Stroj smí obsluhovat pouze osoby fyzicky zdatné a vyškolené v oblasti bezpečnosti práce.
9. Je zakázáno zatěžovat stroj břemenem těžším, než je jeho maximální nosnost.
10. Je zakázáno bouchat do zvedáku nebo do břemena na něm zavěšeného.
11. Cizí osoby musí být upozorněny na to, že je stroj v provozu, a musí se zdržovat v bezpečné vzdálenosti od zavěšeného břemene.
12. Pomocí stroje je zakázáno zvedat lidi a zvířata.
13. Je zakázáno zvedat břemena nad lidmi nebo zvířaty.
14. Břemeno vždy pozorně sledujte.
15. Je zakázáno ponechávat břemeno bez dozoru.

16. Nepřekračujte maximální nosnost zvedáku.
17. Neskladujte stroj s břemenem.
18. Zvedejte vždy jen jedno břemeno.
19. Stroj nijak neupravujte.
20. Po ukončení práce se strojem jej zajistěte proti neoprávněnému používání.
21. Stroj musí být pravidelně kontrolován a opotřebené díly je nutno nechat vyměnit v autorizovaném servisu.
22. Pád břemene může způsobit úraz nebo smrt.
23. Pokud zvedák nepoužíváte delší dobu, ujistěte se, že je čistý a nemá skvrny a také, že se plošina nachází v nejnižší poloze. Zabraňte veškerému styku s vlhkostí, případně otřete do sucha a namažte všechny pohyblivé části.
24. Břemeno vždy zajistěte řetězem.
25. Zvedák používejte výlučně na plochém a rovném povrchu, přizpůsobeném aktuálnímu zatížení.
26. Břemeno musí být vždy dobře vyvážené. Postupujte v souladu s pokyny výrobce motocyklu popisujícími body zvedání.
27. Je zakázáno přesouvat/přenášet zvedák společně s břemenem! Zvedák se může přesouvat/přenášet pouze bez břemene.
28. Nikdy nevkládejte ruce nebo nohy do pracovního prostoru.
29. Je zakázáno upravovat stroj. Stroj nepoužívejte, pokud má viditelná poškození, deformace dílů, popraskání nebo jiné závady znemožňující správnou práci.
30. Před zahájením používání stroje se ujistěte, že všechny šrouby jsou správně utaženy.
31. Nepoužívejte zařízení venku za silného větru.

Nedodržení bezpečnostních pokynů může způsobit vážný úraz, nebo dokonce smrt! Nepoužívejte zařízení venku za silného větru.

III. URČENÍ STROJE

Motocyklový zvedák slouží ke zvedání motocyklů. Zvedák nepoužívejte pro žádné jiné účely.

Odpovědnost za veškeré škody vzniklé používáním v rozporu s určením nese uživatel.

IV. TECHNICKÉ PARAMETRY

Název výrobku	Zvedák na motorky					
Model výrobku	MSW-MHB-360-780	MSW-MHB-450-680	MSW-MHB-135	MSW-MHB-135-PRO	MSW-MHB-150	MSW -MHB-150-PRO
Maximální přípustné zatížení (kg)	360	450	135	135	150	150
Maximální výška (cm)	78	68	87	87	87	87
Minimální výška (cm)	21	18	35	35	35	35
Hmotnost (kg)	104,5	102	2	24	27	28
Rozměr platformy (cm)	175x50	190x53	41x35	41x35	41x35	41x35
Rozměr nájezdové rampy (cm)	45x50	42x53	-	-	-	-

V. PŘED PRVNÍM POUŽITÍM

Kontrola po obdržení zboží

Ve chvíli převzetí zboží zkontrolujte obal z hlediska případného poškození a otevřete jej. Je-li obal poškozen, obraťte se do 3 dnů na dopravce nebo na Vašeho distributora a co nejdůkladněji poškození zdokumentujte. Nepokládejte balení vzhůru nohama! Bude-li obal opět přepravován, dbejte na to, aby byl převážen ve vodorovné poloze a byl zajištěn ve stabilní pozici. Jednotlivé části obalu (lepenky, plastové pásky a polystyren) si uschovejte, aby bylo možné stroj při případném převozu do servisu co nejlépe ochránit.

VI. MONTÁŽ STROJE

MSW-MHB-360-780 / MSW-MHB-450-680:

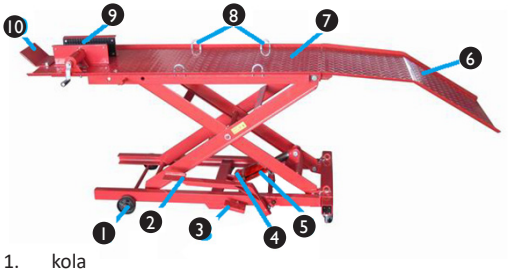

1. kola
2. nožní pedál zvedání
3. nožní pedál odjištění pojistky
4. ventil pro nastavení rychlosti spouštění plošiny [pouze pro model MSW-MHB-450-680 (6315)]
5. pumpička
6. nájezd
7. plošina
8. držáky pro upevnění motocyklu
9. svěrák
10. omezovač

MSW-MHB-135-PRO / MSW-MHB-150-PRO



MSW-MHB-135 / MSW-MHB-150



1. nožní pedál / kolečko odjištění pojistky
2. nožní pedál zvedání
3. jednotka zvedáku
4. upevňovací prvky
5. deska zvedáku
6. blokovací tyč

Před použitím se ujistěte, že hmotnost a velikost motocyklu nepřekročí jmenovitou nosnost zvedáku. Před zahájením zvedání zajistěte zvedák proti náhodnému pohybu nebo přesunutí.
Zvedák používejte pouze na pevném a rovném povrchu.
Zvedák přepravujte bez břemene, s plošinou v nejnižší poloze.
Zvedák používejte pouze na pevném a suchém podkladu, který neklouže a udrží hmotnost zvedáku a zvedaného břemene. Stroj udržujte v čistotě. Na zvedáku neskladujte věci, které nejsou nutné při práci.
Motocykl na plošině silně a pevně zajistěte. K tomuto účelu slouží upevňovací popruhy a držáky na zvedáku. Před spuštěním plošiny odstraňte všechny předměty, které se pod ní nacházejí. Všechny osoby musí při práci stát v bezpečné vzdálenosti od zvedáku.
Zvedák nebo plošinu nepoužívejte pro přepravu předmětů. Zvedák je určen pouze pro použití jako stacionární zařízení pro zvedání předmětů. Zvedané břemeno musí být vždy stabilní.
Veškeré opravy musí provádět kvalifikovaný odborný personál a náhradní d íly m usí být o riginální a k používání je musí schválit výrobce zařízení.
Zvedák postavte na tvrdou a rovnou podlahu, která udrží celkové zatížení (zvedák s břemenem) a zajistěte jej proti náhodnému pohybu nebo přesunutí.
Břemeno (motocykl) umístěte na plošinu a zajistěte jej tak, že přední kolo motocyklu upnete ve svěráku [pouze modely MSW-MHB-360-780 / MSW-MHB-450-680]. Motocykl připevněte k plošině také pomocí popruhů / upevňovacích prvků.

MONTÁŽ STROJE
UPOZORNĚNÍ!

- Zvedák na motocykly je dodáván téměř kompletně smontovaný, včetně předinstalovaných kol.
- Odstraňte veškerý obalový materiál a zkontrolujte, zda jsou všechny součásti součástí balení.
- Před použitím umístěte zvedák na stabilní a rovný povrch.

NÁVOD K OBSLUZE

1. Umístění motocyklu na zvedák
   - Umístěte motocykl na zvedací plošinu.
   - Upevňovací háky jsou navrženy tak, aby se připevňovaly k stupačkám motocyklu a zajistily dodatečnou stabilitu. Chcete-li motocykl zajistit:
     1) Uvolněte upevňovací šroub.
     2) Zasuňte hák do vyhrazeného otvoru na straně stojanu.
     3) Umístěte jej přes stupačku motocyklu.
     4) Zajistěte utažením upevňovacího šroubu a podložky.
2. Zvedání motocyklu
   - Šlápněte na určený pedál na straně, abyste zvedli plošinu.
   - Pokračujte v sešlapávání pedálu, dokud nedosáhnete požadované výšky.
3. Bezpečnostní zámek



Po zvednutí najděte zajišťovací tyč na boku zvedáku.

- Vložte zajišťovací tyč do jednoho ze tří otvorů pro nastavení výšky.
- Pro větší bezpečnost ji zajistěte závlačkou.

4. Spuštění motocyklu
   - Před spuštěním se ujistěte, že pod stolem není nic, co by tomu bránilo.
   - Odstraňte zajišťovací tyč a závlačku.
   - Pomocí uvolňovacího pedálu (nebo knoflíku, v závislosti na modelu zvedáku) postupně spusťte plošinu.
   - Zajistěte pomalé a kontrolované spuštění, abyste zabránili náhlému pádu.
5. Závěrečná kontrola
   - Před sejmutím motocyklu se ujistěte, že je stabilní na zemi.
   - Odemkněte kola, pokud byla během používání zajištěna.
   - Po použití skladujte zvedák na suchém a bezpečném místě.

SKLADOVÁNÍ
Stroj skladujte vždy bez zatížení. Nečistoty odstraňte. Skladujte v suchu. Před opětovným použitím postupujte podle pokynů uvedených v tomto návodu.

PROHLÍDKY
Před předáním nového či opraveného stroje do provozu musí proběhnout jeho kontrola, kterou provede kvalifikovaný personál se znalostmi a zkušenostmi v oblasti obsluhy a údržby tohoto typu zařízení. Stroje musí být pravidelně vizuálně kontrolovány, a to jak před použitím, tak po ukončení práce. Tuto kontrolu musí provádět obsluha stroje. Jakékoli poruchy funkce či poškození stroje je nutno nahlásit příslušnému technickému personálu. Je zakázáno používat stroj, pokud u něj bylo zjištěno poškození nebo jakékoli poruchy funkce.

NEBEZPEČÍ, KTERÁ MOHOU NASTAT ZA PROVOZU
Nebezpečí, která mohou nastat, mají mechanický charakter. Mechanické nebezpečí vzniká za situace, kdy může dojít k úrazu v důsledku mechanického působení různých elementů (např. částí strojů, nářadí apod.) na lidské tělo.
Mezi tato nejčastější nebezpečí patří přimáčknutí, rozdrcení, rozřezání, přeřezání, amputace, propíchnutí, odření nebo prodření a také podklouznutí nebo zakopnutí. Tato nebezpečí mohou nastat jak za normálního provozu stroje, tak v případě jeho poruchy. Tyto poruchy mohou způsobit havárii stroje.
Mechanická nebezpečí mohou nastat v důsledku pohybu strojů, přepravy nákladů, působení pohyblivých, ostrých, drsných dílů, padajících dílů / břemen, kluzkých a nerovných povrchů, omezeného prostoru, polohy pracoviště vůči podkladu (práce ve výškách a hloubkách).

VII. ČIŠTĚNÍ A ÚDRŽBA
Motocyklový zvedák pravidelně čistěte. Po ukončení práce odstraňte všechny nečistoty z upevňovacího povrchu a samotného zařízení. Veškeré údržby a prohlídky zvedáku musí provádět zaškolený a kvalifikovaný pracovník, nesmí to provádět osoba bez zkušeností a znalostí.
V okamžiku, kdy se účinnost zvedání zvedáku znatelně sníží, otevřete výpustný ventil a prudce stlačte nožní pedál zvedání asi 15 až 20krát, což umožní odvzdušnit hydraulický systém.

VIII. PRAVIDELNÉ KONTROLY STROJE
Pravidelně kontrolujte, zda jednotlivé díly zařízení nejsou poškozeny. Pokud tomu tak je, přestaňte zařízení používat. Neprodleně se obraťte na prodejce za účelem provedení opravy.
Co dělat v případě, že se vyskytne problém?
Obraťte se na prodejce a připravte si následující údaje:
- Číslo faktury a výrobní číslo (to najdete na výrobním štítku).
- Případnou fotografii poškozeného dílu.
- Pracovník servisu je schopen lépe posoudit, v čem spočívá problém, pokud jej co nejpřesněji popíšete. Čím podrobnější údaje poskytnete, tím rychleji Vám můžeme pomoci!

POZOR! Nikdy neotvírejte stroj bez konzultace se zákaznickým servisem. Mohlo by dojít ke ztrátě záruky!

Po skončení životnosti přístroje by neměl být přístroj vyhozen do domácího odpadu. Z důvodu ochrany životního prostředí se musí přístroj uložit na určité odpadní místo. Podrobné informace o odstranění odpadu obdržíte u místních úřadů.

I. CONSIGNES DE SÉCURITÉ

	Veuillez lire avec attention ce manuel d'utilisation.
	Le produit est conforme aux normes de sécurité en vigueur.
	Collecte séparée.
	Attention! Tenez toute tierce personne à distance du lieu de travail.
	Attention, risque d'accident!
	Attention, la main peut se coincer.
	Attention, porter un casque de protection!
	Portez des chaussures de sécurité (Antidérapante).
	Attention, porter des gants de protection!

AVERTISSEMENT

Certaines illustrations, présentes dans cette notice, peuvent différer de la véritable apparence de l'appareil. La version originale de ce manuel a été rédigée en allemand. Les autres versions sont des traductions de l'allemand.

1. Veuillez lire ce manuel avec attention avant d'utiliser la machine! Respectez strictement les consignes de sécurité, pour éviter tout dommage lié à un usage non conforme de l'appareil!
2. Veuillez conserver ce manuel afin de pouvoir vous y référer ultérieurement. Si l'appareil est transmis à un tiers, il doit impérativement être accompagné de ce manuel.
3. En cas de dommages résultants d'une utilisation non conforme ou d'une mauvaise manipulation de l'appareil, le fabricant décline toute responsabilité.
4. L'appareil ne doit être utilisé que par des personnes en bonne santé physique, disposant des capacités et compétences nécessaires, ayant lu le présent manuel et pris connaissance des normes de sécurité au travail.
5. L'appareil n'est pas destiné à être utilisé par des personnes (enfants inclus) aux capacités physiques, sensorielles et mentales limitées, ni par des personnes manquant des connaissances et/ ou de l'expérience nécessaire. Il peut être fait exception à cette règle si ces personnes sont placées sous la surveillance d'un(e) responsable dont elles ont reçu des instructions quant à l'usage de la machine.

II. RÈGLES DE SÉCURITÉ / AVERTISSEMENTS

1. Avant chaque utilisation, veuillez lire le présent manuel, et notamment les consignes de sécurité.
2. Vérifiez, avant chaque utilisation, que la machine ne présente pas de détérioration risquant d'en empêcher le bon fonctionnement. Si une ou plusieurs de ses pièces est endommagée ou usée, et menace(nt) le bon fonctionnement de l'appareil, l'utilisation de celui-ci est proscrite.
3. Si la machine a été surchargée ou soumise à de fortes secousses, veuillez la faire contrôler par un technicien compétent avant toute nouvelle utilisation.
4. L'utilisation d'une machine endommagée, usée ou hors d'usage est proscrite. Le cas échéant, la machine doit être confiée au SAV compétent pour y être inspectée et réparée.
5. Des contrôles techniques sont à effectuer à intervalles réguliers. Les pièces endommagées et/ ou usées doivent être remplacées immédiatement.
6. N'échangez ou ne démontez vous-même aucune partie de l'appareil.
7. Veuillez recourir uniquement aux pièces de rechange recommandées par le fabricant.
8. L'appareil peut être utilisé que par des personnes physiquement capables et ayant été informées des règles de sécurité.
9. Il est interdit de suspendre à la machine une charge supérieure à sa capacité maximale.
10. Ne pas frapper ou heurter le vérin ainsi que son chargement
11. Veuillez prévenir les personnes alentours lorsque vous utilisez l'appareil. Ces personnes doivent demeurer à distance sûre de l'appareil.
12. Il est interdit de soulever des personnes ou des animaux au moyen de l'appareil.

13. Il est interdit de soulever des charges à proximité de personnes ou d'animaux.
14. La charge suspendue est à surveiller constamment.
15. Il est interdit de laisser la charge suspendue sans surveillance.
16. Il est interdit de dépasser la capacité de charge de l'appareil de levage.
17. Ne pas stocker l'appareil lorsque chargé.
18. Seul un chargement peut être levé à la fois.
19. Aucune modification ne doit être apportée à l'appareil.
20. Lorsque la machine n'est pas utilisée, elle doit rester hors de portée de toute personne non autorisée.
21. Des contrôles techniques sont à effectuer à intervalles réguliers. Les pièces endommagées et / ou usées doivent être remplacées immédiatement par le SAV compétent.
22. Toute chute de la charge suspendue constitue un risque d'accident mortel.
23. Si la table élévatrice n'est pas utilisée pendant longtemps, veuillez-vous assurer qu'elle soit nettoyée, débarrassée et que la bride soit rabaissée. L'appareil ne doit pas se trouver dans un endroit humide, doit être constamment sec et ses composants doivent être lubrifiés.
24. Le chargement doit toujours être sécurisé au moyen d'une chaîne.
25. L'appareil ne peut être utilisé que sur une surface horizontale adaptée.
26. Le chargement doit toujours être correctement équilibré. Les recommandations du fabricant de motos, concernant le levage et la manutention en hauteur, doivent être prises en compte.
27. Il est interdit de transporter/déplacer la table élévatrice de moto chargée. L'appareil de levage peut être déplacé / transporté uniquement lorsque non-chargé.
28. N'approchez en aucun cas vos mains ou jambes de l'espace de travail.
29. Il est interdit de modifier/transformer l'appareil. Ne pas utiliser l'appareil si des dommages, éléments déformés, déchirures ou autres détériorations qui pourraient empêcher une utilisation conforme, sont visibles.
30. Avant toute utilisation de l'appareil, veuillez vérifier que toutes les vis soient correctement fixées.
31. N'utilisez pas l'appareil à l'extérieur par temps venteux.

Le non-respect de ces instructions et consignes de sécurité peut entraîner des blessures graves, voire la mort.

III. CARACTÉRISTIQUES DE L'APPAREIL

La table élévatrice de motos a été conçue exclusivement pour élever des motos. Toute utilisation étrangère à cette fin est proscrite.

Seul l'utilisateur sera tenu responsable en cas de dommages causés par le non-respect de ces consignes.

IV. DÉTAILS TECHNIQUES

Nom du produit	Table élévatrice moto					
Modèle	MSW-MHB-360-780	MSW-MHB-450-680	MSW-MHB-135	MSW-MHB-135-PRO	MSW-MHB-150	MSW -MHB-150-PRO
Capacité de charge maximale (kg)	360	450	135	135	150	150
Hauteur maximale (cm)	78	68	87	87	87	87
Hauteur minimale (cm)	21	18	35	35	35	35
Poids (kg)	104,5	102	2	24	27	28
Dimensions de la plate-forme (cm)	175x50	190x53	41x35	41x35	41x35	41x35
Dimension de la rampe d'entrée (cm)	45x50	42x53	-	-	-	-

V. AVANT LA PREMIÈRE UTILISATION

À réception du colis, assurez-vous de l'intégrité de l'emballage avant de procéder à son ouverture. Si l'emballage est endommagé, prenez contact sous 3 jours avec la société de transport ainsi qu'avec votre distributeur et fournissez un maximum d'indications et photos des dégâts. Ne mettez pas le paquet à l'envers ! Si le paquet doit être transporté, faites attention à ce qu'il soit stable et tenu à l'horizontale. Veuillez garder l'emballage de l'appareil (carton, plastique, polystyrène) afin de pouvoir le renvoyer dans les meilleures conditions en cas de besoin.

VI ASSEMBLAGE DE L'APPAREIL

MSW-MHB-360-780 / MSW-MHB-450-680

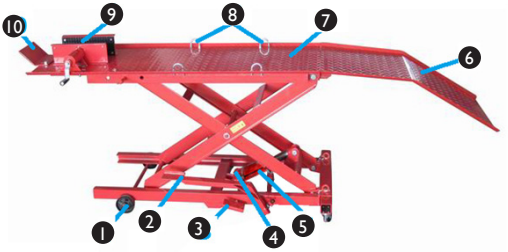

1. Roue
2. Pédale - Dispositif de levage
3. Pédale - Déverrouillage
4. Valve de réglage de la vitesse de descente de la plate-forme [Seulement pour modèle MSW-MHB-450-680]
5. Pompe
6. Surface de montée
7. Plate-forme
8. Supports de maintien pour moto
9. Dispositif de fixation
10. Limiteur

MSW-MHB-135-PRO / MSW-MHB-150-PRO



MSW-MHB-135 / MSW-MHB-150



1. Pédale / Bouton rotatif de déverrouillage
2. Pédale du dispositif de levage
3. Dispositif de levage
4. Éléments de fixation
5. Plaque de levage
6. Barre de sécurité

Avant toute utilisation, il est impératif de vérifier que le poids et la taille de la moto ne dépassent pas la capacité de charge nominale de l'appareil.
Avant de commencer lever une charge, assurez-vous que le dispositif de levage ne puisse pas se déverrouiller accidentellement.
La table élévatrice ne doit tre utilisée que sur une surface égale et plane.
Ne transportez la table élévatrice que si elle n'est pas chargée et si la plate-forme est descendue au plus bas.
La table élévatrice ne peut tre utilisée que sur un sol sec, résistant, non-glissant et qui peut supporter le poids de l'appareil ainsi que de son chargement. L'appareil doit tre constamment maintenu propre. Ne pas entreposer d'objets non-nécessaires l'utilisation de l'appareil.
La moto doit tre amenée et positionnée de manire sre et sécurisée. Utilisez pour cela les courroies de fixation et fixez-les aux supports du dispositif de levage.
Avant de redescendre la plate-forme, assurez-vous d'avoir retiré au préalable tous les objets qui se trouvaient dessus. Lors de l'utilisation de l'appareil, toute personne alentour doit se trouvé une distance de sécurité suffisante.
Il est interdit d'utiliser la table élévatrice et sa plate-forme pour transporter des objets. L'appareil a été conu pour une utilisation stationnaire pour lever des charges. Les charges levées doivent tre stables.
Toutes les réparations doivent tre effectuées par une personne techniquement qualifiée et seules les pices détachées originales et recommandées par le fabricant doivent tre utilisées.
La table élévatrice doit tre montée sur un sol égal et résistant, lequel peut supporter le poids total de l'appareil ainsi que de son chargement. Sécurisez l'appareil de levage contre tout déverrouillage ou mouvement imprévus.
Logez et sécurisez le chargement (moto) sur la plate-forme de sorte que la roue avant soit bloquée dans l'étau de fixation [Seulement pour les modles: MSW-MHB-360-780 / MSW-MHB-450-680]. Fixez également la moto elle-même au moyen des lanières / éléments de fixation.

ASSEMBLAGE DE LA MACHINE

AVIS !

- Le pont élévateur pour moto est livré presque entièrement assemblé, y compris avec des roues préinstallées.
- Retirez tous les matériaux d'emballage et vérifiez que tous les composants sont inclus.
- Placez le pont élévateur sur une surface stable et plane avant utilisation.

INSTRUCTIONS D'UTILISATION

1. Placement de la moto sur le pont élévateur
   - Positionnez la moto sur la plateforme du pont élévateur.
   - Les crochets de fixation sont conçus pour s'attacher aux repose-pieds de la moto afin d'assurer une stabilité supplémentaire. Pour sécuriser la moto :
     1) Desserrez le bouton de fixation.
     2) Faites glisser le crochet dans la fente prévue sur le côté du support.
     3) Passez-le à travers le repose-pied de la moto.
     4) Serrez fermement le bouton de fixation et la rondelle sur le repose-pied.
2. Levage de la moto
   - Appuyez sur la pédale prévue à cet effet sur le côté pour élever la plateforme.
   - Continuez d'appuyer jusqu'à atteindre la hauteur désirée.
3. Verrouillage de sécurité



   - Une fois la moto levée, localisez la barre de verrouillage sur le côté du pont élévateur.
   - Insérez la barre dans l'un des trois trous de réglage de hauteur.
   - Sécurisez-la avec la goupille pour une sécurité accrue.
4. Abaissement de la moto
   - Avant d'abaisser la plateforme, assurez-vous qu'aucun objet ne se trouve sous l'élévateur.
   - Retirez la barre de verrouillage et la goupille.
   - Utilisez la pédale (ou le bouton, selon le modèle de l'élévateur) pour abaisser la plateforme progressivement.
   - Assurez-vous d'une descente lente et contrôlée afin d'éviter toute chute brutale.
5. Vérifications finales
   - Avant de retirer la moto, assurez-vous qu'elle repose bien sur le sol de manière stable.
   - Déverrouillez les roues si elles ont été bloquées lors de l'utilisation.
   - Rangez le pont élévateur dans un endroit sec et sécurisé lorsqu'il n'est pas utilisé.

STOCKAGE

La machine doit être stockée sans charge suspendue. Elle doit être nettoyée régulièrement. L'appareil doit être suspendu à l'abri de l'humidité. Avant chaque nouvelle utilisation, veuillez procéder à toutes les vérifications décrites dans le présent guide.

INSPECTIONS

Avant la première utilisation d'une machine neuve ou revenant de réparation, elle doit être examinée par du personnel qualifié disposant du savoir et de l'expérience nécessaire en termes d'utilisation et de maintenance de ce type de machine. La machine doit être soumise à des contrôles visuels réguliers, avant, pendant et après son utilisation. Les opérateurs de la machine sont chargés d'effectuer ces contrôles. Toutes les perturbations du bon fonctionnement de l'appareil sont à communiquer à des techniciens compétents. L'utilisation d'une machine endommagée, au fonctionnement perturbé, est strictement interdite.

RISQUES LIÉS À L'UTILISATION DE LA MACHINE

L'utilisation de la machine implique certains risques mécaniques. Ils surviennent notamment lors de perturbations mécaniques liées au fonctionnement conjoint des différentes pièces de l'appareil, que ce soit des parties de l'appareil ou des outils externes.
Les principaux risques mécaniques sont: Écrasement, compression, coupures, trébuchement.
Ces risques existent lorsque la machine ne fonctionne pas correctement, mais aussi lorsqu'elle est en parfait état de marche.
Des risques mécaniques peuvent naître dans les circonstances suivantes : machine ou charge en mouvement, pièces mal fixées, pièces coupantes ou rugueuses, chute de pièces ou de charge, surfaces inégales, étroitesse de l'espace disponible, position du poste de travail par rapport au sol (travaux en hauteur ou souterrains).

VII. NETTOYAGE ET ENTRETIEN

La table élévatrice pour motos doit être nettoyée régulièrement. Une fois votre travail terminé, tous les objets présents sur la surface de travail ainsi que sur l'appareil doivent être retirés. Tous les travaux de contrôle et d'entretien de la table élévatrice doivent être effectués par une personne qualifiée et formée. Ces tâches ne doivent pas être entreprises par une personne sans expérience ni connaissances liées à ce domaine.
Si l'efficacité de levage de la table élévatrice diminue sensiblement, ouvrez la valve de décharge puis pompez 15 à 20 fois la pédale de manière énergique afin d'aérer le système hydraulique.

VIII. EXAMEN RÉGULIER DE L'APPAREIL

Contrôlez régulièrement le bon état des différents éléments de l'appareil. En cas de détérioration, l'appareil ne doit plus être utilisé. Prenez immédiatement contact avec votre revendeur local pour réparer l'élément endommagé.
Que faire en cas de problème?
Prenez contact avec votre revendeur muni des documents suivants:

- Vos numéros de facture et de série (vous trouverez ce dernier sur la plaque signalétique)
- Le cas échéant, une photo de l'élément endommagé
- Une description précise du problème aidera votre conseiller à en identifier la cause. Plus détaillées seront vos indications, plus rapidement nous pourrons vous aider!

ATTENTION: N'ouvrez jamais l'appareil sans l'accord préalable du service client. Cela pourrait compromettre votre droit à la garantie!

Une fois que votre appareil est en fin de vie, veuillez ne pas le jeter dans vos poubelles domestiques. Afin de protéger notre environnement , ce genre d'appareil doit être jeté dans un dépôt adéquat prévu à cet effet. Vous trouverez plus d'informations sur ces dépôts auprès de vos autorités locales.

I. NORME DI SICUREZZA

	Leggere attentamente il manuale di istruzioni
	Il prodotto soddisfa le attuali norme di sicurezza.
	Prodotto riciclabile.
	Attenzione! Assicurarsi che terzi tengano una certa distanza dal luogo di lavoro
	Attenzione, pericolo di incidenti!
	Attenzione, le mani potrebbero essere schiacchiate!
	Attenzione, indossare un casco protettivo!
	Indossare delle scarpe antinfortunistiche (Antiscivolo).
	Attenzione, indossare guanti protettivi!

AVVERTENZE

Nel seguente manuale sono contenute immagini che possono differire dalla macchina nel suo aspetto esteriore. Il manuale originale è stato scritto in tedesco. Altre versioni sono traduzioni dalla lingua tedesca.

1. Prima dell'utilizzo si prega di leggere attentamente le istruzioni! Si prega di prestare attenzione alle norme di sicurezza in maniera tale da evitare eventuali danni dovuti a un utilizzo improprio!
2. Conservare questo manuale per uso futuro. Nel caso in cui l'apparecchio sia ceduto a terzi queste istruzioni devono essere cedute insieme al dispositivo.
3. Nel caso in cui il dispositivo non fosse utilizzato secondo le direttive o in modo improprio il produttore è esonerato da qualsiasi responsabilità per eventuali danni.
4. La macchina deve essere usata da personale qualificato e fisicamente idoneo al lavoro, il quale abbia preso visione delle istruzioni e conosca le norme di sicurezza sul posto di lavoro.
5. La macchina non è ideata per essere utilizzata da persone (tra cui bambini) con limitate capacità fisiche, sensoriali e psichiche o persone senza esperienza e/o conoscenze sufficienti, a meno che l'utilizzo non avvenga sotto la supervisione di persone competenti o che abbiano ricevuto istruzioni sull'utilizzo della macchina.

II. INDICAZIONI PER UN UTILIZZO SICURO / AVVERTENZE

1. Prima di ciascun utilizzo è necessario leggere il manuale e le indicazioni di sicurezza.
2. Prima di ciascun utilizzo è necessario controllare che la macchina non presenti danni che potrebbero ostacolarne il funzionamento. È vietato utilizzare la macchina se si riscontrano danni o segni di usura che potrebbero comprometterne il funzionamento.
3. Nel caso in cui il dispositivo fosse stato sovraccaricato o sottoposto a forti urti dovrà essere esaminato da un operatore dell'assistenza prima dell'utilizzo successivo.
4. È vietato l'utilizzo del dispositivo se danneggiato, usurato o non funzionante in modo corretto. In questo caso la macchina deve essere consegnata al servizio di assistenza per la riparazione e l'ispezione.
5. È opportuno eseguire periodicamente ispezioni della macchina e sostituire sempre le componenti danneggiate/usate.
6. Non smontare o sostituire pezzi del dispositivo.
7. Utilizzare solo pezzi di ricambio consigliati dal produttore.
8. La macchina può essere utilizzata solo da persone a conoscenza delle norme di sicurezza sul posto di lavoro e in condizioni psichiche adatte.
9. È vietato caricare il dispositivo con un carico che superi la portata massima.
10. Non urtare il cric o il carico ivi assicurato.
11. È necessario avvisare terzi prima dell'utilizzo della macchina. Questi devono trovarsi a una distanza sicura dal carico.
12. È vietato sollevare persone o animali con questa macchina.
13. È vietato sollevare il carico utilizzando la macchina sopra persone o animali.
14. Controllare il carico in ogni momento.
15. È vietato lasciare il carico inosservato.

16. Non superare la capacità permessa dal dispositivo di sollevamento.
17. Non riporre il dispositivo con un carico ancora assicurato.
18. È possibile sollevare un solo carico alla volta.
19. Non apportare alcuna modifica alla macchina.
20. A utilizzo terminato la macchina deve essere tenuta lontana da utenti non autorizzati.
21. La macchina deve essere controllata regolarmente, componenti danneggiate o usurate devono essere sostituite dall'assistenza.
22. Rischio di morte o gravi lesioni in caso di caduta del carico.
23. Nel caso in cui il montacarichi non venisse utilizzato per un lungo lasso di tempo, bisogna assicurarsi della sua pulizia, che non presenti impurità e che la sella sia impostata all'altezza più bassa. L'apparecchio non deve entrare a contatto con umidità, se necessario alesarlo e lucidare in seguito le componenti mobili.
24. Il carico dovrebbe sempre essere fissato con una catena.
25. La macchina può essere utilizzata esclusivamente su superfici piatte, orizzontali e adatte a reggere il carico in questione.
26. Il peso del carico deve essere costantemente determinato. Le raccomandazioni del fornitore del cric riguardo ai punti di sollevamento dei motocicli devono essere osservate.
27. È proibito spostare o trasportare il cric insieme al carico! Lo spostamento e il trasporto possono avvenire esclusivamente senza carico.
28. Non avvicinare mai le mani o i piedi alla zona di lavoro.
29. È proibito apportare modifiche alla macchina. È proibito utilizzare la macchina se sono presenti danni visibili, deformazioni delle componenti, lacerazioni o altri difetti che renderebbero impossibile il normale utilizzo.
30. Prima dell'uso la macchina deve essere controllata per verificare che tutte le giunture siano salde.
31. Non utilizzare il dispositivo all'aperto in presenza di forte vento.

Nel caso in cui non vengano rispettate queste norme di sicurezza possono verificarsi situazioni rischiose con pericolo di morte o di ferite gravi.

III. UTILIZZO DELLA MACCHINA

Il cric solleva serve esclusivamente per il sollevamento di motocicli. Un utilizzo per altri scopi è severamente proibito.

L'utente è il solo e unico responsabile dei danni causati da un utilizzo improprio del dispositivo.

IV. DATI TECNICI

Nome del prodotto	Piattaforma di sollevamento del motociclo					
Modello	MSW-MHB-360-780	MSW-MHB-450-680	MSW-MHB-135	MSW-MHB-135-PRO	MSW-MHB-150	MSW -MHB-150-PRO
Carico consentito massimo (kg)	360	450	135	135	150	150
Altezza massima (cm)	78	68	87	87	87	87
Altezza minima (cm)	21	18	35	35	35	35
Peso (kg)	104,5	102	2	24	27	28
Grandezza della piattaforma (cm)	175x50	190x53	41x35	41x35	41x35	41x35
Grandezza della rampa di carico (cm)	45x50	42x53	-	-	-	-

V. PRIMA DEL PRIMO UTILIZZO

Controllare l'imballaggio del pacco al momento della consegna e aprirlo in un secondo momento. Se la confezione risulta danneggiata, contattare entro 3 giorni la compagnia di trasporto, nonché il rivenditore, documentando i danni il più precisamente possibile. Si prega di non capovolgere la confezione! Nel caso in cui fosse necessario trasportare il pacco, fissarlo in posizione orizzontale in modo da evitare il più possibile danni. Si prega di conservare l'intero imballaggio (cartone, nastro adesivo e polistirolo), nel caso in cui per problemi di funzionamento fosse necessario rispedire il prodotto al servizio clienti!

VI. MONTAGGIO DELLA MACCHINA

MSW-MHB-360-780 / MSW-MHB-450-680:

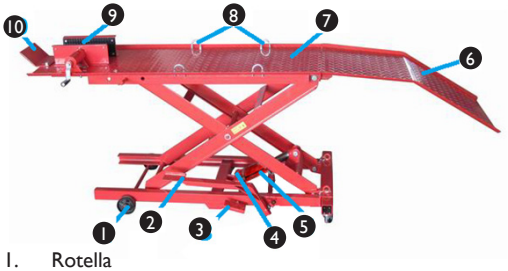

1. Rotella
2. Pedale - Dispositivo di sollevamento
3. Pedale - Sblocco
4. Valvola di regolazione della velocità del rilascio della piattaforma [prevista soltanto per il modello: MSW-MHB-450-680]
5. Pompa
6. Superficie del retrattore
7. Piattaforma
8. Giunti di supporto per il carico - Motociclo
9. Morsetto
10. Limitatore

MSW-MHB-135-PRO / MSW-MHB-150-PRO



MSW-MHB-135 / MSW-MHB-150



1. Pedale / tasto di sblocco
2. Pedale del dispositivo di sollevamento
3. Dispositivo di sollevamento
4. Elementi di fissaggio
5. Piastra di sollevamento
6. Barra di sicurezza

Prima dell'uso bisogna controllare che peso e il formato del motociclo non eccedano la capacit di carico nominale della presa.
Prima dell'utilizzo assicurarsi che il dispositivo di sollevamento sia fissato in maniera tale da non causare scivolamenti involontari.
Utilizzare il cric soltanto su superfici stabili e lisce.
Trasportare il cric per motoveicoli solo se privo di carico; la piattaforma deve essere regolata livello al pi basso.
Il cric pu essere usato soltanto su una superficie stabile e asciutta, che non sia sdrucciolevole e possa resistere al peso totale dell'elevatore e del carico. L'apparecchiatura deve essere tenuta in condizioni di pulizia ottimali. Non depositare ivi alcun oggetto che non sia necessario per il lavoro.
il motociclo deve essere saldamente fissato sulla piattaforma. A tal fine utilizzare le cinghie e fissare queste ultime ai giunti di supporto del cric.
Prima di scaricare la piattaforma allontanare tutti gli oggetti che trovano sotto. Avvertire terzi di mantenere una distanza di sicurezza durante la messa in funzione del cric.
proibito utilizzare il cric o la piattaforma per il trasporto di oggetti. L'apparecchiatura predisposta soltanto all'uso stazionario - per il sollevamento di veicoli. Il carico sollevato deve essere sempre stabile.
Tutte le riparazioni devono essere effettuate da personale tecnico qualificato; le parti di ricambio devono essere originali e certificate dal fornitore dell'apparecchio.
Il cric per motoveicoli deve essere installato su una superficie piana e stabile che possa sopportare il peso totale del carico (ovvero il cric insieme al carico). Il cric deve essere fissato in maniera tale da evitare scivolamenti o spostamenti involontari.
Depositare e assicurare il carico (motociclo) sulla piattaforma in maniera tale che la trazione anteriore del motociclo sia fissata alla morsa [soltanto i modelli: MSW-MHB-360-780 / MSW-MHB-450-680]. Fissare il motociclo anche con le cinghie/componenti di collegamento.

ASSEMBLAGGIO DELLA MACCHINA
AVVISO!

- Il sollevatore per moto arriva quasi completamente assemblato, comprese le ruote preinstallate.
- Rimuovere tutti i materiali di imballaggio e verificare che tutti i componenti siano inclusi.
- Posizionare il sollevatore su una superficie stabile e livellata prima dell'uso.

ISTRUZIONI PER L'USO

1. Posizionamento della moto sul sollevatore
   - Posizionare la moto sulla piattaforma del sollevatore.
   - I ganci di fissaggio sono progettati per agganciarsi alle pedane della moto, offrendo maggiore stabilità. Per fissare la moto:
     1) Allentare la manopola di fissaggio.
     2) Far scorrere il gancio attraverso l'apposita fessura sul lato del supporto.
     3) Inserirlo attraverso la pedana della moto.
     4) Stringere saldamente la manopola di fissaggio e la rondella sulla pedana.
2. Sollevamento della moto
   - Premere il pedale laterale designato per sollevare la piattaforma.
   - Continuare a premere fino a raggiungere l'altezza desiderata.
3. Blocco di sicurezza



   - Una volta sollevata, individuare la barra di bloccaggio sul lato del sollevatore.
   - Inserire la barra in uno dei tre fori di regolazione dell'altezza.
   - Bloccarla con la coppiglia per una maggiore sicurezza.
4. Abbassamento della moto
   - Assicurarsi che non ci siano oggetti sotto il sollevatore che possano ostacolare l'abbassamento.
   - Rimuovere la barra di bloccaggio e la coppiglia.
   - Utilizzare il pedale di rilascio (o la manopola, a seconda del modello di sollevatore) per abbassare gradualmente la piattaforma.
   - Assicurarsi che la discesa sia lenta e controllata per evitare cadute improvvise.
5. Controlli finali
   - Prima di rimuovere la moto, verificare che sia stabile a terra.
   - Sbloccare le ruote se erano fissate durante l'uso.
   - Conservare il sollevatore in un luogo asciutto e sicuro quando non è in uso.

STOCCAGGIO

La macchina è da riporre sempre senza carico. Eliminare eventuale sporco sulla macchina. Conservare la macchina in un posto asciutto. Prima di un nuovo utilizzo procedere sempre secondo le indicazioni contenute nel manuale.

CONTROLLI

Prima della messa in funzione di una macchina nuova o riparata quest'ultima deve essere controllata da personale tecnico qualificato con conoscenza ed esperienza nell'utilizzo e nella manutenzione di macchine di questo tipo. La macchina va sottoposta a controlli di sicurezza regolari durante e dopo l'utilizzo. Il personale preposto all'utilizzo è responsabile dell'ispezione. I disturbi di funzionamento della macchina sono da rendere noti al personale tecnico responsabile. È vietato utilizzare macchine danneggiate che presentano disturbi di funzionamento.

PERICOLI DURANTE L'UTILIZZO

Durante l'utilizzo possono sussistere pericoli meccanici. Possono sussistere pericoli meccanici nel momento in cui si verifichino lesioni in seguito all'usura meccanica di diverse componenti, per esempio parti della macchina, utensili, ecc.

I principali pericoli sono: schiacciamenti, tagli, compressioni, avvolgimenti, ferite di vario tipo, inciampamenti e scivolamenti.

Questi pericoli possono verificarsi durante il funzionamento normale o anche non corretto del dispositivo e condurre a disturbi di funzionamento.

Tali pericoli meccanici possono nascere sotto le seguenti circostanze: macchine in movimento, carichi trasportati, componenti in movimento, componenti non rifinite/affilate, componenti/carichi che cadono, superfici disuguali e scivolose, spazi ristretti, posizione di lavoro rispetto al pavimento (lavoro in altezza o profondità).

VII. PULIZIA E MANUTENZIONE

La piattaforma di sollevamento per motoveicoli deve essere pulita regolarmente. A lavoro ultimato rimuovere tutti i residui dalla superficie di montaggio e dall'apparecchio in sé. Tutte le operazioni di manutenzione e controllo della piattaforma di sollevamento devono essere portate a termine da personale esperto e qualificato. Non devono essere compiute da persone che non abbiano un'esperienza e una conoscenza adeguata in questo campo.

Se l'efficacia di sollevamento della piattaforma si riduce notevolmente aprire la valvola di scarico - azionare energicamente il pedale 15 - 20 volte per far ventilare il circuito idraulico.

VIII. CONTROLLO REGOLARE DELLA MACCHINA

Verificare regolarmente che gli elementi dell'apparecchio non presentino danni. Nel caso in cui si riscontrassero danni, è severamente vietato qualsiasi impiego del dispositivo. Si prega di contattare il venditore di riferimento affinché vengano effettuate le modifiche necessarie.

Cosa fare se si verificano problemi?

Contattare il venditore e fornire i seguenti dati:

- Numero di fatturazione e numero di serie (dei quali l'ultimo si trova sulla targhetta del dispositivo)
- Se possibile fornire una foto del pezzo difettoso
- Provvedere a descrivere il problema riscontrato nel modo più preciso possibile in modo tale che il servizio clienti sia in grado di circoscrivere il problema e di risolverlo. Più dettagliate sono le informazioni fornite dal cliente, maggiore è l'aiuto che possiamo fornirvi!

ATTENZIONE: Non aprire mai o smontare l'apparecchio senza l'autorizzazione del servizio clienti. Un'operazione del genere non autorizzata fa decadere la garanzia!

A utilizzo terminato del dispositivo non disporre della macchina come rifiuto domestico. A difesa dell'ambiente, l'apparecchio deve essere depositato in un determinato punto di raccolta. Informazioni dettagliate sulla raccolta di tali rifiuti possono essere richieste alle autorità competenti.

I. MEDIDAS DE SEGURIDAD

	Lea las instrucciones de funcionamiento con detenimiento.
	El producto cumple con las normas de seguridad vigentes.
	Producto reciclable.
	¡Atención! Asegúrese de que no transiten terceros en el área de trabajo.
	Peligro de accidente
	Peligro de aplastamiento de las manos
	Casco protector obligatorio
	Utilizar zapatos de seguridad (Antideslizante).
	Utilice guantes de protección

ADVERTENCIA

En este manual se incluyen fotos ilustrativas, que podrían no coincidir exactamente con la apariencia real del dispositivo. El texto en alemán corresponde a la versión original. Los textos en otras lenguas son traducciones de las instrucciones en alemán.

1. Lea las instrucciones antes de poner en funcionamiento el dispositivo¡Por favor, tenga en cuenta todas las indicaciones de seguridad para evitar daños eventuales causados por un uso incorrecto!
2. Conserve las instrucciones para consultas posteriores.Toda persona que manipule la máquina debe leer estas instrucciones.
3. El fabricante no se hace responsable de los daños causados por un uso incorrecto del dispositivo.
4. La máquina debe ser manipulada exclusivamente por personal con la formación adecuada, apto para el manejo y físicamente sano, que haya leído las instrucciones y tenga conocimientos en materia de seguridad y salud.
5. Este aparato no debe ser utilizado por niños ni personas con capacidades físicas, sensoriales o mentales reducidas o con falta de experiencia y/o conocimiento, a menos que sean supervisadas por una persona responsable de su seguridad.

II. NORMAS PARA UN USO SEGURO

1. Antes de cada uso lea las instrucciones y las normas de seguridad.
2. Compruebe el dispositivo en busca de posibles daños que puedan perjudicar al funcionamiento. Queda prohibido el uso de la máquina en caso de que los desperfectos o el deterioro de alguna pieza suponga un obstáculo para su correcto funcionamiento.
3. En caso de que la máquina haya sido sobrecargada o haya sufrido sacudidas, deberá ser controlada por el correspondiente servicio técnico antes de volver a utilizarla.
4. Se prohíbe el uso de dispositivos dañados, desgastados o cuyo funcionamiento no sea adecuado. Dado el caso, deberá poner la máquina en manos de un servicio técnico autorizado para que realice las reparaciones e inspecciones correspondientes.
5. Se debe inspeccionar completamente el dispositivo de forma periódica y si fuera necesario, cambiar las piezas dañadas.
6. No desmonte ni intercambie piezas de la máquina.
7. Solo podrán utilizarse piezas de repuesto autorizadas por el fabricante.
8. La máquina podrá ser utilizada únicamente por personas que tengan la correspondiente formación en materia de seguridad y estén físicamente capacitadas para ello.
9. Se prohíbe cargar el dispositivo por encima la capacidad máxima.
10. No golpear el elevador o la carga.
11. Informe a los presentes sobre la puesta en funcionamiento de la máquina. Estas personas deben mantenerse a una distancia segura de la carga.
12. Se prohíbe utilizar esta máquina para elevar personas o animales.

13. Se prohíbe elevar cargas sobre personas o animales.
14. La carga debe estar siempre vigilada.
15. Se prohíbe dejar el elevador sin supervisión.
16. No supere nunca la capacidad máxima del elevador.
17. No almacene la máquina cargada.
18. Elevar solamente una carga cada vez.
19. No está permitido realizar modificaciones en la máquina.
20. Después de su utilización, debe guardar la máquina para evitar el uso de terceros no autorizados.
21. El dispositivo se debe examinar regularmente. Todos los componentes dañados o gastados deben de ser reemplazados por un servicio técnico autorizado.
22. La caída de la carga puede suponer riesgo grave de lesiones e incluso la muerte.
23. Cuando no utilice este dispositivo durante un largo periodo de tiempo, asegúrese de almacenarlo limpio y en posición recogida (plataforma abajo). Evite que el equipo entre en contacto con la humedad. Si fuese el caso, séquelo y lubrique las piezas.
24. Utilice siempre correas para asegurar la carga.
25. La máquina se debe de utilizar sobre una superficie plana y horizontal.
26. La carga debe de estar bien equilibrada. Siga las indicaciones del fabricante relativas a los puntos de elevación de la moto.
27. Se prohíbe transportar el elevador hidráulico cargado. Todo desplazamiento deberá realizarse sin carga.
28. No acerque nunca las manos o piernas a la zona de trabajo.
29. Esta prohibido realizar modificaciones en la máquina, así como utilizarla si presenta daños visibles, deformación de piezas, grietas u otros defectos que impidan un correcto funcionamiento.
30. Antes de usar de la máquina debe examinar si todos los tornillos están apretados firmemente.
31. No utilizar el dispositivo en exteriores cuando haya viento fuerte.

El incumplimiento de las instrucciones o advertencias de seguridad puede conllevar lesiones físicas o la muerte.

III. REGULACIÓN DE LA MÁQUINA

El elevador de motos ha sido diseñado exclusivamente para elevar motocicletas. Está prohibido utilizarlo para otros propósitos.

El usuario es responsable de los daños ocasionados por un uso inadecuado del aparato.

IV. DATOS TÉCNICOS

Nombre del producto	Elevador hidráulico de motocicletas					
Modelo	MSW-MHB-360-780	MSW-MHB-450-680	MSW-MHB-135	MSW-MHB-135-PRO	MSW-MHB-150	MSW -MHB-150-PRO
Carga máxima permitida (kg)	360	450	135	135	150	150
Altura máxima (cm)	78	68	87	87	87	87
Altura mínima (cm)	21	18	35	35	35	35
Peso (kg)	104,5	102	2	24	27	28
Tamaño de la plataforma (cm)	175x50	190x53	41x35	41x35	41x35	41x35
Tamaño de la rampa (cm)	45x50	42x53	-	-	-	-

V. ANTES DEL PRIMER USO

Cuando reciba el producto, cerciórese de que el embalaje no presenta daños y ábralo. En caso de que el embalaje presentara desperfectos, póngase en contacto tanto con el transportista como con el vendedor en un plazo de 3 días y documente lo mejor posible el alcance de los daños. ¡No le dé nunca la vuelta al paquete! Si necesita transportarlo, asegúrese de que se mantenga estable y en posición horizontal. ¡Recomendamos no desechar el material del embalaje (cartón, bridas y poliestireno) para poder enviarlo de vuelta lo mejor protegido posible en caso de reparación!

VI. MONTAJE DE LA MÁQUINA

MSW-MHB-360-780 / MSW-MHB-450-680:

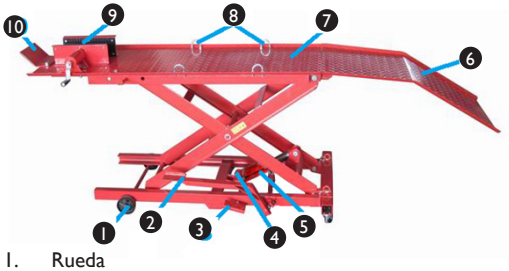

1. Rueda
2. Pedal - elevado
3. Pedal - desbloqueo
4. Válvula del ajuste de la velocidad de descenso de la plataforma: MSW-MHB-450-680
5. Bomba
6. Superficie de rodadura
7. Plataforma
8. Anclajes para fijación de la moto
9. Dispositivo de bloqueo de la rueda
10. Tope

MSW-MHB-135-PRO / MSW-MHB-150-PRO



MSW-MHB-135 / MSW-MHB-150



1. Pedal / botón de desbloqueo
2. Pedal de elevación
3. Dispositivo de elevación
4. Elementos de fijación
5. Plataforma de elevación
6. Barra de seguridad

Antes del uso de este elevador, asegúrese de que el peso y tamaño de la motocicleta no excede su carga máxima.
Además, deberá de garantizar que el elevador no se deslice accidentalmente.
Utilice el elevador de motocicletas sobre una superficie plana y dura.
Este aparato debe transportarse siempre sin carga y siempre con la plataforma completamente recogida (abajo).
El elevador hidráulico se debe utilizar siempre sobre una superficie seca, dura y capaz de soportar su peso total con carga. Limpie este dispositivo con regularidad. No coloque objetos sobre la plataforma que no sean necesarios para el trabajo.
La motocicleta debe de asegurarse sobre la plataforma. Utilice correas de amarre para fijar la moto a los anclajes.
Retire todos los objetos bajo la plataforma antes de bajarla. Asegúrese de que todas las personas mantengan una distancia de seguridad durante el funcionamiento.
Está prohibido utilizar el elevador para transportar objetos. El aparato se debe utilizar de forma fija y con la carga estable.
Todas las reparaciones deben de ser llevadas a cabo por personal técnico cualificado. Utilice solo piezas de recambio autorizadas por el fabricante.
El elevador de motocicletas debe de ser instalado sobre una superficie dura y plana, que pueda soportar su peso con carga. Asegure el elevador contra deslizamientos accidentales.
La carga (motocicleta) debe asegurarse sobre la plataforma por medio del dispositivo de bloqueo de la rueda (solo para los modelos MSW-MHB-360-780 / MSW-MHB-450-680). Utilice también correas para fijar la motocicleta a los anclajes.

MONTAJE DE LA MÁQUINA

¡AVISO!

- El elevador de motocicletas viene casi completamente ensamblado, incluidas las ruedas preinstaladas.
- Retire todos los materiales de embalaje y verifique que todos los componentes estén incluidos.
- Coloque el elevador sobre una superficie estable y nivelada antes de usarlo.

INSTRUCCIONES DE USO

1. Colocación de la motocicleta en el elevador
   - Coloque la motocicleta sobre la plataforma del elevador.
   - Los ganchos de sujeción están diseñados para sujetarse a los reposapiés de la motocicleta para mayor estabilidad. Para asegurar la motocicleta:
     1) Afloje la perilla de sujeción.
     2) Deslice el gancho a través de la ranura designada en el lateral del soporte.
     3) Pase el gancho a través del reposapiés de la motocicleta.
     4) Asegúrelo apretando firmemente la perilla de sujeción y la arandela sobre el reposapiés.
2. Elevación de la motocicleta
   - Pise el pedal designado en el lateral para elevar la plataforma.
   - Continúe presionando hasta alcanzar la altura deseada.
3. Bloqueo de seguridad



   - Una vez elevada, localice la barra de bloqueo en el lateral del elevador.
   - Inserte la barra en uno de los tres orificios de ajuste de altura.
   - Asegúrela con el pasador de seguridad para mayor protección.
4. Descenso de la motocicleta
   - Asegúrese de que no haya objetos debajo de la plataforma que impidan su descenso.
   - Retire la barra de bloqueo y el pasador de seguridad.
   - Use el pedal de liberación (o la perilla, según el modelo de elevador) para bajar gradualmente la plataforma.
   - Asegure un descenso lento y controlado para evitar caídas bruscas.
5. Verificaciones finales
   - Antes de retirar la motocicleta, confirme que esté estable en el suelo.
   - Desbloquee las ruedas si estaban aseguradas durante el uso.
   - Guarde el elevador en un lugar seco y seguro cuando no esté en uso.

ALMACENAJE

Almacene la máquina siempre sin carga y elimine la suciedad. La máquina se debe guardar en un lugar seco. Antes volver a utilizar este dispositivo, deberá realizar las siguientes comprobaciones:

Antes de la puesta en marcha de una máquina nueva o reparada, deberá de ser inspeccionada por personal técnico con los conocimientos y la experiencia necesaria para realizar el mantenimiento y reparaciones correspondientes. La máquina debe someterse a una inspección visual antes, durante y después de cada uso. El responsable de dichas inspecciones será el usuario. Cualquier avería deberá ser puesta en conocimiento personal técnico competente. Se prohíbe el uso de máquinas dañadas, que presenten averías o irregularidades.

PELIGROS DURANTE EL FUNCIONAMIENTO

Durante el funcionamiento pueden presentarse peligros mecánicos. Los peligros mecánicos se producen, cuando existe riesgo de lesiones debido al impacto con diversos componentes.
Los principales peligros mecánicos son: aplastamiento, pinzamiento, corte o amputación, aprisionamiento, arañazo, tropiezo e impacto.
Estos peligros pueden presentarse tanto en funcionamiento normal, como en funcionamiento defectuoso de la máquina.
Estas situaciones pueden aparecer bajo las siguientes circunstancias: máquinas en movimiento, mercancías suspendidas, componentes móviles que puedan desprenderse o con cantos vivos, desniveles, superficies resbaladizas, espacios reducidos, etc.

VII. LIMPIEZA Y MANTENIMIENTO

El elevador de motocicletas se debe de limpiar regularmente. Después de terminar el trabajo, deberá de retirar todos los objetos de la superficie. Las tareas de reparación y mantenimiento deberán ser llevadas a cabo por un servicio técnico autorizado.
Si la efectividad del elevador se redujera notablemente, abra la llave de descarga y accione el pedal enérgicamente 15 - 20 veces, para purgar el sistema hidráulico.

VIII. REVISIÓN REGULAR DEL PRODUCTO

Compruebe periódicamente que los componentes del dispositivo no estén deteriorados. Dado el caso, no continúe utilizando la máquina.
¿Qué hacer en caso de problemas?
Póngase en contacto con el vendedor y prepare la siguiente información:

- Número de factura y número de serie (este último lo encontrará en la placa de características técnicas).
- En caso necesario, incluya una foto de la pieza defectuosa.
- El personal del servicio técnico podrá determinar mejor cuál es el problema cuanto más detallada sea la descripción. En cuanto más detallada sea la información, más rápido podremos ayudarle.

ATENCIÓN: Nunca intente reparar o desmontar el producto sin consultar previamente con el servicio técnico. ¡Esto puede conllevar la extinción de la garantía!

Una vez concluida la vida útil del aparato, éste no debe desecharse junto a los residuos domésticos. Por motivos de protección medioambiental, el aparato debe depositarse en un punto de recogida apropiado. Podrás obtener información detallada al respecto en un punto limpio o de tratamiento de residuos.

I. BIZTONSÁGI AJÁNLÁSOK

	A kezelési útmutatót gondosan el kell olvasni.
	A termék megfelel a vonatkozó biztonsági előírásoknak.
	A terméket újra kell hasznosítani.
	Figyelem! Győződjön meg arról, hogy harmadik felek távol tartják magukat a területtől.
	Figyelem! Kockázatos baleset
	Vigyázat, a kéz megszorítható!
	Figyelem! Viseljen védősisakot.
	Viseljen munkacsizmát (csúszásgátlót).
	Figyelem! Használjon védőkesztyűt.

NE FELEDJE!

A jelen kézikönyvben található rajzok csak illusztrációs célokat szolgálnak, és egyes részletekben eltérhetnek a tényleges terméktől. Az eredeti kezelési útmutató német nyelvű. A többi nyelvi verzió az eredeti német fordítása.

1. A munka megkezdése előtt feltétlenül olvassa el figyelmesen és értse meg ezt a kezelési útmutatót! Minden biztonsági ajánlást be kell tartani a berendezés nem megfelelő használatából eredő esetleges károk elkerülése érdekében.
2. Őrizze meg az utasításokat a későbbi használatra. Ha a gépet harmadik félnek adják át, akkor ezt a kezelési útmutatót is át kell adni a géppel együtt.
3. A gép rendeltetésellenes használata vagy a gép nem megfelelő kezelése esetén a gyártó felelőssége az esetleges károkért kizárt.
4. A gépet olyan fizikailag alkalmas személyek kezelhetik, akik elolvasták ezt a kezelési útmutatót, és akik ismerik a munkavédelmi követelményeket is.
5. A gépet nem úgy tervezték, hogy korlátozott fizikai, érzékszervi és szellemi képességekkel rendelkező személyek (beleértve a gyermekeket is), vagy megfelelő tapasztalattal és/vagy ismeretekkel nem rendelkező személyek kezeljék, kivéve, ha a biztonságukért felelős személy felügyeli őket, vagy ha a gép kezelésére vonatkozó utasításokat kaptak.

II. BIZTONSÁGOS ÜZEMELTETÉSI ELVEK / FIGYELMEZTETÉSEK

1. A gép minden egyes használata előtt olvassa el ezt a kezelési útmutatót és a biztonsági utasításokat.
2. Minden használat előtt ellenőrizni kell a gépet az esetleges sérülések szempontjából, amelyek meghibásodáshoz vezethetnek. Ezt a gépet nem szabad üzemeltetni, ha alkatrészei elhasználódtak vagy olyan módon sérültek, amely megakadályozza a megfelelő működést.
3. Ha a gépet túlterhelték vagy erős ütésnek/rezgésnek tették ki, a gépen végzett munkálatok megkezdése előtt szakképzett szerviztechnikusnak kell megvizsgálnia.
4. Ezt a gépet nem szabad üzemeltetni, ha sérült, elhasználódott vagy nem működik megfelelően. Ha ilyen állapot lép fel, a gépet ellenőrzés és javítás céljából át kell adni egy erre felhatalmazott szervizközpontnak.
5. A gépen átfogó időszakos ellenőrzéseket kell végezni, és az elhasználódott/károsodott alkatrészeket mindig ki kell cserélni.
6. Ne szerelje le és ne cserélje ki a gép bármely alkatrészét.
7. Csak eredeti, a gyártó által ajánlott cserealkatrészeket használjon.
8. Ezt a gépet csak olyan személyek kezelhetik, akik a biztonsági előírásoknak megfelelően ki vannak képezve, és fizikailag képesek a gép kezelésére.
9. Ne terhelje túl a gépet a megengedett maximális terhelést meghaladó terheléssel.
10. Ne üsse meg az emelőt vagy a rakományt.
11. Harmadik személyeket figyelmeztetni kell a gép működésére, és biztonságos távolságban kell maradniuk.
12. Ne emelje fel az embereket vagy állatokat ezzel a géppel.
13. Ne emelje a terhet a gép segítségével emberek vagy állatok fölé.
14. Mindig figyeljen a terhelésre.

15. Ne hagyja felügyelet nélkül a rakományt.
16. Soha ne lépje túl a megengedett emelőkapacitást.
17. Soha ne tárolja a gépet úgy, hogy a géphez hasznos teher van csatlakoztatva.
18. Egyszerre csak egy terhet emeljen fel.
19. A gépen nem szabad módosításokat végezni
20. A művelet befejezése után a gépet illetéktelen használat ellen biztosítani kell.
21. A gépet rendszeresen ellenőrizni kell, és a sérült vagy elhasználódott, elszakadt alkatrészeket hivatalos szervizben újakra kell cserélni.
22. Ha a rakomány leesik, fennáll a halál vagy sérülés veszélye.
23. Ha az emelőasztal hosszabb ideig használaton kívül marad, győződjön meg róla, hogy tiszta és foltmentes, és hogy a platform a legalacsonyabb helyzetben van. Kerülje a nedvességgel való érintkezést, szükség esetén törölje szárazra, és zsírozza be az összes csuklós részt.
24. A rakományt mindig rögzítse lánccal.
25. A készüléket csak sík és egyenletes felületen szabad használni, megfelelő teherbírással.
26. A terhelésnek mindig megfelelően kiegyensúlyozottnak kell lennie. Kövesse a motorkerékpár gyártójának az emelési pontokra vonatkozó utasításait.
27. Ne mozgassa/szállítsa az emelőasztalt terhelt állapotban! Az emelőasztal csak teher nélkül mozgatható/szállítható.
28. Tartsa a végtagokat távol a működési területtől.
29. Ne módosítsa a készüléket. Ne használja a készüléket, ha bármelyik alkatrész deformálódott, megrepedt, sérült, vagy ha egyéb olyan hiba lép fel, amely megakadályozza a helyes működést.
30. Használat előtt győződjön meg róla, hogy minden csavar biztonságosan meg van húzva.
31. Erős szélben ne használja a készüléket kültéren.

A biztonsági ajánlások és utasítások be nem tartása súlyos sérülésekhez vagy halálhoz vezethet!

III. A GÉP RENDELTETÉSSZERŰ HASZNÁLATA

A motorkerékpár-emelőt motorkerékpárok emelésére tervezték. Ne használja az emelőasztalt más célra.

A felhasználó felelős a készülék nem megfelelő használatából eredő károkért!

IV. MŰSZAKI ELŐÍRÁSOK

Terméknév	Motorkerékpár-emelő					
Modell	MSW-MHB-360-780	MSW-MHB-450-680	MSW-MHB-135	MSW-MHB-135-PRO	MSW-MHB-150	MSW -MHB-150-PRO
Maximális terhelés (kg)	360	450	135	135	150	150
Maximális magasság (cm)	78	68	87	87	87	87
Minimális magasság (cm)	21	18	35	35	35	35
Tömeg (kg)	104,5	102	2	24	27	28
Asztal mérete (cm)	175x50	190x53	41x35	41x35	41x35	41x35
Rámpa mérete (cm)	45x50	42x53	-	-	-	-

V. AZ ELSŐ HASZNÁLAT ELŐTT

Az áru átvételekor ellenőrizze a csomagolás sértetlenségét, és nyissa ki azt. Ha a csomagolás megsérült, kérjük, 3 napon belül lépjen kapcsolatba a szállítmányozó céggel és a forgalmazóval, és a lehető legrészletesebben dokumentálja a sérüléseket. Ne fordítsa a csomagot fejjel lefelé! A csomagolás szállításakor ügyeljen arra, hogy a csomagot vízszintesen és stabilan tartsa.A csomagoláshoz használt különböző elemeket (karton, műanyag pántok, poliuretán hab) meg kell őrizni, hogy a gépet bármilyen probléma esetén a legjobb állapotban lehessen visszaküldeni a szervizközpontba!

VI. A GÉP ÖSSZESZERELÉSE

MSW-MHB-360-780 / MSW-MHB-450-680:

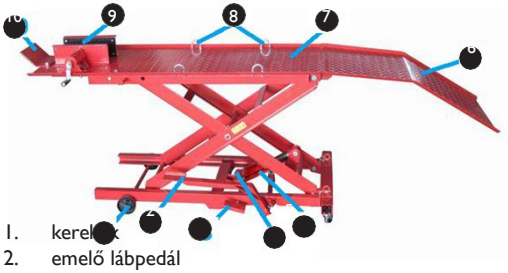

1. kerek
2. emelő lábpedál
3. kioldó lábpedál
4. asztali kioldó sebességbeállító szelep [csak az MSW-MHB-450-680 modellhez]
5. szivattyú
6. rámpa
7. táblázat
8. motorkerékpár rögzítő U-bilincsek
9. vice
10. limiter

MSW-MHB-135-PRO / MSW-MHB-150-PRO



MSW-MHB-135 / MSW-MHB-150



1. kioldó lábpedál
2. emelő lábpedál
3. ollós emelőrendszer
4. kötőelemek
5. asztali
6. záró rúd

Használat előtt győződjön meg arról, hogy a motorkerékpár súlya és mérete nem haladja meg az emelőkapacitást. Emelés előtt rögzítse a motorkerékpár-emelőt a véletlen elmozdulás ellen.
A motorkerékpár-emelőt csak stabil és egyenletes felületen használja.
Az emelőt csak teher nélkül és a legalacsonyabb helyzetben lévő asztallal szabad szállítani.
Az emelőt csak stabil és száraz, nem csúszós, az emelő és a rakomány számára megfelelő teherbírású felületen használhatja. Tartsa tisztán a készüléket. Ne tartson a felvonón olyan tárgyakat, amelyek nem elengedhetetlenek a munka elvégzéséhez.
Rögzítse a motorkerékpárt szilárdan és biztonságosan az asztalhoz. Ehhez használjon rögzítő hevedereket és U-kapcsokat az emelőn.
Mielőtt leengedné az asztalt, távolítson el minden tárgyat az asztal alól. Működés közben tartson biztonságos távolságot a felvonótól.
Ne használja az emelőt vagy az asztalt tárgyak szállítására.Az emelőt kizárólag helyhez kötött eszközként, emelésre tervezték. Győződjön meg arról, hogy a felemelendő teher stabil.
Minden javítást szakképzett műszaki szakembernek kell elvégeznie. Csak eredeti, a készülék gyártója által jóváhagyott cserealkatrészeket használjon.
Helyezze a padlást szilárd és vízszintes felületre, amely elegendő ólomtartással rendelkezik a felvonó és a teher súlyának megfelelően; biztosítsa a felvonót véletlen elmozdulások ellen.
Helyezze a rakományt (motorkerékpár) az asztalra, és rögzítse az első kereket a szorítószekrénybe szorítva [csak MSW- MHB-360-780 / MSW-MHB-450-680 modellek]. Használjon rögzítő hevedereket/bilincseket is a motorkerékpár asztalhoz való rögzítéséhez.

A GÉP ÖSSZESZERELÉSÉRŐL SZÓLÓ KÖZLEMÉNY!

- A motorkerékpár-emelő szinte teljesen összeszerelve, előre beszerelt kerekekkel együtt érkezik.
- Távolítsa el az összes csomagolóanyagot, és ellenőrizze, hogy minden alkatrész benne van-e.
- Használat előtt helyezze az emelőt stabil és vízszintes felületre.

HASZNÁLATI UTASÍTÁS

1. A motorkerékpár elhelyezése az emelőn
   - Helyezze a motorkerékpárt az emelőplatformra.
   - A rögzítőelemeket (rögzítőhorgokat) úgy tervezték, hogy a motorkerékpár lábtartóihoz rögzítsék, hogy további stabilitást biztosítsanak. A motorkerékpár rögzítése:
     1) Lazítsa meg a rögzítőgombot.
     2) Csúsztassa át a kampót az állvány oldalán lévő, erre a célra szolgáló nyíláson.
     3) Helyezze el a motorkerékpár lábtartóján keresztül.
     4) Rögzítse azt a rögzítőgomb és az alátét szilárdan meghúzásával a lábtartó tetején.
2. A motorkerékpár felemelése
   - Lépjen az oldalsó pedálra a platform megemeléséhez.
   - Nyomja tovább a pedált, amíg el nem éri a kívánt magasságot.
3. Biztonsági zárás



   - Miután felemelte, keresse meg a rögzítő rudat az emelő oldalán.
   - Helyezze be a rögzítő rudat a három magasságállító furat egyikén keresztül.
   - A további biztonság érdekében rögzítse a csapszeggel.
4. A motorkerékpár leengedése
   - A munka befejezése után győződjön meg arról, hogy az asztal alatt nincs semmi, ami megakadályozná az emelő leeresztését.
   - Távolítsa el a reteszelő rudat és a csapszeget.
   - Az alján lévő kioldó pedállal (vagy gombbal, a motorkerékpár-emelő modelljétől függően) fokozatosan engedje le a platformot.
   - Biztosítson lassú és ellenőrzött ereszkedést a hirtelen zuhanások elkerülése érdekében.
5. Végső ellenőrzések
   - A motorkerékpár eltávolítása előtt győződjön meg arról, hogy stabilan áll a talajon.
   - Oldja ki a kerekeket, ha azok használat közben rögzítve voltak.
   - Használaton kívül tárolja a liftet száraz és biztonságos helyen.

TÁROLÁS

A gépet mindig terhelés nélkül kell tárolni. A szennyeződéseket el kell távolítani. A gépet száraz helyen kell tárolni. Mielőtt újra használná a gépet, győződjön meg róla, hogy követi az ebben a kézikönyvben leírt utasításokat.

ELLENŐRZÉSEK

Használatba vétel előtt az új vagy javított gépet az ilyen típusú gépek üzemeltetése és karbantartása terén ismeretekkel és tapasztalattal rendelkező, szakképzett műszaki személyzetnek kell ellenőriznie.
A gépet rendszeresen ellenőrizni kell a gép állapotának vizuális ellenőrzésével, használat előtt, közben és után.
Az üzemeltető felelős az ellenőrzésért. A gép működésének bármilyen szabálytalanságát, valamint bármilyen sérülést jelenteni kell a megfelelő műszaki személyzetnek. Ne használja a gépet, ha az sérült, vagy ha bármilyen szabálytalanságot találtak a működésében.

LEHETSÉGES VESZÉLYEK A HASZNÁLAT SORÁN

A gép használata során előforduló veszélyek mechanikai veszélyek.A mechanikai veszélyek olyan helyzetekben merülnek fel, amikor a különböző elemek, pl. gépalkatrészek, szerszámok stb. emberekre gyakorolt mechanikai hatása következtében sérülések keletkezhetnek. Az alapvető mechanikai veszélyek közé tartozik a préselés, a zúzás, a vágás, a vágás; az ásás; a kopás; valamint a csúszás és a botlás. Ezek a veszélyek mind a gép normál működése során, mind a gép működésének szabálytalanságai következtében előfordulhatnak. Ezek a szabálytalanságok a gép normál és zavart működése során is előfordulhatnak, és a gép meghibásodásához vezethetnek.
A mechanikai veszélyek a következőkből adódhatnak: mozgó gépek, szállított terhek, mozgó elemek, éles/átmérőjű elemek, leeső elemek/terhek, csúszós, egyenetlen felületek, korlátozott hely, a munkaállomás elhelyezkedése a talajhoz képest (magasban és mélységben végzett munka).

VII. TISZTÍTÁS ÉS KARBANTARTÁS

A motorkerékpár emelőállványt rendszeresen tisztítani kell. A munka befejezése után minden maradványt el kell távolítani a szerelési felületről és a készülékről. Minden karbantartási és ellenőrzési munkát a személyzet képzett és szakképzett tagjának kell elvégeznie. A szükséges tapasztalattal és ismeretekkel nem rendelkező személynek nem szabad megpróbálnia ezeket a feladatokat elvégezni.
Ha a felvonó működésének hatékonysága észrevehetően csökken, akkor a kioldószelepet ki kell nyitni. Nyomja meg az emelőpedált körülbelül 15-20-szor.Ezáltal a hidraulikus rendszer kiengedi a levegőt.

VIII. RENDSZERESEN ELLENŐRIZZE A GÉPET

Rendszeresen ellenőrizze, hogy a gép nem sérült-e meg. Ha a gép megsérülne, kérjük, azonnal hagyja abba a használatát, és forduljon az ügyfélszolgálathoz a probléma megoldása érdekében.
Mi a teendő probléma esetén?
Kérjük, lépjen kapcsolatba az ügyfélszolgálattal, és készítse elő a következő információkat:

- A számla száma és a sorozatszám (ez utóbbi a gép műszaki tábláján található).
- Ha szükséges, egy képet a sérült, törött vagy hibás alkatrészről.
- Az ügyfélszolgálati ügyintézőnek könnyebb lesz meghatározni a probléma forrását, ha részletesen és pontosan leírja az ügyet.

Minél részletesebb információkat ad meg, annál jobban tudja az ügyfélszolgálat gyorsan és hatékonyan megoldani a problémáját!
FIGYELMEZTETÉS: Soha ne nyissa ki a gépet az ügyfélszolgálat engedélye nélkül. Ez a garancia elvesztéséhez vezethet!

A készüléket a használatból való kivonás után nem szabad háztartási hulladékként elhelyezni. A környezetvédelem miatt a készüléket a kijelölt hulladékgyűjtőbe kell visszavinni. Az ilyen hulladékok begyűjtésében részt vevő intézményekről a helyi hatóságoktól lehet részletes tájékoztatást kérni.

I. SIKKERHEDSANBEFALINGER

	De gebruiksaanwijzing dient zorgvuldig gelezen te worden.
	Het product voldoet aan de relevante veiligheidsnormen.
	Het product moet worden gerecycled.
	Aandacht! Zorg ervoor dat derden afstand houden van het gebied.
	Aandacht! Risico op een ongeval
	Let op, de hand kan bekneld raken!
	Aandacht! Draag een beschermende helm.
	Draag werklaarzen (antislip).
	Aandacht! Draag veiligheidshandschoenen.

LET OP!

De tekeningen in deze handleiding dienen uitsluitend ter illustratie en kunnen op sommige details afwijken van het daadwerkelijke product. De originele gebruiksaanwijzing is in het Duits. Alle uitgaven in andere talen zijn vertaald uit het Duits.

1. Lees deze gebruiksaanwijzing aandachtig door en zorg dat u deze begrijpt voordat u met de werkzaamheden begint! Alle veiligheidsaanbevelingen moeten worden opgevolgd om mogelijke schade als gevolg van onjuist gebruik van de apparatuur te voorkomen.
2. Bewaar de instructies voor toekomstig gebruik. Indien de machine aan een derde wordt overgedragen, dient deze gebruiksaanwijzing eveneens bij de machine te worden overhandigd.
3. Indien het apparaat niet volgens de bestemming wordt gebruikt of indien het apparaat niet vakkundig wordt behandeld, is de aansprakelijkheid van de fabrikant voor eventuele schade uitgesloten.
4. De machine kan worden bediend door lichamelijk gezonde personen die kennis hebben genomen van deze gebruiksaanwijzing en die bovendien bekend zijn met de voorschriften inzake arbeidsveiligheid en -gezondheid.
5. De machine is niet ontworpen om te worden bediend door personen (inclusief kinderen) met beperkte fysieke, sensorische en mentale vermogens, of door personen die niet over de juiste ervaring en/of kennis beschikken, tenzij zij onder toezicht staan van een persoon die verantwoordelijk is voor hun veiligheid of als zij instructies hebben ontvangen over hoe de machine te bedienen.

II. VEILIGE BEDIENINGSPRINCIPES / WAARSCHUWINGEN

1. Lees voor elk gebruik van de machine deze gebruiksaanwijzing en de veiligheidsinstructies.
2. Controleer het apparaat vóór elk gebruik op eventuele schade die tot een defect kan leiden. Deze machine mag niet worden gebruikt als de onderdelen versleten of beschadigd zijn, waardoor een goede werking wordt verhinderd.
3. Als de machine overbelast is geweest of onderhevig is geweest aan sterke schokken/trillingen, moet deze door een gekwalificeerde servicetechnicus worden gecontroleerd voordat er met werkzaamheden aan de machine wordt begonnen.
4. Deze machine mag niet worden gebruikt als deze beschadigd, versleten of niet goed functioneert. Indien een dergelijke situatie zich voordoet, moet de machine ter inspectie en reparatie worden overgedragen aan een erkend servicecentrum.
5. Er moet een uitgebreide periodieke inspectie van de machine worden uitgevoerd en versleten/beschadigde onderdelen moeten altijd worden vervangen.
6. Demonteer of vervang geen onderdelen van de machine.
7. Gebruik uitsluitend originele vervangingsonderdelen, zoals aanbevolen door de fabrikant.
8. Deze machine mag uitsluitend worden bediend door personen die zijn opgeleid in de veiligheidsvoorschriften en fysiek in staat zijn de machine te bedienen.
9. Overbelast de machine niet met een belasting die de maximaal toegestane belasting overschrijdt.
10. Stoot niet tegen de lift of de lading.
11. Derden moeten worden gewaarschuwd voor de werking van de machine en moeten op een veilige afstand blijven.
12. Til geen mensen of dieren op met deze machine.
13. Til de last niet met de machine boven mensen of dieren.
14. Let altijd goed op de lading.

15. Laat de lading niet onbeheerd achter.
16. Overschrijd nooit het toegestane hefvermogen.
17. Berg de machine nooit op met een lading eraan bevestigd.
18. Til slechts één last tegelijk.
19. Er mogen geen wijzigingen aan de machine worden aangebracht
20. Nadat de werkzaamheden zijn voltooid, moet de machine worden beveiligd tegen onbevoegd gebruik.
21. De machine moet regelmatig worden gecontroleerd en beschadigde, versleten of gescheurde onderdelen moeten door een erkende servicedienst worden vervangen door nieuwe.
22. Als de last valt, bestaat het risico op overlijden of letsel.
23. Als de heftafel gedurende een langere periode niet wordt gebruikt, zorg er dan voor dat deze schoon en vrij van vlekken is en dat het platform in de laagste stand staat. Vermijd contact met vocht, veeg indien nodig droog en vet alle scharnierende delen in.
24. Zet de lading altijd vast met een ketting.
25. Het apparaat mag alleen worden gebruikt op een vlak en horizontaal oppervlak met een geschikte draagkracht.
26. De last moet altijd goed in balans zijn. Volg de instructies van de fabrikant van de motorfiets wat betreft de hijspunten.
27. Verplaats/transporteer de heftafel niet met een last erop! De heftafel mag uitsluitend zonder last verplaatst/getransporteerd worden.
28. Houd ledematen uit de buurt van het operatiegebied.
29. Wijzig het apparaat niet. Gebruik het apparaat niet als er onderdelen vervormd, beschadigd of gebarsten zijn of als er andere gebreken optreden waardoor het apparaat niet goed kan functioneren.
30. Zorg ervoor dat alle bouten goed vastgedraaid zijn voordat u het product gebruikt.
31. Gebruik het apparaat niet buitenshuis bij harde wind.

Het niet opvolgen van de veiligheidsaanbevelingen en -instructies kan ernstig letsel of de dood tot gevolg hebben!

III. BEOOGD GEBRUIK VAN DE MACHINE

De motorlift is ontworpen voor het heffen van motorfietsen. Gebruik de heftafel niet voor andere doeleinden.

De gebruiker is aansprakelijk voor eventuele schade die voortvloeit uit niet-conform gebruik van het apparaat!

IV. TECHNISCHE SPECIFICATIES

Productnaam	Motorfietslift					
Model	MSW-MHB-360-780	MSW-MHB-450-680	MSW-MHB-135	MSW-MHB-135-PRO	MSW-MHB-150	MSW -MHB-150-PRO
Maximale belasting (kg)	360	450	135	135	150	150
Maximale hoogte (cm)	78	68	87	87	87	87
Minimale hoogte (cm)	21	18	35	35	35	35
Gewicht (kg)	104,5	102	2	24	27	28
Tafelmaat (cm)	175x50	190x53	41x35	41x35	41x35	41x35
Opritgrootte (cm)	45x50	42x53	-	-	-	-

V. VOOR HET EERSTE GEBRUIK

Controleer bij ontvangst van de goederen of de verpakking intact is en open de verpakking. Indien de verpakking beschadigd is, neem dan binnen 3 dagen contact op met uw transportbedrijf en distributeur en documenteer de schade zo gedetailleerd mogelijk. Draai de verpakking niet ondersteboven! Zorg ervoor dat het pakket tijdens het transport horizontaal en stabiel blijft. De verschillende verpakkingsmaterialen (karton, kunststof banden, polyurethaanschuim) moeten goed worden bewaard, zodat het apparaat bij eventuele problemen in de beste staat naar het servicecentrum kan worden teruggestuurd!

VI. DE MACHINE MONTEREN

MSW-MHB-360-780 / MSW-MHB-450-680:

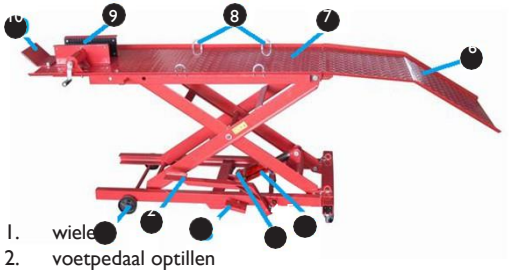

1. wiele
2. voetpedaal optillen
3. voetpedaal loslaten
4. snelheidsregelklep voor het vrijgeven van de tafel [alleen voor model MSW-MHB-450-680]
5. pomp
6. helling
7. tafel
8. motorfiets bevestigingsbeugels
9. zonde
10. begrenzer

MSW-MHB-135-PRO / MSW-MHB-150-PRO



MSW-MHB-135 / MSW-MHB-150



1. voetpedaal loslaten
2. voetpedaal optillen
3. schaarliftsysteem
4. bevestigingsmiddelen
5. tafelblad
6. vergrendelingsbalk

Controleer voor gebruik of het gewicht en de afmetingen van de motorfiets het hefvermogen niet overschrijden. Beveilig de motorlift tegen onbedoelde bewegingen voordat u deze optilt.
Gebruik de motorlift alleen op stabiele en vlakke oppervlakken.
De lift mag uitsluitend zonder last en met de tafel in de laagste stand worden getransporteerd.
Gebruik de lift uitsluitend op een stabiele en droge ondergrond, die niet glad is en voldoende draagvermogen heeft voor de lift en de lading. Houd het apparaat schoon. Plaats geen spullen in de lift die niet noodzakelijk zijn voor het uitvoeren van de werkzaamheden.
Bevestig de motorfiets stevig en stevig aan de tafel. Gebruik hiervoor spanbanden en U-klemmen op de lift.
Verwijder alle spullen die zich onder de tafel bevinden voordat u deze laat zakken. Blijf op een veilige afstand van de lift wanneer deze in werking is.
Gebruik de lift of de tafel niet om voorwerpen te vervoeren. De lift is uitsluitend ontworpen om te worden gebruikt als stationair apparaat, om te tillen. Zorg ervoor dat de te hijsen last stabiel is.
Alle reparaties moeten worden uitgevoerd door gekwalificeerd technisch personeel. Gebruik uitsluitend originele vervangingsonderdelen die door de fabrikant van het apparaat zijn goedgekeurd.
Plaats de lift op een stevige en horizontale ondergrond, met voldoende lood om het gewicht van de lift en de lading te kunnen dragen. Beveilig de lift tegen onbedoelde bewegingen.
Plaats de lading (motorfiets) op de tafel en zet deze vast door het voorwiel in de bankschroef te klemmen [alleen modellen MSW-MHB-360-780 / MSW-MHB-450-680]. Gebruik ook spanbanden/klemmen om de motor aan de tafel vast te zetten.

MONTAGE VAN DE MACHINE LET OP!

- De motorlift wordt vrijwel volledig gemonteerd geleverd, inclusief voorgemonteerde wielen.
- Verwijder alle verpakkingsmaterialen en controleer of alle onderdelen aanwezig zijn.
- Plaats de lift op een stabiele en vlakke ondergrond voordat u hem gebruikt.

GEBRUIKSAANWIJZING

1. De motorfiets op de lift plaatsen
   - Plaats de motorfiets op het hefplatform.
   - Bevestigingshaken zijn ontworpen om aan de voetsteunen van de motorfiets te bevestigen en zo voor extra stabiliteit te zorgen. Om de motorfiets vast te zetten:
     1) Draai de bevestigingsknop los.
     2) Schuif de haak door de daarvoor bestemde gleuf aan de zijkant van de standaard.
     3) Plaats het door de voetsteun van de motorfiets.
     4) Maak het vast door de bevestigingsknop en de ring bovenop de voetpen stevig vast te draaien.
2. Het optillen van de motorfiets
   - Trap op het daarvoor bestemde pedaal aan de zijkant om het platform omhoog te brengen.
   - Blijf op het pedaal drukken totdat de gewenste hoogte is bereikt.
3. Veiligheidsvergrendeling



   - Zodra de lift omhoog is, zoekt u de vergrendelingsbalk aan de zijkant van de lift.
   - Steek de vergrendelingsstang door een van de drie gaten voor de hoogteverstelling.
   - Voor extra veiligheid kunt u het vastzetten met de splitpen.
4. Het verlagen van de motorfiets
   - Zodra de werkzaamheden zijn voltooid, dient u ervoor te zorgen dat er zich niets onder de tafel bevindt dat verhindert dat de lift naar beneden kan.
   - Verwijder de vergrendelingsstang en de splitpen.
   - Gebruik het ontgrendelingspedaal (of de knop, afhankelijk van het model motorlift) aan de onderkant om het platform geleidelijk te laten zakken.
   - Zorg voor een langzame en gecontroleerde afdaling om plotselinge valpartijen te voorkomen.
5. Laatste controles
   - Controleer of de motorfiets stabiel op de grond staat voordat u hem verwijdert.
   - Ontgrendel de wielen als deze tijdens gebruik vastgezet waren.
   - Bewaar de lift op een droge en veilige plaats wanneer u deze niet gebruikt.

OPSLAG

De machine moet altijd zonder lading worden opgeslagen. Het vuil moet verwijderd worden. De machine moet op een droge plaats worden opgeslagen. Zorg ervoor dat u de instructies in deze handleiding opvolgt voordat u het apparaat opnieuw gebruikt.

EFTERSYN

Voordat de nieuwe of gerepareerde machine in gebruik wordt genomen, moet deze worden gecontroleerd door gekwalificeerd technisch personeel dat over kennis en ervaring beschikt op het gebied van de bediening en het onderhoud van dit type machine.
De machine moet regelmatig visueel worden gecontroleerd op de staat ervan, vóór, tijdens en na gebruik.
De exploitant is verantwoordelijk voor de inspectie. Eventuele onregelmatigheden in de werking van de machine en eventuele schade dienen te worden gemeld aan het bevoegd technisch personeel. Gebruik het apparaat niet als het beschadigd is of als er onregelmatigheden in de werking zijn geconstateerd.

MOGELIJKE GEVAREN TIJDENS GEBRUIK

De gevaren die kunnen optreden bij het gebruik van de machine zijn mechanische gevaren. De mechanische gevaren ontstaan in situaties waarin verwondingen kunnen ontstaan door mechanische impact van verschillende elementen, bijvoorbeeld machineonderdelen, gereedschappen, enz. op mensen. Tot de meest voorkomende mechanische gevaren behoren onder meer beknelling, pletten, snijden, snoeien, graven, schuren, maar ook uitglijden en struikelen. Deze gevaren kunnen zowel tijdens de normale werking van de machine als door onregelmatigheden in de werking van de machine ontstaan. Deze onregelmatigheden kunnen optreden tijdens de normale en gestoorde werking van de machine en leiden tot storingen in de machine.
De mechanische gevaren kunnen ontstaan door: bewegende machines, vervoerde lasten, bewegende elementen, scherpe/ruwe elementen, vallende elementen/lasten, gladde, oneffen oppervlakken, beperkte ruimte en de ligging van de werkplek ten opzichte van de grond (werken op hoogte en in diepte).

VII. REINIGING EN ONDERHOUD

Het hefplatform voor de motorfiets moet regelmatig worden schoongemaakt. Na voltooiing van de werkzaamheden dienen alle resten van het montageoppervlak en het apparaat te worden verwijderd. Alle onderhouds- en inspectiewerkzaamheden dienen te worden uitgevoerd door een getraind en gekwalificeerd personeelslid. Iemand die niet over de vereiste ervaring en kennis beschikt, mag deze taken niet proberen uit te voeren.
Indien de efficiëntie van de liftwerking merkbaar afneemt, dient de ontlastklep geopend te worden. Druk het hefpedaal ongeveer 15 tot 20 keer in. Hierdoor wordt het hydraulische systeem ontlucht.

VIII. CONTROLEER REGELMATIG DE MACHINE

Controleer regelmatig of het apparaat beschadigd is. Mocht het apparaat beschadigd raken, stop dan onmiddellijk met het gebruik ervan en neem contact op met onze klantenservice om het probleem op te lossen.
Wat te doen bij een probleem?
Neem contact op met uw klantenservice en houd de volgende informatie bij de hand:

- Factuurnummer en serienummer (dit laatste vindt u op het technische plaatje op de machine).
- Indien van toepassing, een foto van het beschadigde, kapotte of defecte onderdeel.
- Het is voor uw klantenservicemedewerker gemakkelijker om de oorzaak van het probleem te bepalen als u een gedetailleerde en nauwkeurige beschrijving van het probleem geeft.

Hoe gedetailleerder uw informatie, hoe beter de klantenservice uw probleem snel en efficiënt kan oplossen!
LET OP: Open het apparaat nooit zonder toestemming van uw klantenservice. Dit kan leiden tot verlies van garantie!

Nadat het apparaat buiten gebruik is gesteld, mag u het niet met het huisvuil weggooien. Om milieuredenen moet het apparaat worden ingeleverd bij een aangewezen afvalinzamelpunt. Gedetailleerde informatie over de instellingen die betrokken zijn bij de inzameling van dergelijk afval kunt u opvragen bij de lokale autoriteiten.

ASSEMBLY AND SPARE PARTS LIST

MSW-MHB-360-780

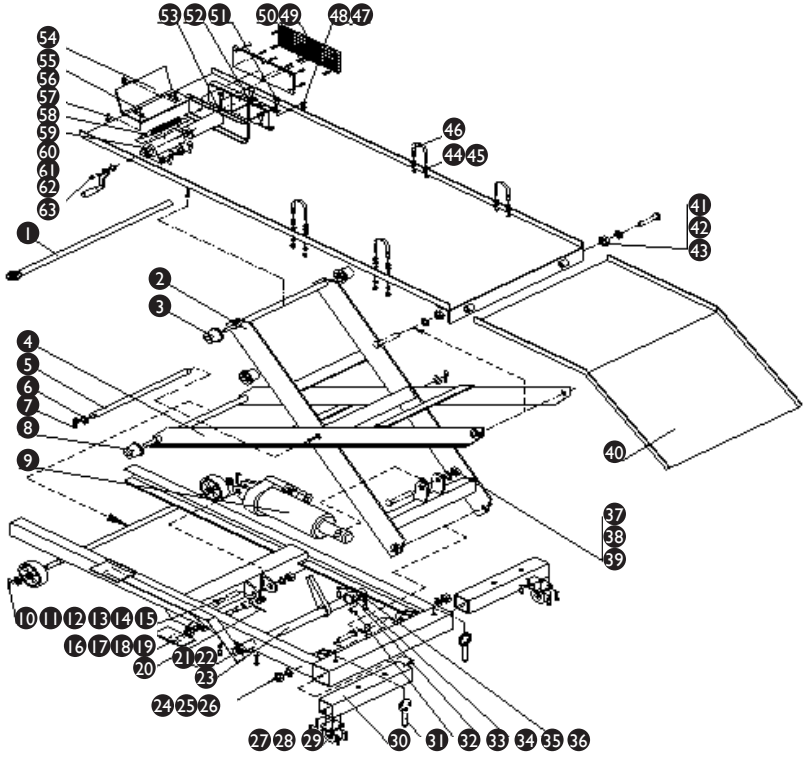

No.	Description	Quantity
1	Locking bar	1
2	Lifting arm	1
3	Roller	2
4	Lifting arm	1
5	Pin	1
6	Ø16 washer	2
7	Mandrel	2
8	Roller	2
9	Pump	1
10	Mandrel	2
11	Ø12 washer	2
12	Wheel	2
13	M16X90 bolt	1
14	Ø16 washer	1
15	M16 nut	1

No.	Description	Quantity
16	Spring	1
17	Oil discharge elements	1
18	M16 bolt	1
19	Release lever elements	1
20	M5X10 bolt	1
21	M10x40 bolt	1
22	M10 nut	1
23	Spindle	1
24	M16X45 bolt	2
25	Ø16 washer	2
26	M16 nut	2
27	Ø16 washer	8
28	M6X10 bolt	8
29	Wheel	2
30	Bottom support	2

No.	Description	Quantity
31	Mandrel	2
32	M8X15 bolt	2
33	Stop	2
34	M10X20 bolt	4
35	Ø10 washer	4
36	Shaft socket	2
37	M16X80 bolt	1
38	Ø16 washer	1
39	M16 nut	1
40	Ramp	1
41	M16X45 bolt	2
42	Ø16 washer	2
43	M16 nut	2
44	M8 nut	16
45	Ø8 washer	16
46	U-clamp	4
47	Nut	10
48	Ø10 washer	11

No.	Description	Quantity
49	Access Panel	2
50	M6X16 bolt	12
51	M10x30 bolt	8
52	Vice	1
53	Vice	1
54	Stop plate	1
55	M10X30 bolt	2
56	Ø10 washer	2
57	M10 nut	2
58	Threaded rod	1
59	Clamp	1
60	Ø14 washer	1
61	Handle	1
62	Ø10 washer	1
63	M10 nut	1

MSW-MHB-450-680

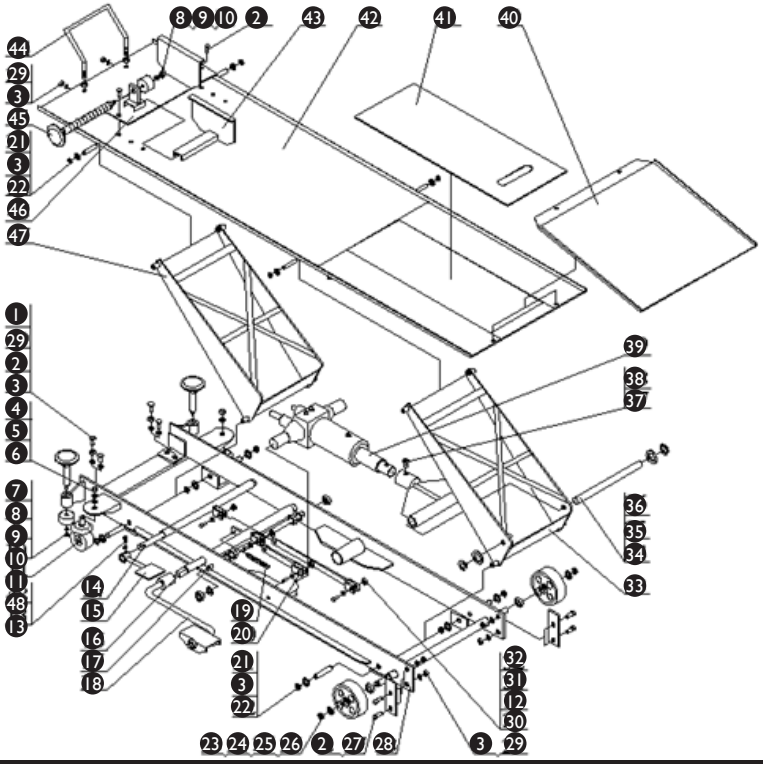

No.	Description	Quantity
1	M12×20 bolt	2
2	12 washer	40
3	M12×30 bolt	8
4	10 washer	2
5	10 spring washer	2
6	M10 nut	2
7	Bracket	2
8	Adjustment bolt	3
9	M6 washer	3
10	M6 nut	3
11	Wheel	2
12	8 washer	4
13	M8×18 bolt	1
14	Lock release valve	1
15	Release foot pedal	1
16	Pump piston spindle	1
17	Shaft	1
18	Lift foot pedal	1
19	Spring	1
20	Connector	1
21	Mandrel	8
22	12 flexible adjustment ring	16
23	M20 nut	2
24	Wheel	2

No.	Description	Quantity
25	14 washer	4
26	14 stabilising spring washer	2
27	Bracket	2
28	Support frame	2
29	M12 nut	16
30	M8×35 bolt	4
31	Oil discharge	1
32	M8 nut	4
33	Rear support bracket	1
34	Shaft	1
35	20 washer	4
36	20 stabilising spring washer	2
37	M10×10 bolt	2
38	Connecting elements	1
39	Pump	1
40	Ramp	1
41	Access Panel	1
42	Table	1
43	Vice adjustment elements	1
44	Stop bracket	1
45	Vice axis	1
46	Lower vice plate	1
47	Front support bracket	1
48	10 spring washer	2

MSW-MHB-135 / MSW-MHB-150

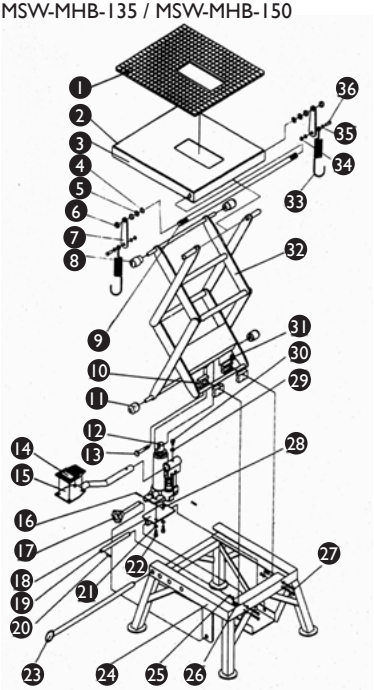

No.	Description	Quantity
1	Rubber overlay	1
2	Steel plate	1
3	Upper support frame	1
4	M12 washer	2
5	12 spring washer	2
6	M12 nut	4
7	Bracket	2
8	Upper roller	2
9	Mandrel	1
10	Retention block	8
11	Bottom roller	2
12	Pump	1
13	M12 bolt	1
14	Pedal rubber overlay	1
15	Lift foot pedal	1
16	Spring pin	1
17	Release valve	1
18	Plate	1

No.	Description	Quantity
19	Connecting pin	1
20	Safety pin	2
21	M8 washer	2
22	M8x25 bolt	2
23	Locking lever	1
24	Bottom frame	1
25	M5 nut	4
26	M5 washer	4
27	M5x40 bolt	4
28	M8 nut	2
29	M8 washer	1
30	M8x12 bolt	1
31	M12 nut	1
32	Scissor system	1
33	Spring and hook	2
34	Nut	2
35	Washer	2
36	Bolt	2

MSW-MHB-135-PRO / MSW-MHB-150-PRO

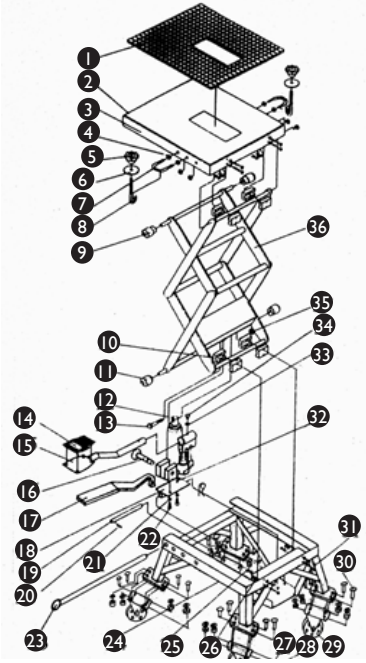

No.	Description	Quantity
1	Rubber overlay	1
2	Steel plate	1
3	Upper support frame	1
4	M8 washer	8
5	Threaded knob	2
6	Washer	2
7	U-clamp	2
8	Hook	2
9	Upper roller	2
10	Retention block	8
11	Bottom roller	2
12	Pump	1
13	M12 bolt	1
14	Pedal rubber overlay	1
15	Lift foot pedal	1
16	Pin	1
17	Release pedal	1
18	Plate	1

No.	Description	Quantity
19	Plate	1
20	Safety pin	2
21	M8 washer	2
22	M8x25 bolt	2
23	Locking bar	1
24	Bottom frame	1
25	M5 nut	8
26	M5 washer	8
27	M10 washer	16
28	M10 nut	16
29	Wheels	4
30	M10x20 bolt	16
31	M5x45 bolt	8
32	M8 nut	2
33	M8 washer	1
34	M8x12 bolt	1
35	M12 nut	1
36	Scissor system	1

CE **DE | EN |PL | FR | IT | ES | CZ**

expondo GET IT DONE

EG-Konformitätserklärung | EU Declaration of conformity | Deklaracja zgodności WE | Déclaration UE de conformité | Dichiarazione di conformità UE | Declaración UE de conformidad | Prohlášení o shodě ES, 2019/11-04/101

Hersteller (Name, Adresse) | Manufacturer (name, address) | Producent (nazwa, adres) | Fabricant (nom, adresse) | Produttore (denominazione, sede) | Fabricante (nombre, dirección) | Výrobce (jméno, adresa): **EXPONDO POLSKA SP. Z O.O. SP. K., ul. Nowy Kisielin-Innowacyjna 7, 66-002 Zielona Góra, Poland, EU**
Mit voller Verantwortung erkläre ich, dass | declare under his sole responsibility that the product | z pełną odpowiedzialnością deklaruje, że | Je déclare et affirme que | sotto la mia esclusiva responsabilità, DICHIARO che | Bajo mi total responsabilidad, declaro que | Na svoji výlučnou odpovědnost prohlašuji, že:
Name | name | nazwa | dénomination | nome | nombre | jméno: **Motorradhebebühne | Motorcycle Lift | Podnośnik motocyklowy | Pont Élévateur Moto | Sollevatore Moto | Elevador De Motos | Zvedák Na Motorky**
Modell | model | model | modèle | modello | modelo | model: **MSW-MHB-360-780**
Seriennummer | serial numer | numer seryjny | numéro de série | numero di serie | número de serie | sériové číslo: **000000000000 – 999999999999**

die Grundanforderungen erfüllt | meets the following essential requirements | spełnia zasadnicze wymagania | est conforme aux exigences réglementaires suivantes| ed é conforme alle seguenti direttive | y cumple con los siguientes requisitos básicos | splňuje základní požadavky:

- MD 2006/42/EC,

außerdem erfüllt dieses Produkt die Anforderungen der folgenden harmonisierten Normen | complies with the requirements of the following harmonized standards | spełnia wymagania następujących norm zharmonizowanych | ce produit est conforme aux normes harmonisées suivantes | inoltre il prodotto soddisfa i requisiti previsti dalle seguenti norme armonizzate | además, este producto cumple con los requisitos de las siguientes normas armonizadas | kromě toho splňuje tento produkt požadavky následujících harmonizovaných norem:

- EN ISO 12100:2010,
- EN 60204-1:2006+A1:2008,
- EN 1493:2010.

Das Konformitätsbewertungsverfahren wurde unter Mitarbeit von der notifizierten Stelle durchgeführt (name, adresse, identifikationsnummer, berichtsnummer der Untersuchung) | The notified body involved in this conformity assessment procedure (name, address, identification number, number of attestation) | Procedury oceny zgodności zrealizowano przy udziale jednostki notyfikowanej (nazwa, adres, numer identyfikacyjny, numer raportu z badania) | La procédure d'évaluation de la conformité a été effectuée avec la collaboration de l'organisme notifié suivant (nom, adresse, numéro d'identification, numéro de rapport de l'examen) | Il processo di verifica di conformità è stato svolto presso sede preposta in possesso di debita autorizzazione (denominazione, sede, numero identificativo numero del protocollo di verifica) | El procedimiento de evaluación de la conformidad ha sido llevado a cabo en colaboración con el organismo notificado (nombre, dirección, número de identificación, número del informe de investigación) | Postup posuzování shody byl proveden za spolupráce oznámeného subjektu (jméno, adresa, identifikační číslo, č íslo zprávy o prohlídce):

SGS Supervise Gözetme Etüd Kontrol Servisleri A.Ş.
Bağlar Mahallesi Osmanpaşa Caddesi No:95 Bağcılar, İstanbul, Turkey
2218
Certificate No.: 6217/IST/16

CE **DE | EN |PL | FR | IT | ES | CZ**

expondo GET IT DONE

Diese Erklärung bezieht sich nur auf die Maschine im Zustand, in dem sie auf dem Markt eingeführt wurde und schließt keine Komponenten, die vom Endverbraucher hinzugefügt wurden und keine vom Endverbraucher durchgeführten Tätigkeiten/Umbauarbeiten, ein., Die technische Dokumentation befindet sich im Firmensitz von EXPONDO Polska sp. z o.o. sp. k., und über ihre Verfügbarkeit entscheidet die dazu befugte Person Piotr R. Gajos. **|** This declaration relates exclusively to the product in the state in which it was placed on the market. Any components added, handling effected or modifications carried out subsequently are expressly excluded. The technical documentation can be obtained at the premises of EXPONDO Polska sp. z o.o. sp. k. and is available from the authorised person Piotr R. Gajos. **|** Deklaracja ta odnosi się wyłącznie do maszyny w stanie, w jakim została wprowadzona do obrotu i nie obejmuje części składowych dodanych przez użytkownika końcowego lub przeprowadzonych przez niego późniejszych działań. Dokumentacja techniczna znajduje się w siedzibie firmy EXPONDO Polska sp. z o.o. sp. k., a osobą upoważnioną do jej dysponowaniem jest Piotr R. Gajos. **|** Cette délaration concerne exclusivement le produit dans l'éat dans lequel il a ééintroduit sur le marchéet ne comprend aucun composant, déontage ou autre modification ajoutéou effectuépar l'utilisateur final. La documentation technique se trouve au siège de l'entreprise EXPONDO Polska sp. z o.o. sp. k. et peut être mise àdisposition sous rélamation àla personne morale compéente Piotr R. Gajos. **|** La presente dichiarazione fa riferimento esclusivamente allo stato del macchinario al momento dell´immissione sul mercato e non include componenti e/o modifiche apportati/e allo stesso da parte del consumatore finale., La relativa documentazione tecnica si trova presso la sede legale dell´azienda EXPONDO Polska sp. z o.o. sp. k., ed in merito ad un´eventuale divulgazione decide esclusivamente la persona avente piena titolarità Piotr R. Gajos. **|** Esta declaración se refiere únicamente al estado en que la máquina ha sido introducida en el mercado con exclusión de los elementos añadidos y las operaciones o modificaciones llevadas a cabo por el usuario final., La documentación técnica se encuentra en el domicilio social de EXPONDO Polska sp. z o.o. sp. k., y sobre su disponibilidad decide la persona autorizada para ello, Piotr R. Gajos. **|** Toto prohlášení se vztahuje výlučně na strojní zařízení ve stavu, v jakém bylo uvedeno na trh, a nevztahuje se na součásti, které byly následně přidány konečným uživatelem, nebo následně provedené zásahy konečného uživatele. Technická dokumentace se nachází v sídle společnosti EXPONDO Polska sp. z o.o. sp. k., a o její dostupnosti rozhoduje k tomu povolaná osoba Piotr R. Gajos.:

Gdynia, 11-04-2019

Ort, Datum | Place, Date | Miejsce, Data | Lieu, Date | Luogo, Data |Lugar, Fecha | Místo, Datum

Unterschrift | Signature | Podpis | Signature | Firma | Firma, | Podpis

Piotr R. Gajos

Ingenieur für die Richtlinienüberprüfung der Produkte | Product Compliance Engineer | Inżynier ds. Oceny zgodności produktów | Ingénieur responsable des analyses de conformité des produits | Ingegnere della sicurezza dei prodotti| ingeniero para la evaluación de la directiva de productos | inženýr oddělení hodnocení bezpečnosti výrobků

Name, Vorname, Stelle | Name, function, | Imię, Nazwisko, Funkcja | Nom, Prénom, Position | Cognome, Nome, Titolo del responsabile, | Apellidos, Nombre, Puesto | Příjmení, Jméno, místo

CE **DE | EN |PL | FR | IT | ES | CZ**

expondo GET IT DONE

EG-Konformitätserklärung | EU Declaration of conformity | Deklaracja zgodności WE | Déclaration UE de conformité | Dichiarazione di conformità UE | Declaración UE de conformidad | Prohlášení o shodě ES, 2019/11-04/102

Hersteller (Name, Adresse) | Manufacturer (name, address) | Producent (nazwa, adres) | Fabricant (nom, adresse) | Produttore (denominazione, sede) | Fabricante (nombre, dirección) | Výrobce (jméno, adresa): **EXPONDO POLSKA SP. Z O.O. SP. K., ul. Nowy Kisielin-Innowacyjna 7, 66-002 Zielona Góra, Poland, EU**
Mit voller Verantwortung erkläre ich, dass | declare under his sole responsibility that the product | z pełną odpowiedzialnością deklaruje, że | Je déclare et affirme que | sotto la mia esclusiva responsabilità, DICHIARO che | Bajo mi total responsabilidad, declaro que | Na svoji výlučnou odpovědnost prohlašuji, že:
Name | name | nazwa | dénomination | nome | nombre | jméno: **Motorradhebebühne | Motorcycle Lift | Podnośnik motocyklowy | Pont Élévateur Moto | Sollevatore Moto | Elevador De Motos | Zvedák Na Motorky**
Modell | model | model | modèle | modello | modelo | model: **MSW-MHB-450-680**
Seriennummer | serial numer | numer seryjny | numéro de série | numero di serie | número de serie | sériové číslo: **000000000000 – 999999999999**

die Grundanforderungen erfüllt | meets the following essential requirements | spełnia zasadnicze wymagania | est conforme aux exigences réglementaires suivantes| ed é conforme alle seguenti direttive | y cumple con los siguientes requisitos básicos | splňuje základní požadavky:

- MD 2006/42/EC,

außerdem erfüllt dieses Produkt die Anforderungen der folgenden harmonisierten Normen | complies with the requirements of the following harmonized standards | spełnia wymagania następujących norm zharmonizowanych | ce produit est conforme aux normes harmonisées suivantes | inoltre il prodotto soddisfa i requisiti previsti dalle seguenti norme armonizzate | además, este producto cumple con los requisitos de las siguientes normas armonizadas | kromě toho splňuje tento produkt požadavky následujících harmonizovaných norem:

- EN ISO 12100:2010,
- EN 60204-1:2006+A1:2008,
- EN 1493:2010.

Das Konformitätsbewertungsverfahren wurde unter Mitarbeit von der notifizierten Stelle durchgeführt (name, adresse, identifikationsnummer, berichtsnummer der Untersuchung) | The notified body involved in this conformity assessment procedure (name, address, identification number, number of attestation) | Procedury oceny zgodności zrealizowano przy udziale jednostki notyfikowanej (nazwa, adres, numer identyfikacyjny, numer raportu z badania) | La procédure d'évaluation de la conformité a été effectuée avec la collaboration de l'organisme notifié suivant (nom, adresse, numéro d'identification, numéro de rapport de l'examen) | Il processo di verifica di conformità è stato svolto presso sede preposta in possesso di debita autorizzazione (denominazione, sede, numero identificativo numero del protocollo di verifica) | El procedimiento de evaluación de la conformidad ha sido llevado a cabo en colaboración con el organismo notificado (nombre, dirección, número de identificación, número del informe de investigación) | Postup posuzování shody byl proveden za spolupráce oznámeného subjektu (jméno, adresa, identifikační číslo, č íslo zprávy o prohlídce):

SGS Supervise Gözetme Etüd Kontrol Servisleri A.Ş.
Bağlar Mahallesi Osmanpaşa Caddesi No:95 Bağcılar, İstanbul, Turkey
2218
Certificate No.: 6216/IST/16

CE **DE | EN |PL | FR | IT | ES | CZ**

expondo GET IT DONE

Diese Erklärung bezieht sich nur auf die Maschine im Zustand, in dem sie auf dem Markt eingeführt wurde und schließt keine Komponenten, die vom Endverbraucher hinzugefügt wurden und keine vom Endverbraucher durchgeführten Tätigkeiten/Umbauarbeiten, ein., Die technische Dokumentation befindet sich im Firmensitz von EXPONDO Polska sp. z o.o. sp. k., und über ihre Verfügbarkeit entscheidet die dazu befugte Person Piotr R. Gajos. **|** This declaration relates exclusively to the product in the state in which it was placed on the market. Any components added, handling effected or modifications carried out subsequently are expressly excluded. The technical documentation can be obtained at the premises of EXPONDO Polska sp. z o.o. sp. k. and is available from the authorised person Piotr R. Gajos. **|** Deklaracja ta odnosi się wyłącznie do maszyny w stanie, w jakim została wprowadzona do obrotu i nie obejmuje części składowych dodanych przez użytkownika końcowego lub przeprowadzonych przez niego późniejszych działań. Dokumentacja techniczna znajduje się w siedzibie firmy EXPONDO Polska sp. z o.o. sp. k., a osobą upoważnioną do jej dysponowaniem jest Piotr R. Gajos. **|** Cette délaration concerne exclusivement le produit dans l'éat dans lequel il a ééintroduit sur le marchéet ne comprend aucun composant, déontage ou autre modification ajoutéou effectuépar l'utilisateur final. La documentation technique se trouve au siège de l'entreprise EXPONDO Polska sp. z o.o. sp. k. et peut être mise àdisposition sous rélamation àla personne morale compéente Piotr R. Gajos. **|** La presente dichiarazione fa riferimento esclusivamente allo stato del macchinario al momento dell´immissione sul mercato e non include componenti e/o modifiche apportati/e allo stesso da parte del consumatore finale., La relativa documentazione tecnica si trova presso la sede legale dell´azienda EXPONDO Polska sp. z o.o. sp. k., ed in merito ad un´eventuale divulgazione decide esclusivamente la persona avente piena titolarità Piotr R. Gajos. **|** Esta declaración se refiere únicamente al estado en que la máquina ha sido introducida en el mercado con exclusión de los elementos añadidos y las operaciones o modificaciones llevadas a cabo por el usuario final., La documentación técnica se encuentra en el domicilio social de EXPONDO Polska sp. z o.o. sp. k., y sobre su disponibilidad decide la persona autorizada para ello, Piotr R. Gajos. **|** Toto prohlášení se vztahuje výlučně na strojní zařízení ve stavu, v jakém bylo uvedeno na trh, a nevztahuje se na součásti, které byly následně přidány konečným uživatelem, nebo následně provedené zásahy konečného uživatele. Technická dokumentace se nachází v sídle společnosti EXPONDO Polska sp. z o.o. sp. k., a o její dostupnosti rozhoduje k tomu povolaná osoba Piotr R. Gajos.:

Gdynia, 11-04-2019

Ort, Datum | Place, Date | Miejsce, Data | Lieu, Date | Luogo, Data |Lugar, Fecha | Místo, Datum



Unterschrift | Signature | Podpis | Signature | Firma | Firma, | Podpis

Piotr R. Gajos

Ingenieur für die Richtlinienüberprüfung der Produkte | Product Compliance Engineer | Inżynier ds. Oceny zgodności produktów | Ingénieur responsable des analyses de conformité des produits | Ingegnere della sicurezza dei prodotti| ingeniero para la evaluación de la directiva de productos | inženýr oddělení hodnocení bezpečnosti výrobků

Name, Vorname, Stelle | Name, function, | Imię, Nazwisko, Funkcja | Nom, Prénom, Position | Cognome, Nome, Titolo del responsabile, | Apellidos, Nombre, Puesto | Příjmení, Jméno, místo

CE **DE | EN |PL | FR | IT | ES | CZ**

expondo GET IT DONE

EG-Konformitätserklärung | EU Declaration of conformity | Deklaracja zgodności WE | Déclaration UE de conformité | Dichiarazione di conformità UE | Declaración UE de conformidad | Prohlášení o shodě ES, 2019/11-04/103

Hersteller (Name, Adresse) | Manufacturer (name, address) | Producent (nazwa, adres) | Fabricant (nom, adresse) | Produttore (denominazione, sede) | Fabricante (nombre, dirección) | Výrobce (jméno, adresa): **EXPONDO POLSKA SP. Z O.O. SP. K., ul. Nowy Kisielin-Innowacyjna 7, 66-002 Zielona Góra, Poland, EU**
Mit voller Verantwortung erkläre ich, dass | declare under his sole responsibility that the product | z pełną odpowiedzialnością deklaruje, że | Je déclare et affirme que | sotto la mia esclusiva responsabilità, DICHIARO che | Bajo mi total responsabilidad, declaro que | Na svoji výlučnou odpovědnost prohlašuji, že:
Name | name | nazwa | dénomination | nome | nombre | jméno: **Motorradhebebühne | Motorcycle Lift | Podnośnik motocyklowy | Pont Élévateur Moto | Sollevatore Moto | Elevador De Motos | Zvedák Na Motorky**
Modell | model | model | modèle | modello | modelo | model: **MSW-MHB-135, MSW-MHB-135-PRO**
Seriennummer | serial numer | numer seryjny | numéro de série | numero di serie | número de serie | sériové číslo: **000000000000 – 999999999999**

die Grundanforderungen erfüllt | meets the following essential requirements | spełnia zasadnicze wymagania | est conforme aux exigences réglementaires suivantes| ed é conforme alle seguenti direttive | y cumple con los siguientes requisitos básicos | splňuje základní požadavky:

- MD 2006/42/EC,

außerdem erfüllt dieses Produkt die Anforderungen der folgenden harmonisierten Normen | complies with the requirements of the following harmonized standards | spełnia wymagania następujących norm zharmonizowanych | ce produit est conforme aux normes harmonisées suivantes | inoltre il prodotto soddisfa i requisiti previsti dalle seguenti norme armonizzate | además, este producto cumple con los requisitos de las siguientes normas armonizadas | kromě toho splňuje tento produkt požadavky následujících harmonizovaných norem:

- EN ISO 12100:2010,
- EN 60204-1:2006+A1:2008,
- EN 1493:2010.

Das Konformitätsbewertungsverfahren wurde unter Mitarbeit von der notifizierten Stelle durchgeführt (name, adresse, identifikationsnummer, berichtsnummer der Untersuchung) | The notified body involved in this conformity assessment procedure (name, address, identification number, number of attestation) | Procedury oceny zgodności zrealizowano przy udziale jednostki notyfikowanej (nazwa, adres, numer identyfikacyjny, numer raportu z badania) | La procédure d'évaluation de la conformité a été effectuée avec la collaboration de l'organisme notifié suivant (nom, adresse, numéro d'identification, numéro de rapport de l'examen) | Il processo di verifica di conformità è stato svolto presso sede preposta in possesso di debita autorizzazione (denominazione, sede, numero identificativo numero del protocollo di verifica) | El procedimiento de evaluación de la conformidad ha sido llevado a cabo en colaboración con el organismo notificado (nombre, dirección, número de identificación, número del informe de investigación) | Postup posuzování shody byl proveden za spolupráce oznámeného subjektu (jméno, adresa, identifikační číslo, č íslo zprávy o prohlídce):

SGS Supervise Gözetme Etüd Kontrol Servisleri A.Ş.
Bağlar Mahallesi Osmanpaşa Caddesi No:95 Bağcılar, İstanbul, Turkey
2218
Certificate No.: 6218/IST/16

CE **DE | EN |PL | FR | IT | ES | CZ**

expondo GET IT DONE

Diese Erklärung bezieht sich nur auf die Maschine im Zustand, in dem sie auf dem Markt eingeführt wurde und schließt keine Komponenten, die vom Endverbraucher hinzugefügt wurden und keine vom Endverbraucher durchgeführten Tätigkeiten/Umbauarbeiten, ein., Die technische Dokumentation befindet sich im Firmensitz von EXPONDO Polska sp. z o.o. sp. k., und über ihre Verfügbarkeit entscheidet die dazu befugte Person Piotr R. Gajos. **|** This declaration relates exclusively to the product in the state in which it was placed on the market. Any components added, handling effected or modifications carried out subsequently are expressly excluded. The technical documentation can be obtained at the premises of EXPONDO Polska sp. z o.o. sp. k. and is available from the authorised person Piotr R. Gajos. **|** Deklaracja ta odnosi się wyłącznie do maszyny w stanie, w jakim została wprowadzona do obrotu i nie obejmuje części składowych dodanych przez użytkownika końcowego lub przeprowadzonych przez niego późniejszych działań. Dokumentacja techniczna znajduje się w siedzibie firmy EXPONDO Polska sp. z o.o. sp. k., a osobą upoważnioną do jej dysponowaniem jest Piotr R. Gajos. **|** Cette délaration concerne exclusivement le produit dans l'éat dans lequel il a ééintroduit sur le marchéet ne comprend aucun composant, déontage ou autre modification ajoutéou effectuépar l'utilisateur final. La documentation technique se trouve au siège de l'entreprise EXPONDO Polska sp. z o.o. sp. k. et peut être mise àdisposition sous rélamation àla personne morale compéente Piotr R. Gajos. **|** La presente dichiarazione fa riferimento esclusivamente allo stato del macchinario al momento dell´immissione sul mercato e non include componenti e/o modifiche apportati/e allo stesso da parte del consumatore finale., La relativa documentazione tecnica si trova presso la sede legale dell´azienda EXPONDO Polska sp. z o.o. sp. k., ed in merito ad un´eventuale divulgazione decide esclusivamente la persona avente piena titolarità Piotr R. Gajos. **|** Esta declaración se refiere únicamente al estado en que la máquina ha sido introducida en el mercado con exclusión de los elementos añadidos y las operaciones o modificaciones llevadas a cabo por el usuario final., La documentación técnica se encuentra en el domicilio social de EXPONDO Polska sp. z o.o. sp. k., y sobre su disponibilidad decide la persona autorizada para ello, Piotr R. Gajos. **|** Toto prohlášení se vztahuje výlučně na strojní zařízení ve stavu, v jakém bylo uvedeno na trh, a nevztahuje se na součásti, které byly následně přidány konečným uživatelem, nebo následně provedené zásahy konečného uživatele. Technická dokumentace se nachází v sídle společnosti EXPONDO Polska sp. z o.o. sp. k., a o její dostupnosti rozhoduje k tomu povolaná osoba Piotr R. Gajos.:

Gdynia, 11-04-2019

Ort, Datum | Place, Date | Miejsce, Data | Lieu, Date | Luogo, Data |Lugar, Fecha | Místo, Datum



Unterschrift | Signature | Podpis | Signature | Firma | Firma, | Podpis

Piotr R. Gajos

Ingenieur für die Richtlinienüberprüfung der Produkte | Product Compliance Engineer | Inżynier ds. Oceny zgodności produktów | Ingénieur responsable des analyses de conformité des produits | Ingegnere della sicurezza dei prodotti| ingeniero para la evaluación de la directiva de productos | inženýr oddělení hodnocení bezpečnosti výrobků

Name, Vorname, Stelle | Name, function, | Imię, Nazwisko, Funkcja | Nom, Prénom, Position | Cognome, Nome, Titolo del responsabile, | Apellidos, Nombre, Puesto | Příjmení, Jméno, místo

NOTES/NOTIZEN

NOTES/NOTIZEN

Umwelt – und Entsorgungshinweise

Hersteller an Verbraucher

Sehr geehrte Damen und Herren,

gebrauchte Elektro – und Elektronikgeräte dürfen gemäß europäischer Vorgaben **[1]** nicht zum unsortierten Siedlungsabfall gegeben werden, sondern müssen getrennt erfasst werden. Das Symbol der Abfalltonne auf Rädern weist auf die Notwendigkeit der getrennten Sammlung hin. Helfen auch Sie mit beim Umweltschutz. Sorgen Sie dafür, dieses Gerät, wenn Sie es nicht mehr weiter nutzen wollen, in die hierfür vorgesehenen Systeme der Getrenntsammlung zu geben.



In Deutschland sind Sie gesetzlich **[2]** verpflichtet, ein Altgerät einer vom unsortierten Siedlungsabfall getrennten Erfassung zuzuführen. Die öffentlich – rechtlichen Entsorgungsträger (Kommunen) haben hierzu Sammelstellen eingerichtet, an denen Altgeräte aus privaten Haushalten ihres Gebietes für Sie kostenfrei entgegengenommen werden. Möglicherweise holen die rechtlichen Entsorgungsträger die Altgeräte auch bei den privaten Haushalten ab.

Bitte informieren Sie sich über Ihren lokalen Abfallkalender oder bei Ihrer Stadt – oder Gemeindeverwaltung über die in Ihrem Gebiet zur Verfügung stehenden Möglichkeiten der Rückgabe oder Sammlung von Altgeräten.

[1] RICHTLINIE 2002/96/EG DES EUROPÄISCHEN PARLAMENTS UND DES RATES ÜBER ELEKTRO – UND ELEKTRONIK – ALTGERÄTE

[2] Gesetz über das Inverkehrbringen, die Rücknahme und die umweltverträgliche Entsorgung von Elektro – und Elektronikgeräten (Elektro – und Elektronikgerätegesetz – ElektroG).

Utylizacja produktu

Produkty elektryczne i elektroniczne po zakończeniu okresu eksploatacji wymagają segregacji i oddania ich do wyznaczonego punktu odbioru. Nie wolno wyrzucać produktów elektrycznych razem z odpadami gospodarstwa domowego. Zgodnie z dyrektywą WEEE 2012/19/UE obowiązującą w Unii Europejskiej, urządzenia elektryczne i elektroniczne wymagają segregacji i utylizacji w wyznaczonych miejscach. Dbając o prawidłową utylizację, przyczyniasz się do ochrony zasobów naturalnych i zmniejszasz negatywny wpływ oddziaływania na środowisko, człowieka i otoczenie. Zgodnie z krajowym prawodawstwem, nieprawidłowe usuwanie odpadów elektrycznych i elektronicznych może być karane!

For the disposal of the device please consider and act according to the national and local rules and regulations.

CONTACT

expondo Polska sp. z o.o. sp. k.

ul. Nowy Kisielin – Innowacyjna 7
66-002 Zielona Góra | Poland, EU

e-mail: info@expondo.com