MSW®
MOTOR TECHNICS

USER MANUAL

BEDIENUNGSANLEITUNG
INSTRUKCJA OBSŁUGI
NÁVOD K POUŽITÍ
MANUEL D´UTILISATION
ISTRUZIONI PER L'USO
MANUAL DE INSTRUCCIONES
HASZNÁLATI ÚTMUTATÓ
BRUGSANVISNINGENKEL
KÄYTTÖOHJE
GEBRUIKSAANWIJZING
BRUKSANVISNING
INSTRUÇÕES DE UTILIZAÇÃO
POUŽÍVATEĽSKÁ PRÍRUČKA
РЪКОВОДСТВО ЗА УПОТРЕБА
ΟΔΗΓΙΕΣ ΧΡΗΣΗΣ
UPUTE ZA UPORABU
NAUDOJIMO INSTRUKCIJA
MANUAL DE UTILIZARE
NAVODILA ZA UPORABO

PORTABLE SANDBLASTER

DE	Produktname	**MOBILES SANDSTRAHLGERÄT**
EN	Product name	**PORTABLE SANDBLASTER**
PL	Nazwa produktu	**MOBILNA PIASKARKA SYFON**
CZ	Název výrobku	**MOBILNÍ PÍSKOVAČKA**
FR	Nom du produit	**SABLEUSE MOBILE**
IT	Nome del prodotto	**SABBIATRICE PORTATILE**
ES	Nombre del producto	**ARENADORA PORTATIL**
HU	Termék neve	**HORDOZHATÓ HOMOKFÚVÓ**
DA	Produktnavn	**BÆRBAR SANDBLÆSER**
FI	Tuotteen nimi	**KANNATTAVA HIEKKAPUHALLIN**
NL	Productnaam	**DRAGBARE ZANDSTRAALMACHINE**
NO	Produktnavn	**BÆRBAR SANDBLÅSER**
SE	Produktnamn	**BÄRBAR SANDBLÄSTARE**
PT	Nome do produto	**JATEADOR PORTÁTIL**
SK	Názov produktu	**PRENOSNÝ PIESTROJ NA PIESKOVANIE**
BG	Име на продукта	**ПРЕНОСИМ ПИСКОСТРУЙНА МАШИНА**
EL	Όνομα προϊόντος	**ΦΟΡΗΤΟΣ ΑΜΜΟΠΝΙΣΤΗΡΑΣ**
HR	Naziv proizvoda	**PRIJENOSNI PEŠKOPUH**
LT	Produkto pavadinimas	**NEŠIOJAMAS SMĖLĖS PURŠTYKLĖ**
RO	Numele produsului	**SABLATOR PORTABIL**
SL	Ime izdelka	**PRENOSLIV PEŠČENI PIHALNIK**

DE Modell | **EN** Product model | **PL** Model produktu | **CZ** Model výrobku | **FR** Modèle | **IT** Modello | **ES** Modelo | **HU** Modell | **DA** Model | **FI** Tuotteen malli | **NL** Productmodel | **NO** Produktmodell | **SE** Produktmodell | **PT** Modelo do produto | **SK** Model | **BG** Модел на продукт | **EL** Μοντέλο προϊόντος | **HR** Model proizvoda | **LT:** Gaminio modelis | **RO:** Model de produs | **SL:** Model izdelka	MSW- MS76A
DE Hersteller | **EN** Manufacturer | **PL** Producent | **CZ** Výrobce | **FR** Fabricant | **IT** Produttore | **ES** Fabricante | **HU** Termelő | **DA** Producent | **FI** Valmistaja | **NL** Producent | **NO** Produsent | **SE** Tillverkare | **PT** Fabricante | **SK** Výrobca | **BG** Производител | **EL** Κατασκευαστής | **HR** Proizvođač | **LT** Gamintojas | **RO** Producător | **SL** Proizvajalec	expondo Polska sp. z o.o. sp. k.
DE Anschrift des Herstellers | **EN** Manufacturer Address | **PL** Adres producenta | **CZ** Adresa výrobce | **FR** Adresse du fabricant | **IT** Indirizzo del produttore | **ES** Dirección del fabricante | **HU** A gyártó címe | **DA** Producentens adresse | **FI** Valmistajan osoite | **NL** Adres producent | **NO** Produsentens adresse | **SE** Tillverkarens adress | **PT** Endereço do fabricante | **SK** Adresa výrobcu | **BG** Адрес на производителя | **EL:** Διεύθυνση κατασκευαστή | **HR** Adresa proizvođača | **LT** Gamintojo adresas | **RO** Adresa producătorului | **SL** Naslov proizvajalca	ul. Nowy Kisielin – Innowacyjna 7, 66-002 Zielona Góra | Poland, EU

⚠

Dieses Benutzerhandbuch wurde maschinell übersetzt. Wir haben uns nach Kräften um die Genauigkeit der Übersetzung bemüht. Beachten Sie jedoch, dass automatisierte Übersetzungen nicht perfekt sind und menschliche Übersetzer nicht ersetzen können. Die offizielle Version des Benutzerhandbuchs ist in englischer Sprache. Abweichungen zwischen der übersetzten und der englischen Originalversion sind nicht rechtsverbindlich. Bei Fragen zur Genauigkeit der Übersetzung beziehen Sie sich bitte auf die englische Version, die die offizielle Referenz darstellt. Weitere Sprachversionen sind auf Anfrage unter info@expondo.com erhältlich.

1. Technische Daten

Tabelle 1: Technische Daten des Produkts

Parameterbeschreibung	Parameterwert
Produktname	Tragbarer Sandstrahler
Modell	MSW-MS76A
Betriebsdruck [bar]	Max 7,6
Luftverbrauch [l/min]	Max 1000
Länge der Leitung zum Sandstrahlen	2.5
Körnigkeit des Strahlmittels [mm]	0,2/0,7
Radgröße [mm]	ϕ150 x34
Tankinhalt [l]	76
Düsengröße [mm]	2.4 2.7 3.2 3.6
Abmessungen [Breite x Tiefe x Höhe; mm]	750x370x850
Gewicht [kg]	20

2. Allgemeine Beschreibung

Die Bedienungsanleitung unterstützt Sie bei der sicheren und problemlosen Nutzung des Geräts. Das Produkt wird nach strengen technischen Richtlinien unter Verwendung modernster Technologien und Komponenten entwickelt und hergestellt. Darüber hinaus wird es unter Einhaltung strengster Qualitätsstandards hergestellt.

VERWENDEN SIE DAS GERÄT NICHT, WENN SIE DIESES BENUTZERHANDBUCH NICHT VOLLSTÄNDIG GELESEN UND VERSTANDEN HABEN.

Um die Lebensdauer des Geräts zu verlängern und einen störungsfreien Betrieb zu gewährleisten, verwenden Sie es gemäß dieser Bedienungsanleitung und führen Sie regelmäßig Wartungsarbeiten durch. Die technischen Daten und Spezifikationen in dieser Bedienungsanleitung sind aktuell. Der Hersteller behält sich Änderungen im Rahmen der Qualitätsverbesserung vor. Das Gerät ist so konzipiert, dass die Risiken durch Geräuschemissionen unter Berücksichtigung des technischen Fortschritts und der Möglichkeiten zur Geräuschreduzierung auf ein Minimum reduziert werden.

2.1. Legende

Symbol	Beschreibung
	Das Produkt erfüllt die relevanten Sicherheitsstandards.
	Lesen Sie vor Gebrauch die Anweisungen.
	Das Produkt muss recycelt werden.
	**WARNUNG!** oder **VORSICHT!** oder **MERKEN!** Gilt für die jeweilige Situation. (allgemeines Warnzeichen)
	Verwenden Sie einen Gehörschutz. Lärm kann zu Hörverlust führen.
	Tragen Sie eine Schutzbrille.
	Tragen Sie eine Staubmaske (Atemwegsschutz).
	Tragen Sie Schutzhandschuhe.



BITTE BEACHTEN SIE! DIE ZEICHNUNGEN IN DIESEM HANDBUCH DIENEN NUR ZUR VERANSCHAULICHUNG UND KÖNNEN IN EINIGEN DETAILS VOM TATSÄCHLICHEN PRODUKT ABWEICHEN.

3. Nutzungssicherheit



AUFMERKSAMKEIT! LESEN SIE ALLE SICHERHEITSHINWEISE UND ANWEISUNGEN. DIE NICHTBEACHTUNG DER HINWEISE UND ANWEISUNGEN KANN ZU SCHWEREN VERLETZUNGEN ODER SOGAR ZUM TOD FÜHREN.

Die Begriffe „Gerät“ oder „Produkt“ werden in den Warnhinweisen und Anweisungen verwendet und beziehen sich auf:

Tragbarer Sandstrahler

3.1. Sicherheit am Arbeitsplatz

a) Sorgen Sie für einen sauberen und gut beleuchteten Arbeitsplatz. Ein unordentlicher oder schlecht beleuchteter Arbeitsplatz kann zu Unfällen führen. Denken Sie vorausschauend, beobachten Sie die Vorgänge und gehen Sie mit Vernunft an die Arbeit mit dem Gerät.

b) Sollten Sie Schäden oder Funktionsstörungen feststellen, schalten Sie das Gerät sofort ab und melden Sie dies unverzüglich einem Vorgesetzten.

c) Sollten Sie Zweifel an der einwandfreien Funktion des Produktes haben oder Schäden feststellen, wenden Sie sich bitte an den Service des Herstellers.

d) Reparaturen am Produkt dürfen nur durch den Service des Herstellers durchgeführt werden. Versuchen Sie nicht, das Produkt selbst zu reparieren!

e) Kindern und unbefugten Personen ist der Zutritt zum Arbeitsplatz untersagt. Eine Ablenkung kann zum Verlust der Kontrolle über das Gerät führen.

f) An besonders beschädigungsgefährdeten Stellen müssen Panzerschläuche eingesetzt werden.

g) Das Anschließen und Trennen der Druckleitung sollte bei geschlossenem Luftventil erfolgen.

h) Erhöhen Sie beim Starten des Geräts die Luftzufuhr schrittweise, um dessen ordnungsgemäße Funktion sicherzustellen. Sollten Sie Funktionsstörungen feststellen, trennen Sie das Gerät sofort von der Druckluft und wenden Sie sich an den Kundendienst des Herstellers.

i) Richten Sie den Luftstrom nicht auf sich selbst, andere Personen oder Tiere.

j) Das Unterbrechen der Druckluftzufuhr durch Quetschen oder Knicken von Druckleitungen ist nicht zulässig.

k) Verwenden Sie das Gerät nicht ohne montierte Düse.

l) Unbeteiligten ist der Aufenthalt am Arbeitsplatz untersagt.



DENKEN SIE DARAN! SCHÜTZEN SIE BEIM GEBRAUCH DES GERÄTS KINDER UND ANDERE UMSTEHENDE.

3.2. Persönliche Sicherheit

a) Benutzen Sie das Gerät nicht, wenn Sie müde oder krank sind oder unter dem Einfluss von Alkohol, Narkotika oder Medikamenten stehen, die die Fähigkeit zur Bedienung des Gerätes erheblich beeinträchtigen können.

b) Seien Sie beim Umgang mit dem Gerät vernünftig und aufmerksam. Vorübergehender Konzentrationsverlust kann zu schweren Verletzungen führen.

c) Verwenden Sie die für die Arbeit mit dem Gerät erforderliche persönliche Schutzausrüstung (siehe Abschnitt 1 „Legende“). Die Verwendung geeigneter und zugelassener persönlicher Schutzausrüstung verringert das Verletzungsrisiko.

d) Um ein versehentliches Einschalten des Geräts zu verhindern, stellen Sie sicher, dass sich der Schalter in der Position „OFF“ befindet, bevor Sie das Gerät an eine Stromquelle anschließen.

e) stets auf Gleichgewicht und Stabilität . So haben Sie in unerwarteten Situationen eine bessere Kontrolle über das Gerät.

f) Tragen Sie keine weite Kleidung oder Schmuck. Halten Sie Haare, Kleidung und Handschuhe von beweglichen Teilen fern. Weite Kleidung, Schmuck oder lange Haare können sich in beweglichen Teilen verfangen.

g) Entfernen Sie vor dem Einschalten des Geräts alle Einstellwerkzeuge oder Schraubenschlüssel. Im Drehteil des Geräts verbleibende Werkzeuge oder Schraubenschlüssel können zu Verletzungen führen.

h) Es ist notwendig, den Arbeitsplatz, insbesondere bei kleinen Abmessungen, gegen unbeabsichtigtes Verschieben zu sichern , beispielsweise durch Blockieren mit einem Schraubstock.

i) Bei der Arbeit mit dem Gerät entsteht Staub, der Schadstoffe enthalten kann. Es ist notwendig, das Gerät in einem sehr gut belüfteten Raum zu verwenden und eine Schutzmaske mit Filter zu verwenden.

3.3. Sichere Gerätenutzung

a) Überlasten Sie das Gerät nicht. Verwenden Sie für die jeweilige Aufgabe geeignete Werkzeuge. Ein richtig ausgewähltes Gerät erledigt die Aufgabe, für die es entwickelt wurde, besser und sicherer.

b) Stellen Sie sicher, dass die Druckleitung getrennt ist, bevor Sie Einstellungen vornehmen, Zubehör austauschen oder Arbeiten am Gerät durchführen. Diese vorbeugende Maßnahme verringert das Unfallrisiko.

c) Bewahren Sie das Gerät bei Nichtgebrauch an einem sicheren Ort auf, außerhalb der Reichweite von Kindern und Personen, die mit dem Gerät nicht vertraut sind und die Bedienungsanleitung nicht gelesen haben. In den Händen unerfahrener Benutzer kann das Gerät eine Gefahr darstellen.

d) Halten Sie das Gerät in technisch einwandfreiem Zustand. Überprüfen Sie es vor jedem Gebrauch auf allgemeine Schäden, insbesondere auf gebrochene bewegliche Teile oder Elemente, sowie auf andere Zustände, die den sicheren Betrieb beeinträchtigen können. Sollten Schäden festgestellt werden, geben Sie das Gerät vor der Verwendung zur Reparatur ab.

e) Bewahren Sie das Gerät außerhalb der Reichweite von Kindern auf.

f) Reparaturen und Wartungsarbeiten am Gerät dürfen nur von qualifiziertem Fachpersonal und unter Verwendung von Original-Ersatzteilen durchgeführt werden. Dadurch wird eine sichere Verwendung gewährleistet.

g) Um die Betriebssicherheit des Geräts zu gewährleisten, entfernen Sie keine werkseitig angebrachten Schutzvorrichtungen und lösen Sie keine Schrauben.

h) Beachten Sie beim Transport und der Handhabung des Geräts zwischen Lager und Bestimmungsort die Arbeitsschutzgrundsätze für manuelle Transportvorgänge, die im Land gelten, in dem das Gerät eingesetzt wird.

i) Vermeiden Sie Situationen, in denen das Gerät während des Gebrauchs aufgrund übermäßiger Belastung nicht mehr funktioniert. Dies kann zur Überhitzung der Antriebselemente und zur Beschädigung des Geräts führen.

j) Das Gerät nicht an der Druckleitung tragen oder aufhängen.

k) Wartungsarbeiten sowie der Austausch von Schläuchen, Düsen etc. dürfen nur und ausschließlich bei abgeschalteter Druckluftversorgung und drucklosem Behälter durchgeführt werden.

l) Zur Versorgung des Gerätes ist Luft zu verwenden. Die Verwendung anderer Gase ist verboten.

m) Der Transport des Gerätes muss in aufrechter Position erfolgen.

n) Im Gerät darf ausschließlich speziell für Sandstrahlgeräte entwickeltes Strahlmittel verwendet werden. Die Verwendung von gewöhnlichem Sand ist verboten.

o) Bei jedem Transport oder bei Nichtgebrauch des Gerätes ist es notwendig, den Druck im Sandbehälter zu reduzieren. Das Manometer sollte den Wert 0 anzeigen.



ACHTUNG! TROTZ DER SICHEREN KONSTRUKTION DES GERÄTS UND SEINER SCHUTZFUNKTIONEN SOWIE DER VERWENDUNG ZUSÄTZLICHER SCHUTZELEMENTE FÜR DEN BEDIENER BESTEHT BEI DER VERWENDUNG DES GERÄTS EIN GERINGES UNFALL- ODER VERLETZUNGSRISIKO. SEIEN SIE AUFMERKSAM UND GEHEN SIE BEIM UMGANG MIT DEM GERÄT VERNÜNFTIG VOR.

4. Nutzungsrichtlinien

Dieses Gerät reinigt verschiedene Arten von Oberflächen von Rost, Verunreinigungen usw. mithilfe eines Druckluftstroms mit Schleifmittelpartikeln, die zum Sandstrahlen bestimmt sind.

Für Schäden, die durch nicht bestimmungsgemäßen Gebrauch des Gerätes entstehen, haftet der Benutzer.

4.1. Gerätebeschreibung



Nummer	Beschreibung
1	Anschlussstück zur Luftzufuhrleitung
2	Wo man Sand hineinschüttet
3	Transportgriff
4	Sicherheitsventil
5	Tank
6	Räder
7	Sandstrahlschlauch
8	Anschlussstück zum Sandstrahlschlauch
9	Unterstützung
10	Trichter
11	Kopfschutz

Die detaillierte Produktbeschreibung lautet wie folgt:

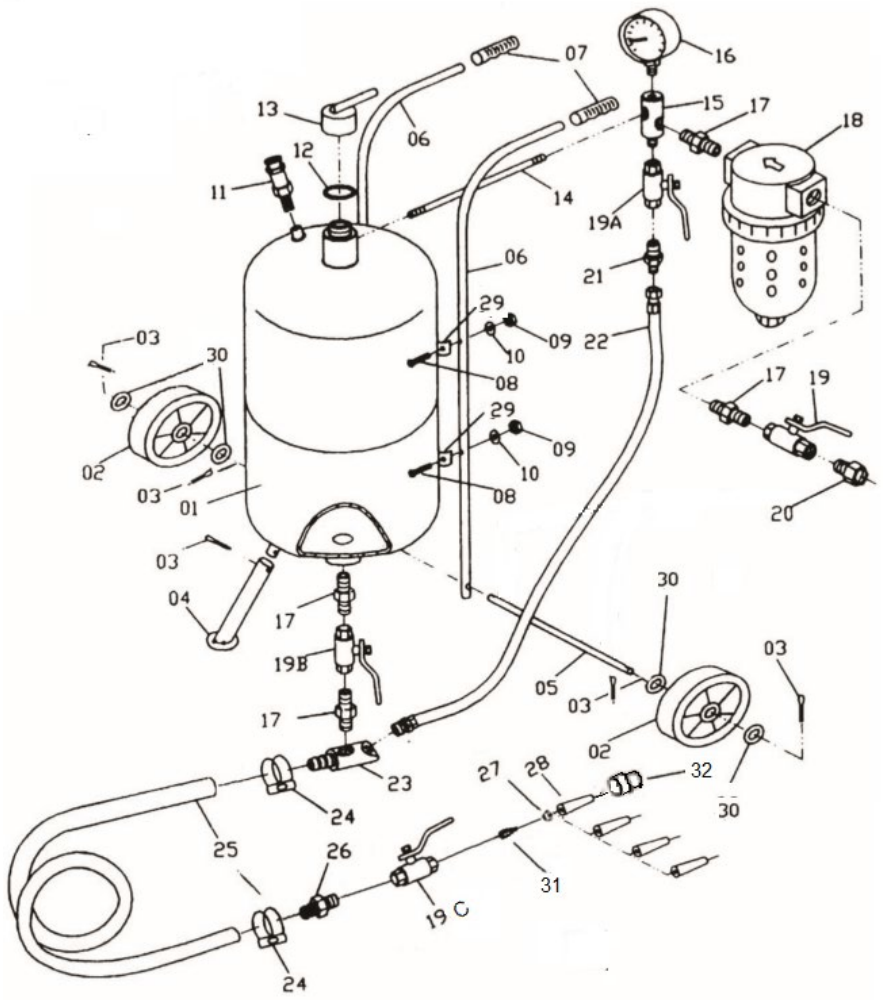

Nummer	Beschreibung
1	Tank
2	Rad
3	Verschluss
4	Unterstützung
5	Radachse
6	Transportgriff
7	Griff
8	Schrauben
9	Nuss
10	Waschmaschine
11	Sicherheitsventil
12	Dichtung
13	Verschluss für Sandschüttung
14	Rohr
15	Dreiwegeadapter
16	Manometer
17	Zweiseitiger Nippel
18	Luftentfeuchter
19	Hauptluftventil 3/8''
20	Stecker-Buchse

21	Zweiseitiger Nippel
22	Luftschlauch
23	Sandauslassrohr
24	Spannband
25	Sandstrahlanlage
26	Nippel
27	Dichtung
28	Keramikdüse
29	Griff für Befestigungsgriff
30	Waschmaschine
31	Koppler
32	Mutterbefestigungsdüse

4.2. Vorbereitung für den Gebrauch

Legen Sie den Sandstrahlbehälter waagerecht hin und montieren Sie die Transportgriffe, die Halterung und die Räder wie in der Abbildung unten gezeigt. Die Teile sind im vorherigen Punkt beschrieben.

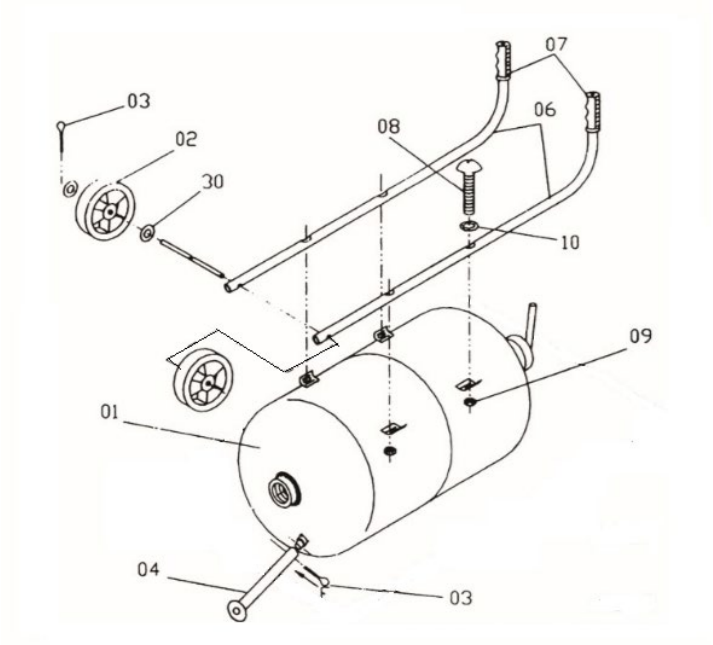

Schließen Sie die Sandstrahlleitung an, indem Sie diese mit einem Spannband am Sandauslassrohr befestigen.

Montage der Düse:

Montieren Sie die ausgewählte Düse gemäß der Abbildung unten.

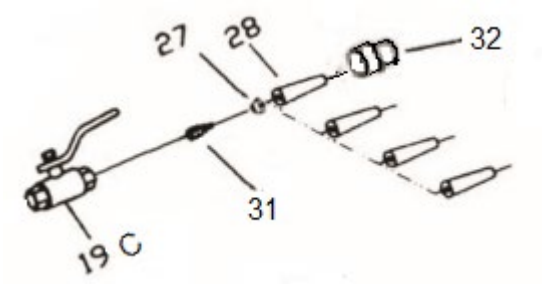

Vor dem Anschluss der Druckluftleitung muss sichergestellt werden, dass das Hauptluftventil geschlossen ist. Schließen Sie die Druckluftleitung an die Kupplung (20) an. Stellen Sie sicher, dass sie korrekt montiert ist und sich unter dem Einfluss der Druckluft nicht löst. Um Feuchtigkeit zu entfernen, die den Betrieb des Geräts beeinträchtigen kann, wird die Luft mit einem Luftentfeuchter getrocknet.

Der Mindestquerschnitt der Luftzufuhrleitung beträgt ½ Zoll. Die Verwendung einer Leitung mit kleinerem Querschnitt führt zu Fehlfunktionen des Geräts. Für Düsen mit größerem Querschnitt wird die Verwendung eines Kabels mit größerem Querschnitt empfohlen.

4.2.1. Entleeren des Luftentfeuchters

1) Schließen Sie das Hauptluftventil. Es wird außerdem empfohlen, den Druck im Tank zu entleeren.

2) Drücken Sie die rote Verriegelung am Luftentfeuchter und drehen Sie, während Sie diese gedrückt halten, den unteren Teil des Luftentfeuchters nach rechts.

3) Nehmen Sie den Tank heraus und entleeren Sie ihn.

4) Montieren Sie den Entfeuchterbehälter und gehen Sie dabei analog zur Demontage vor.

Um einen optimalen und ordnungsgemäßen Betrieb des Geräts zu gewährleisten, muss die Effizienz des Kompressors im Verhältnis zum Luftverbrauch der empfangenden Geräte richtig gewählt werden.

Das Gerät sollte in sicherer Entfernung vom Kompressor verwendet werden, um zu verhindern, dass Staub mit abrasiven Materialien in das Gerät gelangt.

4.3. Gerätenutzung

Hinweis: Verwenden Sie das Gerät nur und ausschließlich in aufrechter Position!

4.3.1. Gerät einschalten

- Schließen Sie die Druckluftleitung an. Stellen Sie am Kompressor den gewünschten Arbeitsdruck ein, der den Maximalwert für das Gerät nicht überschreitet.
- Schütten Sie den Sand in den Tank.
- Stellen Sie das 3/8"-Hauptluftventil (19) in die offene Position – dient zur Regulierung des Luftstroms vom Kompressor zum Gerät.
- Öffnen Sie vorsichtig das 3/8"-Drosselventil (19a) - damit wird der Luftstrom eingestellt, der den Sand aus dem Sandauslassrohr in Richtung Düse zieht.
- Hinweis: Verwenden Sie das Gerät ausschließlich in aufrechter Position.

- Öffnen Sie vorsichtig das Tankventil (19b) – ein Ventil, das die Sandmenge reguliert, die aus dem Tank in das Sandauslassrohr gelangt.
- Stellen Sie das Sandstrahlleitungsventil (19c) in die offene Position – ein Ventil, das den Fluss der mit Sand beladenen Luft durch die Düse reguliert.
- Öffnen Sie das 3/8" Drosselventil (19a), bis der Sand in der aus der Düse austretenden Luft erscheint.
- Nehmen Sie die gewünschten Einstellungen vor .
- Es wird empfohlen, die Funktion des Geräts an einer kleinen Stelle zu testen , um die Materialreaktion auf das Sandstrahlen zu prüfen.

4.3.2. Absenken des Luftdrucks im Tank

Legen Sie persönliche Schutzausrüstung an, d. h. Atemschutz, Schutzbrille und Handschuhe.

- Überprüfen Sie, ob das Hauptluftventil geschlossen ist.
- Stellen Sie das Ventil der Sandstrahlleitung in die geöffnete Position und warten Sie, bis auf dem Manometer der Wert „0“ angezeigt wird

4.3.3. Sand in den Tank schütten

- Stellen Sie sicher, dass der Sandstrahlsand nicht feucht ist und keine Verstopfungen des Tankventils, des Sandauslassrohrs, der Sandstrahlleitung, des Sandstrahlleitungsventils und der Düse sowie anderer Gerätekomponenten verursacht.
- Legen Sie persönliche Schutzausrüstung an, d. h. Atemschutz, Schutzbrille und Handschuhe.
- Senken Sie den Luftdruck im Tank.
- Schrauben Sie den Verschluss der Sandeinfüllöffnung ab. Setzen Sie den Trichter mit Sieb in die Öffnung und gießen Sie die entsprechende Sandmenge ein. Hinweis: Verwenden Sie den Trichter nicht ohne Sieb. Der Sand kann größere Klumpen enthalten, die zu einem Geräteausfall führen können. HINWEIS: Füllen Sie den Tank nicht bis zu ca. ¾ des gesamten Tankinhalts. Bei hoher Luftfeuchtigkeit ist es nicht empfehlenswert, den Tank bis zum Maximum zu füllen. Füllen Sie den Tank in kleineren Portionen und füllen Sie ihn nach und nach auf.
- Trichter entfernen. Verschluss festziehen.
- Schließen Sie das Ventil der Sandstrahlleitung, öffnen Sie das Luftventil und prüfen Sie, ob der Sandeinfüllpunkt richtig festgezogen ist und keine Luftlecks vorhanden sind.

Sandstrahlmaterialien absorbieren oft viel Wasser. Wenn daher ungenutzter Sand im Tank verbleibt, kann dies zu einer Durchnässung des Sandes und in der Folge zu einer Verstopfung der Auslässe des Geräts, der Düsen usw. führen.

In der Maschine muss Schleifmaterial mit der Körnung 0,2 – 0,7 mm verwendet werden.

Die Verwendung folgender Schleifmittel ist zulässig:

- Quarz-Schleifmittel / Sand
- Aloxit

- Gusseisenschrot
- Stahlgussschrot
- Glasmikrokugeln
- Siliziumkarbid

Um die beste Leistung zu erzielen, wird empfohlen, das Gerät mit einem Betriebsdruck zwischen 4,5 und 7,5 Bar zu verwenden.

Bei Überschreitung des maximalen Betriebsdrucks sollte das Sicherheitsventil ansprechen.

4.4. Reinigung und Wartung

4.4.1. Allgemeine Hinweise

a) Bevor Sie mit der Reinigung des Geräts beginnen , müssen Sie es von der Druckluftquelle trennen und anschließend den Druck im Sandbehälter durch Ablassen der Luft reduzieren.

b) Nach jeder Arbeit mit dem Gerät ist eine gründliche Reinigung erforderlich.

c) Überprüfen Sie systematisch den Zustand von Düsen, Ventilen und Schläuchen. Das abrasive Material führt zu Abrieb an den Schlauchwänden.

d) Entleeren Sie den Luftentfeuchter systematisch vom aus der Luft gefilterten Wasser.

e) Verwenden Sie zum Reinigen aller Oberflächen Reinigungsmittel ohne ätzende Substanzen.

f) Trocknen Sie alle Teile nach der Reinigung gut ab, bevor Sie das Gerät wieder verwenden.

g) Lagern Sie das Gerät an einem trockenen, kühlen Ort, fern von Feuchtigkeit und direkter Sonneneinstrahlung.

4.4.2. Entsorgung von Altgeräten

Entsorgen Sie dieses Gerät nicht im Hausmüll. Geben Sie es bei einer Sammelstelle für Elektro- und Elektronik-Altgeräte ab. Achten Sie auf das Symbol auf Produkt, Bedienungsanleitung und Verpackung. Die verwendeten Kunststoffe sind entsprechend der Kennzeichnung recycelbar. Mit Ihrer Entscheidung für Recycling leisten Sie einen wichtigen Beitrag zum Umweltschutz.

Informationen zu Ihrer örtlichen Recyclinganlage erhalten Sie bei den örtlichen Behörden.

⚠

This User Manual has been translated using machine translation. We have made every effort to ensure the translation is accurate, but please note that automated translations are not perfect and are not meant to replace human translators. The official version of the User Manual is in English. Any differences between the translated version and the original English are not legally binding. If you have any questions about the accuracy of the translation, please refer to the English version, which is the official reference. More language versions are available upon request via info@expondo.com.

1. Technical data

Table 1: Technical data of the product

Parameter description	Parameter value
Product name	Portable sandblaster
Model	MSW-MS76A
Working pressure [bar]	Max 8.6
Air consumption [l/min]	Max 1000
Length of line for sandblasting	2.5
Graininess of abrasive material [mm]	0.2/0.7
Size of wheels [mm]	ϕ150 x34
Tank capacity [l]	76
Size of nozzles [mm]	2.4 2.7 3.2 3.6
Dimensions [width x depth x height; mm]	750x370x850
Weight [kg]	20

2. General description

The user manual is designed to assist in the safe and trouble-free use of the device. The product is designed and manufactured in accordance with strict technical guidelines, using state-of-the-art technologies and components. Additionally, it is produced in compliance with the most stringent quality standards.

DO NOT USE THE DEVICE UNLESS YOU HAVE THOROUGHLY READ AND UNDERSTOOD THIS USER MANUAL.

To increase the product life of the device and to ensure trouble-free operation, use it in accordance with this user manual and regularly perform maintenance tasks. The technical data and specifications in this user manual are up to date. The manufacturer reserves the right to make changes associated with quality improvement. The device is designed to reduce noise emission risks to a minimum, taking into account technological progress and noise reduction opportunities.

2.1. Legend

Icon	Description
	The product satisfies the relevant safety standards.
	Read instructions before use.
	The product must be recycled.
	**WARNING!** or **CAUTION!** or **REMEMBER!** Applicable to the given situation. (general warning sign)
	Use ear protection. Exposure to loud noise may result in hearing loss.
	Wear protective goggles.
	Wear a dust mask (respiratory tract protection).
	Wear protective gloves.



PLEASE NOTE! DRAWINGS IN THIS MANUAL ARE FOR ILLUSTRATION PURPOSES ONLY AND IN SOME DETAILS MAY DIFFER FROM THE ACTUAL PRODUCT.

3. Usage safety



ATTENTION! READ ALL SAFETY WARNINGS AND ALL INSTRUCTIONS. FAILURE TO FOLLOW THE WARNINGS AND INSTRUCTIONS MAY RESULT IN SERIOUS INJURY OR EVEN DEATH.

The terms "device" or "product" are used in the warnings and instructions to refer to:

Portable sandblaster

3.1. Safety in the workplace

a) Make sure the workplace is clean and well lit. A messy or poorly lit workplace may lead to accidents. Try to think ahead, observe what is going on and use common sense when working with the device.

b) If you discover damage or irregular operation, immediately switch the device off and report it to a supervisor without delay.

c) If you are unsure about whether the product is operating correctly or if you find damage, please contact the manufacturer’s service centre.

d) Only the manufacturer’s service centre may make repairs to the product. Do not attempt to make repairs yourself!

e) Children or unauthorised persons are forbidden to enter a workstation. A distraction may result in loss of control over the device.

f) Reinforced hoses must be used in places particularly threatening with damage.

g) Connecting and disconnecting the pressure line should be done with the air valve closed.

h) When starting the device, increase the air supply to the device gradually in order to ensure that it is functioning properly. If you notice any abnormal operation of the device, disconnect it immediately from the compressed air and contact the manufacturer's service point.

i) Do not direct the air stream at yourself, other people, or animals.

j) It is not allowed to cut off the supply of compressed air by crushing or bending pressure lines.

k) Do not use the device without the nozzle mounted.

l) It is forbidden for bystanders to stay in the workplace.



REMEMBER! WHEN USING THE DEVICE, PROTECT CHILDREN AND OTHER BYSTANDERS.

3.2. Personal safety

a) Do not use the device when tired, ill or under the influence of alcohol, narcotics or medication which can significantly impair the ability to operate the device.

b) When working with the device, use common sense and stay alert. Temporary loss of concentration while using the device may lead to serious injuries.

c) Use personal protective equipment as required for working with the device, specified in section 1 “Legend”. The use of correct and approved personal protective equipment reduces the risk of injury.

d) To prevent the device from accidentally switching on, make sure the switch is on the OFF position before connecting to a power source.

e) Do not overestimate your abilities. When using the device, keep your balance and remain stable at all times. This will ensure better control over the device in unexpected situations.

f) Do not wear loose clothing or jewellery. Keep hair, clothes and gloves away from moving parts. Loose clothing, jewellery or long hair may get caught in moving parts.

g) Remove all adjusting tools or spanners before turning the device on. A tool or spanner left in the revolving part of the device may cause injury.

h) It is necessary to secure the workplace, especially one of small size, against accidental displacement, such as by blocking it by means of a vice.

i) In the course of working with the device, dust is generated that may contain harmful substances, it is necessary to use the device in a very well-ventilated room and to use a protective mask with a filter.

3.3. Safe device use

a) Do not overload the device. Use the appropriate tools for the given task. A correctly-selected device will perform the task for which it was designed better and in a safer manner.

b) Make sure the pressure line is disconnected before attempting any adjustments, accessory replacements or doing any work on the device. Such a preventive measure reduces the risk of an accident.

c) When not in use, store in a safe place, away from children and people not familiar with the device who have not read the user manual. The device may pose a hazard in the hands of inexperienced users.

d) Keep the device in perfect technical condition. Before each use check for general damage, especially check moving components for cracked parts or elements, and for any other conditions which may impact the safe operation of the device. If damage is discovered, hand over the device for repair before use.

e) Keep the device out of the reach of children.

f) Device repair or maintenance should be carried out by qualified persons, only using original spare parts. This will ensure safe use.

g) To ensure the operational integrity of the device, do not remove factory-fitted guards and do not loosen any screws.

h) When transporting and handling the device between the warehouse and the destination, observe the occupational health and safety principles for manual transport operations which apply in the country where the device will be used.

i) Avoid situations where the device stops working during use due to excessive loading. This may result in overheating of the drive elements and damage to the device.

j) Do not carry or hang the device by the pressure line.

k) Maintenance activities and replacements of hoses, nozzles, etc must be carried out only and exclusively when the compressed air supply is switched off and the tank is emptied from pressure.

l) The air should be used to supply the unit. It is forbidden to use other gases.

m) It is necessary to transport the device in a vertical position.

n) Material for sandblasting specially designed for sandblasters may be used only and exclusively in the device. It is forbidden to use ordinary sand.

o) Whenever the device is transported or unused, it is necessary to reduce the pressure in the sand tank. The pressure gauge should indicate the value of 0.



ATTENTION! DESPITE THE SAFE DESIGN OF THE DEVICE AND ITS PROTECTIVE FEATURES, AND DESPITE THE USE OF ADDITIONAL ELEMENTS PROTECTING THE OPERATOR, THERE IS STILL A SLIGHT RISK OF ACCIDENT OR INJURY WHEN USING THE DEVICE. STAY ALERT AND USE COMMON SENSE WHEN USING THE DEVICE.

4. Use guidelines

This device cleans various kinds of surfaces from rust, impurities, etc. using a stream of compressed air with particles of abrasive material intended for sandblasting.

The user is liable for any damage resulting from unintended use of the device.

4.1. Device description



Number	Description
1	Connector to the air supply line
2	Where you pour sand in
3	Transport grip
4	Safety valve
5	Tank
6	Wheels
7	Sandblasting hose
8	Connector to sandblasting hose
9	Support
10	Funnel
11	Head protector

The detailed product description is as follows:

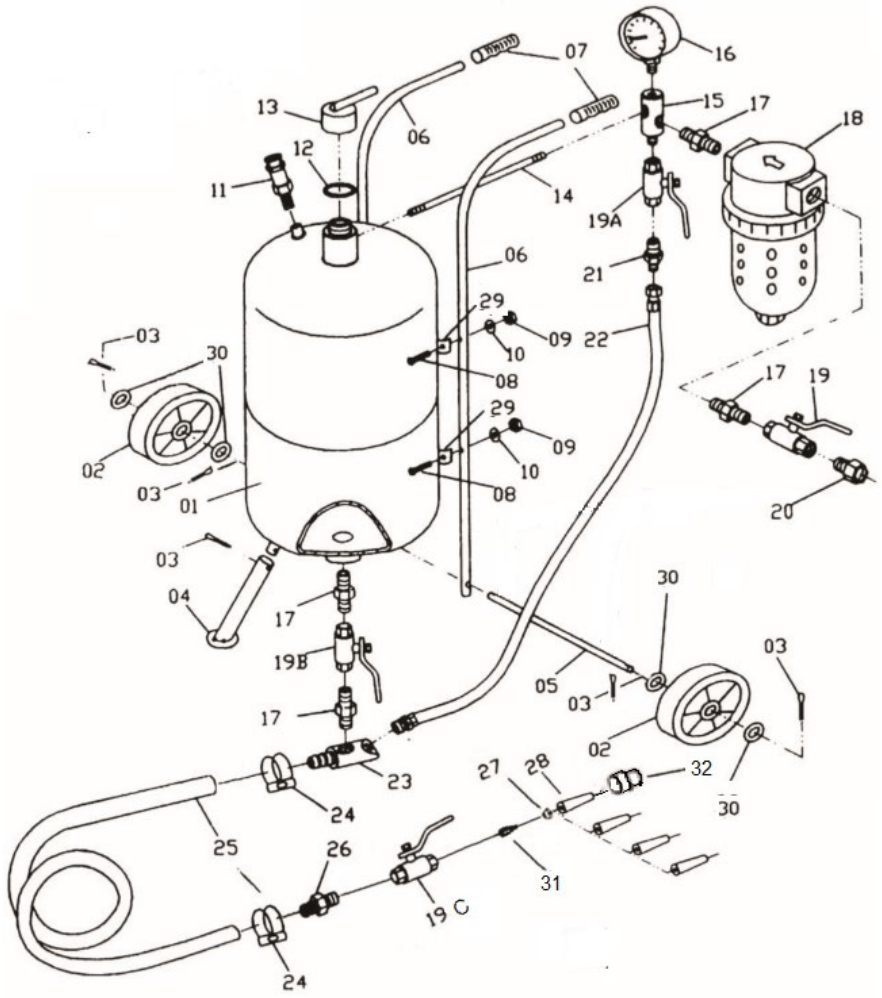

Number	Description
1	Tank
2	Wheel
3	Fastener
4	Support
5	Wheel axle
6	Transport grip
7	Grip handle
8	Screw
9	Nut
10	Washer
11	Safety valve
12	Gasket
13	Closure for sand pouring
14	Tube
15	Three-way adapter
16	Manometer
17	Two-sided nipple
18	Air dehumidifier
19	Main air valve 3/8''
20	Male-female connector

21	Two-sided nipple
22	Air hose
23	Sand outlet pipe
24	Clamping band
25	Sandblasting line
26	Nipple
27	Gasket
28	Ceramic nozzle
29	Grip for fastening handle
30	Washer
31	Coupler
32	Nut fixing nozzle

4.2. Preparing for use

Lay the sandblaster tank horizontally, mount the transport grips, the support and the wheels in the manner shown in the figure below. The parts are described in the previous point.

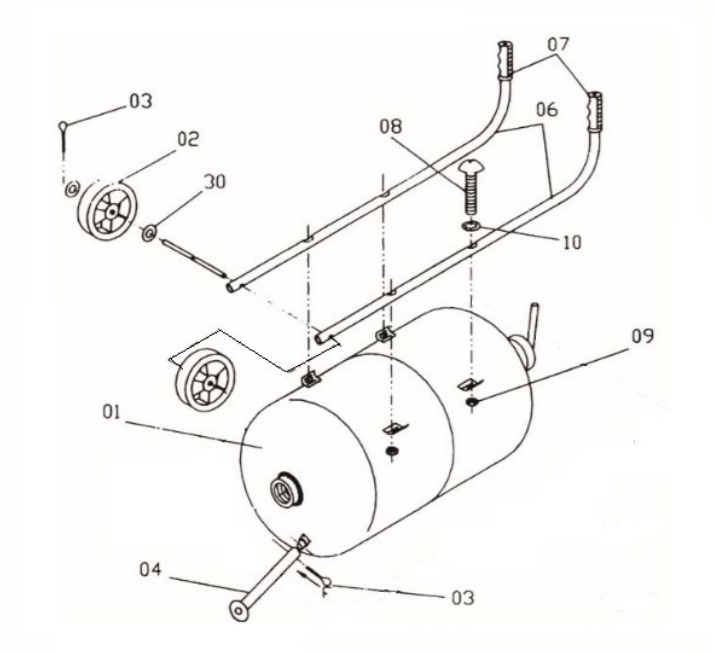

Connect the sandblasting line by fixing it to the sand outlet pipe using a clamping band.

Mounting the nozzle:

Mount the selected nozzle according to the figure below.

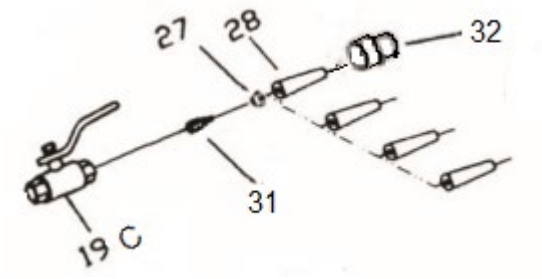

Before connecting the compressed air line, it is always necessary to make sure that the main air valve is in the closed position. Connect the compressed air supply line to the male-female coupler (20). Make sure that it is correctly mounted and it will not unfasten under influence of pressure of the compressed air. In order to remove moisture that can cause problems in the operation of the device, the air is dried by a dehumidifier.

The minimum cross-section of the air supply line is ½ ''. Using a line with a smaller cross-section will cause the device malfunctioning. For nozzles with a wider cross-section, it is recommended to use a cable with a larger cross-section.

4.2.1. Emptying the dehumidifier of water

1) Close the main air valve, it is also recommended to empty the tank from the pressure.
2) Press the red lock on the dehumidifier and while holding it, turn the lower part of the dehumidifier to the right.
3) Take out and empty the tank.
4) Mount the dehumidifier tank proceeding in a similar way to the disassembly process.

In order to ensure optimum and correct operation of the device, it is necessary to properly select the compressor's efficiency in relation to air consumption by the receiving devices.

The device should be used at a safe distance from the compressor, in order to prevent so that dust with abrasive materials will not get into it.

4.3. Device use

Note: Use the device only and exclusively in the upright position!

4.3.1. Switching on the device

- Connect the compressed air supply line. Set the preferred working pressure on the compressor which will not exceed the maximum value for the device.
- Pour the sand into the tank.
- Set the main 3/8 "air valve (19) in the open position - used to regulate the air flow from the compressor to the device.
- Gently open the 3/8 "throttle valve (19a) - used to adjust the flow of the air that draws the sand from the sand outlet pipe towards the nozzle.
- Note: Only and exclusively use the device in the upright position.
- Gently open the tank valve (19b) - a valve that regulates the amount of sand getting out from the tank to the sand outlet pipe.
- Set the sandblasting line valve (19c) in the open position - a valve that regulates the flow of the air with sand through the nozzle.
- Open the 3/8 "throttle valve (19a) until the sand appears in the air getting out from the nozzle.
- Set the preferred settings.

- It is recommended to check the operation of the device on a small area in order to check the material reaction to sandblasting.

4.3.2. Lowering the air pressure in the tank

Put on personal protective equipment i.e. upper respiratory protection, safety glasses and gloves.

- Verify whether the main air valve is in the closed position.
- Set the sandblasting line valve in the open position, wait until the "0" value appears on the manometer

4.3.3. Pouring sand into the tank

- Make sure that the sandblasting sand is not moist and will not cause blocking the tank valve, sand outlet pipe, sandblasting line, sandblasting line valve and nozzle and other device components.
- Put on personal protective equipment i.e. upper respiratory protection, safety glasses and gloves.
- Lower the air pressure in the tank.
- Unscrew the closure of sand pouring point. Put the funnel with strainer in the hole, and then pour in the appropriate quantity of sand. Note: Do not use the funnel without a strainer. There may be larger lumps in the sand that may cause failure of the device. NOTE: Do not exceed the filling of ca. ¾ of the total tank capacity. In case of high ambient humidity, it is not recommended to fill the tank to the maximum, it is necessary to pour smaller portions of sand into the tank and to gradually fill up the tank.
- Remove the funnel. Tighten the closure.
- Close the sandblasting line valve, open the air valve and verify whether the sand pouring point is properly tightened and whether there are no air leaks.

Sandblasting materials often highly absorb water, therefore leaving of unused sand in the tank can cause soaking of the sand, and consequently blocking of the outlets of the device, nozzles, etc.

In the machine it must be used the abrasive material with graininess: 0,2 ÷ 0,7 mm.

The use of the following abrasive materials is permitted:

- Quartz abradant / sand
- Aloxite
- Cast iron shot
- Cast steel shot
- Glass microspheres
- Silicon carbide

In order to achieve the best performance, it is recommended to use the device with an operating pressure between 4.5 and 7.5 Bar.

In case of exceeding the maximum working pressure the safety valve should work.

4.4. Cleaning and maintenance

4.4.1. General instructions

a) Before starting to clean the device it is necessary to disconnect it from the source of the compressed air supply and then to reduce the pressure in the sand tank by releasing the air from it.

b) After finishing each work with the device, it is necessary to clean it thoroughly.

c) Systematically check the condition of nozzles, valves and hoses. The abrasive material causes attrition of the hose walls.

d) Systematically empty the dehumidifier from the water filtered out from the air.

e) Use cleaners without corrosive substances to clean each surface.

f) Dry all parts well after cleaning before the device is used again.

g) Store the unit in a dry, cool place, free from moisture and direct exposure to sunlight.

4.4.2. Disposing of used devices

Do not dispose of this device in municipal waste systems. Hand it over to an electric and electrical device recycling and collection point. Check the symbol on the product, instruction manual and packaging. The plastics used to construct the device can be recycled in accordance with their markings. By choosing to recycle you are making a significant contribution to the protection of our environment.

Contact local authorities for information on your local recycling facility.

⚠

Niniejsza Instrukcja obsługi została przetłumaczona przy użyciu tłumaczenia maszynowego. Dołożyliśmy wszelkich starań, aby zapewnić dokładność tłumaczenia, ale należy pamiętać, że tłumaczenia automatyczne nie są doskonałe i nie mają na celu zastąpienia tłumaczy. Oficjalna wersja Instrukcji obsługi jest w języku angielskim. Wszelkie różnice między wersją przetłumaczoną a oryginalną wersją angielską nie są prawnie wiążące. W przypadku pytań dotyczących dokładności tłumaczenia należy zapoznać się z wersją angielską, która jest oficjalnym odniesieniem. Więcej wersji językowych jest dostępnych na żądanie pod adresem info@expondo.com.

1. Dane techniczne

Tabela 1: Dane techniczne produktu

Opis parametrów	Wartość parametru
Nazwa produktu	Piaskarka przenośna
Model	MSW-MS76A
Ciśnienie robocze [bar]	Maksymalnie 7,6
Zużycie powietrza [l/min]	Maksymalnie 1000
Długość linii do piaskowania	2,5
Ziarnistość materiału ściernego [mm]	0,2/0,7
Rozmiar kół [mm]	ϕ150 x34
Pojemność zbiornika [l]	76
Rozmiar dysz [mm]	2.4 2.7 3.2 3.6
Wymiary [szerokość x głębokość x wysokość; mm]	750x370x850
Waga [kg]	20

2. Opis ogólny

Instrukcja obsługi ma na celu pomóc w bezpiecznym i bezproblemowym użytkowaniu urządzenia. Produkt został zaprojektowany i wyprodukowany zgodnie ze ścisłymi wytycznymi technicznymi, przy użyciu najnowocześniejszych technologii i komponentów. Ponadto jest produkowany zgodnie z najbardziej rygorystycznymi standardami jakości.

NIE UŻYWAJ URZĄDZENIA, JEŚLI NIE PRZECZYTAŁEŚ DOKŁADNIE I NIE ZROZUMIAŁEŚ TEJ INSTRUKCJI OBSŁUGI.

Aby wydłużyć żywotność urządzenia i zapewnić bezproblemową pracę, należy używać go zgodnie z niniejszą instrukcją obsługi i regularnie wykonywać prace konserwacyjne. Dane techniczne i specyfikacje zawarte w niniejszej instrukcji obsługi są aktualne. Producent zastrzega sobie prawo do wprowadzania zmian związanych z poprawą jakości. Urządzenie zostało zaprojektowane tak, aby zminimalizować ryzyko emisji hałasu, biorąc pod uwagę postęp technologiczny i możliwości redukcji hałasu.

2.1. Legenda

Ikona	Opis
	Produkt spełnia odpowiednie normy bezpieczeństwa.
	Przed użyciem należy przeczytać instrukcję.
	Produkt należy poddać recyklingowi.
	**OSTRZEŻENIE!** lub **UWAGA!** lub **PAMIĘTAJ!** Dotyczy podanej sytuacji. (ogólny znak ostrzegawczy)
	Stosuj ochronę słuchu. Narażenie na głośny hałas może spowodować utratę słuchu.
	Nosić okulary ochronne.
	Nosić maskę przeciwpyłową (ochrona dróg oddechowych).
	Załóż rękawice ochronne.



UWAGA! RYSUNKI ZAWARTE W NINIEJSZEJ INSTRUKCJI SŁUŻĄ WYŁĄCZNIE CELOM POGLĄDOWYM I W NIEKTÓRYCH SZCZEGÓŁACH MOGĄ RÓŻNIĆ SIĘ OD RZECZYWISTEGO PRODUKTU.

3. Bezpieczeństwo użytkowania



UWAGA! PRZECZYTAJ WSZYSTKIE OSTRZEŻENIA DOTYCZĄCE BEZPIECZEŃSTWA I WSZYSTKIE INSTRUKCJE. NIEPRZESTRZEGANIE OSTRZEŻEŃ I INSTRUKCJI MOŻE SKUTKOWAĆ POWAŻNYMI OBRAŻENIAMI, A NAWET ŚMIERCIĄ.

Terminy „urządzenie” i „produkt” używane w ostrzeżeniach i instrukcjach odnoszą się do:

Piaskarka przenośna

3.1. Bezpieczeństwo w miejscu pracy

a) Upewnij się, że miejsce pracy jest czyste i dobrze oświetlone. Nieuporządkowane lub słabo oświetlone miejsce pracy może prowadzić do wypadków. Staraj się myśleć naprzód, obserwuj, co się dzieje i kieruj się zdrowym rozsądkiem podczas pracy z urządzeniem.

b) W przypadku zauważenia uszkodzenia lub nieprawidłowego działania urządzenia należy natychmiast wyłączyć je i niezwłocznie zgłosić ten fakt przełożonemu.

c) Jeśli nie masz pewności, czy produkt działa prawidłowo lub zauważyłeś uszkodzenie, skontaktuj się z serwisem producenta.

d) Tylko serwis producenta może dokonywać napraw produktu. Nie próbuj dokonywać napraw samodzielnie!

e) Dzieciom i osobom nieupoważnionym wstęp na stanowisko pracy jest zabroniony. Rozproszenie uwagi może skutkować utratą kontroli nad urządzeniem.

f) W miejscach szczególnie narażonych na uszkodzenia należy stosować węże zbrojone.

g) Podłączanie i odłączanie przewodu ciśnieniowego należy wykonywać przy zamkniętym zaworze powietrza.

h) Podczas uruchamiania urządzenia stopniowo zwiększaj dopływ powietrza do urządzenia , aby upewnić się, że działa ono prawidłowo. Jeśli zauważysz jakiekolwiek nieprawidłowe działanie urządzenia, natychmiast odłącz je od sprężonego powietrza i skontaktuj się z punktem serwisowym producenta.

i) Nie kieruj strumienia powietrza na siebie, inne osoby lub zwierzęta.

j) Nie wolno przerywać dopływu sprężonego powietrza poprzez zgniatanie lub zginanie przewodów ciśnieniowych.

k) Nie należy używać urządzenia bez zamontowanej dyszy.

l) Osobom postronnym zabrania się przebywania w miejscu pracy.



PAMIĘTAJ! PODCZAS KORZYSTANIA Z URZĄDZENIA CHROŃ DZIECI I INNE OSOBY POSTRONNE.

3.2. Bezpieczeństwo osobiste

a) Nie należy używać urządzenia, jeżeli jest się zmęczonym, chorym lub pod wpływem alkoholu, narkotyków lub leków, które mogą znacząco ograniczyć zdolność obsługi urządzenia.

b) Podczas pracy z urządzeniem należy zachować zdrowy rozsądek i zachować czujność. Tymczasowa utrata koncentracji podczas korzystania z urządzenia może prowadzić do poważnych obrażeń.

c) Stosuj środki ochrony osobistej wymagane do pracy z urządzeniem, określone w sekcji 1 „Legenda”. Stosowanie właściwych i zatwierdzonych środków ochrony osobistej zmniejsza ryzyko obrażeń.

d) Aby zapobiec przypadkowemu włączeniu urządzenia, przed podłączeniem go do źródła zasilania należy upewnić się, że przełącznik jest w pozycji WYŁĄCZONY.

e) Nie przeceniaj swoich możliwości. Podczas korzystania z urządzenia utrzymuj równowagę i bądź cały czas stabilny . Zapewni to lepszą kontrolę nad urządzeniem w nieoczekiwanych sytuacjach.

f) Nie noś luźnej odzieży ani biżuterii. Trzymaj włosy, ubrania i rękawice z dala od ruchomych części. Luźna odzież, biżuteria lub długie włosy mogą zostać wciągnięte w ruchome części.

g) Przed włączeniem urządzenia należy usunąć wszystkie narzędzia regulacyjne lub klucze. Narzędzie lub klucz pozostawione w obracającej się części urządzenia może spowodować obrażenia.

h) Miejsce pracy, zwłaszcza o małych rozmiarach, należy zabezpieczyć przed przypadkowym przemieszczeniem, np. blokując je imadłem.

i) Podczas pracy z urządzeniem powstaje pył, który może zawierać substancje szkodliwe, dlatego należy używać urządzenia w bardzo dobrze wentylowanym pomieszczeniu i używać maski ochronnej z filtrem.

3.3. Bezpieczne użytkowanie urządzenia

a) Nie przeciążaj urządzenia. Używaj odpowiednich narzędzi do danego zadania. Prawidłowo wybrane urządzenie wykona zadanie, do którego zostało zaprojektowane, lepiej i bezpieczniej.

b) Przed przystąpieniem do jakichkolwiek regulacji, wymiany akcesoriów lub wykonywania jakichkolwiek prac przy urządzeniu należy upewnić się, że przewód ciśnieniowy jest odłączony. Takie środki zapobiegawcze zmniejszają ryzyko wypadku.

c) Gdy nie jest używane, przechowuj je w bezpiecznym miejscu, z dala od dzieci i osób niezaznajomionych z urządzeniem, które nie przeczytały instrukcji obsługi. Urządzenie może stanowić zagrożenie w rękach niedoświadczonych użytkowników.

d) Utrzymuj urządzenie w doskonałym stanie technicznym. Przed każdym użyciem sprawdź, czy nie ma ogólnych uszkodzeń, w szczególności sprawdź ruchome elementy pod kątem pękniętych części lub elementów oraz pod kątem wszelkich innych warunków, które mogą mieć wpływ na bezpieczną pracę urządzenia. W przypadku stwierdzenia uszkodzeń oddaj urządzenie do naprawy przed użyciem.

e) Przechowywać urządzenie w miejscu niedostępnym dla dzieci.

f) Naprawa lub konserwacja urządzenia powinna być wykonywana przez wykwalifikowane osoby, wyłącznie przy użyciu oryginalnych części zamiennych. Zapewni to bezpieczne użytkowanie.

g) Aby zapewnić integralność działania urządzenia, nie należy usuwać fabrycznie zamontowanych osłon ani odkręcać żadnych śrub.

h) Podczas transportu i przenoszenia urządzenia pomiędzy magazynem a miejscem przeznaczenia należy przestrzegać zasad bezpieczeństwa i higieny pracy dotyczących ręcznych operacji transportowych obowiązujących w kraju, w którym urządzenie będzie użytkowane.

i) Unikaj sytuacji, w których urządzenie przestaje działać podczas użytkowania z powodu nadmiernego obciążenia. Może to spowodować przegrzanie elementów napędowych i uszkodzenie urządzenia.

j) Nie należy przenosić ani wieszać urządzenia za przewód ciśnieniowy.

k) Czynności konserwacyjne i wymiany węży, dysz itp. należy wykonywać tylko i wyłącznie przy wyłączonym dopływie sprężonego powietrza i opróżnionym zbiorniku ze sprężonego powietrza.

l) Do zasilania jednostki należy używać powietrza. Zabrania się używania innych gazów.

m) Urządzenie należy transportować w pozycji pionowej.

n) Materiał do piaskowania specjalnie zaprojektowany do piaskarek może być stosowany wyłącznie w urządzeniu. Zabrania się stosowania zwykłego piasku.

o) Za każdym razem, gdy urządzenie jest transportowane lub nieużywane, konieczne jest obniżenie ciśnienia w zbiorniku z piaskiem. Manometr powinien wskazywać wartość 0.



UWAGA! POMIMO BEZPIECZNEJ KONSTRUKCJI URZĄDZENIA I JEGO FUNKCJI OCHRONNYCH, A TAKŻE POMIMO ZASTOSOWANIA DODATKOWYCH ELEMENTÓW CHRONIĄCYCH OPERATORA, ISTNIEJE NIEWIELKIE RYZYKO WYPADKU LUB OBRAŻEŃ PODCZAS KORZYSTANIA Z URZĄDZENIA. ZACHOWAJ CZUJNOŚĆ I KIERUJ SIĘ ZDROWYM ROZSĄDKIEM PODCZAS KORZYSTANIA Z URZĄDZENIA.

4. Użyj wytycznych

Urządzenie to służy do czyszczenia różnego rodzaju powierzchni z rdzy, zanieczyszczeń itp. za pomocą strumienia sprężonego powietrza z cząsteczkami materiału ściernego przeznaczonego do piaskowania.

Użytkownik ponosi odpowiedzialność za wszelkie szkody powstałe na skutek niewłaściwego użycia urządzenia.

4.1. Opis urządzenia



Numer	Opis
1	Złącze do przewodu doprowadzającego powietrze
2	Gdzie wsypujesz piasek
3	Uchwyt transportowy
4	Zawór bezpieczeństwa
5	Zbiornik
6	Koła
7	Wąż do piaskowania
8	Złącze do węża do piaskowania
9	Wsparcie
10	Lejek
11	Ochraniacz głowy

Szczegółowy opis produktu wygląda następująco:

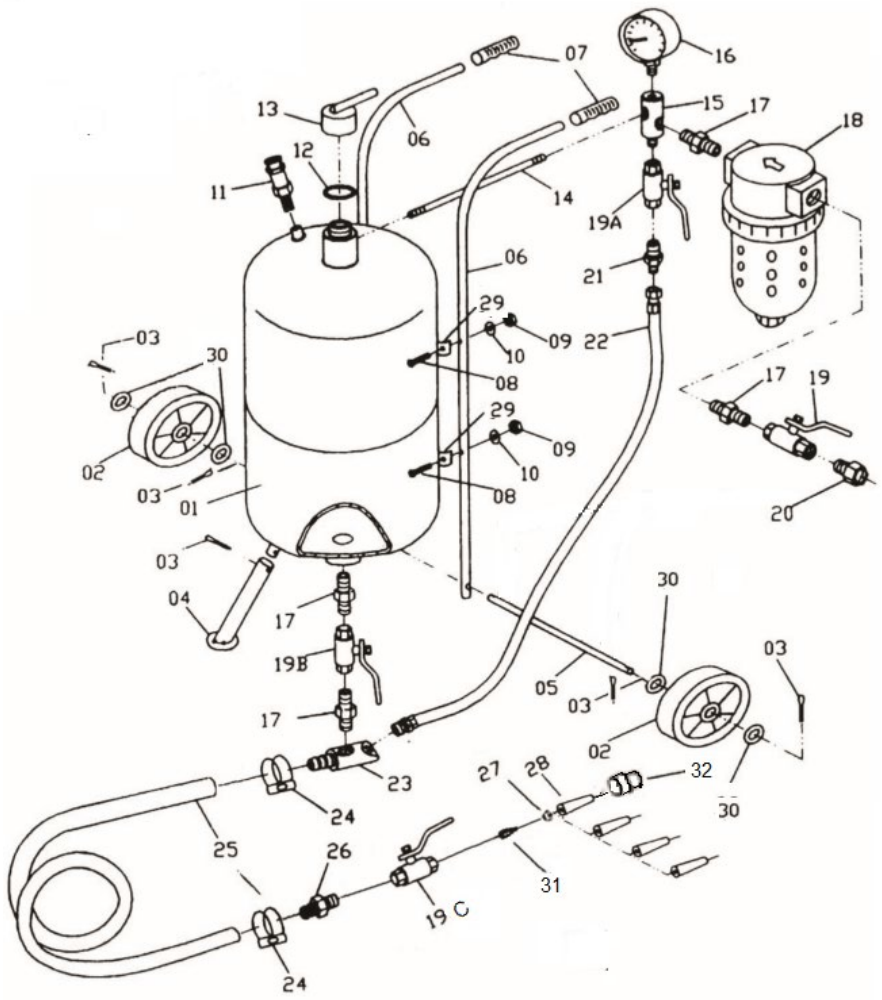

Numer	Opis
1	Zbiornik
2	Koło
3	Łącznik
4	Wsparcie
5	Oś koła
6	Uchwyt transportowy
7	Uchwyt
8	Śruba
9	Nakrętka
10	Pralka
11	Zawór bezpieczeństwa
12	Uszczelka
13	Zamknięcie do wysypywania piasku
14	Rura
15	Trójdrożny adapter
16	Manometr
17	Dwustronny smoczek
18	Osuszacz powietrza
19	Główny zawór powietrza 3/8''
20	Złącze męskie-żeńskie

21	Dwustronny smoczek
22	Wąż powietrzny
23	Rura wylotowa piasku
24	Taśma zaciskowa
25	Linia do piaskowania
26	Sutek
27	Uszczelka
28	Dysza ceramiczna
29	Uchwyt do mocowania uchwytu
30	Pralka
31	Łącznik
32	Dysza do mocowania nakrętki

4.2. Przygotowanie do użycia

Ułóż zbiornik piaskarki poziomo, zamontuj uchwyty transportowe, podporę i koła w sposób pokazany na poniższym rysunku. Części są opisane w poprzednim punkcie.

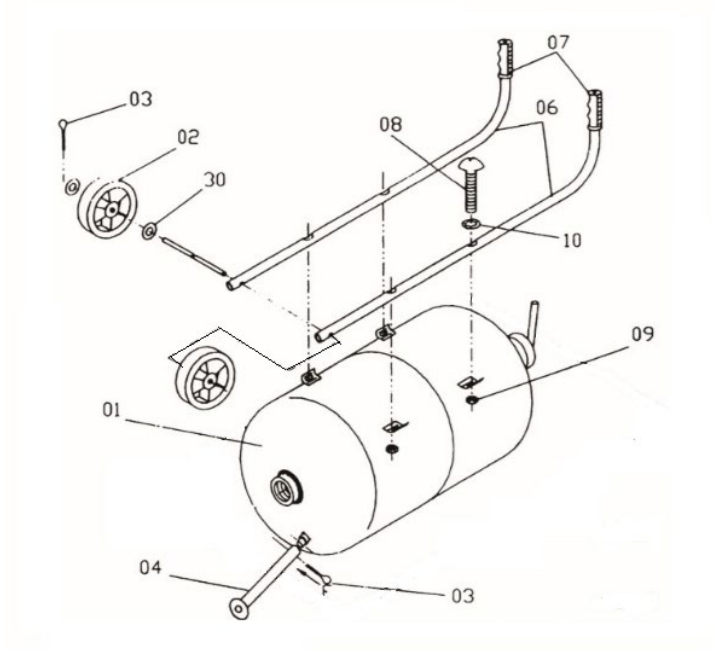

Podłącz przewód piaskowy mocując go do rury wylotowej piasku za pomocą opaski zaciskowej.

Montaż dyszy:

Zamontuj wybraną dyszę zgodnie z rysunkiem poniżej.

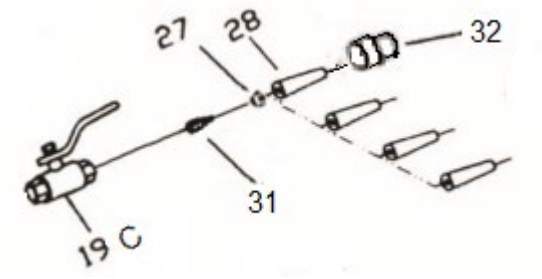

Przed podłączeniem przewodu sprężonego powietrza należy zawsze upewnić się, że główny zawór powietrza jest w pozycji zamkniętej. Podłącz przewód doprowadzający sprężone powietrze do złącza męskiego i żeńskiego (20). Upewnij się, że jest on prawidłowo zamontowany i nie odłączy się pod wpływem ciśnienia sprężonego powietrza. Aby usunąć wilgoć, która może powodować problemy w działaniu urządzenia, powietrze jest osuszane przez osuszacz.

Minimalny przekrój przewodu doprowadzającego powietrze wynosi ½ ''. Użycie przewodu o mniejszym przekroju spowoduje nieprawidłowe działanie urządzenia. W przypadku dysz o szerszym przekroju zaleca się użycie przewodu o większym przekroju.

4.2.1. Opróżnianie osuszacza powietrza z wody

1) Zamknij główny zawór powietrza, zaleca się również opróżnienie zbiornika z ciśnienia.
2) Naciśnij czerwoną blokadę na osuszaczu powietrza i przytrzymując ją, przekręć dolną część osuszacza w prawo.
3) Wyjmij i opróżnij zbiornik.
4) Montaż zbiornika osuszacza należy wykonywać w taki sam sposób jak przy jego demontażu.

Aby zapewnić optymalną i prawidłową pracę urządzenia, konieczne jest właściwe dobranie wydajności sprężarki w stosunku do zużycia powietrza przez urządzenia odbiorcze.

Urządzenie należy używać w bezpiecznej odległości od sprężarki, aby zapobiec przedostawaniu się do niego pyłu zawierającego materiały ścierne.

4.3. Użycie urządzenia

Uwaga: Używaj urządzenia tylko i wyłącznie w pozycji pionowej!

4.3.1. Włączanie urządzenia

- Podłącz przewód doprowadzający sprężone powietrze. Ustaw preferowane ciśnienie robocze na sprężarce, które nie przekroczy maksymalnej wartości dla urządzenia.
- Wsyp piasek do zbiornika.
- Ustawić główny zawór powietrza 3/8" (19) w pozycji otwartej - służy on do regulacji przepływu powietrza z kompresora do urządzenia.
- Delikatnie otwórz przepustnicę 3/8" (19a) - służy ona do regulacji przepływu powietrza zasysającego piasek z rury wylotowej piasku w kierunku dyszy.
- Uwaga: Używaj urządzenia wyłącznie w pozycji pionowej.
- Delikatnie otwórz zawór zbiornika (19b) - zawór regulujący ilość piasku wydostającego się ze zbiornika do rury wylotowej piasku.
- Ustawić zawór linii piaskowania (19c) w pozycji otwartej - zawór ten reguluje przepływ powietrza z piaskiem przez dyszę.
- Otwórz przepustnicę 3/8" (19a) aż do momentu, gdy w powietrzu wydobywającym się z dyszy pojawi się piasek.
- Ustaw preferowane ustawienia .

- Zaleca się przeprowadzenie próby działania urządzenia na małej powierzchni w celu sprawdzenia reakcji materiału na piaskowanie.

4.3.2. Obniżenie ciśnienia powietrza w zbiorniku

Załóż osobisty sprzęt ochronny, tj. maskę górnych dróg oddechowych, okulary ochronne i rękawice.

- Sprawdź, czy główny zawór powietrza jest w pozycji zamkniętej.
- Ustaw zawór linii piaskowania w pozycji otwartej, poczekaj aż na manometrze pojawi się wartość „0”

4.3.3. Wsypywanie piasku do zbiornika

- Upewnij się, że piasek do piaskowania nie jest wilgotny i nie spowoduje zablokowania zaworu zbiornika, rury wylotowej piasku, przewodu piaskowania, zaworu i dyszy przewodu piaskowania oraz innych elementów urządzenia.
- Załóż osobisty sprzęt ochronny, tj. maskę górnych dróg oddechowych, okulary ochronne i rękawice.
- Obniż ciśnienie powietrza w zbiorniku.
- Odkręć korek wlewu piasku. Umieść lejek z sitkiem w otworze , a następnie wsyp odpowiednią ilość piasku. Uwaga: Nie używaj lejka bez sitka. W piasku mogą znajdować się większe grudki, które mogą spowodować awarię urządzenia. UWAGA: Nie przekraczaj napełnienia ok. ¾ całkowitej pojemności zbiornika. W przypadku dużej wilgotności powietrza nie zaleca się napełniania zbiornika do maksimum, konieczne jest wsypywanie mniejszych porcji piasku do zbiornika i stopniowe napełnianie zbiornika.
- Wyjmij lejek. Dokręć zamknięcie.
- Zamknij zawór linii piaskowania, otwórz zawór powietrza i sprawdź, czy punkt wlewania piasku jest odpowiednio dokręcony i czy nie ma nieszczelności powietrza.

Materiały do piaskowania często silnie chłoną wodę, dlatego pozostawienie niewykorzystanego piasku w zbiorniku może spowodować jego nasiąknięcie, a w konsekwencji zatkanie wylotów urządzenia, dysz itp.

W maszynie należy stosować materiał ścierny o ziarnistości: 0,2 ÷ 0,7 mm.

Dozwolone jest stosowanie następujących materiałów ściernych:

- Materiał ścierny kwarcowy / piasek
- Aloksyt
- Śrut żeliwny
- Śrut stalowy odlewany
- Mikrosfery szklane
- Węglik krzemu

Aby uzyskać najlepszą wydajność, zaleca się używanie urządzenia przy ciśnieniu roboczym pomiędzy 4,5 a 7,5 bara.

W przypadku przekroczenia maksymalnego ciśnienia roboczego powinien zadziałać zawór bezpieczeństwa.

4.4. Czyszczenie i konserwacja

4.4.1. Instrukcje ogólne

a) Przed rozpoczęciem czyszczenia urządzenia konieczne jest odłączenie go od źródła sprężonego powietrza, a następnie zredukowanie ciśnienia w zbiorniku z piaskiem poprzez wypuszczenie z niego powietrza.

b) Po zakończeniu każdej pracy z urządzeniem konieczne jest jego dokładne oczyszczenie.

c) Systematycznie sprawdzaj stan dysz, zaworów i węży. Materiał ścierny powoduje ścieranie ścianek węży.

d) Należy systematycznie opróżniać osuszacz powietrza z wody odfiltrowanej z powietrza.

e) Do czyszczenia każdej powierzchni należy używać środków czyszczących bez substancji żrących.

f) Po wyczyszczeniu dokładnie osusz wszystkie części przed ponownym użyciem urządzenia.

g) Przechowywać urządzenie w suchym i chłodnym miejscu, chroniąc je przed wilgocią i bezpośrednim działaniem promieni słonecznych.

4.4.2. Utylizacja zużytych urządzeń

Nie wyrzucaj tego urządzenia do systemów odpadów komunalnych. Oddaj je do punktu recyklingu i zbiórki urządzeń elektrycznych i elektrycznych. Sprawdź symbol na produkcie, instrukcji obsługi i opakowaniu. Tworzywa sztuczne użyte do budowy urządzenia można poddać recyklingowi zgodnie z ich oznaczeniami. Wybierając recykling, wnosisz znaczący wkład w ochronę naszego środowiska.

Aby uzyskać informacje na temat najbliższego zakładu recyklingu, skontaktuj się z lokalnymi władzami.

⚠

Tato uživatelská příručka byla přeložena pomocí strojového překladu. Vynaložili jsme veškeré úsilí, abychom zajistili přesnost překladu, ale upozorňujeme, že automatické překlady nejsou dokonalé a nemají nahradit lidské překladatele. Oficiální verze uživatelské příručky je v angličtině. Jakékoli rozdíly mezi přeloženou verzí a originální angličtinou nejsou právně závazné. Máte-li jakékoli dotazy ohledně přesnosti překladu, obraťte se na anglickou verzi, která je oficiální referencí. Další jazykové verze jsou k dispozici na vyžádání na adrese info@expondo.com.

1. Technické údaje

Tabulka 1: Technické údaje produktu

Popis parametru	Hodnota parametru
Název produktu	Přenosný pískovač
Model	MSW-MS76A
Provozní tlak [bar]	Max. 7,6
Spotřeba vzduchu [l/min]	Max. 1000
Délka pískovací linky	2,5
Zrnitost brusného materiálu [mm]	0,2/0,7
Velikost kol [mm]	ϕ150 x34
Objem nádrže [l]	76
Velikost trysek [mm]	2.4 2,7 3.2 3.6
Rozměry [šířka x hloubka x výška; mm]	750x370x850
Hmotnost [kg]	20

2. Obecný popis

Tato uživatelská příručka je navržena tak, aby vám pomohla s bezpečným a bezproblémovým používáním zařízení. Produkt je navržen a vyroben v souladu s přísnými technickými pokyny s použitím nejmodernějších technologií a komponentů. Navíc je vyráběn v souladu s nejpřísnějšími standardy kvality.

NEPOUŽÍVEJTE ZAŘÍZENÍ, POKUD JSTE SI POZORNĚ NEPŘEČETLI A NEPOROZUMĚLI TUTO UŽIVATELSKOU PŘÍRUČKU.

Pro prodloužení životnosti zařízení a zajištění bezproblémového provozu jej používejte v souladu s touto uživatelskou příručkou a pravidelně provádějte údržbu. Technické údaje a specifikace v této uživatelské příručce jsou aktuální. Výrobce si vyhrazuje právo na změny související se zlepšením kvality. Zařízení je navrženo tak, aby minimalizovalo rizika emisí hluku s ohledem na technologický pokrok a možnosti snižování hluku.

2.1. Legenda

Ikona	Popis
	Výrobek splňuje příslušné bezpečnostní normy.
	Před použitím si přečtěte návod.
	Výrobek musí být recyklován.
	**VAROVÁNÍ!** nebo **POZOR!** nebo **PAMATUJTE!** Platí pro danou situaci. (obecné varovné znamení)
	Používejte ochranu sluchu. Vystavení hlasitému hluku může vést ke ztrátě sluchu.
	Používejte ochranné brýle.
	Používejte protiprachovou masku (ochrana dýchacích cest).
	Používejte ochranné rukavice.



UPOZORNĚNÍ! VÝKRESY V TÉTO PŘÍRUČCE SLOUŽÍ POUZE PRO ILUSTRAČNÍ ÚČELY A V NĚKTERÝCH DETAILECH SE MOHOU LIŠIT OD SKUTEČNÉHO PRODUKTU.

3. Bezpečnost používání



POZOR! PŘEČTĚTE SI VŠECHNA BEZPEČNOSTNÍ VAROVÁNÍ A POKYNY. NEDODRŽENÍ VAROVÁNÍ A POKYNŮ MŮŽE VÉST K VÁŽNÉMU ZRANĚNÍ NEBO DOKONCE SMRTI.

Pojmy „zařízení“ nebo „výrobek“ se v upozorněních a pokynech používají k označení:

Přenosný pískovač

3.1. Bezpečnost na pracovišti

a) Ujistěte se, že pracoviště je čisté a dobře osvětlené. Nepořádek nebo špatně osvětlené pracoviště může vést k nehodám. Snažte se myslet dopředu, pozorovat, co se děje, a při práci se zařízením používat zdravý rozum.

b) Pokud zjistíte poškození nebo nepravidelný provoz, okamžitě zařízení vypněte a neprodleně to nahlaste nadřízenému.

c) Pokud si nejste jisti, zda výrobek funguje správně, nebo pokud zjistíte poškození, obraťte se na servisní středisko výrobce.

d) Opravy výrobku smí provádět pouze servisní středisko výrobce. Nepokoušejte se o opravy sami!

e) Dětem nebo neoprávněným osobám je vstup na pracovní stanici zakázán. Rozptýlení pozornosti může vést ke ztrátě kontroly nad zařízením.

f) V místech, kde je obzvláště vysoké riziko poškození, je nutné použít vyztužené hadice.

g) Připojování a odpojování tlakového potrubí by mělo být prováděno se zavřeným vzduchovým ventilem.

h) Při spouštění zařízení postupně zvyšujte přívod vzduchu , abyste zajistili jeho správnou funkci. Pokud si všimnete jakéhokoli abnormálního provozu zařízení, okamžitě jej odpojte od stlačeného vzduchu a obraťte se na servisní středisko výrobce.

i) Nesměrujte proud vzduchu na sebe, jiné osoby ani zvířata.

j) Není dovoleno přerušovat přívod stlačeného vzduchu zmáčknutím nebo ohnutím tlakového potrubí.

k) Nepoužívejte zařízení bez namontované trysky.

l) Zdržování se na pracovišti je zakázáno pro kolemjdoucí.



PAMATUJTE! PŘI POUŽÍVÁNÍ ZAŘÍZENÍ CHRAŇTE DĚTI A OSTATNÍ OSOBY V BLÍZKOSTI.

3.2. Osobní bezpečnost

a) Nepoužívejte zařízení, pokud jste unavení, nemocní nebo pod vlivem alkoholu, omamných látek či léků, které mohou výrazně ovlivnit schopnost zařízení ovládat.

b) Při práci s přístrojem používejte zdravý rozum a buďte ostražití. Dočasná ztráta soustředění při používání přístroje může vést k vážným zraněním.

c) Používejte osobní ochranné prostředky dle požadavků na práci se zařízením, které jsou uvedeny v části 1 „Legenda“. Používání správných a schválených osobních ochranných prostředků snižuje riziko zranění.

d) Abyste zabránili náhodnému zapnutí zařízení, ujistěte se, že je před připojením ke zdroji napájení vypínač v poloze VYPNUTO.

e) Nepřeceňujte své schopnosti. Při používání zařízení udržujte rovnováhu a buďte vždy stabilní . Tím zajistíte lepší kontrolu nad zařízením v neočekávaných situacích.

f) Nenoste volné oblečení ani šperky. Udržujte vlasy, oblečení a rukavice v dostatečné vzdálenosti od pohyblivých částí. Volné oblečení, šperky nebo dlouhé vlasy se mohou zachytit o pohyblivé části.

g) Před zapnutím zařízení odstraňte veškeré seřizovací nástroje nebo klíče. Nástroj nebo klíč ponechaný v rotující části zařízení může způsobit zranění.

h) Je nutné zajistit pracoviště, zejména malé velikosti, proti náhodnému posunutí, například zablokováním pomocí svěráku.

i) Při práci se zařízením vzniká prach, který může obsahovat škodlivé látky, je nutné zařízení používat v dobře větrané místnosti a používat ochrannou masku s filtrem.

3.3. Bezpečné používání zařízení

a) Nepřetěžujte zařízení. Používejte vhodné nástroje pro daný úkol. Správně vybrané zařízení bude lépe a bezpečněji vykonávat úkol, pro který bylo navrženo.

b) Před jakýmkoli seřízením, výměnou příslušenství nebo jakoukoli prací na zařízení se ujistěte, že je odpojeno tlakové potrubí. Toto preventivní opatření snižuje riziko nehody.

c) Pokud zařízení nepoužíváte, skladujte jej na bezpečném místě mimo dosah dětí a osob, které nejsou s ním obeznámeny a nepřečetly si uživatelskou příručku. Zařízení může představovat nebezpečí v rukou nezkušených uživatelů.

d) Udržujte zařízení v perfektním technickém stavu. Před každým použitím zkontrolujte celkové poškození, zejména pohyblivé součásti, zda nemají praskliny nebo prvky, a zda nedošlo k dalším problémům, které by mohly ovlivnit bezpečný provoz zařízení. Pokud zjistíte poškození, před použitím zařízení odevzdejte k opravě.

e) Uchovávejte zařízení mimo dosah dětí.

f) Opravy nebo údržbu zařízení by měly provádět kvalifikované osoby, a to pouze s použitím originálních náhradních dílů. Tím bude zajištěno bezpečné používání.

g) Aby byla zajištěna provozní integrita zařízení, neodstraňujte ochranné kryty namontované z výroby a nepovolujte žádné šrouby.

h) Při přepravě a manipulaci se zařízením mezi skladem a místem určení dodržujte zásady bezpečnosti a ochrany zdraví při práci pro ruční přepravu platné v zemi, kde bude zařízení používáno.

i) Vyhněte se situacím, kdy zařízení během používání přestane fungovat v důsledku nadměrného zatížení. To může vést k přehřátí pohonných prvků a poškození zařízení.

j) Nenoste ani nezavěšujte zařízení za tlakové potrubí.

k) Údržbové práce a výměny hadic, trysek atd. se smí provádět pouze a výhradně, když je vypnutý přívod stlačeného vzduchu a nádrž je vyprázdněna od tlaku.

l) Pro přívod vzduchu do jednotky je zakázáno používat jiné plyny.

m) Je nutné zařízení přepravovat ve svislé poloze.

n) V zařízení smí být použit pouze a výhradně materiál pro pískování určený speciálně pro pískovače. Použití běžného písku je zakázáno.

o) Kdykoli je zařízení přepravováno nebo nepoužíváno, je nutné snížit tlak v nádrži s pískem. Manometr by měl ukazovat hodnotu 0.



POZOR! NAVZDORY BEZPEČNÉ KONSTRUKCI ZAŘÍZENÍ A JEHO OCHRANNÝM PRVKŮM A I PŘES POUŽITÍ DALŠÍCH PRVKŮ CHRÁNÍCÍCH OBSLUHU EXISTUJE PŘI JEHO POUŽÍVÁNÍ STÁLE MÍRNÉ RIZIKO NEHODY NEBO ZRANĚNÍ. PŘI JEHO POUŽÍVÁNÍ BUĎTE OSTRAŽITÍ A POUŽÍVEJTE ZDRAVÝ ROZUM.

4. Pokyny k použití

Toto zařízení čistí různé druhy povrchů od rzi, nečistot atd. pomocí proudu stlačeného vzduchu s částicemi abrazivního materiálu určeného k pískování.

Uživatel je odpovědný za jakékoli škody vzniklé v důsledku neurčeného použití zařízení.

4.1. Popis zařízení



Číslo	Popis
1	Konektor k přívodnímu vzduchovému potrubí
2	Kam sypete písek
3	Přepravní úchop
4	Pojistný ventil
5	Nádrž
6	Kola
7	Pískovací hadice
8	Konektor k pískovací hadici
9	Podpora
10	Trychtýř
11	Chránič hlavy

Podrobný popis produktu je následující:

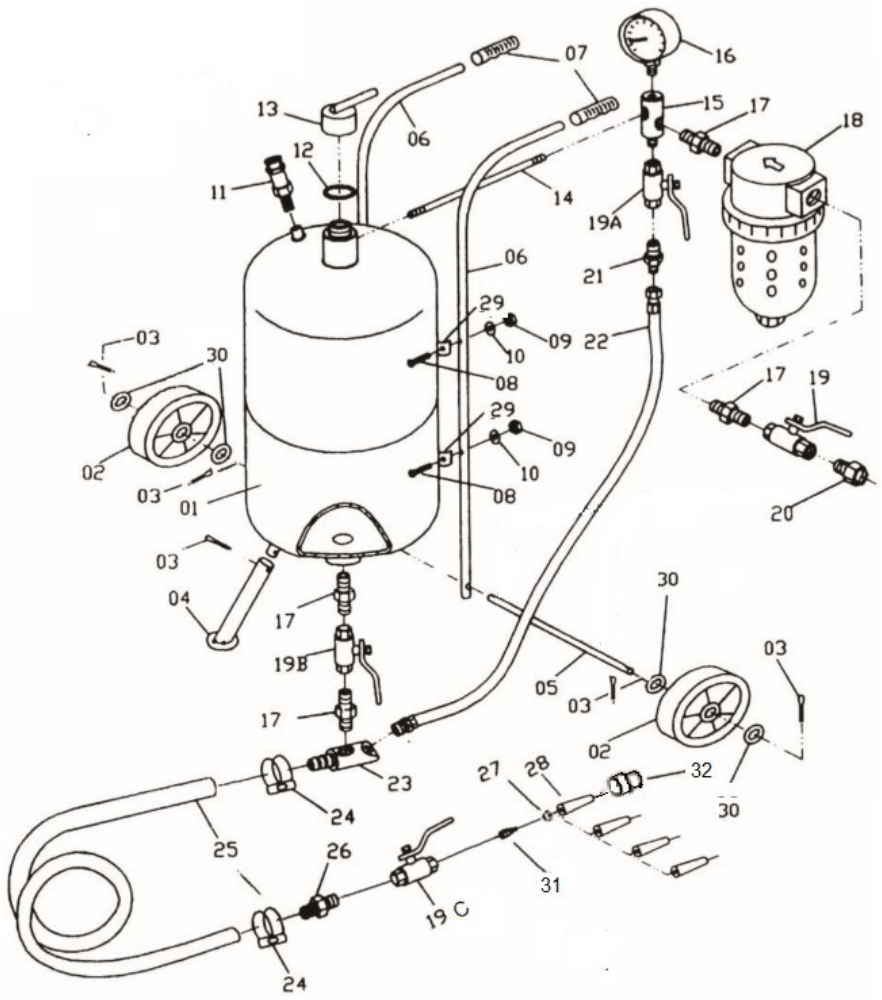

Číslo	**Popis**
1	Nádrž
2	Kolo
3	Spojovací prvek
4	Podpora
5	Náprava kola
6	Přepravní úchop
7	Rukojeť
8	Šroub
9	Matice
10	Podložka
11	Pojistný ventil
12	Těsnění
13	Uzávěr pro sypání písku
14	Trubice
15	Trojcestný adaptér
16	Manometr
17	Oboustranná bradavka
18 let	Odvlhčovač vzduchu
19	Hlavní vzduchový ventil 3/8''
20	Konektor samec-samice

21	Oboustranná bradavka
22	Vzduchová hadice
23	Výpustné potrubí pro písek
24	Upínací páska
25	Pískovací linka
26	Bradavka
27	Těsnění
28 let	Keramická tryska
29	Rukojeť pro upevnění rukojeti
30	Podložka
31	Spojka
32	Tryska pro upevnění matice

4.2. Příprava k použití

Položte nádrž pískovacího přístroje vodorovně, namontujte přepravní úchyty, podpěru a kolečka způsobem znázorněným na obrázku níže. Jednotlivé díly jsou popsány v předchozím bodě.

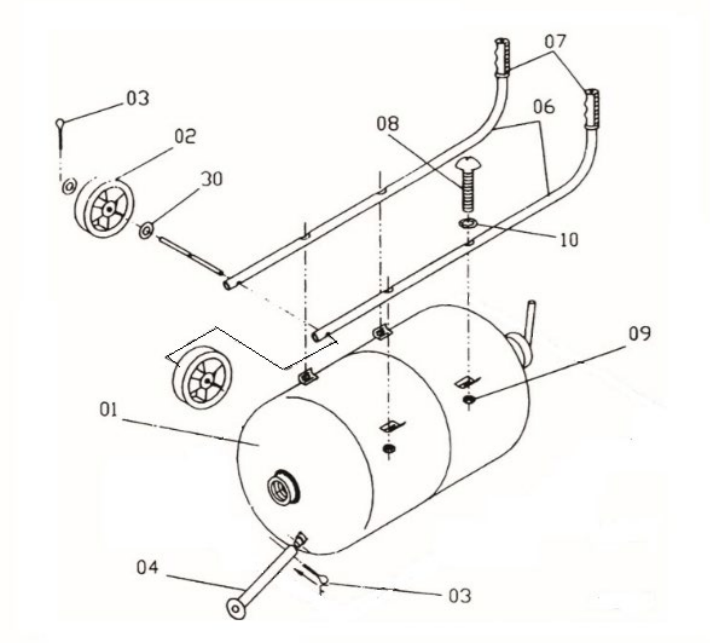

Připojte pískovací potrubí upevněním k výstupní trubce písku pomocí upínací pásky.

Montáž trysky:

Namontujte vybranou trysku podle obrázku níže.

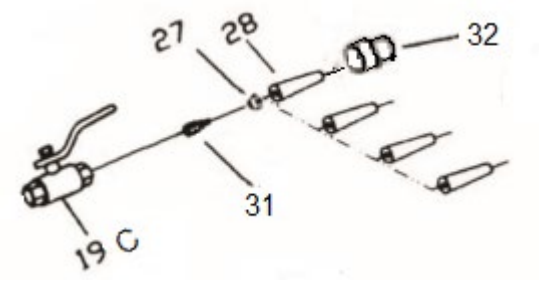

Před připojením potrubí stlačeného vzduchu je vždy nutné se ujistit, že je hlavní vzduchový ventil v uzavřené poloze. Připojte přívodní potrubí stlačeného vzduchu k zástrčkové spojce (20). Ujistěte se, že je správně namontováno a že se vlivem tlaku stlačeného vzduchu neuvolní. Aby se odstranila vlhkost, která může způsobovat problémy s provozem zařízení, vzduch se suší odvlhčovačem.

Minimální průřez přívodního vzduchového potrubí je ½ ''. Použití potrubí s menším průřezem způsobí poruchu zařízení. U trysek s širším průřezem se doporučuje použít kabel s větším průřezem.

4.2.1. Vyprázdnění odvlhčovače vody

1) Zavřete hlavní vzduchový ventil, doporučuje se také vyprázdnit nádrž od tlaku.
2) Stiskněte červený zámek na odvlhčovači a při jeho držení otočte spodní část odvlhčovače doprava.
3) Vyjměte a vyprázdněte nádrž.
4) Montáž nádrže odvlhčovače probíhá podobným způsobem jako při demontáži.

Pro zajištění optimálního a správného provozu zařízení je nutné správně zvolit účinnost kompresoru ve vztahu ke spotřebě vzduchu přijímacími zařízeními.

Zařízení by mělo být používáno v bezpečné vzdálenosti od kompresoru, aby se do něj nedostal prach s abrazivními materiály.

4.3. Použití zařízení

Poznámka: Používejte zařízení pouze a výhradně ve svislé poloze!

4.3.1. Zapnutí zařízení

- Připojte přívod stlačeného vzduchu. Nastavte na kompresoru preferovaný pracovní tlak, který nepřekročí maximální hodnotu pro dané zařízení.
- Nasypte písek do nádrže.
- Hlavní vzduchový ventil 3/8" (19) nastavte do otevřené polohy – slouží k regulaci průtoku vzduchu z kompresoru do zařízení.
- Jemně otevřete škrticí ventil 3/8" (19a) – slouží k nastavení průtoku vzduchu, který nasává písek z výstupní trubky písku směrem k trysce.
- Poznámka: Zařízení používejte pouze a výhradně ve svislé poloze.
- Jemně otevřete ventil nádrže (19b) – ventil, který reguluje množství písku, které se dostává z nádrže do výstupní trubky písku.
- Nastavte ventil pískovacího potrubí (19c) do otevřené polohy - ventil, který reguluje průtok vzduchu s pískem tryskou.
- Otevírejte škrticí ventil 3/8" (19a), dokud se ve vzduchu vycházejícím z trysky neobjeví písek.
- Nastavte preferovaná nastavení .

- Doporučuje se zkontrolovat funkci zařízení na malé ploše , aby se ověřila reakce materiálu na pískování.

4.3.2. Snížení tlaku vzduchu v nádrži

Používejte osobní ochranné prostředky, tj. ochranu horních cest dýchacích, ochranné brýle a rukavice.

- Zkontrolujte, zda je hlavní vzduchový ventil v uzavřené poloze.
- Otevřete ventil pískovacího potrubí a počkejte, dokud se na manometru neobjeví hodnota „0“.

4.3.3. Nasypávání písku do nádrže

- Ujistěte se, že pískovací písek není vlhký a nezpůsobí ucpání ventilu nádrže, výstupní trubky písku, pískovacího potrubí, ventilu a trysky pískovacího potrubí a dalších součástí zařízení.
- Používejte osobní ochranné prostředky, tj. ochranu horních cest dýchacích, ochranné brýle a rukavice.
- Snižte tlak vzduchu v nádrži.
- Odšroubujte uzávěr sypacího hrdla písku. Vložte trychtýř se sítkem do otvoru a poté nasypte příslušné množství písku. Poznámka: Nepoužívejte trychtýř bez sítka. V písku se mohou vyskytovat větší hrudky, které mohou způsobit poruchu zařízení. POZNÁMKA: Nepřekračujte naplnění cca ¾ celkového objemu nádrže. V případě vysoké okolní vlhkosti se nedoporučuje plnit nádrž na maximum, je nutné sypat do nádrže menší dávky písku a nádrž postupně doplňovat.
- Vyjměte trychtýř. Utáhněte uzávěr.
- Zavřete ventil pískovacího potrubí, otevřete vzduchový ventil a zkontrolujte, zda je sypné místo písku správně utažené a zda nedochází k únikům vzduchu.

Pískovací materiály často silně absorbují vodu, proto ponechání nespotřebovaného písku v nádrži může způsobit jeho nasáknutí a následné ucpání výstupů zařízení, trysek atd.

Ve stroji musí být použit abrazivní materiál o zrnitosti: 0,2 ÷ 0,7 mm.

Použití následujících abrazivních materiálů je povoleno:

- Křemenný abrazivní materiál / písek
- Aloxit
- Litinový výstřel
- Broky z lité oceli
- Skleněné mikrokuličky
- Karbid křemíku

Pro dosažení nejlepšího výkonu se doporučuje používat zařízení s provozním tlakem mezi 4,5 a 7,5 bary.

V případě překročení maximálního provozního tlaku by měl fungovat pojistný ventil.

4.4. Čištění a údržba

4.4.1. Obecné pokyny

a) Před zahájením čištění zařízení je nutné jej odpojit od zdroje stlačeného vzduchu a poté snížit tlak v pískové nádrži vypuštěním vzduchu z ní.

b) Po ukončení každé práce se zařízením je nutné jej důkladně vyčistit.

c) Systematicky kontrolujte stav trysek, ventilů a hadic. Abrazivní materiál způsobuje opotřebení stěn hadic.

d) Systematicky vyprázdněte odvlhčovač od vody přefiltrované ze vzduchu.

e) K čištění každého povrchu používejte čisticí prostředky bez korozivních látek.

f) Po vyčištění všechny části před opětovným použitím zařízení důkladně osušte.

g) Přístroj skladujte na suchém a chladném místě, mimo dosah vlhkosti a přímého slunečního záření.

4.4.2. Likvidace použitých zařízení

Toto zařízení nevhazujte do systémů sběru komunálního odpadu. Odevzdejte jej na sběrném místě pro recyklaci a sběr elektrických zařízení. Zkontrolujte symbol na výrobku, v návodu k obsluze a na obalu. Plasty použité k výrobě zařízení lze recyklovat v souladu s jejich označením. Volbou recyklace významně přispíváte k ochraně našeho životního prostředí.

Informace o vašem místním recyklačním zařízení získáte od místních úřadů.

⚠

Ce manuel d'utilisation a été traduit automatiquement. Nous avons tout mis en œuvre pour garantir l'exactitude de la traduction, mais veuillez noter que les traductions automatiques ne sont pas parfaites et ne visent pas à remplacer les traducteurs humains. La version officielle du manuel d'utilisation est en anglais. Toute différence entre la version traduite et la version originale en anglais n'a aucune valeur juridique. Pour toute question concernant l'exactitude de la traduction, veuillez vous référer à la version anglaise, qui fait foi. D'autres versions sont disponibles sur demande à l'adresse info@expondo.com.

1. Données techniques

Tableau 1 : Données techniques du produit

Description des paramètres	Valeur du paramètre
Nom du produit	Sableuse portable
Modèle	MSW-MS76A
Pression de service [bar]	Max 7,6
Consommation d'air [l/min]	Max 1000
Longueur de ligne pour le sablage	2,5
Granulométrie du matériau abrasif [mm]	0,2/0,7
Taille des roues [mm]	ϕ150 x34
Capacité du réservoir [l]	76
Taille des buses [mm]	2.4 2.7 3.2 3.6
Dimensions [largeur x profondeur x hauteur ; mm]	750x370x850
Poids [kg]	20

2. Description générale

Ce manuel d'utilisation est conçu pour vous aider à utiliser l'appareil en toute sécurité et sans problème. Ce produit est conçu et fabriqué selon des directives techniques strictes, avec des technologies et des composants de pointe. De plus, il est fabriqué conformément aux normes de qualité les plus strictes.

N'UTILISEZ PAS L'APPAREIL À MOINS D'AVOIR LU ET COMPRIS ATTENTIVEMENT CE MANUEL D'UTILISATION.

Pour prolonger la durée de vie de l'appareil et garantir son bon fonctionnement, utilisez-le conformément à ce manuel d'utilisation et effectuez régulièrement les opérations de maintenance. Les données techniques et spécifications de ce manuel d'utilisation sont à jour. Le fabricant se réserve le droit d'apporter des modifications pour améliorer la qualité. Cet appareil est conçu pour minimiser les risques d'émissions sonores, en tenant compte des progrès technologiques et des possibilités de réduction du bruit.

2.1. Légende

Icône	Description
	Le produit satisfait aux normes de sécurité en vigueur.
	Lire les instructions avant utilisation.
	Le produit doit être recyclé.
	**ATTENTION !** ou **ATTENTION !** ou **N'OUBLIEZ PAS !** Applicable à la situation donnée. (panneau d'avertissement général)
	Utilisez une protection auditive. L'exposition à un bruit fort peut entraîner une perte auditive.
	Portez des lunettes de protection.
	Portez un masque anti-poussière (protection des voies respiratoires).
	Portez des gants de protection.



VEUILLEZ NOTER! LES DESSINS DE CE MANUEL SONT FOURNIS À TITRE D'ILLUSTRATION UNIQUEMENT ET PEUVENT DIFFÉRER DU PRODUIT RÉEL DANS CERTAINS DÉTAILS.

3. Sécurité d'utilisation



ATTENTION! LISEZ TOUS LES AVERTISSEMENTS DE SÉCURITÉ ET TOUTES LES INSTRUCTIONS. LE NON-RESPECT DE CES AVERTISSEMENTS ET INSTRUCTIONS PEUT ENTRAÎNER DES BLESSURES GRAVES, VOIRE MORTELLES.

Les termes « appareil » ou « produit » sont utilisés dans les avertissements et les instructions pour désigner :

Sableuse portable

3.1. La sécurité au travail

a) Assurez-vous que le lieu de travail est propre et bien éclairé. Un lieu de travail en désordre ou mal éclairé peut entraîner des accidents. Essayez d'anticiper, d'observer ce qui se passe et de faire preuve de bon sens lorsque vous utilisez l'appareil.

b) Si vous constatez des dommages ou un fonctionnement anormal, éteignez immédiatement l'appareil et signalez-le sans délai à un superviseur.

c) Si vous n'êtes pas sûr que le produit fonctionne correctement ou si vous constatez des dommages, veuillez contacter le centre de service du fabricant.

d) Seul le centre de service du fabricant est habilité à réparer le produit. N'essayez pas de réparer vous-même !

e) Il est interdit aux enfants et aux personnes non autorisées d'accéder à un poste de travail. Toute distraction peut entraîner une perte de contrôle de l'appareil.

f) Des tuyaux renforcés doivent être utilisés dans les endroits particulièrement menacés de dommages.

g) La connexion et la déconnexion de la conduite de pression doivent être effectuées avec la vanne d'air fermée.

h) Lors du démarrage de l'appareil, augmentez progressivement l'alimentation en air afin de garantir son bon fonctionnement. En cas de dysfonctionnement, débranchez immédiatement l'appareil de l'alimentation en air comprimé et contactez le service après-vente du fabricant.

i) Ne dirigez pas le flux d'air vers vous-même, d'autres personnes ou des animaux.

j) Il est interdit de couper l'alimentation en air comprimé en écrasant ou en pliant les conduites de pression.

k) Ne pas utiliser l'appareil sans la buse montée.

l) Il est interdit aux personnes présentes sur le lieu de travail.



N'OUBLIEZ PAS ! LORS DE L'UTILISATION DE L'APPAREIL, PROTÉGEZ LES ENFANTS ET LES AUTRES PERSONNES À PROXIMITÉ.

3.2. Sécurité personnelle

a) N'utilisez pas l'appareil lorsque vous êtes fatigué, malade ou sous l'influence de l'alcool, de stupéfiants ou de médicaments qui peuvent considérablement altérer la capacité à utiliser l'appareil.

b) Lorsque vous utilisez l'appareil, faites preuve de bon sens et restez vigilant. Une perte de concentration temporaire pendant l'utilisation de l'appareil peut entraîner des blessures graves.

c) Utiliser l'équipement de protection individuelle requis pour travailler avec l'appareil, tel que spécifié à la section 1 « Légende ». L'utilisation d'un équipement de protection individuelle approprié et homologué réduit le risque de blessure.

d) Pour éviter que l'appareil ne s'allume accidentellement, assurez-vous que l'interrupteur est sur la position OFF avant de le connecter à une source d'alimentation.

e) Ne surestimez pas vos capacités. Lorsque vous utilisez l'appareil, gardez l'équilibre et restez stable en permanence . Cela vous permettra de mieux contrôler l'appareil dans les situations imprévues.

f) Ne portez pas de vêtements amples ni de bijoux. Gardez vos cheveux, vos vêtements et vos gants éloignés des pièces mobiles. Les vêtements amples, les bijoux ou les cheveux longs peuvent se coincer dans les pièces mobiles.

g) Retirez tous les outils de réglage ou clés avant de mettre l'appareil en marche. Un outil ou une clé laissé dans la partie rotative de l'appareil peut provoquer des blessures.

h) Il est nécessaire de sécuriser le lieu de travail, surtout s'il est de petite taille, contre tout déplacement accidentel, par exemple en le bloquant au moyen d'un étau.

i) Au cours du travail avec l'appareil, de la poussière est générée qui peut contenir des substances nocives, il est nécessaire d'utiliser l'appareil dans une pièce très bien ventilée et d'utiliser un masque de protection avec filtre.

3.3. Utilisation sûre de l'appareil

a) Ne surchargez pas l'appareil. Utilisez les outils adaptés à la tâche à accomplir. Un appareil bien choisi exécutera la tâche pour laquelle il a été conçu plus efficacement et de manière plus sûre.

b) Assurez-vous que la conduite de pression est débranchée avant tout réglage, remplacement d'accessoire ou intervention sur l'appareil. Cette mesure préventive réduit les risques d'accident.

c) Après utilisation, rangez l'appareil dans un endroit sûr, hors de portée des enfants et des personnes ne connaissant pas l'appareil et n'ayant pas lu le manuel d'utilisation. L'appareil peut présenter un danger entre les mains d'utilisateurs inexpérimentés.

d) Maintenez l'appareil en parfait état technique. Avant chaque utilisation, vérifiez l'absence de dommages, notamment sur les composants mobiles, ainsi que toute autre condition susceptible de compromettre le bon fonctionnement de l'appareil. En cas de dommage, confiez l'appareil à un réparateur avant utilisation.

e) Gardez l’appareil hors de portée des enfants.

f) La réparation ou l'entretien de l'appareil doit être effectué par du personnel qualifié, utilisant uniquement des pièces de rechange d'origine. Cela garantit une utilisation en toute sécurité.

g) Pour garantir l'intégrité opérationnelle de l'appareil, ne retirez pas les protections montées en usine et ne desserrez aucune vis.

h) Lors du transport et de la manutention de l'appareil entre l'entrepôt et la destination, respectez les principes de santé et de sécurité au travail pour les opérations de transport manuel qui s'appliquent dans le pays où l'appareil sera utilisé.

i) Évitez les situations où l'appareil cesse de fonctionner en cours d'utilisation en raison d'une charge excessive. Cela pourrait entraîner une surchauffe des éléments d'entraînement et endommager l'appareil.

j) Ne transportez pas et ne suspendez pas l'appareil par la conduite de pression.

k) Les activités de maintenance et de remplacement des tuyaux, buses, etc. doivent être effectuées uniquement et exclusivement lorsque l'alimentation en air comprimé est coupée et que le réservoir est vidé de sa pression.

l) L'alimentation de l'appareil doit être assurée par de l'air. L'utilisation d'autres gaz est interdite.

m) Il est nécessaire de transporter l'appareil en position verticale.

n) Seul un matériau de sablage spécialement conçu pour les sableuses peut être utilisé dans l'appareil. L'utilisation de sable ordinaire est interdite.

o) Chaque fois que l'appareil est transporté ou inutilisé, il est nécessaire de réduire la pression dans le réservoir de sable. Le manomètre doit indiquer 0.



ATTENTION ! MALGRÉ LA CONCEPTION SÛRE DE L'APPAREIL ET SES DISPOSITIFS DE PROTECTION, ET MALGRÉ L'UTILISATION D'ÉLÉMENTS SUPPLÉMENTAIRES PROTÉGEANT L'OPÉRATEUR, UN LÉGER RISQUE D'ACCIDENT OU DE BLESSURE SUBSISTE LORS DE SON UTILISATION. SOYEZ VIGILANT ET FAITES PREUVE DE BON SENS LORS DE L'UTILISATION DE L'APPAREIL.

4. Directives d'utilisation

Cet appareil nettoie divers types de surfaces de la rouille, des impuretés, etc. à l'aide d'un flux d'air comprimé avec des particules de matériau abrasif destinées au sablage.

L'utilisateur est responsable de tout dommage résultant d'une utilisation non conforme de l'appareil.

4.1. Description de l'appareil



Nombre	Description
1	Connecteur à la conduite d'alimentation en air
2	Où vous versez du sable
3	Poignée de transport
4	Soupape de sécurité
5	Réservoir
6	Roues
7	Tuyau de sablage
8	Connecteur pour tuyau de sablage
9	Soutien
10	Entonnoir
11	Protection de la tête

La description détaillée du produit est la suivante :

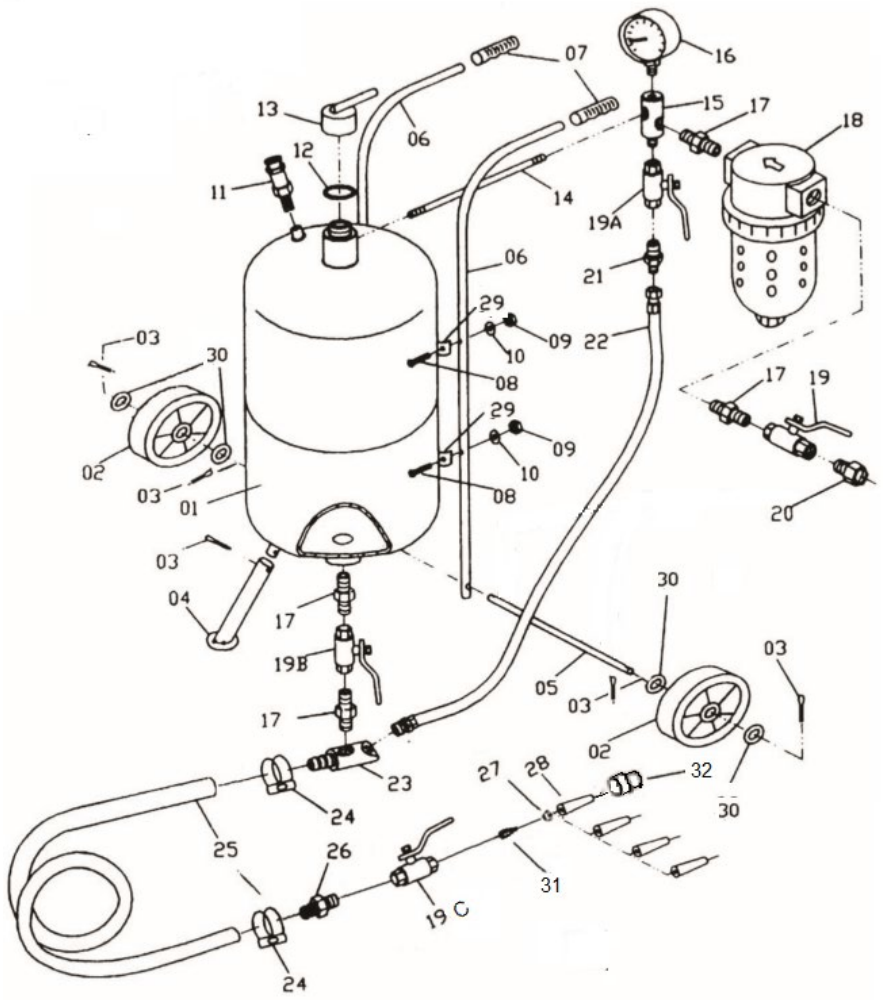

Nombre	Description
1	Réservoir
2	Roue
3	Attache
4	Soutien
5	axe de roue
6	Poignée de transport
7	Poignée de préhension
8	Vis
9	Noix
10	Rondelle
11	Soupape de sécurité
12	Joint
13	Fermeture pour coulage de sable
14	Tube
15	Adaptateur à trois voies
16	Manomètre
17	Mamelon à deux côtés
18	Déshumidificateur d'air
19	Vanne d'air principale 3/8''
20	Connecteur mâle-femelle

21	Mamelon à deux côtés
22	Tuyau d'air
23	Tuyau de sortie de sable
24	Bande de serrage
25	Ligne de sablage
26	Mamelon
27	Joint
28	buse en céramique
29	Poignée pour poignée de fixation
30	Rondelle
31	Coupleur
32	Buse de fixation d'écrou

4.2. Préparation à l'utilisation

Placez la cuve de sablage horizontalement, puis montez les poignées de transport, le support et les roues comme indiqué sur la figure ci-dessous. Les pièces sont décrites au point précédent.

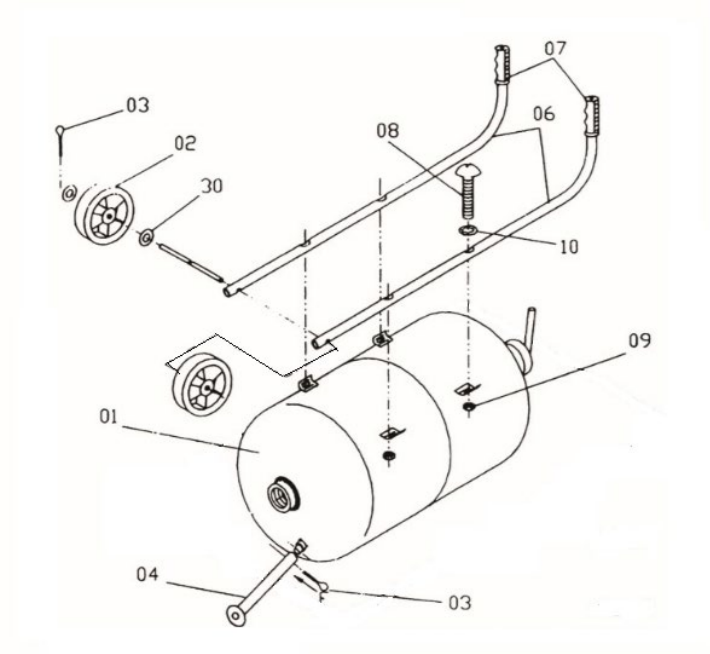

Raccorder la ligne de sablage en la fixant au tuyau de sortie de sable à l'aide d'un collier de serrage.

Montage de la buse :

Montez la buse sélectionnée selon la figure ci-dessous.

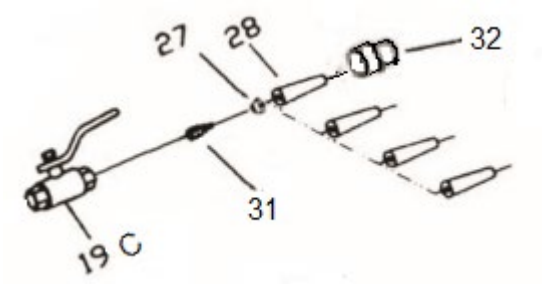

Avant de raccorder la conduite d'air comprimé, assurez-vous toujours que la vanne d'air principale est fermée. Raccordez la conduite d'alimentation en air comprimé au raccord mâle-femelle (20). Assurez-vous qu'il est correctement monté et qu'il ne se détachera pas sous l'effet de la pression de l'air comprimé. Afin d' éliminer l'humidité susceptible de nuire au fonctionnement de l'appareil, l'air est séché par un déshumidificateur.

La section minimale du tuyau d'alimentation en air est de ½''. L'utilisation d'un tuyau de section inférieure entraînera un dysfonctionnement de l'appareil. Pour les buses de section plus large, il est recommandé d'utiliser un câble de section supérieure.

4.2.1. Vider le déshumidificateur de l'eau

1) Fermez la vanne d'air principale, il est également recommandé de vider le réservoir de la pression.
2) Appuyez sur le verrou rouge du déshumidificateur et tout en le maintenant, tournez la partie inférieure du déshumidificateur vers la droite.
3) Retirez et videz le réservoir.
4) Montez le réservoir du déshumidificateur en procédant de manière similaire au processus de démontage.

Afin d' assurer un fonctionnement optimal et correct de l'appareil, il est nécessaire de sélectionner correctement l'efficacité du compresseur par rapport à la consommation d'air des appareils récepteurs.

L'appareil doit être utilisé à une distance de sécurité du compresseur, afin d' éviter que de la poussière contenant des matériaux abrasifs n'y pénètre.

4.3. Utilisation de l'appareil

Remarque : utilisez l'appareil uniquement et exclusivement en position verticale !

4.3.1. Mise en marche de l'appareil

- Raccordez l'alimentation en air comprimé. Réglez la pression de service souhaitée sur le compresseur, sans dépasser la valeur maximale autorisée.
- Versez le sable dans le réservoir.
- Réglez la vanne d'air principale 3/8 "(19) en position ouverte - utilisée pour réguler le débit d'air du compresseur vers l'appareil.
- Ouvrez doucement la vanne d'étranglement 3/8" (19a) - utilisée pour régler le débit d'air qui aspire le sable du tuyau de sortie de sable vers la buse.

- Remarque : utilisez l'appareil uniquement et exclusivement en position verticale.
- Ouvrez doucement la vanne du réservoir (19b) - une vanne qui régule la quantité de sable sortant du réservoir vers le tuyau de sortie de sable.
- Placez la vanne de la ligne de sablage (19c) en position ouverte - une vanne qui régule le flux d'air avec du sable à travers la buse.
- Ouvrez le papillon des gaz 3/8" (19a) jusqu'à ce que le sable apparaisse dans l'air sortant de la buse.
- Définissez les paramètres préférés .
- Il est recommandé de vérifier le fonctionnement de l'appareil sur une petite zone afin de vérifier la réaction du matériau au sablage.

4.3.2. Diminution de la pression d'air dans le réservoir

Mettez un équipement de protection individuelle, c'est-à-dire une protection respiratoire supérieure, des lunettes de sécurité et des gants.

- Vérifiez si la vanne d'air principale est en position fermée.
- Mettre la vanne de la ligne de sablage en position ouverte, attendre que la valeur « 0 » apparaisse sur le manomètre

4.3.3. Verser du sable dans le réservoir

- Assurez-vous que le sable de sablage n'est pas humide et ne provoquera pas de blocage de la vanne du réservoir, du tuyau de sortie du sable, de la ligne de sablage, de la vanne et de la buse de la ligne de sablage et d'autres composants de l'appareil.
- Mettez un équipement de protection individuelle, c'est-à-dire une protection respiratoire supérieure, des lunettes de sécurité et des gants.
- Réduisez la pression d'air dans le réservoir.
- Dévissez le bouchon du point de versement du sable. Insérez l'entonnoir avec la crépine dans l' orifice, puis versez la quantité de sable appropriée. Remarque : Ne pas utiliser l'entonnoir sans crépine. La présence de gros grumeaux dans le sable pourrait entraîner une panne de l'appareil. Remarque : Ne pas dépasser les ¾ de la capacité totale du réservoir. En cas d'humidité ambiante élevée, il est déconseillé de remplir le réservoir au maximum ; il est nécessaire de verser de petites quantités de sable et de le remplir progressivement.
- Retirez l'entonnoir. Serrez le bouchon.
- Fermez la vanne de la ligne de sablage, ouvrez la vanne d'air et vérifiez si le point de coulée du sable est correctement serré et s'il n'y a pas de fuites d'air.

Les matériaux de sablage absorbent souvent beaucoup d'eau, donc laisser du sable non utilisé dans le réservoir peut provoquer un trempage du sable et par conséquent le blocage des sorties de l'appareil, des buses, etc.

Dans la machine, il faut utiliser un matériau abrasif avec une granulométrie de 0,2 ÷ 0,7 mm.

L'utilisation des matériaux abrasifs suivants est autorisée :

- Abrasif / sable de quartz
- Aloxite
- Billes de fonte
- Grenaille d'acier moulée
- Microsphères de verre
- carbure de silicium

Afin d' obtenir les meilleures performances, il est recommandé d'utiliser l'appareil avec une pression de service comprise entre 4,5 et 7,5 bars.

En cas de dépassement de la pression maximale de service, la soupape de sécurité doit fonctionner.

4.4. Nettoyage et entretien

4.4.1. Instructions générales

a) Avant de commencer à nettoyer l' appareil , il est nécessaire de le débrancher de la source d'alimentation en air comprimé, puis de réduire la pression dans le réservoir de sable en libérant l'air de celui-ci.

b) Après avoir terminé chaque travail avec l'appareil, il est nécessaire de le nettoyer soigneusement.

c) Vérifiez systématiquement l'état des buses, des vannes et des tuyaux. Les matériaux abrasifs provoquent l'usure des parois des tuyaux.

d) Vider systématiquement le déshumidificateur de l'eau filtrée de l'air.

e) Utilisez des nettoyants sans substances corrosives pour nettoyer chaque surface.

f) Séchez soigneusement toutes les pièces après le nettoyage avant de réutiliser l'appareil.

g) Conservez l’appareil dans un endroit sec et frais, à l’abri de l’humidité et de l’exposition directe au soleil.

4.4.2. Élimination des appareils usagés

Ne jetez pas cet appareil dans les ordures ménagères. Déposez-le dans un point de collecte et de recyclage des appareils électriques et électroniques. Vérifiez le symbole sur le produit, le manuel d'utilisation et l'emballage. Les plastiques utilisés pour la fabrication de l'appareil sont recyclables conformément à leurs marquages. En choisissant le recyclage, vous contribuez significativement à la protection de l'environnement.

Contactez les autorités locales pour obtenir des informations sur votre centre de recyclage local.

⚠

Questo Manuale Utente è stato tradotto utilizzando la traduzione automatica. Abbiamo fatto ogni sforzo per garantire l'accuratezza della traduzione, ma si prega di notare che le traduzioni automatiche non sono perfette e non intendono sostituire i traduttori umani. La versione ufficiale del Manuale Utente è in inglese. Eventuali differenze tra la versione tradotta e l'originale inglese non sono giuridicamente vincolanti. In caso di dubbi sull'accuratezza della traduzione, fare riferimento alla versione inglese, che è il riferimento ufficiale. Altre versioni linguistiche sono disponibili su richiesta tramite info@expondo.com.

1. Dati tecnici

Tabella 1: Dati tecnici del prodotto

Descrizione del parametro	Valore del parametro
Nome del prodotto	Sabbiatrice portatile
Modello	MSW-MS76A
Pressione di esercizio [bar]	Massimo 8.6
Consumo d'aria [l/min]	Massimo 1000
Lunghezza della linea per la sabbiatura	2.5
Granulosità del materiale abrasivo [mm]	0,2/0,7
Dimensioni delle ruote [mm]	ϕ150 x34
Capacità del serbatoio [l]	76
Dimensioni degli ugelli [mm]	2.4 2.7 3.2 3.6
Dimensioni [larghezza x profondità x altezza; mm]	750x370x850
Peso [kg]	20

2. Descrizione generale

Il manuale utente è progettato per aiutare a utilizzare il dispositivo in modo sicuro e senza problemi. Il prodotto è progettato e realizzato secondo rigorose linee guida tecniche, utilizzando tecnologie e componenti all'avanguardia. Inoltre, è prodotto nel rispetto dei più rigorosi standard qualitativi.

NON UTILIZZARE IL DISPOSITIVO SE NON SI È LETTO E COMPRESO ATTENTAMENTE IL PRESENTE MANUALE D'USO.

Per prolungare la durata del dispositivo e garantirne un funzionamento senza problemi, utilizzarlo in conformità con il presente manuale d'uso ed eseguire regolarmente interventi di manutenzione. I dati tecnici e le specifiche riportati nel presente manuale d'uso sono aggiornati. Il produttore si riserva il diritto di apportare modifiche volte al miglioramento della qualità. Il dispositivo è progettato per ridurre al minimo i rischi di emissione acustica, tenendo conto del progresso tecnologico e delle opportunità di riduzione del rumore.

2.1. Leggenda

Icona	Descrizione
	Il prodotto soddisfa le norme di sicurezza pertinenti.
	Leggere le istruzioni prima dell'uso.
	Il prodotto deve essere riciclato.
	**ATTENZIONE!** o **ATTENZIONE!** o **RICORDA!** Applicabile alla situazione specifica. (segnale di avvertimento generale)
	Utilizzare protezioni acustiche. L'esposizione a rumori forti può causare la perdita dell'udito.
	Indossare occhiali protettivi.
	Indossare una maschera antipolvere (protezione delle vie respiratorie).
	Indossare guanti protettivi.



NOTARE CHE! I DISEGNI PRESENTI NEL PRESENTE MANUALE HANNO SOLO SCOPO ILLUSTRATIVO E POTREBBERO DIFFERIRE IN ALCUNI DETTAGLI DAL PRODOTTO REALE.

3. Sicurezza d'uso



ATTENZIONE! LEGGERE TUTTE LE AVVERTENZE DI SICUREZZA E TUTTE LE ISTRUZIONI. LA MANCATA OSSERVANZA DELLE AVVERTENZE E DELLE ISTRUZIONI PUÒ CAUSARE LESIONI GRAVI O ADDIRITTURA LA MORTE.

I termini "dispositivo" o "prodotto" vengono utilizzati nelle avvertenze e nelle istruzioni per fare riferimento a:

Sabbiatrice portatile

3.1. Sicurezza sul posto di lavoro

a) Assicuratevi che il luogo di lavoro sia pulito e ben illuminato. Un ambiente di lavoro disordinato o scarsamente illuminato può causare incidenti. Cercate di prevedere le situazioni, osservate attentamente ciò che accade e usate il buon senso quando lavorate con il dispositivo.

b) Se si riscontrano danni o un funzionamento anomalo, spegnere immediatamente l'apparecchio e segnalarlo senza indugio a un supervisore.

c) Se non siete sicuri del corretto funzionamento del prodotto o se riscontrate danni, contattate il centro di assistenza del produttore.

d) Solo il centro di assistenza del produttore può effettuare riparazioni sul prodotto. Non tentare di effettuare riparazioni da solo!

e) È vietato l'accesso alla postazione di lavoro a bambini e persone non autorizzate. Una distrazione potrebbe causare la perdita del controllo del dispositivo.

f) Nei luoghi particolarmente a rischio di danneggiamento è necessario utilizzare tubi rinforzati.

g) Il collegamento e lo scollegamento della linea di pressione devono essere effettuati con la valvola dell'aria chiusa.

h) All'avvio del dispositivo, aumentare gradualmente l'afflusso d'aria per garantirne il corretto funzionamento. In caso di funzionamento anomalo, scollegare immediatamente il dispositivo dall'aria compressa e contattare il centro di assistenza del produttore.

i) Non dirigere il flusso d'aria verso te stesso, altre persone o animali.

j) Non è consentito interrompere l'alimentazione dell'aria compressa schiacciando o piegando le linee di pressione.

k) Non utilizzare il dispositivo senza l'ugello montato.

l) È vietato agli astanti rimanere sul posto di lavoro.



RICORDA! QUANDO USI IL DISPOSITIVO, PROTEGGI I BAMBINI E GLI ALTRI ASTANTI.

3.2. Sicurezza personale

a) Non utilizzare il dispositivo quando si è stanchi, malati o sotto l'effetto di alcol, narcotici o farmaci che possono compromettere significativamente la capacità di utilizzare il dispositivo.

b) Quando si lavora con il dispositivo, usare il buon senso e rimanere vigili. Una temporanea perdita di concentrazione durante l'uso del dispositivo può causare gravi lesioni.

c) Utilizzare i dispositivi di protezione individuale richiesti per lavorare con il dispositivo, come specificato nella sezione 1 "Legenda". L'uso di dispositivi di protezione individuale corretti e omologati riduce il rischio di lesioni.

d) Per evitare che il dispositivo si accenda accidentalmente, assicurarsi che l'interruttore sia in posizione OFF prima di collegarlo a una fonte di alimentazione.

e) Non sopravvalutare le tue capacità. Quando usi il dispositivo, mantieni l'equilibrio e la stabilità in ogni momento . Questo garantirà un migliore controllo del dispositivo in situazioni impreviste.

f) Non indossare abiti larghi o gioielli. Tenere capelli, vestiti e guanti lontani dalle parti in movimento. Abiti larghi, gioielli o capelli lunghi potrebbero impigliarsi nelle parti in movimento.

g) Rimuovere tutti gli utensili di regolazione o le chiavi prima di accendere il dispositivo. Un utensile o una chiave lasciati nella parte rotante del dispositivo possono causare lesioni.

h) È necessario proteggere il posto di lavoro, soprattutto se di piccole dimensioni, da spostamenti accidentali, ad esempio bloccandolo con una morsa.

i) Durante l' uso dell'apparecchio si genera polvere che può contenere sostanze nocive, pertanto è necessario utilizzare l'apparecchio in un ambiente molto ben ventilato e utilizzare una maschera protettiva con filtro.

3.3. Utilizzo sicuro del dispositivo

a) Non sovraccaricare il dispositivo. Utilizzare gli strumenti appropriati per il compito da svolgere. Un dispositivo correttamente selezionato eseguirà il compito per cui è stato progettato in modo migliore e più sicuro.

b) Assicurarsi che la linea di pressione sia scollegata prima di effettuare qualsiasi regolazione, sostituzione di accessori o qualsiasi intervento sul dispositivo. Questa misura preventiva riduce il rischio di incidenti.

c) Quando non in uso, conservare in un luogo sicuro, lontano dalla portata dei bambini e di persone che non hanno familiarità con il dispositivo e non hanno letto il manuale d'uso. Il dispositivo potrebbe rappresentare un pericolo se lasciato in mani inesperte.

d) Mantenere il dispositivo in perfette condizioni tecniche. Prima di ogni utilizzo, verificare la presenza di danni generali, in particolare di rotture o rotture di componenti mobili, e di qualsiasi altra condizione che possa compromettere il funzionamento sicuro del dispositivo. In caso di danni, consegnare il dispositivo per la riparazione prima dell'uso.

e) Tenere il dispositivo fuori dalla portata dei bambini.

f) La riparazione o la manutenzione del dispositivo devono essere eseguite da personale qualificato, utilizzando esclusivamente ricambi originali. Ciò garantirà un utilizzo sicuro.

g) Per garantire l'integrità funzionale del dispositivo, non rimuovere le protezioni montate in fabbrica e non allentare alcuna vite.

h) Durante il trasporto e la movimentazione del dispositivo tra il magazzino e la destinazione, osservare i principi di salute e sicurezza sul lavoro per le operazioni di trasporto manuale in vigore nel paese in cui il dispositivo verrà utilizzato.

i) Evitare situazioni in cui il dispositivo smetta di funzionare durante l'uso a causa di un carico eccessivo. Ciò potrebbe causare il surriscaldamento degli elementi di azionamento e danni al dispositivo.

j) Non trasportare o appendere il dispositivo tenendolo per la linea di pressione.

k) Le attività di manutenzione e sostituzione di tubi, ugelli, ecc. devono essere eseguite solo ed esclusivamente con l'alimentazione dell'aria compressa interrotta e il serbatoio svuotato dalla pressione.

l) Per alimentare l'unità si deve utilizzare aria. È vietato l'uso di altri gas.

m) È necessario trasportare il dispositivo in posizione verticale.

n) Il dispositivo può essere utilizzato solo ed esclusivamente con materiali per sabbiatura appositamente progettati per le sabbiatrici. È vietato l'uso di sabbia comune.

o) Ogni volta che il dispositivo viene trasportato o non viene utilizzato, è necessario ridurre la pressione nel serbatoio della sabbia. Il manometro dovrebbe indicare il valore 0.



ATTENZIONE! NONOSTANTE LA PROGETTAZIONE SICURA DEL DISPOSITIVO E LE SUE CARATTERISTICHE DI PROTEZIONE, E NONOSTANTE L'UTILIZZO DI ELEMENTI AGGIUNTIVI PER LA PROTEZIONE DELL'OPERATORE, SUSSISTE COMUNQUE UN LEGGERO RISCHIO DI INCIDENTI O LESIONI DURANTE L'UTILIZZO DEL DISPOSITIVO. PRESTARE ATTENZIONE E USARE IL BUON SENSO DURANTE L'USO DEL DISPOSITIVO.

4. Linee guida per l'uso

Questo dispositivo pulisce vari tipi di superfici da ruggine, impurità, ecc. utilizzando un flusso di aria compressa con particelle di materiale abrasivo destinato alla sabbiatura.

L'utente è responsabile di eventuali danni derivanti da un uso improprio del dispositivo.

4.1. Descrizione del dispositivo



Numero	Descrizione
1	Connettore alla linea di alimentazione dell'aria
2	Dove versi la sabbia
3	Impugnatura per il trasporto
4	Valvola di sicurezza
5	Cisterna
6	Ruote
7	Tubo flessibile per sabbiatura
8	Connettore per tubo di sabbiatura
9	Supporto
10	Imbuto
11	Protezione per la testa

La descrizione dettagliata del prodotto è la seguente:

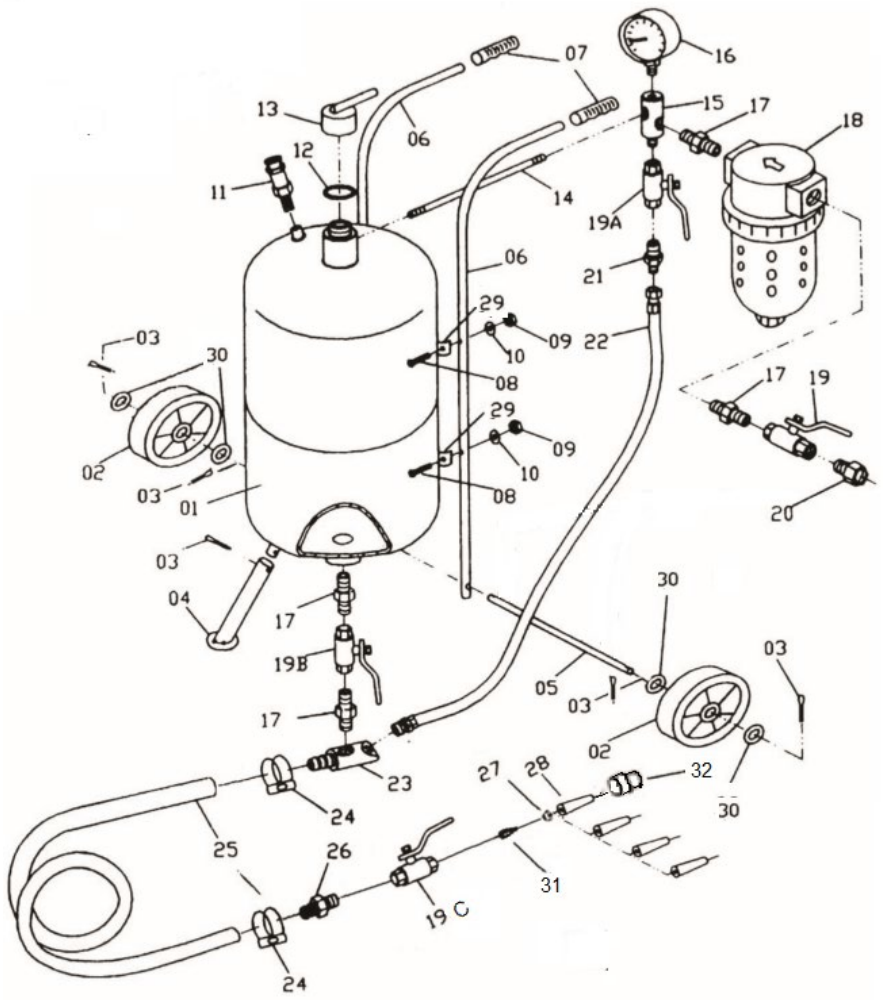

Numero	Descrizione
1	Cisterna
2	Ruota
3	Fissaggio
4	Supporto
5	asse ruota
6	Impugnatura per il trasporto
7	Maniglia di presa
8	Vite
9	Noce
10	Rondella
11	Valvola di sicurezza
12	Guarnizione
13	Chiusura per colata di sabbia
14	Tubo
15	Adattatore a tre vie
16	Manometro
17	capezzolo bilaterale
18	Deumidificatore d'aria
19	Valvola aria principale 3/8''
20	Connettore maschio-femmina

21	capezzolo bilaterale
22	Tubo dell'aria
23	Tubo di scarico della sabbia
24	Fascia di serraggio
25	Linea di sabbiatura
26	Capezzolo
27	Guarnizione
28	Ugello in ceramica
29	Impugnatura per il fissaggio della maniglia
30	Rondella
31	Accoppiatore
32	Ugello di fissaggio del dado

4.2. Preparazione all'uso

Posizionare il serbatoio della sabbiatrice in orizzontale, montare le maniglie di trasporto, il supporto e le ruote come mostrato nella figura sottostante. I componenti sono descritti nel punto precedente.

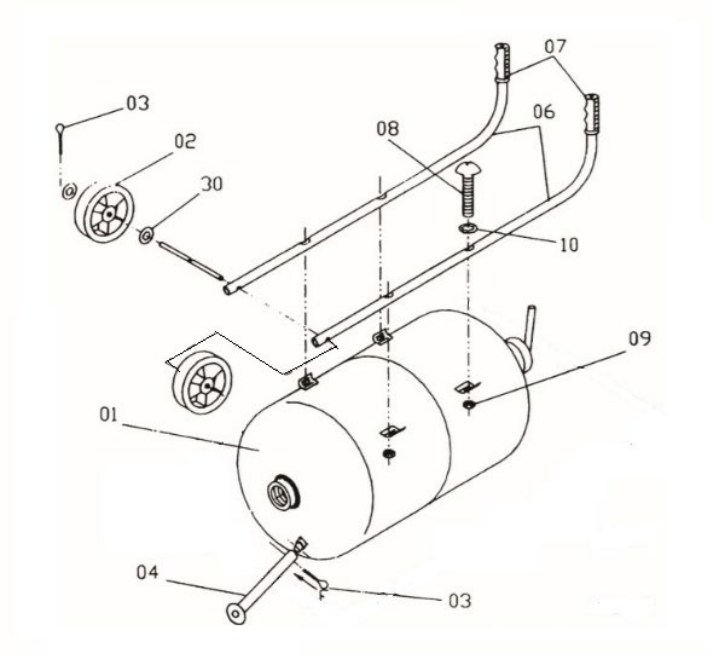

Collegare la linea di sabbiatura fissandola al tubo di uscita della sabbia mediante una fascetta di serraggio.

Montaggio dell'ugello:

Montare l'ugello selezionato come mostrato nella figura sottostante.

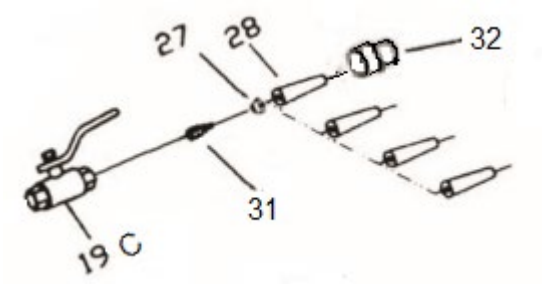

Prima di collegare la linea dell'aria compressa, è sempre necessario assicurarsi che la valvola principale dell'aria sia in posizione chiusa. Collegare la linea di alimentazione dell'aria compressa al raccordo maschio-femmina (20). Assicurarsi che sia montato correttamente e che non si sviti sotto l'azione della pressione dell'aria compressa. Per rimuovere l'umidità che può causare problemi al funzionamento del dispositivo, l'aria viene essiccata tramite un deumidificatore.

La sezione minima del tubo di alimentazione dell'aria è di ½''. L'utilizzo di un tubo con sezione inferiore causerà il malfunzionamento del dispositivo. Per ugelli con sezione maggiore, si consiglia di utilizzare un cavo con sezione maggiore.

4.2.1. Svuotamento del deumidificatore dall'acqua

1) Chiudere la valvola principale dell'aria, si consiglia inoltre di svuotare il serbatoio dalla pressione.

2) Premere il blocco rosso sul deumidificatore e, tenendolo premuto, ruotare la parte inferiore del deumidificatore verso destra.

3) Estrarre e svuotare il serbatoio.

4) Montare il serbatoio del deumidificatore procedendo in modo simile allo smontaggio.

Per garantire il funzionamento ottimale e corretto del dispositivo, è necessario selezionare correttamente l'efficienza del compressore in relazione al consumo d'aria dei dispositivi riceventi.

L'apparecchio deve essere utilizzato a distanza di sicurezza dal compressore, per evitare che polvere e materiali abrasivi vi penetrino.

4.3. Utilizzo del dispositivo

Nota: utilizzare il dispositivo solo ed esclusivamente in posizione verticale!

4.3.1. Accensione del dispositivo

- Collegare la linea di alimentazione dell'aria compressa. Impostare la pressione di esercizio desiderata sul compressore, che non superi il valore massimo consentito per il dispositivo.
- Versare la sabbia nel serbatoio.
- Impostare la valvola dell'aria principale da 3/8" (19) in posizione aperta - utilizzata per regolare il flusso dell'aria dal compressore al dispositivo.
- Aprire delicatamente la valvola a farfalla da 3/8" (19a) - utilizzata per regolare il flusso dell'aria che aspira la sabbia dal tubo di uscita della sabbia verso l'ugello.
- Nota: utilizzare il dispositivo solo ed esclusivamente in posizione verticale.

- Aprire delicatamente la valvola del serbatoio (19b), una valvola che regola la quantità di sabbia che fuoriesce dal serbatoio verso il tubo di uscita della sabbia.
- Impostare la valvola della linea di sabbiatura (19c) in posizione aperta: una valvola che regola il flusso dell'aria con sabbia attraverso l'ugello.
- Aprire la valvola a farfalla da 3/8" (19a) fino a quando non compare la sabbia nell'aria che esce dall'ugello.
- Imposta le impostazioni preferite .
- Si consiglia di testare il funzionamento del dispositivo su una piccola area per verificare la reazione del materiale alla sabbiatura.

4.3.2. Abbassare la pressione dell'aria nel serbatoio

Indossare dispositivi di protezione individuale, vale a dire protezione delle vie respiratorie superiori, occhiali di sicurezza e guanti.

- Verificare che la valvola principale dell'aria sia in posizione chiusa.
- Posizionare la valvola della linea di sabbiatura in posizione aperta, attendere che sul manometro appaia il valore "0"

4.3.3. Versare la sabbia nel serbatoio

- Assicurarsi che la sabbia per sabbiatura non sia umida e non blocchi la valvola del serbatoio, il tubo di uscita della sabbia, la linea di sabbiatura, la valvola e l'ugello della linea di sabbiatura e altri componenti del dispositivo.
- Indossare dispositivi di protezione individuale, vale a dire protezione delle vie respiratorie superiori, occhiali di sicurezza e guanti.
- Abbassare la pressione dell'aria nel serbatoio.
- Svitare il tappo del punto di erogazione della sabbia. Inserire l'imbuto con filtro nel foro e versare la quantità di sabbia appropriata. Nota: non utilizzare l'imbuto senza filtro. Potrebbero esserci grumi più grandi nella sabbia che potrebbero causare guasti al dispositivo. NOTA: non superare il livello di riempimento di circa ¾ della capacità totale del serbatoio. In caso di elevata umidità ambientale, si sconsiglia di riempire il serbatoio fino al massimo; è necessario versare piccole quantità di sabbia nel serbatoio e riempirlo gradualmente.
- Rimuovere l'imbuto. Stringere il tappo.
- Chiudere la valvola della linea di sabbiatura, aprire la valvola dell'aria e verificare che il punto di versamento della sabbia sia correttamente serrato e che non vi siano perdite d'aria.

I materiali per la sabbiatura spesso assorbono molta acqua, pertanto lasciare sabbia inutilizzata nel serbatoio può causare l'impregnazione della sabbia e di conseguenza il blocco delle uscite del dispositivo, degli ugelli, ecc.

Nella macchina deve essere utilizzato materiale abrasivo con granulometria: 0,2 ÷ 0,7 mm.

È consentito l'uso dei seguenti materiali abrasivi:

- Abrasivo al quarzo / sabbia
- Aloxite
- Pallini di ghisa
- Pallini di acciaio fuso
- Microsfere di vetro
- carburo di silicio

Per ottenere le migliori prestazioni, si consiglia di utilizzare il dispositivo con una pressione di esercizio compresa tra 4,5 e 7,5 bar.

In caso di superamento della pressione massima di esercizio dovrebbe intervenire la valvola di sicurezza.

4.4. Pulizia e manutenzione

4.4.1. Istruzioni generali

a) Prima di iniziare la pulizia dell'apparecchio è necessario scollegarlo dalla fonte di alimentazione dell'aria compressa e quindi ridurre la pressione nel serbatoio della sabbia rilasciando l'aria da esso.

b) Dopo ogni utilizzo dell'apparecchio è necessario pulirlo accuratamente.

c) Controllare sistematicamente le condizioni di ugelli, valvole e tubi flessibili. Il materiale abrasivo causa l'usura delle pareti dei tubi flessibili.

d) Svuotare sistematicamente il deumidificatore dall'acqua filtrata dall'aria.

e) Per la pulizia di ogni superficie utilizzare detergenti privi di sostanze corrosive.

f) Dopo la pulizia, asciugare bene tutte le parti prima di utilizzare nuovamente il dispositivo.

g) Conservare l'unità in un luogo asciutto e fresco, al riparo dall'umidità e dall'esposizione diretta alla luce solare.

4.4.2. Smaltimento dei dispositivi usati

Non smaltire questo dispositivo nei sistemi di smaltimento rifiuti urbani. Consegnarlo a un punto di raccolta e riciclaggio di apparecchiature elettriche ed elettroniche. Controllare il simbolo sul prodotto, sul manuale di istruzioni e sulla confezione. Le materie plastiche utilizzate per realizzare il dispositivo possono essere riciclate secondo le relative indicazioni. Scegliendo di riciclare, contribuisci in modo significativo alla tutela del nostro ambiente.

Per informazioni sull'impianto di riciclaggio più vicino, contattare le autorità locali.

⚠

Este Manual del Usuario se ha traducido mediante traducción automática. Nos hemos esforzado al máximo para garantizar la precisión de la traducción, pero tenga en cuenta que las traducciones automáticas no son perfectas y no pretenden sustituir a los traductores humanos. La versión oficial del Manual del Usuario está en inglés. Cualquier diferencia entre la versión traducida y el original en inglés no es legalmente vinculante. Si tiene alguna duda sobre la precisión de la traducción, consulte la versión en inglés, que es la referencia oficial. Puede solicitar versiones en otros idiomas a info@expondo.com.

1. Datos técnicos

Tabla 1: Datos técnicos del producto

Descripción del parámetro	Valor del parámetro
Nombre del producto	Chorreadora de arena portátil
Modelo	MSW-MS76A
Presión de trabajo [bar]	Máximo 8.6
Consumo de aire [l/min]	Máximo 1000
Longitud de línea para arenado	2.5
Granulosidad del material abrasivo [mm]	0,2/0,7
Tamaño de las ruedas [mm]	ϕ150 x34
Capacidad del tanque [l]	76
Tamaño de las boquillas [mm]	2.4 2.7 3.2 3.6
Dimensiones [ancho x profundidad x alto; mm]	750x370x850
Peso [kg]	20

2. Descripción general

El manual de usuario está diseñado para facilitar el uso seguro y sin problemas del dispositivo. El producto está diseñado y fabricado de acuerdo con estrictas directrices técnicas, utilizando tecnologías y componentes de vanguardia. Además, se fabrica cumpliendo con los más estrictos estándares de calidad.

NO UTILICE EL DISPOSITIVO A MENOS QUE HAYA LEÍDO Y COMPRENDIDO COMPLETAMENTE ESTE MANUAL DEL USUARIO.

Para prolongar la vida útil del dispositivo y garantizar un funcionamiento sin problemas, úselo de acuerdo con este manual de usuario y realice tareas de mantenimiento regularmente. Los datos técnicos y las especificaciones de este manual de usuario están actualizados. El fabricante se reserva el derecho a realizar cambios para mejorar la calidad. El dispositivo está diseñado para minimizar los riesgos de emisión de ruido, teniendo en cuenta los avances tecnológicos y las posibilidades de reducción de ruido.

2.1. Leyenda

Icono	Descripción
	El producto cumple con las normas de seguridad pertinentes.
	Lea las instrucciones antes de usar.
	El producto debe ser reciclado.
	**¡ADVERTENCIA!** o **¡PRECAUCIÓN!** o ¡ **RECUERDE!** Aplicable a la situación dada. (señal de advertencia general)
	Use protección auditiva. La exposición a ruidos fuertes puede causar pérdida de audición.
	Use gafas protectoras.
	Utilice una mascarilla contra el polvo (protección de las vías respiratorias).
	Use guantes protectores.



¡TENGA EN CUENTA! LOS DIBUJOS DE ESTE MANUAL SON SÓLO PARA FINES ILUSTRATIVOS Y EN ALGUNOS DETALLES PUEDEN DIFERIR DEL PRODUCTO REAL.

3. Seguridad de uso



¡ATENCIÓN! LEA TODAS LAS ADVERTENCIAS DE SEGURIDAD E INSTRUCCIONES. NO SEGUIRLAS PUEDE CAUSAR LESIONES GRAVES O INCLUSO LA MUERTE.

Los términos "dispositivo" o "producto" se utilizan en las advertencias e instrucciones para referirse a:

Chorreadora de arena portátil

3.1. Seguridad en el lugar de trabajo

a) Asegúrese de que el lugar de trabajo esté limpio y bien iluminado. Un lugar de trabajo desordenado o mal iluminado puede provocar accidentes. Intente anticiparse, observar lo que sucede y usar el sentido común al trabajar con el dispositivo.

b) Si descubre daños o un funcionamiento irregular, apague inmediatamente el dispositivo e infórmelo a un supervisor sin demora.

c) Si no está seguro de si el producto funciona correctamente o si encuentra daños, comuníquese con el centro de servicio del fabricante.

d) Solo el centro de servicio del fabricante puede reparar el producto. ¡No intente repararlo usted mismo!

e) Se prohíbe el acceso de niños y personas no autorizadas a la estación de trabajo. Una distracción podría provocar la pérdida de control del dispositivo.

f) En aquellos lugares en los que exista un riesgo especial de sufrir daños se deben utilizar mangueras reforzadas.

g) La conexión y desconexión de la línea de presión debe realizarse con la válvula de aire cerrada.

h) Al arrancar el dispositivo, aumente gradualmente el suministro de aire para garantizar su correcto funcionamiento. Si observa algún funcionamiento anormal, desconéctelo inmediatamente del aire comprimido y contacte con el servicio técnico del fabricante.

i) No dirija la corriente de aire hacia usted mismo, otras personas o animales.

j) No está permitido cortar el suministro de aire comprimido aplastando o doblando las líneas de presión.

k) No utilice el dispositivo sin la boquilla montada.

l) Está prohibido que personas ajenas permanezcan en el lugar de trabajo.



¡RECUERDE! AL UTILIZAR EL DISPOSITIVO, PROTEJA A LOS NIÑOS Y A OTRAS PERSONAS.

3.2. Seguridad personal

a) No utilice el dispositivo cuando esté cansado, enfermo o bajo la influencia de alcohol, narcóticos o medicamentos que puedan afectar significativamente la capacidad para operar el dispositivo.

b) Al trabajar con el dispositivo, use el sentido común y manténgase alerta. La pérdida temporal de concentración al usarlo puede provocar lesiones graves.

c) Utilice el equipo de protección individual (EPI) necesario para trabajar con el dispositivo, especificado en la sección 1 «Leyenda». El uso de EPI correcto y homologado reduce el riesgo de lesiones.

d) Para evitar que el dispositivo se encienda accidentalmente, asegúrese de que el interruptor esté en la posición APAGADO antes de conectarlo a una fuente de alimentación.

e) No sobreestime sus habilidades. Al usar el dispositivo, mantenga el equilibrio y la estabilidad en todo momento . Esto le permitirá controlarlo mejor en situaciones inesperadas.

f) No use ropa suelta ni joyas. Mantenga el cabello, la ropa y los guantes alejados de las piezas móviles. La ropa suelta, las joyas o el cabello largo pueden quedar atrapados en las piezas móviles.

g) Retire todas las herramientas de ajuste o llaves inglesas antes de encender el dispositivo. Dejar una herramienta o llave inglesa en la parte giratoria del dispositivo podría causar lesiones.

h) Es necesario asegurar el puesto de trabajo, especialmente si es de pequeñas dimensiones, contra desplazamientos accidentales, por ejemplo bloqueándolo mediante un tornillo de banco.

i) Durante el trabajo con el dispositivo se genera polvo que puede contener sustancias nocivas, es necesario utilizar el dispositivo en una habitación muy bien ventilada y utilizar una máscara protectora con filtro.

3.3. Uso seguro del dispositivo

a) No sobrecargue el dispositivo. Utilice las herramientas adecuadas para la tarea. Un dispositivo correctamente seleccionado realizará la tarea para la que fue diseñado de forma más eficaz y segura.

b) Asegúrese de que la línea de presión esté desconectada antes de intentar realizar ajustes, reemplazar accesorios o realizar cualquier trabajo en el dispositivo. Esta medida preventiva reduce el riesgo de accidentes.

c) Cuando no esté en uso, guárdelo en un lugar seguro, fuera del alcance de niños y personas que no estén familiarizadas con el dispositivo ni hayan leído el manual de usuario. El dispositivo puede representar un peligro en manos de usuarios inexpertos.

d) Mantenga el dispositivo en perfecto estado técnico. Antes de cada uso, compruebe si hay daños generales, especialmente si los componentes móviles presentan piezas o elementos agrietados, o si existen otras condiciones que puedan afectar el funcionamiento seguro del dispositivo. Si detecta algún daño, entregue el dispositivo para su reparación antes de usarlo.

e) Mantenga el dispositivo fuera del alcance de los niños.

f) La reparación o el mantenimiento del dispositivo deben ser realizados por personal cualificado, utilizando únicamente repuestos originales. Esto garantizará un uso seguro.

g) Para garantizar la integridad operativa del dispositivo, no retire las protecciones instaladas de fábrica ni afloje ningún tornillo.

h) Al transportar y manipular el dispositivo entre el almacén y el destino, observe los principios de seguridad y salud en el trabajo para las operaciones de transporte manual que se aplican en el país donde se utilizará el dispositivo.

i) Evite situaciones en las que el dispositivo deje de funcionar durante el uso debido a una carga excesiva. Esto podría provocar el sobrecalentamiento de los elementos de accionamiento y dañar el dispositivo.

j) No transporte ni cuelgue el dispositivo por la línea de presión.

k) Las actividades de mantenimiento y sustitución de mangueras, boquillas, etc. deberán realizarse única y exclusivamente cuando el suministro de aire comprimido esté cortado y el depósito vacío de presión.

l) Se debe utilizar aire para alimentar la unidad. Está prohibido utilizar otros gases.

m) Es necesario transportar el dispositivo en posición vertical.

n) El material para arenado, especialmente diseñado para arenadoras, solo se puede utilizar en este dispositivo. Está prohibido el uso de arena común.

o) Siempre que el dispositivo se transporte o no se utilice, es necesario reducir la presión en el tanque de arena. El manómetro debe indicar 0.



¡ATENCIÓN! A PESAR DEL DISEÑO SEGURO DEL DISPOSITIVO Y SUS CARACTERÍSTICAS DE PROTECCIÓN, Y A PESAR DEL USO DE ELEMENTOS ADICIONALES QUE PROTEGEN AL OPERADOR, EXISTE UN LIGERO RIESGO DE ACCIDENTE O LESIÓN AL UTILIZARLO. MANTÉNGASE ALERTA Y UTILICE EL SENTIDO COMÚN AL UTILIZARLO.

4. Pautas de uso

Este dispositivo limpia diversos tipos de superficies de óxido, impurezas, etc. mediante un chorro de aire comprimido con partículas de material abrasivo destinado al arenado.

El usuario es responsable de cualquier daño resultante del uso no previsto del dispositivo.

4.1. Descripción del dispositivo



Número	Descripción
1	Conector a la línea de suministro de aire
2	¿Dónde se vierte la arena?
3	Agarre de transporte
4	Válvula de seguridad
5	Tanque
6	Ruedas
7	Manguera de chorro de arena
8	Conector a manguera de chorro de arena
9	Apoyo
10	Embudo
11	Protector de cabeza

La descripción detallada del producto es la siguiente:

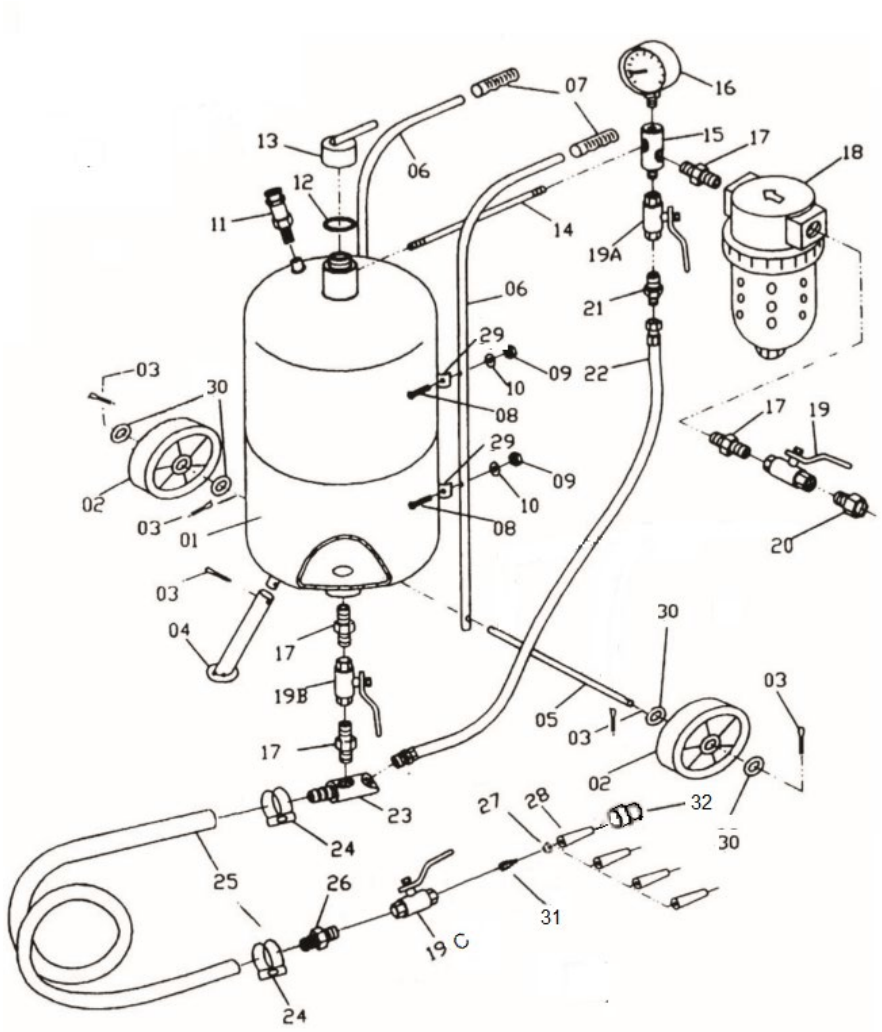

Número	Descripción
1	Tanque
2	Rueda
3	Cierre
4	Apoyo
5	Eje de rueda
6	Agarre de transporte
7	Mango de agarre
8	Tornillo
9	Tuerca
10	Arandela
11	Válvula de seguridad
12	Empaquetadora
13	Cierre para vertido de arena
14	Tubo
15	Adaptador de tres vías
16	Manómetro
17	Pezón de dos lados
18	Deshumidificador de aire
19	Válvula de aire principal 3/8''
20	Conector macho-hembra

21	Pezón de dos lados
22	Manguera de aire
23	Tubo de salida de arena
24	Banda de sujeción
25	Línea de arenado
26	Pezón
27	Empaquetadora
28	Boquilla de cerámica
29	Empuñadura para sujeción del mango
30	Arandela
31	Acoplador
32	Boquilla de fijación de tuerca

4.2. Preparación para el uso

Coloque el tanque de la arenadora horizontalmente, monte las asas de transporte, el soporte y las ruedas como se muestra en la figura siguiente. Las piezas se describen en el punto anterior.

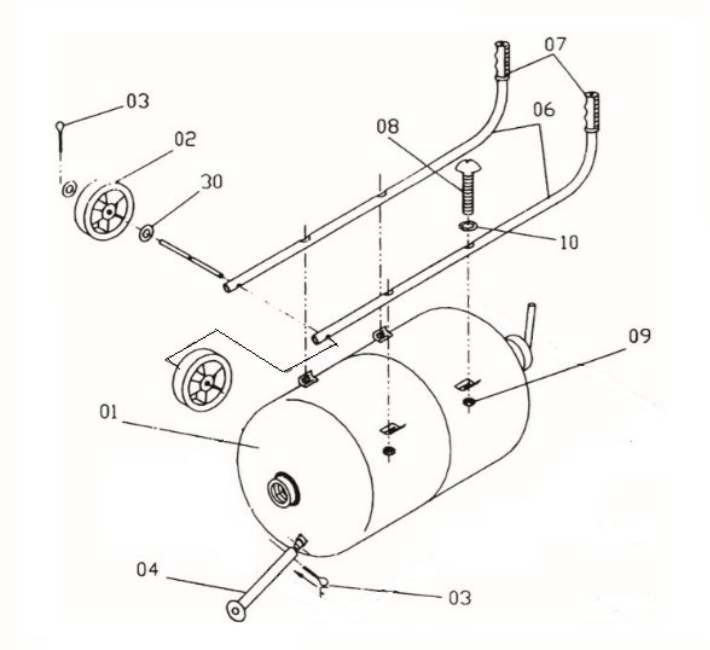

Conecte la línea de chorro de arena fijándola al tubo de salida de arena mediante una banda de sujeción.

Montaje de la boquilla:

Monte la boquilla seleccionada según la figura siguiente.

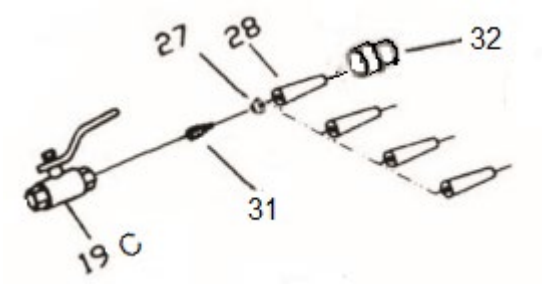

Antes de conectar la línea de aire comprimido, asegúrese de que la válvula de aire principal esté cerrada. Conecte la línea de suministro de aire comprimido al acoplador macho-hembra (20). Asegúrese de que esté correctamente montado y de que no se suelte bajo la presión del aire comprimido. Para eliminar la humedad que puede causar problemas en el funcionamiento del dispositivo, el aire se seca con un deshumidificador.

La sección mínima de la línea de suministro de aire es de ½". Usar una línea con una sección menor provocará un mal funcionamiento del dispositivo. Para boquillas con una sección mayor, se recomienda usar un cable con una sección mayor.

4.2.1. Vaciado del deshumidificador de agua

1) Cierre la válvula de aire principal, también se recomienda vaciar el tanque de presión.
2) Presione el bloqueo rojo del deshumidificador y mientras lo mantiene presionado, gire la parte inferior del deshumidificador hacia la derecha.
3) Sacar y vaciar el tanque.
4) Monte el tanque deshumidificador procediendo de manera similar al proceso de desmontaje.

Para garantizar un funcionamiento óptimo y correcto del dispositivo, es necesario seleccionar adecuadamente la eficiencia del compresor en relación al consumo de aire de los dispositivos receptores.

El dispositivo debe utilizarse a una distancia segura del compresor, para evitar que entre en él polvo con materiales abrasivos.

4.3. Uso del dispositivo

Nota: ¡Utilice el dispositivo sólo y exclusivamente en posición vertical!

4.3.1. Encender el dispositivo

- Conecte la línea de suministro de aire comprimido. Ajuste la presión de trabajo deseada en el compresor, sin superar el valor máximo del dispositivo.
- Vierta la arena en el tanque.
- Coloque la válvula de aire principal de 3/8" (19) en la posición abierta: se utiliza para regular el flujo de aire del compresor al dispositivo.
- Abra suavemente la válvula de mariposa de 3/8" (19a) - se utiliza para ajustar el flujo de aire que extrae la arena desde el tubo de salida de arena hacia la boquilla.
- Nota: Utilice el dispositivo única y exclusivamente en posición vertical.

- Abra con cuidado la válvula del tanque (19b), una válvula que regula la cantidad de arena que sale del tanque hacia la tubería de salida de arena.
- Coloque la válvula de la línea de chorro de arena (19c) en la posición abierta: una válvula que regula el flujo de aire con arena a través de la boquilla.
- Abra la válvula de mariposa de 3/8” (19a) hasta que aparezca arena en el aire que sale de la boquilla.
- Establezca la configuración preferida .
- Se recomienda comprobar el funcionamiento del dispositivo en una superficie pequeña para verificar la reacción del material al chorro de arena.

4.3.2. Bajando la presión del aire en el tanque

Póngase equipo de protección personal, es decir, protección respiratoria superior, gafas de seguridad y guantes.

- Verifique que la válvula de aire principal esté en la posición cerrada.
- Coloque la válvula de la línea de arenado en la posición abierta, espere hasta que aparezca el valor "0" en el manómetro.

4.3.3. Echar arena en el tanque

- Asegúrese de que la arena para chorro de arena no esté húmeda y no provoque bloqueos en la válvula del tanque, la tubería de salida de arena, la línea de chorro de arena, la válvula de la línea de chorro de arena y la boquilla y otros componentes del dispositivo.
- Póngase equipo de protección personal, es decir, protección respiratoria superior, gafas de seguridad y guantes.
- Bajar la presión de aire en el tanque.
- Desenrosque el tapón del punto de vertido de arena. Coloque el embudo con el filtro en el orificio y vierta la cantidad adecuada de arena. Nota: No utilice el embudo sin filtro. Podrían formarse grumos más grandes en la arena que podrían provocar fallos en el dispositivo. NOTA: No supere aproximadamente ¾ de la capacidad total del tanque. En caso de humedad ambiental alta, no se recomienda llenar el tanque al máximo; es necesario verter pequeñas cantidades de arena y llenarlo gradualmente.
- Retire el embudo. Cierre el tapón.
- Cierre la válvula de la línea de chorro de arena, abra la válvula de aire y verifique que el punto de vertido de arena esté bien apretado y que no haya fugas de aire.

Los materiales para chorro de arena suelen absorber mucha agua, por lo que dejar arena sin usar en el tanque puede provocar que la arena se empape y, en consecuencia, el bloqueo de las salidas del dispositivo, boquillas, etc.

En la máquina se debe utilizar material abrasivo con granulometría: 0,2 ÷ 0,7 mm.

Se permite el uso de los siguientes materiales abrasivos:

- Abrasivo de cuarzo / arena

- Aloxita
- Perdigones de hierro fundido
- Perdigones de acero fundido
- Microesferas de vidrio
- carburo de silicio

Para obtener el mejor rendimiento, se recomienda utilizar el dispositivo con una presión de funcionamiento entre 4,5 y 7,5 Bar.

En caso de sobrepasar la presión máxima de trabajo deberá actuar la válvula de seguridad.

4.4. Limpieza y mantenimiento

4.4.1. Instrucciones generales

a) Antes de comenzar a limpiar el dispositivo es necesario desconectarlo de la fuente de suministro de aire comprimido y luego reducir la presión en el tanque de arena liberando el aire del mismo.

b) Después de finalizar cada trabajo con el dispositivo, es necesario limpiarlo a fondo.

c) Revise sistemáticamente el estado de las boquillas, válvulas y mangueras. El material abrasivo causa desgaste en las paredes de las mangueras.

d) Vacíe sistemáticamente el deshumidificador del agua filtrada del aire.

e) Utilice limpiadores sin sustancias corrosivas para limpiar cada superficie.

f) Seque bien todas las piezas después de limpiarlas antes de volver a utilizar el dispositivo.

g) Guarde la unidad en un lugar seco y fresco, libre de humedad y exposición directa a la luz solar.

4.4.2. Eliminación de dispositivos usados

No deseche este dispositivo en los sistemas de residuos municipales. Entréguelo en un punto de reciclaje de aparatos eléctricos. Compruebe el símbolo en el producto, el manual de instrucciones y el embalaje. Los plásticos utilizados en su fabricación pueden reciclarse según sus marcas. Al reciclar, contribuye significativamente a la protección del medio ambiente.

Comuníquese con las autoridades locales para obtener información sobre sus instalaciones de reciclaje locales.

⚠

Ez a felhasználói kézikönyv gépi fordítással készült. Mindent megtettünk a fordítás pontosságának biztosítása érdekében, de kérjük, vegye figyelembe, hogy az automatikus fordítások nem tökéletesek, és nem helyettesítik az emberi fordítókat. A felhasználói kézikönyv hivatalos verziója angol nyelven készült. A lefordított változat és az eredeti angol nyelv közötti eltérések nem jogilag kötelező érvényűek. Ha bármilyen kérdése van a fordítás pontosságával kapcsolatban, kérjük, tekintse meg az angol nyelvű verziót, amely a hivatalos referencia. További nyelvi verziók kérésre elérhetők az info@expondo.com címen.

1. Műszaki adatok

1. táblázat: A termék műszaki adatai

Paraméter leírása	Paraméter értéke
Termék neve	Hordozható homokfúvó
Modell	MSW-MS76A
Üzemi nyomás [bar]	Max 8.6
Levegőfogyasztás [l/perc]	Max. 1000
Homokfúvás vonalának hossza	2.5
Abrazív anyag szemcsézettsége [mm]	0,2/0,7
Kerekek mérete [mm]	ϕ150 x34
Tartályűrtartalom [l]	76
Fúvókák mérete [mm]	2.4 2.7 3.2 3.6
Méretek [szélesség x mélység x magasság; mm]	750x370x850
Súly [kg]	20

2. Általános leírás

A felhasználói kézikönyv célja, hogy segítséget nyújtson a készülék biztonságos és problémamentes használatában. A terméket szigorú műszaki irányelveknek megfelelően, a legmodernebb technológiák és alkatrészek felhasználásával tervezték és gyártották. Ezenkívül a legszigorúbb minőségi előírásoknak megfelelően gyártották.

NE HASZNÁLJA A KÉSZÜLÉKET, HACSAK ALAPOSAN NEM OLVASTA EL ÉS MEGÉRTETTE EZT A FELHASZNÁLÓI ÚTMUTATÓT.

A készülék élettartamának növelése és a problémamentes működés biztosítása érdekében használja azt a jelen felhasználói kézikönyvnek megfelelően, és rendszeresen végezzen karbantartási feladatokat. A jelen felhasználói kézikönyvben szereplő műszaki adatok és specifikációk naprakészek. A gyártó fenntartja a jogot a minőségjavítással kapcsolatos változtatásokra. A készüléket úgy tervezték, hogy a zajkibocsátási kockázatokat minimálisra csökkentse, figyelembe véve a technológiai fejlődést és a zajcsökkentési lehetőségeket.

2.1. Legenda

Ikon	Leírás
	A termék megfelel a vonatkozó biztonsági előírásoknak.
	Használat előtt olvassa el az utasításokat.
	A terméket újra kell hasznosítani.
	**FIGYELEM!** vagy **VIGYÁZAT!** vagy **NE FELEDJE!** Az adott helyzetre vonatkozik. (általános figyelmeztető jel)
	Használjon fülvédőt. A hangos zaj halláskárosodást okozhat.
	Viseljen védőszemüveget.
	Viseljen porvédő maszkot (légúti védelem).
	Viseljen védőkesztyűt.



FIGYELEM! A KÉZIKÖNYVBEN TALÁLHATÓ RAJZOK CSAK ILLUSZTRÁCIÓK, ÉS BIZONYOS RÉSZLETEKBEN ELTÉRHETNEK A TÉNYLEGES TERMÉKTŐL.

3. Használati biztonság



FIGYELEM! OLVASSA EL AZ ÖSSZES BIZTONSÁGI FIGYELMEZTETÉST ÉS UTASÍTÁST. A FIGYELMEZTETÉSEK ÉS UTASÍTÁSOK BE NEM TARTÁSA SÚLYOS SÉRÜLÉST VAGY AKÁR HALÁLT IS OKOZHAT.

Az „eszköz” vagy „termék” kifejezések a figyelmeztetésekben és utasításokban a következőkre vonatkoznak:

Hordozható homokfúvó

3.1. Biztonság a munkahelyen

a) Győződjön meg róla, hogy a munkahely tiszta és jól megvilágított. A rendetlen vagy rosszul megvilágított munkahely balesetekhez vezethet. Próbáljon meg előre gondolkodni, figyelje meg, mi történik, és használja a józan eszét a készülékkel való munka során.

b) Ha sérülést vagy rendellenes működést észlel, azonnal kapcsolja ki a készüléket, és haladéktalanul jelentse a felettesének.

c) Ha nem biztos benne, hogy a termék megfelelően működik-e, vagy ha sérülést észlel, kérjük, forduljon a gyártó szervizközpontjához.

d) Kizárólag a gyártó szervizközpontja javíthatja a terméket. Ne próbálja meg saját maga megjavítani!

e) Gyermekeknek és illetéktelen személyeknek tilos a munkaállomásra belépni. A figyelemelterelés a készülék feletti uralom elvesztéséhez vezethet.

f) A károsodásnak különösen kitett helyeken megerősített tömlőket kell használni.

g) A nyomóvezeték csatlakoztatását és leválasztását zárt levegőszelep mellett kell elvégezni.

h) A készülék beindításakor fokozatosan növelje a levegőellátást a készülékhez , hogy megbizonyosodjon a megfelelő működésről. Ha a készülék bármilyen rendellenes működését észleli, azonnal válassza le a sűrített levegőről, és vegye fel a kapcsolatot a gyártó szervizpontjával.

i) Ne irányítsa a légáramot magára, más emberekre vagy állatokra.

j) A sűrített levegő ellátását tilos a nyomóvezetékek összenyomásával vagy hajlításával elzárni.

k) Ne használja a készüléket felszerelt fúvóka nélkül.

l) Tilos a szemtanúknak a munkahelyen tartózkodni.



NE FELEDJE! A KÉSZÜLÉK HASZNÁLATA SORÁN VÉDJE A GYERMEKEKET ÉS A TÖBBI SZEMLÉLŐDŐT.

3.2. Személyes biztonság

a) Ne használja a készüléket, ha fáradt, beteg, illetve alkohol, kábítószer vagy gyógyszer hatása alatt áll, mivel ezek jelentősen ronthatják a készülék kezelési képességét.

b) A készülék használata során használja a józan eszét és legyen figyelmes. A koncentráció átmeneti elvesztése a készülék használata közben súlyos sérülésekhez vezethet.

c) Használja a készülékkel végzett munkához szükséges személyi védőfelszerelést, amelyet az 1. szakasz, a „Jelmagyarázat” tartalmaz. A megfelelő és jóváhagyott személyi védőfelszerelés használata csökkenti a sérülés kockázatát.

d) A készülék véletlen bekapcsolásának elkerülése érdekében győződjön meg arról, hogy a kapcsoló KI állásban van, mielőtt csatlakoztatja a tápforráshoz.

e) mindig tartsd meg az egyensúlyodat, és maradj stabil . Ez biztosítja a készülék jobb irányítását váratlan helyzetekben.

f) Ne viseljen bő ruházatot vagy ékszert. Tartsa távol a haját, ruháit és kesztyűit a mozgó alkatrészektől. A bő ruházat, ékszerek vagy hosszú haj beakadhat a mozgó alkatrészekbe.

g) A készülék bekapcsolása előtt távolítson el minden beállító szerszámot vagy villáskulcsot. A készülék forgó részében hagyott szerszám vagy villáskulcs sérülést okozhat.

h) a kisebbeket, biztosítani kell a véletlen elmozdulás ellen, például satuval történő eltorlaszolással.

i) során por keletkezhet, amely káros anyagokat tartalmazhat, ezért a készüléket jól szellőző helyiségben kell használni, és szűrővel ellátott védőmaszkot kell viselni.

3.3. Biztonságos eszközhasználat

a) Ne terhelje túl a készüléket. Használja a megfelelő eszközöket az adott feladathoz. A megfelelően kiválasztott készülék jobban és biztonságosabban fogja elvégezni a tervezett feladatot.

b) Mielőtt bármilyen beállítást, tartozékcserét vagy bármilyen munkát végezne a készüléken, győződjön meg arról, hogy a nyomóvezeték le van választva. Ez a megelőző intézkedés csökkenti a baleset kockázatát.

c) Használaton kívül biztonságos helyen tárolja, gyermekektől és a készüléket nem ismerő vagy a használati útmutatót nem olvasott személyektől elzárva. A készülék veszélyt jelenthet tapasztalatlan felhasználók kezében.

d) Tartsa a készüléket tökéletes műszaki állapotban. Minden használat előtt ellenőrizze az általános sérüléseket, különösen a mozgó alkatrészeket repedések vagy elemek szempontjából, valamint minden olyan körülményt, amely befolyásolhatja a készülék biztonságos működését. Ha sérülést észlel, használat előtt adja át a készüléket javításra.

e) Tartsa a készüléket gyermekektől elzárva.

f) A készülék javítását vagy karbantartását szakképzett személyeknek kell elvégezniük, kizárólag eredeti alkatrészek felhasználásával. Ez biztosítja a biztonságos használatot.

g) A készülék működőképességének biztosítása érdekében ne távolítsa el a gyárilag felszerelt védőburkolatokat, és ne lazítsa meg a csavarokat.

h) A készülék raktár és célállomás közötti szállításakor és kezelésekor be kell tartani a kézi szállításra vonatkozó, abban az országban érvényes munkahelyi egészségvédelmi és biztonsági alapelveket, ahol a készüléket használni fogják.

i) Kerülje azokat a helyzeteket, amikor a készülék túlzott terhelés miatt használat közben leáll. Ez a meghajtóelemek túlmelegedéséhez és a készülék károsodásához vezethet.

j) Ne hordozza vagy akassza fel a készüléket a nyomóvezetéknél fogva.

k) A karbantartási tevékenységeket és a tömlők, fúvókák stb. cseréjét csak akkor szabad elvégezni, ha a sűrített levegős ellátás ki van kapcsolva, és a tartály nyomása le van ürítve.

l) A készüléket levegővel kell ellátni. Más gázok használata tilos.

m) A készüléket függőleges helyzetben kell szállítani.

n) A készülékben csak és kizárólag kifejezetten homokfúvókhoz tervezett homokfúvó anyag használható. Tilos a közönséges homok használata.

o) A készülék szállítása vagy használaton kívül helyezése esetén csökkenteni kell a homoktartályban a nyomást. A nyomásmérőnek 0 értéket kell mutatnia.



FIGYELEM! A KÉSZÜLÉK BIZTONSÁGOS KIALAKÍTÁSA ÉS VÉDŐFUNKCIÓI, VALAMINT A KEZELŐT VÉDŐ KIEGÉSZÍTŐ ELEMEK HASZNÁLATA ELLENÉRE IS FENNÁLL A BALESET VAGY SÉRÜLÉS CSEKÉLY VESZÉLYE A KÉSZÜLÉK HASZNÁLATA SORÁN. LEGYEN FIGYELMES, ÉS HASZNÁLJA A JÓZAN ESZÉT A KÉSZÜLÉK HASZNÁLATA SORÁN.

4. Használjon irányelveket

Ez a készülék különféle felületeket tisztít meg a rozsdától, szennyeződésektől stb. sűrített levegő és homokfúvás céljából használt abrazív anyag részecskék segítségével.

A felhasználó felelős a készülék nem rendeltetésszerű használatából eredő károkért.

4.1. Eszköz leírása



Szám	Leírás
1	Csatlakozó a levegőellátó vezetékhez
2	Ahová homokot öntesz
3	Szállítási markolat
4	Biztonsági szelep
5	Tartály
6	Kerekek
7	Homokfúvó tömlő
8	Csatlakozó a homokfúvó tömlőhöz
9	Támogatás
10	Tölcsér
11	Fejvédő

A részletes termékleírás a következő:

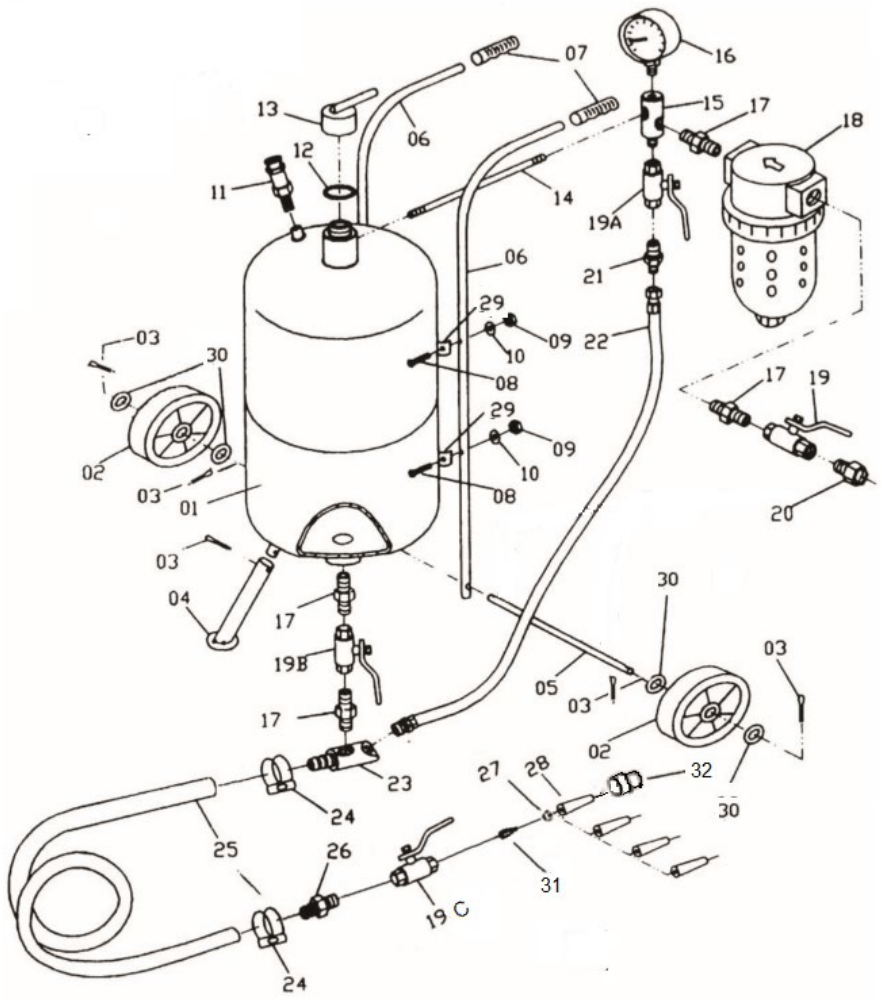

Szám	Leírás
1	Tartály
2	Kerék
3	Rögzítőelem
4	Támogatás
5	Keréktengely
6	Szállítási markolat
7	Fogantyú
8	Csavar
9	Dió
10	Mosó
11	Biztonsági szelep
12	Tömítés
13	Záróelem homok öntéséhez
14	Cső
15	Háromutas adapter
16	Manométer
17	Kétoldalas mellbimbó
18 éves	Páramentesítő
19	Fő levegőszelep 3/8''
20	Férfi-női csatlakozó

21	Kétoldalas mellbimbó
22	Légtömlő
23	Homokkivezető cső
24	Szorítószalag
25	Homokfúvó sor
26	Mellbimbó
27	Tömítés
28	Kerámia fúvóka
29	Fogantyú a fogantyú rögzítéséhez
30	Mosó
31	Kapcsolókészülék
32	Anyarögzítő fúvóka

4.2. Használatra való felkészülés

Fektesse vízszintesen a homokfúvó tartályát, szerelje fel a szállítófogantyúkat, a támasztót és a kerekeket az alábbi ábrán látható módon. Az alkatrészeket az előző pontban ismertettük.

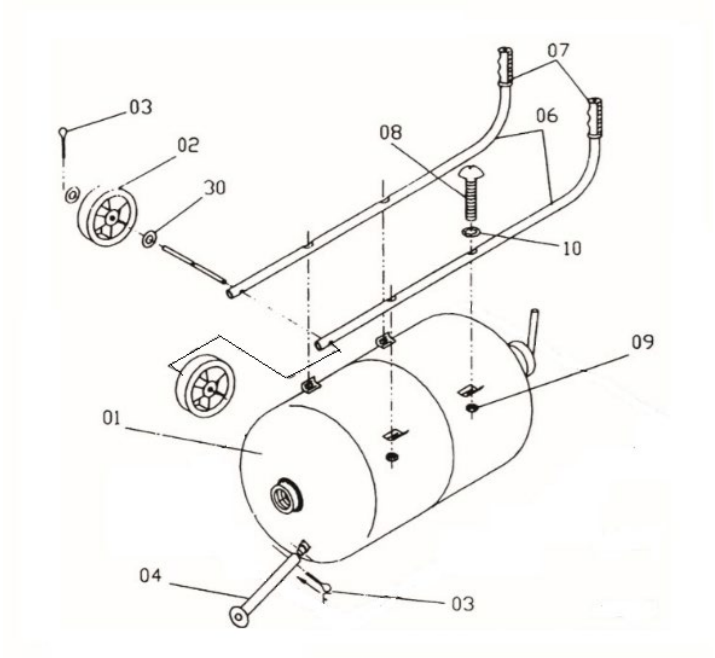

Csatlakoztassa a homokfúvó csövet a homokkivezető csőhöz egy szorítószalaggal rögzítve.

A fúvóka felszerelése:

Szerelje fel a kiválasztott fúvókát az alábbi ábra szerint.

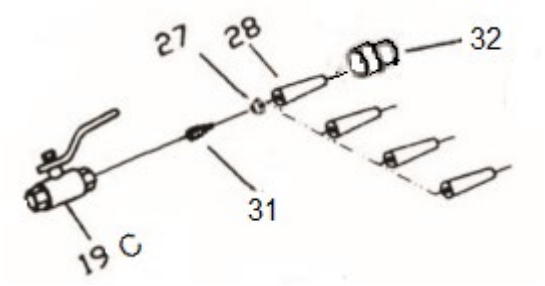

A sűrített levegős vezeték csatlakoztatása előtt mindig ellenőrizni kell, hogy a fő levegőszelep zárt állásban van-e. Csatlakoztassa a sűrített levegős vezetéket a külső menetes csatlakozóhoz (20). Győződjön meg arról, hogy megfelelően van felszerelve, és a sűrített levegő nyomása alatt nem lazul ki. A készülék működését zavaró nedvesség eltávolítása érdekében a levegőt egy páramentesítő szárítja.

A levegőellátó vezeték minimális keresztmetszete ½ ''. Kisebb keresztmetszetű vezeték használata a készülék meghibásodását okozhatja. Nagyobb keresztmetszetű fúvókák esetén nagyobb keresztmetszetű kábel használata ajánlott.

4.2.1. A páramentesítő vízének kiürítése

1) Zárja el a fő légszelepet, és ajánlott a tartályt nyomás nélkül kiüríteni.

2) Nyomja meg a páramentesítőn található piros reteszt, és miközben lenyomva tartja, fordítsa el a páramentesítő alsó részét jobbra.

3) Vedd ki és ürítsd ki a tartályt.

4) A páramentesítő tartály felszerelése hasonló módon történik, mint a szétszereléskor.

érdekében a kompresszor hatékonyságát a vevőberendezések levegőfogyasztásához viszonyítva kell megfelelően kiválasztani.

A készüléket a kompresszortól biztonságos távolságban kell használni, hogy elkerüljük a súroló anyagokat tartalmazó por bejutását.

4.3. Eszközhasználat

Megjegyzés: A készüléket csak és kizárólag függőleges helyzetben használja!

4.3.1. A készülék bekapcsolása

- Csatlakoztassa a sűrített levegős ellátóvezetéket. Állítsa be a kompresszoron a kívánt üzemi nyomást, amely nem haladja meg a készülék maximális értékét.
- Öntsd a homokot a tartályba.
- Állítsa a fő 3/8"-os légszelepet (19) nyitott állásba - ezzel szabályozható a kompresszorból a készülékbe áramló levegő mennyisége.
- Óvatosan nyissa ki a 3/8"-os fojtószelepet (19a) – ezzel szabályozható a homokot a homokkivezető csőből a fúvóka felé szívó levegő áramlása.
- Megjegyzés: A készüléket csak és kizárólag függőleges helyzetben használja.
- Óvatosan nyissa ki a tartályszelepet (19b) – ez a szelep szabályozza a tartályból a homokkivezető csőbe kiáramló homok mennyiségét.
- Állítsa a homokfúvó vezeték szelepét (19c) nyitott állásba – ez a szelep szabályozza a homokkal dúsított levegő áramlását a fúvókán keresztül.
- Nyissa ki a 3/8"-os fojtószelepet (19a), amíg a homok meg nem jelenik a fúvókából kiáramló levegőben.
- Állítsa be a kívánt beállításokat .

- Javasoljuk, hogy a készülék működését egy kis területen ellenőrizze , hogy megállapítsa az anyag reakcióját a homokfúvással szemben.

4.3.2. A tartályban lévő légnyomás csökkentése

Viseljen személyi védőfelszerelést, azaz felső légzésvédőt, védőszemüveget és kesztyűt.

- Ellenőrizze, hogy a fő levegőszelep zárt helyzetben van-e.
- Állítsa a homokfúvó vezeték szelepét nyitott állásba, és várjon, amíg a manométeren megjelenik a "0" érték.

4.3.3. Homok öntése a tartályba

- Győződjön meg arról, hogy a homokfúvó homok nem nedves, és nem dugja el a tartály szelepét, a homokkivezető csövét, a homokfúvó vezetéket, a homokfúvó vezeték szelepét és fúvókáját, valamint a készülék egyéb alkatrészeit.
- Viseljen személyi védőfelszerelést, azaz felső légzésvédőt, védőszemüveget és kesztyűt.
- Csökkentse a levegőnyomást a tartályban.
- Csavarja le a homokkiöntőnyílás zárját. Helyezze a szűrővel ellátott tölcsért a lyukba , majd öntse bele a megfelelő mennyiségű homokot. Megjegyzés: Ne használja a tölcsért szűrő nélkül. A homokban nagyobb csomók lehetnek, amelyek a készülék meghibásodását okozhatják. MEGJEGYZÉS: Ne lépje túl a tartály teljes űrtartalmának kb. ¾-ét. Magas környezeti páratartalom esetén nem ajánlott a tartályt teljesen feltölteni, csak kisebb adagokban kell homokot önteni a tartályba, és fokozatosan kell feltölteni a tartályt.
- Távolítsa el a tölcsért. Húzza meg a zárat.
- Zárja el a homokfúvó vezeték szelepét, nyissa ki a levegőszelepet, és ellenőrizze, hogy a homokkiöntő pont megfelelően meg van-e húzva, és nincs-e légszivárgás.

A homokfúvó anyagok gyakran erősen nedvszívóak, ezért a tartályban hagyott fel nem használt homok átázását okozhatja, és ennek következtében eltömítheti a készülék kimeneteit, a fúvókákat stb.

A gépben 0,2 ÷ 0,7 mm szemcseméretű abrazív anyagot kell használni.

A következő csiszolóanyagok használata megengedett:

- Kvarc csiszolóanyag / homok
- Aloxit
- Öntöttvas sörét
- Öntött acél sörét
- Üveg mikrogömbök
- Szilícium-karbid

érdekében ajánlott a készüléket 4,5 és 7,5 bar közötti üzemi nyomáson használni.

A maximális üzemi nyomás túllépése esetén a biztonsági szelepnek működnie kell.

4.4. Tisztítás és karbantartás

4.4.1. Általános utasítások

a) készülék tisztításának megkezdése előtt le kell választani a sűrített levegő forrásáról, majd a homoktartályban lévő levegő kiengedésével csökkenteni kell a nyomást.

b) A készülékkel végzett minden munka befejezése után alaposan meg kell tisztítani.

c) Rendszeresen ellenőrizze a fúvókák, szelepek és tömlők állapotát. A koptató anyag a tömlőfalak kopását okozza.

d) Szisztematikusan ürítse ki a páramentesítőből a levegőből kiszűrt vizet.

e) Minden egyes felület tisztításához használjon maró anyagokat nem tartalmazó tisztítószereket.

f) Tisztítás után, mielőtt újra használná a készüléket, szárítsa meg alaposan az összes alkatrészt.

g) A készüléket száraz, hűvös, nedvességtől és közvetlen napfénytől védett helyen tárolja.

4.4.2. Használt eszközök ártalmatlanítása

Ne dobja a készüléket a kommunális hulladékgyűjtő rendszerbe. Adja le elektromos és elektromos készülékek újrahasznosítására és gyűjtőhelyén. Ellenőrizze a terméken, a használati útmutatóban és a csomagoláson található szimbólumot. A készülék gyártásához felhasznált műanyagok a jelölésüknek megfelelően újrahasznosíthatók. Az újrahasznosítás választásával jelentősen hozzájárul környezetünk védelméhez.

A helyi újrahasznosító telephellyel kapcsolatos információkért forduljon a helyi hatóságokhoz.

⚠

Denne brugermanual er blevet oversat ved hjælp af maskinoversættelse. Vi har gjort alt for at sikre, at oversættelsen er nøjagtig, men bemærk venligst, at automatiserede oversættelser ikke er perfekte og ikke er beregnet til at erstatte menneskelige oversættere. Den officielle version af brugermanualen er på engelsk. Eventuelle forskelle mellem den oversatte version og den originale engelske version er ikke juridisk bindende. Hvis du har spørgsmål om nøjagtigheden af oversættelsen, henvises der til den engelske version, som er den officielle reference. Flere sprogversioner er tilgængelige efter anmodning via info@expondo.com.

1. Tekniske data

Tabel 1: Tekniske data for produktet

Parameterbeskrivelse	Parameterværdi
Produktnavn	Bærbar sandblæser
Model	MSW-MS76A
Arbejdstryk [bar]	Maks. 7,6
Luftforbrug [l/min]	Maks. 1000
Længde af ledning til sandblæsning	2,5
Kornighed af slibemateriale [mm]	0,2/0,7
Hjulstørrelse [mm]	ϕ150 x34
Tankkapacitet [l]	76
Dysestørrelse [mm]	2.4 2.7 3.2 3.6
Dimensioner [bredde x dybde x højde; mm]	750x370x850
Vægt [kg]	20

2. Generel beskrivelse

Brugermanualen er udarbejdet for at hjælpe med sikker og problemfri brug af enheden. Produktet er designet og fremstillet i overensstemmelse med strenge tekniske retningslinjer og ved hjælp af den nyeste teknologi og komponenter. Derudover er det produceret i overensstemmelse med de strengeste kvalitetsstandarder.

BRUG IKKE ENHEDEN, MEDMINDRE DU HAR LÆST OG FORSTÅET DENNE BRUGERVEJLEDNING GRUNDIGT.

For at forlænge enhedens levetid og sikre problemfri drift skal den anvendes i overensstemmelse med denne brugermanual og regelmæssigt vedligeholdes. De tekniske data og specifikationer i denne brugermanual er opdaterede. Producenten forbeholder sig retten til at foretage ændringer i forbindelse med kvalitetsforbedringer. Enheden er designet til at reducere støjrisici til et minimum under hensyntagen til teknologiske fremskridt og muligheder for støjreduktion.

2.1. Legende

Ikon	Beskrivelse
	Produktet opfylder de relevante sikkerhedsstandarder.
	Læs instruktionerne før brug.
	Produktet skal genbruges.
	**ADVARSEL!** eller **FORSIGTIG!** eller **HUSK!** Gælder for den givne situation. (generelt advarselsskilt)
	Brug høreværn. Eksponering for høj støj kan resultere i høretab.
	Brug beskyttelsesbriller.
	Bær en støvmaske (beskyttelse af luftvejene).
	Brug beskyttelseshandsker.



BEMÆRK VENLIGST! TEGNINGERNE I DENNE MANUAL ER KUN TIL ILLUSTRATIONSFORMÅL OG KAN I VISSE DETALJER AFVIGE FRA DET FAKTISKE PRODUKT.

3. Brugssikkerhed



OPMÆRKSOMHED! LÆS ALLE SIKKERHEDSADVARSLER OG ALLE INSTRUKTIONER. MANGLENDE OVERHOLDELSE AF ADVARSLER OG INSTRUKTIONER KAN RESULTERE I ALVORLIG PERSONSKADE ELLER ENDDA DØD.

Udtrykkene "enhed" eller "produkt" bruges i advarsler og instruktioner til at henvise til:

Bærbar sandblæser

3.1. Sikkerhed på arbejdspladsen

a) Sørg for, at arbejdspladsen er ren og godt oplyst. En rodet eller dårligt oplyst arbejdsplads kan føre til ulykker. Prøv at tænke fremad, observer, hvad der foregår, og brug sund fornuft, når du arbejder med enheden.

b) Hvis du opdager skader eller uregelmæssig drift, skal du straks slukke apparatet og straks rapportere det til en supervisor.

c) Hvis du er usikker på, om produktet fungerer korrekt, eller hvis du finder skader, bedes du kontakte producentens servicecenter.

d) Kun producentens servicecenter må reparere produktet. Forsøg ikke selv at reparere det!

e) Børn eller uautoriserede personer har forbud mod at komme ind på en arbejdsstation. En distraktion kan resultere i tab af kontrollen over enheden.

f) Forstærkede slanger skal anvendes på steder, der er særligt truende med at blive beskadiget.

g) Tilslutning og frakobling af trykledningen skal udføres med lukket luftventil.

h) Når du starter apparatet, skal du gradvist øge lufttilførslen til det for at sikre, at det fungerer korrekt. Hvis du bemærker unormal drift af apparatet, skal du straks afbryde det fra trykluften og kontakte producentens serviceværksted.

i) Ret ikke luftstrømmen mod dig selv, andre mennesker eller dyr.

j) Det er ikke tilladt at afbryde tryklufttilførslen ved at knuse eller bøje trykledninger.

k) Brug ikke apparatet uden at dysen er monteret.

l) Det er forbudt for tilskuere at opholde sig på arbejdspladsen.



HUSK! BESKYT BØRN OG ANDRE TILSKUERE, NÅR DU BRUGER APPARATET.

3.2. Personlig sikkerhed

a) Brug ikke apparatet, når du er træt, syg eller under påvirkning af alkohol, narkotika eller medicin, da dette kan forringe evnen til at betjene apparatet betydeligt.

b) Brug din sunde fornuft og vær opmærksom, når du arbejder med apparatet. Midlertidigt koncentrationssvigt under brug af apparatet kan føre til alvorlige skader.

c) Brug de personlige værnemidler, der kræves for arbejde med enheden, som angivet i afsnit 1 "Forklaring". Brug af korrekt og godkendt personligt værnemiddel reducerer risikoen for skader.

d) For at forhindre, at enheden tændes ved et uheld, skal du sørge for, at kontakten er i OFF-positionen, før du tilslutter den til en strømkilde.

e) forbliv stabil hele tiden , når du bruger enheden . Dette vil sikre bedre kontrol over enheden i uventede situationer.

f) Bær ikke løstsiddende tøj eller smykker. Hold hår, tøj og handsker væk fra bevægelige dele. Løstsiddende tøj, smykker eller langt hår kan sætte sig fast i bevægelige dele.

g) Fjern alt justeringsværktøj eller skruenøgler, før du tænder apparatet. Et værktøj eller en skruenøgle, der efterlades i apparatets roterende del, kan forårsage personskade.

h) Det er nødvendigt at sikre arbejdspladsen, især en lille arbejdsplads, mod utilsigtet forskydning, f.eks. ved at blokere den ved hjælp af en skruestik.

i) Under arbejdet med apparatet dannes der støv, som kan indeholde skadelige stoffer. Det er nødvendigt at bruge apparatet i et meget godt ventileret rum og bruge en beskyttelsesmaske med filter.

3.3. Sikker brug af enheden

a) Overbelast ikke enheden. Brug det rette værktøj til den givne opgave. En korrekt valgt enhed vil udføre den opgave, den er designet til, bedre og på en mere sikker måde.

b) Sørg for, at trykledningen er frakoblet, før du forsøger at justere, udskifte tilbehør eller udføre arbejde på enheden. En sådan forebyggende foranstaltning reducerer risikoen for en ulykke.

c) Når apparatet ikke er i brug, skal det opbevares et sikkert sted, utilgængeligt for børn og personer, der ikke er bekendt med apparatet, og som ikke har læst brugermanualen. Apparatet kan udgøre en fare i hænderne på uerfarne brugere.

d) Hold enheden i perfekt teknisk stand. Før hver brug skal den kontrolleres for generelle skader, især for bevægelige komponenter for revnede dele eller elementer, og for andre forhold, der kan påvirke enhedens sikre drift. Hvis der opdages skader, skal enheden afleveres til reparation før brug.

e) Opbevar enheden utilgængeligt for børn.

f) Reparation eller vedligeholdelse af apparatet bør udføres af kvalificerede personer og kun med originale reservedele. Dette vil sikre sikker brug.

g) For at sikre enhedens funktionsdygtighed må fabriksmonterede afskærmninger ikke fjernes, og skruer må ikke løsnes.

h) Ved transport og håndtering af apparatet mellem lageret og destinationen skal de arbejdsmiljø- og sikkerhedsprincipper for manuel transport overholdes, som gælder i det land, hvor apparatet skal anvendes.

i) Undgå situationer, hvor enheden holder op med at virke under brug på grund af overbelastning. Dette kan resultere i overophedning af drivelementerne og beskadigelse af enheden.

j) Bær eller hæng ikke apparatet i trykledningen.

k) Vedligeholdelsesarbejde og udskiftning af slanger, dyser osv. må kun og udelukkende udføres, når trykluftforsyningen er afbrudt, og tanken er tømt for tryk.

l) Luften skal bruges til at forsyne enheden. Det er forbudt at bruge andre gasser.

m) Det er nødvendigt at transportere enheden i lodret position.

n) Materiale til sandblæsning, der er specielt designet til sandblæsningsapparater, må kun og udelukkende anvendes i apparatet. Det er forbudt at bruge almindeligt sand.

o) Når apparatet transporteres eller ikke bruges, er det nødvendigt at reducere trykket i sandtanken. Trykmåleren skal vise værdien 0.

OBS! TRODS APPARATETS SIKRE DESIGN OG BESKYTTELSESFUNKTIONER, OG PÅ TRODS AF BRUGEN AF YDERLIGERE ELEMENTER, DER BESKYTTER OPERATØREN, ER DER STADIG EN LILLE RISIKO FOR ULYKKER ELLER SKADER VED BRUG AF APPARATET. VÆR OPMÆRKSOM OG BRUG DIN SUNDE FORNUFT, NÅR DU BRUGER APPARATET.

4. Brugsretningslinjer

Denne enhed renser forskellige typer overflader for rust, urenheder osv. ved hjælp af en trykluftstrøm med partikler af slibende materiale beregnet til sandblæsning.

Brugeren er ansvarlig for enhver skade, der opstår som følge af utilsigtet brug af enheden.

4.1. Enhedsbeskrivelse



Antal	Beskrivelse
1	Stik til lufttilførselsledningen
2	Hvor du hælder sand i
3	Transportgreb
4	Sikkerhedsventil
5	Tank
6	Hjul
7	Sandblæsningsslange
8	Forbindelse til sandblæsningsslange
9	Støtte
10	Tragt
11	Hovedbeskytter

Den detaljerede produktbeskrivelse er som følger:

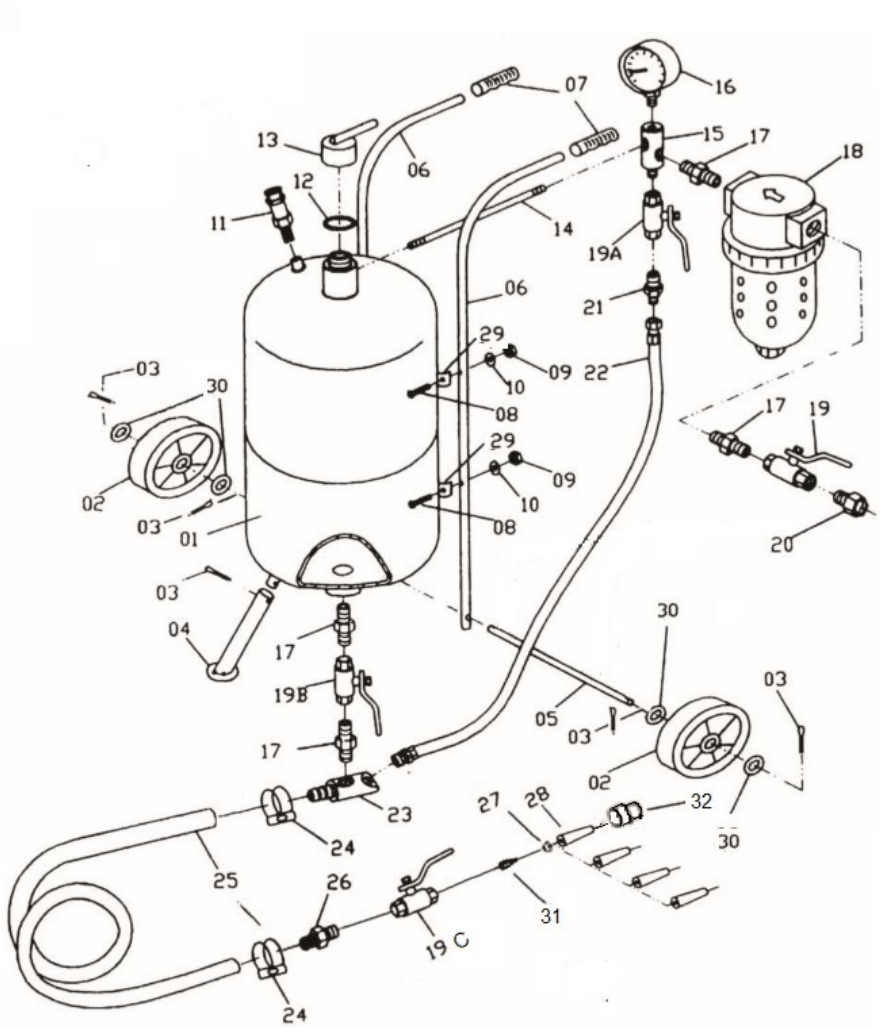

Antal	Beskrivelse
1	Tank
2	Hjul
3	Fastgørelseselement
4	Støtte
5	Hjulaksel
6	Transportgreb

7	Gribehåndtag
8	Skrue
9	Møtrik
10	Vaskemaskine
11	Sikkerhedsventil
12	Pakning
13	Lukning til sandhældning
14	Rør
15	Trevejsadapter
16	Manometer
17	Tosidet brystvorte
18	Luftaffugter
19	Hovedluftventil 3/8''
20	Han-hun-stik
21	Tosidet brystvorte
22	Luftslange
23	Sandudløbsrør
24	Klemmebånd
25	Sandblæsningslinje
26	Brystvorte
27	Pakning
28	Keramisk dyse
29	Greb til fastgørelse af håndtag
30	Vaskemaskine
31	Kobling
32	Møtrikfastgørelsesdyse

4.2. Forberedelse til brug

Placer sandblæsertanken vandret, monter transportgrebene, støtten og hjulene på den måde, der er vist på figuren nedenfor. Delene er beskrevet i det foregående punkt.

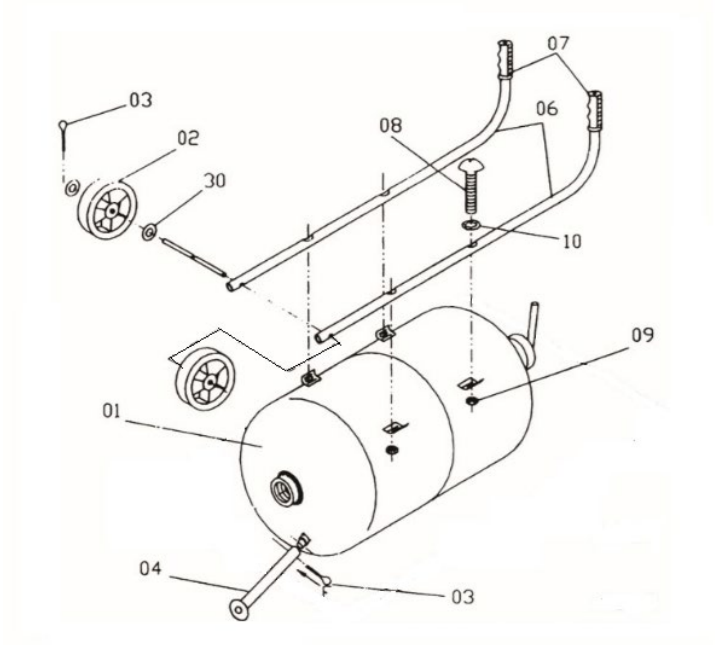

Tilslut sandblæsningsledningen ved at fastgøre den til sandudløbsrøret med et klembånd.

Montering af dysen:

Monter den valgte dyse i henhold til figuren nedenfor.

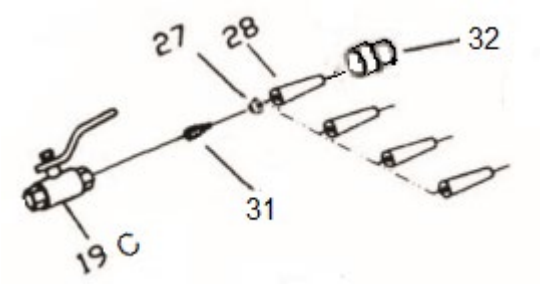

Før trykluftledningen tilsluttes, er det altid nødvendigt at sikre sig, at hovedluftventilen er i lukket position. Tilslut trykluftforsyningsledningen til han-hun-koblingen (20). Sørg for, at den er korrekt monteret, og at den ikke kan løsne sig under påvirkning af trykluftens tryk. For at fjerne fugt, der kan forårsage problemer i enhedens drift, tørres luften af en affugter.

Lufttilførselsledningens minimumstværsnit er ½''. Brug af en ledning med et mindre tværsnit vil forårsage funktionsfejl på enheden. Til dyser med et bredere tværsnit anbefales det at bruge et kabel med et større tværsnit.

4.2.1. Tømning af affugteren for vand

1) Luk hovedluftventilen, det anbefales også at tømme tanken for tryk.
2) Tryk på den røde lås på affugteren, og drej den nederste del af affugteren til højre, mens du holder den nede.
3) Tag ud og tøm tanken.
4) Monter affugtertanken på samme måde som ved afmontering.

For at sikre optimal og korrekt drift af enheden er det nødvendigt at vælge kompressorens effektivitet korrekt i forhold til luftforbruget for modtagerenhederne.

Apparatet skal bruges i sikker afstand fra kompressoren for at forhindre, at støv med slibende materialer kommer ind i det.

4.3. Brug af enhed

Bemærk: Brug kun apparatet og udelukkende i oprejst position!

4.3.1. Tænd for enheden

- Tilslut trykluftforsyningsledningen. Indstil det foretrukne arbejdstryk på kompressoren, som ikke må overstige enhedens maksimale værdi.
- Hæld sandet i tanken.
- Stil hovedluftventilen (19) på 3/8" i åben position – bruges til at regulere luftstrømmen fra kompressoren til enheden.
- Åbn forsigtigt 3/8" gasspjældet (19a) - bruges til at justere luftstrømmen, der trækker sandet fra sandudløbsrøret mod dysen.

- Bemærk: Brug kun og udelukkende apparatet i oprejst position.
- Åbn forsigtigt tankventilen (19b) - en ventil, der regulerer mængden af sand, der kommer ud fra tanken til sandudløbsrøret.
- Stil sandblæsningsledningens ventil (19c) i åben position - en ventil, der regulerer luftstrømmen med sand gennem dysen.
- Åbn 3/8" gasspjældet (19a), indtil sandet kommer til syne i luften, der kommer ud af dysen.
- Indstil de foretrukne indstillinger .
- Det anbefales at kontrollere enhedens funktion på et lille område for at kontrollere materialets reaktion på sandblæsning.

4.3.2. Sænkning af lufttrykket i tanken

Brug personlige værnemidler, f.eks. beskyttelse mod øvre åndedrætsværn, sikkerhedsbriller og handsker.

- Kontroller, om hovedluftventilen er i lukket position.
- Stil sandblæsningsledningens ventil i åben position, og vent indtil "0"-værdien vises på manometeret.

4.3.3. Hældning af sand i tanken

- Sørg for, at sandblæsningssanden ikke er fugtig og ikke blokerer tankventilen, sandudløbsrøret, sandblæsningsledningen, sandblæsningsledningens ventil og dyse samt andre apparatkomponenter.
- Brug personlige værnemidler, f.eks. beskyttelse mod øvre åndedrætsværn, sikkerhedsbriller og handsker.
- Sænk lufttrykket i tanken.
- Skru lukningen af sandpåfyldningspunktet af. Sæt tragten med si i hullet , og hæld derefter den passende mængde sand i. Bemærk: Brug ikke tragten uden si. Der kan være større klumper i sandet, som kan forårsage funktionsfejl på enheden. BEMÆRK: Overskrid ikke ca. ¾ af tankens samlede kapacitet. Ved høj omgivende luftfugtighed anbefales det ikke at fylde tanken helt op. Det er nødvendigt at hælde mindre portioner sand i tanken og gradvist fylde den op.
- Fjern tragten. Spænd lukningen.
- Luk ventilen på sandblæsningsledningen, åbn luftventilen, og kontrollér, om sandpåfyldningspunktet er korrekt strammet, og om der ikke er luftlækager.

Sandblæsningsmaterialer absorberer ofte vand i høj grad, derfor kan efterladelse af ubrugt sand i tanken forårsage gennemblødning af sandet og dermed blokering af enhedens udløb, dyser osv.

I maskinen skal der anvendes slibemateriale med en kornighed på 0,2 ÷ 0,7 mm.

Brugen af følgende slibende materialer er tilladt:

- Kvartsslibemiddel / sand

- Aloxit
- Støbejernsskud
- Støbt stålskud
- Glasmikrokugler
- Siliciumkarbid

For at opnå den bedste ydeevne anbefales det at bruge enheden med et driftstryk mellem 4,5 og 7,5 bar.

Hvis det maksimale arbejdstryk overskrides, skal sikkerhedsventilen fungere.

4.4. Rengøring og vedligeholdelse

4.4.1. Generelle instruktioner

a) Før rengøring af apparatet påbegyndes , er det nødvendigt at afbryde det fra trykluftforsyningen og derefter reducere trykket i sandtanken ved at lukke luften ud af den.

b) Efter hvert arbejde med enheden er det nødvendigt at rengøre den grundigt.

c) Kontroller systematisk tilstanden af dyser, ventiler og slanger. Slibende materiale forårsager slid på slangens vægge.

d) Tøm systematisk affugteren for det filtrerede vand, der er blevet fjernet fra luften.

e) Brug rengøringsmidler uden ætsende stoffer til at rengøre hver overflade.

f) Tør alle dele grundigt efter rengøring, inden apparatet bruges igen.

g) Opbevar enheden et tørt, køligt sted, fri for fugt og direkte sollys.

4.4.2. Bortskaffelse af brugte apparater

Bortskaf ikke denne enhed i det kommunale affald. Aflever den på et genbrugs- og indsamlingssted for elektriske apparater. Kontroller symbolet på produktet, instruktionsmanualen og emballagen. Den plastik, der er brugt til at fremstille enheden, kan genbruges i overensstemmelse med deres markeringer. Ved at vælge at genbruge yder du et væsentligt bidrag til beskyttelsen af vores miljø.

Kontakt de lokale myndigheder for at få oplysninger om din lokale genbrugsstation.

⚠

Tämä käyttöopas on käännetty konekäännöksellä. Olemme tehneet kaikkemme varmistaaksemme käännöksen tarkkuuden, mutta huomaa, että konekäännökset eivät ole täydellisiä eivätkä niiden ole tarkoitus korvata ihmiskääntäjiä. Käyttöoppaan virallinen versio on englanniksi. Käännetyn version ja alkuperäisen englanninkielisen version väliset erot eivät ole oikeudellisesti sitovia. Jos sinulla on kysyttävää käännöksen oikeellisuudesta, katso englanninkielistä versiota, joka on virallinen lähde. Lisää kieliversioita on saatavilla pyynnöstä osoitteesta info@expondo.com.

1. Tekniset tiedot

Taulukko 1: Tuotteen tekniset tiedot

Parametrin kuvaus	Parametrin arvo
Tuotteen nimi	Kannettava hiekkapuhallin
Malli	MSW-MS76A
Käyttöpaine [bar]	Maks. 8.6
Ilmankulutus [l/min]	Enintään 1000
Hiekkapuhalluslinjan pituus	2.5
Hioma-aineen rakeisuus [mm]	0,2/0,7
Pyörien koko [mm]	ϕ150 x34
Säiliön tilavuus [l]	76
Suuttimien koko [mm]	2.4 2.7 3.2 3.6
Mitat [leveys x syvyys x korkeus; mm]	750x370x850
Paino [kg]	20

2. Yleinen kuvaus

Käyttöohje on suunniteltu auttamaan laitteen turvallisessa ja ongelmattomassa käytössä. Tuote on suunniteltu ja valmistettu tiukkojen teknisten ohjeiden mukaisesti käyttäen huipputeknologiaa ja komponentteja. Lisäksi se on valmistettu tiukimpien laatustandardien mukaisesti.

ÄLÄ KÄYTÄ LAITETTA, ELLET OLE LUKENUT JA YMMÄRTÄNYT TÄMÄN KÄYTTÖOHJEEN HUOLELLISESTI.

Laitteen käyttöiän pidentämiseksi ja häiriöttömän toiminnan varmistamiseksi käytä sitä tämän käyttöoppaan mukaisesti ja suorita säännöllisesti huoltotoimenpiteitä. Tämän käyttöoppaan tekniset tiedot ja tiedot ovat ajan tasalla. Valmistaja pidättää oikeuden tehdä laadun parantamiseen liittyviä muutoksia. Laite on suunniteltu minimoimaan melupäästöjen riskit ottaen huomioon teknologisen kehityksen ja melun vähentämismahdollisuudet.

2.1. Legenda

Kuvake	Kuvaus
	Tuote täyttää asiaankuuluvat turvallisuusstandardit.
	Lue ohjeet ennen käyttöä.
	Tuote on kierrätettävä.
	**VAROITUS!** tai **HUOMIO!** tai **MUISTA!** Soveltuu kyseiseen tilanteeseen. (yleinen varoitusmerkki)
	Käytä kuulonsuojaimia. Kovalle melulle altistuminen voi aiheuttaa kuulon heikkenemistä.
	Käytä suojalaseja.
	Käytä pölynaamaria (hengitysteiden suojaus).
	Käytä suojakäsineitä.



HUOMAA! TÄMÄN KÄYTTÖOHJEEN KUVAT OVAT VAIN HAVAINNOLLISTAMISTARKOITUKSESSA JA VOIVAT JOISSAKIN YKSITYISKOHDISSA POIKETA TODELLISESTA TUOTTEESTA.

3. Käyttöturvallisuus



HUOMIO! LUE KAIKKI TURVALLISUUSVAROITUKSET JA KAIKKI OHJEET. VAROITUSTEN JA OHJEIDEN NOUDATTAMATTA JÄTTÄMINEN VOI JOHTAA VAKAVAAN LOUKKAANTUMISEEN TAI JOPA KUOLEMAAN.

Varoituksissa ja ohjeissa termeillä "laite" tai "tuote" viitataan seuraaviin:

Kannettava hiekkapuhallin

3.1. Työturvallisuus

a) Varmista, että työpaikka on puhdas ja hyvin valaistu. Sotkuinen tai huonosti valaistu työpaikka voi johtaa onnettomuuksiin. Yritä ajatella etukäteen, tarkkaile, mitä tapahtuu, ja käytä maalaisjärkeä työskennellessäsi laitteen kanssa.

b) Jos huomaat vaurioita tai epäsäännöllistä toimintaa, sammuta laite välittömästi ja ilmoita siitä viipymättä esimiehelle.

c) Jos olet epävarma tuotteen toiminnasta tai jos havaitset vaurioita, ota yhteyttä valmistajan huoltokeskukseen.

d) Vain valmistajan huoltokeskus saa korjata tuotteen. Älä yritä tehdä korjauksia itse!

e) Lapset ja muut luvattomat henkilöt eivät saa mennä työasemalle. Häiriötekijät voivat johtaa laitteen hallinnan menettämiseen.

f) Vahvistettuja letkuja on käytettävä paikoissa, joissa on erityisen suuri vaurioriski.

g) Paineletkun kytkeminen ja irrottaminen on tehtävä ilmaventtiilin ollessa suljettuna.

h) Kun käynnistät laitteen, lisää laitteen ilmansyöttöä vähitellen varmistaaksesi, että se toimii oikein. Jos huomaat laitteen toiminnassa poikkeavuuksia, irrota se välittömästi paineilmasta ja ota yhteyttä valmistajan huoltopisteeseen.

i) Älä suuntaa ilmavirtaa itseesi, muihin ihmisiin tai eläimiin.

j) Paineilman syöttöä ei saa katkaista murskaamalla tai taivuttamalla painejohtoja.

k) Älä käytä laitetta ilman kiinnitettyä suutinta.

l) Sivullisten oleskelu työpaikalla on kielletty.



MUISTA! LAITETTA KÄYTTÄESSÄSI SUOJELE LAPSIA JA MUITA SIVULLISIA.

3.2. Henkilökohtainen turvallisuus

a) Älä käytä laitetta väsyneenä, sairaana tai alkoholin, huumausaineiden tai lääkkeiden vaikutuksen alaisena, sillä ne voivat merkittävästi heikentää laitteen käyttökykyä.

b) Käytä maalaisjärkeä ja pysy valppaana työskennellessäsi laitteen kanssa. Tilapäinen keskittymiskyvyn menetys laitetta käytettäessä voi johtaa vakaviin vammoihin.

c) Käytä laitteen kanssa työskennellessä vaadittuja henkilönsuojaimia, jotka on määritelty kohdassa 1 ”Selitys”. Oikeiden ja hyväksyttyjen henkilönsuojainten käyttö vähentää loukkaantumisriskiä.

d) Estääksesi laitteen vahingossa käynnistymisen, varmista, että kytkin on OFF-asennossa ennen kuin kytket sen virtalähteeseen.

e) Älä yliarvioi kykyjäsi. Laitetta käyttäessäsi säilytä tasapainosi ja pysy vakaana koko ajan . Tämä varmistaa paremman hallinnan laitteesta odottamattomissa tilanteissa.

f) Älä käytä löysiä vaatteita tai koruja. Pidä hiukset, vaatteet ja käsineet poissa liikkuvista osista. Löysät vaatteet, korut tai pitkät hiukset voivat tarttua liikkuviin osiin.

g) Poista kaikki säätötyökalut tai jakoavaimet ennen laitteen käynnistämistä. Laitteen pyörivään osaan jäänyt työkalu tai jakoavain voi aiheuttaa loukkaantumisen.

h) Työpaikka, erityisesti pienikokoinen, on estettävä vahingossa tapahtuvasta siirtymisestä esimerkiksi tukkimalla se ruuvipenkillä.

i) työskennellessä syntyy pölyä, joka voi sisältää haitallisia aineita. Laitetta on käytettävä erittäin hyvin ilmastoidussa tilassa ja käytettävä suodattimella varustettua suojamaskia.

3.3. Laitteen turvallinen käyttö

a) Älä ylikuormita laitetta. Käytä kyseiseen tehtävään sopivia työkaluja. Oikein valittu laite suorittaa suunnitellun tehtävän paremmin ja turvallisemmin.

b) Varmista, että painejohto on irrotettu ennen kuin yrität tehdä säätöjä, vaihtaa lisävarusteita tai tehdä mitään laitteelle tehtyjä töitä. Tällainen ennaltaehkäisevä toimenpide vähentää onnettomuusriskiä.

c) Kun laitetta ei käytetä, säilytä sitä turvallisessa paikassa lasten ja laitteen käyttöön perehtymättömien henkilöiden ulottumattomissa, jotka eivät ole lukeneet käyttöohjetta. Laite voi aiheuttaa vaaran kokemattomien käyttäjien käsissä.

d) Pidä laite täydellisessä teknisessä kunnossa. Tarkista ennen jokaista käyttökertaa yleisten vaurioiden varalta, erityisesti liikkuvien osien halkeamien tai elementtien varalta, sekä muiden laitteen turvalliseen käyttöön vaikuttavien tekijöiden varalta. Jos vaurioita havaitaan, toimita laite korjattavaksi ennen käyttöä.

e) Pidä laite poissa lasten ulottuvilta.

f) Laitteen korjaukset ja huollot tulee suorittaa pätevien henkilöiden toimesta, ja laitteen on käytettävä ainoastaan alkuperäisiä varaosia. Tämä varmistaa laitteen turvallisen käytön.

g) Laitteen toimintakunnon varmistamiseksi älä poista tehtaalla asennettuja suojuksia äläkä löysää ruuveja.

h) Laitetta varaston ja määränpään välillä kuljetettaessa ja käsiteltäessä on noudatettava laitteen käyttömaassa sovellettavia manuaalisia kuljetusoperaatioita koskevia työterveys- ja työturvallisuusperiaatteita.

i) Vältä tilanteita, joissa laite lakkaa toimimasta käytön aikana liiallisen kuormituksen vuoksi. Tämä voi johtaa käyttöelementtien ylikuumenemiseen ja laitteen vaurioitumiseen.

j) Älä kanna tai ripusta laitetta paineletkusta.

k) Letkujen, suuttimien jne. huoltotoimenpiteet ja vaihdot saa suorittaa vain ja ainoastaan paineilman syöttökatkaistuna ja paineettomana säiliössä.

l) Laitteen syöttöön tulee käyttää ilmaa. Muiden kaasujen käyttö on kielletty.

m) Laite on tarpeen kuljettaa pystyasennossa.

n) Laitteessa saa käyttää ainoastaan hiekkapuhallukseen tarkoitettuja materiaaleja. Tavallisen hiekan käyttö on kielletty.

o) Aina kun laitetta kuljetetaan tai sitä ei käytetä, on hiekkasäiliön paine laskettava. Painemittarin tulee näyttää arvoa 0.



HUOMIO! LAITTEEN TURVALLISESTA SUUNNITTELUSTA JA SUOJAOMINAISUUKSISTA SEKÄ KÄYTTÄJÄÄ SUOJAAVIEN LISÄELEMENTTIEN KÄYTÖSTÄ HUOLIMATTA LAITETTA KÄYTETTÄESSÄ ON SILTI PIENI ONNETTOMUUS- TAI LOUKKAANTUMISVAARA. OLE VALPPAANA JA KÄYTÄ TERVETTÄ JÄRKEÄ LAITETTA KÄYTTÄESSÄSI.

4. Käytä ohjeita

Tämä laite puhdistaa erilaisia pintoja ruosteesta, epäpuhtauksista jne. käyttämällä paineilmasuihkua, jossa on hiekkapuhallukseen tarkoitettuja hioma-ainehiukkasia.

Käyttäjä on vastuussa kaikista vahingoista, jotka johtuvat laitteen määräystenvastaisesta käytöstä.

4.1. Laitteen kuvaus



Määrä	Kuvaus
1	Liitin ilmansyöttöjohtoon

2	Minne kaadat hiekkaa
3	Kuljetuskahva
4	Varoventtiili
5	Säiliö
6	Pyörät
7	Hiekkapuhallusletku
8	Liitin hiekkapuhallusletkuun
9	Tukea
10	Suppilo
11	Päänsuoja

Yksityiskohtainen tuotekuvaus on seuraava:

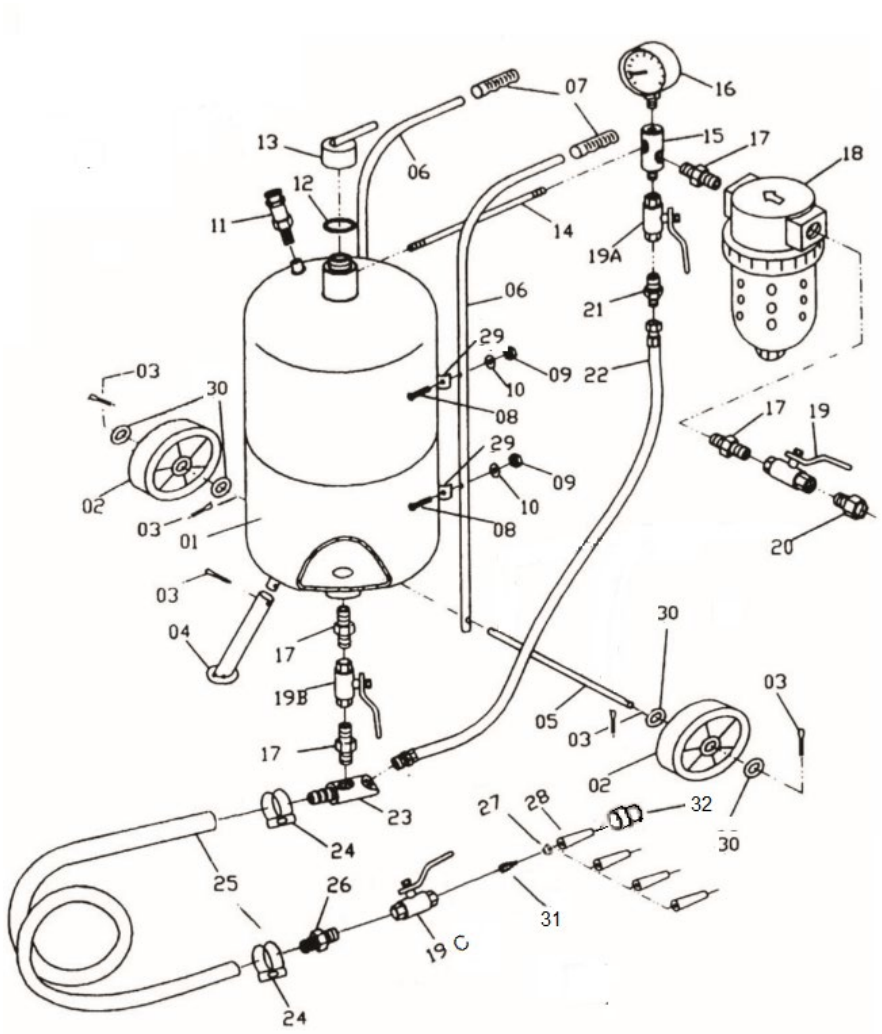

Määrä	**Kuvaus**
1	Säiliö
2	Pyörä
3	Kiinnike
4	Tukea
5	Pyörän akseli
6	Kuljetuskahva
7	Kahva
8	Ruuvi

9	Mutteri
10	Pesukone
11	Varoventtiili
12	Tiiviste
13	Sulku hiekan kaatamista varten
14	Putki
15	Kolmitieinen sovitin
16	Manometri
17	Kaksipuolinen nänni
18	Ilmankuivain
19	Pääilmaventtiili 3/8''
20	Uros-naarasliitin
21	Kaksipuolinen nänni
22	Ilmaletku
23	Hiekan poistoputki
24	Kiinnitysnauha
25	Hiekkapuhalluslinja
26	Nänni
27	Tiiviste
28	Keraaminen suutin
29	Kahva kahvan kiinnittämiseen
30	Pesukone
31	Kytkin
32	Mutterin kiinnityssuutin

4.2. Käyttöönotto

Aseta hiekkapuhallussäiliö vaakasuoraan, asenna kuljetuskahvat, tuki ja pyörät alla olevan kuvan mukaisesti. Osat on kuvattu edellisessä kohdassa.

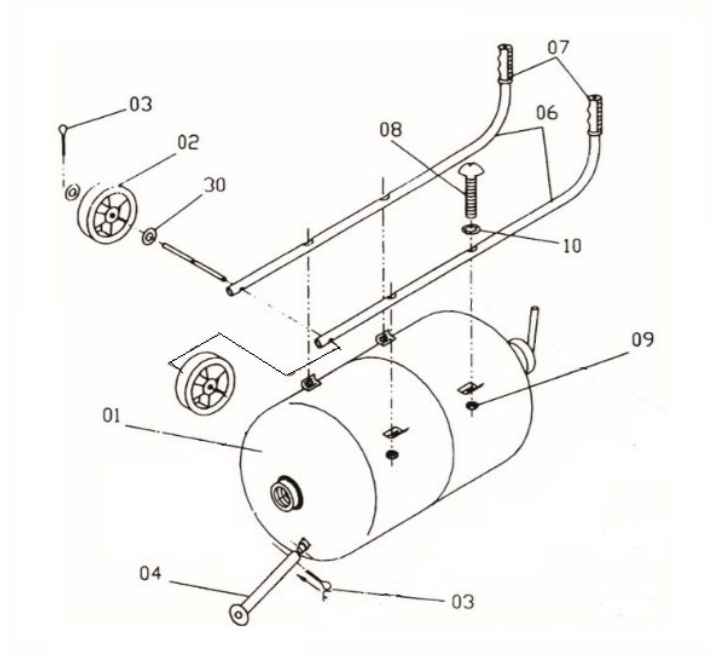

Liitä hiekkapuhalluslinja kiinnittämällä se hiekan poistoputkeen kiristysnauhalla.

Suuttimen kiinnitys:

Asenna valittu suutin alla olevan kuvan mukaisesti.

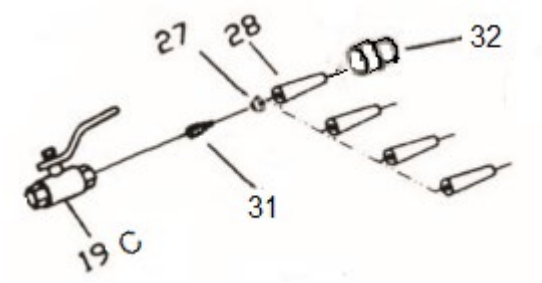

Ennen paineilmaletkun kytkemistä on aina varmistettava, että pääilmaventtiili on suljetussa asennossa. Kytke paineilmaletku uros-naarasliittimeen (20). Varmista, että se on asennettu oikein eikä se irtoa paineilman paineen vaikutuksesta. Kosteuden poistamiseksi , joka voi aiheuttaa ongelmia laitteen toiminnassa, ilma kuivataan ilmankuivaimella.

Ilmansyöttöjohdon vähimmäispoikkileikkaus on ½ ''. Pienemmän poikkileikkauksen omaavan johdon käyttö aiheuttaa laitteen toimintahäiriön. Leveämmän poikkileikkauksen omaaville suuttimille on suositeltavaa käyttää suuremman poikkileikkauksen omaavaa kaapelia.

4.2.1. Ilmankuivaimen tyhjentäminen vedestä

1) Sulje pääilmaventtiili. On myös suositeltavaa tyhjentää säiliö paineesta.
2) Paina ilmankuivaimen punaista lukkoa ja pidä sitä pohjassa samalla, kun käännät ilmankuivaimen alaosaa oikealle.
3) Ota pois ja tyhjennä säiliö.
4) Asenna ilmankuivaussäiliö samalla tavalla kuin purkaessasi.

Laitteen optimaalisen ja oikean toiminnan varmistamiseksi on välttämätöntä valita kompressorin hyötysuhde oikein suhteessa vastaanottavien laitteiden ilmankulutukseen .

Laitetta tulee käyttää turvallisen etäisyyden päässä kompressorista, jotta estetään hankaavien materiaalien pölyn pääsy siihen.

4.3. Laitteen käyttö

Huomautus: Käytä laitetta ainoastaan ja ainoastaan pystyasennossa!

4.3.1. Laitteen kytkeminen päälle

- Liitä paineilmaletku. Aseta kompressorin haluttu käyttöpaine, joka ei ylitä laitteen enimmäisarvoa.
- Kaada hiekka säiliöön.
- Aseta pääilmaventtiili (19) auki -asentoon - käytetään kompressorista laitteeseen tulevan ilmavirran säätämiseen.
- Avaa varovasti 3/8" kuristusventtiiliä (19a) – sitä käytetään hiekan ulostuloputkesta suuttimeen imevän ilman virtauksen säätämiseen.
- Huomautus: Käytä laitetta ainoastaan ja ainoastaan pystyasennossa.

- Avaa varovasti säiliön venttiili (19b) – venttiili, joka säätelee säiliöstä hiekan poistoputkeen tulevan hiekan määrää.
- Aseta hiekkapuhalluslinjan venttiili (19c) auki-asentoon – venttiili, joka säätelee hiekan virtausta suuttimen läpi.
- Avaa 3/8" kaasuläppää (19a), kunnes suuttimesta tulevaan ilmaan ilmestyy hiekkaa.
- Aseta haluamasi asetukset .
- Laitteen toiminnan tarkistaminen pienellä alueella on suositeltavaa materiaalin hiekkapuhalluksen kestävyyden varmistamiseksi .

4.3.2. Säiliön ilmanpaineen alentaminen

Käytä henkilökohtaisia suojavarusteita, kuten ylähengitysteiden suojainta, suojalaseja ja käsineitä.

- Tarkista, onko pääilmaventtiili suljetussa asennossa.
- Aseta hiekkapuhalluslinjan venttiili auki ja odota, kunnes manometriin ilmestyy arvo "0".

4.3.3. Hiekan kaataminen säiliöön

- Varmista, että hiekkapuhallushiekka ei ole kosteaa eikä tukki säiliön venttiiliä, hiekan poistoputkea, hiekkapuhalluslinjaa, hiekkapuhalluslinjan venttiiliä ja suutinta tai muita laitteen osia.
- Käytä henkilökohtaisia suojavarusteita, kuten ylähengitysteiden suojainta, suojalaseja ja käsineitä.
- Alenna säiliön ilmanpainetta.
- Kierrä hiekan täyttöaukon korkki auki. Aseta suppilo siivilän kanssa reikään ja kaada sitten tarvittava määrä hiekkaa. Huomautus: Älä käytä suppiloa ilman siivilää. Hiekassa voi olla suurempia kokkareita, jotka voivat aiheuttaa laitteen rikkoutumisen. HUOMAUTUS: Älä ylitä noin ¾ säiliön kokonaistilavuudesta. Jos ilmankosteus on korkea, säiliön täyttämistä täyteen ei suositella, vaan säiliöön on kaadettava hiekkaa pienempiä määriä ja täytettävä säiliö vähitellen.
- Irrota suppilo. Kiristä suljin.
- Sulje hiekkapuhalluslinjan venttiili, avaa ilmaventtiili ja tarkista, että hiekan kaatokohta on kunnolla kiristetty eikä ilmavuotoja ole.

Hiekkapuhallusmateriaalit imevät usein paljon vettä, joten käyttämättömän hiekan jättäminen säiliöön voi aiheuttaa hiekan kastumisen ja siten laitteen ulostulojen, suuttimien jne. tukkeutumisen.

Koneessa on käytettävä hioma-ainetta, jonka rakeisuus on 0,2 ÷ 0,7 mm.

Seuraavien hioma-aineiden käyttö on sallittua:

- Kvartsihioma-aine / hiekka
- Aloksiitti
- Valurautahauli

- Valettu teräshauli
- Lasimikropallot
- Piikarbidi

saavuttamiseksi on suositeltavaa käyttää laitetta 4,5–7,5 baarin käyttöpaineella.

Jos suurin sallittu käyttöpaine ylittyy, varoventtiilin on toimittava.

4.4. Puhdistus ja huolto

4.4.1. Yleiset ohjeet

a) laitteen puhdistamisen aloittamista on irrotettava se paineilmalähteestä ja laskettava sitten hiekkasäiliön paine päästämällä siitä ilma ulos.

b) Jokaisen laitteen kanssa tehdyn työn jälkeen se on puhdistettava huolellisesti.

c) Tarkista suuttimien, venttiilien ja letkujen kunto järjestelmällisesti. Hankaava materiaali aiheuttaa letkujen seinämien kulumista.

d) Tyhjennä ilmankuivain järjestelmällisesti ilmasta suodatetusta vedestä.

e) Käytä puhdistusaineita, jotka eivät sisällä syövyttäviä aineita, jokaisen pinnan puhdistamiseen.

f) Kuivaa kaikki osat hyvin puhdistuksen jälkeen ennen laitteen uudelleenkäyttöä.

g) Säilytä laitetta kuivassa, viileässä paikassa, suojassa kosteudelta ja suoralta auringonvalolta.

4.4.2. Käytettyjen laitteiden hävittäminen

Älä hävitä tätä laitetta kunnallisen jätteen mukana. Toimita se sähkö- ja sähkölaitteiden kierrätys- ja keräyspisteeseen. Tarkista tuotteessa, käyttöohjeessa ja pakkauksessa oleva symboli. Laitteen valmistuksessa käytetyt muovit voidaan kierrättää niiden merkintöjen mukaisesti. Kierrättämällä osallistut merkittävästi ympäristönsuojeluun.

Ota yhteyttä paikallisiin viranomaisiin saadaksesi tietoa paikallisesta kierrätyskeskuksesta.

⚠

Deze handleiding is vertaald met behulp van machinevertaling. We hebben er alles aan gedaan om de vertaling nauwkeurig te maken, maar houd er rekening mee dat automatische vertalingen niet perfect zijn en niet bedoeld zijn om menselijke vertalers te vervangen. De officiële versie van de handleiding is in het Engels. Verschillen tussen de vertaalde versie en de originele Engelse versie zijn niet juridisch bindend. Als u vragen heeft over de nauwkeurigheid van de vertaling, raadpleeg dan de Engelse versie, die de officiële referentie is. Versies in andere talen zijn op aanvraag verkrijgbaar via info@expondo.com.

1. Technische gegevens

Tabel 1: Technische gegevens van het product

Parameterbeschrijving	Parameterwaarde
Productnaam	Draagbare zandstraler
Model	MSW-MS76A
Werkdruk [bar]	Maximaal 7,6
Luchtverbruik [l/min]	Maximaal 1000
Lengte van de lijn voor zandstralen	2,5
Korreligheid van het schuurmateriaal [mm]	0,2/0,7
Wielmaat [mm]	ϕ150 x34
Tankinhoud [l]	76
Grootte van de sproeiers [mm]	2.4 2.7 3.2 3.6
Afmetingen [breedte x diepte x hoogte; mm]	750x370x850
Gewicht [kg]	20

2. Algemene beschrijving

De gebruiksaanwijzing is bedoeld om het apparaat veilig en probleemloos te kunnen gebruiken. Het product is ontworpen en vervaardigd volgens strikte technische richtlijnen, met behulp van de modernste technologieën en componenten. Bovendien wordt het geproduceerd volgens de strengste kwaliteitsnormen.

GEBRUIK HET APPARAAT NIET TENZIJ U DEZE GEBRUIKERSHANDLEIDING GRONDIG HEBT GELEZEN EN BEGREPEN.

Om de levensduur van het apparaat te verlengen en een storingsvrije werking te garanderen, dient u het te gebruiken in overeenstemming met deze gebruikershandleiding en regelmatig onderhoud uit te voeren. De technische gegevens en specificaties in deze gebruikershandleiding zijn actueel. De fabrikant behoudt zich het recht voor om wijzigingen aan te brengen in het kader van kwaliteitsverbetering. Het apparaat is ontworpen om de risico's op geluidsemissie tot een minimum te beperken, rekening houdend met de technologische vooruitgang en mogelijkheden voor geluidsreductie.

2.1. Legende

Icon	Beschrijving
	Het product voldoet aan de relevante veiligheidsnormen.
	Lees voor gebruik de instructies.
	Het product moet gerecycled worden.
	**WAARSCHUWING!** of **LET OP!** of **ONTHOUD!** Van toepassing op de gegeven situatie. (algemeen waarschuwingsbord)
	Gebruik gehoorbescherming. Blootstelling aan hard geluid kan leiden tot gehoorverlies.
	Draag een beschermende bril.
	Draag een stofmasker (bescherming van de luchtwegen).
	Draag beschermende handschoenen.



LET OP! DE TEKENINGEN IN DEZE HANDLEIDING DIENEN UITSLUITEND TER ILLUSTRATIE EN KUNNEN OP SOMMIGE PUNTEN AFWIJKEN VAN HET DAADWERKELIJKE PRODUCT.

3. Gebruiksveiligheid



AANDACHT! LEES ALLE VEILIGHEIDSWAARSCHUWINGEN EN INSTRUCTIES. HET NIET OPVOLGEN VAN DE WAARSCHUWINGEN EN INSTRUCTIES KAN LEIDEN TOT ERNSTIG LETSEL OF ZELFS DE DOOD.

In de waarschuwingen en instructies worden de termen "apparaat" en "product" gebruikt om te verwijzen naar:

Draagbare zandstraler

3.1. Veiligheid op de werkplek

a) Zorg ervoor dat de werkplek schoon en goed verlicht is. Een rommelige of slecht verlichte werkplek kan leiden tot ongelukken. Probeer vooruit te denken, observeer wat er gebeurt en gebruik je gezonde verstand bij het werken met het apparaat.

b) Indien u schade constateert of constateert dat het apparaat niet naar behoren functioneert, dient u het onmiddellijk uit te schakelen en dit onmiddellijk aan een leidinggevende te melden.

c) Als u niet zeker weet of het product goed functioneert of als u schade constateert, neem dan contact op met het servicecentrum van de fabrikant.

d) Alleen het servicecentrum van de fabrikant mag het product repareren. Probeer dit niet zelf te doen!

e) Kinderen of onbevoegden hebben geen toegang tot een werkplek. Afleiding kan leiden tot verlies van controle over het apparaat.

f) Op plaatsen waar het risico op schade bijzonder groot is, moeten versterkte slangen worden gebruikt.

g) Het aan- en afkoppelen van de drukleiding moet gebeuren met de luchtklep gesloten.

h) Verhoog bij het starten van het apparaat geleidelijk de luchttoevoer om een goede werking te garanderen. Als u een abnormale werking van het apparaat constateert, koppel het dan onmiddellijk los van de perslucht en neem contact op met de serviceafdeling van de fabrikant.

i) Richt de luchtstroom niet op uzelf, andere mensen of dieren.

j) Het is niet toegestaan de toevoer van perslucht af te sluiten door drukleidingen te pletten of te buigen.

k) Gebruik het apparaat niet zonder dat het mondstuk gemonteerd is.

l) Het is omstanders verboden om op de werkplek te blijven.



LET OP! BESCHERM KINDEREN EN ANDERE OMSTANDERS TIJDENS HET GEBRUIK VAN HET APPARAAT.

3.2. Persoonlijke veiligheid

a) Gebruik het apparaat niet als u moe of ziek bent of onder invloed bent van alcohol, verdovende middelen of medicijnen die de bediening van het apparaat aanzienlijk kunnen beïnvloeden.

b) Gebruik uw gezond verstand en blijf alert tijdens het werken met het apparaat. Tijdelijk concentratieverlies tijdens het gebruik van het apparaat kan leiden tot ernstig letsel.

c) Gebruik persoonlijke beschermingsmiddelen zoals vereist voor het werken met het apparaat, zoals aangegeven in hoofdstuk 1 "Legenda". Het gebruik van correcte en goedgekeurde persoonlijke beschermingsmiddelen vermindert het risico op letsel.

d) Om te voorkomen dat het apparaat per ongeluk wordt ingeschakeld, controleert u of de schakelaar op UIT staat voordat u het apparaat op een stroombron aansluit.

e) Overschat uw mogelijkheden niet. Houd tijdens het gebruik van het apparaat uw evenwicht en stabiliteit . Dit zorgt voor betere controle over het apparaat in onverwachte situaties.

f) Draag geen losse kleding of sieraden. Houd haar, kleding en handschoenen uit de buurt van bewegende delen. Losse kleding, sieraden of lang haar kunnen vast komen te zitten in bewegende delen.

g) Verwijder alle afstelgereedschappen of sleutels voordat u het apparaat inschakelt. Een gereedschap of sleutel die in het draaiende deel van het apparaat achterblijft, kan letsel veroorzaken.

h) Het is noodzakelijk om de werkplek, vooral als deze klein is, te beveiligen tegen onbedoelde verplaatsing, bijvoorbeeld door deze te blokkeren met een bankschroef.

i) Tijdens het werken met het apparaat ontstaat stof dat schadelijke stoffen kan bevatten. Het is daarom noodzakelijk om het apparaat in een goed geventileerde ruimte te gebruiken en een beschermingsmasker met filter te dragen.

3.3. Veilig gebruik van het apparaat

a) Overbelast het apparaat niet. Gebruik het juiste gereedschap voor de taak. Een correct gekozen apparaat voert de taak waarvoor het is ontworpen beter en veiliger uit.

b) Zorg ervoor dat de drukleiding is losgekoppeld voordat u aanpassingen uitvoert, accessoires vervangt of werkzaamheden aan het apparaat uitvoert. Een dergelijke preventieve maatregel vermindert het risico op een ongeval.

c) Wanneer u het apparaat niet gebruikt, bewaar het dan op een veilige plaats, buiten bereik van kinderen en personen die het apparaat niet kennen en de gebruiksaanwijzing niet hebben gelezen. Het apparaat kan gevaarlijk zijn voor onervaren gebruikers.

d) Houd het apparaat in perfecte technische staat. Controleer het vóór elk gebruik op algemene schade, met name bewegende onderdelen op gebarsten onderdelen of elementen, en op andere omstandigheden die de veilige werking van het apparaat kunnen beïnvloeden. Indien schade wordt geconstateerd, dient u het apparaat vóór gebruik ter reparatie aan te bieden.

e) Houd het apparaat buiten bereik van kinderen.

f) Reparatie of onderhoud van het apparaat dient te worden uitgevoerd door gekwalificeerde personen, uitsluitend met originele reserveonderdelen. Dit garandeert een veilig gebruik.

g) Om de operationele integriteit van het apparaat te waarborgen, mag u de fabrieksmatig aangebrachte beschermingselementen niet verwijderen en mag u geen schroeven losdraaien.

h) Bij het transporteren en hanteren van het apparaat tussen het magazijn en de bestemming dienen de beginselen voor gezondheid en veiligheid op het werk voor handmatige transporthandelingen in acht te worden genomen die gelden in het land waar het apparaat zal worden gebruikt.

i) Vermijd situaties waarin het apparaat tijdens gebruik uitvalt door overbelasting. Dit kan leiden tot oververhitting van de aandrijfelementen en schade aan het apparaat.

j) Draag of hang het apparaat niet aan de drukleiding.

k) Onderhoudswerkzaamheden en vervangingen van slangen, sproeiers en dergelijke mogen uitsluitend worden uitgevoerd wanneer de persluchttoevoer is uitgeschakeld en de tank drukloos is.

l) De lucht moet worden gebruikt om het apparaat te voeden. Het gebruik van andere gassen is verboden.

m) Het is noodzakelijk om het apparaat verticaal te vervoeren.

n) Speciaal voor zandstralers ontworpen zandstraalmateriaal mag uitsluitend in het apparaat worden gebruikt. Gewoon zand is verboden.

o) Telkens wanneer het apparaat wordt vervoerd of niet wordt gebruikt, is het noodzakelijk de druk in de zandtank te verlagen. De drukmeter moet de waarde 0 aangeven.



LET OP! ONDANKS HET VEILIGE ONTWERP VAN HET APPARAAT EN DE BESCHERMENDE VOORZIENINGEN, EN ONDANKS DE EXTRA ELEMENTEN DIE DE GEBRUIKER BESCHERMEN, BESTAAT ER NOG STEEDS EEN KLEIN RISICO OP EEN ONGEVAL OF LETSEL BIJ GEBRUIK VAN HET APPARAAT. BLIJF ALERT EN GEBRUIK UW GEZOND VERSTAND BIJ HET GEBRUIK VAN HET APPARAAT.

4. Gebruik richtlijnen

Dit apparaat reinigt verschillende soorten oppervlakken van roest, vuil, etc. met behulp van een stroom perslucht met schuurdeeltjes die bedoeld zijn voor zandstralen.

De gebruiker is aansprakelijk voor schade die ontstaat door onbedoeld gebruik van het apparaat.

4.1. Apparaatbeschrijving



Nummer	Beschrijving
1	Aansluiting op de luchttoevoerleiding
2	Waar je zand in giet
3	Transportgreep
4	Veiligheidsklep
5	Tank
6	Wielen
7	Zandstraalslang
8	Aansluiting voor zandstraalslang
9	Steun
10	Koker
11	Hoofdbeschermer

De gedetailleerde productbeschrijving luidt als volgt:

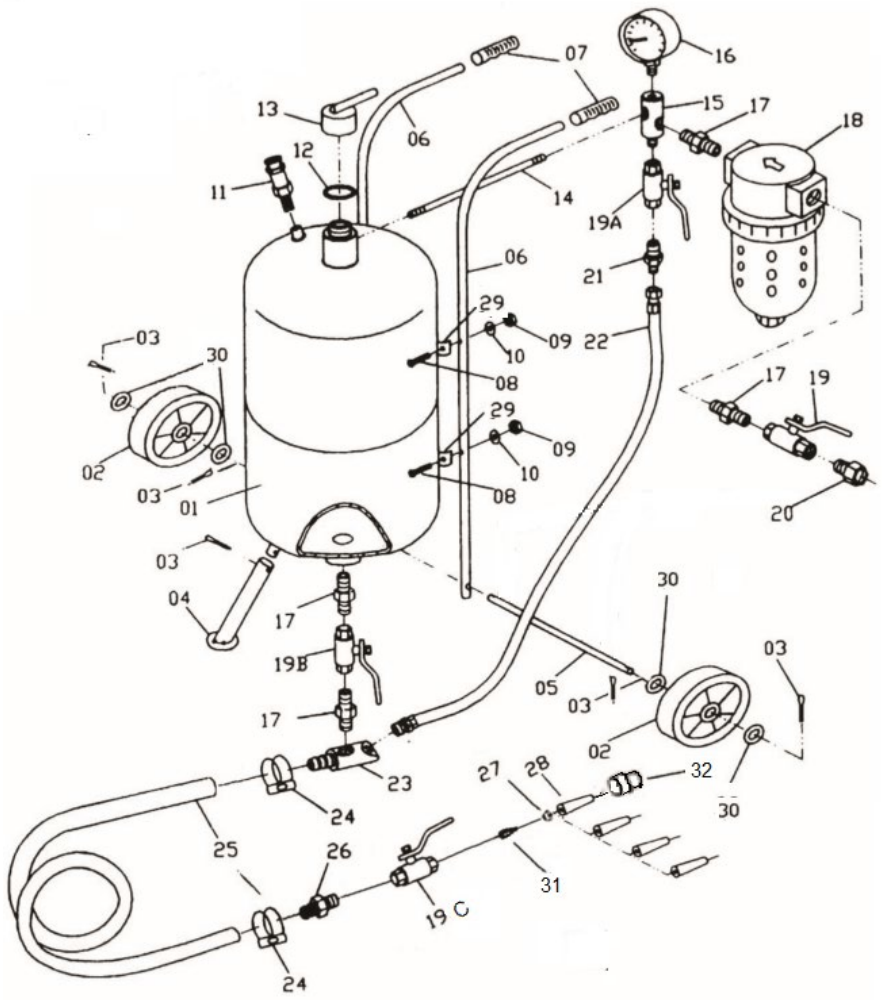

Nummer	Beschrijving
1	Tank
2	Wiel
3	Bevestigingsmiddel
4	Steun
5	Wielas
6	Transportgreep
7	Handgreep
8	Schroef
9	Moer
10	Wasmachine
11	Veiligheidsklep
12	Pakking
13	Sluiting voor zandstorten
14	Buis
15	Driewegadapter
16	Manometer
17	Tweezijdige tepel
18	Luchtontvochtiger
19	Hoofdluchtklep 3/8''
20	Mannelijke-vrouwelijke connector

21	Tweezijdige tepel
22	Luchtslang
23	Zanduitlaatpijp
24	Klemband
25	Zandstraallijn
26	Nippel
27	Pakking
28	Keramisch mondstuk
29	Greep voor het bevestigen van de handgreep
30	Wasmachine
31	Koppeling
32	Moerbevestigingsmondstuk

4.2. Voorbereiden op gebruik

Leg de straalketel horizontaal neer en monteer de transportgrepen, de steun en de wielen zoals aangegeven in de onderstaande afbeelding. De onderdelen zijn beschreven in het vorige punt.

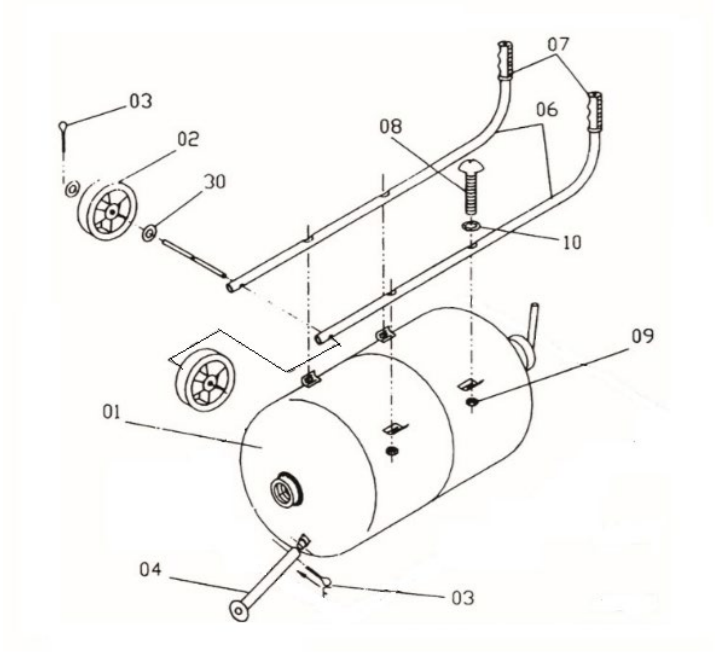

Sluit de zandstraalleiding aan door deze met een klemband aan de zanduitlaatbuis te bevestigen.

Montage van het mondstuk:

Monteer het geselecteerde mondstuk volgens de onderstaande afbeelding.

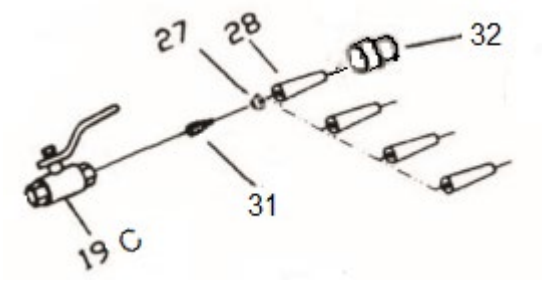

Voordat u de persluchtleiding aansluit, moet u er altijd voor zorgen dat de hoofdluchtklep gesloten is. Sluit de persluchttoevoerleiding aan op de mannelijke-vrouwelijke koppeling (20). Zorg ervoor dat deze correct is gemonteerd en niet los kan raken onder invloed van de persluchtdruk. Om vocht te verwijderen dat de werking van het apparaat kan verstoren, wordt de lucht gedroogd met een luchtontvochtiger.

De minimale doorsnede van de luchttoevoerleiding is ½''. Gebruik van een leiding met een kleinere doorsnede leidt tot storingen in het apparaat. Voor nozzles met een grotere doorsnede is het raadzaam een kabel met een grotere doorsnede te gebruiken.

4.2.1. Het water uit de luchtontvochtiger laten lopen

1) Sluit de hoofdluchtkraan. Het is tevens aan te raden de druk uit de tank te halen.
2) Druk op de rode vergrendeling op de luchtontvochtiger en draai, terwijl u deze ingedrukt houdt, het onderste deel van de luchtontvochtiger naar rechts.
3) Haal de tank eruit en maak hem leeg.
4) Monteer het reservoir van de luchtontvochtiger op dezelfde manier als bij de demontage.

Om een optimale en correcte werking van het apparaat te garanderen, is het noodzakelijk om de efficiëntie van de compressor goed te selecteren in verhouding tot het luchtverbruik van de ontvangende apparaten.

Het apparaat moet op een veilige afstand van de compressor worden gebruikt, om te voorkomen dat er stof of schurende materialen in het apparaat terechtkomen.

4.3. Apparaatgebruik

Let op: Gebruik het apparaat uitsluitend en alleen rechtopstaand!

4.3.1. Het apparaat inschakelen

- Sluit de persluchttoevoerleiding aan. Stel de gewenste werkdruk op de compressor in, die de maximale waarde voor het apparaat niet mag overschrijden.
- Giet het zand in de tank.
- Zet de 3/8" hoofdluchtklep (19) in de open stand. Deze wordt gebruikt om de luchtstroom van de compressor naar het apparaat te regelen.
- Open voorzichtig de 3/8" gasklep (19a). Deze wordt gebruikt om de luchtstroom te regelen die het zand uit de zanduitlaatbuis naar het mondstuk trekt.
- Let op: Gebruik het apparaat uitsluitend rechtopstaand.
- Open voorzichtig de tankklep (19b), een klep die de hoeveelheid zand regelt die uit de tank naar de zanduitlaatbuis stroomt.
- Zet de klep van de straalleiding (19c) in de open stand - een klep die de luchtstroom met zand door het mondstuk regelt.
- Open de 3/8" gasklep (19a) totdat het zand in de lucht verschijnt die uit het mondstuk komt.
- Stel de gewenste instellingen in .

- Het is raadzaam om de werking van het apparaat eerst op een klein oppervlak te testen, om zo de reactie van het materiaal op het zandstralen te bekijken.

4.3.2. Het verlagen van de luchtdruk in de tank

Draag persoonlijke beschermingsmiddelen, zoals een ademhalingsbescherming, een veiligheidsbril en handschoenen.

- Controleer of de hoofdluchtklep in de gesloten stand staat.
- Zet de klep van de zandstraalleiding in de open stand, wacht tot de waarde "0" op de manometer verschijnt

4.3.3. Zand in de tank gieten

- Zorg ervoor dat het straalzand niet vochtig is en geen verstoppingen veroorzaakt in de tankklep, de zanduitlaatbuis, de zandstraalleiding, de klep en het mondstuk van de zandstraalleiding en andere onderdelen van het apparaat.
- Draag persoonlijke beschermingsmiddelen, zoals een ademhalingsbescherming, een veiligheidsbril en handschoenen.
- Verlaag de luchtdruk in de tank.
- Draai de dop van de zanduitloop los. Plaats de trechter met zeef in het gat en giet er vervolgens de juiste hoeveelheid zand in. Let op: Gebruik de trechter niet zonder zeef. Er kunnen grotere klonten in het zand zitten die tot een defect van het apparaat kunnen leiden. Let op: Vul de tank niet meer dan ca. ¾ van de totale tankinhoud. Bij een hoge luchtvochtigheid is het niet raadzaam om de tank tot het maximum te vullen; giet in dat geval kleinere hoeveelheden zand in de tank en vul de tank geleidelijk.
- Verwijder de trechter. Draai de sluiting vast.
- Sluit de klep van de straalleiding, open de luchtkraan en controleer of het zandstortpunt goed vastzit en of er geen luchtlekken zijn.

Zandstraalmaterialen absorberen vaak veel water. Als er ongebruikt zand in de tank blijft zitten, kan dit ervoor zorgen dat het zand doorweekt raakt. Dit kan leiden tot verstopping van de uitlaten van het apparaat, sproeiers, etc.

In de machine moet schuurmateriaal worden gebruikt met een korrelgrootte van 0,2 ÷ 0,7 mm.

Het gebruik van de volgende schuurmiddelen is toegestaan:

- Kwarts schuurmiddel / zand
- Aloxiet
- Gietijzeren schot
- Gegoten stalen kogels
- Glazen microbolletjes
- Siliciumcarbide

Om optimale prestaties te verkrijgen, wordt aanbevolen het apparaat te gebruiken met een werkdruk tussen 4,5 en 7,5 bar.

Indien de maximale werkdruk wordt overschreden, moet het veiligheidsventiel in werking treden.

4.4. Reiniging en onderhoud

4.4.1. Algemene instructies

a) Voordat u met de reiniging van het apparaat begint , moet u het loskoppelen van de bron van de perslucht en vervolgens de druk in de zandtank verlagen door de lucht eruit te laten.

b) Na elke bewerking met het apparaat is het noodzakelijk het grondig te reinigen.

c) Controleer systematisch de staat van sproeiers, kleppen en slangen. Het schurende materiaal veroorzaakt slijtage van de slangwanden.

d) Leeg de luchtontvochtiger systematisch om het water dat uit de lucht is gefilterd, te verwijderen.

e) Gebruik reinigingsmiddelen zonder bijtende stoffen om elk oppervlak schoon te maken.

f) Droog alle onderdelen na het reinigen goed af voordat u het apparaat opnieuw gebruikt.

g) Bewaar het apparaat op een droge, koele plaats, waar het niet wordt blootgesteld aan direct zonlicht.

4.4.2. Afvoeren van gebruikte apparaten

Gooi dit apparaat niet weg bij het huishoudelijk afval. Lever het in bij een inzamelpunt voor elektrische en elektronische apparaten. Controleer het symbool op het product, de gebruiksaanwijzing en de verpakking. De kunststoffen waaruit het apparaat is vervaardigd, kunnen worden gerecycled volgens de markeringen. Door te recyclen, levert u een belangrijke bijdrage aan de bescherming van ons milieu.

Neem contact op met uw plaatselijke overheid voor informatie over uw lokale recyclingbedrijf.

⚠

Denne brukerhåndboken er oversatt med maskinoversettelse. Vi har gjort vårt ytterste for å sikre at oversettelsen er nøyaktig, men vær oppmerksom på at automatiserte oversettelser ikke er perfekte og ikke er ment å erstatte menneskelige oversettere. Den offisielle versjonen av brukerhåndboken er på engelsk. Eventuelle forskjeller mellom den oversatte versjonen og den originale engelske versjonen er ikke juridisk bindende. Hvis du har spørsmål om nøyaktigheten av oversettelsen, kan du se den engelske versjonen, som er den offisielle referansen. Flere språkversjoner er tilgjengelige på forespørsel via info@expondo.com.

1. Tekniske data

Tabell 1: Tekniske data for produktet

Parameterbeskrivelse	Parameterverdi
Produktnavn	Bærbar sandblåser
Modell	MSW-MS76A
Arbeidstrykk [bar]	Maks 7,6
Luftforbruk [l/min]	Maks 1000
Lengde på linjen for sandblåsing	2,5
Kornighet på slipemateriale [mm]	0,2/0,7
Hjulstørrelse [mm]	ϕ150 x34
Tankkapasitet [l]	76
Størrelse på dyser [mm]	2.4 2.7 3.2 3.6
Mål [bredde x dybde x høyde; mm]	750x370x850
Vekt [kg]	20

2. Generell beskrivelse

Brukerhåndboken er utformet for å hjelpe til med sikker og problemfri bruk av enheten. Produktet er designet og produsert i samsvar med strenge tekniske retningslinjer, ved bruk av toppmoderne teknologi og komponenter. I tillegg er det produsert i samsvar med de strengeste kvalitetsstandardene.

IKKE BRUK ENHETEN MED MINDRE DU HAR LEST OG FORSTÅTT DENNE BRUKERHÅNDBOKEN GRUNDIG.

For å øke produktets levetid og sikre problemfri drift, bruk den i samsvar med denne brukerhåndboken og utfør regelmessig vedlikeholdsoppgaver. De tekniske dataene og spesifikasjonene i denne brukerhåndboken er oppdaterte. Produsenten forbeholder seg retten til å gjøre endringer knyttet til kvalitetsforbedring. Enheten er konstruert for å redusere støyrisikoen til et minimum, med tanke på teknologiske fremskritt og muligheter for støyreduksjon.

2.1. Legende

Ikon	Beskrivelse
	Produktet oppfyller de relevante sikkerhetsstandardene.
	Les instruksjonene før bruk.
	Produktet må resirkuleres.
	**ADVARSEL!** eller **FORSIKTIG!** eller **HUSK!** Gjelder den gitte situasjonen. (generelt varselskilt)
	Bruk hørselsvern. Eksponering for høy støy kan føre til hørselstap.
	Bruk vernebriller.
	Bruk støvmaske (beskyttelse av luftveiene).
	Bruk vernehansker.



VÆR OPPMERKSOM PÅ! TEGNINGENE I DENNE HÅNDBOKEN ER KUN MENT SOM ILLUSTRASJON, OG KAN AVVIKE FRA DET FAKTISKE PRODUKTET PÅ NOEN DETALJER.

3. Brukssikkerhet



OPPMERKSOMHET! LES ALLE SIKKERHETSADVARSLER OG ALLE INSTRUKSJONER. UNNLATELSE AV Å FØLGE ADVARSLENE OG INSTRUKSJONENE KAN FØRE TIL ALVORLIG SKADE ELLER DØD.

Begrepene «enhet» eller «produkt» brukes i advarslene og instruksjonene for å referere til:

Bærbar sandblåser

3.1. Sikkerhet på arbeidsplassen

a) Sørg for at arbeidsplassen er ren og godt opplyst. En rotete eller dårlig opplyst arbeidsplass kan føre til ulykker. Prøv å tenke fremover, observer hva som skjer og bruk sunn fornuft når du arbeider med enheten.

b) Hvis du oppdager skade eller uregelmessig drift, må du umiddelbart slå av apparatet og rapportere det til en overordnet uten forsinkelse.

c) Hvis du er usikker på om produktet fungerer som det skal, eller hvis du finner skader, kan du kontakte produsentens servicesenter.

d) Bare produsentens servicesenter kan utføre reparasjoner på produktet. Ikke forsøk å utføre reparasjonene selv!

e) Barn eller uvedkommende har ikke adgang til en arbeidsstasjon. En distraksjon kan føre til tap av kontroll over enheten.

f) Forsterkede slanger må brukes på steder med særlig risiko for skade.

g) Tilkobling og frakobling av trykkledningen skal gjøres med lukket luftventil.

h) Når du starter apparatet, øk lufttilførselen gradvis for å sikre at det fungerer som det skal. Hvis du oppdager unormal drift av apparatet, koble det umiddelbart fra trykkluften og kontakt produsentens serviceverksted.

i) Ikke rett luftstrømmen mot deg selv, andre mennesker eller dyr.

j) Det er ikke tillatt å stenge av trykklufttilførselen ved å knuse eller bøye trykkledningene.

k) Ikke bruk apparatet uten at dysen er montert.

l) Det er forbudt for tilskuere å oppholde seg på arbeidsplassen.



HUSK! BESKYTT BARN OG ANDRE TILSKUERE NÅR DU BRUKER ENHETEN.

3.2. Personlig sikkerhet

a) Ikke bruk enheten når du er trøtt, syk eller påvirket av alkohol, narkotika eller medisiner som kan svekke evnen til å bruke enheten betydelig.

b) Bruk sunn fornuft og vær oppmerksom når du arbeider med enheten. Midlertidig tap av konsentrasjon mens du bruker enheten kan føre til alvorlige skader.

c) Bruk personlig verneutstyr som kreves for arbeid med enheten, spesifisert i avsnitt 1 «Forklaring». Bruk av riktig og godkjent personlig verneutstyr reduserer risikoen for skade.

d) For å forhindre at enheten slås på ved et uhell, må du sørge for at bryteren er i AV-posisjon før du kobler den til en strømkilde.

e) vær stabil til enhver tid når du bruker enheten . Dette vil sikre bedre kontroll over enheten i uventede situasjoner.

f) Ikke bruk løse klær eller smykker. Hold hår, klær og hansker unna bevegelige deler. Løse klær, smykker eller langt hår kan sette seg fast i bevegelige deler.

g) Fjern alt justeringsverktøy eller skiftenøkler før du slår på enheten. Et verktøy eller en skiftenøkkel som blir liggende igjen i den roterende delen av enheten kan forårsake skade.

h) Det er nødvendig å sikre arbeidsplassen, spesielt en liten arbeidsplass, mot utilsiktet forskyvning, for eksempel ved å blokkere den ved hjelp av en skrustikke.

i) Under bruk av apparatet dannes det støv som kan inneholde skadelige stoffer. Det er nødvendig å bruke apparatet i et godt ventilert rom og bruke en beskyttelsesmaske med filter.

3.3. Sikker bruk av enheten

a) Ikke overbelast enheten. Bruk riktig verktøy for den gitte oppgaven. En riktig valgt enhet vil utføre oppgaven den er designet for bedre og på en tryggere måte.

b) Sørg for at trykkledningen er frakoblet før du prøver å justere, bytte ut tilbehør eller utføre arbeid på enheten. Et slikt forebyggende tiltak reduserer risikoen for en ulykke.

c) Når den ikke er i bruk, oppbevares den på et trygt sted, utilgjengelig for barn og personer som ikke er kjent med enheten og som ikke har lest brukerhåndboken. Enheten kan utgjøre en fare i hendene på uerfarne brukere.

d) Hold enheten i perfekt teknisk stand. Før hver bruk må du kontrollere den for generell skade, spesielt for bevegelige komponenter for sprukne deler eller elementer, og for andre forhold som kan påvirke enhetens sikre drift. Hvis det oppdages skader, må du levere enheten inn til reparasjon før bruk.

e) Oppbevar enheten utilgjengelig for barn.

f) Reparasjon eller vedlikehold av enheten skal utføres av kvalifiserte personer, og kun med originale reservedeler. Dette vil sikre sikker bruk.

g) For å sikre enhetens driftssikkerhet, må du ikke fjerne fabrikkmonterte vern og ikke løsne noen skruer.

h) Ved transport og håndtering av enheten mellom lageret og destinasjonen, følg prinsippene for arbeidsmiljø og sikkerhet for manuell transport som gjelder i landet der enheten skal brukes.

i) Unngå situasjoner der enheten slutter å virke under bruk på grunn av overbelastning. Dette kan føre til overoppheting av drivelementene og skade på enheten.

j) Ikke bær eller heng apparatet etter trykkledningen.

k) Vedlikeholdsarbeid og utskifting av slanger, dyser osv. må kun utføres når trykklufttilførselen er slått av og tanken er tømt for trykk.

l) Luften skal brukes til å forsyne enheten. Det er forbudt å bruke andre gasser.

m) Det er nødvendig å transportere enheten i vertikal stilling.

n) Materiale for sandblåsing som er spesielt utviklet for sandblåsere, må kun og utelukkende brukes i enheten. Det er forbudt å bruke vanlig sand.

o) Når enheten transporteres eller ikke brukes, er det nødvendig å redusere trykket i sandtanken. Trykkmåleren skal vise verdien 0.



OBS! TIL TROSS FOR APPARATETS SIKRE UTFORMING OG BESKYTTELSESFUNKSJONER, OG TIL TROSS FOR BRUK AV TILLEGGSELEMENTER SOM BESKYTTER OPERATØREN, ER DET FORTSATT EN LITEN RISIKO FOR ULYKKER ELLER SKADER VED BRUK AV APPARATET. VÆR OPPMERKSOM OG BRUK SUNN FORNUFT NÅR DU BRUKER APPARATET.

4. Bruk retningslinjer

Denne enheten rengjør ulike typer overflater fra rust, urenheter osv. ved hjelp av en strøm av trykkluft med partikler av slipende materiale beregnet for sandblåsing.

Brukeren er ansvarlig for eventuelle skader som følge av utilsiktet bruk av enheten.

4.1. Enhetsbeskrivelse



Tall	Beskrivelse
1	Kontakt til lufttilførselsledningen

2	Der du heller sand i
3	Transportgrep
4	Sikkerhetsventil
5	Tank
6	Hjul
7	Sandblåsingsslange
8	Koblingspunkt til sandblåsingsslange
9	Støtte
10	Trakt
11	Hodebeskytter

Den detaljerte produktbeskrivelsen er som følger:

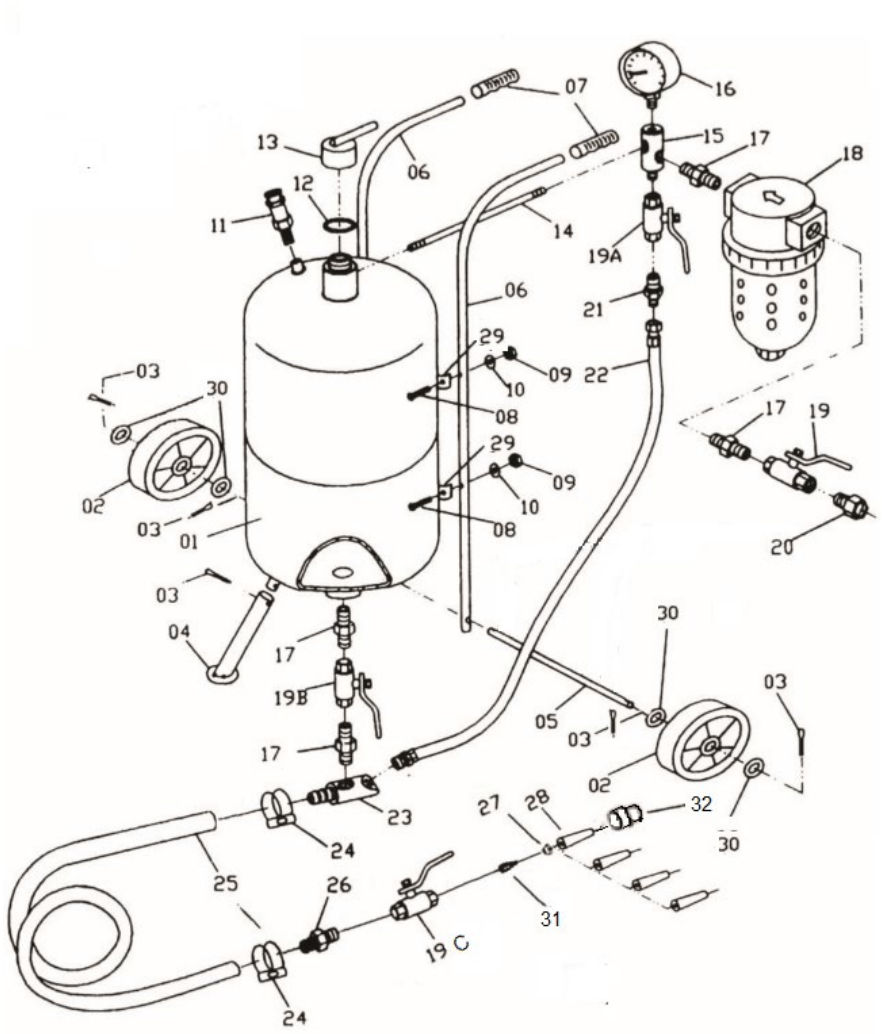

Tall	**Beskrivelse**
1	Tank
2	Hjul
3	Festemiddel
4	Støtte
5	Hjulaksel
6	Transportgrep
7	Griphåndtak
8	Skru

9	Nøtt
10	Vaskemaskin
11	Sikkerhetsventil
12	Pakning
13	Lukking for sandhelling
14	Rør
15	Treveisadapter
16	Manometer
17	Tosidig brystvorte
18	Luftavfukter
19	Hovedluftventil 3/8''
20	Hann-hunn-kontakt
21	Tosidig brystvorte
22	Luftslange
23	Sandutløpsrør
24	Klemmebånd
25	Sandblåsingslinje
26	Brystvorte
27	Pakning
28	Keramisk dyse
29	Grep for feste av håndtaket
30	Vaskemaskin
31	Kopling
32	Mutterfestedyse

4.2. Klargjøring til bruk

Legg sandblåsertanken horisontalt, monter transporthåndtakene, støtten og hjulene på måten vist i figuren nedenfor. Delene er beskrevet i forrige punkt.

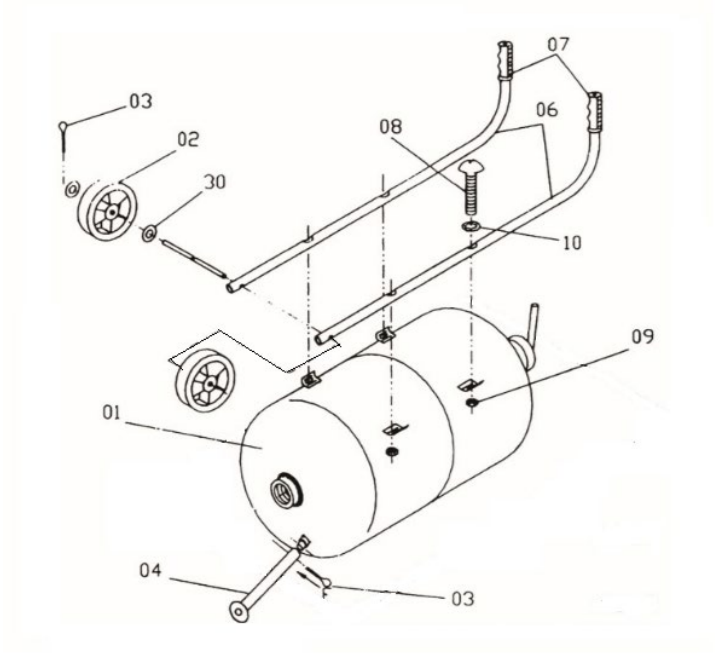

Koble sandblåsingsledningen til sandutløpsrøret med et klemmebånd.

Montering av dysen:

Monter den valgte dysen i henhold til figuren nedenfor.

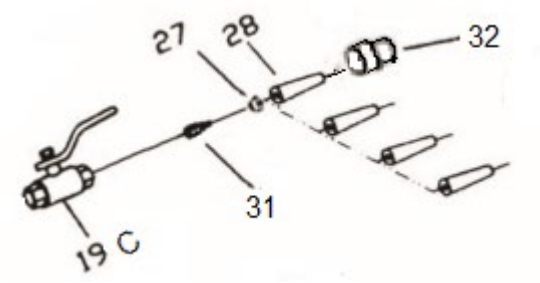

Før tilkobling av trykkluftledningen er det alltid nødvendig å forsikre seg om at hovedluftventilen er i lukket posisjon. Koble trykkluftforsyningsledningen til hann-hunn-koblingen (20). Forsikre deg om at den er riktig montert og at den ikke løsner under påvirkning av trykklufttrykket. For å fjerne fuktighet som kan forårsake problemer i enhetens drift, tørkes luften av en avfukter.

Minimumstverrsnittet på lufttilførselsledningen er ½ tomme. Bruk av en ledning med mindre tverrsnitt vil føre til feil på enheten. For dyser med bredere tverrsnitt anbefales det å bruke en kabel med større tverrsnitt.

4.2.1. Tømming av vann fra avfukteren

1) Steng hovedluftventilen, det anbefales også å tømme tanken for trykk.
2) Trykk på den røde låsen på avfukteren, og hold den inne, og vri den nedre delen av avfukteren mot høyre.
3) Ta ut og tøm tanken.
4) Monter avfuktertanken på samme måte som ved demontering.

For å sikre optimal og korrekt drift av enheten, er det nødvendig å velge kompressorens effektivitet riktig i forhold til luftforbruket til mottakerenhetene.

Apparatet bør brukes i sikker avstand fra kompressoren for å forhindre at støv med slipende materialer kommer inn i det.

4.3. Enhetsbruk

Merk: Bruk apparatet kun og utelukkende i oppreist stilling!

4.3.1. Slå på enheten

- Koble til trykkluftforsyningsledningen. Still inn ønsket arbeidstrykk på kompressoren, som ikke skal overstige enhetens maksimale verdi.
- Hell sanden i tanken.
- Sett hovedluftventilen på 3/8" (19) i åpen posisjon – brukes til å regulere luftstrømmen fra kompressoren til enheten.
- Åpne forsiktig 3/8" strupeventilen (19a) – som brukes til å justere luftstrømmen som trekker sanden fra sandutløpsrøret mot dysen.
- Merk: Bruk kun og utelukkende enheten i oppreist stilling.

- Åpne forsiktig tankventilen (19b) – en ventil som regulerer mengden sand som kommer ut fra tanken til sandutløpsrøret.
- Sett sandblåsingsventilen (19c) i åpen posisjon – en ventil som regulerer luftstrømmen med sand gjennom dysen.
- Åpne 3/8" gassventilen (19a) til sanden kommer til syne i luften som kommer ut av dysen.
- Angi de foretrukne innstillingene .
- Det anbefales å kontrollere enhetens drift på et lite område for å sjekke materialets reaksjon på sandblåsing.

4.3.2. Senking av lufttrykket i tanken

Ta på personlig verneutstyr, dvs. øvre åndedrettsvern, vernebriller og hansker.

- Kontroller om hovedluftventilen er i lukket posisjon.
- Sett sandblåsingsventilen i åpen posisjon, vent til verdien "0" vises på manometeret.

4.3.3. Helle sand i tanken

- Sørg for at sandblåsingssanden ikke er fuktig og ikke blokkerer tankventilen, sandutløpsrøret, sandblåsingsledningen, sandblåsingsledningens ventil og dyse og andre enhetskomponenter.
- Ta på personlig verneutstyr, dvs. øvre åndedrettsvern, vernebriller og hansker.
- Senk lufttrykket i tanken.
- Skru av lukkingen på sandhellepunktet. Sett trakten med sil i hullet, og hell deretter i riktig mengde sand. Merk: Ikke bruk trakten uten sil. Det kan være større klumper i sanden som kan føre til at enheten svikter. MERK: Ikke fyll tanken med ca. ¾ av den totale kapasiteten. Ved høy luftfuktighet anbefales det ikke å fylle tanken helt. Det er nødvendig å helle mindre porsjoner sand i tanken og fylle den gradvis opp.
- Fjern trakten. Stram til lukkingen.
- Lukk ventilen på sandblåsingsledningen, åpne luftventilen og kontroller om sandhellepunktet er ordentlig strammet og om det ikke er noen luftlekkasjer.

Sandblåsingsmaterialer absorberer ofte vann i stor grad, derfor kan det å bli liggende igjen ubrukt sand i tanken føre til at sanden blir gjennomvåt og dermed blokkering av utløpene til enheten, dysene osv.

I maskinen må det brukes slipemiddel med en kornighet på 0,2 ÷ 0,7 mm.

Bruk av følgende slipemidler er tillatt:

- Slipemiddel/sand til kvarts
- Aloksitt
- Støpejernsskudd
- Støpt stålskudd

- Glassmikrosfærer
- Silisiumkarbid

For å oppnå best mulig ytelse anbefales det å bruke enheten med et driftstrykk mellom 4,5 og 7,5 bar.

Hvis maksimalt arbeidstrykk overskrides, skal sikkerhetsventilen fungere.

4.4. Rengjøring og vedlikehold

4.4.1. Generelle instruksjoner

a) Før du begynner å rengjøre enheten , er det nødvendig å koble den fra trykkluftkilden og deretter redusere trykket i sandtanken ved å slippe ut luften.

b) Etter hvert arbeid med enheten er det nødvendig å rengjøre den grundig.

c) Kontroller systematisk tilstanden til dyser, ventiler og slanger. Slipemiddelet forårsaker slitasje på slangeveggene.

d) Tøm systematisk vannet som er filtrert ut fra luften fra avfukteren.

e) Bruk rengjøringsmidler uten etsende stoffer for å rengjøre hver overflate.

f) Tørk alle delene godt etter rengjøring før apparatet brukes igjen.

g) Oppbevar enheten på et tørt, kjølig sted, fritt for fuktighet og direkte sollys.

4.4.2. Avhending av brukte enheter

Ikke kast denne enheten i kommunalt avfall. Lever den til et gjenvinnings- og innsamlingssted for elektriske apparater. Sjekk symbolet på produktet, bruksanvisningen og emballasjen. Plasten som brukes til å produsere enheten kan resirkuleres i samsvar med merkingen. Ved å velge å resirkulere bidrar du betydelig til å beskytte miljøet vårt.

Kontakt lokale myndigheter for informasjon om ditt lokale gjenvinningsanlegg.

⚠

Denna användarmanual har översatts med maskinöversättning. Vi har gjort allt vi kan för att säkerställa att översättningen är korrekt, men observera att automatiserade översättningar inte är perfekta och inte är avsedda att ersätta mänskliga översättare. Den officiella versionen av användarmanualen är på engelska. Eventuella skillnader mellan den översatta versionen och den ursprungliga engelska versionen är inte juridiskt bindande. Om du har några frågor om översättningens noggrannhet, vänligen hänvisa till den engelska versionen, som är den officiella referensen. Fler språkversioner finns tillgängliga på begäran via info@expondo.com.

1. Tekniska data

Tabell 1: Produktens tekniska data

Parameterbeskrivning	Parametervärde
Produktnamn	Bärbar sandbläster
Modell	MSW-MS76A
Arbetstryck [bar]	Max 7,6
Luftförbrukning [l/min]	Max 1000
Linans längd för sandblästring	2,5
Slipmedels kornighet [mm]	0,2/0,7
Hjulstorlek [mm]	ϕ150 x34
Tankkapacitet [l]	76
Munstyckens storlek [mm]	2.4 2,7 3.2 3.6
Mått [bredd x djup x höjd; mm]	750x370x850
Vikt [kg]	20

2. Allmän beskrivning

Bruksanvisningen är utformad för att underlätta säker och problemfri användning av enheten. Produkten är designad och tillverkad i enlighet med strikta tekniska riktlinjer, med hjälp av den senaste tekniken och komponenterna. Dessutom är den producerad i enlighet med de strängaste kvalitetsstandarderna.

ANVÄND INTE ENHETEN OM DU IKKE HAR LÄST OCH FÖRSTÅTT DENNA ANVÄNDARHANDBOK NOGGRANT.

För att öka produktens livslängd och säkerställa problemfri drift, använd den i enlighet med denna användarmanual och utför regelbundet underhåll. De tekniska uppgifterna och specifikationerna i denna användarmanual är aktuella. Tillverkaren förbehåller sig rätten att göra ändringar i samband med kvalitetsförbättringar. Enheten är konstruerad för att minska riskerna för bulleremission till ett minimum, med hänsyn till tekniska framsteg och möjligheter till bullerreducering.

2.1. Legend

Ikon	Beskrivning
	Produkten uppfyller gällande säkerhetsstandarder.
	Läs instruktionerna före användning.
	Produkten måste återvinnas.
	**VARNING!** eller **VARNING!** eller **KOM IHÅG!** Gäller för den givna situationen. (allmän varningsskylt)
	Använd hörselskydd. Exponering för höga ljud kan leda till hörselnedsättning.
	Använd skyddsglasögon.
	Använd dammmask (andningsskydd).
	Använd skyddshandskar.



OBSERVERA! RITNINGARNA I DENNA MANUAL ÄR ENDAST AVSEDDA SOM ILLUSTRATION OCH KAN I VISSA DETALJER SKILJA SIG FRÅN DEN FAKTISKA PRODUKTEN.

3. Användningssäkerhet



UPPMÄRKSAMHET! LÄS ALLA SÄKERHETSVARNINGAR OCH INSTRUKTIONER. UNDERLÅTENHET ATT FÖLJA VARNINGARNA OCH INSTRUKTIONERNA KAN LEDA TILL ALLVARLIGA SKADOR ELLER TILL OCH MED DÖDSFALL.

Termerna "enhet" eller "produkt" används i varningar och instruktioner för att hänvisa till:

Bärbar sandbläster

3.1. Säkerhet på arbetsplatsen

a) Se till att arbetsplatsen är ren och väl upplyst. En stökig eller dåligt upplyst arbetsplats kan leda till olyckor. Försök att tänka framåt, observera vad som händer och använd sunt förnuft när du arbetar med enheten.

b) Om du upptäcker skador eller oregelbunden funktion, stäng omedelbart av enheten och rapportera det till en handledare utan dröjsmål.

c) Om du är osäker på om produkten fungerar korrekt eller om du upptäcker skador, vänligen kontakta tillverkarens servicecenter.

d) Endast tillverkarens servicecenter får utföra reparationer på produkten. Försök inte att utföra reparationerna själv!

e) Barn eller obehöriga personer får inte vistas på en arbetsstation. En distraktion kan leda till att de förlorar kontrollen över enheten.

f) Förstärkta slangar måste användas på platser där det finns särskilt stor risk för skador.

g) Anslutning och frånkoppling av tryckledningen ska göras med stängd luftventil.

h) När du startar enheten, öka lufttillförseln till enheten gradvis för att säkerställa att den fungerar korrekt. Om du märker något onormalt hos enheten, koppla bort den omedelbart från tryckluften och kontakta tillverkarens serviceverkstad.

i) Rikta inte luftströmmen mot dig själv, andra människor eller djur.

j) Det är inte tillåtet att avbryta tryckluftstillförseln genom att krossa eller böja tryckledningar.

k) Använd inte apparaten utan att munstycket är monterat.

l) Det är förbjudet för åskådare att vistas på arbetsplatsen.



KOM IHÅG! SKYDDA BARN OCH ANDRA ÅSKÅDARE NÄR DU ANVÄNDER ENHETEN.

3.2. Personlig säkerhet

a) Använd inte apparaten när du är trött, sjuk eller påverkad av alkohol, narkotika eller mediciner som avsevärt kan försämra förmågan att använda apparaten.

b) Använd sunt förnuft och var uppmärksam när du arbetar med enheten. Tillfällig koncentrationsförlust vid användning av enheten kan leda till allvarliga skador.

c) Använd personlig skyddsutrustning enligt vad som krävs för arbete med enheten, enligt avsnitt 1 ”Teckenförklaring”. Användning av korrekt och godkänd personlig skyddsutrustning minskar risken för skador.

d) För att förhindra att enheten slås på av misstag, se till att strömbrytaren är i AV-läge innan du ansluter den till en strömkälla.

e) förbli stabil hela tiden när du använder enheten . Detta säkerställer bättre kontroll över enheten i oväntade situationer.

f) Bär inte löst sittande kläder eller smycken. Håll hår, kläder och handskar borta från rörliga delar. Lösa kläder, smycken eller långt hår kan fastna i rörliga delar.

g) Ta bort alla justeringsverktyg eller skiftnycklar innan du slår på enheten. Om ett verktyg eller en skiftnyckel lämnas kvar i enhetens roterande del kan det orsaka skador.

h) Det är nödvändigt att säkra arbetsplatsen, särskilt en liten arbetsplats, mot oavsiktlig förskjutning, till exempel genom att blockera den med hjälp av ett skruvstäd.

i) Under arbete med enheten genereras damm som kan innehålla skadliga ämnen. Det är nödvändigt att använda enheten i ett mycket välventilerat rum och använda en skyddsmask med filter.

3.3. Säker användning av enheten

a) Överbelasta inte enheten. Använd lämpliga verktyg för den givna uppgiften. En korrekt vald enhet kommer att utföra den uppgift den är konstruerad för bättre och på ett säkrare sätt.

b) Se till att tryckledningen är frånkopplad innan du utför några justeringar, byter ut tillbehör eller utför något arbete på enheten. En sådan förebyggande åtgärd minskar risken för olyckor.

c) När den inte används, förvara den på en säker plats, utom räckhåll för barn och personer som inte är bekanta med enheten och som inte har läst bruksanvisningen. Enheten kan utgöra en fara i händerna på oerfarna användare.

d) Håll enheten i perfekt tekniskt skick. Kontrollera före varje användning att det inte finns några allmänna skador, särskilt att rörliga komponenter inte har spruckna delar eller element, och att det inte finns andra förhållanden som kan påverka enhetens säkra drift. Om skador upptäcks, lämna in enheten för reparation före användning.

e) Förvara enheten utom räckhåll för barn.

f) Reparation eller underhåll av enheten bör utföras av kvalificerad personal och endast med originalreservdelar. Detta garanterar säker användning.

g) För att säkerställa enhetens funktionsduglighet, ta inte bort fabriksmonterade skydd och lossa inte några skruvar.

h) Vid transport och hantering av enheten mellan lager och destination, följ de arbetsmiljö- och säkerhetsprinciper för manuell transport som gäller i det land där enheten ska användas.

i) Undvik situationer där enheten slutar fungera under användning på grund av överbelastning. Detta kan leda till överhettning av drivelementen och skador på enheten.

j) Bär eller häng inte apparaten i tryckledningen.

k) Underhållsarbeten och byte av slangar, munstycken etc. får endast och uteslutande utföras när tryckluftstillförseln är avstängd och tanken är tömd på tryck.

l) Luften ska användas för att tillföra enheten. Det är förbjudet att använda andra gaser.

m) Det är nödvändigt att transportera enheten i vertikalt läge.

n) Material för sandblästring som är speciellt utformat för sandblästrar får endast och uteslutande användas i apparaten. Det är förbjudet att använda vanlig sand.

o) När apparaten transporteras eller inte används är det nödvändigt att minska trycket i sandtanken. Tryckmätaren ska visa värdet 0.

OBSERVERA! TROTS ENHETENS SÄKRA DESIGN OCH DESS SKYDDSFUNKTIONER, OCH TROTS ANVÄNDNINGEN AV YTTERLIGARE ELEMENT SOM SKYDDAR OPERATÖREN, FINNS DET FORTFARANDE EN LITEN RISK FÖR OLYCKOR ELLER SKADOR VID ANVÄNDNING AV ENHETEN. VAR UPPMÄRKSAM OCH ANVÄND SUNT FÖRNUFT NÄR DU ANVÄNDER ENHETEN.

4. Använd riktlinjer

Denna apparat rengör olika typer av ytor från rost, föroreningar etc. med hjälp av en tryckluftsström med partiklar av slipande material avsett för sandblästring.

Användaren är ansvarig för eventuella skador som uppstår till följd av oavsiktlig användning av enheten.

4.1. Enhetsbeskrivning



Antal	Beskrivning
1	Anslutning till lufttillförselledningen
2	Var du häller sand i
3	Transportgrepp
4	Säkerhetsventil
5	Tank
6	Hjul
7	Sandblästringsslang
8	Anslutning till sandblästringsslang
9	Stöd
10	Tratt
11	Huvudskydd

Den detaljerade produktbeskrivningen är följande:

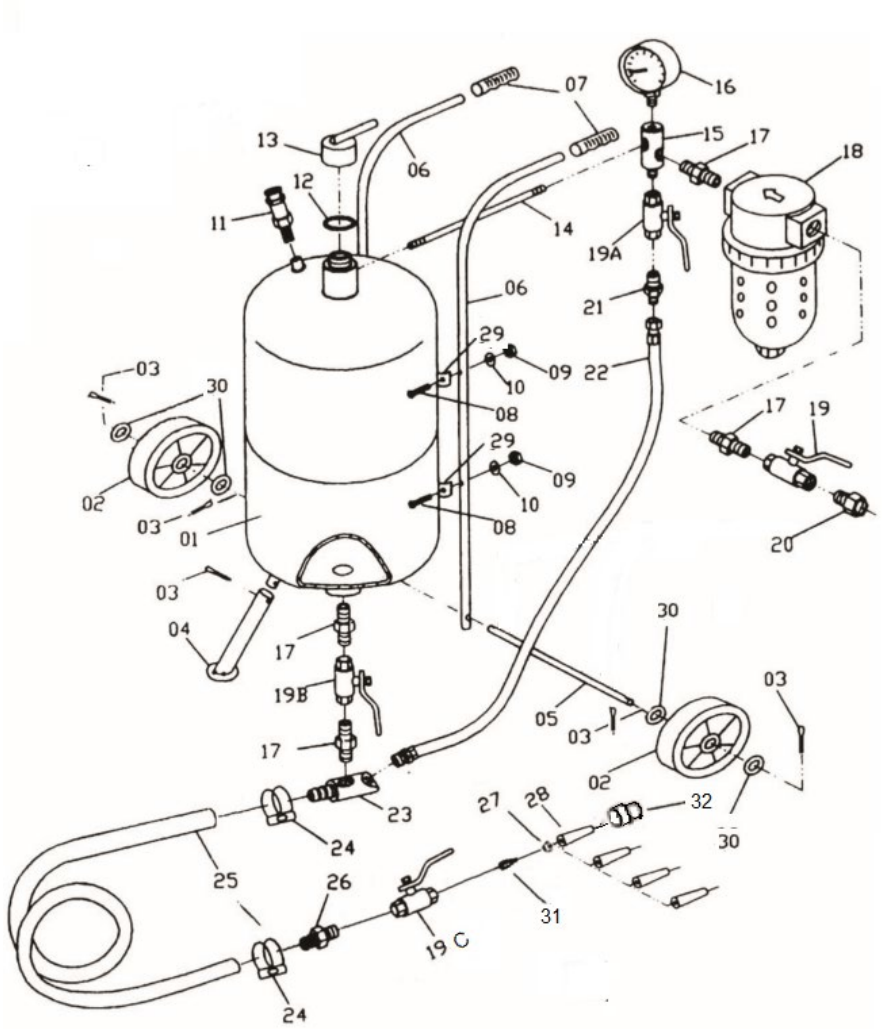

Antal	Beskrivning
1	Tank
2	Hjul
3	Fästanordning
4	Stöd
5	Hjulaxel
6	Transportgrepp

7	Grepphandtag
8	Skruva
9	Mutter
10	Tvättmaskin
11	Säkerhetsventil
12	Packning
13	Stängning för sandgjutning
14	Rör
15	Trevägsadapter
16	Manometer
17	Dubbelsidig nippel
18	Luftavfuktare
19	Huvudluftventil 3/8''
20	Hane-hona-kontakt
21	Dubbelsidig nippel
22	Luftslang
23	Sandutloppsrör
24	Klämband
25	Sandblästringslinje
26	Nippel
27	Packning
28	Keramiskt munstycke
29	Grepp för att fästa handtaget
30	Tvättmaskin
31	Kopplare
32	Mutterfästemunstycke

4.2. Förberedelser för användning

Placera sandblästertanken horisontellt, montera transporthandtagen, stödet och hjulen på det sätt som visas i figuren nedan. Delarna beskrivs i föregående punkt.

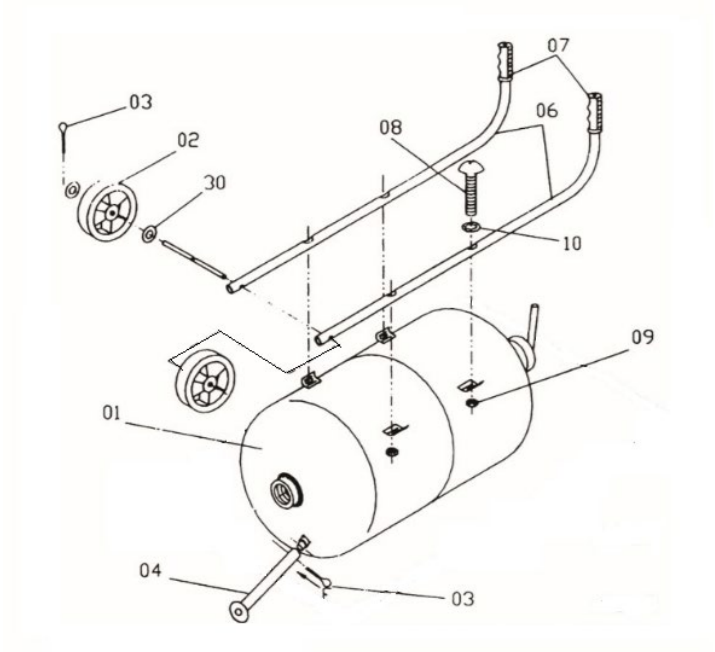

Anslut sandblästringsledningen genom att fästa den på sandutloppsröret med ett klämband.

Montering av munstycket:

Montera det valda munstycket enligt bilden nedan.

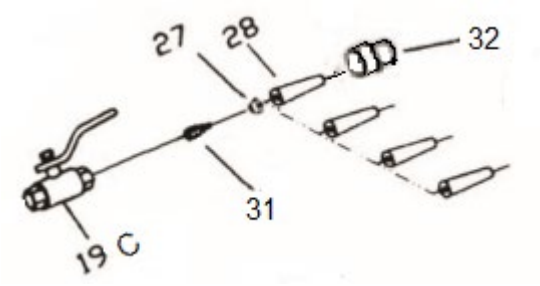

Innan tryckluftsledningen ansluts är det alltid nödvändigt att säkerställa att huvudluftventilen är i stängt läge. Anslut tryckluftsledningen till han-honkopplingen (20). Se till att den är korrekt monterad och att den inte lossnar under påverkan av tryckluftens tryck. För att avlägsna fukt som kan orsaka problem i enhetens drift torkas luften med en avfuktare.

Minsta tvärsnitt för lufttillförselledningen är ½''. Användning av en ledning med mindre tvärsnitt orsakar fel på enheten. För munstycken med bredare tvärsnitt rekommenderas att använda en kabel med större tvärsnitt.

4.2.1. Tömning av avfuktaren på vatten

1) Stäng huvudluftventilen, det rekommenderas också att tömma trycket ur tanken.
2) Tryck på det röda låset på avfuktaren och håll in det, vrid den nedre delen av avfuktaren åt höger.
3) Ta ut och töm tanken.
4) Montera avfuktarens tank på liknande sätt som vid demontering.

För att säkerställa optimal och korrekt drift av enheten är det nödvändigt att korrekt välja kompressorns verkningsgrad i förhållande till luftförbrukningen hos de mottagande enheterna.

Enheten bör användas på ett säkert avstånd från kompressorn för att förhindra att damm med slipande material kommer in i den.

4.3. Enhetsanvändning

Obs: Använd endast apparaten och uteslutande i upprätt läge!

4.3.1. Slå på enheten

- Anslut tryckluftsledningen. Ställ in önskat arbetstryck på kompressorn, vilket inte får överstiga enhetens maximala värde.
- Häll sanden i tanken.
- Ställ huvudluftventilen (19) på 3/8" i öppet läge – används för att reglera luftflödet från kompressorn till enheten.
- Öppna försiktigt 3/8" strypventilen (19a) – den används för att justera luftflödet som drar sanden från sandutloppsröret mot munstycket.

- Obs: Använd endast och uteslutande apparaten i upprätt läge.
- Öppna försiktigt tankventilen (19b) – en ventil som reglerar mängden sand som kommer ut från tanken till sandutloppsröret.
- Ställ in sandblästringsledningens ventil (19c) i öppet läge – en ventil som reglerar luftflödet med sand genom munstycket.
- Öppna 3/8"-gasspjället (19a) tills sanden syns i luften som kommer ut ur munstycket.
- Ställ in önskade inställningar .
- Det rekommenderas att kontrollera enhetens funktion på ett litet område för att kontrollera materialets reaktion på sandblästring.

4.3.2. Sänka lufttrycket i tanken

Använd personlig skyddsutrustning, dvs. övre andningsskydd, skyddsglasögon och handskar.

- Kontrollera om huvudluftventilen är i stängt läge.
- Ställ sandblästringsledningens ventil i öppet läge, vänta tills värdet "0" visas på manometern.

4.3.3. Hälla sand i tanken

- Se till att sandblästringssanden inte är fuktig och inte blockerar tankventilen, sandutloppsröret, sandblästringsledningen, sandblästringsledningens ventil och munstycke eller andra komponenter i enheten.
- Använd personlig skyddsutrustning, dvs. övre andningsskydd, skyddsglasögon och handskar.
- Sänk lufttrycket i tanken.
- Skruva loss förslutningen för sandpåfyllningspunkten. Placera tratten med sil i hålet och häll sedan i lämplig mängd sand. Obs: Använd inte tratten utan sil. Det kan finnas större klumpar i sanden som kan orsaka att anordningen inte fungerar. OBS: Överskrid inte fyllningen med ca. ¾ av tankens totala kapacitet. Vid hög omgivande luftfuktighet rekommenderas det inte att fylla tanken maximalt, det är nödvändigt att hälla mindre portioner sand i tanken och gradvis fylla på tanken.
- Ta bort tratten. Dra åt förslutningen.
- Stäng ventilen på sandblästringsledningen, öppna luftventilen och kontrollera om sandpåfyllningspunkten är ordentligt åtdragen och om det inte finns några luftläckor.

Sandblästringsmaterial absorberar ofta vatten i hög grad, därför kan oanvänd sand som lämnas kvar i tanken orsaka att sanden blötläggs och följaktligen blockeras utloppen på apparaten, munstycken etc.

I maskinen måste slipmedel med en kornighet på 0,2 ÷ 0,7 mm användas.

Användning av följande slipmedel är tillåten:

- Slipmedel/sand för kvarts
- Aloxit

- Gjutjärnsskott
- Gjutna stålskott
- Glasmikrosfärer
- Kiselkarbid

För att uppnå bästa prestanda rekommenderas att använda enheten med ett driftstryck mellan 4,5 och 7,5 bar.

Om det maximala arbetstrycket överskrids ska säkerhetsventilen fungera.

4.4. Rengöring och underhåll

4.4.1. Allmänna instruktioner

a) Innan man börjar rengöra apparaten är det nödvändigt att koppla bort den från tryckluftskällan och sedan minska trycket i sandtanken genom att släppa ut luften.

b) Efter varje arbete med enheten är det nödvändigt att rengöra den noggrant.

c) Kontrollera systematiskt skicket på munstycken, ventiler och slangar. Det slipande materialet orsakar nötning av slangväggarna.

d) Töm systematiskt avfuktaren på det filtrerade vattnet som luften har tagits bort.

e) Använd rengöringsmedel utan frätande ämnen för att rengöra varje yta.

f) Torka alla delar noggrant efter rengöring innan enheten används igen.

g) Förvara enheten på en torr, sval plats, fri från fukt och direkt solljus.

4.4.2. Kassering av använda enheter

Släng inte denna enhet i kommunala avfallssystem. Lämna den till en återvinnings- och insamlingsplats för elektriska apparater. Kontrollera symbolen på produkten, bruksanvisningen och förpackningen. Plasten som används för att tillverka enheten kan återvinnas i enlighet med deras märkning. Genom att välja att återvinna bidrar du avsevärt till att skydda vår miljö.

Kontakta lokala myndigheter för information om din lokala återvinningsstation.

⚠

Este Manual do Usuário foi traduzido por meio de tradução automática. Fizemos todos os esforços para garantir a precisão da tradução, mas observe que as traduções automáticas não são perfeitas e não substituem os tradutores humanos. A versão oficial do Manual do Usuário está em inglês. Quaisquer diferenças entre a versão traduzida e o original em inglês não são juridicamente vinculativas. Caso tenha alguma dúvida sobre a precisão da tradução, consulte a versão em inglês, que é a referência oficial. Versões em outros idiomas estão disponíveis mediante solicitação pelo e-mail info@expondo.com.

1. Dados técnicos

Tabela 1: Dados técnicos do produto

Descrição do parâmetro	Valor do parâmetro
Nome do produto	Jateador de areia portátil
Modelo	MSW-MS76A
Pressão de trabalho [bar]	Máx. 7,6
Consumo de ar [l/min]	Máx. 1000
Comprimento da linha para jato de areia	2,5
Granulosidade do material abrasivo [mm]	0,2/0,7
Tamanho das rodas [mm]	ϕ150 x34
Capacidade do tanque [l]	76
Tamanho dos bicos [mm]	2.4 2.7 3.2 3.6
Dimensões [largura x profundidade x altura; mm]	750x370x850
Peso [kg]	20

2. Descrição geral

O manual do usuário foi elaborado para auxiliar no uso seguro e sem problemas do dispositivo. O produto foi projetado e fabricado de acordo com rigorosas diretrizes técnicas, utilizando tecnologias e componentes de última geração. Além disso, é produzido em conformidade com os mais rigorosos padrões de qualidade.

NÃO USE O DISPOSITIVO A MENOS QUE TENHA LIDO E ENTENDIDO COMPLETAMENTE ESTE MANUAL DO USUÁRIO.

Para aumentar a vida útil do dispositivo e garantir um funcionamento sem problemas, utilize-o de acordo com este manual do usuário e realize a manutenção regularmente. Os dados técnicos e as especificações contidas neste manual do usuário estão atualizados. O fabricante reserva-se o direito de fazer alterações relacionadas à melhoria da qualidade. O dispositivo foi projetado para reduzir ao mínimo os riscos de emissão de ruído, levando em consideração o progresso tecnológico e as oportunidades de redução de ruído.

2.1. Lenda

Ícone	Descrição
	O produto atende aos padrões de segurança relevantes.
	Leia as instruções antes de usar.
	O produto deve ser reciclado.
	**AVISO!** ou **CUIDADO!** ou **LEMBRE-SE!** Aplicável à situação em questão. (sinal de alerta geral)
	Use proteção auricular. A exposição a ruídos altos pode causar perda auditiva.
	Use óculos de proteção.
	Use uma máscara contra poeira (proteção do trato respiratório).
	Use luvas de proteção.



OBSERVE! OS DESENHOS NESTE MANUAL SÃO APENAS PARA FINS ILUSTRATIVOS E EM ALGUNS DETALHES PODEM DIFERIR DO PRODUTO REAL.

3. Segurança de uso



ATENÇÃO! LEIA TODOS OS AVISOS DE SEGURANÇA E TODAS AS INSTRUÇÕES. O NÃO CUMPRIMENTO DOS AVISOS E INSTRUÇÕES PODE RESULTAR EM FERIMENTOS GRAVES OU ATÉ MESMO MORTE.

Os termos "dispositivo" ou "produto" são usados nos avisos e instruções para se referir a:

Jateador de areia portátil

3.1. Segurança no local de trabalho

a) Certifique-se de que o local de trabalho esteja limpo e bem iluminado. Um local de trabalho bagunçado ou mal iluminado pode causar acidentes. Tente planejar com antecedência, observar o que está acontecendo e usar o bom senso ao trabalhar com o dispositivo.

b) Se você notar algum dano ou operação irregular, desligue imediatamente o aparelho e informe imediatamente um supervisor.

c) Caso não tenha certeza se o produto está funcionando corretamente ou se encontrar algum dano, entre em contato com o centro de serviço do fabricante.

d) Somente a assistência técnica do fabricante pode realizar reparos no produto. Não tente fazer reparos sozinho!

e) É proibida a entrada de crianças ou pessoas não autorizadas na estação de trabalho. Uma distração pode resultar na perda de controle do dispositivo.

f) Mangueiras reforçadas devem ser usadas em locais particularmente propensos a danos.

g) A conexão e desconexão da linha de pressão devem ser feitas com a válvula de ar fechada.

h) Ao ligar o aparelho, aumente gradualmente o suprimento de ar para garantir seu funcionamento adequado. Se notar qualquer anormalidade no funcionamento do aparelho, desconecte-o imediatamente do ar comprimido e entre em contato com o ponto de serviço do fabricante.

i) Não direcione o jato de ar para você, outras pessoas ou animais.

j) Não é permitido cortar o fornecimento de ar comprimido esmagando ou dobrando as linhas de pressão.

k) Não utilize o dispositivo sem o bico montado.

l) É proibida a permanência de transeuntes no local de trabalho.



LEMBRE-SE! AO USAR O DISPOSITIVO, PROTEJA CRIANÇAS E OUTRAS PESSOAS PRÓXIMAS.

3.2. Segurança pessoal

a) Não use o dispositivo quando estiver cansado, doente ou sob influência de álcool, narcóticos ou medicamentos, pois podem prejudicar significativamente a capacidade de operar o dispositivo.

b) Ao trabalhar com o dispositivo, use o bom senso e mantenha-se alerta. A perda temporária de concentração durante o uso do dispositivo pode causar ferimentos graves.

c) Utilize o equipamento de proteção individual necessário para trabalhar com o dispositivo, conforme especificado na seção 1 “Legenda”. O uso de equipamento de proteção individual correto e aprovado reduz o risco de ferimentos.

d) Para evitar que o dispositivo ligue acidentalmente, certifique-se de que o interruptor esteja na posição OFF antes de conectá-lo a uma fonte de alimentação.

e) Não superestime suas habilidades. Ao usar o dispositivo, mantenha o equilíbrio e a estabilidade o tempo todo . Isso garantirá melhor controle sobre o dispositivo em situações inesperadas.

f) Não use roupas largas ou joias. Mantenha cabelos, roupas e luvas longe de peças móveis. Roupas largas, joias ou cabelos longos podem ficar presos nas peças móveis.

g) Remova todas as ferramentas de ajuste ou chaves inglesas antes de ligar o aparelho. Uma ferramenta ou chave inglesa deixada na parte giratória do aparelho pode causar ferimentos.

h) É necessário proteger o local de trabalho, especialmente os de pequeno porte, contra deslocamentos acidentais, como bloqueando-o com um torno.

i) Durante o trabalho com o dispositivo, é gerada poeira que pode conter substâncias nocivas, é necessário usar o dispositivo em um ambiente muito bem ventilado e usar uma máscara de proteção com filtro.

3.3. Uso seguro do dispositivo

a) Não sobrecarregue o dispositivo. Utilize as ferramentas adequadas para a tarefa em questão. Um dispositivo corretamente selecionado executará a tarefa para a qual foi projetado com mais eficiência e segurança.

b) Certifique-se de que a linha de pressão esteja desconectada antes de tentar qualquer ajuste, substituição de acessórios ou qualquer trabalho no dispositivo. Essa medida preventiva reduz o risco de acidente.

c) Quando não estiver em uso, guarde-o em local seguro, longe de crianças e pessoas não familiarizadas com o dispositivo que não tenham lido o manual do usuário. O dispositivo pode representar um risco nas mãos de usuários inexperientes.

d) Mantenha o dispositivo em perfeitas condições técnicas. Antes de cada utilização, verifique se há danos gerais, especialmente nos componentes móveis, se há peças ou elementos rachados e se há outras condições que possam afetar a operação segura do dispositivo. Se forem encontrados danos, entregue o dispositivo para reparo antes do uso.

e) Mantenha o dispositivo fora do alcance de crianças.

f) O reparo ou a manutenção do dispositivo devem ser realizados por profissionais qualificados, utilizando apenas peças de reposição originais. Isso garantirá o uso seguro.

g) Para garantir a integridade operacional do dispositivo, não remova as proteções instaladas de fábrica e não afrouxe nenhum parafuso.

h) Ao transportar e manusear o dispositivo entre o depósito e o destino, observe os princípios de saúde e segurança ocupacional para operações de transporte manual que se aplicam no país onde o dispositivo será usado.

i) Evite situações em que o dispositivo pare de funcionar durante o uso devido a carga excessiva. Isso pode resultar em superaquecimento dos elementos de acionamento e danos ao dispositivo.

j) Não carregue ou pendure o dispositivo pela linha de pressão.

k) As atividades de manutenção e substituição de mangueiras, bicos, etc. devem ser realizadas única e exclusivamente quando o fornecimento de ar comprimido estiver desligado e o tanque estiver esvaziado de pressão.

l) O ar deve ser utilizado para alimentar a unidade. É proibido o uso de outros gases.

m) É necessário transportar o dispositivo na posição vertical.

n) Material para jateamento de areia especialmente desenvolvido para máquinas de jateamento de areia pode ser utilizado única e exclusivamente no aparelho. É proibido o uso de areia comum.

o) Sempre que o dispositivo for transportado ou não utilizado, é necessário reduzir a pressão no tanque de areia. O manômetro deve indicar o valor 0.



ATENÇÃO! APESAR DO DESIGN SEGURO DO DISPOSITIVO E DE SEUS RECURSOS DE PROTEÇÃO, E APESAR DO USO DE ELEMENTOS ADICIONAIS PARA PROTEGER O OPERADOR, AINDA EXISTE UM PEQUENO RISCO DE ACIDENTE OU LESÃO AO UTILIZÁ-LO. MANTENHA-SE ALERTA E USE O BOM SENSO AO UTILIZAR O DISPOSITIVO.

4. Diretrizes de uso

Este dispositivo limpa vários tipos de superfícies de ferrugem, impurezas, etc. usando um jato de ar comprimido com partículas de material abrasivo destinado ao jateamento de areia.

O usuário é responsável por qualquer dano resultante do uso não intencional do dispositivo.

4.1. Descrição do dispositivo



Número	Descrição
1	Conector para a linha de suprimento de ar
2	Onde você despeja areia
3	Alça de transporte
4	Válvula de segurança
5	Tanque
6	Rodas
7	Mangueira de jato de areia
8	Conector para mangueira de jato de areia
9	Apoiar
10	Funil
11	Protetor de cabeça

A descrição detalhada do produto é a seguinte:

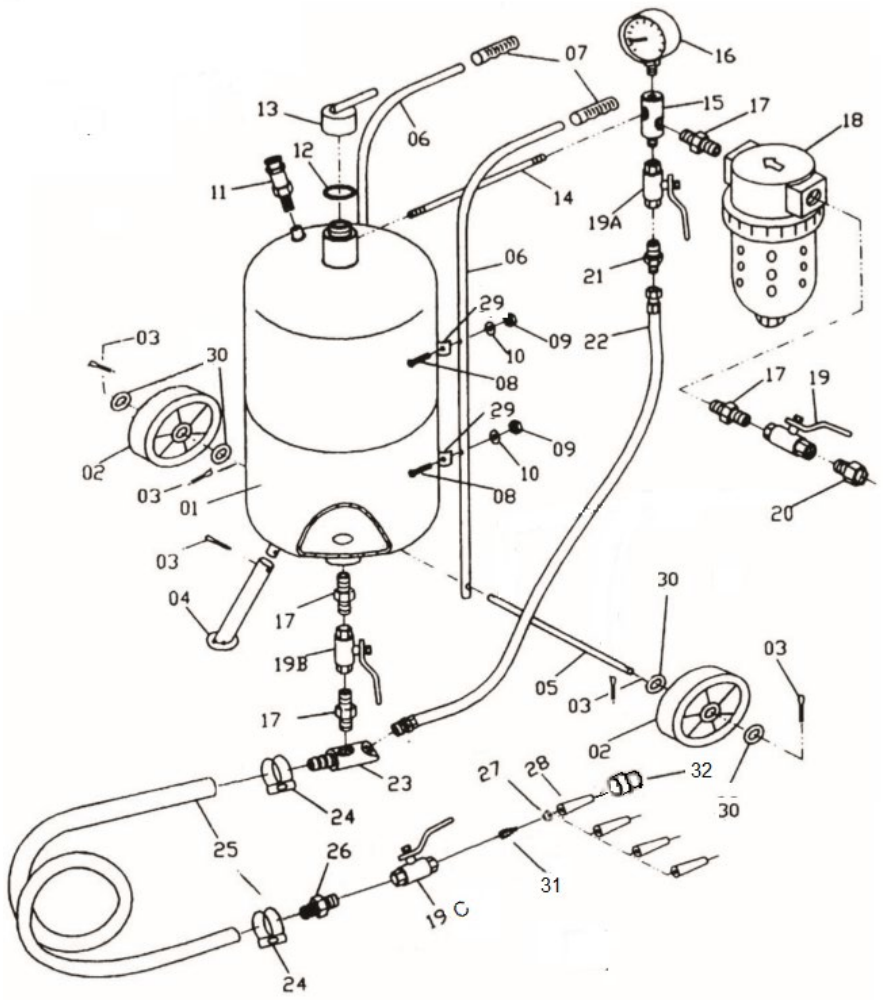

Número	Descrição
1	Tanque
2	Roda
3	Fixador
4	Apoiar
5	Eixo da roda
6	Alça de transporte
7	Alça de aperto
8	Parafuso
9	Noz
10	Máquina de lavar
11	Válvula de segurança
12	Junta
13	Fechamento para vazamento de areia
14	Tubo
15	Adaptador de três vias
16	Manômetro
17	Bico de dois lados
18	Desumidificador de ar
19	Válvula de ar principal 3/8''
20	Conector macho-fêmea

21	Bico de dois lados
22	Mangueira de ar
23	Tubo de saída de areia
24	Faixa de fixação
25	Linha de jato de areia
26	Mamilo
27	Junta
28	Bico de cerâmica
29	Punho para fixação da alça
30	Máquina de lavar
31	Acoplador
32	Bocal de fixação de porca

4.2. Preparando para uso

Posicione o tanque do jateador de areia na horizontal, monte as alças de transporte, o suporte e as rodas conforme mostrado na figura abaixo. As peças estão descritas no ponto anterior.

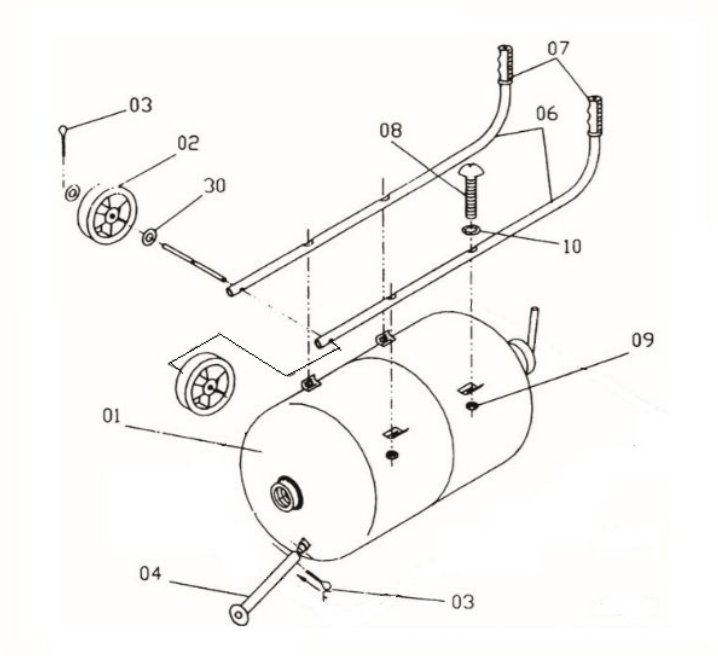

Conecte a linha de jato de areia fixando-a ao tubo de saída de areia usando uma braçadeira.

Montagem do bico:

Monte o bico selecionado de acordo com a figura abaixo.

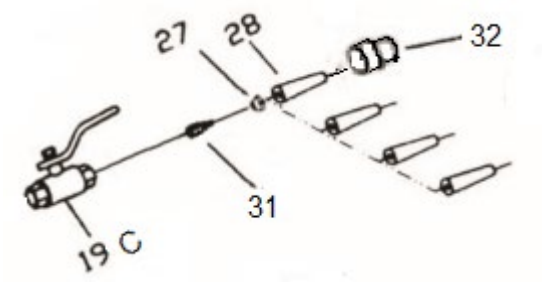

Antes de conectar a linha de ar comprimido, é sempre necessário certificar-se de que a válvula de ar principal esteja fechada. Conecte a linha de alimentação de ar comprimido ao acoplador macho-fêmea (20). Certifique-se de que esteja corretamente instalada e que não se solte sob a influência da pressão do ar comprimido. Para remover a umidade que pode causar problemas no funcionamento do aparelho, o ar é seco por um desumidificador.

A seção transversal mínima da linha de suprimento de ar é de ½''. Usar uma linha com seção transversal menor causará mau funcionamento do dispositivo. Para bicos com seção transversal mais larga, recomenda-se usar um cabo com seção transversal maior.

4.2.1. Esvaziar a água do desumidificador

1) Feche a válvula de ar principal, também é recomendável esvaziar o tanque da pressão.
2) Pressione o cadeado vermelho do desumidificador e, enquanto o segura, gire a parte inferior do desumidificador para a direita.
3) Retire e esvazie o tanque.
4) Monte o tanque do desumidificador procedendo de forma semelhante ao processo de desmontagem.

Para garantir o funcionamento ideal e correto do aparelho, é necessário selecionar corretamente a eficiência do compressor em relação ao consumo de ar pelos dispositivos receptores.

O aparelho deve ser utilizado a uma distância segura do compressor, para evitar que poeira com materiais abrasivos entrem nele.

4.3. Uso do dispositivo

Nota: Utilize o dispositivo somente e exclusivamente na posição vertical!

4.3.1. Ligar o dispositivo

- Conecte a linha de alimentação de ar comprimido. Ajuste a pressão de trabalho desejada no compressor, que não exceda o valor máximo do dispositivo.
- Despeje a areia no tanque.
- Coloque a válvula de ar principal de 3/8" (19) na posição aberta - usada para regular o fluxo de ar do compressor para o dispositivo.
- Abra suavemente a válvula de aceleração de 3/8" (19a) - usada para ajustar o fluxo de ar que puxa a areia do tubo de saída de areia em direção ao bico.
- Nota: Utilize o dispositivo somente e exclusivamente na posição vertical.
- Abra suavemente a válvula do tanque (19b) - uma válvula que regula a quantidade de areia que sai do tanque para o tubo de saída de areia.
- Coloque a válvula da linha de jato de areia (19c) na posição aberta - uma válvula que regula o fluxo de ar com areia através do bico.
- Abra a válvula de aceleração de 3/8" (19a) até que a areia apareça no ar que sai pelo bico.
- Defina as configurações preferenciais .

- Recomenda-se verificar o funcionamento do dispositivo em uma pequena área para verificar a reação do material ao jato de areia.

4.3.2. Diminuindo a pressão do ar no tanque

Use equipamento de proteção individual, como proteção respiratória superior, óculos de segurança e luvas.

- Verifique se a válvula de ar principal está na posição fechada.
- Coloque a válvula da linha de jato de areia na posição aberta, aguarde até que o valor "0" apareça no manômetro

4.3.3. Despejando areia no tanque

- Certifique-se de que a areia de jato de areia não esteja úmida e não cause bloqueio na válvula do tanque, no tubo de saída de areia, na linha de jato de areia, na válvula e no bico da linha de jato de areia e em outros componentes do dispositivo.
- Use equipamento de proteção individual, como proteção respiratória superior, óculos de segurança e luvas.
- Reduza a pressão do ar no tanque.
- Desaparafuse a tampa do ponto de vazamento de areia. Insira o funil com filtro no furo e despeje a quantidade adequada de areia. Observação: Não utilize o funil sem filtro. Pode haver grumos maiores na areia, o que pode causar falhas no dispositivo. Observação: Não exceda o enchimento de aproximadamente ¾ da capacidade total do tanque. Em caso de alta umidade ambiente, não é recomendado encher o tanque até o máximo; é necessário despejar pequenas porções de areia no tanque e enchê-lo gradualmente.
- Retire o funil. Aperte bem o fecho.
- Feche a válvula da linha de jato de areia, abra a válvula de ar e verifique se o ponto de vazamento de areia está devidamente apertado e se não há vazamentos de ar.

Os materiais de jateamento de areia geralmente absorvem muita água, portanto, deixar areia não utilizada no tanque pode causar encharcamento da areia e, consequentemente, bloqueio das saídas do dispositivo, bicos, etc.

Na máquina deve ser utilizado material abrasivo com granulação: 0,2 ÷ 0,7 mm.

É permitido o uso dos seguintes materiais abrasivos:

- Abrasivo de quartzo / areia
- Aloxita
- Tiro de ferro fundido
- Granalha de aço fundido
- Microesferas de vidro
- Carboneto de silício

Para obter o melhor desempenho, recomenda-se utilizar o dispositivo com uma pressão de operação entre 4,5 e 7,5 Bar.

Caso a pressão máxima de trabalho seja excedida, a válvula de segurança deverá atuar.

4.4. Limpeza e manutenção

4.4.1. Instruções gerais

a) Antes de iniciar a limpeza do aparelho é necessário desconectá-lo da fonte de alimentação de ar comprimido e então reduzir a pressão no tanque de areia liberando o ar do mesmo.

b) Após terminar cada trabalho com o aparelho, é necessário limpá-lo completamente.

c) Verifique sistematicamente o estado dos bicos, válvulas e mangueiras. O material abrasivo causa atrito nas paredes das mangueiras.

d) Esvazie sistematicamente o desumidificador da água filtrada do ar.

e) Utilize produtos de limpeza sem substâncias corrosivas para limpar cada superfície.

f) Seque bem todas as peças após a limpeza antes de usar o dispositivo novamente.

g) Armazene a unidade em local seco e fresco, longe de umidade e exposição direta à luz solar.

4.4.2. Descarte de dispositivos usados

Não descarte este dispositivo em sistemas de lixo urbano. Entregue-o a um ponto de coleta e reciclagem de aparelhos elétricos. Verifique o símbolo no produto, no manual de instruções e na embalagem. Os plásticos utilizados na fabricação do dispositivo podem ser reciclados de acordo com suas marcações. Ao optar pela reciclagem, você está contribuindo significativamente para a proteção do nosso meio ambiente.

Entre em contato com as autoridades locais para obter informações sobre sua unidade de reciclagem local.

⚠

Táto používateľská príručka bola preložená pomocou strojového prekladu. Vynaložili sme maximálne úsilie, aby sme zabezpečili presnosť prekladu, ale upozorňujeme, že automatické preklady nie sú dokonalé a nie sú určené na nahradenie ľudských prekladateľov. Oficiálna verzia používateľskej príručky je v angličtine. Akékoľvek rozdiely medzi preloženou verziou a originálnou angličtinou nie sú právne záväzné. Ak máte akékoľvek otázky týkajúce sa presnosti prekladu, pozrite si anglickú verziu, ktorá je oficiálnou referenciou. Ďalšie jazykové verzie sú k dispozícii na požiadanie prostredníctvom info@expondo.com.

1. Technické údaje

Tabuľka 1: Technické údaje produktu

Popis parametra	Hodnota parametra
Názov produktu	Prenosný pieskovací stroj
Model	MSW-MS76A
Prevádzkový tlak [bar]	Max. 7,6
Spotreba vzduchu [l/min]	Max. 1000
Dĺžka pieskovacej linky	2,5
Zrnitosť abrazívneho materiálu [mm]	0,2/0,7
Veľkosť kolies [mm]	ϕ150 x 34
Objem nádrže [l]	76
Veľkosť trysiek [mm]	2.4 2,7 3.2 3.6
Rozmery [šírka x hĺbka x výška; mm]	750x370x850
Hmotnosť [kg]	20

2. Všeobecný popis

Táto používateľská príručka je navrhnutá tak, aby vám pomohla bezpečne a bezproblémovo používať zariadenie. Produkt je navrhnutý a vyrobený v súlade s prísnymi technickými pokynmi s použitím najmodernejších technológií a komponentov. Okrem toho je vyrobený v súlade s najprísnejšími normami kvality.

NEPOUŽÍVAJTE ZARIADENIE, POKIAĽ STE SI POZORNE PREČÍTALI A NEPOROZUMELI TÚTO POUŽÍVATEĽSKÚ PRÍRUČKU.

Pre predĺženie životnosti zariadenia a zabezpečenie bezproblémovej prevádzky ho používajte v súlade s touto používateľskou príručkou a pravidelne vykonávajte údržbu. Technické údaje a špecifikácie v tejto používateľskej príručke sú aktuálne. Výrobca si vyhradzuje právo na zmeny súvisiace so zlepšením kvality. Zariadenie je navrhnuté tak, aby minimalizovalo riziká emisií hluku, berúc do úvahy technologický pokrok a možnosti zníženia hluku.

2.1. Legenda

Ikona	Popis
	Výrobok spĺňa príslušné bezpečnostné normy.
	Pred použitím si prečítajte pokyny.
	Výrobok sa musí recyklovať.
	**VAROVANIE!** alebo **POZOR!** alebo **PAMÄTAJTE!** Platí pre danú situáciu. (všeobecné výstražné znamenie)
	Používajte ochranu sluchu. Vystavenie hlasnému hluku môže viesť k strate sluchu.
	Noste ochranné okuliare.
	Noste protiprachovú masku (ochrana dýchacích ciest).
	Noste ochranné rukavice.



UPOZORNENIE! VÝKRESY V TEJTO PRÍRUČKE SLÚŽIA LEN NA ILUSTRAČNÉ ÚČELY A V NIEKTORÝCH DETAILOCH SA MÔŽU LÍŠIŤ OD SKUTOČNÉHO PRODUKTU.

3. Bezpečnosť používania



POZOR! PREČÍTAJTE SI VŠETKY BEZPEČNOSTNÉ UPOZORNENIA A POKYNY. NEDODRŽANIE UPOZORNENÍ A POKYNOV MÔŽE MAŤ ZA NÁSLEDOK VÁŽNE ZRANENIE ALEBO DOKONCA SMRŤ.

Pojmy „zariadenie“ alebo „výrobok“ sa v upozorneniach a pokynoch používajú na označenie:

Prenosný pieskovací stroj

3.1. Bezpečnosť na pracovisku

a) Uistite sa, že pracovisko je čisté a dobre osvetlené. Neporiadok alebo zle osvetlené pracovisko môže viesť k nehodám. Snažte sa premýšľať dopredu, pozorovať, čo sa deje, a pri práci so zariadením používať zdravý rozum.

b) Ak zistíte poškodenie alebo nepravidelnú prevádzku, zariadenie okamžite vypnite a bezodkladne to nahláste nadriadenému.

c) Ak si nie ste istí, či výrobok funguje správne, alebo ak zistíte poškodenie, obráťte sa na servisné stredisko výrobcu.

d) Opravy výrobku môže vykonávať iba servisné stredisko výrobcu. Nepokúšajte sa o opravy sami!

e) Deťom alebo neoprávneným osobám je vstup na pracovnú stanicu zakázaný. Rozptýlenie pozornosti môže viesť k strate kontroly nad zariadením.

f) Na miestach, kde je obzvlášť vysoké riziko poškodenia, sa musia použiť vystužené hadice.

g) Pripájanie a odpájanie tlakového potrubia by sa malo vykonávať so zatvoreným vzduchovým ventilom.

h) Pri spúšťaní zariadenia postupne zvyšujte prívod vzduchu, aby ste zabezpečili jeho správnu funkciu. Ak spozorujete akúkoľvek abnormálnu prevádzku zariadenia, okamžite ho odpojte od stlačeného vzduchu a kontaktujte servisné stredisko výrobcu.

i) Nesmerujte prúd vzduchu na seba, iné osoby ani zvieratá.

j) Nie je dovolené prerušiť prívod stlačeného vzduchu stlačením alebo ohnutím tlakových potrubí.

k) Nepoužívajte zariadenie bez namontovanej trysky.

l) Zdržiavanie sa okoloidúcich na pracovisku je zakázané.



PAMÄTAJTE! PRI POUŽÍVANÍ ZARIADENIA CHRÁŇTE DETI A OSTATNÉ OKOLOIDÚCE OSOBY.

3.2. Osobná bezpečnosť

a) Nepoužívajte zariadenie, ak ste unavení, chorí alebo pod vplyvom alkoholu, omamných látok alebo liekov, ktoré môžu výrazne zhoršiť schopnosť zariadenia obsluhovať.

b) Pri práci so zariadením používajte zdravý rozum a buďte ostražití. Dočasná strata koncentrácie počas používania zariadenia môže viesť k vážnym zraneniam.

c) Používajte osobné ochranné prostriedky podľa pokynov na prácu so zariadením, ktoré sú uvedené v časti 1 „Legenda“. Používanie správnych a schválených osobných ochranných prostriedkov znižuje riziko úrazu.

d) Aby ste predišli náhodnému zapnutiu zariadenia, pred pripojením k zdroju napájania sa uistite, že je vypínač v polohe VYPNUTÉ.

e) Nepreceňujte svoje schopnosti. Pri používaní zariadenia udržiavajte rovnováhu a zostaňte stále stabilní . Zabezpečíte tak lepšiu kontrolu nad zariadením v neočakávaných situáciách.

f) Nenoste voľné oblečenie ani šperky. Vlasy, oblečenie a rukavice držte mimo pohyblivých častí. Voľné oblečenie, šperky alebo dlhé vlasy sa môžu zachytiť o pohyblivé časti.

g) Pred zapnutím zariadenia odstráňte všetky nastavovacie nástroje alebo kľúče. Nástroj alebo kľúč ponechaný v rotujúcej časti zariadenia môže spôsobiť zranenie.

h) Je potrebné zabezpečiť pracovisko, najmä malé, proti náhodnému posunutiu, napríklad zablokovaním pomocou zveráka.

i) Pri práci so zariadením sa vytvára prach, ktorý môže obsahovať škodlivé látky, preto je potrebné zariadenie používať vo veľmi dobre vetranej miestnosti a používať ochrannú masku s filtrom.

3.3. Bezpečné používanie zariadenia

a) Nepreťažujte zariadenie. Používajte vhodné nástroje pre danú úlohu. Správne vybrané zariadenie bude vykonávať úlohu, na ktorú bolo navrhnuté, lepšie a bezpečnejšie.

b) Pred akýmkoľvek nastavením, výmenou príslušenstva alebo akoukoľvek prácou na zariadení sa uistite, že je tlakové potrubie odpojené. Takéto preventívne opatrenie znižuje riziko nehody.

c) Keď sa zariadenie nepoužíva, skladujte ho na bezpečnom mieste mimo dosahu detí a osôb, ktoré nie sú s ním oboznámené a neprečítali si návod na použitie. Zariadenie môže predstavovať nebezpečenstvo v rukách neskúsených používateľov.

d) Udržujte zariadenie v perfektnom technickom stave. Pred každým použitím skontrolujte celkové poškodenia, najmä pohyblivé komponenty, či nie sú prasknuté alebo či nie sú poškodené a či nie sú vystavené iným okolnostiam, ktoré by mohli ovplyvniť bezpečnú prevádzku zariadenia. Ak zistíte poškodenie, pred použitím odovzdajte zariadenie na opravu.

e) Uchovávajte zariadenie mimo dosahu detí.

f) Opravu alebo údržbu zariadenia by mali vykonávať kvalifikovaní pracovníci, pričom by sa mali používať iba originálne náhradné diely. Tým sa zabezpečí bezpečné používanie.

g) Aby ste zabezpečili prevádzkovú integritu zariadenia, neodstraňujte ochranné kryty namontované z výroby a neuvoľňujte žiadne skrutky.

h) Pri preprave a manipulácii so zariadením medzi skladom a miestom určenia dodržiavajte zásady bezpečnosti a ochrany zdravia pri práci pre manuálne prepravné operácie, ktoré platia v krajine, kde sa zariadenie bude používať.

i) Vyhnite sa situáciám, kedy zariadenie počas používania prestane fungovať z dôvodu nadmerného zaťaženia. Môže to viesť k prehriatiu pohonných prvkov a poškodeniu zariadenia.

j) Zariadenie neprenášajte ani nevešajte za tlakové potrubie.

k) Údržbárske činnosti a výmeny hadíc, trysiek atď. sa musia vykonávať iba a výlučne vtedy, keď je vypnutý prívod stlačeného vzduchu a nádrž je vyprázdnená od tlaku.

l) Na prívod vzduchu do jednotky by sa mal používať vzduch. Používanie iných plynov je zakázané.

m) Zariadenie je potrebné prepravovať vo zvislej polohe.

n) V zariadení sa smie používať iba a výlučne materiál na pieskovanie určený pre pieskovacie zariadenia. Používanie bežného piesku je zakázané.

o) Pri každej preprave alebo nepoužívaní zariadenia je potrebné znížiť tlak v nádrži s pieskom. Tlakomer by mal ukazovať hodnotu 0.



POZOR! NAPRIEK BEZPEČNEJ KONŠTRUKCII ZARIADENIA A JEHO OCHRANNÝM FUNKCIÁM A NAPRIEK POUŽITIU DODATOČNÝCH PRVKOV CHRÁNIACICH OBSLUHU, STÁLE EXISTUJE MIERNE RIZIKO NEHODY ALEBO ZRANENIA PRI JEHO POUŽÍVANÍ. PRI POUŽÍVANÍ ZARIADENIA BUĎTE OSTRAŽITÍ A POUŽÍVAJTE ZDRAVÝ ROZUM.

4. Pokyny na použitie

Toto zariadenie čistí rôzne druhy povrchov od hrdze, nečistôt atď. pomocou prúdu stlačeného vzduchu s časticami abrazívneho materiálu určeného na pieskovanie.

Používateľ je zodpovedný za akékoľvek škody spôsobené neúčelovým použitím zariadenia.

4.1. Popis zariadenia



Číslo	Popis
1	Konektor k prívodnému vzduchovému potrubiu
2	Kam sypete piesok
3	Prepravná rukoväť
4	Poistný ventil
5	Nádrž
6	Kolesá
7	Hadica na pieskovanie
8	Konektor k pieskovacej hadici
9	Podpora
10	Lievik
11	Chránič hlavy

Podrobný popis produktu je nasledovný:

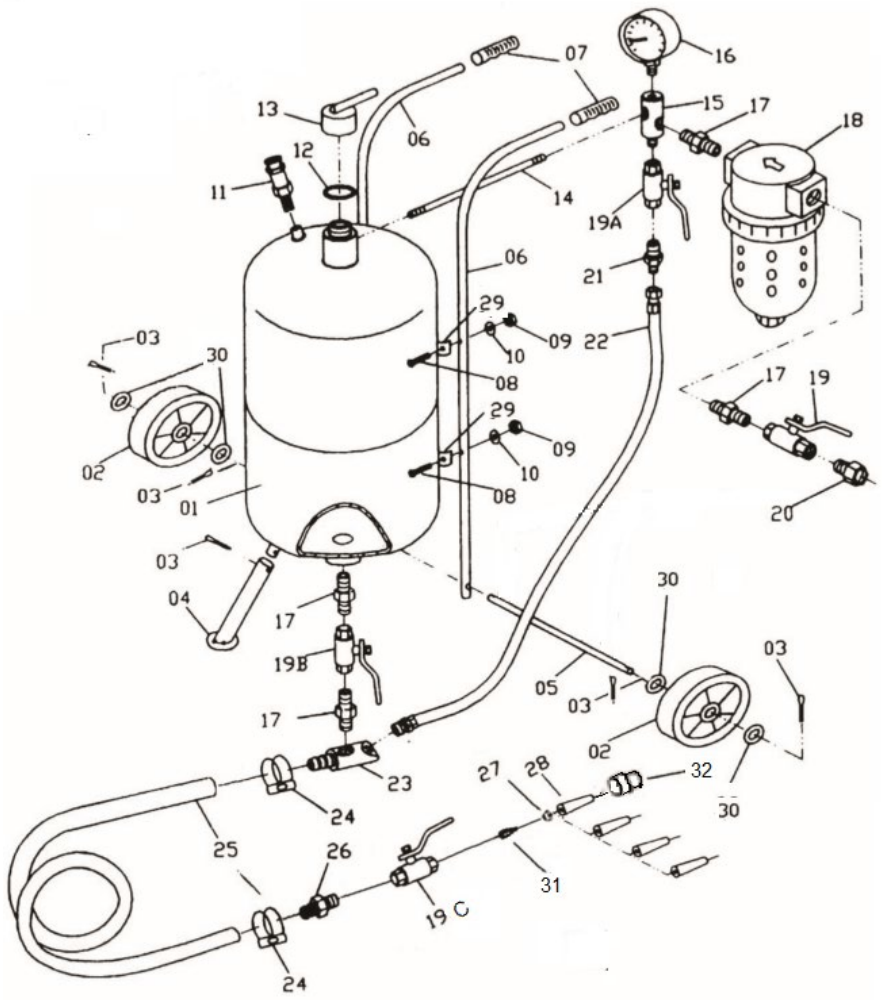

Číslo	Popis
1	Nádrž
2	Koleso
3	Spojovací prvok
4	Podpora
5	Náprava kolesa
6	Prepravná rukoväť
7	Rukoväť
8	Skrutka
9	Oreška
10	Práčka
11	Poistný ventil
12	Tesnenie
13	Uzáver pre sypanie piesku
14	Trubica
15	Trojcestný adaptér
16	Manometer
17	Obojstranná bradavka
18 rokov	Odvlhčovač vzduchu
19	Hlavný vzduchový ventil 3/8''
20	Konektor samec-samica

21	Obojstranná bradavka
22	Vzduchová hadica
23	Výpustné potrubie na piesok
24	Upínací pás
25	Pieskovacie linky
26	Bradavka
27	Tesnenie
28	Keramická tryska
29	Rukoväť na upevnenie rukoväte
30	Práška
31	Spojka
32	Tryska na upevnenie matice

4.2. Príprava na použitie

Nádrž pieskovacieho stroja položte vodorovne, namontujte prepravné úchyty, podperu a kolieska spôsobom znázorneným na obrázku nižšie. Jednotlivé diely sú popísané v predchádzajúcom bode.

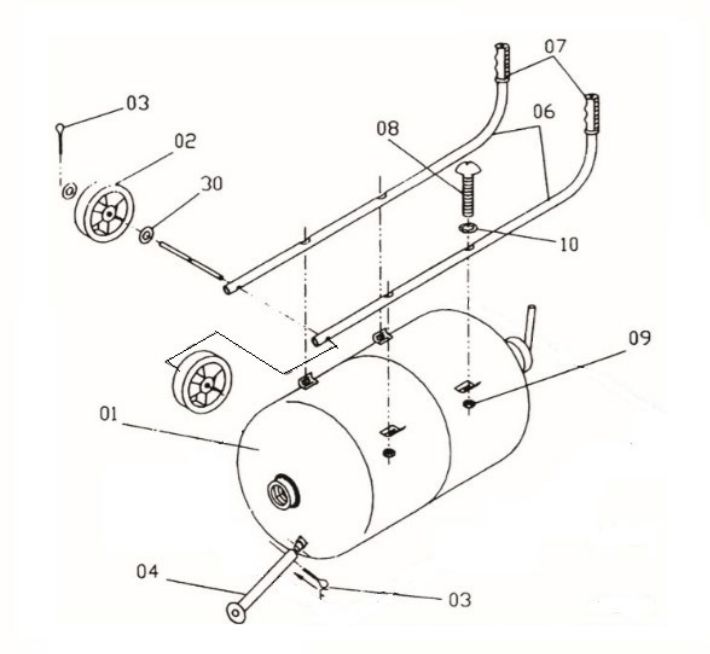

Pripojte pieskovaciu hadicu upevnením k výstupnej rúrke piesku pomocou upínacej pásky.

Montáž trysky:

Namontujte zvolenú trysku podľa obrázka nižšie.

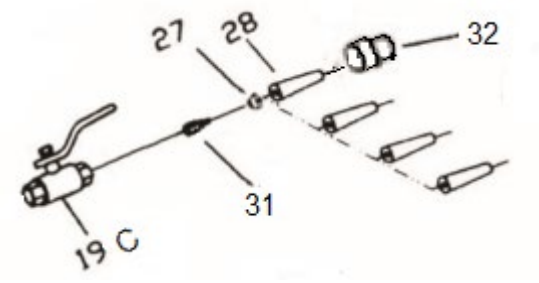

Pred pripojením potrubia stlačeného vzduchu je vždy potrebné sa uistiť, že hlavný vzduchový ventil je v zatvorenej polohe. Pripojte prívodné potrubie stlačeného vzduchu k samčiemu/samičému konektoru (20). Uistite sa, že je správne namontované a že sa vplyvom tlaku stlačeného vzduchu neuvoľní. Aby sa odstránila vlhkosť, ktorá môže spôsobovať problémy s prevádzkou zariadenia, vzduch sa suší odvlhčovačom.

Minimálny prierez prívodného vzduchového potrubia je ½ ''. Použitie potrubia s menším prierezom spôsobí poruchu zariadenia. Pre trysky so širším prierezom sa odporúča použiť kábel s väčším prierezom.

4.2.1. Vyprázdnenie odvlhčovača vody

1) Zatvorte hlavný vzduchový ventil, odporúča sa tiež vyprázdniť nádrž od tlaku.
2) Stlačte červený zámok na odvlhčovači a podržte ho stlačený, otočte spodnú časť odvlhčovača doprava.
3) Vyberte a vyprázdnite nádrž.
4) Namontujte nádrž odvlhčovača podobným spôsobom ako pri demontáži.

Pre zabezpečenie optimálnej a správnej prevádzky zariadenia je potrebné správne zvoliť účinnosť kompresora vo vzťahu k spotrebe vzduchu prijímacími zariadeniami.

Zariadenie by sa malo používať v bezpečnej vzdialenosti od kompresora, aby sa doň nedostal prach s abrazívnymi materiálmi.

4.3. Používanie zariadenia

Poznámka: Zariadenie používajte iba a výlučne vo zvislej polohe!

4.3.1. Zapnutie zariadenia

- Pripojte prívodné potrubie stlačeného vzduchu. Nastavte preferovaný pracovný tlak na kompresore, ktorý neprekročí maximálnu hodnotu pre dané zariadenie.
- Nasypte piesok do nádrže.
- Hlavný vzduchový ventil 3/8" (19) nastavte do otvorenej polohy – slúži na reguláciu prietoku vzduchu z kompresora do zariadenia.
- Jemne otvorte škrtiaci ventil 3/8" (19a) – používa sa na nastavenie prietoku vzduchu, ktorý nasáva piesok z výstupnej rúrky na piesok smerom k tryske.
- Poznámka: Zariadenie používajte iba a výlučne vo zvislej polohe.
- Jemne otvorte ventil nádrže (19b) – ventil, ktorý reguluje množstvo piesku, ktoré sa dostáva z nádrže do výstupného potrubia piesku.
- Nastavte ventil pieskovacieho potrubia (19c) do otvorenej polohy - ventil, ktorý reguluje prietok vzduchu s pieskom cez trysku.
- Otvorte škrtiaci ventil 3/8" (19a), kým sa piesok neobjaví vo vzduchu vychádzajúcom z trysky.
- Nastavte preferované nastavenia .

- Odporúča sa skontrolovať činnosť zariadenia na malej ploche , aby sa overila reakcia materiálu na pieskovanie.

4.3.2. Zníženie tlaku vzduchu v nádrži

Používajte osobné ochranné prostriedky, t. j. ochranu horných dýchacích ciest, ochranné okuliare a rukavice.

- Skontrolujte, či je hlavný vzduchový ventil v zatvorenej polohe.
- Nastavte ventil pieskovacieho potrubia do otvorenej polohy, počkajte, kým sa na manometri nezobrazí hodnota „0“.

4.3.3. Nalievanie piesku do nádrže

- Uistite sa, že pieskovací piesok nie je vlhký a nespôsobí upchatie ventilu nádrže, výstupnej rúrky na piesok, pieskovacieho potrubia, ventilu a trysky pieskovacieho potrubia a iných komponentov zariadenia.
- Používajte osobné ochranné prostriedky, t. j. ochranu horných dýchacích ciest, ochranné okuliare a rukavice.
- Znížte tlak vzduchu v nádrži.
- Odskrutkujte uzáver sypacieho miesta piesku. Vložte lievik so sitkom do otvoru a potom nasypte príslušné množstvo piesku. Poznámka: Nepoužívajte lievik bez sitka. V piesku sa môžu nachádzať väčšie hrudky, ktoré môžu spôsobiť poruchu zariadenia. POZNÁMKA: Neprekračujte naplnenie cca ¾ celkového objemu nádrže. V prípade vysokej okolitej vlhkosti sa neodporúča plniť nádrž na maximum, je potrebné sypať do nádrže menšie dávky piesku a postupne ju dopĺňať.
- Odstráňte lievik. Utiahnite uzáver.
- Zatvorte ventil pieskovacieho potrubia, otvorte vzduchový ventil a skontrolujte, či je sypacie miesto piesku správne utiahnuté a či nedochádza k úniku vzduchu.

Pieskovacie materiály často silne absorbujú vodu, preto ponechanie nepoužitého piesku v nádrži môže spôsobiť jeho nasiaknutie a následne upchatie vývodov zariadenia, trysiek atď.

V stroji sa musí používať abrazívny materiál so zrnitosťou: 0,2 ÷ 0,7 mm.

Použitie nasledujúcich abrazívnych materiálov je povolené:

- Kremeňový abrazívny materiál / piesok
- Aloxit
- Liatinový výstrel
- Broky z liatej ocele
- Sklenené mikroguľôčky
- Karbid kremíka

Pre dosiahnutie najlepšieho výkonu sa odporúča používať zariadenie s prevádzkovým tlakom medzi 4,5 a 7,5 barmi.

V prípade prekročenia maximálneho pracovného tlaku by mal fungovať poistný ventil.

4.4. Čistenie a údržba

4.4.1. Všeobecné pokyny

a) Pred začatím čistenia zariadenia je potrebné ho odpojiť od zdroja stlačeného vzduchu a potom znížiť tlak v pieskovej nádrži vypustením vzduchu z nej.

b) Po ukončení každej práce so zariadením je potrebné ho dôkladne vyčistiť.

c) Systematicky kontrolujte stav trysiek, ventilov a hadíc. Abrazívny materiál spôsobuje odieranie stien hadíc.

d) Systematicky vyprázdňujte odvlhčovač od vody prefiltrovanej zo vzduchu.

e) Na čistenie každého povrchu používajte čistiace prostriedky bez korozívnych látok.

f) Po vyčistení všetky časti pred opätovným použitím zariadenia dôkladne osušte.

g) Jednotku skladujte na suchom a chladnom mieste, mimo dosahu vlhkosti a priameho slnečného žiarenia.

4.4.2. Likvidácia použitých zariadení

Toto zariadenie nevhadzujte do komunálneho odpadu. Odovzdajte ho na zbernom mieste pre recykláciu a zber elektrických zariadení. Skontrolujte symbol na výrobku, v návode na obsluhu a na obale. Plasty použité na výrobu zariadenia je možné recyklovať v súlade s ich označením. Výberom recyklácie významne prispievate k ochrane nášho životného prostredia.

Informácie o miestnom recyklačnom zariadení získate od miestnych úradov.

⚠

Това ръководство за потребителя е преведено с помощта на машинен превод. Положили сме всички усилия, за да гарантираме точността на превода, но моля, обърнете внимание, че автоматизираните преводи не са перфектни и не са предназначени да заменят човешките преводачи. Официалната версия на ръководството за потребителя е на английски език. Всякакви разлики между преведената версия и оригиналния английски език не са правно обвързващи. Ако имате въпроси относно точността на превода, моля, вижте английската версия, която е официалната референтна версия. Повече езикови версии са налични при поискване чрез info@expondo.com.

1. Технически данни

Таблица 1: Технически данни на продукта

Описание на параметъра	Стойност на параметъра
Име на продукта	Преносим пясъкоструй
Модел	MSW-MS76A
Работно налягане [bar]	Макс. 8.6
Разход на въздух [л/мин]	Макс. 1000
Дължина на линията за пясъкоструене	2.5
Зърнистост на абразивния материал [mm]	0,2/0,7
Размер на колелата [мм]	ф150 x34
Вместимост на резервоара [л]	76
Размер на дюзите [мм]	2.4 2.7 3.2 3.6
Размери [ширина x дълбочина x височина; мм]	750x370x850
Тегло [кг]	20

2. Общо описание

Ръководството за потребителя е предназначено да помогне за безопасната и безпроблемна употреба на устройството. Продуктът е проектиран и произведен в съответствие със строги технически указания, използвайки най-съвременни технологии и компоненти. Освен това, той е произведен в съответствие с най-строгите стандарти за качество.

НЕ ИЗПОЛЗВАЙТЕ УСТРОЙСТВОТО, АКО НЕ СТЕ ПРОЧЕЛИ ВНИМАТЕЛНО И РАЗБРАЛИ ТОВА РЪКОВОДСТВО ЗА ПОТРЕБИТЕЛЯ.

За да увеличите живота на устройството и да осигурите безпроблемна работа, използвайте го в съответствие с това ръководство за потребителя и редовно извършвайте задачи по поддръжка. Техническите данни и спецификации в това ръководство за потребителя са актуални. Производителят си запазва правото да прави промени, свързани с подобряване на качеството.

Устройството е проектирано да намали до минимум рисковете от шумови емисии, като се вземат предвид технологичният прогрес и възможностите за намаляване на шума.

2.1. Легенда

Икона	Описание
	Продуктът отговаря на съответните стандарти за безопасност.
	Прочетете инструкциите преди употреба.
	Продуктът трябва да бъде рециклиран.
	**ПРЕДУПРЕЖДЕНИЕ!** или **ВНИМАНИЕ!** или **ЗАПОМНЕТЕ!** Приложимо за дадената ситуация. (общ предупредителен знак)
	Използвайте предпазни средства за уши. Излагането на силен шум може да доведе до загуба на слуха.
	Носете защитни очила.
	Носете противопрахова маска (защита на дихателните пътища).
	Носете защитни ръкавици.



МОЛЯ, ОБЪРНЕТЕ ВНИМАНИЕ! ЧЕРТЕЖИТЕ В ТОВА РЪКОВОДСТВО СА САМО С ИЛЮСТРАТИВНА ЦЕЛ И В НЯКОИ ДЕТАЙЛИ МОЖЕ ДА СЕ РАЗЛИЧАВАТ ОТ ДЕЙСТВИТЕЛНИЯ ПРОДУКТ.

3. Безопасност при употреба



ВНИМАНИЕ! ПРОЧЕТЕТЕ ВСИЧКИ ПРЕДУПРЕЖДЕНИЯ ЗА БЕЗОПАСНОСТ И ВСИЧКИ ИНСТРУКЦИИ. НЕСПАЗВАНЕТО НА ПРЕДУПРЕЖДЕНИЯТА И ИНСТРУКЦИИТЕ МОЖЕ ДА ДОВЕДЕ ДО СЕРИОЗНИ НАРАНЯВАНИЯ ИЛИ ДОРИ СМЪРТ.

Термините „устройство“ или „продукт“ се използват в предупрежденията и инструкциите, за да се обозначат:

Преносим пясъкоструй

3.1. Безопасност на работното място

a) Уверете се, че работното място е чисто и добре осветено. Разхвърляното или лошо осветено работно място може да доведе до инциденти. Опитайте се да мислите предварително, да наблюдавате какво се случва и да използвате здравия разум, когато работите с устройството.

b) Ако откриете повреда или неправилна работа, незабавно изключете устройството и го докладвайте на ръководител без забавяне.

c) Ако не сте сигурни дали продуктът работи правилно или ако откриете повреди, моля, свържете се със сервизния център на производителя.

d) Само сервизният център на производителя може да извършва ремонти на продукта. Не се опитвайте да правите ремонти сами!

e) На деца или неупълномощени лица е забранено да влизат в работното място. Разсейването може да доведе до загуба на контрол над устройството.

f) На места, особено опасни от повреди, трябва да се използват подсилени маркучи.

g) Свързването и разкачването на напорния тръбопровод трябва да се извършва при затворен въздушен клапан.

h) Когато стартирате устройството, увеличавайте постепенно подаването на въздух към него, за да се уверите, че то функционира правилно. Ако забележите някаква необичайна работа на устройството, незабавно го изключете от сгъстения въздух и се свържете със сервизния център на производителя.

i) Не насочвайте въздушната струя към себе си, други хора или животни.

j) Не е разрешено прекъсване на подаването на сгъстен въздух чрез смачкване или огъване на тръбопроводи под налягане.

k) Не използвайте устройството без монтирана дюза.

l) Забранено е на странични лица да пребивават на работното място.



ЗАПОМНЕТЕ! КОГАТО ИЗПОЛЗВАТЕ УСТРОЙСТВОТО, ПРЕДПАЗВАЙТЕ ДЕЦАТА И ДРУГИТЕ СТРАНИЧНИ ЛИЦА.

3.2. Лична безопасност

a) Не използвайте устройството, когато сте уморени, болни или под влиянието на алкохол, наркотици или лекарства, които могат значително да влошат способността за работа с устройството.

b) Когато работите с устройството, използвайте здравия разум и бъдете бдителни. Временната загуба на концентрация по време на употреба може да доведе до сериозни наранявания.

c) Използвайте лични предпазни средства, както е необходимо за работа с устройството, посочени в раздел 1 „Легенда“. Използването на правилни и одобрени лични предпазни средства намалява риска от нараняване.

d) За да предотвратите случайно включване на устройството, уверете се, че превключвателят е в положение ИЗКЛ., преди да го свържете към източник на захранване.

e) Не надценявайте възможностите си. Когато използвате устройството, пазете равновесие и стойте стабилно през цялото време . Това ще осигури по-добър контрол над устройството в неочаквани ситуации.

f) Не носете широки дрехи или бижута. Дръжте косата, дрехите и ръкавиците далеч от движещите се части. Широките дрехи, бижутата или дългата коса могат да се закачат в движещите се части.

g) Отстранете всички инструменти за регулиране или гаечни ключове, преди да включите устройството. Инструмент или гаечен ключ, оставен във въртящата се част на устройството, може да причини нараняване.

h) Необходимо е работното място, особено това с малки размери, да се обезопаси срещу случайно изместване, например чрез блокиране с помощта на менгеме.

i) В процеса на работа с устройството се образува прах, който може да съдържа вредни вещества, необходимо е устройството да се използва в добре проветриво помещение и да се използва защитна маска с филтър.

3.3. Безопасна употреба на устройството

a) Не претоварвайте устройството. Използвайте подходящите инструменти за дадената задача. Правилно избраното устройство ще изпълнява задачата, за която е проектирано, по-добре и по-безопасно.

b) Уверете се, че напорният тръбопровод е изключен, преди да се опитате да извършвате каквито и да е настройки, смяна на аксесоари или каквато и да е работа по устройството. Такава превантивна мярка намалява риска от инцидент.

c) Когато не се използва, съхранявайте го на безопасно място, далеч от деца и хора, които не са запознати с устройството и не са прочели ръководството за потребителя. Устройството може да представлява опасност в ръцете на неопитни потребители.

d) Поддържайте устройството в перфектно техническо състояние. Преди всяка употреба проверявайте за общи повреди, особено за подвижни компоненти за спукани части или елементи, както и за други състояния, които могат да повлияят на безопасната работа на устройството. Ако се открият повреди, предайте устройството за ремонт преди употреба.

e) Дръжте устройството далеч от деца.

f) Ремонтът или поддръжката на устройството трябва да се извършват от квалифицирани лица, като се използват само оригинални резервни части. Това ще гарантира безопасна употреба.

g) За да осигурите работната цялост на устройството, не отстранявайте фабрично монтираните предпазители и не разхлабвайте винтове.

h) При транспортиране и боравене с устройството между склада и местоназначението, спазвайте принципите за здравословни и безопасни условия на труд за ръчно транспортиране, които са приложими в страната, където ще се използва устройството.

i) Избягвайте ситуации, в които устройството спира да работи по време на употреба поради прекомерно натоварване. Това може да доведе до прегряване на задвижващите елементи и повреда на устройството.

j) Не носете и не окачвайте устройството за напорния тръбопровод.

k) Дейностите по поддръжка и подмяната на маркучи, дюзи и др. трябва да се извършват само и изключително, когато захранването със сгъстен въздух е изключено и резервоарът е изпразнен от налягане.

l) Въздухът трябва да се използва за захранване на устройството. Забранено е използването на други газове.

m) Необходимо е устройството да се транспортира във вертикално положение.

n) В устройството може да се използва само и изключително материал за пясъкоструене, специално предназначен за пясъкоструйни машини. Забранено е използването на обикновен пясък.

o) Винаги, когато устройството се транспортира или не се използва, е необходимо да се намали налягането в резервоара за пясък. Манометърът трябва да показва стойност 0.

ВНИМАНИЕ! ВЪПРЕКИ БЕЗОПАСНИЯ ДИЗАЙН НА УСТРОЙСТВОТО И НЕГОВИТЕ ЗАЩИТНИ ФУНКЦИИ, КАКТО И ВЪПРЕКИ ИЗПОЛЗВАНЕТО НА ДОПЪЛНИТЕЛНИ ЕЛЕМЕНТИ, ЗАЩИТАВАЩИ ОПЕРАТОРА, ВСЕ ОЩЕ СЪЩЕСТВУВА МАЛЪК РИСК ОТ ЗЛОПОЛУКА ИЛИ НАРАНЯВАНЕ ПРИ УПОТРЕБА НА УСТРОЙСТВОТО. БЪДЕТЕ БДИТЕЛНИ И ИЗПОЛЗВАЙТЕ ЗДРАВИЯ РАЗУМ, КОГАТО ИЗПОЛЗВАТЕ УСТРОЙСТВОТО.

4. Използвайте указания

Това устройство почиства различни видове повърхности от ръжда, замърсявания и др., използвайки поток от сгъстен въздух с частици абразивен материал, предназначен за пясъкоструене.

Потребителят носи отговорност за всякакви щети, произтичащи от непреднамерена употреба на устройството.

4.1. Описание на устройството



Номер	Описание
1	Конектор към тръбопровода за подаване на въздух
2	Където изсипвате пясък
3	Транспортно захващане
4	Предпазен клапан
5	Резервоар
6	Колела
7	Маркуч за пясъкоструене
8	Конектор към маркуч за пясъкоструене
9	Поддръжка
10	Фуния
11	Протектор за глава

Подробното описание на продукта е следното:

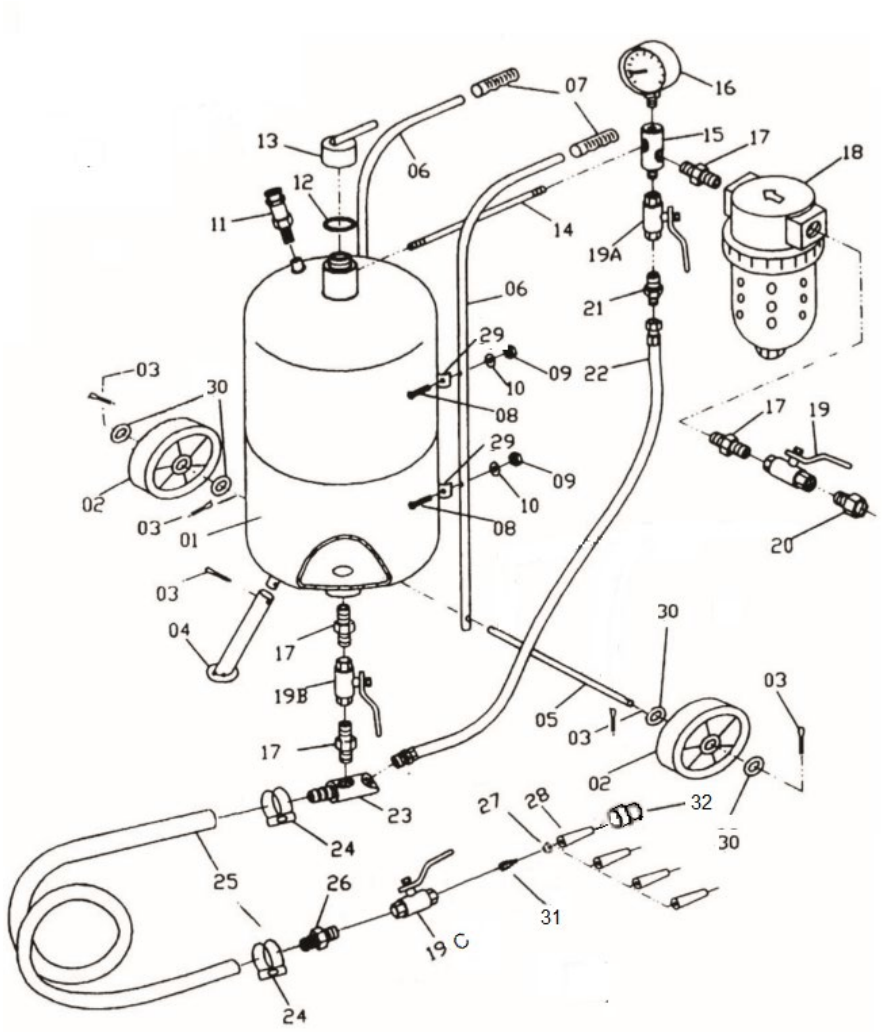

Номер	Описание
1	Резервоар
2	Колело
3	Закопчалка
4	Поддръжка
5	Ос на колелото
6	Транспортно захващане
7	Дръжка за захващане
8	Винт
9	Ядка
10	Пералня
11	Предпазен клапан
12	Уплътнение
13	Затваряне за изсипване на пясък
14	Тръба
15	Трипътен адаптер
16	Манометър
17	Двустранен зърна
18	Влагоабсорбатор
19	Главен въздушен клапан 3/8''
20	Мъжки-женски конектор

21	Двустранен зърна
22	Въздушен маркуч
23	Изпускателна тръба за пясък
24	Затягаща лента
25	Линия за пясъкоструене
26	Зърно
27	Уплътнение
28	Керамична дюза
29	Дръжка за закрепване на дръжката
30	Пералня
31	Съединител
32	Дюза за закрепване на гайки

4.2. Подготовка за употреба

Поставете резервоара на пясъкоструйната машина хоризонтално, монтирайте транспортните дръжки, опората и колелата по начина, показан на фигурата по-долу. Частите са описани в предишната точка.

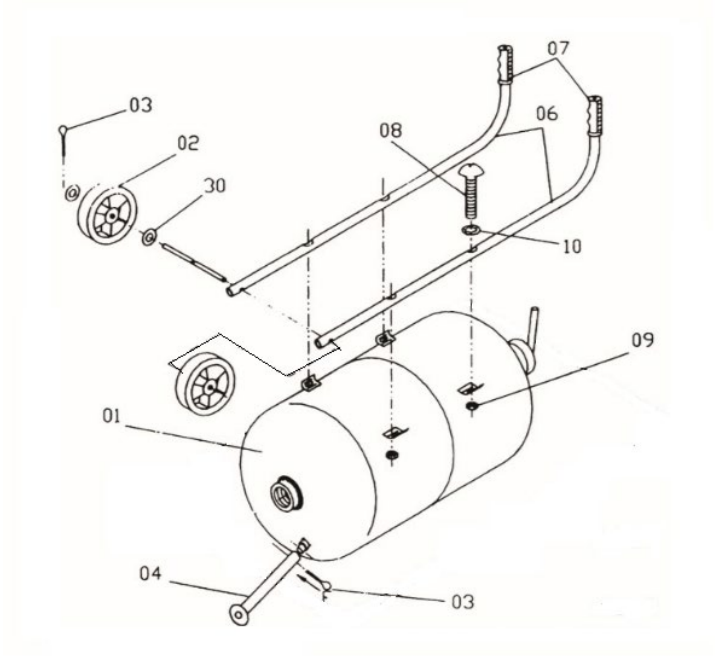

Свържете пясъкоструйната линия, като я фиксирате към изходната тръба за пясък с помощта на скоба.

Монтиране на дюзата:

Монтирайте избраната дюза съгласно фигурата по-долу.

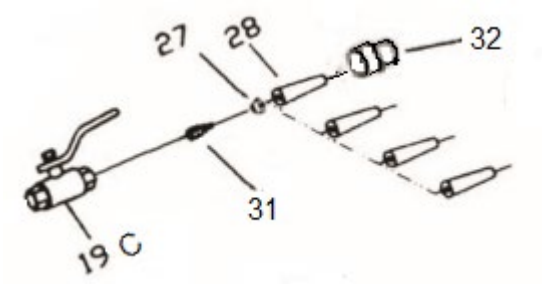

Преди да свържете тръбопровода за сгъстен въздух, винаги е необходимо да се уверите, че главният въздушен клапан е в затворено положение. Свържете тръбопровода за подаване на сгъстен въздух към мъжко-женския съединител (20). Уверете се, че е правилно монтиран и няма да се разхлаби под въздействието на налягането на сгъстения въздух. За да се отстрани влагата, която може да причини проблеми в работата на устройството, въздухът се изсушава с влагоабсорбатор.

Минималното напречно сечение на тръбопровода за подаване на въздух е ½ инча. Използването на тръбопровод с по-малко напречно сечение ще доведе до неизправност на устройството. За дюзи с по-широко напречно сечение се препоръчва използването на кабел с по-голямо напречно сечение.

4.2.1. Изпразване на водата от влагоабсорбатора

1) Затворете главния въздушен клапан, също така се препоръчва да изпразните резервоара от налягането.
2) Натиснете червения заключващ механизъм на влагоабсорбатора и докато го държите, завъртете долната му част надясно.
3) Извадете и изпразнете резервоара.
4) Монтирайте резервоара на влагоабсорбатора, като действате по подобен начин на процеса на разглобяване.

За да се осигури оптимална и правилна работа на устройството, е необходимо правилно да се избере ефективността на компресора спрямо консумацията на въздух от приемащите устройства.

Устройството трябва да се използва на безопасно разстояние от компресора, за да се предотврати попадането на прах с абразивни материали в него.

4.3. Използване на устройството

Забележка: Използвайте устройството само и изключително в изправено положение!

4.3.1. Включване на устройството

- Свържете захранващата линия за сгъстен въздух. Настройте предпочитаното работно налягане на компресора, което няма да надвишава максималната стойност за устройството.
- Изсипете пясъка в резервоара.

- Поставете главния 3/8" въздушен клапан (19) в отворено положение - използва се за регулиране на въздушния поток от компресора към устройството.
- Внимателно отворете дроселната клапа 3/8" (19a) - използва се за регулиране на потока въздух, който изтегля пясъка от изходната тръба за пясък към дюзата.
- Забележка: Използвайте устройството само и изключително в изправено положение.
- Внимателно отворете клапана на резервоара (19b) - клапан, който регулира количеството пясък, излизащо от резервоара към изходната тръба за пясък.
- Поставете клапана на пясъкоструйната линия (19c) в отворено положение - клапан, който регулира потока на въздух с пясък през дюзата.
- Отворете дроселната клапа 3/8" (19a), докато пясъкът се появи във въздуха, излизащ от дюзата.
- Задайте предпочитаните настройки .
- Препоръчително е да проверите работата на устройството върху малка площ, за да проверите реакцията на материала на пясъкоструене.

4.3.2. Понижаване на налягането на въздуха в резервоара

Носете лични предпазни средства, например предпазни средства за горните дихателни пътища, предпазни очила и ръкавици.

- Проверете дали главният въздушен клапан е в затворено положение.
- Поставете вентила на пясъкоструйната линия в отворено положение, изчакайте, докато на манометъра се появи стойност "0".

4.3.3. Изсипване на пясък в резервоара

- Уверете се, че пясъкът за пясъкоструене не е влажен и няма да запуши клапана на резервоара, изходната тръба за пясък, тръбопровода за пясъкоструене, клапана и дюзата на тръбопровода за пясъкоструене и други компоненти на устройството.
- Носете лични предпазни средства, например предпазни средства за горните дихателни пътища, предпазни очила и ръкавици.
- Намалете налягането на въздуха в резервоара.
- Развийте капачката на отвора за изсипване на пясък. Поставете фунията с цедка в отвора и след това изсипете необходимото количество пясък. Забележка: Не използвайте фунията без цедка. Възможно е да има по-големи буци в пясъка, които могат да причинят повреда на устройството. ЗАБЕЛЕЖКА: Не превишавайте пълненето от около ¾ от общия капацитет на резервоара. В случай на висока влажност на околната среда, не се препоръчва резервоарът да се пълни максимално, необходимо е да се изсипват по-малки порции пясък в резервоара и да се пълни постепенно.
- Извадете фунията. Затегнете капачката.
- Затворете клапана на пясъкоструйната линия, отворете въздушния клапан и проверете дали точката за изливане на пясък е правилно затегната и дали няма течове на въздух.

Материалите за пясъкоструене често абсорбират силно вода, следователно оставянето на неизползван пясък в резервоара може да доведе до намокряне на пясъка и следователно запушване на изходите на устройството, дюзите и др.

В машината трябва да се използва абразивен материал със зърнистост: 0,2 ÷ 0,7 мм.

Разрешено е използването на следните абразивни материали:

- Кварцов абразив / пясък
- Алоксит
- Чугунен изстрел
- Изстрел от лята стомана
- Стъклени микросфери
- Силициев карбид

За да се постигне най-добра производителност, се препоръчва устройството да се използва с работно налягане между 4,5 и 7,5 бара.

В случай на превишаване на максималното работно налягане, предпазният клапан трябва да се задейства.

4.4. Почистване и поддръжка

4.4.1. Общи инструкции

a) Преди да започнете почистването на устройството , е необходимо да го изключите от източника на сгъстен въздух и след това да намалите налягането в резервоара за пясък, като изпуснете въздуха от него.

b) След приключване на всяка работа с устройството е необходимо то да се почисти старателно.

c) Систематично проверявайте състоянието на дюзите, клапаните и маркучите. Абразивният материал причинява износване на стените на маркучите.

d) Систематично изпразвайте влагоабсорбатора от водата, филтрирана от въздуха.

e) Използвайте почистващи препарати без корозивни вещества за почистване на всяка повърхност.

f) Подсушете добре всички части след почистване, преди да използвате устройството отново.

g) Съхранявайте устройството на сухо и хладно място, далеч от влага и пряка слънчева светлина.

4.4.2. Изхвърляне на използвани устройства

Не изхвърляйте това устройство в системите за битови отпадъци. Предайте го в пункт за рециклиране и събиране на електрически и електрически уреди. Проверете символа върху продукта, ръководството за употреба и опаковката. Пластмасите, използвани за изработката на устройството, могат да бъдат рециклирани в съответствие с техните

маркировки. Избирайки рециклиране, вие допринасяте значително за опазването на околната среда.

Свържете се с местните власти за информация относно местния ви център за рециклиране.

⚠

Αυτό το Εγχειρίδιο Χρήστη έχει μεταφραστεί με μηχανική μετάφραση. Έχουμε καταβάλει κάθε δυνατή προσπάθεια για να διασφαλίσουμε την ακρίβεια της μετάφρασης, αλλά λάβετε υπόψη ότι οι αυτοματοποιημένες μεταφράσεις δεν είναι τέλειες και δεν προορίζονται να αντικαταστήσουν τους ανθρώπινους μεταφραστές. Η επίσημη έκδοση του Εγχειριδίου Χρήστη είναι στα Αγγλικά. Οποιεσδήποτε διαφορές μεταξύ της μεταφρασμένης έκδοσης και της πρωτότυπης αγγλικής γλώσσας δεν είναι νομικά δεσμευτικές. Εάν έχετε οποιεσδήποτε ερωτήσεις σχετικά με την ακρίβεια της μετάφρασης, ανατρέξτε στην αγγλική έκδοση, η οποία είναι η επίσημη αναφορά. Περισσότερες γλωσσικές εκδόσεις είναι διαθέσιμες κατόπιν αιτήματος μέσω του info@expondo.com.

1. Τεχνικά δεδομένα

Πίνακας 1: Τεχνικά δεδομένα του προϊόντος

Περιγραφή παραμέτρου	Τιμή παραμέτρου
Όνομα προϊόντος	Φορητή αμμοβολή
Μοντέλο	MSW-MS76A
Πίεση λειτουργίας [bar]	Μέγιστο 7,6
Κατανάλωση αέρα [l/min]	Μέγιστο 1000
Μήκος γραμμής για αμμοβολή	2.5
Κοκκώδες υλικό λειαντικού [mm]	0,2/0,7
Μέγεθος τροχών [mm]	ϕ150 x34
Χωρητικότητα δεξαμενής [l]	76
Μέγεθος ακροφυσίων [mm]	2.4 2.7 3.2 3.6
Διαστάσεις [πλάτος x βάθος x ύψος· mm]	750x370x850
Βάρος [kg]	20

2. Γενική περιγραφή

Το εγχειρίδιο χρήστη έχει σχεδιαστεί για να βοηθήσει στην ασφαλή και απρόσκοπτη χρήση της συσκευής. Το προϊόν έχει σχεδιαστεί και κατασκευαστεί σύμφωνα με αυστηρές τεχνικές οδηγίες, χρησιμοποιώντας τεχνολογίες και εξαρτήματα τελευταίας τεχνολογίας. Επιπλέον, παράγεται σύμφωνα με τα πιο αυστηρά πρότυπα ποιότητας.

ΜΗΝ ΧΡΗΣΙΜΟΠΟΙΕΙΤΕ ΤΗ ΣΥΣΚΕΥΗ ΕΚΤΟΣ ΑΝ ΕΧΕΤΕ ΔΙΑΒΑΣΕΙ ΚΑΙ ΚΑΤΑΝΟΗΣΕΙ ΠΡΟΣΕΚΤΙΚΑ ΑΥΤΟ ΤΟ ΕΓΧΕΙΡΙΔΙΟ ΧΡΗΣΗΣ.

Για να αυξήσετε τη διάρκεια ζωής της συσκευής και να διασφαλίσετε την απρόσκοπτη λειτουργία της, χρησιμοποιήστε την σύμφωνα με το παρόν εγχειρίδιο χρήστη και εκτελείτε τακτικά εργασίες συντήρησης. Τα τεχνικά δεδομένα και οι προδιαγραφές σε αυτό το εγχειρίδιο χρήστη είναι ενημερωμένα. Ο κατασκευαστής διατηρεί το δικαίωμα να κάνει αλλαγές που σχετίζονται με τη βελτίωση της ποιότητας. Η συσκευή έχει σχεδιαστεί για να μειώνει στο ελάχιστο τους κινδύνους

εκπομπής θορύβου, λαμβάνοντας υπόψη την τεχνολογική πρόοδο και τις ευκαιρίες μείωσης του θορύβου.

2.1. Θρύλος

Εικόνισμα	Περιγραφή
CE	Το προϊόν πληροί τα σχετικά πρότυπα ασφαλείας.
	Διαβάστε τις οδηγίες πριν από τη χρήση.
	Το προϊόν πρέπει να ανακυκλωθεί.
	**ΠΡΟΕΙΔΟΠΟΙΗΣΗ!** ή **ΠΡΟΣΟΧΗ!** ή **ΥΠΕΝΘΥΜΙΣΗ!** Ισχύει για τη δεδομένη περίπτωση. (γενικό προειδοποιητικό σημάδι)
	Χρησιμοποιήστε ωτοασπίδες. Η έκθεση σε δυνατό θόρυβο μπορεί να προκαλέσει απώλεια ακοής.
	Φοράτε προστατευτικά γυαλιά.
	Να φοράτε μάσκα σκόνης (προστασία αναπνευστικής οδού).
	Να φοράτε προστατευτικά γάντια.



ΠΑΡΑΚΑΛΩ ΣΗΜΕΙΩΣΤΕ! ΤΑ ΣΧΈΔΙΑ ΣΕ ΑΥΤΌ ΤΟ ΕΓΧΕΙΡΊΔΙΟ ΕΊΝΑΙ ΜΌΝΟ ΓΙΑ ΛΌΓΟΥΣ ΑΠΕΙΚΌΝΙΣΗΣ ΚΑΙ ΣΕ ΟΡΙΣΜΈΝΕΣ ΛΕΠΤΟΜΈΡΕΙΕΣ ΕΝΔΈΧΕΤΑΙ ΝΑ ΔΙΑΦΈΡΟΥΝ ΑΠΌ ΤΟ ΠΡΑΓΜΑΤΙΚΌ ΠΡΟΪΌΝ.

3. Ασφάλεια χρήσης



ΠΡΟΣΟΧΗ! ΔΙΑΒΆΣΤΕ ΌΛΕΣ ΤΙΣ ΠΡΟΕΙΔΟΠΟΙΉΣΕΙΣ ΑΣΦΑΛΕΊΑΣ ΚΑΙ ΌΛΕΣ ΤΙΣ ΟΔΗΓΊΕΣ. Η ΜΗ ΤΉΡΗΣΗ ΤΩΝ ΠΡΟΕΙΔΟΠΟΙΉΣΕΩΝ ΚΑΙ ΤΩΝ ΟΔΗΓΙΏΝ ΜΠΟΡΕΊ ΝΑ ΟΔΗΓΉΣΕΙ ΣΕ ΣΟΒΑΡΌ ΤΡΑΥΜΑΤΙΣΜΌ Ή ΑΚΌΜΗ ΚΑΙ ΘΆΝΑΤΟ.

Οι όροι «συσκευή» ή «προϊόν» χρησιμοποιούνται στις προειδοποιήσεις και τις οδηγίες για να αναφέρονται σε:

Φορητή αμμοβολή

3.1. Ασφάλεια στον χώρο εργασίας

a) Βεβαιωθείτε ότι ο χώρος εργασίας είναι καθαρός και καλά φωτισμένος. Ένας ακατάστατος ή κακώς φωτισμένος χώρος εργασίας μπορεί να οδηγήσει σε ατυχήματα. Προσπαθήστε να σκέφτεστε εκ των προτέρων, να παρατηρείτε τι συμβαίνει και να χρησιμοποιείτε την κοινή λογική όταν εργάζεστε με τη συσκευή.

b) Εάν εντοπίσετε ζημιά ή ακανόνιστη λειτουργία, απενεργοποιήστε αμέσως τη συσκευή και αναφέρετε το πρόβλημα σε έναν προϊστάμενο χωρίς καθυστέρηση.

c) Εάν δεν είστε σίγουροι για το αν το προϊόν λειτουργεί σωστά ή εάν εντοπίσετε ζημιά, επικοινωνήστε με το κέντρο σέρβις του κατασκευαστή.

d) Μόνο το κέντρο σέρβις του κατασκευαστή επιτρέπεται να κάνει επισκευές στο προϊόν. Μην επιχειρήσετε να κάνετε μόνοι σας επισκευές!

e) Απαγορεύεται η είσοδος σε παιδιά ή μη εξουσιοδοτημένα άτομα σε έναν σταθμό εργασίας. Η απόσπαση της προσοχής μπορεί να οδηγήσει σε απώλεια ελέγχου της συσκευής.

f) Οι ενισχυμένοι σωλήνες πρέπει να χρησιμοποιούνται σε σημεία που απειλούνται ιδιαίτερα με ζημιές.

g) Η σύνδεση και η αποσύνδεση της γραμμής πίεσης πρέπει να γίνεται με την βαλβίδα αέρα κλειστή.

h) Κατά την εκκίνηση της συσκευής, αυξήστε σταδιακά την παροχή αέρα προς τη συσκευή, ώστε να διασφαλίσετε την ορθή λειτουργία της. Εάν παρατηρήσετε οποιαδήποτε μη φυσιολογική λειτουργία της συσκευής, αποσυνδέστε την αμέσως από την παροχή πεπιεσμένου αέρα και επικοινωνήστε με το σημείο σέρβις του κατασκευαστή.

i) Μην κατευθύνετε το ρεύμα αέρα προς τον εαυτό σας, άλλους ανθρώπους ή ζώα.

j) Δεν επιτρέπεται η διακοπή της παροχής πεπιεσμένου αέρα με σύνθλιψη ή κάμψη των σωλήνων πίεσης.

k) Μην χρησιμοποιείτε τη συσκευή χωρίς να έχει τοποθετηθεί το ακροφύσιο.

l) Απαγορεύεται η παραμονή των παρευρισκομένων στον χώρο εργασίας.



ΘΥΜΗΘΕΊΤΕ! ΌΤΑΝ ΧΡΗΣΙΜΟΠΟΙΕΊΤΕ ΤΗ ΣΥΣΚΕΥΉ, ΠΡΟΣΤΑΤΕΎΣΤΕ ΤΑ ΠΑΙΔΙΆ ΚΑΙ ΆΛΛΟΥΣ ΠΑΡΕΥΡΙΣΚΌΜΕΝΟΥΣ.

3.2. Προσωπική ασφάλεια

a) Μην χρησιμοποιείτε τη συσκευή όταν είστε κουρασμένοι, άρρωστοι ή υπό την επήρεια αλκοόλ, ναρκωτικών ή φαρμάκων που μπορούν να επηρεάσουν σημαντικά την ικανότητα χειρισμού της.

b) Όταν εργάζεστε με τη συσκευή, να είστε προσεκτικοί και να παραμένετε σε εγρήγορση. Η προσωρινή απώλεια συγκέντρωσης κατά τη χρήση της συσκευής μπορεί να οδηγήσει σε σοβαρούς τραυματισμούς.

c) Χρησιμοποιήστε τον ατομικό προστατευτικό εξοπλισμό όπως απαιτείται για την εργασία με τη συσκευή, όπως ορίζεται στην ενότητα 1 «Υπόμνημα». Η χρήση σωστού και εγκεκριμένου ατομικού προστατευτικού εξοπλισμού μειώνει τον κίνδυνο τραυματισμού.

d) Για να αποτρέψετε την τυχαία ενεργοποίηση της συσκευής, βεβαιωθείτε ότι ο διακόπτης βρίσκεται στη θέση OFF πριν τη συνδέσετε σε μια πηγή ρεύματος.

e) Μην υπερεκτιμάτε τις ικανότητές σας. Όταν χρησιμοποιείτε τη συσκευή, διατηρήστε την ισορροπία σας και παραμείνετε σταθεροί ανά πάσα στιγμή . Αυτό θα εξασφαλίσει καλύτερο έλεγχο της συσκευής σε απρόβλεπτες καταστάσεις.

f) Μην φοράτε φαρδιά ρούχα ή κοσμήματα. Κρατήστε τα μαλλιά, τα ρούχα και τα γάντια μακριά από κινούμενα μέρη. Τα φαρδιά ρούχα, τα κοσμήματα ή τα μακριά μαλλιά μπορεί να πιαστούν στα κινούμενα μέρη.

g) Αφαιρέστε όλα τα εργαλεία ρύθμισης ή τα κλειδιά πριν ενεργοποιήσετε τη συσκευή. Ένα εργαλείο ή κλειδί που έχει μείνει στο περιστρεφόμενο μέρος της συσκευής μπορεί να προκαλέσει τραυματισμό.

h) Είναι απαραίτητο να ασφαλίσετε τον χώρο εργασίας, ειδικά έναν μικρό, από τυχαία μετατόπιση, όπως μπλοκάροντάς τον με μια μέγγενη.

i) Κατά τη διάρκεια της εργασίας με τη συσκευή, παράγεται σκόνη που μπορεί να περιέχει επιβλαβείς ουσίες, γι' αυτό είναι απαραίτητο να χρησιμοποιείτε τη συσκευή σε πολύ καλά αεριζόμενο χώρο και να χρησιμοποιείτε προστατευτική μάσκα με φίλτρο.

3.3. Ασφαλής χρήση της συσκευής

a) Μην υπερφορτώνετε τη συσκευή. Χρησιμοποιήστε τα κατάλληλα εργαλεία για την εκάστοτε εργασία. Μια σωστά επιλεγμένη συσκευή θα εκτελέσει την εργασία για την οποία σχεδιάστηκε καλύτερα και με ασφαλέστερο τρόπο.

b) Βεβαιωθείτε ότι η γραμμή πίεσης είναι αποσυνδεδεμένη πριν επιχειρήσετε οποιεσδήποτε ρυθμίσεις, αντικατάσταση αξεσουάρ ή οποιαδήποτε εργασία στη συσκευή. Ένα τέτοιο προληπτικό μέτρο μειώνει τον κίνδυνο ατυχήματος.

c) Όταν δεν χρησιμοποιείται, φυλάξτε την σε ασφαλές μέρος, μακριά από παιδιά και άτομα που δεν είναι εξοικειωμένα με τη συσκευή και δεν έχουν διαβάσει το εγχειρίδιο χρήσης. Η συσκευή μπορεί να αποτελέσει κίνδυνο στα χέρια άπειρων χρηστών.

d) Διατηρείτε τη συσκευή σε άριστη τεχνική κατάσταση. Πριν από κάθε χρήση, ελέγξτε για γενικές ζημιές, ειδικά ελέγξτε τα κινούμενα εξαρτήματα για ραγισμένα μέρη ή στοιχεία, καθώς και για οποιεσδήποτε άλλες συνθήκες που μπορεί να επηρεάσουν την ασφαλή λειτουργία της συσκευής. Εάν εντοπιστεί ζημιά, παραδώστε τη συσκευή για επισκευή πριν από τη χρήση.

e) Κρατήστε τη συσκευή μακριά από παιδιά.

f) Η επισκευή ή η συντήρηση της συσκευής πρέπει να πραγματοποιείται από εξειδικευμένα άτομα, χρησιμοποιώντας μόνο γνήσια ανταλλακτικά. Αυτό θα διασφαλίσει την ασφαλή χρήση.

g) Για να διασφαλίσετε την λειτουργική ακεραιότητα της συσκευής, μην αφαιρείτε τα εργοστασιακά τοποθετημένα προστατευτικά και μην χαλαρώνετε καμία βίδα.

h) Κατά τη μεταφορά και τον χειρισμό της συσκευής μεταξύ της αποθήκης και του προορισμού, τηρείτε τις αρχές υγείας και ασφάλειας στην εργασία για τις χειρωνακτικές μεταφορές που ισχύουν στη χώρα όπου θα χρησιμοποιηθεί η συσκευή.

i) Αποφύγετε καταστάσεις όπου η συσκευή σταματά να λειτουργεί κατά τη χρήση λόγω υπερβολικής φόρτωσης. Αυτό μπορεί να οδηγήσει σε υπερθέρμανση των στοιχείων κίνησης και ζημιά στη συσκευή.

j) Μην μεταφέρετε ή κρεμάτε τη συσκευή από τη γραμμή πίεσης.

k) Οι εργασίες συντήρησης και οι αντικαταστάσεις σωλήνων, ακροφυσίων κ.λπ. πρέπει να εκτελούνται μόνο και αποκλειστικά όταν η παροχή πεπιεσμένου αέρα είναι απενεργοποιημένη και η δεξαμενή έχει αδειάσει από την πίεση.

l) Ο αέρας θα πρέπει να χρησιμοποιείται για την τροφοδοσία της μονάδας. Απαγορεύεται η χρήση άλλων αερίων.

m) Είναι απαραίτητο να μεταφέρετε τη συσκευή σε κάθετη θέση.

n) Υλικό αμμοβολής ειδικά σχεδιασμένο για αμμοβολές μπορεί να χρησιμοποιηθεί μόνο και αποκλειστικά στη συσκευή. Απαγορεύεται η χρήση συνηθισμένης άμμου.

o) Κάθε φορά που η συσκευή μεταφέρεται ή δεν χρησιμοποιείται, είναι απαραίτητο να μειώνεται η πίεση στη δεξαμενή άμμου. Το μανόμετρο θα πρέπει να δείχνει την τιμή 0.



ΠΡΟΣΟΧΗ! ΠΑΡΆ ΤΟΝ ΑΣΦΑΛΉ ΣΧΕΔΙΑΣΜΌ ΤΗΣ ΣΥΣΚΕΥΉΣ ΚΑΙ ΤΑ ΠΡΟΣΤΑΤΕΥΤΙΚΆ ΤΗΣ ΧΑΡΑΚΤΗΡΙΣΤΙΚΆ, ΚΑΙ ΠΑΡΆ ΤΗ ΧΡΉΣΗ ΠΡΌΣΘΕΤΩΝ ΣΤΟΙΧΕΊΩΝ ΠΟΥ ΠΡΟΣΤΑΤΕΎΟΥΝ ΤΟΝ ΧΕΙΡΙΣΤΉ, ΕΞΑΚΟΛΟΥΘΕΊ ΝΑ ΥΠΆΡΧΕΙ ΈΝΑΣ ΜΙΚΡΌΣ ΚΊΝΔΥΝΟΣ ΑΤΥΧΉΜΑΤΟΣ Ή ΤΡΑΥΜΑΤΙΣΜΟΎ ΚΑΤΆ ΤΗ ΧΡΉΣΗ ΤΗΣ ΣΥΣΚΕΥΉΣ. ΝΑ ΕΊΣΤΕ ΣΕ ΕΓΡΉΓΟΡΣΗ ΚΑΙ ΝΑ ΧΡΗΣΙΜΟΠΟΙΕΊΤΕ ΤΗΝ ΚΟΙΝΉ ΛΟΓΙΚΉ ΚΑΤΆ ΤΗ ΧΡΉΣΗ ΤΗΣ ΣΥΣΚΕΥΉΣ.

4. Χρησιμοποιήστε οδηγίες

Αυτή η συσκευή καθαρίζει διάφορα είδη επιφανειών από σκουριά, ακαθαρσίες κ.λπ. χρησιμοποιώντας ένα ρεύμα πεπιεσμένου αέρα με σωματίδια λειαντικού υλικού που προορίζονται για αμμοβολή.

Ο χρήστης φέρει την ευθύνη για οποιαδήποτε ζημιά προκύψει από ακούσια χρήση της συσκευής.

4.1. Περιγραφή συσκευής



Αριθμός	Περιγραφή
1	Συνδετήρας στη γραμμή παροχής αέρα
2	Όπου ρίχνεις άμμο
3	Λαβή μεταφοράς
4	Βαλβίδα ασφαλείας
5	Δεξαμενή
6	Τροχοί
7	Σωλήνας αμμοβολής
8	Σύνδεσμος σε σωλήνα αμμοβολής
9	Υποστήριξη
10	Χωνί
11	Προστατευτικό κεφαλής

Η λεπτομερής περιγραφή του προϊόντος έχει ως εξής:

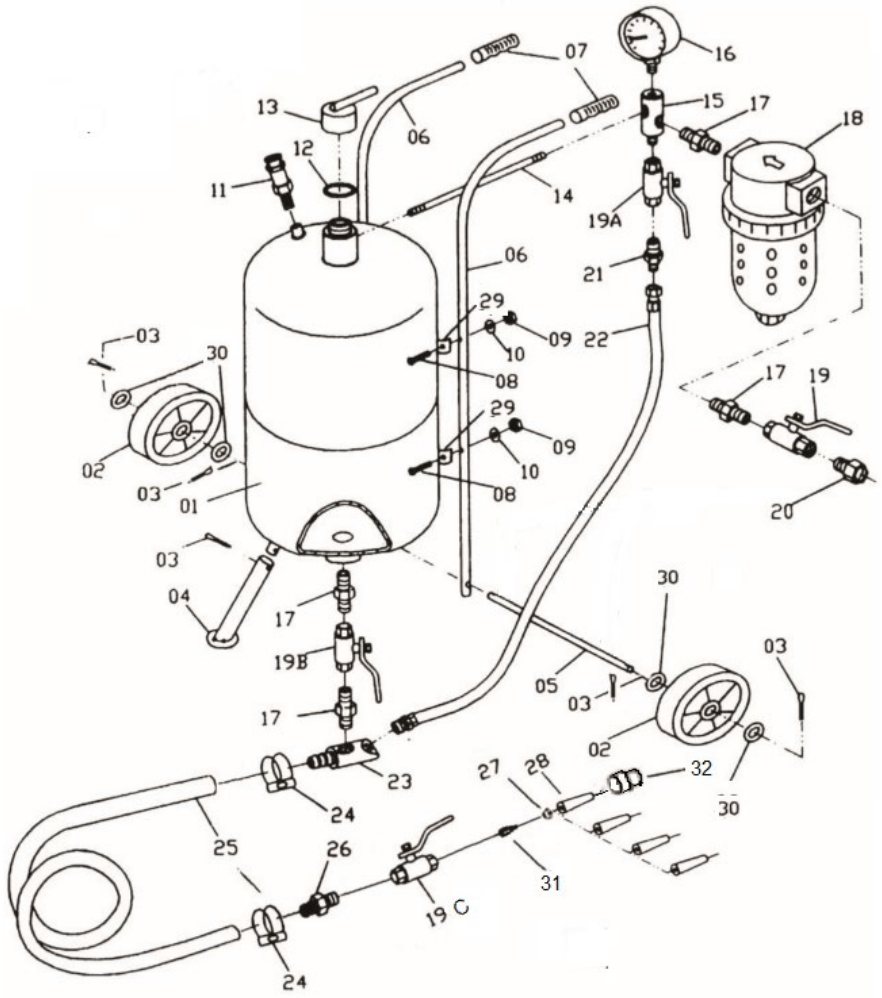

Αριθμός	Περιγραφή
1	Δεξαμενή
2	Τροχός
3	Συνδετήρας
4	Υποστήριξη
5	Άξονας τροχού
6	Λαβή μεταφοράς
7	Λαβή λαβής
8	Βίδα
9	Παξιμάδι
10	Ροδέλα
11	Βαλβίδα ασφαλείας
12	Τσιμούχα
13	Κλείσιμο για έκχυση άμμου
14	Σωλήνας
15	Τριπλός προσαρμογέας
16	Μανόμετρο
17	Θηλή δύο όψεων
18	Αφυγραντήρας αέρα
19	Κύρια βαλβίδα αέρα 3/8''
20	Αρσενικό-θηλυκό σύνδεσμο

21	Θηλή δύο όψεων
22	Σωλήνας αέρα
23	Σωλήνας εξόδου άμμου
24	Ζώνη σύσφιξης
25	Γραμμή αμμοβολής
26	Θηλή
27	Τσιμούχα
28	Κεραμικό ακροφύσιο
29	Λαβή για στερέωση λαβής
30	Ροδέλα
31	Συνδέων
32	Ακροφύσιο στερέωσης παξιμαδιών

4.2. Προετοιμασία για χρήση

Τοποθετήστε τη δεξαμενή αμμοβολής οριζόντια, τοποθετήστε τις λαβές μεταφοράς, τη βάση και τους τροχούς με τον τρόπο που φαίνεται στο παρακάτω σχήμα. Τα μέρη περιγράφονται στο προηγούμενο σημείο.

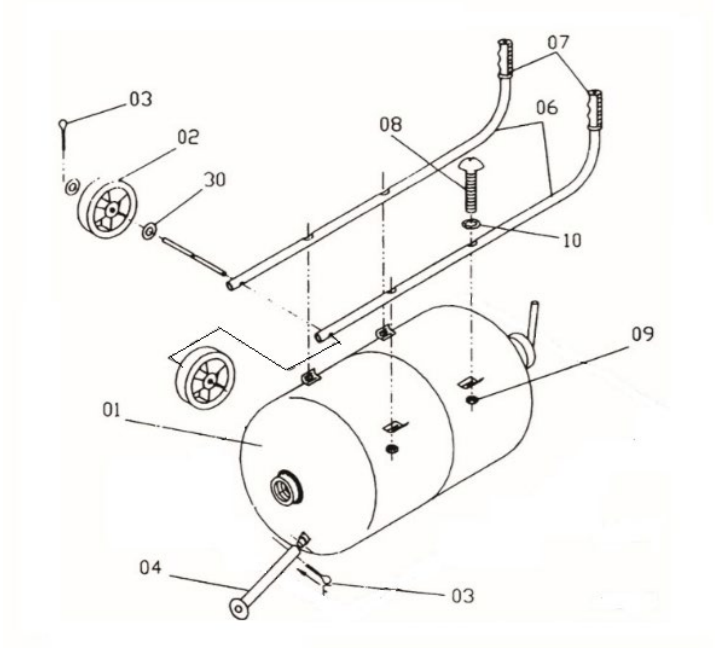

Συνδέστε τη γραμμή αμμοβολής στερεώνοντάς την στον σωλήνα εξόδου άμμου χρησιμοποιώντας μια ταινία σύσφιξης.

Τοποθέτηση του ακροφυσίου:

Τοποθετήστε το επιλεγμένο ακροφύσιο σύμφωνα με το παρακάτω σχήμα.

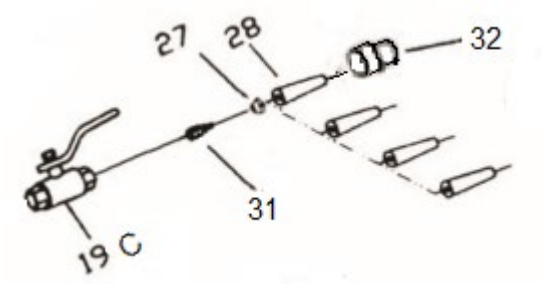

Πριν συνδέσετε τη γραμμή πεπιεσμένου αέρα, είναι πάντα απαραίτητο να βεβαιωθείτε ότι η κύρια βαλβίδα αέρα βρίσκεται στην κλειστή θέση. Συνδέστε τη γραμμή τροφοδοσίας πεπιεσμένου αέρα στον αρσενικό-θηλυκό σύνδεσμο (20). Βεβαιωθείτε ότι είναι σωστά τοποθετημένος και ότι δεν θα ξεβιδωθεί υπό την επίδραση της πίεσης του πεπιεσμένου αέρα. Για την απομάκρυνση της υγρασίας που μπορεί να προκαλέσει προβλήματα στη λειτουργία της συσκευής, ο αέρας ξηραίνεται με αφυγραντήρα.

Η ελάχιστη διατομή της γραμμής παροχής αέρα είναι ½''. Η χρήση γραμμής με μικρότερη διατομή θα προκαλέσει δυσλειτουργία της συσκευής. Για ακροφύσια με μεγαλύτερη διατομή, συνιστάται η χρήση καλωδίου με μεγαλύτερη διατομή.

4.2.1. Άδειασμα νερού από τον αφυγραντήρα

1) Κλείστε την κύρια βαλβίδα αέρα, συνιστάται επίσης να αδειάσετε τη δεξαμενή από την πίεση.

2) Πατήστε την κόκκινη ασφάλεια στον αφυγραντήρα και κρατώντας την πατημένη, στρίψτε το κάτω μέρος του αφυγραντήρα προς τα δεξιά.

3) Βγάλτε και αδειάστε τη δεξαμενή.

4) Τοποθετήστε τη δεξαμενή αφυγραντήρα ακολουθώντας παρόμοια διαδικασία με τη διαδικασία αποσυναρμολόγησης.

Για να διασφαλιστεί η βέλτιστη και σωστή λειτουργία της συσκευής, είναι απαραίτητο να επιλεγεί σωστά η απόδοση του συμπιεστή σε σχέση με την κατανάλωση αέρα από τις συσκευές λήψης.

Η συσκευή πρέπει να χρησιμοποιείται σε ασφαλή απόσταση από τον συμπιεστή, ώστε να αποτρέπεται η εισχώρηση σκόνης με λειαντικά υλικά.

4.3. Χρήση συσκευής

Σημείωση: Χρησιμοποιήστε τη συσκευή μόνο και αποκλειστικά σε όρθια θέση!

4.3.1. Ενεργοποίηση της συσκευής

- Συνδέστε τη γραμμή τροφοδοσίας πεπιεσμένου αέρα. Ρυθμίστε την προτιμώμενη πίεση λειτουργίας στον συμπιεστή, η οποία δεν θα υπερβαίνει τη μέγιστη τιμή για τη συσκευή.
- Ρίξτε την άμμο στη δεξαμενή.
- Ρυθμίστε την κύρια βαλβίδα αέρα 3/8" (19) στην ανοιχτή θέση - χρησιμοποιείται για τη ρύθμιση της ροής αέρα από τον συμπιεστή προς τη συσκευή.

- Ανοίξτε απαλά τη βαλβίδα πεταλούδας 3/8" (19a) - που χρησιμοποιείται για τη ρύθμιση της ροής του αέρα που τραβάει την άμμο από τον σωλήνα εξόδου άμμου προς το ακροφύσιο.
- Σημείωση: Χρησιμοποιείτε τη συσκευή μόνο και αποκλειστικά σε όρθια θέση.
- Ανοίξτε απαλά τη βαλβίδα της δεξαμενής (19b) - μια βαλβίδα που ρυθμίζει την ποσότητα άμμου που εξέρχεται από τη δεξαμενή προς τον σωλήνα εξόδου άμμου.
- Ρυθμίστε τη βαλβίδα της γραμμής αμμοβολής (19c) στην ανοιχτή θέση - μια βαλβίδα που ρυθμίζει τη ροή του αέρα με άμμο μέσω του ακροφυσίου.
- Ανοίξτε τη βαλβίδα πεταλούδας 3/8" (19a) μέχρι να εμφανιστεί άμμος στον αέρα που βγαίνει από το ακροφύσιο.
- Ορίστε τις προτιμώμενες ρυθμίσεις .
- Συνιστάται να ελέγχετε τη λειτουργία της συσκευής σε μια μικρή περιοχή για να ελέγξετε την αντίδραση του υλικού στην αμμοβολή.

4.3.2. Μείωση της πίεσης του αέρα στη δεξαμενή

Φορέστε ατομικό προστατευτικό εξοπλισμό, δηλαδή προστασία άνω αναπνευστικής οδού, γυαλιά ασφαλείας και γάντια.

- Επαληθεύστε εάν η κύρια βαλβίδα αέρα βρίσκεται στην κλειστή θέση.
- Ρυθμίστε τη βαλβίδα της γραμμής αμμοβολής στην ανοιχτή θέση, περιμένετε μέχρι να εμφανιστεί η τιμή "0" στο μανόμετρο.

4.3.3. Ρίχνοντας άμμο στη δεξαμενή

- Βεβαιωθείτε ότι η άμμος αμμοβολής δεν είναι υγρή και δεν θα προκαλέσει απόφραξη της βαλβίδας της δεξαμενής, του σωλήνα εξόδου άμμου, της γραμμής αμμοβολής, της βαλβίδας και του ακροφυσίου της γραμμής αμμοβολής και άλλων εξαρτημάτων της συσκευής.
- Φορέστε ατομικό προστατευτικό εξοπλισμό, δηλαδή προστασία άνω αναπνευστικής οδού, γυαλιά ασφαλείας και γάντια.
- Μειώστε την πίεση του αέρα στη δεξαμενή.
- Ξεβιδώστε το κλείσιμο του σημείου έκχυσης άμμου. Τοποθετήστε το χωνί με το σουρωτήρι στην τρύπα και στη συνέχεια ρίξτε την κατάλληλη ποσότητα άμμου. Σημείωση: Μην χρησιμοποιείτε το χωνί χωρίς σουρωτήρι. Ενδέχεται να υπάρχουν μεγαλύτεροι σβώλοι στην άμμο που μπορεί να προκαλέσουν βλάβη στη συσκευή. ΣΗΜΕΙΩΣΗ: Μην υπερβαίνετε την πλήρωση περίπου ¾ της συνολικής χωρητικότητας της δεξαμενής. Σε περίπτωση υψηλής υγρασίας περιβάλλοντος, δεν συνιστάται η πλήρωση της δεξαμενής στο μέγιστο, είναι απαραίτητο να ρίχνετε μικρότερες ποσότητες άμμου στη δεξαμενή και να γεμίζετε σταδιακά τη δεξαμενή.
- Αφαιρέστε τη χοάνη. Σφίξτε το κλείσιμο.
- Κλείστε τη βαλβίδα της γραμμής αμμοβολής, ανοίξτε τη βαλβίδα αέρα και ελέγξτε εάν το σημείο έκχυσης άμμου είναι σωστά σφιγμένο και εάν υπάρχουν διαρροές αέρα.

Τα υλικά αμμοβολής συχνά απορροφούν σε μεγάλο βαθμό νερό, επομένως η παραμονή αχρησιμοποίητης άμμου στη δεξαμενή μπορεί να προκαλέσει διαβροχή της άμμου και, κατά συνέπεια, το φράξιμο των εξόδων της συσκευής, των ακροφυσίων κ.λπ.

Στο μηχάνημα πρέπει να χρησιμοποιείται λειαντικό υλικό με κοκκώδη υφή: 0,2 ÷ 0,7 mm.

Επιτρέπεται η χρήση των ακόλουθων λειαντικών υλικών:

- Λειαντικό / άμμος χαλαζία
- Αλοξίτης
- Σφηνάκι από χυτοσίδηρο
- Σκάγια από χυτό χάλυβα
- Γυάλινα μικροσφαιρίδια
- Καρβίδιο του πυριτίου

Για να επιτευχθεί η βέλτιστη απόδοση, συνιστάται η χρήση της συσκευής με πίεση λειτουργίας μεταξύ 4,5 και 7,5 Bar.

Σε περίπτωση υπέρβασης της μέγιστης πίεσης λειτουργίας, η βαλβίδα ασφαλείας θα πρέπει να λειτουργεί.

4.4. Καθαρισμός και συντήρηση

4.4.1. Γενικές οδηγίες

a) Πριν ξεκινήσετε τον καθαρισμό της συσκευής , είναι απαραίτητο να την αποσυνδέσετε από την πηγή τροφοδοσίας πεπιεσμένου αέρα και στη συνέχεια να μειώσετε την πίεση στη δεξαμενή άμμου απελευθερώνοντας τον αέρα από αυτήν.

b) Μετά την ολοκλήρωση κάθε εργασίας με τη συσκευή, είναι απαραίτητο να την καθαρίσετε σχολαστικά.

c) Ελέγχετε συστηματικά την κατάσταση των ακροφυσίων, των βαλβίδων και των σωλήνων. Το λειαντικό υλικό προκαλεί τριβή στα τοιχώματα των σωλήνων.

d) Αδειάστε συστηματικά τον αφυγραντήρα από το νερό που φιλτράρεται από τον αέρα.

e) Χρησιμοποιήστε καθαριστικά χωρίς διαβρωτικές ουσίες για να καθαρίσετε κάθε επιφάνεια.

f) Στεγνώστε καλά όλα τα μέρη μετά τον καθαρισμό πριν χρησιμοποιήσετε ξανά τη συσκευή.

g) Αποθηκεύστε τη μονάδα σε ξηρό, δροσερό μέρος, μακριά από υγρασία και άμεση έκθεση στο ηλιακό φως.

4.4.2. Απόρριψη χρησιμοποιημένων συσκευών

Μην πετάτε αυτήν τη συσκευή σε συστήματα αστικών απορριμμάτων. Παραδώστε την σε ένα σημείο ανακύκλωσης και συλλογής ηλεκτρικών συσκευών. Ελέγξτε το σύμβολο στο προϊόν, στο εγχειρίδιο οδηγιών και στη συσκευασία. Τα πλαστικά που χρησιμοποιούνται για την κατασκευή της συσκευής μπορούν να ανακυκλωθούν σύμφωνα με τις σημάνσεις τους. Επιλέγοντας την ανακύκλωση, συμβάλλετε σημαντικά στην προστασία του περιβάλλοντός μας.

Επικοινωνήστε με τις τοπικές αρχές για πληροφορίες σχετικά με την τοπική σας εγκατάσταση ανακύκλωσης.

⚠

Ovaj korisnički priručnik preveden je pomoću strojnog prevođenja. Uložili smo maksimalan napor kako bismo osigurali točnost prijevoda, ali imajte na umu da automatski prijevodi nisu savršeni i nisu namijenjeni zamjeni ljudskih prevoditelja. Službena verzija korisničkog priručnika je na engleskom jeziku. Sve razlike između prevedene verzije i izvornog engleskog jezika nisu pravno obvezujuće. Ako imate bilo kakvih pitanja o točnosti prijevoda, pogledajte englesku verziju koja je službena referenca. Više jezičnih verzija dostupno je na zahtjev putem info@expondo.com.

1. Tehnički podaci

Tablica 1: Tehnički podaci proizvoda

Opis parametra	Vrijednost parametra
Naziv proizvoda	Prijenosni pjeskarač
Model	MSW-MS76A
Radni tlak [bar]	Maks. 7,6
Potrošnja zraka [l/min]	Maks. 1000
Duljina linije za pjeskarenje	2,5
Zrnatost abrazivnog materijala [mm]	0,2/0,7
Veličina kotača [mm]	ϕ150 x34
Kapacitet spremnika [l]	76
Veličina mlaznica [mm]	2.4 2.7 3.2 3.6
Dimenzije [širina x dubina x visina; mm]	750x370x850
Težina [kg]	20

2. Opći opis

Korisnički priručnik osmišljen je kako bi pomogao u sigurnoj i nesmetanoj upotrebi uređaja. Proizvod je dizajniran i proizveden u skladu sa strogim tehničkim smjernicama, korištenjem najsuvremenijih tehnologija i komponenti. Osim toga, proizveden je u skladu s najstrožim standardima kvalitete.

NE KORISTITE UREĐAJ AKO NISTE PAŽLJIVO PROČITALI I RAZUMJELI OVAJ KORISNIČKI PRIRUČNIK.

Kako biste produžili vijek trajanja uređaja i osigurali nesmetan rad, koristite ga u skladu s ovim korisničkim priručnikom i redovito obavljajte radove održavanja. Tehnički podaci i specifikacije u ovom korisničkom priručniku su ažurni. Proizvođač zadržava pravo na promjene povezane s poboljšanjem kvalitete. Uređaj je dizajniran kako bi se rizici emisije buke sveli na minimum, uzimajući u obzir tehnološki napredak i mogućnosti smanjenja buke.

2.1. Legenda

Ikona	Opis

	Proizvod zadovoljava relevantne sigurnosne standarde.
	Prije upotrebe pročitajte upute.
	Proizvod se mora reciklirati.
	**UPOZORENJE!** ili **OPREZ!** ili **ZAPAMTITE!** Primjenjivo na danu situaciju. (opći znak upozorenja)
	Koristite zaštitu za uši. Izloženost glasnoj buci može uzrokovati gubitak sluha.
	Nosite zaštitne naočale.
	Nosite masku za prašinu (zaštita dišnih putova).
	Nosite zaštitne rukavice.



MOLIMO VAS DA OBAZRETE PAŽNJU! CRTEŽI U OVOM PRIRUČNIKU SLUŽE SAMO U ILUSTRATIVNE SVRHE I U NEKIM DETALJIMA MOGU SE RAZLIKOVATI OD STVARNOG PROIZVODA.

3. Sigurnost korištenja



PAŽNJA! PROČITAJTE SVA SIGURNOSNA UPOZORENJA I SVE UPUTE. NEPOŠTIVANJE UPOZORENJA I UPUTA MOŽE REZULTIRATI OZBILJNIM OZLJEDAMA ILI ČAK SMRĆU.

Izrazi „uređaj“ ili „proizvod“ koriste se u upozorenjima i uputama za:

Prijenosni pjeskarač

3.1. Sigurnost na radnom mjestu

a) Provjerite je li radno mjesto čisto i dobro osvijetljeno. Neuredno ili slabo osvijetljeno radno mjesto može dovesti do nesreća. Pokušajte unaprijed razmišljati, promatrati što se događa i koristiti zdrav razum pri radu s uređajem.

b) Ako primijetite oštećenja ili nepravilan rad, odmah isključite uređaj i bez odlaganja prijavite to nadređenom.

c) Ako niste sigurni radi li proizvod ispravno ili ako pronađete oštećenja, obratite se servisnom centru proizvođača.

d) Samo servisni centar proizvođača smije vršiti popravke proizvoda. Ne pokušavajte sami popravljati!

e) Djeci ili neovlaštenim osobama zabranjen je ulazak na radnu stanicu. Ometanje može rezultirati gubitkom kontrole nad uređajem.

f) Na mjestima gdje postoji posebna opasnost od oštećenja moraju se koristiti ojačana crijeva.

g) Spajanje i odspajanje tlačnog voda treba obaviti sa zatvorenim ventilom za zrak.

h) Prilikom pokretanja uređaja postupno povećavajte dovod zraka kako biste osigurali njegov ispravan rad. Ako primijetite bilo kakav abnormalan rad uređaja, odmah ga isključite iz dovoda komprimiranog zraka i obratite se servisnom centru proizvođača.

i) Ne usmjeravajte mlaz zraka prema sebi, drugim ljudima ili životinjama.

j) Nije dopušteno prekidati dovod komprimiranog zraka gnječenjem ili savijanjem tlačnih vodova.

k) Ne koristite uređaj bez montirane mlaznice.

l) Prolaznicima je zabranjeno boraviti na radnom mjestu.



ZAPAMTITE! PRILIKOM KORIŠTENJA UREĐAJA ZAŠTITITE DJECU I OSTALE PROMATRAČE.

3.2. Osobna sigurnost

a) Ne koristite uređaj kada ste umorni, bolesni ili pod utjecajem alkohola, narkotika ili lijekova koji mogu značajno smanjiti sposobnost rukovanja uređajem.

b) Prilikom rada s uređajem koristite zdrav razum i budite oprezni. Privremeni gubitak koncentracije tijekom korištenja uređaja može dovesti do ozbiljnih ozljeda.

c) Koristite osobnu zaštitnu opremu potrebnu za rad s uređajem, navedenu u odjeljku 1 „Legenda“. Korištenje ispravne i odobrene osobne zaštitne opreme smanjuje rizik od ozljeda.

d) Kako biste spriječili slučajno uključivanje uređaja, prije spajanja na izvor napajanja provjerite je li prekidač u položaju ISKLJUČENO.

e) Ne precjenjujte svoje sposobnosti. Prilikom korištenja uređaja, održavajte ravnotežu i ostanite stabilni cijelo vrijeme . To će osigurati bolju kontrolu nad uređajem u neočekivanim situacijama.

f) Ne nosite široku odjeću ili nakit. Držite kosu, odjeću i rukavice dalje od pokretnih dijelova. Široka odjeća, nakit ili duga kosa mogu se zaplesti u pokretne dijelove.

g) Prije uključivanja uređaja uklonite sve alate za podešavanje ili ključeve. Alat ili ključ ostavljen u rotirajućem dijelu uređaja može uzrokovati ozljede.

h) Potrebno je osigurati radno mjesto, posebno ono male veličine, od slučajnog pomicanja, na primjer blokiranjem pomoću škripca.

i) Tijekom rada s uređajem stvara se prašina koja može sadržavati štetne tvari, stoga je potrebno uređaj koristiti u vrlo dobro prozračenoj prostoriji i koristiti zaštitnu masku s filterom.

3.3. Sigurna upotreba uređaja

a) Ne preopterećujte uređaj. Koristite odgovarajuće alate za zadani zadatak. Ispravno odabran uređaj će bolje i sigurnije obavljati zadatak za koji je dizajniran.

b) Prije bilo kakvih podešavanja, zamjene dodatne opreme ili bilo kakvog rada na uređaju provjerite je li tlačni vod isključen. Takva preventivna mjera smanjuje rizik od nesreće.

c) Kada se ne koristi, čuvajte ga na sigurnom mjestu, dalje od djece i osoba koje nisu upoznate s uređajem ili nisu pročitale korisnički priručnik. Uređaj može predstavljati opasnost u rukama neiskusnih korisnika.

d) Uređaj održavajte u besprijekornom tehničkom stanju. Prije svake upotrebe provjerite ima li općih oštećenja, posebno provjerite pokretne komponente na puknute dijelove ili elemente te ima li drugih stanja koja mogu utjecati na siguran rad uređaja. Ako se otkrije oštećenje, prije upotrebe predajte uređaj na popravak.

e) Uređaj držite izvan dohvata djece.

f) Popravak ili održavanje uređaja trebaju obavljati kvalificirane osobe, koristeći samo originalne rezervne dijelove. To će osigurati sigurnu upotrebu.

g) Kako biste osigurali ispravnost uređaja, nemojte uklanjati tvornički ugrađene zaštitne elemente i nemojte otpuštati vijke.

h) Prilikom transporta i rukovanja uređajem između skladišta i odredišta, pridržavajte se načela zaštite na radu i sigurnosti za ručni transport koji vrijede u zemlji u kojoj će se uređaj koristiti.

i) Izbjegavajte situacije u kojima uređaj prestane raditi tijekom upotrebe zbog prekomjernog opterećenja. To može dovesti do pregrijavanja pogonskih elemenata i oštećenja uređaja.

j) Ne nosite niti vješajte uređaj za tlačni vod.

k) Radovi održavanja i zamjena crijeva, mlaznica itd. smiju se provoditi samo i isključivo kada je dovod komprimiranog zraka isključen i spremnik ispražnjen od tlaka.

l) Zrak treba koristiti za dovod uređaja. Zabranjeno je koristiti druge plinove.

m) Uređaj je potrebno transportirati u vertikalnom položaju.

n) Materijal za pjeskarenje posebno dizajniran za pjeskarače smije se koristiti samo i isključivo u uređaju. Zabranjeno je koristiti običan pijesak.

o) Kad god se uređaj transportira ili se ne koristi, potrebno je smanjiti tlak u spremniku s pijeskom. Manometar treba pokazivati vrijednost 0.



PAŽNJA! UNATOČ SIGURNOM DIZAJNU UREĐAJA I NJEGOVIM ZAŠTITNIM ZNAČAJKAMA TE KORIŠTENJU DODATNIH ELEMENATA KOJI ŠTITE OPERATERA, I DALJE POSTOJI MALI RIZIK OD NEZGODE ILI OZLJEDE PRILIKOM KORIŠTENJA UREĐAJA. BUDITE OPREZNI I KORISTITE ZDRAV RAZUM PRILIKOM KORIŠTENJA UREĐAJA.

4. Smjernice za korištenje

Ovaj uređaj čisti razne vrste površina od hrđe, nečistoća itd. pomoću struje komprimiranog zraka s česticama abrazivnog materijala namijenjenog za pjeskarenje.

Korisnik je odgovoran za svaku štetu nastalu nenamjenskom upotrebom uređaja.

4.1. Opis uređaja



Broj	Opis
1	Priključak za dovod zraka

2	Gdje sipaš pijesak
3	Transportni hvat
4	Sigurnosni ventil
5	Tenk
6	Kotači
7	Crijevo za pjeskarenje
8	Priključak za crijevo za pjeskarenje
9	Podrška
10	Dimnjak
11	Zaštitnik za glavu

Detaljan opis proizvoda je sljedeći:

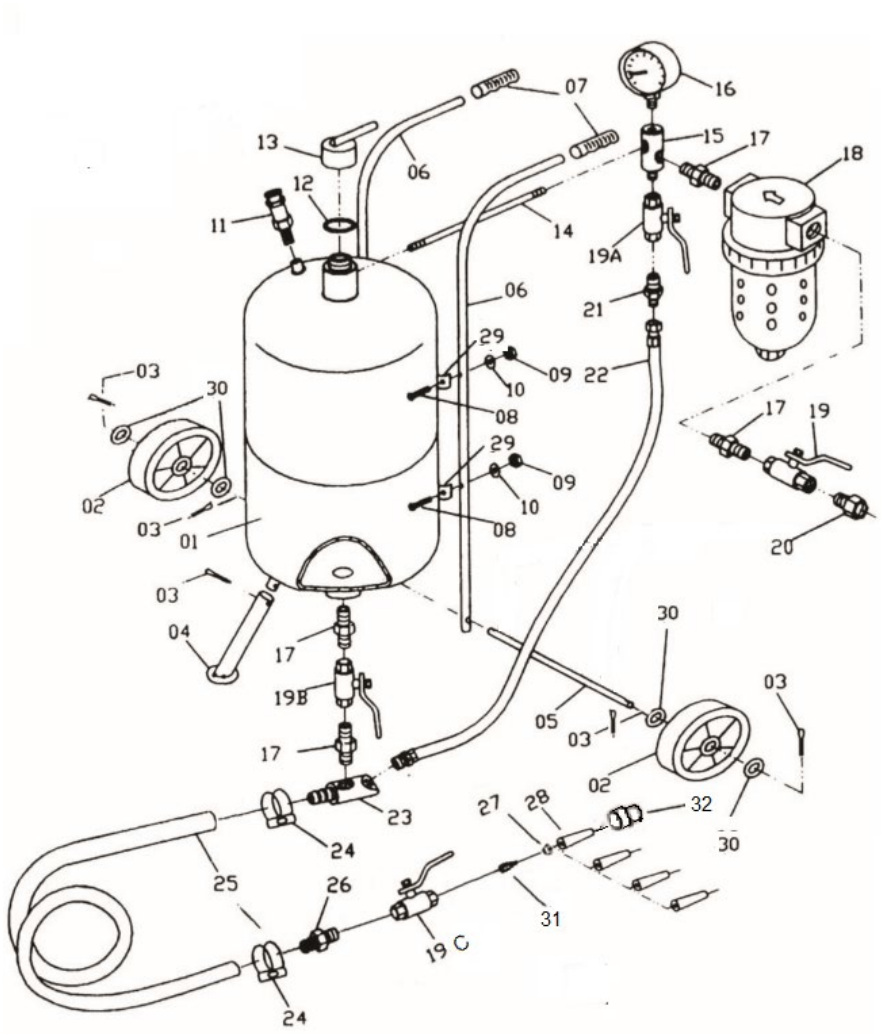

Broj	Opis
1	Tenk
2	Kotač
3	Zatvarač
4	Podrška
5	Osovina kotača
6	Transportni hvat
7	Ručka za hvatanje
8	Vijak

9	Orah
10	Perilica rublja
11	Sigurnosni ventil
12	Brtva
13	Zatvaranje za sipanje pijeska
14	Cijev
15	Trostruki adapter
16	Manometar
17	Dvostrana bradavica
18 godina	Odvlaživač zraka
19	Glavni zračni ventil 3/8''
20	Muško-ženski konektor
21	Dvostrana bradavica
22	Zračno crijevo
23	Cijev za izlaz pijeska
24	Stezna traka
25	Linija za pjeskarenje
26	Bradavica
27	Brtva
28	Keramička mlaznica
29	Rukohvat za pričvršćivanje ručke
30	Perilica rublja
31	Spojnica
32	Mlaznica za pričvršćivanje matice

4.2. Priprema za upotrebu

Spremnik pjeskara postavite vodoravno, montirajte transportne ručke, nosač i kotače na način prikazan na donjoj slici. Dijelovi su opisani u prethodnoj točki.

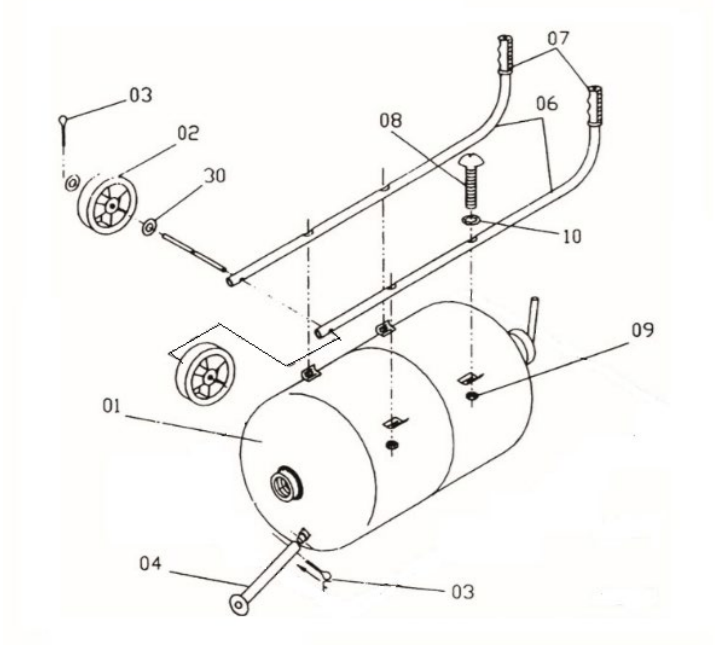

Spojite cijev za pjeskarenje pričvršćivanjem na izlaznu cijev za pijesak pomoću stezne trake.

Montiranje mlaznice:

Montirajte odabranu mlaznicu prema donjoj slici.

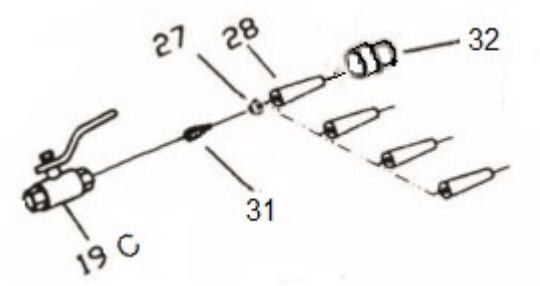

Prije spajanja voda za komprimirani zrak, uvijek je potrebno provjeriti je li glavni ventil za zrak u zatvorenom položaju. Spojite dovodni vod komprimiranog zraka na muško-ženski spojnik (20). Provjerite je li ispravno montiran i da se neće odvojiti pod utjecajem tlaka komprimiranog zraka. Kako bi se uklonila vlaga koja može uzrokovati probleme u radu uređaja, zrak se suši odvlaživačem zraka.

Minimalni presjek dovodnog voda zraka je ½ ''. Korištenje voda s manjim presjekom uzrokovat će neispravan rad uređaja. Za mlaznice šireg presjeka preporučuje se korištenje kabela većeg presjeka.

4.2.1. Pražnjenje vode iz odvlaživača zraka

1) Zatvorite glavni ventil za zrak, također se preporučuje isprazniti spremnik od tlaka.
2) Pritisnite crvenu bravu na odvlaživaču zraka i dok je držite, okrenite donji dio odvlaživača zraka udesno.
3) Izvadite i ispraznite spremnik.
4) Montirajte spremnik odvlaživača zraka postupajući na sličan način kao i kod demontaže.

Kako bi se osigurao optimalan i ispravan rad uređaja, potrebno je pravilno odabrati učinkovitost kompresora u odnosu na potrošnju zraka prijemnih uređaja.

Uređaj treba koristiti na sigurnoj udaljenosti od kompresora kako bi se spriječilo ulaženje prašine s abrazivnim materijalima u njega.

4.3. Korištenje uređaja

Napomena: Uređaj koristite samo i isključivo u uspravnom položaju!

4.3.1. Uključivanje uređaja

- Spojite dovodni vod komprimiranog zraka. Podesite željeni radni tlak na kompresoru koji neće prelaziti maksimalnu vrijednost za uređaj.
- Ulijte pijesak u spremnik.
- Postavite glavni zračni ventil od 3/8" (19) u otvoreni položaj - koristi se za regulaciju protoka zraka od kompresora do uređaja.
- Lagano otvorite prigušnu zaklopku od 3/8" (19a) - koristi se za podešavanje protoka zraka koji uvlači pijesak iz izlazne cijevi za pijesak prema mlaznici.

- Napomena: Uređaj koristite samo i isključivo u uspravnom položaju.
- Lagano otvorite ventil spremnika (19b) - ventil koji regulira količinu pijeska koja izlazi iz spremnika u cijev za izlaz pijeska.
- Postavite ventil linije za pjeskarenje (19c) u otvoreni položaj - ventil koji regulira protok zraka s pijeskom kroz mlaznicu.
- Otvorite ventil za gas od 3/8" (19a) dok se pijesak ne pojavi u zraku koji izlazi iz mlaznice.
- Postavite željene postavke .
- Preporučuje se provjera rada uređaja na maloj površini kako bi se utvrdila reakcija materijala na pjeskarenje.

4.3.2. Snižavanje tlaka zraka u spremniku

Nosite osobnu zaštitnu opremu, tj. zaštitu za gornje dišne putove, zaštitne naočale i rukavice.

- Provjerite je li glavni ventil za zrak u zatvorenom položaju.
- Postavite ventil linije za pjeskarenje u otvoreni položaj, pričekajte dok se na manometru ne pojavi vrijednost "0".

4.3.3. Ulijevanje pijeska u spremnik

- Pazite da pijesak za pjeskarenje nije vlažan i da neće uzrokovati začepljenje ventila spremnika, izlazne cijevi za pijesak, cijevi za pjeskarenje, ventila i mlaznice cijevi za pjeskarenje i ostalih komponenti uređaja.
- Nosite osobnu zaštitnu opremu, tj. zaštitu za gornje dišne putove, zaštitne naočale i rukavice.
- Smanjite tlak zraka u spremniku.
- Odvrnite čep mjesta za usipanje pijeska. Stavite lijevak s cjedilom u otvor, a zatim uspite odgovarajuću količinu pijeska. Napomena: Ne koristite lijevak bez cjedila. U pijesku se mogu nalaziti veće grudice koje mogu uzrokovati kvar uređaja. NAPOMENA: Ne prekoračujte punjenje od cca. ¾ ukupnog kapaciteta spremnika. U slučaju visoke vlažnosti okoline, ne preporučuje se punjenje spremnika do maksimuma, potrebno je usipati manje porcije pijeska u spremnik i postupno ga puniti.
- Uklonite lijevak. Zategnite zatvarač.
- Zatvorite ventil cijevi za pjeskarenje, otvorite ventil za zrak i provjerite je li mjesto ulijevanja pijeska pravilno zategnuto i da nema propuštanja zraka.

Materijali za pjeskarenje često jako upijaju vodu, stoga ostavljanje neiskorištenog pijeska u spremniku može uzrokovati natapanje pijeska i posljedično začepljenje izlaza uređaja, mlaznica itd.

U stroju se mora koristiti abrazivni materijal granulacije: 0,2 ÷ 0,7 mm.

Dopuštena je upotreba sljedećih abrazivnih materijala:

- Kvarcni abraziv / pijesak

- Aloksit
- Sačma od lijevanog željeza
- Sačma od lijevanog čelika
- Staklene mikrosfere
- Silicijev karbid

Za postizanje najboljih performansi preporučuje se korištenje uređaja s radnim tlakom između 4,5 i 7,5 bara.

U slučaju prekoračenja maksimalnog radnog tlaka, sigurnosni ventil bi trebao raditi.

4.4. Čišćenje i održavanje

4.4.1. Opće upute

a) Prije početka čišćenja uređaja potrebno ga je isključiti iz izvora dovoda komprimiranog zraka, a zatim smanjiti tlak u spremniku pijeska ispuštanjem zraka iz njega.

b) Nakon završetka svakog rada s uređajem, potrebno ga je temeljito očistiti.

c) Sustavno provjeravajte stanje mlaznica, ventila i crijeva. Abrazivni materijal uzrokuje trošenje stijenki crijeva.

d) Sustavno ispraznite odvlaživač zraka od vode filtrirane iz zraka.

e) Za čišćenje svake površine koristite sredstva za čišćenje bez korozivnih tvari.

f) Nakon čišćenja dobro osušite sve dijelove prije nego što ponovno upotrijebite uređaj.

g) Uređaj čuvajte na suhom, hladnom mjestu, zaštićenom od vlage i izravne sunčeve svjetlosti.

4.4.2. Odlaganje rabljenih uređaja

Ne odlažite ovaj uređaj u komunalne sustave otpada. Predajte ga na mjesto za recikliranje i prikupljanje električnih i električnih uređaja. Provjerite simbol na proizvodu, u priručniku s uputama i na ambalaži. Plastika korištena za izradu uređaja može se reciklirati u skladu s njihovim oznakama. Odabirom recikliranja dajete značajan doprinos zaštiti našeg okoliša.

Za informacije o vašem lokalnom reciklažnom centru obratite se lokalnim vlastima.

⚠

Šis naudotojo vadovas išverstas naudojant mašininį vertimą. Dėjome visas pastangas, kad vertimas būtų tikslus, tačiau atkreipkite dėmesį, kad automatiniai vertimai nėra tobuli ir neturi pakeisti žmonių vertėjų. Oficiali naudotojo vadovo versija yra anglų kalba. Bet kokie skirtumai tarp išverstos versijos ir originalo anglų kalba nėra teisiškai įpareigojantys. Jei turite klausimų dėl vertimo tikslumo, žr. anglišką versiją, kuri yra oficiali nuoroda. Daugiau kalbų versijų galite gauti paprašę el. paštu info@expondo.com.

1. Techniniai duomenys

1 lentelė: Produkto techniniai duomenys

Parametro aprašymas	Parametro reikšmė
Produkto pavadinimas	Nešiojamas smėliasrovis
Modelis	MSW-MS76A
Darbinis slėgis [bar]	Maks. 7,6
Oro sąnaudos [l/min]	Maks. 1000
Smėliapūtės linijos ilgis	2.5
Abrazyvinės medžiagos grūdėtumas [mm]	0,2/0,7
Ratų dydis [mm]	ϕ150 x34
Bako talpa [l]	76
Purkštukų dydis [mm]	2.4 2.7 3.2 3.6
Matmenys [plotis x gylis x aukštis; mm]	750x370x850
Svoris [kg]	20

2. Bendras aprašymas

Naudotojo vadovas skirtas padėti saugiai ir be problemų naudoti įrenginį. Produktas suprojektuotas ir pagamintas laikantis griežtų techninių gairių, naudojant pažangiausias technologijas ir komponentus. Be to, jis gaminamas laikantis griežčiausių kokybės standartų.

NENAUDOKITE ĮRENGINIO, JEI AŠTRIAI NEPERSKAITĖTE IR NESUPRATOTE ŠIO NAUDOTOJO VADOVO.

Siekiant pailginti įrenginio tarnavimo laiką ir užtikrinti sklandų veikimą, naudokite jį pagal šį naudotojo vadovą ir reguliariai atlikite techninės priežiūros darbus. Šiame naudotojo vadove pateikti techniniai duomenys ir specifikacijos yra naujausi. Gamintojas pasilieka teisę atlikti pakeitimus, susijusius su kokybės gerinimu. Įrenginys suprojektuotas taip, kad triukšmo skleidžiamo triukšmo rizika būtų kuo mažesnė, atsižvelgiant į technologinę pažangą ir triukšmo mažinimo galimybes.

2.1. Legenda

Piktograma	Aprašymas
	Produktas atitinka atitinkamus saugos standartus.
	Prieš naudojimą perskaitykite instrukcijas.
	Produktas turi būti perdirbamas.
	**ĮSPĖJIMAS!** arba **ATSARGIAI!** arba **ATMINTINĖ!** Taikoma konkrečiai situacijai. (bendras įspėjamasis ženklas)
	Naudokite ausų apsaugos priemones. Dėl didelio triukšmo galite prarasti klausą.
	Mūvėkite apsauginius akinius.
	Dėvėkite dulkių kaukę (kvėpavimo takų apsauga).
	Mūvėkite apsaugines pirštines.



PRAŠOME ATKREIPTI DĖMESĮ! ŠIAME VADOVE PATEIKTI BRĖŽINIAI YRA TIK ILIUSTRACINIAI IR KAI KURIOSE DETALĖSE GALI SKIRTIS NUO TIKROJO GAMINIO.

3. Naudojimo saugumas



DĖMESIO! PERSKAITYKITE VISUS SAUGOS ĮSPĖJIMUS IR VISAS INSTRUKCIJAS. NESILAIKANT ĮSPĖJIMŲ IR INSTRUKCIJŲ, GALITE SUNKIAI SUSIŽALOTI AR NET MIRTI.

Terminai „įrenginys“ arba „gaminys“ įspėjimuose ir instrukcijose vartojami kalbant apie:

Nešiojamas smėliasrovis

3.1. Saugumas darbo vietoje

a) Įsitikinkite, kad darbo vieta yra švari ir gerai apšviesta. Netvarkinga arba prastai apšviesta darbo vieta gali tapti nelaimingų atsitikimų priežastimi. Stenkitės mąstyti į priekį, stebėkite, kas vyksta, ir dirbdami su įrenginiu vadovaukitės sveiku protu.

b) Jei pastebėjote gedimų ar netinkamą veikimą, nedelsdami išjunkite įrenginį ir nedelsdami praneškite apie tai vadovui.

c) Jei nesate tikri, ar gaminys veikia tinkamai, arba jei pastebėjote pažeidimų, kreipkitės į gamintojo techninės priežiūros centrą.

d) Produktą gali remontuoti tik gamintojo techninės priežiūros centras. Nebandykite remontuoti patys!

e) Vaikams ar neįgaliotiems asmenims draudžiama įeiti į darbo vietą. Dėmesio blaškymas gali lemti įrenginio kontrolės praradimą.

f) Vietose, kuriose yra ypač didelė pažeidimų grėsmė, turi būti naudojamos sustiprintos žarnos.

g) Slėgio linijos prijungimas ir atjungimas turėtų būti atliekamas uždarytą oro vožtuvą.

h) Įjungdami įrenginį, palaipsniui didinkite oro tiekimą į jį, kad įsitikintumėte, jog jis veikia tinkamai. Pastebėję bet kokius neįprastus įrenginio veikimo sutrikimus, nedelsdami atjunkite jį nuo suslėgto oro ir susisiekite su gamintojo aptarnavimo centru.

i) Nenukreipkite oro srovės į save, kitus žmones ar gyvūnus.

j) Draudžiama nutraukti suslėgto oro tiekimą sutraiškant ar sulenkiant slėgio linijas.

k) Nenaudokite prietaiso be pritvirtinto antgalio.

l) Pašaliniams asmenims draudžiama būti darbo vietoje.



ATMINKITE! NAUDODAMI PRIETAISĄ, SAUGOKITE VAIKUS IR KITUS PAŠALINIUS ASMENIS.

3.2. Asmeninis saugumas

a) Nenaudokite prietaiso, kai esate pavargę, sergate arba apsvaigę nuo alkoholio, narkotinių medžiagų ar vaistų, kurie gali smarkiai sutrikdyti gebėjimą valdyti prietaisą.

b) Dirbdami su įrenginiu, vadovaukitės sveiku protu ir būkite budrūs. Laikinas susikaupimo praradimas naudojant įrenginį gali sukelti sunkius sužalojimus.

c) Dirbant su įrenginiu, naudokite asmenines apsaugos priemones, nurodytas 1 skyriuje „Legenda“. Tinkamų ir patvirtintų asmeninių apsaugos priemonių naudojimas sumažina sužalojimo riziką.

d) Kad prietaisas netyčia neįsijungtų, prieš prijungdami jį prie maitinimo šaltinio, įsitikinkite, kad jungiklis yra IŠJUNGTOJE padėtyje.

e) Nepervertinkite savo sugebėjimų. Naudodami įrenginį, visada išlaikykite pusiausvyrą ir stabiliai stovėkite . Tai užtikrins geresnę įrenginio kontrolę netikėtose situacijose.

f) Nedėvėkite laisvų drabužių ar papuošalų. Laikykite plaukus, drabužius ir pirštines atokiai nuo judančių dalių. Laisvi drabužiai, papuošalai ar ilgi plaukai gali įstrigti judančiose dalyse.

g) Prieš įjungdami įrenginį, išimkite visus reguliavimo įrankius ar veržliarakčius. Įrankis ar veržliaraktis, paliktas besisukančioje įrenginio dalyje, gali sužaloti.

h) Darbo vietą, ypač mažą, būtina apsaugoti nuo atsitiktinio pasislinkimo, pavyzdžiui, užblokuojant ją spaustuvais.

i) Dirbant su prietaisu susidaro dulkės, kuriose gali būti kenksmingų medžiagų, todėl prietaisą būtina naudoti labai gerai vėdinamoje patalpoje ir naudoti apsauginę kaukę su filtru.

3.3. Saugus įrenginio naudojimas

a) Neperkraukite įrenginio. Naudokite tinkamus įrankius konkrečiai užduočiai atlikti. Tinkamai parinktas įrenginys geriau ir saugiau atliks užduotį, kuriai jis buvo skirtas.

b) Prieš bandydami bet kokius reguliavimo, priedų keitimo ar kitų darbų su įrenginiu, įsitikinkite, kad slėgio linija yra atjungta. Tokia prevencinė priemonė sumažina nelaimingo atsitikimo riziką.

c) Nenaudojamą laikykite saugioje vietoje, atokiau nuo vaikų ir asmenų, kurie nėra susipažinę su prietaisu ir neperskaitė naudojimo instrukcijos. Nepatyrusiems naudotojams prietaisas gali kelti pavojų.

d) Prietaisą laikykite nepriekaištingos techninės būklės. Prieš kiekvieną naudojimą patikrinkite, ar nėra bendrų pažeidimų, ypač judančius komponentus, ar nėra įtrūkimų ar kitų elementų, ir ar nėra kitų pažeidimų, kurie galėtų turėti įtakos saugiam prietaiso veikimui. Jei aptinkama pažeidimų, prieš naudojimą prietaisą perduokite remontui.

e) Laikykite prietaisą vaikams nepasiekiamoje vietoje.

f) Įrenginio remontą ar techninę priežiūrą turėtų atlikti kvalifikuoti asmenys, naudodami tik originalias atsargines dalis. Tai užtikrins saugų naudojimą.

g) Kad užtikrintumėte įrenginio veikimą, nenuimkite gamykloje sumontuotų apsaugų ir neatsukite jokių varžtų.

h) Transportuojant ir tvarkant įrenginį tarp sandėlio ir paskirties vietos, laikykitės darbo saugos ir sveikatos principų, taikomų rankiniam transportavimui toje šalyje, kurioje įrenginys bus naudojamas.

i) Venkite situacijų, kai įrenginys nustoja veikti naudojimo metu dėl per didelio apkrovimo. Dėl to gali perkaisti pavaros elementai ir sugesti įrenginys.

j) Neneškite ir nekabinkite prietaiso už slėgio linijos.

k) Žarnų, antgalių ir kt. techninės priežiūros darbai ir keitimas gali būti atliekami tik tada, kai išjungtas suslėgto oro tiekimas ir ištuštintas slėgis bake.

l) Įrenginiui tiekti turėtų būti naudojamas oras. Draudžiama naudoti kitas dujas.

m) Prietaisą būtina transportuoti vertikalioje padėtyje.

n) Įrenginyje gali būti naudojama tik specialiai smėliasrovei skirta smėliavimo medžiaga. Draudžiama naudoti įprastą smėlį.

o) Kiekvieną kartą, kai prietaisas transportuojamas arba nenaudojamas, būtina sumažinti slėgį smėlio bake. Slėgio matuoklis turėtų rodyti 0.

DĖMESIO! NEPAISANT SAUGIOS ĮRENGINIO KONSTRUKCIJOS IR APSAUGINIŲ SAVYBIŲ, TAIP PAT NEPAISANT PAPILDOMŲ ELEMENTŲ, APSAUGANČIŲ OPERATORIŲ, NAUDOJIMO, NAUDOJANT ĮRENGINĮ VIS TIEK IŠLIEKA NEDIDELĖ NELAIMINGO ATSITIKIMO AR SUŽALOJIMO RIZIKA. NAUDODAMI ĮRENGINĮ, BŪKITE BUDRŪS IR VADOVAUKITĖS SVEIKU PROTU.

4. Naudojimo gairės

Šis prietaisas valo įvairius paviršius nuo rūdžių, priemaišų ir kt., naudodamas suslėgto oro srovę su smėliasrovei skirtomis abrazyvinėmis dalelėmis.

Vartotojas yra atsakingas už bet kokią žalą, atsiradusią dėl ne pagal paskirtį naudojamo įrenginio.

4.1. Įrenginio aprašymas



Skaičius	Aprašymas
1	Jungtis prie oro tiekimo linijos
2	Kur pilate smėlį
3	Transportavimo rankena
4	Apsauginis vožtuvas
5	Tankas
6	Ratai
7	Smėliapūtės žarna
8	Jungtis prie smėliavimo žarnos
9	Pagalba
10	Piltuvėlis
11	Galvos apsauga

Išsamus produkto aprašymas yra toks:

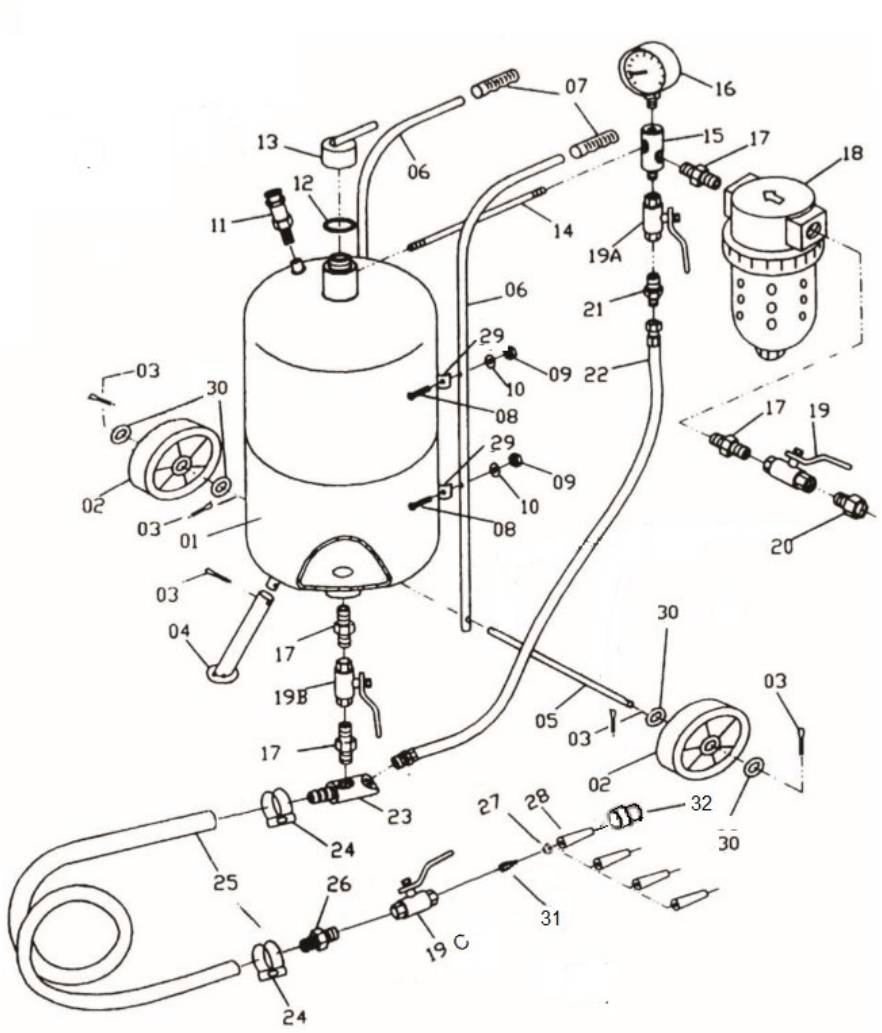

Skaičius	Aprašymas
1	Tankas
2	Ratas
3	Tvirtinimo detalė
4	Pagalba
5	Ratų ašis
6	Transportavimo rankena

7	Rankena
8	Varžtas
9	Riešutas
10	Skalbimo mašina
11	Apsauginis vožtuvas
12	Tarpiklis
13	Uždarymas smėlio išpylimui
14	Vamzdis
15	Trijų krypčių adapteris
16	Manometras
17	Dvipusis spenelis
18	Oro sausintuvas
19	Pagrindinis oro vožtuvas 3/8''
20	Vyriška-moteriška jungtis
21	Dvipusis spenelis
22	Oro žarna
23	Smėlio išleidimo vamzdis
24	Užspaudimo juosta
25	Smėliapūtės linija
26	Spenelis
27	Tarpiklis
28	Keraminis antgalis
29	Rankenos tvirtinimo rankena
30	Skalbimo mašina
31	Jungtis
32	Veržlių tvirtinimo antgalis

4.2. Pasiruošimas naudoti

Smėliapūtės baką paguldykite horizontaliai, pritvirtinkite transportavimo rankenas, atramą ir ratukus, kaip parodyta paveikslėlyje žemiau. Dalys aprašytos ankstesniame punkte.

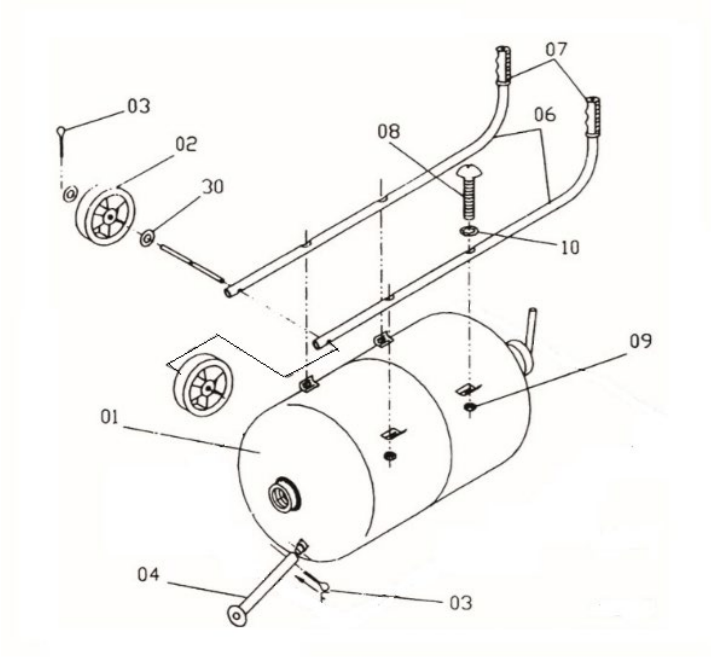

Prijunkite smėliavimo liniją, pritvirtindami ją prie smėlio išleidimo vamzdžio spaustuku.

Antgalio montavimas:

Sumontuokite pasirinktą purkštuką pagal toliau pateiktą paveikslėlį.

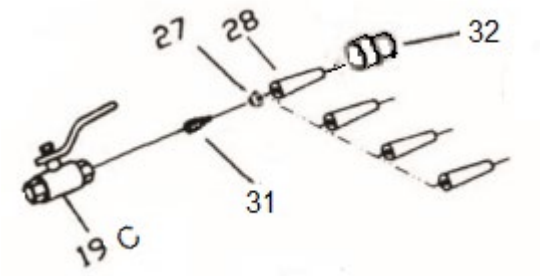

Prieš prijungiant suslėgto oro liniją, visada būtina įsitikinti, kad pagrindinis oro vožtuvas yra uždarytoje padėtyje. Prijunkite suslėgto oro tiekimo liniją prie kištuko-lizdo jungties (20). Įsitikinkite, kad ji tinkamai sumontuota ir neatsikabins veikiant suslėgto oro slėgiui. Siekiant pašalinti drėgmę, kuri gali sukelti problemų įrenginio veikime, oras džiovinamas sausintuvu.

Minimalus oro tiekimo linijos skerspjūvis yra ½ colio. Naudojant mažesnio skerspjūvio liniją, įrenginys veiks netinkamai. Platesnio skerspjūvio purkštukams rekomenduojama naudoti didesnio skerspjūvio kabelį.

4.2.1. Vandens ištuštinimas iš sausintuvo

1) Uždarykite pagrindinį oro vožtuvą, taip pat rekomenduojama ištuštinti baką nuo slėgio.
2) Paspauskite raudoną oro sausintuvo užraktą ir, laikydami jį, pasukite apatinę oro sausintuvo dalį į dešinę.
3) Išimkite ir ištuštinkite baką.
4) Oro sausintuvo bako montavimas atliekamas panašiai kaip išmontavimo metu.

Siekiant užtikrinti optimalų ir teisingą įrenginio veikimą, būtina tinkamai parinkti kompresoriaus našumą, atsižvelgiant į priimančiųjų įrenginių oro suvartojimą.

Įrenginį reikia naudoti saugiu atstumu nuo kompresoriaus, kad į jį nepatektų dulkių su abrazyvinėmis medžiagomis.

4.3. Įrenginio naudojimas

Pastaba: prietaisą naudokite tik ir išimtinai vertikalioje padėtyje!

4.3.1. Įrenginio įjungimas

- Prijunkite suspausto oro tiekimo liniją. Nustatykite pageidaujamą kompresoriaus darbinį slėgį, kuris neviršys maksimalios įrenginio vertės.
- Supilkite smėlį į baką.
- Nustatykite pagrindinį 3/8 colio oro vožtuvą (19) į atvirą padėtį – jis naudojamas oro srautui iš kompresoriaus į įrenginį reguliuoti.
- Švelniai atidarykite 3/8 colio droselio vožtuvą (19a) – jis naudojamas oro srautui, kuris traukia smėlį iš smėlio išleidimo vamzdžio link purkštuko, reguliuoti.
- Pastaba: Prietaisą naudokite tik ir išimtinai vertikalioje padėtyje.
- Švelniai atidarykite bako vožtuvą (19b) – vožtuvą, kuris reguliuoja smėlio kiekį, ištekantį iš bako į smėlio išleidimo vamzdį.
- Nustatykite smėliasrovės linijos vožtuvą (19c) į atvirą padėtį – tai vožtuvas, kuris reguliuoja oro su smėliu srautą per antgalį.
- Atidarykite 3/8 colio droselio sklendę (19a) ir laikykite ją atidarytą, kol iš purkštuko ore pasirodys smėlio.
- Nustatykite pageidaujamus nustatymus .
- Rekomenduojama patikrinti įrenginio veikimą nedideliame plote, kad būtų galima patikrinti medžiagos reakciją į smėliasrovę.

4.3.2. Sumažinant oro slėgį bake

Dėvėkite asmenines apsaugos priemones, pvz., viršutinių kvėpavimo takų apsaugą, apsauginius akinius ir pirštines.

- Patikrinkite, ar pagrindinis oro vožtuvas yra uždarytoje padėtyje.
- Nustatykite smėliasrovės linijos vožtuvą į atidarytą padėtį ir palaukite, kol manometre pasirodys „0“ reikšmė.

4.3.3. Smėlio pylimu į baką

- Įsitikinkite, kad smėliavimo smėlis nėra drėgnas ir neužkimš bako vožtuvo, smėlio išleidimo vamzdžio, smėliavimo linijos, smėliavimo linijos vožtuvo ir antgalio bei kitų įrenginio komponentų.
- Dėvėkite asmenines apsaugos priemones, pvz., viršutinių kvėpavimo takų apsaugą, apsauginius akinius ir pirštines.

- Sumažinkite oro slėgį bake.
- Atsukite smėlio pilstymo angos kamštį. Įstatykite piltuvą su sieteliu į angą ir supilkite reikiamą kiekį smėlio. Pastaba: nenaudokite piltuvo be sietelio. Smėlyje gali būti didesnių gumulų, kurie gali sugadinti įrenginį. PASTABA: neviršykite maždaug ¾ viso bako talpos. Esant didelei aplinkos drėgmei, nerekomenduojama bako pripildyti iki maksimumo, reikia į baką pilti mažesnes smėlio porcijas ir palaipsniui jį pildyti.
- Nuimkite piltuvėlį. Priveržkite dangtelį.
- Uždarykite smėliavimo linijos vožtuvą, atidarykite oro vožtuvą ir patikrinkite, ar smėlio išpylimo taškas yra tinkamai užveržtas ir ar nėra oro nuotėkio.

Smėliapūtės medžiagos dažnai labai gerai sugeria vandenį, todėl palikęs nepanaudotą smėlį bake, jis gali permirkti ir dėl to užsikimšti įrenginio išleidimo angos, purkštukai ir kt.

Mašinoje turi būti naudojama abrazyvinė medžiaga, kurios grūdėtumas yra 0,2 ÷ 0,7 mm.

Leidžiama naudoti šias abrazyvines medžiagas:

- Kvarco abrazyvas / smėlis
- Aloksitas
- Ketaus šratas
- Lieto plieno šratai
- Stiklinės mikrosferos
- Silicio karbidas

Norint pasiekti geriausią našumą, rekomenduojama naudoti prietaisą, kurio darbinis slėgis yra nuo 4,5 iki 7,5 baro.

Viršijus maksimalų darbinį slėgį, turi suveikti apsauginis vožtuvas.

4.4. Valymas ir priežiūra

4.4.1. Bendrosios instrukcijos

a) Prieš pradedant valyti įrenginį , būtina jį atjungti nuo suslėgto oro tiekimo šaltinio ir tada sumažinti slėgį smėlio bake, išleidžiant iš jo orą.

b) Baigus kiekvieną darbą su prietaisu, būtina jį kruopščiai išvalyti.

c) Sistemingai tikrinkite purkštukų, vožtuvų ir žarnų būklę. Abrazyvinės medžiagos sukelia žarnų sienelių dilimą.

d) Sistemingai ištuštinkite iš oro sausintuvo išfiltruotą vandenį.

e) Kiekvienam paviršiui valyti naudokite valiklius be ėsdinančių medžiagų.

f) Prieš vėl naudodami prietaisą, gerai nusausinkite visas dalis po valymo.

g) Įrenginį laikykite sausoje, vėsioje vietoje, apsaugotoje nuo drėgmės ir tiesioginių saulės spindulių.

4.4.2. Panaudotų prietaisų utilizavimas

Neišmeskite šio prietaiso į komunalinių atliekų surinkimo sistemas. Pristatykite jį į elektros ir elektros prietaisų perdirbimo ir surinkimo punktą. Patikrinkite simbolį ant gaminio, naudojimo instrukcijos ir pakuotės. Prietaiso gamybai naudojamas plastikas gali būti perdirbamas pagal jų ženklinimą. Pasirinkdami perdirbti, jūs svariai prisidedate prie mūsų aplinkos apsaugos.

Dėl informacijos apie vietinę perdirbimo įmonę kreipkitės į vietos valdžios institucijas.

⚠

Acest Manual de utilizare a fost tradus prin traducere automată. Am depus toate eforturile pentru a ne asigura că traducerea este corectă, dar vă rugăm să rețineți că traducerile automate nu sunt perfecte și nu sunt menite să înlocuiască traducătorii umani. Versiunea oficială a Manualului de utilizare este în limba engleză. Orice diferențe dintre versiunea tradusă și versiunea originală în limba engleză nu au caracter obligatoriu din punct de vedere juridic. Dacă aveți întrebări cu privire la acuratețea traducerii, vă rugăm să consultați versiunea în limba engleză, care este referința oficială. Mai multe versiuni lingvistice sunt disponibile la cerere prin intermediul adresei info@expondo.com.

1. Date tehnice

Tabelul 1: Date tehnice ale produsului

Descrierea parametrilor	Valoarea parametrului
Numele produsului	Sablator portabil
Model	MSW-MS76A
Presiune de lucru [bar]	Maxim 7,6
Consum de aer [l/min]	Maxim 1000
Lungimea liniei pentru sablare	2,5
Granulozitatea materialului abraziv [mm]	0,2/0,7
Dimensiunea roților [mm]	ϕ150 x34
Capacitate rezervor [l]	76
Dimensiunea duzelor [mm]	2.4 2.7 3.2 3.6
Dimensiuni [lățime x adâncime x înălțime; mm]	750x370x850
Greutate [kg]	20

2. Descriere generală

Manualul de utilizare este conceput pentru a ajuta la utilizarea sigură și fără probleme a dispozitivului. Produsul este proiectat și fabricat în conformitate cu instrucțiuni tehnice stricte, utilizând tehnologii și componente de ultimă generație. În plus, este produs în conformitate cu cele mai stricte standarde de calitate.

NU UTILIZAȚI DISPOZITIVUL DACĂ AȚI CITIT ȘI ÎNȚELES CU CURIERE ACEST MANUAL DE UTILIZARE.

Pentru a crește durata de viață a dispozitivului și pentru a asigura o funcționare fără probleme, utilizați-l în conformitate cu acest manual de utilizare și efectuați periodic sarcinile de întreținere. Datele tehnice și specificațiile din acest manual de utilizare sunt actualizate. Producătorul își rezervă dreptul de a efectua modificări legate de îmbunătățirea calității. Dispozitivul este conceput pentru a reduce la minimum riscurile legate de emisiile de zgomot, ținând cont de progresul tehnologic și de oportunitățile de reducere a zgomotului.

2.1. Legendă

Pictogramă	Descriere
	Produsul îndeplinește standardele de siguranță relevante.
	Citiți instrucțiunile înainte de utilizare.
	Produsul trebuie reciclat.
	**AVERTISMENT!** sau **ATENȚIE!** sau **REȚINEȚI!** Aplicabil situației date. (semn de avertizare general)
	Folosiți echipament de protecție pentru urechi. Expunerea la zgomote puternice poate duce la pierderea auzului.
	Purtați ochelari de protecție.
	Purtați o mască de praf (protecție a căilor respiratorii).
	Purtați mănuși de protecție.



VĂ RUGĂM SĂ REȚINEȚI! DESENELE DIN ACEST MANUAL SUNT DOAR CU TITLU ILUSTRATIV ȘI POT DIFERI ÎN ANUMITE DETALII DE PRODUSUL REAL.

3. Siguranța utilizării



ATENŢIE! CITIȚI TOATE AVERTISMENTELE DE SIGURANȚĂ ȘI TOATE INSTRUCȚIUNILE. NERESPECTAREA AVERTISMENTELOR ȘI INSTRUCȚIUNILOR POATE DUCE LA VĂTĂMĂRI CORPORALE GRAVE SAU CHIAR DECES.

Termenii „dispozitiv” sau „produs” sunt utilizați în avertismente și instrucțiuni pentru a se referi la:

Sablator portabil

3.1. Siguranța la locul de muncă

a) Asigurați-vă că locul de muncă este curat și bine iluminat. Un loc de muncă dezordonat sau slab iluminat poate duce la accidente. Încercați să anticipați, să observați ce se întâmplă și să dați dovadă de bun simț atunci când lucrați cu dispozitivul.

b) Dacă observați o deteriorare sau o funcționare neregulamentară, opriți imediat dispozitivul și raportați-l fără întârziere unui supraveghetor.

c) Dacă nu sunteți sigur dacă produsul funcționează corect sau dacă observați deteriorări, vă rugăm să contactați centrul de service al producătorului.

d) Numai centrul de service al producătorului poate efectua reparații la produs. Nu încercați să efectuați singur reparațiile!

e) Copiilor sau persoanelor neautorizate le este interzis accesul la stația de lucru. O distragere a atenției poate duce la pierderea controlului asupra dispozitivului.

f) Furtunurile ranforsate trebuie utilizate în locurile unde există un risc deosebit de deteriorare.

g) Conectarea și deconectarea conductei de presiune trebuie efectuată cu supapa de aer închisă.

h) La pornirea dispozitivului, măriți treptat alimentarea cu aer a dispozitivului pentru a asigura funcționarea corectă a acestuia. Dacă observați orice funcționare anormală a dispozitivului, deconectați-l imediat de la sursa de aer comprimat și contactați punctul de service al producătorului.

i) Nu îndreptați jetul de aer spre dumneavoastră, spre alte persoane sau spre animale.

j) Nu este permisă întreruperea alimentării cu aer comprimat prin strivirea sau îndoirea conductelor de presiune.

k) Nu utilizați dispozitivul fără duza montată.

l) Este interzisă staționarea trecătorilor la locul de muncă.



REȚINEȚI! PROTEJAȚI COPIII ȘI ALTE PERSOANE DIN APROPIERE ATUNCI CÂND UTILIZAȚI DISPOZITIVUL.

3.2. Siguranța personală

a) Nu utilizați dispozitivul dacă sunteți obosit, bolnav sau sub influența alcoolului, narcoticelor sau medicamentelor, deoarece acestea pot afecta semnificativ capacitatea de a utiliza dispozitivul.

b) Când lucrați cu dispozitivul, dați dovadă de bun simț și fiți atenți. Pierderea temporară a concentrării în timpul utilizării dispozitivului poate duce la răniri grave.

c) Folosiți echipamentul individual de protecție necesar pentru lucrul cu dispozitivul, specificat în secțiunea 1 „Legendă”. Utilizarea echipamentului individual de protecție corect și omologat reduce riscul de accidentare.

d) Pentru a preveni pornirea accidentală a dispozitivului, asigurați-vă că întrerupătorul este în poziția OPRIT înainte de a-l conecta la o sursă de alimentare.

e) Nu vă supraestimați abilitățile. Când utilizați dispozitivul, mențineți-vă echilibrul și stabilitatea în permanență . Acest lucru va asigura un control mai bun asupra dispozitivului în situații neprevăzute.

f) Nu purtați haine largi sau bijuterii. Țineți părul, hainele și mănușile departe de piesele în mișcare. Hainele largi, bijuteriile sau părul lung se pot prinde în piesele în mișcare.

g) Îndepărtați toate uneltele sau cheile de reglare înainte de a porni dispozitivul. O unealtă sau o cheie lăsată în partea rotativă a dispozitivului poate provoca vătămări corporale.

h) Este necesar să se asigure locul de muncă, în special unul de dimensiuni mici, împotriva deplasării accidentale, de exemplu prin blocarea acestuia cu ajutorul unei menghine.

i) În timpul lucrului cu dispozitivul se generează praf care poate conține substanțe nocive, este necesar să utilizați dispozitivul într-o încăpere foarte bine ventilată și să folosiți o mască de protecție cu filtru.

3.3. Utilizarea sigură a dispozitivului

a) Nu supraîncărcați dispozitivul. Folosiți uneltele adecvate pentru sarcina dată. Un dispozitiv selectat corect va îndeplini sarcina pentru care a fost proiectat mai bine și într-un mod mai sigur.

b) Asigurați-vă că linia de presiune este deconectată înainte de a încerca orice reglaje, înlocuiri de accesorii sau efectuarea oricărei lucrări asupra dispozitivului. O astfel de măsură preventivă reduce riscul de accident.

c) Când nu este utilizat, depozitați într-un loc sigur, departe de copii și de persoanele care nu sunt familiarizate cu dispozitivul și care nu au citit manualul de utilizare. Dispozitivul poate reprezenta un pericol în mâinile utilizatorilor neexperimentați.

d) Păstrați dispozitivul în stare tehnică perfectă. Înainte de fiecare utilizare, verificați dacă există deteriorări generale, în special dacă există componente mobile care prezintă fisuri sau piese, precum și orice alte afecțiuni care pot afecta funcționarea în siguranță a dispozitivului. Dacă se constată deteriorări, predați dispozitivul pentru reparații înainte de utilizare.

e) A nu se lăsa la îndemâna copiilor.

f) Repararea sau întreținerea dispozitivului trebuie efectuată de către persoane calificate, utilizând doar piese de schimb originale. Acest lucru va asigura utilizarea în siguranță.

g) Pentru a asigura integritatea funcțională a dispozitivului, nu îndepărtați protecțiile montate din fabrică și nu slăbiți niciun șurub.

h) La transportul și manipularea dispozitivului între depozit și destinație, respectați principiile de sănătate și securitate în muncă pentru operațiunile de transport manual, care se aplică în țara în care va fi utilizat dispozitivul.

i) Evitați situațiile în care dispozitivul nu mai funcționează în timpul utilizării din cauza încărcării excesive. Acest lucru poate duce la supraîncălzirea elementelor de acționare și la deteriorarea dispozitivului.

j) Nu transportați și nu agățați dispozitivul de linia de presiune.

k) Activitățile de întreținere și înlocuirea furtunurilor, duzelor etc. trebuie efectuate numai și exclusiv atunci când alimentarea cu aer comprimat este oprită și rezervorul este golit de presiune.

l) Aerul trebuie folosit pentru alimentarea unității. Este interzisă utilizarea altor gaze.

m) Este necesar să transportați dispozitivul în poziție verticală.

n) Materialul pentru sablare special conceput pentru mașinile de sablat poate fi utilizat numai și exclusiv în dispozitiv. Este interzisă utilizarea nisipului obișnuit.

o) Ori de câte ori dispozitivul este transportat sau neutilizat, este necesar să se reducă presiunea din rezervorul de nisip. Manometrul trebuie să indice valoarea 0.



ATENȚIE! ÎN CIUDA DESIGNULUI SIGUR AL DISPOZITIVULUI ȘI A CARACTERISTICILOR SALE DE PROTECȚIE, PRECUM ȘI ÎN CIUDA UTILIZĂRII UNOR ELEMENTE SUPLIMENTARE CARE PROTEJEAZĂ OPERATORUL, EXISTĂ TOTUȘI UN RISC MIC DE ACCIDENT SAU VĂTĂMARE CORPORALĂ LA UTILIZAREA DISPOZITIVULUI. FIȚI ATENȚI ȘI DAȚI DOVADĂ DE BUN SIMȚ ATUNCI CÂND UTILIZAȚI DISPOZITIVUL.

4. Utilizați instrucțiunile

Acest dispozitiv curăță diverse tipuri de suprafețe de rugină, impurități etc. folosind un flux de aer comprimat cu particule de material abraziv destinat sablării.

Utilizatorul este responsabil pentru orice daune rezultate din utilizarea neintenționată a dispozitivului.

4.1. Descrierea dispozitivului



Număr	Descriere
1	Conector la linia de alimentare cu aer
2	Unde torni nisip
3	Mâner de transport
4	Supapă de siguranță
5	Rezervor
6	Roți
7	Furtun de sablare
8	Conector pentru furtunul de sablare
9	Sprijin
10	Pâlnie
11	Protecție pentru cap

Descrierea detaliată a produsului este următoarea:

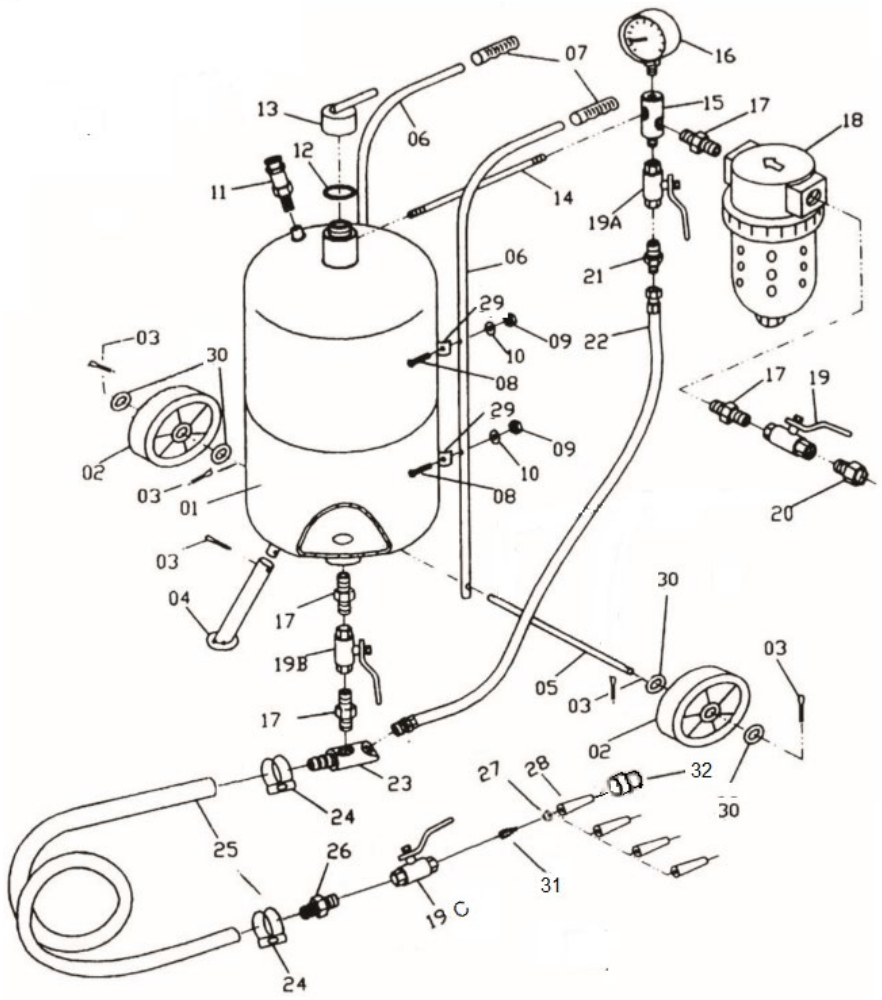

Număr	Descriere
1	Rezervor
2	Roată
3	Element de fixare
4	Sprijin
5	Axul roții
6	Mâner de transport
7	Mâner de prindere
8	Șurub
9	Piuliță
10	Mașină de spălat
11	Supapă de siguranță
12	Garnitură
13	Închidere pentru turnarea nisipului
14	Tub
15	Adaptor cu trei căi
16	Manometru
17 ani	Mamelon cu două fețe
18 ani	Dezumidificator de aer
19	Supapă principală de aer 3/8''
20	Conector mascul-femelă

21 de ani	Mamelon cu două fețe
22	Furtun de aer
23 de ani	Țeavă de evacuare a nisipului
24	Bandă de strângere
25	Linie de sablare
26	Biberon
27	Garnitură
28 de ani	Duză ceramică
29	Mâner pentru fixarea mânerului
30	Mașină de spălat
31 de ani	Cuplaj
32	Duză de fixare a piuliței

4.2. Pregătirea pentru utilizare

Așezați rezervorul mașinii de sablat pe orizontală, montați mânerele de transport, suportul și roțile în modul indicat în figura de mai jos. Piesele sunt descrise la punctul anterior.

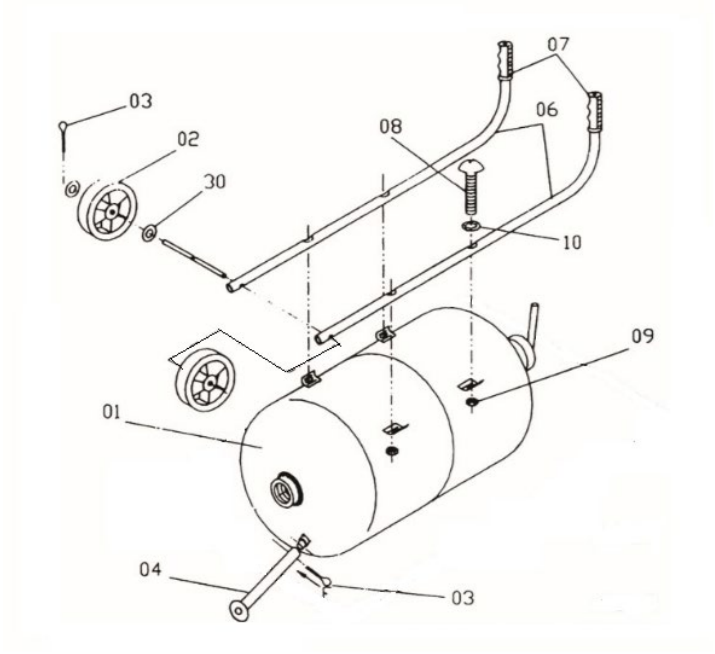

Conectați linia de sablare fixând-o la conducta de ieșire a nisipului folosind o bandă de strângere.

Montarea duzei:

Montați duza selectată conform figurii de mai jos.

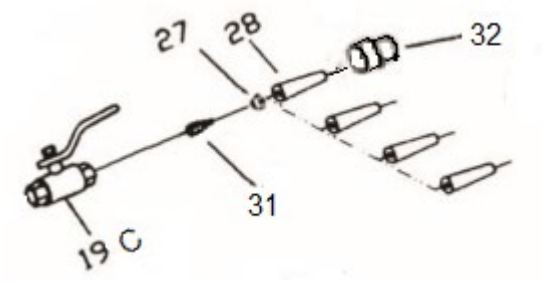

Înainte de conectarea conductei de aer comprimat, este întotdeauna necesar să vă asigurați că supapa principală de aer este în poziția închisă. Conectați conducta de alimentare cu aer comprimat la cuplajul mascul-femelă (20). Asigurați-vă că este montată corect și că nu se va desface sub influența presiunii aerului comprimat. Pentru a elimina umezeala care poate cauza probleme în funcționarea dispozitivului, aerul este uscat cu ajutorul unui dezumidificator.

Secțiunea transversală minimă a conductei de alimentare cu aer este de ½ inch. Utilizarea unei conducte cu o secțiune transversală mai mică va cauza funcționarea defectuoasă a dispozitivului. Pentru duzele cu o secțiune transversală mai mare, se recomandă utilizarea unui cablu cu o secțiune transversală mai mare.

4.2.1. Golirea dezumidificatorului de apă

1) Închideți robinetul principal de aer, de asemenea, se recomandă golirea rezervorului sub presiune.
2) Apăsați butonul roșu de blocare de pe dezumidificator și, în timp ce îl țineți apăsat, rotiți partea inferioară a dezumidificatorului spre dreapta.
3) Scoateți și goliți rezervorul.
4) Montați rezervorul dezumidificatorului procedând similar cu procesul de dezasamblare.

Pentru a asigura funcționarea optimă și corectă a dispozitivului, este necesar să se selecteze corect eficiența compresorului în raport cu consumul de aer al dispozitivelor receptor.

Dispozitivul trebuie utilizat la o distanță sigură de compresor, pentru a preveni pătrunderea prafului cu materiale abrazive în acesta.

4.3. Utilizarea dispozitivului

Notă: Folosiți dispozitivul numai și exclusiv în poziție verticală!

4.3.1. Pornirea dispozitivului

- Conectați linia de alimentare cu aer comprimat. Setați presiunea de lucru preferată pe compresor, care să nu depășească valoarea maximă pentru dispozitiv.
- Turnați nisipul în rezervor.
- Setați supapa principală de aer de 3/8" (19) în poziția deschisă - utilizată pentru a regla fluxul de aer de la compresor la dispozitiv.
- Deschideți ușor supapa de accelerație de 3/8" (19a) - utilizată pentru a regla debitul de aer care atrage nisipul din conducta de ieșire a nisipului către duză.
- Notă: Utilizați dispozitivul numai și exclusiv în poziție verticală.
- Deschideți ușor robinetul rezervorului (19b) - o robinet care reglează cantitatea de nisip care iese din rezervor către conducta de evacuare a nisipului.
- Setați supapa liniei de sablare (19c) în poziția deschisă - o supapă care reglează fluxul de aer cu nisip prin duză.
- Deschideți supapa de accelerație de 3/8" (19a) până când nisipul apare în aerul care iese din duză.

- Setați setările preferate .
- Se recomandă verificarea funcționării dispozitivului pe o suprafață mică pentru a verifica reacția materialului la sablare.

4.3.2. Scăderea presiunii aerului în rezervor

Purtați echipament individual de protecție, adică protecție a căilor respiratorii superioare, ochelari de protecție și mănuși.

- Verificați dacă supapa principală de aer este în poziția închisă.
- Setați supapa liniei de sablare în poziția deschisă, așteptați până când valoarea „0” apare pe manometru

4.3.3. Turnarea nisipului în rezervor

- Asigurați-vă că nisipul de sablare nu este umed și nu va bloca supapa rezervorului, conducta de ieșire a nisipului, linia de sablare, supapa și duza liniei de sablare și alte componente ale dispozitivului.
- Purtați echipament individual de protecție, adică protecție a căilor respiratorii superioare, ochelari de protecție și mănuși.
- Reduceți presiunea aerului din rezervor.
- Deșurubați capacul punctului de turnare a nisipului. Introduceți pâlnia cu sita în orificiu , apoi turnați cantitatea corespunzătoare de nisip. Notă: Nu utilizați pâlnia fără sită. Pot exista bulgări mai mari în nisip, care pot cauza defectarea dispozitivului. NOTĂ: Nu depășiți umplerea cu aproximativ ¾ din capacitatea totală a rezervorului. În cazul unei umidități ambientale ridicate, nu se recomandă umplerea rezervorului la maxim, este necesar să turnați porții mai mici de nisip în rezervor și să îl umpleți treptat.
- Scoateți pâlnia. Strângeți bine închiderea.
- Închideți robinetul liniei de sablare, deschideți robinetul de aer și verificați dacă punctul de turnare a nisipului este strâns corect și dacă nu există scurgeri de aer.

Materialele de sablare absorb adesea mult apa, prin urmare, lăsarea nisipului neutilizat în rezervor poate provoca îmbibarea nisipului și, în consecință, blocarea orificiilor de evacuare ale dispozitivului, a duzelor etc.

În mașină trebuie utilizat material abraziv cu granulația: 0,2 ÷ 0,7 mm.

Este permisă utilizarea următoarelor materiale abrazive:

- Abraziv/nisip de cuarț
- Aloxit
- Alice din fontă
- Alice de oțel turnate
- Microsfere de sticlă
- Carbură de siliciu

Pentru a obține cele mai bune performanțe, se recomandă utilizarea dispozitivului cu o presiune de funcționare între 4,5 și 7,5 bari.

În cazul depășirii presiunii maxime de lucru, supapa de siguranță trebuie să funcționeze.

4.4. Curățare și întreținere

4.4.1. Instrucţiuni generale

a) Înainte de a începe curățarea dispozitivului , este necesar să îl deconectați de la sursa de alimentare cu aer comprimat și apoi să reduceți presiunea din rezervorul de nisip prin eliberarea aerului din acesta.

b) După terminarea fiecărei lucrări cu dispozitivul, este necesar să îl curățați temeinic.

c) Verificați sistematic starea duzelor, supapelor și furtunurilor. Materialul abraziv provoacă uzura pereților furtunurilor.

d) Goliți sistematic dezumidificatorul de apa filtrată din aer.

e) Folosiți produse de curățare fără substanțe corozive pentru a curăța fiecare suprafață.

f) Uscați bine toate componentele după curățare înainte de a utiliza din nou dispozitivul.

g) Depozitați unitatea într-un loc uscat și răcoros, ferit de umiditate și de expunerea directă la lumina soarelui.

4.4.2. Eliminarea dispozitivelor uzate

Nu aruncați acest dispozitiv în sistemele municipale de colectare a deșeurilor. Predați-l la un punct de colectare și reciclare a dispozitivelor electrice. Verificați simbolul de pe produs, manualul de instrucțiuni și ambalaj. Materialele plastice utilizate pentru fabricarea dispozitivului pot fi reciclate în conformitate cu marcajele acestora. Alegând reciclarea, contribuiți semnificativ la protejarea mediului nostru.

Contactați autoritățile locale pentru informații despre centrul local de reciclare.

⚠

Ta uporabniški priročnik je bil preveden s strojnim prevajanjem. Potrudili smo se, da bi zagotovili točnost prevoda, vendar upoštevajte, da avtomatizirani prevodi niso popolni in niso namenjeni nadomestitvi človeških prevajalcev. Uradna različica uporabniškega priročnika je v angleščini. Morebitne razlike med prevedeno različico in izvirno angleščino niso pravno zavezujoče. Če imate kakršna koli vprašanja o točnosti prevoda, si oglejte angleško različico, ki je uradna referenca. Več jezikovnih različic je na voljo na zahtevo prek info@expondo.com.

1. Tehnični podatki

Tabela 1: Tehnični podatki izdelka

Opis parametra	Vrednost parametra
Ime izdelka	Prenosni peskalnik
Model	MSW-MS76A
Delovni tlak [bar]	Maks. 7,6
Poraba zraka [l/min]	Največ 1000
Dolžina linije za peskanje	2,5
Zrnatost abrazivnega materiala [mm]	0,2/0,7
Velikost koles [mm]	ϕ150 x34
Prostornina rezervoarja [l]	76
Velikost šob [mm]	2.4 2,7 3.2 3.6
Dimenzije [širina x globina x višina; mm]	750x370x850
Teža [kg]	20

2. Splošni opis

Uporabniški priročnik je zasnovan tako, da vam pomaga pri varni in nemoteni uporabi naprave. Izdelek je zasnovan in izdelan v skladu s strogimi tehničnimi smernicami z uporabo najsodobnejših tehnologij in komponent. Poleg tega je izdelan v skladu z najstrožjimi standardi kakovosti.

NAPRAVE NE UPORABLJAJTE, ČE NISTE TEMELJNO PREBRALI IN RAZUMELI TEGA UPORABNIŠKEGA PRIROČNIKA.

Za podaljšanje življenjske dobe naprave in zagotovitev nemotenega delovanja jo uporabljajte v skladu s tem uporabniškim priročnikom in redno izvajajte vzdrževalna dela. Tehnični podatki in specifikacije v tem uporabniškem priročniku so posodobljeni. Proizvajalec si pridržuje pravico do sprememb, povezanih z izboljšanjem kakovosti. Naprava je zasnovana tako, da čim bolj zmanjša tveganja za emisije hrupa, pri čemer upošteva tehnološki napredek in možnosti za zmanjšanje hrupa.

2.1. Legenda

Ikona	Opis
	Izdelek izpolnjuje ustrezne varnostne standarde.
	Pred uporabo preberite navodila.
	Izdelek je treba reciklirati.
	**OPOZORILO!** ali **POZOR!** ali **NE ZAPOMNITE!** Velja za dano situacijo. (splošni opozorilni znak)
	Uporabljajte zaščito za sluh. Izpostavljenost glasnemu hrupu lahko povzroči izgubo sluha.
	Nosite zaščitna očala.
	Nosite zaščitno masko (zaščita dihalnih poti).
	Nosite zaščitne rokavice.



PROSIMO, UPOŠTEVAJTE! RISBE V TEM PRIROČNIKU SO ZGOLJ ILUSTRATIVNE IN SE LAHKO V NEKATERIH PODROBNOSTIH RAZLIKUJEJO OD DEJANSKEGA IZDELKA.

3. Varnost uporabe



POZOR! PREBERITE VSA VARNOSTNA OPOZORILA IN NAVODILA. NEUPOŠTEVANJE OPOZORIL IN NAVODIL LAHKO POVZROČI HUDE POŠKODBE ALI CELO SMRT.

Izraza »naprava« ali »izdelek« se v opozorilih in navodilih uporabljata za označevanje:

Prenosni peskalnik

3.1. Varnost na delovnem mestu

a) Poskrbite, da bo delovno mesto čisto in dobro osvetljeno. Neurejeno ali slabo osvetljeno delovno mesto lahko povzroči nesreče. Pri delu z napravo poskušajte razmišljati vnaprej, opazujte, kaj se dogaja, in uporabljajte zdrav razum.

b) Če opazite poškodbe ali nepravilno delovanje, napravo takoj izklopite in to brez odlašanja sporočite nadzorniku.

c) Če niste prepričani, ali izdelek deluje pravilno, ali če opazite poškodbe, se obrnite na servisni center proizvajalca.

d) Izdelek lahko popravlja samo servisni center proizvajalca. Ne poskušajte popravljati sami!

e) Otrokom ali nepooblaščenim osebam je vstop na delovno mesto prepovedan. Zaradi motenj pozornosti lahko pride do izgube nadzora nad napravo.

f) Na mestih, kjer je nevarnost poškodb še posebej visoka, je treba uporabiti ojačane cevi.

g) Priklop in odklop tlačnega voda je treba izvesti pri zaprtem zračnem ventilu.

h) Pri zagonu naprave postopoma povečujte dovod zraka, da zagotovite njeno pravilno delovanje. Če opazite kakršno koli nenavadno delovanje naprave, jo takoj odklopite od stisnjenega zraka in se obrnite na servisno službo proizvajalca.

i) Ne usmerjajte zračnega toka nase, na druge ljudi ali živali.

j) Dovoda stisnjenega zraka ni dovoljeno prekiniti z zmečkanjem ali upogibanjem tlačnih cevi.

k) Naprave ne uporabljajte brez nameščene šobe.

l) Mimogrede je prepovedano zadrževanje na delovnem mestu.



NE POZABITE! MED UPORABO NAPRAVE ZAŠČITITE OTROKE IN DRUGE MIMOIDOČE.

3.2. Osebna varnost

a) Naprave ne uporabljajte, če ste utrujeni, bolni ali pod vplivom alkohola, narkotikov ali zdravil, ki lahko znatno zmanjšajo sposobnost upravljanja naprave.

b) Pri delu z napravo bodite previdni in pozorni. Začasna izguba koncentracije med uporabo naprave lahko povzroči resne poškodbe.

c) Za delo z napravo uporabljajte osebno zaščitno opremo, kot je navedeno v 1. poglavju »Legenda«. Uporaba pravilne in odobrene osebne zaščitne opreme zmanjšuje tveganje za poškodbe.

d) Da preprečite nenamerni vklop naprave, se pred priklopom na vir napajanja prepričajte, da je stikalo v položaju IZKLOP.

e) Ne precenjujte svojih sposobnosti. Med uporabo naprave ves čas ohranjajte ravnotežje in bodite stabilni . To bo zagotovilo boljši nadzor nad napravo v nepričakovanih situacijah.

f) Ne nosite ohlapnih oblačil ali nakita. Lase, oblačila in rokavice držite stran od gibljivih delov. Ohlapna oblačila, nakit ali dolgi lasje se lahko zapletejo v gibljive dele.

g) Pred vklopom naprave odstranite vsa orodja za nastavitev ali ključe. Orodje ali ključ, ki ostane v vrtečem se delu naprave, lahko povzroči poškodbe.

h) manjše, je treba zavarovati pred nenamernim premikanjem, na primer z blokiranjem s primežem.

i) Med delom z napravo nastaja prah, ki lahko vsebuje škodljive snovi, zato je treba napravo uporabljati v zelo dobro prezračevanem prostoru in uporabljati zaščitno masko s filtrom.

3.3. Varna uporaba naprave

a) Naprave ne preobremenjujte. Za dano nalogo uporabljajte ustrezno orodje. Pravilno izbrana naprava bo nalogo, za katero je bila zasnovana, opravila bolje in varneje.

b) Pred kakršnimi koli nastavitvami, zamenjavo dodatne opreme ali kakršnim koli delom na napravi se prepričajte, da je tlačni vod odklopljen. Takšen preventivni ukrep zmanjša tveganje za nesrečo.

c) Ko naprave ne uporabljate, jo shranjujte na varnem mestu, stran od otrok in oseb, ki niso seznanjene z napravo ali niso prebrale uporabniškega priročnika. Naprava lahko predstavlja nevarnost v rokah neizkušenih uporabnikov.

d) Napravo vzdržujte v brezhibnem tehničnem stanju. Pred vsako uporabo preverite morebitne splošne poškodbe, zlasti premične komponente glede razpok ali elementov ter morebitne druge poškodbe, ki bi lahko vplivale na varno delovanje naprave. Če odkrijete poškodbe, napravo pred uporabo izročite v popravilo.

e) Napravo hranite izven dosega otrok.

f) Popravilo ali vzdrževanje naprave naj izvajajo usposobljene osebe, pri čemer se uporabljajo le originalni nadomestni deli. To bo zagotovilo varno uporabo.

g) Da bi zagotovili delovanje naprave, ne odstranjujte tovarniško nameščenih zaščitnih naprav in ne odvijajte vijakov.

h) Pri prevozu in ravnanju z napravo med skladiščem in namembnim krajem upoštevajte načela varnosti in zdravja pri delu za ročni prevoz, ki veljajo v državi, kjer se bo naprava uporabljala.

i) Izogibajte se situacijam, ko naprava med uporabo preneha delovati zaradi prekomerne obremenitve. To lahko povzroči pregrevanje pogonskih elementov in poškodbo naprave.

j) Naprave ne nosite ali obešajte za tlačni vod.

k) Vzdrževalna dela in zamenjave cevi, šob itd. se smejo izvajati le in izključno, ko je dovod stisnjenega zraka izklopljen in je rezervoar izpraznjen.

l) Za dovod zraka v enoto je treba uporabiti zrak. Uporaba drugih plinov je prepovedana.

m) Napravo je treba prevažati v navpičnem položaju.

n) V napravi se lahko uporablja samo in izključno material za peskanje, ki je posebej zasnovan za peskalne stroje. Uporaba navadnega peska je prepovedana.

o) Kadar koli se naprava prevaža ali ni uporabljena, je treba zmanjšati tlak v rezervoarju s peskom. Manometer mora kazati vrednost 0.



POZOR! KLJUB VARNI ZASNOVI NAPRAVE IN NJENIM ZAŠČITNIM FUNKCIJAM TER UPORABI DODATNIH ELEMENTOV, KI ŠČITIJO UPORABNIKA, OBSTAJA PRI UPORABI NAPRAVE ŠE VEDNO

MANJŠE TVEGANJE ZA NESREČO ALI POŠKODBO. PRI UPORABI NAPRAVE BODITE POZORNI IN UPORABLJAJTE ZDRAVO PAMET.

4. Smernice za uporabo

Ta naprava čisti različne vrste površin pred rjo, nečistočami itd. z uporabo toka stisnjenega zraka z delci abrazivnega materiala, namenjenega peskanju.

Uporabnik je odgovoren za kakršno koli škodo, ki nastane zaradi nenamerne uporabe naprave.

4.1. Opis naprave



Številka	Opis
1	Priključek za dovod zraka
2	Kam nasujete pesek
3	Prijem za prevoz

4	Varnostni ventil
5	Rezervoar
6	Kolesa
7	Cev za peskanje
8	Priključek za cev za peskanje
9	Podpora
10	Lijak
11	Ščitnik za glavo

Podroben opis izdelka je naslednji:

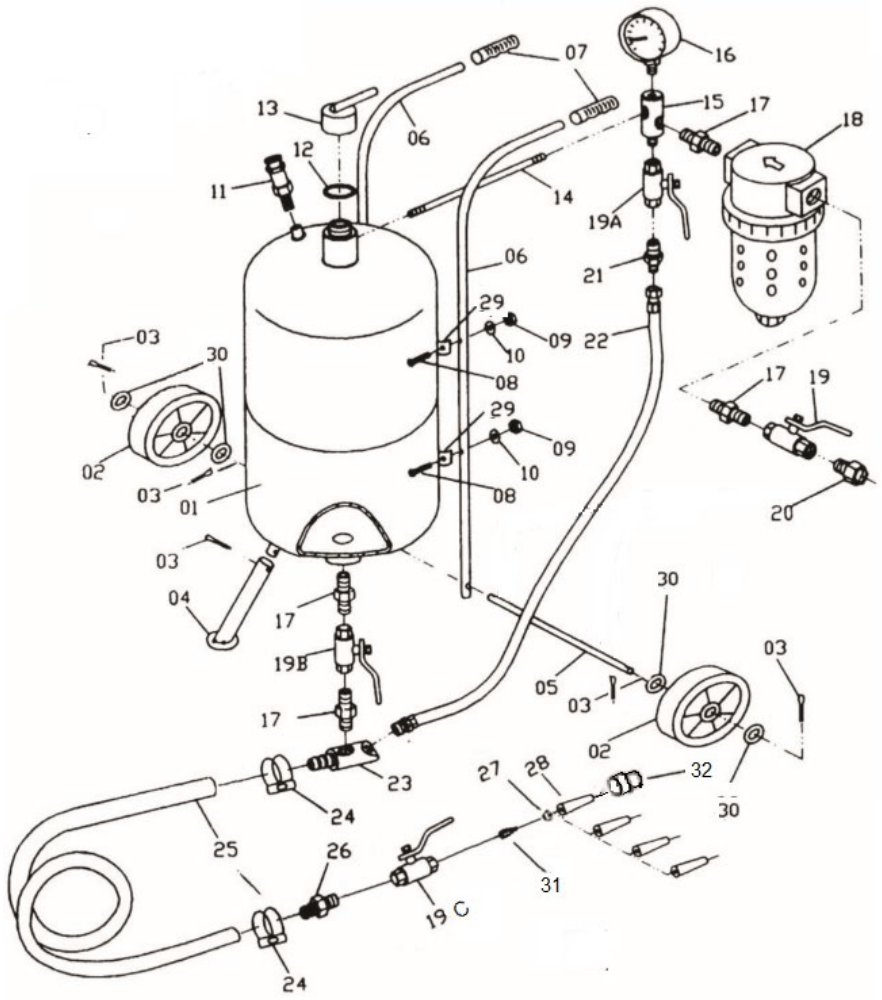

Številka	**Opis**
1	Rezervoar
2	Kolo
3	Pritrdilni element
4	Podpora
5	Os kolesa
6	Prijem za prevoz
7	Ročaj za prijemanje
8	Vijak
9	Oreček
10	Pralni stroj

11	Varnostni ventil
12	Tesnilo
13	Zaprtje za nasipavanje peska
14	Cev
15	Trosmerni adapter
16	Manometer
17	Dvostranski bradavički
18 let	Razvlažilnik zraka
19	Glavni zračni ventil 3/8''
20	Moški-ženski konektor
21	Dvostranski bradavički
22	Zračna cev
23	Odtočna cev za pesek
24	Vpenjalni trak
25	Linija za peskanje
26	Bradavica
27	Tesnilo
28	Keramična šoba
29	Ročaj za pritrditev ročaja
30	Pralni stroj
31	Spojka
32	Šoba za pritrditev matice

4.2. Priprava na uporabo

Rezervoar peskalnega stroja položite vodoravno, namestite transportne ročaje, oporo in kolesa, kot je prikazano na spodnji sliki. Deli so opisani v prejšnji točki.

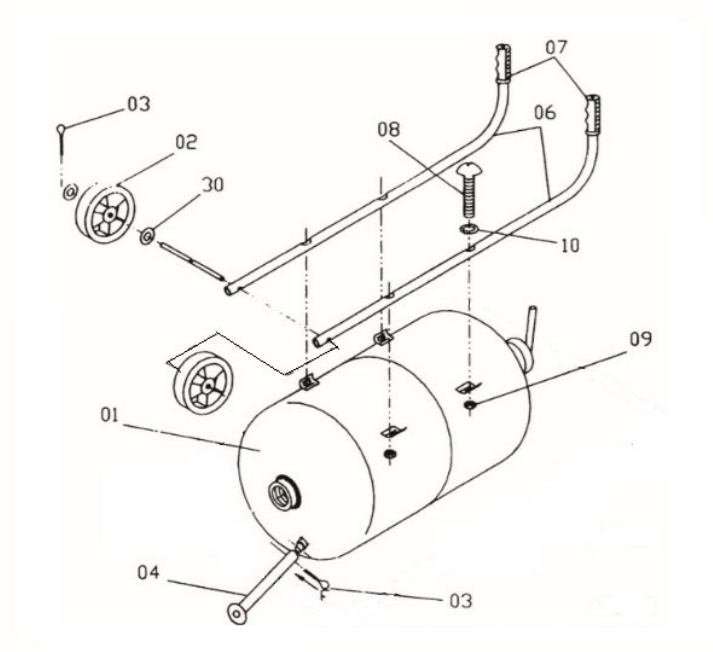

Priključite cev za peskanje tako, da jo s pomočjo vpenjalnega traku pritrdite na izhodno cev za pesek.

Montaža šobe:

Izbrano šobo namestite v skladu s spodnjo sliko.

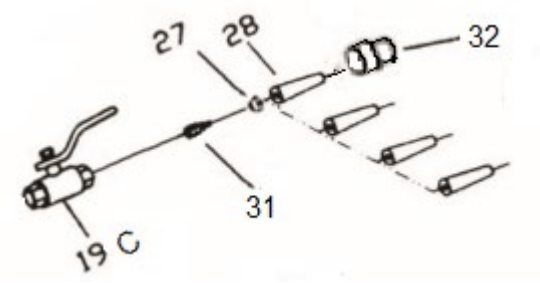

Pred priključitvijo cevi za stisnjen zrak se je vedno treba prepričati, da je glavni ventil za zrak v zaprtem položaju. Dovodno cev za stisnjen zrak priključite na moški-ženski spojnik (20). Prepričajte se, da je pravilno nameščena in da se pod vplivom tlaka stisnjenega zraka ne bo odlepila. Za odstranitev vlage, ki lahko povzroči težave pri delovanju naprave, se zrak posuši z razvlažilnikom.

Najmanjši presek dovodne cevi za zrak je ½ ''. Uporaba cevi z manjšim prerezom bo povzročila nepravilno delovanje naprave. Za šobe s širšim prerezom je priporočljivo uporabiti kabel z večjim prerezom.

4.2.1. Praznjenje vode iz razvlažilnika

1) Zaprite glavni zračni ventil, priporočljivo je tudi, da iz rezervoarja izpraznite tlak.
2) Pritisnite rdečo ključavnico na razvlažilniku zraka in jo medtem držite, obrnite spodnji del razvlažilnika v desno.
3) Odstranite in izpraznite rezervoar.
4) Rezervoar razvlažilnika namestite na podoben način kot pri demontaži.

Za zagotovitev optimalnega in pravilnega delovanja naprave je treba pravilno izbrati učinkovitost kompresorja glede na porabo zraka s strani sprejemnih naprav.

Napravo je treba uporabljati na varni razdalji od kompresorja, da vanj ne pride prah z abrazivnimi materiali.

4.3. Uporaba naprave

Opomba: Napravo uporabljajte samo in izključno v pokončnem položaju!

4.3.1. Vklop naprave

- Priključite dovod stisnjenega zraka. Na kompresorju nastavite želeni delovni tlak, ki ne bo presegel največje vrednosti za napravo.
- V rezervoar nalijte pesek.
- Glavni zračni ventil 3/8" (19) nastavite v odprt položaj – uporablja se za regulacijo pretoka zraka iz kompresorja v napravo.
- Nežno odprite 3/8" dušilni ventil (19a) – uporablja se za nastavitev pretoka zraka, ki sesa pesek iz izstopne cevi za pesek proti šobi.

- Opomba: Napravo uporabljajte samo in izključno v pokončnem položaju.
- Nežno odprite ventil rezervoarja (19b) – ventil, ki uravnava količino peska, ki prihaja iz rezervoarja v izpustno cev za pesek.
- Ventil cevi za peskanje (19c) nastavite v odprt položaj – ventil uravnava pretok zraka s peskom skozi šobo.
- Odprite 3/8" dušilni ventil (19a), dokler se v zraku, ki uhaja iz šobe, ne pojavi pesek.
- Nastavite želene nastavitve .
- Priporočljivo je preveriti delovanje naprave na majhnem območju, da se preveri reakcija materiala na peskanje.

4.3.2. Znižanje zračnega tlaka v rezervoarju

Nosite osebno zaščitno opremo, tj. zaščito zgornjih dihal, zaščitna očala in rokavice.

- Preverite, ali je glavni zračni ventil v zaprtem položaju.
- Ventil peskalne cevi nastavite v odprt položaj in počakajte, da se na manometru prikaže vrednost "0".

4.3.3. Nalivanje peska v rezervoar

- Prepričajte se, da pesek za peskanje ni vlažen in da ne bo povzročil blokade ventila rezervoarja, izpustne cevi za pesek, cevi za peskanje, ventila in šobe cevi za peskanje ter drugih komponent naprave.
- Nosite osebno zaščitno opremo, tj. zaščito zgornjih dihal, zaščitna očala in rokavice.
- Znižajte tlak zraka v rezervoarju.
- Odvijte zapiralo mesta za izlivanje peska. V odprtino vstavite lij s cedilom in nato vanj vsujte ustrezno količino peska. Opomba: Lija ne uporabljajte brez cedila. V pesku so lahko večje grudice, ki lahko povzročijo okvaro naprave. OPOMBA: Ne prekoračite približno ¾ celotne prostornine rezervoarja. V primeru visoke vlažnosti okolice ni priporočljivo polniti rezervoarja do maksimuma, temveč je treba v rezervoar vsovati manjše količine peska in ga postopoma polniti.
- Odstranite lijak. Zategnite zapiralo.
- Zaprite ventil cevi za peskanje, odprite zračni ventil in preverite, ali je mesto za izlivanje peska pravilno zaprto in ali ni puščanja zraka.

Peskalni materiali pogosto močno absorbirajo vodo, zato lahko puščanje neuporabljenega peska v rezervoarju povzroči prepojenje peska in posledično zamašitev izhodov naprave, šob itd.

V stroju je treba uporabljati abrazivni material z zrnatostjo: 0,2 ÷ 0,7 mm.

Dovoljena je uporaba naslednjih abrazivnih materialov:

- Kremenov abraziv / pesek
- Aloksit
- Litoželezni strel

- Lito jekleno brizganje
- Steklene mikrosfere
- silicijev karbid

Za doseganje najboljše zmogljivosti je priporočljivo uporabljati napravo z delovnim tlakom med 4,5 in 7,5 bara.

V primeru prekoračitve maksimalnega delovnega tlaka se mora varnostni ventil aktivirati.

4.4. Čiščenje in vzdrževanje

4.4.1. Splošna navodila

a) Preden začnete s čiščenjem naprave , jo je treba odklopiti od vira dovoda stisnjenega zraka in nato zmanjšati tlak v rezervoarju za pesek tako, da iz njega izpustite zrak.

b) Po vsakem delu z napravo jo je potrebno temeljito očistiti.

c) Sistematično preverjajte stanje šob, ventilov in cevi. Abrazivni material povzroča obrabo sten cevi.

d) Sistematično izpraznite razvlažilnik zraka in odstranite vodo, ki je bila filtrirana iz zraka.

e) Za čiščenje vsake površine uporabite čistila brez korozivnih snovi.

f) Po čiščenju vse dele dobro posušite, preden napravo ponovno uporabite.

g) Napravo shranjujte na suhem in hladnem mestu, zaščiteno pred vlago in neposredno sončno svetlobo.

4.4.2. Odstranjevanje rabljenih naprav

Te naprave ne odlagajte med komunalne odpadke. Oddajte jo na zbirališču električnih in drugih naprav. Preverite simbol na izdelku, v navodilih za uporabo in na embalaži. Plastiko, iz katere je izdelana naprava, je mogoče reciklirati v skladu z oznakami. Z odločitvijo za recikliranje pomembno prispevate k varstvu našega okolja.

Za informacije o lokalnem centru za recikliranje se obrnite na lokalne oblasti.

Umwelt – und Entsorgungshinweise

Hersteller an Verbraucher

Sehr geehrte Damen und Herren,

gebrauchte Elektro – und Elektronikgeräte dürfen gemäß europäischer Vorgaben **[1]** nicht zum unsortierten Siedlungsabfall gegeben werden, sondern müssen getrennt erfasst werden. Das Symbol der Abfalltonne auf Rädern weist auf die Notwendigkeit der getrennten Sammlung hin. Helfen auch Sie mit beim Umweltschutz. Sorgen Sie dafür, dieses Gerät, wenn Sie es nicht mehr weiter nutzen wollen, in die hierfür vorgesehenen Systeme der Getrenntsammlung zu geben.



In Deutschland sind Sie gesetzlich **[2]** verpflichtet, ein Altgerät einer vom unsortierten Siedlungsabfall getrennten Erfassung zuzuführen. Die öffentlich – rechtlichen Entsorgungsträger (Kommunen) haben hierzu Sammelstellen eingerichtet, an denen Altgeräte aus privaten Haushalten ihres Gebietes für Sie kostenfrei entgegengenommen werden. Möglicherweise holen die rechtlichen Entsorgungsträger die Altgeräte auch bei den privaten Haushalten ab.

Bitte informieren Sie sich über Ihren lokalen Abfallkalender oder bei Ihrer Stadt – oder Gemeindeverwaltung über die in Ihrem Gebiet zur Verfügung stehenden Möglichkeiten der Rückgabe oder Sammlung von Altgeräten.

[1] RICHTLINIE 2002/96/EG DES EUROPÄISCHEN PARLAMENTS UND DES RATES ÜBER ELEKTRO – UND ELEKTRONIK – ALTGERÄTE

[2] Gesetz über das Inverkehrbringen, die Rücknahme und die umweltverträgliche Entsorgung von Elektro – und Elektronikgeräten (Elektro – und Elektronikgerätegesetz – ElektroG).

Utylizacja produktu

Produkty elektryczne i elektroniczne po zakończeniu okresu eksploatacji wymagają segregacji i oddania ich do wyznaczonego punktu odbioru. Nie wolno wyrzucać produktów elektrycznych razem z odpadami gospodarstwa domowego. Zgodnie z dyrektywą WEEE 2012/19/UE obowiązującą w Unii Europejskiej, urządzenia elektryczne i elektroniczne wymagają segregacji i utylizacji w wyznaczonych miejscach. Dbając o prawidłową utylizację, przyczyniasz się do ochrony zasobów naturalnych i zmniejszasz negatywny wpływ oddziaływania na środowisko, człowieka i otoczenie. Zgodnie z krajowym prawodawstwem, nieprawidłowe usuwanie odpadów elektrycznych i elektronicznych może być karane!

For the disposal of the device please consider and act according to the national and local rules and regulations.

CONTACT

expondo Polska sp. z o.o. sp. k.

ul. Nowy Kisielin – Innowacyjna 7
66-002 Zielona Góra | Poland, EU

e-mail: info@expondo.com