ulsonix
CLEANING INSTRUMENTS

USER MANUAL

BEDIENUNGSANLEITUNG
INSTRUKCJA OBSŁUGI
NÁVOD K POUŽITÍ
MANUEL D´UTILISATION
ISTRUZIONI PER L'USO
MANUAL DE INSTRUCCIONES
HASZNÁLATI ÚTMUTATÓ
BRUGSANVISNINGENKEL
KÄYTTÖOHJE
GEBRUIKSAANWIJZING
BRUKSANVISNING
INSTRUÇÕES DE UTILIZAÇÃO
POUŽÍVATEĽSKÁ PRÍRUČKA
РЪКОВОДСТВО ЗА УПОТРЕБА
ΟΔΗΓΙΕΣ ΧΡΗΣΗΣ
UPUTE ZA UPORABU
NAUDOJIMO INSTRUKCIJA
MANUAL DE UTILIZARE
NAVODILA ZA UPORABO

SCRUBBING MACHINE

expondo.com

DE	Produktname	Einscheibenmaschine
EN	Product name	Scrubbing machine
PL	Nazwa produktu	Szorowarka wielofunkcyjna
CZ	Název výrobku	Jednokotoučová čisticí stroj
FR	Nom du produit	Monobrosse
IT	Nome del prodotto	Macchina monospazzola
ES	Nombre del producto	Máquina fregadora monodisco
HU	Termék neve	Padlótisztító gép
DA	Produktnavn	Gulvskrubber
FI	Tuotteen nimi	Lattapuhdistuskone
NL	Productnaam	Vloerreiniger
NO	Produktnavn	Golvvasker
SE	Produktnamn	Golvskrubber
PT	Nome do produto	Máquina de esfregar
SK	Názov produktu	Jednokotúčový čistiaci stroj
BG	Име на продукта	Машина за почистване на подове
EL	Όνομα προϊόντος	Μηχάνημα τρίψης
HR	Naziv proizvoda	Jednodiskni stroj za čišćenje
LT	Produkto pavadinimas	Grindų valymo mašina
RO	Numele produsului	Mașină de curățat podele
SL	Ime izdelka	Enodisčno čistilno stroj

DE Modell | **EN** Product model | **PL** Model produktu | **CZ** Model výrobku | **FR** Modèle | **IT** Modello | **ES** Modelo | **HU** Modell | **DA** Model | **FI** Tuotteen malli | **NL** Productmodel | **NO** Produktmodell | **SE** Produktmodell | **PT** Modelo do produto | **SK** Model | **BG** Модел на продукт | **EL** Μοντέλο προϊόντος | **HR** Model proizvoda | **LT:** Gaminio modelis | **RO:** Model de produs | **SL:** Model izdelka	TOPCLEAN 1800PRO+
DE Hersteller | **EN** Manufacturer | **PL** Producent | **CZ** Výrobce | **FR** Fabricant | **IT** Produttore | **ES** Fabricante | **HU** Termelő | **DA** Producent | **FI** Valmistaja | **NL** Producent | **NO** Produsent | **SE** Tillverkare | **PT** Fabricante | **SK** Výrobca | **BG** Производител | **EL** Κατασκευαστής | **HR** Proizvođač | **LT** Gamintojas | **RO** Producător | **SL** Proizvajalec	expondo Polska sp. z o.o. sp. k.
DE Anschrift des Herstellers | **EN** Manufacturer Address | **PL** Adres producenta | **CZ** Adresa výrobce | **FR** Adresse du fabricant | **IT** Indirizzo del produttore | **ES** Dirección del fabricante | **HU** A gyártó címe | **DA** Producentens adresse | **FI** Valmistajan osoite | **NL** Adres producent | **NO** Produsentens adresse | **SE** Tillverkarens adress | **PT** Endereço do fabricante | **SK** Adresa výrobcu | **BG** Адрес на производителя | **EL:** Διεύθυνση κατασκευαστή | **HR** Adresa proizvođača | **LT** Gamintojo adresas | **RO** Adresa producătorului | **SL** Naslov proizvajalca	ul. Nowy Kisielin – Innowacyjna 7, 66-002 Zielona Góra | Poland, EU

Diese Bedienungsanleitung wurde für Sie maschinell übersetzt. Wir arbeiten kontinuierlich daran, eine akkurate Übersetzung zu liefern. Allerdings ist keine maschinelle Übersetzung perfekt. Die offizielle Bedienungsanleitung ist die englische Version. Etwaige Abweichungen oder Unterschiede in der Übersetzung sind weder bindend noch haben sie eine rechtliche Wirkung für die Einhaltung oder Durchsetzung von Vorschriften. Sollten Fragen zur Genauigkeit der Informationen in der Bedienungsanleitung aufkommen, beziehen Sie sich bitte auf die englische Version dieser Inhalte. Sie ist die offizielle Version.

Technische Daten

Beschreibung des Parameters	Wert der Parameter
Produktname	Einscheibenmaschine
Modell	TOPCLEAN 1800PRO +
Versorgungsspannung [V~] / Frequenz [Hz]	220-240/50
Nennleistung [W]	1200
Bürstendurchmesser [mm]	432
Bürstendrehzahl [U/min]	175
Frischwasserbehälterkapazität [l]	5
Schutzart	IPX4
Versandabmessungen (L x B x H) [cm]	265 x 162 x 92
Gewicht [kg]	38,5

1. Allgemeine Beschreibung

Diese Bedienungsanleitung soll Ihnen helfen, das Gerät sicher und zuverlässig zu verwenden. Das Produkt wird streng nach den technischen Spezifikationen unter Verwendung der neuesten Technologien und Komponenten und unter Einhaltung der höchsten Qualitätsstandards entwickelt und hergestellt.

VOR BEGINN DER ARBEITEN IST DIESE BETRIEBSANLEITUNG SORGFÄLTIG ZU LESEN UND ZU VERSTEHEN.

Um einen langen und zuverlässigen Betrieb des Geräts zu gewährleisten, stellen Sie sicher, dass Sie es gemäß den Anweisungen in dieser Bedienungsanleitung

ordnungsgemäß bedienen und warten. Die technischen Daten und Spezifikationen in dieser Anleitung sind auf dem neuesten Stand. Der Hersteller behält sich das Recht vor, Änderungen zur Qualitätsverbesserung vorzunehmen. Unter Berücksichtigung des technischen Fortschritts und der Möglichkeit zur Geräuschreduzierung wurde das Gerät so konstruiert und gebaut, dass die Risiken durch Geräuschemissionen auf ein Minimum reduziert werden.

Symbolerklärung

	Das Produkt entspricht den Anforderungen der einschlägigen Sicherheitsnormen.
	Vor dem Gebrauch die Gebrauchsanweisung sorgfältig lesen.
	Recycelbares Produkt.
	**VORSICHT!** oder **WARNUNG!** oder **BEACHTEN!** Ein allgemeines Warnzeichen, das eine bestimmte Situation beschreibt.
	Einen Gehörschutz tragen. Lärmbelastung kann zu Hörverlusten führen.
	Schutzbrille tragen.
	Verwendung einer Staubschutzmaske (Schutz der Atemwege).
	Es sind Schutzhandschuhe zu tragen.
	Fußschutz verwenden.
	Einen Schutzanzug tragen.
	ACHTUNG! Warnung vor beweglichen Elementen!

	Nur für internen Gebrauch.



ACHTUNG! Die Abbildungen in dieser Bedienungsanleitung dienen nur der Veranschaulichung und können in einigen Details vom tatsächlichen Aussehen des Produkts abweichen.

2. Anwendungssicherheit



ACHTUNG! Lesen Sie alle Sicherheitshinweise und Anweisungen. Die Nichtbeachtung der Warnhinweise und Anweisungen kann zu Stromschlag, Brand und/oder schweren Verletzungen oder zum Tod führen.

Der Begriff „Gerät“ oder „Produkt“ in den Warnhinweisen und der Beschreibung der Anweisungen bezieht sich auf Folgendes:
Einscheibenmaschine

2.1. Elektrische Sicherheit

a) Der Netzstecker des Geräts muss für die benutzte Netzsteckdose ausgelegt sein. Nehmen Sie am Stecker keinerlei Modifikationen vor. Originalstecker und passende Steckdosen vermindern das Risiko eines Stromschlags.

b) Der Kontakt zu geerdeten oder masseführenden Elemente, wie Rohre, Heizkörper, Herde und Kühlschränke, muss vermieden werden. Es besteht ein erhöhtes Risiko eines Stromschlags, wenn Ihr Körper geerdet ist und Sie das Gerät berühren, während Sie direktem Regen, nassem Asphalt oder feuchter Umgebung ausgesetzt sind. Das Eindringen von Wasser in das Gerät erhöht das Risiko einer Beschädigung des Geräts und eines Stromschlags.

c) Berühren Sie das Gerät niemals mit nassen oder feuchten Händen.

d) Das Netzkabel darf nicht zweckentfremdet verwendet werden. Benutzen Sie das Kabel nicht, um das Gerät zu transportieren oder den Stecker herauszuziehen. Halten Sie das Netzkabel von Hitzequellen, Öl, scharfen Kanten und beweglichen Teilen fern. Beschädigte oder verwickelte Kabel erhöhen das Risiko eines Stromschlags.

e) Lässt sich der Einsatz des Gerätes in feuchter Umgebung nicht vermeiden, muss eine Fehlerstrom-Schutzeinrichtung (RCD) verwendet werden. Die Verwendung von RCD verringert das Risiko eines Stromschlags.

f) Es ist verboten, das Gerät zu benutzen, wenn das Netzkabel beschädigt ist oder sichtbare Verbrauchsspuren aufweist. Ein beschädigtes Netzkabel sollte von einem qualifizierten Elektriker oder vom Kundendienst des Herstellers ersetzt werden.

g) Achten Sie besonders darauf, dass sich das Netzkabel nicht in den rotierenden Teilen des Geräts verfängt.

2.2. Sicherheit am Arbeitsplatz

a) Halten Sie den Arbeitsbereich sauber und gut beleuchtet. Unordnung oder schlechte Beleuchtung kann zu Unfällen führen. Seien Sie vorausschauend, achten Sie auf Ihre Handlungen und verwenden Sie Ihren gesunden Menschenverstand beim Umgang mit dem Gerät.

b) Verwenden Sie das Gerät nicht in explosionsgefährdeten Bereichen, z. B. in der Nähe von brennbaren Flüssigkeiten, Gasen oder Stäuben. Das Gerät erzeugt Funken, die Staub oder Dämpfe entzünden können.

c) Wenn Sie Schäden oder Unregelmäßigkeiten beim Betrieb des Produkts feststellen, schalten Sie es sofort aus und melden Sie dies einer autorisierten Person.

d) Wenn Sie sich nicht sicher sind, ob das Gerät funktioniert, wenden Sie sich an den Kundendienst des Herstellers.

e) Reparaturen am Gerät dürfen nur vom Kundendienst des Herstellers durchgeführt werden. Keine Reparaturen in Eigenregie durchführen!

f) Im Falle eines Brandes oder einer Brandentzündung dürfen nur Pulver- oder Schaumlöscher (CO2) verwendet werden, um die unter Spannung stehenden Geräte zu löschen.

g) Kinder und unbefugte Personen dürfen sich nicht im Arbeitsbereich aufhalten. (Unachtsamkeit kann zum Verlust der Kontrolle über das Gerät führen.)

h) Verwenden Sie das Gerät in gut belüfteten Bereichen.

i) Überprüfen Sie regelmäßig den Zustand der Sicherheitshinweisaufkleber. Falls die Aufkleber unleserlich sind, müssen sie ersetzt werden.

j) Bewahren Sie diese Anleitung zum späteren Nachschlagen auf. Soll das Gerät an Dritte weitergegeben werden, muss auch die Gebrauchsanweisung mit übergeben werden.

k) Bewahren Sie Verpackungsteile und kleine Montageteile außerhalb der Reichweite von Kindern auf.

l) Halten Sie das Gerät von Kindern und Tieren fern.

Immer beachten! Schützen Sie Kinder und herumstehende Personen während Sie die Maschine bedienen.

2.3. Eigenschutz

a) Bedienen Sie dieses Gerät nicht, wenn Sie müde, krank oder unter dem Einfluss von Alkohol, Drogen oder Medikamenten stehen, die Ihre Fähigkeit zur Bedienung des Geräts beeinträchtigen könnten.

b) Das Gerät darf nur von körperlich fitten, bedienungsfähigen und entsprechend geschulten Personen bedient werden, die diese Bedienungsanleitung gelesen und eine Schulung in Arbeitssicherheit und Gesundheitsschutz absolviert haben.

c) Die Maschine darf von Kindern ab 8 Jahren und Personen mit eingeschränkten geistigen, sensorischen oder intellektuellen Fähigkeiten bzw. mangelnder Erfahrung und/oder Kenntnis nur dann benutzt werden, wenn sie von einer für ihre Sicherheit verantwortlichen Person beaufsichtigt oder in die sichere Bedienung der Maschine sowie in die damit verbundenen Risiken eingewiesen wurden.

d) Seien Sie vorsichtig und benutzen Sie Ihren gesunden Menschenverstand, wenn Sie mit dem Gerät arbeiten. Ein Moment der Unaufmerksamkeit während des Betriebs kann zu schweren Verletzungen führen.

e) Verwenden Sie bei der Arbeit mit dem Gerät die erforderliche persönliche Schutzausrüstung, wie in Abschnitt 1 der Symbolerklärung angegeben. Die Verwendung geeigneter, zugelassener persönlicher Schutzausrüstung verringert das Verletzungsrisiko.

f) Um ein versehentliches Einschalten des Gerätes zu vermeiden, achten Sie darauf, dass sich der Betriebsschalter in der Position „Aus“ befindet, bevor Sie den Netzstecker an die Stromquelle anschalten

g) Überschätzen Sie Ihre Fähigkeiten nicht. Achten Sie darauf, bei der Arbeit stets das Gleichgewicht und die Stabilität zu halten. Dies ermöglicht eine bessere Kontrolle des Geräts in unerwarteten Situationen.

h) Tragen Sie keine weite Kleidung und keinen Schmuck. Halten Sie Haare, Kleidung und Handschuhe von den beweglichen Teilen fern. Lose Kleidung, Schmuck oder lange Haare können von beweglichen Teilen erfasst werden.

i) Bei dem Gerät handelt es sich nicht um ein Spielzeug. Kinder müssen beaufsichtigt werden, um sicherzustellen, dass sie nicht mit dem Gerät spielen.

2.4. Sicherer Umgang mit dem Gerät

a) Benutzen Sie das Gerät nicht, wenn die Bedienelemente nicht ordnungsgemäß funktionieren. Geräte, die sich nicht bedienen lassen, sind unsicher, funktionsunfähig und müssen repariert werden.
b) Trennen Sie das Gerät von der Stromversorgung, bevor Sie es einstellen, reinigen oder warten. Eine solche Vorbeugungsmaßnahme verringert das Risiko eines versehentlichen Einschaltens.
c) Bewahren Sie das unbenutzte Produkt außerhalb der Reichweite von Kindern und Personen auf, die mit dem Gerät oder dieser Anleitung nicht vertraut sind. Die Geräte sind in den Händen unerfahrener Benutzer gefährlich.
d) Halten Sie das Gerät in einem guten technischen Zustand. Prüfen Sie vor jedem Einsatz, ob allgemeine Schäden oder Schäden an beweglichen Teilen vorliegen (Risse in Bauteilen und Komponenten oder andere Zustände, die den sicheren Betrieb des Geräts beeinträchtigen können). Senden Sie das Gerät im Schadensfall vor der Benutzung zur Reparatur ein.
e) Halten Sie das Gerät von Kindern fern.
f) Die Reparatur und Wartung der Geräte ist von qualifiziertem Personal unter ausschließlicher Verwendung von Originalersatzteilen durchzuführen. Dies gewährleistet eine sichere Verwendung.
g) Um die Funktionstüchtigkeit des Geräts zu gewährleisten, dürfen die werksseitig installierten Abdeckungen nicht entfernt und die Schrauben nicht gelöst werden.
h) Beachten Sie beim Transport des Geräts vom Lagerort zum Einsatzort die im jeweiligen Land geltenden Sicherheitsvorschriften für die Handkurbel.
i) Vermeiden Sie Situationen, in denen das Gerät unter starker Belastung während des Betriebs stehen bleibt. Dies kann zu einer Überhitzung der Antriebskomponenten und damit zur Beschädigung des Geräts führen.
j) Berühren Sie keine beweglichen Teile oder Zubehörteile, es sei denn, das Gerät ist vom Stromnetz getrennt.
k) Es ist untersagt, das Gerät unbeaufsichtigt laufen zu lassen.
l) Das Gerät sollte regelmäßig gereinigt werden, um die dauerhafte Ablagerung von Schmutz zu verhindern.
m) Bei dem Gerät handelt es sich nicht um ein Spielzeug. Die Reinigung und Wartung darf ohne Aufsicht von Erwachsenen nicht von Kindern durchgeführt werden.
n) Das Gerät muss von Feuer- und Wärmequellen ferngehalten werden.
o) The operation of the device "dry", i.e. with an empty Wassertank, is prohibited.
p) Überprüfen Sie vor jeder Benutzung die korrekte Installation der Bürsten und des Tanks.
q) Die zu reinigende Oberfläche muss frei von Schadstoffen sein. Stellen Sie stets sicher, dass sich keine Metallgegenstände oder andere Materialien im Arbeitsbereich befinden, die durch die rotierenden Elemente weggeschleudert werden und Sachschäden oder Verletzungen verursachen könnten.

r) Die Reinigung von Oberflächen, die mit giftigen, ätzenden, explosiven oder ähnlichen Stoffen verschmutzt sind, ist verboten.
s) Halten Sie den Griff des Geräts während des Betriebs mit beiden Händen fest.
t) Achtung! Befeuchten Sie den Teppich vor der Reinigung mit Wasser, um die Reibung zwischen den Oberflächen zu verringern!
u) Reinigen Sie das gesamte Gerät und die Bürsten nach jeder Benutzung. Sichern Sie das Netzkabel.
v) Führen Sie bei längerer Nichtbenutzung des Geräts alle 15 Tage einen Testlauf durch.
w) Sollte während des Betriebs ein charakteristischer Geruch oder Rauch auftreten, schalten Sie das Gerät sofort aus!
x) Bewegen Sie sich bei der Verwendung des Geräts in einem langsamen, gleichmäßigen Schritt voran. Es ist untersagt, während der Bedienung des Geräts zu laufen.
y) Die Bürsten des Geräts dürfen sich nicht im Uhrzeigersinn drehen!
z) Die Verwendung des Geräts im Freien bei Regen ist verboten! Es kann beschädigt werden!
aa) Achtung! Das Gerät sollte in einem trockenen, gut belüfteten Raum gelagert werden!
bb) Hinweis: Verwenden Sie ausschließlich die mitgelieferten oder vom Hersteller angebotenen Bürsten. Die Verwendung anderer Bürsten kann die Sicherheit des Geräts beeinträchtigen.

ACHTUNG! Obwohl das Gerät so entwickelt wurde, dass es sicher ist, besteht für den Benutzer beim Umgang mit dem Gerät trotz angemessener Sicherheitsvorkehrungen und trotz der Verwendung zusätzlicher Sicherheitsvorrichtungen dennoch ein geringes Unfall- oder Verletzungsrisiko. Es wird empfohlen, bei der Verwendung Vorsicht und gesunden Menschenverstand walten zu lassen.

3. Anweisungen für den Gebrauch

Das Gerät ist für die Nassreinigung von Beton-, Epoxid- und Fliesenböden usw. konzipiert. Es ist für den gewerblichen Einsatz bestimmt, z. B. in Hotels, Schulen, Krankenhäusern, Fabriken, Geschäften, Büros und Verleihfirmen.

Der Bediener haftet für Schäden, die durch unsachgemäße Verwendung entstehen.

3.1. Produktübersicht

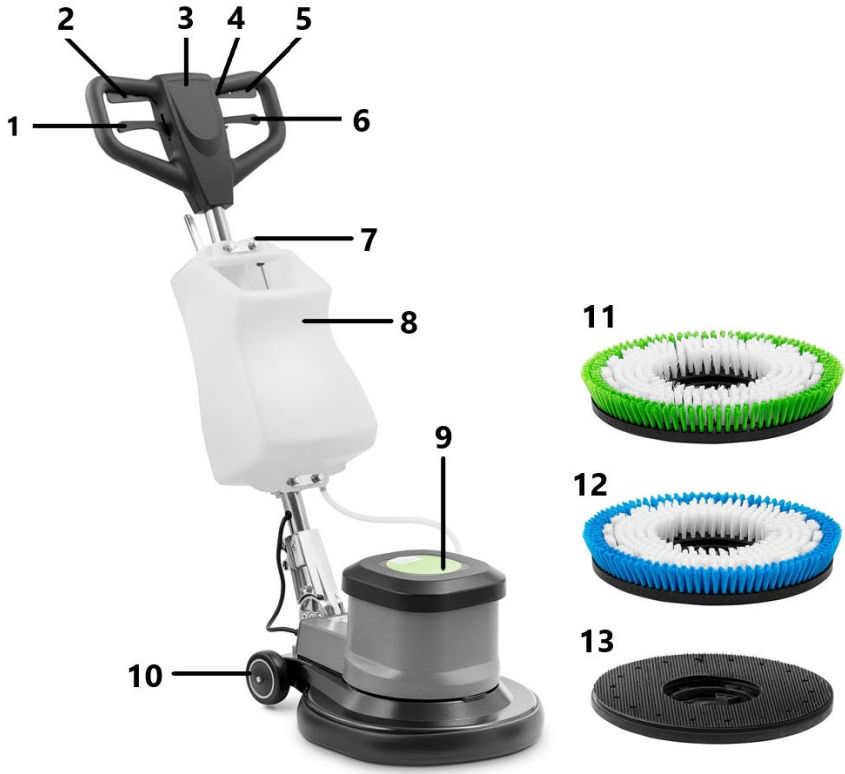

1 - Griffverstellhebel
2 - Starttaste
3 - Griff
4 - Notaus
5 - Starttaste
6 - Wassertankhebel
7 - Flüssigkeitsregler
8 - Wassertank
9 - Motor
10 - Rad
11 - Bürste mit harten Borsten
12 - Bürste mit weichen Borsten
13 - Halterung

3.2. Arbeitsvorbereitung

1) Montage des Bedienhebels

Setzen Sie die Basis des Bedienhebels auf die Rückseite des Gerätegehäuses. Richten Sie die Schraubenlöcher beider Teile aus. Verschrauben Sie die Teile mit den Senkkopfschrauben.

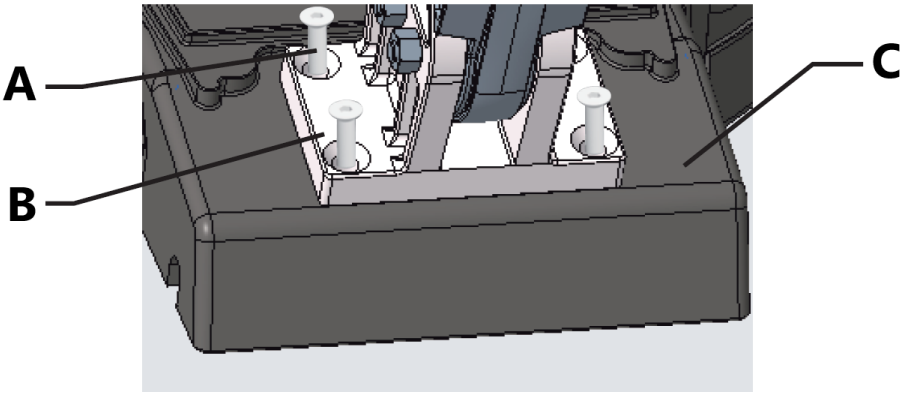

A – Senkkopfschrauben
B – Basis des Bedienhebels
C – Gerätegehäuse

2) Montage des Tanks

a) Setzen Sie den Tank auf das Rohr des Bedienhebels.
b) Befestigen Sie den Tank mit zwei Klemmen am Rohr des Bedienhebels. Montieren Sie anschließend die Lochplatte und ziehen Sie die Muttern auf dem Gewinde der Klemmhalterung fest.
c) Schließen Sie das Wasserrohr an den Wasserauslassanschluss an.



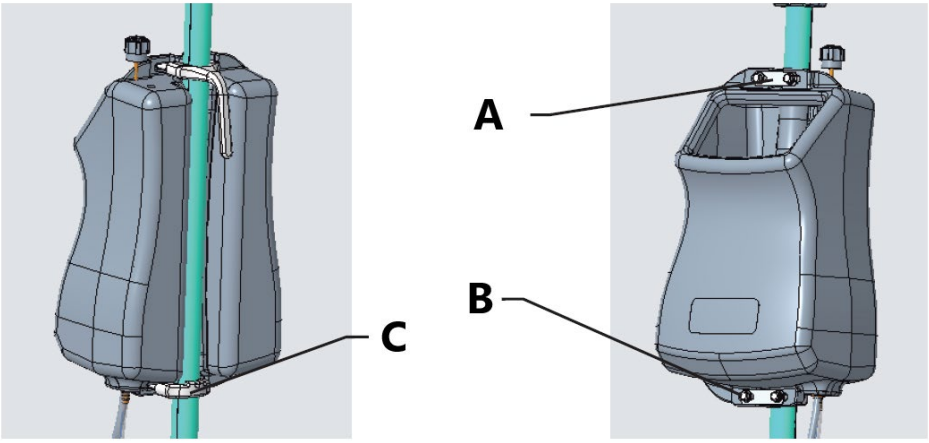

A – Lochplatte
B – Mutter
C – Klemmhalterung

3) Bürstenmontage/-demontage

a) Stellen Sie sicher, dass das Gerät ausgeschaltet und vom Stromnetz getrennt ist.
b) Drehen Sie den Motor um 90°, richten Sie die Bürste am Haken aus und verbinden Sie sie.

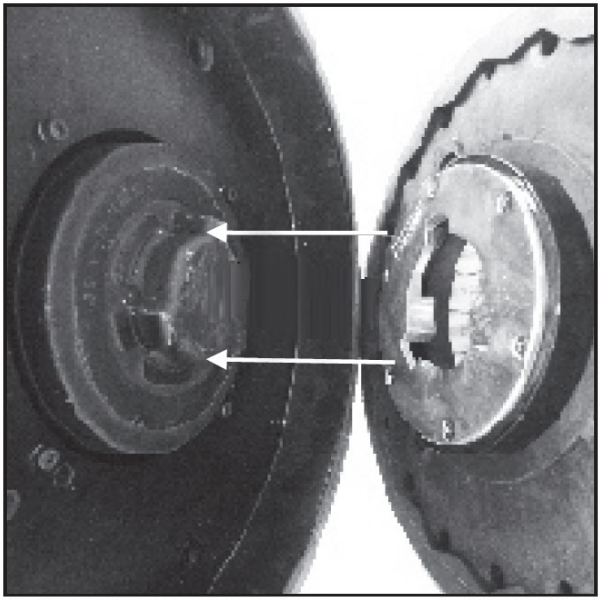

c) Drehen Sie die Bürste um 30° gegen den Uhrzeigersinn, um die Bürstenmontage abzuschließen.

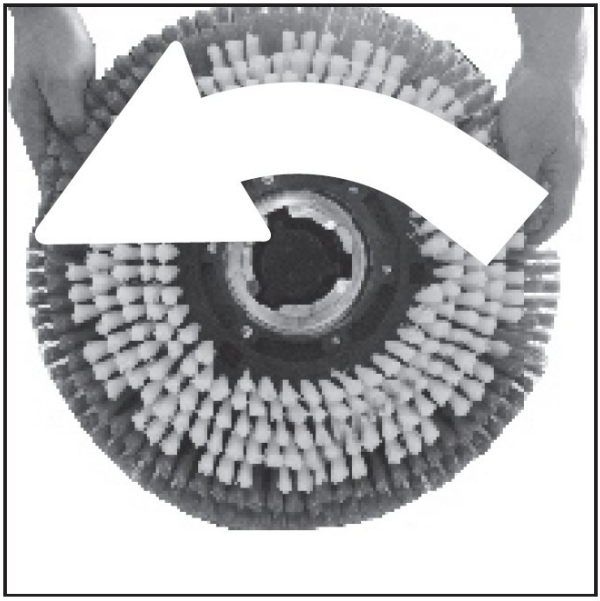

d) Zum Auseinandernehmen der Bürste diese um 30° nach rechts drehen, dann kann sie entnommen werden.

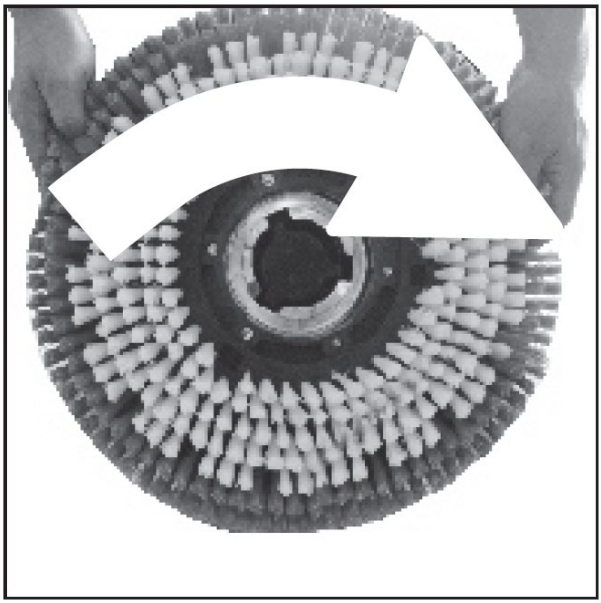

4) Wasser in den Tank füllen

Den Tank je nach Reinigungsbedarf mit der richtigen Menge Wasser und Reinigungsmittel befüllen.

3.3. Arbeiten mit dem Gerät.

Den Griff der Maschine so einstellen, dass der Bediener aufrecht stehen und beide Hände leicht angewinkelt sind. Den Bediengriff vertikal rütteln, um die korrekte Montage zu prüfen. Den Sicherheitsknopf und anschließend die Startknöpfe drücken, um die Reinigung zu starten. Während des Betriebs die Maschine durch leichtes Anheben oder Drücken des Bedienhebels nach rechts oder links bewegen.

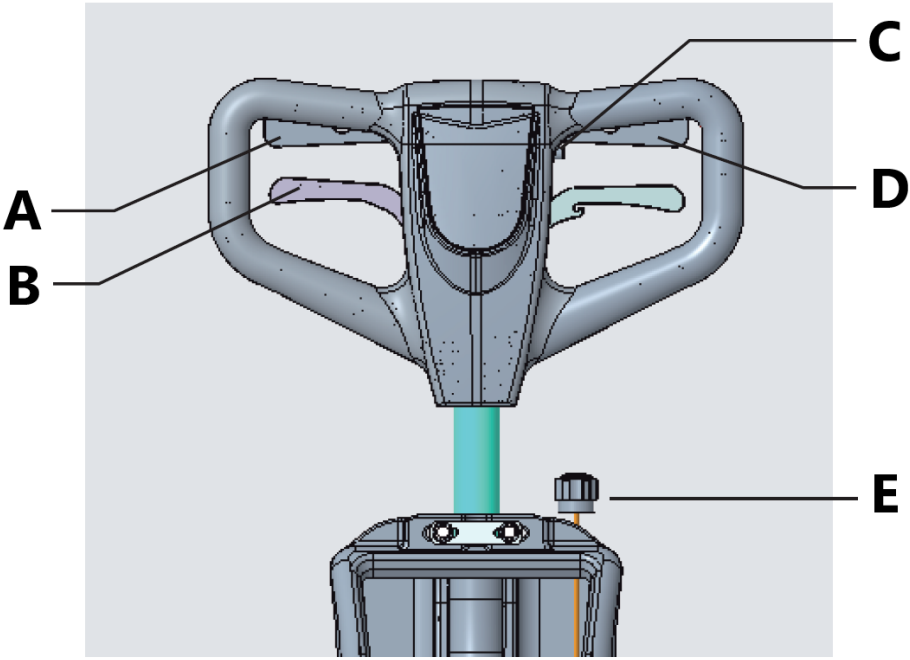

A – Rechter Startknopf
B – Griffverstellhebel
C – Sicherheitsknopf
D – Linker Startknopf
E – Flüssigkeitsregulierknopf

- Vor der Reinigung geeignete Warnschilder anbringen.
- Während der Reinigung nicht anhalten, um Beschädigungen des Bodenbelags durch die Bürstenkraft zu vermeiden.
- Die Geschwindigkeit des Geräts an die Art und den Verschmutzungsgrad des Bodens anpassen.

3.4. Reinigung und Wartung

a) Der Netzstecker muss gezogen werden, bevor Reinigungs-, Einstellungs- oder Auswechselarbeiten des Zubehörs ausgeführt werden oder falls das Gerät nicht benutzt wird. Warten Sie ab, bevor die rotierenden Bauteile zum Stillstand kommen.
b) Nur nicht korrosive Reinigungsmittel verwenden.

c) Nach jeder Reinigung alle Teile gründlich trocknen, bevor das Gerät wiederverwendet wird.
d) Lagern Sie das Gerät an einem trockenen und kühlen Ort, geschützt vor Feuchtigkeit und direkter Sonneneinstrahlung.
e) Es ist verboten, das Gerät mit einem Wasserstrahl abzuspritzen oder es in Wasser zu tauchen.
f) Achten Sie darauf, dass kein Wasser durch die Öffnungen des Gehäuses eindringt.
g) Reinigen Sie die Lüftungsöffnungen mit einer Bürste und Druckluft.
h) Das Gerät muss regelmäßig hinsichtlich seiner technischen Leistungsfähigkeit und auf eventuelle Schäden hin überprüft werden.
i) Für die Reinigung muss ein weiches Tuch verwendet werden.

Tägliche Wartung
Nach Abschluss der Arbeit mit dem Gerät:
1) Schmutzwasser aus dem Tank ablassen und mit klarem Wasser ausspülen.
2) Bürste entfernen und reinigen.
3) Netzkabel aufrollen und am Griff einhängen.

Motorwartung
Bei längerer Nichtbenutzung empfiehlt es sich, das Gerät alle 15 Tage zu starten, um den Motor in Gang zu bringen. Dadurch werden eingeweichte Teile und Motorschäden vermieden.

Entsorgung gebrauchter Geräte
Altgeräte dürfen nicht im Hausabfall entsorgt werden, sondern muss an einer Recycling-Sammelstelle für Elektro- und Elektronikgeräte abgegeben werden. Dies wird durch das Symbol auf dem Produkt, in der Bedienungsanleitung oder auf der Verpackung angezeigt. Die im Gerät verwendeten Materialien können entsprechend ihrer Kennzeichnung wiederverwendet werden. Durch die Wiederverwendung, das Recycling oder die Anwendung anderer Nutzungsformen von Abfallmaschinen leisten Sie einen wichtigen Beitrag zum Schutz unserer Umwelt.
Bei Ihrer örtlichen Verwaltung erhalten Sie entsprechende Informationen über geeignete Stelle für die Entsorgung von Altgeräten.

3.5. Montagezeichnungen

Motor

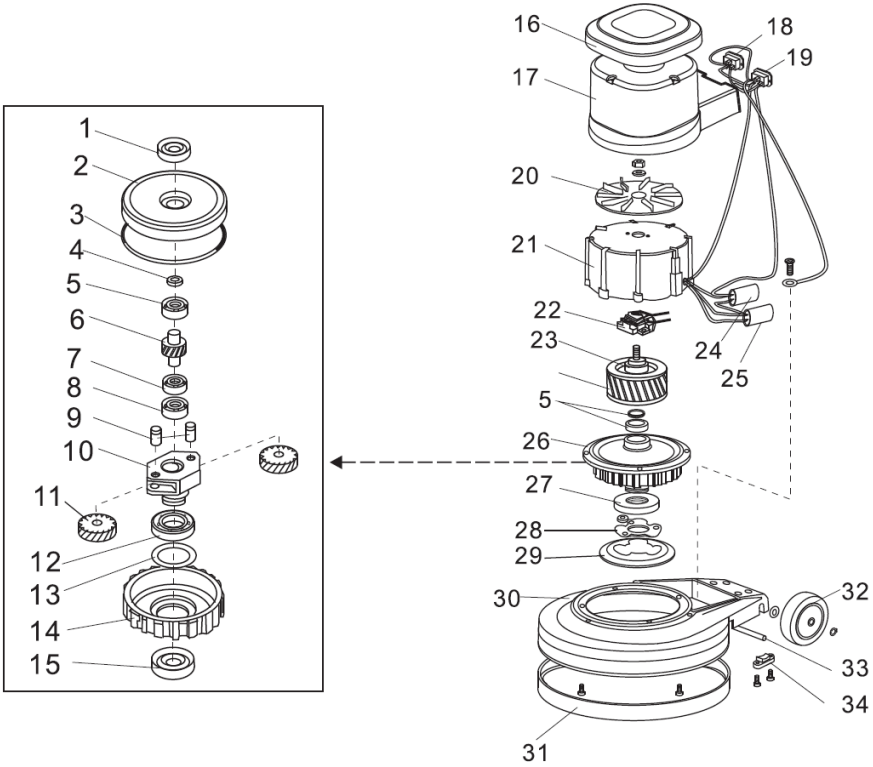

1 - Öldichtung
2 - Obere Abdeckung
3 - Dichtungsring
4 - Dichtung
5 - Lager E20
6 - Zwischenwelle
7 - Lager 16004
8 - Lager E15
9 - Zahnwelle
10 - Zahnradhalter
11 - Zahnrad
12 - Lager 16011
13 - Dichtung
14 - Planetengetriebe
15 - Öldichtung
16 - Obere Abdeckung

17 - Motorgehäuse
18 - Winkelsteckdose
19 - Einlassbuchse
20 - Kühlventilator
21 - Statorgehäuse
22 - Anlasserschalter
23 - Rotor
24 - Kondensator
25 - Kondensator
26 - Getriebe
27 - Antriebsnabe
28 - Antriebsnabenplatte
29 - Antriebsplatte
30 - Gerätkörper
31 - Gummipuffer
32 - Rad
33 - Radachse
34 - Achssperre

Steuerungssystem

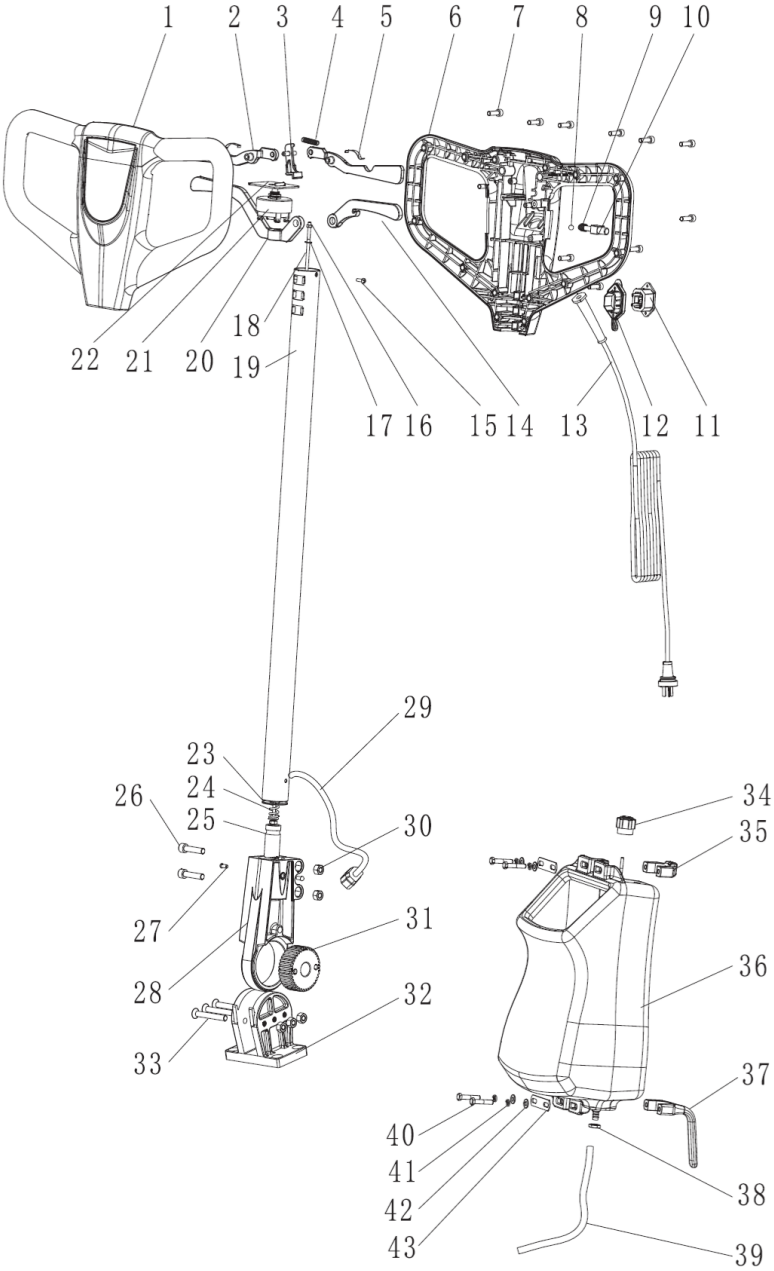

1 - Vordere Abdeckung des Griffs
2 - Starttaste
3 - Schalter
4 - Feder
5 - Federunterlage
6 - Hintere Griffabdeckung
7 - Innensechskantschraube
8 - Stahlkugel
9 - Feder
10 - Schutzschalter
11 - Dreiloch-Steckdose
12 - Schlitzabdeckung
13 - Seil
14 - Wassertankhalter
15 - Kreuzschlitzschrauben
16 - Kontermutter
17 - Dichtung
18 - Innenstange (154/175)
19 - Steuerknüppel
20 - Scharnierhalter
21 - Schalter
22 - Schaltergriff
23 - Flache Unterlegscheibe
24 - Bewegliche Scharnierfeder
25 - Kleines Zahnrad
26 - Innensechskantschraube
27 - Einseitig geschlossener Niet
28 - Bewegliches Scharnier
29 - Seil
30 - Kontermutter
31 - Großes Zahnrad
32 - Scharnierkörper
33 - Flachkopfschraube mit Innensechskant
34 - Drehknopf
35 - Klemmhalterung
36 - Wassertank-Baugruppe
37 - Kabelhalter
38 - Mutter
39 - Schlauch
40 - Sechskantschraube

41 - Federunterlage
42 - Flache Unterlegscheibe
43 - Befestigungsplatte

Schaltplan

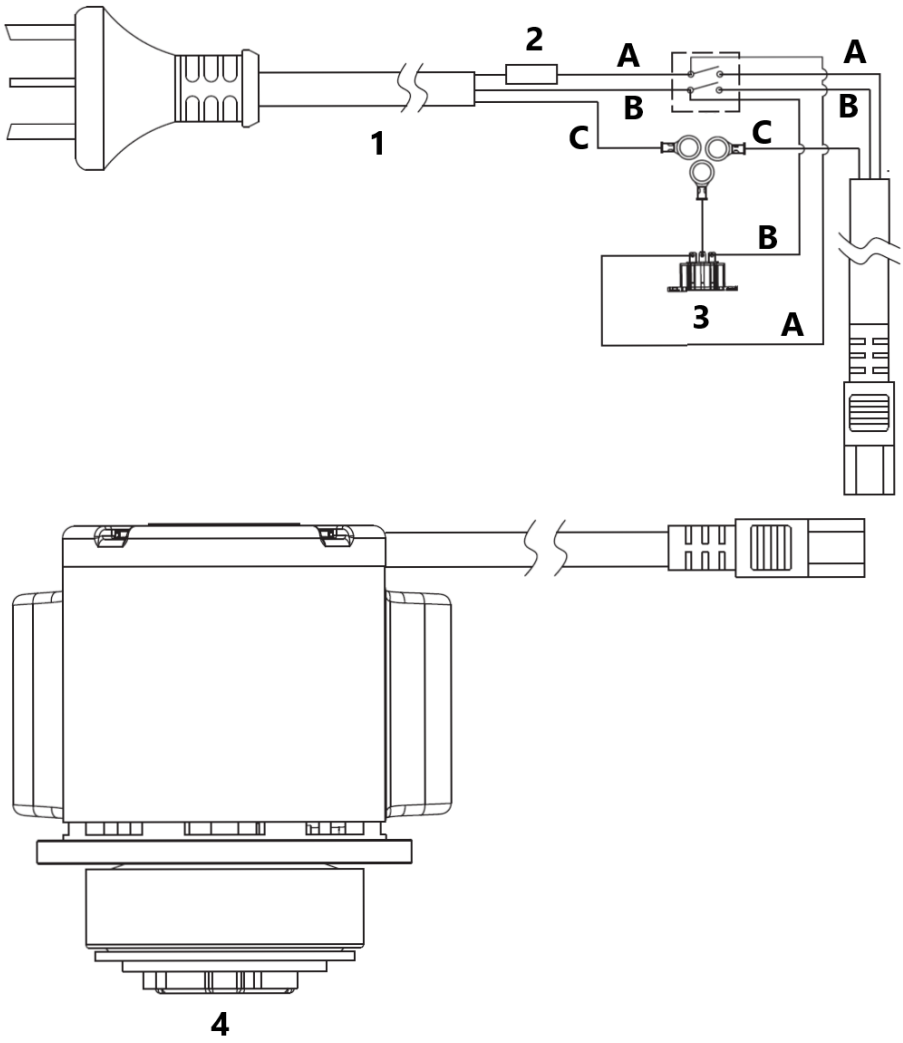

1 – Netzkabel
2 - Sicherung
3 - Externer Anschluss
4 - Motor

A - Braun
B – Blau
C – Gelb und Grün

This User Manual has been translated for your convenience using machine translation. Reasonable efforts have been made to provide an accurate translation; however, no automated translation is perfect nor is it intended to replace human translators. The official User Manual is the English version. Any discrepancies or differences created in the translation are not binding and have no legal effect for compliance or enforcement purposes. If any questions arise related to the accuracy of the information contained in the User Manual, please refer to the English version of those contents which is the official version.

Technical data

Parameter description	Parameter value
Product name	Scrubbing machine
Model	TOPCLEAN 1800PRO +
Supply voltage [V~] / frequency [Hz]	220-240/50
Rated power [W]	1200
Brush diameter [mm]	432
Brush speed [rpm]	175
Clean water container capacity [l]	5
IP protection class	IPX4
Shipping dimensions (LxWxH) [cm]	265 x 162 x 92
Weight [kg]	38.5

1. General Description

The manual is intended to assist in safe and reliable use. The product is designed and manufactured strictly according to technical specifications using the latest technology and components and maintaining the highest quality standards.

CAREFULLY READ AND UNDERSTAND THIS MANUAL BEFORE STARTING THE WORK.

To ensure the long and reliable operation of the device, make sure to operate and maintain it properly following the guidelines in this instruction manual. The technical data and specifications in this manual are up-to-date. The manufacturer reserves the

right to make changes to improve the quality. Taking the technical progress and the possibility of reducing noise into account, the unit is designed and built in such a way that risks resulting from noise emissions are reduced to the lowest possible level.

Explanation of symbols

	The product complies with applicable safety standards.
	Read the manual before use.
	Recyclable product.
	**CAUTION!** or **WARNING!** or **REMEMBER!** A general warning sign that describes a given situation.
	Wear ear protection. Exposure to noise may cause hearing loss.
	Wear protective goggles.
	Wear a dusk mask (protecting the respiratory tract).
	Wear protective gloves.
	Wear protective footwear.
	Wear a protective suit.
	CAUTION! Spinning elements!
	For indoor use only.

CAUTION! The figures in this manual are illustrative only and may vary in some details from the actual appearance of the product.

2. Safety of use

CAUTION! Read all safety warnings and instructions. Failure to follow the warnings and instructions may result in electric shock, fire, and/or serious injury or death.

The term "device" or "product" in the warnings and the description of the instructions refers to:
Scrubbing machine

2.1. Electrical safety

a) The plug of this device must fit into the outlet. Do not modify the plug in any way. Original plugs and matching outlets reduce the risk of electric shock.
b) Avoid touching grounded parts, such as pipes, heaters, ovens, and refrigerators. There is an increased risk of electric shock if your body is grounded and touches the device while exposed to direct rain, wet pavement, or while working in a damp environment. If water enters the device, there is an increased risk of damage to the unit and electric shock.
c) Do not touch the device with wet or damp hands.
d) Do not use the cord in an unintended manner. Never use it to carry the device or to pull the plug out of the socket. Keep the cord away from heat sources, oil, sharp edges, or moving parts. Damaged or tangled cords increase the risk of electric shock.
e) If you cannot avoid using the product in a wet environment, use a residual current device (RCD) to connect it to electrical mains. Using an RCD reduces the risk of electric shock.
f) Do not use the appliance if the power cord is damaged or shows signs of wear. A damaged power cord should be replaced by a qualified electrician or the manufacturer's service department.
g) Take special care that the power cords are not caught by the rotating components of the device.

2.2. Safety in the workplace

a) Keep the work area tidy and well-lit. Disorder or poor lighting can lead to accidents. Be foresighted, watch what you are doing, and use common sense when using the unit.
b) Do not use the unit in an explosive area, for example in the presence of flammable liquids, gases, or dust. The unit produces sparks that can ignite dust or fumes.
c) If you find any damage or irregularities in the operation of the product, immediately turn it off and report it to an authorized person.
d) If in doubt as to whether the device is working, contact the manufacturer's technical service.
e) Repairs to the device may only be carried out by the manufacturer's service. Do not attempt to repair the product on your own!
f) In case of open flames or fire, use only dry powder or snow (CO2) fire extinguishers to extinguish the live equipment.
g) No children or unauthorized persons are allowed in the work area. (Inattention may result in loss of control of the unit.)
h) Use the unit in a well-ventilated area.
i) Check the condition of the safety stickers regularly. Replace them if they are illegible.
j) Keep these instructions for use for future reference. If the product is to be handed over to a third party, hand it over with this user manual.
k) Keep packaging components and small installation parts out of the reach of children.
l) Keep the device away from children and animals.



Remember! Keep children and other bystanders safe while operating the appliance.

2.3. Personal safety

a) Do not operate this device if you are tired, ill, or under the influence of alcohol, drugs, or medication that could impair your ability to operate the device.
b) The unit may be operated by persons who are physically fit, capable of operating it, and appropriately trained, and who have read this instruction manual and have been trained in occupational safety and health.
c) The machine may be used by children over 8 years of age and persons with limited mental, sensory, and intellectual functions or lack of experience and/or knowledge if they are supervised by or have been instructed by a person

responsible for their safety on how to operate the machine safely and understand the risks involved.

d) Use caution and common sense when operating this unit. A moment's inattention during the operation may result in serious personal injury.

e) Use personal protective equipment as required when operating the unit as specified in Section 1 of the explanation of symbols. The use of appropriate, approved personal protective equipment reduces the risk of injury.

f) To prevent accidental start-up, make sure the switch is in the off position before connecting to a power source.

g) Do not overestimate your capabilities. Maintain body balance and equilibrium at all times during operation. This allows for better control of the machine in unexpected situations.

h) Do not wear loose clothing or jewelry. Keep hair, clothing, and gloves away from moving parts. Loose clothing, jewelry, or long hair can be caught in moving parts.

i) The product is not a toy. Children should be watched to ensure that they do not play with the appliance.

2.4. Safe use of the product

a) Do not use the device if the control switches do not function properly. Devices that cannot be controlled by switches are unsafe, cannot work, and must be repaired.

b) Disconnect the device from the power supply before adjusting, cleaning, or servicing. This precaution reduces the risk of accidental start-up.

c) Keep unused product out of the reach of children and anyone unfamiliar with the device or this manual. Products are dangerous when used by inexperienced users.

d) Keep the product in good working order. Check before each use for general damage or damage to moving parts (cracks in parts and components or any other condition that may affect the safe operation of the device). If damaged, return the device for repair before use.

e) Keep the product out of the reach of children.

f) Repairs and maintenance should be carried out by qualified personnel using only original spare parts. This will ensure the safety of use.

g) To ensure the designed operational integrity of the device, do not remove factory-installed covers or loosen screws.

h) When transporting or moving the device from storage to the place of use, observe the health and safety rules for manual handling applicable in the country where the device is used.

i) Avoid situations in which the device stops under heavy loads during operation. This can cause overheating of the drive elements and consequent damage to the equipment.
j) Do not touch any moving parts or accessories unless the device is unplugged.
k) Do not leave the device switched on unattended.
l) Clean the device regularly to prevent permanent dirt build-up.
m) The product is not a toy. Cleaning and maintenance must not be performed by children without adult supervision.
n) Keep the unit away from sources of fire and heat.
o) It is forbidden to use the machine "dry", i.e. with an empty clean water tank.
p) Before any work with the device, check the correct installation of the brushes and the tank.
q) The cleaned surface should be free from hazardous elements. Always ensure that there are no metal objects or other materials in the work area that, if thrown back by the rotating elements, could cause property damage or injury.
r) It is prohibited to clean surfaces soiled with toxic, corrosive, explosive, etc. substances.
s) When working, hold the handle of the machine with both hands.
t) Caution! Before the cleaning process, moisten the carpet with water to reduce friction between the surfaces!
u) Clean the entire device and the brushes after each use of the device. Secure the power cord.
v) During a prolonged break in the use of the device, carry out a test run every 15 days.
w) If a characteristic odor or smoke appears while using the device, turn off the device immediately!
x) When using the device, move slowly and steadily. It is not allowed to run with the device.
y) The brushes of the device should not rotate clockwise!
z) It is forbidden to use the device outdoors in the rain! It can be damaged!
aa) Caution! The device should be stored in a dry, well-ventilated room!
bb) Note: Use only the brushes supplied with the device or offered by the manufacturer. The use of other brushes may reduce the safety of the machine.



CAUTION! Although the product has been designed to be safe, with adequate safeguards, and despite the additional safety features provided to the user, there is still a slight risk of accident or injury when handling the unit. Caution and common sense are advised when using the product.

3. Instructions for use

The device is designed for wet cleaning of concrete, epoxy, tiled floors, etc. The machine is designed for commercial use, such as in hotels, schools, hospitals, factories, stores, offices, and rental stores.

The operator is responsible for any damage caused by misuse.

3.1. Product overview

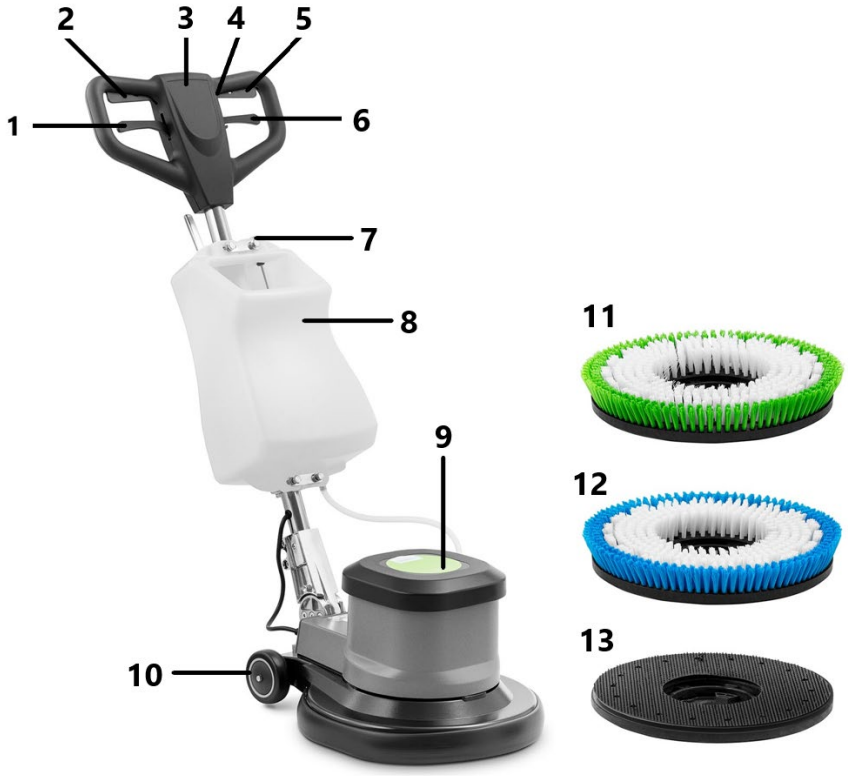

1 - Handle adjustment lever
2 - Start button
3 - Handle
4 - Safety switch
5 - Start button
6 - Water tank lever
7 - Fluid adjustment knob
8 - Water tank

9 - Engine
10 - Wheel
11 - Hard bristle brush
12 - Brush with soft bristles
13 - Holder pad

3.2. Preparation for operation

1) Installation of the control lever

Place the base of the control handle on the back of the device body. Align the screw holes of both parts. Screw the used parts together with the countersunk head screws.

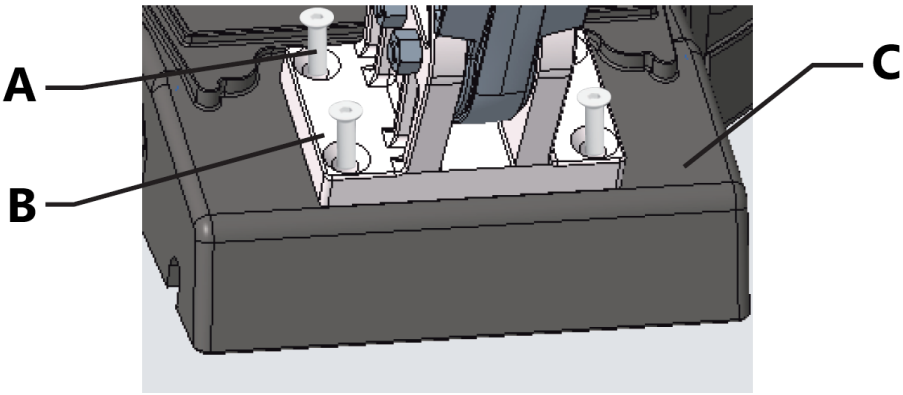

A - Countersunk cross-head screws
B - Base of the control handle
C - The body of the device

2) Installation of the tank

a) Place the tank on the control handle tube.
b) Use two clamps to attach the tank to the tube of the control handle. Then install the hole plate and tighten the nuts on the threads of the clamping bracket.
c) Connect the water pipe to the water outlet connector.



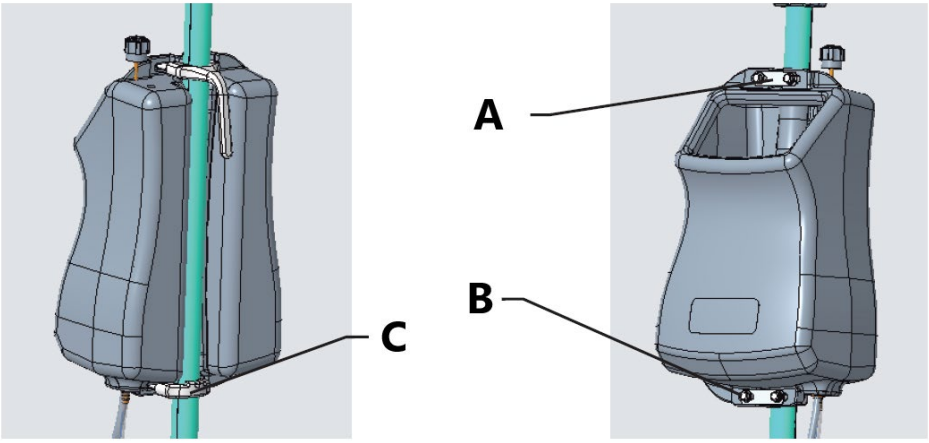

A - Plate with holes
B - Nut
C - Clamping bracket

3) Brush assembly/disassembly

a) Make sure that the device is turned off and disconnected from the power supply.
b) Turn the engine 90 °, align the brush with the hook and connect them.

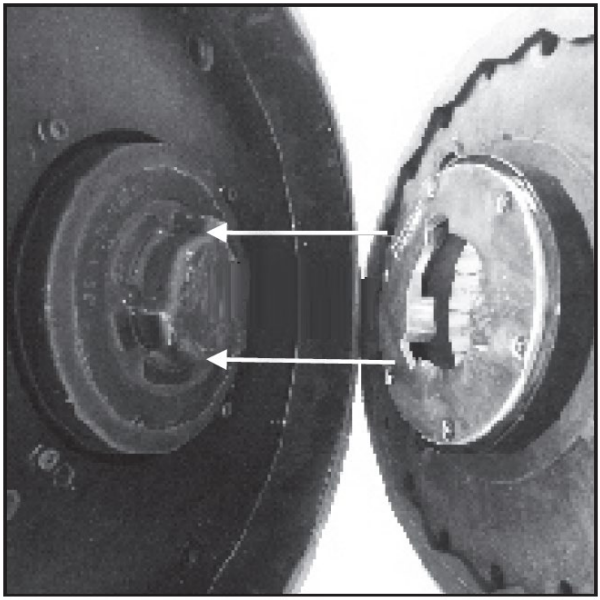

c) Rotate the brush 30 ° counterclockwise to complete the brush assembly.

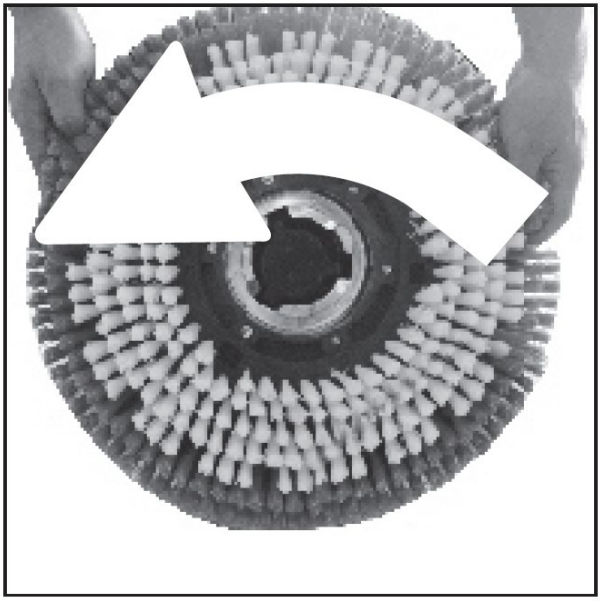

d) When disassembling the brush, rotate it 30 ° to the right, then the brush can be removed.

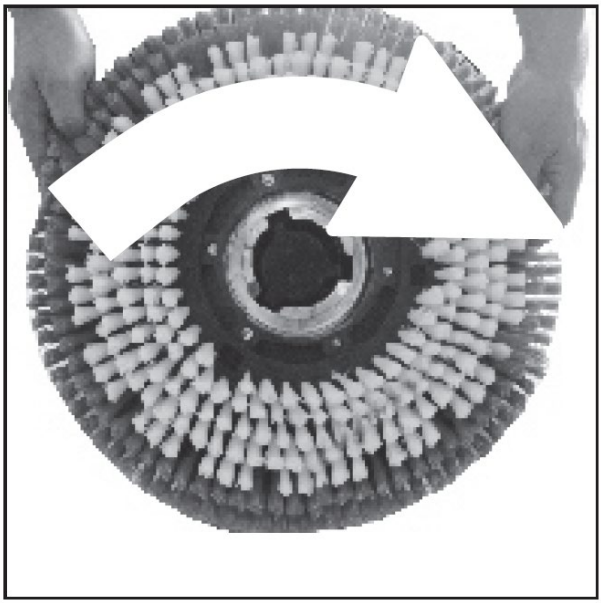

4) Pour water into the tank

Fill the tank with the correct amount of water and detergent according to the conditions of the task.

3.3. Working with the device

Adjust the handle of the machine so that the operator can stand upright and both hands are slightly bent while working. Shake the control handle vertically to check that it is properly mounted. Press the safety button and then press the start buttons to start cleaning. When the machine is running, slightly lift or press the control lever, then the machine can move to the right or left.

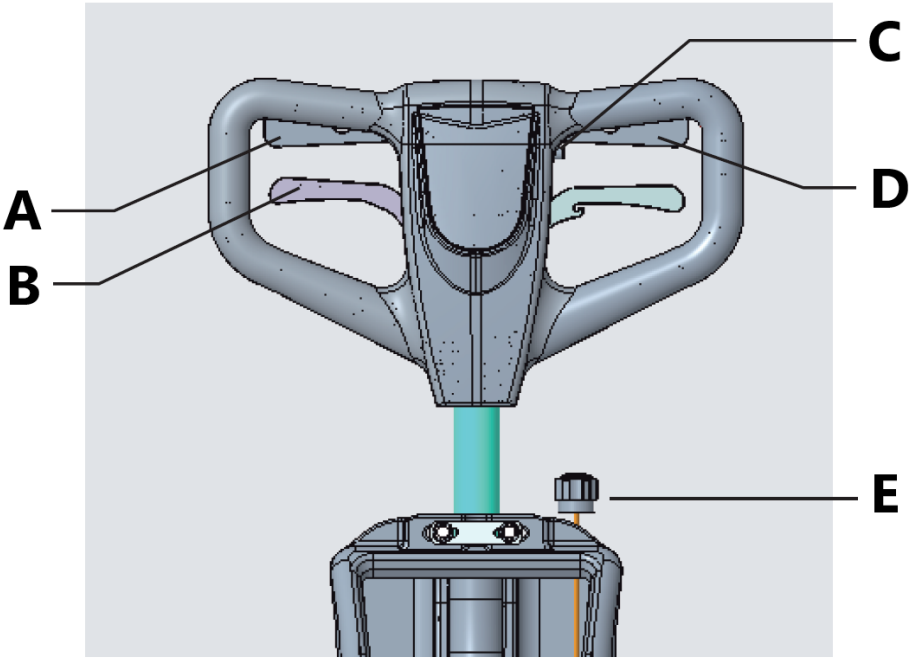

A - Right start button
B - Handle adjustment lever
C - Safety button
D - Left start button
E - Fluid adjustment knob

- Before cleaning, put up appropriate warning signs.
- When cleaning the surface, do not stop, so that the intensity of the brush does not damage the floor material.
- The speed of the device should be adjusted to the type of surface and its cleanliness.

3.4. Cleaning and maintenance

a) Pull the mains plug and let the unit cool down completely before cleaning, adjusting or replacing accessories and when the unit is not in use. Wait until the rotating parts stop.
b) Use only non-corrosive cleaning agents for cleaning surfaces.

c) After each cleaning, all parts should be thoroughly dried before the device is reused.
d) Store the unit in a dry and cool place protected from moisture and direct sunlight.
e) Do not spray the unit with a stream of water or immerse it in water.
f) Make sure that no water enters through the ventilation openings in the casing.
g) Clean the ventilation openings with a brush and compressed air.
h) Perform regular inspections of the unit checking technical fitness and any damages.
i) Use a soft cloth for cleaning.

Daily maintenance

When you have finished working with the appliance:

1) Drain the dirty water from the tank and rinse it with clean water.
2) Remove and clean the brush.
3) Roll up the power cord and hang it on the handle.

Maintenance of the engine

If the machine is not going to be used for a long time, it is recommended to start it every 15 days so that the engine starts working. This will avoid soggy parts and damage to the engine.

Disposal of used devices

At the end of its useful life, this product should not be disposed of with normal household waste but should be taken to a collection point for the recycling of electrical and electronic equipment. This is indicated by the symbol on the product, operating instructions, or packaging. The materials used in this appliance are recyclable according to their marking. By reusing, recycling, or applying other forms of use of waste machines, you make a significant contribution to the protection of our environment.
Your local administration will provide you with information about the appropriate disposal point for used appliances.

3.5. Assembly drawings

Engine

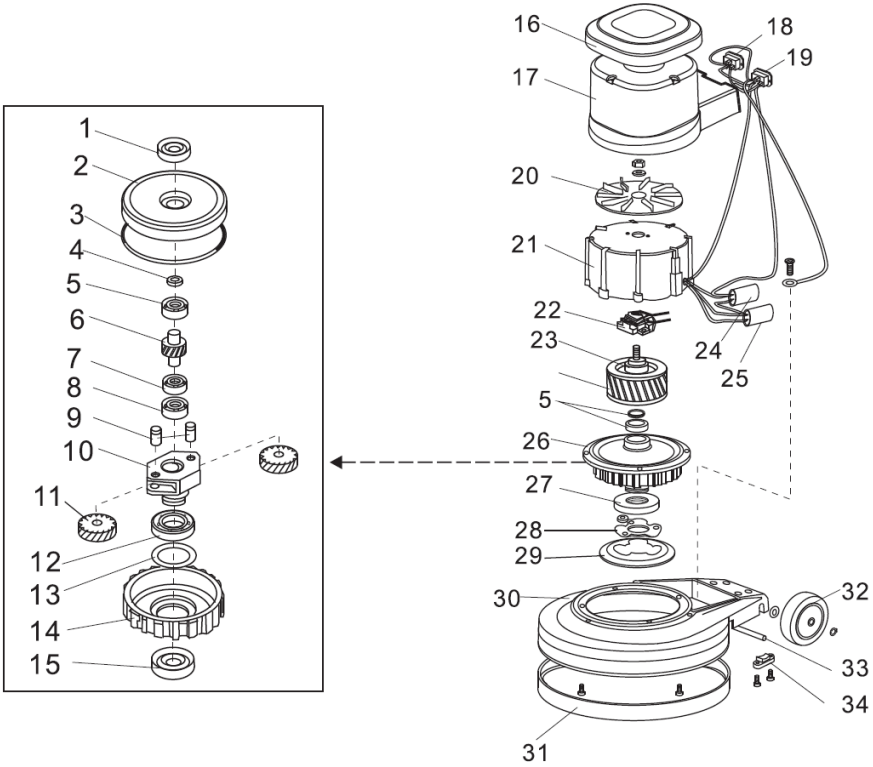

1 - Oil seal
2 - Top cover
3 - Sealing ring
4 - Gasket
5 - Bearing E20
6 - Intermediate shaft
7 - Bearing 16004
8 - Bearing E15
9 - Gear shaft
10 - Gear holder
11 - Gear wheel
12 - Bearing 16011
13 - Gasket
14 - Planetary gear
15 - Oil seal
16 - Top cover

17 - Motor housing
18 - Angled socket
19 - Inlet socket
20 - Cooling fan
21 - Stator housing
22 - Starter switch
23 - Rotor
24 - Capacitor
25 - Capacitor
26 - Gearbox
27 - Drive hub
28 - Drive hub plate
29 - Drive plate
30 - Appliance body
31 - Rubber buffer
32 - Wheel
33 - Wheel axle
34 - Axle lock

Control system

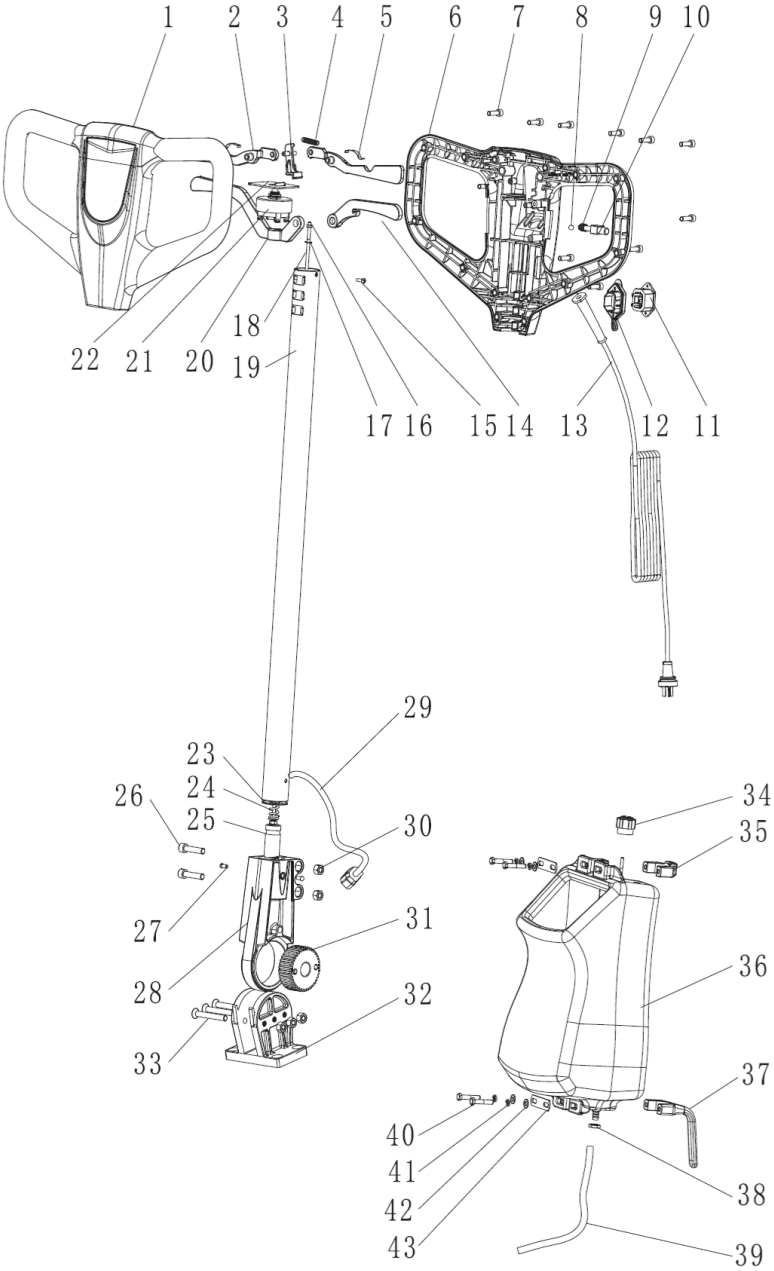

1 - Front cover of the handle
2 - Start button
3 - Switch
4 - Spring
5 - Spring washer
6 - Rear handle cover
7 - Hexagon socket screw
8 - Steel ball
9 - Spring
10 - Protective switch
11 - Three-hole socket
12 - Slot cover
13 - Cable
14 - Water tank holder
15 - Cross-socket screws
16 - Locknut
17 - Gasket
18 - Inner bar (154/175)
19 - Control stick
20 - Hinge holder
21 - Switch
22 - Switch handle
23 - Flat washer
24 - Movable hinge spring
25 - Small gear wheel
26 - Hexagon socket screw
27 - One-side closed rivet
28 - Movable hinge
29 - Cable
30 - Locknut
31 - Large gear wheel
32 - Hinge body
33 - Flat head screw with hexagon socket
34 - Knob
35 - Clamping bracket
36 - Water tank assembly
37 - Cable holder
38 - Nut
39 - Hose
40 - Hexagonal head screw

41 - Spring washer
42 - Flat washer
43 - Clamping plate

Electrical diagram

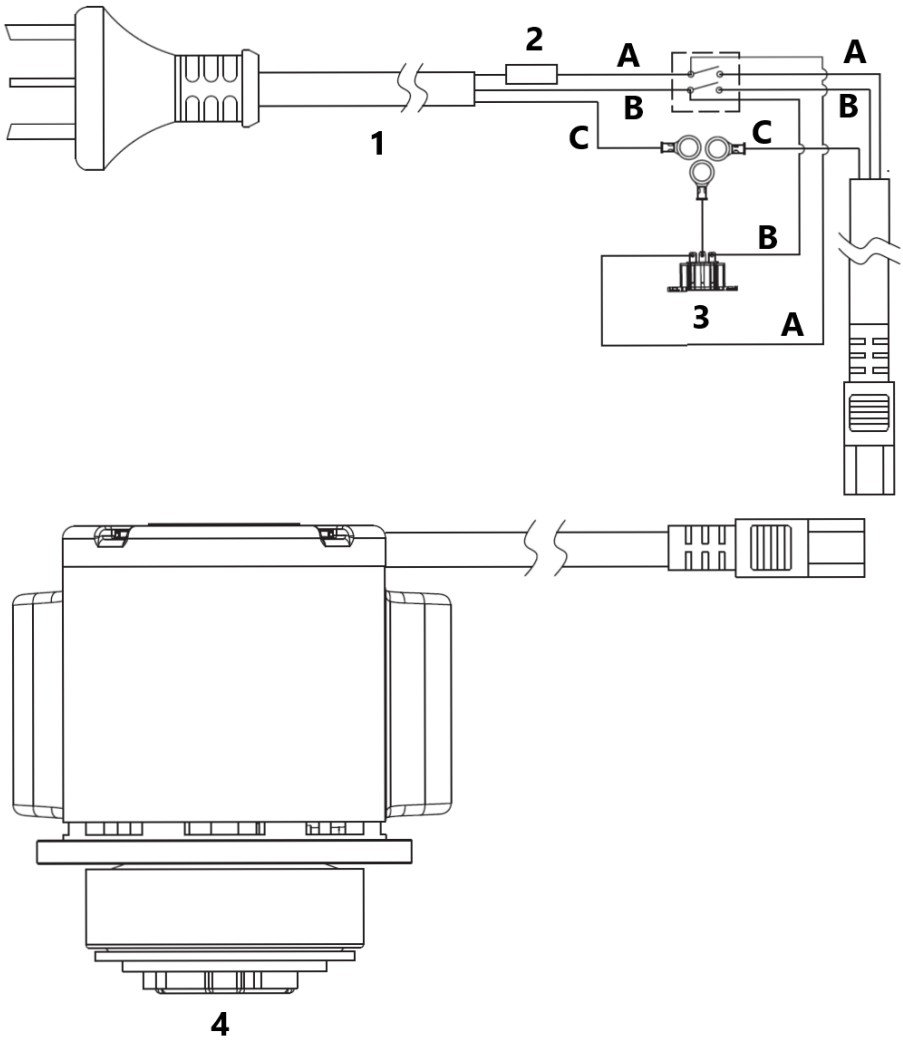

1 - Power cord
2 - Fuse
3 - External connector
4 - Engine

A - Brown
B - Blue
C - Yellow and green

Niniejsza instrukcja obsługi została przetłumaczona dla Twojej wygody za pomocą tłumaczenia maszynowego. Dołożono wszelkich starań, aby zapewnić dokładne tłumaczenie; jednak żadne tłumaczenie automatyczne nie jest doskonałe i nie ma na celu zastąpienia ludzkich tłumaczy. Oficjalną instrukcją obsługi jest wersja angielska. Wszelkie rozbieżności lub różnice powstałe w tłumaczeniu nie są wiążące i nie mają skutków prawnych dla celów zgodności lub egzekwowania przepisów. W przypadku jakichkolwiek pytań dotyczących dokładności informacji zawartych w instrukcji obsługi, zapoznaj się z angielską wersją tych treści, która jest wersją oficjalną.

Dane techniczne

Opis parametru	Wartość parametru
Nazwa produktu	Maszyna szorująca
Model	TOPCLEAN 1800PRO +
Napięcie zasilania [V~] / częstotliwość [Hz]	220-240/50
Moc znamionowa [W]	1200
Średnica szczotki [mm]	432
Prędkość szczotki [obr./min]	175
Pojemność zbiornika na czystą wodę [l]	5
Klasa ochrony IP	IPX4
Wymiary wysyłkowe (dł. x szer. x wys.) [cm]	265 x 162 x 92
Ciężar [kg]	38,5

1. Ogólny opis

Niniejsza instrukcja ma pomóc w bezpiecznym i niezawodnym użytkowaniu. Produkt jest zaprojektowany i wykonany ściśle według wskazań technicznych przy użyciu najnowszych technologii i komponentów oraz przy zachowaniu najwyższych standardów jakości.

PRZED PRZYSTĄPIENIEM DO PRACY NALEŻY DOKŁADNIE PRZECZYTAĆ I ZROZUMIEĆ NINIEJSZĄ INSTRUKCJĘ.

Aby zapewnić długą i niezawodną pracę urządzenia, należy je prawidłowo obsługiwać i konserwować, postępując zgodnie ze wskazówkami zawartymi w niniejszej instrukcji obsługi. Dane techniczne i specyfikacje zawarte w tej instrukcji obsługi są aktualne. Producent zastrzega sobie prawo do wprowadzania zmian w celu poprawy jakości. Biorąc pod uwagę postęp techniczny i możliwość redukcji hałasu, urządzenie zostało zaprojektowane i zbudowane w taki sposób, aby ryzyko związane z emisją hałasu było ograniczone do najniższego możliwego poziomu.

Objaśnienie symboli

	Produkt spełnia wymagania odpowiednich norm bezpieczeństwa.
	Przed użyciem należy zapoznać się z instrukcją.
	Produkt podlegający recyklingowi.
	**UWAGA!** lub **OSTRZEŻENIE!** lub **PAMIĘTAJ!** Ogólny znak ostrzegawczy opisujący daną sytuację.
	Stosować ochronę słuchu. Narażenie na hałas może powodować utratę słuchu.
	Załóż okulary ochronne.
	Stosować maskę przeciwpyłową (ochrona dróg oddechowych).
	Stosować rękawice ochronne.
	Stosować ochronę stóp.
	Stosować kombinezon ochronny.
	UWAGA! Wirujące elementy!

	Do użytku tylko wewnątrz pomieszczeń.



UWAGA! The figures in this manual are illustrative only and may vary in some details from the actual appearance of the product.

2. Bezpieczeństwo użytkowania



UWAGA! Przeczytaj wszystkie ostrzeżenia i instrukcje dotyczące bezpieczeństwa. Nieprzestrzeganie ostrzeżeń i instrukcji może spowodować porażenie prądem, pożar i/lub poważne obrażenia ciała lub śmierć.

Termin „urządzenie” lub „produkt” w ostrzeżeniach i opisie instrukcji odnosi się do: maszyny do szorowania

2.1. Bezpieczeństwo elektryczne

a) Wtyczka urządzenia musi pasować do gniazda. Nie modyfikować wtyczki w jakikolwiek sposób. Oryginalne wtyczki i pasujące gniazda zmniejszają ryzyko porażenia prądem.
b) Unikaj dotykania uziemionych elementów, takich jak rury, grzejniki, piece i lodówki. Ryzyko porażenia prądem wzrasta, jeśli ciało jest uziemione i dotyka urządzenia podczas bezpośredniego kontaktu z deszczem, mokrą nawierzchnią lub podczas pracy w wilgotnym środowisku. Przedostanie się wody do urządzenia zwiększa ryzyko jego uszkodzenia oraz porażenia prądem.
c) Nie wolno dotykać urządzenia mokrymi lub wilgotnymi rękoma.
d) Nie należy używać przewodu w sposób niewłaściwy. Nigdy nie używać go do przenoszenia urządzenia lub do wyciągania wtyczki z gniazda. Trzymaj przewód z dala od źródeł ciepła, oleju, ostrych krawędzi lub ruchomych części. Uszkodzone lub poplątane przewody zwiększają ryzyko porażenia prądem.
e) Jeśli nie można uniknąć używania urządzenia w środowisku wilgotnym, należy stosować wyłącznik różnicowo-prądowy (RCD). Używanie RCD zmniejsza ryzyko porażenia prądem.

f) Zabrania się używania urządzenia, jeśli przewód zasilający jest uszkodzony lub nosi wyraźne oznaki zużycia. Uszkodzony przewód zasilający powinien być wymieniony przez wykwalifikowanego elektryka lub serwis producenta.
g) Zachowaj szczególną ostrożność, aby przewody zasilające nie zostały przytrzaśnięte przez obracające się elementy urządzenia.

2.2. Bezpieczeństwo w miejscu pracy

a) Utrzymuj porządek i dobre oświetlenie w miejscu pracy. Nieporządek lub złe oświetlenie może prowadzić do wypadków. Bądź przewidujący, obserwuj, co robisz i kieruj się zdrowym rozsądkiem podczas korzystania z urządzenia.
b) Nie należy używać urządzenia w strefie zagrożonej wybuchem, na przykład w obecności łatwopalnych cieczy, gazów lub pyłów. Urządzenie wytwarzają iskry, mogące zapalić pył lub opary.
c) W razie stwierdzenia uszkodzenia lub nieprawidłowości w pracy urządzenia należy je bezzwłocznie wyłączyć i zgłosić to do osoby uprawnionej.
d) W razie wątpliwości czy urządzenie działa poprawnie, należy skontaktować się z serwisem producenta.
e) Naprawy urządzenia może wykonać wyłącznie serwis producenta. Nie wolno dokonywać napraw samodzielnie!
f) W przypadku zaprószenia ognia lub pożaru, do gaszenia urządzenia pod napięciem należy używać wyłącznie gaśnic proszkowych lub śniegowych (CO_2).
g) Dzieci i osoby nieupoważnione nie mogą przebywać w obszarze roboczym. (Nieuwaga może spowodować utratę kontroli nad urządzeniem).
h) Urządzenie używać w dobrze wentylowanej przestrzeni.
i) Należy regularnie sprawdzać stan naklejek z informacjami dotyczącymi bezpieczeństwa. W przypadku gdy, naklejki są nieczytelne należy je wymienić.
j) Zachować instrukcję użytkowania w celu jej późniejszego użycia. W razie, gdyby produkt miał zostać przekazany osobom trzecim, to wraz z nim należy przekazać również instrukcję użytkowania.
k) Elementy opakowania oraz drobne elementy montażowe należy przechowywać w miejscu niedostępnym dla dzieci.
l) Urządzenie trzymać z dala od dzieci i zwierząt.



Pamiętać! Należy chronić dzieci i inne osoby postronne podczas pracy urządzeniem.

2.3. Bezpieczeństwo osobiste

a) Nie należy obsługiwać urządzenia, jeśli jesteś zmęczony, chory lub znajdujesz się pod wpływem alkoholu, narkotyków lub leków, które mogą upośledzać zdolność do obsługi urządzenia.
b) Urządzenie mogą obsługiwać osoby sprawne fizycznie, zdolne do jego obsługi i odpowiednio przeszkolone, które zapoznały się z niniejszą instrukcją obsługi i przeszły szkolenie w zakresie bezpieczeństwa i higieny pracy.
c) Urządzenie może być używane przez dzieci powyżej 8. roku życia oraz osoby o ograniczonych funkcjach umysłowych, sensorycznych i intelektualnych lub nieposiadające doświadczenia i/lub wiedzy, jeśli znajdują się pod nadzorem osoby odpowiedzialnej za ich bezpieczeństwo lub zostały przez nią poinstruowane, jak bezpiecznie obsługiwać urządzenie i rozumieją związane z tym ryzyko.
d) Należy być uważnym, kierować się zdrowym rozsądkiem podczas pracy urządzeniem. Chwila nieuwagi podczas obsługi może spowodować poważne obrażenia ciała.
e) Należy używać środków ochrony osobistej wymaganych przy pracy urządzeniem wyszczególnionych w punkcie 1 objaśnienia symboli. Stosowanie odpowiednich, atestowanych środków ochrony osobistej zmniejsza ryzyko doznania urazu.
f) Aby zapobiegać przypadkowemu uruchomieniu upewnij się, że przełącznik jest w pozycji wyłączonej przed podłączeniem do źródła zasilania.
g) Nie należy przeceniać swoich możliwości. Utrzymywać balans i równowagę ciała przez cały czas pracy. Umożliwia to lepszą kontrolę nad urządzeniem w nieoczekiwanych sytuacjach.
h) Nie należy nosić luźnej odzieży ani biżuterii. Włosy, odzież i rękawice utrzymywać z dala od części ruchomych. Luźna odzież, biżuteria lub długie włosy mogą zostać chwycone przez ruchome części.
i) Urządzenie nie jest zabawką. Dzieci powinny być pilnowane, aby nie bawiły się urządzeniem.

2.4. Bezpieczne stosowanie urządzenia

a) Nie używaj urządzenia, jeśli przełączniki sterujące nie działają prawidłowo. Urządzenia, których nie można sterować za pomocą przełączników, są niebezpieczne, nie działają i muszą zostać naprawione.
b) Przed przystąpieniem do regulacji, czyszczenia i konserwacji urządzenie należy odłączyć od zasilania. Taki środek zapobiegawczy zmniejsza ryzyko przypadkowego uruchomienia.
c) Nieużywane urządzenia należy przechowywać w miejscu niedostępnym dla dzieci oraz osób nieznających urządzenia lub tej instrukcji obsługi. Urządzenia są niebezpieczne w rękach niedoświadczonych użytkowników.

d) Utrzymywać urządzenie w dobrym stanie technicznym. Sprawdzać przed każdą pracą czy nie posiada uszkodzeń ogólnych lub związanych z elementami ruchomymi (pęknięcia części i elementów lub wszelkie inne warunki, które mogą mieć wpływ na bezpieczne działanie urządzenia). W przypadku uszkodzenia, przed użyciem należy zwrócić urządzenie do naprawy.
e) Urządzenie należy chronić przed dziećmi.
f) Naprawa oraz konserwacja urządzeń powinna być wykonywana przez wykwalifikowane osoby przy użyciu wyłącznie oryginalnych części zamiennych. Zapewni to bezpieczeństwo użytkowania.
g) Aby zapewnić zaprojektowaną integralność operacyjną urządzenia, nie należy usuwać zainstalowanych fabrycznie osłon lub odkręcać śrub.
h) Przy transportowaniu i przenoszeniu urządzenia z miejsca magazynowania do miejsca użytkowania należy uwzględnić zasady bezpieczeństwa i higieny pracy przy ręcznych pracach transportowych obowiązujących w kraju, w którym urządzenia są użytkowane.
i) Należy unikać sytuacji, gdy urządzenie podczas pracy, zatrzymuje się pod wpływem dużego obciążenia. Może spowodować to przegrzanie się elementów napędowych i w konsekwencji uszkodzenie urządzenia.
j) Nie wolno dotykać części lub akcesoriów ruchomych, chyba że urządzenie zostało odłączone od zasilania.
k) Nie należy pozostawiać włączonego urządzenia bez nadzoru.
l) Należy regularnie czyścić urządzenie, aby nie dopuścić do trwałego osadzenia się zanieczyszczeń.
m) Urządzenie nie jest zabawką. Czyszczenie i konserwacja nie mogą być wykonywane przez dzieci bez nadzoru osoby dorosłej.
n) Trzymać urządzenia z dala od źródeł ognia i ciepła.
o) Zabrania się używania urządzenia „na sucho”, tj. z pustym zbiornikiem na czystą wodę.
p) Przed rozpoczęciem pracy z urządzeniem należy sprawdzić poprawność montażu szczotek i zbiornika.
q) Czyszczona powierzchnia powinna być wolna od niebezpiecznych elementów. Zawsze należy upewnić się, że w miejscu pracy nie znajdują się żadne metalowe przedmioty ani inne materiały, które w razie odrzucenia przez obracające się elementy mogłyby spowodować szkody materialne lub obrażenia.
r) Zabrania się czyszczenia powierzchni zabrudzonych substancjami toksycznymi, żrącymi, wybuchowymi itp.
s) Podczas pracy należy trzymać uchwyt urządzenia obiema rękami.
t) Uwaga! Przed rozpoczęciem czyszczenia należy zwilżyć dywan wodą, aby zmniejszyć tarcie między powierzchniami!
u) Po każdym użyciu należy wyczyścić całe urządzenie i szczotki. Zabezpieczyć przewód zasilający.
v) Podczas dłuższej przerwy w użytkowaniu urządzenia należy przeprowadzać rozruch próbny co 15 dni.

w) Jeśli podczas użytkowania urządzenia pojawi się charakterystyczny zapach lub dym, należy natychmiast wyłączyć urządzenie!
x) Podczas użytkowania urządzenia należy się przemieszczać powolnym, jednostajnym krokiem. Zabronione jest bieganie z urządzeniem.
y) Szczotki urządzenia nie powinny obracać się zgodnie z ruchem wskazówek zegara!
z) Zabrania się używania urządzenia na zewnątrz podczas deszczu! Może ono ulec uszkodzeniu!
aa) Uwaga! Urządzenie należy przechowywać w suchym, dobrze wentylowanym pomieszczeniu!
bb) Uwaga: Należy używać wyłącznie szczotek dostarczonych z urządzeniem lub oferowanych przez producenta. Stosowanie innych szczotek może zmniejszyć bezpieczeństwo użytkowania urządzenia.

UWAGA! Pomimo iż urządzenie zostało zaprojektowane tak aby było bezpieczne, posiadało odpowiednie środki ochrony oraz pomimo użycia dodatkowych elementów zabezpieczających użytkownika, nadal istnieje niewielkie ryzyko wypadku lub odniesienia obrażeń w trakcie pracy z urządzeniem. Zaleca się zachowanie ostrożności i rozsądku podczas jego użytkowania.

3. Zasady użytkowania

Urządzenie jest przeznaczone do czyszczenia na mokro podłóg betonowych, epoksydowych, kafelkowych itp. Urządzenie jest przeznaczone do użytku komercyjnego, np. w hotelach, szkołach, szpitalach, fabrykach, sklepach, biurach i wypożyczalniach.

Operator ponosi odpowiedzialność za wszelkie szkody spowodowane niewłaściwym użytkowaniem.

3.1. Opis urządzenia

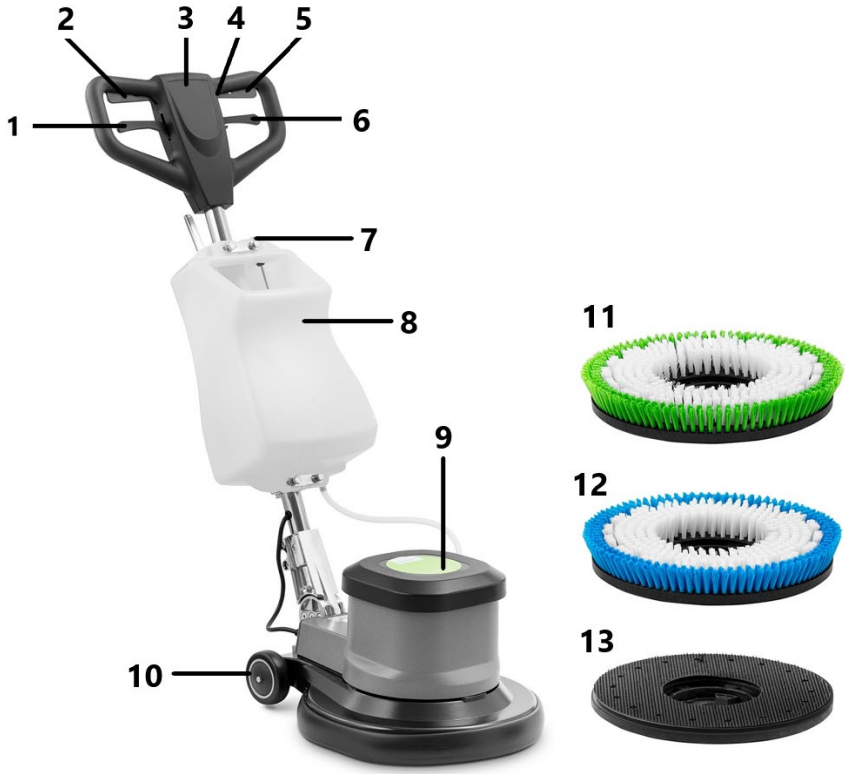

1 - Dźwignia regulacji uchwytu
2 - Przycisk uruchamiania
3 - Uchwyt
4 - Wyłącznik bezpieczeństwa
5 - Przycisk uruchamiania
6 - Dźwignia zbiornika na wodę
7 - Pokrętło regulacji płynu
8 - Zbiornik na wodę
9 - Silnik
10 - Koło
11 - Szczotka z twardym włosiem
12 - Szczotka z miękkim włosiem
13 - Podkładka mocująca

3.2. Przygotowanie do pracy

1) Montaż dźwigni sterującej

Umieść podstawę uchwytu sterującego z tyłu korpusu urządzenia. Wyrównaj otwory na śruby obu części. Skręć używane części razem za pomocą śrub z łbem stożkowym.

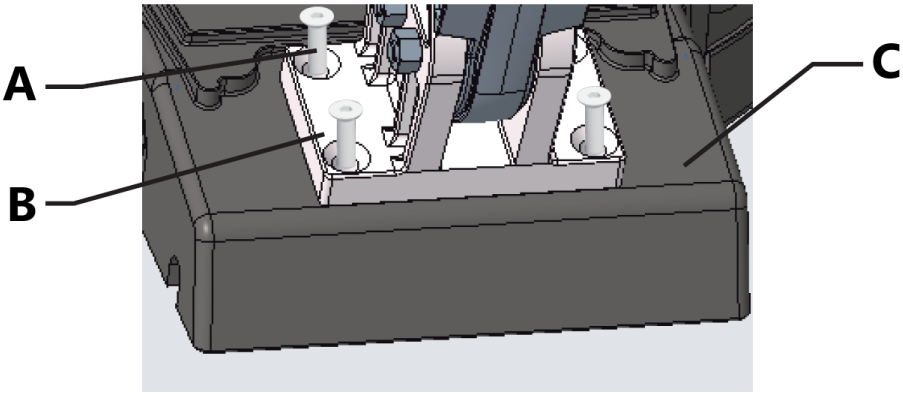

A - Śruby z łbem stożkowym krzyżakowym
B - Podstawa uchwytu sterującego
C - Korpus urządzenia

2) Montaż zbiornika

a) Umieść zbiornik na rurze uchwytu sterującego.
b) Użyj dwóch zacisków, aby przymocować zbiornik do rury uchwytu sterującego. Następnie zainstaluj płytę z otworami i dokręć nakrętki na gwintach wspornika zaciskowego.
c) Podłącz rurę wodną do złącza wylotu wody.



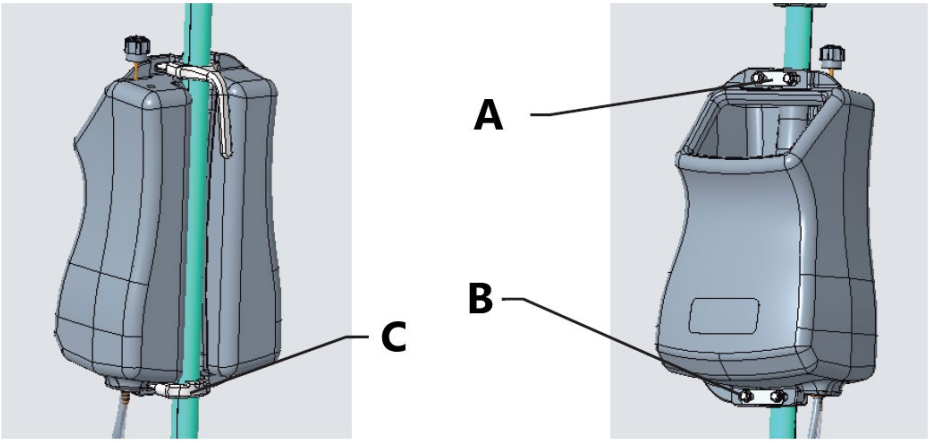

A - Płyta z otworami
B - Nakrętka
C - Wspornik zaciskowy

3) Montaż/demontaż szczotki

a) Upewnij się, że urządzenie jest wyłączone i odłączone od zasilania.
b) Obróć silnik o 90°, wyrównaj szczotkę z hakiem i podłącz je.

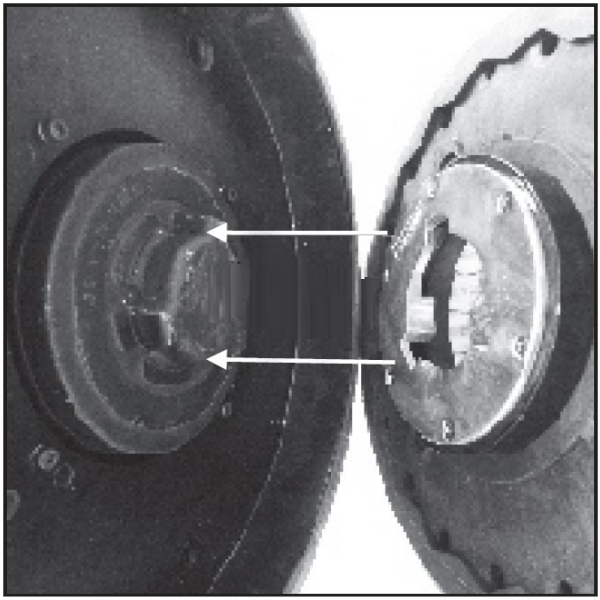

c) Obróć szczotkę o 30° w kierunku przeciwnym do ruchu wskazówek zegara, aby zakończyć montaż szczotki.

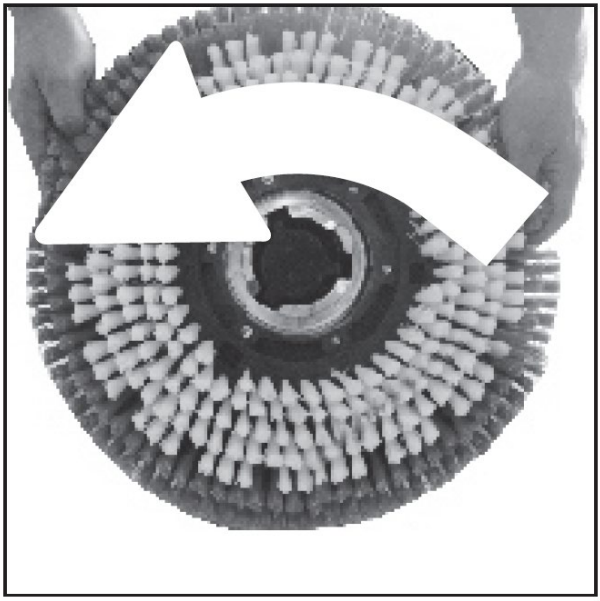

d) Podczas demontażu szczotki, obróć ją o 30° w prawo, aby ją wyjąć.

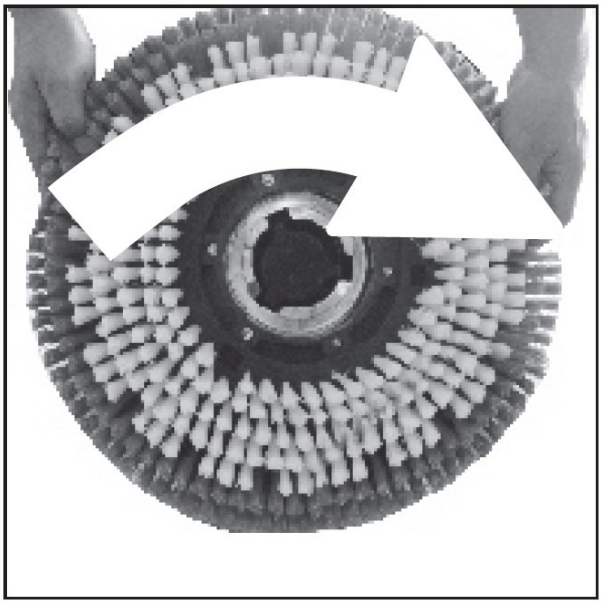

4) Wlej wodę do zbiornika

Napełnij zbiornik odpowiednią ilością wody i detergentu, w zależności od warunków pracy.

3.3. Praca z urządzeniem

Wyreguluj uchwyt maszyny tak, aby operator mógł stać prosto, a obie ręce były lekko zgięte podczas pracy. Potrząśnij uchwytem sterującym pionowo, aby sprawdzić, czy jest prawidłowo zamontowany. Naciśnij przycisk bezpieczeństwa, a następnie naciśnij przyciski start, aby rozpocząć czyszczenie. Gdy maszyna pracuje, lekko unieś lub naciśnij dźwignię sterującą, a następnie maszyna może poruszać się w prawo lub w lewo.

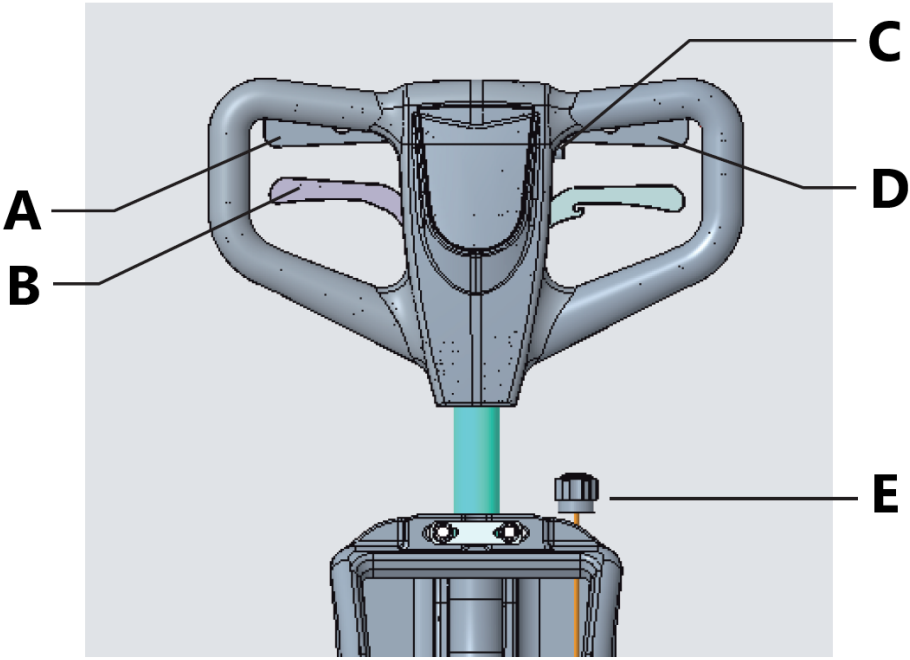

A - Prawy przycisk start
B - Dźwignia regulacji uchwytu
C - Przycisk bezpieczeństwa
D - Lewy przycisk start
E - Pokrętło regulacji płynu

- Przed czyszczeniem umieść odpowiednie znaki ostrzegawcze.
- Podczas czyszczenia powierzchni nie zatrzymuj się, aby intensywność szczotki nie uszkodziła materiału podłogi.
- Prędkość urządzenia powinna być dostosowana do rodzaju powierzchni i jej czystości.

3.4. Czyszczenie i konserwacja

a) Przed każdym czyszczeniem, regulacją, wymianą osprzętu, a także jeżeli urządzenie nie jest używane, należy wyciągnąć wtyczkę sieciową i całkowicie ochłodzić urządzenie. Odczekać, aż wirujące elementy zatrzymają się.
b) Do czyszczenia powierzchni używaj wyłącznie nieżrących środków czyszczących.

c) Po każdym czyszczeniu wszystkie części powinny być dokładnie wysuszone przed ponownym użyciem urządzenia.
d) Urządzenie należy przechowywać w suchym i chłodnym miejscu chronionym przed wilgocią i bezpośrednim promieniowaniem słonecznym.
e) Zabrania się spryskiwania urządzenia strumieniem wody lub zanurzania urządzenia w wodzie.
f) Należy pamiętać, aby przez otwory znajdujące się w obudowie nie dostała się woda.
g) Otwory wentylacyjne należy czyścić pędzelkiem i sprężonym powietrzem.
h) Należy wykonywać regularne przeglądy urządzenia pod kątem jego sprawności technicznej oraz wszelkich uszkodzeń.
i) Do czyszczenia należy używać miękkiej ściereczki.

Codzienna konserwacja

Po zakończeniu pracy z urządzeniem:

1) Spuść brudną wodę ze zbiornika i przepłucz go czystą wodą.
2) Wyjmij i wyczyść szczotkę.
3) Zwiń przewód zasilający i zawieś go na uchwycie.

Konserwacja silnika

Jeśli maszyna nie będzie używana przez dłuższy czas, zaleca się jej uruchamianie co 15 dni, aby silnik mógł zacząć pracować. Pozwoli to uniknąć zamoczenia części i uszkodzenia silnika.

Utylizacja zużytych urządzeń

Po zakończeniu okresu użytkowania nie wolno usuwać niniejszego produktu poprzez normalne odpady komunalne, lecz należy go oddać do punktu zbiórki i recyklingu urządzeń elektrycznych i elektronicznych. Informuje o tym symbol umieszczony na produkcie, instrukcji obsługi lub opakowaniu. Zastosowane w urządzeniu tworzywa nadają się do powtórnego użycia zgodnie z ich oznaczeniem. Ponowne wykorzystanie, recykling lub inne formy wykorzystania zużytych urządzeń znacząco przyczyniają się do ochrony środowiska.

Informacji o właściwym punkcie usuwania zużytych urządzeń udzieli Państwu lokalna administracja.

3.5. Rysunki montażowe

Silnik

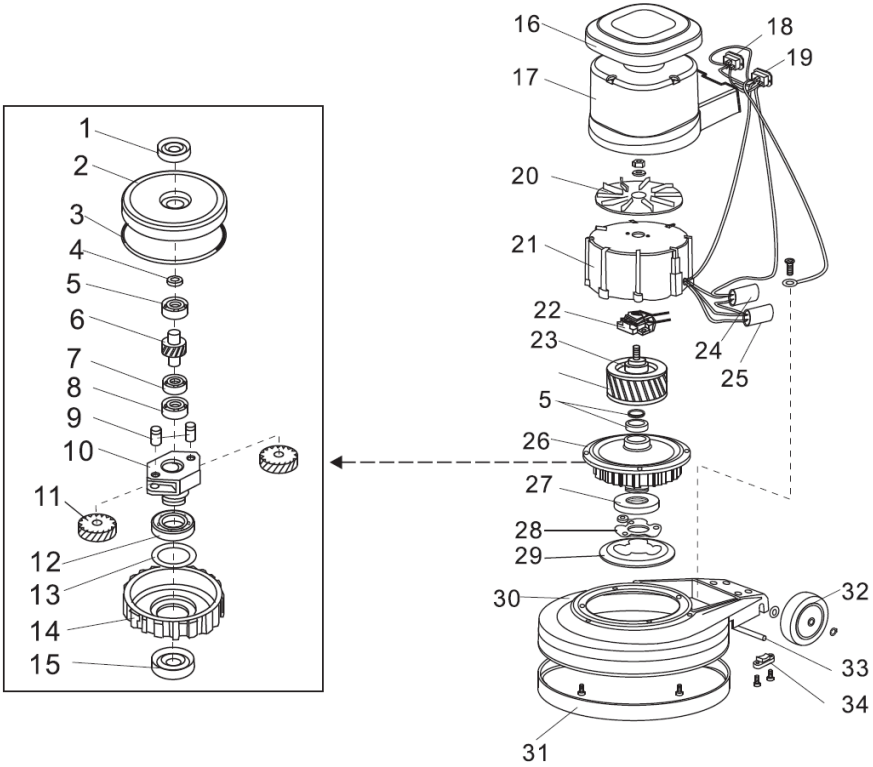

1 - Uszczelka olejowa
2 - Górna pokrywa
3 - Pierścień uszczelniający
4 - Uszczelka
5 - Łożysko E20
6 - Wał pośredni
7 - Łożysko 16004
8 - Łożysko E15
9 - Wał przekładni
10 - Uchwyt przekładni
11 - Koło zębate
12 - Łożysko 16011
13 - Uszczelka
14 - Przekładnia planetarna
15 - Uszczelka olejowa
16 - Górna pokrywa

17 - Obudowa silnika
18 - Gniazdo kątowe
19 - Gniazdo wlotowe
20 - Wentylator chłodzący
21 - Obudowa stojana
22 - Przełącznik rozrusznika
23 - Wirnik
24 - Kondensator
25 - Kondensator
26 - Przekładnia
27 - Piasta napędowa
28 - Tarcza piasty napędowej
29 - Tarcza napędowa
30 - Korpus urządzenia
31 - Odbojnik gumowy
32 - Koło
33 - Oś koła
34 - Blokada osi

Układ sterowania

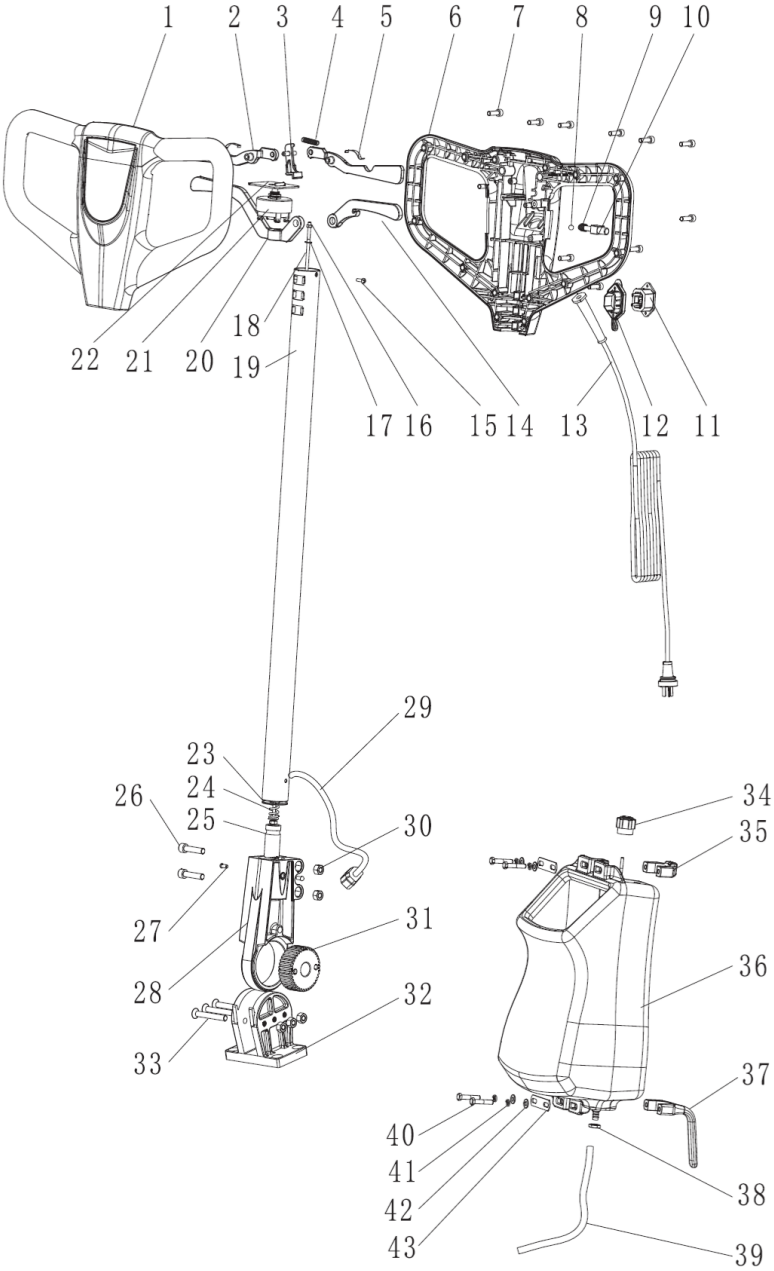

1 - Przednia osłona uchwytu
2 - Przycisk uruchamiania
3 - Przełącznik
4 - Sprężyna
5 - Podkładka sprężynująca
6 - Tylna osłona uchwytu
7 - Śruba z gniazdem sześciokątnym
8 - Kulka stalowa
9 - Sprężyna
10 - Wyłącznik ochronny
11 - Gniazdo trzyotworowe
12 - Pokrywa szczeliny
13 - Lina
14 - Uchwyt zbiornika na wodę
15 - Śruby z gniazdem krzyżowym
16 - Nakrętka zabezpieczająca
17 - Uszczelka
18 - Wewnętrzny drążek (154/175)
19 - Drążek sterujący
20 - Uchwyt zawiasu
21 - Przełącznik
22 - Uchwyt przełącznika
23 - Podkładka płaska
24 - Sprężyna ruchomego zawiasu
25 - Małe koło zębate
26 - Śruba z gniazdem sześciokątnym
27 - Jednostronny zamknięty nit
28 - Ruchomy zawias
29 - Lina
30 - Nakrętka zabezpieczająca
31 - Duże koło zębate
32 - Korpus zawiasu
33 - Śruba z łbem płaskim i gniazdem sześciokątnym
34 - Pokrętło
35 - Uchwyt zaciskowy
36 - Zespół zbiornika na wodę
37 - Uchwyt na kabel
38 - Nakrętka
39 - Wąż
40 - Śruba z łbem 6-kątnym

41 - Podkładka sprężynująca
42 - Podkładka płaska
43 - Płytka mocująca

Schemat elektryczny

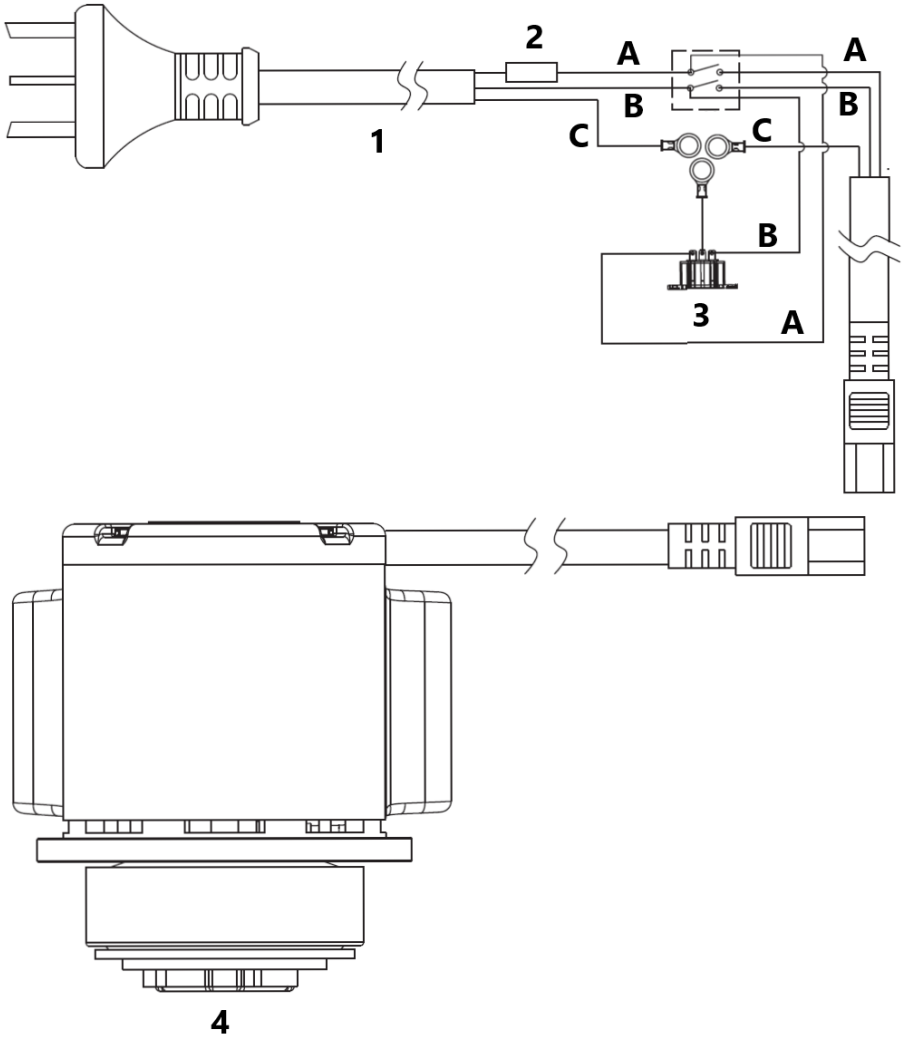

1 – Przewód zasilający
2 - Bezpiecznik
3 - Złącze zewnętrzne
4 - Silnik

A - Brązowy
B - Niebieski
C - Żółto-zielony

Tento návod k použití byl přeložen strojově. Vždy se snažíme o poskytnutí přesného překladu. Žádný strojový překlad však není dokonalý. Rovněž neslouží k nahrazení překladu lidskou osobou. Oficiální návod k použití je dostupný v anglické verzi. Případné nesrovnalosti nebo rozdíly v překladu nejsou závazné a nemají žádný právní účinek pro účely dodržování předpisů nebo jejich vymáhání. V případě jakýchkoli otázek ohledně správnosti informací uvedených v návodu k použití se řiďte anglickou verzí tohoto obsahu. Jedná se o oficiální verzi.

Technické údaje

Popis parametru	Hodnota parametru
Název výrobku	Drhací stroj
Model	TOPCLEAN 1800PRO +
Napájecí napětí [V~] / frekvence [Hz]	220-240/50
Jmenovitý výkon[W]	1200
Průměr kartáče [mm]	432
Rychlost kartáče [ot./min]	175
Objem nádoby na čistou vodu [l]	5
Třída ochrany IP	IPX4
Přepravní rozměry (DxŠxV) [cm]	265 x 162 x 92
Hmotnost [kg]	38,5

1. Všeobecný popis

Tento návod k obsluze má napomoci bezpečnému a spolehlivému používání. Výrobek je navržený a vyrobený přísně podle technických pokynů pomocí nejnovějších technologií a komponentů a při zachování nejvyšších standardů kvality.

NEŽ ZAČNETE PRACOVAT SE ZAŘÍZENÍM, PEČLIVĚ SI PROČTĚTE TENTO NÁVOD, ABYSTE POROZUMĚLI VŠEM JEHO POKYNŮM.

Abyste zajistili dlouhý a spolehlivý provoz zařízení, dbejte na jeho řádný provoz a údržbu v souladu s pokyny v tomto návodu k obsluze. Technické údaje a specifikace uvedené v těchto pokynech k obsluze jsou aktuální. Výrobce si vyhrazuje právo na změny za

účelem zlepšení kvality. S ohledem na technický pokrok a možnost snížení hluku je jednotka navržena a vyrobena tak, aby rizika vyplývající z emisí hluku byla snížena na nejnižší možnou úroveň.

Vysvětlení symbolů

	Výrobek splňuje požadavky příslušných bezpečnostních norem.
	Před použitím se seznamte s pokyny.
	Recyklovatelný výrobek.
	**POZOR!** nebo **VAROVÁNÍ!** nebo **PAMATUJTE!** Obecný výstražný symbol, který popisuje danou situaci.
	Používejte ochranu sluchu. Expozice hluku může vést ke ztrátě sluchu.
	Používejte ochranné brýle.
	Používejte prachovou masku (ochrana dýchacích cest).
	Používejte ochranné rukavice.
	Používejte ochranu nohou.
	Používejte ochrannou kombinézu.
	UPOZORNĚNÍ! Rotující části!
	K použití pouze uvnitř místností.

UPOZORNĚNÍ! Ilustrace použité v těchto pokynech k obsluze slouží pouze k náhledu a v některých detailech se mohou lišit od skutečného vzhledu výrobku.

2. Bezpečnost používání

UPOZORNĚNÍ! Přečtěte si všechna bezpečnostní varování a pokyny. Nedodržení varování a pokynů může vést k úrazu elektrickým proudem, požáru a/nebo vážnému zranění či smrti.

Pojem „zařízení“ nebo „výrobek“ ve varováních a popisu pokynů označuje:
Čisticí stroj

2.1. Elektrická bezpečnost

a) Zástrčka zařízení musí odpovídat zásuvce. Zástrčku v žádném případě nijak neupravujte. Originální zástrčky a zásuvky snižují riziko zasažení elektrickým proudem.
b) Nedotýkejte se uzemněných částí, jako jsou trubky, ohřívače, kamna a chladničky. Existuje zvýšené riziko úrazu elektrickým proudem, pokud je vaše tělo uzemněno a dotkne se zařízení, když je vystaveno přímému dešti, mokrému chodníku nebo při práci ve vlhkém prostředí. Vniknutí vody do zařízení zvyšuje riziko jeho poškození a zasažení elektrickým proudem.
c) Nedotýkejte se zařízení mokrýma nebo vlhkýma rukama.
d) Kabel používejte podle pokynů. Nikdy ho nepoužívejte k přenášení zařízení nebo k vytahování zástrčky ze zásuvky. Udržujte kabel mimo dosah zdrojů tepla, oleje, ostrých hran nebo pohyblivých částí. Poškozené nebo spletené kabely zvyšují riziko zasažení elektrickým proudem.
e) Pokud se nelze vyhnout používání zařízení ve vlhkém prostředí, musí být použito jištění proudovým chráničem (RCD). Používání RCD snižuje riziko úrazu elektrickým proudem.
f) Je zakázáno používat zařízení, pokud je napájecí vodič poškozen nebo jeví známky opotřebení. Poškozený napájecí vodič musí být vyměněn kvalifikovaným elektrotechnikem nebo servisem výrobce.
g) Dbejte na to, aby se napájecí kabely nezachytily o rotující součásti zařízení.

2.2. Bezpečnost na pracovišti

a) Udržujte pracovní prostor uklizený a dobře osvětlený. Nepořádek nebo nedostatečné osvětlení může vést k nehodám a úrazům. Buďte předvídaví, sledujte, co děláte, a při používání zařízení používejte zdravý rozum.
b) Nepoužívejte zařízení ve výbušném prostředí, například v přítomnosti hořlavých kapalin, plynů nebo prachu. Při používání zařízení vznikají jiskry, které mohou zapálit prach nebo výpary.
c) Zjistíte-li poškození nebo nesrovnalosti v provozu výrobku, ihned jej vypněte a nahlaste oprávněné osobě.
d) V případě pochybností o tom, zda zařízení funguje, kontaktujte technický servis výrobce.
e) Opravy zařízení může provádět pouze servis výrobce. Je zakázáno provádět opravy svépomocně!
f) Při vznícení nebo požáru používejte na hašení zařízení pod napětím výhradně práškové nebo sněhové hasicí přístroje (CO_2).
g) Do pracovního prostoru nesmějí děti ani nepovolané osoby. (Nepozornost může vést ke ztrátě kontroly nad jednotkou.)
h) Zařízení používejte pouze v dostatečně větraných prostorech.
i) Pravidelně kontrolujte stav nálepek s informacemi týkajícími se bezpečnosti. Jsou-li nálepky nečitelné, vyměňte je.
j) Pokyny k používání si uložte pro pozdější použití. Pokud má být zařízení předáno třetím osobám, předejte současně s ním rovněž pokyny k používání.
k) Části balení a drobné montážní prvky ukládejte mimo dosah dětí.
l) Zařízení uložte mimo dosah dětí a zvířat.



Zapamatujte si! Během práce se zařízením chraňte děti a jiné, okolní osoby.

2.3. Osobní bezpečnost

a) Nepoužívejte toto zařízení, pokud jste unavení, nemocní nebo pod vlivem alkoholu, drog či léků, které by mohly ovlivnit vaši schopnost zařízení obsluhovat.
b) Zařízení mohou obsluhovat osoby, které jsou fyzicky zdatné, schopné jej obsluhovat, a které byly řádně vyškoleny a které si přečetly tento návod k obsluze a byly proškoleny v oblasti bezpečnosti a ochrany zdraví při práci.
c) Stroj mohou používat děti starší 8 let a osoby s omezenými mentálními, smyslovými a intelektuálními funkcemi nebo s nedostatkem zkušeností a/nebo znalostí, pokud jsou pod dohledem osoby odpovědné za jejich bezpečnost

nebo pokud byly touto osobou poučeny o bezpečné obsluze stroje a chápou související rizika.

d) Při používání zařízení dávejte pozor a řiďte se zdravým rozumem. Chvilka nepozornosti během provozu může vést k vážnému zranění osob.
e) Používejte osobní ochranné prostředky vyžadované při práci se zařízením a uvedené v bodu 1 vysvětlivek symbolů. Používání vhodných a atestovaných osobních ochranných prostředků snižuje riziko úrazu.
f) Pro zabránění náhodnému uvedení zařízení do provozu zkontrolujte před připojením ke zdroji napájení, zda je přepínač v poloze „vypnuto“.
g) Nepřeceňujte své možnosti. Po celou dobu práce udržujte rovnováhu. Ta umožňuje lepší kontrolu nad zařízením v neočekávaných situacích.
h) Nenoste volný oděv ani šperky. Vlasy, oděv a rukavice udržujte v dostatečné vzdálenosti od pohyblivých částí. Volný oděv, šperky nebo dlouhé vlasy mohou být pohyblivými částmi zachyceny a vtaženy.
i) Zařízení není hračka. Zabraňte dětem, aby si se zařízením hrály.

2.4. Bezpečné používání zařízení

a) Nepoužívejte zařízení, pokud ovládací spínače nefungují správně. Zařízení, která nelze ovládat spínači, jsou nebezpečná, nemohou fungovat a musí být opravena.
b) Před nastavováním, čištěním nebo servisem odpojte zařízení od napájení. Takové preventivní opatření snižuje riziko náhodného uvedení do provozu.
c) Nepoužívaný výrobek uchovávejte mimo dosah dětí a kohokoli, kdo není obeznámen se zařízením nebo s tímto návodem. V rukou nezkušených uživatelů jsou tato zařízení nebezpečná.
d) Udržujte zařízení v dobrém technickém stavu. Před každou prací zkontrolujte, zda zařízení není poškozeno nebo nejsou poškozeny jeho pohyblivé části (praskliny částí nebo veškeré jiné podmínky, které mohou mít vliv na bezpečný chod zařízení). Pokud je zařízení poškozeno, vraťte jej před použitím k opravě.
e) Zařízení chraňte před dětmi.
f) Opravu a údržbu zařízení musí provádět kvalifikovaní pracovníci pomocí výhradně originálních náhradních dílů. Bude tak zajištěno bezpečné používání.
g) Aby byla zajištěna provozní integrita jednotky tak, jak byla navržena, neodstraňujte kryty instalované výrobcem ani šrouby.
h) Při přepravě nebo přemisťování zařízení ze skladu na místo použití dodržujte pravidla bezpečnosti a ochrany zdraví při ruční manipulaci platná v zemi, kde se zařízení používá.
i) Vyhněte se situacím, kdy se zařízení během provozu zastaví při velkém zatížení. Může to způsobit přehřátí součástí pohonu a v důsledku toho poškození zařízení.

j) Nedotýkejte se žádných pohyblivých částí nebo příslušenství, pokud není zařízení odpojeno.
k) Zapnuté zařízení neponechávejte bez dozoru.
l) Zařízení pravidelně čistěte, aby nedošlo k trvalému usazování nečistot.
m) Zařízení není hračka. Čištění a údržbu nesmějí provádět děti bez dozoru dospělé osoby.
n) Zařízení nepoužívejte ani neukládejte v blízkosti zdrojů ohně a tepla.
o) Je zakázáno používat stroj „nasucho“, tj. s prázdnou nádrží na čistou vodu.
p) Před jakoukoli prací se zařízením zkontrolujte správnou instalaci kartáčů a nádrže.
q) Čištěný povrch by měl být bez nebezpečných prvků. Vždy se ujistěte, že se v pracovním prostoru nenacházejí žádné kovové předměty ani jiné materiály, které by při odmrštění rotujícími prvky mohly způsobit škody na majetku nebo zranění.
r) Je zakázáno čistit povrchy znečištěné toxickými, korozivními, výbušnými atd. látkami.
s) Při práci držte rukojeť stroje oběma rukama.
t) Upozornění! Před čištěním navlhčete koberec vodou, abyste snížili tření mezi povrchy!
u) Po každém použití zařízení vyčistěte celé zařízení a kartáče. Zajistěte napájecí kabel.
v) Při delší přestávce v používání zařízení proveďte zkušební provoz každých 15 dní.
w) Pokud se během používání zařízení objeví charakteristický zápach nebo kouř, zařízení okamžitě vypněte!
x) Při používání zařízení se pohybujte pomalými a stejnými kroky. Je zakázáno se zařízením běhat.
y) Kartáče zařízení by se neměly otáčet ve směru hodinových ručiček!
z) Je zakázáno používat zařízení venku v dešti! Může dojít k jeho poškození!
aa) Upozornění! Zařízení by mělo být skladováno v suché a dobře větrané místnosti!
bb) Poznámka: Používejte pouze kartáče dodávané se zařízením nebo nabízené výrobcem. Použití jiných kartáčů může snížit bezpečnost stroje.



UPOZORNĚNÍ! Přestože zařízení bylo navrženo tak, aby bylo bezpečné a mělo dostatečné ochranné prostředky a navzdory použití dalších bezpečnostních prvků chránících uživatele, existuje i nadále malé riziko úrazu či zranění při práci se zařízením. Doporučujeme, abyste při používání s výrobkem nakládali opatrně a rozumně.

3. Návod k použití

Zařízení je určeno pro mokré čištění betonu, epoxidu, dlaždic atd. Stroj je určen pro komerční použití, například v hotelech, školách, nemocnicích, továrnách, obchodech, kancelářích a půjčovnách.

Obsluha je odpovědná za jakékoli škody způsobené nesprávným použitím.

3.1. Přehled produktů

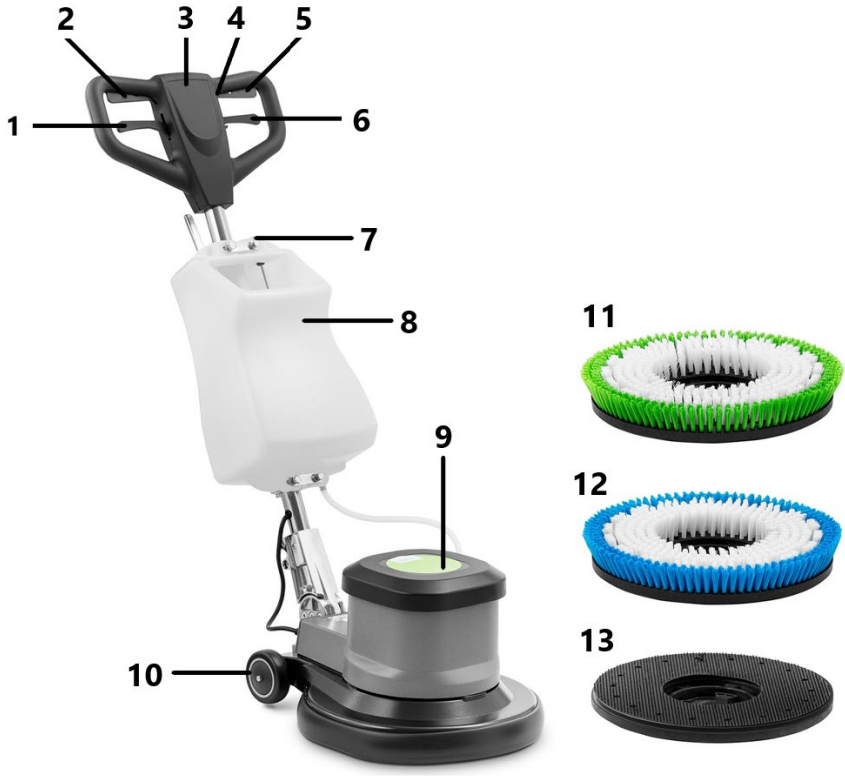

1 - Páka nastavení rukojeti
2 - Tlačítko pro spuštění
3 - Držák
4 - Bezpečnostní vypínač
5 - Tlačítko pro spuštění
6 - Páka nádrže na vodu
7 - Knoflík pro nastavení kapaliny
8 - Nádržka na vodu

9 - Motor
10 - Kolo
11 - Kartáč s tvrdými štětinami
12 - Kartáč s měkkými štětinami
13 - Držák

3.2. Příprava k práci

1) Montáž ovládací páky

Umístěte základnu ovládací rukojeti na zadní stranu tělesa zařízení. Zarovnejte otvory pro šrouby obou částí. Použité díly sešroubujte pomocí zapuštěných šroubů.

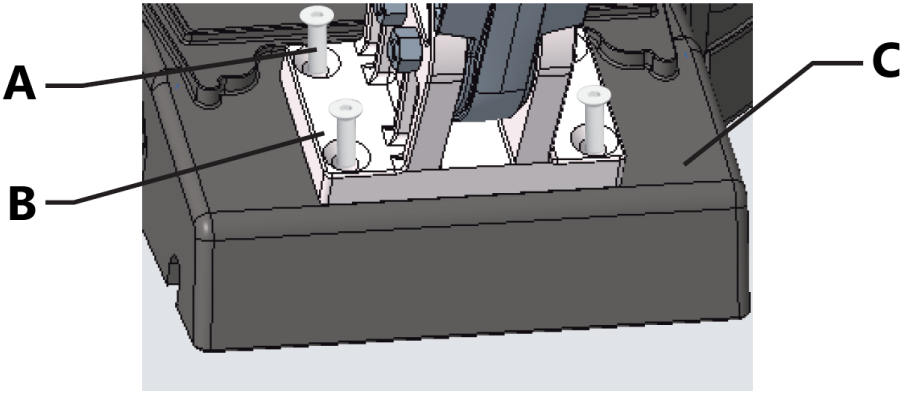

A - Zapuštěné křížové šrouby
B - Základna ovládací rukojeti
C - Tělo zařízení

2) Montáž nádrže

a) Umístěte nádrž na trubku ovládací rukojeti.
b) Pomocí dvou svorek připevněte nádrž na trubku ovládací rukojeti. Poté nainstalujte desku s otvory a utáhněte matice na závity upínacího držáku.
c) Připojte vodovodní potrubí k výstupnímu konektoru vody.



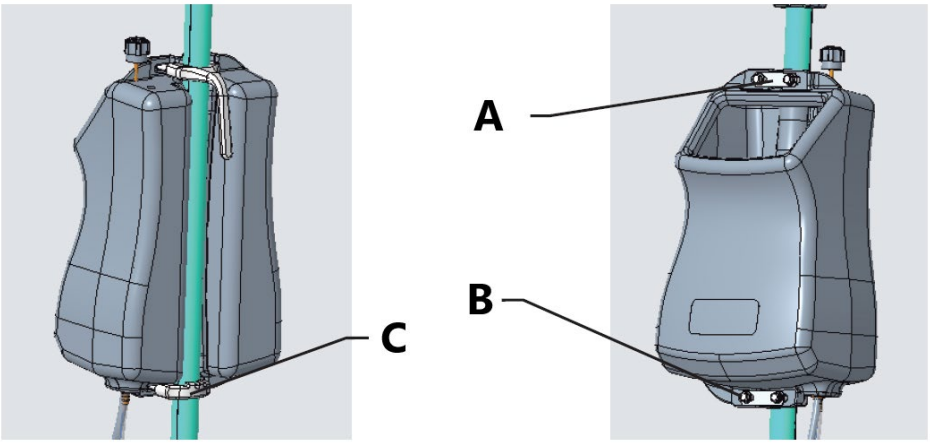

A - Deska s otvory
B - Matice
C - Upínací držák

3) Montáž/demontáž kartáče

a) Ujistěte se, že je zařízení vypnuté a odpojené od napájení.
b) Otočte motor o 90°, zarovnejte kartáč s hákem a spojte je.

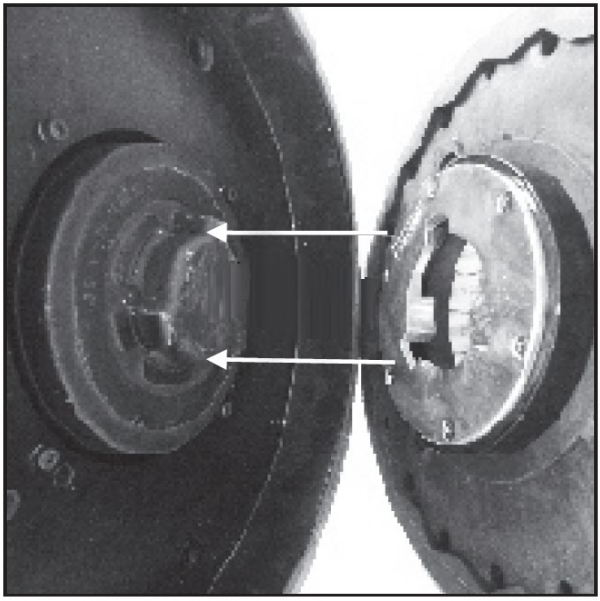

c) Otočte kartáč o 30° proti směru hodinových ručiček, abyste dokončili sestavení kartáče.

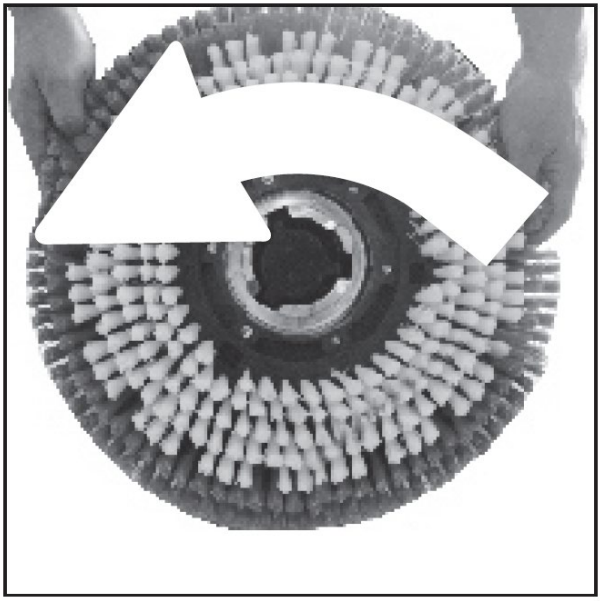

d) Při demontáži kartáče jej otočte o 30° doprava, poté lze kartáč vyjmout.

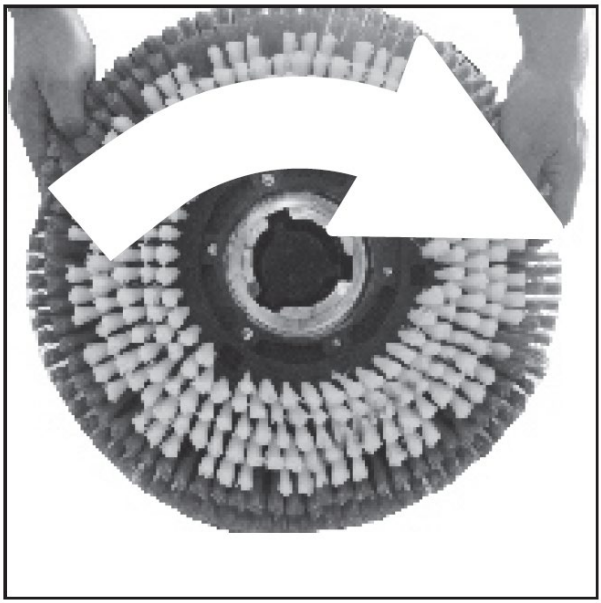

4) Nalijte vodu do nádrže

Naplňte nádrž správným množstvím vody a čisticího prostředku podle podmínek úkolu.

3.3. Práce se zařízením.

Nastavte rukojeť stroje tak, aby obsluha mohla stát vzpřímeně a obě ruce byly při práci mírně pokrčené. Zatřepejte ovládací rukojetí svisle, abyste zkontrolovali, zda je správně namontována. Stiskněte bezpečnostní tlačítko a poté stiskněte tlačítka start pro zahájení čištění. Když je stroj v chodu, lehce zvedněte nebo stiskněte ovládací páku, poté se stroj může pohybovat doprava nebo doleva.

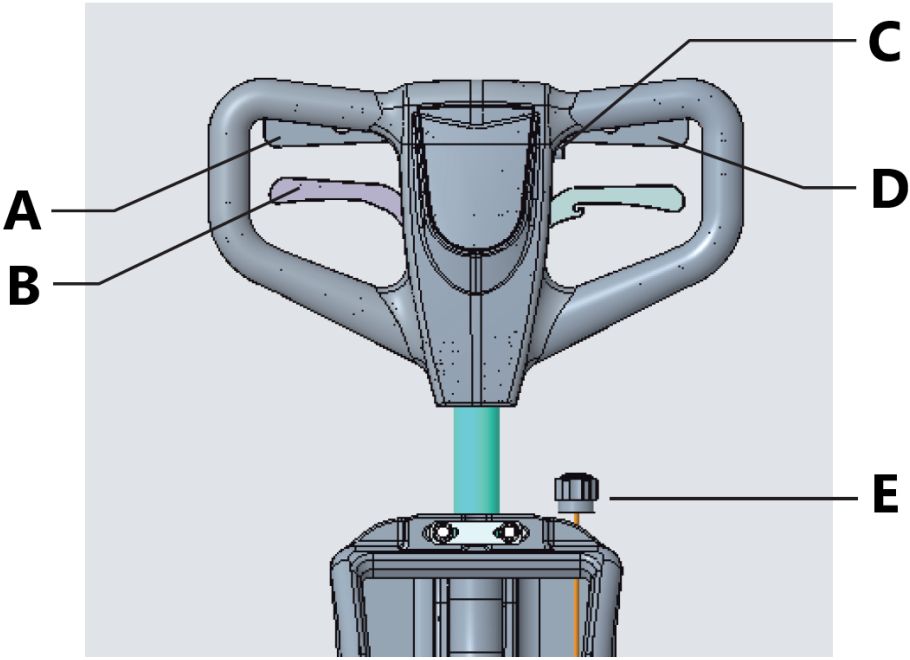

A - Pravé tlačítko start
B - Páka nastavení rukojeti
C - Bezpečnostní tlačítko
D - Levé tlačítko start
E - Knoflík pro nastavení kapaliny

- Před čištěním umístěte příslušné výstražné značky.
- Při čištění povrchu se nezastavujte, aby intenzita kartáče nepoškodila podlahový materiál.
- Rychlost zařízení by měla být přizpůsobena typu povrchu a jeho čistotě.

3.4. ČISTĚNÍ A ÚDRŽBA

a) Před každým čištěním, seřízením, výměnou vybavení a rovněž není-li zařízení používáno, vytáhněte síťovou zástrčku a zařízení nechejte zcela vychladnout. Počkejte, až se otáčející se části zastaví.
b) K čištění povrchů používejte pouze neagresivní čisticí prostředky.
c) Po každém čištění je třeba všechny díly před opětovným použitím zařízení důkladně osušit.

d) Zařízení uchovávejte na suchém a chladném místě chráněném před vlhkostí a přímým slunečním zářením.
e) Na zařízení nestříkejte vodu ani ho nevkládejte do vody.
f) Dejte pozor, aby skrze otvory, které se nacházejí na krytu, nepronikla voda.
g) Větrací otvory čistěte štětečkem a stlačeným vzduchem.
h) Zařízení pravidelně kontrolujte z hlediska jeho technické funkčnosti a na jakákoli poškození.
i) K čistění používejte měkký hadřík.

Denní údržba

Po ukončení práce se zařízením:

1) Vypusťte znečištěnou vodu z nádrže a opláchněte ji čistou vodou.
2) Sejměte a vyčistěte kartáč.
3) Srolujte napájecí kabel a zavěste jej na rukojeť.

Údržba motoru

Pokud se stroj nebude delší dobu používat, doporučuje se jej spustit každých 15 dní, aby se motor rozběhl. Tím se zabrání zašpinění součástí a poškození motoru.

Likvidace použitých zařízení

Po skončení životnosti toto zařízení nelikvidujte s normálním komunálním odpadem, ale odevzdejte ho do sběrného dvora za účelem recyklace elektrických a elektronických zařízení. Toto je označeno symbolem na výrobku, v návodu k obsluze nebo na obalu. Plasty použité v zařízení jsou vhodné pro opakované použití v souladu s jejich označením. Opětovným použitím, recyklací nebo jinými formami využití odpadních zařízení významně přispíváte k ochraně našeho životního prostředí.
Informace o příslušném sběrném dvoře pro likvidaci vyřazených zařízení Vám poskytne orgán místní samosprávy.

3.5. Montážní výkresy

Motor

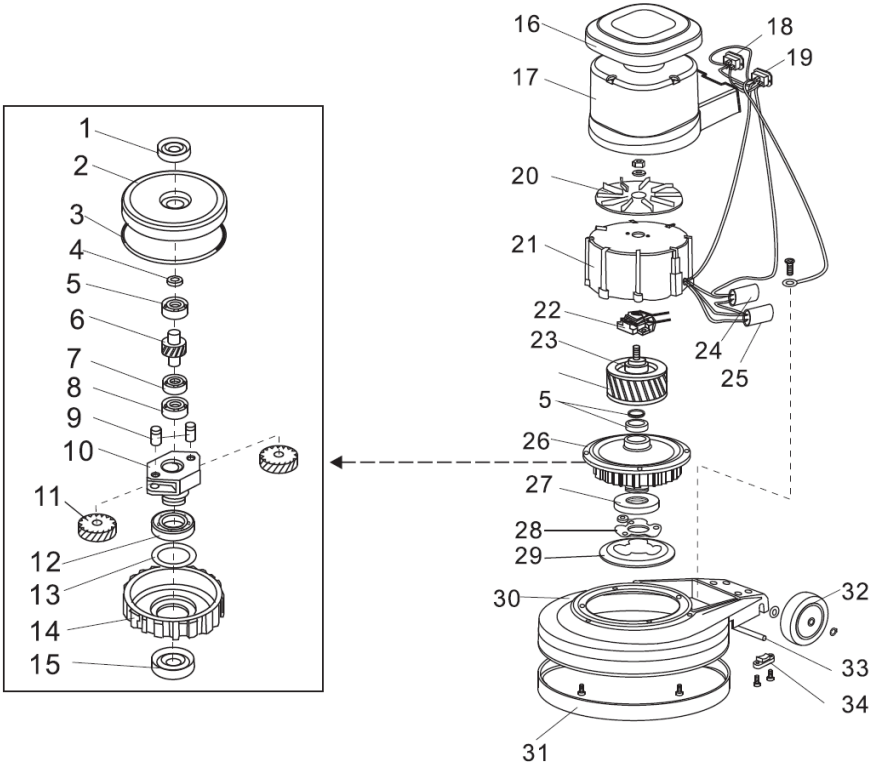

1 - Olejové těsnění
2 - Horní kryt
3 - Těsnicí kroužek
4 - Těsnění
5 - Ložisko E20
6 - Předlohová hřídel
7 - Ložisko 16004
8 - Ložisko E15
9 - Hřídel převodovky
10 - Držák převodovky
11 - Ozubené kolo
12 - Ložisko 16011
13 - Těsnění
14 - Planetární převodovka
15 - Olejové těsnění
16 - Horní kryt

17 - Kryt motoru
18 - Úhlová objímka
19 - Vstupní objímka
20 - Chladicí ventilátor
21 - Těleso statoru
22 - Spínač spouštěče
23 - Rotor
24 - Kondenzátor
25 - Kondenzátor
26 - Převodovka
27 - Náboj pohonu
28 - Deska náboje pohonu
29 - Deska pohonu
30 - Těleso spotřebiče
31 - Pryžový tlumič
32 - Kolo
33 - Náprava kola
34 - Zajištění nápravy

Ovládací systém

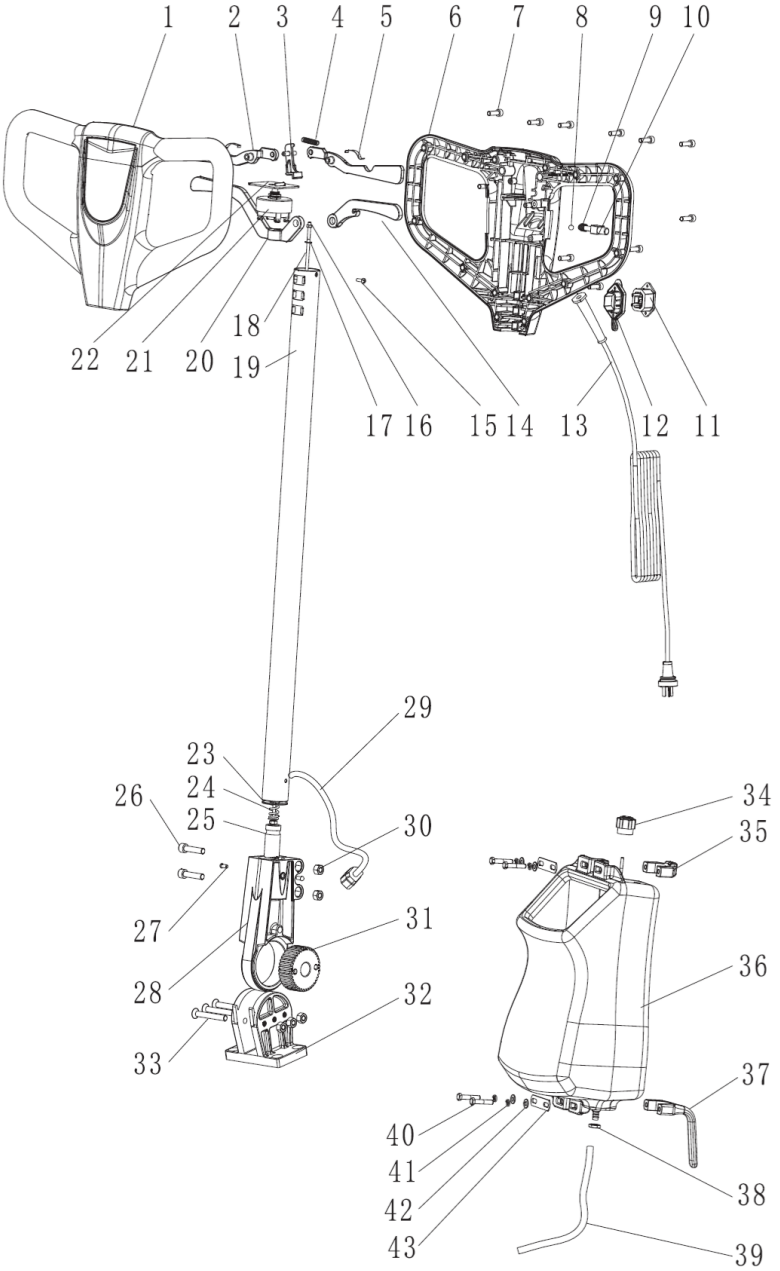

1 - Přední kryt rukojeti
2 - Tlačítko pro spuštění
3 - Vypínač
4 - Pružina
5 - Pružná podložka
6 - Zadní kryt rukojeti
7 - Šroub s vnitřním šestihranem
8 - Ocelová kulička
9 - Pružina
10 - Ochranný spínač
11 - Tříotvorová objímka
12 - Kryt drážky
13 - Lano
14 - Držák nádržky na vodu
15 - Šrouby s křížovou hlavou
16 - Pojistná matice
17 - Těsnění
18 - Vnitřní tyč (154/175)
19 - Ovládací páka
20 - Držák pantu
21 - Vypínač
22 - Rukojeť spínače
23 - Plochá podložka
24 - Pohyblivá pružina pantu
25 - Malá řemenice
26 - Šroub s vnitřním šestihranem
27 - Jednostranný uzavřený nýt
28 - Pohyblivý pant
29 - Lano
30 - Pojistná matice
31 - Velké ozubené kolo
32 - Těleso pantu
33 - Šroub s plochou hlavou a šestihrannou hlavou
34 - Knoflík
35 - Upínací konzola
36 - Sestava nádrže na vodu
37 - Držák kabelu
38 - Matice
39 - Hadice
40 - Šroub s šestihrannou hlavou

41 - Pružná podložka
42 - Plochá podložka
43 - Upevňovací příložka

Elektrické schéma

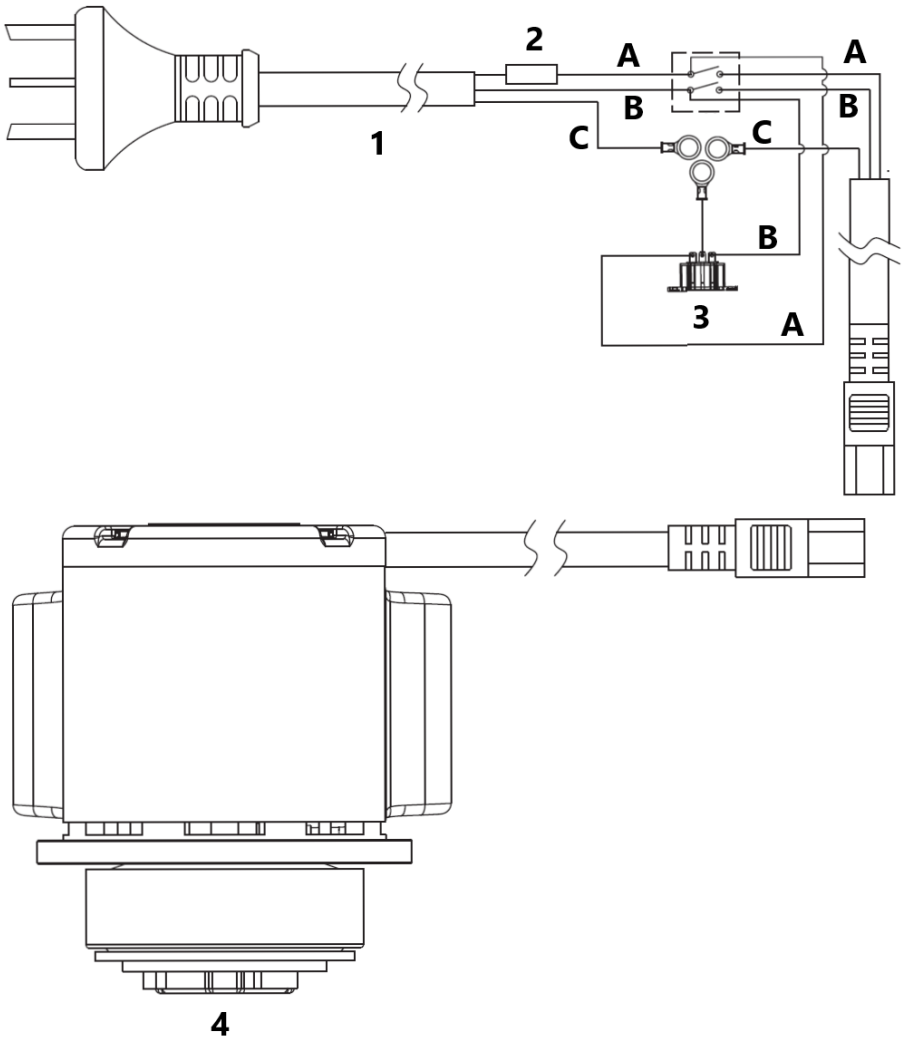

1 – Napájecí kabel
2 - Pojistka
3 - Externí konektor
4 - Motor

A - Hnědá
B - Modrá
C - Žlutá a zelená

Ce manuel d'utilisation a été traduit à l'aide d'une traduction automatique pour votre confort. Des efforts raisonnables ont été faits pour vous fournir une traduction précise ; cependant, aucune traduction automatique n'est parfaite et ne pourra jamais remplacer les traducteurs humains. La version anglaise est la version officielle de nos manuels d'utilisation. Toute divergence ou différence créée par la traduction n'est pas contraignante et n'a aucun effet juridique à des fins de conformité ou d'application. En cas de questions relatives à l'exactitude des informations contenues dans le manuel d'utilisation, veuillez-vous référer à la version anglaise de ces contenus en tant que version officielle.

Caractéristiques techniques

Description du paramètre	Valeur du paramètre
Nom de produit	Autolaveuse
Modèle	TOPCLEAN 1800PRO +
Tension d'alimentation [V~] / Fréquence [Hz]	220-240/50
Puissance nominale [W]	1200
Diamètre de la brosse [mm]	432
Vitesse de la brosse [tr/min]	175
Capacité du réservoir d'eau propre [l]	5
Indice de protection	IPX4
Dimensions d'expédition (L x l x H) [cm]	265 x 162 x 92
Poids [kg]	38,5

1. Description générale

Ce manuel a pour but de vous aider à utiliser l'appareil en toute sécurité et de manière fiable. Le produit est conçu et fabriqué dans un respect strict des spécifications techniques, avec les technologies et les composants les plus récents et conformément aux normes de qualité les plus élevées.

VEUILLEZ LIRE ATTENTIVEMENT LE PRÉSENT MODE D'EMPLOI AVANT DE COMMENCER À UTILISER LE PRODUIT.

Pour garantir un fonctionnement durable et fiable de l'appareil, veillez à l'utiliser et à l'entretenir correctement en suivant les instructions de ce manuel. Les données techniques et les spécifications de ce manuel sont à jour. Le fabricant se réserve le droit d'apporter des modifications afin d'améliorer la qualité. Compte tenu des progrès techniques et de la possibilité de réduire le bruit, l'appareil est conçu et fabriqué de manière à minimiser les risques liés aux émissions sonores.

Explication des symboles

	Le produit répond aux exigences des normes de sécurité applicables.
	Veuillez lire attentivement le mode d'emploi ci-dessous avant d'utiliser le produit.
	Produit recyclable.
	**ATTENTION !** ou **AVERTISSEMENT !** ou **N'OUBLIEZ PAS !** Un panneau d'avertissement général qui décrit une situation donnée.
	Portez une protection auditive. L'exposition au bruit peut entraîner une perte d'audition.
	Portez des lunettes de sécurité.
	Utilisez un masque anti-poussière (protection respiratoire).
	Porter des gants de protection.
	Portez une protection des pieds
	Portez une combinaison de protection.
	ATTENTION ! Éléments rotatifs !

	Uniquement pour une utilisation à l'intérieur.



ATTENTION ! Les illustrations de ce manuel sont fournies à titre indicatif uniquement et peuvent différer dans certains détails du produit réel.

2. Sécurité de l'exploitation



ATTENTION ! Lire tous les avertissements et instructions de sécurité. Le non-respect des avertissements et des instructions peut entraîner un choc électrique, un incendie et/ou des blessures graves, voire mortelles.

Le terme « appareil » ou « produit » dans les avertissements et la description des instructions désigne :
une autolaveuse

2.1. Sécurité électrique

a) La fiche de l'appareil doit être compatible avec la prise de courant. Ne pas modifier la fiche de quelque manière que ce soit. Les fiches d'origine et les prises correspondantes réduisent le risque d'électrocution.
b) Évitez tout contact avec des pièces mises à la terre telles que des tuyaux, des radiateurs, des cuisinières et des réfrigérateurs. Le risque d'électrocution est accru si votre corps, relié à la terre, entre en contact avec l'appareil sous la pluie, sur un sol mouillé ou dans un environnement humide. La pénétration d'eau dans l'appareil augmente le risque d'endommagement et d'électrocution.
c) Ne pas toucher à l'appareil avec des mains mouillées ou humides.
d) Ne pas utiliser le câble de manière non conforme. Ne jamais l'utiliser pour déplacer l'appareil ou pour retirer la fiche de la prise. Tenez le cordon d'alimentation éloigné des sources de chaleur, d'huile, des arêtes vives et des pièces mobiles. Les fils endommagés ou emmêlés augmentent le risque d'électrisation.

e) S’il est impossible d’éviter l’utilisation de l’appareil dans un environnement humide, il est nécessaire d’utiliser un dispositif de courant résiduel (RCD). L’utilisation d’un dispositif de courant résiduel RCD réduit le risque d’électrocution.
f) Il est interdit d’utiliser l’appareil si le câble d’alimentation est endommagé ou présente des signes évidents d’usure. Seul un électricien qualifié ou le service après-vente du fabricant peuvent replacer le câble d’alimentation endommagé.
g) Veillez particulièrement à ce que le cordon d'alimentation ne soit pas pris dans les composants rotatifs de l'appareil.

2.2. Sécurité au travail

a) Maintenez votre zone de travail propre et bien éclairée. Tout désordre ou mauvais éclairage risquent d’entraîner des accidents. Soyez vigilant, attentif à vos gestes et faites preuve de bon sens lors de l'utilisation de l'appareil.
b) N'utilisez pas l'appareil dans une zone explosive, par exemple en présence de liquides, de gaz ou de poussières inflammables. L’appareil produit des étincelles qui peuvent enflammer la poussière ou les vapeurs.
c) Si vous constatez des dommages ou des irrégularités dans le fonctionnement du produit, éteignez-le immédiatement et signalez-le à une personne autorisée.
d) En cas de doute sur le fonctionnement de l'appareil, contactez le service technique du fabricant.
e) Le produit ne peut être réparé que par le service après-vente du fabricant. Ne pas réparer l’appareil par ses propres soins !
f) En cas d’incendie ou de départ de feu, n’utilisez que les extincteurs à poudre ou à neige (CO2) pour éteindre l’appareil sous tension.
g) Aucun enfant ou personne non autorisée n'est autorisé dans la zone de travail. (L'inattention peut entraîner une perte de contrôle de l'appareil.)
h) Utilisez l’appareil dans une zone bien ventilée.
i) Vérifiez régulièrement l’état des autocollants portant les informations sur la sécurité. Remplacez les autocollants s’ils sont illisibles.
j) Conservez ce mode d’emploi pour tout usage ultérieur. Si l’appareil est confié à des tiers, le mode d’emploi doit également être remis avec celui-ci.
k) Tenir hors de portée des enfants les éléments d’emballage et les petits éléments d’assemblage.
l) Stocker le produit hors de la portée des enfants et des animaux.



Important ! Protéger les enfants et les autres personnes présentes lors de l'utilisation de l'appareil.

2.3. Sécurité personnelle

a) N'utilisez pas cet appareil si vous êtes fatigué, malade ou sous l'influence de l'alcool, de drogues ou de médicaments pouvant altérer votre capacité à l'utiliser.
b) L'appareil peut être utilisé par des personnes en bonne condition physique, capables de l'utiliser et ayant reçu une formation adéquate, ayant pris connaissance du présent manuel d'utilisation et ayant été formées à la sécurité et à la santé au travail.
c) Les enfants de plus de 8 ans et les personnes présentant des limitations mentales, sensorielles ou intellectuelles, ou un manque d'expérience et/ou de connaissances, peuvent utiliser la machine sous la surveillance d'une personne responsable de leur sécurité ou après avoir reçu de sa part des instructions sur la manière d'utiliser la machine en toute sécurité et sur la compréhension des risques encourus.
d) Soyez vigilant et raisonnable lorsque vous utilisez l'appareil. Un moment d'inattention pendant l'opération peut entraîner des blessures graves.
e) Lors de l'utilisation de l'appareil, utilisez les équipements de protection individuelle nécessaires énumérés au point 1 de la signification des symboles. L'utilisation d'équipements de protection individuelle appropriés et agrées réduit le risque de blessure.
f) Pour éviter tout démarrage accidentel, assurez-vous que l'interrupteur est en position arrêt avant toute connexion à la source d'alimentation.
g) Ne surestimez pas vos capacités. Maintenez l'équilibre du corps à tout moment du travail. Cela permet de mieux contrôler l'appareil dans des situations inattendues.
h) Ne portez pas de vêtements amples ni de bijoux. Garder vos cheveux, vos vêtements et vos gants hors des éléments mobiles. Les vêtements amples, les bijoux ou les cheveux longs peuvent être happés par les pièces mobiles.
i) Cet appareil n'est pas un jouet. Surveiller les enfants pour s'assurer qu'ils ne jouent pas avec l'appareil.

2.4. Utilisation sûre de l'appareil

a) N'utilisez pas l'appareil si les interrupteurs de commande ne fonctionnent pas correctement. Les appareils qui ne peuvent pas être commandés par des interrupteurs sont dangereux, ne peuvent pas fonctionner et doivent être réparés.
b) Débranchez l'appareil de l'alimentation électrique avant le réglage, le nettoyage ou l'entretien. Cela réduit le risque de démarrage accidentel.

c) Gardez le produit inutilisé hors de la portée des enfants et de toute personne non familière avec l'appareil ou ce manuel. Tout appareil est dangereux s'il est manipulé par un utilisateur inexpérimenté.
d) Maintenir l'appareil en bon état technique. Avant chaque intervention, vérifier qu'il n'y a pas de dommages généraux ou liés aux pièces mobiles (fissures des pièces et composants ou toute autre condition pouvant affecter le fonctionnement sur de l'appareil). En cas de dommage, veuillez renvoyer l'appareil pour réparation avant utilisation.
e) Sécuriser l'appareil contre les enfants.
f) Les travaux de réparation ou d'entretien ne doivent être effectués que par un personnel qualifié avec des pièces de rechange originales. Cela garantira la sécurité d'utilisation.
g) Pour assurer l'intégrité opérationnelle de l'appareil, ne retirez pas les protections installées en usine ni ne desserrez les vis.
h) Lors du transport ou du déplacement de l'appareil de son lieu de stockage vers son lieu d'utilisation, respectez les règles de santé et de sécurité relatives à la manutention à la manivelle applicables dans le pays où l'appareil est utilisé.
i) Évitez les situations dans lesquelles l'appareil s'arrête sous de lourdes charges pendant le fonctionnement. Cela risque de surchauffer les éléments d'entraînement et, par conséquent, d'endommager l'appareil.
j) Ne touchez pas les pièces mobiles ou les accessoires à moins que l'appareil ne soit débranché.
k) Ne laissez pas l'appareil allumé sans surveillance.
l) Nettoyez régulièrement l'appareil afin d'éviter une accumulation permanente de saletés.
m) Cet appareil n'est pas un jouet. Il est interdit aux enfants sans supervision d'une personne adulte d'effectuer les travaux d'entretien et de maintenance.
n) Tenez l'appareil à l'écart des sources de chaleur et de feu.
o) Il est interdit d'utiliser la machine « à sec », c'est-à-dire avec une cuve d'eau propre vide.
p) Avant toute intervention sur l'appareil, vérifiez la bonne installation des brosses et du réservoir.
q) La surface nettoyée doit être exempte d'éléments dangereux. Veillez toujours à ce qu'aucun objet métallique ou autre matériau ne se trouve dans la zone de travail qui, s'il était projeté par les éléments rotatifs, pourrait causer des dommages matériels ou des blessures.
r) Il est interdit de nettoyer les surfaces souillées par des substances toxiques, corrosives, explosives, etc.
s) Pendant l'utilisation, tenez la poignée de la machine à deux mains.
t) Attention ! Avant le nettoyage, humidifiez le tapis avec de l'eau afin de réduire la friction entre les surfaces !
u) Nettoyez l'appareil et les brosses après chaque utilisation. Fixez le cordon d'alimentation.

v) En cas d'interruption prolongée de l'utilisation de l'appareil, effectuez un essai tous les 15 jours.
w) Si une odeur caractéristique ou de la fumée apparaît pendant l'utilisation de l'appareil, éteignez-le immédiatement !
x) Lors de l'utilisation de l'appareil, effectuez des mouvements lents et réguliers. Il est interdit de l'exécuter avec l'appareil.
y) Les brosses de l'appareil ne doivent pas tourner dans le sens des aiguilles d'une montre !
z) Il est interdit d'utiliser l'appareil à l'extérieur sous la pluie ! Il peut être endommagé !
aa) Attention ! L'appareil doit être stocké dans une pièce sèche et bien ventilée !
bb) Remarque : Utilisez uniquement les brosses fournies avec l'appareil ou proposées par le fabricant. L'utilisation d'autres brosses peut réduire la sécurité de la machine.



ATTENTION ! Bien que l'appareil ait été conçu pour fonctionner en sécurité et muni de protections adéquates et d'éléments supplémentaires protégeant l'utilisateur, il existe toujours un petit risque d'accident ou de blessure lors de la manipulation de l'appareil. Il est recommandé de faire preuve de prudence et de bon sens lors de son utilisation.

3. Mode d'emploi

Cet appareil est conçu pour le nettoyage humide du béton, de l'époxy, des sols carrelés, etc. Cette machine est conçue pour un usage commercial, notamment dans les hôtels, les écoles, les hôpitaux, les usines, les magasins, les bureaux et les magasins de location.

L'opérateur est responsable de tout dommage causé par une mauvaise utilisation.

3.1. Présentation du produit

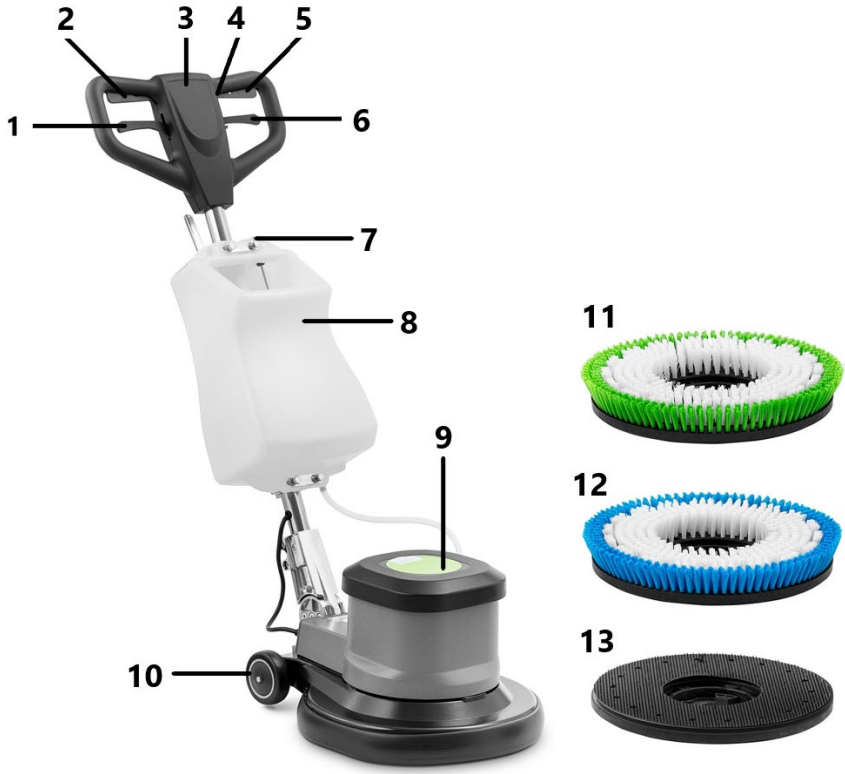

1 - Levier de réglage de la poignée
2 - Bouton de marche
3 - Poignée
4 - Interrupteur de sécurité
5 - Bouton de marche
6 - Levier de la cuve d'eau
7 - bouton de réglage du fluide
8 - Réservoir d’eau
9 - Moteur
10 - Roue
11 - Brosse à poils durs
12 - Brosse à poils souples
13 - Support de coussinet

3.2. Préparation au fonctionnement

1) Installation du levier de commande

Placez la base de la poignée de commande à l'arrière du boîtier de l'appareil. Alignez les trous de vis des deux pièces. Assemblez les pièces usagées à l'aide des vis à tête fraisée.

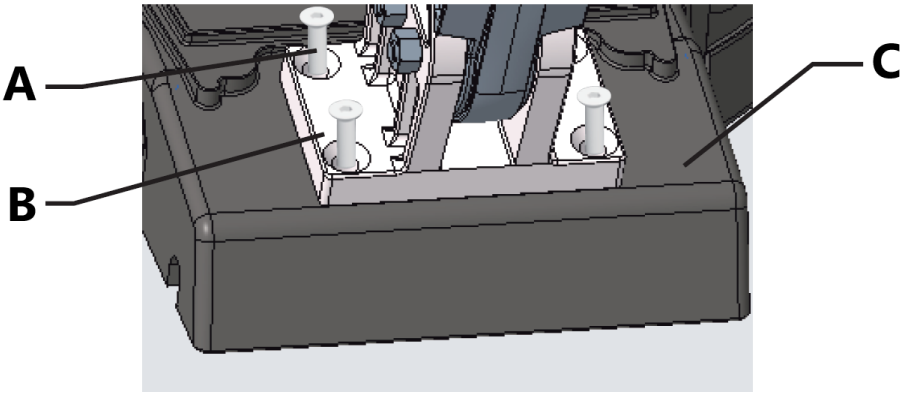

A - Vis à tête fraisée cruciforme
B - Base de la poignée de commande
C - Le corps de l'appareil

2) Installation du réservoir

a) Placez le réservoir sur le tube de la poignée de commande.
b) Utilisez deux colliers de serrage pour fixer le réservoir au tube de la poignée de commande. Installez ensuite la plaque perforée et serrez les écrous sur le filetage du support de serrage.
c) Raccordez le tuyau d'eau au connecteur de sortie d'eau.



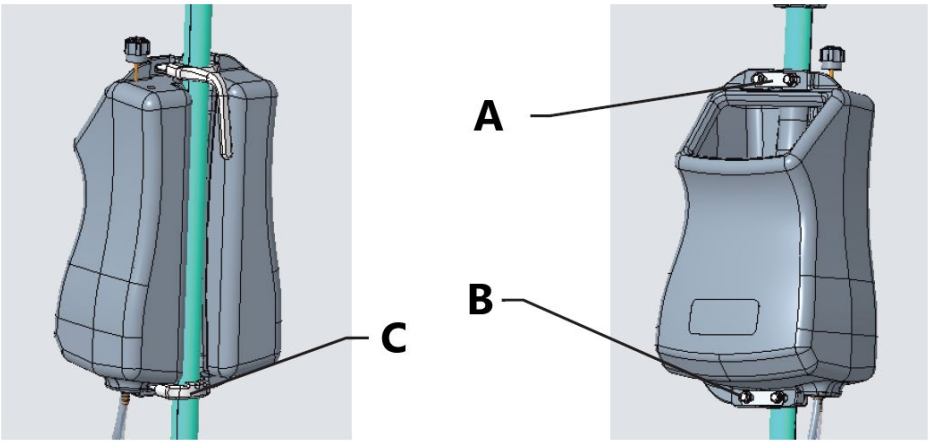

A - Plaque perforée
B - Noix
C - Support de serrage

3) Montage/démontage de la brosse

a) Assurez-vous que l'appareil est éteint et débranché de l'alimentation électrique.
b) Tournez le moteur de 90°, alignez la brosse avec le crochet et connectez-les.

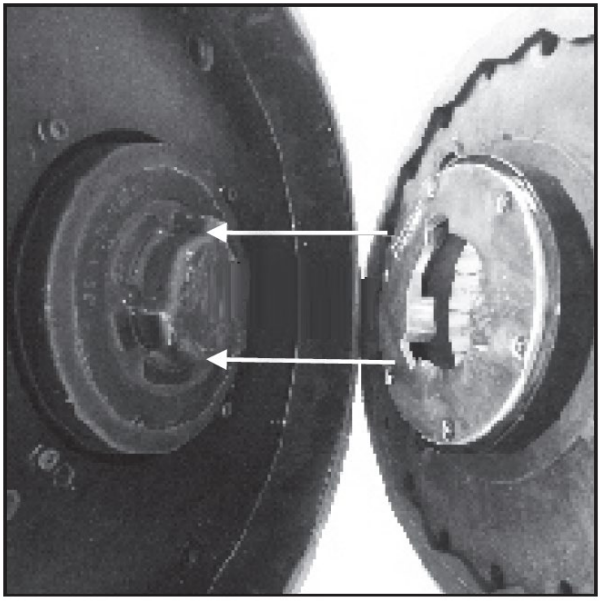

c) Faites pivoter la brosse de 30° dans le sens antihoraire pour terminer l'assemblage.

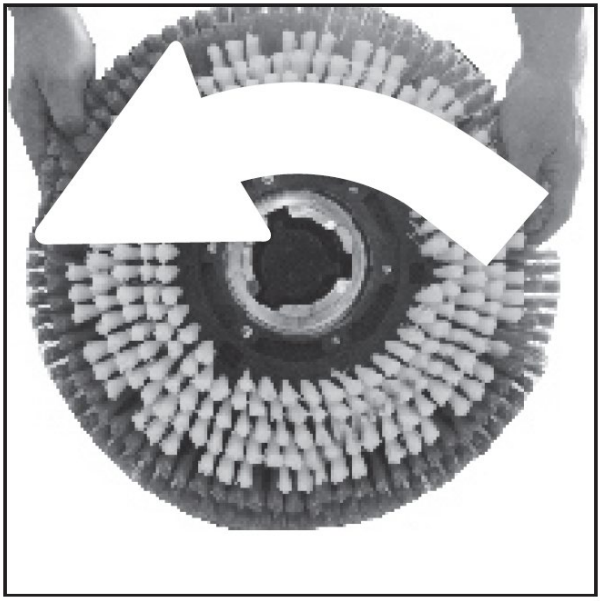

d) Pour démonter la brosse, faites-la pivoter de 30° vers la droite, puis vous pourrez la retirer.

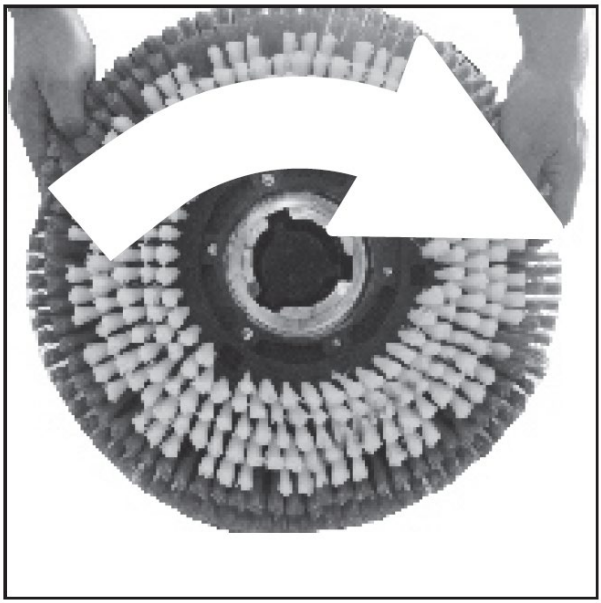

4) Versez de l'eau dans le réservoir

Remplissez le réservoir avec la quantité appropriée d'eau et de détergent en fonction des conditions de la tâche.

3.3. Utilisation de l’appareil

Réglez la poignée de la machine de façon à ce que l'opérateur puisse se tenir droit et que ses deux mains soient légèrement fléchies pendant le travail. Secouez la poignée de commande verticalement pour vérifier qu'elle est correctement montée. Appuyez sur le bouton de sécurité, puis sur les boutons de démarrage pour lancer le nettoyage. Lorsque la machine est en marche, soulevez ou appuyez légèrement sur le levier de commande pour que la machine puisse se déplacer vers la droite ou vers la gauche.

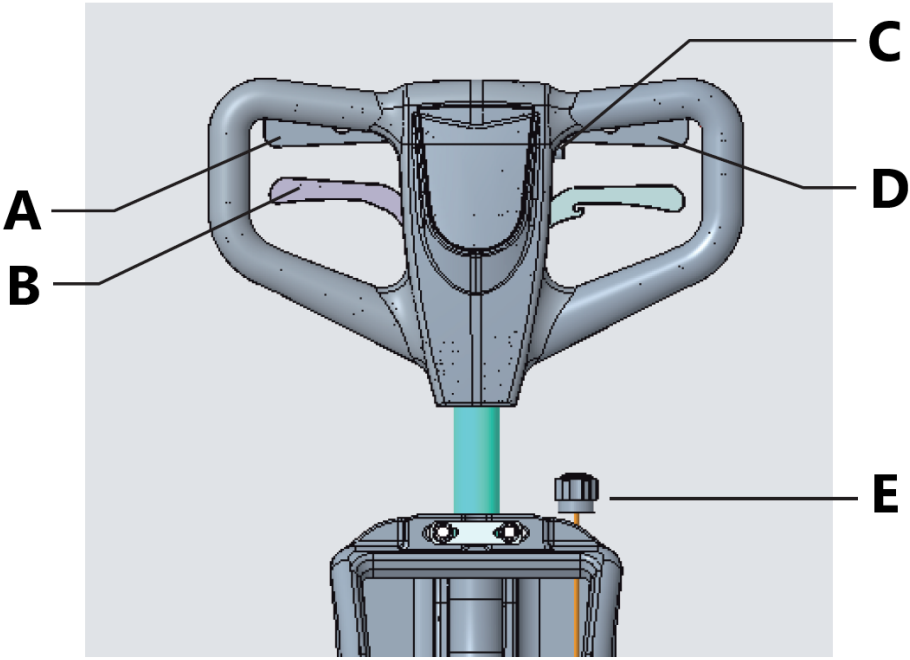

A - Bouton de démarrage droit
B - Levier de réglage de la poignée
C - Bouton de sécurité
D - Bouton de démarrage gauche
E - Bouton de réglage du fluide

- Avant de procéder au nettoyage, installez les panneaux d'avertissement appropriés.
- Lors du nettoyage de la surface, ne vous arrêtez pas afin que l'intensité de la brosse n'endommage pas le revêtement de sol.
- La vitesse de l'appareil doit être adaptée au type de surface et à son degré de propreté.

3.4. Nettoyage et entretien

a) Débranchez la fiche de la prise et laissez refroidir complètement l'appareil avant chaque nettoyage, réglage, changement d'outillage ou lorsque l'appareil n'est pas utilisé. Attendez que les pièces en rotation s'arrêtent.

b) Utilisez uniquement des produits de nettoyage non corrosifs pour nettoyer les surfaces.
c) Après chaque nettoyage, toutes les pièces doivent être soigneusement séchées avant que l'appareil ne soit réutilisé.
d) Conservez l'appareil dans un endroit sec et frais, à l'abri de l'humidité et des rayons directs du soleil.
e) Il est interdit de tremper l'appareil avec un jet d'eau ou de l'immerger dans l'eau.
f) Veillez à ce que l'eau ne pénètre pas par les orifices du boîtier.
g) Nettoyez les orifices de ventilation avec un pinceau et de l'air comprimé.
h) Effectuez des inspections régulières de l'appareil pour vous assurer qu'il est en bon état de fonctionnement et qu'aucun dommage n'est survenu.
i) Nettoyez uniquement avec un chiffon doux.

entretien quotidien

Une fois que vous avez fini d'utiliser l'appareil :

1) Vidangez l'eau sale du réservoir et rincez-le à l'eau claire.
2) Retirez et nettoyez la brosse.
3) Enroulez le cordon d'alimentation et suspendez-le à la poignée.

Entretien du moteur

Si la machine ne doit pas être utilisée pendant une longue période, il est recommandé de la démarrer tous les 15 jours afin que le moteur se mette en marche. Cela permettra d'éviter que certaines pièces ne soient gorgées d'eau et d'endommager le moteur.

Élimination des appareils usagés

À la fin de sa vie utile, ce produit ne doit pas être jeté avec les déchets ménagers normaux, mais doit être apporté a un point de collecte pour le recyclage des appareils électriques et électroniques. Ceci est indiqué par le symbole figurant sur le produit, le mode d'emploi ou l'emballage. Les matériaux utilisés dans l'appareil peuvent être réutilisés conformément à leur marquage. En réutilisant, en recyclant ou en donnant une autre forme d'utilisation aux machines usagées, vous contribuez de manière significative à la protection de notre environnement.

L'administration locale vous fournira des informations sur le point approprié pour l'élimination des appareils usagés..

3.5. Dessins d'assemblage

Moteur

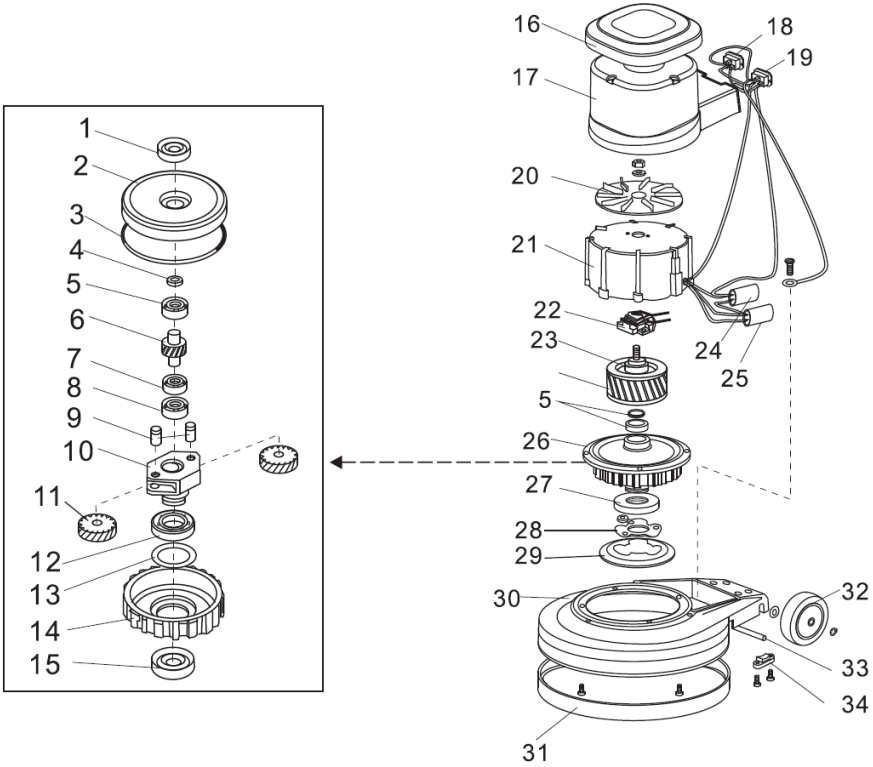

1 - Joint graisse
2 - Couvercle supérieur
3 - Joint torique
4 - Joint d'étanchéité
5 - Roulement E20
6 - Arbre intermédiaire
7 - Roulement 16004
8 - Roulement E15
9 - arbre de transmission
10 - Porte-engrenage
11 - Roue dentée
12 - Roulement 16011
13 - Joint d'étanchéité
14 - Engrenage planétaire
15 - Joint graisse
16 - Couvercle supérieur

17 - Boîtier du moteur
18 - Douille coudée
19 - Prise d'entrée
20 - ventilateur de refroidissement
21 - logement du stator
22 - Interrupteur de démarrage
23 - Rotor
24 - Condensateur
25 - Condensateur
26 - Engrenage
27 - Moyeu d'entraînement
28 - plaque de moyeu d'entraînement
29 - plaque d'entraînement
30 - Corps de l'appareil
31 - Tampon en caoutchouc
32 - Roue
33 - Essieu de roue
34 - Blocage d'essieu

Système de contrôle

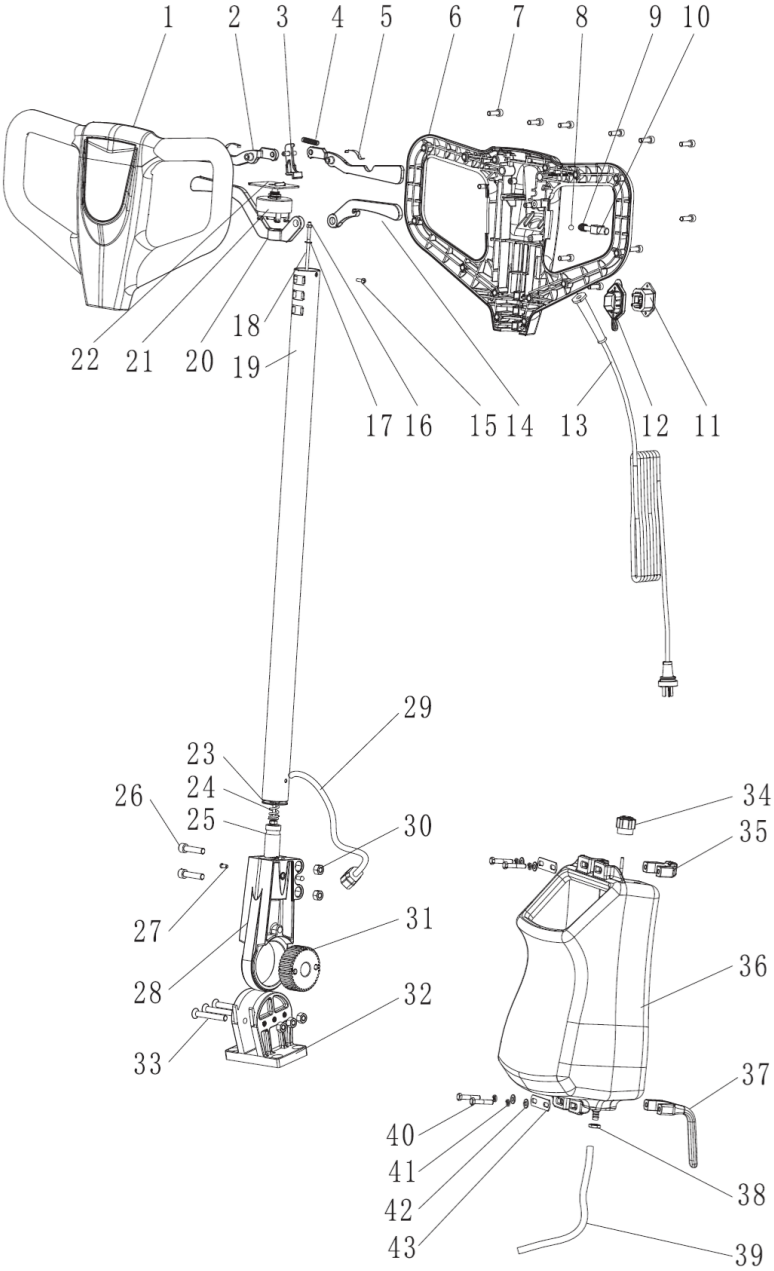

1 - Couvercle avant de la poignée
2 - Bouton de marche
3 - Commutateur
4 - Ressort
5 - Rondelle élastique
6 - Couvercle de poignée arrière
7 - Vis à tête cylindrique
8 - bille d'acier
9 - Ressort
10 - Interrupteur de protection
11 - douille à trois trous
12 - Couvercle de fente
13 - Câble
14 - support de cuve d'eau
15 - Vis à six pans creux
16 - Contre-écrou
17 - Joint d’étanchéité
18 - Barre intérieure (154/175)
19 - Manche de commande
20 - Support de charnière
21 - Commutateur
22 - Poignée de l'interrupteur
23 - Rondelle plate
24 - Ressort de charnière mobile
25 - Petite roue dentée
26 - Vis à tête cylindrique
27 - Rivet fermé unilatéral
28 - charnière mobile
29 - Câble
30 - Contre-écrou
31 - Grande roue dentée
32 - Corps à charnière
33 - Vis à tête plate avec douille hexagonale
34 - Bouton
35 - Support de serrage
36 - assemblage de la cuve d'eau
37 - support de câble
38 - Écrou
39 - Tuyau
40 - Boulon a tete hexagonale

41 - Rondelle élastique
42 - Rondelle plate
43 - Plaque de fixation

Schéma électrique

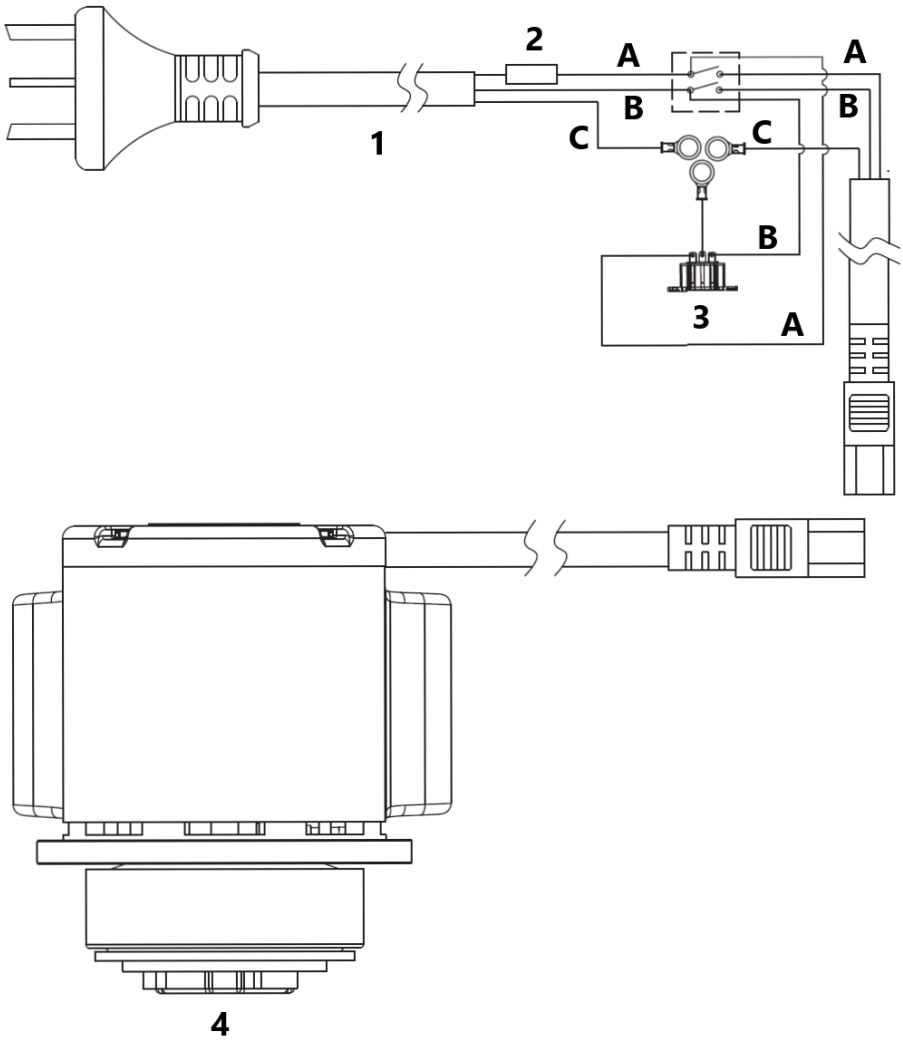

1 – Câble d'alimentation
2 - Fusible
3 - Connecteur externe
4 - Moteur

A - Brun
B - Bleu
C - Jaune et vert

Questo manuale di istruzioni è stato tradotto con la traduzione automatica. Ci sforziamo costantemente di fornire una traduzione accurata. Tuttavia, nessuna traduzione automatica è perfetta, né intende sostituire la traduzione umana. Il manuale di istruzioni ufficiale è nella versione inglese. Eventuali discrepanze o differenze create dalla traduzione non sono vincolanti e non hanno alcun effetto legale ai fini della conformità o dell'esecuzione. In caso di domande relative all'accuratezza delle informazioni contenute nel manuale di istruzioni, consultare la versione inglese dei contenuti, in quanto questa è la versione ufficiale.

Dati tecnici

Descrizione del parametro	Valore del parametro
Nome del prodotto	Lavasciuga pavimenti
Modello	TOPCLEAN 1800PRO +
Tensione di alimentazione [V~] / frequenza [Hz]	220-240/50
Potenza nominale [W]	1200
Diametro spazzola [mm]	432
Velocità spazzola [rpm]	175
Capacità contenitore acqua pulita [l]	5
Classe di protezione IP	IPX4
Dimensioni di spedizione (LxPxA) [cm]	265 x 162 x 92
Peso [kg]	38,5

1. Descrizione generale

Il manuale ha lo scopo di aiutare nell'uso sicuro e affidabile. Il prodotto è progettato e fabbricato rigorosamente secondo le specifiche tecniche utilizzando la tecnologia e i componenti più recenti e mantenendo i più alti standard di qualità.

LEGGERE ATTENTAMENTE E COMPRENDERE QUESTO MANUALE PRIMA DI INIZIARE IL LAVORO.

Per garantire un funzionamento lungo e affidabile del dispositivo, assicurarsi di utilizzarlo e mantenerlo correttamente seguendo le linee guida contenute nel presente

manuale di istruzioni. I dati tecnici e le specifiche di questo manuale sono aggiornati. Il produttore si riserva il diritto di apportare modifiche per migliorare la qualità. Tenendo conto del progresso tecnico e della possibilità di ridurre il rumore, l'unità è progettata e costruita in modo tale che i rischi derivanti dalle emissioni acustiche siano ridotti al livello più basso possibile.

Spiegazione dei simboli

CE	Il prodotto soddisfa i requisiti degli standard di sicurezza pertinenti.
	Prima dell'uso bisogna prendere visione del manuale.
	Prodotto riciclabile.
	**ATTENZIONE!** o **AVVERTENZA!** o **RICORDA!** Un segnale di avvertimento generale che descrive una determinata situazione.
	Indossare i dispositivi di protezione dell'udito. L'esposizione al rumore può causare la perdita dell'udito.
	Indossare gli occhiali protettivi.
	Utilizzare la maschera antipolvere (protezione delle vie respiratorie).
	Indossare guanti di protezione.
	Indossare la protezione dei piedi
	Indossare la tuta protettiva.
	ATTENZIONE! Elementi che virano!

	Da utilizzare esclusivamente all'interno dei locali.



ATTENZIONE! Le illustrazioni in questo manuale hanno il carattere illustrativo e possono differire in alcuni dettagli dall'aspetto reale del prodotto.

2. Sicurezza d'uso



ATTENZIONE! Leggere tutte le avvertenze e le istruzioni di sicurezza. La mancata osservanza delle avvertenze e delle istruzioni può causare scosse elettriche, incendi e/o lesioni gravi o mortali.

Il termine "dispositivo" o "prodotto" nelle avvertenze e nella descrizione delle istruzioni si riferisce a:
Lavasciuga pavimenti

2.1. Sicurezza elettrica

a) La spina del dispositivo deve essere adattata alla presa. Non modificare la spina in alcun modo. Le spine originali e le prese corrispondenti riducono il rischio di scosse elettriche.
b) Evitare di toccare i componenti con messa a terra come tubi, radiatori, fornelli e frigoriferi. Il rischio di scosse elettriche aumenta se il corpo è collegato a terra e tocca il dispositivo mentre è esposto a pioggia diretta, pavimento bagnato o mentre si lavora in un ambiente umido. La penetrazione dell'acqua nel dispositivo aumenta il rischio di danneggiamento o di folgorazione.
c) Non toccare il dispositivo con mani bagnate o umide.
d) Non usare il cavo dell'alimentazione in modo inadeguato. Non utilizzare mai il cavo per trasportare il dispositivo per tirare o estrarre la spina dal contatto. Tenere il cavo lontano da fonti di calore, olio, bordi taglienti o parti in movimento. I cavi danneggiati o aggrovigliati aumentano il rischio di scosse elettriche.

e) Se è inevitabile utilizzare il dispositivo in un ambiente umido, è necessario applicare l'interruttore differenziale (RCD). L'utilizzo di un RCD riduce il rischio di scosse elettriche.
f) È vietato utilizzare il dispositivo se il cavo di alimentazione è danneggiato o mostra segni visibili di usura. Un cavo di alimentazione danneggiato deve essere sostituito da un elettricista qualificato o dal servizio di assistenza del produttore.
g) Prestare particolare attenzione affinché i cavi di alimentazione non vengano impigliati nei componenti rotanti del dispositivo.

2.2. Sicurezza sul posto di lavoro

a) Mantenere l'area di lavoro ordinata e ben illuminata. Il disordine o la scarsa illuminazione possono provocare incidenti. Siate previdenti, fate attenzione a ciò che fate e usate il buon senso quando utilizzate l'unità.
b) Non utilizzare l'unità in un'area a rischio di esplosione, ad esempio in presenza di liquidi, gas o polveri infiammabili. L'apparecchio produce scintille che possono incendiare polvere o vapori.
c) Se si riscontrano danni o irregolarità nel funzionamento del prodotto, spegnerlo immediatamente e segnalarlo a una persona autorizzata.
d) In caso di dubbi sul funzionamento del dispositivo, contattare il servizio tecnico del produttore.
e) Le riparazioni devono essere eseguite solo dall'assistenza tecnica del produttore. Riparare il dispositivo in autonomia è severamente vietato!
f) In caso di incendio o di accensione del fuoco, si devono usare solo estintori a polvere o a neve (CO2) per spegnere l'apparecchio sotto tensione.
g) Non sono ammessi bambini o persone non autorizzate nell'area di lavoro. (La disattenzione può causare la perdita di controllo dell'unità.)
h) Utilizzare l'apparecchio in un'area ben ventilata.
i) Controllare regolarmente lo stato degli adesivi con le informazioni di sicurezza. In caso di adesivi non leggibili, procedere alla sostituzione.
j) Conservare il manuale d'uso per utilizzo futuro. Se il dispositivo deve essere affidato ai terzi, insieme ad esso va consegnato loro anche il manuale d'istruzioni.
k) Tenere le gli elementi dell'imballaggio e i piccoli elementi di montaggio fuori dalla portata dei bambini.
l) Tenere il dispositivo lontano dalla portata dei bambini e degli animali.

Ricordati! Proteggere i bambini e gli estranei mentre il dispositivo è in funzione.

2.3. Sicurezza personale

a) Non utilizzare questo dispositivo se si è stanchi, malati o sotto l'effetto di alcol, droghe o farmaci che potrebbero compromettere la capacità di utilizzarlo.
b) L'unità può essere utilizzata da persone fisicamente idonee, in grado di utilizzarla e adeguatamente formate, che abbiano letto il presente manuale di istruzioni e siano state formate in materia di sicurezza e salute sul lavoro.
c) La macchina può essere utilizzata da bambini di età superiore a 8 anni e da persone con capacità mentali, sensoriali e intellettive ridotte o prive di esperienza e/o conoscenza, se supervisionate o istruite da una persona responsabile della loro sicurezza su come utilizzare la macchina in modo sicuro e comprendere i rischi connessi.
d) Bisogna prestare attenzione, usare il buon senso durante il funzionamento dell'apparecchio. Un attimo di disattenzione durante il funzionamento può causare gravi lesioni personali.
e) Usare i dispositivi di protezione individuale necessari quando si lavora con l'apparecchio, come specificato nella sezione 1 della spiegazione dei simboli. L'uso di dispositivi di protezione individuale appropriati e approvati riduce il rischio di lesioni.
f) Per prevenire l'avvio accidentale, assicurarsi che l'interruttore sia in posizione off prima di connettersi alla fonte di alimentazione.
g) Non sopravvalutate le proprie capacità. Mantenere l'equilibrio del corpo e il bilanciamento in ogni momento durante il lavoro. Questo permette un migliore controllo dell'apparecchio in situazioni impreviste.
h) Non indossare abiti larghi o gioielli. Tenere i capelli, i vestiti e i guanti lontani dalle parti in movimento. Abiti sciolti, gioielli o capelli lunghi possono rimanere impigliati nelle parti in movimento.
i) L'apparecchio non è un giocattolo. I bambini vanno sorvegliati affinché non giochino con il dispositivo.

2.4. Utilizzo sicuro del dispositivo

a) Non utilizzare l'apparecchio se gli interruttori di controllo non funzionano correttamente. Gli apparecchi che non possono essere controllati tramite interruttori non sono sicuri, non possono funzionare e devono essere riparati.
b) Prima di iniziare la regolazione, la pulizia e la manutenzione dell'apparecchio, occorre scollegarlo dall'alimentazione. Questa misura preventiva riduce il rischio di messa in moto accidentale.
c) Conservare gli apparecchi inattivi fuori dalla portata dei bambini e delle persone che non conoscono l'apparecchio o queste istruzioni d'uso. I dispositivi sono pericolosi se utilizzati da persone senza esperienza.

d) Mantenere il dispositivo in buono stato tecnico. Controllare prima di ogni operazione che non ci siano danni generali o relativi alle parti in movimento (crepe nelle parti e nei componenti o qualsiasi altra condizione che possa influenzare il funzionamento sicuro del dispositivo). Se danneggiato, restituire l'apparecchio per la riparazione prima dell'uso.
e) Conservare il dispositivo fuori dalla portata dei bambini.
f) La riparazione e la manutenzione delle apparecchiature dovrebbero essere effettuate dal personale qualificato utilizzando esclusivamente parti di ricambio originali. Ciò garantirà un utilizzo sicuro.
g) Per assicurare l'integrità operativa progettata dell'apparecchio, non rimuovere le coperture installate in fabbrica o allentare le viti.
h) Durante il trasporto o lo spostamento dell'apparecchio dal magazzino al luogo di utilizzo, osservare le norme di salute e sicurezza per la movimentazione manuale applicabili nel paese in cui l'apparecchio viene utilizzato.
i) Evitare situazioni in cui il dispositivo si ferma sotto carichi pesanti durante il funzionamento. Questo può causare il surriscaldamento dei componenti dell'unità e di conseguenza danneggiare l'unità.
j) Non toccare le parti mobili o gli accessori a meno che il dispositivo non sia scollegato.
k) Non lasciare l'apparecchio acceso senza sorveglianza.
l) Pulire regolarmente l'apparecchio per evitare un accumulo permanente di sporco.
m) L'apparecchio non è un giocattolo. Le operazioni di pulizia e di manutenzione non devono essere effettuate da bambini senza sorveglianza.
n) Tenere il dispositivo lontano da fonti di fuoco e di calore
o) È vietato utilizzare la macchina "a secco", ovvero con il serbatoio dell'acqua pulita vuoto.
p) Prima di qualsiasi lavoro con l'apparecchio, verificare la corretta installazione delle spazzole e del serbatoio.
q) La superficie pulita deve essere priva di elementi pericolosi. Assicurarsi sempre che non vi siano oggetti metallici o altri materiali nell'area di lavoro che, se scagliati dagli elementi rotanti, potrebbero causare danni materiali o lesioni.
r) È vietato pulire superfici sporche di sostanze tossiche, corrosive, esplosive, ecc.
s) Durante il lavoro, tenere l'impugnatura dell'apparecchio con entrambe le mani.
t) Attenzione! Prima del processo di pulizia, inumidire il tappeto con acqua per ridurre l'attrito tra le superfici!
u) Pulire l'intero dispositivo e le spazzole dopo ogni utilizzo. Fissare il cavo di alimentazione.
v) In caso di interruzione prolungata dell'uso del dispositivo, effettuare un test di funzionamento ogni 15 giorni.
w) Se durante l'utilizzo si avverte un odore caratteristico o fumo, spegnerlo immediatamente!

x) Durante l'uso dell'apparecchio, muoversi con passi lenti e costanti. È vietato correre con il dispositivo.
y) Le spazzole del dispositivo non devono ruotare in senso orario!
z) È vietato utilizzare il dispositivo all'aperto sotto la pioggia! Potrebbe danneggiarsi!
aa) Attenzione! Il dispositivo deve essere conservato in un luogo asciutto e ben ventilato!
bb) Nota: utilizzare solo le spazzole fornite con il dispositivo o offerte dal produttore. L'uso di altre spazzole può ridurre la sicurezza della macchina.



ATTENZIONE! Anche se l'apparecchio è stato progettato per essere sicuro, sia dotato di adeguate protezioni, e nonostante l'uso di ulteriori elementi di sicurezza per l'utente, c'è ancora un piccolo rischio di incidente o lesione durante l'utilizzo dell'apparecchiatura. Si consiglia procedere con cautela e mantenere il buon senso durante l'utilizzo.

3. Istruzioni per l'uso

Il dispositivo è progettato per la pulizia a umido di cemento, resina epossidica, pavimenti piastrellati, ecc. La macchina è progettata per uso commerciale, come in hotel, scuole, ospedali, fabbriche, negozi, uffici e negozi di noleggio.
L'operatore è responsabile per eventuali danni causati da un uso improprio.

3.1. Panoramica del Prodotto

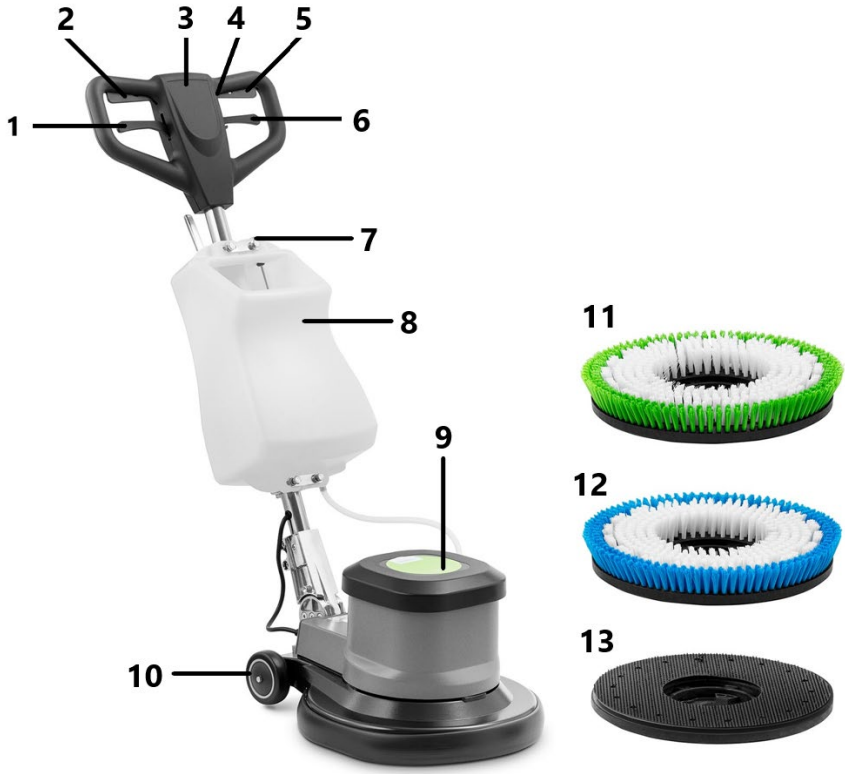

1 - Leva di regolazione dell'impugnatura
2 - Pulsante di avvio
3 - Maniglia
4 - Interruttore di sicurezza
5 - Pulsante di avvio
6 - Leva del serbatoio dell'acqua
7 - Manopola di regolazione del fluido
8 - Serbatoio d’acqua
9 - Motore
10 - Ruota
11 - Spazzola a setole dure
12 - Spazzola con setole morbide
13 - Cuscinetto di supporto

3.2. Preparazione al lavoro

1) Installazione della leva di comando

Posizionare la base dell'impugnatura di comando sul retro del corpo del dispositivo. Allineare i fori delle viti di entrambe le parti. Avvitare le parti utilizzate insieme con le viti a testa svasata.

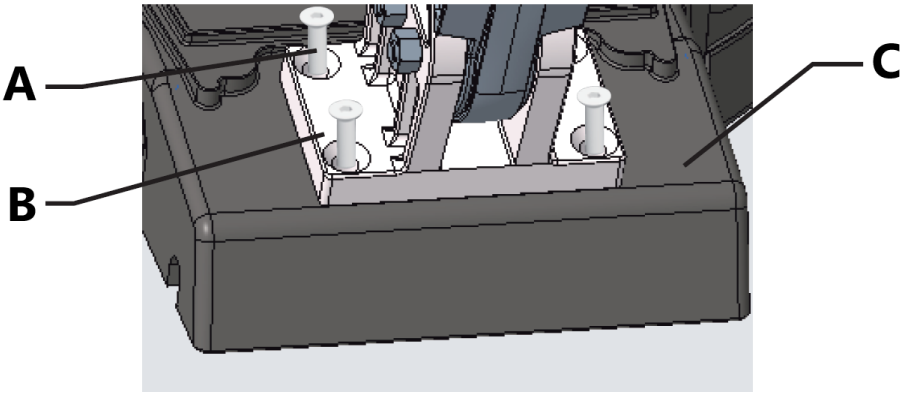

A - Viti a testa svasata a croce
B - Base dell'impugnatura di comando
C - Corpo del dispositivo

2) Installazione del serbatoio

a) Posizionare il serbatoio sul tubo dell'impugnatura di comando.
b) Utilizzare due morsetti per fissare il serbatoio al tubo dell'impugnatura di comando. Quindi installare la piastra forata e serrare i dadi sulle filettature della staffa di serraggio.
c) Collegare il tubo dell'acqua al connettore di uscita dell'acqua.



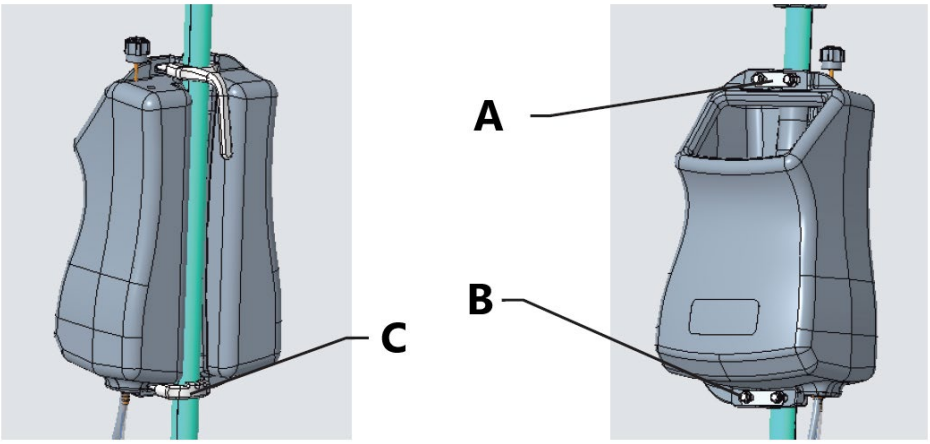

A - Piastra con fori
B - Dado
C - Staffa di serraggio

3) Montaggio/smontaggio della spazzola

a) Assicurarsi che l'apparecchio sia spento e scollegato dall'alimentazione elettrica.
b) Ruotare il motore di 90°, allineare la spazzola con il gancio e collegarli.

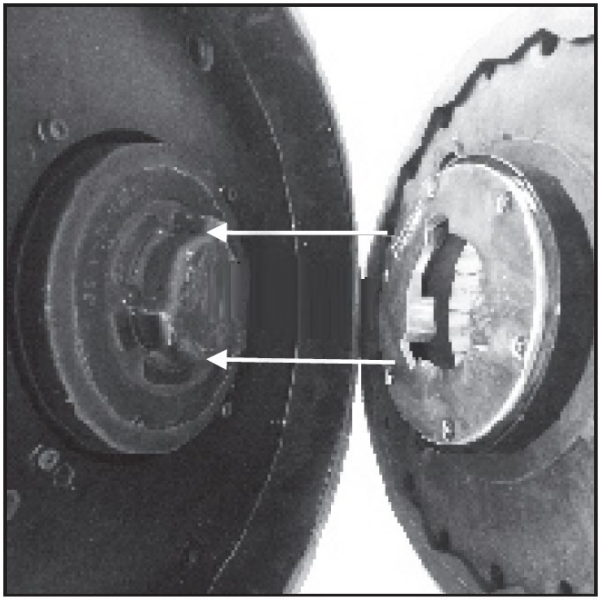

c) Ruotare la spazzola di 30° in senso antiorario per completare il montaggio della spazzola.

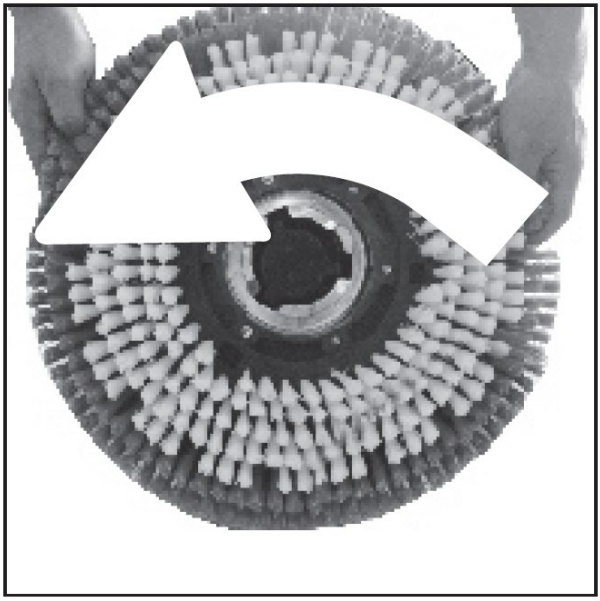

d) Quando si smonta la spazzola, ruotarla di 30° verso destra, quindi è possibile rimuoverla.

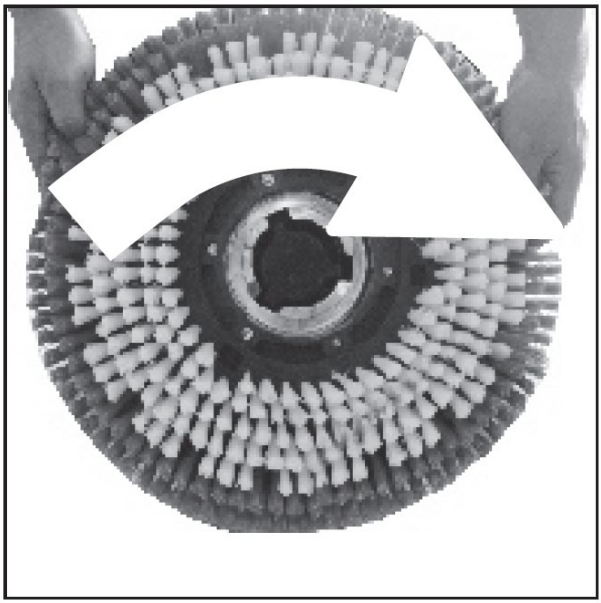

4) Versare acqua nel serbatoio

Riempire il serbatoio con la corretta quantità di acqua e detergente in base alle condizioni del lavoro.

3.3. Utilizzo del dispositivo.

Regolare l'impugnatura della macchina in modo che l'operatore possa stare in piedi ed entrambe le mani siano leggermente piegate durante il lavoro. Scuotere verticalmente l'impugnatura di comando per verificare che sia montata correttamente. Premere il pulsante di sicurezza e quindi premere i pulsanti di avviamento per iniziare la pulizia. Quando la macchina è in funzione, sollevare leggermente o premere la leva di comando, quindi la macchina può muoversi verso destra o verso sinistra.

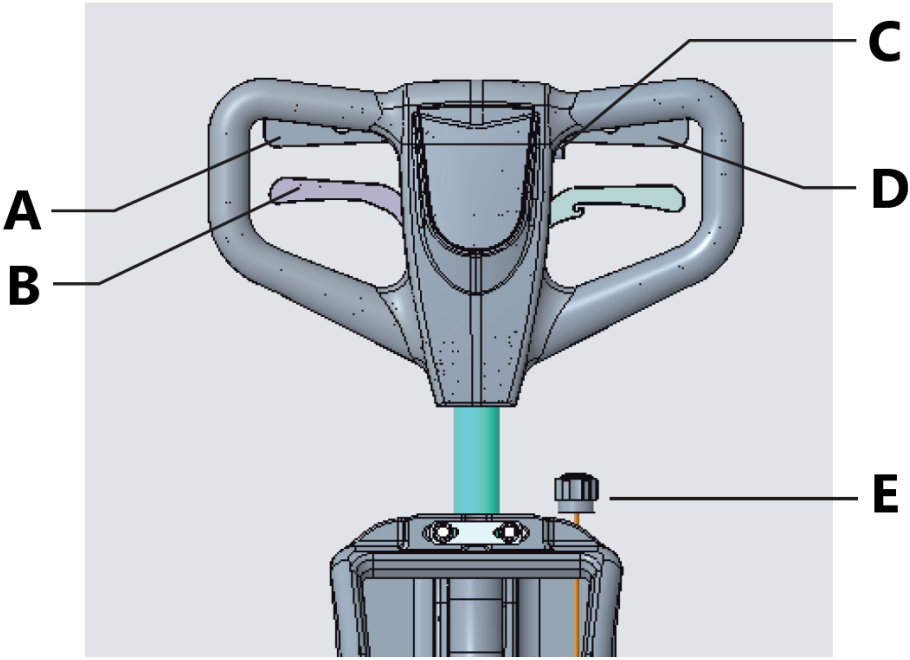

A - Pulsante di avviamento destro
B - Leva di regolazione dell'impugnatura
C - Pulsante di sicurezza
D - Pulsante di avviamento sinistro
E - Manopola di regolazione del fluido

- Prima della pulizia, esporre gli opportuni cartelli di avvertimento.
- Durante la pulizia della superficie, non fermarsi, in modo che l'intensità della spazzola non danneggi il materiale del pavimento.
- La velocità del dispositivo deve essere regolata in base al tipo di superficie e al suo stato di pulizia.

3.4. Pulizia e manutenzione

a) Prima di ogni pulizia, regolazione o sostituzione di accessori, e anche quando l'apparecchio non è in uso, bisogna rimuovere la spina di alimentazione e raffreddare completamente l'apparecchio. Aspettare che le parti rotanti si fermino.
b) Utilizzare solo detergenti non corrosivi per la pulizia delle superfici.

c) Dopo ogni pulizia, asciugare accuratamente tutte le parti prima di riutilizzare l'apparecchio.
d) Conservare l'apparecchio in un luogo asciutto e fresco, al riparo dall'umidità e dalla luce solare diretta.
e) È vietato spruzzare l'apparecchio con un getto d'acqua o immergerlo in acqua.
f) Assicurarsi che l'acqua non penetri dalle aperture dell'alloggiamento.
g) Pulire le aperture di ventilazione con una spazzola e aria compressa.
h) Eseguire ispezioni regolari dell'apparecchio per assicurarsi che sia in buone condizioni di funzionamento e che non si siano verificati danni.
i) Per la pulizia utilizzare un panno morbido.

Manutenzione giornaliera

Dopo aver finito di lavorare con il dispositivo:

1) scaricare l'acqua sporca dal serbatoio e risciacquarla con acqua pulita.
2) Rimuovere e pulire la spazzola.
3) Arrotolare il cavo di alimentazione e appenderlo all'impugnatura.

Manutenzione del motore

Se la macchina non verrà utilizzata per un lungo periodo, si consiglia di avviarla ogni 15 giorni in modo che il motore inizi a funzionare. Ciò eviterà che le parti si bagnino e che il motore si danneggi.

Smaltimento dei dispositivi usati

Alla fine della sua vita utile, questo prodotto non deve essere smaltito con i normali rifiuti urbani ma va affidato a un centro di raccolta di apparecchiature elettriche ed elettroniche. Ciò è indicato dal simbolo sul prodotto, sulle istruzioni per l'uso o sulla confezione. Le materie plastiche utilizzate nel dispositivo sono adatte al riutilizzo secondo la loro etichettatura. Riutilizzando, riciclando o applicando altre forme di utilizzo di apparecchiature dismesse, si contribuisce in modo significativo alla tutela del nostro ambiente.

Per informazioni sull'impianto adatto per lo smaltimento dei dispositivi usurati, contattare gli organi della vostra amministrazione locale.

3.5. Disegni di montaggio

Motore

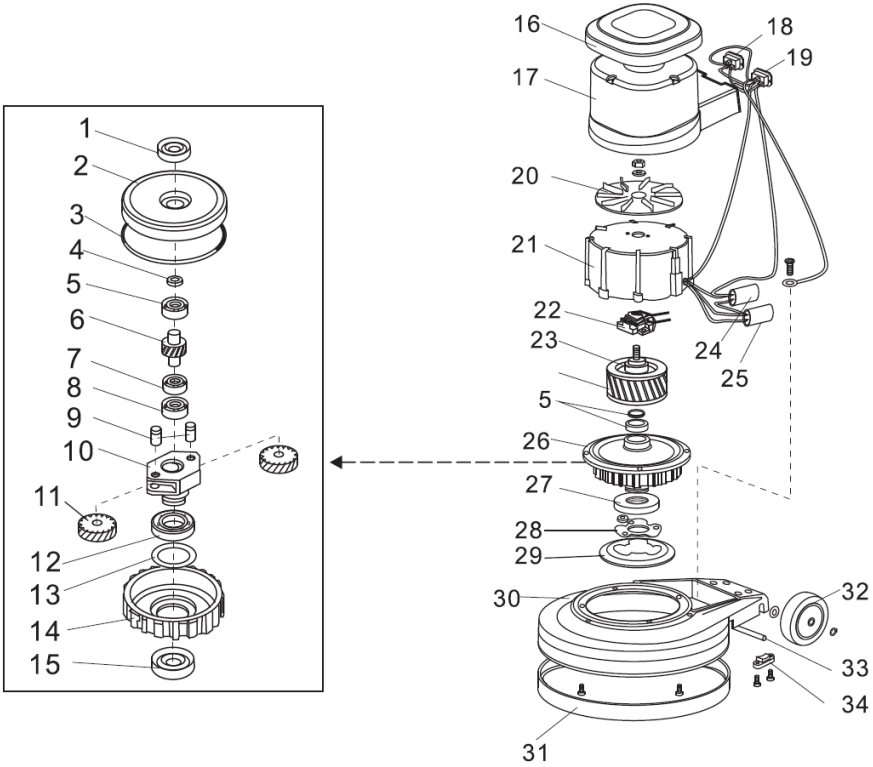

1 - Guarnizione d'olio
2 - Carter superiore
3 - Anello di tenuta
4 - Guarnizione
5 - Cuscinetto E20
6 - Albero intermedio
7 - Cuscinetto 16004
8 - Cuscinetto E15
9 - Albero del cambio
10 - Supporto del cambio
11 - Ingranaggio
12 - Cuscinetto 16011
13 - Guarnizione
14 - Trasmissione planetaria
15 - Guarnizione d'olio
16 - Carter superiore

17 - Alloggiamento del motore
18 - Presa angolare
19 - Presa di aspirazione
20 - Ventola di raffreddamento
21 - Alloggiamento dello statore
22 - Interruttore di avviamento
23 - Rotore
24 - Condensatore
25 - Condensatore
26 - Ingranaggio
27 - Mozzo di trasmissione
28 - Piastra del mozzo di trasmissione
29 - Piastra di trasmissione
30 - Corpo dell'apparecchio
31 - Tampone di gomma
32 - Ruota
33 - Asse della ruota
34 - Bloccaggio dell'asse

Sistema di controllo

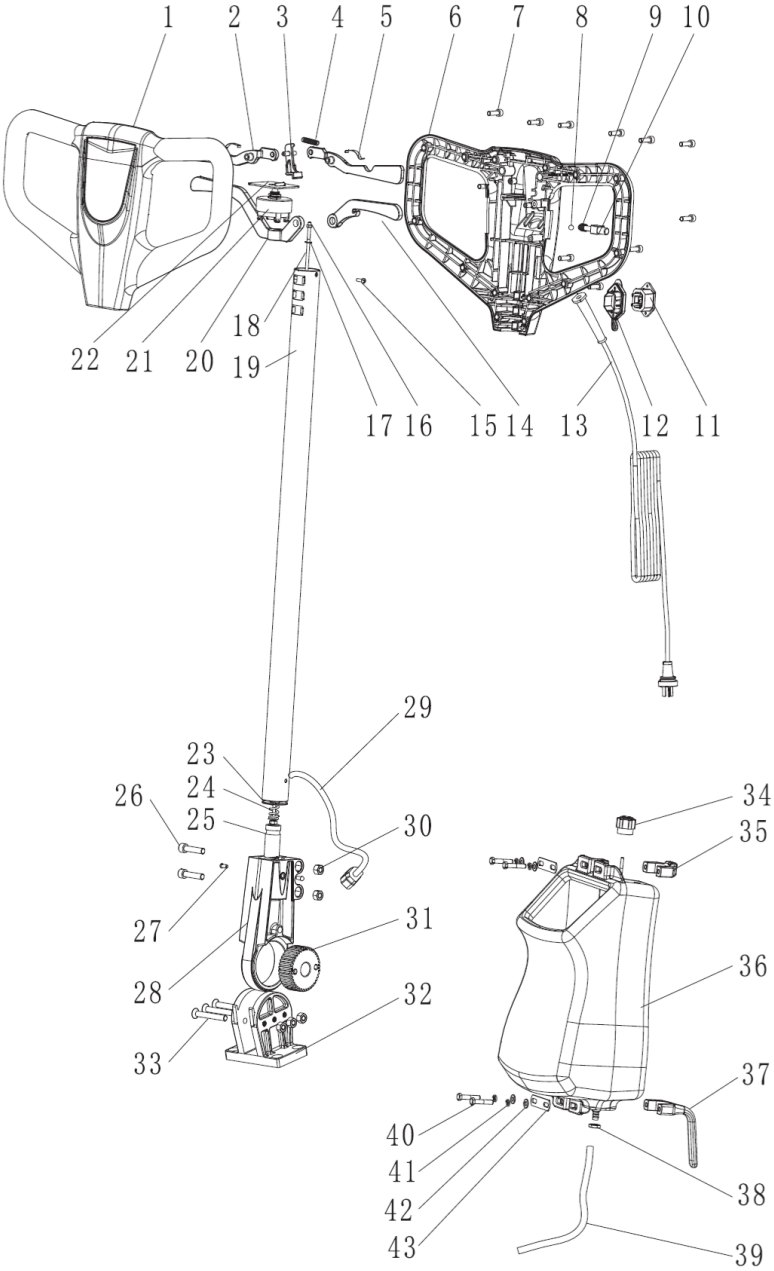

1 - Copertura anteriore dell'impugnatura
2 - Pulsante di avvio
3 - Selettore
4 - Molla
5 - Rondella elastica
6 - Copertura dell'impugnatura posteriore
7 - Vite a brugola
8 - Sfera d'acciaio
9 - Molla
10 - Interruttore di protezione
11 - Presa a tre fori
12 - Copertura della fessura
13 - Fune
14 - Maniglia del serbatoio dell'acqua
15 - Viti a croce
16 - Controdado
17 - Guarnizione
18 - Barra interna (154/175)
19 - Leva di comando
20 - Supporto della cerniera
21 - Selettore
22 - Impugnatura dell'interruttore
23 - Rondella piana
24 - Molla della cerniera mobile
25 - Ruota dentata piccola
26 - Vite a brugola
27 - Rivetto chiuso su un lato
28 - Cerniera mobile
29 - Fune
30 - Controdado
31 - Ruota dentata grande
32 - Corpo della cerniera
33 - Vite a testa piatta con esagono incassato
34 - Manopola
35 - Staffa di serraggio
36 - Gruppo serbatoio acqua
37 - Supporto per cavi
38 - Dado
39 - Tubo flessibile
40 - Vite a testa esagonale

41 - Rondella elastica
42 - Rondella piana
43 - Piastra di fissaggio

Schema elettrico

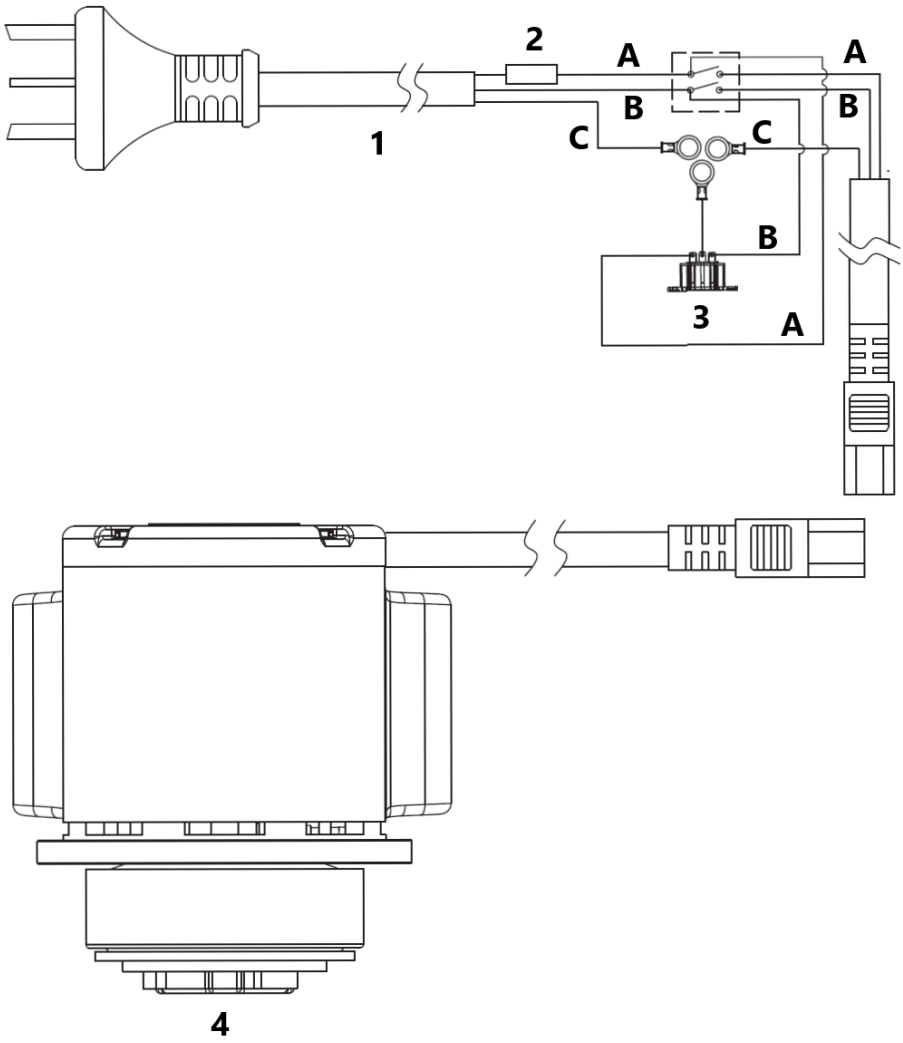

1 - Cavo di alimentazione
2 - Fusibile
3 - Connettore esterno
4 - Motore

A - Marrone
B - Blu
C - Giallo e verde

Este manual de instrucciones ha sido traducido automáticamente. Nos esforzamos constantemente por ofrecer una traducción precisa. Sin embargo, ninguna traducción automática es perfecta. Tampoco pretende sustituir a la traducción realizada por un ser humano. El manual de instrucciones oficial es la versión inglesa. Cualquier discrepancia o diferencia en la traducción no es vinculante ni tiene ningún efecto legal a efectos de cumplimiento o ejecución. En caso de duda sobre la exactitud de la información incluida en las instrucciones de uso, consulte la versión inglesa de estos contenidos, ya que esta es la versión oficial.

Características técnicas

Descripción del parámetro	Valor del parámetro
Nombre del producto	Fregadora
Modelo	TOPCLEAN 1800PRO +
Tensión de alimentación [V~] / frecuencia [Hz]	220-240/50
Potencia nominal [W]	1200
Diámetro del cepillo [mm]	432
Velocidad del cepillo [rpm]	175
Capacidad del depósito de agua limpia [l]	5
Clase de protección IP	IPX4
Dimensiones de envío (LxAnxAl) [cm]	265 x 162 x 92
Peso [kg]	38,5

1. Descripción general

El manual está destinado a ayudar en un uso seguro y confiable. El producto ha sido desarrollado y fabricado siguiendo rigurosamente las prescripciones técnicas, utilizando la tecnología y los componentes más avanzados y manteniendo el máximo nivel de calidad.

ANTES DE COMENZAR A TRABAJAR LEA ATENTAMENTE ESTE MANUAL.

Para garantizar el funcionamiento duradero y confiable del dispositivo, asegúrese de utilizarlo y mantenerlo correctamente siguiendo las directrices de este manual de instrucciones. Las características técnicas y los datos incluidos en este manual son actuales. El fabricante se reserva el derecho a realizar cambios para mejorar la calidad. Teniendo en cuenta el progreso técnico y la posibilidad de reducir el ruido, la unidad está diseñada y construida de tal manera que los riesgos resultantes de las emisiones de ruido se reducen al nivel más bajo posible.

Explicación de los símbolos

CE	El producto cumple con los requisitos de las correspondientes normas de seguridad.
	Antes de utilizar, leer atentamente el manual.
	Producto reciclable.
	**PRECAUCIÓN!** o ¡**ADVERTENCIA!** o ¡**RECUERDE!** Una señal de advertencia general que describe una situación dada.
	Utilizar protección auditiva. La exposición al ruido puede producir pérdida de la audición.
	Utilizar gafas de seguridad.
	Utilizar máscara antipolvo (protección respiratoria).
	Usar guantes de protección.
	Utilizar protección para los pies.
	Utilice el vestuario de protección.
	¡ADVERTENCIA! ¡Elementos giratorios!

	Solo para uso en interiores.



¡ADVERTENCIA! Las imágenes de este manual tienen carácter meramente explicativo y los detalles de su producto pueden ser diferentes.

2. Seguridad de uso



¡ADVERTENCIA! Lea todas las advertencias e instrucciones de seguridad. El incumplimiento de las advertencias e instrucciones puede provocar descargas eléctricas, incendios, lesiones graves o la muerte.

El término "dispositivo" o "producto" en las advertencias y la descripción de las instrucciones se refiere a:
Fregadora

2.1. Seguridad eléctrica

a) La clavija de la herramienta eléctrica debe coincidir con el enchufe. Nunca modificar el enchufe de ninguna manera. Usar la clavija no modificada y el enchufe de alimentación correspondiente reducirá el riesgo de choque eléctrico.
b) Evite tocar las partes conectadas a tierra como tubos, radiadores, calderas y frigoríficos. Existe un mayor riesgo de descarga eléctrica si su cuerpo está conectado a tierra y toca el dispositivo mientras está expuesto a la lluvia directa, pavimento mojado o mientras trabaja en un entorno húmedo. El ingreso del agua a la herramienta aumenta el riesgo de avería y descargas eléctricas.
c) No tocar el dispositivo con las manos mojadas o húmedas.
d) No usar el cable de alimentación de forma incorrecta. Nunca manipular el equipo ni sacar la clavija tirando del cable. Mantenga el cable alejado de fuentes de calor, aceite, bordes afilados o piezas móviles. Los cables dañados o enredados aumentan el riesgo de descarga eléctrica.

e) Si no se puede evitar el uso del aparato en un entorno húmedo, se debe utilizar un dispositivo de corriente residual (RCD). El uso del RCD reduce el riesgo de descarga eléctrica.
f) No usar el aparato si el conductor de alimentación está dañado o muestra claros signos de desgaste. El cable de alimentación dañado debe ser sustituido por un electricista cualificado o por el servicio técnico del fabricante.
g) Tenga especial cuidado de que los cables de alimentación no queden atrapados por los componentes giratorios del dispositivo.

2.2. Seguridad en el lugar de trabajo

a) Mantenga el área de trabajo ordenada y bien iluminada. El desorden o la mala iluminación pueden provocar accidentes. Sea previsor, preste atención a lo que hace y use el sentido común al usar la unidad.
b) No utilice la unidad en una zona explosiva, por ejemplo, en presencia de líquidos, gases o polvo inflamables. El aparato genera chispas que pueden encender el polvo o los vapores.
c) Si encuentra algún daño o irregularidad en el funcionamiento del producto, apáguelo inmediatamente y comuníqueselo a una persona autorizada.
d) Si tiene dudas sobre el funcionamiento del dispositivo, póngase en contacto con el servicio técnico del fabricante.
e) Solo el servicio técnico del fabricante se puede encargar de la reparación del dispositivo. ¡No realizar las reparaciones por sí solo!
f) En caso de producirse un fuego o un incendio, solo deben utilizarse extintores de polvo o de nieve carbónica (CO_2) para extinguir el equipo con tensión eléctrica.
g) No se permiten niños ni personas no autorizadas en el área de trabajo. (La falta de atención puede resultar en la pérdida de control de la unidad).
h) Utilizar la herramienta en una zona bien ventilada.
i) Controlar regularmente el estado de las etiquetas adhesivas de seguridad. Cuando las etiquetas son ilegibles, proceder a su sustitución.
j) Guardar el manual de uso para permitir su consulta en futuro. En caso de transmitir el equipo a otra persona, deberá entregarse también el manual de uso.
k) Mantener los elementos de embalaje y las partes pequeñas de montaje fuera del alcance de los niños.
l) Mantener el equipo fuera del alcance de los niños y los animales.



¡Recuerde! Durante la operación del equipo es imperativo proteger a los niños y otras personas que se encuentren cerca del área de trabajo.

2.3. Seguridad personal

a) No utilice este dispositivo si está cansado, enfermo o bajo la influencia del alcohol, drogas o medicamentos que puedan afectar su capacidad para operar el dispositivo.
b) La unidad puede ser operada por personas físicamente aptas, capaces de operarla y debidamente capacitadas, que hayan leído este manual de instrucciones y recibido capacitación en seguridad y salud ocupacional.
c) La máquina puede ser utilizada por niños mayores de 8 años y personas con discapacidades mentales, sensoriales e intelectuales, o con falta de experiencia o conocimientos, siempre que estén supervisadas o hayan recibido instrucciones de una persona responsable de su seguridad sobre cómo operar la máquina de forma segura y comprendan los riesgos.
d) Mantener precaución y aplicar el sentido común durante el trabajo con esta herramienta. Un momento de distracción durante la operación puede provocar lesiones personales graves.
e) Utilizar los equipos de protección individual necesarios para el trabajo con esta herramienta, detallados en el apartado 1 explicación de los símbolos. El uso de los equipos de protección individual adecuados y certificados reduce el riesgo de lesiones.
f) Para evitar un arranque accidental, el usuario debe asegurarse que el interruptor está en la posición de apagado antes de conectarlo a una fuente de alimentación.
g) Cuidado con no sobrevalorar las fuerzas. Siempre mantener el equilibrio y el balance del cuerpo. Esto permite un mejor control de la herramienta en situaciones imprevistas.
h) No usar ropa suelta ni joyas. Mantener el cabello, la ropa y los guantes lejos de las piezas en movimiento. La ropa holgada, las joyas o el cabello largo pueden quedar atrapados en las piezas móviles.
i) El dispositivo no es un juguete. Los niños deben ser supervisados para tener la seguridad de que no jueguen con el aparato.

2.4. Uso seguro del dispositivo

a) No utilice el dispositivo si los interruptores de control no funcionan correctamente. Los dispositivos que no se pueden controlar mediante interruptores son inseguros, no funcionan y deben repararse.
b) Desconecte el dispositivo de la fuente de alimentación antes de ajustarlo, limpiarlo o darle servicio. Esta medida preventiva reduce el riesgo de su puesta en marcha accidental.

c) Mantenga el producto sin usar fuera del alcance de los niños y de cualquier persona que no esté familiarizada con el dispositivo o este manual. Los dispositivos son peligrosos en manos de usuarios sin experiencia.
d) Mantener el dispositivo en buen estado técnico. Antes de cada uso comprobar si hay daños generales o daños relacionados con las piezas móviles (grietas en las piezas y los elementos o cualquier otra condición que pueda afectar al funcionamiento seguro del producto). Si está dañado, devuélvalo para su reparación antes de usarlo.
e) Mantener el equipo fuera del alcance de los niños.
f) Cualquier operación de reparación y mantenimiento debe ser realizada por el personal cualificado y utilizando repuestos originales. Así la seguridad de uso será garantizada.
g) Para garantizar la integridad operativa diseñada del equipo, no retirar las cubiertas instaladas en fábrica ni desatornillar los pernos.
h) Al transportar o trasladar el dispositivo desde el lugar de almacenamiento al lugar de uso, observe las normas de salud y seguridad para la manipulación con manivela vigentes en el país donde se utilice.
i) Evite situaciones en las que el dispositivo se detenga bajo cargas pesadas durante el funcionamiento. Esto puede provocar que los componentes de accionamiento se sobrecalienten y causen avería.
j) No toque ninguna pieza móvil o accesorio a menos que el dispositivo esté desenchufado.
k) No dejar la herramienta conectada sin vigilancia.
l) Limpiar regularmente la herramienta para evitar la acumulación permanente de suciedad.
m) El dispositivo no es un juguete. Los niños no deben realizar la limpieza y el mantenimiento sin la supervisión de un adulto.
n) Mantener el equipo lejos de fuentes de fuego y calor
o) Está prohibido utilizar la máquina "en seco", es decir, con el tanque para agua limpia vacío.
p) Antes de trabajar con el dispositivo, compruebe la correcta instalación de los cepillos y el depósito.
q) La superficie limpia debe estar libre de elementos peligrosos. Asegúrese siempre de que no haya objetos metálicos ni otros materiales en el área de trabajo que, de ser lanzados por los elementos giratorios, puedan causar daños materiales o lesiones.
r) Está prohibido limpiar superficies sucias con sustancias tóxicas, corrosivas, explosivas, etc.
s) Al trabajar, sujete el mango de la máquina con ambas manos.
t) ¡advertencia! Antes de limpiar, humedezca la alfombra con agua para reducir la fricción entre las superficies.
u) Limpie todo el dispositivo y los cepillos después de cada uso. Asegure el cable de alimentación.

v) Durante una pausa prolongada en el uso del dispositivo, realice una prueba de funcionamiento cada 15 días.
w) Si percibe un olor característico o humo durante el uso, apáguelo inmediatamente.
x) Cuando utilice el equipo, muévase con pasos lentos y constantes. Está prohibido correr con el equipo.
y) Los cepillos del dispositivo no deben girar en el sentido de las agujas del reloj!
z) Está prohibido usar el dispositivo al aire libre bajo la lluvia! Puede dañarse!
aa) ¡advertencia! El dispositivo debe almacenarse en una habitación seca y bien ventilada!
bb) Nota: Use solo los cepillos suministrados con el dispositivo u ofrecidos por el fabricante. El uso de otros cepillos puede reducir la seguridad de la máquina.



¡ADVERTENCIA! Aunque el equipo ha sido diseñado para ser seguro, con las protecciones adecuadas, y a pesar del uso de elementos de seguridad adicionales para el usuario, sigue existiendo un pequeño riesgo de accidente o lesión al manipular el equipo. Se recomienda mantener precaución y actuar con sentido común al utilizarlo.

3. Instrucciones de uso

El dispositivo está diseñado para la limpieza en húmedo de concreto, epoxi, pisos de baldosas, etc. La máquina está diseñada para uso comercial, como en hoteles, escuelas, hospitales, fábricas, tiendas, oficinas y tiendas de alquiler.

El operador es responsable de cualquier daño causado por un mal uso.

3.1. Descripción del producto

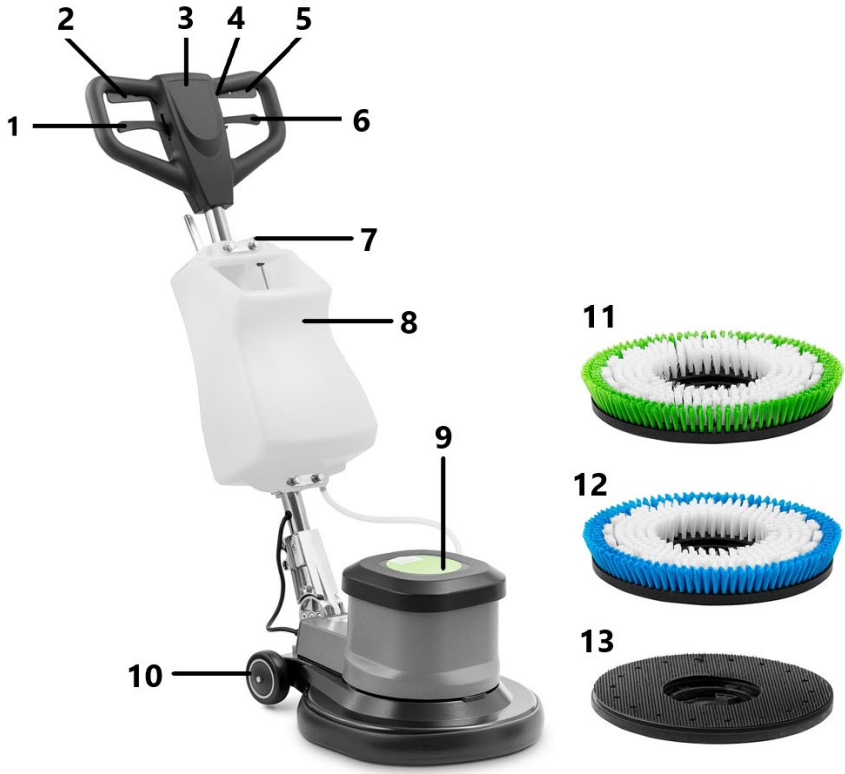

1 - Palanca de ajuste del mango
2 - Botón de inicio
3 - Agarradero
4 - Interruptor de seguridad
5 - Botón de inicio
6 - Palanca del tanque para agua
7 - Perilla de ajuste de fluido
8 - Depósito de agua
9 - Motor
10 - Rueda
11 - Cepillo de cerdas duras
12 - Cepillo con cerdas suaves
13 - Almohadilla de soporte

3.2. Preparación para el trabajo

1) Instalación de la palanca de control

Coloque la base del mango de control en la parte posterior del cuerpo del dispositivo. Alinee los orificios para tornillos de ambas partes. Atornille las partes usadas con los tornillos de cabeza avellanada.

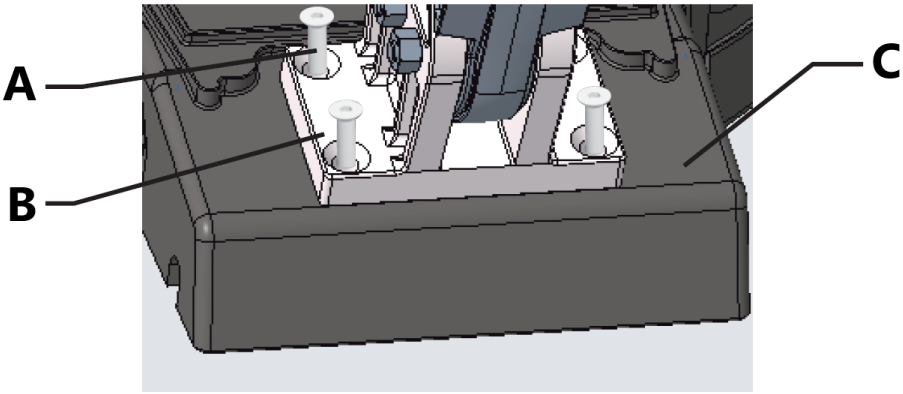

A - Tornillos de cabeza avellanada con punta de cruz
B - Base del mango de control
C - El cuerpo del dispositivo

2) Instalación del tanque

a) Coloque el tanque en el tubo del mango de control.
b) Utilice dos abrazaderas para fijar el depósito al tubo de la palanca de control. A continuación, instale la placa perforada y apriete las tuercas en las roscas del soporte de sujeción.
c) Conecte la tubería de agua al conector de salida de agua.



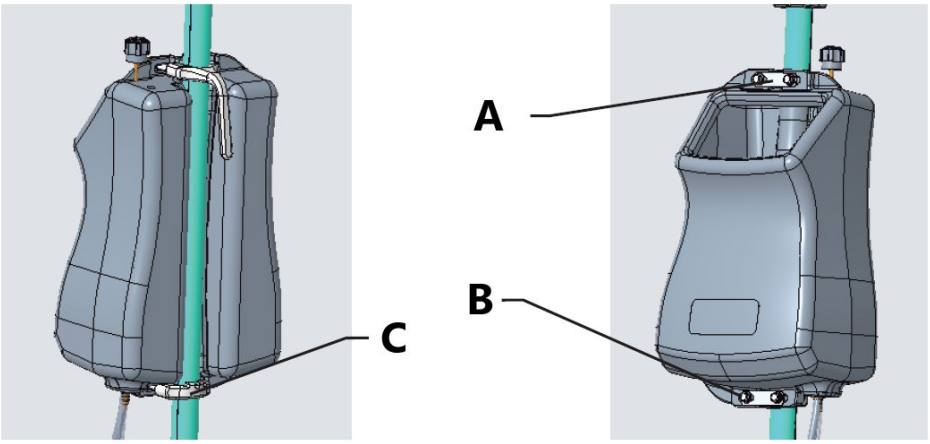

A - Placa perforada
B - Tuerca
C - Soporte de sujeción

3) Montaje/desmontaje del cepillo

a) Asegúrese de que el dispositivo esté apagado y desconectado de la fuente de alimentación.
b) Gire el motor 90°, alinee el cepillo con el gancho y conéctelos.

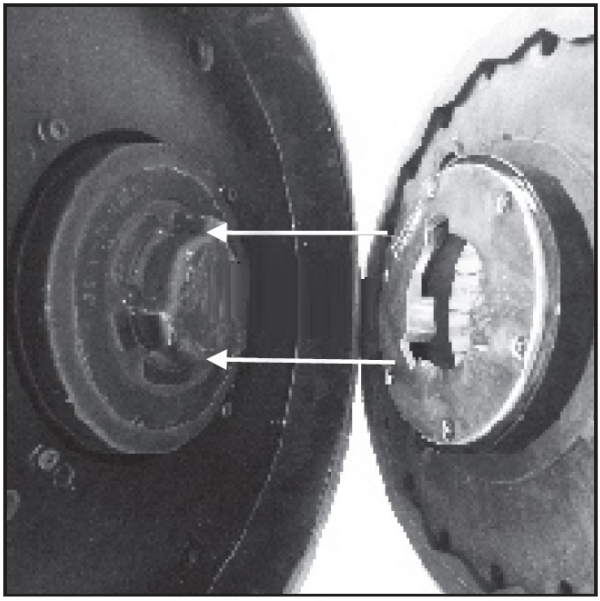

c) Gire el cepillo 30° en sentido antihorario para completar el montaje del cepillo.

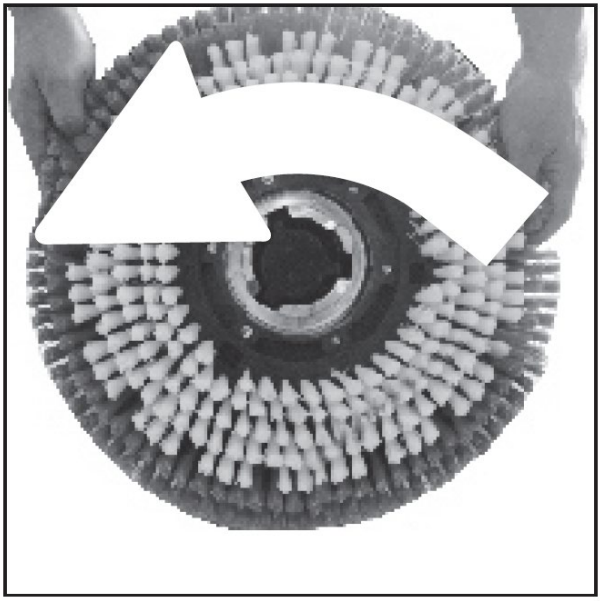

d) Al desmontar el cepillo, gírelo 30° a la derecha, luego podrá retirarlo.

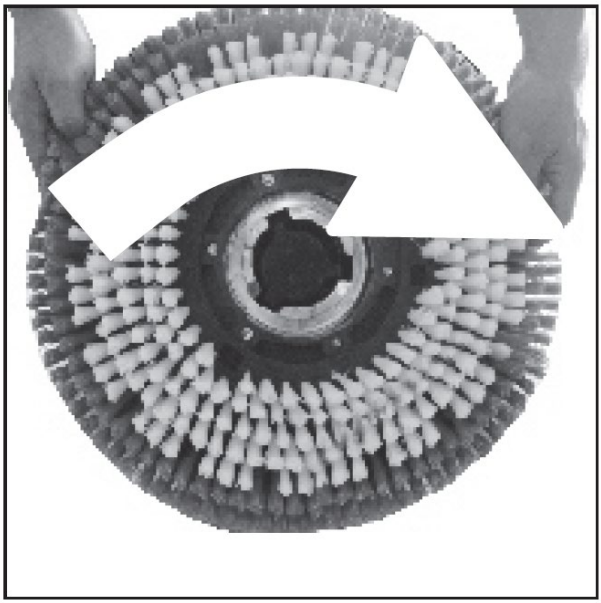

4) Vierta agua en el tanque

Llene el tanque con la cantidad correcta de agua y detergente según las condiciones de la tarea.

3.3. Manejo del equipo.

Ajuste el mango de la máquina de modo que el operador pueda estar de pie y ambas manos estén ligeramente dobladas mientras trabaja. Agite el mango de control verticalmente para verificar que esté correctamente montado. Presione el botón de seguridad y luego presione los botones de inicio para comenzar a limpiar. Cuando la máquina esté en funcionamiento, levante o presione ligeramente la palanca de control, luego la máquina puede moverse hacia la derecha o la izquierda.

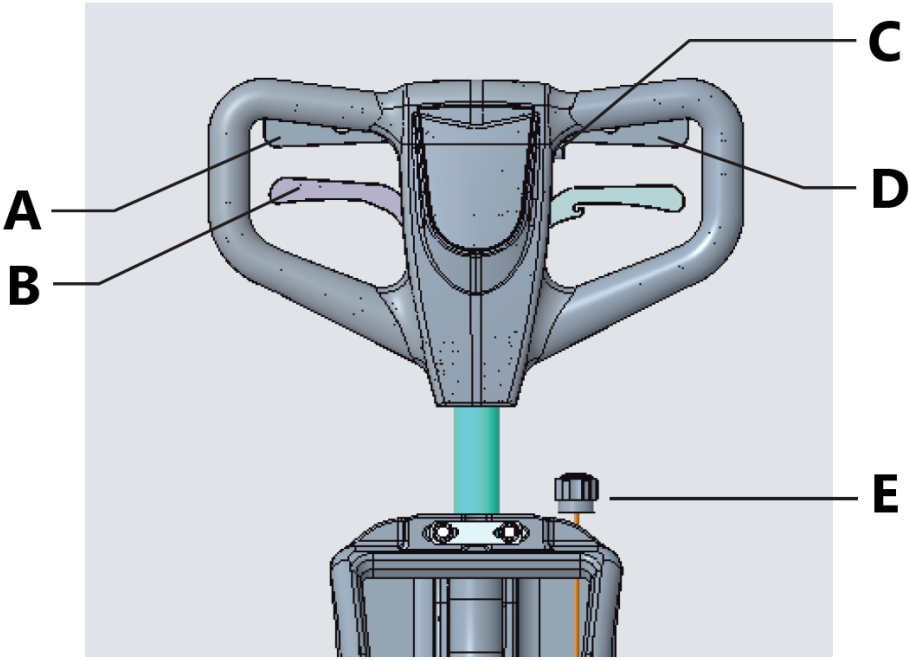

A - Botón de inicio derecho
B - Palanca de ajuste del mango
C - Botón de seguridad
D - Botón de inicio izquierdo
E - Perilla de ajuste de fluido

- Antes de limpiar, coloque las señales de advertencia adecuadas.
- Al limpiar la superficie, no se detenga, para que la intensidad del cepillo no dañe el material del piso.
- La velocidad del dispositivo debe ajustarse al tipo de superficie y su limpieza.

3.4. Limpieza y mantenimiento

a) Antes de cualquier limpieza, ajuste, sustitución de accesorios y cuando el equipo no esté en uso, desconecte el enchufe de la red y deje que el equipo se enfríe por completo. Espere a que detengan los elementos giratorios.
b) Utilice únicamente productos de limpieza no corrosivos para limpiar las superficies.

c) Después de cada limpieza, seque bien todas las piezas antes de volver a utilizar el dispositivo.
d) Guardar el dispositivo en un lugar fresco y seco, protegido de la humedad y de la luz solar directa.
e) Está prohibido dirigir un chorro de agua a la herramienta o sumergirla en el agua.
f) Asegúrese de que el agua no penetre a través de los orificios de carcasa.
g) Los orificios de ventilación deben limpiarse con un cepillo y el aire comprimido.
h) Se deben realizar inspecciones periódicas del equipo para asegurarse de que está en buen estado de funcionamiento y de que no se ha producido ningún daño.
i) Para limpiar, debe utilizarse solamente un paño suave.

Mantenimiento diario

Una vez terminado el trabajo con el equipo:

1) Drene el agua sucia del depósito y enjuáguelo con agua limpia.
2) Retire y limpie el cepillo.
3) Enrolle el cable de alimentación y cuélguelo del mango.

Mantenimiento del motor

Si no se va a utilizar la máquina durante un periodo prolongado, se recomienda arrancarla cada 15 días para que el motor funcione. Esto evitará que las piezas se humedezcan y se dañen.

Eliminación de dispositivos usados

Al final de su vida útil, este producto no debe desecharse con la basura doméstica normal, sino que debe llevarse a un punto de recogida para el reciclaje de aparatos eléctricos y electrónicos. Esto se indica mediante el símbolo en el producto, las instrucciones de uso o el embalaje. Los materiales utilizados en este equipo son reciclables de acuerdo con su marcado. Al reutilizar, reciclar o aplicar otros métodos de uso a las máquinas usadas, usted contribuye significativamente a la protección del medio ambiente.

La administración local le proporcionará información sobre el punto adecuado para desechar los equipos usados.

3.5. Planos de montaje

Motor

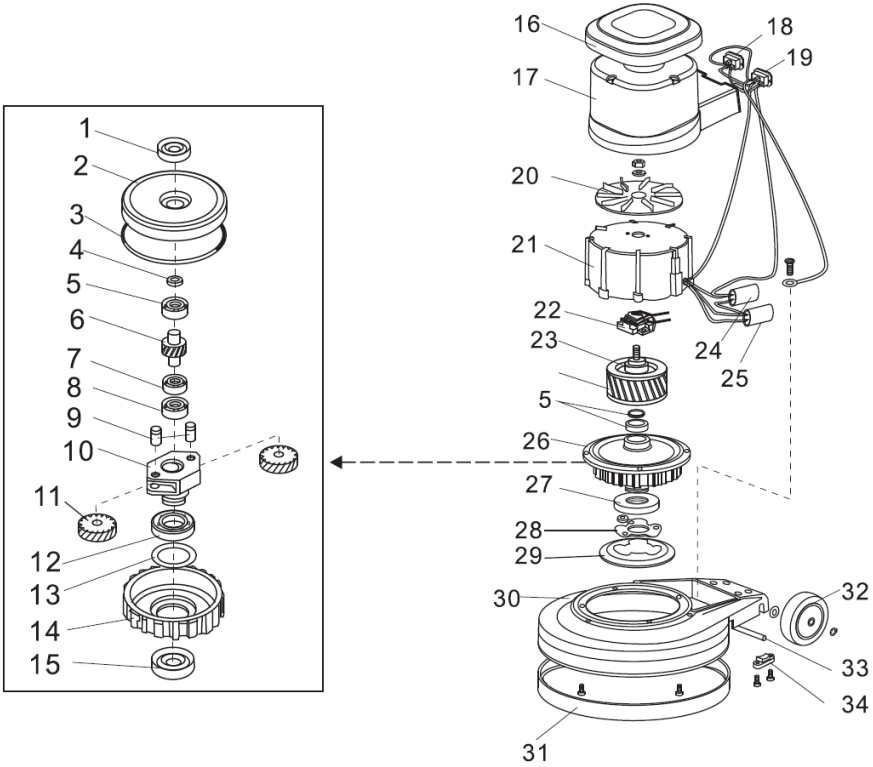

1 - Junta de aceite
2 - Tapa superior
3 - Anillo de sellado
4 - Junta
5 - Cojinete E20
6 - Eje intermedio
7 - Cojinete 16004
8 - Cojinete E15
9 - Eje de engranaje
10 - Portaengranajes
11 - Engranaje
12 - Cojinete 16011
13 - Junta
14 - Transmisión planetaria
15 - Junta de aceite
16 - Tapa superior

17 - Carcasa del motor
18 - Zócalo angular
19 - Zócalo de entrada
20 - Ventilador de refrigeración
21 - Carcasa del estátor
22 - Interruptor de arranque
23 - Rotor
24 - Condensador
25 - Condensador
26 - Transmisión
27 - Cubo de transmisión
28 - Placa del cubo de transmisión
29 - Placa de transmisión
30 - Carcasa del aparato
31 - Tope de goma
32 - Rueda
33 - Eje de la rueda
34 - Bloqueo del eje

Sistema de control

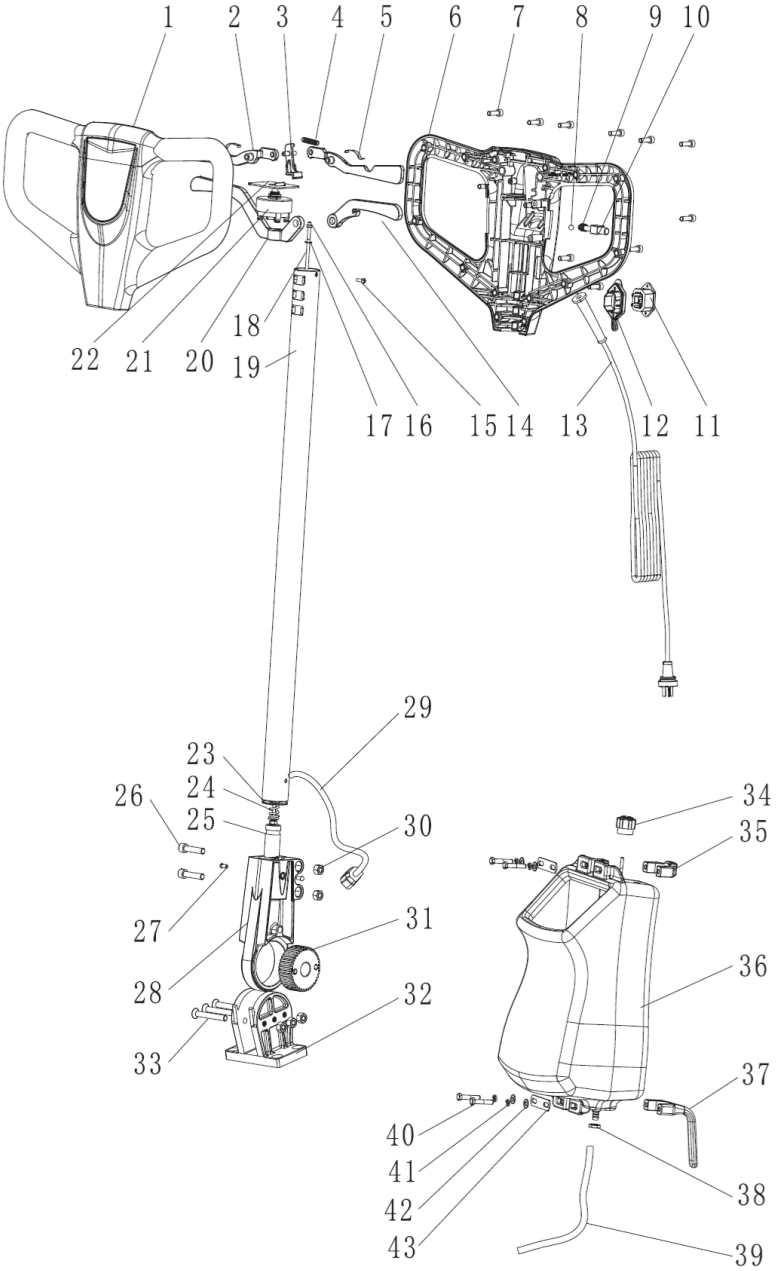

1 - Cubierta frontal de la manija
2 - Botón de inicio
3 - Interruptor
4 - Muelle
5 - Arandela muelle Grower
6 - Cubierta de la manija trasera
7 - Tornillo allen
8 - Bola de acero
9 - Muelle
10 - Interruptor de protección
11 - Zócalo de tres orificios
12 - Tapa de la ranura
13 - Cuerda
14 - Soporte del tanque para agua
15 - Tornillos de cruz
16 - Tuerca de seguridad
17 - Junta
18 - Barra interior (154/175)
19 - Palanca de control
20 - Soporte de la bisagra
21 - Interruptor
22 - Mango del interruptor
23 - Arandela plana
24 - Resorte de bisagra móvil
25 - Polea pequeña
26 - Tornillo allen
27 - Remache cerrado de un lado
28 - Bisagra móvil
29 - Cuerda
30 - Tuerca de seguridad
31 - Engranaje grande
32 - Cuerpo de la bisagra
33 - Tornillo de cabeza plana con zócalo hexagonal
34 - Pomo
35 - Soporte de sujeción
36 - Conjunto del tanque para agua
37 - Portacables
38 - Tuerca
39 - Manguera
40 - Tornillo de cabeza hexagonal

41 - Arandela muelle Grower
42 - Arandela plana
43 - Placa de montaje

Diagrama eléctrico

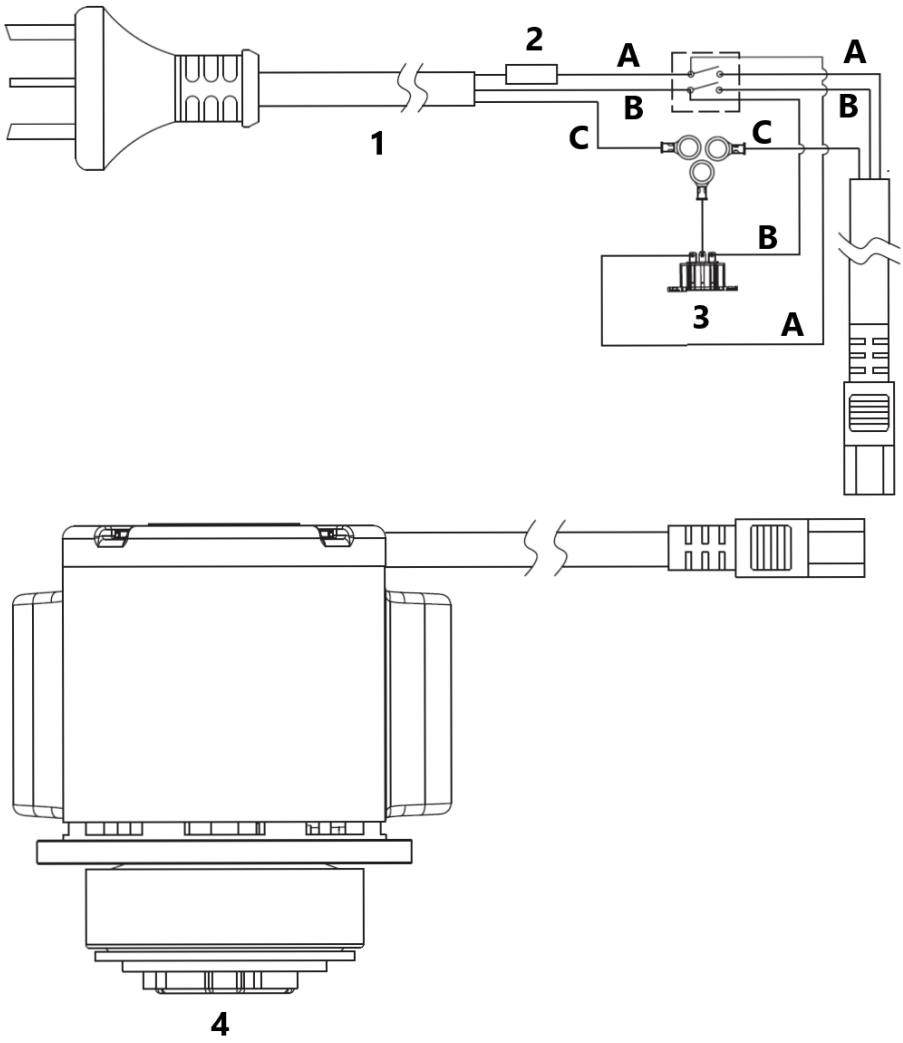

1.– Cable de alimentación
2 - Fusible
3 - Conector externo
4 - Motor

A - Marrón
B - Azul
C - Amarillo y verde

Kérjük, vegye figyelembe, hogy ez a használati útmutató gépi fordítással készült. Arra törekszünk, hogy a fordítások a lehető legpontosabbak legyenek, azonban egyetlen gépi fordítás sem tökéletes, és nem is célja, hogy helyettesítse az emberi fordítást. A hivatalos használati útmutató az angol nyelvű változat. A fordításban keletkezett eltérések vagy különbségek nem kötelező érvényűek, és nincs jogi hatásuk a megfelelőség vagy a végrehajtás szempontjából. Ha bármilyen kérdés merül fel a használati útmutatóban szereplő információk pontosságával kapcsolatban, kérjük, hivatkozzon ezen tartalmak angol nyelvű változatára, amely a hivatalos változat.

Műszaki adatok

Paraméter leírása	Paraméter értéke
Precíziós mérleg	Súrológép
Modell	TOPCLEAN 1800PRO +
Tápfeszültség [V~] / frekvencia [Hz]	220-240/50
Névleges teljesítmény [W]	1200
Kefe átmérője [mm]	432
Kefe sebessége [ford/perc]	175
Tisztavíz-tartály űrtartalma [l]	5
IP-védelmi osztály	IPX4
Szállítási méretek (HxSzxM) [cm]	265 × 162 × 92
Súly [kg]	38,5

1. Általános leírás

A kézikönyv célja a biztonságos és megbízható használat elősegítése. A termék szigorúan a műszaki előírásoknak megfelelően, a legújabb műszaki megoldások és alkatrészek felhasználásával, a legmagasabb minőségi előírások betartásával lett tervezve és legyártva.

ELINDÍTÁS ELŐTT FIGYELMESEN OLVASSA EL ÉS ÉRTELMEZZE EZEKET AZ UTASÍTÁSOKAT.

A készülék hosszú távú és megbízható működésének biztosítása érdekében ügyeljen arra, hogy a jelen használati útmutatóban található utasításoknak megfelelően

működtesse és tartsa karban. A használati útmutatóban szereplő műszaki adatok és specifikációk naprakészek. A gyártó fenntartja a jogot a minőség javítása érdekében történő változtatásokra. Figyelembe véve a műszaki fejlődést és a zajcsökkentés lehetőségét, az egységet úgy tervezték és gyártották, hogy a zajkibocsátásból eredő kockázatok a lehető legalacsonyabbak legyenek.

Jelmagyarázat

CE	A termék megfelel a vonatkozó biztonsági előírásoknak.
	Használat előtt ismerkedjen meg az utasítással!
	Újrahasznosítható termék.
	**VIGYÁZAT!** vagy **FIGYELMEZTETÉS!** vagy **NE FELEDJE!** Általános figyelmeztető jel, amely egy adott helyzetet ír le.
	Viseljen hallásvédőt. A zajnak való kitettség halláskárosodást okozhat.
	Viseljen védőszemüveget.
	Használjon porvédő maszkot (légutak védelme).
	Használjon védőkesztyűt.
	Viseljen munkavédelmi cipőt.
	Használjon védőruházatot.,
	VIGYÁZAT! Forgó alkatrészek

	Csak beltéri használatra.



VIGYÁZAT! A használati útmutató illusztrációi szemléltető jellegűek és bizonyos részletekben eltérhetnek a termék tényleges megjelenésétől.

2. A felhasználás biztonsága



VIGYÁZAT! Olvassa el az összes biztonsági figyelmeztetést és utasítást. A figyelmeztetések és utasítások be nem tartása áramütést, tüzet és/vagy súlyos sérülést vagy halált okozhat.

A figyelmeztetésekben és az utasítások leírásában szereplő „eszköz” vagy „termék” kifejezés a következőkre utal:
Súrológép

2.1. Elektromosságra vonatkozó biztonsági szabályok

a) A készülék villásdugójának illenie kell a konnektorba. A villásdugót semmilyen módon ne módosítsa. Az eredeti villásdugók és a megfelelő aljzatok csökkentik az áramütés kockázatát.
b) Kerülje a földelt elemekkel, például csövekkel, radiátorokkal, tűzhelyekkel és hűtőszekrényekkel való érintkezést. Fokozott áramütés veszélye áll fenn, ha teste földelve van, és közvetlen esőnek, nedves járdának vagy nedves környezetben végzett munka közben megérinti a készüléket. A készülékbe jutó víz növeli a sérülés és az áramütés kockázatát.
c) Ne érintse meg a készüléket vizes vagy nedves kézzel!
d) Ne használja a kábelt rendeltetésétől eltérően! Soha ne használja a készülék felemelésére vagy a konnektorból való kihúzásra! Tartsa távol a kábelt hőforrásoktól, olajtól, éles szélektől vagy mozgó alkatrészektől. A sérült vagy összegabalyodott vezetékek növelik az áramütés kockázatát.

e) Ha nem lehet elkerülni a termék nedves környezetben való használatát, használjon áram-védőkészüléket (RCD)! Az RCD használata csökkenti az áramütés kockázatát.
f) Tilos a készülék használata, ha a tápkábel megsérült, vagy kopási jelek észlelhetők. A sérült tápkábelt szakképzett villanyszerelővel vagy a gyártó szervizével kell kicseréltetni.
g) Fordítson különös figyelmet arra, hogy a tápkábelek ne akadjanak be a készülék forgó alkatrészei közé.

2.2. Munkahelyre vonatkozó biztonsági szabályok

a) Tartsa tisztán és jól megvilágítva a munkaterületet. A rendetlenség vagy a rossz megvilágítás balesetekhez vezethet. Legyen előrelátó, figyeljen arra, amit csinál, és használja a józan eszét a készülék használata során.
b) Ne használja a készüléket robbanásveszélyes területen, például gyúlékony folyadékok, gázok vagy por jelenlétében. A készülék szikrázhat, és ezek meggyújthatják a port vagy a gyúlékony gőzöket.
c) Ha bármilyen sérülést vagy szabálytalanságot tapasztal a termék működésében, azonnal kapcsolja ki azt, és jelentse egy erre felhatalmazott személynek.
d) Ha kétségei vannak a készülék működésével kapcsolatban, forduljon a gyártó műszaki szolgálatához.
e) A berendezés javítását kizárólag a gyártó szervize végezheti. saját hatáskörben javítást végezni!
f) Tűz esetén por vagy szén-dioxid (CO2) tűzoltó készülékkel oltsa el a tüzet (olyan készülékkel, amelyet feszültség alatt álló elektromos berendezésekhez terveztek).
g) Gyermekek vagy illetéktelen személyek nem tartózkodhatnak a munkaterületen. (A figyelmetlenség elveszthetti az irányítást a készülék felett.)
h) A készüléket jól szellőző helyen szabad csak használni.
i) A biztonsági információs matricák állapotát rendszeresen ellenőrizni kell. Amennyiben a matricák olvashatatlanok, újakra kell őket cserélni.
j) A használati utasítást meg kell őrizni, később is szükség lehet rá. Ha a készüléket átadja egy következő tulajdonosnak, a használati útmutatót is át kell adni a termékkel együtt.
k) A csomagolás részeit és az apró alkatrészeket tartsa gyermekektől elzárva.
l) Tartsa távol a készüléket gyermekektől és háziállatoktól!



Ne feledje! Használat közben ügyeljen a gyermekek és a közelben tartózkodók testi épségére!

2.3. Személyekre vonatkozó biztonsági szabályok

a) Ne üzemeltesse a készüléket, ha fáradt, beteg, vagy alkohol, kábítószer vagy gyógyszer hatása alatt áll, amely károsíthatja a készülék kezelési képességét.
b) A készüléket olyan személyek kezelhetik, akik fizikailag alkalmasak, képesek a kezelésére és megfelelően képzettek, valamint akik elolvasták ezt a használati útmutatót, és munkavédelmi képzésben részesültek.
c) A gépet 8 év feletti gyermekek, valamint korlátozott mentális, érzékszervi és intellektuális képességekkel rendelkező, illetve tapasztalattal és/vagy tudással nem rendelkező személyek csak akkor használhatják, ha felügyelik őket, vagy egy, a biztonságukért felelős személy eligazítást adott nekik a gép biztonságos kezeléséről, és megértik a lehetséges kockázatokat.
d) Legyen óvatos, használja a józan eszét a készülék használata során. Egy pillanatnyi figyelmetlenség a működés során súlyos személyi sérülést okozhat.
e) Használja a szimbólummagyarázat 1. pontjában felsorolt, a gép üzemeltetéséhez szükséges személyi védőfelszereléseket. A megfelelő, hitelesített egyéni védőfelszerelések használata csökkenti a sérülés veszélyét.
f) A véletlen indítás elkerülése érdekében győződjön meg arról, hogy a kapcsoló kikapcsolt állásban van, mielőtt áramforráshoz csatlakoztatná.
g) Ne becsülje túl képességeit. Mindenkor tartsa fenn teste egyensúlyát. Ez lehetővé teszi váratlan helyzetekben a készülék jobb irányítását.
h) Ne viseljen laza ruházatot vagy ékszert. Haját, ruházatát és kesztyűjét tartsa távol a mozgó alkatrészektől! A bő ruházatot, az ékszereket vagy a hosszú hajat elkaphatják a mozgó alkatrészek.
i) A készülék nem játék. Nem szabad megengedni, hogy gyermekek játszanak a készülékkel.

2.4. A készülék biztonságos használata

a) Ne használja a készüléket, ha a vezérlőkapcsolók nem működnek megfelelően. A kapcsolókkal nem vezérelhető készülékek nem biztonságosak, nem működnek, és javításra szorulnak.
b) Beállítás, tisztítás vagy szervizelés előtt válassza le a készüléket a tápellátásról. Ez a óvintézkedés csökkenti a véletlen bekapcsolás kockázatát.
c) Használaton kívül a berendezést olyan helyen tárolja, ahol gyermekek és a berendezést vagy a használati útmutatót nem ismerő személyek számára elérhetetlen! A berendezés veszélyes a gyakorlatlan felhasználók kezében.
d) Tartsa a berendezést jó műszaki állapotban! Minden használat előtt ellenőrizze, hogy a berendezés nem mutat-e általános vagy a mozgó elemekkel kapcsolatos sérüléseket (alkatrészek vagy elemek törése vagy minden egyéb olyan körülmény, amely hatással van a berendezés biztonságos működésére)! Sérülés esetén használat előtt vigye vissza a készüléket javításra.

e) A készülék gyermekektől elzárva tartandó.
f) A készülékek javítását és karbantartását csak szakképzett személyek végezhetik, kizárólag eredeti cserealkatrészek használatával. Ez biztosítja a biztonságos használatot.
g) A készülék működési integritásának biztosítása érdekében tilos eltávolítani a gyári burkolatot vagy a csavarokat.
h) A készülék szállítása vagy a tárolásból a felhasználási helyre történő áthelyezése során tartsa be a kézi anyagmozgatásra vonatkozó, abban az országban érvényes egészségügyi és biztonsági szabályokat, ahol a készüléket használják.
i) Kerülje az olyan helyzeteket, amikor a készülék működés közben nagy terhelés alatt megáll. Ez a meghajtó alkatrészeinek túlmelegedéséhez és az egység károsodásához vezethet.
j) Ne érintsen meg semmilyen mozgó alkatrészt vagy tartozékot, kivéve, ha a készülék ki van húzva a hálózatból.
k) Ne hagyja felügyelet nélkül a készüléket, amíg be van kapcsolva.
l) Rendszeresen tisztítsa meg a készüléket, hogy megakadályozza a szennyeződések felhalmozódást.
m) A készülék nem játék. Gyermekek nem végezhetik felnőtt felügyelete nélkül a tisztítási vagy karbantartási munkálatokat.
n) Tartsa távol a készülékeket tűztől és más hőforrásoktól.
o) Tilos a gépet "szárazon", azaz üres tisztavíz-tartállyal használni.
p) A készülékkel végzett bármilyen munka megkezdése előtt ellenőrizze a kefék és a tartály megfelelő felszerelését.
q) A tisztított felületnek mentesnek kell lennie a veszélyes elemektől. Mindig győződjön meg arról, hogy a munkaterületen nincsenek fémtárgyak vagy egyéb anyagok, amelyeket a forgó elemek visszadobhatnak, anyagi kárt vagy sérülést okozhatnak.
r) Tilos mérgező, maró, robbanásveszélyes stb. anyagokkal szennyezett felületeket tisztítani.
s) Munka közben mindkét kezével fogja meg a gép fogantyúját.
t) Vigyázat! A tisztítás megkezdése előtt nedvesítse meg a szőnyeget vízzel, hogy csökkentse a felületek közötti súrlódást!
u) Minden használat után tisztítsa meg a teljes készüléket és a keféket. Rögzítse a tápkábelt.
v) Ha a készüléket hosszabb ideig nem használja, 15 naponta végezzen próbaüzemet.
w) Ha használat közben jellegzetes szagot vagy füstöt észlel, azonnal kapcsolja ki a készüléket!
x) A készülék használata közben lassan, egyenletes lépésben mozogjon. Tilos a készülékkel futni.
y) A készülék keféi nem foroghatnak az óramutató járásával megegyezően!
z) Tilos a készüléket szabadban, esőben használni! Megsérülhet!

aa) Vigyázat! A készüléket száraz, jól szellőző helyiségben kell tárolni!
bb) Megjegyzés: Csak a készülékkel együtt szállított vagy a gyártó által kínált keféket használja. Más kefék használata csökkentheti a gép biztonságát.



VIGYÁZAT! Annak ellenére, hogy a készülék minél biztonságosabbra lett tervezve, fel lett szerelve megfelelő biztonsági eszközökkel, valamint a felhasználó biztonságát óvó plusz elemek használatának ellenére is fennáll a baleset vagy sérülés veszélye a készülékkel való munka során. A termék használata során járjon el óvatosan és a józan ész szabályai szerint!

3. Használati utasítás

A készülék beton, epoxi, csempézett padlók stb. nedves tisztítására szolgál. A gép kereskedelmi használatra készült, például szállodákban, iskolákban, kórházakban, gyárakban, üzletekben, irodákban és kölcsönzőüzletekben.
A kezelő felelős a nem rendeltetésszerű használatból eredő károkért.

3.1. Termék áttekintés

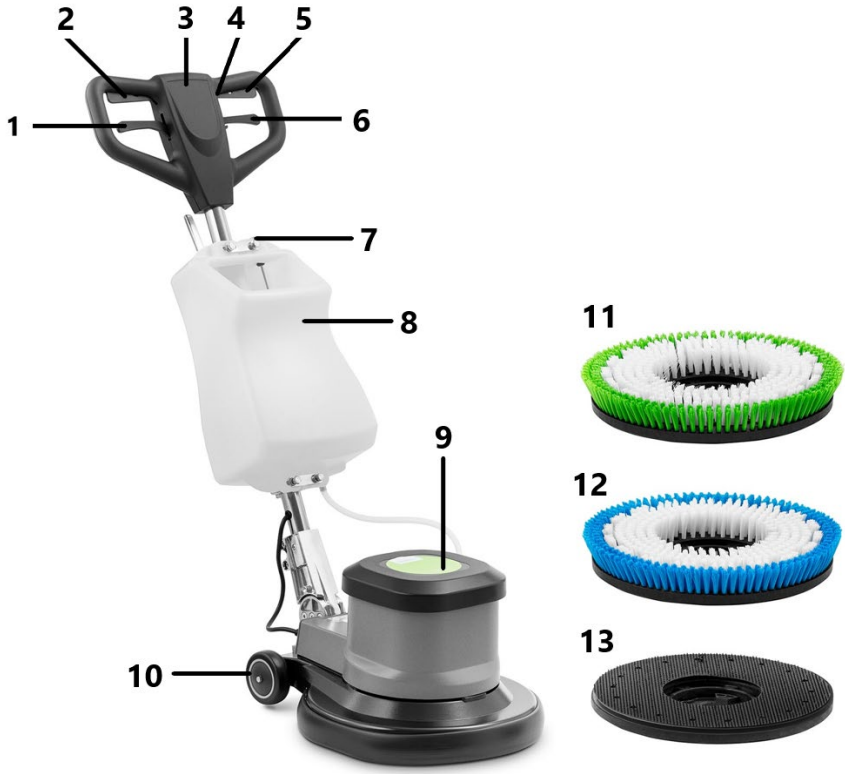

1 - Fogantyúállító kar
2 - Indító gomb
3 - Fogantyú
4 - Biztonsági kapcsoló
5 - Indító gomb
6 - Víztartály kar
7 - Folyadékszabályozó gomb
8 - Víztartály
9 - Motor
10 - Kerék
11 - Kemény sörtéjű kefe
12 - Puha sörtéjű kefe
13 - Tartópárna

3.2. Beüzemelés előtt

1) A vezérlőkar felszerelése

Helyezze a vezérlőkar alját a készülékház hátuljára. Igazítsa egymáshoz a két alkatrész csavarfuratait. Csavarja össze a használt alkatrészeket a süllyesztett fejű csavarokkal.

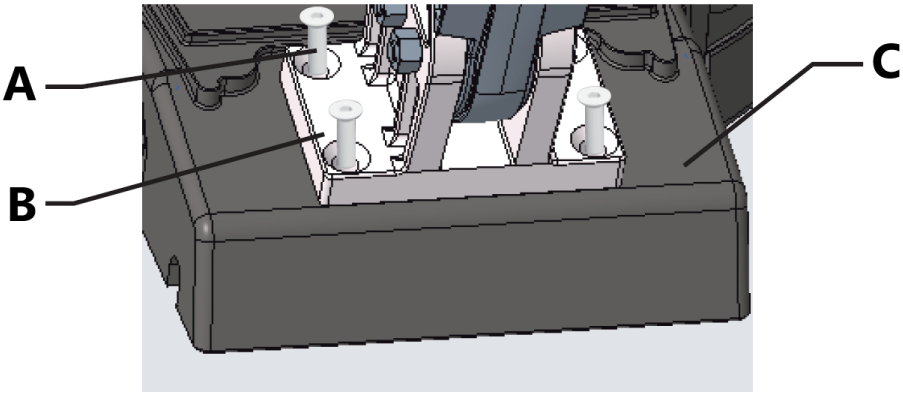

A - Süllyesztett keresztfejű csavarok
B - A vezérlőkar alja
C - A készülék teste

2) A tartály felszerelése

a) Helyezze a tartályt a vezérlőkar csövére.
b) Két szorítóval rögzítse a tartályt a vezérlőkar csövéhez. Ezután szerelje fel a lyukas lemezt, és húzza meg az anyákat a szorítókonzol menetein.
c) Csatlakoztassa a vízcsövet a vízkivezető csatlakozóhoz.



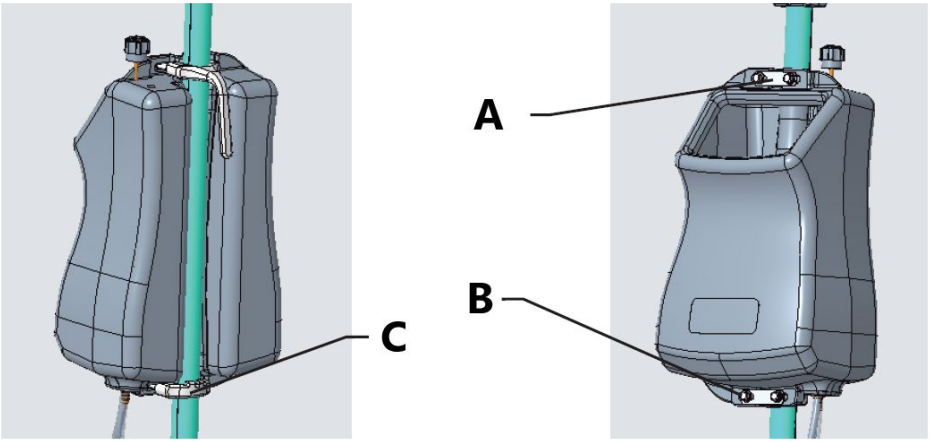

A - Lyukakkal ellátott lemez
B - Anya
C - Szorítókonzol

3) Kefe összeszerelése/szétszerelése

a) Győződjön meg arról, hogy a készülék ki van kapcsolva, és le van választva a tápellátásról.

b) Fordítsa el a motort 90°-kal, igazítsa a kefét a horoghoz, és kösse össze őket.

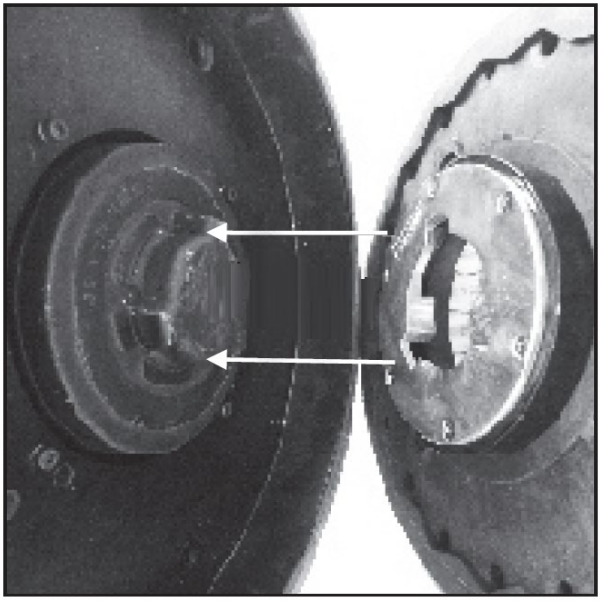

c) Forgassa el a kefét 30°-kal az óramutató járásával ellentétes irányba a kefe összeszerelésének befejezéséhez.

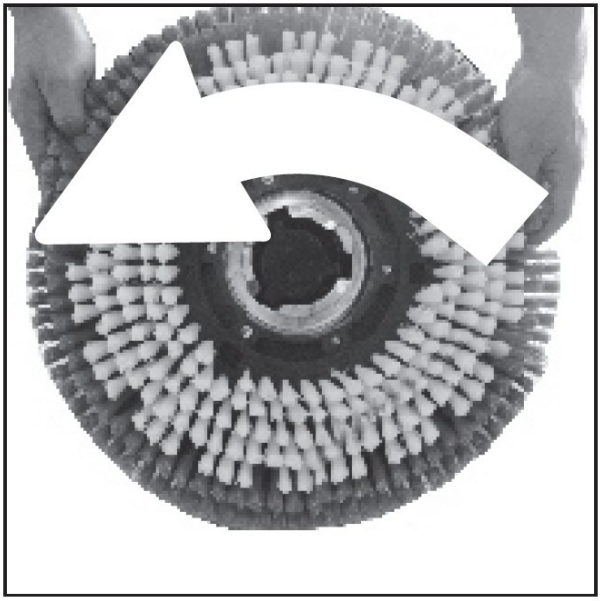

d) A kefe szétszerelésekor fordítsa el 30°-kal jobbra, majd a kefe levehető.

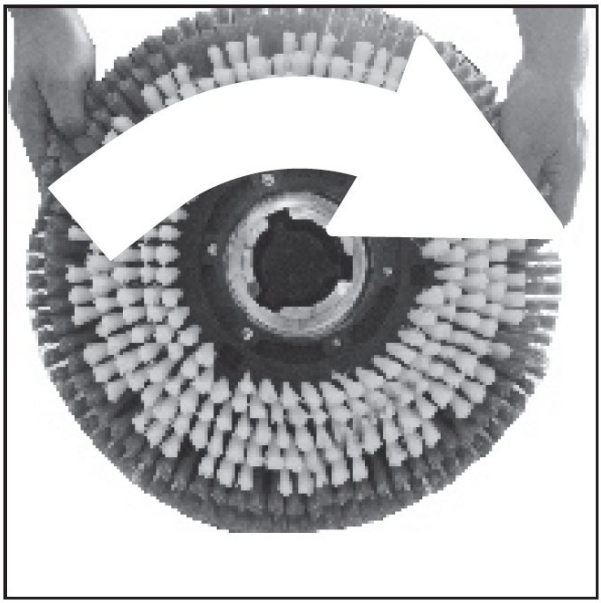

4) Öntsön vizet a tartályba

Töltse fel a tartályt a feladat körülményeinek megfelelő mennyiségű vízzel és mosószerrel.

3.3. Munkavégzés a berendezéssel

Állítsa be a gép fogantyúját úgy, hogy a kezelő egyenesen tudjon állni, és mindkét keze enyhén behajlítva legyen munka közben. Rázza meg függőlegesen a vezérlőkart, hogy ellenőrizze a megfelelő rögzítést. Nyomja meg a biztonsági gombot, majd nyomja meg az indítógombokat a tisztítás megkezdéséhez. Amikor a gép működik, emelje fel kissé vagy nyomja meg a vezérlőkart, ekkor a gép jobbra vagy balra mozdulhat.

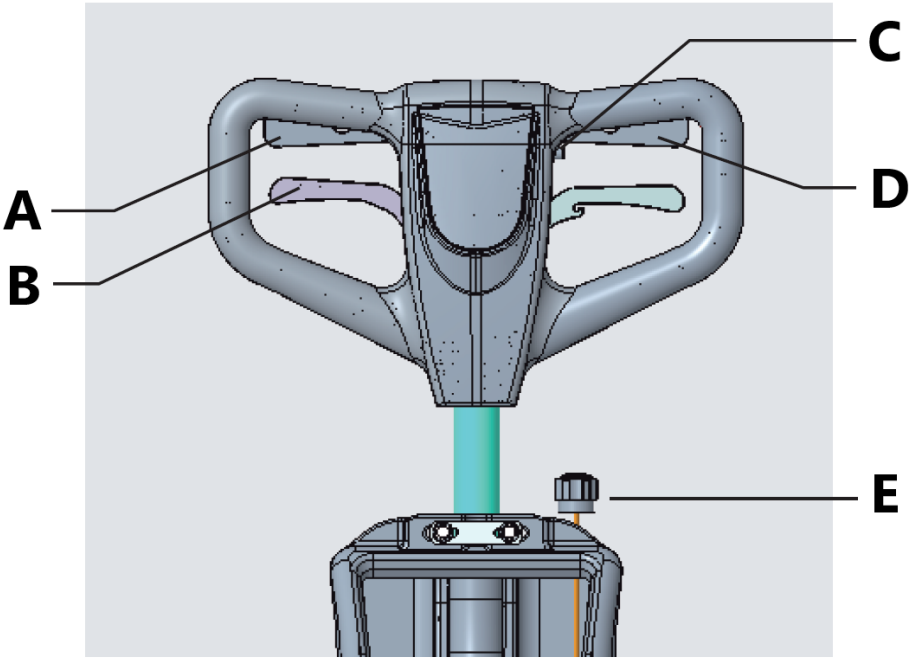

A - Jobb oldali indítógomb
B - Fogantyúállító kar
C - Biztonsági gomb
D - Bal oldali indítógomb
E - Folyadékszabályozó gomb

- Tisztítás előtt helyezze ki a megfelelő figyelmeztető táblákat.
- A felület tisztításakor ne álljon meg, hogy a kefe intenzitása ne károsítsa a padló anyagát.
- A készülék sebességét a felület típusához és tisztaságához kell igazítani.

3.4. Tisztítás és karbantartás

a) Minden tisztítás, beállítás vagy tartozékcsere előtt, valamint akkor is, ha a készüléket nem használja, húzza ki a hálózati csatlakozót, és hagyja teljesen kihűlni a készüléket. Várja meg, amíg a forgó elemek leállnak.
b) A felületek tisztításához csak nem korrozív tisztítószereket használjon.
c) Minden tisztítás után az összes alkatrészt alaposan meg kell szárítani, mielőtt a készüléket újra használná.

d) A készüléket hűvös és száraz helyen, nedvességtől és közvetlen napfénytől védve kell tárolni.
e) Tilos a készüléket vízsugárral fröcskölni, vagy vízbe meríteni.
f) Ügyeljen arra, hogy víz ne kerülhessen a készülék házába.
g) A szellőzőnyílásokat kefével és sűrített levegővel kell tisztítani.
h) A készüléket rendszeresen ellenőrizni kell, hogy nincsenek-e raja sérülések és megfelelően működik-e.
i) A tisztításhoz puha rongyot vagy szivacsot kell használni.

Napi karbantartás

A készülékkel végzett munka befejezése után:

1) Engedje le a szennyezett vizet a tartályból, és öblítse le tiszta vízzel.
2) Vegye ki és tisztítsa meg a kefét.
3) Tekerje fel a tápkábelt, és akassza a fogantyúra.

A motor karbantartása

Ha a gépet hosszabb ideig nem használja, ajánlott 15 naponta beindítani, hogy a motor beinduljon. Ez elkerüli az alkatrészek elázását és a motor károsodását.

Használt eszközök ártalmatlanítása

Az élettartam lejárta után a terméket tilos a hagyományos háztartási hulladékkal együtt kidobni, ehelyett át kell adni elektromos és elektronikai berendezések újrahasznosítására szakosodott gyűjtőpontra. Ezt a terméken, a használati utasításban vagy a csomagoláson található szimbólum jelzi. A készülékben használt anyagok a jelölésüknek megfelelően újrahasznosíthatóak. A hulladékgépek újrafelhasználásával, újrahasznosításával vagy egyéb hasznosítási formáinak alkalmazásával jelentősen hozzájárul környezetünk védelméhez.

A helyi hatóságoknál tájékozódhat a használt eszközök helyi hulladékkezelő gyűjtőhelyéről.

3.5. Összeszerelési rajzok

Motor

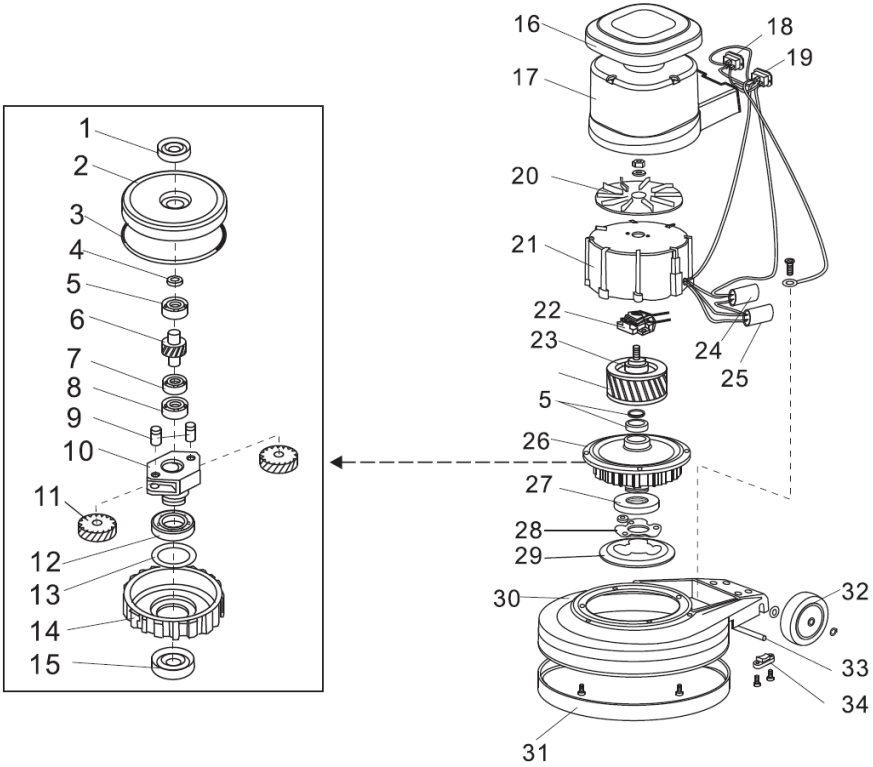

1 - Olajtömítés
2 - Felső fedél
3 - Tömítőgyűrű
4 - Tömítés
5 - Csapágy E20
6 - Köztes tengely
7 - 16004 csapágy
8 - Csapágy E15
9 - Hajtóműtengely
10 - Hajtóműtartó
11 - Fogaskerék
12 - 16011 csapágy
13 - Tömítés
14 - Bolygómű
15 - Olajtömítés
16 - Felső fedél

17 - A motor háza
18 - Szögletes foglalat
19 - Beömlőhüvely
20 - Hűtőventilátor
21 - Állórész ház
22 - Indítókapcsoló
23 - Forgórész
24 - Kondenzátor
25 - Kondenzátor
26 - Váltó
27 - Hajtóagy
28 - Hajtóagylemez
29 - Hajtóműlemez
30 - A készülék korpusza
31 - Gumiütköző
32 - Kerék
33 - Keréktengely
34 - Tengelyretesz

Vezérlőrendszer

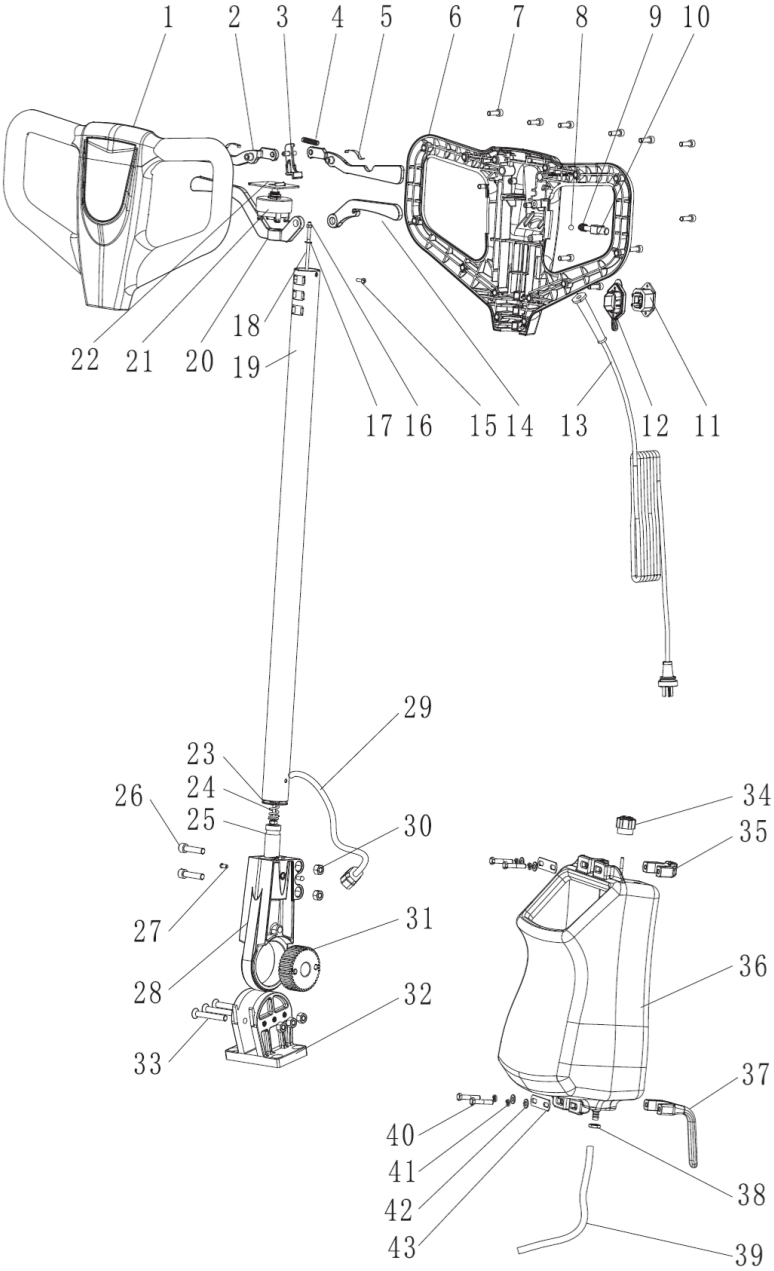

1 - A fogantyú elülső burkolata
2 - Indító gomb
3 - Kapcsoló
4 - Rugó
5 - Rugós alátét
6 - Hátsó fogantyúburkolat
7 - Belső kulcsnyílású csavar
8 - Acélgolyó
9 - Rugó
10 - Védőkapcsoló
11 - Háromlyukú foglalat
12 - Horonyfedél
13 - Kötél
14 - Víztartály fogója
15 - Keresztfejű csavarok
16 - Rögzítőanya
17 - Tömítés
18 - Belső rúd (154/175)
19 - Vezérlőpálca
20 - Pánttartó
21 - Kapcsoló
22 - Kapcsolókar
23 - Laposalátét
24 - Mozgatható pántrugó
25 - Kis fogaskerék
26 - Belső kulcsnyílású csavar
27 - Egyoldalasan zárt szegecs
28 - Mozgatható pánt
29 - Kötél
30 - Rögzítőanya
31 - Nagy fogaskerék
32 - Pánttest
33 - Laposfejű csavar belső hatszögletű foglalattal
34 - Csavar
35 - Szorítókonzol
36 - Víztartály szerelvény
37 - Kábeltartó
38 - Anya
39 - Tömlő
40 - Hatlapfejű csavar

41 - Rugós alátét
42 - Laposalátét
43 - Rögzítőlemez

Elektromos rajz

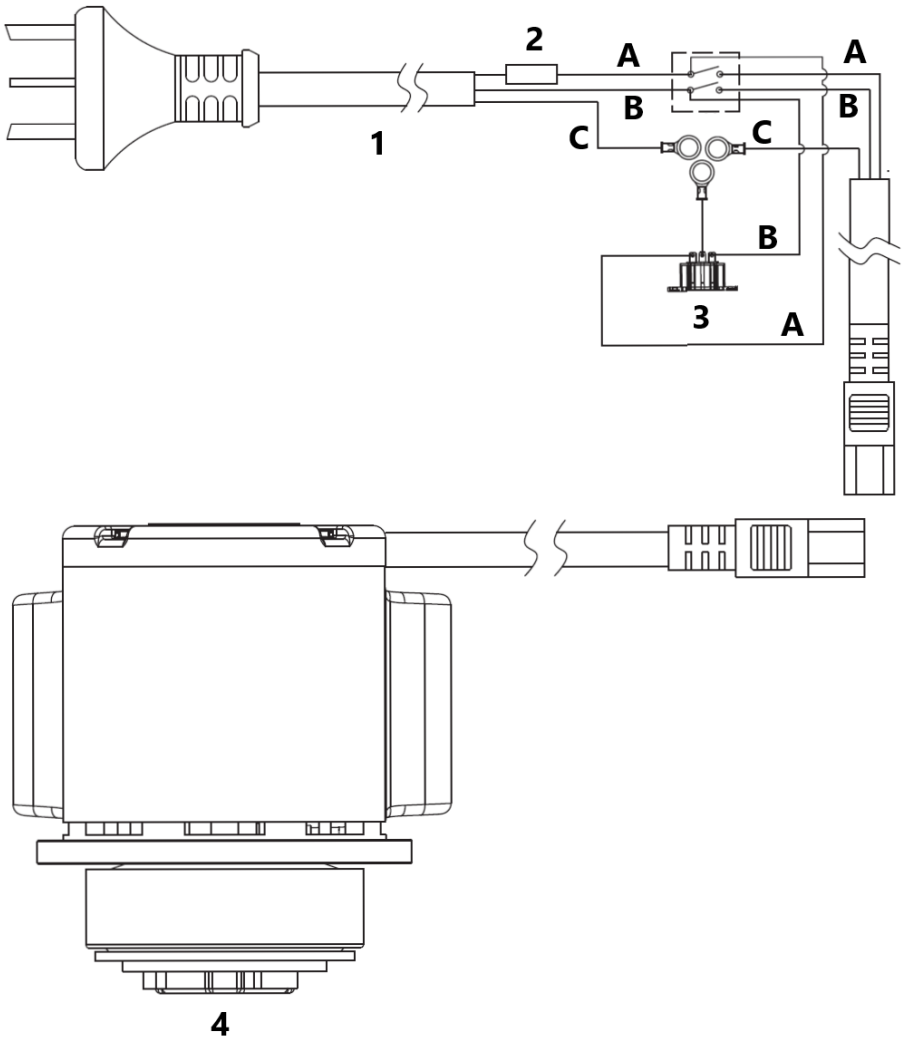

1 - Tápkábel
2 - Biztosíték
3 - Külső csatlakozó
4 - Motor

A - Barna
B - Kék
C - Sárga és zöld

Bemærk at denne brugervejledning er maskinoversat. Skønt der er blevet gjort en stor arbejdsindsats for at få oversættelserne så præcise som muligt, er ingen maskineoversættelser perfekte, og er heller ikke ment som erstatning for en menneskelig oversættelse. Den officielle brugervejledning er den engelske version. Vi hæfter ikke juridisk for misforståelser som følge af maskinelle fejloversættelser Såfremt der opstår tvivl om meningen, henviser vi til den engelske brugsanvisning da dette er den officielle version.

Tekniske data

Parameterbeskrivelse	Parameterværdi
Produktnavn	Skrubbemaskine
Model	TOPCLEAN 1800PRO +
Forsyningsspænding [V~] / frekvens [Hz]	220-240/50
Nominel effekt[W]	1200
Børstediameter [mm]	432
Børstehastighed [omdr./min]	175
Rentvandsbeholderkapacitet [l]	5
IP-beskyttelsesklasse	IPX4
Forsendelsesmål (LxBxH) [cm]	265 x 162 x 92
Vægt [kg]	38,5

1. Generel beskrivelse

Denne manual har til formål at hjælpe med sikker og pålidelig brug. Dette produkt er designet og produceret strengt i henhold til tekniske indikationer, ved hjælp af de nyeste teknologier og komponenter samt opretholdelse af de højeste kvalitetsstandarder.

LÆS OG FORSTÅ DENNE BETJENINGSVEJLEDNING OMHYGGELIGT INDEN ARBEJDET PÅBEGYNDES.

For at sikre enhedens lange og pålidelige drift skal det sørges for korrekt betjening og vedligehold i henhold til retningslinjerne i denne instruktionsmanual. De tekniske data og specifikationer angivet i denne betjeningsvejledning er aktuelle. Producenten forbeholder sig retten til at foretage ændringer for at forbedre kvaliteten. Under

hensyntagen til den tekniske udvikling og muligheden for at reducere støj er enheden designet og bygget på en sådan måde, at risici som følge af støjemissioner reduceres til det lavest mulige niveau.

Symbolforklaring

	Produktet opfylder kravene, angivet i de relevante sikkerhedsstandarder.
	Læs betjeningsvejledningen inden brug.
	Produktet er genanvendeligt.
	**FORSIGTIG!** eller **ADVARSEL!** eller **HUSK!** Et generelt advarselsskilt, der beskriver en given situation.
	Brug høreværn. Eksponering for støj kan forårsage høretab.
	Brug sikkerhedsbriller.
	Brug en støvmaske (åndedrætsværn).
	Brug beskyttelseshandsker.
	Brug fodbeskyttelse
	Brug beskyttelsesdragt.
	OBS! Roterende elementer!
	Udelukkende til indendørs brug.

OBS! Illustrationerne i denne betjeningsvejledning er kun til reference og kan i nogle detaljer afvige fra det faktiske produkt.

2. Brugssikkerhed

OBS! Læs alle sikkerhedsadvarsler og instruktioner. Manglende overholdelse af advarsler og instruktioner kan resultere i elektrisk stød, brand og/eller alvorlig personskade eller død.

Udtrykket "enhed" eller "produkt" i advarslerne og beskrivelsen af instruktionerne henviser til:
Skrubbemaskine

2.1. Elektrisk sikkerhed

a) Apparatets stik skal passe til stikkontakten. Du må ikke ændre stikket på nogen måde. Originale stik og passende stikkontakter reducerer risikoen for elektrisk stød.
b) Undgå kropskontakt med jordede dele såsom rør, radiatorer, ovne og køleskabe. Der er en øget risiko for elektrisk stød, hvis din krop er jordforbundet og rører ved enheden, mens den er udsat for direkte regn, vådt asfalt eller mens du arbejder i et fugtigt miljø. Vand, der kommer ind i apparatet, øger risikoen for skader og elektrisk stød.
c) Rør ikke ved apparatet med våde eller fugtige hænder.
d) Brug ikke kablet til adapteren/strømkablet forkert. Brug den aldrig til at bære apparatet eller til at fjerne stikket fra stikkontakten. Hold ledningen væk fra varmekilder, olie, skarpe kanter eller bevægelige dele. Beskadigede eller sammenfiltrede ledninger øger risikoen for elektrisk stød.
e) Hvis det ikke kan undgås at betjene et elektrisk værktøj i et fugtigt område, benyt en strømforsyning, der er beskyttet af en fejlstrømsafbryder (RCD). Brug af en RCD mindsker risikoen for elektrisk shock.
f) Det er forbudt at bruge udstyret, hvis forsyningsledningen er defekt eller viser tydelige tegn på slitage. En autoriseret elektriker eller servicetekniker skal udskifte den beskadigede ledning
g) Vær særlig forsigtig med, at netledningerne ikke bliver fanget af enhedens roterende komponenter.

2.2. Sikkerhed på arbejdspladsen

a) Hold arbejdsområdet ryddeligt og godt oplyst. Uorden eller dårlig belysning kan føre til ulykker. Vær fremsynet, hold øje med, hvad du laver, og brug sund fornuft, når du bruger enheden.
b) Brug ikke enheden i et eksplosivt område, for eksempel i nærheden af brandfarlige væsker, gasser eller støv. Apparatet danner gnister, som kan antænde støv eller dampe.
c) Hvis du finder skader eller uregelmæssigheder i produktets funktion, skal du straks slukke for det og rapportere det til en autoriseret person.
d) Hvis du er i tvivl om, hvorvidt enheden fungerer, skal du kontakte producentens tekniske service.
e) Produktet må udelukkende repareres af producentens serviceafdeling. Det er forbudt at reparere udstyret selv!
f) I tilfælde af ild eller brand under apparatets drift skal du kun bruge tørpulverslukkere eller kuldioxid (CO_2) ildslukkere til at slukke ilden.
g) Ingen børn eller uvedkommende er tilladt i arbejdsområdet. (Uopmærksomhed kan resultere i tab af kontrol over enheden.)
h) Brug apparatet i et godt ventileret område.
i) Sikkerhedsmærkaterne bør kontrolleres regelmæssigt. Hvis klistermærkerne er ulæselige, skal de udskiftes.
j) Gem betjeningsvejledningen til senere brug. Hvis apparatet videregives til tredjemand, skal betjeningsvejledningen også afleveres sammen med apparatet.
k) Emballageelementer og små samleelementer bør opbevares utilgængeligt for børn.
l) Hold apparatet væk fra børn og kæledyr.



OBS! Under brug af udstyret skal børn og andre tilstedeværende personer beskyttes.

2.3. Personlig sikkerhed

a) Brug ikke denne enhed, hvis du er træt, syg eller påvirket af alkohol, narkotika eller medicin, der kan forringe din evne til at betjene enheden.
b) Enheden må betjenes af personer, der er fysisk egnede, i stand til at betjene den, og som er passende uddannet, og som har læst denne instruktionsmanual og er blevet uddannet i arbejdsmiljø.
c) Maskinen må bruges af børn over 8 år og personer med begrænsede mentale, sensoriske og intellektuelle funktioner eller manglende erfaring og/eller viden,

hvis de er under opsyn af eller er blevet instrueret af en person, der er ansvarlig for deres sikkerhed, i, hvordan maskinen betjenes sikkert, og forstår de involverede risici.

d) Vær forsigtig og brug sund fornuft, når du betjener apparatet. Et øjebliks uopmærksomhed under betjeningen kan resultere i alvorlig personskade.
e) Brug det personlige beskyttelsesudstyr, der kræves til betjening af apparatet, der er angivet i punkt 1 i symbolbeskrivelsen. Brug af passende, certificeret personligt beskyttelsesudstyr reducerer risikoen for personskade.
f) For at forhindre utilsigtet opstart skal du sørge for, at kontakten er slukket, før du tilslutter en strømkilde.
g) Overvurder ikke dine evner. Oprethold kropsbalancen under hele arbejdstiden. Dette muliggør bedre kontrol af apparatet i uventede situationer.
h) Bær ikke løst tøj eller smykker. Hold dit hår, tøj og handsker væk fra bevægelige dele. Løst tøj, smykker eller langt hår kan fanges i bevægelige dele.
i) Apparatet er ikke et legetøj. Børn bør være under opsyn for at sikre, at de ikke leger med apparatet.

2.4. Sikkerhedsmæssigt forsvarlig brug af udstyret

a) Brug ikke apparatet, hvis betjeningsknapperne ikke fungerer korrekt. Apparater, der ikke kan styres med kontakter, er usikre, kan ikke fungere og skal repareres.
b) Afbryd enheden fra strømforsyningen, før den justeres, rengøres eller serviceres. Denne forebyggende foranstaltning reducerer risikoen for utilsigtet aktivering.
c) Opbevar ubrugte produkter uden for børns rækkevidde og for personer, der ikke er bekendt med apparatet eller denne manual. Produkterne er farlige i hænderne på uerfarne brugere.
d) Hold produktet i god stand. Kontroller, at der ikke er generelle skader eller fejl i forbindelse med bevægelige dele (revner i dele og komponenter eller andre forhold, der kan påvirke sikker drift af apparatet). Hvis apparatet er beskadiget, skal det returneres til reparation før brug.
e) Opbevar apparatet utilgængeligt for børn.
f) Reparation og vedligeholdelse af apparater bør udføres af kvalificerede personer, der kun bruger originale reservedele. Dette vil sikre sikker brug.
g) For at sikre apparatets konstruerede driftsintegritet må du ikke fjerne fabriksinstallerede dæksler eller fjerne skruer.
h) Ved transport eller flytning af apparatet fra opbevaring til brugssted skal de gældende sundheds- og sikkerhedsregler for håndsving i det land, hvor apparatet anvendes, overholdes.

i) Undgå situationer, hvor enheden standser under kraftig belastning under drift. Dette kan få drevkomponenterne til at overophede og som følge heraf beskadige apparatet.
j) Rør ikke ved bevægelige dele eller tilbehør, medmindre enheden er frakoblet stikket.
k) Efterlad ikke apparatet uden opsyn, når det er tændt.
l) Rengør apparatet regelmæssigt for at forhindre permanent bundfældning af snavs.
m) Apparatet er ikke et legetøj. Rengøring og vedligeholdelse må ikke udføres af børn uden opsyn af en voksen.
n) Hold apparatet væk fra varmekilder og ild.
o) Det er forbudt at bruge maskinen "tør", dvs. med en tom renvandstank.
p) Før ethvert arbejde med apparatet skal det kontrolleres, at børsterne og tanken er korrekt installeret.
q) Den rengjorte overflade skal være fri for farlige elementer. Sørg altid for, at der ikke er metalgenstande eller andre materialer i arbejdsområdet, som, hvis de kastes tilbage af de roterende elementer, kan forårsage materielle skader eller personskader.
r) Det er forbudt at rengøre overflader, der er snavsede med giftige, ætsende, eksplosive osv. stoffer.
s) Hold maskinens håndtag med begge hænder under arbejdet.
t) Obs! Fugt tæppet med vand før rengøringsprocessen for at reducere friktionen mellem overfladerne!
u) Rengør hele apparatet og børsterne efter hver brug af apparatet. Fastgør netledningen.
v) Under en længerevarende pause i brugen af apparatet skal der udføres en testkørsel hver 15. dag.
w) Hvis der opstår en karakteristisk lugt eller røg under brugen af apparatet, skal det straks slukkes!
x) Bevæg apparatet langsomt og støt, når du bruger det. Det er ikke tilladt at køre med apparatet.
y) Apparatets børster må ikke rotere med uret!
z) Det er forbudt at bruge enheden udendørs i regnvejr! Den kan blive beskadiget!
aa) Obs! Enheden skal opbevares i et tørt, godt ventileret rum!
bb) Bemærk: Brug kun de børster, der følger med enheden, eller som tilbydes af producenten. Brug af andre børster kan reducere maskinens sikkerhed.



OBS! På trods af at apparatet er designet til at være sikker, har tilstrækkelige beskyttelsesmidler og på trods af brugen af yderligere brugersikkerhedselementer, er der stadig en lille risiko for uheld eller personskade, mens du arbejder med apparatet. Det anbefales at udvise forsigtighed og sund fornuft, når du bruger det.

3. Brugsanvisning

Enheden er designet til vådrengøring af beton, epoxy, flisebelagte gulve osv. Maskinen er designet til kommerciel brug, f.eks. på hoteller, skoler, hospitaler, fabrikker, butikker, kontorer og udlejningsbutikker.

Operatøren er ansvarlig for enhver skade forårsaget af forkert brug.

3.1. Produktoversigt

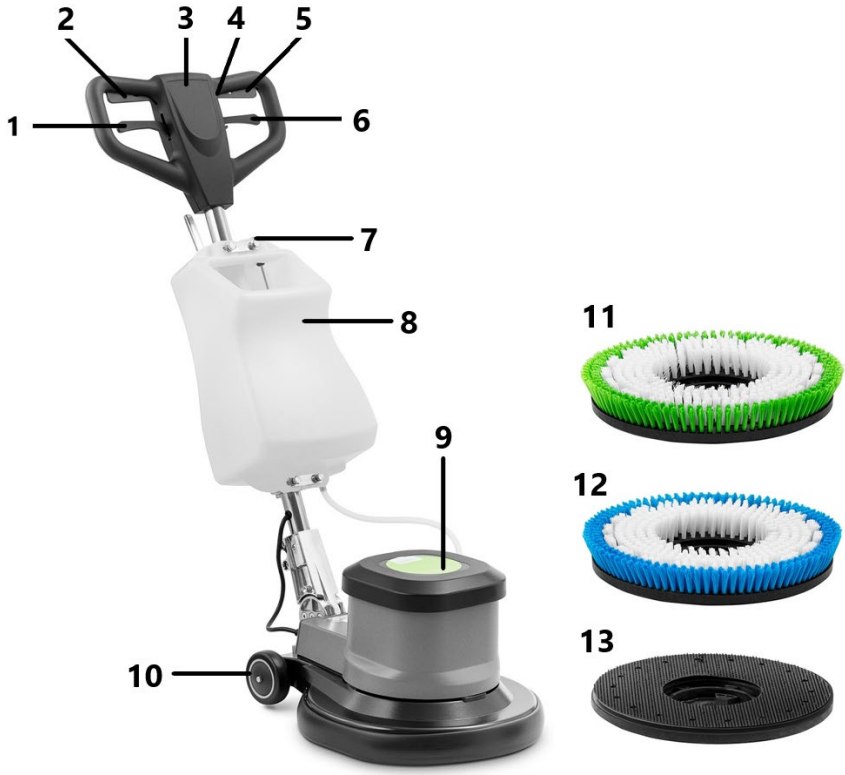

1 - Håndtagsjusteringsgreb
2 - Startknap
3 - Håndtag
4 - Sikkerhedsafbryder
5 - Startknap
6 - Vandtankgreb

7 - Væskejusteringsknap
8 - Vandbeholder
9 - Motor
10 - Hjul
11 - Hård børste
12 - Børste med bløde børster
13 - Holderpude

3.2. Klargøring til drift

1) Installation af betjeningsgrebet

Placer basen af betjeningsgrebet på bagsiden af enhedens hus. Juster skruehullerne på begge dele. Skru de brugte dele sammen med de forsænkede skruer.

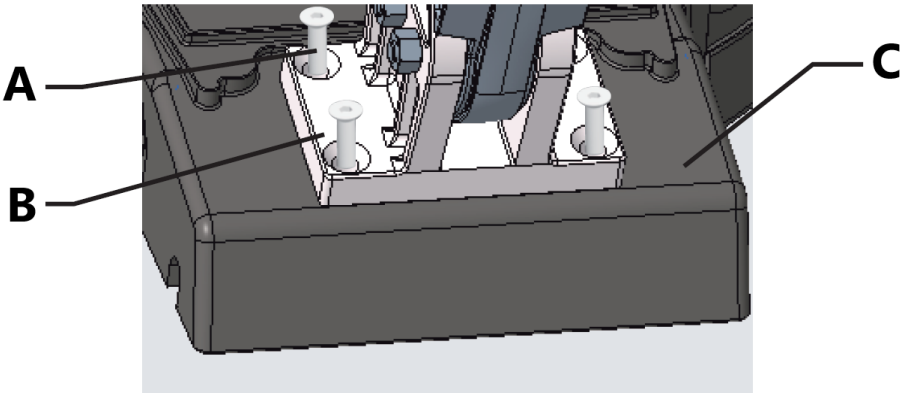

A - Forsænkede krydshovedskruer
B - Base af betjeningsgrebet
C - Enhedens hus

2) Installation af tanken

a) Placer tanken på betjeningsgrebets rør.
b) Brug to klemmer til at fastgøre tanken til betjeningsgrebets rør. Monter derefter hulpladen, og spænd møtrikkerne på gevindene på klembeslaget.
c) Tilslut vandrøret til vandudløbstilslutningen.



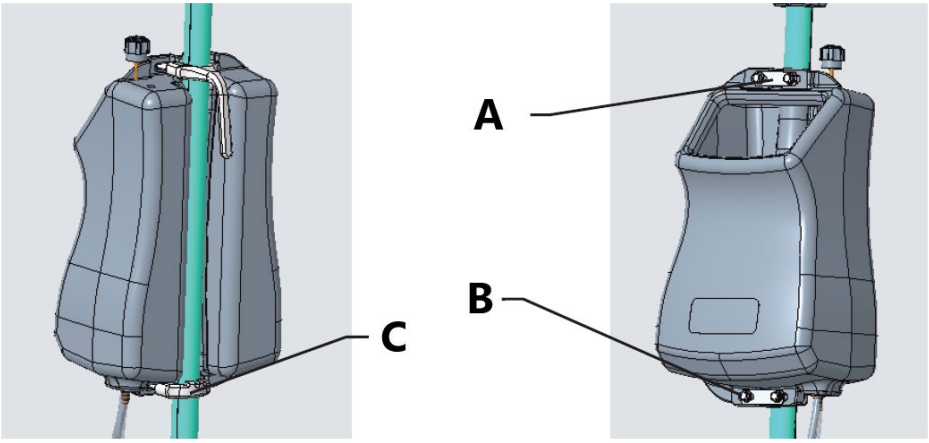

A - Plade med huller
B - Møtrik
C - Klemmebeslag

3) Montering/afmontering af børste

a) Sørg for, at enheden er slukket og frakoblet strømforsyningen.
b) Drej motoren 90 °, juster børsten med krogen, og tilslut dem.

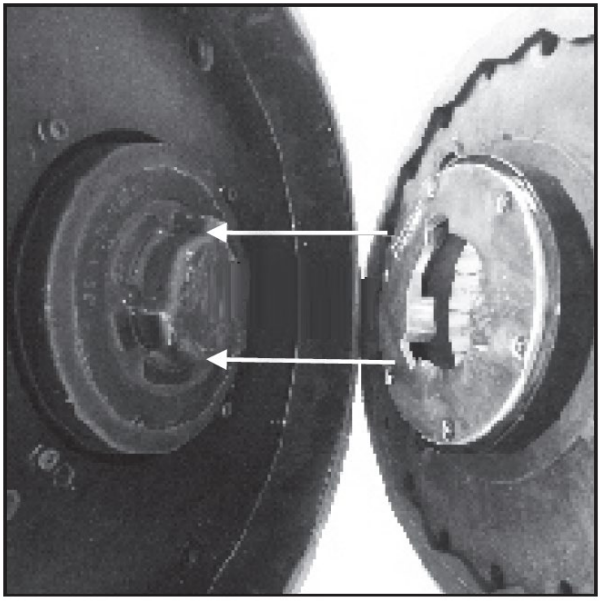

c) Drej børsten 30° mod uret for at færdiggøre børstesamlingen.

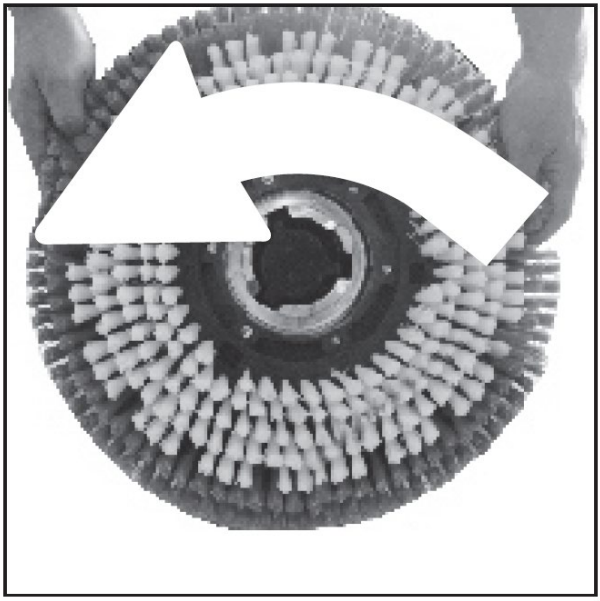

d) Når børsten skiller sig ad, skal den drejes 30° til højre, hvorefter børsten kan fjernes.

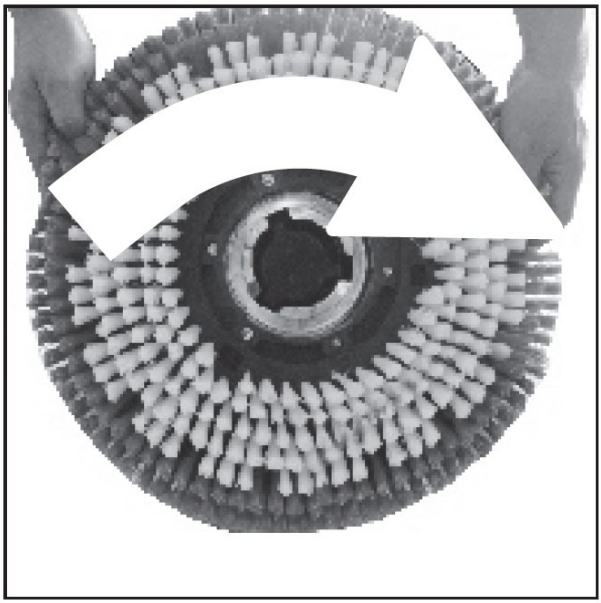

4) Hæld vand i tanken

Fyld tanken med den korrekte mængde vand og rengøringsmiddel i henhold til opgavens forhold.

3.3. Betjening af udstyret.

Juster maskinens håndtag, så operatøren kan stå oprejst, og begge hænder er let bøjede under arbejdet. Ryst kontrolhåndtaget lodret for at kontrollere, at det er korrekt monteret. Tryk på sikkerhedsknappen, og tryk derefter på startknapperne for at starte rengøringen. Når maskinen kører, skal du løfte eller trykke let på kontrolhåndtaget, hvorefter maskinen kan bevæge sig til højre eller venstre.

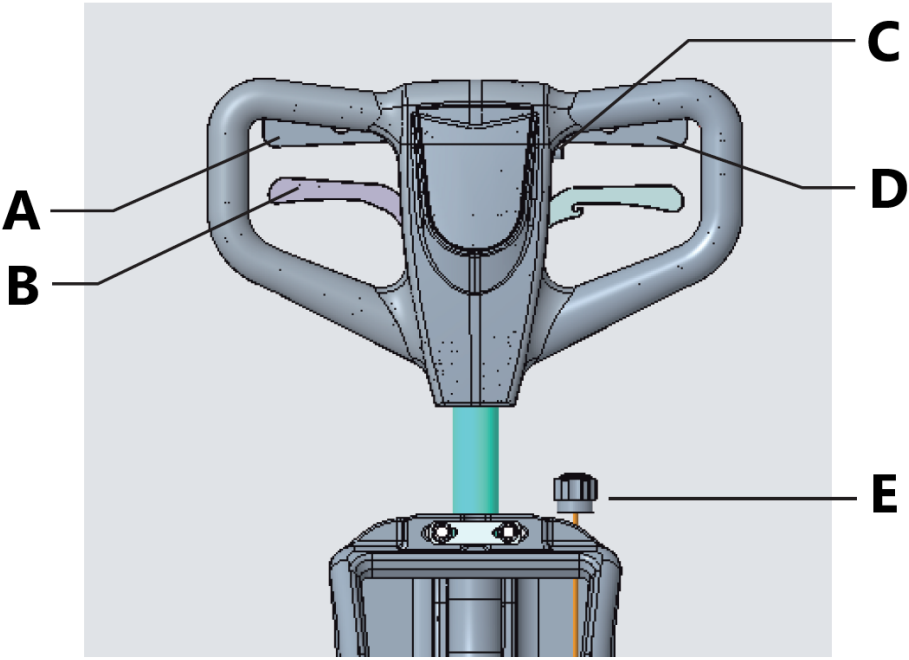

A - Højre startknap
B - Håndtagsjusteringshåndtag
C - Sikkerhedsknap
D - Venstre startknap
E - Væskejusteringsknap

- Før rengøring skal der opsættes passende advarselsskilte.
- Stop ikke, når overfladen rengøres, så børstens intensitet ikke beskadiger gulvmaterialet.
- Apparatets hastighed skal justeres til overfladens type og renlighed.

3.4. Rengøring og vedligeholdelse

a) Tag netstikket ud og lade apparatet køle helt af inden hver rengøring, justering eller udskiftning af tilbehør, og også når apparatet ikke er i brug. Vent på, at de roterende elementer stopper.
b) Brug kun ikke-ætsende rengøringsmidler til rengøring af overflader.
c) Efter hver rengøring skal alle dele tørres grundigt, før apparatet genbruges.

d) Opbevar apparatet på et køligt og tørt sted, beskyttet mod fugt og direkte sollys.
e) Det er forbudt at sprøjte apparatet med en vandstrøm eller nedsænke det i vand.
f) Sørg for, at vand ikke trænger ind gennem ventilationsåbningerne i huset.
g) Ventilationsåbningerne skal rengøres med en børste og trykluft.
h) Der bør udføres regelmæssig inspektion af apparatet med hensyn til dens tekniske effektivitet og eventuelle skader.
i) Brug en blød klud til rengøring.

Daglig vedligeholdelse

Efter at have afsluttet arbejdet med enheden:

1) Tøm det beskidte vand ud af tanken, og skyl den med rent vand.
2) Fjern og rengør børsten.
3) Rul strømkablet sammen, og hæng det på håndtaget.

Vedligeholdelse af motoren

Hvis maskinen ikke skal bruges i længere tid, anbefales det at starte den hver 15. dag, så motoren begynder at fungere. Dette vil undgå gennemblødte dele og beskadigelse af motoren.

Bortskaffelse af brugte apparater

Dette produkt må ikke bortskaffes sammen med almindeligt husholdningsaffald ved slutningen af dets levetid, men skal bringes til et indsamlingssted for genbrug af elektriske og elektroniske apparater. Dette er angivet med symbolet på produktet, i betjeningsvejledningen eller på emballagen. Materialerne, der bruges i apparatet kan genbruges i overensstemmelse med deres mærkning. Ved at genbruge, genbruge eller anvende andre former for brug af udtjente maskiner yder du et væsentligt bidrag til beskyttelsen af vores miljø.

Lokal administration giver dig oplysninger om det relevante punkt til bortskaffelse af brugte enheder..

3.5. Samlingstegninger

Motor

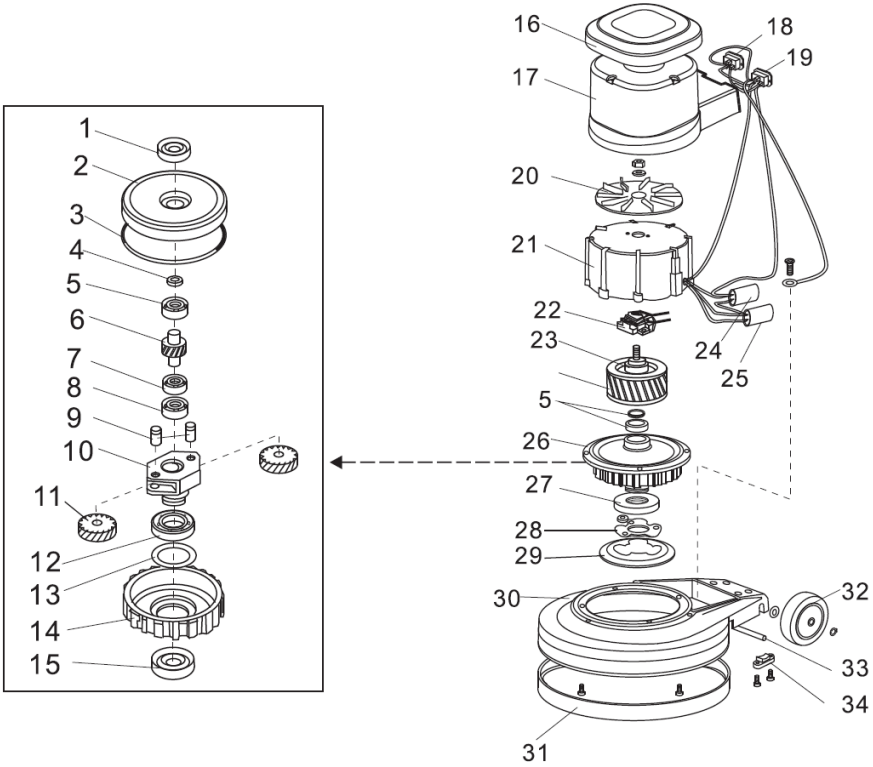

1 - Olietætning
2 - Øvre dæksel
3 - Tætningsring
4 - Tætning
5 - Leje E20
6 - Mellemaksel
7 - Leje 16004
8 - Leje E15
9 - Gearaksel
10 - Gearholder
11 - Tandhjul
12 - Leje 16011
13 - Tætning
14 - Planetgear
15 - Olietætning
16 - Øvre dæksel

17 - Motorhus
18 - Vinklet muffe
19 - Indløbsmuffe
20 - Køleventilator
21 - Statorhus
22 - Starterkontakt
23 - Rotor
24 - Kondensator
25 - Kondensator
26 - Gear
27 - Drivnav
28 - Drivnavplade
29 - Drivplade
30 - Produktets kabinet
31 - Gummibuffer
32 - Hjul
33 - Hjulaksel
34 - Aksellås

Styresystem

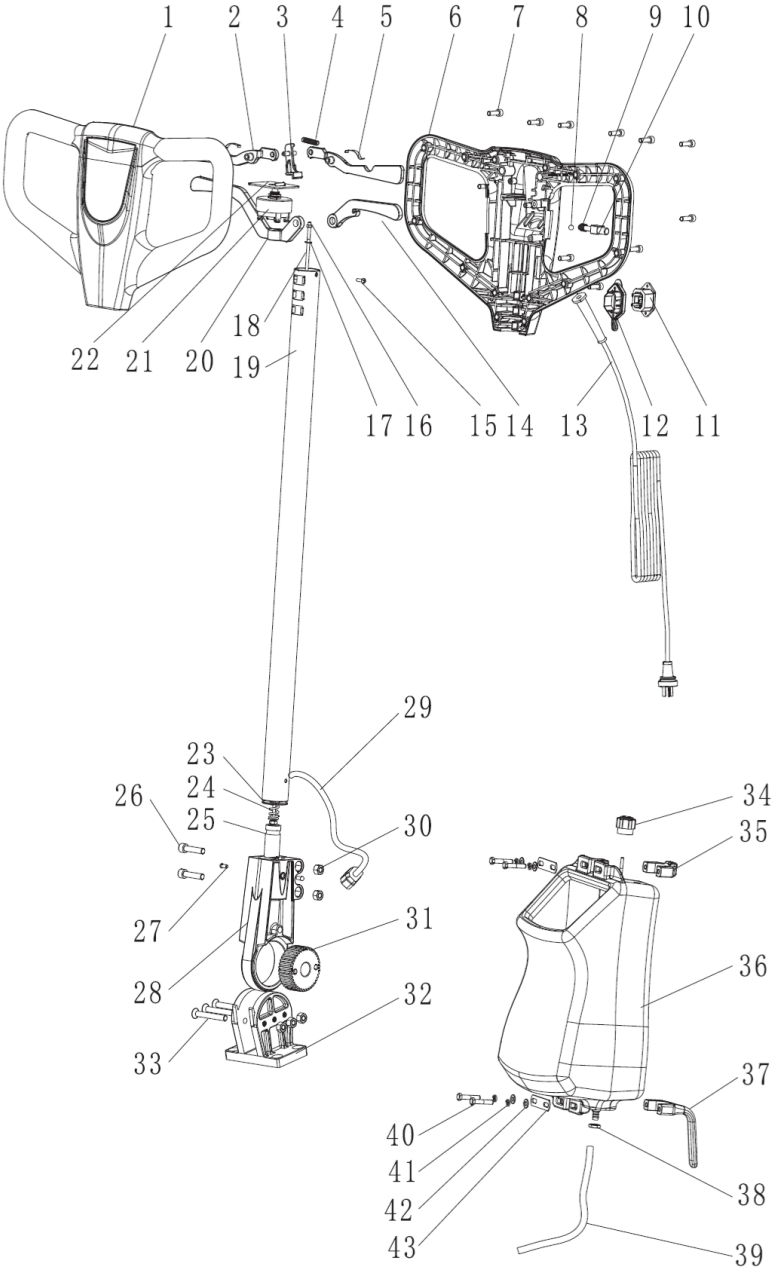

1 - Forreste dæksel på håndtaget
2 - Startknap
3 - Kontakt
4 - Fjeder
5 - Fjederskive
6 - Bageste dæksel til håndtaget
7 - Sekskantskrue
8 - Stålkugle
9 - Fjeder
10 - Beskyttelsesafbryder
11 - Trehulsmuffe
12 - Dæksel med slids
13 - Reb
14 - Vandtankholder
15 - Stjerneskruer
16 - Låsemøtrik
17 - Tætning
18 - Indvendig stang (154/175)
19 - Styrestok
20 - Hængselholder
21 - Kontakt
22 - Afbryderhåndtag
23 - Flad underlagsskive
24 - Bevægelig hængselsfjeder
25 - Lille tandhjul
26 - Sekskantskrue
27 - Lukket nitte på én side
28 - Bevægeligt hængsel
29 - Reb
30 - Låsemøtrik
31 - Stort tandhjul
32 - Hængselhus
33 - Fladskrue med indvendig sekskant
34 - Drejeknap
35 - Klemmebeslag
36 - Vandtankenhed
37 - Kabelholder
38 - Møtrik
39 - Slange
40 - Skrue med 6-kantede hoved

41 - Fjederskive
42 - Flad underlagsskive
43 - Klemmeplade

El-diagram

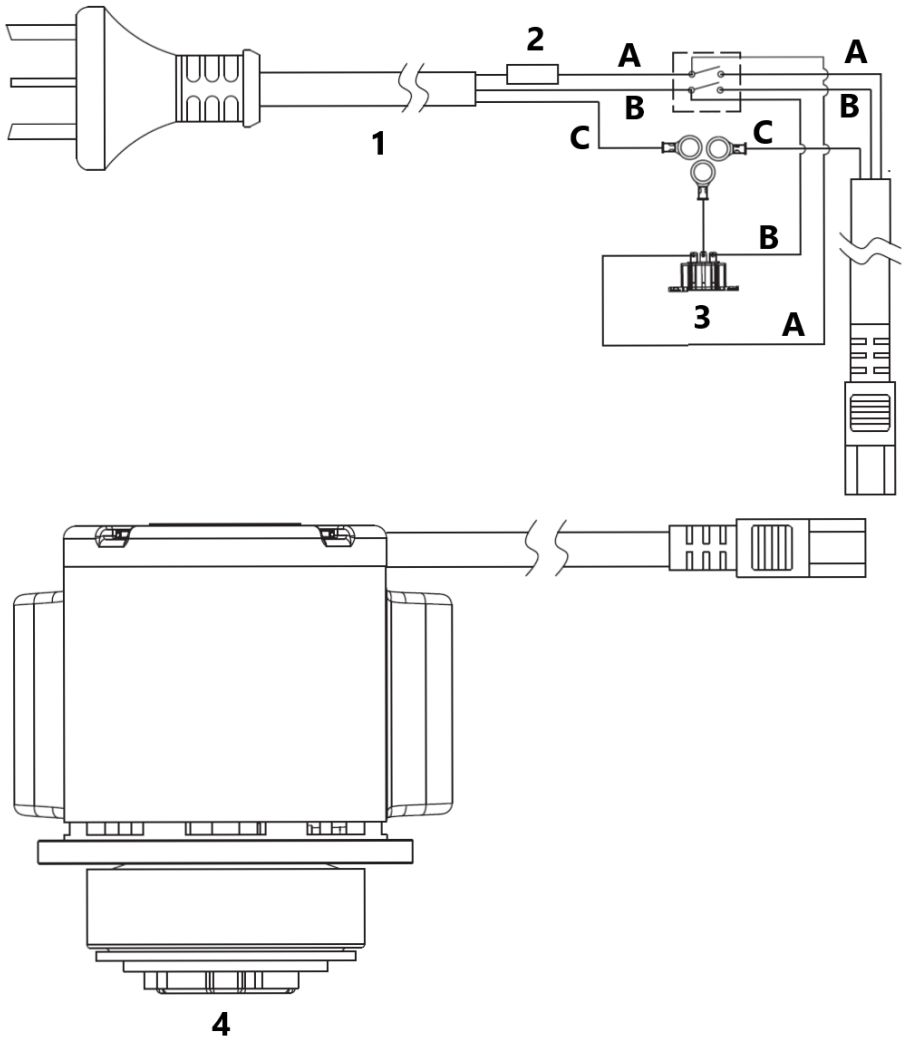

1 – Strømkabel
2 - Sikring
3 - Eksternt stik
4 - Motor

A - Brun
B - Blå
C - Gul og grøn

Tämä käyttöopas on käännetty konekääntäjän avulla. Olemme pyrkineet tarjoamaan mahdollisimman tarkan käännöksen. Automaattisten käännösten laatu ei kuitenkaan ole täydellinen, eikä sen ole tarkoitus korvata ihmisten tekemiä käännöksiä. Virallinen käyttöopas on englanninkielinen versio. Käännöksessä mahdollisesti esiintyvät ristiriitaisuudet tai erot viralliseen versioon eivät ole sitovia, eikä niillä ole oikeudellista vaikutusta ohjeiden noudattamisen tai täytäntöönpanon osalta. Jos jokin käyttöohjeen sisältämien tietojen tarkkuuteen liittyvä seikka askarruttaa sinua, käänny käyttöohjeiden virallisen englanninkielisen version puoleen.

Tekniset tiedot

Parametrin kuvaus	Parametrin arvo
Tuotteen nimi	Kuurauskone
Malli	TOPCLEAN 1800PRO +
Syöttöjännite [V~] / taajuus [Hz]	220-240/50
Nimellisteho [W]	1200
Harjan halkaisija [mm]	432
Harjan nopeus [rpm]	175
Puhdasvesisäiliön tilavuus [l]	5
IP-suojausluokka	IPX4
Toimitusmitat (PxLxK) [cm]	265 x 162 x 92
Paino [kg]	38,5

1. Yleiskuvaus

Käyttöohje on tarkoitettu auttamaan tuotteen turvallisessa ja luotettavassa käytössä. Tuote on suunniteltu ja valmistettu tarkkojen teknisten ohjeiden mukaisesti, käyttäen viimeisintä teknologiaa ja komponentteja sekä noudattaen korkeimpia laatustandardeja.

ENNEN KÄYTÖN ALOITTAMISTA TÄMÄ OPAS ON LUETTAVA HUOLELLISESTI JA SEN SISÄLTÖ TULEE YMMÄRTÄÄ JA SISÄISTÄÄ.

Laitteen pitkän ja luotettavan toiminnan varmistamiseksi on välttämätöntä huolehtia sen oikeanlaisesta käytöstä ja huollosta tämän käyttöohjeen sisältämien ohjeiden mukaisesti. Näiden käyttöohjeiden sisältämät tekniset tiedot ja spesifikaatiot ovat

ajantasaisia. Valmistaja pidättää oikeuden muutoksiin laadun parantamiseksi. Ottaen huomioon tekninen kehitys ja mahdollisuudet vähentää melua, yksikkö on suunniteltu ja rakennettu siten, että melupäästöistä aiheutuvat riskit ovat mahdollisimman pienet.

Symbolien selitykset

	Tuote täyttää sitä koskevien turvallisuusstandardien vaatimukset.
	Lue käyttöohje ennen käyttöä.
	Tuote on kierrätettävä.
	**VAROITUS!** tai **VAROITUS!** tai **MUISTA!** Yleinen varoitusmerkki, joka kuvaa tiettyä tilannetta.
	Käytä kuulosuojaimia. Melulle altistuminen voi aiheuttaa kuulon menetyksen.
	Käytä suojalaseja.
	Käytä pölymaskia (hengitysteiden suojaus).
	Käytä suojakäsineitä
	Käytä turvajalkineita.
	Käytä suojapukua.
	HUOMIO! Pyörivät osat!
	Vain sisäkäyttöön.



HUOMIO! Tämän käyttöohjeen kuvat ovat vain viitteellisiä ja joissakin yksityiskohdissa ne voivat poiketa laitteen todellisesta ulkonäöstä.

2. Käyttöturvallisuus



HUOMIO! Lue kaikki turvallisuutta koskevat varoitukset ja ohjeet. Varoitusten ja ohjeiden noudattamatta jättäminen voi johtaa sähköiskuun, tulipaloon, vakaviin vammoihin tai kuolemaan.

Varoituksissa ja ohjeiden kuvauksessa käytetty termi "laite" tai "tuote" tarkoittaa: Kuurauskone

2.1. Sähköturvallisuus

a) Laitteen pistokkeen pitää sopia pistorasiaan. Älä muokkaa pistotulppaa millään tavalla. Alkuperäiset pistokkeet ja yhteensopivat pistorasiat pienentävät sähköiskun vaaraa.
b) Vältettävä kosketusta maadoitettuihin osiin kuten putkiin, lämpöpattereihin, uuneihin ja jääkaappeihin. Sähköiskun vaara on suurempi, jos kehosi on maadoitettu ja koskettaa laitteita, jotka ovat alttiina suoralle sateelle, märille pinnoille ja toiminnalle kosteassa ympäristössä. Veden pääsy laitteeseen lisää sen vaurioitumisriskiä ja sähköiskun vaaraa.
c) Älä kosketa laitetta märillä tai kosteilla käsillä.
d) Älä käytä virtajohtoa epäasiallisella tavalla. Älä koskaan käytä sitä laitteen kantamiseen tai pistotulpan irrottamiseen pistorasiasta. Pidä virtajohto etäällä lämmönlähteestä, öljystä, terävistä reunoista tai liikkuvista osista. Vahingoittuneet tai sotkeutuneet virtajohdot lisäävät sähköiskun vaaraa.
e) Jos laitteen käyttöä kosteassa ympäristössä ei voida välttää, on sen kanssa käytettävä vikavirtasuojakytkintä (RCD). Vikavirtasuojakytkimen käyttö vähentää sähköiskun vaaraa.
f) Älä käytä laitetta, jos virtajohto on vaurioitunut tai siinä on kulumisen merkkejä. Vaurioituneen virtajohdon vaihto on annettava pätevän sähköasentajan tai valmistajan huollon tehtäväksi
g) Varo erityisesti, etteivät virtajohdot joudu laitteen pyörivien osien väliin.

2.2. Turvallisuus työpaikalla

a) Pidä työalue siistinä ja hyvin valaistuna. Epäjärjestys tai huono valaistus voivat johtaa onnettomuuksiin. Ole ennakoiva, katso mitä teet ja käytä tervettä järkeä laitetta käyttäessäsi.
b) Älä käytä laitetta räjähdysherkässä paikassa, esimerkiksi syttyvien nesteiden, kaasujen tai pölyn läheisyydessä. Laite tuottaa kipinöitä, jotka voivat sytyttää pölyn tai höyryt.
c) Jos laitteen toiminnassa ilmenee vaurioita tai epäsäännöllisyyksiä, sammuta se välittömästi ja ilmoita siitä valtuutetulle henkilölle.
d) Jos olet epävarma laitteen toimivuudesta, ota yhteyttä valmistajan tekniseen huoltoon.
e) Tuotteen saa korjata vain valmistajan huoltopalvelu. Älä yritä tehdä korjauksia itse!
f) Jos tulipalo syttyy, sammuta se jauhe- tai hiilidioksidisammuttimella (CO_2) (joka on tarkoitettu käytettäväksi jännitteisten sähkölaitteiden sammuttamiseen).
g) Lapsia tai luvattomia henkilöitä ei sallita työalueella. (Tarkkaamattomuus voi johtaa laitteen hallinnan menettämiseen.)
h) Käytä laitetta tilassa, jossa on hyvä ilmanvaihto.
i) Tarkasta säännöllisesti turvallisuutta koskevien tarrojen kunto. Jos tarrat eivät ole luettavissa, ne on vaihdettava.
j) Säilytä käyttöohje myöhempää käyttöä varten. Jos tuote luovutetaan kolmansille osapuolille, myös käyttöohje on luovutettava tuotteen mukana.
k) Pakkauksen osat ja pienet asennusosat pitää säilyttää lasten ulottumattomissa.
l) Pidä laite poissa lasten ja eläinten ulottuvilta.



Muista! Pidä lapset ja muut sivulliset turvassa laitetta käyttäessäsi.

2.3. Henkilökohtainen turvallisuus

a) Laitetta ei saa käyttää väsyneenä, sairaana, alkoholin, huumeiden tai lääkkeiden vaikutuksen alaisena, jotka rajoittavat merkittävästi kykyä käyttää tuotetta.
b) Konetta voivat käyttää fyysisesti hyväkuntoiset, sen käyttöön kykenevät ja asianmukaisesti koulutetut henkilöt, jotka ovat lukeneet tämän käyttöohjeen ja jotka ovat saaneet työterveys ja työturvallisuuskoulutuksen.
c) Yli 8-vuotiaat lapset ja henkilöt, joilla on rajoittuneet henkiset, aistilliset ja älylliset toiminnot tai joilta puuttuu kokemusta ja/tai tietoa, voivat käyttää

laitetta, jos heitä valvoo tai he ovat saaneet ohjeet laitteen turvalliseen käyttöön ja ymmärtävät siihen liittyvät riskit.

d) Ole varovainen ja käytä tervettä harkintaa koneen käytön aikana. Hetken tarkkaamattomuus käytön aikana voi johtaa vakaviin henkilövahinkoihin.

e) Käytä koneen käytön edellyttämiä henkilönsuojaimia, jotka on määritelty symbolien selityksen kohdassa 1. Asianmukaisten, sertifioitujen henkilönsuojainten käyttö vähentää loukkaantumisriskiä.

f) Estä tahaton käynnistäminen varmistamalla, että kytkin on pois päältä-asennossa ennen kuin liität laitteen virtalähteeseen.

g) Ei saa yliarvioida omia mahdollisuuksia. Pidä kehosi koko ajan vakaana ja tasapainossa. Se mahdollistaa laitteen paremman hallinnan odottamattomissa tilanteissa.

h) Älä käytä väljiä vaatteita ja koruja. Pidä hiukset, vaatteet ja käsineet poissa liikkuvista osista. Väljät vaatteet, korut tai pitkät hiukset voivat tarttua liikkuviin osiin.

i) Tämä laite ei ole leikkikalu. Lapsia on valvottava, jotta he eivät leiki laitteella.

2.4. Laitteen turvallinen käyttö

a) Älä käytä laitetta, jos ohjauskytkimet eivät toimi oikein. Laitteet, joita ei voida ohjata kytkimillä, ovat vaarallisia, eivät voi toimia ja ne on korjattava.

b) Ennen säätöjen, puhdistamisen ja huollon aloittamista laite on irrotettava virtalähteestä. Tämä ehkäisytoimenpide vähentää tahattoman käynnistämisen riskiä.

c) Pidä käyttämätön tuote poissa lasten ja kaikkien laitteeseen tai tähän käyttöohjeeseen perehtymättömien ulottuvilta. Tuotteet ovat vaarallisia, jos niitä käyttävät kokemattomat käyttäjät.

d) Pidä tuote hyvässä teknisessä kunnossa. Tarkista ennen jokaista käyttöä, ettei laitteessa ole yleisiä tai liikkuvien osien vaurioita (osien halkeamat tai kaikki muut tekijät, joilla voi olla vaikutus laitteen turvalliseen toimintaan). Jos laite on vaurioitunut, anna laite korjattavaksi ennen käyttöä.

e) Laite on pidettävä poissa lasten ulottuvilta.

f) Tuotteen korjauksen ja huollon saa suorittaa vain pätevä henkilö käyttäen ainoastaan alkuperäisvaraosia. Se varmistaa turvallisen käytön.

g) Tehtaalla asennettuja suojia tai ruuveja ei saa irrottaa, jotta laitteen toimivuus suunnitellulla tavalla on varmistettu.

h) Laitetta kuljetettaessa ja siirrettäessä varastointipaikasta käyttöpaikkaan on otettava huomioon laitteiden käyttömaassa voimassa olevat käsin kuljetuksen työterveys- ja työturvallisuusmääräykset.

i) Vältettävä tilanteita, joissa laite pysähtyy suuren kuormituksen vaikutuksesta käytön aikana. Se voi aiheuttaa käyttöosien ylikuumenemisen ja vahingoittaa sen seurauksena laitetta.

j) Liikkuviin osiin tai varusteisiin ei saa koskea, jos laitetta ei ole irrotettu virtalähteestä.
k) Päälle kytkettyä laitetta ei saa jättää ilman valvontaa.
l) Laite on puhdistettava säännöllisesti, jottei epäpuhtauksia päästetä kerrostumaan pysyvästi.
m) Tämä laite ei ole leikkikalu. Lapset eivät saa puhdistaa ja huoltaa laitetta ilman aikuisen valvontaa.
n) Pidä tuote etäällä syttymis- ja lämmönlähteistä.
o) Laitteen käyttö "kuivana" eli tyhjällä puhdasvesisäiliöllä on kielletty.
p) Ennen laitteen käyttöä tarkista harjojen ja säiliön oikea asennus.
q) Puhdistetun pinnan on oltava vapaa vaarallisista aineista. Varmista aina, ettei työalueella ole metalliesineitä tai muita materiaaleja, jotka pyörivien elementtien sinkoutuessa takaisin voisivat aiheuttaa omaisuusvahinkoja tai loukkaantumisen.
r) Myrkyllisten, syövyttävien, räjähtävien jne. aineiden likaamien pintojen puhdistaminen on kielletty.
s) Työskennellessäsi pidä koneen kahvasta kiinni molemmilla käsillä.
t) Huomio! Kostuta matto vedellä ennen puhdistusta pintojen välisen kitkan vähentämiseksi!
u) Puhdista koko laite ja harjat jokaisen käyttökerran jälkeen. Kiinnitä virtajohto.
v) Jos laitetta ei käytetä pitkään aikaan, tee koekäyttö 15 päivän välein.
w) Jos käytön aikana ilmenee ominainen haju tai savu, sammuta laite välittömästi!
x) Liiku hitaasti ja tasaisesti laitetta käytettäessä. Laitetta ei saa käyttää.
y) Laitteen harjojen ei tule pyöriä myötäpäivään!
z) Laitetta ei saa käyttää ulkona sateessa! Se voi vaurioitua!
aa) Huomio! Laitetta tulee säilyttää kuivassa, hyvin ilmastoidussa tilassa!
bb) Huomautus: Käytä vain laitteen mukana toimitettuja tai valmistajan tarjoamia harjoja. Muiden harjojen käyttö voi heikentää laitteen turvallisuutta.



HUOMIO! Siitä huolimatta, että laite on suunniteltu siten, että se olisi turvallinen, että siinä olisi riittävät suojat, ja käyttäjän lisäturvaelementtien käytöstä huolimatta, on edelleen olemassa pieni onnettomuus- tai loukkaantumisriski laitteen käytön aikana. Pysy valppaana ja käytä tervettä järkeä laitetta käyttäessäsi.

3. Käyttöohjeet

Laite on suunniteltu betonin, epoksin, laattalattioiden jne. märkäpuhdistukseen. Laite on suunniteltu kaupalliseen käyttöön, kuten hotelleissa, kouluissa, sairaaloissa, tehtaissa, kaupoissa, toimistoissa ja vuokraamoissa.

Käyttäjä on vastuussa väärinkäytöstä aiheutuvista vahingoista.

3.1. Tuotteen yleiskatsaus

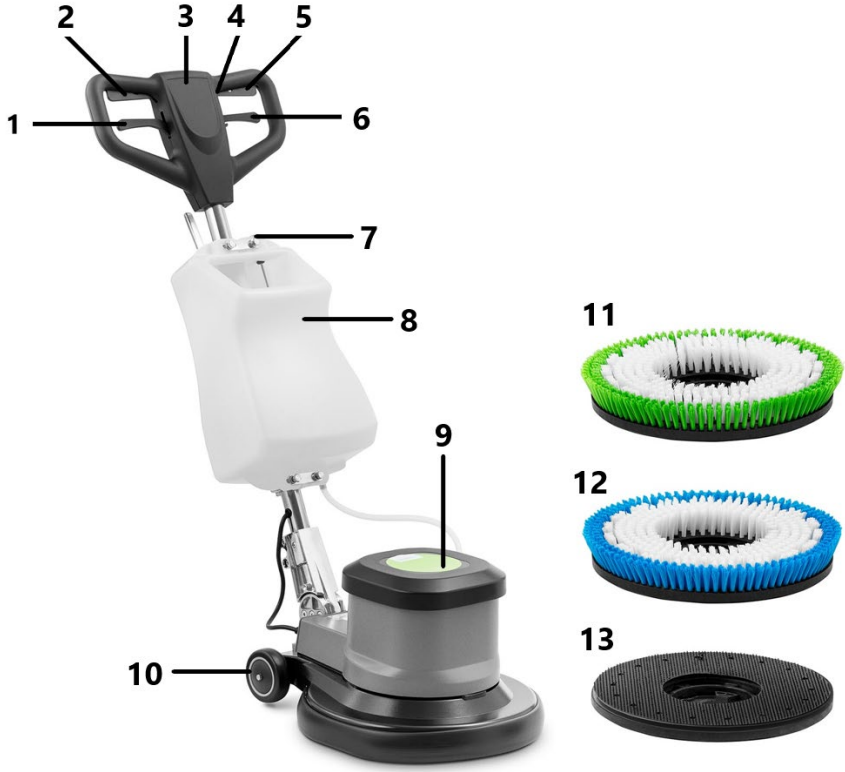

1 - Kahvan säätövipu
2 - Käynnistyspainike
3 - Kahva
4 - Turvakytkin
5 - Käynnistyspainike
6 - Vesisäiliön vipu
7 - Nesteen säätönuppi
8 - Vesisäiliö
9 - Moottori
10 - Pyörä
11 - Kovaharjasharja
12 - Pehmeäharjaksinen harja
13 - Pidikepehmuste

3.2. Käyttöön valmistelu

1) Ohjausvivun asennus

Aseta ohjauskahvan pohja laitteen rungon taakse. Kohdista molempien osien ruuvinreiät. Ruuvaa käytetyt osat yhteen uppokantaisilla ruuveilla.

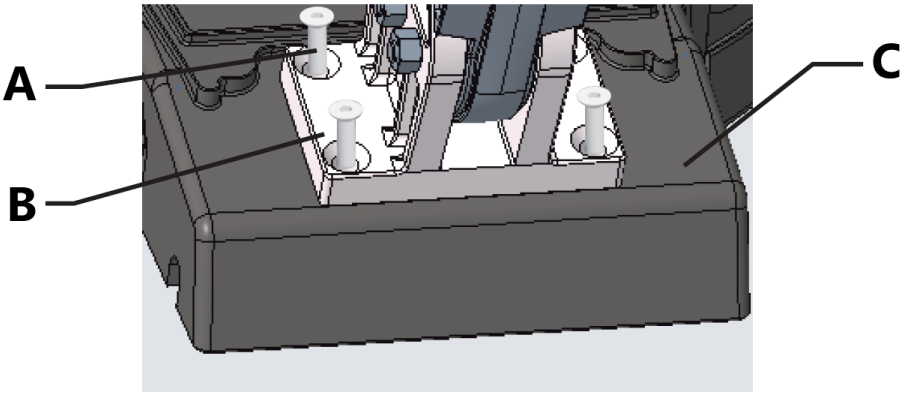

A - Uppokantaiset ristipääruuvit
B - Ohjauskahvan pohja
C - Laitteen runko

2) Säiliön asennus

a) Aseta säiliö ohjauskahvan putkeen.
b) Kiinnitä säiliö ohjauskahvan putkeen kahdella puristimella. Asenna sitten reikälevy ja kiristä kiinnitystelineen kierteisiin kiinnitetyt mutterit.
c) Liitä vesiputki veden ulostuloliittimeen.



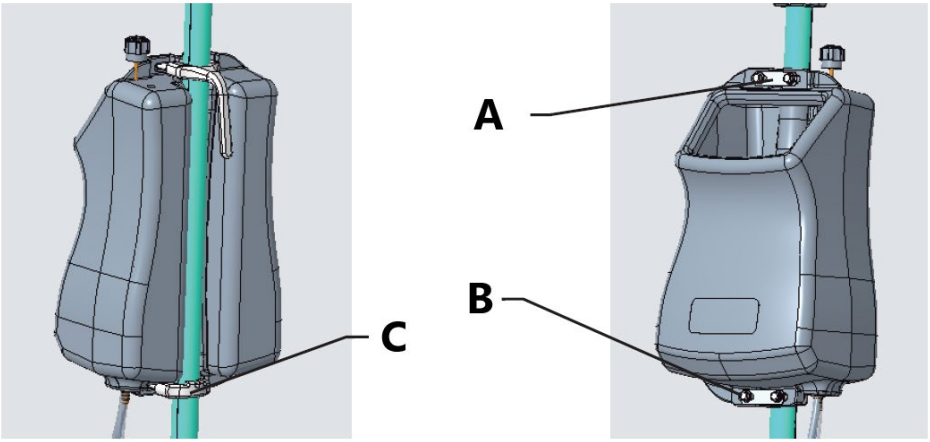

A - Rei'itetty levy
B - Mutteri
C - Kiinnitysteline

3) Harjan kokoaminen/purkaminen

a) Varmista, että laite on sammutettu ja irrotettu virtalähteestä.

b) Käännä moottoria 90°, kohdista harja koukkuun ja kytke ne yhteen.

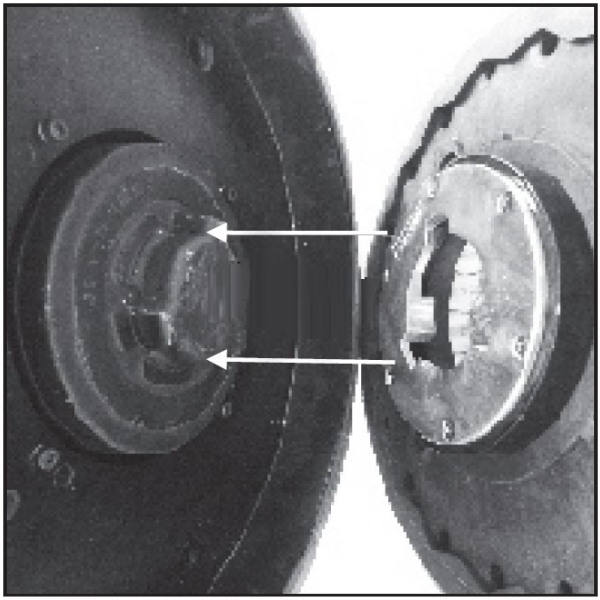

c) Kierrä harjaa 30° vastapäivään harjan kokoamisen viimeistelemiseksi.

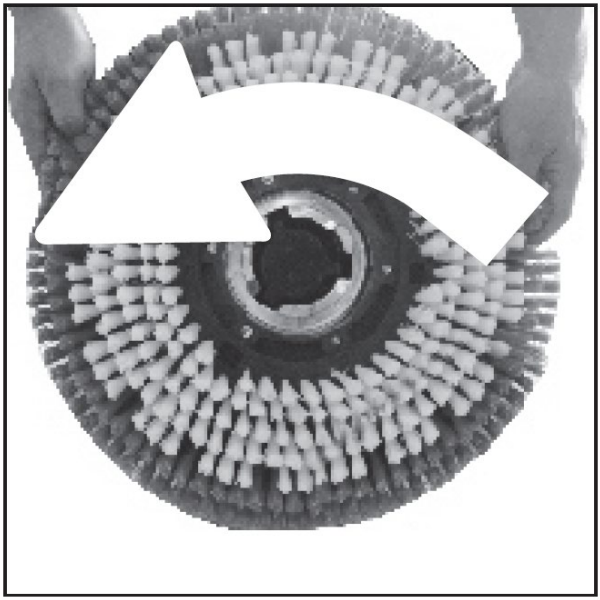

d) Harjaa purettaessa käännä sitä 30° oikealle, minkä jälkeen harja voidaan irrottaa.

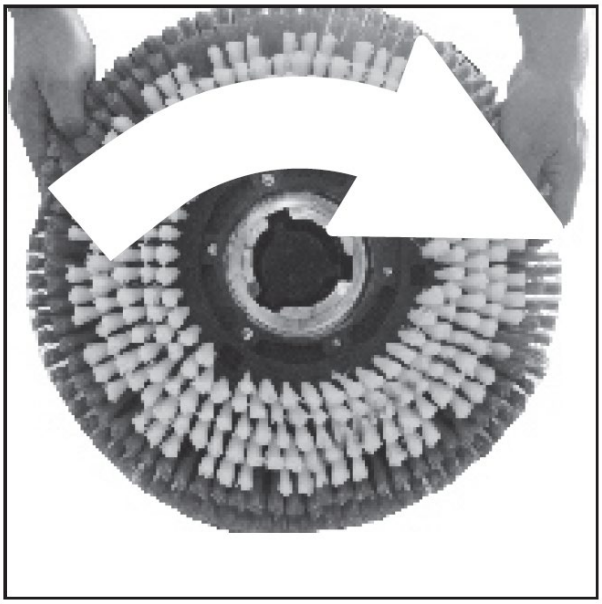

4) Kaada vettä säiliöön

Täytä säiliö oikealla määrällä vettä ja pesuainetta tehtävän olosuhteiden mukaan.

3.3. Laitteen käyttö

Säädä laitteen kahvaa niin, että käyttäjä voi seistä suorassa ja molemmat kädet ovat hieman koukussa työskentelyn aikana. Ravista ohjauskahvaa pystysuunnassa tarkistaaksesi, että se on kiinnitetty oikein. Paina turvapainiketta ja paina sitten käynnistyspainikkeita aloittaaksesi puhdistuksen. Kun kone on käynnissä, nosta tai paina ohjausvipua hieman, jolloin kone voi liikkua oikealle tai vasemmalle.

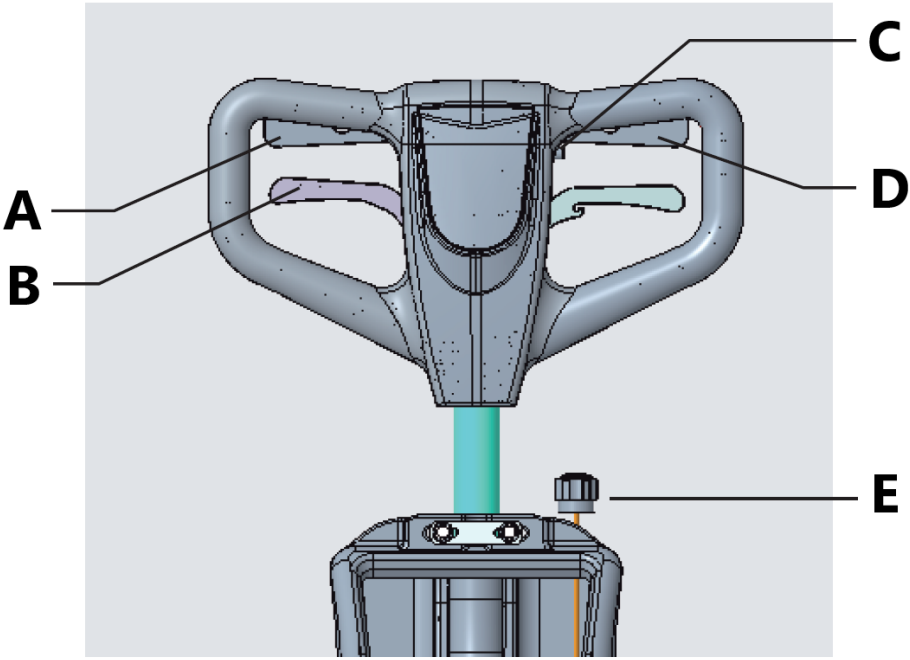

A - Oikea käynnistyspainike
B - Kahvan säätövipu
C - Turvapainike
D - Vasen käynnistyspainike
E - Nesteen säätönuppi

- Ennen puhdistusta kiinnitä asianmukaiset varoituskyltit.
- Älä pysähdy puhdistaessasi pintaa, jotta harjan teho ei vahingoita lattiamateriaalia.
- Laitteen nopeus on säädettävä pinnan tyypin ja puhtausasteen mukaan.

3.4. Puhdistaminen ja huolto

a) Ennen jokaista puhdistusta, säätöä, varusteen vaihtoa ja myös silloin, kun laitetta ei käytetä, pistoke on irrotettava pistorasiasta ja laitteen on annettava jäähtyä täydellisesti. Odota, kunnes pyörivät osat pysähtyvät.
b) Käytä pintojen puhdistukseen vain syövyttämättömiä puhdistusaineita.
c) Jokaisen puhdistuksen jälkeen kaikki osat on kuivattava huolellisesti ennen laitteen uudelleenkäyttöä.
d) Laite on säilytettävä kuivassa ja viileässä paikassa suojassa kosteudelta ja suoralta auringonvalolta.
e) Laitteen ruiskuttaminen vedellä tai upottaminen veteen on kielletty.
f) Muista, että laitteeseen ei saa päästää vettä kotelossa olevien ilmanvaihtoaukkojen kautta.
g) Ilmanvaihtoaukot pitää puhdistaa harjalla ja paineilmalla.
h) Tuote on tarkastettava säännöllisesti sen teknisen kunnon ja kaikkien vaurioiden suhteen.
i) Käytä puhdistamiseen pehmeää puhdistusliinaa.

Päivittäinen huolto
Kun olet lopettanut laitteen käytön:

1) Tyhjennä likainen vesi säiliöstä ja huuhtele se puhtaalla vedellä.
2) Irrota ja puhdista harja.
3) Kierrä virtajohto rullalle ja ripusta se kahvaan.

Moottorin huolto
Jos laitetta ei käytetä pitkään aikaan, on suositeltavaa käynnistää se 15 päivän välein, jotta moottori käynnistyy. Tämä estää osien märkimisen ja moottorin vaurioitumisen.

Käytettyjen laitteiden hävittäminen
Kun käyttöaika on päättynyt, tätä tuotetta ei saa hävittää tavallisen kotitalousjätteen mukana, vaan se pitää toimittaa kierrätystä varten sähkö- ja elektroniikkalaitteiden keräyspisteeseen. Siitä ilmoittaa tuotteessa, käyttöohjeessa tai pakkauksessa oleva symboli. Laitteessa käytetyt muovit voidaan käyttää uudelleen niiden merkintöjen mukaisesti. Kierrättämällä jätteet asianmukaisesti annat merkittävän panoksen ympäristönsuojeluun.
Paikalliset viranomaisesi antavat sinulle tietoa käytettyjen laitteiden asianmukaisesta hävityspisteestä.

3.5. Kokoonpanopiirustukset

Moottori

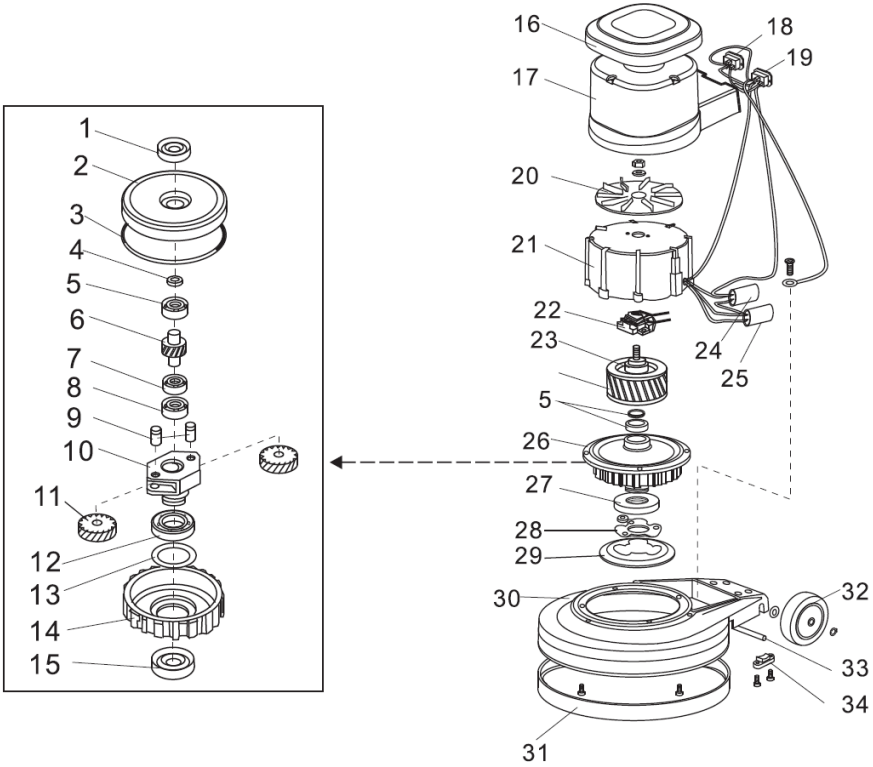

1 - Öljytiiviste
2 - Yläkansi
3 - Tiivisterengas
4 - Tiiviste
5 - Laakeri E20
6 - Väliakseli
7 - Laakeri 16004
8 - Laakeri E15
9 - Vaihdeakseli
10 - Vaihteenpidin
11 - Vaihdepyörä
12 - Laakeri 16011
13 - Tiiviste
14 - Planeettapyörä
15 - Öljytiiviste
16 - Yläkansi

17 - Moottorin kotelo
18 - Kulmaholkki
19 - Imuholkki
20 - Jäähdytyspuhallin
21 - Staattorin kotelo
22 - Käynnistyskytkin
23 - Roottori
24 - Kondensaattori
25 - Kondensaattori
26 - Vaihteisto
27 - Vetonapa
28 - Vetonavan levy
29 - Vetolevy
30 - Laitteen runko
31 - Kumipuskuri
32 - Pyörä
33 - Pyörän akseli
34 - Akselin lukko

Ohjausjärjestelmä

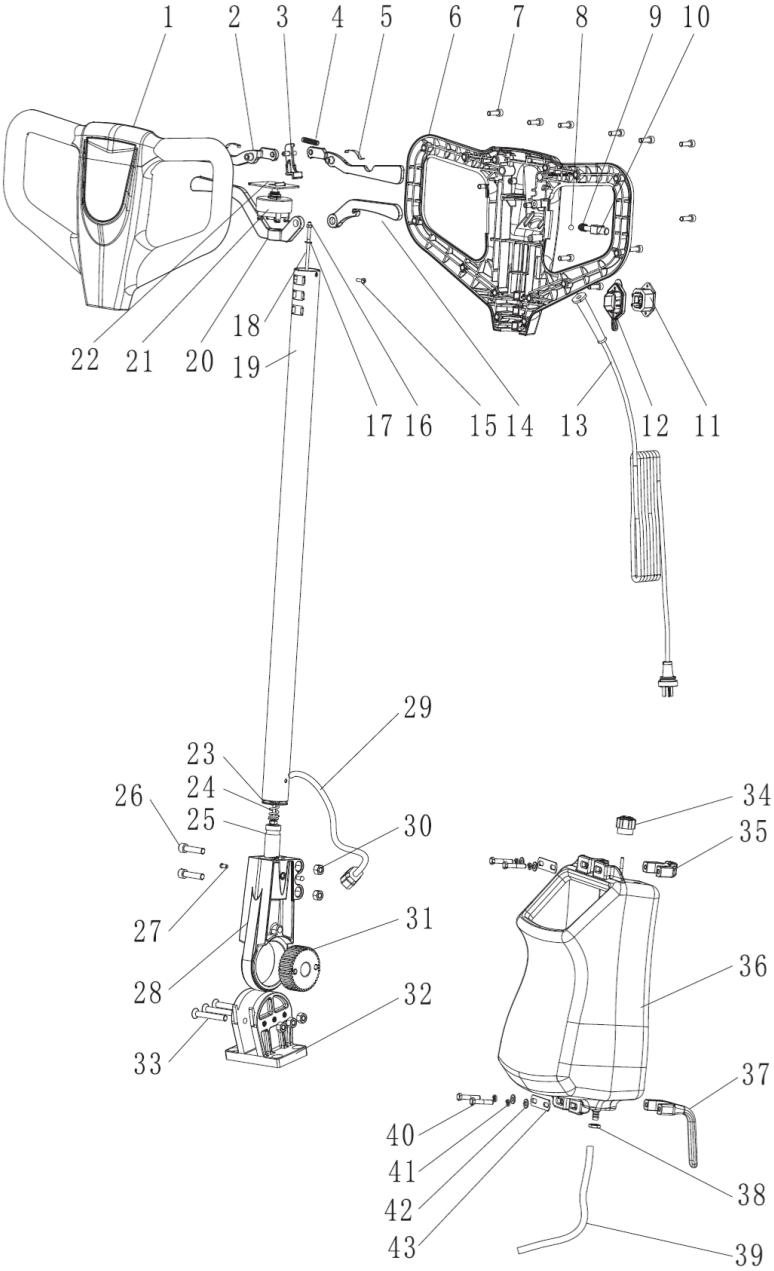

1 - Kahvan etukansi
2 - Käynnistyspainike
3 - Kytkin
4 - Jousi
5 - Jousialuslevy
6 - Takakahvan suojus
7 - Kuusiokantaruuvi
8 - Teräskuula
9 - Jousi
10 - Suojakytkin
11 - Kolmireikäinen holkki
12 - Uran suojus
13 - Vaijeri
14 - Vesisäiliön pidike
15 - Ristipääruuvit
16 - Lukkomutteri
17 - Tiiviste
18 - Sisätanko (154/175)
19 - Ohjaussauva
20 - Saranapidike
21 - Kytkin
22 - Kytkimen kahva
23 - Litteä aluslevy
24 - Liikkuva saranajousi
25 - Pieni hammaspyörä
26 - Kuusiokantaruuvi
27 - Yksipuolinen suljettu niitti
28 - Liikkuva sarana
29 - Kaapeli
30 - Lukkomutteri
31 - Suuri hammaspyörä
32 - Saranan runko
33 - Litteäkantainen ruuvi kuusiokololla
34 - Nuppi
35 - Kiinnityskannatin
36 - Vesisäiliökokoonpano
37 - Kaapelinpidike
38 - Mutteri
39 - Letku
40 - Kuusiokantaruuvi

41 - Jousialuslevy
42 - Litteä aluslevy
43 - Kiinnityslevy

Sähkökaavio

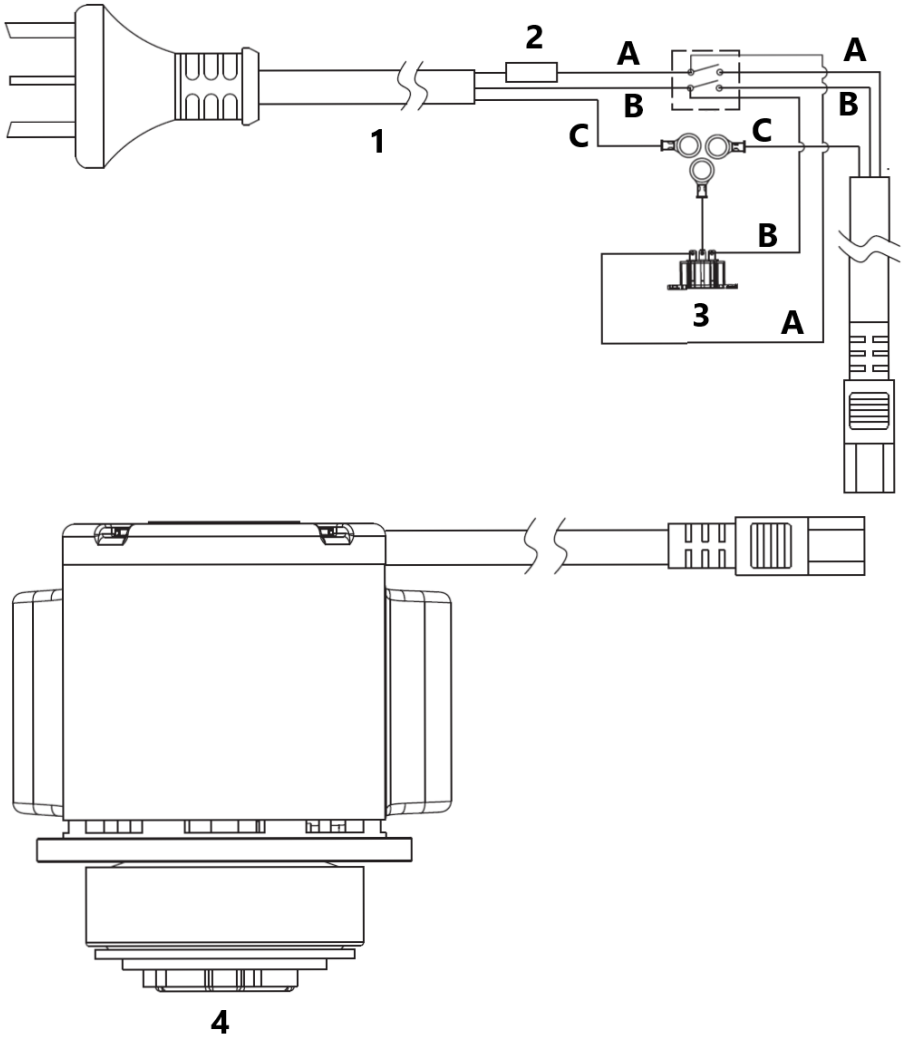

1 - Virtajohto
2 - Sulake
3 - Ulkoinen liitin
4 - Moottori

A - Ruskea
B - Sininen
C - Keltainen ja vihreä

Deze gebruikershandleiding is voor uw gemak vertaald met behulp van automatische vertaling. Er is redelijk wat inspanning geleverd voor het zo nauwkeurig verstrekken van een accurate vertaling; alleen is geen enkele geautomatiseerde vertaling perfect en het is ook niet de bedoeling dat zij menselijke vertalers gaan vervangen. De officiële gebruikershandleiding is de Engelse versie. Discrepanties of verschillen in de vertaling zijn niet bindend en hebben geen rechtsgevolgen voor naleving of handhaving. Bij vragen over de juistheid van de informatie in de gebruikershandleiding wordt verwezen naar de Engelse versie van die inhoud, die de officiële versie is.

Technische gegevens

Beschrijving parameter	Waarde parameter
Productnaam	Schrobzuigmachine
Model	TOPCLEAN 1800PRO +
Voedingsspanning [V~] / frequentie [Hz]	220-240/50
Nominaal vermogen [W]	1200
Borsteldiameter [mm]	432
Borstelsnelheid [rpm]	175
Inhoud schoonwaterreservoir [l]	5
IP-beschermingsklasse	IPX4
Verzendafmetingen (LxBxH) [cm]	265 x 162 x 92
Gewicht [kg]	38,5

1. Algemene beschrijving

De handleiding is bedoeld om te helpen bij een veilig en betrouwbaar gebruik. Het product is ontworpen en vervaardigd met behulp van de nieuwste technologieën en componenten in strikte overeenstemming met de technische indicaties en met inachtneming van de hoogste kwaliteitsnormen.

LEES EN BEGRIJP DEZE HANDLEIDING ZORGVULDIG DOOR VOORDAT U MET DE WERKZAAMHEDEN BEGINT.

Om een lange en betrouwbare werking van het apparaat te garanderen, moet u het op de juiste manier bedienen en onderhouden volgens de richtlijnen in deze handleiding. De technische gegevens en specificaties in deze handleiding zijn up-to-date. De fabrikant behoudt zich het recht om wijzigingen aan te brengen om de kwaliteit te verbeteren. Rekening houdend met de technische vooruitgang en de mogelijkheid om geluid te verminderen, is de eenheid zo ontworpen en gebouwd dat risico's als gevolg van geluidsemissies tot het laagst mogelijke niveau worden beperkt.

Omschrijving van symbolen

CE	Product voldoet aan geldende veiligheidsnormen.
	Lees de instructies voor gebruik.
	Recyclebaar product.
	**LET OP!** of **WAARSCHUWING!** of **ONTHOUD!** Een algemeen waarschuwingsteken dat een bepaalde situatie beschrijft.
	Gebruik gehoorbescherming. Blootstelling aan lawaai kan leiden tot gehoorbeschadiging.
	Draag een veiligheidsbril.
	Draag een stofmasker (ter bescherming van de luchtwegen)
	Draag veiligheidshandschoenen.
	Draag veiligheidsschoenen.
	Draag een beschermend pak.
	LET OP! Draaiende onderdelen!

	Alleen voor gebruik binnen.



LET OP! De afbeeldingen in deze gebruiksaanwijzing zijn bedoeld als illustratie en kunnen op details afwijken van het daadwerkelijke uiterlijk van het product.

2. Veiligheid bij gebruik



LET OP! Lees alle veiligheidswaarschuwingen en instructies. Het niet opvolgen van de waarschuwingen en instructies kan leiden tot elektrische schokken, brand en/of ernstig of dodelijk letsel.

De term "apparaat" of "product" in de waarschuwingen en de beschrijving van de instructies verwijst naar:
Schrobzuigmachine

2.1. Elektrische veiligheid

a) De stekker moet in het stopcontact passen. Verander op geen enkele manier iets aan de stekker. Gebruik van de originele stekker op een passend stopcontact vermindert het risico op elektrische schokken.
b) Vermijd contact met geaarde elementen, zoals leidingen, radiatoren, kachels en koelkasten. Het risico op elektrische schokken neemt toe indien het lichaam geaard is en in contact staat met apparaat dat direct wordt blootgesteld aan regen, natte oppervlakken en een vochtige omgeving. Water dat het apparaat binnendringt, verhoogt het risico op schade en elektrische schokken.
c) Raak het apparaat niet aan met natte of vochtige handen.
d) Gebruik het snoer niet op een onbedoelde manier. Gebruik het nooit om het apparaat te dragen of om de stekker uit het stopcontact te trekken. Houd de kabel uit de buurt van warmtebronnen, olie, scherpe randen of bewegende delen. Beschadigde of verstrikte snoeren verhogen het risico op elektrische schokken.

e) Indien het gebruik van het apparaat in een vochtige omgeving niet kan worden vermeden, moet een aardlekschakelaar (RCD) worden toegepast. Het gebruik van een RCD verlaagt het risico op elektrische schokken.
f) Gebruik het apparaat niet als het netsnoer beschadigd is of slijtage vertoont. Een beschadigd snoer dient te worden vervangen door een gekwalificeerde elektricien of een servicepunt van de fabrikant.
g) Zorg er in het bijzonder voor dat de netsnoeren niet bekneld raken in de draaiende onderdelen van het apparaat.

2.2. Veiligheid op de werkplek

a) Houd de werkruimte netjes en goed verlicht. Rommel of slechte verlichting kan leiden tot ongelukken. Wees alert, let op wat u doet en gebruik uw gezond verstand bij het gebruik van het apparaat.
b) Gebruik het apparaat niet in een explosiegevaarlijke omgeving, bijvoorbeeld in de buurt van brandbare vloeistoffen, gassen of stof. Apparaat geeft vonken af die kunnen leiden tot brand.
c) Indien u schade of onregelmatigheden aantreft in het gebruik van het apparaat, dan dient deze onmiddellijk te worden uitgeschakeld en gemeld bij een bevoegde.
d) Neem bij twijfel over de werking van het apparaat contact op met de technische dienst van de fabrikant.
e) Reparaties mogen alleen worden uitgevoerd door een servicepunt van de fabrikant. Probeer zelf geen reparaties uit te voeren!
f) Gebruik in geval van brand een poeder- of kooldioxide (CO_2) brandblusser (een die bestemd is voor gebruik op onder spanning staande elektrische apparaten) om de brand te blussen.
g) Kinderen en onbevoegde personen mogen zich niet in de werkruimte bevinden. (Onoplettendheid kan leiden tot verlies van controle over het apparaat.)
h) Brug apparatet i et godt ventileret område.
i) Controleer de toestand van de veiligheidsstickers. Indien de stickers niet meer leesbaar zijn, dienen ze te worden vervangen.
j) Bewaar de gebruiksaanwijzing voor latere referentie. Indien het product wordt doorgegeven aan derden, dan dient de gebruiksaanwijzing te worden meegegeven.
k) Bewaar verpakkingselementen en kleine montagedelen op een plaats die niet toegankelijk is voor kinderen.
l) Houd het apparaat uit de buurt van kinderen en dieren.



Herinner! Houd kinderen en andere omstanders in de gaten tijdens het gebruik van het apparaat.

2.3. Persoonlijke veiligheid

a) Gebruik van apparaat is niet toegestaan in geval van vermoeidheid of ziekte, of indien onder invloed van alcohol, drugs of medicijnen die de bediening bemoeilijken.
b) Maskinen kan betjenes af fysisk velegnede, dygtige og korrekt uddannede personer, der har læst denne vejledning og er blevet uddannet i arbejdsmiljø og sikkerhed.
c) De machine mag worden gebruikt door kinderen ouder dan 8 jaar en personen met beperkte mentale, zintuiglijke en intellectuele functies of gebrek aan ervaring en/of kennis, mits zij onder toezicht staan van of instructies hebben gekregen van een persoon die verantwoordelijk is voor hun veiligheid over de veilige bediening van de machine en de bijbehorende risico's.
d) Tijdens het gebruik van het apparaat dient alle voorzichtigheid in acht te worden genomen, op basis van gezond verstand. Een moment van onoplettendheid tijdens de bediening kan leiden tot ernstig letsel.
e) Brug det personlige beskyttelsesudstyr, der kræves til betjening af apparatet, der er angivet i punkt 1 i symbolbeskrivelsen. Brug af passende, certificeret personligt beskyttelsesudstyr reducerer risikoen for personskade.
f) Om onbedoelde inschakeling te voorkomen dient de schakelaar in de uit-stand te staan voordat u de stekker in het stopcontact steekt.
g) Overschat uw eigen vaardigheden niet. Bewaar uw evenwicht tijdens de werktijd. Hierdoor kan de machine onder controle worden gehouden in onverwachte situaties.
h) Draag geen loshangende kleding of sierraden. Haren, kleding en handschoenen dienen buiten bereik van bewegende onderdelen te blijven. Losse kleding, sierraden en lang haar kan verstrikt raken tussen de bewegende onderdelen.
i) Het apparaat is geen speelgoed. Houd kinderen in de gaten om te voorkomen dat ze met het apparaat spelen.

2.4. Veilig gebruik van het product

a) Gebruik het apparaat niet als de bedieningsschakelaars niet goed functioneren. Apparaten die niet met schakelaars kunnen worden bediend, zijn onveilig, werken niet en moeten worden gerepareerd.
b) Voor wijziging van instellingen, reiniging en onderhoud van het apparaat dient deze te worden losgekoppeld van het stroomnet. Dit voorkomt dat het apparaat per ongeluk wordt ingeschakeld.

c) Bewaar het apparaat wanneer het niet in gebruik is op een veilige plaats, uit de buurt van kinderen en mensen die het apparaat niet kennen en de gebruiksaanwijzing niet hebben gelezen. Het apparaat kan een gevaar vormen in de handen van onervaren gebruikers.
d) Houd het apparaat in perfecte technische staat. Controleer voor elk gebruik op algemene schade, controleer vooral bewegende onderdelen op gebarsten onderdelen of elementen, en op andere omstandigheden die de veilige werking van het apparaat kunnen beïnvloeden. Indien schade wordt geconstateerd, dient het apparaat voor gebruik ter reparatie te worden aangeboden.
e) Houd het apparaat buiten het bereik van kinderen.
f) Reparatie en onderhoud van het product dient te worden gedaan door gekwalificeerde mensen en alleen met originele reserveonderdelen. Dit verzekerd de veiligheid tijdens het gebruik.
g) Om de operationele integriteit van het apparaat zoals bedoeld te garanderen, mag u geen in de fabriek geïnstalleerde afdekkingen of schroeven verwijderen.
h) Bij het vervoer en de behandeling van het apparaat tussen het magazijn en de bestemming moeten de gezondheids- en veiligheidsbeginselen voor handmatige transporten in acht worden genomen die gelden in het land waar het apparaat zal worden gebruikt.
i) Vermijd situaties waarin het apparaat tijdens het gebruik stopt met werken als gevolg van overmatige belasting. Dit kan tot gevolg hebben dat aandrijvingen oververhit raken, waardoor apparaat beschadigd raakt.
j) Raak gelede onderdelen of accessoires niet aan, tenzij het apparaat van de stroombron is losgekoppeld.
k) Laat het apparaat niet onbeheerd ingeschakeld achter.
l) Maak het apparaat regelmatig schoon om te voorkomen dat hardnekkig vuil zich ophoopt.
m) Het apparaat is geen speelgoed. Reiniging en onderhoud mogen niet worden uitgevoerd door kinderen zonder toezicht door een volwassene.
n) Hou het apparaat buiten bereik van open vuur en warmtebronnen.
o) Het is verboden de machine "droog" te gebruiken, d.w.z. met een lege watertank.
p) Controleer vóór aanvang van de werkzaamheden of de borstels en de tank correct zijn geplaatst.
q) Het te reinigen oppervlak moet vrij zijn van gevaarlijke elementen. Zorg er altijd voor dat er geen metalen voorwerpen of andere materialen in de werkruimte aanwezig zijn die, indien ze door de draaiende elementen worden teruggeslingerd, schade aan eigendommen of letsel kunnen veroorzaken.
r) Het is verboden oppervlakken te reinigen die vervuild zijn met giftige, bijtende, explosieve, enz. stoffen.
s) Houd tijdens het werk de handgreep van de machine met beide handen vast.

t) Let op! Bevochtig het tapijt vóór het reinigen met water om wrijving tussen de oppervlakken te verminderen!
u) Reinig het gehele apparaat en de borstels na elk gebruik. Zorg ervoor dat het netsnoer goed vastzit.
v) Voer tijdens een langere onderbreking van het gebruik van het apparaat elke 15 dagen een testrun uit.
w) Als er tijdens het gebruik van het apparaat een kenmerkende geur of rook vrijkomt, schakel het apparaat dan onmiddellijk uit!
x) Beweeg langzaam en gelijkmatig tijdens het gebruik van het apparaat. Het is niet toegestaan om het apparaat te gebruiken.
y) De borstels van het apparaat mogen niet met de klok mee draaien!
z) Het is verboden het apparaat buitenshuis te gebruiken in de regen! Het kan beschadigd raken!
aa) Let op! Het apparaat moet worden bewaard in een droge, goed geventileerde ruimte!
bb) Let op: gebruik uitsluitend de borstels die bij het apparaat zijn geleverd of die door de fabrikant worden aangeboden. Het gebruik van andere borstels kan de veiligheid van de machine verminderen.



LET OP! Ondanks dat het apparaat ontworpen met veiligheid als doel, over voldoende veiligheidsmaatregelen beschikt en ondanks de inzet van extra waarborgen voor de veiligheid van de gebruiker, blijft er toch een klein risico bestaan op ongevallen of letsel tijdens bediening van het apparaat. Blijf alert en gebruik uw gezond verstand wanneer u het apparaat gebruikt.

3. Gebruik richtlijnen

Het apparaat is ontworpen voor het nat reinigen van beton, epoxy, tegelvloeren, enz. De machine is ontworpen voor commercieel gebruik, bijvoorbeeld in hotels, scholen, ziekenhuizen, fabrieken, winkels, kantoren en verhuurbedrijven.

De exploitant is verantwoordelijk voor eventuele schade die door verkeerd gebruik wordt veroorzaakt.

3.1. Productoverzicht

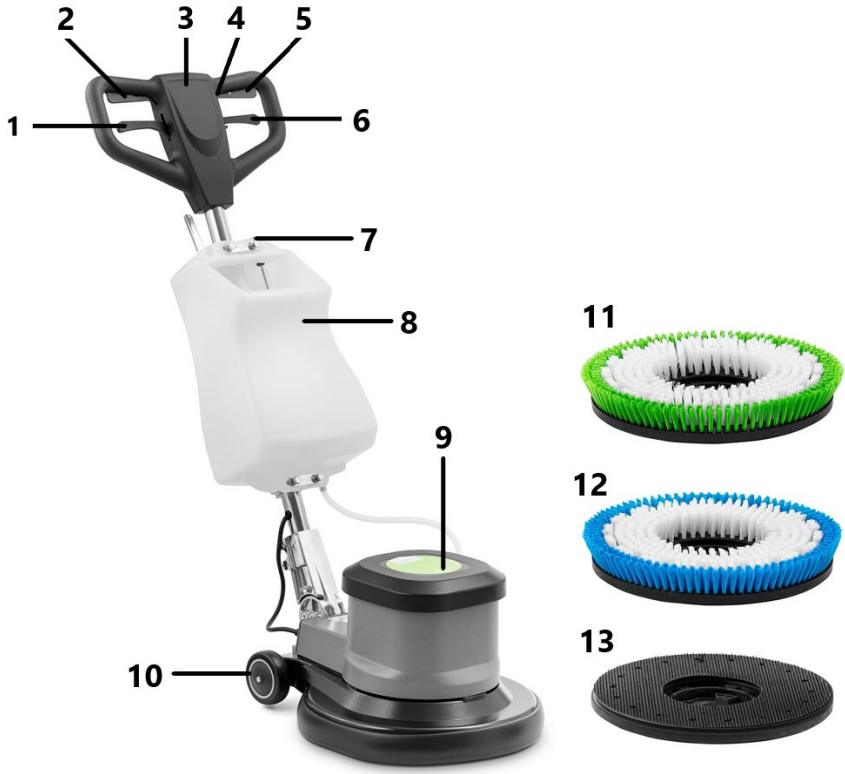

1 - Hendelverstelhendel
2 - Startknop
3 - Handvat
4 - Veiligheidsschakelaar
5 - Startknop
6 - Watertankhendel
7 - Vloeistofregelknop
8 - Waterreservoir
9 - Motor
10 - Hjul
11 - Harde borstel
12 - Borstel met zachte haren
13 - Houderkussen

3.2. Klaarmaken voor gebruik

1) Installatie van de bedieningshendel

Plaats de onderkant van de bedieningshendel op de achterkant van de behuizing van het apparaat. Lijn de schroefgaten van beide onderdelen uit. Schroef de gebruikte onderdelen aan elkaar met de verzonken schroeven.

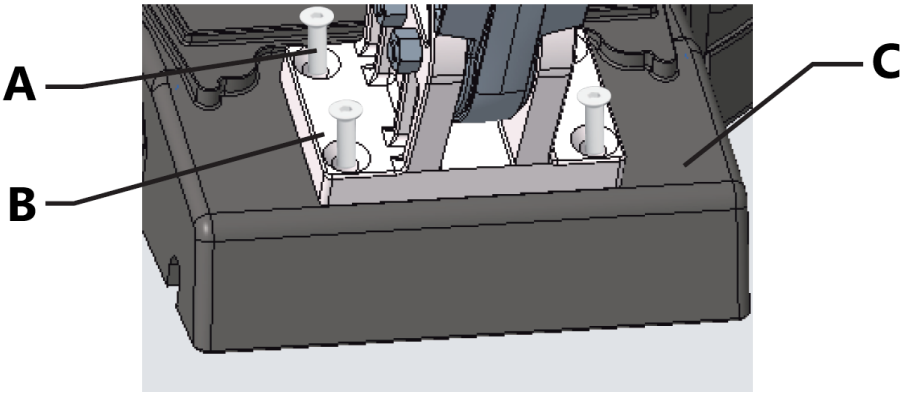

A - Verzonken kruiskopschroeven
B - Basis van de bedieningshendel
C - De behuizing van het apparaat

2) Installatie van de tank

a) Plaats de tank op de buis van de bedieningshendel.
b) Gebruik twee klemmen om de tank aan de buis van de bedieningshendel te bevestigen. Installeer vervolgens de gatenplaat en draai de moeren op de schroefdraad van de klembeugel vast.
c) Sluit de waterleiding aan op de wateruitlaat.



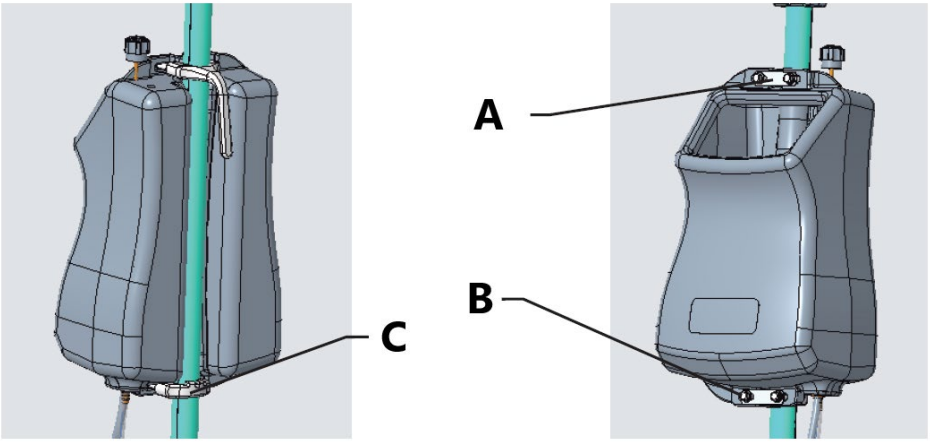

A - Plaat met gaten
B - Moer
C - Klembeugel

3) Montage/demontage van de borstel

a) Zorg ervoor dat het apparaat is uitgeschakeld en losgekoppeld van de stroomvoorziening.
b) Draai de motor 90°, lijn de borstel uit met de haak en verbind ze.

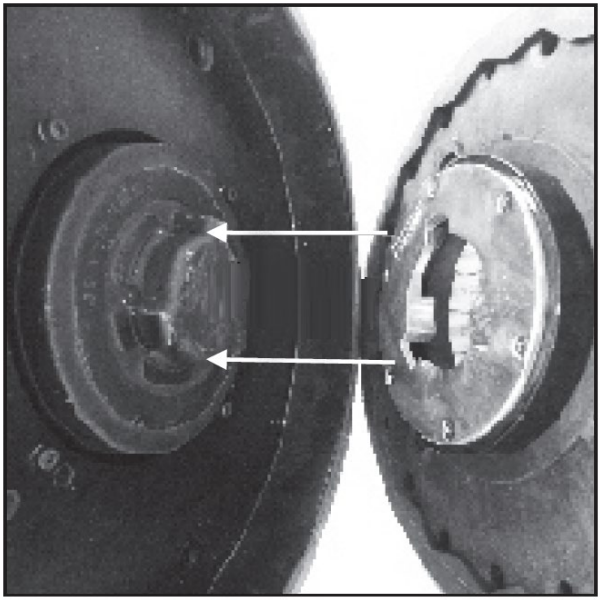

c) Draai de borstel 30° tegen de klok in om de montage te voltooien.

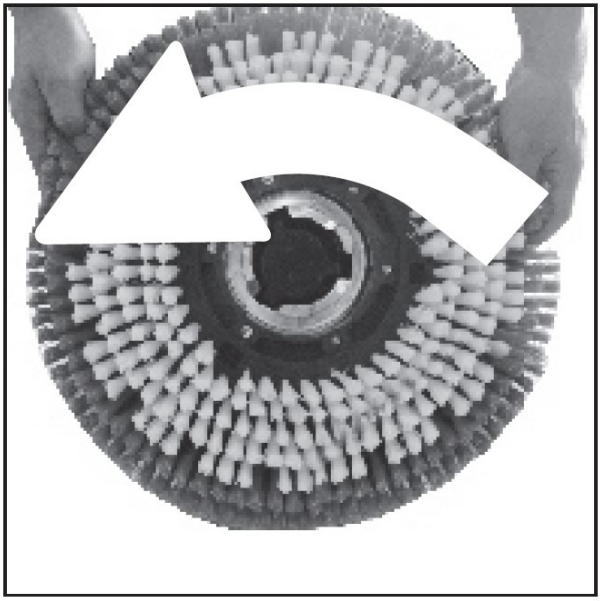

d) Bij demontage draait u de borstel 30° naar rechts, waarna de borstel kan worden verwijderd.

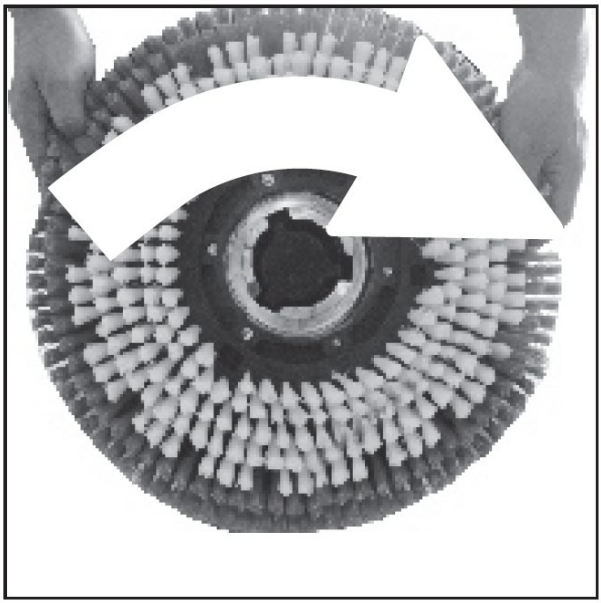

4) Vul de tank met water

Vul de tank met de juiste hoeveelheid water en reinigingsmiddel, afhankelijk van de klus.

3.3. Gebruik van het apparaat

Stel de handgreep van de machine zo af dat de gebruiker rechtop kan staan en beide handen licht gebogen zijn tijdens het werk. Schud de bedieningshendel verticaal om te controleren of deze correct is gemonteerd. Druk op de veiligheidsknop en vervolgens op de startknop om te beginnen met reinigen. Wanneer de machine draait, kunt u de bedieningshendel iets optillen of indrukken, waarna de machine naar rechts of links kan bewegen.

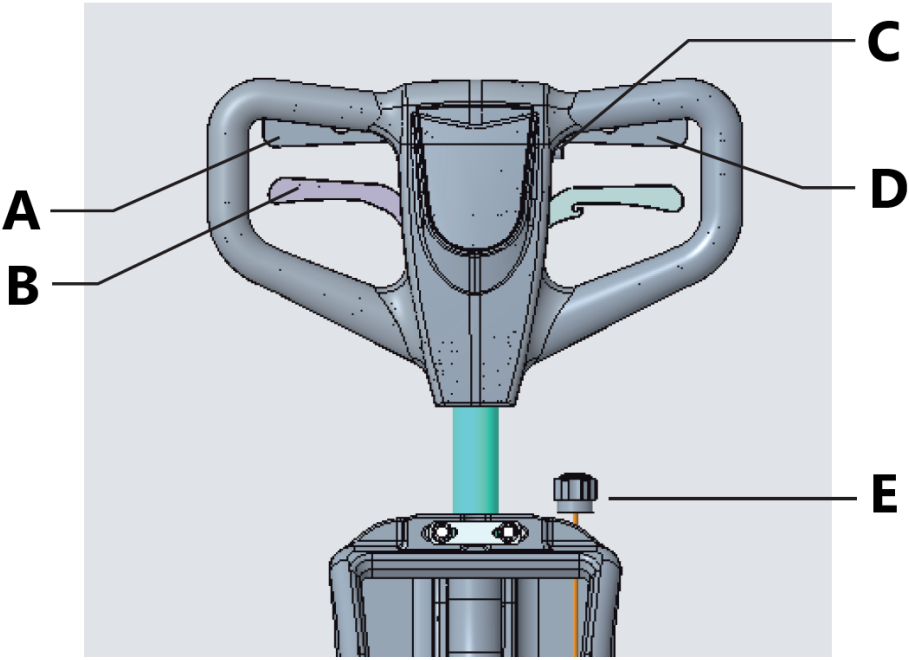

A - Startknop rechts
B - Hendel voor handgreepverstelling
C - Veiligheidsknop
D - Startknop links
E - Vloeistofregelknop

- Plaats vóór het reinigen de juiste waarschuwingsborden.
- Stop niet tijdens het reinigen van het oppervlak, zodat de kracht van de borstel de vloerbedekking niet beschadigt.
- De snelheid van het apparaat moet worden aangepast aan het type oppervlak en de mate van reinheid.

3.4. Reiniging en onderhoud

a) Inden hver rengøring, justering eller udskiftning af tilbehør, og også når apparatet ikke er i brug, skal du tage netstikket ud og lade apparatet køle helt af. Wacht tot de roterende elementen stoppen.

b) Gebruik alleen niet-corrosieve reinigingsmiddelen voor het reinigen van oppervlakken.

c) Na elke reiniging moeten alle onderdelen grondig worden gedroogd voordat het apparaat opnieuw wordt gebruikt.
d) • Bewaar het apparaat op een koele en droge plaats, beschermd tegen vocht en direct zonlicht.
e) Het is niet toegestaan het apparaat met een straal water te besproeien of het apparaat in water onder te dompelen.
f) Zorg ervoor dat er geen water binnendringt via de ventilatieopeningen in de behuizing.
g) Reinig de ventilatieopeningen met een borstel en perslucht.
h) Het apparaat dient regelmatig worden gecontroleerd op technische operatie en eventuele schade.
i) Gebruik een zachte doek voor het schoonmaken.

Dagelijks onderhoud
Wanneer u klaar bent met het apparaat:
1) Laat het vuile water uit het reservoir lopen en spoel het af met schoon water.
2) Verwijder en reinig de borstel.
3) Rol het netsnoer op en hang het aan de handgreep.

Onderhoud van de motor
Als het apparaat langere tijd niet wordt gebruikt, is het raadzaam het elke 15 dagen te starten, zodat de motor weer op gang komt. Dit voorkomt dat onderdelen nat worden en de motor beschadigd raakt.

Afvoer van gebruikte apparaten
Aan het einde van de levensduur mag dit product niet worden weggegooid met het normale huisvuil, maar moet het worden ingeleverd bij een inzamelpunt voor het recyclen van elektrische en elektronische apparaten. Controleer het symbool op het product, de gebruiksaanwijzing en de verpakking. De materialen die in het apparaat worden gebruikt kunnen worden hergebruikt in overeenstemming met hun markering. Door te kiezen voor recycling levert u een belangrijke bijdrage aan de bescherming van het milieu.
Uw gemeente kan u informatie geven over de juiste inzamelpunten voor gebruikte apparaten.

3.5. Montagetekeningen

Motor

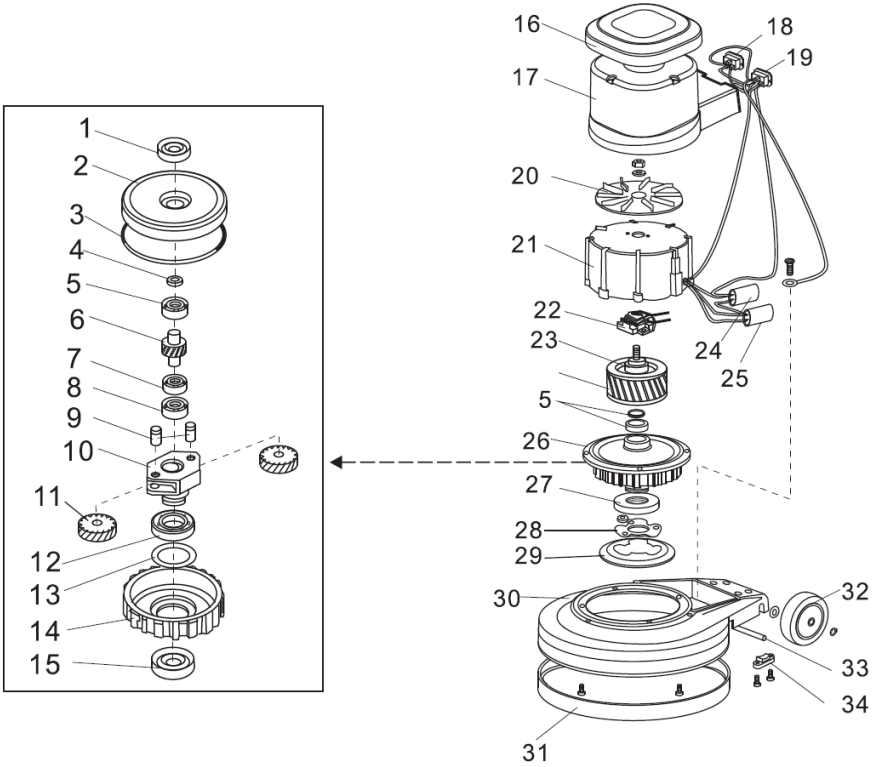

1 - Oliekeerring
2 - Bovenklep
3 - Afdichtring
4 - Pakking
5 - Lager E20
6 - Tussenas
7 - Lager 16004
8 - Lager E15
9 - Tandwielas
10 - Tandwielhouder
11 - Tandwiel
12 - Lager 16011
13 - Pakking
14 - Planetaire tandwieloverbrenging
15 - Oliekeerring
16 - Bovenklep

17 - Motorbehuizing
18 - Haakse aansluiting
19 - Inlaataansluiting
20 - Koelventilator
21 - Statorbehuizing
22 - Startschakelaar
23 - Rotor
24 - Condensator
25 - Condensator
26 - Gear
27 - Aandrijfnaaf
28 - Aandrijfnaafplaat
29 - Aandrijfplaat
30 - Apparaatbehuizing
31 - Rubberen buffer
32 - Hjul
33 - Wielassen
34 - Asvergrendeling

Bedieningssysteem

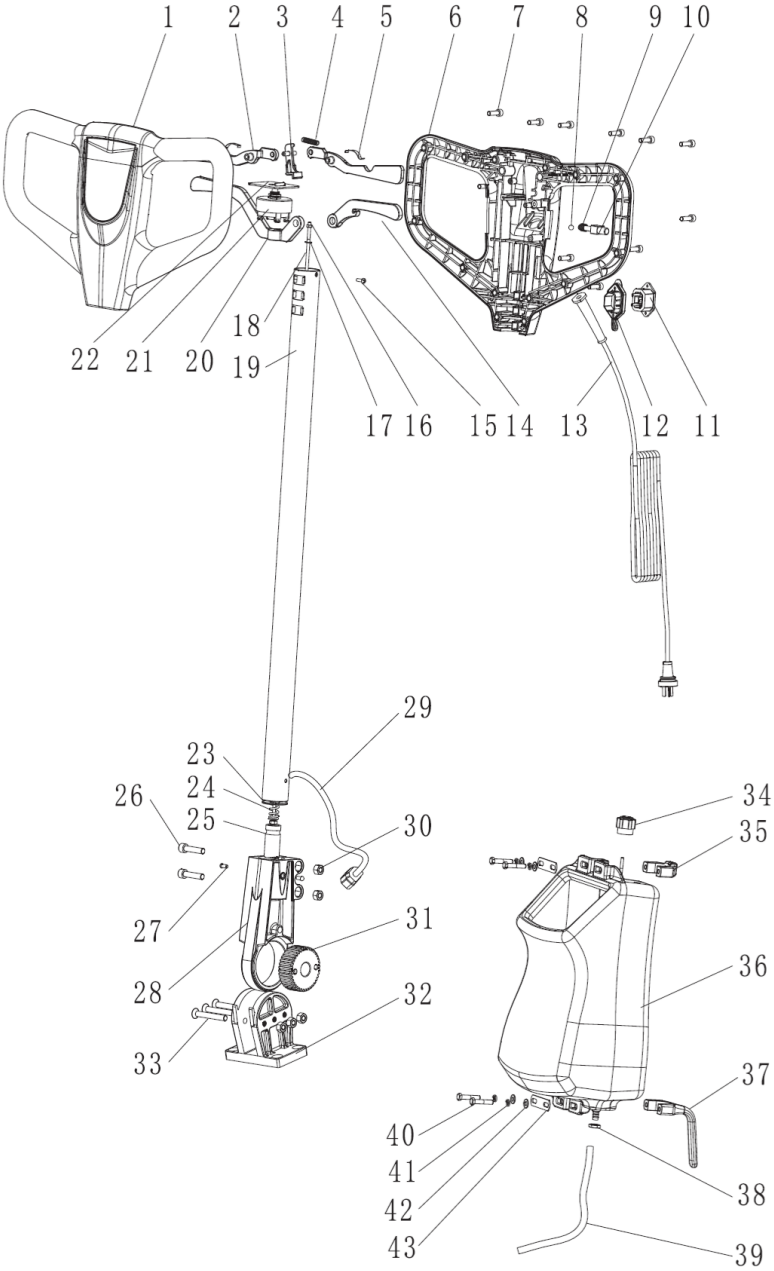

1 - Voorste handgreepafdekking
2 - Startknop
3 - Schakelaar
4 - Fjeder
5 - Veerring
6 - Achterste handgreepafdekking
7 - Zeskantbout
8 - Stalen kogel
9 - Fjeder
10 - Veiligheidsschakelaar
11 - Driegatsaansluiting
12 - Sleufafdekking
13 - Kabel
14 - Watertankhouder
15 - Kruiskopschroeven
16 - Borgmoer
17 - Pakking
18 - Binnenstang (154/175)
19 - Bedieningshendel
20 - Scharnierhouder
21 - Schakelaar
22 - Schakelaarhendel
23 - Platte ring
24 - Beweegbare scharnierveer
25 - Klein tandwiel
26 - Zeskantbout
27 - Eenzijdig gesloten klinknagel
28 - Beweegbaar scharnier
29 - Kabel
30 - borgmoer
31 - Groot tandwiel
32 - Scharnierlichaam
33 - Platte kopbout met zeskantkop
34 - Knop
35 - Klembeugel
36 - Watertankassemblage
37 - Kabelhouder
38 - Møtrik
39 - Slang
40 - Zeskantbout

41 - Veerring
42 - Platte ring
43 - Klemplaat

Elektrisch schema

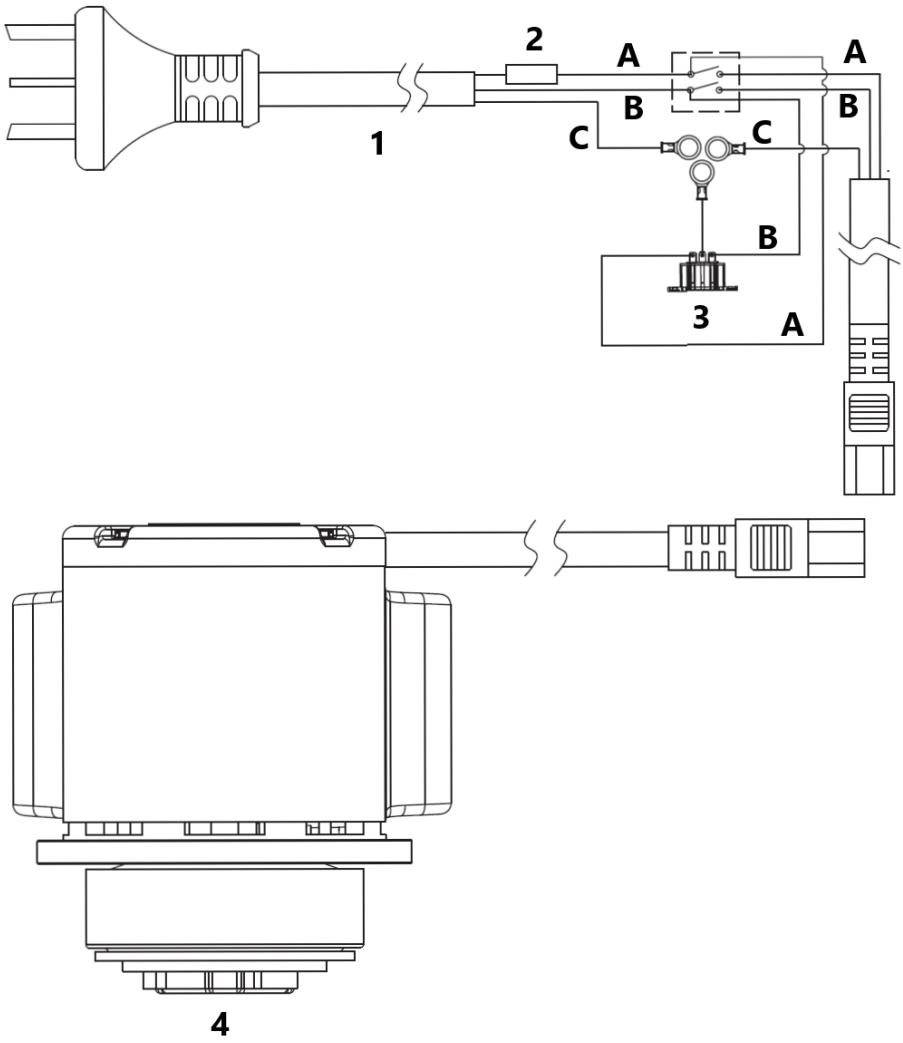

1 - Stroomkabel
2 - Zekering
3 - Externe connector
4 - Motor

A - Bruin
B - Blauw
C - Geel en groen

Denne bruksanvisningen er oversatt ved hjelp av maskinoversettelse. Det er gjort rimelige anstrengelser for å gi en nøyaktig oversettelse, men ingen automatisk oversettelse er perfekt, og det er heller ikke meningen at den skal erstatte menneskelige oversettere. Den offisielle bruksanvisningen er den engelske versjonen. Eventuelle uoverensstemmelser eller forskjeller i oversettelsen er ikke bindende og har ingen juridisk virkning med hensyn til overholdelse eller håndhevelse. Hvis det oppstår spørsmål knyttet til nøyaktigheten av informasjonen i brukerhåndboken, henvises det til den engelske versjonen av innholdet, som er den offisielle versjonen.

Tekniske data

Beskrivelse av parameter	Parameterverdi
Produktnavn	Skrubbemaskin
Modell	TOPCLEAN 1800PRO +
Forsyningsspenning [V~] / frekvens [Hz]	220-240/50
Nominell effekt [W]	1200
Børstediameter [mm]	432
Børstehastighet [o/min]	175
Kapasitet for rentvannsbeholder [l]	5
IP-beskyttelsesklasse	IPX4
Fraktmål (LxBxH) [cm]	265 x 162 x 92
Vekt [kg]	38,5

1. Generell beskrivelse

Bruksanvisningen er ment som hjelp til sikker og pålitelig bruk. Produktet er utformet og produsert i henhold til strenge tekniske indikasjoner, ved bruk av de nyeste teknologier og komponenter, og opprettholder de høyeste kvalitetsstandarder.

LES OG FORSTÅ DENNE BRUKSANVISNINGEN NØYE FØR DU STARTER ARBEIDET.

For å sikre at apparatet fungerer lenge og pålitelig, må du sørge for å bruke og vedlikeholde det på riktig måte i henhold til retningslinjene i denne bruksanvisningen. Tekniske opplysninger og spesifikasjoner i denne bruksanvisningen er aktuelle.

Produsenten forbeholder seg retten til å gjøre endringer for å forbedre kvaliteten. Under hensyntagen til den tekniske utviklingen og muligheten for å redusere støy, er enheten designet og bygget på en slik måte at risikoen som følge av støyutslipp reduseres til et lavest mulig nivå.

Forklaring av symboler

	Produktet oppfyller kravene i relevante sikkerhetsstandarder.
	Les bruksanvisningen før bruk.
	Resirkulerbart produkt.
	**FORSIKTIG!** eller **ADVARSEL!** eller **HUSK!** Et generelt varselskilt som beskriver en gitt situasjon.
	Bruk hørselsvern. Eksponering for støy kan forårsake hørselstap.
	Bruk vernebriller.
	Bruk en støvmaske (åndedrettsvern).
	Bruk vernehansker.
	Bruk vernesko.
	Bruk verneutstyr.
	OBS: Roterende elementer!
	Kun til innendørs bruk.



OBS: Illustrasjoner i denne bruksanvisningen er bare opplysende og kan skille seg fra produktets egentlige utseende når det gjelder detaljer.

2. Sikkerhet ved bruk



OBS!!! Les alle sikkerhetsadvarsler og instruksjoner. Hvis advarslene og instruksjonene ikke følges, kan det føre til elektrisk støt, brann og/eller alvorlig personskade eller død.

Begrepet "enhet" eller "produkt" i advarslene og beskrivelsen i bruksanvisningen refererer til:
Skrubbemaskin

2.1. Elektrisk sikkerhet

a) Støpselet må passe til stikkontakten. Ikke modifiser støpselet på noen måte. Originale støpsler og samsvarende stikkontakter vil redusere risikoen for elektrisk støt.
b) Unngå kontakt med jordede deler som rør, radiatorer, komfyrer og kjøleskap. Det er økt risiko for elektrisk støt hvis kroppen din er jordet og kommer i kontakt med utstyr som er direkte utsatt for regn, våte overflater og arbeid i fuktige omgivelser. Vann som trenger inn i utstyret øker risikoen for skade på utstyret og elektrisk støt.
c) Ikke ta på enheten med våte eller fuktige hender.
d) Ikke bruk ledningen på feil måte. Bruk den aldri til å bære apparatet eller til å trekke støpselet ut av stikkontakten. Hold kabelen borte fra varmekilder, olje, skarpe kanter eller bevegelige deler. Skadede eller sammenfiltrede ledninger øker risikoen for elektrisk støt.
e) Hvis det ikke kan unngås å bruke apparatet i fuktige omgivelser, bør det brukes en jordfeilbryter. Bruken av RCD reduserer faren for elektrisk støt.
f) Ikke bruk apparatet hvis strømledningen er skadet eller viser tegn til slitasje. En skadet strømledning bør skiftes ut av en kvalifisert elektriker eller produsentens service
g) Vær spesielt forsiktig så strømledningene ikke blir fanget av apparatets roterende komponenter.

2.2. Sikkerhet på arbeidsplassen

a) Hold arbeidsområdet ryddig og godt opplyst. Uorden og dårlig belysning kan føre til ulykker. Vær fremsynt, pass på hva du gjør, og bruk sunn fornuft når du bruker enheten.
b) Ikke bruk enheten i et eksplosivt område, for eksempel i nærvær av brennbare væsker, gasser eller støv. Utstyret skaper gnister som kan antenne støv eller røyk.
c) I tilfelle skade eller feil drift av utstyret, slå det av umiddelbart og rapporter det til en autorisert person.
d) Hvis du er i tvil om apparatet fungerer, kontakt produsentens tekniske service.
e) Produktet kan bare repareres av produsentens service. Ikke forsøk å utføre reparasjoner selv!
f) Ved brann skal du bruke et brannslukningsapparat med pulver eller karbondioksid (CO2) (beregnet for bruk på strømførende elektrisk utstyr) for å slukke brannen.
g) Barn eller uautoriserte personer har ikke lov til å oppholde seg i arbeidsområdet. (Uoppmerksomhet kan føre til tap av kontroll over enheten.)
h) Bruk utstyret på et godt ventilert sted.
i) Sikkerhetsklistremerkene skal kontrolleres regelmessig. Hvis klistremerkene er uleselige, skift dem ut.
j) Behold bruksanvisningen for fremtidig referanse. Hvis produktet overføres til tredjepersoner, skal bruksanvisningen leveres sammen med produktet.
k) Elementer av emballasjen og små monteringselementer skal oppbevares utilgjengelig for barn.
l) Hold enheten borte fra barn og dyr.



Husk! Hold barn og andre tilskuere trygge mens du bruker apparatet.

2.3. Personlig sikkerhet

a) Det er forbudt å bruke utstyret i tilfelle tretthet, sykdom, påvirkning av alkohol, narkotika eller medisiner som i vesentlig grad begrenser evnen til å håndtere utstyret.
b) Utstyret kan betjenes av personer i god fysisk stand, dyktige og skikkelig opplærte personer som har lest denne håndboken og har fått opplæring i HMS på arbeidsplassen.
c) Maskinen kan brukes av barn over 8 år og personer med begrensede mentale, sensoriske og intellektuelle funksjoner, eller manglende erfaring og/eller kunnskap, hvis de er under oppsyn av eller har blitt instruert av en person som

er ansvarlig for deres sikkerhet i hvordan man bruker maskinen på en sikker måte, og forstår risikoene som er involvert.

d) Vær forsiktig og bruk sunn fornuft når du bruker utstyret. Et øyeblikks uoppmerksomhet under bruk kan føre til alvorlig personskade.

e) Bruk personlig verneutstyr som kreves for arbeid med maskinen spesifisert i punkt 1 i forklaring av symbolene. Bruk av passende, sertifisert personlig verneutstyr reduserer risikoen for skade.

f) For å forhindre utilsiktet oppstart, sørg for at bryteren er i av-posisjon før du kobler utstyret til en strømkilde.

g) Ikke overvurder dine evner. Opprettholde kroppens balanse i løpet av arbeid med utstyret. Dette gir bedre kontroll over utstyret i uventede situasjoner.

h) Ikke bruk løse klær eller smykker. Hold håret, klærne og hanskene unna bevegelige deler. Løse klær, smykker eller langt hår kan sette seg fast i bevegelige deler.

i) Apparatet er ikke et leketøy. Barn bør overvåkes for å sikre at de ikke leker med apparatet.

2.4. Sikker bruk av produktet

a) Ikke bruk apparatet hvis kontrollbryterne ikke fungerer som de skal. Enheter som ikke kan styres med brytere er usikre, kan ikke fungere og må repareres.

b) Koble apparatet fra strømforsyningen før justering, rengjøring og vedlikehold påbegynnes. Dette reduserer risikoen for utilsiktet aktivering.

c) Oppbevar ubrukt produkt utilgjengelig for barn og alle som ikke er kjent med apparatet eller denne håndboken. Produktene er farlige når de brukes av uerfarne brukere.

d) Hold produktet i god teknisk stand. Før hver bruk må du kontrollere at det ikke er generelle skader, spesielt at det ikke er sprekker i bevegelige deler eller elementer, og at det ikke er andre forhold som kan påvirke sikker bruk av enheten. Hvis du oppdager skader, må du levere enheten til reparasjon før bruk.

e) Oppbevar enheten utilgjengelig for barn.

f) Reparasjon og vedlikehold av produktet skal utføres av kvalifiserte personer ved hjelp av originale reservedeler. Dette vil garantere sikker bruk.

g) For å sikre at enheten fungerer som den skal, må du ikke fjerne de fabrikkmonterte beskyttelsene eller løsne skruene.

h) Ved transport og flytting av utstyret fra oppbevaringsstedet til driftsstedet, følg HMS-reglene for manuelt transportarbeid som gjelder i landet der utstyret skal brukes.

i) Unngå situasjoner der enheten slutter å fungere under bruk på grunn av for stor belastning. Dette kan føre til overopphetning av drivkomponentene og resultere i skade på utstyret.

j) Ikke ta på leddede deler eller tilbehør med mindre enheten er koblet fra strømkilden.
k) Ikke la apparatet være slått på uten tilsyn.
l) Rengjør enheten regelmessig for å unngå at det samler seg fastgrodd smuss.
m) Apparatet er ikke et leketøy. Rengjøring og vedlikehold kan ikke utføres av barn uten tilsyn av en voksen person.
n) Hold utstyret borte fra ild og varmekilder.
o) Det er forbudt å bruke maskinen "tørr", dvs. med en tom renvannstank.
p) Før du arbeider med apparatet, må du kontrollere at børstene og tanken er riktig montert.
q) Den rengjorte overflaten skal være fri for farlige elementer. Sørg alltid for at det ikke finnes metallgjenstander eller andre materialer i arbeidsområdet som kan forårsake skade på eiendom eller personskade hvis de kastes tilbake av de roterende elementene.
r) Det er forbudt å rengjøre overflater som er tilsmusset med giftige, etsende, eksplosive osv. stoffer.
s) Hold maskinens håndtak med begge hender når du arbeider.
t) OBS!!! Fukt teppet med vann før rengjøringsprosessen for å redusere friksjonen mellom overflatene!
u) Rengjør hele enheten og børstene etter hver bruk. Fest strømledningen.
v) Ved lengre tids brukspause må du utføre en prøvekjøring hver 15. dag.
w) Hvis det oppstår en karakteristisk lukt eller røyk mens du bruker enheten, må du slå av enheten umiddelbart!
x) Beveg enheten sakte og jevnt når du bruker den. Det er ikke tillatt å bruke enheten.
y) Børstene på enheten skal ikke rotere med klokken!
z) Det er forbudt å bruke enheten utendørs i regn! Den kan bli skadet!
aa) OBS!!! Enheten skal oppbevares i et tørt, godt ventilert rom!
bb) Merk: Bruk kun børstene som følger med enheten eller tilbys av produsenten. Bruk av andre børster kan redusere maskinens sikkerhet.



OBS: Til tross for at utstyret er utformet for å være sikker, har tilstrekkelige beskyttelsesmidler og ekstra brukersikkerhetselementer, er det fortsatt en liten risiko for ulykke eller skade mens du bruker utstyret. Vær på vakt og bruk sunn fornuft når du bruker enheten.

3. Bruksanvisning

Enheten er designet for våtrengjøring av betong, epoksy, flislagte gulv osv. Maskinen er designet for kommersiell bruk, for eksempel på hoteller, skoler, sykehus, fabrikker, butikker, kontorer og utleiebutikker.

Operatøren er ansvarlig for eventuelle skader forårsaket av feil bruk.

3.1. Produktoversikt

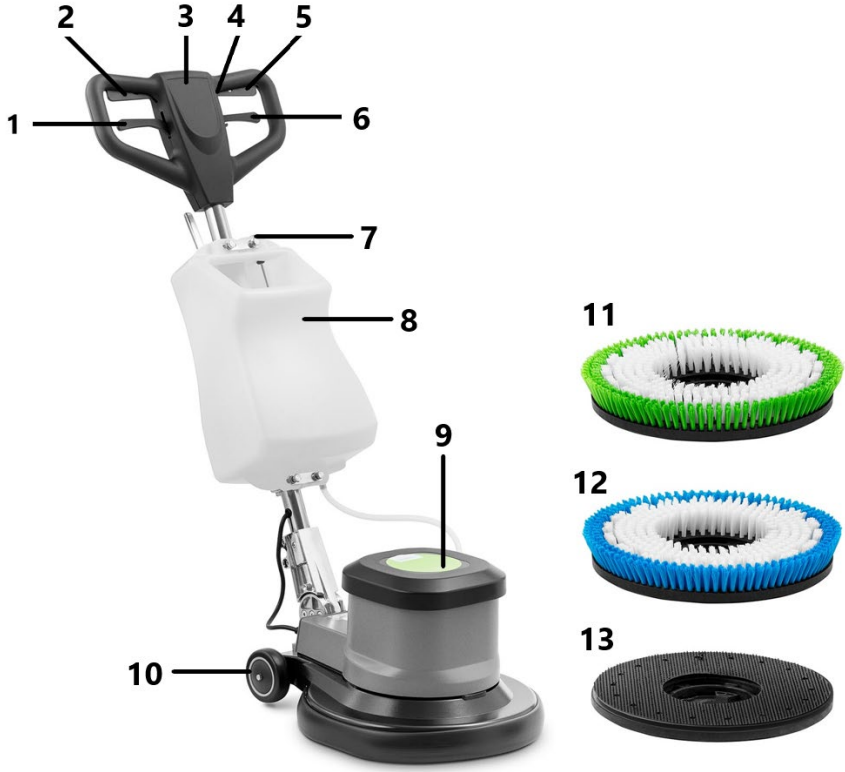

1 - Håndtaksjusteringsspak
2 - Startknapp
3 - Håndtak
4 - Sikkerhetsbryter
5 - Startknapp
6 - Vanntankspak
7 - Væskejusteringsknapp
8 - Vanntank
9 - Motor
10 - Hjul
11 - Hardbørste
12 - Børste med myke børster
13 - Holderpute

3.2. Forberedelse til bruk

1) Montering av kontrollspaken

Plasser bunnen av kontrollhåndtaket på baksiden av apparathuset. Juster skruehullene på begge delene. Skru de brukte delene sammen med de senkede skruene.

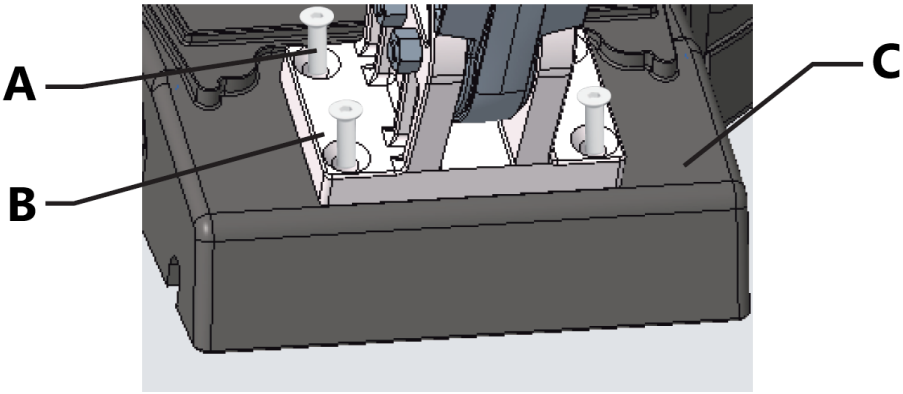

A - Senkede stjerneskruer
B - Bunnen av kontrollhåndtaket
C - Apparathuset

2) Installasjon av tanken

a) Plasser tanken på kontrollhåndtaksrøret.
b) Bruk to klemmer til å feste tanken til røret på kontrollhåndtaket. Monter deretter hullplaten og stram mutterne på gjengene på klemmebraketten.
c) Koble vannrøret til vannutløpskoblingen.



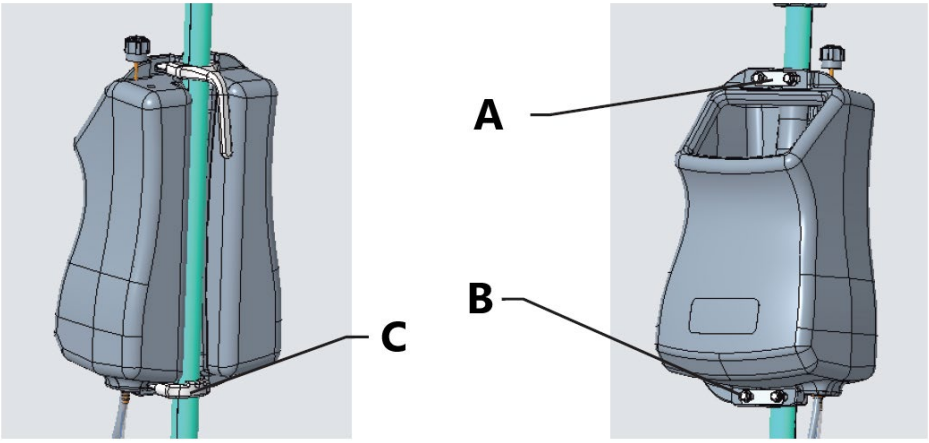

A - Plate med hull
B - Mutter
C - Klemmebrakett

3) Montering/demontering av børste

a) Sørg for at apparatet er slått av og koblet fra strømforsyningen.
b) Drei motoren 90 °, juster børsten med kroken og koble dem til.

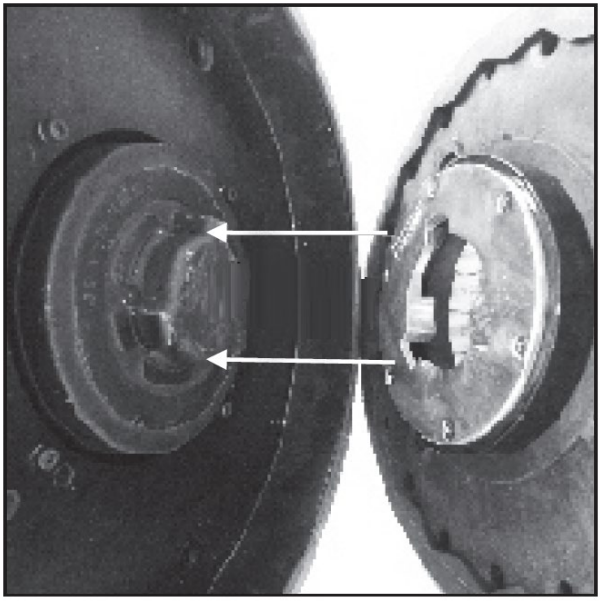

c) Drei børsten 30 ° mot klokken for å fullføre børstemonteringen.

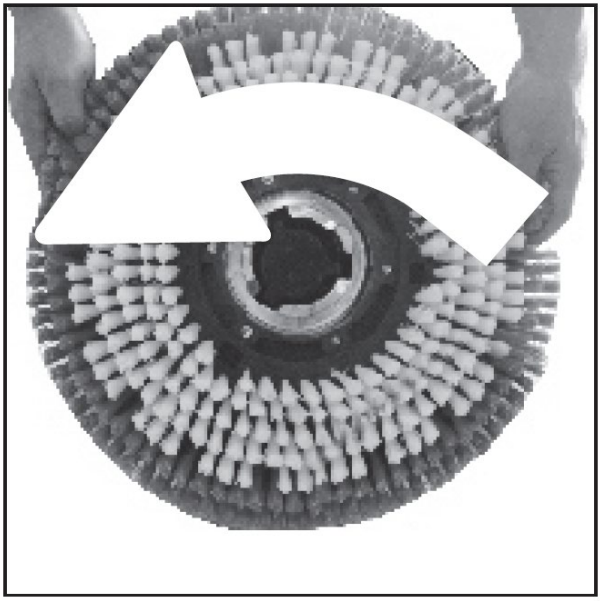

d) Når du demonterer børsten, roter den 30 ° til høyre, deretter kan børsten fjernes.

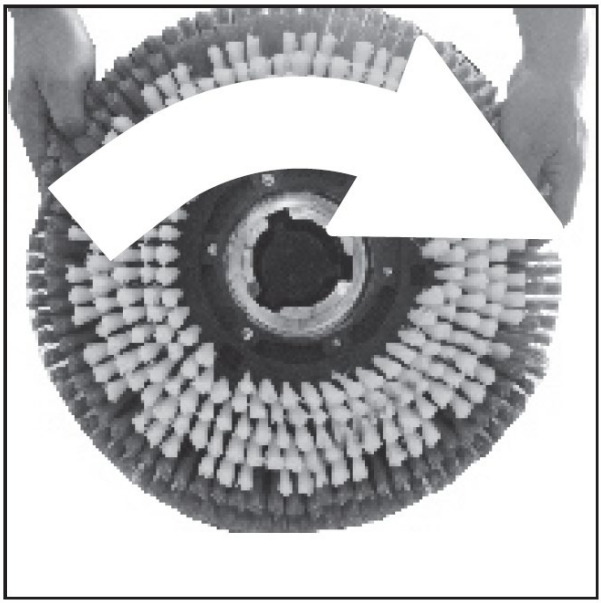

4) Hell vann i tanken

Fyll tanken med riktig mengde vann og vaskemiddel i henhold til oppgavens forhold.

3.3. Arbeide med enheten

Juster maskinens håndtak slik at operatøren kan stå oppreist og begge hendene er lett bøyd under arbeidet. Rist kontrollhåndtaket vertikalt for å kontrollere at det er riktig montert. Trykk på sikkerhetsknappen og trykk deretter på startknappene for å starte rengjøringen. Når maskinen er i gang, løft eller trykk lett på kontrollspaken, så kan maskinen bevege seg til høyre eller venstre.

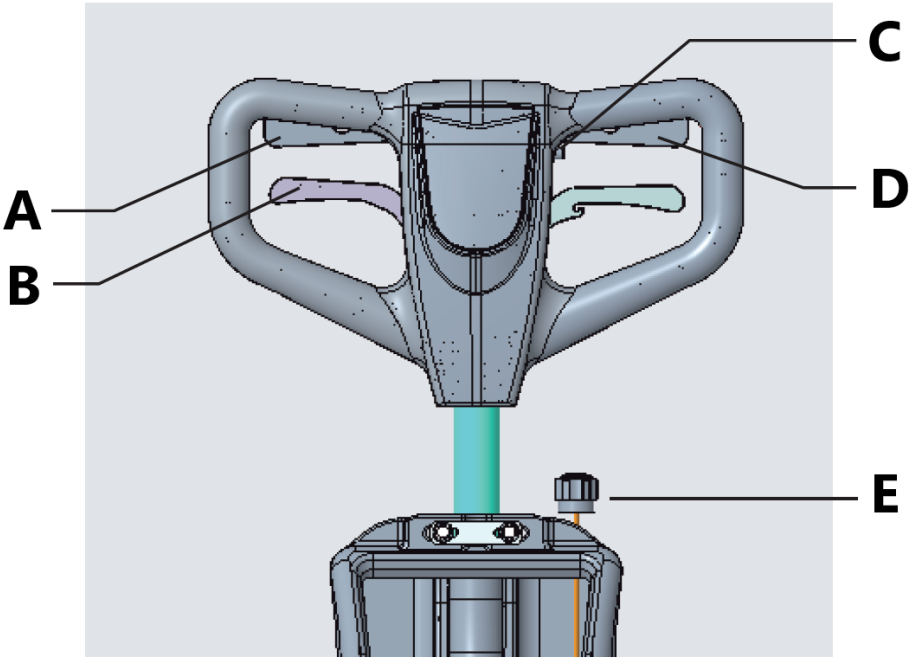

A - Høyre startknapp
B - Justeringsspak for håndtak
C - Sikkerhetsknapp
D - Venstre startknapp
E - Væskejusteringsknapp

- Før rengjøring må du sette opp passende varselskilt.
- Ikke stopp når du rengjør overflaten, slik at børstens intensitet ikke skader gulvmaterialet.
- Hastigheten på apparatet bør justeres etter overflatetype og dens renhet.

3.4. Rengjøring og vedlikehold

a) Før hver rengjøring, justering og bytting av tilbehør, og også når utstyret ikke er i bruk, trekk ut støpselet og la utstyret kjøle seg ned. Vent til alle roterende deler på maskinen har stanset.
b) Bruk kun ikke-etsende rengjøringsmidler til rengjøring av overflater.
c) Etter hver rengjøring bør alle deler tørkes grundig før apparatet brukes på nytt.

d) • Oppbevar utstyret på et kjølig og tørt sted, beskyttet mot fuktighet og direkte sollys.
e) Det er forbudt å sprøyte utstyret med en vannstråle eller dyppe utstyret i vann.
f) Pass på at det ikke kommer vann inn i ventilasjonsspaltene i huset.
g) Ventilasjonsspaltene skal rengjøres med en børste og trykkluft.
h) Utstyret må kontrolleres periodisk med tanke på dets tekniske effektivitet og eventuelle skader.
i) Bruk en myk klut til rengjøring.

Daglig vedlikehold

Når du er ferdig med å bruke apparatet:

1) Tøm det skitne vannet fra tanken og skyll den med rent vann.
2) Ta ut og rengjør børsten.
3) Rull sammen strømledningen og heng den på håndtaket.

Vedlikehold av motoren

Hvis maskinen ikke skal brukes over lengre tid, anbefales det å starte den hver 15. dag, slik at motoren begynner å virke. Dette vil unngå fuktige deler og skade på motoren.

Avhending av brukte apparater

Ved slutten av utstyrets levetid må dette produktet ikke kastes sammen med vanlig husholdningsavfall, men det skal leveres til et deponi som resirkulerer elektrisk og elektronisk utstyr. Kontroller symbolet på produktet, bruksanvisningen og emballasjen. Materialene som brukes i utstyret kan gjenbrukes i samsvar med deres merking. Når du velger å resirkulere, gir du et viktig bidrag til å beskytte miljøet.

Din lokale myndighet vil gi deg informasjon om riktig avhendingssted for brukte apparater.

3.5. Monteringstegninger

Motor

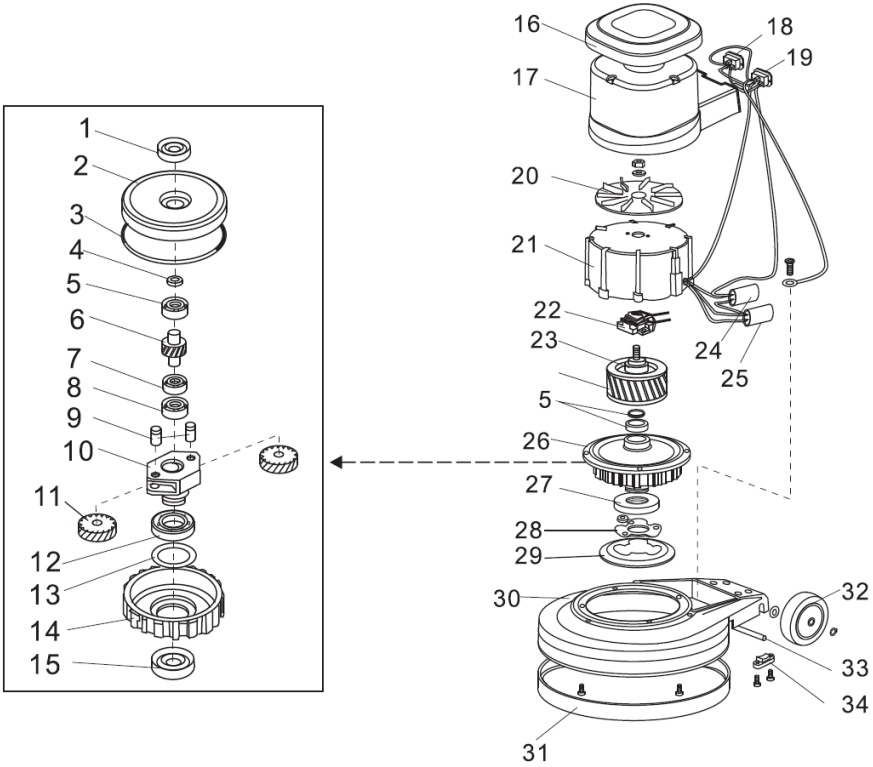

1 - Oljepakning
2 - Øvre deksel
3 - Tetningsring
4 - Pakning
5 - Lager E20
6 - Mellomaksel
7 - Lager 16004
8 - Lager E15
9 - Giraksel
10 - Girholder
11 - Girhjul
12 - Lager 16011
13 - Pakning
14 - Planetgir
15 - Oljepakning
16 - Øvre deksel

17 - Motorhus
18 - Vinklet muffe
19 - Innløpsmuffe
20 - Kjølevifte
21 - Statorhus
22 - Startbryter
23 - Rotor
24 - Kondensator
25 - Kondensator
26 - Transmisjon
27 - Drivnav
28 - Drivnavplate
29 - Drivplate
30 - Apparathus
31 - Gummipuffer
32 - Hjul
33 - Hjulaksel
34 - Aksellås

Styringssystem

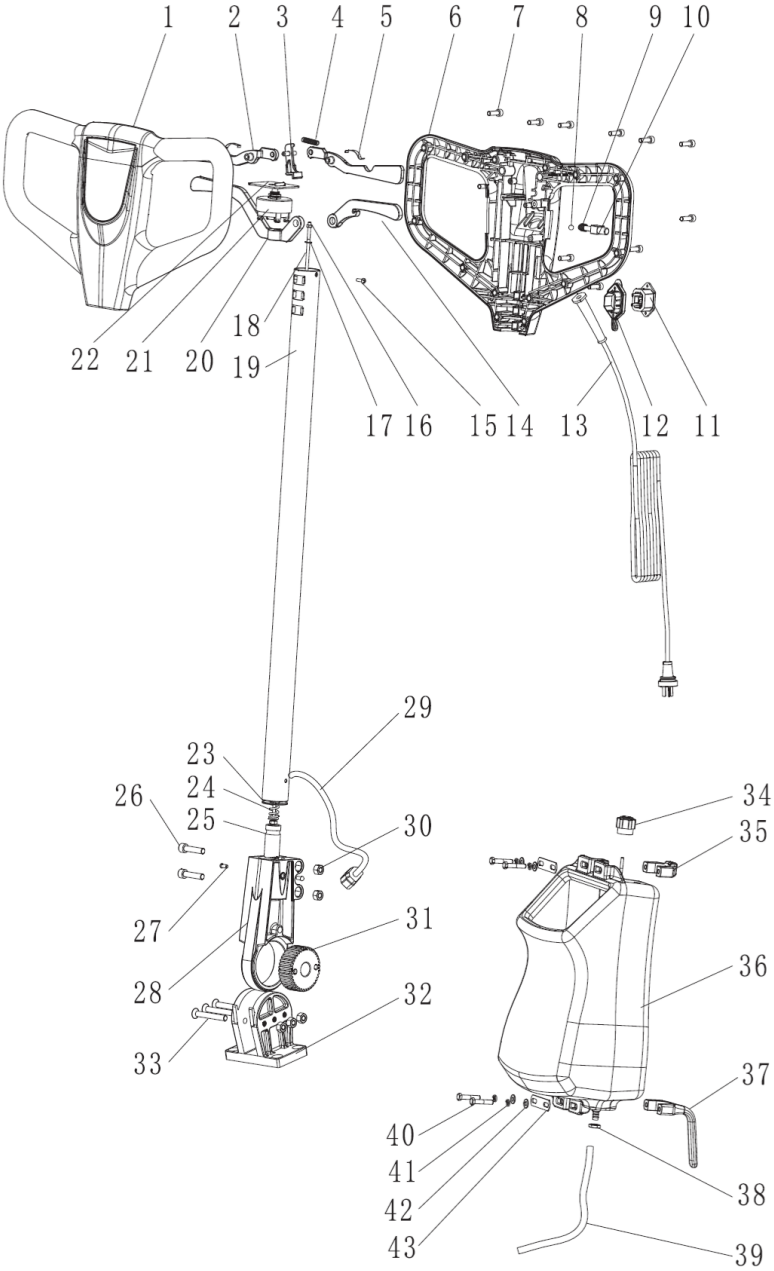

1 - Frontdeksel på håndtaket
2 - Startknapp
3 - Bryter
4 - Fjær
5 - Fjærskive
6 - Deksel til bakre håndtak
7 - Sekskantskrue
8 - Stålkule
9 - Fjær
10 - Beskyttelsesbryter
11 - Trehulls hylse
12 - Spordeksel
13 - Kabel
14 - Vanntankholder
15 - Krysssskruer
16 - Låsemutter
17 - Pakning
18 - Innvendig stang (154/175)
19 - Kontrollspak
20 - Hengselholder
21 - Bryter
22 - Bryterhåndtak
23 - Flat skive
24 - Bevegelig hengselfjær
25 - Lite tannhjul
26 - Sekskantskrue
27 - Lukket nagle på én side
28 - Bevegelig hengsel
29 - Kabel
30 - Låsemutter
31 - Stort tannhjul
32 - Hengselhus
33 - Flathodeskrue med sekskantskrue
34 - Knott
35 - Klemmebrakett
36 - Vanntankenhet
37 - Kabelholder
38 - Mutter
39 - Slange
40 - Sekskantskrue

41 - Fjærskive
42 - Flat skive
43 - Klemmeplate

Elektrisk skjema

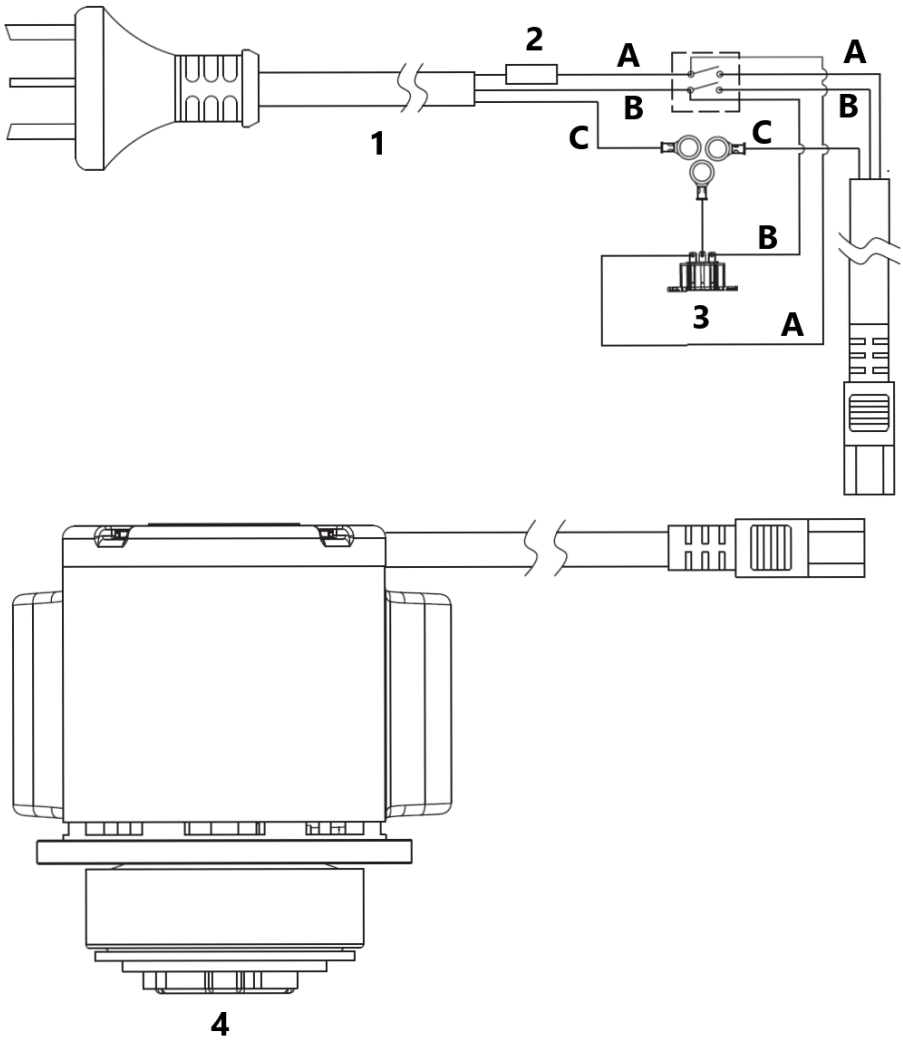

1 - Strømledning
2 - Sikring
3 - Ekstern kontakt
4 - Motor

A - Brun
B - Blå
C - Gul og grønn

För din bekvämlighet har denna bruksanvisning översatts med hjälp av maskinöversättning. Rimliga ansträngningar har gjorts för att tillhandahålla en korrekt översättning, men ingen automatiserad översättning är perfekt och är inte heller avsedd att ersätta mänskliga översättare. Den officiella bruksanvisningen är den engelska versionen. Eventuella avvikelser eller skillnader som kan ha uppstått i översättningen är inte bindande och har ingen rättslig verkan för efterlevnads- eller verkställighetsändamål. Om det uppstår frågor om huruvida informationen i användarhandboken är korrekt, hänvisar vi till den engelska versionen av innehållet, som är den officiella versionen.

Tekniska data

Parameterbeskrivning	Parametervärde
Produktnamn	Skurmaskin
Modell	TOPCLEAN 1800PRO +
Matningsspänning [V~] / frekvens [Hz]	220-240/50
Nominell effekt [W]	1200
Borstdiameter [mm]	432
Borsthastighet [rpm]	175
Behållarens kapacitet för rent vatten [l]	5
IP-skyddsklass	IPX4
Transportmått (LxBxH) [cm]	265 x 162 x 92
Vikt [kg]	38,5

1. Allmän beskrivning

Denna bruksanvisning är avsedd att vara ett stöd för en säker och tillförlitlig användning. Produkten är konstruerad och tillverkad strikt enligt tekniska anvisningar, med hjälp av den senaste tekniken och de senaste komponenterna och enligt de högsta kvalitetsstandarderna.

LÄS NOGGRANT IGENOM OCH FÖRSTÅ DENNA BRUKSANVISNING INNAN ARBETET PÅBÖRJAS.

För att säkerställa en lång livslängd och tillförlitlig drift av maskinen ska du se till att den används och underhålls på rätt sätt enligt anvisningarna i bruksanvisningen. De tekniska

data och specifikationer som anges i denna bruksanvisning är aktuella. Tillverkaren förbehåller sig rätten att göra ändringar för att förbättra kvaliteten. Med beaktande av tekniska framsteg och möjligheten att begränsa buller har utrustningen utformats och byggts så att risker på grund av bulleremission minskas till lägsta möjliga nivå.

Förklaring av symbolerna

	Produkten uppfyller kraven i de tillämpliga säkerhetsstandarderna.
	Läs instruktionerna före användning.
	Återvinningsbar produkt.
	**VARNING!** eller **VARNING!** eller **KOM IHÅG!** En allmän varningsskylt som beskriver en given situation.
	Använd hörselskydd. Exponering för buller kan orsaka hörselnedsättning.
	Använd skyddsglasögon.
	Använd dammskyddsmask (andningsskydd).
	Använd skyddshandskar.
	Använd skyddande skodon.
	Använd skyddsdräkt.
	OBS! Roterande delar!
	Endast för inomhusbruk.



OBS! Illustrationerna i denna bruksanvisning är endast avsedda som referens och kan i vissa detaljer avvika från produktens faktiska utseende.

2. Säkerhet vid användning



OBS! Läs alla säkerhetsvarningar och instruktioner. Om varningarna och instruktionerna inte följs kan det leda till elektriska stötar, brand och/eller allvarliga personskador eller dödsfall.

Termen "maskin" eller "produkt" i varningarna och beskrivningen av instruktionerna avser:
Skurmaskin

2.1. Elsäkerhet

a) Stickproppen måste passa i eluttaget. Modifiera aldrig stickproppen på något sätt. Original-stickproppar och passande vägguttag minskar risken för elektrisk stöt.
b) Undvik att vidröra jordade element som rör, värmeelement, spisar och kylskåp. Det finns en ökad risk för elektriska stötar om den jordade apparaten utsätts för regn, kommer i direkt kontakt med en våt yta eller används i en fuktig miljö. Vatten som tränger in i apparaten ökar risken för skador på apparaten och för elektriska stötar.
c) Vidrör inte apparaten med våta eller fuktiga händer.
d) Använd inte sladden på ett felaktigt sätt. Använd den aldrig för att bära apparaten eller för att dra ut stickproppen ur ett uttag. Håll kabeln borta från värmekällor, olja, vassa kanter och rörliga delar. Skadade eller tilltrasslade sladdar ökar risken för elektrisk stöt.
e) Om det inte går att undvika att använda apparaten i en fuktig miljö bör en jordfelsbrytare (JFB) användas. Användning av en jordfelsbrytare (JFB) minskar risken för elektriska stötar.
f) Använd inte apparaten om nätsladden är skadad eller visar tecken på slitage. En skadad nätsladd ska bytas ut av behörig elektriker eller tillverkarens serviceavdelning.

g) Var särskilt noga med att nätsladdarna inte fastnar i apparatens roterande komponenter.

2.2. Säkerhet på arbetsplatsen

a) Håll arbetsområdet snyggt och väl upplyst. Oordning eller bristfällig belysning på arbetsplatsen kan leda till olyckor. Var förutseende, se upp för vad du gör och använd sunt förnuft när du använder enheten.
b) Använd inte enheten i explosionsfarliga områden, till exempel i närvaro av brandfarliga vätskor, gaser eller damm. Apparaten skapar gnistor som kan antända damm eller ångor.
c) Om du upptäcker skador eller oregelbunden/felaktig funktion ska du omedelbart stänga av apparaten och rapportera detta till en överordnad utan dröjsmål.
d) Om du är osäker på om apparaten fungerar, kontakta tillverkarens tekniska service.
e) Endast tillverkarens servicecenter får utföra reparationer på produkten. Försök inte utföra reparationer på egen hand!
f) Vid brand, använd en pulver- eller kolsyresläckare (CO_2) (en brandsläckare som är avsedd att användas på spänningssatta elektriska apparater) för att släcka branden.
g) Inga barn eller obehöriga personer är tillåtna i arbetsområdet. (Ouppmärksamhet kan leda till att du förlorar kontrollen över enheten.)
h) Använd utrustningen i ett väl ventilerat utrymme.
i) Skicket på säkerhetsdekalerna ska kontrolleras regelbundet. Om dekalerna är oläsliga, byt ut dem.
j) Spara bruksanvisningen för framtida bruk. Om produkten skulle överlämnas till tredje part så måste bruksanvisningen också överlämnas.
k) Förvara förpackningsdelar och små monteringsdelar på en plats som är oåtkomlig för barn.
l) Håll apparaten borta från barn och djur.



Kom ihåg! Håll barn och andra åskådare säkra när du använder apparaten.

2.3. Personlig säkerhet

a) Använd inte apparaten om du är trött, sjuk eller påverkad av alkohol, narkotika eller mediciner som kan försämra förmågan att använda apparaten avsevärt.

b) Maskinen får endast användas av personer som är fysiskt lämpade för att hantera maskinen, har rätt utbildning, har läst igenom denna bruksanvisning och som har fått utbildning i arbetsmiljö och -säkerhet.
c) Maskinen får användas av barn över 8 år och personer med begränsade mentala, sensoriska och intellektuella funktioner eller bristande erfarenhet och/eller kunskap om de övervakas av eller har fått instruktioner av en person som ansvarar för deras säkerhet om hur man använder maskinen på ett säkert sätt och förstår de risker som är förknippade med den.
d) Var uppmärksam och använd sunt förnuft när du använder apparaten. Ett ögonblicks ouppmärksamhet under användning kan leda till allvarliga personskador.
e) Använd den personliga skyddsutrustning som krävs för arbetet och som anges i punkt 1 i förklaringen av symbolerna. Användning av lämplig godkänd personlig skyddsutrustning minskar risken för skador.
f) För att förhindra oavsiktlig start, se till att strömbrytaren är i frånläge innan du ansluter till strömkällan.
g) Överskatta inte din förmåga. Upprätthåll kroppsbalansen hela tiden under arbetet. Det ger dig bättre kontroll över utrustningen vid oväntade situationer.
h) Bär inte löst sittande kläder eller smycken. Håll hår, kläder och handskar borta från rörliga delar. Löst sittande kläder, smycken eller långt hår kan fastna i rörliga delar.
i) Apparaten är inte en leksak. Barn bör övervakas för att säkerställa att de inte leker med apparaten.

2.4. Säker användning av produkten

a) Använd inte enheten om kontrollbrytarna inte fungerar korrekt. Enheter som inte kan styras med brytare är osäkra, kan inte fungera och måste repareras.
b) Se till att stickproppen är utdragen från uttaget innan du gör några justeringar, byter tillbehör eller innan du lägger undan apparaten. Denna förebyggande åtgärd minskar risken för att starta utrustningen oavsiktligt.
c) Förvara apparaten på en säker plats när den inte används, så att den är utom räckhåll för barn och personer som inte är bekanta med apparaten och som inte har läst bruksanvisningen. Apparaten kan vara farlig för oerfarna användare.
d) Håll apparaten i perfekt tekniskt skick. Kontrollera alltid utrustningen med avseende på eventuella allmänna skador eller skador på rörliga delar (trasiga delar och komponenter eller andra omständigheter som kan påverka utrustningens säkerhet och funktion) innan arbetet påbörjas. Om du upptäcker skador ska du lämna in apparaten för reparation innan användning.
e) Förvara apparaten utom räckhåll för barn.

f) Låt endast kvalificerad personal reparera och underhålla produkten, och tillåt endast att originalreservdelar används. Detta säkerställer en säker användning av utrustningen.
g) För att garantera den driftsintegritet som har designats för utrustningen ska fabriksmonterade skydd eller skruvar inte tas bort.
h) När du transporterar och flyttar utrustningen från lagringsplatsen till användningsplatsen ska du följa de hälso- och säkerhetsprinciper för manuellt transportarbete som gäller i det land där utrustningen används.
i) Undvik situationer där utrustningen stannar på grund av tung belastning under drift. Det kan leda till att drivkomponenterna överhettas och utrustningen skadas.
j) Rör inte vid roterande delar eller tillbehör, såvida inte apparaten är bortkopplad från elnätet.
k) Lämna inte enheten påslagen utan uppsikt.
l) Rengör utrustningen regelbundet för att förhindra tuffa smutsavlagringar.
m) Apparaten är inte en leksak. Rengöring och underhåll får inte utföras av barn utan uppsikt av någon vuxen.
n) Håll utrustningen borta från eld- och värmekällor.
o) Det är förbjudet att använda maskinen "torr", dvs. med en tom renvattentank.
p) Innan du arbetar med enheten, kontrollera att borstarna och tanken är korrekt installerade.
q) Den rengjorda ytan ska vara fri från farliga ämnen. Se alltid till att det inte finns några metallföremål eller andra material i arbetsområdet som, om de kastas tillbaka av de roterande elementen, kan orsaka egendomsskador eller personskador.
r) Det är förbjudet att rengöra ytor som är nedsmutsade med giftiga, frätande, explosiva etc. ämnen.
s) Håll i maskinens handtag med båda händerna när du arbetar.
t) OBS! Fukta mattan med vatten före rengöringsprocessen för att minska friktionen mellan ytorna!
u) Rengör hela apparaten och borstarna efter varje användning. Säkra nätsladden.
v) Utför en testkörning var 15:e dag under ett längre uppehåll i användningen.
w) Om en karakteristisk lukt eller rök uppstår när du använder apparaten, stäng av den omedelbart!
x) Rör dig långsamt och stadigt när du använder apparaten. Det är inte tillåtet att köra med apparaten.
y) Apparatens borstar ska inte rotera medurs!
z) Det är förbjudet att använda apparaten utomhus i regn! Den kan skadas!
aa) OBS! Apparaten ska förvaras i ett torrt, välventilerat utrymme!
bb) Obs: Använd endast de borstar som medföljer apparaten eller som erbjuds av tillverkaren. Användning av andra borstar kan minska maskinens säkerhet.

OBS! Trots att utrustningen är konstruerad för att vara säker och ha lämpliga skydd och trots användningen av ytterligare delar som ska skydda användaren finns det fortfarande en liten risk för olycka eller skada när du arbetar med utrustningen. Var hela tiden uppmärksam och använd sunt förnuft när du använder apparaten.

3. Instruktioner för användning

Apparaten är avsedd för våtrengöring av betong, epoxi, klinkergolv etc. Maskinen är avsedd för kommersiellt bruk, till exempel på hotell, skolor, sjukhus, fabriker, butiker, kontor och uthyrningsbutiker.

Operatören är ansvarig för eventuella skador som orsakas av felaktig användning.

3.1. Produktöversikt

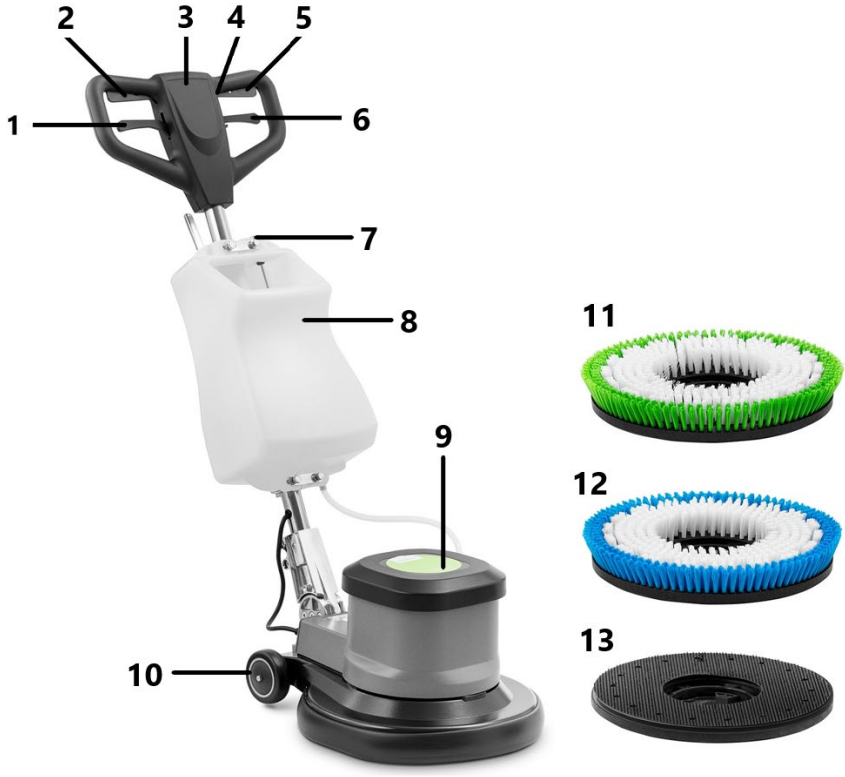

1 - Handtagsjusteringsspak
2 - Startknapp
3 - Handtag
4 - Säkerhetsbrytare
5 - Startknapp
6 - Vattentanksspak
7 - Vätskejusteringsvred
8 - Vattentank
9 - Motor
10 - Hjul
11 - Hårdborste
12 - Borste med mjuka borst
13 - Hållarplatta

3.2. Förberedelser inför arbetet

1) Montering av manöverspaken

Placera manöverhandtagets bas på baksidan av apparatens hölje. Rikta in skruvhålen på båda delarna. Skruva ihop de använda delarna med skruvarna med försänkt huvud.

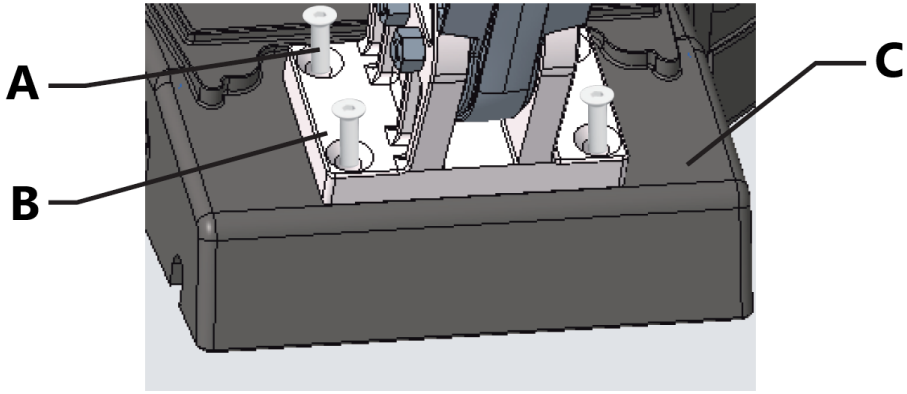

A - Försänkta kryssskruvar
B - Bas på manöverhandtaget
C - Apparatens hölje

2) Montering av tanken

a) Placera tanken på manöverhandtagets rör.

b) Använd två klämmor för att fästa tanken på manöverhandtagets rör. Montera sedan hålplattan och dra åt muttrarna på gängorna på klämfästet.
c) Anslut vattenröret till vattenutloppsanslutningen.



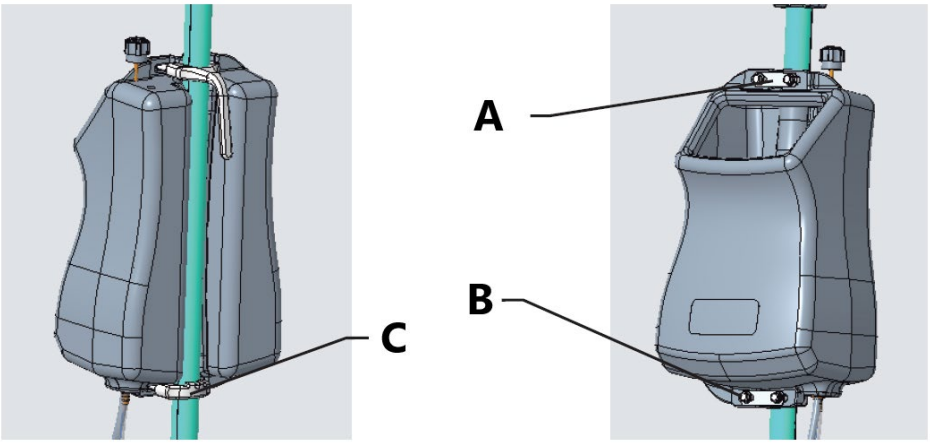

A - Platta med hål
B - Mutter
C - Klämfäste

3) Montering/demontering av borstar

a) Se till att enheten är avstängd och bortkopplad från strömförsörjningen.
b) Vrid motorn 90°, rikta in borsten med kroken och anslut dem.

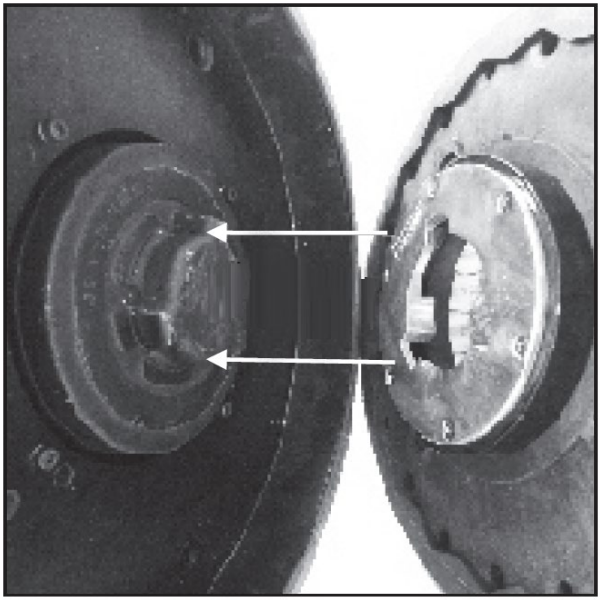

c) Vrid borsten 30° moturs för att slutföra borstmonteringen.

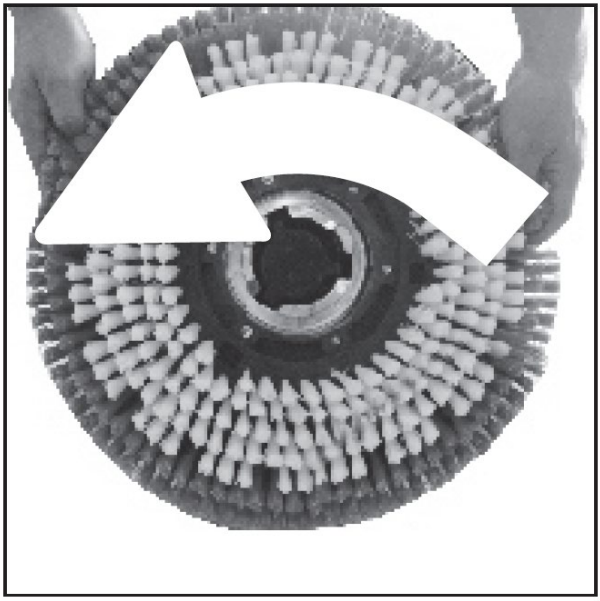

d) Vid demontering av borsten, vrid den 30° åt höger, sedan kan borsten tas bort.

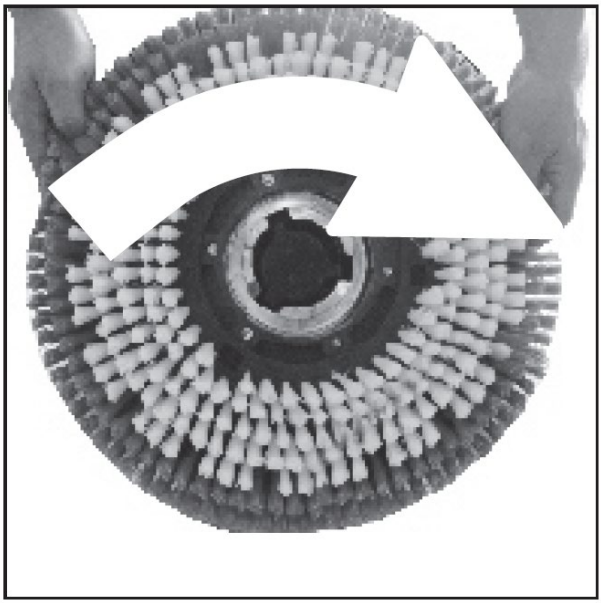

4) Häll vatten i tanken

Fyll tanken med rätt mängd vatten och rengöringsmedel beroende på arbetsförhållandena.

3.3. Användning av apparaten

Justera maskinens handtag så att operatören kan stå upprätt och båda händerna är lätt böjda under arbetet. Skaka manöverhandtaget vertikalt för att kontrollera att det är korrekt monterat. Tryck på säkerhetsknappen och tryck sedan på startknapparna för att starta rengöringen. När maskinen är igång, lyft eller tryck lätt på manöverspaken, då kan maskinen röra sig åt höger eller vänster.

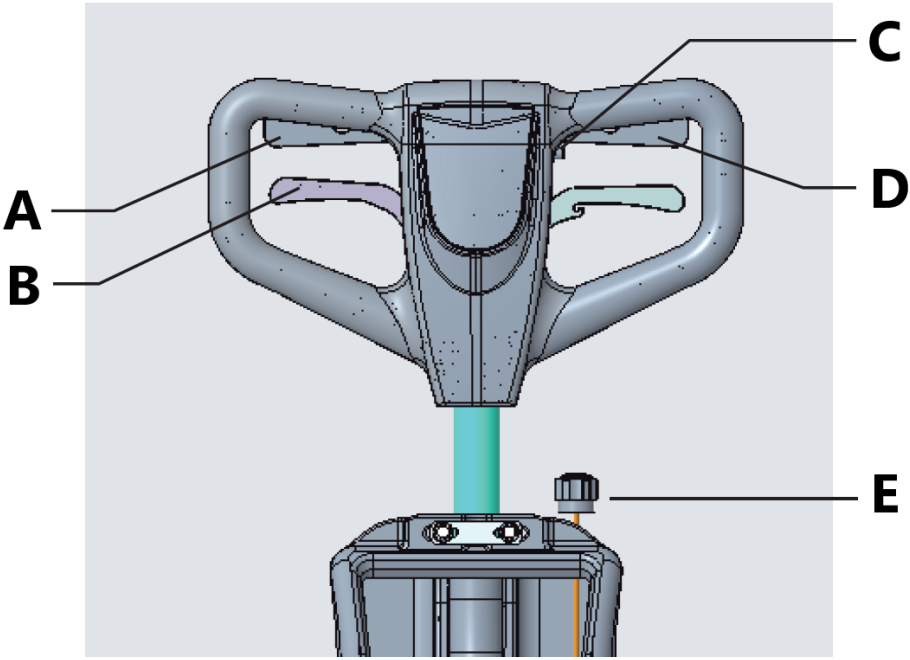

A - Höger startknapp
B - Handtagsjusteringsspak
C - Säkerhetsknapp
D - Vänster startknapp
E - Vänster justeringsratt

- Sätt upp lämpliga varningsskyltar före rengöring.
- Stanna inte vid rengöring av ytan, så att borstens intensitet inte skadar golvmaterialet.
- Apparatens hastighet bör anpassas till ytans typ och renhet.

3.4. Rengöring och underhåll

a) Dra alltid ur stickproppen och låt utrustningen svalna helt före varje rengöring, justering, tillbehörsbyte och även när utrustningen inte används. Vänta tills de roterande delarna har stannat.
b) Använd endast icke-frätande rengöringsmedel för rengöring av ytor.
c) Efter varje rengöring bör alla delar torkas noggrant innan apparaten används igen.

d) Förvara utrustningen på en torr och sval plats som är skyddad mot fukt och direkt solljus.
e) Spruta inte utrustningen med en vattenstråle och sänk inte ned den i vatten.
f) Se till att inget vatten tränger in genom ventilationsöppningarna i höljet.
g) Rengör ventilationsöppningarna med en borste och tryckluft.
h) Kontrollera utrustningen regelbundet med avseende på dess tekniska effektivitet och eventuella skador.
i) Använd en mjuk trasa för rengöring.

Dagligt underhåll
När du är klar med apparaten:
1) Töm det smutsiga vattnet från tanken och skölj den med rent vatten.
2) Ta bort och rengör borsten.
3) Rulla ihop nätsladden och häng den på handtaget.

Underhåll av motorn
Om maskinen inte ska användas under en längre tid rekommenderas det att starta den var 15:e dag så att motorn börjar fungera. Detta undviker fuktiga delar och skador på motorn.

Avfallshantering av begagnade apparater
Vid slutet av utrustningens livslängd får produkten inte slängas tillsammans med vanligt hushållsavfall, utan den ska lämnas till en insamlingsplats för återvinning av elektriska och elektroniska apparater. Kontrollera symbolen på produkten, bruksanvisningen och förpackningen. Plastmaterialen som används i utrustningen kan återanvändas enligt deras märkning. Genom att välja att återvinna gör du en viktig insats för att skydda vår miljö.
Din lokala myndighet kommer att ge dig information om lämplig avfallshanteringsplats för begagnade apparater.

3.5. Monteringsritningar

Motor

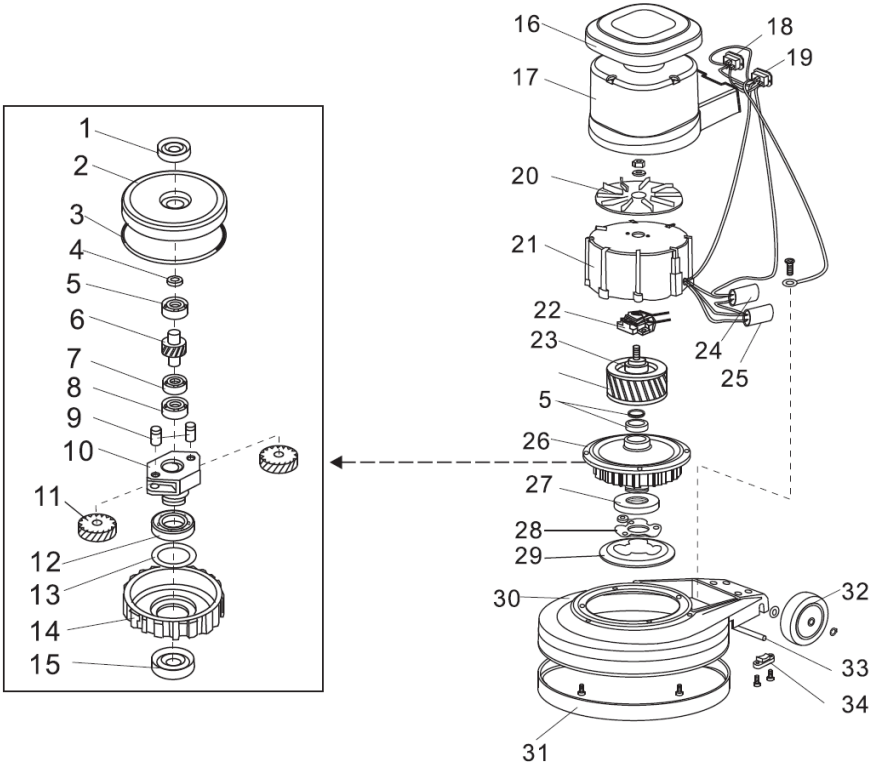

1 - Oljepackning
2 - Topplock
3 - Tätningsring
4 - Packning
5 - Lager E20
6 - Mellanaxel
7 - Lager 16004
8 - Lager E15
9 - Kugghjulsaxel
10 - Kugghjulshållare
11 - Kugghjul
12 - Lager 16011
13 - Packning
14 - Planetväxel
15 - Oljepackning
16 - Topplock

17 - Motorhus
18 - Vinklad hylsa
19 - Inloppshylsa
20 - Kylfläkt
21 - Statorhus
22 - Startströmbrytare
23 - Rotor
24 - Kondensator
25 - Kondensator
26 - Växel
27 - Drivnav
28 - Drivnavplatta
29 - Drivplatta
30 - Apparathus
31 - Gummibuffert
32 - Hjul
33 - Hjulaxel
34 - Axellås

Styrsystem

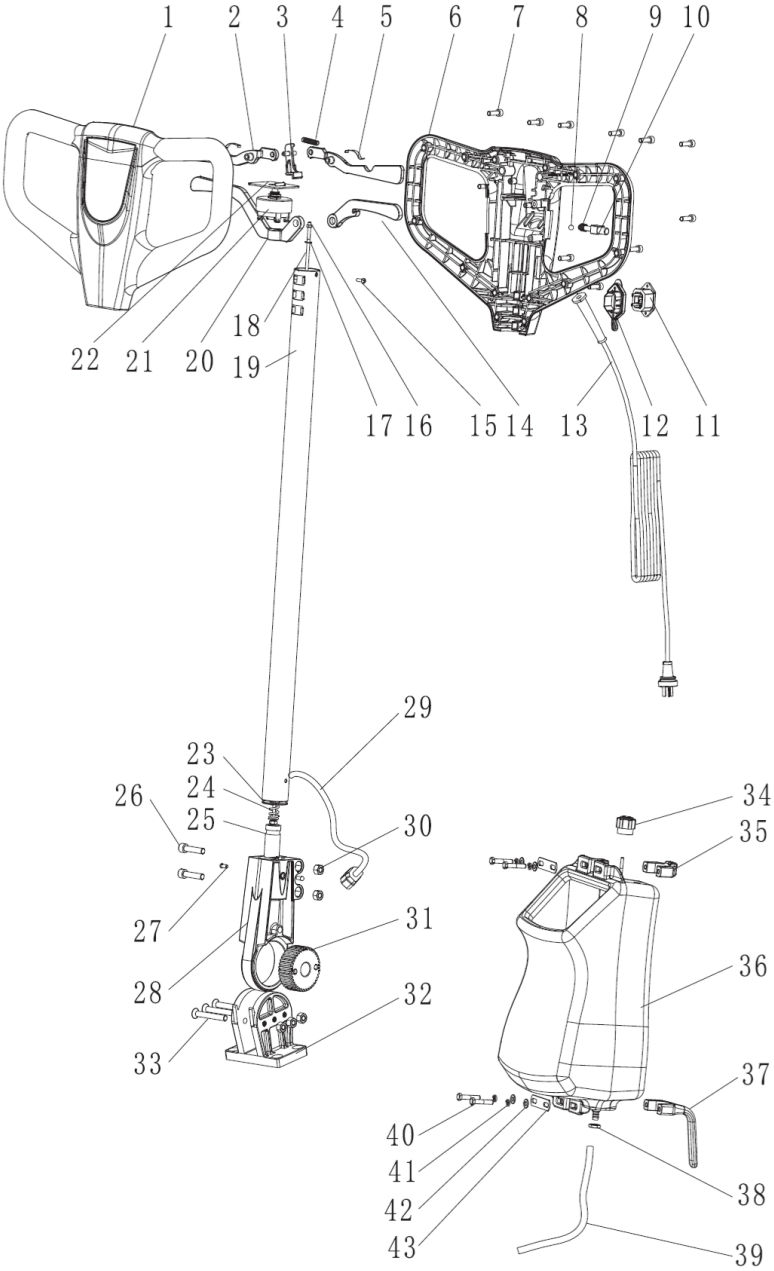
1
2
3
4
5
6
7
8
9
10
22
21
20
18
19
17
16
15
14
13
12
11
29
23
24
26
25
30
27
31
28
32
33
34
35
36
37
40
41
42
43
38
39

1 - Handtagets främre skydd
2 - Startknapp
3 - Brytare
4 - Fjäder
5 - Fjäderbricka
6 - Bakre handtagsskydd
7 - Sexkantsskruv
8 - Stålkula
9 - Fjäder
10 - Skyddsbrytare
11 - Trehålshylsa
12 - Spårskydd
13 - Kabel
14 - Vattentankhållare
15 - Stjärnskruvar
16 - Låsmutter
17 - Packning
18 - Innerstång (154/175)
19 - Reglagespak
20 - Gångjärnshållare
21 - Brytare
22 - Brytarehandtag
23 - Plattbricka
24 - Rörlig gångjärnsfjäder
25 - Litet kugghjul
26 - Sexkantsskruv
27 - Stängd nit på ena sidan
28 - Rörlig gångjärn
29 - kabel
30 - Låsmutter
31 - Stort kugghjul
32 - Gångjärnskropp
33 - Platt huvudskruv med sexkantshylsa
34 - Ratt
35 - Klämfäste
36 - Vattentanksenhet
37 - Kabelhållare
38 - Mutter
39 - Slang
40 - Sexkantsskruv

41 - Fjäderbricka
42 - Platt bricka
43 - Klämplatta

Elschema

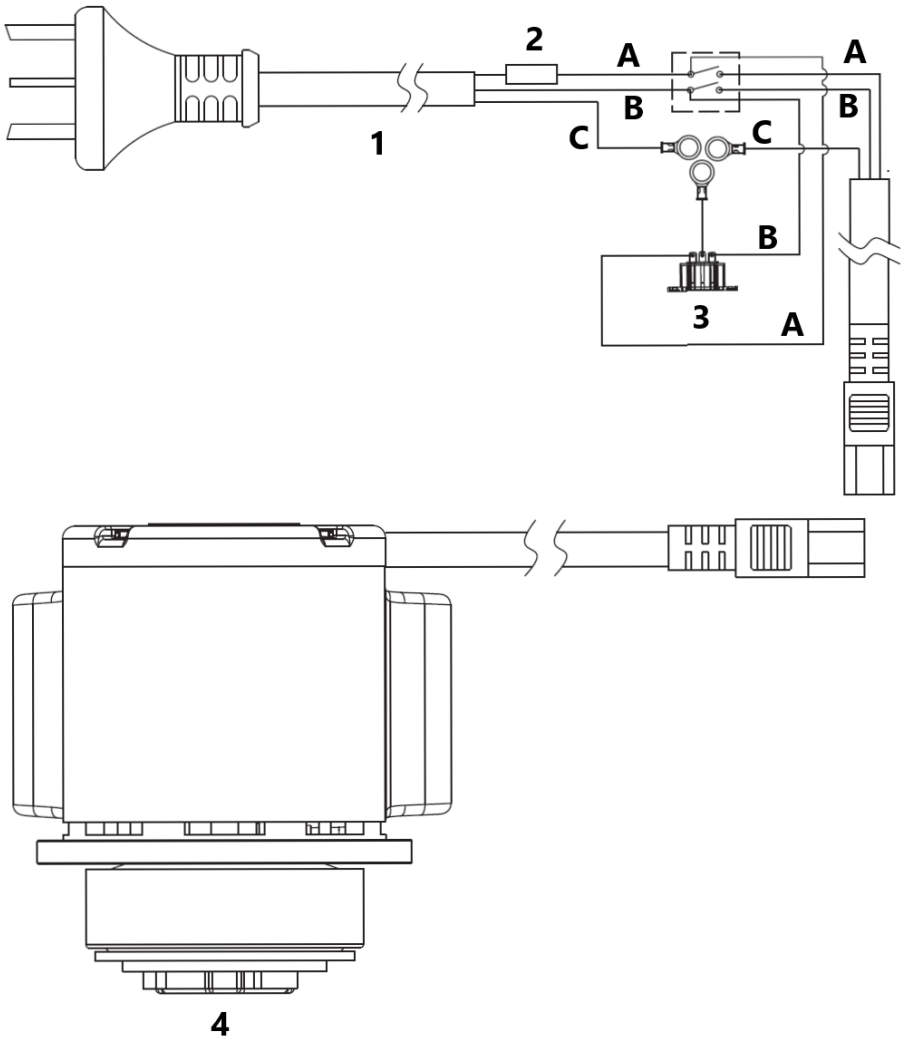

1 - Nätsladd
2 - Säkring
3 - Extern kontakt
4 - Motor

A - Brun
B - Blå
C - Gul och grön

Este Manual do Utilizador foi traduzido para sua conveniência através de tradução automática. Foram feitos esforços razoáveis para fornecer uma tradução exata; no entanto, nenhuma tradução automática é perfeita nem se destina a substituir os tradutores humanos. O Manual do Utilizador oficial é a versão em inglês. Quaisquer discrepâncias ou diferenças criadas na tradução não são vinculativas e não têm qualquer efeito jurídico para efeitos de cumprimento ou execução. Se surgirem questões relacionadas com a exatidão das informações contidas no Manual do Utilizador, consulte a versão inglesa desses conteúdos, que é a versão oficial.

Dados técnicos

Descrição do parâmetro	Valor do parâmetro
Nome do produto	Lavadora
Modelo	TOPCLEAN 1800PRO +
Tensão de alimentação [V~] / frequência [Hz]	220-240/50
Potência nominal [W]	1200
Diâmetro da escova [mm]	432
Velocidade da escova [rpm]	175
Capacidade do reservatório de água limpa [l]	5
Classe de proteção IP	IPX4
Dimensões da embalagem (CxLxA) [cm]	265 x 162 x 92
Peso [kg]	38,5

1. Descrição geral

O manual destina-se a ajudar a uma utilização segura e fiável. Este produto foi projetado e elaborado estritamente de acordo com indicações técnicas, usando as tecnologias e componentes mais recentes, mantendo os mais elevados padrões de qualidade.

LER ATENTAMENTE E COMPREENDER ESTE MANUAL ANTES DE INICIAR OS TRABALHOS.

Para garantir o funcionamento duradouro e fiável do aparelho, certifique-se de que o utiliza e mantém corretamente, seguindo as orientações deste manual de instruções. Os dados técnicos e as especificações constantes deste manual estão atualizados. O fabricante reserva-se o direito de efetuar alterações para melhorar a qualidade. Tendo em conta o progresso técnico e a possibilidade de reduzir o ruído, a unidade é concebida e construída de forma a que os riscos resultantes das emissões sonoras sejam reduzidos ao nível mais baixo possível.

Explicação dos símbolos

CE	Este produto cumpre os requisitos das normas de segurança adequadas.
	Leia as instruções antes de utilizar.
	Produto reciclável.
	**CUIDADO!** ou **AVISO!** ou **LEMBRE-SE!** Um sinal de aviso geral que descreve uma determinada situação.
	Usar proteção auditiva. A exposição ao ruído pode provocar perda auditiva.
	Ponha óculos de proteção.
	Usar uma máscara de proteção contra o pó (proteção do sistema respiratório).
	Coloque luvas de proteção.
	Use calçado de proteção.
	Use um traje de proteção.
	CUIDADO! Elementos giratórios!

	Para usar apenas no interior de uma divisão.



CUIDADO! Os desenhos deste manual servem apenas para fins ilustrativos e, em alguns pormenores, podem diferir do produto real.

2. Segurança da utilização



ATENÇÃO! Ler todos os avisos e instruções de segurança. O não cumprimento dos avisos e instruções pode resultar em choque elétrico, incêndio e/ou ferimentos graves ou morte.

O termo "dispositivo" ou "produto" nas advertências e na descrição das instruções refere-se a:
Lavadora

2.1. Segurança elétrica

a) A ficha do dispositivo tem de combinar com a tomada. Não alterar a ficha de nenhum modo. A ficha original e uma tomada que combine reduzem o risco de choque elétrico.
b) Evitar tocar em elementos com ligação à terra, como tubos, aquecedores, fornos e frigorífico. Existe o risco aumentado de choque elétrico quando o corpo está ligado à terra e toca no dispositivo exposto à ação direta de chuva, superfície molhada e funcionamento num ambiente húmido. A entrada de água no dispositivo aumenta o risco de danos e choque elétrico.
c) Não tocar no aparelho com as mãos molhadas ou húmidas.
d) Não se pode usar o fio de forma incorreta. Nunca o utilize para transportar o aparelho ou para retirar a ficha de uma tomada. Manter o fio longe de fontes de calor, óleo, ponta afiadas ou peças móveis. Os fios danificados ou entrelaçados aumentam o risco de choque elétrico.
e) Se a utilização do aparelho num ambiente húmido não puder ser evitada, deve ser aplicado um dispositivo de corrente residual (RCD). A utilização de um DR reduz o risco de choque elétrico.

f) Não utilize o aparelho se o cabo de alimentação estiver danificado ou apresentar sinais de desgaste. O cabo de alimentação danificado deve ser substituído por um eletricista qualificado ou pela assistência técnica do produto.
g) Tome cuidado especial para que os cabos de alimentação não sejam presos pelos componentes giratórios do aparelho.

2.2. Segurança no local de trabalho

a) Mantenha a área de trabalho organizada e bem iluminada. A desordem ou má iluminação podem provocar acidentes. Seja precavido, observe o que está fazendo e use o bom senso ao utilizar o aparelho.
b) Não utilize o aparelho em áreas explosivas, como na presença de líquidos, gases ou poeira inflamáveis. O dispositivo produz faíscas que podem pegar fogo ao pó ou vapores.
c) No caso de haver um dano ou irregularidade no funcionamento do dispositivo, é necessário desligá-lo imediatamente e informar uma pessoa autorizada.
d) Em caso de dúvida sobre o funcionamento do aparelho, entre em contato com o serviço técnico do fabricante.
e) A reparação do produto apenas pode ser feita pela assistência técnica do produtor. Não tentar efetuar reparações por conta própria!
f) Em caso de incêndio, utilize um extintor de pó ou de dióxido de carbono (CO2) (um extintor destinado a ser utilizado em aparelhos elétricos sob tensão) para o apagar.
g) Crianças e pessoas não autorizadas não devem ter acesso à área de trabalho. (A falta de atenção pode resultar na perda de controle do aparelho.)
h) Usar o dispositivo num espaço bem ventilado.
i) É necessário verificar regularmente o estado dos autocolantes com informações de segurança. No caso dos autocolantes estarem ilegíveis, é necessário substituí-los.
j) Manter as instruções de utilização com vista à posterior utilização. No caso do dispositivo ser entregue a terceiros, é necessário entregar com este as instruções de utilização.
k) Guardar os elementos da embalagem e as pequenas peças de montagem num local não acessível às crianças.
l) Manter o aparelho afastado de crianças e animais.



Lembrete! Mantenha crianças e outras pessoas próximas em segurança durante o uso do aparelho.

2.3. Segurança pessoal

a) Não utilize o aparelho se estiver cansado, doente ou sob a influência de álcool, estupefacientes ou medicamentos que possam afetar significativamente a capacidade de utilizar o aparelho.
b) A máquina pode ser operada por pessoas fisicamente aptas, capazes de manusear a máquina, com formação adequada, que tenham lido este manual de instruções e que tenham recebido formação em segurança e saúde no trabalho.
c) A máquina pode ser utilizada por crianças com mais de 8 anos de idade e por pessoas com funções mentais, sensoriais e intelectuais limitadas ou com falta de experiência e/ou conhecimento, desde que sejam supervisionadas ou instruídas por uma pessoa responsável pela sua segurança sobre como operar a máquina com segurança e compreender os riscos envolvidos.
d) Deve ter-se cuidado e usar o bom senso durante o trabalho com o dispositivo. Um momento de desatenção durante a operação pode resultar em ferimentos graves.
e) É necessário usar os meios de proteção pessoal exigidos para a utilização do dispositivo descritos no ponto 1 da explicação dos símbolos. A utilização de meios de proteção pessoal certificados adequados reduz o risco de lesões.
f) Para evitar o acionamento acidental, certifique-se de que o interruptor está na posição desligada antes de ligar à fonte de alimentação.
g) Não se deve sobrestimar as suas possibilidades. Manter o equilíbrio do corpo durante todo o funcionamento. Isto permite um melhor controlo do dispositivo em situações inesperadas.
h) Não se deve usar vestuário solto nem bijutaria. Manter o cabelo, vestuário e luvas longe das peças móveis. O vestuário solto, a bijutaria ou o cabelo comprido podem ser apanhados pelas peças móveis.
i) O dispositivo não é um brinquedo. As crianças devem ser supervisionadas para garantir que não brinquem com o aparelho.

2.4. Uso seguro do produto

a) Não utilize o aparelho se os interruptores de controle não funcionarem corretamente. Aparelhos que não podem ser controlados pelos interruptores são inseguros, não funcionam e devem ser reparados.
b) Antes de efetuar a regulação, limpeza e manutenção do dispositivo é necessário desligá-lo da corrente. Este meio de precaução reduz o risco de acionamento acidental.
c) Quando não estiver a ser utilizado, guarde-o num local seguro, longe do alcance de crianças e de pessoas não familiarizadas com o dispositivo e que não tenham lido o manual do utilizador. O aparelho pode constituir um perigo nas mãos de utilizadores inexperientes.

d) Manter o produto em bom estado técnico. Antes de cada funcionamento, verificar se não há danos gerais ou nos elementos móveis (peças e elementos rachados ou todos os outros estados que possam influir no funcionamento seguro do dispositivo). Se forem detetados danos, entregar o aparelho para reparação antes de o utilizar.
e) Manter o aparelho fora do alcance das crianças.
f) A reparação e manutenção do produto deve ser efetuada por pessoas qualificadas, usando apenas peças sobresselentes originais. Isto garante uma utilização segura.
g) Para garantir a integridade funcional projetada do dispositivo, não se deve eliminar a cobertura instalada em fábrica, nem desaparafusar os parafusos.
h) Durante o transporte e transferência do dispositivo do local de armazenamento para o local de utilização é necessário ter em conta as normas de segurança e higiene no trabalho em trabalhos de transporte manual em vigor no país onde os dispositivos são usados.
i) Devem evitar-se situações em que o dispositivo para durante o funcionamento devido a uma grande sobrecarga. Isto pode provocar o sobreaquecimento dos elementos propulsores e, como consequência, danos no dispositivo.
j) Não se pode tocar nas peças ou acessórios móveis, a menos que o dispositivo tenha sido desligado da corrente.
k) Não deixe o aparelho ligado sem supervisão.
l) É necessário limpar regularmente o dispositivo para que não haja depósitos permanentes de sujidade.
m) O dispositivo não é um brinquedo. A limpeza e manutenção não podem ser efetuadas por crianças sem a supervisão de uma pessoa adulta.
n) Manter o dispositivo longe de fontes de fogo e calor.
o) É proibido usar a máquina "a seco", ou seja, com o reservatório de água limpa vazio.
p) Antes de qualquer trabalho com o aparelho, verifique a correta instalação das escovas e do reservatório.
q) A superfície a ser limpa deve estar livre de elementos perigosos. Certifique-se sempre de que não haja objetos metálicos ou outros materiais na área de trabalho que, se projetados pelos elementos rotativos, possam causar danos materiais ou ferimentos.
r) É proibido limpar superfícies contaminadas com substâncias tóxicas, corrosivas, explosivas, etc.
s) Ao operar a máquina, segure-a com as duas mãos.
t) Atenção! Antes de iniciar a limpeza, umedeça o tapete com água para reduzir o atrito entre as superfícies!
u) Limpe todo o aparelho e as escovas após cada utilização. Prenda bem o cabo de alimentação.
v) Durante períodos prolongados sem uso, realize um teste a cada 15 dias.

w) Se um odor característico ou fumaça aparecer durante o uso, desligue o aparelho imediatamente!
x) Ao usar o aparelho, mova-o lenta e firmemente. Não é permitido correr com o aparelho.
y) As escovas não devem girar no sentido horário!
z) É proibido usar o aparelho ao ar livre na chuva! Ele pode ser danificado!
aa) Atenção! O aparelho deve ser armazenado em local seco e bem ventilado!
bb) Nota: Use somente as escovas fornecidas com o aparelho ou oferecidas pelo fabricante. O uso de outras escovas pode comprometer a segurança da máquina.



CUIDADO! Apesar do dispositivo ter sido projetado para ser seguro, possuir os meios de proteção adequados e apesar da utilização de elementos adicionais de proteção do utilizador, continua a existir o pequeno risco de acidente ou de lesões durante o funcionamento do dispositivo. Mantenha-se alerta e use o bom senso quando utilizar o dispositivo.

3. Instruções de utilização

O aparelho foi projetado para limpeza úmida de concreto, epóxi, pisos cerâmicos, etc. A máquina foi projetada para uso comercial, como em hotéis, escolas, hospitais, fábricas, lojas, escritórios e locadoras.

O operador é responsável por quaisquer danos causados por uso indevido.

3.1. Visão geral do produto

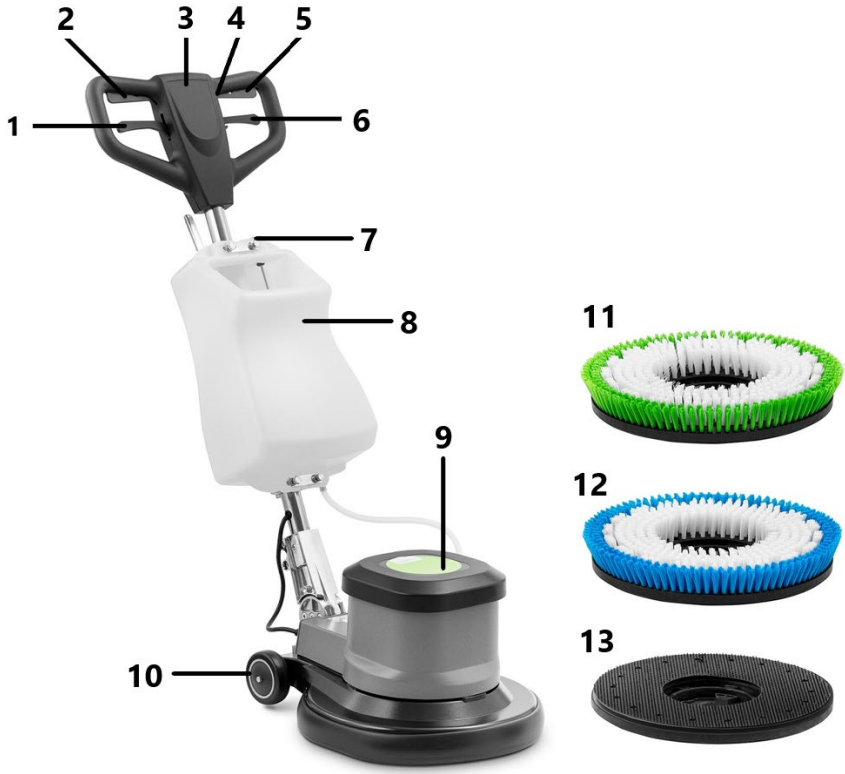

1 - Alavanca de ajuste da alça
2 - Botão de partida
3 - Pega
4 - Interruptor de segurança
5 - Botão de partida
6 - Alavanca do reservatório de água
7 - Botão de ajuste do fluido
8 - Reservatório de água
9 - Motor
10 - Roda
11 - Escova de cerdas duras
12 - Escova de cerdas macias
13 - Almofada de suporte

3.2. Preparação para usar

1) Instalação da alavanca de controle

Coloque a base da alça de controle na parte traseira do corpo do dispositivo. Alinhe os furos dos parafusos de ambas as partes. Aparafuse as peças utilizadas com os parafusos de cabeça escareada.

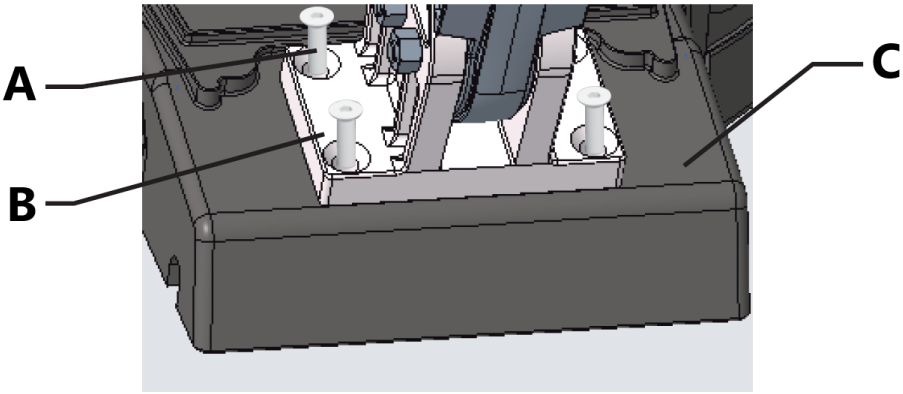

A - Parafusos de cabeça escareada cruzada
B - Base da alça de controle
C - Corpo do dispositivo

2) Instalação do reservatório

a) Coloque o reservatório no tubo da alça de controle.
b) Use duas braçadeiras para fixar o reservatório ao tubo da alça de controle. Em seguida, instale a placa perfurada e aperte as porcas nas roscas do suporte de fixação.
c) Conecte a mangueira de água ao conector de saída de água.



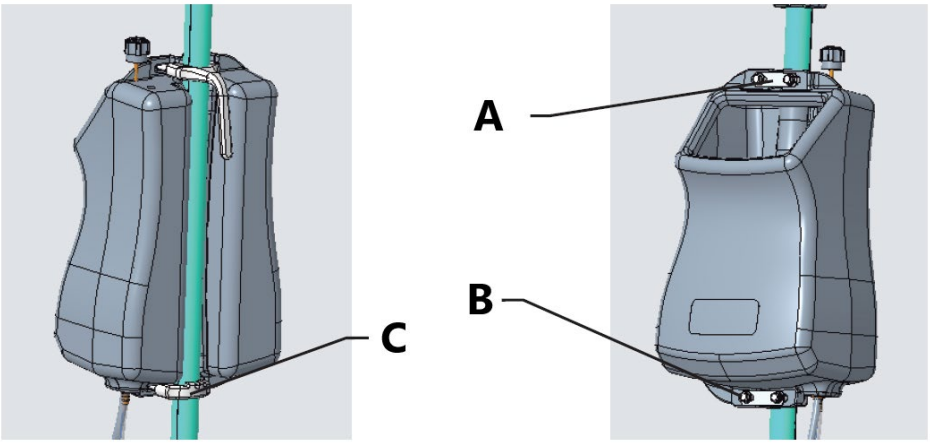

A - Placa perfurada
B - Porca
C - Suporte de fixação

3) Montagem/desmontagem da escova

a) Certifique-se de que o aparelho esteja desligado e desconectado da fonte de alimentação.
b) Gire o motor 90°, alinhe a escova com o gancho e encaixe-os.

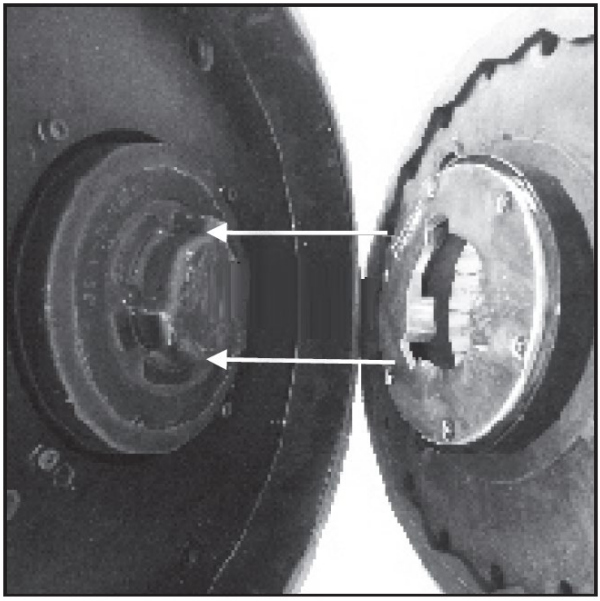

c) Gire a escova 30° no sentido anti-horário para completar a montagem.

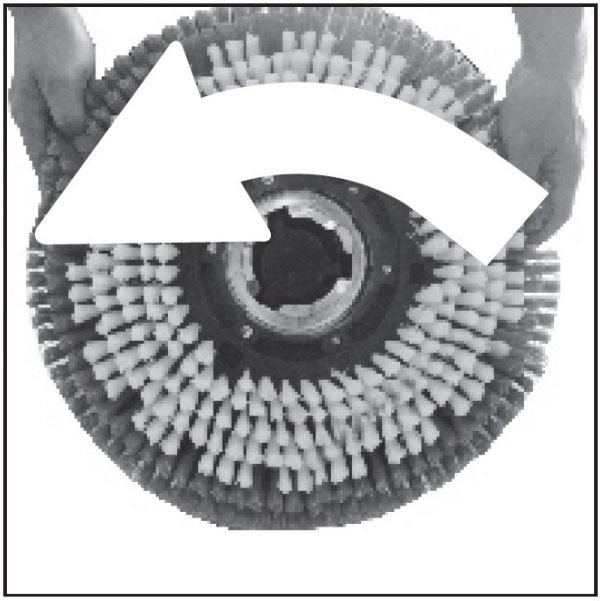

d) Para desmontar a escova, gire-a 30° para a direita; em seguida, a escova poderá ser removida.

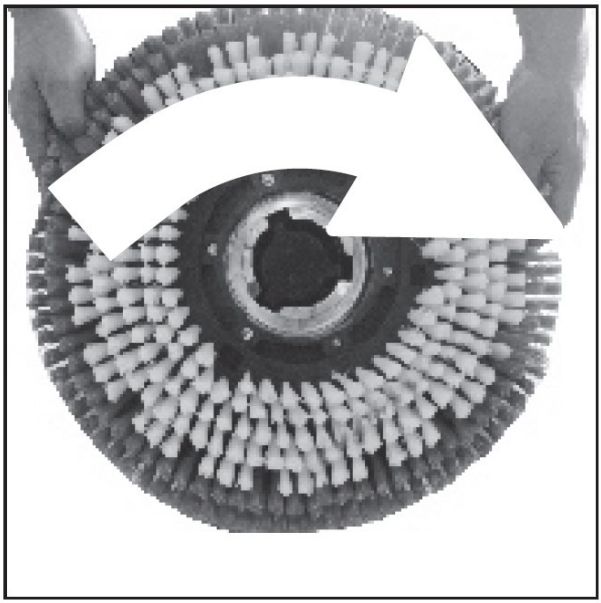

4) Coloque água no reservatório

Encha o reservatório com a quantidade correta de água e detergente, de acordo com as condições da tarefa.

3.3. Utilização do dispositivo

Ajuste a alça da máquina para que o operador possa ficar em pé com as duas mãos ligeiramente flexionadas durante o trabalho. Balance a alça de controle verticalmente para verificar se está montada corretamente. Pressione o botão de segurança e, em seguida, pressione os botões de partida para iniciar a limpeza. Com a máquina em funcionamento, levante ou pressione ligeiramente a alavanca de controle para que ela se mova para a direita ou para a esquerda.

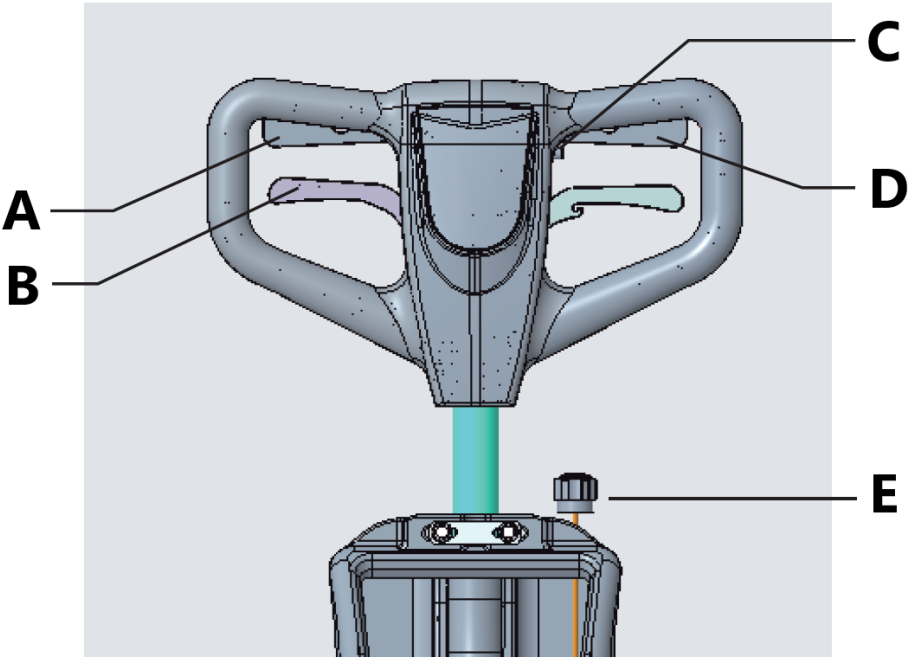

A - Botão de partida à direita
B - Alavanca de ajuste da alça
C - Botão de segurança
D - Botão de partida à esquerda
E - Botão de ajuste do fluido

- Antes de limpar, coloque os avisos apropriados.
- Ao limpar a superfície, não pare para que a intensidade da escova não danifique o piso.
- A velocidade do aparelho deve ser ajustada de acordo com o tipo de superfície e seu nível de limpeza.

3.4. Limpeza e manutenção

a) Antes de cada limpeza, regulação, substituição de peças e também quando o dispositivo não estiver a ser usado, é necessário retirar a ficha da rede e arrefecer totalmente o dispositivo. Esperar até que os elementos em movimento parem.

b) Utilize apenas produtos de limpeza não corrosivos para a limpeza das superfícies.
c) Após cada limpeza, todas as peças devem ser completamente secas antes de o aparelho ser reutilizado.
d) • O dispositivo deve ser guardado num local seco e fresco, protegido de humidade e de radiação solar direta.
e) É proibido salpicar o dispositivo com um fluxo de água ou mergulhá-lo em água.
f) É necessário ter atenção para não entrar água através das aberturas de ventilação da caixa.
g) As aberturas de ventilação devem ser limpas com um pincel e ar comprimido.
h) É necessário fazer uma inspeção regular do dispositivo para verificar a sua eficácia técnica e todos os danos.
i) Utilizar um pano macio para a limpeza.

Manutenção diária

Ao terminar de usar o aparelho:

1) Esvazie o reservatório de água suja e enxágue-o com água limpa.
2) Remova e limpe a escova.
3) Enrole o cabo de alimentação e pendure-o na alça.

Manutenção do motor

Se a máquina não for utilizada por um longo período, recomenda-se ligá-la a cada 15 dias para que o motor entre em funcionamento. Isso evitará o acúmulo de umidade nas peças e danos ao motor.

Descarte de dispositivos usados

No fim do período de utilização, não é permitido eliminar o presente produto com o lixo doméstico normal, mas entregá-lo num ponto de recolha e reciclagem de dispositivos elétricos e eletrónicos. Verificar o símbolo no produto, no manual de instruções e na embalagem. As matérias usadas no dispositivo podem ser reaproveitados de acordo com a sua função. Ao optar por reciclar, está a dar um contributo significativo para a proteção do nosso ambiente.

Contactar as autoridades locais para obter informações sobre as instalações de reciclagem locais.

3.5. Desenhos de montagem

Motor

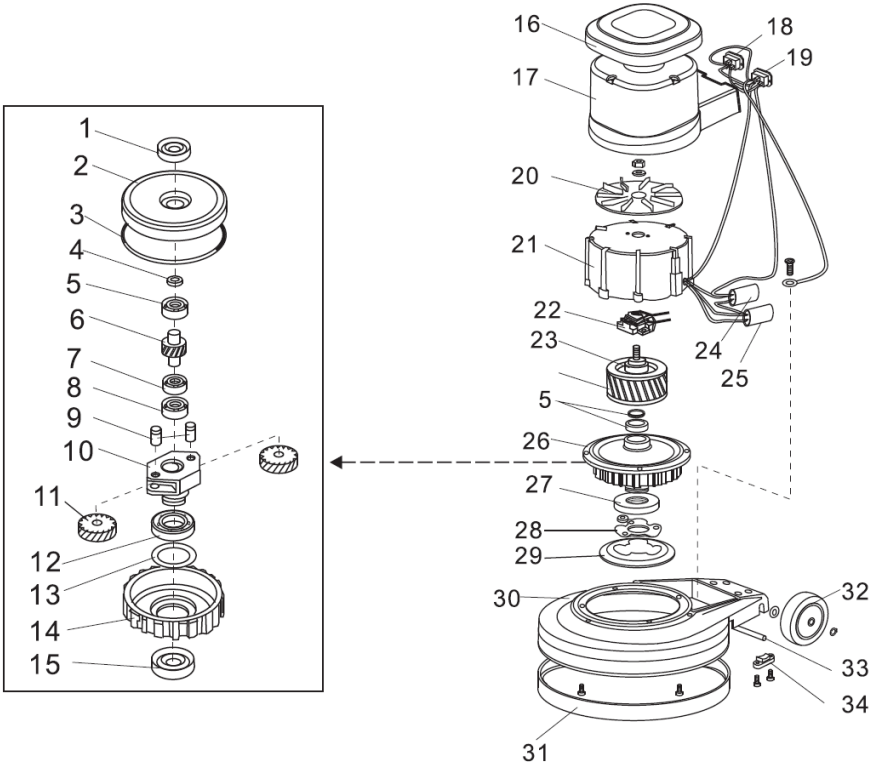

1 - Retentor de óleo
2 - Tampa superior
3 - Anel de vedação
4 - Junta
5 - Rolamento E20
6 - Eixo intermediário
7 - Rolamento 16004
8 - Rolamento E15
9 - Eixo da engrenagem
10 - Suporte da engrenagem
11 - Roda dentada
12 - Rolamento 16011
13 - Junta
14 - Engrenagem planetária
15 - Retentor de óleo
16 - Tampa superior

17 - Carcaça do motor
18 - Soquete angular
19 - Soquete de entrada
20 - Ventoinha de refrigeração
21 - Carcaça do estator
22 - Interruptor de partida
23 - Rotor
24 - Capacitor
25 - Capacitor
26 - Engrenagem
27 - Cubo de acionamento
28 - Placa do cubo de acionamento
29 - Placa de acionamento
30 - Corpo do aparelho
31 - Amortecedor de borracha
32 - Roda
33 - Eixo da roda
34 - Trava do eixo

Sistema de controle

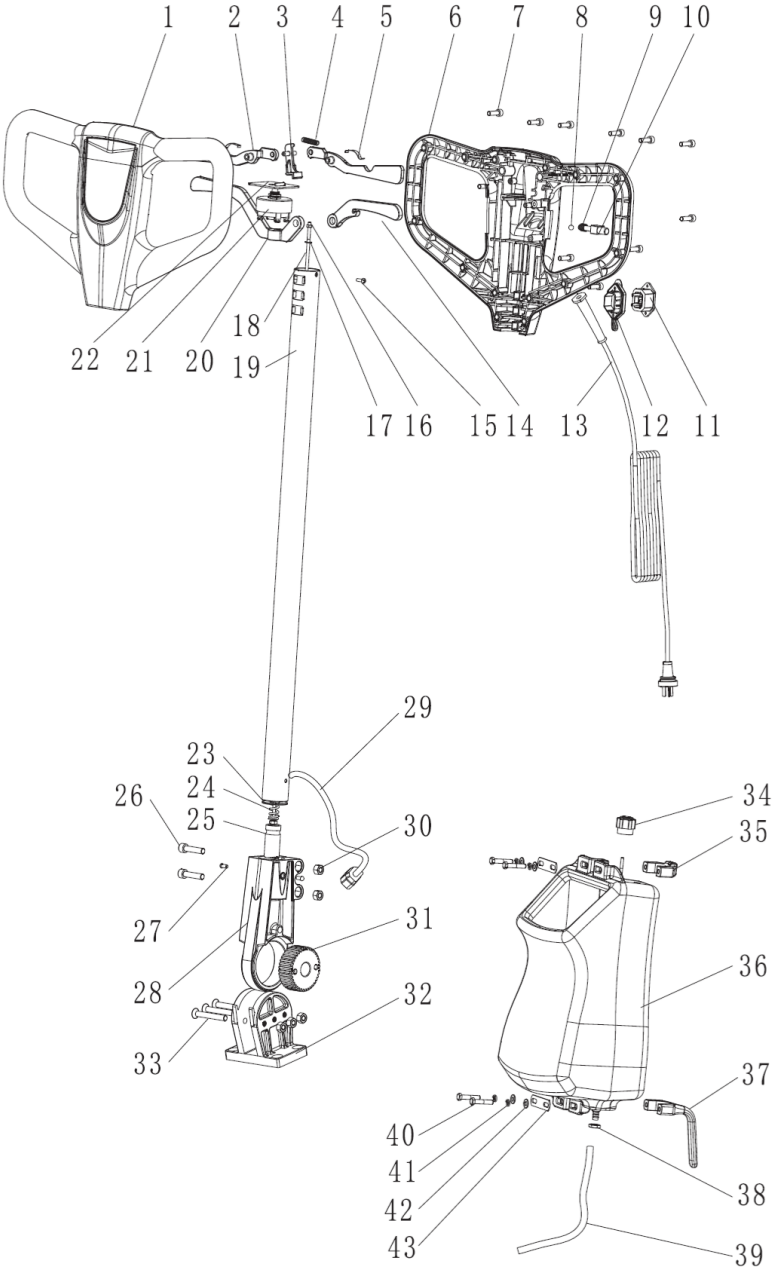

1 - Tampa frontal da alça
2 - Botão de partida
3 - Interruptor
4 - Mola
5 - Arruela de pressão
6 - Tampa traseira da alça
7 - Parafuso sextavado com encaixe
8 - Esfera de aço
9 - Mola
10 - Interruptor de proteção
11 - Soquete de três furos
12 - Tampa da ranhura
13 - Cabo
14 - Suporte do reservatório de água
15 - Parafusos com encaixe cruzado
16 - Porca de travamento
17 - Junta
18 - Barra interna (154/175)
19 - Alavanca de controle
20 - Suporte da dobradiça
21 - Interruptor
22 - Alça do interruptor
23 - Arruela plana
24 - Mola da dobradiça móvel
25 - Roda dentada pequena
26 - Parafuso sextavado com encaixe
27 - Rebite fechado de um lado
28 - Dobradiça móvel
29 - cabo
30 - Porca de travamento
31 - Engrenagem grande
32 - Corpo da dobradiça
33 - Parafuso de cabeça chata com encaixe sextavado
34 - Botão
35 - Suporte de fixação
36 - Conjunto do tanque de água
37 - Suporte do cabo
38 - Porca
39 - Mangueira
40 - Parafuso de cabeça sextavada

41 - Arruela de pressão
42 - Arruela plana
43 - Placa de fixação

Diagrama elétrico

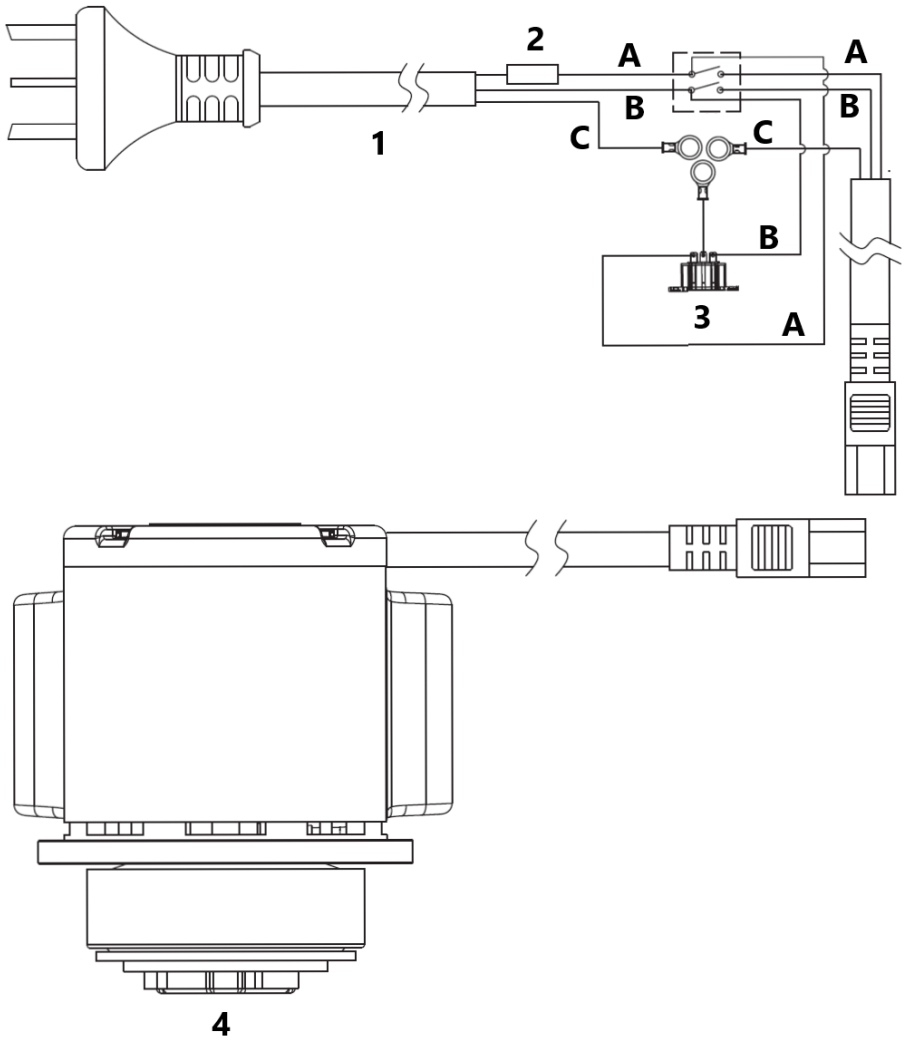

1 - Cabo de alimentação
2 - Fusível
3 - Conector externo
4 - Motor

A - Marrom
B - Azul
C - Amarelo e verde

Táto používateľská príručka bola preložená pomocou strojového prekladu. Vynaložili sme primeranú snahu o poskytnutie presného prekladu, avšak žiadny automatický preklad nie je dokonalý a nemá nahradiť ľudských prekladateľov. Oficiálna používateľská príručka je v anglickom jazyku. Akékoľvek nezrovnalosti alebo rozdiely, ku ktorým došlo v procese prekladu, nie sú záväzné a nemajú žiadny právny účinok na účely dodržiavania alebo presadzovania predpisov. Ak máte akékoľvek otázky týkajúce sa presnosti informácií obsiahnutých v používateľskej príručke, pozrite si jej anglickú verziu, ktorá predstavuje oficiálnu verziu.

Technické údaje

Popis parametra	Hodnota parametra
Názov produktu	Drsný stroj
Model	TOPCLEAN 1800PRO +
Napájacie napätie [V~] / frekvencia [Hz]	220-240/50
Menovitý výkon [W]	1200
Priemer kefy [mm]	432
Rýchlosť kefy [ot./min.]	175
Objem nádoby na čistú vodu [l]	5
Trieda ochrany IP	IPX4
Prepravné rozmery (DxŠxV) [cm]	265 x 162 x 92
Hmotnosť [kg]	38,5

1. Všeobecný popis

Príručka je určená na to, aby vám pomohla používať zariadenie bezpečne a spoľahlivo. Produkt je navrhnutý a vyrobený presne podľa technických špecifikácií s použitím najnovších technológií a komponentov a pri dodržaní najvyšších štandardov kvality.

PRED ZAČATÍM PRÁCE SI POZORNE PREČÍTAJTE TENTO NÁVOD A POROZUMEJTE MU.

Aby ste zabezpečili dlhú a spoľahlivú prevádzku zariadenia, dbajte na jeho správnu prevádzku a údržbu podľa pokynov uvedených v tomto návode na obsluhu. Technické

údaje a špecifikácie uvedené v tejto používateľskej príručke sú aktuálne. Výrobca si vyhradzuje právo na zmeny s cieľom zlepšiť kvalitu. Vzhľadom na technický pokrok a možnosť znižovania hluku je zariadenie navrhnuté a skonštruované tak, aby sa riziká súvisiace s emisiami hluku zredukovali na najnižšiu možnú úroveň.

Legenda

	Výrobok spĺňa príslušné bezpečnostné normy.
	Pred použitím si prečítajte pokyny.
	Výrobok sa musí recyklovať.
	**POZOR!** alebo **VAROVANIE!** alebo **POZOR!** Všeobecné výstražné znamenie, ktoré opisuje danú situáciu.
	Noste ochranu sluchu. Vystavenie hluku môže spôsobiť stratu sluchu.
	Používajte ochranné okuliare.
	Noste ochrannú masku (chrániacu dýchacie cesty).
	Používajte ochranné rukavice.
	Používajte ochrannú obuv.
	Noste ochranný odev.
	UPOZORNENIE! Rotujúce prvky!
	Používajte iba v interiéri.

UPOZORNENIE! Nákresy v tejto príručke slúžia len na ilustráciu a niektoré detaily sa môžu líšiť od skutočného výrobku.

2. Bezpečnosť pri používaní

POZOR! Prečítajte si všetky bezpečnostné upozornenia a pokyny. Nedodržanie upozornení a pokynov môže mať za následok úraz elektrickým prúdom, požiar a/alebo vážne zranenie alebo dokonca smrť.

Výraz „zariadenie“ alebo „produkt“, resp. "výrobok" v upozorneniach a v popise pokynov sa vzťahuje na:
Drsný stroj

2.1. Elektrická bezpečnosť

a) Zástrčka musí pasovať do zásuvky. Zástrčku nijako neupravujte. Používanie originálnych zástrčiek a kompatibilných zásuviek znižuje riziko úrazu elektrickým prúdom.
b) Nedotýkajte sa uzemnených prvkov, ako sú potrubia, ohrievače, kotly a chladničky. Ak je uzemnené zariadenie vystavené dažďu, prichádza do priameho kontaktu s mokrým povrchom alebo sa používa vo vlhkom prostredí, hrozí zvýšené riziko úrazu elektrickým prúdom. Vniknutie vody do zariadenia zvyšuje riziko jeho poškodenia a úrazu elektrickým prúdom.
c) Nedotýkajte sa zariadenia mokrými alebo vlhkými rukami.
d) Kábel používajte len na určené účely. Nikdy ho nepoužívajte na prenášanie zariadenia ani na vytiahnutie zástrčky zo zásuvky. Kábel uchovávajte mimo dosahu zdrojov tepla, oleja, ostrých hrán alebo pohyblivých častí. Poškodené alebo zamotané káble zvyšujú riziko úrazu elektrickým prúdom.
e) Ak sa nedá zabrániť používaniu zariadenia vo vlhkom prostredí, je potrebné použiť prúdový chránič (RCD). Použitie prúdového chrániča znižuje riziko úrazu elektrickým prúdom.
f) Nepoužívajte zariadenie, ak je napájací kábel poškodený alebo vykazuje známky opotrebovania. Poškodený napájací kábel by mal vymeniť kvalifikovaný elektrikár alebo servisné stredisko výrobcu.
g) Dbajte na to, aby sa napájacie káble nezachytili o rotujúce časti zariadenia.

2.2. Bezpečnosť na pracovisku

a) Udržujte pracovný priestor upratený a dobre osvetlený. Neporiadok alebo slabé osvetlenie môže viesť k nehodám. Buďte predvídaví, sledujte, čo robíte, a pri používaní zariadenia používajte zdravý rozum.
b) Nepoužívajte zariadenie vo výbušnom prostredí, napríklad v prítomnosti horľavých kvapalín, plynov alebo prachu. Zariadenie vytvára iskry, ktoré môžu zapáliť prach alebo výpary.
c) Ak zistíte, že zariadenie je poškodené alebo má nepravidelnú prevádzku, okamžite ho vypnite a bezodkladne to nahláste svojmu nadriadenému.
d) V prípade pochybností o funkčnosti zariadenia sa obráťte na technický servis výrobcu.
e) Opravy výrobku môže vykonávať len servisné stredisko výrobcu. Nepokúšajte sa zariadenie opraviť sami!
f) V prípade požiaru použite na uhasenie práškový hasiaci prístroj alebo hasiaci prístroj s oxidom uhličitým (CO2)(určený na hasenie elektrických zariadení pod napätím).
g) V pracovnom priestore sa nesmú nachádzať deti ani neoprávnené osoby. (Nepozornosť môže viesť k strate kontroly nad zariadením.)
h) Zariadenie používajte v dobre vetranom priestore.
i) Pravidelne kontrolujte stav bezpečnostných nálepiek. Ak sú nečitateľné, vymeňte ich.
j) Túto používateľskú príručku si ponechajte k dispozícii pre budúce použitie. Ak toto zariadenie odovzdáte tretej strane, je potrebné spolu s ním odovzdať aj príručku.
k) Obalové prvky a malé montážne diely uchovávajte na mieste, ku ktorému nemajú prístup deti.
l) Zariadenie uchovávajte mimo dosahu detí a zvierat.



Upozornenie! Pri obsluhe spotrebiča dbajte na bezpečnosť detí a ostatných okoloidúcich.

2.3. Osobná bezpečnosť

a) Zariadenie nepoužívajte, keď ste unavení, chorí alebo pod vplyvom alkoholu, omamných látok alebo liekov, ktoré môžu výrazne zhoršiť schopnosť ovládať ho.
b) Stroj môžu obsluhovať fyzicky zdatné osoby, ktoré sú schopné s ním manipulovať, sú riadne vyškolené, prečítali si tento návod na obsluhu a absolvovali školenie o bezpečnosti a ochrane zdravia pri práci.

c) Stroj môžu používať deti staršie ako 8 rokov a osoby s obmedzenými mentálnymi, zmyslovými a intelektuálnymi funkciami alebo s nedostatkom skúseností a/alebo vedomostí, ak sú pod dohľadom osoby zodpovednej za ich bezpečnosť alebo ak boli poučené osobou zodpovednou za ich bezpečnosť o bezpečnej obsluhe stroja a rozumejú súvisiacim rizikám.
d) Pri obsluhe tohto zariadenia buďte opatrní a používajte zdravý rozum. Chvíľková nepozornosť počas prevádzky môže viesť k vážnemu zraneniu osôb.
e) Pri obsluhe zariadenia používajte osobné ochranné prostriedky podľa potreby, ako je uvedené v časti 1 vysvetlenia symbolov. Používanie vhodných, schválených osobných ochranných prostriedkov znižuje riziko zranenia.
f) Aby ste zabránili náhodnému zapnutiu zariadenia, pred pripojením k zdroju napájania sa uistite, že vypínač je v polohe OFF.
g) Nepreceňujte svoje schopnosti. Počas prevádzky udržiavajte neustále rovnováhu a rovnováhu tela. To umožňuje lepšiu kontrolu nad strojom v neočakávaných situáciách.
h) Nenoste voľné oblečenie ani šperky. Udržiavajte vlasy, oblečenie a rukavice mimo dosahu pohyblivých častí. Voľné oblečenie, šperky alebo dlhé vlasy sa môžu zachytiť o pohyblivé časti.
i) Zariadenie nie je hračka. Deti by mali byť pod dohľadom, aby sa so spotrebičom nehrali.

2.4. Bezpečné používanie výrobku

a) Nepoužívajte zariadenie, ak ovládacie spínače nefungujú správne. Zariadenia, ktoré nie je možné ovládať spínačmi, sú nebezpečné, nemôžu fungovať a musia sa opraviť.
b) Pred začatím nastavovania, čistenia a údržby odpojte zariadenie od elektrickej siete. Takéto opatrenia znížia riziko náhodného spustenia zariadenia.
c) Ak sa nepoužíva, uložte ho na bezpečné miesto, mimo dosahu detí a osôb, ktoré nie sú oboznámené so zariadením a neprečítali si návod na obsluhu. Zariadenie môže predstavovať nebezpečenstvo v rukách neskúsených používateľov.
d) Udržujte zariadenie v bezchybnom technickom stave. Pred každým použitím skontrolujte, či nie je všeobecne poškodené, najmä či pohyblivé súčasti nie sú prasknuté alebo či nie sú poškodené prvky, prípadne či nie sú prítomné iné podmienky, ktoré môžu ovplyvniť bezpečnú prevádzku zariadenia. Ak zistíte poškodenie, odovzdajte zariadenie pred použitím na opravu.
e) Zariadenie uchovávajte mimo dosahu detí.
f) Opravu alebo údržbu zariadenia by mali vykonávať kvalifikované osoby a používať pri nej iba originálne náhradné diely. Tým sa zaistí bezpečné používanie.

g) Aby sa zabezpečila funkčná integrita zariadenia, neodstraňujte ochranné kryty namontované z výroby a neuvoľňujte žiadne skrutky.
h) Pri preprave a manipulácii so zariadením medzi skladom a miestom určenia dodržiavajte zásady bezpečnosti a ochrany zdravia pri práci pre manuálnu prepravu, ktoré platia v krajine, kde sa zariadenie bude používať.
i) Vyhnite sa situáciám, keď zariadenie prestane počas používania fungovať v dôsledku nadmerného zaťaženia. Môže to viesť k prehriatiu prvkov pohonu a poškodeniu zariadenia.
j) Nedotýkajte sa kĺbových častí alebo príslušenstva, pokiaľ zariadenie nebolo odpojené od zdroja napájania.
k) Nenechávajte zariadenie zapnuté bez dozoru.
l) Zariadenie pravidelne čistite, aby ste zabránili usadzovaniu odolných nečistôt.
m) Zariadenie nie je hračka. Čistenie a údržbu nesmú vykonávať deti bez dozoru dospelej osoby.
n) Zariadenie uchovávajte mimo dosahu zdrojov ohňa a tepla.
o) Je zakázané používať stroj „nasucho“, teda s prázdnou nádržou na čistú vodu.
p) Pred akoukoľvek prácou so zariadením skontrolujte správnu inštaláciu kief a nádrže.
q) Čistený povrch by mal byť bez nebezpečných prvkov. Vždy sa uistite, že sa v pracovnom priestore nenachádzajú žiadne kovové predmety ani iné materiály, ktoré by v prípade odmrštenia rotujúcimi prvkami mohli spôsobiť škody na majetku alebo zranenie.
r) Je zakázané čistiť povrchy znečistené toxickými, korozívnymi, výbušnými atď. látkami.
s) Pri práci držte rukoväť stroja oboma rukami.
t) Pozor! Pred čistením navlhčite koberec vodou, aby ste znížili trenie medzi povrchmi!
u) Po každom použití zariadenia vyčistite celé zariadenie a kefy. Zaistite napájací kábel.
v) Počas dlhšej prestávky v používaní zariadenia vykonajte skúšobnú prevádzku každých 15 dní.
w) Ak sa počas používania zariadenia objaví charakteristický zápach alebo dym, zariadenie ihneď vypnite!
x) Pri používaní zariadenia sa pohybujte pomaly a rovnomerne. Nie je dovolené so zariadením bežať.
y) Kefy zariadenia by sa nemali otáčať v smere hodinových ručičiek!
z) Je zakázané používať zariadenie vonku v daždi! Môže sa poškodiť!
aa) Pozor! Zariadenie by malo byť skladované v suchej a dobre vetranej miestnosti!
bb) Poznámka: Používajte iba kefy dodávané so zariadením alebo ponúkané výrobcom. Použitie iných kief môže znížiť bezpečnosť stroja.



UPOZORNENIE! Hoci bol výrobok navrhnutý tak, aby bol bezpečný, s primeranými ochrannými opatreniami a napriek dodatočným

bezpečnostným prvkom poskytovaným používateľovi, pri manipulácii s jednotkou stále existuje mierne riziko nehody alebo zranenia. Pri používaní zariadenia buďte ostražití a používajte zdravý rozum.

3. Návod na obsluhu

Zariadenie je určené na mokré čistenie betónu, epoxidu, dlaždíc atď. Stroj je určený na komerčné použitie, napríklad v hoteloch, školách, nemocniciach, továrňach, obchodoch, kanceláriách a požičovniach.

Obsluha je zodpovedná za akékoľvek škody spôsobené nesprávnym použitím.

3.1. Prehľad produktu

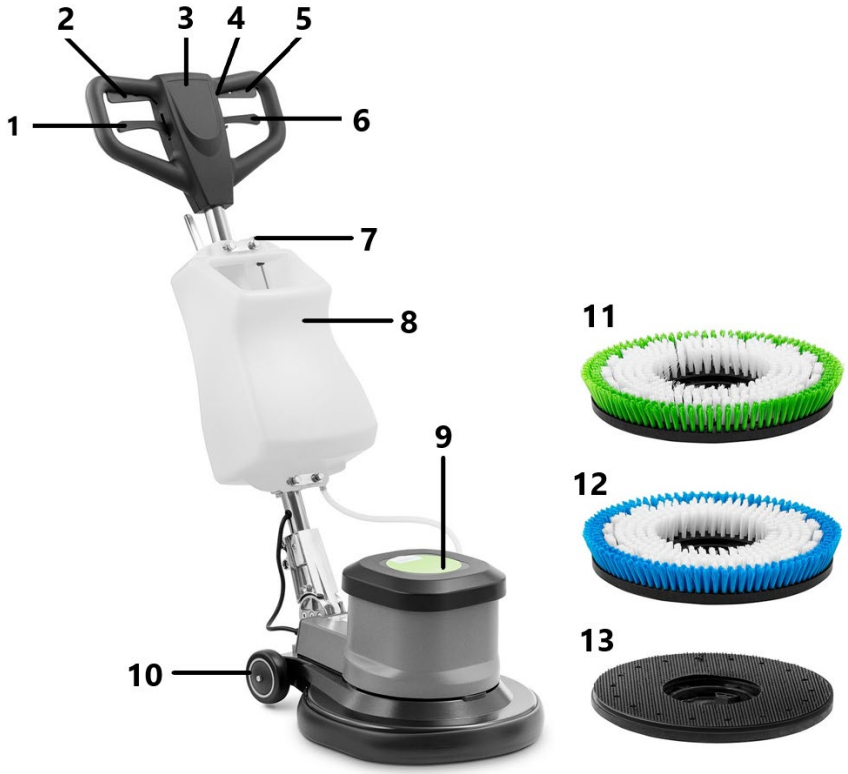

1 - Páka nastavenia rukoväte
2 - Tlačidlo štart
3 - Rukoväť

4 - Bezpečnostný spínač
5 - Tlačidlo štart
6 - Páka nádrže na vodu
7 - Gombík nastavenia kvapaliny
8 - Nádrž na vodu
9 - Motor
10 - Koleso
11 - Kefa s tvrdými štetinami
12 - Kefa s mäkkými štetinami
13 - Držiak

3.2. Príprava na použitie

1) Inštalácia ovládacej páky

Umiestnite základňu ovládacej rukoväte na zadnú stranu tela zariadenia. Zarovnajte otvory pre skrutky oboch častí. Použité časti zoskrutkujte pomocou skrutiek so zapustenou hlavou.

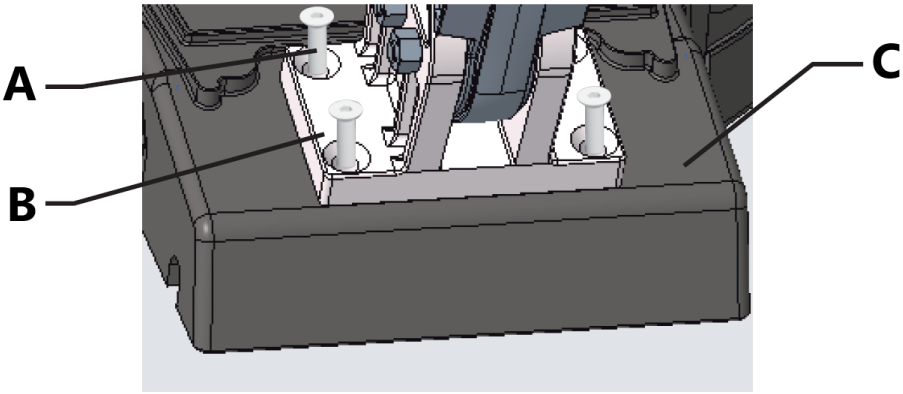

A - Skrutky s krížovou hlavou so zapustenou hlavou
B - Základňa ovládacej rukoväte
C - Telo zariadenia

2) Inštalácia nádrže

a) Umiestnite nádrž na rúrku ovládacej rukoväte.

b) Pomocou dvoch svoriek pripevnite nádrž na rúrku ovládacej rukoväte. Potom nainštalujte dosku s otvormi a utiahnite matice na závitoch upínacej konzoly.
c) Pripojte vodovodné potrubie k výstupnému konektoru vody.



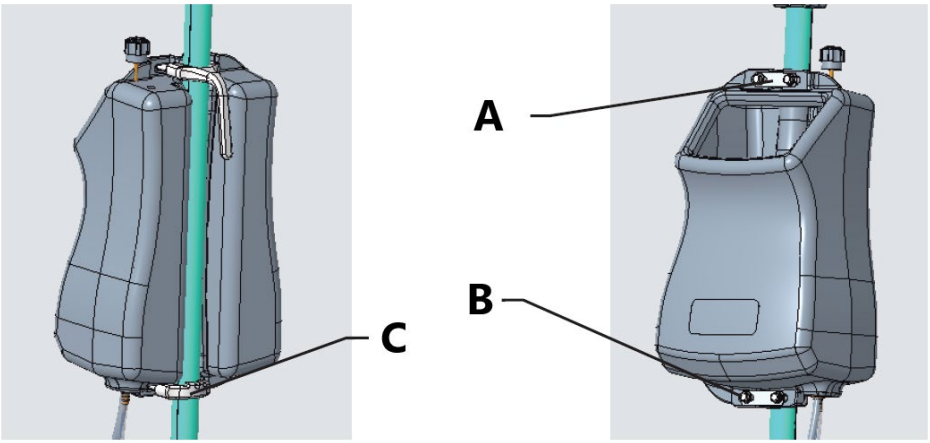

A - Doska s otvormi
B - Matica
C - Upínacia konzola

3) Montáž/demontáž kefy

a) Uistite sa, že je zariadenie vypnuté a odpojené od zdroja napájania.
b) Otočte motor o 90°, zarovnajte kefu s hákom a spojte ich.

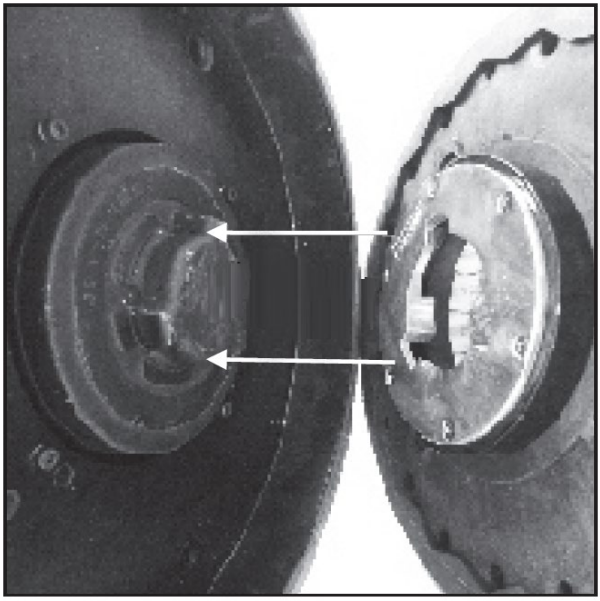

c) Otočte kefu o 30° proti smeru hodinových ručičiek, aby ste dokončili montáž kefy.

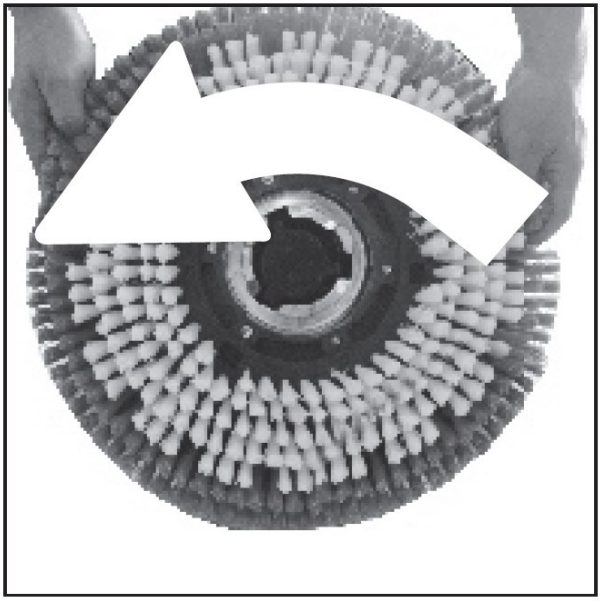

d) Pri demontáži kefy ju otočte o 30° doprava, potom ju môžete vybrať.

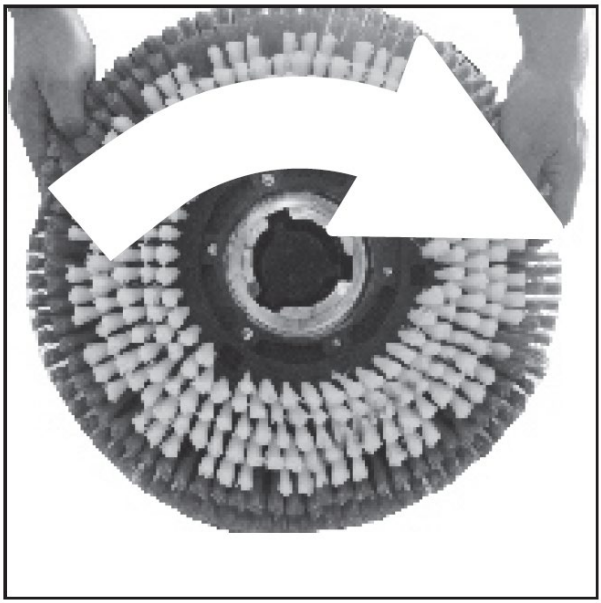

4) Nalejte vodu do nádrže

Naplňte nádrž správnym množstvom vody a čistiaceho prostriedku podľa podmienok úlohy.

3.3. Používanie zariadenia

Nastavte rukoväť stroja tak, aby obsluha mohla stáť vzpriamene a aby mala počas práce mierne pokrčené obe ruky. Potraste ovládacou rukoväťou vertikálne, aby ste skontrolovali, či je správne namontovaná. Stlačte bezpečnostné tlačidlo a potom stlačte tlačidlá štart, aby ste spustili čistenie. Keď je stroj v prevádzke, mierne zdvihnite alebo stlačte ovládaciu páku, potom sa stroj môže pohybovať doprava alebo doľava.

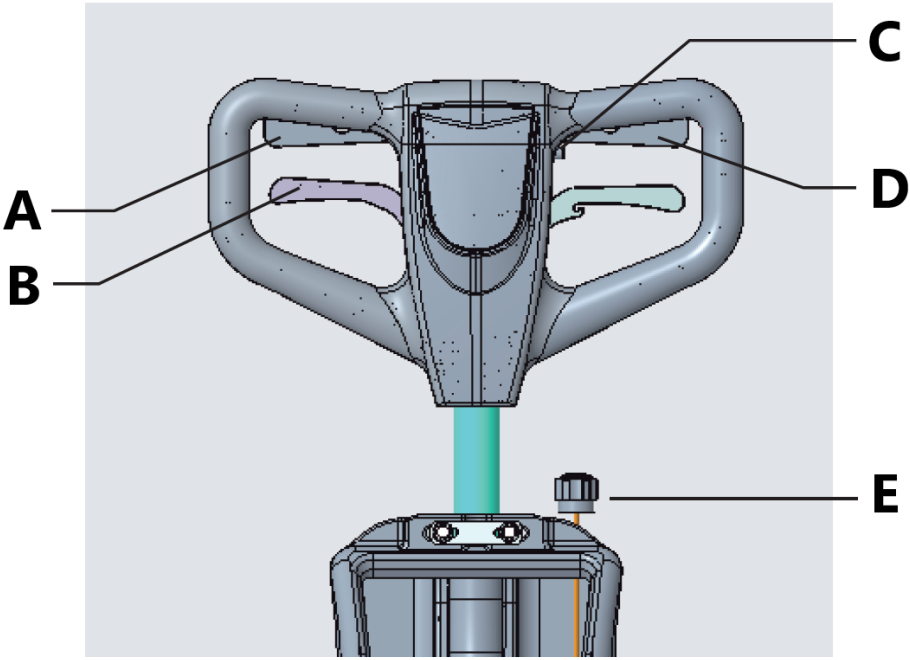

A - Pravé tlačidlo štartu
B - Páka nastavenia rukoväte
C - Bezpečnostné tlačidlo
D - Ľavé tlačidlo štartu
E - Gombík nastavenia kvapaliny

- Pred čistením umiestnite príslušné výstražné značky.
- Pri čistení povrchu sa nezastavujte, aby intenzita kefy nepoškodila podlahový materiál.
- Rýchlosť zariadenia by sa mala prispôsobiť typu povrchu a jeho čistote.

3.4. Čistenie a údržba

a) Pred každým čistením, nastavovaním a výmenou príslušenstva alebo v prípade, že sa zariadenie nepoužíva, odpojte sieťovú zástrčku a nechajte zariadenie úplne vychladnúť. Počkajte, kým sa rotujúce prvky nezastavia.
b) Na čistenie povrchov používajte iba nekorozívne čistiace prostriedky.
c) Po každom čistení by sa mali všetky časti pred opätovným použitím zariadenia dôkladne vysušiť.

d) Zariadenie skladujte na suchom a chladnom mieste bez prístupu vlhkosti a priameho slnečného žiarenia.
e) Zariadenie nestriekajte prúdom vody ani ho neponárajte do vody.
f) Dbajte na to, aby sa cez vetracie otvory v kryte nedostala voda.
g) Pomocou kefy a stlačeného vzduchu vyčistite vetracie otvory.
h) Pravidelne kontrolujte technickú spôsobilosť zariadenia a prípadné poškodenia.
i) Na čistenie používajte mäkkú handričku.

Denná údržba

Po skončení práce so zariadením:

1) Vypustite znečistenú vodu z nádrže a opláchnite ju čistou vodou.
2) Vyberte a vyčistite kefu.
3) Zrolujte napájací kábel a zaveste ho na rukoväť.

Údržba motora

Ak sa stroj nebude dlhší čas používať, odporúča sa ho štartovať každých 15 dní, aby motor začal fungovať. Tým sa zabráni zamočeniu častí a poškodeniu motora.

Likvidácia použitých zariadení

Toto zariadenie nevyhadzujte do komunálneho odpadu. Odovzdajte ho na recyklačnom a zbernom mieste elektrických zariadení. Skontrolujte symbol na výrobku, v návode na obsluhu a na obale. Materiály použité v tomto spotrebiči sú recyklovateľné podľa ich označenia. Ak sa rozhodnete zariadenie recyklovať, významne prispievate k ochrane nášho životného prostredia.
Informácie o miestnom recyklačnom zariadení získate od miestnych úradov.

3.5. Montážne výkresy

Motor

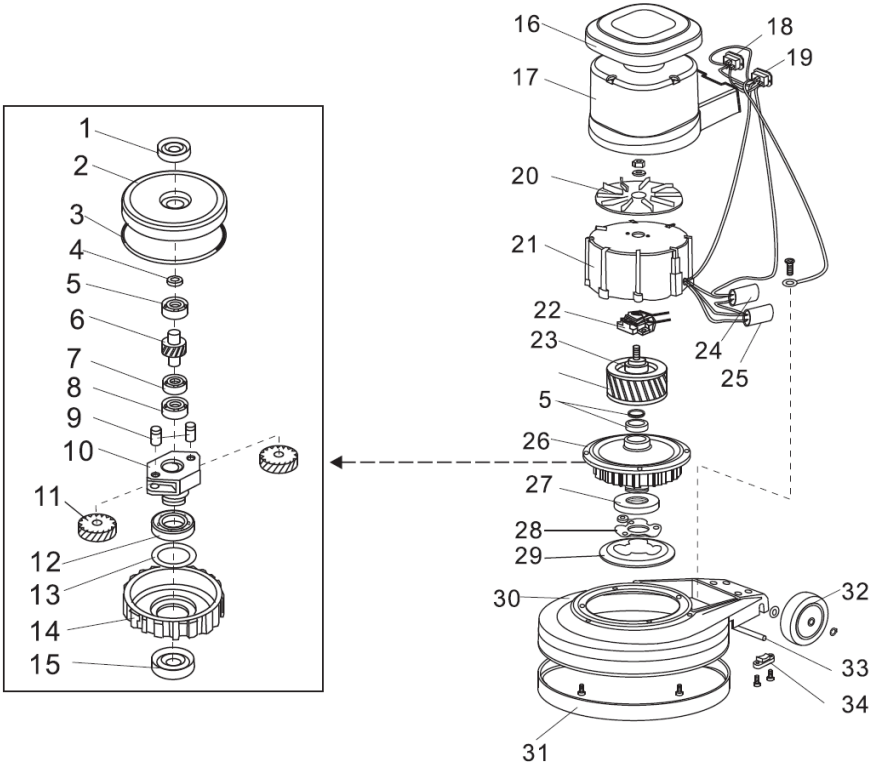

1 - Tesniaci krúžok
2 - Horný kryt
3 - Tesniaci krúžok
4 - Tesnenie
5 - Ložisko E20
6 - Medzihriadeľ
7 - Ložisko 16004
8 - Ložisko E15
9 - Ozubený hriadeľ
10 - Držiak prevodu
11 - Ozubené koleso
12 - Ložisko 16011
13 - Tesnenie
14 - Planétová prevodovka
15 - Tesniaci krúžok
16 - Horný kryt

17 - Skriňa motora
18 - Uhlová objímka
19 - Vstupná objímka
20 - Chladiaci ventilátor
21 - Skriňa statora
22 - Spínač štartéra
23 - Rotor
24 - Kondenzátor
25 - Kondenzátor
26 - Prevodovka
27 - Náboj pohonu
28 - Doska náboja pohonu
29 - Doska pohonu
30 - Telo spotrebiča
31 - Gumový tlmič
32 - Koleso
33 - Náprava kolesa
34 - Zaistenie nápravy

Riadiaci systém

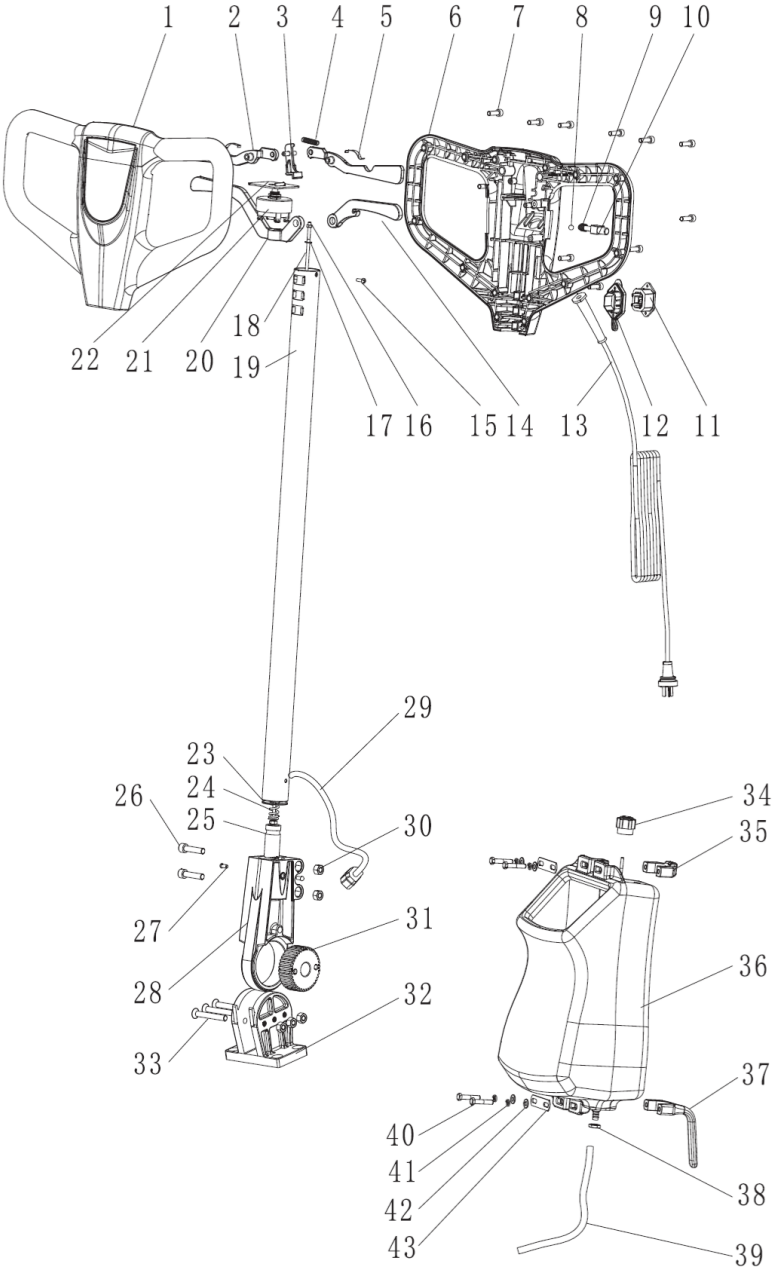

1 - Predný kryt rukoväte
2 - Štartovacie tlačidlo
3 - Spínač
4 - Pružina
5 - Pružinová podložka
6 - Kryt zadnej rukoväte
7 - Skrutka s vnútorným šesťhranom
8 - Oceľová guľôčka
9 - Pružina
10 - Ochranný spínač
11 - Trojotvorová objímka
12 - Kryt drážky
13 - Kábel
14 - Držiak nádrže na vodu
15 - Skrutky s krížovým vnútorným šesťhranom
16 - Poistná matica
17 - Tesnenie
18 - Vnútorná tyč (154/175)
19 - Ovládacia páka
20 - Držiak pántu
21 - Spínač
22 - Rukoväť spínača
23 - Plochá podložka
24 - Pohyblivá pružina pántu
25 - Malé ozubené koleso
26 - Skrutka s vnútorným šesťhranom
27 - Jednostranný uzavretý nýt
28 - Pohyblivý pánt
29 - Kábel
30 - Poistná matica
31 - Veľké ozubené koleso
32 - Telo pántu
33 - Skrutka s plochou hlavou a vnútorným šesťhranom
34 - Gombík
35 - Upínacia konzola
36 - Zostava nádrže na vodu
37 - Držiak kábla
38 - Matica
39 - Hadica
40 - Skrutka so šesťhrannou hlavou

41 - Pružinová podložka
42 - Plochá podložka
43 - Upínacia doska

Elektrická schéma

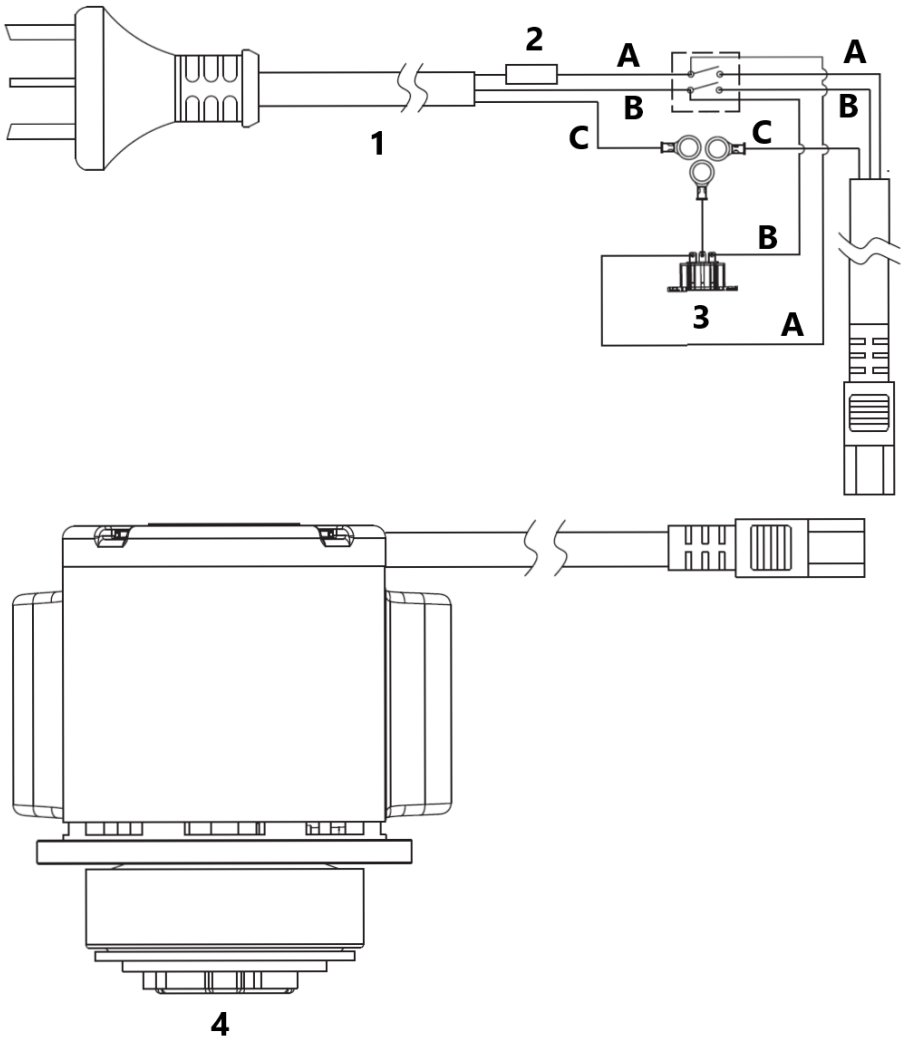

1 - Napájací kábel
2 - Poistka
3 - Externý konektor
4 - Motor

A - Hnedá
B - Modrá
C - Žltá a zelená

Това ръководство за потребителя е преведено за ваше удобство с помощта на машинен превод. Положени са разумни усилия за осигуряване на точен превод; въпреки това, нито един автоматизиран превод не е перфектен, нито е предназначен да замени човешките преводачи. Официалното ръководство за потребителя е английската версия. Всякакви несъответствия или разлики, създадени в превода, не са обвързващи и нямат правна сила за целите на съответствието или прилагането. Ако възникнат въпроси, свързани с точността на информацията, съдържаща се в ръководството за потребителя, моля, вижте английската версия на това съдържание, която е официалната версия.

Технически данни

Описание на параметъра	Стойност на параметъра
Име на продукта	Машина за почистване
Модел	TOPCLEAN 1800PRO +
Захранващо напрежение [V~] / честота [Hz]	220-240/50
Номинална мощност [W]	1200
Диаметър на четката [mm]	432
Скорост на четката [rpm]	175
Капацитет на контейнера за чиста вода [l]	5
Клас на защита IP	IPX4
Размери при доставка (ДхШхВ) [cm]	265 x 162 x 92
Тегло [kg]	38,5

1. Общо описание

Ръководството е предназначено да помогне за безопасна и надеждна употреба. Продуктът е проектиран и произведен стриктно в съответствие с техническите спецификации, използвайки най-новите технологии и компоненти и поддържайки най-високите стандарти за качество.

ВНИМАТЕЛНО ПРОЧЕТЕТЕ И РАЗБЕРЕТЕ ТОВА РЪКОВОДСТВО, ПРЕДИ ДА ЗАПОЧНЕТЕ РАБОТА.

За да осигурите дълга и надеждна работа на устройството, уверете се, че го използвате и поддържате правилно, следвайки указанията в това ръководство за употреба. Техническите данни и спецификации в това ръководство са актуални. Производителят си запазва правото да прави промени за подобряване на качеството. Вземайки предвид техническия прогрес и възможността за намаляване на шума, устройството е проектирано и изработено по такъв начин, че рисковете, произтичащи от шумовите емисии, да бъдат намалени до най-ниското възможно ниво.

Обяснение на символите

	Продуктът отговаря на приложимите стандарти за безопасност.
	Прочетете ръководството преди употреба.
	Рециклируем продукт.
	**ВНИМАНИЕ!** или **ПРЕДУПРЕЖДЕНИЕ!** или **ЗАПОМНЕТЕ!** Общ предупредителен знак, който описва дадена ситуация.
	Носете предпазни средства за уши. Излагането на шум може да причини загуба на слуха.
	Носете предпазни очила.
	Носете маска за здрач (предпазваща дихателните пътища).
	Носете предпазни ръкавици.
	Носете предпазни обувки.
	Носете защитен костюм.

	ВНИМАНИЕ! Въртящи се елементи!
	Само за употреба на закрито.



ВНИМАНИЕ! Фигурите в това ръководство са само илюстративни и могат да се различават в някои детайли от действителния външен вид на продукта.

2. Безопасност на употреба



ВНИМАНИЕ! Прочетете всички предупреждения и инструкции за безопасност. Неспазването на предупрежденията и инструкциите може да доведе до токов удар, пожар и/или сериозни наранявания или смърт.

Терминът „устройство“ или „продукт“ в предупрежденията и описанието на инструкциите се отнася до:
Почистваща машина

2.1. Електрическа безопасност

a) Щепселът на това устройство трябва да пасва в контакта. Не модифицирайте щепсела по никакъв начин. Оригиналните щепсели и съответстващите контакти намаляват риска от токов удар.
b) Избягвайте да докосвате заземени части, като тръби, отоплителни уреди, фурни и хладилници. Съществува повишен риск от токов удар, ако тялото ви е заземено и докосне устройството, докато е изложено на директен дъжд, мокра настилка или докато работите във влажна среда. Ако в устройството попадне вода, съществува повишен риск от повреда на уреда и токов удар.
c) Не докосвайте устройството с мокри или влажни ръце.
d) Не използвайте кабела по непредвиден начин. Никога не го използвайте за носене на устройството или за издърпване на щепсела от контакта.

Дръжте кабела далеч от източници на топлина, масло, остри ръбове или движещи се части. Повредените или заплетени кабели увеличават риска от токов удар.

e) Ако не можете да избегнете използването на продукта във влажна среда, използвайте устройство за дефектнотокова защита (RCD), за да го свържете към електрическата мрежа. Използването на RCD намалява риска от токов удар.

f) Не използвайте уреда, ако захранващият кабел е повреден или показва признаци на износване. Повреден захранващ кабел трябва да бъде сменен от квалифициран електротехник или сервизен отдел на производителя.

g) Обърнете специално внимание захранващите кабели да не бъдат захванати от въртящите се компоненти на устройството.

2.2. Безопасност на работното място

a) Поддържайте работното място подредено и добре осветено. Безпорядъкът или лошото осветление могат да доведат до злополуки. Бъдете далновидни, наблюдавайте какво правите и използвайте здравия разум, когато използвате уреда.

b) Не използвайте устройството във взривоопасна зона, например в присъствието на запалими течности, газове или прах. Уредът произвежда искри, които могат да запалят прах или изпарения.

c) Ако откриете повреди или нередности в работата на продукта, незабавно го изключете и го докладвайте на оторизирано лице.

d) Ако се съмнявате дали устройството работи, свържете се с техническия сервиз на производителя.

e) Ремонти на устройството могат да се извършват само от сервиза на производителя. Не се опитвайте да ремонтирате продукта сами!

f) В случай на открит пламък или пожар, използвайте само пожарогасители със сух прах или сняг (CO_2), за да гасите оборудването под напрежение.

g) Не се допускат деца или неупълномощени лица в работната зона. (Невниманието може да доведе до загуба на контрол над устройството.)

h) Използвайте устройството в добре проветриво помещение.

i) Проверявайте редовно състоянието на стикерите за безопасност. Сменяйте ги, ако са нечетливи.

j) Запазете тези инструкции за употреба за бъдещи справки. Ако продуктът ще бъде предаден на трета страна, предайте го заедно с това ръководство за потребителя.

k) Дръжте компонентите на опаковката и малките монтажни части далеч от деца.

l) Дръжте устройството далеч от деца и животни.



Запомнете! Пазете децата и другите странични лица в безопасност, докато работите с уреда.

2.3. Лична безопасност

a) Не работете с това устройство, ако сте уморени, болни или под влиянието на алкохол, наркотици или лекарства, които биха могли да нарушат способността ви да работите с него.

b) Уредът може да се управлява от лица, които са физически годни, способни да го управляват, са преминали подходящо обучение, са прочели това ръководство за употреба и са преминали обучение по безопасност и здраве при работа.

c) Машината може да се използва от деца над 8 години и лица с ограничени умствени, сензорни и интелектуални функции или липса на опит и/или знания, ако са наблюдавани или са инструктирани от лице, отговорно за тяхната безопасност, как да работят безопасно с машината и разбират свързаните с това рискове.

d) Бъдете внимателни и проявявайте здрав разум при работа с този уред. Момент на невнимание по време на работа може да доведе до сериозни телесни наранявания.

e) Използвайте лични предпазни средства, както е необходимо, когато работите с уреда, както е посочено в Раздел 1 на обяснението на символите. Използването на подходящи, одобрени лични предпазни средства намалява риска от нараняване.

f) За да предотвратите случайно стартиране, уверете се, че превключвателят е в положение „изключено“, преди да го свържете към източник на захранване.

g) Не надценявайте възможностите си. Поддържайте баланс на тялото и равновесие през цялото време по време на работа. Това позволява по-добър контрол над машината в неочаквани ситуации.

h) Не носете широки дрехи или бижута. Дръжте косата, дрехите и ръкавиците далеч от движещите се части. Широки дрехи, бижута или дълга коса могат да бъдат закачени в движещите се части.

i) Продуктът не е играчка. Децата трябва да бъдат наблюдавани, за да се гарантира, че не си играят с уреда.

2.4. Безопасна употреба на продукта

a) Не използвайте устройството, ако управляващите превключватели не функционират правилно. Устройства, които не могат да се управляват от

превключватели, са опасни, не могат да работят и трябва да бъдат ремонтирани.

b) Изключете устройството от захранването преди регулиране, почистване или обслужване. Тази предпазна мярка намалява риска от случайно стартиране.

c) Дръжте неизползвания продукт далеч от деца и лица, незапознати с устройството или с това ръководство. Продуктите са опасни, когато се използват от неопитни потребители.

d) Поддържайте продукта в добро работно състояние. Проверявайте преди всяка употреба за общи повреди или повреди по движещите се части (пукнатини в части и компоненти или друго състояние, което може да повлияе на безопасната работа на устройството). Ако е повредено, върнете устройството за ремонт преди употреба.

e) Дръжте продукта далеч от деца.

f) Ремонтите и поддръжката трябва да се извършват от квалифициран персонал, като се използват само оригинални резервни части. Това ще гарантира безопасността на употреба.

g) За да се гарантира проектираната работна цялост на устройството, не отстранявайте фабрично монтираните капаци и не разхлабвайте винтовете.

h) При транспортиране или преместване на устройството от място за съхранение до мястото на употреба спазвайте правилата за здраве и безопасност при ръчно боравене, приложими в страната, където се използва устройството.

i) Избягвайте ситуации, в които устройството спира под големи товари по време на работа. Това може да причини прегряване на задвижващите елементи и последваща повреда на оборудването.

j) Не докосвайте движещи се части или аксесоари, освен ако устройството не е изключено от контакта.

k) Не оставяйте устройството включено без надзор.

l) Почиствайте устройството редовно, за да предотвратите трайно натрупване на замърсявания.

m) Продуктът не е играчка. Почистването и поддръжката не трябва да се извършват от деца без надзор от възрастен.

n) Дръжте устройството далеч от източници на огън и топлина.

o) Забранено е използването на машината "на сухо", т.е. с празен резервоар за чиста вода.

p) Преди каквато и да е работа с устройството, проверете правилния монтаж на четките и резервоара.

q) Почистената повърхност трябва да е без опасни елементи. Винаги се уверявайте, че в работната зона няма метални предмети или други материали, които, ако бъдат изхвърлени назад от въртящите се елементи, биха могли да причинят материални щети или наранявания.

r) Забранено е почистването на повърхности, замърсени с токсични, корозивни, експлозивни и др. вещества.
s) По време на работа дръжте дръжката на машината с две ръце.
t) Внимание! Преди процеса на почистване навлажнете килима с вода, за да намалите триенето между повърхностите!
u) Почиствайте цялото устройство и четките след всяка употреба на устройството. Закрепете захранващия кабел.
v) При продължително прекъсване на употребата на устройството, извършвайте тестово пускане на всеки 15 дни.
w) Ако по време на употреба на устройството се появи характерна миризма или дим, незабавно го изключете!
x) Когато използвате устройството, движете се бавно и равномерно. Не е позволено да работите с устройството.
y) Четките на устройството не трябва да се въртят по посока на часовниковата стрелка!
z) Забранено е използването на устройството на открито при дъжд! Може да се повреди!
aa) Внимание! Устройството трябва да се съхранява в сухо и добре проветриво помещение!
bb) Забележка: Използвайте само четките, доставени с устройството или предлагани от производителя. Използването на други четки може да намали безопасността на машината.

ВНИМАНИЕ! Въпреки че продуктът е проектиран да бъде безопасен, с адекватни предпазни мерки и въпреки допълнителните функции за безопасност, предоставени на потребителя, все още съществува малък риск от злополука или нараняване при работа с устройството. Препоръчва се повишено внимание и здрав разум при използване на продукта.

3. Инструкции за употреба

Устройството е предназначено за мокро почистване на бетон, епоксидна смола, плочки и др. Машината е предназначена за търговска употреба, като например в хотели, училища, болници, фабрики, магазини, офиси и пунктове за отдаване под наем.

Операторът е отговорен за всякакви щети, причинени от неправилна употреба.

3.1. Преглед на продукта

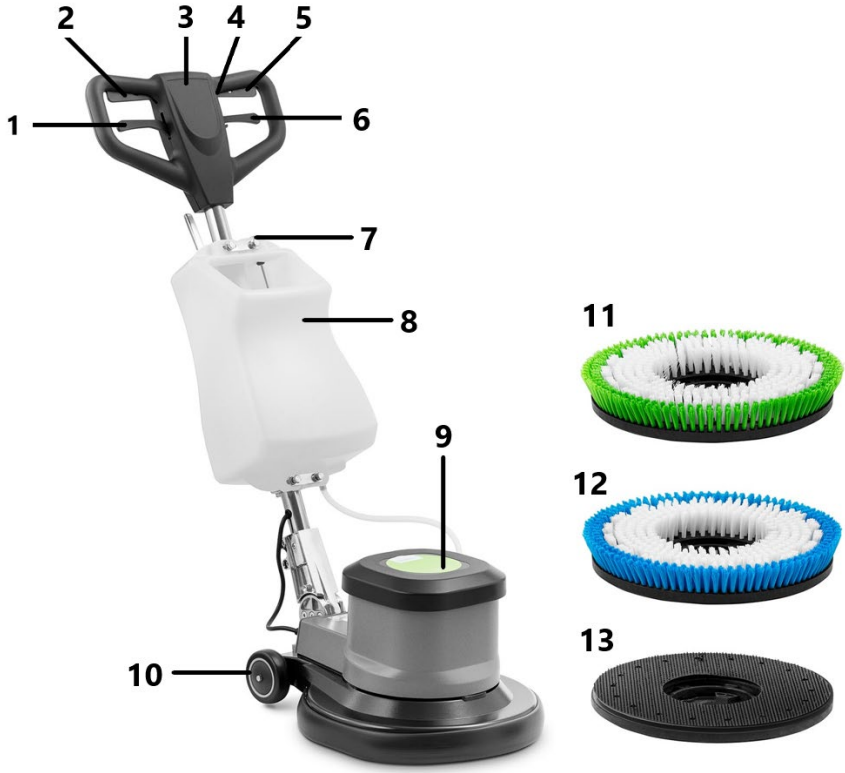

1 - Лост за регулиране на дръжката
2 - Бутон за стартиране
3 - Дръжка
4 - Предпазен превключвател
5 - Бутон за стартиране
6 - Лост за резервоар за вода
7 - Копче за регулиране на течността
8 - Резервоар за вода
9 - Двигател
10 - Колело
11 - Четка с твърд косъм
12 - Четка с мек косъм
13 - Държач Подложка

3.2. Подготовка за работа

1) Монтаж на лоста за управление

Поставете основата на дръжката за управление на гърба на корпуса на устройството. Подравнете отворите за винтове на двете части. Завийте използваните части заедно с винтовете със скрита глава.

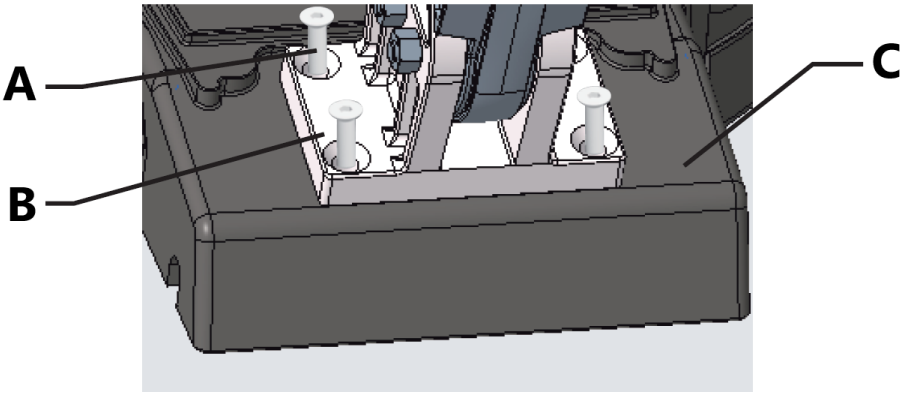

A - Винтове с кръстата глава с зенкерована глава
B - Основа на ръкохватката за управление
C - Корпус на устройството

2) Монтаж на резервоара

a) Поставете резервоара върху тръбата на ръкохватката за управление.
b) Използвайте две скоби, за да закрепите резервоара към тръбата на дръжката за управление. След това монтирайте плочата с отвори и затегнете гайките на резбата на затегателната скоба.
c) Свържете водопровода към конектора за изход за вода.



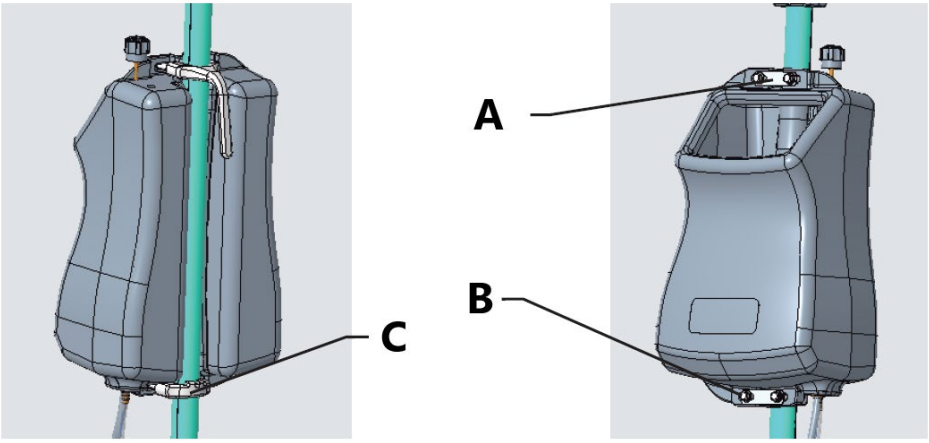

A - Плоча с отвори
B - Гайка
C - Затегателна скоба

3) Монтаж/демонтаж на четката

a) Уверете се, че устройството е изключено и изключено от захранването.
b) Завъртете двигателя на 90°, подравнете четката с куката и ги свържете.

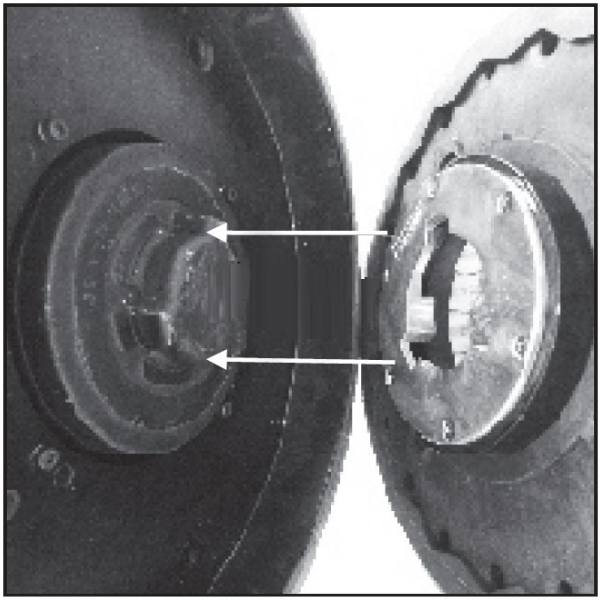

c) Завъртете четката на 30° обратно на часовниковата стрелка, за да завършите сглобяването на четката.

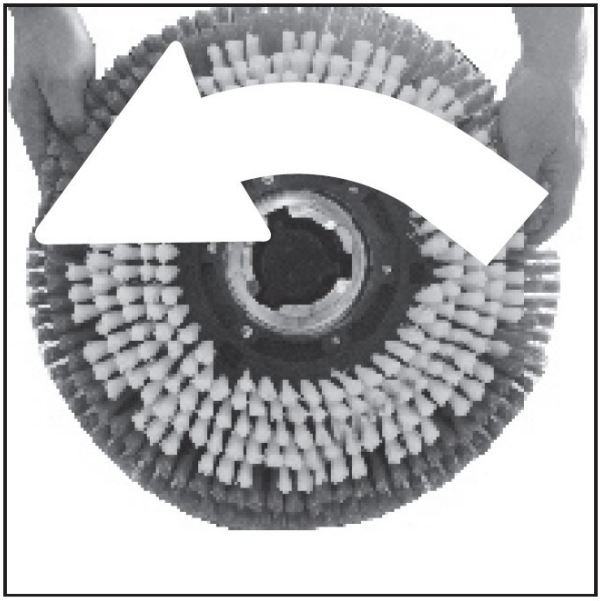

d) Когато разглобявате четката, завъртете я на 30° надясно, след което четката може да бъде извадена.

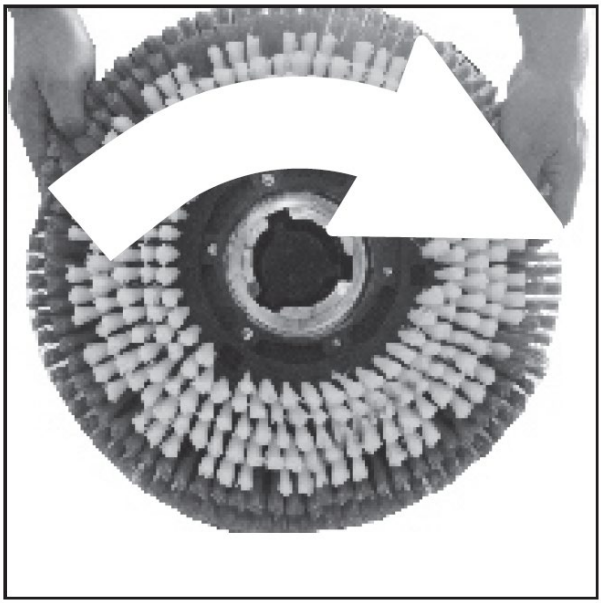

4) Налейте вода в резервоара

Напълнете резервоара с правилното количество вода и препарат според условията на задачата.

3.3. Работа с устройството

Регулирайте дръжката на машината така, че операторът да може да стои изправен и двете му ръце да са леко свити по време на работа. Разклатете вертикално дръжката за управление, за да проверите дали е правилно монтирана. Натиснете бутона за безопасност и след това натиснете бутоните за стартиране, за да започнете почистването. Когато машината работи, леко повдигнете или натиснете лоста за управление, след което машината може да се движи надясно или наляво.

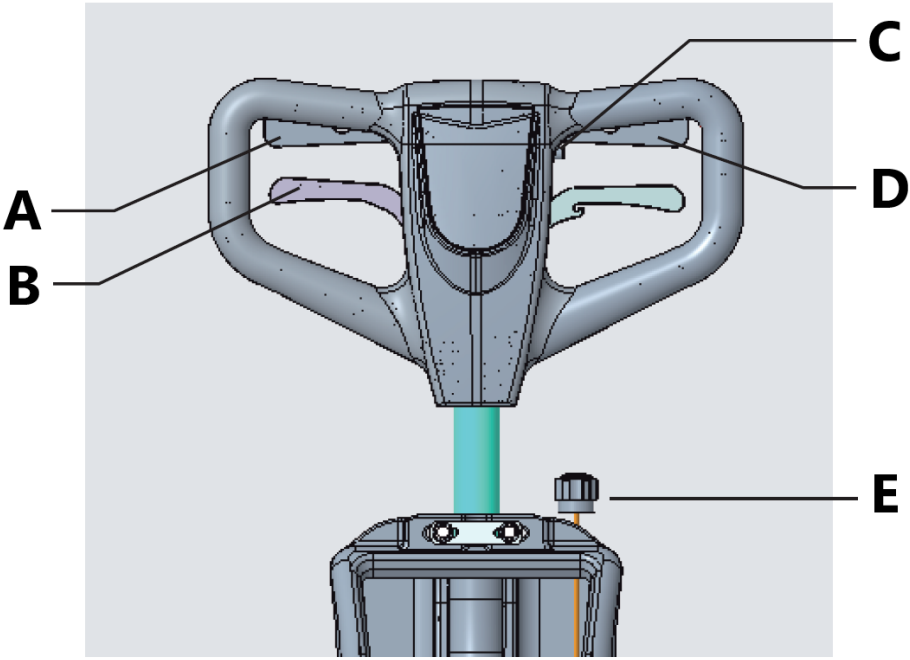

A - Десен бутон за стартиране
B - Лост за регулиране на дръжката
C - Бутон за безопасност
D - Ляв бутон за стартиране
E - Копче за регулиране на течността

- Преди почистване поставете подходящи предупредителни знаци.
- Не спирайте, когато почиствате повърхността, за да не повредите подовия материал с интензивността на четката.
- Скоростта на устройството трябва да се регулира според вида на повърхността и нейната чистота.

3.4. Почистване и поддръжка

а) Изключете щепсела от контакта и оставете устройството да се охлади напълно, преди да почиствате, регулирате или сменяте аксесоари, както и когато устройството не се използва. Изчакайте, докато въртящите се части спрат.

b) Използвайте само некорозивни почистващи препарати за почистване на повърхности.
c) След всяко почистване всички части трябва да бъдат добре подсушени, преди устройството да се използва повторно.
d) Съхранявайте устройството на сухо и хладно място, защитено от влага и пряка слънчева светлина.
e) Не пръскайте устройството с водна струя и не го потапяйте във вода.
f) Уверете се, че през вентилационните отвори в корпуса не влиза вода.
g) Почистете вентилационните отвори с четка и сгъстен въздух.
h) Извършвайте редовни проверки на устройството, като проверявате техническата му изправност и евентуални повреди.
i) Използвайте мека кърпа за почистване.

Ежедневна поддръжка

След като приключите с работата с уреда:

1) Източете мръсната вода от резервоара и го изплакнете с чиста вода.
2) Извадете и почистете четката.
3) Навийте захранващия кабел и го закачете на дръжката.

Поддръжка на двигателя

Ако машината няма да се използва дълго време, се препоръчва да я стартирате на всеки 15 дни, за да може двигателят да започне да работи. Това ще предотврати намокряне на частите и повреда на двигателя.

Изхвърляне на използвани устройства

В края на полезния си живот, този продукт не трябва да се изхвърля с обикновените битови отпадъци, а трябва да се предаде в пункт за събиране на електрическо и електронно оборудване за рециклиране. Това е обозначено със символа върху продукта, инструкциите за употреба или опаковката. Материалите, използвани в този уред, са рециклируеми съгласно тяхната маркировка. Чрез повторно използване, рециклиране или прилагане на други форми на употреба на отпадъци от машини, вие допринасяте значително за опазването на околната среда.

Вашата местна администрация ще ви предостави информация за подходящия пункт за изхвърляне на използвани уреди.

3.5. Монтажни чертежи

Двигател

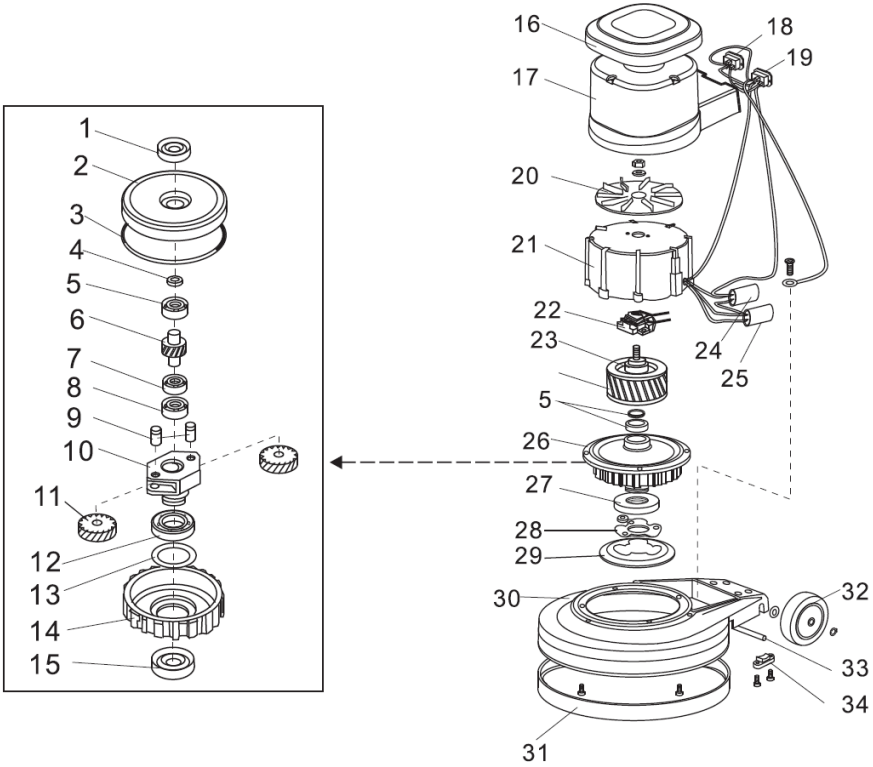

1 - Маслено уплътнение
2 - Горен капак
3 - Уплътнителен пръстен
4 - Уплътнение
5 - Лагер E20
6 - Междинен вал
7 - Лагер 16004
8 - Лагер E15
9 - Зъбен вал
10 - Държач за зъбни колела
11 - Зъбно колело
12 - Лагер 16011
13 - Уплътнение
14 - Планетна предавка
15 - Маслено уплътнение
16 - Горен капак

17 - Корпус на двигателя
18 - Ъглова втулка
19 - Входно гнездо
20 - Вентилатор за охлаждане
21 - Корпус на статора
22 - Стартерен ключ
23 - Ротор
24 - Кондензатор
25 - Кондензатор
26 - Скоростна кутия
27 - Задвижващ хъб
28 - Плоча на задвижващата главина
29 - Задвижваща плоча
30 - Корпус на уреда
31 - Гумен буфер
32 - Колело
33 - Ос на колелото
34 - Блокиране на ос

Система за управление

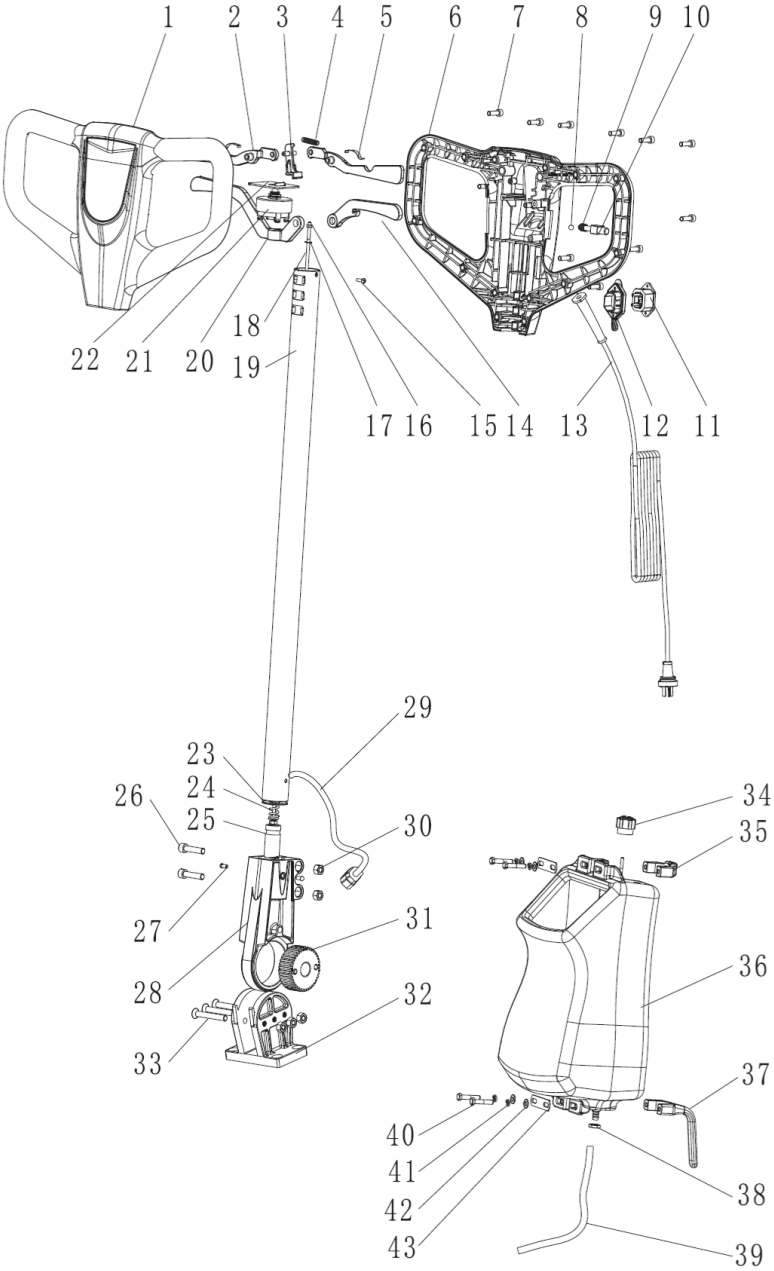

1 - Преден капак на дръжката
2 - Бутон „Старт“
3 - Превключвател
4 - Пролет
5 - Пружинна шайба
6 - Капак на задната дръжка
7 - Винт с шестостенен вътрешен диаметър
8 - Стоманена топка
9 - Пролет
10 - Защитен превключвател
11 - Тридупково гнездо
12 - Капак на слота
13 - Кабел
14 - Държач за резервоар за вода
15 - Винтове с кръстат вътрешен шестостен
16 - Контрагайка
17 - Уплътнение
18 - Вътрешна лента (154/175)
19 - Контролен лост
20 - Държач за панти
21 - Превключвател
22 - Дръжка за превключване
23 - Плоска шайба
24 - Подвижна пружина на пантата
25 - Малко зъбно колело
26 - Винт с шестостенен вътрешен диаметър
27 - Едностранно затворен нит
28 - Подвижна панта
29 - Кабел
30 - Контрагайка
31 - Голямо зъбно колело
32 - Тяло на пантата
33 - Винт с плоска глава и шестостенен вложъчен ключ
34 - Копче
35 - Затягаща скоба
36 - Монтаж на резервоар за вода
37 - Държач за кабел
38 - Гайка
39 - Маркуч
40 - Винт с шестостенна глава

41 - Пружинна шайба
42 - Плоска шайба
43 - Затягаща плоча

Електрическа схема

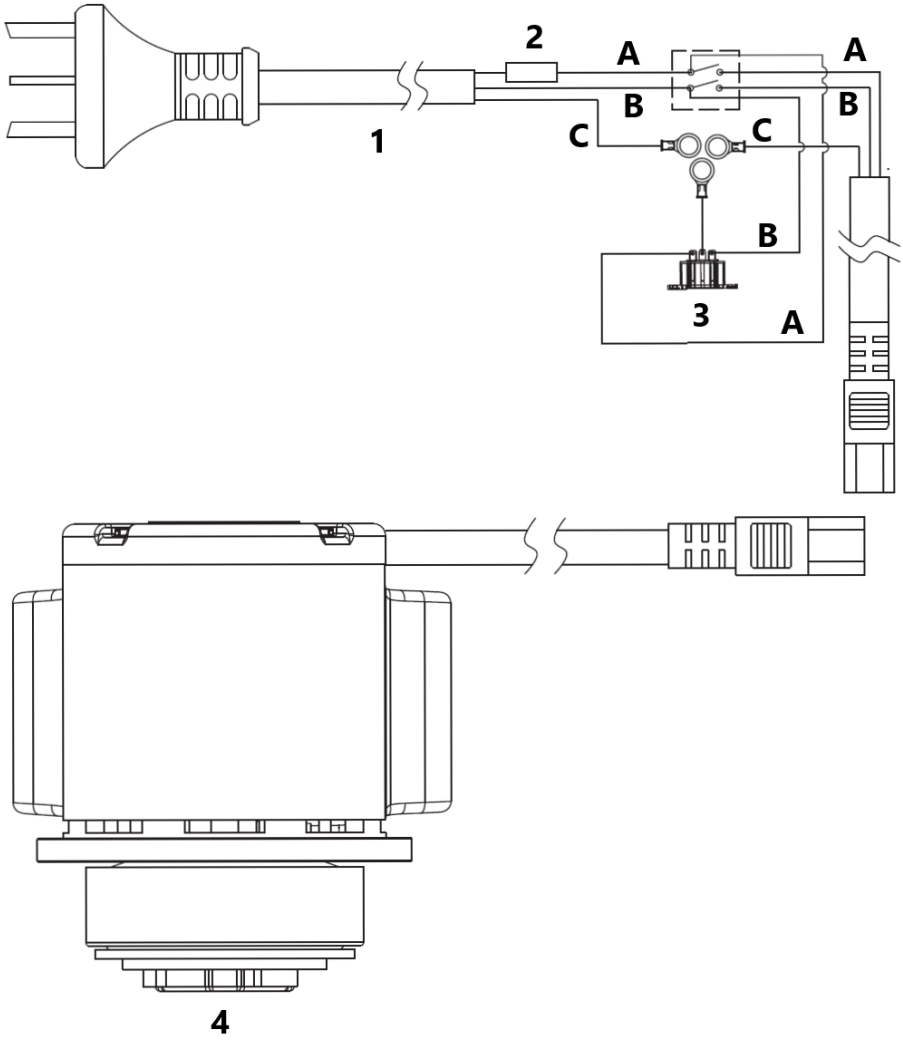

1 - Захранващ кабел
2 - Предпазител
3 - Външен конектор
4 - Двигател

A - Кафяв
B - Син
C - Жълт и зелен

Αυτό το Εγχειρίδιο Χρήστη έχει μεταφραστεί για την ευκολία σας χρησιμοποιώντας μηχανική μετάφραση. Έχουν καταβληθεί εύλογες προσπάθειες για την παροχή ακριβούς μετάφρασης. Ωστόσο, καμία αυτοματοποιημένη μετάφραση δεν είναι τέλεια ούτε προορίζεται να αντικαταστήσει τους ανθρώπινους μεταφραστές. Το επίσημο Εγχειρίδιο Χρήστη είναι η αγγλική έκδοση. Οποιεσδήποτε αποκλίσεις ή διαφορές που δημιουργούνται στη μετάφραση δεν είναι δεσμευτικές και δεν έχουν καμία νομική ισχύ για σκοπούς συμμόρφωσης ή επιβολής. Εάν προκύψουν ερωτήσεις σχετικά με την ακρίβεια των πληροφοριών που περιέχονται στο Εγχειρίδιο Χρήστη, ανατρέξτε στην αγγλική έκδοση αυτού του περιεχομένου, η οποία είναι η επίσημη έκδοση.

Τεχνικά δεδομένα

Περιγραφή παραμέτρου	Τιμή παραμέτρου
Όνομα προϊόντος	Μηχανή τριψίματος
Μοντέλο	TOPCLEAN 1800PRO +
Τάση τροφοδοσίας [V~] / συχνότητα [Hz]	220-240/50
Ονομαστική ισχύς [W]	1200
Διάμετρος βούρτσας [mm]	432
Ταχύτητα βούρτσας [rpm]	175
Χωρητικότητα δοχείου καθαρού νερού [l]	5
Κατηγορία προστασίας	IPX4
Διαστάσεις αποστολής (ΜxΠxΥ) [cm]	265 x 162 x 92
Βάρος [kg]	38,5

1. Γενική περιγραφή

Το εγχειρίδιο προορίζεται να βοηθήσει στην ασφαλή και αξιόπιστη χρήση. Το προϊόν έχει σχεδιαστεί και κατασκευαστεί αυστηρά σύμφωνα με τις τεχνικές προδιαγραφές, χρησιμοποιώντας την τελευταία τεχνολογία και εξαρτήματα και διατηρώντας τα υψηλότερα πρότυπα ποιότητας.

ΔΙΑΒΑΣΤΕ ΠΡΟΣΕΚΤΙΚΑ ΚΑΙ ΚΑΤΑΝΟΗΣΤΕ ΑΥΤΟ ΤΟ ΕΓΧΕΙΡΙΔΙΟ ΠΡΙΝ ΞΕΚΙΝΗΣΕΤΕ ΤΗΝ ΕΡΓΑΣΙΑ.

Για να διασφαλίσετε τη μακρά και αξιόπιστη λειτουργία της συσκευής, βεβαιωθείτε ότι τη χρησιμοποιείτε και τη συντηρείτε σωστά, ακολουθώντας τις οδηγίες σε αυτό το εγχειρίδιο οδηγιών. Τα τεχνικά δεδομένα και οι προδιαγραφές σε αυτό το εγχειρίδιο είναι ενημερωμένα. Ο κατασκευαστής διατηρεί το δικαίωμα να κάνει αλλαγές για τη βελτίωση της ποιότητας. Λαμβάνοντας υπόψη την τεχνική πρόοδο και τη δυνατότητα μείωσης του θορύβου, η μονάδα έχει σχεδιαστεί και κατασκευαστεί με τέτοιο τρόπο ώστε οι κίνδυνοι που προκύπτουν από τις εκπομπές θορύβου να μειώνονται στο χαμηλότερο δυνατό επίπεδο.

Επεξήγηση συμβόλων

CE	Το προϊόν συμμορφώνεται με τα ισχύοντα πρότυπα ασφαλείας.
	Διαβάστε το εγχειρίδιο πριν από τη χρήση.
	Ανακυκλώσιμο προϊόν.
	**ΠΡΟΣΟΧΗ!** ή **ΠΡΟΕΙΔΟΠΟΙΗΣΗ!** ή **ΘΥΜΗΘΕΙΤΕ!** Ένα γενικό προειδοποιητικό σημάδι που περιγράφει μια δεδομένη κατάσταση.
	Να φοράτε ωτοασπίδες. Η έκθεση σε θόρυβο μπορεί να προκαλέσει απώλεια ακοής.
	Να φοράτε προστατευτικά γυαλιά.
	Να φοράτε μάσκα σούρουπου (που προστατεύει την αναπνευστική οδό).
	Να φοράτε προστατευτικά γάντια.
	Να φοράτε προστατευτικά υποδήματα.

	Να φοράτε προστατευτική στολή.
	ΠΡΟΣΟΧΗ! Στοιχεία περιστροφής!
	Μόνο για χρήση σε εσωτερικούς χώρους.



ΠΡΟΣΟΧΗ! Τα σχήματα σε αυτό το εγχειρίδιο είναι μόνο ενδεικτικά και ενδέχεται να διαφέρουν σε ορισμένες λεπτομέρειες από την πραγματική εμφάνιση του προϊόντος.

2. Ασφάλεια χρήσης



ΠΡΟΣΟΧΗ! Διαβάστε όλες τις προειδοποιήσεις και τις οδηγίες ασφαλείας. Η μη τήρηση των προειδοποιήσεων και των οδηγιών μπορεί να προκαλέσει ηλεκτροπληξία, πυρκαγιά ή/και σοβαρό τραυματισμό ή θάνατο.

Ο όρος «συσκευή» ή «προϊόν» στις προειδοποιήσεις και την περιγραφή των οδηγιών αναφέρεται σε:
Μηχανή καθαρισμού

2.1. Ηλεκτρική ασφάλεια

a) Το φις αυτής της συσκευής πρέπει να ταιριάζει στην πρίζα. Μην τροποποιείτε το φις με κανέναν τρόπο. Τα γνήσια φις και οι αντίστοιχες πρίζες μειώνουν τον κίνδυνο ηλεκτροπληξίας.
b) Αποφύγετε να αγγίζετε γειωμένα μέρη, όπως σωλήνες, θερμάστρες, φούρνους και ψυγεία. Υπάρχει αυξημένος κίνδυνος ηλεκτροπληξίας εάν το σώμα σας είναι γειωμένο και αγγίξει τη συσκευή ενώ εκτίθεται σε άμεση βροχή, υγρό οδόστρωμα ή ενώ εργάζεστε σε υγρό περιβάλλον. Εάν εισέλθει νερό στη συσκευή, υπάρχει αυξημένος κίνδυνος ζημιάς στη μονάδα και ηλεκτροπληξίας.

c) Μην αγγίζετε τη συσκευή με βρεγμένα ή υγρά χέρια.
d) Μην χρησιμοποιείτε το καλώδιο με ακούσιο τρόπο. Ποτέ μην το χρησιμοποιείτε για να μεταφέρετε τη συσκευή ή για να τραβήξετε το φις από την πρίζα. Κρατήστε το καλώδιο μακριά από πηγές θερμότητας, λάδι, αιχμηρές άκρες ή κινούμενα μέρη. Τα κατεστραμμένα ή μπερδεμένα καλώδια αυξάνουν τον κίνδυνο ηλεκτροπληξίας.
e) Εάν δεν μπορείτε να αποφύγετε τη χρήση του προϊόντος σε υγρό περιβάλλον, χρησιμοποιήστε μια συσκευή υπολειπόμενου ρεύματος (RCD) για να το συνδέσετε στο ηλεκτρικό δίκτυο. Η χρήση ενός RCD μειώνει τον κίνδυνο ηλεκτροπληξίας.
f) Μην χρησιμοποιείτε τη συσκευή εάν το καλώδιο τροφοδοσίας είναι κατεστραμμένο ή παρουσιάζει σημάδια φθοράς. Ένα κατεστραμμένο καλώδιο τροφοδοσίας πρέπει να αντικαθίσταται από έναν εξειδικευμένο ηλεκτρολόγο ή από το τμήμα σέρβις του κατασκευαστή.
g) Προσέξτε ιδιαίτερα ώστε τα καλώδια τροφοδοσίας να μην πιαστούν από τα περιστρεφόμενα εξαρτήματα της συσκευής.

2.2. Ασφάλεια στον χώρο εργασίας

a) Διατηρήστε τον χώρο εργασίας τακτοποιημένο και καλά φωτισμένο. Η ακαταστασία ή ο κακός φωτισμός μπορεί να οδηγήσει σε ατυχήματα. Να είστε προνοητικοί, να προσέχετε τι κάνετε και να χρησιμοποιείτε την κοινή λογική όταν χρησιμοποιείτε τη μονάδα.
b) Μην χρησιμοποιείτε τη μονάδα σε εκρηκτική περιοχή, για παράδειγμα παρουσία εύφλεκτων υγρών, αερίων ή σκόνης. Η μονάδα παράγει σπινθήρες που μπορούν να αναφλέξουν σκόνη ή αναθυμιάσεις.
c) Εάν εντοπίσετε οποιαδήποτε ζημιά ή ανωμαλίες στη λειτουργία του προϊόντος, απενεργοποιήστε την αμέσως και αναφέρετέ την σε ένα εξουσιοδοτημένο άτομο.
d) Εάν έχετε αμφιβολίες σχετικά με τη λειτουργία της συσκευής, επικοινωνήστε με την τεχνική υπηρεσία του κατασκευαστή.
e) Οι επισκευές στη συσκευή επιτρέπεται να πραγματοποιούνται μόνο από την υπηρεσία του κατασκευαστή. Μην επιχειρήσετε να επισκευάσετε το προϊόν μόνοι σας!
f) Σε περίπτωση γυμνής φλόγας ή πυρκαγιάς, χρησιμοποιείτε μόνο πυροσβεστήρες ξηρής σκόνης ή χιονιού (CO2) για την κατάσβεση του ενεργού εξοπλισμού.
g) Δεν επιτρέπονται παιδιά ή μη εξουσιοδοτημένα άτομα στον χώρο εργασίας. (Η απροσεξία μπορεί να οδηγήσει σε απώλεια ελέγχου της μονάδας.)
h) Χρησιμοποιήστε τη μονάδα σε καλά αεριζόμενο χώρο.
i) Ελέγχετε τακτικά την κατάσταση των αυτοκόλλητων ασφαλείας. Αντικαθιστάτε τα εάν είναι δυσανάγνωστα.

j) Φυλάξτε αυτές τις οδηγίες χρήσης για μελλοντική αναφορά. Εάν το προϊόν πρόκειται να παραδοθεί σε τρίτους, παραδώστε το μαζί με αυτό το εγχειρίδιο χρήστη.
k) Κρατήστε τα εξαρτήματα συσκευασίας και τα μικρά εξαρτήματα εγκατάστασης μακριά από παιδιά.
l) Κρατήστε τη συσκευή μακριά από παιδιά και ζώα.



Να θυμάστε! Να προστατεύετε τα παιδιά και τους άλλους παρευρισκόμενους κατά τη λειτουργία της συσκευής.

2.3. Προσωπική ασφάλεια

a) Μην χρησιμοποιείτε αυτήν τη συσκευή εάν είστε κουρασμένοι, άρρωστοι ή υπό την επήρεια αλκοόλ, ναρκωτικών ή φαρμάκων που θα μπορούσαν να επηρεάσουν την ικανότητά σας να τη χειρίζεστε.
b) Η μονάδα μπορεί να χρησιμοποιηθεί από άτομα που είναι σωματικά κατάλληλα, ικανά να τη χειριστούν και έχουν εκπαιδευτεί κατάλληλα, και τα οποία έχουν διαβάσει αυτό το εγχειρίδιο οδηγιών και έχουν εκπαιδευτεί σε θέματα επαγγελματικής ασφάλειας και υγείας.
c) Η μηχανή μπορεί να χρησιμοποιηθεί από παιδιά άνω των 8 ετών και άτομα με περιορισμένες νοητικές, αισθητηριακές και διανοητικές λειτουργίες ή έλλειψη εμπειρίας ή/και γνώσεων, εάν επιβλέπονται ή έχουν λάβει οδηγίες από άτομο υπεύθυνο για την ασφάλειά τους σχετικά με τον ασφαλή χειρισμό της μηχανής και κατανοούν τους κινδύνους που ενέχει.
d) Να είστε προσεκτικοί και να χρησιμοποιείτε την κοινή λογική κατά τη λειτουργία αυτής της μονάδας. Μια στιγμή απροσεξίας κατά τη λειτουργία μπορεί να οδηγήσει σε σοβαρό τραυματισμό.
e) Χρησιμοποιήστε ατομικό προστατευτικό εξοπλισμό όπως απαιτείται κατά τη λειτουργία της μονάδας, όπως ορίζεται στην Ενότητα 1 της επεξήγησης των συμβόλων. Η χρήση κατάλληλου, εγκεκριμένου ατομικού προστατευτικού εξοπλισμού μειώνει τον κίνδυνο τραυματισμού.
f) Για να αποτρέψετε τυχαία εκκίνηση, βεβαιωθείτε ότι ο διακόπτης βρίσκεται στη θέση απενεργοποίησης πριν τη συνδέσετε σε πηγή ρεύματος.
g) Μην υπερεκτιμάτε τις δυνατότητές σας. Διατηρείτε την ισορροπία του σώματος και την ισορροπία ανά πάσα στιγμή κατά τη λειτουργία. Αυτό επιτρέπει τον καλύτερο έλεγχο της μηχανής σε απρόβλεπτες καταστάσεις.
h) Μην φοράτε χαλαρά ρούχα ή κοσμήματα. Κρατήστε τα μαλλιά, τα ρούχα και τα γάντια μακριά από κινούμενα μέρη. Τα φαρδιά ρούχα, τα κοσμήματα ή τα μακριά μαλλιά μπορεί να πιαστούν σε κινούμενα μέρη.
i) Το προϊόν δεν είναι παιχνίδι. Τα παιδιά πρέπει να παρακολουθούνται ώστε να μην παίζουν με τη συσκευή.

2.4. Ασφαλής χρήση του προϊόντος

a) Μην χρησιμοποιείτε τη συσκευή εάν οι διακόπτες ελέγχου δεν λειτουργούν σωστά. Οι συσκευές που δεν μπορούν να ελεγχθούν από διακόπτες είναι επικίνδυνες, δεν μπορούν να λειτουργήσουν και πρέπει να επισκευαστούν.
b) Αποσυνδέστε τη συσκευή από την παροχή ρεύματος πριν από τη ρύθμιση, τον καθαρισμό ή τη συντήρηση. Αυτή η προφύλαξη μειώνει τον κίνδυνο τυχαίας εκκίνησης.
c) Κρατήστε το αχρησιμοποίητο προϊόν μακριά από παιδιά και οποιονδήποτε δεν είναι εξοικειωμένος με τη συσκευή ή το παρόν εγχειρίδιο. Τα προϊόντα είναι επικίνδυνα όταν χρησιμοποιούνται από άπειρους χρήστες.
d) Διατηρήστε το προϊόν σε καλή λειτουργική κατάσταση. Ελέγξτε πριν από κάθε χρήση για γενικές ζημιές ή ζημιές σε κινούμενα μέρη (ρωγμές σε εξαρτήματα και εξαρτήματα ή οποιαδήποτε άλλη κατάσταση που μπορεί να επηρεάσει την ασφαλή λειτουργία της συσκευής). Σε περίπτωση ζημιάς, επιστρέψτε τη συσκευή για επισκευή πριν από τη χρήση.
e) Κρατήστε το προϊόν μακριά από παιδιά.
f) Οι επισκευές και η συντήρηση πρέπει να πραγματοποιούνται από εξειδικευμένο προσωπικό χρησιμοποιώντας μόνο γνήσια ανταλλακτικά. Αυτό θα διασφαλίσει την ασφάλεια χρήσης.
g) Για να διασφαλίσετε την σχεδιασμένη λειτουργική ακεραιότητα της συσκευής, μην αφαιρείτε τα εργοστασιακά τοποθετημένα καλύμματα ή χαλαρώνετε τις βίδες.
h) Κατά τη μεταφορά ή τη μετακίνηση της συσκευής από την αποθήκευση στον τόπο χρήσης, τηρείτε τους κανόνες υγείας και ασφάλειας για χειροκίνητο χειρισμό που ισχύουν στη χώρα όπου χρησιμοποιείται η συσκευή.
i) Αποφύγετε καταστάσεις στις οποίες η συσκευή σταματά υπό βαριά φορτία κατά τη λειτουργία. Αυτό μπορεί να προκαλέσει υπερθέρμανση των στοιχείων κίνησης και επακόλουθη ζημιά στον εξοπλισμό.
j) Μην αγγίζετε κινούμενα μέρη ή αξεσουάρ, εκτός εάν η συσκευή είναι αποσυνδεδεμένη από την πρίζα.
k) Μην αφήνετε τη συσκευή αναμμένη χωρίς επίβλεψη.
l) Καθαρίζετε τη συσκευή τακτικά για να αποτρέψετε τη μόνιμη συσσώρευση βρωμιάς.
m) Το προϊόν δεν είναι παιχνίδι. Ο καθαρισμός και η συντήρηση δεν πρέπει να εκτελούνται από παιδιά χωρίς την επίβλεψη ενηλίκου.
n) Κρατήστε τη μονάδα μακριά από πηγές φωτιάς και θερμότητας.
o) Απαγορεύεται η χρήση της μηχανής σε "στεγνή", δηλαδή με άδεια δεξαμενή καθαρού νερού.
p) Πριν από οποιαδήποτε εργασία με τη συσκευή, ελέγξτε τη σωστή εγκατάσταση των βουρτσών και της δεξαμενής.
q) Η καθαρισμένη επιφάνεια πρέπει να είναι απαλλαγμένη από επικίνδυνα στοιχεία. Βεβαιωθείτε πάντα ότι δεν υπάρχουν μεταλλικά αντικείμενα ή άλλα

υλικά στην περιοχή εργασίας που, εάν εκτοξευθούν προς τα πίσω από τα περιστρεφόμενα στοιχεία, θα μπορούσαν να προκαλέσουν υλικές ζημιές ή τραυματισμό.

r) Απαγορεύεται ο καθαρισμός επιφανειών που έχουν λερωθεί με τοξικές, διαβρωτικές, εκρηκτικές κ.λπ. ουσίες.

s) Κατά την εργασία, κρατήστε τη λαβή της μηχανής και με τα δύο χέρια.

t) Προσοχή! Πριν από τη διαδικασία καθαρισμού, βρέξτε το χαλί με νερό για να μειώσετε την τριβή μεταξύ των επιφανειών!

u) Καθαρίστε ολόκληρη τη συσκευή και τις βούρτσες μετά από κάθε χρήση της συσκευής. Ασφαλίστε το καλώδιο τροφοδοσίας.

v) Κατά τη διάρκεια παρατεταμένης διακοπής στη χρήση της συσκευής, πραγματοποιήστε μια δοκιμαστική λειτουργία κάθε 15 ημέρες.

w) Εάν εμφανιστεί χαρακτηριστική οσμή ή καπνός κατά τη χρήση της συσκευής, απενεργοποιήστε αμέσως τη συσκευή!

x) Όταν χρησιμοποιείτε τη συσκευή, κινηθείτε αργά και σταθερά. Δεν επιτρέπεται να λειτουργεί μαζί με τη συσκευή.

y) Οι βούρτσες της συσκευής δεν πρέπει να περιστρέφονται δεξιόστροφα!

z) Απαγορεύεται η χρήση της συσκευής σε εξωτερικούς χώρους στη βροχή! Μπορεί να υποστεί ζημιά!

aa) Προσοχή! Η συσκευή πρέπει να φυλάσσεται σε ξηρό, καλά αεριζόμενο χώρο!

bb) Σημείωση: Χρησιμοποιείτε μόνο τις βούρτσες που παρέχονται με τη συσκευή ή προσφέρονται από τον κατασκευαστή. Η χρήση άλλων βουρτσών μπορεί να μειώσει την ασφάλεια του μηχανήματος.

ΠΡΟΣΟΧΗ! Παρόλο που το προϊόν έχει σχεδιαστεί για να είναι ασφαλές, με επαρκείς εγγυήσεις και παρά τα πρόσθετα χαρακτηριστικά ασφαλείας που παρέχονται στον χρήστη, υπάρχει ακόμα ένας μικρός κίνδυνος ατυχήματος ή τραυματισμού κατά τον χειρισμό της μονάδας. Συνιστάται προσοχή και κοινή λογική κατά τη χρήση του προϊόντος.

3. Οδηγίες χρήσης

Η συσκευή έχει σχεδιαστεί για υγρό καθαρισμό δαπέδων από σκυρόδεμα, εποξειδική ρητίνη, πλακάκια κ.λπ. Το μηχάνημα έχει σχεδιαστεί για εμπορική χρήση, όπως σε ξενοδοχεία, σχολεία, νοσοκομεία, εργοστάσια, καταστήματα, γραφεία και καταστήματα ενοικίασης.

Ο χειριστής είναι υπεύθυνος για οποιαδήποτε ζημιά που προκαλείται από κακή χρήση.

3.1. Επισκόπηση προϊόντος

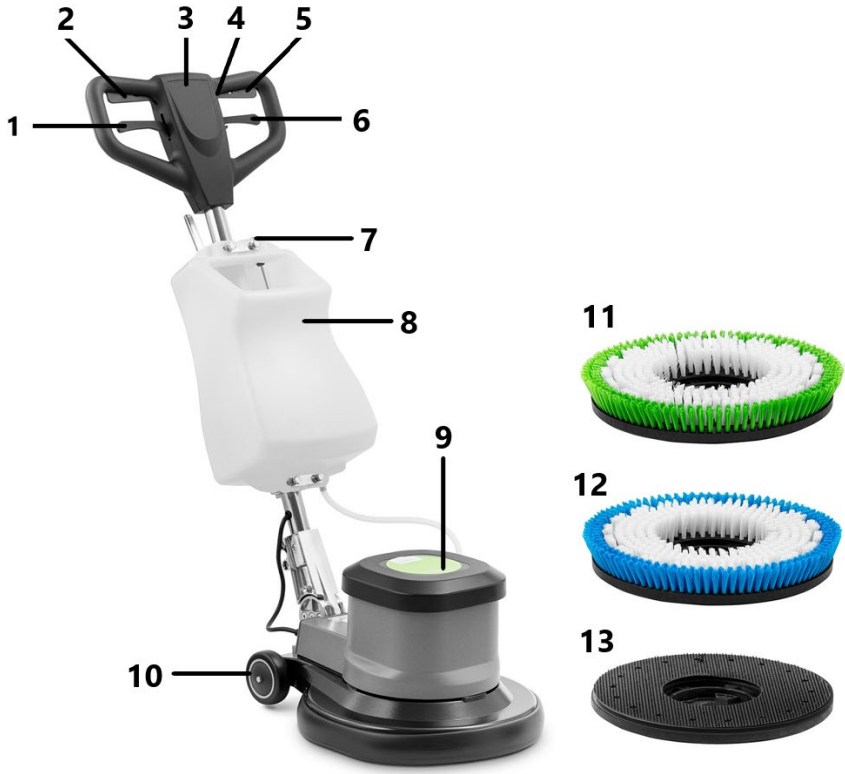

1 - Μοχλός ρύθμισης λαβής
2 - Κουμπί εκκίνησης
3 - Λαβή
4 - Διακόπτης ασφαλείας
5 - Κουμπί εκκίνησης
6 - Μοχλός δεξαμενής νερού
7 - Κουμπί ρύθμισης υγρού
8 - Δεξαμενή νερού
9 - Κινητήρας
10 - Τροχός
11 - Βούρτσα με σκληρές τρίχες
12 - Βούρτσα με μαλακές τρίχες
13 - Βάση στήριξης

3.2. Προετοιμασία για λειτουργία

1) Εγκατάσταση του μοχλού ελέγχου

Τοποθετήστε τη βάση της λαβής ελέγχου στο πίσω μέρος του σώματος της συσκευής. Ευθυγραμμίστε τις οπές των βιδών και των δύο μερών. Βιδώστε τα χρησιμοποιημένα μέρη μεταξύ τους με τις βίδες με φρεζαρισμένη κεφαλή.

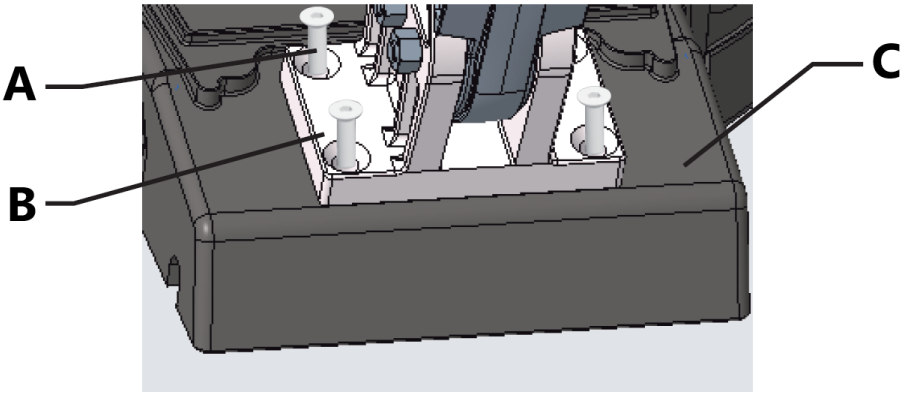

A - Βίδες με σταυρωτή κεφαλή
B - Βάση της λαβής ελέγχου
C - Το σώμα της συσκευής

2) Εγκατάσταση της δεξαμενής

a) Τοποθετήστε τη δεξαμενή στον σωλήνα της λαβής ελέγχου.
b) Χρησιμοποιήστε δύο σφιγκτήρες για να στερεώσετε τη δεξαμενή στον σωλήνα της λαβής ελέγχου. Στη συνέχεια, τοποθετήστε την πλάκα οπής και σφίξτε τα παξιμάδια στα σπειρώματα της βάσης σύσφιξης.
c) Συνδέστε τον σωλήνα νερού στην υποδοχή εξόδου νερού.



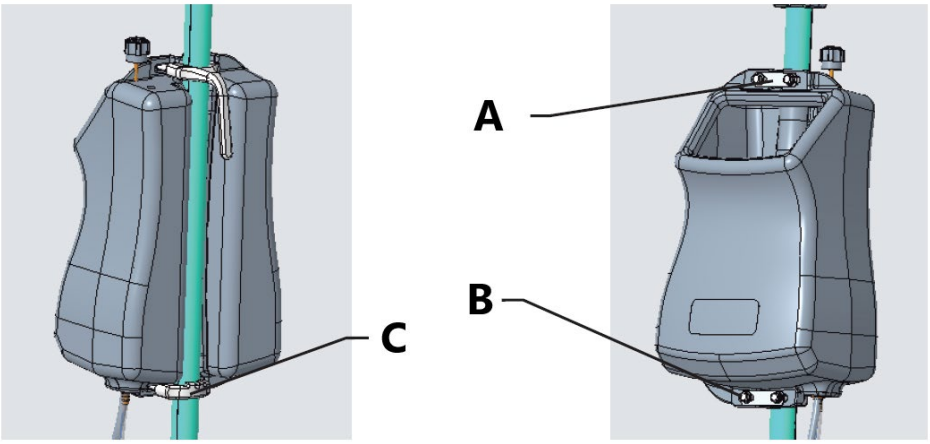

A - Πλάκα με οπές
B - Παξιμάδι
C - Βάση σύσφιξης

3) Συναρμολόγηση/αποσυναρμολόγηση βούρτσας

a) Βεβαιωθείτε ότι η συσκευή είναι απενεργοποιημένη και αποσυνδεδεμένη από την τροφοδοσία ρεύματος.

b) Γυρίστε τον κινητήρα κατά 90°, ευθυγραμμίστε τη βούρτσα με το γάντζο και συνδέστε τα.

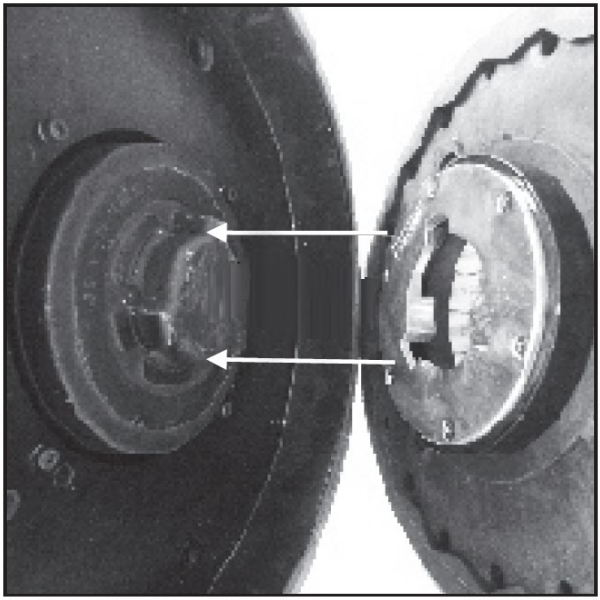

c) Περιστρέψτε τη βούρτσα κατά 30° αριστερόστροφα για να ολοκληρώσετε τη συναρμολόγηση της βούρτσας.

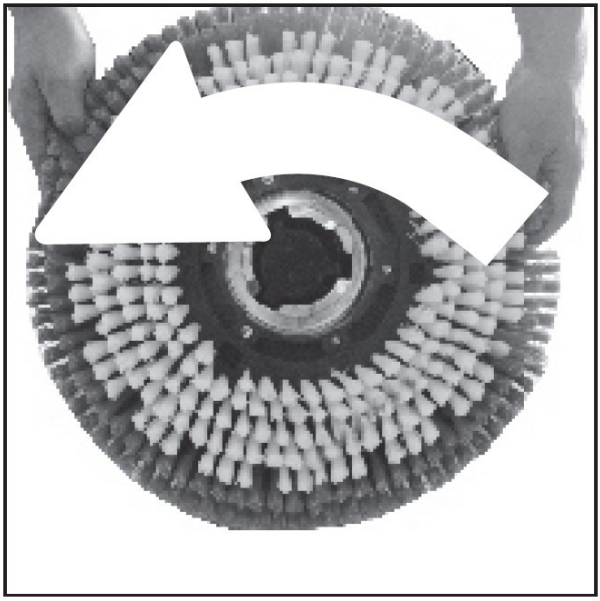

d) Κατά την αποσυναρμολόγηση της βούρτσας, περιστρέψτε την κατά 30° προς τα δεξιά και στη συνέχεια η βούρτσα μπορεί να αφαιρεθεί.

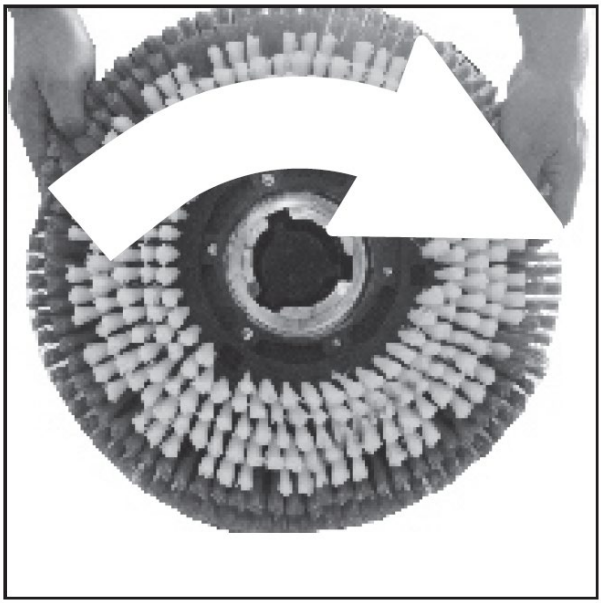

4) Ρίξτε νερό στη δεξαμενή

Γεμίστε τη δεξαμενή με τη σωστή ποσότητα νερού και απορρυπαντικού ανάλογα με τις συνθήκες της εργασίας.

3.3. Εργασία με τη συσκευή

Ρυθμίστε τη λαβή του μηχανήματος έτσι ώστε ο χειριστής να μπορεί να στέκεται όρθιος και τα δύο χέρια του να είναι ελαφρώς λυγισμένα κατά την εργασία. Κουνήστε τη λαβή ελέγχου κάθετα για να βεβαιωθείτε ότι είναι σωστά τοποθετημένη. Πατήστε το κουμπί ασφαλείας και στη συνέχεια πατήστε τα κουμπιά εκκίνησης για να ξεκινήσετε τον καθαρισμό. Όταν το μηχάνημα λειτουργεί, σηκώστε ελαφρά ή πατήστε τον μοχλό ελέγχου και στη συνέχεια το μηχάνημα μπορεί να κινηθεί προς τα δεξιά ή τα αριστερά.

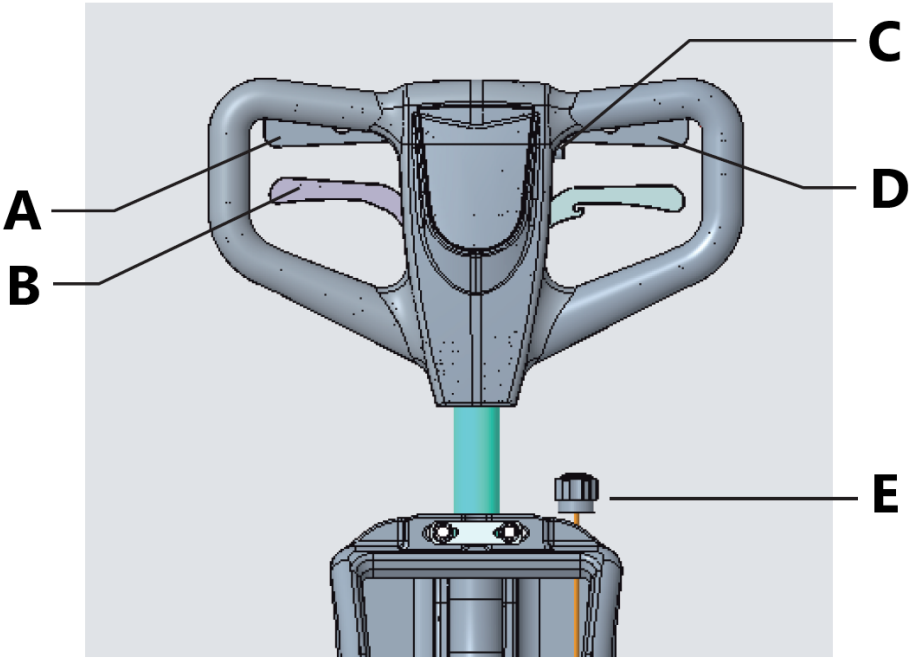

A - Κουμπί εκκίνησης δεξιά
B - Μοχλός ρύθμισης λαβής
C - Κουμπί ασφαλείας
D - Κουμπί εκκίνησης αριστερά
E - Κουμπί ρύθμισης υγρού

- Πριν από τον καθαρισμό, τοποθετήστε κατάλληλες προειδοποιητικές πινακίδες.
- Κατά τον καθαρισμό της επιφάνειας, μην σταματάτε, ώστε η ένταση της βούρτσας να μην καταστρέψει το υλικό του δαπέδου.
- Η ταχύτητα της συσκευής πρέπει να προσαρμόζεται στον τύπο της επιφάνειας και την καθαριότητά της.

3.4. Καθαρισμός και συντήρηση

a) Τραβήξτε το φις από την πρίζα και αφήστε τη μονάδα να κρυώσει εντελώς πριν τον καθαρισμό, τη ρύθμιση ή την αντικατάσταση αξεσουάρ και όταν η μονάδα δεν χρησιμοποιείται. Περιμένετε μέχρι να σταματήσουν τα περιστρεφόμενα μέρη.

b) Χρησιμοποιήστε μόνο μη διαβρωτικά καθαριστικά για τον καθαρισμό επιφανειών.
c) Μετά από κάθε καθαρισμό, όλα τα μέρη πρέπει να στεγνώνουν καλά πριν από την επαναχρησιμοποίηση της συσκευής.
d) Αποθηκεύστε τη μονάδα σε ξηρό και δροσερό μέρος, προστατευμένο από την υγρασία και το άμεσο ηλιακό φως.
e) Μην ψεκάζετε τη μονάδα με ρεύμα νερού ή τη βυθίζετε σε νερό.
f) Βεβαιωθείτε ότι δεν εισέρχεται νερό από τα ανοίγματα εξαερισμού στο περίβλημα.
g) Καθαρίστε τα ανοίγματα εξαερισμού με βούρτσα και πεπιεσμένο αέρα.
h) Πραγματοποιείτε τακτικούς ελέγχους της μονάδας, ελέγχοντας την τεχνική καταλληλότητά της και τυχόν ζημιές.
i) Χρησιμοποιήστε ένα μαλακό πανί για τον καθαρισμό.

Καθημερινή συντήρηση
Όταν ολοκληρώσετε την εργασία με τη συσκευή:
1) Αδειάστε το βρώμικο νερό από τη δεξαμενή και ξεπλύνετέ την με καθαρό νερό.
2) Αφαιρέστε και καθαρίστε τη βούρτσα.
3) Τυλίξτε το καλώδιο τροφοδοσίας και κρεμάστε το στη λαβή.

Συντήρηση του κινητήρα
Εάν η μηχανή δεν πρόκειται να χρησιμοποιηθεί για μεγάλο χρονικό διάστημα, συνιστάται να την ξεκινάτε κάθε 15 ημέρες, ώστε να ξεκινήσει να λειτουργεί ο κινητήρας. Αυτό θα αποτρέψει τα μουσκεμένα εξαρτήματα και τη ζημιά στον κινητήρα.

Απόρριψη χρησιμοποιημένων συσκευών
Στο τέλος της ωφέλιμης ζωής του, το προϊόν αυτό δεν πρέπει να απορρίπτεται μαζί με τα συνηθισμένα οικιακά απορρίμματα, αλλά πρέπει να μεταφέρεται σε σημείο συλλογής για την ανακύκλωση ηλεκτρικού και ηλεκτρονικού εξοπλισμού. Αυτό υποδεικνύεται από το σύμβολο στο προϊόν, στις οδηγίες λειτουργίας ή στη συσκευασία. Τα υλικά που χρησιμοποιούνται σε αυτήν τη συσκευή είναι ανακυκλώσιμα σύμφωνα με τη σήμανσή τους. Με την επαναχρησιμοποίηση, την ανακύκλωση ή την εφαρμογή άλλων μορφών χρήσης των μηχανημάτων που χρησιμοποιούνται απόβλητα, συμβάλλετε σημαντικά στην προστασία του περιβάλλοντός μας.
Η τοπική σας αυτοδιοίκηση θα σας παράσχει πληροφορίες σχετικά με το κατάλληλο σημείο απόρριψης χρησιμοποιημένων συσκευών.

3.5. Σχέδια συναρμολόγησης

Μηχανή

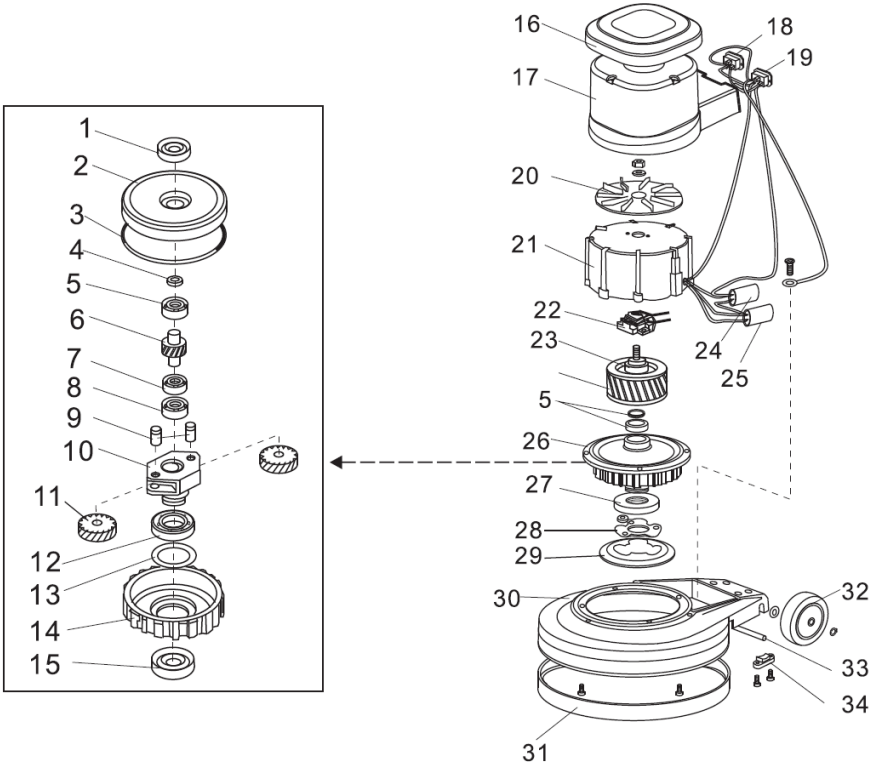

1 - Στεγανοποίηση λαδιού
2 - Επάνω κάλυμμα
3 - Δακτύλιος στεγανοποίησης
4 - Τσιμούχα
5 - Ρουλεμάν E20
6 - Ενδιάμεσος άξονας
7 - Ρουλεμάν 16004
8 - Ρουλεμάν E15
9 - Άξονας γραναζιών
10 - Βάση γραναζιών
11 - Γρανάζι
12 - Ρουλεμάν 16011
13 - Τσιμούχα
14 - Πλανητικός οδοντωτός τροχός
15 - Στεγανοποίηση λαδιού
16 - Επάνω κάλυμμα

17 - Στέγαση κινητήρα
18 - Γωνιακή υποδοχή
19 - Πρίζα εισόδου
20 - Ανεμιστήρας ψύξης
21 - Στέγαση στάτορα
22 - Διακόπτης εκκίνησης
23 - Στροφείο
24 - Πυκνότητα
25 - Πυκνότητα
26 - Κιβώτιο ταχυτήτων
27 - Κέντρο οδήγησης
28 - Πλάκα πλήμνης κίνησης
29 - Πλάκα κίνησης
30 - Σώμα συσκευής
31 - Ελαστικό προστατευτικό κάλυμμα
32 - Τροχός
33 - Άξονας τροχού
34 - Κλείδωμα άξονα

Σύστημα ελέγχου

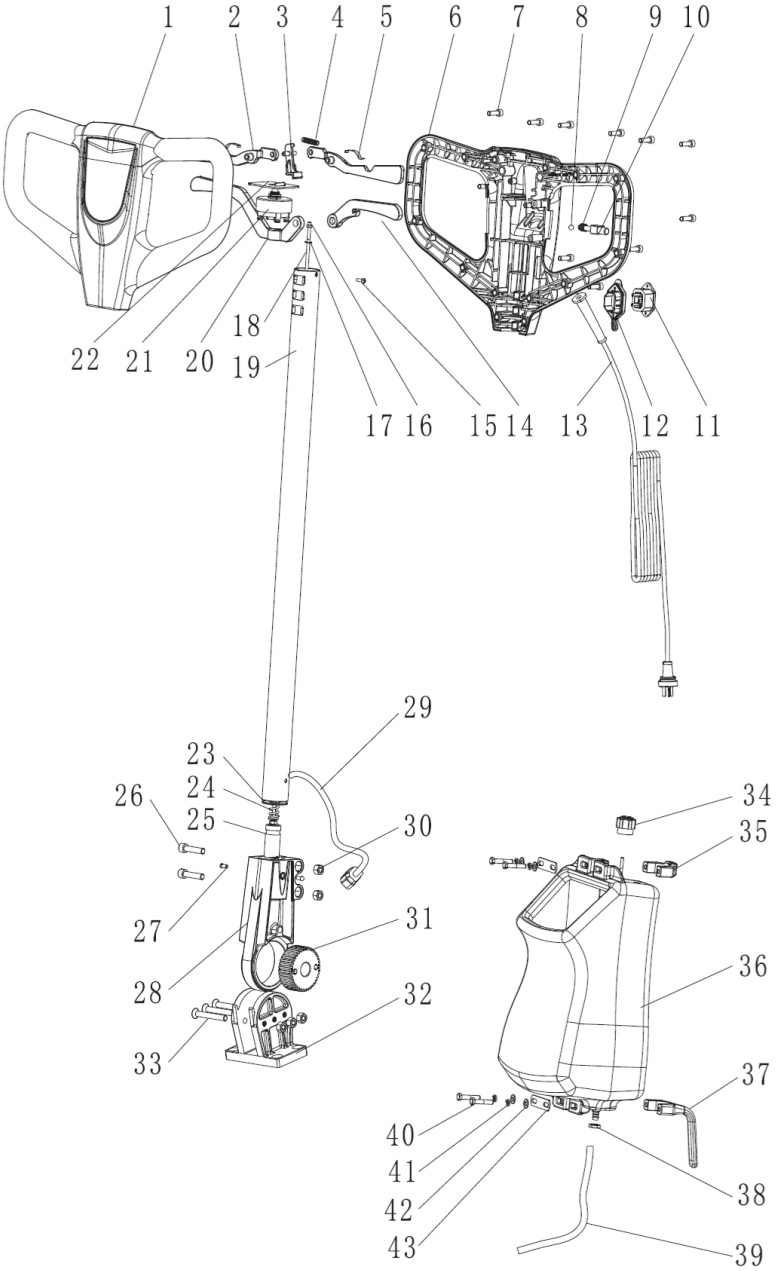

1 - Μπροστινό κάλυμμα της λαβής
2 - Κουμπί έναρξης
3 - Διακόπτης
4 - Ανοιξη
5 - Ροδέλα ελατηρίου
6 - Κάλυμμα πίσω λαβής
7 - Εξάγωνη βίδα υποδοχής
8 - Χαλύβδινη μπάλα
9 - Ανοιξη
10 - Προστατευτικός διακόπτης
11 - Τριπλή υποδοχή
12 - Κάλυμμα υποδοχής
13 - Καλώδιο
14 - Βάση δεξαμενής νερού
15 - Βίδες με σταυρωτή υποδοχή
16 - Ασφαλιστικό παξιμάδι
17 - Τσιμούχα
18 - Εσωτερική μπάρα (154/175)
19 - Μοχλός ελέγχου
20 - Βάση μεντεσέ
21 - Διακόπτης
22 - Λαβή διακόπτη
23 - Επίπεδη ροδέλα
24 - Κινητό ελατήριο μεντεσέ
25 - Μικρός τροχός γραναζιού
26 - Εξάγωνη βίδα υποδοχής
27 - Κλειστό πριτσίνι μίας πλευράς
28 - Κινητός μεντεσές
29 - Καλώδιο
30 - Ασφαλιστικό παξιμάδι
31 - Μεγάλο γρανάζι
32 - Σώμα μεντεσέ
33 - Βίδα επίπεδης κεφαλής με εξαγωνική υποδοχή
34 - Κουμπί
35 - Βάση σύσφιξης
36 - Συγκρότημα δεξαμενής νερού
37 - Στήριγμα καλωδίου
38 - Παξιμάδι
39 - Σωλήνας
40 - Βίδα εξαγωνικής κεφαλής

41 - Ροδέλα ελατηρίου
42 - Επίπεδη ροδέλα
43 - Πλάκα σύσφιξης

Ηλεκτρικό διάγραμμα

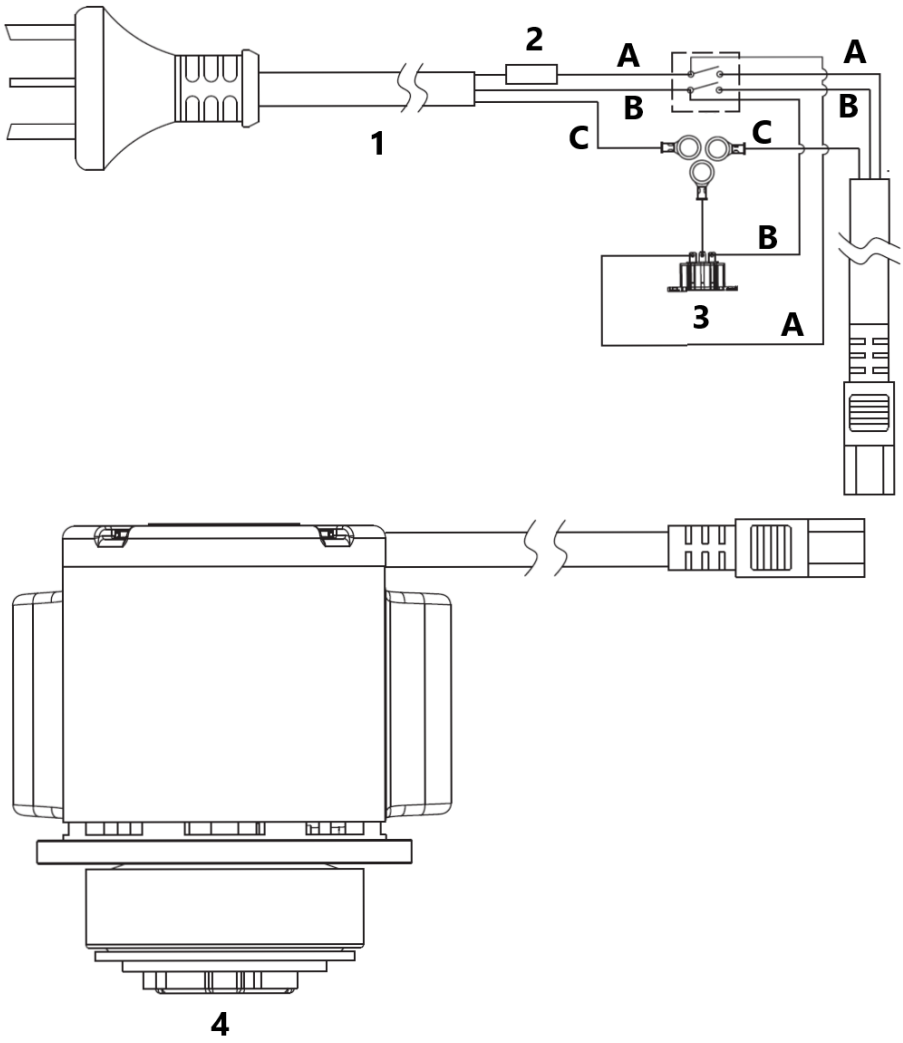

1 - Καλώδιο τροφοδοσίας
2 - Ασφάλεια
3 - Εξωτερικός σύνδεσμος
4 - Κινητήρας

A - Καφέ
B - Μπλε
C - Κίτρινο και πράσινο

Ovaj korisnički priručnik preveden je radi vaše udobnosti pomoću strojnog prevođenja. Uloženi su razumni napori kako bi se osigurao točan prijevod; međutim, nijedan automatizirani prijevod nije savršen niti je namijenjen zamjeni ljudskih prevoditelja. Službeni korisnički priručnik je engleska verzija. Bilo kakve nedosljednosti ili razlike nastale u prijevodu nisu obvezujuće i nemaju pravni učinak u svrhu usklađenosti ili provedbe. Ako se pojave bilo kakva pitanja u vezi s točnošću informacija sadržanih u korisničkom priručniku, pogledajte englesku verziju tog sadržaja koja je službena verzija.

Tehnički podaci

Opis parametra	Vrijednost parametra
Naziv proizvoda	Stroj za ribanje
Model	TOPCLEAN 1800PRO +
Napon napajanja [V~] / frekvencija [Hz]	220-240/50
Nazivna snaga [W]	1200
Promjer četke [mm]	432
Brzina četke [o/min]	175
Kapacitet spremnika čiste vode [l]	5
IP zaštita	IPX4
Dimenzije dostave (DxŠxV) [cm]	265 x 162 x 92
Težina [kg]	38,5

1. Opći opis

Priručnik je namijenjen kao pomoć u sigurnoj i pouzdanoj upotrebi. Proizvod je dizajniran i proizveden strogo u skladu s tehničkim specifikacijama korištenjem najnovije tehnologije i komponenti te održavanjem najviših standarda kvalitete.

PAŽLJIVO PROČITAJTE I RAZUMIJEJTE OVAJ PRIRUČNIK PRIJE POČETKA RADA.

Kako biste osigurali dugotrajan i pouzdan rad uređaja, provjerite da li ga pravilno koristite i održavate slijedeći smjernice u ovom priručniku s uputama. Tehnički podaci i specifikacije u ovom priručniku su ažurni. Proizvođač zadržava pravo na promjene radi

poboljšanja kvalitete. Uzimajući u obzir tehnički napredak i mogućnost smanjenja buke, uređaj je projektiran i izrađen na način da se rizici koji proizlaze iz emisija buke svedu na najmanju moguću razinu.

Objašnjenje simbola

CE	Proizvod je u skladu s važećim sigurnosnim standardima.
	Prije upotrebe pročitajte priručnik.
	Proizvod se može reciklirati.
	**OPREZ!** ili **UPOZORENJE!** ili **ZAPAMTITE!** Opći znak upozorenja koji opisuje određenu situaciju.
	Nosite zaštitu za uši. Izloženost buci može uzrokovati gubitak sluha.
	Nosite zaštitne naočale.
	Nosite masku za sumrak (koja štiti dišne putove).
	Nosite zaštitne rukavice.
	Nosite zaštitnu obuću.
	Nosite zaštitno odijelo.
	OPREZ! Rotirajući elementi!
	Samo za unutarnju upotrebu.

OPREZ! Slike u ovom priručniku su samo ilustrativne i mogu se u nekim detaljima razlikovati od stvarnog izgleda proizvoda.

2. Sigurnost upotrebe

OPREZ! Pročitajte sva sigurnosna upozorenja i upute. Nepoštivanje upozorenja i uputa može rezultirati strujnim udarom, požarom i/ili ozbiljnim ozljedama ili smrću.

Pojam "uređaj" ili "proizvod" u upozorenjima i opisu uputa odnosi se na:
Stroj za ribanje

2.1. Električna sigurnost

a) Utikač ovog uređaja mora odgovarati utičnici. Nemojte ni na koji način modificirati utikač. Originalni utikači i odgovarajuće utičnice smanjuju rizik od strujnog udara.
b) Izbjegavajte dodirivanje uzemljenih dijelova, poput cijevi, grijača, pećnica i hladnjaka. Postoji povećani rizik od strujnog udara ako je vaše tijelo uzemljeno i dodiruje uređaj dok je izloženo izravnoj kiši, mokrom kolniku ili dok radite u vlažnom okruženju. Ako voda uđe u uređaj, postoji povećani rizik od oštećenja uređaja i strujnog udara.
c) Ne dodirujte uređaj mokrim ili vlažnim rukama.
d) Ne koristite kabel na nenamjeran način. Nikada ga ne koristite za nošenje uređaja ili za izvlačenje utikača iz utičnice. Držite kabel dalje od izvora topline, ulja, oštrih rubova ili pokretnih dijelova. Oštećeni ili zapetljani kabeli povećavaju rizik od strujnog udara.
e) Ako ne možete izbjeći korištenje proizvoda u vlažnom okruženju, upotrijebite zaštitni prekidač struje (RCD) za spajanje na električnu mrežu. Korištenje RCD-a smanjuje rizik od strujnog udara.
f) Ne koristite uređaj ako je kabel za napajanje oštećen ili pokazuje znakove istrošenosti. Oštećeni kabel za napajanje treba zamijeniti kvalificirani električar ili servisna služba proizvođača.
g) Posebno pazite da rotirajući dijelovi uređaja ne zahvate kabele za napajanje.

2.2. Sigurnost na radnom mjestu

a) Radno područje održavajte urednim i dobro osvijetljenim. Nered ili slaba rasvjeta mogu dovesti do nesreća. Budite predvidljivi, pazite što radite i koristite zdrav razum prilikom korištenja uređaja.
b) Ne koristite uređaj u eksplozivnom području, na primjer u prisutnosti zapaljivih tekućina, plinova ili prašine. Uređaj proizvodi iskre koje mogu zapaliti prašinu ili pare.
c) Ako primijetite bilo kakva oštećenja ili nepravilnosti u radu proizvoda, odmah ga isključite i prijavite to ovlaštenoj osobi.
d) U slučaju sumnje u ispravnost uređaja, obratite se tehničkoj službi proizvođača.
e) Popravke uređaja smije obavljati samo servis proizvođača. Ne pokušavajte sami popravljati proizvod!
f) U slučaju otvorenog plamena ili požara, za gašenje opreme pod naponom koristite samo aparate za gašenje požara suhim prahom ili snijegom (CO_2).
g) Djeca ili neovlaštene osobe ne smiju biti u radnom području. (Nepažnja može rezultirati gubitkom kontrole nad uređajem.)
h) Uređaj koristite u dobro prozračenom prostoru.
i) Redovito provjeravajte stanje sigurnosnih naljepnica. Zamijenite ih ako su nečitljive.
j) Sačuvajte ove upute za uporabu za buduću upotrebu. Ako se proizvod predaje trećoj strani, predajte ga zajedno s ovim korisničkim priručnikom.
k) Dijelove ambalaže i male dijelove za ugradnju držite izvan dohvata djece.
l) Uređaj držite podalje od djece i životinja.



Zapamtite! Pazite na sigurnost djece i drugih promatrača tijekom rukovanja uređajem.

2.3. Osobna sigurnost

a) Nemojte rukovati ovim uređajem ako ste umorni, bolesni ili pod utjecajem alkohola, droga ili lijekova koji bi mogli umanjiti vašu sposobnost rukovanja uređajem.
b) Uređajem mogu upravljati osobe koje su fizički sposobne, sposobne za rukovanje i odgovarajuće obučene te koje su pročitale ovaj priručnik s uputama i obučene su o sigurnosti i zdravlju na radu.
c) Stroj mogu koristiti djeca starija od 8 godina i osobe s ograničenim mentalnim, senzornim i intelektualnim funkcijama ili nedostatkom iskustva i/ili znanja ako ih nadzire ili ih je osoba odgovorna za njihovu sigurnost uputila o sigurnom rukovanju strojem i razumijevanju uključenih rizika.

d) Budite oprezni i razumni prilikom rukovanja ovim uređajem. Trenutak nepažnje tijekom rada može rezultirati ozbiljnim tjelesnim ozljedama.
e) Koristite osobnu zaštitnu opremu prema potrebi prilikom rukovanja uređajem kako je navedeno u Odjeljku 1 objašnjenja simbola. Korištenje odgovarajuće, odobrene osobne zaštitne opreme smanjuje rizik od ozljeda.
f) Kako biste spriječili slučajno pokretanje, prije spajanja na izvor napajanja provjerite je li prekidač u isključenom položaju.
g) Nemojte precjenjivati svoje sposobnosti. Održavajte ravnotežu tijela i ravnotežu cijelo vrijeme tijekom rada. To omogućuje bolju kontrolu stroja u neočekivanim situacijama.
h) Nemojte nositi široku odjeću ili nakit. Držite kosu, odjeću i rukavice dalje od pokretnih dijelova. Široka odjeća, nakit ili duga kosa mogu se zaplesti u pokretne dijelove.
i) Proizvod nije igračka. Djecu treba nadzirati kako bi se osiguralo da se ne igraju s uređajem.

2.4. Sigurna uporaba proizvoda

a) Ne koristite uređaj ako upravljački prekidači ne rade ispravno. Uređaji kojima se ne može upravljati prekidačima nisu sigurni, ne mogu raditi i moraju se popraviti.
b) Isključite uređaj iz napajanja prije podešavanja, čišćenja ili servisiranja. Ova mjera opreza smanjuje rizik od slučajnog pokretanja.
c) Neiskorišteni proizvod držite izvan dohvata djece i svih koji nisu upoznati s uređajem ili ovim priručnikom. Proizvodi su opasni kada ih koriste neiskusni korisnici.
d) Održavajte proizvod u dobrom radnom stanju. Prije svake upotrebe provjerite ima li općih oštećenja ili oštećenja pokretnih dijelova (pukotine na dijelovima i komponentama ili bilo koje drugo stanje koje može utjecati na siguran rad uređaja). Ako je oštećen, vratite uređaj na popravak prije upotrebe.
e) Proizvod držite izvan dohvata djece.
f) Popravke i održavanje treba obavljati kvalificirano osoblje koristeći samo originalne rezervne dijelove. To će osigurati sigurnost upotrebe.
g) Kako biste osigurali predviđeni operativni integritet uređaja, nemojte uklanjati tvornički ugrađene poklopce niti otpuštati vijke.
h) Prilikom transporta ili premještanja uređaja iz skladišta na mjesto upotrebe, pridržavajte se zdravstvenih i sigurnosnih propisa za ručno rukovanje koji vrijede u zemlji u kojoj se uređaj koristi.
i) Izbjegavajte situacije u kojima se uređaj zaustavlja pod velikim opterećenjem tijekom rada. To može uzrokovati pregrijavanje pogonskih elemenata i posljedično oštećenje opreme.
j) Ne dodirujte pokretne dijelove ili pribor osim ako uređaj nije isključen iz struje.

k) Ne ostavljajte uređaj uključen bez nadzora.
l) Redovito čistite uređaj kako biste spriječili trajno nakupljanje prljavštine.
m) Proizvod nije igračka. Čišćenje i održavanje ne smiju obavljati djeca bez nadzora odrasle osobe.
n) Držite uređaj dalje od izvora vatre i topline.
o) Zabranjeno je koristiti stroj "na suho", tj. s praznim spremnikom čiste vode.
p) Prije bilo kakvog rada s uređajem provjerite ispravnu ugradnju četkica i spremnika.
q) Očišćena površina treba biti bez opasnih elemenata. Uvijek se uvjerite da u radnom području nema metalnih predmeta ili drugih materijala koji bi, ako ih rotirajući elementi odbace natrag, mogli uzrokovati materijalnu štetu ili ozljede.
r) Zabranjeno je čistiti površine zaprljane otrovnim, korozivnim, eksplozivnim itd. tvarima.
s) Prilikom rada držite ručku stroja objema rukama.
t) Oprez! Prije postupka čišćenja navlažite tepih vodom kako biste smanjili trenje između površina!
u) Očistite cijeli uređaj i četke nakon svake upotrebe uređaja. Osigurajte kabel za napajanje.
v) Tijekom duljeg prekida u korištenju uređaja, provedite probni rad svakih 15 dana.
w) Ako se tijekom korištenja uređaja pojavi karakterističan miris ili dim, odmah isključite uređaj!
x) Prilikom korištenja uređaja, krećite se polako i ravnomjerno. Nije dopušteno trčanje s uređajem.
y) Četke uređaja ne smiju se okretati u smjeru kazaljke na satu!
z) Zabranjeno je koristiti uređaj na otvorenom po kiši! Može se oštetiti!
aa) Oprez! Uređaj treba čuvati u suhoj, dobro prozračenoj prostoriji!
bb) Napomena: Koristite samo četke koje se isporučuju s uređajem ili koje nudi proizvođač. Upotreba drugih četki može smanjiti sigurnost stroja.



OPREZ! Iako je proizvod dizajniran da bude siguran, s odgovarajućim zaštitnim mjerama i unatoč dodatnim sigurnosnim značajkama koje su pružene korisniku, ipak postoji mali rizik od nezgode ili ozljede pri rukovanju uređajem. Prilikom korištenja proizvoda preporučuje se oprez i zdrav razum.

3. Upute za uporabu

Uređaj je namijenjen za mokro čišćenje betona, epoksida, popločanih podova itd. Stroj je namijenjen za komercijalnu uporabu, kao što su hoteli, škole, bolnice, tvornice, trgovine, uredi i trgovine za iznajmljivanje.

Rukovatelj je odgovoran za svaku štetu uzrokovanu nepravilnom uporabom.

3.1. Pregled proizvoda

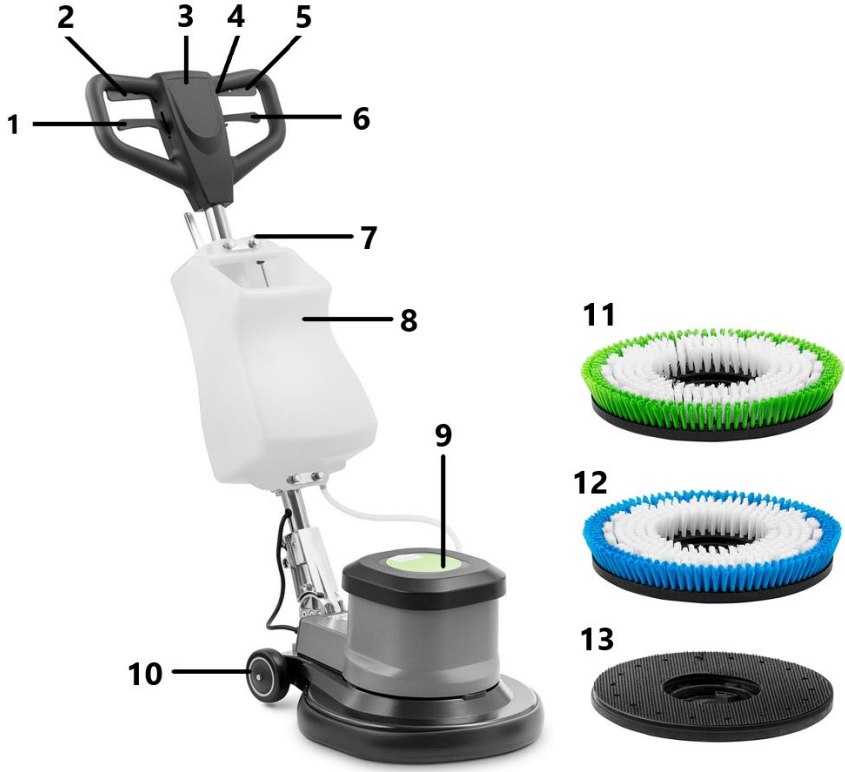

1 - Ručka za podešavanje ručke
2 - Gumb za pokretanje
3 - Ručka
4 - Sigurnosni prekidač
5 - Gumb za pokretanje
6 - Ručica spremnika vode
7 - Gumb za podešavanje tekućine
8 - Spremnik vode
9 - Motor
10 - Kotač
11 - Četka s tvrdim čekinjama
12 - Četka s mekim čekinjama
13 - Držač

3.2. Priprema za rad

1) Ugradnja upravljačke ručice

Postavite podnožje upravljačke ručke na stražnju stranu kućišta uređaja. Poravnajte rupe za vijke oba dijela. Pričvrstite korištene dijelove vijcima s upuštenom glavom.

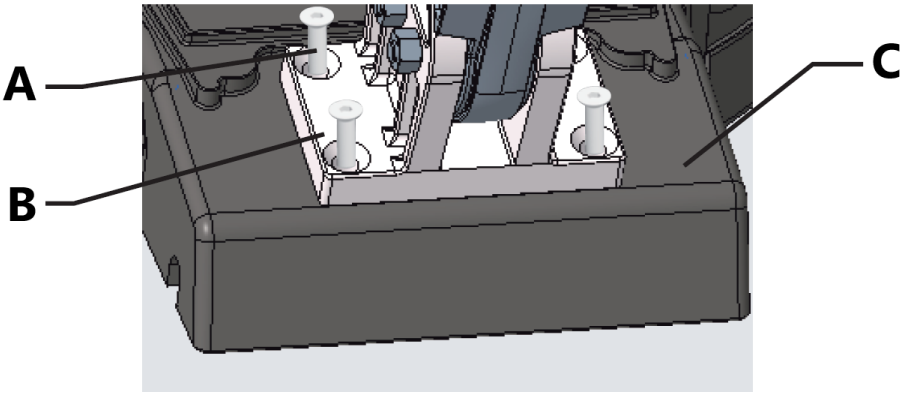

A - Vijci s upuštenom križnom glavom
B - Podnožje upravljačke ručke
C - Tijelo uređaja

2) Ugradnja spremnika

a) Postavite spremnik na cijev upravljačke ručke.
b) Pomoću dvije stezaljke pričvrstite spremnik na cijev upravljačke ručke. Zatim ugradite ploču s rupama i zategnite matice na navoje steznog nosača.
c) Spojite cijev za vodu na priključak za izlaz vode.



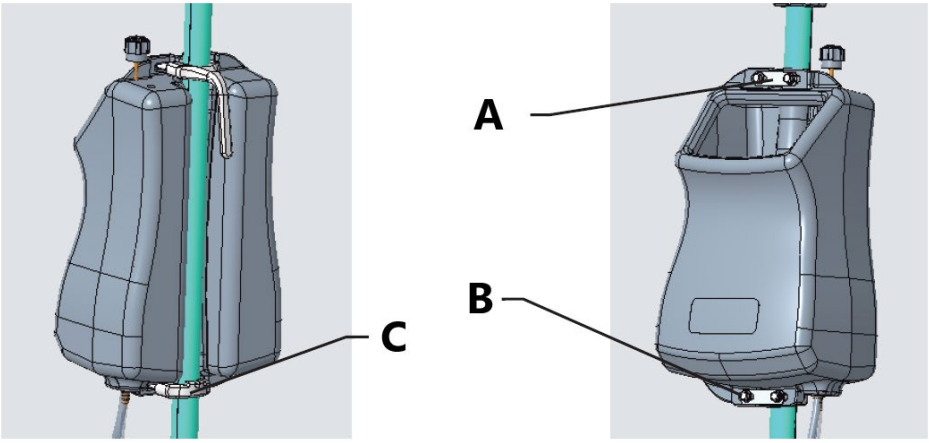

A - Ploča s rupama
B - Matica
C - Stezni nosač

3) Sastavljanje/rastavljanje četke

a) Provjerite je li uređaj isključen i isključen iz napajanja.
b) Okrenite motor za 90°, poravnajte četku s kukom i spojite ih.

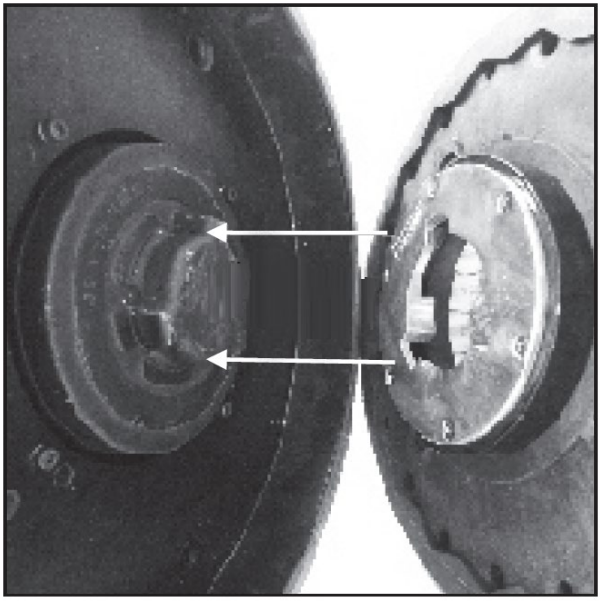

c) Okrenite četku za 30° u smjeru suprotnom od kazaljke na satu kako biste dovršili sastavljanje četke.

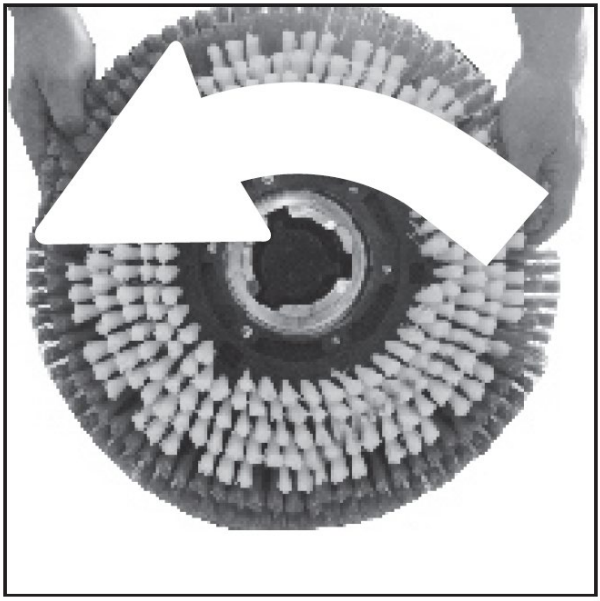

d) Prilikom rastavljanja četke, okrenite je za 30° udesno, tada se četka može ukloniti.

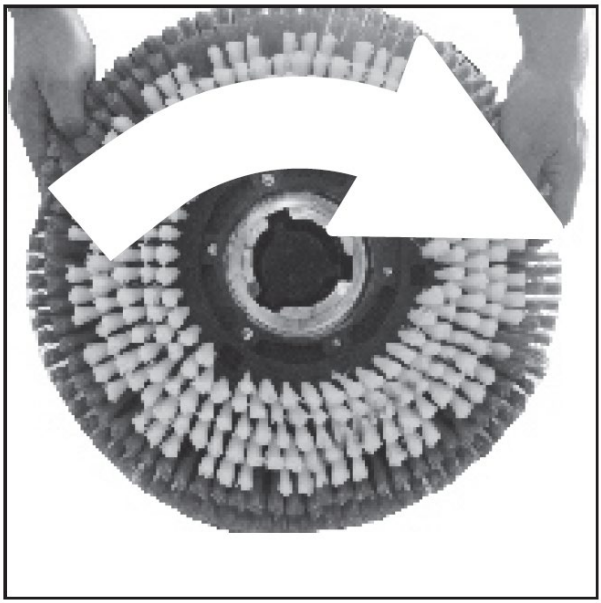

4) Ulijte vodu u spremnik

Napunite spremnik točnom količinom vode i deterdženta prema uvjetima zadatka.

3.3. Rad s uređajem

Podesite ručku stroja tako da operater može stajati uspravno, a obje ruke su lagano savijene tijekom rada. Protresite upravljačku ručku okomito kako biste provjerili je li pravilno montirana. Pritisnite sigurnosnu tipku, a zatim pritisnite gumbe za pokretanje kako biste započeli čišćenje. Kada stroj radi, lagano podignite ili pritisnite upravljačku ručicu, tada se stroj može pomicati udesno ili ulijevo.

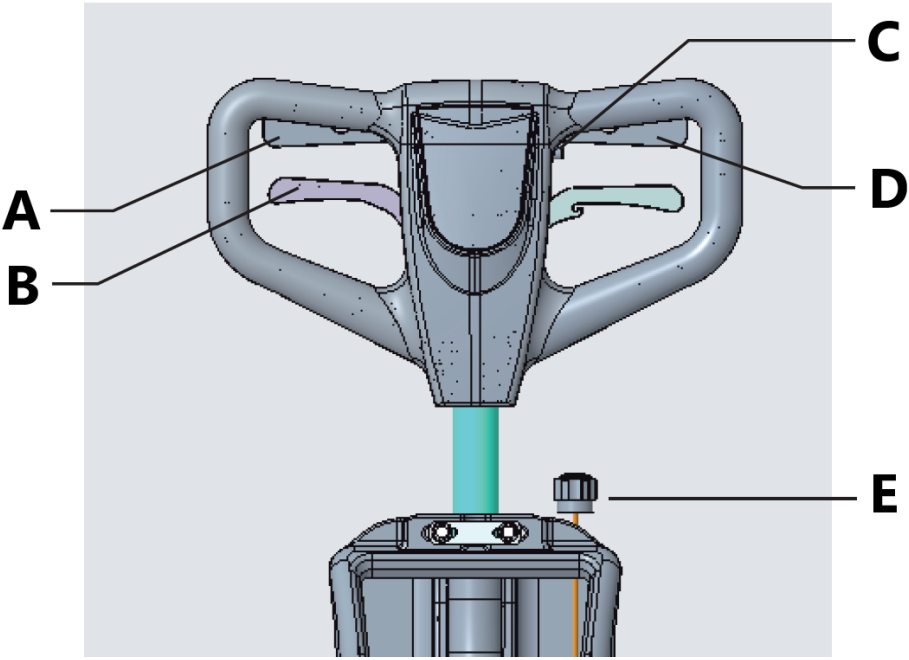

A - Desni gumb za pokretanje
B - Ručica za podešavanje ručke
C - Sigurnosni gumb
D - Lijevi gumb za pokretanje
E - Gumb za podešavanje tekućine

- Prije čišćenja postavite odgovarajuće znakove upozorenja.
- Prilikom čišćenja površine nemojte se zaustavljati kako intenzitet četke ne bi oštetio podni materijal.
- Brzinu uređaja treba prilagoditi vrsti površine i njezinoj čistoći.

3.4. Čišćenje i održavanje

a) Izvucite mrežni utikač i pustite da se uređaj potpuno ohladi prije čišćenja, podešavanja ili zamjene pribora i kada se uređaj ne koristi. Pričekajte da se rotirajući dijelovi zaustave.
b) Za čišćenje površina koristite samo nekorozivna sredstva za čišćenje.
c) Nakon svakog čišćenja, sve dijelove treba temeljito osušiti prije ponovne upotrebe uređaja.

d) Uređaj čuvajte na suhom i hladnom mjestu zaštićenom od vlage i izravne sunčeve svjetlosti.
e) Ne prskajte uređaj mlazom vode niti ga uranjajte u vodu.
f) Pazite da voda ne uđe kroz ventilacijske otvore u kućištu.
g) Očistite ventilacijske otvore četkom i komprimiranim zrakom.
h) Redovito pregledavajte uređaj provjeravajući tehničku ispravnost i eventualna oštećenja.
i) Za čišćenje koristite meku krpu.

Dnevno održavanje

Kada završite s radom s uređajem:

1) Ispustite prljavu vodu iz spremnika i isperite ga čistom vodom.
2) Izvadite i očistite četku.
3) Namotajte kabel za napajanje i objesite ga na ručku.

Održavanje motora

Ako se stroj neće koristiti dulje vrijeme, preporučuje se pokretanje svakih 15 dana kako bi motor proradio. Time ćete izbjeći natapanje dijelova i oštećenje motora.

Odlaganje korištenih uređaja

Na kraju svog vijeka trajanja, ovaj proizvod ne smije se odlagati s uobičajenim kućnim otpadom, već ga treba odnijeti na sabirno mjesto za recikliranje električne i elektroničke opreme. To je označeno simbolom na proizvodu, uputama za uporabu ili pakiranju. Materijali korišteni u ovom uređaju mogu se reciklirati u skladu s njihovom oznakom. Ponovnom upotrebom, recikliranjem ili primjenom drugih oblika korištenja otpadnih strojeva značajno doprinosite zaštiti našeg okoliša.

Vaša lokalna uprava pružit će vam informacije o odgovarajućem mjestu za odlaganje rabljenih uređaja.

3.5. Montažni crteži

Motor

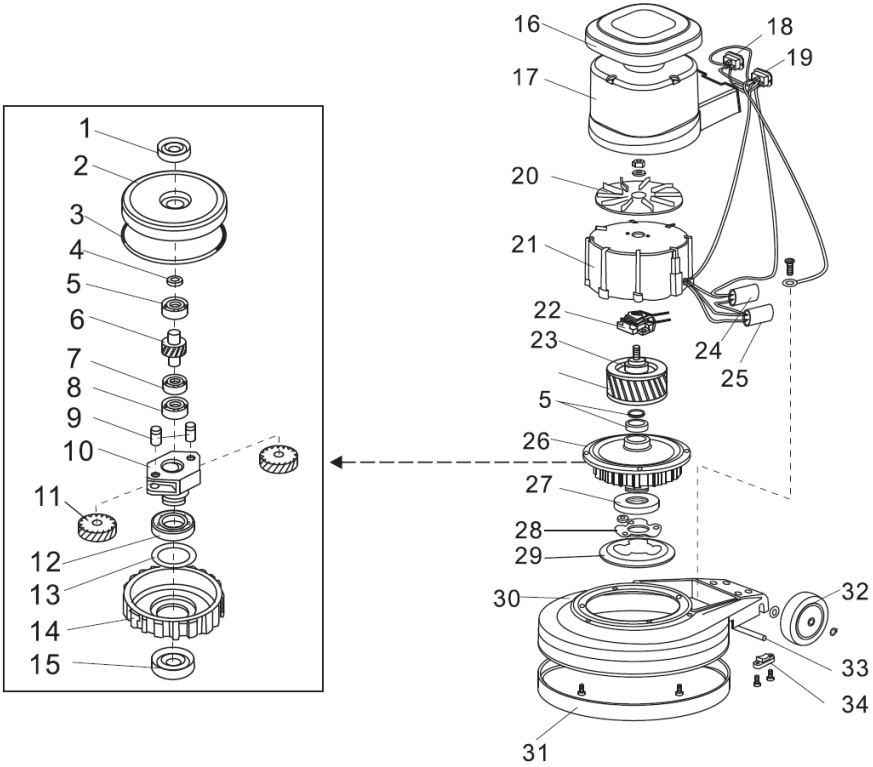

1 - Uljna brtva
2 - Gornji poklopac
3 - Brtveni prsten
4 - Brtva
5 - Ležaj E20
6 - Međuvratilo
7 - Ležaj 16004
8 - Ležaj E15
9 - Osovina zupčanika
10 - Držač zupčanika
11 - Zupčanik
12 - Ležaj 16011
13 - Brtva
14 - Planetarni zupčanik
15 - Uljna brtva
16 - Gornji poklopac

17 - Kućište motora
18 - Kutna utičnica
19 - Ulazna utičnica
20 - Ventilator za hlađenje
21 - Kućište statora
22 - Prekidač pokretača
23 - Rotor
24 - Kondenzator
25 - Kondenzator
26 - Mjenjač
27 - Glavčina pogona
28 - Ploča glavčine pogona
29 - Pogonska ploča
30 - Kućište uređaja
31 - Gumeni odbojnik
32 - Kotač
33 - Osovina kotača
34 - Blokada osovine

Upravljački sustav

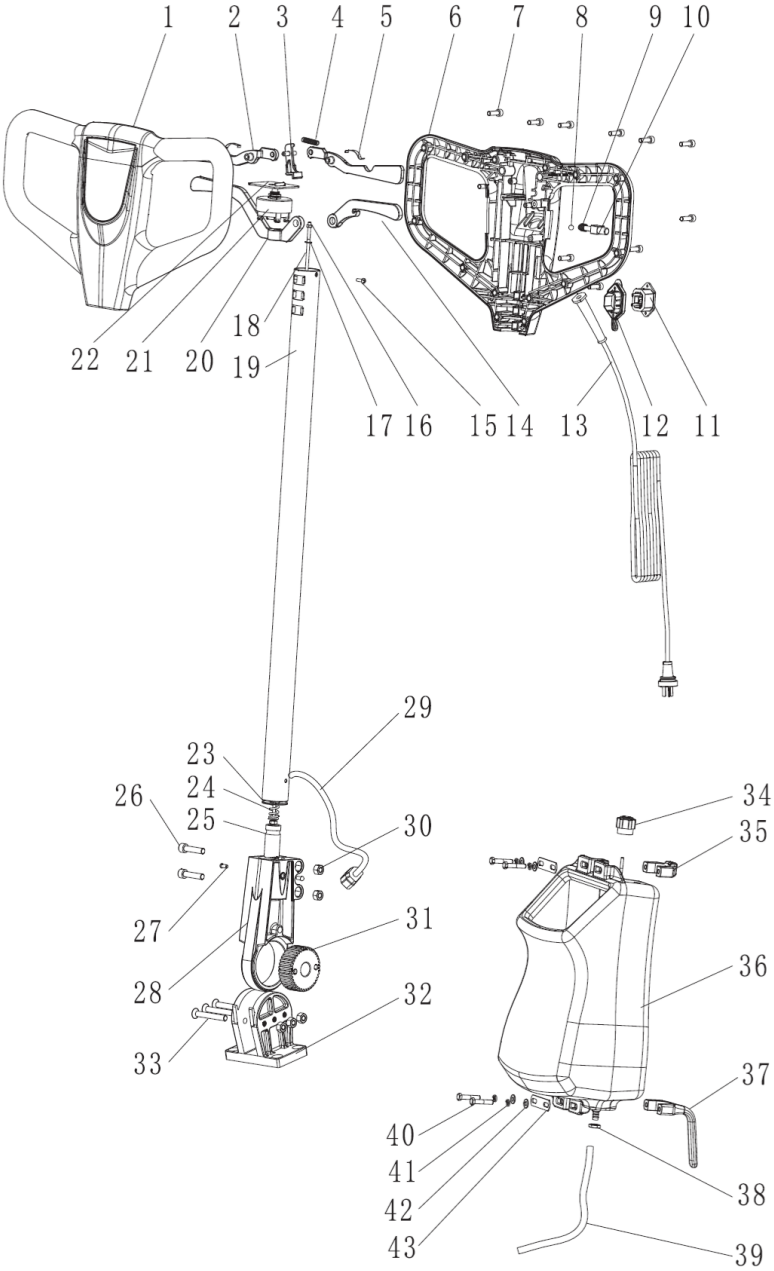

1 - Prednji poklopac ručke
2 - Tipka za pokretanje
3 - Prekidač
4 - Opruga
5 - Opružna podloška
6 - Stražnji poklopac ručke
7 - Šesterokutni vijak
8 - Čelična kuglica
9 - Opruga
10 - Zaštitni prekidač
11 - Utičnica s tri rupe
12 - Poklopac utora
13 - Kabel
14 - Držač spremnika za vodu
15 - Vijci s križnim utorom
16 - Kontramatica
17 - Brtva
18 - Unutarnja šipka (154/175)
19 - Upravljačka palica
20 - Držač šarke
21 - Prekidač
22 - Ručka prekidača
23 - Ravna podloška
24 - Pomična opruga šarke
25 - Mali zupčanik
26 - Šesterokutni vijak
27 - Jednostrano zatvorena zakovica
28 - Pomična šarka
29 - Kabel
30 - Kontramatica
31 - Veliki zupčanik
32 - Tijelo šarke
33 - Vijak s ravnom glavom i šesterokutnim utorom
34 - Gumb
35 - Stezni nosač
36 - Sklop spremnika za vodu
37 - Držač kabela
38 - Matica
39 - Crijevo
40 - Vijak sa šesterokutnom glavom

41 - Opružna podloška
42 - Ravna podloška
43 - Stezna ploča

Električna shema

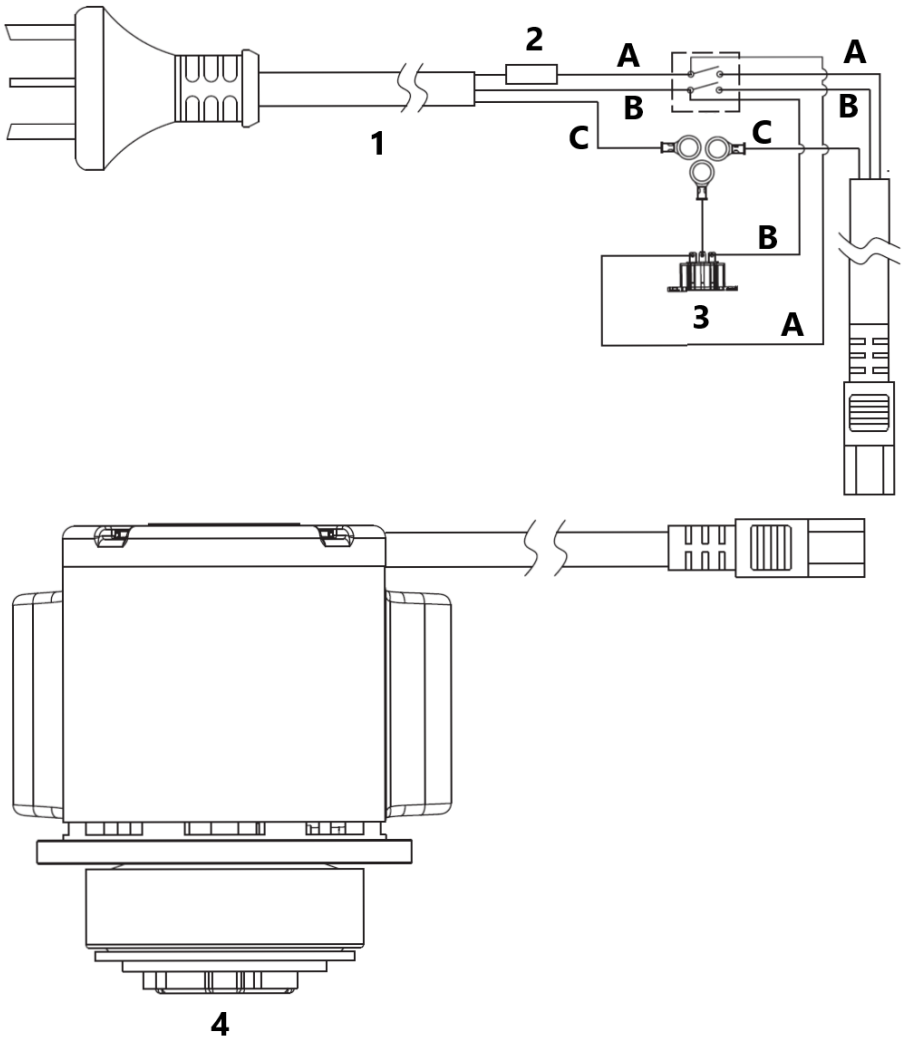

1 - Kabel za napajanje
2 - Osigurač
3 - Vanjski konektor
4 - Motor

A - Smeđa
B - Plava
C - Žuta i zelena

Šis naudotojo vadovas jūsų patogumui išverstas naudojant mašininį vertimą. Dedamos visos pastangos, kad vertimas būtų tikslus; tačiau joks automatinis vertimas nėra tobulas ir neturi pakeisti žmonių vertėjų. Oficialus naudotojo vadovas yra anglų kalba. Bet kokie vertimo neatitikimai ar skirtumai nėra privalomi ir neturi jokios teisinės galios atitikties ar vykdymo tikslais. Jei kyla klausimų dėl naudotojo vadove pateiktos informacijos tikslumo, žr. oficialią versiją anglų kalba.

Techniniai duomenys

Parametro aprašymas	Parametro vertė
Produkto pavadinimas	Šveitimo mašina
Modelis	TOPCLEAN 1800PRO +
Maitinimo įtampa [V~] / dažnis [Hz]	220-240/50
Nominali galia [W]	1200
Šepečio skersmuo [mm]	432
Šepečio greitis [aps./min.]	175
Švaraus vandens bako talpa [l]	5
IP apsaugos klasė	IPX4
Transportavimo matmenys (I x P x A) [cm]	265 x 162 x 92
Svoris [kg]	38,5

1. Bendras aprašymas

Šis vadovas skirtas padėti saugiai ir patikimai naudoti. Produktas suprojektuotas ir pagamintas griežtai laikantis techninių specifikacijų, naudojant naujausias technologijas ir komponentus bei išlaikant aukščiausius kokybės standartus.

PRIEŠ PRADĖDAMI DARBĄ ATIDŽIAI PERSKAITYKITE IR SUPRATĘ ŠĮ VADOVĄ.

Kad įrenginys veiktų ilgai ir patikimai, būtinai jį tinkamai eksploatuokite ir prižiūrėkite, laikydamiesi šioje naudojimo instrukcijoje pateiktų nurodymų. Šiame vadove pateikti techniniai duomenys ir specifikacijos yra naujausi. Gamintojas pasilieka teisę atlikti pakeitimus, siekiant pagerinti kokybę. Atsižvelgiant į techninę pažangą ir galimybę sumažinti triukšmą, įrenginys suprojektuotas ir pagamintas taip, kad triukšmo keliama rizika būtų kuo labiau sumažinta.

Simbolių paaiškinimas

	Gaminys atitinka taikomus saugos standartus.
	Prieš naudojimą perskaitykite vadovą.
	Perdirbamas produktas.
	**ATSARGIAI!** arba **ĮSPĖJIMAS!** arba **ATMINTINĖ!** Bendras įspėjamasis ženklas, apibūdinantis konkrečią situaciją.
	Mūvėkite ausų apsaugos priemones. Triukšmo poveikis gali sukelti klausos praradimą.
	Mūvėkite apsauginius akinius.
	Dėvėkite kaukę nuo saulės (apsaugokite kvėpavimo takus).
	Mūvėkite apsaugines pirštines.
	Avėkite apsauginę avalynę.
	Dėvėkite apsauginį kostiumą.
	ATSARGIAI! Besisukantys elementai!
	Tik naudoti patalpose.



ATSARGIAI! Šiame vadove pateikti paveikslėliai yra tik iliustraciniai ir kai kuriomis detalėmis gali skirtis nuo tikrosios gaminio išvaizdos.

2. Naudojimo sauga



ATSARGIAI! Perskaitykite visus saugos įspėjimus ir instrukcijas. Nesilaikant įspėjimų ir instrukcijų, gali kilti elektros smūgis, gaisras ir (arba) sunkūs sužalojimai ar mirtis.

Įspėjimuose ir instrukcijų aprašymuose vartojamas terminas „įrenginys“ arba „gaminys“ reiškia:
Šveitimo mašiną

2.1. Elektros saugą

a) Šio prietaiso kištukas turi tilpti į lizdą. Jokiu būdu nemodifikuokite kištuko. Originalūs kištukai ir atitinkami lizdai sumažina elektros smūgio riziką.
b) Venkite liesti įžemintų dalių, tokių kaip vamzdžiai, šildytuvai, orkaitės ir šaldytuvai. Jei jūsų kūnas yra įžemintas ir liečia įrenginį, kai jį veikia tiesioginis lietus, šlapia danga arba dirbate drėgnoje aplinkoje, padidėja elektros smūgio rizika. Jei į įrenginį pateks vandens, padidės įrenginio pažeidimo ir elektros smūgio rizika.
c) Nelieskite prietaiso šlapiomis ar drėgnomis rankomis.
d) Nenaudokite laido ne pagal paskirtį. Niekada nenaudokite jo prietaisui nešti arba kištukui ištraukti iš lizdo. Laikykite laidą atokiau nuo šilumos šaltinių, alyvos, aštrių briaunų ar judančių dalių. Pažeisti arba susipynę laidai padidina elektros smūgio riziką.
e) Jei negalite išvengti gaminio naudojimo drėgnoje aplinkoje, prijunkite jį prie elektros tinklo naudodami liekamosios srovės įtaisą (RCD). Naudojant RCD, sumažėja elektros smūgio rizika.
f) Nenaudokite prietaiso, jei maitinimo laidas pažeistas arba matote susidėvėjimo požymių. Pažeistą maitinimo laidą turi pakeisti kvalifikuotas elektrikas arba gamintojo techninės priežiūros skyrius.
g) Ypač saugokite, kad maitinimo laidai nebūtų įtraukti į besisukančius prietaiso komponentus.

2.2. Saugumas darbo vietoje

a) Darbo vieta turi būti tvarkinga ir gerai apšviesta. Netvarka arba prastas apšvietimas gali sukelti nelaimingus atsitikimus. Būkite įžvalgūs, stebėkite, ką darote, ir naudodamiesi įrenginiu vadovaukitės sveiku protu.
b) Nenaudokite įrenginio sprogioje aplinkoje, pavyzdžiui, ten, kur yra degių skysčių, dujų ar dulkių. Įrenginys skleidžia kibirkštis, kurios gali uždegti dulkes ar garus.
c) Jei pastebėjote kokių nors gaminio pažeidimų ar sutrikimų, nedelsdami jį išjunkite ir praneškite apie tai įgaliotam asmeniui.
d) Kilus abejonių, ar įrenginys veikia, kreipkitės į gamintojo techninio aptarnavimo tarnybą.
e) Įrenginį gali remontuoti tik gamintojo aptarnavimo tarnyba. Nebandykite taisyti gaminio patys!
f) Atviros liepsnos ar gaisro atveju, veikiančiai įrangai gesinti naudokite tik sausų miltelių arba sniego (CO2) gesintuvus.
g) Darbo zonoje draudžiama būti vaikams ar neįgaliotiems asmenims. (Dėl neatidumo galite prarasti įrenginio kontrolę.)
h) Naudokite įrenginį gerai vėdinamoje patalpoje.
i) Reguliariai tikrinkite saugos lipdukų būklę. Pakeiskite juos, jei jie neįskaitomi.
j) Išsaugokite šias naudojimo instrukcijas ateičiai. Jei gaminį reikia perduoti trečiajai šaliai, perduokite jį kartu su šiuo naudotojo vadovu.
k) Pakuotę ir mažas montavimo dalis laikykite vaikams nepasiekiamoje vietoje.
l) Laikykite įrenginį atokiau nuo vaikų ir gyvūnų.



Atminkite! Naudodami prietaisą, užtikrinkite vaikų ir kitų pašalinių asmenų saugumą.

2.3. Asmeninis saugumas

a) Nenaudokite šio prietaiso, jei esate pavargę, sergate arba esate apsvaigę nuo alkoholio, narkotikų ar vaistų, kurie gali pakenkti jūsų gebėjimui valdyti prietaisą.
b) Įrenginį gali valdyti asmenys, kurie yra fiziškai geros formos, gali jį valdyti ir tinkamai apmokyti, perskaitę šią naudojimo instrukciją ir apmokyti darbuotojų saugos ir sveikatos klausimais.
c) Įrenginį gali naudoti vyresni nei 8 metų vaikai ir asmenys, turintys ribotas protines, sensorines ir intelektines funkcijas arba neturintys pakankamai patirties ir (arba) žinių, jei juos prižiūri už jų saugumą atsakingas asmuo arba jie yra instruktuoti, kaip saugiai valdyti įrenginį, ir supranta su tuo susijusią riziką.

d) Naudodami šį įrenginį, būkite atsargūs ir vadovaukitės sveiku protu. Akimirksnio neatidumas darbo metu gali sukelti rimtus kūno sužalojimus.
e) Naudodami įrenginį, naudokite asmenines apsaugos priemones, kaip nurodyta simbolių paaiškinimo 1 skyriuje. Tinkamų, patvirtintų asmeninių apsaugos priemonių naudojimas sumažina sužalojimo riziką.
f) Kad išvengtumėte atsitiktinio įjungimo, prieš prijungdami prie maitinimo šaltinio įsitikinkite, kad jungiklis yra išjungtoje padėtyje.
g) Nepervertinkite savo galimybių. Darbo metu visada išlaikykite kūno pusiausvyrą. Tai leidžia geriau valdyti įrenginį netikėtose situacijose.
h) Nedėvėkite laisvų drabužių ar papuošalų. Laikykite plaukus, drabužius ir pirštines atokiau nuo judančių dalių. Laisvi drabužiai, papuošalai ar ilgi plaukai gali įstrigti judančiose dalyse.
i) Šis gaminys nėra žaislas. Vaikus reikia stebėti, kad jie nežaistų su prietaisu.

2.4. Saugus gaminio naudojimas

a) Nenaudokite įrenginio, jei valdymo jungikliai neveikia tinkamai. Įrenginiai, kurių negalima valdyti jungikliais, yra nesaugūs, negali veikti ir turi būti remontuojami.
b) Prieš reguliuodami, valydami ar atlikdami techninę priežiūrą, atjunkite įrenginį nuo maitinimo šaltinio. Ši atsargumo priemonė sumažina atsitiktinio paleidimo riziką.
c) Nenaudojamą gaminį laikykite vaikams ir visiems, kurie nėra susipažinę su įrenginiu ar šiuo vadovu, nepasiekiamoje vietoje. Gaminiai yra pavojingi, kai juos naudoja nepatyrę naudotojai.
d) Laikykite gaminį geros darbinės būklės. Prieš kiekvieną naudojimą patikrinkite, ar nėra bendrų pažeidimų ar judančių dalių pažeidimų (įtrūkimų dalyse ir komponentuose ar kitų būklės, galinčios turėti įtakos saugiam įrenginio veikimui). Jei įrenginys pažeistas, prieš naudojimą grąžinkite jį remontui.
e) Laikykite gaminį vaikams nepasiekiamoje vietoje.
f) Remontą ir techninę priežiūrą turėtų atlikti kvalifikuoti darbuotojai, naudodami tik originalias atsargines dalis. Tai užtikrins saugų naudojimą.
g) Norėdami užtikrinti numatytą įrenginio veikimo vientisumą, nenuimkite gamykloje sumontuotų dangčių ir neatlaisvinkite varžtų.
h) Transportuodami ar perkeldami įrenginį iš sandėliavimo vietos į naudojimo vietą, laikykitės sveikatos ir saugos taisyklių, taikomų rankiniam tvarkymui toje šalyje, kurioje įrenginys naudojamas.
i) Venkite situacijų, kai įrenginys veikimo metu sustoja esant didelėms apkrovoms. Dėl to gali perkaisti pavaros elementai ir sugesti įranga.
j) Nelieskite jokių judančių dalių ar priedų, nebent įrenginys būtų atjungtas nuo elektros tinklo.
k) Nepalikite įjungto prietaiso be priežiūros.

l) Reguliariai valykite prietaisą, kad nesusikauptų nešvarumai.
m) Šis gaminys nėra žaislas. Vaikai negali jo valyti ir prižiūrėti be suaugusiųjų priežiūros.
n) Laikykite prietaisą atokiau nuo ugnies ir šilumos šaltinių.
o) Draudžiama naudoti prietaisą „sausai“, t. y. su tuščiu švaraus vandens baku.
p) Prieš pradėdami bet kokius darbus su prietaisu, patikrinkite, ar šepečiai ir bakas tinkamai sumontuoti.
q) Valomas paviršius turi būti be pavojingų elementų. Visada įsitikinkite, kad darbo zonoje nėra metalinių daiktų ar kitų medžiagų, kurios, atmestos besisukančių elementų, galėtų sugadinti turtą ar sužaloti žmones.
r) Draudžiama valyti paviršius, užterštus toksiškomis, ėsdinančiomis, sprogiomis ir kt. medžiagomis.
s) Dirbdami laikykite prietaiso rankeną abiem rankomis.
t) Atsargiai! Prieš valydami sudrėkinkite kilimą vandeniu, kad sumažintumėte trintį tarp paviršių!
u) Po kiekvieno prietaiso naudojimo išvalykite visą prietaisą ir šepečius. Pritvirtinkite maitinimo laidą.
v) Jei prietaisas nenaudojamas ilgiau, kas 15 dienų atlikite bandomąjį paleidimą.
w) Jei naudojant prietaisą atsiranda būdingas kvapas ar dūmai, nedelsdami jį išjunkite!
x) Naudodami prietaisą, judėkite lėtai ir tolygiai. Draudžiama bėgti su prietaisu.
y) Prietaiso šepetėliai neturi suktis pagal laikrodžio rodyklę!
z) Draudžiama naudoti prietaisą lauke per lietų! Jis gali būti pažeistas!
aa) Dėmesio! Įrenginį reikia laikyti sausoje, gerai vėdinamoje patalpoje!
bb) Pastaba: naudokite tik kartu su įrenginiu pateiktus arba gamintojo siūlomus šepečius. Kitų šepečių naudojimas gali sumažinti įrenginio saugą.

ATSARGIAI! Nors gaminys suprojektuotas taip, kad būtų saugus, su tinkamomis apsaugos priemonėmis ir nepaisant papildomų naudotojui skirtų saugos funkcijų, vis tiek yra nedidelė nelaimingo atsitikimo ar sužalojimo rizika naudojant įrenginį. Naudojant gaminį, rekomenduojama būti atsargiems ir vadovautis sveiku protu.

3. Naudojimo instrukcijos

Įrenginys skirtas betono, epoksidinių, plytelėmis dengtų grindų ir kt. šlapiam valymui. Įrenginys skirtas komerciniam naudojimui, pavyzdžiui, viešbučiuose, mokyklose, ligoninėse, gamyklose, parduotuvėse, biuruose ir nuomos parduotuvėse.

Operatorius yra atsakingas už bet kokią žalą, atsiradusią dėl netinkamo naudojimo.

3.1. Gaminio apžvalga

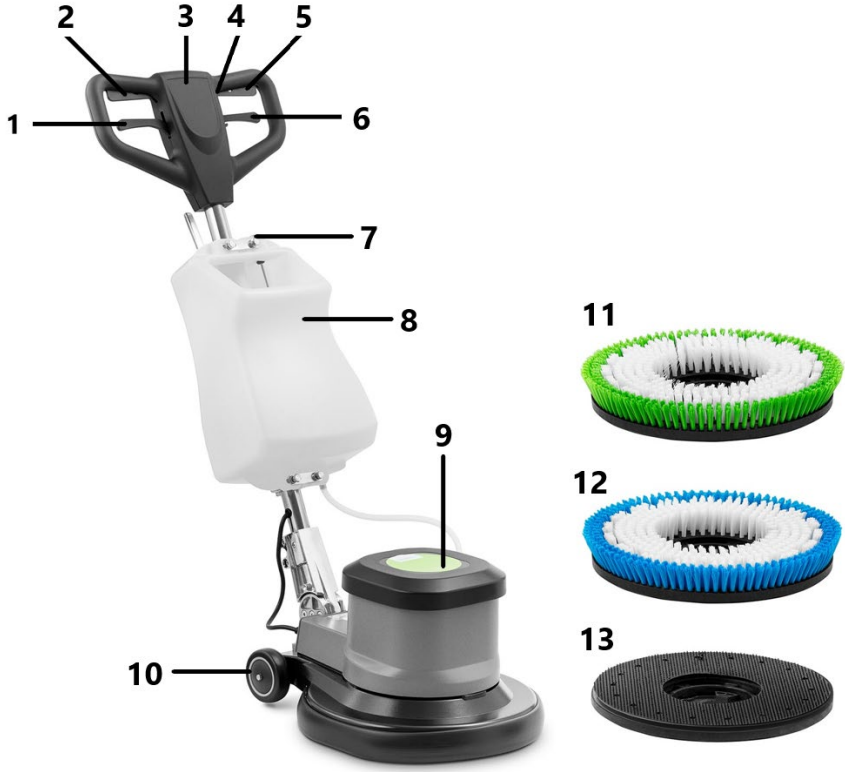

1 - Rankenos reguliavimo svirtis
2 - Paleidimo mygtukas
3 - Rankena
4 - Saugos jungiklis
5 - Paleidimo mygtukas
6 - Vandens bako svirtis
7 - Skysčio reguliavimo rankenėlė
8 - Vandens bakas
9 - Variklis
10 - Ratas
11 - Kietų šerių šepetys
12 - Šepetys su minkštais šereliais
13 - Laikiklio pagalvėlė

3.2. Paruošimas darbui

1) Valdymo svirties montavimas

Uždėkite valdymo rankenos pagrindą ant įrenginio korpuso galo. Sulygiuokite abiejų dalių varžtų skyles. Susukite panaudotas dalis įleidžiamomis galvutėmis.

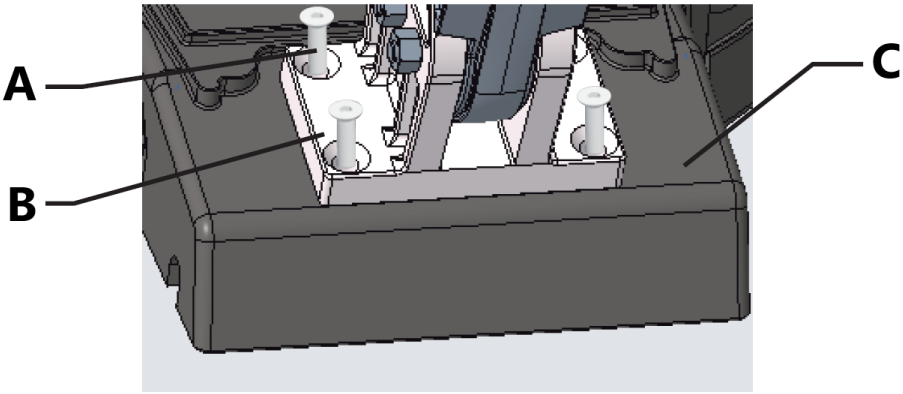

A - Įleidžiami kryžminiai varžtai
B - Valdymo rankenos pagrindas
C - Įrenginio korpusas

2) Bako montavimas

a) Uždėkite baką ant valdymo rankenos vamzdžio.
b) Dviem spaustukais pritvirtinkite baką prie valdymo rankenos vamzdžio. Tada įstatykite skylutę ir priveržkite veržles ant spaustuko sriegių.
c) Prijunkite vandens vamzdį prie vandens išleidimo jungties.



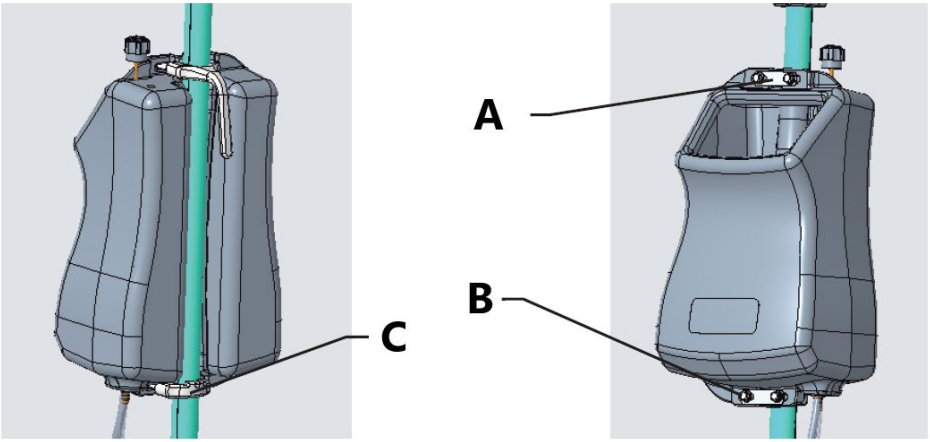

A - Plokštelė su skylėmis
B - Veržlė
C - Tvirtinimo laikiklis

3) Šepečio surinkimas/išardymas

a) Įsitikinkite, kad įrenginys išjungtas ir atjungtas nuo maitinimo šaltinio.
b) Pasukite variklį 90 °, sulygiuokite šepetį su kabliu ir sujunkite juos.

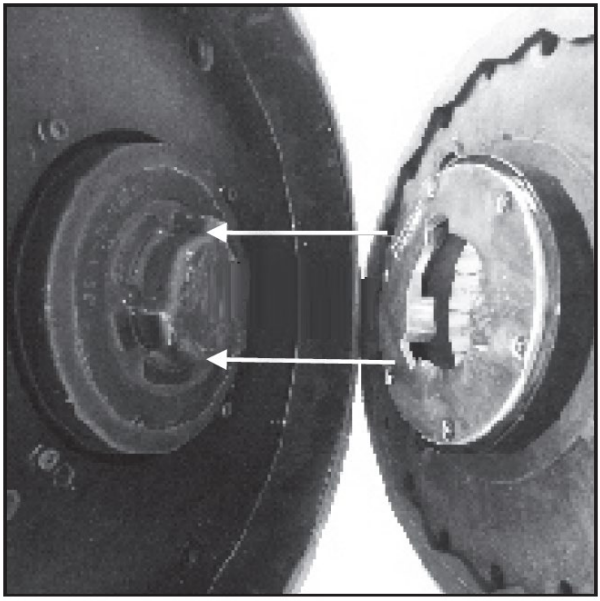

c) Pasukite šepetį 30 ° prieš laikrodžio rodyklę, kad užbaigtumėte šepečio surinkimą.

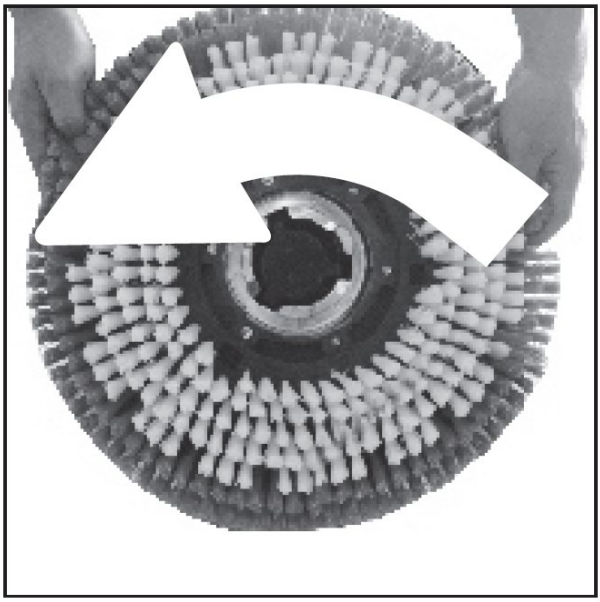

d) Išardydami šepetį, pasukite jį 30 ° į dešinę, tada šepetį bus galima nuimti.

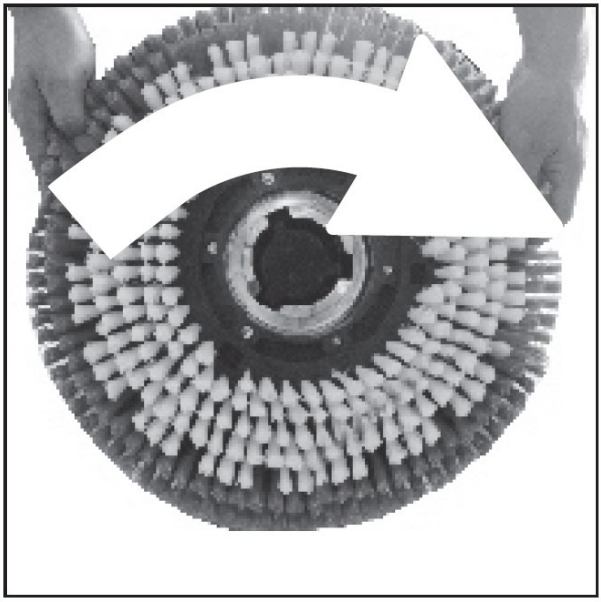

4) Įpilkite vandens į baką

Pripildykite baką reikiamu vandens ir ploviklio kiekiu pagal užduoties sąlygas.

3.3. Darbas su įrenginiu

Sureguliuokite įrenginio rankeną taip, kad operatorius galėtų stovėti tiesiai, o abi rankos darbo metu būtų šiek tiek sulenktos. Vertikaliai pakratykite valdymo rankeną, kad patikrintumėte, ar ji tinkamai pritvirtinta. Paspauskite saugos mygtuką, o tada paspauskite paleidimo mygtukus, kad pradėtumėte valyti. Kai įrenginys veikia, šiek tiek pakelkite arba paspauskite valdymo svirtį, tada įrenginys galės judėti į dešinę arba į kairę.

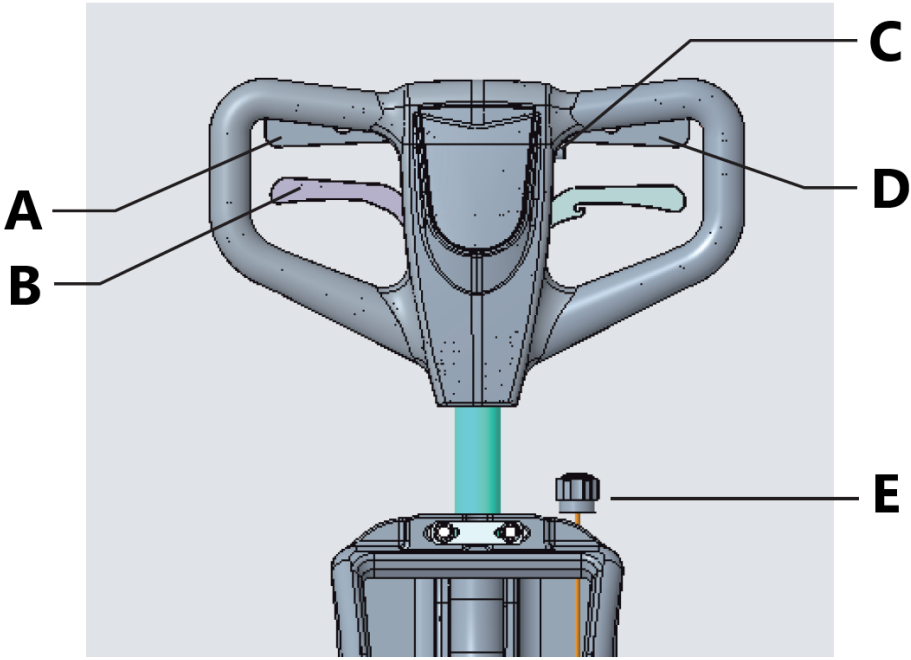

A - Dešinysis paleidimo mygtukas
B - Rankenos reguliavimo svirtis
C - Saugos mygtukas
D - Kairysis paleidimo mygtukas
E - Skysčio reguliavimo rankenėlė

- Prieš valydami, iškabinkite atitinkamus įspėjamuosius ženklus.

- Valydami paviršių, nesustokite, kad šepečio intensyvumas nepažeistų grindų medžiagos.
- Prietaiso greitis turi būti reguliuojamas pagal paviršiaus tipą ir jo švarą.

3.4. Valymas ir priežiūra

a) Prieš valydami, reguliuodami ar keisdami priedus, taip pat kai prietaisas nenaudojamas, ištraukite maitinimo kištuką ir leiskite prietaisui visiškai atvėsti. Palaukite, kol besisukančios dalys sustos.
b) Paviršiams valyti naudokite tik nekorozines valymo priemones.
c) Po kiekvieno valymo visas dalis reikia kruopščiai išdžiovinti, prieš pakartotinai naudojant prietaisą.
d) Prietaisą laikykite sausoje ir vėsioje vietoje, apsaugotoje nuo drėgmės ir tiesioginių saulės spindulių.
e) Nepurkškite prietaiso vandens srove ir nemerkite jo į vandenį.
f) Įsitikinkite, kad vanduo nepatenka pro korpuso ventiliacijos angas.
g) Ventiliacijos angas valykite šepečiu ir suslėgtu oru.
h) Reguliariai tikrinkite prietaiso techninę būklę ir ar nėra pažeidimų.
i) Valymui naudokite minkštą šluostę.

Kasdienė priežiūra
Baigę dirbti su prietaisu:
1) Išleiskite nešvarų vandenį iš bako ir išplaukite jį švariu vandeniu.
2) Nuimkite ir išvalykite šepetį.
3) Susukite maitinimo laidą ir pakabinkite jį ant rankenos.

Variklio priežiūra
Jei prietaisas ilgą laiką nebus naudojamas, rekomenduojama jį užvesti kas 15 dienų, kad variklis pradėtų veikti. Taip išvengsite dalių suminkštėjimo ir variklio pažeidimo.

Panaudotų prietaisų utilizavimas
Pasibaigus šio gaminio naudojimo laikui, jo negalima išmesti su įprastomis buitinėmis atliekomis, o reikia pristatyti į elektros ir elektroninės įrangos perdirbimo surinkimo punktą. Tai nurodoma simboliu ant gaminio, naudojimo instrukcijose arba ant pakuotės. Šiame prietaise panaudotos medžiagos yra perdirbamos pagal jų ženklinimą. Pakartotinai naudodami, perdirbdami ar kitaip panaudodami panaudotas mašinas, jūs svariai prisidedate prie mūsų aplinkos apsaugos.
Informaciją apie tinkamą panaudotų prietaisų utilizavimo punktą suteiks jūsų vietos savivaldybė.

3.5. Surinkimo brėžiniai

Variklis

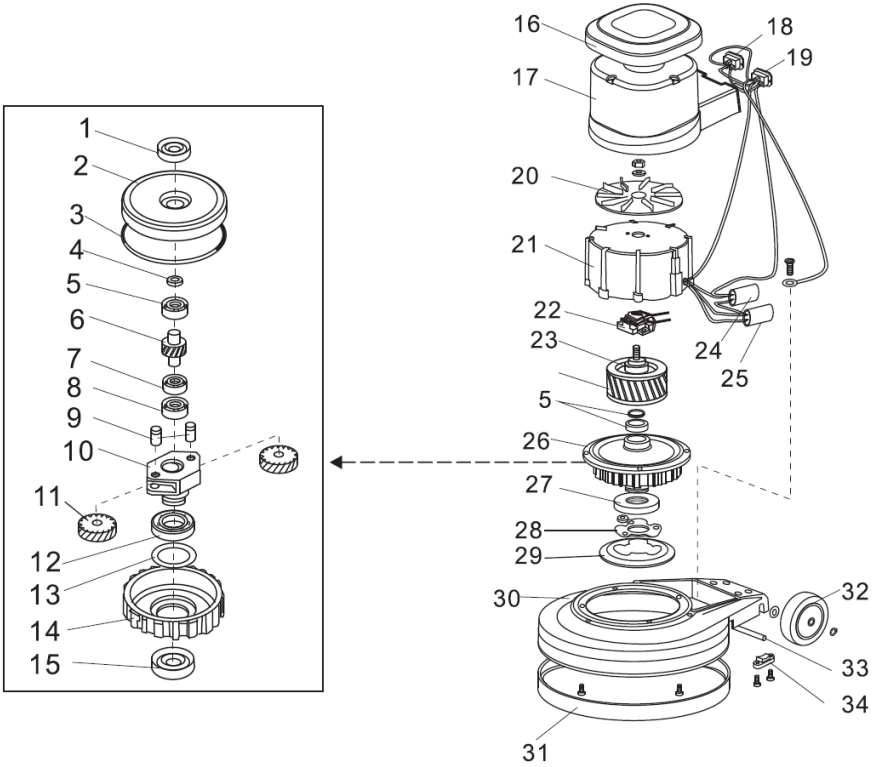

1 - Alyvos sandariklis
2 - Viršutinis dangtis
3 - Sandarinimo žiedas
4 - Tarpiklis
5 - Guolis E20
6 - Tarpinis velenas
7 - Guolis 16004
8 - Guolis E15
9 - Pavarų velenas
10 - Pavarų laikiklis
11 - Krumpliaratis
12 - Guolis 16011
13 - Tarpiklis
14 - Planetinė pavara
15 - Alyvos sandariklis
16 - Viršutinis dangtis

17 - Variklio korpusas
18 - Kampinis lizdas
19 - Įleidimo lizdas
20 - Aušinimo ventiliatorius
21 - Statoriaus korpusas
22 - Starterio jungiklis
23 - Rotorius
24 - Kondensatorius
25 - Kondensatorius
26 - Pavarų dėžė
27 - Pavaros stebulė
28 - Pavaros stebulės plokštė
29 - Pavaros plokštė
30 - Prietaiso korpusas
31 - Guminis buferis
32 - Ratas
33 - Ratų ašis
34 - Ašies užraktas

Valdymo sistema

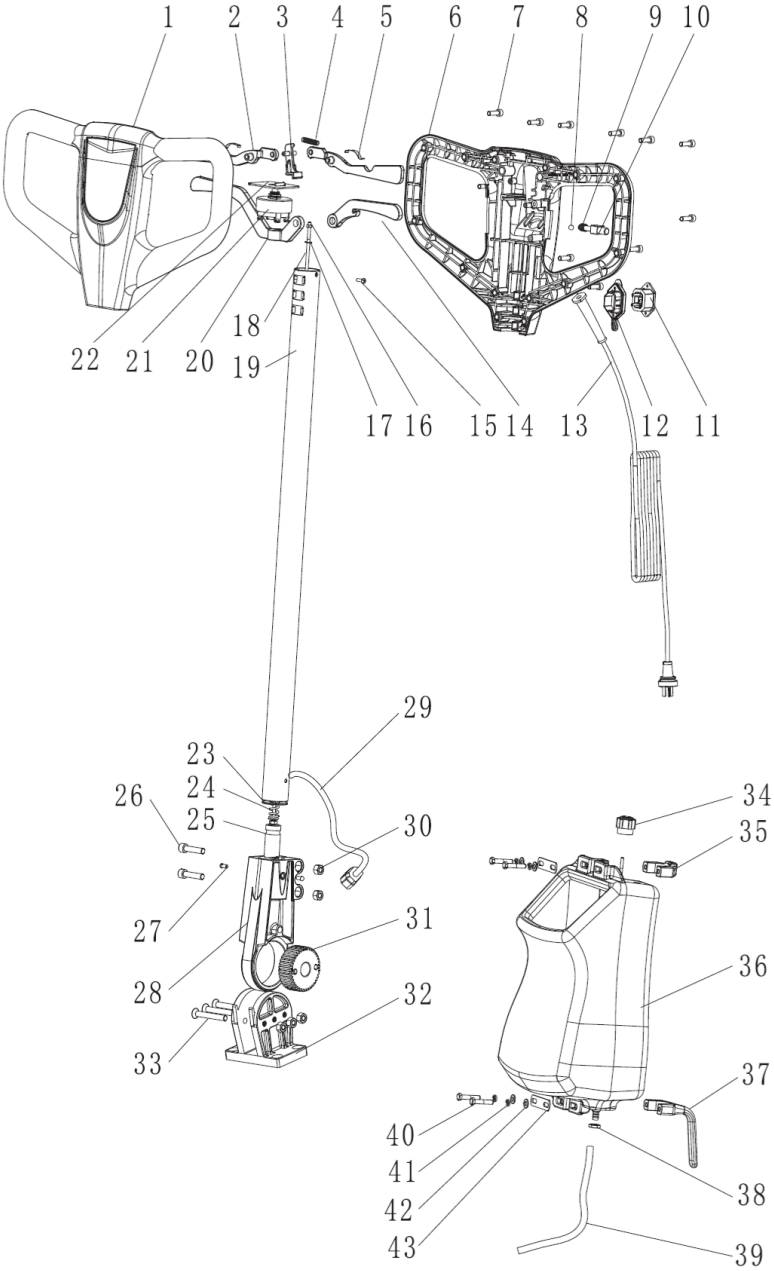

1 - Rankenos priekinis dangtelis
2 - Pradžios mygtukas
3 - Jungiklis
4 - Pavasaris
5 - Spyruoklinė poveržlė
6 - Galinės rankenos dangtelis
7 - Šešiakampis lizdinis varžtas
8 - Plieninis rutulys
9 - Pavasaris
10 - Apsauginis jungiklis
11 - Trijų skylių lizdas
12 - Lizdo dangtelis
13 - Kabelis
14 - Vandens bako laikiklis
15 - Kryžminiai varžtai
16 - Fiksavimo veržlė
17 - Tarpiklis
18 - Vidinė juosta (154/175)
19 - Valdymo svirtis
20 - Vyrių laikiklis
21 - Jungiklis
22 - Jungiklio rankena
23 - Plokščia poveržlė
24 - Judama vyrio spyruoklė
25 - Mažas krumpliaratis
26 - Šešiakampis lizdinis varžtas
27 - Vienpusė uždara kniedė
28 - Judinamas vyris
29 - Kabelis
30 - Fiksavimo veržlė
31 - Didelis krumpliaratis
32 - Vyrio korpusas
33 - Plokščia galvute varžtas su šešiakampiu lizdu
34 - Rankenėlė
35 - Tvirtinimo laikiklis
36 - Vandens bako mazgas
37 - Kabelio laikiklis
38 - Veržlė
39 - Žarna
40 - Šešiakampė galvute varžtas

41 - Spyruoklinė poveržlė
42 - Plokščia poveržlė
43 - Tvirtinimo plokštė

Elektros schema

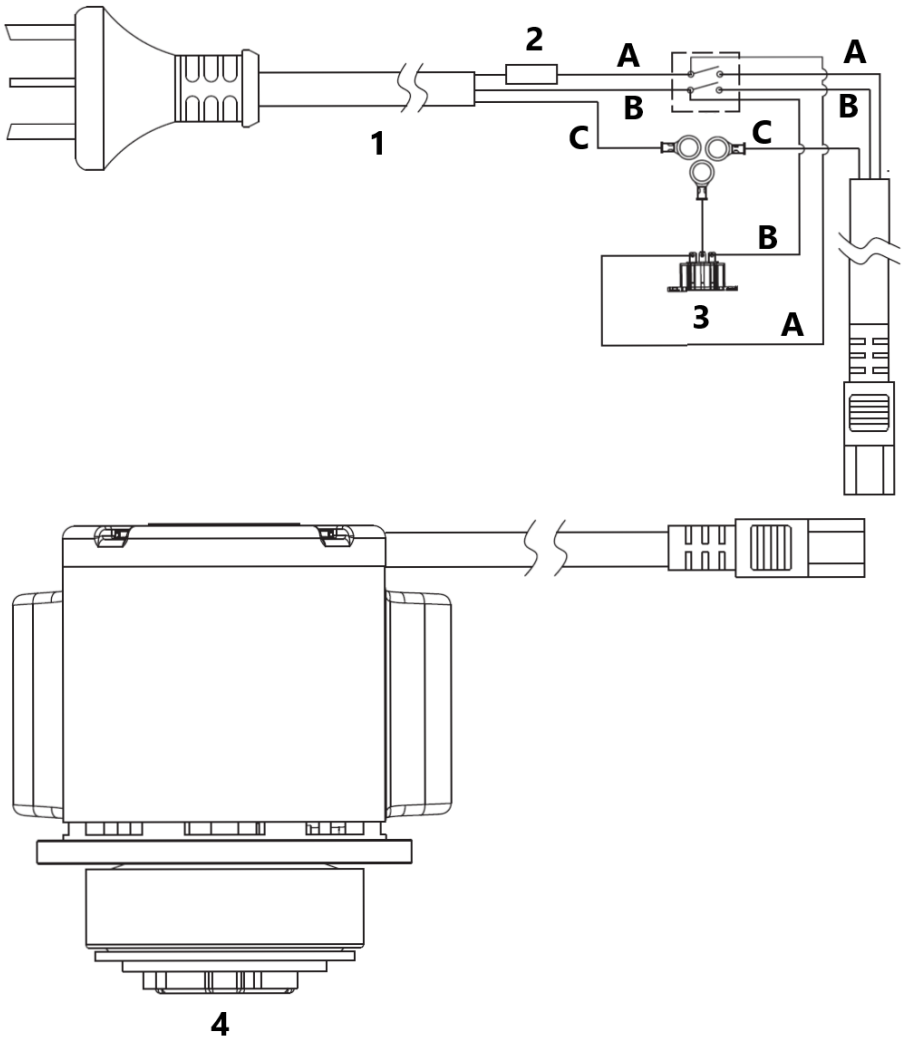

1 - Maitinimo laidas
2 - Saugiklis
3 - Išorinė jungtis
4 - Variklis

A - Ruda
B - Mėlyna
C - Geltona ir žalia

Acest Manual de utilizare a fost tradus pentru confortul dumneavoastră, utilizând traducerea automată. S-au depus eforturi rezonabile pentru a oferi o traducere precisă; cu toate acestea, nicio traducere automată nu este perfectă și nici nu este destinată să înlocuiască traducătorii umani. Manualul de utilizare oficial este versiunea în limba engleză. Orice discrepanțe sau diferențe create în traducere nu sunt obligatorii și nu au niciun efect juridic în scopuri de conformitate sau aplicare. Dacă apar întrebări legate de exactitatea informațiilor conținute în Manualul de utilizare, vă rugăm să consultați versiunea în limba engleză a conținutului respectiv, care este versiunea oficială.

Date tehnice

Descrierea parametrului	Valoare parametru
Denumire produs	Mașină de spălat pardoseli
Model	TOPCLEAN 1800PRO +
Tensiune de alimentare [V~] / frecvență [Hz]	220-240/50
Putere nominală [W]	1200
Diametru perie [mm]	432
Turație perie [rpm]	175
Capacitate rezervor apă curată [l]	5
Clasă de protecție IP	IPX4
Dimensiuni de transport (LxlxÎ) [cm]	265 x 162 x 92
Greutate [kg]	38,5

1. Descriere generală

Manualul este destinat să ajute la utilizarea sigură și fiabilă. Produsul este proiectat și fabricat strict conform specificațiilor tehnice, utilizând cele mai recente tehnologii și componente și menținând cele mai înalte standarde de calitate.

CITIȚI ȘI ÎNȚELEGEȚI CU ATENȚIE ACEST MANUAL ÎNAINTE DE A ÎNCEPE LUCRĂRILE.

Pentru a asigura funcționarea îndelungată și fiabilă a dispozitivului, asigurați-vă că îl utilizați și îl întrețineți corect, respectând instrucțiunile din acest manual de instrucțiuni.

Datele tehnice și specificațiile din acest manual sunt actualizate. Producătorul își rezervă dreptul de a efectua modificări pentru a îmbunătăți calitatea. Ținând cont de progresul tehnic și de posibilitatea de a reduce zgomotul, unitatea este proiectată și construită astfel încât riscurile rezultate din emisiile de zgomot să fie reduse la cel mai scăzut nivel posibil.

Explicația simbolurilor

CE	Produsul respectă standardele de siguranță aplicabile.
	Citiți manualul înainte de utilizare.
	Produs reciclabil.
	**ATENȚIE!** sau **AVERTISMENT!** sau **REȚINEȚI!** Un semn de avertizare general care descrie o anumită situație.
	Purtați echipament de protecție pentru urechi. Expunerea la zgomot poate provoca pierderea auzului.
	Purtați ochelari de protecție.
	Purtați o mască de protecție a ochilor (pentru protejarea tractului respirator).
	Purtați mănuși de protecție.
	Purtați încălțăminte de protecție.
	Purtați un costum de protecție.
	ATENȚIE! Elemente rotative!

	Doar pentru uz în interior.



ATENȚIE! Figurile din acest manual sunt doar ilustrative și pot varia în anumite detalii față de aspectul real al produsului.

2. Siguranța utilizării



ATENȚIE! Citiți toate avertismentele și instrucțiunile de siguranță. Nerespectarea avertismentelor și instrucțiunilor poate duce la electrocutare, incendiu și/sau vătămări corporale grave sau deces.

Termenul „dispozitiv” sau „produs” din avertismente și descrierea instrucțiunilor se referă la:
Mașina de spălat și spălat rufe

2.1. Siguranța electrică

a) Ștecherul acestui dispozitiv trebuie să se potrivească în priză. Nu modificați ștecherul în niciun fel. Ștecherele originale și prizele corespunzătoare reduc riscul de electrocutare.
b) Evitați să atingeți piesele împământate, cum ar fi țevile, încălzitoarele, cuptoarele și frigiderele. Există un risc crescut de electrocutare dacă corpul dumneavoastră este împământat și atinge dispozitivul în timp ce sunteți expus la ploaie directă, pavaj ud sau în timp ce lucrați într-un mediu umed. Dacă apa pătrunde în dispozitiv, există un risc crescut de deteriorare a unității și de electrocutare.
c) Nu atingeți dispozitivul cu mâinile ude sau umede.
d) Nu utilizați cablul în mod neintenționat. Nu îl utilizați niciodată pentru a transporta dispozitivul sau pentru a scoate ștecherul din priză. Țineți cablul departe de surse de căldură, ulei, muchii ascuțite sau piese în mișcare. Cablurile deteriorate sau încâlcite cresc riscul de electrocutare.

e) Dacă nu puteți evita utilizarea produsului într-un mediu umed, utilizați un dispozitiv de curent rezidual (RCD) pentru a-l conecta la rețeaua electrică. Utilizarea unui RCD reduce riscul de electrocutare.
f) Nu utilizați aparatul dacă cablul de alimentare este deteriorat sau prezintă semne de uzură. Un cablu de alimentare deteriorat trebuie înlocuit de un electrician calificat sau de departamentul de service al producătorului.
g) Aveți grijă deosebită ca cablurile de alimentare să nu fie prinse de componentele rotative ale dispozitivului.

2.2. Siguranța la locul de muncă

a) Mențineți zona de lucru ordonată și bine iluminată. Dezordinea sau iluminarea slabă pot duce la accidente. Fiți previzivi, fiți atenți la ceea ce faceți și dați dovadă de bun simț atunci când utilizați unitatea.
b) Nu utilizați unitatea într-o zonă explozivă, de exemplu în prezența lichidelor, gazelor sau prafului inflamabile. Unitatea produce scântei care pot aprinde praful sau vaporii.
c) Dacă observați orice deteriorări sau nereguli în funcționarea produsului, opriți-l imediat și raportați-le unei persoane autorizate.
d) Dacă aveți îndoieli cu privire la funcționarea dispozitivului, contactați serviciul tehnic al producătorului.
e) Reparațiile dispozitivului pot fi efectuate numai de către service-ul producătorului. Nu încercați să reparați produsul pe cont propriu!
f) În caz de flăcări deschise sau incendiu, utilizați numai stingătoare cu pulbere uscată sau zăpadă (CO2) pentru a stinge echipamentele sub tensiune.
g) Nu este permis accesul copiilor sau persoanelor neautorizate în zona de lucru. (Neatenția poate duce la pierderea controlului asupra unității.)
h) Utilizați unitatea într-o zonă bine ventilată.
i) Verificați în mod regulat starea autocolantelor de siguranță. Înlocuiți-le dacă sunt ilizibile.
j) Păstrați aceste instrucțiuni de utilizare pentru referințe ulterioare. Dacă produsul urmează să fie predat unei terțe părți, predați-l împreună cu acest manual de utilizare.
k) Nu lăsați componentele ambalajului și piesele mici de instalare la îndemâna copiilor.
l) Nu lăsați dispozitivul la îndemâna copiilor și a animalelor.



Rețineți! Protejați copiii și alte persoane din apropiere în timpul utilizării aparatului.

2.3. Siguranța personală

a) Nu utilizați acest dispozitiv dacă sunteți obosit, bolnav sau sub influența alcoolului, drogurilor sau medicamentelor care v-ar putea afecta capacitatea de a utiliza dispozitivul.
b) Unitatea poate fi operată de persoane apte fizic, capabile să o opereze și instruite corespunzător, care au citit acest manual de instrucțiuni și au fost instruite în domeniul securității și sănătății în muncă.
c) Mașina poate fi utilizată de copii cu vârsta peste 8 ani și de persoane cu funcții mentale, senzoriale și intelectuale limitate sau cu lipsă de experiență și/sau cunoștințe, dacă sunt supravegheate sau au fost instruite de o persoană responsabilă pentru siguranța lor cu privire la modul de operare în siguranță a mașinii și dacă înțeleg riscurile implicate.
d) Fiți precauți și dați dovadă de bun simț atunci când operați această unitate. Un moment de neatenție în timpul funcționării poate duce la vătămări corporale grave.
e) Folosiți echipament individual de protecție, după cum este necesar, atunci când operați unitatea, așa cum este specificat în Secțiunea 1 a explicației simbolurilor. Utilizarea unui echipament individual de protecție adecvat și omologat reduce riscul de vătămare corporală.
f) Pentru a preveni pornirea accidentală, asigurați-vă că întrerupătorul este în poziția oprit înainte de a conecta la o sursă de alimentare.
g) Nu vă supraestimați capacitățile. Mențineți echilibrul corpului în permanență în timpul funcționării. Acest lucru permite un control mai bun al mașinii în situații neașteptate.
h) Nu purtați haine largi sau bijuterii. Țineți părul, hainele și mănușile departe de piesele în mișcare. Hainele largi, bijuteriile sau părul lung se pot prinde în piesele mobile.
i) Produsul nu este o jucărie. Copiii trebuie supravegheați pentru a se asigura că nu se joacă cu aparatul.

2.4. Utilizarea în siguranță a produsului

a) Nu utilizați dispozitivul dacă întrerupătoarele de control nu funcționează corect. Dispozitivele care nu pot fi controlate de întrerupătoare sunt nesigure, nu pot funcționa și trebuie reparate.
b) Deconectați dispozitivul de la sursa de alimentare înainte de reglare, curățare sau service. Această precauție reduce riscul pornirii accidentale.
c) A nu se lăsa la îndemâna copiilor și a oricărei persoane care nu este familiarizată cu dispozitivul sau cu acest manual. Produsele sunt periculoase atunci când sunt utilizate de utilizatori fără experiență.
d) Păstrați produsul în stare bună de funcționare. Verificați înainte de fiecare utilizare dacă există deteriorări generale sau deteriorări ale pieselor mobile

(fisuri în piese și componente sau orice alte afecțiuni care pot afecta funcționarea în siguranță a dispozitivului). Dacă este deteriorat, returnați dispozitivul pentru reparare înainte de utilizare.

e) A nu se lăsa la îndemâna copiilor.
f) Reparațiile și întreținerea trebuie efectuate de personal calificat, utilizând numai piese de schimb originale. Acest lucru va asigura siguranța utilizării.
g) Pentru a asigura integritatea funcțională proiectată a dispozitivului, nu îndepărtați capacele instalate din fabrică și nu slăbiți șuruburile.
h) Când transportați sau mutați dispozitivul din depozit la locul de utilizare, respectați regulile de sănătate și siguranță pentru manipularea manuală aplicabile în țara în care este utilizat dispozitivul.
i) Evitați situațiile în care dispozitivul se oprește sub sarcini mari în timpul funcționării. Acest lucru poate cauza supraîncălzirea elementelor de acționare și, în consecință, deteriorarea echipamentului.
j) Nu atingeți nicio piesă mobilă sau accesorii decât dacă dispozitivul este deconectat de la priză.
k) Nu lăsați dispozitivul pornit nesupravegheat.
l) Curățați dispozitivul în mod regulat pentru a preveni acumularea permanentă de murdărie.
m) Produsul nu este o jucărie. Curățarea și întreținerea nu trebuie efectuate de către copii fără supravegherea unui adult.
n) Țineți unitatea departe de surse de foc și căldură.
o) Este interzisă utilizarea mașinii „uscată”, adică cu rezervorul de apă curată gol.
p) Înainte de orice lucrare cu dispozitivul, verificați instalarea corectă a periilor și a rezervorului.
q) Suprafața curățată trebuie să fie lipsită de elemente periculoase. Asigurați-vă întotdeauna că nu există obiecte metalice sau alte materiale în zona de lucru care, dacă sunt aruncate înapoi de elementele rotative, ar putea provoca daune materiale sau vătămări corporale.
r) Este interzisă curățarea suprafețelor murdare cu substanțe toxice, corozive, explozive etc.
s) În timpul lucrului, țineți mânerul mașinii cu ambele mâini.
t) Atenție! Înainte de procesul de curățare, umeziți covorul cu apă pentru a reduce frecarea dintre suprafețe!
u) Curățați întregul dispozitiv și periile după fiecare utilizare a acestuia. Fixați cablul de alimentare.
v) În timpul unei pauze prelungite în utilizarea dispozitivului, efectuați o probă de funcționare la fiecare 15 zile.
w) Dacă apare un miros caracteristic sau fum în timpul utilizării dispozitivului, opriți-l imediat!
x) Când utilizați dispozitivul, mișcați-l încet și constant. Nu este permis să rulați cu dispozitivul.
y) Periile dispozitivului nu trebuie să se rotească în sensul acelor de ceasornic!

z) Este interzisă utilizarea dispozitivului în aer liber, în ploaie! Se poate deteriora!
aa) Atenție! Dispozitivul trebuie depozitat într-o încăpere uscată și bine ventilată!
bb) Notă: Folosiți numai periile furnizate împreună cu dispozitivul sau oferite de producător. Utilizarea altor perii poate reduce siguranța mașinii.



ATENȚIE! Deși produsul a fost conceput pentru a fi sigur, cu măsuri de siguranță adecvate și în ciuda caracteristicilor suplimentare de siguranță oferite utilizatorului, există totuși un mic risc de accident sau vătămare corporală la manipularea unității. Se recomandă prudență și bun simț la utilizarea produsului.

3. Instrucțiuni de utilizare

Dispozitivul este conceput pentru curățarea umedă a betonului, epoxidicei, pardoselilor cu gresie etc. Mașina este concepută pentru uz comercial, cum ar fi în hoteluri, școli, spitale, fabrici, magazine, birouri și magazine de închiriere.

Operatorul este responsabil pentru orice daune cauzate de utilizarea necorespunzătoare.

3.1. Prezentare generală a produsului

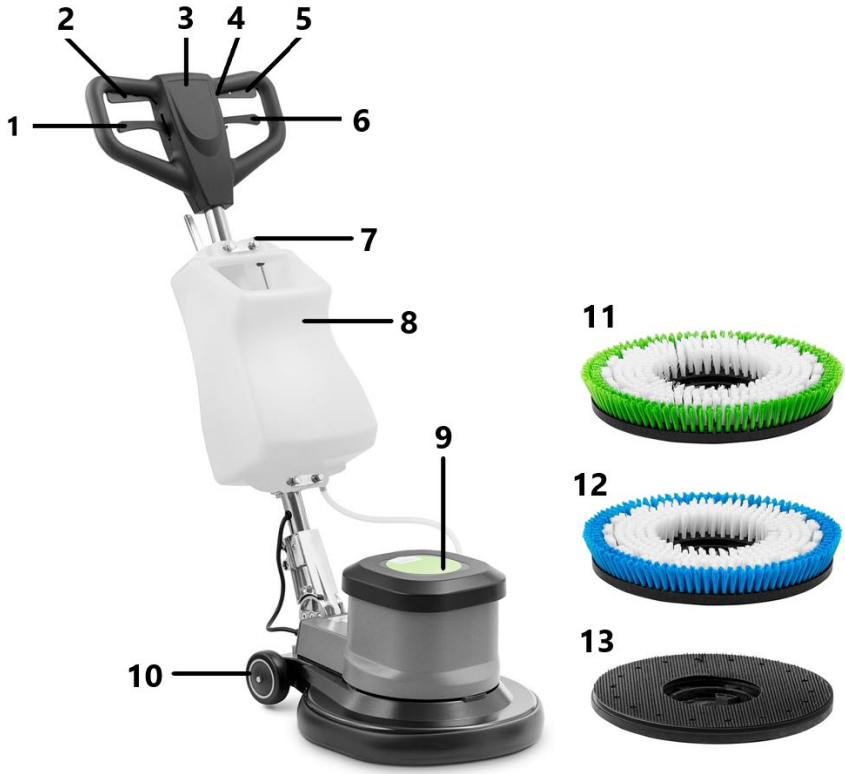

1 - Manetă de reglare a mânerului
2 - Buton de pornire
3 - Mâner
4 - Comutator de siguranță
5 - Buton de pornire
6 - Manetă rezervor de apă
7 - Buton de reglare a fluidului
8 - Rezervor de apă
9 - Motor
10 - Roată
11 - Perie cu peri duri
12 - Perie cu peri moi
13 - Suport

3.2. Pregătirea pentru utilizare

1) Instalarea manetei de control

Așezați baza mânerului de control pe spatele corpului dispozitivului. Aliniați găurile pentru șuruburi ale ambelor piese. Înșurubați piesele utilizate împreună cu șuruburile cu cap înecat.

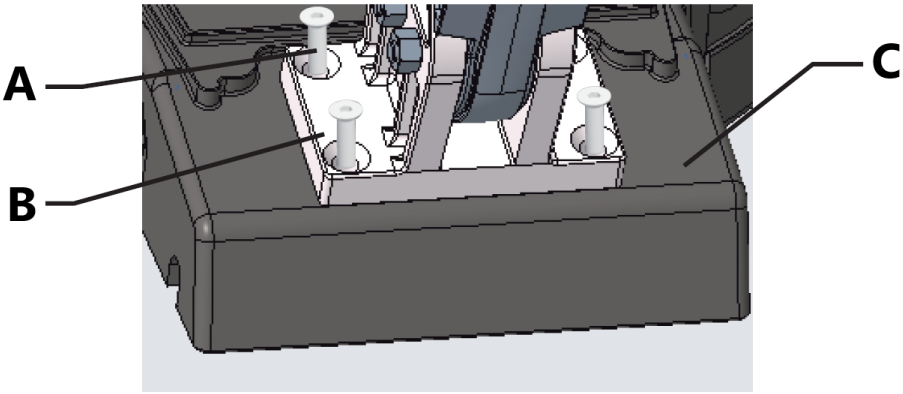

A - Șuruburi cu cap înecat în cruce
B - Baza mânerului de control
C - Corpul dispozitivului

2) Instalarea rezervorului

a) Așezați rezervorul pe tubul mânerului de control.
b) Folosiți două cleme pentru a atașa rezervorul la tubul mânerului de control. Apoi instalați placa cu orificii și strângeți piulițele de pe filetul suportului de strângere.
c) Conectați conducta de apă la conectorul de ieșire a apei.



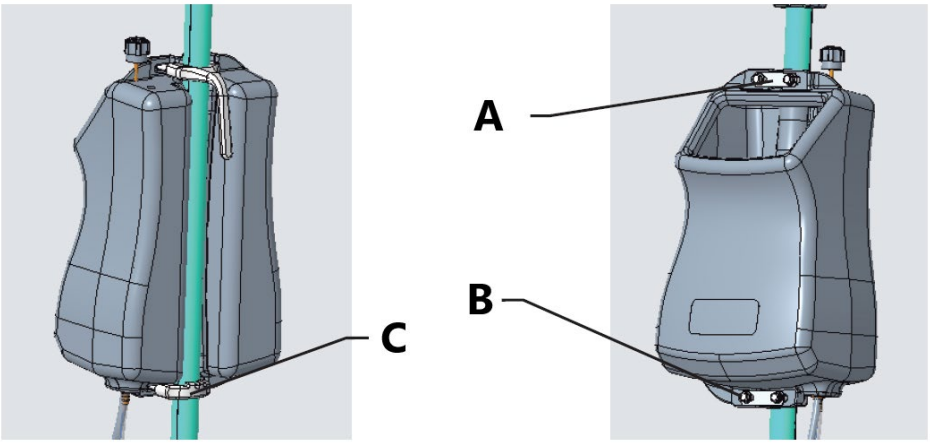

A - Placă cu orificii
B - Piuliță
C - Suport de strângere

3) Asamblarea/dezasamblarea periei

a) Asigurați-vă că dispozitivul este oprit și deconectat de la sursa de alimentare.
b) Rotiți motorul la 90°, aliniați peria cu cârligul și conectați-le.

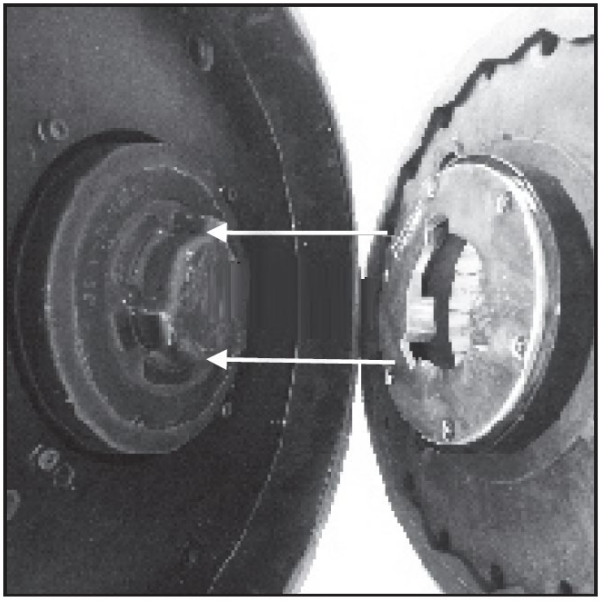

c) Rotiți peria cu 30° în sens invers acelor de ceasornic pentru a finaliza ansamblul periei.

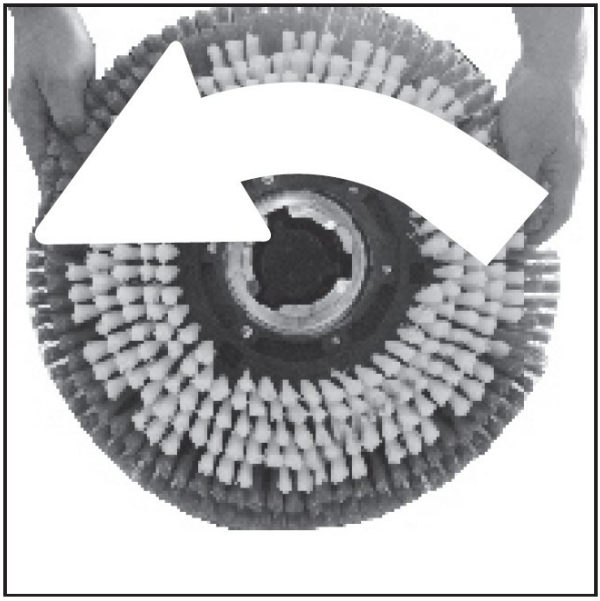

d) Când dezasamblați peria, rotiți-o cu 30° spre dreapta, apoi peria poate fi scoasă.

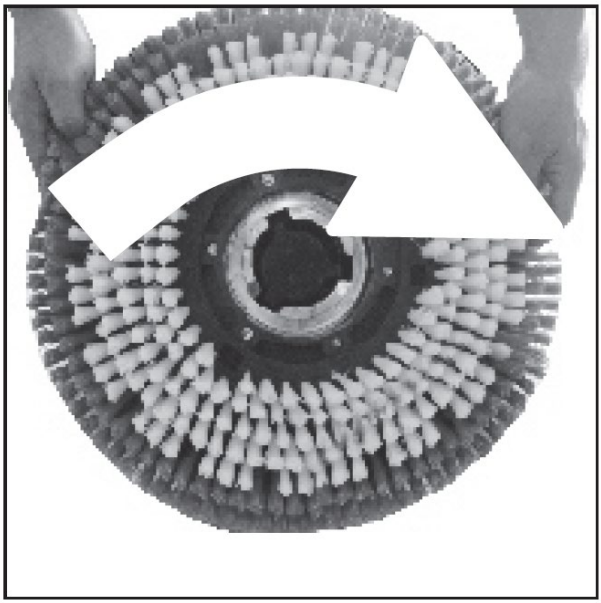

4) Turnați apă în rezervor

Umpleți rezervorul cu cantitatea corectă de apă și detergent în funcție de condițiile sarcinii.

3.3. Lucrul cu dispozitivul

Reglați mânerul mașinii astfel încât operatorul să poată sta în poziție verticală și ambele mâini să fie ușor îndoite în timpul lucrului. Agitați mânerul de control vertical pentru a verifica dacă este montat corect. Apăsați butonul de siguranță și apoi apăsați butoanele de pornire pentru a începe curățarea. Când mașina funcționează, ridicați ușor sau apăsați maneta de control, apoi mașina se poate mișca spre dreapta sau spre stânga.

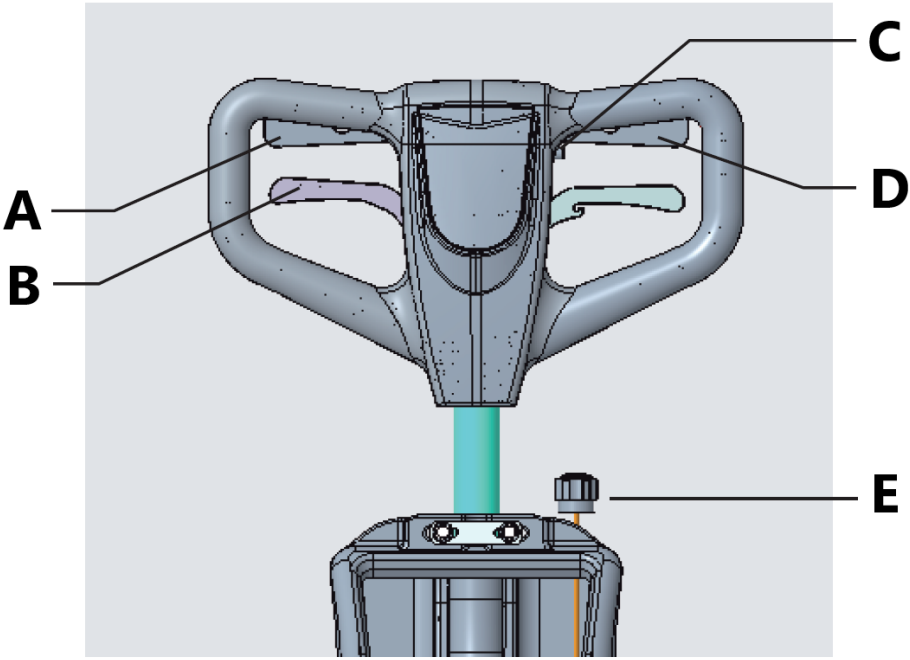

A - Buton de pornire dreapta
B - Maneta de reglare a mânerului
C - Buton de siguranță
D - Buton de pornire stânga
E - Buton de reglare a fluidului

- Înainte de curățare, amplasați semnele de avertizare corespunzătoare.
- Când curățați suprafața, nu vă opriți, astfel încât intensitatea periei să nu deterioreze materialul podelei.
- Viteza dispozitivului trebuie ajustată în funcție de tipul de suprafață și de gradul de curățenie al acesteia.

3.4. Curățare și întreținere

a) Scoateți ștecherul de la rețea și lăsați unitatea să se răcească complet înainte de a curăța, regla sau înlocui accesorii și atunci când unitatea nu este utilizată. Așteptați până când piesele rotative se opresc.
b) Folosiți numai agenți de curățare necorozivi pentru curățarea suprafețelor.

c) După fiecare curățare, toate piesele trebuie uscate complet înainte de a reutiliza dispozitivul.
d) Depozitați unitatea într-un loc uscat și răcoros, ferit de umiditate și de lumina directă a soarelui.
e) Nu pulverizați unitatea cu jet de apă și nu o scufundați în apă.
f) Asigurați-vă că nu pătrunde apă prin orificiile de ventilație ale carcasei.
g) Curățați orificiile de ventilație cu o perie și aer comprimat.
h) Efectuați inspecții regulate ale unității, verificând starea tehnică și orice deteriorări.
i) Folosiți o cârpă moale pentru curățare.

Întreținere zilnică

După ce ați terminat de lucrat cu aparatul:

1) Scurgeți apa murdară din rezervor și clătiți-l cu apă curată.
2) Scoateți și curățați peria.
3) Rulați cablul de alimentare și agățați-l de mâner.

Întreținerea motorului

Dacă mașina nu va fi utilizată pentru o perioadă lungă de timp, se recomandă pornirea acesteia la fiecare 15 zile, astfel încât motorul să pornească. Acest lucru va evita componentele îmbibate și deteriorarea motorului.

Eliminarea dispozitivelor uzate

La sfârșitul duratei sale de viață utilă, acest produs nu trebuie eliminat împreună cu deșeurile menajere normale, ci trebuie dus la un punct de colectare pentru reciclarea echipamentelor electrice și electronice. Acest lucru este indicat de simbolul de pe produs, instrucțiunile de utilizare sau ambalaj. Materialele utilizate în acest aparat sunt reciclabile conform marcajului lor. Prin reutilizarea, reciclarea sau aplicarea altor forme de utilizare a mașinilor de reciclat deșeuri, contribuiți semnificativ la protejarea mediului nostru.

Administrația locală vă va oferi informații despre punctul de colectare adecvat pentru aparatele uzate.

3.5. Desene de asamblare

Motor

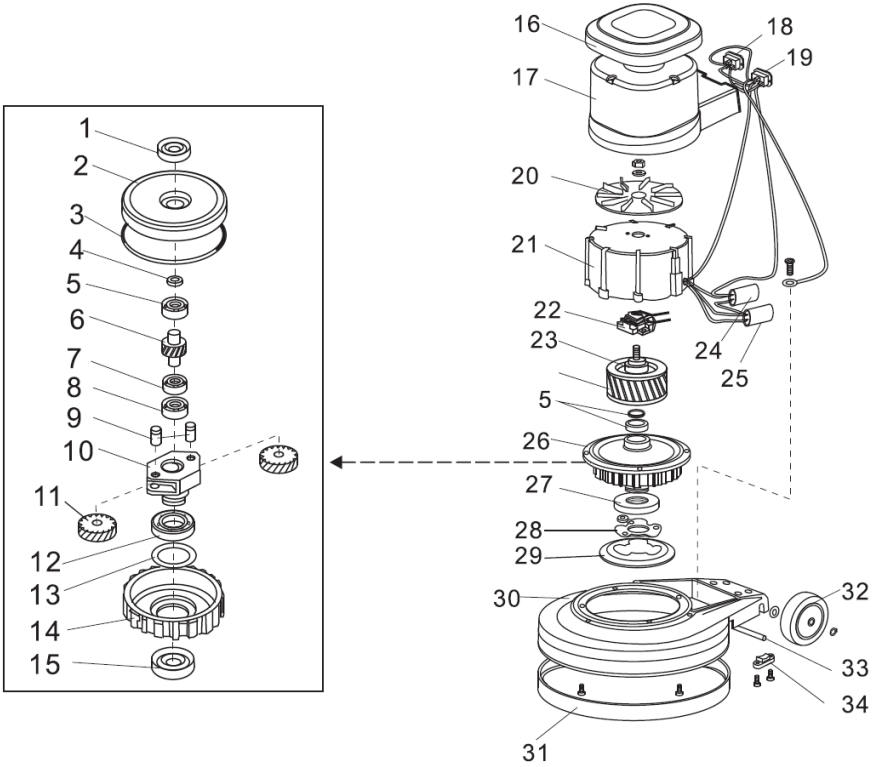

1 - Garnitură de ulei
2 - Capac superior
3 - Inel de etanșare
4 - Garnitură
5 - Rulment E20
6 - Arbore intermediar
7 - Rulment 16004
8 - Rulment E15
9 - Arbore angrenaj
10 - Suport angrenaj
11 - Roată dințată
12 - Rulment 16011
13 - Garnitură
14 - Angrenaj planetar
15 - Garnitură de ulei
16 - Capac superior

17 - Carcasă motor
18 - Soclu unghiular
19 - Soclu de admisie
20 - Ventilator de răcire
21 - Carcasă stator
22 - Comutator demaror
23 - Rotor
24 - Condensator
25 - Condensator
26 - Cutie de viteze
27 - Butuc de acționare
28 - Placă butuc de acționare
29 - Placă de acționare
30 - Corp aparat
31 - Tampon de cauciuc
32 - Roată
33 - Ax roată
34 - Blocator ax

Sistem de control

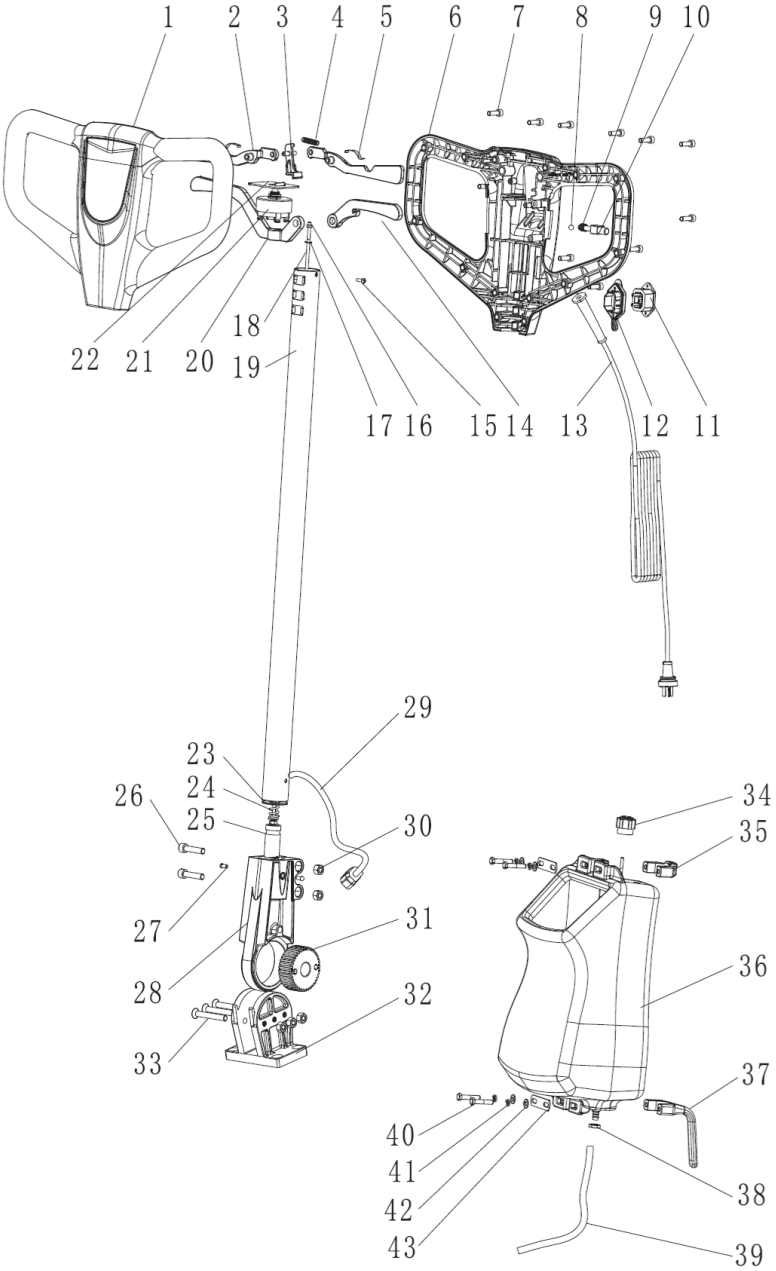

1 - Capac frontal al mânerului
2 - Buton de pornire
3 - Comutator
4 - Arc
5 - Șaibă arc
6 - Capac mâner spate
7 - Șurub cu cap hexagonal
8 - Bilă de oțel
9 - Arc
10 - Comutator de protecție
11 - Soclu cu trei găuri
12 - Capac fante
13 - Cablu
14 - Suport rezervor apă
15 - Șuruburi cu cap hexagonal
16 - Piuliță de blocare
17 - Garnitură
18 - Bară interioară (154/175)
19 - Manetă de control
20 - Suport balama
21 - Comutator
22 - Mâner comutator
23 - Șaibă plată
24 - Arc balama mobil
25 - Roată dințată mică
26 - Șurub cu cap hexagonal
27 - Nit închis pe o singură parte
28 - Balama mobilă
29 - Cablu
30 - Piuliță de blocare
31 - Roată dințată mare
32 - Corp balama
33 - Șurub cu cap plat și locaș hexagonal
34 - Buton
35 - Suport de prindere
36 - Ansamblu rezervor de apă
37 - Suport cablu
38 - Piuliță
39 - Furtun
40 - Șurub cu cap hexagonal

41 - Șaibă cu arc
42 - Șaibă plată
43 - Placă de prindere

Schemă electrică

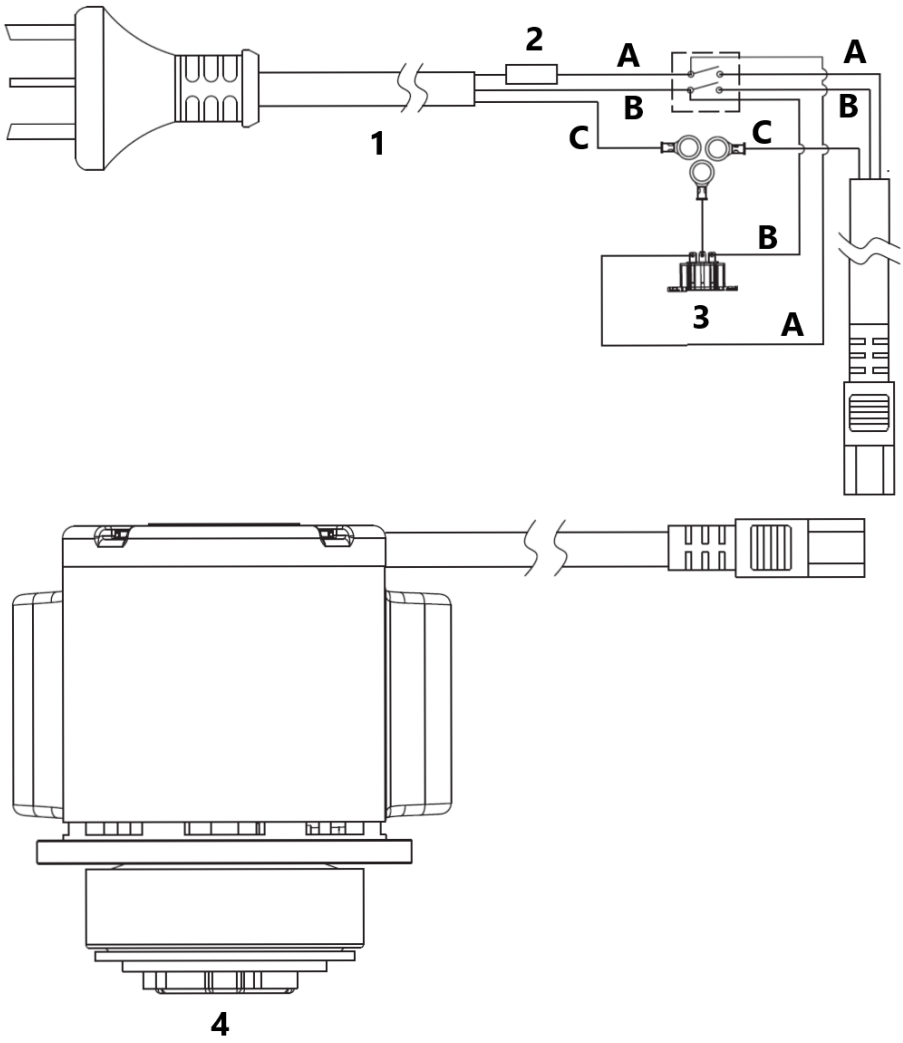

1 - Cablu de alimentare
2 - Siguranță
3 - Conector extern
4 - Motor

A - Maro
B - Albastru
C - Galben și verde

Ta uporabniški priročnik je bil za vaše udobje preveden s strojnim prevajanjem. Vložili smo si razumne napore v zagotavljanje natančnega prevoda; vendar noben avtomatiziran prevod ni popoln in ni namenjen nadomestitvi človeških prevajalcev. Uradni uporabniški priročnik je angleška različica. Morebitna odstopanja ali razlike, nastale v prevodu, niso zavezujoče in nimajo pravnega učinka za namene skladnosti ali izvrševanja. Če se pojavijo kakršna koli vprašanja v zvezi s točnostjo informacij v uporabniškem priročniku, glejte angleško različico te vsebine, ki je uradna različica.

Tehnični podatki

Opis parametra	Vrednost parametra
Ime izdelka	Čistilni stroj
Model	TOPCLEAN 1800PRO +
Napajalna napetost [V~] / frekvenca [Hz]	220-240/50
Nazivna moč [W]	1200
Premer krtače [mm]	432
Hitrost krtače [vrt/min]	175
Prostornina posode za čisto vodo [l]	5
Stopnja zaščite IP	IPX4
Dimenzije pošiljke (DxŠxV) [cm]	265 x 162 x 92
Teža [kg]	38,5

1. Splošni opis

Priročnik je namenjen varni in zanesljivi uporabi. Izdelek je zasnovan in izdelan strogo v skladu s tehničnimi specifikacijami z uporabo najnovejše tehnologije in komponent ter ob ohranjanju najvišjih standardov kakovosti.

PRED ZAČETKOM DELA POZORNO PREBERITE IN RAZUMEJTE TA PRIROČNIK.

Da bi zagotovili dolgo in zanesljivo delovanje naprave, jo pravilno upravljajte in vzdržujte v skladu z navodili v tem priročniku za uporabo. Tehnični podatki in specifikacije v tem priročniku so posodobljeni. Proizvajalec si pridržuje pravico do

sprememb za izboljšanje kakovosti. Ob upoštevanju tehničnega napredka in možnosti zmanjšanja hrupa je enota zasnovana in izdelana tako, da so tveganja zaradi emisij hrupa zmanjšana na najnižjo možno raven.

Razlaga simbolov

	Izdelek je skladen z veljavnimi varnostnimi standardi.
	Pred uporabo preberite priročnik.
	Izdelek je primeren za recikliranje.
	**POZOR!** ali **OPOZORILO!** ali **NE ZAPOMNITE!** Splošni opozorilni znak, ki opisuje določeno situacijo.
	Nosite zaščito za sluh. Izpostavljenost hrupu lahko povzroči izgubo sluha.
	Nosite zaščitna očala.
	Nosite masko za mrak (ki ščiti dihalne poti).
	Nosite zaščitne rokavice.
	Nosite zaščitno obutev.
	Nosite zaščitno obleko.
	POZOR! Vrteči se elementi!
	Samo za uporabo v zaprtih prostorih.



POZOR! Slike v tem priročniku so le ilustrativne in se lahko v nekaterih podrobnostih razlikujejo od dejanskega videza izdelka.

2. Varnost uporabe



POZOR! Preberite vsa varnostna opozorila in navodila. Neupoštevanje opozoril in navodil lahko povzroči električni udar, požar in/ali hude poškodbe ali smrt.

Izraz »naprava« ali »izdelek« v opozorilih in opisu navodil se nanaša na:
Čistilni stroj

2.1. Električna varnost

a) Vtič te naprave se mora prilegati vtičnici. Vtiča ne spreminjajte na noben način. Originalni vtiči in ustrezne vtičnice zmanjšujejo tveganje električnega udara.
b) Izogibajte se dotikanju ozemljenih delov, kot so cevi, grelniki, pečice in hladilniki. Obstaja povečano tveganje električnega udara, če je vaše telo ozemljeno in se dotakne naprave, medtem ko je izpostavljeno neposrednemu dežju, mokremu pločniku ali med delom v vlažnem okolju. Če v napravo vdre voda, obstaja povečano tveganje poškodbe enote in električnega udara.
c) Naprave se ne dotikajte z mokrimi ali vlažnimi rokami.
d) Kabla ne uporabljajte na nenameren način. Nikoli ga ne uporabljajte za prenašanje naprave ali za izvlečenje vtiča iz vtičnice. Kabel hranite stran od virov toplote, olja, ostrih robov ali gibljivih delov. Poškodovani ali zapleteni kabli povečajo tveganje električnega udara.
e) Če se uporabi izdelka ne morete izogniti v vlažnem okolju, uporabite zaščitno stikalo na preostali tok (RCD), da ga priključite na električno omrežje. Uporaba RCD zmanjša tveganje električnega udara.
f) Naprave ne uporabljajte, če je napajalni kabel poškodovan ali kaže znake obrabe. Poškodovan napajalni kabel mora zamenjati usposobljen električar ali servisna služba proizvajalca.
g) Bodite še posebej previdni, da se napajalni kabli ne zataknejo v vrteče se komponente naprave.

2.2. Varnost na delovnem mestu

a) Delovno območje naj bo urejeno in dobro osvetljeno. Nered ali slaba osvetlitev lahko povzročita nesreče. Bodite predvidevalni, pazite, kaj počnete, in pri uporabi enote uporabljajte zdravo pamet.
b) Naprave ne uporabljajte v eksplozivnem območju, na primer v prisotnosti vnetljivih tekočin, plinov ali prahu. Naprava proizvaja iskre, ki lahko vžgejo prah ali hlape.
c) Če opazite kakršno koli poškodbo ali nepravilnosti pri delovanju izdelka, ga takoj izklopite in o tem obvestite pooblaščeno osebo.
d) Če dvomite o delovanju naprave, se obrnite na tehnično službo proizvajalca.
e) Popravila naprave lahko izvaja samo servis proizvajalca. Izdelka ne poskušajte popravljati sami!
f) V primeru odprtega ognja ali požara za gašenje opreme pod napetostjo uporabljajte samo gasilne aparate na prah ali sneg (CO_2).
g) Otroci ali nepooblaščene osebe niso dovoljeni v delovnem območju. (Nepazljivost lahko povzroči izgubo nadzora nad napravo.)
h) Napravo uporabljajte v dobro prezračevanem prostoru.
i) Redno preverjajte stanje varnostnih nalepk. Če so neberljive, jih zamenjajte.
j) Ta navodila za uporabo shranite za poznejšo uporabo. Če izdelek izročite tretji osebi, ga izročite skupaj s tem uporabniškim priročnikom.
k) Embalažne dele in majhne dele za namestitev hranite izven dosega otrok.
l) Napravo hranite izven dosega otrok in živali.



Ne pozabite! Med uporabo naprave poskrbite za varnost otrok in drugih mimoidočih.

2.3. Osebna varnost

a) Naprave ne uporabljajte, če ste utrujeni, bolni ali pod vplivom alkohola, drog ali zdravil, ki bi lahko poslabšala vašo sposobnost upravljanja naprave.
b) Napravo lahko upravljajo osebe, ki so telesno sposobne, sposobne za upravljanje in ustrezno usposobljene ter so prebrale ta navodila za uporabo in so bile usposobljene za varnost in zdravje pri delu.
c) Stroj lahko uporabljajo otroci, starejši od 8 let, in osebe z omejenimi duševnimi, senzoričnimi in intelektualnimi funkcijami ali s pomanjkanjem izkušenj in/ali znanja, če jih nadzoruje ali jim je oseba, odgovorna za njihovo varnost, naročila varno upravljanje stroja in razumejo s tem povezana tveganja.
d) Pri upravljanju te naprave bodite previdni in ravnajte po zdravi pameti. Trenutek nepazljivosti med delovanjem lahko povzroči resne telesne poškodbe.

e) Pri upravljanju naprave uporabljajte osebno zaščitno opremo, kot je določeno v 1. poglavju razlage simbolov. Uporaba ustrezne, odobrene osebne zaščitne opreme zmanjšuje tveganje poškodb.
f) Da preprečite nenamerni zagon, se pred priključitvijo na vir napajanja prepričajte, da je stikalo v izklopljenem položaju.
g) Ne precenjujte svojih zmogljivosti. Med delovanjem ves čas ohranjajte telesno ravnotežje. To omogoča boljši nadzor nad strojem v nepričakovanih situacijah.
h) Ne nosite ohlapnih oblačil ali nakita. Lase, oblačila in rokavice držite stran od gibljivih delov. Ohlapna oblačila, nakit ali dolgi lasje se lahko zataknejo v gibljive dele.
i) Izdelek ni igrača. Otroke je treba nadzorovati, da se ne igrajo z napravo.

2.4. Varna uporaba izdelka

a) Naprave ne uporabljajte, če krmilna stikala ne delujejo pravilno. Naprave, ki jih ni mogoče upravljati s stikali, so nevarne, ne morejo delovati in jih je treba popraviti.
b) Pred nastavljanjem, čiščenjem ali servisiranjem napravo izključite iz električnega omrežja. Ta previdnostni ukrep zmanjša tveganje za nenamerni zagon.
c) Neuporabljen izdelek hranite izven dosega otrok in vsakogar, ki ni seznanjen z napravo ali tem priročnikom. Izdelki so nevarni, če jih uporabljajo neizkušeni uporabniki.
d) Izdelek naj bo v dobrem delovnem stanju. Pred vsako uporabo preverite, ali so prisotne splošne poškodbe ali poškodbe gibljivih delov (razpoke v delih in komponentah ali kakršno koli drugo stanje, ki lahko vpliva na varno delovanje naprave). Če je naprava poškodovana, jo pred uporabo vrnite v popravilo.
e) Izdelek hranite izven dosega otrok.
f) Popravila in vzdrževanje naj izvaja usposobljeno osebje, ki uporablja samo originalne nadomestne dele. To bo zagotovilo varnost uporabe.
g) Da bi zagotovili načrtovano operativno integriteto naprave, ne odstranjujte tovarniško nameščenih pokrovov in ne odvijajte vijakov.
h) Pri prevozu ali premikanju naprave iz skladišča na mesto uporabe upoštevajte zdravstvene in varnostne predpise za ročno ravnanje, ki veljajo v državi, kjer se naprava uporablja.
i) Izogibajte se situacijam, v katerih se naprava med delovanjem ustavi zaradi velikih obremenitev. To lahko povzroči pregrevanje pogonskih elementov in posledično poškodbo opreme.
j) Ne dotikajte se gibljivih delov ali dodatne opreme, razen če je naprava izklopljena iz električnega omrežja.
k) Naprave ne puščajte vklopljene brez nadzora.
l) Napravo redno čistite, da preprečite trajno nabiranje umazanije.

m) Izdelek ni igrača. Čiščenja in vzdrževanja otroci ne smejo izvajati brez nadzora odrasle osebe.
n) Napravo hranite stran od virov ognja in toplote.
o) Prepovedano je uporabljati napravo "na suho", tj. s praznim rezervoarjem za čisto vodo.
p) Pred vsakim delom z napravo preverite pravilno namestitev krtač in rezervoarja.
q) Očiščena površina mora biti brez nevarnih elementov. Vedno se prepričajte, da v delovnem območju ni kovinskih predmetov ali drugih materialov, ki bi lahko ob odbijanju vrtečih se elementov povzročili materialno škodo ali poškodbe.
r) Prepovedano je čistiti površine, umazane s strupenimi, korozivnimi, eksplozivnimi itd. snovmi.
s) Med delom držite ročaj naprave z obema rokama.
t) Pozor! Pred čiščenjem preprogo navlažite z vodo, da zmanjšate trenje med površinama!
u) Po vsaki uporabi naprave očistite celotno napravo in krtače. Pritrdite napajalni kabel.
v) Med daljšimi prekinitvami uporabe naprave opravite testni zagon vsakih 15 dni.
w) Če se med uporabo naprave pojavi značilen vonj ali dim, jo takoj izklopite!
x) Med uporabo naprave se premikajte počasi in enakomerno. Z napravo ni dovoljeno teči.
y) Krtače naprave se ne smejo vrteti v smeri urinega kazalca!
z) Napravo je prepovedano uporabljati na prostem v dežju! Lahko se poškoduje!
aa) Pozor! Napravo je treba shranjevati v suhem, dobro prezračevanem prostoru!
bb) Opomba: Uporabljajte samo ščetke, ki so priložene napravi ali jih ponuja proizvajalec. Uporaba drugih ščetk lahko zmanjša varnost stroja.



POZOR! Čeprav je bil izdelek zasnovan varno, z ustreznimi zaščitnimi ukrepi in kljub dodatnim varnostnim funkcijam, ki so na voljo uporabniku, še vedno obstaja majhno tveganje za nesrečo ali poškodbo pri rokovanju z enoto. Pri uporabi izdelka sta priporočljiva previdnost in zdrav razum.

3. Navodila za uporabo

Naprava je zasnovana za mokro čiščenje betonskih, epoksidnih, ploščicnih tal itd. Naprava je zasnovana za komercialno uporabo, na primer v hotelih, šolah, bolnišnicah, tovarnah, trgovinah, pisarnah in najemniških prostorih.

Upravljavec je odgovoren za kakršno koli škodo, ki nastane zaradi nepravilne uporabe.

3.1. Pregled izdelka

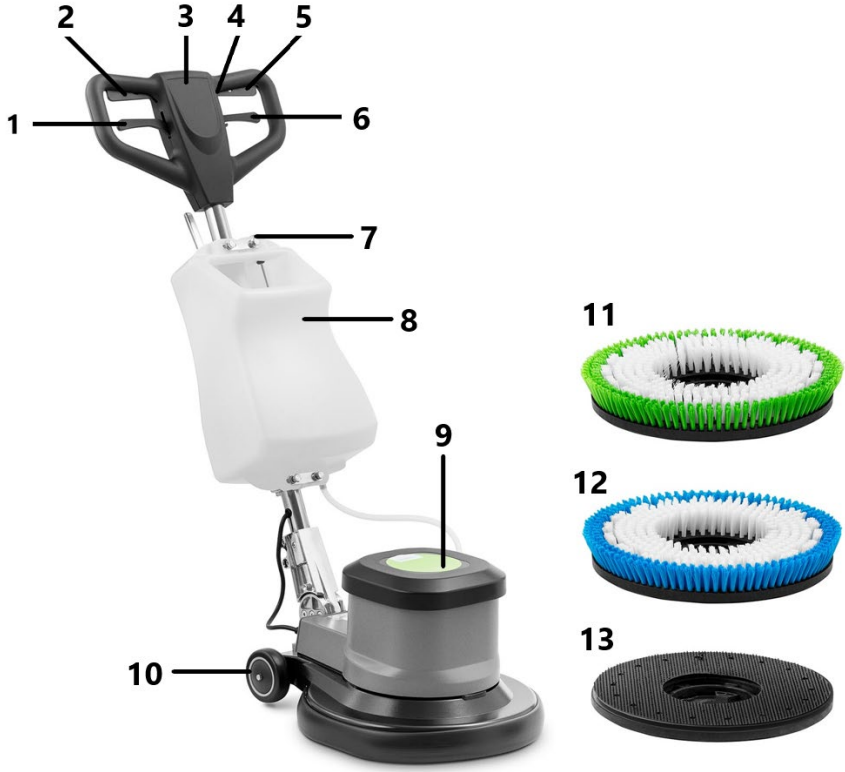

1 - Ročica za nastavitev ročaja
2 - Gumb za zagon
3 - Ročaj
4 - Varnostno stikalo
5 - Gumb za zagon
6 - Ročica rezervoarja za vodo
7 - Gumb za nastavitev tekočine
8 - Rezervoar za vodo
9 - Motor
10 - Kolo
11 - Trda krtača s ščetinami
12 - Krtača z mehkimi ščetinami
13 - Držalo za blazinico

3.2. Priprava na operacijo

1) Namestitev krmilne ročice

Namestite podnožje krmilne ročice na zadnji del ohišja naprave. Poravnajte luknje za vijake obeh delov. Rabljene dele privijte skupaj z vijaki z ugreznjeno glavo.

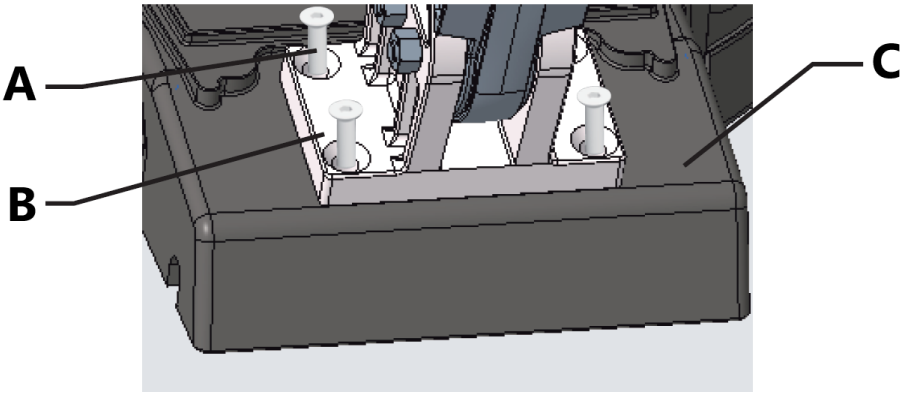

A - Vijaki z ugreznjeno križno glavo
B - Osnova krmilne ročice
C - Ohišje naprave

2) Namestitev rezervoarja

a) Rezervoar namestite na cev krmilne ročice.
b) Z dvema objemkama pritrdite rezervoar na cev krmilne ročice. Nato namestite ploščo z luknjami in privijte matice na navoje vpenjalnega nosilca.
c) Priključite vodovodno cev na priključek za izpust vode.



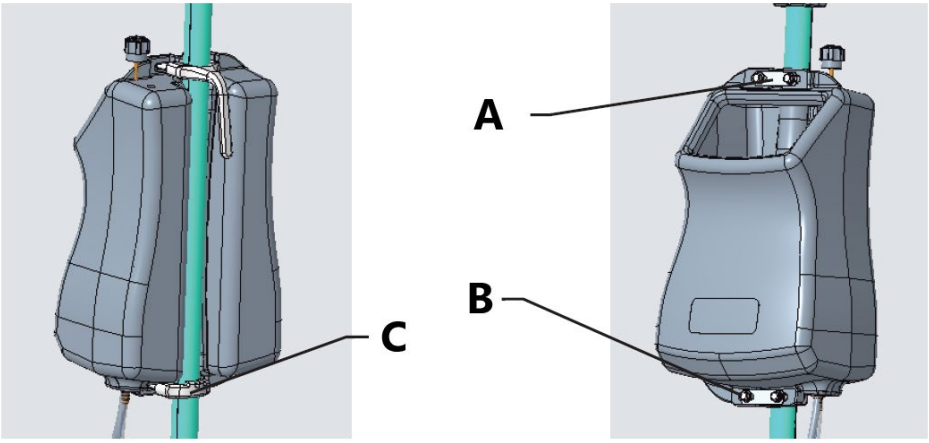

A - Plošča z luknjami
B - Matica
C - Vpenjalni nosilec

3) Sestavljanje/demontaža krtače

a) Prepričajte se, da je naprava izklopljena in odklopljena iz električnega omrežja.
b) Obrnite motor za 90°, poravnajte krtačo s kavljem in ju priključite.

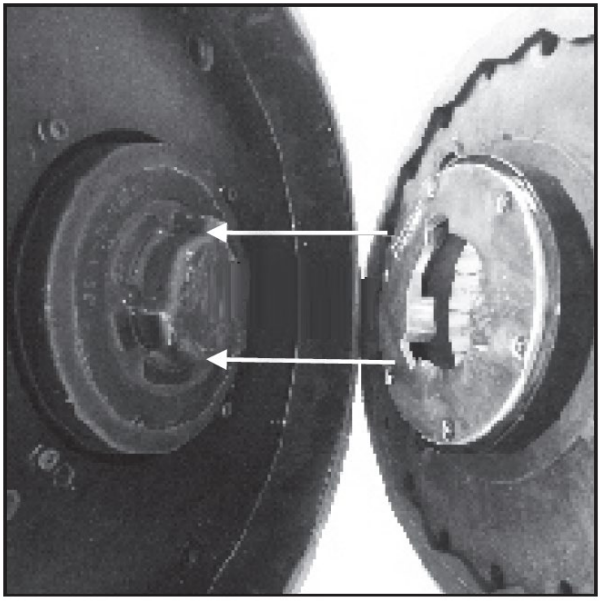

c) Za dokončanje sestavljanja krtače zavrtite krtačo za 30° v nasprotni smeri urinega kazalca.

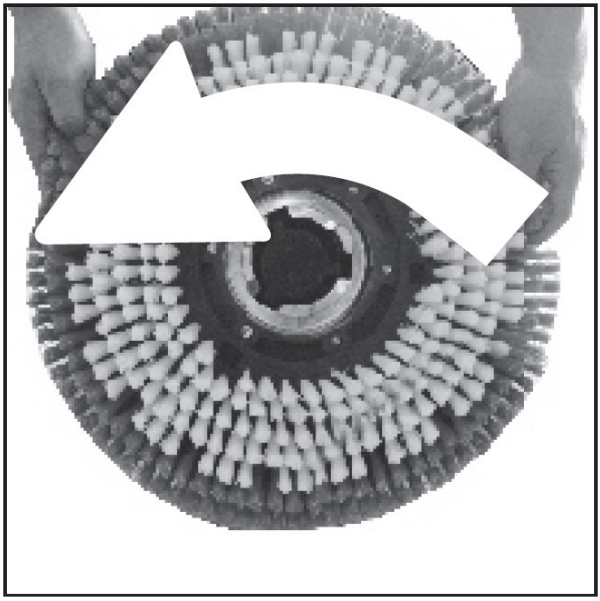

d) Pri razstavljanju krtače jo zavrtite za 30° v desno, nato jo lahko odstranite.

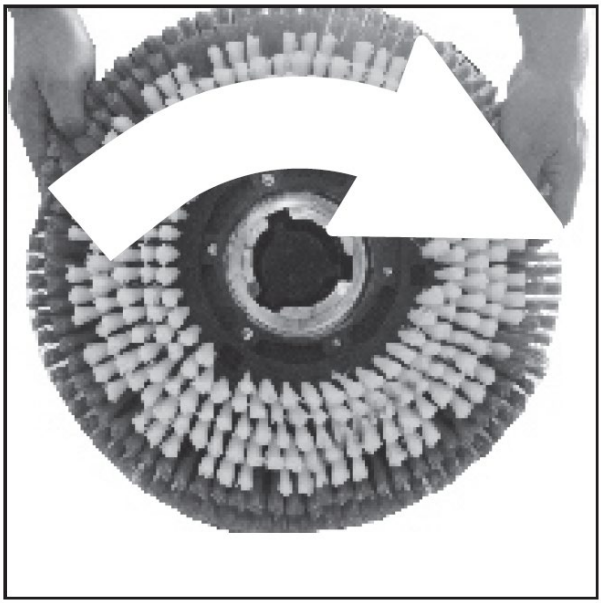

4) Nalijte vodo v rezervoar

Rezervoar napolnite s pravilno količino vode in detergenta glede na pogoje naloge.

3.3. Delo z napravo

Ročaj stroja nastavite tako, da lahko upravljavec stoji pokonci in ima med delom obe roki rahlo pokrčeni. Krmilno ročico pretresite navpično, da preverite, ali je pravilno nameščena. Pritisnite varnostni gumb in nato pritisnite gumba za zagon, da začnete s čiščenjem. Ko stroj deluje, rahlo dvignite ali pritisnite krmilno ročico, nato se lahko stroj premakne v desno ali levo.

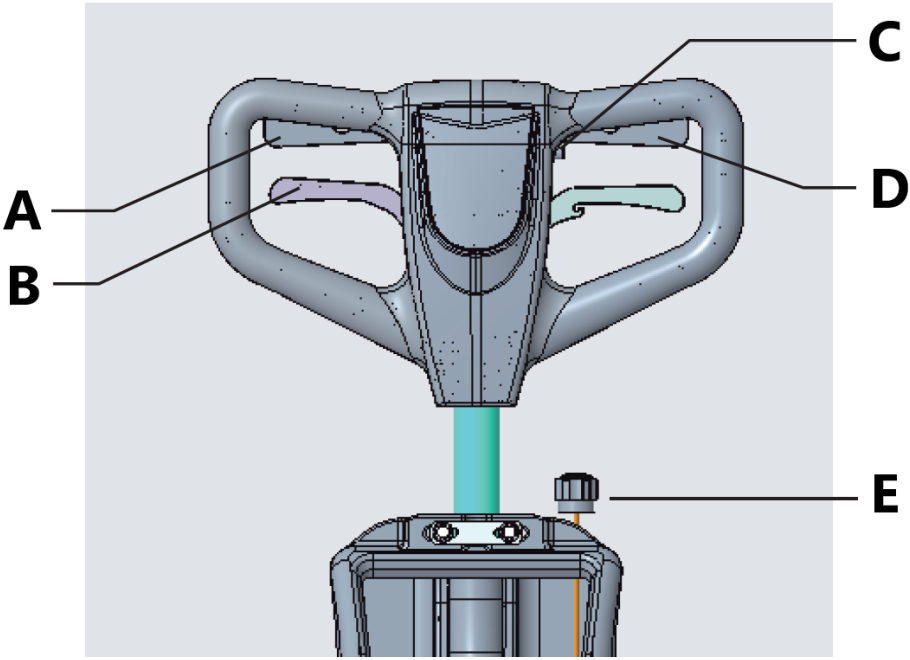

A - Desni gumb za zagon
B - Ročica za nastavitev ročaja
C - Varnostni gumb
D - Levi gumb za zagon
E - Gumb za nastavitev tekočine

- Pred čiščenjem namestite ustrezne opozorilne znake.
- Med čiščenjem površine se ne ustavljajte, da intenzivnost krtačenja ne poškoduje talne obloge.
- Hitrost naprave je treba prilagoditi vrsti površine in njeni čistoči.

3.4. Čiščenje in vzdrževanje

a) Pred čiščenjem, nastavljanjem ali menjavo dodatkov in kadar enote ne uporabljate, izvlecite omrežni vtič in pustite, da se enota popolnoma ohladi. Počakajte, da se vrteči se deli ustavijo.
b) Za čiščenje površin uporabljajte samo čistilna sredstva, ki ne povzročajo korozije.

c) Po vsakem čiščenju je treba vse dele temeljito posušiti, preden napravo ponovno uporabite.
d) Napravo shranjujte na suhem in hladnem mestu, zaščitenem pred vlago in neposredno sončno svetlobo.
e) Naprave ne škropite s curkom vode in je ne potapljajte v vodo.
f) Pazite, da skozi prezračevalne odprtine v ohišju ne vstopi voda.
g) Prezračevalne odprtine očistite s krtačo in stisnjenim zrakom.
h) Redno pregledujte enoto in preverjajte tehnično brezhibnost ter morebitne poškodbe.
i) Za čiščenje uporabite mehko krpo.

Dnevno vzdrževanje

Ko končate z delom z napravo:

1) Izlijte umazano vodo iz rezervoarja in ga sperite s čisto vodo.
2) Odstranite in očistite krtačo.
3) Zvijte napajalni kabel in ga obesite na ročaj.

Vzdrževanje motorja

Če naprave dalj časa ne boste uporabljali, je priporočljivo, da jo zaženete vsakih 15 dni, da motor začne delovati. S tem se boste izognili razmočenim delom in poškodbam motorja.

Odstranjevanje rabljenih naprav

Ob koncu uporabne dobe tega izdelka ne smete odvreči med običajne gospodinjske odpadke, temveč ga je treba odnesti na zbirno mesto za recikliranje električne in elektronske opreme. To je označeno s simbolom na izdelku, v navodilih za uporabo ali na embalaži. Materiali, uporabljeni v tej napravi, so reciklirni v skladu z njihovo oznako. Z ponovno uporabo, recikliranjem ali drugimi oblikami uporabe odpadnih naprav pomembno prispevate k varstvu našega okolja.

Informacije o ustreznem mestu za odstranjevanje rabljenih naprav vam bodo posredovali lokalni organi oblasti.

3.5. Sestavne risbe

Motor

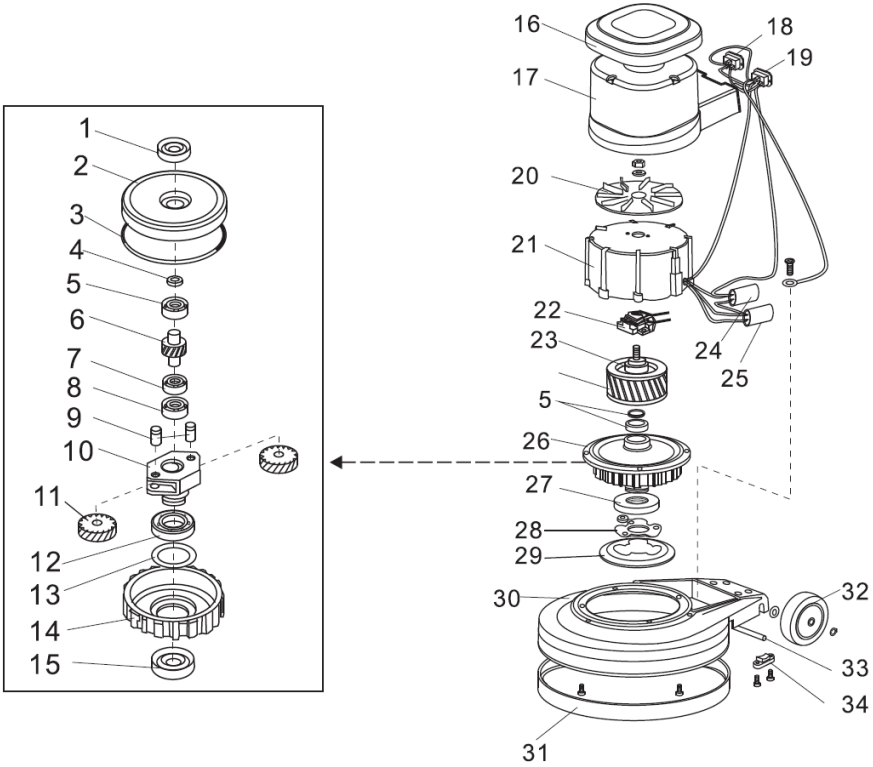

1 - Tesnilo olja
2 - Zgornji pokrov
3 - Tesnilni obroč
4 - Tesnilo
5 - Ležaj E20
6 - Vmesna gred
7 - Ležaj 16004
8 - Ležaj E15
9 - Zobniška gred
10 - Nosilec zobnika
11 - Zobnik
12 - Ležaj 16011
13 - Tesnilo
14 - Planetni zobnik
15 - Tesnilo olja
16 - Zgornji pokrov

17 - Ohišje motorja
18 - Kotna vtičnica
19 - Vhodna vtičnica
20 - Hladilni ventilator
21 - Ohišje statorja
22 - Stikalo zaganjalnika
23 - Rotor
24 - Kondenzator
25 - Kondenzator
26 - Menjalnik
27 - Pogonsko pesto
28 - Plošča pogonskega pesta
29 - Pogonska plošča
30 - Ohišje naprave
31 - Gumijasti odbijač
32 - Kolo
33 - Os kolesa
34 - Zapora osi

Krmilni sistem

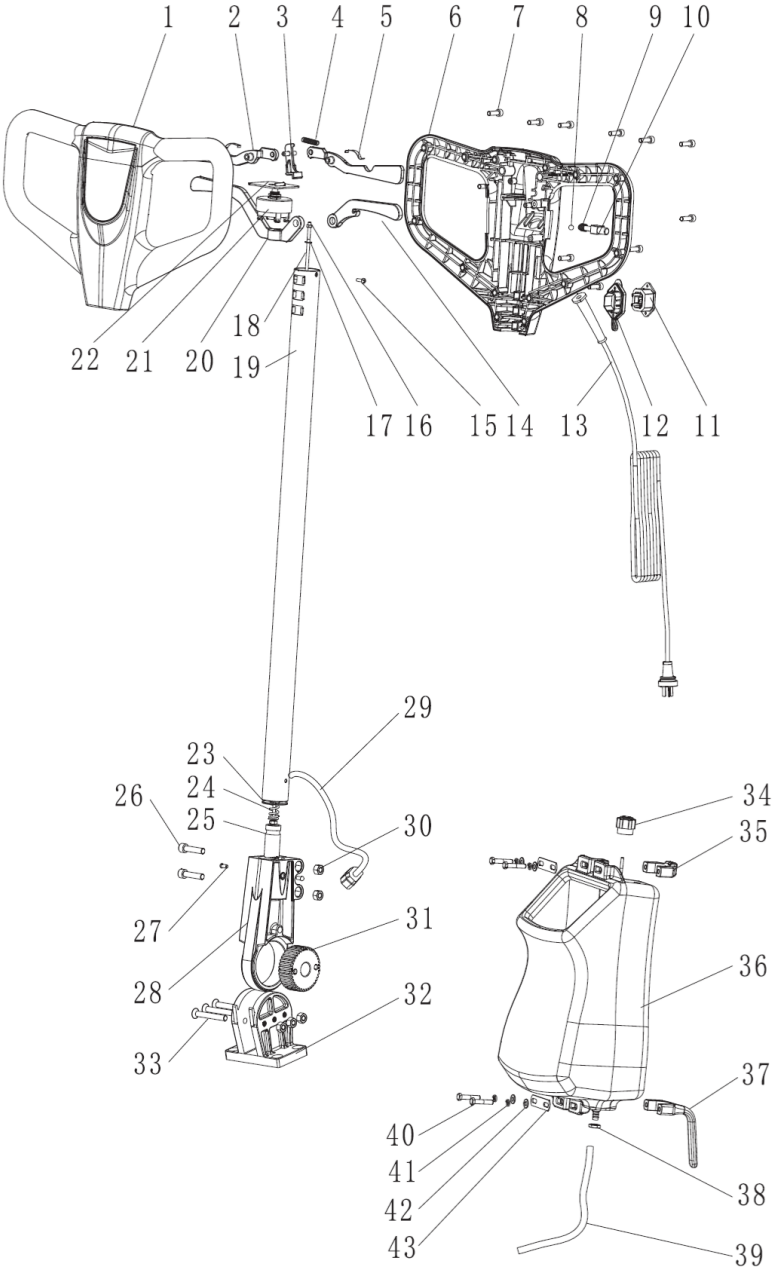

1 - Sprednji pokrov ročaja
2 - Gumb za zagon
3 - Stikalo
4 - Vzmet
5 - Vzmetna podložka
6 - Zadnji pokrov ročaja
7 - Šestkotni vijak
8 - Jeklena kroglica
9 - Vzmet
10 - Zaščitno stikalo
11 - Triluknjična vtičnica
12 - Pokrov utora
13 - Kabel
14 - Nosilec rezervoarja za vodo
15 - Vijaki s križnim vtičem
16 - Protimatica
17 - Tesnilo
18 - Notranja palica (154/175)
19 - Krmilna palica
20 - Nosilec tečaja
21 - Stikalo
22 - Ročaj stikala
23 - Ploska podložka
24 - Premična vzmet tečaja
25 - Majhen zobnik
26 - Šestkotni vijak
27 - Enostransko zaprta zakovica
28 - Premični tečaj
29 - Kabel
30 - Protimatica
31 - Veliko zobniško kolo
32 - Telo tečaja
33 - Vijak z ravno glavo in šesterokotnim vtičnim
34 - gumbom
35 - Vpenjalni nosilec
36 - Sklop rezervoarja za vodo
37 - Držalo kabla
38 - Matica
39 - Cev
40 - Šestkotni vijak

41 - Vzmetna podložka
42 - Ploska podložka
43 - Vpenjalna plošča

Električna shema

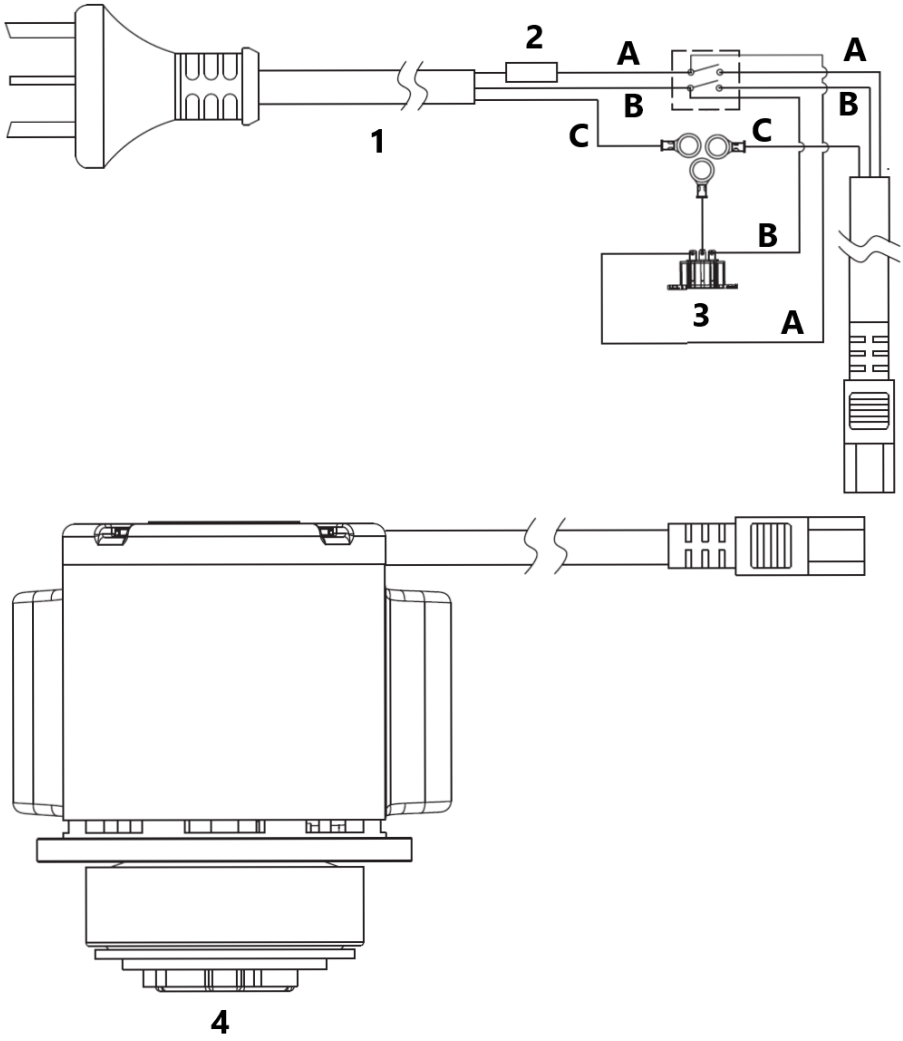

1 - Napajalni kabel
2 - Varovalka
3 - Zunanji priključek
4 - Motor

A - Rjava
B - Modra
C - Rumena in zelena

ulsonix
CLEANING INSTRUMENTS

Umwelt – und Entsorgungshinweise

Hersteller an Verbraucher

Sehr geehrte Damen und Herren,

gebrauchte Elektro – und Elektronikgeräte dürfen gemäß europäischer Vorgaben **[1]** nicht zum unsortierten Siedlungsabfall gegeben werden, sondern müssen getrennt erfasst werden. Das Symbol der Abfalltonne auf Rädern weist auf die Notwendigkeit der getrennten Sammlung hin. Helfen auch Sie mit beim Umweltschutz. Sorgen Sie dafür, dieses Gerät, wenn Sie es nicht mehr weiter nutzen wollen, in die hierfür vorgesehenen Systeme der Getrenntsammlung zu geben.



In Deutschland sind Sie gesetzlich **[2]** verpflichtet, ein Altgerät einer vom unsortierten Siedlungsabfall getrennten Erfassung zuzuführen. Die öffentlich – rechtlichen Entsorgungsträger (Kommunen) haben hierzu Sammelstellen eingerichtet, an denen Altgeräte aus privaten Haushalten ihres Gebietes für Sie kostenfrei entgegengenommen werden. Möglicherweise holen die rechtlichen Entsorgungsträger die Altgeräte auch bei den privaten Haushalten ab.

Bitte informieren Sie sich über Ihren lokalen Abfallkalender oder bei Ihrer Stadt – oder Gemeindeverwaltung über die in Ihrem Gebiet zur Verfügung stehenden Möglichkeiten der Rückgabe oder Sammlung von Altgeräten.

[1] RICHTLINIE 2002/96/EG DES EUROPÄISCHEN PARLAMENTS UND DES RATES ÜBER ELEKTRO – UND ELEKTRONIK – ALTGERÄTE

[2] Gesetz über das Inverkehrbringen, die Rücknahme und die umweltverträgliche Entsorgung von Elektro – und Elektronikgeräten (Elektro – und Elektronikgerätegesetz – ElektroG).

Utylizacja produktu
Produkty elektryczne i elektroniczne po zakończeniu okresu eksploatacji wymagają segregacji i oddania ich do wyznaczonego punktu odbioru. Nie wolno wyrzucać produktów elektrycznych razem z odpadami gospodarstwa domowego. Zgodnie z dyrektywą WEEE 2012/19/UE obowiązującą w Unii Europejskiej, urządzenia elektryczne i elektroniczne wymagają segregacji i utylizacji w wyznaczonych miejscach. Dbając o prawidłową utylizację, przyczyniasz się do ochrony zasobów naturalnych i zmniejszasz negatywny wpływ oddziaływania na środowisko, człowieka i otoczenie. Zgodnie z krajowym prawodawstwem, nieprawidłowe usuwanie odpadów elektrycznych i elektronicznych może być karane!

For the disposal of the device please consider and act according to the national and local rules and regulations.

CONTACT

expondo Polska sp. z o.o. sp. k.

ul. Nowy Kisielin-Innowacyjna 7
66-002 Zielona Góra | Poland, EU

e-mail: info@expondo.com