USER MANUAL

physa®

expondo.com

BEDIENUNGSANLEITUNG
INSTRUKCJA OBSŁUGI
NÁVOD K POUŽITÍ
MANUEL D´UTILISATION
ISTRUZIONI PER L'USO
MANUAL DE INSTRUCCIONES
HASZNÁLATI ÚTMUTATÓ
BRUGSANVISNING

PHY-750HD-03 BLACK

HAIR STEAMER

INHALT | CONTENT | TREŚĆ | OBSAH | CONTENU | CONTENUTO | CONTENIDO | TARTALOM | INDHOLD

DE 3
EN 7
PL 11
CZ 15
FR 19
IT 23
ES 27
HU 31
DA 35

PRODUKTNAME PRODUCT NAME NAZWA PRODUKTU NÁZEV VÝROBKU NOM DU PRODUIT NOME DEL PRODOTTO NOMBRE DEL PRODUCTO TERMÉK NEVE PRODUKTNAVN	HAARDAMPFER HAIR STEAMER NAWILŻACZ FRYZJERSKI NAPAŘOVAČ VLASŮ CASQUE A VAPEUR POUR LES CHEVEUX VAPORIZZATORE PER CAPELLI VAPORIZADOR DE PELO HAJGŐZÖLŐ HÅR DAMPER
MODELL PRODUCT MODEL MODEL PRODUKTU MODEL VÝROBKU MODÈLE MODELLO MODELO MODELL MODEL	PHY-750HD-03 BLACK
HERSTELLER MANUFACTURER PRODUCENT VÝROBCE FABRICANT PRODUTTORE FABRICANTE TERMELŐ PRODUCENT	EXPONDO POLSKA SP. Z O.O. SP. K.
ANSCHRIFT DES HERSTELLERS MANUFACTURER ADDRESS ADRES PRODUCENTA ADRESA VÝROBCE ADRESSE DU FABRICANT INDIRIZZO DEL PRODUTTORE DIRECCIÓN DEL FABRICANTE A GYÁRTÓ CÍME PRODUCENTENS ADRESSE	UL. NOWY KISIELIN – INNOWACYJNA 7, 66-002 ZIELONA GÓRA	POLAND, EU

TECHNISCHE DATEN

Parameter	Werte
Produktname	HAARDAMPFER
Modell	PHY-750HD-03 BLACK
Versorgungsspannung [V~]/Frequenz [Hz]	230 / 50
Nennleistung [W]	750
Abmessungen (Breite/ Tiefe) [mm]	610 x 610
Höhe [mm]	1060 -1460
Timer [min]	60
Gewicht [kg]	4,5

1. ALLGEMEINE BESCHREIBUNG

Diese Anleitung ist als Hilfe für eine sichere und zuverlässige Nutzung gedacht. Das Produkt wurde strikt nach den technischen Vorgaben und unter Verwendung modernster Technologien und Komponenten sowie unter Wahrung der höchsten Qualitätsstandards entworfen und angefertigt.

VOR INBETRIEBNAHME MUSS DIE ANLEITUNG GENAU DURCHGELESEN UND VERSTANDEN WERDEN.

Um langen und zuverlässigen Betrieb des Gerätes zu gewährleisten, ist darauf zu achten, es gemäß dieser Gebrauchsanweisung zu bedienen und instand zu halten. Die in dieser Gebrauchsanweisung enthaltenen technischen Daten und Spezifikationen sind aktuell. Der Hersteller behält sich das Recht vor, Änderungen zum Zwecke der Qualitätsverbesserung vorzunehmen. Unter Berücksichtigung des technischen Fortschritts und der Möglichkeiten zur Lärmminderung wurde das Gerät so entwickelt und gebaut, dass das Risiko durch Lärmemissionen auf ein Minimum reduziert wird.

ERLÄUTERUNG DER SYMBOLE

CE	Das Produkt erfüllt die geltenden Sicherheitsnormen.
	Gebrauchsanweisung beachten.
	Recyclingprodukt
	ACHTUNG!, WARNUNG! oder HINWEIS!, um auf bestimmte Umstände aufmerksam zu machen (allgemeines Warnzeichen).
	ACHTUNG! Heiße Fläche. Verbrennungsgefahr!
	ACHTUNG! Warnung vor elektrischer Spannung!
	Nur zur Verwendung in geschlossenen Räumen.

HINWEIS! In der vorliegenden Anleitung sind Beispielbilder vorhanden, die von dem tatsächlichen Aussehen des Produktes abweichen können.

Die originale Anweisung ist die deutschsprachige Fassung. Sonstige Sprachfassungen sind Übersetzungen aus der deutschen Sprache.

21.04.2022

2. NUTZUNGSSICHERHEIT

ACHTUNG! Lesen Sie alle Sicherheitshinweise und alle Anweisungen durch. Die Nichtbeachtung der Warnungen und Anweisungen kann zu elektrischen Schlägen, Feuer und/oder schweren Verletzungen bis hin zum Tod führen.

Die Begriffe „Gerät" oder „Produkt" in den Warnungen und Beschreibung des Handbuchs beziehen sich auf HAARDAMPFER.

2.1. ELEKTRISCHE SICHERHEIT

a) Der Gerätestecker muss mit der Steckdose kompatibel sein. Ändern Sie den Stecker in keiner Weise. Originalstecker und passende Steckdosen vermindern das Risiko eines elektrischen Schlags.
b) Berühren Sie das Gerät nicht mit nassen oder feuchten Händen.
c) Verwenden Sie das Kabel nicht in unsachgemäßer Weise. Verwenden Sie es niemals zum Tragen des Geräts oder zum Herausziehen des Steckers. Halten Sie das Kabel von Hitze, Öl, scharfen Kanten oder beweglichen Teilen fern. Beschädigte oder geschweißte Kabel erhöhen das Risiko eines elektrischen Schlags.
d) Es ist verboten, das Gerät zu verwenden, wenn das Netzkabel beschädigt ist oder offensichtliche Gebrauchsspuren aufweist. Ein beschädigtes Netzkabel sollte von einem qualifizierten Elektriker oder vom Kundendienst des Herstellers ersetzt werden.
e) Tauchen Sie Kabel, Stecker bzw. das Gerät nicht in Wasser oder andere Flüssigkeiten, um einen Stromschlag zu vermeiden. Verwenden Sie das Gerät nicht auf nassen Oberflächen.
f) ACHTUNG LEBENSGEFAHR! Tauchen und Halten Sie das Gerät während des Reinigens oder des Betriebes nie in Wasser oder andere Flüssigkeiten.
g) Benutzen Sie das Gerät nicht in Räumen mit sehr hoher Luftfeuchtigkeit oder in unmittelbarer Nähe von Wasserbehältern!
h) Lassen Sie das Gerät nicht nass werden. Gefahr eines elektrischen Schlags!

2.2. SICHERHEIT AM ARBEITSPLATZ

a) Im Falle eines Schadens oder einer Störung sollte das Gerät sofort ausgeschaltet und dies einer autorisierten Person gemeldet werden.
b) Reparaturen dürfen nur vom Service des Herstellers durchgeführt werden. Führen Sie keine Reparaturen auf eigene Faust durch!
c) Zum Löschen des Gerätes bei Brand oder Feuer, nur Pulverfeuerlöscher oder Kohlendioxidlöscher (CO_2) verwenden.
d) Halten Sie Kinder und Unbefugte fern; Unachtsamkeit kann zum Verlust der Kontrolle über das Gerät führen.
e) Verwenden Sie das Gerät in einem gut belüfteten Bereich.
f) Bewahren Sie die Gebrauchsanleitung für den weiteren Gebrauch auf. Sollte das Gerät an Dritte weitergegeben werden, muss die Gebrauchsanleitung mit ausgehändigt werden.
g) Verpackungselemente und kleine Montageteile außerhalb der Reichweite von Kindern aufbewahren.
h) Halten Sie das Gerät von Kindern und Tieren fern.

i) Im Laufe der Nutzung dieses Werkzeugs einschließlich anderer Werkzeuge soll man sich nach übrigen Betriebsanweisungen richten.

⚠ **HINWEIS!** Kinder und Unbeteiligte müssen bei der Arbeit mit diesem Gerät gesichert werden.

2.3. PERSÖNLICHE SICHERHEIT

a) Das Gerät darf nur von körperlich geeigneten Personen bedient werden, die zu ihrem Benutzen fähig und entsprechend geschult sind und die diese Bedienungsanleitung gelesen und verstanden haben und im Rahmen der Sicherheit und des Gesundheitsschutzes am Arbeitsplatz geschult wurden.

b) Seien Sie aufmerksam und verwenden Sie Ihren gesunden Menschenverstand beim Betreiben des Gerätes. Ein Moment der Unaufmerksamkeit während der Arbeit kann zu schweren Verletzungen führen.

c) Vergewissern Sie sich vor dem Anschließen des Geräts an eine Stromquelle, dass der Schalter ausgeschaltet ist.

d) Das Gerät ist kein Spielzeug. Kinder sollten in der Nähe des Geräts unter Aufsicht stehen, um Unfälle zu vermeiden.

2.4. SICHERE ANWENDUNG DES GERÄTS

a) Überhitzen Sie das Gerät nicht. Verwenden Sie nur geeignete Werkzeuge für die jeweilige Anwendung. Richtig ausgewählte Geräte und der sorgsame Umgang mit ihnen führen zu besseren Arbeitsergebnissen.

b) Benutzen Sie das Gerät nicht, wenn der EIN-/AUS-Schalter nicht ordnungsgemäß funktioniert. Geräte, die nicht über den Schalter gesteuert werden können, sind gefährlich und müssen repariert werden.

c) Trennen Sie das Gerät von der Stromversorgung, bevor Sie mit der Einstellung, Reinigung und Wartung beginnen. Eine solche vorbeugende Maßnahme verringert das Risiko einer versehentlichen Aktivierung des Geräts.

d) Halten Sie das Gerät stets in einem einwandfreien Zustand. Prüfen Sie vor jeder Inbetriebnahme, ob am Gerät und seinen beweglichen Teilen Schäden vorliegen (defekte Komponenten oder andere Faktoren, die den sicheren Betrieb der Maschine beeinträchtigen könnten). Im Falle eines Schadens muss das Gerät vor Gebrauch in Reparatur gegeben werden.

e) Halten Sie das Gerät außerhalb der Reichweite von Kindern.

f) Reparatur und Wartung von Geräten dürfen nur von qualifiziertem Fachpersonal und mit Originalersatzteilen durchgeführt werden. Nur so wird die Sicherheit während der Nutzung gewährleistet.

g) Um die Funktionsfähigkeit des Gerätes zu gewährleisten, dürfen die werksmäßig montierten Abdeckungen oder Schrauben nicht entfernt werden.

h) Es ist verboten, das Gerät während des Betriebs zu schieben, umzustellen oder zu drehen.

i) Lassen Sie dieses Gerät während des Betriebs nicht unbeaufsichtigt.

j) Das Gerät muss regelmäßig gereinigt werden, damit sich nicht dauerhaft Schmutz festsetzt.

k) Lufteinlass und Luftauslass dürfen nicht verdeckt werden.

l) Das Gerät ist kein Spielzeug. Reinigung und Wartung dürfen nicht von Kindern ohne Aufsicht durch eine erwachsene Person durchgeführt werden..

m) Es ist untersagt, in den Aufbau des Geräts einzugreifen, um seine Parameter oder Konstruktion zu ändern.

n) Geräte von Feuer – und Wärmequellen fernhalten.

o) Das Gerät darf während des Betriebs nicht gekippt werden. Das Gerät darf nur in vertikaler Position betrieben werden.

p) Einige Teile des Geräts werden während des Betriebs sehr heiß. Um Verbrennungen zu vermeiden, dürfen Sie die heißen Teile nicht berühren!

q) Wenn das Gerät eingeschaltet ist, darf es nicht abgedeckt oder mit Materialien belegt werden. Dies kann zu einer Überhitzung des Geräts führen und/ oder einen Brand verursachen.

r) In den Wassertank darf nur destilliertes Wasser eingefüllt werden. Fügen Sie keine chemischen Inhaltsstoffe oder ätherischen Öle hinzu.

⚠ **ACHTUNG!** Obwohl das Gerät in Hinblick auf Sicherheit entworfen wurde und über Schutzmechanismen sowie zusätzlicher Sicherheitselemente verfügt, besteht bei der Bedienung eine geringe Unfall- oder Verletzungsgefahr. Es wird empfohlen, bei der Nutzung Vorsicht und Vernunft walten zu lassen.

3. NUTZUNGSBEDINGUNGEN

Das Gerät ist für die Erzeugung einer warmen, feuchten Luft geeignet. Das Produkt wird bei den Maßnahmen für Haar und Kopfhaut eingesetzt und dient zum Befeuchten.
Für alle Schäden bei nicht sachgemäßer Verwendung haftet allein der Betreiber.

3.1. BESCHREIBUNG DES GERÄTS

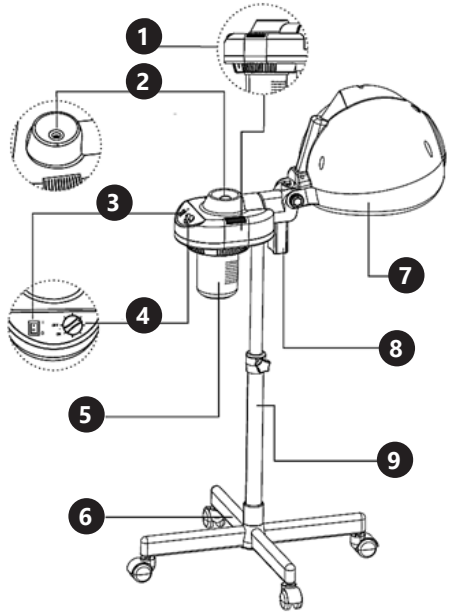

1. Körper
2. Wassereinfüllöffnung
3. ON/ OFF-Taste (Ein-/Ausschalten)
4. Timer
5. Wassertank
6. Sockel
7. Helm
8. Behälter für verbrauchtes Wasser
9. Einstellbarer Ständer

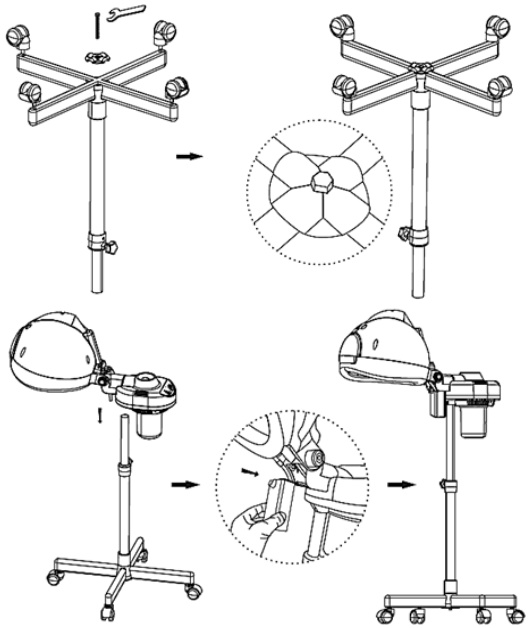

3.2. ARBEITSVORBEREITUNG

AUFSTELLUNG DES GERÄTS

Die Umgebungstemperatur darf 40°C und die relative Luftfeuchtigkeit 85% nicht übersteigen. Stellen Sie das Gerät so auf, dass eine gute Luftzirkulation gewährleistet ist. Ein minimaler Abstand von 10 cm von jeder Wand des Gerätes ist zu halten. Halten Sie das Gerät von jeglichen heißen Oberflächen fern. Betreiben Sie das Gerät stets auf einer ebenen, stabilen, sauberen, feuerfesten und trockenen Fläche und außerhalb der Reichweite von Kindern und Personen mit eingeschränkten geistigen, sensorischen und intellektuellen Fähigkeiten. Das Gerät ist so aufzustellen, dass der Netzstecker jederzeit gut zugänglich ist. Vergewissern Sie sich, dass die Stromversorgung des Geräts mit dem auf dem Typenschild angegebenen Wert übereinstimmt!

MONTAGE DES GERÄTS

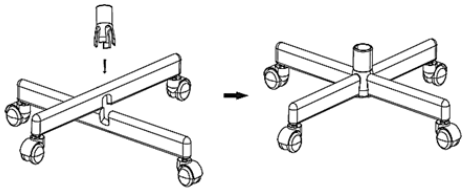

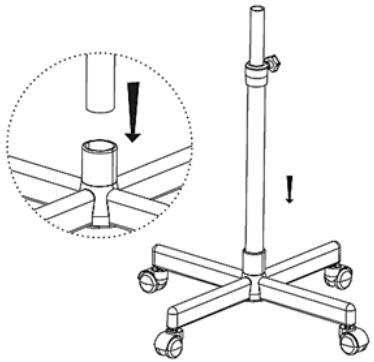

3.3. ARBEITEN MIT DEM GERÄT

1. Schließen Sie das Gerät an Stromversorgung an.
2. Den Wassertank mit destilliertem Wasser einfüllen. Der Wasserstand sollte im definierten Niveaubereich liegen.

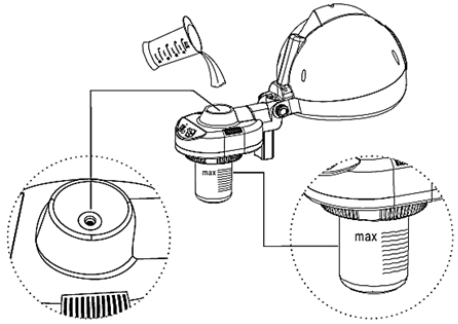

3. Bringen Sie den Schalter ON/OFF in die Position ON. Den Timer-Drehregler drehen, um die gewünschte Betriebszeit des Geräts einzustellen. Das Wasser wird aufgewärmt und nach ca. 5-8 Minuten wird der Dampf erzeugt (die Wartezeit hängt von der Wassermenge im Wassertank).

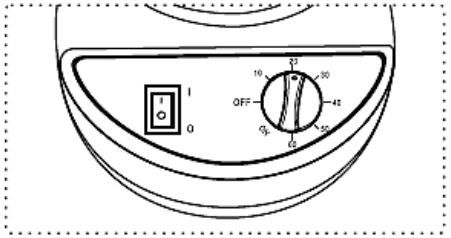

⚠ **ACHTUNG!** Wird niedriger Wasserstand durch das Gerät entdeckt, dann wird das Gerät automatisch ausgeschaltet! Um das Gerät erneut in Betrieb zu nehmen ist der Schalter ON/OFF in die Position OFF zu stellen und der Wassertank erneut einzufüllen. Bringen Sie den Schalter ON/OFF in die Position ON. Das Gerät erzeugt den Dampf, wenn das Wasser auf eine entsprechende Temperatur erwärmt wird.

4. Der Wasserstand im Behälter für verbrauchtes Wasser ist ständig zu kontrollieren. Wenn der Behälter gefüllt wird, ist er abzunehmen, zu entleeren und dann wieder im Gerät zu installieren.

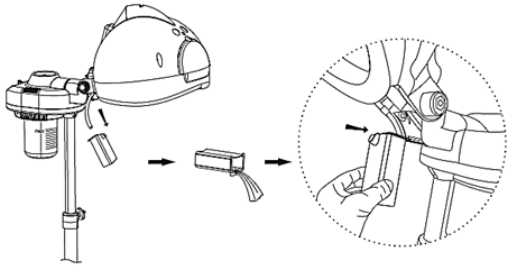

5. Wenn das Gerät für längere Zeit nicht benutzt wird, sind beide Wasserbehälter zu entleeren.

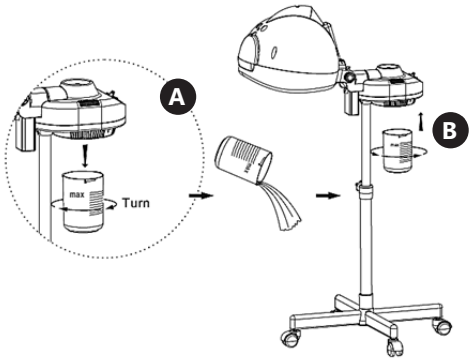

A. Den Wassertank im Uhrzeigersinn drehen und ziehen. Den Behälter entleeren.
B. Den Wassertank an der definierten Stelle durch das Drehen gegen den Uhrzeigersinn installieren.

3.4. REINIGUNG UND WARTUNG

a) Ziehen Sie den Netzstecker und lassen Sie das Gerät vollständig abkühlen, bevor Sie es reinigen, einstellen, Zubehörteile austauschen oder wenn es nicht gebraucht wird.
b) Verwenden Sie zur Reinigung der Oberfläche nur nicht-korrosive Mittel.
c) Nach jeder Reinigung sollten alle Komponenten sorgfältig getrocknet werden, bevor das Gerät wieder eingesetzt wird.
d) Lagern Sie das Gerät an einem trockenen und kühlen Ort, geschützt vor Feuchtigkeit und direkter Sonneneinstrahlung.
e) Spritzen Sie das Gerät nicht mit Wasserstrahl ab und tauchen Sie es nicht in Wasser.
f) Überprüfen Sie das Gerät regelmäßig auf Funktionsfähigkeit und eventuelle Schäden.
g) Verwenden Sie zur Reinigung ein weiches, feuchtes Tuch.
h) Verwenden Sie zur Reinigung keine scharfen und/oder metallischen Gegenstände (z. B. eine Drahtbürste oder einen Metallschaber), da diese die Oberfläche des Geräts beschädigen können.
i) Das Gerät nicht mit saure Reaktion aufweisenden Substanzen, für medizinische Zwecke vorgesehenen Mitteln, Lösungsmitteln, Treibstoffen, Ölen und sonstigen chemischen Substanzen reinigen, denn das Gerät kann infolgedessen beschädigt werden.

ENTSORGUNG VON ALTGERÄTEN:

Nach der Nutzungsbeendigung darf dieses Produkt nicht mit dem normalen Hausmüll entsorgt werden, sondern es muss einer Sammel- und Recyclingstelle von Elektro- und Elektronikgeräten zugeführt werden. Dies wird durch das Symbol auf dem Produkt, der Gebrauchsanweisung oder der Verpackung angezeigt. Die im Gerät verwendeten Kunststoffe sind gemäß ihrer Kennzeichnung wiederverwendbar. Dank der Wiederverwendung, dem Einsatz von Materialien oder anderen Formen der Verwendung von gebrauchten Geräten leisten einen wichtigen Beitrag zum Schutz unserer Umwelt.
Die Informationen über die zuständige Entsorgungsstelle von Altgeräten bekommen Sie bei örtlichen Behörden.

TECHNICAL DATA

Parameter specification	Parameter value
Product name	HAIR STEAMER
Model	PHY-750HD-03 BLACK
Supply voltage [VAC] / Frequency [Hz]	230 / 50
Rated power [W]	750
Dimensions (Width x Depth) [mm]	610 x 610
Height [mm]	1060 -1460
Timer [min]	60
Weight [kg]	4,5

1. GENERAL OVERVIEW

This manual is intended to assist you in safe and reliable use. The product is designed and manufactured strictly according to technical specifications using the latest technology and components, and maintaining the highest quality standards.

DO NOT USE THE DEVICE UNLESS YOU HAVE THOROUGHLY READ AND UNDERSTOOD THIS USER MANUAL.

To ensure long and reliable operation of the product, operate and maintain it correctly and strictly in compliance with this manual. The technical data and specifications in this manual are up-to-date. The manufacturer reserves the right to modifications for the purpose of quality improvement. Considering the technological progress and the feasibility of noise reduction, the product is designed and built so that risks resulting from noise emissions are minimised as far as possible.

LEGEND

CE	The product satisfies the relevant safety standards.
	Read instructions before use.
	The product must be recycled.
	WARNING! or CAUTION! or REMEMBER! Applicable to the given situation (general warning sign).
	ATTENTION! Hot surface, risk of burns!
	ATTENTION! Electric shock warning!
	Only use indoors.

⚠ **PLEASE NOTE!** Drawings in this manual are for illustration purposes only and in some details may differ from the actual product.

The original operation manual is written in German. Other language versions are translations from the German.

21.04.2022

2. USAGE SAFETY

⚠ **ATTENTION!** Read all safety warnings and all instructions. Failure to follow the warnings and instructions may result in electric shock, fire and/or serious injury or even death.

The terms „device" or „product" are used in the warnings and instructions to refer to HAIR STEAMER.

ELECTRICAL SAFETY

a) The plug must fit the socket. Do not modify the plug in any way. Using original plugs and matching sockets reduces the risk of electric shock.
b) Do not touch the device with wet or damp hands.
c) Use the cable only for its designated use. Never use it to carry the device or to pull the plug out of a socket. Keep the cable away from heat sources, oil, sharp edges or moving parts. Damaged or tangled cables increase the risk of electric shock.
d) Do not use the device if the power cord is damaged or shows obvious signs of wear. A damaged power cord should be replaced by a qualified electrician or the manufacturer's service centre.
e) To avoid electric shock, do not immerse the cord, plug or device in water or other liquids. Do not use the device on wet surfaces.
f) ATTENTION! DANGER TO LIFE! While cleaning, never immerse the device in water or other liquids.
g) Do not use in very humid environments or in the direct vicinity of water tanks.
h) Prevent the device from getting wet. Risk of electric shock!

SAFETY IN THE WORKPLACE

a) If you discover damage or irregular operation, immediately switch the device off and report it to a supervisor without delay.
b) Only the manufacturer's service point may repair the device. Do not attempt any repairs independently!
c) In case of fire, use a powder or carbon dioxide (CO_2) fire extinguisher (one intended for use on live electrical devices) to put it out.
d) Children or unauthorised persons are forbidden to enter a work station. (A distraction may result in loss of control over the device).
e) Use the device in a well-ventilated space.
f) Please keep this manual available for future reference. If this device is passed on to a third party, the manual must be passed on with it.
g) Keep packaging elements and small assembly parts in a place not available to children.
h) Keep the device away from children and animals.
i) If this device is used together with another equipment, the remaining instructions for use shall also be followed.

⚠ **REMEMBER!** When using the device, protect children and other bystanders.

PERSONAL SAFETY

a) The device can be handled only by physically fit persons who are capable of handling it, properly trained, familiar with this manual and trained within the scope of occupational health and safety.
b) When working with the device, use common sense and stay alert. Temporary loss of concentration while using the device may lead to serious injuries.

c) To prevent the device from accidentally switching on, make sure the switch is on the OFF position before connecting to a power source.
d) The device is not a toy. Children must be supervised to ensure that they do not play with the device.

SAFE DEVICE USE

a) Do not overload the device. Use the appropriate tools for the given task. A correctly-selected device will perform the task for which it was designed better and in a safer manner.
b) Do not use the device if the ON/OFF switch does not function properly (does not switch the device on and off). Devices which cannot be switched on and off using the ON/OFF switch are hazardous, should not be operated and must be repaired.
c) Disconnect the device from the power supply before commencement of adjustment, cleaning and maintenance. Such a preventive measure reduces the risk of accidental activation.
d) Keep the device in perfect technical condition. Before each use check for general damage and especially check for cracked parts or elements and for any other conditions which may impact the safe operation of the device. If damage is discovered, hand over the device for repair before use.
e) Keep the device out of the reach of children.
f) Device repair or maintenance should be carried out by qualified persons, only using original spare parts. This will ensure safe use.
g) To ensure the operational integrity of the device, do not remove factory-fitted guards and do not loosen any screws.
h) Do not move, adjust or rotate the device in the course of work.
i) Do not leave this appliance unattended while it is in use.
j) Clean the device regularly to prevent stubborn grime from accumulating.
k) Do not cover the air intake and outlet.
l) The device is not a toy. Cleaning and maintenance may not be carried out by children without supervision by an adult person.
m) It is forbidden to interfere with the structure of the device in order to change its parameters or construction.
n) Keep the device away from sources of fire and heat.
o) Do not tilt the unit during operation. The unit must be operated only in upright position.
p) During operation, some parts of the device get very hot. To avoid burns, do not touch hot parts!
q) When the unit is on, do not cover it or place materials on it. This may cause the unit to overheat and/or cause a fire.
r) Only distilled water should be poured into the water tank. Do not add any chemical ingredients or essential oils.

⚠ **ATTENTION!** Despite the safe design of the device and its protective features, and despite the use of additional elements protecting the operator, there is still a slight risk of accident or injury when using the device. Stay alert and use common sense when using the device.

3. RULES OF USE

This appliance is intended for production of warm, humid air. This product is used for moisturising hair and scalp during beauty treatments or hair styling.
The user is responsible for any damage caused by non-intended use.

3.1. APPLIANCE OVERVIEW

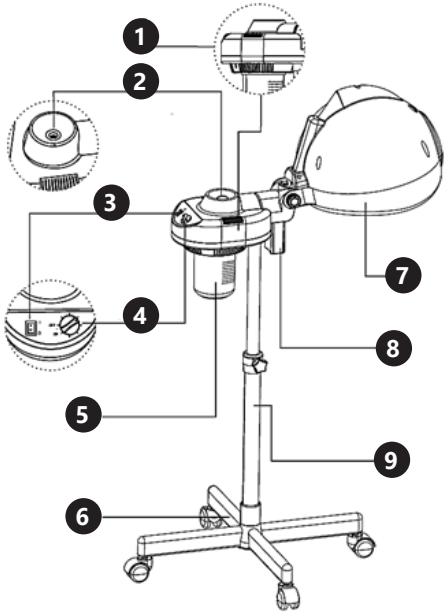

1. Body
2. Water fill port
3. Power switch (ON/OFF)
4. Timer
5. Water tank
6. Base
7. Bonnet
8. Waste water tank
9. Adjustable stand

3.2. PREPARATIONS FOR OPERATION

POSITIONING THE APPLIANCE

The maximum ambient temperature and relative humidity limits not to be exceeded are +40°C and 85% RH, respectively. Position the appliance where good air circulation is ensured. Maintain a minimum clearance of 10 cm from all sides of the appliance. Keep the appliance away from any hot surfaces. Always operate the appliance on a level, firm, clean, fireproof, and dry surface and out of the reach of children and individuals with reduced mental, sensory and intellectual capacities. Position the appliance where the mains plug can be reached at any time. Make sure that the mains power ratings match the data on the rating plate!

INSTALLING THE APPLIANCE

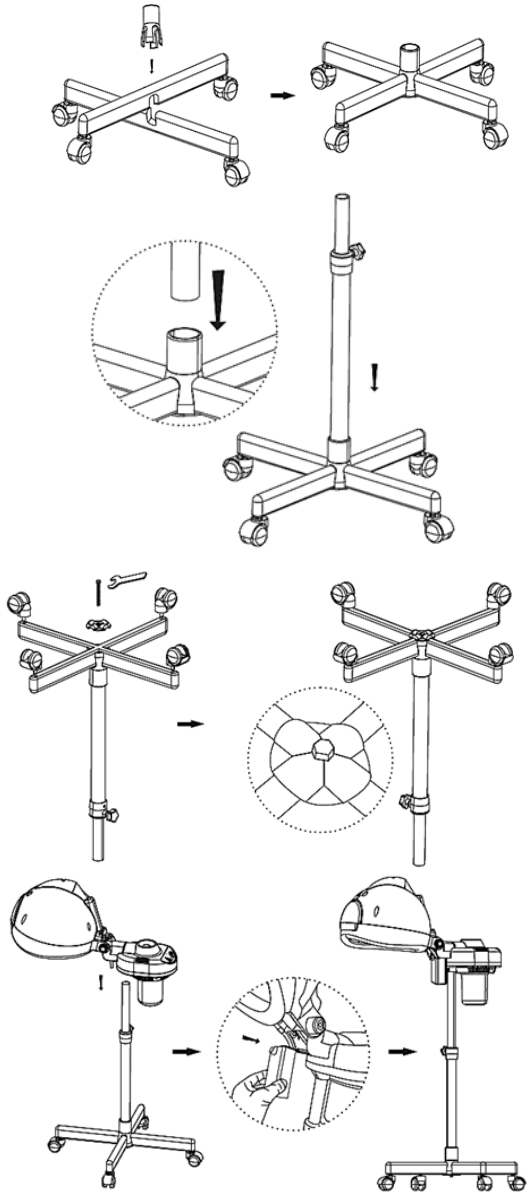

3.3. OPERATING THE APPLIANCE

1. Plug the appliance to the mains.
2. Fill the water tank with demineralised water. Keep the water level between the marks on the tank.

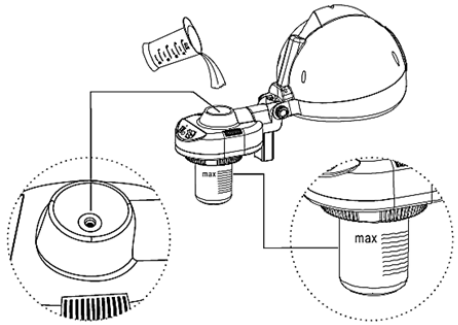

3. Turn the power switch ON. Operate the timer dial to set the desired running time of the appliance. The water begins to heat. Approximately 5-8 minutes later, the steamer begins to steam (the heating time before steaming depends on the water volume in the tank).

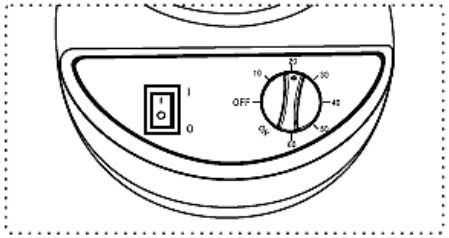

⚠ **NOTE!** When the appliance detects the water level is below the minimum, it will turn off automatically! Before restarting the appliance, turn the power switch OFF, refilling the tank with demineralised water. Turn the power switch ON. The appliance begins to generate steam once it has heated water to the correct temperature.

4. Frequently check the waste water tank level. When the waste water tank is full, remove, empty it of waste water and reinstall in the appliance.

21.04.2022

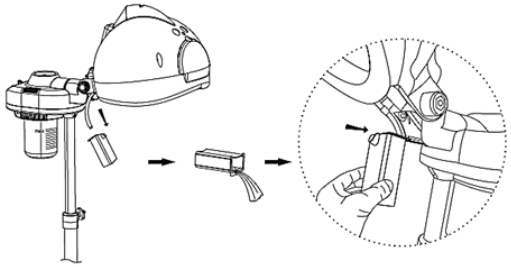

5. If the appliance will not be used for a long time, empty both tanks.

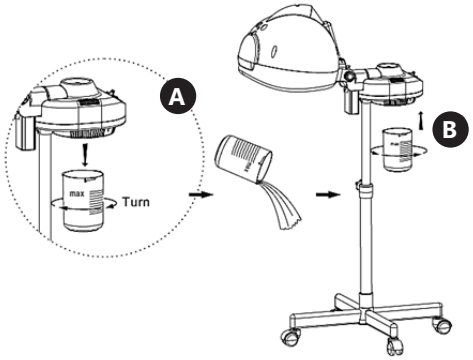

A. Turn the water tank clockwise and pull out. Empty the tank.
B. Reinstall the water tank in its receptacle by turning it counter-clockwise.

3.4. CLEANING AND MAINTENANCE

a) Before cleaning, adjustment or replacement of accessories, and when the appliance is not in use, unplug the power cord from the mains and leave the appliance to cool down completely.
b) Use non-corrosive agents only for cleaning the surfaces.
c) After each cleaning, dry all components well before the appliance is used again.
d) Store the appliance in a dry and cool place, protected from moisture and direct sunlight.
e) Do not spray the appliance with a stream of water and do not immerse it in water.
f) Regularly inspect the appliance for technical defects and damage.
g) Clean with a soft, damp cloth.
h) Do not clean with any sharp and/or metal implements (e.g. a wire brush or a metal scraper) as these may damage the surface of the appliance.
i) Do not clean with acidic chemicals, medical-grade products, thinners, fuels, oils, or other chemicals, as they can damage the appliance.

DISPOSAL OF WASTE EQUIPMENT

At the end of its service life, this product must not be disposed of with mixed household waste; return it to a collector/recycler of waste electrical and electronic equipment. This is shown by the symbol placed on the product, the user manual or the packaging. The materials used in the appliance can be reused according to their classification identifications. By reuse, recycling or applying other forms of use of waste appliances, you make a significant contribution to the protection of our environment.
Local administration will provide you with the information about the nearest disposal locations for the appliance.

DANE TECHNICZNE

Opis parametru	Wartość parametru
Nazwa produktu	NAWILŻACZ FRYZJERSKI
Model	PHY-750HD-03 BLACK
Napięcie zasilania [V~] / Częstotliwość [Hz]	230 / 50
Moc znamionowa [W]	750
Wymiary (Szerokość/ Głębokość) [mm]	610 x 610
Wysokość [mm]	1060 -1460
Timer [min]	60
Ciężar [kg]	4,5

1. OGÓLNY OPIS

Instrukcja przeznaczona jest do pomocy w bezpiecznym i niezawodnym użytkowaniu. Produkt jest zaprojektowany i wykonany ściśle według wskazań technicznych przy użyciu najnowszych technologii i komponentów oraz przy zachowaniu najwyższych standardów jakości.

PRZED PRZYSTĄPIENIEM DO PRACY NALEŻY DOKŁADNIE PRZECZYTAĆ I ZROZUMIEĆ NINIEJSZĄ INSTRUKCJĘ.

Dla zapewnienia długiej i niezawodnej pracy urządzenia należy dbać o jego prawidłową obsługę oraz konserwację zgodnie ze wskazówkami zawartymi w tej instrukcji. Dane techniczne i specyfikacje zawarte w tej instrukcji obsługi są aktualne. Producent zastrzega sobie prawo dokonywania zmian związanych z podwyższeniem jakości. Uwzględniając postęp techniczny i możliwość ograniczenia hałasu, urządzenie zaprojektowano i zbudowano tak, aby ryzyko jakie wynika z emisji hałasu ograniczyć do najniższego poziomu.

OBJAŚNIENIE SYMBOLI

CE	Produkt spełnia wymagania odpowiednich norm bezpieczeństwa.
	Przed użyciem należy zapoznać się z instrukcją
	Produkt podlegający recyklingowi.
	UWAGA! lub OSTRZEŻENIE! lub PAMIĘTAJ! opisująca daną sytuacje (ogólny znak ostrzegawczy).
	UWAGA! Gorąca powierzchnia może spowodować oparzenia!
	UWAGA! Ostrzeżenie przed porażeniem prądem elektrycznym!
	Do użytku tylko wewnątrz pomieszczeń.

UWAGA! Ilustracje w niniejszej instrukcji obsługi mają charakter poglądowy i w niektórych szczegółach mogą różnić się od rzeczywistego wyglądu produktu.
Instrukcją oryginalną jest niemiecka wersja instrukcji. Pozostałe wersje językowe są tłumaczeniami z języka niemieckiego.

21.04.2022

2. BEZPIECZEŃSTWO UŻYTKOWANIA

UWAGA! Przeczytać wszystkie ostrzeżenia dotyczące bezpieczeństwa oraz wszystkie instrukcje. Niezastosowanie się do ostrzeżeń i instrukcji może spowodować porażenie prądem, pożar i/lub ciężkie obrażenia ciała lub śmierć.

Termin „urządzenie" lub „produkt" w ostrzeżeniach i w opisie instrukcji odnosi się do NAWILŻACZ FRYZJERSKI.

BEZPIECZEŃSTWO ELEKTRYCZNE

a) Wtyczka urządzenia musi pasować do gniazda. Nie modyfikować wtyczki w jakikolwiek sposób. Oryginalne wtyczki i pasujące gniazda zmniejszają ryzyko porażenia prądem.
b) Nie wolno dotykać urządzenia mokrymi lub wilgotnymi rękoma.
c) Nie należy używać przewodu w sposób niewłaściwy. Nigdy nie używać go do przenoszenia urządzenia lub do wyciągania wtyczki z gniazda. Trzymać przewód z dala od źródeł ciepła, oleju, ostrych krawędzi lub ruchomych części. Uszkodzone lub poplątane przewody zwiększają ryzyko porażenia prądem.
d) Zabrania się używania urządzenia, jeśli przewód zasilający jest uszkodzony lub nosi wyraźne oznaki zużycia. Uszkodzony przewód zasilający powinien być wymieniony przez wykwalifikowanego elektryka lub serwis producenta
e) Aby uniknąć porażenia prądem elektrycznym, nie należy zanurzać kabla, wtyczki ani samego urządzenia w wodzie lub innym płynie. Nie wolno używać urządzenia na mokrych powierzchniach.
f) UWAGA – ZAGROŻENIE ŻYCIA! Podczas czyszczenia lub użytkowania urządzenia nigdy nie wolno zanurzać go w wodzie lub innych cieczach.
g) Nie należy używać urządzenia w pomieszczeniach o bardzo dużej wilgotności / w bezpośrednim pobliżu zbiorników z wodą!
h) Nie wolno dopuszczać do zamoczenia urządzenia. Ryzyko porażenia prądem!

BEZPIECZEŃSTWO W MIEJSCU PRACY

a) W razie stwierdzenia uszkodzenia lub nieprawidłowości w pracy urządzenia należy je bezzwłocznie wyłączyć i zgłosić to do osoby uprawnionej.
b) Naprawy urządzenia może wykonać wyłącznie serwis producenta. Nie wolno dokonywać napraw samodzielnie!
c) W przypadku zaprószenia ognia lub pożaru, do gaszenia urządzenia pod napięciem należy używać wyłącznie gaśnic proszkowych lub śniegowych (CO_2).
d) Na stanowisku pracy nie mogą przebywać dzieci ani osoby nieupoważnione. (Nieuwaga może spowodować utratę kontroli nad urządzeniem.)
e) Urządzenie używać w dobrze wentylowanej przestrzeni.
f) Zachować instrukcję użytkowania w celu jej późniejszego użycia. W razie, gdyby urządzenie miało zostać przekazane osobom trzecim, to wraz z nim należy przekazać również instrukcję użytkowania.
g) Elementy opakowania oraz drobne elementy montażowe należy przechowywać w miejscu niedostępnym dla dzieci.

h) Urządzenie trzymać z dala od dzieci i zwierząt.
i) W trakcie użytkowania tego urządzenia wraz z innymi urządzeniami należy zastosować się również do pozostałych instrukcji użytkowania.

⚠ **PAMIĘTAĆ!** należy chronić dzieci i inne osoby postronne podczas pracy urządzeniem.

BEZPIECZEŃSTWO OSOBISTE

a) Urządzenie mogą obsługiwać osoby sprawne fizycznie, zdolne do jego obsługi i odpowiednio wyszkolone, które zapoznały się z niniejszą instrukcją oraz zostały przeszkolone w zakresie bezpieczeństwa i higieny pracy.
b) Należy być uważnym, kierować się zdrowym rozsądkiem podczas pracy urządzeniem. Chwila nieuwagi podczas pracy, może doprowadzić do poważnych obrażeń ciała.
c) Aby zapobiegać przypadkowemu uruchomieniu upewnij się, że przełącznik jest w pozycji wyłączonej przed podłączeniem do źródła zasilania.
d) Urządzenie nie jest zabawką. Dzieci powinny być pilnowane, aby nie bawiły się urządzeniem.

BEZPIECZNE STOSOWANIE URZĄDZENIA

a) Nie należy przeciążać urządzenia. Używać narzędzi odpowiednich do danego zastosowania. Prawidłowo dobrane urządzenie wykona lepiej i bezpieczniej pracę dla którego zostało zaprojektowane.
b) Nie należy używać urządzenia, jeśli przełącznik ON/OFF nie działa sprawnie (nie załącza i nie wyłącza się). Urządzenia, które nie mogą być kontrolowane za pomocą przełącznika są niebezpieczne, nie mogą pracować i muszą zostać naprawione.
c) Przed przystąpieniem do regulacji, czyszczenia i konserwacji urządzenie należy odłączyć od zasilania. Taki środek zapobiegawczy zmniejsza ryzyko przypadkowego uruchomienia.
d) Utrzymywać urządzenie w dobrym stanie technicznym. Sprawdzać przed każdą pracą czy nie posiada uszkodzeń ogólnych lub związanych z elementami ruchomymi (pęknięcia części i elementów lub wszelkie inne warunki, które mogą mieć wpływ na bezpieczne działanie urządzenia). W przypadku uszkodzenia, oddać urządzenie do naprawy przed użyciem.
e) Urządzenie należy chronić przed dziećmi.
f) Naprawa oraz konserwacja urządzeń powinna być wykonywana przez wykwalifikowane osoby przy użyciu wyłącznie oryginalnych części zamiennych. Zapewni to bezpieczeństwo użytkowania.
g) Aby zapewnić zaprojektowaną integralność operacyjną urządzenia, nie należy usuwać zainstalowanych fabrycznie osłon lub odkręcać śrub.
h) Zabrania się przesuwania, przestawiania i obracania urządzenia będącego w trakcie pracy.
i) Nie należy pozostawiać włączonego urządzenia bez nadzoru.
j) Należy regularnie czyścić urządzenie, aby nie dopuścić do trwałego osadzenia się zanieczyszczeń.
k) Nie wolno zasłaniać wlotu i wylotu powietrza.
l) Urządzenie nie jest zabawką. Czyszczenie i konserwacja nie mogą być wykonywane przez dzieci bez nadzoru osoby dorosłej.
m) Zabrania się ingerowania w konstrukcję urządzenia celem zmiany jego parametrów lub budowy.
n) Trzymać urządzenia z dala od źródeł ognia i ciepła.
o) Nie wolno przechylać urządzenia podczas pracy. Urządzenie może pracować tylko w pozycji pionowej.
p) Podczas pracy niektóre elementy urządzenia bardzo się nagrzewają. Aby uniknąć poparzenia, nie należy dotykać gorących elementów!
q) Gry urządzenie jest włączone, nie wolno go przykrywać ani kłaść na nim materiałów. Może spowodować to przegrzanie urządzenia i/lub pożar.
r) Do zbiornika na wodę należy wlewać wyłącznie wodę destylowaną. Nie wolno dodawać żadnych składników chemicznych ani olejków eterycznych.

⚠ **UWAGA!** Pomimo iż urządzenie zostało zaprojektowane tak aby było bezpieczne, posiadało odpowiednie środki ochrony oraz pomimo użycia dodatkowych elementów zabezpieczających użytkownika, nadal istnieje niewielkie ryzyko wypadku lub odniesienia obrażeń w trakcie pracy z urządzeniem. Zaleca się zachowanie ostrożności i rozsądku podczas jego użytkowania.

3. ZASADY UŻYTKOWANIA

Urządzenie przeznaczone jest do wytwarzania ciepłego, wilgotnego powietrza. Produkt wykorzystywany jest podczas zabiegów na włosy i skórę głowy, służy do ich nawilżania.

Odpowiedzialność za wszelkie szkody powstałe w wyniku użytkowania niezgodnego z przeznaczeniem ponosi użytkownik.

3.1. OPIS URZĄDZENIA

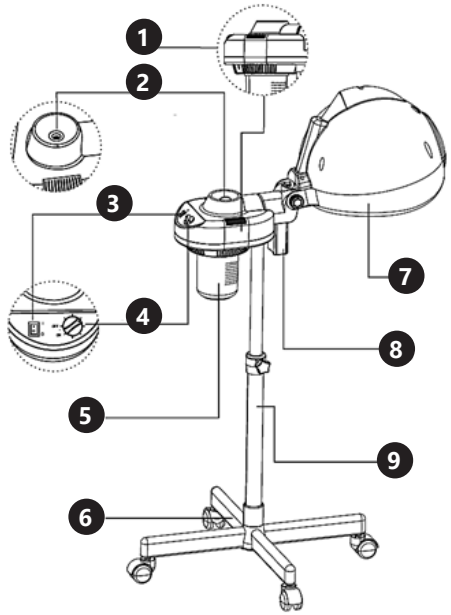

1. Korpus
2. Otwór do wlewania wody
3. Przełącznik ON/OFF (włącz/wyłącz)
4. Timer
5. Zbiornik na wodę
6. Podstawa
7. Hełm
8. Zbiornik na zużytą wodę
9. Regulowany stojak

3.2. PRZYGOTOWANIE DO PRACY

UMIEJSCOWIENIE URZĄDZENIA

Temperatura otoczenia nie może przekraczać 40°C a wilgotność względna nie powinna przekraczać 85%. Urządzenie należy ustawić w sposób zapewniający dobrą cyrkulację powietrza. Należy utrzymać minimalny odstęp 10 cm od każdej ściany urządzenia. Urządzenie należy trzymać z dala od wszelkich gorących powierzchni. Urządzenie należy zawsze użytkować na równej, stabilnej, czystej, ognioodpornej i suchej powierzchni i poza zasięgiem dzieci oraz osób ograniczonych funkcjach psychicznych, sensorycznych i umysłowych. Urządzenie należy umiejscowić w taki sposób, by w dowolnej chwili można się było dostać do wtyczki sieciowej. Należy pamiętać o tym, by zasilanie urządzenia energią odpowiadało danym podanym na tabliczce znamionowej!

MONTAŻ URZĄDZENIA

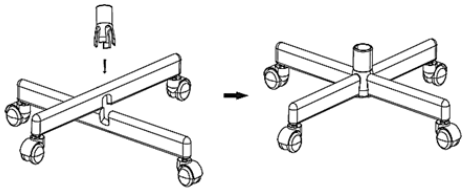

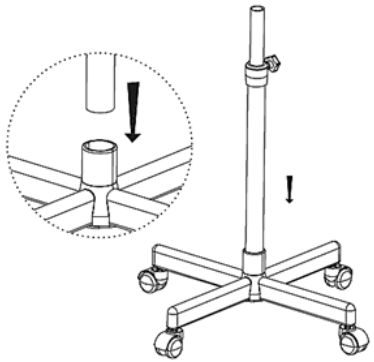

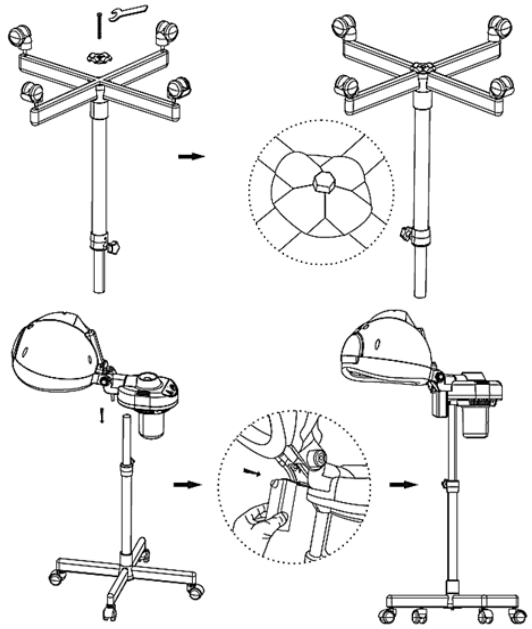

3.3. PRACA Z URZĄDZENIEM

1. Podłączyć urządzenie do zasilania.
2. Wlać wodę destylowaną do zbiornika na wodę. Woda powinna znajdować się pomiędzy wyznaczonym poziomem.

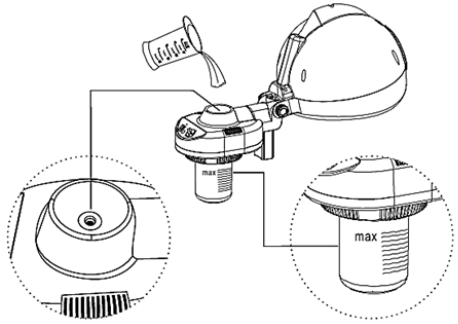

3. Ustawić przełącznik ON/OFF w pozycji ON. Przekręcić pokrętło timera, aby ustawić żądany czas działania urządzenia. Woda zacznie się podgrzewać, a po ok. 5-8 minutach urządzenie będzie generować parę (czas oczekiwania zależy od ilości wody w zbiorniku).

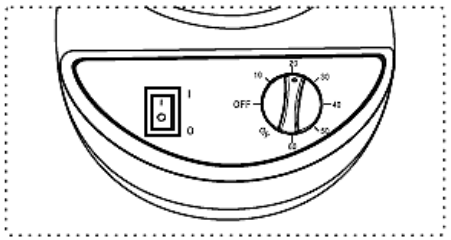

⚠ **UWAGA!** Gdy urządzenie wykryje niski poziom wody automatycznie wyłączy się! Aby ponownie uruchomić urządzenie, należy ustawić przełącznik ON/OFF w pozycji OFF, a zbiornik na wodę ponownie uzupełnić. Ustawić przełącznik ON/OFF w pozycji ON. Urządzenie będzie generować parę, gdy nagrzeje wodę do odpowiedniej temperatury.

4. Należy regularnie kontrolować poziom wody w zbiorniku na zużytą wodę. Gdy zbiornik zostanie napełniony, należy go zdjąć, opróżnić, a następnie ponownie zainstalować w urządzeniu.

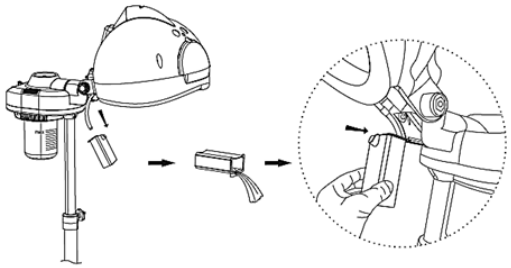

5. Jeżeli urządzenie nie będzie używane przez dłuższy czas, należy opróżnić oba zbiorniki na wodę.

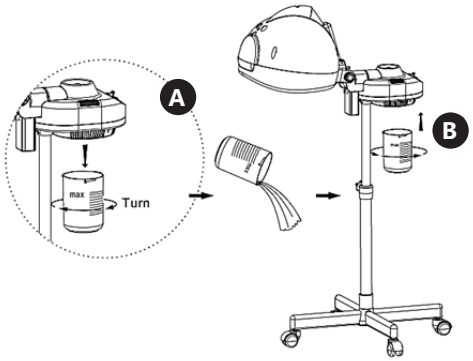

A. Obrócić zbiornik na wodę zgodnie z ruchem wskazówek zegara i pociągnąć. Opróżnić zbiornik.
B. Zainstalować zbiornik na wodę w wyznaczonym miejscu przekręcając w kierunku przeciwnym do ruchu wskazówek zegara.

3.4. CZYSZCZENIE I KONSERWACJA

a) Przed każdym czyszczeniem, regulacją, wymianą osprzętu, a także jeżeli urządzenie nie jest używane, należy wyciągnąć wtyczkę sieciową i całkowicie ochłodzić urządzenie.
b) Do czyszczenia powierzchni należy stosować wyłącznie środki niezawierające substancji żrących.
c) Po każdym czyszczeniu wszystkie elementy należy dobrze wysuszyć, zanim urządzenie zostanie ponownie użyte.
d) Urządzenie należy przechowywać w suchym i chłodnym miejscu chronionym przed wilgocią i bezpośrednim promieniowaniem słonecznym.
e) Zabrania się spryskiwania urządzenia strumieniem wody lub zanurzania urządzenia w wodzie.
f) Należy wykonywać regularne przeglądy urządzenia pod kątem jego sprawności technicznej oraz wszelkich uszkodzeń.
g) Do czyszczenia należy używać miękkiej, wilgotnej ściereczki.
h) Do czyszczenia nie wolno używać ostrych i/lub metalowych przedmiotów (np. drucianej szczotki lub metalowej łopatki) ponieważ mogą one uszkodzić powierzchnię materiału, z którego wykonane jest urządzenie.
i) Nie czyścić urządzenia substancjami o odczynie kwasowym, środkami przeznaczenia medycznego, rozcieńczalnikami, paliwem, olejami lub innymi substancjami chemicznymi może to spowodować uszkodzenie urządzenia.

USUWANIE ZUŻYTYCH URZĄDZEŃ.

Po zakończeniu okresu użytkowania nie wolno usuwać niniejszego produktu poprzez normalne odpady komunalne, lecz należy go oddać do punktu zbiórki i recyklingu urządzeń elektrycznych i elektronicznych. Informuje o tym symbol, umieszczony na produkcie, instrukcji obsługi lub opakowaniu. Zastosowane w urządzeniu tworzywa nadają się do powtórnego użycia zgodnie z ich oznaczeniem. Dzięki powtórnemu użyciu, wykorzystaniu materiałów lub innym formom wykorzystania zużytych urządzeń wnoszą Państwo istotny wkład w ochronę naszego środowiska.
Informacji o właściwym punkcie usuwania zużytych urządzeń udzieli Państwu lokalna administracja.

TECHNICKÉ ÚDAJE

Popis parametru	Hodnota parametru
Název výrobku	NAPAŘOVAČ VLASŮ
Model	PHY-750HD-03 BLACK
Napájecí napětí [V~]/ Kmitočet [Hz]	230 / 50
Jmenovitý výkon [W]	750
Rozměry (šířka x hloubka) [mm]	610 x 610
Výška [mm]	1060 -1460
Časovač [min]	60
Hmotnost [kg]	4,5

1. VŠEOBECNÝ POPIS

Návod slouží jako nápověda pro bezpečné a spolehlivé používání výrobku. Výrobek je navržen a vyroben přesně podle technických údajů za použití nejnovějších technologií a komponentů a za dodržení nejvyšších jakostních norem.

PŘED ZAHÁJENÍM PRÁCE SI DŮKLADNĚ PŘEČTĚTE TENTO NÁVOD A UJISTĚTE SE, ŽE JSTE POCHOPILI VŠECHNY POKYNY.

Abyste zajistili dlouhodobou a spolehlivou práci tohoto zařízení, musíte zajistit jeho správnou obsluhu a údržbu, a to v souladu s pokyny, jež jsou obsaženy v tomto návodu. Technické údaje a specifikace obsažené v tomto návodu jsou aktuální. Výrobce si vyhrazuje právo provádět změny, které souvisí se zvyšováním kvality. S ohledem na technický pokrok a možnost omezení hluku bylo zařízení navrženo a vyrobeno tak, aby bylo riziko, které vyplývá z hlukových emisí, omezeno na nejnižší úroveň.

VYSVĚTLENÍ SYMBOLŮ

CE	Výrobek splňuje požadavky příslušných bezpečnostních norem.
	Před použitím výrobku se seznamte s návodem.
	Recyklovatelný výrobek.
	UPOZORNĚNÍ! nebo VAROVÁNÍ! nebo PAMATUJTE! popisující danou situaci (všeobecná výstražná značka).
	VAROVÁNÍ! Horký povrch může způsobit popálení!
	VAROVÁNÍ! Nebezpečí úrazu elektrickým proudem!
	Pouze k použití ve vnitřních prostorech.

⚠ **POZOR!** Obrázky v tomto návodu jsou pouze ilustrační a v některých detailech se od skutečného vzhledu výrobku mohou lišit.
Originálním návodem je německá verze návodu. Ostatní jazykové verze jsou překladem z německého jazyka.

21.04.2022

2. BEZPEČNOST POUŽÍVÁNÍ

⚠ **POZNÁMKA!** Přečtěte si tento návod včetně všech bezpečnostních pokynů. Nedodržování návodu a výstrah může způsobit těžký úraz nebo smrt.

Pojem „zařízení" nebo „výrobek" v bezpečnostních pokynech a návodu se vztahuje na NAPAŘOVAČ VLASŮ.

ELEKTRICKÁ BEZPEČNOST

a) Daná zásuvka musí být se zástrčkou zařízení kompatibilní. Zástrčku žádným způsobem neupravujte. Originální zástrčky a příslušné zásuvky snižují nebezpečí úrazu elektrickým proudem.
b) Zařízení se nedotýkejte mokrýma nebo vlhkýma rukama.
c) Napájecí kabel nepoužívejte na jiné účely, než na které je určen. Nikdy jej nepoužívejte k přenášení zařízení nebo k vytahování zástrčky ze síťové zásuvky. Držte jej mimo dosah tepla, oleje, ostrých hran nebo rotujících dílů. Poškozené nebo zamotané elektrické napájecí kabely zvyšují nebezpečí úrazu elektrickým proudem.
d) Je zakázáno používat zařízení, pokud je napájecí kabel poškozený nebo má zjevné známky opotřebení. Poškozený napájecí kabel musí být vyměněn kvalifikovaným elektrikářem nebo v servisním středisku výrobce.
e) Aby nedošlo k zasažení elektrickým proudem, nesmíte kabel, zástrčku ani samotné zařízení ponořovat do vody nebo jiné tekutiny. Je zakázáno používat zařízení na mokrém povrchu.
f) POZOR – OHROŽENÍ ŽIVOTA! Během čistění nebo používání zařízení nikdy nesmí být ponořováno ve vodě nebo jiných kapalinách.
g) Zařízení nepoužívejte v prostředí s velmi vysokou vlhkostí / v přímé blízkosti nádrží s vodou!
h) Zařízení nenořte do vody. Hrozí nebezpečí úrazu elektrickým proudem!

BEZPEČNOST NA PRACOVIŠTI

a) Pokud zjistíte, že zařízení nepracuje správně, nebo je poškozeno, ihned jej vypněte a poruchu nahlaste autorizované osobě.
b) Opravy zařízení může provádět pouze servis výrobce. Opravy neprovádějte sami!
c) V případě vzniku požáru k hašení zařízení pod napětím používejte pouze práškové nebo sněhové hasicí přístroje (CO_2).
d) Na pracovišti se nesmí zdržovat děti a nepovolané osoby. (Nepozornost může způsobit ztrátu kontroly nad zařízením.)
e) Zařízení používejte v dobře větraných prostorách.
f) Návod k obsluze uschovejte za účelem jeho pozdějšího použití. V případě předávání zařízení třetím osobám musí být spolu se zařízením předán rovněž návod k obsluze.
g) Obalový materiál a drobné montážní prvky uchovávejte na místě nedostupném pro děti.
h) Zařízení mějte v dostatečné vzdálenosti od dětí a zvířat.
i) Pokud společně s tímto nástrojem používáte nějaké další nářadí, pak musíte dodržovat také jeho návod k použití.

⚠ **PAMATUJTE!** Při práci se zařízením chraňte děti a jiné nepovolané osoby.

OSOBNÍ BEZPEČNOST

a) S výrobkem mohou pracovat pouze fyzicky zdravé osoby, které jsou schopné ho obsluhovat. Musejí být náležitě proškolené z hlediska bezpečnosti a ochrany zdraví při práci a seznámené s tímto návodem.
b) Při práci se zařízením buďte pozorní, řiďte se zdravým rozumem. Chvilka nepozornosti při práci může vést k vážnému úrazu.
c) Zabraňte náhodnému spuštění. Ujistěte se, že je spínač ve vypnuté poloze před připojením zařízení k napájecímu zdroji.
d) Zařízení není hračka. Dohlížejte na děti, aby si nehrály se zařízením.

BEZPEČNÉ POUŽÍVÁNÍ ZAŘÍZENÍ

a) Zařízení nepřetěžujte. Pro daný úkol používejte vždy správný typ nářadí. Správně zvolené nářadí lépe a bezpečněji provede práci, pro kterou bylo navrženo.
b) Zařízení nepoužívejte, pokud spínač pro zapnutí a vypnutí zařízení nefunguje správně. Zařízení, které nelze ovládat spínačem, je nebezpečné a musí být opraveno.
c) Před každým seřízením, čištěním a údržbou odpojte zařízení od napájení. Toto bezpečnostní opatření snižuje nebezpečí náhodného zapnutí.
d) Zařízení udržujte v dobrém technickém stavu. Kontrolujte před každou prací jeho celkový stav i jednotlivé díly a ujistěte se, že je vše v dobrém stavu, a uživateli tak při práci se zařízením nehrozí žádné nebezpečí. V případě, že zjistíte poškození, nechte zařízení opravit.
e) Udržujte zařízení mimo dosah dětí.
f) Opravu a údržbu zařízení by měly provádět pouze kvalifikované osoby za výhradního použití originálních náhradních dílů. Zajistí to bezpečné používání zařízení.
g) Pro zachování navržené mechanické integrity zařízení neodstraňujte předem namontované kryty nebo neuvolňujte šrouby.
h) Nepřesouvejte, nepřenášejte a neotáčejte zařízení v provozu.
i) Zapnuté zařízení nenechávejte bez dozoru.
j) Pravidelně čistěte zařízení, aby nedošlo k trvalému usazování nečistot.
k) Nezakrývejte vstupní a výstupní otvor vzduchu.
l) Zařízení není hračka. Čištění a údržbu nesmí provádět děti bez dohledu dospělé osoby.
m) Nezasahujte do zařízení s cílem změnit jeho parametry nebo konstrukci.
n) Udržujte zařízení mimo zdroje ohně a tepla.
o) Jednotka se nesmí během provozu naklánět. Přístroj lze provozovat pouze ve svislé poloze.
p) Některé části zařízení se během provozu velmi zahřívají. Abyste zabránili popáleninám, nedotýkejte se horkých částí!
q) Když je zařízení zapnuté, nezakrývejte jej žádnými materiály ani nic na něj nepokládejte. V opačném případě může dojít k přehřátí spotřebiče a/nebo požáru.
r) Do nádrže na vodu se smí plnit pouze destilovaná voda. Nepřidávejte žádné chemické přísady ani esenciální oleje.

POZNÁMKA! I když zařízení bylo navrženo tak, aby bylo bezpečné, tedy má vhodné bezpečnostní prvky, tak i přes použití dodatečné ochrany uživatelem při práci se zařízením nadále existuje malé riziko úrazu nebo poranění. Doporučuje se zachovat opatrnost a zdravý rozum při jeho používání.

3. ZÁSADY POUŽÍVÁNÍ

Zařízení je určeno k vytváření teplého a vlhkého vzduchu. Výrobek je používán během péče o vlasy a pokožku hlavy, je určen k jejich navlhčení.

Odpovědnost za veškeré škody vzniklé v důsledku použití zařízení v rozporu s určením nese uživatel.

3.1. POPIS ZAŘÍZENÍ

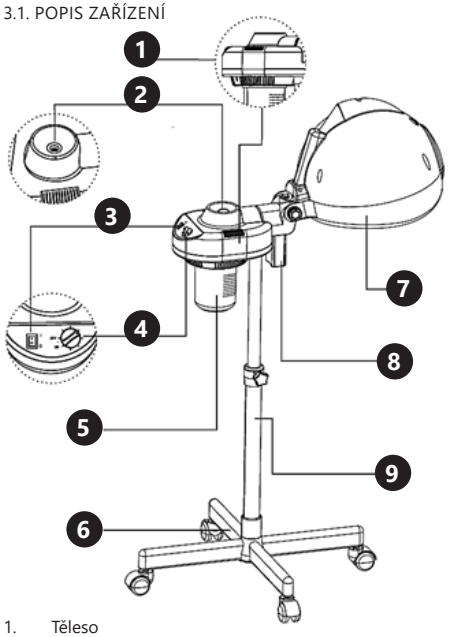

1. Těleso
2. Otvor pro nalévání vody
3. Vypínač ON/OFF (zapnout/vypnout)
4. Časovač
5. Nádoba na vodu
6. Základna
7. Přilba
8. Nádoba na použitou vodu
9. Stavitelný stojan

3.2. PŘÍPRAVA K PRÁCI

UMÍSTĚNÍ ZAŘÍZENÍ

Teplota okolí nesmí překračovat 40 °C a relativní vlhkost nesmí překračovat 85 %. Zařízení postavte tak, aby byla zaručena dobrá cirkulace vzduchu. Dodržujte minimální odstup 10 cm od každé strany zařízení. Udržujte zařízení mimo jakékoliv horké plochy. Zařízení musí být používáno vždy na rovném, stabilním, čistém a suchém povrchu, který je odolný proti požáru, musí být mimo dosah dětí a také osob, které mají omezené psychické, senzorické a duševní funkce. Zařízení umístěte tak, abyste měli kdykoliv přístup k síťové zásuvce. Zapamatujte si, že napájení elektrickou energií musí odpovídat jmenovitým hodnotám uvedeným na výrobním/typovém štítku!

MONTÁŽ ZAŘÍZENÍ

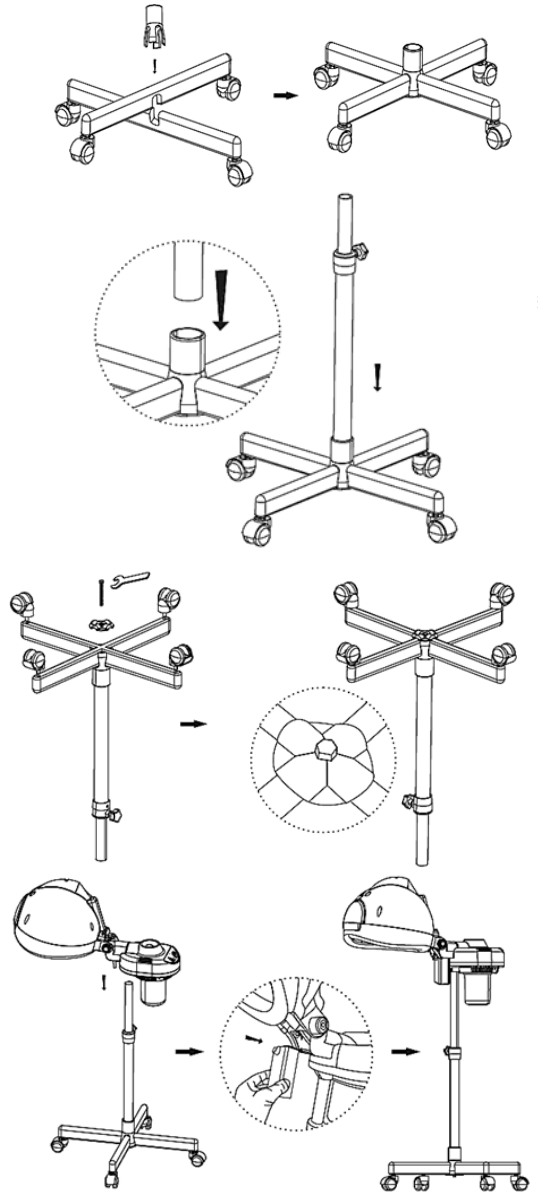

21.04.2022

3.3. PRÁCE SE ZAŘÍZENÍM

1. Připojte zařízení k napájení.
2. Do nádoby na vodu nalijte destilovanou vodu. Hladina vody musí být mezi označenými ryskami.

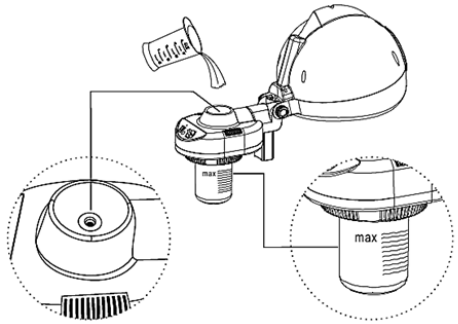

3. Nastavte vypínač ON/OFF do polohy ON. Otočte otočný knoflík časovače, abyste nastavili požadovaný čas působení zařízení. Voda se začne zahřívat a po cca 5–8 minutách začne zařízení vytvářet vodní páru (doba očekávání je závislá na množství body v nádobě).

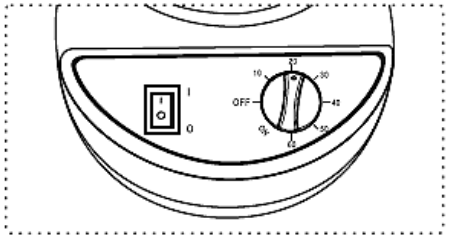

POZOR! Když zařízení detekuje nízkou úroveň hladiny vody, automaticky se vypne! Pro další zapnutí zařízení musíte přepnout vypínač ON/OFF do polohy OFF a doplnit vodu do nádoby. Nastavte vypínač ON/OFF do polohy ON. Po nahřátí se na správnou teplotu, začne zařízení vytvářet vodní páru.

4. Pravidelně kontrolujte hladinu vody v nádobě na použitou vodu. V okamžiku, kdy je nádoba na použitou vodu plná, demontujte ji, vylijte vodu a nádobu namontujte zpět na zařízení.

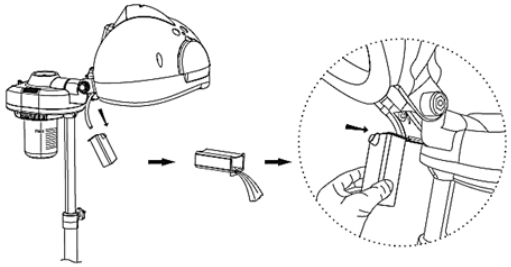

5. Pokud nebude zařízení delší dobu používáno, vylijte vodu z obou nádob.

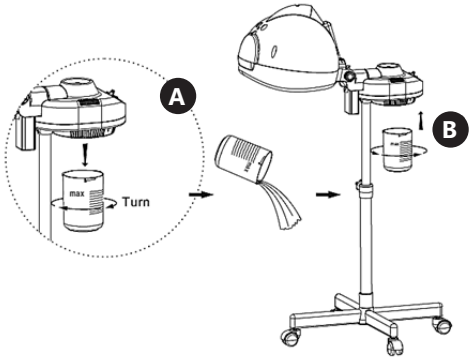

A. Otočte nádobou na vodu ve směru pohybu hodinových ručiček a zatáhněte. Vylijte vodu z nádoby.
B. Nádobu na vodu namontujte na označené místo, a to tak, že ji otočíte ve směru protipohybu hodinových ručiček.

3.4. ČIŠTĚNÍ A ÚDRŽBA

a) Před každým čištěním, nastavováním, výměnou vybavení, a také pokud zařízení není používáno, vytáhněte síťovou zástrčku a nechte zařízení zcela vychladnout.
b) K čištění povrchu používejte výhradně prostředky, které neobsahují žíravé látky.
c) Po každém čištění je nutné všechny prvky dokonale osušit, než bude zařízení znovu použito.
d) Zařízení je nutno skladovat na suchém a chladném místě, které je chráněno proti vlhkosti a přímému slunečnímu záření.
e) Je zakázáno čistit zařízení proudem vody nebo ponořovat zařízení do vody.
f) Je nutné provádět pravidelné prohlídky zařízení s ohledem na jeho technickou funkčnost a také jeho veškerá poškození.
g) K čištění používejte měkký a vlhký hadřík.
h) K čištění je zakázáno používat ostré a/nebo kovové předměty (např. drátěný kartáč nebo kovovou lopatku), protože tyto předměty mohou poškodit povrch materiálu, ze kterého je zařízení vyrobeno.
i) Nečistěte zařízení látkami s kyselým pH, prostředky určenými pro použití v lékařství, ředidly, palivy, oleji nebo jinými chemickými látkami, může to vést k poškození zařízení.

LIKVIDACE POUŽITÝCH ZAŘÍZENÍ.

Po skončení životnosti nesmí být tento výrobek likvidován společně s běžným komunálním odpadem, ale musí být odevzdán na sběrné místo, které je určeno pro sběr a recyklaci elektrických a elektronických zařízení. O této skutečnosti informuje značka, která je umístěna na výrobku, v návodu k obsluze nebo na obalu výrobku. Materiály, které jsou použité v zařízení, jsou vhodné pro opětovné použití v souladu s jejich označením. Díky opětovnému použití a využití materiálů nebo díky jiným formám využití použitých zařízení podstatně přispíváte k ochraně našeho životního prostředí.
Informace o vhodném sběrném místě pro likvidaci použitého zařízení vám poskytne váš lokální orgán státní správy.

CARACTÉRISTIQUES TECHNIQUES

Description du paramètre	Valeur du paramètre
Nom du produit	CASQUE À VAPEUR POUR LES CHEVEUX
Modèle	PHY-750HD-03 BLACK
Tension d'alimentation [V~] / Fréquence [Hz]	230 / 50
Puissance nominale [W]	750
Dimensions (Largeur / Profondeur) [mm]	610 x 610
Hauteur [mm]	1060 -1460
Timer [min]	60
Poids [kg]	4,5

1. DESCRIPTION GÉNÉRALE

L'objectif du présent manuel est de favoriser une utilisation sécuritaire et fiable de l'appareil. Le produit a été conçu et fabriqué en respectant étroitement les directives techniques applicables et en utilisant les technologies et composants les plus modernes. Il est conforme aux normes de qualité les plus élevées.

LISEZ ATTENTIVEMENT LE PRÉSENT MANUEL ET ASSUREZ-VOUS DE BIEN LE COMPRENDRE AVANT LA PREMIÈRE UTILISATION.

Afin d'assurer un fonctionnement durable et fiable de l'appareil, il est nécessaire de veiller à son bon fonctionnement et à sa maintenance conformément aux directives contenues dans ce mode d'emploi. Les données techniques et les spécifications de ce manuel sont à jour. Le fabricant se réserve le droit d'apporter des modifications liées à l'augmentation de la qualité. Compte tenu du progrès technique et de la possibilité de réduire le bruit, l'appareil a été conçu et construit de telle sorte que le risque résultant des émissions sonores soit limité au niveau le plus bas.

SYMBOLES

CE	Le produit est conforme aux normes de sécurité en vigueur.
	Respectez les consignes du manuel.
	Collecte séparée.
⚠	ATTENTION !, AVERTISSEMENT ! et REMARQUE attirent l'attention sur des circonstances spécifiques (symboles d'avertissement généraux).
	ATTENTION ! Surfaces chaudes. Risque de brûlures !
	ATTENTION ! Mise en garde liée à la tension électrique !
	Pour l'utilisation intérieure uniquement.

⚠ **REMARQUE !** Les illustrations contenues dans le présent manuel sont fournies à titre explicatif. Votre appareil peut ne pas être identique.

La version originale de ce manuel a été rédigée en allemand. Toutes les autres versions sont des traductions de l'allemand.

2. CONSIGNES DE SÉCURITÉ

⚠ **ATTENTION !** Veuillez lire attentivement toutes les consignes de sécurité et toutes les instructions. Le non-respect des avertissements et des consignes de sécurité peut entraîner des chocs électriques, un incendie, des blessures graves ou la mort.

Les notions d'« appareil », de « machine » et de « produit » figurant dans les descriptions et les consignes du manuel se rapportent à/au CASQUE A VAPEUR POUR LES CHEVEUX.

SÉCURITÉ ÉLECTRIQUE

a) La fiche de l'appareil doit être compatible avec la prise électrique. Ne modifiez d'aucune façon la fiche électrique. L'utilisation de la fiche originale et d'une prise électrique adaptée diminue les risques de chocs électriques.
b) Ne touchez pas l'appareil lorsque vos mains sont humides ou mouillées.
c) N'utilisez pas le câble d'une manière différant de son usage prévu. Ne vous en servez jamais pour porter l'appareil. Ne tirez pas sur le câble pour débrancher l'appareil. Tenez le câble à l'écart de la chaleur, de l'huile, des arêtes vives et des pièces mobiles. Les câbles endommagés ou soudés augmentent le risque de chocs électriques.
d) Il est interdit d'utiliser l'appareil si le câble d'alimentation est endommagé ou s'il présente des signes visibles d'usure. Le câble d'alimentation endommagé doit être remplacé par un électricien qualifié ou le centre de service du fabricant.
e) Pour éviter tout risque d'électrocution, n'immergez pas le câble, la prise ou l'appareil dans l'eau ou tout autre liquide. N'utilisez pas l'appareil sur des surfaces humides.
f) ATTENTION DANGER DE MORT ! Ne trempez et n'immergez jamais l'appareil dans l'eau ou dans d'autres liquides pendant le nettoyage ou le fonctionnement.
g) N'utilisez pas l'appareil dans des pièces où le taux d'humidité est très élevé, ni à proximité immédiate de récipients d'eau !
h) Ne mouillez pas l'appareil. Risque de chocs électriques !

SÉCURITÉ AU POSTE DE TRAVAIL

a) En cas de dommages ou de mauvais fonctionnement, l'appareil doit être mis hors tension immédiatement et la situation doit être rapportée à une personne compétente.
b) Seul le service du fabricant peut effectuer des réparations. Ne tentez aucune réparation par vous-même !
c) En cas de feu ou d'incendie, utilisez uniquement des extincteurs à poudre ou au dioxyde de carbone (CO_2) pour étouffer les flammes sur l'appareil.
d) Aucun enfant ni personne non autorisée ne doit se trouver sur les lieux de travail. (Le non-respect de cette consigne peut entraîner la perte de contrôle sur l'appareil).
e) Utilisez l'équipement dans un endroit bien aéré.

f) Conservez le manuel d'utilisation afin de pouvoir le consulter ultérieurement. En cas de cession de l'appareil à un tiers, l'appareil doit impérativement être accompagné du manuel d'utilisation.
g) Tenez les éléments d'emballage et les pièces de fixation de petit format hors de portée des enfants.
h) Tenez l'appareil hors de portée des enfants et des animaux.
i) Lors de l'utilisation combinée de cet appareil avec d'autres outils, respectez également les consignes se rapportant à ces outils.

⚠ **REMARQUE !** Veillez à ce que les enfants et les personnes qui n'utilisent pas l'appareil soient en sécurité durant le travail.

SÉCURITÉ DES PERSONNES

a) Seules des personnes aptes physiquement à se servir de l'appareil, qui ont suivi une formation appropriée et ont lu ce manuel d'utilisation peuvent utiliser le produit. En outre, ces personnes doivent connaître les exigences liées à la santé et à la sécurité au travail.
b) Soyez attentif et faites preuve de bon sens lors que vous utilisez l'appareil. Un moment d'inattention pendant le travail peut entraîner des blessures graves.
c) Afin de prévenir la mise en marche accidentelle de l'appareil, assurez-vous que celui-ci est éteint et que l'interrupteur se trouve sur arrêt avant de procéder au branchement.
d) Cet appareil n'est pas un jouet. Les enfants doivent demeurer sous la supervision d'un adulte afin qu'ils ne jouent pas avec l'appareil.

UTILISATION SÉCURITAIRE DE L'APPAREIL

a) Ne faites pas surchauffer l'appareil. Utilisez les outils appropriés pour l'usage que vous en faites. Le choix d'appareils appropriés et l'utilisation soigneuse de ceux-ci produisent de meilleurs résultats.
b) N'utilisez pas l'appareil si l'interrupteur MARCHE/ ARRÊT ne fonctionne pas correctement. Les appareils qui ne peuvent pas être contrôlés à l'aide d'un interrupteur sont dangereux et doivent être réparés.
c) Avant de procéder au nettoyage et à l'entretien de l'appareil, débranchez-le. Une telle mesure préventive réduit le risque de mise en marche accidentelle de l'appareil.
d) Maintenez l'appareil en parfait état de marche. Avant chaque utilisation, vérifiez l'absence de dommages en général et au niveau des pièces mobiles (assurez-vous qu'aucune pièce ni composant n'est cassé et vérifiez que rien ne compromet le fonctionnement sécuritaire de l'appareil). En cas de dommages, l'appareil doit impérativement être envoyé en réparation avant d'être utilisé de nouveau.
e) Tenez l'appareil hors de portée des enfants.
f) La réparation et l'entretien des appareils doivent être effectués uniquement par un personnel qualifié, à l'aide de pièces de rechange d'origine. Cela garantit la sécurité d'utilisation.
g) Pour garantir l'intégrité opérationnelle de l'appareil, les couvercles et les vis posés à l'usine ne doivent pas être retirés.
h) Il est défendu de pousser, de déplacer ou de tourner l'appareil pendant son fonctionnement.
i) Ne laissez pas l'appareil fonctionner sans surveillance.
j) Nettoyez régulièrement l'appareil pour en prévenir l'encrassement.
k) Ne couvrez pas l'entrée et la sortie d'air
l) Cet appareil n'est pas un jouet. Le nettoyage et l'entretien ne doivent pas être effectués par des enfants, à moins qu'ils se trouvent sous la supervision d'un adulte responsable.
m) Il est défendu de modifier l'appareil pour en changer les paramètres ou la construction.
n) Gardez le produit à l'écart des sources de feu et de chaleur.
o) N'inclinez pas l'appareil pendant le fonctionnement. L'appareil doit être utilisé uniquement en position verticale.
p) Pendant le fonctionnement, certaines parties de l'appareil deviennent très chaudes. Pour éviter les brulures, ne touchez pas les zones chaudes de l'appareil !
q) Lorsque l'appareil est allumé, ne le couvrez pas et ne placez rien dessus. Cela pourrait provoquer une surchauffe et/ou un incendie.
r) Seule de l'eau distillée doit être versée dans le réservoir d'eau. N'ajoutez aucun ingrédient chimique ou huile essentielle.

⚠ **ATTENTION !** Bien que l'appareil ait été conçu en accordant une attention spéciale à la sécurité et qu'il comporte des dispositifs de protection, ainsi que des caractéristiques de sécurité supplémentaires, il n'est pas possible d'exclure entièrement tout risque de blessure lors de son utilisation. Nous recommandons de faire preuve de prudence et de bon sens lorsque vous utilisez l'appareil.

3. CONDITIONS D'UTILISATION

Cet appareil est conçu pour fabriquer l'air chaud et humide. Le produit est utilisé lors des traitements des cheveux ou de le cuir chevelu pour les hydrater.
L'utilisateur porte l'entière responsabilité pour l'ensemble des dommages attribuables à un usage inapproprié.

3.1. DESCRIPTION DE L'APPAREIL

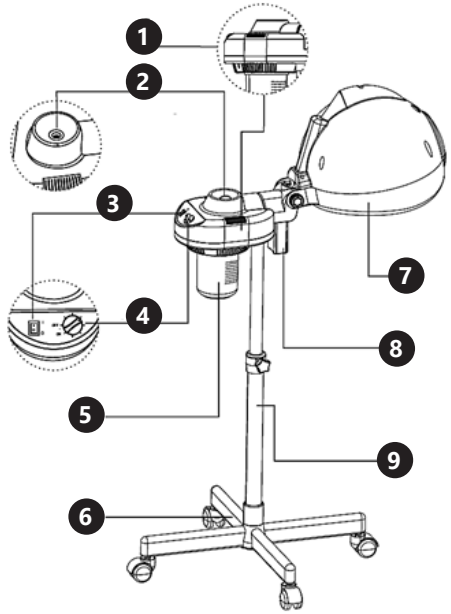

1. Corps
2. Ouverture de remplissage d'eau
3. Interrupteur ON/ OFF (allumer/éteindre)
4. Timer
5. Réservoir d'eau
6. Base
7. Casque
8. Réservoir d'eau usée
9. Support ajustable

3.2. PRÉPARATION AU FONCTIONNEMENT

PLACEMENT DE L'APPAREIL

La température ambiante ne doit pas dépasser 40 °C et l'humidité relative ne doit pas dépasser 85 %. L'appareil doit être positionné de manière à assurer une bonne circulation de l'air. Respecter une distance minimale de 10 cm de chaque paroi de l'appareil. Éloigner l'appareil de toute surface chaude. Utiliser toujours l'appareil sur une surface plane, stable, propre, ignifuge et sèche et garder toujours l'appareil hors de portée des enfants et des personnes aux capacités mentales, sensorielles ou intellectuelles réduites. Placer l'appareil de manière à ce que la prise de courant soit accessible à tout moment. S'assurer si l'alimentation électrique de l'appareil corresponde aux informations indiquées sur la plaque signalétique !

ASSEMBLAGE DE L'APPAREIL

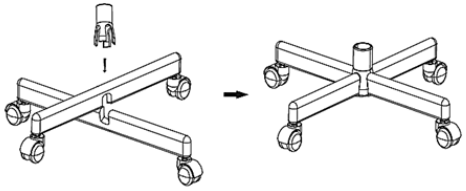

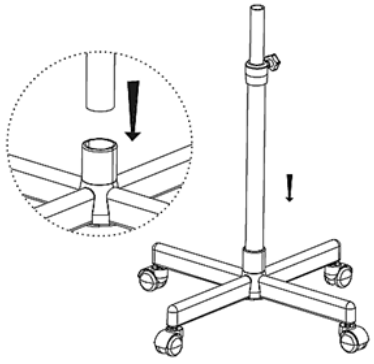

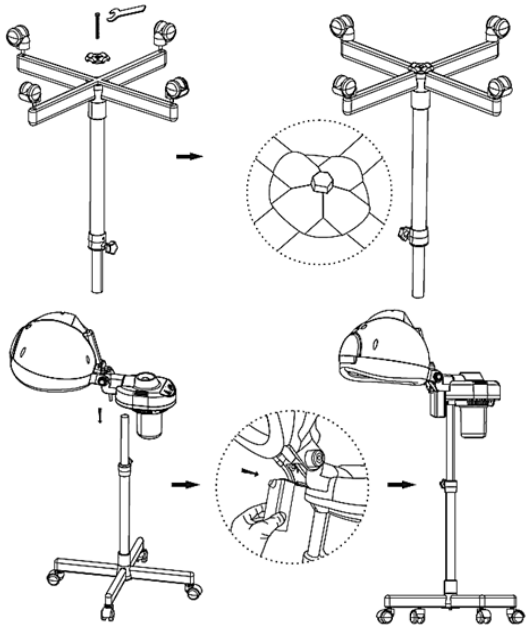

3.3. UTILISATION DU DISPOSITIF

1. Connecter l'appareil à l'alimentation.
2. Verser l'eau distillée dans le réservoir d'eau. Il est important que le niveau d'eau se situe entre le niveau indiqué.

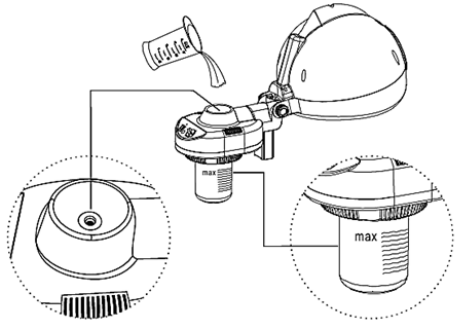

3. Mettre l'interrupteur On/OFF en position ON. Tourner le bouton rotatif du timer pour régler la durée de fonctionnement de l'appareil. L'eau va commencer à chauffer et après environ 5 à 8 minutes l'appareil va générer de la vapeur (le temps d'attente dépend de la quantité d'eau dans le réservoir d'eau).

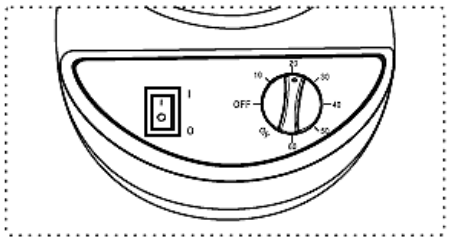

⚠ **ATTENTION !** L'appareil s'éteint automatiquement dès qu'il détecte le niveau bas d'eau ! Pour remettre l'appareil en service, il faut positionner l'interrupteur On/OFF en position OFF et remplir le réservoir d'eau. Mettre l'interrupteur On/OFF en position ON. L'appareil générera la vapeur d'eau après avoir chauffé l'eau à la température convenable.

4. Contrôler régulièrement le niveau d'eau dans le réservoir d'eau usée. Quand le réservoir est rempli, il convient de l'enlever, vider et ensuite remettre en place dans l'appareil.

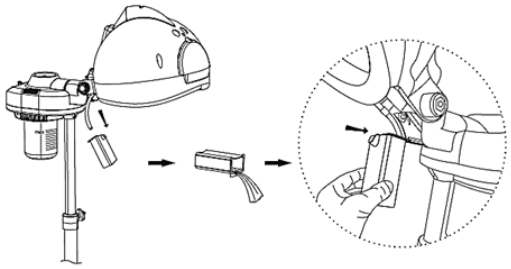

5. En cas où l'appareil ne sera pas utilisé pendant un certain temps, il convient de le débrancher.

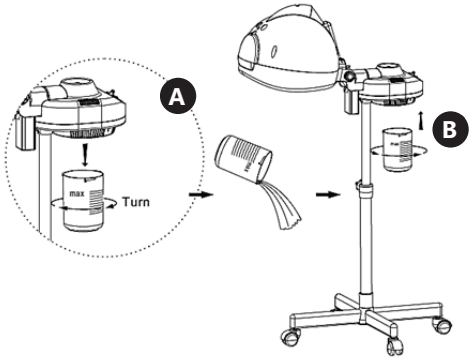

A. Tourner le réservoir d'eau dans le sens des aiguilles d'une montre et tirer. Vider le réservoir.
B. Installer le réservoir d'eau dans son emplacement en tournant dans le sens opposé à celui des aiguilles d'une montre.

3.4. NETTOYAGE ET ENTRETIEN

a) Avant chaque nettoyage, réglage ou remplacement d'accessoires, ainsi que lorsque l'appareil n'est pas utilisé, débrancher la fiche de réseau et laisser l'appareil refroidir complètement.
b) Seuls des agents non corrosifs doivent être utilisés pour nettoyer la surface.
c) Après chaque nettoyage, sécher tous les composants avant de réutiliser l'appareil.
d) Ranger l'appareil dans un endroit frais et sec, a l'abri de l'humidité et de la lumière directe du soleil.
e) Il est interdit de mouiller l'appareil avec un jet d'eau ou d'immerger l'appareil dans l'eau.
f) Effectuer des inspections régulières de l'appareil afin de vérifier son efficacité technique et la présence d'éventuels dommages.
g) Utiliser un chiffon doux et humide pour nettoyer le dispositif.
h) Ne pas utiliser d'objets pointus et/ou métalliques (par exemple une brosse métallique ou une spatule métallique) pour le nettoyage car ils pourraient endommager la surface du matériau à partir duquel l'appareil est fabriqué.
i) Ne pas nettoyer l'appareil avec des substances acides, des produits médicaux, des diluants, du carburant, de l'huile ou d'autres produits chimiques, car cela pourrait endommager l'appareil.

ÉLIMINATION DES APPAREILS USAGÉS.

À la fin de sa vie utile, ce produit ne doit pas être jeté avec les déchets ménagers normaux, mais doit être apporté à un point de collecte pour le recyclage des appareils électriques et électroniques. Ceci est indiqué par le symbole sur le produit, le manuel ou l'emballage. Les matériaux utilisés dans l'appareil peuvent être réutilisés conformément à leur marquage. En réutilisant les matériaux ou d'autres formes d'utilisation d'appareils usagés, vous apportez une contribution significative à la protection de notre environnement.
L'administration locale vous fournira des informations sur le point approprié pour l'élimination des appareils usagés.

DATI TECNICI

Descrizione del parametro	Valore del parametro
Nome del prodotto	VAPORIZZATORE PER CAPELLI
Modello	PHY-750HD-03 BLACK
Tensione di alimentazione [V~]/ Frequenza [Hz]	230 / 50
Potenza nominale [W]	750
Dimensioni (Larghezza/ Profondità) [mm]	610 x 610
Altezza [mm]	1060 -1460
Timer [min]	60
Peso [kg]	4,5

1. DESCRIZIONE GENERALE

Queste istruzioni sono intese come ausilio per un uso sicuro e affidabile. Il prodotto è stato rigorosamente progettato e realizzato secondo le direttive tecniche e l'utilizzo delle tecnologie e componenti più moderne e seguendo gli standard di qualità più elevati.

PRIMA DELLA MESSA IN FUNZIONE È NECESSARIO AVER LETTO E COMPRESO LE ISTRUZIONI D'USO

Per un funzionamento duraturo e affidabile del dispositivo assicurarsi di maneggiarlo e curarne la manutenzione secondo le disposizioni presentate in questo manuale. I dati e le specifiche tecniche indicati in questo manuale sono attuali. Il fornitore si riserva il diritto di apportare delle migliorie nel contesto del miglioramento dei propri prodotti.

SPIEGAZIONE DEI SIMBOLI

CE	Il prodotto soddisfa le attuali norme di sicurezza.
	Leggere attentamente le istruzioni.
	Prodotto riciclabile.
⚠	ATTENZIONE o AVVERTENZA! o NOTA! per richiamare l'attenzione su determinate circostanze (indicazioni generali di avvertenza).
	ATTENZIONE! Superficie calda. Pericolo di ustione!
	ATTENZIONE! Pericolo di tensione elettrica!
	Usare solo in ambienti chiusi.

⚠ **AVVERTENZA!** Le immagini contenute in questo manuale sono puramente indicative e potrebbero differire dal prodotto.
Il manuale originale è stato scritto in tedesco. Le versioni in altre lingue sono traduzioni dalla lingua tedesca.

2. SICUREZZA NELL'IMPIEGO

⚠ **ATTENZIONE!** Leggere le istruzioni d'uso e di sicurezza. Non prestare attenzione alle avvertenze e alle istruzioni può condurre a shock elettrici, incendi, gravi lesioni o addirittura al decesso.

Il termine „apparecchio" o „prodotto" nelle avvertenze e descrizioni contenute nel manuale si riferisce alla/al VAPORIZZATORE PER CAPELLI.

SICUREZZA ELETTRICA

a) La spina del dispositivo deve essere compatibile con la presa. Non cambiare la spina per alcun motivo. Le spine e le prese originali riducono il rischio di scosse elettriche.
b) Non toccare l'apparecchio con mani umide o bagnate.
c) Non utilizzare il cavo in modo improprio. Non utilizzarlo mai per trasportare l'apparecchio o rimuovere la spina. Tenere il cavo lontano da fonti di calore, oli, bordi appuntiti e da parti in movimento. I cavi danneggiati o saldati aumentano il rischio di scosse elettriche.
d) Si sconsiglia l'uso dell' apparecchio qualora il cavo di alimentazione sia danneggiato o presenti segni di usura. Il cavo di alimentazione danneggiato deve essere sostituito da un elettricista qualificato o dal servizio di assistenza del fabbricante.
e) Per evitare scosse elettriche, non immergere il cavo, la spina o il dispositivo in acqua o altri liquidi. Non utilizzare il dispositivo su superfici bagnate.
f) ATTENZIONE: PERICOLO DI MORTE! Non immergere il dispositivo in acqua o altri liquidi durante la pulizia o la messa in funzione.
g) Non utilizzare l'apparecchio in ambienti con umidità molto elevata / nelle immediate vicinanze di contenitori d'acqua!
h) Non bagnare il dispositivo. Rischio di scossa elettrica!

SICUREZZA SUL LAVORO

a) In presenza di un danno o un difetto, il dispositivo deve subito essere spento e bisogna avvisare una persona autorizzata.
b) Le riparazioni devono essere eseguite esclusivamente dal servizio assistenza del produttore. Non eseguire le riparazioni da soli!
c) In caso di incendio, utilizzare solo estintori a polvere o ad anidride carbonica (CO_2).
d) I bambini e le persone non autorizzate non devono essere presenti sul posto di lavoro. (La disattenzione può causare la perdita del controllo sul dispositivo).
e) Utilizzare il dispositivo in una zona ben ventilata.
f) Conservare le istruzioni d'uso per uso futuro. Nel caso in cui il dispositivo venisse affidato a terzi, consegnare anche queste istruzioni.
g) Tenere gli elementi di imballaggio e le piccole parti di assemblaggio fuori dalla portata dei bambini.
h) Tenere il dispositivo fuori dalla portata dei bambini e degli animali.
i) Durante l'impiego del dispositivo in contemporanea con altri dispositivi, è consigliabile rispettare le altre istruzioni d'uso.

⚠ **AVVERTENZA!** Quando si lavora con questo dispositivo, i bambini e le persone non coinvolte devono essere protetti.

SICUREZZA PERSONALE

a) Il dispositivo può essere usato solo da persone con capacità fisiche adeguate che sono state adeguatamente istruite e che hanno letto queste istruzioni, le hanno capite e hanno appreso le norme di sicurezza e di protezione sul posto di lavoro.
b) Prestare attenzione e usare il buon senso quando si utilizza il dispositivo. Un momento di disattenzione durante il lavoro può causare gravi lesioni.
c) Per evitare avviamenti accidentali, prima di collegare il dispositivo a una fonte di alimentazione assicurarsi che questo sia spento.
d) Questo dispositivo non è un giocattolo. I bambini devono essere sorvegliati affinché non giochino con il prodotto.

USO SICURO DEL DISPOSITIVO

a) Non far surriscaldare il dispositivo. Utilizzare strumenti appropriati. Dispositivi scelti correttamente e un attento utilizzo degli stessi portano a risultati migliori.
b) Non utilizzare il dispositivo se l'interruttore ON/OFF non funziona correttamente (non accendere o spegnere il dispositivo). I dispositivi con interruttore difettoso sono pericolosi quindi devono essere riparati.
c) Scollegare l'unità dall'alimentazione prima di iniziare l'impostazione, la pulizia e la manutenzione. Tale misura preventiva riduce il rischio di attivazione accidentale del dispositivo.
d) Mantenere il dispositivo in perfette condizioni. Prima di ogni utilizzo, verificare che non vi siano danni generali o danni alle parti mobili (frattura di parti e componenti o altre condizioni che potrebbero compromettere il funzionamento sicuro del prodotto). In caso di danni, l'unità deve essere riparata prima dell'uso.
e) Tenere il dispositivo fuori dalla portata dei bambini.
f) La riparazione e la manutenzione dell'attrezzatura devono essere eseguite esclusivamente da personale specializzato qualificato e con pezzi di ricambio originali. Ciò garantisce la sicurezza durante l'uso.
g) Per garantire l'integrità di funzionamento dell'apparecchio, i coperchi o le viti installati in fabbrica non devono essere rimossi.
h) È vietato spostare o ruotare il dispositivo durante il funzionamento.
i) Non lasciare il dispositivo incustodito mentre è in uso.
j) Pulire regolarmente l'apparecchio in modo da evitare l'accumulo di sporcizia.
k) Non coprire l'ingresso e l'uscita dell'aria.
l) Questo apparecchio non è un giocattolo! La pulizia e la manutenzione non devono essere eseguite da bambini a meno che non siano sotto la supervisione di un adulto.
m) È vietato intervenire sulla costruzione del dispositivo per modificare i suoi parametri o la sua costruzione.
n) Tenere dispositivi lontano da fonti di fuoco e calore.
o) Non inclinare il dispositivo durante il funzionamento. Utilizzare il dispositivo solamente in posizione verticale.
p) Durante il funzionamento, alcune parti del dispositivo diventano molto calde. Per evitare ustioni, non toccare le parti calde!
q) Quando il dispositivo è acceso, non coprirlo o appoggiarvi materiali. Ciò potrebbe causare il surriscaldamento del dispositivo e/o provocare un incendio.
r) Riempire il serbatoio solamente con acqua distillata. Non aggiungere ingredienti chimici o oli essenziali.

⚠ **ATTENZIONE!** Anche se l'apparecchiatura è stata progettata per essere sicura, sono presenti degli ulteriori meccanismi di sicurezza. Malgrado l'applicazione di queste misure supplementari di sicurezza sussiste comunque il rischio di ferirsi. Si raccomanda inoltre di usare cautela e buon senso.

3. CONDIZIONI D'USO

Il dispositivo è progettato per produrre aria calda e umida. Il prodotto viene utilizzato durante i trattamenti per capelli e cuoio capelluto, serve per idratarli.
L'operatore è responsabile di tutti i danni derivanti da un uso improprio.

3.1. DESCRIZIONE DEL DISPOSITIVO

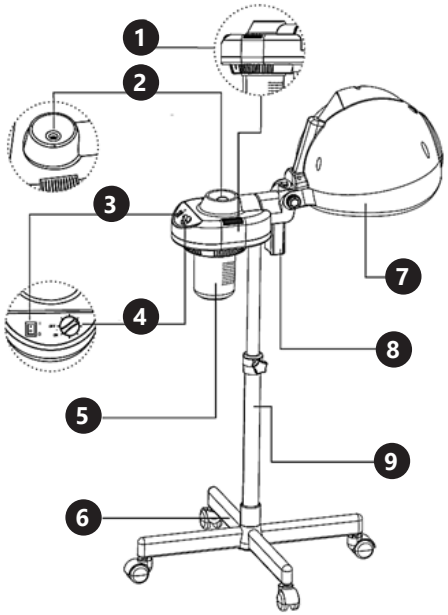

1. Corpo
2. Bocchettone di riempimento acqua
3. Interruttore ON/OFF (accendi/spegni)
4. Timer
5. Serbatoio dell'acqua
6. Base
7. Elmo
8. Serbatoio per l'acqua usata
9. Supporto regolabile

3.2. PREPARAZIONE ALL'UTILIZZO

POSIZIONAMENTO DEL DISPOSITIVO

La temperatura ambiente non deve superare i 40°C e l'umidità relativa non deve superare l'85%. Posizionare il dispositivo in modo tale da garantire una buona circolazione dell'aria. È necessario mantenere una distanza minima di 10 cm da ogni parete del dispositivo. Tenere il dispositivo lontano da qualsiasi superficie calda. Il dispositivo deve essere sempre utilizzato su una superficie piana, stabile, pulita, ignifuga ed asciutta e fuori dalla portata dei bambini e delle persone con funzioni psichiche, sensoriali e mentali ridotte. Il dispositivo deve essere collocato in modo tale che la spina di alimentazione possa essere facilmente raggiunta in qualsiasi momento. Assicurarsi che l'alimentazione del dispositivo corrisponda ai dati riportati sulla targhetta!

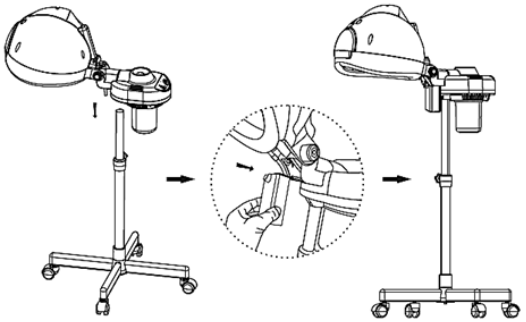

MONTAGGIO DEL DISPOSITIVO

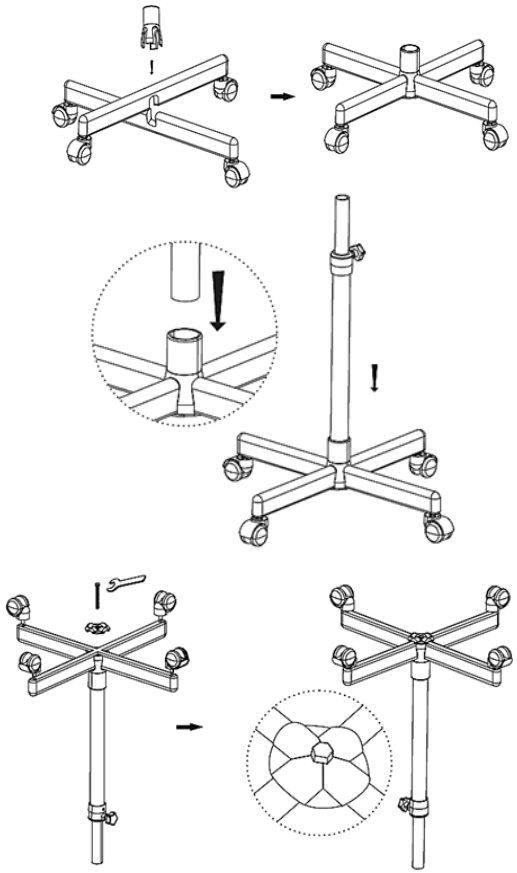

3.3. LAVORO CON IL DISPOSITIVO

1. Collegare il dispositivo all'alimentazione.
2. Versare l'acqua distillata nel serbatoio dell'acqua. Il livello dell'acqua dovrebbe essere compreso tra i livelli segnati.

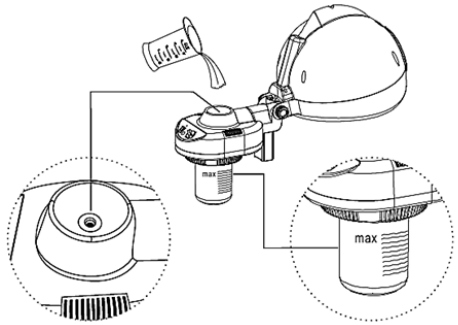

3. Impostare l'interruttore ON/OFF su ON. Girare la manopola del timer per impostare il tempo di funzionamento desiderato. L'acqua inizierà a riscaldarsi e dopo 5-8 minuti circa il dispositivo inizierà a generare il vapore (i tempi dell'attesa dipendono dalla quantità dell'acqua nel serbatoio).

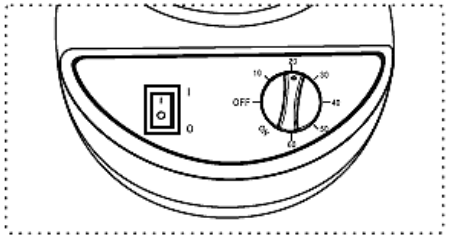

⚠ **ATTENZIONE!** Quando il dispositivo rileverà un livello basso dell'acqua, si spegnerà! Per riavviare il dispositivo, mettere l'interruttore IN/OFF su OFF, riempire di nuovo il serbatoio dell'acqua. Impostare l'interruttore ON/OFF su ON. Il dispositivo inizierà a generare il vapore quando l'acqua arriverà alla giusta temperatura.

4. Controllare regolarmente il livello dell'acqua nel serbatoio dell'acqua usata. Quando il serbatoio si riempie, va rimosso, svuotato e successivamente rimontato nel dispositivo.

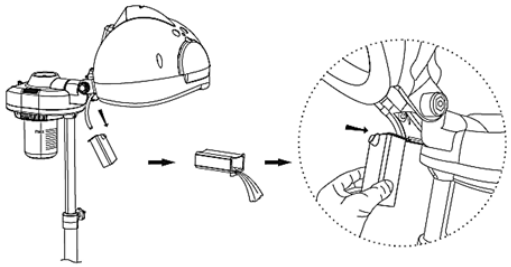

5. Se il dispositivo non verrà utilizzato per un periodo di tempo più lungo, svuotare entrambi i serbatori dell'acqua.

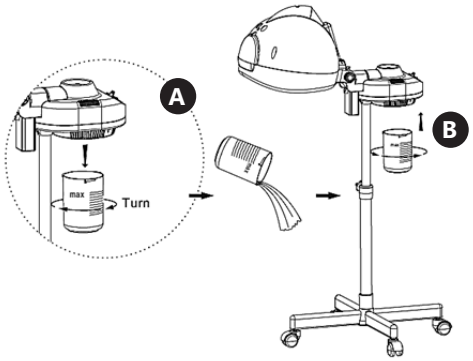

A. Capovolgere il serbatoio dell'acqua, ruotandolo in senso orario e tirare. Svuotare il serbatoio.
B. Montare il serbatoio dell'acqua nel punto assegnato, ruotandolo in senso antiorario.

3.4. PULIZIA E MANUTENZIONE

a) Prima di qualsiasi pulizia, regolazione o cambio di accessori e anche quando il dispositivo non viene utilizzato, scollegare la spina di rete e far raffreddare completamente il dispositivo.
b) Per pulire la superficie, utilizzare esclusivamente agenti che non contengono sostanze corrosive.
c) Dopo ogni pulizia asciugare accuratamente tutti gli elementi prima di riutilizzare il dispositivo.
d) Il dispositivo va conservato in luogo asciutto e fresco, protetto dall'umidità e dall'esposizione diretta ai raggi solari.
e) È vietato spruzzare sul dispositivo il getto d'acqua o immergere il dispositivo in acqua.
f) È necessario eseguire revisioni regolari del dispositivo per quanto riguarda l'efficienza tecnica ed eventuali danneggiamenti.
g) Per pulire, usare un panno morbido e umido.
h) Per pulire, non utilizzare oggetti appuntiti e/o metallici (ad esempio spazzole metalliche o spatole metalliche), in quanto possono danneggiare la superficie del materiale con cui è realizzato il dispositivo.
i) Non pulire il dispositivo con sostanze acide, agenti ad uso medico, diluenti, carburante, oli o altre sostanze chimiche per evitare di danneggiare il dispositivo.

SMALTIMENTO DI DISPOSITIVI USURATI.

Alla fine della sua vita utile, questo prodotto non deve essere smaltito con i normali rifiuti urbani ma va affidato a un centro di raccolta e riciclo di apparecchiature elettriche ed elettroniche. Lo indica il simbolo posto sul prodotto, nelle istruzioni per l'uso o sull'imballaggio. I materiali utilizzati in questo dispositivo sono riciclabili secondo la loro marcatura. Grazie al riutilizzo, riciclo dei materiali o un altro utilizzo dell'attrezzatura usurata, si dà un importante contributo alla protezione del nostro ambiente.
La vostra amministrazione locale vi fornirà informazioni su un centro di smaltimento competente.

DATOS TÉCNICOS

Descripción del parámetro	Valor del parámetro
Nombre del producto	VAPORIZADOR DE PELO
Modelo	PHY-750HD-03 BLACK
Tensión de alimentación [V~] / Frecuencia [Hz]	230 / 50
Potencia nominal [W]	750
Medidas (Ancho / Profundidad / Altura) [mm]	610 x 610
Altura [mm]	1060 -1460
Timer [min]	60
Peso [kg]	4,5

1. DESCRIPCIÓN GENERAL

Este manual ha sido elaborado para favorecer un empleo seguro y fiable. El producto ha sido estrictamente diseñado y fabricado conforme a las especificaciones técnicas y para ello se han utilizado las últimas tecnologías y componentes, manteniendo los más altos estándares de calidad.

ANTES DE LA PUESTA EN FUNCIONAMIENTO, LEA LAS INSTRUCCIONES MINUCIOSAMENTE Y ASEGÚRESE DE COMPRENDERLAS.

Para garantizar un funcionamiento duradero y fiable del aparato, se debe prestar atención a su correcto funcionamiento y mantenimiento de acuerdo con las instrucciones de este manual. Los datos técnicos y las especificaciones de este manual están actualizados. El fabricante se reserva el derecho a realizar cambios para mejorar la calidad. Teniendo en cuenta los avances tecnológicos y la posibilidad de reducir el ruido, el aparato está diseñado y construido de tal manera que el riesgo resultante de las emisiones de ruido se reduce al mínimo.

EXPLICACIÓN DE LOS SÍMBOLOS

CE	El producto cumple con las normas de seguridad vigentes.
	Respetar las instrucciones de uso.
	Producto reciclable.
	¡ATENCIÓN!, ¡ADVERTENCIA! o ¡NOTA! para llamar la atención sobre ciertas circunstancias (señal general de advertencia).
	¡ATENCIÓN! ¡Superficie caliente! ¡Peligro de quemaduras!
	¡ATENCIÓN! ¡Advertencia de tensión eléctrica!
	Uso exclusivo en áreas cerradas.

¡ADVERTENCIA! En este manual se incluyen fotos ilustrativas que podrían no coincidir exactamente con la apariencia real del dispositivo.

El texto en alemán corresponde a la versión original. Los textos en otras lenguas son traducciones del original en alemán.

2. SEGURIDAD

¡ATENCIÓN! Lea todas las instrucciones e indicaciones de seguridad. La inobservancia de las advertencias e instrucciones al respecto puede provocar descargas eléctricas, incendios, lesiones graves e incluso la muerte.

Conceptos como „aparato" o „producto" en las advertencias y descripciones de este manual se refieren a VAPORIZADOR DE PELO.

SEGURIDAD ELÉCTRICA

a) La clavija del aparato debe ser compatible con el enchufe. No cambie la clavija bajo ningún concepto. Las clavijas originales y los enchufes apropiados disminuyen el riesgo de descarga eléctrica.
b) No toque el dispositivo con las manos mojadas o húmedas.
c) No utilice el cable de manera inadecuada. Nunca tire de él para desplazar el aparato o para desconectarlo del enchufe. Por favor, mantenga el cable alejado de bordes afilados, aceite, calor o aparatos en movimiento. Los cables dañados o soldados aumentan el riesgo de descargas eléctricas.
d) No utilice el dispositivo si el cable de alimentación se encuentra dañado o presenta signos evidentes de desgaste. Los cables dañados deben ser reemplazados por un electricista o por el servicio del fabricante.
e) Para evitar electrocutarse, no se debe sumergir el cable, los enchufes ni el propio aparato en agua o en cualquier otro fluido. No utilizar el aparato en superficies mojadas.
f) ¡ATENCIÓN, PELIGRO DE MUERTE! Nunca sumerja el equipo en agua u otros líquidos durante su limpieza o funcionamiento.
g) ¡No utilizar el aparato en locales con humedad muy elevada / en las inmediaciones de depósitos de agua!
h) ¡No permita que el aparato se moje! ¡Peligro de electrocución!

SEGURIDAD EN EL PUESTO DE TRABAJO

a) En caso de avería o mal funcionamiento, apague el aparato y contacte con el servicio técnico autorizado.
b) Las reparaciones solo pueden ser realizadas por el servicio técnico del fabricante. ¡No realice reparaciones por su cuenta!
c) En caso de incendio, utilice únicamente extintores de polvo o dióxido de carbono (CO_2) para apagar el aparato.
d) Se prohíbe la presencia de niños y personas no autorizadas en el lugar de trabajo (la falta de atención puede llevar a la pérdida de control del equipo).
e) Utilice el equipo en un espacio bien ventilado.
f) Conserve el manual de instrucciones para futuras consultas. Este manual debe ser entregado a toda persona que vaya a hacer uso del dispositivo.
g) Los elementos de embalaje y pequeñas piezas de montaje deben mantenerse alejados del alcance de los niños.

h) Mantenga el equipo alejado de niños y animales.
i) Al utilizar este equipo junto con otros, también deben observarse otras instrucciones de uso.

⚠ **¡ADVERTENCIA!** Los niños y las personas no autorizadas deben estar asegurados cuando trabajen con esta unidad.

SEGURIDAD PERSONAL

a) El producto solamente puede utilizarse por personas con la forma física adecuada para el trabajo, con el equipo de protección personal apropiado, que hayan leído atentamente y comprendido este manual de instrucciones y que cumplan con la normativa en materia de seguridad y salud para el trabajo correspondiente.
b) Actúe con precaución y use el sentido común cuando maneje este producto. La más breve falta de atención durante el trabajo puede causar lesiones graves.
c) Para evitar una puesta en marcha accidental, asegúrese de que el interruptor esté apagado antes de conectar la clavija a una fuente de alimentación.
d) Este aparato no es un juguete. Debe controlar que los niños no jueguen con él.

MANEJO SEGURO DEL APARATO

a) No permita que el aparato se sobrecaliente. Utilice las herramientas apropiadas para cada trabajo. Debe seleccionarse el aparato adecuado para cada aplicación y utilizarse conforme al fin para el que ha sido diseñado, para conseguir así los mejores resultados.
b) No utilice la unidad si el interruptor ON/OFF no funcionara correctamente (no enciende o apaga). Los aparatos que no pueden ser controlados por interruptores son peligrosos. Estos pueden y deben ser reparados.
c) Antes de proceder a la limpieza, ajuste o mantenimiento, desconecte el dispositivo del suministro eléctrico. Esta medida preventiva reduce el riesgo de que el dispositivo se ponga en marcha accidentalmente.
d) Mantenga el aparato en perfecto estado de funcionamiento. Antes de cada trabajo, compruébelo en busca de daños generales o de piezas móviles (fractura de piezas y componentes u otras condiciones que puedan perjudicar el funcionamiento seguro de la máquina). En caso de daños, el aparato debe ser reparado antes de volver a ponerse en funcionamiento.
e) Mantenga la unidad fuera del alcance de los niños.
f) La reparación y el mantenimiento de los equipos solo pueden ser realizados por personal cualificado y siempre empleando piezas de repuesto originales. Esto garantiza la seguridad durante el uso.
g) A fin de asegurar la integridad operativa del dispositivo, no se deben retirar las cubiertas o los tornillos instalados de fábrica.
h) Está prohibido mover, cambiar o girar el aparato durante su funcionamiento.
i) No deje este equipo sin supervisión mientras esté en funcionamiento.
j) Limpie regularmente el dispositivo para evitar que la suciedad se incruste permanentemente.
k) ¡No cubra la entrada ni la salida de aire!
l) Este aparato no es un juguete. La limpieza y el mantenimiento no deben ser llevados a cabo por niños que no estén bajo la supervisión de adultos.
m) Se prohíbe realizar cambios en la construcción del dispositivo para modificar sus parámetros o diseño.
n) Mantenga el dispositivo alejado de fuentes de fuego o calor.
o) El aparato no debe estar inclinado durante el funcionamiento. El aparato únicamente puede funcionar en posición vertical.
p) Algunas partes del aparato se calientan considerablemente durante el funcionamiento. Para evitar quemaduras, no toque las piezas calientes.
q) Cuando la unidad esté encendida, no la cubra ni la tape con materiales. Esto puede hacer que el aparato se sobrecaliente y/o provoque un incendio.
r) Solo se puede llenar el depósito de agua con agua destilada. No añada ningún ingrediente químico ni aceites esenciales.

⚠ **¡ATENCIÓN!** Aunque en la fabricación de este aparato se ha prestado gran importancia a la seguridad, dispone de ciertos mecanismos de protección extras. A pesar del uso de elementos de seguridad adicionales, existe el riesgo de lesiones durante el funcionamiento, por lo que se recomienda proceder con precaución y sentido común.

3. INSTRUCCIONES DE USO

El aparato está diseñado para producir aire caliente y húmedo. El producto se utiliza durante los tratamientos del cabello y del cuero cabelludo y sirve para hidratarlo.
El usuario es responsable de los daños derivados de un uso inadecuado del aparato.

3.1. DESCRIPCIÓN DEL APARATO

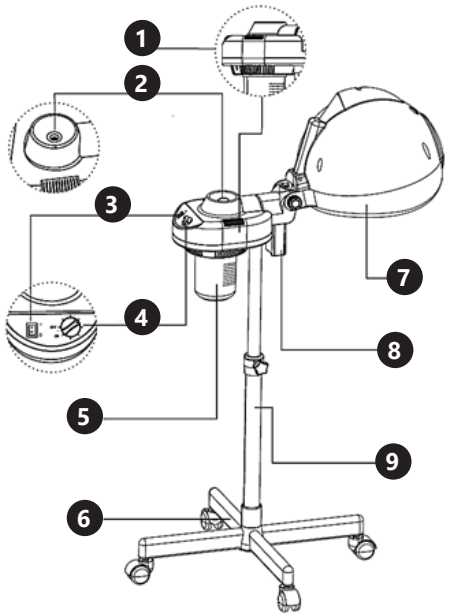

1. Cuerpo
2. Orificio de llenado de agua
3. Interruptor I/O (encender/apagar)
4. Timer
5. Depósito de agua
6. Base
7. Casco
8. Depósito de agua residual
9. Soporte ajustable

3.2. PREPARACIÓN PARA EL TRABAJO

UBICACIÓN DEL APARATO

La temperatura ambiente no debe superar 40°C y la humedad relativa no debe superar 85%. Colocar el aparato de manera que haya una buena circulación de aire. Debe mantenerse una distancia mínima de 10 cm de cada pared del aparato. Mantener el aparato alejado de cualquier superficie caliente. El aparato debe utilizarse siempre sobre una superficie plana, estable, limpia, ignífuga, seca y fuera del alcance de los niños y de las personas con funciones mentales, sensoriales o intelectuales reducidas. El aparato debe colocarse de forma que se pueda acceder a la clavija en cualquier momento. Asegurarse de que la alimentación del aparato corresponde con los datos indicados en la placa de características.

MONTAJE DEL APARATO

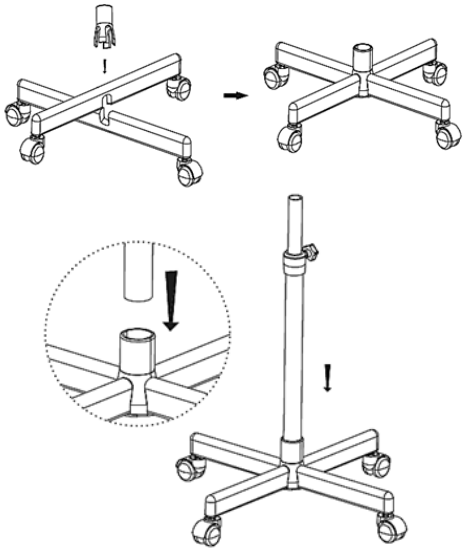

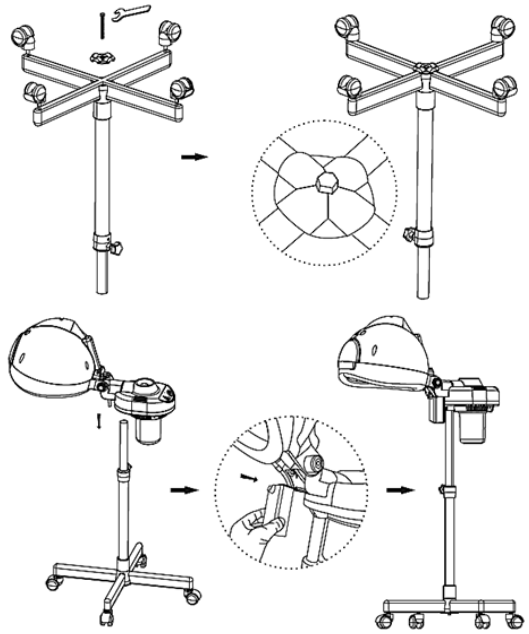

3.3. TRABAJO CON EL APARATO

1. Conectar el aparato a la fuente de alimentación.
2. Verter agua destilada en el depósito de agua. El agua debe estar entre los niveles designados.

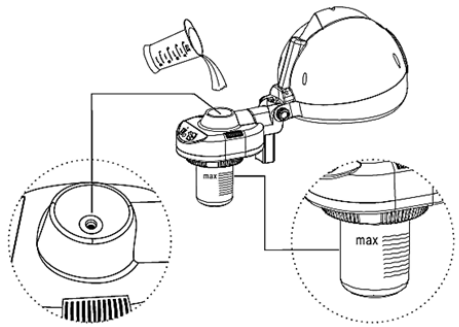

3. Poner el interruptor ON/OFF en la posición ON. Girar el mando del temporizador para ajustar el tiempo de funcionamiento deseado del aparato. El agua comenzará a calentarse y después de unos 5-8 minutos el aparato generará vapor (el tiempo de espera depende de la cantidad de agua en el depósito).

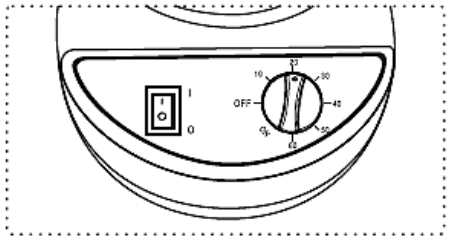

⚠ **¡ATENCIÓN!** ¡Cuando el dispositivo detecte un nivel de agua bajo, se desconectará automáticamente! Para volver a poner en marcha el aparato, poner el interruptor ON/OFF en la posición OFF y rellenar el depósito con agua. Poner el interruptor ON/OFF en la posición ON. El aparato generará vapor cuando haya calentado el agua a la temperatura adecuada.

4. Comprobar regularmente el nivel de agua en el depósito de aguas residuales. Cuando el depósito esté lleno, extraerlo, vaciarlo y volver a instalarlo en el aparato.

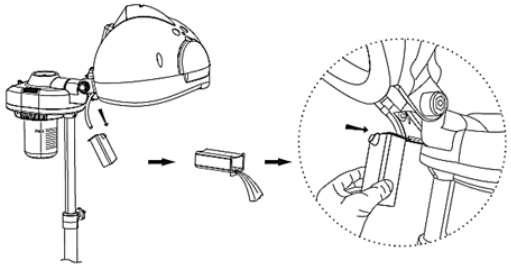

5. Si el aparato no se utiliza durante un largo periodo de tiempo, hay que vaciar ambos depósitos de agua.

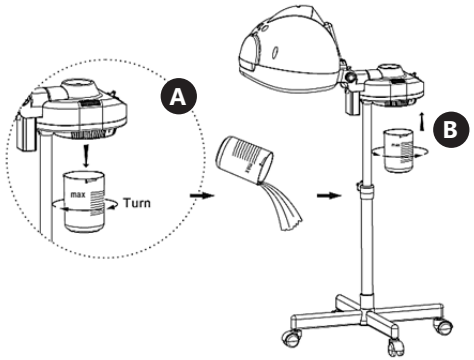

A. Girar el depósito de agua en el sentido de las agujas del reloj y tirar. Vaciar el depósito.
B. Instalar el depósito de agua en el lugar designado girando en sentido contrario a las agujas del reloj.

3.4. LIMPIEZA Y MANTENIMIENTO

a) Antes de cualquier limpieza, ajuste o sustitución de accesorios, y también cuando el aparato no esté en uso, hay que desconectar la clavija de la red y enfriar completamente el aparato.
b) Usar únicamente agentes no corrosivos para la limpieza de la superficie.
c) Después de cada limpieza, todos los componentes deben secarse bien antes de volver a utilizar el aparato.
d) No usar objetos afilados y/o metálicos (por ejemplo, un cepillo de alambre o una espátula de metal) para la limpieza, ya que pueden dañar la superficie del aparato.
e) Está prohibido rociar el aparato con un chorro de agua o sumergirlo en agua.
f) Realizar inspecciones periódicas del aparato para asegurarse de que está en buen estado de funcionamiento y de que no se ha producido ningún daño.
g) Usar un paño suave y húmedo para la limpieza.
h) No usar objetos afilados y/o metálicos (por ejemplo, un cepillo de alambre o una espátula de metal) para la limpieza, ya que pueden dañar su superficie.
i) No limpiar el aparato con sustancias ácidas, productos médicos, diluyentes, combustible, aceite u otros productos químicos, ya que esto podría dañar el aparato.

ELIMINACIÓN DE EQUIPOS DESECHADOS.

Una vez alcanzado el final de la vida útil del producto, no desecharlo con los residuos municipales estándares, sino entregarlo a un punto de recogida y reciclaje de equipos eléctricos y electrónicos. Esta obligación está marcada con el símbolo colocado en el producto, incluido el manual de uso o utilizado sobre el embalaje. Los materiales empleados en el equipo se pueden reutilizar según sus respectivas indicaciones. Al reutilizar, reaprovechar o utilizar de otro modo los equipos desechados, usted hace una importante contribución a la protección de nuestro medio ambiente. Su administración local le proporcionará información sobre el punto correspondiente de eliminación de los aparatos desechados.

MŰSZAKI ADATOK

Paraméter leírása	Paraméter értéke
Termék megnevezése	HAJGŐZÖLŐ
Modell	PHY-750HD-03 BLACK
Hálózati feszültség [V~] / Frekvencia [Hz]	230 / 50
Névleges teljesítmény [W]	750
Méretek (szélesség / mélység) [mm]	610 x 610
Magasság [mm]	1060 -1460
Időzítő [perc]	60
Súly [kg]	4,5

1. ÁLTALÁNOS LEÍRÁS

A használati utasítás célja a biztonságos és megbízható használat elősegítése. A termék szigorúan a műszaki előírásoknak megfelelően, a legújabb műszaki megoldások és alkatrészek felhasználásával, a legmagasabb minőségi előírások betartásával lett tervezve és legyártva.

A MUNKA MEGKEZDÉSE ELŐTT ALAPOSAN, ÉRTŐ OLVASÁSSAL TANULMÁNYOZZA A JELEN HASZNÁLATI UTASÍTÁST.

A berendezés hosszú és megbízható működésének biztosítása érdekében gondoskodjon annak megfelelő kezeléséről és karbantartásáról az utasításban foglalt útmutatások szerint. A jelen kezelési utasításban megadott műszaki adatok és specifikációk naprakészek. A gyártó fenntartja magának a minőség javításával kapcsolatos változtatások jogát. Figyelembe véve a műszaki fejlődést és a zajszint korlátozásának lehetőségét, a készülék tervezése és felépítése a zajkibocsátásból eredő kockázat minimálisra csökkentésével valósult meg.

SZIMBÓLUMMAGYARÁZAT

CE	A termék megfelel a vonatkozó biztonsági szabványoknak.
	Használat előtt olvassa el a használati útmutatót.
	A termék újrahasznosítható.
⚠	A FIGYELEM! a VIGYÁZAT! vagy a NE FELEDJE! az adott helyzetre figyelmeztet (általános figyelmeztető jel).
	FIGYELEM! Forró tárgy vagy felület!
⚠	VIGYÁZAT! Áramütés veszélye!
	Beltéri használatra.

⚠ **VIGYÁZAT!** A használati útmutató illusztrációi szemléltető jellegűek és bizonyos részletekben eltérhetnek a termék tényleges megjelenésétől.

2. A FELHASZNÁLÁS BIZTONSÁGA

⚠ **VIGYÁZAT!** Olvassa el az összes biztonsági figyelmeztetést és a teljes használati utasítást. A figyelmeztetések és utasítások figyelmen kívül hagyása áramütést, tüzet, súlyos sérülést vagy halálos balesetet okozhat.

A figyelmeztetésben és az útmutatóban használt „eszköz" vagy „termék" kifejezés alatt a következők értendők: HAJGŐZÖLŐ.

ELEKTROMOS BIZTONSÁG

a) Az eszköz elektromos csatlakozójának illenie kell a hálózati dugaljba. A csatlakozón semmilyen módosítást nem szabad végrehajtani. Eredeti csatlakozó és megfelelő dugalj használatával csökken az áramütés veszélye.
b) Az eszközt tilos vizes vagy nedves kézzel megérinteni.
c) A vezetéket tilos helytelenül használni. Sose használja az eszköz áthelyezéséhez vagy a csatlakozó hálózati dugaljból való kihúzásához. A vezetéket tartsa távol hőforrástól, olajtól, éles peremtől és mozgó alkatrésztől. A sérült vagy összegabalyodott vezeték növeli az áramütés kockázatát.
d) Tilos az eszköz használata, ha a tápvezeték sérült vagy az elhasználódás nyilvánvaló jeleit mutatja. A sérült tápvezetéket szakképzett villanyszerelőnek vagy a gyártó szakszervizének kell kicserélnie.
e) Az áramütés elkerülése végett tilos a vezetéket, a csatlakozót vagy magát az eszközt vízbe vagy más folyadékba meríteni. Tilos az eszközt nedves felületen használni.
f) VIGYÁZAT – ÉLETVESZÉLY! Az eszközt tisztítás vagy használat közben sosem szabad vízbe vagy más folyadékba meríteni.
g) Az eszközt tilos nagyon nedves helyiségben / vízzel teli tartály közvetlen közelében használni!
h) Ne engedje, hogy az eszköz benedvesedjen. Áramütés veszélye!

MUNKAVÉDELEM

a) Ha az eszközön sérülést talál vagy hibás működést állapít meg, azonnal kapcsolja ki, és jelentse egy erre jogosult személynek.
b) Az eszköz javítását kizárólag a gyártó szervize végezheti el. Tilos a javítást saját kezűleg elvégezni!
c) Ha nyílt láng keletkezik, illetve tűzvész esetén a feszültség alatt lévő eszköz oltásához kizárólag porral vagy szén-dioxiddal oltó készüléket használjon.
d) A munkaállomáson nem tartózkodhat gyermek vagy illetéktelen személy. (Figyelmetlenség miatt elveszítheti uralmát az eszköz felett.)
e) Az eszközt jól szellőző térben kell használni.
f) A használati útmutatót őrizze meg, hogy később is segítségére legyen. Amennyiben az eszköz harmadik személynek kerül átadásra, az eszközzel együtt a használati útmutatót is oda kell adni.
g) A csomagolás részei és az apró szerkezeti elemek gyermekek elől elzárva tartandók.
h) Gyermekektől és állatoktól távol tartandó.
i) Ha az eszközt más eszközzel egyidejűleg használja, a többi használati útmutatót is be kell tartania.

⚠ **NE FELEDJE!** Használat közben fokozottan ügyeljen a gyermekek és a közelben tartózkodók testi épségére.

SZEMÉLYES BIZTONSÁG

a) Az eszközt csak fizikailag erre alkalmas, megfelelően képzett személyek használhatják, akik megismerkedtek e használati útmutatóval, és részesültek munkavédelmi képzésben.
b) Az eszköz használata közben legyen körültekintő, és döntsön józan megfontolások alapján. A munka közben megengedett pillanatnyi figyelmetlenség komoly testi sérülésekkel járhat.
c) Az eszköz véletlen elindítását elkerülendő, a hálózatba való csatlakozás előtt győződjön meg arról, hogy az eszköz kapcsolója kikapcsolt állásban van.
d) Az eszköz nem játékszer. Ügyeljen arra, hogy a gyermekek ne játsszanak a eszközzel.

AZ ESZKÖZ BIZTONSÁGOS HASZNÁLATA

a) Ne terhelje túl a eszközt. Olyan eszközt használjon, amely az adott feladatra alkalmas. A jól megválasztott eszközzel jobban és nagyobb biztonsággal végezhető el a munka, amelyre az eszközt tervezték.
b) Ne használja az eszközt, ha az ON/OFF kapcsoló hibásan működik (nem kapcsol be vagy ki). Ha az eszköz a bekapcsolóval nem vezérelhető, akkor az eszköz veszélyes, nem használható munkára, hanem megjavítandó.
c) Az eszközt beállítás, tisztítás vagy karbantartás előtt, áramtalanítani kell. Ezzel az óvintézkedéssel csökkenthető a véletlen működtetés kockázata.
d) Tartsa az eszközt jó műszaki állapotban. Minden munkavégzés előtt ellenőrizze, hogy az eszköz nem sérült-e egészében vagy mozgó alkatrészeiben (repedt alkatrészek vagy elemek), vagy fennállnak-e olyan körülmények, amelyek az eszköz működését veszélyessé tehetik. Ha az eszköz megsérült, használat előtt meg kell javíttatni.
e) A eszközt óvja gyermekektől.
f) A eszköz karbantartását csak szakképzett személy végezheti, és kizárólag eredeti pótalkatrészek felhasználásával. Ez biztosítja a felhasználó biztonságát.
g) Az eszköz rendeltetés szerinti helyes működésének megóvása érdekében nem szabad eltávolítani a gyárilag beépített védőlemezeket vagy csavarokat.
h) Tilos az eszközt működés közben odébb tolni, áthelyezni vagy megfordítani.
i) A bekapcsolt eszközt tilos őrizetlenül hagyni.
j) Az eszközt rendszeresen tisztítani kell a tartós lerakódások megelőzése érdekében.
k) Tilos a légbeáramló és légkiáramló nyílásokat elfedni.
l) Az eszköz nem játékszer. Az eszköz tisztítását és karbantartását felnőtt felügyelete nélkül nem végezhetik gyermekek.
m) Tilos az eszköz szerkezetébe bármit beépíteni az eszköz működési paramétereinek javítása érdekében.
n) Az eszközt óvni kell tűz- és hőforrástól.
o) A készüléket működés közben nem szabad megdönteni. A készüléket csak függőleges helyzetben szabad üzemeltetni.
p) A készülék egyes részei működés közben nagyon felforrósodnak. Az égési sérülések elkerülése érdekében ne érintse meg a forró részeket!
q) Ha a készülék be van kapcsolva, ne takarja le, és ne helyezzen rá anyagokat, mivel ez túlmelegedést és/vagy tüzet okozhat.
r) A víztartályba csak desztillált vizet szabad önteni. Ne adjon hozzá kémiai összetevőket vagy illóolajokat.

⚠ **VIGYÁZAT!** Annak ellenére, hogy a készülék minél biztonságosabbra lett tervezve, fel lett szerelve megfelelő biztonsági eszközökkel, valamint a felhasználó biztonságát óvó plusz elemek használatának ellenére is fennáll a baleset vagy sérülés veszélye a készülékkel való munka során. A termék használata során járjon el óvatosan és a józan ész szabályai szerint.

3. ÜZEMELTETÉS SZABÁLYAI

A készüléket meleg, nedves levegő előállítására szolgál. A terméket haj- és fejbőrkezelések során használják, és azok hidratálására szolgál.

A felhasználó felelős a nem rendeltetésszerű használatból eredő bármilyen károkért.

3.1. A KÉSZÜLÉK LEÍRÁSA

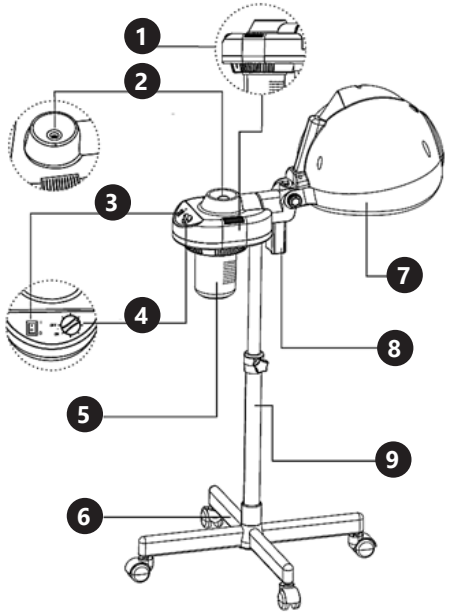

1. Ház
2. Vízbeöntő nyílás
3. ON/OFF (be/ki) kapcsoló
4. Időzítő
5. Víztartály
6. Talp
7. Búra
8. Használt víz tartály
9. Állítható állvány

3.2. MUNKÁRA VALÓ ELŐKÉSZÍTÉS

BERENDEZÉS ELHELYEZÉSE

A környezeti hőmérséklet nem haladhatja meg a 40°C-ot, a relatív páratartalom pedig a 85%-ot. A berendezést úgy kell elhelyezni, hogy garantált legyen a jó légáramlás. A berendezés minden falától minimum 10 cm távolságot kell hagyni. Tartsa a készüléket forró felületektől távol. A készüléket mindig vízszintes, stabil, tiszta, tűzálló és száraz felületen, gyermekek és csökkent szellemi, érzékszervi vagy értelmi képességű személyek számára elérhetetlen helyen kell használni. A berendezést úgy kell elhelyezni, hogy a hálózati csatlakozó bármikor hozzáférhető legyen. Ügyeljen arra, hogy a berendezés táplálása feleljen meg az adattáblán szereplő értékeknek.

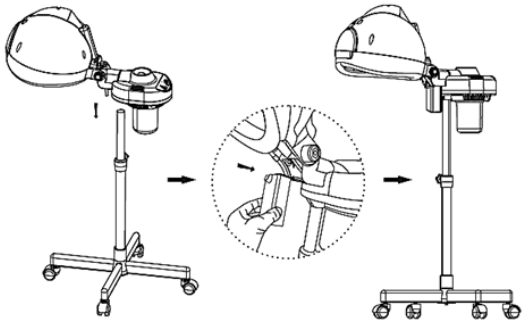

BERENDEZÉS SZERELÉSE

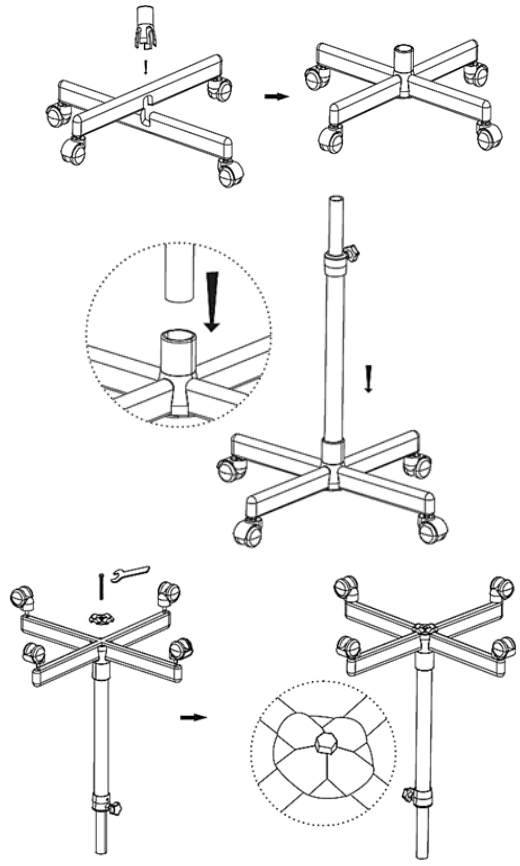

3.3. MUNKAVÉGZÉS A BERENDEZÉSSEL

1. Csatlakoztassa a berendezést a tápforráshoz.
2. Öntsön desztillált vizet a víztartályba. A víznek a bejelölt szintek között kell lennie.

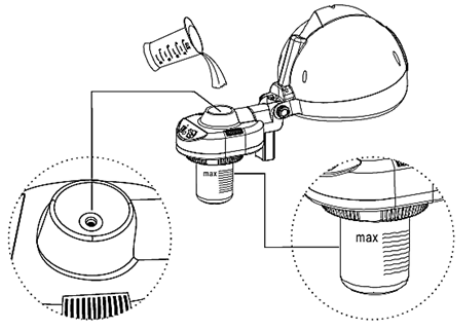

3. Állítsa az ON/OFF hálózati kapcsolót ON állásba. Az időzítő forgatógombjának elfordításával állítsa be az idő, ameddig a készüléknek működnie kell. A víz elkezd melegedni, kb. 5-8 perc után pedig a készülék már gőzt fejleszt (a várakozási idő a tartályban lévő víztől függ.).

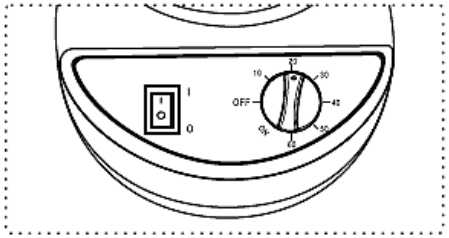

⚠ **FIGYELEM!** Amikor a készülék érzékeli, hogy alacsony a vízszint, automatikusan kikapcsol! A készülék ismételt beindításához az ON/OFF kapcsolót át kell kapcsolni OFF állásba, és víztartályt újra fel kell tölteni. Állítsa az ON/OFF hálózati kapcsolót ON állásba. A készülék gőzt állít elő, amikor a vizet a megfelelő hőmérsékletre melegíti.

4. Rendszeresen ellenőrizni kell a vízszintet a használtvíz-tartályban. Amikor a tartály megtelik, le kell venni, ki üríteni, majd vissza kell tenni a készülékbe.

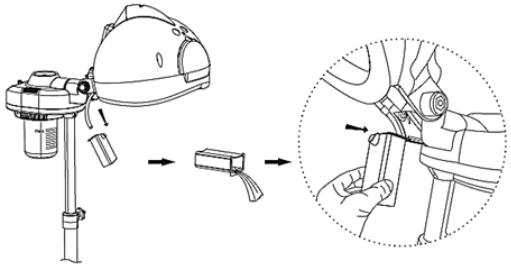

5. Ha a készüléket hosszabb ideig nem használják, ki kell üríteni mindkét víztartályt.

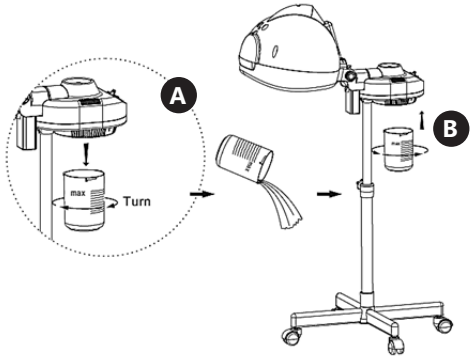

A. Fordítsa el a víztartályt az óramutató járásának megfelelően és húzza meg. Ürítse ki a tartályt.
B. Szerelje vissza a víztartályt a kijelölt helyre az óramutató járásával ellenkező irányban elfordítva.

3.4. TISZTÍTÁS ÉS KARBANTARTÁS

a) Tisztítás, beállítás, tartozékcsere előtt, illetve ha a berendezést nem használja, mindig húzza ki a hálózati csatlakozót, és hagyja, hogy a berendezés teljesen lehűljön!
b) A felületek tisztítására kizárólag maró anyagoktól mentes szereket használjon.
c) Minden tisztítás után szárítson meg jól minden elemet, mielőtt újból használatba venné a berendezést!
d) A berendezést száraz és hűvös, nedvességtől és közvetlen napsugárzástól védett helyen kell tárolni.
e) Tilos a berendezést vízsugárral permetezni vagy vízbe meríteni.
f) A berendezést rendszeresen szemlézni kell műszaki állapot és sérülésmentesség szempontjából.
g) Tisztításhoz puha, nedves törlőruhát használjon!
h) A tisztításhoz ne használjon éles és/vagy fém tárgyakat (pl. drótkefét vagy fémlapátkát), mivel ezek megsérthetik a berendezés anyagának a felületét!
i) A berendezés tisztításához ne használjon savas hatású anyagot, orvosi célokra szánt szereket, hígítókat, üzemanyagot, olajokat, se más vegyszert, mert a berendezés ezektől megsérülhet!

HASZNÁLT BERENDEZÉSEK ÁRTALMATLANÍTÁSA

Az élettartam lejárta után a terméket tilos a hagyományos háztartási hulladékkal együtt kidobni, ehelyett át kell adni elektromos és elektronikai berendezések újrahasznosítására szakosodott gyűjtőpontra. Erről a terméken, a használati utasításon vagy a csomagoláson látható szimbólum tájékoztat. A berendezésben felhasznált anyagok jelölésük szerint újból felhasználhatók. Újbóli felhasználással, az anyagok újbóli felhasználásával vagy a használt berendezés más formában történő felhasználásával Ön jelentős mértékben hozzájárul környezetünk védelméhez.
Az illetékes használt berendezés ártalmatlanító pontról a helyi önkormányzat nyújt tájékoztatást.

SPECIFIKATIONER

Parameters beskrivelse	Parameterværdi
Produktnavn	HÅR DAMPER
Model	PHY-750HD-03 BLACK
Forsyningsspænding [V~]/ Frekvens [Hz]	230 / 50
Nominel effekt [W]	750
Mål (bredde/ dybde) [mm]	610 x 610
Højde [mm]	1060 -1460
Timer [min]	60
Vægt [kg]	4,5

1. GENEREL BESKRIVELSE

Brugervejledningen er skrevet for at hjælpe med en sikker og problemfri brug af enheden. Produktet er designet og fremstillet i overensstemmelse med strenge tekniske retningslinjer og ved hjælp af de nyeste teknologier og komponenter. Desuden er det produceret i overensstemmelse med de strengeste kvalitetsstandarder.

ANVEND IKKE ENHEDEN MEDMINDRE DU HAR LÆST DENNE BRUGERVEJLEDNING GRUNDIGT, OG FORSTÅET DEN.

For at sikre en lang og pålidelig drift af produktet er det nødvendigt, at produktet betjenes og vedligeholdes i overensstemmelse med retningslinjerne, der er specificeret i denne brugsanvisning. Tekniske data og specifikationer indeholdt i vejledningen er aktuelle. Producenten forbeholder sig retten til at foretage eventuelle ændringer, der anses for at være en forbedring af det oprindelige produkt. Under hensyntagen til den tekniske udvikling og muligheder for støjbegrænsning blev produktet udviklet og opbygget således, at risikoen forbundet med støjemission begrænses til et minimum.

SYMBOLFORKLARING

CE	Produktet overholder kravene i de relevante sikkerhedsstandarder.
	Læs denne brugsanvisning før du tager produktet i brug.
	Egnet til genanvendelse.
	BEMÆRK! eller ADVARSEL! eller HUSK! angiver forholdsregler, der skal tages (generelt advarselsskilt).
	BEMÆRK! Varme overflader kan forårsage forbrændinger!
	BEMÆRK! Elektrisk spænding!
	Kun til indendørs brug.

OBS! Illustrationerne i denne betjeningsvejledning er kun til reference og kan i nogle detaljer afvige fra det faktiske produkt.

2. BRUGSSIKKERHED

BEMÆRK! Alle instruktioner og sikkerhedsadvarsler skal læses. Manglende overholdelse af advarslerne og instruktionerne kan resultere i elektrisk stød, brand og/eller alvorlig personskade eller død.

Betegnelsen "maskine" eller "produkt" i det efterfølgende henviser til: HÅR DAMPER.

ELEKTRISK SIKKERHED

a) Stik på elektrisk værktøj skal passe til stikkontakten. Stikket må aldrig modificeres på nogen måde. Umodificerede stik og dertil passende stikkontakter reducerer risikoen for elektrisk stød.
b) Tag ikke fat i det elektriske værktøj med våde eller fugtige hænder.
c) Misbrug ikke ledningen. Brug aldrig ledningen til at bære det elektriske værktøj eller trække det ud af stikkontakten. Hold ledningen borte fra varme, olie, skarpe kanter og bevægelige dele. Beskadigede eller sammenfiltrede ledninger øger risikoen for elektrisk stød.
d) Det er ikke tilladt at bruge ledninger der er beskadigede eller viser tegn på slitage. En beskadiget ledning må udskiftes af en kvalificeret elektriker eller producentens servicetekniker.
e) For at undgå et elektrisk stød må ledningen, stikket eller selve værktøjet ikke nedsænkes i vand eller andre væsker. Et elektrisk værktøj må ikke bruges på våde overflader.
f) ADVARSEL – LIVSFARE! Under rengøring eller betjening af et elektrisk værktøj må det aldrig nedsænkes i vand eller andre væsker.
g) Et elektrisk værktøj må ikke bruges i meget våde rum eller direkte i nærheden af vandbeholdere.
h) Lad aldrig væske trænge ind i værktøjet. Fare for elektrisk stød!

SIKKERHED I ARBEJDSOMRÅDET

a) Når det konstateres, at maskinen er defekt eller beskadiget, må den straks tages ud af brug og den ansvarlige person kontaktes.
b) Reparationer på maskinen må kun udføres af en autoriseret servicetekniker. Forsøg ikke selv at reparere maskinen!
c) Ved ild eller brand må der kun anvendes pulverslukkere eller CO_2-slukkere til slukning af elektrisk udstyr under spænding.
d) Børn og uautoriserede personer skal holdes væk fra arbejdsområdet. (Uopmærksomhed kan medføre tab af kontrol over maskinen.)
e) Maskinen skal anvendes i et godt ventileret område.
f) Gem denne brugsanvisning til senere brug. Hvis du overlader maskinen til andre personer, skal brugsanvisningen altid følge med.
g) Emballagekomponenter og små bestanddele bør opbevares utilgængeligt for børn.
h) Hold altid børn og kæledyr væk fra maskinen.
i) Hvis maskinen bruges sammen med andre maskiner eller udstyr, skal de anvisninger, der er gældende for den pågældende maskine eller udstyr, også følges nøje.

⚠ **HUSK!** Hold børn og omkringstående personer på afstand, når du arbejder med maskinen.

PERSONLIG SIKKERHED

a) Maskinen kan kun betjenes af personer med fuld førlighed, som er trænet i brug af maskinen, og som har læst denne brugsanvisning og som er blevet gjort bekendt med anvisningerne vedrørende arbejdsmiljø og sikkerhed.
b) Vær opmærksom på hvad du laver, og brug sund fornuft, når du anvender maskinen. Et øjebliks uopmærksomhed når du arbejder med maskinen kan resultere i alvorlig personskade.
c) For at forhindre uønsket opstart af maskinen sørg altid for, at maskinens kontakt er i frakoblet position, før du slutter produktet til strømkilden.
d) Denne maskine er ikke et legetøj. Børn skal være under opsyn for at sikre, at de ikke leger med maskinen.

SIKKERHED VED BRUG

a) Overbelast ikke maskinen. Brug de værktøjer, der er egnet til den pågældende anvendelse. Du vil kunne arbejde bedre og sikrere, når du bruger det redskab der bedst passer til opgaven.
b) Maskinen må ikke betjenes, hvis ON/OFF-kontakten ikke fungerer korrekt (den tænder eller slukker ikke for maskinen). En maskine med defekt kontakt er farlig og må repareres, før den tages i brug.
c) Før maskinen indstilles, rengøres eller vedligeholdes, tag stikket ud af stikkontakten. Det er en sikkerhedsforanstaltning, som forhindrer en tilfældig start af maskinen.
d) Maskinen skal holdes i god teknisk stand. Hver gang før du begynder at arbejde skal du tjekke om maskinen er intakt og kontrollere de bevægelige dele (for revner eller andre forhold, der kan påvirke maskinens sikkerhed). Konstateres der skader på maskinen, skal disse udbedres, før maskinen tages i brug igen.
e) Maskinen skal opbevares utilgængeligt for børn.
f) Reparation og vedligeholdelse af maskinen skal udføres af en autoriseret servicetekniker. For at sikre sikkerheden ved brug må der kun anvendes originale reservedele.
g) For at sikre, at maskinen kører problemfrit som forventet, må du ikke fjerne de oprindeligt monterede dæksler og skruer.
h) Det er forbudt at flytte og dreje maskinen mens den er i drift.
i) Efterlad ikke maskinen uden opsyn mens den er tændt.
j) Rengør maskinen regelmæssigt for at forhindre vedvarende ophobning af snavs.
k) Luftindtag og -udtag må ikke blokeres.
l) Denne maskine er ikke et legetøj. Rengøring og vedligeholdelse bør ikke udføres af børn uden opsyn.
m) Det er ikke tilladt at foretage indgreb i maskinens konstruktion for at ændre på maskinens parametre.
n) Maskinen skal holdes væk fra brand- og varmekilder.
o) Enheden må ikke vippes under drift. Enheden må kun anvendes i lodret stilling.
p) Nogle dele af apparatet bliver meget varme under drift. For at undgå forbrændinger må du ikke røre ved de varme dele!
q) Når enheden er tændt, må den ikke dækkes eller tildækkes med materialer. Dette kan medføre overophedning af apparatet og/eller brand.
r) Der må kun fyldes destilleret vand i vandtanken. Der må ikke tilsættes kemiske ingredienser eller æteriske olier.

⚠ **BEMÆRK!** På trods af enhedens sikre design, og dens beskyttende egenskaber, og på trods af anvendelsen af ekstra dele, der beskytter operatøren, er der stadig en lille risiko for uheld eller personskade, når enheden anvendes. Vær opmærksom, og brug sund fornuft, når du anvender enheden.

3. RETNINGSLINJER FOR BRUG

Produktet er beregnet til at producere varm, fugtig luft. Dette produkt anvendes til hår- og hovedbundbehandlinger og er beregnet til fugtgivende behandling.

Brugeren er ansvarlig for eventuelle skader, der måtte opstå som følge af utilsigtet brug af enheden.

3.1. BESKRIVELSE AF APPARATET

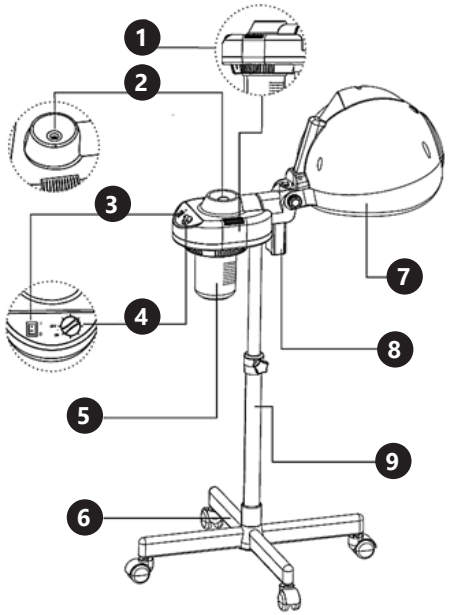

1. Krop
2. Vandpåfyldningsåbning
3. ON/OFF-kontakt (tænd/sluk)
4. Timer
5. Vandtank
6. Stativ
7. Hjelm
8. Spildevandstank
9. Justerbar stativ

3.2. FORBEREDELSE TIL BRUG

PLACERING AF MASKINEN

Den omgivende temperatur må ikke overstige 40°C, og den relative fugtighed bør ikke overstige 85%. Produktet skal placeres et sted med en god luftcirkulation. Husk at holde mindst 10 cm afstand fra alle apparatets vægge. Hold maskinen væk fra varme overflader. Produktet skal til enhver tid placeres på et jævnt, stabilt, rent, brandsikkert og tørt underlag, uden for rækkevidde af børn og personer med nedsat psykisk, sensorisk eller mental funktionsevne. Produktet opstilles et sted, hvor der altid er nem adgang til stikkontakten. Husk, at elforsyning til produktet skal være i overensstemmelse med oplysninger anført på mærkepladen!

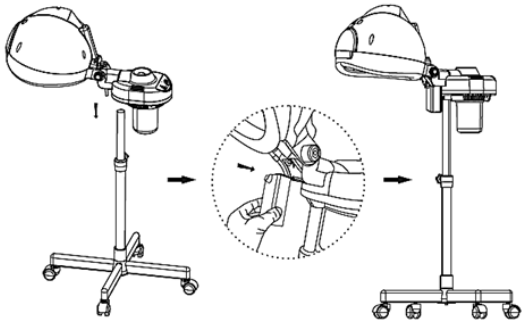

MONTERING AF PRODUKTET

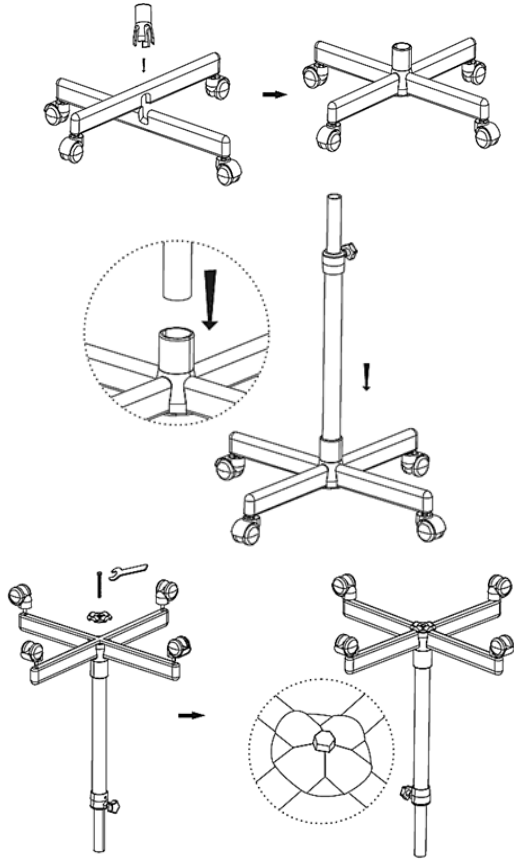

3.3. ARBEJDE MED MASKINEN

1. Tilslut maskinen til strømforsyningen.
2. Fyld vandtanken med destilleret vand. Vandet skal være mellem det angivne niveau.

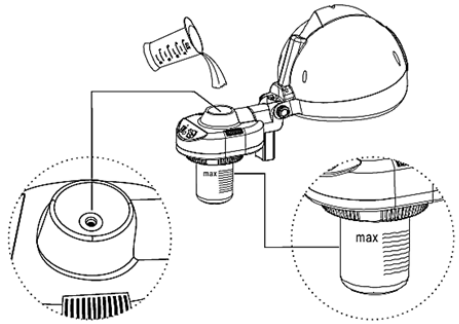

3. Indstil ON/OFF-kontakten [A] til position ON. Drej timerknappen for at indstille den ønskede driftstid. Vandet begynder at varme op, og efter ca. 5-8 minutter vil produktet generere damp (ventetiden afhænger af mængden af vand i vandtanken).

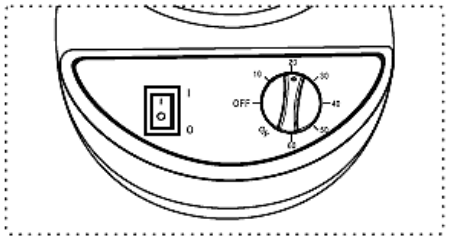

⚠ **BEMÆRK:** Når arpparatet registrerer et lavt vandniveau, slukker det automatisk! Tænd/sluk-knappen på OFF, og fyld vandtanken op for at genstarte apparatet. Indstil ON/OFF-kontakten [A] til position ON. Apparatet producerer damp, når vandet opvarmes til den korrekte temperatur.

4. Kontroller regelmæssigt vandstanden i spildevandstanken. Når tanken er fuld, skal du fjerne den, tømme den og derefter genmontere den.

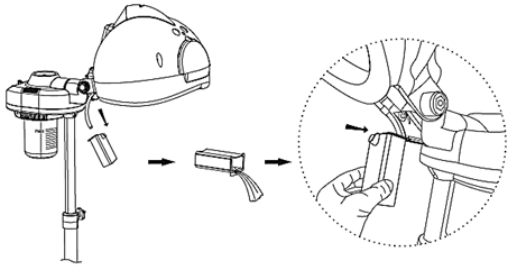

5. Hvis du ikke bruger apparatet i længere tid, skal du tømme begge vandtanke.

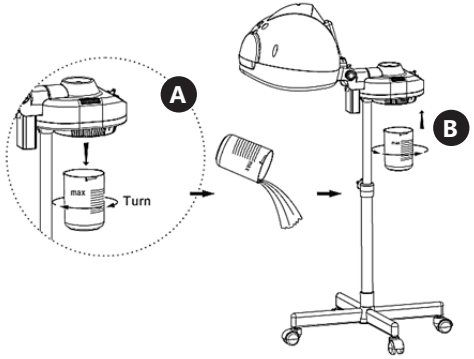

A. Drej vandtanken med uret, og træk i den. Tøm tanken.
B. Monter vandtanken på det angivne sted ved at dreje den mod uret.

3.4. RENGØRING OG VEDLIGEHOLDELSE

a) Før hver rengøring, vedligeholdelse, udskiftning af tilbehør, og mens udstyret ikke er i brug, skal strømledningen udtages og udstyret skal lades køle helt ned.
b) Undgå at bruge ætsende rengøringsmidler til rengøring af maskinens overflader.
c) Hver eneste gang efter rengøring skal alle dele tørres grundigt af, før produktet tages i brug igen.
d) Produktet skal opbevares på et køligt og tørt sted, væk fra direkte sollys og fugt.
e) Det er forbudt at lægge maskinen under kraftige vandstråler eller nedsænke den helt i vand.
f) Maskinen skal kontrolleres regelmæssigt for den tekniske stand og eventuelle skader.
g) Maskinen skal rengøres med en blød og fugtig klud.
h) Brug ikke skarpe og/eller metalgenstande (f.eks. en stålbørste eller en metalspatel) til rengøring af produktet, da dette kan beskadige overfladen på det materiale, der anvendes i produktet.
i) Der må ikke bruges syreholdige rengøringsmidler eller midler til særlige medicinske formål, fortyndingsmidler, benzin, olie eller andre kemikalier, da disse stoffer kan beskadige maskinen.

BORTSKAFFELSE AF BRUGT UDSTYR.

Er produktet udtjent må det ikke bortskaffes sammen med almindeligt husholdningsaffald, men det skal afleveres til et center for indsamling og genbrug af elektrisk og elektronisk udstyr. Det indikeres af symbolet placeret på produktet, betjeningsvejledningen eller emballagen. De materialer, der anvendes i produktet, kan genbruges i henhold til deres mærkning. Ved genbrug, genanvendelse af materialer eller andre former for genbrug af brugt udstyr yder De et væsentligt bidrag til miljøbeskyttelse.
Oplysninger om det rette center for bortskaffelse af brugt udstyr kan rekvireres hos de lokale myndigheder.

21.04.2022

NOTES/NOTIZEN

physa®

Umwelt – und Entsorgungshinweise

Hersteller an Verbraucher

Sehr geehrte Damen und Herren,

gebrauchte Elektro – und Elektronikgeräte dürfen gemäß europäischer Vorgaben **[1]** nicht zum unsortierten Siedlungsabfall gegeben werden, sondern müssen getrennt erfasst werden. Das Symbol der Abfalltonne auf Rädern weist auf die Notwendigkeit der getrennten Sammlung hin. Helfen auch Sie mit beim Umweltschutz. Sorgen Sie dafür, dieses Gerät, wenn Sie es nicht mehr weiter nutzen wollen, in die hierfür vorgesehenen Systeme der Getrenntsammlung zu geben.



In Deutschland sind Sie gesetzlich **[2]** verpflichtet, ein Altgerät einer vom unsortierten Siedlungsabfall getrennten Erfassung zuzuführen. Die öffentlich – rechtlichen Entsorgungsträger (Kommunen) haben hierzu Sammelstellen eingerichtet, an denen Altgeräte aus privaten Haushalten ihres Gebietes für Sie kostenfrei entgegengenommen werden. Möglicherweise holen die rechtlichen Entsorgungsträger die Altgeräte auch bei den privaten Haushalten ab.

Bitte informieren Sie sich über Ihren lokalen Abfallkalender oder bei Ihrer Stadt – oder Gemeindeverwaltung über die in Ihrem Gebiet zur Verfügung stehenden Möglichkeiten der Rückgabe oder Sammlung von Altgeräten.

[1] RICHTLINIE 2002/96/EG DES EUROPÄISCHEN PARLAMENTS UND DES RATES ÜBER ELEKTRO – UND ELEKTRONIK – ALTGERÄTE

[2] Gesetz über das Inverkehrbringen, die Rücknahme und die umweltverträgliche Entsorgung von Elektro – und Elektronikgeräten (Elektro – und Elektronikgerätegesetz – ElektroG).

Utylizacja produktu

Produkty elektryczne i elektroniczne po zakończeniu okresu eksploatacji wymagają segregacji i oddania ich do wyznaczonego punktu odbioru. Nie wolno wyrzucać produktów elektrycznych razem z odpadami gospodarstwa domowego. Zgodnie z dyrektywą WEEE 2012/19/UE obowiązującą w Unii Europejskiej, urządzenia elektryczne i elektroniczne wymagają segregacji i utylizacji w wyznaczonych miejscach. Dbając o prawidłową utylizację, przyczyniasz się do ochrony zasobów naturalnych i zmniejszasz negatywny wpływ oddziaływania na środowisko, człowieka i otoczenie. Zgodnie z krajowym prawodawstwem, nieprawidłowe usuwanie odpadów elektrycznych i elektronicznych może być karane!

For the disposal of the device please consider and act according to the national and local rules and regulations.

CONTACT

expondo Polska sp. z o.o. sp. k.
ul. Nowy Kisielin-Innowacyjna 7
66-002 Zielona Góra | Poland, EU
e-mail: info@expondo.com

expondo.com