steinberg SYSTEMS

BEDIENUNGSANLEITUNG
SEILZUG

USER MANUAL
ELECTRIC HOIST

INSTRUKCJA OBSŁUGI
ELEKTRYCZNA WCIĄGARKA

NÁVOD K POUŽITÍ
LANOVÝ KLADKOSTROJ

MANUEL D´UTILISATION
PALAN ÉLECTRIQUE

ISTRUZIONI PER L'USO
PARANCO ELETTRICO

MANUAL DE INSTRUCCIONES
POLIPASTO ELÉCTRICO

DE | EN | PL | CZ | FR | IT | ES

SBS-EH-600/18 | SBS-EH-600/12 | SBS-EH-500/12
SBS-EH-300/12 | SBS-EH-200/12

DE	Produktname:	SEILZUG
EN	Product name:	ELECTRIC HOIST
PL	Nazwa produktu:	ELEKTRYCZNA WCIĄGARKA
CZ	Název výrobku	LANOVÝ KLADKOSTROJ
FR	Nom du produit:	PALAN ÉLECTRIQUE
IT	Nome del prodotto:	PARANCO ELETTRICO
ES	Nombre del producto:	POLIPASTO ELÉCTRICO
HU	Termék neve	ELEKTROMOS CSÖRLŐ
DA	Produktnavn	ELEKTRISK SPIL
DE	Modell:	**SBS-EH-600/18** **SBS-EH-600/12** **SBS-EH-500/12** **SBS-EH-300/12** **SBS-EH-200/12**
EN	Product model:	
PL	Model produktu:	
CZ	Model výrobku	
FR	Modèle:	
IT	Modello:	
ES	Modelo:	
HU	Modell	
DA	Model	
DE	Hersteller	expondo Polska sp. z o.o. sp. k.
EN	Manufacturer	
PL	Producent	
CZ	Výrobce	
FR	Fabricant	
IT	Produttore	
ES	Fabricante	
HU	Termelő	
DA	Producent	
DE	Anschrift des Herstellers	ul. Nowy Kisielin – Innowacyjna 7, 66-002 Zielona Góra | Poland, EU
EN	Manufacturer Address	
PL	Adres producenta	
CZ	Adresa výrobce	
FR	Adresse du fabricant	
IT	Indirizzo del produttore	
ES	Dirección del fabricante	
HU	A gyártó címe	
DA	Producentens adresse	

Technische Daten

Beschreibung des Parameters	Parameterwert		
Bezeichnungen des Produktes	SEILZUG		
Modell	SBS-EH-600/18	SBS-EH-600/12	SBS-EH-500/12
Versorgungsspannung [V~] / Frequenz [Hz]	230/50		
Stromstärke [A]	4,6	4,6	4
Eingangsleistung [W]	1050	1050	900
Hubgeschwindigkeit – ohne Umlenkrolle [m/min]	8	8	8
Hubgeschwindigkeit – mit Umlenkrolle [m/min]	4	4	4
Tragfähigkeit - ohne Umlenkrolle [kg]	300	300	250
Tragfähigkeit - mit Umlenkrolle [kg]	600	600	500
Max. Hubhöhe - ohne Umlenkrolle [m]	18	12	12
Max. Hubhöhe - mit Umlenkrolle [m]	9	6	6
Triebwerksgruppe	M1	M1	M1
IP-Schutzart	IP54	IP54	IP54
Isolierungsgrad	B	B	B
Seildurchmesser [mm]	4,5	4,5	4,2
Zugfestigkeit des Seils [N/mm^2]	≥1770	≥1770	≥1770
Arbeitszyklus	S3-20%-10min	S3-20%-10min	S3-25%-10min
Seildurchmesser [mm]	4,5	4,5	4,2
Schalldruckpegel L_{pA}	<70dB(A)	<70dB(A)	<70dB(A)
Schallleistungspegel L_{wA}	<80dB(A)	<80dB(A)	<80dB(A)
Abmessungen [Breite x Tiefe x Höhe; mm]	27 x 15 x 45	27 x 15 x 45,5	27 x 15 x 45
Gewicht [kg]	20,3	20	19

Beschreibung des Parameters	Parameterwert

Bezeichnungen des Produktes	SEILZUG	
Modell	SBS-EH-300/12	SBS-EH-200/12
Versorgungsspannung [V~] / Frequenz [Hz]	230/50	
Stromstärke [A]	2,4	2
Eingangsleistung [W]	550	450
Hubgeschwindigkeit – ohne Umlenkrolle [m/min]	8	8
Hubgeschwindigkeit – mit Umlenkrolle [m/min]	4	4
Tragfähigkeit - ohne Umlenkrolle [kg]	150	100
Tragfähigkeit - mit Umlenkrolle [kg]	300	200
Max. Hubhöhe - ohne Umlenkrolle [m]	12	12
Max. Hubhöhe - mit Umlenkrolle [m]	6	6
Triebwerksgruppe	M1	M1
IP-Schutzart	IP54	IP54
Isolierungsgrad	B	B
Seildurchmesser [mm]	3	3
Zugfestigkeit des Seils [N/mm^2]	≥1870	≥1870
Arbeitszyklus*	S3-20%-10min	S3-25%-10min
Seildurchmesser [mm]	3	3
Schalldruckpegel L_{pA}	<70dB(A)	<70dB(A)
Schallleistungspegel L_{wA}	<80dB(A)	<80dB(A)
Abmessungen [Breite x Tiefe x Höhe; mm]	23,5 x 14,5 x 41,5	23,5 x 14,5 x 41,5
Gewicht [kg]	13,4	12

Der Arbeitszyklus gibt Auskunft darüber, wie lange das Gerät in einem Zeitraum von 10 Minuten betrieben werden kann. Den Rest dieses Zeitraums sollte die Maschine zum Abkühlen nicht betrieben werden.

1. Allgemeine Beschreibung

Die Betriebsanleitung soll Ihnen helfen, das Gerät sicher und zuverlässig zu benutzen. Das Produkt wird streng nach den technischen Spezifikationen unter Verwendung der neuesten Technologien und Komponenten und unter Einhaltung der höchsten Qualitätsstandards entwickelt und hergestellt.

VOR BEGINN DER ARBEITEN IST DIESE BETRIEBSANLEITUNG SORGFÄLTIG ZU LESEN UND ZU VERSTEHEN.

Um einen langen und zuverlässigen Betrieb des Geräts zu gewährleisten, soll das Gerät gemäß den Anweisungen in dieser Anleitung korrekt bedient und gewartet werden. Die technischen Daten und Spezifikationen in dieser Anleitung sind auf dem neuesten Stand. Der Hersteller behält sich das Recht vor, Änderungen vorzunehmen, um die Qualität zu verbessern. Unter Berücksichtigung des technischen Fortschritts und der Möglichkeiten zur Lärmminderung wurde das Gerät so entwickelt und gebaut, dass das Risiko durch Lärmemissionen auf ein Minimum reduziert wird.

Erläuterung der Symbole

	Das Produkt entspricht den Anforderungen der einschlägigen Sicherheitsnormen.
	Vor dem Gebrauch die Gebrauchsanweisung sorgfältig lesen.
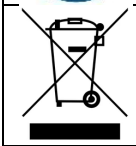	Recycelbares Produkt.
	ACHTUNG! oder **WARNUNG!** oder **HINWEIS!** zur Beschreibung einer jeweiligen Situation (allgemeines Warnzeichen).
	Einen Gehörschutz tragen. Lärmbelastung kann zu Hörverlusten führen.
	Kopfschutz verwenden.
	Fußschutz verwenden.

	ACHTUNG! Warnung vor elektrischer Spannung!
	ACHTUNG! Warnung vor beweglichen Elementen!
	ACHTUNG! Gefahr von Quetschungsverletzungen der Hand!
	ACHTUNG! Schwebendes Gewicht!
	Nur zur Verwendung in geschlossenen Räumen.
	ACHTUNG! Es muss sichergestellt werden, dass sich Umstehende in einer sicheren Entfernung zum Arbeitsplatz befinden.

ACHTUNG! Die Abbildungen in dieser Bedienungsanleitung dienen nur der Veranschaulichung und können in einigen Details vom tatsächlichen Aussehen des Produkts abweichen.

Die Bedienungsanleitung wurde in der deutschen Sprache verfasst. Die den anderen Sprachfassungen handelt es sich Übersetzungen aus dem Deutschen.

2. Anwendungssicherheit

ACHTUNG! Lesen Sie alle Sicherheitshinweise und alle Anweisungen. Die Nichtbeachtung der Warnhinweise und Anweisungen kann zu einem elektrischen Schlag, Brand und/oder schweren Verletzungen oder zum Tod führen.

Der Begriff „Gerät" oder „Produkt" in den Sicherheitshinweisen und in der Gebrauchsanweisung bezieht sich auf den SEILZUG.

2.1. Elektrische Sicherheit

a) Der Netzstecker des Geräts muss für die benutzte Netzsteckdose ausgelegt sein. Nehmen Sie am Stecker keinerlei Modifikationen vor. Originalstecker und passende Steckdosen vermindern das Risiko eines Stromschlags.
b) Vermeiden Sie Körperkontakt mit geerdeten oder masseführenden Oberflächen, wie Rohren, Heizkörpern, Herden und Kühlschränken. Es besteht ein erhöhtes Stromschlagrisiko, wenn der Körper geerdet ist und dem Gerät in Kontakt kommt, das Regen, nassen Oberflächen und Arbeiten in einer feuchten Umgebung direkt ausgesetzt ist. Das Eindringen von Wasser in das Gerät erhöht das Risiko einer Beschädigung des Geräts und eines Stromschlags.
c) Berühren Sie das Gerät niemals mit nassen oder feuchten Händen.
d) Benutzen Sie das Netzkabel nicht zweckentfremdet. Benutzen Sie das Kabel nicht, um das Gerät zu transportieren oder den Stecker herauszuziehen. Halten Sie das Kabel von Hitze, Öl, scharfen Kanten und beweglichen Teilen fern. Beschädigte oder verwickelte Kabel erhöhen das Risiko eines Stromschlags.
e) Falls die Nutzung des Geräts in einer feuchten Umgebung nicht verhindert werden kann, muss ein Fehlerstrom-Schutzschalter (RCD) verwendet werden. Die Verwendung eines RCDs verringert das Risiko eines Stromschlags.
f) Es ist verboten, das Gerät zu verwenden, wenn das Netzkabel beschädigt ist oder offensichtliche Gebrauchsspuren aufweist. Ein beschädigtes Netzkabel sollte von einem qualifizierten Elektriker oder vom Kundendienst des Herstellers ersetzt werden.
g) Tauchen Sie Kabel, Stecker bzw. das Gerät nicht in Wasser oder andere Flüssigkeiten, um einen Stromschlag zu vermeiden. Verwenden Sie das Gerät nicht auf nassen Oberflächen.
h) ACHTUNG - LEBENSGEFAHR! Tauchen und Halten Sie das Gerät während des Reinigens oder des Betriebes nie in Wasser oder andere Flüssigkeiten.
i) Benutzen Sie das Gerät nicht in Räumen mit sehr hoher Luftfeuchtigkeit / in unmittelbarer Nähe von Wasserbehältern!
j) Die Steckdose, an die das Gerät angeschlossen werden soll, muss über eine Erdungsleitung verfügen.
k) Die Elektroinstallation, an die das Gerät angeschlossen wird, muss mit einer mit einer 10-A-Sicherung oder einem 10-A-Schutzschalter ausgestattet sein.

2.2. Sicherheit am Arbeitsplatz

a) Halten Sie den Arbeitsbereich aufgeräumt und gut beleuchtet. Unordnung oder schlechte Beleuchtung kann zu Unfällen führen. Beim Gebrauch des Gerätes seien Sie vorausschauend, passen Sie darauf, was Sie tun, und nutzen Sie Ihren gesunden Menschenverstand.
b) Verwenden Sie das Gerät nicht in explosionsgefährdeten Bereichen, z. B. bei Vorhandensein von brennbaren Flüssigkeiten, Gasen oder Staub.
c) Falls Beschädigungen an dem Gerät festgestellt werden oder Unregelmäßigkeiten bei dem Betrieb, muss das Gerät umgehend ausgeschaltet werden und dieser Umstand muss einer autorisierten Person mitgeteilt werden.
d) Bei Zweifeln an der Funktionstüchtigkeit des Geräts wenden Sie sich bitte an den Kundendienst des Herstellers.
e) Reparaturen am Gerät dürfen nur vom Kundendienst des Herstellers durchgeführt werden. Führen Sie Reparaturen nicht selbst durch!
f) Im Falle eines Brandes oder einer Brandentzündung dürfen nur Pulver- oder Schaumlöscher (CO2) verwendet werden, um die unter Spannung stehenden Geräte zu löschen.
g) Kindern oder unbefugten Personen ist der Aufenthalt im Arbeitsbereich untersagt. (Unaufmerksamkeit kann zum Verlust der Kontrolle über das Gerät führen.)
h) Bewahren Sie diese Anleitung zum späteren Nachschlagen auf. Soll das Gerät an Dritte weitergegeben werden, muss auch die Gebrauchsanweisung mit übergeben werden.
i) Bewahren Sie Verpackungsteile und kleine Montageteile außerhalb der Reichweite von Kindern auf.
j) Halten Sie das Gerät von Kindern und Tieren fern.
k) Bei der Verwendung dieses Geräts mit anderen Geräten beachten Sie auch an andere Gebrauchsanweisungen.

Hinweis! Es muss darauf geachtet werden, dass Kinder und andere Unbeteiligte bei der Arbeit mit dem Gerät geschützt werden müssen.

2.3. Persönliche Sicherheit

a) Die Bedienung des Geräts bei Müdigkeit oder Krankheit sowie unter dem Einfluss von Alkohol, Drogen oder Medikamenten, die zu einer

erheblichen Einschränkung der Fähigkeit der Bedienung des Geräts führen, ist untersagt.

b) Das Gerät darf leistungsfähige Personen bedient werden, die in der Lage sind es zu führen und entsprechend geschult wurden, die vorliegende Bedienungsanleitung Anleitung gelesen haben und im Bereich Arbeitsschutz geschult wurden.

c) Die Maschine ist nicht dazu bestimmt, von Personen (einschließlich Kindern) mit eingeschränkten psychischen, sensorischen und geistigen Funktionen oder ohne ausreichende Erfahrung und/oder Kenntnisse verwendet zu werden, es sei denn, sie werden von einer für ihre Sicherheit verantwortlichen Person beaufsichtigt oder wurden von dieser eingewiesen, wie dieses Gerät zu bedienen ist.

d) Seien Sie vorsichtig und benutzen Sie Ihren gesunden Menschenverstand, wenn Sie mit dem Gerät arbeiten. Eine kurze Unachtsamkeit bei der Arbeit kann zu schweren Verletzungen führen.

e) Verwenden Sie bei der Arbeit mit dem Gerät die erforderliche persönliche Schutzausrüstung, wie in Abschnitt 1 der Symbolerklärung angegeben. Die Verwendung geeigneter, zugelassener persönlicher Schutzausrüstung verringert das Verletzungsrisiko.

f) Um ein versehentliches Einschalten des Gerätes zu vermeiden, achten Sie darauf, dass sich der Betriebsschalter in der Position „Aus“ befindet, bevor Sie den Netzstecker an die Stromquelle anschalten

g) Überschätzen Sie Ihre Fähigkeiten nicht. Achten Sie darauf, bei der Arbeit stets das Gleichgewicht und die Stabilität zu halten. Dies ermöglicht eine bessere Kontrolle des Geräts in unerwarteten Situationen.

h) Tragen Sie keine weite Kleidung und keinen Schmuck. Halten Sie Haare, Kleidung und Handschuhe von den beweglichen Teilen fern. Lose Kleidung, Schmuck oder lange Haare können von beweglichen Teilen erfasst werden.

i) Jegliches Werkzeug und Schlüssel zur Einstellung des Geräts müssen vor den Einschalten entfernt werden. Ein Werkzeug oder Schlüssel, die in dem rotierenden Teil des Geräts zurückbleiben, können zu körperlichen Verletzungen führen.

j) Bei dem Gerät handelt es sich nicht um ein Spielzeug. Kinder müssen beaufsichtigt werden, um sicherzustellen, dass sie nicht mit dem Gerät spielen.

2.4. Sichere Verwendung des Geräts

a) Überlasten Sie das Gerät nicht. Verwenden Sie Werkzeuge, die für die Anwendung geeignet sind. Ein richtig gewähltes Gerät erfüllt die Aufgabe, für die es entwickelt wurde, besser und sicherer.
b) Benutzen Sie das Gerät nicht, wenn der EIN/AUS-Schalter nicht korrekt funktioniert (sich nicht ein- und ausschalten lässt). Geräte, die nicht über einen Schalter gesteuert werden können, sind unsicher, dürfen nicht betrieben werden und müssen repariert werden.
c) Ziehen Sie den Stecker aus der Steckdose, bevor Sie Einstellungen, Reinigungs- und Wartungsarbeiten vornehmen. Eine solche Vorbeugungsmaßnahme verringert das Risiko eines versehentlichen Einschaltens.
d) Bewahren Sie unbenutzte Geräte außerhalb der Reichweite von Kindern und Personen auf, die nicht mit dem Gerät oder dieser Anleitung vertraut sind. Dieses Gerät stellt in den Händen von unerfahrenen Benutzern eine Gefahr dar.
e) Halten Sie das Gerät in gutem Betriebszustand. Prüfen Sie vor jedem Einsatz, ob allgemeine Schäden oder Schäden an beweglichen Teilen vorliegen (Risse in Bauteilen und Komponenten oder andere Zustände, die den sicheren Betrieb des Geräts beeinträchtigen können). Im Falle einer Beschädigung lassen Sie das Gerät vor der Benutzung reparieren.
f) Halten Sie das Gerät von Kindern fern.
g) Die Reparatur und Wartung der Geräte ist von qualifiziertem Personal unter ausschließlicher Verwendung von Originalersatzteilen durchzuführen. Dies gewährleistet eine sichere Verwendung.
h) Um die Funktionstüchtigkeit des Geräts zu gewährleisten, dürfen die werksseitig installierten Abdeckungen nicht entfernt und die Schrauben nicht gelöst werden.
i) Beim Transport und dem Tragen des Geräts vom Lagerort zum Einsatzort sind die Gesundheits- und Sicherheitsvorschriften für die manuelle Handhabung zu berücksichtigen, die in dem Land gelten, in dem das Gerät eingesetzt wird.
j) Vermeiden Sie Situationen, in denen das Gerät unter starker Belastung während des Betriebs stehen bleibt. Dies kann zu einer Überhitzung der Antriebskomponenten und damit zur Beschädigung des Geräts führen.
k) Bewegliche Teile oder Zubehör dürfen nicht berührt werden, sofern das Gerät nicht ausgeschaltet ist.

l) Das Gerät sollte regelmäßig gereinigt werden, um die dauerhafte Ablagerung von Schmutz zu verhindern.
m) Bei dem Gerät handelt es sich nicht um ein Spielzeug. Die Reinigung und Wartung darf ohne Aufsicht von Erwachsenen nicht von Kindern durchgeführt werden.
n) Es ist untersagt die Konstruktion des Geräts zu verändern, um die Parameter oder Bauweise des Geräts zu modifizieren.
o) Das Gerät muss von Feuer- und Wärmequellen ferngehalten werden.
p) Die Lüftungsöffnungen des Geräts dürfen nicht blockiert werden!
q) Die Nutzung des Geräts für den Transport von Lasten mit einem Gewicht, das die zulässige maximale Belastung überschreitet, wird untersagt.
r) Personen und Tieren ist der Aufenthalt unter hängenden Lasten untersagt.
s) Der Transport von Lasten mit dem Gerät über Personen oder Tiere ist untersagt.
t) Der Transport von Personen oder Tieren mit dem Gerät ist untersagt.
u) Beim Transport mit dem Gerät müssen Stöße, Schläge und plötzliche Geschwindigkeitsänderungen vermieden werden. Hierdurch wird das Risiko des Herabfallens der Last reduziert.
v) Vor dem Aufhängen der Last muss stets sichergestellt werden, das der Bereich, in dem der Transport stattfinden soll, frei von Hindernissen ist.
w) Umstehende Personen sollten über den Betrieb des Geräts gewarnt werden und sie sollten einen sicheren Abstand zur Last einhalten.
x) Es muss stets genau auf die Ladung geachtet werden.
y) Schwebende Last dürfen nicht unbeaufsichtigt gelassen werden.
z) Situationen, bei denen es zum Schwanken der Last kommen kann, müssen vermieden werden.
aa) Die Ausführung von mechanischen oder ähnlichen Arbeiten (Schweißen, Schneiden usw.) bei hängender Last ist untersagt.
bb) Herabfallende Lasten können zu Verletzungen oder zum Tod führen.
cc) Es ist verboten, unter einer schwebenden Last (und in deren unmittelbarer Nähe) zu gehen oder sich unter solchen aufzuhalten.
dd) Bei der Nutzung des Geräts ist das Ziehen des Seils in einer anderen Richtung als entlang der Fahrschiene untersagt. Das seitliche Ziehen des Seils kann zu Beschädigungen des Geräts führen.
ee) Die Anwendung von übermäßiger Kraft beim Ziehen an dem Seil im Fall von auftretenden Widerständen ist untersagt.

ff) Das Gerät darf in einer korrosiven Umgebung, bei niedrigen Umgebungstemperaturen und zum Transport heißer, flüssiger Massen eingesetzt werden.

gg) Es muss vermieden werden, das Gerät in sehr kurzen Abständen ein- und auszuschalten.

hh) Es muss sichergestellt werden, dass sich das Gerät in die von der Steuereinheit vorgegebene Richtung bewegt.

ii) Das Gerät muss von der Stromversorgung getrennt werden, wenn es nicht verwendet wird.

jj) Es ist untersagt, am Boden befestigte oder durch andere Gegenstände blockierte Lasten zu bewegen.

kk) Das Anheben von Lasten über dem Boden muss in der niedrigsten möglichen Geschwindigkeit ausgeführt werden.

ll) Die zulässige Belastung ist unveränderlich und nicht von der Position der Last abhängig.

mm) Das Gerät ist nicht für den Dauerbetrieb ausgelegt. Der vorgeschriebene Arbeitszyklus für das Gerät muss eingehalten werden.

nn) Wenn das Gerät in einer lauten Umgebung verwendet wird, sollte der Bediener mit einem Gehörschutz ausgerüstet sein.

oo) Der A-bewertete Schalldruckpegel an der Bedienerposition beträgt weniger als 70 dB.

pp) Die Umgebungstemperatur am Einsatzort des Gerätes sollte im Bereich von 0-40°C liegen.

qq) Die Lebensdauer des Gerätes beträgt ca. 8.000 Zyklen (unter Ausschluss der Verschleißteile). Wenn das Gerät 8.000 Zyklen absolviert hat, müssen alle Komponenten des Gerätes überprüft und gewartet werden.

rr) Beim Anheben der Last muss das Seil unter Spannung stehen.

ss) Es muss immer sichergestellt werden, dass die Last korrekt und sicher am Haken befestigt ist.

tt) Es muss immer ein sicherer Abstand zu der Ladung und dem Seil eingehalten werden.

uu) Vor dem Beginn der Arbeit mit dem Gerät muss immer sichergestellt werden, dass das Seil richtig auf der Trommel aufgewickelt ist.

vv) Endschalter dürfen nicht nicht als routinemäßige Stoppvorrichtungen verwendet werden. Es handelt sich hierbei nur um Sicherheitsvorkehrungen.

ww) Das Ziehen von Lasten über den Boden ist verboten.

ACHTUNG! Obwohl das Gerät so entwickelt wurde, dass es sicher ist, besteht für den Benutzer beim Umgang mit dem Gerät trotz angemessener Sicherheitsvorkehrungen und trotz der Verwendung zusätzlicher Sicherheitsvorrichtungen dennoch ein geringes Unfall- oder Verletzungsrisiko. Es wird empfohlen, bei der Verwendung Vorsicht und gesunden Menschenverstand walten zu lassen.

3. Nutzungshinweise

Das Gerät dient dem senkrechten Anheben und Bewegen von Lasten.
Für Schäden, die durch unsachgemäßen Gebrauch entstehen, haftet der Benutzer.

3.1. Beschreibung des Geräts

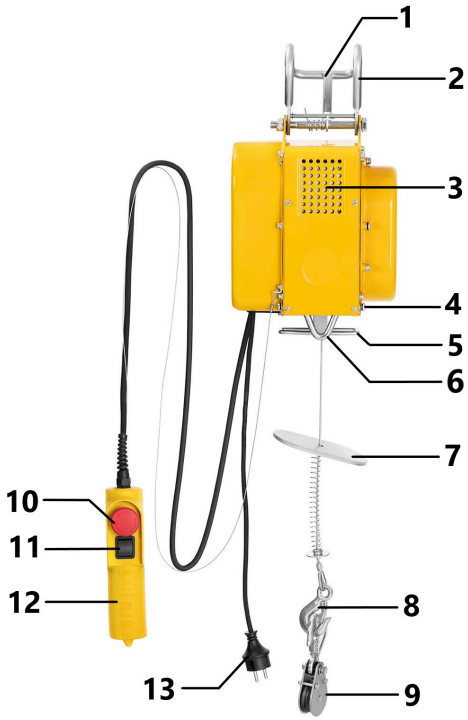

Beschreibung des Geräts:

1 - Schnappschloss
2 - Haken zum Aufhängen der Maschine an die tragende Struktur

3 - Motor
4 - Begrenzung für die Abwärtsbewegung
5 - Begrenzung für die Aufwärtsbewegung
6 - Halterung zum Einhängen des Lasthakens (bei Verwendung der Umlenkrolle)
7 - Begrenzungsscheibe
8 - Tragseilhaken
9 - Umlenkrolle
10 - Nothalt-Schalter
11 - Schalter – Anheben/Absenken
12 - Steuerkonsole
13 - Stecker des Netzkabels

3.2. Vorbereitung für den Betrieb

ZUSAMMENBAU DES GERÄTS

Bevor das Gerät am Arbeitsplatz montiert wird, muss überprüft werden, ob es nicht beschädigt ist. Es muss sichergestellt werden, dass die tragende Struktur, auf der das Gerät befestigt werden soll, das Gewicht der Last und der Maschine tragen kann. Die Montage des Geräts an einer Konstruktion, deren Tragfähigkeit und Festigkeit nicht überprüft werden können, ist untersagt.
Es wird empfohlen, die Maschine auf einem Rundbalken zu montieren, der fest an einer Stelle montiert ist. Die Abmessungen des Balkens müssen den Abmessungen der Befestigungselemente der Maschine entsprechen.
Die Verantwortung für die Montage auf der tragenden Konstruktion und für die tragende Konstruktion selbst liegt beim Anwender. Beim Aufhängen des Geräts auf der tragenden Struktur muss mit besonderer Vorsicht vorgegangen werden und alle Bedingungen für einen sicheren Betrieb müssen eingehalten werden - hierdurch werden Gefahren vermieden, die mit einer eventuellen Verletzung von Personen verbunden sind. Die Verantwortung für die Vorbereitung der Voraussetzungen für die Montage des Geräts und für die Montage des Geräts selbst liegt beim Nutzer.
Nach der Montage des Geräts muss überprüft werden, ob die Haken richtig angebracht sind und die Verriegelungen der Haken geschlossen sind. Die Funktion der Bremse muss beim Anheben der Last immer regelmäßig überprüft werden. Zu diesem Zweck muss eine Testlast (ca. 10 % der zulässigen Last) auf dem Gerät eingehangen und mehrmals angehoben und abgesenkt werden, um sicherzustellen, dass die Last beim Anheben / Absenken nicht verrutscht.

Umgebungsbedingungen

In der unten aufgeführten Tabelle werden die zulässigen Umgebungsbedingungen abgegeben, unter denen die Maschine sicher betrieben werden kann.

Umgebungstemperatur [°C]	0 ~ 40
Relative Luftfeuchtigkeit [%]	< 85
Höhe [über den Meeresspiegel]	< 1000
Temperatur für den Transport und die Lagerung [°C]	-25 ~ 55

3.3. Arbeit mit dem Gerät

Umlenkrolle

Das Gerät ist mit einer Umlenkrolle ausgestattet und mit ihrer Verwendung können zweifach größere Lasten angehoben werden.

1) Um das Seil auf der Umlenkrolle einzusetzen, müssen folgende Schritte durchgeführt werden:
   a) Alle Schrauben auf der Umlenkrolle lösen,
   b) Das Seil auf der Rolle der Umlenkrolle einsetzen,
   c) Die Umlenkrolle wieder zusammensetzen,
   d) Alle Schrauben auf der Umlenkrolle festschrauben.

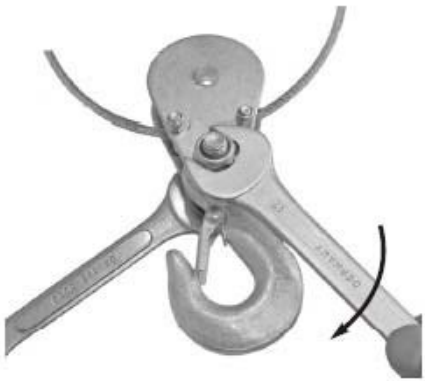

2) Nach der Montage sollte der Haken der Umlenkrolle senkrecht hängen, während der Haken des Seilzugs an der speziell vorbereiteten Halterung [6] am unteren Teil der Maschine befestigt werden muss.

Anwendungshinweise

1) Vor der ersten Nutzung muss das Sicherungsband von der Seiltrommel entfernt werden.

2) Lasten sollten von dem Benutzer mit der für den Seilzug verfügbaren Mindestgeschwindigkeit vom Boden angehoben werden. Das Seil sollte vor dem Anheben der Ladung vom Boden gespannt sein, um ruckartige Bewegungen zu vermeiden.
3) Der Elektromotor des Seilzugs ist mit einem Thermoschalter gesichert. Es kann während des Betriebs zu einem Anhalten der Maschine kommen und erst nach der Abkühlung kann die Maschine wieder eingesetzt werden.
4) Die Maschine verfügt nicht über einen Sensor zur Überschreitung der zulässigen Tragfähigkeit. Wenn eine Last nicht durch die Maschine angehoben werden kann, bedeutet das, dass die maximale Tragfähigkeit des Seilzugs überschreiten wurde; der Versuch des Anhebens dieser Last muss unterbrochen werden und es muss genügend Zeit für das Abkühlen des Motors belassen werden, bevor das Gerät für eine andere Last eingesetzt wird.
5) Endschalter dürfen nicht nicht als routinemäßige Stoppvorrichtungen für den Betrieb des Seilzugs verwendet werden. Es handelt sich hierbei nur um Sicherheitsvorkehrungen.
6) Vor dem Beginn der Arbeit muss immer sichergestellt werden, dass das Seil richtig auf der Trommel aufgewickelt ist.

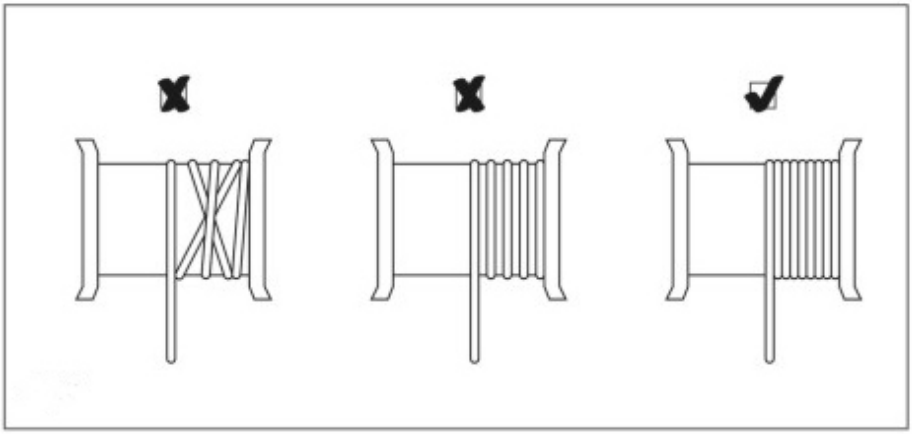

7) Es muss sichergestellt werden, dass die Last korrekt an dem Haken oder der Umlenkrolle befestigt ist.
8) Es muss immer ein sicherer Abstand von der Last und dem Seil eingehalten werden.

Steuerung des Geräts

1) Es muss überprüft werden, ob der Nothalt-Schalter eingedrückt ist. Wenn der Nothalt-Schalter eingedrückt ist, muss er in Pfeilrichtung gedreht werden, um den Betrieb des Geräts zu ermöglichen.
2) Den Schalter in Richtung des Pfeils nach oben drücken, um die Last anzuheben.
3) Den Schalter in Richtung des Pfeils nach unten drücken, um die Last abzusenken.

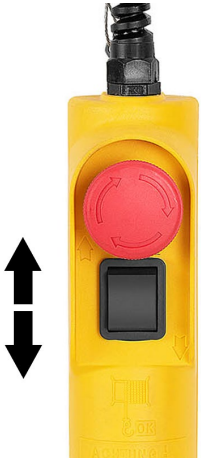

4) Wenn eine Last angehoben wird und der Benutzer das Gerät nicht entsprechend schnell ausschaltet, wird die Begrenzungsscheibe durch den Seilzug nach oben angehoben und der Endschalter wird ausgelöst. Das Gerät unterbricht die Bewegung nach oben.
5) Wenn eine Last abgesenkt wird und der Benutzer das Gerät nicht entsprechend schnell ausschaltet, wird die untere Begrenzungsscheibe nach unten gebracht und der Endschalter wird ausgelöst. Das Gerät unterbricht die Bewegung nach unten.
6) Bei Notfällen muss sofort die rote Nothalt-Taste gedrückt werden, um das Gerät zu stoppen. Das Gerät kann nicht gesteuert werden, wenn der Nothalt-Schalter ausgelöst wurde.

3.4. Reinigung und Wartung

a) Der Netzstecker muss gezogen werden, bevor Reinigungs-, Einstellungs- oder Auswechselarbeiten des Zubehörs ausgeführt werden oder falls das Gerät nicht benutzt wird.
b) Verwenden Sie zur Reinigung der Oberfläche nur nicht-korrosive Mittel.
c) Nach jeder Reinigung sind alle Komponenten gut zu trocknen, bevor das Gerät wieder verwendet wird.
d) Lagern Sie das Gerät an einem trockenen und kühlen Ort, geschützt vor Feuchtigkeit und direkter Sonneneinstrahlung.

e) Es ist verboten, das Gerät mit einem Wasserstrahl abzuspritzen oder es in Wasser zu tauchen.
f) Achten Sie darauf, dass kein Wasser durch die Lüftungsöffnungen des Gehäuses eindringt.
g) Reinigen Sie die Lüftungsöffnungen mit einer Bürste und Druckluft.
h) Das Gerät muss regelmäßig hinsichtlich seiner technischen Leistungsfähigkeit und auf eventuelle Schäden hin überprüft werden.
i) Für die Reinigung des Geräts muss ein weiches Tuch verwendet werden.

REGELMÄSSIGE INSPEKTIONEN UND WARTUNG

ACHTUNG: Vor der Ausführung jeglicher Inspektions- oder Wartungsarbeiten muss das Gerät von Stromversorgung getrennt werden!

Der später verwendete Begriff „Zyklus“ bezeichnet das einmalige Anheben und Absenken einer Last durch den Bediener.

1) Vor jedem Gebrauch der Maschine muss überprüft werden, ob sich der Notschalter und das Tastenfeld in gutem Zustand befinden.
2) Beschädigte oder abgenutzte Teile müssen regelmäßig ausgewechselt werden und eine entsprechende Wartungsdokumentation muss geführt werden.
3) Nach je 30 Zyklen muss überprüft werden, ob das Seil sich in einem technisch guten Zustand befindet. Beschädigte Seile müssen umgehend ausgewechselt werden. Auf der Abbildung unten werden mögliche Beschädigungen des Seils gezeigt.

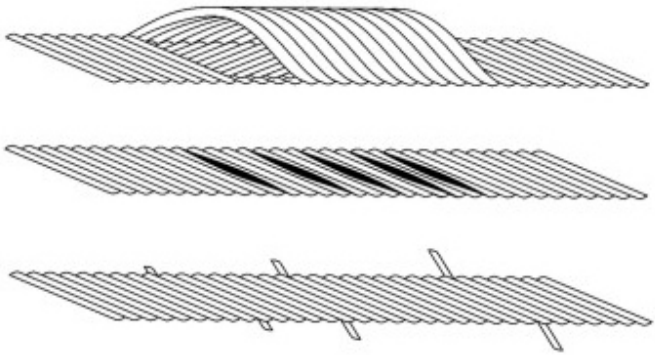

4) Nach je 100 Zyklen muss überprüft werden, ob die Endschalter korrekt funktionieren. Die Maschine sollte automatisch gestoppt werden, wenn das Seil die obere oder untere Grenzposition erreicht.

5) Nach je 100 Zyklen muss der technische Zustand des Strom- und Steuerkabels überprüft werden.
6) Nach je 200 Zyklen müssen das Seil und die Umlenkrolle geschmiert werden.
7) Nach je 1000 Zyklen muss folgendes überprüft werden:
   • Ob alle sichtbaren Schrauben fest angezogen sind.
   • Ob sich der Haken und die Umlenkrolle in einem technisch guten Zustand befinden.
   • Die Funktion der Bremsen muss überprüft werden. Die Bremse muss überprüft werden, wenn der Motor während des Betriebs ungewöhnliche Geräusche produziert oder die Maschine ihre Nennlast nicht halten kann.

ENTSORGUNG VON ALTGERÄTEN.
Altgeräte dürfen nicht im Hausabfall entsorgt werden, sondern muss an einer Recycling-Sammelstelle für Elektro- und Elektronikgeräte abgegeben werden. Dies wird durch das Symbol, das auf dem Produkt, der Anleitung oder der Verpackung angezeigt ist, kenntlich gemacht. Die im Gerät verwendeten Materialien können entsprechend ihrer Kennzeichnung wiederverwendet werden. Durch die Wiederverwendung, die Verwendung von Materialien oder andere Formen der Nutzung gebrauchter Geräte leisten Sie einen wesentlichen Beitrag zum Schutz unserer Umwelt.
Bei Ihrer örtlichen Verwaltung erhalten Sie entsprechende Informationen über geeignete Stelle für die Entsorgung von Altgeräten.

Modelle: SBS-EH-300/12, SBS-EH-200/12

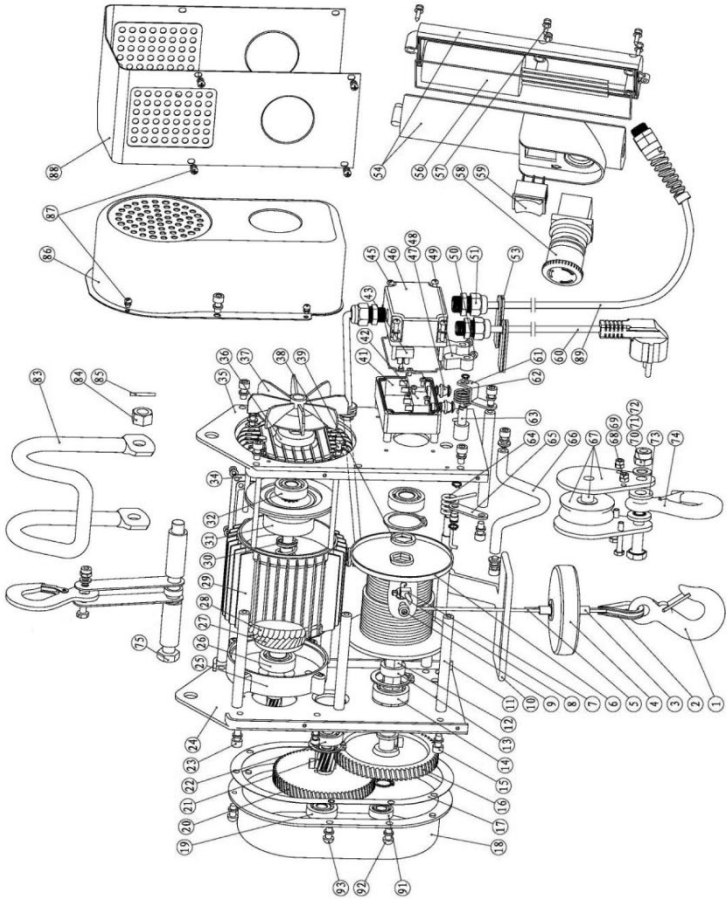

Modelle: SBS-EH-600/18, SBS-EH-600/12, SBS-EH-500/12

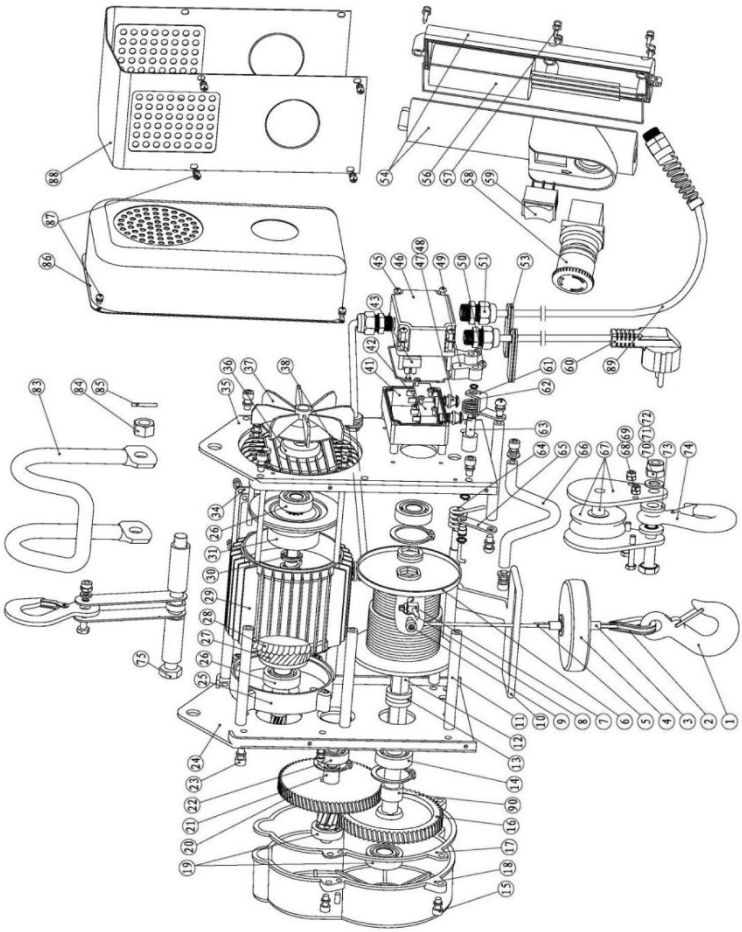

Nr.	Name des Teils		Menge	
	SBS-EH-300/12 SBS-EH-200/12	SBS-EH-600/18 SBS-EH-600/12 SBS-EH-500/12	SBS-EH-300/12 SBS-EH-200/12	SBS-EH-600/18 SBS-EH-600/12 SBS-EH-500/12
1	Haken		1	
2	Seilschlinge		1	
3	Seilklemme		2	
4	Begrenzungsblock		1	

5	Seil		1	
6	Seiltrommel		1	
10	Begrenzungshebel		1	
11	Stange		7	
12	Seiltrommelwelle		1	
13	Wellenunterlage		1	2
14	Lager (6202-2ZN)	Lager (6203-2ZN)	2	
15	Innensechskantschraube (M6*12)	Innensechskantschraube (M6*20)	8	4
16	Zahnrad 1		1	
17	Distanzrahmen		1	
18	Getriebe		1	
19	Lager (6200-2RS)	Lager (6201-2RS)	1	2
20	Zahnrad 2		1	
21	Zwischenwelle		1	
22	Lager (6200-2ZN)	Lager (6201-2ZN)	1	
23	Kreuzschlitzschraube (M5 * 14)	Innensechskantschraube (M6*12)	4	10
24	Linke Stütze		1	
25	Vordere Motorabdeckung		1	
26	Lager (6202-2RS)		1	2
27	Rotor		1	
28	Stator		1	
29	Motorgehäuse		1	
30	Feder		1	
31	Bremsring		1	
32	Lager (6201-2RS)	-	1	-
34	Motorseitendeckel	-	1	-
35	Rechte Stütze	-	1	-
36	Abdeckung	-	1	-
37	Lüfterblatt	-	1	-
38	Sechskantschrauben	Sechskantschrauben (M5*167)	4	
39	Unterlegscheibe		3	1
41	Anschlusskasten		1	
42	Endschalter		2	
43	Klemmenblock		1	
45	Kreuzschlitzschraube (M4*40)		4	

46	Anschlusskastendeckel		1
47	Begrenzerschütz		2
48	Begrenzerdichtung		2
49	Begrenzer		2
50	Klemmschraube (M4*6)		2
51	Mutter (M16)		3
53	Kabelsicherungsring		2
54	Griff		1
56	Kondensator		1
57	Gewindefurchende Schraube (ST4.2*18)		5
58	Nothalt-Schalter		1
59	Schalter		1
60	Dreiadriger Stecker		1
61	Rechte Platte		1
62	Drehfeder		1
63	Rechte Drehungsachse		1
64	Drehfeder		1
65	Linkes Achsenelement		1
66	Zusätzlicher Haken		1
67	Riemenrad		1
68	Sechskantschrauben (M5 * 28)	Sechskantschrauben (M5 * 30)	2
69	Sechskantmutter (M5)		2
70	Sechskantschrauben (M8 * 32)	Sechskantschrauben (M10 * 39)	1
71	Sechskantmutter (M8)	Sechskantmutter (M10)	1
72	Flache Unterlegscheibe (d8)	Flache Unterlegscheibe (d10)	1
73	Unterlegscheibe		2
74	Haken		1
75	Sechskantschrauben (M12 * 130)	Sechskantschrauben (M12 * 170)	1
83	Befestigungselement für die Maschine		1
84	Sechskantmutter (M12)		1
86	Seitenabdeckung		1
87	Kreuzschlitzschraube (M4*6)		12

88	Motorgehäuse		1	
89	Kabel		1	
90	-	Distanzhülse	-	1
91	Lager (61900-2RS)		1	-
92	Kreuzschlitzschraube (M6*16)		3	-
93	Kreuzschlitzschraube (M6*20)		2	-
94	Feder		1	
95	Innensechskantschraube (M5*12)	Innensechskantschraube (M6*14)	2	
96	Kreuzschlitzschraube (M4*20)		1	
97	Sechskantmutter (M4)		1	
98	Drehfeder		1	
99	Sicherungsklemme		1	
100	Sicherungsplatte		1	
101	Federunterlage (d5)		1	
102	Schutzschicht		1	

Technical Data

Parameter description	Parameter value		
Product name	ELECTRIC HOIST		
Model	SBS-EH-600/18	SBS-EH-600/12	SBS-EH-500/12
Supply voltage [V~] / Frequency [Hz]	230/50		
Electricity [A]	4.6	4.6	4
Input power [W].	1050	1050	900
Lifting speed - without block [m/min].	8	8	8
Lifting speed - with shearer [m/min]	4	4	4
Load capacity - without block [kg]	300	300	250
Load capacity - with block [kg]	600	600	500
Maximum lifting height - without block [m/min].	18	12	12
Maximum lifting height - with block [m/min].	9	6	6
Group of mechanisms	M1	M1	M1
IP proection level	IP54	IP54	IP54
Insulation level	B	B	B
Cable diameter [mm]	4.5	4.5	4.2
Tensile strength of cable[N/mm2]	≥1770	≥1770	≥1770
Work cycle	S3-20%-10min	S3-20%-10min	S3-25%-10min
Cable diameter [mm]	4.5	4.5	4.2
Acoustic pressure level L_{pA}	<70dB(A)	<70dB(A)	<70dB(A)
Acoustic Power Level L_{wA}	<80dB(A)	<80dB(A)	<80dB(A)
Dimensions [Width x Depth x Height; mm]	27 x 15 x 45	27 x 15 x 45.5	27 x 15 x 45
Weight [kg]	20.3	20	19

Parameter description	Parameter value	
Product name	ELECTRIC HOIST	
Model	SBS-EH-300/12	SBS-EH-200/12
Supply voltage [V~] / Frequency [Hz]	230/50	

Electricity [A]	2.4	2
Input power [W].	550	450
Lifting speed - without block [m/min].	8	8
Lifting speed - with shearer [m/min]	4	4
Load capacity - without block [kg]	150	100
Load capacity - with block [kg]	300	200
Maximum lifting height - without block [m/min].	12	12
Maximum lifting height - with block [m/min].	6	6
Group of mechanisms	M1	M1
IP proection level	IP54	IP54
Insulation level	B	B
Cable diameter [mm]	3	3
Tensile strength of cable[N/mm2]	≥1870	≥1870
Work cycle*	S3-20%-10min	S3-25%-10min
Cable diameter [mm]	3	3
Acoustic pressure level L_{pA}	<70dB(A)	<70dB(A)
Acoustic Power Level L_{wA}	<80dB(A)	<80dB(A)
Dimensions [Width x Depth x Height; mm]	23.5 x 14.5 x 41.5	23.5 x 14.5 x 41.5
Weight [kg]	13.4	12

*The duty cycle indicates how long the machine can run in a 10-minute interval. The remaining time in this interval the machine should be idle for cooling.

1. General Description

The instruction manual is intended to assist in safe and reliable use. The product is designed and manufactured strictly according to technical specifications using the latest technology and components and maintaining the highest quality standards.

PLEASE CAREFULLY READ
AND UNDERSTAND THIS INSTRUCTION MANUAL BEFORE OPERATION,

To ensure long and reliable operation of the unit, make sure to operate and maintain it properly in accordance with the guidelines in this instruction manual. The technical data and specifications contained in this instruction manual are up to date. The manufacturer reserves the right to make changes in order to improve the quality. Taking the technical progress and the possibility of reducing noise into account, the unit is designed and built in such a way so that risks resulting from noise emissions are reduced to the lowest possible level.

Explanation of symbols

	The product complies with applicable safety standards.
	Please read the instructions before use.
	Recyclable product.
	CAUTION! or WARNING! or REMINDER! describing a situation. (general warning sign).
	Wear ear protection. Exposure to noise may cause hearing loss.
	Wear protective head gear.
	Wear protective footwear.
	CAUTION! Warning of electric shock!

	CAUTION! Spinning elements!
	CAUTION! Danger of crushing your hand!!
	CAUTION! Hanging weight!
	For indoor use only.
	CAUTION! Ensure that bystanders are a safe distance from the work area.

CAUTION! The illustrations in this instruction manual are for reference only and may differ from the actual product in some details.

The original instruction manual is in the German language version. Other language versions are translations from German.

2. Safety of use

CAUTION! Read all safety warnings and all instructions. Failure to follow the warnings and instructions may result in electric shock, fire and/or severe personal injury or death.

The term "unit" or "product" in the warnings and in the description of the instructions refers to the ELECTRIC HOIST.

2.1. Electrical safety

a) The plug of this unit must fit into the outlet. Do not modify the plug in any way. Original plugs and matching outlets reduce the risk of electric shock.

b) Avoid touching grounded parts, such as pipes, heaters, ovens, and refrigerators. There is an increased risk of electric shock if your body is grounded and touches the unit exposed to direct rain, wet pavement, and operation in a humid environment. If water enters the unit, there is an increased risk of damage to the unit and electric shock.
c) Do not touch the unit with wet or damp hands.
d) Do not use the cord in an unintended manner. Never use it to carry the unit or to pull the plug out of the socket. Keep the cord away from heat sources, oil, sharp edges or moving parts. Damaged or tangled cords increase the risk of electric shock.
e) If you cannot avoid using the unit in a wet environment, use a residual current unit (RCD). Using an RCD reduces the risk of electric shock.
f) Do not use the unit if the power cord is damaged or shows signs of wear. A damaged power cord should be replaced by a qualified electrician or the manufacturer's service department.
g) To avoid electric shock, do not immerse the cable, plug, or unit itself in water or other liquid. Do not use the unit on wet surfaces.
h) CAUTION - THREAT TO LIFE! When cleaning or using the unit, never immerse it in water or other liquids.
i) Do not use the unit in rooms with very high humidity / in the immediate vicinity of water tanks!
j) The electrical outlet to which the unit will be connected must have a grounding wire.
k) The electrical system to which the unit is connected should be equipped with a 10 A fuse or a 10 A overcurrent circuit breaker.

2.2. Safety in the workplace

a) Keep the work area tidy and well lit. Disorder or poor lighting can lead to accidents. Be foresighted, watch what you are doing and use common sense when using the unit.
b) Do not use the appliance in an explosive area, for example in the presence of flammable liquids, gases or dust.
c) If you find any damage or irregularities in the operation of the unit, immediately turn it off and report it to an authorized person.
d) If you have any doubts as to whether the unit is working properly or if it is damaged, contact the manufacturer's service department.
e) Only the manufacturer's service department can repair the unit. Do not carry out repairs yourself!

f) In case of open flames or fire, use only dry powder or snow (CO2) fire extinguishers to extinguish the live equipment.
g) No children or unauthorized persons are allowed in the work area. (Inattention may result in loss of control of the unit.)
h) Keep these instructions for use for future reference. If the unit is to be passed on to a third party, the operating instructions must also be handed over together with the unit.
i) Keep the packaging and small assembly parts out of the reach of children.
j) Keep the unit away from children and animals.
k) When using this unit together with other units, also follow the other instructions for use.

Please note! Keep children and other bystanders safe while operating the unit.

2.3. Personal safety

a) Do not operate this unit if you are tired, ill or under the influence of alcohol, drugs or medication that could impair your ability to operate the unit.
b) The unit may be operated by persons who are physically fit, capable of operating it and appropriately trained, and who have read this instruction manual and have been trained in occupational safety and health.
c) The machine is not intended to be used by persons (including children) with reduced mental, sensory or intellectual functions or persons who lack experience and/or knowledge unless they are supervised or have been instructed by a person responsible for their safety on how to operate the machine.
d) Use caution and common sense when operating this unit. A moment's inattention during operation may result in serious personal injury.
e) Use personal protective equipment as required when operating the unit as specified in Section 1 of the explanation of symbols. The use of appropriate, approved personal protective equipment reduces the risk of injury.
f) To prevent accidental start-up, make sure the switch is in the off position before connecting to a power source.

g) Do not overestimate your capabilities. Maintain body balance and equilibrium at all times during operation. This allows for better control of the machine in unexpected situations.
h) Do not wear loose clothing or jewelry. Keep hair, clothing, and gloves away from moving parts. Loose clothing, jewelry, or long hair can be caught in moving parts.
i) Before switching the unit on, remove any regulating tools or keys. Any tools or keys left in the rotating part of the unit may cause injury.
j) The unit is not a toy. Children should be watched to ensure that they do not play with the unit.

2.4. Safe use of the unit

a) Do not overload the unit. Use tools that are suitable for the application. A correctly selected unit will do a better and safer job for which it was designed.
b) Do not use the unit if the ON/OFF switch does not function properly (does not turn on and off). Units that cannot be controlled by the switch are unsafe, cannot operate, and must be repaired.
c) Disconnect the unit from the power supply before adjusting, cleaning, or servicing. This precaution reduces the risk of accidental start-up.
d) Keep unused equipment out of the reach of children and out of the reach of anyone unfamiliar with the unit or this instruction manual. These units is dangerous in the hands of inexperienced users.
e) Keep the unit in good working condition. Check before each use for general damage or damage to moving parts (cracks in parts and components or any other condition that may affect the safe operation of the unit). If damaged, have the unit repaired before use.
f) Keep the unit out of the reach of children.
g) Repairs and maintenance should be carried out by qualified personnel using only original spare parts. This will ensure the safety of use.
h) To ensure the designed operational integrity of the unit, do not remove factory-installed covers or loosen screws.
i) When transporting or moving the unit from storage to the place of use, observe the health and safety rules for manual handling applicable in the country where the unit is used.
j) Avoid situations in which the machine stops under heavy loads during operation. This can cause overheating of the drive elements and consequent damage to the equipment.

k) Do not touch any moving parts or accessories unless the unit is unplugged.
l) Clean the unit regularly to prevent permanent dirt build-up.
m) The unit is not a toy. Cleaning and maintenance must not be performed by children without adult supervision.
n) Do not tamper with the unit to alter its performance or design.
o) Keep the unit away from sources of fire and heat.
p) Do not block the ventilation openings of the unit!
q) Using the unit to carry weights exceeding its maximum load is forbidden.
r) Do not allow people or animals to stand under suspended loads.
s) Transporting the load by means of the unit over people or animals is prohibited.
t) Transporting people or animals by means of this unit is prohibited.
u) When transporting with the unit, avoid shocks, impacts and sudden changes in speed. This will reduce the risk of the load falling from a height.
v) Before suspending the load, always ensure that the space in which it will be transported is clear of obstructions.
w) Bystanders should be warned of the operation of the equipment and should stay at a safe distance from the load.
x) Always pay close attention to the load.
y) Do not leave suspended loads unattended.
z) Avoid rocking the load.
aa) Do not perform mechanical or similar work (welding, cutting, etc.) on suspended loads.
bb) If the load falls, there is a risk of injury or death.
cc) Do not walk or stand under suspended loads (or in their immediate vicinity).
dd) Pulling the chain in any direction other than along the travel path when using this unit is prohibited. Pulling sideways may cause damage to the unit
ee) Do not use excessive force or jerk the cable if resistance is encountered
ff) The equipment should not be used in corrosive environments, at low ambient temperatures or to transport hot, liquid masses.
gg) Avoid switching on/off sequences at very short intervals.
hh) Make sure that the equipment moves in the direction specified by the controls.
ii) Disconnect the unit from the power supply when not in use.

jj) Do not move loads that are pinned to the ground or blocked by other objects.
kk) Loads must be lifted off the ground at the slowest possible speed.
ll) The permissible load is constant and does not depend on the position in which the load is placed.
mm) The device is not designed for continuous operation. Observe the operating cycle of the device.
nn) If the equipment is used in noisy environments, the operator should wear hearing protection.
oo) The A-weighted sound pressure level at the operator's station is less than 70 dB.
pp) The ambient temperature in the operating area should be between 0-40°C.
qq) The service life of the device is approximately 8000 cycles (excluding wear parts). If the device has completed 8000 cycles, all components of the device must be checked and maintained.
rr) The cable must be under tension when lifting the load.
ss) Always make sure that the load is properly and securely attached to the hook.
tt) Always maintain a safe distance from the load and rope.
uu) Make sure the cable is properly wound on the drum before operating the unit.
vv) Do not use limit switches as routine stop items. They are emergency devices only.
ww) Do not drag loads on the ground.

CAUTION! Although the product has been designed to be safe, with adequate safeguards, and despite the additional safety features provided to the user, there is still a slight risk of accident or injury when handling the unit. You are advised to use caution and common sense when using this product.

3. Rules of use

The machine is designed for vertical lifting and lowering of loads.
The user is responsible for any damage resulting from misuse.

3.1. Description

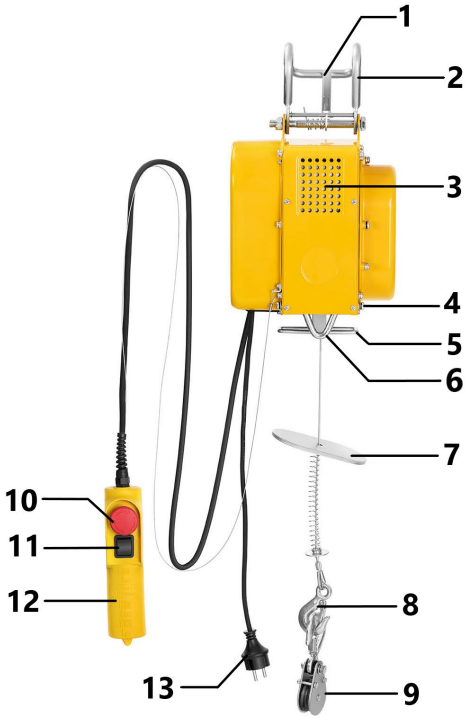

Description

1 - Catch
2 - Machine attachment to support structure
3 - Motor
4 - Down travel limiter
5 - Upward travel limiter
6 - Hook suspension eye (when using a block)
7 - Limiter disc
8 - Load hook
9 - Pulley
10 - Emergency stop
11 - Pull-in/lower switch
12 - Remote control handle
13 - Power cable plug

3.2. Preparation for operation

ASSEMBLY OF THE UNIT

Before attaching the machine to the work area, check that it is not damaged. Make sure that the support structure on which the machine will be mounted can withstand the weight of the load and the machine. Do not mount the machine on a support structure that cannot be verified as to its load-bearing capacity and strength.

It is recommended that the machine be mounted on a round beam that is permanently mounted in one place. The dimensions of the beam must match the dimensions of the machine's mounting components.

The responsibility for mounting on a support structure and for the support structure itself rests with the user. Special care must be taken when attaching the machine to the supporting structure, and all conditions for safe operation must be ensured in order to avoid hazards resulting in possible personal injury. The user is responsible for preparing the installation conditions for the machine and for the installation itself.

After mounting the machine, check that the hook is properly mounted and that the latch is closed. Always periodically check brake operation when lifting a load. To do this, hang a test load (approx. 10% of the allowable load) and raise and lower it several times to ensure that it will not slide when the lift/lower stops.

Ambient conditions

The following table shows the permissible ambient conditions under which the machine can operate safely

Ambient temperature [°C].	0 ~ 40
Relative humidity [%]	< 85
Altitude [m above sea level]	< 1000
Transport and storage temperature [°C]	-25 ~ 55

3.3. Working with the unit

Blocks

The machine is equipped with a pulley, which makes it possible to lift double the load.

1) To mount the cable on the pulley
   a) unscrew all the sheave bolts,
   b) place the cable on the pulley,
   c) reassemble the pulley,
   d) tighten all the bolts of the block.

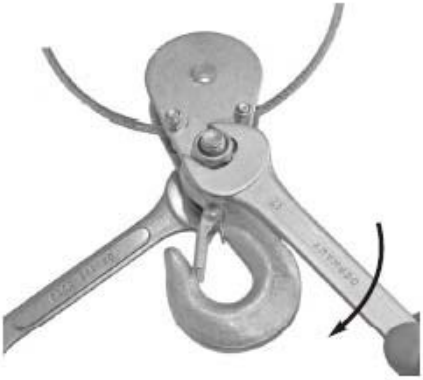

2) After mounting, the hook of the pulley should hang vertically and the hook of the ascender should be hooked into the specially prepared holder [6] at the bottom of the machine.

Directions for use

1) Remove the safety tape from the cable drum before first use.
2) The user should lift the load from the ground at the minimum speed available for the ascender. The cable should be tensioned before lifting the load from the ground to avoid jerking.
3) The electric motor of the winch is protected by a thermostatic switch. The machine can stop during operation and will only be ready for use again once it has cooled down.
4) The machine has no overload sensor. If the machine is not able to lift the load, it means that the load has exceeded the maximum capacity of the winch and the lifting attempts must be stopped and the motor allowed to cool down before working on another load.
5) Do not use limit switches as routine termination points for ascender operation. They are emergency devices only.
6) Make sure cable is properly wound on drum before proceeding.

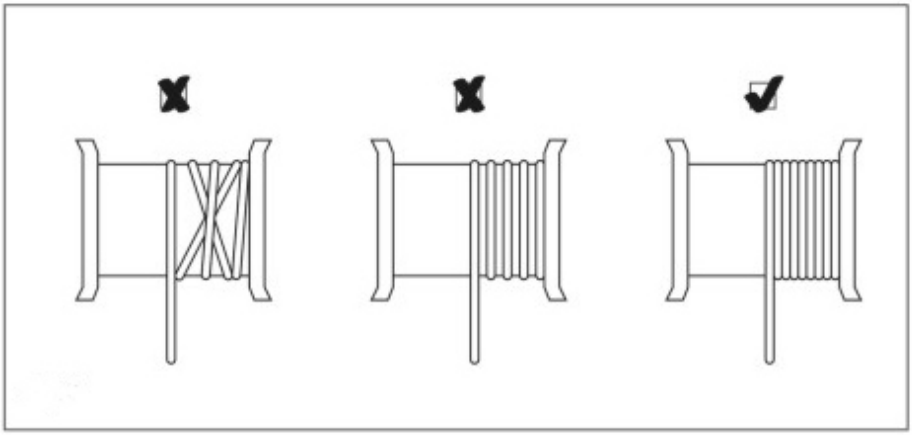

7) Make sure load is properly attached to hook or block.
8) Always maintain a safe distance from load and rope.

Equipment Controls

1) Verify that the Emergency Stop If the emergency stop switch is depressed, turn it in the direction of the arrow symbols to allow the machine to operate.
2) Press the switch in line with the up arrow to lift the load.
3) Press the switch in accordance with the down arrow to lower the load.

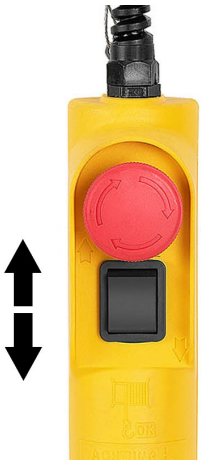

4) If the load is lifted upward and the operator does not stop the machine early enough, the stop puck will move the lever upward and the limit switch will be activated. The machine will cease upward movement.

5) If the load is lowered down and the operator does not stop the machine early enough, the bottom limit puck will move the lever and the limit switch will activate. The machine will cease downward movement.
6) In an emergency situation, press the red button immediately to stop the machine. It is not possible to operate the machine while the emergency stop switch is depressed.

3.4. Cleaning and maintenance

a) Pull the mains plug and let the unit cool down completely before cleaning, adjusting or replacing accessories and when the unit is not in use.
b) Use only non-corrosive cleaning agents for cleaning the surfaces.
c) After each cleaning, all the parts should be dried well before the unit is used again.
d) Store the unit in a dry and cool place protected from moisture and direct sunlight.
e) Do not spray the unit with a stream of water or immerse it in water.
f) Make sure that no water enters through the ventilation openings in the casing.
g) Clean the ventilation openings with a brush and compressed air.
h) Perform regular inspections of the unit checking technical fitness and any damages.
i) Use a soft cloth for cleaning.

PERIODIC INSPECTION AND MAINTENANCE

CAUTION! Disconnect the unit from the power supply before servicing or maintenance!

The phrase "cycle" as used hereafter means that the operator raises and lowers the load one time.

1) Before each use of the machine, check that the emergency stop switch and push button panel are in good working order.
2) Replace damaged or worn parts on an ongoing basis and keep proper maintenance records.
3) Check that the cable is in good condition every 30 cycles. A damaged cable should be replaced immediately. The figure below shows examples of possible cable damage.

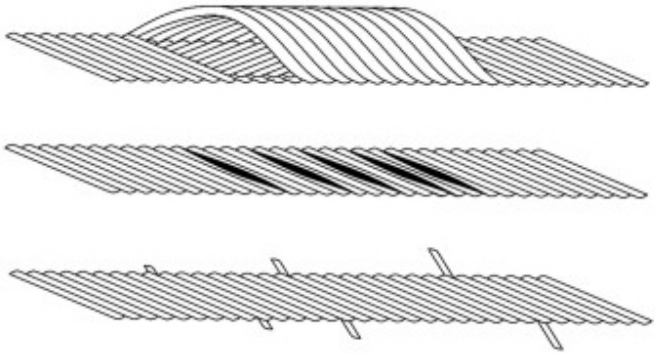

4) Check every 100 cycles that the machine limit switches are functioning properly. The machine should stop automatically when the cable reaches the upper or lower limit.
5) Check power and control cables every 100 cycles.
6) Every 200 cycles, lubricate the cable and the sheave.
7) Every 1000 cycles check:
   • That all visible bolts are properly tightened.
   • That the hook and block are in good condition.
   • Check the operation of the brake system. The brake should be inspected if the motor makes unusual noises during operation or the machine does not maintain rated load.

DISPOSAL OF USED UNITS.
At the end of its useful life, this product should not be disposed of with normal household waste but should be taken to a collection point for the recycling of electrical and electronic equipment. This is indicated by the symbol on the product, operating instructions or packaging. The materials used in this unit are recyclable according to their marking. You will be making an important contribution to protecting our environment by reusing, recycling or otherwise disposing of used units.
Your local administration will provide you with information about the appropriate disposal point for used units.

Models: SBS-EH-300/12, SBS-EH-200/12

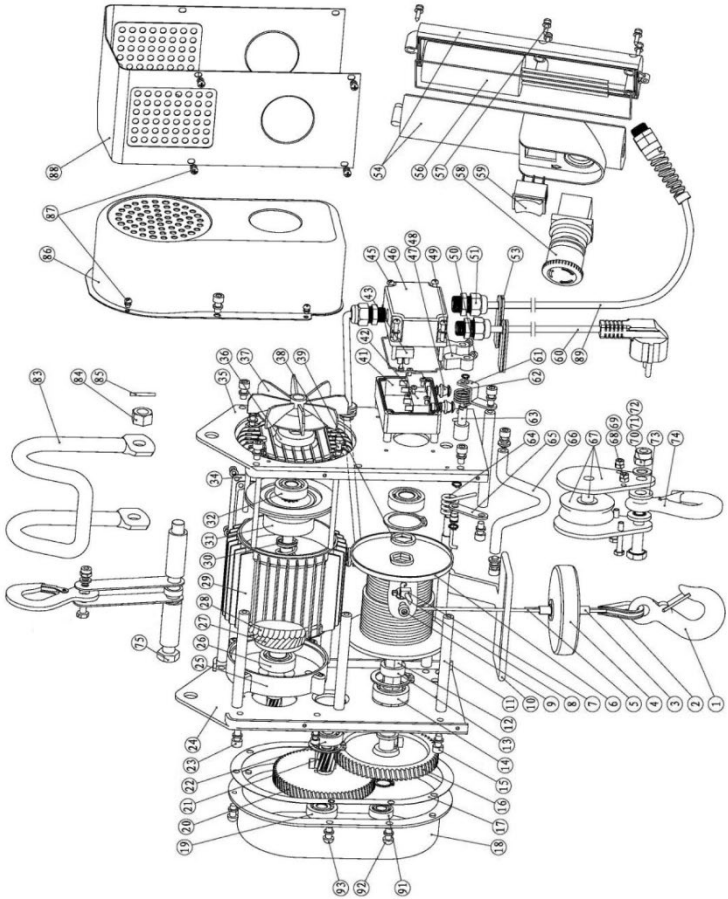

Models: SBS-EH-600/18, SBS-EH-600/12, SBS-EH-500/12

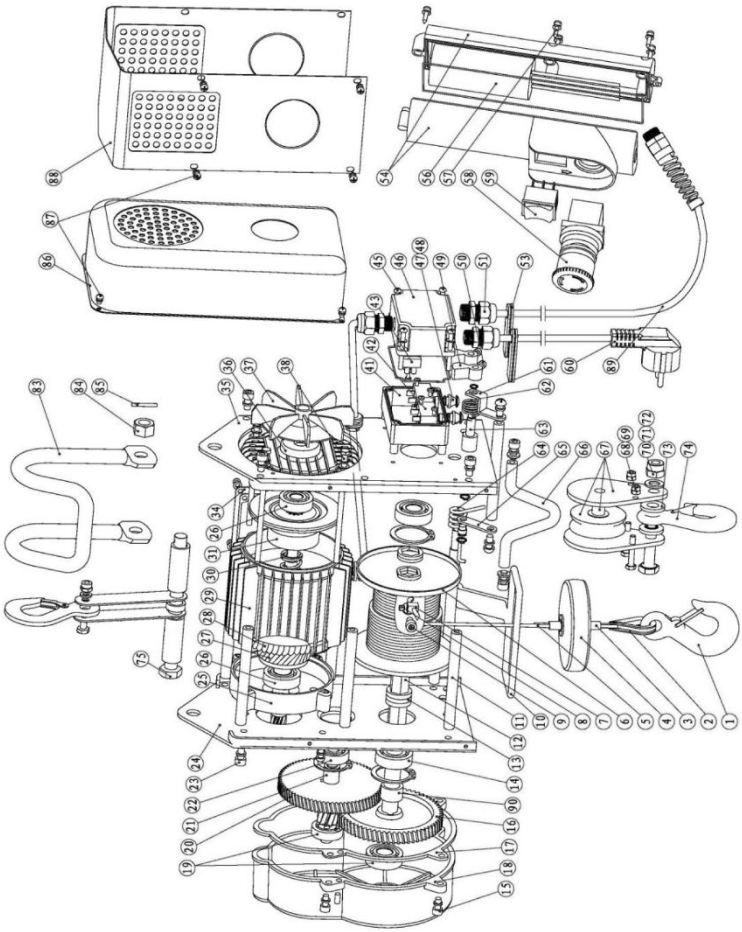

No.	Part name		Quantity	
	SBS-EH-300/12 SBS-EH-200/12	SBS-EH-600/18 SBS-EH-600/12 SBS-EH-500/12	SBS-EH-300/12 SBS-EH-200/12	SBS-EH-600/18 SBS-EH-600/12 SBS-EH-500/12
1	Hook		1	
2	Cable sheath		1	
3	Cable clamp		2	
4	Limiting block		1	
5	Cable		1	
6	Cable drum		1	

10	Stop lever		1	
11	Pole		7	
12	Cable drum shaft		1	
13	Shaft washer		1	2
14	Bearing 6202-2ZN	Bearing 6203-2ZN	2	
15	Hexagon socket screws (M6*12)	Hexagon socket screws (M6*20)	8	4
16	Gear wheel 1		1	
17	Distance frame		1	
18	Gear box		1	
19	Bearing 6200-2RS	Bearing 6201-2RS	1	2
20	Gear wheel 2		1	
21	Intermediate shaft		1	
22	Bearing 6200-2ZN	Bearing 6201-2ZN	1	
23	Cross slotted screw (M5 * 14)	Hexagon socket screws (M6*12)	4	10
24	Left bracket		1	
25	Front motor cover		1	
26	Bearing 6202-2RS		1	2
27	Rotor		1	
28	Stand		1	
29	Motor housing		1	
30	Spring		1	
31	Brake rim		1	
32	Bearing 6201-2RS	-	1	-
34	Motor side cover	-	1	-
35	Right bracket	-	1	-
36	Cover	-	1	-
37	Fan blade	-	1	-
38	Hexagon socket screws	Hexagon socket screws (M5*167)	4	
39	Washer		3	1
41	Junction box		1	
42	Limit switch		2	
43	Terminal block		1	
45	Cross slotted screw (M4*40)		4	
46	Junction box cover		1	
47	Limiter contactor		2	

48	Limiter gasket		2	
49	Movement limiter		2	
50	Clamping screw (M4*6)		2	
51	Nut (M16)		3	
53	Cable retaining ring		2	
54	Handle		1	
56	Capacitor		1	
57	Self-tapping screw (ST4.2*18)		5	
58	Emergency stop		1	
59	Switch		1	
60	Three-wire connector		1	
61	Right plate		1	
62	Torsion spring		1	
63	Right rotary axis		1	
64	Torsion spring		1	
65	Left axis element		1	
66	Additional clip		1	
67	Spare wheel		1	
68	Hexagonal head screws (M5 * 28)	Hexagonal head screws (M5 * 30)	2	
69	Hexagon nut (M5)		2	
70	Hexagonal head screws (M8 * 32)	Hexagonal head screws (M10 * 39)	1	
71	Hexagon nut (M8)	Hexagon nut (M10)	1	
72	Flat washer (d8)	Flat washer (d10)	1	
73	Washer		2	
74	Hook		1	
75	Hexagonal head screws (M12 * 130)	Hexagonal head screws (M12 * 170)	1	
83	Hook-on component for the machine		1	
84	Hexagon nut (M12)		1	
86	Side cover		1	
87	Cross slotted screw (M4*6)		12	
88	Motor housing		1	
89	Cable		1	
90	-	Spacer sleeve	-	1

91	Bearing 61900-2RS		1	-
92	Cross slotted screw (M6*16)		3	-
93	Cross slotted screw (M6*20)		2	-
94	Spring		1	
95	Hexagon socket screws (M5*12)	Hexagon socket screws (M6*14)	2	
96	Cross slotted screw (M4*20)		1	
97	Hexagon nut (M4)		1	
98	Torsion spring		1	
99	Safety clip		1	
100	Protection plate		1	
101	Spring washer (d5)		1	
102	Protective layer		1	

Dane techniczne

Opis parametru	Wartość parametru		
Nazwa produktu	ELEKTRYCZNA WCIĄGARKA		
Model	SBS-EH-600/18	SBS-EH-600/12	SBS-EH-500/12
Napięcie zasilania [V~] / Częstotliwość [Hz]	230/50		
Prąd [A]	4,6	4,6	4
Moc wejściowa [W]	1050	1050	900
Prędkość podnoszenia - bez zblocza [m/min]	8	8	8
Prędkość podnoszenia - ze zbloczem [m/min]	4	4	4
Nośność - bez zblocza [kg]	300	300	250
Nośność - ze zbloczem [kg]	600	600	500
Maks. wysokość podnoszenia - bez zblocza [m]	18	12	12
Maks. wysokość podnoszenia - ze zbloczem [m]	9	6	6
Grupa mechanizmów	M1	M1	M1
Stopień ochrony IP	IP54	IP54	IP54
Stopień Izolacji	B	B	B
Średnica liny [mm]	4,5	4,5	4,2
Wytrzymałość liny na rozciąganie [N/mm^2]	≥1770	≥1770	≥1770
Cykl pracy	S3-20%-10min	S3-20%-10min	S3-25%-10min
Średnica liny [mm]	4,5	4,5	4,2
Poziom ciśnienia akustycznego L_{pA}	<70dB(A)	<70dB(A)	<70dB(A)
Poziom mocy akustycznej L_{wA}	<80dB(A)	<80dB(A)	<80dB(A)
Wymiary [Szerokość x głębokość x wysokość; mm]	27 x 15 x 45	27 x 15 x 45.5	27 x 15 x 45
Waga [kg]	20,3	20	19

Opis parametru	Wartość parametru	
Nazwa produktu	ELEKTRYCZNA WCIĄGARKA	
Model	SBS-EH-300/12	SBS-EH-200/12

Napięcie zasilania [V~] / Częstotliwość [Hz]	230/50	
Prąd [A]	2,4	2
Moc wejściowa [W]	550	450
Prędkość podnoszenia - bez zblocza [m/min]	8	8
Prędkość podnoszenia - ze zbloczem [m/min]	4	4
Nośność - bez zblocza [kg]	150	100
Nośność - ze zbloczem [kg]	300	200
Maks. wysokość podnoszenia - bez zblocza [m]	12	12
Maks. wysokość podnoszenia - ze zbloczem [m]	6	6
Gruma mechanizmów	M1	M1
Stopień ochrony IP	IP54	IP54
Stopień Izolacji	B	B
Średnica liny [mm]	3	3
Wytrzymałość liny na rozciąganie [N/mm^2]	≥1870	≥1870
Cykl pracy*	S3-20%-10min	S3-25%-10min
Średnica liny [mm]	3	3
Poziom ciśnienia akustycznego L_{pA}	<70dB(A)	<70dB(A)
Poziom mocy akustycznej L_{wA}	<80dB(A)	<80dB(A)
Wymiary [Szerokość x głębokość x wysokość; mm]	23.5 x 14.5 x 41.5	23.5 x 14.5 x 41.5
Waga [kg]	13,4	12

*Cykl pracy informuje, jak długo maszyna może pracować w 10-minutowym przedziale czasu. Pozostały czas z tego przedziału maszyna powinna przebywać w stanie bezczynności w celu ochłodzenia.

1. Ogólny opis

Instrukcja przeznaczona jest do pomocy w bezpiecznym i niezawodnym użytkowaniu. Produkt jest zaprojektowany i wykonany ściśle według wskazań technicznych przy użyciu

najnowszych technologii i komponentów oraz przy zachowaniu najwyższych standardów jakości.

PRZED PRZYSTĄPIENIEM DO PRACY NALEŻY DOKŁADNIE PRZECZYTAĆ I ZROZUMIEĆ NINIEJSZĄ INSTRUKCJĘ.

Dla zapewnienia długiej i niezawodnej pracy urządzenia należy dbać o jego prawidłową obsługę oraz konserwację zgodnie ze wskazówkami zawartymi w tej instrukcji. Dane techniczne i specyfikacje zawarte w tej instrukcji obsługi są aktualne. Producent zastrzega sobie prawo dokonywania zmian związanych z podwyższeniem jakości. Uwzględniając postęp techniczny i możliwość ograniczenia hałasu, urządzenie zaprojektowano i zbudowano tak, aby ryzyko jakie wynika z emisji hałasu ograniczyć do najniższego poziomu.

Objaśnienie symboli

	Produkt spełnia wymagania odpowiednich norm bezpieczeństwa.
	Przed użyciem należy zapoznać się z instrukcją.
	Produkt podlegający recyklingowi.
	UWAGA! lub **OSTRZEŻENIE!** lub **PAMIĘTAJ!** opisująca daną sytuację (ogólny znak ostrzegawczy).
	Stosować ochronę słuchu. Narażenie na hałas może powodować utratę słuchu.
	Stosować ochronę głowy.
	Stosować ochronę stóp.

	UWAGA! Ostrzeżenie przed porażeniem prądem elektrycznym!
	UWAGA! Wirujące elementy!
	UWAGA! Niebezpieczeństwo zgniecenia dłoni!
	UWAGA! Wiszący ciężar!
	Do użytku tylko wewnątrz pomieszczeń.
	UWAGA! Upewnić się, że osoby postronne znajdują się w bezpiecznej odległości od miejsca pracy.

UWAGA! Ilustracje w niniejszej instrukcji obsługi mają charakter poglądowy i w niektórych szczegółach mogą różnić się od rzeczywistego wyglądu produktu.

Instrukcją oryginalną jest niemiecka wersja instrukcji. Pozostałe wersje językowe są tłumaczeniami z języka niemieckiego.

2. Bezpieczeństwo użytkowania

UWAGA! Przeczytać wszystkie ostrzeżenia dotyczące bezpieczeństwa oraz wszystkie instrukcje. Niezastosowanie się do ostrzeżeń i instrukcji może spowodować porażenie prądem, pożar i/lub ciężkie obrażenia ciała lub śmierć.

Termin „urządzenie”, „maszyna” lub „produkt” w ostrzeżeniach i w opisie instrukcji odnosi się do ELEKTRYCZNA WCIĄGARKA.

2.1. Bezpieczeństwo elektryczne

a) Wtyczka urządzenia musi pasować do gniazda. Nie modyfikować wtyczki w jakikolwiek sposób. Oryginalne wtyczki i pasujące gniazda zmniejszają ryzyko porażenia prądem.
b) Unikać dotykania uziemionych elementów, takich jak rury, grzejniki, piece i lodówki. Istnieje zwiększone ryzyko porażenia prądem, jeśli ciało jest uziemione i dotyka urządzenia narażonego na bezpośrednie działanie deszczu, mokrej nawierzchni i pracy w wilgotnym otoczeniu. Przedostanie się wody do urządzenia zwiększa ryzyko jego uszkodzenia oraz porażenia prądem.
c) Nie wolno dotykać urządzenia mokrymi lub wilgotnymi rękoma.
d) Nie należy używać przewodu w sposób niewłaściwy. Nigdy nie używać go do przenoszenia urządzenia lub do wyciągania wtyczki z gniazda. Trzymać przewód z dala od źródeł ciepła, oleju, ostrych krawędzi lub ruchomych części. Uszkodzone lub poplątane przewody zwiększają ryzyko porażenia prądem.
e) Jeśli nie można uniknąć używania urządzenia w środowisku wilgotnym, należy stosować wyłącznik różnicowo-prądowy (RCD). Używanie RCD zmniejsza ryzyko porażenia prądem.
f) Zabrania się używania urządzenia, jeśli przewód zasilający jest uszkodzony lub nosi wyraźne oznaki zużycia. Uszkodzony przewód zasilający powinien być wymieniony przez wykwalifikowanego elektryka lub serwis producenta
g) Aby uniknąć porażenia prądem elektrycznym, nie należy zanurzać kabla, wtyczki ani samego urządzenia w wodzie lub innym płynie. Nie wolno używać urządzenia na mokrych powierzchniach.
h) UWAGA – ZAGROŻENIE ŻYCIA! Podczas czyszczenia lub użytkowania urządzenia nigdy nie wolno zanurzać go w wodzie lub innych cieczach.
i) Nie należy używać urządzenia w pomieszczeniach o bardzo dużej wilgotności / w bezpośrednim pobliżu zbiorników z wodą!
j) Gniazdo elektryczne do którego urządzenie będzie podłączone musi mieć przewód uziemiający.
k) Instalacja elektryczna do której podłączone jest urządzenie powinna być wyposażona w bezpiecznik 10 A lub wyłącznik nadprądowy 10 A.

2.2. Bezpieczeństwo w miejscu pracy

a) Utrzymywać porządek w miejscu pracy i dobre oświetlenie. Nieporządek lub złe oświetlenie może prowadzić do wypadków. Należy być przewidującym, obserwować co się robi i zachowywać rozsądek podczas używania urządzenia.
b) Nie używać urządzenia w strefie zagrożenia wybuchem, na przykład w obecności łatwopalnych cieczy, gazów lub pyłów.
c) W razie stwierdzenia uszkodzenia lub nieprawidłowości w pracy urządzenia należy je bezzwłocznie wyłączyć i zgłosić to do osoby uprawnionej.
d) W razie wątpliwości czy urządzenie działa poprawnie, należy skontaktować się z serwisem producenta.
e) Naprawy urządzenia może wykonać wyłącznie serwis producenta. Nie wolno dokonywać napraw samodzielnie!
f) W przypadku zaprószenia ognia lub pożaru, do gaszenia urządzenia pod napięciem należy używać wyłącznie gaśnic proszkowych lub śniegowych (CO2).
g) Na stanowisku pracy nie mogą przebywać dzieci ani osoby nieupoważnione. (Nieuwaga może spowodować utratę kontroli nad urządzeniem.)
h) Zachować instrukcję użytkowania w celu jej późniejszego użycia. W razie, gdyby urządzenie miało zostać przekazane osobom trzecim, to wraz z nim należy przekazać również instrukcję użytkowania.
i) Elementy opakowania oraz drobne elementy montażowe należy przechowywać w miejscu niedostępnym dla dzieci.
j) Urządzenie trzymać z dala od dzieci i zwierząt.
k) W trakcie użytkowania tego urządzenia wraz z innymi urządzeniami należy zastosować się również do pozostałych instrukcji użytkowania.

Pamiętać! należy chronić dzieci i inne osoby postronne podczas pracy urządzeniem.

2.3. Bezpieczeństwo osobiste

a) Niedozwolone jest obsługiwanie urządzenia w stanie zmęczenia, choroby, pod wpływem alkoholu, narkotyków lub leków, które ograniczają w istotnym stopniu zdolności obsługi urządzenia.
b) Maszynę mogą obsługiwać osoby sprawne fizycznie, zdolne do jej obsługi i odpowiednio wyszkolone, które zapoznały się z niniejszą

instrukcją oraz zostały przeszkolone w zakresie bezpieczeństwa i higieny pracy

c) Maszyna nie jest przeznaczona do tego, by była użytkowana przez osoby (w tym dzieci) o ograniczonych funkcjach psychicznych, sensorycznych i umysłowych lub nieposiadające odpowiedniego doświadczenia i/lub wiedzy, chyba że są one nadzorowane przez osobę odpowiedzialną za ich bezpieczeństwo lub otrzymały od niej wskazówki dotyczące tego, jak należy obsługiwać maszynę.

d) Należy być uważnym, kierować się zdrowym rozsądkiem podczas pracy urządzeniem. Chwila nieuwagi podczas pracy, może doprowadzić do poważnych obrażeń ciała.

e) Należy używać środków ochrony osobistej wymaganych przy pracy urządzeniem wyszczególnionych w punkcie 1 objaśnienia symboli. Stosowanie odpowiednich, atestowanych środków ochrony osobistej zmniejsza ryzyko doznania urazu.

f) Aby zapobiegać przypadkowemu uruchomieniu upewnij się, że przełącznik jest w pozycji wyłączonej przed podłączeniem do źródła zasilania.

g) Nie należy przeceniać swoich możliwości. Utrzymywać balans i równowagę ciała przez cały czas pracy. Umożliwia to lepszą kontrolę nad urządzeniem w nieoczekiwanych sytuacjach.

h) Nie należy nosić luźnej odzieży ani biżuterii. Włosy, odzież i rękawice utrzymywać z dala od części ruchomych. Luźna odzież, biżuteria lub długie włosy mogą zostać chwycone przez ruchome części.

i) Należy usunąć wszelkie narzędzia regulujące lub klucze przed włączeniem urządzenia. Narzędzie lub klucz pozostawiony w obracającej się części urządzenia może spowodować obrażenia ciała.

j) Urządzenie nie jest zabawką. Dzieci powinny być pilnowane, aby nie bawiły się urządzeniem.

2.4. Bezpieczne stosowanie urządzenia

a) Nie należy przeciążać urządzenia. Używać narzędzi odpowiednich do danego zastosowania. Prawidłowo dobrane urządzenie wykona lepiej i bezpieczniej pracę dla którego zostało zaprojektowane.

b) Nie należy używać urządzenia, jeśli przełącznik ON/ OFF nie działa sprawnie (nie załącza i nie wyłącza się). Urządzenia, które nie mogą być kontrolowane za pomocą przełącznika są niebezpieczne, nie mogą pracować i muszą zostać naprawione.

c) Przed przystąpieniem do regulacji, czyszczenia i konserwacji urządzenie należy odłączyć od zasilania. Taki środek zapobiegawczy zmniejsza ryzyko przypadkowego uruchomienia.
d) Nieużywane urządzenia należy przechowywać w miejscu niedostępnym dla dzieci oraz osób nieznających urządzenia lub tej instrukcji obsługi. Urządzenia są niebezpieczne w rękach niedoświadczonych użytkowników.
e) Utrzymywać urządzenie w dobrym stanie technicznym. Sprawdzać przed każdą pracą czy nie posiada uszkodzeń ogólnych lub związanych z elementami ruchomymi (pęknięcia części i elementów lub wszelkie inne warunki, które mogą mieć wpływ na bezpieczne działanie urządzenia). W przypadku uszkodzenia, oddać urządzenie do naprawy przed użyciem.
f) Urządzenie należy chronić przed dziećmi.
g) Naprawa oraz konserwacja urządzeń powinna być wykonywana przez wykwalifikowane osoby przy użyciu wyłącznie oryginalnych części zamiennych. Zapewni to bezpieczeństwo użytkowania.
h) Aby zapewnić zaprojektowaną integralność operacyjną urządzenia, nie należy usuwać zainstalowanych fabrycznie osłon lub odkręcać śrub.
i) Przy transportowaniu i przenoszeniu urządzenia z miejsca magazynowania do miejsca użytkowania należy uwzględnić zasady bezpieczeństwa i higieny pracy przy ręcznych pracach transportowych obowiązujących w kraju, w którym urządzenia są użytkowane.
j) Należy unikać sytuacji, gdy urządzenie podczas pracy, zatrzymuje się pod wpływem dużego obciążenia. Może spowodować to przegrzanie się elementów napędowych i w konsekwencji uszkodzenie urządzenia.
k) Nie wolno dotykać części lub akcesoriów ruchomych, chyba że urządzenie zostało odłączone od zasilania.
l) Należy regularnie czyścić urządzenie, aby nie dopuścić do trwałego osadzenia się zanieczyszczeń.
m) Urządzenie nie jest zabawką. Czyszczenie i konserwacja nie mogą być wykonywane przez dzieci bez nadzoru osoby dorosłej.
n) Zabrania się ingerowania w konstrukcję urządzenia celem zmiany jego parametrów lub budowy.
o) Trzymać urządzenia z dala od źródeł ognia i ciepła.
p) Nie wolno zasłaniać otworów wentylacyjnych urządzenia!
q) Zabrania się używania urządzenia do przenoszenia ciężarów o wadze przekraczającej jej maksymalne obciążenie.
r) Zabrania się przebywania osób i zwierząt pod wiszącym ciężarem.

s) Zabrania się transportowania ładunku przy pomocy urządzenia nad ludźmi lub zwierzętami.
t) Zabrania się transportowania ludzi lub zwierząt przy pomocy tego urządzenia.
u) W trakcie transportu za pomocą urządzenia należy unikać wstrząsów, uderzeń oraz nagłych zmian prędkości. Zmniejszy to ryzyko upadku ładunku z wysokości.
v) Przed zawieszeniem obciążenia zawsze należy upewnić się, że przestrzeń, w której będzie transportowane jest wolna od przeszkód.
w) Osoby postronne powinny być ostrzeżone o pracy urządzenia oraz powinny przebywać w bezpiecznej odległości od ładunku.
x) Zawsze należy zwracać baczną uwagę na ładunek.
y) Zabrania się pozostawiania zawieszonego ładunku bez nadzoru.
z) Należy unikać sytuacji, w której ładunek może się rozkołysać.
aa) Zabrania się prowadzenia prac mechanicznych lub podobnych (spawanie, cięcie, itp.) na zawieszonym ładunku.
bb) Upadek ładunku grozi obrażeniami lub śmiercią.
cc) Zabrania się przechodzenia oraz przebywania pod wiszącym ładunkiem (oraz w jego bezpośrednim pobliżu)
dd) Podczas użytkowania urządzenia zabrania się ciągnięcia liny w innym kierunku niż wzdłuż toru jazdy. Ciągnięcie na boki może spowodować uszkodzenie urządzenia
ee) Zabrania się używania nadmiernej siły i szarpania liny w przypadku napotkania oporu.
ff) Urządzenie nie powinno być używane w środowisku korozyjnym, w niskich temperaturach otoczenia oraz do transportu gorących, płynnych mas.
gg) Należy unikać sekwencji włączania / wyłączania urządzenia w bardzo krótkich odstępach czasu.
hh) Należy upewnić się, że urządzenie porusza się w kierunku zgodnym z kierunkiem zadanym przez elementy sterujące.
ii) Gdy urządzenie nie jest używane, należy odłączyć je od zasilania.
jj) Zabrania się przesuwania ładunków przytwierdzonych do podłoża lub zablokowanych przez inne obiekty.
kk) Unoszenie ładunków ponad ziemię należy przeprowadzać z najmniejszą możliwą prędkością.
ll) Dopuszczalne obciążenie jest niezmienne i niezależne od pozycji w jakiej znajduje się ładunek.

mm) Urządzenie nie jest przeznaczone do pracy ciągłej. Należy przestrzegać cyklu pracy urządzenia.
nn) Jeśli urządzenie używane jest w głośnym otoczeniu, operator powinien być wyposażony w ochronę słuchu.
oo) Poziom ciśnienia akustycznego mierzony według skali A na stanowisku operatora jest mniejszy niż 70 dB.
pp) Temperatura otoczenia w miejscu pracy urządzenia powinna mieścić się w zakresie od 0-40°C.
qq) Żywotność urządzenia wynosi około 8000 cykli (z wyłączeniem części zużywających się). Jeśli urządzenie wykonało 8000 cykli, wszystkie elementy urządzenia muszą być sprawdzone i poddane konserwacji.
rr) Lina musi być napięta w trakcie podnoszenia ładunku.
ss) Należy zawsze upewnić się, że ładunek jest prawidłowo i stabilnie przymocowany do haka.
tt) Należy zawsze zachować bezpieczną odległość od ładunku i liny.
uu) Przed przystąpieniem do pracy z urządzeniem, należy upewnić się, że lina jest prawidłowo nawinięta na bęben.
vv) Nie używać wyłączników krańcowych jako rutynowych elementów zatrzymujących pracę. Są to tylko urządzenia awaryjne.
ww) Zabrania się ciągnięcia ładunków po ziemi.

UWAGA! Pomimo iż urządzenie zostało zaprojektowane tak aby było bezpieczne, posiadało odpowiednie środki ochrony oraz pomimo użycia dodatkowych elementów zabezpieczających użytkownika, nadal istnieje niewielkie ryzyko wypadku lub odniesienia obrażeń w trakcie pracy z urządzeniem. Zaleca się zachowanie ostrożności i rozsądku podczas jego użytkowania.

3. Zasady użytkowania

Maszyna przeznaczona jest do pionowego podnoszenia i opuszczania ładunków. **Odpowiedzialność za wszelkie szkody powstałe w wyniku użytkowania niezgodnego z przeznaczeniem ponosi użytkownik.**

3.1. Opis urządzenia

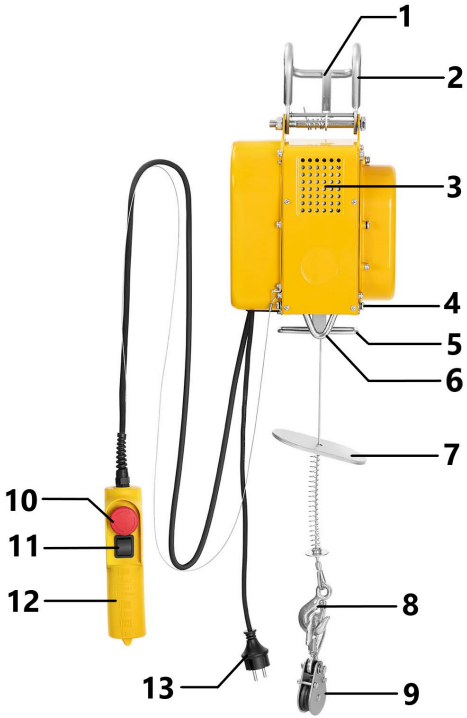

Opis urządzenia:

1 - Zatrzask
2 - Zaczep maszyny do konstrukcji nośnej
3 - Silnik
4 - Ogranicznik ruchu w dół
5 - Ogranicznik ruchu w górę
6 - Uchwyt do zawieszenia haka nośnego (w trakcie używania zblocza)
7 - Krążek ogranicznika
8 - Hak liny nośnej
9 - Zblocze
10 - Wyłącznik awaryjny
11 - Przełącznik - wciąganie/opuszczanie
12 - Uchwyt pilota
13 - Wtyczka przewodu zasilającego

3.2. Przygotowanie do pracy

MONTAŻ URZĄDZENIA

Zanim maszyna zostanie zamocowana w miejscu roboczym należy sprawdzić czy nie jest uszkodzona. Należy upewnić się, że konstrukcja nośna na której maszyna będzie zamocowana wytrzyma ciężar ładunku oraz maszyny. Zabrania się montowania maszyny, na konstrukcji której nie można zweryfikować pod względem jej nośności i wytrzymałości.

Zaleca się zamocowanie maszyny na okrągłej belce, która jest zamontowana na stałe w jednym miejscu. Wymiary belki muszą być odpowiadać wymiarom elementów montażowych maszyny.

Odpowiedzialność za zamontowanie na konstrukcji nośnej oraz za samą konstrukcję nośną leży po stronie użytkownika. W trakcie zawieszania maszyny na konstrukcji nośnej należy zachować szczególną ostrożność oraz zapewnić wszelkie warunki odpowiednie do bezpiecznej pracy – pozwoli to na uniknięcie zagrożeń związanych z ewentualnymi obrażeniami osób. Odpowiedzialność za przygotowanie warunków montażu maszyny oraz za sam montaż maszyny leży po stronie użytkownika.

Po zamontowaniu maszyny należy sprawdzić, czy hak został prawidłowo zamontowany a jego zatrzask zamknięty. Należy zawsze okresowo sprawdzać działanie hamulca w trakcie podnoszenia ładunku. W tym celu należy powiesić ładunek próbny (ok. 10% dopuszczalnego obciążenia) i kilkakrotnie go podnieść i opuścić, aby być pewnym, że nie zsunie się on w chwili zatrzymania podnoszenia/ opuszczania.

Warunki otoczenia

Poniższa tabela prezentuje dopuszczalne warunki otoczenia w jakich maszyna może bezpiecznie pracować

Temperatura otoczenia [°C]	0 ~ 40
Wilgotność względna [%]	< 85
Wysokość [m n.p.m.]	< 1000
Temp. transportu i przechowywania [°C]	-25 ~ 55

3.3. Praca z urządzeniem

Zblocze

Maszyna wyposażona jest w zblocze, którego zastosowanie pozwala na podniesienie dwukrotnie większego ładunku.

1) Aby zamontować linę na zbloczu należy:

a) odkręcić wszystkie śruby zblocza,
b) ułożyć linę na krążku zblocza,
c) złożyć z powrotem zblocze,
d) dokręcić wszystkie śruby zblocza.

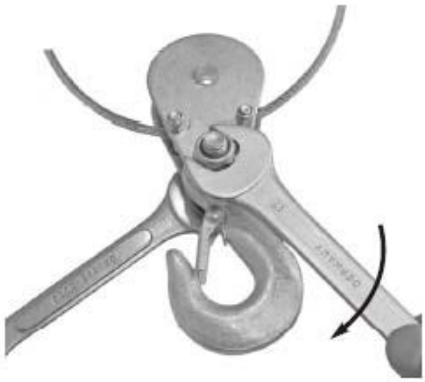

2) Po montażu, hak zblocza powinien zwisać pionowo, natomiast hak wyciągarki należy zaczepić do specjalnie przygotowanego uchwytu [6] w spodniej części maszyny.

Wskazówki użytkowania

1) Przed pierwszym użyciem należy usunąć taśmę zabezpieczającą z bębna liny.
2) Użytkownik powinien podnosić ładunki z ziemi z minimalną prędkością dostępną dla wyciągarki. Lina powinna być napięta przed podniesieniem ładunku z ziemi, aby uniknąć szarpania.
3) Silnik elektryczny wyciągarki zabezpieczony jest wyłącznikiem termostatycznym. Podczas pracy maszyna może się zatrzymać i będzie ponownie gotowa do pracy dopiero ochłodzeniu.
4) Maszyna nie posiada czujnika przekroczenia dopuszczalnego udźwigu. Jeśli maszyna nie jest w stanie podnieść ładunku, to oznacza to, że przekracza on maksymalny udźwig wyciągarki i należy zaprzestać prób podnoszenia oraz pozwolić ostygnąć silnikowi przed pracą z innym ładunkiem.
5) Nie używać wyłączników krańcowych jako rutynowych punktów zakańczania pracy wyciągarki. Są to tylko urządzenia awaryjne.
6) Przed przystąpieniem do pracy należy upewnić się, że lina jest prawidłowo nawinięta na bęben.

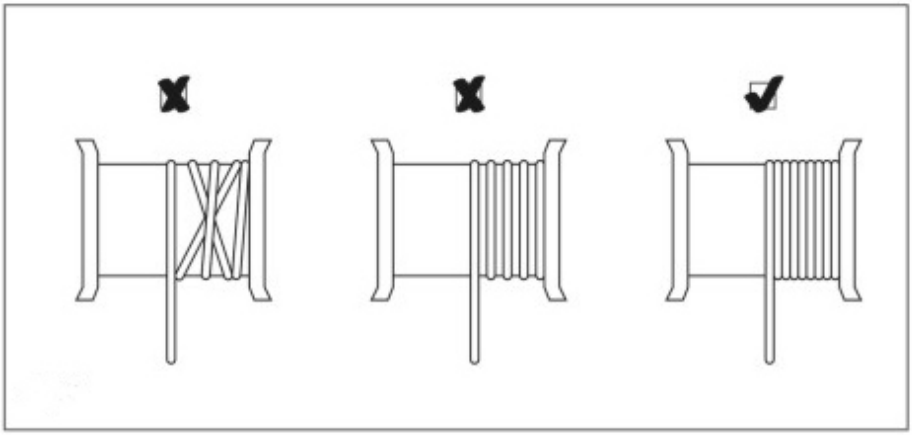

7) Upewnić się, że ładunek jest prawidłowo przymocowany do haka lub zblocza.
8) Zawsze utrzymywać bezpieczny dystans od ładunku i liny.

Sterowanie urządzeniem

1) Sprawdzić, czy wyłącznik awaryjny jest wciśnięty. Jeśli wyłącznik awaryjny jest wciśnięty, to należy przekręcić go w kierunku zgodnym z symbolami strzałek, aby umożliwić działanie maszyny.
2) Nacisnąć przełącznik zgodnie ze strzałką w górę, aby podnieść ładunek.
3) Nacisnąć przełącznik zgodnie ze strzałką w dół, aby opuścić ładunek.

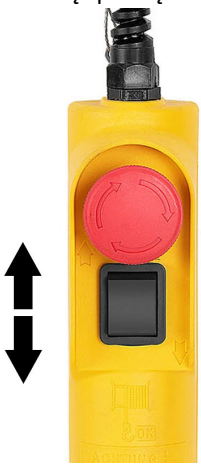

4) Jeśli ładunek zostanie podniesiony do góry i operator nie zatrzyma maszyny odpowiednio wcześnie, krążek ogranicznika przesunie dźwignię w górę i aktywowany zostanie wyłącznik krańcowy. Maszyna zaprzestanie ruchu w górę.

5) Jeśli ładunek zostanie opuszczony w dół i operator nie zatrzyma maszyny odpowiednio wcześnie, drążek ograniczenia dolnego przesunie się i aktywowany zostanie wyłącznik krańcowy. Maszyna zaprzestanie ruchu w dół.
6) W sytuacji awaryjnej należy natychmiast nacisnąć czerwony przycisk, aby zatrzymać maszynę. Obsługa maszyny nie jest możliwa w trakcie, gdy wyłącznik awaryjny jest wciśnięty.

3.4. Czyszczenie i konserwacja

a) Przed każdym czyszczeniem, regulacją, wymianą osprzętu, a także jeżeli urządzenie nie jest używane, należy wyciągnąć wtyczkę sieciową i całkowicie ochłodzić urządzenie.
b) Do czyszczenia powierzchni należy stosować wyłącznie środki niezawierające substancji żrących.
c) Po każdym czyszczeniu wszystkie elementy należy dobrze wysuszyć, zanim urządzenie zostanie ponownie użyte.
d) Urządzenie należy przechowywać w suchym i chłodnym miejscu chronionym przed wilgocią i bezpośrednim promieniowaniem słonecznym.
e) Zabrania się spryskiwania urządzenia strumieniem wody lub zanurzania urządzenia w wodzie.
f) Należy pamiętać, aby przez otwory wentylacyjne znajdujące się w obudowie nie dostała się woda.
g) Otwory wentylacyjne należy czyścić pędzelkiem i sprężonym powietrzem.
h) Należy wykonywać regularne przeglądy urządzenia pod kątem jego sprawności technicznej oraz wszelkich uszkodzeń.
i) Do czyszczenia należy używać miękkiej ściereczki.

OKRESOWE PRZEGLĄDY I KONSERWACJA

UWAGA: Przed rozpoczęciem przeglądu lub konserwacji, należy odłączyć urządzenie od zasilania!

Użyte w dalszej części sformułowanie „cykl” oznacza, że operator jednorazowo podnosi i opuszcza ładunek.

1) Przed każdym użyciem maszyny sprawdzić, czy wyłącznik awaryjny i panel przycisków są w dobrym stanie technicznym.
2) Na bieżąco wymieniać uszkodzone lub zużyte części i zachować odpowiednią dokumentację konserwacji.

3) Co 30 cykli sprawdzać, czy lina jest w dobrym stanie technicznym. Uszkodzona lina powinna być natychmiast wymieniona. Poniższy rysunek przedstawia przykłady możliwych uszkodzeń liny.

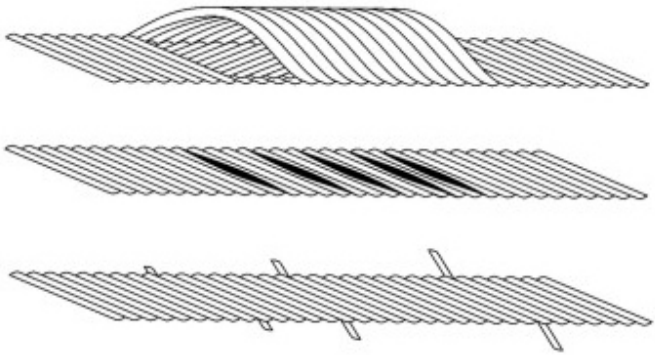

4) Co 100 cykli sprawdzać, czy wyłączniki krańcowe maszyny działają prawidłowo. Maszyna powinna automatycznie zatrzymywać się, gdy lina osiągnie skrajne położenie: górne lub dolne.
5) Co 100 cykli sprawdzać stan techniczny przewodu zasilającego i sterującego.
6) Co 200 cykli nasmarować linę oraz zblocze.
7) Co 1000 cykli sprawdzić:
   • Czy wszelkie widoczne śruby są prawidłowo dokręcone.
   • Czy hak i zblocze są w dobrym stanie.
   • Sprawdzić działanie układu hamulcowego. Hamulec powinien zostać poddany przeglądowi, jeśli silnik podczas pracy wydaje nietypowe dźwięki lub maszyna nie utrzymuje obciążenia znamionowego.

USUWANIE ZUŻYTYCH URZĄDZEŃ.
Po zakończeniu okresu użytkowania nie wolno usuwać niniejszego produktu poprzez normalne odpady komunalne, lecz należy go oddać do punktu zbiórki i recyklingu urządzeń elektrycznych i elektronicznych. Informuje o tym symbol, umieszczony na produkcie, instrukcji obsługi lub opakowaniu. Zastosowane w urządzeniu tworzywa nadają się do powtórnego użycia zgodnie z ich oznaczeniem. Dzięki powtórnemu użyciu, wykorzystaniu materiałów lub innym formom wykorzystania zużytych urządzeń wnoszą Państwo istotny wkład w ochronę naszego środowiska.
Informacji o właściwym punkcie usuwania zużytych urządzeń udzieli Państwu lokalna administracja.

Modele: SBS-EH-300/12, SBS-EH-200/12

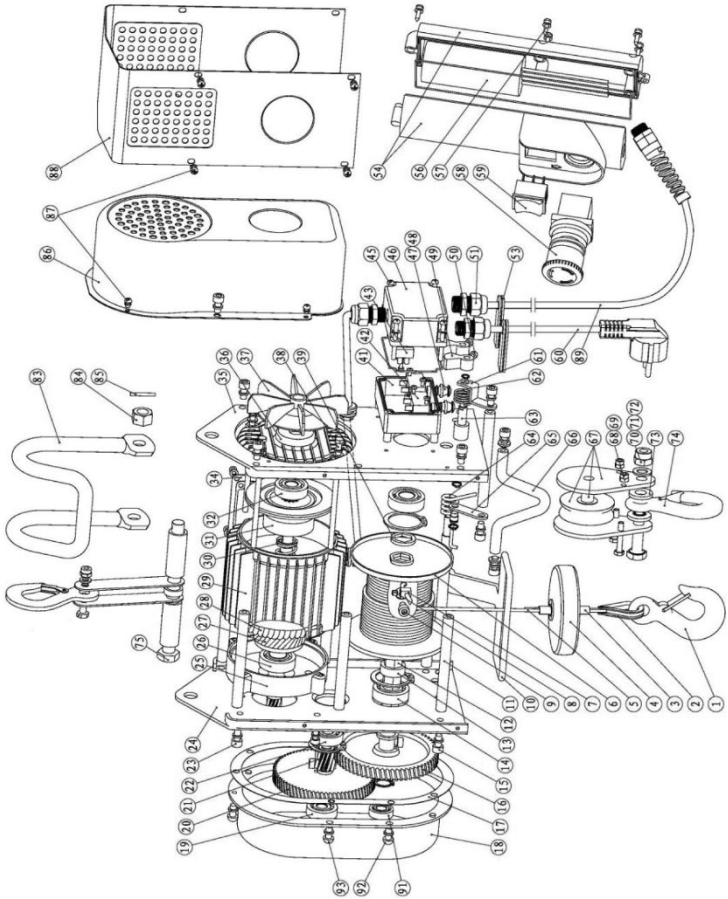

Modele: SBS-EH-600/18, SBS-EH-600/12, SBS-EH-500/12

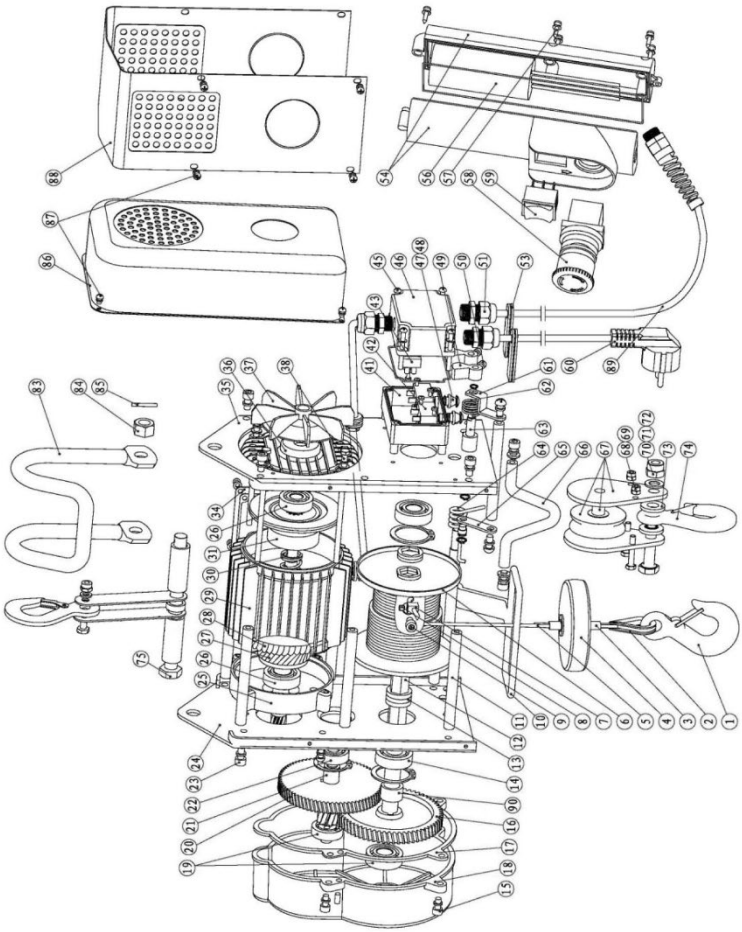

Nr	Nazwa części		Ilość	
	SBS-EH-300/12 SBS-EH-200/12	SBS-EH-600/18 SBS-EH-600/12 SBS-EH-500/12	SBS-EH-300/12 SBS-EH-200/12	SBS-EH-600/18 SBS-EH-600/12 SBS-EH-500/12
1	Hak		1	
2	Kausza liny		1	
3	Zacisk liny		2	
4	Blok ograniczający		1	
5	Lina		1	
6	Bęben liny		1	

10	Dźwignia ograniczająca		1	
11	Słup		7	
12	Wał bębna linowego		1	
13	Podkładka wału		1	2
14	Łożysko (6202-2ZN)	Łożysko (6203-2ZN)	2	
15	Śruba z gniazdem sześciokątnym (M6*12)	Śruba z gniazdem sześciokątnym (M6*20)	8	4
16	Koło zębate 1		1	
17	Rama dystansowa		1	
18	Skrzynia biegów		1	
19	Łożysko (6200-2RS)	Łożysko (6201-2RS)	1	2
20	Koło zębate 2		1	
21	Wał pośredni		1	
22	Łożysko (6200-2ZN)	Łożysko (6201-2ZN)	1	
23	Śruba z rowkiem krzyżowym (M5 * 14)	Śruba z gniazdem sześciokątnym (M6*12)	4	10
24	Lewy wspornik		1	
25	Przednia pokrywa silnika		1	
26	Łożysko (6202-2RS)		1	2
27	Wirnik		1	
28	Stojan		1	
29	Obudowa silnika		1	
30	Sprężyna		1	
31	Obręcz hamulcowa		1	
32	Łożysko (6201-2RS)	-	1	-
34	Pokrywa boczna silnika	-	1	-
35	Prawy wspornik	-	1	-
36	Osłona	-	1	-
37	Łopatka wentylatora	-	1	-
38	Śruby z łbem sześciokątnym	Śruby z łbem sześciokątnym (M5*167)	4	
39	Podkładka		3	1
41	Skrzynka połączeniowa		1	
42	Wyłącznik krańcowy		2	
43	Blok zacisków		1	

45	Śruba z rowkiem krzyżowym (M4*40)		4
46	Pokrywa skrzynki połączeniowej		1
47	Stycznik ogranicznika		2
48	Uszczelka ogranicznika		2
49	Ogranicznik ruchu		2
50	Śruba dociskowa (M4*6)		2
51	Nakrętka (M16)		3
53	Pierścień ustalający kabel		2
54	Uchwyt		1
56	Kondensator		1
57	Wkręt samogwintujący (ST4.2*18)		5
58	Wyłącznik awaryjny		1
59	Przełącznik		1
60	Wtyczka trzyżyłowa		1
61	Prawa płyta		1
62	Sprężyna skrętna		1
63	Prawa oś obrotowa		1
64	Sprężyna skrętna		1
65	Element lewej osi		1
66	Dodatkowy zaczep		1
67	Koło pasowe		1
68	Śruby z łbem sześciokątnym (M5 * 28)	Śruby z łbem sześciokątnym (M5 * 30)	2
69	Nakrętka sześciokątna (M5)		2
70	Śruby z łbem sześciokątnym (M8 * 32)	Śruby z łbem sześciokątnym (M10 * 39)	1
71	Nakrętka sześciokątna (M8)	Nakrętka sześciokątna (M10)	1
72	Podkładka płaska (d8)	Podkładka płaska (d10)	1
73	Podkładka		2
74	Hak		1
75	Śruby z łbem sześciokątnym (M12 * 130)	Śruby z łbem sześciokątnym (M12 * 170)	1
83	Element do zaczepienia maszyny		1

84	Nakrętka sześciokątna (M12)		1	
86	Osłona boczna		1	
87	Śruba z rowkiem krzyżowym (M4*6)		12	
88	Obudowa silnika		1	
89	Kabel		1	
90	-	Tuleja dystansowa	-	1
91	Łożysko (61900-2RS)		1	-
92	Śruba z rowkiem krzyżowym (M6*16)		3	-
93	Śruba z rowkiem krzyżowym (M6*20)		2	-
94	Sprężyna		1	
95	Śruba z gniazdem sześciokątnym (M5*12)	Śruba z gniazdem sześciokątnym (M6*14)	2	
96	Śruba z rowkiem krzyżowym (M4*20)		1	
97	Nakrętka sześciokątna (M4)		1	
98	Sprężyna skrętna		1	
99	Klips zabezpieczający		1	
100	Płyta zabezpieczająca		1	
101	Podkładka sprężynowa (d5)		1	
102	Warstwa ochronna		1	

Technické údaje

Popis parametru	Hodnota parametru		
Název výrobku	LANOVÝ KLADKOSTROJ		
Model	SBS-EH-600/18	SBS-EH-600/12	SBS-EH-500/12
Napájecí napětí [V~] / Frekvence [Hz]	230/50		
Proud [A]	4,6	4,6	4
Vstupní výkon [W]	1 050	1 050	900
Rychlost zdvihu - bez zdvihacího bloku [m/min]	8	8	8
Rychlost zdvihu - se zdvihacím blokem [m/min]	4	4	4
Nosnost - bez zdvihacího bloku [kg]	300	300	250
Nosnost - se zdvihacím blokem [kg]	600	600	500
Max. výška zdvihu - bez zdvihacího bloku [m]	18	12	12
Max. výška zdvihu - se zdvihacím blokem [m]	9	6	6
Skupina mechanismů	M1	M1	M1
Stupeň krytí IP	IP54	IP54	IP54
Stupeň izolace	B	B	B
Průměr lana [mm]	4,5	4,5	4,2
Pevnost lana v tahu [N/mm^2]	≥1770	≥1770	≥1770
Pracovní cyklus	S3-20%-10min	S3-20%-10min	S3-25%-10min
Průměr lana [mm]	4,5	4,5	4,2
Hladina akustického tlaku L_{pA}	<70dB(A)	<70dB(A)	<70dB(A)
Hladina akustického výkonu L_{wA}	<80dB(A)	<80dB(A)	<80dB(A)
Rozměry [šířka x hloubka x výška; mm]	27 x 15 x 45	27 x 15 x 45,5	27 x 15 x 45
Hmotnost [kg]	20,3	20	19

Popis parametru	Hodnota parametru	
Název výrobku	LANOVÝ KLADKOSTROJ	
Model	SBS-EH-300/12	SBS-EH-200/12

Napájecí napětí [V~] / Frekvence [Hz]	230/50	
Proud [A]	2,4	2
Vstupní výkon [W]	550	450
Rychlost zdvihu - bez zdvihacího bloku [m/min]	8	8
Rychlost zdvihu - se zdvihacím blokem [m/min]	4	4
Nosnost - bez zdvihacího bloku [kg]	150	100
Nosnost - se zdvihacím blokem [kg]	300	200
Max. výška zdvihu - bez zdvihacího bloku [m]	12	12
Max. výška zdvihu - se zdvihacím blokem [m]	6	6
Skupina mechanismů	M1	M1
Stupeň krytí IP	IP54	IP54
Stupeň izolace	B	B
Průměr lana [mm]	3	3
Pevnost lana v tahu [N/mm^2]	≥1870	≥1870
Pracovní cyklus*	S3-20%-10min	S3-25%-10min
Průměr lana [mm]	3	3
Hladina akustického tlaku L_{pA}	<70dB(A)	<70dB(A)
Hladina akustického výkonu L_{wA}	<80dB(A)	<80dB(A)
Rozměry [šířka x hloubka x výška; mm]	23,5 x 14,5 x 41,5	23,5 x 14,5 x 41,5
Hmotnost [kg]	13,4	12

*Pracovní cyklus informuje o tom, jak dlouho může stroj pracovat v časovém rozmezí 10 minut. Zbývající čas z tohoto rozmezí by stroj měl být v klidu, aby vychladl.

1. Všeobecný popis

Účelem pokynů je pomoc při bezpečném a spolehlivém používání. Výrobek je navržený a vyrobený přísně podle technických pokynů pomocí nejnovějších technologií a komponentů a při zachování nejvyšších standardů kvality.

PŘED ZAHÁJENÍM PRÁCE SI DŮKLADNĚ PROSTUDUJTE TYTO POKYNY.

Pro zajištění dlouhodobého a spolehlivého provozu zařízení dbejte na jeho řádnou obsluhu a údržbu podle doporučení uvedených v těchto pokynech. Technické údaje a specifikace uvedené v těchto pokynech k obsluze jsou aktuální. Výrobce si vyhrazuje právo provádět změny související se zvýšením kvality. S ohledem na technický pokrok a omezení hluku je zařízení navrženo a vyrobeno tak, aby bylo riziko vyplývající z emisí hluku omezeno na co nejnižší úroveň.

Vysvětlení symbolů

	Výrobek splňuje požadavky příslušných bezpečnostních norem.
	Před použitím se seznamte s pokyny.
	Recyklovatelný výrobek.
	UPOZORNĚNÍ! nebo **VAROVÁNÍ!** nebo **NEZAPOMEŇTE!** popisující danou situaci (všeobecná výstražná značka).
	Používejte ochranu sluchu. Expozice hluku může vést ke ztrátě sluchu.
	Používejte ochranu hlavy.
	Používejte ochranu nohou.

	UPOZORNĚNÍ! Varování před zásahem elektrickým proudem!
	UPOZORNĚNÍ! Rotující části!
	UPOZORNĚNÍ! Nebezpečí rozmačkání rukou!
	UPOZORNĚNÍ! Zavěšené břemeno!
	Pro použití ve vnitřních prostorách.
	UPOZORNĚNÍ! Ujistěte se, že se třetí osoby nacházejí v bezpečné vzdálenosti od pracoviště.

UPOZORNĚNÍ! Ilustrace použité v těchto pokynech k obsluze slouží pouze k náhledu a v některých detailech se mohou lišit od skutečného vzhledu výrobku.

Originální pokyny tvoří německá verze. Ostatní jazykové verze jsou překlady z německého jazyka.

2. Bezpečné používání

UPOZORNĚNÍ! Prostudujte si všechna varování týkající se bezpečnosti a všechny pokyny. Jejich nedodržování může způsobit zasažení elektrickým proudem, požár a/nebo těžké zranění nebo smrt.

Výrazy „zařízení“ nebo „výrobek“ použité u varování a v pokynech se týkají LANOVÝ KLADKOSTROJ.

2.1. Elektrická bezpečnost

a) Zástrčka zařízení musí odpovídat zásuvce. Zástrčku v žádném případě nijak neupravujte. Originální zástrčky a zásuvky snižují riziko zasažení elektrickým proudem.
b) Nedotýkejte se uzemněných částí, jako jsou trubky, ohřívače, kamna a chladničky. Hrozí zvýšené riziko zasažení elektrickým proudem, je-li tělo uzemněno a dotýká se zařízení vystaveného přímému dešti, mokrému povrchu a práci ve vlhkém prostředí. Vniknutí vody do zařízení zvyšuje riziko jeho poškození a zasažení elektrickým proudem.
c) Nedotýkejte se zařízení mokrýma nebo vlhkýma rukama.
d) Kabel používejte podle pokynů. Nikdy ho nepoužívejte k přenášení zařízení nebo k vytahování zástrčky ze zásuvky. Chraňte kabel před zdroji tepla, olejem, ostrými hranami nebo pohyblivými částmi. Poškozené nebo spletené kabely zvyšují riziko zasažení elektrickým proudem.
e) Jestliže se nelze vyhnout použití zařízení ve vlhkém prostředí, používejte proudový chránič (RCD). Použitím RCD snížíte riziko zasažení elektrickým proudem.
f) Zařízení je zakázáno používat, je-li napájecí kabel poškozený nebo opotřebený. Poškozený napájecí kabel nechejte vyměnit elektromontérem nebo v servisu výrobce.
g) Pro zabránění zasažení elektrickým proudem nevkládejte kabel, zástrčku ani samotné zařízení do vody ani jiné kapaliny. Je zakázáno používat zařízení na mokrých površích.
h) POZOR – OHROŽENÍ ŽIVOTA! Při čistění nebo používání nikdy neponořujte zařízení do vody ani jiných kapalin.
i) Zařízení nepoužívejte ve velmi vlhkých prostorách ani v těsné blízkosti nádob s vodou!
j) Elektrická zásuvka, ke které bude zařízení připojeno, musí mít zemnící vodič.
k) Elektrická instalace, k níž je zařízení připojeno, by měla být vybavena pojistkou 10 A nebo elektrickým jističem 10 A.

2.2. Bezpečnost na pracovišti

a) Na pracovišti udržujte pořádek a zajistěte dostatečné osvětlení. Nepořádek nebo nedostatečné osvětlení může vést k nehodám a úrazům. Při používání zařízení předcházejte nebezpečným situacím, pozorujte, co se děje, a chovejte se rozumně.

b) Nepoužívejte zařízení v potenciálně výbušné atmosféře, například v přítomnosti hořlavých kapalin, plynů nebo prachu.
c) Zjistíte-li poškození nebo závady týkající se fungování výrobku, zařízení okamžitě vypněte a oznamte to oprávněné osobě.
d) V případě pochybností, zda zařízení funguje správně, kontaktujte servis výrobce.
e) Opravy zařízení smí provádět výhradně servis výrobce. Výrobek nikdy neopravujte sami!
f) Při vznícení nebo požáru používejte na hašení zařízení pod napětím výhradně práškové nebo sněhové hasicí přístroje (CO2).
g) Vstup dětem a nepovolaným osobám na pracoviště je zakázán. (Nepozornost může způsobit ztrátu kontroly nad zařízením.)
h) Pokyny k používání si uložte pro pozdější použití. Pokud má být zařízení předáno třetím osobám, předejte současně s ním rovněž pokyny k používání.
i) Části balení a drobné montážní prvky ukládejte mimo dosah dětí.
j) Zařízení uložte mimo dosah dětí a zvířat.
k) Používáte-li toto zařízení spolu s jinými zařízeními, dodržujte rovněž ostatní pokyny k používání.

Nezapomeňte! Při provozu zařízení zajistěte bezpečnost dětí a nepovolaných osob.

2.3. Osobní bezpečnost

a) Obsluha zařízení v případě únavy, nemoci, konzumace alkoholu, omamných látek nebo léků, které do značné míry omezují schopnosti pracovníka obsluhujícího zařízení, je zakázána.
b) Zařízení mohou obsluhovat pouze osoby fyzicky způsobilé, schopné zvládnout jeho obsluhu a příslušně poučené, které se seznámily s těmito pokyny a byly proškoleny o bezpečnosti a ochraně zdraví při práci.
c) Stroj není určený k tomu, aby byl používán osobami (včetně dětí) se sníženými psychickými, smyslovými a mentálními funkcemi nebo osobami bez příslušných zkušeností a/nebo znalostí, nejsou-li pod dohledem osoby odpovědné za jejich bezpečnost nebo nebyly-li touto osobou poučeny o obsluze stroje.

d) Při používání zařízení dávejte pozor a řiďte se zdravým rozumem. Chvíle nepozornosti při práci může vést k vážnému zranění.
e) Používejte osobní ochranné prostředky vyžadované při práci se zařízením a uvedené v bodu 1 vysvětlení symbolů. Používání vhodných a atestovaných osobních ochranných prostředků snižuje riziko úrazu.
f) Pro zabránění náhodnému uvedení zařízení do provozu zkontrolujte před připojením ke zdroji napájení, zda je přepínač v poloze „vypnuto“.
g) Nepřeceňujte své možnosti. Po celou dobu práce udržujte rovnováhu. Ta umožňuje lepší kontrolu nad zařízením v neočekávaných situacích.
h) Nenoste volný oděv ani šperky. Vlasy, oděv a rukavice udržujte v dostatečné vzdálenosti od pohyblivých částí. Volný oděv, šperky nebo dlouhé vlasy mohou být pohyblivými částmi zachyceny a vtaženy.
i) Před zapnutím zařízení odstraňte veškeré seřizovací nástroje, nářadí nebo klíče. Nástroje, nářadí nebo klíč ponechaný v otáčející se části zařízení může způsobit zranění.
j) Zařízení není hračka. Zabraňte dětem, aby si se zařízením hrály.

2.4. Bezpečné používání zařízení

a) Zařízení nepřetěžujte. Používejte nářadí určené k danému účelu. Správně vybrané zařízení vykoná práci, pro kterou bylo navrženo, lépe a bezpečněji.
b) Zařízení nepoužívejte, nefunguje-li přepínač ON/OFF (nezapíná ani nevypíná zařízení). Zařízení, která nemohou být kontrolována pomocí přepínače, jsou nebezpečná, nesmějí se používat a musejí být opravena.
c) Zařízení před nastavením, čištěním a údržbou odpojte od napájení. Takové preventivní opatření snižuje riziko náhodného uvedení do provozu.
d) Nepoužívané zařízení uložte mimo dosah dětí a osob neznajících zařízení nebo tyto pokyny k obsluze. Zařízení jsou nebezpečná v rukou nezkušených uživatelů.
e) Zařízení udržujte v dobrém technickém stavu. Před každou prací zkontrolujte, zda zařízení není poškozeno nebo nejsou poškozeny jeho pohyblivé části (praskliny částí nebo veškeré jiné podmínky, které mohou mít vliv na bezpečný chod zařízení). V případě poškození předejte zařízení do opravy ještě před jeho použitím.
f) Zařízení chraňte před dětmi.

g) Opravu a údržbu zařízení musí provádět kvalifikovaní pracovníci pomocí výhradně originálních náhradních dílů. Bude tak zajištěno bezpečné používání.
h) Aby byla zajištěna provozní integrita jednotky tak, jak byla navržena, neodstraňujte kryty instalované výrobcem ani šrouby.
i) Při přepravě a přenášení zařízení z místa jeho uložení na místo použití dbejte zásad bezpečnosti a ochrany zdraví při ručních přepravních pracích platných v zemi, v níž jsou zařízení používána.
j) Zabraňte situacím, kdy se zařízení při práci zastaví vlivem velkého zatížení. Může to způsobit přehřátí součástí pohonu a v důsledku toho poškození zařízení.
k) Nedotýkejte se částí ani pohyblivého příslušenství, nebylo-li zařízení odpojeno od napájení.
l) Zařízení pravidelně čistěte, aby nedošlo k trvalému usazování nečistot.
m) Zařízení není hračka. Čištění a údržbu nesmějí provádět děti bez dozoru dospělé osoby.
n) Je zakázáno zasahovat do konstrukce zařízení a provádět změny jeho parametrů nebo konstrukce.
o) Zařízení nepoužívejte ani neukládejte v blízkosti zdrojů ohně a tepla.
p) Nezakrývejte větrací otvory zařízení!
q) Zařízení je zakázáno používat k přemístění břemen o hmotnosti překračující maximální zatížení.
r) Osoby a zvířata se nesmějí pohybovat pod zavěšeným břemenem.
s) Přeprava nákladu pomocí zařízení nad lidmi nebo zvířaty je zakázána.
t) Přeprava lidí nebo zvířat pomocí tohoto zařízení je zakázána.
u) Při přepravě pomocí zařízení zabraňte otřesům, nárazům a prudkým změnám rychlosti. Sníží to riziko pádu nákladu z výšky.
v) Před zavěšením břemene se vždy ujistěte, že v prostoru, v němž bude probíhat manipulace, nejsou žádné překážky.
w) Přítomné osoby upozorněte na práci zařízení a zajistěte, aby se zdržovaly v bezpečné vzdálenosti od nákladu.
x) Vždy dávejte pozor na náklad.
y) Je zakázáno ponechávat zavěšený náklad bez dozoru.
z) Zabraňte rozhoupání nákladu.
aa) Je zakázáno provádět jakékoliv mechanické nebo podobné práce (svařování, řezání, apod.) na zavěšeném nákladu.
bb) Pád nákladu může způsobit zranění nebo smrt.
cc) Je zakázáno pohybovat se a pobývat pod zavěšeným nákladem (a v jeho bezprostřední blízkosti).

dd) Při používání zařízení je zakázáno tahat za lano jiným směrem než podél směru jízdy. Tažení do stran může způsobit poškození zařízení.
ee) Je zakázáno používat nadměrnou sílu a trhat za lano v případě odporu.
ff) Zařízení by se nemělo používat v korozivním prostředí, při nízkých okolních teplotách, a ani pro manipulaci s horkými kapalnými hmotami.
gg) Vyhýbejte se střídavému zapínání a vypínání zařízení ve velmi krátkých časových intervalech.
hh) Ujistěte se, že se zařízení pohybuje tím směrem, který byl zadán ovládacími prvky.
ii) Pokud zařízení nepoužíváte, odpojte ho od napájení.
jj) Je zakázáno manipulovat s náklady připevněnými k podlaze nebo zablokovanými jinými předměty.
kk) Zvedání nákladů nad zem provádějte při nejnižší možné rychlosti.
ll) Maximální povolené zatížení je neměnné a nezávislé na poloze, v jaké se náklad nachází.
mm) Zařízení není určeno k nepřetržitému provozu. Dodržujte pracovní cykly zařízení.
nn) Pokud používáte zařízení v hlučném prostředí, měl by být operátor vybaven chrániči sluchu.
oo) Hladina akustického tlaku měřená na stupnici A na operátorském pracovišti je nižší než 70 dB.
pp) Okolní teplota v místě práce zařízení by se měla pohybovat v rozmezí 0-40 °C.
qq) Životnost zařízení činí zhruba 8000 cyklů (s výjimkou opotřebitelných dílů). Pokud zařízení vykonalo 8000 cyklů, musí všechny jeho součásti projít kontrolou a údržbou.
rr) Lano musí být při zvedání nákladů napnuté.
ss) Vždy se ujistěte, že náklad je řádně a pevně připevněný k háku.
tt) Vždy dodržujte bezpečnou vzdálenost od nákladu a lana.
uu) Než začnete pracovat se zařízením, ujistěte se, že lano je správně navinuté na bubnu.
vv) Nepoužívejte koncové spínače jako rutinní prvky pro zastavení chodu zařízení. Jsou to pouze nouzová zařízení.
ww) Je zakázáno tahat náklady po zemi.

UPOZORNĚNÍ! Přestože zařízení bylo navrženo tak, aby bylo bezpečné a mělo dostatečné ochranné prostředky a navzdory použití dalších bezpečnostních prvků chránících uživatele, existuje i nadále malé riziko úrazu či zranění při práci se zařízením. Doporučujeme, abyste při používání s výrobkem nakládali opatrně a rozumně.

3. Zásady používání

Stroj je určen k vertikálnímu zdvihání a spouštění nákladů.

Odpovědnost za veškeré škody způsobené v důsledku používání, které je v rozporu s určením zařízení, nese uživatel.

3.1. Popis zařízení

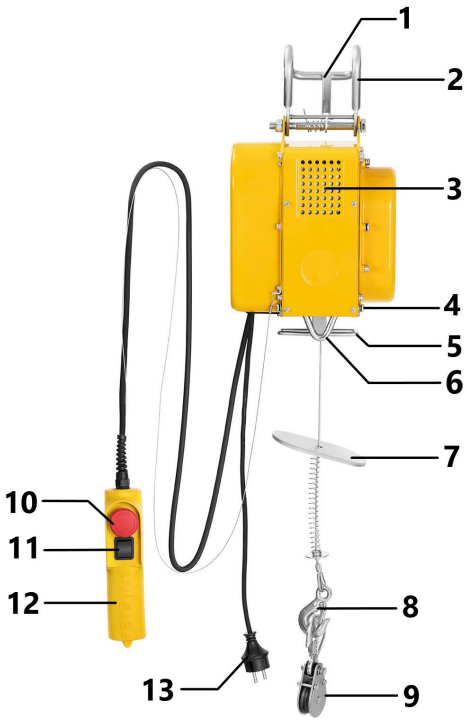

Popis zařízení:

1 - Západka
2 - Úchyt stroje k nosné konstrukci
3 - Motor
4 - Doraz pohybu dolů
5 - Doraz pohybu nahoru
6 - Držák pro zavěšení nosného háku (v případě použití zdvihacího bloku)
7 - Kotouč dorazu
8 - Hák nosného lana
9 - Zdvihací blok

10 - Nouzový vypínač
11 - Přepínač - vytahování/spouštění
12 - Držák dálkového ovladače
13 - Zástrčka napájecího kabelu

3.2. Příprava k provozu

MONTÁŽ ZAŘÍZENÍ

Než zařízení namontujete v místě práce, je třeba zkontrolovat, zda není poškozené. Ujistěte se, že nosná konstrukce, k níž bude zařízení připevněno, vydrží tíhu nákladu i zařízení. Je zakázáno montovat zařízení ke konstrukci, kterou nelze zkontrolovat z hlediska její nosnosti a pevnosti.
Doporučuje se připevnit stroj na kulatý nosník, který je trvale namontován na jednom místě. Rozměry nosníku musí odpovídat rozměrům montážních dílů stroje. Za namontování na nosnou konstrukci a za samotnou nosnou konstrukci je odpovědný uživatel. Při zavěšování zařízení na nosnou konstrukci zachovejte zvýšenou ostražitost a zajistěte všechny podmínky potřebné pro bezpečnou práci, zabráníte tak případnému nebezpečí úrazu přítomných osob. Odpovědnost za přípravu podmínek pro montáž zařízení a za samotnou montáž zařízení je na straně uživatele.
Po namontování zařízení zkontrolujte, zda je hák namontovaný správně a zda je jeho západka uzavřená. Pravidelně kontrolujte fungování brzdy při každém zvedání nákladu. Za tímto účelem zavěste zkušební náklad (cca 10 % povoleného zatížení) a několikrát ho zvedněte a spusťte, abyste získali jistotu, že se nesesune ve chvíli zastavení zvedání/spouštění.

Podmínky prostředí

V následující tabulce jsou uvedeny přípustné podmínky prostředí, v nichž stroj může bezpečně pracovat

Okolní teplota [°C]	0 ~ 40
Relativní vlhkost [%]	< 85
Výška [m n. m.]	< 1000
Teplota přim přepravě a skladování [°C]	-25 ~ 55

3.3. Práce se zařízením

Zdvihací blok

Stroj je vybaven zdvihacím blokem, jehož použití umožňuje zvednout dvakrát větší náklad.

1) Lano namontujte na zdvihací blok takto:
   a) vyšroubujte všechny šrouby zdvihacího bloku,
   b) položte lano na kolo bloku,
   c) zdvihací blok opět smontujte,
   d) utáhněte všechny šrouby zdvihacího bloku.

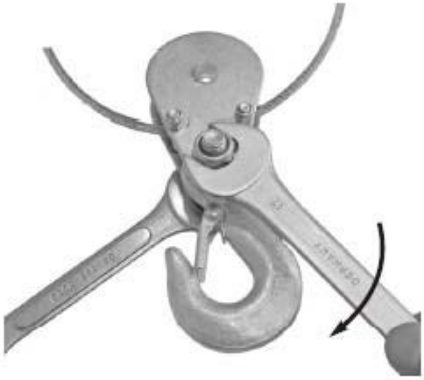

2) Po montáži by hák zdvihacího bloku měl viset svisle, zatímco hák kladkostroje je třeba zachytit za speciálně připravený držák [6] ve spodní části stroje.

Pokyny k používání

1) Před prvním použitím odstraňte ochrannou pásku z bubnu lana.
2) Náklady by měly být ze země zvedány při minimální rychlosti, jaká je u kladkostroje k dispozici. Lano by před zvednutím nákladu ze země mělo být napnuté, aby se zabránilo škubání.
3) Elektromotor kladkostroje je chráněn termostatickým spínačem. Stroj se během provozu může zastavit a bude opět připraven k práci teprve ve chvíli, kdy vychladne.
4) Stroj není vybaven senzory překročení maximální nosnosti. Pokud stroj nedokáže náklad zvednout, znamená to, že náklad překračuje maximální nosnost kladkostroje – je třeba přestat se pokoušet ho zvednout a umožnit motoru, aby vychladl, než budete pracovat s jiným nákladem.
5) Nepoužívejte koncové spínače k rutinnímu ukončování chodu kladkostroje. Jsou to pouze nouzová zařízení.
6) Než přistoupíte k práci, ujistěte se, že lano je správně navinuté na bubnu.

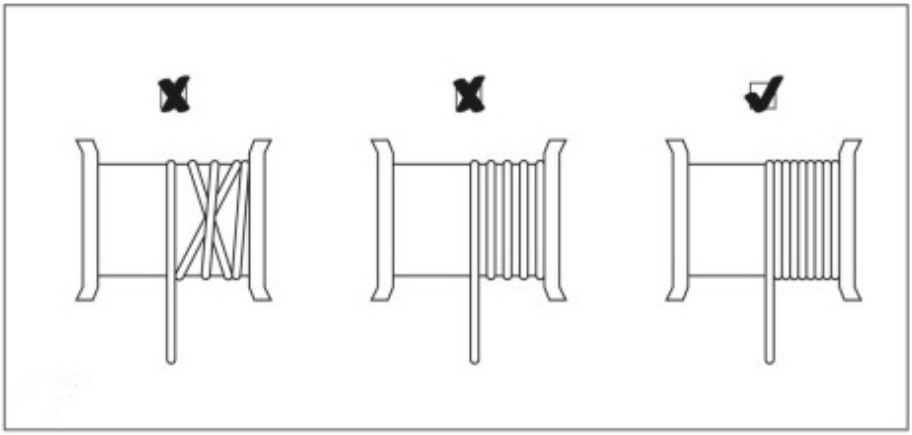

7) Ujistěte se také, že náklad je řádně připevněný k háku nebo zdvihacímu bloku.
8) Vždy zachovejte bezpečnou vzdálenost od nákladu a lana.

Ovládání zařízení

1) Zkontrolujte, zda je nouzový vypínač stisknutý. Pokud je nouzový vypínač stisknutý, otočte jím ve směru označeném šipkami, aby stroj mohl pracovat.
2) Pro zvednutí nákladu stiskněte přepínač směrem nahoru.
3) Pro spuštění nákladu stiskněte přepínač směrem dolů.

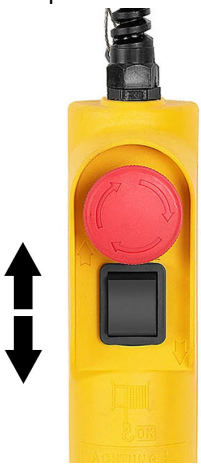

4) Pokud se náklad zvedne nahoru a operátor nezastaví stroj dostatečně včas, pak kotouč dorazu posune páku nahoru a bude aktivován koncový spínač. Stroj se přestane pohybovat vzhůru.

5) Pokud bude náklad spuštěn dolů a operátor nezastaví stroj dostatečně včas, pak se kotouč dolního dorazu posune a bude aktivován koncový spínač. Stroj se přestane pohybovat dolů.
6) V nouzové situaci je třeba ihned stisknout červené tlačítko pro zastavení stroje. Stroj nelze obsluhovat ve chvíli, kdy je nouzový vypínač stisknutý.

3.4. Čištění a údržba

a) Před každým čištěním, seřízením, výměnou vybavení a rovněž není-li zařízení používáno, vytáhněte síťovou zástrčku a zařízení nechejte zcela vychladnout.
b) Na čistění ploch zařízení používejte výhradně přípravky neobsahující leptavé látky.
c) Po každém čištění všechny části dobře usušte, než budete zařízení znovu používat.
d) Zařízení uchovávejte na suchém a chladném místě chráněném před vlhkostí a přímým slunečním zářením.
e) Na zařízení nestříkejte vodu ani ho nevkládejte do vody.
f) Dávejte pozor, aby větracími otvory, které se nacházejí na krytu, nepronikla voda.
g) Větrací otvory čistěte štětečkem a stlačeným vzduchem.
h) Zařízení pravidelně kontrolujte z hlediska jeho technické funkčnosti a na jakákoli poškození.
i) K čistění používejte měkký hadřík.

PRAVIDELNÉ PROHLÍDKY A ÚDRŽBA

UPOZORNĚNÍ: Před zahájením prohlídky či údržby odpojte zařízení od napájení!

Pojem „cyklus“ použitý v další části označuje jedno zvednutí a spuštění nákladu operátorem.

1) Před každým použitím stroje zkontrolujte, zda nouzový vypínač a tlačítkový panel jsou v dobrém technickém stavu.
2) Průběžně provádějte výměnu poškozených či opotřebených dílů a uchovávejte příslušnou dokumentaci o údržbě.
3) Vždy po 30 cyklech zkontrolujte, zda je lano v dobrém technickém stavu. Poškozené lano musí být okamžitě vyměněno. Na následujícím obrázku jsou uvedeny příklady možného poškození lana.

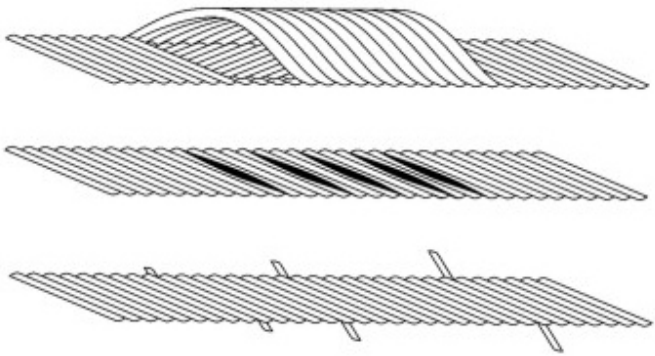

4) Vždy po 100 cyklech zkontrolujte, zda koncové spínače stroje fungují správně. Stroj by se měl automaticky zastavit ve chvíli, kdy lano dosáhne krajní polohy – horní či dolní.
5) Vždy po 100 cyklech zkontrolujte technický stav napájecího a ovládacího kabelu.
6) Vždy po 200 cyklech namažte lano i zdvihací blok.
7) Vždy po 1000 cyklech zkontrolujte:
   • Zda jsou všechny viditelné šrouby správně utažené.
   • Zda hák a zdvihací blok jsou v dobrém stavu.
   • Zkontrolujte fungování systému brzdy. Brzda by měla být zkontrolována, jestliže motor za provozu vydává atypické zvuky nebo stroj neudržuje jmenovité zatížení.

LIKVIDACE OPOTŘEBOVANÝCH ZAŘÍZENÍ.
Po skončení životnosti toto zařízení nelikvidujte s normálním komunálním odpadem, ale odevzdejte ho do sběrného dvora za účelem recyklace elektrických a elektronických zařízení. Informuje o tom symbol umístěný na výrobku, v pokynech k obsluze nebo na obalu. Plasty použité v zařízení jsou vhodné pro opakované použití v souladu s jejich označením. Díky opakovanému použití, využití materiálů nebo jiným formám využívání opotřebovaných zařízení přispíváte k ochraně našeho životního prostředí.
Informace o příslušném sběrném dvoře pro likvidaci opotřebovaných zařízení vám poskytne orgán místní samosprávy.

Modely: SBS-EH-300/12, SBS-EH-200/12

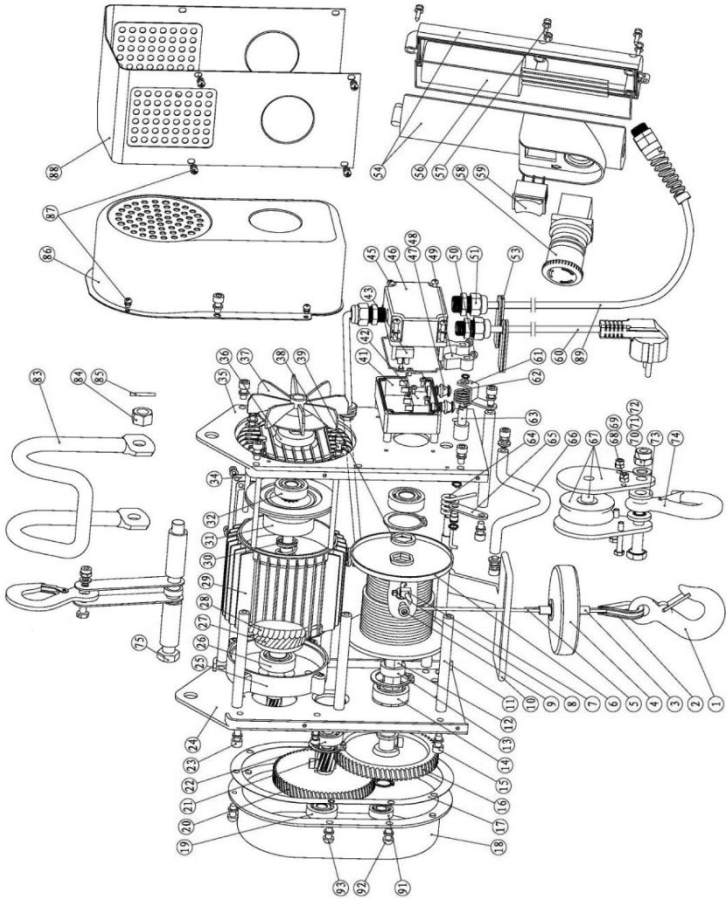

Modely: SBS-EH-600/18, SBS-EH-600/12, SBS-EH-500/12

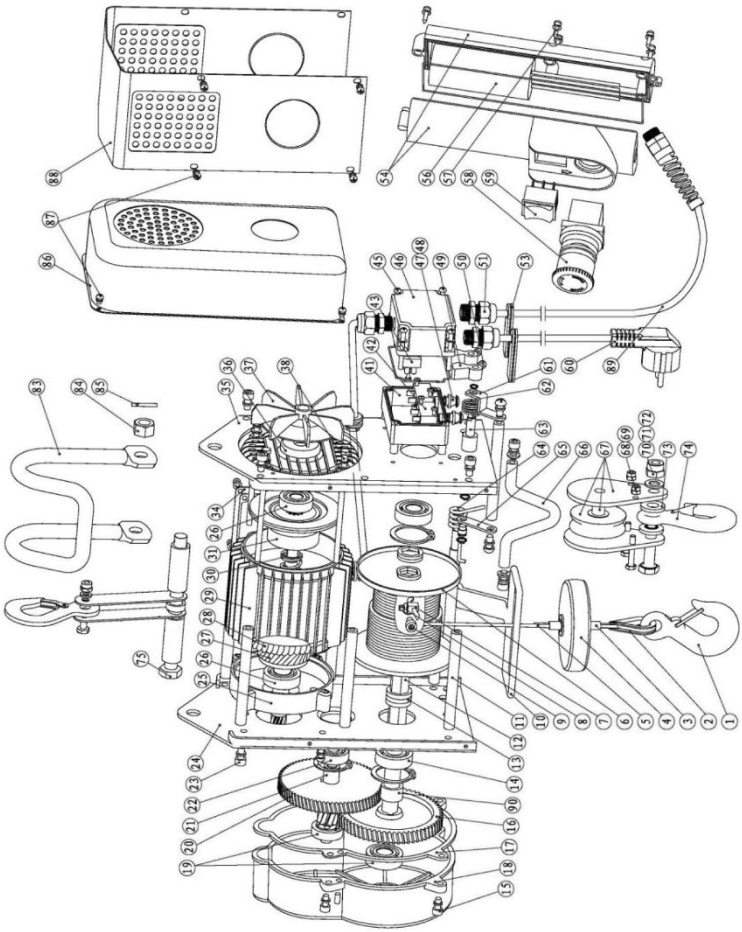

Č.	Název dílu		Počet	
	SBS-EH-300/12 SBS-EH-200/12	SBS-EH-600/18 SBS-EH-600/12 SBS-EH-500/12	SBS-EH-300/12 SBS-EH-200/12	SBS-EH-600/18 SBS-EH-600/12 SBS-EH-500/12
1	Hák		1	
2	Očnice lana		1	
3	Držák lana		2	
4	Dorazový blok		1	
5	Lano		1	
6	Buben lana		1	

10	Dorazová páka		1	
11	Sloup		7	
12	Hřídel bubnu lana		1	
13	Podložka hřídele		1	2
14	Ložisko (6202-2ZN)	Ložisko (6203-2ZN)	2	
15	Šroub s vnitřním šestihranem (M6*12)	Šroub s vnitřním šestihranem (M6*20)	8	4
16	Ozubené kolo 1		1	
17	Distanční rámeček		1	
18	Převodovka		1	
19	Ložisko (6200-2RS)	Ložisko (6201-2RS)	1	2
20	Ozubené kolo 2		1	
21	Předlohová hřídel		1	
22	Ložisko (6200-2ZN)	Ložisko (6201-2ZN)	1	
23	Šroub s křížovou drážkou (M5*14)	Šroub s vnitřním šestihranem (M6*12)	4	10
24	Levá konzola		1	
25	Přední kryt motoru		1	
26	Ložisko (6202-2RS)		1	2
27	Rotor		1	
28	Stator		1	
29	Skříň motoru		1	
30	Pružina		1	
31	Brzdový kroužek		1	
32	Ložisko (6201-2RS)	-	1	-
34	Boční kryt motoru	-	1	-
35	Pravá konzola	-	1	-
36	Kryt	-	1	-
37	Lopatka ventilátoru	-	1	-
38	Šroub s šestihrannou hlavou	Šroub s šestihrannou hlavou (M5*167)	4	
39	Podložka		3	1
41	Přípojková skříň		1	
42	Koncový spínač		2	
43	Blok svorek		1	
45	Šroub s křížovou drážkou (M4*40)		4	
46	Kryt přípojkové skříně		1	
47	Stykač dorazu		2	

48	Těsnění dorazu		2	
49	Doraz pohybu		2	
50	Přítlačný šroub (M4*6)		2	
51	Matice (M16)		3	
53	Kruhová příchytka kabelu		2	
54	Rukojeť		1	
56	Kondenzátor		1	
57	Samořezný šroub (ST4.2*18)		5	
58	Nouzový vypínač		1	
59	Přepínač		1	
60	Třížilová zástrčka		1	
61	Pravá deska		1	
62	Torzní pružina		1	
63	Pravá otočná osa		1	
64	Torzní pružina		1	
65	Díl levé osy		1	
66	Dodatečný úchyt		1	
67	Řemenice		1	
68	Šroub s šestihrannou hlavou (M5*28)	Šroub s šestihrannou hlavou (M5*30)	2	
69	Šestihranná matice (M5)		2	
70	Šroub s šestihrannou hlavou (M8*32)	Šroub s šestihrannou hlavou (M10*39)	1	
71	Šestihranná matice (M8)	Šestihranná matice (M10)	1	
72	Plochá podložka (d8)	Plochá podložka (d10)	1	
73	Podložka		2	
74	Hák		1	
75	Šroub s šestihrannou hlavou (M12*130)	Šroub s šestihrannou hlavou (M12*170)	1	
83	Díl pro uchycení stroje		1	
84	Šestihranná matice (M12)		1	
86	Boční kryt		1	
87	Šroub s křížovou drážkou (M4*6)		12	
88	Skříň motoru		1	
89	Kabel		1	
90	-	Distanční pouzdro	-	1

91	Ložisko (61900-2RS)		1	-
92	Šroub s křížovou drážkou (M6*16)		3	-
93	Šroub s křížovou drážkou (M6*20)		2	-
94	Pružina		1	
95	Šroub s vnitřním šestihranem (M5*12)	Šroub s vnitřním šestihranem (M6*14)	2	
96	Šroub s křížovou drážkou (M4*20)		1	
97	Šestihranná matice (M4)		1	
98	Torzní pružina		1	
99	Ochranný klip		1	
100	Ochranná deska		1	
101	Pružná podložka (d5)		1	
102	Ochranná vrstva		1	

Caractéristiques techniques

Description du paramètre	Valeur du paramètre		
Nom du produit	PALAN ÉLECTRIQUE		
Modèle	SBS-EH-600/18	SBS-EH-600/12	SBS-EH-500/12
Tension d'alimentation [V~] / Fréquence [Hz]	230/50		
Courant [A]	4,6	4,6	4
Puissance moteur [W]	1050	1050	900
Vitesse de levage sans poulie [m/min]	8	8	8
Vitesse de levage avec poulie [m/min]	4	4	4
Capacité de charge sans poulie [kg]	300	300	250
Capacité de charge avec poulie [kg]	600	600	500
Hauteur de levage max. sans poulie [m]	18	12	12
Hauteur de levage max. avec poulie [m]	9	6	6
Groupe de mécanismes	M1	M1	M1
Classe de protection IP	IP54	IP54	IP54
Catégorie d'isolation	B	B	B
Diamètre du câble [mm]	4,5	4,5	4,2
Résistance à la traction du câble [N/mm^2]	≥1770	≥1770	≥1770
Cycle de fonctionnement	S3-20%-10min	S3-20%-10min	S3-25%-10min
Diamètre du câble [mm]	4,5	4,5	4,2
Niveau de pression acoustique L_{pA}	<70dB(A)	<70dB(A)	<70dB(A)
Niveau de puissance acoustique L_{wA}	<80dB(A)	<80dB(A)	<80dB(A)
Dimensions [Largeur x profondeur x hauteur ; mm]	27 x 15 x 45	27 x 15 x 45,5	27 x 15 x 45
Poids [kg]	20,3	20	19

Description du paramètre	Valeur du paramètre
Nom du produit	PALAN ÉLECTRIQUE

Modèle	SBS-EH-300/12	SBS-EH-200/12
Tension d'alimentation [V~] / Fréquence [Hz]	230/50	
Courant [A]	2,4	2
Puissance moteur [W]	550	450
Vitesse de levage sans poulie [m/min]	8	8
Vitesse de levage avec poulie [m/min]	4	4
Capacité de charge sans poulie [kg]	150	100
Capacité de charge avec poulie [kg]	300	200
Hauteur de levage max. sans poulie [m]	12	12
Hauteur de levage max. avec poulie [m]	6	6
Groupe de mécanismes	M1	M1
Classe de protection IP	IP54	IP54
Catégorie d'isolation	B	B
Diamètre du câble [mm]	3	3
Résistance à la traction du câble [N/mm^2]	≥1870	≥1870
Cycle de fonctionnement*	S3-20%-10min	S3-25%-10min
Diamètre du câble [mm]	3	3
Niveau de pression acoustique L_{pA}	<70dB(A)	<70dB(A)
Niveau de puissance acoustique L_{wA}	<80dB(A)	<80dB(A)
Dimensions [Largeur x profondeur x hauteur ; mm]	23,5 x 14,5 x 41,5	23,5 x 14,5 x 41,5
Poids [kg]	13,4	12

* Le cycle de fonctionnement indique la durée de fonctionnement de la machine dans un intervalle de 10 minutes. Le temps restant dans cet intervalle, il faut laisser la machine à l'arrêt pour la refroidir.

1. Description générale

Ce mode d'emploi a pour but de vous aider à utiliser l'appareil en sécurité et de manière fiable. Le produit est conçu et fabriqué dans un respect strict des spécifications techniques, avec les technologies et les composants les plus récents et conformément aux normes de qualité les plus élevées.

AVANT TOUTE UTILISATION,
CE MODE D'EMPLOI DOIT ÊTRE LU ET COMPRIS.

Pour assurer un fonctionnement durable et fiable de l'appareil, veillez à l'utiliser et à l'entretenir correctement, conformément aux instructions de ce mode d'emploi. Les caractéristiques techniques et les spécifications contenues dans ce mode d'emploi sont à jour. Le fabricant se réserve le droit d'apporter des modifications pour améliorer la qualité. L'appareil est conçu et construit de manière à minimiser les risques liés à l'émission de bruit, compte tenu des progrès technologiques et de la possibilité de réduction du niveau sonore.

Signification des symboles

	Le produit répond aux exigences des normes de sécurité correspondantes.
	Avant toute utilisation, lisez attentivement le mode d'emploi.
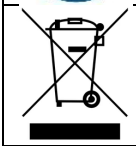	Le produit est recyclable.
	ATTENTION ! ou **AVERTISSEMENT !** ou **RAPPEL !** décrivant la situation (icône d'avertissement générale).
	Portez une protection auditive. L'exposition au bruit peut entraîner une perte d'audition.
	Portez une protection de la tête.
	Portez une protection des pieds.

	ATTENTION ! Risque d'électrisation !
	ATTENTION ! Éléments rotatifs !
	ATTENTION ! Risque d'écrasement des mains !
	ATTENTION ! Charge suspendue !
	N'utilisez qu'à l'intérieur des locaux.
	ATTENTION ! Assurez-vous qu'il n'y a pas de personnes étrangères à proximité de la zone de travail.

ATTENTION ! Les illustrations de ce mode d'emploi ne sont données qu'à titre indicatif et peuvent différer dans certains détails de l'aspect réel du produit.

C'est la version allemande de ce mode d'emploi qui est sa version originale. Les autres versions linguistiques sont des traductions de l'allemand.

2. Sécurité d'utilisation

ATTENTION ! Lisez tous les avertissements de sécurité et toutes les instructions. Le non-respect des avertissements et des instructions peut entraîner une électrisation, un incendie et/ou des blessures graves ou la mort.

Le terme « appareil » ou « produit » dans les avertissements et dans la description des instructions fait référence au PALAN ÉLECTRIQUE.

2.1. Sécurité électrique

a) La fiche de l'appareil doit être compatible avec la prise de courant. Ne modifiez pas la fiche de quelque manière que ce soit. Les fiches d'origine et les prises correspondantes réduisent le risque d'électrisation.
b) Évitez de toucher les éléments mis à la terre tels que les tuyaux, les radiateurs, les cuisinières et les réfrigérateurs. Il existe un risque accru d'électrisation si le corps est mis à la terre en touchant l'appareil qui est exposé à l'action directe de la pluie, d'un sol humide ou qui est mis en marche dans un environnement humide. La pénétration d'eau dans l'appareil augmente le risque de son endommagement et d'électrisation.
c) Ne touchez pas l'appareil avec des mains mouillées ou humides.
d) N'utilisez pas le câble à mauvais escient. Ne l'utilisez jamais pour déplacer l'appareil ou pour retirer la fiche de la prise. Gardez le câble à l'écart des sources de chaleur, de l'huile, des arêtes tranchantes et des pièces mobiles. Les fils endommagés ou emmêlés augmentent le risque d'électrisation.
e) Si vous ne pouvez pas éviter d'utiliser l'appareil dans un environnement humide, employez un dispositif à courant différentiel-résiduel (RCD). L'emploi d'un RCD réduit le risque d'électrisation.
f) Il est interdit d'utiliser l'appareil si le câble d'alimentation est endommagé ou présente des signes évidents d'usure. Un câble d'alimentation endommagé doit être remplacé par un électricien qualifié ou par le service après-vente du fabricant.
g) Pour éviter l'électrisation, n'immergez pas le câble, la fiche ou l'appareil lui-même dans l'eau ou tout autre liquide. N'utilisez pas l'appareil sur des surfaces mouillées.
h) ATTENTION - DANGER DE MORT ! Lorsque vous nettoyez ou utilisez l'appareil, ne l'immergez jamais dans l'eau ou dans d'autres liquides.
i) N'utilisez pas l'appareil dans les locaux à très forte humidité / à proximité immédiate de réservoirs d'eau !
j) La prise à laquelle l'appareil est raccordé doit avoir une ligne de mise à la terre.
k) L'installation électrique alimentant l'appareil doit être équipée d'un fusible de 10 A ou d'un interrupteur à maximum de courant de 10 A.

2.2. Sécurité sur le lieu de travail

a) Veillez à ce que le lieu de travail soit bien rangé et bien éclairé. Tout désordre ou mauvais éclairage risquent d'entraîner des accidents. Soyez prévoyant et raisonnable, faites attention à ce que vous faites lors de l'utilisation de l'appareil.
b) N'utilisez pas l'appareil dans une zone à risque d'explosion, par exemple en présence de liquides, de gaz ou de poussières inflammables.
c) En cas de dommages ou d'anomalies dans le fonctionnement de l'appareil, il faut l'arrêter immédiatement et en informer une personne autorisée.
d) En cas de doute quant au bon fonctionnement de l'appareil, contactez le service après-vente du fabricant.
e) Le produit ne peut être réparé que par le service après-vente du fabricant. N'effectuez pas les réparations vous-même !
f) En cas d'incendie ou de départ de feu, n'utilisez que les extincteurs à poudre ou à neige (CO2) pour éteindre l'appareil sous tension.
g) L'accès au poste de travail est interdit aux enfants et aux personnes non autorisées. (Tout manque d'attention peut entraîner une perte de contrôle de l'appareil.)
h) Conservez ce mode d'emploi pour tout usage ultérieur. Si l'appareil doit être transmis à un tiers, ce mode d'emploi sera livré avec l'appareil.
i) Gardez les pièces d'emballage et les petites pièces d'assemblage hors de portée des enfants.
j) Gardez l'appareil hors de portée des enfants et des animaux.
k) En utilisant cet appareil avec d'autres appareils, les instructions d'utilisation de ces derniers doivent également être respectées.

N'oubliez pas de protéger les enfants et les autres personnes extérieures lors de l'utilisation de l'appareil.

2.3. Sécurité personnelle

a) N'utilisez pas l'appareil si vous êtes fatigué, malade ou sous l'influence de l'alcool, de drogues ou de médicaments qui limitent considérablement votre capacité à l'utiliser.

b) La machine ne peut être utilisée que par les personnes physiquement aptes, capables de le faire fonctionner et dûment formées, qui ont lu ces instructions et ont été formées en matière de sécurité et de santé au travail.
c) La machine n'est pas destinée à être utilisée par des personnes (y compris les enfants) aux capacités mentales, sensorielles ou intellectuelles réduites ou qui manquent d'expérience et/ou de connaissances appropriées, à moins qu'elles ne soient surveillées par une personne responsable de leur sécurité ou qu'elles aient reçu des instructions de celle-ci sur la manière d'utiliser la machine.
d) Soyez vigilant et raisonnable lorsque vous utilisez l'appareil. Tout moment d'inattention lors de son utilisation peut entraîner des dommages corporels graves.
e) Lors de l'utilisation de l'appareil, utilisez les équipements de protection individuelle nécessaires énumérés au point 1 de la signification des symboles. L'utilisation d'équipements de protection individuelle appropriés et agrées réduit le risque de blessure.
f) Pour éviter tout démarrage accidentel, assurez-vous que l'interrupteur est en position arrêt avant toute connexion à la source d'alimentation.
g) Ne surestimez pas vos capacités. Maintenez l'équilibre du corps à tout moment du travail. Cela permet de mieux contrôler l'appareil dans des situations inattendues.
h) Ne portez pas de vêtements amples ni de bijoux. Tenez les cheveux, les vêtements et les gants éloignés des pièces mobiles. Les vêtements amples, les bijoux ou les cheveux longs peuvent être happés par les pièces mobiles.
i) Rangez tous les outils de réglage ou les clés avant de mettre l'appareil en marche. Un outil ou une clé laissé dans une pièce rotative de l'appareil peut provoquer des blessures.
j) Cet appareil n'est pas un jouet. Surveillez les enfants pour vous assurer qu'ils ne jouent pas avec l'appareil.

2.4. Utilisation de l'appareil en sécurité

a) Évitez de surcharger l'appareil. Utilisez des outils adaptés à l'usage concerné. Un appareil correctement sélectionné accomplira mieux et plus en sécurité les tâches pour lesquelles il a été conçu.
b) N'utilisez pas l'appareil si l'interrupteur ON/OFF ne fonctionne pas correctement (ne se met pas en marche ou ne s'arrête pas). Tout

appareil qui ne peut pas être contrôlé par un interrupteur est dangereux, ne doit pas être utilisé et doit être réparé.

c) L'appareil doit être débranché de l'alimentation électrique avant tout réglage, nettoyage ou entretien. Cela réduit le risque de démarrage accidentel.

d) Lorsque vous n'utilisez pas l'appareil, tenez-le hors de portée des enfants et de toute personne ne connaissant pas l'appareil ou ce mode d'emploi. Tout appareil est dangereux s'il est manipulé par un utilisateur inexpérimenté.

e) Maintenez l'appareil en bon état de marche. Avant chaque utilisation, assurez-vous de l'absence d'endommagements généraux et de ceux de pièces mobiles (fissures de pièces ou de composants ou toute autre condition susceptible de peser sur la sécurité de fonctionnement de l'appareil). En cas d'endommagement, faites réparer l'appareil avant de l'utiliser.

f) Gardez l'appareil hors de portée des enfants.

g) La réparation et l'entretien des appareils doivent être effectués par un personnel qualifié, n'utilisant que des pièces de rechange d'origine. Cela garantira la sécurité d'utilisation.

h) Pour assurer l'intégrité opérationnelle de l'appareil, ne retirez pas les protections installées en usine ni ne desserrez les vis.

i) Lors du transport et du déplacement de l'appareil du lieu de stockage au lieu d'utilisation, respectez les règles de santé et de sécurité relatives à la manutention manuelle en vigueur dans le pays où l'appareil est utilisé.

j) Évitez les situations où l'appareil s'arrête sous une forte charge pendant le fonctionnement. Cela risque de surchauffer les éléments d'entraînement et, par conséquent, d'endommager l'appareil.

k) Ne touchez pas les pièces ou les accessoires mobiles, sauf si l'appareil a été débranché de l'alimentation électrique.

l) Nettoyez régulièrement l'appareil afin d'éviter une accumulation permanente de saletés.

m) Cet appareil n'est pas un jouet. Le nettoyage et l'entretien ne doivent pas être effectués par des enfants sans la surveillance d'un adulte.

n) Il est défendu de modifier l'appareil pour en changer les paramètres ou la construction.

o) Gardez les appareils éloignés des sources de chaleur.

p) N'obstruez pas les orifices de ventilation de l'appareil !

q) Il est interdit d'utiliser l'appareil pour déplacer des charges dépassant sa capacité de charge maximale.
r) Il est interdit aux personnes et aux animaux de rester sous les charges suspendues.
s) Il est interdit d'utiliser l'appareil pour transporter une charge au-dessus de personnes ou d'animaux.
t) Il est interdit de transporter des personnes ou des animaux au moyen de cet appareil.
u) En transportant une charge avec l'appareil, évitez les chocs, les impacts et les changements brusques de vitesse. Cela réduira le risque de chute de la charge d'une hauteur.
v) Avant de suspendre la charge, assurez-vous toujours que l'espace dans lequel elle sera transportée est libre de tout obstacle.
w) Les personnes présentes doivent être averties du fonctionnement de l'appareil et rester à une distance sûre de la charge.
x) Faites toujours attention à la charge.
y) Il est interdit de laisser la charge suspendue sans surveillance.
z) Évitez toute situation où la charge risque de basculer.
aa) Il est interdit d'effectuer des travaux mécaniques ou similaires (soudage, découpage, etc.) sur la charge suspendue.
bb) Toute chute de la charge provoque un risque de blessure ou de mort.
cc) Il est interdit de marcher ou de se tenir sous une charge suspendue (ou à sa proximité immédiate).
dd) Lors de l'utilisation de l'appareil, il est interdit de tirer les câbles dans une autre direction que le long du chemin de roulement. En les tirant sur un côté, vous risquez d'endommager l'appareil.
ee) En cas de résistance, n'utilisez pas de force excessive et ne secouez pas le câble.
ff) L'appareil ne doit pas être utilisé dans des environnements corrosifs, à des températures basses ou pour transporter des masses chaudes et liquides.
gg) Évitez de démarrer et d'arrêter l'appareil à intervalles très courts.
hh) Assurez-vous que le sens de déplacement est conforme aux fonctions des éléments de commande.
ii) Débranchez l'appareil lorsqu'il n'est pas utilisé.
jj) Il est interdit de déplacer des charges fixées au sol ou bloquées par d'autres objets.
kk) Levez les charges le plus lentement possible.

ll) La capacité de charge est constante et ne dépend pas de la position de la charge.
mm) L’appareil n’est pas conçu pour un fonctionnement continu. Respectez le cycle de fonctionnement.
nn) Si l’appareil est utilisé dans un environnement bruyant, l’opérateur doit porter des protections auditives.
oo) Le niveau de pression acoustique pondéré A mesuré au poste de l’opérateur est inférieur à 70 dB.
pp) La température ambiante sur le lieu de travail doit être comprise entre 0 et 40 °C.
qq) La durée de vie de l’appareil est d’environ 8000 cycles (sauf les pièces d’usure). Après 8000 cycles, tous les composants de l'appareil doivent être soumis à un contrôle et à un entretien.
rr) Le câble doit être tendu pendant le levage de la charge.
ss) Assurez-vous que la charge est fermement et correctement fixée au crochet.
tt) Restez toujours à une distance sécuritaire de la charge et du câble.
uu) Avant d’utiliser l’appareil, assurez-vous que le câble est correctement enroulé sur le tambour.
vv) N’utilisez pas les interrupteurs de fin de course pour arrêter l’appareil. Ce ne sont que des dispositifs d’urgence.
ww) Il est interdit de faire traîner les charges sur le sol.

ATTENTION ! Bien que l’appareil ait été conçu pour fonctionner en sécurité et muni de protections adéquates et d’éléments supplémentaires protégeant l’utilisateur, il existe toujours un petit risque d’accident ou de blessure lors de la manipulation de l’appareil. Soyez donc prudent et raisonnable lors de son utilisation.

3. Règles d’utilisation

La machine est conçue pour le levage et l’abaissement verticaux de charges.
L’utilisateur est responsable de tout dommage résultant de toute utilisation contraire à la destination de l’appareil.

3.1. Description de l’appareil

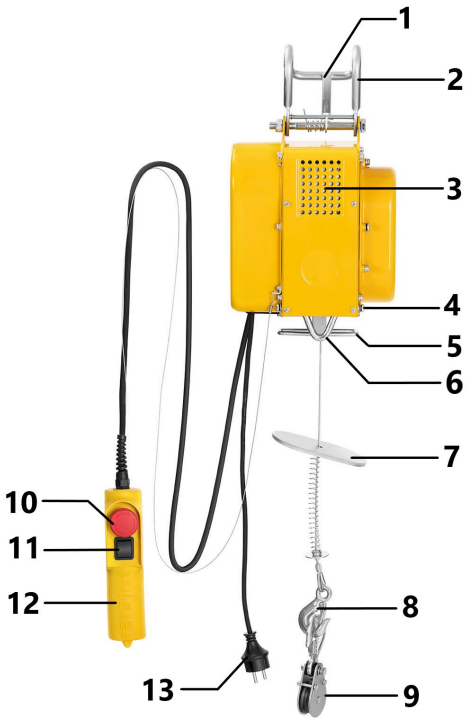

Description de l’appareil :

1 - Verrou
2 - Attache de fixation à la structure porteuse
3 - Moteur
4 - Limiteur de mouvement vers le bas
5 - Limiteur de mouvement vers le haut
6 - Anse de suspension du crochet (lorsque la poulie est utilisée)
7 - Disque limiteur
8 - Crochet du câble porteur
9 - Poulie
10 - Interrupteur d’arrêt d’urgence
11 - Sélecteur – levage / descente
12 - Poignée de la télécommande
13 - Fiche du cordon d’alimentation

3.2. Préparation au fonctionnement

ASSEMBLAGE DE L'APPAREIL

Avant de fixer la machine au poste de travail, vérifiez qu'elle n'est pas endommagée. Assurez-vous que la structure porteuse sur laquelle la machine sera fixée est suffisamment solide pour supporter le poids de la charge et de la machine elle-même. Il est interdit de monter la machine sur une structure dont la capacité portante et la résistance ne peuvent pas être vérifiées.

Il est conseillé d'installer la machine sur une poutre ronde fixe. Les dimensions de la poutre doivent correspondre à celles des éléments de fixation de la machine.

La responsabilité du montage de l'appareil sur la structure porteuse et de la structure porteuse elle-même incombe à l'utilisateur. Faites preuve d'une vigilance particulière lors de la suspension de la machine sur la structure porteuse et assurez toutes les conditions nécessaires pour travailler en toute sécurité afin d'éviter le risque de blessures corporelles. Il est de la responsabilité de l'utilisateur assurer des conditions d'installation appropriées et d'installer la machine.

Une fois la machine installée, vérifiez que le crochet et bien fixé et que le linguet est fermé. Vérifiez périodiquement le bon fonctionnement du frein lors du levage de la charge. Pour ce faire, suspendez une charge d'essai (environ 10 % de la charge admissible) et levez et abaissez-la plusieurs fois pour vous assurer qu'elle ne glisse pas lorsque vous arrêtez de la lever ou de l'abaisser.

Conditions ambiantes

Le tableau suivant indique les conditions ambiantes dans lesquelles la machine peut fonctionner en toute sécurité.

Température ambiante [°C]	0 ~ 40
Humidité relative [%]	< 85
Altitude [m au-dessus du niveau de la mer]	< 1000
Température de transport et stockage [°C]	-25 ~ 55

3.3. Utilisation de l'appareil

Poulie

La machine est équipée d'une poulie qui permet de soulever des charges deux fois plus lourdes.

1) Pour installer le câble sur la poulie :
   a) dévissez toutes les vis de la poulie,
   b) placez le câble sur la poulie,
   c) rassemblez la poulie,

d) serrez toutes les vis de la poulie.

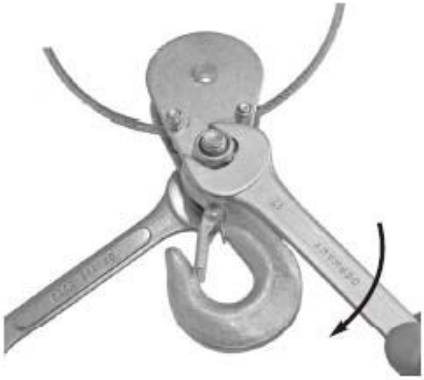

2) Après le montage, le crochet de la poulie doit être suspendu verticalement et le crochet du palan doit être accroché à l'anse [6] située sur le dessous de la machine.

Instructions d'utilisation

1) Avant la première utilisation, enlevez la bande de protection du tambour du câble.
2) Les charges doivent être levées le plus lentement possible. Le câble doit être tendu avant de lever la charge du sol pour éviter les secousses.
3) Le moteur électrique du palan est protégé par un interrupteur thermique. La machine peut s'arrêter pendant le levage. Dans ce cas, attendez qu'elle ait refroidi avant de reprendre l'opération.
4) La machine n'est pas équipée d'un capteur de surcharge. Si la machine n'arrive pas à soulever la charge, cela signifie que la charge est trop lourde. N'essayez plus de la soulever et attendez que la machine ait refroidi avant de reprendre l'opération.
5) N'utilisez pas les interrupteurs de fin de course pour arrêter le palan. Ce ne sont que des dispositifs d'urgence.
6) Avant le travail, assurez-vous que le câble est correctement enroulé sur le tambour.

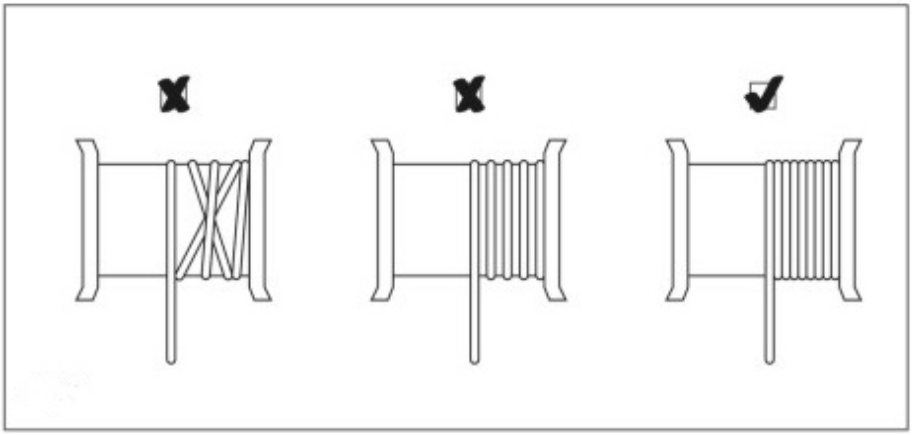

7) Assurez-vous que la charge est fermement et correctement fixée au crochet.
8) Restez toujours à une distance sécuritaire de la charge et du câble.

Commande de l'appareil

1) Vérifiez si le bouton d'arrêt d'urgence est enfoncé. S'il est enfoncé, tournez-le dans le sens des flèches pour pouvoir démarrer la machine.
2) Appuyez sur le bouton avec la flèche vers le haut pour lever la charge.
3) Appuyez sur le bouton avec la flèche vers le bas pour baisser la charge.

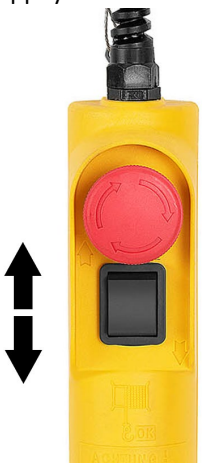

4) Si vous n'arrêtez pas la machine assez tôt lors du levage, le disque limiteur déplacera le levier et l'interrupteur de fin de course sera activé. La machine s'arrêtera.

5) Si vous n'arrêtez pas la machine assez tôt lors de la descente, le disque limiteur inférieur se déplacera et activera l'interrupteur de fin de course. La machine s'arrêtera.
6) En cas d'urgence, appuyez immédiatement sur le bouton rouge pour arrêter la machine. La machine ne peut pas être utilisée lorsque le bouton d'arrêt d'urgence est enfoncé.

3.4. Nettoyage et entretien

a) Débranchez la fiche de la prise et laissez refroidir complètement l'appareil avant chaque nettoyage, réglage, changement d'outillage ou lorsque l'appareil n'est pas utilisé.
b) Pour nettoyer la surface, n'utilisez que des produits libres de substances caustiques.
c) Après chaque nettoyage, séchez tous les composants avant de réutiliser l'appareil.
d) Conservez l'appareil dans un endroit sec et frais, à l'abri de l'humidité et des rayons directs du soleil.
e) Il est interdit de tremper l'appareil avec un jet d'eau ou de l'immerger dans l'eau.
f) Veillez à ce que l'eau ne pénètre pas par les orifices de ventilation du boîtier.
g) Nettoyez les orifices de ventilation avec un pinceau et de l'air comprimé.
h) Effectuez des inspections régulières de l'appareil pour vous assurer qu'il est en bon état de fonctionnement et qu'aucun dommage n'est survenu.
i) Nettoyez avec un chiffon doux ou une éponge.

CALENDRIER DE MAINTENANCE ET D'INSPECTION

NOTA : Débranchez l'appareil de l'alimentation électrique avant toute opération d'entretien !

Le terme « cycle » utilisé ci-après désigne le fait de soulever et d'abaisser la charge une fois.

1) Avant chaque utilisation de la machine, vérifiez le bon état du bouton d'arrêt d'urgence et du boîtier de commande.
2) Remplacez régulièrement les pièces endommagées ou usées et tenez des registres d'entretien.

3) Tous les 30 cycles, vérifiez le bon état du câble de levage. Le câble endommagé doit être remplacé immédiatement. La figure ci-après montre les dommages possibles du câble.

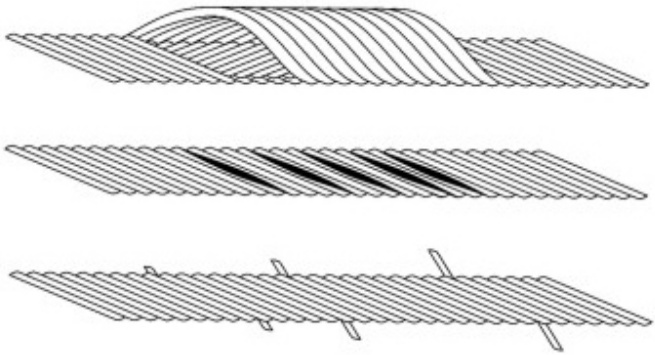

4) Tous les 100 cycles, vérifiez le bon fonctionnement des interrupteurs de fin de course. La machine doit s'arrêter lorsque le câble atteint la position extrême supérieure ou inférieure.
5) Tous les 100 cycles, vérifiez le bon état des câbles d'alimentation et de commande.
6) Tous les 200 cycles, lubrifiez le câble et la poulie.
7) Tous les 1000 cycles, vérifiez :
   • le correct serrage de toutes les vis visibles,
   • le bon état du crochet et de la poulie,
   • le bon fonctionnement du frein. Faites examiner le frein si le moteur émet des bruits anormaux pendant le fonctionnement ou la machine n'arrive pas à supporter la charge nominale.

ÉLIMINATION DE L'APPAREIL USAGÉ

À la fin de sa vie utile, ce produit ne doit pas être jeté avec les déchets ménagers mais doit être apporté à un centre de collecte et de recyclage des équipements électriques et électroniques. Cela est indiqué par un symbole sur le produit, dans le manuel d'utilisation ou sur l'emballage. Les matériaux utilisés dans l'appareil sont recyclables selon leur désignation. En réutilisant, en réaffectant ou en utilisant d'une autre manière les équipements usagés, vous apportez une contribution importante à la protection de notre environnement.
Consultez votre administration locale pour trouver une déchetterie appropriée.

Modèles : SBS-EH-300/12, SBS-EH-200/12

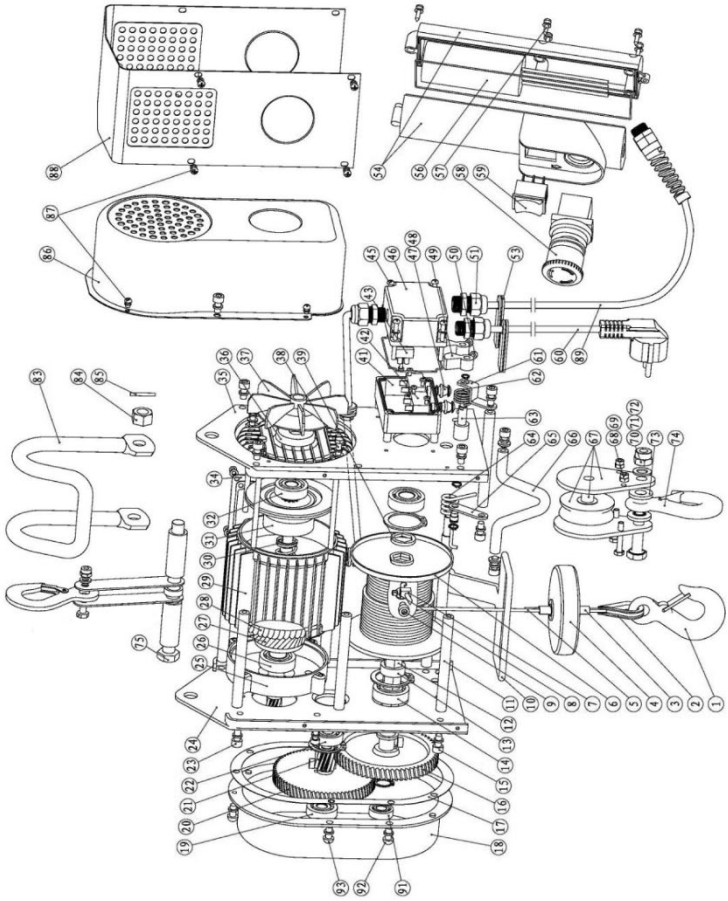

Modèles : SBS-EH-600/18, SBS-EH-600/12, SBS-EH-500/12

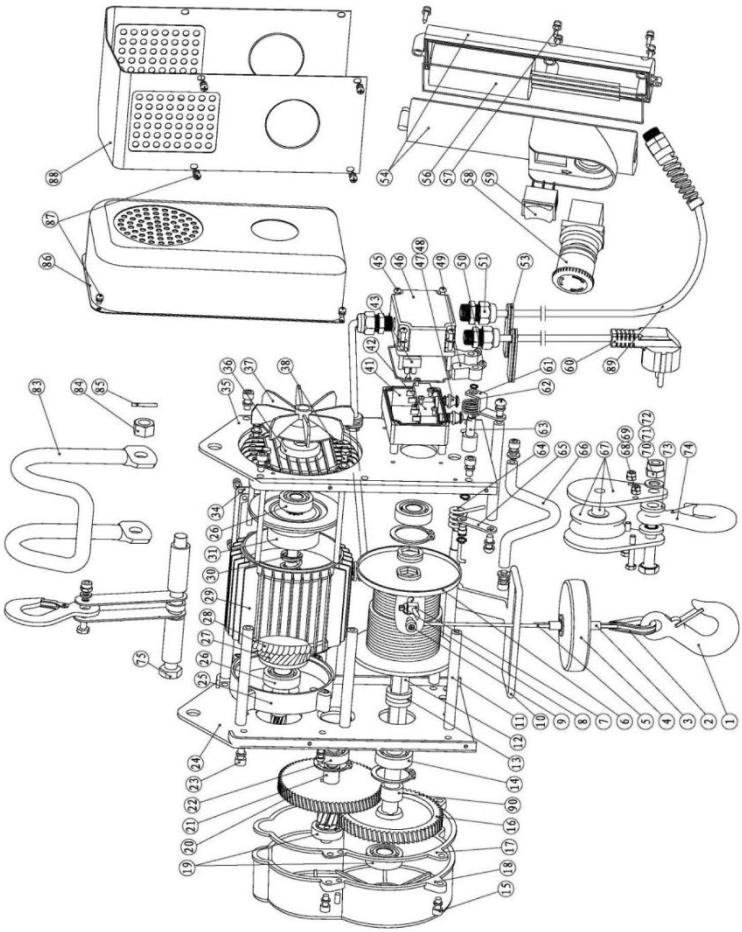

N°	Nom de la pièce		Quantité	
	SBS-EH-300/12 SBS-EH-200/12	SBS-EH-600/18 SBS-EH-600/12 SBS-EH-500/12	SBS-EH-300/12 SBS-EH-200/12	SBS-EH-600/18 SBS-EH-600/12 SBS-EH-500/12
1	Crochet pétrisseur		1	
2	Cosse du câble		1	
3	Serre-câble		2	
4	Limiteur		1	
5	Câble		1	
6	Tambour du câble		1	

10	Levier limiteur		1	
11	Barre		7	
12	Arbre du tambour		1	
13	Rondelle de l'arbre		1	2
14	Roulement (6202-2ZN)	Roulement (6203-2ZN)	2	
15	Vis allen (M6*12)	Vis allen (M6*20)	8	4
16	Roue dentée 1		1	
17	Cadre d'écartement		1	
18	Transmission		1	
19	Roulement (6200-2RS)	Roulement (6201-2RS)	1	2
20	Roue dentée 2		1	
21	Arbre intermédiaire		1	
22	Roulement (6200-2ZN)	Roulement (6201-2ZN)	1	
23	Vis cruciforme (M5 * 14)	Vis allen (M6*12)	4	10
24	Support gauche		1	
25	Couvercle avant du moteur		1	
26	Roulement (6202-2RS)		1	2
27	Rotor		1	
28	Stator		1	
29	Boîtier du moteur		1	
30	Ressort		1	
31	Collier du frein		1	
32	Roulement (6201-2RS)	-	1	-
34	Couvercle latéral du moteur	-	1	-
35	Support droit	-	1	-
36	Protection	-	1	-
37	Ailette du ventilateur	-	1	-
38	Vis à tête hexagonale	Vis à tête hexagonale (M5*167)	4	
39	Rondelle		3	1
41	Boîte de raccordement		1	
42	Interrupteur de fin de course		2	

43	Bornier		1
45	Vis cruciforme (M4*40)		4
46	Couvercle de la boîte de raccordement		1
47	Contacteur du limiteur		2
48	Joint d’étanchéité du limiteur		2
49	Limiteur de mouvement		2
50	Vis de pression (M4*6)		2
51	Écrou (M16)		3
53	Bague de retenue du câble		2
54	Barre de poussée		1
56	Condensateur		1
57	Vis autoperceuse (ST4.2*18)		5
58	Interrupteur d’arrêt d’urgence		1
59	Commutateur		1
60	Fiche à trois fils		1
61	Plaque droite		1
62	Ressort de torsion		1
63	Axe de rotation droit		1
64	Ressort de torsion		1
65	Élément de l’axe gauche		1
66	Attache supplémentaire		1
67	Poulie		1
68	Vis à tête hexagonale (M5 * 28)	Vis à tête hexagonale (M5 * 30)	2
69	Écrou hexagonal (M5)		2
70	Vis à tête hexagonale (M8 * 32)	Vis à tête hexagonale (M10 * 39)	1
71	Écrou hexagonal (M8)	Écrou hexagonal (M10)	1
72	Rondelle plate (d8)	Rondelle plate (d10)	1
73	Rondelle		2
74	Crochet pétrisseur		1
75	Vis à tête hexagonale (M12 * 130)	Vis à tête hexagonale (M12 * 170)	1
83	Élément de suspension		1
84	Écrou hexagonal (M12)		1
86	Carter latéral		1

87	Vis cruciforme (M4*6)		12	
88	Boîtier du moteur		1	
89	Câble		1	
90	-	Douille d’espacement	-	1
91	Roulement (61900-2RS)		1	-
92	Vis cruciforme (M6*16)		3	-
93	Vis cruciforme (M6*20)		2	-
94	Ressort		1	
95	Vis allen (M5*12)	Vis allen (M6*14)	2	
96	Vis cruciforme (M4*20)		1	
97	Écrou hexagonal (M4)		1	
98	Ressort de torsion		1	
99	Pince de sécurité		1	
100	Plaque de sécurité		1	
101	Rondelle élastique (d5)		1	
102	Couche de protection		1	

Dati tecnici

Descrizione del parametro	Valore del parametro		
Nome del prodotto	PARANCO ELETTRICO		
Modello	SBS-EH-600/18	SBS-EH-600/12	SBS-EH-500/12
Tensione di alimentazione [V~] / Frequenza [Hz]	230/50		
Corrente [A]	4,6	4,6	4
Potenza di ingresso [W]	1050	1050	900
Velocità di sollevamento - senza puleggia [m/min]	8	8	8
Velocità di sollevamento - con puleggia [m/min]	4	4	4
Capacità di carico - senza puleggia [kg]	300	300	250
Capacità di carico - con puleggia [kg]	600	600	500
Altezza massima di sollevamento - senza puleggia [m]	18	12	12
Altezza massima di sollevamento - con puleggia [m]	9	6	6
Gruppo di meccanismi	M1	M1	M1
Classe di protezione IP	IP54	IP54	IP54
Grado di isolamento	B	B	B
Diametro della fune [mm]	4,5	4,5	4,2
Resistenza alla trazione della fune [N/mm2]	≥1770	≥1770	≥1770
Ciclo di lavoro	S3-20%-10min	S3-20%-10min	S3-25%-10min
Diametro della fune [mm]	4,5	4,5	4,2
Livello di pressione sonora L_{pA}	<70dB(A)	<70dB(A)	<70dB(A)
Livello di potenza sonora L_{wA}	<80dB(A)	<80dB(A)	<80dB(A)
Dimensioni [Larghezza x Profondità x Altezza; mm]	27 x 15 x 45	27 x 15 x 45,5	27 x 15 x 45
Peso [kg]	20,3	20	19

Descrizione del parametro	Valore del parametro

Nome del prodotto	PARANCO ELETTRICO	
Modello	SBS-EH-300/12	SBS-EH-200/12
Tensione di alimentazione [V~] / Frequenza [Hz]	230/50	
Corrente [A]	2,4	2
Potenza di ingresso [W]	550	450
Velocità di sollevamento - senza puleggia [m/min]	8	8
Velocità di sollevamento - con puleggia [m/min]	4	4
Capacità di carico - senza puleggia [kg]	150	100
Capacità di carico - con puleggia [kg]	300	200
Altezza massima di sollevamento - senza puleggia [m]	12	12
Altezza massima di sollevamento - con puleggia [m]	6	6
Gruppo di meccanismi	M1	M1
Classe di protezione IP	IP54	IP54
Grado di isolamento	B	B
Diametro della fune [mm]	3	3
Resistenza alla trazione della fune [N/mm2]	≥1870	≥1870
Ciclo di lavoro*	S3-20%-10min	S3-25%-10min
Diametro della fune [mm]	3	3
Livello di pressione sonora L_{pA}	<70dB(A)	<70dB(A)
Livello di potenza sonora L_{wA}	<80dB(A)	<80dB(A)
Dimensioni [Larghezza x Profondità x Altezza; mm]	23,5 x 14,5 x 41,5	23,5 x 14,5 x 41,5
Peso [kg]	13,4	12

*Il ciclo di lavoro indica quanto tempo la macchina può funzionare in un intervallo di 10 minuti. Il tempo rimanente di questo intervallo la macchina dovrebbe essere inattiva per raffreddarsi.

1. Descrizione generale

Il manuale ha lo scopo di aiutare nell'uso sicuro e affidabile. Il prodotto è progettato e fabbricato rigorosamente secondo le specifiche tecniche utilizzando la tecnologia e i componenti più recenti e mantenendo i più alti standard di qualità.

PRIMA DI PROCEDERE AL LAVORO BISOGNA ACCURATAMENTE LEGGERE E COMPRENDERE QUESTO MANUALE.

Per garantire un funzionamento duraturo e affidabile dell'apparecchio, occorre prestare attenzione al suo funzionamento e alla sua manutenzione secondo le istruzioni del presente manuale. I dati tecnici e le specifiche di questo manuale sono aggiornati. Il produttore si riserva il diritto di apportare modifiche per migliorare la qualità. Tenendo conto del progresso tecnologico e della possibilità di ridurre il rumore, l'apparecchio è progettato e costruito in modo tale che il rischio derivante dall'emissione di rumore sia ridotto al livello più basso.

Spiegazione dei simboli

	Il prodotto soddisfa i requisiti degli standard di sicurezza pertinenti.
	Prima dell'uso bisogna prendere visione del manuale.
	Prodotto riciclabile.
	ATTENZIONE! o **AVVERTENZA!** o **RICORDA!** che descrivono una data situazione (segnale generico di pericolo)
	Indossare i dispositivi di protezione dell'udito. L'esposizione al rumore può causare la perdita dell'udito.
	Indossare la protezione del capo.

	Indossare la protezione dei piedi.
	ATTENZIONE! Avvertenza contro la folgorazione!
	ATTENZIONE! Elementi che virano!
	ATTENZIONE! Pericolo di schiacciamento delle mani!
	ATTENZIONE! Carico sospeso!
	Solo per uso all’interno dei locali.
	ATTENZIONE! Assicurarsi che gli astanti siano a distanza di sicurezza dall'area di lavoro.

ATTENZIONE! Le illustrazioni in questo manuale sono solo a scopo illustrativo e possono differire in alcuni dettagli dall'aspetto reale del prodotto.

Il manuale originale è la versione tedesca. Le altre versioni linguistiche sono delle traduzioni dal tedesco.

2. Sicurezza di utilizzo

ATTENZIONE! Leggere tutte le avvertenze relative alla sicurezza e tutte le istruzioni. La mancata osservazione delle avvertenze e delle istruzioni può causare folgorazione, incendio e/o danni fisici o morte.

Il termine "apparecchio" o "prodotto" nelle avvertenze e nella descrizione delle istruzioni si riferisce al PARANCO ELETTRICO.

2.1. Sicurezza elettrica

a) La spina dell’apparecchio deve essere adattata alla presa. Non modificate la spina in alcun modo. Le spine originali e le prese corrispondenti riducono il rischio di scosse elettriche.
b) Evitare di toccare i componenti con messa a terra come tubi, radiatori, fornelli e frigoriferi. C'è un rischio maggiore di scossa elettrica se il corpo è messo a terra e tocca l'unità esposta a pioggia diretta, pavimentazione bagnata e funzionamento in un ambiente umido. Il passaggio dell’acqua nell’apparecchio aumenta il rischio di danneggiamento o di folgorazione.
c) Non toccare l’apparecchio con mani bagnate o umide.
d) Non usare il cavo in modo improprio. Non utilizzare mai il cavo per trasportare l'apparecchio o per tirare o estrarre la spina dal contatto. Tenere il cavo lontano da fonti di calore, olio, bordi taglienti o parti in movimento. I cavi danneggiati o aggrovigliati aumentano il rischio di scosse elettriche.
e) Se l'uso dell’apparecchio in un ambiente umido non può essere evitato, è necessario utilizzare un interruttore differenziale (RCD). L’uso di un RCD riduce il rischio di scossa elettrica.
f) Non utilizzare l’apparecchio se il cavo di alimentazione è danneggiato o mostra chiari segni di usura. Il cavo di alimentazione danneggiato deve essere sostituito da un elettricista qualificato o dal centro di assistenza del produttore
g) Per evitare scosse elettriche, non immergere il cavo, la spina o l’apparecchio stesso in acqua o altri liquidi. Non utilizzare l’apparecchio su superfici bagnate.
h) ATTENZIONE - PERICOLO DI MORTE! Quando si pulisce o si usa l’apparecchio, non immergerlo mai in acqua o altri liquidi.
i) Non utilizzare l'apparecchio in locali con umidità molto elevata / nelle immediate vicinanze di serbatoi d'acqua!
j) La presa elettrica a cui sarà collegato il dispositivo deve avere un filo di messa a terra.
k) L'installazione elettrica alla quale il dispositivo è collegato deve essere dotata di un fusibile da 10 A o di un interruttore di sovracorrente da 10 A.

2.2. Sicurezza nei luoghi di lavoro

a) Mantenere l'area di lavoro ordinata e ben illuminata. Il disordine o la scarsa illuminazione possono provocare incidenti. Bisogna essere previdenti, fare attenzione a quello che si fa e usare il buon senso utilizzando l'apparecchio.
b) Non utilizzare l'apparecchio in un'area esplosiva, per esempio in presenza di liquidi, gas o polveri infiammabili.
c) In caso di constatazione di danno o non conformità nel funzionamento del dispositivo bisogna spegnerlo immediatamente e informare la persona delegata.
d) In caso di dubbi sul corretto funzionamento dell'apparecchio, bisogna contattare il servizio di assistenza del produttore.
e) L'apparecchio può essere riparato esclusivamente dal servizio di assistenza del produttore. Non eseguire le riparazioni da soli!
f) In caso di incendio o di accensione del fuoco, si devono usare solo estintori a polvere o a neve (CO2) per spegnere l'apparecchio sotto tensione.
g) Non sono ammessi bambini o persone non autorizzate nell'area di lavoro. (Le distrazioni possono causare la perdita di controllo sull'apparecchio)
h) Conservare il manuale d'uso per utilizzo futuro. Se l'apparecchio deve essere trasferito a terzi, anche il manuale d'uso deve essere consegnato insieme all'apparecchio.
i) Tenere le parti dell'imballaggio e le piccole parti di assemblaggio fuori dalla portata dei bambini.
j) Tenere l'apparecchio lontano dalla portata dei bambini e degli animali.
k) Quando si utilizza questo apparecchio insieme ad altri apparecchi, è necessario seguire anche le altre istruzioni per l'uso.

Ricorda! i bambini e gli altri astanti devono essere protetti durante l'utilizzo dell'apparecchio.

2.3. Sicurezza personale

a) Non utilizzarel'apparecchio quando si è stanchi, malati o sotto l'influenza di alcol, droghe o farmaci che limitano sostanzialmente la capacità di utilizzare l'apparecchio.

b) L'apparecchio può essere azionato da persone fisicamente idonee, capaci di farlo funzionare e adeguatamente addestrate, che abbiano letto queste istruzioni e siano state istruite in materia di sicurezza e salute sul lavoro
c) La macchina non è destinata ad essere utilizzata da persone (compresi i bambini) con funzioni mentali, sensoriali o intellettuali ridotte o con mancanza di esperienza e/o conoscenza, a meno che non siano sorvegliati da una persona responsabile della loro sicurezza o abbiano ricevuto istruzioni su come utilizzare la macchina.
d) Bisogna prestare attenzione, usare il buon senso durante il funzionamento dell'apparecchio. Un attimo di disattenzione può portare a gravi lesioni del corpo.
e) Usare i dispositivi di protezione individuale necessari quando si lavora con l'apparecchio, come specificato nella sezione 1 della spiegazione dei simboli. L'uso di dispositivi di protezione individuale appropriati e approvati riduce il rischio di lesioni.
f) Per prevenire l'avvio accidentale, assicurarsi che l'interruttore sia in posizione off prima di connettersi alla fonte di alimentazione.
g) Non sopravvalutate le proprie capacità. Mantenere l'equilibrio del corpo e il bilanciamento in ogni momento durante il lavoro. Questo permette un migliore controllo dell'apparecchio in situazioni impreviste.
h) Non indossare abiti larghi o gioielli. Tenere i capelli, i vestiti e i guanti lontani dalle parti in movimento. Abiti sciolti, gioielli o capelli lunghi possono rimanere impigliati nelle parti in movimento.
i) Bisogna rimuovere tutti gli strumenti di regolazione o le chiavi prima dell'accensione dell'apparecchio. Lo strumento o la chiave lasciata nella parte rotante del dispositivo può causare lesioni.
j) L'apparecchio non è un giocattolo. I bambini non devono giocare con l'apparecchio.

2.4. Utilizzo sicuro dell'apparecchio

a) Non sovraccaricare l'apparecchio. Utilizzare strumenti adatti all'applicazione. Un apparecchio selezionato correttamente farà un lavoro migliore e più sicuro per il quale è stato progettato.
b) Non utilizzare l'apparecchio se l'interruttore ON/OFF non funziona bene (non si accende e non si spegne). L'apparecchio che non può

essere controllato da un interruttore, non è sicuro, non può funzionare e deve essere riparato.

c) Bisogna scollegare l'apparecchio dall'alimentazione prima della regolazione, della pulizia e della manutenzione. Questa misura preventiva riduce il rischio di messa in moto accidentale.

d) Tenere l'apparecchio inutilizzata fuori dalla portata dei bambini e di chiunque non abbia familiarità con l'apparecchio o con questo manuale. Le apparecchiature elettriche sono pericolose nelle mani di utilizzatori inesperti.

e) Mantenere l'apparecchio in uno stato tecnico buono. Controllare prima di ogni operazione che non ci siano danni generali o relativi alle parti in movimento (crepe nelle parti e nei componenti o qualsiasi altra condizione che possa influenzare il funzionamento sicuro dell'apparecchio). In caso di danno, far riparare l'apparecchio prima dell'uso.

f) Conservare l'apparecchio fuori della portata dei bambini.

g) La riparazione e la manutenzione delle apparecchiature dovrebbe essere effettuate da personale qualificato utilizzando esclusivamente parti di ricambio originali. Questo garantirà un utilizzo sicuro.

h) Per assicurare l'integrità operativa progettata dell'apparecchio, non rimuovere le coperture installate in fabbrica o allentare le viti.

i) Durante il trasporto e lo spostamento dell'apparecchio dal luogo di stoccaggio a quello di utilizzo, si deve tener conto delle norme di sicurezza e di salute per la movimentazione manuale in vigore nel paese in cui l'apparecchio viene utilizzato.

j) Evitare situazioni in cui l'apparecchio si ferma sotto un carico pesante durante il funzionamento. Questo può causare il surriscaldamento dei componenti dell'unità e di conseguenza danneggiare l'unità.

k) Non toccare le parti in movimento o gli accessori se l'apparecchio non è stata scollegato dall'alimentazione.

l) Pulire regolarmente l'apparecchio per evitare un accumulo permanente di sporco.

m) L'apparecchio non è un giocattolo. Le operazioni di pulizia e di manutenzione non devono essere effettuate dai bambini senza sorveglianza.

n) È vietato manomettere il design dell'apparecchio per modificarne i parametri o la costruzione.

o) Tenere l'apparecchio lontano dalle fonti di fuoco o dal calore.

p) Non coprire i fori di ventilazione dell'apparecchio.

q) È vietato utilizzare l’apparecchio per trasportare pesi che superano il suo carico massimo.
r) È vietato alle persone e agli animali di stare sotto i carichi sospesi.
s) È vietato trasportare il carico con l’apparecchio sopra le persone o gli animali.
t) È vietato trasportare le persone o gli animali con questo apparecchio.
u) Bisogna evitare urti, impatti e cambiamenti improvvisi di velocità durante il trasporto con l’apparecchio. Questo ridurrà il rischio di caduta del carico dall'alto.
v) Prima di sospendere il carico, assicurarsi sempre che lo spazio in cui verrà trasportato sia libero da ostacoli.
w) Gli astanti devono essere avvertiti del funzionamento dell'apparecchio e devono rimanere a distanza di sicurezza dal carico.
x) Bisogna prestare sempre molta attenzione al carico.
y) È vietato lasciare incustoditi i carichi sospesi.
z) Bisogna evitare le situazioni in cui il carico possa oscillare.
aa) È vietato eseguire lavori meccanici o simili (saldatura, taglio, ecc.) su un carico sospeso.
bb) La caduta del carico comporta il rischio di lesioni o morte.
cc) È vietato camminare o stare in piedi sotto un carico sospeso (o nelle sue immediate vicinanze)
dd) Quando si utilizza l’apparecchio, è vietato tirare la fune in qualsiasi direzione diversa da quella della pista di corsa. Tirare lateralmente può causare danni all'apparecchio
ee) È vietato usare una forza eccessiva o far sobbalzare la fune se si incontra resistenza.
ff) Il dispositivo non deve essere usato in ambienti corrosivi, a basse temperature ambientali o per trasportare masse calde e liquide.
gg) Evitare sequenze di accensione e spegnimento del dispositivo a intervalli molto brevi.
hh) Assicurarsi che il dispositivo si muova nella direzione indicata dai comandi.
ii) Quando il dispositivo non è in uso, scollegarlo dall'alimentazione.
jj) È vietato spostare carichi attaccati al suolo o bloccati da altri oggetti.
kk) Il sollevamento di carichi da terra deve essere effettuato alla velocità più bassa possibile.
ll) Il carico ammissibile è invariabile e indipendente dalla posizione in cui il carico è posto.

mm) Il dispositivo non è progettato per un funzionamento continuo. Il ciclo di lavoro dell'apparecchio deve essere rispettato.
nn) Se il dispositivo viene utilizzato in un ambiente rumoroso, l'operatore deve indossare una protezione per l'udito.
oo) Il livello di pressione sonora misurato secondo la scala A alla postazione dell'operatore è inferiore a 70 dB.
pp) La temperatura ambiente nel luogo di funzionamento del dispositivo deve essere compresa tra 0-40°C.
qq) La durata di vita del dispositivo è di circa 8000 cicli (escluse le parti soggette a usura). Se il dispositivo ha completato 8000 cicli, tutti i componenti del dispositivo devono essere controllati e sottoposti a manutenzione.
rr) La corda deve essere tesa quando il carico viene sollevato.
ss) Assicurarsi sempre che il carico sia correttamente e stabilmente attaccato al gancio.
tt) Mantenere sempre una distanza di sicurezza dal carico e dalla corda.
uu) Assicurarsi che la corda sia correttamente avvolta sul tamburo prima di far funzionare il dispositivo.
vv) Non utilizzare i finecorsa come elementi di arresto di routine. Questi sono solo dispositivi di emergenza.
ww) È vietato trascinare carichi a terra.

ATTENZIONE! Anche se l'apparecchio è stato progettato per essere sicuro, sia dotato di adeguate protezioni, e nonostante l'uso di ulteriori elementi di sicurezza per l'utente, c'è ancora un piccolo rischio di incidente o lesione durante l'utilizzo dell'apparecchiatura. Si consiglia di mantenere la cautela e il buon senso durante l'utilizzo.

3. Principi di utilizzo

La macchina è progettata per il sollevamento e l'abbassamento verticale dei carichi.

L'utente è responsabile di qualsiasi danno derivante da un uso improprio.

3.1. Descrizione del dispositivo

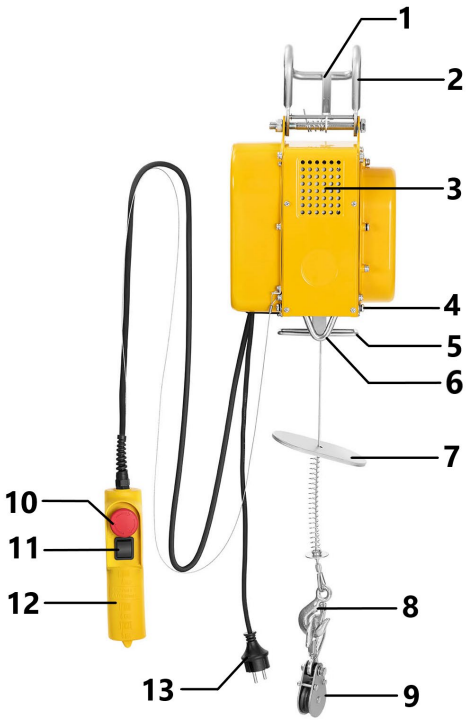

Descrizione del dispositivo:

1 - Scrocco
2 - Attacco della macchina alla struttura di supporto
3 - Motore
4 - Limitatore di movimento verso il basso
5 - Limitatore di movimento verso l'alto
6 - Staffa di sospensione per gancio (quando si usa una puleggia)
7 - Disco del limitatore
8 - Gancio del cavo di sospensione
9 - Puleggia
10 - Interruttore di emergenza
11 - Interruttore - sollevamento/abbassamento
12 - Impugnatura del telecomando
13 - Spina del cavo di alimentazione

3.2. Predisposizione al lavoro

MONTAGGIO DELL'APPARECCHIO

Prima di fissare l'apparecchio al suo posto, bisogna controllare che non ci siano danni. Assicurarsi che la struttura di supporto su cui verrà fissato l'apparecchio possa sopportare il peso del carico e dell'apparecchio. È vietato montare l'apparecchio su una struttura di cui non si può verificare la capacità portante e la resistenza.

Si consiglia di fissare la macchina su una barra rotonda montata in modo permanente in un posto. Le dimensioni della barra devono corrispondere alle dimensioni degli elementi di montaggio della macchina.

La responsabilità dell'installazione sulla struttura portante e della struttura stessa è dell'utente. Bisogna prestare particolare attenzione quando si sospende l'apparecchio dalla struttura di supporto e garantire tutte le condizioni per un lavoro sicuro, al fine di evitare qualsiasi rischio di lesioni alle persone. L'utente è responsabile della preparazione delle condizioni di installazione dell'apparecchio e dell'installazione stessa.

Dopo aver montato l'apparecchio, controllare che il gancio sia montato correttamente e che il suo fermo sia chiuso. Controllare sempre periodicamente il funzionamento del freno quando si solleva il carico. Per fare questo, appendere un carico di prova (circa il 10% del carico consentito) e sollevarlo e abbassarlo diverse volte per assicurarsi che non scivoli quando si ferma il sollevamento/ abbassamento.

Condizioni ambientali

La seguente tabella mostra le condizioni ambientali ammissibili in cui la macchina può funzionare in sicurezza

Temperatura ambiente [°C]	0 ~ 40
Umidità relativa [%]	< 85
Altitudine [m s.l.m.]	< 1000
Temperatura di trasporto e stoccaggio [°C]	-25 ~ 55

3.3. Lavoro con l'apparecchio

Puleggia

La macchina è dotata di una puleggia che permette di sollevare il doppio del carico.

1) Per montare la fune sulla puleggia:
   a) svitare tutti i bulloni della puleggia,
   b) posizionare la fune sulla puleggia,

c) rimettere la puleggia al suo posto,
d) serrare tutti i bulloni della puleggia.

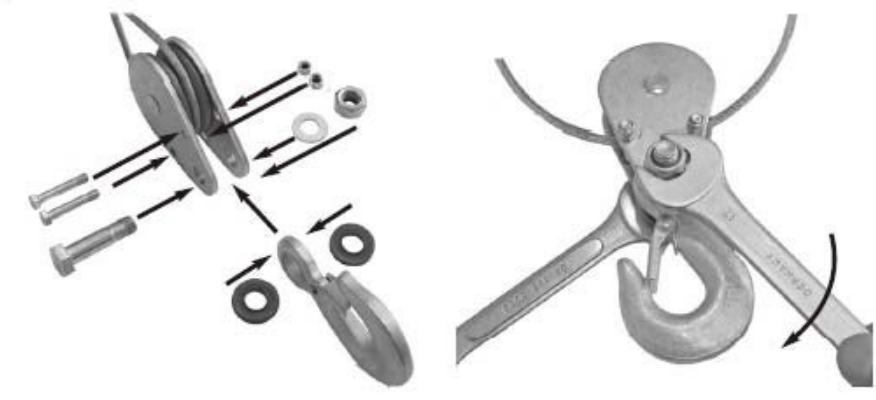

2) Una volta montato, il gancio della puleggia deve pendere verticalmente, mentre il gancio del paranco deve essere agganciato in un supporto appositamente preparato [6] sul lato inferiore della macchina.

Istruzioni per l'uso

1) Rimuovere il nastro di sicurezza dal tamburo della fune prima del primo utilizzo.
2) L'utente deve sollevare i carichi da terra alla velocità minima disponibile per il paranco. La corda deve essere tesa prima di sollevare il carico da terra per evitare strappi.
3) Il motore elettrico del paranco è protetto da un interruttore termostatico. La macchina può fermarsi durante il funzionamento e sarà di nuovo pronta all'uso solo quando si sarà raffreddata.
4) La macchina non ha un sensore di sovraccarico. Se la macchina non è in grado di sollevare il carico, significa che il carico supera la capacità massima del paranco e i tentativi di sollevamento devono essere fermati e il motore deve essere lasciato raffreddare prima di lavorare con un altro carico.
5) Non utilizzare i finecorsa come punti di arresto di routine per il paranco. Questi sono solo dispositivi di emergenza.
6) Assicurarsi che la corda sia correttamente avvolta sul tamburo prima di iniziare il lavoro.

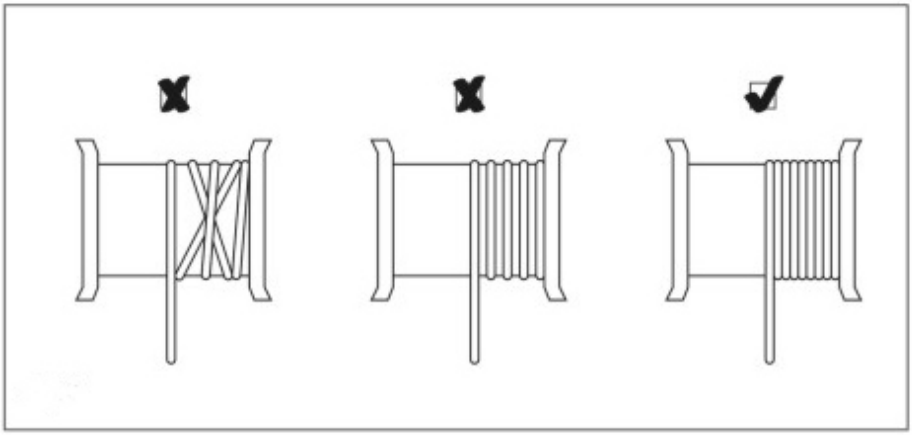

7) Assicurarsi che il carico sia fissato correttamente al gancio o alla puleggia.
8) Mantenere sempre una distanza di sicurezza dal carico e dalla corda.

Controllo del dispositivo

1) Controllare che l'interruttore di emergenza sia premuto. Se l'interruttore d'arresto d'emergenza è premuto, girarlo nella direzione dei simboli delle frecce per permettere alla macchina di funzionare.
2) Premere l'interruttore secondo la freccia verso l'alto per sollevare il carico.
3) Premere l'interruttore secondo la freccia verso il basso per abbassare il carico.

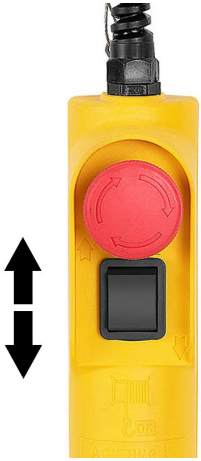

4) Se il carico viene sollevato verso l'alto e l'operatore non arresta la macchina abbastanza presto, il disco di arresto sposta la leva verso l'alto e l'interruttore di fine corsa viene attivato. La macchina smetterà di muoversi verso l'alto.

5) Se il carico viene abbassato e l'operatore non ferma la macchina abbastanza presto, la barra di fine corsa inferiore si sposta e l'interruttore di fine corsa viene attivato. La macchina smetterà di muoversi verso il basso.
6) In una situazione di emergenza, premere immediatamente il pulsante rosso per fermare la macchina. Non è possibile far funzionare la macchina mentre l'interruttore di arresto di emergenza è premuto.

3.4. Pulizia e manutenzione

a) Prima di ogni pulizia, regolazione o sostituzione di accessori, e anche quando l'apparecchio non è in uso, bisogna rimuovere la spina di alimentazione e raffreddare completamente l'apparecchio.
b) Usare solo agenti non corrosivi per la pulizia della superficie.
c) Dopo ogni pulizia, tutti i componenti devono essere asciugati bene prima di utilizzare nuovamente l'apparecchio.
d) Conservare l'apparecchio in un luogo asciutto e fresco, al riparo dall'umidità e dalla luce solare diretta.
e) È vietato spruzzare l'apparecchio con un getto d'acqua o immergerlo in acqua.
f) Assicuratevi che non entri acqua attraverso le aperture di ventilazione dell'alloggiamento.
g) Pulire le aperture di ventilazione con una spazzola e aria compressa.
h) Eseguire ispezioni regolari dell'apparecchio per assicurarsi che sia in buone condizioni di funzionamento e che non si siano verificati danni.
i) Pulire con un panno non abrasivo.

ISPEZIONE E MANUTENZIONE PERIODICA

ATTENZIONE: Scollegare il dispositivo dall'alimentazione prima di effettuare qualsiasi ispezione o manutenzione!

La frase "ciclo" come usata qui di seguito significa che l'operatore solleva e abbassa il carico una volta.

1) Prima di ogni utilizzo della macchina, controllare che l'arresto di emergenza e la pulsantiera siano in buone condizioni.
2) Sostituire le parti danneggiate o usurate su base continuativa e tenere registri di manutenzione adeguati.
3) Controllare ogni 30 cicli che la fune sia in buone condizioni. Una fune danneggiata deve essere sostituita immediatamente. La figura qui sotto mostra esempi di possibili guasti alle funi.

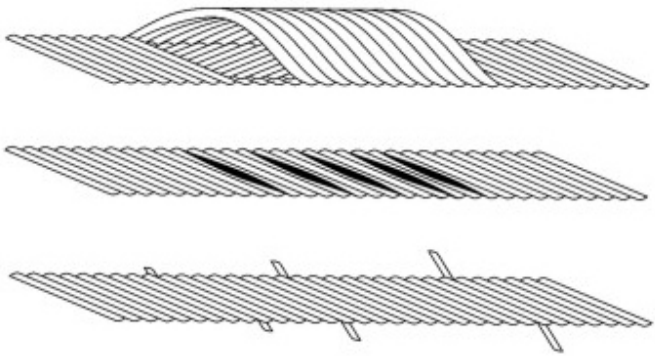

4) Controllare ogni 100 cicli che i finecorsa della macchina funzionino correttamente. La macchina deve fermarsi automaticamente quando la fune raggiunge la posizione estrema: in alto o in basso.
5) Controllare lo stato dei cavi di alimentazione e di controllo ogni 100 cicli.
6) Ingrassare la fune e la puleggia ogni 200 cicli.
7) Controllare ogni 1000 cicli:
   • Che tutte le viti visibili siano ben serrate.
   • Che il gancio e la puleggia siano in buone condizioni.
   • Controllare il funzionamento del sistema frenante. Il freno dovrebbe essere controllato se il motore fa rumori insoliti durante il funzionamento o se la macchina non mantiene il suo carico nominale.

SMALTIMENTO DELLE APPARECCHIATURE USURATE.
Alla fine della sua vita utile, questo prodotto non deve essere smaltito con i normali rifiuti domestici, ma deve essere portato in un punto di raccolta per il riciclaggio di apparecchiature elettriche ed elettroniche. Ne informa il simbolo, collocato sul prodotto, sulle istruzioni per l'uso o sull'imballaggio. Le materie plastiche utilizzate nel dispositivo sono adatte al riutilizzo secondo la loro etichettatura. Potete dare un contributo importante alla protezione del nostro ambiente riutilizzando materiali e altri modi di utilizzare l'apparecchiatura usata. L’amministrazione locale sarà in grado di fornire informazioni sul punto di smaltimento appropriato.

Modelli: SBS-EH-300/12, SBS-EH-200/12

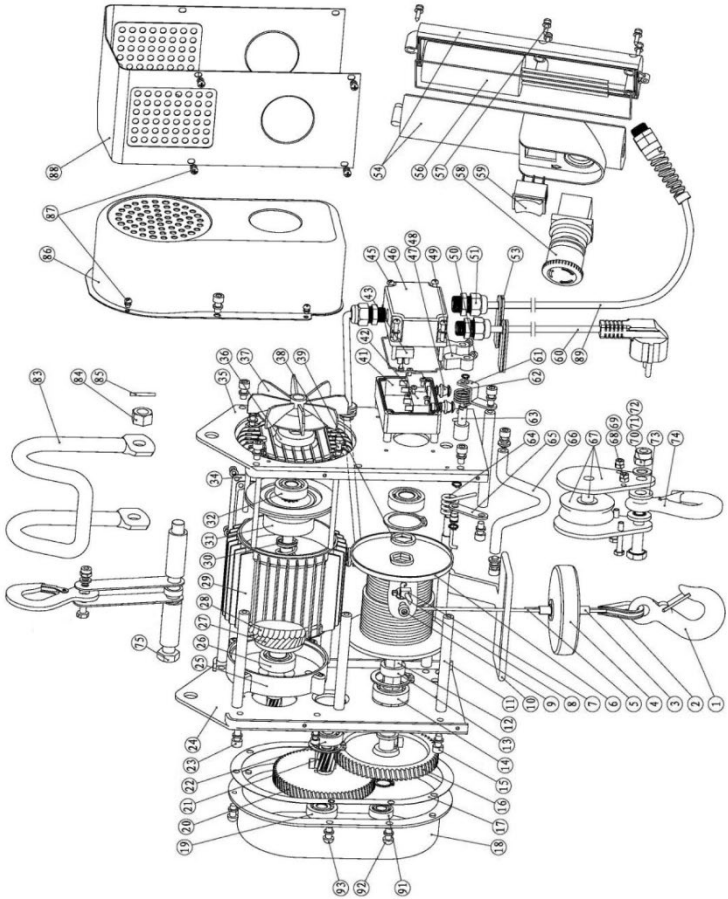

Modelli: SBS-EH-600/18, SBS-EH-600/12, SBS-EH-500/12

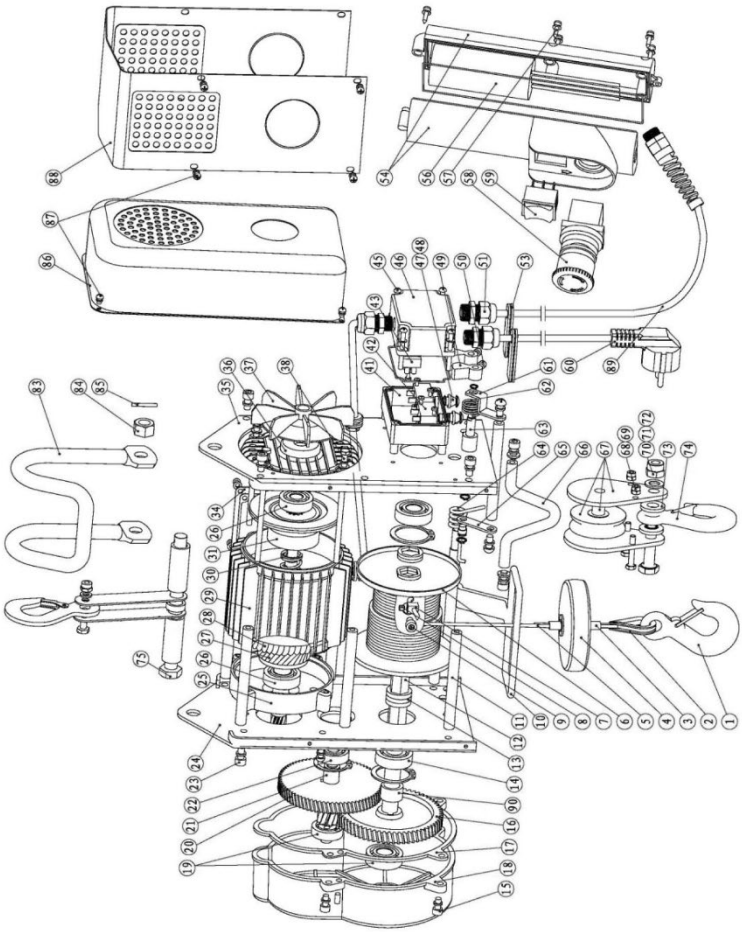

N,	Denominazione del pezzo		Quantità	
	SBS-EH-300/12 SBS-EH-200/12	SBS-EH-600/18 SBS-EH-600/12 SBS-EH-500/12	SBS-EH-300/12 SBS-EH-200/12	SBS-EH-600/18 SBS-EH-600/12 SBS-EH-500/12
1	Gancio		1	
2	Redancia		1	
3	Morsetto per cavi		2	
4	Disco di limitazione		1	
5	Fune		1	
6	Tamburo di fune		1	

10	Leva di arresto		1	
11	Asta		7	
12	Albero del tamburo del cavo		1	
13	Rondella dell'albero		1	2
14	Cuscinetto (6202-2ZN)	Cuscinetto (6203-2ZN)	2	
15	Vite con testa a brugola (M6*12)	Vite con testa a brugola (M6*20)	8	4
16	Ingranaggio 1		1	
17	Telaio di distanza		1	
18	Cambio		1	
19	Cuscinetto (6200-2RS)	Cuscinetto (6201-2RS)	1	2
20	Ingranaggio 2		1	
21	Albero intermedio		1	
22	Cuscinetto (6200-2ZN)	Cuscinetto (6201-2ZN)	1	
23	Vite con testa a croce (M5 * 14)	Vite con testa a brugola (M6*12)	4	10
24	Supporto sinistro		1	
25	Copertura anteriore del motore		1	
26	Cuscinetto (6202-2RS)		1	2
27	Rotore		1	
28	Statore		1	
29	Alloggiamento del motore		1	
30	Molla		1	
31	Cerchio del freno		1	
32	Cuscinetto (6201-2RS)	-	1	-
34	Coperchio laterale del motore	-	1	-
35	Supporto destro	-	1	-
36	Protezione	-	1	-
37	Pala del ventilatore	-	1	-
38	Vite a testa esagonale	Vite a testa esagonale (M5*167)	4	
39	Supporto		3	1
41	Scatola di giunzione		1	
42	Interruttore di fine corsa		2	
43	Morsettiera		1	
45	Vite con testa a croce (M4*40)		4	

46	Coperchio della scatola di giunzione		1
47	Contattore di limitatore		2
48	Guarnizione del limitatore		2
49	Limitatore di movimento		2
50	Vite di pressione (M4*6)		2
51	Dado (M16)		3
53	Anello di ritegno del cavo		2
54	Maniglia		1
56	Condensatore		1
57	Vite autofilettante (ST4.2*18)		5
58	Interruttore di emergenza		1
59	Selettore		1
60	Spina a tre fili		1
61	Pannello destro		1
62	Molla di torsione		1
63	Asse rotativo destro		1
64	Molla di torsione		1
65	Elemento dell'asse sinistro		1
66	Staffa supplementare		1
67	Puleggia		1
68	Vite a testa esagonale (M5 * 28)	Vite a testa esagonale (M5 * 30)	2
69	Dado esagonale (M5)		2
70	Vite a testa esagonale (M8 * 32)	Vite a testa esagonale (M10 * 39)	1
71	Dado esagonale (M8)	Dado esagonale (M10)	1
72	Rondella piana (d8)	Rondella piana (d10)	1
73	Supporto		2
74	Gancio		1
75	Vite a testa esagonale (M12 * 130)	Vite a testa esagonale (M12 * 170)	1
83	Elemento di aggancio per la macchina		1
84	Dado esagonale (M12)		1
86	Copertura laterale		1
87	Vite con testa a croce (M4*6)		12
88	Alloggiamento del motore		1

89	Cavo		1	
90	-	Manicotto distanziatore	-	1
91	Cuscinetto (61900-2RS)		1	-
92	Vite con testa a croce (M6*16)		3	-
93	Vite con testa a croce (M6*20)		2	-
94	Molla		1	
95	Vite con testa a brugola (M5*12)	Vite con testa a brugola (M6*14)	2	
96	Vite con testa a croce (M4*20)		1	
97	Dado esagonale (M4)		1	
98	Molla di torsione		1	
99	Clip di sicurezza		1	
100	Piastra di protezione		1	
101	Rondella a molla (d5)		1	
102	Strato protettivo		1	

Características técnicas

Descripción del parámetro	Valor del parámetro		
Denominación del producto	POLIPASTO ELÉCTRICO		
Modelo	SBS-EH-600/18	SBS-EH-600/12	SBS-EH-500/12
Voltaje de alimentación [V~] / Frecuencia [Hz]	230/50		
Corriente [A]	4,6	4,6	4
Potencia de entrada [W]	1050	1050	900
Velocidad de elevación - sin motón [m/min]	8	8	8
Velocidad de elevación - con motón [m/min]	4	4	4
Capacidad de carga - sin motón [kg]	300	300	250
Capacidad de carga - con motón [kg]	600	600	500
Altura de elevación max. - sin motón [m]	18	12	12
Altura de elevación max. - con motón [m]	9	6	6
Grupo de mecanismos	M1	M1	M1
Grado de protección IP	IP54	IP54	IP54
Grado de aislamiento	B	B	B
Diámetro de la cuerda [mm]	4,5	4,5	4,2
Resistencia a tracción de la cuerda [N/mm^2]	≥1770	≥1770	≥1770
Ciclo de trabajo	S3-20%-10min	S3-20%-10min	S3-25%-10min
Diámetro de la cuerda [mm]	4,5	4,5	4,2
Nivel de presión acústica L_{pA}	<70dB(A)	<70dB(A)	<70dB(A)
Nivel de potencia acústica L_{wA}	<80dB(A)	<80dB(A)	<80dB(A)
Dimensiones [anchura × profundidad × altura; mm]	27 x 15 x 45	27 x 15 x 45,5	27 x 15 x 45
Peso [kg]	20,3	20	19

Descripción del parámetro	Valor del parámetro	
Denominación del producto	POLIPASTO ELÉCTRICO	
Modelo	SBS-EH-300/12	SBS-EH-200/12
Voltaje de alimentación [V~] / Frecuencia [Hz]	230/50	
Corriente [A]	2,4	2
Potencia de entrada [W]	550	450
Velocidad de elevación - sin motón [m/min]	8	8
Velocidad de elevación - con motón [m/min]	4	4
Capacidad de carga - sin motón [kg]	150	100
Capacidad de carga - con motón [kg]	300	200
Altura de elevación max. - sin motón [m]	12	12
Altura de elevación max. - con motón [m]	6	6
Grupo de mecanismos	M1	M1
Grado de protección IP	IP54	IP54
Grado de aislamiento	B	B
Diámetro de la cuerda [mm]	3	3
Resistencia a tracción de la cuerda [N/mm^2]	≥1870	≥1870
Ciclo de trabajo*	S3-20%-10min	S3-25%-10min
Diámetro de la cuerda [mm]	3	3
Nivel de presión acústica L_{pA}	<70dB(A)	<70dB(A)
Nivel de potencia acústica L_{wA}	<80dB(A)	<80dB(A)
Dimensiones [anchura × profundidad × altura; mm]	23,5 x 14,5 x 41,5	23,5 x 14,5 x 41,5
Peso [kg]	13,4	12

*El ciclo de trabajo dice cuanto tiempo puede trabajar la máquina en el intervalo de tiempo de 10-minutos. El tiempo restante de este intervalo la máquina debe estar inactiva para enfriar.

1. Descripción general

Este manual tiene como objeto el uso seguro y fiable de la herramienta. El producto ha sido desarrollado y fabricado siguiendo rigurosamente las prescripciones técnicas, utilizando la tecnología y los componentes más avanzados y manteniendo el máximo nivel de calidad.

LEA ATENTAMENTE ESTE MANUAL ANTES DE TRABAJAR CON ESTA HERRAMIENTA.

Para extender la vida útil del equipo y garantizar su fiabilidad, el usuario tiene que asegurarse de que el funcionamiento y el mantenimiento sean correctos y se ajusten a las instrucciones de este manual. Las características técnicas y los datos incluidos en este manual son actuales. La información de este documento está sujeta a cambios en relación con mejoras de calidad, sin previo aviso. Teniendo en cuenta los avances tecnológicos y la capacidad de reducir el ruido, el aparato está desarrollado y construido para reducir al mínimo el riesgo relacionado con la exposición al ruido.

Aclaración de los símbolos

	El producto cumple con los requisitos de las correspondientes normas de seguridad.
	Antes de utilizar, leer atentamente el manual.
	Producto reciclable.
	¡NOTA! o **¡ADVERTENCIA!** o **¡RECORDATORIO!** que describe una situación particular (señal de advertencia general).
	Utilizar protección auditiva. La exposición al ruido puede producir pérdida de la audición.
	Utilizar protección para la cabeza.

	Utilizar protección para los pies.
	¡ADVERTENCIA! ¡Peligro de choque eléctrico!
	¡ADVERTENCIA! ¡Elementos giratorios!
	¡ADVERTENCIA! ¡Peligro de aplastar las manos!
	¡ADVERTENCIA! ¡Peso colgante!
	Sólo para uso en interiores.
	¡ADVERTENCIA! Asegurarse de que las personas ajenas se encuentran a una distancia segura del lugar de trabajo.

¡ADVERTENCIA! Las imágenes de este manual tienen carácter meramente explicativo y los detalles de su producto pueden ser diferentes.

El manual original es la versión en idioma alemán. Las versiones en otros idiomas son traducciones del alemán.

2. Seguridad de uso

¡ADVERTENCIA! Leer todas las advertencias de seguridad y todos los manuales e instrucciones. El incumplimiento de avisos e instrucciones puede causar el choque eléctrico, el incendio, lesiones graves o la muerte.

Por el término “equipo” o “producto” en estas advertencias y en las descripciones del manual de uso se entiende el POLIPASTO ELÉCTRICO.

2.1. Seguridad eléctrica

a) La clavija de la herramienta eléctrica debe coincidir con el enchufe. Nunca modificar el enchufe de ninguna manera. Usar la clavija no modificada y el enchufe de alimentación correspondiente reducirá el riesgo de choque eléctrico.
b) No tocar las partes conectadas a tierra como tubos, radiadores, calderas y frigoríficos. Existe un mayor riesgo de descarga eléctrica al estar conectado a tierra y a la vez tocando un equipo expuesto a la lluvia directa, al pavimento mojado o al funcionamiento en un entorno húmedo. El ingreso del agua a la herramienta aumenta el riesgo de avería y descargas eléctricas.
c) No tocar el dispositivo con las manos mojadas o húmedas.
d) No utilizar el cable de forma incorrecta. Nunca manipular el equipo ni sacar la clavija tirando del cable. Mantener el cable alejado de las fuentes de calor, aceites, cantos cortantes o piezas móviles. Los cables dañados o enredados aumentan el riesgo de descarga eléctrica.
e) Si es inevitable utilizar el equipo en un entorno húmedo, se debe utilizar un dispositivo diferencial residual (RCD). El uso de un RCD reduce el riesgo de descarga eléctrica.
f) Está prohibido utilizar la herramienta si el cable de alimentación está dañado o muestra signos visibles de desgaste. Si el cable de alimentación está dañado, debe ser reemplazado por el servicio técnico del fabricante o por un electricista calificado.
g) Para evitar el choque eléctrico, no sumergir el cable, el enchufe o el aparato en agua o en cualquier otro líquido. No trabajar con la herramienta en superficies mojadas.
h) ¡ADVERTENCIA! ¡PELIGRO DE MUERTE! No se puede nunca sumergir la herramienta en agua u otros líquidos durante su limpieza o uso.
i) ¡No utilizar la herramienta en interiores con mucha humedad / cerca de las aguas abiertas!
j) La toma de corriente a la que se conecta el equipo debe contar con un conducto de puesta a tierra.
k) La instalación eléctrica a la que está conectado el equipo debe estar equipada con fusible 10 A o disyuntor 10 A.

2.2. Seguridad en el área de trabajo

a) Mantener la zona de trabajo ordenada y bien iluminada. El desorden o la mala iluminación pueden provocar accidentes. Hay que ser previsor, observar lo que se hace y actuar con sentido común al utilizar el equipo.
b) No utilizar el dispositivo en atmósferas potencialmente explosivas, por ejemplo, en presencia de líquidos, gases o vapores inflamables.
c) Si se observa cualquier daño o anomalía en el funcionamiento del equipo, hay que apagarlo inmediatamente y comunicar el hecho ocurrido a una persona autorizada.
d) Si tiene alguna duda sobre el funcionamiento del equipo, póngase en contacto con el servicio técnico del fabricante.
e) Cualquier reparación de la herramienta deberá ser realizada por el servicio técnico del fabricante. ¡No reparar el producto por cuenta propia!
f) En caso de producirse un fuego o un incendio, solo deben utilizarse extintores de polvo o de nieve carbónica (CO2) para extinguir el equipo con tensión eléctrica.
g) No se permite la presencia de niños o personas no autorizadas en la zona de trabajo. (La falta de atención puede provocar la pérdida de control del equipo).
h) Guardar el manual de uso para permitir su consulta en futuro. En caso de transmitir el equipo a otra persona, deberá entregarse también el manual de uso.
i) Mantener los elementos de embalaje y las partes pequeñas de montaje fuera del alcance de los niños.
j) Mantener el equipo fuera del alcance de los niños y los animales.
k) Si utiliza este equipo junto con otros, siga también las demás instrucciones de uso.

¡**Recordatorio!** proteger los niños y otras personas terceras mientras se utiliza el equipo.

2.3. Seguridad personal

a) No utilice la máquina si está cansado, enfermo o bajo la influencia de alcohol, drogas o medicamentos que limiten sustancialmente su capacidad para manejar el equipo.
b) La máquina sólo puede ser manejada por personas físicamente aptas, capaces de manejarla, que hayan sido adecuadamente formadas, que

se hayan familiarizado con la presente instrucción de uso y que hayan sido instruidas en materia de seguridad e higiene en el trabajo.

c) La máquina no está destinada a ser utilizada por personas (incluidos los niños) con funciones mentales, sensoriales o intelectuales reducidas o con falta de experiencia y/o conocimientos, a menos que estén supervisadas por una persona responsable de su seguridad o que ésta les haya dado instrucciones cómo operar la máquina.

d) Mantener precaución y aplicar el sentido común durante el trabajo con esta herramienta. Un momento de distracción puede provocar lesiones graves del cuerpo.

e) Utilizar los equipos de protección individual necesarios para el trabajo con esta herramienta, detallados en el apartado 1 explicación de los símbolos. El uso de los equipos de protección individual adecuados y certificados reduce el riesgo de lesiones.

f) Para evitar un arranque accidental, el usuario debe asegurarse que el interruptor está en la posición de apagado antes de conectarlo a una fuente de alimentación.

g) Cuidado con no sobrevalorar las fuerzas. Siempre mantener el equilibrio y el balance del cuerpo. Esto permite un mejor control de la herramienta en situaciones imprevistas.

h) No usar ropa suelta ni joyas. Mantener el cabello, la ropa y los guantes lejos de las piezas en movimiento. La ropa holgada, las joyas o el cabello largo pueden quedar atrapados en las piezas móviles.

i) Antes de poner en marcha el equipo retire cualquier herramienta de ajuste o llave inglesa. Una herramienta o una llave inglesa dejada en una parte giratoria del equipo puede causar lesiones.

j) El dispositivo no es un juguete. Los niños deben ser supervisados para tener la seguridad de que no jueguen con el aparato.

2.4. Uso seguro del equipo

a) No sobrecargar el dispositivo. Utilizar las herramientas adecuadas para el tipo de trabajo. Un dispositivo adecuadamente seleccionado y destinado para el trabajo es el mejor y el más seguro.

b) No utilice el dispositivo si el interruptor de alimentación ON/OFF no funciona correctamente (no conecta y desconecta la alimentación). Cuando una herramienta no se puede controlar con el interruptor, es peligrosa, no debe ser utilizada y debe ser reparada.

c) El equipo debe desconectarse de la red eléctrica antes de proceder a su ajuste, limpieza y mantenimiento. Esta medida preventiva reduce el riesgo de su puesta en marcha accidental.
d) Guardar los dispositivos inactivos fuera del alcance de los niños y de las personas que no estén familiarizadas con el dispositivo o con este manual de uso. Las herramientas son peligrosas en manos de usuarios sin experiencia.
e) Mantener el producto en buen estado técnico. Antes de cada uso comprobar si hay daños generales o daños relacionados con las piezas móviles (grietas en las piezas y los elementos o cualquier otra condición que pueda afectar al funcionamiento seguro del producto). En el caso del daño, hacer reparar el equipo antes de usarlo.
f) Mantener el equipo fuera del alcance de los niños.
g) Cualquier operación de reparación y mantenimiento debe ser realizada por el personal cualificado y utilizando repuestos originales. Así la seguridad de uso será garantizada.
h) Para garantizar la integridad operativa diseñada del equipo, no retirar las cubiertas instaladas en fábrica ni desatornillar los pernos.
i) Al transportar y manipular el dispositivo desde el lugar de almacenamiento al lugar de uso, tener en cuenta las normas de prevención de riesgos laborales durante la manipulación, aplicables en el país donde se utilizan los dispositivos.
j) Evitar situaciones en las que el dispositivo se para durante el funcionamiento por sobrecarga. Esto puede provocar que los componentes de accionamiento se sobrecalienten y causen avería.
k) Las piezas o los accesorios móviles no deben tocarse, a menos que el equipo se haya desconectado de la fuente de alimentación.
l) Limpiar regularmente la herramienta para evitar la acumulación permanente de suciedad.
m) El dispositivo no es un juguete. Los niños no deben realizar la limpieza y el mantenimiento sin la supervisión de un adulto.
n) No manipular la estructura del equipo para cambiar sus parámetros o el diseño.
o) Mantener las herramientas lejos de fuentes de fuego y calor.
p) ¡No tapar los orificios de ventilación de la herramienta!
q) Está prohibido utilizar el equipo para transportar cargas superiores a su carga máxima.
r) Está prohibido que personas y animales permanezcan debajo de las cargas suspendidas.

s) Está prohibido transportar la carga por encima de personas o animales utilizando el equipo.
t) Está prohibido transportar personas o animales utilizando el equipo.
u) Al transportar utilizando el equipo, evite golpes, impactos y cambios bruscos de velocidad. Esto reducirá el riesgo de que la carga caiga desde una altura.
v) Antes de suspender la carga, asegúrese siempre de que el espacio en el que será transportada esté libre de obstáculos.
w) Se debe advertir a personas terceras sobre el funcionamiento del equipo y que deben permanecer a una distancia segura de la carga.
x) Preste siempre mucha atención a la carga.
y) Está prohibido dejar una carga suspendida sin vigilancia.
z) Evite una situación en la que la carga pueda balancearse.
aa) Está prohibido realizar trabajos mecánicos o similares (soldadura, corte, etc.) sobre la carga suspendida.
bb) La caída de carga podría provocar lesiones o la muerte.
cc) Queda prohibido pasar y permanecer bajo una carga suspendida (y en su alrededor)
dd) Durante el uso de la máquina, está prohibido tirar de la cuerda en cualquier dirección que no sea a lo largo de la vía. Si se tira hacia los lados, se puede dañar el equipo.
ee) Cuando se note resistencia, no ejercer una fuerza excesiva ni tirar bruscamente de la cuerda.
ff) El equipo no debe utilizarse en ambiente corrosivo, en bajas temperaturas ambientales y para transportar masas calientes, líquidas.
gg) Debe evitarse secuencias de encendido / apagado del equipo en cortos intervalos de tiempo.
hh) Debe asegurarse de que el equipo se mueve en la dirección establecida por los elementos de control.
ii) Cuando el equipo no está en uso, se debe desconectarlo de la alimentación.
jj) Queda prohibido mover las cargas fijadas al suelo o bloqueadas por otros objetos.
kk) La elevación de las cargas por encima del suelo se debe realizar a la velocidad más baja posible.
ll) Carga admisible es una constante y no depende de la posición de la carga.
mm) El equipo no está destinado para el uso continuo. Se debe respetar el ciclo de trabajo del equipo.

nn) Si el equipo se utiliza en un entorno ruidoso, el operador debe estar equipado con la protección auditiva.
oo) El nivel de presión acústica medido según la escala A en el puesto del operador es inferior a 70 dB.
pp) La temperatura ambiente en el lugar de trabajo debe estar entre 0-40°C.
qq) La vida útil de la máquina es aproximadamente 8000 ciclos (excepto las piezas de desgaste). Si el equipo ha realizado 8000 ciclos, todos los elementos del equipo debe ser comprobados y sometidos al mantenimiento.
rr) Durante la elevación de la carga, la cuerda debe quedar tensa.
ss) Siempre debe garantizarse que la carga está enganchada correctamente y de forma estable.
tt) Siempre se debe mantener una distancia segura de la carga y la cuerda.
uu) Antes de comenzar el trabajo con el equipo, debe asegurarse de que la cuerda está enrollada correctamente en el tambor.
vv) No utilizar los limitadores de corriente como elementos rutinarios para detener el trabajo. Estos son solo equipos de emergencia.
ww) Queda prohibido arrastrar la carga por el suelo.

¡ADVERTENCIA! Aunque el equipo ha sido diseñado para ser seguro, con las protecciones adecuadas, y a pesar del uso de elementos de seguridad adicionales para el usuario, sigue existiendo un pequeño riesgo de accidente o lesión al manipular el equipo. Se recomienda mantener precaución y actuar con sentido común al utilizarlo.

3. Condiciones de uso

La máquina está prevista para la elevación y el descenso vertical de las cargas. **En caso de cualquier daño producido por el uso distinto al uso previsto de la herramienta, será responsable el usuario.**

3.1. Descripción del dispositivo

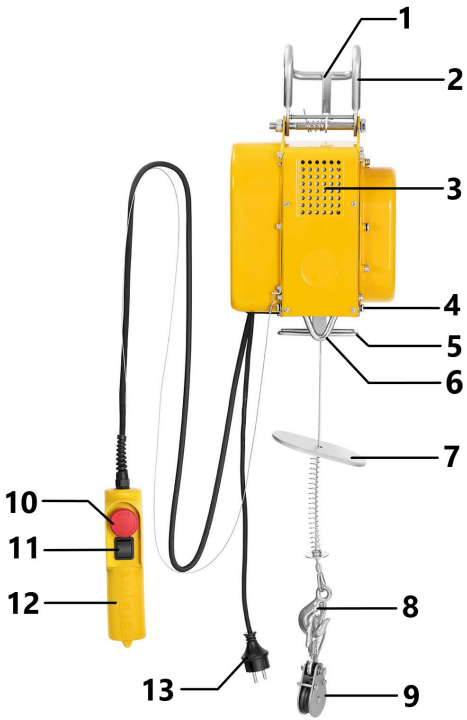

Descripción del dispositivo:

1 - Pestillo
2 - Enganche de la máquina para estructura de soporte
3 - Motor
4 - Limitador de desplazamiento hacia abajo
5 - Limitador de desplazamiento hacia arriba
6 - Soporte para la suspensión del gancho portador
7 - Disco limitador
8 - Gancho de cuerda de soporte
9 - Motón
10 - Interruptor de emergencia
11 - Interruptor - elevación/descenso
12 - Soporte del mando
13 - Enchufe del cable de alimentación

3.2. Preparación para el trabajo

ENSAMBLAJE DEL DISPOSITIVO

Antes de instalar la maquina en un lugar de trabajo se debe comprobar si no está dañada. Debe asegurarse que la estructura portadora, donde se instalará la máquina puede soportar el peso de la carga y de la máquina. Está prohibido montar la máquina en una estructura cuya capacidad de carga y resistencia no puede ser verificada.

Se recomienda montar la máquina en una viga redonda, que es fija en un lugar. Las dimensiones de la viga deben corresponder a las dimensiones de los componentes de montaje de la máquina.

La responsabilidad de la instalación del equipo en la estructura portadora y de la propia estructura portadora recae en el usuario. Se debe tener especial cuidado al fijar la máquina a la estructura portadora, y se deben garantizar todas las condiciones para un funcionamiento seguro con el fin de evitar peligros asociados con posibles lesiones a las personas. La responsabilidad de preparación de las condiciones de montaje de la máquina y el montaje de la propia máquina es responsabilidad del usuario.

Después del montaje de la máquina se debe comprobar si el enganche ha sido instalado correctamente y su cierre está cerrado. Periódicamente se debe comprobar el funcionamiento del freno durante la elevación de la carga. Para ello, se debe colgar una carga de prueba (aprox. 10% de la carga admisible) y levantar la y bajar la varias veces para asegurarse que no se deslice en el momento de detener la elevación/el descenso.

Condiciones ambientales

La siguiente tabla representa las condiciones de entorno permitidas en las que la máquina puede trabajar de forma segura.

Temperatura ambiente [°C]	0 ~ 40
Humedad relativa [%]	< 85
Altitud [m n.p.m.]	< 1000
Temp. de transporte y almacenamiento [°C]	-25 ~ 55

3.3. Trabajo con el equipo

Motón

La máquina cuenta con un motón cuya aplicación permite levantar el doble de la carga.

1) Para montar la cuerda en el motón se debe:

a) desenroscar todos los tornillos del motón,
b) colocar la cuerda en la polea del motón,
c) montar de nuevo el motón,
d) apretar todos los tornillos del motón.

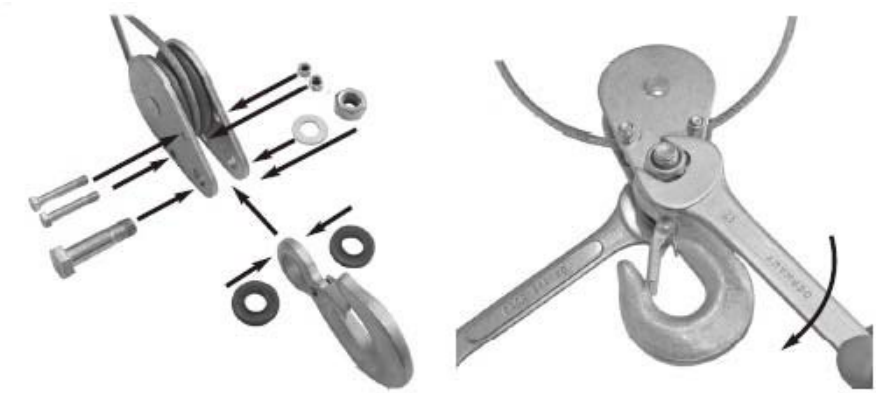

2) Después del montaje, el gancho del motón debe quedar suspendido verticalmente, sin embargo el gancho del cabestrante se debe enganchar a un soporte especial [6] en la parte inferior de la máquina.

Instrucciones de uso

1) Antes del primer uso, se debe retirar la cinta de protección del tambor de la cuerda.
2) El usuario debe levantar la carga del suelo con una velocidad mínima disponible para el cabestrante. Antes de levantar la carga del suelo, la cuerda debe quedar tensa para evitar tirones.
3) El motor eléctrico del cabestrante está protegido por un interruptor termostático. Durante el trabajo la máquina puede pararse y estará lista de nuevo después de enfriarse.
4) La máquina no tiene un sensor de superación de la carga admisible. Si la máquina no es capaz de levantar la carga, significa que sobrepasa la carga máxima del cabestrante y se debe interrumpir la elevación y dejar que el motor se enfríe antes de trabajar con otras cargas.
5) No utilizar los limitadores de corriente como puntos rutinarios para terminar el trabajo del cabestrante. Estos son solo equipos de emergencia.
6) Antes de comenzar el trabajo, debe asegurarse de que la cuerda está enrollada correctamente en el tambor.

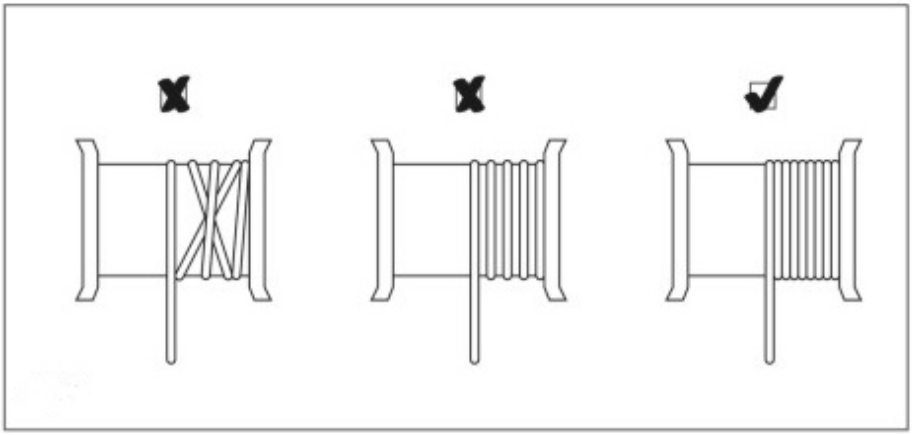

7) Asegurarse de que la carga está fijada correctamente al gancho o motón.
8) Siempre mantener una distancia segura de la carga y de la cuerda.

Control del equipo

1) Comprobar si el interruptor de emergencia está pulsado. Si el interruptor de emergencia está pulsado, para permitir el funcionamiento de la máquina se debe girarlo en el sentido de los símbolos de las flechas.
2) Para levantar la carga, pulsar el interruptor siguiendo la flecha hacia arriba.
3) Para bajar la carga, pulsar el interruptor siguiendo la flecha hacia abajo.

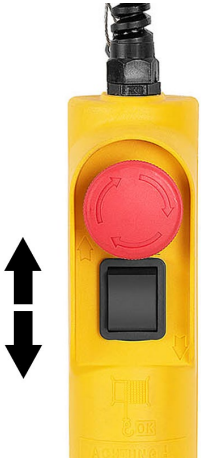

4) Si se levanta la carga y el operador no detenga la máquina con suficiente antelación, el disco limitador moverá la palanca hacia arriba y se activará el limitador de corriente. La máquina interrumpirá el movimiento hacia arriba.

5) Si se baja la carga y el operador no detenga la máquina con suficiente antelación, el disco limitador inferior moverá la palanca y se activará el limitador de corriente. La máquina interrumpirá el movimiento hacia abajo.
6) En caso de emergencia, se debe pulsar inmediatamente el botón rojo para detener la máquina. Cuando el botón rojo está pulsado, no se puede utilizar la máquina.

3.4. Limpieza y mantenimiento

a) Antes de cualquier limpieza, ajuste, sustitución de accesorios y cuando el equipo no esté en uso, desconecte el enchufe de la red y deje que el equipo se enfríe por completo.
b) Para la limpieza de superficies no deben utilizarse productos con propiedades corrosivas.
c) Dejar secar completamente todas las piezas después de cada limpieza, antes de volver a usar el dispositivo.
d) Guardar el dispositivo en un lugar fresco y seco, protegido de la humedad y de la luz solar directa.
e) Está prohibido dirigir un chorro de agua a la herramienta o sumergirla en el agua.
f) Asegúrese de que el agua no penetre a través de los orificios de ventilación de la carcasa.
g) Los orificios de ventilación deben limpiarse con un cepillo y el aire comprimido.
h) Se deben realizar inspecciones periódicas del equipo para asegurarse de que está en buen estado de funcionamiento y de que no se ha producido ningún daño.
i) Limpiar con un paño suave.

REVISIONES PERIÓDICAS Y MANTENIMIENTO

ATENCIÓN: ¡Antes de comenzar la revisión o el mantenimiento, se debe desconectar el equipo de la alimentación!

La expresión „ciclo” usada más adelante, significa que el operador levanta y baja la carga una sola vez.

1) Antes de cada uso de la máquina, debe comprobarse si el interruptor de emergencia y el panel de botones están en buen estado.
2) Sustituir regularmente las piezas dañadas y desgastada y conservar los registros de mantenimiento adecuados.

3) Cada 30 ciclos comprobar si la cuerda está en buen estado. Una cuerda dañada debe ser reemplazada inmediatamente. La siguiente imagen muestra ejemplos de los posibles daños de la cuerda.

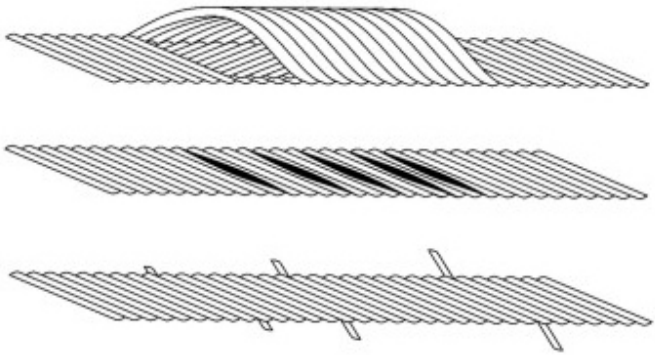

4) Cada 100 ciclos comprobar si los limitadores de corriente de la máquina funcionan correctamente. Cuando la cuerda alcance la posición extrema: superior o inferior, la máquina debe pararse automáticamente.
5) Cada 100 ciclos comprobar las condiciones técnicas del cable de alimentación y control.
6) Cada 200 ciclos lubricar la cuerda y el motón.
7) Cada 1000 ciclos comprobar:
   • Si todos los tornillos visibles están apretados correctamente.
   • Si el gancho y el motón están en buenas condiciones.
   • Comprobar el funcionamiento del sistema de frenado. Si durante el trabajo el motor emite sonidos anómalos o la máquina no mantiene la carga nominal, se debe revisar el freno.

ELIMINACIÓN DE DISPOSITIVOS USADOS.
Al final de su vida útil, este producto no debe desecharse con la basura doméstica normal, sino que debe llevarse a un punto de recogida para el reciclaje de aparatos eléctricos y electrónicos. Lo informa el símbolo ubicado en el producto, en las instrucciones de uso o en el embalaje. Los materiales utilizados en este equipo son reciclables de acuerdo con su marcado. Se contribuye de forma importante a la protección del medio ambiente reutilizando, reciclando o eliminando de otra forma los equipos usados.
La administración local le proporcionará información sobre el punto adecuado para desechar los equipos usados.

Modelos: SBS-EH-300/12, SBS-EH-200/12

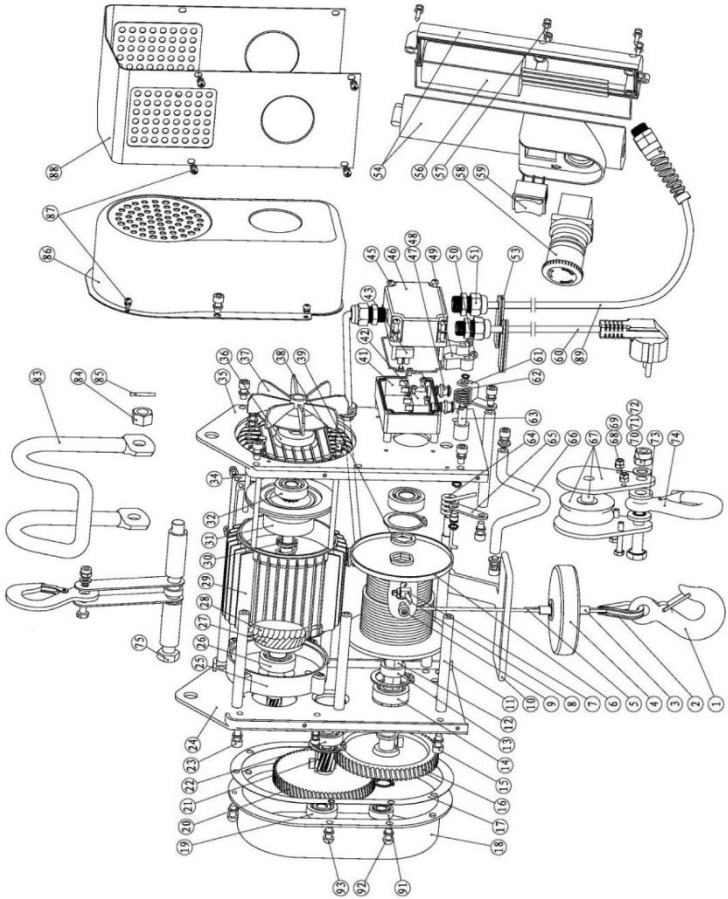

Modelos: SBS-EH-600/18, SBS-EH-600/12, SBS-EH-500/12

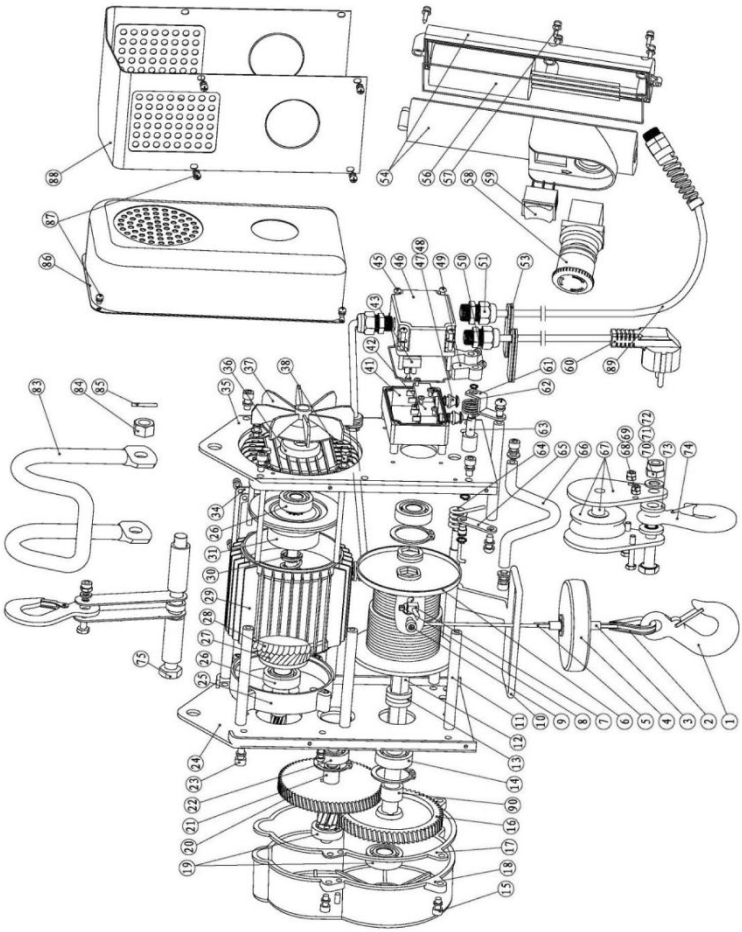

N°	Nombre del elemento		Cantidad	
	SBS-EH-300/12 SBS-EH-200/12	SBS-EH-600/18 SBS-EH-600/12 SBS-EH-500/12	SBS-EH-300/12 SBS-EH-200/12	SBS-EH-600/18 SBS-EH-600/12 SBS-EH-500/12
1	Gancho		1	
2	Guardacabos para cuerda		1	
3	Casquillo para cable		2	
4	Bloque limitador		1	
5	Cuerda		1	
6	Tambor de cuerda		1	

10	Palanca de limitación		1	
11	Barra		7	
12	Eje del tambor de cuerda		1	
13	Arandela de eje		1	2
14	Rodamiento (6202-2ZN)	Rodamiento (6203-2ZN)	2	
15	Tornillo allen (M6*12)	Tornillo allen (M6*20)	8	4
16	Engranaje 1		1	
17	Marco espaciador		1	
18	Caja de cambios		1	
19	Rodamiento (6200-2RS)	Rodamiento (6201-2RS)	1	2
20	Engranaje 2		1	
21	Eje intermedio		1	
22	Rodamiento (6200-2ZN)	Rodamiento (6201-2ZN)	1	
23	Tornillo con cabeza avellanada (M5*14)	Tornillo allen (M6*12)	4	10
24	Soporte izquierdo		1	
25	Tapa delantera del motor		1	
26	Rodamiento (6202-2RS)		1	2
27	Rotor		1	
28	Estator		1	
29	Carcasa del motor		1	
30	Muelle		1	
31	Anillo de freno		1	
32	Rodamiento (6201-2RS)	-	1	-
34	Tapa lateral del motor	-	1	-
35	Soporte derecho	-	1	-
36	Cubierta	-	1	-
37	Paleta de ventilador	-	1	-
38	Tornillo con cabeza hexagonal	Tornillo con cabeza hexagonal (M5*167)	4	
39	Arandela		3	1
41	Caja de conexiones		1	
42	Limitador de corriente		2	
43	Bloque de terminales		1	

45	Tornillo con cabeza avellanada (M4*40)		4
46	Tapa de la caja de conexiones		1
47	Contactor de limitador		2
48	Junta de limitador		2
49	Limitador de movimiento		2
50	Tornillo de presión (M4*6)		2
51	Tuerca (M16)		3
53	Anillo de sujeción de cable		2
54	Agarradero		1
56	Condensador		1
57	Tornillo autorroscante ST4.2*18)		5
58	Interruptor de emergencia		1
59	Interruptor		1
60	Enchufe de 3 hilos		1
61	Placa derecha		1
62	Muelle de torsión		1
63	Eje de rotación derecho		1
64	Muelle de torsión		1
65	Elemento del eje izquierdo		1
66	Enganche adicional		1
67	Polea		1
68	Tornillos hexagonales (M5 * 28)	Tornillos hexagonales (M5 * 30)	2
69	Tuerca hexagonal (M5)		2
70	Tornillos hexagonales (M8 * 32)	Tornillos hexagonales (M10 * 39)	1
71	Tuerca hexagonal (M8)	Tuerca hexagonal (M10)	1
72	Arandela plana (d8)	Arandela plana (d10)	1
73	Arandela		2
74	Gancho		1
75	Tornillos hexagonales (M12 * 130)	Tornillos hexagonales (M12 * 170)	1
83	Elemento para enganchar la máquina		1
84	Tuerca hexagonal (M12)		1
86	Protección lateral		1
87	Tornillo con cabeza avellanada (M4*6)		12

88	Carcasa del motor		1	
89	Cable		1	
90	-	Casquillo distanciador	-	1
91	Rodamiento (61900-2RS)		1	-
92	Tornillo con cabeza avellanada (M6*16)		3	-
93	Tornillo con cabeza avellanada (M6*20)		2	-
94	Muelle		1	
95	Tornillo allen (M5*12)	Tornillo allen (M6*14)	2	
96	Tornillo con cabeza avellanada (M4*20)		1	
97	Tuerca hexagonal (M4)		1	
98	Muelle de torsión		1	
99	Grapa de protección		1	
100	Placa protectora		1	
101	Arandela grower (d5)		1	
102	Capa protectora		1	

Műszaki adatok

Paraméter leírása	Paraméter értéke		
Termék neve	ELEKTROMOS CSÖRLŐ		
Modell	SBS-EH-600/18	SBS-EH-600/12	SBS-EH-500/12
Tápfeszültség [V ~] / Frekvencia [Hz]	230/50		
Áram [A]	4,6	4,6	4
Bemeneti teljesítmény [W]	1050	1050	900
Emelési sebesség - csiga nélkül [m/perc]	8	8	8
Emelési sebesség - csigával [m/perc]	4	4	4
Terhelhetőség - csiga nélkül [kg]	300	300	250
Terhelhetőség - csigával [kg]	600	600	500
Max. emelési magasság - csiga nélkül [m]	18	12	12
Max. emelési magasság - csigával [m]	9	6	6
Mechanizmusok csoportja	M1	M1	M1
IP védelmi fokozat	IP54	IP54	IP54
A szigetelés mértéke	B	B	B
A kötél átmérője [mm]	4,5	4,5	4,2
A kötél szakítószilárdsága [N/mm^2]	≥1770	≥1770	≥1770
Munkaciklus	S3-20%-10min	S3-20%-10min	S3-25%-10min
A kötél átmérője [mm]	4,5	4,5	4,2
L_{pA} hangnyomásszint	<70dB(A)	<70dB(A)	<70dB(A)
L_{wA} hangteljesítményszint	<80dB(A)	<80dB(A)	<80dB(A)
Méretek (Szélesség x mélység x magasság) [mm]	27 x 15 x 45	27 x 15 x 45,5	27 x 15 x 45
Súly [kg]	20,3	20	19

Paraméter leírása	Paraméter értéke	
Termék neve	ELEKTROMOS CSÖRLŐ	
Modell	SBS-EH-300/12	SBS-EH-200/12
Tápfeszültség [V ~] / Frekvencia [Hz]	230/50	

Áram [A]	2,4	2
Bemeneti teljesítmény [W]	550	450
Emelési sebesség - csiga nélkül [m/perc]	8	8
Emelési sebesség - csigával [m/perc]	4	4
Terhelhetőség - csiga nélkül [kg]	150	100
Terhelhetőség - csigával [kg]	300	200
Max. emelési magasság - csiga nélkül [m]	12	12
Max. emelési magasság - csigával [m]	6	6
Mechanizmusok csoportja	M1	M1
IP védelmi fokozat	IP54	IP54
A szigetelés mértéke	B	B
A kötél átmérője [mm]	3	3
A kötél szakítószilárdsága [N/mm^2]	≥1870	≥1870
Munkaciklus *	S3-20%-10min	S3-25%-10min
A kötél átmérője [mm]	3	3
L_{pA} hangnyomásszint	<70dB(A)	<70dB(A)
L_{wA} hangteljesítményszint	<80dB(A)	<80dB(A)
Méretek (Szélesség x mélység x magasság) [mm]	23,5 x 14,5 x 41,5	23,5 x 14,5 x 41,5
Súly [kg]	13,4	12

*A munkaciklus megmutatja, hogy egy gép mennyi ideig tud működni 10 perces perióduson belül. Ezen időszak hátralévő részében a gépnek üresjáratban kell állnia, hogy lehűlhessen.

1. Általános leírás

A használati utasítás célja a biztonságos és megbízható használat elősegítése. A termék szigorúan a műszaki előírásoknak megfelelően, a legújabb műszaki megoldások és alkatrészek felhasználásával, a legmagasabb minőségi előírások betartásával lett tervezve és legyártva.

A MUNKA MEGKEZDÉSE ELŐTT ALAPOSAN, ÉRTŐ OLVASÁSSAL TANULMÁNYOZZA A JELEN HASZNÁLATI UTASÍTÁST.

A készülék hosszú és megbízható működésének érdekében ügyelni kell a készülék megfelelő használatára és karbantartására az ebben a használati utasításban leírtaknak megfelelően. A használati utasításban szereplő műszaki adatok és specifikációk aktuálisak. A gyártó fenntartja magának a jogot a termék minőségének javítására, módosítására. A legújabb műszaki megoldások és a zajcsökkentési technológiák figyelembe vételével a készülék úgy lett megtervezve és megépítve, hogy a zajkibocsátásból eredő esetleges kockázat a lehető legalacsonyabb legyen.

Szimbólummagyarázat

	A termék megfelel a vonatkozó biztonsági szabványok követelményeinek.
	Használat előtt olvassa el a használati utasítást.
	Újrahasznosítható termék.
	VIGYÁZAT! vagy **FIGYELEM!** vagy **EMLÉKEZZ!** adott szituációnak megfelelően (általános figyelmeztető szimbólum).
	Viseljen hallásvédőt. A zajnak való kitettség halláskárosodást okozhat.
	Használjon fejvédőt
	Viseljen munkavédelmi cipőt.
	VIGYÁZAT! Vigyázat, áramütés veszélye áll fent!

	VIGYÁZAT! Forgó alkatrészek
	VIGYÁZAT! Kézfej zúzódás veszélye!
	VIGYÁZAT! Függő teher!
	Csak beltéri használatra.
	VIGYÁZAT! Ügyeljen arra, hogy a közelben tartózkodók biztonságos távolságot tartsanak a munkaterülettől.

VIGYÁZAT! A használati utasítás illusztrációi szemléltető jellegűek és bizonyos részletekben eltérhetnek a tényleges terméktől.

A használati utasítás eredeti változata a német verzió. A többi nyelvi verzió az eredeti német fordítása.

2. Biztonságos üzemeltetés

VIGYÁZAT! Olvassa el az összes biztonsági figyelmeztetést és a teljes használati utasítást. A figyelmeztetések és utasítások figyelmen kívül hagyása áramütést, tüzet, súlyos sérülést vagy halálos balesetet okozhat.

A figyelmeztetésekben és a használati utasításban szereplő „készülék”, „gép” vagy „termék” kifejezés az ELEKTROMOS CSÖRLŐ-re vonatkozik.

2.1. Elektromosságra vonatkozó biztonsági szabályok

a) A készülék villásdugójának illenie kell a konnektorba. A villásdugót semmilyen módon sem szabad módosítani. Az eredeti villásdugók és a megfelelő aljzatok csökkentik az áramütés kockázatát.

b) Kerülje a földelt elemekkel, például csövekkel, radiátorokkal, tűzhelyekkel és hűtőszekrényekkel való érintkezést. Fokozott fennáll az áramütés veszélye, ha teste földelve van, és közvetlen esőnek, nedves felületnek kitett berendezésekkel érintkezik vagy nedves környezetben dolgozik. A készülékbe jutó víz növeli a sérülés és az áramütés kockázatát.
c) Ne érintse meg a készüléket vizes vagy nedves kézzel.
d) Ne használja a kábelt rendeltetésétől eltérően. Soha ne használja a készülék felemelésére vagy a konnektorból való kihúzásra. A kábelt tartsa távol hőtől, olajtól, éles szegélyektől vagy mozgó alkatrészektől. A sérült vagy összegabalyodott vezetékek növelik az áramütés kockázatát.
e) Ha elkerülhetetlen a készülék nedves környezetben történő használata, akkor maradékáram kapcsolót (RCD-t) kell használni. Az RCD használata csökkenti az áramütés veszélyét.
f) Tilos a készülék használata, ha a tápkábel megsérült, vagy kopási jelek észlelhetők. A sérült tápkábelt szakképzett villanyszerelővel vagy a gyártó szervizével kell kicserélni
g) Az áramütés elkerülése érdekében ne merítse a kábelt, villásdugót vagy a készüléket vízbe vagy más folyadékba. Tilos a készüléket nedves felületen használni.
h) VIGYÁZAT – ÉLETVESZÉLY! A készülék tisztítása vagy használata közben soha ne merítse vízbe vagy más folyadékba.
i) Ne használja a készüléket nagyon magas páratartalmú helyiségekben / víztartályok közvetlen közelében!
j) Az elektromos aljzatnak, amelyhez a készüléket csatlakoztatni fogja, földelő vezetékkel kell rendelkeznie.
k) Az elektromos rendszert, amelyhez a készüléket csatlakoztatja, 10 A-es biztosítékkal vagy 10 A-es megszakítóval kell rendelkezzen.

2.2. Munkahelyre vonatkozó biztonsági szabályok

a) Ügyeljen a munkahelyen a rendre és a jó megvilágításra. A rendetlenség vagy a rossz megvilágítás balesetekhez vezethet. Legyen előrelátó, ügyeljen a cselekedeteire és használja a józan eszét a berendezés használata során.
b) Ne használja a készüléket robbanásveszélyes környezetben, például gyúlékony folyadékok, gázok vagy por jelenlétében.

c) Sérülés megállapításakor vagy rendellenesség esetén azonnal ki kell kapcsolni a készüléket, és jelenteni azt egy illetékes személynek.
d) Ha bizonytalan abban, hogy a készülék megfelelően működik-e, lépjen kapcsolatba a gyártó szervizével.
e) A készüléket csak a gyártó szervize javíthatja. Tilos önálló javításokat végezni a terméken!
f) Tűz esetén csak száraz por vagy szén-dioxid (CO2) tűzoltót szabad használni a készülék oltására mindaddig, amíg az feszültség alatt van.
g) Gyermekek vagy illetéktelen személyek nem tartózkodhatnak a munkahelyen. (A figyelmetlenség a készülék irányításának elvesztésével járhat.)
h) A használati utasítást meg kell őrizni, később is szükség lehet rá. Ha a készüléket átadja egy következő tulajdonosnak, a használati utasítást is mindenképpen a termékkel együtt át kell adni.
i) A csomagolás részeit és az apró alkatrészeket gyermekektől elzárva kell tartani.
j) Tartsa távol a készüléket gyermekektől és háziállatoktól.
k) Ha ezt az készüléket más készülékkel együttesen használja, vegye figyelembe a többi készülék használati utasítást is.

Ne feledje! Ügyeljen a gyerekekre és más személyekre a gép üzemeltetése során.

2.3. Személyekre vonatkozó biztonsági szabályok

a) Tilos a készüléket fáradtan, betegen vagy alkohol, kábítószer vagy olyan gyógyszer hatása alatt használni, amely jelentősen korlátozza a koncentrációs képességet.
b) A gépet csak olyan testileg és szellemileg alkalmas, szakképzett személyek kezelhetik, akik elolvasták a jelen használati utasítást és részt vettek munkavédelmi és munkaegészségügyi képzésben.
c) A gépet nem használhatják csökkent szellemi, érzékszervi és mentális funkciókkal rendelkező személyek (beleértve a gyerekeket), valamint nem használhatják megfelelő tapasztalattal és/vagy ismeretekkel nem rendelkező személyek, kivéve ha egy a biztonságukért felelős személy felügyeli munkájukat, vagy elmagyarázta, hogy hogyan kell kezelni a gépet.

d) Legyen óvatos, használja a józan eszét a készülék használata során. Munka közben egy pillanatnyi figyelmetlenség súlyos balesetet okozhat.
e) Használja a szimbólummagyarázat 1. pontjában felsorolt, a gép üzemeltetéséhez szükséges személyi védőfelszereléseket. A megfelelő, hitelesített egyéni védőfelszerelések használata csökkenti a sérülés veszélyét.
f) A véletlen indítás elkerülése érdekében győződjön meg arról, hogy a kapcsoló kikapcsolt állásban van, mielőtt áramforráshoz csatlakoztatná.
g) Ne becsülje túl képességeit. Mindenkor tartsa fenn teste egyensúlyát. Ez lehetővé teszi váratlan helyzetekben a készülék jobb irányítását.
h) Ne viseljen laza ruházatot vagy ékszert. Haját, ruházatát és kesztyűjét tartsa távol a mozgó alkatrészektől. A laza ruhák, az ékszerek vagy a hosszú haj beakadhatnak a mozgó alkatrészekbe.
i) A gép bekapcsolása előtt távolítsa el a beállításnál használt szerszámokat vagy csavarkulcsokat. A gép forgó elemeiben hagyott szerszámok vagy csavarkulcsok sérülést okozhatnak.
j) A készülék nem játék. Nem szabad megengedni, hogy gyermekek játszanak a készülékkel.

2.4. A készülék biztonságos használata

a) Ne terhelje túl a készüléket. Használjon az adott alkalmazásnak megfelelő eszközöket. A helyesen kiválasztott készülék jobban és biztonságosabban tudja elvégezni a rendeltetésének megfelelő munkát.
b) Ne használja a készüléket, ha a KI/BE kapcsoló nem működik megfelelően (nem kapcsol be és ki). A kapcsolóval nem vezérelhető készülékek veszélyesek, nem alkalmasak a használatra és meg kell őket javítani.
c) A beállítások módosítása, a tisztítás vagy a karbantartás előtt ki kell húzni a készüléket az áramforrásból. Ez a óvintézkedés csökkenti a véletlen bekapcsolás kockázatát.
d) Az épp használaton kívüli készüléket tartsa távol gyermekektől és olyan személyektől, akik nem ismerik a készüléket vagy a használati utasítást. A készülék veszélyes lehet a tapasztalatlan felhasználók kezében.
e) Tartsa a készüléket jó műszaki állapotban. Minden munka előtt ellenőrizze, hogy nincsenek-e sérülések a burkolaton vagy a mozgó alkatrészeken (repedések az alkatrészeken és alegységeken, vagy

bármilyen más körülmény, amely befolyásolhatja a készülék biztonságos működését). Sérülés esetén a készüléket használat előtt javítsa meg.

f) A készüléket gyermekektől elzárva kell tartani.

g) A készülékek javítását és karbantartását csak szakképzett személyek végezhetik, kizárólag eredeti cserealkatrészek használatával. Ez biztosítja a biztonságos használatot.

h) A készülék működési integritásának biztosítása érdekében tilos eltávolítani a gyári burkolatot vagy a csavarokat.

i) Amikor a készüléket a tárolás helyéről a felhasználás helyére szállítja vagy átviszi, ügyeljen a kézi szállítás munkavédelmi és biztonsági elveire, amelyek az adott országban érvényesek, ahol az készülék használva van.

j) Kerülje azokat a helyzeteket, amikor a készülék működés közben nagy terhelés miatt leállna. Ez a meghajtó alkatrészeinek túlmelegedéséhez és az egység károsodásához vezethet.

k) A mozgó alkatrészeket vagy tartozékokat csak akkor szabad megérinteni, ha a készülék le van választva az áramellátásról.

l) Rendszeresen tisztítsa meg a készüléket, hogy megakadályozza a szennyeződések felhalmozódást.

m) A készülék nem játék. Gyermekek nem végezhetik felnőtt felügyelete nélkül a tisztítási vagy a karbantartási munkálatokat.

n) Tilos módosítani a készülék felépítését paramétereinek vagy kialakításának megváltoztatása érdekében.

o) Tartsa távol a készülékeket tűztől és más hőforrásoktól.

p) A készülék szellőzőnyílásait nem szabad lezárni!

q) Tilos olyan teherszállító eszközt használni, amely alkalmas a maximális terhelést meghaladó nehéz teher szállítására.

r) Tilos embereknek és állatoknak a függő teher alatt tartózkodni.

s) Tilos a berendezéssel emberek vagy állatok felett terhet szállítani.

t) Tilos ezzel a berendezéssel embereket vagy állatokat szállítani .

u) A berendezéssel történő szállítás során kerülje a rázkódást, ütéseket és hirtelen sebességváltásokat. Ez csökkenti a a teher leesésének kockázatát.

v) A teher felfüggesztése előtt mindig győződjön meg arról, hogy a szállítási tér akadálymentes.

w) A közelben tartózkodókat figyelmeztetni kell a berendezés működésére, és hogy a tehertől biztonságos távolságban kell tartózkodniuk.

x) Mindig különös figyelmet kell fordítani a teherre.
y) Tilos a függő terhet felügyelet nélkül hagyni.
z) Kerülje a teher lengését.
aa) Tilos a függő terhen mechanikai vagy egyéb munkákat végezni (hegesztés, vágás stb.).
bb) Az teher leeseése sérülést vagy halált okozhat.
cc) A felfüggesztett teher alatt (és annak közvetlen közelében) járni, tartózkodni tilos.
dd) A berendezés használata közben tilos a kötelet a pálya mentén más irányba húzni. Az oldalra húzás károsíthatja a berendezést.
ee) Ne használjon túlzott erőt és ne rángassa a kötelet, ha ellenállást észlel.
ff) A készüléket nem szabad korrozív környezetben, alacsony környezeti hőmérsékleten és forró, folyékony tömegek szállítására használni.
gg) Kerülje a készülék nagyon rövid időközönkénti be- és kikapcsolását.
hh) Győződjön meg arról, hogy a készülék a vezérlőegységek által beállított irányban mozog.
ii) Ha a készüléket nem használja, húzza ki az áramforrásból.
jj) A talajhoz rögzített vagy más tárgyak által elzárt terhek mozgatása tilos.
kk) A talaj feletti terhek emelését a lehető legalacsonyabb sebességgel kell végrehajtani.
ll) A megengedett terhelés állandó és független a terhelési helyzettől.
mm) A készülék folyamatos használata nem ajánlott. Az eszköz munkaciklusát be kell tartani.
nn) Ha a készüléket zajos környezetben használja, a kezelőnek hallásvédőt kell viselnie.
oo) Az A súlyozott hangnyomásszint a kezelő helyén kevesebb, mint 70 dB.
pp) A környezeti hőmérsékletnek a készülék működési helyén 0-40 °C tartományban kell lennie.
qq) A készülék élettartama körülbelül 8000 ciklus (a kopó alkatrészek nélkül). Ha a készülék 8000 cikluson át használva volt, a készülék minden alkatrészét ellenőrizni kell és karban kell tartani.
rr) A kötélnek feszesnek kell lennie a teher felemelésekor.
ss) Mindig ellenőrizze, hogy a teher megfelelően és biztonságosan van-e rögzítve a horoghoz.
tt) Mindig tartson biztonságos távolságot a rakománytól és a kötéltől.
uu) A készülékkel való munka megkezdése előtt győződjön meg arról, hogy a kötél megfelelően fel van-e tekerve a dobra.
vv) Ne használjon végálláskapcsolókat rutin leállító eszközként. Az ilyen eszközök csak vészhelyzetben használhatóak.

ww) Tilos a terhet a talajon húzni.

VIGYÁZAT! Annak ellenére, hogy a készülék minél biztonságosabbra lett tervezve, fel lett szerelve megfelelő biztonsági eszközökkel, valamint a felhasználó biztonságát óvó plusz elemek használatának ellenére is fennáll a baleset vagy sérülés veszélye a készülékkel való munka során. A termék használata során járjon el óvatosan és a józan ész szabályai szerint.

3. Üzemeltetés szabályai

A gépet rakományok függőleges emelésére és leengedésére tervezték.
A felhasználó felelős a nem rendeltetésszerű használatból eredő bármilyen károkért.

3.1. A készülék leírása

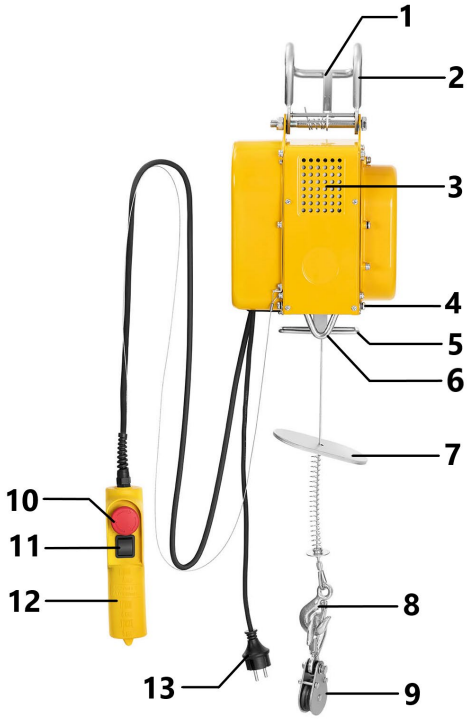

A készülék leírása:

1 - Retesz

2 - A gép tartószerkezethez való rögzítőeleme
3 - Motor
4 - Mozgáskorlátozó - lefelé
5 - Mozgáskorlátozó - felfelé
6 - Tartó a teherhorog felakasztásához (csiga használata esetén)
7 - Az ütköző körlapja
8 - Teherkötél horogja
9 - Csiga
10 - Vészkapcsoló
11 - Kapcsoló - felhúzás/visszaengedés
12 - A távirányító fogója
13 - Tápkábel csatlakozója

3.2. Beüzemelés előtt

A KÉSZÜLÉK ÖSSZESZERELÉSE

Mielőtt a gépet a munkahelyre szerelné, ellenőrizze, hogy nem sérült-e. Győződjön meg arról, hogy a szerkezet, amelyre a berendezést rögzíti, elég erős ahhoz, hogy elbírja a készülék súlyát és a terhet. Tilos a készüléket olyan konstrukcióra felszerelni, amely teherbírás és szilárdság szempontjából nem ellenőrizhető. Javasoljuk, hogy a gépet kerek gerendára szerelje fel, amely állandó helyre van felszerelve. A gerenda méreteinek meg kell egyeznie a gép rögzítőelemeinek méreteivel.

A tartószerkezetre való felszerelésért és magára a tartószerkezetért a felelősség a felhasználót terheli. A berenedzésnek a tartókonstrukcióra történő felfüggesztése közben különös óvatossággal járjunk el és a biztonságos munkavégzés minden feltételét biztosítsuk - elkerülhetők ezzel az esetleges személyi sérülések. A gép összeszerelési feltételeinek előkészítéséért és magának a gépnek az összeszereléséért a felhasználó felelős.

A gép beszerelése után ellenőrizze, hogy a horog megfelelően fel van-e szerelve, és a retesz zárva van-e. Mindig rendszeresen ellenőrizze a fék működését teheremelés közben. Ehhez akassza fel a próbaterhelést (kb. a megengedett teher 10%-a), és emelje fel és engedje le többször, hogy megbizonyosodjon arról, hogy az emelés/süllyesztés megállásakor nem csúszik el.

Környezeti feltételek

Az alábbi táblázat azokat a megengedett környezeti feltételeket mutatja be, amelyek mellett a gép biztonságosan működhet.

Környezeti hőmérséklet [°C]	0 ~ 40
Relatív páratartalom [%]	< 85
Magasság [tengerszint feletti magasság]	< 1000

Szállítási és tárolási hőmérséklet [°C]	-25 ~ 55

3.3. A készülék használata

Csiga

A gép egy csigával van felszerelve, melynek használatával kétszer akkora teher emelhető fel.

1) A kötél csigára való felszerelése:
   a) csavarja ki a csiga összes csavarját,
   b) helyezze fel a kötelet a csiga szíjtárcsájára,
   c) szerelje össze a csigát,
   d) húzza meg a csiga összes csavarját.

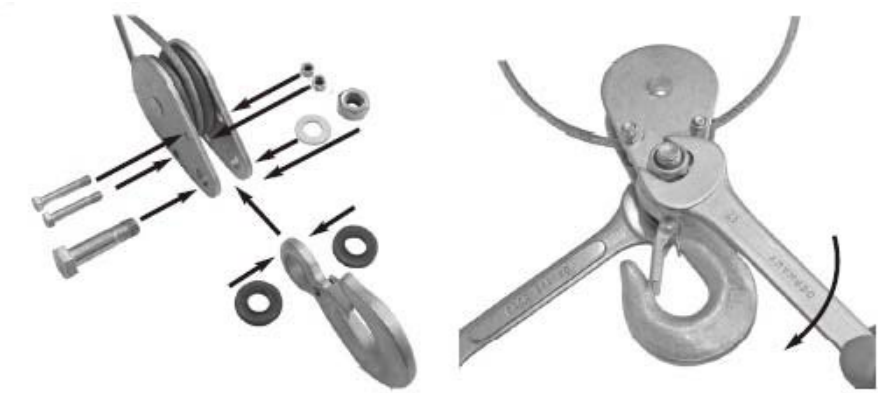

2) Összeszerelés után a csiga horogjának függőlegesen kell lógnia, a csörlőhorgot pedig a speciálisan kialakított tartóhoz [6] kell rögzíteni a gép alsó részén.

Tanácsok a gép használatához

1) Az első használat előtt távolítsa el a biztonsági szalagot a kötéldobról.
2) A felhasználónak a csörlő számára elérhető minimális sebességgel kell emelnie a terheket a talajról. A kötélnek feszesnek kell lennie, mielőtt felemeli vele a terhet a földről, hogy elkerülje a rángatást.
3) A csörlő elektromos motorja termosztatikus kapcsolóval van rögzítve. Működés közben a gép leállhat, lehűlés után lesz újra üzemkész.
4) A gépen nincs érzékelő a megengedett teherbírás túllépésére. Ha a gép nem képes felemelni a terhet, az azt jelenti, hogy az meghaladja a csörlő maximális

teherbírását, és abba kell hagyni az emelési kísérleteket, hagyja lehűlni a motort, mielőtt másik teherrel kezdene dolgozni.

5) Ne használjon végálláskapcsolókat rutinszerű megállás esetén. Az ilyen eszközök csak vészhelyzetben használhatóak.
6) A munka megkezdése előtt győződjön meg arról, hogy a kötél megfelelően fel van-e tekerve a dobra.

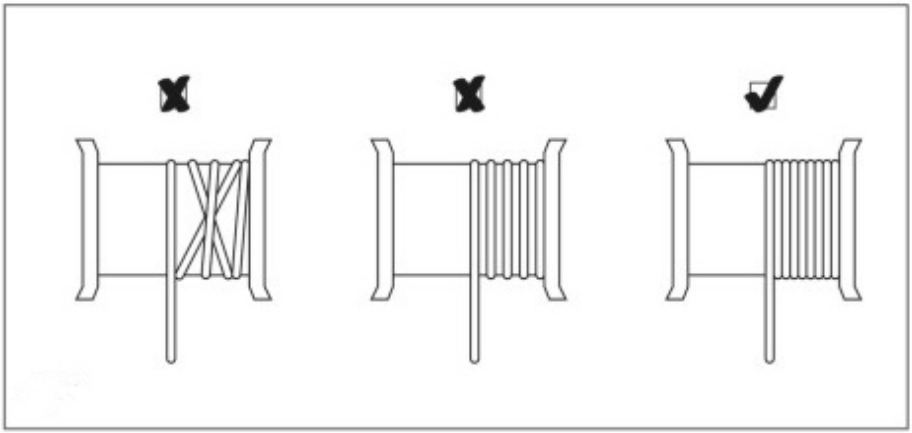

7) Győződjön meg arról, hogy a rakomány megfelelően van rögzítve a horoghoz vagy a csigához.
8) Mindig tartson biztonságos távolságot a rakománytól és a kötéltől.

Az eszköz vezérlése

1) Ellenőrizze, hogy a VÉSZLEÁLLÍTÓ lenyomott helyzetben van-e. Ha a vészleállító gomb be van nyomva, fordítsa el a nyílszimbólumok irányába, hogy a gépet működésbe hozhassa.
2) Nyomja meg a kapcsolót a felfelé mutató nyílnak megfelelően a teher felemeléséhez.
3) Nyomja meg a kapcsolót a lefelé mutató nyílnak megfelelően a teher leengedéséhez.

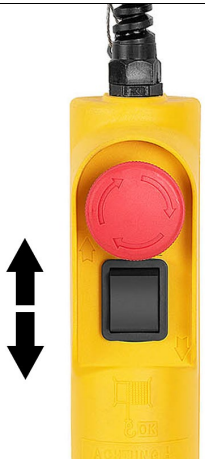

4) Ha a teher felemelkedik, és a kezelő nem állítja le időben a gépet, az ütköző felfelé mozgatja a kart, és a végálláskapcsoló aktiválódik. A gép nem emeli tovább a terhet.
5) Ha a rakományt leeresztik, és a kezelő nem állítja le időben a gépet, a lefelé való mozgás ütközője elmozdul és aktiválja a végálláskapcsolót. A gép nem engedi tovább lefelé a terhet.
6) Vészhelyzetben azonnal nyomja meg a piros gombot a gép leállításához. A gép nem működtethető, ha a vészleállító kapcsoló be van nyomva. A végálláskapcsoló kiold.

3.4. Tisztítás és karbantartás

a) Minden tisztítás, beállítás vagy tartozékcsere előtt, valamint akkor is, ha a készüléket nem használja, húzza ki a hálózati csatlakozót, és hagyja teljesen kihűlni a készüléket.
b) A felület tisztítására csak maró anyagoktól mentes tisztítószereket szabad használni.
c) Minden tisztítás után az összes alkatrészt alaposan meg kell szárítani a készülék újbóli használata előtt.
d) A készüléket hűvös és száraz helyen, nedvességtől és közvetlen napfénytől védve kell tárolni.
e) Tilos a készüléket vízsugárral fröcskölni, vagy vízbe meríteni.
f) Ügyeljen arra, hogy víz ne kerülhessen a készülék burkolatán lévő szellőzőnyílásokba.
g) A szellőzőnyílásokat kefével és sűrített levegővel kell tisztítani.
h) A készüléket rendszeresen ellenőrizni kell, hogy nincsenek-e raja sérülések és megfelelően működik-e.

i) A tisztításhoz puha rongyot vagy szivacsot kell használni.

IDŐNKÉNTI ELLENŐRZÉS ÉS KARBANTARTÁS

FIGYELEM: Az ellenőrzés vagy karbantartás megkezdése előtt válassza le a készüléket az elektromos hálózatról!

A további részekben használt „ciklus” kifejezés azt jelenti, hogy a kezelő egyszer felemeli és leengedi a terhet.

1) A gép minden egyes használata előtt ellenőrizze, hogy a vészkapcsoló és a gombpanel jó állapotban vannak.
2) A sérült vagy elkopott alkatrészeket rendszeresen cserélje ki, és vezessen megfelelő karbantartási jegyzőkönyvet.
3) 30 ciklusonként ellenőrizze, hogy a kötél jó műszaki állapotban van-e. A sérült kötelet azonnal ki kell cserélni. Az alábbi ábra példákat mutat be a lehetséges kötélsérülésekre.

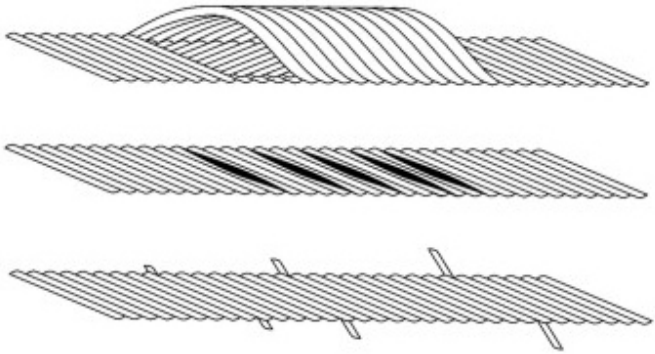

4) 100 ciklusonként ellenőrizze, hogy a gép végálláskapcsolói megfelelően működnek-e. A gépnek automatikusan le kell állnia, amikor a kötél eléri szélső helyzetét: felső vagy alsó.
5) 100 ciklusonként ellenőrizze a táp- és vezérlőkábelek műszaki állapotát.
6) 200 ciklusonként kenje meg a kötelet és a szíjtárcsát.
7) 1000 ciklusonként ellenőrizze:
   • A látható csavarok megfelelően meg vannak-e húzva.
   • A horog és a csiga jó állapotban vannak-e.
   • Ellenőrizze a fékrendszer működését. A féket meg kell vizsgálni, ha a motor szokatlan zajokat ad ki működés közben, vagy a gép nem képes megtartani névleges terhelését.

A HASZNÁLT KÉSZÜLÉKEK UTILIZÁLÁSA

Az élettartamának végén nem szabad ezt a készüléket a háztartási hulladékkal együtt kidobni. Hanem egy az elektromos és elektronikus készülékek újrahasznosításával foglalkozó gyűjtőhelyen kell leadni. Ezt a terméken, a használati útmutatóban vagy a csomagoláson található szimbólum is jelzi. A készülékben használt anyagok a jelölésüknek megfelelően újrahasznosíthatóak. Az újrafelhasználással, anyagok újrahasznosításával vagy a használt eszközök más módon történő használatával jelentős mértékben hozzájárul környezetünk védelméhez.

A helyi hatóságoknál lehet tájékozódni a használt eszközök helyi hulladékkezelő gyűjtőhelyről.

Modellek: SBS-EH-300/12, SBS-EH-200/12

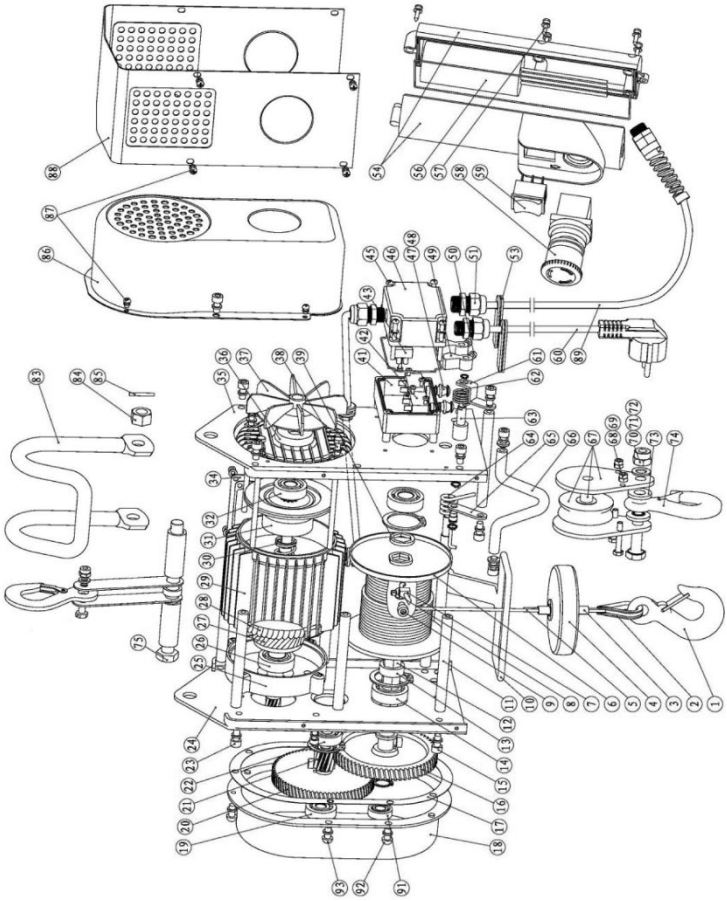

Modellek: SBS-EH-600/18, SBS-EH-600/12, SBS-EH-500/12

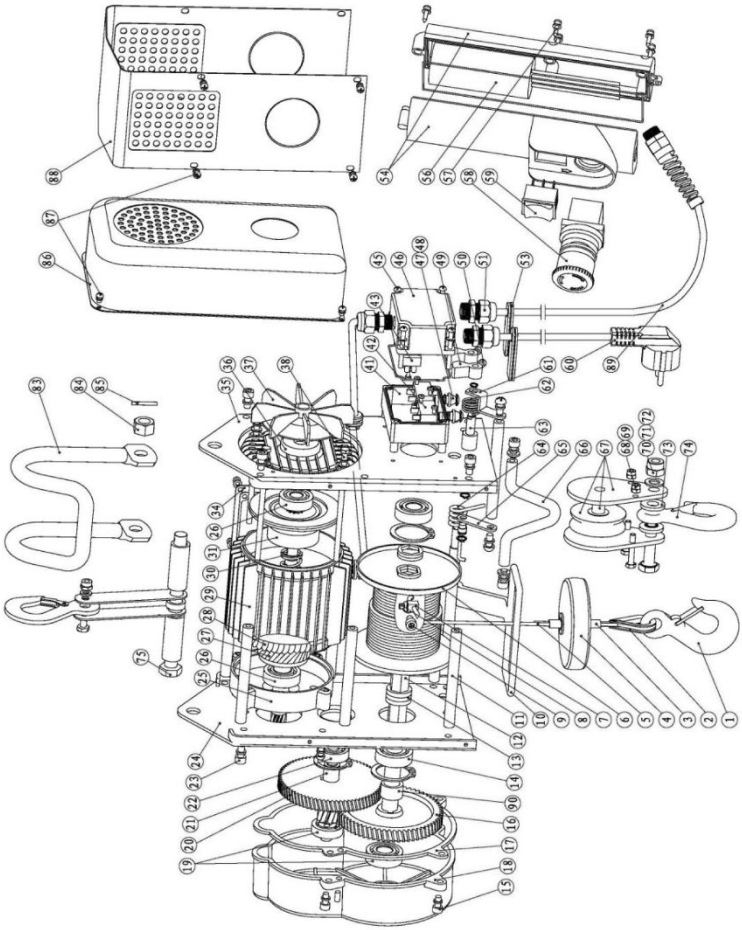

Nr	Alkatrész neve		Mennyiség	
	SBS-EH-300/12 SBS-EH-200/12	**SBS-EH-600/18 SBS-EH-600/12 SBS-EH-500/12**	**SBS-EH-300/12 SBS-EH-200/12**	**SBS-EH-600/18 SBS-EH-600/12 SBS-EH-500/12**
1	Horog		1	
2	A kötél acél alátéte		1	
3	Kötélszorító		2	
4	Ütköző		1	

5	Kötél		1	
6	Kötéldob		1	
10	Ütközőkar		1	
11	Oszlop		7	
12	Kötéldobtengely		1	
13	Tengely alátéte		1	2
14	Csapágy (6202-2ZN)	Csapágy (6203-2ZN)	2	
15	Belső kulcsnyílású csavar (M6*12)	Belső kulcsnyílású csavar (M6*20)	8	4
16	Lánc 1. fogaskereke		1	
17	Távtartó keret		1	
18	Váltó		1	
19	Csapágy (6200-2RS)	Csapágy (6201-2RS)	1	2
20	Lánc 2. fogaskereke		1	
21	Köztes tengely		1	
22	Csapágy (6200-2ZN)	Csapágy (6201-2ZN)	1	
23	Keresztthornyos csavar (M5 * 14)	Belső kulcsnyílású csavar (M6*12)	4	10
24	Bal asztallap tartó		1	
25	A motor elülső fedele		1	
26	Csapágy (6202-2RS)		1	2
27	Forgórész		1	
28	Sztátor		1	
29	A motor háza		1	
30	Rugó		1	
31	Fékfelni		1	
32	Csapágy (6201-2RS)	-	1	-
34	A motor oldalsó burkolata	-	1	-
35	Jobb asztallap tartó	-	1	-
36	Borítás	-	1	-
37	Ventilátorlapát	-	1	-
38	Hatlapfejű csavarok	Hatlapfejű csavarok (M5*167)	4	
39	Alátét		3	1
41	Csatlakozóház		1	
42	Végálláskapcsoló		2	
43	Sorkapocsblokk		1	
45	Keresztthornyos csavar (M4*40)		4	

46	Csatlakozódoboz fedele		1
47	Ütközőkontaktor		2
48	Mozgásblokkoló tömítés		2
49	Mozgásblokkoló		2
50	Szorítócsavar (M4*6)		2
51	Csavar (M16)		3
53	Kábelrögzítő gyűrű		2
54	Fogantyú		1
56	Kondenzátor		1
57	Önbehajtó csavar (ST4.2*18)		5
58	Vészkapcsoló		1
59	Kapcsoló		1
60	Három vezetékes csatlakozó		1
61	Jobb lemez		1
62	Torziós rugó		1
63	Jobb forgástengely		1
64	Torziós rugó		1
65	Bal tengely eleme		1
66	Kiegészítő horog		1
67	Szíjtárcsa		1
68	Hatlapfejű csavarok (M5 * 28)	Hatlapfejű csavarok (M5 * 30)	2
69	Hatlapfejű anya (M5)		2
70	Hatlapfejű csavarok (M8 * 32)	Hatlapfejű csavarok (M10 * 39)	1
71	Hatlapfejű anya (M8)	Hatlapfejű anya (M10)	1
72	Laposalátét (d8)	Laposalátét (d10)	1
73	Alátét		2
74	Horog		1
75	Hatlapfejű csavarok (M12 * 130)	Hatlapfejű csavarok (M12 * 170)	1
83	A gép rögzítésére szolgáló elem		1
84	Hatlapfejű anya (M12)		1
86	Oldalsó védőelem		1
87	Kereszthornyos csavar (M4*6)		12
88	A motor háza		1

89	Kábel		1	
90	-	Távtartó hüvely	-	1
91	Csapágy (61900-2RS)		1	-
92	Kereszthornyos csavar (M6*16)		3	-
93	Kereszthornyos csavar (M6*20)		2	-
94	Rugó		1	
95	Belső kulcsnyílású csavar (M5*12)	Belső kulcsnyílású csavar (M6*14)	2	
96	Kereszthornyos csavar (M4*20)		1	
97	Hatlapfejű anya (M4)		1	
98	Torziós rugó		1	
99	Biztonsági kapocs		1	
100	Biztonsági lemez		1	
101	Rugóalátét (d5)		1	
102	Védőréteg		1	

Tekniske data

Parameterbeskrivelse	Parameterværdi		
Produktnavn	ELEKTRISK SPIL		
Model	SBS-EH-600/18	SBS-EH-600/12	SBS-EH-600/12
Forsyningsspænding [V~] / Frekvens [Hz]	230/50		
Strøm [A]	4,6	4,6	4
Indgangseffekt [W]	1050	1050	900
Løftehastighed - uden blokering [m/min]	8	8	8
Løftehastighed - med blokering [m/min]	4	4	4
Bæreevne - uden blokering [kg]	300	300	250
Bæreevne - med blokering [kg]	600	600	500
Maks. løftehøjde - uden blokering [m]	18	12	12
Maks. løftehøjde - med blokering [m]	9	6	6
Mekanismegruppe	M1	M1	M1
IP -kapslingsklasse	IP54	IP54	IP54
Isoleringsgrad	B	B	B
Rebdiameter [mm]	4,5	4,5	4,2
Reb trækstyrke [N/mm^2]	≥1770	≥1770	≥1770
Driftscyklus	S3-20%-10min	S3-20%-10min	S3-25%-10min
Rebdiameter [mm]	4,5	4,5	4,2
Lydtryksniveau L_{pA}	<70dB(A)	<70dB(A)	<70dB(A)
Lydeffektniveau L_{wA}	<80dB(A)	<80dB(A)	<80dB(A)
Dimensioner [Bredde x dybde x højde; mm]	27 x 15 x 45	27 x 15 x 45.5	27 x 15 x 45
Vægt [kg]	20,3	20	19

Parameterbeskrivelse	Parameterværdi	
Produktnavn	ELEKTRISK SPIL	
Model	SBS-EH-600/12	SBS-EH-600/12
Forsyningsspænding [V~] / Frekvens [Hz]	230/50	
Strøm [A]	2,4	2

Indgangseffekt [W]	550	450
Løftehastighed - uden blokering [m/min]	8	8
Løftehastighed - med blokering [m/min]	4	4
Bæreevne - uden blokering [kg]	150	100
Bæreevne - med blokering [kg]	300	200
Maks. løftehøjde - uden blokering [m]	12	12
Maks. løftehøjde - med blokering [m]	6	6
Mekanismegruppe	M1	M1
IP -kapslingsklasse	IP54	IP54
Isoleringsgrad	B	B
Rebdiameter [mm]	3	3
Reb trækstyrke [N/mm^2]	≥1870	≥1870
Driftscyklus*	S3-20%-10min	S3-25%-10min
Rebdiameter [mm]	3	3
Lydtryksniveau L_{pA}	<70dB(A)	<70dB(A)
Lydeffektniveau L_{wA}	<80dB(A)	<80dB(A)
Dimensioner [Bredde x dybde x højde; mm]	23.5 x 14.5 x 41.5	23.5 x 14.5 x 41.5
Vægt [kg]	13,4	12

* Driftscyklussen fortæller dig, hvor længe en maskine kan køre i en 10-minutters periode. I den resterende del af denne periode skal maskinen være inaktiv for at køle ned.

1. Generel beskrivelse

Denne betjeningsvejledning er beregnet til at hjælpe med sikker og pålidelig brug. Dette produkt er designet og produceret strengt i henhold til tekniske indikationer, ved hjælp af de nyeste teknologier og komponenter samt opretholdelse af de højeste kvalitetsstandarder.

LÆS BETJENINGSVEJLEDNINGEN OMHYGGELIGT INDEN DU STARTER MED AT ARBEJDE MED APPARATET.

For at sikre en lang og pålidelig drift af apparatet er det nødvendigt at sørge for den korrekte betjening og vedligeholdelse i overensstemmelse med retningslinjerne, angivet i denne betjeningsvejledning. De tekniske data og specifikationer angivet i denne betjeningsvejledning er aktuelle. Producenten forbeholder sig retten til at foretage ændringer i forbindelse med forøgelse af kvaliteten. Apparatet er designet og bygget på en sådan måde, at risikoen for støjemission begrænses til det laveste niveau.

Symbolbeskrivelse

	Produktet opfylder kravene, angivet i de relevante sikkerhedsstandarder.
	Læs betjeningsvejledningen inden brug.
	Produktet er genanvendeligt.
	OBS! eller **ADVARSEL!** eller **HUSK!** beskriver en given situation (generelt advarselsskilt.)
	Brug høreværn. Eksponering for støj kan forårsage høretab.
	Brug hovedbeskyttelse.
	Brug fodbeskyttelse.
	OBS! Advarsel mod elektrisk stød!
	OBS! Roterende elementer!

	OBS! Fare for at knuse hænder!
	OBS! Hængende last!
	Kun til indendørs brug.
	OBS! Sørg for, at omkringstående holder sikker afstand fra arbejdspladsen.

OBS! Illustrationerne i denne betjeningsvejledning er kun til reference og kan i nogle detaljer afvige fra det faktiske produkt.

Den originale version af betjeningsvejledningen er på tysk. De andre sprogversioner er oversættelser fra tysk.

2. Brugssikkerhed

OBS! Læs alle sikkerhedsadvarsler og alle instruktioner. Manglende overholdelse af advarslerne og instruktionerne kan resultere i elektrisk stød, brand og/eller alvorlig personskade eller død.

Udtrykket "apparat" eller "produkt" i advarslerne og betjeningsvejledningen refererer til ELEKTRISK SPIL.

2.1. Elektrisk sikkerhed

a) Apparatets stik skal passe til stikkontakten. Du må ikke ændre stikket på nogen måde. Originale stik og passende stikkontakter reducerer risikoen for elektrisk stød.

b) Undgå kropskontakt med jordede dele såsom rør, radiatorer, ovne og køleskabe. Der er en øget risiko for elektrisk stød, hvis din krop er jordforbundet og i kontakt med udstyr, der udsættes for direkte regn,

våde overflader og arbejder i fugtige omgivelser. Vand, der kommer ind i apparatet, øger risikoen for skader og elektrisk stød.

c) Rør ikke ved apparatet med våde eller fugtige hænder.

d) Brug ikke strømkablet på en ukorrekt måde. Brug den aldrig til at bære apparatet eller til at fjerne stikket fra stikkontakten. Hold ledningen væk fra varmekilder, olie, skarpe kanter eller bevægelige dele. Beskadigede eller sammenfiltrede ledninger øger risikoen for elektrisk stød.

e) Hvis det er uundgåeligt at bruge apparatet i et fugtigt miljø, skal der bruges en reststrømsenhed (RCD). Brug af en RCD reducerer risikoen for elektrisk stød.

f) Det er forbudt at bruge apparatet, hvis netledningen er beskadiget eller viser synlige tegn på slid. En beskadiget strømforsyningsledning bør udskiftes af en autoriseret elektriker eller producentens kundeservice.

g) For at undgå elektrisk stød må netledningen, stikket eller apparatet ikke nedsænkes i vand eller anden væske. Brug ikke apparatet på våde overflader.

h) OBS – LIVSFARE! Apparatet må aldrig nedsænkes i vand eller andre væsker under rengøring.

i) Brug ikke apparatet i lokaler med meget høj luftfugtighed / i umiddelbar nærhed af vandtanke!

j) Den stikkontakt, som apparatet skal tilsluttes, skal have en jordledning.

k) Den elektriske installation, som enheden er tilsluttet, skal være udstyret med en 10 A sikring eller en 10 A afbryder.

2.2. Sikkerhed på arbejdspladsen

a) Oprethold orden på arbejdspladsen og god belysning. Uorden eller dårlig belysning kan føre til ulykker. Vær fremadrettet, se hvad du laver, og brug sund fornuft, når du bruger dette udstyr.

b) Apparatet må ikke bruges i eksplosionsfarlige atmosfærer, f.eks. i nærheden af brandfarlige væsker, gasser eller støv.

c) I tilfælde af skader eller uregelmæssigheder i apparatets betjening skal du straks slukke for det og rapportere det til en autoriseret person.

d) Hvis du er i tvivl om apparatet fungerer korrekt, skal du kontakte producentens kundeservice.

e) Reparationer af apparatet må kun udføres af producentens kundeservice. Foretag ikke reparationer selv!

f) I tilfælde af ild eller brand under apparatets drift skal du kun bruge tørpulverslukkere eller kuldioxid (CO2) ildslukkere til at slukke ilden.
g) Ingen børn eller uautoriserede personer må opholde sig på arbejdspladsen. (Uopmærksomhed kan resultere i tab af kontrol over udstyret.)
h) Gem betjeningsvejledningen til senere brug. Hvis apparatet videregives til tredjemand, skal betjeningsvejledningen også afleveres sammen med apparatet.
i) Emballageelementer og små samleelementer bør opbevares utilgængeligt for børn.
j) Hold apparatet væk fra børn og kæledyr.
k) Når du bruger dette apparat sammen med andre enheder, skal du også overholde de andre betjeningsvejledninger.

Husk! beskyt børn og andre omkringstående, mens du betjener apparatet.

2.3. Personlig sikkerhed

a) Det er forbudt at betjene apparatet i en tilstand af træthed, sygdom, alkoholpåvirkning, brug af stoffer eller lægemidler, der i væsentlig grad begrænser evnen til at betjene apparatet.
b) Maskinen kan betjenes af fysisk velegnede, dygtige og korrekt uddannede personer, der har læst denne betjeningsvejledning og er blevet uddannet i arbejdsmiljø og sikkerhed.
c) Apparatet er ikke beregnet til at blive brugt af mennesker (herunder børn) med nedsatte mentale, sensoriske og mentale funktioner eller uden tilstrækkelig erfaring og / eller viden, medmindre de er under opsyn af en person, der er ansvarlig for deres sikkerhed eller har modtaget instruktioner vedrørende betjening af apparatet.
d) Vær forsigtig og brug sund fornuft, når du betjener apparatet. Et øjebliks uopmærksomhed under betjening af apparatet kan medføre alvorlig personskade.
e) Brug det personlige beskyttelsesudstyr, der kræves til betjening af apparatet, der er angivet i punkt 1 i symbolbeskrivelsen. Brug af passende, certificeret personligt beskyttelsesudstyr reducerer risikoen for personskade.
f) For at forhindre utilsigtet opstart skal du sørge for, at kontakten er slukket, før du tilslutter en strømkilde.

g) Overvurder ikke dine evner. Oprethold kropsbalancen under hele arbejdstiden. Dette muliggør bedre kontrol af apparatet i uventede situationer.
h) Bær ikke løst tøj eller smykker. Hold dit hår, tøj og handsker væk fra bevægelige dele. Løst tøj, smykker eller langt hår kan fanges i bevægelige dele.
i) Fjern eventuelle justeringsværktøjer eller skruenøgler, før maskinen tændes. Et værktøj eller en skruenøgle tilbage i en roterende del af maskinen kan forårsage personskade.
j) Apparatet er ikke et legetøj. Børn bør være under opsyn for at sikre, at de ikke leger med apparatet.

2.4. Sikker brug af apparatet

a) Overbelast ikke apparatet. Brug værktøjer, der er egnede til applikationen. Korrekt valgt apparat udfører bedre og sikrere arbejde, som den er designet til.
b) Brug ikke apparatet, hvis ON/OFF-kontakten ikke fungerer korrekt (den kan ikke tænde eller slukke apparatet). Apparater, der ikke kan styres med kontakten er farlige, må ikke fungere og skal repareres.
c) Afbryd apparatet fra strømforsyningen, før justeringer, rengøring og vedligeholdelse udføres. Denne forebyggende foranstaltning reducerer risikoen for utilsigtet aktivering.
d) Opbevar inaktive apparater uden for børns rækkevidde og personer, der ikke kender enheden eller denne betjeningsvejledning. Apparaterne er farlige i hænderne på uerfarne brugere.
e) Hold apparatet i god teknisk stand. Kontroller, at der ikke er generelle skader eller fejl i forbindelse med bevægelige dele (revner i dele og komponenter eller andre forhold, der kan påvirke sikker drift af apparatet). I tilfælde af fejl skal apparatet repareres før brug.
f) Opbevar apparatet utilgængeligt for børn.
g) Reparation og vedligeholdelse af apparater bør udføres af kvalificerede personer, der kun bruger originale reservedele. Dette vil sikre sikker brug.
h) For at sikre apparatets konstruerede driftsintegritet må du ikke fjerne fabriksinstallerede dæksler eller fjerne skruer.
i) Ved transport og flytning af apparatet fra opbevaringsstedet til brugsstedet skal der tages hensyn til principperne for arbejdsmiljø og

sikkerhed ved manuelt transportarbejde, der er gældende i det land, hvor apparaterne bruges.

j) Brug ikke apparatet, hvis det stopper under hård belastning under drift. Dette kan få drevkomponenterne til at overophede og som følge heraf beskadige apparatet.

k) Bevægelige dele eller tilbehør må ikke berøres, medmindre enheden er blevet afbrudt fra strømforsyningen.

l) Rengør apparatet regelmæssigt for at forhindre permanent bundfældning af snavs.

m) Apparatet er ikke et legetøj. Rengøring og vedligeholdelse må ikke udføres af børn uden opsyn af en voksen.

n) Det er forbudt at forstyrre konstruktionen af apparatet for at ændre dets parametre eller konstruktion.

o) Hold apparatet væk fra varmekilder og ild.

p) Apparatets ventilationsåbninger må ikke blokeres!

q) Det er forbudt at bruge anordningen til at transportere tung last, der overstiger dens maksimale belastning.

r) Mennesker og dyr må ikke befinde sig under hængende last.

s) Det er forbudt at transportere lasten med anordningen over mennesker eller dyr.

t) Det er forbudt at transportere mennesker eller dyr med denne anordning.

u) Undgå stød, vibrationer og pludselige ændringer i hastigheden ved transport med anordningen. Dette reducerer risikoen for, at lasten falder fra højden.

v) Sørg for, at rummet, hvor lasten skal transporteres, er fri for forhindringer, inden lasten suspenderes.

w) Tilskuere bør advares om, hvordan anordningen fungerer, og de skal holde sig i sikker afstand fra lasten.

x) Vær altid opmærksom på belastningen.

y) Det er forbudt at efterlade en hængende last uden opsyn.

z) Undgå situationer, hvor belastningen kan svinge.

æ) Det er forbudt at udføre mekaniske eller lignende arbejder (svejsning, skæring osv.) på den ophængte last.

ø) Faldende belastning kan resultere i personskade eller død.

å) Det er forbudt at gå eller opholde sig under en hængende last (og i dens umiddelbare nærhed).

aa) Ved brug af maskinen er det forbudt at trække kæderne i andre retninger end langs sporet. Træk sidelæns kan beskadige maskinen.

bb) Brug ikke overdreven kraft og ryk kæden, når der opstår modstand.
cc) Enheden bør ikke bruges i et ætsende miljø, ved lave omgivelsestemperaturer og til transport af varme, flydende masser.
dd) Undgå at tænde/slukke enheden med meget korte intervaller.
ee) Sørg for, at enheden bevæger sig i den retning, der er indstillet af kontrolknapperne.
ff) Afbryd enheden fra strømforsyningen, når den ikke er i brug.
gg) Det er forbudt at flytte last fastgjort til jorden eller blokeret af andre genstande.
hh) Løft af laster over jorden skal udføres med den lavest mulige hastighed.
ii) Den tilladte belastning er konstant og uafhængig af belastningspositionen.
jj) Enheden er ikke beregnet til kontinuerlig drift. Enhedens driftscyklus skal overholdes.
kk) Hvis enheden bruges i et støjende miljø, skal operatøren bære høreværn.
ll) Det A-vægtede lydtrykniveau ved førerpladsen er mindre end 70 dB.
mm) Den omgivende temperatur på enhedens driftssted skal være i området 0-40°C.
nn) Enhedens levetid er cirka 8.000 cyklusser (ekskl. sliddele). Hvis enheden har gennemført 8.000 cyklusser, skal alle komponenter i enheden kontrolleres og vedligeholdes.
oo) Rebet skal være stramt, når lasten løftes.
pp) Sørg altid for, at lasten er korrekt og sikkert fastgjort til krogen.
qq) Hold altid sikker afstand til last og reb.
rr) Før du begynder at arbejde med enheden, skal du sikre dig, at rebet er viklet ordentligt på tromlen.
ss) Brug ikke endestopkontakter som rutinemæssige stopanordninger. Disse er kun nødudstyr.
tt) Det er forbudt at trække byrder på jorden.

OBS! På trods af at apparatet er designet til at være sikker, har tilstrækkelige beskyttelsesmidler og på trods af brugen af yderligere brugersikkerhedselementer, er der stadig en lille risiko for uheld eller personskade, mens du arbejder med apparatet. Det anbefales at udvise forsigtighed og sund fornuft, når du bruger det.

3. Brugsregler

Maskinen er designet til lodret løft og sænkning af last.

Brugeren er ansvarlig for enhver skade, der skyldes brug i modstrid med den tilsigtede anvendelse.

3.1. Beskrivelse af apparatet

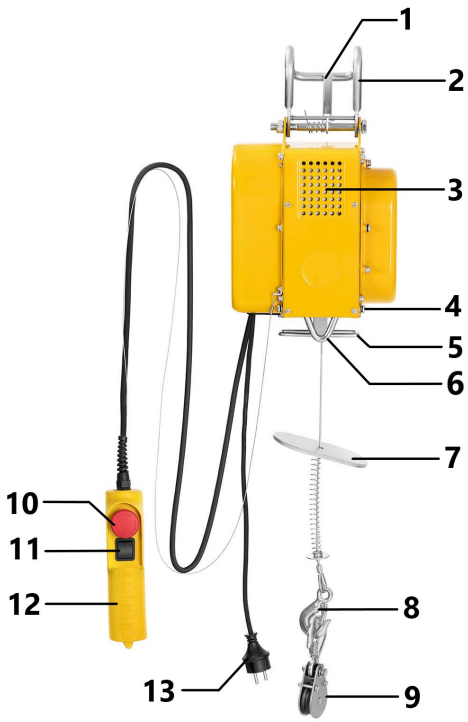

Beskrivelse af apparatet:

1 - Smæklås
2 - Fastgør maskinen til den bærende struktur
3 - Motor
4 - Sænkningsbevægelse -stop
5 - Løftebevægelse -stop
6 - Holder til ophængning af lastkrogen (ved brug af en blok)
7 - Stopskive
8 - Bærerebskrog
9 - Blok
10 - Nødafbryder
11 - Kontakt - træk/sænk

12 - Fjernbetjening
13 - Strømledningsstik

3.2. Forberedelse til arbejde

MONTERING AF APPARATET
Kontroller, om maskinen ikke er beskadiget, inden den monteres på arbejdsstedet, Sørg for, at den bærende struktur, som maskinen bevæger sig på, er stærk nok til at kunne modstå belastningen. Det er forbudt at montere maskinen på en struktur, der ikke kan verificeres med hensyn til dens bæreevne og styrke.
Det anbefales at montere maskinen på en rund bjælke, som er fast monteret ét sted. Bjælkens dimensioner skal svare til dimensionerne på maskinens monteringselementer.
Ansvaret for installationen på understøtningsstrukturen og selve bærestrukturen ligger hos brugeren. Når du hænger anordningen op på den bærende konstruktion, skal du være særlig forsigtig og sikre alle forhold, der er egnede til sikker drift - dette giver dig mulighed for at undgå risici forbundet med mulige personskader. Ansvaret for udarbejdelsen af betingelserne for montering af maskinen og for selve monteringen af maskinen ligger hos brugeren.
Efter installation af maskinen skal du kontrollere, at krogen er korrekt monteret, og at dens lås er lukket. Kontroller altid bremsens funktion, hver gang du løfter lasten. For at gøre dette skal du hænge en prøvelast (ca. 10 % af den tilladte last) og hæve og sænke den flere gange for at være sikker på, at den ikke glider, når løft/sænk-proceduren standses.

Miljøbetingelser
Tabellen nedenfor viser de tilladte miljøforhold, under hvilke maskinen kan arbejde sikkert

Omgivelsestemperatur [°C]	0 ~ 40
Relativ luftfugtighed [%]	<85
Højde [m over havets overflade]	<1000
Transport- og opbevaringstemperatur [°C]	-25 ~ 55

3.3. Arbejde med apparatet

Blok

Maskinen er udstyret med en blok, hvis brug giver dig mulighed for at løfte en last dobbelt så stor.

1) Sådan installeres rebet på en blok:

a) skru alle blokskruer af,
b) læg rebet på remskiven på blokskiven,
c) samle blokken igen,
d) spænd alle blokskruer.

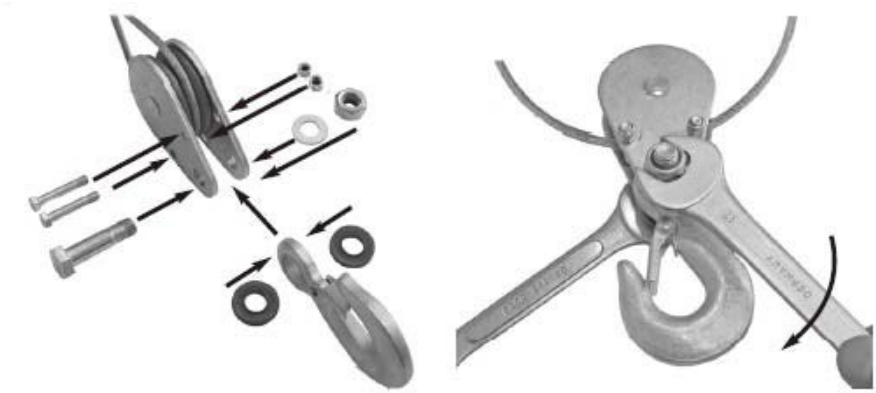

2) Blokkrogen skal hænge lodret, mens spilkrogen skal fastgøres til et specialforberedt håndtag [6] på den nederste del af maskinen.

Brugsanvisninger:

1) Fjern sikkerhedstapen fra rebtromlen.
2) Brugeren skal løfte byrder fra jorden med den mindste hastighed, der er tilgængelig for spillet. Rebet skal være stramt, før lasten tages op fra jorden for at undgå ryk.
3) Spillets elmotor er sikret med en termostatkontakt. Maskinen kan stoppe og være klar til drift igen, efter at den er kølet af.
4) Maskinen har ikke en overbelastningssensor til overskridelse af den tilladte belastningskapacitet. Hvis maskinen ikke er i stand til at løfte lasten, betyder det, at den overskrider spillets maksimale kapacitet, og du bør stoppe løfteforsøg og lade motoren køle af, før du arbejder med den anden last.
5) Brug ikke nødstopknapper, som rutinemæssige stopanordninger. Disse er kun nødudstyr.
6) Sørg for, at rebet er viklet ordentligt på tromlen, før du begynder at arbejde med enheden.

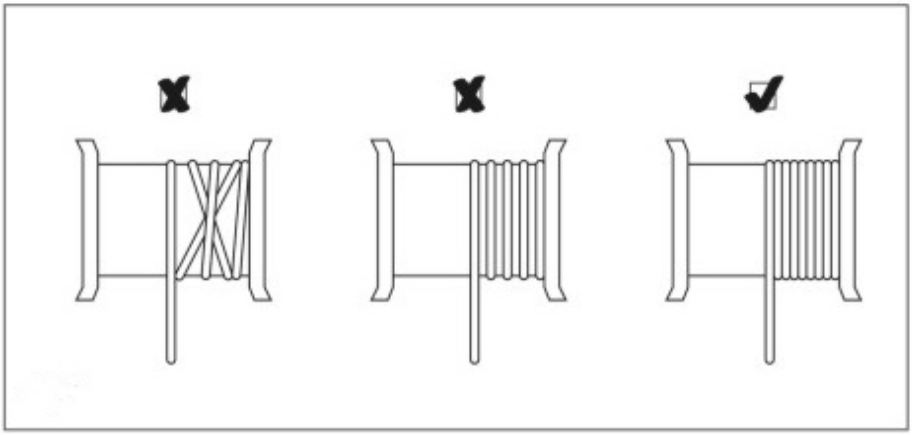

7) Sørg for, at lasten er ordentligt fastgjort til krogen eller blokken.
8) Hold altid sikker afstand til last og reb.

Enhedskontrol

1) Kontroller, at nødstopknappen er i nedtrykket position. Hvis nødstopknappen er trykket ind, drej den i pilens retning for at lade maskinen køre.
2) Tryk på kontakten i henhold til pilen opad for at hæve lasten.
3) Tryk på kontakten i henhold til pilen nedad for at sænke lasten.

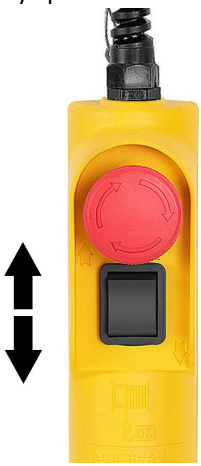

4) Hvis lasten løftes, og operatøren ikke standser maskinen i tide, vil stopskiven flytte håndtaget op, og nødstopknappen aktiveres. Maskinen holder op med at bevæge sig opad.

5) Hvis lasten sænkes, og operatøren ikke standser maskinen i tide, vil stopskiven flytte håndtaget op, og nødstopknappen aktiveres. Maskinen holder op med at bevæge sig nedad.
6) I en nødsituation skal du straks trykke på den røde knap for at stoppe maskinen. Maskinen kan ikke betjenes, når der trykkes på NØDSTOPKNAPPEN.

3.4. Rengøring og vedligeholdelse

a) Tag netstikket ud og lade apparatet køle helt af inden hver rengøring, justering eller udskiftning af tilbehør, og også når apparatet ikke er i brug.
b) Brug kun ikke-ætsende midler til at rengøre overfladen.
c) Alle dele skal tørres grundigt efter hver rengøring og før apparatet genbruges.
d) Opbevar apparatet på et køligt og tørt sted, beskyttet mod fugt og direkte sollys.
e) Det er forbudt at sprøjte apparatet med en vandstrøm eller nedsænke det i vand.
f) Sørg for, at der ikke kan trænge vand ind gennem ventilationsåbningerne i huset.
g) Ventilationsåbningerne skal rengøres med en børste og trykluft.
h) Der bør udføres regelmæssig inspektion af apparatet med hensyn til dens tekniske effektivitet og eventuelle skader.
i) Brug en blød klud til rengøring.

PERIODISKE INSPEKTIONER OG VEDLIGEHOLDELSE

OBS: Afbryd apparatet fra strømkilden, før du påbegynder servicearbejde!

Udtrykket "cyklus" betyder, som det bliver brugt senere, at operatøren løfter og sænker lasten én gang.

1) Kontroller, at nødstopknappen og knappanelet er i god stand.
2) Udskift beskadigede eller slidte dele med jævne mellemrum, og hold passende vedligeholdelsesjournaler.
3) Kontroller, at produktet er i god teknisk stand, før hver brug. Et beskadiget reb skal straks udskiftes. Nedenstående figur viser eksempler på mulige rebskader.

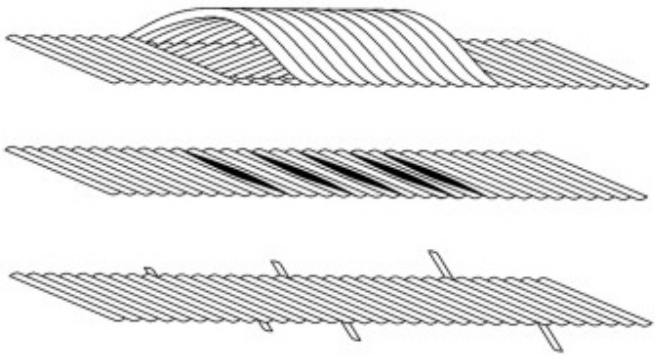

4) For hver 100 cyklusser skal du kontrollere, at maskinens nødstopknapper fungerer korrekt. Maskinen skal automatisk stoppe, når rebet når sin yderposition: øvre eller nedre.
5) For hver 100 cyklusser skal du kontrollere den tekniske tilstand af strøm- og styrekablerne.
6) Smør rebet og blokken for hver 200 cyklusser.
7) For hver 1000 cyklusser, tjek:
   • At eventuelle synlige skruer er ordentligt spændt.
   • At krogen og blokken er i god stand.
   • Kontroller bremsesystemets funktion. Bremsen skal efterses, hvis motoren laver usædvanlige lyde under drift, eller maskinen ikke holder sin nominelle belastning.

BORTSKAFFELSE AF BRUGTE UDSTYR

Dette produkt må ikke bortskaffes sammen med almindeligt husholdningsaffald ved slutningen af dets levetid, men skal bringes til et indsamlingssted for genbrug af elektriske og elektroniske apparater. Dette er angivet med symbolet på produktet, brugsvejledningen eller emballagen. Materialerne, der bruges i apparatet kan genbruges i overensstemmelse med deres mærkning. Takket være genbrug, brug af materialer eller andre former for genbrug af brugte enheder yder du et væsentligt bidrag til beskyttelsen af vores miljø.

Lokal administration giver dig oplysninger om det relevante punkt til bortskaffelse af brugte apparater.

Modeller: SBS-EH-300/12, SBS-EH-200/12

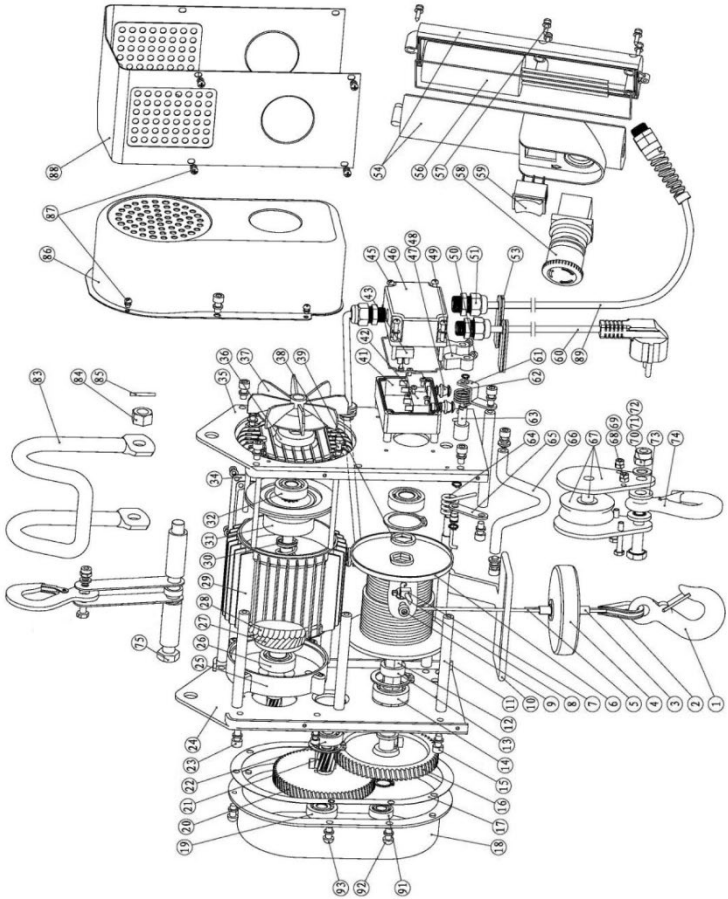

Modeller: SBS-EH-300/12, SBS-EH-200/12

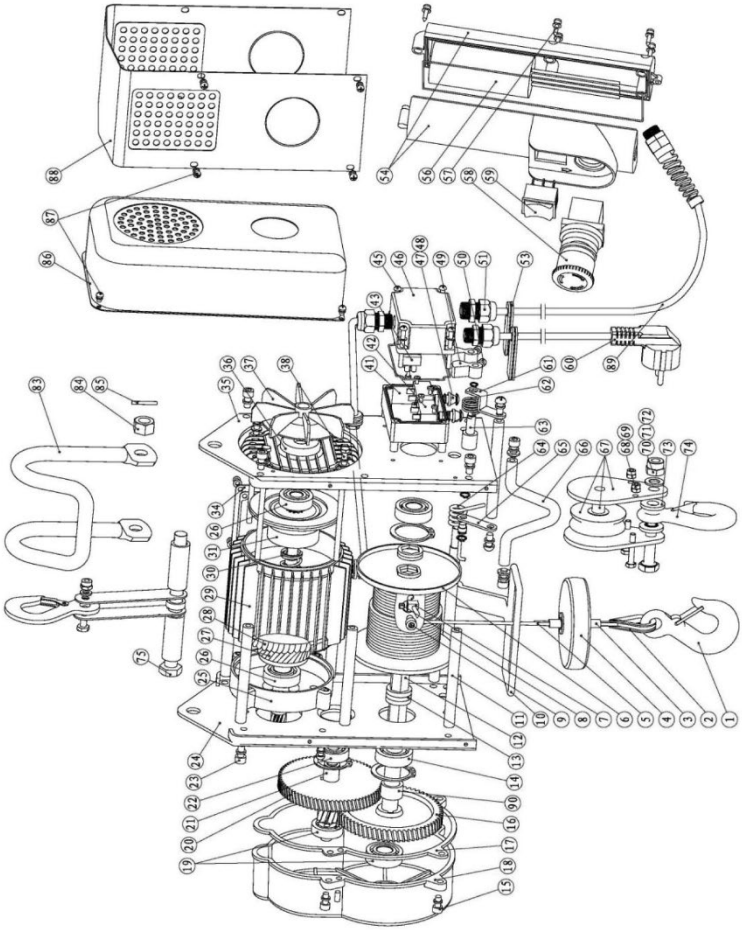

Nr	Delnavn		Antal	
	SBS-EH-300/12 SBS-EH-200/12	SBS-EH-600/18 SBS-EH-600/12 SBS-EH-500/12	SBS-EH-300/12 SBS-EH-200/12	SBS-EH-600/18 SBS-EH-600/12 SBS-EH-500/12
1	Krog		1	
2	Rebhus		1	
3	Rebklemme		2	
4	Stopblok		1	
5	Reb		1	
6	Rebtromle		1	

10	Stophåndtag		1	
11	Stolpe		7	
12	Rebtromleaksel		1	
13	Akselskive		1	2
14	Leje (6202-2ZN)	Leje (6203-2ZN)	2	
15	Sekskantskrue (M6*12)	Sekskantskrue (M6*20)	8	4
16	Tandhjul		1	
17	Afstandsramme		1	
18	Gearkasse		1	
19	Leje (6200-2RS)	Leje (6201-2RS)	1	2
20	Tandhjul 2		1	
21	Mellemaksel		1	
22	Leje (6200-2ZN)	Leje (6201-2ZN)	1	
23	Tværspalteskrue (M5 *14)	Sekskantskrue (M6*12)	4	10
24	Venstre beslag		1	
25	Motor øvre dæksel		1	
26	Leje (6202-2RS)		1	2
27	Rotor		1	
28	Stativ		1	
29	Motorhus		1	
30	Fjeder		1	
31	Bremsebøjle		1	
32	Leje (6201-2RS)	-	1	-
34	Motorsidedæksel	-	1	-
35	Højre beslag	-	1	-
36	Dæksel	-	1	-
37	Ventilatorskovl	-	1	-
38	Sekskantskrue	Sekskantskrue (M5*167)	4	
39	Underlagsskive		3	1
41	Samledåse		1	
42	Nødstopknap		2	
43	Klemmeblok		1	
45	Tværspalteskrue (M4 *40)		4	
46	Dæksel til samledåse		1	
47	Grænsekontaktor		2	

48	Grænsepakning		2	
49	Bevægelsesstop		2	
50	Spændeskrue (M4*6)		2	
51	Møtrik (M16)		3	
53	Kabelholdering		2	
54	Håndtag		1	
56	Kondensator		1	
57	Selvskærende skrue (ST4.2*18)		5	
58	Nødafbryder		1	
59	Kontakt		1	
60	Tre-leder stik		1	
61	Højre plade		1	
62	Torsionsfjeder		1	
63	Højre drejeakse		1	
64	Torsionsfjeder		1	
65	Venstre akseelement		1	
66	Ekstra krog		1	
67	Remskive		1	
68	Sekskantskrue (M5*28)	Sekskantskrue (M5*30)	2	
69	Sekskantmøtrik (M5)		2	
70	Sekskantskrue (M8*32)	Sekskantskrue (M10*39)	1	
71	Sekskantmøtrik (M8)	Sekskantmøtrik (M10)	1	
72	Flad underlag (d8)	Flad underlag (d10)	1	
73	Underlagsskive		2	
74	Krog		1	
75	Sekskantskrue (M12*130)	Sekskantskrue (M12*170)	1	
83	Apparat til fastgørelse af maskinen		1	
84	Sekskantmøtrik (M12)		1	
86	Sidedæksel		1	
87	Tværspalteskrue (M4 *6)		12	
88	Motorhus		1	
89	Kabel		1	
90	-	Afstandsbøsning	-	1

91	Leje (61900-2RS)		1	-
92	Tværspalteskrue (M6 *16)		3	-
93	Tværspalteskrue (M6 *20)		2	-
94	Fjeder		1	
95	Sekskantskrue (M5*12)	Sekskantskrue (M6*14)	2	
96	Tværspalteskrue (M4 *20)		1	
97	Sekskantmøtrik (M4)		1	
98	Torsionsfjeder		1	
99	Sikkerhedsklips		1	
100	Sikkerhedsplade		1	
101	Fjederskive (d5)		1	
102	Beskyttelseslag		1	

Übersetzung des Typenschildes | Translation of the rating plate | Tłumaczenie tabliczki znamionowej | Překlad typového štítku | Traduction de la plaquette signalétique | Traduzione della targhetta | Traducción de la placa de identificación | Az adattábla magyarázata | Oversættelse af navneskiltet

	DE	EN	PL	CZ	FR	IT	ES	HU	DA
1	Bezeichnungen des Produktes	Product name	Nazwa produktu	Název výrobku	Nom du produit	Nome del prodotto	Denominación del producto	Termék neve	Produktnavn
2	Modell	Model	Model	Model	Modèle	Modello	Modelo	Modell	Model
3	Max. Belastung	Max. Load	Maksymalne obciążenie	Maximální zatížení	Charge maximale	Carico massimo	Carga máxima	Maximális terhelhetőség	Maksimal belastning
4	Spannung/Frequenz	Voltage/Frequency	Napięcie/Częstotliwość	Napětí/Frekvence	Tension / Fréquence	Tensione/Frequenza	Tensión/frecuencia	Feszültség/Frekvencia	Spænding/Frekvens
5	Stromstärke	Current	Prąd	Proud	Courant	Corrente	Corriente	Áram	Strøm
6	Leistung	Power	Moc	Napájení	Puissance	Potenza	Potencia	Teljesítmény	Effekt
7	Hubgeschwindigkeit	Lifting speed	Prędkość podnoszenia	Rychlost zdvihu	Vitesse de levage	Velocità di sollevamento	Velocidad de elevación	Emelési sebesség	Løftehastighed
8	Isolierungsgrad	Insulation Grade	Stopień izolacji	Stupeň izolace	Catégorie d’isolation	Grado di isolamento	Grado de aislamiento	A szigetelés mértéke	Isoleringsgrad
9	Schutzart	Protection Grade	Stopień ochrony	Stupeň krytí	Indice de protection	Classe di protezione	Grado de protección	Védelmi fokozat	Kapslingsklasse
10	Arbeitszyklus	Working Rate	Cykl pracy	Pracovní cyklus	Cycle de fonctionnement	Ciclo di lavoro	Ciclo de trabajo	Munkaciklus	Driftscyklus
11	Seildurchmesser	Rope Diameter	Średnica liny	Průměr lana	Diamètre du câble	Diametro della fune	Diámetro de la cuerda	A kötél átmérője	Rebdiameter

12	Triebwerksgruppe	Group of Mechanisms	Grupa mechanizmów	Skupina mechanismů	Groupe de mécanismes	Gruppo di meccanismi	Grupo de mecanismos	Mechanizmusok csoportja	Mekanismegruppe
13	Zugfestigkeit des Seils	Rope Tensile Strength	Wytrzymałość liny na rozciąganie	Pevnost lana v tahu	Résistance du câble à la traction	Resistenza alla trazione della fune	Resistencia a tracción de la cuerda	A kötél szakítószilárdsága	Rebtrækstyrke
14	Hubhöhe	Lifting height	Wysokość podnoszenia	Výška zvedání	Hauteur de levage	Intervallo sollevamento	Altura de elevación	Az emelés magassága	Løftehøjde
15	Herstellungsjahr	Production Year	Rok produkcji	Rok výroby	Année de fabrication	Anno di produzione	Año de fabricación	Gyártás éve	Produktionsår
16	Seriennummer	Serial Nr.	Numer seryjny	Sériové číslo	Numéro de série	Numero di serie	Número de serie	Gyártási szám	Serienummer
17	Importeur	Importer	Importer	Dovozce	Importateur	Importer	Importador	Importőr	Importør

Umwelt – und Entsorgungshinweise

Hersteller an Verbraucher

Sehr geehrte Damen und Herren,

gebrauchte Elektro – und Elektronikgeräte dürfen gemäß europäischer Vorgaben **[1]** nicht zum unsortierten Siedlungsabfall gegeben werden, sondern müssen getrennt erfasst werden. Das Symbol der Abfalltonne auf Rädern weist auf die Notwendigkeit der getrennten Sammlung hin. Helfen auch Sie mit beim Umweltschutz. Sorgen Sie dafür, dieses Gerät, wenn Sie es nicht mehr weiter nutzen wollen, in die hierfür vorgesehenen Systeme der Getrenntsammlung zu geben.

In Deutschland sind Sie gesetzlich **[2]** verpflichtet, ein Altgerät einer vom unsortierten Siedlungsabfall getrennten Erfassung zuzuführen. Die öffentlich – rechtlichen Entsorgungsträger (Kommunen) haben hierzu Sammelstellen eingerichtet, an denen Altgeräte aus privaten Haushalten ihres Gebietes für Sie kostenfrei entgegengenommen werden. Möglicherweise holen die rechtlichen Entsorgungsträger die Altgeräte auch bei den privaten Haushalten ab.

Bitte informieren Sie sich über Ihren lokalen Abfallkalender oder bei Ihrer Stadt – oder Gemeindeverwaltung über die in Ihrem Gebiet zur Verfügung stehenden Möglichkeiten der Rückgabe oder Sammlung von Altgeräten.

[1] RICHTLINIE 2002/96/EG DES EUROPÄISCHEN PARLAMENTS UND DES RATES ÜBER ELEKTRO – UND ELEKTRONIK – ALTGERÄTE

[2] Gesetz über das Inverkehrbringen, die Rücknahme und die umweltverträgliche Entsorgung von Elektro – und Elektronikgeräten (Elektro – und Elektronikgerätegesetz – ElektroG).

Utylizacja produktu
Produkty elektryczne i elektroniczne po zakończeniu okresu eksploatacji wymagają segregacji i oddania ich do wyznaczonego punktu odbioru. Nie wolno wyrzucać produktów elektrycznych razem z odpadami gospodarstwa domowego. Zgodnie z dyrektywą WEEE 2012/19/UE obowiązującą w Unii Europejskiej, urządzenia elektryczne i elektroniczne wymagają segregacji i utylizacji w wyznaczonych miejscach. Dbając o prawidłową utylizację, przyczyniasz się do ochrony zasobów naturalnych i zmniejszasz negatywny wpływ oddziaływania na środowisko, człowieka i otoczenie. Zgodnie z krajowym prawodawstwem, nieprawidłowe usuwanie odpadów elektrycznych i elektronicznych może być karane!

For the disposal of the device please consider and act according to the national and local rules and regulations.

CONTACT

expondo Polska sp. z o.o. sp. k.

ul. Nowy Kisielin-Innowacyjna 7
66-002 Zielona Góra | Poland, EU

e-mail: info@expondo.com