steinberg SYSTEMS

BEDIENUNGSANLEITUNG
KETTENZUG

USER MANUAL
CHAIN HOIST

INSTRUKCJA
WYCIĄGARKA ŁAŃCUCHOWA

NÁVOD K POUŽITÍ
ŘETĚZOVÝ ZVEDÁK

MANUEL D´UTILISATION
PALAN À CHAÎNE

ISTRUZIONI PER L'USO
ARGANO

MANUAL DE INSTRUCCIONES
POLIPASTO DE CADENA

KEZELÉSI ÚTMUTATÓ
LÁNCOS CSÖRLŐ

BRUGSVEJLEDNING
KÆDETALJE

KÄYTTÖOHJE
KETJUTALJA

GEBRUIKSAANWIJZING
KÆDETALJE

BRUKSANVISNING
KJETTINGTALJE

BRUKSANVISNING
KEDJEBLOCK

INSTRUÇÕES DE UTILIZAÇÃO
TALHA DE RODA DENTADA

DE | EN | PL | CZ | FR | IT | ES| HU
DA | FI | NL | NL | SE | PT

SBS-FZ 3000/3GM | SBS-FZ 1000/12M | SBS-FZ 2000/3M |
SBS-FZ 1000/3M

INHALT | CONTENT | TREŚĆ | OBSAH | CONTENU | CONTENIDO| CONTENUTO INDHOLD | SISÄLTÖ TARTALOM | INHOUD | INNHOLD | CONTEÚDO | INNEHÅLL

- Deutsch 4
- English 10
- Polski 16
- Česky 22
- Français 28
- Italiano 34
- Español 40
- Magyar 46
- Dansk 52
- Suomi 58
- Nederlands 64
- Norsk 70
- Svenska 76
- Português 82

PRODUKTNAME	KETTENZUG
PRODUCT NAME	CHAIN HOIST
NAZWA PRODUKTU	WYCIĄGARKA ŁAŃCUCHOWA
NÁZEV VÝROBKU	ŘETĚZOVÝ ZVEDÁK
NOM DU PRODUIT	PALAN À CHAÎNE
NOME DEL PRODOTTO	ARGANO
NOMBRE DEL PRODUCTO	POLIPASTO DE CADENA
TERMÉKNÉV	LÁNCOS CSÖRLŐ
PRODUKTNAVN	KÆDETALJE
TUOTTEEN NIMI	KETJUTALJA
PRODUCTNAAM	KÆDETALJE
PRODUKTNAVN	KJETTINGTALJE
PRODUKTNAMN	KEDJEBLOCK
NOME DO PRODUTO	TALHA DE RODA DENTADA
MODELL PRODUCT MODEL MODEL PRODUKTU MODEL VÝROBKU MODÈLE MODELLO MODELO TERMÉKMODELL PRODUKTMODEL TUOTTEEN MALLI PRODUCTMODEL PRODUKTMODELL PRODUKTMODELL MODELO DO PRODUTO	SBS-FZ 3000/3GM SBS-FZ 1000/12M SBS-FZ 2000/3M SBS-FZ 1000/3M
HERSTELLER / ANSCHRIFT DES HERSTELLERS MANUFACTURER / MANUFACTURER ADDRESS PRODUCENT / ADRES PRODUCENTA VÝROBCE / ADRESA VÝROBCE FABRICANT / ADRESSE DU FABRICANT PRODUTTORE / INDIRIZZO DEL PRODUTTORE FABRICANTE / DIRECCIÓN DEL FABRICANTE GYÁRTÓ / GYÁRTÓ CÍME PRODUCENT / PRODUCENTENS ADRESSE VALMISTAJA / VALMISTAJAN OSOITE PRODUCENT / ADRES PRODUCENT PRODUSENT / PRODUSENTENS ADRESSE TILLVERKARE / TILLVERKARENS ADRESS PRODUTOR / ENDEREÇO DO PRODUTOR	EXPONDO POLSKA SP. Z O.O. SP. K. UL. NOWY KISIELIN-INNOWACYJNA 7 66-002 ZIELONA GÓRA ZIELONA GÓRA | POLAND, EU

I. SICHERHEITSHINWEISE

CE	Das Produkt erfüllt die geltenden Sicherheitsnormen.
	Bedienungsanleitung sorgfältig lesen.
	Achtung! Bitte die angehängte Last beachten!
	Achtung! Hände nicht in die Haken stecken.
	Achtung! Stellen Sie sicher, dass Dritte Abstand vom Arbeitsort halten.

Die originale Anweisung ist die deutschsprachige Fassung. Sonstige Sprachfassungen sind Übersetzungen aus der deutschen Sprache.

1. Vor der Inbetriebnahme bitte die vorliegende Anleitung genau lesen! Bitte alle Sicherheitshinweise beachten, um eventuelle Schäden infolge nicht bestimmungsgemäßer Verwendung zu vermeiden!
2. Die Bedienungsanleitung zum späteren Gebrauch aufbewahren. Sollte die Maschine Dritten übergeben werden, ist die Bedienungsanleitung ebenfalls weiterzuleiten.
3. Sollte die Maschine nicht bestimmungsgemäß verwendet oder falsch bedient werden, ist die Haftung für die eventuellen Schäden ausgeschlossen.
4. Die Maschine darf durch entsprechend geschulte, zur Bedienung geeignete und physisch gesunde Personen bedient werden, die die vorliegende Anleitung gelesen haben und die Arbeitsschutzanforderungen kennen.
5. Die Maschine ist nicht dazu bestimmt, durch Personen (darunter Kinder) mit eingeschränkten physischen, sensorischen und geistigen Fähigkeiten bzw. durch Personen ohne entsprechende Erfahrung und/oder entsprechendes Wissen bedient zu werden, es sei denn es gibt eine für ihre Aufsicht und Sicherheit zuständige Person bzw. sie haben von dieser Person entsprechende Hinweise in Bezug auf die Bedienung der Maschine erhalten.
6. Halten Sie Ihren Arbeitsplatz sauber und gut beleuchtet. Unordnung oder schlechte Beleuchtung können zu Unfällen führen. Seien Sie voraussichtig, beobachten Sie, was getan wird und bewahren Sie Ihren gesunden Menschenverstand bei der Verwendung des Gerätes.

DE

II. REGELUNGEN ZUR SICHEREN NUTZUNG / WARNUNGEN

1. Vor jeder Verwendung sind die Anleitung und Sicherheitshinweise zu lesen.
2. Vor jeder Verwendung ist die Maschine in Bezug auf mögliche Beschädigungen, die den Betrieb ausschließen, zu überprüfen. Verboten ist der Betrieb der Maschine, wenn die Beschädigungen oder Abnutzungen seiner Bestandteile festgestellt werden, die den richtigen Betrieb verhindern (z.B. Überspringen der Kette, übermäßiger Lärm, Verklemmung der Kette etc.)
3. Wurde die Maschine übermäßig belastet bzw. starken Erschütterungen ausgesetzt, muss sie durch den zuständigen Service-Mitarbeiter vor der erneuten Inbetriebnahme überprüft werden.
4. Verboten ist der Betrieb einer beschädigten, abgenutzten oder falsch funktionierenden Maschine. In diesem Fall ist die Maschine dem für Service zuständigen Unternehmen zwecks Reparatur und Inspektion zu übergeben.
5. Man sollte periodisch umfassende Inspektionen der Maschine durchführen und die beschädigten/abgenutzten Bauteile immer austauschen.
6. Man darf ausschließlich die durch den Hersteller empfohlenen Ersatzteile verwenden.
7. Die Maschine darf ausschließlich durch die Personen bedient werden, die in Bezug auf Sicherheitsregelungen geschult wurden und zur Bedienung physisch geeignet sind.
8. Die Maschine muss regelmäßig geschmiert werden.
9. Verboten ist der Betrieb der Maschine wenn der Hakenverschluss beschädigt ist.
10. Man hat immer zu überprüfen, ob der Hakenverschluss richtig geschlossen wurde.
11. Verboten ist die Verbindung der Kette durch Schrauben, die durch Kettenglieder durchgeschoben werden.
12. Verboten ist die Belastung der Maschine mit einer Last, die ihre max. Tragfähigkeit überschreitet.
13. Verboten ist es, die Hände in die Haken zu stecken.
14. Man sollte sich vergewissern, dass die Ladung stabil und sachgerecht sowie mittig unter dem Haken befestigt wurde. Verboten ist, an der Last zu ziehen.
15. Verboten ist die Verwendung der Maschine mit verklemmter, gedrehter oder beschädigter Kette.
16. Gegen die Kette oder den Haken darf man nicht schlagen.
17. Verboten ist das Durchschieben des Hakens durch die Kettenglieder oder die Befestigung des Hakens an den Kettengliedern.
18. Man sollte sich immer vergewissern, dass die Last am Haken richtig befestigt und der Hakenverschluss geschlossen wurde.
19. Man sollte immer überprüfen, ob alle Verschraubungen in der Maschine und in ihren Befestigungen richtig angebracht sind.

20. Verboten ist das Durchgehen und der Aufenthalt unter der angehängten Last (und in seiner Nähe).
21. Verboten ist das Lastanheben unter Verwendung der Maschine über Menschen oder Tieren.
22. Verboten ist das Anheben von Menschen oder Tieren unter Verwendung dieser Maschine.
23. Die Last immer beobachten.
24. Verboten ist, die Last ohne Aufsicht zu hinterlassen.
25. Man sollte das Schwenken der Ladung vermeiden.
26. Dritte sind vor dem Betrieb der Maschine zu warnen. Diese Personen sollten sich in sicherer Entfernung von der Ladung befinden.
27. Verboten ist die Durchführung mechanischer oder ähnlicher Arbeiten (Schweißen, Schneiden etc.) an der angehängten Last.
28. Nach dem Abschluss des Betriebs ist die Maschine gegen unbefugte Benutzung abzusichern.
29. Die Maschine muss regelmäßig überprüft werden, beschädigte oder abgenutzte Bestandteile müssen durch die zuständige Service-Stelle gegen neue ausgetauscht werden.
30. Beim Herunterfallen der Last entsteht Todes- oder Verletzungsrisiko.
31. Während des Maschinenbetriebs sind Mittel zum persönlichen Schutz zu verwenden (darunter Schutzhandschuhe). Zu verwenden ist auch entsprechend anliegende Schutzkleidung
32. Achtung: Bei längerem Absenken der Last besteht die Gefahr der Überhitzung der Bremse.

Werden die Anweisungen und Sicherheitshinweise verletzt kann das zu ernsthaften Körperverletzungen oder zum Tod führen.

III. MASCHINENBESTIMMUNG

Die Kettenwinde ist ausschließlich zum handbedienten vertikalen Anheben und Senken loser Lasten an der Arbeitsstelle bestimmt. Lastgewicht darf beim Anheben die zulässige Tragfähigkeit nicht überschreiten. Die Maschine darf in Fabriken, landwirtschaftlichen Unternehmen, auf Baustellen, beim Zusammenbau von Geräten und der Be- und Entladung von Waren verwendet werden. Die Maschine eignet sich besonders gut für Freiflächen, wo keine Stromversorgung vorhanden ist. Verboten ist der Betrieb im korrosionsfördernden Umfeld sowie in explosionsfähigen Atmosphären.
Für alle Schäden bei nicht sachgemäßer Verwendung haftet allein der Betreibe.

DE

IV. TECHNISCHE DATEN

Produktnamen	Kettenwinde			
Modell	SBS-FZ 3000/3GM	SBS-FZ 1000/12M	SBS-FZ 2000/3M	SBS-FZ 1000/3M
Zulässige Tragfähigkeit [T]	3	1	2	1
Max. Hubhöhe [m]	3	12	3	3
Mindestabstand zwischen den Haken [mm]	480	265	405	265
Erford. Kraft zum Lastanheben [N]	343	340	314	340
Durchmesser des Kettenglieds [mm]	8	6	6	6
Kettenanzahl	2	1	2	1
Gewicht [kg]	20	23	12	8.6
Kette	G80			
Umgebungstemperatur [°C]	-10 ÷ +50			

V. VOR DER ERSTEN BENUTZUNG

Prüfen Sie bei Erhalt der Ware zuerst die Verpackung auf Unversehrtheit und öffnen Sie diese dann. Wenn die Verpackung Beschädigungen aufweist, so setzen Sie sich innerhalb von 3 Tagen mit der Transportgesellschaft und Ihrem Vertriebspartner in Verbindung und dokumentieren Sie so gut wie möglich die Beschädigungen. Stellen Sie das volle Paket nicht verkehrt herum auf! Sollten Sie das Paket weiter transportieren, achten Sie bitte darauf, dass es horizontal und stabil gehalten wird. Es wird darum gebeten, das Verpackungsmaterial (Pappe, Plastikbänder und Styropor) zu behalten, um im Servicefall die Maschine bestmöglich geschützt zurücksenden zu können!

VI. ZUSAMMENBAU DER MASCHINE

Platz der Maschine

Vor dem Einbau an der Arbeitsstelle ist die Maschine in Bezug auf mögliche Beschädigungen zu überprüfen. Man sollte sich vergewissern, ob die Tragkonstruktion, an der die Maschine befestigt wird, die Last und das Gewicht der Maschineaushalten wird.Verboten ist die Befestigung der Maschine an einer Konstruktion, die sich in Bezug auf ihre Tragfähigkeit nicht überprüfen lässt. Für die Befestigung an der Tragkonstruktion und für die Tragkonstruktion selbst ist der Benutzer verantwortlich.

Beim Aufhängen der Maschine an der Tragkonstruktion ist besondere Vorsicht geboten. Es sind sichere Arbeitsbedingungen zu gewährleisten, um Gefahren im Zusammenhang mit eventuellen Personenverletzungen zu vermeiden.

Die Verantwortung für die Gewährleistung von entsprechenden Einbaubedingungen sowie für den Einbau der Maschine selbst trägt der Benutzer.

Nach dem Einbau der Maschine hat man zu überprüfen, ob der Haken richtig eingebaut wurde und sein Verschluss richtig eingerastet ist.

Die Funktion der Bremse ist bei jedem Anheben der Ladung zu überprüfen. Zu diesem Zweck ist die Probelast anzuhängen (ca. 10 % der zulässigen Belastung) und mehrmals anzuheben und abzusenken, um sich zu vergewissern, dass sie bei Unterbrechung des Hub- und Senkvorganges nicht herunterrutscht.

Die korrekte Lage der Kette ist immer zu überprüfen. Die Kette befindet sich in der richtigen Lage, wenn die Gliedverbindungen in einer Linie liegen.

Nach dem Einbau der Maschine an der Arbeitsstelle hat man zu überprüfen, wie weit sich die untere Schlaufe der handbedienten Bremse zum Anheben und Senken der Ladung vom Boden befindet. Diese Entfernung sollte 500 mm bis 1000 mm betragen. Sollte diese Entfernung anders sein, sollte die handbediente Kette dementsprechend eingestellt und entsprechend verlängert oder verkürzt werden. Um die handbediente Kette zu verlängern/zu verkürzen muss sie getrennt werden. Die Endstücke des verbindenden Kettengliedes sind auseinander zu biegen, die Kette ist danach entsprechend zu verlängern/zu verkürzen. Danach wird das Kettenglied wieder verbunden.

FUNKTION

Heben/Senken

Der Haken muss direkt über der Ladung angesetzt werden, so dass die Kette nicht gespannt ist. Um die Last anzuheben/abzusenken hat man an der handbedienten Kette zum Heben/Senken der Ladung zu ziehen. Das Heben/Senken lässt sich an beliebiger Stelle unterbrechen.

In außerordentlichen Fällen bei Maschinen mit großer Hubhöhe kann es beim ununterbrochenen, schnellen Senken der Last zur Überhitzung der Bremse kommen. In diesen Fällen muss die Last mit Unterbrechungen gesenkt werden.

Sollte die Kette blockiert werden bzw. sollten sonstige Störungen beim Maschinenbetrieb auftreten, ist der Betrieb sofort zu unterbrechen. Man hat die zuständigen Personen zu benachrichtigen, die die Last abnehmen und normale Funktionsweise wiederherstellen können. Man sollte außerdem einen Sicherheitsbereich um die Maschine herum und unter der Last festlegen, so dass unbefugte Personen keinen Zutritt haben und sich dort nicht aufhalten. Die Maschine ist der zuständigen Service-Stelle zu übergeben.

Im Moment der Lösung einer auf Kettenzug blockierten Ladung kann das Verwenden einer zusätzlichen Kraft erforderlich sein um die Bremse zu lösen.

Allgemeine Ansicht der Maschine

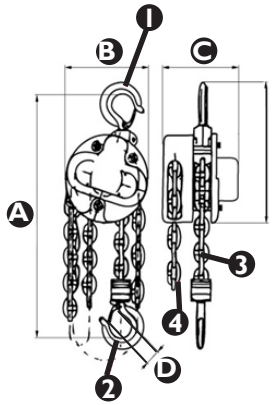

1. Haken zum Befestigen an der Tragkonstruktion
2. Haken zum Befestigen der Last /Ladungen
3. Ladekette
4. Steuerungskette

Abmessungen (mm):

	SBS-FZ 3000/3GM	SBS-FZ 1000/12M	SBS-FZ 2000/3M	SBS-FZ 1000/3M
A	480	265	405	265
B	180	145	142	145
C	150	183	128	183
D	32,5	27	37,3	27

LAGERUNG

Die Maschine ist immer ohne Last zu lagern. Verschmutzungen sind zu beseitigen. Kette, Hakenbolzen und Verschlussbolzen sind zu schmieren. Die Maschine ist an einer trockenen Stelle aufzuhängen. Vor der erneuten Benutzung hat man gemäß den Anweisungen zu verfahren, die in der vorliegenden Anleitung beschrieben wurden.

INSPEKTIONEN

Vor der Inbetriebnahme muss eine neue oder reparierte Maschine durch qualifiziertes technisches Personal mit entsprechendem Wissen und Erfahrung in Bezug auf Bedienung und Wartung der Maschinen dieses Typs überprüft werden.

Die Maschine ist regelmäßigen Sichtkontrollen vor, während und nach der Benutzung zu unterziehen. Für die Inspektion ist das Bedienungspersonal zuständig. Alle Störungen des Maschinenbetriebs sind dem zuständigen technischen Personal zu melden. Verboten ist der Betrieb beschädigter Maschinen, die Störungen aufweisen.

INSPEKTIONS- UND WARTUNGSFRISTEN

- VORINSPEKTION: Vor der ersten Benutzung müssen alle neuen oder reparierten Maschinen durch eine zuständige qualifizierte Person überprüft werden, so dass die Anforderungen der vorliegenden Anleitung erfüllt werden.
- TÄGLICHE INSPEKTIONEN:
  - Zu überprüfen ist die Funktionsweise der Bremse.
  - Zu überprüfen sind die Ketten auf Verdrehungen, Sauberkeit und Schmierung.
  - Haken überprüfen auf Abnutzungsgrad, Beschädigungen, Erweiterung der Hakenspalte, Schaftverformung und schiefe Hakenstellung.
- REGELMÄSSIGE INSPEKTIONEN (empfohlen jeden Monat):
  - Den Abnutzungsgrad der Kette überprüfen.
  - Den Abnutzungsgrad der Haken überprüfen: Abnutzungserscheinungen, Beschädigungen, Erweiterung der Hakenspalte, Schaftverformung und schiefe Hakenstellung.
  - Die Befestigung der Haken überprüfen.
  - Ketten reinigen und schmieren.

GEFAHREN BEIM BETRIEB

Während des Betriebs können mechanische Gefahren auftreten. Mechanische Gefahren entstehen, wenn es zu Verletzungen infolge der mechanischen Auswirkung von unterschiedlichen Bauteilen kommen kann, z. B. der Maschinenteile, Werkzeuge etc.

Grundsätzliche mechanische Gefahren sind: Quetschen, Zusammendrücken, Schneiden oder Abschneiden, Einwickeln, Erfassen, Schürfen, Stolpern und Schleudern.

Diese Gefahren können beim normalen und gestörten Betrieb der Maschine auftreten. Sie können zu Maschinenstörungen führen.

Mechanische Gefahren können unter folgenden Umständen entstehen: sich bewegende Maschinen, beförderte Ladungen, bewegliche Bestandteile, rohe/scharfe Bauteile, herabfallende Bestandteile/Ladungen, unebene, glatte Oberflächen, beschränkte Räume, Lage der Arbeitsstelle im Verhältnis zum Boden (Höhen- und Tiefarbeiten).

VII. REINIGUNG UND WARTUNG

Die Kettenwinde ist regelmäßig zu reinigen. Nach dem Abschluss der Arbeit sind alle Verschmutzungen zu entfernen. Die Ketten, Haken, Bänder und Hakenverschlüsse sind regelmäßig mit Fett zu schmieren. Ist die Tragkette mit Rost bedeckt ist er zu entfernen. Danach ist die Kette zu schmieren. Lässt sich der Rost nicht entfernen hat man die Tragkette gegen eine neue auszutauschen. Alle Wartungsarbeiten und Inspektionen der Winde sind durch geschulte und qualifizierte Mitarbeiter durchzuführen und nicht durch Personen ohne Erfahrung und Wissen.

ACHTUNG!
Nach allen 5 Monaten Anwendung des Kettenzuges (näher angebracht wenn der Kettenzug mehr als 1500 Mal verwendet wird – täglich 10 Mal) soll man die Schleifplatten wechseln.

1. Gehäuse (1) anschrauben.
2. Den Splinten (1) ausnehmen.
3. Das Mutter (3) abschrauben und die Unterlegscheibe (4) abnehmen.
4. (Ketten)Rad (5) abschrauben.
5. Schleifplatte (6) abnehmen.
6. Klinkenrad (7) abnehmen.
7. Schleifplatte (6) abnehmen.
8. Alles in umgekehrter Reihenfolge zusammenbauen mit Verwendung von neuen Schleifplatten.

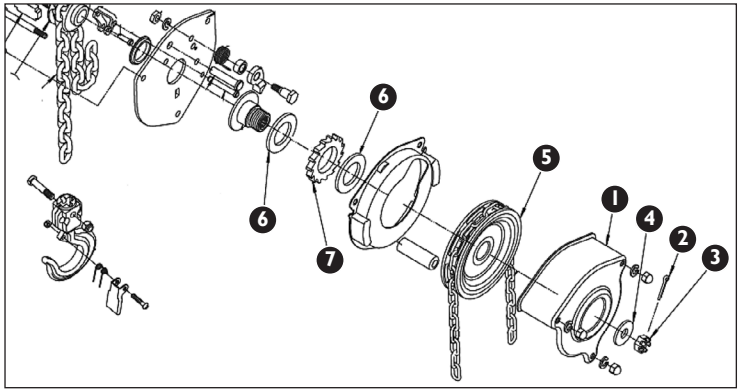

DE

VIII. ALLGEMEINSCHEMA DER MASCHINE

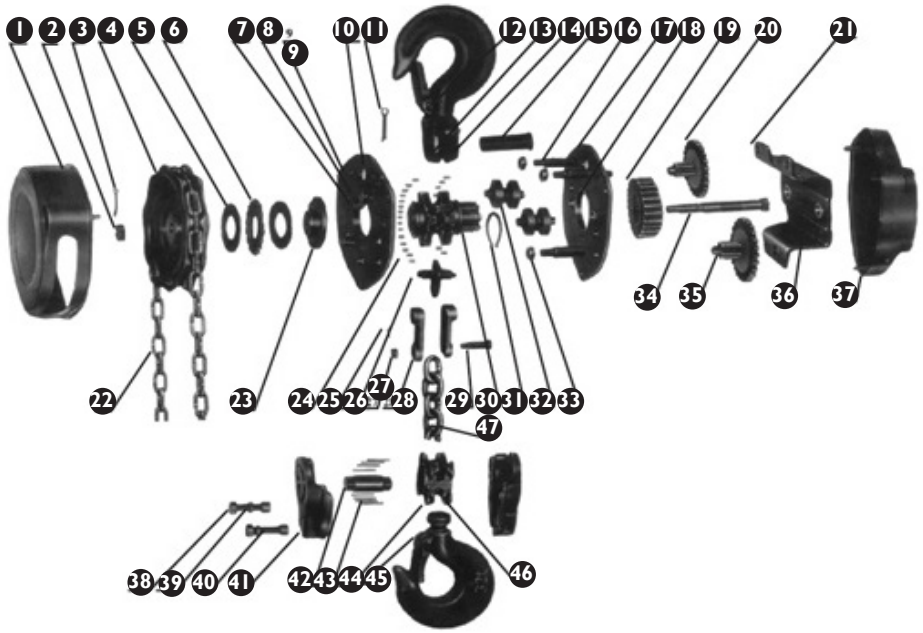

1	Radgehäuse	17	Rechte Plattenseite	33	Mutter
2	Mutter	18	Tragring des Lagers	34	Kupplung
3	Bolzen	19	Spindelgetriebe	35	Zahnstange
4	Rad	20	Getriebe	36	Tragring des Lagers
5	Unterlage der Nabe	21	Abgebogene Platte	37	Deckel
6	Rad mit Falle	22	Kette	38	Mutter
7	Falle	23	Bremse	39	Unterlagen
8	Bolzen der Falle	24	Welle	40	Schrauben
9	Linke Plattenseite	25	Bolzen	41	Unterer Haken
10	Feder	26	Schieber	42	Radwelle
11	Bolzen	27	Mutter	43	Nadel
12	Niete	28	Aufhängung der Nabe	44	Haken
13	Niete	29	Bolzen der Nabe	45	Verschluss
14	Oberer Haken	30	Zahnrad der Kette	46	Welle
15	Bolzen der Welle	31	Ring	47	Tragkette
16	Stütze	32	Welle		

IX. REGELMÄSSIGE PRÜFUNG DER MASCHINE

Prüfen Sie regelmäßig, ob Elemente der Maschine Beschädigungen aufweisen. Sollte dies der Fall sein, darf die Maschine nicht mehr benutzt werden. Wenden Sie sich umgehend an Ihren Verkäufer, um Nachbesserungen vorzunehmen.
Was tun im Problemfall?
Kontaktieren Sie Ihren Verkäufer und bereiten Sie folgende Angaben vor:

- Rechnungs- und Seriennummer (letztere finden Sie auf dem Typenschild)
- ggf. ein Foto des defekten Teils
- Ihr Servicemitarbeiter kann besser eingrenzen worin das Problem besteht, wenn Sie es so präzise wie möglich beschreiben. Je detaillierter Ihre Angaben sind, umso schneller kann Ihnen geholfen werden!

ACHTUNG: Öffnen Sie die Maschine niemals ohne Rücksprache mit dem Kundenservice. Dies kann Ihren Gewährleistungsanspruch beeinträchtigen!
Die Maschine enthält keine für die Gesundheit schädlichen Substanzen, ihre Teile sind aus Metall hergestellt. Nach dem Ende des Betriebs ist die Maschine zu verschrotten. Die im gegebenen Land geltenden Umweltschutzvorschriften sind dabei zu beachten.

DE

I. SAFETY RECOMMENDATIONS

CE	The product satisfies the relevant safety standards.
	Operation manual must be reviewed.
	Note! Be aware of suspended loads!
	Note! Never put your hands into hooks.
	Note! Make sure bystanders remain in safe distance from the work place.

The original operation manual is in German. Other language versions are translations from German.

1. Before commencing work make sure to thoroughly read and understand this operation manual! All safety recommendations must be followed to avoid damages occurring as the result of using the equipment contrary to its intended use!
2. This operation manual must be retained for future reference. If the machine is transferred to third persons this operation manual must also be handed over with the machine.
3. If the machine is operated contrary to its intended use or in case of improper handling of the machine, liability for any resulting damage is excluded.
4. The machine can be operated by physically fit persons who are able to handle the machine and properly trained and who reviewed this operating manual and received training in occupational health and safety.
5. The machine is not designed to be handled by persons (including children) with limited mental and sensory functions or persons lacking relevant experience and/or knowledge unless they are supervised by a person responsible for their safety or they have received instructions on how to operate the machine.
6. Make sure the workplace is orderly and well lit. A messy or poorly lit workplace may lead to accidents. Try to anticipate what may happen, observe what is going on and use common sense when working with the device.

II. SAFE OPERATION PRINCIPLES / WARNINGS

1. Review this operation manual and the safety recommendations prior to each use of the machine.
2. Before each use make sure to check if parts are not worn or damaged to the extent where proper functioning of the machine impossible. This machine must not be operated if its parts are worn or damaged in a way that prevents proper operation (chain jumping, excessive noise, jamming chain, etc.).
3. If the machine has been overloaded or subject to strong shock/vibrations, it must be inspected by a qualified service technician before commencing any work on the machine.
4. This machine must not be operated if it is damaged, worn or if it does not work properly. If such condition occurs the machine must be handed over to an authorised service center for inspection and repair.
5. Comprehensive periodic inspections of the machine must be carried out and worn/damaged parts must be replaced on an on-going basis.
6. Use only original replacement parts, as recommended by the manufacturer.
7. This machine may only be handled by persons properly trained in safety regulations and physically able to operate the machine.
8. The machine must be lubricated on a regular basis.
9. Do not use the machine if the hook latch is damaged in any way.
10. Always check if the hook latches are properly closed.
11. Do not attach the chain through screws put through the chain link.
12. Do not overload the machine with a load exceeding the maximum admissible load.
13. Do not put hands inside the hooks.
14. Make sure that the load is stable and secured centrally under the hook. Do not pull the load.
15. Do not use the machine with a shortened, clamped, looped or damaged chain.
16. Do not hit the chain or hook.
17. Do not put the hook through the chain link or attach the hook on the chain links.
18. Always make sure that the load is properly hung on the hook and the hook latch is closed.
19. Always check if all screw connections in the machine and/or its fixing are properly tightened.
20. Do not walk or stay under a hanging load (and in its direct vicinity).
21. Do not lift the load using the machine over people or animals.
22. Do not lift people or animals using this machine.
23. Always pay attention to the load.
24. Do not leave a hanging load unattended.
25. Avoid situations in which the load could swing.
26. Third parties must be warned about operation of the machine and stay at a safe distance.
27. Do not conduct mechanical or similar works (welding, cutting, etc.) on a hanging load.
28. After completion of work, the machine must be secured against unauthorised use.

EN

29. The machine must be regularly controlled and its damaged or worn and torn parts must be replaced with new ones by an authorised service.
30. Load drop poses risk of injury or death.
31. When working with the machine, use personal protection equipment (such as protective gloves). Always use proper tight-fitting work clothing.
32. Attention: Risk of overheating the braking system during prolonged lowering of loads.

Failure to follow safety recommendations and instructions may result in serious injuries or death!

III. INTENDED USE OF THE MACHINE

The chain hoist is intended only for manual vertical lifting and lowering of loose loads at the work station. The weight of the load cannot exceed the admissible load bearing capacity when lifted. It can be used in factories, on agricultural farms, construction sites, for installation of devices as well as loading and unloading of goods. The chain hoist is very useful in open spaces and places without power supply. Do not use the machine in corrosive environments and environments with an explosive atmosphere.

The user is liable for any damage resulting from nonintended use of the device.

IV. TECHNICAL SPECIFICATIONS

Product designation	Chain hoist			
Model	SBS-FZ 3000/3GM	SBS-FZ 1000/12M	SBS-FZ 2000/3M	SBS-FZ 1000/3M
Permissible payload [T]	3	1	2	1
Maximum lifting height [m]	3	12	3	3
Minimum distance between hooks [mm]	480	265	405	265
Force necessary for load lifting [N]	343	340	314	340
Chain link diameter [mm]	8	6	6	6
Number of chains	2	1	2	1
Weight [kg]	20	23	12	8.6
Chain	G80			
Ambient temperature [°C]	-10 ÷ +50			

V. BEFORE FIRST USE

Upon receipt of the goods, check the packaging for integrity and open it. If the packaging is damaged, please contact your transport company and distributor within 3 days and document the damages as detailed as possible. Do not turn the package upside down! When transporting the package, please ensure that it is kept horizontal and stable. The various items used for packaging (cardboard, plastic straps, polyurethane foam) should be conserved, so that the machine can be sent back to the service centre in the best condition in case of any problems!

VI. ASSEMBLING THE MACHINE

Location of the machine

Check if the machine is not damaged before installing it at the work station. Make sure that the load bearing structure on which the machine is installed is sufficiently strong to withstand the weight of the load and machine. Do not install the machine on a structure that cannot be verified in terms of load bearing capacity and strength. The user is responsible for the installation of the load bearing structure and for the load bearing structure itself.

When the machine is suspended on the load bearing structure, caution and all conditions for safe work must be ensured in order to avoid any threats connected with potential bodily injuries.

The user is responsible for preparation of the installation conditions as well as for the installation of the machine itself.

After installation, check if the hook is properly attached and if the latch is closed.

Always check brake operation for each load lifting. For this purpose, attach the sample load (ca. 10 % of admissible load) and lift it up and lower it several times to make sure that it will not slide down during lifting/lowering.

Always check the chain position and be mindful of twisting. Proper chain position means a single line of link connection points.

When the machine is installed at the work station, check the distance between the ground and the lower loop of the manual chain used to lift and lower the load. This distance should be from 500 mm to 1000 mm. If it is not, adjust the manual chain accordingly by lengthening or shortening it. To lengthen/shorten the manual chain, it must be disconnected. Bend the tips of the connecting link outwards and lengthen/shorten the chain by the appropriate length. Afterwards it must be reconnected by connecting the link again.

EN

ACTION

Lifting / lowering

The hook must be set directly over the load so that the chain is not stretched. To hoist/lower a load, the manual chain used to lift and lower the load must be pulled. Hoisting/lowering can be stopped at any point.

In exceptional cases, in case of machines with great lifting height, the brake might heat up during uninterrupted fast load lowering. Always lower the load slowly, in intervals.

If the chain is jammed or in case of other irregularities in the machine's operation, stop the work immediately. Notify responsible, competent persons who can remove the load and perform activities restoring normal operation. Designate a safety zone around the machine and under the load to preclude access of unauthorised persons. The machine must be transferred to an authorised servicing centre.

When the locked load is being released on the winch, additional force may be required to release the friction between the brake components.

Top view of the machine

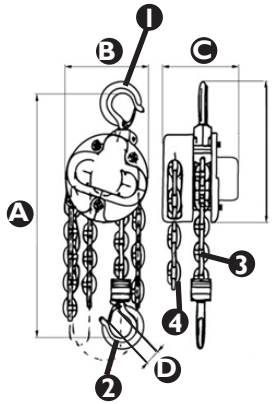

1. hook for load bearing structure hanging
2. hook for load hanging
3. load chain
4. control chain

Dimensions (mm):

	SBS-FZ 3000/3GM	SBS-FZ 1000/12M	SBS-FZ 2000/3M	SBS-FZ 1000/3M
A	480	265	405	265
B	180	145	142	145
C	150	183	128	183
D	32,5	27	37,3	27

STORAGE

The machine must always be stored without load. Remove dirt. The chain, hook pins and hook latch pins must be lubricated. Hang in a dry place. Follow the instructions provided in this manual before the next use of the chain hoist.

REVIEWS

Before being used, the new or repaired machine must be checked by qualified technical personnel who have knowledge and experience within the scope of operation and maintenance of this type of machine.

The machine must be checked regularly by means of visual control of the machine's condition, before, during and after use. The check must be performed by the machine's operators. Any irregularities in machine operation as well as any damage must be reported to the proper technical personnel. Do not use the machine if damage or any irregularities in its operation were found.

INSPECTION AND MAINTENANCE DATES

- PRELIMINARY INSPECTION: Before first use. All new or repaired machines must be checked by a qualified and competent person to ensure the machine meets the requirements of this operating manual.
- DAILY INSPECTIONS
  - Check brake operation.
  - Check the chains - cleanliness, lubrication, twisting.
  - Check the hooks: level of wear and tear, damage, enlargement of the hook slit, shank bend or hook deviation

EN

- REGULAR INSPECTIONS (recommended as monthly):
  - Check chain wear and tear.
  - Check the wear and tear of the hooks: level of wear and tear, damage, enlargement of the hook slit, shank bend or hook deviation.
  - Check fastening of the hooks.
  - Clean and lubricate the chains.

POSSIBLE HAZARDS DURING USE

The hazards that can occur during use of the machine are mechanical hazards. The mechanical hazard occurs in situations in which injuries can result from mechanical impact of various elements, e.g. machine parts, tools, etc. on people.

The basic mechanical hazards include squeezing, crushing, cutting, pulling in or catching; impact; puncture; abrasion; as well as slipping and stumbling.

These hazards can occur both during normal machine operation and as a result of irregularities in machine operation. These irregularities might result in machine failure.

The mechanical hazards can result from: moving machines, transported loads, moving elements, sharp/rough elements, dropping elements/loads, slippery uneven surfaces, limited space, location of the work station in relation to the ground (work at heights and in depths).

VII. CLEANING AND MAINTENANCE

The chain hoist must be cleaned regularly. After completion of work, remove all dirt from the chains and the machine itself. The chains, hooks, hinges and hook latches must be regularly lubricated with grease. When the load chain is rusted, the rust must be removed and the chain greased. If rust cannot be removed, the load chain must be replaced. All and any hoist maintenance and inspection activities must be carried out by a trained and qualified employee. They cannot be conducted by a person without proper experience and knowledge.

NOTE!

After 5 months of using the chain hoist (approximately if the hoist will be used more than 1500 times - 10 times daily), the friction plates should be replaced:

1. Unscrew the cover 1.
2. Remove the split pin 2.
3. Unscrew the nut 3, take out the washer 4.
4. Unscrew the chain wheel 5.
5. Take out the friction plate 6.
6. Remove the ratchet wheel 7.
7. Take out the friction plate 6.
8. Reassemble in reverse order using new friction plates.

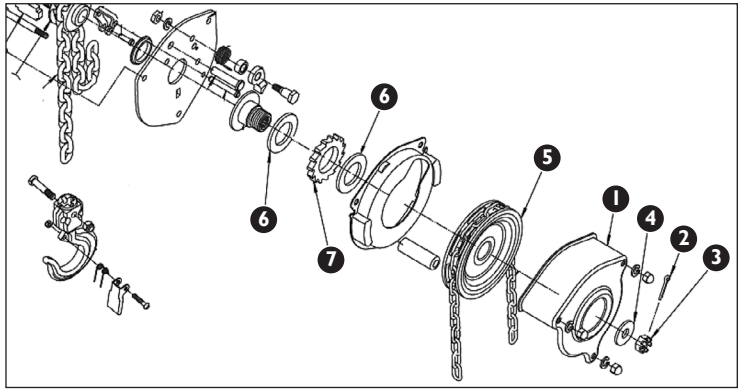

EN

VIII. GENERAL MACHINE DIAGRAM

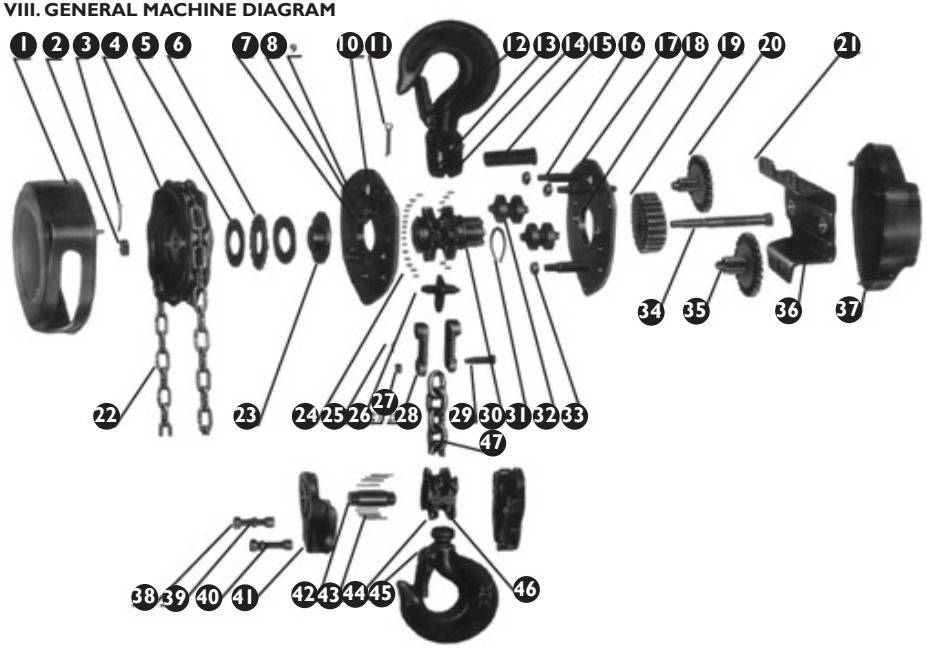

EN

1	Wheel housing	17	Plate right side	33	Nut
2	Nut	18	Bearing load ring	34	Clutch
3	Arbor	19	Spindle transmission	35	Rack
4	Wheel	20	Transmission	36	Bearing load ring
5	Hub washer	21	Bent plate	37	Lid
6	Ratchet wheel	22	Chain	38	Nut
7	Ratchet	23	Break	39	Washers
8	Ratchet arbor	24	Roller	40	Screws
9	Plate left side	25	Arbor	41	Lower clamp
10	Spring	26	Stripper	42	Wheel shaft
11	Arbor	27	Nut	43	Needle
12	Rivet	28	Hub suspension	44	Hook
13	Rivet	29	Hub arbor	45	Latch
14	Upper clamp	30	Chain gear wheel	46	Roller
15	Shaft arbor	31	Ring	47	Load chain
16	Support	32	Roller		

IX. REGULAR CONTROL OF THE MACHINE

Regularly check the machine for signs of damage. If it should be damaged, please stop using it immediately and contact your customer service to solve the problem.
What to do in case of a problem?
Please contact your customer service and prepare following information:

- Invoice number and serial number (the latter is to be found on the technical plate on the machine).
- if relevant, a picture of the damaged, broken or defective part.
- It will be easier for your customer service clerk to determine the source of the problem if you give a detailed and precise description of the matter.

The more detailed your information, the better customer service will be able to solve your problem rapidly and efficiently!
CAUTION: Never open the machine without the authorization of your customer service. This can lead to a loss of warranty!
The machine does not contain any substances harmful to one's health, its parts are made of metal. After withdrawal from service, the machine must be transferred to a scrap yard. Observe the environmental protection regulations of the given country.

EN

I. ZALECENIA ODNOŚNIE BEZPIECZEŃSTWA

CE	Produkt spełnia wymagania odpowiednich norm bezpieczeństwa.
	Należy zapoznać się z instrukcją obsługi.
	Uwaga! Ostrzeżenie przed wiszącym ciężarem!
	Uwaga! Nie wkładać rąk do haków.
	Uwaga! Zachowaj bezpieczną odległość od osób postronnych z dala od miejsca pracy.

Instrukcją oryginalną jest niemiecka wersja instrukcji. Pozostałe wersje językowe są tłumaczeniami z języka niemieckiego.

1. Przed przystąpieniem do uruchomienia prosimy o dokładne przeczytanie niniejszej instrukcji! Należy przestrzegać wszystkich wskazówek bezpieczeństwa, aby unikać szkód powstałych na skutek użytkowania niezgodnego z przeznaczeniem!
2. Zachowaj instrukcję użytkowania w celu jej późniejszego użycia. W razie gdyby maszyna miała zostać przekazana osobom trzecim, to wraz z nią należy przekazać również instrukcję użytkowania.
3. W przypadku użytkowania niezgodnego z przeznaczeniem lub nieprawidłowej obsługi wyklucza się odpowiedzialność za powstałe ewentualnie szkody.
4. Maszynę mogą obsługiwać osoby sprawne fizycznie, zdolne do jej obsługi i odpowiednio wyszkolone, które zapoznały się z niniejszą instrukcją oraz zostały przeszkolone w zakresie bezpieczeństwa i higieny pracy.
5. Maszyna nie jest przeznaczona do tego, by była użytkowana przez osoby (w tym dzieci) o ograniczonych funkcjach psychicznych, sensorycznych i umysłowych lub nieposiadające odpowiedniego doświadczenia i/lub wiedzy, chyba że są one nadzorowane przez osobę odpowiedzialną za ich bezpieczeństwo lub otrzymały od niej wskazówki dotyczące tego, jak należy obsługiwać maszynę.
6. Utrzymuj porządek w miejscu pracy i dobre oświetlenie. Nieporządek lub złe oświetlenie może prowadzić do wypadków. Należy być przewidującym, obserwować co się robi i zachowywać rozsądek podczas używania urządzenia.

II. ZASADY BEZPIECZNEGO UŻYTKOWANIA / OSTRZEŻENIA

PL

1. Przed każdym użyciem należy przeczytać instrukcje i wskazówki dotyczące bezpieczeństwa.
2. Przed każdym użyciem należy sprawdzić czy części nie są zużyte lub uszkodzone w sposób uniemożliwiający poprawne działanie maszyny. Zabrania się używania maszyny, jeśli jej części są zużyte lub uszkodzone w sposób uniemożliwiający jej poprawne działanie (przeskakiwanie łańcucha, nadmierny hałas, zakleszczanie łańcucha, itp.).
3. Jeżeli maszyna uległa przeciążeniu lub podlegała silnym wstrząsom, przed użyciem musi zostać skontrolowane przez uprawnionego pracownika serwisu.
4. Zabrania się używania maszyny, która jest uszkodzona, zużyta lub działa niewłaściwie. W takim przypadku należy oddać maszynę do autoryzowanego serwisu w celu dokonania przeglądu i napraw.
5. Należy dokonywać okresowych kompleksowych przeglądów maszyny i na bieżąco wymieniać zużyte / uszkodzone części.
6. Należy stosować wyłącznie części zamienne zalecane przez producenta.
7. Maszyna może być obsługiwana jedynie przez osoby odpowiednio przeszkolone w zakresie zasad bezpieczeństwa oraz fizycznie zdolne do obsługi.
8. Maszyna musi być regularnie smarowana.
9. Zabrania się używania maszyny w przypadku gdy zatrzask haka został uszkodzony w jakikolwiek sposób.
10. Zawsze należy sprawdzać czy zatrzaski haków zostały odpowiednio zamknięte.
11. Zabrania się łączenia łańcucha poprzez śruby przełożone przez ogniwa łańcucha.
12. Zabrania się obciążania maszyny ładunkiem większym niż jej maksymalne dopuszczalne obciążenie.
13. Zabrania się wkładania dłoni do wnętrza haków.
14. Należy upewnić się że ładunek jest stabilnie i prawidłowo zamocowany centralnie pod hakiem. Zabrania się ciągnięcia ciężaru.
15. Zabrania się używania maszyny ze skręconym, zakleszczonym, zapętlonym lub uszkodzonym łańcuchem.
16. Zabrania się uderzania w łańcuch lub hak.
17. Zabrania się przekładania haka przez ogniwa łańcucha lub zaczepiania haka za ogniwa łańcucha.
18. Zawsze należy upewnić się że ciężar został prawidłowo zawieszony na haku a zatrzask haka został zamknięty.
19. Należy zawsze sprawdzać, czy wszystkie połączenia śrubowe w maszynie i/lub jej mocowaniu są prawidłowo dokręcone.
20. Zabrania się przechodzenia oraz przebywania pod wiszącym ładunkiem (oraz w jego bezpośrednim pobliżu).
21. Zabrania się podnoszenia ładunku przy pomocy maszyny nad ludźmi lub zwierzętami.
22. Zabrania się podnoszenia ludzi lub zwierząt przy pomocy tej maszyny.
23. Zawsze należy zwracać baczną uwagę na ładunek.
24. Zabrania się pozostawiania zawieszonego ładunku bez nadzoru.
25. Należy unikać sytuacji w której ładunek może się rozkołysać.
26. Osoby postronne powinny być ostrzeżone o pracy maszyny oraz powinny przebywać w bezpiecznej odległości od ładunku.

27. Zabrania się prowadzenia prac mechanicznych lub podobnych (spawanie, cięcie, itp.) na zawieszonym ładunku.
28. Po zakończeniu pracy z maszyną należy ją zabezpieczyć przed nieupoważnionym użyciem.
29. Maszyna musi być regularnie kontrolowana a uszkodzone lub zużyte części muszą być wymieniane na nowe przez autoryzowany serwis.
30. Upadek ładunku grozi obrażeniami lub śmiercią.
31. W trakcie pracy z maszyną należy używać środków ochrony osobistej (m.in. rękawice ochronne). Należy stosować również odpowiednią, przylegającą do ciała odzież roboczą.
32. Uwaga: Istnieje ryzyko przegrzania hamulca podczas długotrwałego opuszczania ładunku.

Nieprzestrzeganie zaleceń i instrukcji bezpieczeństwa grozi poważnymi obrażeniami ciała lub śmiercią!

III. PRZEZNACZENIE MASZYNY

Wyciągarka łańcuchowa jest przeznaczona wyłącznie do ręcznego pionowego podnoszenia i opuszczania luźnych ładunków na stanowisku pracy. Masa ładunku przy podnoszeniu nie może przekroczyć podanej dopuszczalnej nośności. Można ją stosować w fabrykach, gospodarstwach rolnych, budowach, do montażu urządzeń oraz do załadunku i rozładunku towarów. Wyciągarka jest bardzo przydatna w miejscach otwartych oraz tam gdzie nie ma zasilania elektrycznego. Zabrania się używania maszyny w środowiskach korozyjnych oraz środowiskach z atmosferą wybuchową.

Odpowiedzialność za wszelkie szkody powstałe w wyniku użytkowania niezgodnego z przeznaczeniem ponosi użytkownik.

IV. DANE TECHNICZNE

Nazwa produktu	Wyciągarka łańcuchowa			
Model	SBS-FZ 3000/3GM	SBS-FZ 1000/12M	SBS-FZ 2000/3M	SBS-FZ 1000/3M
Dopuszczalna ładowność [T]	3	1	2	1
Maksymalna wysokość podnoszenia [m]	3	12	3	3
Minimalna odległość między hakami [mm]	480	265	405	265
Siła potrzebna do podniesienia ładunku [N]	343	340	314	340
Średnica ogniwa łańcucha [mm]	8	6	6	6
Ilość łańcuchów	2	1	2	1
Waga [kg]	20	23	12	8.6
Łańcuch	G80			
Temperatura otoczenia [°C]	-10 ÷ +50			

PL

V. PRZED PIERWSZYM UŻYCIEM

Kontrola po otrzymaniu towaru

W momencie otrzymania towaru należy sprawdzić opakowanie pod kątem występowania ewentualnych uszkodzeń i otworzyć je. Jeżeli opakowanie jest uszkodzone prosimy o skontaktowanie się w przeciągu 3 dni z przedsiębiorstwem transportowym lub Państwa dystrybutorem oraz o udokumentowanie uszkodzeń w jak najlepszy sposób. Prosimy nie stawiać pełnego opakowania do góry nogami! Jeżeli opakowanie będzie ponownie transportowane prosimy zadbać o to, by było ono przewożone w pozycji poziomej i by było stabilnie ustawione.

Prosimy o zachowanie elementów opakowania (tektury, plastykowych taśm oraz styropianu), aby w razie konieczności oddania maszyny do serwisu można go było jak najlepiej ochronić na czas przesyłki!

VI. MONTAŻ MASZYNY

Umiejscowienie maszyny

Zanim maszyna zostanie zamocowana w miejscu roboczym należy sprawdzić czy nie jest uszkodzona. Należy upewnić się że konstrukcja nośna na której maszyna będzie zamocowana jest wystarczająco wytrzymała aby była zdolna wytrzymać ciężar ładunku oraz maszyny. Zabrania się zamontowania maszyny na konstrukcji której nie można zweryfikować pod względem jej nośności i wytrzymałości. Odpowiedzialność za zamontowanie na konstrukcji nośnej oraz za samą konstrukcję nośną leży po stronie użytkownika.

W trakcie zawieszania maszyny na konstrukcji nośnej należy zachować szczególną ostrożność oraz zapewnić wszelkie warunki odpowiednie do bezpiecznej pracy – pozwoli to na uniknięcie zagrożeń związanych z ewentualnymi obrażeniami osób.

Odpowiedzialność za przygotowanie warunków montażu maszyny oraz za sam montaż maszyny leży po stronie użytkownika.

Po zamontowaniu maszyny należy sprawdzić czy hak został prawidłowo zamontowany a jego zatrzask zamknięty.
Należy zawsze sprawdzić działanie hamulca przy każdym podnoszeniu ładunku. W tym celu należy powiesić ładunek próbny (ok. 10% dopuszczalnego obciążenia) i kilkakrotnie go podnieść i opuścić aby być pewnym, że nie zsunie się on w chwili zatrzymania podnoszenia/opuszczania.
Zawsze należy sprawdzać pozycję łańcucha – czy nie jest on przekręcony, prawidłowa pozycja łańcucha jest wtedy gdy łączenia ogniw są w jednej linii.
Po zamontowaniu maszyny w miejscu roboczym należy sprawdzić w jakiej odległości od podłoża znajduje się dolna pętla ręcznego łańcucha służącego do podnoszenia i opuszczania ładunku. Odległość ta powinna wynosić od 500 mm do 1000 mm. W przypadku gdy ta odległość jest inna należy przeprowadzić odpowiednią regulację łańcucha ręcznego – wydłużyć go lub skrócić. Aby przedłużyć / skrócić łańcuch ręczny należy rozłączyć go odginając końce ogniwa łączącego i wydłużyć / skrócić o odpowiednią długość a następnie złączyć go ogniwem łączącym.

DZIAŁANIE

Podnoszenie / Opuszczanie

Hak należy ustawić bezpośrednio nad ładunkiem tak, aby łańcuch nie był naciągnięty. Aby wciągnąć / opuścić ciężar należy ciągnąć za ręczny łańcuch służący do podnoszenia i opuszczania ładunku. Wciąganie / opuszczanie można zatrzymać w dowolnym miejscu.
W wyjątkowych przypadkach, w przypadku maszyn z dużą wysokością podnoszenia, podczas nieprzerwanego, szybkiego opuszczania ciężaru może dojść do zagrzania hamulca. Należy zawsze opuszczać ciężar powoli z przerwami.
W przypadku zablokowania się łańcucha lub innej nieprawidłowości w działaniu maszyny należy natychmiast przerwać wykonywanie pracy. Należy powiadomić kompetentne osoby, które będą mogły zdjąć obciążenie i wykonać czynności przywracające normalne działanie. Należy wyznaczyć strefę bezpieczeństwa wokół maszyny oraz pod ładunkiem, aby osoby nieupoważnione nie miały tam wstępu i nie mogły tam przebywać. Maszynę przekazać do autoryzowanego serwisu.
W momencie odblokowania zablokowanego obciążenia na wyciągarce, może być konieczne zastosowanie dodatkowej siły, aby zwolnić tarcie między elementami hamulca.

Widok ogólny maszyny

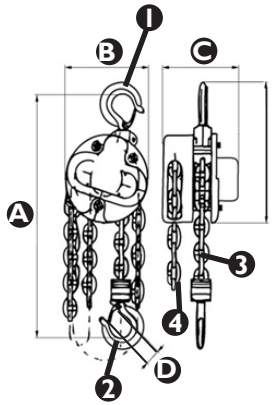

1. hak do zawieszenia na konstrukcji nośnej
2. hak do zawieszania obciążeń / ładunków
3. łańcuch ładunkowy
4. łańcuch sterujący

Wymiary(mm):

	SBS-FZ 3000/3GM	SBS-FZ 1000/12M	SBS-FZ 2000/3M	SBS-FZ 1000/3M
A	480	265	405	265
B	180	145	142	145
C	150	183	128	183
D	32,5	27	37,3	27

PRZECHOWYWANIE

Maszynę należy przechowywać zawsze bez obciążenia. Zabrudzenia należy usunąć. Łańcuch, sworznie haków i sworznie zatrzasków haków należy nasmarować. Powiesić w suchym miejscu. Przed ponownym użyciem wciągnika należy postępować zgodnie z instrukcjami opisanymi w niniejszej instrukcji.

PRZEGLĄDY

Przed przekazaniem do użytku, maszyna która jest nowa lub została naprawiona, powinna zostać sprawdzona przez wykwalifikowany personel techniczny, który posiada wiedzę i doświadczenie w zakresie obsługi i konserwacji tego typu maszyn.
Maszyny powinny podlegać regularnej kontroli poprzez wizualne sprawdzanie stanu maszyny zarówno przed użyciem, w trakcie używania oraz po użyciu. Sprawdzanie powinno być wykonywane przez obsługę maszyny. Jakiekolwiek nieprawidłowości w pracy maszyny, uszkodzenia muszą zostać zgłoszone odpowiedniemu personelowi technicznemu. Zabrania się używania maszyny w której stwierdzono uszkodzenie lub wystąpiły jakiekolwiek nieprawidłowości w jej pracy.

TERMINY PRZEGLĄDÓW I KONSERWACJI

- PRZEGLĄD WSTĘPNY: przed pierwszym użyciem. Wszystkie nowe lub naprawione maszyny muszą być sprawdzone przez wykwalifikowaną kompetentną osobę, aby zapewnić spełnienie wymagań niniejszej instrukcji.
- PRZEGLĄDY CODZIENNE:
  - Sprawdzić działanie hamulca.
  - Sprawdzić łańcuchy – czystość, nasmarowanie, skręcenia.
  - Sprawdzić haki: stopień zużycia, uszkodzenia, powiększenie szczeliny haka, wygięcie trzonu lub skrzywienie haka.
- PRZEGLĄDY REGULARNE (zalecane co miesiąc):
  - Sprawdzić zużycie łańcucha.
  - Sprawdzić zużycie haków: stopień zużycia, uszkodzenia, powiększenie szczeliny haka, wygięcie trzonu lub skrzywienie haka.
  - Sprawdzić mocowanie haków.
  - Wyczyścić i nasmarować łańcuchy.

ZAGROŻENIA JAKIE MOGĄ WYSTĄPIĆ PODCZAS UŻYTKOWANIA

Zagrożenia jakie mogą wystąpić podczas użytkowania maszyny są zagrożeniami mechanicznymi. Zagrożenie mechaniczne powstaje w sytuacji w której może dojść do urazów będących wynikiem mechanicznego oddziaływania na człowieka różnych elementów, np. części maszyn, narzędzi, itp.
Podstawowymi zagrożeniami mechanicznymi są zgniecenie, zmiażdżenie, ścięcie, przecięcie lub odcięcie; wplątanie; wciągniecie lub pochwycenie; uderzenie; przekłucie lub przebicie; starcie lub obtarcie; a także poślizgnięcia i potknięcia.
Zagrożenia te mogą występować zarówno podczas normalnej pracy maszyny jak również mogą powstawać na skutek nieprawidłowości w pracy maszyny. Te nieprawidłowości mogą skutkować awariami maszyn.
Zagrożenia mechaniczne mogą powstać w wyniku: przemieszczających się maszyn, transportowanych ładunków, ruchomych elementów, ostrych / chropowatych elementów, padających elementów / ładunków, śliskich nierównych powierzchni, ograniczonych przestrzeni, położeniu stanowiska pracy w stosunku do podłoża (praca na wysokości oraz w zagłębieniach).

VII. CZYSZCZENIE I KONSERWACJA

Wyciągarkę łańcuchową należy regularnie czyścić. Po zakończeniu pracy należy usunąć wszystkie zanieczyszczenia z łańcuchów oraz samej maszyny. Łańcuchy, haki, zawiasy i zatrzaski haków należy regularnie smarować smarem. W momencie kiedy łańcuch nośny będzie pokryty rdzą należy ją usunąć a następnie go nasmarować. Jeżeli nie da się usunąć rdzy, łańcuch nośny należy wymienić na nowy. Wszelkie konserwacje i przeglądy wyciągarki powinny być przeprowadzane przez przeszkolonego i wykwalifikowanego pracownika, nie powinna tego robić osoba bez doświadczenia i wiedzy.

UWAGA!
Po 5 miesiącach używania wyciągarki (w przybliżeniu jeśli wyciągarka będzie użyta ponad 1500 razy – codziennie 10 razy) należy wymienić płytki cierne.
Aby wymienić płytki cierne należy:

1. Odkręcić obudowę 1.
2. Wyjąć zawleczkę 2.
3. Odkręcić nakrętkę 3, zdjąć podkładkę 4.
4. Odkręcić koło łańcuchowe 5.
5. Zdjąć płytkę cierną 6.
6. Zdjąć koło zapadkowe.
7. Zdjąć płytkę cierną 6.
8. Zamontować wszystko w odwrotnej kolejności stosując nowe płytki cierne.

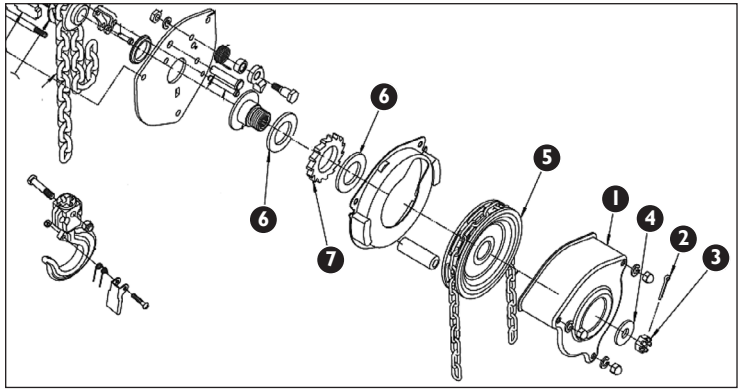

IX. OGÓLNY SCHEMAT MASZYNY

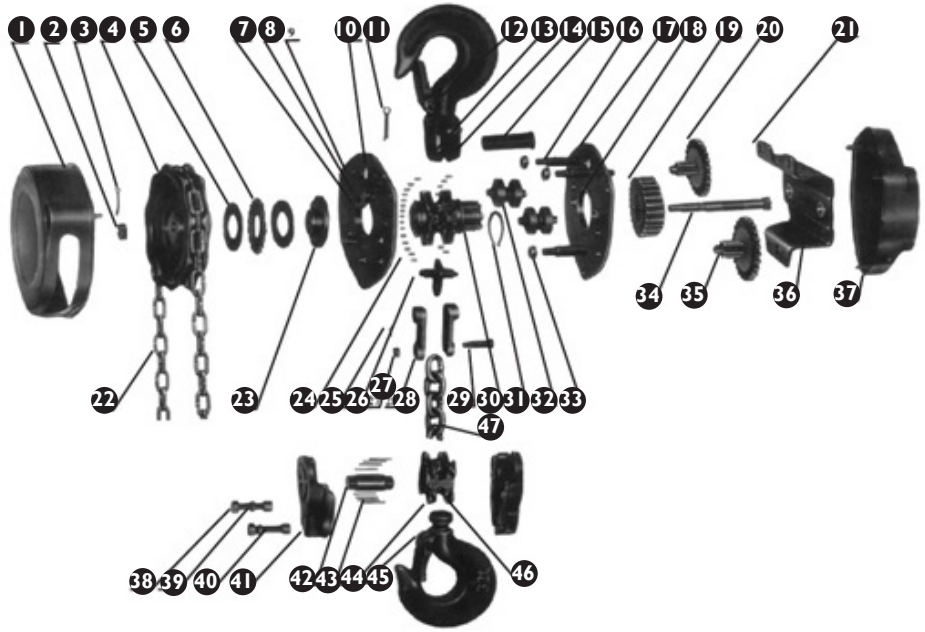

PL

1	Obudowa koła	17	Prawa strona płyty	33	Nakrętka
2	Nakrętka	18	Pierścień nośny łożyska	34	Sprzęgło
3	Trzpień	19	Przekładnia wrzeciona	35	Zębatka
4	Koło	20	Przekładnia	36	Pierścień nośny łożyska
5	Podkładka piasty	21	Wygięta płyta	37	Pokrywa
6	Koło zapadkowe	22	Łańcuch	38	Nakrętka
7	Zapadka	23	Hamulec	39	Podkładki
8	Trzpień zapadki	24	Wałek	40	Śruby
9	Lewa strona płyty	25	Trzpień	41	Zaczep dolny
10	Sprężyna	26	Spychacz	42	Wałek koła
11	Trzpień	27	Nakrętka	43	Igła
12	Nit	28	Zawieszenie piasty	44	Hak
13	Nit	29	Trzpień piasty	45	Zatrzask
14	Zaczep górny	30	Koło zębate łańcucha	46	Wałek
15	Trzpień wału	31	Pierścień	47	Łańcuch nośny
16	Podpora	32	Wałek		

VIII. REGULARNA KONTROLA MASZYNY

Należy regularnie sprawdzać, czy elementy maszyny nie są uszkodzone. Jeżeli elementy będą uszkodzone, to należy zwrócić się do sprzedawcy z prośbą o ich naprawę.

Co należy zrobić w przypadku pojawienia się problemu?

Należy skontaktować się ze sprzedawcą i przygotować następujące dane:

- Numer faktury oraz numer seryjny (nr seryjny podany jest na tabliczce znamionowej).
- Ewentualnie zdjęcie niesprawnej części.
- Pracownik serwisu jest w stanie lepiej ocenić, na czym polega problem, jeżeli opiszą go Państwo w sposób tak precyzyjny, jak jest to tylko możliwe. Im bardziej szczegółowe są dane, tym szybciej można Państwu pomóc!

UWAGA! Nigdy nie wolno otwierać maszyny bez konsultacji z serwisem klienta. Może to prowadzić do utraty gwarancji! Maszyna nie zawiera żadnych substancji szkodliwych dla zdrowia, jej części wykonane są z metalu. Po wycofaniu z eksploatacji maszynę należy przekazać na złomowisko. Należy przestrzegać obowiązujących w danym kraju przepisów w zakresie ochrony środowiska.

PL

I.BEZPEČNOSTNÍ POKYNY

CE	Výrobek splňuje požadavky příslušných bezpečnostních norem.
	Seznamte se s návodem k obsluze.
	Pozor! Výstraha před zavěšeným břemenem!
	Pozor! Nedávejte ruce do háků.
	Pozor! Dodržujte bezpečný odstup od okolních osob mimo pracoviště.

Originální návod byl vyhotoven v němčině. Ostatní jazykové verze jsou překlady z německého jazyka.

1. Před uvedením do provozu si prosím pečlivě přečtěte tento návod! Dodržujte všechny bezpečnostní pokyny, abyste zabránili škodám vzniklým v důsledku používání v rozporu s určením!
2. Návod k použití uschovejte pro další použití. Budete-li stroj v budoucnu předávat třetím osobám, předejte společně s ním i tento návod k použití.
3. V případě používání v rozporu s určením nebo nesprávné obsluhy je odpovědnost za případné vzniklé škody vyloučena.
4. Stroj smí obsluhovat fyzicky zdatné osoby, které s ním umí zacházet, byly příslušně vyškoleny k jeho obsluze, seznámily se s tímto návodem a byly také proškoleny v oblasti bezpečnosti a ochrany zdraví při práci.
5. Stroj není určen k tomu, aby jej používaly osoby (včetně dětí) s omezenými psychickými, smyslovými nebo duševními schopnostmi nebo osoby bez příslušných zkušeností a/nebo znalostí, ledaže jsou pod dohledem osoby zodpovědné za jejich bezpečnost nebo od ní obdržely pokyny, jak obsluhovat stroj.
6. Na pracovišti udržujte pořádek a dobré osvětlení. Nepořádek nebo špatné osvětlení mohou vést k úrazům. Buďte předvídaví a sledujte, co se během práce kolem vás děje. Při práci se zařízením vždy zachovávejte zdravý rozum.

II. PRAVIDLA BEZPEČNÉHO POUŽÍVÁNÍ / VÝSTRAHY

1. Před každým použitím si přečtěte návod a bezpečnostní pokyny.
2. Před každým použitím zkontrolujte, zda nedošlo k takovému poškození nebo opotřebení součástek, že to znemožňuje správné fungování stroje. Je zakázáno používat stroj, pokud jsou jeho součástky opotřebeny nebo poškozeny tak, že to znemožňuje jeho správné fungování (přeskakování řetězu, nadměrný hluk, zasekávání řetězu apod.).
3. Došlo-li k přetížení stroje nebo byl stroj vystaven silným otřesům, musí jej před použitím zkontrolovat oprávněný zaměstnanec servisu.
4. Stroj, který je poškozen, opotřebován nebo nepracuje správně, je zakázáno používat. V takovém případě odevzdejte stroj do autorizovaného servisu za účelem provedení technické prohlídky nebo opravy.
5. Provádějte pravidelné komplexní prohlídky stroje a průběžně vyměňujte jeho opotřebované / poškozené součástky.
6. Používejte výhradně náhradní díly doporučované výrobcem.
7. Stroj smí obsluhovat pouze osoby příslušně vyškolené v rozsahu bezpečnostním pravidel, které jsou fyzicky zdatné, aby jej mohly obsluhovat.
8. Stroj je nutné pravidelně mazat.
9. Je zakázáno používat stroj v případě, došlo-li k jakémukoli poškození západky háku.
10. Vždy kontrolujte, zda jsou západky háků správně zaklapnuty.
11. Je zakázáno spojovat řetěz šrouby provlečenými články řetězu.
12. Je zakázáno zatěžovat stroj břemenem těžším než její maximální povolené zatížení.
13. Je zakázáno vkládat ruce dovnitř háků.
14. Ujistěte se, zda je břemeno stabilně a správně upevněno uprostřed pod hákem. Je zakázáno tahat za břemeno.
15. Je zakázáno používat stroj se zkrouceným, zaseknutým, zauzlovaným nebo poškozeným řetězem.
16. Je zakázáno narážet do řetězu nebo háku.
17. Je zakázáno provlékat hák skrz články řetězu nebo zavěšovat hák za články řetězu.
18. Vždy se ujistěte, zda je břemeno správně zavěšeno na háku, a zda je západka háku zaklapnuta.
19. Vždy zkontrolujte, zda jsou všechna šroubová spojení ve stroji a/nebo jeho upevnění řádně dotažena.
20. Je zakázáno procházet a zdržovat se pod zavěšeným břemenem (a v jeho bezprostřední blízkosti).
21. Je zakázáno zvedat břemeno pomocí stroje nad lidmi nebo zvířaty.
22. Je zakázáno zvedat pomocí tohoto stroje lidi nebo zvířata.
23. Dávejte vždy pozor na zvedané břemeno.
24. Je zakázáno ponechat zavěšené břemeno bez dozoru.
25. Zabraňte vzniku situace, za které by mohlo dojít k rozhoupání břemene.
26. Okolní osoby musí být upozorněny na práci stroje a musí se zdržovat v bezpečné vzdálenosti od břemene.
27. Je zakázáno provádět mechanické nebo podobné práce (svařování, řezání apod.) na zavěšeném břemenu.

CZ

28. Po ukončení práce se strojem jej zajistěte před nepovolaným použitím.
29. Stroj je nutné pravidelně kontrolovat. Poškozené nebo opotřebované součástky musí být vyměněny autorizovaným servisem.
30. Pád břemene může vést k tělesnému zranění nebo smrti.
31. Při práci se strojem používejte osobní ochranné prostředky (např. ochranné rukavice). Používejte také vhodný, přiléhavý pracovní oděv.
32. Pozor: při dlouhotrvajícím spouštění zátěže hrozí přehřátí brzdy.

Nedodržování bezpečnostních pokynů a směrnic může vést k vážnému tělesnému zranění nebo smrti!

III. URČENÍ STROJE

Řetězový zvedák je určen výhradně k ručnímu svislému zvedání a spouštění volných břemen na pracovišti. Hmotnost břemene při zvedání nesmí přesáhnout uvedenou povolenou nosnost. Lze jej používat v továrnách, zemědělských farmách, stavbách, při montáži zařízení a k nakládání a vykládání zboží. Zvedák je velmi praktický v otevřeném prostoru a tam, kde chybí elektrické napájení. Používání zařízení v korozivním prostředí a v prostředí s výbušnou atmosférou je zakázáno.
Odpovědnost za veškeré škody vzniklé v důsledku použití zařízení v rozporu s určením nese uživatel.

IV. TECHNICKÉ ÚDAJE

Název výrobku	Řetězový zvedák			
Model	SBS-FZ 3000/3GM	SBS-FZ 1000/12M	SBS-FZ 2000/3M	SBS-FZ 1000/3M
Povolená únosnost [T]	3	1	2	1
Maximální výška zvedání [m]	3	12	3	3
Minimální vzdálenost mezi #háky [mm]	480	265	405	265
Síla nezbytná ke zvednutí břemene [N]	343	340	314	340
Průměr článku řetězu [mm]	8	6	6	6
Počet řetězů	2	1	2	1
Hmotnost [kg]	20	23	12	8.6
Řetěz	G80			
Teplota okolí [°C]	-10 ÷ +50			

V. PŘED PRVNÍM POUŽITÍM

Kontrola po obdržení zboží

Ve chvíli převzetí zboží zkontrolujte obal z hlediska případného poškození a otevřete jej. Je-li obal poškozen, obraťte se do 3 dnů na dopravce nebo na vašeho distributora a co nejdůkladněji poškození zdokumentujte. Nepokládejte plný obal vzhůru nohama! Bude-li obal opět přepravován, dbejte na to, aby byl převážen ve vodorovné poloze a byl zajištěn ve stabilní pozici. Jednotlivé části obalu (lepenky, plastové pásky a polystyren) si uschovejte, aby bylo možné stroj při případném převozu do servisu co nejlépe ochránit.

VI. MONTÁŽ ZAŘÍZENÍ

Umístění zařízení

Než bude zařízení upevněno na svém místě, je třeba zkontrolovat, zda není poškozeno. Ujistěte se, zda je nosná konstrukce, na které bude zařízení upevněno, je dostatečně odolná, aby mohla udržet váhu břemene a zařízení. Zařízení je zakázáno montovat na konstrukci, kterou nelze ověřit z hlediska její nosnosti a odolnosti. Odpovědnost za montáž na nosné konstrukci a za samotnou nosnou konstrukci nese uživatel.

Během zavěšování zařízení na nosné konstrukci je třeba dbát na zvýšenou opatrnost a zajistit veškeré podmínky nezbytné pro bezpečný provoz – tak bude možné vyhnout se riziku spojenému s případným úrazem osob.

Odpovědnost za zajištění vhodných podmínek pro montáž zařízení a za samotnou montáž zařízení je na straně uživatele.

Po namontování zařízení je třeba zkontrolovat, zda byl hák správně namontován, a zda je jeho západka zaklapnuta.

CZ

Při každém zvedání břemene je třeba vždy zkontrolovat činnost brzdy. Za tímto účelem je nutné zavěsit zkušební břemeno (cca 10 % povolené zátěže) a několikrát je zvednout a spustit, abyste měli jistotu, že se nesesmekne v okamžiku zastavení zvedání/spouštění.
Neustále kontrolujte polohu řetězu – zda nedošlo k jeho zkroucení, správná poloha řetězu je taková, kdy jsou spoje článků v jedné přímce.
Po namontování zařízení na jeho místě je nutné zkontrolovat, v jaké vzdálenosti od podlahy se nachází dolní smyčka ručního řetězu, který slouží ke zvedání a spouštění břemene. Tato vzdálenost by měla činit 500 mm až 1000 mm. Je-li tato vzdálenost jiná, je třeba provést příslušné seřízení ručního řetězu – prodloužit jej nebo zkrátit. Pro prodloužení / zkrácení ručního řetězu je nutné jej rozpojit ohnutím konců spojovacího článku a prodloužit / zkrátit jej o požadovanou délku a pak opět spojit spojovacím článkem.

FUNKCE

Zvedání / Spouštění

Hák je třeba umístit přímo nad břemenem tak, aby řetěz nebyl napnutý. Pro zvednutí / spuštění břemene je nutné táhnout za ruční řetěz, který slouží ke zvedání a spouštění břemene. Zvedání / spouštění lze přerušit v libovolném místě.
Ve výjimečných případech, u zařízení s velkou zvedací výškou může během nepřerušeného, rychlého spouštění břemene dojít k ohřátí brzdy. Břemeno je třeba spouštět vždy pomalu s přestávkami.
V případě zablokování řetězu nebo jiné závady v práci stroje je nutné ihned přerušit provádění práce. Dále je nutné informovat kompetentní osoby, které budou moci sundat břemeno a vykonat práci, která obnoví normální provoz. Je nutné vyhradit bezpečnostní prostor kolem stroje a pod břemenem, kam bude zakázán přístup a pohyb neoprávněným osobám. Stroj je pak dále nutné odevzdat v autorizovaném servisu.
Při odjišťování zablokovaného břemene na navijáku může být nutné použít pro uvolnění brzdy větší silu.

Celkový pohled na stroj

CZ

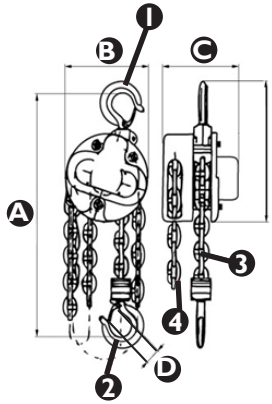

1. hák pro zavěšení na nosnou konstrukci
2. hák pro zavěšení břemen / nákladů
3. zvedací řetěz
4. ovládací řetěz

Rozměry(mm):

	SBS-FZ 3000/3GM	SBS-FZ 1000/12M	SBS-FZ 2000/3M	SBS-FZ 1000/3M
A	480	265	405	265
B	180	145	142	145
C	150	183	128	183
D	32,5	27	37,3	27

SKLADOVÁNÍ

Zařízení je třeba skladovat vždy bez zatížení. Znečištění je nutné odstranit. Řetěz, čepy háků a čepy západek háků se musí mazat. Zavěsit na suchém místě. Před opětovným použitím zvedáku je nutné postupovat v souladu s pokyny uvedenými v tomto návodu.

TECHNICKÉ PROHLÍDKY

Zařízení, které je nové nebo bylo opraveno, musí před uvedením do provozu zkontrolovat kvalifikovaný technický personál, který má příslušné znalosti a zkušenosti v rozsahu obsluhy a údržby zařízení tohoto typu.
Zařízení musí být podrobovány pravidelné kontrole spočívající ve vizuální prohlídce stavu zařízení jak před použitím, tak během používání a po použití. Prohlídku musí provést osoby, které obsluhují zařízení. Jakékoli závady na provozu zařízení a poškození musí být nahlášeny příslušnému technickému personálu. Je zakázáno používat zařízení, u kterého bylo zjištěno poškození, nebo u kterého se projevila jakákoli závada během jeho provozu.

TERMÍNY PROHLÍDEK A ÚDRŽBY

- ÚVODNÍ PROHLÍDKA: před prvním použitím. Aby bylo zaručeno splnění požadavků podle tohoto návodu, musí být všechny nové nebo opravené stroje prověřeny kvalifikovanou kompetentní osobou.
- KAŽDODENNÍ PROHLÍDKY:
  - Zkontrolovat funkci brzdy.
  - Zkontrolovat řetězy – čistota, promazání, zkroucení.
  - Zkontrolovat háky: míra opotřebení, poškození, zvětšení štěrbiny háku, prohnutí dříku nebo zkřivení háku.
- PRAVIDELNÉ PROHLÍDKY (doporučované jednou měsíčně):
  - Zkontrolovat opotřebení řetězu.
  - Zkontrolovat opotřebení háků: míra opotřebení, poškození, zvětšení štěrbiny háku, prohnutí dříku nebo zkřivení háku.
  - Zkontrolovat upevnění háků.
  - Vyčistit a namazat řetězy.

NEBEZPEČÍ, KTERÁ SE MOHOU OBJEVIT BĚHEM POUŽÍVÁNÍ

Nebezpečí, která se mohou objevit během používání stroje, jsou mechanického typu. Mechanické nebezpečí vzniká v situaci, kdy může dojít k úrazům, jež jsou důsledkem mechanického působení na různých předmětů, např. součástí strojů, nářadí apod. na lidský organismus.
Mezi základní mechanická nebezpečí patří uskřípnutí, rozdrcení, useknutí, rozříznutí nebo odříznutí; zapletení; vtažení nebo zachycení; náraz; probodnutí nebo proražení; stržení nebo odření; dále uklouznutí a klopýtnutí.
Tato nebezpečí se mohou vyskytnout jak během normálního provozu stroje, tak v důsledku závad při provozu stroje. Tyto závady mohou způsobit poruchu stroje.
Zdrojem mechanického nebezpečí mohou být: pohybující se stroje, přepravované náklady, pohyblivé díly, ostré / drsné součásti, padající předměty / břemena, kluzké nerovné povrchy, omezený prostor, poloha pracoviště vůči podlaze (práce ve výškách a ve výkopech).

CZ

VII. ČISTĚNÍ A ÚDRŽBA

Řetězový zvedák je nutné pravidelně čistit. Po ukončení práce odstraňte z řetězů a vlastního zařízení veškerá znečištění. Řetězy, háky, závěsy a západky háků je nutné pravidelně mazat mazivem. Pokud je zvedací řetěz pokryt rzí, je nutné ji odstranit a pak jej namazat. Není-li možné rez odstranit, je nutné vyměnit zvedací řetěz za nový. Veškerou údržbu a technické prohlídky zvedáku musí provádět vyškolený zaměstnanec s příslušnou kvalifikací. Nesmí ji provádět osoba bez zkušeností a vědomostí. durchzuführen und nicht durch Personen ohne Erfahrung und Wissen.

POZOR!

Třecí desky musí být po 5 měsících používání navijáku vyměněny (tedy přibližně, že naviják bude použit více než 1 500krát – asi 10krát denně).

1. Odšroubujte kryt 1.
2. Odstraňte závlačku 2.
3. Odšroubujte matici 3, vyjměte podložku 4.
4. Uvolněte řetězové kolo 5.
5. Demontujte třecí deštičku 6.
6. Demontujte rohatkové kolo 7.
7. Demontujte třecí deštičku 6.
8. Vyměňte třecí deštičky za nové a znovu všechno v opačném pořadí sestavte.

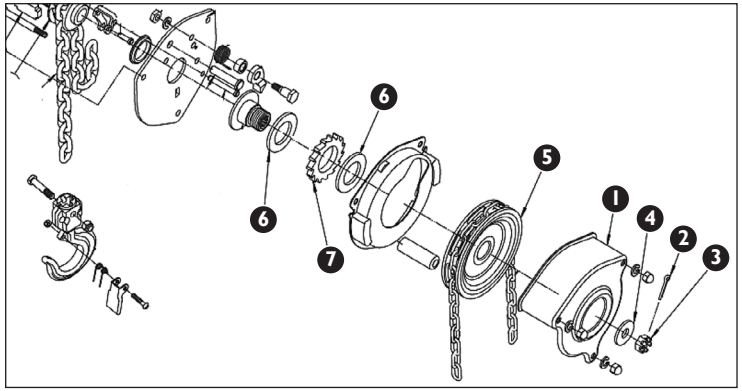

VIII. PŘEHLEDNÉ SCHÉMA ZAŘÍZENÍ

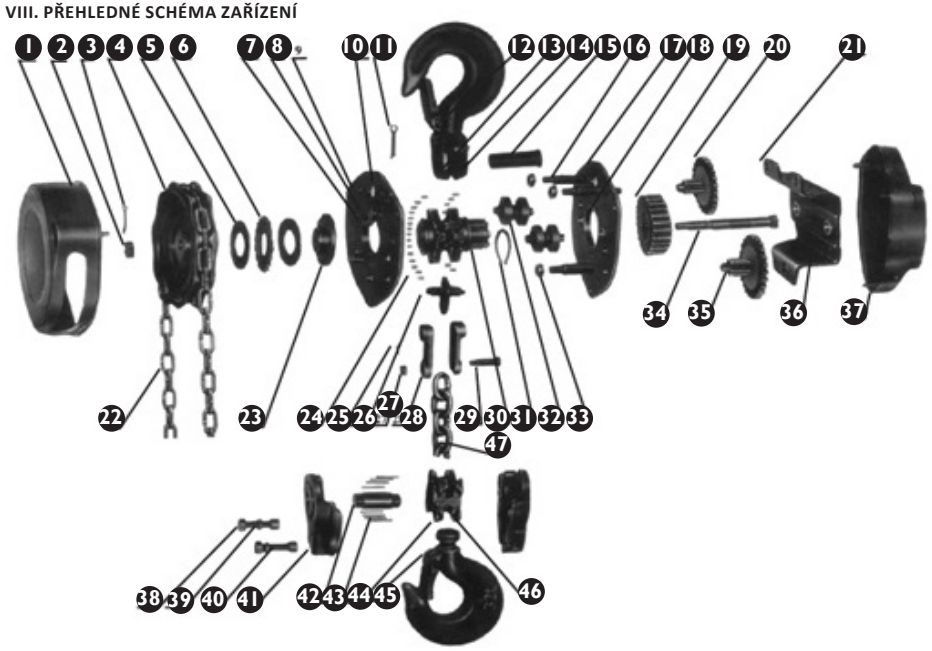

CZ

1	Schránka řetězového kola	17	Pravá strana desky	33	Matice
2	Matice	18	Nosný kroužek ložiska	34	Spojka
3	Čep	19	Převod vřetene	35	Ozubená tyč
4	Řetězové kolo	20	Převod	36	Nosný kroužek ložiska
5	Podložka náboje	21	Ohýbaná destička	37	Víko
6	Rohatkové kolo	22	Řetěz	38	Matice
7	Rohatka	23	Brzda	39	Podložky
8	Čep rohatky	24	Hřídelka	40	Šrouby
9	Levá strana desky	25	Čep	41	Dolní závěs
10	Pružina	26	Srovnávač	42	Hřídelka kola
11	Čep	27	Matice	43	Jehla
12	Nýt	28	Závěs náboje	44	Hák
13	Nýt	29	Čep náboje	45	Západka
14	Horní závěs	30	Ozubené kolo řetězu	46	Hřídelka
15	Čep hřídele	31	Kroužek	47	Zvedací řetěz
16	Vzpěra	32	Hřídelka		

IX. PRAVIDELNÁ KONTROLA ZAŘÍZENÍ

Pravidelně kontrolujte, zda nejsou součásti zařízení poškozeny. Když jsou součásti poškozeny, obraťte se na prodejce a požádejte o jejich opravu.

Co dělat, když se objeví nějaký problém?

Obraťte se na prodejce a poskytněte následující informace:

- číslo faktury a sériové číslo (sériové číslo je uvedeno na typovém štítku).
- případně foto vadného dílu.
- Pracovník servisních služeb lépe posoudí problém, když tento bude popsán tak přesně, jak je to možné. Čím podrobnější informace, tím rychlejší řešení problému!

VAROVÁNÍ: Nikdy neotevírejte zařízení bez konzultace se servisním střediskem. To může vést ke ztrátě záruky!

Zařízení neobsahuje žádné zdraví škodlivé látky, jeho součástky jsou vyrobeny z kovu. Po vyřazení z provozu je nutné zařízení odevzdat do šrotu. Dodržujte předpisy na ochranu životního prostředí platné v dané zemi.

CZ

I. CONSIGNES DE SÉCURITÉ

CE	Le produit est conforme aux normes de sécurité en vigueur.
	Veuillez lire avec attention ce manuel d'utilisation.
	Attention! Surveillez constamment la charge suspendue!
	Attention! Ne mettez pas vos doigts dans le crochet.
	Attention! Tenez toute tierce personne à distance de la machine.

La version originale de ce manuel a été rédigée en allemand. Les autres versions sont des traductions de l'allemand.

1. Veuillez lire ce manuel avec attention avant d'utiliser la machine! Respectez strictement les consignes de sécurité, pour éviter tout dommage lié à un usage non conforme de l'appareil!
2. Veuillez conserver ce manuel afin de pouvoir vous y référer ultérieurement. Si l'appareil est transmis à un tiers, il doit impérativement être accompagné de ce manuel.
3. En cas de dommage résultant d'une utilisation non conforme ou d'une mauvaise manipulation de l'appareil, le fabricant décline toute responsabilité.
4. L'appareil ne doit être utilisé que par des personnes en bonne santé physique, disposant des capacités et compétences nécessaires, ayant lu le présent manuel et pris connaissance des normes de sécurité au travail.
5. L'appareil n'est pas destiné à être utilisé par des personnes (enfants inclus) aux capacités physiques, sensorielles et mentales limitées, ni par des personnes manquant des connaissances et/ ou de l'expérience nécessaire. Il peut être fait exception à cette règle si ces personnes sont placées sous la surveillance d'un(e) responsable dont elles ont reçu des instructions quant à l'usage de la machine.
6. Veillez à ce que votre poste de travail soit toujours propre et bien éclairé. Le désordre ou un éclairage insuffisant peuvent entraîner des accidents. Soyez prévoyant, observez les opérations et faites preuve de bon sens lorsque vous utilisez l'appareil.

II. RÈGLES DE SÉCURITÉ / AVERTISSEMENTS

FR

1. Avant chaque utilisation, veuillez lire le présent manuel, et notamment le chapitre consacré aux consignes de sécurité.
2. Vérifiez, avant chaque utilisation, que la machine ne présente pas de détérioration risquant d'en empêcher le bon fonctionnement. Si une ou plusieurs de ses pièces est endommagée ou usée, et menace(nt) le bon fonctionnement de l'appareil (bruit inhabituel, déraillement ou grippage de la chaine, etc.), l'utilisation de celui-ci est proscrite.
3. Si la machine a été surchargée ou soumise à de fortes secousses, veuillez la faire contrôler par un technicien compétent avant toute nouvelle utilisation.
4. L'utilisation d'une machine endommagée, usée ou hors d'usage est proscrite. Le cas échéant, la machine doit être confiée au SAV compétent pour y être inspectée et réparée.
5. Des contrôles techniques sont à effectuer à intervalles réguliers. Les pièces endommagées et/ ou usées doivent être remplacées immédiatement.
6. Veuillez recourir uniquement aux pièces de rechange recommandées par le fabricant.
7. L'appareil ne doit être utilisé que par des personnes physiquement capables et ayant été informées des règles de sécurité.
8. La machine doit être graissée régulièrement.
9. Il est interdit d'utiliser la machine lorsque le crochet de fermeture est endommagé.
10. Veuillez vérifier systématiquement que le crochet de fermeture est bien fermé.
11. Il est interdit d'attacher la chaîne à l'aide de vis.
12. Il est interdit de suspendre à la machine une charge supérieure à sa charge admissible maximale.
13. Il est interdit de mettre les doigts dans le crochet.
14. La charge doit être accrochée solidement au crochet, et positionnée bien à la verticale sous celui-ci. Il est interdit de tirer sur la charge.
15. Il est interdit d'utiliser la machine lorsque la chaîne est grippée, vrillée ou endommagée.
16. Ni la chaîne ni le crochet ne doivent être soumis à des coups.
17. Il est interdit de passer le crochet dans les/ de le fixer aux maillons de la chaîne.
18. La charge doit toujours être correctement fixée au crochet, et celui-ci bien fermé.
19. L'ensemble des vis et des attaches de la machine doit être contrôlé régulièrement.
20. Il est interdit de circuler ou de se tenir sous la charge suspendue (ou à côté).
21. Il est interdit de soulever des charges à proximité de personnes ou d'animaux.
22. Il est interdit de soulever des personnes ou des animaux au moyen de l'appareil.
23. La charge suspendue est à surveiller constamment.
24. Il est interdit de laisser la charge suspendue sans surveillance.

25. Toute oscillation de la charge suspendue est à éviter.
26. Veuillez prévenir les personnes alentours lorsque vous utilisez l'appareil. Ces personnes doivent demeurer à une distance sûre de l'appareil.
27. Il est interdit d'effectuer des travaux mécaniques (soudure, découpage, etc.) sur la charge suspendue.
28. Lorsque la machine n'est pas utilisée, elle doit rester hors de portée de toute personne non autorisée.
29. Des contrôles techniques sont à effectuer à intervalles réguliers. Les pièces endommagées et/ ou usées doivent être remplacées immédiatement par le SAV compétent.
30. Toute chute de la charge suspendue constitue un risque d'accident mortel.
31. Lorsque vous utilisez l'appareil, veuillez vous munir d'équipements de protection (notamment de gants de protection). Veuillez aussi vous vêtir de vêtements de protection.
32. Attention : En cas de descente ininterrompue de la charge sur une longue période, le frein risque de surchauffer.

Le non-respect de ces consignes de sécurité peut entraîner des blessures graves, voire la mort.

III. CARACTÉRISTIQUES DE L'APPAREIL

Ce palan à chaîne se destine exclusivement au levage manuel de charges individuelles en contexte professionnel. Le poids de la charge ne doit pas dépasser la charge admissible de la machine. La machine peut être utilisée dans les usines, entreprises agricoles, sur des chantiers, pour le montage d'appareils ou le chargement/déchargement de marchandises. Elle se destine notamment aux espaces extérieurs dépourvus d'alimentation en électricité. Il est interdit d'utiliser la machine dans un environnement corrosif ou en atmosphère explosible.

L'utilisateur porte l'entière responsabilité en cas de dommages attribuables à un usage inapproprié.

IV. DÉTAILS TECHNIQUES

Nom du produit	Palan à chaîne			
Modèle	SBS-FZ 3000/3GM	SBS-FZ 1000/12M	SBS-FZ 2000/3M	SBS-FZ 1000/3M
Charge admissible [T]	3	1	2	1
Hauteur de levage maximale [m]	3	12	3	3
Espacement minimal entre les crochets [mm]	480	265	405	265
Puissance de levage nécessaire [N]	343	340	314	340
Diamètre du maillon [mm]	8	6	6	6
Nombre de chaînes	2	1	2	1
Poids [kg]	20	23	12	8.6
Chaîne	G80			
Température ambiante [°C]	-10 ÷ +50			

FR

V. AVANT LA PREMIÈRE UTILISATION

À réception du colis, assurez-vous de l'intégrité de l'emballage avant de procéder à son ouverture. Si l'emballage est endommagé, prenez contact sous 3 jours avec la société de transport ainsi qu'avec votre distributeur et fournissez un maximum d'indications et photos des dégâts. Ne mettez pas le paquet à l'envers! Si le paquet doit être transporté, faites attention à ce qu'il soit stable et tenu à l'horizontale. Veuillez garder l'emballage de l'appareil (carton, plastique, polystyrène) afin de pouvoir le renvoyer dans les meilleures conditions en cas de besoin.

VI. ASSEMBLAGE DE L'APPAREIL

Place de l'appareil

Avant d'installer la machine au poste de travail, veuillez vérifier qu'elle ne présente aucun dommage. Assurez vous que la structure porteuse à laquelle elle doit être fixée est assez solide pour supporter et le poids de la machine, et la charge suspendue. Il est interdit de fixer la machine à une structure dont la force portante n'a pas été vérifiée. Le fabricant décline toute responsabilité en cas de défaut de la structure porteuse ou de la fixation de la machine à la structure porteuse.

Lors de la fixation de la machine à la structure porteuse, une prudence particulière est recommandée. Veuillez sécuriser les environs immédiats de la machine, pour éviter tout risque de blessures pour les personnes alentours.

Le fabricant décline toute responsabilité quant aux conditions d'installation et à l'installation elle-même de la machine.

À l'issue de l'installation, veuillez vérifier que le crochet est fixé correctement et que sa fermeture est bien enclenchée.

Le fonctionnement correct du frein est à vérifier avant chaque levée de charge. Pour ce faire, veuillez suspendre au crochet une charge d'essai (environ 10 % de la charge admise). Levez et abaissez-la plusieurs fois, pour vous assurer que le processus peut être interrompu en toute sécurité, sans que la charge ne soit entraînée vers le bas.
L'état de la chaîne doit être vérifié avant chaque utilisation. Tous ses maillons doivent se trouver en situation d'alignement parfait les uns avec les autres.
À l'issue de l'installation de la machine au poste de travail, vérifiez la distance entre la boucle inférieure du frein manuel et le sol. Cette distance devrait se situer entre 500 mm et 1000 mm. Le cas échéant, veuillez régler à nouveau (raccourcir/ rallonger) la longueur de la chaîne de commande. Pour ce faire, elle doit être disjointe. Les extrémités du maillon de liaison doivent être ouvertes afin de permettre le raccourcissement ou la rallonge de la chaîne. Ensuite, refermez les extrémités du maillon de liaison.

FONCTION

Soulever/ abaisser

La charge doit être placée directement sous le crochet, de façon à ce que la chaîne ne soit pas tendue. Pour soulever/ abaisser la charger, tirez la chaîne de commande manuelle dans le sens voulu. Le processus de levée/ d'abaissement peut être interrompu à tout moment. Exceptionnellement, si la machine a une hauteur de levage importante, l'abaissement rapide et continu de la charge peut entraîner une surchauffe du frein. Dans ce cas, veuillez abaisser la charge progressivement, en interrompant régulièrement le processus.
Si la chaîne se bloque, ou si tout autre problème vient à perturber le fonctionnement de l'appareil, veuillez interrompre immédiatement l'utilisation de l'appareil. Veuillez informer les personnes compétentes du problème, afin qu'elles puissent retirer la charge et rétablir le bon fonctionnement de l'appareil. En outre, un secteur sécurisé doit être établi autour de la machine et notamment sous la charge, de façon à en tenir éloignée toute personne non autorisée. L'appareil doit alors être apporté au SAV compétent.
Une fois que la charge verrouillée est déverrouillée sur le treuil, il peut être nécessaire d'appliquer une force supplémentaire pour desserrer le frein.

Vue générale de l'appareil

FR

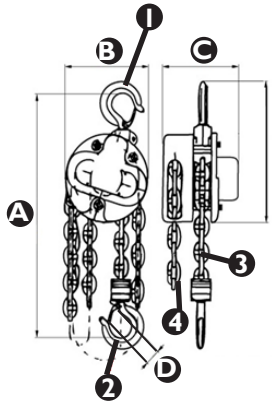

1. Crochet de fixation à la structure porteuse
2. Crochet de fixation de la charge
3. Chaîne de charge
4. Chaîne de commande

Dimensions (mm)

	SBS-FZ 3000/3GM	SBS-FZ 1000/12M	SBS-FZ 2000/3M	SBS-FZ 1000/3M
A	480	265	405	265
B	180	145	142	145
C	150	183	128	183
D	32,5	27	37,3	27

STOCKAGE

La machine doit être stockée sans charge suspendue. Elle doit être nettoyée régulièrement. La chaîne, les crochets goujons et boulons de fermeture doivent être lubrifiés régulièrement. La machine doit être suspendue à l'abri de l'humidité. Avant chaque nouvelle utilisation, veuillez procéder à toutes les vérifications indiquées dans le présent manuel.

INSPECTIONS

Avant la première utilisation d'une machine neuve ou revenant de réparation, elle doit être examinée par du personnel qualifié disposant du savoir et de l'expérience nécessaire quant à l'utilisation et l'entretien de ce type de machine.
La machine doit être soumise à des contrôles visuels réguliers, avant, pendant et après son utilisation. Les opérateurs de la machine sont chargés d'effectuer ces contrôles. Toutes les perturbations du bon fonctionnement de l'appareil sont à communiquer à des techniciens compétents. L'utilisation d'une machine endommagée ou fonctionnant mal est strictement interdite.

DÉLAIS D'INSPECTIONS ET D'ENTRETIEN

- INSPECTION PRÉALABLE: Avant la première utilisation, tous les machines neuves ou revenant de réparation doivent être vérifiée par une personne compétente et qualifiée, d'après les indications du présent manuel.
- INSPECTIONS QUOTIDIENNES:
  - Vérifier le bon fonctionnement du frein.
  - Vérifier le bon état des chaînes (propres, graissées, non vrillées).
  - Vérifier le bon état des crochets: éventuelles marques d'usure ou de détérioration, degré d'élargissement de l'ouverture du crochet, déformation ou mauvais positionnement.
- INSPECTIONS RÉGULIÈRES (recommandé: à intervalle mensuel):
  - Examiner le degré d'usure de la chaîne.
  - Examiner le degré d'usure des crochets: éventuelles marques d'usure ou de détérioration, degré d'élargissement de l'ouverture du crochet, déformation ou mauvais positionnement.
  - Vérifier la fixation des crochets.
  - Nettoyer et graisser les chaines.

RISQUES LIÉS À L'UTILISATION DE LA MACHINE

L'utilisation de la machine implique certains risques mécaniques, qui résultent du fonctionnement conjoint des différentes pièces de l'appareil et/ ou d'outils externes.
Les principaux risques mécaniques sont: compression, écrasement, coupure, entortillage, accrochage, éraflure, trébuchement, projection.
Ces risques existent aussi bien lorsque la machine fonctionne correctement que lorsqu'elle présente un défaut de fonctionnent. Ils peuvent endommager la machine.
Les circonstances suivantes peuvent favoriser ce type de risques: machine ou charge en mouvement, pièces mal fixées, pièces coupantes ou rugueuses, chute de pièces de l'appareil ou de la charge suspendue, surfaces inégales, étroitesse de l'espace disponible, position du poste de travail par rapport au sol (travaux en hauteur ou souterrains).

FR

VII. NETTOYAGE ET ENTRETIEN

Le palan à chaîne doit être nettoyé régulièrement. À l'issue de chaque session de travail, le poste doit être entièrement nettoyé. Les chaînes, crochets, sangles et fermetures à crochet doivent être graissés régulièrement. Toute trace de rouille sur la chaîne de charge doit être éliminée. La chaîne doit ensuite être lubrifiée. Si la rouille se révèle impossible à éliminer, la chaîne de charge doit être remplacée. Tous les travaux d'inspection et d'entretien du palan doivent être effectués par des techniciens compétents et formés à cet effet; jamais par des personnes non qualifiées.

ATTENTION!
Après 5 mois d'utilisation du treuil (grosso modo si le treuil sera utilisé plus de 1500 fois - c'est-à-dire environ 10 fois par jour) les plaques de friction doivent être remplacées.
Pour retirez la plaque de friction :

1. Dévissez le boitier 1.
2. Retirez la goupille fendue 2.
3. Dévisser l'écrou 3, retirer la rondelle 4.
4. Desserrez la roue à chaîne 5.
5. Retirez la plaque de friction 6.
6. Retirez la roue à rochet.
7. Retirez la plaque de friction 6.
8. Remontez dans l'ordre inverse en utilisant de nouvelles plaques de friction.

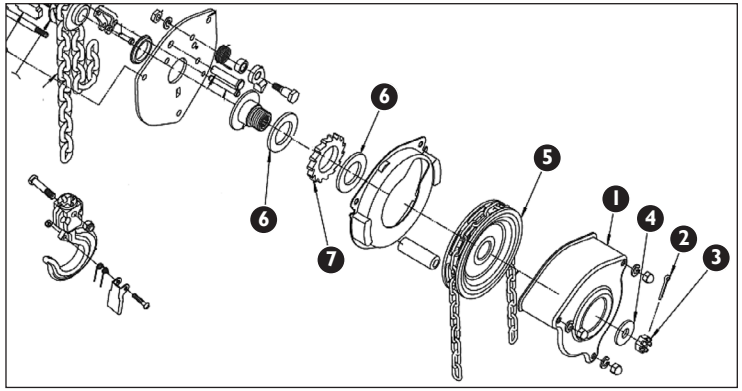

IX. SCHÉMA D'ENSEMBLE DE LA MACHINE

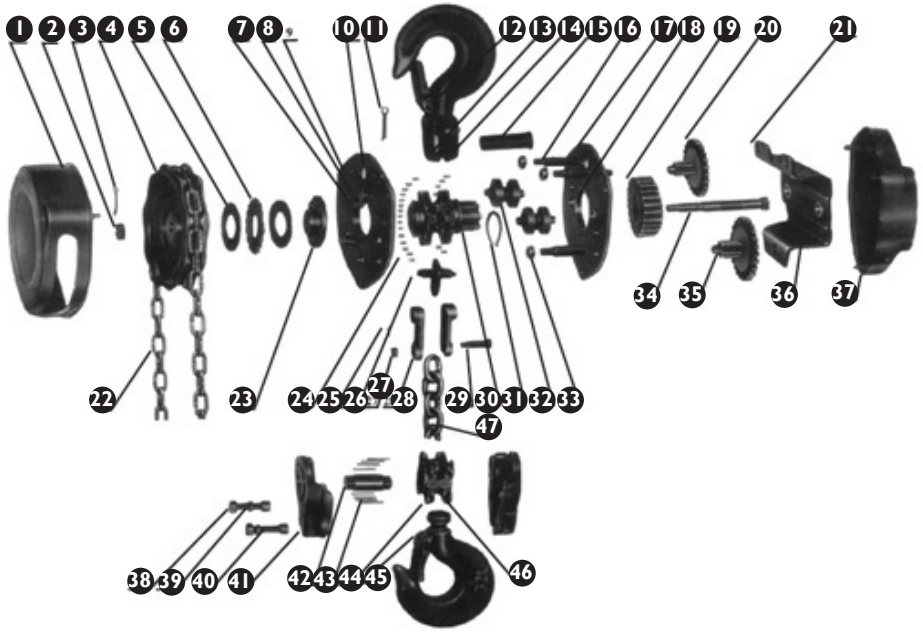

FR

1	Carter de roue	17	Flasque droite	33	Écrou
2	Écrou	18	Anneau support de roulement	34	Embrayage
3	Boulon	19	Transmission à broches	35	Crémaillère
4	Roue	20	Engrenage	36	Anneau support de roulement
5	Support du moyeu	21	Plaque pliée	37	Couvercle
6	Roue à cliquet	22	Chaîne	38	Écrou
7	Cliquet	23	Frein	39	Support
8	Boulon du cliquet	24	Axe de rotation	40	Vis
9	Flasque gauche	25	Boulon	41	Crochet inférieur
10	Ressort	26	Coulisseau	42	Essieu
11	Boulon	27	Écrou	43	Aiguille
12	Rivet	28	Suspension du moyeu	44	Crochet
13	Rivet	29	Boulon du moyeu	45	Fermeture
14	Crochet supérieur	30	Pignon de la chaîne	46	Pivot
15	Boulon de l'axe de rotation	31	Anneau	47	Chaîne de charge
16	Support	32	Axe de rotation		

VIII. EXAMEN RÉGULIER DE L'APPAREIL

Contrôlez régulièrement le bon état des différents éléments de l'appareil. En cas de détérioration, l'appareil ne doit plus être utilisé. Prenez immédiatement contact avec votre revendeur local pour réparer l'élément endommagé.

Que faire en cas de problème?

Prenez contact avec votre revendeur muni des documents suivants:

- Vos numéros de facture et de série (vous trouverez ce dernier sur la plaque signalétique)
- Le cas échéant, une photo de l'élément endommagé
- Une description précise du problème aidera votre conseiller à en identifier la cause. Plus détaillées seront vos indications, plus rapidement nous pourrons vous aider!

ATTENTION: N'ouvrez jamais l'appareil sans l'accord préalable du service client. Cela pourrait compromettre votre droit à la garantie!

L'appareil ne contient pas de substances nocives pour votre santé; toutes ses pièces sont en métal. Lorsqu'il est hors service, il doit être mis à la ferraille. Veuillez respecter les dispositions en vigueur quant à la protection de l'environnement.

FR

I. NORME DI SICUREZZA

CE	Il prodotto soddisfa le attuali norme di sicurezza.
	Leggere attentamente il manuale
	Attenzione! Si prega di considerare il peso!
	Attenzione! Non inserire le mani nel gancio.
	Attenzione! Assicurarsi che terzi tengano una certa distanza dal luogo di lavoro.

Il manuale originale è stato scritto in tedesco. Altre versioni sono traduzioni dalla lingua tedesca.

1. Prima dell'utilizzo si prega di leggere attentamente le istruzioni! Si prega di prestare attenzione alle istruzioni di sicurezza per evitare eventuali danni dovuti all'utilizzo non secondo le disposizioni!
2. Conservare le istruzioni per ulteriori utilizzi. Nel caso in cui la macchina venga ceduta a terzi, anche le istruzioni devono essere cedute insieme al dispositivo.
3. Nel caso in cui il dispositivo non sia usato secondo le direttive o in modo sbagliato, la responsabilità di eventuali danni ricade sull'utente.
4. La macchina deve essere usata da personale qualificato e fisicamente sano che abbia preso visione delle istruzioni e conosca le norme della sicurezza sul posto di lavoro.
5. La macchina non è ideata per essere utilizzata da persone (tra cui bambini) con limitate capacità fisiche, sensoriali e psichiche o persone senza esperienza e/o conoscenze sufficienti a meno che l'utilizzo avvenga sotto la supervisione di persone competenti o che abbiano ricevuto istruzioni sull'utilizzo della macchina.
6. 6. Mantenere il posto di lavoro pulito e ben illuminato. Il disordine o una scarsa illuminazione possono portare a incidenti. Prestare sempre attenzione, osservare che cosa viene fatto e utilizzare il buon senso quando si adopera il dispositivo.

II. INDICAZIONI PER L'UTILIZZO SICURO / AVVERTIMENTI

IT

1. Prima di ogni utilizzo è necessario leggere il manuale e le indicazioni di sicurezza.
2. Prima di ogni utilizzo è necessario controllare che la macchina non presenti danneggiamenti che potrebbero compromettere il suo utilizzo. È vietato l'utilizzo della macchina se si riscontrano danni o segni di usura che potrebbero compromettere il funzionamento (per esempio se la catena non scorre bene, se viene prodotto un rumore eccessivo, il bloccaggio della catena, ecc.)
3. Se il dispositivo è stato caricato eccessivamente o viene sottoposto a forti scossoni esso deve essere controllato da un membro dell'assistenza prima dell'utilizzo successivo.
4. È vietato l'utilizzo di un dispositivo danneggiato, usurato o che non funziona in modo corretto. In questo caso la macchina deve essere consegnata al servizio di assistenza per la riparazione e l'ispezione.
5. È opportuno eseguire periodicamente ispezioni della macchina e sostituire sempre le componenti danneggiate/usate.
6. Utilizzare solo pezzi di ricambio consigliati dal produttore.
7. la macchina può essere utilizzata solo dalle persone che sono state istruite in merito alle regolamentazioni della sicurezza sul posto di lavoro e che sono sane dal punto di vista psichico.
8. La macchina deve essere lubrificata regolarmente.
9. È vietato l'utilizzo della macchina se la chiusura del gancio è danneggiata.
10. Controllare sempre che la chiusura del gancio sia stato chiusa correttamente.
11. È inoltre vietato il collegamento della catena tramite viti inserite nei componenti della catena.
12. È vietato il carico del dispositivo con un peso che supera la portata massima.
13. È vietato inserire la mano dei ganci.
14. Assicurarsi che il carico sia stabile e appropriato e che sia stato posizionato al centro, sotto il gancio. È vietato tirare il carico.
15. È vietato l'utilizzo del dispositivo con catene bloccate, girate o danneggiate.
16. Non colpire la catena o il gancio.
17. È vietato far passare il gancio attraverso la catena o fissare il gancio a un suo anello.
18. Assicurarsi sempre che il carico sul gancio sia ben fissato e che la chiusura del gancio sia stata ben chiusa.
19. Controllare sempre che tutte le viti nel dispositivo siano ben fissate.
20. È vietato passare sotto e rimanere sotto il carico appeso (e nelle sue vicinanze).
21. È vietato sollevare il peso utilizzando la macchina sopra persone o animali.
22. È vietato sollevare persone o animali con questa macchina.
23. Osservare sempre il carico.
24. È vietato lasciare il carico inosservato.
25. Evitare che il carico oscilli.

26. È necessario avvisare sempre terzi prima dell'utilizzo della macchina. Questi devono trovarsi a una distanza sicura dal carico.
27. È vietata l'attuazione del lavoro meccanico o simile (saldatura, taglio, ecc.) al carico appeso.
28. Dopo la fine dell'utilizzo la macchina va tenuta lontana dall'utilizzo non autorizzato.
29. La macchina deve essere controllata regolarmente, componenti danneggiate o usurate devono essere sostituite dall'assistenza.
30. In caso di caduta del peso sussiste pericolo di morte o di ferirsi.
31. Durante l'utilizzo della macchina utilizzare abbigliamento anti-infortunistico (tra cui guanti di protezione). Utilizzare un abbigliamento adeguato
32. Attenzione: pericolo di surriscaldamento dei freni se il carico si abbassa per un periodo di tempo prolungato.

Nel caso in cui non vengano rispettare queste istruzioni e indicazioni di sicurezza possono verificarsi situazioni pericolose con pericolo di morte o di ferirsi gravemente.

III. IMPOSTAZIONE DELLA MACCHINA

L'argano è esclusivamente per alzare e calare verticalmente a mano di carichi sul posto di lavoro. Il peso non può superare il carico permesso. La macchina può essere utilizzata in fabbriche, imprese agricole, in cantieri, per l'assemblaggio di dispositivi e il carico e lo scarico delle merci. La macchina si adatta particolarmente bene a open space, dove non sono presenti prese per la corrente. È vietato l'utilizzo in ambiente corrosivo così come atmosfere esplosive.
L'operatore è responsabile di tutti i danni derivanti da un uso improprio.

IV. DATI TECNICI

Nome del prodotto	Argano			
Modello	SBS-FZ 3000/3GM	SBS-FZ 1000/12M	SBS-FZ 2000/3M	SBS-FZ 1000/3M
Carico consentito [T]	3	1	2	1
Altezza di sollevamento massima [m]	3	12	3	3
Distanza minima fra i ganci [mm]	480	265	405	265
Forza necessaria per il sollevamento del carico [N]	343	340	314	340
Diametro degli elementi della catena [mm]	8	6	6	6
Numero di catene	2	1	2	1
Peso [kg]	20	23	12	8.6
Catena	G80			
Temperatura dell'ambiente [°C]	-10 ÷ +50			

IT

V. OPERAZIONI DA EFFETTUARE PRIMA DEL PRIMO UTILIZZO

Controllare il pacco al momento della consegna e solo successivamente aprirlo. Se la confezione risulta danneggiata, contattare entro 3 giorni la compagnia di trasporto, nonché il rivenditore, documentando i danni il più precisamente possibile. Si prega di non capovolgere la confezione! Nel caso in cui fosse necessario trasportare il pacco, fissarlo in posizione orizzontale in modo da evitare danni il più possibile. Si prega di conservare l'intero imballaggio (cartone, nastro adesivo e polistirolo), nel caso in cui per problemi di funzionamento fosse necessario rispedire il prodotto al servizio clienti!

VI. ASSEMBLAGGIO DELLA MACCHINA

Posto della macchina

Prima dell'installazione sul posto di lavoro controllare che la macchina non presenti danneggiamenti. Controllare che la struttura di trazione assicurata alla macchina sia in grado di sostenere il carico e il peso della macchina. È vietato il fissaggio della macchina a una struttura di cui non sia verificabile la portata. L'utente è responsabile per il fissaggio alla struttura portante e per la struttura portante stessa.
Prestare particolare attenzione all'attacco della macchina alla struttura portante. Garantire la sicurezza del lavoro per evitare il pericolo in caso di eventuali incidenti.
La responsabilità per la garanzia delle condizioni di costruzione così come per il montaggio della macchina stessa ricade sull'utente.

STOCCAGGIO

La macchina è sempre da riporre senza carico. Eliminare eventuale sporco sulla macchina. La catena, il bullone a uncino e il bullone di chiusura sono da oliare. La macchina è da appendere in un posto asciutto. Prima di un altro utilizzo procedere secondo le indicazioni contenute nel manuale.

Dopo l'installazione della macchina controllare che il gancio sia montato correttamente e la chiusura sia scattata.

La funzione del freno va controllata a ogni sollevamento del carico. A questo scopo agganciare il peso di prova (circa 10% del carico consentito) e sollevarlo e abbassarlo per assicurarsi che non scivoli nel caso in cui le procedure si interrompano.

Controllare sempre la posizione della catena. La catena si trova sempre nella posizione corretta se la i collegamenti delle componenti si trovano tutti sulla stessa linea.

Dopo il montaggio della macchina sul posto di lavoro controllare dove si trova il nodo inferiore del freno manuale per il sollevamento e l'abbassamento del carico rispetto al pavimento. Questa distanza dovrebbe trovarsi tra i 500 e i 1000 mm. Se la distanza dovesse essere diversa la catena operata manualmente deve essere regolata corrispondentemente e allungata o accorciata. Per allungare o accorciare la catena operata manualmente è necessario separarla. Le estremità delle componenti colleganti della catena vanno piegate in modo che la catena sia più lunga o più corta. Quindi le componenti della catena possono venir di nuovo unite.

FUNZIONE

Alzare/abbassare

Il gancio deve essere applicato direttamente sopra il carico cosicché la catena non sia teso. Per alzare o abbassare il carico bisogna tirare alla catena operata manualmente per il sollevamento o l'abbassamento del carico. Il sollevamento/L'abbassamento si può interrompere in alcuni punti meglio che altri.

In casi straordinari per macchine con una grande altezza di sollevamento si potrebbe verificare un surriscaldamento dei freni nel caso dell'abbassamento ininterrotto e veloce del peso. In questi casi il peso deve essere abbassato con interruzioni.

Nel caso in cui la catena venga bloccata o se dovessero sorgere altri disturbi durante l'utilizzo della macchina, interrompere subito il funzionamento. È necessario avvisare le persone responsabili che tolgono il peso e ripristinare il normale funzionamento. Si dovrebbe inoltre stabilire una zona di sicurezza attorno alla macchina e sotto il carico in modo che le persone non autorizzate non abbiano accesso e non si trattengano nell'area. La macchina è da consegnare al servizio di assistenza competente.

IT

Nel momento di sbloccaggio del carico bloccato sul verricello, può essere necessario applicare una forza supplementare per rilasciare il freno.

Visione generale della macchina

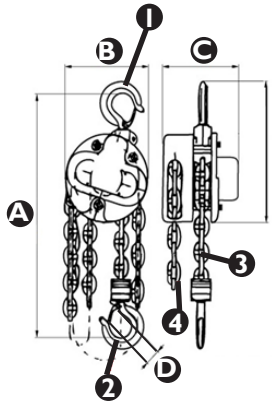

1. Gancio per il fissaggio alla struttura portante
2. Gancio per il fissaggio del carico
3. Catena del carico
4. Catena di controllo

Dimensioni (mm):

	SBS-FZ 3000/3GM	SBS-FZ 1000/12M	SBS-FZ 2000/3M	SBS-FZ 1000/3M
A	480	265	405	265
B	180	145	142	145
C	150	183	128	183
D	32,5	27	37,3	27

CONTROLLI

Prima della messa in funzione una macchina nuova o riparata da personale tecnico qualificato con conoscenza ed esperienza nell'utilizzo e nella manutenzione delle macchine deve essere controllata.

La macchina va sottoposta a controlli di sicurezza regolari durante e dopo l'utilizzo. Il personale di comando è responsabile dell'ispezione. Tutte i disturbi del funzionamento della macchina sono da rendere noti al personale tecnico responsabile. È vietato l'utilizzo di macchine danneggiate che presentano disturbi.

SCADENZE DI ISPEZIONE E MANUTENZIONE

- PRE-ISPEZIONE: Prima del primo utilizzo tutte le macchine nuove o riparate devono essere controllate da personale qualificato in modo che tutte le condizioni espresse nel presente manuale siano verificate.
- CONTROLLI QUOTIDIANI:
  - Controllare il funzionamento del freno.
  - Controllare torsioni, pulizia e oliatura.
  - Controllare il grado di usura, danneggiamenti, dilatazioni della fenditura del gancio, deformazione del manico e gancio storto.
- CONTROLLI REGOLARI (consigliati ogni mese):
  - Controllare il grado di usura della catena.
  - Controllare il grado di usura del gancio: Controllare il grado di usura, danneggiamenti, dilatazioni della fenditura del gancio, deformazione del manico e la posizione del gancio.
  - Controllare il fissaggio del gancio.
  - Pulire le catene e oliarle.

PERICOLO DURANTE IL FUNZIONAMENTO

Durante il funzionamento possono sussistere pericoli meccanici. Possono sussistere pericoli meccanici nel momento in cui si possano verificare lesioni in seguito alla conseguenza meccanica di diverse componenti per esempio delle componenti della macchina, utensili, ecc.

I pericoli meccanici basilari sono: Schiacciare, premere insieme, tagliare o tagliare via, avvolgere, afferrare, scalfire, inciampare e scivolare.

Questi pericoli possono occorrere durante il funzionamento normale e disturbato. Possono portare a un malfunzionamento della macchina.

I pericoli meccanici possono nascere sotto le seguenti circostanze: macchine in movimento, carichi trasportati, componenti in movimento, componenti non rifinite/affilate, componenti/carichi che cadono, superfici disuguali e piatte, spazi ristretti, posizione del lavoro rispetto al pavimento (lavoro in altezza o profondità).

IT

VII. PULIZIA E MANUTENZIONE

L'argano è da pulire regolarmente. Dopo la conclusione del lavoro rimuovere tutto lo sporco. Le catene, il gancio, i nastri e le chiusure del gancio sono regolarmente da oliare. Nel caso in cui la catena sia coperta di ruggine rimuoverla. Quindi oliare la catena. Nel caso in cui non sia possibile rimuovere la ruggine sostituire la catena con una nuova. Tutti i lavori di manutenzione e ispezioni dell'argano devono essere eseguite da personale qualificato e non da persone senza esperienza o conoscenza.

ATTENZIONE!

Dopo 5 mesi d'utilizzo del verricello (approssitivamente, se il verricello sarà utilizzato più di 1500 volte – ossia circa 10 volte al giorno) occorre sostituire le piastre di attrito.

Per sostituire le piastre di attrito occorre:

1. Svitare l'involucro 1.
2. Togliere la copiglia 2.
3. Svitare il dado 3, Togliere la rondella 4.
4. Svitare la ruota dentata 5.
5. Togliere la piastra di attrito 6.
6. Togliere ruota a cricchetto.
7. Togliere la piastra di attrito 6.
8. Installare tutto in ordine inverso inserendo le piastre di attrito.

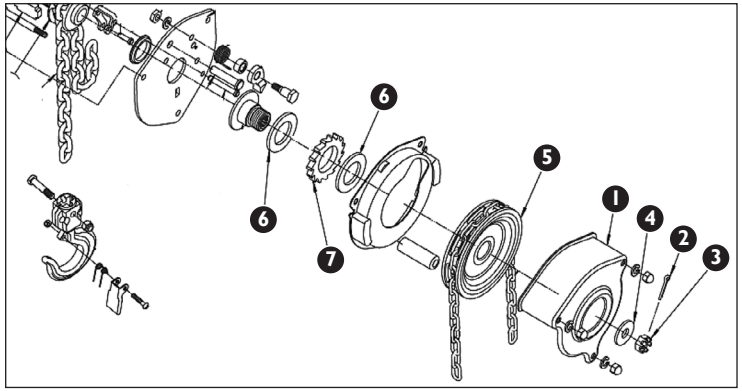

XI. SCHEMA GENERALE DELLA MACCHINA

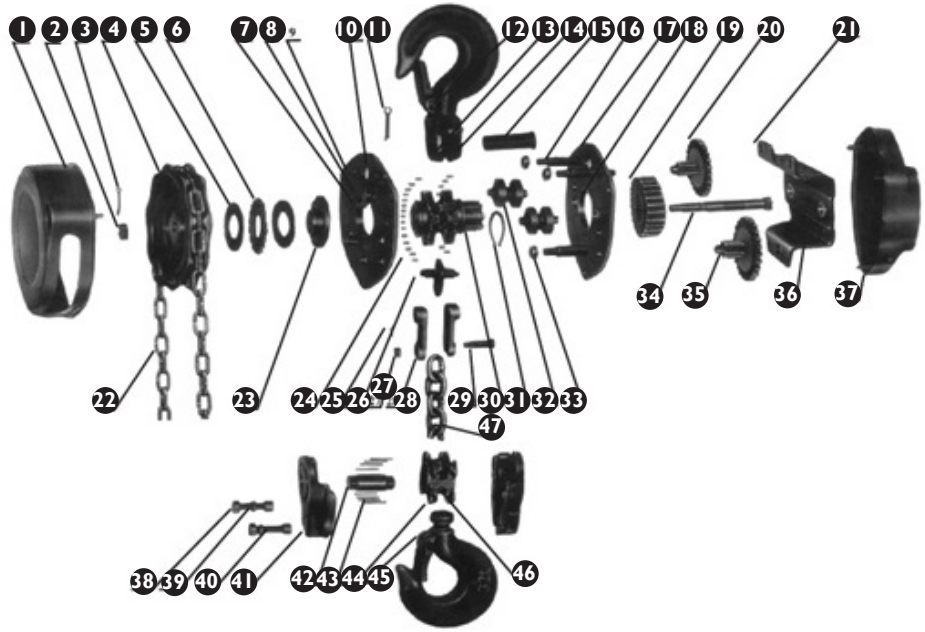

IT

1	Alloggiamento della rotella	17	Parte destra della piastra	33	Dado
2	Dado	18	Anello del cuscinetto	34	Frizione
3	Bullone	19	Trasmissione del mandrino	35	Cremagliera
4	Ruota	20	Trasmissione	36	Anello del cuscinetto
5	Base del mozzo	21	Piastra piegata	37	Coperchio
6	Rotella con dislivelli	22	Catena	38	Dado
7	Scrocco	23	Freno	39	Rondella
8	Bullone dello scrocco	24	Raggio	40	Viti
9	Lato sinistro della piastra	25	Bullone	41	Gancio inferiore
10	Molla	26	Valvola a cassetto	42	Raggio della rotella
11	Bullone	27	Dado	43	Ago
12	Rivetto	28	Sospensione del mozzo	44	Gancio
13	Rivetto	29	Bullone del mozzo	45	Chiusura
14	Gancio superiore	30	Rotella dell'ingranaggio della catena	46	Raggio
15	Bullone del raggio	31	Anello	47	Catena trasportante
16	Supporto	32	Raggio		

VIII. CONTROLLO NORMALE DELLA MACCHINA

Verificare regolarmente che gli elementi dell'apparecchio non presentino danni. Nel caso si riscontrassero danni, è severamente vietato qualsiasi impiego del dispositivo. Si prega di contattare il venditore di riferimento affinché vengano effettuate le modifiche necessarie.

Cosa fare in caso si verifichino problemi?

Contattare il venditore e fornire i seguenti dati:

- Numero di fatturazione e numero di serie (dei quali l'ultimo si trova sulla targhetta del dispositivo)
- Se possibile fornire una foto del pezzo difettoso
- Provvedere a descrivere il problema che avete riscontrato nel modo più preciso possibile in modo che il servizio clienti sia in grado di circoscrivere il problema e di risolverlo. Più dettagliate sono le informazioni da voi fornite, maggiore è l'aiuto che possiamo fornirvi!

ATTENZIONE: Non aprire o smontare mai l'apparecchio senza l'autorizzazione del servizio clienti. Questa operazione non autorizzata fa decadere la garanzia!

La macchina non contiene nessuna sostanza pericolose per la salute, i suoi pezzi sono realizzati in metallo. Qualora la macchina non venga più utilizzata, la macchina è da rottamare. Attenersi alle norme per lo smaltimento dei rifiuti del proprio paese.

IT

I. MEDIDAS DE SEGURIDAD

CE	Il prodotto soddisfa le attuali norme di sicurezza.
	Leer cuidadosamente las instrucciones de funcionamiento.
	¡Atención! Tenga cuidado con la carga suspendida.
	¡Atención! No toque el gancho.
	¡Atención! Asegúrese de que terceros no accedan al área de trabajo.

El texto en alemán corresponde a la versión original. Los textos en otras lenguas son traducciones de las instrucciones en alemán.

1. ¡Lea las instrucciones antes de poner en funcionamiento el dispositivo! ¡Por favor, tenga en cuenta todas las indicaciones de seguridad, para evitar daños eventuales causados por el uso incorrecto!
2. Conserve las instrucciones para consultas posteriores. Toda persona que manipule la máquina debe leer dichas instrucciones.
3. En caso de uso o manipulación incorrectos, el distribuidor queda eximido de responsabilidad por los posibles daños.
4. La máquina debe ser manipulada exclusivamente por personal con la formación adecuada, apto para el manejo y físicamente sano, que haya leído las presentes instrucciones y conozca los requisitos en materia de seguridad y salud.
5. Este equipo no está pensado para niños, ni personas con capacidades físicas, sensoriales o mentales disminuidas, así como tampoco para quienes carezcan del conocimiento y la experiencia necesaria para su utilización. Estas personas podrían hacer uso del dispositivo excepcionalmente, en caso de estar vigiladas por un responsable cualificado, o de haber recibido instrucciones precisas sobre el uso del aparato.
6. Mantenga el lugar de trabajo limpio y bien iluminado. El desorden o la mala iluminación pueden provocar accidentes. Tenga cuidado, preste atención al trabajo que está realizando y use el sentido común cuando utilice el dispositivo.

II. NORMAS PARA UN USO SEGURO / ADVERTENCIAS

ES

1. Antes de cada uso deben leerse las instrucciones y las normas de seguridad.
2. Antes de cada uso se debe comprobar el dispositivo, en busca de posibles daños que puedan perjudicar al funcionamiento. Queda prohibido el uso del dispositivo, en caso de que los desperfectos o el deterioro de alguna pieza suponga un obstáculo para su adecuado funcionamiento (por ejemplo saltos en la cadena, ruido excesivo, atasco de la cadena, etc.).
3. En caso de que la máquina haya sido sobrecargada o haya sufrido sacudidas, debe ser comprobada por el correspondiente servicio técnico antes de volver a ponerse en funcionamiento.
4. Se prohíbe el uso de dispositivos dañados, desgastados o cuyo funcionamiento no sea el adecuado. En este caso, deberá poner la máquina en manos del servicio técnico competente para realizar las reparaciones e inspección correspondientes.
5. Se debe inspeccionar completamente el dispositivo de forma periódica y, si fuera necesario, cambiar las piezas dañadas.
6. Solo podrán utilizarse piezas de repuesto recomendadas por el fabricante.
7. La máquina podrá ser utilizada únicamente por personas que tengan la correspondiente formación en materia de seguridad y que estén físicamente capacitadas para ello.
8. La máquina debe lubricarse regularmente.
9. Está prohibido el uso, en caso de que el cierre del gancho estuviera dañado.
10. Compruebe siempre que el cierre del gancho esté correctamente cerrado.
11. Se prohíbe la unión de la cadena a través de tornillos, introducidos en los eslabones.
12. Se prohíbe la carga del dispositivo por encima la capacidad máxima de carga.
13. Prohibido tocar el gancho.
14. Cerciórese de que la carga está sujeta al gancho de forma adecuada, estable y centrada. Prohibido tirar de la carga.
15. Prohibido usar la máquina con la cadena atascada, retorcida o deteriorada.
16. No golpear la cadena ni el gancho.
17. Se prohíbe deslizar el gancho entre los eslabones, así como fijar el gancho a éstos.
18. Asegúrese siempre de que la carga esté bien sujeta al gancho y de que el gancho esté bien cerrado.
19. Compruebe siempre que las uniones y fijaciones de la máquina estén bien sujetas.
20. Se prohíbe circular y permanecer bajo la carga suspendida (o en las proximidades).
21. Se prohíbe elevar cargas sobre personas o animales.
22. Se prohíbe utilizar esta máquina para elevar personas o animales.
23. La carga debe estar siempre vigilada.
24. Se prohíbe dejar la carga sin supervisión.
25. Evite el balanceo o giro de la carga.

26. Debe advertirse a los presentes de la puesta en funcionamiento de la máquina. Estas personas deben mantenerse a una distancia segura de la carga.
27. Se prohíbe la realización de trabajos mecánicos o similares (soldadura, corte, etc.) en la carga suspendida.
28. Después de su utilización, debe guardar/asegurar la máquina para evitar el uso de terceros no autorizados.
29. La máquina se debe examinar regularmente. Componentes dañados o deteriorados deberán ser sustituidos por personal técnico autorizado.
30. La caída de la carga puede suponer riesgo de muerte o lesiones.
31. Durante el funcionamiento de la máquina deben emplearse medidas de protección personal (entre otros guantes de protección), así como también prendas de protección (equipos de protección individual).
32. Atención: peligro de sobrecalentamiento del freno en caso de descenso de la carga durante un periodo de tiempo prolongado.

El incumplimiento de las instrucciones o advertencias de seguridad puede conllevar lesiones físicas e incluso la muerte.

III. REGULACIÓN DE LA MÁQUINA

El polipasto debe utilizarse exclusivamente para elevar y hacer descender carga verticalmente por accionamiento manual, y siempre en zonas de trabajo adecuadas. El peso de la carga no debe superar el peso máximo permitido. La máquina puede emplearse en fábricas, explotaciones agrícolas, obras, ensamblaje de maquinaria, así como para carga y descarga de mercancía. La máquina está especialmente indicada para zonas exteriores, en las que no haya suministro eléctrico. Se prohíbe su uso en ambientes corrosivos, así como en atmósferas potencialmente explosivas.
El usuario es responsable de los daños derivados de un uso inadecuado del aparato.

IV. DATOS TÉCNICOS

Nombre del producto	Polipasto de cadena			
Modelo	SBS-FZ 3000/3GM	SBS-FZ 1000/12M	SBS-FZ 2000/3M	SBS-FZ 1000/3M
Carga máxima permitida [T]	3	1	2	1
Máx. Altura de elevación [m]	3	12	3	3
Distancia mínima entre los ganchos [mm]	480	265	405	265
Fuerza necesaria para elevar la carga [N]	343	340	314	340
Diámetro del eslabón [mm]	8	6	6	6
Número de cadenas	2	1	2	1
Peso [kg]	20	23	12	8.6
Cadena	G80			
Temperatura ambiente [°C]	-10 ÷ +50			

ES

V. ANTES DEL PRIMER USO

Cuando reciba el producto, antes de abrirlo, cerciórese de que el embalaje no presenta daños. En caso de que el embalaje estuviese dañado, póngase en contacto con el transportista, así como con el vendedor, en un plazo máximo de 3 días y trate de documentar los daños lo mejor posible. ¡No ponga el paquete al revés! Si tuviera que transportar el paquete, colóquelo y manténgalo en una posición horizontal y estable. ¡Rogamos mantenga el embalaje original (cartón, bridas de plástico y poliestireno), para poder devolver la máquina lo más protegida posible, en caso de que fuera necesaria una reparación!

VI. MONTAJE DE LA MÁQUINA

Emplazamiento de la máquina

Antes de la instalación de la máquina en la zona de trabajo, revisarla en busca de posibles daños. Asegúrese de que la estructura del soporte fijado al polipasto sustente la carga y el peso de la máquina. Se prohíbe la fijación de la máquina a una construcción, cuya capacidad de carga no pueda ser comprobada. El usuario es el responsable de la fijación a la estructura portante y de dicha estructura.
Se ruega preste especial atención al colgar la máquina de la estructura portante. Debe garantizar que se cumplan las medidas de seguridad necesarias, para evitar posibles riesgos de lesiones.
El usuario será responsable de garantizar las correspondientes condiciones de montaje, así como del ensamblaje de la máquina.

Después del ensamblaje de la máquina, se debe comprobar que el gancho esté correctamente ensamblado y que el cierre esté bien sujeto.
Debe examinar la función de frenado antes de cada uso. A este fin debe colgar la carga de prueba (cerca de un 10% de la carga máxima permitida), elevarla y hacerla descender varias veces, para asegurarse de que no resbale al interrumpir la subida o bajada.
Debe comprobar siempre que la cadena esté siempre en posición correcta. La posición de la cadena será la correcta, cuando los eslabones estén en línea.
Después de la instalación de polipasto, se debe comprobar la distancia entre el suelo y el mando del freno manual, para subir y bajar la mercancía. Esta distancia debe estar entre 500 mm y 1000 mm. Si no fuera así, se deberá alargar o acortar la longitud de la cadena manual. Para alargar o acortar la cadena manual, ésta debe ser primero retirada. Las piezas en el extremo de los eslabones deben separarse, tras lo cual podrá acortar o alargar dicha cadena. Después se unirán de nuevo los eslabones.

FUNCIÓN

Elevación / Descenso

El gancho debe estar directamente sobre la mercancía, de manera que la cadena no esté tensa. Para elevar o hacer descender la carga debe tirar de la cadena de control en el sentido correspondiente. La elevación /descenso se puede interrumpir en el momento deseado.
Excepcionalmente, en el caso de algunas máquinas con gran altura de elevación, el descenso rápido e ininterrumpido de la carga puede conllevar un sobrecalentamiento del freno. En este caso haga descender la carga con interrupciones.
En caso de que la cadena esté bloqueada o haya alguna alteración en el funcionamiento, éste debe detenerse inmediatamente. Poner en conocimiento de personal competente, para que el mismo retire la carga y restablezca el funcionamiento normal de la máquina. Además, debe establecer una zona de seguridad, para asegurar la máquina bajo y alrededor de la carga, de manera que personal no autorizado no pueda acceder o acercarse a ella. La máquina deberá ser puesta en manos del servicio técnico.
Una vez que la carga bloqueada se libera, es posible que sea necesario aplicar fuerza adicional para liberar el freno.

ES

Descripción general de la máquina

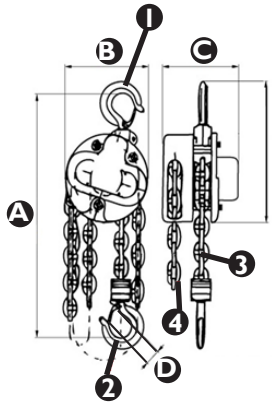

1. Gancho para fijar a la estructura portante
2. Gancho para fijar la carga
3. Cadena de carga
4. Cadena de control

Dimensiones (mm):

	SBS-FZ 3000/3GM	SBS-FZ 1000/12M	SBS-FZ 2000/3M	SBS-FZ 1000/3M
A	480	265	405	265
B	180	145	142	145
C	150	183	128	183
D	32,5	27	37,3	27

ALMACENAJE

Almacenar la máquina siempre sin carga. Eliminar la suciedad. Lubricar la cadena, los pernos del gancho y el pasador de bloqueo. La máquina debe ser colgada en un lugar seco. Antes de volver a hacer uso de la máquina, deberá realizar el procedimiento especificado en estas instrucciones.

INSPECCIONES

Antes de la puesta en marcha de una máquina nueva o reparada, debe ser inspeccionada por personal técnico cualificado, en posesión de los conocimientos y la experiencia necesaria, para realizar el mantenimiento y reparaciones correspondientes.
La máquina debe someterse a inspección visual periódica, antes, durante y tras el uso de la misma. El responsable de dichas inspecciones será el operador. Cualquier malfuncionamiento o avería ha de ponerse en conocimiento del personal técnico competente. Se prohíbe el uso de máquinas dañadas, que muestren averías o irregularidades.

PERÍODOS DE INSPECCIÓN Y MANTENIMIENTO.

- INSPECCIÓN PREVIA: Antes del primer uso, toda máquina nueva o reparada debe inspeccionarse por personal cualificado y competente, de manera que se cumplan los requisitos especificados en este manual.
- INSPECCIONES DIARIAS:
  - Examinar el funcionamiento del freno.
  - Examinar las cadenas contra posibles torsiones, así como la limpieza y el engrasado de las mismas.
  - Examinar los ganchos en busca de posibles desgastes, daños o aperturas, así como deformaciones o desviaciones de la posición de éstos.
- INSPECCIONES REGULARES (mensualmente recomendadas):
  - Examinar el grado de desgaste de la cadena.
  - Examinar el grado de desgaste de los ganchos: signos de desgaste, daños, apertura del hueco, deformaciones y desviaciones de posición.
  - Examinar la fijación de los ganchos.
  - Limpiar y lubricar las cadenas.

PELIGROS DURANTE EL FUNCIONAMIENTO

Durante el funcionamiento pueden presentarse peligros mecánicos. Los peligros mecánicos se producen, cuando existe el riesgo de lesiones, debido al impacto mecánico de diversos componentes, por ejemplo piezas de la máquina, herramientas, etc.
Los principales peligros mecánicos son: aplastamiento, pinzamiento, corte o amputación, aprisionamiento, arañazo, tropiezo e impacto.
Estos peligros pueden presentarse tanto en funcionamiento normal, como en funcionamiento defectuoso de la máquina. Pueden conllevar avería de la máquina.
Los peligros mecánicos pueden aparecer bajo las siguientes circunstancias: máquinas en movimiento, mercancías en suspenso, componentes móviles, que puedan desprenderse o con cantos vivos, desniveles, superficies resbaladizas, espacios reducidos, situación del puesto de trabajo en relación con el suelo (por encima o por debajo).

ES

VII. LIMPIEZA Y MANTENIMIENTO

El polipasto debe limpiarse regularmente. Tras la conclusión del trabajo debe limpiarse cualquier residuo. Cadenas, ganchos, uniones y cierres de los ganchos deben engrasarse regularmente. Si la cadena portante estuviera oxidada debe retirarse. Despúes ha de ser engrasada. Si la herrumbre no pudiera eliminarse, debe sustituirse la cadena portante. Tanto los trabajos de mantenimiento como las inspecciones de la máquina deben ser realizados por personal formado y cualificado, y nunca por personal sin conocimientos ni experiencia.

¡ATENCIÓN!
Las placas de fricción deben reemplazarse después de 5 meses de uso (después de usarse más de 1500 veces – es decir, unas 10 veces al día).
1. Desatornille la cubierta 1.
2. Retire la clavija hendida 2.
3. Desatornille la tuerca 3, retire la arandela 4.
4. Desenrosque la rueda de la cadena 5.
5. Retire la placa de fricción 6.
6. Retire la rueda de trinquete 7.
7. Retire la placa de fricción 6.
8. Vuelva a montar siguiendo el orden inverso, utilizando placas de fricción nuevas.

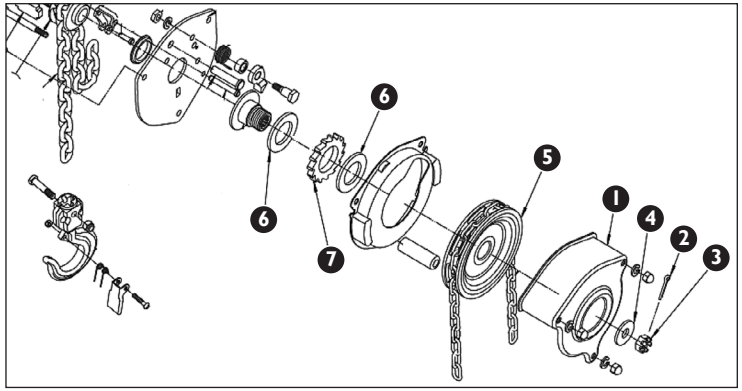

XI. ESQUEMA GENERAL DE LA MÁQUINA

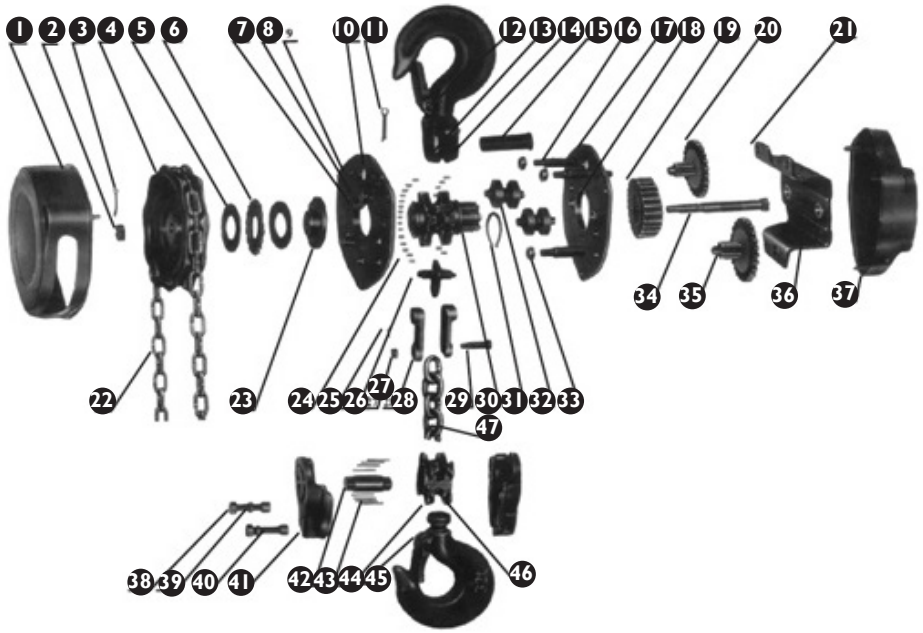

1	Alloggiamento della rotella	17	Parte destra della piastra	33	Dado
2	Dado	18	Anello del cuscinetto	34	Frizione
3	Bullone	19	Trasmissione del mandrino	35	Cremagliera
4	Ruota	20	Trasmissione	36	Anello del cuscinetto
5	Base del mozzo	21	Piastra piegata	37	Coperchio
6	Rotella con dislivelli	22	Catena	38	Dado
7	Scrocco	23	Freno	39	Rondella
8	Bullone dello scrocco	24	Raggio	40	Viti
9	Lato sinistro della piastra	25	Bullone	41	Gancio inferiore
10	Molla	26	Valvola a cassetto	42	Raggio della rotella
11	Bullone	27	Dado	43	Ago
12	Rivetto	28	Sospensione del mozzo	44	Gancio
13	Rivetto	29	Bullone del mozzo	45	Chiusura
14	Gancio superiore	30	Rotella dell'ingranaggio della catena	46	Raggio
15	Bullone del raggio	31	Anello	47	Catena trasportante
16	Supporto	32	Raggio		

VIII. REVISIÓN PERIÓDICA DE LA MÁQUINA

Compruebe periódicamente que los componentes del dispositivo no estén deteriorados. Dado el caso, no continúe utilizando la máquina. Contacte directamente con su distribuidor, para que éste realice las reparaciones correspondientes.

¿Qué hacer en caso de problemas?

Póngase en contacto con el vendedor y prepare la siguiente información:

- Número de factura y número de serie (este último lo encontrará en la placa de características técnicas).
- En caso necesario, incluya una foto de la pieza defectuosa.
- El personal del servicio técnico podrá determinar mejor cuál es el problema cuanto más detallada sea la descripción. Cuanto más detallada y precisa sea la información, más rápido podremos ayudarle.

ATENCIÓN: Nunca intente reparar o desmontar la máquina sin consultar previamente con el servicio técnico. ¡Esto puede conllevar la extinción de la garantía!

La máquina no contiene ninguna sustancia perjudicial para la salud. Sus componentes son de metal. Después de la vida útil, la máquina deba ser desechada. En este caso deberá atenderse a la legislación medioambiental vigente en cada país.

I. BIZTONSÁGI AJÁNLÁSOK

CE	A termék megfelel a vonatkozó biztonsági szabványok követelményeinek.
	Kérjük, olvassa el a használati útasítást.
	Vigyázat! Figyelmeztetés: lógó teher!
	Vigyázat! Ne nyúljon a horgokba.
	Vigyázat! Tartson biztonságos távolságot a közelben lévők és a munkahely között.

A használati utasítás eredeti változata a német verzió. A többi nyelvi verzió német használati utasítás fordítása.

1. Kérjük, a művelet megkezdése előtt figyelmesen olvassa el ezeket az utasításokat! Tartsa be az összes biztonsági előírást, hogy elkerülje a nem megfelelő használatból eredő károkat!
2. A használati utasítást meg kell őrizni, később is szükség lehet rá. Ha a készüléket átadja egy következő tulajdonosnak, a használati utasítást is mindenképpen a termékkel együtt át kell adni.
3. Nem rendeltetésszerű használat vagy szakszerűtlen üzemeltetés esetén az esetlegesen felmerülő károkért nem tartozunk felelősséggel.
4. A gépet csak olyan testileg és szellemileg alkalmas, szakképzett személyek kezelhetik, akik elolvasták a jelen használati utasítást és részt vettek munkavédelmi és munkaegészségügyi képzésben.
5. A gépet nem használhatják csökkent szellemi, érzékszervi és mentális funkciókkal rendelkező személyek (beleértve a gyerekeket), valamint nem használhatják megfelelő tapasztalattal és/vagy ismeretekkel nem rendelkező személyek, kivéve ha egy a biztonságukért felelős személy felügyeli munkájukat, vagy elmagyarázta, hogy hogyan kell kezelni a gépet.
6. Ügyeljen a munkaterületen a rendre és a jó megvilágításra. A rendetlenség vagy a rossz megvilágítás balesetekhez vezethet. Legyen előrelátó, ügyeljen a cselekedeteire és használja a józan eszét a berendezés használata során.

II. A KÉSZÜLÉK BIZTONSÁGOS HASZNÁLATÁRA VONATKOZÓ SZABÁLYOK

HU

1. Minden használat előtt olvassa el a használati utasítást és a biztonsági utasításokat.
2. Minden használat előtt ellenőrizze, hogy az alkatrészek nem koptak-e el vagy nem sérültek-e olyan módon, amely akadályozza a készülék megfelelő működését. Tilos a gépet használni, ha annak alkatrészei elhasználódtak vagy olyan sérültek, hogy nem működik megfelelően (lánckihagyás, túlzott zaj, lánc beszorulás stb.).
3. Ha a gép túlterhelt vagy erős ütéseknek van kitéve, használat előtt ellenőriztetnie kell hivatalos szerviztechnikussal.
4. Sérült, elhasználódott vagy nem megfelelően működő gép használata tilos. Ebben az esetben vigye el a gépet egy hivatalos szervizközpontba ellenőrzés és javítás céljából.
5. Szükséges a gép rendszeres és átfogó ellenőrzése, valamint a kopott/sérült alkatrészek rendszeres cseréje.
6. Csak a gyártó által javasolt cserealkatrészeket használjon.
7. A gépet csak olyan személyek kezelhetik, akik megfelelően képzettek a biztonsági szabályokra, és fizikailag alkalmasak a munkavégzésre.
8. A gépet rendszeresen kenni kell.
9. Tilos a gépet használni, ha a horogretesz bármilyen módon megsérült.
10. Mindig ellenőrizze, hogy a horgok reteszei megfelelően zárva vannak-e.
11. Tilos a láncot a láncszemeken átvezetett csavarokkal összekötni.
12. Tilos a készüléket a megengedett legnagyobb teherbírást meghaladó súllyal terhelni.
13. Tilos a kezét a horgokba dugni.
14. Győződjön meg arról, hogy a teher biztonságosan és megfelelően van rögzítve. A terhet húzni tilos.
15. A gépet csavart, beszorult, hurkolt vagy sérült lánccal használni tilos.
16. Tilos a láncot vagy a horgot megütni.
17. Tilos a horgot a láncszemeken keresztül átvezetni, illetve a horgot a láncszemekre rögzíteni.
18. Mindig győződjön meg arról, hogy a teher megfelelően illeszkedik a horoghoz, és a horogretesz zárva van.
19. Mindig ellenőrizze, hogy a készülékben és/vagy rögzítésében lévő összes csavarkötés megfelelően meg van-e húzva.
20. A felfüggesztett teher alatt (és annak közvetlen közelében) járni, tartózkodni tilos.
21. Tilos a berendezéssel emberek vagy állatok felett terhet szállítani.
22. Tilos embereket vagy állatokat emelni ezzel a készülékkel.
23. Mindig különös figyelmet kell fordítani a teherre.
24. Tilos a függő terhet felügyelet nélkül hagyni.
25. Kerülje a teher lengését.

26. A közelben tartózkodókat figyelmeztetni kell a berendezés működésére, és hogy a tehertől biztonságos távolságban kell tartózkodjanak.
27. Tilos a függő terhen mechanikai vagy egyéb munkákat végezni (hegesztés, vágás stb.).
28. Az elvégzett munka után biztosítsa a gépet az illetéktelen használat ellen.
29. A készüléket rendszeresen ellenőrizni kell, és a sérült vagy elkopott alkatrészeket újakra kell cseréltetni egy hivatalos szervizközpontban.
30. Az teher leeseése sérülést vagy halált okozhat.
31. A géppel végzett munka során használjon személyi védőfelszerelést (beleértve a védőkesztyűt is). Viseljen megfelelő, testhezálló munkaruhát is.
32. Figyelem: Fennáll a fék túlmelegedésének veszélye, ha a rakományt hosszú ideig engedi le.

Az ajánlások és biztonsági utasítások be nem tartása súlyos sérülést vagy halált okozhat!

III. A GÉP CÉLHASZNÁLATA

A láncos emelő kizárólag egyedi rakományok kézi függőleges emelésére és süllyesztésére szolgál a munkahelyen. A teher súlya emeléskor nem haladhatja meg a megadott megengedett teherbírást. Használható gyárakban, gazdaságokban, építkezéseken, berendezések összeszerelésére, áruk be- és kirakodására.
A csörlő nagyon hasznos nyitott helyeken és ott, ahol nincs áram. Tilos a gépet korrozív és robbanásveszélyes környezetben használni.

A felhasználó felelős a nem rendeltetésszerű használatból eredő bármilyen károkért.

IV. MŰSZAKI ADATOK

Termék neve	Láncos csörlő			
Modell	SBS-FZ 3000/3GM	SBS-FZ 1000/12M	SBS-FZ 2000/3M	SBS-FZ 1000/3M
Megengedett terhelés [T]	3	1	2	1
Maximális emelési magasság [m]	3	12	3	3
A horgok közötti minimális távolság [mm]	480	265	405	265
Emeléshez szükséges erő [N]	343	340	314	340
Láncszem átmérője [mm]	8	6	6	6
Léncok száma	2	1	2	1
Súly [kg]	20	23	12	8.6
Lánc	G80			
Környezeti hőmérséklet [°C]	-10 ÷ +50			

HU

V. ELSŐ HASZNÁLAT ELŐTT:

Ellenőrzés az áru átvételét követően
Az áru átvételekor ellenőrizze a csomagolást az esetleges sérülések felfedezése érdekében, és nyissa ki a csomagot. Ha a csomagolás sérült, kérjük, 3 napon belül lépjen kapcsolatba a szállítócéggel vagy a forgalmazóval, és dokumentálja a sérülést a lehető legjobb módon. Kérjük, ne fordítsa fejjel lefelé a csomagot! Ha a csomagot ismételten szállíttatni kívánja, győződjön meg arról, hogy vízszintes, stabil állapotban kerül szállításra. Kérjük, hogy a csomagolóelemeket (karton, műanyag szalagok és polisztirol) őrizze meg, hogy amennyiben a készüléket szervizelésre vissza kell vinni, az a lehető legjobban védve legyen a szállítás során!

VI. A GÉP ÖSSZESZERELÉSE

A gép elhelyezése

Mielőtt a gépet a munkahelyre szerelné, ellenőrizze, hogy nem sérült-e. Győződjön meg arról, hogy a szerkezet, amelyen a berendezés mozogni fog, elég erős ahhoz, hogy kibírja a terhelést Tilos a készüléket olyan konstrukcióra felszerelni, amely teherbírás és szilárdság szempontjából nem ellenőrizhető. A tartószerkezetre való felszerelésért és magára a tartószerkezetért a felelősség a felhasználót terheli.

A berenedzésnek a tartókonstrukcióra történő felfüggesztése közben különös óvatossággal járjunk el és a biztonságos munkavégzés minden feltételét biztosítsuk - elkerülhetők ezzel az esetleges személyi sérülések.

A gép összeszerelési feltételeinek előkészítéséért és magának a gépnek az összeszereléséért a felhasználó felelős.

A gép beszerelése után ellenőrizze, hogy a horog megfelelően fel van-e szerelve, és a retesz zárva van-e.

Mindig ellenőrizze a fék működését minden egyes teheremeléskor. Ehhez akassza fel a próbaterhelést (kb. a megengedett teher 10%-a), és emelje fel és engedje le többször, hogy megbizonyosodjon arról, hogy az emelés/süllyesztés megállásakor nem csúszik el.

Mindig ellenőrizze a lánc helyzetét - hogy nincs-e megcsavarodva, a lánc helyes helyzete az, ha a láncszemek egy vonalban vannak.

A gép munkahelyi felszerelése után ellenőrizze a távolságot a talajtól a teher felemeléséhez és leengedéséhez használt kézilánc alsó hurkáig. Ennek a távolságnak 500 mm és 1000 mm között kell lennie.

Ha ez a távolság eltérő, a kézi láncot megfelelően be kell állítani - hosszabbítsa meg vagy rövidítse le. A kézi lánc meghosszabbításához / lerövidítéséhez válassza le az összekötő láncszem végeit kihajlítva, és hosszabbítsa / rövidítse meg a megfelelő hosszúsággal, majd csatlakoztassa az összekötő láncszemhez.

MŰKÖDÉS

Emelés / leengedés

A horgot közvetlenül a teher fölé kell helyezni úgy, hogy a lánc ne feszüljön meg. A teher felemeléséhez/leengedéséhez húzza meg a kézilláncot a teher felemeléséhez és leengedéséhez. Az emelés/leengedés bármikor leállítható.

Kivételes esetekben a nagy emelési magasságú gépeken a fék túlmelegedhet a rakomány folyamatos és gyors leengedésekor. Mindig lassan, szakaszosan engedje le a súlyt.

Azonnal hagyja abba a munkát, ha a lánc elakadt, vagy ha a gép nem működik megfelelően. Értesítse az illetékes személyeket, hogy eltávolíthassák a rakományt és elvégezhessék a helyreállítási műveleteket. A gép körül és a rakomány alatt biztonsági zónát kell kialakítani, hogy illetéktelen személyek ne léphessenek be és ne tartózkodhassanak ott. Vigye el a gépet egy hivatalos szervizközpontba.

Amikor a reteszelt teher kioldódik a csörlőn, szükség lehet további erő kifejtésére a fékelemek közötti súrlódás feloldásához.

A gép általános képe

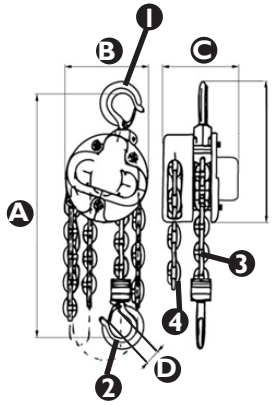

1. Horog a teherhordó szerkezetre való felakasztáshoz
2. Horog a teher/terhelés felfüggesztésére
3. Teherlánc
4. Vezérlőlánc

HU

Méretek [mm]

	SBS-FZ 3000/3GM	SBS-FZ 1000/12M	SBS-FZ 2000/3M	SBS-FZ 1000/3M
A	480	265	405	265
B	180	145	142	145
C	150	183	128	183
D	32,5	27	37,3	27

TÁROLÁS

A gépet mindig terhelés nélkül tárolja. A szennyeződést el kell távolítani. Kenje meg a láncot, a horogcsapokat és a horogretesz csapjait. Függessze fel száraz helyen. Az emelő újbóli használata előtt kövesse az ebben a kézikönyvben található utasításokat.

ELLENŐRZÉSEK

Üzembe helyezés előtt az új vagy javított gépet szakképzett műszaki személyzetnek ellenőriznie kell. Olyan személynek, aki ismeri és tapasztalattal rendelkezik az ilyen típusú gépek üzemeltetésében és karbantartásában.

A gépeket rendszeresen ellenőrizni kell a gép állapotának ránézésre történő ellenőrzésével mind használat előtt, közben és után. Az ellenőrzést a gép kezelőjének kell elvégeznie. A gép működésében bekövetkező bármilyen rendellenességet, sérülést jelenteni kell a megfelelő műszaki személyzet felé. Tilos használni olyan gépet, amelyen sérülést vagy működési rendellenességet találtak.

ELLENŐRZÉSEK ÉS KARBANTARTÁS IDŐPONTJAI

- ELSŐ ELLENŐRZÉS: az első üzembehelyezés előtt. Minden új vagy javított gépet képzett, hozzáértő személynek meg kell vizsgálnia, hogy megbizonyosodjanak arról, hogy a jelen kézikönyv követelményei teljesülnek.
- ELLENŐRZÉS NAPONTA:
  - Ellenőrizze a fék működését.
  - Ellenőrizze a láncokat – tisztaság, kenés, csavarodás.
  - Ellenőrizze a horgokat: kopás, sérülés, horogrés megnagyobbodás, szár vagy horog elhajlás.
- RENDSZERES ELLENŐRZÉS (havonta javasolt):
  - Ellenőrizze a lánc kopását.
  - Ellenőrizze a horgokat: kopás, sérülés, horogrés megnagyobbodás, szár vagy horog elhajlás.
  - Ellenőrizze a horgok rögzítését.
  - Tisztítsa meg és kenje meg a láncokat

HASZNÁLAT KÖZBEN ELŐFORDULÓ KOCKÁZATOK

A gép használata során felmerülő veszélyek fizikai veszélyek. Fizikai (mechanikai) veszély akkor lép fel, ha különféle elemek személyre gyakorolt mechanikai behatása sérüléseket okozhat, például gépalkatrészek, szerszámok stb.

A fő mechanikai veszélyek a zúzódás, összenyomás, vágás, megvágás, átvágás; beleakadás; meghúzás vagy mellényúlás; ütődés; szúrás; horzsolódás vagy kidörzsölés; valamint megcsúszás és megbotlás. Ezek a veszélyek mind a gép normál működése során, mind a gép működésének szabálytalanságaiból adódhatnak. Ezek a rendellenességek a gép meghibásodásához vezethetnek.

Mechanikai veszélyek következhetnek be: mozgó gépek, szállított rakományok, mozgó elemek, éles / durva elemek, leeső elemek / terhek, csúszós, egyenetlen felületek, korlátozott terek, a munkahely talajhoz viszonyított helyzete (magasságban vagy mélyedésekben végzett munka).

VII. TISZTÍTÁS ÉS KARBANTARTÁS

A lánccsörlőt rendszeresen meg kell tisztítani. A munka befejezése után távolítson el minden szennyeződést a láncokról és magáról a gépről. A láncokat, horgokat, zsanérokat és horogreteszeket rendszeresen meg kell kenni zsírral. Amikor a teherláncot rozsda borítja, távolítsa el, majd kenje meg. Ha a rozsda nem távolítható el, a teherláncot ki kell cserélni egy újra. A csörlő minden karbantartását és ellenőrzését képzett és szakképzett munkatársnak kell elvégeznie, azt nem szabad tapasztalattal és tudással nem rendelkező személyre bízni.

HU

VIGYÁZAT!
A csörlő 5 hónapos használata után (hozzávetőlegesen, ha a csörlőt több mint 1500-szor fogják használni – napi 10 alkalommal) a súrlódó lemezeket ki kell cserélni. A súrlódó lemezek cseréje:

1. Csavarja le a fedelet 1.
2. Távolítsa el az osztócsapot 2.
3. Csavarja ki az anyát 3, távolítsa el az alátétet 4.
4. Lazítsa meg a lánckereket 5.
5. Távolítsa el a súrlódó lemezt 6.
6. Távolítsa el a racsnis kereket.
7. Távolítsa el a súrlódó lemezt 6.
8. Szerelje össze fordított sorrendben új súrlódó lemezekkel.

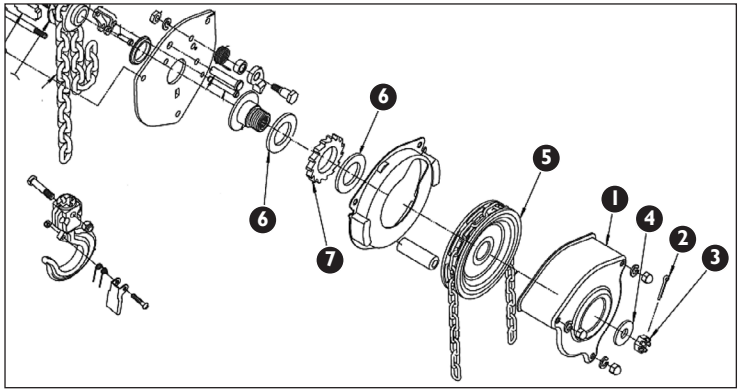

HU

VIII. A GÉP ÁLTALÁNOS ÁBRÁJA

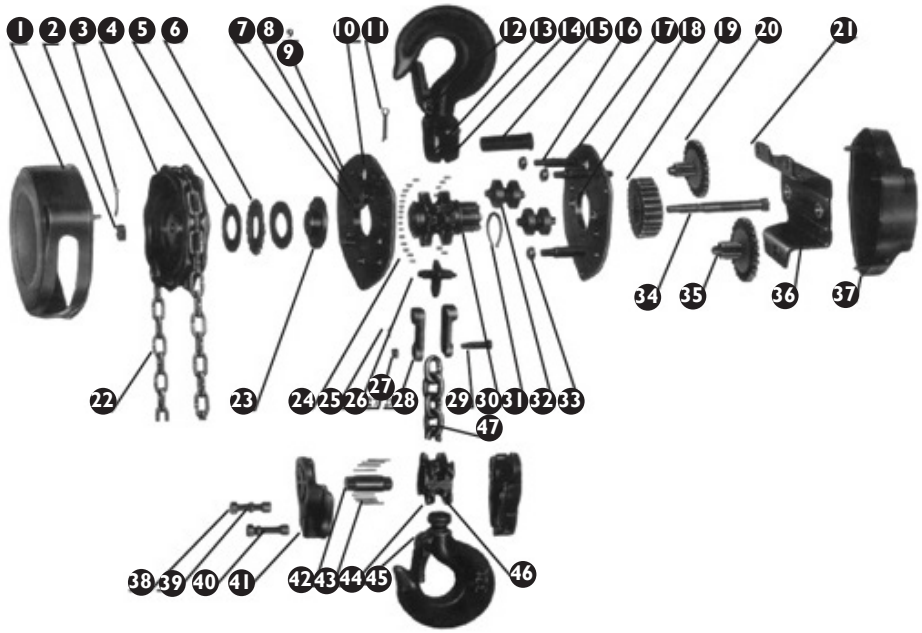

1	Kerékház	17	A tányér jobb oldala	33	Anya
2	Anya	18	Csapágytámasztó gyűrű	34	Kupplung
3	Csap	19	Orsóáttétel	35	Fogaskerék
4	Tárcsa	20	Áttétel	36	Csapágytámasztó gyűrű
5	Agy alátéte	21	Hajlított lemez	37	Fedő
6	Kilincskerék	22	Lánc	38	Anya
7	Racsni	23	Fék	39	Alátét
8	Racsni-tű	24	Csap	40	Csavar
9	A tányér bal oldala	25	Tüske	41	Alsó retesz
10	Rugó	26	Tolórúd	42	Tányértengely
11	Csap	27	Anya	43	Tű
12	Szegecs	28	Agyfelfüggesztés	44	Horog
13	Szegecs	29	Agy-tengely	45	Retesz
14	Felső retesz	30	Lánc fogaskereke	46	Csap
15	Tengely-tüske	31	Gyűrű	47	Teherlánc
16	Támaszték	32	Csap		

IX. A KÉSZÜLÉK RENDSZERES ELLENŐRZÉSE

Rendszeresen ellenőrizze a készülék alkatrészeit, hogy nem sérültek-e. Ha az alkatrészek megsérültek, javításuk érdekében forduljon a forgalmazóhoz.
Mit tegyen probléma esetén?
Kérjük, lépjen kapcsolatba az eladóval, és készítse elő a következő információkat:

- Számlaszám és sorozatszám (a sorozatszám az adattáblán található).
- Esetleg fénykép a hibás alkatrészről.
- A szervizképviselő jobban meg tudja ítélni, mi a probléma, ha a lehető legpontosabban leírja a hibát. Minél részletesebb leírást ad, annál gyorsabban fognak tudni segíteni!

VIGYÁZAT! Soha ne nyissa fel a készüléket az ügyfélszolgálattal való konzultáció nélkül. Ez érvénytelenítheti a garanciát!
A gép nem tartalmaz káros anyagokat, alkatrészei fémből készültek. A gép leszerelése után hulladékgyűjtőhelynek kell átadni. Az adott ország környezetvédelmi előírásait be kell tartani.

HU

I. SIKKERHEDSANBEFALINGER

CE	Produktet opfylder kravene, angivet i de relevante sikkerhedsstandarder.
	Læs venligst betjeningsvejledningen.
	OBS! Advarsel om hængende last!
	OBS! Ræk ikke dine hænder ind i krogene.
	OBS! Hold sikker afstand til omkringstående, væk fra arbejdspladsen.

Den originale version af betjeningsvejledningen er på tysk. De andre sprogversioner er oversættelser fra tysk.

1. Læs venligst denne betjeningsvejledning omhyggeligt, før du starter med at bruge apparatet! Overhold alle sikkerhedsanvisninger for at undgå skader forårsaget af forkert brug!
2. Gem betjeningsvejledningen til senere brug. Hvis apparatet videregives til tredjemand, skal betjeningsvejledningen også afleveres sammen med apparatet.
3. Producenten er ikke ansvarlig for enhver skade, der skyldes ukorrekt brug eller ukorrekt betjening.
4. Maskinen kan betjenes af fysisk velegnede, dygtige og korrekt uddannede personer, der har læst denne vejledning og er blevet uddannet i arbejdsmiljø og sikkerhed.
5. Apparatet er ikke beregnet til at blive brugt af mennesker (herunder børn) med nedsatte mentale, sensoriske og mentale funktioner eller uden tilstrækkelig erfaring og / eller viden, medmindre de er under opsyn af en person, der er ansvarlig for deres sikkerhed eller har modtaget instruktioner vedrørende betjening af apparatet.
6. Oprethold orden på arbejdspladsen og god belysning. Uorden eller dårlig belysning kan føre til ulykker. Vær fremadrettet, se hvad du laver, og brug sund fornuft, når du bruger dette udstyr.

II. REGLER FOR SIKKER BRUG / ADVARSLER

1. Læs instruktionerne og sikkerhedsinstruktionerne før hver brug.
2. Kontroller, at delene ikke er slidte eller beskadigede på en måde, der forhindrer korrekt drift af apparatet, før hver brug. Det er forbudt at bruge apparatet, hvis dens dele er slidte eller beskadigede på en sådan måde, at den ikke fungerer korrekt (kædespring, overdreven støj, kædestop osv.).
3. Hvis apparatet har været overbelastet eller har været udsat for kraftige stød, skal den kontrolleres af en autoriseret servicetekniker før brug.
4. Det er forbudt at bruge en maskine, der er beskadiget, slidt eller ikke fungerer korrekt. I dette tilfælde skal du tage maskinen til et autoriseret servicecenter til eftersyn og reparation.
5. Det er nødvendigt at udføre periodiske og omfattende inspektioner af maskinen og udskifte slidte/beskadigede dele med jævne mellemrum.
6. Brug kun reservedele anbefalet af producenten.
7. Maskinen må kun betjenes af personer, der er tilstrækkeligt uddannet i sikkerhedsregler og fysisk i stand til at betjene den.
8. Maskinen skal smøres regelmæssigt.
9. Det er forbudt at bruge maskinen, hvis kroglåsen er blevet beskadiget på nogen måde.
10. Kontroller altid, at krogenes låse er ordentligt lukkede.
11. Det er forbudt at forbinde kæden ved hjælp af skruer sat gennem kædeleddene.
12. Det er forbudt at indlæse apparatet med en belastning, der er større end dens maksimalt tilladte belastning.
13. Det er forbudt at stikke hånden ind i krogene.
14. Sørg for, at lasten er sikkert og korrekt centreret under krogen. Det er forbudt at trække læsset.
15. Det er forbudt at bruge maskinen med en snoet, fastklemt, sløjfet eller beskadiget kæde.
16. Det er forbudt at ramme kæden eller krogen.
17. Det er forbudt at føre krogen gennem kædeleddene eller at fastgøre krogen til kædeleddene.
18. Sørg altid for, at lasten sidder korrekt på krogen, og at kroglåsen er lukket.
19. Kontroller altid, at alle skrueforbindelser på maskinen og/eller dens fastgørelse er korrekt spændt.
20. Det er forbudt at gå eller opholde sig under en hængende last (og i dens umiddelbare nærhed).
21. Det er forbudt at transportere lasten med anordningen over mennesker eller dyr.
22. Det er forbudt at transportere mennesker eller dyr med denne anordning.
23. Vær altid opmærksom på belastningen.
24. Det er forbudt at efterlade en hængende last uden opsyn.
25. Undgå situationer, hvor belastningen kan svinge.
26. Tilskuere bør advares om, hvordan anordningen fungerer, og de skal holde sig i sikker afstand fra lasten.
27. Det er forbudt at udføre mekaniske eller lignende arbejder (svejsning, skæring osv.) på den ophængte last.
28. Efter endt arbejde med maskinen skal den sikres mod uautoriseret brug.

DA

29. Maskinen skal efterses regelmæssigt, og beskadigede eller slidte dele skal udskiftes med nye af et autoriseret servicecenter.
30. Faldende belastning kan resultere i personskade eller død.
31. Når du arbejder med maskinen, skal du bruge personlige værnemidler (inklusiv beskyttelseshandsker). Bær også passende, tætsiddende arbejdstøj.
32. OBS: Der er risiko for overophedning af bremsen, når lasten sænkes i længere tid.

Manglende overholdelse af anbefalingerne og sikkerhedsinstruktionerne kan resultere i alvorlige kvæstelser eller dødsfald!

III. DEN TILSIGTEDE BRUG AF MASKINEN

Kædetaljen er udelukkende beregnet til manuel løft og sænkning af løs last på arbejdspladsen. Vægten af byrden, når den løftes, må ikke overstige den angivne tilladte bæreevne. Den kan bruges på fabrikker, gårde, byggepladser, til montering af udstyr og til lastning og losning af varer.
Kædetaljen er meget anvendeligt på åbne steder, og hvor der ikke er strøm. Det er forbudt at bruge maskinen i korrosive miljøer og miljøer med eksplosiv atmosfære.
Brugeren er ansvarlig for enhver skade, der skyldes brug i modstrid med den tilsigtede anvendelse.

IV. TEKNISKE DATA

Produktnavn	Kædetalje			
Model	SBS-FZ 3000/3GM	SBS-FZ 1000/12M	SBS-FZ 2000/3M	SBS-FZ 1000/3M
Tilladt belastning [T]	3	1	2	1
Maksimal løftehøjde [m]	3	12	3	3
Minimum afstand mellem kroge [mm]	480	265	405	265
Kraft nødvendig for at løfte lasten [N]	343	340	314	340
Kædeledsdiameter [mm]	8	6	6	6
Antal kæder	2	1	2	1
Vægt [kg]	20	23	12	8.6
Kæde	G80			
Omgivelsestemperatur[°C]	-10 ÷ +50			

V. FØR FØRSTE BRUG

Eftersyn ved modtagelse af varen. Ved modtagelse af varerne skal du kontrollere emballagen for mulige skader og åbne den. Hvis emballagen er beskadiget, bedes du kontakte transportfirmaet eller din forhandler inden for 3 dage og dokumentere skaden bedst muligt. Venligst vend ikke hele pakken på hovedet! Hvis emballagen skal transporteres igen, skal du sørge for, at den transporteres vandret, og at den er stabil. Opbevar venligst emballageelementerne (pap, plastiktape og polystyren), så det, hvis det er nødvendigt at returnere enheden til service, kan beskyttes så meget som muligt under forsendelsen!

VI. MASKINMONTERING

Maskinens placering

Kontroller, om maskinen ikke er beskadiget, inden den monteres på arbejdsstedet, Sørg for, at den bærende struktur, som anordningen bevæger sig på, er stærk nok til at kunne modstå belastningen. Det er forbudt at montere anordningen på en struktur, der ikke kan verificeres med hensyn til dens bæreevne og styrke. Ansvaret for installationen på understøtningsstrukturen og selve bærestrukturen ligger hos brugeren.
Når du hænger anordningen op på den bærende konstruktion, skal du være særlig forsigtig og sikre alle forhold, der er egnede til sikker drift - dette giver dig mulighed for at undgå risici forbundet med mulige personskader.
Ansvaret for udarbejdelsen af betingelserne for montering af maskinen og for selve monteringen af maskinen ligger hos brugeren.
Efter installation af maskinen skal du kontrollere, at krogen er korrekt monteret, og at dens lås er lukket.
Kontroller altid bremsens funktion, hver gang du løfter lasten. For at gøre dette skal du hænge en prøvelast (ca. 10 % af den tilladte last) og hæve og sænke den flere gange for at være sikker på, at den ikke glider, når løft/sænkning standses.
Kontroller altid kædens position - den korrekte position af kæden er, når kædeleddene danner en linje, uanset om den ikke er snoet. Kontroller afstanden fra jorden til den nederste løkke af håndkæden, der bruges til at løfte og sænke lasten, efter montering af maskinen på arbejdsstedet. Denne afstand skal være mellem 500 mm og 1000 mm.
Hvis denne afstand er anderledes, skal håndkæden være korrekt reguleret - forlæng eller forkort håndkæden. For at forlænge/forkorte håndkæden skal du frakoble den ved at bøje enderne af forbindelsesleddet og forlænge/forkorte den med den passende længde, og derefter forbinde den med forbindelsesleddet.

DA

VIRKNING

Hævning/sænkning

Krogen placeres direkte over lasten, så kæden ikke strækkes. For at løfte/sænke lasten skal du trække i håndkæden for at løfte og sænke lasten. Trækning/sænkning kan stoppes når som helst.
I undtagelsestilfælde kan bremsen på maskiner med høj løftehøjde blive overophedet under kontinuerlig, hurtig sænkning af lasten. Sænk altid vægten langsomt med mellemrum.
Stop straks arbejdet, hvis kæden er blokeret, eller hvis maskinen ikke fungerer korrekt. Underret kompetente personer, så de kan fjerne lasten og udføre eventuelle genopretningshandlinger. Der bør etableres en sikkerhedszone omkring maskinen og under lasten, så uvedkommende ikke kan komme ind og opholde sig der. Tag maskinen til et autoriseret servicecenter.

Når den låste last er låst op på kædespillet, kan det være nødvendigt at anvende yderligere kraft for at udløse friktionen mellem bremsekomponenterne.

Generelt billede af maskinen

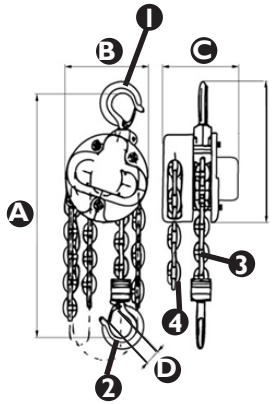

1. krog til ophæng på den bærende konstruktion
2. krog til ophængning af belastninger/laster
3. læssekæde
4. kontrolkæde

Dimensioner [mm]

	SBS-FZ 3000/3GM	SBS-FZ 1000/12M	SBS-FZ 2000/3M	SBS-FZ 1000/3M
A	480	265	405	265
B	180	145	142	145
C	150	183	128	183
D	32,5	27	37,3	27

OPBEVARING

Opbevar altid maskinen uden last. Snavs skal fjernes. Smør kæden, krogboltene og kroglåseboltene. Hæng på et tørt sted. Følg instruktionerne i denne betjeningsvejledning, før du bruger hejsen igen.

EFTERSYN

En maskine, der er ny eller har været repareret, skal kontrolleres af en kvalificeret teknisk personale, som har viden og erfaring i drift og vedligeholdelse af denne type maskine, inden den tages i brug.
Maskiner bør efterses regelmæssigt ved visuelt at kontrollere maskinens tilstand både før brug, under brug og efter brug. Kontrol bør udføres af maskinoperatøren. Eventuelle uregelmæssigheder i driften af maskinen, skader skal rapporteres til det relevante tekniske personale. Det er forbudt at bruge maskinen, hvor der er konstateret skader eller uregelmæssigheder i dens drift.

EFTERSYNS-OG VEDLIGEHOLDELSESDATOER

- INDLEDENDE EFTERSYN: før første brug. Alle nye eller reparerede maskiner skal efterses af en kvalificeret kompetent person for at sikre, at kravene i denne manual er opfyldt.
- DAGLIGE EFTERSYN:
  - Tjek bremsefunktionen.
  - Tjek kæderne - renhed, smøring, snoninger
  - Kontroller kroge: slitage, beskadigelse, forstørrelse af kroggabet, bøjet skaft eller bøjet krog.

DA

- REGELMÆSSIG EFTERSYN (anbefales månedligt):
  - Tjek kædeslid.
  - Kontroller slitage af kroge: slitage, beskadigelse, forstørrelse af kroggabet, bøjet skaft eller bøjet krog.
  - Tjek krogenes fastgørelse.
  - Rengør og smør kæderne.

FARER, DER KAN OPSTÅ UNDER BRUG

De farer, der kan opstå ved brug af maskinen, er mekaniske farer. En mekanisk fare opstår i en situation, hvor der kan opstå skader som følge af mekanisk påvirkning af forskellige elementer på en person, fx dele af maskiner, værktøj mv.
De vigtigste mekaniske farer er knusning, knusning, klipning, skæring eller afklipning; involvering; blive trukket ind eller fanget; hit; punktering eller punktering; slid eller gnidning; samt glider og ture. Disse trusler kan opstå både under normal drift af maskinen, såvel som de kan opstå som følge af uregelmæssigheder i driften af maskinen. Disse abnormiteter kan føre til maskinfejl.
Mekaniske farer kan opstå som følge af: bevægelige maskiner, transporteret last, bevægelige elementer, skarpe / ru elementer, faldende elementer / last, glatte ujævne overflader, begrænsede pladsforhold, arbejdspladsens placering i forhold til jorden (arbejde i højden og i fordybninger).

VII. RENGØRING OG VEDLIGEHOLDELSE

Kædespillet skal rengøres regelmæssigt. Efter endt arbejde skal du fjerne alt snavs fra kæderne og selve maskinen. Kæder, kroge, hængsler og kroglåse bør regelmæssigt smøres med fedt. Når lastkæden er dækket af rust, skal du fjerne den og derefter smøre den. Hvis rusten ikke kan fjernes, skal lastkæden udskiftes med en ny. Al vedligeholdelse og inspektion af spillet bør udføres af en uddannet og kvalificeret medarbejder, det bør ikke udføres af en person uden erfaring og viden.

OBS!
Efter 5 måneders brug af spillet (ca. hvis spillet skal bruges mere end 1500 gange - 10 gange dagligt), bør friktionspladerne udskiftes. For at udskifte friktionspladerne:

1. Skru låget af 1.
2. Fjern splittappen 2.
3. Skru møtrik 3 af, fjern underskive 4.
4. Løsn kædehjulet 5.
5. Fjern friktionsplade 6.
6. Fjern skraldehjulet.
7. Fjern friktionsplade 6.
8. Saml igen i omvendt rækkefølge med nye slidplader.

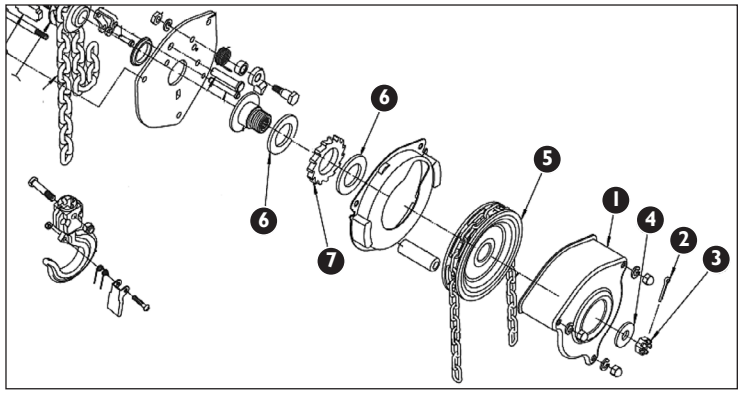

DA

VIII. MASKINENS GENERELLE SKEMA

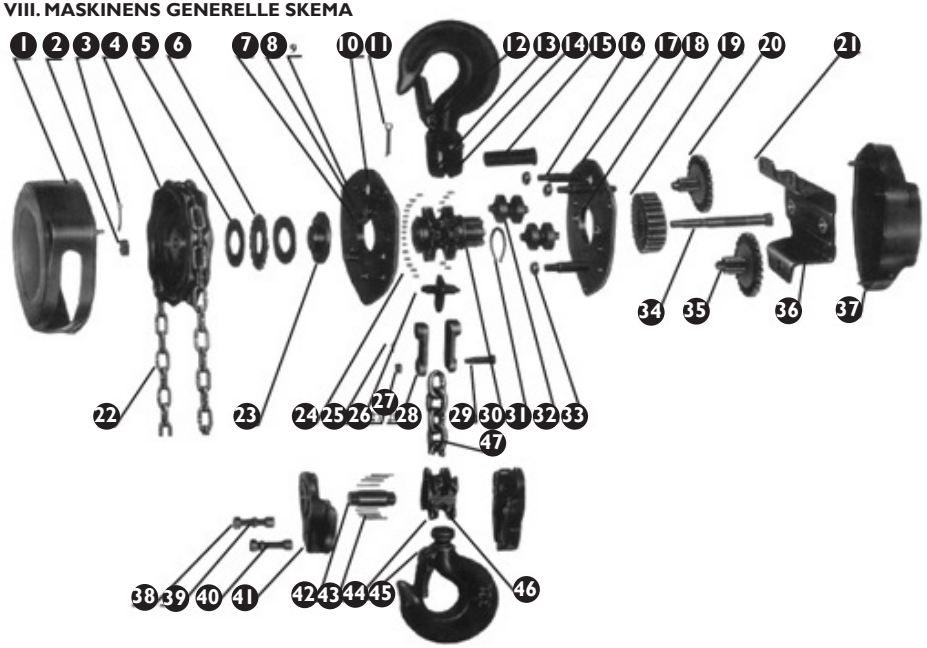

DA

1	Hjulhus	17	Højre side af pladen	33	Møtrik
2	Møtrik	18	Lejering	34	Kobling
3	Stift	19	Spindelgear	35	Tandhjul
4	Hjul	20	Gear	36	Lejering
5	Hjulnav	21	Bukket plade	37	Låg
6	Spærrehjul	22	Kæde	38	Møtrik
7	Spærre	23	Bremse	39	Underlagsskiver
8	Spærrestift	24	Rulle	40	Skruer
9	Venstre side af pladen	25	Stift	41	Nedre ophæng
10	Fjeder	26	Skubber	42	Hjulaksel
11	Stift	27	Møtrik	43	Nål
12	Nitte	28	Navophæng	44	Krog
13	Nitte	29	Navstift	45	Smæklås
14	Øvre ophæng	30	Kædetandhjul	46	Rulle
15	Akselstift	31	Ring	47	Lastkæde
16	Understøtte	32	Rulle		

IX. REGELMÆSSIG INSPEKTION AF APPARATET

KONTROLLER REGELMÆSSIGT APPARATETS KOMPONENTER FOR SKADER Hvis komponenterne er beskadigede, skal du kontakte din forhandler for at reparere dem.
Hvad skal jeg gøre i tilfælde af et problem?
Kontakt venligst sælgeren og hav følgende information klar:

- Fakturanummer og serienummer (apparatets serienummer er angivet på typeskiltet).
- Alternativt kan du tage et billede af den defekte del.
- En servicetekniker er i stand til bedre at vurdere, hvad problemet er, hvis du beskriver det så præcist som muligt. Jo mere detaljerede oplysninger er, jo hurtigere kan du blive hjulpet!

OBS! Åbn aldrig apparatet uden at konsultere kundeservice. Dette kan annullere garantien!
Maskinen indeholder ingen skadelige stoffer, dens dele er lavet af metal. Maskinen skal sendes til en skrotplads efter nedlukning. De miljøbeskyttelsesbestemmelser, der er gældende i dit land, skal overholdes.

DA

I. TURVALLISUUSOHJEET

CE	Tuote täyttää sitä koskevien turvallisuusstandardien vaatimukset.
	Lue käyttöohje.
	Huomio! Varoitus riippuvasta kuormasta!
	Huomio! Älä laita käsiä koukkuihin.
	Huomio! Pidä turvallinen etäisyys sivullisiin etäällä työpaikasta.

Alkuperäinen käyttöohje on käyttöohjeen saksankielinen versio. Muut kieliversiot ovat käännöksiä saksan kielestä.

1. Ennen käyttöönoton aloittamista pyydämme lukemaan tämän käyttöohjeen huolellisesti! Kaikkia turvallisuusohjeita on noudatettava, jotta vältetään vahingot, jotka aiheutuvat käytöstä, joka ei ole käyttötarkoituksen mukaista!
2. Säilytä käyttöohje myöhempää käyttöä varten. Jos laite luovutetaan kolmansille osapuolille, myös käyttöohje on luovutettava laitteen mukana.
3. Jos laitetta käytetään tavalla, joka ei ole käyttötarkoituksen mukaista, tai käytetään väärin, vastuu syntyneistä vahingoista on pois suljettu.
4. Konetta voivat käyttää fyysisesti hyväkuntoiset, sen käyttöön kykenevät ja asianmukaisesti koulutetut henkilöt, jotka ovat lukeneet tämän käyttöohjeen ja jotka ovat saaneet työterveys ja työturvallisuuskoulutuksen.
5. Konetta ei ole tarkoitettu henkilöiden (mukaan lukien lapset) käytettäväksi, joilla on alentuneet psyykkiset, sensoriset ja henkiset toiminnot tai joilla ei ole riittävää kokemusta ja/tai tietoa, jos he eivät ole heidän turvallisuudestaan vastaavan henkilön valvonnassa tai he eivät ole saaneet ohjeita, kuinka konetta on käytettävä.
6. Pidä työpaikalla järjestys ja hyvä valaistus. Epäjärjestys tai huono valaistus voivat johtaa onnettomuuksiin. Toimi ennakoivasti, katso mitä olet tekemässä ja käytä tervettä järkeä laitteen käytön aikana.

II. SÄÄNNÖT LAITTEEN TURVALLISELLE KÄYTÖLLE / VAROITUKSET

1. Lue käyttöohje ja turvallisuusohjeet ennen jokaista käyttökertaa.
2. Tarkista ennen jokaista käyttökertaa, ettei laitteessa ole kuluneita tai vaurioituneita osia, jotka tekevät laitteen asianmukaisen toiminnan mahdottomaksi. Laitetta ei saa käyttää, jos sen osat ovat kuluneita tai vaurioituneita tavalla, jotka tekevät laitteen asianmukaisen toiminnan mahdottomaksi (ketjun hyppiminen, liian voimakas melu, ketjun jumittuminen yms. ilmiöt).
3. Jos kone on ylikuormitettu tai siihen on kohdistunut voimakkaita iskuja, valtuutetun huoltomiehen on tarkastettava se ennen käyttöä.
4. Laitteen käyttö, joka on vaurioitunut, kulunut tai ei toimi asianmukaisesti, on kielletty. Silloin laite on annettava valtuutetun huoltoliikkeen tarkistettavaksi ja korjattavaksi.
5. Laitteelle on suoritettava täydelliset määräaikaishuollot ja kuluneet / vaurioituneet osat on vaihdettava säännöllisesti.
6. On käytettävä ainoastaan valmistajan suosittelemia varaosia.
7. Laitetta saavat käyttää vain henkilöt, jotka ovat saaneet koulutuksen asianmukaisiin turvallisuusmääräyksiin ja jotka ovat fyysisesti toimintakykyisiä laitteen käyttöön.
8. Laite pitää voidella säännöllisesti.
9. Laitteen käyttö on kielletty, jos koukun turvasalpa on millä tavalla tahansa vaurioitunut.
10. Aina on tarkistettava, että koukkujen turvasalvat ovat lukkiutuneet asianmukaisesti.
11. Ketjun liittäminen pultilla ketjun lenkin läpi on kielletty.
12. Laitteen kuormittaminen taakalla, jonka paino ylittää sallitun maksimikuormituksen, on kielletty.
13. Kämmenten laittaminen koukkujen sisään on kielletty.
14. Varmista, että taakka on vakaasti ja oikein keskitetty koukun alle. Taakkaa ei saa vetää laitteella.
15. Laitteen käyttö on kielletty, jos ketju on kiertynyt, jumittunut, silmukoitunut tai vaurioitunut.
16. Ketjuun tai koukkuun ei saa kohdistaa iskuja.
17. Koukun pujottaminen ketjulenkkien läpi tai koukun kiinnittäminen ketjun lenkkeihin on kielletty.
18. Varmista aina, että taakka on ripustettu kunnolla koukkuun ja koukun turvasalpa on kiinni.
19. Tarkista aina, että kaikki laitteen ja/tai sen kiinnityksen pulttiliitokset on kiristetty asianmukaisesti.
20. Riippuvan taakan (ja sen välittömään läheisyyteen) alle meneminen tai siellä oleskelu on kielletty.
21. Taakan nostaminen laitteella ihmisten tai eläinten yläpuolelle on kielletty.
22. Ihmisten tai eläinten nostaminen tällä laitteella on kielletty.
23. Aina on kiinnitettävä tarkkaa huomiota nostettavaan taakkaan.
24. Riippuvan taakan jättäminen ilman valvontaa on kielletty.
25. On vältettävä tilannetta, jossa taakka voi heilua.
26. Sivullisia on varoitettava laitteen käytöstä ja heidän pitää olla turvallisella etäisyydellä taakasta.
27. Mekaanisen tai sen kaltaisten töiden (hitsaus, leikkaaminen yms.) tekeminen riippuvan taakan alla on kielletty.
28. Laitteen käytön jälkeen se on suojattava luvattomalta käytöltä.

FI

29. Laite pitää tarkastaa säännöllisesti ja valtuutetun huoltoliikkeen pitää vaihtaa kuluneet osat uusiin.
30. Taakan putoamisesta on vaarana loukkaantuminen tai kuolema.
31. Laitteen käytön aikana on käytettävä henkilönsuojaimia (mm. turvakäsineitä). On myös käytettävä sopivaa kehonmukaista työvaatetusta.
32. Huomio: Taakan pitkään kestävän laskemisen aikana on olemassa jarrun ylikuumenemisriski.

Suositusten ja turvallisuusohjeiden noudattamatta jättämisestä on vaarana vakavat vammat tai kuolema!

III. LAITTEEN KÄYTTÖTARKOITUS

Ketjutalja on tarkoitettu ainoastaanirrallisten taakkojen manuaaliseen pystynostoon ja laskemiseen työpaikalla. Taakan paino ei saa nostettaessa ylittää ilmoitettua sallittua nostokykyä. Sitä voidaan käyttää tehtaissa, maatiloilla, rakennustyömailla, laitteiden ja koneiden asennuksessa sekä tavaroiden lastaamisessa ja kuormasta purkamisessa.
Nostotalja on erittäin käytännöllinen avoimilla paikoilla ja siellä, missä virtalähdettä ei ole käytettävissä. Laitteen käyttö korroosiota aiheuttavissa ympäristöissä ja ympäristöissä, joissa on räjähdysvaarallinen ilma, on kielletty.

Käyttäjällä on vastuu kaikista vahingoista, jotka aiheutuvat käyttötarkoituksen vastaisesta käytöstä.

IV. TEKNISET TIEDOT

Tuotteen nimi	Ketjutalja			
Malli	SBS-FZ 3000/3GM	SBS-FZ 1000/12M	SBS-FZ 2000/3M	SBS-FZ 1000/3M
Sallittu kuormitus [T]	3	1	2	1
Maksimaalinen nostokorkeus [m]	3	12	3	3
Koukkujen välinen minimietäisyys [mm]	480	265	405	265
Taakan nostamiseen tarvittava voima [N]	343	340	314	340
Ketjulenkin halkaisija [mm]	8	6	6	6
Ketjujen lukumäärä	2	1	2	1
Paino [kg]	20	23	12	8.6
Ketju	G80			
Ympäristön lämpötila [°C]	-10 ÷ +50			

V. ENNEN KÄYTTÖÖNOTTOA

Tavaran toimituksen tarkastaminen

Kun olet vastaanottanut tavaran, tarkista pakkaus mahdollisten vaurioiden suhteen ja avaa se. Jos pakkaus on vaurioitunut, ota yhteyttä kuljetusliikkeeseen tai jälleenmyyjään 3 päivän kuluessa ja dokumentoi vaurio parhaalla mahdollisella tavalla. Älä käännä täynnä olevaa pakkausta ylösalaisin! Jos pakkaus kuljetetaan uudelleen, pyydämme pitämään huolta siitä, että se kuljetetaan vaakasuorassa asennossa ja että se on asetettu vakaasti. Säilytä pakkauksen osat (pahvi, muoviteipit ja polystyreeni), jotta laite voidaan tarvittaessa palauttaa huoltoon mahdollisimman hyvin suojattuna kuljetuksen ajaksi!

VI. LAITTEEN ASENNUS

Laitteen sijoittaminen

Tarkista ennen laitteen työpaikalle asentamista, ettei se ole vaurioitunut. Varmista, että kantava rakenne, johon laite kiinnitetään, on riittävän vahva kestämään taakan ja laitteen painon. Laitetta ei saa asentaa rakenteeseen, jonka kantavuutta ja lujuutta ei voida tarkistaa. Vastuu asennuksesta kantavaan rakennukseen ja itse kantavasta rakenteesta on käyttäjällä.

Kun ripustat laitteen kantavaan rakenteeseen, ole erityisen varovainen ja varmista kaikki turvallisen työskentelyn mukaiset olosuhteet - näin vältetään mahdollisiin henkilövahinkoihin liittyvät riskit.

Vastuu laitteen asennuksen edellytysten valmistelusta ja itse laitteen asentamisesta on käyttäjällä. Tarkista laitteen asennuksen jälkeen, että koukku on asennettu oikein ja että sen turvasalpa on kiinni. Tarkista aina jarrun toiminta joka kerta, kun nostat taakkaa. Ripusta sitä varten koekuorma (n. 10 % sallitusta kuormasta) ja nosta ja laske sitä useita kertoja varmistaaksesi, että se ei luista, kun nosto tai lasku pysäytetään. Tarkista aina ketjun asento - ettei se ole kiertynyt, ketjun asento on oikea, kun lenkkien liitokset ovat samassa linjassa.

FI

Kun olet asentanut koneen työpaikalle, tarkista, millä etäisyydellä maasta on taakan nostamiseen ja laskemiseen käytettävän käsiketjun alasilmukka. Tämän etäisyyden pitää olla 500–1000 mm.
Jos tämä etäisyys on muu, käsiketju on säädettävä oikean pituuteen, sitä on pidennettävä tai lyhennettävä. Pidennä tai lyhennä käsiketjua irrottamalla se taivuttamalla liitoslenkin päätä ja pidentämällä tai lyhentämällä sitä sopivalla pituudella ja yhdistämällä se sen jälkeen liitoslenkillä.

TOIMINTA

Nosto / Laskeminen

Aseta koukku suoraan taakan yläpuolelle siten, ettei ketju ole kireällä. Nosta / laske taakkaa vetämällä käsiketjusta taakan nostamiseksi ja laskemiseksi. Nosto / laskeminen voidaan pysäyttää missä paikassa tahansa.
Poikkeustapauksissa laitteissa, joissa on suuri nostokorkeus, jarru voi ylikuumentua taakan keskeyttämättömän ja nopean laskemisen aikana. Laske sen vuoksi taakka aina hitaasti keskeyttämällä välillä laskemisen.
Lopeta työ välittömästi, jos ketju lukkiutuu tai jos laitteen toiminnassa on muita toimintahäiriöitä. Ilmoita asiasta päteville henkilöille, jotta he voivat poistaa kuormituksen ja suorittaa mahdolliset toimenpiteet laitteen normaalin toiminnan palauttamiseksi. Määritä koneen ympärille ja taakan alle turvavyöhyke, jottei asiattomilla ole sille pääsyä eivätkä voi sillä oleskella. Toimita laite valtuutettuun huoltoliikkeeseen.

Kun lukittunutta taakkaa vapautetaan nostotaljasta, voi olla tarpeen käyttää lisävoimaa jarrun osien välisen kitkan poistamiseksi.

Laitteen yleisnäkymä

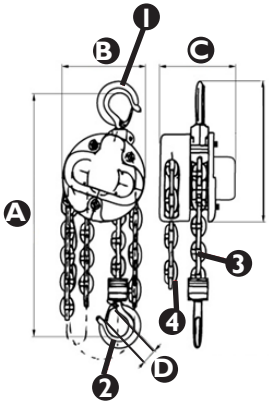

1. ripustuskoukku kantavaan rakenteeseen
2. kuormitusten / taakkojen ripustuskoukku
3. taakkaketju
4. ohjausketju

Mitat [mm]

	SBS-FZ 3000/3GM	SBS-FZ 1000/12M	SBS-FZ 2000/3M	SBS-FZ 1000/3M
A	480	265	405	265
B	180	145	142	145
C	150	183	128	183
D	32,5	27	37,3	27

SÄILYTYS

Säilytä laite aina ilman kuormitusta. Poista lika laitteesta. Voitele ketju, koukkujen tapit ja koukkujen turvasalvat. Ripusta kuivaan paikkaan. Menettele tässä ohjeessa kuvattujen ohjeiden mukaisesti ennen taljan uudelleen käyttöä.

FI

TARKASTUKSET

Teknisen henkilöstön, jolla on tieto ja kokemus tämän tyyppisten laitteiden käytöstä ja huollosta on tarkastettava uusi tai korjattu laite ennen sen käyttöön ottamista.
Laitteet pitää tarkastaa säännöllisesti tarkistamalla laitteen kunto silmämääräisesti sekä ennen käyttöä, käytön aikana että käytön jälkeen. Koneen käyttäjän pitää suorittaa tarkastus. Mistä tahansa laitteen toiminnan epäsäännöllisyyksistä ja vaurioista on ilmoitettava asiantuntevalle tekniselle henkilöstölle. Laitteen, jossa on todettu vaurio tai sen toiminnassa on ilmennyt mitä tahansa epäsäännöllisyyksiä, käyttö on kielletty.

TARKASTUSTEN JA HUOLTOTOIMENPITEIDEN MÄÄRÄAJAT

- ALKUTARKASTUS: ennen ensimmäistä käyttöä. Pätevän ammattitaitoisen henkilön on tarkastettava kaikki uudet tai korjatut laitteet sen varmistamiseksi, että tämän käyttöohjeen vaatimukset täyttyvät.
- PÄIVITTÄISET TARKASTUKSET:
  - Tarkista jarrun toiminta.
  - Tarkista puhtaus, voitelu, kierreliitosten kireys.
  - Tarkista koukut: kulumisaste, vauriot, koukun raon suureneminen, tapin taipuma tai koukun vääntyminen.
- SÄÄNNÖLLISET TARKASTUKSET (suositellaan tehtäväksi kuukausittain):
  - Tarkasta ketjun kuluminen.
  - Tarkista koukkujen kuluminen: kulumisaste, vauriot, koukun raon suureneminen, tapin taipuma tai koukun vääntyminen.
  - Tarkasta koukkujen kiinnitys.
  - Puhdista ja voitele ketjut.

VAARAT, JOTKA VOIVAT ESIINTYÄ KÄYTÖN AIKANA

Laitteen käytön aikana mahdollisesti ilmenevät vaarat ovat mekaanisia vaaroja. Mekaaninen vaara syntyy tilanteessa, jossa esimerkiksi laitteen osien, työkalujen yms.mekaanisen vaikutuksen seurauksena ihmiselle voi aiheutua vammoja.
Tärkeimmät mekaaniset vaarat ovat puristuminen, murskautuminen, leikkaus, poikki leikkaaminen tai irti leikkaaminen; sotkeutuminen; vetäminen tai kiinni jääminen; isku; terävällä esineellä lävistäminen tai puhkaiseminen; hankaus tai vaurioittaminen hankaamalla; sekä myös liukastuminen ja kompastuminen. Näitä vaaroja voi esiintyä koneen normaalin käytön aikana sekä niitä voi myös aiheutua koneen epäsäännöllisestä toiminnasta. Nämä epäsäännöllisyydet voivat johtaa laitevaurioihin.
Mekaanisia vaaroja voi syntyä seuraavien tekijöiden seurauksena: siirrettävät koneet, kuljetettavat kuormat, liikkuvat osat, terävät / karkeapintaiset osat, putoavat osat / kuormat, liukkaat epätasaiset pinnat, ahtaat tilat, työpisteen sijainti alustaan nähden (korkealla ja syvennyksissä tehtävät työt).

VII. PUHDISTAMINEN JA HUOLTO

Puhdista ketjutalja säännöllisesti. Poista käytön lopettamisen jälkeen kaikki lika ketjuista ja itse laitteesta. Voitele ketjut, koukut, saranat ja koukkujen turvasalvat säännöllisesti voitelurasvalla. Kun taakkaketju on ruosteen peittämä, ota se pois ja voitele voitelurasvalla. Jos ruostetta ei ole mahdollista poistaa, vaihda taakkaketju uuteen. Koulutetun ja pätevän työntekijän pitää tehdä kaikki nostotaljan huollot ja tarkastukset, niitä ei saa tehdä henkilö, jolla ei ole kokemusta ja asiantuntemusta.

HUOMIO!
Nostotaljan 5 kuukauden käytön jälkeen (likimääräisesti, jos nostotaljaa on käytetty 1500 kertaa – päivittäin 10 kertaa) pitää vaihtaa kitkalevyt.
Kitkalevyjen vaihtamiseksi:

1. Irrota kotelo 1.
2. Irrota sokka 2.
3. Irrota mutteri 3, poista aluslevy 4.
4. Irrota ketjupyörä 5.
5. Irrota kitkalevy 6.
6. Irrota hammasratas.
7. Irrotettava kitkalevy 6.
8. Asenna kaikki takaisin käänteisessä järjestyksessä käyttäen uusia kitkalevyjä.

FI

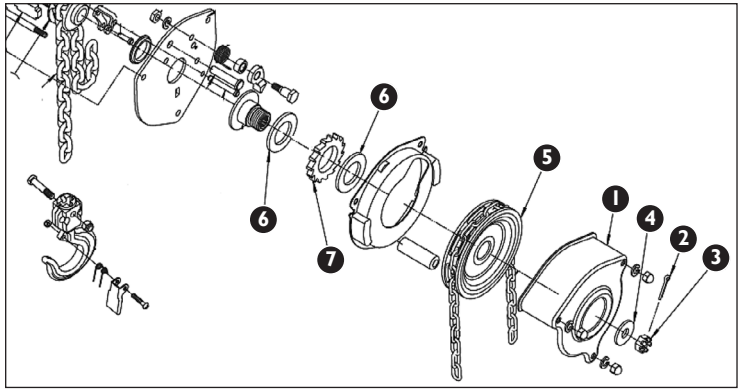

VIII. LAITTEEN YLEISKAAVIO

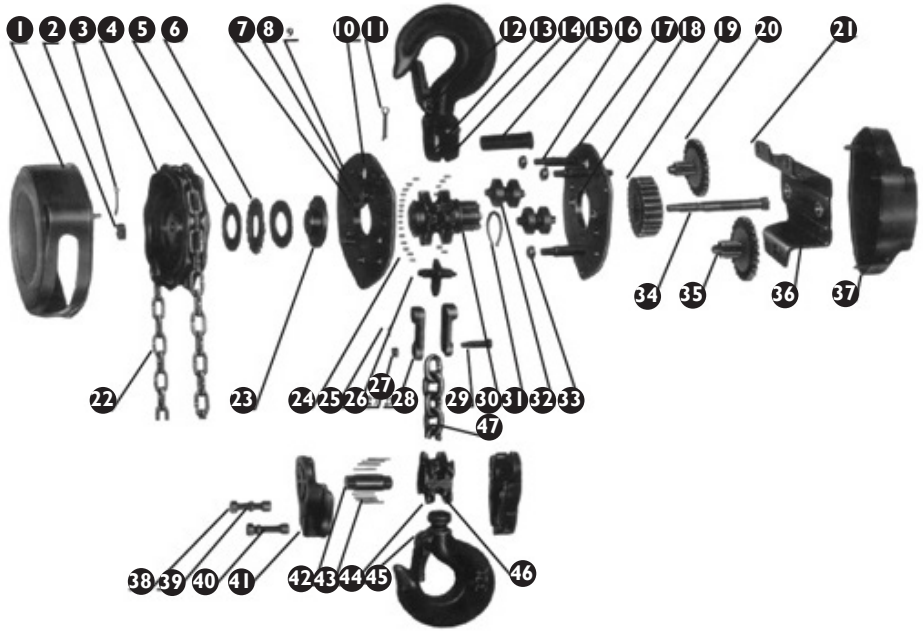

FI

1	Pyörän kotelo	17	Levyn oikea puoli	33	Mutteri
2	Mutteri	18	Laakerin tukirengas	34	Kytkin
3	Tappi	19	Karavaihde	35	Hammastanko
4	Pyörä	20	Vaihteisto	36	Laakerin tukirengas
5	Navan aluslevy	21	Taivutettu levy	37	Kansi
6	Hammasratas	22	Ketju	38	Mutteri
7	Salpa	23	Jarru	39	Aluslevyt
8	Turvasalvan tappi	24	Akseli	40	Pultti
9	Levyn vasen puoli	25	Tappi	41	Alasilmukka
10	Jousi	26	Työnnin	42	Pyörän akseli
11	Tappi	27	Mutteri	43	Neula
12	Niitti	28	Navan ripustus	44	Koukku
13	Niitti	29	Navan tappi	45	Salpa
14	Yläsilmukka	30	Ketjun hammasratas	46	Akseli
15	Akselin tappi	31	Rengas	47	Nostoketju
16	Tuki	32	Akseli		

IX. LAITTEEN SÄÄNNÖLLISET TARKASTUKSET

Tarkista säännöllisesti, ettei laitteen osat ole vahingoittuneet. Jos osat vaurioituvat, ne on palautettava myyjälle ja pyydettävä niiden korjausta.

Mitä pitää tehdä ongelman ilmestyessä?

Pitää ottaa yhteyttä myyjään ja valmistella seuraavat tiedot:

- Laskun numero ja sarjanumero (sarjanumero on laitekilvessä).
- Mahdollisesti valokuva viallisesta osasta.
- Huoltomies osaa paremmin arvioida, mistä ongelmassa on kysymys, jos kuvaat ongelman mahdollisimman tarkasti! Mitä yksityiskohtaisemmat tiedot ovat, sitä nopeammin voimme auttaa sinua!

HUOMIO! Älä koskaan avaa laitetta neuvottelematta asiakaspalvelun kanssa. Se voi johtaa takuun menetykseen!

Laite ei sisällä mitään terveydelle haitallisia aineita, sen osat on valmistettu metallista. Laite on toimitettava käytöstä poistamisen jälkeen romuttamoon. On noudatettava kyseisessä maassa voimassa olevia ympäristönsuojelumääräyksiä.

FI

I.SIKKERHEDSANBEFALINGER

CE	Produktet opfylder kravene, angivet i de relevante sikkerhedsstandarder.
	Læs venligst betjeningsvejledningen.
	OBS! Advarsel om hængende last!
	OBS! Ræk ikke dine hænder ind i krogene.
	OBS! Hold sikker afstand til omkringstående, væk fra arbejdspladsen.

Den originale version af betjeningsvejledningen er på tysk. De andre sprogversioner er oversættelser fra tysk.

1. Læs venligst denne betjeningsvejledning omhyggeligt, før du starter med at bruge apparatet! Overhold alle sikkerhedsanvisninger for at undgå skader forårsaget af forkert brug!
2. Gem betjeningsvejledningen til senere brug. Hvis apparatet videregives til tredjemand, skal betjeningsvejledningen også afleveres sammen med apparatet.
3. Producenten er ikke ansvarlig for enhver skade, der skyldes ukorrekt brug eller ukorrekt betjening.
4. Maskinen kan betjenes af fysisk velegnede, dygtige og korrekt uddannede personer, der har læst denne vejledning og er blevet uddannet i arbejdsmiljø og sikkerhed.
5. Apparatet er ikke beregnet til at blive brugt af mennesker (herunder børn) med nedsatte mentale, sensoriske og mentale funktioner eller uden tilstrækkelig erfaring og / eller viden, medmindre de er under opsyn af en person, der er ansvarlig for deres sikkerhed eller har modtaget instruktioner vedrørende betjening af apparatet.
6. Oprethold orden på arbejdspladsen og god belysning. Uorden eller dårlig belysning kan føre til ulykker. Vær fremadrettet, se hvad du laver, og brug sund fornuft, når du bruger dette udstyr.

II. REGLER FOR SIKKER BRUG / ADVARSLER

1. Læs instruktionerne og sikkerhedsinstruktionerne før hver brug.
2. Kontroller, at delene ikke er slidte eller beskadigede på en måde, der forhindrer korrekt drift af apparatet, før hver brug. Det er forbudt at bruge apparatet, hvis dens dele er slidte eller beskadigede på en sådan måde, at den ikke fungerer korrekt (kædespring, overdreven støj, kædestop osv.).
3. Hvis apparatet har været overbelastet eller har været udsat for kraftige stød, skal den kontrolleres af en autoriseret servicetekniker før brug.
4. Det er forbudt at bruge en maskine, der er beskadiget, slidt eller ikke fungerer korrekt. I dette tilfælde skal du tage maskinen til et autoriseret servicecenter til eftersyn og reparation.
5. Det er nødvendigt at udføre periodiske og omfattende inspektioner af maskinen og udskifte slidte/beskadigede dele med jævne mellemrum.
6. Brug kun reservedele anbefalet af producenten.
7. Maskinen må kun betjenes af personer, der er tilstrækkeligt uddannet i sikkerhedsregler og fysisk i stand til at betjene den.
8. Maskinen skal smøres regelmæssigt.
9. Det er forbudt at bruge maskinen, hvis kroglåsen er blevet beskadiget på nogen måde.
10. Kontroller altid, at krogenes låse er ordentligt lukkede.
11. Det er forbudt at forbinde kæden ved hjælp af skruer sat gennem kædeleddene.
12. Det er forbudt at indlæse apparatet med en belastning, der er større end dens maksimalt tilladte belastning.
13. Det er forbudt at stikke hånden ind i krogene.
14. Sørg for, at lasten er sikkert og korrekt centreret under krogen. Det er forbudt at trække læsset.
15. Det er forbudt at bruge maskinen med en snoet, fastklemt, sløjfet eller beskadiget kæde.
16. Det er forbudt at ramme kæden eller krogen.
17. Det er forbudt at føre krogen gennem kædeleddene eller at fastgøre krogen til kædeleddene.
18. Sørg altid for, at lasten sidder korrekt på krogen, og at kroglåsen er lukket.
19. Kontroller altid, at alle skrueforbindelser på maskinen og/eller dens fastgørelse er korrekt spændt.
20. Det er forbudt at gå eller opholde sig under en hængende last (og i dens umiddelbare nærhed).
21. Det er forbudt at transportere lasten med anordningen over mennesker eller dyr.
22. Det er forbudt at transportere mennesker eller dyr med denne anordning.
23. Vær altid opmærksom på belastningen.
24. Det er forbudt at efterlade en hængende last uden opsyn.
25. Undgå situationer, hvor belastningen kan svinge.
26. Tilskuere bør advares om, hvordan anordningen fungerer, og de skal holde sig i sikker afstand fra lasten.
27. Det er forbudt at udføre mekaniske eller lignende arbejder (svejsning, skæring osv.) på den ophængte last.

28. Efter endt arbejde med maskinen skal den sikres mod uautoriseret brug.
29. Maskinen skal efterses regelmæssigt, og beskadigede eller slidte dele skal udskiftes med nye af et autoriseret servicecenter.
30. Faldende belastning kan resultere i personskade eller død.
31. Når du arbejder med maskinen, skal du bruge personlige værnemidler (inklusiv beskyttelseshandsker). Bær også passende, tætsiddende arbejdstøj.
32. OBS: Der er risiko for overophedning af bremsen, når lasten sænkes i længere tid.

Manglende overholdelse af anbefalingerne og sikkerhedsinstruktionerne kan resultere i alvorlige kvæstelser eller dødsfald!

III. DEN TILSIGTEDE BRUG AF MASKINEN

Kædetaljen er udelukkende beregnet til manuel løft og sænkning af løs last på arbejdspladsen. Vægten af byrden, når den løftes, må ikke overstige den angivne tilladte bæreevne. Den kan bruges på fabrikker, gårde, byggepladser, til montering af udstyr og til lastning og losning af varer. Kædetaljen er meget anvendeligt på åbne steder, og hvor der ikke er strøm. Det er forbudt at bruge maskinen i korrosive miljøer og miljøer med eksplosiv atmosfære.

Brugeren er ansvarlig for enhver skade, der skyldes brug i modstrid med den tilsigtede anvendelse.

IV. TEKNISKE DATA

Produktnavn	Kædetalje			
Model	SBS-FZ 3000/3GM	SBS-FZ 1000/12M	SBS-FZ 2000/3M	SBS-FZ 1000/3M
Tilladt belastning [T]	3	1	2	1
Maksimal løftehøjde [m]	3	12	3	3
Minimum afstand mellem kroge [mm]	480	265	405	265
Kraft nødvendig for at løfte lasten [N]	343	340	314	340
Kædeledsdiameter [mm]	8	6	6	6
Antal kæder	2	1	2	1
Vægt [kg]	20	23	12	8.6
Kæde	G80			
Omgivelsestemperatur[°C]	-10 ÷ +50			

V. FØR FØRSTE BRUG

Eftersyn ved modtagelse af varen

Ved modtagelse af varerne skal du kontrollere emballagen for mulige skader og åbne den. Hvis emballagen er beskadiget, bedes du kontakte transportfirmaet eller din forhandler inden for 3 dage og dokumentere skaden bedst muligt. Venligst vend ikke hele pakken på hovedet! Hvis emballagen skal transporteres igen, skal du sørge for, at den transporteres vandret, og at den er stabil. Opbevar venligst emballageelementerne (pap, plastiktape og polystyren), så det, hvis det er nødvendigt at returnere enheden til service, kan beskyttes så meget som muligt under forsendelsen!

VI. MASKINMONTERING

Maskinens placering

Kontroller, om maskinen ikke er beskadiget, inden den monteres på arbejdsstedet, Sørg for, at den bærende struktur, som anordningen bevæger sig på, er stærk nok til at kunne modstå belastningen. Det er forbudt at montere anordningen på en struktur, der ikke kan verificeres med hensyn til dens bæreevne og styrke. Ansvaret for installationen på understøtningsstrukturen og selve bærestrukturen ligger hos brugeren.

Når du hænger anordningen op på den bærende konstruktion, skal du være særlig forsigtig og sikre alle forhold, der er egnede til sikker drift - dette giver dig mulighed for at undgå risici forbundet med mulige personskader.

Ansvaret for udarbejdelsen af betingelserne for montering af maskinen og for selve monteringen af maskinen ligger hos brugeren.

Efter installation af maskinen skal du kontrollere, at krogen er korrekt monteret, og at dens lås er lukket.
Kontroller altid bremsens funktion, hver gang du løfter lasten. For at gøre dette skal du hænge en prøvelast (ca. 10 % af den tilladte last) og hæve og sænke den flere gange for at være sikker på, at den ikke glider, når løft/sænkning standses.
Kontroller altid kædens position - den korrekte position af kæden er, når kædeleddene danner en linje, uanset om den ikke er snoet.
Kontroller afstanden fra jorden til den nederste løkke af håndkæden, der bruges til at løfte og sænke lasten, efter montering af maskinen på arbejdsstedet. Denne afstand skal være mellem 500 mm og 1000 mm.
Hvis denne afstand er anderledes, skal håndkæden være korrekt reguleret - forlæng eller forkort håndkæden. For at forlænge/forkorte håndkæden skal du frakoble den ved at bøje enderne af forbindelsesleddet og forlænge/forkorte den med den passende længde, og derefter forbinde den med forbindelsesleddet.

VIRKNING

Hævning/sænkning

Krogen placeres direkte over lasten, så kæden ikke strækkes. For at løfte/sænke lasten skal du trække i håndkæden for at løfte og sænke lasten. Trækning/sænkning kan stoppes når som helst.
I undtagelsestilfælde kan bremsen på maskiner med høj løftehøjde blive overophedet under kontinuerlig, hurtig sænkning af lasten. Sænk altid vægten langsomt med mellemrum.
Stop straks arbejdet, hvis kæden er blokeret, eller hvis maskinen ikke fungerer korrekt. Underret kompetente personer, så de kan fjerne lasten og udføre eventuelle genopretningshandlinger. Der bør etableres en sikkerhedszone omkring maskinen og under lasten, så uvedkommende ikke kan komme ind og opholde sig der. Tag maskinen til et autoriseret servicecenter.
Når den låste last er låst op på kædespillet, kan det være nødvendigt at anvende yderligere kraft for at udløse friktionen mellem bremsekomponenterne.

Generelt billede af maskinen

NL

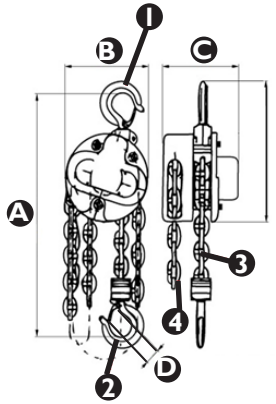

1. krog til ophæng på den bærende konstruktion
2. krog til ophængning af belastninger/laster
3. læssekæde
4. kontrolkæde

Dimensioner [mm]

	SBS-FZ 3000/3GM	SBS-FZ 1000/12M	SBS-FZ 2000/3M	SBS-FZ 1000/3M
A	480	265	405	265
B	180	145	142	145
C	150	183	128	183
D	32,5	27	37,3	27

OPBEVARING

Opbevar altid maskinen uden last. Snavs skal fjernes. Smør kæden, krogboltene og kroglåseboltene. Hæng på et tørt sted. Følg instruktionerne i denne betjeningsvejledning, før du bruger hejsen igen.

EFTERSYN

En maskine, der er ny eller har været repareret, skal kontrolleres af en kvalificeret teknisk personale, som har viden og erfaring i drift og vedligeholdelse af denne type maskine, inden den tages i brug.
Maskiner bør efterses regelmæssigt ved visuelt at kontrollere maskinens tilstand både før brug, under brug og efter brug. Kontrol bør udføres af maskinoperatøren. Eventuelle uregelmæssigheder i driften af maskinen, skader skal rapporteres til det relevante tekniske personale. Det er forbudt at bruge maskinen, hvor der er konstateret skader eller uregelmæssigheder i dens drift.

EFTERSYNS-OG VEDLIGEHOLDELSESDATOER

- INDLEDENDE EFTERSYN: før første brug. Alle nye eller reparerede maskiner skal efterses af en kvalificeret kompetent person for at sikre, at kravene i denne manual er opfyldt.
- DAGLIGE EFTERSYN:
  - Tjek bremsefunktionen.
  - Tjek kæderne - renhed, smøring, snoninger
  - Kontroller kroge: slitage, beskadigelse, forstørrelse af kroggabet, bøjet skaft eller bøjet krog.
- REGELMÆSSIG EFTERSYN (anbefales månedligt):
  - Tjek kædeslid.
  - Kontroller slitage af kroge: slitage, beskadigelse, forstørrelse af kroggabet, bøjet skaft eller bøjet krog.
  - Tjek krogenes fastgørelse.
  - Rengør og smør kæderne.

FARER, DER KAN OPSTÅ UNDER BRUG

De farer, der kan opstå ved brug af maskinen, er mekaniske farer. En mekanisk fare opstår i en situation, hvor der kan opstå skader som følge af mekanisk påvirkning af forskellige elementer på en person, fx dele af maskiner, værktøj mv.
De vigtigste mekaniske farer er knusning, knusning, klipning, skæring eller afklipning; involvering; blive trukket ind eller fanget; hit; punktering eller punktering; slid eller gnidning; samt glider og ture. Disse trusler kan opstå både under normal drift af maskinen, såvel som de kan opstå som følge af uregelmæssigheder i driften af maskinen. Disse abnormiteter kan føre til maskinfejl.
Mekaniske farer kan opstå som følge af: bevægelige maskiner, transporteret last, bevægelige elementer, skarpe / ru elementer, faldende elementer / last, glatte ujævne overflader, begrænsede pladsforhold, arbejdspladsens placering i forhold til jorden (arbejde i højden og i fordybninger).

NL

VII. RENGØRING OG VEDLIGEHOLDELSE

Kædespillet skal rengøres regelmæssigt. Efter endt arbejde skal du fjerne alt snavs fra kæderne og selve maskinen. Kæder, kroge, hængsler og kroglåse bør regelmæssigt smøres med fedt. Når lastkæden er dækket af rust, skal du fjerne den og derefter smøre den. Hvis rusten ikke kan fjernes, skal lastkæden udskiftes med en ny. Al vedligeholdelse og inspektion af spillet bør udføres af en uddannet og kvalificeret medarbejder, det bør ikke udføres af en person uden erfaring og viden.

OBS!
Efter 5 måneders brug af spillet (ca. hvis spillet skal bruges mere end 1500 gange - 10 gange dagligt), bør friktionspladerne udskiftes.
For at udskifte friktionspladerne:
1. Skru låget af 1.
2. Fjern splittappen 2.
3. Skru møtrik 3 af, fjern underskive 4.
4. Løsn kædehjulet 5.
5. Fjern friktionsplade 6.
6. Fjern skraldehjulet.
7. Fjern friktionsplade 6.
8. Saml igen i omvendt rækkefølge med nye slidplader.

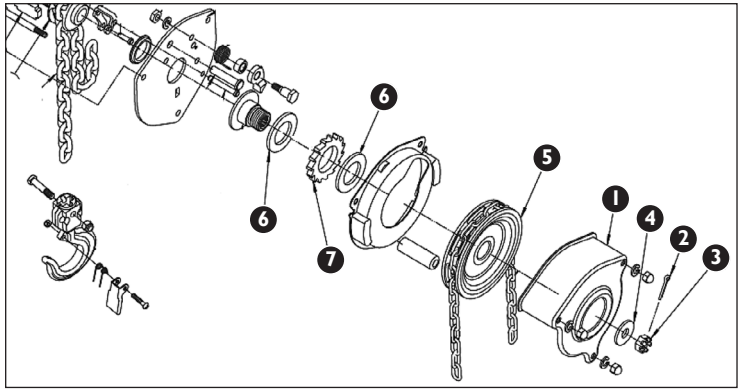

VIII. MASKINENS GENERELLE SKEMA

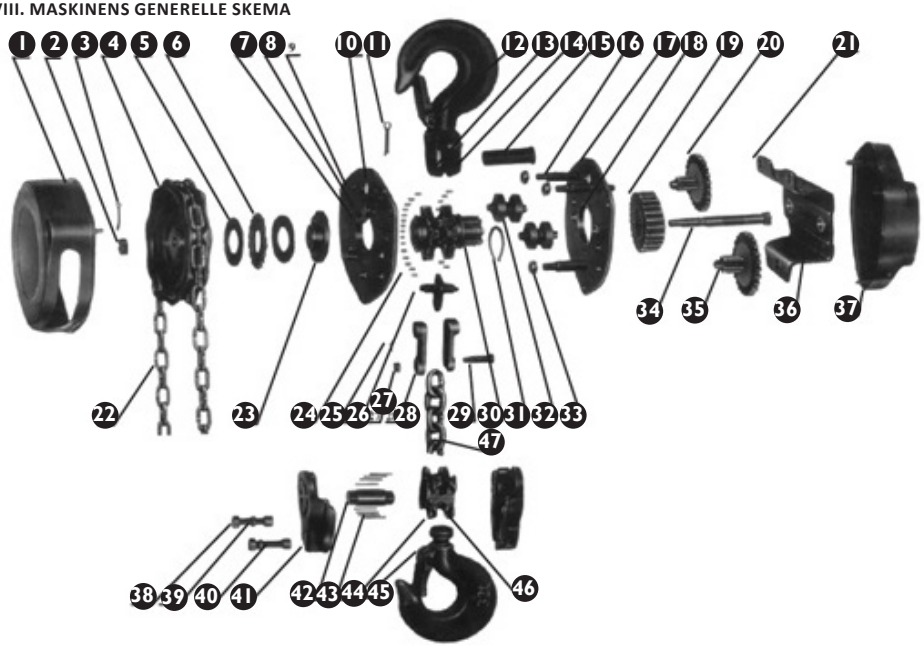

NL

1	Hjulhus	17	Højre side af pladen	33	Møtrik
2	Møtrik	18	Lejering	34	Kobling
3	Stift	19	Spindelgear	35	Tandhjul
4	Hjul	20	Gear	36	Lejering
5	Hjulnav	21	Bukket plade	37	Låg
6	Spærrehjul	22	Kæde	38	Møtrik
7	Spærre	23	Bremse	39	Underlagsskiver
8	Spærrestift	24	Rulle	40	Skruer
9	Venstre side af pladen	25	Stift	41	Nedre ophæng
10	Fjeder	26	Skubber	42	Hjulaksel
11	Stift	27	Møtrik	43	Nål
12	Nitte	28	Navophæng	44	Krog
13	Nitte	29	Navstift	45	Smæklås
14	Øvre ophæng	30	Kædetandhjul	46	Rulle
15	Akselstift	31	Ring	47	Lastkæde
16	Understøtte	32	Rulle		

IX. REGELMÆSSIG INSPEKTION AF APPARATET

KONTROLLER REGELMÆSSIGT APPARATETS KOMPONENTER FOR SKADER Hvis komponenterne er beskadigede, skal du kontakte din forhandler for at reparere dem.

Hvad skal jeg gøre i tilfælde af et problem?

Kontakt venligst sælgeren og hav følgende information klar:

- Fakturanummer og serienummer (apparatets serienummer er angivet på typeskiltet).
- Alternativt kan du tage et billede af den defekte del.
- En servicetekniker er i stand til bedre at vurdere, hvad problemet er, hvis du beskriver det så præcist som muligt. Jo mere detaljerede oplysninger er, jo hurtigere kan du blive hjulpet!

OBS! Åbn aldrig apparatet uden at konsultere kundeservice. Dette kan annullere garantien!

Maskinen indeholder ingen skadelige stoffer, dens dele er lavet af metal. Maskinen skal sendes til en skrotplads efter nedlukning. De miljøbeskyttelsesbestemmelser, der er gældende i dit land, skal overholdes.

NL

I. SIKKERHETSINSTRUKSJONER

CE	Produktet oppfyller kravene i relevante sikkerhetsstandarder.
	Bli kjent med bruksanvisningen.
	OBS!!! Advarsel om hengende last!
	OBS!!! Ikke plasser hendene i krokene.
	OBS!!! Hold trygg avstand fra tilskuere, unna arbeidsplassen.

Den originale bruksanvisningen er den tyske versjonen av bruksanvisningen. De andre språkversjonene er oversettelser fra tysk.

1. Les nøye denne bruksanvisningen før du starter opp utstyret! Følg alle sikkerhetsadvarslene slik at du unngår skader på grunn av uegnet bruk av utstyret!
2. Behold bruksanvisningen for fremtidig referanse. Hvis utstyret overføres til tredjepersoner, skal bruksanvisningen leveres sammen med utstyret.
3. Hvis utstyret brukes for ikke-tiltenkte formål eller håndteres på en ukorrekt måte, frasier produsenten seg alt ansvar for eventuelle skader.
4. Utstyret kan betjenes av personer i god fysisk stand, dyktige og skikkelig opplærte personer som har lest denne håndboken og har fått opplæring i HMS på arbeidsplassen.
5. Utstyret skal ikke brukes av personer (inkludert barn) med reduserte psykiske, sensoriske og mentale funksjoner eller uten tilstrekkelig erfaring og/eller kunnskap, med mindre de er under oppsyn av en person som er ansvarlig for deres sikkerhet eller har mottatt instruksjoner om bruken av utstyret.
6. Oppretthold orden på arbeidsplassen og sørg for god belysning. Uorden og dårlig belysning kan føre til ulykker. Du skal være fremsynt, passe på deg selv og bruke sunn fornuft når du bruker utstyret.

II. SIKKER BRUK / ADVARSLER

NO

1. Før hver bruk, les instruksjonene og sikkerhetsinstruksjonene.
2. Før hver bruk, sjekk at delene ikke er slitte eller skadede på en måte som forhindrer korrekt funksjon av maskinen. Det er forbudt å bruke maskinen hvis delene er slitte eller skadede på en slik måte at den ikke fungerer som den skal (kjeden hopper over, maskinen bråker, kjeden låser seg osv.).
3. Hvis maskinen var overbelastet eller var utsatt for kraftige støt, må den kontrolleres av en autorisert servicetekniker før bruk.
4. Det er forbudt å bruke en maskin som er skadet, slitt eller ikke fungerer som den skal. I en slik situasjon må du levere maskinen til et autorisert servicesenter for inspeksjon og reparasjoner.
5. Det er nødvendig å utføre periodiske og omfattende inspeksjoner av maskinen og skifte ut slitte / skadede deler med jevne mellomrom.
6. Bruk kun reservedeler som er anbefalt av produsenten.
7. Maskinen skal betjenes bare av personer som har fått tilstrekkelig opplæring i sikkerhetsregler og som er i god fysisk tilstand til å betjene den.
8. Maskinen skal smøres regelmessig.
9. Det er forbudt å bruke maskinen hvis kroklåsen har blitt skadet på noen måte.
10. Sjekk alltid at kroklåsene er ordentlig lukket.
11. Det er forbudt å koble sammen kjettingen ved hjelp av bolter som er satt gjennom kjettingleddene.
12. Det er forbudt å laste maskinen med en belastning som er større enn dens maksimalt tillatte belastning.
13. Det er forbudt å stikke hendene inn i krokene.
14. Forsikre deg om at lasten er sikkert og riktig plassert sentralt under kroken. Det er forbudt å trekke lasten.
15. Det er forbudt å bruke maskinen med en kjetting som er vridd, fastkjørt, har løkker eller er skadet.
16. Det er forbudt å slå i kjettingen eller kroken.
17. Det er forbudt å føre kroken gjennom kjettingleddene eller å feste kroken til kjettingleddene.
18. Sørg alltid for at lasten sitter riktig på kroken og at kroklåsen er lukket.
19. Kontroller alltid at alle skrueforbindelser på maskinen og/eller dens feste er ordentlig strammet.
20. Det er forbudt å gå eller oppholde seg under hengende last (og i umiddelbar nærhet).
21. Det er forbudt å løfte lasten med maskinen over mennesker eller dyr.
22. Det er forbudt å løfte mennesker eller dyr med denne maskinen.
23. Pass alltid på lasten.
24. Det er forbudt å forlate hengende last uten tilsyn.
25. Unngå situasjoner når lasten slenger frem og tilbake.

26. Tilskuere skal advares om maskinens arbeid og de bør holde seg i trygg avstand fra lasten.
27. Det er forbudt å utføre mekaniske eller lignende arbeider (sveising, skjæring osv.) på en hengende last.
28. Etter endt arbeid med maskinen, skal den sikres mot uautorisert bruk.
29. Maskinen skal kontrolleres regelmessig og skadede eller slitte deler må skiftes ut av et autorisert servicesenter.
30. Hvis lasten faller, kan det føre til personskade eller død.
31. Når du arbeider med maskinen, bruk personlig verneutstyr (f.eks. vernehansker). Bruk også passende, tettsittende arbeidsklær.
32. OBS: Det er fare for overoppheting av bremsen ved langvarig senking av lasten.

Manglende overholdelse av anbefalingene og sikkerhetsinstruksjonene kan føre til alvorlig kroppsskade eller død!

III. MASKINENS FORMÅL

Kjettingtaljen er utelukkende beregnet for manuell vertikal løfting og senking av løs last på arbeidsstasjonen. Vekten av lasten ved løfting må ikke overstige den oppgitte tillatte belastningen. Den kan brukes på fabrikker, gårder, byggeplasser, for montering av utstyr og for lasting og lossing av varer.
Kjettingtaljen er svært nyttig på åpne steder og der det ikke er strøm. Det er forbudt å bruke maskinen i korrosive miljøer og miljøer med eksplosiv atmosfære.
Brukeren har ansvar for eventuelle skader som skyldes ikke-tiltenkt bruk.

IV. TEKNISKE OPPLYSNINGER

Produktnavn	Kjettingtalje			
Modell	SBS-FZ 3000/3GM	SBS-FZ 1000/12M	SBS-FZ 2000/3M	SBS-FZ 1000/3M
Tillat belastning [T]	3	1	2	1
Maksimal løftehøyde [m]	3	12	3	3
Minimal avstand mellom krokene [mm]	480	265	405	265
Kraften som kreves for å løfte en last [N]	343	340	314	340
Diameter på kjettingledd [mm]	8	6	6	6
Antall kjettinger	2	1	2	1
Vekt [kg]	20	23	12	8.6
Kjetting	G80			
Omgivelsestemperatur [°C]	-10 ÷ +50			

NO

V. FØR FØRSTE GANGS BRUK

Kontroller utstyret ved levering. Ved mottak av varen, sjekk emballasjen for mulig skade og åpne den. Hvis emballasjen er skadet, vennligst ta kontakt med transportselskapet eller din distributør innen 3 dager og dokumenter skaden på best mulig måte. Vennligst ikke snu hele pakken opp ned! Hvis emballasjen skal transporteres igjen, sørg for at den transporteres horisontalt og at den står stabilt. Vennligst oppbevar emballasjens elementer (papp, plastbånd og isopor,) slik at du kan beskytte det så mye som mulig under forsendelsen, hvis du returnerer utstyret til service, om nødvendig!

VI. MONTERING AV MASKINEN

Plasseringen av maskinen

Før maskinen monteres på arbeidsstasjonen, sjekk om den ikke er skadet. Sørg for at den bærende konstruksjonen som maskinen skal festes på er sterk nok til å tåle vekten av lasten og maskinen. Det er forbudt å montere maskinen på en struktur som ikke kan verifiseres med hensyn til bæreevne og holdbarhet. Brukeren har ansvar for montering av maskinen på en bærende konstruksjon og for selve bærende konstruksjonen.
Når du henger maskinen på en bærende konstruksjon, vær spesielt forsiktig og sørg for at alle forhold som er nødvendige for sikkert arbeid er til stedet – dette vil tillate deg å unngå risikoen forbundet med mulige personskader.
Brukeren har ansvar for forberedelse av forhold for montering av maskinen og for selve montering av maskinen.
Etter montering av maskinen, kontroller at kroken er riktig montert og at låsen er lukket.

Kontroller alltid bremsefunksjonen hver gang du løfter en last. For å gjøre dette, heng en prøvelast (ca. 10 % av tillatt belastning) og løft og senk den flere ganger for å være sikker på at den ikke sklir når løfting/senking stopper.
Sjekk alltid kjettingens posisjon – om det ikke er vridd; kjettingen er i riktig posisjon når lenkenes ledd er i en linje.
Etter montering av maskinen på arbeidsstasjonen, kontroller avstanden fra bakken til den nedre løkken på håndkjedet som brukes til å løfte og senke lasten. Denne avstanden bør være mellom 500 mm og 1000 mm.
Hvis denne avstanden er utenfor dette området, må håndkjettingen være riktig justert – den må være forlenget eller forkortet. For å forlenge / forkorte håndkjettingen, koble den fra ved å bøye endene av koblingsleddet og forlenge / forkorte det med passende lengde, og deretter koble det til koblingsleddet.

FUNKSJON

Løfting / senking

Kroken skal plasseres rett over lasten slik at kjettingen ikke er strukket. For å løfte / senke lasten, trekk i håndkjettingen for å løfte og senke lasten. Løfting / senking kan stoppes når som helst.
I unntakstilfeller, i maskiner med høy løftehøyde, kan bremsen overopphetes ved kontinuerlig, rask senking av lasten. Senk alltid lasten sakte med jevne mellomrom.
Stopp arbeidet umiddelbart hvis kjettingen er blokkert eller hvis maskinen ikke fungerer som den skal. Varsle kompetente personer slik at de kan fjerne lasten og utføre eventuelle gjenopprettingsoperasjoner. Det bør etableres en sikkerhetssone rundt maskinen og under lasten slik at uvedkommende ikke kan komme inn og oppholde seg på dette området. Lever maskinen til et autorisert servicesenter.
Når den låste lasten blir låst opp på vinsjen, kan det være nødvendig å bruke ekstra kraft for å frigjøre friksjonen mellom bremsekomponentene.

Generell oversikt over maskinen

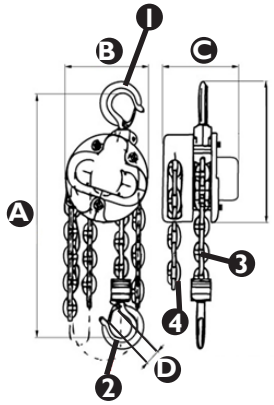

1. krok for henging på den bærende konstruksjonen
2. krok for oppheng av laster
3. lastekjetting
4. styrekjetting

Mål(mm):

	SBS-FZ 3000/3GM	SBS-FZ 1000/12M	SBS-FZ 2000/3M	SBS-FZ 1000/3M
A	480	265	405	265
B	180	145	142	145
C	150	183	128	183
D	32,5	27	37,3	27

OPPBEVARING

Oppbevar alltid maskinen uten last. Smuss bør fjernes. Smør kjettingen, krokstiftene og kroklåsepinnene. Heng på et tørt sted. Følg instruksjonene i denne bruksanvisningen før du bruker kjettingtaljen igjen.

PERIODISK INSPEKSJON

Før en ny eller reparert maskinen tas i bruk, skal maskinen kontrolleres av kvalifisert teknisk personell som har kunnskap og erfaring i drift og vedlikehold av den typen maskiner.
Maskinens tilstand bør gjennomgå regelmessig visuell kontroll før bruk, under bruk og etter bruk. Kontrollen skal gjennomføres av maskinoperatøren. Alle uregelmessigheter i utstyrets drift og skader må rapporteres til det tekniske personellet. Hvis det oppdages noen skader eller uregelmessigheter i utstyrets drift, er det forbudt å bruke utstyret.

DATOER FOR INSPEKSJONER OG VEDLIKEHOLD

- INNLEDENDE VEDLIKEHOLD: før første gangs bruk. Alle nye eller reparerte maskiner skal kontrolleres av en kvalifisert kompetent person for å sikre at de oppfyller kravene i denne håndboken.
- DAGLIG VEDLIKEHOLD:
  - Kontroller bremsens funksjon.
  - Kontroller kjettingene – renhet, smøring, vridninger.
  - Kontroller kroker: slitasje, skade, utvidelse av krokgapet, bøyd skaft eller bøyd krok.
- REGELMESSIG VEDLIKEHOLD (anbefalt månedlig):
  - Kontroller kjettingen for slitasje.
  - Kontroller krokene for slitasje: nivået for slitasje, skader, utvidelse av krokgapet, bøyd skaft eller bøyd krok.
  - Kontroller krokenes feste.
  - Rengjør og smør kjettingene.

FARER SOM KAN OPPSTÅ UNDER BRUK

Farer som kan oppstå ved bruk av utstyret er mekaniske farer. En mekanisk fare oppstår i en situasjon som kan føre til skader som følge av mekanisk påvirkning av ulike elementer på en person, for eksempel deler av maskiner, verktøy osv.
De viktigste mekaniske farer omfatter klemming, knusing, skjæring, kutting eller klipping; innvikling; griping; slag; punktering eller perforering; slitasje eller gnaging; samt glidning eller snubling. Disse truslene kan oppstå både under normal drift av maskinen og som følge av uregelmessigheter i drift av maskinen. Disse uregelmessighetene kan føre til havari av maskinen.
Farer kan oppstå som følge av: flytting av maskiner, transport av last, bevegelige deler, skarpe / grove deler, fallende deler / last, glatte ujevne overflater, begrenset plass, plassering av arbeidsstasjonen i forhold til bakken (arbeid i høyden og i fordypninger).

VII. RENGJØRING OG VEDLIKEHOLD

Kjettingtaljen skal rengjøres regelmessig. Etter endt arbeid, fjern alt smuss fra kjettingene og selve maskinen. Kjettinger, kroker, hengsler og kroklåser bør regelmessig smøres med fett. Når lastekjettingen er dekket med rust, fjern den og smør kjettingen. Hvis rusten ikke kan fjernes, må lastekjettingen byttes ut med en ny. Alt vedlikehold og inspeksjon av kjettingtaljen skal utføres av en utdannet og kvalifisert personale, det skal ikke utføres av en person uten erfaring og kunnskap.

OBS!
Etter 5 måneders bruk av kjettingtaljen (hvis kjettingtaljen skal brukes mer enn 1500 ganger – 10 ganger daglig), bør friksjonsplatene skiftes ut.
For å skifte ut friksjonsplatene, skal du:

1. Skru av dekselet 1.
2. Fjern stiften 2.
3. Skru løs mutteren 3, fjerne skiven 4.
4. Skru løs kjettinghjulet 5.
5. Fjern friksjonsplaten 6.
6. Fjern sperrehjulet.
7. Fjern friksjonsplaten 6.
8. Monter alt i omvendt rekkefølge ved bruk av nye friksjonsplater.

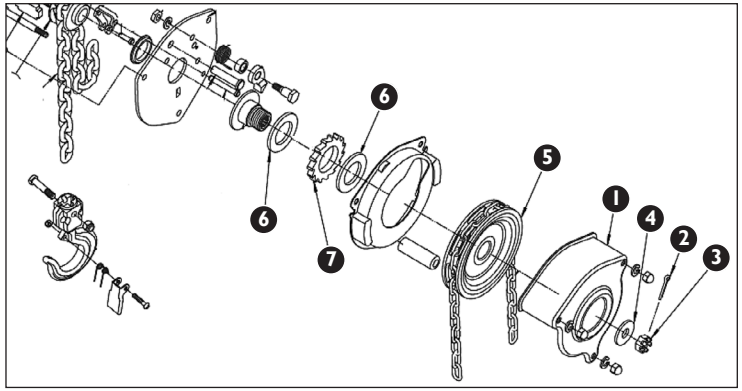

VIII. GENERELT DIAGRAM OVER MASKINEN

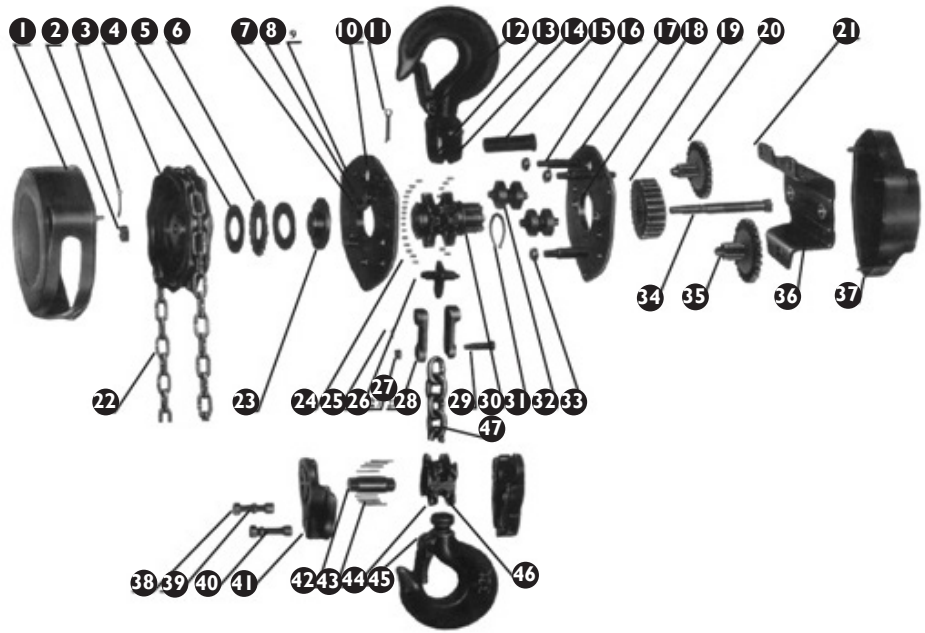

1	Hjulhus	17	Høyre side av platen	33	Mutter
2	Mutter	18	Lagerets støttering	34	Kopling
3	Stift	19	Spindelgir	35	Tannhjul
4	Hjul	20	Transmisjon	36	Lagerets støttering
5	Navskive	21	Bøyd plate	37	Lokk
6	Sperrehjul	22	Kjetting	38	Mutter
7	Sperre	23	Bremse	39	Skiver
8	Sperrestift	24	Aksel	40	Skruer
9	Platens venstre side	25	Stift	41	Nedre feste
10	Fjær	26	Støter	42	Hjulaksel
11	Stift	27	Mutter	43	Nål
12	Nagle	28	Navoppheng	44	Krok
13	Nagle	29	Navstift	45	Lås
14	Øvre feste	30	Kjettingens tannhjul	46	Aksel
15	Akselskaft	31	Ring	47	Bærekjetting
16	Støtte	32	Aksel		

IX. REGELMESSIG KONTROLL AV MASKINEN

Kontroller maskinens komponenter regelmessig for skader. Hvis komponentene er skadet, kontakt leverandøren for å reparere dem.

Hva skal jeg gjøre i tilfelle et problem?

Ta kontakt med selgeren og sørg for å ha følgende informasjon for hånd:

- Fakturanummer og serienummer (serienummeret er oppgitt på typeskiltet).
- Eventuelt et bilde av den defekte delen.
- En servicetekniker vil være bedre i stand til å vurdere hva problemet er hvis du beskriver det så nøyaktig som mulig. Jo mer detaljert beskrivelse du gir, desto raskere kan du få hjelp!

OBS! Åpne aldri utstyret uten å konsultere kundeservicen. Dette kan ugyldiggjøre garantien!

Maskinen inneholder ingen skadelige stoffer, delene er laget av metall. Etter at maskinen er tatt ut av drift, skal den leveres til et egnet deponi. Det skal overholdes miljøvernbestemmelsene som er gyldige i ditt land.

NO

I. SÄKERHETSANVISNINGAR

CE	Produkten uppfyller kraven i de tillämpliga säkerhetsstandarderna.
	Läs igenom bruksanvisningen.
	OBS! Varning för hängande last!
	OBS! Stoppa ej in händerna i krokarna.
	OBS! Håll åskådare på ett säkert avstånd från arbetsplatsen.

Den ursprungliga språkversionen av denna bruksanvisning är den tyska versionen. De andra språkversionerna är översättningar från tyska.

1. Läs noggrant igenom denna bruksanvisning innan du startar apparaten! Följ alla säkerhetsanvisningar för att undvika skador till följd av felaktig användning!
2. Spara bruksanvisningen för framtida bruk. Om maskinen skulle överlämnas till tredje part så måste bruksanvisningen också överlämnas.
3. Vid användning av apparaten för andra användningsområden än de avsedda eller felaktig användning är vårt ansvar för eventuella skador som kan uppstå uteslutet.
4. Maskinen får endast hanteras av personer som är fysiskt kapabla att använda den, lämpligt utbildade, har läst denna bruksanvisning och utbildats inom hälsa och säkerhet i arbetet.
5. Maskinen är inte avsedd att användas av personer (inklusive barn) med nedsatt psykisk, sensorisk eller mental förmåga, eller brist på erfarenhet och/eller kunskap, såvida de inte har fått tillsyn eller instruktioner om användning av maskinen av en person som ansvarar för deras säkerhet.
6. Håll arbetsplatsen i god ordning och väl upplyst. Oordning eller bristfällig belysning på arbetsplatsen kan leda till olyckor. Var försiktig och uppmärksam på vad du gör och använd sunt förnuft när du använder apparaten.

II. PRINCIPER FÖR SÄKER ANVÄNDNING / VARNINGAR

SE

1. Läs alla instruktioner och säkerhetsanvisningar före varje användning.
2. Kontrollera före varje användning att delarna inte är slitna eller skadade så att de förhindrar att maskinen fungerar som den ska. Maskinen får inte användas om dess delar är slitna eller skadade så att de förhindrar att maskinen fungerar som den ska (kedjehopp, överdrivet buller, kedjan fastnar, etc.).
3. Om maskinen har överbelastats eller utsatts för kraftiga stötar måste den kontrolleras av en behörig servicetekniker före användning.
4. Det är förbjudet att använda maskinen om den är skadad, sliten eller inte fungerar som den ska. Lämna i så fall maskinen till en auktoriserat serviceverkstad för kontrollbesiktning och reparationer.
5. Utför periodiska omfattande kontrollbesiktningar av maskinen och byt ut slitna/skadade delar regelbundet.
6. Använd endast reservdelar som rekommenderas av tillverkaren.
7. Maskinen får endast manövreras av personer som har utbildats i säkerhetsprinciperna och som är fysiskt kapabla att använda den.
8. Maskinen måste smörjas regelbundet.
9. Det är förbjudet att använda maskinen om krokspärren har skadats på något sätt.
10. Kontrollera alltid att krokspärrarna är ordentligt låsta.
11. Det är förbjudet att koppla ihop kedjan med skruvar som går genom hål i kedjelänkarna.
12. Det är förbjudet att belasta maskinen med en last som överstiger dess högsta tillåtna belastning.
13. Det är förbjudet att stoppa in händerna i krokarna.
14. Se till att lasten är stabil, ordentligt fastsatt och centrerad under kroken. Det är förbjudet att dra lasten.
15. Det är förbjudet att använda maskinen om kedjan är snodd, fastklämd, har kinkar eller är skadad.
16. Det är förbjudet att slå i kedjan eller kroken.
17. Det är förbjudet att trycka kroken genom kedjelänkarna eller fästa den på kedjelänkarna.
18. Se alltid till att lasten är ordentligt fastsatt i kroken och att krokspärren är låst.
19. Kontrollera alltid att alla skruvförband i maskinen och/eller i dess fästen är ordentligt åtdragna.
20. Det är förbjudet att gå eller stå under hängande last (och i dess närhet).
21. Det är förbjudet att lyfta laster med maskinen ovanför människor eller djur.
22. Det är förbjudet att lyfta människor eller djur med denna maskin.
23. Håll alltid last under uppsikt.
24. Det är förbjudet att lämna upphängd last obevakad.
25. Undvik att lasten svänger fram och tillbaka.

26. Varna åskådare innan du använder maskinen och håll dem på ett säkert avstånd från lasten.
27. Det är förbjudet att utföra mekaniska eller liknande arbeten (svetsning, skärning etc.) på upphängd last.
28. Efter avslutad drift måste maskinen säkras mot obehörig användning.
29. Maskinen måste kontrolleras regelbundet, och skadade eller slitna delar måste bytas ut mot nya hos en auktoriserad serviceverkstad.
30. Om lasten faller ned finns det risk för dödsfall eller skada.
31. När maskinen är i drift ska personlig skyddsutrustning (inklusive skyddshandskar) användas. Lämpliga åtsittande skyddskläder måste också användas.
32. OBS: Om lasten sänks under en längre tid finns det risk för att bromsen överhettas.

Om instruktionerna och säkerhetsanvisningarna inte följs kan det leda till dödsfall eller allvarlig kroppsskada!

III. AVSEDD ANVÄNDNING AV MASKINEN

Kedjeblocket är endast avsett för att manövrera för hand vertikal lyftning och sänkning av lös last på arbetsplatsen. Lastens vikt får inte överstiga den tillåtna bärförmågan när den lyfts. Maskinen kan användas i fabriker, jordbruksföretag, på byggarbetsplatser, vid montering av utrustning samt lastning och lossning av varor.
Kedjeblocket är särskilt lämpligt på öppna ytor där det inte finns någon strömförsörjning. Det är förbjudet att använda maskinen i korrosiv miljö och i potentiellt explosiva atmosfärer.
Användaren ansvarar för eventuella skador som orsakats genom icke avsedd användning.

IV. TEKNISKA DATA

Produktnamn	Kedjeblock			
Modell	SBS-FZ 3000/3GM	SBS-FZ 1000/12M	SBS-FZ 2000/3M	SBS-FZ 1000/3M
Tillåten lyftkapacitet [T]	3	1	2	1
Max lyfthöjd [m]	3	12	3	3
Minsta avstånd mellan krokarna [mm]	480	265	405	265
Nödvändig lyftkraft [N]	343	340	314	340
Diameter kedjelänk [mm]	8	6	6	6
Antal kedjor	2	1	2	1
Vikt [kg]	20	23	12	8.6
Kedja	G80			
Omgivningstemperatur [°C]	-10 ÷ +50			

SE

V. FÖRE FÖRSTA ANVÄNDNINGEN

Kontroll vid mottagande av varan
Mät du tar emot din vara ska du kontrollera förpackningen med avseende på eventuella skador och öppna den. Om förpackningen är skadad, kontakta transportföretaget eller din återförsäljare inom 3 dagar och dokumentera skadan på bästa möjliga sätt. Vänligen vänd inte upp och ner på hela paketet! Om förpackningen ska transporteras igen, se till att den transporteras i vågrätt läge och att den står stabilt. Behåll förpackningsmaterialet (kartong, plastband och frigolit) för att kunna lämna tillbaka maskinen så skyddad som möjligt vid eventuell service!

VI. MONTERA MASKINEN

Placera maskinen
Innan maskinen installeras på arbetsplatsen måste den kontrolleras med avseende på eventuella skador. Se till att den bärande konstruktionen där maskinen ska fästas tål lastens och maskinens vikt. Det är förbjudet att fästa maskinen på en konstruktion vars bärförmåga och hållfasthet inte kan kontrolleras. Användaren ansvarar för infästning i den bärande konstruktionen och för själva bärande konstruktionen.
Särskild försiktighet krävs när du hänger maskinen på den bärande konstruktionen. Säkra arbetsförhållanden ska säkerställas för att undvika faror som kan medföra eventuella personskador.
Användaren ansvarar för att lämpliga installationsförhållanden säkerställs och för själva installationen av maskinen.

Efter installation av maskinen ska du kontrollera att kroken har installerats korrekt och att krokspärren är ordentligt låst.
Bromsens funktion måste kontrolleras varje gång lasten lyfts. Det gör du genom att hänga upp en provlast (ca 10% av tillåten belastning) och lyfta och sänka den flera gånger för att säkerställa att den inte glider ner när lyft- eller sänkprocessen avbryts.
Kontrollera alltid att kedjan ligger korrekt i sin löpbana – att den inte är snodd. Kedjan ligger korrekt när länkanslutningarna ligger i en linje.
När du har installerat maskinen på arbetsplatsen ska du kontrollera hur långt den nedre slingan av den handmanövrerade kedjan som används för att lyfta och sänka lasten befinner sig från underlaget. Detta avstånd ska vara mellan 500 mm och 1000 mm.
Om detta avstånd är annorlunda måste den handmanövrerade kedjan justeras och förlängas eller förkortas. För att förlänga / förkorta den handmanövrerade kedjan måste den separeras genom att böja isär ändstyckena på den förbindande länken. Förlänga/förkorta kedjan och koppla den sedan ihop med länken igen.

FUNKTION

Lyfta / sänka

Placera kroken direkt ovanför lasten så att kedjan inte spänns. För att lyfta / sänka lasten ska du dra i den handmanövrerade kedjan som används för att lyfta eller sänka lasten. Lyft / sänkning kan avbrytas när som helst.
I undantagsfall, på maskiner med stor lyfthöjd, kan bromsen överhettas om lasten sänks ner kontinuerligt och snabbt. I dessa fall måste lasten sänkas ner med pauser.
Om kedjan fastnar eller om andra fel uppstår i maskinens drift, måste driften avbrytas omedelbart. Du ska meddela ansvariga personer som kan ta bort lasten och återställa normal funktion. Du ska också fastställa en säkerhetszon runt maskinen och under lasten så att obehöriga inte kan ta sig in eller vistas där. Maskinen ska lämnas till en auktoriserad serviceverkstad.
I det ögonblick då lasten som har fastnat på kedjeblocket lossas kan det bli nödvändigt att använda en extra kraft för att minska friktionen mellan bromskomponenterna.

Allmän vy av maskinen

SE

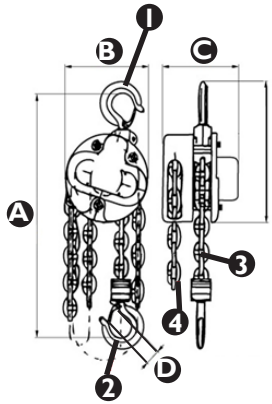

1. upphängningskrok
2. lyftkrok för att hänga upp last
3. lyftkedja
4. manöverkedja

Mått (mm):

	SBS-FZ 3000/3GM	SBS-FZ 1000/12M	SBS-FZ 2000/3M	SBS-FZ 1000/3M
A	480	265	405	265
B	180	145	142	145
C	150	183	128	183
D	32,5	27	37,3	27

LAGRING

Maskinen ska alltid förvaras utan last. All smuts måste tas bort. Kedjan, krokbultarna och låsbultarna måste smörjas. Maskinen ska hängas upp på en torr plats. Innan du använder kedjeblocket igen, följ instruktionerna som beskrivs i denna bruksanvisning

KONTROLLBESIKTNINGAR

Innan maskinen tas i bruk ska en maskin som är ny eller har reparerats kontrolleras av kvalificerad teknisk personal som har kunskap och erfarenhet av drift och underhåll av denna typ av maskiner.
Maskinerna ska kontrolleras regelbundet genom att visuellt kontrollera maskinens skick både före användning, under användning och efter användning. Kontroll ska utföras av driftpersonalen. Eventuell felfunktion eller skador måste anmälas till teknisk personal. En maskin där skada eller felfunktion har upptäckts får inte användas.

BESIKTNINGS- OCH UNDERHÅLLSTIDER

- FÖRSTA BESIKTNINGEN: före första användningen. Alla nya eller reparerade maskiner måste inspekteras av kvalificerad och kompetent personal för att säkerställa att kraven i denna manual uppfylls.
- DAGLIGA KONTROLLER:
  - Kontrollera bromsens funktion.
  - Kontrollera kedjorna med avseende på vridningar, renhet och smörjning.
  - Kontrollera krokarna med avseende på slitage, skador, ökning av krokgapet, skaftets deformation och snett krokläge.
- REGELBUNDNA KONTROLLER (rekommenderas varje månad):
  - Kontrollera slitage på kedjan.
  - Kontrollera slitage på krokarna: slitagegraden, skador, ökning av krokgapet, skaftets deformation och snett krokläge.
  - Kontrollera krokarnas fastsättning.
  - Rengör och smörj kedjorna.

RISKER SOM KAN UPPSTÅ VID ANVÄNDNING

De risker som kan uppstå vid användning av maskinen är mekaniska risker. En mekanisk risk uppstår i situationer som kan leda till skador som uppstår till följd av mekanisk påverkan av olika delar på människan, t. ex. delar av maskiner, verktyg etc.
De största mekaniska riskerna är klämning, krossning, avskärning, skärning eller bortskärning; risk för att fastna; blir indragen eller fångad; slag och stötar; punktering; nötning eller skavning; samt att man halkar och snubblar. Dessa risker kan uppstå både under normal drift av maskinen och de kan också uppstå på grund av felfunktion av maskinen. Felfunktion kan leda till att maskinen havererar.
Mekaniska risker kan uppstå under följande omständigheter: maskiner som rör sig, transporterad last, rörliga delar, skrovliga / vassa element, fallande komponenter / laster, ojämna, släta ytor, begränsade utrymmen, arbetsplatsens läge i förhållande till underlaget (arbete på höjd eller djup).

VII. RENGÖRING OCH UNDERHÅLL

Kedjeblocket måste rengöras regelbundet. Efter slutfört arbete ska all smuts tas bort från kedjorna och maskinen. Kedjorna, krokarna, remmarna och krokspärrarna ska smörjas regelbundet med fett. Om bärkedjan är täckt med rost ska den tas bort och smörjas sedan. Om rosten inte kan tas bort måste du byta ut bärkedjan mot en ny. Allt underhållsarbete och kontrollbesiktningar av kedjeblocket ska utföras av utbildad och kvalificerad personal och inte av personer som saknar erfarenhet och kunskap.

OBS!
Efter var 5:e månads användning av kedjeblocket (ungefär om kedjeblocket används mer än 1500 gånger - 10 gånger om dagen) ska du byta slipplattor. Gör så här:

1. Skruva av höljet 1.
2. Ta ut saxpinnen 2.
3. Skruva loss muttern 3 och ta bort brickan 4.
4. Skruva loss kedjehjulet 5.
5. Ta bort slipplattan 6.
6. Ta bort spärrhjulet.
7. Ta bort slipplattan 6.
8. Montera allt i omvänd ordning med nya slipplattor.

SE

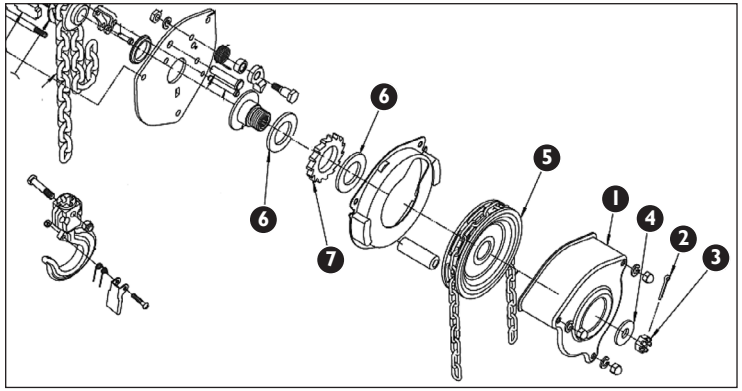

VIII. ALLMÄNT MASKINSCHEMA

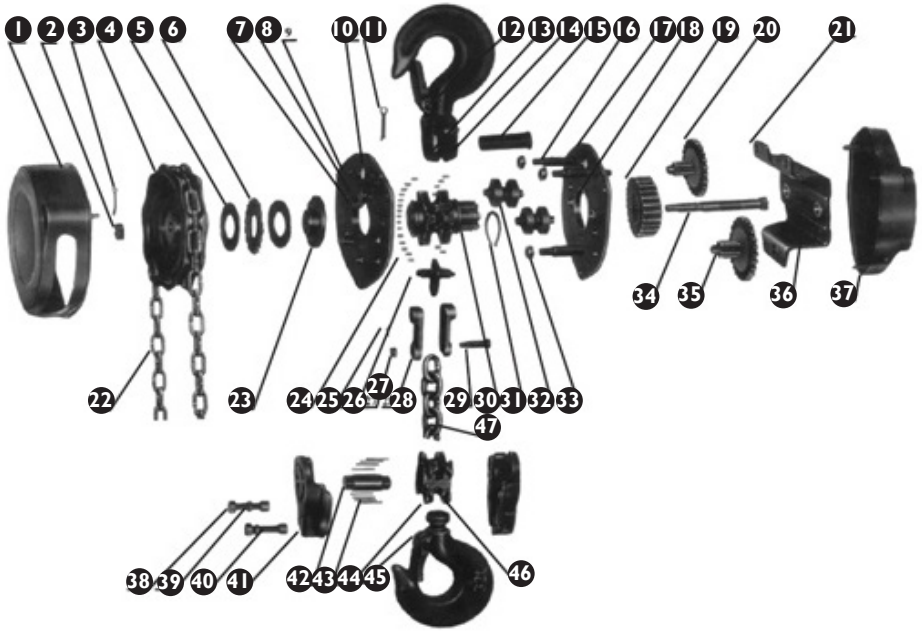

SE

1	Hjulhus	17	Plattans högra sida	33	Mutter
2	Mutter	18	Stödring för lagret	34	Koppling
3	Bult	19	Spindelväxel	35	Kuggstång
4	Hjul	20	Växel	36	Stödring för lagret
5	Navbricka	21	Böjd platta	37	Lock
6	Spärrhjul	22	Kedja	38	Mutter
7	Spärr	23	Broms	39	Brickor
8	Spärrbult	24	Axel	40	Skruvar
9	Plattans vänstra sida	25	Bult	41	Nedre fäste
10	Fjäder	26	Inskjutare	42	Hjulaxel
11	Bult	27	Mutter	43	Nål
12	Nit	28	Navupphängning	44	Krok
13	Nit	29	Navbult	45	Lås
14	Övre fäste	30	Kedjans kugghjul	46	Axel
15	Axelbult	31	Ring	47	Bärkedja
16	Stöd	32	Axel		

IX. REGELBUNDEN KONTROLL AV MASKINEN

Kontrollera regelbundet om några delar av maskinen är skadade. Om så är fallet ska du kontakta din återförsäljare omedelbart och begära en reparation.
Vad ska jag göra om ett problem har uppstått?
Kontakta din återförsäljare och förbered följande uppgifter:

- Fakturanummer och serienummer (serienummer anges på typskylten).
- Eventuellt ett foto på den defekta delen.
- Servicepersonalen kan bättre bedöma vad problemet beror på om du beskriver felet så exakt som möjligt. Ju mer detaljerade uppgifterna är, desto snabbare kan vi hjälpa dig!

OBS! Öppna aldrig maskinen utan att kontakta vår kundservice. Detta kan medföra att garantin blir ogiltig!
Maskinen innehåller inga hälsoskadliga ämnen och dess delar är gjorda av metall. Efter urbruktagning ska maskinen skrotas. De miljöskyddsbestämmelser som gäller i landet ska följas.

SE

I. RECOMENDAÇÕES DE SEGURANÇA

CE	Este produto cumpre os requisitos das normas de segurança adequadas.
	É necessário ler as instruções de utilização.
	Atenção! Aviso de carga suspensa!
	Atenção! Não colocar as mãos nos ganchos.
	Atenção! Manter a distância de segurança de pessoas à volta longe do local de trabalho.

As instruções originais são a versão alemã das instruções. As versões nas restantes línguas consistem em traduções da língua alemã.

1. Antes de ligar, leia com atenção as presentes instruções! É necessário cumprir todas as indicações de segurança para evitar danos resultantes da má utilização!
2. Mantenha as instruções de utilização com vista à sua posterior utilização. No caso do dispositivo ser entregue a terceiros, é necessário entregar com este as instruções de utilização.
3. Caso não seja usado de acordo com aquilo a que se destina ou seja usado de forma imprópria, exclui-se a responsabilidade.
4. A máquina pode ser usada por pessoas fisicamente aptas, capazes de o usar e devidamente formadas, que leram as presentes instruções e foram formadas em segurança e higiene no trabalho.
5. A máquina não se destina a ser usada por pessoas (incluindo crianças) com funções psíquicas, sensoriais e mentais limitadas ou sem a experiência e/ou conhecimentos adequados, a menos que sejam supervisionadas por uma pessoa responsável pela sua segurança ou tenham recebido desta indicações sobre como usar a máquina.
6. Manter o local de trabalho em ordem e bem iluminado. A desordem ou má iluminação podem provocar acidentes. É necessário prever, observar o que se faz e manter o bom senso durante a utilização do dispositivo.

II. NORMAS DE UTILIZAÇÃO SEGURA / AVISOS

PT

1. Antes de cada utilização é necessário ler as instruções e indicações de segurança.
2. Antes de cada utilização é necessário verificar se as peças estão gastas ou danificadas de forma a impedir o correto funcionamento da máquina. É proibida a utilização da máquina quando as peças estejam gastas ou danificadas de forma a impedir o correto funcionamento desta (corrente a saltar, ruído excessivo, bloqueio da corrente, etc.).
3. Caso a máquina seja sobrecarregada ou tiver sofrido impactos fortes, antes de ser usada é necessário controlá-la por um trabalhador autorizado da assistência técnica.
4. É proibido usar uma máquina que esteja danificada, gasta ou que funcione de forma inadequada. Nesse caso, é necessário entregá-la à assistência técnica autorizada com vista a uma inspeção e reparação.
5. É necessário efetuar inspeções profundas regulares da máquina e mudar em tempo real as peças gastas / danificadas.
6. É necessário usar apenas peças sobresselentes recomendadas pelo produtor.
7. A máquina apenas pode ser usada por pessoas com a devida formação sobre as normas de segurança e fisicamente aptas para o fazer.
8. A máquina deve ser regularmente oleada.
9. É proibida a utilização da máquina nos casos em que o fecho do gancho tiver sido danificado de qualquer modo.
10. É sempre necessário verificar se os fechos dos ganchos foram devidamente fechados.
11. É proibido unir a corrente com parafusos que passem pelos elos da corrente.
12. É proibido sobrecarregar a máquina com uma carga que ultrapasse a carga máximo permitida.
13. É proibido colocar a mão no interior dos ganchos.
14. É necessário garantir que a carga está estabilizada e devidamente presa no centro por baixo do gancho. É proibido puxar a carga.
15. É proibida a utilização da máquina com uma corrente torcida, encravada, enrolada ou danificada.
16. É proibido bater na corrente ou no gancho.
17. É proibido passar o gancho através dos elos da corrente ou prender o gancho nos elos da corrente.
18. É necessário garantir sempre que a carga foi devidamente pendurada no gancho e que o fecho do gancho está fechado.
19. É necessário verificar sempre se todas as junções de parafusos da máquina e/ou as fixações estão devidamente aparafusadas.
20. É proibido passar ou estar por baixo da carga suspensa (e nas suas proximidades).
21. É proibido elevar a carga com a máquina por cima de pessoas ou animais.
22. É proibido elevar pessoas ou animais com esta máquina.
23. É preciso ter sempre muita atenção à carga.
24. É proibido deixar carga suspensa sem supervisão.
25. É necessário evitar situações em que a carga possa baloiçar-se.

26. As pessoas à volta devem ser avisadas do funcionamento da máquina e devem permanecer a uma distância segura da carga.
27. É proibido efetuar trabalhos mecânicos ou semelhantes (soldar, cortar, etc.) sobre a carga suspensa.
28. Quando a máquina acabar de funcionar, é necessário protegê-la de utilizações indevidas.
29. A máquina deve ser regularmente controlada e as peças danificadas ou gastas devem ser substituídas por novas pela assistência técnica autorizada.
30. A queda da carga pode provocar lesões ou morte.
31. Durante o funcionamento da máquina é necessário usar meios de proteção pessoal (entre outros, luvas de proteção). É necessário usar também vestuário de trabalho justo adequado.
32. Atenção: Há o risco do travão se sobreaquecer durante a descida prolongada da carga.

O incumprimento das normas e instruções de segurança pode provocar lesões corporais graves ou morte!

III. FUNÇÃO DA MÁQUINA

A talha de roda dentada destina-se apenas a elevar e baixar verticalmente de forma manual cargas soltas no local de trabalho. O peso da carga durante a elevação não pode ultrapassar a carga permitida indicada. Pode ser usada em fábricas, quintas agrícolas, construções, para montar dispositivos e para carregar e descarregar mercadoria.
A talha é muito útil em locais abertos e onde não haja eletricidade. É proibida a utilização da máquina em ambientes corrosivos e ambientes com uma atmosfera explosiva.
A responsabilidade por todos os danos que ocorrerem como consequência da utilização não adequada é do utilizador.

IV. DADOS TÉCNICOS

Nome do produto	Talha de roda dentada			
Modelo	SBS-FZ 3000/3GM	SBS-FZ 1000/12M	SBS-FZ 2000/3M	SBS-FZ 1000/3M
Carga permitida [T]	3	1	2	1
Altura máxima de levantamento [m]	3	12	3	3
Distância mínima entre ganchos [mm]	480	265	405	265
Força necessária para elevar a carga [N]	343	340	314	340
Diâmetro dos elos da corrente [mm]	8	6	6	6
Número de correntes	2	1	2	1
Peso [kg]	20	23	12	8.6
Corrente	G80			
Temperatura ambiente [ºC]	-10 ÷ +50			

PT

V. ANTES DA PRIMEIRA UTILIZAÇÃO

Controlo após a receção da mercadoria No momento de receção da mercadoria, é necessário verificar se a embalagem tem eventuais danos e abri-la. Caso a embalagem esteja danificada, pedimos que contacte a empresa transportadora ou o seu distribuidor no espaço de 3 dias e faça documentação dos danos o melhor possível. Pedimos que não coloque a embalagem com conteúdo virada ao contrário! Caso a embalagem seja novamente transportada, pedimos que tenha cuidado para que seja transportada na posição vertical e que esteja colocada de forma estável. Pedimos que mantenha os elementos de embalagem (caixa, fitas plásticas e esferovite) para, no caso de ser necessário entregar o dispositivo à assistência técnica, ser possível protegê-lo o melhor possível durante o envio!

VI. MONTAGEM DA MÁQUINA

Colocação da máquina

Antes de montar a máquina no local de trabalho é necessário verificar se não está danificada. É necessário garantir que a estrutura de suporte na qual a máquina será montada é suficientemente resistente para poder aguentar o peso da carga e da máquina. É proibido montar a máquina em estruturas que não possam ser verificadas do ponto de vista do suporte e da resistência. A responsabilidade pela montagem na estrutura de suporte e pela própria estrutura de suporte é do utilizador. Quando estiver a pendurar a máquina na estrutura de suporte é necessário ter particular cuidado e garantir todas as condições adequadas para um trabalho seguro. Isto permite evitar perigos relacionados com eventuais lesões pessoais.

A responsabilidade pela preparação das condições de montagem da máquina e pela própria montagem é do utilizador.
Depois de montar a máquina é necessário verificar se o gancho foi devidamente montado e se o fecho está fechado.
Em cada elevação de carga é necessário verificar sempre o funcionamento do travão. Para tal, é necessário suspender uma carga de teste (cerca de 10% da carga permitida) e elevá-la e baixá-la várias vezes para ter a certeza de que não irá escorregar no momento em que deixar de elevar/baixar.
É necessário verificar sempre a posição da corrente, se não está torcida. A posição correta da corrente é quando a junção dos elos forma uma linha direita.
Depois de montar a máquina no local de trabalho é necessário verificar a que distância do chão se encontra o círculo inferior da corrente manual que serve para elevar e baixar a carga. Esta distância deve ser entre 500 mm e 1000 mm.
No caso em que esta distância seja diferente, é necessário efetuar a devida regulação da corrente manual - aumentá-la ou reduzi-la. Para aumentar / reduzir a corrente manual é necessário separá-la dobrando as pontas do elo de união e prolongando / reduzindo o comprimento adequado. Depois é necessário uni-la com o elo de união.

FUNCIONAMENTO

Elevar / Baixar

O gancho deve estar diretamente sobre a carga de modo a que a corrente não fique tensa. Para elevar / baixar carga é necessário puxar a corrente manual que serve para elevar e baixar carga. Pode-se parar de elevar / baixar em qualquer local. Em casos excecionais, no caso em que a máquina tenha uma grande altura de elevação, quando se baixar carga de forma ininterrupta e rápida, pode ocorrer o sobreaquecimento do travão. É necessário baixar a carga sempre devagar e com intervalos.
Caso a corrente se bloqueie ou haja outra anomalia no funcionamento da máquina é necessário interromper imediatamente o funcionamento. É necessário notificar as pessoas competentes que poderão remover a carga e efetuar ações que irão repor o funcionamento normal. É necessário delimitar uma zona de segurança à volta da máquina e por baixo da carga, para que pessoas não autorizadas não tenham acesso e não possam estar ali. Entregar a máquina à assistência técnica autorizada.
No momento em que se desbloquear a carga bloqueada na talha pode ser necessário usar força adicional para libertar o atrito entre os elementos do travão.

Vista geral da máquina

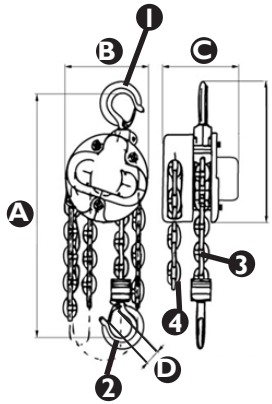

1. gancho para pendurar na estrutura de suporte
2. gancho para pendurar a carga
3. corrente de carga
4. corrente de controlo

Dimensões (mm):

	SBS-FZ 3000/3GM	SBS-FZ 1000/12M	SBS-FZ 2000/3M	SBS-FZ 1000/3M
A	480	265	405	265
B	180	145	142	145
C	150	183	128	183
D	32,5	27	37,3	27

ARMAZENAMENTO

A máquina deve ser sempre armazenada sem carga. É necessário remover a sujidade. A corrente, os pinos dos ganchos e os pinos dos fechos dos ganchos devem ser oleados. Suspender num local seco. Antes de voltar a usar a talha é necessário agir de acordo com as instruções descritas nas presentes instruções.

INSPEÇÃO

Antes de ser entregue para utilização, uma máquina nova ou reparada deve ser verificada por pessoal técnico qualificado com conhecimentos e experiência na utilização e manutenção deste tipo de máquinas.
As máquinas devem ser controladas regularmente verificando visualmente o estado destas antes da utilização, durante a utilização e após a utilização. A verificação deve ser efetuada por quem usar a máquina. Quaisquer anomalias no funcionamento da máquina, ou danos, devem ser comunicados ao pessoal técnico adequado. É proibida a utilização de uma máquina onde tenham sido identificados danos ou tenham ocorrido anomalias durante o funcionamento.

PRAZO DAS INSPEÇÕES E MANUTENÇÃO

- INSPEÇÃO PRÉVIA: antes da primeira utilização. Todas as máquinas novas ou reparadas devem ser verificadas por uma pessoa competente qualificada, de modo a garantir que cumprem as exigências das presentes instruções.
- INSPEÇÕES DIÁRIAS:
  - Verificar o funcionamento do travão.
  - Verificar as correntes – limpas, oleadas, torcidas.
  - Verificar os ganchos: se estão gastos, danos, aumento das fissuras no gancho, haste dobrada ou gancho torto.
- INSPEÇÕES REGULARES (recomendadas todos os meses):
  - Verificar se as correntes estão gastas.
  - Verificar se os ganchos estão gastos: quão gastos estão, danos, aumento das fissuras no gancho, haste dobrada ou gancho torto.
  - Verificar a fixação dos ganchos.
  - Limpar e olear as correntes.

PERIGOS QUE PODEM OCORRER DURANTE A UTILIZAÇÃO

Os perigos que podem ocorrer durante a utilização da máquina são perigos mecânicos. Um perigo mecânico ocorre numa situação onde podem acontecer lesões resultantes da ação mecânica de diferentes elementos, como peças da máquina, ferramentas, etc., sobre a pessoa.
Os perigos mecânicos básicos são trituração, esmagamento, cortes e mutilações; impactos; perfuração ou punção; abrasão ou fricção; bem como escorregar ou tropeçar. Estes perigos podem ocorrer tanto durante o funcionamento normal da máquina, como também como consequência de anomalias no funcionamento da máquina. Estas anomalias podem provocar avarias na máquina.
Os perigos mecânicos podem ocorrer como consequência de: máquinas em movimento, cargas transportadas, elementos móveis, elementos afiados / ásperos, elementos / carga em queda, superfícies escorregadias irregulares, espaços limitados, localização do local de trabalho relativamente ao piso (trabalho em sítios altos ou profundos).

VII. LIMPEZA E MANUTENÇÃO

A talha de roda dentada deve ser regularmente limpa. Quando terminar o funcionamento é necessário remover toda a sujidade das correntes e da própria máquina. As correntes, os ganchos, as dobradiças e os fechos devem ser regularmente oleados com lubrificante. Quando a corrente de suporte começar a ficar coberta de ferrugem é necessário removê-la e oleá-la. Caso não seja possível remover a ferrugem, a corrente de suporte deve ser substituída por uma nova. Todos os trabalhos de manutenção e inspeção da talha devem ser efetuados por um trabalhador formado e qualificado. Não devem ser feitos por uma pessoa sem experiência ou conhecimentos.

ATENÇÃO!
Ao fim de 5 meses de utilização da talha (aproximadamente se a talha tiver sido usada mais de 1500 vezes – 10 vezes por dia) é necessário mudar as placas de fricção.
Para mudar as placas de fricção é necessário:

1. Desaparafusar a armação 1.
2. Remover o pino 2.
3. Desaparafusar a porca 3, remover a base 4.
4. Desaparafusar a roda da corrente 5.
5. Remover a placa de fricção 6.
6. Remover a roda dentada.
7. Remover a placa de fricção 6.
8. Montar tudo pela ordem contrária colocando a nova placa de fricção.

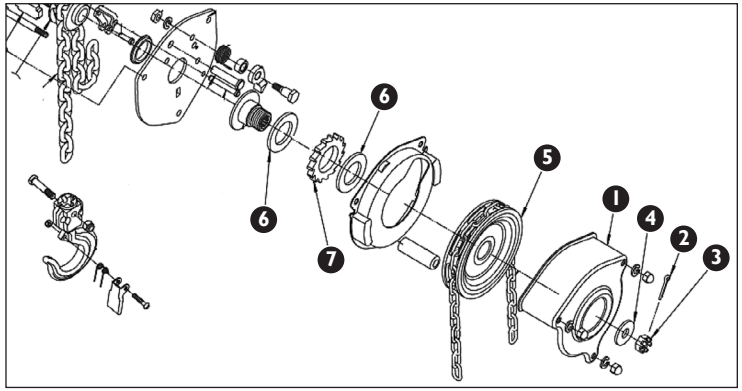

VIII. ESQUEMA GERAL DA MÁQUINA

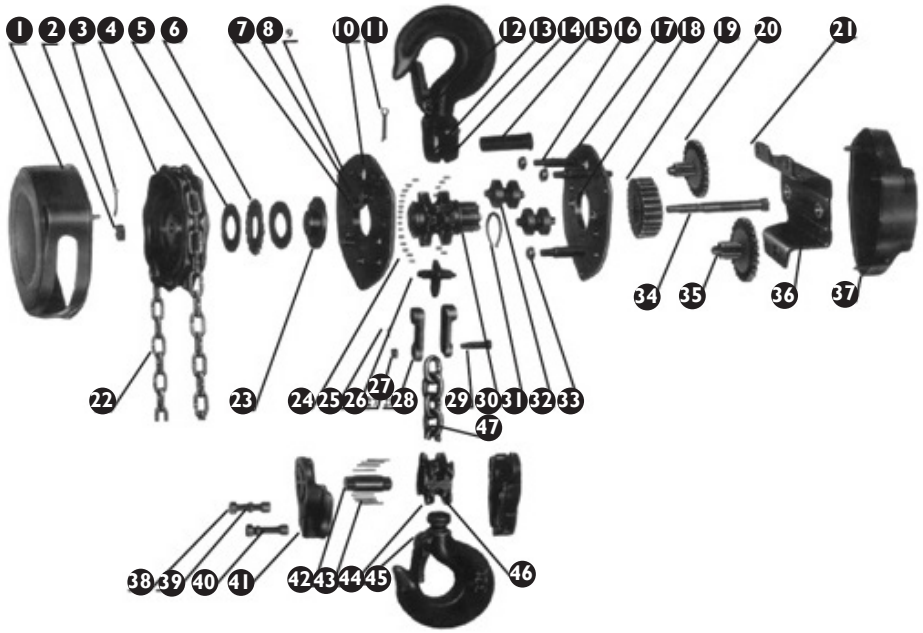

1	Armação da roda	17	Lado direito da placa	33	Porca
2	Porca	18	Anel de suporte do rolamento	34	Embraiagem
3	Pino	19	Engrenagem do eixo	35	Dentada
4	Roda	20	Engrenagem	36	Anel de suporte do rolamento
5	Base da roda	21	Placa dobrada	37	Tampa
6	Roda dentada	22	Corrente	38	Porca
7	Catraca	23	Travão	39	Bases
8	Pino dobrável	24	Rolo	40	Parafusos
9	Lado esquerdo da placa	25	Pino	41	Fecho inferior
10	Mola	26	Escavadora	42	Rolo da roda
11	Pino	27	Porca	43	Agulha
12	Rebite	28	Suspensão da roda	44	Gancho
13	Rebite	29	Eixo da roda	45	Fecho
14	Fecho superior	30	Roda dentada da corrente	46	Rolo
15	Pino do rolo	31	Anel	47	Corrente de suporte
16	Apoio	32	Rolo		

IX.CONTROLO REGULAR DA MÁQUINA

É necessário controlar regularmente se os elementos da máquina estão danificados. Caso os elementos estejam danificados é necessário pedir ao vendedor que os arranje.

O que fazer no caso de ocorrer um problema?

Deve contactar-se o vendedor e preparar os seguintes dados:

- Número da fatura e número de série (o n.º de série está indicado na placa de classificação).
- Eventualmente uma fotografia da peça danificada.
- O trabalhador da assistência técnica estará melhor em condições de avaliar o problema se descrever o defeito do modo o mais exato possível. Quantos mais pormenores forem indicados, mais depressa poderão ajudá-lo!

ATENÇÃO! Nunca é permitido abrir a máquina sem consultar a assistência técnica. Isto pode levar à perda da garantia!

A máquina não contém nenhumas substâncias nocivas para a saúde, as suas peças são feitas de metal. Quando a máquina for retirada da utilização é necessário entregá-la num ferro-velho. É necessário cumprir as normas em vigor no país relativas à proteção ambiental.

PT

NAMPLATE TRANSLATIONS

steinberg SYSTEMS | CE | expondo.com

1. Product name — Chain Hoist
2. Model
3. Max. lifting capacity
4. Max. lifting height
5. Weight
6. Serial number
7. Date of production

8. Manufacturer: expondo Polska sp. z o.o. sp. k.
ul. Nowy Kisielin-Innowacyjna 7, 66-002 Zielona Góra | Poland, EU

	1	2	3	4
DE	Produktname	Modell	Max. tragfähigkeit	Max. hubhöhe
EN	Product Name	Model	Max. lifting capacity	Max. lifting height
PL	Nazwa produktu	Model	Maksymalna ładowność	Maksymalna wysokość podnoszenia
CZ	Název výrobku	Model	Povolená únosnost	Maximální výška zvedání
FR	Nom du produit	Modèle	Max. charge admissible	Hauteur de levage maximale
IT	Nome del prodotto	Modello	Max. carico consentito	Altezza di sollevamento massima
ES	Nombre del producto	Modelo	Carga máxima permitida	Máx. altura de elevación
	5	**6**	**7**	**8**
DE	Gewicht	Ordnungsnummer	Produktionsjahr	Hersteller
EN	Weight	Serial No.	Date of production	Manufacturer
PL	Waga	Numer serii	Rok produkcji	Producent
CZ	Hmotnost	Sériové číslo	Rok výroby	Výrobce
FR	Poids	Numéro de serie	Année de production	Fabricant
IT	Peso	Numero di serie	Anno di produzione	Produttore
ES	Peso	Número de serie	Año de producción	Fabricante

CE DE | EN |PL | FR | IT | ES | CZ

expondo GET IT DONE

EG-Konformitätserklärung | EU Declaration of conformity | Deklaracja zgodności WE | Déclaration UE de conformité | Dichiarazione di conformità UE | Declaración UE de conformidad | Prohlášení o shodě ES, 2019/25-03/86

Hersteller (Name, Adresse) | Manufacturer (name, address) | Producent (nazwa, adres) | Fabricant (nom, adresse) | Produttore (denominazione, sede) | Fabricante (nombre, dirección) | Výrobce (jméno, adresa): **EXPONDO POLSKA SP. Z O.O. SP. K., ul. Nowy Kisielin-Innowacyjna 7, 66-002 Zielona Góra, Poland, EU**
Mit voller Verantwortung erkläre ich, dass | declare under his sole responsibility that the product | z pełną odpowiedzialnością deklaruje, że | Je déclare et affirme que | sotto la mia esclusiva responsabilità, DICHIARO che | Bajo mi total responsabilidad, declaro que | Na svoji výlučnou odpovědnost prohlašuji, že:
Name | name | nazwa | dénomination | nome | nombre | jméno: **KETTENZUG | CHAIN HOIST | WYCIĄGARKA ŁAŃCUCHOWA | PALAN À CHAÎNE | ARGANO | POLIPASTO DE CADENA | ŘETĚZOVÝ ZVEDÁK**
Modell | model | model | modèle | modello | modelo | model: **SBS-FZ 1000/12M, SBS-FZ 1000/3M, SBS-FZ 2000/3M, SBS-FZ 3000/3GM**
Seriennummer | serial numer | numer seryjny | numéro de série | numero di serie | número de serie | sériové číslo: **000000000000 – 999999999999**

die Grundanforderungen erfüllt | meets the following essential requirements | spełnia zasadnicze wymagania | est conforme aux exigences réglementaires suivantes| ed é conforme alle seguenti direttive | y cumple con los siguientes requisitos básicos | splňuje základní požadavky:

- MD 2006/42/EC,

außerdem erfüllt dieses Produkt die Anforderungen der folgenden harmonisierten Normen | complies with the requirements of the following harmonized standards | spełnia wymagania następujących norm zharmonizowanych | ce produit est conforme aux normes harmonisées suivantes | inoltre il prodotto soddisfa i requisiti previsti dalle seguenti norme armonizzate | además, este producto cumple con los requisitos de las siguientes normas armonizadas | kromě toho splňuje tento produkt požadavky následujících harmonizovaných norem:

- EN 13157:2004+A1:2009.

Diese Erklärung bezieht sich nur auf die Maschine im Zustand, in dem sie auf dem Markt eingeführt wurde und schließt keine Komponenten, die vom Endverbraucher hinzugefügt wurden und keine vom Endverbraucher durchgeführten Tätigkeiten/Umbauarbeiten, ein., Die technische Dokumentation befindet sich im Firmensitz von EXPONDO Polska sp. z o.o. sp. k., und über ihre Verfügbarkeit entscheidet die dazu befugte Person Piotr R. Gajos. | This declaration relates exclusively to the product in the state in which it was placed on the market. Any components added, handling effected or modifications carried out subsequently are expressly excluded. The technical documentation can be obtained at the premises of EXPONDO Polska sp. z o.o. sp. k. and is available from the authorised person Piotr R. Gajos. | Deklaracja ta odnosi się wyłącznie do maszyny w stanie, w jakim została wprowadzona do obrotu i nie obejmuje części składowych dodanych przez użytkownika końcowego lub przeprowadzonych przez niego późniejszych działań. Dokumentacja techniczna znajduje się w siedzibie firmy EXPONDO Polska sp. z o.o. sp. k., a osobą upoważnioną do jej dysponowaniem jest Piotr R. Gajos. | Cette délaration concerne exclusivement le produit dans l'éat dans lequel il a ééintroduit sur le marchéet ne comprend aucun composant, déontage ou autre modification ajoutéou effectuépar l' utilisateur final. La documentation technique se trouve au sièe de l'entreprise EXPONDO Polska sp. z o.o. sp. k. et peut êre mise àdisposition sous rélamation àla personne morale compéente Piotr R. Gajos. | La presente dichiarazione fa riferimento esclusivamente allo stato del macchinario al momento dell´immissione sul mercato e non include componenti e/o modifiche apportati/e allo stesso da parte del consumatore finale., La relativa documentazione tecnica si trova presso la sede legale dell´azienda EXPONDO Polska sp. z o.o. sp. k., ed in merito ad un´eventuale divulgazione decide esclusivamente la persona avente piena titolarità Piotr R. Gajos. | Esta declaración se refiere únicamente al estado en que la máquina ha sido introducida en el mercado con exclusión de los elementos añadidos y las operaciones o modificaciones llevadas a cabo por el usuario final., La documentación técnica se encuentra en el domicilio social de EXPONDO Polska sp. z o.o. sp. k., y sobre su disponibilidad decide la persona autorizada para ello, Piotr R. Gajos. | Toto prohlášení se vztahuje výlučně na strojní zařízení ve stavu, v jakém bylo uvedeno na trh, a nevztahuje se na součásti, které byly následně přidány konečným uživatelem, nebo následně provedené zásahy konečného uživatele. Technická dokumentace se nachází v sídle společnosti EXPONDO Polska sp. z o.o. sp. k., a o její dostupnosti rozhoduje k tomu povolaná osoba Piotr R. Gajos.:

Gdynia, 25-03-2019

Piotr R. Gajos
Ingenieur für die Richtlinienüberprüfung der Produkte | Product Compliance Engineer | Inżynier ds. Oceny zgodności produktów | Ingénieur responsable des analyses de conformité des produits | Ingegnere della sicurezza dei prodotti| ingeniero para la evaluación de la directiva de productos | inženýr oddělení hodnocení bezpečnosti výrobků

Ort, Datum | Place, Date | Miejsce, Data | Lieu, Date | Luogo, Data |Lugar, Fecha | Místo, Datum

Unterschrift | Signature | Podpis | Signature | Firma | Firma, | Podpis

Name, Vorname, Stelle | Name, function, | Imię, Nazwisko, Funkcja | Nom, Prénom, Position | Cognome, Nome, Titolo del responsabile, | Apellidos, Nombre, Puesto | Příjmení, Jméno, místo

NOTES/NOTIZEN

Rev. 28.06.2022

Umwelt – und Entsorgungshinweise

Hersteller an Verbraucher

Sehr geehrte Damen und Herren,

gebrauchte Elektro – und Elektronikgeräte dürfen gemäß europäischer Vorgaben **[1]** nicht zum unsortierten Siedlungsabfall gegeben werden, sondern müssen getrennt erfasst werden. Das Symbol der Abfalltonne auf Rädern weist auf die Notwendigkeit der getrennten Sammlung hin. Helfen auch Sie mit beim Umweltschutz. Sorgen Sie dafür, dieses Gerät, wenn Sie es nicht mehr weiter nutzen wollen, in die hierfür vorgesehenen Systeme der Getrenntsammlung zu geben.

In Deutschland sind Sie gesetzlich **[2]** verpflichtet, ein Altgerät einer vom unsortierten Siedlungsabfall getrennten Erfassung zuzuführen. Die öffentlich – rechtlichen Entsorgungsträger (Kommunen) haben hierzu Sammelstellen eingerichtet, an denen Altgeräte aus privaten Haushalten ihres Gebietes für Sie kostenfrei entgegengenommen werden. Möglicherweise holen die rechtlichen Entsorgungsträger die Altgeräte auch bei den privaten Haushalten ab.

Bitte informieren Sie sich über Ihren lokalen Abfallkalender oder bei Ihrer Stadt – oder Gemeindeverwaltung über die in Ihrem Gebiet zur Verfügung stehenden Möglichkeiten der Rückgabe oder Sammlung von Altgeräten.

[1] RICHTLINIE 2002/96/EG DES EUROPÄISCHEN PARLAMENTS UND DES RATES ÜBER ELEKTRO – UND ELEKTRONIK – ALTGERÄTE

[2] Gesetz über das Inverkehrbringen, die Rücknahme und die umweltverträgliche Entsorgung von Elektro – und Elektronikgeräten (Elektro – und Elektronikgerätegesetz – ElektroG).

Utylizacja produktu

Produkty elektryczne i elektroniczne po zakończeniu okresu eksploatacji wymagają segregacji i oddania ich do wyznaczonego punktu odbioru. Nie wolno wyrzucać produktów elektrycznych razem z odpadami gospodarstwa domowego. Zgodnie z dyrektywą WEEE 2012/19/UE obowiązującą w Unii Europejskiej, urządzenia elektryczne i elektroniczne wymagają segregacji i utylizacji w wyznaczonych miejscach. Dbając o prawidłową utylizację, przyczyniasz się do ochrony zasobów naturalnych i zmniejszasz negatywny wpływ oddziaływania na środowisko, człowieka i otoczenie. Zgodnie z krajowym prawodawstwem, nieprawidłowe usuwanie odpadów elektrycznych i elektronicznych może być karane!

For the disposal of the device please consider and act according to the national and local rules and regulations.

CONTACT

expondo Polska sp. z o.o. sp. k.

ul. Nowy Kisielin-Innowacyjna 7
66-002 Zielona Góra | Poland, EU

e-mail: info@expondo.com