ROYAL
catering

BEDIENUNGSANLEITUNG

User manual | Instrukcja | Návod k použití | Manuel d´utilisation | Istruzioni per l'uso | Manual de instrucciones

PLANETARY MIXER

- **RCPM**-7,1D
- **RCPM**-7,1C
- **RCPM**-7,1A

DE	Produktname:	PLANETENRÜHRWERK
EN	Product name:	PLANETARY MIXER
PL	Nazwa produktu:	MIKSER PLANETARNY
CZ	Název výrobku	PLANETÁRNÍ MIXER
FR	Nom du produit:	ROBOT PATISSIER AVEC SYSTEME D'AGITATION A PLANETAIRE
IT	Nome del prodotto:	IMPASTATRICE PLANETARIA
ES	Nombre del producto:	MEZCLADOR PLANETARIO
HU	Termék neve	BOLYGÓKEVERŐ
DA	Produktnavn	PLANETBLANDER
DE	Modell:	RCPM-7,1D RCPM-7,1C RCPM-7,1A
EN	Product model:	
PL	Model produktu:	
CZ	Model výrobku	
FR	Modèle:	
IT	Modello:	
ES	Modelo:	
HU	Modell	
DA	Model	
DE	Hersteller	expondo Polska sp. z o.o. sp. k.
EN	Manufacturer	
PL	Producent	
CZ	Výrobce	
FR	Fabricant	
IT	Produttore	
ES	Fabricante	
HU	Termelő	
DA	Producent	
DE	Anschrift des Herstellers	ul. Nowy Kisielin – Innowacyjna 7, 66-002 Zielona Góra | Poland, EU
EN	Manufacturer Address	
PL	Adres producenta	
CZ	Adresa výrobce	
FR	Adresse du fabricant	
IT	Indirizzo del produttore	
ES	Dirección del fabricante	
HU	A gyártó címe	
DA	Producentens adresse	

Technische Daten

Beschreibung des Parameters	Wert des Parameters		
Bezeichnungen des Produktes	PLANETENRÜHRWERK	PLANETENRÜHRWERK SET	PLANETENRÜHRWERK
Modell	RCPM-7,1D	RCPM-7,1C	RCPM-7,1A
Versorgungsspannung [V~] / Frequenz [Hz]	230/50		
Nennleistung [W]	650		
Max. Geschwindigkeit [U/min]	580		
IP-Schutzart	IPX1		
Abmessungen (Breite / Tiefe / Höhe [mm])	330x410x492	330x410x492	330x410x492
Gewicht [kg]	20,6	24,4	20,1
Volumen [l]	7		

1. Allgemeine Beschreibung

Die Betriebsanleitung soll Ihnen helfen, das Gerät sicher und zuverlässig zu benutzen. Das Produkt wird streng nach den technischen Spezifikationen unter Verwendung der neuesten Technologien und Komponenten und unter Einhaltung der höchsten Qualitätsstandards entwickelt und hergestellt.

VOR BEGINN DER ARBEITEN IST DIESE BETRIEBSANLEITUNG SORGFÄLTIG ZU LESEN UND ZU VERSTEHEN.

Um einen langen und zuverlässigen Betrieb des Geräts zu gewährleisten, soll das Gerät gemäß den Anweisungen in dieser Anleitung korrekt bedient und gewartet werden. Die technischen Daten und Spezifikationen in dieser Anleitung sind auf dem neuesten Stand. Der Hersteller behält sich das Recht vor, Änderungen vorzunehmen, um die Qualität zu verbessern. Unter Berücksichtigung des technischen Fortschritts und der Möglichkeiten zur Lärmminderung wurde das Gerät so entwickelt und gebaut, dass das Risiko durch Lärmemissionen auf ein Minimum reduziert wird.

Erläuterung der Symbole

	Das Produkt entspricht den Anforderungen der einschlägigen Sicherheitsnormen.
	Vor dem Gebrauch die Gebrauchsanweisung sorgfältig lesen.
	Recycelbares Produkt.
	ACHTUNG! oder **WARNUNG!** oder **HINWEIS!** zur Beschreibung einer jeweiligen Situation (allgemeines Warnzeichen).
	Abdeckung muss verwendet werden.
	ACHTUNG! Warnung vor elektrischer Spannung!
	ACHTUNG! Warnung vor beweglichen Elementen!
	HINWEIS! Gefahr von Quetschverletzungen der Hand!
	Nothalt!
	Nur zur Verwendung in geschlossenen Räumen.

ACHTUNG! **Die Abbildungen in dieser Bedienungsanleitung dienen nur der Veranschaulichung und können in einigen Details vom tatsächlichen Aussehen des Produkts abweichen.**

Die Bedienungsanleitung wurde in der deutschen Sprache verfasst. Die den anderen Sprachfassungen handelt es sich Übersetzungen aus dem Deutschen.

2. Anwendungssicherheit

ACHTUNG! Lesen Sie alle Sicherheitshinweise und alle Anweisungen. Die Nichtbeachtung der Warnhinweise und Anweisungen kann zu einem elektrischen Schlag, Brand und/oder schweren Verletzungen oder zum Tod führen.

Der Begriff „Gerät“ oder „Produkt“ in den Sicherheitshinweisen und in der Gebrauchsanweisung bezieht sich auf die< PLANETENRÜHRWERK >.

2.1. Elektrische Sicherheit

a) Der Netzstecker des Geräts muss für die benutzte Netzsteckdose ausgelegt sein. Nehmen Sie am Stecker keinerlei Modifikationen vor. Originalstecker und passende Steckdosen vermindern das Risiko eines Stromschlags.

b) Vermeiden Sie Körperkontakt mit geerdeten oder masseführenden Oberflächen, wie Rohren, Heizkörpern, Herden und Kühlschränken. Es besteht ein erhöhtes Stromschlagrisiko, wenn der Körper geerdet ist und dem Gerät in Kontakt kommt, das Regen, nassen Oberflächen und Arbeiten in einer feuchten Umgebung direkt ausgesetzt ist. Das Eindringen von Wasser in das Gerät erhöht das Risiko einer Beschädigung des Geräts und eines Stromschlags.

c) Berühren Sie das Gerät niemals mit nassen oder feuchten Händen.

d) Benutzen Sie das Netzkabel nicht zweckentfremdet. Benutzen Sie das Kabel nicht, um das Gerät zu transportieren oder den Stecker herauszuziehen. Halten Sie das Kabel von Hitze, Öl, scharfen Kanten und beweglichen Teilen fern. Beschädigte oder verwickelte Kabel erhöhen das Risiko eines Stromschlags.

e) Falls die Nutzung des Geräts in einer feuchten Umgebung nicht verhindert werden kann, muss ein Fehlerstrom-Schutzschalter (RCD) verwendet werden. Die Verwendung eines RCDs verringert das Risiko eines Stromschlags.

f) Es ist verboten, das Gerät zu verwenden, wenn das Netzkabel beschädigt ist oder offensichtliche Gebrauchsspuren aufweist. Ein beschädigtes Netzkabel sollte von einem qualifizierten Elektriker oder vom Kundendienst des Herstellers ersetzt werden.

g) ACHTUNG - LEBENSGEFAHR! Tauchen und Halten Sie das Gerät während des Reinigens oder des Betriebes nie in Wasser oder andere Flüssigkeiten.

h) Benutzen Sie das Gerät nicht in Räumen mit sehr hoher Luftfeuchtigkeit / in unmittelbarer Nähe von Wasserbehältern!

2.2. Sicherheit am Arbeitsplatz

a) Halten Sie den Arbeitsbereich aufgeräumt und gut beleuchtet. Unordnung oder schlechte Beleuchtung kann zu Unfällen führen. Beim Gebrauch des Gerätes seien Sie vorausschauend, passen Sie darauf, was Sie tun, und nutzen Sie Ihren gesunden Menschenverstand.

b) Verwenden Sie das Gerät nicht in explosionsgefährdeten Bereichen, z. B. bei Vorhandensein von brennbaren Flüssigkeiten, Gasen oder Staub. Das Gerät erzeugt Funken, die Staub oder Dämpfe entzünden können.

c) Falls Beschädigungen an dem Gerät festgestellt werden oder Unregelmäßigkeiten bei dem Betrieb, muss das Gerät umgehend ausgeschaltet werden und dieser Umstand muss einer autorisierten Person mitgeteilt werden.

d) Wenn Sie nicht sicher sind, ob das Gerät ordnungsgemäß funktioniert, wenden Sie sich an den Kundendienst des Herstellers.

e) Reparaturen am Gerät dürfen nur vom Kundendienst des Herstellers durchgeführt werden. Führen Sie Reparaturen nicht selbst durch!

f) Im Falle eines Brandes oder einer Brandentzündung dürfen nur Pulver- oder Schaumlöscher (CO2) verwendet werden, um die unter Spannung stehenden Geräte zu löschen.

g) Kindern oder unbefugten Personen ist der Aufenthalt im Arbeitsbereich untersagt. (Unaufmerksamkeit kann zum Verlust der Kontrolle über das Gerät führen).

h) Verwenden Sie das Gerät in gut belüfteten Bereichen.

i) Bei einer Gefahr für das Leben oder die Gesundheit, oder einer Unfall- oder Störungsgefahr muss das Gerät mit der NOTHALT-SCHALTER ausgeschaltet werden!

j) Überprüfen Sie regelmäßig den Zustand der Sicherheitshinweisaufkleber. Falls die Aufkleber unleserlich sind, müssen sie ersetzt werden.

k) Bewahren Sie diese Anleitung zum späteren Nachschlagen auf. Soll das Gerät an Dritte weitergegeben werden, muss auch die Gebrauchsanweisung mit übergeben werden.

l) Bewahren Sie Verpackungsteile und kleine Montageteile außerhalb der Reichweite von Kindern auf.

m) Halten Sie das Gerät von Kindern und Tieren fern.

n) Bei der Verwendung dieses Geräts mit anderen Geräten beachten Sie auch an andere Gebrauchsanweisungen.

Hinweis! Es muss darauf geachtet werden, dass Kinder und andere Unbeteiligte bei der Arbeit mit dem Gerät geschützt werden müssen.

2.3. Persönliche Sicherheit

a) Die Bedienung des Geräts bei Müdigkeit oder Krankheit sowie unter dem Einfluss von Alkohol, Drogen oder Medikamenten, die zu einer erheblichen Einschränkung der Fähigkeit der Bedienung des Geräts führen, ist untersagt.

b) Das Gerät darf leistungsfähige Personen bedient werden, die in der Lage sind es zu führen und entsprechend geschult wurden, die vorliegende Bedienungsanleitung Anleitung gelesen haben und im Bereich Arbeitsschutz geschult wurden.

c) Die Maschine ist nicht dazu bestimmt, von Personen (einschließlich Kindern) mit eingeschränkten psychischen, sensorischen und geistigen Funktionen oder ohne ausreichende Erfahrung und/oder Kenntnisse verwendet zu werden, es sei denn, sie werden von einer für ihre Sicherheit verantwortlichen Person beaufsichtigt oder wurden von dieser eingewiesen, wie dieses Gerät zu bedienen ist.

d) Seien Sie vorsichtig und benutzen Sie Ihren gesunden Menschenverstand, wenn Sie mit dem Gerät arbeiten. Eine kurze Unachtsamkeit bei der Arbeit kann zu schweren Verletzungen führen.

e) Um ein versehentliches Einschalten des Gerätes zu vermeiden, achten Sie darauf, dass sich der Betriebsschalter in der Position „Aus“ befindet, bevor Sie den Netzstecker an die Stromquelle anschalten

f) Tragen Sie keine weite Kleidung und keinen Schmuck. Halten Sie Haare, Kleidung und Handschuhe von den beweglichen Teilen fern. Lose Kleidung, Schmuck oder lange Haare können von beweglichen Teilen erfasst werden.

g) Jegliches Werkzeug und Schlüssel zur Einstellung des Geräts müssen vor den Einschalten entfernt werden. Ein Werkzeug oder Schlüssel, die in dem rotierenden Teil des Geräts zurückbleiben, können zu körperlichen Verletzungen führen.

h) Bei dem Gerät handelt es sich nicht um ein Spielzeug. Kinder müssen beaufsichtigt werden, um sicherzustellen, dass sie nicht mit dem Gerät spielen.

i) Während des Betriebs des Geräts dürfen weder Hände noch andere Gegenstände in das Innere des Geräts gesteckt werden!

2.4. Sichere Verwendung des Geräts

a) Überlasten Sie das Gerät nicht. Verwenden Sie Werkzeuge, die für die Anwendung geeignet sind. Ein richtig gewähltes Gerät erfüllt die Aufgabe, für die es entwickelt wurde, besser und sicherer.

b) Benutzen Sie das Gerät nicht, wenn der EIN/AUS-Schalter nicht korrekt funktioniert (sich nicht ein- und ausschalten lässt). Geräte, die nicht über einen Schalter gesteuert werden können, sind unsicher, dürfen nicht betrieben werden und müssen repariert werden.

c) Ziehen Sie den Stecker aus der Steckdose, bevor Sie Einstellungen, Reinigungs- und Wartungsarbeiten vornehmen. Eine solche Vorbeugungsmaßnahme verringert das Risiko eines versehentlichen Einschaltens.
d) Bewahren Sie unbenutzte Geräte außerhalb der Reichweite von Kindern und Personen auf, die nicht mit dem Gerät oder dieser Anleitung vertraut sind. Dieses Gerät stellt in den Händen von unerfahrenen Benutzern eine Gefahr dar.
e) Halten Sie das Gerät in gutem Betriebszustand. Prüfen Sie vor jedem Einsatz, ob allgemeine Schäden oder Schäden an beweglichen Teilen vorliegen (Risse in Bauteilen und Komponenten oder andere Zustände, die den sicheren Betrieb des Geräts beeinträchtigen können). Im Falle einer Beschädigung lassen Sie das Gerät vor der Benutzung reparieren.
f) Halten Sie das Gerät von Kindern fern.
g) Die Reparatur und Wartung der Geräte ist von qualifiziertem Personal unter ausschließlicher Verwendung von Originalersatzteilen durchzuführen. Dies gewährleistet eine sichere Verwendung.
h) Um die Funktionstüchtigkeit des Geräts zu gewährleisten, dürfen die werkseitig installierten Abdeckungen nicht entfernt und die Schrauben nicht gelöst werden.
i) Beim Transport und der Verbringung des Geräts vom Lagerort zum Einsatzort sind die Gesundheits- und Sicherheitsvorschriften für die manuelle Handhabung zu berücksichtigen, die in dem Land gelten, in dem das Gerät eingesetzt wird.
j) Vermeiden Sie Situationen, in denen das Gerät unter starker Belastung während des Betriebs stehen bleibt. Dies kann zu einer Überhitzung der Antriebskomponenten und damit zur Beschädigung des Geräts führen.
k) Bewegliche Teile oder Zubehör dürfen nicht berührt werden, sofern das Gerät ausgeschaltet ist.
l) Das Verschieben, Verstellen und Drehen des Geräts bei laufendem Betrieb ist untersagt.
m) Es ist untersagt, das Gerät unbeaufsichtigt laufen zu lassen.
n) Das Gerät sollte regelmäßig gereinigt werden, um die dauerhafte Ablagerung von Schmutz zu verhindern.
o) Bei dem Gerät handelt es sich nicht um ein Spielzeug. Die Reinigung und Wartung darf ohne Aufsicht von Erwachsenen nicht von Kindern durchgeführt werden.
p) Es ist untersagt die Konstruktion des Geräts zu verändern, um die Parameter oder Bauweise des Geräts zu modifizieren.
q) Das Gerät muss von Feuer- und Wärmequellen ferngehalten werden.
r) Überlasten Sie das Gerät nicht.
s) Die Lüftungsöffnungen des Geräts dürfen nicht blockiert werden!
t) Vor dem Einschalten des Geräts muss sichergestellt werden, dass alle beweglichen Elemente fest in ihren Sockeln befestigt sind.

u) Das Gerät ist ausschließlich für die Verarbeitung von Lebensmitteln vorgesehen.
v) Die Verwendung des Geräts ohne die aufgesetzte Abdeckung der Rührschüssel ist untersagt.
w) Harte und tiefgefrorene Produkte dürfen nicht verarbeitet werden, da dies zu einer Beschädigung des Geräts führen kann.

ACHTUNG! Obwohl das Gerät so entwickelt wurde, dass es sicher ist, besteht für den Benutzer beim Umgang mit dem Gerät trotz angemessener Sicherheitsvorkehrungen und trotz der Verwendung zusätzlicher Sicherheitsvorrichtungen dennoch ein geringes Unfall- oder Verletzungsrisiko. Es wird empfohlen, bei der Verwendung Vorsicht und gesunden Menschenverstand walten zu lassen.

3. Nutzungshinweise

Das Gerät ist für das Mischen, Schlagen und Kneten von Lebensmitteln mit verschiedenen Konsistenzen vorgesehen.

Für Schäden, die durch unsachgemäßen Gebrauch entstehen, haftet der Benutzer.

3.1. Beschreibung des Geräts

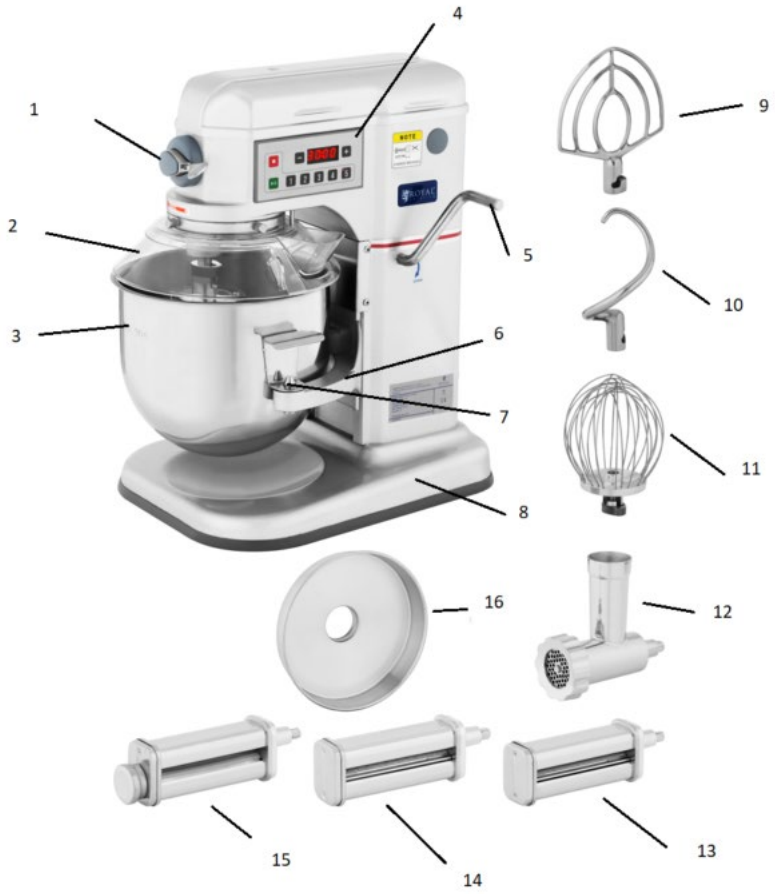

1. Flansch mit Blende
2. Sicherheitsabdeckung der Rührschüssel
3. Rührschüssel
4. Steuerung
5. Schüsselheber
6. Stützarme des Schüsselhebers
7. Rührschüsselbefestigungsklemme
8. Basis
9. Flachrührer
10. Knethaken
11. Schneebesen
12. Fleischwolf (für das Produkt RCPM-7,1C)

13. Spaghetti-Aufsatz (für das Produkt RCPM-7,1C)
14. Fettuccine-Aufsatz (für das Produkt RCPM-7,1C)
15. Pasta-Aufsatz (für das Produkt RCPM-7,1C)
16. Basis (für das Produkt RCPM-7,1C)

Bei den Zubehörteilen 12, 13, 14, 15 und 16 handelt es sich um Teile des Produkts RCPM-7,1C. Sie stellen im Lieferumfang enthaltene Teile des Sets dar. Bei den übrigen Produkten sind diese Teile nicht im Lieferumfang inbegriffen.

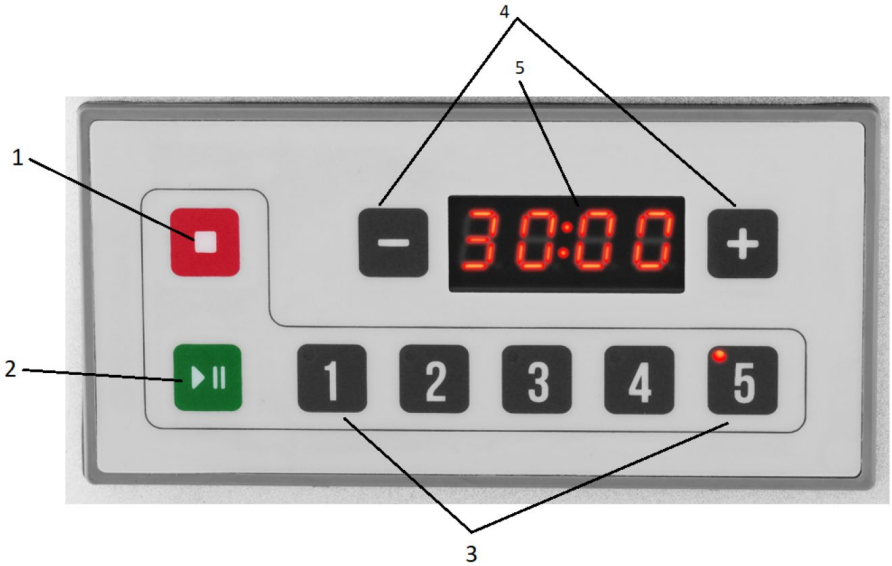

1. STOP-Taste
2. START/PAUSE-Taste
3. 5-stufige Geschwindigkeitseinstellung
   - Geschwindigkeitsstufe 1 - für das langsame Schlagen, Mischen und Kneten von Hefeteigen.
   - Geschwindigkeitsstufe 2 - für das Mischen von Plätzchen- und Kuchenteigen.
   - Geschwindigkeitsstufe 3 - für das Schlagen, cremig Rühren und Schlagen mit mittlerer Geschwindigkeit.
   - Geschwindigkeitsstufe 4 - für das Schlagen von dickflüssigen Sahnen, Eiweißen und gekochten Glasuren.
   - Geschwindigkeitsstufe 5 - für das Schlagen von kleinen Sahne- und Eiweißmengen.
4. Timer-Einstellungstasten
5. Timer-Display

3.2. Vorbereitung für den Betrieb

POSITIONIERUNG DES GERÄTS

Die Umgebungstemperatur darf 40°C und die relative Luftfeuchtigkeit darf 85 % nicht übersteigen. Das Gerät sollte so aufgestellt werden, dass eine gute Luftzirkulation gewährleistet ist. Ein Mindestabstand von 10 cm muss von allen Seiten des Geräts eingehalten werden. Das Gerät muss von heißen Oberflächen ferngehalten werden. Das Gerät immer auf einer ebenen, stabilen, sauberen, feuerbeständigen und trockenen Oberfläche sowie außerhalb der Reichweite von Kindern und Personen mit eingeschränkten geistigen, sensorischen oder intellektuellen Fähigkeiten verwendet werden. Das Gerät sollte so aufgestellt werden, dass der Netzstecker jederzeit erreicht werden kann. Vergewissern Sie sich, dass die Stromversorgung des Geräts mit den Angaben auf dem Typenschild übereinstimmt!

Vor der ersten Nutzung müssen alle Teile abgenommen und gewaschen werden. Das ganze Gerät muss ebenfalls gereinigt werden.

3.3. Arbeit mit dem Gerät

AUSWAHL DES RÜHRAUFSATZES UND DER GESCHWINDIGKEIT:

1. Schneebesen
   Bestimmung: zum Rühren von leichten Kuchenteigen, Mischen von Eiern, Aufschlagen von Schaummassen.
   Optimale Drehgeschwindigkeit: hoch (4, 5)
2. Flachrührer
   Bestimmung: zum Kneten von Mürbeteig, Nudelteig, Füllungen.
   Optimale Drehgeschwindigkeit: niedrig (2) oder mittel (3)
3. Knethaken
   Bestimmung: zum Kneten von klebrigen Teigen, zum Kneten von Brotteigen mit einem Wassergehalt von 50-60% und einem maximalen Gewicht von 1500g.
   Optimale Drehgeschwindigkeit: niedrig (1)

⚠ACHTUNG! Brotteig nicht mit mittlerer oder hoher Geschwindigkeit kneten!

EINSETZEN DER RÜHRSCHÜSSEL:

Vor dem Einsetzen des Rühraufsatzes muss zunächst die Rührschüssel eingesetzt werden:

1. Die Stützarme des Schüsselhebers so weit wie möglich absenken.
2. Die Rührschüssel muss so mit dem Positionierungselement in der Halterung der Rührschüssel positioniert werden, dass die Öffnungen auf den Seiten der Rührschüssel in die Zentrierungsbolzen (die sich auf den Stützarmen für die Rührschüssel befinden) passen.

3. Verriegeln Sie die Schüssel mit der Klemmvorrichtung.

EINSETZEN DES RÜHRAUFSATZES:

Um den Rühraufsatz einzusetzen, müssen die folgenden Schritte ausgeführt werden:

1. Die Rührschüssel muss eingesetzt und in die unterste Position gestellt werden.
2. Den gewünschten Rühraufsatz in die Rührschüssel geben und danach anheben und im Steckplatz für den Rühraufsatz einsetzen.
3. Rühraufsatz im Uhrzeigersinn drehen, bis er richtig sitzt.

WECHSEL DER UMDREHUNGSGESCHWINDIGKEIT:

Um die Umdrehungsgeschwindigkeit zu wechseln, müssen folgende Schritte ausgeführt werden:

1. Das Gerät mit der START/PAUSE-Taste ausstellen.
2. Die Taste für die gewünschte Geschwindigkeit drücken.
3. Das Gerät mit der START/PAUSE-Taste anschalten.

EINSCHALTEN DES GERÄTS

1. Rührschüssel in die Stützarme des Schüsselhebers einsetzen.
2. Ausgewählten Rühraufsatz (Schneebesen, Flachrührer, Knethaken) einsetzen und überprüfen, ob er korrekt montiert wurde (der Begrenzer auf der Welle des Rühraufsatzes sollte eng an der Gabel des Rühraufsatzes anliegen, um ein Herausfallen zu verhindern).
3. Die zuvor vorbereiteten Lebensmittel in die Rührschüssel geben.
4. Mit dem Schüsselheber die Rührschüssel anheben.
5. Schutzabdeckung aufsetzen.
6. Die Taste für die gewünschte Geschwindigkeit drücken.
7. Bei Bedarf den Timer einstellen.
8. Das Gerät mittels der START/PAUSE-Taste anschalten.

Nachdem das gewünschte Ergebnis erzielt ist, die Küchenmaschine mit der STOP-Taste ausschalten. Die bearbeiteten Produkte aus der Rührschüssel nehmen. Rührschüssel, Rühraufsatz und Schutzabdeckung müssen nach jedem Gebrauch sorgfältig gereinigt werden.

ACHTUNG! Wenn die Rührschüssel nicht korrekt angehoben ist, kann das Gerät nicht angeschaltet werden.

ACHTUNG! Vor jedem Einschalten des Geräts muss überprüft werden, ob das Rühraufsatz korrekt eingesetzt worden ist!

ZUBEHÖR DES GERÄTS RCPM-7,1C:

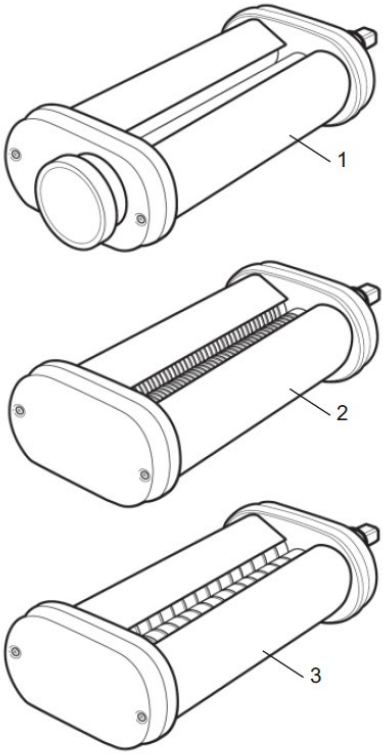

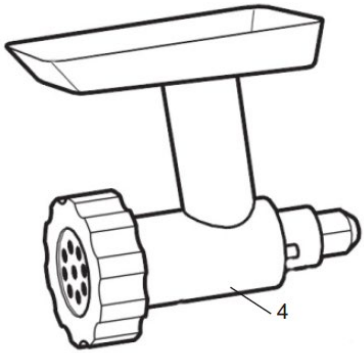

1. Pasta-Aufsatz
2. Spaghetti-Aufsatz
3. Fettuccine-Aufsatz
4. Fleischwolf mit Basis

Das oben aufgeführten Zubehör (für die Herstellung von Pasta und das Zerkleinern von Fleisch) dürfen nur auf den niedrigen (1, 2) oder mittleren(3) Geschwindigkeitsstufen verwendet werden.

Alle o. g. Zubehörteile müssen in der Flansch auf der Vorderseite des Geräts montiert werden. Für die Montage des gewünschten Zubehörs:

1. Blende der Flansch entfernen.
2. Befestigungsknebel für den Schaft des Elements lösen.
3. Schaft des gewünschten Elements in die Öffnung einsetzen.
4. Befestigungsknebel festziehen, so dass das Element fest sitzt.

ACHTUNG! Vor dem Einsetzen des Zubehörs muss das Gerät von der Stromversorgung getrennt werden.

3.4. Reinigung und Wartung

a) Der Netzstecker muss gezogen werden, bevor Reinigungs-, Einstellungs- oder Auswechselarbeiten des Zubehörs ausgeführt werden oder falls das Gerät nicht benutzt wird.
   - Warten Sie ab, bevor die rotierenden Bauteile zum Stillstand kommen.

b) Ziehen Sie den Netzstecker vor jeder Reinigung und wenn das Gerät nicht benutzt wird.

c) Verwenden Sie zur Reinigung der Oberfläche nur nicht-korrosive Mittel.

d) Für die Reinigung des Geräts dürfen nur milde Reinigungsmittel verwendet werden, die für die Reinigung von Oberflächen bestimmt sind, die mit Lebensmitteln in Berührung kommen.

e) Nach jeder Reinigung sind alle Komponenten gut zu trocknen, bevor das Gerät wieder verwendet wird.

f) Lagern Sie das Gerät an einem trockenen und kühlen Ort, geschützt vor Feuchtigkeit und direkter Sonneneinstrahlung.

g) Es ist verboten, das Gerät mit einem Wasserstrahl abzuspritzen oder es in Wasser zu tauchen.

h) Achten Sie darauf, dass kein Wasser durch die Lüftungsöffnungen des Gehäuses eindringt.

i) Reinigen Sie die Lüftungsöffnungen mit einer Bürste und Druckluft.

j) Das Gerät muss regelmäßig hinsichtlich seiner technischen Leistungsfähigkeit und auf eventuelle Schäden hin überprüft werden.

k) Verwenden Sie zur Reinigung keine scharfen und/oder metallischen Gegenstände (z. B. eine Drahtbürste oder einen Metallspatel), da diese die Oberfläche des Gerätematerials beschädigen können.

l) Das Gerät darf nicht mit säurehaltigen Substanzen, medizinischen Reinigungsmitteln, Verdünnern, Benzin, Ölen oder anderen chemischen Substanzen gereinigt werden, da dies zu einer Beschädigung des Geräts führen kann.

ACHTUNG! Es ist verboten, das Maschinenzubehör in der Spülmaschine zu reinigen. Alle Teile, die mit Lebensmitteln in Berührung kommen, müssen von Hand gespült werden!

ENTSORGUNG VON ALTGERÄTEN.

Altgeräte dürfen nicht im Hausabfall entsorgt werden, sondern muss an einer Recycling-Sammelstelle für Elektro- und Elektronikgeräte abgegeben werden. Dies

wird durch das Symbol, das auf dem Produkt, der Anleitung oder der Verpackung angezeigt ist, kenntlich gemacht. Die im Gerät verwendeten Materialien können entsprechend ihrer Kennzeichnung wiederverwendet werden. Durch die Wiederverwendung, die Verwendung von Materialien oder andere Formen der Nutzung gebrauchter Geräte leisten Sie einen wesentlichen Beitrag zum Schutz unserer Umwelt.

Bei Ihrer örtlichen Verwaltung erhalten Sie entsprechende Informationen über geeignete Stelle für die Entsorgung von Altgeräten.

Explosionszeichnung:

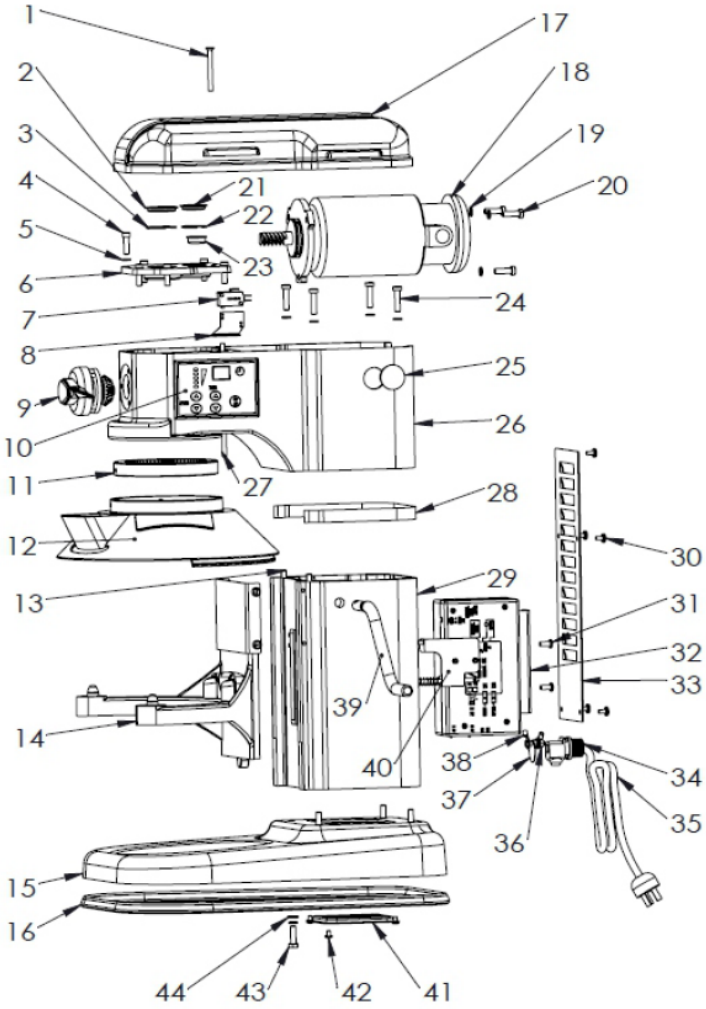

Name des Teils	Beschreibung	Menge
1.	Schraube M5*50	1
2.	Öldeckel	1
3.	Stützring 32*1.2	1
4.	Schraube M5*20	6
5.	Federring 5	6
6.	Lagerabdeckung	1
7.	Mikroschalter	1
8.	Schütz	1

9.	Flansch mit Blende	1
10.	Steuerungskasten	1
11.	Inneres Zahnrad	1
12.	Schutzabdeckung	1
13.	Stützarme des Schüsselhebers	2
14.	Bolzen 6*18	1
15.	Basis	1
16.	Gummiunterlage	1
17.	Obere Abdeckung	1
18.	Motor	1
19.	Federring 6	11
20.	Schraube M6*20	3
21.	Öldeckel	1
22.	Stützring 26*1.2	1
23.	Ölöffnungsabdeckung	1
24.	Schraube M6*25	4
25.	Kohlenbürstenabdeckung	2
26.	Gehäuse	1
27.	Sicherheitsblockade	1
28.	Abschlussleiste	1
29.	Gehäuse	1
30.	Schraube M4*6	5
31.	Schraube M5*12	2
32.	Sicherung	1
33.	Schraube M5*20	1
34.	Kabelanschluss	1
35.	Kabel	1
36.	Mutter M5	2
37.	Erdung	1
38.	Griff	2
39.	Hebel	1
40.	Schütz	1
41.	Platte	1
42.	Schraube M4*6	4
43.	Schraube M6*20	4
44.	Dichtung	4

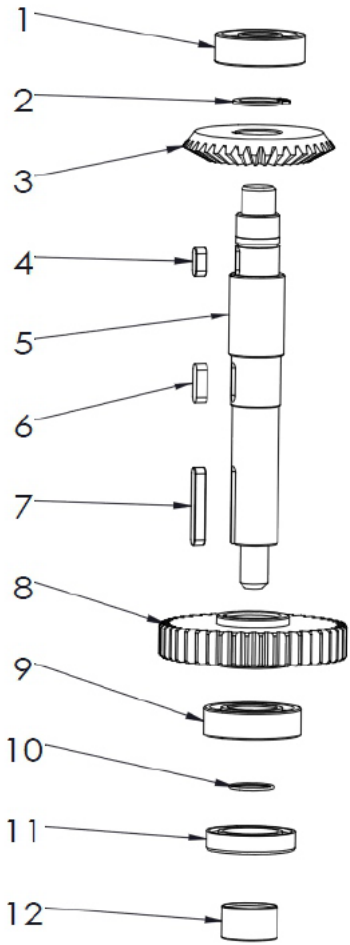

Name des Teils	Beschreibung	Menge
1.	Kugellager 6201	1
2.	Stützring 16	1
3.	Großes Kegelzahnrad	1
4.	Schlüssel 4*10	1
5.	Zentralachse	1
6.	Schlüssel 4*14	1
7.	Schlüssel 4*28	1
8.	Großes Zahnrad	1
9.	Kugellager 6003	1

10.	O-Ring 16*1	1
11.	Öldichtung	1
12.	Zentralachsenbüchse	1

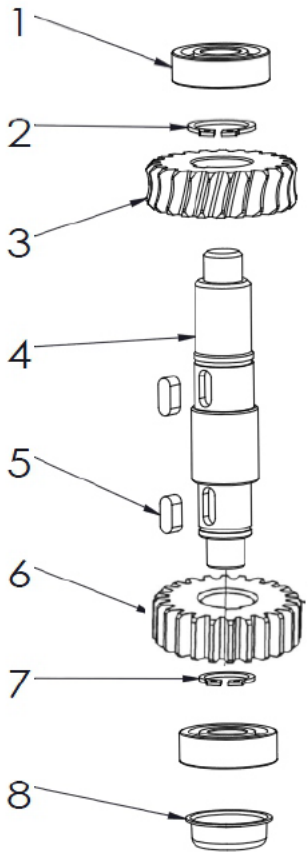

Name des Teils	Beschreibung	Menge
1.	Kugellager 6201	2
2.	Stützring 16	1
3.	Zahnrad	1
4.	Schneckengetriebe	1
5.	Schlüssel 4*12	2
6.	Zahnrad	1

7.	Stützring 13	1
8.	Ölöffnungsabdeckung	1

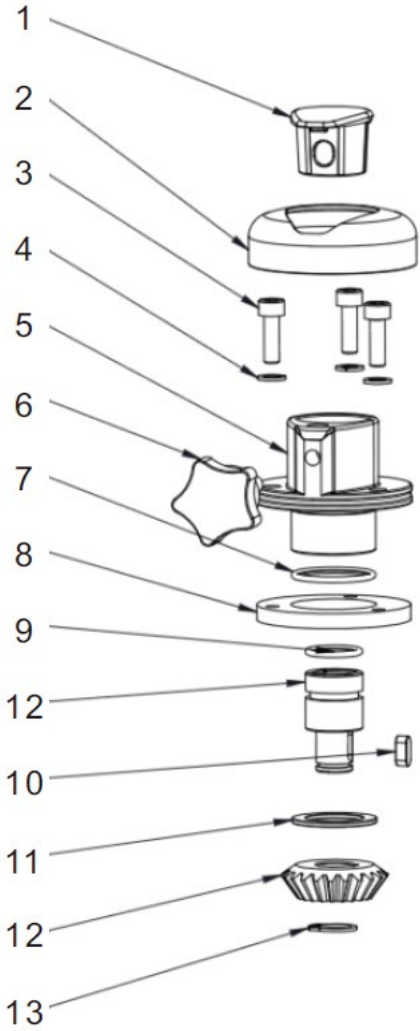

Name des Teils	Beschreibung	Menge
1.	Flanschdrossel	1
2.	Flanschabdeckung	1
3.	Schraube M5*16	3
4.	Federring 5	3
5.	Flansch	1

6.	Kontermutter	1
7.	O-Ring 28*2	1
8.	Dichtung	1
9.	O-Ring 19*2	1
10.	Schlüssel 4*10	1
11.	Nylon-Scheibe	1
12.	Kleines Kegelgetriebe	1
13.	Stützring 12	1

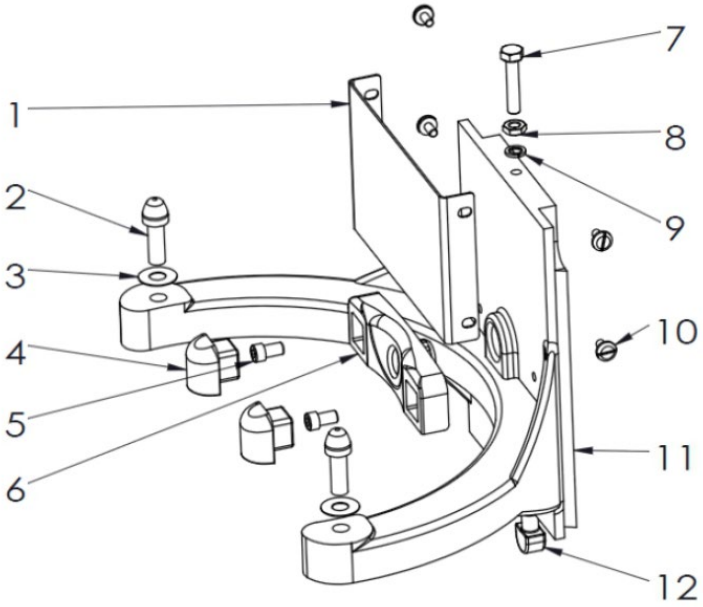

Name des Teils	Beschreibung	Menge
1.	Platte	
2.	Rührschüsselschraube	
3.	Dichtung	
4.	Stoßfestes Gummi	
5.	Schraube M5*10	
6.	Positionierungselement	
7.	Schraube M6*30	
8.	Mutter M6	
9.	Federring 6	

10.	Schraube M4*6	
11.	Arm	
12.	Anschlag	

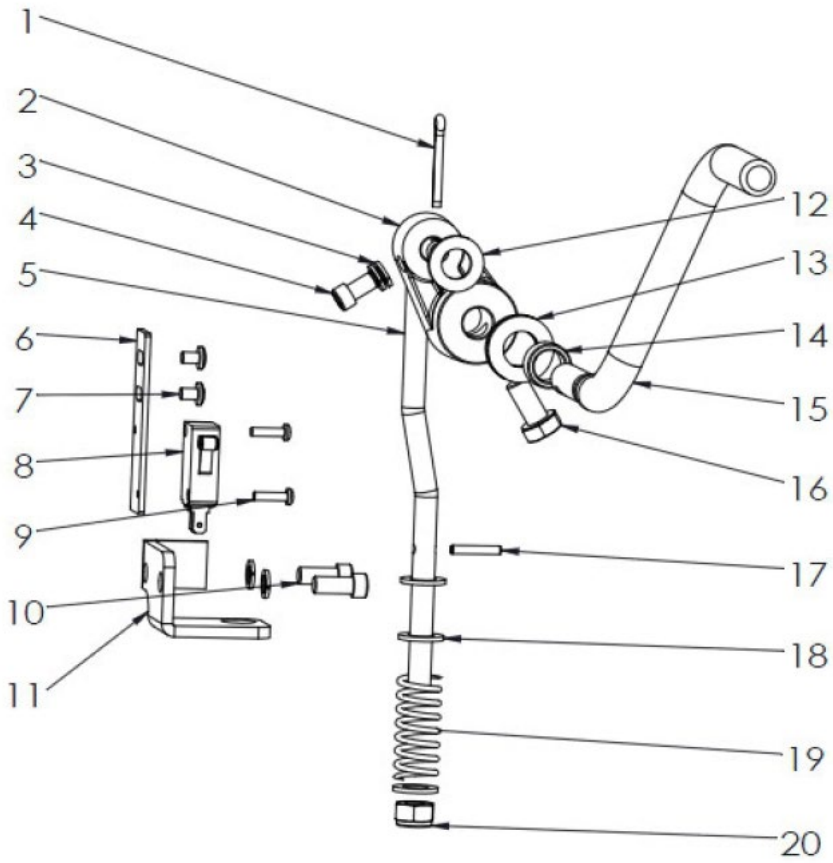

Name des Teils	Beschreibung	Menge
1.	Schaft	1
2.	Kurbelwellenrad	1
3.	Federring 6	4
4.	Schraube M6*10	1
5.	Stange	1
6.	Mikroschalterplatte	1

7.	Schraube M4*6	2
8.	Mikroschalter	1
9.	Schraube M3*12	2
10.	Schraube M6*14	2
11.	Armzugplatte	1
12.	Flache Unterlegscheibe 10	1
13.	Flache Unterlegscheibe 12	2
14.	Buchse	1
15.	Hebel	1
16.	Schraube M8*16	1
17.	Flexibler Zylinderstift 3*18	1
18.	Flache Unterlegscheibe 8	3
19.	Feder	1
20.	Mutter M8	1

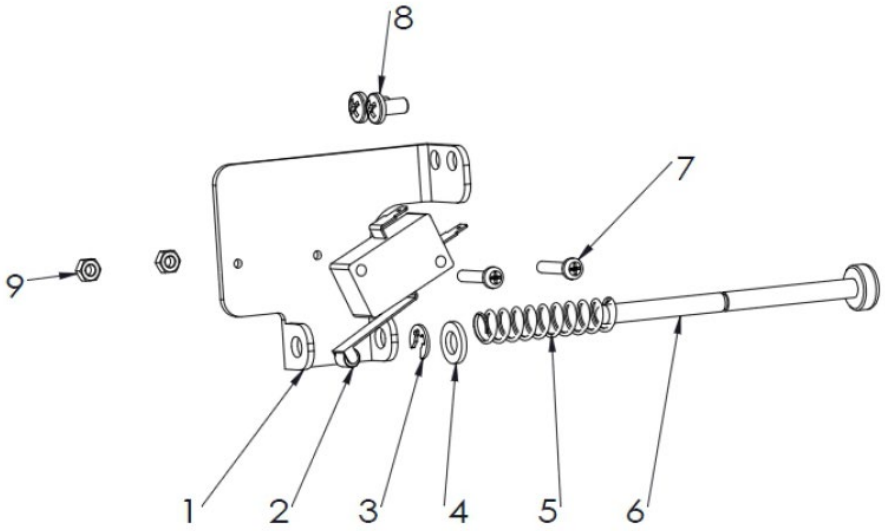

Name des Teils	Beschreibung	Menge
1.	Notaus	1
2.	Mikroschalter	1
3.	Stützring 4	1
4.	Flache Unterlegscheibe 5	1
5.	Feder 8*1*40	1

6.	Dorn	1
7.	Schraube M3*16	2
8.	Schraube M4*8	2
9.	Mutter M3	2

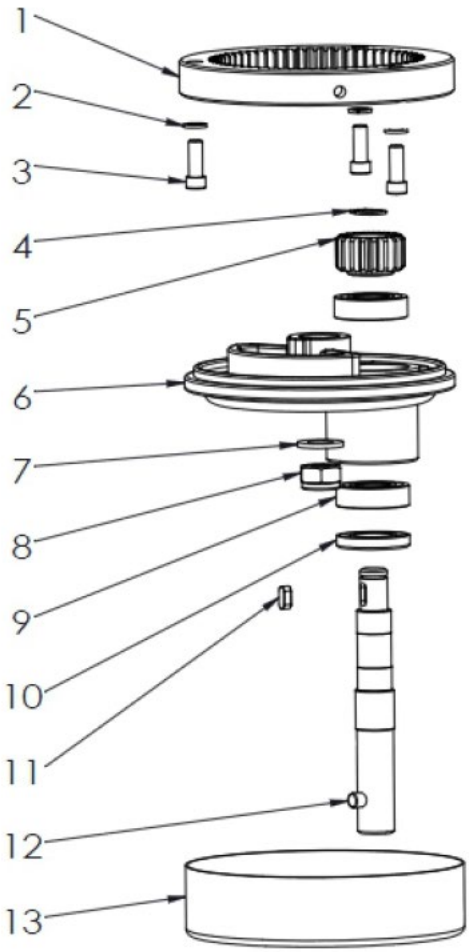

Name des Teils	Beschreibung	Menge
1.	Innengetriebe	
2.	Federring	
3.	Schraube M6*16	

4.	Stützring 12	
5.	Planetengetriebe	
6.	Drehplatte	
7.	Dichtung 10	
8.	Mutter 10	
9.	Kugellager 6002	
10.	Öldichtung 17*32*5	
11.	Schlüssel 4*10	
12.	Mischachse	
13.	Ring	

Technical Data

Description of the parameter	Value of the parameter		
Product name	PLANETARY MIXER	PLANETARY MIXER SET	PLANETARY MIXER
Model	RCPM-7,1D	RCPM-7,1C	RCPM-7,1A
Supply voltage [V~] / Frequency [Hz]	230/50		
Rated power [W].	650		
Maximum speed [rpm]	580		
IP code	IPX1		
Dimensions (Width x Depth x Height) [mm]	330x410x492	330x410x492	330x410x492
Weight [kg]	20.6	24.4	20.1
Capacity [l]	7		

1. General Description

The instruction manual is intended to assist in safe and reliable use. The product is designed and manufactured strictly according to technical specifications using the latest technology and components and maintaining the highest quality standards.

PLEASE CAREFULLY READ
AND UNDERSTAND THIS INSTRUCTION MANUAL BEFORE OPERATION,

To ensure long and reliable operation of the appliance, make sure to operate and maintain it properly in accordance with the guidelines in this instruction manual. The technical data and specifications contained in this instruction manual are up to date. The manufacturer reserves the right to make changes in order to improve the quality. Taking the technical progress and the possibility of reducing noise into account, the appliance is designed and built in such a way so that risks resulting from noise emissions are reduced to the lowest possible level.

Explanation of symbols

CE	The product complies with applicable safety standards.

	Please read the instructions before use.
	Recyclable product.
	CAUTION! or WARNING! or REMINDER! describing a situation. (general warning sign).
	Use the safety cover.
	CAUTION! Warning of electric shock!
	CAUTION! Spinning elements!
	CAUTION! Danger of crushing your hand!!
	Emergency stop!
	For indoor use only.

CAUTION! **The illustrations in this instruction manual are for reference only and may differ from the actual product in some details.**

The original instruction manual is in the German language version. Other language versions are translations from German.

2. Safety of use

⚠CAUTION! Read all safety warnings and all instructions. Failure to follow the warnings and instructions may result in electric shock, fire and/or severe personal injury or death.

The term "appliance" or "product" in the warnings and in the description of the instructions refers to the PLANETARY MIXER.

2.1. Electrical safety

a) The plug of this appliance must fit into the outlet. Do not modify the plug in any way. Original plugs and matching outlets reduce the risk of electric shock.
b) Avoid touching grounded parts, such as pipes, heaters, ovens, and refrigerators. There is an increased risk of electric shock if your body is grounded and touches the appliance exposed to direct rain, wet pavement, and operation in a humid environment. If water enters the appliance, there is an increased risk of damage to the appliance and electric shock.
c) Do not touch the appliance with wet or damp hands.
d) Do not use the cord in an unintended manner. Never use it to carry the appliance or to pull the plug out of the socket. Keep the cord away from heat sources, oil, sharp edges or moving parts. Damaged or tangled cords increase the risk of electric shock.
e) If you cannot avoid using the appliance in a wet environment, use a residual device (RCD). Using an RCD reduces the risk of electric shock.
f) Do not use the appliance if the power cord is damaged or shows signs of wear. A damaged power cord should be replaced by a qualified electrician or the manufacturer's service department.
g) CAUTION - THREAT TO LIFE! When cleaning or using the appliance, never immerse it in water or other liquids.
h) Do not use the appliance in rooms with very high humidity / in the immediate vicinity of water tanks!

2.2. Safety in the workplace

a) Keep the work area tidy and well lit. Disorder or poor lighting can lead to accidents. Be foresighted, watch what you are doing and use common sense when using the appliance.
b) Do not use the appliance in an explosive area, for example in the presence of flammable liquids, gases or dust. The appliance produces sparks that can ignite dust or fumes.
c) If you find any damage or irregularities in the operation of the appliance, immediately turn it off and report it to an authorized person.

d) If you have any doubts as to whether the product is working properly or if it is damaged, contact the manufacturer's service department.
e) Only the manufacturer's service department can repair the appliance. Do not carry out repairs yourself!
f) In case of open flames or fire, use only dry powder or snow (CO_2) fire extinguishers to extinguish the live equipment.
g) No children or unauthorized persons are allowed in the work area. (Inattention may result in loss of control of the appliance.)
h) Use the appliance in a well-ventilated area.
i) In the event of danger to life or limb, accident or breakdown, stop the unit with the EMERGENCY STOP button!
j) Check the condition of the safety stickers regularly. Replace them if they are illegible.
k) Keep these instructions for use for future reference. If the appliance is to be passed on to a third party, the operating instructions must also be handed over together with the appliance.
l) Keep the packaging and small assembly parts out of the reach of children.
m) Keep the appliance away from children and animals.
n) When using this machine together with other machines, also follow the other instructions for use.

Please note! Keep children and other bystanders safe while operating the appliance.

2.3. Personal safety

a) Do not operate this product if you are tired, ill or under the influence of alcohol, drugs or medication that could impair your ability to operate the product.
b) The appliance may be operated by persons who are physically fit, capable of operating it and appropriately trained, and who have read this instruction manual and have been trained in occupational safety and health.
c) The machine is not intended to be used by persons (including children) with reduced mental, sensory or intellectual functions or persons who lack experience and/or knowledge unless they are supervised or have been instructed by a person responsible for their safety on how to operate the machine.
d) Use caution and common sense when operating this appliance. A moment's inattention during operation may result in serious personal injury.
e) To prevent accidental start-up, make sure the switch is in the off position before connecting to a power source.

f) Do not wear loose clothing or jewelry. Keep hair, clothing, and gloves away from moving parts. Loose clothing, jewelry, or long hair can be caught in moving parts.
g) Before switching the appliance on, remove any regulating tools or keys. Any tools or keys left in the rotating part of the appliance may cause injury.
h) The appliance is not a toy. Children should be watched to ensure that they do not play with the appliance.
i) Do not place your hands or any objects inside the running appliance!

2.4. Safe use of the appliance

a) Do not overload the appliance. Use tools that are suitable for the application. A correctly selected appliance will do a better and safer job for which it was designed.
b) Do not use the appliance if the ON/OFF switch does not function properly (does not turn on and off). Devices that cannot be controlled by the switch are unsafe, cannot operate, and must be repaired.
c) Disconnect the unit from the power supply before adjusting, cleaning, or servicing. This precaution reduces the risk of accidental start-up.
d) Keep unused equipment out of the reach of children and out of the reach of anyone unfamiliar with the appliance or this instruction manual. These appliances is dangerous in the hands of inexperienced users.
e) Keep the appliance in good working condition. Check before each use for general damage or damage to moving parts (cracks in parts and components or any other condition that may affect the safe operation of the appliance). If damaged, have the appliance repaired before use.
f) Keep the appliance out of the reach of children.
g) Repairs and maintenance should be carried out by qualified personnel using only original spare parts. This will ensure the safety of use.
h) To ensure the designed operational integrity of the appliance, do not remove factory-installed covers or loosen screws.
i) When transporting or moving the appliance from storage to the place of use, observe the health and safety rules for manual handling applicable in the country where the appliance is used.
j) Avoid situations in which the machine stops under heavy loads during operation. This can cause overheating of the drive elements and consequent damage to the equipment.
k) Do not touch any moving parts or accessories unless the appliance is unplugged.
l) Do not move, shift, or rotate the machine while in operation.
m) Do not leave the appliance switched on unattended.
n) Clean the appliance regularly to prevent permanent dirt build-up.
o) The appliance is not a toy. Cleaning and maintenance must not be performed by children without adult supervision.

p) Do not tamper with the appliance to alter its performance or design.
q) Keep the appliance away from sources of fire and heat.
r) Do not overload the appliance.
s) Do not block the ventilation openings of the appliance!
t) Before starting the appliance, make sure that all moving parts are securely fastened in their bases.
u) The appliance is intended for food processing only.
v) Do not use the machine without the bowl cover in place.
w) Do not mix hard and deep frozen products as this may damage the machine.

CAUTION! Although the product has been designed to be safe, with adequate safeguards, and despite the additional safety features provided to the user, there is still a slight risk of accident or injury when handling the appliance. You are advised to use caution and common sense when using this product.

3. Rules of use

The machine is designed for mixing, whisking and kneading food products of different consistencies.

The user is responsible for any damage resulting from misuse.

3.1. Description

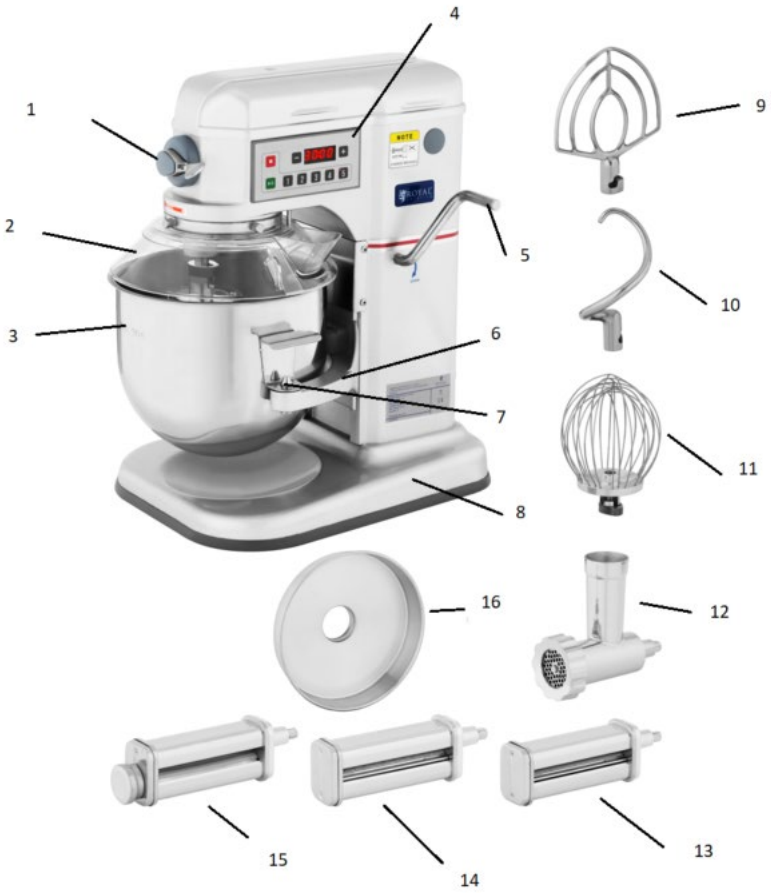

1. Flange with cap
2. Bowl safety guard
3. Bowl
4. Control panel
5. Bowl lifting/lowering lever
6. Bowl support arms
7. Bowl retaining clamp
8. Base
9. Flat agitator
10. Hook
11. Spinning rod
12. Meat grinder (for product RCPM-7,1C)

13. Spaghetti cutter (for product RCPM-7,1C)
14. Fettuccine cutter (for product RCPM-7,1C)
15. Pasta roller RCPM-7,1C)
16. Base (for product RCPM-7,1C)

Accessories 12, 13, 14, 15, 16 are part of the RCPM-7,1C model. These items are included in the set. Other models do not have these accessories.

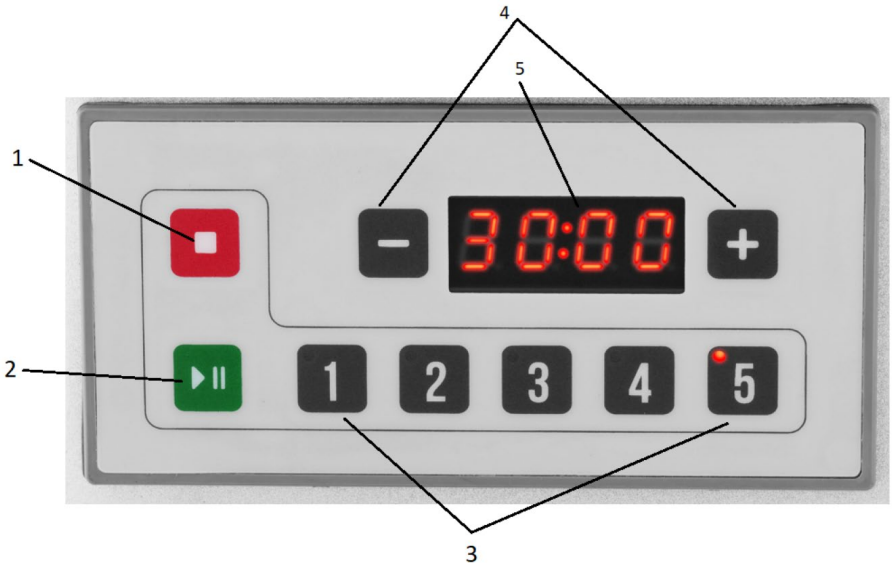

1. STOP button
2. START/ PAUSE button
3. 5-step speed adjustment
   - Speed 1 - For slow whisking, mashing and kneading of yeast dough.
   - Speed 2 - for mixing cookies and dough.
   - Speed 3 - For whisking, creaming and medium speed whisking.
   - Speed 4 - for whipping heavy cream, egg whites and cooked frosting.
   - Speed 5 - for whipping small amounts of cream and egg whites.
4. Timer setting buttons
5. Timer display

3.2. Preparing for use

POSITIONING THE APPLIANCE

The ambient temperature must not exceed 40°C and ambient humidity should not exceed 85%. Position the appliance in a way that ensures good air circulation.

Maintain a minimum clearance of 10 cm from any wall of the unit. Keep the appliance away from any hot surfaces. Always operate the appliance on a level, stable, clean, fireproof and dry surface and out of the reach of children and persons of impaired mental, sensory and intellectual functions. Place the appliance in such a way that the mains plug can be reached at any time. Ensure that the power supply to the appliance corresponds to that specified on the identification plate!

Before using the appliance for the first time, disassemble all parts and wash them as well as the entire appliance.

3.3. Working with the appliance

SELECT AGITATOR AND SPEED:

1. Spinning rod
   Intended use: for kneading light doughs, mixing eggs, whipping egg whites/cream.
   Optimal speed: high (4, 5)
2. Flat agitator
   Intended use: for kneading flaky pastry dough, pasta and stuffing.
   Optimum speed: low (2) or medium (3)
3. Hook
   Intended use: for kneading sticky doughs, for kneading bread doughs with up to 50-60% water content and maximum volume of 1500g.
   Optimum speed: low (1)

CAUTION! Do not knead bread dough at medium or high speed!

MIXER INSTALLATION:

Before installing the mixer, install the bowl:

1. Lower the bowl support arms as low as possible.
2. Position the bowl so that the positioning piece is in the bowl holder and that the holes on the sides of the bowl match the centering pins (located on the bowl support arms).
3. Lock the bowl with the retaining clamp.

INSTALLING THE AGITATOR:

To install the agitator:

1. Install and fully lower the bowl.
2. Place the selected agitator in the bowl, then lift up and slide into the agitator slot.
3. Turn clockwise to seat the agitator correctly.

CHANGING THE SPEED:

To change the speed of the appliance, do the following:

1. Stop the appliance with the START/PAUSE button.
2. Press the button corresponding to the desired speed.
3. Switch the machine on by pressing the START/PAUSE button.

SWITCHING ON THE APPLIANCE

1. Place the bowl on the support arms.
2. Attach the agitator of your choice (paddle, flat agitator, hook) and check that it is properly attached (the stop on the agitator shaft should sit tightly on the fork of the agitator to prevent it from falling out).
3. Insert the previously prepared food ingredients.
4. Using the lifting lever, lift the bowl up.
5. Close the safety guard.
6. Press the button corresponding to the desired speed.
7. If necessary, set a timer.
8. Start the equipment by pressing the START/PAUSE button.

When work is finished, switch off the mixer using the STOP button. Remove the mixed ingredients. Thoroughly clean the bowl, mixer, safety guard after each use.

CAUTION! The mixer will not turn on if the bowl is not properly raised.

CAUTION! Check that the agitator is properly installed before each use!

RCPM-7.1C MODEL EQUIPMENT:

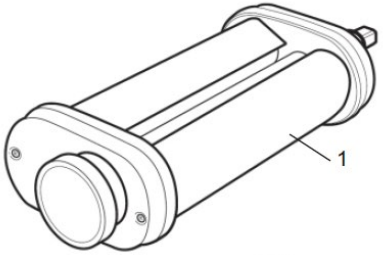

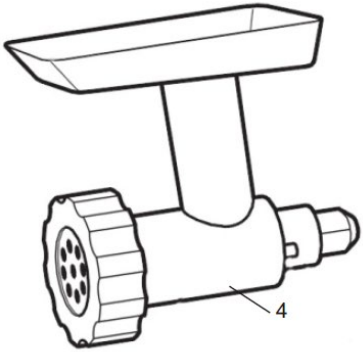

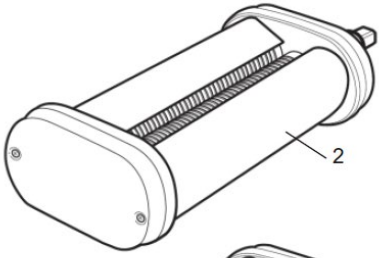

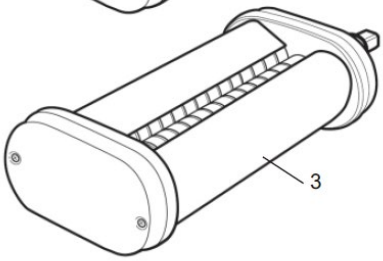

1. Pasta roller
2. Spaghetti cutter
3. Fettuccine cutter
4. Meat grinder with base

The above accessories (for making pasta and grinding meat), should only be used at low (1, 2) or medium (3) speed.

All of the above accessories should be installed in the flange located on the front of the appliance. To install the selected item:

1. Remove the flange cap.
2. Loosen the knob that secures the component's stem.
3. Insert the stem of the selected component into the hole.
4. Tighten the knob so that the element is securely fastened.

CAUTION! Disconnect the appliance from the power supply before installing accessories.

3.4. Cleaning and maintenance

a) Pull the mains plug and let the appliance cool down completely before cleaning, adjusting or replacing accessories and when the appliance is not in use.
   - Wait until the rotating parts stop.

b) Pull out the mains plug before each cleaning and when the appliance is not in use.

c) Use only non-corrosive cleaning agents for cleaning the surfaces.

d) Only mild detergents designed for cleaning food contact surfaces may be used to clean the appliance.

e) After each cleaning, all the parts should be dried well before the appliance is used again.

f) Store the appliance in a dry and cool place protected from moisture and direct sunlight.

g) Do not spray the appliance with a stream of water or immerse it in water.

h) Make sure that no water enters through the ventilation openings in the housing.

i) Clean the ventilation openings with a brush and compressed air.

j) Perform regular inspections of the appliance checking technical fitness and any damages.

k) Do not use sharp and/or metal objects (e.g. a wire brush or metal spatula) for cleaning, as these may damage the surface of the material from which the appliance is made.

l) Do not clean the appliance with acidic substances, medical products, diluent, fuel, oil or other chemicals as this may cause damage to the appliance.

ATTENTION! It is forbidden to clean the machine accessories in the dishwasher. All parts that come into contact with food must be washed by hand!

DISPOSAL OF USED APPLIANCES.

At the end of its useful life, this product should not be disposed of with normal household waste but should be taken to a collection point for the recycling of electrical and electronic equipment. This is indicated by the symbol on the product, operating instructions or packaging. The materials used in this appliance are recyclable according to their marking.You will be making an important contribution to protecting our environment by reusing, recycling or otherwise disposing of used appliances.

Your local administration will provide you with information about the appropriate disposal point for used appliances.

Assembly drawings:

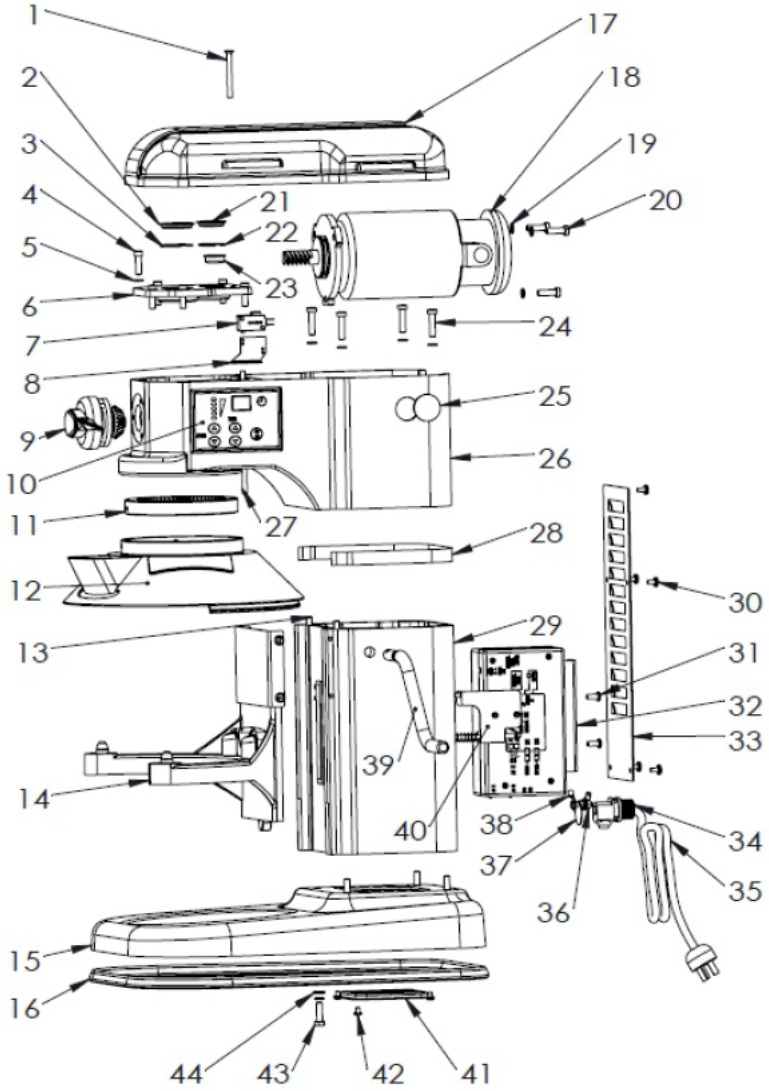

Part name	Description	Quantity

1.	Screw M5*50	1
2.	Oil cover	1
3.	Thrust ring 32*1.2	1
4.	Screw M5*20	6
5.	Spring ring 5	6
6.	Bearing cover	1
7.	Microswitch	1
8.	Contactor	1
9.	Flange with cap	1
10.	Controller box	1
11.	Inner gear wheel	1
12.	Safety guard	1
13.	Bowl support arms	2
14.	Boar 6*18	1
15.	Base	1
16.	Rubber washer	1
17.	Top cover	1
18.	Motor	1
19.	Spring ring 6	11
20.	Screw M6*20	3
21.	Oil cover	1
22.	Thrust ring 26*1.2	1
23.	Oil bore cover	1
24.	Screw M6*25	4
25.	Carbon brush cover	2
26.	Casing	1
27.	Safety lock	1
28.	Trim strip	1
29.	Casing	1
30.	Screw M4*6	5
31.	Screw M5*12	2
32.	Controller	1
33.	Screw M5*20	1
34.	Cable connector	1
35.	Cable	1
36.	Nut M5	2
37.	Grounding	1
38.	Handle	2

39.	Lever	1
40.	Contactor	1
41.	Plate	1
42.	Screw M4*6	4
43.	Screw M6*20	4
44.	Gasket	4

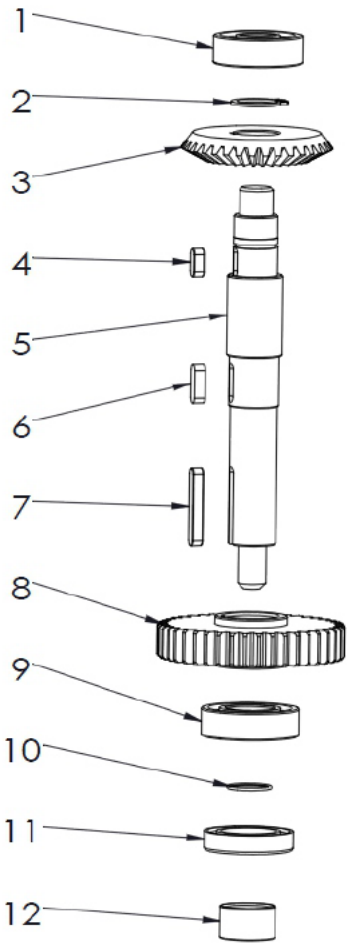

Part name	Description	Quantity
1.	Ball bearing 6201	1
2.	Thrust ring 16	1

3.	Large bevel gear wheel	1
4.	Key 4*10	1
5.	Center axis	1
6.	Key 4*14	1
7.	Key 4*28	1
8.	Large gear wheel	1
9.	Ball bearing 6003	1
10.	O-ring 16*1	1
11.	Oil seal	1
12.	Center-axle bushing	1

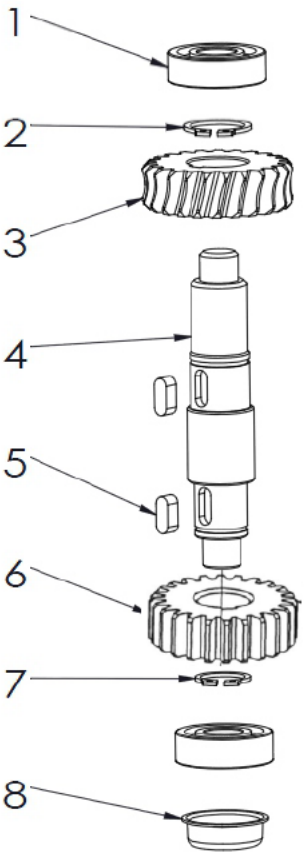

Part name	Description	Quantity
1.	Ball bearing 6201	2
2.	Thrust ring 16	1
3.	Gear wheel	1
4.	Worm gear	1
5.	Key 4*12	2
6.	Gear wheel	1
7.	Thrust ring 13	1
8.	Oil bore cover	1

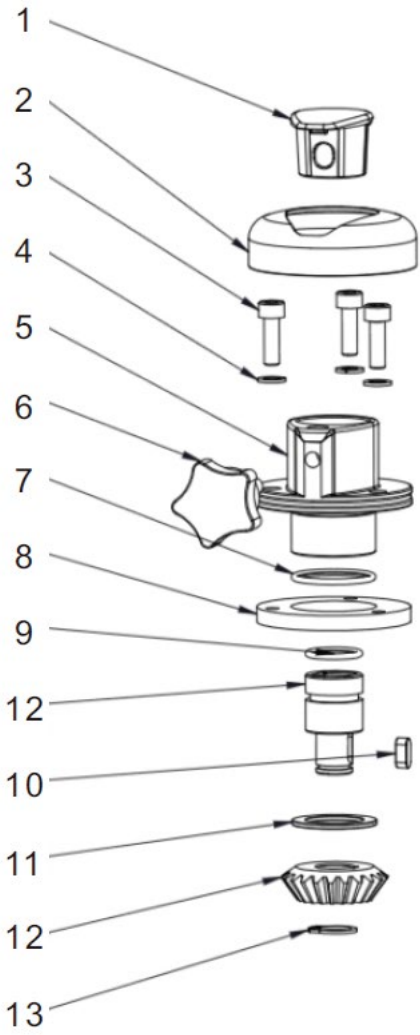

Part name	Description	Quantity
1.	Flange gland	1
2.	Flange cover	1
3.	Screw M5*16	3
4.	Spring ring 5	3
5.	Flange	1
6.	Lock nut	1
7.	O-ring 28*2	1

8.	Gasket	1
9.	O-ring 19*2	1
10.	Key 4*10	1
11.	Nylon spacer	1
12.	Small bevel gear	1
13.	Thrust ring 12	1

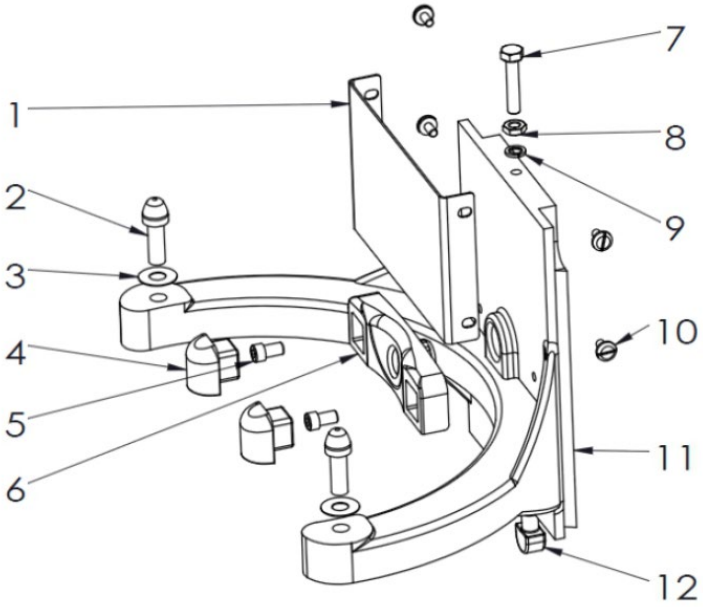

Part name	Description	Quantity
1.	Plate	
2.	Bowl bolt	
3.	Gasket	
4.	Shockproof rubber	
5.	Screw M5*10	
6.	Positioning element	
7.	Screw M6*30	
8.	Nut M6	
9.	Spring ring 6	
10.	Screw M4*6	
11.	Arm	

12.	Bumper	

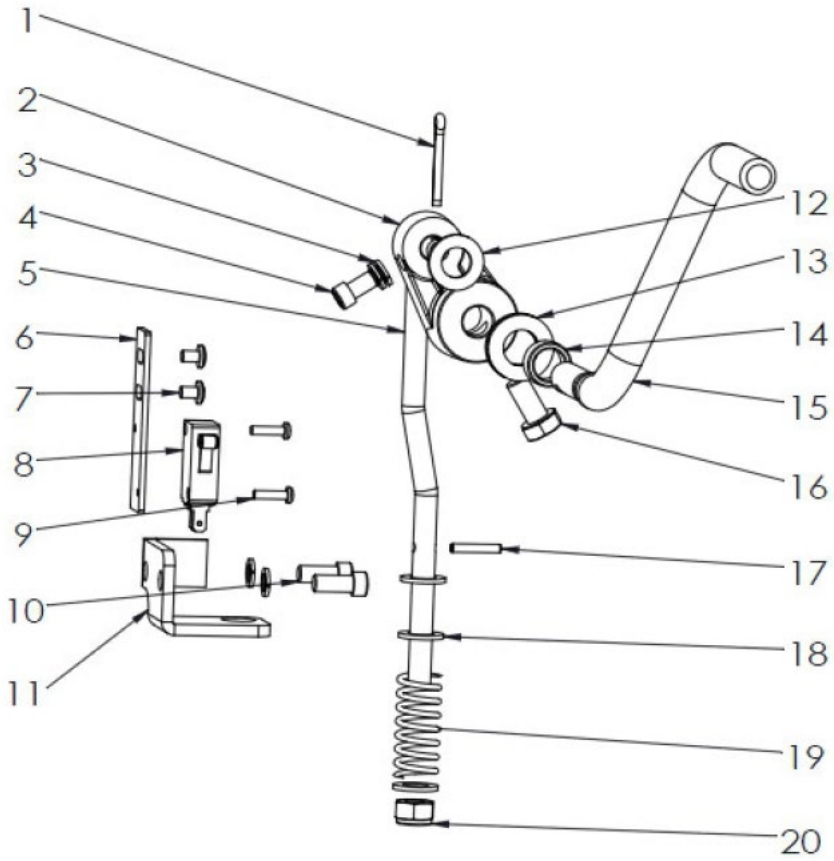

Part name	Description	Quantity
1.	Stem	1
2.	Crankshaft sprocket	1
3.	Spring ring 6	4
4.	Screw M6*10	1
5.	Rod	1
6.	DIP switch board	1
7.	Screw M4*6	2
8.	Microswitch	1

9.	Screw M3*12	2
10.	Screw M6*14	2
11.	Plate for pulling arm	1
12.	Flat washer 10	1
13.	Flat washer 12	2
14.	Bushing	1
15.	Lever	1
16.	Screw M8*16	1
17.	Flexible cylinder pin 3*18	1
18.	Flat washer 8	3
19.	Spring	1
20.	Nut M8	1

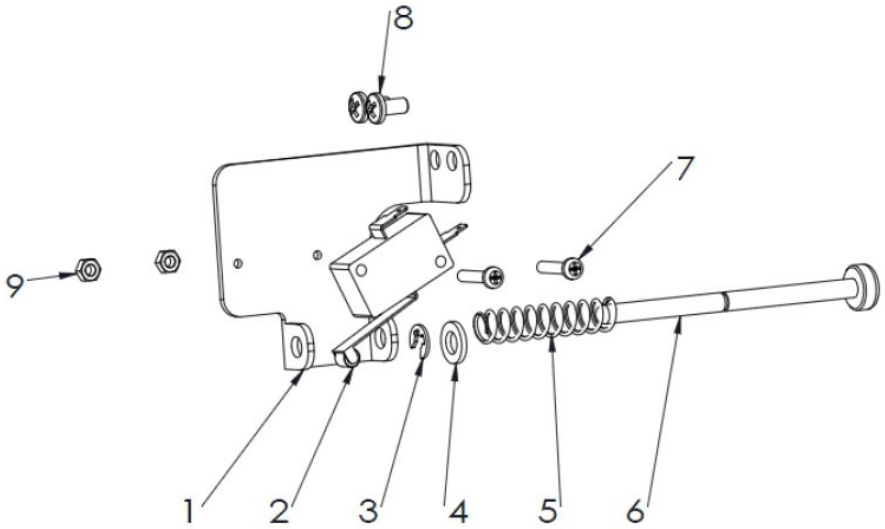

Part name	Description	Quantity
1.	Safety switch	1
2.	Microswitch	1
3.	Thrust ring 4	1
4.	Flat washer5	1
5.	Spring 8*1*40	1
6.	Turning mandrel	1

7.	Screw M3*16	2
8.	Screw M4*8	2
9.	Nut M3	2

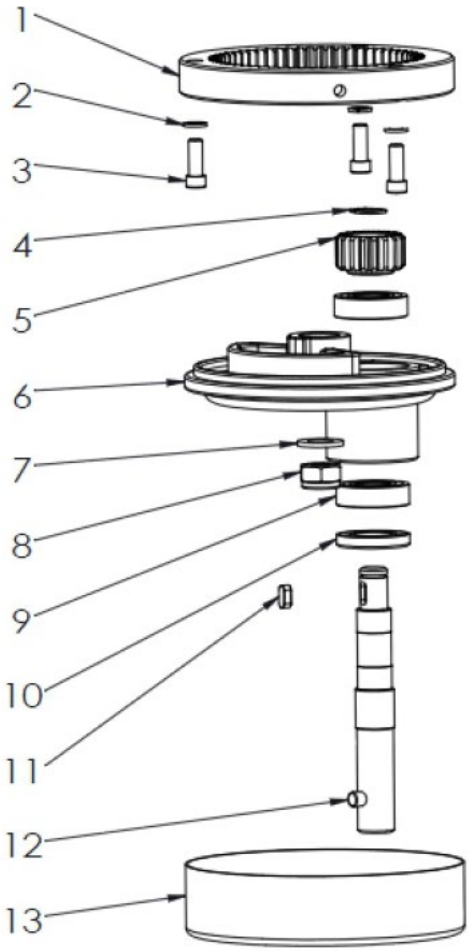

Part name	Description	Quantity
1.	Inner gear	
2.	Spring ring	
3.	Screw M6*16	
4.	Thrust ring 12	

5.	Planetary gear	
6.	Rotating plate	
7.	Gasket 10	
8.	Nut 10	
9.	Ball bearing 6002	
10.	Oil seal 17*32*5	
11.	Key 4*10	
12.	Mixing shaft	
13.	Ring	

Dane techniczne

Opis parametru	Wartość parametru		
Nazwa produktu	MIKSER PLANETARNY	MIKSER PLANETARNY ZESTAW	MIKSER PLANETARNY
Model	RCPM-7,1D	RCPM-7,1C	RCPM-7,1A
Napięcie zasilania [V~] / Częstotliwość [Hz]	230/50		
Moc znamionowa [W]	650		
Maksymalna prędkość [rpm]	580		
Klasa ochrony IP	IPX1		
Wymiary (Szerokość / Głębokość / Wysokość) [mm]	330x410x492	330x410x492	330x410x492
Ciężar [kg]	20,6	24,4	20,1
Pojemność [l]	7		

1. Ogólny opis

Instrukcja przeznaczona jest do pomocy w bezpiecznym i niezawodnym użytkowaniu. Produkt jest zaprojektowany i wykonany ściśle według wskazań technicznych przy użyciu najnowszych technologii i komponentów oraz przy zachowaniu najwyższych standardów jakości.

PRZED PRZYSTĄPIENIEM DO PRACY NALEŻY DOKŁADNIE PRZECZYTAĆ I ZROZUMIEĆ NINIEJSZĄ INSTRUKCJĘ.

Dla zapewnienia długiej i niezawodnej pracy urządzenia należy dbać o jego prawidłową obsługę oraz konserwację zgodnie ze wskazówkami zawartymi w tej instrukcji. Dane techniczne i specyfikacje zawarte w tej instrukcji obsługi są aktualne. Producent zastrzega sobie prawo dokonywania zmian związanych z podwyższeniem jakości. Uwzględniając postęp techniczny i możliwość ograniczenia hałasu, urządzenie zaprojektowano i zbudowano tak, aby ryzyko jakie wynika z emisji hałasu ograniczyć do najniższego poziomu.

Objaśnienie symboli

	Produkt spełnia wymagania odpowiednich norm bezpieczeństwa.
	Przed użyciem należy zapoznać się z instrukcją.
	Produkt podlegający recyklingowi.
	UWAGA! lub **OSTRZEŻENIE!** lub **PAMIĘTAJ!** opisująca daną sytuację (ogólny znak ostrzegawczy).
	Stosować osłonę.
	UWAGA! Ostrzeżenie przed porażeniem prądem elektrycznym!
	UWAGA! Wirujące elementy!
	UWAGA! Niebezpieczeństwo zgniecenia dłoni!
	Zatrzymanie awaryjne!
	Do użytku tylko wewnątrz pomieszczeń.

UWAGA! **Ilustracje w niniejszej instrukcji obsługi mają charakter poglądowy i w niektórych szczegółach mogą różnić się od rzeczywistego wyglądu produktu.**

Instrukcją oryginalną jest niemiecka wersja instrukcji. Pozostałe wersje językowe są tłumaczeniami z języka niemieckiego.

2. Bezpieczeństwo użytkowania

UWAGA! Przeczytać wszystkie ostrzeżenia dotyczące bezpieczeństwa oraz wszystkie instrukcje. Niezastosowanie się do ostrzeżeń i instrukcji może spowodować porażenie prądem, pożar i/lub ciężkie obrażenia ciała lub śmierć.

Termin „urządzenie” lub „produkt” w ostrzeżeniach i w opisie instrukcji odnosi się do <*MIKSERA PLANETARNEGO*>.

2.1. Bezpieczeństwo elektryczne

a) Wtyczka urządzenia musi pasować do gniazda. Nie modyfikować wtyczki w jakikolwiek sposób. Oryginalne wtyczki i pasujące gniazda zmniejszają ryzyko porażenia prądem.
b) Unikać dotykania uziemionych elementów, takich jak rury, grzejniki, piece i lodówki. Istnieje zwiększone ryzyko porażenia prądem, jeśli ciało jest uziemione i dotyka urządzenia narażonego na bezpośrednie działanie deszczu, mokrej nawierzchni i pracy w wilgotnym otoczeniu. Przedostanie się wody do urządzenia zwiększa ryzyko jego uszkodzenia oraz porażenia prądem.
c) Nie wolno dotykać urządzenia mokrymi lub wilgotnymi rękoma.
d) Nie należy używać przewodu w sposób niewłaściwy. Nigdy nie używać go do przenoszenia urządzenia lub do wyciągania wtyczki z gniazda. Trzymać przewód z dala od źródeł ciepła, oleju, ostrych krawędzi lub ruchomych części. Uszkodzone lub poplątane przewody zwiększają ryzyko porażenia prądem.
e) Jeśli nie można uniknąć używania urządzenia w środowisku wilgotnym, należy stosować wyłącznik różnicowo-prądowy (RCD). Używanie RCD zmniejsza ryzyko porażenia prądem.
f) Zabrania się używania urządzenia, jeśli przewód zasilający jest uszkodzony lub nosi wyraźne oznaki zużycia. Uszkodzony przewód zasilający powinien być wymieniony przez wykwalifikowanego elektryka lub serwis producenta
g) UWAGA – ZAGROŻENIE ŻYCIA! Podczas czyszczenia lub użytkowania urządzenia nigdy nie wolno zanurzać go w wodzie lub innych cieczach.
h) Nie należy używać urządzenia w pomieszczeniach o bardzo dużej wilgotności / w bezpośrednim pobliżu zbiorników z wodą!

2.2. Bezpieczeństwo w miejscu pracy

a) Utrzymywać porządek w miejscu pracy i dobre oświetlenie. Nieporządek lub złe oświetlenie może prowadzić do wypadków. Należy być przewidującym, obserwować co się robi i zachowywać rozsądek podczas używania urządzenia.
b) Nie używać urządzenia w strefie zagrożenia wybuchem, na przykład w obecności łatwopalnych cieczy, gazów lub pyłów. Urządzenie wytwarzają iskry, mogące zapalić pył lub opary.

c) W razie stwierdzenia uszkodzenia lub nieprawidłowości w pracy urządzenia należy je bezzwłocznie wyłączyć i zgłosić to do osoby uprawnionej.
d) W razie wątpliwości czy produkt działa poprawnie lub stwierdzenia uszkodzenia należy skontaktować się z serwisem producenta.
e) Naprawy urządzenia może wykonać wyłącznie serwis producenta. Nie wolno dokonywać napraw samodzielnie!

f) W przypadku zaprószenia ognia lub pożaru, do gaszenia urządzenia pod napięciem należy używać wyłącznie gaśnic proszkowych lub śniegowych (CO2).
g) Na stanowisku pracy nie mogą przebywać dzieci ani osoby nieupoważnione. (Nieuwaga może spowodować utratę kontroli nad urządzeniem.)
h) Urządzenie używać w dobrze wentylowanej przestrzeni.
i) W przypadku zagrożenia życia lub zdrowia, wypadku lub awarii zatrzymać urządzenie przyciskiem WYŁĄCZNIK AWARYJNY!
j) Należy regularnie sprawdzać stan naklejek z informacjami dotyczącymi bezpieczeństwa. W przypadku gdy, naklejki są nieczytelne należy je wymienić.
k) Zachować instrukcję użytkowania w celu jej późniejszego użycia. W razie, gdyby urządzenie miało zostać przekazane osobom trzecim, to wraz z nim należy przekazać również instrukcję użytkowania.
l) Elementy opakowania oraz drobne elementy montażowe należy przechowywać w miejscu niedostępnym dla dzieci.
m) Urządzenie trzymać z dala od dzieci i zwierząt.
n) W trakcie użytkowania tego urządzenia wraz z innymi urządzeniami należy zastosować się również do pozostałych instrukcji użytkowania.

Pamiętać! należy chronić dzieci i inne osoby postronne podczas pracy urządzeniem.

2.3. Bezpieczeństwo osobiste

a) Niedozwolone jest obsługiwanie urządzenia w stanie zmęczenia, choroby, pod wpływem alkoholu, narkotyków lub leków, które ograniczają w istotnym stopniu zdolności obsługi urządzenia.
b) Maszynę mogą obsługiwać osoby sprawne fizycznie, zdolne do jej obsługi i odpowiednio wyszkolone, które zapoznały się z niniejszą instrukcją oraz zostały przeszkolone w zakresie bezpieczeństwa i higieny pracy.
c) Maszyna nie jest przeznaczona do tego, by była użytkowana przez osoby (w tym dzieci) o ograniczonych funkcjach psychicznych, sensorycznych i umysłowych lub nieposiadające odpowiedniego doświadczenia i/lub wiedzy, chyba że są one nadzorowane przez osobę odpowiedzialną za ich bezpieczeństwo lub otrzymały od niej wskazówki dotyczące tego, jak należy obsługiwać maszynę.

d) Należy być uważnym, kierować się zdrowym rozsądkiem podczas pracy urządzeniem. Chwila nieuwagi podczas pracy, może doprowadzić do poważnych obrażeń ciała.
e) Aby zapobiegać przypadkowemu uruchomieniu upewnij się, że przełącznik jest w pozycji wyłączonej przed podłączeniem do źródła zasilania.
f) Nie należy nosić luźnej odzieży ani biżuterii. Włosy, odzież i rękawice utrzymywać z dala od części ruchomych. Luźna odzież, biżuteria lub długie włosy mogą zostać chwycone przez ruchome części.
g) Należy usunąć wszelkie narzędzia regulujące lub klucze przed włączeniem urządzenia. Narzędzie lub klucz pozostawiony w obracającej się części urządzenia może spowodować obrażenia ciała.
h) Urządzenie nie jest zabawką. Dzieci powinny być pilnowane, aby nie bawiły się urządzeniem.
i) Nie wkładać rąk, przedmiotów do wnętrza pracującego urządzenia!

2.4. Bezpieczne stosowanie urządzenia

a) Nie należy przeciążać urządzenia. Używać narzędzi odpowiednich do danego zastosowania. Prawidłowo dobrane urządzenie wykona lepiej i bezpieczniej pracę dla którego zostało zaprojektowane.
b) Nie należy używać urządzenia, jeśli przełącznik ON/OFF nie działa sprawnie (nie załącza i nie wyłącza się). Urządzenia, które nie mogą być kontrolowane za pomocą przełącznika są niebezpieczne, nie mogą pracować i muszą zostać naprawione.
c) Przed przystąpieniem do regulacji, czyszczenia i konserwacji urządzenie należy odłączyć od zasilania. Taki środek zapobiegawczy zmniejsza ryzyko przypadkowego uruchomienia.
d) Nieużywane urządzenia należy przechowywać w miejscu niedostępnym dla dzieci oraz osób nieznających urządzenia lub tej instrukcji obsługi. Urządzenia są niebezpieczne w rękach niedoświadczonych użytkowników.
e) Utrzymywać urządzenie w dobrym stanie technicznym. Sprawdzać przed każdą pracą czy nie posiada uszkodzeń ogólnych lub związanych z elementami ruchomymi (pęknięcia części i elementów lub wszelkie inne warunki, które mogą mieć wpływ na bezpieczne działanie urządzenia). W przypadku uszkodzenia, oddać urządzenie do naprawy przed użyciem.
f) Urządzenie należy chronić przed dziećmi.
g) Naprawa oraz konserwacja urządzeń powinna być wykonywana przez wykwalifikowane osoby przy użyciu wyłącznie oryginalnych części zamiennych. Zapewni to bezpieczeństwo użytkowania.
h) Aby zapewnić zaprojektowaną integralność operacyjną urządzenia, nie należy usuwać zainstalowanych fabrycznie osłon lub odkręcać śrub.
i) Przy transportowaniu i przenoszeniu urządzenia z miejsca magazynowania do miejsca użytkowania należy uwzględnić zasady bezpieczeństwa i higieny pracy

przy ręcznych pracach transportowych obowiązujących w kraju, w którym urządzenia są użytkowane.

j) Należy unikać sytuacji, gdy urządzenie podczas pracy, zatrzymuje się pod wpływem dużego obciążenia. Może spowodować to przegrzanie się elementów napędowych i w konsekwencji uszkodzenie urządzenia.
k) Nie wolno dotykać części lub akcesoriów ruchomych, chyba że urządzenie zostało odłączone od zasilania.
l) Zabrania się przesuwania, przestawiania i obracania urządzenia będącego w trakcie pracy.
m) Nie należy pozostawiać włączonego urządzenia bez nadzoru.
n) Należy regularnie czyścić urządzenie, aby nie dopuścić do trwałego osadzenia się zanieczyszczeń.
o) Urządzenie nie jest zabawką. Czyszczenie i konserwacja nie mogą być wykonywane przez dzieci bez nadzoru osoby dorosłej.
p) Zabrania się ingerowania w konstrukcję urządzenia celem zmiany jego parametrów lub budowy.
q) Trzymać urządzenia z dala od źródeł ognia i ciepła.
r) Nie należy przeciążać urządzenia.
s) Nie wolno zasłaniać otworów wentylacyjnych urządzenia!
t) Przed uruchomieniem urządzenia upewnić się że wszystkie ruchome elementy są stabilnie zamocowane w swoich podstawach.
u) Urządzenie przeznaczone jest wyłącznie do przetwarzania produktów spożywczych.
v) Zabrania się użytkowania urządzenia bez założonej pokrywy misy.
w) Nie należy miksować produktów twardych i głęboko mrożonych, może to spowodować uszkodzenie maszyny.

UWAGA! Pomimo iż urządzenie zostało zaprojektowane tak aby było bezpieczne, posiadało odpowiednie środki ochrony oraz pomimo użycia dodatkowych elementów zabezpieczających użytkownika, nadal istnieje niewielkie ryzyko wypadku lub odniesienia obrażeń w trakcie pracy z urządzeniem. Zaleca się zachowanie ostrożności i rozsądku podczas jego użytkowania.

3. Zasady użytkowania

Urządzenie przeznaczone jest do mieszania, ubijania i zagniatania produktów spożywczych o różnej konsystencji.

Odpowiedzialność za wszelkie szkody powstałe w wyniku użytkowania niezgodnego z przeznaczeniem ponosi użytkownik.

3.1. Opis urządzenia

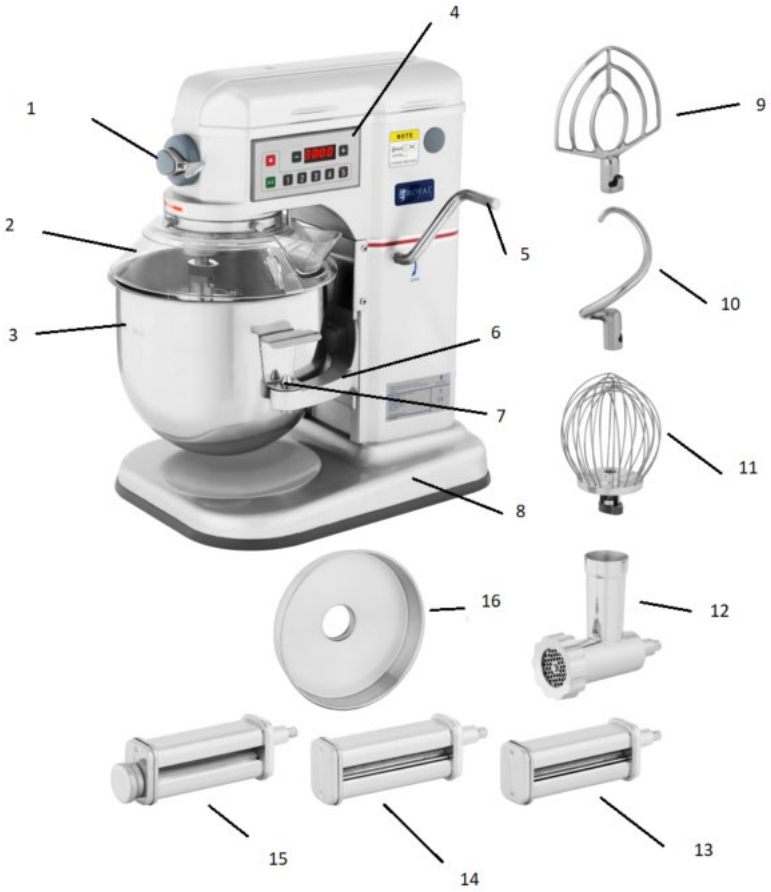

1. Kołnierz z zaślepką
2. Osłona bezpieczeństwa dzieży
3. Dzieża
4. Panel sterowania
5. Dźwignia podnoszenia/opuszczania dzieży
6. Ramiona podtrzymujące dzieżę
7. Zacisk mocujący dzieżę
8. Podstawa
9. Mieszadło płaskie
10. Hak
11. Rózga
12. Maszynka do mielenia mięsa (dot. produktu RCPM-7,1C)

13. Nóż do spaghetti (dot. produktu RCPM-7,1C)
14. Nóż do fettuccine (dot. produktu RCPM-7,1C)
15. Wałek do makaronu (dot. produktu RCPM-7,1C)
16. Podstawka (dot. produktu RCPM-7,1C)

Akcesoria 12, 13, 14, 15, 16 są częścią urządzenia RCPM-7,1C. Są to elementy dołączone do zestawu. Pozostałe modele nie posiadają tych dodatków.

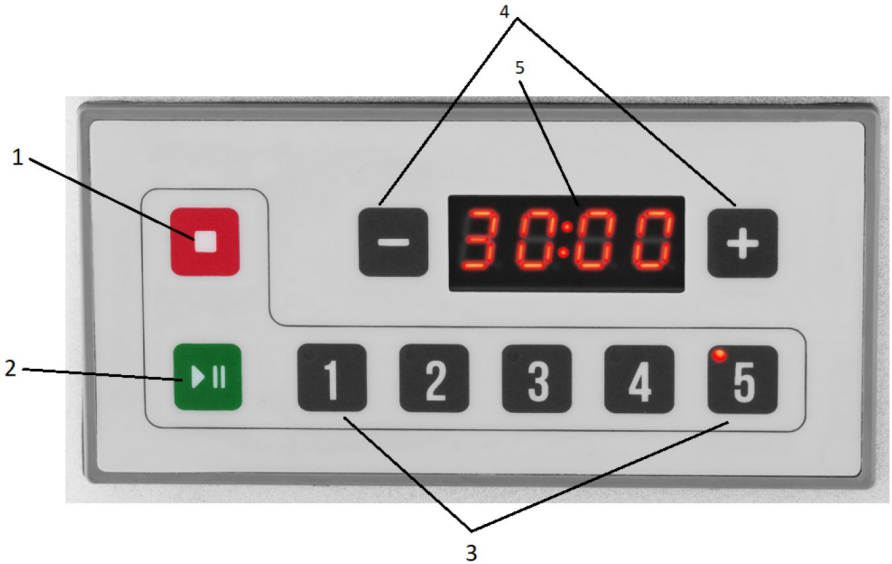

1. Przycisk STOP
2. Przycisk START/ PAUZA
3. 5- stopniowa regulacja prędkości
   - Prędkość 1 - Do powolnego ubijania, zacierania i ugniatania ciasta drożdżowego.
   - Prędkość 2 - do mieszania ciasteczek i ciasta.
   - Prędkość 3 - do ubijania, kremowania i średnio szybkiego ubijania.
   - Prędkość 4 - do ubijania ciężkiej śmietany, białek i gotowanych lukrów.
   - Prędkość 5 - do ubijania niewielkich ilości śmietany i białek.
4. Przyciski ustawienia timera
5. Wyświetlacz timera

3.2. Przygotowanie do pracy

UMIEJSCOWIENIE URZĄDZENIA

Temperatura otoczenia nie może przekraczać 40°C a wilgotność względna nie powinna przekraczać 85%. Urządzenie należy ustawić w sposób zapewniający dobrą cyrkulację powietrza. Należy utrzymać minimalny odstęp 10 cm od każdej ściany

urządzenia. Urządzenie należy trzymać z dala od wszelkich gorących powierzchni. Urządzenie należy zawsze użytkować na równej, stabilnej, czystej, ognioodpornej i suchej powierzchni i poza zasięgiem dzieci oraz osób ograniczonych funkcjach psychicznych, sensorycznych i umysłowych. Urządzenie należy umiejscowić w taki sposób, by w dowolnej chwili można się było dostać do wtyczki sieciowej. Należy pamiętać o tym, by zasilanie urządzenia energią odpowiadało danym podanym na tabliczce znamionowej!

Przed pierwszym użyciem zdemontować wszystkie elementy i umyć je jak również umyć całe urządzenie.

3.3. Praca z urządzeniem

WYBÓR MIESZADŁA I PRĘDKOŚCI:

1. Rózga
   Przeznaczenie: do wyrabiania lekkich ciast, mieszania jaj, ubijania piany.
   Optymalne obroty: wysokie (4, 5)
2. Mieszadło płaskie
   Przeznaczenie: do wyrabiania kruchych ciast, ciasta na makarony, farszów.
   Optymalne obroty: niskie (2) lub średnie (3)
3. Hak
   Przeznaczenie: do wyrabiania lepkich ciast, do zagniatania ciast chlebowych z zawartością do 50-60% wody i maksymalnej objętości 1500g.
   Optymalne obroty: niskie (1)

UWAGA! Nie wolno wyrabiać ciasta na chleb na średnich lub wysokich obrotach!

MONTAŻ DZIEŻY:

Przed zamontowaniem mieszadła, należy zamontować dzieżę:

1. Opuścić ramiona podtrzymujące dzieżę tak nisko, jak to możliwe.
2. Ustawić dzieżę tak, aby element pozycjonujący znalazł się w uchwycie dzieży oraz aby otwory po bokach dzieży pasowały do bolców centrujących (znajdujących się na ramionach podtrzymujących dzieżę).
3. Zablokować dzieżę za pomocą zacisku mocującego.

MONTAŻ MIESZADŁA:

Aby zamontować mieszadło, należy:

1. Zainstalować i całkowicie opuścić dzieżę.
2. Umieścić wybrane mieszadło w misie, a następnie podnieść do góry i wsunąć w gniazdo mieszadła.
3. Przekręcić zgodnie ze wskazówkami zegara, aby mieszadło zostało poprawnie osadzone.

ZMIANA PRĘDKOŚCI OBROTÓW:

Aby zmienić prędkość obrotów urządzenia, należy:

1. Zatrzymać urządzenie przyciskiem START/PAUZA.
2. Wcisnąć przycisk odpowiadający żądanej prędkości.
3. Włączyć urządzenie przyciskiem START/PAUZA.

WŁĄCZANIE URZĄDZENIA

1. Nałożyć dzieżę na ramiona podtrzymujące.
2. Zamocować wybrane mieszadło (rózgę, mieszadło płaskie, hak) i sprawdzić, czy jest poprawnie zamontowane (ogranicznik na wale mieszadła powinien ściśle przylegać do widełek mieszadła, aby zapobiec wypadnięciu).
3. Włożyć przygotowane wcześniej składniki spożywcze.
4. Za pomocą dźwigni podnoszenia, unieść dzieżę do góry.
5. Zasunąć osłonę bezpieczeństwa.
6. Wcisnąć przycisk odpowiadający żądanej prędkości.
7. W razie potrzeby ustawić timer.
8. Włączyć urządzenia za pomocą przycisku START/PAUZA.

Po zakończonej pracy wyłączyć mikser przyciskiem STOP. Wyjąć wymieszane składniki. Po każdym użyciu należy starannie oczyścić dzieżę, mieszadło, osłonę bezpieczeństwa.

UWAGA! Gdy dzieża nie jest odpowiednio podniesiona, urządzenie się nie włączy.

UWAGA! Przed każdym włączeniem urządzenia należy sprawdzić, czy mieszadło jest poprawnie zainstalowane!

WYPOSAŻENIE URZĄDZENIA RCPM-7,1C:

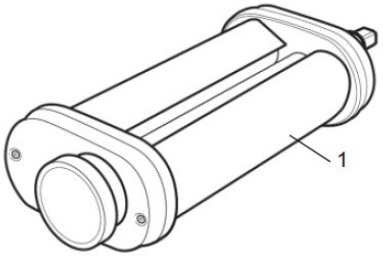

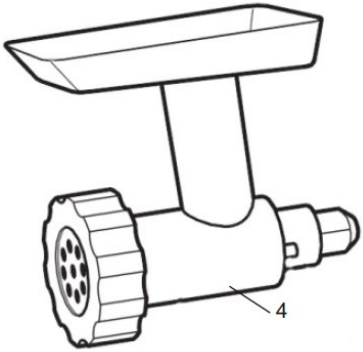

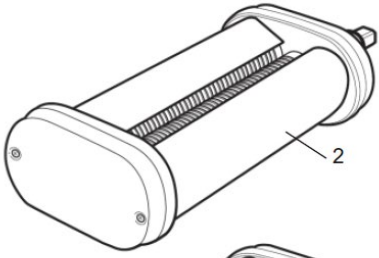

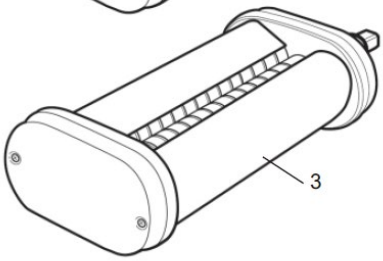

1. Wałek do makaronu
2. Nóż do spaghetti
3. Nóż do fettuccine
4. Maszynka do mielenia mięsa z podstawką

Powyższe akcesoria (do robienia makaronów oraz mielenia mięsa), należy używać wyłącznie na niskich (1, 2) lub średnich (3) obrotach.

Wszystkie ww. akcesoria należy zamontować w kołnierzu znajdującym się z przodu urządzenia. Aby zamontować wybrany element, należy:

1. Usunąć zaślepkę kołnierza.
2. Poluzować pokrętło mocujące (dociskające) trzpień elementu.
3. Włożyć w otwór trzpień wybranego elementu.
4. Dokręcić pokrętło, tak aby element był stabilnie zamocowany.

UWAGA! Przed instalacją akcesoriów, należy odłączyć urządzenie od zasilania.

3.4. Czyszczenie i konserwacja

a) Przed każdym czyszczeniem, regulacją, wymianą osprzętu, a także jeżeli urządzenie nie jest używane, należy wyciągnąć wtyczkę sieciową i całkowicie ochłodzić urządzenie.
   - Odczekać, aż wirujące elementy zatrzymają się.

b) Przed każdym czyszczeniem, a także jeżeli urządzenie nie jest używane, należy wyciągnąć wtyczkę sieciową.

c) Do czyszczenia powierzchni należy stosować wyłącznie środki niezawierające substancji żrących.

d) Do czyszczenia urządzenia wolno stosować tylko łagodne środki czyszczące przeznaczone do czyszczenia powierzchni mających styczność z żywnością.

e) Po każdym czyszczeniu wszystkie elementy należy dobrze wysuszyć, zanim urządzenie zostanie ponownie użyte.

f) Urządzenie należy przechowywać w suchym i chłodnym miejscu chronionym przed wilgocią i bezpośrednim promieniowaniem słonecznym.

g) Zabrania się spryskiwania urządzenia strumieniem wody lub zanurzania urządzenia w wodzie.

h) Należy pamiętać, aby przez otwory wentylacyjne znajdujące się w obudowie nie dostała się woda.

i) Otwory wentylacyjne należy czyścić pędzelkiem i sprężonym powietrzem.

j) Należy wykonywać regularne przeglądy urządzenia pod kątem jego sprawności technicznej oraz wszelkich uszkodzeń.

k) Do czyszczenia nie wolno używać ostrych i/lub metalowych przedmiotów (np. drucianej szczotki lub metalowej łopatki) ponieważ mogą one uszkodzić powierzchnię materiału, z którego wykonane jest urządzenie.

l) Nie czyścić urządzenia substancja o odczynie kwasowym, środkami przeznaczenia medycznego, rozcieńczalnikami, paliwem, olejami lub innymi substancjami chemicznymi może to spowodować uszkodzenie urządzenia.

UWAGA! Zabrania się czyszczenia elementów wyposażenia maszyny w zmywarce. Wszystkie części mające styczność z żywnością należy myć ręcznie!

USUWANIE ZUŻYTYCH URZĄDZEŃ.

Po zakończeniu okresu użytkowania nie wolno usuwać niniejszego produktu poprzez normalne odpady komunalne, lecz należy go oddać do punktu zbiórki i recyklingu urządzeń elektrycznych i elektronicznych. Informuje o tym symbol, umieszczony na produkcie, instrukcji obsługi lub opakowaniu. Zastosowane w urządzeniu tworzywa nadają się do powtórnego użycia zgodnie z ich oznaczeniem. Dzięki powtórnemu użyciu, wykorzystaniu materiałów lub innym formom wykorzystania zużytych urządzeń wnoszą Państwo istotny wkład w ochronę naszego środowiska.

Informacji o właściwym punkcie usuwania zużytych urządzeń udzieli Państwu lokalna administracja.

Rysunki złożeniowe:

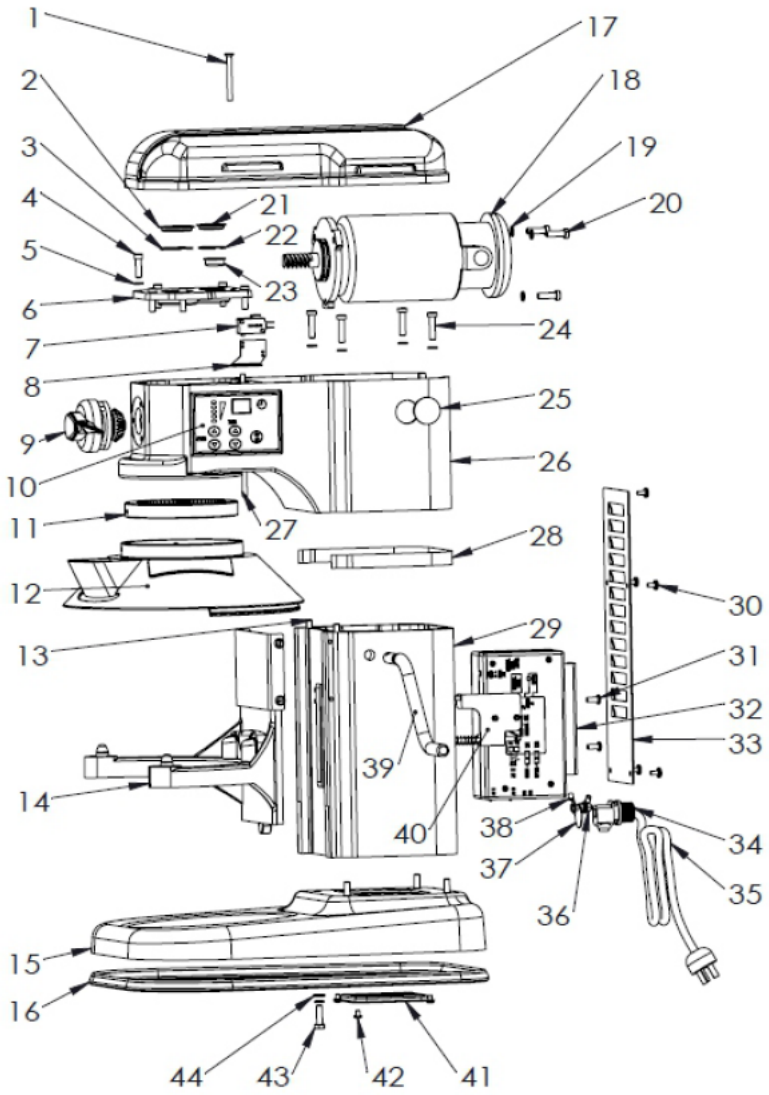

Nazwa części	Opis	Ilość

1.	Śruba M5*50	1
2.	Pokrywa olejowa	1
3.	Pierścień oporowy 32*1.2	1
4.	Śruba M5*20	6
5.	Pierścień sprężynowy 5	6
6.	Pokrywa łożyska	1
7.	Mikroprzełącznik	1
8.	Stycznik	1
9.	Kołnierz z zaślepką	1
10.	Skrzynka sterownika	1
11.	Koło zębate wewnętrzne	1
12.	Osłona bezpieczeństwa	1
13.	Ramiona podtrzymujące dzieżę	2
14.	Bolec 6*18	1
15.	Podstawa	1
16.	Podkładka gumowa	1
17.	Pokrywa górna	1
18.	Silnik	1
19.	Pierścień sprężynowy 6	11
20.	Śruba M6*20	3
21.	Pokrywa olejowa	1
22.	Pierścień oporowy 26*1.2	1
23.	Pokrywa otworu olejowego	1
24.	Śruba M6*25	4
25.	Osłona szczotki węglowej	2
26.	Obudowa	1
27.	Blokada bezpieczeństwa	1
28.	Listwa wykończeniowa	1
29.	Obudowa	1
30.	Śruba M4*6	5
31.	Śruba M5*12	2
32.	Sterownik	1
33.	Śruba M5*20	1
34.	Złącze kablowe	1
35.	Kabel	1
36.	Nakrętka M5	2
37.	Uziemienie	1
38.	Uchwyt	2

39.	Dźwignia	1
40.	Stycznik	1
41.	Płyta	1
42.	Śruba M4*6	4
43.	Śruba M6*20	4
44.	Uszczelka	4

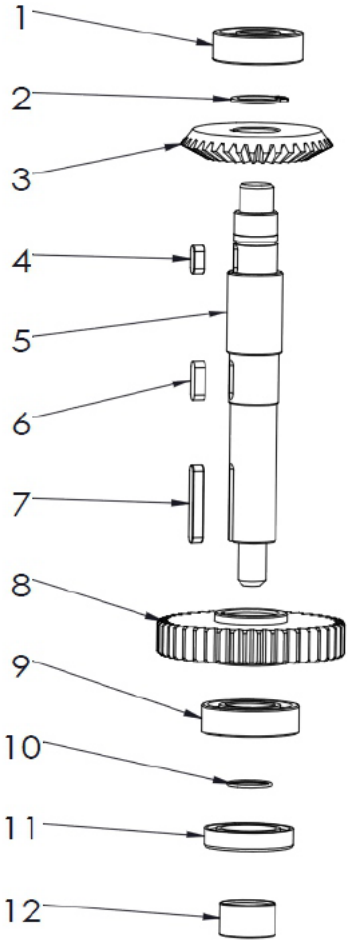

Nazwa części	Opis	Ilość
1.	Łożysko kulkowe 6201	1
2.	Pierścień oporowy 16	1

3.	Duże koło zębate stożkowe	1
4.	Klucz 4*10	1
5.	Oś środkowa	1
6.	Klucz 4*14	1
7.	Klucz 4*28	1
8.	Duże koło zębate	1
9.	Łożysko kulkowe 6003	1
10.	O-ring 16*1	1
11.	Uszczelka olejowa	1
12.	Tuleja osi środkowej	1

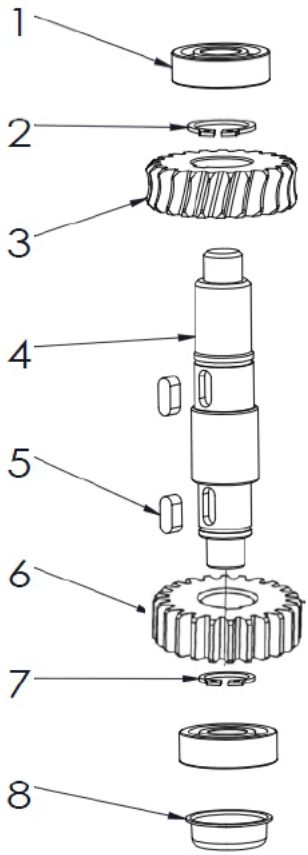

Nazwa części	Opis	Ilość
1.	Łożysko kulkowe 6201	2
2.	Pierścień oporowy 16	1
3.	Koło zębate	1
4.	Przekładnia ślimakowa	1
5.	Klucz 4*12	2
6.	Koło zębate	1
7.	Pierścień oporowy 13	1
8.	Osłona otworu olejowego	1

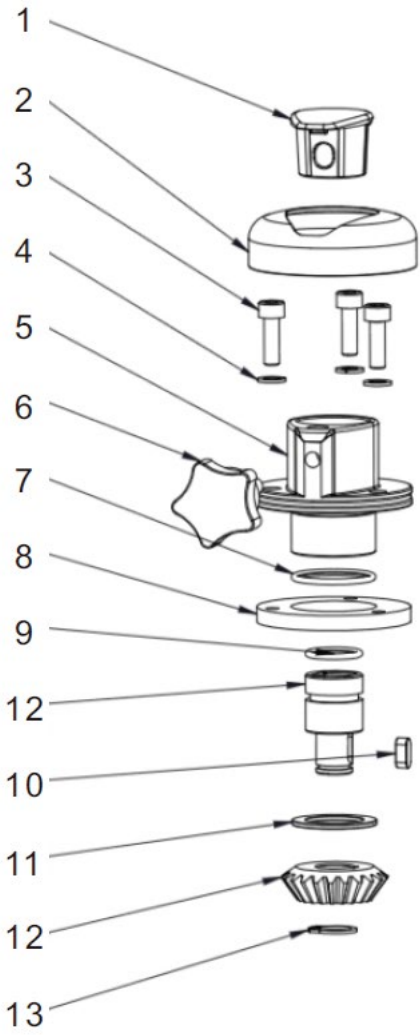

Nazwa części	Opis	Ilość
1.	Dławik kołnierzowy	1
2.	Pokrywa kołnierza	1
3.	Śruba M5*16	3
4.	Pierścień sprężynowy 5	3
5.	Kołnierz	1
6.	Nakrętka kontrująca	1
7.	O-ring 28*2	1

8.	Uszczelka	1
9.	O-ring 19*2	1
10.	Klucz 4*10	1
11.	Przekładka nylonowa	1
12.	Mała przekładnia stożkowa	1
13.	Pierścień oporowy 12	1

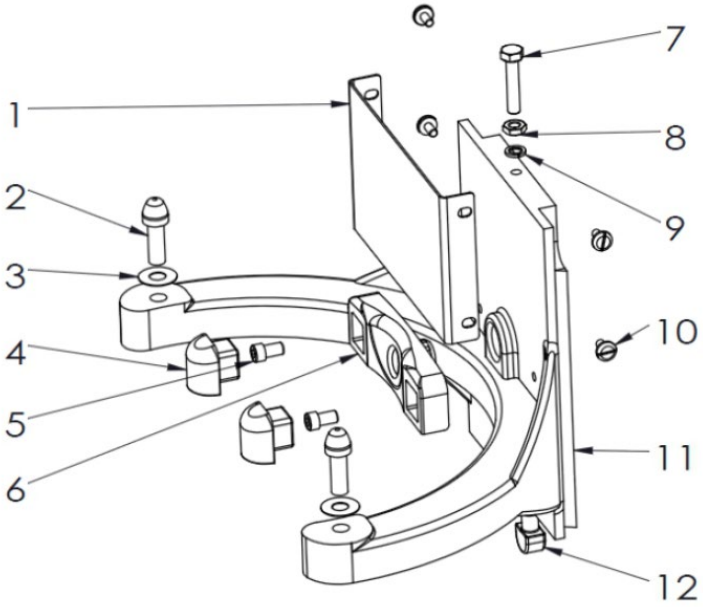

Nazwa części	Opis	Ilość
1.	Płytka	
2.	Śruba misy	
3.	Uszczelka	
4.	Guma wstrząsoodporna	
5.	Śruba M5*10	
6.	Element pozycjonujący	
7.	Śruba M6*30	
8.	Nakrętka M6	
9.	Pierścień sprężynowy 6	
10.	Śruba M4*6	
11.	Ramię	

12.	Odbojnik	

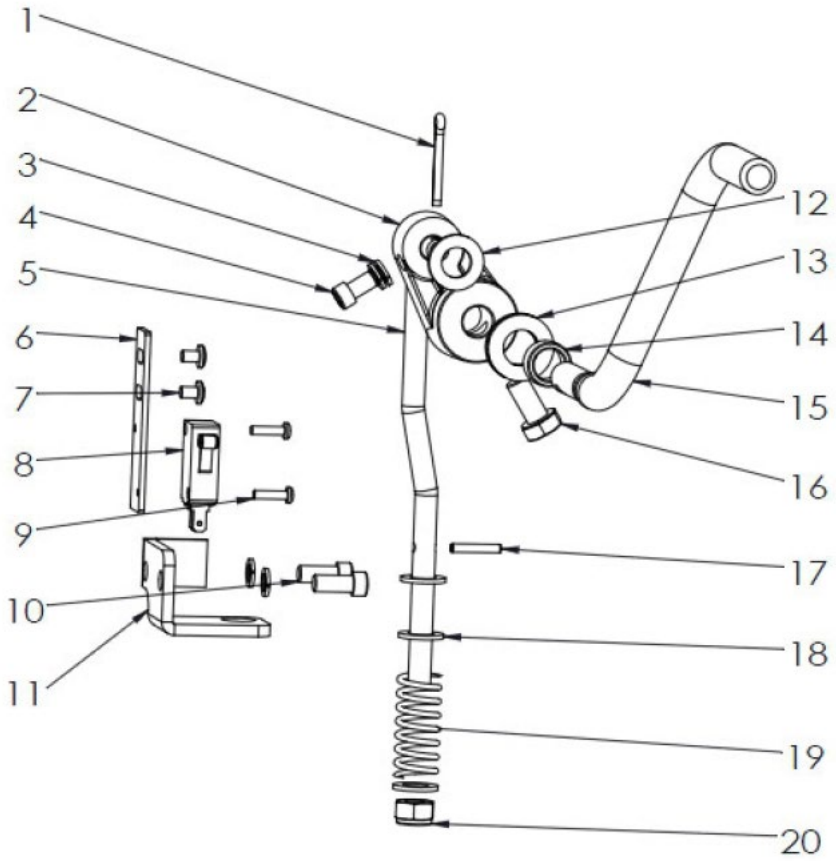

Nazwa części	Opis	Ilość
1.	Trzpień	1
2.	Koło wału korbowego	1
3.	Pierścień sprężynowy 6	4
4.	Śruba M6*10	1
5.	Drążek	1
6.	Płytka mikroprzełącznika	1
7.	Śruba M4*6	2
8.	Mikroprzełącznik	1

9.	Śruba M3*12	2
10.	Śruba M6*14	2
11.	Płytka do ciągnięcia ramienia	1
12.	Podkładka płaska 10	1
13.	Podkładka płaska 12	2
14.	Tuleja	1
15.	Dźwignia	1
16.	Śruba M8*16	1
17.	Elastyczny kołek cylindryczny 3*18	1
18.	Podkładka płaska 8	3
19.	Sprężyna	1
20.	Nakrętka M8	1

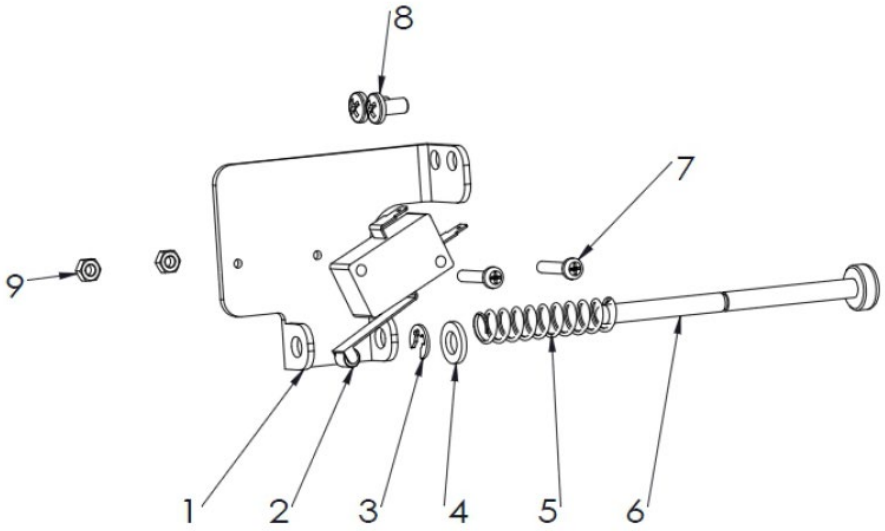

Nazwa części	Opis	Ilość
1.	Wyłącznik bezpieczeństwa	1
2.	Mikroprzełącznik	1
3.	Pierścień oporowy 4	1
4.	Podkładka płaska5	1
5.	Sprężyna 8*1*40	1
6.	Trzpień tokarski	1

7.	Śruba M3*16	2
8.	Śruba M4*8	2
9.	Nakrętka M3	2

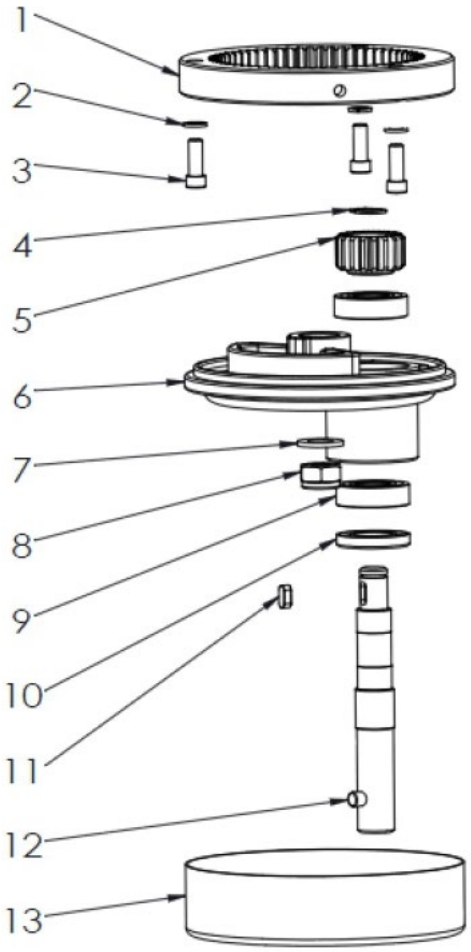

Nazwa części	Opis	Ilość
1.	Przekładnia wewnętrzna	
2.	Pierścień sprężynowy	
3.	Śruba M6*16	
4.	Pierścień oporowy 12	

5.	Przekładnia planetarna	
6.	Płyta obrotowa	
7.	Uszczelka 10	
8.	Nakrętka 10	
9.	Łożysko kulkowe 6002	
10.	Uszczelka olejowa 17*32*5	
11.	Klucz 4*10	
12.	Oś mieszająca	
13.	Pierścień	

Technické údaje

Popis parametru	Hodnota parametru		
Název výrobku	PLANETÁRNÍ MIXER	PLANETÁRNÍ MIXER sada	PLANETÁRNÍ MIXER
Model	RCPM-7,1D	RCPM-7,1C	RCPM-7
Napájecí napětí [V~] / Frekvence [Hz]	230/50		
Jmenovitý výkon [W]	650		
Maximální rychlost [rpm]	580		
Stupeň krytí IP	IPX1		
Rozměry (šířka x hloubka x výška) [mm]	330x410x492	330x410x492	330x410x492
Hmotnost [kg]	20,6	24,4	20,1
Objem [l]	7		

1. Všeobecný popis

Účelem pokynů je pomoc při bezpečném a spolehlivém používání. Výrobek je navržený a vyrobený přísně podle technických pokynů pomocí nejnovějších technologií a komponentů a při zachování nejvyšších standardů kvality.

PŘED ZAHÁJENÍM PRÁCE SI DŮKLADNĚ PROSTUDUJTE TYTO POKYNY.

Pro zajištění dlouhodobého a spolehlivého provozu zařízení dbejte na jeho řádnou obsluhu a údržbu podle doporučení uvedených v těchto pokynech. Technické údaje a specifikace uvedené v těchto pokynech k obsluze jsou aktuální. Výrobce si vyhrazuje právo provádět změny související se zvýšením kvality. S ohledem na technický pokrok a omezení hluku je zařízení navrženo a vyrobeno tak, aby bylo riziko vyplývající z emisí hluku omezeno na co nejnižší úroveň.

Vysvětlení symbolů

CE	Výrobek splňuje požadavky příslušných bezpečnostních norem.

	Před použitím se seznamte s pokyny.
	Recyklovatelný výrobek.
	UPOZORNĚNÍ! nebo **VAROVÁNÍ!** nebo **NEZAPOMEŇTE!** popisující danou situaci (všeobecná výstražná značka).
	Používejte kryt.
	UPOZORNĚNÍ! Varování před zásahem elektrickým proudem!
	UPOZORNĚNÍ! Rotující části!
	UPOZORNĚNÍ! Nebezpečí rozmačkání rukou!
	Nouzové zastavení!
	Pro použití ve vnitřních prostorech.

UPOZORNĚNÍ! Ilustrace použité v těchto pokynech k obsluze slouží pouze k náhledu a v některých detailech se mohou lišit od skutečného vzhledu výrobku.

Originální pokyny tvoří německá verze. Ostatní jazykové verze jsou překlady z německého jazyka.

2. Bezpečné používání

⚠**UPOZORNĚNÍ!** Prostudujte si všechna varování týkající se bezpečnosti a všechny pokyny. Jejich nedodržování může způsobit zasažení elektrickým proudem, požár a/nebo závažné zranění nebo smrt.

Výrazy „zařízení“ nebo „výrobek“ použité u varování a v pokynech se týkají < PLANETÁRNÍ MIXERU>.

2.1. Elektrická bezpečnost

a) Zástrčka zařízení musí odpovídat zásuvce. Zástrčku v žádném případě nijak neupravujte. Originální zástrčky a zásuvky snižují riziko zasažení elektrickým proudem.

b) Nedotýkejte se uzemněných částí, jako jsou trubky, ohřívače, pece a chladničky. Hrozí zvýšené riziko zasažení elektrickým proudem, je-li tělo uzemněno a dotýká se zařízení vystaveného přímému dešti, mokrému povrchu a práci ve vlhkém prostředí. Vniknutí vody do zařízení zvyšuje riziko jeho poškození a zasažení elektrickým proudem.

c) Nedotýkejte se zařízení mokrýma nebo vlhkýma rukama.

d) Kabel používejte podle pokynů. Nikdy ho nepoužívejte k přenášení zařízení nebo k vytahování zástrčky ze zásuvky. Chraňte kabel před zdroji tepla, olejem, ostrými hranami nebo pohyblivými částmi. Poškozené nebo spletené kabely zvyšují riziko zasažení elektrickým proudem.

e) Jestliže se nelze vyhnout použití zařízení ve vlhkém prostředí, používejte proudový chránič (RCD). Použitím RCD snížíte riziko zasažení elektrickým proudem.

f) Zařízení je zakázáno používat, je-li napájecí kabel poškozený nebo opotřebený. Poškozený napájecí kabel nechejte vyměnit elektromontérem nebo v servisu výrobce.

g) POZOR – OHROŽENÍ ŽIVOTA! Při čistění nebo používání zařízení nikdy nevkládejte do vody nebo jiných kapalin.

h) Zařízení nepoužívejte ve velmi vlhkých prostorách ani v těsné blízkosti nádob s vodou!

2.2. Bezpečnost na pracovišti

a) Na pracovišti udržujte pořádek a zajistěte dostatečné osvětlení. Nepořádek nebo nedostatečné osvětlení může vést k nehodám a úrazům. Při používání zařízení předcházejte nebezpečným situacím, pozorujte, co se děje, a chovejte se rozumně.

b) Nepoužívejte zařízení v potenciálně výbušné atmosféře, například v přítomnosti hořlavých kapalin, plynů nebo prachu. Při používání zařízení vznikají jiskry, které mohou zapálit prach nebo výpary.
c) Zjistíte-li poškození nebo závady týkající se fungování výrobku, zařízení okamžitě vypněte a oznamte to oprávněné osobě.
d) V případě pochybností, zda produkt funguje správně, nebo při zjištění jeho poškození kontaktujte servis výrobce.
e) Opravy zařízení může provádět výhradně servis výrobce. Výrobek nikdy neopravujte sami!

f) Při vznícení nebo požáru na hašení zařízení pod napětím používejte výhradně práškové nebo sněhové hasicí přístroje (CO2).
g) Vstup dětem a nepovolaným osobám na pracoviště je zakázán. (Nepozornost může způsobit ztrátu kontroly nad zařízením.)
h) Zařízení používejte pouze v dostatečně větraných prostorech.
i) Při ohrožení života nebo zdraví, úrazu nebo poruchy zařízení zastavte tlačítkem NOUZOVÝ VYPÍNAČ!
j) Pravidelně kontrolujte stav nálepek s informacemi týkajícími se bezpečnosti. Jsou-li nálepky nečitelné, vyměňte je.
k) Pokyny k používání si uložte pro pozdější použití. Mělo-li by být zařízení předáno třetím osobám, předejte současně s ním rovněž pokyny k používání.
l) Části balení a drobné montážní prvky ukládejte mimo dosah dětí.
m) Zařízení uložte mimo dosah dětí a zvířat.
n) Užíváte-li toto zařízení spolu s jinými zařízeními, dodržujte rovněž ostatní pokyny k užívání.

Nezapomeňte! Při provozu zařízení zajistěte bezpečnost dětí a nepovolaných osob.

2.3. Osobní bezpečnost

a) Obsluha zařízení v případě únavy, nemoci, konzumace alkoholu, omamných látek nebo léků, které do značné míry omezují schopnosti pracovníka obsluhujícího zařízení, je zakázána.
b) Zařízení mohou obsluhovat pouze osoby fyzicky způsobilé, schopné zvládnout jeho obsluhu a příslušně poučené, které se seznámily s těmito pokyny a byly proškoleny o bezpečnosti a ochraně zdraví při práci.
c) Stroj není určený k tomu, aby byl používán osobami (včetně dětí) se sníženými psychickými, smyslovými a mentálními funkcemi nebo osobami bez příslušných zkušeností a/nebo znalostí, nejsou-li pod dohledem osoby odpovědné za jejich bezpečnost nebo nebyly-li touto osobou poučeny o obsluze stroje.
d) • Při používání zařízení dávejte pozor a řiďte se zdravým rozumem. Chvíle nepozornosti při práci může vést k závažnému zranění.

e) Pro zabránění náhodnému uvedení zařízení do provozu zkontrolujte před připojením ke zdroji napájení, zda je přepínač v poloze „vypnuto“.
f) Nenoste volný oděv ani šperky. Vlasy, oděv a rukavice udržujte v dostatečné vzdálenosti od pohyblivých částí. Volný oděv, šperky nebo dlouhé vlasy mohou být pohyblivými částmi zachyceny a vtaženy.
g) Před zapnutím zařízení odstraňte veškeré seřizovací nástroje, nářadí nebo klíče. Nástroje, nářadí nebo klíč ponechané v otáčející se části zařízení mohou způsobit zranění.
h) Zařízení není hračka. Zabraňte dětem, aby si se zařízením hrály.
i) Nestrkejte ruce ani předměty do zapnutého zařízení!

2.4. Bezpečné používání zařízení

a) Zařízení nepřetěžujte. Používejte nářadí a nástroje určené k danému použití. Správně vybrané zařízení vykoná práci, pro kterou bylo navrženo, lépe a bezpečněji.
b) Zařízení nepoužívejte, nefunguje-li přepínač ON/OFF (nezapíná ani nevypíná zařízení). Zařízení, která nemohou být kontrolována pomocí přepínače, jsou nebezpečná, nesmějí se používat a musejí být opravena.
c) Zařízení před nastavením, čištěním a údržbou odpojte od napájení. Takové preventivní opatření snižuje riziko náhodného uvedení do provozu.
d) Nepoužívané zařízení uložte mimo dosah dětí a osob neznajících zařízení nebo tyto pokyny k obsluze. Zařízení jsou nebezpečná v rukou nezkušených uživatelů.
e) Zařízení udržujte v dobrém technickém stavu. Před každou prací zkontrolujte, zda zařízení není poškozeno nebo nejsou poškozeny jeho pohyblivé části (praskliny částí nebo veškeré jiné podmínky, které mohou mít vliv na bezpečnou činnost zařízení). V případě poškození předejte zařízení do opravy ještě před jeho použitím.
f) Zařízení chraňte před dětmi.
g) Opravu a údržbu zařízení musí provádět kvalifikovaní pracovníci pomocí výhradně originálních náhradních dílů. Bude tak zajištěno bezpečné používání.
h) Aby byla zajištěna provozní integrita jednotky tak, jak byla navržena, neodstraňujte kryty instalované výrobcem ani šrouby.
i) Při přepravě a přenášení zařízení z místa jeho uložení na místo použití dbejte zásad bezpečnosti a ochrany zdraví při práci při ručních přepravních pracích platných v zemi, v níž jsou zařízení používána.
j) Zabraňte situacím, kdy se zařízení při práci zastaví pod vlivem velkého zatížení. Může to způsobit přehřátí součástí pohonu a v důsledku toho poškození zařízení.
k) Nedotýkejte se částí ani pohyblivého příslušenství, nebylo-li zařízení odpojeno od napájení.
l) Je-li zařízení v provozu, je zakázáno ho přesouvat a otáčet a jakkoliv s ním manipulovat.

m) Zapnuté zařízení neponechávejte bez dozoru.
n) Zařízení pravidelně čistěte, aby nedošlo k trvalému usazování nečistot.
o) Zařízení není hračka. Čištění a údržbu nesmějí provádět děti bez dozoru dospělé osoby.
p) Je zakázáno zasahovat do konstrukce zařízení a provádět změny jeho parametrů nebo konstrukce.
q) Zařízení nepoužívejte ani neukládejte v blízkosti zdrojů ohně a tepla.
r) Zařízení nepřetěžujte.
s) Nezakrývejte větrací otvory zařízení!
t) Před zapnutím zařízení zkontrolujte, zda jsou všechny pohyblivé části dobře upevněny.
u) Zařízení je určeno jest výhradně ke zpracování potravinářských produktů.
v) Je zakázáno zařízení používat bez krytu mísy.
w) Nemixujte tvrdé produkty ani hluboko zmražené, protože to může zařízení poškodit.

UPOZORNĚNÍ! Přestože zařízení bylo navrženo tak, aby bylo bezpečné a mělo dostatečné ochranné prostředky a navzdory použití dalších bezpečnostních prvků chránících uživatele, existuje i nadále malé riziko úrazu při práci se zařízením. Doporučujeme, abyste při používání s výrobkem nakládali opatrně a rozumně.

3. Zásady používání

Zařízení je určeno k míchání, šlehání a hnětení potravinářských produktů s různou konzistencí.

Odpovědnost za veškeré škody způsobené v důsledku používání, které je v rozporu s určením zařízení, nese uživatel.

3.1. Popis zařízení

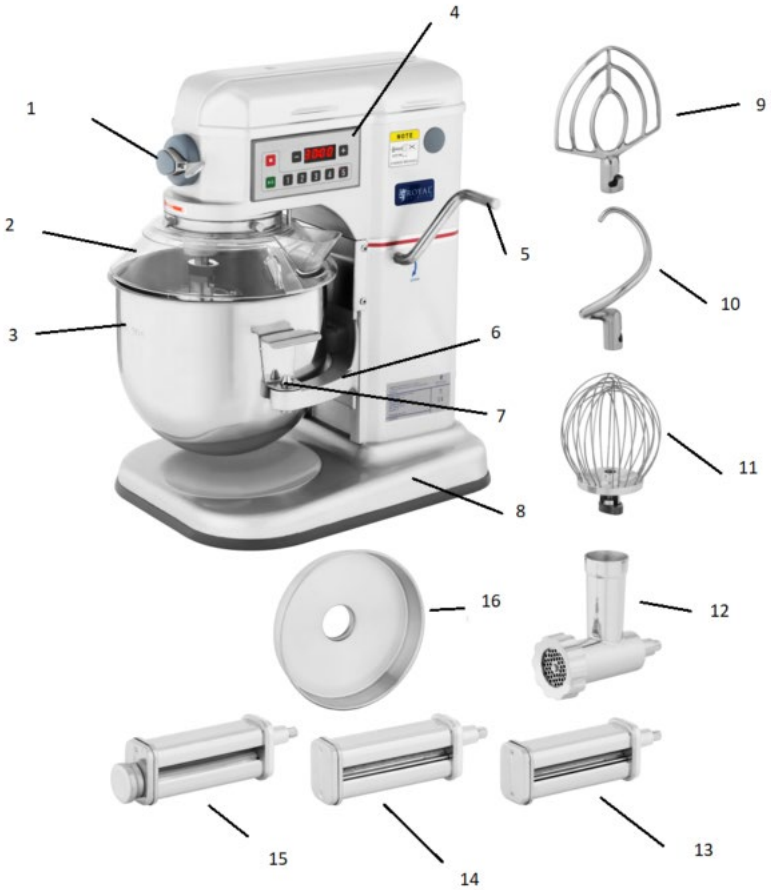

1. Límec se záslepkou
2. Bezpečnostní kryt mísy
3. Díže
4. Ovládací panel
5. Páčka zdvihu pro zvedání/spouštění díže
6. Ramena podpírající díži
7. Svorka k připevnění díže
8. Podstavec
9. Ploché míchadlo
10. Hák
11. Metlička
12. Mlýnek na maso (týče se produktu RCPM-7,1C)

13. Nůž na špagety (týče se produktu RCPM-7,1C)
14. Nůž na fettuccine (týče se produktu RCPM-7,1C)
15. Váleček na nudle (týče se produktu RCPM-7,1C)
16. Podložka (týče se produktu RCPM-7,1C)

Příslušenství 12, 13, 14, 15, 16 je součástí zařízení RCPM-7,1C. Jedná se o součásti kompletu. Ostatní modely tyto doplňky nemají.

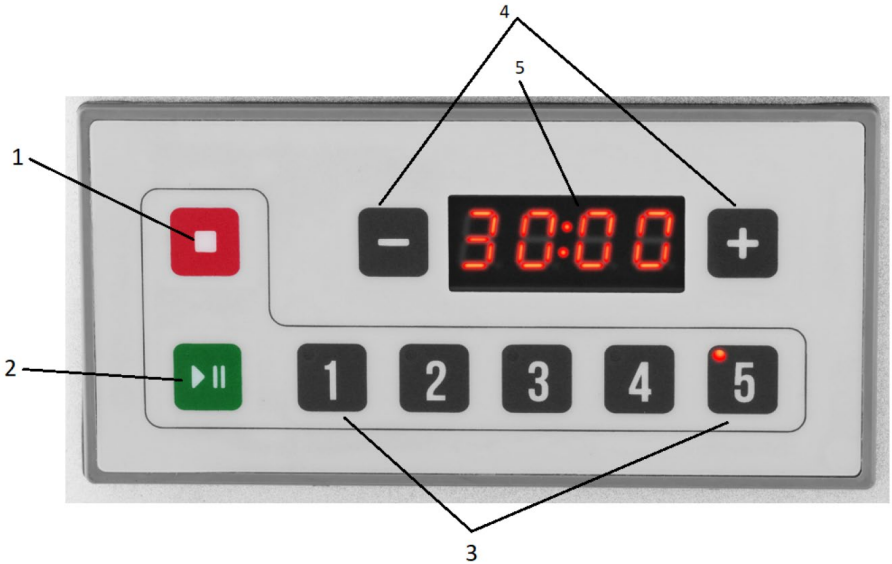

1. Tlačítko STOP
2. Tlačítko START/ PAUZA
3. 5stupňové nastavení rychlosti
   - Rychlost 1 – pomalé šlehání, tření a hnětení kynutého těsta.
   - Rychlost 2 – mísení těsta.
   - Rychlost 3 – šlehání, krémování a středně rychlé šlehání.
   - Rychlost 4 - šlehání těžké smetany, bílků a vařených ledových polev.
   - Rychlost 5 – šlehání menších množství smetany a bílků.
4. Tlačítka pro nastavení časovače
5. Displej časovače

3.2. Příprava k provozu

UMÍSTĚNÍ ZAŘÍZENÍ

Teplota prostředí nesmí překračovat 40 °C a relativní vlhkost by neměla překračovat 85 %. Zařízení postavte tak, aby byla zajištěna dostateční cirkulace vzduchu. Udržujte minimální vzdálenost 10 cm od každé stěny zařízení. Zařízení používejte v dostatečné vzdálenosti od horkých povrchů. Zařízení vždy používejte na rovném,

stabilním, čistém a suchém ohnivzdorném povrchu mimo dosah děti a osob se sníženými psychickými, smyslovými a duševními funkcemi. Zařízení umístěte tak, aby byl vždy zajištěn přístup k síťové zástrčce. Nezapomeňte, aby napájení zařízení odpovídalo údajům uvedeným na typovém štítku!

Před prvním použitím odmontujte všechny součásti a umyjte je i celé zařízení.

3.3. Práce se zařízením

VÝBĚR MÍCHADLA A RYCHLOSTI:

1. Metlička
   Určení: vypracovávání lehkého těsta, míchání vajec, šlehání pěny.
   Optimální otáčky: vysoké (4, 5)
2. Ploché míchadlo
   Určení: vypracovávání křehkého těsta, nudlového těsta, náplní.
   Optimální otáčky: nízké (2) nebo střední (3)
3. Hák
   Určení: vypracovávání lepivého těsta, hnětení chlebového těsta s obsahem 50 až 60 % vody a maximálním objemem 1500 g.
   Optimální otáčky: nízké (1)

UPOZORNĚNÍ! Chlebové těsto nikdy nevypracovávejte při středních nebo vysokých otáčkách!

MONTÁŽ DÍŽE:

Před namontováním míchadla namontujte díži:

1. Spusťte ramena podpírající díži tak nízko, jak je to jen možné.
2. Postavte díži tak, aby se polohovací prvek ocitl v úchytu díže a aby otvory po bocích díže odpovídaly centrovacím čepům (nacházejících se na ramenech podpírajících díži).
3. Misku zajistěte upínacím zařízením.

MONTÁŽ MÍCHADLA:

Pro namontování míchadla:

1. Nainstalujte díži a zcela ji spusťte.
2. Vložte vybrané míchadlo do mísy a následně ho zvedněte nahoru a zasuňte do míchadla.
3. Míchadle otáčejte ve směru hodinových ručiček, aby se správně usadilo.

ZMĚNA RYCHLOSTI OTÁČEK:

Pro změnu rychlosti otáček zařízení:

1. Zařízení zastavte stlačením tlačítka START/PAUZA.
2. Stlačte tlačítko odpovídající požadované rychlosti.
3. Zařízení zapněte stlačením tlačítka START/PAUZA.

ZAPNUTÍ ZAŘÍZENÍ

1. Vložte díži na podpírající ramena.
2. Připevněte vybrané míchadlo (metličku, ploché míchadlo, hák) a zkontrolujte, zda je správně namontováno (omezovač na hřídeli míchadla musí přiléhat k vidlicím míchadla, aby se zabránilo vypadnutí).
3. Do díže vložte předem připravené komponenty určené ke zpracování.
4. Pomocí páky zdvihu zvedněte díži nahoru.
5. Zasuňte bezpečnostní víko.
6. Stlačte tlačítko odpovídající požadované rychlosti.
7. V případě potřeby nastavte časovač.
8. Zařízení zapněte tlačítkem START/PAUZA.

Po skočení práce mixer vypněte tlačítkem STOP. Vyjměte vymísené komponenty. Po každém použití pečlivě očistěte díži, míchadlo, bezpečnostní víko.

UPOZORNĚNÍ! Není-li díže dostatečně zvednuta, zařízení se nezapne.

UPOZORNĚNÍ! Před každým zapnutím zařízení zkontrolujte, zda je míchadlo správně nainstalováno!

PŘÍSLUŠENSTVÍ ZAŘÍZENÍ RCPM-7,1C:

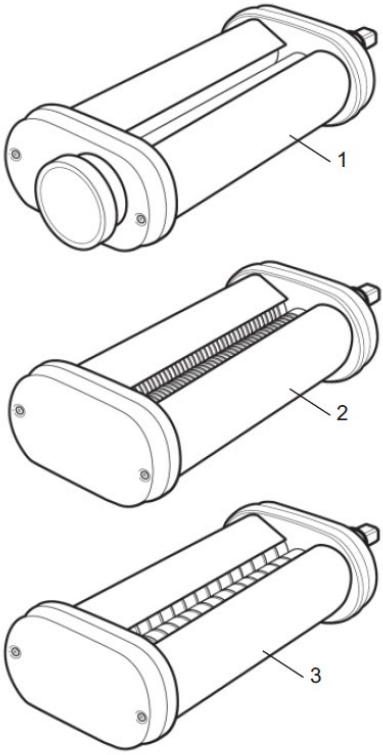

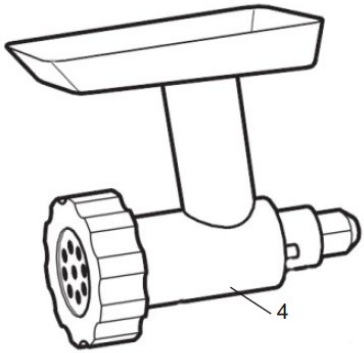

1. Váleček na nudle
2. Nůž na špagety
3. Nůž na fettuccine
4. Mlýnek na maso s podložkou

Výše uvedené příslušenství (pro přípravu nudlí a mletí masa) používejte výhradně při nízkých (1, 2) nebo středních (3) otáčkách.

Všechno výše uvedené příslušenství namontujte do límce nacházejícího se na přední straně zařízení. Pro montáž vybrané části:

1. Odstraňte záslepku límce.
2. Uvolněte kolečko připevňující (přitlačující) čep části.
3. Do otvoru vložte čep vybrané části.
4. Otočte kolečkem tak, aby část byla stabilně připevněna.

UPOZORNĚNÍ! Před instalací příslušenství odpojte zařízení od napájení.

3.4. Čištění a údržba

a) Před každým čištěním, seřízením, výměnou vybavení a rovněž není-li zařízení používáno, vytáhněte síťovou zástrčku a zařízení nechejte zcela vychladnout.
   - Počkejte, až se otáčející části zastaví.

b) Před každým čištěním, a rovněž není-li zařízení používáno, vytáhněte síťovou zástrčku.

c) K čistění ploch používejte výhradně prostředky neobsahující leptavé látky.

d) K čistění zařízení používejte pouze jemné čisticí prostředky na čistění ploch určených pro styk s potravinami.

e) Po každém čištění všechny části dobře vysušte, než budete zařízení znovu používat.

f) Zařízení uložte na suchém a chladném místě chráněném před vlhkostí a přímým slunečním zářením.

g) Na zařízení nestříkejte vodu ani ho nevkládejte do vody.

h) Dávejte pozor, aby se přes větrací otvory nacházející se ve skříni nedostala voda.

i) Větrací otvory čistěte štětečkem a stlačeným vzduchem.

j) Zařízení pravidelně kontrolujte z hlediska jeho technické funkčnosti a poškození.

k) K čistění nepoužívejte ostré a/nebo kovové předměty (např. drátěné kartáče nebo kovové pomůcky) protože mohou poškodit povrch materiálu, z něhož je zařízení vyrobeno.

l) Zařízení nečistěte látkou s kyselou reakcí, přípravky určenými pro lékařské účely, ředidly, palivem, oleji ani dalšími chemickými látkami, protože mohou zařízení poškodit.

⚠UPOZORNĚNÍ! Je zakázáno mýt příslušenství stroje v myčce nádobí. Všechny části, které přicházejí do styku s potravinami, je nutné mýt ručně!

LIKVIDACE ODPADNÍCH ZAŘÍZENÍ.

Po skončení doby užívání toto zařízení nelikvidujte s normálním komunálním odpadem, ale odevzdejte ho do sběrného dvora a recyklace elektrických a elektrotechnických zařízení. Informuje o tom symbol uvedený na produktu, v pokynech k obsluze nebo na obale. Plasty použité v zařízení jsou vhodné pro opakované použití v souladu s jejich označením. Díky opakovanému použití, využívání materiálů nebo jiným formám využívání odpadních zařízení přispíváte k ochraně našeho životního prostředí.

Informace o příslušném sběrném dvoře pro likvidaci odpadních zařízení vám poskytne orgán místní samosprávy.

Výkresy:

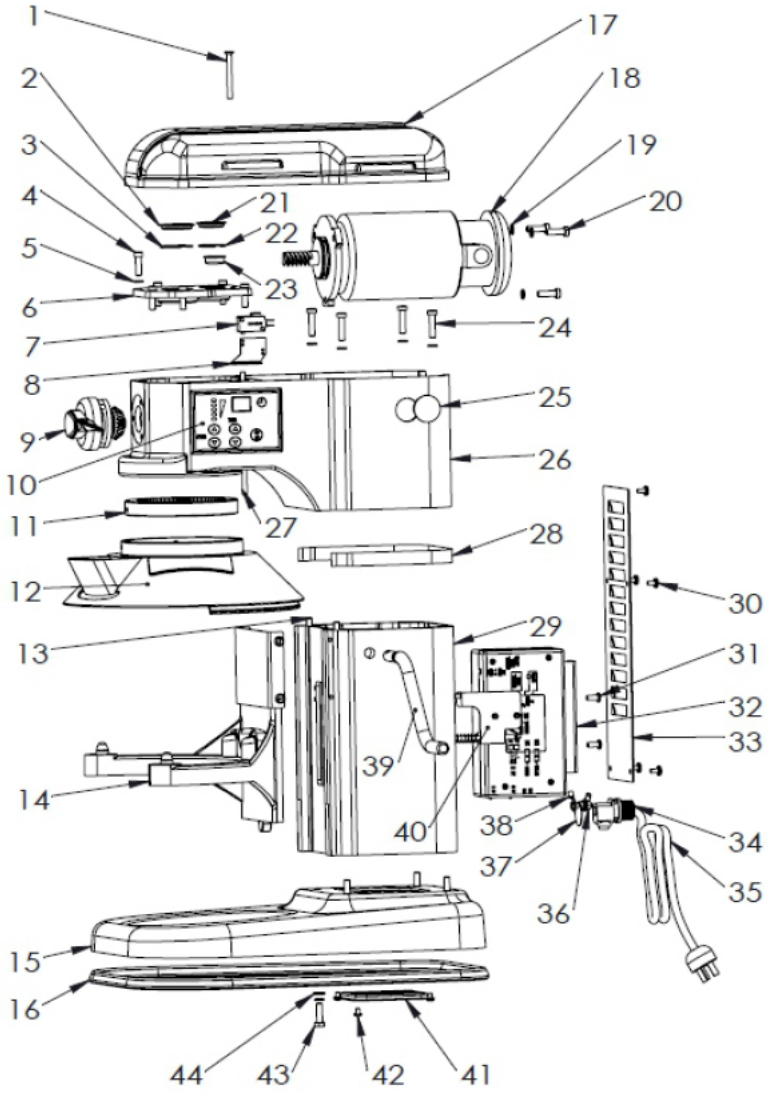

Název části	Popis	Počet
1.	Šroub M5*50	1
2.	Olejový kryt	1
3.	Opěrný kroužek 32*1.2	1
4.	Šroub M5*20	6

5.	Pružinová podložka 5	6
6.	Kryt ložiska	1
7.	Mikropřepínač	1
8.	Stykač	1
9.	Límec se záslepkou	1
10.	Skřínka ovladače	1
11.	Vnitřní ozubené kolo	1
12.	Bezpečnostní kryt	1
13.	Ramena podpírající díži	2
14.	Kolík 6*18	1
15.	Podstavec	1
16.	Pryžová podložka	1
17.	Horní kryt	1
18.	motor	1
19.	Pružinová podložka 6	11
20.	Šroub M6*20	3
21.	Olejový kryt	1
22.	Opěrný kroužek 26*1.2	1
23.	Kryt olejového otvoru	1
24.	Šroub M6*25	4
25.	Kryt uhlíkového kartáče	2
26.	Skříň	1
27.	Bezpečnostní zámek	1
28.	Lišta	1
29.	Skříň	1
30.	Šroub M4*6	5
31.	Šroub M5*12	2
32.	Ovladač	1
33.	Šroub M5*20	1
34.	Kabelové konektory	1
35.	Kabel	1
36.	Matice M5	2
37.	Uzemnění	1
38.	Úchyt	2
39.	Páčka	1
40.	Stykač	1
41.	Destička	1
42.	Šroub M4*6	4

43.	Šroub M6*20	4
44.	Těsnění	4

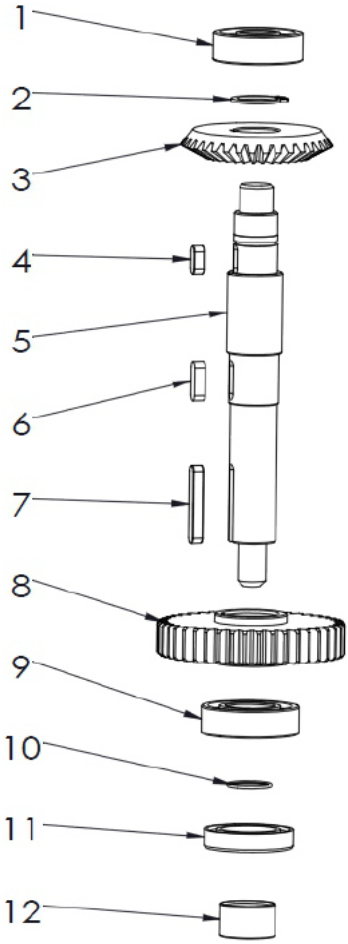

Název části	Popis	Počet
1.	Kuličkové ložisko 6201	1
2.	Opěrný kroužek 16	1
3.	Velké kuželové ozubené kolo	1
4.	Klíč 4*10	1
5.	Středová osa	1
6.	Klíč 4*14	1

7.	Klíč 4*28	1
8.	Velké ozubené kolo	1
9.	Kuličkové ložisko 6003	1
10.	O-ring 16*1	1
11.	Olejové těsnění	1
12.	Pouzdro středové osy	1

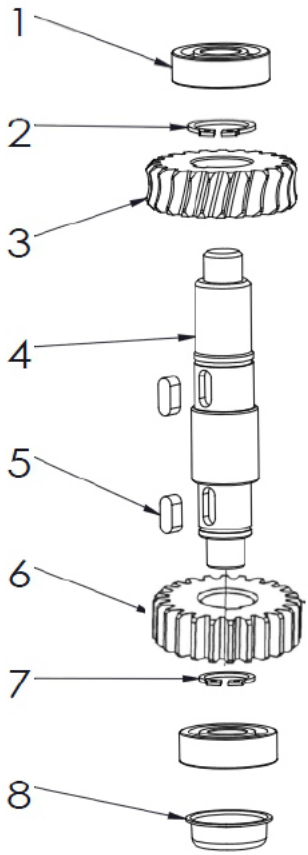

Název části	Popis	Počet
1.	Kuličkové ložisko 6201	2
2.	Opěrný kroužek 16	1
3.	Ozubené kolo	1

4.	Šnekový převod	1
5.	Klíč 4*12	2
6.	Ozubené kolo	1
7.	Opěrný kroužek 13	1
8.	Kryt olejového otvoru	1

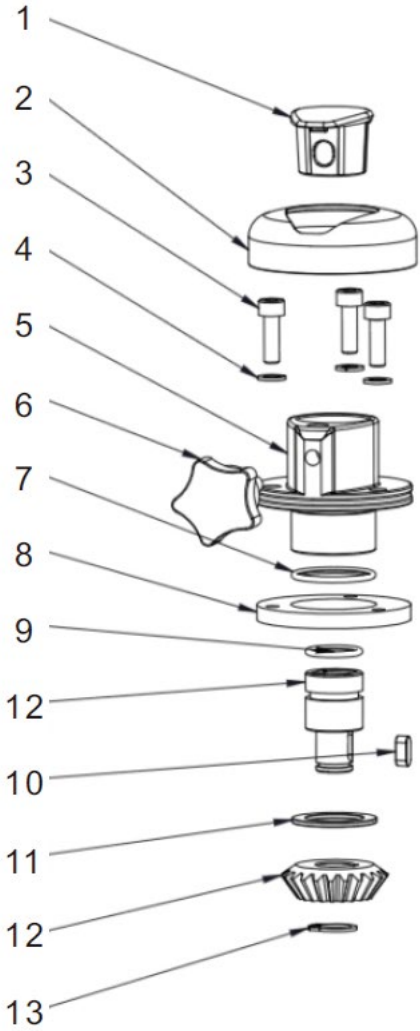

Název části	Popis	Počet
1.	Límcový prostup	1
2.	Kryt límce	1

3.	Šroub M5*16	3
4.	Pružinová podložka 5	3
5.	Límec	1
6.	Kontramatice	1
7.	O-ring 28*2	1
8.	Těsnění	1
9.	O-ring 19*2	1
10.	Klíč 4*10	1
11.	Nylonová přepážka	1
12.	Malý kuželový převod	1
13.	Opěrný kroužek 12	1

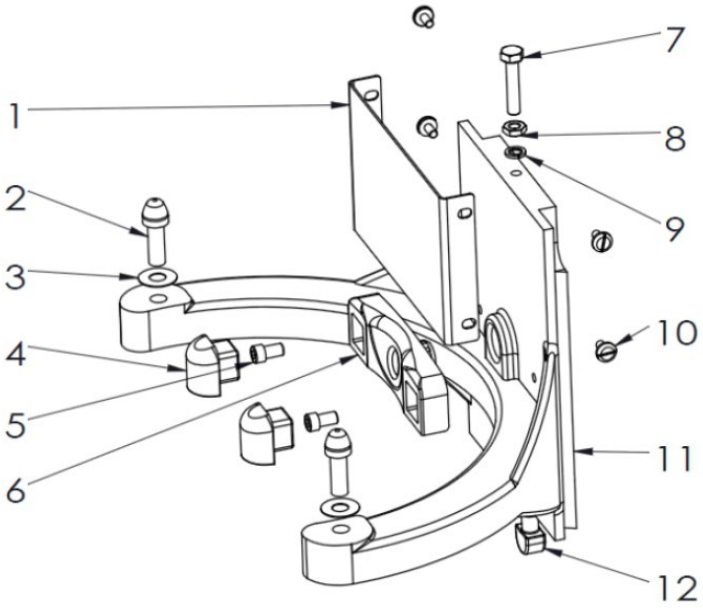

Název části	Popis	Počet
1.	Destička	
2.	Šroub mísy	
3.	Těsnění	
4.	Nárazuvzdorná pryž	
5.	Šroub M5*10	
6.	Polohovací prvek	

7.	Šroub M6*30	
8.	Matice M6	
9.	Pružinová podložka 6	
10.	Šroub M4*6	
11.	Rameno	
12.	Gumová zarážka	

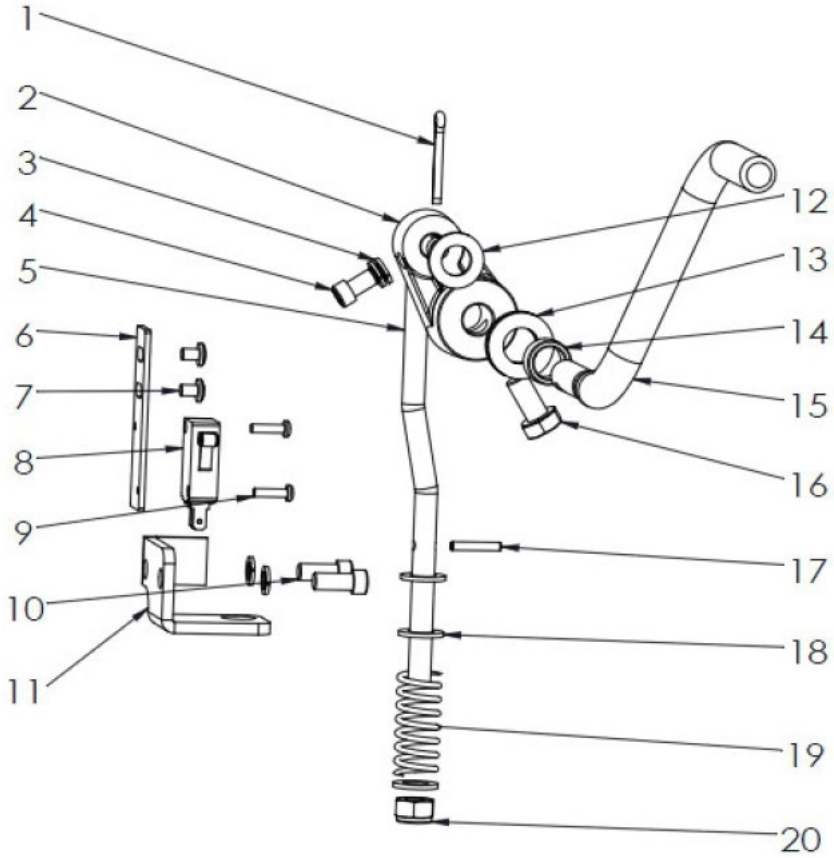

Název části	Popis	Počet
1.	Čep	1
2.	Kolo klikového hřídele	1
3.	Pružinová podložka 6	4

4.	Šroub M6*10	1
5.	Tyčka	1
6.	Destička mikropřepínače	1
7.	Šroub M4*6	2
8.	Mikropřepínač	1
9.	Šroub M3*12	2
10.	Šroub M6*14	2
11.	Destička k tažení ramene	1
12.	Plochá podložka 10	1
13.	Plochá podložka 12	2
14.	Pouzdro	1
15.	Páčka	1
16.	Šroub M8*16	1
17.	Pružný válcový čep 3*18	1
18.	Plochá podložka 8	3
19.	Pružina	1
20.	Matice M8	1

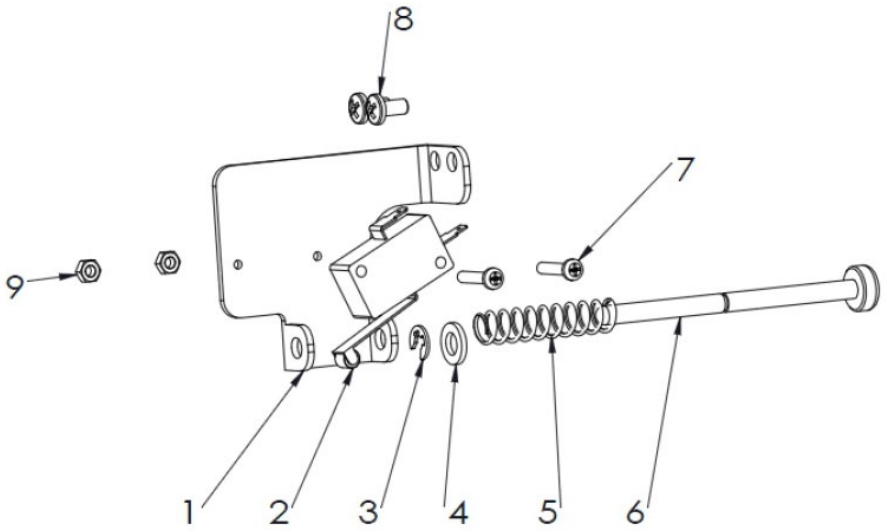

Název části	Popis	Počet
1.	Nouzový vypínač	1
2.	Mikropřepínač	1

3.	Opěrný kroužek 4	1
4.	Plochá podložka 5	1
5.	Pružina 8*1*40	1
6.	Seřizovací čep	1
7.	Šroub M3*16	2
8.	Šroub M4*8	2
9.	Matice M3	2

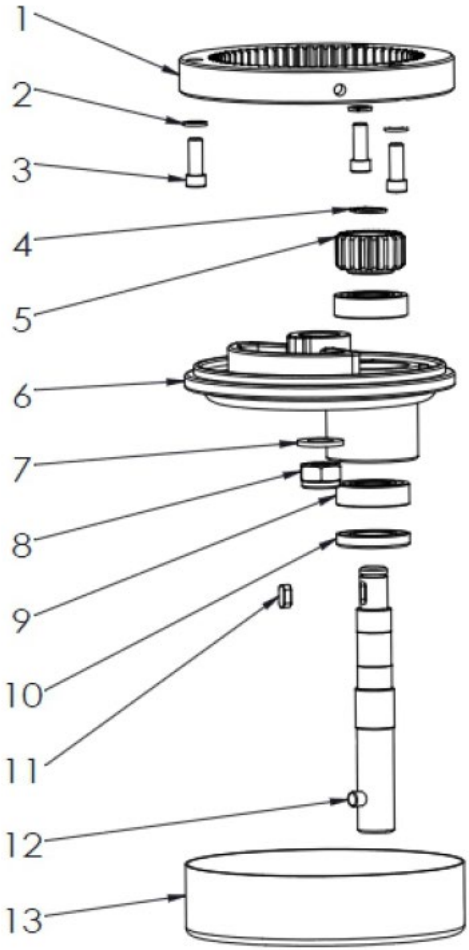

Název části	Popis	Počet

1.	Vnitřní převodové ústrojí	
2.	Pružinová podložka	
3.	Šroub M6*16	
4.	Opěrný kroužek 12	
5.	Planetární převodovka	
6.	Otočný talíř	
7.	Těsnění 10	
8.	Matice 10	
9.	Kuličkové ložisko 6002	
10.	Olejové těsnění 17*32*5	
11.	Klíč 4*10	
12.	Mísící osa	
13.	Kroužek	

Caractéristiques techniques

Désignation du paramètre	Valeur du paramètre		
Nom du produit	ROBOT PATISSIER AVEC SYSTEME D'AGITATION A PLANETAIRE	ROBOT PATISSIER AVEC SYSTEME D'AGITATION A PLANETAIRE AVEC KIT D'ACCESSOIRES	ROBOT PATISSIER AVEC SYSTEME D'AGITATION A PLANETAIRE
Modèle	RCPM-7,1D	RCPM-7,1C	RCPM-7,1A
Tension d'alimentation [V~] / Fréquence [Hz]	230/50		
Puissance nominale [W]	650		
Vitesse maximale [rpm]	580		
Classe de protection IP	IPX1		
Dimensions [Largeur x Profondeur x Hauteur [mm]	330x410x492	330x410x492	330x410x492
Poids [kg]	20,6	24,4	20,1
Capacité [l]	7		

1. Description générale

Ce mode d'emploi a pour but de vous aider à utiliser l'appareil en sécurité et de manière fiable. Le produit est conçu et fabriqué dans un respect stricte des spécifications techniques, avec les technologies et les composants les plus récents et conformément aux normes de qualité les plus élevées.

AVANT TOUTE UTILISATION,
CE MODE D'EMPLOI DOIT ÊTRE LU ET COMPRIS.

Pour assurer un fonctionnement durable et fiable de l'appareil, veillez à l'utiliser et à l'entretenir correctement, conformément aux instructions de ce mode d'emploi. Les

caractéristiques techniques et les spécifications contenues dans ce mode d'emploi sont à jour. Le fabricant se réserve le droit d'apporter des modifications pour améliorer la qualité. L'appareil est conçu et construit de manière à minimiser les risques liés à l'émission de bruit, compte tenu des progrès technologiques et de la possibilité de réduction du niveau sonore.

Signification des symboles

	Le produit répond aux exigences des normes de sécurité correspondantes.
	Avant toute utilisation, lisez attentivement le mode d'emploi.
	Le produit est recyclable.
	ATTENTION**!** ou **AVERTISSEMENT !** ou **RAPPEL !** décrivant la situation (icône d'avertissement générale).
	Utilisez la protection.
	ATTENTION ! Risque d'électrisation !
	ATTENTION ! Éléments rotatifs !
	ATTENTION ! Risque d'écrasement des mains !
	Arrêt d'urgence !
	N'utilisez qu'à l'intérieur des locaux.

ATTENTION ! **Les illustrations de ce mode d'emploi ne sont données qu'à titre indicatif et peuvent différer dans certains détails de l'aspect réel du produit.**

C'est la version allemande de ce mode d'emploi qui est sa version originale. Lesautres versions linguistiques sont des traductions de l'allemand.

2. Sécurité d'utilisation

ATTENTION ! Lisez tous les avertissements de sécurité et toutes les instructions. Le non-respect des avertissements et des instructions peut entraîner une électrisation, une incendie et/ou des blessures graves ou la mort.

Le terme « appareil » ou « produit » dans les avertissements et dans la description des instructions désigne le < ROBOT PATISSIER AVEC SYSTEME D'AGITATION A PLANETAIRE >.

2.1. Sécurité électrique

a) La fiche de l'appareil doit être compatible avec la prise de courant. Ne modifiez pas la fiche de quelque manière que ce soit. Les fiches d'origine et les prises correspondantes réduisent le risque d'électrisation.

b) Évitez de toucher les éléments mis à la terre tels que les tuyaux, les radiateurs, les cuisinières et les réfrigérateurs. Il existe un risque accru d'électrisation si le corps est mis à la terre en touchant l'appareil qui est exposé à l'action directe de la pluie, d'un sol humide ou qui est mis en marche dans un environnement humide. La pénétration d'eau dans l'appareil augmente le risque de son endommagement et d'électrisation.

c) Ne touchez pas l'appareil avec des mains mouillées ou humides.

d) N'utilisez pas le câble à mauvais escient. Ne l'utilisez jamais pour déplacer l'appareil ou pour retirer la fiche de la prise. Gardez le câble à l'écart des sources de chaleur, de l'huile, des arêtes tranchantes et des pièces mobiles. Les fils endommagés ou emmêlés augmentent le risque d'électrisation.

e) Si vous ne pouvez pas éviter d'utiliser l'appareil dans un environnement humide, employez un dispositif à courant différentiel-résiduel (RCD). L'emploi d'un RCD réduit le risque d'électrisation.

f) Il est interdit d'utiliser l'appareil si le câble d'alimentation est endommagé ou présente des signes évidents d'usure. Un câble d'alimentation endommagé doit être remplacé par un électricien qualifié ou par le service après-vente du fabricant

g) ATTENTION - DANGER DE MORT ! Lorsque vous nettoyez ou utilisez l'appareil, ne l'immergez jamais dans l'eau ou dans d'autres liquides.

h) N'utilisez pas l'appareil dans les locaux à très forte humidité / à proximité immédiate de réservoirs d'eau !

2.2. Sécurité sur le lieu de travail

a) Veillez à ce que le lieu de travail soit bien rangé et bien éclairé. Tout désordre ou mauvais éclairage risquent d'entraîner des accidents. Soyez prévoyant et raisonnable, faites attention à ce que vous faites lors de l'utilisation de l'appareil.

b) N'utilisez pas l'appareil dans une zone à risque d'explosion, par exemple en présence de liquides, de gaz ou de poussières inflammables. L'appareil produit des étincelles qui peuvent enflammer la poussière ou les vapeurs.

c) En cas de dommages ou d'anomalies dans le fonctionnement de l'appareil, il faut l'arrêter immédiatement et en informer une personne autorisée.

d) En cas de doute quant au bon fonctionnement du produit ou si vous constatez qu'il est endommagé, contactez le service après-vente du fabricant.

e) Le produit ne peut être réparé que par le service après-vente du fabricant. N'effectuez pas les réparations vous-même !

f) En cas d'incendie ou de départ de feu, n'utilisez que les extincteurs à poudre ou à neige (CO2) pour éteindre l'appareil sous tension.

g) L'accès au poste de travail est interdit aux enfants et aux personnes non autorisées. (Tout manque d'attention peut entraîner une perte de contrôle de l'appareil.)

h) Utilisez l'appareil dans une zone bien ventilée.

i) En cas de danger pour la vie ou la santé, d'accident ou de panne, arrêtez la machine en appuyant sur le bouton d'ARRÊT D'URGENCE !

j) Vérifiez régulièrement l'état des autocollants portant les informations sur la sécurité. Remplacez les autocollants s'ils sont illisibles.

k) Conservez ce mode d'emploi pour tout usage ultérieur. Si l'appareil doit être transmis à un tiers, ce mode d'emploi sera livré avec l'appareil.

l) Gardez les pièces d'emballage et les petites pièces d'assemblage hors de portée des enfants.

m) Gardez l'appareil hors de portée des enfants et des animaux.

n) En utilisant cet appareil avec d'autres appareils, les instructions d'utilisation de ces derniers doivent également être respectées.

N'oubliez pas de protéger les enfants et les autres personnes extérieures lors de l'utilisation de l'appareil.

2.3. Sécurité personnelle

a) N'utilisez pas l'appareil si vous êtes fatigué, malade ou sous l'influence de l'alcool, de drogues ou de médicaments qui limitent considérablement votre capacité à l'utiliser.

b) L'appareil ne peut être utilisé que par les personnes physiquement aptes, capables de le faire fonctionner et dûment formées, qui ont lu ces instructions et ont été formées en matière de sécurité et de santé au travail.

c) La machine n'est pas destinée à être utilisée par des personnes (y compris les enfants) aux capacités mentales, sensorielles ou intellectuelles réduites ou qui manquent d'expérience et/ou de connaissances appropriées, à moins qu'elles ne soient surveillées par une personne responsable de leur sécurité ou qu'elles aient reçu des instructions de celle-ci sur la manière d'utiliser la machine.

d) Soyez vigilant et raisonnable lorsque vous utilisez le l'appareil. Tout moment d'inattention lors de son utilisation peut entraîner des dommages corporels graves.

e) Pour éviter tout démarrage accidentel, assurez-vous que l'interrupteur est en position arrêt avant toute connexion à la source d'alimentation.

f) Ne portez pas de vêtements amples ni de bijoux. Tenez les cheveux, les vêtements et les gants éloignés des pièces mobiles. Les vêtements amples, les bijoux ou les cheveux longs peuvent être happés par les pièces mobiles.

g) Rangez tous les outils de réglage ou les clés avant de mettre l'appareil en marche. Un outil ou une clé laissé dans une pièce rotative de l'appareil peut provoquer des blessures.

h) Cet appareil n'est pas un jouet. Surveillez les enfants pour vous assurer qu'ils ne jouent pas avec l'appareil.

i) Ne mettez pas vos mains ou tout autre objet à l'intérieur de l'appareil en fonctionnement !

2.4. Utilisation de l'appareil en sécurité

a) Évitez de surcharger l'appareil. Utilisez des outils adaptés à l'usage concerné. Un appareil correctement sélectionné accomplira mieux et plus en sécurité les tâches pour lesquelles il a été conçu.

b) N'utilisez pas l'appareil si l'interrupteur ON/OFF ne fonctionne pas correctement (ne se met pas en marche ou ne s'arrête pas). Tout appareil qui ne peut pas être contrôlé par un interrupteur est dangereux, ne doit pas être utilisé et doit être réparé.

c) L'appareil doit être débranché de l'alimentation électrique avant tout réglage, nettoyage ou entretien. Cela réduit le risque de démarrage accidentel.

d) Lorsque vous n'utilisez pas l'appareil, tenez-le hors de portée des enfants et de toute personne ne connaissant pas l'appareil ou ce mode d'emploi. Tout appareil est dangereux s'il est manipulé par un utilisateur inexpérimenté.
e) Maintenez l'appareil en bon état de marche. Avant chaque utilisation, assurez-vous de l'absence d'endommagements généraux et de ceux de pièces mobiles (fissures de pièces ou de composants ou toute autre condition susceptible de peser sur la sécurité de fonctionnement de l'appareil). En cas d'endommagement, faites réparer l'appareil avant de l'utiliser.
f) Gardez l'appareil hors de portée des enfants.
g) La réparation et l'entretien des appareils doivent être effectués par un personnel qualifié, n'utilisant que des pièces de rechange d'origine. Cela garantira la sécurité d'utilisation.
h) Pour assurer l'intégrité opérationnelle de l'appareil, ne retirez pas les protections installées en usine ni ne desserrez les vis.
i) Lors du transport et du déplacement de l'appareil du lieu de stockage au lieu d'utilisation, respectez les règles de santé et de sécurité relatives à la manutention manuelle en vigueur dans le pays où l'appareil est utilisé.
j) Évitez les situations où l'appareil s'arrête sous une forte charge pendant le fonctionnement. Cela risque de surchauffer les éléments d'entraînement et, par conséquent, d'endommager l'appareil.
k) Ne touchez pas les pièces ou les accessoires mobiles, sauf si l'appareil a été débranché de l'alimentation électrique.
l) Il est interdit de faire glisser, de déplacer ou de faire tourner l'appareil en fonctionnement.
m) Ne laissez pas l'appareil allumé sans surveillance.
n) Nettoyez régulièrement l'appareil afin d'éviter une accumulation permanente de saletés.
o) Cet appareil n'est pas un jouet. Le nettoyage et l'entretien ne doivent pas être effectués par des enfants sans la surveillance d'un adulte.
p) Il est interdit d'intervenir sur la structure de l'appareil afin de la modifier ou modifier les caractéristiques de l'appareil.
q) Gardez les appareils éloignés des sources de chaleur.
r) Évitez de surcharger l'appareil.
s) N'obstruez pas les orifices de ventilation de l'appareil !
t) Avant de mettre l'appareil en marche, assurez-vous que toutes les pièces mobiles sont solidement fixées à leurs embases.
u) L'appareil est destiné exclusivement à la transformation de produits alimentaires.
v) Il est interdit d'utiliser l'appareil sans le couvercle du bol en place.
w) Pour ne pas endommager l'appareil, évitez de mélanger des produits durs ou surgelés.

ATTENTION ! Bien que l'appareil ait été conçu pour fonctionner en sécurité et muni de protections adéquates et d'éléments supplémentaires protégeant l'utilisateur, il existe toujours un petit risque d'accident ou de blessure lors de la manipulation de l'appareil. Soyez donc prudent et raisonnable lors de son utilisation.

3. Règles d'utilisation

Cet appareil est destiné à mélanger, fouetter et pétrir des produits alimentaires de différentes consistances.

L'utilisateur est responsable de tout dommage résultant de toute utilisation contraire à la destination de l'appareil.

3.1. Description de l'appareil

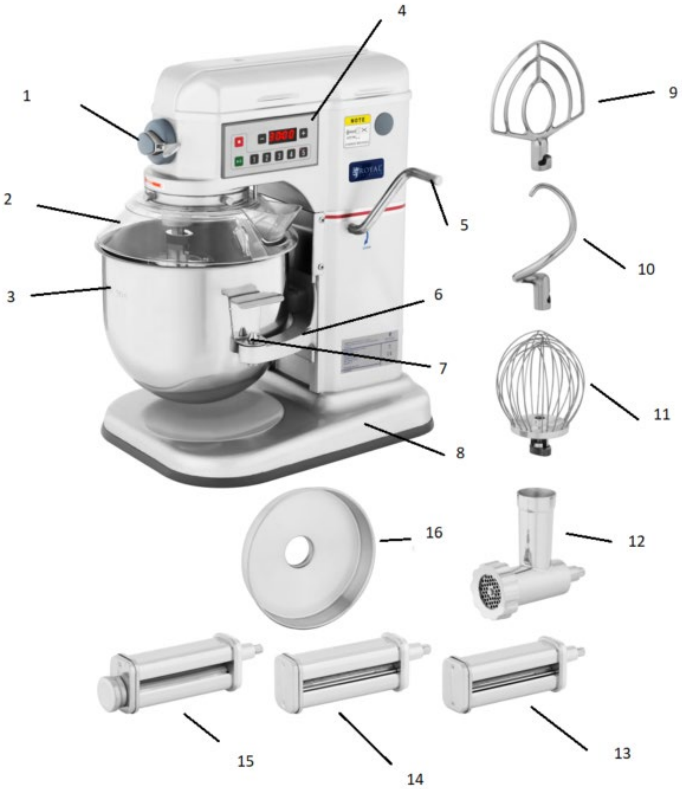

1. Sortie avec cache-trou
2. Couvercle du bol
3. Bol
4. Panneau de commande
5. Levier pour lever/baisser le bol
6. Supports du bol
7. Pièce de fixation du bol
8. Base de l'appareil
9. Batteur plat
10. Crochet pétrisseur
11. Fouet
12. Hachoir à viande (pour le produit RCPM-7,1C)
13. Accessoire spaghetti (pour le produit RCPM-7,1C)
14. Accessoire fettuccine (pourRCPM-7,1C)
15. Rouleau à pâtes (réf. produit RCPM-7,1C)
16. Embase (pour le produit RCPM-7,1C)

Les accessoires 12, 13, 14, 15, 16 font partie de l'appareil RCPM-7,1C. Ils sont inclus dans le kit. Ces accessoires ne sont pas inclus dans les autres modèles.

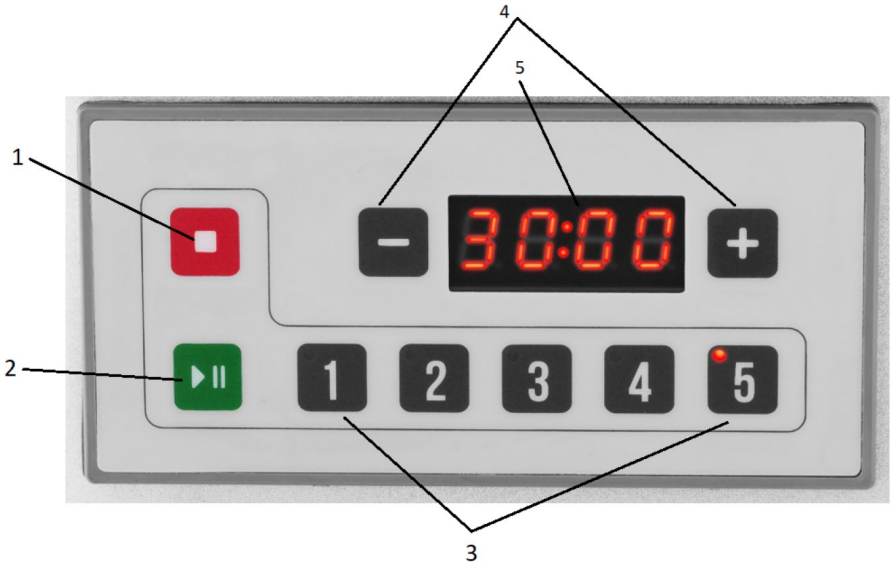

1. Bouton ARRÊT
2. Bouton MARCHE/ PAUSE
3. Sélecteur de vitesse (5 vitesses)
   - Vitesse 1 - pour fouetter, frictionner ou pétrir lentement la pâte levée.
   - Vitesse 2 - pour mélanger les gâteaux et les pâtes.

- Vitesse 3 - pour fouetter à vitesse moyenne.
- Vitesse 4 - pour fouetter la crème épaisse, les blancs d'œufs et les glaçages cuits.
- Vitesse 5 - pour fouetter de petites quantités de crème et de blancs d'œufs.

4. Boutons de réglage de la minuterie
5. Affichage de la minuterie

3.2. Préparation au fonctionnement

EMPLACEMENT DE L'APPAREIL

La température ambiante ne doit pas dépasser 40°C et l'humidité relative 85%. Placez l'appareil de manière à assurer une bonne circulation d'air. Respectez une distance minimale de 10 cm de chaque paroi de l'appareil. Gardez l'appareil à l'écart de toute surface chaude. Utilisez toujours l'appareil sur une surface plane, stable, propre, ignifuge et sèche et gardez toujours l'appareil hors de portée des enfants et des personnes aux capacités mentales, sensorielles ou intellectuelles réduites. Placez l'appareil de manière à ce que la prise de courant soit accessible à tout moment. Assurez-vous que l'alimentation électrique de l'appareil correspond aux informations indiquées sur la plaque signalétique !

Avant la première utilisation, démontez tous les composants et lavez-les ainsi que l'ensemble de l'appareil.

3.3. Utilisation de l'appareil

CHOIX DE L'OUTIL ET DE LA VITESSE :

1. Fouet
   Destination : pour pétrir les pâtes légères, mélanger les œufs, battre en mousse.
   Vitesse optimale : grande (4, 5)
2. Batteur plat
   Destination : pour pétrir la pâte brisée, la pâte à pâtes et les farces.
   Vitesse optimale : petite (2) ou moyenne (3)
3. Crochet pétrisseur
   Destination : pour pétrir les pâtes collantes, pour pétrir la pâte à pain ayant une teneur en eau jusqu'à 50-60% et un volume maximal de 1500g.
   Vitesse optimale : petite (1)

⚠ ATTENTION ! Ne pétrissez pas la pâte à pain à vitesse moyenne ou élevée !

FIXATION DU BOL :

Avant de fixer un outil, installez le bol :

1. Déplacez les supports du bol aussi bas que possible.

2. Positionnez le bol de manière à ce que la pièce de positionnement se trouve dans la poignée du bol et que les trous situés sur les côtés du bol s'insèrent dans les goupilles de centrage (situées sur les supports du bol).
3. Verrouillez le bol avec le pièce de fixation.

FIXATION DE L'OUTIL :

Pour fixer un outil, vous devez :

1. Fixer et abaisser complètement le bol.
2. Placer l'outil choisi dans le bol, puis le soulever et insérez dans le logement.
3. Tournez dans le sens des aiguilles d'une montre pour vous assurer que l'outil est bien en place.

CHANGEMENT DE VITESSE DE ROTATION :

Pour changer de vitesse de rotation de l'appareil :

1. Arrêtez l'appareil à l'aide du bouton MARCHE/PAUSE.
2. Appuyez sur le bouton correspondant à la vitesse souhaitée.
3. Mettez l'appareil en marche à l'aide du bouton MARCHE/PAUSE.

MISE EN MARCHE DE L'APPAREIL

1. Fixez le bol sur les supports.
2. Fixez l'outil de votre choix (fouet, batteur plat, crochet) en vous assurant qu'il est correctement fixé (la butée sur l'arbre de l'outil doit être bien ajustée sur la fourche de l'outil pour l'empêcher de tomber).
3. Remplissez le bol avec les ingrédients préparés en amont.
4. Relevez le bol avec le levier.
5. Mettez le couvercle en place.
6. Appuyez sur le bouton correspondant à la vitesse souhaitée.
7. Réglez la minuterie si nécessaire.
8. Mettez l'appareil en marche à l'aide du bouton MARCHE/PAUSE.

Lorsque vous aurez terminé, arrêtez le robot avec le bouton ARRÊT. Retirez les ingrédients mélangés. Nettoyez soigneusement le bol, l'outil et le couvercle après chaque utilisation.

ATTENTION ! Si le bol n'est pas correctement élevé, l'appareil ne se mettra pas en marche.

ATTENTION ! Avant chaque mise en marche, assurez-vous que l'outil est correctement fixé !

ACCESSOIRES DE L'APPAREIL RCPM-7,1C (EN KIT) :

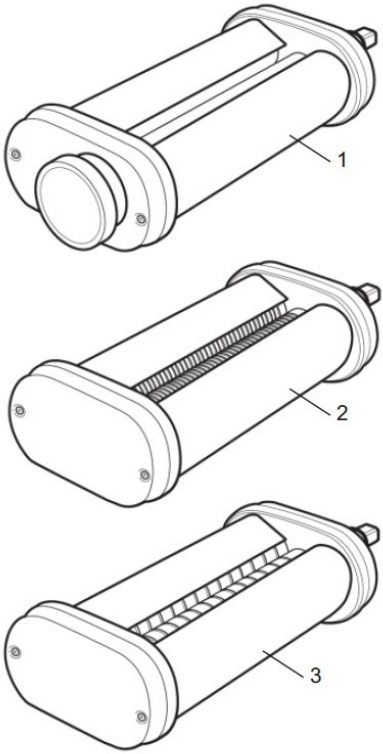

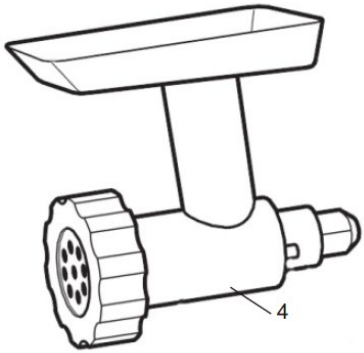

1. Rouleau à pâtes
2. Accessoire spaghetti
3. Accessoire fettuccine
4. Hachoir à viande avec embase

Les accessoires ci-dessus (pour les pâtes et le hachage de la viande) doivent être utilisés uniquement à petite (1, 2) ou moyenne (3) vitesse.

Tous les outils ci-dessus doivent être fixés dans la sortie située à l'avant de l'appareil. Pour fixer l'outil de votre choix :

1. Retirez le cache-trou de la sortie.
2. Desserrez la bague de fixation (de serrage) de la tige de l'outil.
3. Insérez la tige de l'outil choisi dans le trou.
4. Serrez la bague de façon à ce que l'outil soit fermement fixé.

ATTENTION ! Avant d'installer un accessoire, débranchez l'appareil de l'alimentation électrique .

3.4. Nettoyage et entretien

a) Débranchez la fiche de la prise et laissez refroidir complètement l'appareil avant chaque nettoyage, réglage, changement d'outillage ou lorsque l'appareil n'est pas utilisé.
   - Attendez que les pièces en rotation s'arrêtent.

b) Retirez la fiche avant chaque nettoyage ou lorsque l'appareil n'est pas utilisé.

c) Pour nettoyer la surface, n'utilisez que des produits libres de substances caustiques.

d) Seuls les produits de nettoyage doux conçus pour le nettoyage des surfaces en contact avec les aliments peuvent être utilisés pour nettoyer l'appareil.

e) Après chaque nettoyage, séchez tous les composants avant de réutiliser l'appareil.

f) Conservez l'appareil dans un endroit sec et frais, à l'abri de l'humidité et des rayons directs du soleil.

g) Il est interdit de tremper l'appareil avec un jet d'eau ou de l'immerger dans l'eau.

h) Veillez à ce que l'eau ne pénètre pas par les orifices de ventilation du boîtier.

i) Nettoyez les orifices de ventilation avec un pinceau et de l'air comprimé.

j) Effectuez des inspections régulières de l'appareil pour vous assurer qu'il est en bon état de fonctionnement et qu'aucun dommage n'est survenu.

k) N'utilisez pas d'objets tranchants et/ou métalliques (par exemple, une brosse métallique ou une spatule en métal) pour le nettoyage car ils risquent d'endommager la surface du matériau dont l'appareil est fabriqué.

l) Ne nettoyez pas l'appareil avec des substances acides, des produits médicaux, des diluants, du carburant, de l'huile ou d'autres produits chimiques, car cela pourrait endommager l'appareil.

ATTENTION ! : Il est interdit de nettoyer les équipements de la machine dans un lave-vaisselle. Toutes les pièces entrant en contact avec les aliments doivent être lavées à la main !

ENLÈVEMENT DE L'APPAREIL USAGÉ

A la fin de sa vie utile, ce produit ne doit pas être jeté avec les déchets ménagers normaux mais doit être apporté à un centre de collecte et de recyclage des équipements électriques et électroniques. Cela est indiqué par un symbole sur le produit, dans le manuel d'utilisation ou sur l'emballage. Les matériaux utilisés dans l'appareil sont recyclables selon leur désignation. En réutilisant, en

réaffectant ou en utilisant d'une autre manière les équipements usagés, vous apportez une contribution importante à la protection de notre environnement. Consultez votre administration locale pour trouver une déchetterie appropriée.

Dessins d’assemblage :

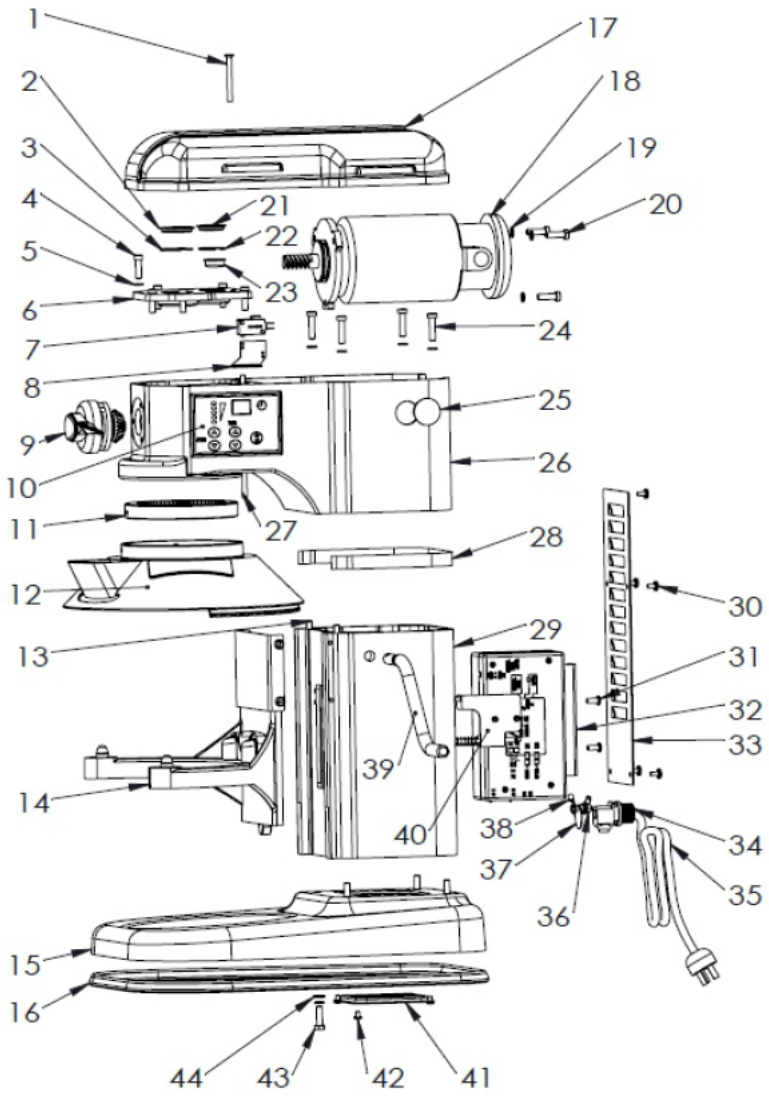

Nom de la pièce	Désignation	Quantité
1.	Vis M5*50	1
2.	Couvercle graisse	1
3.	Anneau de retenue 32*1.2	1
4.	Vis M5*20	6
5.	Anneau élastique 5	6
6.	Couvercle de palier	1
7.	Microrupteur	1
8.	Contacteur	1
9.	Sortie avec cache-trou	1
10.	Boîtier de commande	1
11.	Roue dentée intérieure	1
12.	Couvercle du bol	1
13.	Supports du bol	2
14.	Goupille 6*18	1
15.	Base de l'appareil	1
16.	Rondelle en caoutchouc	1
17.	Couverture supérieure	1
18.	Moteur	1
19.	Anneau élastique 6	11
20.	Vis M6*20	3
21.	Couvercle graisse	1
22.	Anneau de retenue 26*1.2	1
23.	Capot trou graisse	1
24.	Vis M6*25	4
25.	Protection de la brosse carbone	2
26.	Boîtier	1
27.	Verrouillage de sécurité	1
28.	Bande de finition	1
29.	Boîtier	1
30.	Vis M4*6	5
31.	Vis M5*12	2
32.	Commande	1
33.	Vis M5*20	1
34.	Entrée de câble	1
35.	Câble	1
36.	Écrou M5	2
37.	Mise à la terre	1

38.	Poignée	2
39.	Levier	1
40.	Contacteur	1
41.	Plaque	1
42.	Vis M4*6	4
43.	Vis M6*20	4
44.	Joint d’étanchéité	4

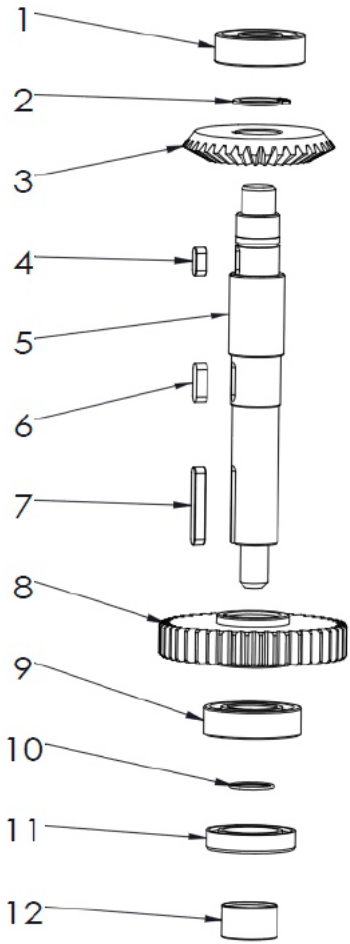

Nom de la pièce	Désignation	Quantité
1.	Roulement à billes 6201	1

2.	Anneau de retenue 16	1
3.	Grande roue dentée conique	1
4.	Clé 4*10	1
5.	Axe central	1
6.	Clé 4*14	1
7.	Clé 4*28	1
8.	Grande roue dentée	1
9.	Roulement à billes 6003	1
10.	Joint torique 16*1	1
11.	Joint graisse	1
12.	Douille de l'axe central	1

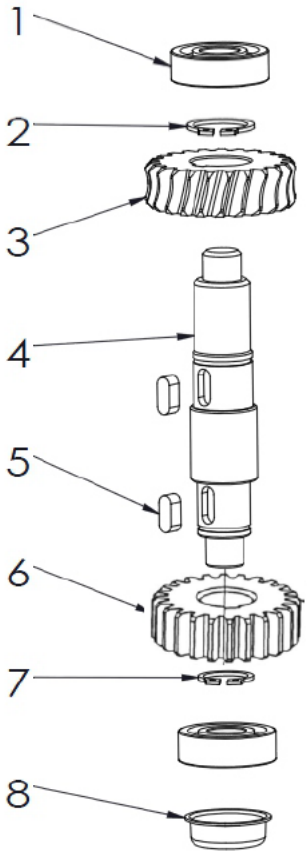

Nom de la pièce	Désignation	Quantité
1.	Roulement à billes 6201	2
2.	Anneau de retenue 16	1
3.	Roue dentée	1
4.	Vis sans fin	1
5.	Clé 4*12	2
6.	Roue dentée	1
7.	Anneau de retenue 13	1
8.	Couvercle du trou graisse	1

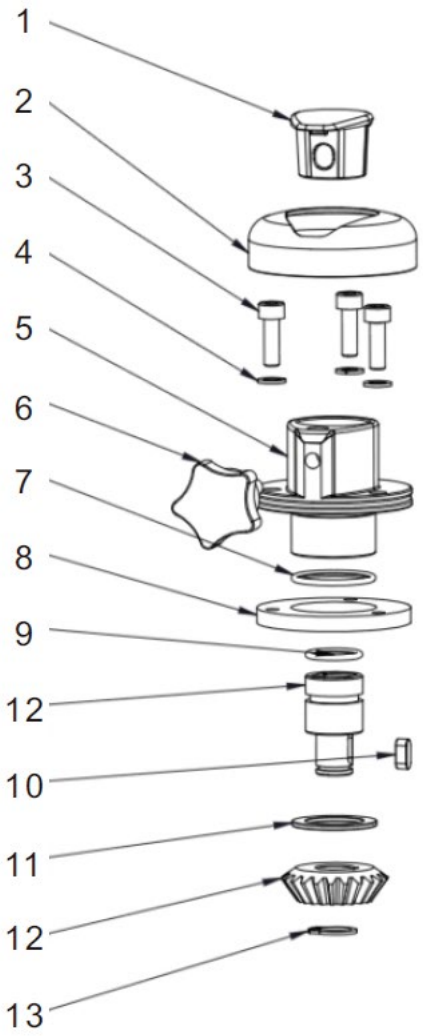

Nom de la pièce	Désignation	Quantité
1.	Presse-étoupe à bride	1
2.	Couvercle de la bride	1
3.	Vis M5*16	3
4.	Anneau élastique 5	3
5.	Bride	1
6.	Écrou de blocage	1
7.	Joint torique 28*2	1

8.	Joint d’étanchéité	1
9.	Joint torique 19*2	1
10.	Clé 4*10	1
11.	Entretoise en nylon	1
12.	Petit engrenage conique	1
13.	Anneau de retenue 12	1

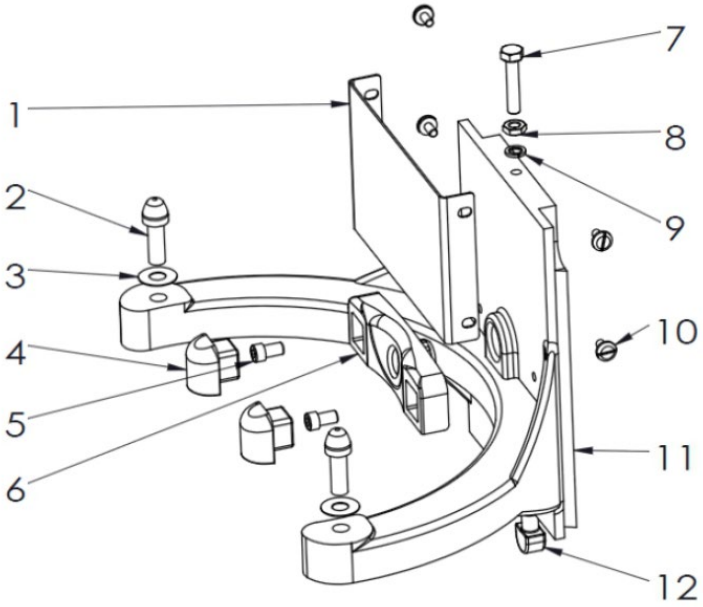

Nom de la pièce	Désignation	Quantité
1.	Plaque	
2.	Vis du bol	
3.	Joint d’étanchéité	
4.	Protection antichoc en caoutchouc	
5.	Vis M5*10	
6.	Pièce de positionnement	
7.	Vis M6*30	
8.	Écrou M6	
9.	Anneau élastique 6	
10.	Vis M4*6	

11.	Bras	
12.	Butoir anti-choc	

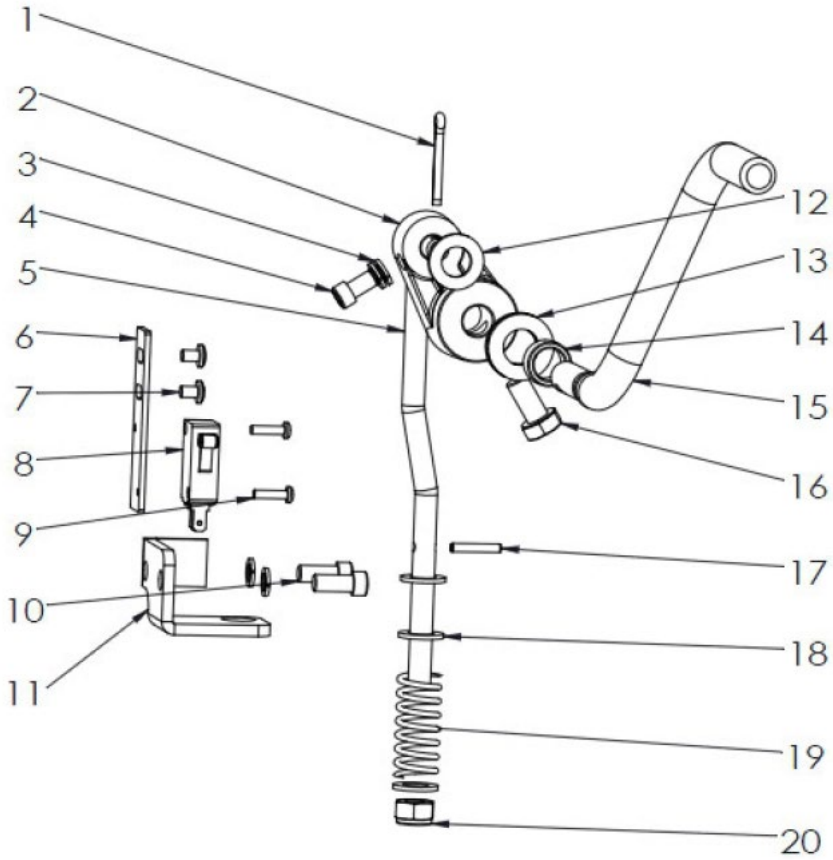

Nom de la pièce	Désignation	Quantité
1.	Tige	1
2.	Poulie de vilebrequin	1
3.	Anneau élastique 6	4
4.	Vis M6*10	1
5.	Tige	1
6.	Plaque de microrupteur	1
7.	Vis M4*6	2

8.	Microrupteur	1
9.	Vis M3*12	2
10.	Vis M6*14	2
11.	Plaque de traction du bras	1
12.	Rondelle plate 10	1
13.	Rondelle plate 12	2
14.	Douille	1
15.	Levier	1
16.	Vis M8*16	1
17.	Goupille cylindrique flexible 3*18	1
18.	Rondelle plate 8	3
19.	Ressort	1
20.	Écrou M8	1

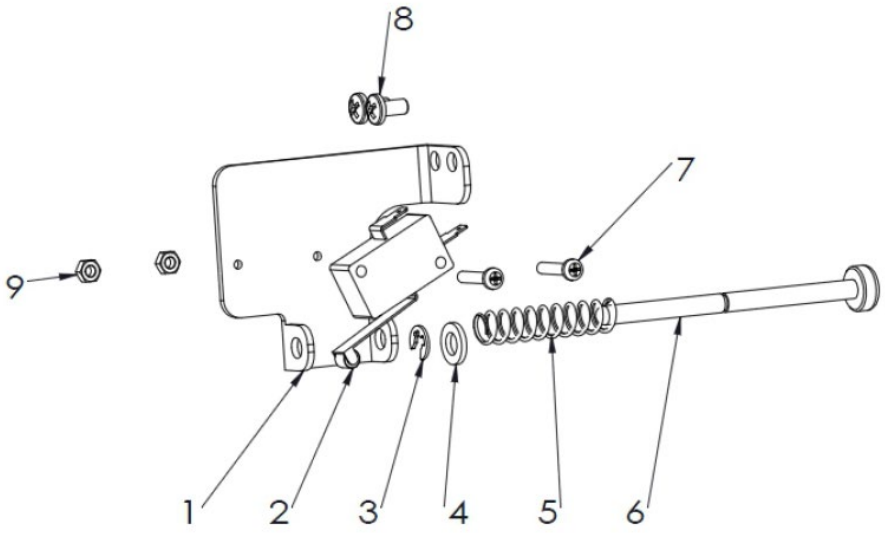

Nom de la pièce	Désignation	Quantité
1.	Interrupteur de sécurité	1
2.	Microrupteur	1
3.	Anneau de retenue 4	1
4.	Rondelle plate 5	1
5.	Ressort 8*1*40	1

6.	Tide guide	1
7.	Vis M3*16	2
8.	Vis M4*8	2
9.	Écrou M3	2

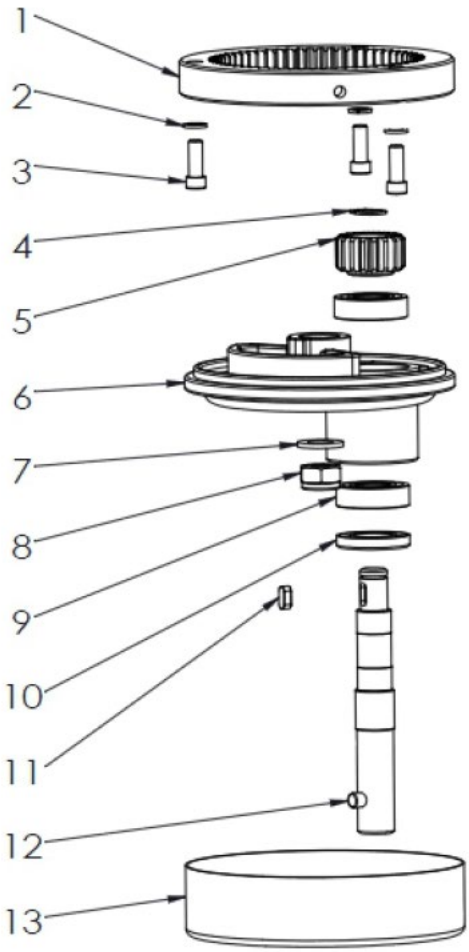

Nom de la pièce	Désignation	Quantité
1.	Engrenage intérieur	
2.	Anneau élastique	
3.	Vis M6*16	

4.	Anneau de retenue 12	
5.	Engrenage planétaire	
6.	Plaque rotative	
7.	Joint d’étanchéité 10	
8.	Écrou 10	
9.	Roulement à billes 6002	
10.	Joint graisse 17*32*5	
11.	Clé 4*10	
12.	Axe de mélange	
13.	Anneau	

Dati tecnici

Descrizione del parametro	Valore del parametro		
Nome del prodotto	IMPASTATRICE PLANETARIA	IMPASTATRICE PLANETARIA KIT	IMPASTATRICE PLANETARIA
Modello	RCPM-7,1D	RCPM-7,1C	RCPM-7,1A
Tensione di alimentazione [V~] / Frequenza [Hz]	230/50		
Potenza nominale [W]	650		
Velocità massima [rpm]	580		
Classe di protezione IP	IPX1		
Dimensioni (Larghezza x Profondità x Altezza)[mm]	330x410x492	330x410x492	330x410x492
Peso [kg]	20,6	24,4	20,1
Capacità [l]	7		

1. Descrizione generale

Il manuale ha lo scopo di aiutare nell'uso sicuro e affidabile. Il prodotto è progettato e fabbricato rigorosamente secondo le specifiche tecniche utilizzando la tecnologia e i componenti più recenti e mantenendo i più alti standard di qualità.

PRIMA DI PROCEDERE AL LAVORO BISOGNA ACCURATAMENTE LEGGERE E COMPRENDERE QUESTO MANUALE.

Per garantire un funzionamento duraturo e affidabile dell'apparecchio, occorre prestare attenzione al suo funzionamento e alla sua manutenzione secondo le istruzioni del presente manuale. I dati tecnici e le specifiche di questo manuale sono aggiornati. Il produttore si riserva il diritto di apportare modifiche per migliorare la qualità. Tenendo conto del progresso tecnologico e della possibilità di ridurre il rumore, l'apparecchio è progettato e costruito in modo tale che il rischio derivante dall'emissione di rumore sia ridotto al livello più basso.

Spiegazione dei simboli

	Il prodotto soddisfa i requisiti degli standard di sicurezza pertinenti.
	Prima dell’uso bisogna prendere visione del manuale.
	Prodotto riciclabile.
	ATTENZIONE! o **AVVERTENZA!** o **RICORDA!** che descrivono una data situazione (segnale generico di pericolo)
	Utilizzare la protezione.
	ATTENZIONE! Avvertenza contro la folgorazione!
	ATTENZIONE! Elementi che virano!
	ATTENZIONE! Pericolo di schiacciamento delle mani!
	Arresto di emergenza!
	Solo per uso all’interno dei locali.

ATTENZIONE! **Le illustrazioni in questo manuale sono solo a scopo illustrativo e possono differire in alcuni dettagli dall'aspetto reale del prodotto.**

Il manuale originale è la versione tedesca. Le altre versioni linguistiche sono delle traduzioni dal tedesco.

2. Sicurezza di utilizzo

Attenzione! Leggere tutte le avvertenze relative alla sicurezza e tutte le istruzioni. La mancata osservazione delle avvertenze e delle istruzioni può causare folgorazione, incendio e/o danni fisici o morte.

Il termine "apparecchio" o "prodotto" nelle avvertenze e nella descrizione delle istruzioni si riferisce al < IMPASTATRICE PLANETARIA >.

2.1. Sicurezza elettrica

a) La spina dell'apparecchio deve essere adattata alla presa. Non modificate la spina in alcun modo. Le spine originali e le prese corrispondenti riducono il rischio di scosse elettriche.
b) Evitare di toccare i componenti con messa a terra come tubi, radiatori, fornelli e frigoriferi. C'è un rischio maggiore di scossa elettrica se il corpo è messo a terra e tocca l'unità esposta a pioggia diretta, pavimentazione bagnata e funzionamento in un ambiente umido. Il passaggio dell'acqua nell'apparecchio aumenta il rischio di danneggiamento o di folgorazione.
c) Non toccare l'apparecchio con mani bagnate o umide.
d) Non usare il cavo in modo improprio. Non utilizzare mai il cavo per trasportare l'apparecchio o per tirare o estrarre la spina dal contatto. Tenere il cavo lontano da fonti di calore, olio, bordi taglienti o parti in movimento. I cavi danneggiati o aggrovigliati aumentano il rischio di scosse elettriche.
e) Se l'uso dell'apparecchio in un ambiente umido non può essere evitato, è necessario utilizzare un interruttore differenziale (RCD). L'uso di un RCD riduce il rischio di scossa elettrica.
f) Non utilizzare l'apparecchio se il cavo di alimentazione è danneggiato o mostra chiari segni di usura. Il cavo di alimentazione danneggiato deve essere sostituito da un elettricista qualificato o dal centro di assistenza del produttore
g) ATTENZIONE - PERICOLO DI MORTE! Quando si pulisce o si usa l'apparecchio, non immergerlo mai in acqua o altri liquidi.
h) Non utilizzare l'apparecchio in locali con umidità molto elevata / nelle immediate vicinanze di serbatoi d'acqua!

2.2. Sicurezza nei luoghi di lavoro

a) Mantenere l'area di lavoro ordinata e ben illuminata. Il disordine o la scarsa illuminazione possono provocare incidenti. Bisogna essere previdenti, fare attenzione a quello che si fa e usare il buon senso utilizzando l'apparecchio.
b) Non utilizzare l'apparecchio in un'area esplosiva, per esempio in presenza di liquidi, gas o polveri infiammabili. L'apparecchio produce scintille che possono incendiare polvere o vapori.

c) In caso di constatazione di danno o non conformità nel funzionamento del dispositivo bisogna spegnerlo immediatamente e informare la persona delegata.
d) In caso di dubbi sul corretto funzionamento del prodotto o in caso di constatazione di un danno, si prega di contattare il servizio di assistenza del produttore.
e) L'apparecchio può essere riparato esclusivamente dal servizio di assistenza del produttore. Non eseguire le riparazioni da soli!
f) In caso di incendio o di accensione del fuoco, si devono usare solo estintori a polvere o a neve (CO2) per spegnere l'apparecchio sotto tensione.
g) Non sono ammessi bambini o persone non autorizzate nell'area di lavoro. (Le distrazioni possono causare la perdita di controllo sull'apparecchio)
h) Utilizzare l'apparecchio in un'area ben ventilata.
i) In caso di pericolo per la vita o l'incolumità fisica, di incidente o di guasto, arrestare l'apparecchio premendo il pulsante di ARRESTO DI EMERGENZA!!
j) Controllare regolarmente lo stato degli adesivi con le informazioni di sicurezza. In caso di adesivi non leggibili, procedere alla sostituzione.
k) Conservare il manuale d'uso per utilizzo futuro. Se l'apparecchio deve essere trasferito a terzi, anche il manuale d'uso deve essere consegnato insieme all'apparecchio.
l) Tenere le parti dell'imballaggio e le piccole parti di assemblaggio fuori dalla portata dei bambini.
m) Tenere l'apparecchio lontano dalla portata dei bambini e degli animali.
n) Quando si utilizza questo apparecchio insieme ad altri apparecchi, è necessario seguire anche le altre istruzioni per l'uso.

Ricorda! i bambini e gli altri astanti devono essere protetti durante l'utilizzo dell'apparecchio.

2.3. Sicurezza personale

a) Non utilizzarel'apparecchio quando si è stanchi, malati o sotto l'influenza di alcol, droghe o farmaci che limitano sostanzialmente la capacità di utilizzare l'apparecchio.
b) L'apparecchio può essere azionato da persone fisicamente idonee, capaci di farlo funzionare e adeguatamente addestrate, che abbiano letto queste istruzioni e siano state istruite in materia di sicurezza e salute sul lavoro.
c) La macchina non è destinata ad essere utilizzata da persone (compresi i bambini) con funzioni mentali, sensoriali o intellettuali ridotte o con mancanza di esperienza e/o conoscenza, a meno che non siano sorvegliati da una persona responsabile della loro sicurezza o abbiano ricevuto istruzioni su come utilizzare la macchina.

d) Bisogna prestare attenzione, usare il buon senso durante il funzionamento dell'apparecchio. Un attimo di disattenzione può portare a gravi lesioni del corpo.
e) Per prevenire l'avvio accidentale, assicurarsi che l'interruttore sia in posizione off prima di connettersi alla fonte di alimentazione.
f) Non indossare abiti larghi o gioielli. Tenere i capelli, i vestiti e i guanti lontani dalle parti in movimento. Abiti sciolti, gioielli o capelli lunghi possono rimanere impigliati nelle parti in movimento.
g) Bisogna rimuovere tutti gli strumenti di regolazione o le chiavi prima dell'accensione dell'apparecchio. Lo strumento o la chiave lasciata nella parte rotante del dispositivo può causare lesioni.
h) L'apparecchio non è un giocattolo. I bambini non devono giocare con l'apparecchio.
i) Non mettere le mani o qualsiasi oggetto all'interno dell'apparecchiatura in funzionamento!

2.4. Utilizzo sicuro dell'apparecchio

a) Non sovraccaricare l'apparecchio. Utilizzare strumenti adatti all'applicazione. Un apparecchio selezionato correttamente farà un lavoro migliore e più sicuro per il quale è stato progettato.
b) Non utilizzare l'apparecchio se l'interruttore ON/OFF non funziona bene (non si accende e non si spegne). L'apparecchio che non può essere controllato da un interruttore, non è sicuro, non può funzionare e deve essere riparato.
c) Bisogna scollegare l'apparecchio dall'alimentazione prima della regolazione, della pulizia e della manutenzione. Questa misura preventiva riduce il rischio di messa in moto accidentale.
d) Tenere l'apparecchio inutilizzata fuori dalla portata dei bambini e di chiunque non abbia familiarità con l'apparecchio o con questo manuale. Le apparecchiature elettriche sono pericolose nelle mani di utilizzatori inesperti.
e) Mantenere l'apparecchio in uno stato tecnico buono. Controllare prima di ogni operazione che non ci siano danni generali o relativi alle parti in movimento (crepe nelle parti e nei componenti o qualsiasi altra condizione che possa influenzare il funzionamento sicuro dell'apparecchio). In caso di danno, far riparare l'apparecchio prima dell'uso.
f) Conservare l'apparecchio fuori della portata dei bambini.
g) La riparazione e la manutenzione delle apparecchiature dovrebbe essere effettuate da personale qualificato utilizzando esclusivamente parti di ricambio originali. Questo garantirà un utilizzo sicuro.
h) Per assicurare l'integrità operativa progettata dell'apparecchio, non rimuovere le coperture installate in fabbrica o allentare le viti.
i) Durante il trasporto e lo spostamento dell'apparecchio dal luogo di stoccaggio a quello di utilizzo, si deve tener conto delle norme di sicurezza e di salute per

la movimentazione manuale in vigore nel paese in cui l'apparecchio viene utilizzato.

j) Evitare situazioni in cui l'apparecchio si ferma sotto un carico pesante durante il funzionamento. Questo può causare il surriscaldamento dei componenti dell'unità e di conseguenza danneggiare l'unità.
k) Non toccare le parti in movimento o gli accessori se l'apparecchio non è stata scollegato dall'alimentazione.
l) È vietato muovere, spostare o ruotare l'apparecchio durante il funzionamento.
m) Non lasciare l'apparecchio acceso senza sorveglianza.
n) Pulire regolarmente l'apparecchio per evitare un accumulo permanente di sporco.
o) L'apparecchio non è un giocattolo. Le operazioni di pulizia e di manutenzione non devono essere effettuate dai bambini senza sorveglianza.
p) È vietato manomettere il design dell'apparecchio per modificarne i parametri o la costruzione.
q) Tenere l'apparecchio lontano dalle fonti di fuoco o dal calore.
r) Non sovraccaricare l'apparecchio.
s) Non coprire i fori di ventilazione dell'apparecchio.
t) Prima di avviare l'apparecchio, assicurarsi che tutte le parti mobili siano saldamente fissate nelle loro basi.
u) Questo apparecchio è destinato esclusivamente alla trasformazione di prodotti alimentari.
v) È vietato utilizzare l'apparecchio senza il coperchio della vasca al suo posto.
w) Non mischiare prodotti duri e surgelati, questo può danneggiare la macchina.

ATTENZIONE! Anche se l'apparecchio è stato progettato per essere sicuro, sia dotato di adeguate protezioni, e nonostante l'uso di ulteriori elementi di sicurezza per l'utente, c'è ancora un piccolo rischio di incidente o lesione durante l'utilizzo dell'apparecchiatura. Si consiglia di mantenere la cautela e il buon senso durante l'utilizzo.

3. Principi di utilizzo

L'apparecchio è progettato per mescolare, sbattere e impastare prodotti alimentari di diversa consistenza.

L'utente è responsabile di qualsiasi danno derivante da un uso improprio.

3.1. Descrizione del dispositivo

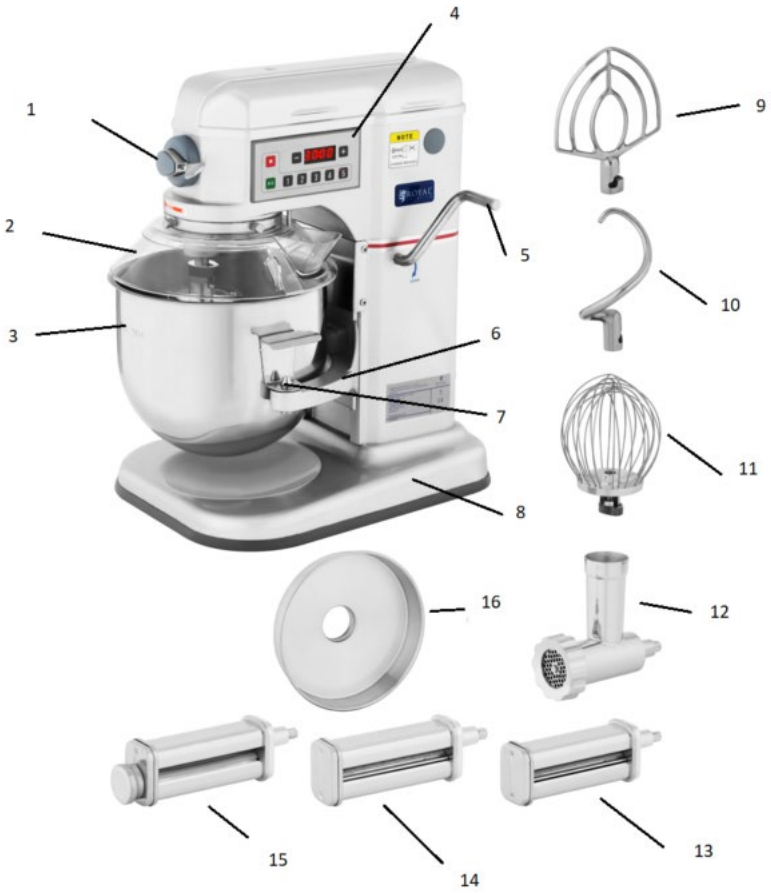

1. Collo con tappo
2. Protezioni di sicurezza della ciotola
3. Ciotola
4. Pannello di comando
5. Leva di sollevamento/abbassamento della ciotola
6. Bracci di supporto della ciotola
7. Morsetto di fissaggio per la ciotola
8. base
9. Miscelatore piatto
10. Gancio
11. Barra
12. Tritacarne (riguarda il prodotto RCPM-7,1C)

13. Coltello per spaghetti (riguarda il prodotto RCPM-7,1C)
14. Coltello per fettuccine (riguarda il prodotto RCPM-7,1C)
15. Matterello per pasta (riguarda l prodotto RCPM-7,1C)
16. Base (riguarda il prodotto RCPM-7,1C)

Gli accessori 12, 13, 14, 15, 16 fanno parte dell'apparecchio RCPM-7.1C. Questi elementi sono inclusi nel kit. Gli altri modelli non hanno queste aggiunte.

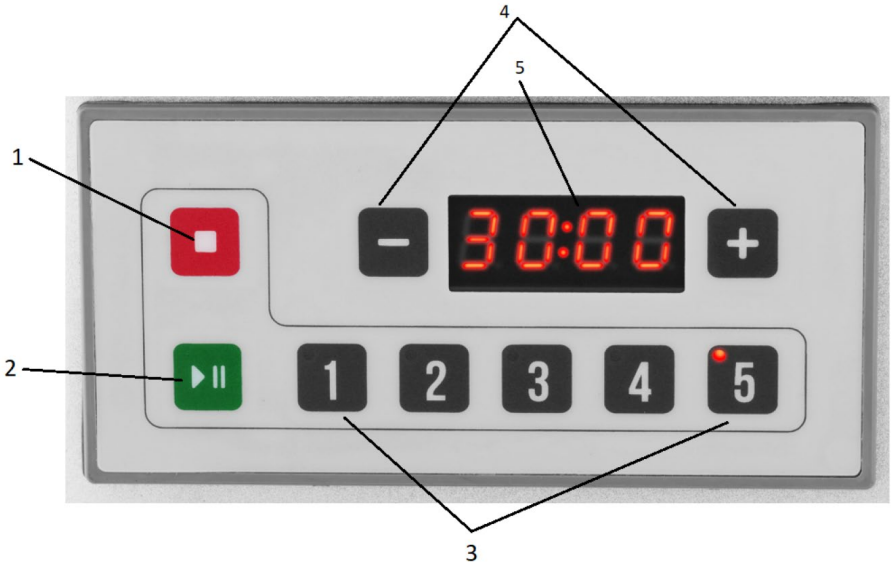

1. Pulsante STOP
2. Pulsante "START/PAUSA"
3. Regolatore di velocità 5-velocità
   - Velocità 1 - Per sbattere lentamente, schiacciare e impastare la pasta di lievito.
   - Velocità 2 - per mescolare biscotti e pasta.
   - Velocità 3 - per sbattere, montare a crema e a media velocità.
   - Velocità 4 - per montare la panna pesante, gli albumi e le glasse cotte.
   - Velocità 5 - per montare piccole quantità di panna e albumi.
4. Tasti per impostazione del timer
5. Display del timer

3.2. Predisposizione al lavoro

POSIZIONAMENTO DELL'APPARECCHIO

La temperatura ambiente non deve superare i 40°C e l'umidità relativa non deve superare l'85%. L'apparecchio deve essere posizionato in modo da garantire una buona circolazione dell'aria. Bisogna mantenere una distanza minima di 10 cm da ogni parete dell'apparecchio. Tenere l'apparecchio lontano da qualsiasi superficie

calda. Utilizzare sempre l'apparecchio su una superficie piana, stabile, pulita, resistente al fuoco e tenere fuori dalla portata dei bambini e delle persone con funzioni mentali, sensoriali o intellettuali ridotte. L'apparecchio deve essere collocato in modo tale che la spina di alimentazione possa essere raggiunta in qualsiasi momento. Assicurarsi che l'alimentazione elettrica dell'apparecchio corrisponda ai dati riportati sulla targhetta!

Prima del primo utilizzo, smontare tutti i componenti e lavarli, ma anche l'intero apparecchio.

3.3. Lavoro con l'apparecchio

SCELTA DEL MISCELATORE E DELLA VELOCITÀ:

1. Barra
   Scopo: per impastare impasti leggeri, mescolare le uova, sbattere la schiuma.
   Velocità ottimale: alta (4, 5)
2. Miscelatore piatto
   Scopo: per impastare la pasta frolla, la pasta per la pasta, il ripieno.
   Velocità ottimale: bassa (2) o media (3)
3. Gancio
   Scopo: per impastare impasti appiccicosi, per impastare impasti di pane con un contenuto di acqua fino al 50-60% e un volume massimo di 1500g.
   Velocità ottimale: bassa (1)

ATTENZIONE! Non impastare la pasta di pane a velocità media o alta!

MONTAGGIO DELLA CIOTOLA:

Prima di installare il miscelatore, bisogna installare la ciotola:

1. Abbassare i bracci che sostengono la ciotola il più in basso possibile.
2. Posizionare la ciotola in modo che l'elemento di posizionamento sia nel supporto della ciotola e che i fori sui lati della ciotola si inseriscano nei perni di centraggio (situati sui bracci di supporto della ciotola).
3. Bloccare la ciotola con il dispositivo di fissaggio.

INSTALLAZIONE DEL MISCELATORE:

Per montare il miscelatore, bisogna

1. Installare e abbassare completamente la ciotola.
2. Posizionare il miscelatore scelto nella ciotola, poi sollevare e inserire nella fessura del miscelatore.
3. Girare in senso orario per assicurarsi che il miscelatore sia posizionato correttamente.

MODIFICA DELLA VELOCITÀ DI ROTAZIONE:

Per cambiare la velocità dell'apparecchio, bisogna:

1. Fermare l’apparecchio con il pulsante START/PAUSA.
2. Premere il pulsante corrispondente alla velocità desiderata.
3. Accendere l’apparecchio con il pulsante START/PAUSA.

ACCENSIONE DELL’APPARECCHIO

1. Posizionare la ciotola sui bracci di supporto.
2. Montare il miscelatore scelto (paletta, miscelatore piatto, gancio) e controllare che sia montato correttamente (il fermo dell'albero del miscelatore deve essere ben aderente alla forcella del miscelatore per evitare che cada).
3. Aggiungere gli ingredienti alimentari preparati in precedenza.
4. Usando la leva di sollevamento, sollevare la ciotola.
5. Chiudere la protezione di sicurezza.
6. Premere il pulsante corrispondente alla velocità desiderata.
7. In caso di esigenza impostare il timer.
8. Accendere l'apparecchio con il pulsante START/PAUSE.

Al termine del lavoro, spegnere il mescolatore con il pulsante STOP. Rimuovere gli ingredienti miscelati. Pulire accuratamente la ciotola, il miscelatore e la protezione di sicurezza dopo ogni utilizzo.

NOTA BENE! Se la ciotola non è sollevata correttamente, l'apparecchio non si accende.

NOTA BENE! Prima di ogni accensione, controllare che il miscelatore sia installato correttamente!

DOTAZIONE DELL’APPARECCHIO RCPM-7.1C:

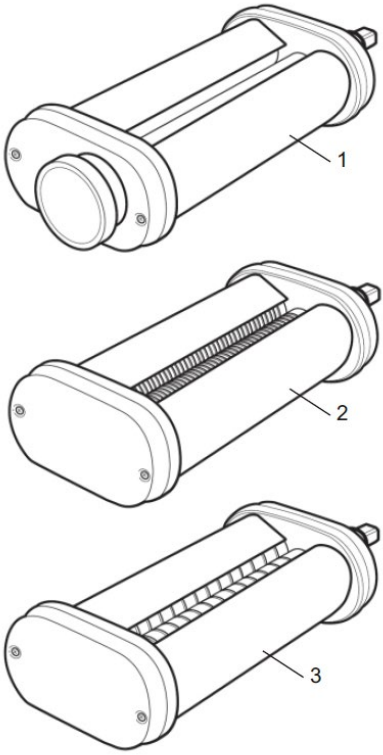

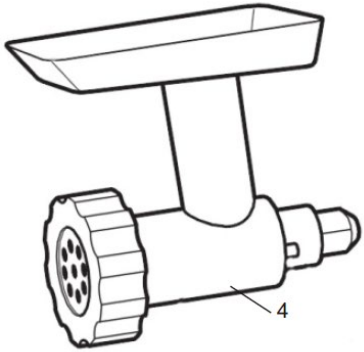

1. Matterello per pasta
2. Coltello per spaghetti
3. Coltello per fettuccine
4. Tritacarne con base

Gli accessori di cui sopra (per la pasta e il tritacarne) devono essere usati solo a bassa (1, 2) o media (3) velocità.

Tutti gli accessori di cui sopra devono essere installati nella flangia situata nella parte anteriore dell'apparecchio. Per installare il componente selezionato:

1. Rimuovere il tappo della flangia.
2. Allentare la manopola di serraggio (pressione) sul perno del componente.
3. Inserire il perno del componente selezionato nel foro.
4. Stringere la manopola in modo che l'elemento sia fissato saldamente.

NOTA BENE! Prima di installare gli accessori, scollegare l'apparecchio dall'alimentazione.

3.4. Pulizia e manutenzione

a) Prima di ogni pulizia, regolazione o sostituzione di accessori, e anche quando l'apparecchio non è in uso, bisogna rimuovere la spina di alimentazione e raffreddare completamente l'apparecchio.
   - Aspettare che le parti rotanti si fermino.

b) Estrarre la spina di alimentazione prima di ogni pulizia e quando l'apparecchio non è in uso.

c) Usare solo agenti non corrosivi per la pulizia della superficie.

d) Per la pulizia dell'apparecchio si possono usare solo detergenti delicati progettati per la pulizia delle superfici a contatto con gli alimenti.

e) Dopo ogni pulizia, tutti i componenti devono essere asciugati bene prima di utilizzare nuovamente l'apparecchio.

f) Conservare l'apparecchio in un luogo asciutto e fresco, al riparo dall'umidità e dalla luce solare diretta.

g) È vietato spruzzare l'apparecchio con un getto d'acqua o immergerlo in acqua.

h) Assicuratevi che non entri acqua attraverso le aperture di ventilazione dell'alloggiamento.

i) Pulire le aperture di ventilazione con una spazzola e aria compressa.

j) Eseguire ispezioni regolari dell'apparecchio per assicurarsi che sia in buone condizioni di funzionamento e che non si siano verificati danni.

k) Non utilizzare oggetti appuntiti e/o metallici (ad esempio una spazzola metallica o una spatola metallica) per la pulizia, poiché potrebbero danneggiare la superficie del materiale dell'apparecchio.

l) Non pulire l'apparecchio con sostanze acide, prodotti medici, diluenti, carburante, olio o altri prodotti chimici, poiché ciò potrebbe causare danni all'apparecchio.

ATTENZIONE! È vietato pulire gli accessori della macchina in lavastoviglie. Tutte le parti a contatto con gli alimenti devono essere lavate a mano!

SMALTIMENTO DELLE APPARECCHIATURE USURATE.

Alla fine della sua vita utile, questo prodotto non deve essere smaltito con i normali rifiuti domestici, ma deve essere portato in un punto di raccolta per il riciclaggio di apparecchiature elettriche ed elettroniche. Ne informa il simbolo, collocato sul prodotto, sulle istruzioni per l'uso o sull'imballaggio. Le materie plastiche utilizzate nel dispositivo sono adatte al riutilizzo secondo la loro

etichettatura. Potete dare un contributo importante alla protezione del nostro ambiente riutilizzando materiali e altri modi di utilizzare l'apparecchiatura usata. L'amministrazione locale sarà in grado di fornire informazioni sul punto di smaltimento appropriato.

Disegni d'assieme:

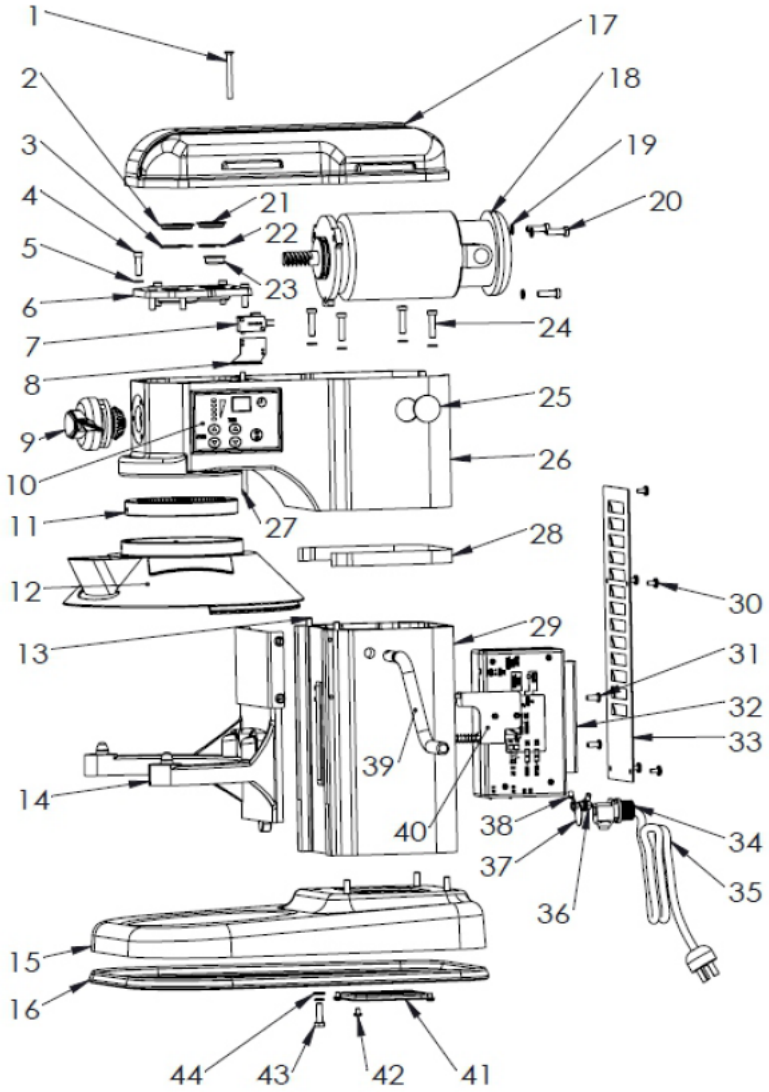

Denominazione del pezzo	Descrizione	Quantità
1.	Vite M5*50	1
2.	Coperchio dell’olio	1
3.	Anello di blocco 32*1.2	1
4.	Vite M5*20	6
5.	Anello a molla 5	6
6.	Coperchio del cuscinetto	1
7.	Microinterruttore	1
8.	Contattore	1
9.	Collo con tappo	1
10.	Scatola del controllore	1
11.	Ingranaggio interno	1
12.	Protezione antinfortunistica	1
13.	Bracci di supporto della ciotola	2
14.	Perno 6*18	1
15.	base	1
16.	Rondella in gomma	1
17.	Copertura superiore	1
18.	Motore	1
19.	Anello a molla 6	11
20.	Vite M6*20	3
21.	Coperchio dell’olio	1
22.	Anello di blocco 26*1.2	1
23.	Coperchio del foro per l’olio	1
24.	Vite M6*25	4
25.	Protezione della spazzola in carbonio	2
26.	Custodia	1
27.	Blocco di sicurezza	1
28.	Striscia di finitura	1
29.	Custodia	1
30.	Vite M4*6	5
31.	Vite M5*12	2
32.	Comando	1
33.	Vite M5*20	1
34.	Giunzione del cavo	1
35.	Cavo	1

36.	Dado M5	2
37.	Messa a terra	1
38.	Maniglia	2
39.	Leva	1
40.	Contattore	1
41.	Piastro	1
42.	Vite M4*6	4
43.	Vite M6*20	4
44.	Guarnizione	4

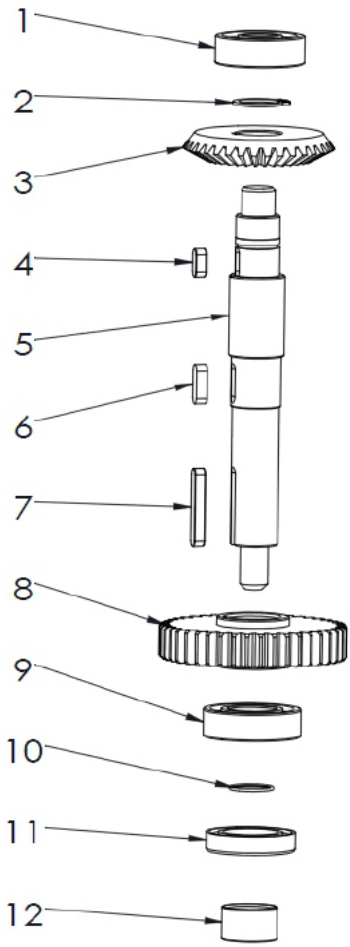

Denominazione del pezzo	Descrizione	Quantità
1.	Cuscinetto a sfera 6201	1
2.	Anello di blocco 16	1
3.	Ruota dentata grande conica	1
4.	Chiave 4*10	1
5.	Asse centrale	1
6.	Chiave 4*14	1
7.	Chiave 4*28	1
8.	Ruota dentata grande	1
9.	Cuscinetto a sfera 6003	1
10.	O-ring 16*1	1
11.	Guarnizione d’olio	1
12.	Boccola dell'asse centrale	1

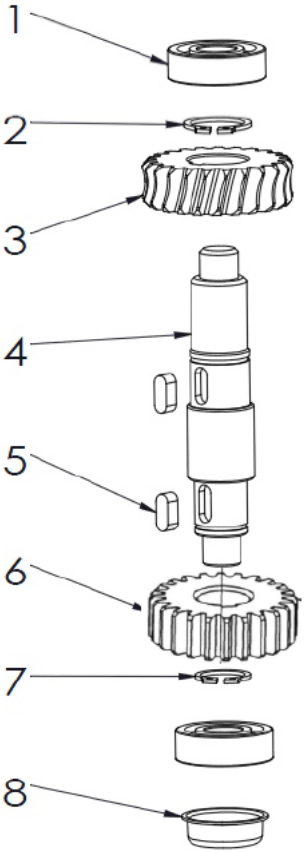

Denominazione del pezzo	Descrizione	Quantità
1.	Cuscinetto a sfera 6201	2
2.	Anello di blocco 16	1
3.	Ingranaggio	1
4.	Trasmissione a vite senza fine	1
5.	Chiave 4*12	2
6.	Ingranaggio	1
7.	Anello di blocco 13	1
8.	Protezione del foro per l’olio	1

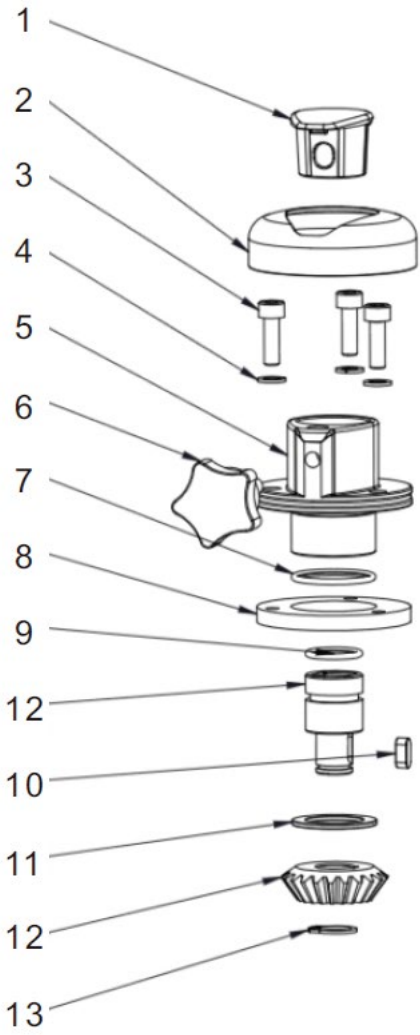

Denominazione del pezzo	Descrizione	Quantità
1.	Pressacavo flangiato	1
2.	Coperchio della flangia	1
3.	Vite M5*16	3
4.	Anello a molla 5	3
5.	Flangia	1
6.	Controdado	1

7.	O-ring 28*2	1
8.	Guarnizione	1
9.	O-ring 19*2	1
10.	Chiave 4*10	1
11.	Riduttore in nylon	1
12.	Piccolo riduttore conico	1
13.	Anello di blocco 12	1

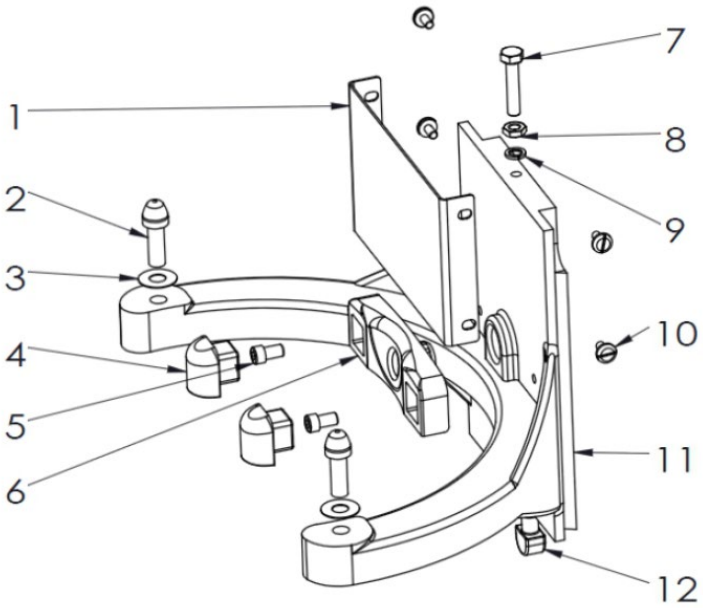

Denominazione del pezzo	Descrizione	Quantità
1.	Staffa	
2.	Bullone della ciotola	
3.	Guarnizione	
4.	Gomma antiurto	
5.	Vite M5*10	
6.	Elemento di posizionamento	
7.	Vite M6*30	
8.	Dado M6	
9.	Anello a molla 6	

10.	Vite M4*6	
11.	Braccio	
12.	Paracolpi	

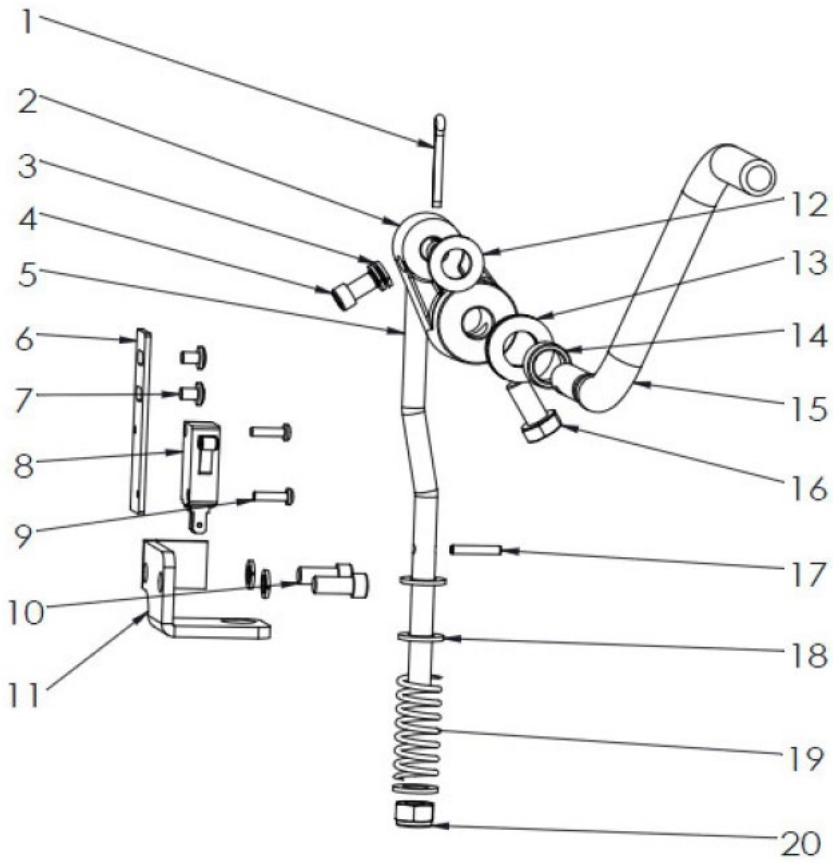

Denominazione del pezzo	Descrizione	Quantità
1.	Perno	1
2.	Ruota dell'albero motore	1
3.	Anello a molla 6	4
4.	Vite M6*10	1
5.	Asta	1

6.	Scheda del microinterruttore	1
7.	Vite M4*6	2
8.	Microinterruttore	1
9.	Vite M3*12	2
10.	Vite M6*14	2
11.	Piastra per trazione del braccio	1
12.	Rondella piatta 10	1
13.	Rondella piatta 12	2
14.	Manicotto	1
15.	Leva	1
16.	Vite M8*16	1
17.	Perno cilindrico flessibile 3*18	1
18.	Rondella piatta 8	3
19.	Molla	1
20.	Dado M8	1

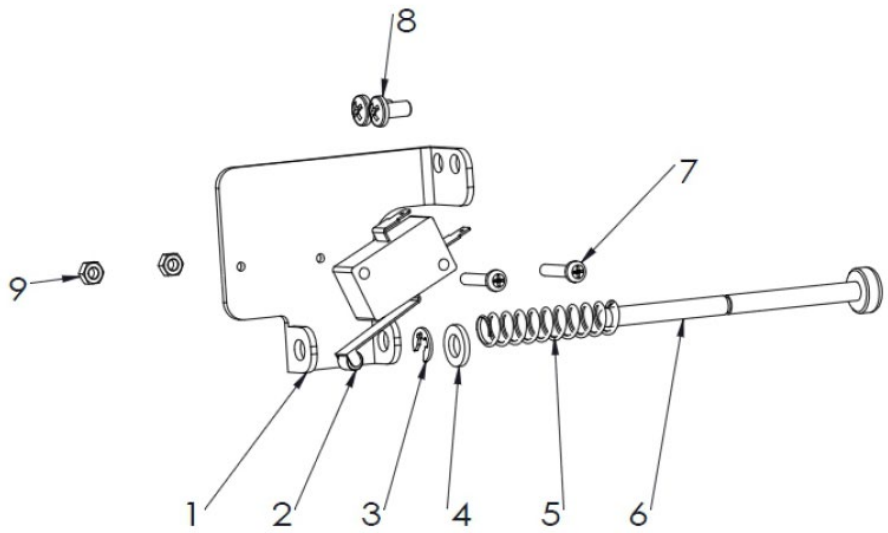

Denominazione del pezzo	Descrizione	Quantità
1.	Interruttore di sicurezza	1

2.	Microinterruttore	1
3.	Anello di blocco 4	1
4.	Rondella płaska5	1
5.	Molla 8*1*40	1
6.	Mandrino di tornitura	1
7.	Vite M3*16	2
8.	Vite M4*8	2
9.	Dado M3	2

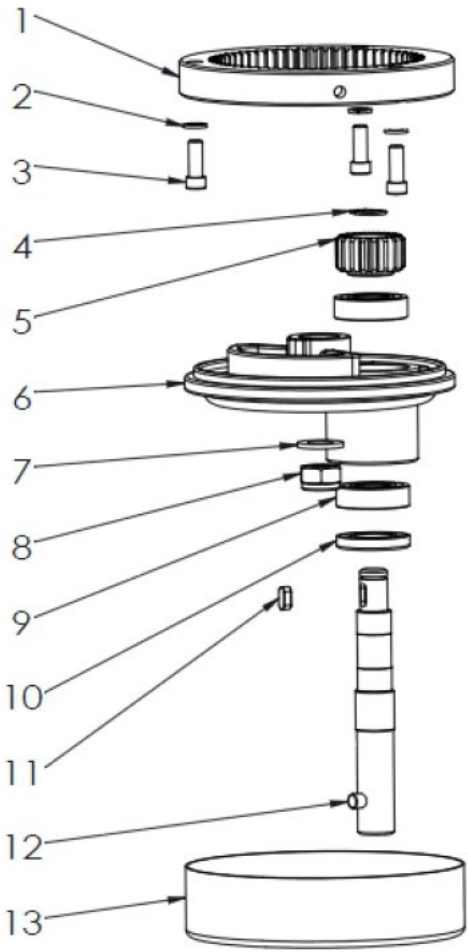

Denominazione del pezzo	Descrizione	Quantità
1.	Trasmissione interna	
2.	Anello a molla	
3.	Vite M6*16	
4.	Anello di blocco 12	
5.	Trasmissione planetaria	
6.	Piastra girevole	
7.	Guarnizione 10	
8.	Dado 10	
9.	Sfera in acciaio 6002	
10.	Guarnizione dell'olio 17*32*5	
11.	Chiave 4*10	
12.	Asse di miscelazione	
13.	Anello	

Características técnicas

Nombre del parámetro	Valor del parámetro		
Denominación del producto	MEZCLADOR PLANETARIO	MEZCLADOR PLANETARIO CONJUNTO	MEZCLADOR PLANETARIO
Modelo	RCPM-7,1D	RCPM-7,1C	RCPM-7,1A
Voltaje de alimentación [V~] / Frecuencia [Hz]	230/50		
Potencia nominal [W]	650		
Velocidad máxima [rpm]	580		
Grado de protección IP	IPX1		
Dimensiones (Anchura / Profundidad / Altura) [mm]	330x410x492	330x410x492	330x410x492
Peso [kg]	20,6	24,4	20,1
Capacidad [l]	7		

1. Descripción general

Este manual tiene como objeto el uso seguro y fiable de la herramienta. El producto ha sido desarrollado y fabricado siguiendo rigurosamente las prescripciones técnicas, utilizando la tecnología y los componentes más avanzados y manteniendo el máximo nivel de calidad.

LEA ATENTAMENTE ESTE MANUAL ANTES DE TRABAJAR CON ESTA HERRAMIENTA.

Para extender la vida útil del equipo y garantizar su fiabilidad, el usuario tiene que asegurarse de que el funcionamiento y el mantenimiento sean correctos y se ajusten a las instrucciones de este manual. Las características técnicas y los datos incluidos en este manual son actuales. La información de este documento está sujeta a cambios en relación con mejoras de calidad, sin previo aviso. Teniendo en cuenta los avances tecnológicos y la capacidad de reducir el ruido, el aparato está desarrollado y construido para reducir al mínimo el riesgo relacionado con la exposición al ruido.

Aclaración de los símbolos

	El producto cumple con los requisitos de las correspondientes normas de seguridad.
	Antes de utilizar, leer atentamente el manual.
	Producto reciclable.
	¡PRECAUCIÓN! o **¡ADVERTENCIA!** o **¡AVISO!**, describiendo una situación (señal de advertencia general).
	Utilizar protección.
	¡ADVERTENCIA! ¡Peligro de choque eléctrico!
	¡ADVERTENCIA! ¡Elementos giratorios!
	¡ADVERTENCIA! ¡Peligro de aplastar las manos!
	¡Parada de emergencia!
	Sólo para uso en interiores.

¡ADVERTENCIA! **Las imágenes de este manual tienen carácter meramente explicativo y los detalles de su producto pueden ser diferentes.**

El manual original es la versión en idioma alemán. Las versiones en otros idiomas son traducciones desde el alemán.

2. Seguridad de uso

¡AVISO! Leer todas las advertencias de seguridad y todos los manuales e instrucciones. El incumplimiento de avisos e instrucciones puede causar el choque eléctrico, el incendio, lesiones graves o la muerte.

Por el término “equipo” o “producto” en estas advertencias y en las descripciones del manual de uso se entiende <*el MEZCLADOR PLANETARIO*>.

2.1. Seguridad eléctrica

a) La clavija de la herramienta eléctrica debe coincidir con el enchufe. Nunca modificar el enchufe de ninguna manera. Usar la clavija no modificada y el enchufe de alimentación correspondiente reducirá el riesgo de choque eléctrico.

b) No tocar las partes conectadas a tierra como tubos, radiadores, calderas y frigoríficos. Existe un mayor riesgo de descarga eléctrica al estar conectado a tierra y a la vez tocando un equipo expuesto a la lluvia directa, al pavimento mojado o al funcionamiento en un entorno húmedo. El ingreso del agua a la herramienta aumenta el riesgo de avería y descargas eléctricas.

c) No tocar el dispositivo con las manos mojadas o húmedas.

d) No utilizar el cable de forma incorrecta. Nunca manipular el equipo ni sacar la clavija tirando del cable. Mantener el cable alejado de las fuentes de calor, aceites, cantos cortantes o piezas móviles. Los cables dañados o enredados aumentan el riesgo de descarga eléctrica.

e) Si es inevitable utilizar el equipo en un entorno húmedo, se debe utilizar un dispositivo diferencial residual (RCD). El uso de un RCD reduce el riesgo de descarga eléctrica.

f) Está prohibido utilizar la herramienta si el cable de alimentación está dañado o muestra signos visibles de desgaste. Si el cable de alimentación está dañado, debe ser reemplazado por el servicio técnico del fabricante o por un electricista calificado.

g) ¡ADVERTENCIA! ¡PELIGRO DE MUERTE! No se puede nunca sumergir la herramienta en agua u otros líquidos durante su limpieza o uso.

h) ¡No utilizar la herramienta en interiores con mucha humedad / cerca de las aguas abiertas!

2.2. Seguridad en el área de trabajo

a) Mantener área de trabajo ordenada y bien iluminada. El desorden o la falta de iluminación conducen el riesgo de accidentes. Al utilizar el dispositivo, debes ser precavido, estar atento a lo que haces y utilizar el sentido común.

b) No utilizar el dispositivo en atmósferas potencialmente explosivas, por ejemplo, en presencia de líquidos, gases o vapores inflamables. El aparato genera chispas que pueden encender el polvo o los vapores.
c) Si se observa cualquier daño o anomalía en el funcionamiento del equipo, hay que apagarlo inmediatamente y comunicar el hecho ocurrido a una persona autorizada.
d) Si tiene alguna duda sobre el funcionamiento del producto o si este está dañado, póngase en contacto con el servicio técnico del fabricante.
e) Cualquier reparación de la herramienta deberá ser realizada por el servicio técnico del fabricante. ¡No reparar el producto por cuenta propia!

f) En caso de producirse un fuego o un incendio, solo deben utilizarse extintores de polvo o de nieve carbónica (CO2) para extinguir el equipo con tensión eléctrica.
g) No se permite la presencia de niños o personas no autorizadas en la zona de trabajo. (La falta de atención puede provocar la pérdida de control del equipo).
h) Utilizar la herramienta en una zona bien ventilada.
i) ¡En caso de un peligro para la vida o la salud, un accidente o una avería, detenga el equipo presionando el botón de PARADA DE EMERGENCIA!
j) Controlar regularmente el estado de las etiquetas adhesivas de seguridad. Cuando las etiquetas son ilegibles, proceder a su sustitución.
k) Guardar el manual de uso para permitir su consulta en futuro. En caso de transmitir el equipo a otra persona, deberá entregarse también el manual de uso.
l) Guardar los elementos de embalaje y las partes pequeñas fuera del alcance de los niños.
m) Mantener la herramienta fuera del alcance de los niños y de animales.
n) Si se utiliza este aparato junto con otros dispositivos, deben seguirse también los manuales de uso de estos.

¡Aviso! Proteger a los niños y a otras personas presentes mientras se utiliza la herramienta.

2.3. Seguridad personal

a) Está prohibido utilizar la herramienta por personas cansadas, enfermas o bajo influencia de alcohol, drogas o medicamentos que limitan significativamente la capacidad de utilizarla.
b) La máquina sólo puede ser manejada por personas físicamente aptas, capaces de manejarla, que hayan sido adecuadamente formadas, que se hayan familiarizado con la presente instrucción de uso y que hayan sido instruidas en materia de seguridad e higiene en el trabajo.
c) La máquina no está destinada a ser utilizada por personas (incluidos los niños) con funciones mentales, sensoriales o intelectuales reducidas o con falta de

experiencia y/o conocimientos, a menos que estén supervisadas por una persona responsable de su seguridad o que ésta les haya dado instrucciones cómo operar la máquina.

d) Mantener precaución y aplicar el sentido común durante el trabajo con esta herramienta. Un momento de distracción puede provocar lesiones graves del cuerpo.

e) Para evitar un arranque accidental, el usuario debe asegurarse que el interruptor está en la posición de apagado antes de conectarlo a una fuente de alimentación.

f) No usar ropa suelta ni joyas. Mantener el cabello, la ropa y los guantes lejos de las piezas en movimiento. La ropa holgada, las joyas o el cabello largo pueden quedar atrapados en las piezas móviles.

g) Antes de poner en marcha el equipo retire cualquier herramienta de ajuste o llave inglesa. Una herramienta o una llave inglesa dejada en una parte giratoria del equipo puede causar lesiones.

h) El dispositivo no es un juguete. Los niños deben ser supervisados para asegurarse que no jueguen con el producto.

i) ¡No introduzca las manos ni ningún objeto en el interior del equipo puesto en marcha!

2.4. Uso seguro de la herramienta

a) No sobrecargar el dispositivo. Utilizar las herramientas adecuadas para el tipo de trabajo. Un dispositivo adecuadamente seleccionado y destinado para el trabajo es el mejor y el más seguro.

b) No utilice el dispositivo si el interruptor de alimentación ON/OFF no funciona correctamente (no conecta y desconecta la alimentación). Cuando una herramienta no se puede controlar con el interruptor, es peligrosa, no debe ser utilizada y debe ser reparada.

c) El equipo debe desconectarse de la red eléctrica antes de proceder a su ajuste, limpieza y mantenimiento. Esta medida preventiva reduce el riesgo de su puesta en marcha accidental.

d) Guardar los dispositivos inactivos fuera del alcance de los niños y de las personas que no estén familiarizadas con el dispositivo o con este manual de uso. Las herramientas son peligrosas en manos de usuarios sin experiencia.

e) Mantener el dispositivo en buenas condiciones técnicas. Antes de cada trabajo, revisar si la herramienta no presenta daños generales o relacionados con las partes en movimiento (roturas en las partes y componentes o cualquier otra condición que pueda afectar el funcionamiento seguro del dispositivo). En caso de encontrar un daño, no usar el dispositivo sin repararlo.

f) Mantener la herramienta fuera del alcance de los niños.

g) Cualquier operación de reparación y mantenimiento debe ser realizada por el personal cualificado y utilizando repuestos originales. Así la seguridad de uso será garantizada.

h) Para garantizar la seguridad de funcionamiento de la herramienta, no retirar las tapas originales de fabricación ni aflojar los tornillos.
i) Al transportar y manipular el dispositivo desde el lugar de almacenamiento al lugar de uso, tener en cuenta las normas de prevención de riesgos laborales durante la manipulación, aplicables en el país donde se utilizan los dispositivos.
j) Evitar situaciones en las que el dispositivo se para durante el funcionamiento por sobrecarga. Esto puede provocar que los componentes de accionamiento se sobrecalienten y causen avería.
k) Las piezas o los accesorios móviles no deben tocarse, a menos que el equipo se haya desconectado de la fuente de alimentación.
l) Se prohíbe mover, desplazar o girar el aparato durante su funcionamiento.
m) No dejar la herramienta conectada sin vigilancia.
n) Limpiar regularmente la herramienta para evitar la acumulación permanente de suciedad.
o) El dispositivo no es un juguete. Los niños no deben realizar la limpieza y el mantenimiento sin la supervisión de un adulto.
p) Queda prohibido modificar los parámetros o el diseño de la máquina.
q) Mantener las herramientas lejos de fuentes de fuego y calor.
r) No sobrecargar el dispositivo.
s) ¡No tapar los orificios de ventilación de la herramienta!
t) Antes de poner en marcha el aparato, asegúrese de que todos los elementos móviles estén firmemente fijados en sus bases.
u) El aparato está destinado únicamente al procesamiento de productos alimenticios.
v) Está prohibido utilizar la máquina sin la tapa del tazón colocada.
w) No mezcle productos duros y muy congelados, esto puede dañar la máquina.

¡ADVERTENCIA! Aunque el equipo ha sido diseñado para ser seguro, con las protecciones adecuadas, y a pesar del uso de elementos de seguridad adicionales para el usuario, sigue existiendo un pequeño riesgo de accidente o lesión al manipular el equipo. Se recomienda mantener precaución y aplicar el sentido común al utilizarlo.

3. Condiciones de uso.

El equipo está diseñado para mezclar, batir y amasar productos alimenticios de diferentes consistencias.

En caso de cualquier daño producido por el uso distinto al uso previsto de la herramienta, será responsable el usuario.

3.1. Descripción del equipo

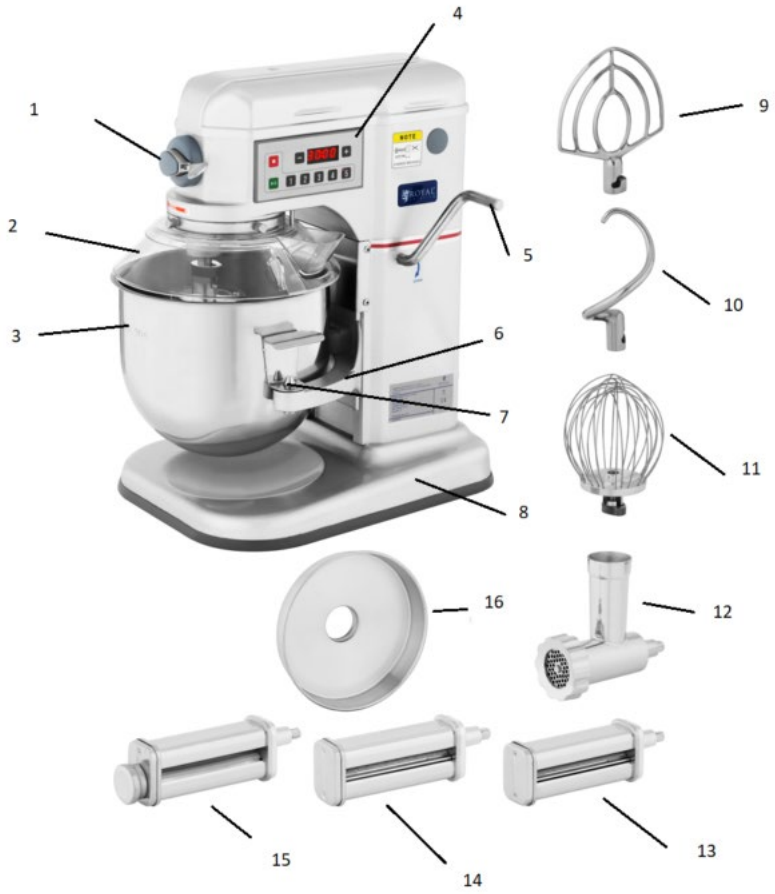

1. Brida con obturador
2. Tapa de seguridad del tazón
3. Tazón
4. Panel de mando
5. Palanca para levantar / bajar el tazón
6. Brazos de sujeción del tazón
7. Borne de fijación del tazón
8. Soporte
9. Agitador plano
10. Gancho
11. Varilla
12. Picadora de carne (se refiere al producto RCPM-7,1C)

13. Cuchillo de espagueti (se refiere al producto RCPM-7,1C)
14. Cuchillo de fettuccine (se refiere al producto RCPM-7,1C)
15. Rodillo de pasta (se refiere al producto RCPM-7,1C)
16. Base (se refiere al producto RCPM-7,1C)

Los accesorios 12, 13, 14, 15, 16 son parte del equipo RCPM-7,1C. Son los elementos incluidos en el conjunto. Otros modelos no tienen estos accesorios.

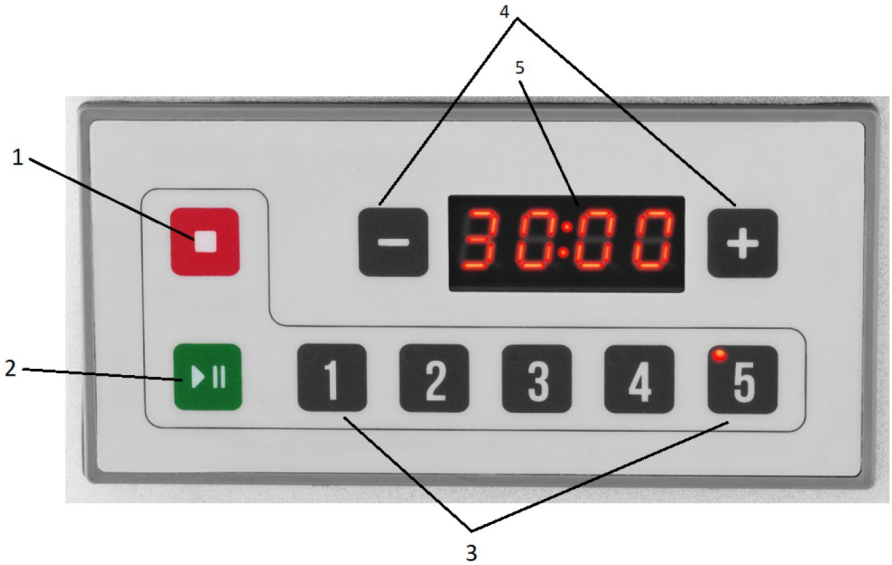

1. Botón STOP
2. Botón START/ PAUSA
3. 5 ajustes de velocidad
   - Velocidad 1 - para batir, revolver y amasar lentamente la masa de levadura.
   - Velocidad 2 - para mezclar galletas y masa.
   - Velocidad 3 - para batir y amasar a velocidad media.
   - Velocidad 4 - para batir nata espesa, claras de huevo y glaseados cocidos.
   - Velocidad 5 - para batir pequeñas cantidades de nata y claras de huevo.
4. Botones de ajuste del temporizador
5. Pantalla del temporizador

3.2. Preparación para el trabajo

LUGAR DE USO

La temperatura de ambiente no debe exceder los 40°C y la humedad relativa no debe exceder el 85%. El dispositivo debe estar situado de manera que garantice una buena circulación de aire. Debe mantenerse una distancia mínima de 10 cm de cada pared del aparato. Mantenga el equipo alejado de cualquier superficie caliente. El

equipo siempre debe utilizarse sobre una superficie plana, estable, limpia, resistente al fuego y seca, fuera del alcance de los niños y las personas con reducida capacidad psíquica, sensorial y mental. El dispositivo debe estar situado en un lugar con acceso libre al enchufe de alimentación. ¡Asegúrese de que la fuente de alimentación del dispositivo coincida con los datos indicados en la placa de características!

Antes del primer uso, desmonte todos los componentes y lávelos, así como todo el equipo.

3.3. Trabajo con la herramienta

ELECCIÓN DEL AGITADOR Y DE LA VELOCIDAD:

1. Varilla
   Uso: para amasar masas ligeras, mezclar huevos, batir espuma.
   Velocidad óptima: alta (4, 5)
2. Agitador plano
   Uso: para amasar masas quebradas, pastas y rellenos.
   Velocidad óptima: baja (2) o media (3)
3. Gancho
   Uso: para amasar masas pegajosas, para amasar masas de pan con un contenido de agua de hasta el 50-60% y un volumen máximo de 1500g.
   Velocidad óptima: baja (1)

¡AVISO! ¡No amase masas de pan a la velocidad media o alta!

MONTAJE DEL TAZÓN:

Antes de fijar el agitador, monte el tazón:

1. Baje los brazos de sujeción del tazón lo más bajo posible.
2. Coloque el tazón de manera que el elemento de posicionamiento esté en el agarradero del tazón y que los orificios en los lados del tazón se alineen con los pasadores de centrado (situados en los brazos de sujeción del tazón).
3. Bloquee la tazón con el borne de fijación.

MONTAJE DEL AGITADOR:

Para montar el agitador hay que:

1. Instalar y bajar completamente el tazón.
2. Colocar un agitador elegido en el tazón y luego levantarlo e insertarlo en el asiento del agitador.
3. Girar en el sentido de las agujas del reloj hasta que el agitador esté asentado correctamente.

CAMBIO DE LA VELOCIDAD DE ROTACIÓN:

Para cambiar la velocidad de rotación del equipo hay que:

1. Parar el equipo con el botón START/PAUSA.
2. Pulsar el botón correspondiente a una velocidad deseada.
3. Encender el equipo con el botón START/PAUSA.

PUESTA EN MARCHA DEL EQUIPO

1. Poner el tazón sobre los brazos de sujeción.
2. Coloque un agitador elegido (varilla, agitador plano, gancho) y compruebe que está bien colocado (el tope del eje del agitador debe asentarse firmemente en la horquilla de agitación para evitar que se caiga).
3. Introduzca los ingredientes alimentarios previamente preparados.
4. Utilice la palanca de elevación para levantar el tazón hacia arriba.
5. Cierre la tapa de seguridad.
6. Pulse el botón correspondiente a la velocidad deseada.
7. Si es necesario, configure el temporizador.
8. Ponga en marcha el equipo utilizando el botón START/PAUSA.

Después del trabajo apague el mezclador con el botón STOP. Saque los ingredientes mezclados. Después de cada uso limpie cuidadosamente el tazón, el agitador y la tapa de seguridad.

¡AVISO! Si el tazón no está levantado del modo suficiente, el equipo no se pondrá en marcha.

¡AVISO! ¡Antes de cada puesta en marcha del equipo hay que comprobar si el agitador está correctamente instalado!

ACCESORIOS DEL EQUIPO RCPM-7.1C:

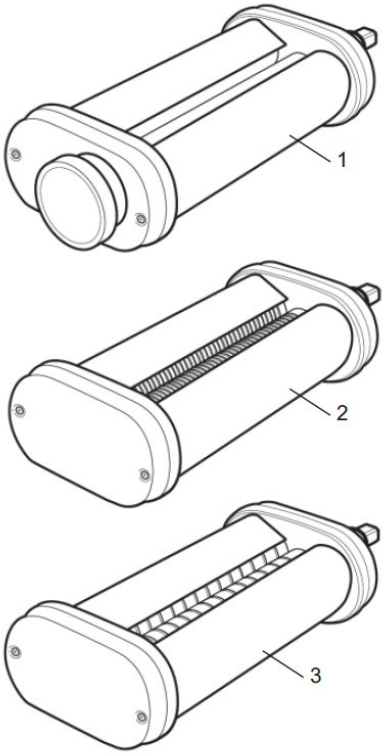

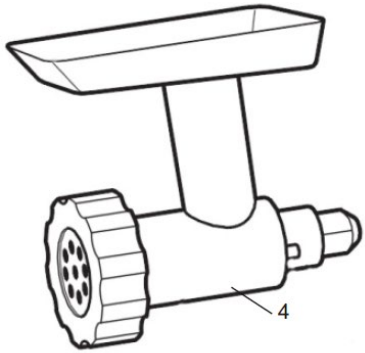

1. Rodillo de pasta
2. Cuchillo de espagueti
3. Cuchillo de fettuccine
4. Picadora de carne con base

Estos accesorios (para hacer pasta y carne) sólo deben utilizarse a velocidad baja (1, 2) o media (3).

Todos los accesorios mencionados deben instalarse en la brida situada en la parte delantera del equipo. Para colocar el elemento deseado, proceda como sigue:

1. Retire la tapa de la brida.
2. Afloje la perilla que sujeta el mandril del elemento.
3. Inserte el mandril del elemento seleccionado en el agujero.
4. Apriete la perilla para que el elemento quede bien sujeto.

¡AVISO! Antes de instalar los accesorios, desconecte el aparato de la fuente de alimentación.

3.4. Limpieza y mantenimiento

a) Antes de cualquier limpieza, ajuste, sustitución de accesorios y cuando el equipo no esté en uso, desconecte el enchufe de la red y deje que el equipo se enfríe por completo.
   - Espere a que detengan los elementos giratorios.

b) Desconectar la clavija del enchufe antes de cada limpieza, y después de usar el dispositivo.

c) Para la limpieza de superficies no deben utilizarse productos con propiedades corrosivas.

d) Para la limpieza del equipo sólo deben utilizarse detergentes suaves destinados a la limpieza de superficies que entren en contacto con alimentos.

e) Dejar secar completamente todas las piezas después de cada limpieza, antes de volver a usar el dispositivo.

f) Guardar el dispositivo en un lugar fresco y seco, protegido de la humedad y de la luz solar directa.

g) Está prohibido dirigir un chorro de agua a la herramienta o sumergirla en el agua.

h) Asegúrese de que el agua no penetre a través de los orificios de ventilación de la carcasa.

i) Los orificios de ventilación deben limpiarse con un cepillo y el aire comprimido.

j) Se deben realizar inspecciones periódicas del equipo para asegurarse de que está en buen estado de funcionamiento y de que no se ha producido ningún daño.

k) No utilizar objetos afilados y / o metálicos (por ejemplo, un cepillo de alambre o una cuchara metálica) para la limpieza, ya que pueden dañar la superficie del material del equipo.

l) No limpie el equipo con sustancias ácidas, productos médicos, diluyentes, combustible, aceites u otras sustancias químicas; esto puede dañar el equipo.

¡ATENCIÓN! Se prohíbe limpiar los accesorios en el lavavajillas. ¡Todas las piezas que entren en contacto con alimentos deben limpiarse a mano!

ELIMINACIÓN DE DISPOSITIVOS USADOS.

Al final de su vida útil, este producto no debe desecharse con la basura doméstica normal, sino que debe llevarse a un punto de recogida para el reciclaje de aparatos eléctricos y electrónicos. Lo informa el símbolo ubicado en el producto, en las instrucciones de uso o en el embalaje. Los materiales utilizados en este equipo son

reciclables de acuerdo con su marcado. Se contribuye de forma importante a la protección del medio ambiente reutilizando, reciclando o eliminando de otra forma los equipos usados.

La administración local le proporcionará información sobre el punto adecuado para desechar los equipos usados.

Dibujos de montaje

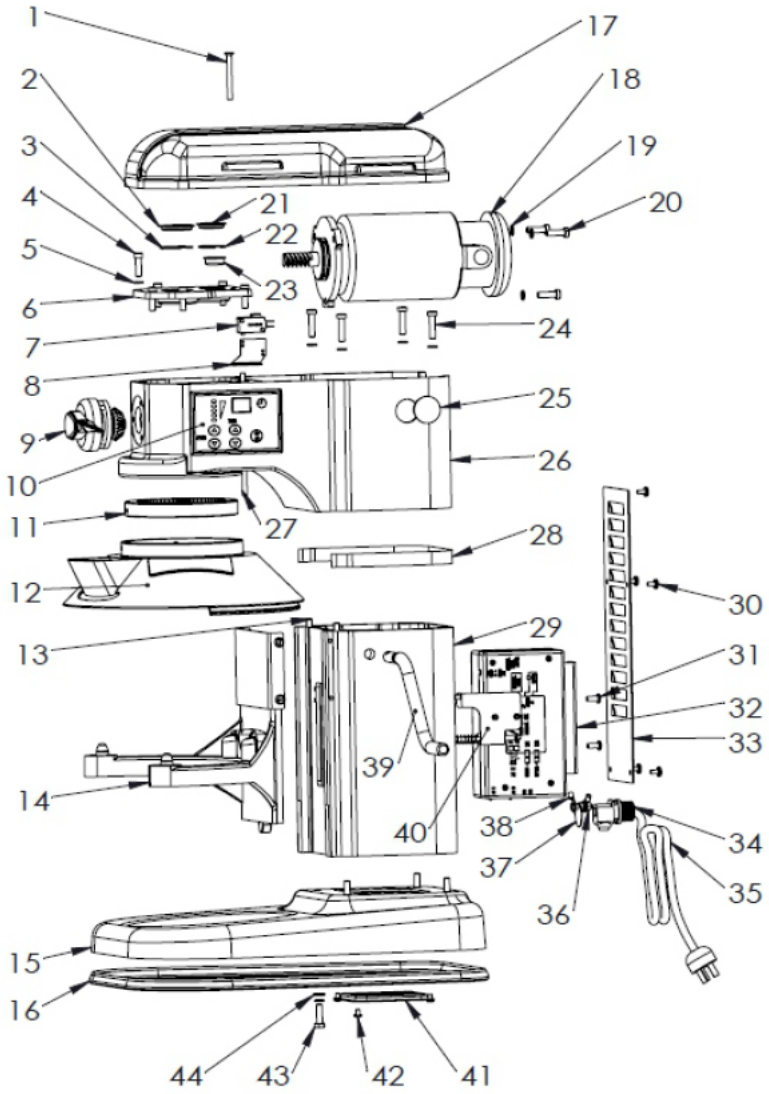

Nombre del elemento	Descripción	Cantidad
1.	Tornillo M5*50	1
2.	Tapa de aceite	1
3.	Anillo de tope 32*1.2	1
4.	Tornillo M5*20	6

5.	Anillo elástico 5	6
6.	Tapa del cojinete	1
7.	Microinterruptor	1
8.	Contactor	1
9.	Brida con obturador	1
10.	Caja del controlador	1
11.	Engranaje interior	1
12.	Tapa de seguridad	1
13.	Brazos de sujeción del tazón	2
14.	Perno 6*18	1
15.	Soporte	1
16.	Arandela de goma	1
17.	Tapa superior	1
18.	Motor	1
19.	Anillo elástico 6	11
20.	Tornillo M6*20	3
21.	Tapa de aceite	1
22.	Anillo de tope 26*1.2	1
23.	Tapa del agujero de aceite	1
24.	Tornillo M6*25	4
25.	Cubierta de la escobilla de carbón	2
26.	Carcasa	1
27.	Bloqueo de seguridad	1
28.	Listón de acabado	1
29.	Carcasa	1
30.	Tornillo M4*6	5
31.	Tornillo M5*12	2
32.	Controlador	1
33.	Tornillo M5*20	1
34.	Empalme de cable	1
35.	Cable	1
36.	Tuerca M5	2
37.	Toma de tierra	1
38.	Empuñadura	2
39.	Palanca	1
40.	Contactor	1
41.	Placa	1

42.	Tornillo M4*6	4
43.	Tornillo M6*20	4
44.	Junta	4

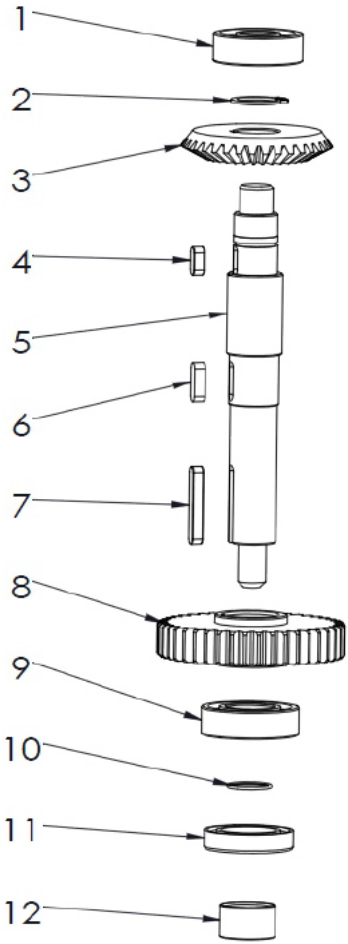

Nombre del elemento	Descripción	Cantidad
1.	Cojinete de bolas 6201	1
2.	Anillo de tope 16	1
3.	Engranaje cónico grande	1
4.	Llave 4*10	1

5.	Eje central	1
6.	Llave 4*14	1
7.	Llave 4*28	1
8.	Engranaje grande	1
9.	Cojinete de bolas 6003	1
10.	O-ring 16*1	1
11.	Junta de aceite	1
12.	Manguito del eje central	1

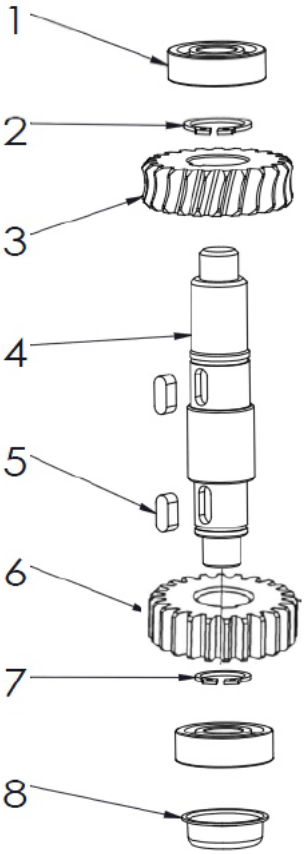

Nombre del elemento	Descripción	Cantidad

1.	Cojinete de bolas 6201	2
2.	Anillo de tope 16	1
3.	Engranaje	1
4.	Transmisión por tornillo sin fin	1
5.	Llave 4*12	2
6.	Engranaje	1
7.	Anillo de tope 13	1
8.	Cubierta del agujero de aceite	1

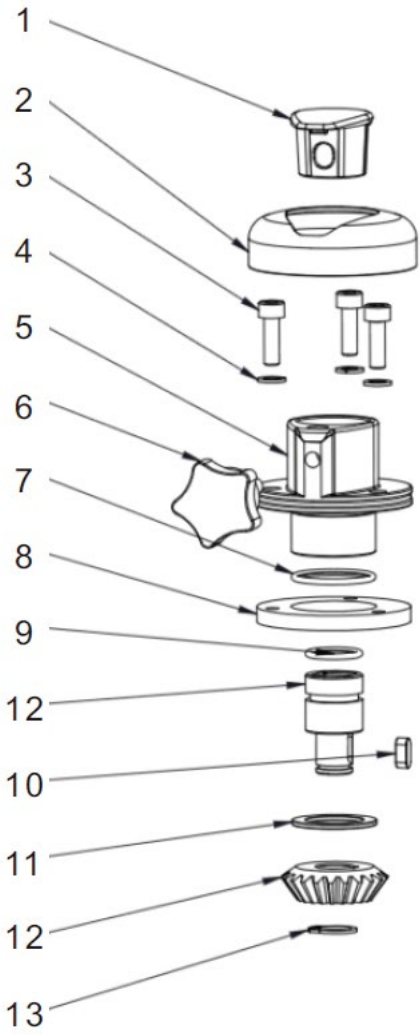

Nombre del elemento	Descripción	Cantidad
1.	Casquillo de brida	1
2.	Cubierta de la brida	1
3.	Tornillo M5*16	3
4.	Anillo elástico 5	3
5.	Brida	1
6.	Tuerca de bloqueo	1

7.	O-ring 28*2	1
8.	Junta	1
9.	O-ring 19*2	1
10.	Llave 4*10	1
11.	Separador de nilón	1
12.	Transmisión pequeña por engranajes cónicos	1
13.	Anillo de tope 12	1

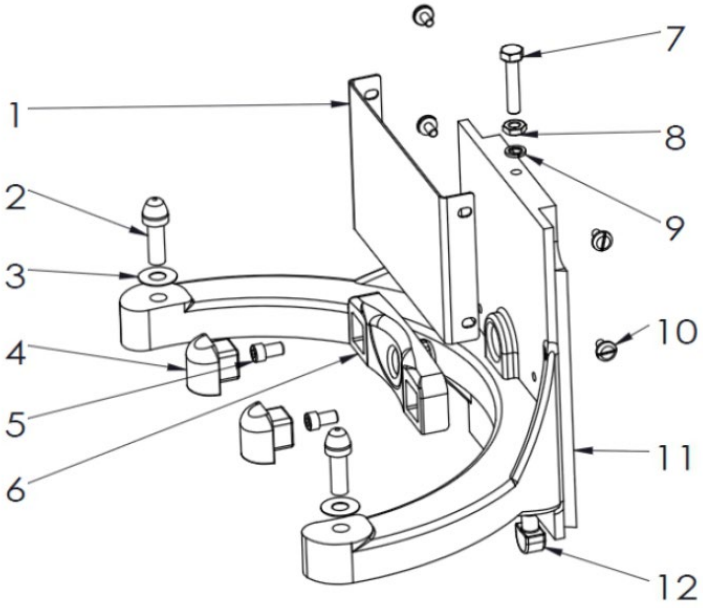

Nombre del elemento	Descripción	Cantidad
1.	Placa	
2.	Tornillo del tazón	
3.	Junta	
4.	Goma resistente a los golpes	
5.	Tornillo M5*10	
6.	Elemento de posicionamiento	
7.	Tornillo M6*30	

8.	Tuerca M6	
9.	Anillo elástico 6	
10.	Tornillo M4*6	
11.	Brazo	
12.	Tope	

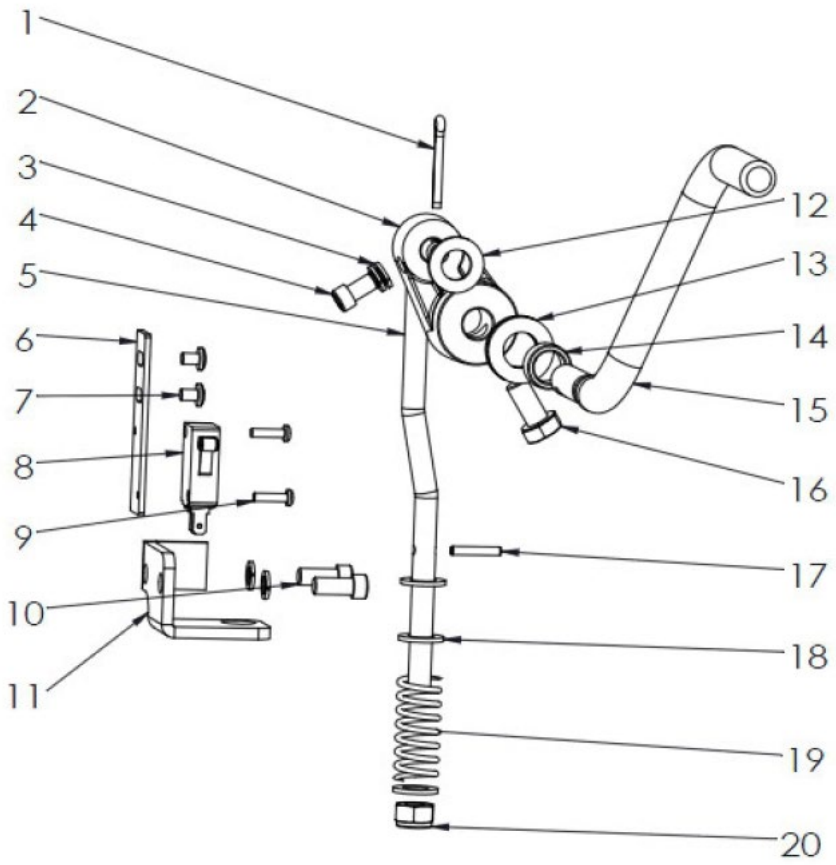

Nombre del elemento	Descripción	Cantidad
1.	Mandril	1
2.	Rueda del cigueñal	1
3.	Anillo elástico 6	4

4.	Tornillo M6*10	1
5.	Varilla	1
6.	Placa del microinterruptor	1
7.	Tornillo M4*6	2
8.	Microinterruptor	1
9.	Tornillo M3*12	2
10.	Tornillo M6*14	2
11.	Placa de tirar el brazo	1
12.	Arandela plana 10	1
13.	Arandela plana 12	2
14.	Manguito	1
15.	Palanca	1
16.	Tornillo M8*16	1
17.	Pasador cilíndrico elástico 3*18	1
18.	Arandela plana 8	3
19.	Muelle	1
20.	Tuerca M8	1

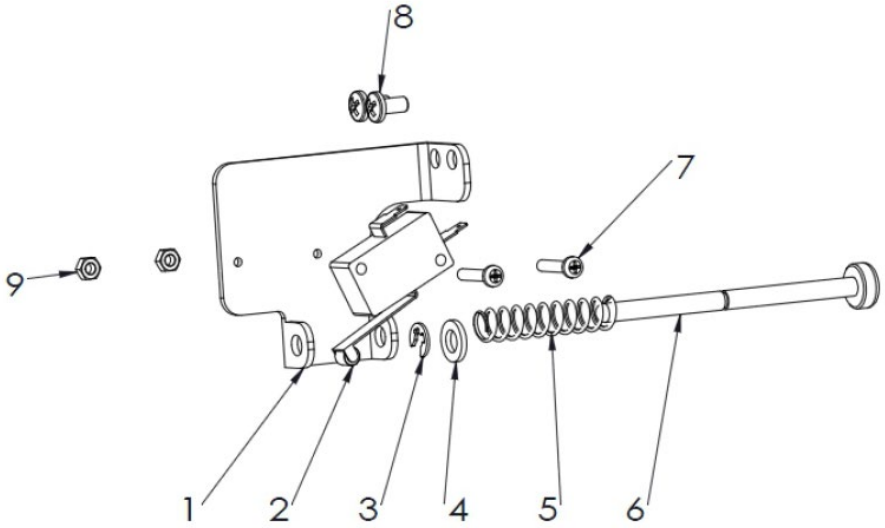

Nombre del elemento	Descripción	Cantidad

1.	Interruptor de seguridad	1
2.	Microinterruptor	1
3.	Anillo de tope 4	1
4.	Arandela plana 5	1
5.	Muelle 8*1*40	1
6.	Mandril del torno	1
7.	Tornillo M3*16	2
8.	Tornillo M4*8	2
9.	Tuerca M3	2

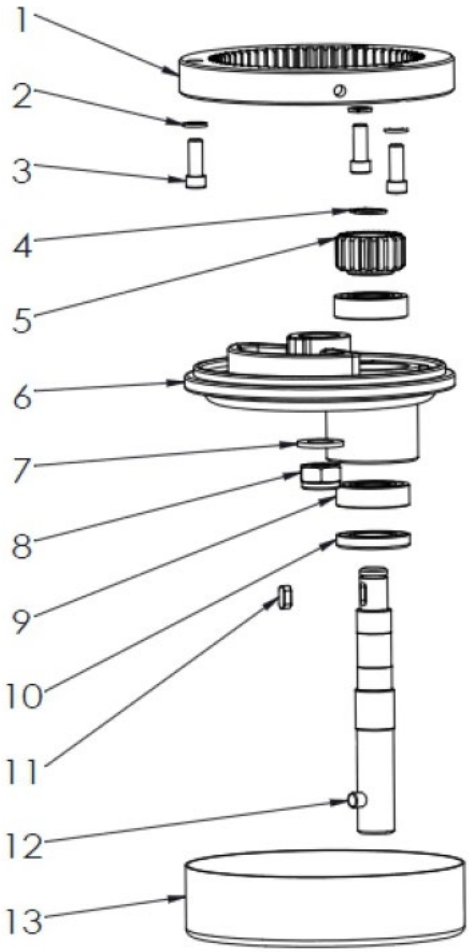

Nombre del elemento	Descripción	Cantidad
1.	Transmisión interior	
2.	Anillo elástico	
3.	Tornillo M6*16	
4.	Anillo de tope 12	
5.	Transmisión planetaria	
6.	Placa giratoria	
7.	Junta 10	

8.	Tuerca 10	
9.	Cojinete de bolas 6002	
10.	Junta de aceite 17*32*5	
11.	Llave 4*10	
12.	Eje mezclador	
13.	Anillo	

Műszaki adatok

Magyarázat Paraméterek:	Érték Paraméterek:		
Termék neve	BOLYGÓKEVERŐ	BOLYGÓKEVERŐ, KÉSZLET	BOLYGÓKEVERŐ
Modell	RCPM-7,1D	RCPM-7,1C	RCPM-7,1A
Tápfeszültség [V ~] / Frekvencia [Hz]	230/50		
Névleges teljesítmény [W]	650		
Maximális fordulatszám [rpm]	580		
Védelmi osztály IP	IPX1		
Méretek (Szélesség / Mélység / Magasság) [mm]	330x410x492	330x410x492	330x410x492
Súly [kg]	20,6	24,4	20,1
Űrtartalom [l]	7		

1. Általános leírás

A használati utasítás célja a biztonságos és megbízható használat elősegítése. A termék szigorúan a műszaki előírásoknak megfelelően, a legújabb műszaki megoldások és alkatrészek felhasználásával, a legmagasabb minőségi előírások betartásával lett tervezve és legyártva.

A MUNKA MEGKEZDÉSE ELŐTT ALAPOSAN, ÉRTŐ OLVASÁSSAL TANULMÁNYOZZA A JELEN HASZNÁLATI UTASÍTÁST.

A készülék hosszú és megbízható működésének érdekében ügyelni kell a készülék megfelelő használatára és karbantartására az ebben a használati utasításban leírtaknak megfelelően. A használati utasításban szereplő műszaki adatok és specifikációk aktuálisak. A gyártó fenntartja magának a jogot a termék minőségének javítására, módosítására. A legújabb műszaki megoldások és a zajcsökkentési technológiák figyelembe vételével a készülék úgy lett megtervezve és megépítve, hogy a zajkibocsátásból eredő esetleges kockázat a lehető legalacsonyabb legyen.

Szimbólummagyarázat

	A termék megfelel a vonatkozó biztonsági szabványok követelményeinek.
	Használat előtt olvassa el a használati utasítást.
	Újrahasznosítható termék.
	VIGYÁZAT! vagy **FIGYELEM!** vagy **EMLÉKEZZ!** adott szituációnak megfelelően (általános figyelmeztető szimbólum).
	Használja a fedőburkolatot.
	VIGYÁZAT! Vigyázat, áramütés veszélye áll fent!
	VIGYÁZAT! Forgó alkatrészek
	VIGYÁZAT! Kézfej zúzódás veszélye!
	Vészkapcsoló!
	Csak beltéri használatra.

VIGYÁZAT! **A használati utasítás illusztrációi szemléltető jellegűek és bizonyos részletekben eltérhetnek a tényleges terméktől.**

A használati utasítás eredeti változata a német verzió. A többi nyelvi verzió az eredeti német fordítása.

2. Biztonságos üzemeltetés

⚠**VIGYÁZAT!** Olvassa el az összes biztonsági figyelmeztetést és a teljes használati utasítást. A figyelmeztetések és utasítások figyelmen kívül hagyása áramütést, tüzet, súlyos sérülést vagy halálos balesetet okozhat.

A figyelmeztetésekben és a használati utasításban szereplő "készülék" vagy "termék" kifejezés a < *BOLYGÓKEVERŐ* > vonatkozik.

2.1. Elektromosságra vonatkozó biztonsági szabályok

a) A készülék villásdugójának illenie kell a konnektorba. A villásdugót semmilyen módon sem szabad módosítani. Az eredeti villásdugók és a megfelelő aljzatok csökkentik az áramütés kockázatát.

b) Kerülje a földelt elemekkel, például csövekkel, radiátorokkal, tűzhelyekkel és hűtőszekrényekkel való érintkezést. Fokozott fennáll az áramütés veszélye, ha teste földelve van, és közvetlen esőnek, nedves felületnek kitett berendezésekkel érintkezik vagy nedves környezetben dolgozik. A készülékbe jutó víz növeli a sérülés és az áramütés kockázatát.

c) Ne érintse meg a készüléket vizes vagy nedves kézzel.

d) Ne használja a kábelt rendeltetésétől eltérően. Soha ne használja a készülék felemelésére vagy a konnektorból való kihúzásra. A kábelt tartsa távol hőtől, olajtól, éles szegélyektől vagy mozgó alkatrészektől. A sérült vagy összegabalyodott vezetékek növelik az áramütés kockázatát.

e) Ha elkerülhetetlen a készülék nedves környezetben történő használata, akkor maradékáram kapcsolót (RCD-t) kell használni. Az RCD használata csökkenti az áramütés veszélyét.

f) Tilos a készülék használata, ha a tápkábel megsérült, vagy kopási jelek észlelhetők. A sérült tápkábelt szakképzett villanyszerelővel vagy a gyártó szervizével kell kicserélni

g) VIGYÁZAT - ÉLETVESZÉLY! A készülék tisztítása vagy használata közben soha ne merítse vízbe vagy más folyadékba.

h) Ne használja a készüléket nagyon magas páratartalmú helyiségekben / víztartályok közvetlen közelében!

2.2. Munkahelyre vonatkozó biztonsági szabályok

a) Ügyeljen a munkahelyen a rendre és a jó megvilágításra. A rendetlenség vagy a rossz megvilágítás balesetekhez vezethet. Legyen előrelátó, ügyeljen a cselekedeteire és használja a józan eszét a berendezés használata során.

b) Ne használja a készüléket robbanásveszélyes környezetben, például gyúlékony folyadékok, gázok vagy por jelenlétében. A készülék szikrázhat, és ezek meggyújthatják a port vagy a gyúlékony gőzöket.

c) Sérülés megállapításakor vagy rendellenesség esetén azonnal ki kell kapcsolni a készüléket, és jelenteni azt egy illetékes személynek.
d) Ha bizonytalan abban, hogy a termék megfelelően működik-e, vagy sérülést észlel, lépjen kapcsolatba a gyártó szervizével.
e) A készüléket csak a gyártó szervize javíthatja. Tilos önálló javításokat végezni a terméken!
f) Tűz esetén csak száraz por vagy szén-dioxid (CO2) tűzoltót szabad használni a készülék oltására mindaddig, amíg az feszültség alatt van.
g) Gyermekek vagy illetéktelen személyek nem tartózkodhatnak a munkahelyen. (A figyelmetlenség a készülék irányításának elvesztésével járhat.)
h) A készüléket jól szellőző helyen szabad csak használni.
i) Élet- vagy egészségkárosodás veszélye, baleset vagy meghibásodás esetén kapcsolja ki a készüléket a VÉSZLEÁLLÍTÓ gomb segítségével!
j) A biztonsági infromációs matricák állapotát rendszeresen ellenőrizni kell. Amennyiben a matricák olvashatatlanok, újakra kell őket cserélni.
k) A használati utasítást meg kell őrizni, később is szükség lehet rá. Ha a készüléket átadja egy következő tulajdonosnak, a használati utasítást is mindenképpen a termékkel együtt át kell adni.
l) A csomagolás részeit és az apró alkatrészeket gyermekektől elzárva kell tartani.
m) Tartsa távol a készüléket gyermekektől és háziállatoktól.
n) Ha ezt az készüléket más készülékkel együttesen használja, vegye figyelembe a többi készülék használati utasítást is.

Emlékezz! ügyeljen a gyerekekre és más személyekre a gép üzemeltetése során.

2.3. Személyekre vonatkozó biztonsági szabályok

a) Tilos a készüléket fáradtan, betegen vagy alkohol, kábítószer vagy olyan gyógyszer hatása alatt használni, amely jelentősen korlátozza a koncentrációs képességet.
b) A gépet csak olyan testileg és szellemileg alkalmas, szakképzett személyek kezelhetik, akik elolvasták a jelen használati utasítást és részt vettek munkavédelmi és munkaegészségügyi képzésben.
c) A gépet nem használhatják csökkent szellemi, érzékszervi és mentális funkciókkal rendelkező személyek (beleértve a gyerekeket), valamint nem használhatják megfelelő tapasztalattal és/vagy ismeretekkel nem rendelkező személyek, kivéve ha egy a biztonságukért felelős személy felügyeli munkájukat, vagy elmagyarázta, hogy hogyan kell kezelni a gépet.
d) Legyen óvatos, használja a józan eszét a készülék használata során. Munka közben egy pillanatnyi figyelmetlenség súlyos balesetet okozhat.
e) A véletlen indítás elkerülése érdekében győződjön meg arról, hogy a kapcsoló kikapcsolt állásban van, mielőtt áramforráshoz csatlakoztatná.

f) Ne viseljen laza ruházatot vagy ékszert. Haját, ruházatát és kesztyűjét tartsa távol a mozgó alkatrészektől. A laza ruhák, az ékszerek vagy a hosszú haj beakadhatnak a mozgó alkatrészekbe.
g) A gép bekapcsolása előtt távolítsa el a beállításnál használt szerszámokat vagy csavarkulcsokat. A gép forgó elemeiben hagyott szerszámok vagy csavarkulcsok sérülést okozhatnak.
h) A készülék nem játék. Nem szabad megengedni, hogy gyermekek játszanak a készülékkel.
i) Ne tegye a kezét vagy egyéb tárgyakat a működő gép belsejébe!

2.4. A készülék biztonságos használata

a) Ne terhelje túl a készüléket. Használjon az adott alkalmazásnak megfelelő eszközöket. A helyesen kiválasztott készülék jobban és biztonságosabban tudja elvégezni a rendeltetésének megfelelő munkát.
b) Ne használja a készüléket, ha a BE/KI kapcsoló nem működik megfelelően (nem kapcsol be és ki). A kapcsolóval nem vezérelhető készülékek veszélyesek, nem alkalmasak a használatra és meg kell őket javítani.
c) A beállítások módosítása, a tisztítás vagy a karbantartás előtt ki kell húzni a készüléket az áramforrásból. Ez a óvintézkedés csökkenti a véletlen bekapcsolás kockázatát.
d) Az épp használaton kívüli készüléket tartsa távol gyermekektől és olyan személyektől, akik nem ismerik a készüléket vagy a használati utasítást. A készülék veszélyes lehet a tapasztalatlan felhasználók kezében.
e) Tartsa a készüléket jó műszaki állapotban. Minden munka előtt ellenőrizze, hogy nincsenek-e sérülések a burkolaton vagy a mozgó alkatrészeken (repedések az alkatrészeken és alegységeken, vagy bármilyen más körülmény, amely befolyásolhatja a készülék biztonságos működését). Sérülés esetén a készüléket használat előtt javítsa meg.
f) A készüléket gyermekektől elzárva kell tartani.
g) A készülékek javítását és karbantartását csak szakképzett személyek végezhetik, kizárólag eredeti cserealkatrészek használatával. Ez biztosítja a biztonságos használatot.
h) A készülék működési integritásának biztosítása érdekében tilos eltávolítani a gyári burkolatot vagy a csavarokat.
i) Amikor a készüléket a tárolás helyéről a felhasználás helyére szállítja vagy átviszi, ügyeljen a kézi szállítás munkavédelmi és biztonsági elveire, amelyek az adott országban érvényesek, ahol az készülék használva van.
j) Kerülje azokat a helyzeteket, amikor a készülék működés közben nagy terhelés miatt leállna. Ez a meghajtó alkatrészeinek túlmelegedéséhez és az egység károsodásához vezethet.
k) A mozgó alkatrészeket vagy tartozékokat csak akkor szabad megérinteni, ha a készülék le van választva az áramellátásról.
l) Tilos a készüléket működés közben mozgatni, áthelyezni vagy forgatni.

m) Ne hagyja felügyelet nélkül a készüléket, amíg be van kapcsolva.
n) Rendszeresen tisztítsa meg a készüléket, hogy megakadályozza a szennyeződések felhalmozódást.
o) A készülék nem játék. Gyermekek nem végezhetik felnőtt felügyelete nélkül a tisztítási vagy a karbantartási munkálatokat.
p) Tilos módosítani a készülék felépítését paramétereinek vagy kialakításának megváltoztatása érdekében.
q) Tartsa távol a készülékeket tűztől és más hőforrásoktól.
r) Ne terhelje túl a készüléket.
s) A készülék szellőzőnyílásait nem szabad lezárni!
t) A készülék beindítása előtt győződjön meg arról, hogy minden mozgó tartozék szilárdan rögzítve van.
u) A készülék kizárólag élelmiszeripari termékek feldolgozására szolgál.
v) Tilos a készülék használata a keverőtál fedele nélkül.
w) Ne keverjen kemény és mélyhűtött termékeket, mert károsíthatja a gépet.

VIGYÁZAT! Annak ellenére, hogy a készülék minél biztonságosabbra lett tervezve, fel lett szerelve megfelelő biztonsági eszközökkel, valamint a felhasználó biztonságát óvó plusz elemek használatának ellenére is fennáll a baleset vagy sérülés veszélye a készülékkel való munka során. A termék használata során járjon el óvatosan és a józan ész szabályai szerint.

3. Üzemeltetés szabályai

A készüléket különböző halmazállapotu élelmiszerek keverésére, felverésére és dagasztására tervezték.

A felhasználó felelős a nem rendeltetésszerű használatból eredő bármilyen károkért.

3.1. A készülék leírása

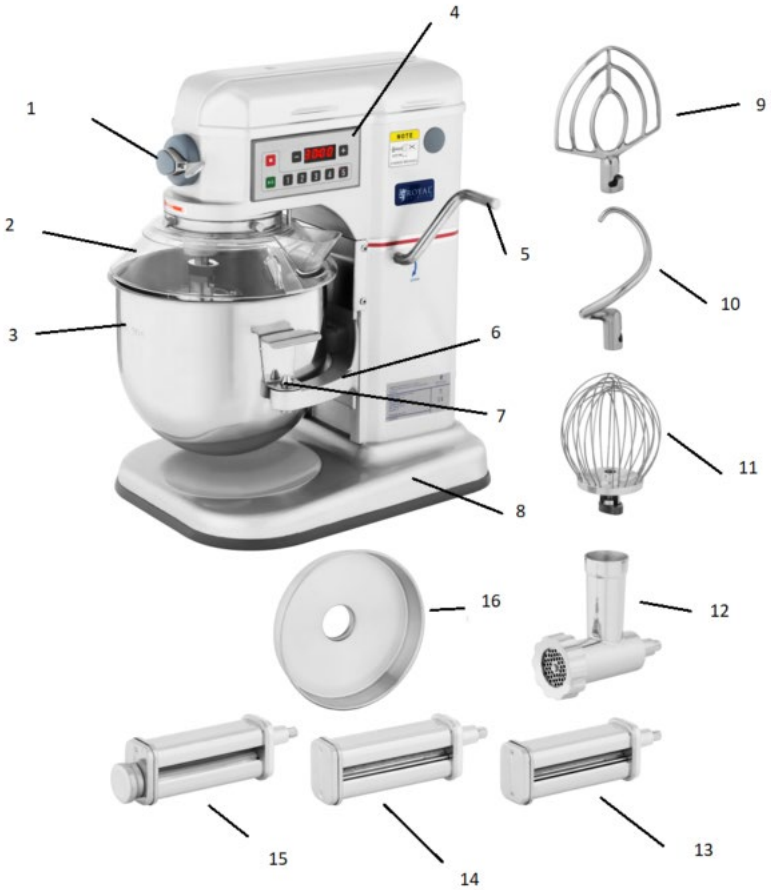

1. Zárókupak
2. Keverőtál biztonsági fedele
3. Keverőtál
4. Kezelőpanel
5. Keverőtál emelőkarja
6. Keverőtál-tartók
7. Keverőtál-rögzítő
8. Talp
9. Lapos keverőlapát
10. Dagasztóhorog
11. Gömbhabverő
12. Húsdaráló (RCPM-7,1C típusnál)

13. Spagetti-tartozék (RCPM-7,1C típusnál)
14. Fettuccine-tartozék (RCPM-7,1C típusnál)
15. Lasagne-henger (RCPM-7,1C típusnál)
16. Alap (RCPM-7,1C típusnál)

A 12, 13, 14, 15, 16-os kiegészítők az RCPM-7,1C típusra vonatkoznak. Ezek a készlet tartozékai. A többi modell nem rendelkezik ilyen tartozékokkal.

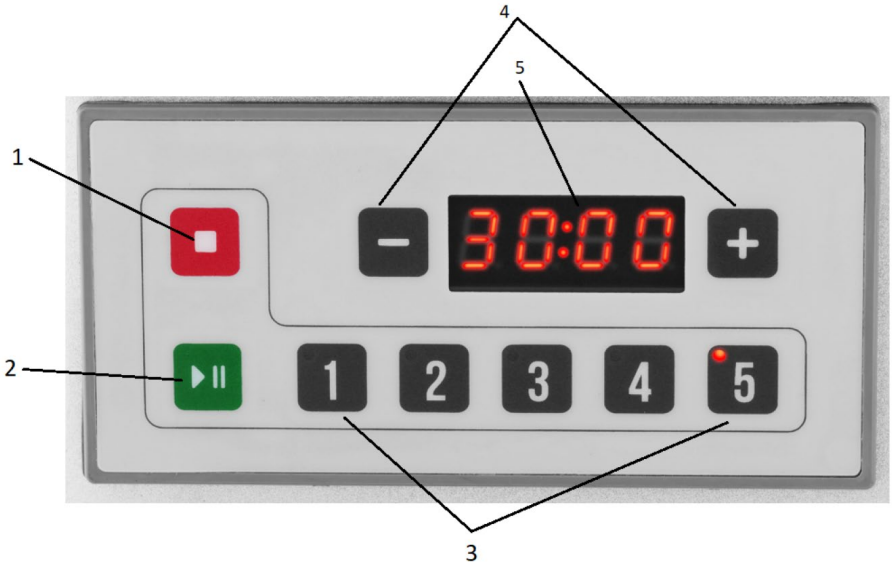

1. STOP-gomb
2. START/SZÜNET gomb
3. 5-fokozatu fordulatszámszabályzó
   - 1. fokozat - Kelttészta lassú keveréséhez, és dagasztásához.
   - 2. fokozat - sütemények és tészták keveréséhez.
   - 3. fokozat - habveréshez, habosításhoz és közepes sebességű habveréshez.
   - 4. fokozat - nehéz tejszín, tojásfehérje és főzött habok felveréséhez.
   - 5. fokozat - kis mennyiségű tejszín és tojásfehérje felveréséhez.
4. Időzitő állítógombjai
5. Időzítő kijelzője

3.2. Beüzemelés előtt

A KÉSZÜLÉK ELHELYEZÉSE

A készülék környezetének hőmérséklete nem haladhatja meg a 40°C-ot, és páratartalma nem haladhatja meg a 85%-ot. A készüléket úgy kell elhelyezni, hogy biztosítva a jó légáramlást. A készülék mindegyik falától legalább 10 cm távolságot kell tartani. Tartsa távol a készüléket bármilyen forró felülettől. A készüléket mindig

egyenes, stabil, tiszta, tűzálló és száraz felületen kell használni, gyermekek és csökkent szellemi, érzékszervi vagy mentális funkciókkal rendelkező személyek számára elérhetetlen helyen. A készüléket úgy kell elhelyezni, hogy a tápkábel villásdugója bármikor elérhető legyen. Ellenőrizni kell, hogy a készülék tápellátása megfelel-e az adattáblán megadott adatoknak!

Az első használat előtt szerelje ki az összes elemet és mossa le őket, valamint mossa le az egész készüléket.

3.3. A készülék használata

KEVERŐFEJ ÉS FORDULATSZÁM KIVÁLASZTÁSA:

1. Gömbhabverő
   Könnyű tészták kikeveréséhez, tojás keveréséhez, habveréshez alkalmazható.
   Optimális fordulatszám: magas (4, 5)
2. Lapos keverőlapát
   Omlós sütemény-tészta, metélt-tészta, töltelék dagasztásához alkalmazható.
   Optimális fordulatszám: alacsony (2) vagy közepes (3)
3. Dagasztóhorog
   ragadós tészták, legfeljebb 50-60% víztartalmú és 1500 g súlyú kenyértészták dagasztásához.
   Optimális fordulatszám: alacsony (1)

VIGYÁZAT! Kenyértésztát tilos kozepes vagy magas fordulatszámon dagasztani!

A KEVERŐTÁL FELSZERELÉSE:

A keverőlapát beszerelése előtt fel kell szerelni a keverőtálat:

1. Engedje le a tálat tartó karokat a lehető legalacsonyabbra.
2. Úgy tegye helyére a keverőtálat, hogy a pozícionáló elem a keverőtál-fogójában legyen, és a tál oldalán lévő lyukak illeszkedjenek a a tálat tartó karokon található központosító csapokhoz).
3. Zárja le a tálat a szorítószerkezettel.

KEVERŐLAPÁT BESZERELÉSE:

A keverőlapát beszerelséhez a következőt kell tennie:

1. Szereljük fel és teljesen engedjük le a keverőtálat.
2. Helyezzük a kiválasztott keverőlapátot a tálba, majd felemelve illesszük a fészekbe.
3. Fordítsuk el az óramutató járásával megegyező irányba, hogy a lapátot megfelelően rögzítsük.

FORDULATSZÁMVÁLTÁS:

A berendezés fordulatszámának megváltoztatása a következőképpen történik:

1. A START/SZÜNET gombbal állítsuk le a készüléket.

2. Nyomja meg a kívánt sebességnek megfelelő gombot.
3. A START/SZÜNET gombbal indítsuk el újra a készüléket.

A KÉSZÜLÉK BEKAPCSOLÁSA

1. Szereljük fel a keverőtálat.
2. Csatlakoztassa a kiválasztott keverőtartozékot (gömbhabverő, keverőlapát, dagasztóhorog), és ellenőrizze, hogy helyesen van-e rögzítve (a keverőttartozék tengelyén lévő ütközőnek szorosan kell illeszkednie a kiesés elkerülése érdekében).
3. Tegye bele a korábban előkészített feldolgozandó hozzávalókat.
4. A kar segítségével emeljük fel a keverőtálat.
5. Csúsztassuk rá a fedelet
6. Nyomja meg a kívánt sebességnek megfelelő gombot.
7. Ha szükséges, állítsa be az időzítőt.
8. Kapcsolja be a berendezést a START/SZÜNET gombbal.

A munka befejezése után kapcsolja ki a keverőt a STOP gombbal. Vegye ki a kész keveréket. Minden használat után gondosan tisztítsa meg a tálat, a keverőt és a biztonsági fedelet.

VIGYÁZAT! Ha a tál nincs megfelelően felemelve, a készülék nem kapcsol be.

VIGYÁZAT! A készülék bekapcsolása előtt ellenőrizze, hogy a keverőtartozék megfelelően rögzítve legyen!

RCPM-7,1C KÉSZÜLÉK SZERELVÉNYEI:

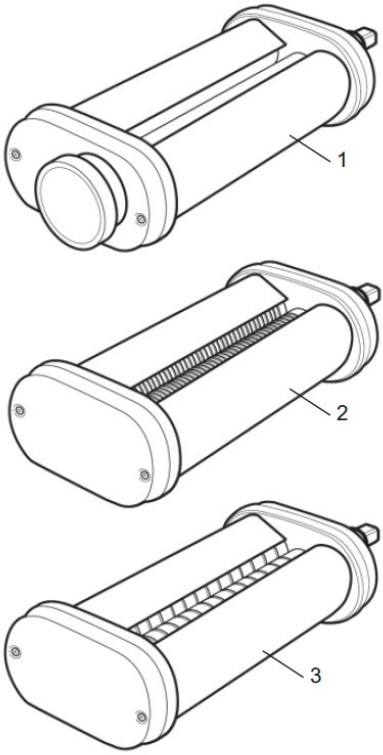

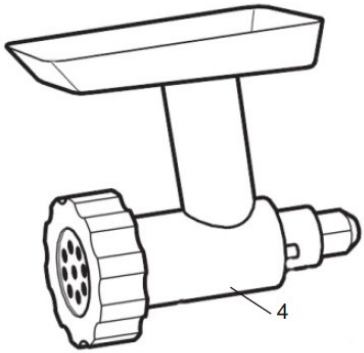

1. Tészta-henger
2. Spagetti-tartozék
3. Fettuccine-tartozék
4. Húsdaráló aljazattal

A fenti tartozékokat (tészta és darált hús készítéséhez) csak alacsony (1, 2) vagy közepes (3) sebességgel szabad használni.

A fenti tartozékokat a készülék elején lévő karimába kell beszerelni. A kiválasztott elem rögzítéséhez a következőt tegye::

1. Távolítsa el a karima záródugóját.
2. Lazítsa meg a tartozék tengelyét rögzítő elemet.
3. Helyezze be a lyukba a kiválasztott elem meghajtótengelyét.
4. Húzza meg a rögzítőgyűrűt sorosan.

VIGYÁZAT! A tartozékok beszerelése előtt húzza ki a készüléket a hálózatból.

3.4. Tisztítás és karbantartás

a) Minden tisztítás, beállítás vagy tartozékcsere előtt, valamint akkor is, ha a készüléket nem használja, húzza ki a hálózati csatlakozót, és hagyja teljesen kihűlni a készüléket.
   - Várja meg, amíg a forgó elemek leállnak.

b) Minden tisztítás előtt, és akkor is, ha a készülék nincs használatban húzza ki a hálózati csatlakozót.

c) A felület tisztítására csak maró anyagoktól mentes tisztítószereket szabad használni.

d) A készülék tisztításához csak enyhe tisztítószereket szabad használni, amelyek élelmiszerekkel érintkező felületek tisztítására szolgálnak.

e) Minden tisztítás után az összes alkatrészt alaposan meg kell szárítani a készülék újbóli használata előtt.

f) A készüléket hűvös és száraz helyen, nedvességtől és közvetlen napfénytől védve kell tárolni.

g) Tilos a készüléket vízsugárral fröcskölni, vagy vízbe meríteni.

h) Ügyeljen arra, hogy víz ne kerülhessen a készülék burkolatán lévő szellőzőnyílásokba.

i) A szellőzőnyílásokat kefével és sűrített levegővel kell tisztítani.

j) A készüléket rendszeresen ellenőrizni kell, hogy nincsenek-e raja sérülések és megfelelően működik-e.

k) Ne használjon éles és/vagy fém eszközöket (pl. drótkefét vagy fém spatulát) a tisztításhoz, mert azok sérülést okozhatnak a készülék felületét bevonó anyagon.

l) Ne tisztítsa a készüléket maró anyagokkal, orvosi tisztítószerekkel, hígítókkal, üzemanyaggal, olajokkal vagy más vegyszerekkel, mert ezek károsíthatják a készüléket.

FIGYELEM! A gép tartozékait tilos mosogatógépben tisztítani. Minden élelmiszerrel érintkező alkatrészt kézzel kell mosni!

A HASZNÁLT KÉSZÜLÉKEK UTILIZÁLÁSA

Az élettartamának végén nem szabad ezt a készüléket a háztartási hulladékkal együtt kidobni. Hanem egy az elektromos és elektronikus készülékek újrahasznosításával foglalkozó gyűjtőhelyen kell leadni. Ezt a terméken, a használati útmutatóban vagy a csomagoláson található szimbólum is jelzi. A készülékben használt anyagok a jelölésüknek megfelelően újrahasznosíthatóak. Az újrafelhasználással, anyagok újrahasznosításával vagy a használt eszközök más módon történő használatával jelentős mértékben hozzájárul környezetünk védelméhez.

A helyi hatóságoknál lehet tájékozódni a használt eszközök helyi hulladékkezelő gyűjtőhelyről.

Összeszerelési rajzok:

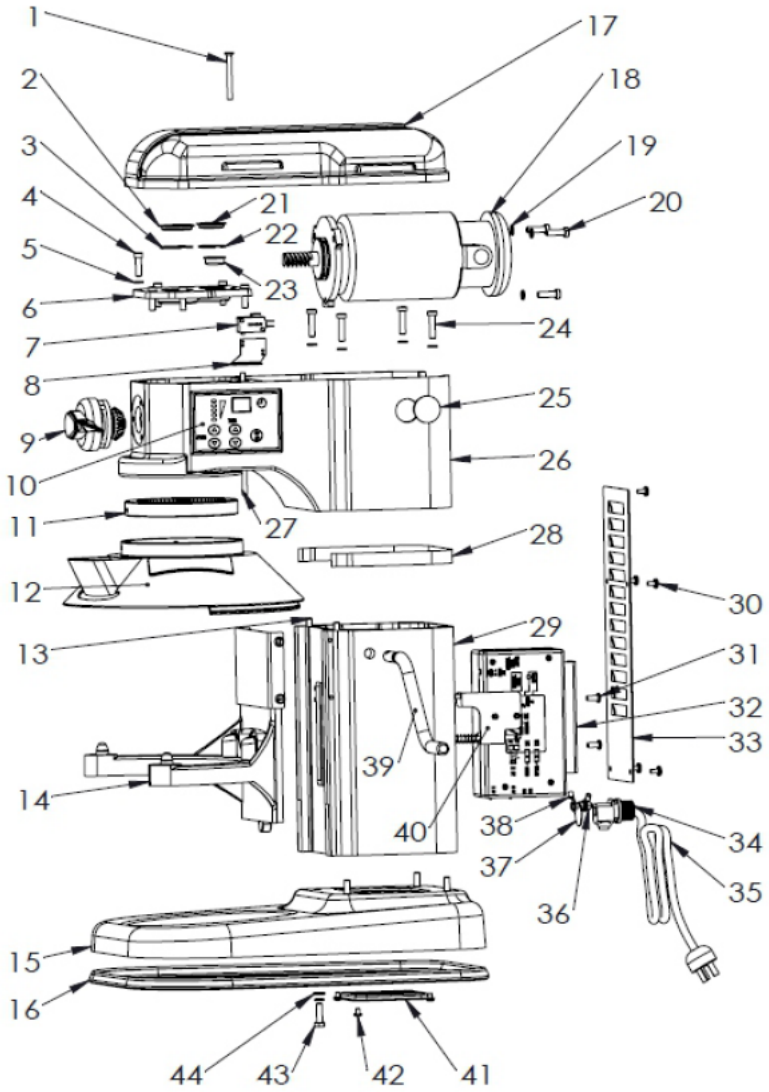

Alkatrész neve	Magyarázat	Mennyiség

1.	Csavar M5*50	1
2.	Olajfedél	1
3.	Támasztógyűrű 32*1.2	1
4.	Csavar M5*20	6
5.	Rugósgyűrű 5	6
6.	Csapágyfedél	1
7.	Mikrokapcsoló	1
8.	Érintkező	1
9.	Karima a záródugóval	1
10.	Vezérlődoboz	1
11.	Belső fogaskerék	1
12.	Biztonsági burkolat	1
13.	Keverőtál-tartó karok	2
14.	Tüske 6*18	1
15.	Alap	1
16.	Gumialátét	1
17.	Felső fedél	1
18.	Motor	1
19.	Rugós gyűrű 6	11
20.	Csavar M6*20	3
21.	Olajfedél	1
22.	Támasztógyűrű 26*1.2	1
23.	Olajnyílás fedele	1
24.	Csavar M6*25	4
25.	Szénkefe borítás	2
26.	Készülék háza	1
27.	Biztonsági blokád	1
28.	Dísz szalag	1
29.	Készülék háza	1
30.	Csavar M4*6	5
31.	Csavar M5*12	2
32.	Vezérlés	1
33.	Csavar M5*20	1
34.	Kábelcsatlakozó	1
35.	Kábel	1
36.	Anya M5	2
37.	Földelés	1
38.	Fogantyú	2

39.	Kar	1
40.	Érintkező	1
41.	Lap	1
42.	Csavar M4*6	4
43.	Csavar M6*20	4
44.	Tömítés	4

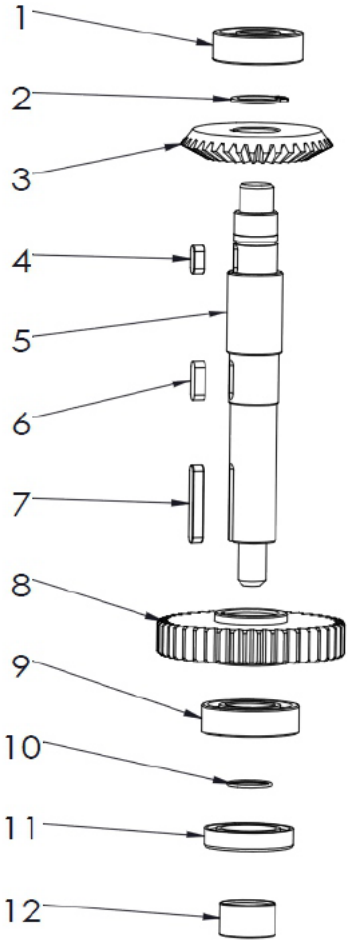

Alkatrész neve	Magyarázat	Mennyiség
1.	Golyóscsapágy 6201	1
2.	Támasztógyűrű 16	1

3.	Nagy kúpos fogaskerék	1
4.	Kulcs 4*10	1
5.	Belső tengely	1
6.	Kulcs 4*14	1
7.	Kulcs 4*28	1
8.	Nagy fogaskerék	1
9.	Golyóscsapágy 6003	1
10.	Szimmering 16*1	1
11.	Olajtömítés	1
12.	Belső tengely hüvelye	1

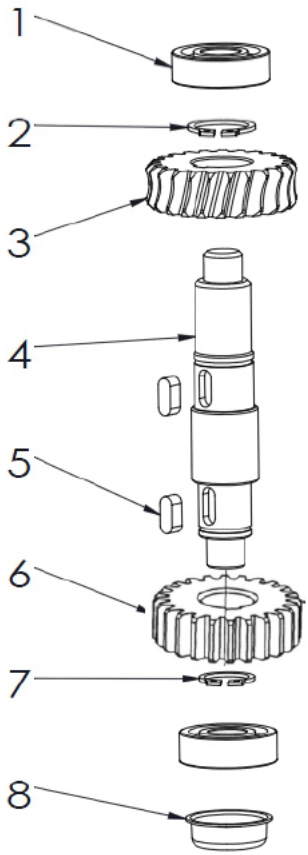

Alkatrész neve	Magyarázat	Mennyiség
1.	Golyóscsapágy 6201	2
2.	Támasztógyűrű 16	1
3.	Fogaskerék	1
4.	Csigaáttétel	1
5.	Kulcs 4*12	2
6.	Fogaskerék	1
7.	Támasztógyűrű 13	1
8.	Olajnyílás borítása	1

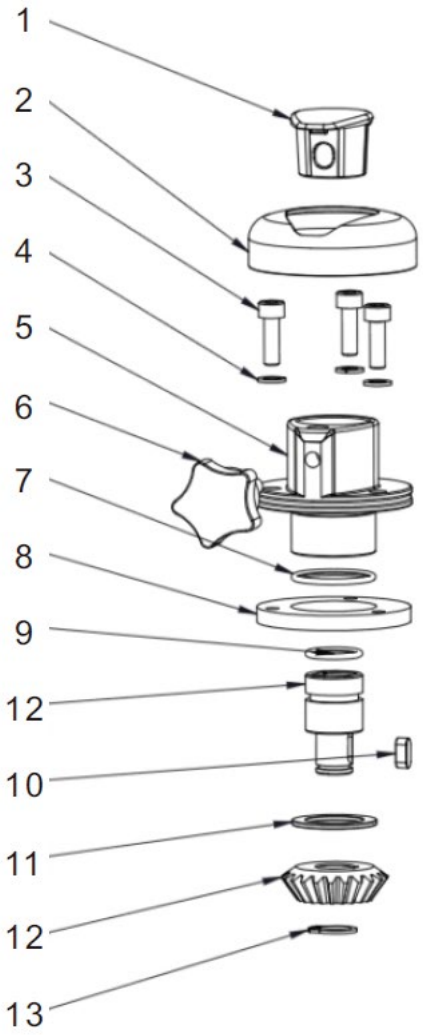

Alkatrész neve	Magyarázat	Mennyiség
1.	Fojtás	1
2.	Gallérfedél	1
3.	Csavar (M5)	3
4.	Rugósgyűrű 5	3
5.	Gallér	1
6.	Ellenanya	1
7.	Szimmering 28*2	1

8.	Tömítés	1
9.	Szimmering 19*2	1
10.	Kulcs 4*10	1
11.	Műanyag alátét	1
12.	Kis fogas kúpkerék	1
13.	Támasztógyűrű 12	1

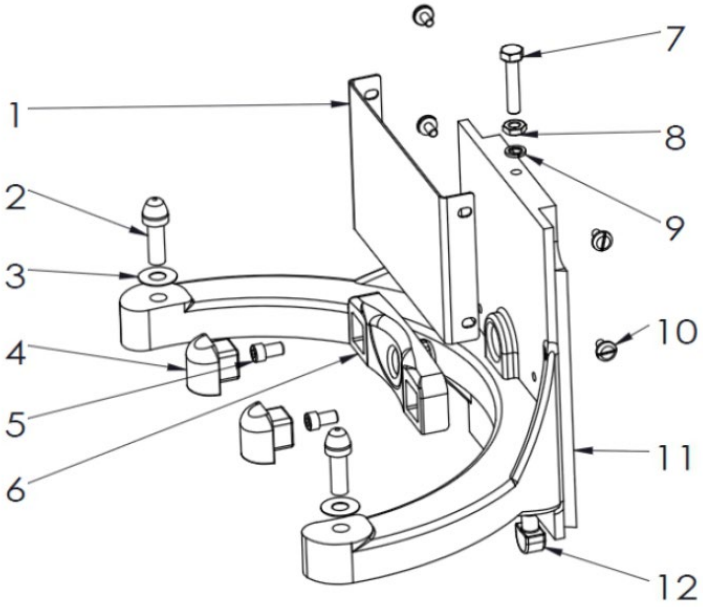

Alkatrész neve	Magyarázat	Mennyiség
1.	Lap	
2.	Keverőtál-csavar	
3.	Tömítés	
4.	Regéscsillapító gumibetét	
5.	Csavar M5*10	
6.	Pozícionáló elem	
7.	Csavar M6*30	
8.	Anya M6	
9.	Pierścień sprężynowy 6	
10.	Csavar M4*6	
11.	Kar	

12.	Ütköző	

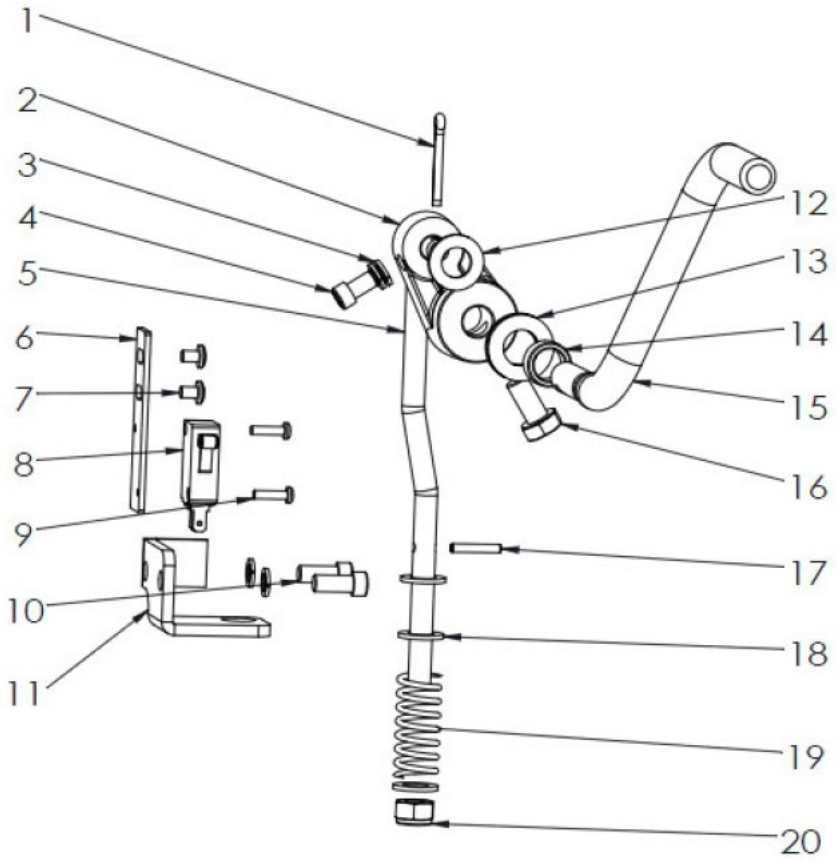

Alkatrész neve	Magyarázat	Mennyiség
1.	Csap	1
2.	Főtengely-kerék	1
3.	Rugósgyűrű 6	4
4.	Csavar M6*10	1
5.	Rúd	1
6.	Mikrokapcsoló lemez	1
7.	Csavar M4*6	2
8.	Mikrokapcsoló	1

9.	Csavar M3*12	2
10.	Csavar M6*14	2
11.	Karhúzó lemez	1
12.	Laposalátét 10	1
13.	Laposalátét 12	2
14.	Hüvely	1
15.	Emelőkar	1
16.	Csavar M8*16	1
17.	Hajlékony hengeres tüske 3*18	1
18.	Laposalátét 8	3
19.	Rugó	1
20.	Anya M8	1

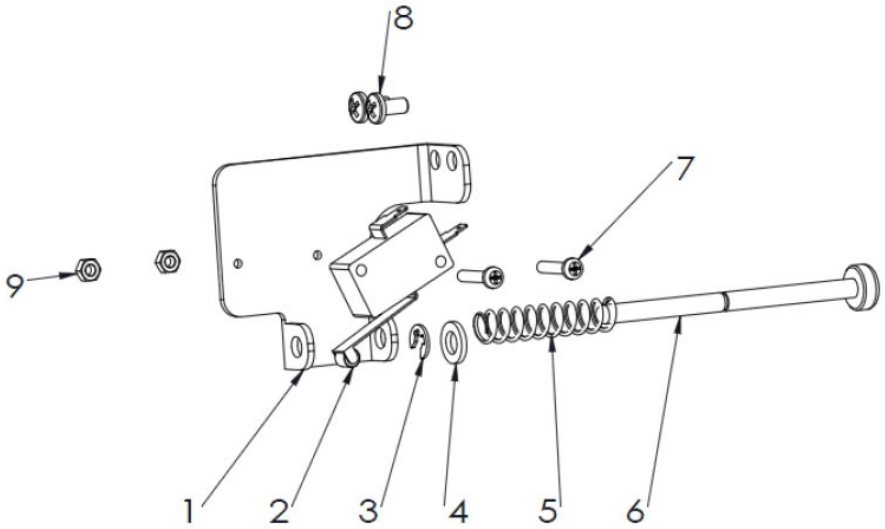

Alkatrész neve	Magyarázat	Mennyiség
1.	Biztonsági kapcsoló	1
2.	Mikrokapcsoló	1
3.	Támasztógyűrű 4	1
4.	Laposalátét 5	1
5.	Rugó 8*1*40	1
6.	Esztergált tengely	1

7.	Csavar M3*16	2
8.	Csavar M4*8	2
9.	Anya M3	2

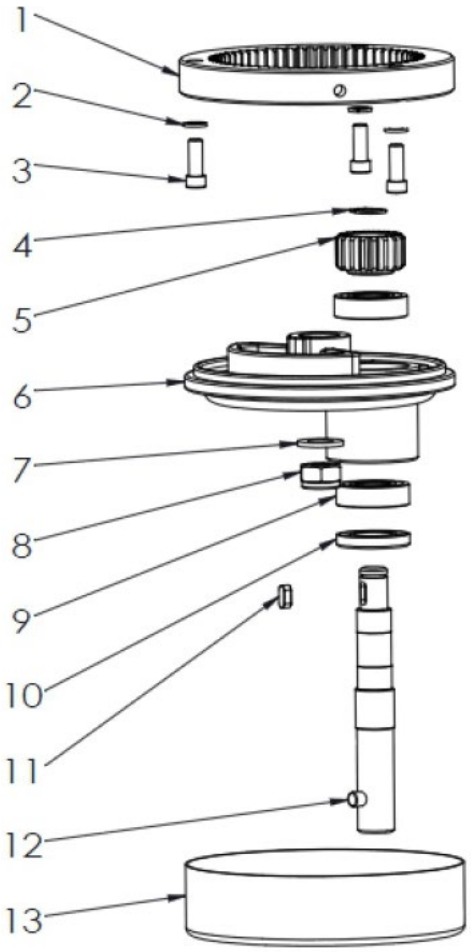

Alkatrész neve	Magyarázat	Mennyiség
1.	Belső áttétel	
2.	Rugósgyűrű	
3.	Csavar M6*16	
4.	Támasztógyűrű 12	

5.	Planetáris áttétel	
6.	Forgólemez	
7.	Alátét 10	
8.	Anya 10	
9.	Golyóscsapágy 6002	
10.	Olajtömítés 17*32*5	
11.	Kulcs 4*10	
12.	Keverőtengely	
13.	Gyűrű	

Tekniske data

Parameter værdi	Parameter værdi		
Produktnavn	PLANETBLANDER	PLANETBLANDER SÆT	PLANETBLANDER
Model	RCPM-7,1D	RCPM-7,1C	RCPM-7,1A
Forsyningsspænding [V ~] / Frekvens [Hz]	230/50		
Nominel effekt [W]	650		
Maks. Hastighed [rpm]	580		
IP - beskyttelsesklasse	IPX1		
Dimensioner (bredde / dybde / højde) [mm]	330x410x492	330x410x492	330x410x492
Vægt [kg]	20,6	24,4	20,1
Indhold [l]	7		

1. Generel beskrivelse

Denne betjeningsvejledning er beregnet til at hjælpe med sikker og pålidelig brug. Dette produkt er designet og produceret strengt i henhold til tekniske indikationer, ved hjælp af de nyeste teknologier og komponenter samt opretholdelse af de højeste kvalitetsstandarder.

LÆS BETJENINGSVEJLEDNINGEN OMHYGGELIGT INDEN DU STARTER MED AT ARBEJDE MED APPARATET

For at sikre en lang og pålidelig drift af apparatet er det nødvendigt at sørge for den korrekte betjening og vedligeholdelse i overensstemmelse med retningslinjerne angivet i denne betjeningsvejledning. De tekniske data og specifikationer angivet i denne betjeningsvejledning er aktuelle. Producenten forbeholder sig retten til at foretage ændringer i forbindelse med forøgelse af kvaliteten. Apparatet er designet og bygget på en sådan måde, at risikoen for støjemission begrænses til det laveste niveau.

Symbolbeskrivelse

	Produktet opfylder kravene, angivet i de relevante sikkerhedsstandarder.
	Læs betjeningsvejledningen inden brug.
	Produktet er genanvendeligt.
	OBS! eller ADVARSEL! eller HUSK! beskriver en given situation (generelt advarselsskilt.)
	Brug afskærmning.
	OBS! Advarsel mod elektrisk stød!
	OBS! Roterende elementer!
	OBS! Fare for at knuse hænder!
	Nødstop!
	Kun til indendørs brug.

OBS! **Illustrationerne i denne betjeningsvejledning er kun til reference og kan i nogle detaljer afvige fra det faktiske produkt.**

Den originale version af betjeningsvejledningen er på tysk. De andre sprogversioner er oversættelser fra tysk.

2. Brugssikkerhed

OBS! Læs alle sikkerhedsadvarsler og alle instruktioner. Manglende overholdelse af advarslerne og instruktionerne kan resultere i elektrisk stød, brand og/eller alvorlig personskade eller død.

Udtrykket "anordning" eller "produkt" i advarslerne og betjeningsvejledningen refererer til <*PLANETBLANDER*>.

2.1. Elektrisk sikkerhed

a) Apparatets stik skal passe til stikkontakten. Du må ikke ændre stikket på nogen måde. Originale stik og passende stikkontakter reducerer risikoen for elektrisk stød.

b) Undgå kropskontakt med jordede dele såsom rør, radiatorer, ovne og køleskabe. Der er en øget risiko for elektrisk stød, hvis din krop er jordforbundet og i kontakt med udstyr, der udsættes for direkte regn, våde overflader og arbejder i fugtige omgivelser. Vand, der kommer ind i apparatet, øger risikoen for skader og elektrisk stød.

c) Rør ikke ved apparatet med våde eller fugtige hænder.

d) Brug ikke ledningen forkert. Brug den aldrig til at bære apparatet eller til at fjerne stikket fra stikkontakten. Hold ledningen væk fra varmekilder, olie, skarpe kanter eller bevægelige dele. Beskadigede eller sammenfiltrede ledninger øger risikoen for elektrisk stød.

e) Hvis det er uundgåeligt at bruge apparatet i et fugtigt miljø, skal der bruges en fejlstrømsenhed (RCD). Brug af en RCD reducerer risikoen for elektrisk stød.

f) Det er forbudt at bruge apparatet, hvis netledningen er beskadiget eller viser synlige tegn på slid. En beskadiget netledning bør udskiftes af en autoriseret elektriker eller producentens kundeservice.

g) OBS – LIVSFARE! Apparatet må aldrig nedsænkes i vand eller andre væsker under rengøring.

h) Brug ikke apparatet i lokaler med meget høj luftfugtighed / i umiddelbar nærhed af vandtanke!

2.2. Sikkerhed på arbejdspladsen

a) Oprethold orden på arbejdspladsen og god belysning. Uorden eller dårlig belysning kan føre til ulykker. Vær fremadrettet, se hvad du laver, og brug sund fornuft, når du bruger dette udstyr.

b) Apparatet må ikke bruges i eksplosionsfarlige atmosfærer, f.eks. i nærheden af brandfarlige væsker, gasser eller støv. Apparatet danner gnister, som kan antænde støv eller dampe.

c) I tilfælde af skader eller uregelmæssigheder i apparatets betjening skal du straks slukke for det og rapportere det til en autoriseret person.
d) Hvis du er i tvivl om produktet fungerer korrekt, eller hvis der findes skader, skal du kontakte producentens kundeservice.
e) Reparationer af apparatet må kun udføres af producentens kundeservice. Foretag ikke reparationer selv!

f) I tilfælde af ild eller brand under apparatets drift skal du kun bruge tørpulverslukkere eller kuldioxid (CO2) ildslukkere til at slukke ilden.
g) Ingen børn eller uautoriserede personer må opholde sig på arbejdspladsen. (Uopmærksomhed kan resultere i tab af kontrol over udstyret.)
h) Brug apparatet i et godt ventileret område.
i) I tilfælde af en trussel mod liv eller helbred, en ulykke eller en fejl, skal du stoppe apparatet ved at trykke på NØDSTOP-knappen!
j) Sikkerhedsmærkaterne bør kontrolleres regelmæssigt. Hvis klistermærkerne er ulæselige, skal de udskiftes.
k) Gem betjeningsvejledningen til senere brug. Hvis apparatet videregives til tredjemand, skal betjeningsvejledningen også afleveres sammen med apparatet.
l) Emballageelementer og små samleelementer bør opbevares utilgængeligt for børn.
m) Hold apparatet væk fra børn og kæledyr.
n) Når du bruger dette apparat sammen med andre enheder, skal du også overholde de andre betjeningsvejledninger.

Bemærk! beskyt børn og andre mennesker under apparatets drift.

2.3. Personlig sikkerhed

a) Det er forbudt at betjene apparatet i en tilstand af træthed, sygdom, alkoholpåvirkning, brug af stoffer eller lægemidler, der i væsentlig grad begrænser evnen til at betjene apparatet.
b) Maskinen kan betjenes af fysisk velegnede, dygtige og korrekt uddannede personer, der har læst denne vejledning og er blevet uddannet i arbejdsmiljø og sikkerhed.
c) Apparatet er ikke beregnet til at blive brugt af mennesker (herunder børn) med nedsatte mentale, sensoriske og mentale funktioner eller uden tilstrækkelig erfaring og / eller viden, medmindre de er under opsyn af en person, der er ansvarlig for deres sikkerhed eller har modtaget instruktioner vedrørende betjening af apparatet.
d) Vær forsigtig og brug sund fornuft, når du betjener apparatet. Et øjebliks uopmærksomhed under betjening af apparatet kan medføre alvorlig personskade.

e) For at forhindre utilsigtet opstart skal du sørge for, at kontakten er slukket, før du tilslutter en strømkilde.
f) Bær ikke løst tøj eller smykker. Hold dit hår, tøj og handsker væk fra bevægelige dele. Løst tøj, smykker eller langt hår kan fanges i bevægelige dele.
g) Fjern eventuelle justeringsværktøjer eller skruenøgler, før maskinen tændes. Et værktøj eller en skruenøgle tilbage i en roterende del af maskinen kan forårsage personskade.
h) Apparatet er ikke et legetøj. Børn bør være under opsyn for at sikre, at de ikke leger med apparatet.
i) Læg ikke dine hænder eller genstande ind i apparatet under drift!

2.4. Sikker brug af apparatet

a) Overbelast ikke apparatet. Brug værktøjer, der er egnede til applikationen. Korrekt valgt apparat udfører bedre og sikrere arbejde, som den er designet til.
b) Brug ikke apparatet, hvis ON/OFF -kontakten ikke fungerer korrekt (den kan ikke tænde eller slukke apparatet). Apparater, der ikke kan styres med kontakten er farlige, må ikke fungere og skal repareres.
c) Afbryd apparatet fra strømforsyningen, før justeringer, rengøring og vedligeholdelse udføres. Denne forebyggende foranstaltning reducerer risikoen for utilsigtet aktivering.
d) Opbevar inaktive apparater uden for børns rækkevidde og personer, der ikke kender enheden eller denne betjeningsvejledning. Apparaterne er farlige i hænderne på uerfarne brugere.
e) Hold apparatet i god teknisk stand. Kontroller, at der ikke er generelle skader eller fejl i forbindelse med bevægelige dele (revner i dele og komponenter eller andre forhold, der kan påvirke sikker drift af apparatet). I tilfælde af fejl skal apparatet repareres før brug.
f) Opbevar apparatet utilgængeligt for børn.
g) Reparation og vedligeholdelse af apparater bør udføres af kvalificerede personer, der kun anvender originale reservedele. Dette vil sikre sikker brug.
h) For at sikre enhedens konstruerede driftsintegritet må du ikke fjerne fabriksinstallerede dæksler eller fjerne skruer.
i) Ved transport og flytning af apparatet fra opbevaringsstedet til brugsstedet skal der tages hensyn til principperne for arbejdsmiljø og sikkerhed ved manuelt transportarbejde, der er gældende i det land, hvor apparaterne bruges.
j) Undgå situationer, hvor apparatet stopper under tung belastning. Dette kan få drevkomponenterne til at overophede og som følge heraf beskadige apparatet.
k) Bevægelige dele eller tilbehør må ikke berøres, medmindre enheden er blevet afbrudt fra strømforsyningen.
l) Det er forbudt at flytte, transportere eller rotere apparatet under drift.

m) Efterlad ikke apparatet uden opsyn, når det er tændt.
n) Rengør apparatet regelmæssigt for at forhindre permanent bundfældning af snavs.
o) Apparatet er ikke et legetøj. Rengøring og vedligeholdelse må ikke udføres af børn uden opsyn af en voksen.
p) Det er forbudt at forstyrre konstruktionen af apparatet for at ændre dets parametre eller konstruktion.
q) Hold apparaterne væk fra varmekilder og ild.
r) Overbelast ikke apparatet.
s) Apparatets ventilationsåbninger må ikke blokeres!
t) Sørg for, at alle bevægelige elementer sidder godt fast i deres bund inden opstart af apparatet.
u) Apparatet er udelukkende beregnet til behandling af fødevarer.
v) Det er forbudt at bruge apparatet uden skålens låg.
w) Bland ikke hårde og dybfrosne produkter, det kan beskadige apparatet.

OBS! På trods af at apparatet er designet til at være sikker, har tilstrækkelige beskyttelsesmidler og på trods af brugen af yderligere brugersikkerhedselementer, er der stadig en lille risiko for uheld eller personskade, mens du arbejder med apparatet. Det anbefales at udvise forsigtighed og sund fornuft, når du bruger det.

3. Brugsbetingelser

Anordningen er designet til at blande, slå og ælte fødevarer af forskellig konsistens.

Brugeren er ansvarlig for enhver skade, der skyldes brug i modstrid med den tilsigtede anvendelse.

3.1. Beskrivelse af apparatet

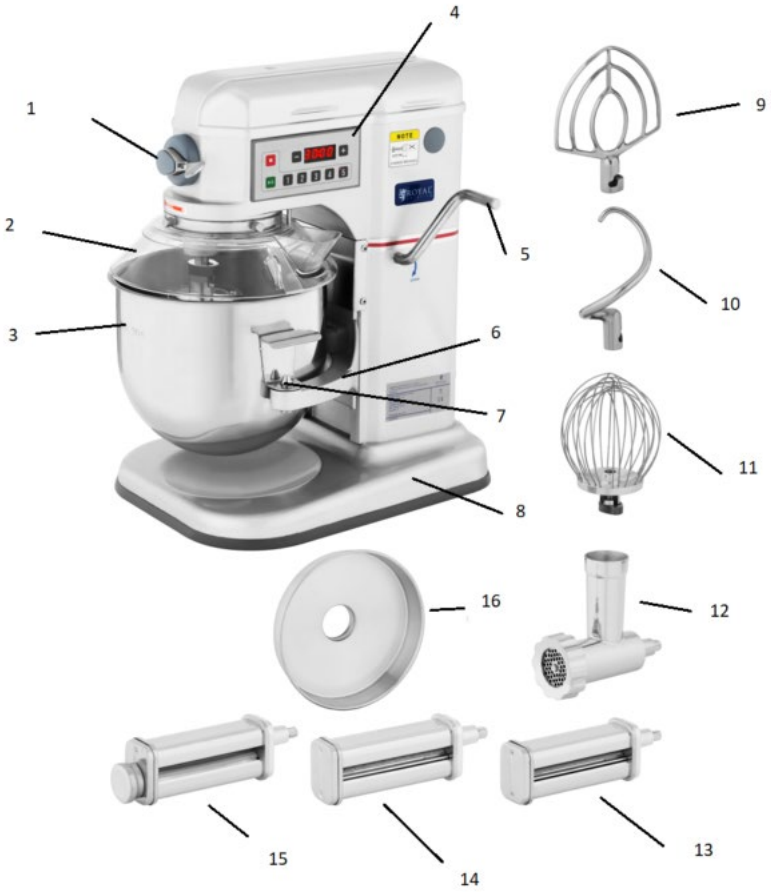

1. Flange med stik
2. Skålsikringsdæksel
3. Skål
4. Betjeningspanel
5. Skål løfte/sænkehåndtag
6. Armene til at understøtte skålen
7. Skål fastgørelsesklemme
8. Base
9. Flad omrører
10. Krog
11. Piskeris
12. Kødhakker (gælder for RCPM-7,1C)

13. Spaghettikniv (gælder for RCPM-7,1C)
14. Fettuccinekniv (gælder for RCPM-7,1C)
15. Pastarulle (gælder for RCPM-7,1C)
16. Stand (gælder for RCPM-7,1C)

Tilbehør 12, 13, 14, 15, 16 er en del af RCPM-7,1C - apparatet. Disse er de elementer, der er inkluderet i sættet. De andre modeller har ikke disse ekstra elementer.

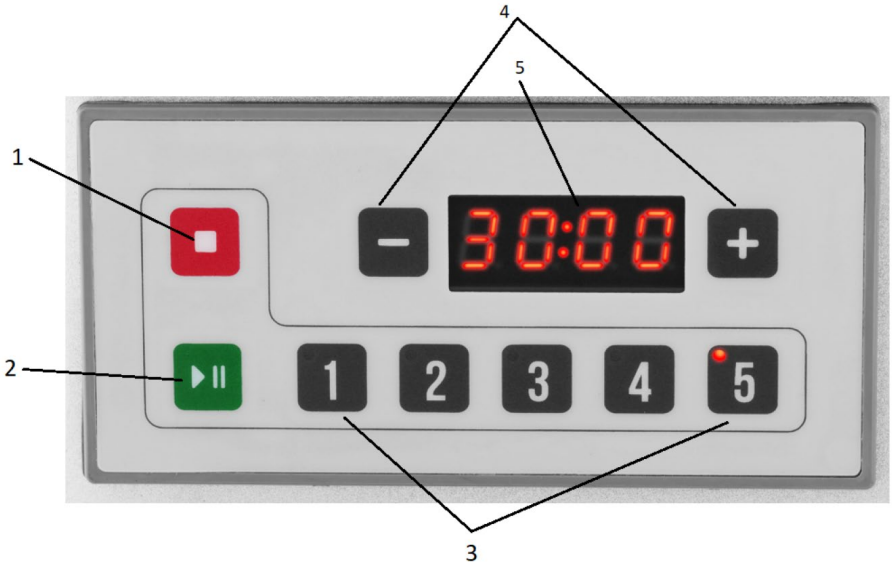

1. STOP -knap
2. START/ PAUSE -knap
3. 5-trins hastighedsregulering
   - Hastighed 1 - Til langsom piskning, udgnidning og ældning af gærdej.
   - Hastighed 2 - Til blanding af småkager og dej.
   - Hastighed 3 - til piskning, creme og piskning med medium hastighed.
   - Hastighed 4 - Til piskning af tyk fløde, æggehvider og kogt glasur.
   - Hastighed 5 - til piskning af små mængder fløde og æggehvide.
4. Timer indstillingsknapper
5. Timer display

3.2. Forberedelse til arbejde

APPARATETS PLACERING

Omgivelsestemperaturen må ikke overstige 40°C, og luftfugtigheden må ikke overstige 85%. Apparatet skal placeres på en måde, der sikrer god luftcirkulation. Der skal opretholdes en afstand på mindst 10 cm fra apparatets væg. Hold apparatet væk fra varme overflader. Apparatet skal altid bruges på en jævn, stabil, ren,

brandsikker og tør overflade og uden for rækkevidde af børn og mennesker med nedsatte mentale, sensoriske og mentale funktioner. Apparatet skal placeres på en sådan måde, at netstikket når som helst kan nås. Sørg for, at strømforsyningen til apparatet svarer til de data, der er angivet på typeskiltet!

Apparatet og dets elementer skal skilles ad og vaskes.

3.3. Arbejde med apparatet

VALG AF OMRØRER OG HASTIGHED:

1. Piskeris
   Designet til ældning af lette kager, blanding af æg, piskeskum
   Optimal hastighed: høj (4, 5)
2. Flad omrører
   Formål: til ældning af mørdej, pastadej, fyld.
   Optimal omdrejningstal: lav (2) eller medium (3)
3. Krog
   Formål: til ældning af klæbrig dej, til ældning af brøddeje med et vandindhold på op til 50-60% og et maksimalt volumen på 1500g.
   Optimal hastighed: lav (1)

OBS! Ælt ikke brøddej ved medium eller høj hastighed!

SKÅLMONTERING:

Installer skålen inden du monterer omrøreren:

1. Sænk armene, der støtter skålen så lavt som muligt.
2. Placer skålen, så placeringselementet er i skålholderen, og at hullerne på skålens sider passer med centreringsstifterne (placeret på armene, der understøtter skålen).
3. Lås skålen med fastgørelsesklemme.

OMRØRERMONTERING:

Sådan installeres omrøreren:

1. Installer og sænk skålen helt.
2. Læg den valgte omrører i skålen, løft den derefter op og sæt den i omrørersædet.
3. Drej med uret, indtil omrøreren sidder korrekt.

ÆNDRING AF ROTATIONSHASTIGHED:

Sådan ændres enhedens rotationshastighed:

1. Stop apparatet med START/PAUSE -knappen.
2. Tryk på den knap, der svarer til den ønskede hastighed.
3. Tænd for apparatet ved at trykke på START/PAUSE -knappen.

TÆNDING AF APPARATET

1. Placer skålen på støttearmene.
2. Monter den valgte omrører (piskeris, flad omrører, krog) og kontroller, at den er korrekt monteret (anslaget på omrøringsakslen skal sidde tæt mod omrørerens gaffel for at forhindre, at den falder ud).
3. Kom de tidligere tilberedte madingredienser i.
4. Brug løftehåndtaget til at løfte skålen opad.
5. Luk sikkerhedsdækslet.
6. Tryk på den knap, der svarer til den ønskede hastighed.
7. Indstil om nødvendigt timeren.
8. Tænd for apparatet med START/PAUSE -knappen.

Når arbejdet er afsluttet, skal du slukke for blanderen med STOP-knappen. Tag de blandede ingredienser ud. Efter hver brug rengøres skålen, omrøreren og sikkerhedsdækslet forsigtigt.

OBS! Hvis skålen ikke er hævet korrekt, tændes apparatet ikke.

OBS! Inden apparatet tændes, skal du kontrollere, at omrøreren er korrekt installeret!

RCPM-7,1C APPARATUDSTYR:

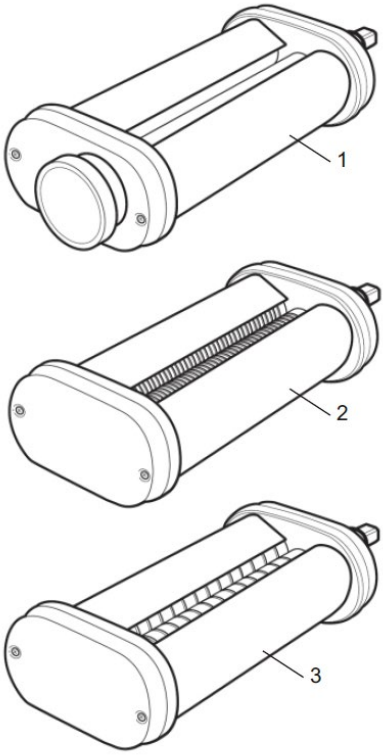

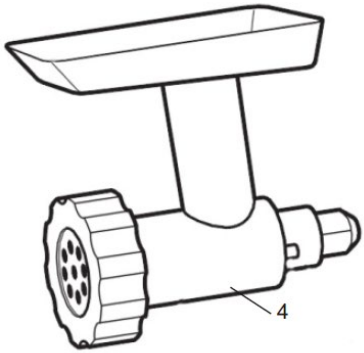

1. Pastarulle
2. Spaghettikniv
3. Fettuccinekniv
4. Kødhakker med underkop

Ovenstående tilbehør (til fremstilling af pasta og hakket kød) bør kun bruges ved lav (1, 2) eller medium (3) hastighed.

Alle de ovenstående tilbehør skal installeres i flangen, som befinder sig på forsiden af apparatet. Sådan installeres det valgte element:

1. Fjern flangestikket.
2. Løsn drejeknappen, der holder (fastspænder) elementstiften.
3. Sæt stiften på det valgte element i hullet.
4. Spænd drejeknappen, så elementet sidder godt fast.

OBS! Afbryd apparatet fra strømforsyningen inden du installerer tilbehøret.

3.4. Rengøring og vedligeholdelse

a) Inden hver rengøring, justering eller udskiftning af tilbehør, og også når apparatet ikke er i brug, skal du tage netstikket ud og lade apparatet køle helt af.
   - Vent på, at de roterende elementer stopper.

b) Tag stikket ud hvis apparatet ikke længere bruges og før hver rengøring.

c) Der må kun bruges ikke-ætsende midler til rengøring af overfladen.

d) Der må kun bruges milde rengøringsmidler til rengøring af overflader, der kommer i kontakt med mad.

e) Efter hver rengøring skal alle dele tørres grundigt, før apparatet genbruges.

f) Opbevar apparatet på et køligt og tørt sted, beskyttet mod fugt og direkte sollys.

g) Det er forbudt at sprøjte apparatet med en vandstrøm eller nedsænke det i vand.

h) Sørg for, at der ikke kan trænge vand ind gennem ventilationsåbningerne i huset.

i) Ventilationsåbningerne skal rengøres med en børste og trykluft.

j) Der bør udføres regelmæssig inspektion af apparatet med hensyn til dens tekniske effektivitet og eventuelle skader.

k) Brug ikke skarpe og / eller metalgenstande (f.eks. en stålbørste eller en metalspatel) til rengøring, da de kan beskadige overfladen af det materiale, som apparatet er fremstillet af.

l) Rengør ikke apparatet med sure stoffer, medicinske midler, fortyndere, brændstof, olier eller andre kemikalier, da disse kan beskadige apparatet.

ADVARSEL! Det er forbudt at vaske maskinens dele i opvaskemaskinen. Alle dele der kommer i berøring med fødevarer, skal vaskes op i hånden!

BORTSKAFFELSE AF BRUGTE UDSTYR.

Ved slutningen af dets levetid må dette produkt ikke bortskaffes sammen med almindeligt husholdningsaffald, men skal bringes til et indsamlingssted for genbrug af elektriske og elektroniske apparater. Dette er angivet med symbolet på produktet, brugsvejledningen eller emballagen. Materialerne, der bruges i apparatet kan genbruges i overensstemmelse med deres mærkning. Takket være genbrug, brug af materialer eller andre former for genbrug af brugte enheder, yder du et væsentligt bidrag til beskyttelsen af vores miljø.

Lokal administration giver dig oplysninger om det relevante punkt til bortskaffelse af brugte enheder.

Monteringstegninger:

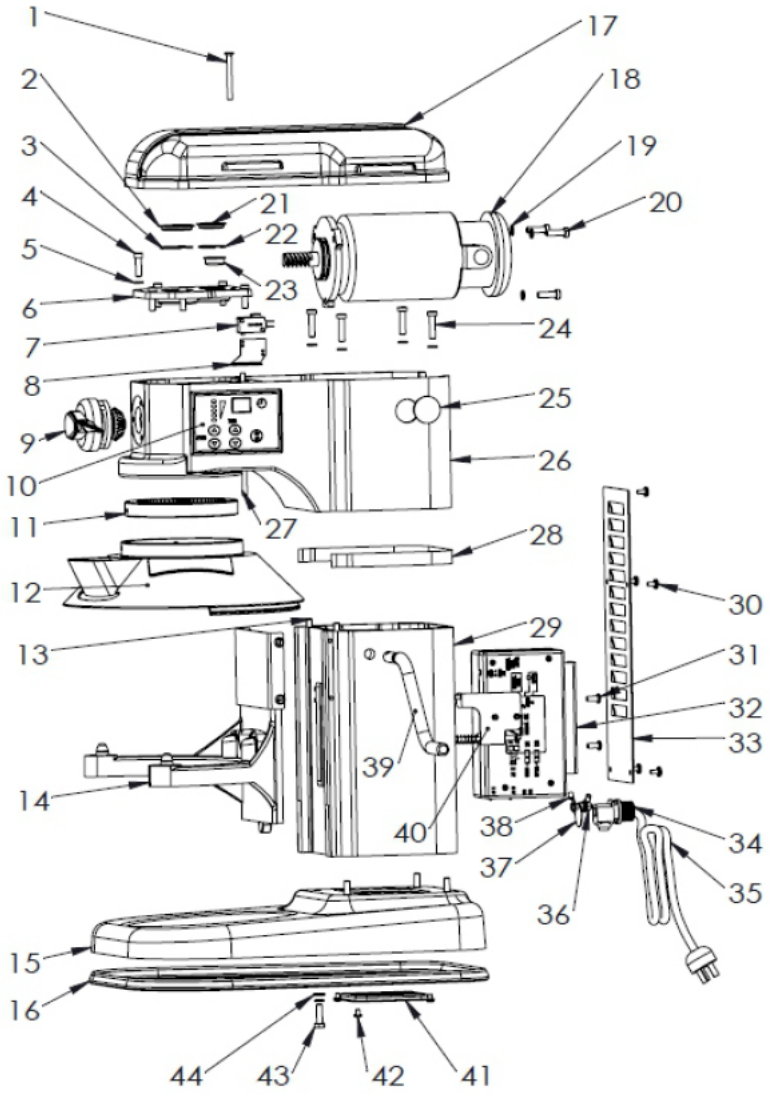

Delnavn	Beskrivelse	Antal
1.	Skrue M5*50	1
2.	Olielåg	1
3.	Trykring 32 *1.2	1
4.	Skrue M5*20	6
5.	Fjederring 5	6

6.	Lejedæksel	1
7.	Mikroswitch	1
8.	Kontaktor	1
9.	Flange med stik	1
10.	Driverboks	1
11.	Indvendigt tandhjul	1
12.	Sikkerhedsafskærmning	1
13.	Armene til at understøtte skålen	2
14.	Stift 6*18	1
15.	Base	1
16.	Gummiskive	1
17.	Øvre låg	1
18.	Motor	1
19.	Fjederring 6	11
20.	Skrue M6*20	3
21.	Olielåg	1
22.	Trykring 26 *1.2	1
23.	Oliehul dæksel	1
24.	Skrue M6*25	4
25.	Kulbørste dæksel	2
26.	Kabinet	1
27.	Sikkerhedslås	1
28.	Afslutningsstrimmel	1
29.	Kabinet	1
30.	Skrue M4*6	5
31.	Skrue M5*12	2
32.	Controller	1
33.	Skrue M5*20	1
34.	Kabelforbindelse	1
35.	Kabel	1
36.	Møtrik M5	2
37.	Jordforbindelse	1
38.	Håndtag	2
39.	Løftehåndtag	1
40.	Kontaktor	1
41.	Plade	1
42.	Skrue M4*6	4

43.	Skrue M6*20	4
44.	Møtrik	4

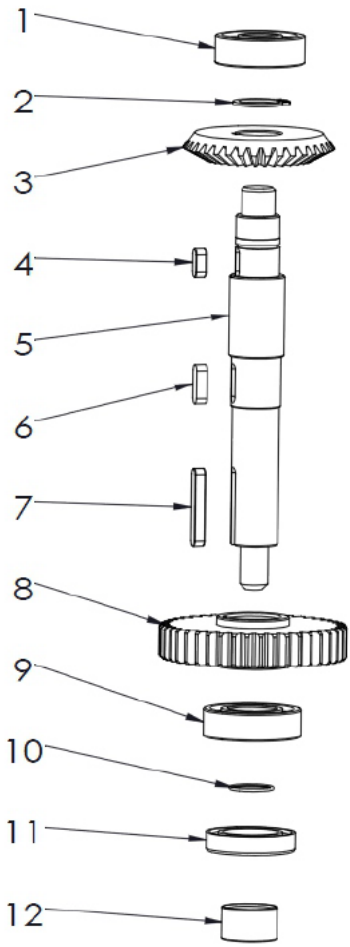

Delnavn	Beskrivelse	Antal
1.	Kugleleje 6201	1
2.	Støttering 16	1
3.	Stort konisk tandhjul	1
4.	Nøgle 4*10	1
5.	Central akse	1
6.	Nøgle 4*14	1

7.	Nøgle 4*28	1
8.	Stort tandhjul	1
9.	Kugleleje 6003	1
10.	O-ring 16*1	1
11.	Olietætning	1
12.	Central akselbøsning	1

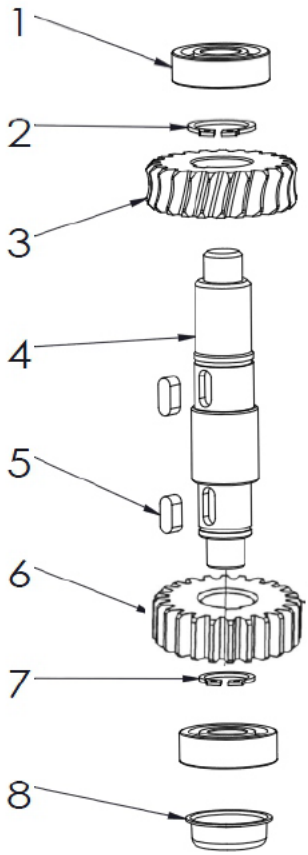

Delnavn	Beskrivelse	Antal
1.	Kugleleje 6201	2
2.	Støttering 16	1
3.	Tandhjul	1

4.	Sneglegear	1
5.	Nøgle 4*12	2
6.	Tandhjul	1
7.	Støttering 13	1
8.	Oliehul dæksel	1

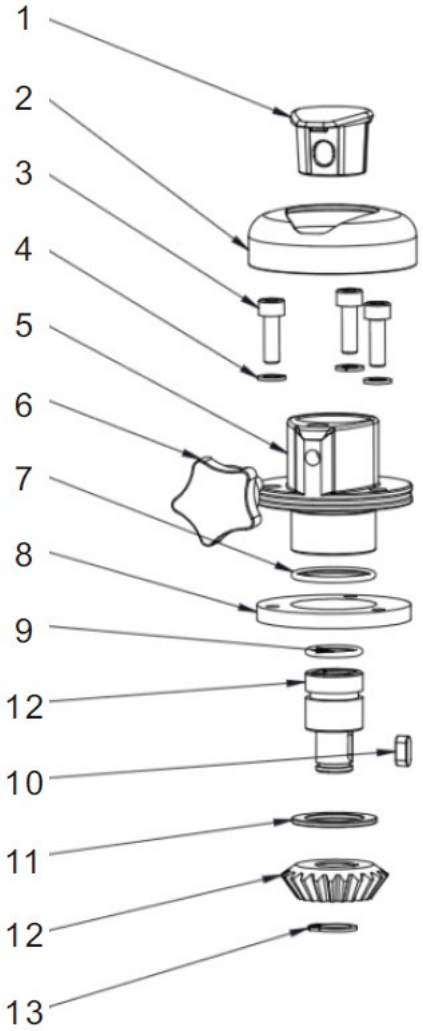

Delnavn	Parameter	Antal
1.	Flangedrossel	1
2.	Flangedæksel	1

3.	Skrue M5*16	3
4.	Fjederring 5	3
5.	Flange	1
6.	Låsemøtrik	1
7.	O-ring 28*2	1
8.	Møtrik	1
9.	O-ring 19*2	1
10.	Nøgle 4*10	1
11.	Nylon afstandsstykke	1
12.	Lille konisk gear	1
13.	Støttering 12	1

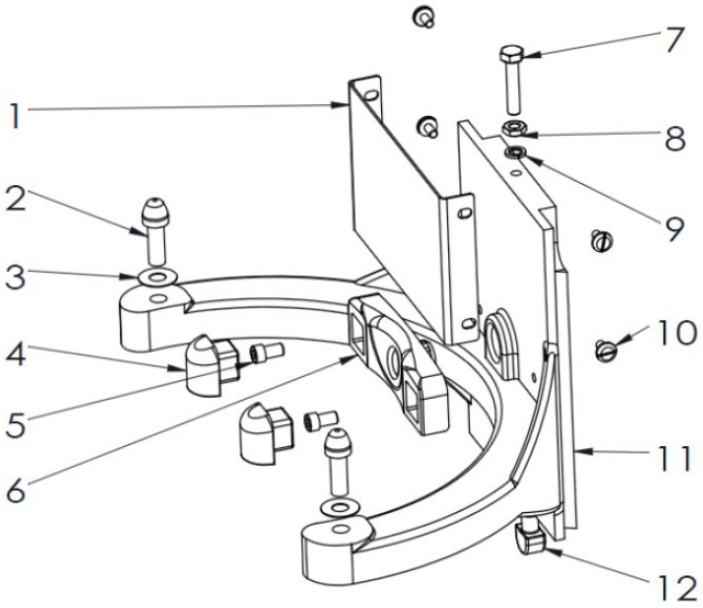

Delnavn	Parameter	Antal
1.	Plade	
2.	Skålskrue	
3.	Tætning	
4.	Stødsikkert gummi	
5.	Skrue M5*10	
6.	Positioneringselement	

7.	Skrue M6*30	
8.	Møtrik M6	
9.	Fjederring 6	
10.	Skrue M4*6	
11.	Arm	
12.	Kofanger	

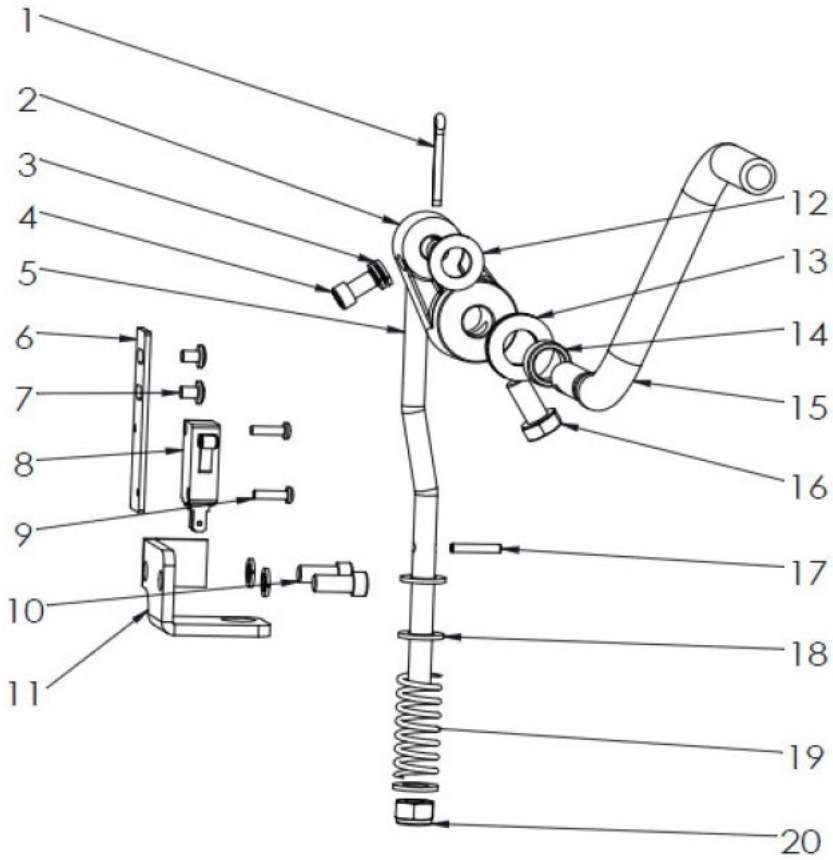

Delnavn	Beskrivelse	Antal
1.	Bolt	1
2.	Krumtapakselhjul	1
3.	Fjederring 6	4

4.	Skrue M6*10	1
5.	Stang	1
6.	Microswitch plade	1
7.	Skrue M4*6	2
8.	Mikroswitch	1
9.	Skrue M3*12	2
10.	Skrue M6*14	2
11.	Armtrækplade	1
12.	Fladskive 10	1
13.	Fladskive 12	2
14.	Bøsning	1
15.	Løftehåndtag	1
16.	Skrue M8*16	1
17.	Fleksibel cylinderstift 3*18	1
18.	Fladskive 8	3
19.	Fjeder	1
20.	Møtrik M8	1

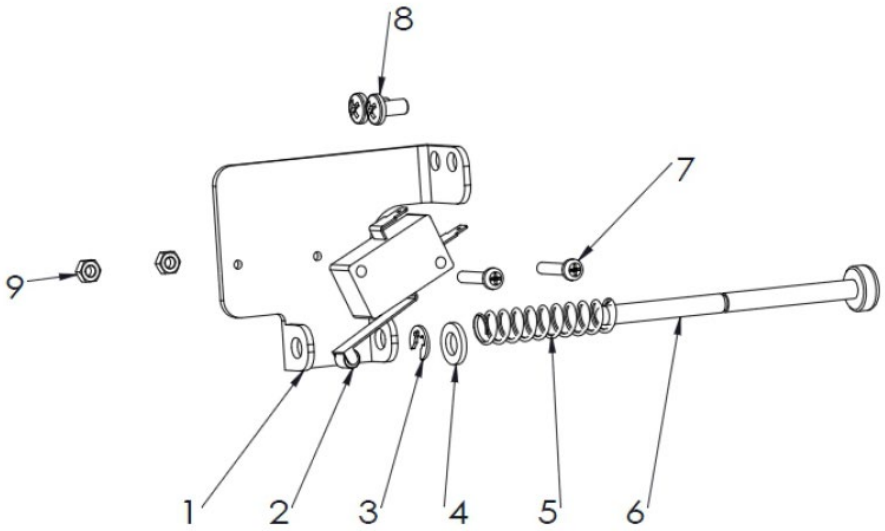

Delnavn	Beskrivelse	Antal
1.	Sikkerhedsafbryder	1
2.	Mikroswitch	1

3.	Støttering 4	1
4.	Podkładka płaska 5	1
5.	Fjeder 8*1*40	1
6.	Drejebænkdorn	1
7.	Skrue M3*16	2
8.	Skrue M4*8	2
9.	Møtrik M3	2

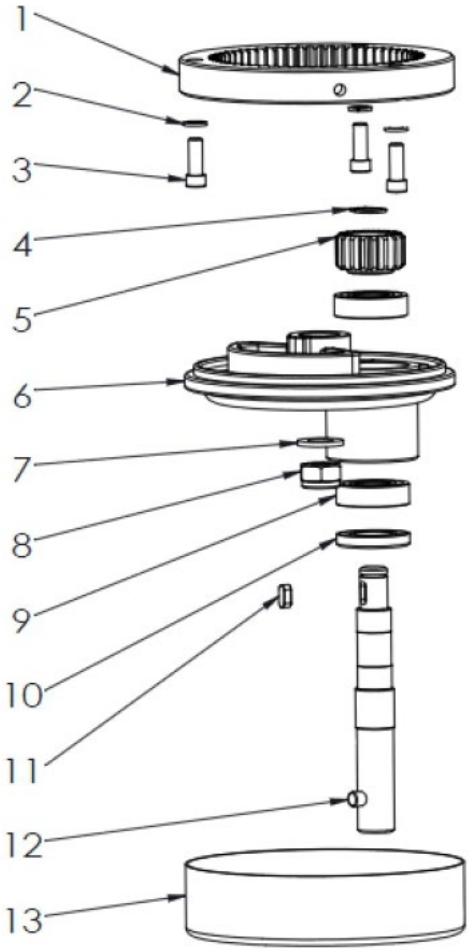

Delnavn	Beskrivelse	Antal

1.	Indvendigt gear	
2.	Fjederring	
3.	Skrue M6*16	
4.	Støttering 12	
5.	Planetgear	
6.	Drejeplade	
7.	Tætning 10	
8.	Møtrik 10	
9.	Kugleleje 6002	
10.	Olietætning 17*32*5	
11.	Nøgle 4*10	
12.	Blandingsakse	
13.	Ring	

ROYAL
catering

Umwelt – und Entsorgungshinweise

Hersteller an Verbraucher

Sehr geehrte Damen und Herren,

gebrauchte Elektro – und Elektronikgeräte dürfen gemäß europäischer Vorgaben **[1]** nicht zum unsortierten Siedlungsabfall gegeben werden, sondern müssen getrennt erfasst werden. Das Symbol der Abfalltonne auf Rädern weist auf die Notwendigkeit der getrennten Sammlung hin. Helfen auch Sie mit beim Umweltschutz. Sorgen Sie dafür, dieses Gerät, wenn Sie es nicht mehr weiter nutzen wollen, in die hierfür vorgesehenen Systeme der Getrenntsammlung zu geben.

In Deutschland sind Sie gesetzlich **[2]** verpflichtet, ein Altgerät einer vom unsortierten Siedlungsabfall getrennten Erfassung zuzuführen. Die öffentlich – rechtlichen Entsorgungsträger (Kommunen) haben hierzu Sammelstellen eingerichtet, an denen Altgeräte aus privaten Haushalten ihres Gebietes für Sie kostenfrei entgegengenommen werden. Möglicherweise holen die rechtlichen Entsorgungsträger die Altgeräte auch bei den privaten Haushalten ab.

Bitte informieren Sie sich über Ihren lokalen Abfallkalender oder bei Ihrer Stadt – oder Gemeindeverwaltung über die in Ihrem Gebiet zur Verfügung stehenden Möglichkeiten der Rückgabe oder Sammlung von Altgeräten.

[1] RICHTLINIE 2002/96/EG DES EUROPÄISCHEN PARLAMENTS UND DES RATES ÜBER ELEKTRO – UND ELEKTRONIK – ALTGERÄTE

[2] Gesetz über das Inverkehrbringen, die Rücknahme und die umweltverträgliche Entsorgung von Elektro – und Elektronikgeräten (Elektro – und Elektronikgerätegesetz – ElektroG).

Utylizacja produktu
Produkty elektryczne i elektroniczne po zakończeniu okresu eksploatacji wymagają segregacji i oddania ich do wyznaczonego punktu odbioru. Nie wolno wyrzucać produktów elektrycznych razem z odpadami gospodarstwa domowego. Zgodnie z dyrektywą WEEE 2012/19/UE obowiązującą w Unii Europejskiej, urządzenia elektryczne i elektroniczne wymagają segregacji i utylizacji w wyznaczonych miejscach. Dbając o prawidłową utylizację, przyczyniasz się do ochrony zasobów naturalnych i zmniejszasz negatywny wpływ oddziaływania na środowisko, człowieka i otoczenie. Zgodnie z krajowym prawodawstwem, nieprawidłowe usuwanie odpadów elektrycznych i elektronicznych może być karane!

For the disposal of the device please consider and act according to the national and local rules and regulations.

CONTACT

expondo Polska sp. z o.o. sp. k.

ul. Nowy Kisielin – Innowacyjna 7
66-002 Zielona Góra | Poland, EU

e-mail: info@expondo.de