Wiesenfield®

USER MANUAL

BEDIENUNGSANLEITUNG

INSTRUKCJA OBSŁUGI

NÁVOD K POUŽITÍ

MANUEL D´UTILISATION ISTRUZIONI

PER L'USO

MANUAL DE INSTRUCCIONES

HASZNÁLATI ÚTMUTATÓ

BRUGSANVISNING KÄYTTÖOHJE

GEBRUIKSAANWIJZING BRUKSANVISNING

INSTRUÇÕES DE UTILIZAÇÃO

POUŽÍVATEĽSKÁ PRÍRUČKA

РЪКОВОДСТВО ЗА УПОТРЕБА

ΟΔΗΓΙΕΣ ΧΡΗΣΗΣ

UPUTE ZA UPORABU

NAUDOJIMO INSTRUKCIJA

MANUAL DE UTILIZARE

NAVODILA ZA UPORABO

PELLET MACHINE

expondo.com

DE	Produktname	PELLETPRESSE
EN	Product name	PELLET MACHINE
PL	Nazwa produktu	PELECIARKA
CZ	Název výrobku	PELETOVACÍ LIS
FR	Nom du produit	MACHINE A GRANULES
IT	Nome del prodotto	MACCHINA PELLETTATRICE
ES	Nombre del producto	PRENSA PARA PELLETS
HU	Termék neve	PELLETÁLÓ GÉP
DA	Produktnavn	PELLETMØLLE
FI	Tuotteen nimi	PELLETTIKONE
NL	Productnaam	PELLETMACHINE
NO	Produktnavn	PELLETSMASKIN
SE	Produktnamn	PELLETSMASKIN
PT	Nome do produto	MÁQUINA DE PELOTIZAÇÃO
SK	Názov produktu	STROJ NA PELETY
DE	Modell	**WIE-PM-3200**
EN	Product model	
PL	Model produktu	
CZ	Model výrobku	
FR	Modèle	
IT	Modello	
ES	Modelo	
HU	Modell	
DA	Model	
FI	Tuotteen malli	
NL	Productmodel	
NO	Produktmodell	
SE	Produktmodell	
PT	Modelo do produto	
SK	Model	
DE	Hersteller	expondo Polska sp. z o.o. sp. k.
EN	Manufacturer	
PL	Producent	
CZ	Výrobce	
FR	Fabricant	
IT	Produttore	
ES	Fabricante	
HU	Termelő	
DA	Producent	
FI	Valmistaja	
NL	Producent	
NO	Produsent	
SE	Tillverkare	
PT	Fabricante	
SK	Výrobca	
DE	Anschrift des Herstellers	ul. Nowy Kisielin – Innowacyjna 7, 66-002 Zielona Góra | Poland, EU
EN	Manufacturer Address	
PL	Adres producenta	
CZ	Adresa výrobce	
FR	Adresse du fabricant	
IT	Indirizzo del produttore	
ES	Dirección del fabricante	
HU	A gyártó címe	
DA	Producentens adresse	
FI	Valmistajan osoite	
NL	Adres producent	
NO	Produsentens adresse	
SE	Tillverkarens adress	
PT	Endereço do fabricante	
SK	Adresa výrobcu	

Diese Bedienungsanleitung wurde für Sie maschinell übersetzt. Wir arbeiten kontinuierlich daran, eine akkurate Übersetzung zu liefern. Allerdings ist keine maschinelle Übersetzung perfekt. Die offizielle Bedienungsanleitung ist die englische Version. Etwaige Abweichungen oder Unterschiede in der Übersetzung sind weder bindend noch haben sie eine rechtliche Wirkung für die Einhaltung oder Durchsetzung von Vorschriften. Sollten Fragen zur Genauigkeit der Informationen in der Bedienungsanleitung aufkommen, beziehen Sie sich bitte auf die englische Version dieser Inhalte. Sie ist die offizielle Version.

Technische Daten

des Parameters Beschreibung	des Parameters Wert
Produktname	Pelletpresse
Modell	WIE-PM-3200
Nennspannung [V] / Frequenz [Hz]	230 / 50
Nennleistung [W]	2200
Schutzklasse	IP44
Abmessungen [Breite x Tiefe x Höhe; mm]	300 x 880 x 695
Gewicht [kg]	83,3
Futterproduktionsleistung [kg/h]	60–100
Düsendurchmesser [mm]	Ø 120
Lochgröße der Matrize [mm]	Ø 2,5 / 4 / 6
Art / Menge des Getriebeöls [l]	75–80W80–90 GL4 / 2,5–3

1. Allgemeine Beschreibung

Das Benutzerhandbuch soll Ihnen helfen, das Gerät sicher und störungsfrei zu benutzen. Das Produkt wurde nach strengen technischen Nutzungsbedingungen unter Verwendung modernster Technologien und Komponenten entwickelt und hergestellt. Darüber hinaus gelten für die Herstellung strengste Qualitätsstandards.

VERWENDEN SIE DAS GERÄT NUR, WENN SIE DIESE BEDIENUNGSANLEITUNG SORGFÄLTIG GELESEN UND VERSTANDEN HABEN.

Um die Lebensdauer des Geräts zu verlängern und einen störungsfreien Betrieb zu gewährleisten, verwenden Sie es gemäß dieser Bedienungsanleitung und führen Sie regelmäßig Wartungsarbeiten durch. Die technischen Daten und Spezifikationen in diesem Benutzerhandbuch sind auf dem neuesten Stand. Der Hersteller behält sich das Recht vor, im Rahmen der Qualitätsverbesserung Änderungen vorzunehmen. Die Konzeption des Geräts minimiert das Risiko von Lärmemissionen. Hierfür wurden fortschrittlichste technische Entwicklung zur Lärmminderung berücksichtigt.

Legende

	Das Produkt entspricht den einschlägigen Sicherheitsnormen.
	Lesen Sie vor der Inbetriebnahme die Gebrauchsanweisung.
	Das Produkt muss dem Recycling zugeführt werden.
	WARNUNG! oder **VORSICHT!** oder **BEACHTEN SIE!** Je nach Situation anzuwenden. (allgemeines Warnzeichen)
	Tragen Sie einen Gehörschutz. Laute Geräusche können zu Hörschäden führen.
	Schutzbrille tragen.
	Tragen Sie eine Staubmaske (Atemschutz).
	Verwenden Sie eine Schutzvorrichtung.
	Tragen Sie Schutzkleidung.

	ACHTUNG! Warnung vor Stromschlag!
	ACHTUNG! Warnung vor lautem Lärm!
	ACHTUNG! Rotierende Teile, Verwicklungsgefahr!
	ACHTUNG! Quetschgefahr für die Hände!
	ACHTUNG! Hängende Last!
	Nicht berühren!
	ACHTUNG! Heiße Oberfläche, Verbrennungsgefahr!
	ACHTUNG! Scharfe, bewegliche Maschinenteile! Gefahr des Abschneidens oder der Amputation von Fingern/Gliedmaßen.
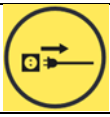	Achtung! Bei Wartungsarbeiten, im Falle einer Störung oder wenn die Maschine nicht benutzt wird, ziehen Sie immer den Netzstecker aus der Steckdose!

HINWEIS! Die Zeichnungen in diesem Handbuch dienen nur zur Veranschaulichung und können in einigen Details vom tatsächlichen Produkt abweichen.

2. Sicherheit im Gebrauch

ACHTUNG! Lesen Sie alle Sicherheitshinweise und Anweisungen. Die Nichtbeachtung der Warnhinweise und Anweisungen kann zu einem Stromschlag, einem Brand und/oder schweren Verletzungen oder sogar zum Tod führen.

Die Begriffe „Gerät“ oder „Produkt“ beziehen sich in den Warnhinweisen und Anweisungen auf:
Pelletpresse

2.1. Elektrische Sicherheit

a) Der Stecker muss in die Steckdose passen. Nehmen Sie am Stecker keinerlei Modifikationen vor. Die Verwendung von Originalsteckern und passenden Steckdosen verringert das Risiko eines Stromschlags.
b) Vermeiden Sie den Kontakt mit geerdeten Gegenständen wie Rohren, Heizungen, Boilern und Kühlschränken. Es besteht ein erhöhtes Stromschlagrisiko, wenn das geerdete Gerät Regen ausgesetzt ist, in direkten Kontakt mit einer nassen Oberfläche kommt oder in einer feuchten Umgebung betrieben wird. Das Eindringen von Wasser in das Gerät erhöht das Risiko von Geräteschäden und Stromschlägen.
c) Berühren Sie das Gerät niemals mit nassen oder feuchten Händen.
d) Verwenden Sie das Kabel ausschließlich für den vorgesehenen Zweck. Verwenden Sie es niemals, um das Gerät zu tragen oder den Stecker aus der Steckdose zu ziehen. Halten Sie das Kabel von Wärmequellen, Öl, scharfen Kanten oder beweglichen Teilen fern. Beschädigte oder verwickelte Kabel erhöhen das Risiko eines Stromschlags.
e) Wenn Sie mit dem Gerät im Freien arbeiten, achten Sie darauf, ein für den Außenbereich geeignetes Verlängerungskabel zu verwenden. Die Verwendung eines für den Außenbereich geeigneten Verlängerungskabels verringert das Risiko eines Stromschlags.
f) Wenn sich der Einsatz des Geräts in einer feuchten Umgebung nicht vermeiden lässt, sollte ein Fehlerstromschutzschalter (RCD) verwendet werden. Die Verwendung eines Fehlerstromschutzschalters verringert das Risiko eines Stromschlags.
g) Verwenden Sie das Gerät nicht, wenn das Netzkabel beschädigt ist oder offensichtliche Abnutzungserscheinungen aufweist. Ein beschädigtes Netzkabel sollte von einem qualifizierten Elektriker oder dem Kundendienst des Herstellers ausgetauscht werden.
h) Um einen Stromschlag zu vermeiden, tauchen Sie das Kabel, den Stecker oder das Gerät nicht in Wasser oder andere Flüssigkeiten ein. Verwenden Sie das Gerät nicht auf nassen Oberflächen.
i) Verwenden Sie das Gerät nicht in sehr feuchten Umgebungen oder in unmittelbarer Nähe von Wassertanks.

j) Verhindern Sie, dass das Gerät nass wird. Warnung vor Stromschlag!
k) Bitte überprüfen Sie vor der ersten Inbetriebnahme, ob die Netzspannung und die Stromstärke mit den Angaben auf dem Typenschild übereinstimmen.

2.2. Sicherheit am Arbeitsplatz

a) Sorgen Sie dafür, dass der Arbeitsplatz sauber und gut beleuchtet ist. Ein unordentlicher oder schlecht beleuchteter Arbeitsplatz kann zu Unfällen führen. Versuchen Sie, vorausschauend zu denken, das Geschehen zu beobachten und den gesunden Menschenverstand einzusetzen, wenn Sie mit dem Gerät arbeiten.
b) Sollten Zweifel hinsichtlich des ordnungsgemäßen Betriebs des Geräts bestehen, wenden Sie sich bitte an den Kundendienst des Herstellers.
c) Reparaturen am Gerät dürfen ausschließlich von einer vom Hersteller autorisierten Servicestelle durchgeführt werden. Führen Sie keine eigenständigen Reparaturen durch!
d) Verwenden Sie im Brandfall einen Pulver- oder Kohlendioxid (CO_2)-Feuerlöscher (der für den Einsatz an unter Spannung stehenden elektrischen Geräten vorgesehen ist), um das Feuer zu löschen.
e) Kindern und unbefugten Personen ist der Zutritt zum Arbeitsbereich untersagt. Eine Ablenkung kann zum Verlust der Kontrolle über das Gerät führen.
f) Verwenden Sie das Gerät in einem gut belüfteten Raum.
g) Das Gerät erzeugt während des Betriebs Staub und Schmutz. Es ist wichtig, Umstehende vor deren schädlichen Auswirkungen zu schützen.
h) Überprüfen Sie regelmäßig den Zustand der Sicherheitsaufkleber. Sind die Aufkleber unleserlich, müssen sie ersetzt werden.
i) Bitte bewahren Sie dieses Handbuch zum Nachschlagen auf. Geben Sie dieses Gerät an einen Dritten weiter, müssen Sie die Bedienungsanleitung mitgeben.
j) Bewahren Sie das Verpackungsmaterial und kleine Montageteile an einem für Kinder unzugänglichen Ort auf.
k) Halten Sie das Gerät von Kindern und Tieren fern.
l) Wenn Sie dieses Gerät zusammen mit einem anderen Gerät verwenden, befolgen Sie auch die dazugehörige Gebrauchsanweisung.

Immer beachten! Schützen Sie bei der Verwendung des Geräts Kinder und andere Umstehende.

2.3. Eigenschutz

a) Verwenden Sie das Gerät nicht, wenn Sie müde oder krank sind oder unter dem Einfluss von Alkohol, Betäubungsmitteln oder Medikamenten stehen, die Ihre Fähigkeit zur Bedienung des Geräts erheblich beeinträchtigen können.
b) Das Gerät darf nur von körperlich fitten Personen bedient werden, die in der Lage sind, mit dem Gerät umzugehen, ordnungsgemäß geschult wurden, diese Bedienungsanleitung gelesen haben und eine Unterweisung in Arbeitssicherheit und Gesundheitsschutz erhalten haben.
c) Die Maschine ist nicht für die Bedienung durch Personen (einschließlich Kinder) mit eingeschränkten geistigen und sensorischen Fähigkeiten oder durch Personen ohne entsprechende Erfahrung und/oder Kenntnisse vorgesehen, es sei denn, sie werden von einer für ihre Sicherheit verantwortlichen Person beaufsichtigt oder wurden in die Bedienung der Maschine eingewiesen.
d) Gehen Sie bei der Arbeit mit dem Gerät mit gesundem Menschenverstand vor und bleiben Sie stets aufmerksam. Ein vorübergehender Konzentrationsverlust während der Benutzung des Geräts kann zu schweren Verletzungen führen.
e) Verwenden Sie die für die Arbeit mit dem Gerät erforderliche persönliche Schutzausrüstung, die in Abschnitt 1 „Legende“ aufgeführt ist. Die Verwendung korrekter und zugelassener persönlicher Schutzausrüstung verringert das Verletzungsrisiko.
f) Um ein versehentliches Einschalten des Geräts zu verhindern, stellen Sie sicher, dass sich der Ein-/Aus-Schalter in der Position „OFF“ befindet, bevor Sie das Gerät an eine Stromquelle anschließen.
g) Überschätzen Sie Ihre Fähigkeiten nicht. Achten Sie bei der Benutzung des Geräts stets auf Ihr Gleichgewicht und einen sicheren Stand. Dies gewährleistet eine bessere Kontrolle über das Gerät in unerwarteten Situationen.
h) Tragen Sie keine weite Kleidung oder Schmuck. Halten Sie Haare, Kleidung und Handschuhe von beweglichen Teilen fern. Weite Kleidung, Schmuck oder lange Haare können sich in beweglichen Teilen verfangen.
i) Entfernen Sie alle Einstellwerkzeuge oder Schraubenschlüssel, bevor Sie das Gerät einschalten. Ein im rotierenden Teil des Geräts zurückgelassenes Werkzeug oder ein Schraubenschlüssel kann zu Verletzungen führen.
j) Tragen Sie Augen-, Gehör- und Atemschutz.
k) Das Gerät ist kein Spielzeug. Kinder müssen beaufsichtigt werden, um sicherzustellen, dass sie nicht mit dem Gerät spielen.
l) Stecken Sie während des Betriebs weder Ihre Hände noch andere Gegenstände in das Gerät!

2.4. Sichere Verwendung des Geräts

a) Überlasten Sie das Gerät nicht. Verwenden Sie für die jeweilige Aufgabe geeignetes Werkzeug. Ein richtig ausgewähltes Gerät erfüllt die Aufgabe, für die es konzipiert wurde, besser und sicherer.
b) Verwenden Sie das Gerät nicht, wenn der „EIN/AUS“-Schalter nicht ordnungsgemäß funktioniert (das Gerät lässt sich nicht ein- und ausschalten). Geräte, die sich nicht mit dem EIN/AUS-Schalter ein- und ausschalten lassen, sind gefährlich, dürfen nicht betrieben werden und müssen repariert werden.
c) Stellen Sie sicher, dass der Stecker aus der Steckdose gezogen ist, bevor Sie Einstellungen vornehmen, Zubehörteile austauschen oder das Gerät beiseite stellen. Solche Vorsichtsmaßnahmen verringern das Risiko einer versehentlichen Aktivierung des Geräts.
d) Trennen Sie das Gerät vor Beginn von Einstell-, Reinigungs- und Wartungsarbeiten von der Stromversorgung. Eine solche Vorsichtsmaßnahme verringert das Risiko einer versehentlichen Aktivierung.
e) Bewahren Sie das Gerät bei Nichtgebrauch an einem sicheren Ort auf, fern von Kindern und Personen, die mit dem Gerät nicht vertraut sind und die Bedienungsanleitung nicht gelesen haben. Das Gerät kann in den Händen unerfahrener Benutzer eine Gefahr darstellen.
f) Halten Sie das Gerät in technisch einwandfreiem Zustand. Überprüfen Sie das Gerät vor jedem Gebrauch auf allgemeine Beschädigungen; achten Sie insbesondere bei beweglichen Teilen auf Risse oder andere Mängel sowie auf sonstige Zustände, die den sicheren Betrieb des Geräts beeinträchtigen könnten. Wenn Sie einen Schaden feststellen, geben Sie das Gerät vor dem Gebrauch zur Reparatur.
g) Bewahren Sie das Gerät außerhalb der Reichweite von Kindern auf.
h) Die Reparatur oder Wartung des Geräts darf nur von qualifizierten Personen und unter Verwendung von Originalersatzteilen durchgeführt werden. Dies gewährleistet eine sichere Verwendung.
i) Um die Unversehrtheit des Geräts zu gewährleisten, dürfen die werkseitig angebrachten Schutzvorrichtungen nicht entfernt und keine Schrauben gelöst werden.
j) Beachten Sie beim Transport des Geräts zwischen Lager und Bestimmungsort und bei der Handhabung die Richtlinien des Arbeitsschutzes für den manuellen Transport, die in dem Land gelten, in dem Sie das Gerät einsetzen.
k) Vermeiden Sie Situationen, in denen das Gerät während des Betriebs aufgrund übermäßiger Belastung ausfällt. Dies kann zu einer Überhitzung der Antriebselemente und zu Schäden am Gerät führen.
l) Berühren Sie keine beweglichen Teile oder Zubehörteile, solange das Gerät nicht von der Stromversorgung getrennt ist.
m) Bewegen, verstellen oder drehen Sie das Gerät während des Betriebs nicht.

n) Lassen Sie dieses Gerät während des Betriebs nicht unbeaufsichtigt.
o) Reinigen Sie das Gerät regelmäßig, damit sich kein hartnäckiger Schmutz ansammeln kann.
p) Die angegebene Schwingungsemission wurde unter Verwendung standardisierter Messverfahren ermittelt. Die Schwingungsemissionen können sich ändern, wenn das Gerät in einer anderen Umgebung eingesetzt wird.
q) Das Gerät ist kein Spielzeug. Reinigung und Wartung dürfen von Kindern nicht ohne Aufsicht durch eine erwachsene Person durchgeführt werden.
r) Es ist verboten, in die Bauweise des Geräts einzugreifen, um seine Parameter oder Konstruktion zu verändern.
s) Halten Sie das Gerät von Feuer- und Wärmequellen fern.
t) Decken Sie die Lüftungsöffnungen nicht ab!
u) HINWEIS: Während des Betriebs werden einige Teile des Geräts sehr heiß – Verbrühungsgefahr!
v) Berühren Sie keine beweglichen Schneidelemente. Gefahr von Schnittverletzungen oder Amputationen an Fingern/Gliedmaßen.
w) Starten Sie die Maschine erst, nachdem Sie das Material eingelegt haben.
x) Betreiben Sie die Maschine nicht mit verstopfter Matrize.
y) Überprüfen Sie regelmäßig den Ölstand und die Schmierung der Lager.
z) Werfen Sie keine harten Materialien wie Eisenspan, Kohle, Holz, Kieselsteine, Knochen, Steine usw. in die Maschine.
aa) Verwenden Sie das Gerät nicht bei Regen, Sturm oder Schneefall.
bb) Überprüfen und ziehen Sie vor jedem Einsatz alle Schrauben fest.
cc) Verwenden Sie zur Herstellung von Pellets keine Rohstoffe mit einem Feuchtigkeitsgehalt von mehr als 15 %.
dd) Betreiben Sie die Maschine nicht in Räumen, in denen aggressive, saure oder alkalische Substanzen oder Mineraldünger vorhanden sind.

ACHTUNG! Obwohl das Gerät sicher konstruiert ist und Schutzvorrichtungen aufweist, inklusive zusätzlicher Elemente zum Schutz des Bedienenden, besteht bei der Verwendung des Geräts ein geringes Unfall- oder Verletzungsrisiko. Bleiben Sie wachsam und nutzen Sie Ihren gesunden Menschenverstand, wenn Sie das Gerät benutzen.

3. Nutzungsbedingungen

Die Maschine ist ein vielseitiges Produkt, das zur Herstellung von Pellets für Futtermittel, Dünger oder Brennstoff aus Weizen, Mais, Gerste, Roggen, Ölsaaten, Hülsenfrüchten, Heu, Pflanzenabfällen usw. entwickelt wurde.

Dieses Produkt ist ausschließlich für den privaten Gebrauch bestimmt, nicht für den gewerblichen Einsatz.
Der Benutzer haftet für alle Schäden, die durch eine nicht bestimmungsgemäße Verwendung des Geräts entstehen.

3.1. Gerätebeschreibung

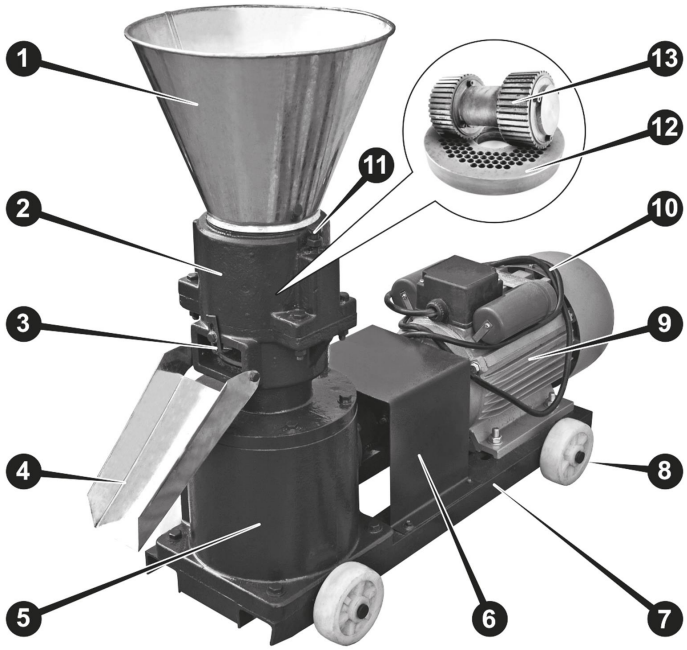

1. **Einfülltrichter**
2. **Granulierungskammer**
3. **Einstellung der Granulatlänge**
4. **Auffangschale**
5. **Getriebe**
6. **Abdeckung der flexiblen Kupplung**
7. **Gestell**
8. **Transporträder (4 Stück)**
9. **Elektromotor**
10. **Netzkabel**
11. **Einstellschrauben für die Andruckrollen**
12. **Matrize**

13. **Andruckrollen**

3.2. Vorbereitung für den Gebrauch

AUFSTELLORT DES GERÄTS

Die Umgebungstemperatur darf 40 °C nicht überschreiten und die relative Luftfeuchtigkeit sollte unter 80 % liegen. Sorgen Sie für eine gute Belüftung des Raums, in dem das Gerät verwendet wird. Zwischen jeder Seite des Geräts und der Wand oder anderen Gegenständen sollte ein Abstand von mindestens 1 m bestehen. Das Gerät darf nur auf einer ebenen (alle Räder auf dem Boden und arretiert), stabilen, sauberen, feuerfesten und trockenen Oberfläche betrieben werden und muss außerhalb der Reichweite von Kindern sowie Personen mit eingeschränkten geistigen und sensorischen Fähigkeiten stehen. Stellen Sie das Gerät so auf, dass Sie jederzeit Zugang zum Stromanschluss haben. Das an das Gerät angeschlossene Netzkabel muss ordnungsgemäß geerdet sein und den technischen Angaben auf dem Produktetikett entsprechen.

MONTAGE DES GERÄTS

Das Gerät wird nahezu betriebsbereit geliefert; nur wenige Teile müssen montiert werden – Räder, Einfülltrichter und Auslaufschale.

Beginnen Sie mit den Rädern, indem Sie das Gerät vorsichtig auf die Seite legen und dann jedes Rad mit seiner Halbachse durch die Öffnung im Rahmen des Geräts führen (siehe erstes Bild unten). Denken Sie daran, die Räder zu sichern, indem Sie die Stifte durch die Öffnungen in den Radachsen stecken und an den Enden umbiegen:

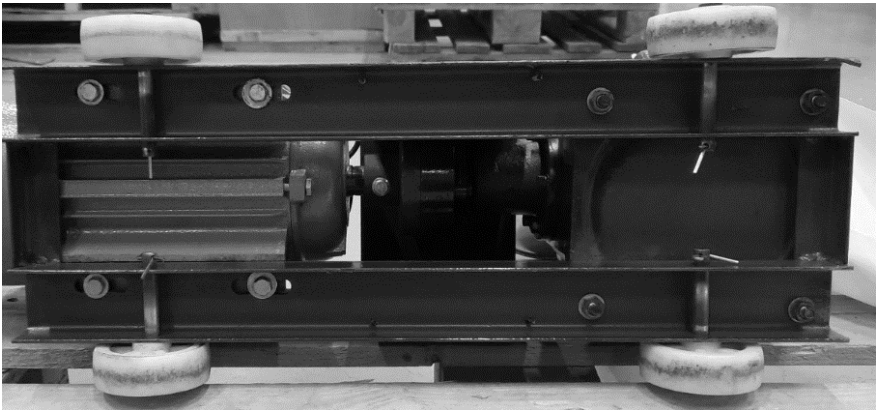

Befestigen Sie anschließend die Auslaufschale am Maschinenkörper, indem Sie sie mit Hilfe der Schrauben an der Granulierungskammer festschrauben (verwenden Sie dazu den mitgelieferten Flachschlüssel):

Montieren Sie zum Schluss den Einfülltrichter, indem Sie ihn einfach auf die Granulierungskammer setzen – er muss fest sitzen.

ACHTUNG: Der Betrieb der Maschine ohne Einfülltrichter ist verboten.
Überprüfen Sie aus Sicherheitsgründen alle Schrauben, um sicherzustellen, dass sie die einzelnen Bauteile der Maschine fest halten – dies gilt nicht für die Einstellschrauben der Andruckrolle. Überprüfen Sie außerdem den

Getriebeölstand im Getriebe – füllen Sie bei Bedarf geeignetes Getriebeöl nach, bis der Sicherheitsstand auf dem Ölmessstab erreicht ist:

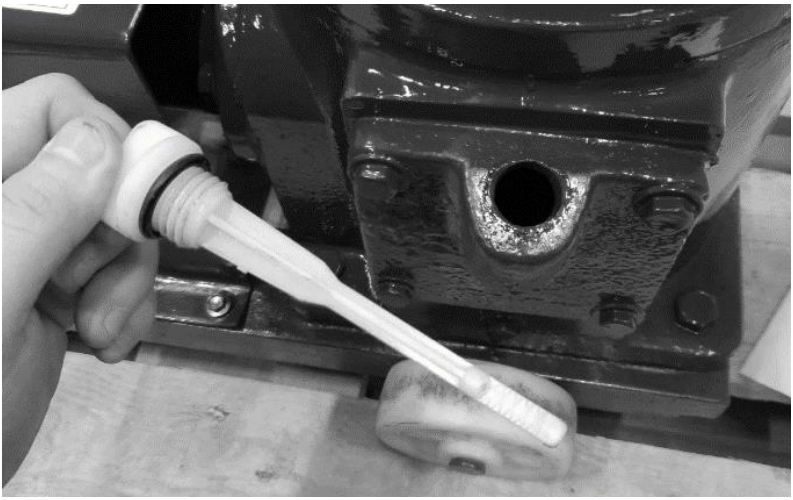

Der korrekte Getriebeölstand sollte innerhalb des mit einem Kreuz markierten Bereichs auf dem Einfüllstopfen-Ölmessstab liegen, am besten in dessen Mitte. Im Falle einer versehentlichen Überfüllung kann die überschüssige Ölmenge durch die Öffnung des Einfüllstopfens abgesaugt werden. Überprüfen Sie den Ölstand immer bei ausgeschalteter Maschine und warten Sie mindestens 5 Minuten, damit das Öl aus den Getrieben abfließen kann.

3.3. Gebrauch des Geräts

- Die Maschine sollte sauber und leer sein.
- Es wird empfohlen, das zu verarbeitende Material vorab zu zerkleinern, zu einer homogenen Masse zu vermischen und darauf zu achten, dass seine Feuchtigkeit 15 % nicht überschreitet.
- Schließen Sie die Maschine an eine geeignete Stromversorgung an.
- Wählen Sie die für Ihre Anforderungen geeignete Matrize aus und montieren Sie diese (vor dem ersten Einsatz oder nach dem Austausch der Matrize oder der Walzen sollte ein Einlaufvorgang durchgeführt werden – Einzelheiten finden Sie im Kapitel „Reinigung und Wartung“).
- Stellen Sie einen geeigneten Behälter für das produzierte Granulat bereit und platzieren Sie ihn unter der Auslaufschale. Alternativ können Sie einen Beutel an der Auslaufschale befestigen.

- Starten Sie die Maschine, füllen Sie eine kleine Menge Rohmaterial in den Trichter und lassen Sie den Motor seine Betriebstemperatur (60–80 ˚C) erreichen.
  WICHTIG: Die hohe Temperatur hat einen entscheidenden Einfluss auf das Endprodukt, da sie Bakterien, Viren, Parasiten und andere Krankheitserreger abtötet und zudem eine harte äußere Schicht auf den Granulaten bildet, die diese vor dem Eindringen von Feuchtigkeit schützt und zur langfristigen Haltbarkeit der Pellets beiträgt. Das zum Vorheizen der Maschine verwendete Rohmaterial wird nicht zu Pellets verarbeitet, kann aber später bei der Pelletproduktion wiederverwendet werden.
- Passen Sie bei Bedarf die Position (das Spiel) der Walze und der Matrize an, indem Sie die Schrauben der Andrückrolle festziehen oder lösen. Der empfohlene Spalt beträgt 0,3–1,0 mm (Einzelheiten finden Sie im Kapitel „Reinigung und Wartung“).
- Wenn sich der Pelletiervorgang stabilisiert hat, befüllen Sie den gesamten Trichter und starten Sie die reguläre Produktion, bis Ihr gesamtes Rohmaterial vollständig verarbeitet ist, d. h., bis die Granulierungskammer von allen Verarbeitungsrückständen befreit ist.
- Nachdem die letzten Pellets aus der Ausgabeschale ausgetreten sind, die Maschine aber noch läuft, geben Sie etwa 100–200 ml Pflanzenöl in die Granulierungskammer – dies hilft bei der Reinigung der Matrizenlöcher.
- Schalten Sie die Maschine aus, ziehen Sie den Netzstecker und lassen Sie sie abkühlen.
- Nachdem das Gerät abgekühlt ist, entfernen Sie alle Rückstände. Noch verschmutzte Lochungen können mit Hilfe einer Stricknadel aus Holz oder Kunststoff gereinigt werden.

3.4. Reinigung und Wartung

a) Ziehen Sie den Netzstecker und lassen Sie das Gerät vor jeder Reinigung, Einstellung oder dem Austausch von Zubehör sowie bei Nichtgebrauch vollständig abkühlen.
   - Warten Sie, bis die rotierenden Teile zum Stillstand gekommen sind.

b) Verwenden Sie zur Reinigung der Oberfläche keine ätzenden Reinigungsmittel.

c) Nach der Reinigung des Geräts sollten alle Teile vollständig getrocknet sein, bevor es wieder in Betrieb genommen wird.

d) Bewahren Sie das Gerät an einem trockenen, kühlen Ort auf, der vor Feuchtigkeit und direkter Sonneneinstrahlung geschützt ist.

e) Spritzen Sie das Gerät nicht mit einem Wasserstrahl ab. Tauchen Sie es nicht in Wasser ein.

f) Achten Sie darauf, dass kein Wasser durch die Lüftungsöffnungen im Gehäuse des Geräts in das Innere gelangen kann.
g) Reinigen Sie die Lüftungsöffnungen sowie Ecken und Kanten mit einer Bürste und/oder Druckluft.
h) Das Gerät muss regelmäßig überprüft werden, um seine technische Funktionsfähigkeit sicherzustellen und eventuelle Schäden festzustellen.
i) Verwenden Sie zur Reinigung ein weiches (feuchtes) Tuch und eine Bürste mit steifen Polymerborsten.
j) Achten Sie bei der Verwendung eines feuchten Tuchs darauf, dass keine Feuchtigkeit in das Gerät gelangt, insbesondere nicht in die elektrischen Bauteile.
k) Verwenden Sie zur Reinigung keine scharfen und/oder metallischen Gegenstände (z. B. eine Drahtbürste oder einen Metallspatel), da diese das Oberflächenmaterial des Geräts beschädigen können.
l) Überprüfen Sie die flexible Kupplung wöchentlich auf Beschädigungen.
m) Überprüfen Sie vor jedem Einsatz den Zustand der Matrize und der Walze – sollten diese Abnutzungserscheinungen aufweisen, tauschen Sie sie aus.
So tauschen Sie die Andrückrolle aus:

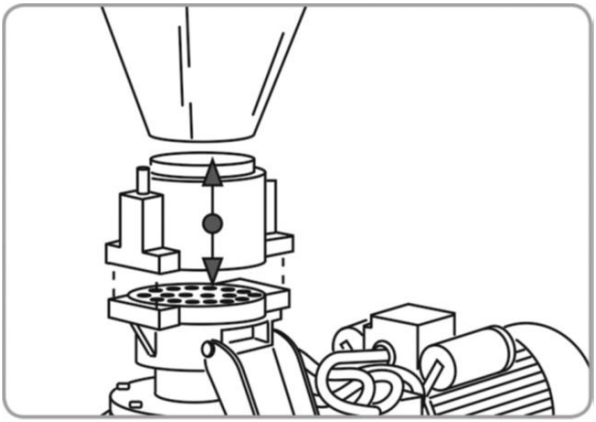

- Lösen Sie mit Hilfe eines Schraubenschlüssels die 4 Schrauben, mit denen die Granulierkammer befestigt ist, und entfernen Sie diese zusammen mit dem Einfülltrichter.
- Entfernen Sie die verschlissene Andrückrolle und setzen Sie eine neue ein, indem Sie diese mit der Achse durch die Einfüllöffnung führen.
- Setzen Sie den Granulatkammerkörper auf und zentrieren Sie ihn mit der Andrückrolle.
- Bringen Sie die 4 Schrauben, mit denen die Granulatkammer im Kreuzmuster befestigt ist, wieder an und ziehen Sie sie schrittweise fest.

- Setzen Sie den Einfülltrichter wieder ein.
- Schalten Sie die Maschine ein und lassen Sie sie 1–2 Minuten im Leerlauf laufen.
- Stellen Sie den Spalt (das Spiel) ein und führen Sie den Einlaufvorgang der Walze und der Matrize durch, falls neue Teile eingebaut wurden oder diese noch nie zusammen verwendet wurden.

So wechseln Sie die Matrize:

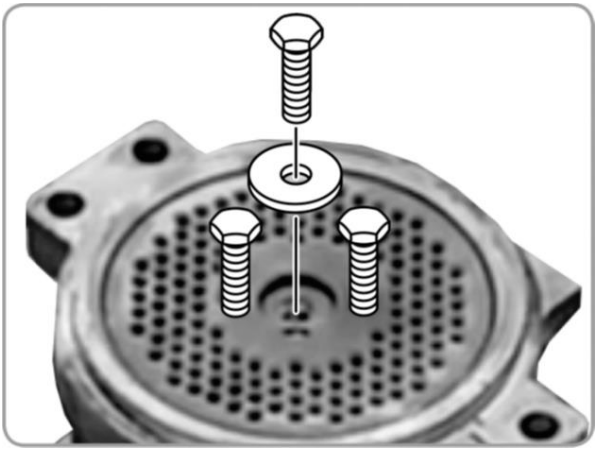

- Entfernen Sie die Granulierungskammer wie zuvor beschrieben.
- Lösen Sie die zentrale Schraube, mit der die Matrize an der Welle befestigt ist.
- Schrauben Sie zwei Stützschrauben in die Gewindebohrungen der Matrize ein und nehmen Sie die Matrize dann vorsichtig von der Getriebewelle ab.
- Setzen Sie eine neue oder andere Matrize auf die Zahnradwelle, indem Sie die Befestigungsbohrung in der Matrize mit der Bohrung in der Zahnradwelle ausrichten.
  ACHTUNG: Wenn die Bohrungen der Matrize abgeschrägt sind, müssen sie nach oben zeigen.
- Schrauben Sie die Befestigungsschraube der Matrize mit der Mutter ein und ziehen Sie diese fest an.
- Setzen Sie den Granulatkammerkörper wie oben beschrieben wieder ein.
- Schalten Sie die Maschine ein und lassen Sie sie 1–2 Minuten im Leerlauf laufen.
- Stellen Sie den Abstand (das Spiel) zwischen Walze und Matrize ein und führen Sie den Einlaufvorgang durch, wenn eine neue Matrize

eingebaut wurde oder diese noch nie zusammen mit dieser Walze verwendet wurde.

n) Es ist zwingend erforderlich, die Andrückrolle oder die Matrize (oder beides) jedes Mal einzulaufen, nachdem neue Teile eingebaut wurden oder wenn ein Paar eingebaut wird, das noch nie zusammen in Betrieb war. Ein Einlaufvorgang reduziert den Energieverbrauch und den Verschleiß der Komponenten und ermöglicht das Erreichen der richtigen Betriebstemperatur. So führen Sie den Einlaufvorgang durch:
   - Bereiten Sie ein Rohmaterial mit einem Feuchtigkeitsgehalt von etwa 15 % vor (besprühen Sie es mit Wasser, wenn es zu trocken ist).
   - Schalten Sie die Maschine ein.
   - Füllen Sie die vorbereitete Rohmaterialmischung nach und nach in den Einfülltrichter.
   - Verwenden Sie dieses Material erneut und wiederholen Sie diesen Vorgang etwa 1,5 bis 2 Stunden lang.
   - Sollten die Löcher der Matrize verstopft sein, halten Sie die Maschine an und reinigen Sie die Löcher mit einer Stricknadel aus Holz oder Kunststoff (oder einem ähnlichen Gegenstand, der die Oberfläche der Matrize nicht beschädigt). Nach der Reinigung können Sie den Vorgang fortsetzen.

     ACHTUNG: Das beim Einlaufvorgang entstehende Produkt ist nicht als Tierfutter geeignet.

o) Stellen Sie den Abstand zwischen der Andrückrolle und der Matrize nach jedem Wechsel oder jeder Reinigung neu ein. Passen Sie diesen Abstand bei Bedarf auch während der Pelletproduktion an. Ziehen Sie dazu die beiden in der Abbildung unten gezeigten Schrauben fest:

Lösen Sie sie anschließend schrittweise jeweils um etwa 90˚ gleichmäßig, bis die gewünschte Pelletqualität erreicht ist.
WICHTIG: Die Andrückrollen dürfen nicht zu fest angezogen werden – dies kann nicht nur die Andrückrolle, sondern auch die Matrize beschädigen!

p) Überprüfen Sie monatlich den Ölstand im Getriebe und schmieren Sie die Matrize. Füllen Sie bei Bedarf eine angemessene Menge des richtigen Getriebeöls durch die Ölmessstaböffnung (2) nach. Schmieren Sie die Matrize außerdem regelmäßig über die Schmierpunkte (3).

1) Ablassschraube für Getriebeöl
2) Ölablassschraube des Getriebes mit Ölmessstab
3) Schmierstellen

q) Wenn die Maschine längere Zeit nicht benutzt wird, sollte sie sauber in einem gut belüfteten Raum bei Temperaturen zwischen -15 und +55 ˚C und einer relativen Luftfeuchtigkeit von höchstens 90 % gelagert werden. Vor Staub schützen (abdecken). Säuren, Laugen und korrosive Substanzen in der Luft sind nicht zulässig. Nehmen Sie die Andrückrollen und die Matrize heraus, reinigen Sie diese gründlich und verstauen Sie sie in einem wasserdichten Beutel. Schmieren Sie Teile, die Oberflächenrost aufweisen, mit einem ungiftigen Fett ein.

ENTSORGUNG VON AUSGEDienten GERÄTEN

Entsorgen Sie dieses Gerät nicht über die kommunale Müllabfuhr. Geben Sie es bei einer Sammelstelle für Elektro- und Elektronikgeräte ab. Achten Sie auf das Symbol auf dem Produkt, in der Bedienungsanleitung und auf der Verpackung. Die bei der Herstellung des Geräts verwendeten Kunststoffe können entsprechend ihrer Kennzeichnung recycelt werden. Mit Ihrer Entscheidung für das Recycling leisten Sie einen wichtigen Beitrag zum Schutz unserer Umwelt.

Wenden Sie sich an Ihre Kommunalverwaltung, um Informationen zu Ihrer örtlichen Recyclingstelle zu erhalten.

This User Manual has been translated for your convenience using machine translation. Reasonable efforts have been made to provide an accurate translation; however, no automated translation is perfect nor is it intended to replace human translators. The official User Manual is the English version. Any discrepancies or differences created in the translation are not binding and have no legal effect for compliance or enforcement purposes. If any questions arise related to the accuracy of the information contained in the User Manual, please refer to the English version of those contents which is the official version.

Technical data

Parameter description	Parameter value
Product name	Pellet machine
Model	WIE-PM-3200
Rated voltage [V~] / Frequency [Hz]	230 / 50
Rated power [W]	2200
Protection class	IP44
Dimensions [Width x Depth x Height; mm]	300 x 880 x 695
Weight [kg]	83,3
Feed production capacity [kg/h]	60-100
Die diameter [mm]	Ø 120
Die hole size [mm]	Ø 2,5 / 4 / 6
Type / amount of gear oil [L]	75-80W80-90 GL4 / 2,5-3

1. General description

The user manual is designed to assist in the safe and trouble-free use of the device. The product is designed and manufactured in accordance with strict technical guidelines, using state-of-the-art technologies and components. Additionally, it is produced in compliance with the most stringent quality standards.

DO NOT USE THE DEVICE UNLESS YOU HAVE THOROUGHLY READ AND UNDERSTOOD THIS USER MANUAL.

To increase the product life of the device and to ensure trouble-free operation, use it in accordance with this user manual and regularly perform maintenance tasks. The technical data and specifications in this user manual are up to date. The manufacturer reserves the right to make changes associated with quality improvement. The device is designed to reduce noise emission risks to a minimum, taking into account technological progress and noise reduction opportunities.

Legend

CE	The product satisfies the relevant safety standards.
	Read instructions before use.
	The product must be recycled.
	WARNING! or **CAUTION!** or **REMEMBER!** Applicable to the given situation. (general warning sign)
	Use ear protection. Exposure to loud noise may result in hearing loss.
	Wear protective goggles.
	Wear a dust mask (respiratory tract protection).
	Use guard.
	Wear protective clothing.
	ATTENTION! Electric shock warning!

	ATTENTION! Loud noise warning!
	ATTENTION! Rotating parts, entanglement hazard!
	ATTENTION! Hand crush hazard!
	ATTENTION! Suspended weight!
	Do not touch!
	ATTENTION! Hot surface, risk of burns!
	ATTENTION! Sharp, moving machine parts! Danger of cutting or amputating fingers/limbs.
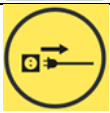	Attention! During maintenance work, in the event of a breakdown or when the machine is left unused, always disconnect the power plug from the electrical socket!

PLEASE NOTE! Drawings in this manual are for illustration purposes only and in some details may differ from the actual product.

2. Usage safety

ATTENTION! Read all safety warnings and all instructions. Failure to follow the warnings and instructions may result in electric shock, fire and/or serious injury or even death.

The terms "device" or "product" are used in the warnings and instructions to refer to the:
Pellet machine

2.1. Electrical safety

a) The plug must fit the socket. Do not modify the plug in any way. Using original plugs and matching sockets reduces the risk of electric shock.
b) Avoid touching earthed elements such as pipes, heaters, boilers and refrigerators. There is an increased risk of electric shock if the earthed device is exposed to rain, comes into direct contact with a wet surface or is operating in a damp environment. Water getting into the device increases the risk of damage to the device and of electric shock.
c) Do not touch the device with wet or damp hands.
d) Use the cable only for its designated use. Never use it to carry the device or to pull the plug out of a socket. Keep the cable away from heat sources, oil, sharp edges or moving parts. Damaged or tangled cables increase the risk of electric shock.
e) If working with the device outdoors, make sure to use an extension cord suitable for outdoor use. Using an extension cord suitable for outdoor use reduces the risk of electric shock.
f) If using the device in a damp environment cannot be avoided, a residual current device (RCD) should be applied. The use of an RCD reduces the risk of electric shock.
g) Do not use the device if the power cord is damaged or shows obvious signs of wear. A damaged power cord should be replaced by a qualified electrician or the manufacturer‘s service centre.
h) To avoid electric shock, do not immerse the cord, plug or device in water or other liquids. Do not use the device on wet surfaces.
i) Do not use in very humid environments or in the direct vicinity of water tanks.
j) Prevent the device from getting wet. Risk of electric shock!
k) Before the first use, please check whether the main voltage type and current comply with the indicated data on the type plate.

2.2. Safety in the workplace

a) Make sure the workplace is clean and well lit. A messy or poorly lit workplace may lead to accidents. Try to think ahead, observe what is going on and use common sense when working with the device.
b) If there are any doubts as to the correct operation of the device, contact the manufacturer‘s support service.

c) Only the manufacturer‘s service point may repair the device. Do not attempt any repairs independently!
d) In case of fire, use a powder or carbon dioxide (CO2) fire extinguisher (one intended for use on live electrical devices) to put it out.
e) Children or unauthorised persons are forbidden to enter a work station. A distraction may result in loss of control over the device.
f) Use the device in a well-ventilated space.
g) The device produces dust and debris during operation. It is important to protect bystanders from their harmful effects.
h) Regularly inspect the condition of the safety labels. If the labels are illegible, they must be replaced.
i) Please keep this manual available for future reference. If this device is passed on to a third party, the manual must be passed on with it.
j) Keep packaging elements and small assembly parts in a place not available to children.
k) Keep the device away from children and animals.
l) If this device is used together with another equipment, the remaining instructions for use shall also be followed.

Remember! When using the device, protect children and other bystanders.

2.3. Personal safety

a) Do not use the device when tired, ill or under the influence of alcohol, narcotics or medication which can significantly impair the ability to operate the device.
b) The machine may be operated by physically fit persons who are able to handle the machine, are properly trained, who have reviewed this operating manual and have received training in occupational health and safety.
c) The machine is not designed to be handled by persons (including children) with limited mental and sensory functions or persons lacking relevant experience and/or knowledge unless they are supervised by a person responsible for their safety or they have received instruction on how to operate the machine.
d) When working with the device, use common sense and stay alert. Temporary loss of concentration while using the device may lead to serious injuries.
e) Use personal protective equipment as required for working with the device, specified in section 1 “Legend”. The use of correct and approved personal protective equipment reduces the risk of injury.

f) To prevent the device from accidentally switching on, make sure the switch is on the OFF position before connecting to a power source.
g) Do not overestimate your abilities. When using the device, keep your balance and remain stable at all times. This will ensure better control over the device in unexpected situations.
h) Do not wear loose clothing or jewellery. Keep hair, clothes and gloves away from moving parts. Loose clothing, jewellery or long hair may get caught in moving parts.
i) Remove all adjusting tools or spanners before turning the device on. A tool or spanner left in the revolving part of the device may cause injury.
j) Use eye, ear and respiratory protection.
k) The device is not a toy. Children must be supervised to ensure that they do not play with the device.
l) Do not put your hands or other items inside the device while it is in use!

2.4. Safe device use

a) Do not overload the device. Use the appropriate tools for the given task. A correctly-selected device will perform the task for which it was designed better and in a safer manner.
b) Do not use the device if the „ON/OFF“ switch does not function properly (does not switch the device on and off). Devices which cannot be switched on and off using the ON/OFF switch are hazardous, should not be operated and must be repaired.
c) Make sure the plug is disconnected from the socket before attempting any adjustments, accessory replacements or before putting the device aside. Such precautions will reduce the risk of accidentally activating the device.
d) Disconnect the device from the power supply before commencement of adjustment, cleaning and maintenance. Such a preventive measure reduces the risk of accidental activation.
e) When not in use, store in a safe place, away from children and people not familiar with the device who have not read the user manual. The device may pose a hazard in the hands of inexperienced users.
f) Keep the device in perfect technical condition. Before each use check for general damage, especially check moving components for cracked parts or elements, and for any other conditions which may impact the safe operation of the device. If damage is discovered, hand over the device for repair before use.
g) Keep the device out of the reach of children.
h) Device repair or maintenance should be carried out by qualified persons, only using original spare parts. This will ensure safe use.

i) To ensure the operational integrity of the device, do not remove factory-fitted guards and do not loosen any screws.
j) When transporting and handling the device between the warehouse and the destination, observe the occupational health and safety principles for manual transport operations which apply in the country where the device will be used.
k) Avoid situations where the device stops working during use due to excessive loading. This may result in overheating of the drive elements and damage to the device.
l) Do not touch articulated parts or accessories unless the device has been disconnected from the power source.
m) Do not move, adjust or rotate the device in the course of work.
n) Do not leave this appliance unattended while it is in use.
o) Clean the device regularly to prevent stubborn grime from accumulating.
p) The specified vibrations emission was measured using standard measurement methods. Vibrations emissions may change if the device is used in different surroundings.
q) The device is not a toy. Cleaning and maintenance may not be carried out by children without supervision by an adult person.
r) It is forbidden to interfere with the structure of the device in order to change its parameters or construction.
s) Keep the device away from sources of fire and heat.
t) Do not cover the ventilation openings!
u) NOTE: During operation, some elements of the device become very hot – scalding hazard!
v) Do not touch the moving cutting elements. Danger of cutting or amputating fingers/limbs.
w) Do not start the machine before loading the material.
x) Do not use the machine with a clogged die.
y) Regularly check the oil level and the lubrication of the bearings.
z) Do not throw hard materials such as iron cuttings, coal, wood, pebbles, bones, stones etc. into the machine.
aa) Do not use the device during rain, storm or snowfall.
bb) Before each use, check and tighten all screws.
cc) For the production of pellets, do not use raw materials with a moisture content exceeding 15%.
dd) Do not use the machine in the same room where aggressive, acidic, alkalis substances or mineral fertiliser are present.

ATTENTION! Despite the safe design of the device and its protective features, and despite the use of additional elements protecting the operator, there is still a slight risk of accident or injury when using the

device. Stay alert and use common sense when using the device.

3. Use guidelines

The machine is a versatile product designed to produce pellets for feed, fertiliser or fuel from wheat, corn, barley, rye, oilseeds, legumes, hay, plant waste etc. This product is intended for home use only, not commercial usage.
The user is liable for any damage resulting from unintended use of the device.

3.1. Device description

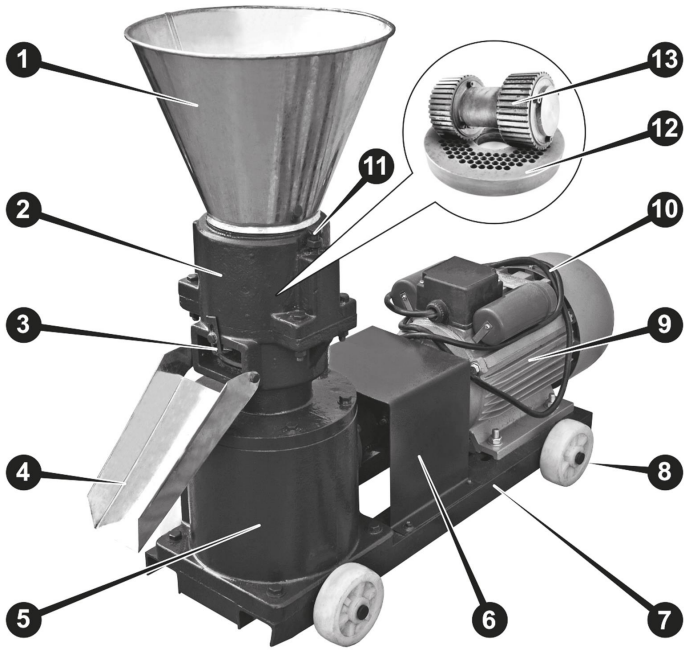

1. **Loading hopper**
2. **Granulation chamber**
3. **Granulate length adjuster**
4. **Discharge tray**
5. **Gearbox**
6. **Flexible coupling cover**

7. **Frame**
8. **Transport wheel (x4)**
9. **Electric motor**
10. **Power cable**
11. **Pressure roller adjustment bolts**
12. **Die**
13. **Pressure rollers**

3.2. Preparing for use

APPLIANCE LOCATION

The temperature of environment must not be higher than 40°C and the relative humidity should be less than 80%. Ensure good ventilation in the room in which the device is being used. There should be at least 1 m distance between each side of the device and the wall or other objects. The device should always be used when positioned on an even (all wheels on the ground and blocked), stable, clean, fireproof and dry surface, and be out of the reach of children and persons with limited mental and sensory functions. Position the device such that you always have access to the power connection. The power cord connected to the appliance must be properly grounded and correspond to the technical details on the product label.

ASSEMBLING THE APPLIANCE

The machine is delivered almost ready for work, only few parts need to be assembled – wheels, loading hopper and discharge tray.

Start with the wheels by carefully laying the machine on the side and then put each wheel with its half axle through the hole in the machine's frame (see the first picture below). Remember to secure the wheels by putting and bend on the ends the pins through the wheels axles hole:

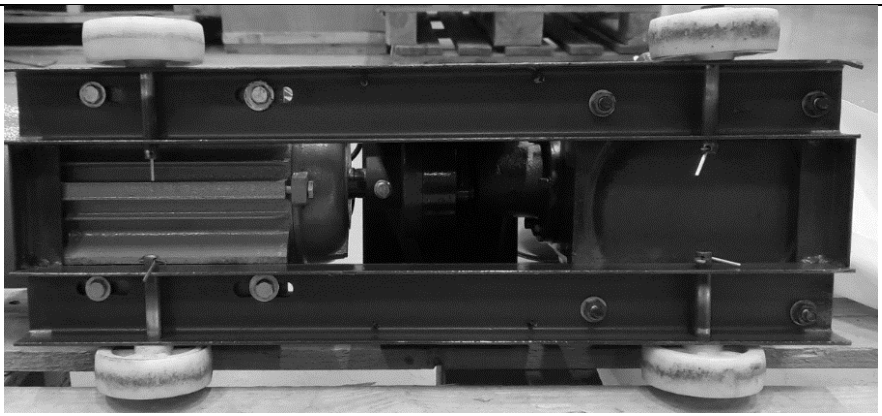

Next fix the discharge tray to the machine body by screwing it to the granulation chamber with help of the bolts (use the provided flat wrench key):

Finally install the loading hopper by simply putting it on the top of the granulation chamber – it must sit tight.

CAUTION: using the machine without loading hopper is forbidden.
For safety check all bolts if they are holding tight each component of the machine – does not apply to the pressure roller adjustment bolts. Also check the gear fluid in the gearbox - if needed add a proper fluid till it reaches the safe level on the dipstick:

Correct gear fluid level should be within the range of the crossed field on the filling plug dipstick, best in the middle of it. In case of accidentally overfilling the redundant amount of fluid can be sucked out through the filling plug hole. Always check the fluid level when the machine is turned off and wait at least 5 minutes to let the fluid run down from the gears.

3.3. Device use

- The machine should be clean and empty.
- It is recommended that the material that shall be processed is pre-crushed, mixed into one whole and its humidity cannot exceed 15%.
- Connect the machine to an appropriate power supply.
- Choose and install the die suitable for your needs (before first use or after replacing the die or rollers, a run-in process should be carried out – see chapter “Cleaning and maintenance” for details.)
- Prepare an adequate container for the produced pellet and place it beneath the discharge tray. Alternatively You can hook up a bag on the discharge tray.
- Start the machine and load a small amount of rough material to the hopper and let the motor reach its operating temperature (60-80 ^{o}C)
  IMPORTANT: high temperature has a crucial effect on the final product, as it destroys bacteria, viruses, parasites and other pathogens, as well as forming an external hard surface on the granules that protects them. against the ingress of moisture and contributes to the long-term preservation of the pellet. The raw material used to preheat the machine won’t be processed for pellet, but can be used again later in pellet production.
- If needed adjust the position (play) of the roller and the die by tightening or loosening the bolts of the pressure roller. Recommended gap is 0,3-1,0 mm (see chapter “Cleaning and maintenance” for details.)
- When the pellet producing process stabilizes, load the whole hopper and start regular production till all Your raw material will be processed till the end, that means the granulation chamber will be emptied from all the processed rests.
- After last pellet granules come out from the discharge tray but the machine still operates add about 100-200 ml of vegetable oil to the granulation chamber – it will help clean die holes.
- Turn off the machine, unplug it from the mains and allow it to cool down.
- After the machine is cooled down, clean it from the rests. A still dirty die holes can be cleaned with help from wooden or plastic knitting needle.

3.4. Cleaning and maintenance

a) Unplug the mains plug and allow the device to cool completely before each cleaning, adjustment or replacement of accessories, or if the device is not being used.
   - Wait for the rotating elements to stop.

b) Use only non-corrosive cleaners to clean the surface.

c) After cleaning the device, all parts should be dried completely before using it again.

d) Store the unit in a dry, cool place, free from moisture and direct exposure to sunlight.

e) Do not spray the device with a water jet or submerge it in water.

f) Do not allow water to get inside the device through vents in the housing of the device.

g) Clean the vents or nooks and crannies with a brush and/or compressed air.

h) The device must be regularly inspected to check its technical efficiency and spot any damage.

i) Use a soft (damp) cloth and brush with a stiff, polymer hair for cleaning.

j) When using a damp cloth make sure the moisture don't gets inside the machine, especially in the electric components.

k) Do not use sharp and/or metal objects for cleaning (e.g. a wire brush or a metal spatula) because they may damage the surface material of the appliance.

l) Each week check the flexible coupling for any damage.

m) Before each use check the condition of the die and the roller – if they present any kind of wear and tear, change them.
   To change the pressure roller:

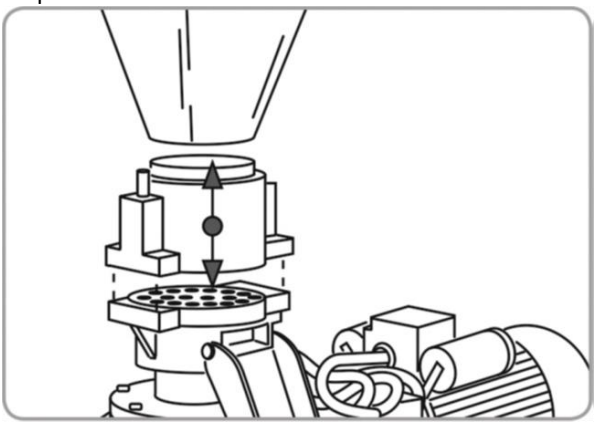

- With help of a wrench key unscrew the 4 bolts holding the granulation chamber and remove it with the loading hopper.
- Take out the worn pressure roller and install a new one by holding it axle through the loading hole.

- Instal and center the granulation chamber body with the pressure roller.
- Reinstall the 4 bolts fixing the granulation chamber in cross-pattern and tight them gradually.
- Reinstall the loading hopper.
- Turn on the machine and let it idling for 1-2 minutes.
- Adjust the gap (play) and proceed the run-in process of the roller and die if new ones had been installed or never used together.

To change the die:

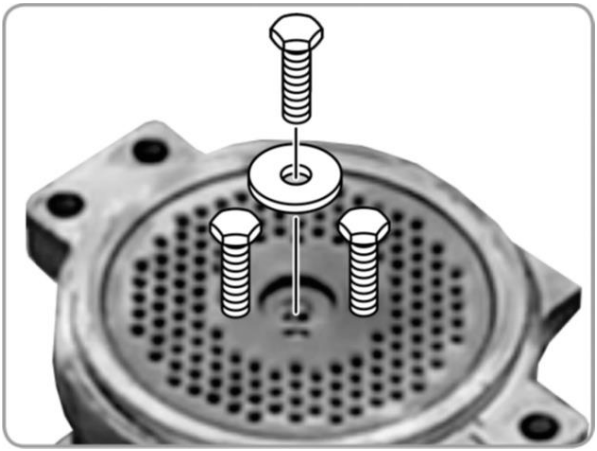

- Remove the granulation chamber as described earlier.
- Unscrew the central bolt fixing the die with the shaft.
- Screw in 2 support bolts in die threaded holes and then carefully take the die from the gear shaft.
- Install a new or different die on the gear by aligning the fixing hole in the die with the hole in the gear.
  CAUTION: if the die holes are chamfered, they must be facing up.
- Screw the die holding bolt with nut and tighten them securely.
- Reinstall the granulation chamber body as described above.
- Turn on the machine and let it idling for 1-2 minutes.
- Adjust the gap (play) between the roller and the die and proceed the run-in process if new die has been installed or never used together with this roller.

n) It is obligatory to run-in the pressure roller or die (or both) each time after installing a new ones or when installing a pair that never been working together. A run-in process reduces energy use, components wear and allows reaching the right operation temperature. To carry out the run-in process:

- Prepare a raw material with moisture content about 15% (spray it with water when it is too dry).
- Turn on the machine.
- Put the prepared raw material mix gradually to the loading hopper.
- Reuse that material again and proceed that process for about 1,5-2 hours.
- If the die holes get restricted, stop the machine and clean the holes with a wooden or plastic knitting needle (or similar item that will not damage the die surface). After cleaning You can continue the process.

  CAUTION: the run-in process product isn't suitable for feeding of animals.

o) Adjust the gap between the pressure roller and the die each time they have been changed or cleaned. Also adjust them – when needed – during pellet production. To do it tighten both bolts show on the picture below:

Than loosen them equally about 90° in each step as needed to reach the desired pellet quality.

IMPORTANT: do not run the pressure rollers overtighten – it can damage not only the roller but also the die!

p) Check the gearbox fluid level and grease the die monthly. If needed add a proper amount of the right gear fluid through the dipstick hole (2). Also grease regularly the die through greasing points (3).

1) Gearbox fluid drain plug
2) Gearbox oil plug with a dipstick
3) Die greasing points

q) If the machine won't be used for a long time it should be stored clean in a well-ventilated room in temperature between -15 and +55°C and relative moisture not exceeding 90% Protect it from dust (covered). Acid, alkalis and corrosive substances in the air are not permitted. Take out the pressure rollers and die, clean them thoroughly and put in a waterproof bag. Grease with a nontoxic grease parts that have surface rust.

DISPOSING OF USED DEVICES

Do not dispose of this device in municipal waste systems. Hand it over to an electric and electrical device recycling and collection point. Check the symbol on the product, instruction manual and packaging. The plastics used to construct the device can be recycled in accordance with their markings. By choosing to recycle you are making a significant contribution to the protection of our environment.
Contact local authorities for information on your local recycling facility.

Niniejsza instrukcja obsługi została przetłumaczona dla Państwa wygody przy użyciu tłumaczenia maszynowego. Dołożono wszelkich starań, aby zapewnić dokładne tłumaczenie; jednak żadne tłumaczenie automatyczne nie jest idealne ani nie ma na celu zastąpienia tłumaczy ludzkich. Oficjalną instrukcją obsługi jest wersja angielska. Wszelkie rozbieżności lub różnice powstałe w tłumaczeniu nie są wiążące i nie mają skutków prawnych dla celów zgodności lub egzekwowania przepisów. W razie jakichkolwiek pytań dotyczących dokładności informacji zawartych w instrukcji obsługi prosimy o zapoznanie się z angielską wersją tych treści, która jest wersją oficjalną.

Dane techniczne

Parametru opis	Parametru wartość
Nazwa produktu	Peleciarka
Model	WIE-PM-3200
Napięcie znamionowe [V] / Częstotliwość [Hz]	230 / 50
Moc znamionowa [W]	2200
Klasa ochrony	IP44
Wymiary [Szerokość x Głębokość x Wysokość; mm]	300 x 880 x 695
Ciężar [kg]	83,3
Wydajność produkcji paszy [kg/h]	60–100
Średnica matrycy [mm]	Ø 120
Rozmiar otworu matrycy [mm]	Ø 2,5 / 4 / 6
Rodzaj / ilość oleju przekładniowego [l]	75-80W80-90 GL4 / 2,5–3

1. Opis ogólny

Niniejsza instrukcja obsługi ma na celu zapewnienie bezpiecznego i bezawaryjnego użytkowania urządzenia. Produkt został zaprojektowany i wyprodukowany zgodnie z rygorystycznymi wytycznymi technicznymi, z wykorzystaniem najnowocześniejszych technologii i komponentów. Ponadto jest on wytwarzany zgodnie z najbardziej rygorystycznymi normami jakości.

NIE NALEŻY KORZYSTAĆ Z URZĄDZENIA, DOPÓKI NIE ZAPOZNASZ SIĘ DOKŁADNIE Z NINIEJSZĄ INSTRUKCJĄ OBSŁUGI I NIE ZROZUMIESZ JEJ TREŚCI.

Aby przedłużyć żywotność urządzenia i zapewnić jego bezawaryjne działanie, należy korzystać z niego zgodnie z niniejszą instrukcją obsługi oraz regularnie przeprowadzać czynności konserwacyjne. Dane techniczne i specyfikacje zawarte w niniejszej instrukcji obsługi są aktualne. Producent zastrzega sobie prawo do wprowadzania zmian mających na celu poprawę jakości. Urządzenie zostało zaprojektowane tak, aby zminimalizować ryzyko emisji hałasu, z uwzględnieniem postępu technologicznego i możliwości redukcji hałasu.

Legenda

	Produkt spełnia odpowiednie normy bezpieczeństwa.
	Przed użyciem należy zapoznać się z instrukcją.
	Produkt należy poddać recyklingowi.
	OSTRZEŻENIE! lub **UWAGA!** lub **PAMIĘTAJ!** Zastosowanie w zależności od sytuacji. (ogólny znak ostrzegawczy)
	Należy stosować ochronniki słuchu. Narażenie na głośny hałas może spowodować utratę słuchu.
	Załóż okulary ochronne.
	Należy nosić maskę przeciwpyłową (ochrona dróg oddechowych).
	Należy stosować osłonę.
	Należy nosić odzież ochronną.

	UWAGA! Ostrzeżenie przed porażeniem prądem elektrycznym!
	UWAGA! Ostrzeżenie przed głośnym hałasem!
	UWAGA! Obracające się części, niebezpieczeństwo zaplątania!
	UWAGA! Niebezpieczeństwo zmiażdżenia dłoni!
	UWAGA! Wiszący ciężar!
	Nie dotykać!
	UWAGA! Gorąca powierzchnia, ryzyko poparzeń!
	UWAGA! Ostre, ruchome części maszyny! Niebezpieczeństwo przecięcia lub amputacji palców/kończyn.
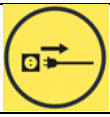	Uwaga! Podczas prac konserwacyjnych, w przypadku awarii lub gdy maszyna nie jest używana, należy zawsze odłączyć wtyczkę zasilającą z gniazdka elektrycznego!

PAMIĘTAJ! Rysunki w niniejszej instrukcji mają charakter wyłącznie poglądowy i w niektórych szczegółach mogą różnić się od rzeczywistego produktu.

2. Bezpieczeństwo użytkowania

UWAGA! Przeczytać wszystkie ostrzeżenia dotyczące bezpieczeństwa oraz wszystkie instrukcje. Nieprzestrzeganie tych ostrzeżeń i instrukcji może spowodować porażenie prądem, pożar i/lub poważne obrażenia, a nawet śmierć.

Terminy „urządzenie” lub „produkt” używane w ostrzeżeniach i instrukcjach odnoszą się do:
Peleciarka

2.1. Bezpieczeństwo elektryczne

a) Wtyczka musi pasować do gniazdka. Nie modyfikować wtyczki w jakikolwiek sposób. Stosowanie oryginalnych wtyczek i pasujących do nich gniazdek zmniejsza ryzyko porażenia prądem elektrycznym.
b) Należy unikać dotykania elementów uziemionych, takich jak rury, grzejniki, kotły i lodówki. Ryzyko porażenia prądem wzrasta, jeśli uziemione urządzenie jest narażone na działanie deszczu, ma bezpośredni kontakt z mokrą powierzchnią lub pracuje w wilgotnym otoczeniu. Wniknięcie wody do urządzenia zwiększa ryzyko jego uszkodzenia oraz porażenia prądem.
c) Nie wolno dotykać urządzenia mokrymi lub wilgotnymi rękoma.
d) Kabel należy używać wyłącznie zgodnie z przeznaczeniem. Nigdy nie należy go używać do przenoszenia urządzenia ani do wyciągania wtyczki z gniazdka. Kabel należy trzymać z dala od źródeł ciepła, oleju, ostrych krawędzi lub ruchomych części. Uszkodzone lub splątane kable zwiększają ryzyko porażenia prądem.
e) W przypadku pracy z urządzeniem na zewnątrz należy używać przedłużacza przeznaczonego do użytku na zewnątrz. Stosowanie przedłużacza przeznaczonego do użytku na zewnątrz zmniejsza ryzyko porażenia prądem elektrycznym.
f) Jeśli nie da się uniknąć użytkowania urządzenia w wilgotnym otoczeniu, należy zastosować wyłącznik różnicowoprądowy (RCD). Zastosowanie wyłącznika różnicowoprądowego zmniejsza ryzyko porażenia prądem elektrycznym.
g) Nie należy używać urządzenia, jeśli przewód zasilający jest uszkodzony lub wykazuje widoczne oznaki zużycia. Uszkodzony przewód zasilający powinien zostać wymieniony przez wykwalifikowanego elektryka lub w centrum serwisowym producenta.
h) Aby uniknąć porażenia prądem, nie należy zanurzać przewodu, wtyczki ani urządzenia w wodzie lub innych płynach. Nie należy używać urządzenia na mokrych powierzchniach.
i) Nie należy używać urządzenia w środowiskach o bardzo wysokiej wilgotności ani w bezpośrednim sąsiedztwie zbiorników z wodą.

j) Należy zapobiegać zamoczeniu urządzenia. Ostrzeżenie przed porażeniem prądem elektrycznym!
k) Przed pierwszym użyciem należy sprawdzić, czy napięcie sieciowe i natężenie prądu są zgodne z danymi podanymi na tabliczce znamionowej.

2.2. Bezpieczeństwo w miejscu pracy

a) Upewnij się, że miejsce pracy jest czyste i dobrze oświetlone. Nieuporządkowane lub słabo oświetlone miejsce pracy może prowadzić do wypadków. Staraj się przewidywać sytuacje, obserwuj, co się dzieje, i kieruj się zdrowym rozsądkiem podczas pracy z urządzeniem.
b) W razie jakichkolwiek wątpliwości co do prawidłowego działania urządzenia skontaktuj się z działem pomocy technicznej producenta.
c) Naprawy urządzenia może wykonywać wyłącznie punkt serwisowy producenta. Nie należy podejmować prób samodzielnej naprawy!
d) W przypadku pożaru należy użyć gaśnicy proszkowej lub na dwutlenek węgla (CO_2) (przeznaczonej do stosowania na urządzeniach pod napięciem) w celu ugaszenia ognia.
e) Dzieciom i osobom nieupoważnionym zabrania się wchodzenia na stanowisko pracy. Rozproszenie uwagi może spowodować utratę kontroli nad urządzeniem.
f) Urządzenie należy używać w dobrze wentylowanym pomieszczeniu.
g) Podczas pracy urządzenie wytwarza pył i odłamki. Ważne jest, aby chronić osoby postronne przed ich szkodliwym działaniem.
h) Należy regularnie sprawdzać stan etykiet bezpieczeństwa. Jeśli etykiety są nieczytelne, należy je wymienić.
i) Proszę przechowywać niniejszą instrukcję w łatwo dostępnym miejscu na przyszłość. W przypadku przekazania urządzenia osobie trzeciej należy wraz z nim przekazać również niniejszą instrukcję.
j) Elementy opakowania i małe części montażowe należy przechowywać w miejscu niedostępnym dla dzieci.
k) Urządzenie trzymać z dala od dzieci i zwierząt.
l) Jeśli urządzenie jest używane razem z innym sprzętem, należy również przestrzegać pozostałych instrukcji obsługi.

Pamiętać! Podczas użytkowania urządzenia należy chronić dzieci i inne osoby postronne.

2.3. Bezpieczeństwo osobiste

a) Nie należy używać urządzenia w stanie zmęczenia, choroby lub pod wpływem alkoholu, środków odurzających lub leków, które mogą znacząco upośledzać zdolność do obsługi urządzenia.
b) Urządzenie może być obsługiwane przez osoby sprawne fizycznie, które są w stanie posługiwać się urządzeniem, zostały odpowiednio przeszkolone, zapoznały się z niniejszą instrukcją obsługi oraz przeszły szkolenie z zakresu bezpieczeństwa i higieny pracy.
c) Urządzenie nie jest przeznaczone do obsługi przez osoby (w tym dzieci) o ograniczonych zdolnościach umysłowych i sensorycznych ani przez osoby nieposiadające odpowiedniego doświadczenia i/lub wiedzy, chyba że są nadzorowane przez osobę odpowiedzialną za ich bezpieczeństwo lub zostały przeszkolone w zakresie obsługi urządzenia.
d) Podczas pracy z urządzeniem należy kierować się zdrowym rozsądkiem i zachować czujność. Chwilowa utrata koncentracji podczas korzystania z urządzenia może prowadzić do poważnych obrażeń.
e) Należy stosować środki ochrony indywidualnej wymagane podczas pracy z urządzeniem, określone w sekcji 1 „Legenda”. Stosowanie odpowiednich i zatwierdzonych środków ochrony indywidualnej zmniejsza ryzyko odniesienia obrażeń.
f) Aby zapobiec przypadkowemu włączeniu urządzenia, przed podłączeniem do źródła zasilania należy upewnić się, że przełącznik on/off znajduje się w pozycji OFF.
g) Nie przeceniaj swoich możliwości. Podczas korzystania z urządzenia zachowaj równowagę i stabilność przez cały czas. Zapewni to lepszą kontrolę nad urządzeniem w nieprzewidzianych sytuacjach.
h) Nie noś luźnej odzieży ani biżuterii. Trzymaj włosy, ubrania i rękawiczki z dala od ruchomych części. Luźna odzież, biżuteria lub długie włosy mogą się zaplątać w ruchome części.
i) Przed włączeniem urządzenia należy wyjąć wszystkie narzędzia regulacyjne lub klucze. Narzędzie lub klucz pozostawiony w obracającej się części urządzenia może spowodować obrażenia.
j) Należy stosować ochronę oczu, uszu i dróg oddechowych.
k) Urządzenie nie jest zabawką. Należy nadzorować dzieci, aby upewnić się, że nie bawią się urządzeniem.
l) Nie wkładaj rąk ani innych przedmiotów do wnętrza urządzenia podczas jego użytkowania!

2.4. Bezpieczne użytkowanie urządzenia

a) Nie należy przeciążać urządzenia. Używaj narzędzi odpowiednich do danego zadania. Prawidłowo dobrane urządzenie wykona zadanie, do którego zostało zaprojektowane, lepiej i w bezpieczniejszy sposób.
b) Nie należy używać urządzenia, jeśli przełącznik „ON/OFF” nie działa prawidłowo (nie włącza ani nie wyłącza urządzenia). Urządzenia, których nie można włączać ani wyłączać za pomocą przełącznika ON/OFF, stanowią zagrożenie, nie powinny być używane i muszą zostać naprawione.
c) Przed przystąpieniem do jakichkolwiek regulacji, wymiany akcesoriów lub odłożenia urządzenia na bok należy upewnić się, że wtyczka jest odłączona od gniazdka. Takie środki ostrożności zmniejszą ryzyko przypadkowego uruchomienia urządzenia.
d) Przed rozpoczęciem regulacji, czyszczenia i konserwacji należy odłączyć urządzenie od zasilania. Taki środek zapobiegawczy zmniejsza ryzyko przypadkowego uruchomienia.
e) Gdy urządzenie nie jest używane, należy je przechowywać w bezpiecznym miejscu, z dala od dzieci oraz osób niezaznajomionych z urządzeniem, które nie zapoznały się z instrukcją obsługi. Urządzenie może stanowić zagrożenie w rękach niedoświadczonych użytkowników.
f) Utrzymuj urządzenie w idealnym stanie technicznym. Przed każdym użyciem sprawdź, czy nie ma ogólnych uszkodzeń, a zwłaszcza sprawdź ruchome elementy pod kątem pęknięć oraz wszelkich innych stanów, które mogą wpłynąć na bezpieczne działanie urządzenia. W przypadku stwierdzenia uszkodzeń przed użyciem oddaj urządzenie do naprawy.
g) Urządzenie należy przechowywać w miejscu niedostępnym dla dzieci.
h) Naprawa lub konserwacja urządzenia powinna być przeprowadzana przez wykwalifikowany personel, wyłącznie przy użyciu oryginalnych części zamiennych. Zapewni to bezpieczne użytkowanie.
i) Aby zapewnić prawidłowe działanie urządzenia, nie należy usuwać fabrycznie zamontowanych osłon ani poluzowywać żadnych śrub.
j) Podczas transportu i przenoszenia urządzenia między magazynem a miejscem przeznaczenia należy przestrzegać zasad bezpieczeństwa i higieny pracy dotyczących ręcznego transportu, obowiązujących w kraju, w którym urządzenie będzie użytkowane.
k) Należy unikać sytuacji, w których urządzenie przestaje działać podczas użytkowania z powodu nadmiernego obciążenia. Może to spowodować przegrzanie elementów napędowych i uszkodzenie urządzenia.
l) Nie wolno dotykać ruchomych części ani akcesoriów, dopóki urządzenie nie zostanie odłączone od źródła zasilania.
m) Nie wolno przesuwać, regulować ani obracać urządzenia w trakcie pracy.
n) Nie pozostawiaj urządzenia bez nadzoru podczas użytkowania.
o) Regularnie czyść urządzenie, aby zapobiec gromadzeniu się uporczywego brudu.

p) Podana emisja drgań została zmierzona przy użyciu standardowych metod pomiarowych. Emisja drgań może ulec zmianie, jeśli urządzenie jest używane w innym otoczeniu.
q) Urządzenie nie jest zabawką. Czyszczenie i konserwacja nie mogą być wykonywane przez dzieci bez nadzoru osoby dorosłej.
r) Zabrania się ingerowania w konstrukcję urządzenia w celu zmiany jego parametrów lub budowy.
s) Trzymaj urządzenie z dala od źródeł ognia i ciepła.
t) Nie zakrywaj otworów wentylacyjnych!
u) UWAGA: Podczas pracy niektóre elementy urządzenia bardzo się nagrzewają – niebezpieczeństwo poparzenia!
v) Nie dotykać ruchomych elementów tnących. Niebezpieczeństwo przecięcia lub amputacji palców/kończyn.
w) Nie uruchamiać maszyny przed załadowaniem materiału.
x) Nie należy używać urządzenia z zatkanym matrycem.
y) Należy regularnie sprawdzać poziom oleju i smarowanie łożysk.
z) Nie wolno wrzucać do urządzenia twardych materiałów, takich jak wióry żelazne, węgiel, drewno, kamyki, kości, kamienie itp.
aa) Nie należy używać urządzenia podczas deszczu, burzy lub opadów śniegu.
bb) Przed każdym użyciem należy sprawdzić i dokręcić wszystkie śruby.
cc) Do produkcji granulatu nie należy używać surowców o wilgotności przekraczającej 15%.
dd) Nie należy używać urządzenia w pomieszczeniu, w którym znajdują się substancje agresywne, kwasy, zasady lub nawozy mineralne.

UWAGA! Pomimo bezpiecznej konstrukcji urządzenia i jego zabezpieczeń, a także zastosowania dodatkowych elementów chroniących operatora, podczas użytkowania urządzenia nadal istnieje niewielkie ryzyko wypadku lub obrażeń. Podczas użytkowania urządzenia należy zachować czujność i kierować się zdrowym rozsądkiem.

3. Wytyczne użytkowania

Urządzenie jest wszechstronnym produktem przeznaczonym do produkcji granulatu paszowego, nawozowego lub paliwowego z pszenicy, kukurydzy, jęczmienia, żyta, nasion oleistych, roślin strączkowych, siana, odpadów roślinnych itp.
Produkt ten jest przeznaczony wyłącznie do użytku domowego, a nie komercyjnego.

Użytkownik ponosi odpowiedzialność za wszelkie szkody wynikające z niezgodnego z przeznaczeniem użytkowania urządzenia.

3.1. Opis urządzenia

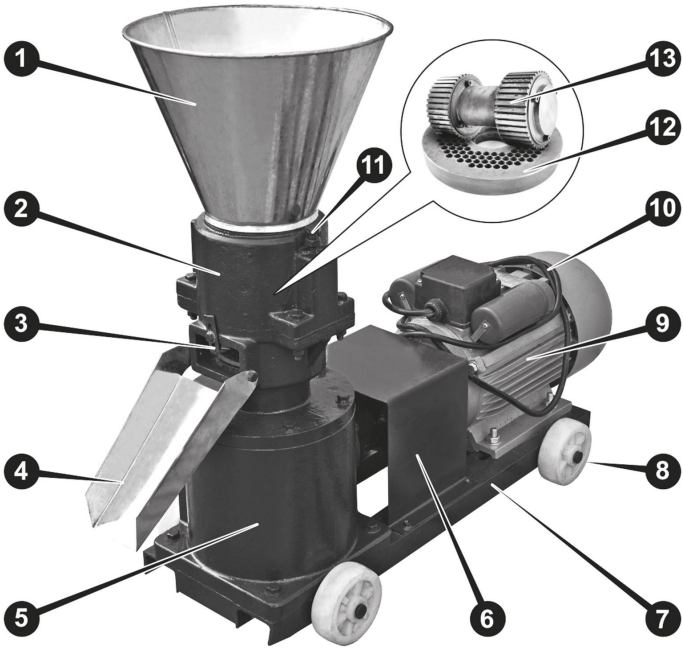

1. **Lej załadowczy**
2. **Komora granulacji**
3. **Regulator długości granulatu**
4. **Taca wyładowcza**
5. **Przekładnia**
6. **Elastyczna osłona sprzęgła**
7. **Stelaż**
8. **Kółka transportowe (4 szt.)**
9. **Silnik elektryczny**
10. **Kabel zasilający**
11. **Śruby regulacyjne rolek dociskowych**
12. **Matrica**
13. **Rolki dociskowe**

3.2. Przygotowanie do użytkowania

MIEJSCE USTAWIENIA URZĄDZENIA

Temperatura otoczenia nie może przekraczać 40°C, a wilgotność względna powinna wynosić mniej niż 80%. Należy zapewnić dobrą wentylację w pomieszczeniu, w którym urządzenie jest użytkowane. Odległość między każdą stroną urządzenia a ścianą lub innymi przedmiotami powinna wynosić co najmniej 1 m. Urządzenie należy zawsze użytkować w pozycji ustawionej na równej (wszystkie kółka na podłożu i zablokowane), stabilnej, czystej, ognioodpornej i suchej powierzchni, a także poza zasięgiem dzieci oraz osób o ograniczonych zdolnościach umysłowych i sensorycznych. Urządzenie należy ustawić w taki sposób, aby zawsze mieć dostęp do gniazdka zasilającego. Przewód zasilający podłączony do urządzenia musi być prawidłowo uziemiony i zgodny ze specyfikacją techniczną podaną na etykiecie produktu.

MONTAŻ URZĄDZENIA

Urządzenie jest dostarczane w stanie niemal gotowym do pracy, wymaga jedynie montażu kilku elementów – kół, leja załadowczego i tacy wyładowczej.

Zacznij od kół, ostrożnie kładąc urządzenie na boku, a następnie wsuń każde koło wraz z połową osi przez otwór w ramie urządzenia (patrz pierwsze zdjęcie poniżej). Pamiętaj, aby zabezpieczyć koła, wkładając i zginając na końcach sworznie przechodzące przez otwory w osiach kół:

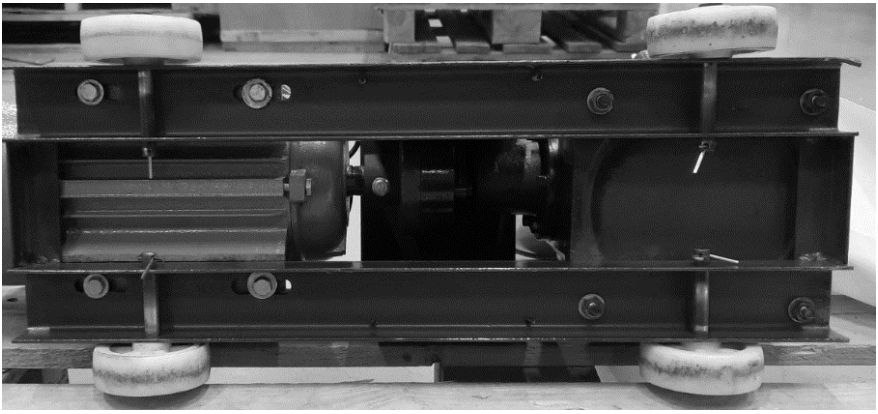

Następnie zamocuj tacę wyładowczą do korpusu urządzenia, przykręcając ją do komory granulacyjnej za pomocą śrub (użyj dołączonego klucza płaskiego):

Na koniec zamontuj lejek załadowczy, po prostu umieszczając go na górze komory granulacyjnej – musi on leżeć szczelnie.

UWAGA: używanie urządzenia bez leja załadowczego jest zabronione.
Ze względów bezpieczeństwa należy sprawdzić, czy wszystkie śruby mocują prawidłowo poszczególne elementy maszyny – nie dotyczy to śrub regulacyjnych rolki dociskowej. Należy również sprawdzić poziom płynu przekładniowego w skrzyni biegów – w razie potrzeby uzupełnić odpowiednim płynem, aż osiągnie on bezpieczny poziom wskazany na bagnetowym wskaźniku poziomu:

Prawidłowy poziom oleju przekładniowego powinien mieścić się w zakresie zaznaczonym przekreślonym polem na bagnetowym wkładzie wlewowym, najlepiej w jego środkowej części. W przypadku przypadkowego przepełnienia nadmiar oleju można odessać przez otwór w korku wlewowym. Zawsze sprawdzaj poziom płynu przy wyłączonej maszynie i odczekaj co najmniej 5 minut, aby płyn spłynął z przekładni.

3.3. Korzystanie z urządzenia

- Maszyna powinna być czysta i pusta.
- Zaleca się, aby materiał przeznaczony do przetworzenia był wstępnie rozdrobniony, wymieszany w jedną całość, a jego wilgotność nie mogła przekraczać 15%.
- Podłącz urządzenie do odpowiedniego źródła zasilania.
- Wybierz i zamontuj matrycę odpowiednią do swoich potrzeb (przed pierwszym użyciem lub po wymianie matrycy lub wałków należy przeprowadzić proces docierania – szczegóły w rozdziale „Czyszczenie i konserwacja”).
- Przygotować odpowiedni pojemnik na wytworzone granulki i umieścić go pod tacą wyładowczą. Alternatywnie można zawiesić worek na tacy wyładowczej.
- Uruchomić maszynę i załadować niewielką ilość surowca do leja zasypowego, a następnie poczekać, aż napęd osiągnie temperaturę roboczą (60–80 ˚C).

WAŻNE: Wysoka temperatura ma kluczowy wpływ na produkt końcowy, ponieważ niszczy bakterie, wirusy, pasożyty i inne czynniki chorobotwórcze, a także tworzy na granulkach twardą powłokę zewnętrzną, która chroni je przed wnikaniem wilgoci i przyczynia się do długotrwałego przechowywania peletu. Surowiec użyty do wstępnego podgrzania maszyny nie zostanie przetworzony na pelety, ale można go później ponownie wykorzystać w produkcji peletów.

- W razie potrzeby wyreguluj położenie (luz) walca i matrycy poprzez dokręcenie lub poluzowanie śrub rolki dociskowej. Zalecany luz wynosi 0,3–1,0 mm (szczegółowe informacje znajdują się w rozdziale „Czyszczenie i konserwacja”).
- Gdy proces produkcji peletów ustabilizuje się, należy zapełnić cały zbiornik zasypowy i rozpocząć regularną produkcję, aż cały surowiec zostanie przetworzony do końca, co oznacza, że komora granulacji zostanie opróżniona ze wszystkich przetworzonych resztek.
- Gdy ostatnie granulki wysuną się z tacy wyładowczej, a maszyna nadal pracuje, należy wlać do komory granulacji około 100–200 ml oleju roślinnego – pomoże to oczyścić otwory matrycy.
- Wyłącz maszynę, odłącz ją od sieci zasilającej i pozostaw do ostygnięcia.
- Po ostygnięciu urządzenia należy usunąć z niego resztki surowca. Otwory matrycy, w których nadal znajdują się zanieczyszczenia, można oczyścić za pomocą drewnianej lub plastikowej igły dziewiarskiej.

3.4. Czyszczenie i konserwacja

a) Przed każdym czyszczeniem, regulacją lub wymianą akcesoriów, a także gdy urządzenie nie jest używane, należy odłączyć wtyczkę od sieci zasilającej i poczekać, aż urządzenie całkowicie ostygnie.
   - Należy poczekać, aż elementy obrotowe całkowicie się zatrzymają.

b) Do czyszczenia powierzchni należy używać wyłącznie środków nie powodujących korozji.

c) Po wyczyszczeniu urządzenia wszystkie jego części należy całkowicie wysuszyć przed ponownym użyciem.

d) Urządzenie należy przechowywać w suchym, chłodnym miejscu, z dala od wilgoci i bezpośredniego nasłonecznienia.

e) Nie należy spryskiwać urządzenia strumieniem wody ani zanurzać go w wodzie.

f) Należy zapobiegać przedostawaniu się wody do wnętrza urządzenia przez otwory wentylacyjne w obudowie.

g) Otwory wentylacyjne oraz zakamarki należy czyścić za pomocą szczotki i/lub sprężonego powietrza.

h) Urządzenie należy regularnie kontrolować w celu sprawdzenia jego sprawności technicznej oraz wykrycia ewentualnych uszkodzeń.
i) Do czyszczenia należy używać miękkiej (wilgotnej) ściereczki oraz szczotki z sztywnym włosiem polimerowym.
j) W przypadku używania wilgotnej ściereczki należy upewnić się, że wilgoć nie dostanie się do wnętrza urządzenia, zwłaszcza do elementów elektrycznych.
k) Do czyszczenia nie należy używać ostrych i/lub metalowych przedmiotów (np. szczotki drucianej lub metalowej szpatułki), ponieważ mogą one uszkodzić materiał powierzchniowy urządzenia.
l) Co tydzień należy sprawdzać elastyczne złącze pod kątem ewentualnych uszkodzeń.
m) Przed każdym użyciem sprawdź stan matrycy i wałka – jeśli wykazują jakiekolwiek ślady zużycia, wymień je.

Aby wymienić rolkę dociskową:

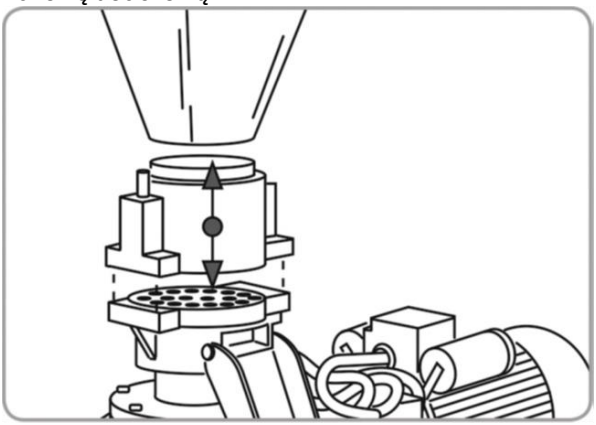

- Za pomocą klucza odkręć 4 śruby mocujące komorę granulacyjną i wyjmij ją wraz z lejem załadowczym.
- Wyjmij zużytą rolkę dociskową i zamontuj nową, przełożywszy jej oś przez otwór załadowczy.
- Zamontuj i wycentruj korpus komory granulacyjnej wraz z rolką dociskową.
- Ponownie zamontuj 4 śruby mocujące komorę granulacyjną w układzie krzyżowym i dokręcaj je stopniowo.
- Zamontuj ponownie lejek załadowczy.
- Włącz maszynę i pozostaw ją na biegu jałowym przez 1–2 minuty.
- Wyreguluj luz i przeprowadź proces docierania walca i matrycy, jeśli zostały zamontowane nowe elementy lub nigdy wcześniej nie były używane razem.

Aby wymienić matrycę:

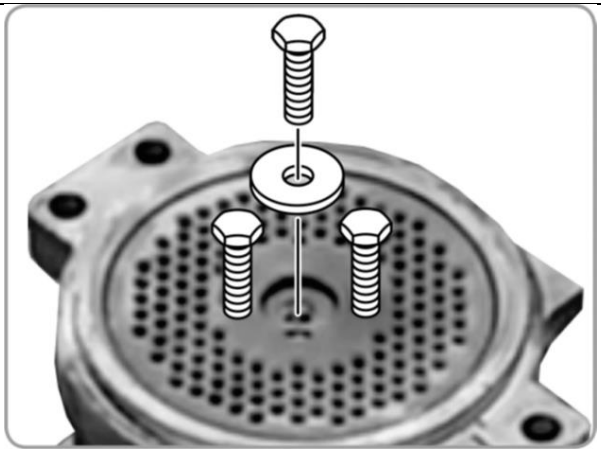

- Zdemontuj komorę granulacyjną zgodnie z wcześniejszym opisem.
- Odkręć środkową śrubę mocującą matrycę do wału.
- Wkręć 2 śruby podporowe w gwintowane otwory matrycy, a następnie ostrożnie zdejmij matrycę z wału zębatego.
- Zamontować nową lub inną matrycę na wałku zębatym, wyrównując otwór mocujący w matrycy z otworem w wałku zębatym.
  UWAGA: jeśli otwory w matrycy są sfazowane, muszą być skierowane do góry.
- Wkręcić śrubę mocującą matrycę wraz z nakrętką i mocno je dokręcić.
- Ponownie zamontować korpus komory granulacyjnej zgodnie z powyższym opisem.
- Włączyć maszynę i pozostawić ją na biegu jałowym przez 1–2 minuty.
- Wyregulować szczelinę (luz) między wałkiem a matrycą i przeprowadzić proces docierania, jeśli zamontowano nową matrycę lub jeśli nigdy wcześniej nie była ona używana w połączeniu z tym wałkiem.

n) Konieczne jest przeprowadzenie procesu docierania rolki dociskowej lub matrycy (lub obu) za każdym razem po zamontowaniu nowych elementów lub w przypadku montażu pary, która nigdy wcześniej nie pracowała razem. Proces docierania zmniejsza zużycie energii, zużycie elementów oraz pozwala osiągnąć właściwą temperaturę roboczą. Aby przeprowadzić proces docierania:

- Przygotować surowiec o wilgotności około 15% (jeśli jest zbyt suchy, spryskać go wodą).
- Włączyć maszynę.

- Stopniowo wsypywać przygotowaną mieszankę surowca do leja załadowczego.
- Wykorzystaj ten materiał ponownie i kontynuuj proces przez około 1,5–2 godziny.
- Jeśli otwory matrycy ulegną zatkaniu, zatrzymaj maszynę i wyczyść otwory drewnianą lub plastikową igłą dziewiarską (lub podobnym przedmiotem, który nie uszkodzi powierzchni matrycy). Po wyczyszczeniu można kontynuować proces.

  UWAGA: produkt powstały podczas procesu docierania nie nadaje się do karmienia zwierząt.

o) Należy regulować szczelinę między rolką dociskową a matrycą po każdej ich wymianie lub czyszczeniu. W razie potrzeby należy je również regulować podczas produkcji granulatu. W tym celu należy dokręcić obie śruby pokazane na poniższym rysunku:

Następnie poluzuj je równomiernie o około 90˚ w każdym etapie, w miarę potrzeby, aż do uzyskania pożądanej jakości granulatu.

WAŻNE: nie należy nadmiernie dokręcać rolek dociskowych – może to spowodować uszkodzenie nie tylko rolek, ale również matrycy!

p) Co miesiąc należy sprawdzać poziom oleju w przekładni i smarować matrycę. W razie potrzeby należy dolać odpowiednią ilość odpowiedniego oleju przekładniowego przez otwór na bagnet (2). Należy również regularnie smarować matrycę poprzez punkty smarowania (3).

1) Korek spustowy oleju przekładniowego
2) Korek oleju przekładniowego z bagnetem
3) Punkty smarowania matrycy

q) Jeśli maszyna nie będzie używana przez dłuższy czas, należy ją przechowywać w czystym, dobrze wentylowanym pomieszczeniu w temperaturze od -15 do +55˚C i przy wilgotności względnej nieprzekraczającej 90%. Należy chronić ją przed kurzem (przykrywając). Niedopuszczalne jest obecność kwasów, zasad i substancji korozyjnych w powietrzu. Należy wyjąć rolki dociskowe i matrycę, dokładnie je wyczyścić i umieścić w wodoodpornym worku. Części z rdzą powierzchniową należy nasmarować nietoksycznym smarem.

UTYLIZACJA UŻYWANYCH URZĄDZEŃ

Nie należy wyrzucać tego urządzenia wraz z odpadami komunalnymi. Należy je przekazać do punktu zbiórki i recyklingu urządzeń elektrycznych i elektronicznych. Sprawdź symbol umieszczony na produkcie, w instrukcji obsługi oraz na opakowaniu. Tworzywa sztuczne użyte do produkcji urządzenia można poddać recyklingowi zgodnie z umieszczonymi na nich oznaczeniami. Decydując się na recykling, w znacznym stopniu przyczyniasz się do ochrony środowiska.

Aby uzyskać informacje na temat lokalnego punktu recyklingu, skontaktuj się z władzami lokalnymi.

Tento návod k použití byl přeložen strojově. Vždy se snažíme o poskytnutí přesného překladu. Žádný strojový překlad však není dokonalý. Rovněž neslouží k nahrazení překladu lidskou osobou. Oficiální návod k použití je dostupný v anglické verzi. Případné nesrovnalosti nebo rozdíly v překladu nejsou závazné a nemají žádný právní účinek pro účely dodržování předpisů nebo jejich vymáhání. V případě jakýchkoli otázek ohledně správnosti informací uvedených v návodu k použití se řiďte anglickou verzí tohoto obsahu. Jedná se o oficiální verzi.

Technické údaje

Parametru popis	Parametru hodnota
Název výrobku	Peletovací stroj
Model	WIE-PM-3200
Jmenovité napětí [V] / Frekvence [Hz]	230 / 50
Jmenovitý výkon[W]	2200
Třída ochrany	IP44
Rozměry [šířka x hloubka x výška; mm]	300 x 880 x 695
Hmotnost [kg]	83,3
Výkon výroby krmiva [kg/h]	60–100
Průměr matrice [mm]	Ø 120
Velikost otvoru v matrici [mm]	Ø 2,5 / 4 / 6
Typ / množství převodového oleje [l]	75–80W80–90 GL4 / 2,5–3

1. Všeobecný popis

Tento návod k použití je určen k zajištění bezpečného a bezporuchového provozu zařízení. Výrobek je navržen a vyroben v souladu s přísnými technickými směrnicemi s využitím nejmodernějších technologií a komponentů. Navíc je vyráběn v souladu s nejpřísnějšími standardy kvality.

ZAŘÍZENÍ NEPOUŽÍVEJTE, DOKUD SI TENTO NÁVOD K POUŽITÍ DŮKLADNĚ NEPREČTETE A NEPOROZUMÍTE JEHO OBSAHU.

Chcete-li prodloužit životnost zařízení a zajistit jeho bezporuchový provoz, používejte jej v souladu s tímto návodem k použití a pravidelně provádějte údržbu. Technické údaje a specifikace uvedené v tomto návodu k použití jsou aktuální. Výrobce si vyhrazuje právo provádět změny související se zlepšováním kvality. Zařízení je navrženo tak, aby minimalizovalo rizika spojená s hlukem, s ohledem na technologický pokrok a možnosti snížení hluku.

Legenda

	Výrobek splňuje příslušné bezpečnostní normy.
	Před použitím si přečtěte pokyny.
	Výrobek musí být recyklován.
	VAROVÁNÍ! nebo **POZOR!** nebo **PAMATUJTE!** Platí pro danou situaci. (obecný výstražný symbol)
	Používejte ochranu sluchu. Vystavení hlasitému hluku může vést ke ztrátě sluchu.
	Používejte ochranné brýle.
	Noste protiprachovou masku (ochrana dýchacích cest).
	Používejte ochranný kryt.
	Noste ochranný oděv.
	POZOR! Varování před úrazem elektrickým proudem!
	POZOR! Varování před hlasitým hlukem!

	POZOR! Rotující části, nebezpečí zachycení!
	POZOR! Nebezpečí rozdrcení rukou!
	POZOR! Zavězené břemeno!
	Nedotýkejte se!
	POZOR! Horký povrch, nebezpečí popálení!
	POZOR! Ostré, pohyblivé části stroje! Nebezpečí pořezání nebo amputace prstů/končetin.
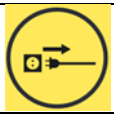	Pozor! Během údržbových prací, v případě poruchy nebo při nepoužívání stroje vždy odpojte napájecí zástrčku ze zásuvky!

NEZAPOMEŇTE! Výkresy v tomto návodu slouží pouze pro ilustrační účely a v některých detailech se mohou lišit od skutečného výrobku.

2. Bezpečnost při používání

POZOR! Přečte si všechny výstrahy, které se týkají bezpečnosti, a také všechny návody. Nedodržení varování a pokynů může mít za následek úraz elektrickým proudem, požár a/nebo vážné zranění či dokonce smrt.

Pojmy „zařízení“ nebo „výrobek“ se v varováních a pokynech používají k označení: Peletovací stroj

2.1. Elektrická bezpečnost

a) Zástrčka musí pasovat do zásuvky. Zástrčku v žádném případě nijak neupravujte. Používání originálních zástrček a odpovídajících zásuvek snižuje riziko úrazu elektrickým proudem.
b) Vyhněte se dotyku uzemněných prvků, jako jsou trubky, topidla, kotle a chladničky. Riziko úrazu elektrickým proudem se zvyšuje, pokud je uzemněné zařízení vystaveno dešti, přijde do přímého kontaktu s mokrým povrchem nebo je provozováno ve vlhkém prostředí. Vniknutí vody do zařízení zvyšuje riziko jeho poškození a úrazu elektrickým proudem.
c) Nedotýkejte se zařízení mokrýma nebo vlhkýma rukama.
d) Kabel používejte pouze k určenému účelu. Nikdy jej nepoužívejte k přenášení zařízení ani k vytahování zástrčky ze zásuvky. Chraňte kabel před zdroji tepla, olejem, ostrými hranami a pohyblivými částmi. Poškozené nebo zamotané kabely zvyšují riziko úrazu elektrickým proudem.
e) Při práci se zařízením venku používejte prodlužovací kabel vhodný pro venkovní použití. Použití prodlužovacího kabelu vhodného pro venkovní použití snižuje riziko úrazu elektrickým proudem.
f) Pokud nelze zabránit používání zařízení ve vlhkém prostředí, je třeba použít proudový chránič (RCD). Použití proudového chrániče snižuje riziko úrazu elektrickým proudem.
g) Zařízení nepoužívejte, pokud je napájecí kabel poškozený nebo vykazuje zjevné známky opotřebení. Poškozený napájecí kabel by měl vyměnit kvalifikovaný elektrikář nebo servisní středisko výrobce.
h) Abyste předešli úrazu elektrickým proudem, neponořujte kabel, zástrčku ani zařízení do vody nebo jiných kapalin. Zařízení nepoužívejte na mokrých površích.
i) Nepoužívejte zařízení ve velmi vlhkém prostředí ani v bezprostřední blízkosti nádrží na vodu.
j) Zabraňte namočení zařízení. Výstraha před úrazem elektrickým proudem!
k) Před prvním použitím zkontrolujte, zda typ síťového napětí a proud odpovídají údajům uvedeným na typovém štítku.

2.2. Bezpečnost na pracovišti

a) Zajistěte, aby bylo pracoviště čisté a dobře osvětlené. Neuspořádané nebo špatně osvětlené pracoviště může vést k nehodám. Při práci se zařízením myslete dopředu, sledujte, co se děje, a řiďte se zdravým rozumem.
b) Máte-li jakékoli pochybnosti ohledně správného fungování zařízení, obraťte se na servisní službu výrobce.
c) Opravu zařízení smí provádět pouze autorizovaný servis výrobce. Nepokoušejte se provádět žádné opravy sami!

d) V případě požáru použijte k uhašení práškový nebo oxiduhlíkový (CO_2) hasicí přístroj (určený pro použití na elektrická zařízení pod napětím).
e) Dětem a neoprávněným osobám je zakázán vstup do pracovního prostoru. Rozptýlení pozornosti může vést ke ztrátě kontroly nad zařízením.
f) Zařízení používejte v dobře větraném prostoru.
g) Zařízení při provozu produkuje prach a úlomky. Je důležité chránit osoby v okolí před jejich škodlivými účinky.
h) Pravidelně kontrolujte stav bezpečnostních štítků. Jsou-li štítky nečitelné, je nutné je vyměnit.
i) Tento návod si prosím uschovejte pro budoucí použití. Pokud bude toto zařízení předáno třetí osobě, musí být spolu s ním předán i tento návod.
j) Uchovávejte obalové prvky a malé montážní díly na místě, které není přístupné dětem.
k) Zařízení uložte mimo dosah dětí a zvířat.
l) Pokud se toto zařízení používá společně s jiným zařízením, je třeba dodržovat také příslušné pokyny k použití tohoto zařízení.

Zapamatujte si! Při používání zařízení chraňte děti a ostatní osoby v okolí.

2.3. Osobní bezpečnost

a) Zařízení nepoužívejte, pokud jste unavení, nemocní nebo pod vlivem alkoholu, omamných látek či léků, které mohou výrazně snížit vaši schopnost zařízení obsluhovat.
b) Stroj smí obsluhovat fyzicky zdatné osoby, které jsou schopny se strojem zacházet, jsou řádně proškoleny, seznámily se s tímto návodem k obsluze a absolvovaly školení v oblasti bezpečnosti a ochrany zdraví při práci.
c) Stroj není určen k obsluze osobami (včetně dětí) s omezenými duševními a smyslovými schopnostmi ani osobami bez příslušných zkušeností a/nebo znalostí, pokud nejsou pod dohledem osoby odpovědné za jejich bezpečnost nebo pokud nebyly proškoleny v obsluze stroje.
d) Při práci se zařízením používejte zdravý rozum a buďte ostražití. Dočasná ztráta soustředění při používání zařízení může vést k vážným zraněním.
e) Při práci se zařízením používejte osobní ochranné prostředky podle potřeby, jak je uvedeno v oddíle 1 „Legenda“. Používání správných a schválených osobních ochranných prostředků snižuje riziko zranění.
f) Aby se zabránilo náhodnému zapnutí zařízení, ujistěte se, že je vypínač v poloze OFF, než zařízení připojíte ke zdroji napájení.

g) Nepřeceňujte své schopnosti. Při používání zařízení udržujte rovnováhu a vždy stůjte pevně. Tím zajistíte lepší kontrolu nad zařízením v neočekávaných situacích.
h) Nenoste volný oděv ani šperky. Vlasy, oděv a rukavice udržujte v dostatečné vzdálenosti od pohyblivých částí. Volný oděv, šperky nebo dlouhé vlasy se mohou zachytit v pohyblivých částech.
i) Před zapnutím zařízení odstraňte veškeré seřizovací nástroje nebo klíče. Nástroj nebo klíč ponechaný v rotující části zařízení může způsobit zranění.
j) Používejte ochranu očí, uší a dýchacích cest.
k) Zařízení není hračka. Děti musí být pod dohledem, aby se zajistilo, že si se zařízením nebudou hrát.
l) Během provozu nevkládejte ruce ani jiné předměty dovnitř zařízení!

2.4. Bezpečné používání zařízení

a) Je nutné se přesvědčit, zda je kolo na zařízení umístěno stabilně. Pro daný úkol používejte vhodné nástroje. Správně zvolené zařízení provede úkol, pro který bylo navrženo, lépe a bezpečněji.
b) Zařízení nepoužívejte, pokud vypínač nefunguje správně (nezapíná a nevypíná zařízení). Zařízení, která nelze zapnout a vypnout pomocí vypínače ON/OFF, jsou nebezpečná, neměla by být provozována a musí být opravena.
c) Před prováděním jakýchkoli seřizovacích prací, výměnou příslušenství nebo před odložením zařízení se ujistěte, že je zástrčka odpojena ze zásuvky. Taková opatření sníží riziko náhodného spuštění zařízení.
d) Před zahájením seřizování, čištění a údržby odpojte zařízení od napájení. Toto preventivní opatření snižuje riziko náhodného zapnutí.
e) Pokud zařízení nepoužíváte, uložte jej na bezpečném místě, mimo dosah dětí a osob, které nejsou s tímto zařízením seznámeny a nečetly návod k použití. V rukou nezkušených uživatelů může zařízení představovat nebezpečí.
f) Udržujte zařízení v bezvadném technickém stavu. Před každým použitím zkontrolujte, zda není poškozené, zejména zkontrolujte pohyblivé součásti, zda neobsahují prasklé části nebo prvky, a zda nevykazují jiné vady, které by mohly ovlivnit bezpečný provoz zařízení. Pokud zjistíte poškození, před použitím zařízení předávejte k opravě.
g) Uchovávejte zařízení mimo dosah dětí.
h) Opravy nebo údržbu zařízení by měly provádět kvalifikované osoby, a to výhradně s použitím originálních náhradních dílů. Tím bude zajištěno bezpečné používání.
i) Aby byla zajištěna provozní integrita zařízení, neodstraňujte ochranné kryty namontované z výroby a neuvolňujte žádné šrouby.

j) Při přepravě a manipulaci se zařízením mezi skladem a místem určení dodržujte zásady bezpečnosti a ochrany zdraví při práci pro ruční přepravu, které platí v zemi, kde bude zařízení používáno.
k) Vyhněte se situacím, kdy by zařízení během provozu přestalo fungovat v důsledku nadměrného zatížení. Mohlo by dojít k přehřátí hnacích prvků a poškození zařízení.
l) Nedotýkejte se pohyblivých částí ani příslušenství, pokud není zařízení odpojeno od zdroje napájení.
m) Během práce zařízení nepřesouvejte, nenastavujte ani s ním neotáčejte.
n) Nenechávejte tento přístroj během provozu bez dozoru.
o) Zařízení pravidelně čistěte, abyste zabránili hromadění odolných nečistot.
p) Uvedené hodnoty emisí vibrací byly naměřeny standardními měřicími metodami. Emise vibrací se mohou lišit v závislosti na prostředí, ve kterém je zařízení používáno.
q) Zařízení není hračka. Čištění a údržbu nesmějí provádět děti bez dohledu dospělé osoby.
r) Je zakázáno zasahovat do konstrukce zařízení za účelem změny jeho parametrů nebo konstrukce.
s) Uchovávejte zařízení mimo dosah zdrojů ohně a tepla.
t) Nezakrývejte ventilační otvory!
u) POZNÁMKA: Během provozu se některé části zařízení velmi zahřívají – nebezpečí opaření!
v) Nedotýkejte se pohyblivých řezacích prvků. Hrozí nebezpečí pořezání nebo amputace prstů či končetin.
w) Spouštějte stroj až po vložení materiálu.
x) Stroj nepoužívejte s ucpanou matricí.
y) Pravidelně kontrolujte hladinu oleje a mazání ložisek.
z) Do stroje nevhazujte tvrdé materiály, jako jsou železné třísky, uhlí, dřevo, oblázky, kosti, kameny atd.
aa) Zařízení nepoužívejte za deště, bouře nebo sněžení.
bb) Před každým použitím zkontrolujte a utáhněte všechny šrouby.
cc) K výrobě pelet nepoužívejte suroviny s obsahem vlhkosti přesahujícím 15 %.
dd) Stroj nepoužívejte ve stejné místnosti, kde se nacházejí agresivní, kyselé nebo zásadité látky či minerální hnojiva.

POZOR! I přes bezpečnou konstrukci zařízení a jeho ochranné prvky a navzdory použití doplňkových prvků chránících obsluhu stále existuje malé riziko úrazu nebo zranění při používání zařízení. Při používání zařízení buďte ostražití a řiďte se zdravým rozumem.

3. Zásady používání

Stroj je univerzální zařízení určené k výrobě pelet pro krmiva, hnojiva nebo paliva z pšenice, kukuřice, ječmene, žita, olejnatých semen, luštěnin, sena, rostlinného odpadu atd.
Tento výrobek je určen výhradně pro domácí použití, nikoli pro komerční účely.
Uživatel nese odpovědnost za jakékoli škody vzniklé v důsledku nesprávného použití zařízení.

3.1. Popis zařízení

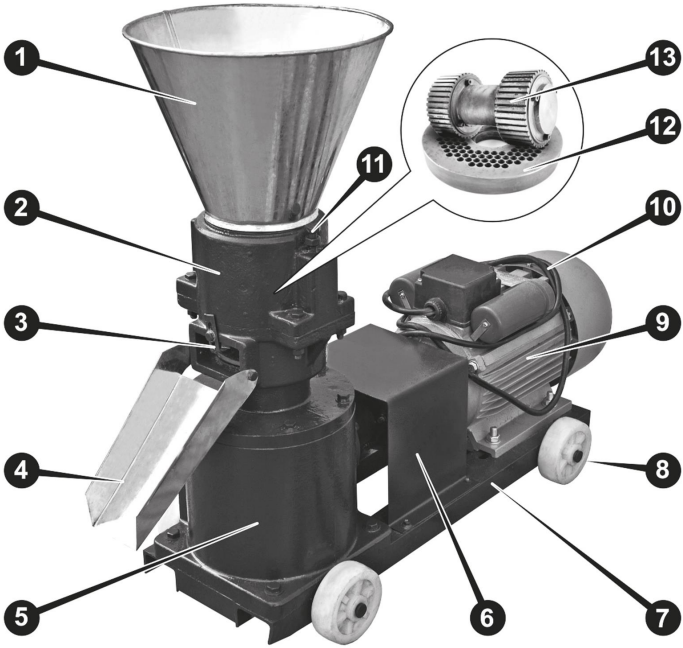

1. **Náplňová násypka**
2. **Granulační komora**
3. **Nastavovač délky granulátu**
4. **Výstupní zásobník**
5. **Převodovka**
6. **Kryt pružné spojky**
7. **Rám**

8. **Přepravní kolečka (4 ks)**
9. **Elektromotor**
10. **Napájecí kabel**
11. **Šrouby pro nastavení přítlačných válečků**
12. **Matrice**
13. **Přítlačné válečky**

3.2. Příprava k použití

UMÍSTĚNÍ ZAŘÍZENÍ

Teplota okolí nesmí přesáhnout 40 °C a relativní vlhkost by měla být nižší než 80 %. Zajistěte dobré větrání v místnosti, ve které se zařízení používá. Mezi každou stranou zařízení a stěnou nebo jinými předměty by měla být vzdálenost alespoň 1 m. Zařízení by mělo být vždy používáno na rovném (všechna kolečka na zemi a zablokovaná), stabilním, čistém, nehořlavém a suchém povrchu a mělo by být mimo dosah dětí a osob s omezenými duševními a smyslovými funkcemi. Zařízení umístěte tak, abyste měli vždy přístup k napájecímu přípojku. Napájecí kabel připojený k zařízení musí být řádně uzemněn a musí odpovídat technickým údajům na štítku výrobku.

MONTÁŽ ZAŘÍZENÍ

Stroj je dodáván téměř připravený k provozu, je třeba smontovat pouze několik dílů – kola, plnicí násypku a výstupní zásobník.

Začněte s kolečky tak, že přístroj opatrně položíte na bok a poté každé kolečko s jeho polovinou nápravy provlečte otvorem v rámu přístroje (viz první obrázek níže). Nezapomeňte kolečka zajistit tak, že na jejich konce nasadíte a ohnete kolíky, které provlečete otvorem v nápravách koleček:

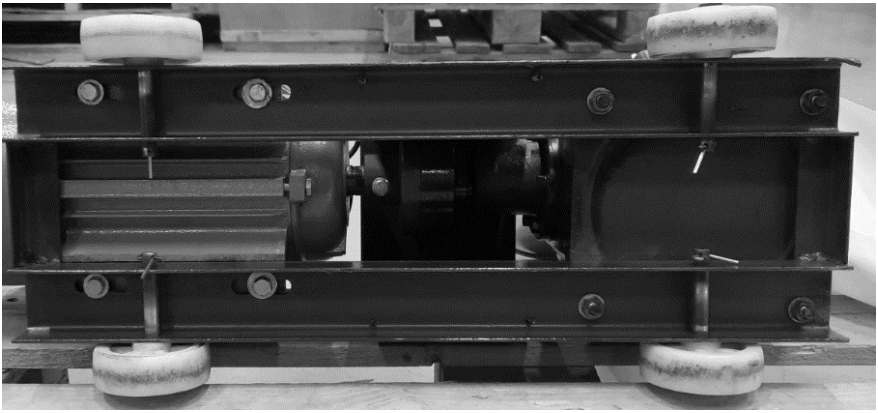

Dále připevněte výstupní zásobník k tělu stroje tak, že jej přišroubujete ke granulační komoře pomocí šroubů (použijte dodaný plochý klíč):

Nakonec namontujte plnicí násypku tak, že ji jednoduše nasadíte na horní část granulační komory – musí pevně sedět.

UPOZORNĚNÍ: Používání stroje bez plnicího zásobníku je zakázáno.
Z bezpečnostních důvodů zkontrolujte, zda všechny šrouby pevně drží jednotlivé součásti stroje – to se nevztahuje na seřizovací šrouby přítlačného válce. Zkontrolujte také hladinu převodového oleje v převodovce – v případě potřeby doplňte vhodný olej, až dosáhne bezpečné hladiny na měrce:

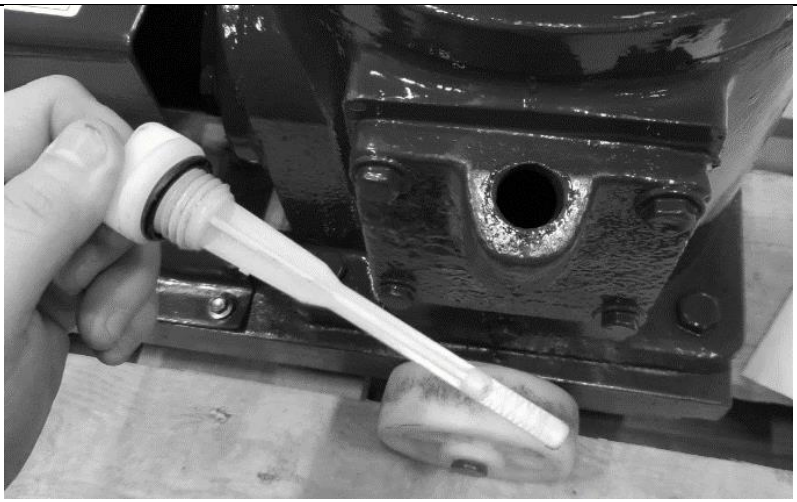

Správná hladina převodového oleje by měla být v rozsahu vyznačeném přeškrtnutým polem na měrce plnicí zátky, nejlépe uprostřed tohoto pole. V případě náhodného přeplnění lze přebytečné množství oleje odsát otvorem plnicí zátky. Hladinu oleje vždy kontrolujte při vypnutém stroji a počkejte alespoň 5 minut, aby olej mohl odtéct z převodů.

3.3. Použití zařízení

- Stroj by měl být čistý a prázdný.
- Doporučuje se, aby byl materiál určený ke zpracování předem rozdrcen, promíchán do jednoho celku a jeho vlhkost nepřesahovala 15 %.
- Připojte stroj k odpovídajícímu zdroji napájení.
- Vyberte a nainstalujte matrici vhodnou pro vaše potřeby (před prvním použitím nebo po výměně matrice či válců je třeba provést záběh – podrobnosti najdete v kapitole „Čištění a údržba“).
- Připravte si vhodnou nádobu na vyrobené pelety a umístěte ji pod výstupní zásobník. Alternativně můžete na výstupní zásobník zavěsit pytel.
- Spusťte stroj, nasypte do násypky malé množství surového materiálu a nechte motor dosáhnout provozní teploty (60–80 ˚C).
  DŮLEŽITÉ: Vysoká teplota má zásadní vliv na konečný produkt, protože ničí bakterie, viry, parazity a další patogeny a zároveň vytváří na peletách vnější tvrdý povrch, který je chrání před vniknutím vlhkosti a přispívá k dlouhodobé trvanlivosti pelet. Surovina použitá k předehřátí stroje

nebude zpracována na pelety, ale lze ji později znovu použít při výrobě pelet.

- V případě potřeby upravte polohu (vůli) válce a matrice utažením nebo povolením šroubů přítlačného válce. Doporučená mezera je 0,3–1,0 mm (podrobnosti viz kapitola „Čištění a údržba“).
- Jakmile se proces výroby pelet ustálí, naplňte celý zásobník a spusťte běžnou výrobu, dokud nebude veškerá surovina zpracována až do konce, což znamená, že granulační komora bude vyprázdněna od všech zbytků po zpracování.
- Poté, co z výstupního zásobníku vytečou poslední pelety, ale stroj stále běží, přidejte do granulační komory asi 100–200 ml rostlinného oleje – pomůže to vyčistit otvory v matrici.
- Vypněte stroj, odpojte jej ze zásuvky a nechte jej vychladnout.
- Jakmile stroj vychladne, očistěte jej od zbytků. Stále znečištěné otvory matrice lze vyčistit pomocí dřevěné nebo plastové pletací jehlice.

3.4. ČISTĚNÍ A ÚDRŽBA

a) Před každým čištěním, seřizováním nebo výměnou příslušenství, případně pokud zařízení nepoužíváte, odpojte síťovou zástrčku a nechte zařízení zcela vychladnout.
   - Počkejte, až se rotující části zastaví.

b) K čištění povrchu používejte pouze nekorozivní čisticí prostředky.

c) Po vyčištění zařízení je třeba všechny části před dalším použitím zcela vysušit.

d) Zařízení skladujte na suchém a chladném místě, chráněném před vlhkostí a přímým slunečním zářením.

e) Zařízení nestříkejte proudem vody ani jej neponořujte do vody.

f) Zabraňte vniknutí vody do zařízení přes větrací otvory v jeho krytu.

g) Ventilační otvory a záhyby vyčistěte kartáčem a/nebo stlačeným vzduchem.

h) Zařízení je nutné pravidelně kontrolovat, aby se ověřila jeho technická funkčnost a odhalila případná poškození.

i) K čištění použijte měkký (vlhký) hadřík a kartáč s tuhými polymerovými štětinami.

j) Při použití vlhkého hadříku dbejte na to, aby se vlhkost nedostala dovnitř přístroje, zejména do elektrických součástí.

k) K čištění nepoužívejte ostré a/nebo kovové předměty (např. drátěný kartáč nebo kovovou špachtli), protože by mohly poškodit povrchový materiál přístroje.

l) Každý týden zkontrolujte, zda není poškozená pružná spojka.

m) Před každým použitím zkontrolujte stav matrice a válce – pokud vykazují jakékoli známky opotřebení, vyměňte je.

Výměna přítlačného válce:

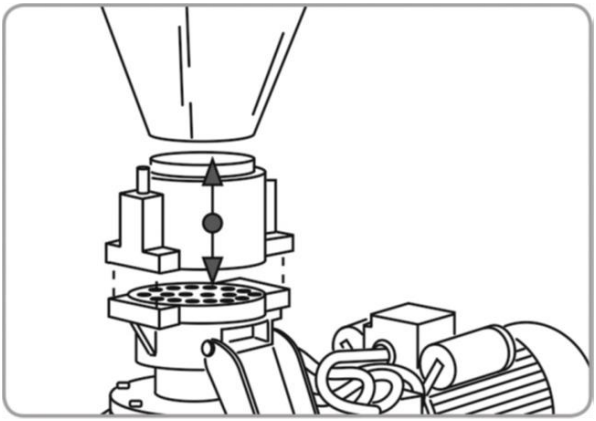

- Pomocí klíče odšroubujte 4 šrouby, které drží granulační komoru, a sejměte ji spolu s plnicím zásobníkem.
- Vyjměte opotřebovaný přítlačný válec a nainstalujte nový tak, že jej nasadíte na hřídel přes montážní otvor.
- Nainstalujte a vycentrujte těleso granulační komory s přítlačným válcem.
- Znovu namontujte 4 šrouby upevňující granulační komoru v křížovém vzoru a postupně je utáhněte.
- Namontujte zpět plnicí násypku.
- Zapněte stroj a nechte jej běžet na volnoběh po dobu 1–2 minut.
- Seřiďte vůli a proveďte záběh válce a matrice, pokud byly nainstalovány nové součásti nebo pokud ještě nebyly nikdy společně použity.

Výměna matrice:

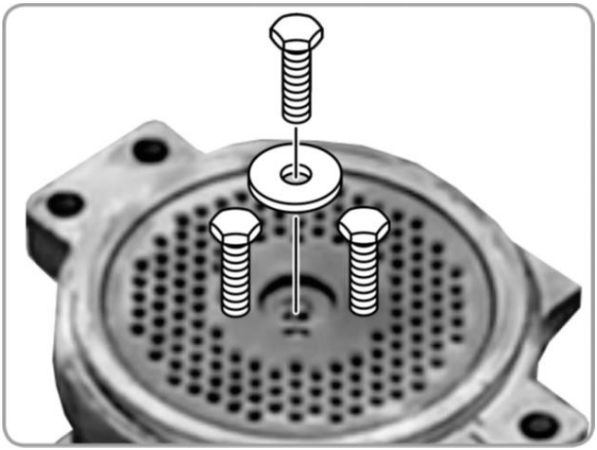

- Demontujte granulační komoru podle předchozího popisu.
- Odšroubujte středový šroub upevňující matrici k hřídeli.
- Zašroubujte 2 opěrné šrouby do závitových otvorů matrice a poté matrici opatrně sejměte z hřídele převodovky.
- Namontujte na hřídel novou nebo jinou matrici tak, že vyrovnáte upevňovací otvor v matrici s otvorem v hřídeli.
  UPOZORNĚNÍ: pokud jsou otvory v matrici zkosené, musí směřovat nahoru.
- Zašroubujte upevňovací šroub matrice s maticí a pevně je utáhněte.
- Namontujte zpět těleso granulační komory, jak je popsáno výše.
- Zapněte stroj a nechte jej běžet na volnoběh po dobu 1–2 minut.
- Seřiďte vůli mezi válcem a matricí a proveďte záběh, pokud byla namontována nová matrice nebo pokud nebyla nikdy použita společně s tímto válcem.

n) Po každé instalaci nových tlakových válců nebo lisovacích forem (nebo obou) či při instalaci dvojice, která dosud nebyla používána společně, je nutné provést jejich záběh. Záběh snižuje spotřebu energie, omezuje opotřebení součástí a umožňuje dosažení správné provozní teploty. Postup při záběhu:
   - Připravte surovinu s obsahem vlhkosti přibližně 15 % (pokud je příliš suchá, postříkejte ji vodou).
   - Zapněte stroj.
   - Připravenou směs suroviny vkládejte postupně do plnicího zásobníku.
   - Tento materiál znovu použijte a v tomto procesu pokračujte přibližně 1,5–2 hodiny.
   - Pokud dojde k ucpání otvorů v matrici, zastavte stroj a otvory vyčistěte dřevěnou nebo plastovou pletací jehlou (nebo podobným předmětem, který nepoškodí povrch matrice). Po vyčištění můžete v procesu pokračovat.
     UPOZORNĚNÍ: Produkt vzniklý během záběhu není vhodný ke krmení zvířat.

o) Po každé výměně nebo čištění nastavte mezeru mezi přítlačným válcem a matricí. V případě potřeby je nastavujte také během výroby pelet. K tomu utáhněte oba šrouby znázorněné na obrázku níže:

Poté je podle potřeby postupně rovnoměrně povolte vždy o 90˚, dokud nedosáhnete požadované kvality pelet.

DŮLEŽITÉ: Netáhněte přítlačné válce příliš silně – mohlo by dojít k poškození nejen válců, ale i matrice!

p) Každý měsíc zkontrolujte hladinu převodového oleje a mazejte matrici. V případě potřeby doplňte správné množství vhodného převodového oleje otvorem pro měrku (2). Matrici také pravidelně promazávejte prostřednictvím mazacích bodů (3).

1) Vypouštěcí zátka převodového oleje
2) Vypouštěcí zátka převodovky s měrkou
3) Místa pro mazání lisovací formy

q) Pokud se stroj nebude delší dobu používat, je třeba jej uskladnit v čistém stavu v dobře větrané místnosti při teplotě mezi -15 a +55 ˚C a relativní vlhkosti nepřesahující 90 %. Chraňte jej před prachem (zakryjte). V ovzduší nesmí být přítomny kyseliny, zásady ani korozivní látky. Vyjměte přítlačné válce a lisovací formu, důkladně je očistěte a vložte do vodotěsného sáčku. Části s povrchovou rzí namažte netoxickým mazivem.

LIKVIDACE POUŽITÝCH ZAŘÍZENÍ

Toto zařízení nevhazujte do systému komunálního odpadu. Odevzdejte jej do sběrného místa pro recyklaci elektrických a elektronických zařízení. Zkontrolujte symbol na výrobku, v návodu k použití a na obalu. Plasty použité při výrobě zařízení lze recyklovat v souladu s jejich označením. Rozhodnutím pro recyklaci významně přispíváte k ochraně životního prostředí.

Informace o místním recyklačním zařízení získáte u místních úřadů.

Ce manuel d’utilisation a été traduit à l’aide d’une traduction automatique pour votre confort. Des efforts raisonnables ont été faits pour vous fournir une traduction précise ; cependant, aucune traduction automatique n’est parfaite et ne pourra jamais remplacer les traducteurs humains. La version anglaise est la version officielle de nos manuels d’utilisation. Toute divergence ou différence créée par la traduction n'est pas contraignante et n'a aucun effet juridique à des fins de conformité ou d'application. En cas de questions relatives à l'exactitude des informations contenues dans le manuel d'utilisation, veuillez-vous référer à la version anglaise de ces contenus en tant que version officielle.

Caractéristiques techniques

du paramètre Description	du paramètre Valeur
Nom de produit	Machine à granulés
Modèle	WIE-PM-3200
Tension nominale [V] / Fréquence [Hz]	230 / 50
Puissance nominale [W]	2200
Indice de protection	IP44
Dimensions [Largeur x profondeur x hauteur ; mm]	300 x 880 x 695
Poids [kg]	83,3
Capacité de production d'aliments [kg/h]	60-100
Diamètre de la matrice [mm]	Ø 120
Diamètre des trous de la matrice [mm]	Ø 2,5 / 4 / 6
Type / quantité d'huile pour engrenages [L]	75-80W80-90 GL4 / 2,5-3

1. Description générale

Le manuel d’utilisation a pour but de vous aider à utiliser l’appareil en toute sécurité et sans problème. Le produit est conçu et fabriqué conformément à des directives techniques strictes, à l’aide de technologies et de composants de pointe. De plus, il est fabriqué dans le respect des normes de qualité les plus rigoureuses.

N’UTILISEZ PAS L’APPAREIL AVANT D’AVOIR LU ET COMPRIS ATTENTIVEMENT LE PRÉSENT MANUEL D’UTILISATION.

Pour prolonger la durée de vie de l’appareil et garantir un fonctionnement sans problème, utilisez-le conformément au présent manuel d’utilisation et effectuez régulièrement les opérations d’entretien. Les caractéristiques techniques et les spécifications figurant dans le présent manuel d’utilisation sont à jour. Le fabricant se réserve le droit d’apporter des modifications visant à améliorer la qualité. L’appareil est conçu pour réduire au minimum les risques liés aux émissions sonores, en tenant compte des progrès technologiques et des possibilités de réduction du bruit.

Légende

	Le produit est conforme aux normes de sécurité applicables.
	Lire les instructions avant utilisation.
	Le produit doit être recyclé.
	AVERTISSEMENT ! ou **ATTENTION !** ou **N'OUBLIEZ PAS !** À appliquer selon la situation. (symbole d'avertissement général)
	Utilisez une protection auditive. L'exposition à un bruit intense peut entraîner une perte auditive.
	Portez des lunettes de sécurité.
	Portez un masque anti-poussière (protection des voies respiratoires).
	Utilisez un dispositif de protection.
	Portez des vêtements de protection.

	ATTENTION ! Risque d'électrocution !
	ATTENTION ! Risque de bruit intense !
	ATTENTION ! Pièces en rotation, risque d'enchevêtrement !
	ATTENTION ! Risque d'écrasement des mains !
	ATTENTION ! Poids suspendu !
	Ne pas toucher !
	ATTENTION ! Surface chaude, risque de brûlures !
	ATTENTION ! Pièces de machine tranchantes et en mouvement ! Risque de coupure ou d’amputation des doigts/membres.
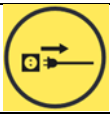	Attention ! Lors des travaux d’entretien, en cas de panne ou lorsque la machine n’est pas utilisée, débranchez toujours la fiche d’alimentation de la prise électrique !

N’OUBLIEZ PAS ! Les schémas figurant dans ce manuel sont fournis à titre indicatif uniquement et peuvent, sur certains détails, différer du produit réel.

2. Sécurité d'utilisation

ATTENTION ! Lire tous les avertissements de sécurité et toutes les instructions. Le non-respect des avertissements et des instructions peut entraîner un choc électrique, un incendie et/ou des blessures graves, voire la mort.

Les termes « appareil » ou « produit » sont utilisés dans les avertissements et les instructions pour désigner :
La machine à granulés

2.1. Sécurité électrique

a) La fiche doit être adaptée à la prise. Ne pas modifier la fiche de quelque manière que ce soit. L'utilisation de fiches d'origine et de prises adaptées réduit le risque de choc électrique.
b) Évitez de toucher des éléments mis à la terre tels que les tuyaux, les radiateurs, les chaudières et les réfrigérateurs. Le risque de choc électrique est accru si l'appareil mis à la terre est exposé à la pluie, entre en contact direct avec une surface humide ou fonctionne dans un environnement humide. La pénétration d'eau dans l'appareil augmente le risque de dommages matériels et de choc électrique.
c) Ne pas toucher à l'appareil avec des mains mouillées ou humides.
d) Utilisez le câble uniquement pour l'usage auquel il est destiné. Ne l'utilisez jamais pour transporter l'appareil ou pour débrancher la fiche d'une prise. Tenez le câble à l'écart des sources de chaleur, de l'huile, des arêtes vives ou des pièces en mouvement. Les câbles endommagés ou emmêlés augmentent le risque de choc électrique.
e) Si vous utilisez l'appareil à l'extérieur, veillez à utiliser une rallonge adaptée à une utilisation en extérieur. L'utilisation d'une rallonge adaptée à une utilisation en extérieur réduit le risque de choc électrique.
f) S'il est inévitable d'utiliser l'appareil dans un environnement humide, un disjoncteur différentiel (RCD) doit être installé. L'utilisation d'un disjoncteur différentiel réduit le risque de choc électrique.
g) N'utilisez pas l'appareil si le cordon d'alimentation est endommagé ou présente des signes évidents d'usure. Un cordon d'alimentation endommagé doit être remplacé par un électricien qualifié ou par le service après-vente du fabricant.
h) Pour éviter tout risque de choc électrique, ne plongez pas le cordon, la fiche ou l'appareil dans l'eau ou d'autres liquides. N'utilisez pas l'appareil sur des surfaces humides.
i) Ne pas utiliser dans des environnements très humides ou à proximité immédiate de cuves d'eau.
j) Évitez que l'appareil ne soit mouillé. Risque d'électrocution !

k) Avant la première utilisation, veuillez vérifier si la tension secteur et l'intensité correspondent aux données indiquées sur la plaque signalétique.

2.2. Sécurité au travail

a) Veillez à ce que le lieu de travail soit propre et bien éclairé. Un lieu de travail en désordre ou mal éclairé peut entraîner des accidents. Anticipez, restez attentif à ce qui se passe et faites preuve de bon sens lorsque vous utilisez l'appareil.
b) En cas de doute quant au bon fonctionnement de l'appareil, contactez le service d'assistance du fabricant.
c) Seul le service après-vente du fabricant est habilité à réparer l'appareil. Ne tentez en aucun cas de le réparer vous-même !
d) En cas d'incendie, utilisez un extincteur à poudre ou au dioxyde de carbone (CO_2) (prévu pour une utilisation sur des appareils sous tension) pour éteindre le feu.
e) Il est interdit aux enfants et aux personnes non autorisées d'accéder au poste de travail. Une distraction peut entraîner une perte de contrôle de l'appareil.
f) Utilisez l'appareil dans un local bien ventilé.
g) L'appareil produit de la poussière et des débris pendant son fonctionnement. Il est important de protéger les personnes présentes contre leurs effets nocifs.
h) Vérifiez régulièrement l'état des étiquettes de sécurité. Si les étiquettes sont illisibles, elles doivent être remplacées.
i) Veuillez conserver ce manuel à portée de main pour pouvoir vous y référer ultérieurement. Si cet appareil est cédé à un tiers, le manuel doit être remis en même temps.
j) Conservez les éléments d'emballage et les petites pièces de montage dans un endroit hors de portée des enfants.
k) Stocker le produit hors de la portée des enfants et des animaux.
l) Si cet appareil est utilisé avec un autre équipement, les instructions d'utilisation correspondantes doivent également être respectées.

Important ! Lors de l'utilisation de l'appareil, protégez les enfants et les autres personnes présentes.

2.3. Sécurité personnelle

a) N’utilisez pas l’appareil si vous êtes fatigué, malade ou sous l’influence de l’alcool, de stupéfiants ou de médicaments susceptibles d’altérer considérablement votre capacité à le manipuler.
b) La machine peut être utilisée par des personnes en bonne condition physique, capables de la manipuler, ayant reçu une formation adéquate, ayant pris connaissance du présent manuel d’utilisation et ayant suivi une formation en matière de santé et de sécurité au travail.
c) La machine n'est pas conçue pour être utilisée par des personnes (y compris des enfants) présentant des capacités mentales ou sensorielles limitées, ni par des personnes ne disposant pas de l'expérience et/ou des connaissances requises, à moins qu'elles ne soient supervisées par une personne responsable de leur sécurité ou qu'elles aient reçu une formation sur le fonctionnement de la machine.
d) Lorsque vous utilisez l’appareil, faites preuve de bon sens et restez vigilant. Une perte temporaire de concentration pendant l’utilisation de l’appareil peut entraîner des blessures graves.
e) Utilisez l’équipement de protection individuelle requis pour travailler avec l’appareil, tel que spécifié dans la section 1 « Légende ». L’utilisation d’un équipement de protection individuelle adapté et homologué réduit le risque de blessure.
f) Pour éviter toute mise en marche accidentelle de l’appareil, assurez-vous que le bouton marche/arrêt est en position « OFF » avant de le brancher à une source d’alimentation.
g) Ne surestimez pas vos capacités. Lors de l’utilisation de l’appareil, gardez votre équilibre et restez stable à tout moment. Cela vous permettra de mieux contrôler l’appareil en cas de situations imprévues.
h) Ne portez pas de vêtements amples ni de bijoux. Éloignez vos cheveux, vos vêtements et vos gants des pièces en mouvement. Les vêtements amples, les bijoux ou les cheveux longs risquent de se coincer dans les pièces en mouvement.
i) Retirez tous les outils de réglage ou clés avant de mettre l’appareil en marche. Un outil ou une clé laissé(e) dans la partie rotative de l’appareil peut causer des blessures.
j) Utilisez des protections pour les yeux, les oreilles et les voies respiratoires.
k) L'appareil n'est pas un jouet. Les enfants doivent être surveillés afin de s'assurer qu'ils ne jouent pas avec l'appareil.
l) Ne mettez pas vos mains ni aucun autre objet à l'intérieur de l'appareil lorsqu'il est en marche !

2.4. Utilisation sûre de l'appareil

a) Assurez-vous que la roue est installée de maniere stable. Utilisez les outils adaptés à la tâche à accomplir. Un appareil correctement choisi effectuera la tâche pour laquelle il a été conçu de manière plus efficace et plus sûre.
b) N'utilisez pas l'appareil si le bouton marche/arrêt ne fonctionne pas correctement (s'il ne permet pas de mettre l'appareil en marche ou de l'arrêter). Les appareils qui ne peuvent pas être allumés et éteints à l'aide de l'interrupteur marche/arrêt sont dangereux, ne doivent pas être utilisés et doivent être réparés.
c) Assurez-vous que la fiche est débranchée de la prise avant de procéder à tout réglage, remplacement d'accessoire ou avant de ranger l'appareil. Ces précautions réduiront le risque de mise en marche accidentelle de l'appareil.
d) Débranchez l'appareil de l'alimentation électrique avant de procéder à tout réglage, nettoyage et entretien. Cette mesure préventive réduit le risque de mise en marche accidentelle.
e) Lorsqu'il n'est pas utilisé, rangez-le dans un endroit sûr, hors de portée des enfants et des personnes qui ne connaissent pas l'appareil et n'ont pas lu le mode d'emploi. L'appareil peut présenter un danger entre les mains d'utilisateurs inexpérimentés.
f) Maintenez l'appareil en parfait état technique. Avant chaque utilisation, vérifiez qu'il ne présente pas de dommages généraux ; vérifiez en particulier que les composants mobiles ne comportent pas de pièces ou d'éléments fissurés, et qu'il n'y a pas d'autres problèmes susceptibles d'affecter le fonctionnement sûr de l'appareil. Si vous constatez des dommages, faites réparer l'appareil avant de l'utiliser.
g) Gardez l'appareil hors de portée des enfants.
h) La réparation ou l'entretien de l'appareil doit être effectué par du personnel qualifié, en utilisant exclusivement des pièces de rechange d'origine. Cela garantira une utilisation en toute sécurité.
i) Afin de garantir l'intégrité fonctionnelle de l'appareil, ne retirez pas les protections montées en usine et ne desserrez aucune vis.
j) Lors du transport et de la manutention de l'appareil entre l'entrepôt et son lieu de destination, respectez les principes de santé et de sécurité au travail applicables aux opérations de transport manuel dans le pays où l'appareil sera utilisé.
k) Évitez les situations où l'appareil cesse de fonctionner pendant son utilisation en raison d'une charge excessive. Cela pourrait entraîner une surchauffe des éléments d'entraînement et endommager l'appareil.
l) Ne touchez pas les pièces articulées ou les accessoires tant que l'appareil n'a pas été débranché de la source d'alimentation.
m) Ne déplacez pas, ne réglez pas et ne faites pas pivoter l'appareil pendant son fonctionnement.
n) Ne laissez pas cet appareil sans surveillance pendant son utilisation.

o) Nettoyez régulièrement l'appareil pour éviter l'accumulation de salissures tenaces.
p) Le niveau d'émissions vibratoires indiqué a été mesuré à l'aide de méthodes de mesure standard. Les émissions vibratoires peuvent varier si l'appareil est utilisé dans des environnements différents.
q) L'appareil n'est pas un jouet. Le nettoyage et l'entretien ne doivent pas être effectués par des enfants sans la surveillance d'un adulte.
r) Il est interdit de modifier la structure de l'appareil afin d'en changer les paramètres ou la conception.
s) Tenez l'appareil à l'écart de toute source de feu ou de chaleur.
t) Ne couvrez pas les ouvertures de ventilation !
u) REMARQUE : pendant le fonctionnement, certains éléments de l'appareil deviennent très chauds – risque de brûlure !
v) Ne touchez pas les éléments de coupe en mouvement. Risque de coupure ou d'amputation des doigts ou des membres.
w) Ne mettez pas la machine en marche avant d'avoir chargé le matériau.
x) N'utilisez pas la machine si la filière est bouchée.
y) Vérifiez régulièrement le niveau d'huile et la lubrification des roulements.
z) Ne jetez pas de matériaux durs tels que des copeaux de fer, du charbon, du bois, des cailloux, des os, des pierres, etc. dans la machine.
aa) N'utilisez pas l'appareil en cas de pluie, d'orage ou de chute de neige.
bb) Avant chaque utilisation, vérifiez et resserrez toutes les vis.
cc) Pour la production de granulés, n'utilisez pas de matières premières dont la teneur en humidité dépasse 15 %.
dd) N'utilisez pas la machine dans une pièce où se trouvent des substances agressives, acides, alcalines ou des engrais minéraux.

ATTENTION ! Malgré la conception sûre de l'appareil et ses dispositifs de protection, et malgré l'utilisation d'éléments supplémentaires protégeant l'opérateur, il existe toujours un léger risque d'accident ou de blessure lors de l'utilisation de l'appareil. Restez vigilant et faites preuve de bon sens lors de l'utilisation de l'appareil.

3. Règles d'utilisation

La machine est un produit polyvalent conçu pour produire des granulés destinés à l'alimentation animale, aux engrais ou au combustible à partir de blé, de maïs, d'orge, de seigle, de graines oléagineuses, de légumineuses, de foin, de déchets végétaux, etc.

Ce produit est destiné exclusivement à un usage domestique, et non à un usage commercial.

L'utilisateur est responsable de tout dommage résultant d'une utilisation non conforme de l'appareil.

3.1. Description de l'appareil

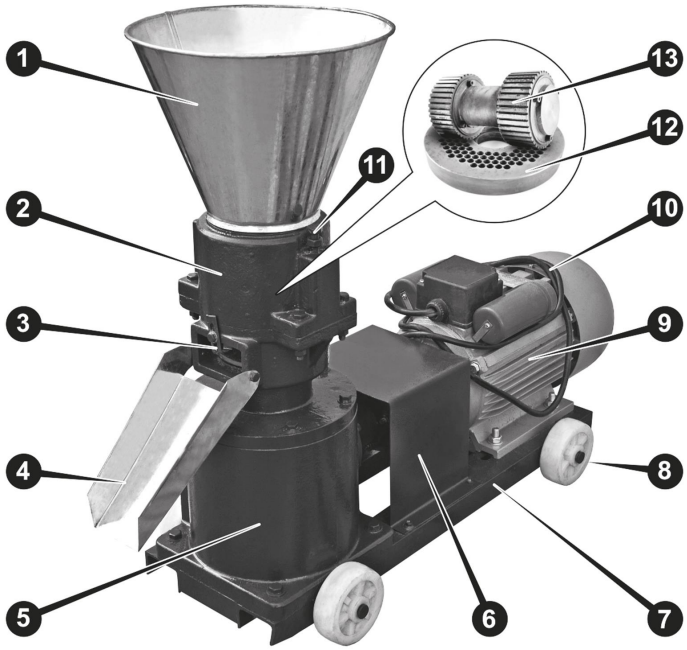

1. **Trémie de chargement**
2. **Chambre de granulation**
3. **Réglage de la longueur des granulés**
4. **Plateau de déchargement**
5. **Engrenage**
6. **Couvercle d'accouplement flexible**
7. **Châssis**
8. **Roues de transport (x4)**
9. **Moteur électrique**
10. **Câble d'alimentation**
11. **Vis de réglage des rouleaux presseurs**
12. **Matrice**

13. **Rouleaux presseurs**

3.2. Préparation à l'utilisation

EMPLACEMENT DE L'APPAREIL

La température ambiante ne doit pas dépasser 40 °C et l'humidité relative doit être inférieure à 80 %. Veillez à ce que la pièce dans laquelle l'appareil est utilisé soit bien ventilée. Une distance d'au moins 1 m doit être respectée entre chaque côté de l'appareil et le mur ou tout autre objet. L'appareil doit toujours être utilisé lorsqu'il est posé sur une surface plane (toutes les roues au sol et bloquées), stable, propre, ignifuge et sèche, et être hors de portée des enfants et des personnes présentant des troubles mentaux ou sensoriels. Positionnez l'appareil de manière à toujours avoir accès à la prise d'alimentation. Le cordon d'alimentation raccordé à l'appareil doit être correctement mis à la terre et correspondre aux caractéristiques techniques figurant sur l'étiquette du produit.

MONTAGE DE L'APPAREIL

La machine est livrée pratiquement prête à l'emploi ; seules quelques pièces doivent être montées : les roues, la trémie de chargement et le bac de déchargement.

Commencez par les roues en couchant soigneusement la machine sur le côté, puis insérez chaque roue avec sa demi-axe dans l'orifice du châssis de la machine (voir la première image ci-dessous). N'oubliez pas de fixer les roues en insérant les goupilles dans les orifices des axes des roues et en les pliant aux extrémités :

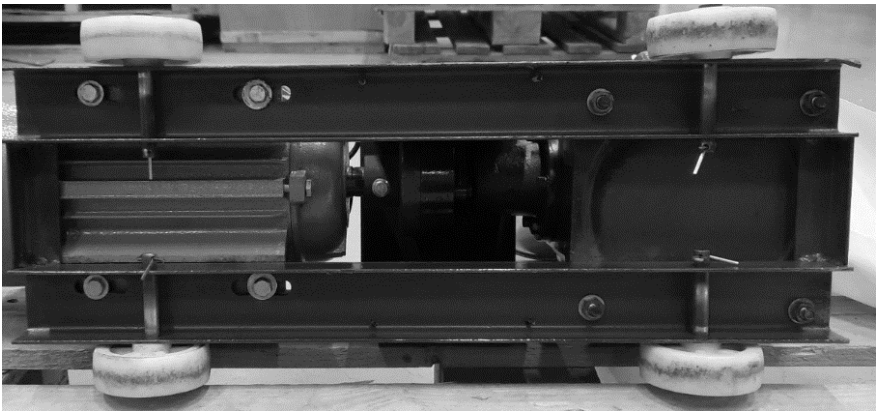

Fixez ensuite le bac de déchargement au corps de la machine en le vissant à la chambre de granulation à l'aide des boulons (utilisez la clé plate fournie) :

Pour finir, installez la trémie de chargement en la posant simplement sur le dessus de la chambre de granulation – elle doit être bien calée.

ATTENTION : il est interdit d'utiliser la machine sans la trémie de chargement.
Pour des raisons de sécurité, vérifiez que tous les boulons fixent bien chaque composant de la machine – cela ne s'applique pas aux boulons de réglage du rouleau presseur. Vérifiez également le niveau d'huile de transmission dans le réducteur – si nécessaire, ajoutez une huile appropriée jusqu'à ce qu'elle atteigne le niveau de sécurité indiqué sur la jauge :

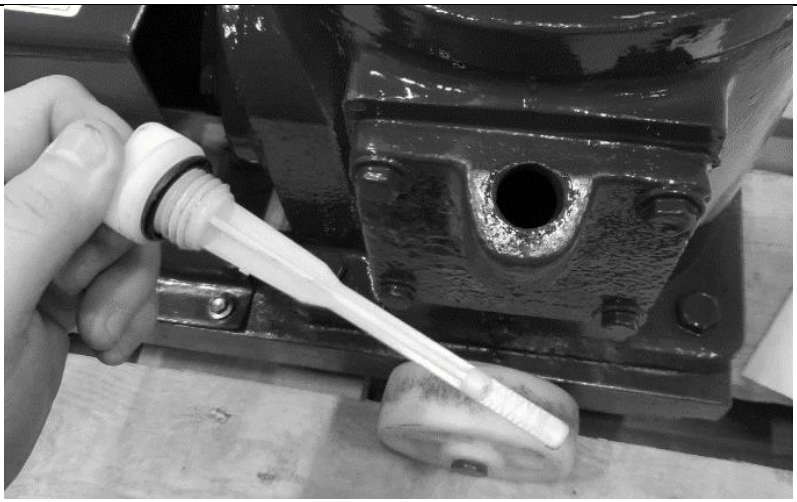

Le niveau correct de l'huile de transmission doit se situer dans la zone marquée d'un croisillon sur la jauge du bouchon de remplissage, de préférence au milieu de celle-ci. En cas de surremplissage accidentel, l'excédent d'huile peut être aspiré par l'orifice du bouchon de remplissage. Vérifiez toujours le niveau de liquide lorsque la machine est à l'arrêt et attendez au moins 5 minutes pour laisser le liquide s'écouler des engrenages.

3.3. Utilisation de l'appareil

- La machine doit être propre et vide.
- Il est recommandé que le matériau à traiter soit pré-broyé, mélangé en un tout homogène et que son taux d'humidité ne dépasse pas 15 %.
- Branchez la machine à une alimentation électrique appropriée.
- Choisissez et installez la matrice adaptée à vos besoins (avant la première utilisation ou après le remplacement de la matrice ou des rouleaux, un rodage doit être effectué – voir le chapitre « Nettoyage et entretien » pour plus de détails).
- Préparez un récipient adapté aux granulés produits et placez-le sous le bac de déchargement. Vous pouvez également accrocher un sac au bac de déchargement.
- Démarrez la machine, versez une petite quantité de matière brute dans la trémie et laissez le moteur atteindre sa température de fonctionnement (60 à 80 ˚C).
  IMPORTANT : la température élevée a un effet déterminant sur le produit final, car elle détruit les bactéries, les virus, les parasites et autres agents

pathogènes, tout en formant une surface externe dure sur les granulés qui les protège contre la pénétration d'humidité et contribue à la conservation à long terme des granulés. La matière première utilisée pour préchauffer la machine ne sera pas transformée en granulés, mais pourra être réutilisée ultérieurement dans la production de granulés.

- Si nécessaire, réglez la position (jeu) du rouleau et de la matrice en serrant ou en desserrant les boulons du rouleau presseur. L'écart recommandé est de 0,3 à 1,0 mm (voir le chapitre « Nettoyage et entretien » pour plus de détails).
- Lorsque le processus de production de granulés se stabilise, remplissez entièrement la trémie et lancez la production en continu jusqu'à ce que toute votre matière première soit traitée, ce qui signifie que la chambre de granulation sera vidée de tous les résidus traités.
- Une fois que les derniers granulés sont sortis du bac de déchargement mais que la machine fonctionne encore, ajoutez environ 100 à 200 ml d'huile végétale dans la chambre de granulation – cela aidera à nettoyer les orifices de la matrice.
- Éteignez la machine, débranchez-la du secteur et laissez-la refroidir.
- Une fois la machine refroidie, retirez les résidus. Les trous de la filière encore encrassés peuvent être nettoyés à l'aide d'une aiguille à tricoter en bois ou en plastique.

3.4. Nettoyage et entretien

a) Débranchez la fiche secteur et laissez l'appareil refroidir complètement avant tout nettoyage, réglage ou remplacement d'accessoires, ou lorsque l'appareil n'est pas utilisé.
   - Attendez que les éléments rotatifs soient à l'arrêt.

b) Utilisez uniquement des produits nettoyants non corrosifs pour nettoyer la surface.

c) Après avoir nettoyé l'appareil, toutes les pièces doivent être complètement sèches avant de le réutiliser.

d) Rangez l'appareil dans un endroit sec et frais, à l'abri de l'humidité et de l'exposition directe au soleil.

e) Ne pulvérisez pas d'eau directement sur l'appareil et ne le plongez pas dans l'eau.

f) Veillez à ce que l'eau ne pénètre pas à l'intérieur de l'appareil par les orifices d'aération du boîtier.

g) Nettoyez les orifices d'aération ainsi que les recoins à l'aide d'une brosse et/ou d'air comprimé.

h) L'appareil doit faire l'objet d'inspections régulières afin de vérifier son bon fonctionnement et de détecter d'éventuels dommages.

i) Pour le nettoyage, utilisez un chiffon doux (humide) et une brosse à poils rigides en polymère.

j) Si vous utilisez un chiffon humide, veillez à ce que l'humidité ne pénètre pas à l'intérieur de l'appareil, en particulier au niveau des composants électriques.

k) N'utilisez pas d'objets pointus et/ou métalliques pour le nettoyage (par exemple une brosse métallique ou une spatule en métal), car ils pourraient endommager le revêtement de surface de l'appareil.

l) Vérifiez chaque semaine que l'accouplement flexible ne présente aucun dommage.

m) Avant chaque utilisation, vérifiez l'état de la matrice et du rouleau ; s'ils présentent des signes d'usure, remplacez-les.

Pour remplacer le rouleau presseur :

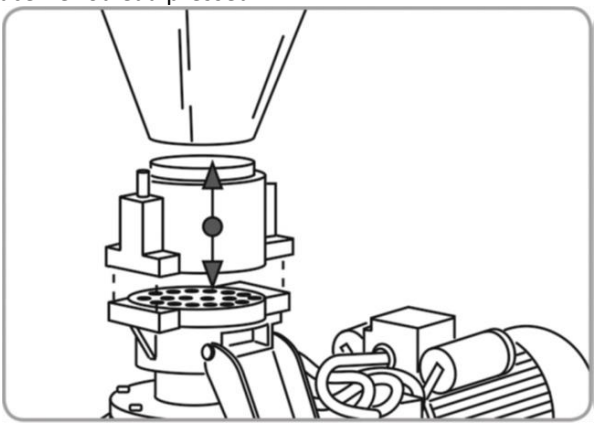

- À l'aide d'une clé, dévissez les 4 boulons qui fixent la chambre de granulation et retirez-la avec la trémie de chargement.
- Retirez le rouleau presseur usé et installez-en un neuf en l'enfilant par son axe à travers l'orifice de chargement.
- Installez et centrez le corps de la chambre de granulation avec le rouleau presseur.
- Remettez en place les 4 boulons fixant la chambre de granulation en croix et serrez-les progressivement.
- Remettez en place la trémie d'alimentation.
- Mettez la machine en marche et laissez-la tourner au ralenti pendant 1 à 2 minutes.
- Réglez le jeu et procédez au rodage du rouleau et de la matrice si ceux-ci sont neufs ou n'ont jamais été utilisés ensemble.

Pour changer la matrice :

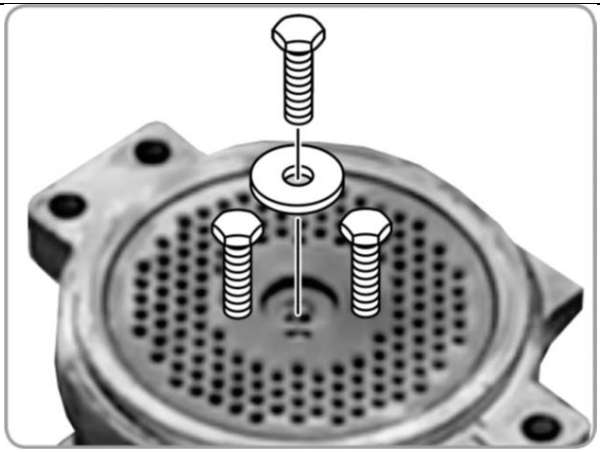

- Retirez la chambre de granulation comme décrit précédemment.
- Dévissez le boulon central fixant la matrice à l’arbre.
- Vissez 2 boulons de soutien dans les trous filetés de la matrice, puis retirez délicatement la matrice de l’arbre d’engrenage.
- Installez une nouvelle matrice ou une matrice différente sur l'engrenage en alignant le trou de fixation de la matrice avec celui de l'engrenage.
  ATTENTION : si les trous de la matrice sont chanfreinés, ils doivent être orientés vers le haut.
- Vissez le boulon de fixation de la matrice avec son écrou et serrez-les fermement.
- Remettez en place le corps de la chambre de granulation comme décrit ci-dessus.
- Mettez la machine en marche et laissez-la tourner au ralenti pendant 1 à 2 minutes.
- Réglez l’écart (jeu) entre le rouleau et la matrice et procédez au rodage si une nouvelle matrice a été installée ou si elle n’a jamais été utilisée avec ce rouleau.

n) Il est obligatoire de procéder au rodage du rouleau presseur ou de la matrice (ou des deux) après chaque installation d'un nouvel élément ou lors de l'installation d'une paire qui n'a jamais fonctionné ensemble. Une procédure de rodage permet de réduire la consommation d'énergie et l'usure des composants, tout en permettant d'atteindre la bonne température de fonctionnement. Pour effectuer la procédure de rodage :

- Préparez une matière première présentant une teneur en humidité d’environ 15 % (aspersez-la d’eau si elle est trop sèche).
- Mettez la machine en marche.

- Introduisez progressivement le mélange de matière première préparé dans la trémie d'alimentation.
- Réutilisez ce mélange et répétez cette opération pendant environ 1 h 30 à 2 heures.
- Si les orifices de la matrice se bouchent, arrêtez la machine et nettoyez-les à l'aide d'une aiguille à tricoter en bois ou en plastique (ou d'un objet similaire qui n'endommagera pas la surface de la matrice). Une fois le nettoyage effectué, vous pouvez reprendre le processus.

  ATTENTION : le produit issu de la phase de rodage n'est pas adapté à l'alimentation animale.

o) Réglez l'écart entre le rouleau presseur et la filière à chaque fois que ceux-ci ont été remplacés ou nettoyés. Réglez-les également, si nécessaire, pendant la production de granulés. Pour ce faire, serrez les deux boulons indiqués sur l'image ci-dessous :

Desserrez-les ensuite de manière égale d'environ 90° à chaque étape, selon les besoins, jusqu'à obtenir la qualité de granulés souhaitée.

IMPORTANT : ne serrez pas excessivement les rouleaux presseurs, car cela pourrait endommager non seulement les rouleaux, mais aussi la filière !

p) Vérifiez le niveau de l'huile de boîte de vitesses et graissez la matrice tous les mois. Si nécessaire, ajoutez la quantité appropriée d'huile de boîte de vitesses adaptée par l'orifice de la jauge (2). Graissez également régulièrement la matrice au niveau des points de graissage (3).

1) Bouchon de vidange de l'huile de boîte de vitesses
2) Bouchon de vidange de l'huile de boîte de vitesses avec jauge
3) Points de graissage de la matrice

q) Si la machine n'est pas utilisée pendant une longue période, elle doit être entreposée propre dans un local bien aéré, à une température comprise entre -15 et +55 ˚C et avec une humidité relative ne dépassant pas 90 %. Protégez-la de la poussière (en la recouvrant). La présence d'acides, d'alcalis et de substances corrosives dans l'air est interdite. Retirez les rouleaux presseurs et la matrice, nettoyez-les soigneusement et placez-les dans un sac étanche. Graissez avec une graisse non toxique les pièces présentant de la rouille superficielle.

ÉLIMINATION DES APPAREILS USAGÉS

Ne jetez pas cet appareil avec les déchets ménagers. Déposez-le dans un point de collecte et de recyclage des appareils électriques et électroniques. Vérifiez le symbole figurant sur le produit, le mode d'emploi et l'emballage. Les plastiques utilisés pour la fabrication de l'appareil peuvent être recyclés conformément à leur marquage. En choisissant le recyclage, vous contribuez de manière significative à la protection de notre environnement.

Contactez les autorités locales pour obtenir des informations sur votre centre de recyclage local.

Questo manuale di istruzioni è stato tradotto con la traduzione automatica. Ci sforziamo costantemente di fornire una traduzione accurata. Tuttavia, nessuna traduzione automatica è perfetta, né intende sostituire la traduzione umana. Il manuale di istruzioni ufficiale è nella versione inglese. Eventuali discrepanze o differenze create dalla traduzione non sono vincolanti e non hanno alcun effetto legale ai fini della conformità o dell'esecuzione. In caso di domande relative all'accuratezza delle informazioni contenute nel manuale di istruzioni, consultare la versione inglese dei contenuti, in quanto questa è la versione ufficiale.

Dati tecnici

del parametro descrizione	del parametro valore
Nome del prodotto	Macchina per pellet
Modello	WIE-PM-3200
Tensione nominale [V] / Frequenza [Hz]	230 / 50
Potenza nominale [W]	2200
Classe di protezione	IP44
Dimensioni [Larghezza x Profondità x Altezza; mm]	300 x 880 x 695
Peso [kg]	83,3
Capacità produttiva di mangime [kg/h]	60-100
Diametro della matrice [mm]	Ø 120
Dimensioni dei fori della matrice [mm]	Ø 2,5 / 4 / 6
Tipo / quantità di olio per ingranaggi [L]	75-80W80-90 GL4 / 2,5-3

1. Descrizione generale

Il manuale d’uso è stato redatto per garantire un utilizzo sicuro e senza problemi dell’apparecchio. Il prodotto è stato progettato e realizzato in conformità a rigorose linee guida tecniche, utilizzando tecnologie e componenti all’avanguardia. Inoltre, è stato prodotto nel rispetto dei più severi standard di qualità.

NON UTILIZZARE IL DISPOSITIVO SE NON DOPO AVER LETTO E COMPRESO APPROFONDITAMENTE IL PRESENTE MANUALE D'USO.

Per prolungare la durata del dispositivo e garantirne il funzionamento senza problemi, utilizzarlo in conformità con il presente manuale d'uso ed eseguire regolarmente gli interventi di manutenzione. I dati tecnici e le specifiche riportati nel presente manuale d'uso sono aggiornati. Il produttore si riserva il diritto di apportare modifiche finalizzate al miglioramento della qualità. Il dispositivo è progettato per ridurre al minimo i rischi legati alle emissioni acustiche, tenendo conto del progresso tecnologico e delle opportunità di riduzione del rumore.

Legenda

	Il prodotto è conforme alle norme di sicurezza pertinenti.
	Leggere le istruzioni prima dell'uso.
	Il prodotto deve essere riciclato.
	ATTENZIONE! o **PRECAUZIONE!** o **RICORDARE!** Applicabile alla situazione specifica. (segnale di avvertimento generale)
	Utilizzare protezioni acustiche. L'esposizione a rumori forti può causare perdita dell'udito.
	Indossare gli occhiali protettivi.
	Indossare una mascherina antipolvere (protezione delle vie respiratorie).
	Utilizzare una protezione.
	Indossare indumenti protettivi.

	ATTENZIONE! Pericolo di scossa elettrica!
	ATTENZIONE! Pericolo di rumore forte!
	ATTENZIONE! Parti rotanti, pericolo di intrappolamento!
	ATTENZIONE! Pericolo di schiacciamento delle mani!
	ATTENZIONE! Peso sospeso!
	Non toccare!
	ATTENZIONE! Superficie calda, rischio di ustioni!
	ATTENZIONE! Parti della macchina taglienti e in movimento! Pericolo di taglio o amputazione di dita/arti.
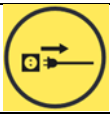	Attenzione! Durante gli interventi di manutenzione, in caso di guasto o quando la macchina non viene utilizzata, scollegare sempre la spina di alimentazione dalla presa elettrica!

ATTENZIONE! I disegni presenti in questo manuale hanno solo scopo illustrativo e in alcuni dettagli potrebbero differire dal prodotto reale.

2. Sicurezza d'uso

ATTENZIONE! Leggere tutte le avvertenze relative alla sicurezza e tutte le istruzioni. La mancata osservanza delle avvertenze e delle istruzioni può causare scosse elettriche, incendi e/o lesioni gravi o addirittura la morte.

I termini «dispositivo» o «prodotto» utilizzati nelle avvertenze e nelle istruzioni si riferiscono a:
Macchina per pellet

2.1. Sicurezza elettrica

a) La spina deve essere compatibile con la presa. Non modificare la spina in alcun modo. L'uso di spine originali e di prese compatibili riduce il rischio di scossa elettrica.
b) Evitare di toccare elementi collegati a terra quali tubature, riscaldatori, caldaie e frigoriferi. Il rischio di scossa elettrica aumenta se il dispositivo collegato a terra è esposto alla pioggia, entra in contatto diretto con una superficie bagnata o funziona in un ambiente umido. L'ingresso di acqua nel dispositivo aumenta il rischio di danni al dispositivo stesso e di scossa elettrica.
c) Non toccare il dispositivo con mani bagnate o umide.
d) Utilizzare il cavo esclusivamente per lo scopo previsto. Non utilizzarlo mai per trasportare il dispositivo o per estrarre la spina dalla presa. Tenere il cavo lontano da fonti di calore, olio, spigoli vivi o parti in movimento. I cavi danneggiati o aggrovigliati aumentano il rischio di scossa elettrica.
e) Se si utilizza il dispositivo all'aperto, assicurarsi di utilizzare una prolunga adatta all'uso esterno. L'uso di una prolunga adatta all'uso esterno riduce il rischio di scossa elettrica.
f) Se non è possibile evitare l'uso del dispositivo in un ambiente umido, è necessario installare un interruttore differenziale (RCD). L'uso di un interruttore differenziale riduce il rischio di scossa elettrica.
g) Non utilizzare il dispositivo se il cavo di alimentazione è danneggiato o presenta evidenti segni di usura. Un cavo di alimentazione danneggiato deve essere sostituito da un elettricista qualificato o dal centro di assistenza del produttore.
h) Per evitare scosse elettriche, non immergere il cavo, la spina o il dispositivo in acqua o altri liquidi. Non utilizzare il dispositivo su superfici bagnate.
i) Non utilizzare il dispositivo in ambienti molto umidi o nelle immediate vicinanze di serbatoi d'acqua.
j) Evitare che il dispositivo si bagni. Pericolo di folgorazione!
k) Prima del primo utilizzo, verificare che la tensione di rete e la corrente corrispondano ai dati indicati sulla targhetta identificativa.

2.2. Sicurezza sul posto di lavoro

a) Assicurarsi che il luogo di lavoro sia pulito e ben illuminato. Un luogo di lavoro disordinato o scarsamente illuminato può causare incidenti. Cercare di anticipare le situazioni, prestare attenzione a ciò che accade e usare il buon senso quando si lavora con l'apparecchio.
b) In caso di dubbi sul corretto funzionamento dell'apparecchio, contattare il servizio di assistenza del produttore.
c) La riparazione dell'apparecchio deve essere effettuata esclusivamente dal centro di assistenza del produttore. Non tentare di effettuare riparazioni in proprio!
d) In caso di incendio, utilizzare un estintore a polvere o ad anidride carbonica (CO_2) (adatto all'uso su apparecchi elettrici sotto tensione) per spegnere le fiamme.
e) È vietato l'accesso alla postazione di lavoro ai bambini o a persone non autorizzate. Una distrazione potrebbe causare la perdita di controllo sull'apparecchio.
f) Utilizzare l'apparecchio in un locale ben ventilato.
g) Durante il funzionamento, l'apparecchio produce polvere e detriti. È importante proteggere le persone presenti dagli effetti nocivi di tali sostanze.
h) Controllare regolarmente lo stato delle etichette di sicurezza. Se le etichette sono illeggibili, devono essere sostituite.
i) Si prega di conservare il presente manuale a disposizione per future consultazioni. Se questo dispositivo viene ceduto a terzi, il manuale deve essere consegnato insieme ad esso.
j) Conservare gli elementi dell'imballaggio e le piccole parti di montaggio in un luogo non accessibile ai bambini.
k) Tenere il dispositivo lontano dalla portata dei bambini e degli animali.
l) Se questo dispositivo viene utilizzato insieme ad altre apparecchiature, è necessario seguire anche le relative istruzioni per l'uso.

Ricordati! Durante l'uso del dispositivo, proteggere i bambini e le altre persone presenti.

2.3. Sicurezza personale

a) Non utilizzare il dispositivo se si è stanchi, malati o sotto l'effetto di alcol, sostanze stupefacenti o farmaci che possano compromettere in modo significativo la capacità di utilizzare il dispositivo.
b) La macchina può essere utilizzata da persone fisicamente idonee, in grado di maneggiarla, adeguatamente addestrate, che abbiano letto il presente

manuale d'uso e abbiano ricevuto una formazione in materia di salute e sicurezza sul lavoro.

c) La macchina non è progettata per essere utilizzata da persone (compresi i bambini) con capacità mentali e sensoriali limitate o da persone prive dell'esperienza e/o delle conoscenze necessarie, a meno che non siano sorvegliate da una persona responsabile della loro sicurezza o abbiano ricevuto istruzioni sul funzionamento della macchina.

d) Quando si lavora con il dispositivo, usare il buon senso e prestare la massima attenzione. Una momentanea perdita di concentrazione durante l'uso del dispositivo può causare gravi lesioni.

e) Utilizzare i dispositivi di protezione individuale necessari per lavorare con il dispositivo, specificati nella sezione 1 "Legenda". L'uso di dispositivi di protezione individuale corretti e omologati riduce il rischio di lesioni.

f) Per evitare che l'apparecchio si accenda accidentalmente, assicurarsi che l'interruttore di accensione/spegnimento sia in posizione OFF prima di collegarlo a una fonte di alimentazione.

g) Non sopravvalutare le proprie capacità. Durante l'uso dell'apparecchio, mantenere l'equilibrio e rimanere stabili in ogni momento. Ciò garantirà un migliore controllo sull'apparecchio in situazioni impreviste.

h) Non indossare indumenti larghi o gioielli. Tenere capelli, indumenti e guanti lontani dalle parti in movimento. Indumenti larghi, gioielli o capelli lunghi potrebbero impigliarsi nelle parti in movimento.

i) Rimuovere tutti gli attrezzi di regolazione o le chiavi prima di accendere l'apparecchio. Un attrezzo o una chiave lasciati nella parte rotante dell'apparecchio possono causare lesioni.

j) Utilizzare protezioni per gli occhi, le orecchie e le vie respiratorie.

k) Il dispositivo non è un giocattolo. I bambini devono essere sorvegliati per assicurarsi che non giochino con il dispositivo.

l) Non inserire le mani o altri oggetti all'interno del dispositivo mentre è in funzione!

2.4. Uso sicuro dell'apparecchio

a) Assicurarsi che la ruota sia posizionata in modo stabile. Utilizzare gli strumenti adeguati all'attività da svolgere. Un apparecchio scelto correttamente svolgerà l'attività per cui è stato progettato in modo migliore e più sicuro.

b) Non utilizzare l'apparecchio se l'interruttore di accensione/spegnimento non funziona correttamente (non accende e spegne l'apparecchio). I dispositivi che non possono essere accesi e spenti tramite l'interruttore ON/OFF sono pericolosi, non devono essere utilizzati e devono essere riparati.

c) Assicurarsi che la spina sia scollegata dalla presa prima di effettuare qualsiasi regolazione, sostituzione di accessori o prima di riporre il dispositivo. Tali precauzioni ridurranno il rischio di accensione accidentale del dispositivo.
d) Scollegare il dispositivo dall'alimentazione prima di procedere a regolazioni, pulizia e manutenzione. Tale misura preventiva riduce il rischio di accensione accidentale.
e) Quando non viene utilizzato, riporre il dispositivo in un luogo sicuro, lontano dalla portata dei bambini e di persone che non hanno familiarità con il dispositivo e che non hanno letto il manuale d'uso. Il dispositivo può rappresentare un pericolo nelle mani di utenti inesperti.
f) Mantenere il dispositivo in perfette condizioni tecniche. Prima di ogni utilizzo, verificare la presenza di danni generali, controllando in particolare i componenti mobili per individuare eventuali parti o elementi incrinati, nonché qualsiasi altra condizione che possa compromettere il funzionamento sicuro del dispositivo. Se si riscontrano danni, far riparare il dispositivo prima di utilizzarlo.
g) Tenere il dispositivo fuori dalla portata dei bambini.
h) La riparazione o la manutenzione dell'apparecchio devono essere eseguite da personale qualificato, utilizzando esclusivamente ricambi originali. Ciò garantirà un utilizzo sicuro.
i) Per garantire l'integrità operativa del dispositivo, non rimuovere le protezioni montate in fabbrica e non allentare alcuna vite.
j) Durante il trasporto e la movimentazione del dispositivo dal magazzino alla destinazione, attenersi ai principi di salute e sicurezza sul lavoro relativi alle operazioni di trasporto manuale vigenti nel paese in cui il dispositivo verrà utilizzato.
k) Evitare situazioni in cui l'apparecchio smetta di funzionare durante l'uso a causa di un carico eccessivo. Ciò potrebbe causare il surriscaldamento degli elementi di trasmissione e danni all'apparecchio.
l) Non toccare le parti articolate o gli accessori a meno che l'apparecchio non sia stato scollegato dalla fonte di alimentazione.
m) Non spostare, regolare o ruotare l'apparecchio durante il lavoro.
n) Non lasciare incustodito questo apparecchio mentre è in funzione.
o) Pulire regolarmente il dispositivo per evitare l'accumulo di sporco ostinato.
p) L'emissione di vibrazioni specificata è stata misurata utilizzando metodi di misurazione standard. L'emissione di vibrazioni può variare se il dispositivo viene utilizzato in ambienti diversi.
q) Il dispositivo non è un giocattolo. La pulizia e la manutenzione non devono essere effettuate da bambini senza la supervisione di un adulto.
r) È vietato intervenire sulla struttura del dispositivo al fine di modificarne i parametri o la costruzione.
s) Tenere il dispositivo lontano da fonti di fuoco e calore.

t) Non coprire le aperture di ventilazione!
u) NOTA: Durante il funzionamento, alcune parti dell'apparecchio raggiungono temperature molto elevate – pericolo di ustioni!
v) Non toccare gli elementi di taglio in movimento. Pericolo di taglio o amputazione delle dita o degli arti.
w) Non avviare la macchina prima di aver caricato il materiale.
x) Non utilizzare la macchina con la matrice intasata.
y) Controllare regolarmente il livello dell'olio e la lubrificazione dei cuscinetti.
z) Non gettare nella macchina materiali duri quali trucioli di ferro, carbone, legno, ciottoli, ossa, pietre ecc.
aa) Non utilizzare l'apparecchio in caso di pioggia, tempesta o nevicata.
bb) Prima di ogni utilizzo, controllare e serrare tutte le viti.
cc) Per la produzione di pellet, non utilizzare materie prime con un contenuto di umidità superiore al 15%.
dd) Non utilizzare la macchina nello stesso locale in cui siano presenti sostanze aggressive, acide, alcaline o fertilizzanti minerali.

ATTENZIONE! Nonostante la progettazione sicura del dispositivo e le sue caratteristiche di protezione, e nonostante l'uso di elementi aggiuntivi a tutela dell'operatore, sussiste comunque un leggero rischio di incidenti o lesioni durante l'utilizzo del dispositivo. Prestare attenzione e usare il buon senso durante l'utilizzo del dispositivo.

3. Principi di utilizzo

La macchina è un prodotto versatile progettato per produrre pellet per mangimi, fertilizzanti o combustibile a partire da frumento, mais, orzo, segale, semi oleosi, legumi, fieno, scarti vegetali ecc.
Questo prodotto è destinato esclusivamente all'uso domestico, non a quello commerciale.
L'utente è responsabile di eventuali danni derivanti da un uso non conforme del dispositivo.

3.1. Descrizione del dispositivo

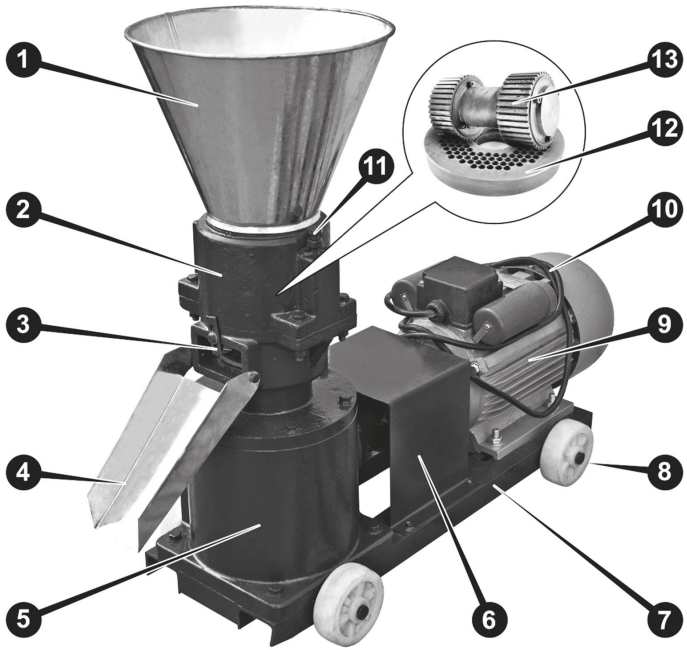

1. **Tramoggia di carico**
2. **Camera di granulazione**
3. **Regolatore della lunghezza dei granuli**
4. **Vassoio di scarico**
5. **Ingranaggio**
6. **Copertura del giunto flessibile**
7. **Telaio**
8. **Ruote di trasporto (x4)**
9. **Motore elettrico**
10. **Cavo di alimentazione**
11. **Bulloni di regolazione dei rulli pressori**
12. **Matrice**
13. **Rulli pressori**

3.2. Preparazione all'uso

POSIZIONAMENTO DELL'APPARECCHIO

La temperatura ambiente non deve superare i 40 °C e l'umidità relativa deve essere inferiore all'80%. Assicurarsi che vi sia una buona ventilazione nel locale in cui viene utilizzato l'apparecchio. Deve esserci una distanza di almeno 1 m tra

ciascun lato dell'apparecchio e la parete o altri oggetti. L'apparecchio deve essere sempre utilizzato su una superficie piana (con tutte le ruote a terra e bloccate), stabile, pulita, ignifuga e asciutta, e deve essere tenuto fuori dalla portata dei bambini e delle persone con capacità mentali e sensoriali limitate. Posizionare l'apparecchio in modo da avere sempre accesso alla presa di alimentazione. Il cavo di alimentazione collegato all'apparecchio deve essere correttamente collegato a terra e corrispondere alle specifiche tecniche riportate sull'etichetta del prodotto.

MONTAGGIO DELL'APPARECCHIO

La macchina viene consegnata quasi pronta all'uso; è necessario montare solo alcune parti: ruote, tramoggia di carico e vassoio di scarico.

Iniziare dalle ruote, appoggiando con cura la macchina su un lato e inserendo poi ciascuna ruota con il relativo semiasse attraverso il foro nel telaio della macchina (vedere la prima immagine qui sotto). Ricordarsi di fissare le ruote inserendo e piegando alle estremità i perni attraverso il foro degli assi delle ruote:

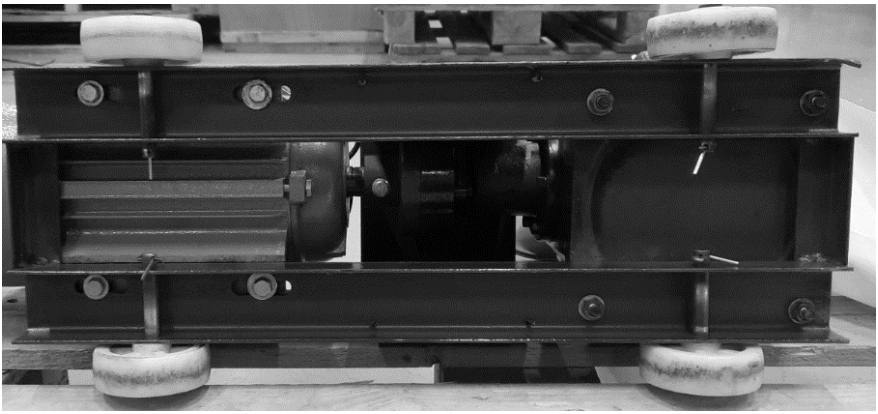

Fissare quindi il vassoio di scarico al corpo della macchina avvitandolo alla camera di granulazione con l'ausilio dei bulloni (utilizzare la chiave piatta in dotazione):

Infine, installare la tramoggia di carico semplicemente posizionandola sulla parte superiore della camera di granulazione: deve essere ben salda.

ATTENZIONE: è vietato utilizzare la macchina senza la tramoggia di carico.
Per motivi di sicurezza, verificare che tutti i bulloni fissino saldamente ciascun componente della macchina – ciò non vale per i bulloni di regolazione del rullo pressore. Controllare inoltre il livello del fluido per ingranaggi nel riduttore – se necessario, aggiungere un fluido adeguato fino a raggiungere il livello di sicurezza indicato sull’astina di livello:

Il livello corretto dell'olio per ingranaggi deve rientrare nell'intervallo indicato dal campo barrato sull'astina di livello del tappo di riempimento, preferibilmente al centro di esso. In caso di riempimento eccessivo accidentale, la quantità in eccesso di olio può essere aspirata attraverso il foro del tappo di riempimento. Controllare sempre il livello del fluido a macchina spenta e attendere almeno 5 minuti per consentire al fluido di defluire dagli ingranaggi.

3.3. Utilizzo dell'apparecchio

- La macchina deve essere pulita e vuota.
- Si raccomanda che il materiale da lavorare sia pre-frantumato, amalgamato in un unico insieme e che la sua umidità non superi il 15%.
- Collegare la macchina a un'alimentazione elettrica adeguata.
- Scegliere e installare la matrice adatta alle proprie esigenze (prima del primo utilizzo o dopo la sostituzione della matrice o dei rulli, è necessario eseguire un processo di rodaggio – per i dettagli, consultare il capitolo "Pulizia e manutenzione").
- Preparare un contenitore adeguato per il pellet prodotto e posizionarlo sotto il vassoio di scarico. In alternativa, è possibile agganciare un sacco al vassoio di scarico.
- Avviare la macchina, caricare una piccola quantità di materiale grezzo nella tramoggia e lasciare che il motore raggiunga la temperatura di esercizio (60-80 ˚C)
  IMPORTANTE: l'alta temperatura ha un effetto determinante sul prodotto finale, poiché distrugge batteri, virus, parassiti e altri agenti patogeni,

oltre a formare una superficie esterna dura sui granuli che li protegge dall'ingresso di umidità e contribuisce alla conservazione a lungo termine del pellet. La materia prima utilizzata per preriscaldare la macchina non verrà trasformata in pellet, ma potrà essere riutilizzata in seguito nella produzione di pellet.

- Se necessario, regolare la posizione (gioco) del rullo e della matrice serrando o allentando i bulloni del rullo pressore. La distanza consigliata è di 0,3-1,0 mm (per i dettagli, consultare il capitolo "Pulizia e manutenzione").
- Quando il processo di produzione dei pellet si stabilizza, caricare completamente la tramoggia e avviare la produzione regolare fino a quando tutta la materia prima non sarà stata lavorata fino alla fine; ciò significa che la camera di granulazione sarà svuotata da tutti i residui di lavorazione.
- Dopo che gli ultimi granuli di pellet sono usciti dal vassoio di scarico, ma la macchina è ancora in funzione, aggiungere circa 100-200 ml di olio vegetale nella camera di granulazione: ciò contribuirà a pulire i fori della matrice.
- Spegnere la macchina, scollegarla dalla rete elettrica e lasciarla raffreddare.
- Una volta che la macchina si è raffreddata, pulirla dai residui. I fori della matrice ancora sporchi possono essere puliti con l'aiuto di un ferro da maglia in legno o plastica.

3.4. Pulizia e manutenzione

a) Scollegare la spina dalla presa di corrente e lasciare raffreddare completamente l'apparecchio prima di ogni operazione di pulizia, regolazione o sostituzione degli accessori, oppure quando l'apparecchio non viene utilizzato.
   - Attendere che gli elementi rotanti si siano arrestati.

b) Utilizzare esclusivamente detergenti non corrosivi per pulire la superficie.

c) Dopo aver pulito l'apparecchio, tutte le parti devono essere asciugate completamente prima di riutilizzarlo.

d) Conservare l'unità in un luogo asciutto e fresco, al riparo dall'umidità e dall'esposizione diretta alla luce solare.

e) Non spruzzare il dispositivo con un getto d'acqua né immergerlo in acqua.

f) Evitare che l'acqua penetri all'interno del dispositivo attraverso le prese d'aria presenti nell'alloggiamento.

g) Pulire le prese d'aria o gli angoli e le fessure con una spazzola e/o aria compressa.

h) Il dispositivo deve essere ispezionato regolarmente per verificarne l'efficienza tecnica e individuare eventuali danni.
i) Per la pulizia, utilizzare un panno morbido (umido) e una spazzola con setole rigide in polimero.
j) Quando si utilizza un panno umido, assicurarsi che l'umidità non penetri all'interno della macchina, in particolare nei componenti elettrici.
k) Non utilizzare oggetti appuntiti e/o metallici per la pulizia (ad es. una spazzola metallica o una spatola metallica) poiché potrebbero danneggiare il materiale superficiale dell'apparecchio.
l) Controllare settimanalmente il giunto flessibile per verificare che non presenti danni.
m) Prima di ogni utilizzo, controllare lo stato della matrice e del rullo: se presentano segni di usura, sostituirli.
Per sostituire il rullo pressore:

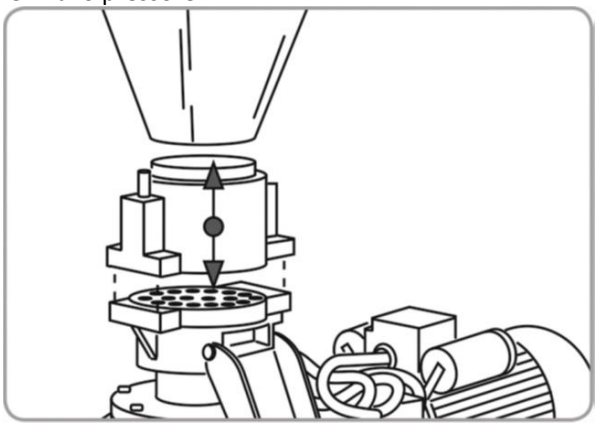

- Con l'ausilio di una chiave inglese, svitare i 4 bulloni che fissano la camera di granulazione e rimuoverla insieme alla tramoggia di carico.
- Rimuovere il rullo pressore usurato e installarne uno nuovo inserendone l'asse attraverso il foro di caricamento.
- Installare e centrare il corpo della camera di granulazione con il rullo pressore.
- Reinstallare i 4 bulloni che fissano la camera di granulazione a croce e serrarli gradualmente.
- Reinstallare la tramoggia di carico.
- Accendere la macchina e lasciarla funzionare al minimo per 1-2 minuti.
- Regolare il gioco e procedere al rodaggio del rullo e della matrice se sono stati installati nuovi componenti o se non sono mai stati utilizzati insieme.

Per sostituire la matrice:

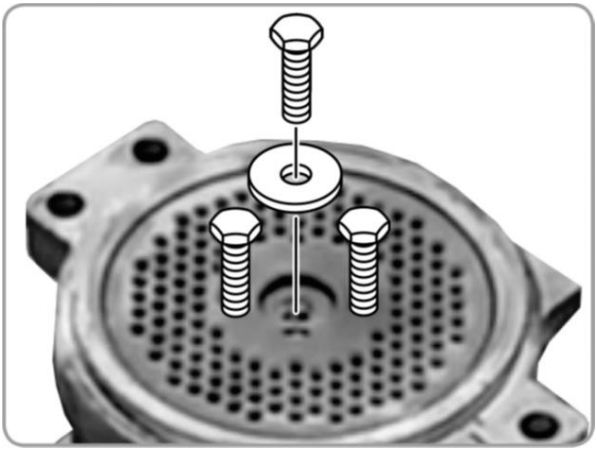

- Rimuovere la camera di granulazione come descritto in precedenza.
- Svitare il bullone centrale che fissa la matrice all'albero.
- Avvitare 2 bulloni di supporto nei fori filettati della matrice, quindi estrarre con cautela la matrice dall'albero dentato.
- Installare una matrice nuova o diversa sull'albero dentato, allineando il foro di fissaggio della matrice con quello dell'albero.
  ATTENZIONE: se i fori della matrice sono smussati, devono essere rivolti verso l'alto.
- Avvitare il bullone di fissaggio della matrice con il dado e serrare saldamente.
- Reinstallare il corpo della camera di granulazione come descritto sopra.
- Accendere la macchina e lasciarla funzionare al minimo per 1-2 minuti.
- Regolare il gioco tra il rullo e la matrice ed eseguire il processo di rodaggio se è stata installata una nuova matrice o se non è mai stata utilizzata insieme a questo rullo.

n) È obbligatorio effettuare il rodaggio del rullo pressore o della matrice (o di entrambi) ogni volta che se ne installano di nuovi o quando si installa una coppia che non ha mai funzionato insieme. Il processo di rodaggio riduce il consumo energetico e l'usura dei componenti e consente di raggiungere la corretta temperatura di esercizio. Per eseguire il processo di rodaggio:

- Preparare una materia prima con un contenuto di umidità pari a circa il 15% (spruzzarla con acqua se è troppo secca).
- Accendere la macchina.

- Versare gradualmente la miscela di materia prima preparata nella tramoggia di carico.
- Riutilizzare nuovamente quel materiale e ripetere il processo per circa 1,5-2 ore.
- Se i fori della matrice si ostruiscono, arrestare la macchina e pulire i fori con un ferro da maglia in legno o plastica (o un oggetto simile che non danneggi la superficie della matrice). Dopo la pulizia è possibile continuare il processo.

  ATTENZIONE: il prodotto ottenuto durante il processo di rodaggio non è adatto all'alimentazione degli animali.

o) Regolare la distanza tra il rullo pressore e la matrice ogni volta che vengono sostituiti o puliti. Regolarli anche, se necessario, durante la produzione dei pellet. Per farlo, serrare entrambi i bulloni indicati nella figura sottostante:

Quindi allentarli in modo uniforme di circa 90° a ogni passaggio, secondo necessità, fino a ottenere la qualità desiderata dei pellet.

IMPORTANTE: non serrare eccessivamente i rulli pressori – ciò può danneggiare non solo i rulli pressori ma anche la matrice!

p) Controllare mensilmente il livello del fluido del riduttore e lubrificare la matrice. Se necessario, aggiungere una quantità adeguata del fluido per riduttori corretto attraverso il foro dell'astina di livello (2). Lubrificare inoltre regolarmente la matrice tramite i punti di lubrificazione (3).

1) Tappo di scarico del fluido del riduttore
2) Tappo dell'olio del riduttore con astina di livello
3) Punti di lubrificazione della matrice

q) Se la macchina non viene utilizzata per un lungo periodo, deve essere riposta pulita in un locale ben ventilato, a una temperatura compresa tra -15 e +55 ˚C e con umidità relativa non superiore al 90%. Proteggarla dalla polvere (coprendola). Non sono ammessi acidi, alcali e sostanze corrosive presenti nell'aria. Rimuovere i rulli pressori e lo stampo, pulirli accuratamente e riporli in un sacchetto impermeabile. Lubrificare con grasso atossico le parti che presentano ruggine superficiale.

SMALTIMENTO DEI DISPOSITIVI USATI

Non smaltire questo dispositivo nei sistemi di raccolta dei rifiuti urbani. Consegnarlo a un punto di raccolta e riciclaggio di apparecchiature elettriche ed elettroniche. Verificare il simbolo riportato sul prodotto, sul manuale di istruzioni e sull'imballaggio. Le materie plastiche utilizzate per la realizzazione dell'apparecchio possono essere riciclate in base alle relative indicazioni. Scegliendo di riciclare, si contribuisce in modo significativo alla tutela dell'ambiente.

Contattare le autorità locali per informazioni sul centro di riciclaggio più vicino.

Este manual de instrucciones ha sido traducido automáticamente. Nos esforzamos constantemente por ofrecer una traducción precisa. Sin embargo, ninguna traducción automática es perfecta. Tampoco pretende sustituir a la traducción realizada por un ser humano. El manual de instrucciones oficial es la versión inglesa. Cualquier discrepancia o diferencia en la traducción no es vinculante ni tiene ningún efecto legal a efectos de cumplimiento o ejecución. En caso de duda sobre la exactitud de la información incluida en las instrucciones de uso, consulte la versión inglesa de estos contenidos, ya que esta es la versión oficial.

Características técnicas

del parámetro Descripción	del parámetro Valor
Nombre del producto	Máquina de pellets
Modelo	WIE-PM-3200
Voltaje nominal [V] / Frecuencia [Hz]	230 / 50
Potencia nominal [W]	2200
Clase de protección	IP44
Dimensiones [anchura × profundidad × altura; mm]	300 x 880 x 695
Peso [kg]	83,3
Capacidad de producción de pienso [kg/h]	60-100
Diámetro de la matriz [mm]	Ø 120
Tamaño del orificio de la matriz [mm]	Ø 2,5 / 4 / 6
Tipo y cantidad de aceite para engranajes [L]	75-80W80-90 GL4 / 2,5-3

1. Descripción general

El manual de usuario está diseñado para facilitar un uso seguro y sin problemas del dispositivo. El producto se ha diseñado y fabricado de acuerdo con estrictas directrices técnicas, utilizando tecnologías y componentes de última generación. Además, se fabrica cumpliendo con los estándares de calidad más exigentes.

NO UTILICE EL DISPOSITIVO A MENOS QUE HAYA LEÍDO Y COMPRENDIDO A FONDO ESTE MANUAL DE USUARIO.

Para prolongar la vida útil del dispositivo y garantizar un funcionamiento sin problemas, utilícelo de acuerdo con este manual de usuario y realice tareas de mantenimiento con regularidad. Los datos técnicos y las especificaciones que figuran en este manual de usuario están actualizados. El fabricante se reserva el derecho a realizar modificaciones relacionadas con la mejora de la calidad. El dispositivo está diseñado para reducir al mínimo los riesgos de emisión de ruido, teniendo en cuenta los avances tecnológicos y las posibilidades de reducción del ruido.

Leyenda

	El producto cumple con las normas de seguridad pertinentes.
	Lea las instrucciones antes de utilizarlo.
	El producto debe reciclarse.
	ADVERTENCIA! o **¡PRECAUCIÓN!** o **¡RECUERDE!** Aplicable a la situación concreta. (señal de advertencia general)
	Utilice protección auditiva. La exposición a ruidos fuertes puede provocar pérdida auditiva.
	Utilizar gafas de seguridad.
	Utilice una mascarilla antipolvo (protección de las vías respiratorias).
	Utilice una protección.
	Utilice ropa de protección.

	ATENCIÓN! Peligro de descarga eléctrica!
	ATENCIÓN! Peligro de ruido intenso!
	ATENCIÓN! Piezas giratorias, peligro de enredarse!
	ATENCIÓN! Peligro de aplastamiento de las manos!
	ATENCIÓN! Peso suspendido!
	No tocar!
	ATENCIÓN! Superficie caliente, ¡riesgo de quemaduras!
	ATENCIÓN! Piezas de la máquina afiladas y en movimiento! Peligro de corte o amputación de dedos o extremidades.
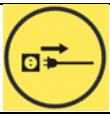	Atención! Durante los trabajos de mantenimiento, en caso de avería o cuando la máquina no se utilice, ¡desenchufe siempre el cable de alimentación de la toma de corriente!

¡RECUERDE! Los dibujos de este manual tienen carácter meramente ilustrativo y pueden diferir en algunos detalles del producto real.

2. Seguridad de uso

ATENCIÓN! Leer todas las advertencias de seguridad y todos los manuales e instrucciones. El incumplimiento de las advertencias e instrucciones puede provocar descargas eléctricas, incendios y/o lesiones graves o incluso la muerte.

Los términos «dispositivo» o «producto» se utilizan en las advertencias e instrucciones para referirse a:
Máquina de pellets

2.1. Seguridad eléctrica

a) El enchufe debe encajar en la toma de corriente. Nunca modificar el enchufe de ninguna manera. El uso de enchufes originales y tomas de corriente compatibles reduce el riesgo de descarga eléctrica.
b) Evite tocar elementos conectados a tierra, como tuberías, calefactores, calderas y frigoríficos. Existe un mayor riesgo de descarga eléctrica si el dispositivo conectado a tierra está expuesto a la lluvia, entra en contacto directo con una superficie húmeda o funciona en un entorno húmedo. La entrada de agua en el dispositivo aumenta el riesgo de que este resulte dañado y de que se produzca una descarga eléctrica.
c) No tocar el dispositivo con las manos mojadas o húmedas.
d) Utiliza el cable únicamente para el uso previsto. Nunca lo utilices para transportar el dispositivo ni para desenchufarlo de la toma de corriente. Mantén el cable alejado de fuentes de calor, aceite, bordes afilados o piezas móviles. Los cables dañados o enredados aumentan el riesgo de descarga eléctrica.
e) Si va a utilizar el dispositivo al aire libre, asegúrese de emplear un alargador adecuado para uso en exteriores. El uso de un alargador adecuado para uso en exteriores reduce el riesgo de descarga eléctrica.
f) Si no se puede evitar el uso del dispositivo en un entorno húmedo, se debe instalar un dispositivo de corriente residual (RCD). El uso de un RCD reduce el riesgo de descarga eléctrica.
g) No utilice el dispositivo si el cable de alimentación está dañado o presenta signos evidentes de desgaste. Un cable de alimentación dañado debe ser sustituido por un electricista cualificado o por el centro de servicio técnico del fabricante.
h) Para evitar descargas eléctricas, no sumerja el cable, el enchufe ni el dispositivo en agua u otros líquidos. No utilice el dispositivo sobre superficies mojadas.
i) No lo utilice en entornos muy húmedos ni en las inmediaciones de tanques para agua.
j) Evite que el dispositivo se moje. ¡Advertencia de descarga eléctrica!
k) Antes de utilizarlo por primera vez, compruebe que la tensión de red y la intensidad se ajusten a los datos indicados en la placa de características.

2.2. Seguridad en el lugar de trabajo

a) Asegúrese de que el lugar de trabajo esté limpio y bien iluminado. Un lugar de trabajo desordenado o mal iluminado puede provocar accidentes. Intente anticiparse, preste atención a lo que ocurre a su alrededor y utilice el sentido común al trabajar con el dispositivo.
b) Si tiene alguna duda sobre el correcto funcionamiento del dispositivo, póngase en contacto con el servicio de asistencia del fabricante.
c) Solo el servicio técnico del fabricante puede reparar el dispositivo. No intente realizar ninguna reparación por su cuenta!
d) En caso de incendio, utilice un extintor de polvo o de dióxido de carbono (CO_2) (apto para su uso en dispositivos eléctricos bajo tensión) para apagarlo.
e) Se prohíbe el acceso de niños o personas no autorizadas al puesto de trabajo. Una distracción puede provocar la pérdida de control sobre el aparato.
f) Utilice el aparato en un espacio bien ventilado.
g) El aparato genera polvo y residuos durante su funcionamiento. Es importante proteger a las personas que se encuentren cerca de sus efectos nocivos.
h) Compruebe periódicamente el estado de las etiquetas de seguridad. Si las etiquetas son ilegibles, deben sustituirse.
i) Conserve este manual a mano para futuras consultas. Si este dispositivo se cede a un tercero, el manual debe entregarse junto con él.
j) Guarde los elementos del embalaje y las piezas pequeñas de montaje en un lugar fuera del alcance de los niños.
k) Mantener el equipo fuera del alcance de los niños y los animales.
l) Si este dispositivo se utiliza junto con otro equipo, también deberán seguirse las instrucciones de uso correspondientes a dicho equipo.

⚠ **¡Recuerde!** Cuando utilice el dispositivo, proteja a los niños y a otras personas que se encuentren cerca.

2.3. Seguridad personal

a) No utilice el dispositivo si está cansado, enfermo o bajo los efectos del alcohol, narcóticos o medicamentos que puedan afectar significativamente a su capacidad para manejarlo.
b) La máquina solo puede ser manejada por personas en buena forma física que sean capaces de manejarla, hayan recibido la formación adecuada, hayan

leído este manual de instrucciones y hayan recibido formación en materia de salud y seguridad en el trabajo.

c) La máquina no está diseñada para ser utilizada por personas (incluidos los niños) con capacidades mentales y sensoriales limitadas, ni por personas que carezcan de la experiencia y/o los conocimientos pertinentes, a menos que estén supervisadas por una persona responsable de su seguridad o hayan recibido instrucciones sobre cómo manejar la máquina.

d) Al trabajar con el dispositivo, utilice el sentido común y manténgase alerta. Una pérdida temporal de concentración durante el uso del dispositivo puede provocar lesiones graves.

e) Utilice el equipo de protección individual necesario para trabajar con el dispositivo, tal y como se especifica en la sección 1 «Leyenda». El uso de un equipo de protección individual adecuado y homologado reduce el riesgo de lesiones.

f) Para evitar que el dispositivo se encienda accidentalmente, asegúrese de que el interruptor de encendido/apagado esté en la posición OFF antes de conectarlo a una fuente de alimentación.

g) No sobreestime sus capacidades. Al utilizar el dispositivo, mantenga el equilibrio y permanezca estable en todo momento. Esto garantizará un mejor control sobre el dispositivo en situaciones inesperadas.

h) No lleve ropa holgada ni joyas. Mantenga el pelo, la ropa y los guantes alejados de las piezas móviles. La ropa holgada, las joyas o el pelo largo pueden quedar atrapados en las piezas móviles.

i) Retire todas las herramientas de ajuste o llaves antes de encender el dispositivo. Una herramienta o llave que se quede en la parte giratoria del dispositivo puede provocar lesiones.

j) Utilice protección ocular, auditiva y respiratoria.

k) El dispositivo no es un juguete. Se debe vigilar a los niños para asegurarse de que no jueguen con él.

l) No introduzca las manos ni otros objetos en el interior del dispositivo mientras esté en funcionamiento!

2.4. Uso seguro del aparato

a) Asegurarse de la colocación estable de la rueda. Utiliza las herramientas adecuadas para cada tarea. Un aparato correctamente seleccionado realizará la tarea para la que fue diseñado de forma más eficaz y segura.

b) No utilices el aparato si el interruptor de encendido/apagado no funciona correctamente (no enciende ni apaga el aparato). Los dispositivos que no se pueden encender y apagar con el interruptor ON/OFF son peligrosos, no deben operarse y deben repararse.

c) Asegúrese de que el enchufe esté desconectado de la toma de corriente antes de realizar cualquier ajuste, sustitución de accesorios o antes de guardar el dispositivo. Estas precauciones reducirán el riesgo de activar el dispositivo accidentalmente.
d) Desconecte el dispositivo de la red eléctrica antes de comenzar cualquier ajuste, limpieza y mantenimiento. Esta medida preventiva reduce el riesgo de activación accidental.
e) Cuando no se utilice, guárdelo en un lugar seguro, fuera del alcance de los niños y de personas que no estén familiarizadas con el dispositivo y que no hayan leído el manual de usuario. El dispositivo puede suponer un peligro en manos de usuarios sin experiencia.
f) Mantenga el dispositivo en perfectas condiciones técnicas. Antes de cada uso, compruebe si presenta daños generales; preste especial atención a los componentes móviles para detectar piezas o elementos agrietados, así como cualquier otra circunstancia que pueda afectar al funcionamiento seguro del dispositivo. Si se detecta algún daño, lleve el dispositivo a reparar antes de utilizarlo.
g) Mantenga el dispositivo fuera del alcance de los niños.
h) La reparación o el mantenimiento del dispositivo deben ser realizados por personal cualificado, utilizando únicamente piezas de recambio originales. De este modo se garantizará un uso seguro.
i) Para garantizar el buen funcionamiento del dispositivo, no retire las protecciones instaladas de fábrica ni afloje ningún tornillo.
j) Durante el transporte y la manipulación del dispositivo entre el almacén y el lugar de destino, respete los principios de salud y seguridad en el trabajo aplicables a las operaciones de transporte manual vigentes en el país donde se vaya a utilizar el dispositivo.
k) Evite situaciones en las que el dispositivo deje de funcionar durante su uso debido a una carga excesiva. Esto podría provocar el sobrecalentamiento de los elementos de transmisión y daños en el dispositivo.
l) No toque las piezas articuladas ni los accesorios a menos que el dispositivo haya sido desconectado de la fuente de alimentación.
m) No mueva, ajuste ni gire el dispositivo durante el trabajo.
n) No deje este aparato sin vigilancia mientras esté en uso.
o) Limpie el dispositivo con regularidad para evitar la acumulación de suciedad incrustada.
p) Las emisiones de vibraciones especificadas se han medido utilizando métodos de medición estándar. Las emisiones de vibraciones pueden variar si el dispositivo se utiliza en entornos diferentes.
q) El dispositivo no es un juguete. Los niños no deben realizar tareas de limpieza y mantenimiento sin la supervisión de un adulto.

r) Está prohibido alterar la estructura del dispositivo con el fin de modificar sus parámetros o su diseño.
s) Mantenga el dispositivo alejado de fuentes de fuego y calor.
t) No cubra las aberturas de ventilación!
u) NOTA: Durante el funcionamiento, algunas partes del dispositivo alcanzan temperaturas muy elevadas: ¡riesgo de quemaduras!
v) No toques las piezas de corte en movimiento. Peligro de corte o amputación de dedos o extremidades.
w) No pongas en marcha la máquina antes de cargar el material.
x) No utilice la máquina con la matriz obstruida.
y) Compruebe periódicamente el nivel de aceite y la lubricación de los cojinetes.
z) No introduzca en la máquina materiales duros como virutas de hierro, carbón, madera, guijarros, huesos, piedras, etc.
aa) No utilice el dispositivo bajo la lluvia, durante una tormenta o una nevada.
bb) Antes de cada uso, compruebe y apriete todos los tornillos.
cc) Para la producción de pellets, no utilice materias primas con un contenido de humedad superior al 15 %.
dd) No utilice la máquina en la misma estancia en la que haya sustancias agresivas, ácidas, alcalinas o fertilizantes minerales.

ATENCIÓN! A pesar del diseño seguro del dispositivo y de sus características de protección, y a pesar del uso de elementos adicionales que protegen al operador, sigue existiendo un ligero riesgo de accidente o lesión al utilizar el dispositivo. Manténgase alerta y utilice el sentido común al utilizar el dispositivo.

3. Instrucciones de uso

La máquina es un producto versátil diseñado para producir pellets para pienso, fertilizantes o combustible a partir de trigo, maíz, cebada, centeno, semillas oleaginosas, legumbres, heno, residuos vegetales, etc.
Este producto está destinado exclusivamente al uso doméstico, no al uso comercial.
El usuario es responsable de cualquier daño que se derive de un uso indebido del dispositivo.

3.1. Descripción del producto

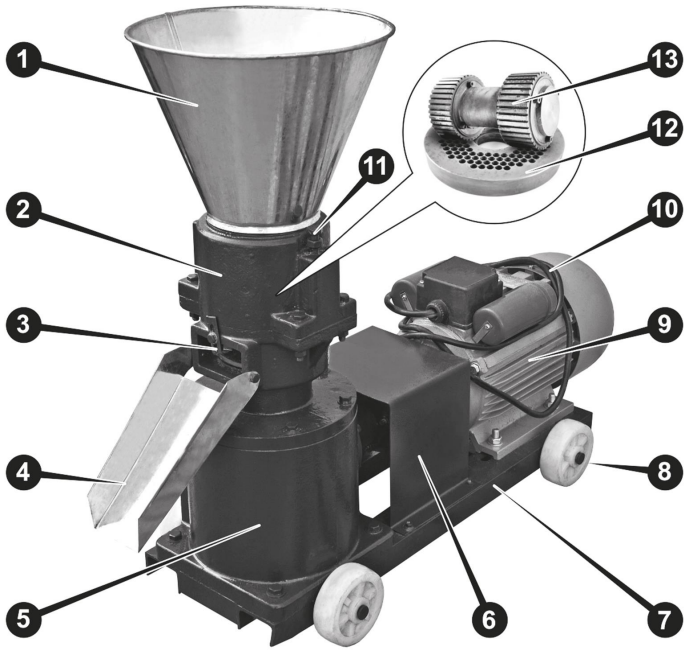

1. **Tolva de carga**
2. **Cámara de granulación**
3. **Ajustador de la longitud del granulado**
4. **Bandeja de descarga**
5. **Transmisión**
6. **Cubierta de acoplamiento flexible**
7. **Bastidor**
8. **Ruedas de transporte (x4)**
9. **Motor eléctrico**
10. **Cable de alimentación**
11. **Tornillos de ajuste de los rodillos de presión**
12. **Matriz**
13. **Rodillos de presión**

3.2. Preparación para el uso

UBICACIÓN DEL APARATO

La temperatura ambiente no debe superar los 40 °C y la humedad relativa debe ser inferior al 80 %. Asegúrese de que haya una buena ventilación en la sala en la que se utilice el aparato. Debe haber una distancia mínima de 1 m entre cada

lado del aparato y la pared u otros objetos. El aparato debe utilizarse siempre colocado sobre una superficie nivelada (con todas las ruedas en el suelo y bloqueadas), estable, limpia, ignífuga y seca, y fuera del alcance de los niños y de las personas con capacidades mentales y sensoriales limitadas. Coloque el aparato de manera que siempre tenga acceso a la toma de corriente. El cable de alimentación conectado al aparato debe estar correctamente conectado a tierra y ajustarse a las especificaciones técnicas que figuran en la etiqueta del producto.

MONTAJE DEL APARATO

La máquina se entrega prácticamente lista para funcionar; solo hay que montar unas pocas piezas: las ruedas, la tolva de carga y la bandeja de descarga.

Empiece por las ruedas: coloque con cuidado la máquina de lado y, a continuación, introduzca cada rueda con su medio eje a través del orificio del bastidor de la máquina (véase la primera imagen a continuación). Recuerde fijar las ruedas colocando y doblando los extremos de los pasadores a través del orificio de los ejes de las ruedas:

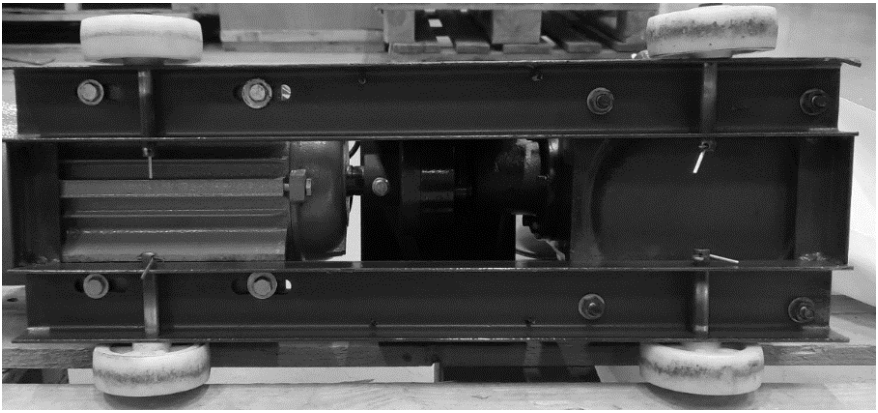

A continuación, fije la bandeja de descarga al cuerpo de la máquina atornillándola a la cámara de granulación con ayuda de los pernos (utilice la llave plana suministrada):

Por último, instala la tolva de carga simplemente colocándola en la parte superior de la cámara de granulación; debe quedar bien ajustada.

PRECAUCIÓN: está prohibido utilizar la máquina sin la tolva de carga.
Por motivos de seguridad, compruebe que todos los tornillos sujeten firmemente cada componente de la máquina; esto no se aplica a los tornillos de ajuste del rodillo de presión. Compruebe también el nivel de líquido de la caja de cambios; si es necesario, añada el líquido adecuado hasta que alcance el nivel de seguridad indicado en la varilla de medición:

El nivel correcto de líquido para engranajes debe estar dentro del rango marcado con una cruz en la varilla de nivel del tapón de llenado, preferiblemente en el centro de la misma. En caso de sobrellenado accidental, el exceso de líquido se puede extraer a través del orificio del tapón de llenado. Compruebe siempre el nivel de líquido con la máquina apagada y espere al menos 5 minutos para que el líquido se escurra de los engranajes.

3.3. Uso del equipo

- La máquina debe estar limpia y vacía.
- Se recomienda que el material que se vaya a procesar esté triturado previamente, mezclado en una masa homogénea y que su humedad no supere el 15 %.
- Conecte la máquina a una toma de corriente adecuada.
- Elija e instale la matriz adecuada a sus necesidades (antes del primer uso o tras sustituir la matriz o los rodillos, debe realizarse un proceso de rodaje; consulte el capítulo «Limpieza y mantenimiento» para obtener más detalles).
- Prepare un recipiente adecuado para los pellets producidos y colóquelo debajo de la bandeja de descarga. Como alternativa, puede colgar una bolsa en la bandeja de descarga.
- Pon en marcha la máquina, introduce una pequeña cantidad de material en bruto en la tolva y deja que el motor alcance su temperatura de funcionamiento (60-80 ˚C).

IMPORTANTE: la alta temperatura tiene un efecto crucial en el producto final, ya que destruye bacterias, virus, parásitos y otros patógenos, además de formar una superficie externa dura en los gránulos que los protege contra la entrada de humedad y contribuye a la conservación a largo plazo de los pellets. La materia prima utilizada para precalentar la máquina no se procesará para la producción de pellets, pero podrá reutilizarse más adelante en la producción de pellets.

- Si es necesario, ajuste la posición (holgura) del rodillo y la matriz apretando o aflojando los pernos del rodillo de presión. La holgura recomendada es de 0,3-1,0 mm (consulte el capítulo «Limpieza y mantenimiento» para obtener más detalles).
- Cuando el proceso de producción de pellets se estabilice, llene completamente la tolva e inicie la producción regular hasta que toda la materia prima se haya procesado por completo; esto significa que la cámara de granulación quedará vacía de todos los restos procesados.
- Una vez que los últimos gránulos salgan de la bandeja de descarga, pero la máquina siga funcionando, añada entre 100 y 200 ml de aceite vegetal a la cámara de granulación; esto ayudará a limpiar los orificios de la matriz.
- Apague la máquina, desenchúfela de la red eléctrica y deje que se enfríe.
- Una vez que la máquina se haya enfriado, límpiala de restos. Los orificios de la matriz que aún estén sucios se pueden limpiar con la ayuda de una aguja de tejer de madera o plástico.

3.4. Limpieza y mantenimiento

a) Desenchufa el cable de alimentación y deja que el dispositivo se enfríe por completo antes de cada limpieza, ajuste o sustitución de accesorios, o si no se va a utilizar el dispositivo.
   - Espera a que se detengan los elementos giratorios.

b) Utiliza únicamente productos de limpieza no corrosivos para limpiar la superficie.

c) Tras limpiar el dispositivo, todas las piezas deben secarse por completo antes de volver a utilizarlo.

d) Guarde la unidad en un lugar seco y fresco, libre de humedad y de la exposición directa a la luz solar.

e) No rocíe el dispositivo con un chorro de agua ni lo sumerja en agua.

f) Evite que entre agua en el interior del dispositivo a través de las rejillas de ventilación de la carcasa.

g) Limpia las rejillas de ventilación o los rincones y recovecos con un cepillo y/o aire comprimido.

h) El dispositivo debe inspeccionarse periódicamente para comprobar su eficiencia técnica y detectar cualquier daño.
i) Utiliza un paño suave (humedecido) y un cepillo con cerdas rígidas de polímero para la limpieza.
j) Si utiliza un paño húmedo, asegúrese de que la humedad no penetre en el interior de la máquina, especialmente en los componentes eléctricos.
k) No utilice objetos afilados o metálicos para la limpieza (por ejemplo, un cepillo de alambre o una espátula metálica), ya que podrían dañar el material de la superficie del aparato.
l) Compruebe semanalmente si el acoplamiento flexible presenta algún daño.
m) Antes de cada uso, compruebe el estado de la matriz y del rodillo; si presentan algún tipo de desgaste, cámbielos.

Para cambiar el rodillo de presión:

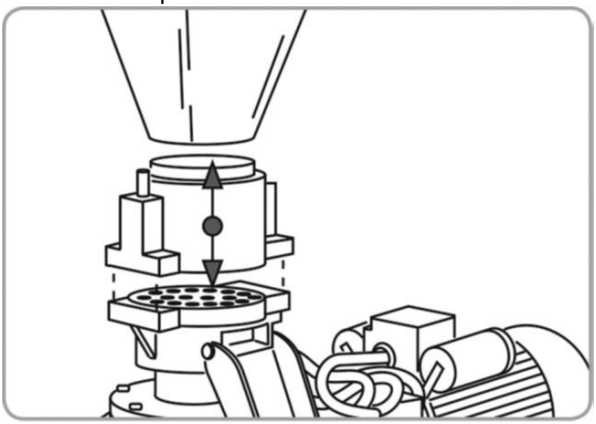

- Con ayuda de una llave inglesa, desenrosque los 4 tornillos que sujetan la cámara de granulación y retírela junto con la tolva de carga.
- Retira el rodillo de presión desgastado e instala uno nuevo introduciendo su eje a través del orificio de carga.
- Instala y centra el cuerpo de la cámara de granulación con el rodillo de presión.
- Vuelve a colocar los 4 pernos que fijan la cámara de granulación en forma de cruz y apriétalos gradualmente.
- Vuelva a colocar la tolva de carga.
- Encienda la máquina y déjela funcionar al ralentí durante 1-2 minutos.
- Ajuste la holgura y realice el proceso de rodaje del rodillo y la matriz si se han instalado piezas nuevas o si nunca se han utilizado juntas.

Para cambiar la matriz:

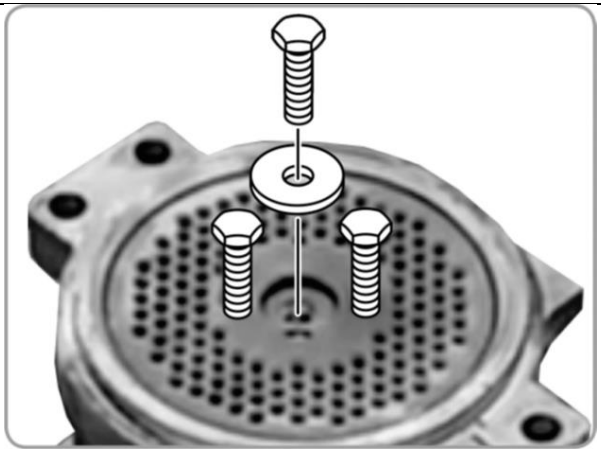

- Retire la cámara de granulación tal y como se ha descrito anteriormente.
- Desatornille el perno central que fija la matriz al eje.
- Atornille dos pernos de soporte en los orificios roscados de la matriz y, a continuación, extraiga con cuidado la matriz del eje de engranajes.
- Instale una matriz nueva o diferente en el engranaje alineando el orificio de fijación de la matriz con el orificio del engranaje.
  PRECAUCIÓN: si los orificios de la matriz están biselados, deben quedar orientados hacia arriba.
- Atornille el perno de sujeción de la matriz con la tuerca y apriételos firmemente.
- Vuelva a instalar el cuerpo de la cámara de granulación tal y como se ha descrito anteriormente.
- Encienda la máquina y déjela funcionar al ralentí durante 1-2 minutos.
- Ajuste la holgura entre el rodillo y la matriz y realice el proceso de rodaje si se ha instalado una matriz nueva o si nunca se ha utilizado junto con este rodillo.

n) Es obligatorio realizar el rodaje del rodillo de presión o de la matriz (o de ambos) cada vez que se instalen unos nuevos o cuando se instale un par que nunca haya funcionado conjuntamente. El proceso de rodaje reduce el consumo de energía y el desgaste de los componentes, y permite alcanzar la temperatura de funcionamiento adecuada. Para llevar a cabo el proceso de rodaje:

- Prepare una materia prima con un contenido de humedad de aproximadamente el 15 % (rocíela con agua si está demasiado seca).

- Encienda la máquina.
- Introduzca la mezcla de materia prima preparada poco a poco en la tolva de carga.
- Reutilice ese material y continúe con el proceso durante aproximadamente 1,5-2 horas.
- Si los orificios de la matriz se obstruyen, detenga la máquina y límpielos con una aguja de tejer de madera o plástico (o un objeto similar que no dañe la superficie de la matriz). Tras la limpieza, puede continuar con el proceso.
  PRECAUCIÓN: el producto resultante del proceso de rodaje no es apto para la alimentación de animales.

o) Ajuste la separación entre el rodillo de presión y la matriz cada vez que se hayan cambiado o limpiado. Ajústelos también —cuando sea necesario— durante la producción de pellets. Para ello, apriete los dos pernos que se muestran en la imagen siguiente:

A continuación, afloje ambos pernos por igual unos 90˚ en cada paso, según sea necesario, hasta alcanzar la calidad deseada de los pellets.
IMPORTANTE: no apriete en exceso los rodillos de presión, ya que podría dañar no solo el rodillo, sino también la matriz.

p) Compruebe el nivel de líquido de la caja de cambios y engrase la matriz mensualmente. Si es necesario, añada la cantidad adecuada del líquido de caja de cambios adecuado a través del orificio de la varilla de nivel (2). Engrase también regularmente la matriz a través de los puntos de engrase (3).

1) Tapón de drenaje del líquido de la caja de cambios
2) Tapón de aceite de la caja de cambios con varilla de nivel
3) Puntos de engrase de la matriz

q) Si la máquina no se va a utilizar durante un periodo prolongado, debe almacenarse limpia en un local bien ventilado, a una temperatura comprendida entre -15 y +55 ˚C y con una humedad relativa que no supere el 90 %. Protéjala del polvo (cubriéndola). No se permite la presencia de ácidos, álcalis ni sustancias corrosivas en el aire. Retire los rodillos de presión y el troquel, límpielos a fondo y guárdelos en una bolsa impermeable. Engrase con grasa no tóxica las piezas que presenten óxido superficial.

ELIMINACIÓN DE LOS DISPOSITIVOS USADOS

No deseche este dispositivo en el sistema de residuos municipales. Entréguelo en un punto de recogida y reciclaje de aparatos eléctricos y electrónicos. Compruebe el símbolo que figura en el producto, en el manual de instrucciones y en el embalaje. Los plásticos utilizados en la fabricación del dispositivo pueden reciclarse de acuerdo con sus marcas de identificación. Al optar por el reciclaje, está contribuyendo de manera significativa a la protección de nuestro medio ambiente.

Póngase en contacto con las autoridades locales para obtener información sobre su centro de reciclaje local.

Kérjük, vegye figyelembe, hogy ez a használati útmutató gépi fordítással készült. Arra törekszünk, hogy a fordítások a lehető legpontosabbak legyenek, azonban egyetlen gépi fordítás sem tökéletes, és nem is célja, hogy helyettesítse az emberi fordítást. A hivatalos használati útmutató az angol nyelvű változat. A fordításban keletkezett eltérések vagy különbségek nem kötelező érvényűek, és nincs jogi hatásuk a megfelelőség vagy a végrehajtás szempontjából. Ha bármilyen kérdés merül fel a használati útmutatóban szereplő információk pontosságával kapcsolatban, kérjük, hivatkozzon ezen tartalmak angol nyelvű változatára, amely a hivatalos változat.

Műszaki adatok

Paraméterek leírás	Paraméterek érték
Precíziós mérleg	Pelletgép
Modell	WIE-PM-3200
Névleges feszültség [V ~] / Frekvencia [Hz]	230 / 50
Névleges teljesítmény [W]	2200
Védelmi osztály	IP44
Méretek (Szélesség x mélység x magasság) [mm]	300 x 880 x 695
Súly [kg]	83,3
Takarmány-előállítási kapacitás [kg/h]	60–100
Sajtolófej átmérője [mm]	Ø 120
Sajtolófej furatmérete [mm]	Ø 2,5 / 4 / 6
Hajtóműolaj típusa / mennyisége [L]	75-80W80-90 GL4 / 2,5-3

1. Általános leírás

A használati útmutató célja, hogy segítse a készülék biztonságos és problémamentes használatát. A terméket szigorú műszaki irányelveknek megfelelően, a legkorszerűbb technológiák és alkatrészek felhasználásával tervezték és gyártották. Ezen felül a legszigorúbb minőségi szabványoknak megfelelően készül.

NE HASZNÁLJA A KÉSZÜLÉKET, AMÍG NEM OLVASTA EL ALAPOSAN ÉS NEM ÉRTETTE MEG JÓL EZT A HASZNÁLATI ÚTMUTATÓT.

A készülék élettartamának meghosszabbítása és a problémamentes működés biztosítása érdekében használja azt a jelen használati útmutatóban leírtaknak megfelelően, és rendszeresen végezze el a karbantartási feladatokat. A jelen használati útmutatóban szereplő műszaki adatok és specifikációk naprakészek. A gyártó fenntartja a jogot a minőség javításával kapcsolatos változtatásokra. A készüléket úgy tervezték, hogy a technológiai fejlődést és a zajcsökkentési lehetőségeket figyelembe véve a zajkibocsátás kockázatát a lehető legkisebbre csökkentse.

Jelölések

	A termék megfelel a vonatkozó biztonsági szabványoknak.
	Használat előtt olvassa el az utasításokat.
	A terméket újra kell hasznosítani.
	FIGYELEM! vagy **ÓVATOSAN!** vagy **NE FELEDJE!** Az adott helyzetre vonatkozik. (általános figyelmeztető jel)
	Használjon hallásvédőt. A hangos zajnak való kitettség halláskárosodást okozhat.
	Viseljen védőszemüveget.
	Viseljen porálarcot (légúti védelem).
	Használjon védőburkolatot.

	Viseljen védőruházatot.
	FIGYELEM! Áramütésveszély!
	FIGYELEM! Erős zajveszély!
	FIGYELEM! Forgó alkatrészek, beszorulásveszély!
	FIGYELEM! Kézszorulásveszély!
	FIGYELEM! Függő súly!
	Ne érintse meg!
	FIGYELEM! Forró felület, égési sérülés veszélye!
	FIGYELEM! Éles, mozgó géprészek! Az ujjak/végtagok elvágásának vagy amputálásának veszélye.
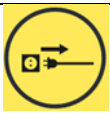	FIGYELEM! Karbantartási munkák során, meghibásodás esetén vagy ha a gépet nem használja, mindig húzza ki a hálózati csatlakozót a konnektorból!

NE FELEDJE! A kézikönyvben szereplő ábrák kizárólag illusztrációs célokat szolgálnak, és egyes részletekben eltérhetnek a tényleges terméktől.

2. Biztonságos használat

FIGYELEM! Olvasson el minden biztonsági figyelmeztetést és útmutatót! A figyelmeztetések és utasítások be nem tartása áramütéshez, tűzhöz és/vagy súlyos sérülésekhez, sőt halálhoz is vezethet.

A figyelmeztetésekben és utasításokban szereplő „készülék” vagy „termék” kifejezések a következőkre vonatkoznak:
Pelletgép

2.1. Elektromosságra vonatkozó biztonsági szabályok

a) A dugasznak illeszkednie kell a konnektorhoz. A villásdugót semmilyen módon ne módosítsa. Az eredeti dugaszok és a hozzájuk illő konnektorok használata csökkenti az áramütés kockázatát.
b) Kerülje a földelt elemek, például csövek, fűtőtestek, kazánok és hűtőszekrények megérintését. Fokozott áramütésveszély áll fenn, ha a földelt készülék esőnek van kitéve, közvetlenül érintkezik nedves felülettel, vagy nedves környezetben működik. A készülékbe bejutó víz növeli a készülék megrongálódásának és az áramütésveszélyt.
c) Ne érintse meg a készüléket vizes vagy nedves kézzel!
d) A kábelt kizárólag a rendeltetésszerűen használja. Soha ne használja a készülék hordozására vagy a dugasz kihúzására a konnektorból. Tartsa a kábelt távol hőforrásoktól, olajtól, éles szélektől és mozgó alkatrészekről. A sérült vagy összegabalyodott kábelek növelik az áramütés veszélyét.
e) Ha a készüléket kültéren használja, feltétlenül használjon kültéri használatra alkalmas hosszabbítókábelt. A kültéri használatra alkalmas hosszabbítókábel használata csökkenti az áramütés kockázatát.
f) Ha elkerülhetetlen a készülék nedves környezetben történő használata, akkor felszerelésre kerüljön egy maradékáram-védelmi kapcsoló (RCD). Az RCD használata csökkenti az áramütés kockázatát.
g) Ne használja a készüléket, ha a tápkábel sérült vagy nyilvánvaló kopásnyomokat mutat. A sérült tápkábelt szakképzett villanyszerelőnek vagy a gyártó szervizközpontjának kell kicserélnie.
h) Az áramütés elkerülése érdekében ne merítse a kábelt, a csatlakozót vagy a készüléket vízbe vagy más folyadékba. Ne használja a készüléket nedves felületeken.

i) Ne használja nagyon párás környezetben vagy víztartályok közvetlen közelében.
j) Ne hagyja, hogy a készülék nedves legyen. Vigyázat, áramütés veszélye áll fent!
k) Az első használat előtt ellenőrizze, hogy a hálózati feszültség típusa és az áramerősség megfelel-e a típustáblán feltüntetett adatoknak.

2.2. Munkahelyre vonatkozó biztonsági szabályok

a) Gondoskodjon arról, hogy a munkaterület tiszta és jól megvilágított legyen. A rendetlen vagy rosszul megvilágított munkaterület balesetekhez vezethet. Próbáljon előre gondolkodni, figyelje a körülményeket, és a készülék használata során alkalmazza a józan észt.
b) Ha bármilyen kétsége merül fel a készülék megfelelő működését illetően, vegye fel a kapcsolatot a gyártó ügyfélszolgálatával.
c) A készüléket kizárólag a gyártó szervizpontja javíthatja. Ne kíséreljen meg saját kezűleg javítást végezni!
d) Tűz esetén poros vagy szén-dioxid (CO2) tűzoltókészüléket (amelyet áram alatt álló elektromos készülékek oltására szántak) használjon a tűz eloltásához.
e) Gyermekek és illetéktelen személyek számára tilos a munkaterületre lépni. A figyelemelterelés a készülék feletti irányítás elvesztéséhez vezethet.
f) A készüléket jól szellőző helyiségben használja.
g) A készülék működése során por és törmelék keletkezik. Fontos, hogy a közelben tartózkodókat megvédje ezek káros hatásaitól.
h) Rendszeresen ellenőrizze a biztonsági címkék állapotát. Ha a címkék olvashatatlanok, azokat ki kell cserélni.
i) Kérjük, tartsa kéznél ezt a használati útmutatót a későbbi hivatkozáshoz. Ha ezt a készüléket harmadik félnek adja át, a használati útmutatót is át kell adnia vele együtt.
j) A csomagolóanyagokat és a kis szerelvényalkatrészeket gyermekektől elzárt helyen tárolja.
k) Tartsa távol a készüléket gyermekektől és háziállatoktól!
l) Ha ezt a készüléket más berendezéssel együtt használja, a vonatkozó használati utasításokat is be kell tartani.

Ne feledje! A készülék használata során védje meg a gyermekeket és a közelben tartózkodókat.

2.3. Személyekre vonatkozó biztonsági szabályok

a) Ne használja a készüléket, ha fáradt, beteg, vagy alkohol, kábítószer vagy olyan gyógyszer hatása alatt áll, amely jelentősen ronthatja a készülék kezelésére való képességét.
b) A gépet olyan, fizikailag alkalmas személyek üzemeltethetik, akik képesek a gép kezelésére, megfelelő képzésben részesültek, áttekintették ezt a használati útmutatót, és munkahelyi egészségvédelmi és biztonsági képzésben részesültek.
c) A gépet nem szánják olyan személyek (beleértve a gyermekeket is) számára, akiknek szellemi vagy érzékszervi képességei korlátozottak, illetve akik nem rendelkeznek a szükséges tapasztalattal és/vagy ismeretekkel, kivéve, ha biztonságukért felelős személy felügyeli őket, vagy ha a gép kezeléséről megfelelő oktatásban részesültek.
d) A készülék használata során alkalmazzon józan ésszel, és legyen éber. A készülék használata közbeni átmeneti figyelemvesztés súlyos sérülésekhez vezethet.
e) Használja a készülékkel való munkavégzéshez szükséges, az 1. szakaszban („Jelölések”) meghatározott egyéni védőfelszerelést. A megfelelő és jóváhagyott egyéni védőfelszerelés használata csökkenti a sérülés kockázatát.
f) A készülék véletlen bekapcsolódásának megakadályozása érdekében győződjön meg arról, hogy a be-/kikapcsoló OFF (KI) állásban van, mielőtt csatlakoztatná az áramforráshoz.
g) Ne becsülje túl képességeit! A készülék használata során mindig tartsa meg egyensúlyát és maradjon stabil helyzetben. Ez biztosítja a készülék jobb irányítását váratlan helyzetekben.
h) Ne viseljen laza ruházatot vagy ékszert. Tartsa távol a haját, ruháit és kesztyűit a mozgó alkatrészektől. A laza ruházat, ékszerek vagy hosszú haj beakadhatnak a mozgó alkatrészekbe.
i) A készülék bekapcsolása előtt távolítson el minden beállító szerszámot vagy csavarkulcsot. A készülék forgó részében hagyott szerszám vagy csavarkulcs sérülést okozhat.
j) Használjon szem-, fül- és légzőkészüléket.
k) A készülék nem játék. A gyermekeket felügyelni kell, hogy ne játsszanak a készülékkel.
l) Ne tegye a kezét vagy más tárgyakat a készülék belsejébe, amíg az működik!

2.4. A készülék biztonságos használata

a) Ne terhelje túl a berendezést! Az adott feladathoz megfelelő szerszámokat használjon. A helyesen kiválasztott készülék hatékonyabban és biztonságosabban végzi el azt a feladatot, amelyre tervezték.

b) Ne használja a készüléket, ha a be-/kikapcsoló nem működik megfelelően (nem kapcsolja be és ki a készüléket). Azok a készülékek, amelyek nem kapcsolhatók be és ki az ON/OFF kapcsolóval, veszélyesek, nem szabad működtetni őket, és meg kell javíttatni.

c) Mielőtt bármilyen beállítást végezne, tartozékot cserélne, vagy a készüléket félretenné, győződjön meg arról, hogy a dugasz ki van húzva a konnektorból. Az ilyen óvintézkedések csökkentik a készülék véletlen bekapcsolásának kockázatát.

d) A beállítás, tisztítás és karbantartás megkezdése előtt válassza le a készüléket az áramellátásról. Ez a megelőző intézkedés csökkenti a véletlen bekapcsolás kockázatát.

e) Ha nem használja, biztonságos helyen tárolja, gyermekektől és a készülékkel nem ismerős, a használati útmutatót el nem olvasó személyektől távol. A készülék veszélyt jelenthet tapasztalatlan felhasználók kezében.

f) Tartsa a készüléket tökéletes műszaki állapotban. Minden használat előtt ellenőrizze, hogy nincs-e rajta általános sérülés, különösen a mozgó alkatrészeket vizsgálja meg repedt részek vagy elemek szempontjából, valamint bármely más olyan állapotot, amely befolyásolhatja a készülék biztonságos működését. Ha sérülést fedez fel, használat előtt adja be a készüléket javításra.

g) Tartsa a készüléket gyermekektől elzárva.

h) A készülék javítását vagy karbantartását kizárólag szakképzett személyek végezhetik, kizárólag eredeti pótalkatrészek felhasználásával. Ez biztosítja a biztonságos használatot.

i) A készülék működési integritásának biztosítása érdekében ne távolítsa el a gyárilag felszerelt védőburkolatokat, és ne lazítsa meg a csavarokat.

j) A készülék raktár és rendeltetési hely közötti szállítása és kezelése során tartsa be a kézi szállítási műveletekre vonatkozó, a készülék használatának helye szerinti országban érvényes munkavédelmi előírásokat.

k) Kerülje azokat a helyzeteket, amikor a készülék túlterhelés miatt használat közben leáll. Ez a hajtóműelemek túlmelegedéséhez és a készülék károsodásához vezethet.

l) Ne érintse meg a mozgó alkatrészeket vagy tartozékokat, amíg a készüléket nem választotta le az áramforrásról.

m) A munka során ne mozgassa, ne állítsa be és ne forgassa el a készüléket.

n) Használat közben ne hagyja felügyelet nélkül a készüléket.

o) Rendszeresen tisztítsa meg a készüléket, hogy megakadályozza a makacs szennyeződések felhalmozódását.

p) A megadott rezgéskibocsátást szabványos mérési módszerekkel mérték. A rezgéskibocsátás változhat, ha a készüléket eltérő környezetben használják.

q) A készülék nem játék. A tisztítást és karbantartást gyermekek felnőtt felügyelete nélkül nem végezhetik.

r) Tilos a készülék szerkezetébe beavatkozni annak paramétereinek vagy felépítésének megváltoztatása céljából.
s) Tartsa a készüléket távol tűz- és hőforrásoktól.
t) Ne takarja el a szellőzőnyílásokat!
u) MEGJEGYZÉS: Működés közben a készülék egyes részei nagyon felmelegednek – forrázásveszély!
v) Ne érintse meg a mozgó vágóelemeket. Az ujjak vagy végtagok elvágásának vagy amputálásának veszélye áll fenn.
w) Ne indítsa el a gépet az anyag betöltése előtt.
x) Ne használja a gépet eltömődött szűrővel.
y) Rendszeresen ellenőrizze az olajszintet és a csapágyak kenését.
z) Ne dobjon kemény anyagokat, például vasforgácsot, szenet, fát, kavicsot, csontokat, köveket stb. a gépbe.
aa) Ne használja a készüléket eső, vihar vagy havazás idején.
bb) Minden használat előtt ellenőrizze és húzza meg az összes csavart.
cc) Pelletek előállításához ne használjon olyan nyersanyagokat, amelyek nedvességtartalma meghaladja a 15%-ot.
dd) Ne használja a gépet olyan helyiségben, ahol maró hatású, savas, lúgos anyagok vagy ásványi műtrágya található.

FIGYELEM! A készülék biztonságos kialakítása és védelmi funkciói, valamint a kezelőt védő kiegészítő elemek használata ellenére is fennáll egy kis baleset- vagy sérülésveszély a készülék használata során. Legyen éber, és a józan eszét használja a készülék használata során.

3. Üzemeltetés szabályai

A gép egy sokoldalú termék, amelyet takarmány-, műtrágya- vagy tüzelőanyag-pelletek előállítására terveztek búzából, kukoricából, árpából, rozsból, olajos magvakból, hüvelyesekből, szénából, növényi hulladékokból stb.
Ez a termék kizárólag otthoni használatra szolgál, kereskedelmi célra nem alkalmas.
A felhasználó felelős a készülék rendeltetéstől eltérő használatából eredő bármilyen kárért.

3.1. A készülék leírása

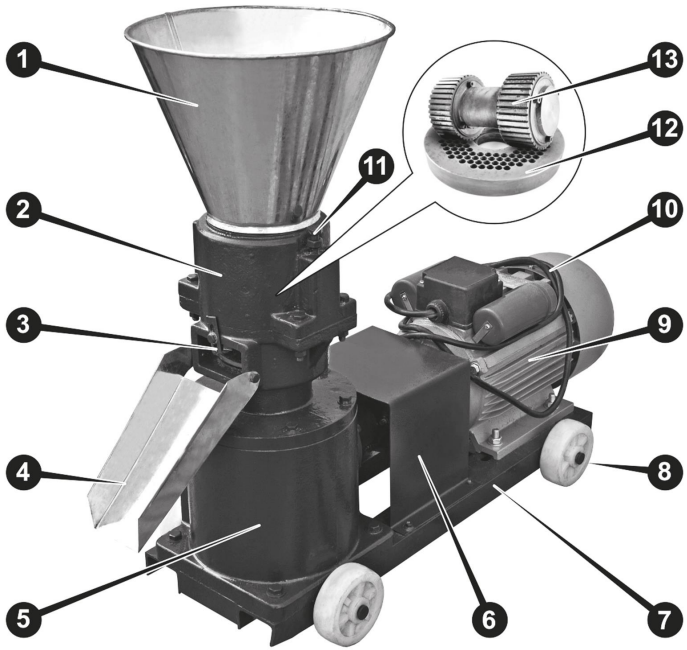

1. **Betöltő garat**
2. **Granuláló kamra**
3. **A granulátum hosszának beállítója**
4. **Kiszedő tálca**
5. **Váltó**
6. **Rugalmas csatlakozó burkolat**
7. **Váz**
8. **Szállítókerék (4 db)**
9. **Elektromos motor**
10. **Tápkábel**
11. **Nyomóhengerek beállítócsavarjai**
12. **Sablon**
13. **Nyomóhengerek**

3.2. Használat előkészítése

A KÉSZÜLÉK ELHELYEZÉSE

A környezeti hőmérséklet nem haladhatja meg a 40 °C-ot, a relatív páratartalom pedig nem lehet 80% feletti. Gondoskodjon a készülék használatának helyiségében a megfelelő szellőzésről. A készülék mindkét oldala és a fal vagy más

tárgyak között legalább 1 m távolságnak kell lennie. A készüléket mindig sík (minden kerék a talajon és rögzítve), stabil, tiszta, tűzálló és száraz felületen kell használni, és gyermekek, valamint szellemileg és érzékszervi funkcióikban korlátozott személyek számára elérhetetlen helyen kell elhelyezni. Helyezze el a készüléket úgy, hogy a hálózati csatlakozás mindig elérhető legyen. A készülékhez csatlakoztatott tápkábelnek megfelelően földeltnek kell lennie, és meg kell felelnie a termékcímkén szereplő műszaki adatoknak.

A KÉSZÜLÉK ÖSSZESZERELÉSE

A gép szinte üzemkész állapotban kerül kiszállításra, csupán néhány alkatrészt kell összeszerelni – a kerekeket, a betöltő garatot és a kivezető tálcát.

Kezdje a kerekekkel: óvatosan fektesse a gépet az oldalára, majd helyezze be az egyes kerekeket a féltengelyükkel együtt a gép vázának nyílásába (lásd az alábbi első képet). Ne felejtse el rögzíteni a kerekeket úgy, hogy a csapokat a kerekek tengelynyílásán átdugja, majd a végeiket behajlítja:

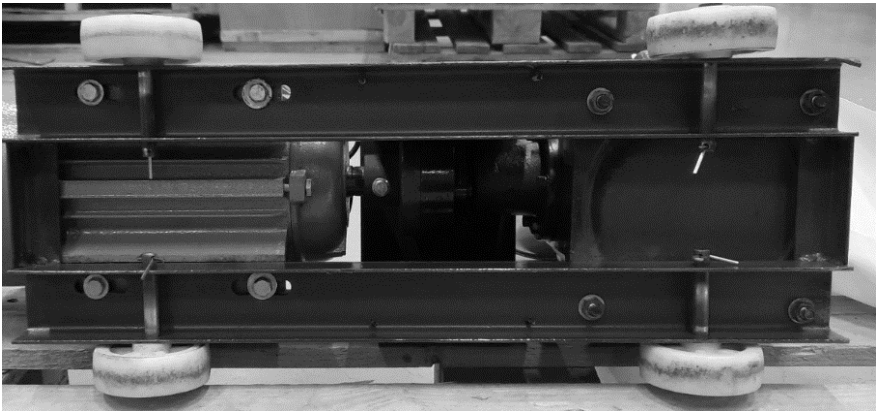

Ezután rögzítse a kivezető tálcát a készülék testéhez úgy, hogy a csavarokkal a granuláló kamrához csavarozza (használja a mellékelt lapos csavarkulcsot):

Végül szerelje fel a betöltőtartályt úgy, hogy egyszerűen ráhelyezi a granulálókamra tetejére – szorosan kell illeszkednie.

FIGYELEM: a gép betöltőtartály nélküli használata tilos.
A biztonság érdekében ellenőrizze, hogy minden csavar szorosan rögzíti-e a gép egyes alkatrészeit – ez nem vonatkozik a nyomóhenger beállítócsavarjaira. Ellenőrizze továbbá a hajtóműben lévő hajtóműolaj szintjét is – szükség esetén töltsön be megfelelő folyadékot, amíg az el nem éri a mérőpálcán jelzett biztonságos szintet:

A megfelelő hajtóműolaj-szintnek a töltődugón található mérőpálcán a kereszttel jelölt tartományon belül kell lennie, lehetőleg annak közepén. Véletlen túltöltés esetén a felesleges olajmennyiséget a töltődugó nyílásán keresztül ki lehet szívni. A folyadék szintjét mindig a gép kikapcsolt állapotában ellenőrizze, és várjon legalább 5 percet, hogy a folyadék lefolyhasson a fogaskerekekről.

3.3. A készülék használata

- A gépnek tisztának és üresnek kell lennie.
- Ajánlatos a feldolgozandó anyagot előzetesen összetörni, egyenletes masszává keverni, és nedvességtartalma nem haladhatja meg a 15%-ot.
- Csatlakoztassa a gépet a megfelelő áramellátáshoz.
- Válassza ki és szerelje be az igényeinek megfelelő szerszámot (az első használat előtt, illetve a szerszám vagy a hengerek cseréje után bejáratási folyamatot kell végrehajtani – a részleteket lásd a „Tisztítás és karbantartás” fejezetben).
- Készítsen elő egy megfelelő tartályt a keletkező granulátum számára, és helyezze azt a kivezető tálca alá. Alternatív megoldásként rögzíthet egy zsákot a kivezető tálcára.
- Indítsa el a gépet, töltsön be kis mennyiségű nyersanyagot a betöltőtartályba, és hagyja, hogy a motor elérje az üzemi hőmérsékletét (60–80 ˚C)
  FONTOS: a magas hőmérséklet döntő hatással van a végtermékre, mivel elpusztítja a baktériumokat, vírusokat, parazitákat és egyéb kórokozókat, valamint a granulátumok felületén egy kemény külső réteget képez,

amely megvédi azokat a nedvesség behatolásától, és hozzájárul a pellet hosszú távú tárolhatóságához. A gép előmelegítéséhez használt nyersanyagot nem dolgozzák fel pelletként, de később újra felhasználható a pelletgyártás során.

- Szükség esetén állítsa be a henger és a szerszám helyzetét (játékát) a nyomóhenger csavarjainak meghúzásával vagy meglazításával. Az ajánlott rés 0,3–1,0 mm (részletekért lásd a „Tisztítás és karbantartás” fejezetet).
- Amikor a pelletgyártási folyamat stabilizálódik, töltse meg teljesen a garatot, és indítsa el a rendes gyártást, amíg az összes nyersanyag feldolgozásra nem kerül, azaz a granulálókamra teljesen kiürül a feldolgozott maradékoktól.
- Miután az utolsó pelletgranulátumok kijutottak a kivezető tálcából, de a gép még mindig működik, öntsön körülbelül 100–200 ml növényi olajat a granuláló kamrába – ez segít megtisztítani a szerszámnyílásokat.
- Kapcsolja ki a gépet, húzza ki a hálózati csatlakozót, és hagyja lehűlni.
- Miután a gép lehűlt, tisztítsa meg a maradékoktól. Az esetlegesen még szennyezett szerszámlyukakat fa- vagy műanyag kötőtű segítségével tisztíthatja meg.

3.4. Tisztítás és karbantartás

a) Minden tisztítás, beállítás vagy tartozékcsere előtt, illetve ha a készüléket nem használja, húzza ki a hálózati csatlakozót, és hagyja a készüléket teljesen kihűlni.
   - Várja meg, amíg a forgó alkatrészek teljesen leállnak.

b) A felület tisztításához kizárólag nem korrozív tisztítószereket használjon.

c) A készülék tisztítása után minden alkatrészt teljesen meg kell szárítani, mielőtt újra használná.

d) A készüléket száraz, hűvös helyen tárolja, nedvességtől és közvetlen napfénytől mentesen.

e) Ne permetezze a készüléket vízsugárral, és ne merítse vízbe.

f) Ne engedje, hogy víz jusson a készülék belsejébe a ház szellőzőnyílásain keresztül.

g) A szellőzőnyílásokat, valamint a rések és sarkokat ecsettel és/vagy sűrített levegővel tisztítsa meg.

h) A készüléket rendszeresen ellenőrizni kell a műszaki állapotának felmérése és az esetleges sérülések észlelése érdekében.

i) A tisztításhoz használjon puha (nedves) ruhát és kemény, polimer sörtéjű ecsetet.

j) Nedves ruhát használva ügyeljen arra, hogy a nedvesség ne kerüljön be a készülékbe, különösen az elektromos alkatrészekbe.

k) A tisztításhoz ne használjon éles és/vagy fém tárgyakat (pl. drótkefét vagy fém spatulát), mert azok károsíthatják a készülék felületi anyagát.

l) Hetente ellenőrizze a rugalmas csatlakozót, hogy nincs-e rajta sérülés.

m) Minden használat előtt ellenőrizze a szerszám és a henger állapotát – ha bármilyen kopást vagy sérülést észlel, cserélje ki őket.

A nyomóhenger cseréje:

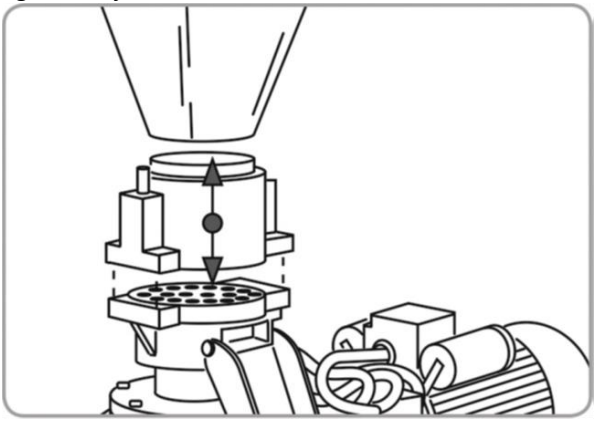

- Csavarkulcs segítségével csavarja ki a granuláló kamrát rögzítő 4 csavart, majd vegye le azt a betöltő garatával együtt.
- Vegye ki a kopott nyomóhengert, és szereljen be egy újat úgy, hogy a tengelyét a betöltőnyíláson keresztül vezeti be.
- Szerelje be és központosítsa a granulálókamra testét a nyomóhengerrel.
- Helyezze vissza a granulálókamrát rögzítő 4 csavart keresztirányban, és fokozatosan húzza meg őket.
- Helyezze vissza a betöltő garatot.
- Kapcsolja be a gépet, és hagyja 1–2 percig alapjáraton futni.
- Állítsa be a hézagot (játékot), és hajtsa végre a henger és a szerszám bejáratását, ha újakat szerelt be, vagy még soha nem használták őket együtt.

A szerszám cseréje:

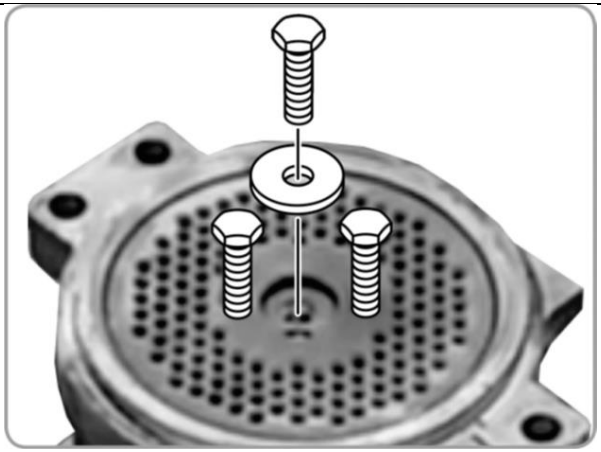

- Vegye le a granuláló kamrát a korábban leírtak szerint.
- Csavarja ki a szerszámot a tengelyhez rögzítő központi csavart.
- Csavarjon be 2 tartócsavart a szerszám menetes furataiba, majd óvatosan vegye le a szerszámot a hajtótengelyről.
- Szereljen fel egy új vagy másik szerszámot a hajtótengelyre úgy, hogy a szerszám rögzítőfuratát a hajtótengely furatával egy vonalba hozza.
  FIGYELEM: ha a szerszám furatai letörve vannak, azoknak felfelé kell nézniük.
- Csavarja be a szerszámot rögzítő csavart az anyával, és szorosan húzza meg őket.
- Szerelje vissza a granulálókamra testét a fent leírtak szerint.
- Kapcsolja be a gépet, és hagyja 1–2 percig alapjáraton futni.
- Állítsa be a görgő és a szerszám közötti hézagot (játékot), és hajtsa végre a bejáratási folyamatot, ha új szerszámot szerelt be, vagy azt még soha nem használta ezzel a görgővel együtt.

n) Új nyomóhengerek vagy szerszámok (vagy mindkettő) beszerelése után, illetve olyan pár beszerelésekor, amely még soha nem működött együtt, minden esetben kötelező elvégezni a bejáratást. A bejáratási folyamat csökkenti az energiafogyasztást és az alkatrészek kopását, valamint lehetővé teszi a megfelelő üzemi hőmérséklet elérését. A bejáratási folyamat végrehajtása:

- Készítsen elő körülbelül 15%-os nedvességtartalmú nyersanyagot (ha túl száraz, permetezze be vízzel).
- Kapcsolja be a gépet.
- Fokozatosan adagolja az előkészített nyersanyag-keveréket a betöltő garatba.

- Használja fel újra az anyagot, és folytassa a folyamatot körülbelül 1,5–2 órán át.
- Ha a szerszám furatai eltömődnek, állítsa le a gépet, és tisztítsa meg a furatokat egy fa- vagy műanyag kötőtűvel (vagy hasonló eszközzel, amely nem károsítja a szerszám felületét). A tisztítás után folytathatja a folyamatot.

  FIGYELEM: a bejáratási folyamat során keletkező termék nem alkalmas állatok etetésére.

o) A nyomóhenger és a szerszám közötti hézagot minden cserélés vagy tisztítás után állítsa be. Szükség szerint állítsa be őket a granulátumgyártás során is. Ehhez húzza meg az alábbi képen látható mindkét csavart:

Ezután szükség szerint minden lépésben egyformán, körülbelül 90°-kal lazítsa meg őket, amíg el nem éri a kívánt granulátumminőséget.

FONTOS: ne húzza meg túlzottan a nyomóhengereket – ez nemcsak a hengereket, hanem a szerszámot is károsíthatja!

p) Havonta ellenőrizze a hajtómű olajszintjét, és kenje meg a szerszámot. Szükség esetén a mérőpálca nyílásán (2) keresztül töltsön be megfelelő mennyiségű, megfelelő hajtóműolajat. Rendszeresen kenje meg a szerszámot a kenőpontokon (3) keresztül is.

1) A hajtómű olajleeresztő dugója
2) Hajtóműolaj-leeresztő dugó mérőpálcával
3) Kenési pontok

q) Ha a gépet hosszabb ideig nem használják, azt tisztán, jól szellőző helyiségben kell tárolni, -15 és +55 ˚C közötti hőmérsékleten, valamint legfeljebb 90%-os relatív páratartalom mellett. Védje meg a portól (takarja le)! A levegőben savak, lúgok és maró hatású anyagok jelenléte nem megengedett. Vegye ki a nyomóhengereket és a szerszámot, alaposan tisztítsa meg őket, majd tegye vízálló zsákba. A felületükön rozsda látható alkatrészeket mérgező anyagmentes kenőanyaggal kenje be.

A HASZNÁLT KÉSZÜLÉKEK ÁRTALMATLANÍTÁSA

Ne dobja ezt a készüléket a háztartási hulladékgyűjtő rendszerbe. Adja le egy elektromos és elektronikus készülékek újrahasznosítási és gyűjtőpontján. Ellenőrizze a terméken, a használati utasításban és a csomagoláson található szimbólumot. A készülék gyártásához felhasznált műanyagok a jelöléseiknek megfelelően újrahasznosíthatók. Az újrahasznosítás mellett döntve jelentősen hozzájárul környezetünk védelméhez.

A helyi újrahasznosító létesítményekkel kapcsolatos információkért forduljon a helyi hatóságokhoz.

Bemærk at denne brugervejledning er maskinoversat. Skønt der er blevet gjort en stor arbejdsindsats for at få oversættelserne så præcise som muligt, er ingen maskineoversættelser perfekte, og er heller ikke ment som erstatning for en menneskelig oversættelse. Den officielle brugervejledning er den engelske version. Vi hæfter ikke juridisk for misforståelser som følge af maskinelle fejloversættelser Såfremt der opstår tvivl om meningen, henviser vi til den engelske brugsanvisning da dette er den officielle version.

Tekniske data

værdi **beskrivelse**	**værdi** **værdi**
Produktnavn	Pillemaskine
Model	WIE-PM-3200
Nominel spænding [V] / Frekvens [Hz]	230 / 50
Nominel effekt[W]	2200
Beskyttelsesklasse	IP44
Dimensioner [Bredde x dybde x højde; mm]	300 x 880 x 695
Vægt [kg]	83,3
Produktionskapacitet for foder [kg/t]	60-100
Matrice diameter [mm]	Ø 120
Matricehulsstørrelse [mm]	Ø 2,5 / 4 / 6
Type / mængde gearolie [L]	75-80W80-90 GL4 / 2,5-3

1. Generel beskrivelse

Brugervejledningen er udarbejdet for at sikre en sikker og problemfri brug af apparatet. Produktet er udviklet og fremstillet i overensstemmelse med strenge tekniske retningslinjer ved hjælp af avancerede teknologier og komponenter. Desuden er det produceret i overensstemmelse med de strengeste kvalitetsstandarder.

BRUG IKKE ENHEDEN, FØR DU HAR LÆST OG FORSTÅET DENNE BRUGERVEJLEDNING GRUNDIGT.

For at forlænge enhedens levetid og sikre problemfri drift skal du bruge den i overensstemmelse med denne brugervejledning og regelmæssigt udføre vedligeholdelsesopgaver. De tekniske data og specifikationer i denne brugervejledning er opdaterede. Producenten forbeholder sig ret til at foretage ændringer med henblik på kvalitetsforbedring. Enheden er konstrueret til at reducere risikoen for støjemissioner til et minimum under hensyntagen til den teknologiske udvikling og mulighederne for støjreduktion.

Forklaring

	Produktet opfylder de relevante sikkerhedsstandarder.
	Læs instruktionerne før brug.
	Produktet skal genbruges.
	ADVARSEL! eller **FORSIGTIG!** eller **HUSK!** Gælder for den givne situation. (generelt advarselsskilt)
	Brug høreværn. Udsættelse for kraftig støj kan medføre høretab.
	Brug sikkerhedsbriller.
	Bær støvmaske (beskyttelse af luftvejene).
	Brug afskærmning.
	Bær beskyttelsestøj.
	OBS! Advarsel om elektrisk stød!

	OBS! Advarsel om kraftig støj!
	OBS! Roterende dele, fare for at blive viklet ind!
	OBS! Fare for at få hænderne klemt!
	OBS! Hængende vægt!
	Må ikke berøres!
	OBS! Varm overflade, risiko for forbrændinger!
	OBS! Skarpe, bevægelige maskindele! Risiko for at skære eller amputere fingre/lemmer.
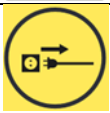	OBS! Under vedligeholdelsesarbejde, i tilfælde af en fejl eller når maskinen ikke er i brug, skal stikket altid trækkes ud af stikkontakten!

OBS! Tegningerne i denne vejledning er udelukkende til illustrative formål og kan i nogle detaljer afvige fra det faktiske produkt.

2. Sikkerhed ved brug

OBS! Læs alle sikkerhedsadvarsler og alle instruktioner. Manglende overholdelse af advarslerne og instruktionerne kan medføre elektrisk stød, brand og/eller alvorlig personskade eller endda død.

Udtrykkene »enhed« eller »produkt« bruges i advarslerne og instruktionerne til at henvise til:
Pillemaskine

2.1. Elektrisk sikkerhed

a) Stikket skal passe til stikkontakten. Du må ikke ændre stikket på nogen måde. Brug af originale stik og passende stikkontakter mindsker risikoen for elektrisk stød.
b) Undgå at røre ved jordforbundne elementer såsom rør, varmeapparater, kedler og køleskabe. Der er en øget risiko for elektrisk stød, hvis den jordforbundne enhed udsættes for regn, kommer i direkte kontakt med en våd overflade eller er i drift i et fugtigt miljø. Hvis der trænger vand ind i enheden, øges risikoen for beskadigelse af enheden og for elektrisk stød.
c) Rør ikke ved apparatet med våde eller fugtige hænder.
d) Brug kun kablet til det tilsigtede formål. Brug det aldrig til at bære enheden eller til at trække stikket ud af stikkontakten. Hold kablet væk fra varmekilder, olie, skarpe kanter eller bevægelige dele. Beskadigede eller sammenfiltrede kabler øger risikoen for elektrisk stød.
e) Hvis du arbejder med enheden udendørs, skal du sørge for at bruge en forlængerledning, der er egnet til udendørs brug. Brug af en forlængerledning, der er egnet til udendørs brug, mindsker risikoen for elektrisk stød.
f) Hvis det ikke kan undgås at bruge enheden i et fugtigt miljø, skal der anvendes en fejlstrømsafbryder (RCD). Brug af en RCD mindsker risikoen for elektrisk stød.
g) Brug ikke enheden, hvis strømkablet er beskadiget eller viser tydelige tegn på slitage. Et beskadiget strømkabel skal udskiftes af en autoriseret elektriker eller producentens servicecenter.
h) For at undgå elektrisk stød må kablet, stikket eller enheden ikke nedsænkes i vand eller andre væsker. Brug ikke enheden på våde overflader.
i) Brug ikke apparatet i meget fugtige omgivelser eller i umiddelbar nærhed af vandtanke.
j) Undgå, at apparatet bliver vådt. Advarsel mod elektrisk stød!
k) Kontroller inden første brug, om netspændingstypen og strømstyrken stemmer overens med de angivne oplysninger på typeskiltet.

2.2. Sikkerhed på arbejdspladsen

a) Sørg for, at arbejdsstedet er rent og godt oplyst. Et rodet eller dårligt oplyst arbejdssted kan føre til ulykker. Tænk fremad, vær opmærksom på, hvad der foregår, og brug sund fornuft, når du arbejder med enheden.

b) Hvis der er tvivl om, hvorvidt enheden fungerer korrekt, skal du kontakte producentens kundeservice.
c) Kun producentens serviceafdeling må udføre reparationer på apparatet. Forsøg ikke at udføre reparationer på egen hånd!
d) I tilfælde af brand skal du slukke den med en pulver- eller kuldioxid (CO_2)-brandslukker (af den type, der er beregnet til brug på strømførende elektriske apparater).
e) Børn og uautoriserede personer må ikke opholde sig på arbejdsstedet. Distraktion kan medføre tab af kontrollen over apparatet.
f) Brug apparatet i et godt ventileret rum.
g) Apparatet producerer støv og snavs under drift. Det er vigtigt at beskytte tilstedeværende mod de skadelige virkninger heraf.
h) Kontroller regelmæssigt sikkerhedsmærkaternes tilstand. Hvis mærkaterne er ulæselige, skal de udskiftes.
i) Opbevar denne vejledning, så den er tilgængelig til senere brug. Hvis apparatet videregives til en tredjepart, skal vejledningen medfølge.
j) Opbevar emballagedele og små monteringsdele et sted, hvor børn ikke har adgang til dem.
k) Hold apparatet væk fra børn og kæledyr.
l) Hvis dette apparat anvendes sammen med andet udstyr, skal de øvrige brugsanvisninger også følges.

OBS! Beskyt børn og andre tilstedeværende, når apparatet er i brug.

2.3. Personlig sikkerhed

a) Brug ikke apparatet, hvis du er træt, syg eller under indflydelse af alkohol, narkotika eller medicin, der væsentligt kan nedsætte din evne til at betjene apparatet.
b) Maskinen må kun betjenes af fysisk raske personer, der er i stand til at håndtere maskinen, er behørigt uddannet, har gennemlæst denne brugsanvisning og har modtaget undervisning i arbejdsmiljø og sikkerhed.
c) Maskinen er ikke beregnet til at blive betjent af personer (herunder børn) med nedsatte mentale og sensoriske funktioner eller personer, der mangler relevant erfaring og/eller viden, medmindre de er under opsyn af en person, der er ansvarlig for deres sikkerhed, eller de har modtaget instruktion i, hvordan maskinen betjenes.
d) Når du arbejder med enheden, skal du bruge din sunde fornuft og være opmærksom. Midlertidigt tab af koncentration under brug af enheden kan føre til alvorlige skader.

e) Brug det personlige beskyttelsesudstyr, der kræves til arbejde med enheden, som angivet i afsnit 1 »Forklaring«. Brug af korrekt og godkendt personligt beskyttelsesudstyr mindsker risikoen for skader.
f) For at forhindre, at apparatet tændes ved et uheld, skal du sikre dig, at tænd-/slukknappen står i positionen OFF, inden du tilslutter det til en strømkilde.
g) Overvurder ikke dine evner. Når du bruger apparatet, skal du bevare balancen og stå stabilt hele tiden. Dette sikrer bedre kontrol over apparatet i uventede situationer.
h) Bær ikke løst siddende tøj eller smykker. Hold hår, tøj og handsker væk fra bevægelige dele. Løst siddende tøj, smykker eller langt hår kan sætte sig fast i bevægelige dele.
i) Fjern alt justeringsværktøj eller skruenøgler, inden du tænder for apparatet. Et værktøj eller en skruenøgle, der efterlades i apparatets roterende del, kan forårsage personskade.
j) Brug øjen-, øre- og åndedrætsbeskyttelse.
k) Enheden er ikke et legetøj. Børn skal holdes under opsyn for at sikre, at de ikke leger med enheden.
l) Stik ikke hænder eller andre genstande ind i enheden, mens den er i brug!

2.4. Sikker brug af apparatet

a) Maskinen skal være placeret på et stabilt underlag. Brug det rette værktøj til den pågældende opgave. Et korrekt valgt apparat udfører den opgave, det er beregnet til, bedre og på en mere sikker måde.
b) Brug ikke apparatet, hvis »tænd-/slukknappen« ikke fungerer korrekt (ikke tænder og slukker for apparatet). Enheder, der ikke kan tændes og slukkes med ON/OFF-knappen, er farlige, bør ikke betjenes og skal repareres.
c) Sørg for, at stikket er trukket ud af stikkontakten, inden der foretages justeringer, udskiftning af tilbehør eller inden redskabet lægges til side. Sådanne forholdsregler mindsker risikoen for utilsigtet aktivering af redskabet.
d) Frakobl apparatet fra strømforsyningen, inden du påbegynder justering, rengøring og vedligeholdelse. En sådan forebyggende foranstaltning mindsker risikoen for utilsigtet aktivering.
e) Når apparatet ikke er i brug, skal det opbevares på et sikkert sted, utilgængeligt for børn og personer, der ikke er fortrolige med apparatet, og som ikke har læst brugervejledningen. Apparatet kan udgøre en fare i hænderne på uerfarne brugere.
f) Hold enheden i perfekt teknisk stand. Kontroller før hver brug for generelle skader, og kontroller især bevægelige komponenter for revnede dele eller elementer samt for andre forhold, der kan påvirke enhedens sikre drift. Hvis

der konstateres skader, skal enheden afleveres til reparation, inden den tages i brug.

g) Opbevar enheden utilgængeligt for børn.

h) Reparation eller vedligeholdelse af enheden skal udføres af kvalificeret personale, der udelukkende anvender originale reservedele. Dette sikrer en sikker anvendelse.

i) For at sikre enhedens driftsmæssige integritet må fabriksmonterede afskærmninger ikke fjernes, og skruer må ikke løsnes.

j) Ved transport og håndtering af enheden mellem lageret og bestemmelsesstedet skal de arbejdsmiljø- og sikkerhedsprincipper for manuel transport, der gælder i det land, hvor enheden skal anvendes, overholdes.

k) Undgå situationer, hvor enheden holder op med at fungere under brug på grund af for stor belastning. Dette kan medføre overophedning af drivelementerne og beskadigelse af enheden.

l) Rør ikke ved bevægelige dele eller tilbehør, medmindre enheden er frakoblet strømkilden.

m) Enheden må ikke flyttes, justeres eller drejes under arbejdet.

n) Lad ikke dette apparat stå uden opsyn, mens det er i brug.

o) Rengør apparatet regelmæssigt for at forhindre, at der ophober sig fastsiddende snavs.

p) Den angivne vibrationsemission er målt ved hjælp af standardiserede målemetoder. Vibrationsemissionen kan variere, hvis apparatet anvendes i andre omgivelser.

q) Enheden er ikke et legetøj. Rengøring og vedligeholdelse må ikke udføres af børn uden opsyn af en voksen.

r) Det er forbudt at ændre enhedens konstruktion med henblik på at ændre dens parametre eller opbygning.

s) Hold enheden væk fra ild- og varmekilder.

t) Dæk ikke ventilationsåbningerne til!

u) BEMÆRK: Under drift bliver visse dele af maskinen meget varme – fare for skoldning!

v) Rør ikke ved de bevægelige skæreelementer. Fare for at skære eller amputere fingre/lemmer.

w) Start ikke maskinen, før materialet er lagt i.

x) Brug ikke maskinen, hvis matricen er tilstoppet.

y) Kontroller regelmæssigt oliestanden og smøringen af lejerne.

z) Kast ikke hårde materialer såsom jernspåner, kul, træ, småsten, knogler, sten osv. ind i maskinen.

aa) Brug ikke maskinen i regn, storm eller snefald.

bb) Kontroller og stram alle skruer før hver brug.

cc) Brug ikke råmaterialer med et vandindhold på over 15 % til fremstilling af piller.

dd) Brug ikke maskinen i samme rum, hvor der findes aggressive, sure eller alkaliske stoffer eller mineralsk gødning.

OBS! På trods af enhedens sikre konstruktion og beskyttelsesfunktioner samt brugen af ekstra elementer til beskyttelse af operatøren er der stadig en lille risiko for ulykker eller personskader ved brug af enheden. Vær opmærksom og brug sund fornuft, når du bruger enheden.

3. Brugsbetingelser

Maskinen er et alsidigt produkt, der er udviklet til at fremstille piller til foder, gødning eller brændsel af hvede, majs, byg, rug, oliefrø, bælgfrugter, hø, planteaffald osv.
Dette produkt er udelukkende beregnet til privat brug, ikke til kommerciel brug.
Brugeren er ansvarlig for eventuelle skader, der skyldes utilsigtet brug af maskinen.

3.1. Beskrivelse af apparatet

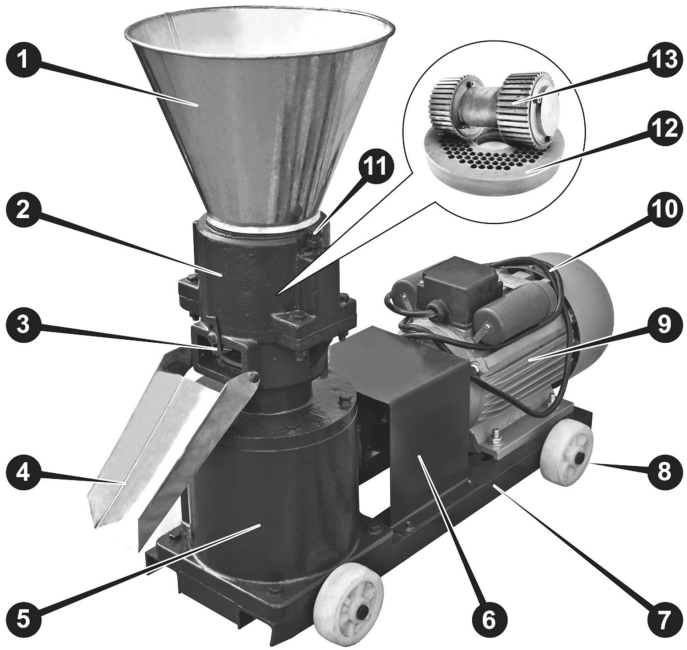

1. **Påfyldningstragt**
2. **Granuleringskammer**
3. **Justering af granulatlængde**
4. **Udløbsbakke**
5. **Gear**
6. **Dæksel til fleksibel kobling**
7. **Ramme**
8. **Transporthjul (4 stk.)**
9. **Elektrisk motor**
10. **Strømkabel**
11. **Justeringsbolte til trykruller**
12. **Matrice**
13. **Trykruller**

3.2. Forberedelse til brug

PLACERING AF APPARATET

Omgivelsestemperaturen må ikke overstige 40 °C, og den relative luftfugtighed skal være under 80 %. Sørg for god ventilation i det rum, hvor apparatet anvendes. Der skal være mindst 1 m afstand mellem hver side af apparatet og

væggen eller andre genstande. Apparatet skal altid anvendes, når det står på et jævnt (alle hjul på gulvet og fastlåst), stabilt, rent, brandsikkert og tørt underlag, og det skal være uden for rækkevidde for børn og personer med nedsat mental og sensorisk funktionsevne. Placer apparatet, så du altid har adgang til strømtilslutningen. Strømkablet, der er tilsluttet apparatet, skal være korrekt jordforbundet og svare til de tekniske oplysninger på produktmærkaten.

MONTERING AF APPARATET

Maskinen leveres næsten klar til brug; kun få dele skal monteres – hjul, påfyldningstragt og udløbsbakke.

Start med hjulene ved forsigtigt at lægge maskinen på siden og derefter sætte hvert hjul med sin halvakse gennem hullet i maskinens ramme (se det første billede nedenfor). Husk at fastgøre hjulene ved at sætte stifterne gennem hullerne i hjulakslerne og bøje enderne:

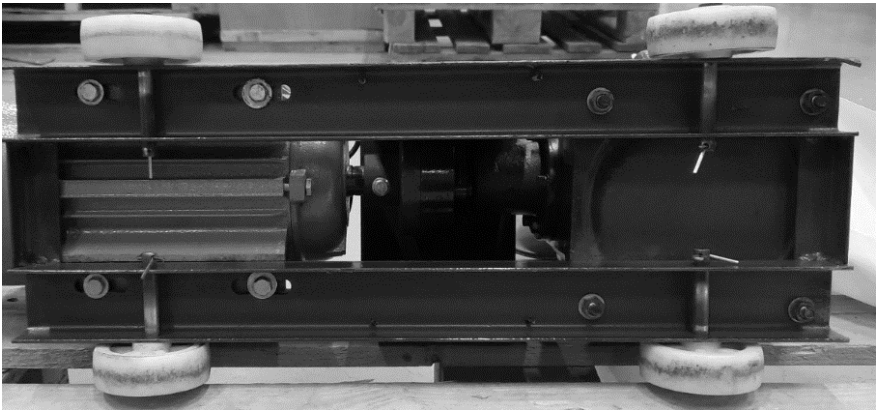

Fastgør derefter udløbsbakken til maskinhuset ved at skrue den fast til granuleringskammeret ved hjælp af boltene (brug den medfølgende fladnøglen):

Monter til sidst påfyldningstragten ved blot at sætte den oven på granuleringskammeret – den skal sidde fast.

FORSIGTIG: Det er forbudt at bruge maskinen uden påfyldningsbeholderen.
Af sikkerhedsmæssige årsager skal du kontrollere, at alle bolte sidder fast og holder maskinens enkelte komponenter på plads – dette gælder ikke for justeringsboltene til trykrullen. Kontroller også gearolien i gearkassen – tilføj om nødvendigt den korrekte olie, indtil den når det sikre niveau på målepinden:

Det korrekte gearoliestand skal ligge inden for det krydsmarkerede område på påfyldningsproppens målepind, helst midt i dette område. Hvis der ved et uheld fyldes for meget på, kan den overskydende mængde olie suges ud gennem hullet i påfyldningsproppen. Kontroller altid væskeniveauet, når maskinen er slukket, og vent mindst 5 minutter, så væsken kan løbe ned fra gearene.

3.3. Brug af maskinen

- Maskinen skal være ren og tom.
- Det anbefales, at det materiale, der skal forarbejdes, er forknust, blandet til en ensartet masse, og at dets fugtighed ikke må overstige 15 %.
- Tilslut maskinen til en passende strømforsyning.
- Vælg og monter den matrice, der passer til dine behov (før første brug eller efter udskiftning af matricen eller rullerne skal der foretages en indkøringsproces – se kapitlet »Rengøring og vedligeholdelse« for detaljer).
- Forbered en passende beholder til de producerede piller, og placer den under udløbsbakken. Alternativt kan du hænge en pose på udløbsbakken.
- Start maskinen, fyld en lille mængde råmateriale i tragtbeholderen, og lad motoren nå sin driftstemperatur (60–80 ˚C)
  VIGTIGT: Høj temperatur har afgørende betydning for det færdige produkt, da den dræber bakterier, vira, parasitter og andre patogener samt danner en hård ydre overflade på granulaterne, der beskytter dem mod indtrængning af fugt og bidrager til pelleternes langvarige

holdbarhed. Det råmateriale, der bruges til at forvarme maskinen, bliver ikke forarbejdet til piller, men kan genbruges senere i pilleproduktionen.

- Juster om nødvendigt rullens og matricens position (spil) ved at stramme eller løsne trykrullens bolte. Den anbefalede afstand er 0,3–1,0 mm (se kapitlet »Rengøring og vedligeholdelse« for yderligere oplysninger).
- Når pelleteringsprocessen er stabiliseret, skal du fylde hele tragten og starte den normale produktion, indtil al din råvare er forarbejdet færdig, hvilket betyder, at granuleringskammeret vil være tømt for alle forarbejdede rester.
- Når de sidste pillegranulat kommer ud af udløbsbakken, men maskinen stadig kører, skal du tilsætte ca. 100–200 ml vegetabilsk olie til granuleringskammeret – det vil hjælpe med at rense matricens huller.
- Sluk for maskinen, tag stikket ud af stikkontakten, og lad den køle af.
- Når maskinen er kølet af, skal du rense den for rester. Eventuelle stadig snavsede matricer kan renses ved hjælp af en strikkepind af træ eller plast.

3.4. Rengøring og vedligeholdelse

a) Træk stikket ud af stikkontakten, og lad enheden køle helt af før hver rengøring, justering eller udskiftning af tilbehør, eller hvis enheden ikke er i brug.
   - Vent, indtil de roterende dele er standset.

b) Brug kun ikke-ætsende rengøringsmidler til at rengøre overfladen.

c) Efter rengøring af enheden skal alle dele tørres helt, før den tages i brug igen.

d) Opbevar enheden på et tørt, køligt sted, fri for fugt og direkte sollys.

e) Sprøjt ikke enheden med en vandstråle, og nedsænk den ikke i vand.

f) Undgå, at der trænger vand ind i enheden gennem ventilationsåbningerne i enhedens kabinet.

g) Rengør ventilationsåbningerne eller kroge og hjørner med en børste og/eller trykluft.

h) Enheden skal regelmæssigt efterses for at kontrollere dens tekniske ydeevne og opdage eventuelle skader.

i) Brug en blød (fugtig) klud og en børste med stive polymerbørster til rengøring.

j) Når du bruger en fugtig klud, skal du sikre dig, at fugten ikke trænger ind i maskinen, især ikke i de elektriske komponenter.

k) Brug ikke skarpe og/eller metalgenstande til rengøring (f.eks. en stålbørste eller en metalspatel), da disse kan beskadige apparatets overflademateriale.

l) Kontroller hver uge den fleksible kobling for eventuelle skader.

m) Kontroller før hver brug tilstanden af matricen og rullen – udskift dem, hvis de viser tegn på slitage.
Sådan udskiftes trykrullen:

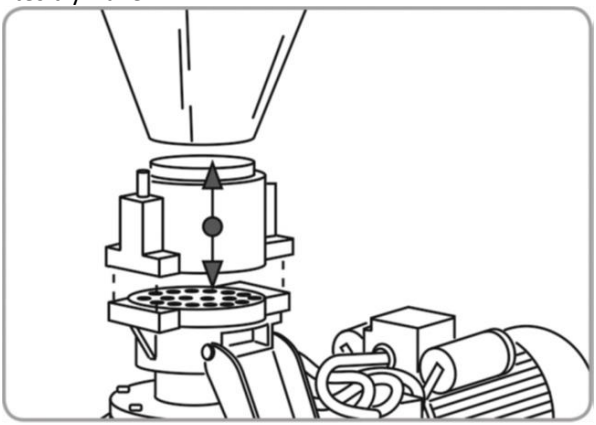

- Skru de 4 bolte, der holder granuleringskammeret fast, løs med en skruenøgle, og fjern det sammen med påfyldningstragten.
- Fjern den slidte trykrulle, og monter en ny ved at føre akslen gennem påfyldningshullet.
- Monter og centrer granuleringskammerets krop sammen med trykrullen.
- Monter de 4 bolte, der fastgør granuleringskammeret i et krydsmønster, og stram dem gradvist.
- Sæt påfyldningstragten på plads igen.
- Tænd for maskinen, og lad den køre i tomgang i 1-2 minutter.
- Juster spalten (spillet), og gennemfør indkøringsprocessen for rullen og matricen, hvis der er monteret nye dele, eller hvis de aldrig før har været brugt sammen.

Sådan skiftes matricen:

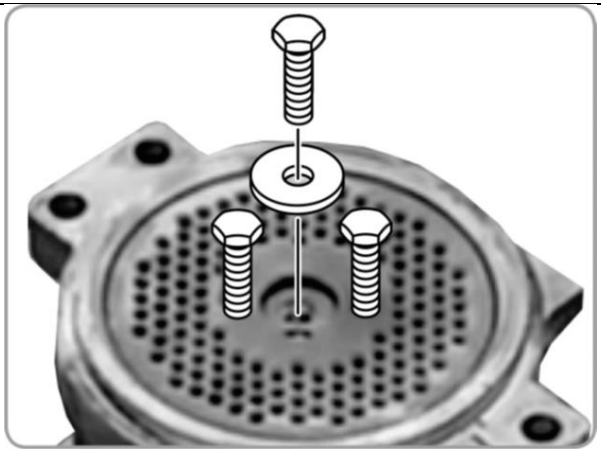

- Fjern granuleringskammeret som beskrevet tidligere.
- Skru den centrale bolt, der fastgør matricen til akslen, ud.
- Skru to støttebolte ind i matricens gevindhuller, og tag derefter matricen forsigtigt af gearakslen.
- Monter en ny eller anden matrice på gearet ved at rette fastgørelseshullet i matricen ind efter hullet i gearet.
  FORSIGTIG: Hvis hullerne i matricen er affaset, skal de vende opad.
- Skru matricens fastgørelsesbolt med møtrik på, og stram dem grundigt.
- Monter granuleringskammerhuset igen som beskrevet ovenfor.
- Tænd for maskinen, og lad den køre i tomgang i 1-2 minutter.
- Juster afstanden (spillet) mellem rullen og matricen, og gennemfør indkøringsprocessen, hvis der er monteret en ny matrice, eller hvis den aldrig før har været brugt sammen med denne rulle.

n) Det er obligatorisk at køre trykrullen eller matricen (eller begge dele) ind hver gang, efter at der er monteret nye, eller når der monteres et par, der aldrig før har fungeret sammen. En indkøringsproces reducerer energiforbruget og slitage på komponenterne og sikrer, at den korrekte driftstemperatur nås. Sådan udføres indkøringsprocessen:

- Forbered et råmateriale med et fugtindhold på ca. 15 % (sprøjt det med vand, hvis det er for tørt).
- Tænd for maskinen.
- Hæld den forberedte råmaterialeblanding gradvist ned i påfyldningstragten.
- Genbrug materialet, og fortsæt processen i ca. 1,5–2 timer.
- Hvis hullerne i matricen bliver tilstoppede, skal du stoppe maskinen og rense hullerne med en strikkepind af træ eller plast (eller et

lignende redskab, der ikke beskadiger matricens overflade). Efter rengøringen kan du fortsætte processen.

FORSIGTIG: Produktet fra indkøringsprocessen er ikke egnet til dyrefoder.

o) Juster afstanden mellem trykrullen og matricen hver gang, de er blevet udskiftet eller rengjort. Juster dem også – når det er nødvendigt – under pelleteringsprocessen. For at gøre dette skal du stramme begge bolte, som vist på billedet nedenfor:

Løsn dem derefter ligeligt ca. 90° for hvert trin, efter behov, for at opnå den ønskede pelletkvalitet.

VIGTIGT: Spænd ikke trykrullerne for hårdt – det kan beskadige ikke kun rullen, men også matricen!

p) Kontroller gearkassevæskeniveauet, og smør matricen en gang om måneden. Tilføj om nødvendigt en passende mængde af den korrekte gearkassevæske gennem målepindshullet (2). Smør desuden matricen regelmæssigt via smørepunkterne (3).

1) Aftapningsprop til gearkassevæske
2) Olieproppen til gearkassen med målepind
3) Smørepunkter på matricen

q) Hvis maskinen ikke skal bruges i længere tid, skal den opbevares ren i et godt ventileret rum ved en temperatur mellem -15 og +55 ˚C og en relativ luftfugtighed på højst 90 %. Beskyt den mod støv (tildækket). Syre, baser og ætsende stoffer i luften er ikke tilladt. Tag trykrullerne og matricen ud, rengør dem grundigt og læg dem i en vandtæt pose. Smør dele med overfladerust med et ugiftigt smøremiddel.

BORTSKAFFELSE AF BRUGTE ENHEDER

Denne enhed må ikke bortskaffes via det kommunale affaldssystem. Aflever den til et indsamlings- og genbrugssted for elektriske og elektroniske apparater. Se symbolet på produktet, i brugsanvisningen og på emballagen. De plastmaterialer, der er anvendt til fremstilling af apparatet, kan genbruges i overensstemmelse med deres mærkning. Ved at vælge at genbruge yder du et væsentligt bidrag til beskyttelsen af vores miljø.

Kontakt de lokale myndigheder for oplysninger om dit lokale genbrugsanlæg.

Tämä käyttöopas on käännetty konekääntäjän avulla. Olemme pyrkineet tarjoamaan mahdollisimman tarkan käännöksen. Automaattisten käännösten laatu ei kuitenkaan ole täydellinen, eikä sen ole tarkoitus korvata ihmisten tekemiä käännöksiä. Virallinen käyttöopas on englanninkielinen versio. Käännöksessä mahdollisesti esiintyvät ristiriitaisuudet tai erot viralliseen versioon eivät ole sitovia, eikä niillä ole oikeudellista vaikutusta ohjeiden noudattamisen tai täytäntöönpanon osalta. Jos jokin käyttöohjeen sisältämien tietojen tarkkuuteen liittyvä seikka askarruttaa sinua, käänny käyttöohjeiden virallisen englanninkielisen version puoleen.

Tekniset tiedot

Parametri kuvaus	Parametri arvo
Tuotteen nimi	Pellettikone
Malli	WIE-PM-3200
Nimellisjännite [V~] / Taajuus [Hz]	230 / 50
Nimellisteho [W]	2200
Suojausluokka	IP44
Mitat [leveys x syvyys x korkeus; mm]	300 x 880 x 695
Paino [kg]	83,3
Rehun tuotantokapasiteetti [kg/h]	60–100
Suulakkeen halkaisija [mm]	Ø 120
Suulakkeen reikäkoko [mm]	Ø 2,5 / 4 / 6
Vaihteistoöljyn tyyppi / määrä [l]	75–80 W80–90 GL4 / 2,5–3

1. Yleiskuvaus

Käyttöohje on suunniteltu auttamaan laitteen turvallisessa ja tarkoituksenmukaisessa käytössä. Tuote on suunniteltu ja valmistettu tiukkojen teknisten ohjeiden mukaisesti käyttäen uusinta teknologiaa ja komponentteja. Lisäksi se vastaa tiukimpia laatuvaatimuksia.

ÄLÄ KÄYTÄ LAITETTA, ELLET OLE LUKENUT JA SISÄISTÄNYT NÄITÄ KÄYTTÖOHJEITA PERUSTEELLISESTI.

Laitteen käyttöiän pidentämiseksi ja virheettömän toiminnan varmistamiseksi käytä laitetta tämän käyttöohjeen mukaisesti ja suorita tarvittavat huoltotoimenpiteet säännöllisesti. Näiden käyttöohjeiden sisältämät tekniset tiedot ja spesifikaatiot ovat ajan tasalla. Valmistaja pidättää oikeuden tehdä niihin laadun parantamiseen liittyviä muutoksia. Laite on suunniteltu siten, että melupäästöriskit ovat mahdollisimman pienet ottaen huomioon tekniikan kehitys ja melun vähentämismahdollisuudet.

Merkkien selitys

	Tuote täyttää asiaankuuluvat turvallisuusstandardit.
	Lue ohjeet ennen käyttöä.
	Tuote on kierrätettävä.
	VAROITUS!, **HUOMAUTUS!** tai **MUISTUTUS!** Kyseiseen tilanteeseen sopiva. (yleinen varoitusmerkki)
	Käytä kuulosuojaimia. Kovalle melulle altistuminen voi johtaa kuulon heikkenemiseen.
	Käytä suojalaseja.
	Käytä pölynaamaria (hengityssuojain).
	Käytä suojusta.
	Käytä suojavaatetusta.

	HUOMIO! Sähköiskuvaara!
	HUOMIO! Kovan äänen vaara!
	HUOMIO! Pyörivät osat, takertumisvaara!
	HUOMIO! Käsien puristumisvaara!
	HUOMIO! Riippuva kuorma!
	Älä koske!
	HUOMIO! Kuuma pinta, palovammavaara!
	HUOMIO! Teräviä, liikkuvia koneen osia! Vaara sormien tai raajojen leikkautumisesta tai amputoitumisesta.
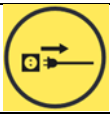	Varoitus! Irrota aina virtajohdon pistoke pistorasiasta huoltotöiden aikana, vikatilanteessa tai kun konetta ei käytetä!

HUOM! Tämän käyttöohjeen piirustukset ovat vain havainnollistavia, ja ne voivat joiltakin osin poiketa todellisesta tuotteesta.

2. Käyttöturvallisuus

HUOMIO! Lue kaikki turvallisuutta koskevat varoitukset ja kaikki ohjeet. Varoitusten ja ohjeiden noudattamatta jättäminen voi johtaa sähköiskuun, tulipaloon ja/tai vakaviin vammoihin tai kuolemaan.

Varoituksissa ja ohjeissa käytetyillä termeillä ”laite” tai ”tuote” viitataan seuraavaan: Pellettikone

2.1. Sähköturvallisuus

a) Pistotulpan on sovittava pistorasiaan. Älä muokkaa pistotulppaa millään tavalla. Alkuperäisten pistotulppien ja yhteensopivien pistorasioiden käyttö vähentää sähköiskun vaaraa.
b) Vältä kosketusta maadoitettuihin elementteihin, kuten putkiin, lämmittimiin, kuumavesisäiliöihin ja jääkaappeihin. Sähköiskun vaara kasvaa, jos maadoitettu laite altistuu sateelle, joutuu suoraan kosketuksiin märän pinnan kanssa tai toimii kosteassa ympäristössä. Veden joutuminen laitteeseen lisää laitteen vaurioitumisen ja sähköiskun vaaraa.
c) Älä kosketa laitetta märillä tai kosteilla käsillä.
d) Käytä johtoa vain sille tarkoitettuun käyttöön. Älä koskaan käytä sitä laitteen kantamiseen tai pistotulpan irrottamiseen pistorasiasta. Pidä virtajohto etäällä lämmönlähteistä, öljystä, terävistä reunoista tai liikkuvista osista. Vahingoittuneet tai sotkeutuneet virtajohdot lisäävät sähköiskun vaaraa.
e) Jos työskentelet laitteen kanssa ulkona, varmista, että käytät ulkokäyttöön soveltuvaa jatkojohtoa. Ulkokäyttöön sopivan jatkojohdon käyttö vähentää sähköiskun vaaraa.
f) Jos laitteen käyttöä kosteassa ympäristössä ei voida välttää, on sen kanssa käytettävä vikavirtasuojakytkintä (RCD). Vikavirtasuojakytkimen käyttö vähentää sähköiskun vaaraa.
g) Älä käytä laitetta, jos virtajohto on vaurioitunut, tai jos siinä on selviä kulumisen merkkejä. Vaurioituneen virtajohdon vaihto on annettava pätevän sähköasentajan tai valmistajan huollon tehtäväksi.
h) Sähköiskun välttämiseksi älä upota johtoa, pistotulppaa tai laitetta veteen tai muihin nesteisiin. Älä käytä laitetta märillä pinnoilla.
i) Älä käytä erittäin kosteissa ympäristöissä tai vesisäiliöiden välittömässä läheisyydessä.
j) Estä laitteen kastuminen. Sähköiskun vaara!
k) Tarkista ennen ensimmäistä käyttökertaa, että verkkojännite ja virta vastaavat tyyppikilvessä ilmoitettuja tietoja.

2.2. Turvallisuus työpaikalla

a) Varmista, että työskentelyalue on siisti ja hyvin valaistu. Sotkuinen tai huonosti valaistu työskentelyalue voi johtaa onnettomuuksiin. Pysy aina

valppaana, tarkkaile laitteen toimintaa ja käytä tervettä järkeä työskennellessäsi laitteen kanssa.

b) Jos laitteen oikeasta toiminnasta on epäilyksiä, ota yhteyttä valmistajan huoltopalveluun.
c) Vain valmistajan huoltopiste saa korjata laitetta. Älä yritä tehdä korjauksia itse!
d) Jos tulipalo syttyy, sammuta se jauhe- tai hiilidioksidisammuttimella (CO2) (joka on tarkoitettu käytettäväksi jännitteisten sähkölaitteiden sammuttamiseen).
e) Lapset ja asiattomat henkilöt eivät saa mennä työpisteeseen. Häiriötekijät voivat johtaa laitteen hallinnan menettämiseen.
f) Käytä laitetta tilassa, jossa on hyvä ilmanvaihto.
g) Laite tuottaa käytössä pölyä ja roskaa. On tärkeää suojella sivullisia niiden haitallisilta vaikutuksilta.
h) Tarkasta säännöllisesti turvatarrojen kunto. Jos tarrat ovat lukukelvottomia, ne on vaihdettava.
i) Pidä tämä käyttöohje tallessa myöhempää käyttöä varten. Jos tämä laite luovutetaan kolmannelle osapuolelle, käyttöohjeet on luovutettava sen mukana.
j) Säilytä pakkauselementit ja pienet kokoonpano-osat lasten ulottumattomissa.
k) Pidä laite poissa lasten ja eläinten ulottuvilta.
l) Jos tätä laitetta käytetään yhdessä muiden laitteiden kanssa, on myös niiden käyttöohjeita noudatettava.

Muista! Kun käytät laitetta, suojaa lapsia ja muita sivullisia.

2.3. Henkilökohtainen turvallisuus

a) Älä käytä laitetta väsyneenä, sairaana tai alkoholin, huumaavien aineiden tai sellaisten lääkkeiden vaikutuksen alaisena, jotka voivat merkittävästi heikentää kykyäsi käyttää laitetta.
b) Konetta saavat käyttää fyysisesti hyväkuntoiset henkilöt, jotka pystyvät käsittelemään konetta turvallisesti, jotka ovat asianmukaisesti koulutettuja, jotka ovat tutustuneet tähän käyttöohjeeseen ja jotka ovat saaneet riittävän työturvallisuuskoulutuksen.
c) Konetta ei ole tarkoitettu sellaisten henkilöiden (mukaan lukien lasten) käsiteltäväksi, joilla on rajoittunut toimintakyky tai joilla ei ole asianmukaista kokemusta ja/tai tietoa laitteen käytöstä, ellei heitä valvo heidän turvallisuudestaan vastaava henkilö, tai ellei heitä ole opastettu koneen käytössä.

d) Kun työskentelet laitteen kanssa, käytä tervettä järkeä ja pysy aina valppaana. Tilapäinen keskittymisen menetys laitteen käytön aikana voi johtaa vakaviin vammoihin.
e) Käytä laitteen kanssa työskennellessäsi tarvittavia henkilökohtaisia suojavarusteita, jotka on määritelty kohdassa 1 "Merkkien selitys". Asianmukaisten ja sertifioitujen henkilönsuojainten käyttö vähentää loukkaantumisriskiä.
f) Estä laitteen tahaton käynnistyminen varmistamalla, että sen kytkin on OFF-asennossa ennen kuin liität laitteen virtalähteeseen.
g) Älä yliarvioi kykyjäsi. Kun käytät laitetta, varmista, että pystyt ylläpitämään tasapainosi, ja että työskentelet tukevassa asennossa. Tämä takaa laitteen paremman hallinnan odottamattomissa tilanteissa.
h) Älä käytä väljiä vaatteita ja koruja. Pidä hiukset, vaatteet ja käsineet poissa liikkuvista osista. Väljät vaatteet, korut tai pitkät hiukset voivat tarttua laitteen liikkuviin osiin.
i) Poista kaikki säätötyökalut tai kiintoavaimet ennen laitteen kytkemistä päälle. Laitteen pyörivään osaan jätetty työkalu tai kiintoavain voi aiheuttaa loukkaantumisvaaran.
j) Käytä silmien, korvien ja hengitysteiden suojaimia.
k) Tämä laite ei ole leikkikalu. Lapsia on valvottava, jotteivat he leikkisi laitteen kanssa.
l) Älä laita käsiäsi tai muita esineitä laitteen sisälle, kun se on käytössä!

2.4. Laitteen turvallinen käyttö

a) Älä ylikuormita laitetta. Käytä vain kulloiseenkin toimenpiteeseen sopivia työkaluja. Sopivat laitteet ja työkalut varmistavat toimenpiteiden paremman ja turvallisemman suorittamisen.
b) Älä käytä laitetta, jos ”ON/OFF”-kytkin ei toimi oikein (ei kytke laitetta päälle tai pois päältä). Laitteet, joita ei voi kytkeä päälle tai pois päältä ON/OFF-kytkimellä, ovat vaarallisia, niitä ei saa käyttää ja ne on korjattava.
c) Varmista, että pistotulppa on irrotettu pistorasiasta, ennen kuin muutat laitteen säätöjä, vaihdat sen lisävarusteita tai varastoit sen. Tällaiset varotoimenpiteet vähentävät laitteen tahattoman käynnistymisen riskiä.
d) Irrota laite virtalähteestä ennen säätö-, puhdistus- ja huoltotöiden aloittamista. Tällainen ennaltaehkäisevä toimenpide vähentää tahattoman käynnistymisen riskiä.
e) Kun laitetta ei käytetä, säilytä se turvallisessa paikassa, poissa lasten ja sellaisten henkilöiden ulottumattomissa, jotka eivät tunne laitetta ja jotka eivät ole lukeneet sen käyttöohjetta. Laite voi olla kokemattomien käyttäjien käsissä vaarallinen.

f) Pidä laite teknisesti täydellisessä kunnossa. Tarkista ennen jokaista käyttökertaa, että laite ei ole vaurioitunut. Tarkista erityisesti laitteen liikkuvat osat halkeamien varalta. Tarkista myös kaikki muut seikat, jotka voisivat aiheuttaa ongelmia laitteen turvalliseen toimintaan. Jos havaitset minkäänlaisia vaurioita, laite on luovutettava korjattavaksi ennen sen käyttöä.
g) Laite on pidettävä poissa lasten ulottuvilta.
h) Laitteen korjauksen tai huollon saa suorittaa vain pätevä henkilö ja ainoastaan alkuperäisiä varaosia käyttäen. Tämä varmistaa laitteen turvallisen käytön.
i) Älä poista tehtaalla asennettuja suojuksia äläkä löysää ruuveja, jotta laite toimisi turvallisesti.
j) Kun kuljetat ja käsittelet laitetta varaston ja määränpään välillä, noudata kuljetusta koskevia työturvallisuusmääräyksiä, jotka ovat voimassa siinä maassa, jossa laitetta käytetään.
k) Vältä tilanteita, joissa laite lakkaa toimimasta käytön aikana liiallisen kuormituksen vuoksi. Tämä voi johtaa käyttöelementtien ylikuumenemiseen ja laitteen vaurioitumiseen.
l) Älä koske nivellettyihin osiin tai lisävarusteisiin, ellei laitetta ole irrotettu virtalähteestä.
m) Älä siirrä, säädä tai käännä laitetta työn aikana.
n) Älä käytä laitetta valvomatta.
o) Puhdista laite säännöllisesti, jotta siihen ei kerry sitkeää likaa.
p) Määritelty tärinäpäästö on mitattu yleisillä mittausmenetelmillä. Tärinäpäästö voi vaihdella laitteen käyttöympäristön mukaan.
q) Tämä laite ei ole leikkikalu. Lapset eivät saa suorittaa laitteen puhdistus- ja huoltotöitä ilman aikuisen henkilön valvontaa.
r) Älä tee muutoksia laitteeseen sen parametrien tai rakenteen muuttamiseksi.
s) Pidä laite kaukana tulen- ja lämmönlähteistä.
t) Älä peitä tuuletusaukkoja!
u) HUOM: Käytön aikana laitteen jotkin osat kuumenevat erittäin kuumiksi – palovamman vaara!
v) Älä kosketa liikkuvia leikkausosia. Sormien tai raajojen leikkautumis- tai amputoitumisvaara.
w) Älä käynnistä konetta ennen materiaalin lataamista.
x) Älä käytä konetta, jos leikkausmuotti on tukossa.
y) Tarkista säännöllisesti öljytaso ja laakereiden voitelu.
z) Älä heitä koneeseen kovia materiaaleja, kuten rautajätteitä, hiiltä, puuta, kiviä, luita jne.
aa) Älä käytä laitetta sateen, myrskyn tai lumisateen aikana.
bb) Tarkista ja kiristä kaikki ruuvit ennen jokaista käyttökertaa.

cc) Pelletien valmistuksessa älä käytä raaka-aineita, joiden kosteuspitoisuus ylittää 15 %.
dd) Älä käytä konetta samassa tilassa, jossa on syövyttäviä, happamia tai emäksisiä aineita tai mineraalilannoitteita.

HUOMIO! Huolimatta laitteen turvallisesta rakenteesta, suojaominaisuuksista ja käyttäjää suojaavien lisäelementtien käytöstä, laitteen käyttöön sisältyy silti aina pieni onnettomuus- tai loukkaantumisriski. Pysy valppaana ja käytä tervettä järkeä laitetta käyttäessäsi.

3. Yleiset käyttöohjeet

Kone on monipuolinen tuote, joka on suunniteltu pellettien valmistukseen rehua, lannoitetta tai polttoainetta varten vehnästä, maissista, ohrasta, rukiista, öljykasveista, palkokasveista, heinästä, kasvijätteistä jne.
Tämä tuote on tarkoitettu ainoastaan kotikäyttöön, ei kaupalliseen käyttöön.
Käyttäjä on vastuussa kaikista vahingoista, jotka aiheutuvat laitteen virheellisestä käytöstä.

3.1. Laitteen kuvaus

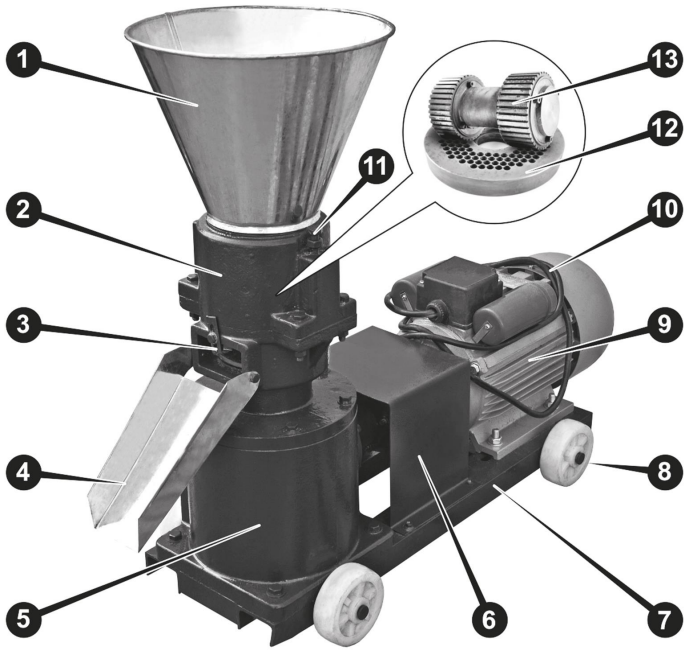

1. **Syöttösuppilo**
2. **Rakeistuskammio**
3. **Rakeiden pituuden säätölaite**
4. **Poistokotelo**
5. **Vaihteisto**
6. **Joustava kytkentäkotelo**
7. **Runko**
8. **Kuljetuspyörät (4 kpl)**
9. **Sähkömoottori**
10. **Virtajohto**
11. **Painorullien säätöruuvit**
12. **Suulake**
13. **Painorullat**

3.2. Valmistelu käyttöä varten

LAITTEEN SIJAINTI

Ympäristön lämpötila ei saa olla yli 40 °C, ja suhteellisen kosteuden tulisi olla alle 80 %. Huolehdi hyvästä ilmanvaihdosta laitteen käyttökohteessa. Laitteen kummankin sivun ja seinän tai muiden esineiden välillä tulisi olla vähintään 1

metrin etäisyys. Laitetta tulee käyttää aina tasaisella (kaikki pyörät maassa ja lukittuina), vakaalla, puhtaalla, paloturvallisella ja kuivalla pinnalla, ja sen on oltava lasten sekä henkisesti ja aistillisesti rajoitteisten henkilöiden ulottumattomissa. Sijoita laite siten, että pääsy virtaliitäntään on aina esteetön. Laitteeseen kytketyn virtajohdon on oltava asianmukaisesti maadoitettu, ja sen on vastattava tuoteselosteen teknisiä tietoja.

LAITTEEN KOKOAMINEN

Kone toimitetaan lähes käyttövalmiina; vain muutamia osia on koottava – pyörät, täyttösuppilo ja purkualusta.

Aloita pyöristä kääntämällä laite varovasti kyljelleen ja asettamalla sitten kukin pyörä puoliksi akselillaan laitteen rungon reiän läpi (katso ensimmäinen kuva alla). Muista kiinnittää pyörät asettamalla tapit pyörien akselireikien läpi ja taivuttamalla niiden päät paikalleen:

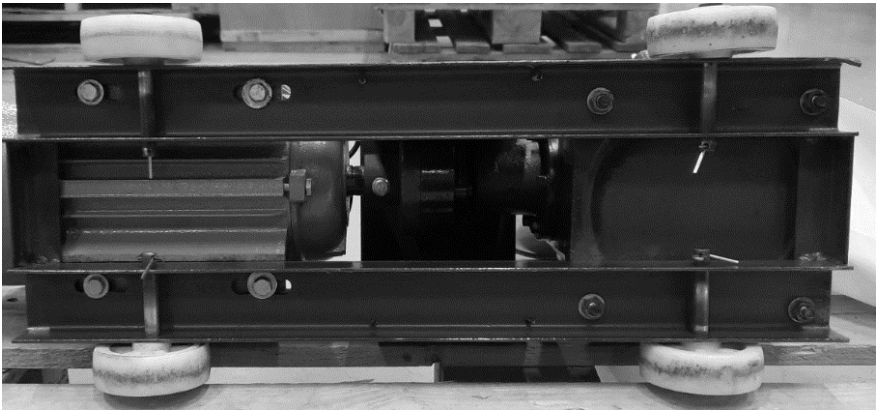

Kiinnitä seuraavaksi poistokotelo laitteen runkoon ruuvaamalla se rakeistuskammioon pulttien avulla (käytä mukana toimitettua litteää avainta):

Asenna lopuksi syöttösuppilo asettamalla se yksinkertaisesti rakeistuskammion päälle – sen on istuttava tiukasti paikallaan.

VAROITUS: laitteen käyttö ilman syöttösuppiloa on kielletty.
Turvallisuuden vuoksi tarkista, että kaikki pultit pitävät koneen osat tiukasti paikoillaan – tämä ei koske painorullan säätöpultteja. Tarkista myös vaihdelaatikon vaihteistoöljyn määrä – lisää tarvittaessa sopivaa öljyä, kunnes se saavuttaa mittatikun turvallisen tason:

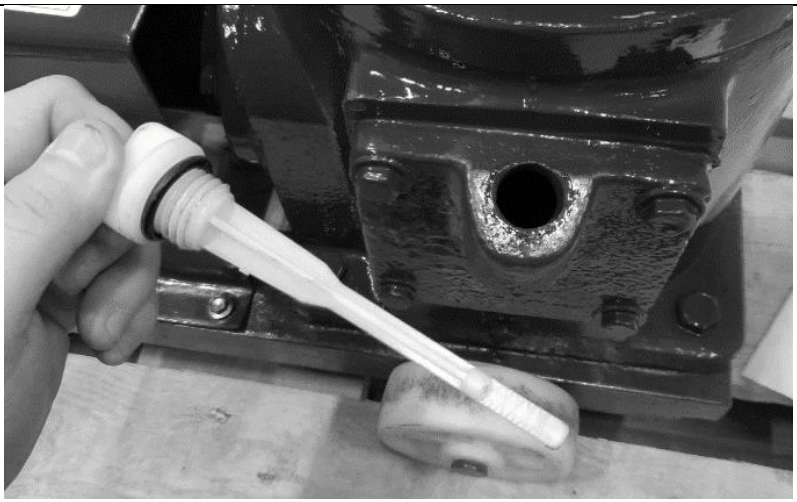

Oikean vaihteistoöljyn tason tulisi olla täyttötulpan mittatikussa olevan ristikkäisen kentän alueella, mieluiten sen keskellä. Jos öljyä on vahingossa lisätty liikaa, ylimääräinen määrä voidaan imeä pois täyttötulpan aukon kautta. Tarkista öljytaso aina koneen ollessa sammutettuna ja odota vähintään 5 minuuttia, jotta öljy ehtii valua vaihteistosta.

3.3. Laitteen käyttö

- Koneen tulee olla puhdas ja tyhjä.
- On suositeltavaa, että käsiteltävä materiaali on esimurskattu, sekoitettu yhtenäiseksi massaksi ja sen kosteuspitoisuus on enintään 15 %.
- Liitä kone sopivaan virtalähteeseen.
- Valitse ja asenna tarpeisiisi sopiva suulake (ennen ensimmäistä käyttökertaa tai suulakkeen tai telojen vaihtamisen jälkeen on suoritettava sisäänajokäyttö – katso lisätietoja luvusta ”Puhdistus ja huolto”).
- Valmistele riittävän suuri astia tuotettavia pellettejä varten ja aseta se purkualustan alle. Vaihtoehtoisesti voit ripustaa pussin purkualustalle.
- Käynnistä kone ja täytä syöttösuppilo pienellä määrällä raaka-ainetta ja anna moottorin saavuttaa käyttölämpötilansa (60–80 ˚C).
  TÄRKEÄÄ: Korkea lämpötila vaikuttaa ratkaisevasti lopputuotteeseen, sillä se tuhoaa bakteereja, viruksia, loisia ja muita taudinaiheuttajia sekä muodostaa rakeiden pinnalle kovan ulkokerroksen, joka suojaa niitä kosteuden tunkeutumiselta ja edistää pellettien pitkäaikaista säilyvyyttä.

Koneen esilämmitykseen käytettyä raaka-ainetta ei jalosteta pelleteiksi, mutta sitä voidaan käyttää myöhemmin uudelleen pellettituotannossa.

- Säädä tarvittaessa telan ja suulakkeen välystä kiristämällä tai löysäämällä painotelan pultteja. Suositeltu välys on 0,3–1,0 mm (katso lisätietoja luvusta ”Puhdistus ja huolto”).
- Kun pellettien valmistusprosessi on vakiintunut, täytä koko syöttösuppilo ja aloita säännöllinen tuotanto, kunnes kaikki raaka-aineesi on jalostettu loppuun asti, eli kun rakeistuskammio on tyhjentynyt kaikista jalostusjätteistä.
- Kun viimeiset pellettirakeet ovat tulleet ulos poistokourusta, mutta kone vielä toimii, lisää rakeistuskammioon noin 100–200 ml kasviöljyä – se auttaa puhdistamaan suulakkeen reikiä.
- Sammuta kone, irrota se pistorasiasta ja anna sen jäähtyä.
- Kun kone on jäähtynyt, puhdista se jäännöksistä. Vielä likaiset suulakkeen reiät voidaan puhdistaa puisen tai muovisen neulan avulla.

3.4. Puhdistaminen ja huolto

a) Irrota verkkopistoke pistorasiasta ja anna laitteen jäähtyä kokonaan ennen jokaista puhdistusta, säätöä tai lisävarusteiden vaihtoa sekä silloin, kun laitetta ei käytetä.
   - Odota, että pyörivät osat pysähtyvät.

b) Käytä laitteen pintojen puhdistamiseen vain syövyttämättömiä puhdistusaineita.

c) Laitteen puhdistuksen jälkeen kaikki osat on kuivattava kokonaan ennen seuraavaa käyttökertaa.

d) Laite on säilytettävä kuivassa ja viileässä paikassa suojassa kosteudelta ja suoralta auringonvalolta.

e) Älä suihkuta laitetta vesisuihkulla tai upota sitä veteen.

f) Varmista, ettei laitteen sisään pääse vettä sen kotelossa olevien aukkojen kautta.

g) Puhdista tuuletusaukot sekä koloja ja kätköjä harjalla ja/tai paineilmalla.

h) Laite on tarkastettava säännöllisesti sen teknisen tehokkuuden ja mahdollisten vaurioiden havaitsemiseksi.

i) Käytä puhdistukseen pehmeää (kosteaa) liinaa ja jäykkäharjallista harjaa, jossa on polymeerikuituja.

j) Kun käytät kosteaa liinaa, varmista, ettei kosteutta pääse laitteen sisään, etenkin sähkökomponenttien lähelle.

k) Älä käytä puhdistukseen teräviä ja/tai metallisia esineitä (esim. teräsharjaa tai metallista lastaa), sillä ne voivat vahingoittaa laitteen pintamateriaalia.

l) Tarkista joustava kytkin viikoittain vaurioiden varalta.

m) Tarkista ennen jokaista käyttökertaa suulakkeen ja telan kunto – jos niissä on kulumisen merkkejä, vaihda ne.

Painerullan vaihtaminen:

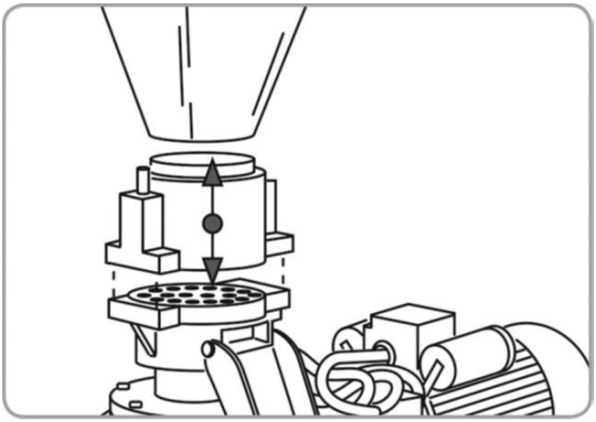

- Kierrä ruuvimeisselillä irti 4 pulttia, jotka kiinnittävät rakeistuskammion, ja poista se syöttösuppilon kanssa.
- Poista kulunut painerulla ja asenna uusi pitäen sen akselia kiinni syöttöaukon läpi.
- Asenna ja keskitä rakeistuskammion runko painorullan kanssa.
- Asenna takaisin neljä pulttia, jotka kiinnittävät rakeistuskammion ristikkäin, ja kiristä ne asteittain.
- Asenna syöttösuppilo takaisin paikalleen.
- Käynnistä kone ja anna sen käydä tyhjäkäynnillä 1–2 minuuttia.
- Säädä välys ja suorita telan ja suulakkeen sisäänajo, jos uudet osat on asennettu tai niitä ei ole aiemmin käytetty yhdessä.

Suulakkeen vaihtaminen:

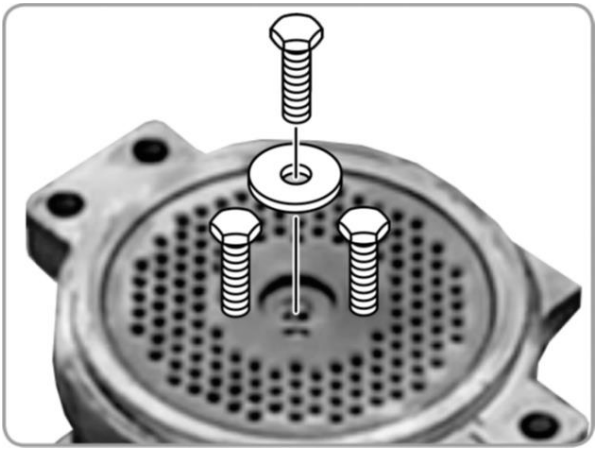

- Irrota rakeistuskammio edellä kuvatulla tavalla.
- Kierrä irti keskipultti, joka kiinnittää suulakkeen akseliin.
- Kierrä kaksi tukipulttia suulakkeen kierteisiin reikiin ja irrota suulake varovasti hammaspyörän akselista.
- Asenna uusi tai eri suulake hammaspyörään kohdistamalla suulakkeen kiinnitysreikä hammaspyörän reikään.
  VAROITUS: jos suulakkeen reiät ovat viistetyt, niiden on oltava ylöspäin.
- Kierrä suulakkeen kiinnityspultti mutterilla paikalleen ja kiristä ne tukevasti.
- Asenna rakeistuskammion runko takaisin paikalleen edellä kuvatulla tavalla.
- Käynnistä kone ja anna sen käydä tyhjäkäynnillä 1–2 minuuttia.
- Säädä rullan ja muotin välinen välys ja suorita sisäänajoprosessi, jos uusi muotti on asennettu tai sitä ei ole aiemmin käytetty yhdessä tämän rullan kanssa.

n) Paine- tai leikkausterän (tai molempien) sisäänajo on pakollista aina, kun uudet osat asennetaan tai kun asennetaan pari, jota ei ole aiemmin käytetty yhdessä. Sisäänajo vähentää energiankulutusta ja osien kulumista sekä mahdollistaa oikean käyttölämpötilan saavuttamisen. Sisäänajon suorittaminen:
   - Valmistele raaka-aine, jonka kosteuspitoisuus on noin 15 % (suihkuta sitä vedellä, jos se on liian kuivaa).
   - Käynnistä kone.
   - Lisää valmisteltu raaka-aineseos vähitellen syöttösuppiloon.
   - Käytä samaa materiaalia uudelleen ja jatka prosessia noin 1,5–2 tuntia.
   - Jos suulakkeen reiät tukkeutuvat, pysäytä kone ja puhdista reiät puu- tai muovineulalla (tai vastaavalla esineellä, joka ei vahingoita suulakkeen pintaa). Puhdistuksen jälkeen voit jatkaa prosessia.
     VAROITUS: sisäänajoprosessin tuote ei sovellu eläinten rehuksi.

o) Säädä painorullan ja suulakkeen välinen rako aina, kun ne on vaihdettu tai puhdistettu. Säädä niitä myös tarvittaessa pellettien tuotannon aikana. Tee tämä kiristämällä molemmat alla olevassa kuvassa näkyvät pultit:

Löysää niitä sitten tasaisesti noin 90° kerrallaan, kunnes saavutetaan haluttu pellettien laatu.

TÄRKEÄÄ: Älä kiristä puristusrullia liikaa – se voi vahingoittaa paitsi rullaa myös suulaketta!

p) Tarkista vaihdelaatikon nestetaso ja rasvaa muotti kuukausittain. Lisää tarvittaessa sopiva määrä oikeaa vaihdelaatikon nestettä mittatikun aukon (2) kautta. Rasvaa myös muottia säännöllisesti rasvauskohdista (3).

1) Vaihdelaatikon tyhjennystulppa
2) Vaihdelaatikon öljytulppa mittatikulla
3) Muotin rasvauskohdat

q) Jos konetta ei käytetä pitkään aikaan, se on varastoitava puhtaana hyvin ilmastoidussa tilassa, jonka lämpötila on -15–+55 ˚C ja suhteellinen kosteus enintään 90 %. Suojaa se pölyltä (peitettynä). Happoja, emäksiä ja syövyttäviä aineita ilmassa ei sallita. Poista painorullat ja muotti, puhdista ne huolellisesti ja laita ne vedenpitävään pussiin. Voitele myrkyttömällä rasvalla osat, joiden pinnalla on ruostetta.

KÄYTETTYJEN LAITTEIDEN HÄVITTÄMINEN

Älä hävitä laitetta yleisen kunnallisen jätehuollon kautta. Luovuta se sähkölaitteiden kierrätykseen erikoistuneeseen keräyspisteeseen. Tarkista tuotteessa, käyttöohjeessa ja pakkauksessa oleva symboli. Laitteen valmistamiseen käytetyt muovit voidaan kierrättää merkintöjen mukaisesti. Kierrättämällä jätteet asianmukaisesti annat merkittävän panoksen ympäristönsuojeluun.

Ota yhteyttä paikallisiin viranomaisiin saadaksesi tietoa paikallisista kierrätyslaitoksista.

Deze gebruikershandleiding is voor uw gemak vertaald met behulp van automatische vertaling. Er is redelijk wat inspanning geleverd voor het zo nauwkeurig verstrekken van een accurate vertaling; alleen is geen enkele geautomatiseerde vertaling perfect en het is ook niet de bedoeling dat zij menselijke vertalers gaan vervangen. De officiële gebruikershandleiding is de Engelse versie. Discrepanties of verschillen in de vertaling zijn niet bindend en hebben geen rechtsgevolgen voor naleving of handhaving. Bij vragen over de juistheid van de informatie in de gebruikershandleiding wordt verwezen naar de Engelse versie van die inhoud, die de officiële versie is.

Technische gegevens

Parameter beschrijving	Parameter waarde
Productnaam	Pelletmachine
Model	WIE-PM-3200
Nominale spanning [V~] / Frequentie [Hz]	230 / 50
Nominaal vermogen [W]	2200
Beschermingsklasse	IP44
Afmetingen [breedte x diepte x hoogte; mm]	300 x 880 x 695
Gewicht [kg]	83,3
Productiecapaciteit voer [kg/u]	60-100
Diameter matrijs [mm]	Ø 120
Grootte matrijsgaten [mm]	Ø 2,5 / 4 / 6
Type / hoeveelheid tandwielolie [L]	75-80W80-90 GL4 / 2,5-3

1. Algemene beschrijving

De gebruikershandleiding is bedoeld als hulpmiddel bij een veilig en probleemloos gebruik van het apparaat. Het product is ontworpen en vervaardigd volgens strikte technische richtlijnen, met gebruikmaking van de modernste technologieën en componenten. Bovendien wordt het geproduceerd volgens de strengste kwaliteitsnormen.

GEBRUIK HET APPARAAT ALLEEN ALS U DEZE GEBRUIKERSHANDLEIDING GRONDIG HEBT GELEZEN EN BEGREPEN.

Om de levensduur van het apparaat te verlengen en een probleemloze werking te garanderen, dient u het te gebruiken in overeenstemming met deze gebruikershandleiding en regelmatig onderhoudswerkzaamheden uit te voeren. De technische gegevens en specificaties in deze handleiding zijn actueel. De fabrikant behoudt zich het recht om wijzigingen aan te brengen in verband met kwaliteitsverbetering. Het toestel is ontworpen om de risico's van geluidsemissie tot een minimum te beperken, rekening houdend met de technologische vooruitgang en de mogelijkheden tot geluidsreductie.

Legenda

	Het product voldoet aan de relevante veiligheidsnormen.
	Lees de instructies voor gebruik.
	Het product moet worden gerecycled.
	WAARSCHUWING ! of **VOORZICHTIG!** of **HERINNERING!** Van toepassing op de gegeven situatie. (algemeen waarschuwingssignaal)
	Gebruik gehoorbescherming. Blootstelling aan hard geluid kan leiden tot gehoorverlies.
	Draag een veiligheidsbril.
	Draag een stofmasker (bescherming van de luchtwegen).
	Gebruik bescherming

	Draag beschermende kleding.
	ATTENTIE! Elektrische schok waarschuwing!
	ATTENTIE! Waarschuwing voor luid geluid
	ATTENTIE! Roterende delen, pas op en voorkom verstrikking in het apparaat!
	ATTENTIE! Pas op voor handverplettering!
	ATTENTIE! Hangend gewicht!
	Niet aanraken!
	ATTENTIE! Heet oppervlak, kans op brandwonden!
	ATTENTIE! Scherpe, bewegende machineonderdelen! Gevaar voor snijwonden of amputatie van vingers/ledematen.
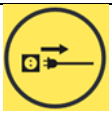	Let op! Trek tijdens onderhoudswerkzaamheden, bij een storing of wanneer de machine niet wordt gebruikt, altijd de stekker uit het stopcontact!

LET OP! De tekeningen in deze handleiding dienen uitsluitend ter illustratie en kunnen in sommige details afwijken van het werkelijke product.

2. Gebruiksveiligheid

ATTENTIE! Lees alle veiligheidswaarschuwingen en alle instructies nauwkeurig. Het niet opvolgen van de waarschuwingen en instructies kan leiden tot elektrische schokken, brand en/of ernstig of zelfs dodelijk letsel.

De termen „apparaat“ of „product“ worden in de waarschuwingen en instructies gebruikt om te verwijzen naar:
De pelletmachine

2.1. Elektrische veiligheid

a) De stekker moet in het stopcontact passen. Verander op geen enkele manier iets aan de stekker. Het gebruik van originele stekkers en passende stopcontacten vermindert het risico van elektrische schokken.
b) Vermijd het aanraken van geaarde elementen zoals leidingen, kachels, boilers en koelkasten. Er bestaat een verhoogd risico op een elektrische schok als het geaarde apparaat wordt blootgesteld aan regen, in direct contact komt met een nat oppervlak of in een vochtige omgeving wordt gebruikt. Als er water in het apparaat komt, neemt het risico van schade aan het apparaat en van een elektrische schok toe.
c) Raak het apparaat niet aan met natte of vochtige handen.
d) Gebruik de kabel alleen voor het beoogde doel. Gebruik het nooit om het apparaat te dragen of om de stekker uit het stopcontact te trekken. Houd de kabel uit de buurt van warmtebronnen, olie, scherpe randen of bewegende delen. Beschadigde of kabels die door elkaar geraakt zijn verhogen het risico op elektrische schokken.
e) Als u buiten met het apparaat werkt, moet u een verlengsnoer gebruiken dat geschikt is voor gebruik buiten het huis. Het gebruik van een verlengsnoer dat geschikt is voor gebruik buiten het huis vermindert het risico op elektrische schokken.
f) Indien het gebruik van het apparaat in een vochtige omgeving niet kan worden vermeden, moet een aardlekschakelaar (RCD) worden toegepast. Het gebruik van een RCD vermindert het risico van elektrische schokken.
g) Gebruik het apparaat niet als het netsnoer beschadigd is of duidelijke tekenen van slijtage aanwezig zijn. Een beschadigd netsnoer moet worden vervangen door een gekwalificeerde elektricien of het servicecentrum van de fabrikant.

h) Dompel het snoer, de stekker of het apparaat niet onder in water of andere vloeistoffen om een elektrische schok te voorkomen. Gebruik het apparaat niet op natte oppervlakken.
i) Niet gebruiken in zeer vochtige omgevingen of in de directe omgeving van watertanks.
j) Voorkom dat het apparaat nat wordt. Gevaar voor elektrische schokken!
k) Controleer vóór het eerste gebruik of de netspanning en stroomsterkte overeenkomen met de gegevens op het typeplaatje.

2.2. Veiligheid op de werkplek

a) Zorg ervoor dat de werkplek schoon en goed verlicht is. Een rommelige of slecht verlichte werkplek kan leiden tot ongelukken. Probeer vooruit te denken, observeer wat er gebeurt en gebruik gezond verstand wanneer u met het apparaat werkt.
b) Neem bij twijfel over de juiste werking van het apparaat contact op met de klantenservice van de fabrikant.
c) Alleen de serviceafdeling van de fabrikant mag het apparaat repareren. Probeer niet zelf reparaties uit te voeren!
d) Gebruik in geval van brand een poeder- of kooldioxide (CO2) brandblusser (een die bestemd is voor gebruik op onder spanning staande elektrische apparaten) om de brand te blussen.
e) Kinderen of onbevoegden mogen de werkplek niet betreden. Afleiding kan leiden tot verlies van controle over het apparaat.
f) Gebruik het apparaat in een goed geventileerde ruimte.
g) Het apparaat produceert stof en puin tijdens de werking. Het is belangrijk om omstanders te beschermen tegen schadelijke gevolgen die door het apparaat worden verspreid.
h) Controleer regelmatig de staat van de veiligheidslabels. Indien de etiketten onleesbaar zijn, moeten zij worden vervangen.
i) Bewaar deze handleiding voor toekomstig gebruik. Als dit apparaat aan een derde wordt doorgegeven, moet de handleiding worden meegegeven.
j) Bewaar verpakkingselementen en kleine montagedelen op een plaats die niet toegankelijk is voor kinderen.
k) Houd het apparaat uit de buurt van kinderen en dieren.
l) Indien dit apparaat samen met andere apparatuur wordt gebruikt, moeten ook de overige gebruiksaanwijzingen worden opgevolgd.

Herinner! Bescherm kinderen en andere omstanders bij het gebruik van het apparaat.

2.3. Persoonlijke veiligheid

a) Gebruik het apparaat niet als u moe of ziek bent of onder invloed van alcohol, verdovende middelen of medicijnen die het vermogen om het apparaat te bedienen aanzienlijk kunnen beperken.
b) De machine mag worden bediend door lichamelijk fitte personen die in staat zijn de machine te hanteren, goed zijn opgeleid, deze bedieningshandleiding hebben doorgenomen en een opleiding hebben gevolgd op het gebied van veiligheid en gezondheid op het werk.
c) De machine is niet ontworpen om te worden bediend door personen (inclusief kinderen) met beperkte mentale en sensorische functies of personen zonder relevante ervaring en/of kennis, tenzij zij onder toezicht staan van een persoon die verantwoordelijk is voor hun veiligheid of zij instructies hebben ontvangen over de bediening van de machine.
d) Gebruik bij het werken met het apparaat uw gezond verstand en blijf alert. Tijdelijk concentratieverlies tijdens het gebruik van het apparaat kan leiden tot ernstig letsel.
e) Gebruik persoonlijke beschermingsmiddelen zoals vereist voor het werken met het toestel, gespecificeerd in sectie 1 "Legenda". Het gebruik van correcte en goedgekeurde persoonlijke beschermingsmiddelen vermindert het risico op letsel.
f) Om te voorkomen dat het apparaat per ongeluk wordt ingeschakeld, moet u ervoor zorgen dat de schakelaar in de stand OFF staat voordat u het apparaat op een stroombron aansluit.
g) Overschat de capaciteiten niet. Houd tijdens het gebruik van het apparaat uw evenwicht en blijf altijd stabiel. Dit zorgt voor een betere controle over het apparaat in onverwachte situaties.
h) Draag geen losse kleding of sieraden. Houd haar, kleding en handschoenen uit de buurt van bewegende delen. Losse kleding, juwelen of lang haar kunnen in bewegende delen verstrikt raken.
i) Verwijder alle afstelgereedschap of steeksleutels voordat u het apparaat aanzet. Een gereedschap of moersleutel die in het draaiende gedeelte van het apparaat wordt achtergelaten, kan letsel veroorzaken.
j) Gebruik oog-, oor- en ademhalingsbescherming.
k) Het apparaat is geen speelgoed. Kinderen moeten onder toezicht staan om ervoor te zorgen dat ze niet met het apparaat spelen.
l) Steek uw handen of andere voorwerpen niet in het apparaat terwijl het in gebruik is!

2.4. Veilig gebruik van het apparaat

a) Overbelast het apparaat niet. Gebruik het juiste gereedschap voor de gegeven taak. Een juist gekozen apparaat zal de taak waarvoor het is ontworpen beter en veiliger uitvoeren.
b) Gebruik het apparaat niet als de „AAN/UIT“-schakelaar niet goed functioneert (het apparaat niet in- en uitschakelt). Apparaten die niet met de AAN/UIT-schakelaar kunnen worden in- en uitgeschakeld, zijn gevaarlijk, mogen niet worden gebruikt en moeten worden gerepareerd.
c) Zorg ervoor dat de stekker uit het stopcontact is gehaald voordat u aanpassingen of accessoires vervangt of het apparaat aan de kant legt. Dergelijke voorzorgsmaatregelen verminderen het risico dat het apparaat per ongeluk wordt geactiveerd.
d) Ontkoppel het apparaat van stroom voordat u begint met afstellen, schoonmaken en onderhoud. Een dergelijke preventieve maatregel vermindert het risico van onbedoelde activering.
e) Bewaar het apparaat wanneer het niet in gebruik is op een veilige plaats, uit de buurt van kinderen en mensen die het apparaat niet kennen en de gebruiksaanwijzing niet hebben gelezen. Het apparaat kan een gevaar vormen in de handen van onervaren gebruikers.
f) Houd het apparaat in perfecte technische staat. Controleer voor elk gebruik op algemene schade, controleer vooral bewegende onderdelen op gebarsten onderdelen of elementen, en op andere omstandigheden die de veilige werking van het apparaat kunnen beïnvloeden. Indien schade wordt geconstateerd, dient het apparaat voor gebruik ter reparatie te worden aangeboden.
g) Houd het apparaat buiten het bereik van kinderen.
h) Reparatie of onderhoud van het apparaat moet worden uitgevoerd door gekwalificeerd personeel, uitsluitend met gebruikmaking van originele reserveonderdelen. Dit garandeert een veilig gebruik.
i) Om de operationele integriteit van het apparaat te waarborgen, mogen in de fabriek gemonteerde afschermingen niet worden verwijderd en mogen geen schroeven worden losgedraaid.
j) Bij het vervoer en de behandeling van het apparaat tussen het magazijn en de bestemming moeten de gezondheids- en veiligheidsbeginselen voor handmatige transporten in acht worden genomen die gelden in het land waar het apparaat zal worden gebruikt.
k) Vermijd situaties waarin het apparaat tijdens het gebruik stopt met werken als gevolg van overmatige belasting. Dit kan leiden tot oververhitting van de aandrijfelementen en schade aan het apparaat.
l) Raak gelede onderdelen of accessoires niet aan, tenzij het apparaat van de stroombron is losgekoppeld.

m) Verplaats, verstel of draai het apparaat niet tijdens het werk.
n) Laat dit apparaat niet onbeheerd achter als het in gebruik is.
o) Maak het apparaat regelmatig schoon om te voorkomen dat hardnekkig vuil zich ophoopt.
p) De gespecificeerde trillingsemissie werd gemeten volgens standaard meetmethoden. De trillingsemissies kunnen veranderen als het apparaat in een andere omgeving wordt gebruikt.
q) Het apparaat is geen speelgoed. Reiniging en onderhoud mogen niet door kinderen worden uitgevoerd zonder toezicht van een volwassen persoon.
r) Het is verboden aan de structuur van het apparaat te zitten om de parameters of de constructie ervan te wijzigen.
s) Houd het apparaat uit de buurt van vuur- en warmtebronnen.
t) Dek de ventilatieopeningen niet af!
u) OPMERKING: Tijdens het gebruik worden sommige onderdelen van het apparaat zeer heet – gevaar voor brandwonden!
v) Raak de bewegende snijelementen niet aan. Gevaar voor snij- of amputatieverwondingen aan vingers/ledematen.
w) Start de machine niet voordat het materiaal is geladen.
x) Gebruik de machine niet met een verstopte snijmatrijs.
y) Controleer regelmatig het oliepeil en de smering van de lagers.
z) Gooi geen harde voorwerpen zoals ijzervijlsel, kolen, hout, kiezelstenen, botten, stenen enz. in de machine.
aa) Gebruik het apparaat niet bij regen, storm of sneeuwval.
bb) Controleer en draai voor elk gebruik alle schroeven vast.
cc) Gebruik voor de productie van pellets geen grondstoffen met een vochtgehalte van meer dan 15%.
dd) Gebruik de machine niet in dezelfde ruimte waar agressieve, zure of basische stoffen of minerale meststoffen aanwezig zijn.

ATTENTIE! Ondanks het veilige ontwerp van het apparaat en de beschermende functies ervan, en ondanks het gebruik van extra elementen ter bescherming van de bediener, bestaat er toch een klein risico op een ongeval of letsel bij het gebruik van het apparaat. Blijf alert en gebruik uw gezond verstand wanneer u het apparaat gebruikt.

3. Gebruik richtlijnen

De machine is een veelzijdig product dat is ontworpen om pellets voor veevoer, meststoffen of brandstof te produceren uit tarwe, maïs, gerst, rogge, oliehoudende zaden, peulvruchten, hooi, plantaardig afval enz.

Dit product is uitsluitend bedoeld voor thuisgebruik, niet voor commercieel gebruik.

De gebruiker is aansprakelijk voor alle schade die voortvloeit uit onbedoeld gebruik van het apparaat.

3.1. Beschrijving van het apparaat

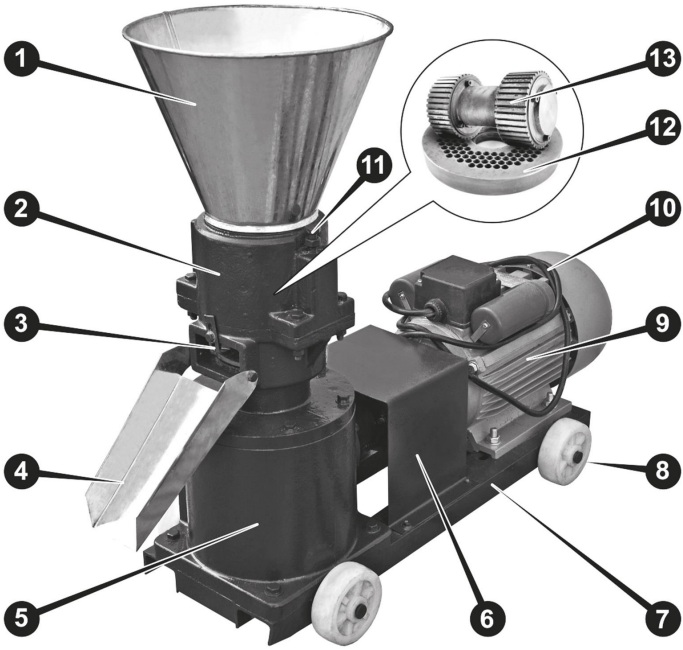

1. **Vultrechter**
2. **Granuleerkamer**
3. **Regelaar voor de lengte van het granulaat**
4. **Uitloopbak**
5. **Gear**
6. **Afdekking van de flexibele koppeling**
7. **Frame**
8. **Transportwielen (4 stuks)**
9. **Elektromotor**
10. **Voedingskabel**
11. **Stelbouten voor de drukrollen**
12. **Matrijs**

13. **Drukrollen**

3.2. Klaarmaken voor gebruik

PLAATS VAN HET APPARAAT

De omgevingstemperatuur mag niet hoger zijn dan 40 °C en de relatieve luchtvochtigheid moet lager zijn dan 80%. Zorg voor een goede ventilatie in de ruimte waarin het apparaat wordt gebruikt. Er moet ten minste 1 m afstand zijn tussen elke zijde van het apparaat en de muur of andere voorwerpen. Het apparaat moet altijd worden gebruikt wanneer het op een vlak (alle wielen op de grond en geblokkeerd), stabiel, schoon, brandveilig en droog oppervlak staat, en buiten het bereik van kinderen en personen met beperkte mentale en zintuiglijke functies moet worden gehouden. Plaats het apparaat zodanig dat u altijd toegang hebt tot de stroomaansluiting. Het op het apparaat aangesloten netsnoer moet correct geaard zijn en overeenkomen met de technische gegevens op het productetiket.

MONTAGE VAN HET APPARAAT

De machine wordt vrijwel gebruiksklaar geleverd; er hoeven slechts enkele onderdelen te worden gemonteerd – wielen, laadtrechter en afvoerbak.

Begin met de wielen door de machine voorzichtig op haar zij te leggen en vervolgens elk wiel met zijn halve as door het gat in het frame van de machine te steken (zie de eerste afbeelding hieronder). Vergeet niet de wielen vast te zetten door de pennen door de gaten in de wielassen te steken en de uiteinden om te buigen:

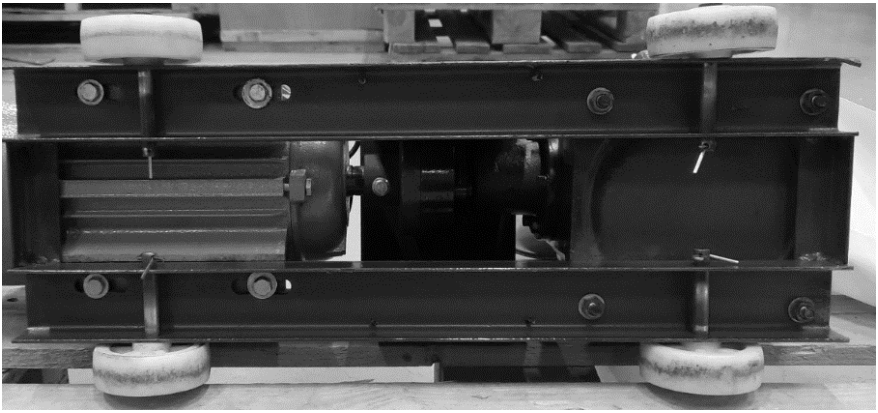

Bevestig vervolgens de uitloopbak aan de machinebehuizing door deze met behulp van de bouten aan de granuleerkamer vast te schroeven (gebruik de meegeleverde platte sleutel):

Monteer ten slotte de vultrechter door deze eenvoudig op de bovenkant van de granuleerkamer te plaatsen – deze moet stevig vastzitten.

LET OP: het is verboden de machine zonder vultrechter te gebruiken.
Controleer voor de veiligheid of alle bouten de onderdelen van de machine stevig vastzetten – dit geldt niet voor de stelschroeven van de drukrol. Controleer ook

het tandwieloliepeil in de tandwielkast – vul indien nodig de juiste vloeistof bij tot het veilige peil op de peilstok is bereikt:

Het juiste peil van de tandwielolie moet binnen het bereik van het gekruiste veld op de peilstok van de vulplug liggen, bij voorkeur in het midden daarvan. Indien u per ongeluk te veel olie hebt bijgevuld, kan de overtollige hoeveelheid via de opening van de vulplug worden afgezogen. Controleer het vloeistofpeil altijd wanneer de machine is uitgeschakeld en wacht ten minste 5 minuten om de vloeistof uit de tandwielen te laten wegvloeien.

3.3. Gebruik van het apparaat

- De machine moet schoon en leeg zijn.
- Het wordt aanbevolen om het te verwerken materiaal vooraf te breken, tot een homogeen geheel te mengen en ervoor te zorgen dat de vochtigheid niet hoger is dan 15%.
- Sluit de machine aan op een geschikte stroombron.
- Kies en installeer de matrijs die geschikt is voor uw behoeften (vóór het eerste gebruik of na het vervangen van de matrijs of rollen moet een inloopproces worden uitgevoerd – zie het hoofdstuk „Reiniging en onderhoud“ voor details).
- Zorg voor een geschikte opvangbak voor de geproduceerde pellets en plaats deze onder de uitloopbak. Als alternatief kunt u een zak aan de uitloopbak bevestigen.
- Start de machine, vul de trechter met een kleine hoeveelheid ruw materiaal en laat de motor zijn bedrijfstemperatuur bereiken (60-80 ˚C).

BELANGRIJK: hoge temperaturen hebben een cruciale invloed op het eindproduct, aangezien ze bacteriën, virussen, parasieten en andere ziekteverwekkers vernietigen en bovendien een harde buitenlaag op de korrels vormen die deze beschermt tegen het binnendringen van vocht en bijdraagt aan de langdurige houdbaarheid van de pellets. De grondstof die wordt gebruikt om de machine voor te verwarmen, wordt niet verwerkt tot pellets, maar kan later opnieuw worden gebruikt bij de pelletproductie.

- Pas indien nodig de positie (speling) van de rol en de matrijs aan door de bouten van de drukrol vast of los te draaien. De aanbevolen spleet is 0,3-1,0 mm (zie het hoofdstuk „Reiniging en onderhoud“ voor meer informatie).
- Zodra het pelletproductieproces stabiel is, vult u de trechter volledig en start u de reguliere productie totdat al uw grondstof volledig is verwerkt; dit betekent dat de granulatiekamer volledig is leeggemaakt van alle verwerkte resten.
- Nadat de laatste pelletkorrels uit de afvoerlade zijn gekomen maar de machine nog steeds draait, voegt u ongeveer 100–200 ml plantaardige olie toe aan de granuleerkamer – dit helpt bij het reinigen van de matrijsgaten.
- Schakel de machine uit, trek de stekker uit het stopcontact en laat de machine afkoelen.
- Nadat de machine is afgekoeld, verwijdert u de resten. Eventueel nog vuile matrijsgaten kunt u reinigen met behulp van een houten of plastic breinaald.

3.4. Reiniging en onderhoud

a) Haal de stekker uit het stopcontact en laat het apparaat volledig afkoelen voor elke reiniging, afstelling of vervanging van accessoires, of als het apparaat niet wordt gebruikt.
   - Wacht tot de draaiende elementen stoppen.

b) Gebruik alleen niet-corrosieve reinigingsmiddelen om het oppervlak te reinigen.

c) Na het reinigen van het apparaat moeten alle onderdelen volledig worden gedroogd alvorens het opnieuw te gebruiken.

d) Bewaar het toestel op een droge, koele plaats, vrij van vocht en directe blootstelling aan zonlicht.

e) Spuit het apparaat niet af met een waterstraal en dompel het niet onder in water.

f) Zorg dat er geen water in het apparaat komt via openingen in de behuizing van het apparaat.
g) Reinig de ventilatieopeningen en alle hoeken en kieren met een borstel en/of perslucht.
h) Het apparaat moet regelmatig worden geïnspecteerd om de technische doeltreffendheid ervan te controleren en eventuele schade op te sporen.
i) Gebruik voor het reinigen een zachte (vochtige) doek en een borstel met stijve polymeerharen.
j) Zorg er bij het gebruik van een vochtige doek voor dat er geen vocht in de machine terechtkomt, met name niet in de elektrische onderdelen.
k) Gebruik voor het schoonmaken geen scherpe en/of metalen voorwerpen (bijv. een staalborstel of een metalen spatel) omdat deze het oppervlaktemateriaal van het apparaat kunnen beschadigen.
l) Controleer de flexibele koppeling wekelijks op eventuele schade.
m) Controleer voor elk gebruik de staat van de matrijs en de rol – vervang ze als ze tekenen van slijtage vertonen.
Om de drukrol te vervangen:

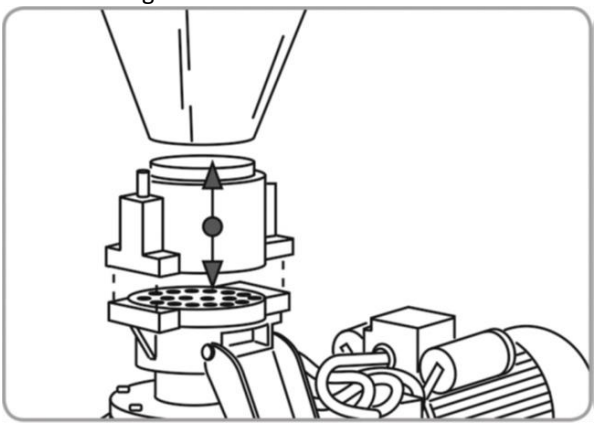

- Draai met behulp van een steeksleutel de 4 bouten los waarmee de granuleerkamer is bevestigd en verwijder deze samen met de vultrechter.
- Verwijder de versleten drukrol en plaats een nieuwe door de as door de vulopening te steken.
- Plaats het granuleerkamerhuis met de drukrol en centreer deze.
- Plaats de 4 bouten waarmee de granuleerkamer wordt bevestigd weer in een kruispatroon en draai ze geleidelijk vast.
- Plaats de vultrechter weer terug.
- Schakel de machine in en laat deze 1-2 minuten stationair draaien.

- Stel de speling af en voer het inloopproces van de rol en de matrijs uit als er nieuwe zijn geïnstalleerd of als ze nog nooit samen zijn gebruikt.

Om de matrijs te vervangen:

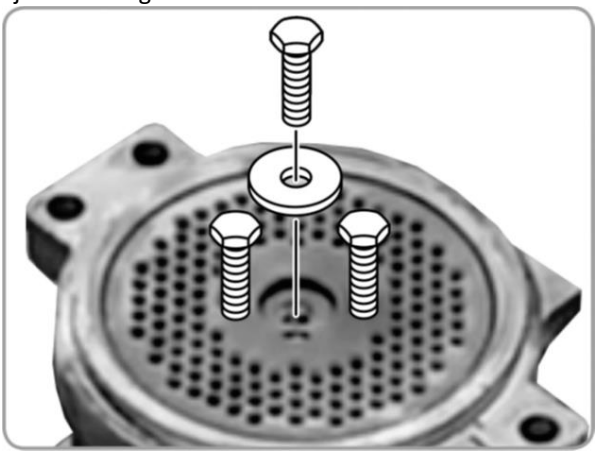

- Verwijder de granulatiekamer zoals eerder beschreven.
- Draai de centrale bout los waarmee de matrijs aan de as is bevestigd.
- Draai 2 steunbouten in de schroefgaten van de matrijs en haal de matrijs vervolgens voorzichtig van de tandwielas.
- Monteer een nieuwe of andere matrijs op het tandwiel door het bevestigingsgat in de matrijs uit te lijnen met het gat in het tandwiel. LET OP: als de gaten in de matrijs afgeschuind zijn, moeten deze naar boven wijzen.
- Schroef de bevestigingsbout van de matrijs met de moer vast en draai deze stevig aan.
- Plaats de behuizing van de granulatiekamer weer terug zoals hierboven beschreven.
- Schakel de machine in en laat deze 1-2 minuten stationair draaien.
- Stel de speling tussen de rol en de matrijs af en voer het inloopproces uit als er een nieuwe matrijs is geïnstalleerd of als deze nog nooit samen met deze rol is gebruikt.

n) Het is verplicht om de drukrol of de matrijs (of beide) elke keer in te lopen na het installeren van nieuwe exemplaren of wanneer een paar wordt geïnstalleerd dat nog nooit samen heeft gewerkt. Een inloopproces vermindert het energieverbruik en de slijtage van onderdelen en zorgt ervoor dat de juiste bedrijfstemperatuur wordt bereikt. Om het inloopproces uit te voeren:

- Zorg voor grondstof met een vochtgehalte van ongeveer 15% (besproei het met water als het te droog is).
- Schakel de machine in.
- Doe het voorbereide grondstofmengsel geleidelijk in de vultrechter.
- Gebruik dat materiaal opnieuw en herhaal dit proces gedurende ongeveer 1,5-2 uur.
- Als de gaten in de matrijs verstopt raken, zet de machine dan uit en reinig de gaten met een houten of plastic breinaald (of een soortgelijk voorwerp dat het oppervlak van de matrijs niet beschadigt). Na het reinigen kunt u het proces voortzetten.
  LET OP: het product dat tijdens het inloopproces ontstaat, is niet geschikt als diervoeder.

o) Stel de spleet tussen de drukrol en de matrijs telkens opnieuw af nadat deze zijn vervangen of gereinigd. Pas de afstelling ook – indien nodig – aan tijdens de productie van de pellets. Draai hiervoor beide bouten aan die op de onderstaande afbeelding zijn aangegeven:

Draai ze vervolgens in elke stap gelijkmatig ongeveer 90° los, totdat de gewenste pelletkwaliteit is bereikt.
BELANGRIJK: draai de drukrollen niet te strak aan – dit kan niet alleen de rol, maar ook de matrijs beschadigen!

p) Controleer maandelijks het peil van de versnellingsbakvloeistof en smeer de matrijs. Vul indien nodig de juiste hoeveelheid geschikte versnellingsbakvloeistof bij via de peilstokopening (2). Smeer de matrijs ook regelmatig via de smeerpunten (3).

1) Aftapplug versnellingsbakvloeistof
2) Olieplug versnellingsbak met peilstok
3) Smeerpunten matrijs

q) Als de machine gedurende langere tijd niet wordt gebruikt, moet deze schoon worden opgeslagen in een goed geventileerde ruimte bij een temperatuur tussen -15 en +55 ˚C en een relatieve luchtvochtigheid van maximaal 90%. Bescherm de machine tegen stof (afgedekt). Zuren, basen en corrosieve stoffen in de lucht zijn niet toegestaan. Verwijder de drukrollen en de matrijs, reinig deze grondig en berg ze op in een waterdichte zak. Smeer onderdelen met oppervlakteroest in met een niet-giftig smeermiddel.

AFVOER VAN GEBRUIKTE APPARATEN

Gooi dit apparaat niet in gemeentelijke afvalsystemen. Lever het in bij een recycling- en verzamelpunt voor elektrische apparaten. Controleer het symbool op het product, de gebruiksaanwijzing en de verpakking. De kunststoffen die voor de bouw van het apparaat zijn gebruikt, kunnen overeenkomstig hun markering worden gerecycleerd. Door te kiezen voor recycling levert u een belangrijke bijdrage aan de bescherming van het milieu.

Neem contact op met plaatselijke autoriteiten voor informatie over plaatselijke recycling.

Denne bruksanvisningen er oversatt ved hjelp av maskinoversettelse. Det er gjort rimelige anstrengelser for å gi en nøyaktig oversettelse, men ingen automatisk oversettelse er perfekt, og det er heller ikke meningen at den skal erstatte menneskelige oversettere. Den offisielle bruksanvisningen er den engelske versjonen. Eventuelle uoverensstemmelser eller forskjeller i oversettelsen er ikke bindende og har ingen juridisk virkning med hensyn til overholdelse eller håndhevelse. Hvis det oppstår spørsmål knyttet til nøyaktigheten av informasjonen i brukerhåndboken, henvises det til den engelske versjonen av innholdet, som er den offisielle versjonen.

Tekniske data

Parameter Beskrivelse	Parameter Verdi
Produktnavn	Pelletmaskin
Modell	WIE-PM-3200
Nominell spenning [V~] / Frekvens [Hz]	230 / 50
Nominell effekt [W]	2200
Beskyttelsesklasse	IP44
Mål [bredde x dybde x høyde; mm].	300 x 880 x 695
Vekt [kg]	83,3
Fôrproduksjonskapasitet [kg/t]	60-100
Matrisediameter [mm]	Ø 120
Matrisehullstørrelse [mm]	Ø 2,5 / 4 / 6
Type / mengde girolje [L]	75-80W80-90 GL4 / 2,5-3

1. Generell beskrivelse

Bruksanvisningen er utformet for å hjelpe deg med sikker og problemfri bruk av apparatet. Produktet er designet og produsert i henhold til strenge tekniske retningslinjer, med bruk av toppmoderne teknologi og komponenter. I tillegg produseres den i samsvar med de strengeste kvalitetsstandardene.

IKKE BRUK APPARATET MED MINDRE DU HAR LEST OG FORSTÅTT DENNE BRUKSANVISNINGEN GRUNDIG.

For å forlenge apparatets levetid og sikre problemfri drift må det brukes i samsvar med denne bruksanvisningen og vedlikeholdes regelmessig. De tekniske dataene og spesifikasjonene i denne brukerhåndboken er oppdaterte. Produsenten forbeholder seg retten til å gjøre endringer i forbindelse med kvalitetsforbedringer. Enheten er utformet for å redusere risikoen for støyutslipp til et minimum, og tar hensyn til den teknologiske utviklingen og mulighetene for støyreduksjon.

Legende

CE	Produktet oppfyller de relevante sikkerhetsstandardene.
	Les instruksjonene før bruk.
	Produktet må resirkuleres.
	ADVARSEL! eller **FORSIKTIG!** eller **HUSK!** Gjelder for den aktuelle situasjonen. (generelt advarselsskilt)
	Bruk hørselsvern. Eksponering for kraftig støy kan føre til hørselstap.
	Bruk vernebriller.
	Bruk støvmaske (beskyttelse av luftveiene).
	Bruk vakt.
	Bruk verneklær.

	OBS! Advarsel om elektrisk støt!
	OBS! Advarsel om høy lyd!
	OBS! Roterende deler, fare for sammenfiltring!
	OBS! Fare for knusing av hender!
	OBS! Opphengt vekt!
	Ikke rør!
	OBS! Varm overflate, fare for forbrenning!
	OBS! Skarpe, bevegelige maskindeler! Fare for kutt eller amputasjon av fingre/lemmer.
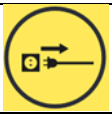	OBS! Under vedlikeholdsarbeid, ved havari eller når maskinen ikke er i bruk, skal støpselet alltid trekkes ut av stikkontakten!

OBS! Tegningene i denne håndboken er kun ment som illustrasjoner, og enkelte detaljer kan avvike fra det faktiske produktet.

2. Sikkerhet ved bruk

OBS! Les alle sikkerhetsinstruksjoner og alle bruksanvisninger. Unnlatelse av å følge advarslene og instruksjonene kan føre til elektrisk støt, brann og/eller alvorlige personskader eller dødsfall.

Begrepene "enhet" eller "produkt" brukes i advarslene og instruksjonene for å referere til:
Pelletmaskin

2.1. Elektrisk sikkerhet

a) Støpselet må passe til stikkontakten. Ikke modifiser støpselet på noen måte. Bruk av originale støpsler og tilhørende stikkontakter reduserer risikoen for elektrisk støt.
b) Unngå å berøre jordede elementer som rør, varmeovner, kjeler og kjøleskap. Det er økt risiko for elektrisk støt hvis den jordede enheten utsettes for regn, kommer i direkte kontakt med våte overflater eller brukes i fuktige omgivelser. Hvis det kommer vann inn i apparatet, øker risikoen for skade på apparatet og for elektrisk støt.
c) Ikke ta på enheten med våte eller fuktige hender.
d) Bruk kabelen kun til det den er beregnet for. Bruk den aldri til å bære apparatet eller til å trekke støpselet ut av stikkontakten. Hold kabelen borte fra varmekilder, olje, skarpe kanter eller bevegelige deler. Skadede eller sammenfiltrede kabler øker risikoen for elektrisk støt.
e) Hvis du arbeider med apparatet utendørs, må du bruke en skjøteledning som er egnet for utendørs bruk. Bruk av en skjøteledning som er egnet for utendørs bruk reduserer risikoen for elektrisk støt.
f) Hvis det ikke kan unngås å bruke apparatet i fuktige omgivelser, bør det brukes en jordfeilbryter. Bruk av jordfeilbryter reduserer risikoen for elektrisk støt.
g) Ikke bruk enheten hvis strømledningen er skadet eller viser tydelige tegn på slitasje. En skadet strømledning bør skiftes ut av en kvalifisert elektriker eller produsentens servicesenter.
h) For å unngå elektrisk støt må du ikke senke ledningen, støpselet eller enheten i vann eller andre væsker. Ikke bruk apparatet på våte overflater.
i) Må ikke brukes i svært fuktige omgivelser eller i umiddelbar nærhet av vanntanker.
j) Unngå at enheten blir våt. Fare for elektrisk støt!
k) Før første gangs bruk, kontroller at nettspenningstype og strøm er i samsvar med dataene som er angitt på typeskiltet.

2.2. Sikkerhet på arbeidsplassen

a) Sørg for at arbeidsplassen er ren og godt opplyst. En rotete eller dårlig opplyst arbeidsplass kan føre til ulykker. Prøv å tenke fremover, observer hva som skjer og bruk sunn fornuft når du arbeider med apparatet.
b) Hvis det er tvil om korrekt betjening av enheten, ta kontakt med produsentens støttetjeneste.
c) Kun produsentens servicesenter kan reparere enheten. Ikke forsøk å utføre reparasjoner på egen hånd!
d) Ved brann skal du bruke et brannslukningsapparat med pulver eller karbondioksid (CO2) (beregnet for bruk på strømførende elektrisk utstyr) for å slukke brannen.
e) Det er forbudt for barn og uvedkommende å oppholde seg på arbeidsplassen. En distraksjon kan føre til at du mister kontrollen over enheten.
f) Bruk apparatet i et godt ventilert rom.
g) Apparatet produserer støv og rusk under drift. Det er viktig å beskytte tilskuere mot skadevirkningene.
h) Kontroller regelmessig at sikkerhetsetikettene er i god stand. Hvis etikettene er uleselige, må de byttes ut.
i) Ta vare på denne håndboken for fremtidig bruk. Hvis dette apparatet gis videre til en tredjepart, må bruksanvisningen følge med.
j) Oppbevar emballasjedeler og små monteringsdeler på et sted som er utilgjengelig for barn.
k) Hold enheten borte fra barn og dyr.
l) Hvis dette apparatet brukes sammen med annet utstyr, skal de øvrige bruksanvisningene også følges.

Husk! Beskytt barn og andre tilskuere når du bruker apparatet.

2.3. Personlig sikkerhet

a) Ikke bruk apparatet når du er trøtt, syk eller påvirket av alkohol, narkotika eller medikamenter som kan påvirke evnen til å betjene apparatet i betydelig grad.
b) Maskinen kan betjenes av fysisk skikkete personer som er i stand til å håndtere maskinen, som har fått nødvendig opplæring, som har lest denne bruksanvisningen og som har fått opplæring i helse og sikkerhet på arbeidsplassen.
c) Maskinen er ikke konstruert for å håndteres av personer (inkludert barn) med begrensede mentale og sensoriske funksjoner eller personer som mangler relevant erfaring og/eller kunnskap, med mindre de er under oppsyn av en

person som er ansvarlig for deres sikkerhet, eller de har fått instruksjoner om hvordan maskinen skal brukes.

d) Bruk sunn fornuft og vær oppmerksom når du arbeider med apparatet. Midlertidig tap av konsentrasjon under bruk av apparatet kan føre til alvorlige personskader.

e) Bruk det personlige verneutstyret som kreves for å arbeide med enheten, som angitt i avsnitt 1 "Forklaring". Bruk av korrekt og godkjent personlig verneutstyr reduserer risikoen for personskader.

f) For å unngå at enheten slås på ved et uhell, må du kontrollere at bryteren er i AV-posisjon før du kobler den til en strømkilde.

g) Ikke overvurder evnene dine. Når du bruker enheten, må du holde balansen og være stabil til enhver tid. Dette sikrer bedre kontroll over enheten i uventede situasjoner.

h) Ikke bruk løse klær eller smykker. Hold hår, klær og hansker unna bevegelige deler. Løse klær, smykker eller langt hår kan sette seg fast i bevegelige deler.

i) Fjern alle justeringsverktøy og skiftenøkler før du slår på apparatet. Et verktøy eller en nøkkel som blir sittende igjen i den roterende delen av apparatet kan forårsake personskader.

j) Bruk øye-, øre- og åndedrettsvern.

k) Apparatet er ikke et leketøy. Barn må være under oppsyn for å sikre at de ikke leker med apparatet.

l) Ikke stikk hendene eller andre gjenstander inn i apparatet mens det er i bruk!

2.4. Sikker bruk av utstyret

a) Ikke overbelast enheten. Bruk riktig verktøy til den aktuelle oppgaven. En korrekt valgt enhet vil utføre oppgaven den er designet for på en bedre og sikrere måte.

b) Ikke bruk apparatet hvis «ON/OFF»-bryteren ikke fungerer som den skal (apparatet slås ikke av og på). Apparater som ikke kan slås av og på med ON/OFF-bryteren, er farlige, må ikke brukes og må repareres.

c) Sørg for at støpselet er trukket ut av stikkontakten før du foretar justeringer, bytter tilbehør eller legger apparatet til side. Slike forholdsregler vil redusere risikoen for utilsiktet aktivering av enheten.

d) Koble apparatet fra strømforsyningen før justering, rengjøring og vedlikehold påbegynnes. Et slikt forebyggende tiltak reduserer risikoen for utilsiktet aktivering.

e) Når apparatet ikke er i bruk, skal det oppbevares på et trygt sted, utilgjengelig for barn og personer som ikke er kjent med apparatet og som ikke har lest bruksanvisningen. Apparatet kan utgjøre en fare i hendene på uerfarne brukere.

f) Hold enheten i perfekt teknisk stand. Før hver bruk må du kontrollere at det ikke er generelle skader, spesielt at det ikke er sprekker i bevegelige deler eller elementer, og at det ikke er andre forhold som kan påvirke sikker bruk av enheten. Hvis du oppdager skader, må du levere enheten til reparasjon før bruk.
g) Oppbevar enheten utilgjengelig for barn.
h) Reparasjon eller vedlikehold av enheten må utføres av kvalifisert personell, og det må kun brukes originale reservedeler. Dette sikrer trygg bruk.
i) For å sikre at enheten fungerer som den skal, må du ikke fjerne de fabrikkmonterte beskyttelsene eller løsne skruene.
j) Ved transport og håndtering av enheten mellom lageret og bestemmelsesstedet må du følge de helse- og sikkerhetsprinsippene for manuell transport som gjelder i landet der enheten skal brukes.
k) Unngå situasjoner der enheten slutter å fungere under bruk på grunn av for stor belastning. Dette kan føre til overoppheting av drivelementene og skade på enheten.
l) Ikke ta på leddede deler eller tilbehør med mindre enheten er koblet fra strømkilden.
m) Apparatet må ikke flyttes, justeres eller roteres under arbeidet.
n) Ikke la apparatet være uten tilsyn når det er i bruk.
o) Rengjør enheten regelmessig for å unngå at det samler seg fastgrodd smuss.
p) Den spesifiserte vibrasjonsemisjonen ble målt ved hjelp av standard målemetoder. Vibrasjonsutslippene kan endres hvis enheten brukes i andre omgivelser.
q) Apparatet er ikke et leketøy. Rengjøring og vedlikehold må ikke utføres av barn uten tilsyn av en voksen person.
r) Det er forbudt å gjøre inngrep i apparatets struktur for å endre dets parametere eller konstruksjon.
s) Hold produktet borte fra ild og varmekilder.
t) Ventilasjonsåpningene må ikke tildekkes!
u) MERK: Under drift blir noen deler av apparatet svært varme – fare for skålding!
v) Ikke ta på de bevegelige skjæreelementene. Fare for kutt eller amputasjon av fingre/lemmer.
w) Ikke start maskinen før materialet er lastet inn.
x) Ikke bruk maskinen med en tett matrise.
y) Kontroller regelmessig oljenivået og smøringen av lagrene.
z) Ikke kast harde materialer som jernflis, kull, tre, småstein, bein, steiner osv. inn i maskinen.
aa) Ikke bruk apparatet under regn, storm eller snøfall.
bb) Før hver bruk må du kontrollere og stramme alle skruer.

cc) For produksjon av pellets må du ikke bruke råmaterialer med et fuktighetsinnhold som overstiger 15 %.

dd) Ikke bruk maskinen i samme rom der det befinner seg aggressive, sure, alkaliske stoffer eller mineralgjødsel.

OBS! Til tross for apparatets sikre utforming og beskyttelsesfunksjoner, og til tross for bruk av ekstra elementer som beskytter operatøren, er det fortsatt en liten risiko for ulykker eller skader ved bruk av apparatet. Vær på vakt og bruk sunn fornuft når du bruker enheten.

3. Retningslinjer for bruk

Maskinen er et allsidig produkt designet for å produsere pellets til fôr, gjødsel eller brensel av hvete, mais, bygg, rug, oljefrø, belgfrukter, høy, planterester osv. Dette produktet er kun beregnet for hjemmebruk, ikke kommersiell bruk. **Brukeren er ansvarlig for skader som oppstår som følge av utilsiktet bruk av apparatet.**

3.1. Beskrivelse av enheten

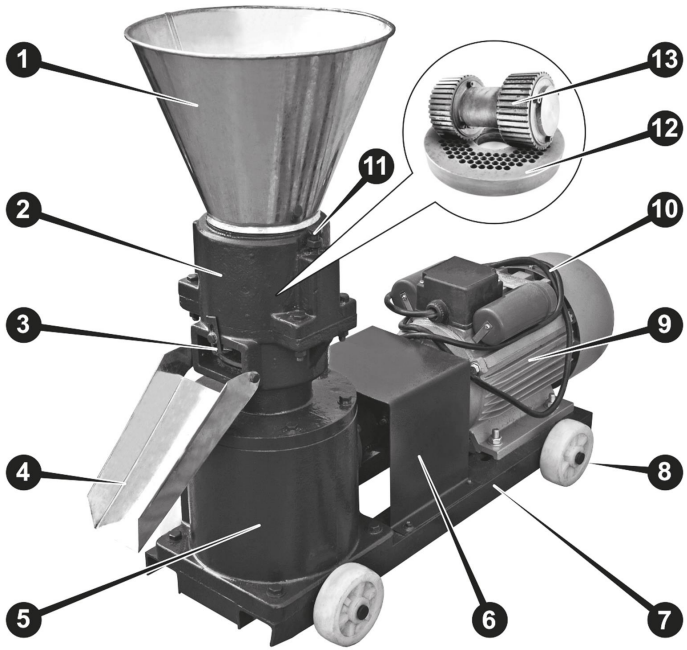

1. **Påfyllingstraktkopp**
2. **Granuleringskammer**
3. **Justeringsanordning for granulatlengde**
4. **Utløpsskuff**
5. **Transmisjon**
6. **Deksel for fleksibel kobling**
7. **Ramme**
8. **Transporthjul (x4)**
9. **Elektrisk motor**
10. **Strømkabel**
11. **Justeringsbolter for trykkruller**
12. **Die**
13. **Trykkruller**

3.2. Klargjøring for bruk

PLASSERING AV APPARATET

Omgivelsestemperaturen må ikke være høyere enn 40°C, og den relative luftfuktigheten bør være under 80%. Sørg for god ventilasjon i rommet der apparatet brukes. Det bør være minst 1 m avstand mellom hver side av enheten

og veggen eller andre gjenstander. Apparatet skal alltid brukes når det er plassert på et jevnt (alle hjul på bakken og blokkert), stabilt, rent, brannsikkert og tørt underlag, og det skal være utilgjengelig for barn og personer med begrensede mentale og sensoriske funksjoner. Plasser enheten slik at du alltid har tilgang til strømtilkoblingen. Strømledningen som er koblet til apparatet, må være forskriftsmessig jordet og stemme overens med de tekniske opplysningene på produktetiketten.

MONTERING AV APPARATET

Maskinen leveres nesten klar til bruk, kun noen få deler må monteres – hjul, lastehoppar og utløpsskuff.

Begynn med hjulene ved å legge maskinen forsiktig på siden, og sett deretter hvert hjul med sin halvaksel gjennom hullet i maskinens ramme (se første bilde nedenfor). Husk å sikre hjulene ved å sette pinnene gjennom hjulakselhullene og bøye endene:

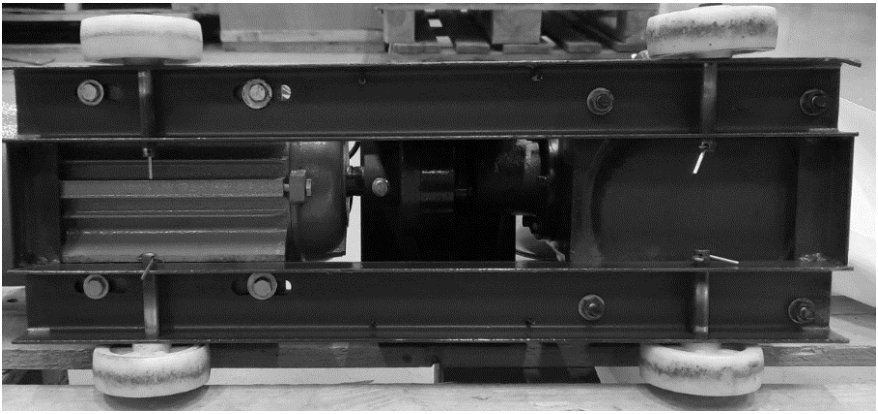

Fest deretter utløpsskuffen til maskinkroppen ved å skru den til granuleringskammeret ved hjelp av boltene (bruk den medfølgende flate skrunøkkelen):

Installer til slutt lastehopparen ved å sette den på toppen av granuleringskammeret – den må sitte godt fast.

FORSIKTIG: Det er forbudt å bruke maskinen uten lastehoppar.
Kontroller av sikkerhetshensyn at alle bolter holder hver komponent av maskinen godt fast – gjelder ikke justeringsboltene for trykkrullene. Kontroller også giroljen i transmisjonen – tilsett om nødvendig riktig væske til den når det sikre nivået på peilestaven:

Korrekt oljenivå i transmisjonen skal være innenfor området for det krysskede feltet på peilestaven til påfyllingsplugg, helst i midten av det. Dersom man ved et uhell fyller for mye, kan overskuddsvæsken suges ut gjennom hullet til påfyllingspluggen. Kontroller alltid væskenivået når maskinen er slått av, og vent minst 5 minutter slik at væsken kan renne ned fra girene.

3.3. Bruk av enheten

- Maskinen skal være ren og tom.
- Det anbefales at materialet som skal bearbeides, er forhåndsknust, blandet til en helhet, og at fuktigheten ikke overstiger 15%.
- Koble maskinen til en passende strømforsyning.
- Velg og installer die-en som passer til dine behov (før første gangs bruk eller etter utskifting av die eller ruller, bør det utføres en innkjøringsprosess – se kapittelet «Rengjøring og vedlikehold» for detaljer).
- Gjør klar en passende beholder for det produserte pelletet og plasser den under utløpsskuffen. Alternativt kan du henge en pose på utløpsskuffen.
- Start maskinen og last en liten mengde grovt materiale i hopparen, og la motoren nå sin driftstemperatur (60–80 ˚C).
  VIKTIG: Høy temperatur har en avgjørende effekt på sluttproduktet, da den ødelegger bakterier, virus, parasitter og andre patogener, samt danner en hard ytre overflate på granulene som beskytter dem mot inntrenging av fuktighet og bidrar til langtidsbevaring av pelletet.

Råmaterialet som brukes til å forvarme maskinen, vil ikke bli bearbeidet til pellet, men kan brukes igjen senere i pelletproduksjonen.

- Juster om nødvendig posisjonen (spillet) mellom rullen og die-en ved å stramme eller løsne boltene på trykkrullen. Anbefalt gap er 0,3–1,0 mm (se kapittelet «Rengjøring og vedlikehold» for detaljer).
- Når pelletproduksjonsprosessen stabiliserer seg, fyll hele hopparen og start ordinær produksjon til alt råmaterialet er bearbeidet til slutt, det vil si at granuleringskammeret er tømt for alle bearbeidede rester.
- Etter at de siste pelletgranulene kommer ut fra utløpsskuffen, men maskinen fortsatt er i drift, tilsett ca. 100–200 ml vegetabilsk olje i granuleringskammeret – dette vil hjelpe med å rense hullene i die-en.
- Slå av maskinen, trekk ut støpselet fra stikkontakten og la den avkjøles.
- Etter at maskinen er avkjølt, rengjør den for rester. Fortsatt skitne hull i die-en kan rengjøres ved hjelp av en trepinne eller plastpinne.

3.4. Rengjøring og vedlikehold

a) Trekk ut støpselet og la apparatet avkjøles helt før hver rengjøring, justering eller utskifting av tilbehør, eller hvis apparatet ikke er i bruk.
   - Vent til de roterende elementene stopper.

b) Bruk kun ikke-etsende rengjøringsmidler til å rengjøre overflaten.

c) Etter rengjøring må alle deler av apparatet tørkes helt før det tas i bruk igjen.

d) Oppbevar enheten på et tørt og kjølig sted, uten fuktighet og direkte sollys.

e) Apparatet må ikke sprayes med vannstråle eller senkes ned i vann.

f) Ikke la vann trenge inn i apparatet gjennom ventilasjonsåpningene i apparathuset.

g) Rengjør ventilasjonsåpninger eller kroker og kroker med en børste og/eller trykkluft.

h) Enheten må inspiseres regelmessig for å kontrollere den tekniske effektiviteten og oppdage eventuelle skader.

i) Bruk en myk (fuktig) klut og en børste med stive, polymerhår til rengjøring.

j) Når du bruker en fuktig klut, må du sørge for at fuktigheten ikke trenger inn i maskinen, spesielt i de elektriske komponentene.

k) Ikke bruk skarpe gjenstander og/eller metallgjenstander til rengjøring (f.eks. stålbørste eller metallspatel), da disse kan skade apparatets overflatemateriale.

l) Kontroller den fleksible koblingen for skader hver uke.

m) Før hver bruk må du kontrollere tilstanden til dysen og valsen – hvis de viser tegn på slitasje, må de skiftes ut.
   Slik bytter du trykkvalsen:

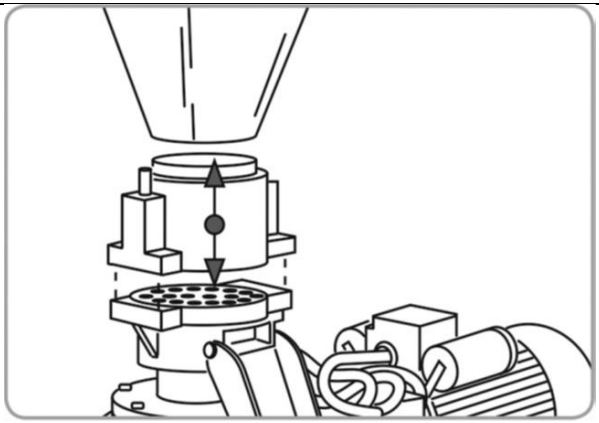

- Bruk en skrunøkkel til å skru løs de 4 boltene som holder granuleringsrommet, og fjern det sammen med påfyllingstrakten.
- Ta ut den utslitte trykkvalsen og installer en ny ved å holde den i akselen gjennom påfyllingsåpningen.
- Installer og sentrer granuleringsrommet med trykkvalsen.
- Sett tilbake de 4 boltene som fester granuleringsrommet i et kryssmønster, og stram dem gradvis.
- Sett påfyllingstrakten tilbake på plass.
- Slå på maskinen og la den gå på tomgang i 1–2 minutter.
- Juster spalten (spillet) og gjennomfør innkjøringsprosessen for valsen og dysen hvis nye er installert eller de aldri har vært brukt sammen.

Slik bytter du dysen:

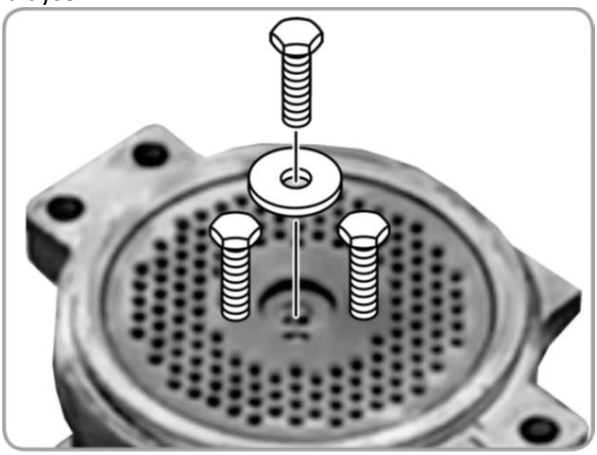

- Fjern granuleringsrommet som beskrevet tidligere.
- Skru løs den sentrale bolten som fester dysen til akselen.

- Skru inn 2 støttebolter i dysens gjengede hull, og ta deretter forsiktig dysen av girakselen.
- Installer en ny eller annen dyse på giret ved å justere festehullet i dysen med hullet i giret.
  FORSIKTIG: hvis dysehullene er fasede, må de vende oppover.
- Skru inn dysebolten med mutter og stram dem godt.
- Sett granuleringsrommet tilbake på plass som beskrevet ovenfor.
- Slå på maskinen og la den gå på tomgang i 1–2 minutter.
- Juster spalten (spillet) mellom valsen og dysen, og gjennomfør innkjøringsprosessen hvis en ny dyse er installert eller den aldri har vært brukt sammen med denne valsen.

n) Det er obligatorisk å kjøre inn trykkvalsen eller dysen (eller begge) hver gang nye installeres, eller når et par som aldri har arbeidet sammen installeres. En innkjøringsprosess reduserer energiforbruk og komponentslitasje, og gjør det mulig å nå riktig driftstemperatur. Slik gjennomfører du innkjøringsprosessen:
   - Forbered råmateriale med et fuktighetsinnhold på ca. 15 % (spray det med vann hvis det er for tørt).
   - Slå på maskinen.
   - Legg det forberedte råmaterialet gradvis i påfyllingstrakten.
   - Gjenbruk materialet og fortsett prosessen i ca. 1,5–2 timer.
   - Hvis dysehullene tettes, stopp maskinen og rens hullene med en trepinne eller plastpinne (eller lignende gjenstand som ikke skader dyseoverflaten). Etter rengjøring kan du fortsette prosessen.
     FORSIKTIG: produktet fra innkjøringsprosessen er ikke egnet som dyrefor.

o) Juster spalten mellom trykkvalsen og dysen hver gang de er byttet ut eller rengjort. Juster dem også – ved behov – under pelletsproduksjon. For å gjøre dette, stram begge boltene som vises på bildet nedenfor:

Løsne dem deretter likt med ca. 90˚ i hvert trinn etter behov for å oppnå ønsket pelletskvalitet.

VIKTIG: ikke kjør trykkvalsen for hardt strammet – det kan skade ikke bare valsen, men også dysen!

p) Kontroller oljenivået i girkassen og smør dysen månedlig. Tilsett om nødvendig riktig mengde av riktig girvæske gjennom peilepinnehullet (2). Smør også dysen regelmessig gjennom smørepunktene (3).

1) Tappeplugg for girkasseolje
2) Oljeplugg for girkasse med peilepinne
3) Smørepunkter for dyse

q) Hvis maskinen ikke skal brukes på lenge, bør den lagres ren i et godt ventilert rom med temperatur mellom -15 og +55 ˚C og relativ fuktighet

som ikke overstiger 90 %. Beskytt den mot støv (tildekket). Syre, alkalier og etsende stoffer i luften er ikke tillatt. Ta ut trykkvalsen og dysen, rengjør dem grundig og legg dem i en vanntett pose. Smør deler med overflaterust med et ugiftig fett.

KASSERING AV BRUKTE ENHETER

Apparatet må ikke kastes i det kommunale avfallssystemet. Lever den til et gjenvinnings- og innsamlingssted for elektriske apparater. Kontroller symbolet på produktet, bruksanvisningen og emballasjen. Plasten som brukes til å konstruere enheten, kan resirkuleres i henhold til merkingen. Når du velger å resirkulere, gir du et viktig bidrag til å beskytte miljøet.

Kontakt lokale myndigheter for informasjon om ditt lokale gjenvinningsanlegg.

⚠ För din bekvämlighet har denna bruksanvisning översatts med hjälp av maskinöversättning. Rimliga ansträngningar har gjorts för att tillhandahålla en korrekt översättning, men ingen automatiserad översättning är perfekt och är inte heller avsedd att ersätta mänskliga översättare. Den officiella bruksanvisningen är den engelska versionen. Eventuella avvikelser eller skillnader som kan ha uppstått i översättningen är inte bindande och har ingen rättslig verkan för efterlevnads- eller verkställighetsändamål. Om det uppstår frågor om huruvida informationen i användarhandboken är korrekt, hänvisar vi till den engelska versionen av innehållet, som är den officiella versionen.

Tekniska data

Parameter beskrivning	Parameter värde
Produktnamn	Pelleteringsmaskin
Modell	WIE-PM-3200
Märkspänning [V~] / Frekvens [Hz]	230 / 50
Nominell effekt [W]	2200
Isolationsklass	IP44
Mått [bredd x djup x höjd; mm]	300 x 880 x 695
Vikt [kg]	83,3
Produktionskapacitet [kg/h]	60–100
Matrisdiameter [mm]	Ø 120
Matrishålsstorlek [mm]	Ø 2,5 / 4 / 6
Typ / mängd växellådsolja [L]	75–80 W80–90 GL4 / 2,5–3

1. Allmän beskrivning

Bruksanvisningen är avsedd att underlätta en säker och problemfri användning av apparaten. Produkten är konstruerad och tillverkad i enlighet med strikta tekniska riktlinjer, med hjälp av modern teknik och komponenter. Dessutom har den tilverkats i enlighet med de mest noggranna kvalitetsstandarderna.

ANVÄND INTE APPARATEN OM DU INTE HAR LÄST IGENOM OCH FÖRSTÅTT DENNA BRUKSANVISNING.

För att öka apparatens livslängd och säkerställa en problemfri drift ska du använda den i enlighet med denna bruksanvisning och regelbundet utföra underhållsåtgärder. De tekniska data och specifikationer som anges i denna bruksanvisning är aktuella. Tillverkaren förbehåller sig rätten att göra ändringar i samband med kvalitetsförbättringar. Med beaktande av tekniska framsteg och möjligheten att begränsa buller har apparaten designats och byggts så att risken för bulleremission minskas till lägsta möjliga nivå.

Förklaring av symbolerna

	Produkten uppfyller de relevanta säkerhetsstandarderna.
	Läs instruktionerna före användning.
	Produkten måste återvinnas.
	VARNING! eller **FÖRSIKTIGHET!** eller **KOM IHÅG!** Tillämpas på den givna situationen. (allmän varningssymbol)
	Använd hörselskydd. Exponering för höga ljudnivåer kan leda till hörselnedsättning.
	Använd skyddsglasögon.
	Använd dammskyddsmask (skydd för andningsvägarna).
	Använd skydd.
	Använd skyddskläder.
	UPPMÄRKSAMHET! Varning för elektrisk stöt!

	OBS! Varning för högt ljud!
	OBS! Roterande delar, risk för att fastna!
	OBS! Risk för att handen kläms!
	OBS! Upphängd vikt!
	Rör ej!
	UPPMÄRKSAMHET! Het yta, risk för brännskador!
	OBS! Vassa, rörliga maskindelar! Risk för skärskador eller amputation av fingrar/lemmar.
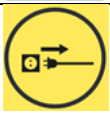	Varning! Vid underhållsarbete, vid haveri eller när maskinen inte används ska du alltid dra ut stickkontakten ur eluttaget!

OBSERVERA! Illustrationerna i denna bruksanvisning är endast avsedda som referens och vissa detaljer kan skilja sig från den faktiska produkten.

2. Användningssäkerhet

OBS! Läs alla säkerhetsvarningar och alla instruktioner. Om varningarna och instruktionerna inte följs kan det leda till elektriska stötar, brand och/eller allvarliga personskador eller till och med dödsfall.

Termerna ”enhet” eller ”produkt” används i varningarna och anvisningarna för att hänvisa till:

2.1. Elsäkerhet

a) Stickproppen måste passa i eluttaget. Modifiera aldrig stickproppen på något sätt. Användade av originalstickpropp och passande vägguttag minskar risken för elektriska stötar.
b) Undvik att röra vid jordade element som rör, värmeelement, pannor och kylskåp. Det finns en ökad risk för elektriska stötar om den jordade apparaten utsätts för regn, kommer i direkt kontakt med en våt yta eller används i en fuktig miljö. Vatten som tränger in i apparaten ökar risken för skador på apparaten och för elektriska stötar.
c) Vidrör inte apparaten med våta eller fuktiga händer.
d) Använd kabeln endast för det avsedda ändamålet. Använd den aldrig för att bära apparaten eller för att dra ut stickproppen ur ett uttag. Håll kabeln borta från värmekällor, olja, vassa kanter och rörliga delar. Skadade eller trassliga kablar ökar risken för elektriska stötar.
e) Om du arbetar med apparaten utomhus, se till att använda en förlängningssladd som är lämplig för utomhusbruk. Användning av en förlängningssladd som är lämplig för utomhusbruk minskar risken för elektriska stötar.
f) Om det inte går att undvika att använda apparaten i en fuktig miljö bör en jordfelsbrytare (JFB) användas. Användning av en jordfelsbrytare (JFB) minskar risken för elektriska stötar.
g) Använd inte apparaten om strömsladden är skadad eller visar tydliga tecken på slitage. En skadad strömkabel ska bytas ut av en behörig elektriker eller tillverkarens servicecenter.
h) För att undvika elektriska stötar, sänk inte ner sladden, stickproppen eller apparaten i vatten eller andra vätskor. Använd inte apparaten på våta ytor.
i) Använd inte i mycket fuktiga miljöer eller i närheten av vattentankar.
j) Förhindra att apparaten blir våt. Risk för elektrisk stöt!
k) Kontrollera före första användningen om nätspänningen och strömstyrkan överensstämmer med de angivna uppgifterna på typskylten.

2.2. Säkerhet på arbetsplatsen

a) Se till att arbetsplatsen är ren och väl upplyst. En stökig eller dåligt upplyst arbetsplats kan leda till olyckor. Försök att tänka i förväg, var försiktig,

uppmärksam på vad som händer och använd sunt förnuft när du arbetar med apparaten.

b) Om det råder tvivel om enhetens korrekta funktion, kontakta tillverkarens kundtjänst.
c) Endast tillverkarens serviceverkstad får reparera enheten. Försök inte utföra några reparationer på egen hand!
d) Vid brand, använd en pulver- eller kolsyresläckare (CO2) (en brandsläckare som är avsedd att användas på spänningssatta elektriska apparater) för att släcka branden.
e) Barn eller obehöriga personer får inte vistas på en arbetsplats. En distraktion eller ouppmärksamhet kan leda till att du förlorar kontrollen över apparaten.
f) Använd apparaten i ett väl ventilerat utrymme.
g) Apparaten producerar damm och skräp under drift. Det är viktigt att skydda personer i närheten från deras skadliga effekter.
h) Kontrollera regelbundet säkerhetsdekalernas skick. Om etiketterna är inte kan läsas måste de bytas ut.
i) Förvara denna bruksanvisning så att den finns tillgänglig för framtida bruk/information. Om apparaten överlåts till en tredje part måste bruksanvisningen överlåtas tillsammans med apparaten.
j) Förvara förpackningsdelar och små monteringsdelar på en plats som är oåtkomlig för barn.
k) Håll apparaten borta från barn och djur.
l) Om denna apparat används tillsammans med annan utrustning ska även de övriga bruksanvisningarna följas.

Kom ihåg! Skydda barn och andra personer som befinner sig i närheten när du använder apparaten.

2.3. Personlig säkerhet

a) Använd inte apparaten om du är trött, sjuk eller påverkad av alkohol, narkotika eller mediciner som kan försämra förmågan att använda apparaten avsevärt.
b) Maskinen får endast användas av personer som är fysiskt lämpade för att hantera maskinen, har rätt utbildning, har läst igenom denna bruksanvisning och som har fått utbildning i arbetsmiljö och -säkerhet.
c) Maskinen är inte konstruerad för att hanteras av personer (inklusive barn) med nedsatta mentala och sensoriska funktioner eller personer som saknar relevant erfarenhet och/eller kunskap, såvida de inte övervakas av en person

som ansvarar för deras säkerhet eller såvida de inte har fått instruktioner om hur maskinen ska användas.

d) Använd sunt förnuft och var uppmärksam när du arbetar med apparaten. Tillfällig brist på koncentration vid användning av apparaten kan leda till allvarliga personskador.

e) Använd personlig skyddsutrustning som krävs för att arbeta med apparaten, specificerad i avsnitt 1, "Förklaring av symbolerna". Användning av korrekt och godkänd personlig skyddsutrustning minskar risken för skador.

f) För att förhindra att apparaten sätts på av misstag, se till att brytaren är i det avstängda läget OFF innan du ansluter apparaten till en strömkälla.

g) Överskatta inte dina förmågor. Håll hela tiden balansen och var i ett stadigt läge när du använder apparaten. Detta ger bättre kontroll över apparaten i oväntade situationer.

h) Bär inte löst sittande kläder eller smycken. Håll hår, kläder och handskar borta från rörliga delar. Lösa kläder, smycken eller långt hår kan fastna i rörliga delar.

i) Ta bort alla justeringsverktyg och skiftnycklar innan du sätter på apparaten. Ett verktyg eller en skiftnyckel som lämnas kvar i den roterande delen av apparaten kan orsaka personskador.

j) Använd ögon-, öron- och andningsskydd.

k) Apparaten är inte en leksak. Barn måste hållas under uppsikt för att säkerställa att de inte leker med apparaten.

l) Stoppa inte in händerna eller andra föremål i apparaten medan den används!

2.4. Säker användning av apparaten

a) Överbelasta inte apparaten. Använd de lämpliga verktygen för den givna uppgiften. En korrekt utvald apparat utför den uppgift som den är avsedd för bättre och på ett säkrare sätt.

b) Använd inte enheten om ”ON/OFF”-strömbrytaren inte fungerar som den ska (inte slår på och stänger av enheten). Enheter som inte kan slås på och stängas av med ”ON/OFF”-strömbrytaren är farliga, får inte användas och måste repareras.

c) Se till att stickproppen är utdragen från uttaget innan du gör några justeringar, byter tillbehör eller innan du lägger undan apparaten. Sådana försiktighetsåtgärder minskar risken för att oavsiktligt aktivera apparaten.

d) Koppla bort apparaten från strömförsörjningen innan justering, rengöring och underhåll påbörjas. En sådan förebyggande åtgärd minskar risken för oavsiktlig aktivering.

e) Förvara apparaten på en säker plats när den inte används, så att den är utom räckhåll för barn och personer som inte är bekanta med apparaten och som

inte har läst bruksanvisningen. Apparaten kan vara farlig för oerfarna användare.

f) Håll apparaten i perfekt tekniskt skick. Kontrollera före varje användning att inga allmänna skador föreligger, och kontrollera särskilt att rörliga komponenter inte har spruckna eller trasiga delar eller element, och att inga andra förhållanden föreligger som kan påverka en säker drift av apparaten. Om du upptäcker skador ska du lämna in apparaten för reparation innan användning.

g) Förvara apparaten utom räckhåll för barn.

h) Reparation eller underhåll av apparaten skall utföras av kvalificerade personer och endast med originalreservdelar. Detta säkerställer en säker användning.

i) För att säkerställa apparatens driftsäkerhet får fabriksmonterade skydd inte avlägsnas och skruvar inte lossas.

j) Vid transporten och hanteringen av apparaten mellan lagringsplatsen och destinationen, följ de arbetshälso- och säkerhetsprinciper för manuellt transportarbete som gäller i det land där apparaten kommer att användas.

k) Undvik situationer där apparaten slutar att fungera under användning på grund av för hög belastning. Detta kan leda till en överhettning av driftelementen och skador på apparaten.

l) Rör inte vid ledade delar eller tillbehör om inte apparaten har kopplats bort från strömkällan.

m) Apparaten får inte flyttas, justeras eller roteras under arbetets gång.

n) Lämna inte apparaten utan uppsikt när den används.

o) Rengör apparaten regelbundet för att förhindra att tuffa smutsavlagringar fastnar.

p) Den specificerade vibrationsemissionen mättes med standardiserade mätmetoder. Vibrationsemissionerna kan ändras om apparaten används i olika omgivningar.

q) Enheten är inte en leksak. Rengöring och underhåll får inte utföras av barn utan övervakning av en vuxen person.

r) Det är förbjudet att göra ingrepp i apparatens konstruktion för att ändra dess parametrar eller konstruktion.

s) Håll apparaten borta från eld- och värmekällor.

t) Täck inte över ventilationsöppningarna!

u) OBS: Under drift blir vissa delar av enheten mycket heta – risk för skållning!

v) Rör inte de rörliga skärelementen. Risk för skärskador eller amputation av fingrar/lemmar.

w) Starta inte maskinen innan materialet har laddats.

x) Använd inte maskinen med en igensatt skärform.

y) Kontrollera regelbundet oljenivån och smörjningen av lagren.

z) Kasta inte in hårda material såsom järnspån, kol, trä, småsten, ben, stenar m.m. i maskinen.
aa) Använd inte maskinen vid regn, storm eller snöfall.
bb) Kontrollera och dra åt alla skruvar före varje användning.
cc) Använd inte råvaror med en fukthalt över 15 % vid tillverkning av pellets.
dd) Använd inte maskinen i samma rum där det finns frätande, sura eller alkaliska ämnen eller mineralgödsel.

OBS! Trots den säkra konstruktionen av apparaten och dess skyddsfunktioner, och trots användningen av ytterligare element som skyddar användaren, finns det fortfarande en liten risk för olycka eller skada vid användning av apparaten. Var hela tiden uppmärksam och använd sunt förnuft när du använder apparaten.

3. Riktlinjer för användning

Maskinen är en mångsidig produkt avsedd att tillverka pellets för foder, gödsel eller bränsle av vete, majs, korn, råg, oljeväxter, baljväxter, hö, växtavfall m.m. Denna produkt är endast avsedd för hemmabruk, inte för kommersiellt bruk. **Användaren är ansvarig för alla skador som uppstår till följd av icke avsedd användning av apparaten.**

3.1. Beskrivning av apparaten

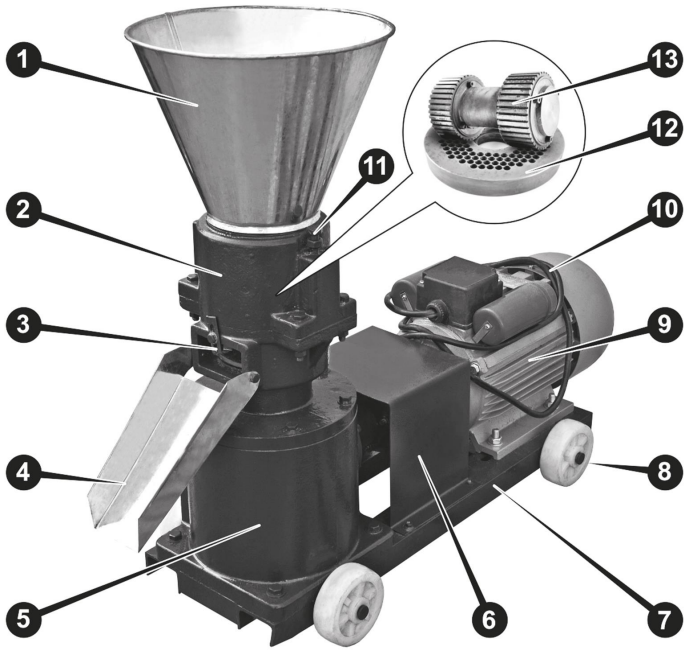

1. **Påfyllningstratt**
2. **Granuleringskammare**
3. **Justerare för granulatlängd**
4. **Utsläppsfack**
5. **Växel**
6. **Flexibelt kopplingsskydd**
7. **Ram**
8. **Transporthjul (4 st.)**
9. **Elmotor**
10. **Strömkabel**
11. **Justeringsskruvar för tryckrullar**
12. **Matris**
13. **Tryckrullar**

3.2. Förberedelser för användning

APPARATENS PLACERING

Omgivningstemperaturen får inte överstiga 40 °C och den relativa luftfuktigheten bör vara lägre än 80 %. Se till att det finns god ventilation i rummet där apparaten används. Det bör finnas minst 1 m avstånd mellan enhetens sidor och väggen

eller andra föremål. Enheten ska alltid användas när den står på en plan (alla hjul på marken och fastställda), stabil, ren, brandsäker och torr yta, och vara utom räckhåll för barn och personer med nedsatt mental och sensorisk förmåga. Placera enheten så att du alltid har tillgång till elanslutningen. Elkabeln som ansluts till apparaten måste vara ordentligt jordad och motsvara de tekniska uppgifterna på produktetiketten.

MONTERING AV ENHETEN

Maskinen levereras nästan klar för användning; endast några få delar behöver monteras – hjul, påfyllningstratt och utmatningsbricka.

Börja med hjulen genom att försiktigt lägga maskinen på sidan och sedan sätta in varje hjul med sin halva axel genom hålet i maskinens ram (se den första bilden nedan). Kom ihåg att säkra hjulen genom att sätta i och böja ändarna på stiften genom hålen i hjulaxlarna:

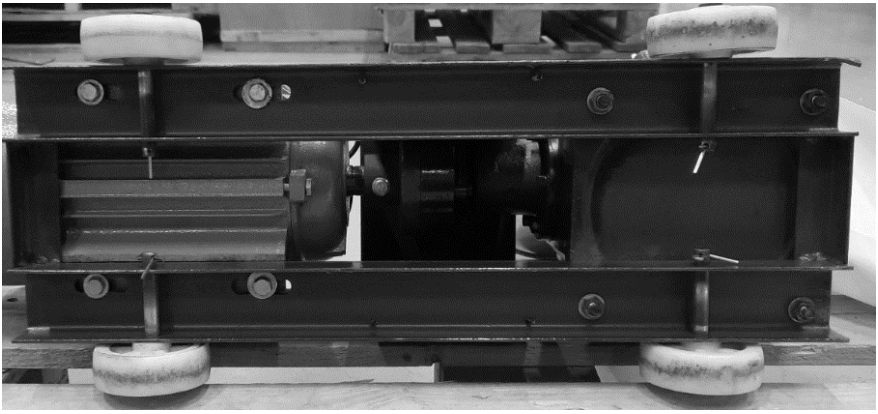

Fäst därefter utmatningsbrickan på maskinhuset genom att skruva fast den på granuleringskammaren med hjälp av bultarna (använd den medföljande plattnyckeln):

Montera slutligen påfyllningstratten genom att helt enkelt placera den ovanpå granuleringskammaren – den måste sitta ordentligt fast.

VARNING: Det är förbjudet att använda maskinen utan påfyllningstratt.
Kontrollera av säkerhetsskäl att alla bultar sitter ordentligt fast och håller fast maskinens alla komponenter – detta gäller inte justeringsbultarna för tryckvalsen.
Kontrollera även växellådsoljan i växellådan – fyll vid behov på med lämplig växellådsolja tills den når säkerhetsnivån på oljestickan:

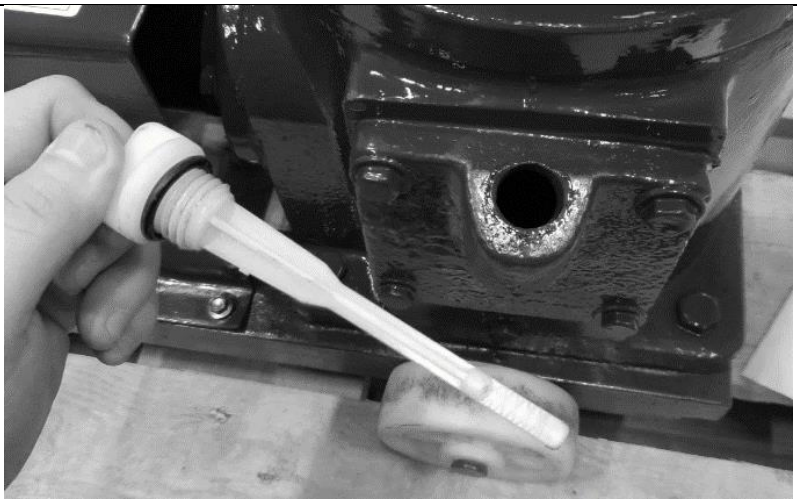

Den korrekta växellådsoljenivån ska ligga inom det streckade området på påfyllningspluggens oljesticka, helst i mitten av detta. Om du av misstag fyller på för mycket kan den överskjutande mängden olja sugas ut genom hålet i påfyllningspluggen. Kontrollera alltid vätskenivån när maskinen är avstängd och vänta minst 5 minuter så att vätskan hinner rinna ner från kugghjulen.

3.3. Användning av apparaten

- Maskinen ska vara ren och tom.
- Det rekommenderas att det material som ska bearbetas förkrossas, blandas till en enhetlig massa och att dess fuktighet inte överstiger 15 %.
- Anslut maskinen till en lämplig strömkälla.
- Välj och montera den matris som passar dina behov (före första användningen eller efter byte av matris eller valsar bör en inkörningsprocess genomföras – se kapitlet ”Rengöring och underhåll” för mer information).
- Förbered en lämplig behållare för de producerade pelletsen och placera den under utmatningsbrickan. Alternativt kan du hänga upp en påse på utmatningsbrickan.
- Starta maskinen och fyll på en liten mängd råmaterial i behållaren och låt motorn nå sin driftstemperatur (60–80 ˚C)
  VIKTIGT: Hög temperatur har en avgörande inverkan på slutprodukten, eftersom den förstör bakterier, virus, parasiter och andra patogener samt bildar en hård yta på granulerna som skyddar dem mot fuktinträngning och bidrar till att pelletsen håller sig länge. Det råmaterial som används

för att förvärma maskinen kommer inte att bearbetas till pellets, men kan återanvändas senare i pelletsproduktionen.

- Justera vid behov valsens och matrisens läge (spel) genom att dra åt eller lossa tryckvalsens bultar. Rekommenderat spel är 0,3–1,0 mm (se kapitlet ”Rengöring och underhåll” för mer information).
- När pelletsproduktionsprocessen har stabiliserats fyller du hela behållaren och startar den ordinarie produktionen tills allt råmaterial har bearbetats färdigt, vilket innebär att granuleringskammaren töms på alla bearbetade rester.
- När de sista pelletsen har kommit ut ur utmatningsfacket men maskinen fortfarande är igång, tillsätt cirka 100–200 ml vegetabilisk olja i granuleringskammaren – detta hjälper till att rengöra matrisens hål.
- Stäng av maskinen, koppla ur den från elnätet och låt den svalna.
- När maskinen har svalnat, rengör den från rester. Formhål som fortfarande är smutsiga kan rengöras med hjälp av en sticknål av trä eller plast.

3.4. Rengöring och underhåll

a) Dra ut stickproppen och låt apparaten svalna helt före varje rengöring, justering eller byte av tillbehör, eller om apparaten inte används.
   - Vänta tills de roterande elementen stannar.

b) Använd endast icke-korrosiva rengöringsmedel för att rengöra ytan.

c) Efter att apparaten har rengjorts ska alla delar torkats helt innan den används igen.

d) Förvara apparaten på en torr och sval plats som är skyddad mot fukt och direkt solljus.

e) Apparaten får inte sprutas med en vattenstråle eller sänkas ned i vatten.

f) Låt inte vatten tränga in i apparaten genom ventilationsöppningarna i apparatens hölje.

g) Rengör ventilationsöppningarna samt skrymslen och vrår med en borste och/eller tryckluft.

h) Apparaten måste inspekteras regelbundet för att kontrollera dess tekniska effektivitet och upptäcka eventuella skador.

i) Använd en mjuk (fuktig) trasa och en borste med styva polymerborststrån för rengöringen.

j) När du använder en fuktig trasa ska du se till att fukten inte tränger in i maskinen, särskilt inte i de elektriska komponenterna.

k) Använd inte vassa föremål och/eller metallföremål för rengöring (t.ex. en stålborste eller en metallspatel) eftersom de kan skada apparatens ytmaterial.

l) Kontrollera varje vecka att den flexibla kopplingen inte är skadad.

m) Kontrollera före varje användning att matrisen och valsen är i gott skick – byt ut dem om de visar tecken på slitage.

Så här byter du ut tryckvalsen:

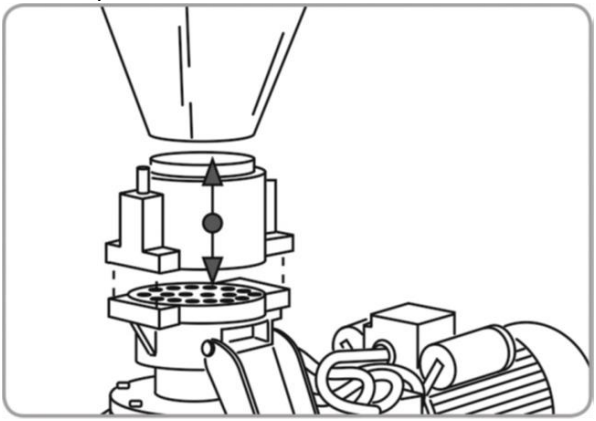

- Skruva loss de fyra bultarna som håller fast granuleringskammaren med hjälp av en skiftnyckel och ta bort den tillsammans med påfyllningstratten.
- Ta ut den slitna tryckvalsen och montera en ny genom att föra in axeln genom påfyllningshålet.
- Montera och centrera granuleringskammarens kropp med tryckvalsen.
- Sätt tillbaka de fyra bultarna som fäster granuleringskammaren i ett korsmönster och dra åt dem gradvis.
- Sätt tillbaka påfyllningstratten.
- Starta maskinen och låt den gå på tomgång i 1–2 minuter.
- Justera spalten (spelet) och genomför inkörningsprocessen för valsen och matrisen om nya har monterats eller om de aldrig har använts tillsammans tidigare.

Så här byter du matris:

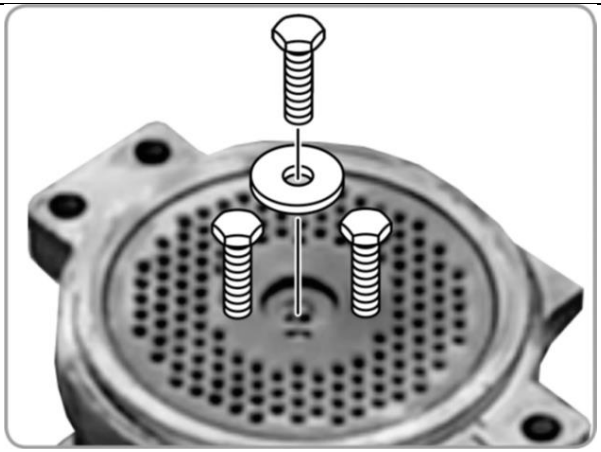

- Ta bort granuleringskammaren enligt beskrivningen ovan.
- Skruva loss den centrala bulten som fäster matrisen vid axeln.
- Skruva in två stödbultar i matrisens gängade hål och ta sedan försiktigt bort matrisen från kuggaxeln.
- Montera en ny eller annan matris på kuggaxeln genom att rikta in fästhålet i matrisen mot hålet i kuggaxeln.
  VARNING: Om matrisens hål är fasade måste de vara vända uppåt.
- Skruva fast matrisens fästbult med muttern och dra åt dem ordentligt.
- Sätt tillbaka granuleringskammarens kropp enligt beskrivningen ovan.
- Starta maskinen och låt den gå på tomgång i 1–2 minuter.
- Justera spalten (spelet) mellan valsen och matrisen och genomför inkörningsprocessen om en ny matris har monterats eller om den aldrig tidigare använts tillsammans med denna vals.

n) Det är obligatoriskt att köra in tryckvalsen eller matrisen (eller båda) varje gång efter installation av nya eller vid installation av ett par som aldrig har använts tillsammans. En inkörningsprocess minskar energiförbrukningen och slitaget på komponenterna samt gör det möjligt att uppnå rätt driftstemperatur. Så här utför du inkörningsprocessen:

- Förbered ett råmaterial med en fukthalt på cirka 15 % (spraya det med vatten om det är för torrt).
- Starta maskinen.
- Lägg gradvis in den förberedda råmaterialblandningen i påfyllningstratten.
- Återanvänd materialet och fortsätt processen i cirka 1,5–2 timmar.

- Om hålen i matrisen blir igensatta, stäng av maskinen och rengör hålen med en sticknål av trä eller plast (eller något liknande som inte skadar matrisens yta). Efter rengöringen kan du fortsätta processen.
  VARNING: Produkten som framställs under inkörningsprocessen är inte lämplig som djurfoder.

o) Justera avståndet mellan tryckvalsen och matrisen varje gång de har bytts ut eller rengjorts. Justera dem även – vid behov – under pelletsproduktionen. För att göra detta drar du åt båda bultarna som visas på bilden nedan:

Lossa dem sedan lika mycket, cirka 90° per steg, tills önskad pelletskvalitet uppnås.
VIKTIGT: Dra inte åt tryckrullarna för hårt – det kan skada inte bara rullen utan även matrisen!

p) Kontrollera växellådsoljenivån och smörj matrisen en gång i månaden. Fyll vid behov på lämplig mängd av rätt växellådsolja genom oljestickans hål (2). Smörj även matrisen regelbundet via smörjpunkterna (3).

1) Tapp för tömning av växellådsolja
2) Tapp för växellådsolja med oljesticka
3) Smörjpunkter på matrisen

q) Om maskinen inte ska användas under en längre tid ska den förvaras ren i ett välventilerat utrymme vid en temperatur mellan -15 och +55 ˚C och en relativ luftfuktighet som inte överstiger 90 %. Skydda den mot damm (täck över den). Syra, alkalier och frätande ämnen i luften är inte tillåtna. Ta ut tryckrullarna och stansen, rengör dem noggrant och lägg dem i en vattentät påse. Smörj delar med ytrost med ett giftfritt fett.

AVFALLSHANTERING AV ANVÄNDA ENHETER

Släng inte apparaten i kommunala avfallssystem. Lämna den till en återvinnings- och insamlingsplats för elektriska och elektroniska apparater. Kontrollera symbolen på produkten, bruksanvisningen och förpackningen. Plasterna som använts för att konstruera apparaten kan återvinnas i överensstämmelse med deras märkning. Genom att välja att återvinna gör du en viktig insats för att skydda vår miljö.

Kontakta lokala myndigheter för information om din lokala återvinningsanläggning.

Este Manual do Utilizador foi traduzido para sua conveniência através de tradução automática. Foram feitos esforços razoáveis para fornecer uma tradução exata; no entanto, nenhuma tradução automática é perfeita nem se destina a substituir os tradutores humanos. O Manual do Utilizador oficial é a versão em inglês. Quaisquer discrepâncias ou diferenças criadas na tradução não são vinculativas e não têm qualquer efeito jurídico para efeitos de cumprimento ou execução. Se surgirem questões relacionadas com a exatidão das informações contidas no Manual do Utilizador, consulte a versão inglesa desses conteúdos, que é a versão oficial.

Dados técnicos

Parâmetro Descrição	Parâmetro Valor
Nome do produto	Máquina de pellets
Modelo	WIE-PM-3200
Tensão nominal [V~] / Frequência [Hz]	230 / 50
Potência nominal [W]	2200
Classe de proteção	IP44
Dimensões [Largura x Profundidade x Altura; mm]	300 x 880 x 695
Peso [kg]	83,3
Capacidade de produção de pellets [kg/h]	60-100
Diâmetro da matriz [mm]	Ø 120
Tamanho do orifício da matriz [mm]	Ø 2,5 / 4 / 6
Tipo / quantidade de óleo para engrenagens [L]	75-80W80-90 GL4 / 2,5-3

1. Descrição geral

O manual do utilizador foi concebido para ajudar na utilização segura e sem problemas do dispositivo. O produto é concebido e fabricado de acordo com diretrizes técnicas rigorosas, utilizando tecnologias e componentes de última geração. Além disso, é produzido em conformidade com as mais rigorosas normas de qualidade.

NÃO UTILIZE O DISPOSITIVO SEM TER LIDO E COMPREENDIDO ESTE MANUAL DO UTILIZADOR.

Para aumentar a vida útil do aparelho e garantir um funcionamento sem problemas, utilize-o de acordo com este manual de instruções e efetue regularmente tarefas de manutenção. Os dados técnicos e as especificações contidas neste manual do utilizador estão atualizados. O fabricante reserva-se o direito de efetuar alterações associadas à melhoria da qualidade. O dispositivo foi concebido para reduzir ao mínimo os riscos de emissão de ruído, tendo em conta o progresso tecnológico e as oportunidades de redução do ruído.

Legenda

	O produto está em conformidade com as normas de segurança aplicáveis.
	Leia as instruções antes de utilizar.
	O produto deve ser reciclado.
	AVISO! ou **CUIDADO!** ou **LEMBRETE!** Aplicável à situação em causa. (sinal de aviso geral)
	Utilize proteção para os ouvidos. A exposição a ruídos fortes pode resultar em perda de audição.
	Ponha óculos de proteção.
	Use uma máscara antipó (proteção das vias respiratórias).
	Utilize proteção.
	Use vestuário de proteção.

	ATENÇÃO! Aviso de choque elétrico!
	ATENÇÃO! Aviso de ruído alto!
	ATENÇÃO! Peças rotativas, perigo de emaranhamento!
	ATENÇÃO! Perigo de esmagamento das mãos!
	ATENÇÃO! Peso suspenso!
	Não tocar!
	ATENÇÃO! Superfície quente, risco de queimaduras!
	ATENÇÃO! Peças da máquina afiadas e em movimento! Perigo de corte ou amputação de dedos/membros.
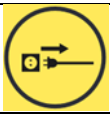	Atenção! Durante trabalhos de manutenção, em caso de avaria ou quando a máquina não estiver a ser utilizada, desligue sempre a ficha de alimentação da tomada elétrica!

POR FAVOR, OBSERVE! Os desenhos deste manual servem apenas para fins ilustrativos e, em alguns pormenores, podem diferir do produto real.

2. Segurança de utilização

ATENÇÃO! Ler todas as precauções de segurança e todas as instruções. O não cumprimento dos avisos e instruções pode resultar em choque elétrico, incêndio e/ou ferimentos graves ou mesmo morte.

Os termos «dispositivo» ou «produto» são utilizados nas advertências e instruções para se referirem à:
Máquina de pellets

2.1. Segurança elétrica

a) A ficha deve encaixar na tomada. Não alterar a ficha de nenhum modo. A utilização de fichas originais e de tomadas adequadas reduz o risco de choque elétrico.
b) Evitar tocar em elementos ligados à terra, como tubos, aquecedores, caldeiras e frigoríficos. Existe um risco acrescido de choque elétrico se o aparelho ligado à terra for exposto à chuva, entrar em contacto direto com uma superfície molhada ou funcionar num ambiente húmido. A entrada de água no aparelho aumenta o risco de danos no aparelho e de choques elétricos.
c) Não tocar no aparelho com as mãos molhadas ou húmidas.
d) Utilizar o cabo apenas para o fim a que se destina. Nunca o utilize para transportar o aparelho ou para retirar a ficha de uma tomada. Manter o cabo afastado de fontes de calor, óleo, arestas afiadas ou peças móveis. Cabos danificados ou emaranhados aumentam o risco de choque elétrico.
e) Se trabalhar com o aparelho no exterior, certifique-se de que utiliza uma extensão adequada para utilização no exterior. A utilização de um cabo de extensão adequado para utilização no exterior reduz o risco de choque elétrico.
f) Se a utilização do aparelho num ambiente húmido não puder ser evitada, deve ser aplicado um dispositivo de corrente residual (RCD). A utilização de um RCD reduz o risco de choque elétrico.
g) Não utilize o dispositivo se o cabo de alimentação estiver danificado ou apresentar sinais óbvios de desgaste. Um cabo de alimentação danificado deve ser substituído por um eletricista qualificado ou pelo centro de assistência técnica do fabricante.
h) Para evitar choques elétricos, não mergulhe o cabo, a ficha ou o aparelho em água ou outros líquidos. Não utilizar o aparelho em superfícies molhadas.
i) Não utilizar em ambientes muito húmidos ou na proximidade direta de depósitos de água.
j) Evitar que o aparelho se molhe. Risco de choque elétrico!

k) Antes da primeira utilização, verifique se o tipo de tensão principal e a corrente estão em conformidade com os dados indicados na placa de identificação.

2.2. Segurança no local de trabalho

a) Certifique-se de que o local de trabalho está limpo e bem iluminado. Um local de trabalho desarrumado ou mal iluminado pode dar origem a acidentes. Tente pensar no futuro, observar o que se está a passar e usar o bom senso ao trabalhar com o aparelho.
b) Se houver dúvidas quanto ao funcionamento correto do dispositivo, contacte o serviço de assistência do fabricante.
c) Apenas o centro de assistência do fabricante pode reparar o dispositivo. Não tente efetuar reparações por conta própria!
d) Em caso de incêndio, utilize um extintor de pó ou de dióxido de carbono (CO2) (um extintor destinado a ser utilizado em aparelhos elétricos sob tensão) para o apagar.
e) É proibida a entrada de crianças ou pessoas não autorizadas nos postos de trabalho. Uma distração pode resultar na perda de controlo sobre o dispositivo.
f) Utilizar o aparelho num local bem ventilado.
g) O aparelho produz pó e detritos durante o funcionamento. É importante proteger os transeuntes dos seus efeitos nocivos.
h) Inspecionar regularmente o estado das etiquetas de segurança. Se as etiquetas forem ilegíveis, devem ser substituídas.
i) Mantenha este manual disponível para referência futura. Se este aparelho for transmitido a terceiros, o manual deve ser transmitido com ele.
j) Guardar os elementos da embalagem e as pequenas peças de montagem num local não acessível às crianças.
k) Manter o aparelho afastado de crianças e animais.
l) Se este dispositivo for utilizado em conjunto com outro equipamento, as restantes instruções de utilização também devem ser seguidas.

Lembrete! Quando utilizar o aparelho, proteja as crianças e outras pessoas que se encontrem nas proximidades.

2.3. Segurança pessoal

a) Não utilize o aparelho se estiver cansado, doente ou sob a influência de álcool, estupefacientes ou medicamentos que possam afetar significativamente a capacidade de utilizar o aparelho.
b) A máquina pode ser operada por pessoas fisicamente aptas, capazes de manusear a máquina, com formação adequada, que tenham lido este manual de instruções e que tenham recebido formação em segurança e saúde no trabalho.
c) A máquina não foi concebida para ser manuseada por pessoas (incluindo crianças) com funções mentais e sensoriais limitadas ou por pessoas sem experiência e/ou conhecimentos relevantes, exceto se forem supervisionadas por uma pessoa responsável pela sua segurança ou se tiverem recebido instruções sobre o modo de operar a máquina.
d) Ao trabalhar com o dispositivo, use o bom senso e mantenha-se alerta. A perda temporária de concentração durante a utilização do aparelho pode provocar ferimentos graves.
e) Utilizar os equipamentos de proteção individual necessários para trabalhar com o aparelho, indicados na seção 1 "Legenda". A utilização de equipamento de proteção individual correto e aprovado reduz o risco de lesões.
f) Para evitar que o aparelho se ligue acidentalmente, certifique-se de que o interruptor está na posição OFF (desligado) antes de o ligar a uma fonte de alimentação.
g) Não sobrevalorize as suas capacidades. Ao utilizar o aparelho, mantenha-se equilibrado e estável em todos os momentos. Isto garante um melhor controlo do dispositivo em situações inesperadas.
h) Não usar roupas largas ou jóias. Manter o cabelo, a roupa e as luvas afastados das peças em movimento. O vestuário largo, as jóias ou o cabelo comprido podem ficar presos nas peças em movimento.
i) Retirar todas as ferramentas de regulação ou chaves de porcas antes de ligar o aparelho. Uma ferramenta ou uma chave inglesa deixada na parte rotativa do aparelho pode causar ferimentos.
j) Utilizar proteção para os olhos, ouvidos e vias respiratórias.
k) O dispositivo não é um brinquedo. As crianças devem ser vigiadas para garantir que não brincam com o aparelho.
l) Não colocar as mãos ou outros objetos no interior do aparelho enquanto este estiver a ser utilizado!

2.4. Utilização segura do dispositivo

a) Não sobrecarregar o aparelho. Utilizar as ferramentas adequadas para a tarefa em causa. Um dispositivo corretamente selecionado executará melhor e de forma mais segura a tarefa para a qual foi concebido.
b) Não utilize o dispositivo se o interruptor «ON/OFF» não funcionar corretamente (não ligar nem desligar o dispositivo). Os dispositivos que não possam ser ligados e desligados através do interruptor «ON/OFF» são perigosos, não devem ser utilizados e têm de ser reparados.
c) Certifique-se de que a ficha está desligada da tomada antes de tentar efetuar quaisquer ajustes, substituições de acessórios ou antes de colocar o aparelho de lado. Estas precauções reduzem o risco de ativação acidental do dispositivo.
d) Desligar o aparelho da alimentação elétrica antes de iniciar a regulação, a limpeza e a manutenção. Esta medida preventiva reduz o risco de ativação acidental.
e) Quando não estiver a ser utilizado, guarde-o num local seguro, longe do alcance de crianças e de pessoas não familiarizadas com o dispositivo e que não tenham lido o manual do utilizador. O aparelho pode constituir um perigo nas mãos de utilizadores inexperientes.
f) Manter o aparelho em perfeitas condições técnicas. Antes de cada utilização, verifique se existem danos gerais, especialmente se os componentes móveis apresentam fissuras ou elementos, e se existem outras condições que possam afetar o funcionamento seguro do dispositivo. Se forem detetados danos, entregar o aparelho para reparação antes de o utilizar.
g) Manter o aparelho fora do alcance das crianças.
h) A reparação ou manutenção do aparelho deve ser efetuada por pessoal qualificado, utilizando apenas peças sobressalentes originais. Isto garantirá uma utilização segura.
i) Para garantir a integridade operacional do dispositivo, não remova as proteções montadas na fábrica e não desaperte nenhum parafuso.
j) Ao transportar e manusear o aparelho entre o armazém e o local de destino, respeite os princípios de segurança e saúde no trabalho para operações de transporte manual em vigor no país onde o aparelho será utilizado.
k) Evite situações em que o dispositivo deixe de funcionar durante a utilização devido a uma carga excessiva. Isto pode provocar o sobreaquecimento dos elementos de acionamento e danificar o aparelho.
l) Não tocar nas peças articuladas ou nos acessórios, exceto se o aparelho tiver sido desligado da fonte de alimentação.
m) Não deslocar, ajustar ou rodar o aparelho durante o trabalho.
n) Não deixar o aparelho sem vigilância enquanto estiver a ser utilizado.
o) Limpe o aparelho regularmente para evitar a acumulação de sujidade persistente.

p) As emissões de vibrações especificadas foram medidas utilizando métodos de medição normalizados. As emissões de vibrações podem mudar se o aparelho for utilizado num ambiente diferente.
q) O dispositivo não é um brinquedo. A limpeza e a manutenção não podem ser efetuadas por crianças sem a supervisão de um adulto.
r) É proibido interferir na estrutura do dispositivo para alterar os seus parâmetros ou a sua construção.
s) Manter o aparelho afastado de fontes de fogo e calor.
t) Não tapar as aberturas de ventilação!
u) NOTA: Durante o funcionamento, alguns elementos do dispositivo ficam muito quentes – risco de queimaduras!
v) Não toque nos elementos de corte em movimento. Risco de corte ou amputação de dedos/membros.
w) Não ligue a máquina antes de carregar o material.
x) Não utilize a máquina com uma matriz entupida.
y) Verifique regularmente o nível de óleo e a lubrificação dos rolamentos.
z) Não introduza na máquina materiais duros, tais como aparas de ferro, carvão, madeira, seixos, ossos, pedras, etc.
aa) Não utilize o aparelho durante a chuva, tempestade ou queda de neve.
bb) Antes de cada utilização, verifique e aperte todos os parafusos.
cc) Para a produção de pellets, não utilize matérias-primas com um teor de humidade superior a 15%.
dd) Não utilize a máquina na mesma divisão onde estejam presentes substâncias agressivas, ácidas, alcalinas ou fertilizantes minerais.

ATENÇÃO! Apesar da conceção segura do aparelho e das suas características de proteção, e apesar da utilização de elementos adicionais que protegem o operador, existe ainda um ligeiro risco de acidente ou lesão durante a utilização do aparelho. Mantenha-se alerta e use o bom senso quando utilizar o dispositivo.

3. Orientações de utilização

A máquina é um produto versátil concebido para produzir pellets para rações, fertilizantes ou combustível a partir de trigo, milho, cevada, centeio, sementes oleaginosas, leguminosas, feno, resíduos vegetais, etc.
Este produto destina-se exclusivamente a uso doméstico, não a uso comercial.
O utilizador é responsável por quaisquer danos resultantes de uma utilização não intencional do dispositivo.

3.1. Descrição do dispositivo

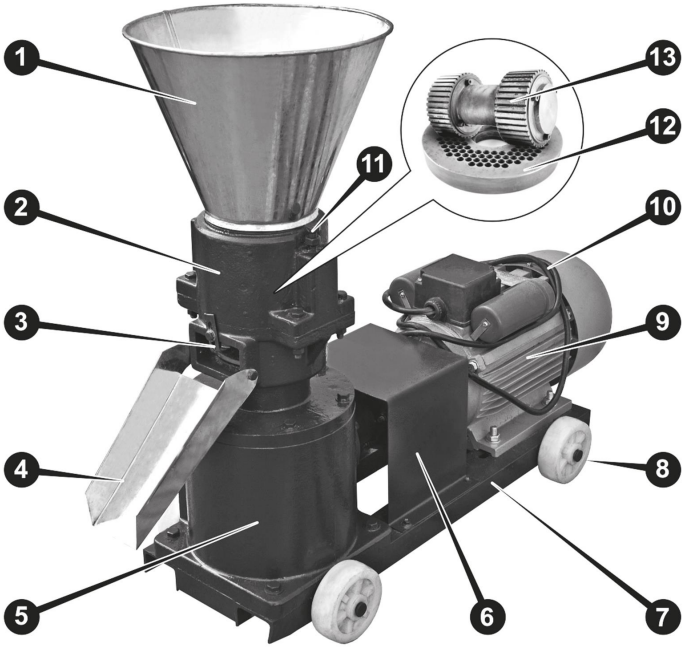

1. **Funil de carga**
2. **Câmara de granulação**
3. **Ajustador do comprimento dos pellets**
4. **Bandeja de descarga**
5. **Engrenagem**
6. **Tampa do acoplamento flexível**
7. **Estrutura**
8. **Rodas de transporte (x4)**
9. **Motor elétrico**
10. **Cabo de alimentação**
11. **Parafusos de ajuste dos rolos de pressão**
12. **Matriz**
13. **Rolos de pressão**

3.2. Preparação para utilização

LOCALIZAÇÃO DO APARELHO

A temperatura ambiente não deve ser superior a 40 °C e a humidade relativa deve ser inferior a 80 %. Assegurar uma boa ventilação na sala onde o aparelho está a ser utilizado. Deve haver uma distância mínima de 1 m entre cada lado do dispositivo e a parede ou outros objetos. O aparelho deve ser sempre utilizado quando posicionado sobre uma superfície plana (com todas as rodas no chão e bloqueadas), estável, limpa, à prova de fogo e seca, e deve estar fora do alcance de crianças e de pessoas com capacidades mentais e sensoriais limitadas. Posicione o aparelho de forma a ter sempre acesso à ligação à corrente. O cabo de alimentação ligado ao aparelho deve estar corretamente ligado à terra e corresponder aos dados técnicos indicados na etiqueta do produto.

MONTAGEM DO APARELHO

A máquina é entregue praticamente pronta a funcionar, sendo necessário montar apenas algumas peças – rodas, tremonha de carga e tabuleiro de descarga.

Comece pelas rodas, colocando cuidadosamente a máquina de lado e, em seguida, encaixe cada roda com o seu meio eixo através do orifício na estrutura da máquina (ver a primeira imagem abaixo). Lembre-se de fixar as rodas, inserindo e dobrando as extremidades dos pinos através do orifício dos eixos das rodas:

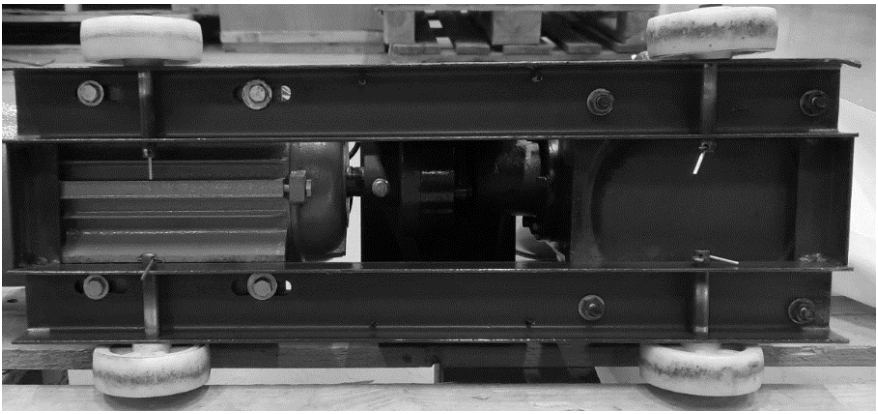

Em seguida, fixe a bandeja de descarga ao corpo da máquina, aparafusando-a à câmara de granulação com a ajuda dos parafusos (utilize a chave plana fornecida):

Por fim, instale a tremonha de carga simplesmente colocando-a no topo da câmara de granulação – deve ficar bem encaixada.

ATENÇÃO: é proibido utilizar a máquina sem a tremonha de carga.
Por motivos de segurança, verifique se todos os parafusos estão bem apertados em cada componente da máquina – isto não se aplica aos parafusos de ajuste do rolo de pressão. Verifique também o nível do óleo da caixa de velocidades – se necessário, adicione o óleo adequado até atingir o nível de segurança indicado na vareta de medição:

O nível correto do fluido da caixa de velocidades deve situar-se dentro da zona assinalada com duas linhas cruzadas na vareta de medição do bujão de enchimento, de preferência no meio dessa zona. Em caso de enchimento excessivo acidental, a quantidade excedente de fluido pode ser aspirada através do orifício do bujão de enchimento. Verifique sempre o nível de fluido com a máquina desligada e aguarde pelo menos 5 minutos para permitir que o fluido escorra das engrenagens.

3.3. Utilização do dispositivo

- A máquina deve estar limpa e vazia.
- Recomenda-se que o material a ser processado seja pré-triturado, misturado até formar uma massa homogénea e que a sua humidade não exceda 15%.
- Ligue a máquina a uma fonte de alimentação adequada.
- Escolha e instale a matriz adequada às suas necessidades (antes da primeira utilização ou após a substituição da matriz ou dos rolos, deve ser realizado um processo de rodagem – consulte o capítulo «Limpeza e manutenção» para mais detalhes).
- Prepare um recipiente adequado para os pellets produzidos e coloque-o por baixo do tabuleiro de descarga. Em alternativa, pode prender um saco ao tabuleiro de descarga.
- Ligue a máquina e carregue uma pequena quantidade de material em bruto na tremonha e deixe o motor atingir a sua temperatura de funcionamento (60-80 ˚C)

IMPORTANTE: a alta temperatura tem um efeito crucial no produto final, uma vez que destrói bactérias, vírus, parasitas e outros agentes patogénicos, além de formar uma superfície externa dura nos grânulos que os protege contra a penetração de humidade e contribui para a conservação a longo prazo do pellet. A matéria-prima utilizada para pré-aquecer a máquina não será transformada em pellets, mas pode ser reutilizada posteriormente na produção de pellets.

- Se necessário, ajuste a posição (folga) do rolo e da matriz, apertando ou desapertando os parafusos do rolo de pressão. A folga recomendada é de 0,3-1,0 mm (consulte o capítulo «Limpeza e manutenção» para mais detalhes).
- Quando o processo de produção de pellets se estabilizar, encha totalmente a tremonha e inicie a produção regular até que toda a sua matéria-prima seja processada até ao fim, o que significa que a câmara de granulação ficará vazia de todos os resíduos processados.
- Depois de os últimos grânulos saírem da bandeja de descarga, mas a máquina ainda estiver a funcionar, adicione cerca de 100 a 200 ml de óleo vegetal à câmara de granulação — isto ajudará a limpar os orifícios da matriz.
- Desligue a máquina, retire-a da tomada e deixe-a arrefecer.
- Depois de a máquina arrefecer, limpe-a dos resíduos. Os orifícios da matriz que ainda estiverem sujos podem ser limpos com a ajuda de uma agulha de tricô de madeira ou plástico.

3.4. Limpeza e manutenção

a) Desligue a ficha de alimentação e deixe o aparelho arrefecer completamente antes de cada limpeza, ajuste ou substituição de acessórios, ou se o aparelho não estiver a ser utilizado.
   - Esperar que os elementos rotativos parem.

b) Utilizar apenas produtos de limpeza não corrosivos para limpar a superfície.

c) Depois de limpar o aparelho, todas as peças devem ser completamente secas antes de o voltar a utilizar.

d) Guarde a unidade num local seco e fresco, sem humidade e sem exposição direta à luz solar.

e) Não pulverizar o aparelho com um jacto de água nem o submergir em água.

f) Não permita que a água entre no dispositivo através de aberturas na caixa do dispositivo.

g) Limpe as aberturas de ventilação e os recantos com uma escova e/ou ar comprimido.

h) O aparelho deve ser inspecionado regularmente para verificar a sua eficácia técnica e detetar eventuais danos.
i) Utilize um pano macio (húmido) e uma escova com cerdas rígidas de polímero para a limpeza.
j) Ao utilizar um pano húmido, certifique-se de que a humidade não penetra no interior da máquina, especialmente nos componentes elétricos.
k) Não utilizar objetos afiados e/ou metálicos para a limpeza (por exemplo, uma escova de arame ou uma espátula metálica), pois podem danificar a superfície do aparelho.
l) Verifique semanalmente se o acoplamento flexível apresenta algum dano.
m) Antes de cada utilização, verifique o estado da matriz e do rolo – caso apresentem qualquer tipo de desgaste, substitua-os.

Para substituir o rolo de pressão:

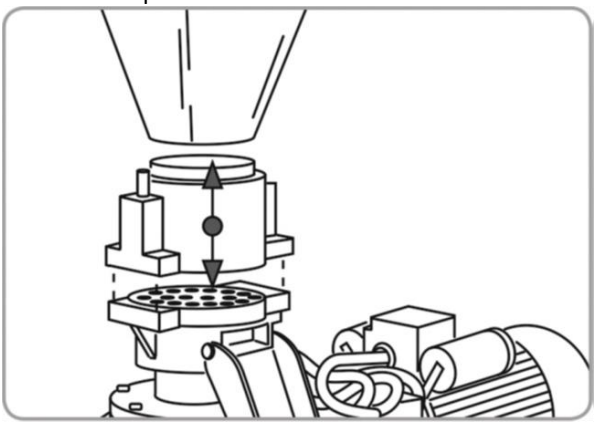

- Com a ajuda de uma chave inglesa, desaparafuse os 4 parafusos que fixam a câmara de granulação e retire-a juntamente com a tremonha de carga.
- Retire o rolo de pressão desgastado e instale um novo, introduzindo o eixo pelo orifício de carga.
- Instale e centre o corpo da câmara de granulação com o rolo de pressão.
- Volte a instalar os 4 parafusos que fixam a câmara de granulação em padrão cruzado e aperte-os gradualmente.
- Volte a instalar a tremonha de carga.
- Ligue a máquina e deixe-a a funcionar em marcha lenta durante 1 a 2 minutos.
- Ajuste a folga e proceda ao processo de rodagem do rolo e da matriz, caso tenham sido instalados novos ou nunca tenham sido utilizados em conjunto.

Para substituir a matriz:

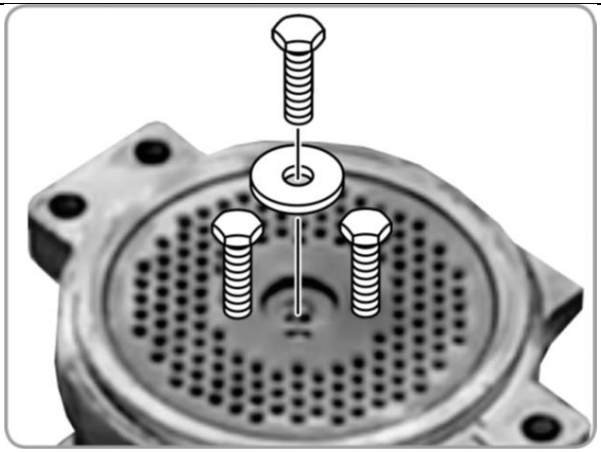

- Retire a câmara de granulação conforme descrito anteriormente.
- Desaparafuse o parafuso central que fixa a matriz ao eixo.
- Aparafuse 2 parafusos de suporte nos orifícios roscados da matriz e, em seguida, retire cuidadosamente a matriz do eixo de engrenagem.
- Instale uma matriz nova ou diferente no eixo de engrenagem, alinhando o orifício de fixação da matriz com o orifício do eixo de engrenagem.
  ATENÇÃO: se os orifícios da matriz forem chanfrados, devem ficar virados para cima.
- Aparafusar o parafuso de fixação da matriz com a porca e apertá-los firmemente.
- Reinstalar o corpo da câmara de granulação conforme descrito acima.
- Ligue a máquina e deixe-a a funcionar em marcha lenta durante 1 a 2 minutos.
- Ajuste a folga entre o rolo e a matriz e proceda ao processo de rodagem se tiver sido instalada uma matriz nova ou se esta nunca tiver sido utilizada em conjunto com este rolo.

n) É obrigatório efetuar o rodagem do rolo de pressão ou da matriz (ou de ambos) sempre que se instalar um novo ou quando se instalar um par que nunca tenha funcionado em conjunto. O processo de rodagem reduz o consumo de energia e o desgaste dos componentes, além de permitir atingir a temperatura de funcionamento adequada. Para realizar o processo de rodagem:

- Prepare uma matéria-prima com um teor de humidade de cerca de 15% (pulverize-a com água se estiver demasiado seca).
- Ligue a máquina.

- Coloque a mistura de matéria-prima preparada gradualmente na tremonha de alimentação.
- Reutilize esse material e repita o processo durante cerca de 1,5 a 2 horas.
- Se os orifícios da matriz ficarem obstruídos, pare a máquina e limpe os orifícios com uma agulha de tricô de madeira ou plástico (ou um objeto semelhante que não danifique a superfície da matriz). Após a limpeza, pode continuar o processo.
  ATENÇÃO: o produto resultante do processo de rodagem não é adequado para alimentação animal.

o) Ajuste a folga entre o rolo de pressão e a matriz sempre que estes forem substituídos ou limpos. Ajuste-os também — quando necessário — durante a produção de pellets. Para tal, aperte os dois parafusos indicados na imagem abaixo:

Em seguida, desaperte-os uniformemente cerca de 90˚ em cada etapa, conforme necessário, para atingir a qualidade desejada dos pellets.
IMPORTANTE: não aperte excessivamente os rolos de pressão – isso pode danificar não só o rolo, mas também a matriz!

p) Verifique mensalmente o nível do fluido da caixa de velocidades e lubrifique a matriz. Se necessário, adicione a quantidade adequada do fluido adequado para a caixa de velocidades através do orifício da vareta de nível (2). Lubrifique também regularmente a matriz através dos pontos de lubrificação (3).

1) Tampa de drenagem do fluido da caixa de velocidades
2) Tampa do óleo da caixa de velocidades com vareta de nível
3) Pontos de lubrificação da matriz

q) Se a máquina não for utilizada durante um longo período de tempo, deve ser armazenada limpa numa sala bem ventilada, a uma temperatura entre -15 e +55 ˚C e com uma humidade relativa que não exceda os 90%. Proteja-a do pó (coberta). Não são permitidos ácidos, álcalis nem substâncias corrosivas no ar. Retire os rolos de pressão e a matriz, limpe-os cuidadosamente e coloque-os num saco impermeável. Lubrifique com uma graxa não tóxica as peças que apresentem ferrugem superficial.

ELIMINAÇÃO DE EQUIPAMENTOS USADOS

Não eliminar este aparelho nos sistemas de resíduos urbanos. Entregue-o a um ponto de reciclagem e recolha de aparelhos elétricos e eletrodomésticos. Verificar o símbolo no produto, no manual de instruções e na embalagem. Os plásticos utilizados para construir o dispositivo podem ser reciclados de acordo com as suas marcações. Ao optar por reciclar, está a dar um contributo significativo para a proteção do nosso ambiente.

Contactar as autoridades locais para obter informações sobre as instalações de reciclagem locais.

Táto používateľská príručka bola preložená pomocou strojového prekladu. Vynaložili sme primeranú snahu o poskytnutie presného prekladu, avšak žiadny automatický preklad nie je dokonalý a nemá nahradiť ľudských prekladateľov. Oficiálna používateľská príručka je v anglickom jazyku. Akékoľvek nezrovnalosti alebo rozdiely, ku ktorým došlo v procese prekladu, nie sú záväzné a nemajú žiadny právny účinok na účely dodržiavania alebo presadzovania predpisov. Ak máte akékoľvek otázky týkajúce sa presnosti informácií obsiahnutých v používateľskej príručke, pozrite si jej anglickú verziu, ktorá predstavuje oficiálnu verziu.

Technické údaje

Parameter popis	Parameter hodnota
Názov produktu	Peletovací stroj
Model	WIE-PM-3200
Menovité napätie [V~] / Frekvencia [Hz]	230 / 50
Menovitý výkon [W]	2200
Trieda ochrany	IP44
Rozmery [šírka x hĺbka x výška; mm]	300 x 880 x 695
Hmotnosť [kg]	83,3
Výkonnosť výroby krmiva [kg/h]	60–100
Priemer matrice [mm]	Ø 120
Veľkosť otvoru v matrici [mm]	Ø 2,5 / 4 / 6
Typ / množstvo prevodového oleja [l]	75–80W80–90 GL4 / 2,5–3

1. Všeobecný popis

Používateľská príručka je vytvorená s cieľom zaistiť bezpečné a bezproblémové používanie zariadenia. Produkt je navrhnutý a vyrobený v súlade s prísnymi technickými smernicami s použitím najmodernejších technológií a komponentov. Okrem toho sa vyrába v súlade s najprísnejšími kvalitatívnymi normami.

NEPOUŽÍVAJTE ZARIADENIE, POKIAĽ STE SI DÔKLADNE NEPREČÍTALI TÚTO POUŽÍVATEĽSKÚ PRÍRUČKU A NEPOROZUMELI JEJ.

Aby ste predĺžili životnosť výrobku a zaistili jeho bezproblémovú prevádzku, používajte ho v súlade s touto používateľskou príručkou a pravidelne vykonávajte údržbu. Technické údaje a špecifikácie uvedené v tejto používateľskej príručke sú aktuálne. Výrobca si vyhradzuje právo na zmeny súvisiace s vylepšením kvality. Zariadenie je navrhnuté tak, aby sa riziká emisií hluku znížili na minimum, pričom sa zohľadňuje technologický pokrok a možnosti zníženia hluku.

Legenda

	Výrobok spĺňa príslušné bezpečnostné normy.
	Pred použitím si prečítajte pokyny.
	Výrobok sa musí recyklovať.
	VAROVANIE! alebo **POZOR!** alebo **UPOZORNENIE!** Platí pre danú situáciu. (všeobecné výstražné znamenie)
	Používajte ochranu sluchu. Vystavenie silnému hluku môže mať za následok stratu sluchu.
	Používajte ochranné okuliare.
	Noste protiprachovú masku (na ochranu dýchacích ciest).
	Používajte ochranu.
	Používajte ochranné oblečenie.

	POZOR! Nebezpečenstvo úrazu elektrickým prúdom!
	POZOR! Varovanie pred hlasným zvukom!
	POZOR! Rotujúce časti, nebezpečenstvo zamotania!
	POZOR! Nebezpečenstvo pomliaždenia rúk!
	POZOR! Závesné závažie!
	Nedotýkajte sa!
	POZOR! Horúci povrch, hrozí riziko popálenia!
	POZOR! Ostré, pohybujúce sa časti stroja! Nebezpečenstvo porezania alebo amputácie prstov/končatín.
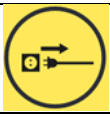	Pozor! Pri údržbových prácach, v prípade poruchy alebo ak stroj nie je v prevádzke, vždy odpojte napájací kábel zo zásuvky!

UPOZORNENIE! Nákresy v tejto príručke slúžia len na ilustráciu a niektoré detaily sa môžu líšiť od skutočného výrobku.

2. Bezpečnosť pri používaní

POZOR! Prečítajte si všetky bezpečnostné upozornenia a všetky pokyny. Nedodržanie upozornení a pokynov môže mať za následok úraz elektrickým prúdom, požiar a/alebo vážne zranenie alebo dokonca smrť.

Pojmy „zariadenie“ alebo „výrobok“ sa v upozorneniach a pokynoch používajú na označenie:
Peletovací stroj

2.1. Elektrická bezpečnosť

a) Zástrčka musí pasovať do zásuvky. Zástrčku nijako neupravujte. Používanie originálnych zástrčiek a kompatibilných zásuviek znižuje riziko úrazu elektrickým prúdom.
b) Nedotýkajte sa uzemnených prvkov, ako sú potrubia, ohrievače, kotly a chladničky. Ak je uzemnené zariadenie vystavené dažďu, prichádza do priameho kontaktu s mokrým povrchom alebo sa používa vo vlhkom prostredí, hrozí zvýšené riziko úrazu elektrickým prúdom. Vniknutie vody do zariadenia zvyšuje riziko jeho poškodenia a úrazu elektrickým prúdom.
c) Nedotýkajte sa zariadenia mokrými alebo vlhkými rukami.
d) Kábel používajte len na určené účely. Nikdy ho nepoužívajte na prenášanie zariadenia ani na vytiahnutie zástrčky zo zásuvky. Kábel uchovávajte mimo dosahu zdrojov tepla, oleja, ostrých hrán alebo pohyblivých častí. Poškodené alebo zamotané káble zvyšujú riziko úrazu elektrickým prúdom.
e) Ak so zariadením pracujete vonku, nezabudnite použiť predlžovací kábel vhodný na vonkajšie použitie. Používanie predlžovacieho kábla vhodného na vonkajšie použitie znižuje riziko úrazu elektrickým prúdom.
f) Ak sa nedá zabrániť používaniu zariadenia vo vlhkom prostredí, je potrebné použiť prúdový chránič (RCD). Použitie prúdového chrániča znižuje riziko úrazu elektrickým prúdom.
g) Ak je napájací kábel poškodený alebo vykazuje zjavné známky opotrebovania, zariadenie nepoužívajte. Poškodený napájací kábel by mal vymeniť kvalifikovaný elektrikár alebo servisné stredisko výrobcu.
h) Aby ste predišli úrazu elektrickým prúdom, neponárajte kábel, zástrčku ani zariadenie do vody alebo iných kvapalín. Zariadenie nepoužívajte na mokrých povrchoch.
i) Nepoužívajte zariadenie vo veľmi vlhkom prostredí alebo v bezprostrednej blízkosti vodných nádrží.
j) Zabráňte namočeniu zariadenia. Nebezpečenstvo úrazu elektrickým prúdom!
k) Pred prvým použitím skontrolujte, či typ sieťového napätia a prúd zodpovedajú údajom uvedeným na typovom štítku.

2.2. Bezpečnosť na pracovisku

a) Postarajte sa o to, aby bolo pracovisko čisté a dobre osvetlené. Neporiadok alebo zlé osvetlenie môže viesť k nehodám. Pri práci so zariadením sa snažte myslieť dopredu, sledovať, čo sa deje, a používať zdravý rozum.
b) Ak máte akékoľvek pochybnosti o správnej prevádzke zariadenia, kontaktujte servisnú službu výrobcu.
c) Opravy zariadenia smie vykonávať iba servisné stredisko výrobcu. Nepokúšajte sa vykonávať žiadne opravy sami!
d) V prípade požiaru použite na uhasenie práškový hasiaci prístroj alebo hasiaci prístroj s oxidom uhličitým (CO2)(určený na hasenie elektrických zariadení pod napätím).
e) Deťom alebo nepovolaným osobám je vstup na pracovisko zakázaný. Rozptýlenie môže mať za následok stratu kontroly nad zariadením.
f) Zariadenie používajte v dobre vetranom priestore.
g) Zariadenie počas prevádzky produkuje prach a nečistoty. Okolostojace osoby je potrebné chrániť pred ich škodlivými účinkami.
h) Pravidelne kontrolujte stav bezpečnostných štítkov. Ak sú štítky nečitateľné, je potrebné ich vymeniť.
i) Túto používateľskú príručku si ponechajte k dispozícii pre budúce použitie. Ak toto zariadenie odovzdáte tretej strane, je potrebné spolu s ním odovzdať aj príručku.
j) Obalové prvky a malé montážne diely uchovávajte na mieste, ku ktorému nemajú prístup deti.
k) Zariadenie uchovávajte mimo dosahu detí a zvierat.
l) Ak toto zariadenie používate spolu s iným zariadením, je potrebné dodržiavať aj ostatné pokyny na používanie.

Upozornenie! Pri používaní zariadenia chráňte deti a ostatné okolostojace osoby.

2.3. Osobná bezpečnosť

a) Zariadenie nepoužívajte, keď ste unavení, chorí alebo pod vplyvom alkoholu, omamných látok alebo liekov, ktoré môžu výrazne zhoršiť schopnosť ovládať ho.
b) Stroj môžu obsluhovať fyzicky zdatné osoby, ktoré sú schopné s ním manipulovať, sú riadne vyškolené, prečítali si tento návod na obsluhu a absolvovali školenie o bezpečnosti a ochrane zdravia pri práci.
c) Stroj nie je určený na to, aby s ním manipulovali osoby (vrátane detí) s obmedzenými mentálnymi a zmyslovými funkciami alebo osoby bez príslušných skúseností a/alebo znalostí, pokiaľ nie sú pod dohľadom osoby

zodpovednej za ich bezpečnosť alebo neboli poučené o spôsobe obsluhy stroja.

d) Pri práci so zariadením používajte zdravý rozum a buďte ostražití. Dočasná strata koncentrácie počas používania zariadenia môže viesť k vážnym zraneniam.

e) Používajte osobné ochranné prostriedky podľa požiadaviek na prácu so zariadením, ktoré sú uvedené v časti 1 "Legenda". Používanie správnych a schválených osobných ochranných prostriedkov znižuje riziko úrazu.

f) Aby ste zabránili náhodnému zapnutiu zariadenia, pred pripojením k zdroju napájania sa uistite, že vypínač je v polohe OFF.

g) Nepreceňujte svoje schopnosti. Pri používaní zariadenia udržiavajte rovnováhu a zachovajte si stabilitu. To zaistí lepšiu kontrolu nad zariadením v neočakávaných situáciách.

h) Nenoste voľné oblečenie ani šperky. Udržiavajte vlasy, oblečenie a rukavice mimo dosahu pohyblivých častí. Voľné oblečenie, šperky alebo dlhé vlasy sa môžu zachytiť o pohyblivé časti.

i) Pred zapnutím zariadenia odstráňte všetky nastavovacie nástroje alebo kľúče. Náradie alebo kľúč ponechaný v otočnej časti zariadenia môže spôsobiť poranenie.

j) Používajte ochranu očí, uší a dýchacích ciest.

k) Zariadenie nie je hračka. Deti musia byť pod dohľadom, aby sa so zariadením nehrali.

l) Počas používania nevkladajte do zariadenia ruky ani iné predmety!

2.4. Bezpečné používanie zariadenia

a) Zariadenie nepreťažujte. Používajte nástroje, ktoré sú vhodné pre príslušnú úlohu. Správne zvolené zariadenie bude vykonávať úlohu, na ktorú bolo navrhnuté, lepšie a bezpečnejšie.

b) Zariadenie nepoužívajte, ak spínač „ON/OFF“ nefunguje správne (nezapína a nevypína zariadenie). Zariadenia, ktoré nie je možné zapnúť a vypnúť pomocou spínača ON/OFF, predstavujú nebezpečenstvo, nemali by sa používať a musia sa opraviť.

c) Pred akýmkoľvek nastavovaním, výmenou príslušenstva alebo pred odložením zariadenia sa uistite, že zástrčka je odpojená od zásuvky. Takéto opatrenia znížia riziko náhodného spustenia zariadenia.

d) Pred začatím nastavovania, čistenia a údržby odpojte zariadenie od elektrickej siete. Takéto preventívne opatrenie znižuje riziko náhodnej aktivácie.

e) Ak sa nepoužíva, uložte ho na bezpečné miesto, mimo dosahu detí a osôb, ktoré nie sú oboznámené so zariadením a neprečítali si návod na obsluhu.

Zariadenie môže predstavovať nebezpečenstvo v rukách neskúsených používateľov.

f) Udržujte zariadenie v bezchybnom technickom stave. Pred každým použitím skontrolujte, či nie je všeobecne poškodené, najmä či pohyblivé súčasti nie sú prasknuté alebo či nie sú poškodené prvky, prípadne či nie sú prítomné iné podmienky, ktoré môžu ovplyvniť bezpečnú prevádzku zariadenia. Ak zistíte poškodenie, odovzdajte zariadenie pred použitím na opravu.

g) Zariadenie uchovávajte mimo dosahu detí.

h) Opravu alebo údržbu zariadenia by mali vykonávať kvalifikované osoby a používať pri nej iba originálne náhradné diely. Tým sa zaistí bezpečné používanie.

i) Aby sa zabezpečila funkčná integrita zariadenia, neodstraňujte ochranné kryty namontované z výroby a neuvoľňujte žiadne skrutky.

j) Pri preprave a manipulácii so zariadením medzi skladom a miestom určenia dodržiavajte zásady bezpečnosti a ochrany zdravia pri práci pre manuálnu prepravu, ktoré platia v krajine, kde sa zariadenie bude používať.

k) Vyhnite sa situáciám, keď zariadenie prestane počas používania fungovať v dôsledku nadmerného zaťaženia. Môže to viesť k prehriatiu prvkov pohonu a poškodeniu zariadenia.

l) Nedotýkajte sa kĺbových častí alebo príslušenstva, pokiaľ zariadenie nebolo odpojené od zdroja napájania.

m) Počas práce zariadením nehýbte, neupravujte ho ani neotáčajte.

n) Počas používania nenechávajte toto zariadenie bez dozoru.

o) Zariadenie pravidelne čistite, aby ste zabránili usadzovaniu odolných nečistôt.

p) Špecifikované emisie vibrácií sa merali pomocou štandardných meracích metód. Emisie vibrácií sa môžu zmeniť, ak sa zariadenie používa v inom prostredí.

q) Zariadenie nie je hračka. Čistenie a údržbu nesmú vykonávať deti bez dozoru dospelej osoby.

r) Je zakázané zasahovať do zariadenia s cieľom zmeniť jeho parametre alebo konštrukciu.

s) Zariadenie uchovávajte mimo dosahu zdrojov ohňa a tepla.

t) Nezakrývajte vetracie otvory!

u) POZNÁMKA: Počas prevádzky sa niektoré časti zariadenia veľmi zahrievajú – nebezpečenstvo popálenia!

v) Nedotýkajte sa pohybujúcich sa rezacích prvkov. Hrozí nebezpečenstvo porezania alebo amputácie prstov/končatín.

w) Nespúšťajte stroj pred vložením materiálu.

x) Nepoužívajte stroj s upchatou matricou.

y) Pravidelne kontrolujte hladinu oleja a mazanie ložísk.

z) Do stroja nevhadzujte tvrdé materiály, ako sú železný šrot, uhlie, drevo, kamienky, kosti, kamene atď.

aa) Zariadenie nepoužívajte počas dažďa, búrky alebo sneženia.
bb) Pred každým použitím skontrolujte a dotiahnite všetky skrutky.
cc) Na výrobu peliet nepoužívajte suroviny s obsahom vlhkosti presahujúcim 15 %.
dd) Stroj nepoužívajte v tej istej miestnosti, kde sa nachádzajú agresívne, kyslé alebo zásadité látky alebo minerálne hnojivá.

POZOR! Napriek bezpečnej konštrukcii zariadenia a jeho ochranným prvkom, ako aj použitiu ďalších prvkov chrániacich obsluhujúcu osobu existuje pri používaní zariadenia mierne riziko nehody alebo poranenia. Pri používaní zariadenia buďte ostražití a používajte zdravý rozum.

3. Pokyny na používanie

Stroj je univerzálny výrobok určený na výrobu peliet na krmivo, hnojivo alebo palivo z pšenice, kukurice, jačmeňa, raže, olejnatých semien, strukovín, sena, rastlinného odpadu atď.
Tento výrobok je určený výlučne na domáce použitie, nie na komerčné účely.
Používateľ je zodpovedný za akékoľvek škody spôsobené neúmyselným používaním zariadenia.

3.1. Popis zariadenia

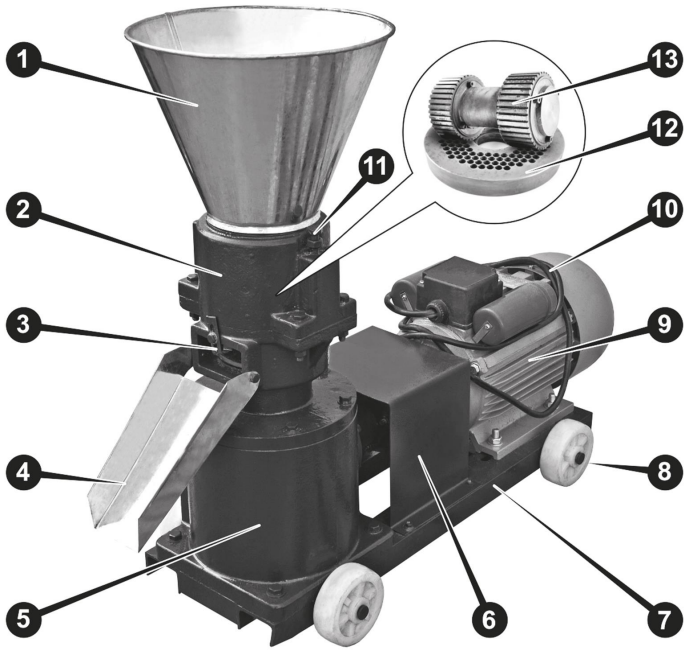

1. **Napájací zásobník**
2. **Granulačná komora**
3. **Nastavovač dĺžky granulátu**
4. **Výstupný zásobník**
5. **Prevodovka**
6. **Kryt pružnej spojky**
7. **Rám**
8. **Prepravné kolieska (4 ks)**
9. **Elektromotor**
10. **Napájací kábel**
11. **Skrutky na nastavenie tlakových valcov**
12. **Matrica**
13. **Tlakové valce**

3.2. Príprava na použitie

UMIESTNENIE SPOTREBIČA

Teplota okolia nesmie presiahnuť 40 °C a relatívna vlhkosť by mala byť nižšia ako 80 %. Zabezpečte dobré vetranie miestnosti, v ktorej sa zariadenie používa. Medzi každou stranou zariadenia a stenou alebo inými predmetmi by mala byť

vzdialenosť aspoň 1 m. Zariadenie by sa malo vždy používať tak, aby bolo umiestnené na rovnom (všetky kolieska na zemi a zablokované), stabilnom, čistom, nehorľavom a suchom povrchu a aby bolo mimo dosahu detí a osôb s obmedzenými mentálnymi a zmyslovými funkciami. Zariadenie umiestnite tak, aby ste mali vždy prístup k napájaciemu pripojeniu. Napájací kábel pripojený k zariadeniu musí byť riadne uzemnený a musí zodpovedať technickým údajom na štítku výrobku.

MONTÁŽ ZARIADENIA

Stroj sa dodáva takmer pripravený na prevádzku, je potrebné zmontovať len niekoľko dielov – kolesá, plniaci zásobník a výstupný podnos.

Začnite s kolesami – opatrne položte stroj na bok a potom vložte každé koleso spolu s polovičnou osou cez otvor v ráme stroja (pozrite si prvý obrázok nižšie). Nezabudnite kolesá zaistiť tak, že na ich koncoch ohnete čapy cez otvory v osiach kolies:

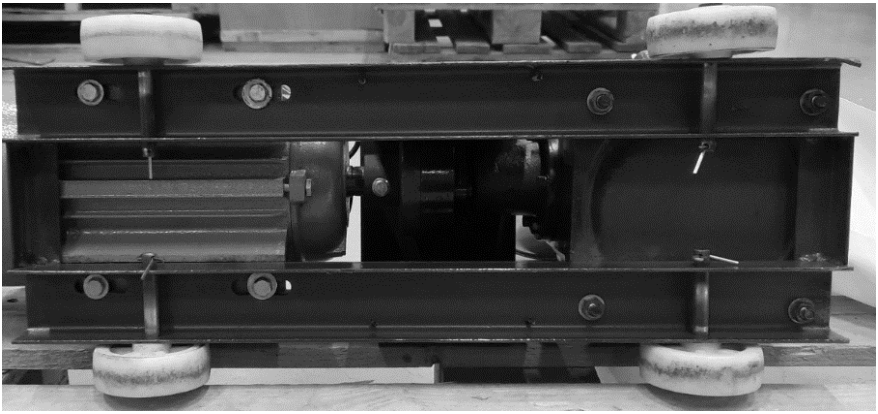

Ďalej pripevnite výstupný zásobník k telu zariadenia tak, že ho pomocou skrutiek prišraubujete k granulačnej komore (použite priložený plochý kľúč):

Nakoniec namontujte plniaci zásobník tak, že ho jednoducho nasadíte na vrch granulačnej komory – musí pevne sedieť.

UPOZORNENIE: Používanie zariadenia bez plniaceho zásobníka je zakázané.
Z bezpečnostných dôvodov skontrolujte, či všetky skrutky pevne držia jednotlivé súčasti stroja – to sa nevzťahuje na nastavovacie skrutky tlakového valca. Skontrolujte tiež hladinu prevodového oleja v prevodovke – v prípade potreby doplňte vhodný olej, až kým nedosiahne bezpečnú hladinu na meracej tyčinke:

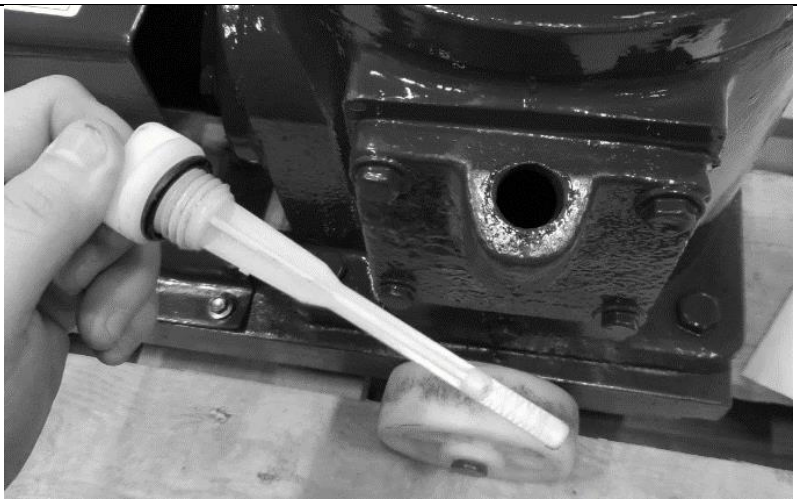

Správna hladina prevodového oleja by sa mala nachádzať v rozsahu vyznačenom preškrtnutým poľom na meracej tyčinke plniaceho otvoru, najlepšie uprostred tohto poľa. V prípade náhodného preplnenia je možné prebytočné množstvo oleja odsávať cez otvor plniaceho zátku. Hladinu oleja vždy kontrolujte pri vypnutom stroji a počkajte aspoň 5 minút, aby olej stiekol z prevodoviek.

3.3. Používanie zariadenia

- Stroj by mal byť čistý a prázdny.
- Odporúča sa, aby bol spracovávaný materiál vopred drvený, premiešaný do jedného celku a jeho vlhkosť nesmie presiahnuť 15 %.
- Pripojte stroj k vhodnému zdroju napájania.
- Vyberte a nainštalujte maticu vhodnú pre vaše potreby (pred prvým použitím alebo po výmene matice či valcov je potrebné vykonať zábeh – podrobnosti nájdete v kapitole „Čistenie a údržba“).
- Pripravte si vhodnú nádobu na vyrobené pelety a umiestnite ju pod výstupný žľab. Alternatívne môžete na výstupný žľab zavesiť vrece.
- Spustite stroj, nasypte do násypky malé množstvo surového materiálu a nechajte motor dosiahnuť prevádzkovú teplotu (60–80 ˚C).
  DÔLEŽITÉ: Vysoká teplota má zásadný vplyv na konečný produkt, keďže ničí baktérie, vírusy, parazity a iné patogény a zároveň vytvára na granulách vonkajšiu tvrdú vrstvu, ktorá ich chráni pred vniknutím vlhkosti a prispieva k dlhodobej trvanlivosti peliet. Surovina použitá na predohrev stroja sa nebude spracovávať na pelety, ale môže sa neskôr opäť použiť pri výrobe peliet.

- V prípade potreby nastavte polohu (voľnosť) valca a matrice utiahnutím alebo povolením skrutiek tlakového valca. Odporúčaná medzera je 0,3–1,0 mm (podrobnosti nájdete v kapitole „Čistenie a údržba“).
- Keď sa proces výroby peliet ustáli, naplňte celý zásobník a začnite s bežnou výrobou, kým nebude spracovaná celá surovina, čo znamená, že granulačná komora bude vyprázdnená od všetkých spracovaných zvyškov.
- Keď z výstupného zásobníka vytečú posledné pelety, ale stroj stále beží, nalejte do granulačnej komory približne 100–200 ml rastlinného oleja – pomôže to vyčistiť otvory v matrici.
- Vypnite stroj, odpojte ho zo siete a nechajte ho vychladnúť.
- Po vychladnutí stroja ho očistite od zvyškov. Ešte znečistené otvory v matrici môžete vyčistiť pomocou drevenej alebo plastovej pletacej ihlice.

3.4. Čistenie a údržba

a) Pred každým čistením, nastavovaním a výmenou príslušenstva alebo v prípade, že sa zariadenie nepoužíva, odpojte sieťovú zástrčku a nechajte zariadenie úplne vychladnúť.
   - Počkajte, kým sa rotujúce prvky nezastavia.

b) Na čistenie povrchu používajte len nekorozívne čistiace prostriedky.

c) Po vyčistení zariadenia je potrebné všetky časti pred ďalším použitím úplne vysušiť.

d) Prístroj skladujte na suchom a chladnom mieste, bez prístupu vlhkosti a priameho slnečného žiarenia.

e) Zariadenie nestriekajte prúdom vody ani ho do nej neponárajte.

f) Nedovoľte, aby sa do zariadenia dostala voda cez otvory v jeho plášti.

g) Otvory na odvod vzduchu alebo zákutia a štrbiny vyčistite kefkou a/alebo stlačeným vzduchom.

h) Zariadenie sa musí pravidelne kontrolovať, aby sa overila jeho technická efektívnosť a zistilo sa prípadné poškodenie.

i) Na čistenie použite mäkkú (vlhkú) handričku a kefku s tuhými polymérnymi štetinami.

j) Pri používaní vlhkej handričky dbajte na to, aby sa vlhkosť nedostala dovnútra stroja, najmä do elektrických komponentov.

k) Na čistenie nepoužívajte ostré a/alebo kovové predmety (napr. drôtenú kefu alebo kovovú špachtľu), pretože môžu poškodiť povrchový materiál spotrebiča.

l) Každý týždeň skontrolujte, či nie je poškodená ohybná spojka.

m) Pred každým použitím skontrolujte stav matrice a valca – ak vykazujú akékoľvek opotrebenie, vymeňte ich.
   Výmena tlakového valca:

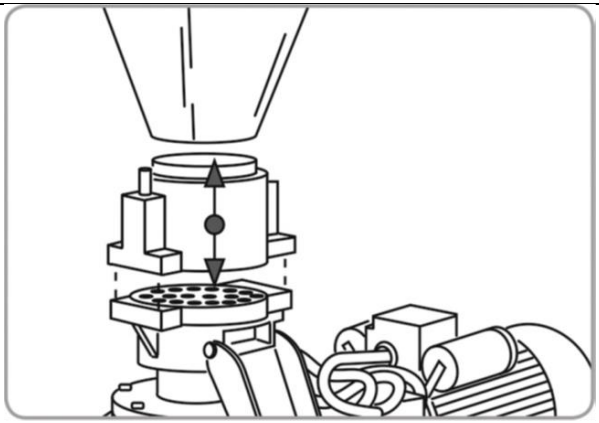

- Pomocou kľúča odskrutkujte 4 skrutky, ktoré držia granulačnú komoru, a vyberte ju spolu s plniacou násypkou.
- Vyberte opotrebovaný tlakový valec a nainštalujte nový tak, že jeho os zasuniete cez plniaci otvor.
- Nasaďte a vycentrujte telo granulačnej komory s tlakovým valcom.
- Znovu namontujte 4 skrutky upevňujúce granulačnú komoru krížovým spôsobom a postupne ich dotiahnite.
- Znovu namontujte plniaci lievik.
- Zapnite stroj a nechajte ho bežať na voľnobehu 1–2 minúty.
- Nastavte medzeru (voľnosť) a vykonajte proces zábehu valca a matrice, ak boli namontované nové alebo ak sa doteraz nepoužívali spolu.

Výmena matrice:

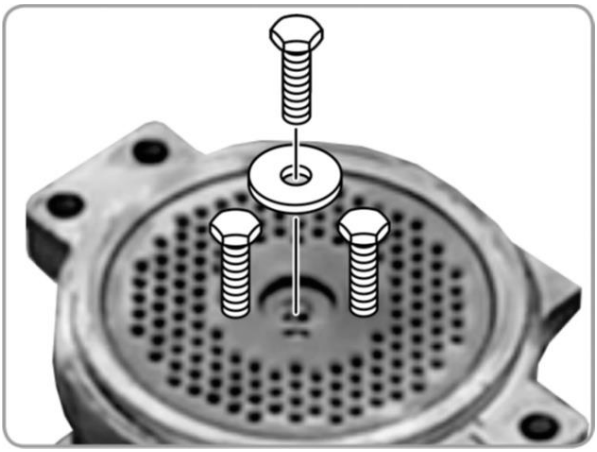

- Demontujte granulačnú komoru podľa predchádzajúceho popisu.

- Odskrutkujte stredovú skrutku, ktorou je matrica upevnená k hriadeľu.
- Zašraubujte 2 oporné skrutky do závitových otvorov matrice a potom opatrne vyberte matricu z hriadeľa prevodovky.
- Namontujte novú alebo inú matricu na hriadeľ tak, že zarovnáte upevňovací otvor v matrici s otvorom v hriadeli prevodovky.
  UPOZORNENIE: Ak sú otvory v matrici zrezané, musia smerovať nahor.
- Zašraubujte upevňovaciu skrutku matrice s maticou a bezpečne ich dotiahnite.
- Znovu namontujte telo granulačnej komory podľa vyššie uvedeného postupu.
- Zapnite stroj a nechajte ho bežať na voľnobehu 1–2 minúty.
- Nastavte medzeru (voľnosť) medzi valcom a matricou a vykonajte proces zábehu, ak bola nainštalovaná nová matrica alebo ak sa táto matrica nikdy predtým nepoužívala spolu s týmto valcom.

n) Zabehávanie tlakového valca alebo matrice (alebo oboch) je povinné vždy po inštalácii nových dielov alebo pri inštalácii páru, ktorý doteraz nebol používaný spoločne. Zabehávanie znižuje spotrebu energie, opotrebenie komponentov a umožňuje dosiahnutie správnej prevádzkovej teploty. Postup zabehávania:
   - Pripravte surovinu s obsahom vlhkosti približne 15 % (ak je príliš suchá, postriekajte ju vodou).
   - Zapnite stroj.
   - Pripravenú zmes suroviny vkladajte postupne do plniaceho zásobníka.
   - Tento materiál znovu použite a pokračujte v tomto procese približne 1,5–2 hodiny.
   - Ak sa otvory v matrici upchajú, zastavte stroj a otvory vyčistite drevenou alebo plastovou pletacou ihlicou (alebo podobným predmetom, ktorý nepoškodí povrch matrice). Po vyčistení môžete v procese pokračovať.
     UPOZORNENIE: Produkt vzniknutý počas zábehu nie je vhodný na kŕmenie zvierat.

o) Po každej výmene alebo čistení nastavte medzeru medzi tlakovým valcom a matricou. V prípade potreby ich nastavujte aj počas výroby peliet. Na tento účel utiahnite obe skrutky znázornené na obrázku nižšie:

Potom ich podľa potreby v jednotlivých krokoch rovnomerne uvoľňujte o približne 90˚, až kým nedosiahnete požadovanú kvalitu peliet.
DÔLEŽITÉ: Neutiahnite tlakové valce príliš silno – mohlo by to poškodiť nielen valce, ale aj maticu!

p) Každý mesiac skontrolujte hladinu prevodovej kvapaliny a namažte matricu. V prípade potreby doplňte primerané množstvo vhodnej prevodovej kvapaliny cez otvor pre meracie tyčinky (2). Matricu tiež pravidelne namažte cez mazacie body (3).

1) Vypúšťacia zátka prevodovej kvapaliny
2) Zátka prevodového oleja s meracou tyčinkou
3) Mazacie body matrice

q) Ak sa stroj nebude dlhší čas používať, mal by byť uskladnený v čistom stave v dobre vetranej miestnosti pri teplote v rozmedzí od -15 do +55 ˚C a pri relatívnej vlhkosti nepresahujúcej 90 %. Chráňte ho pred prachom (zakryté). V ovzduší nesmú byť prítomné kyseliny, zásady ani korozívne látky. Vyberte tlakové valce a lisovaciu formu, dôkladne ich vyčistite a vložte do nepremokavého vrecka. Časti s povrchovou hrdzou namažte netoxickým mazivom.

LIKVIDÁCIA POUŽITÝCH ZARIADENÍ

Toto zariadenie nevyhadzujte do komunálneho odpadu. Odovzdajte ho na recyklačnom a zbernom mieste elektrických zariadení. Skontrolujte symbol na výrobku, v návode na obsluhu a na obale. Plasty použité na výrobu zariadenia sa môžu recyklovať v súlade s ich označením. Ak sa rozhodnete zariadenie recyklovať, významne prispievate k ochrane nášho životného prostredia.

Informácie o miestnom recyklačnom zariadení získate od miestnych úradov.

Настоящото ръководство за употреба е преведено за ваше удобство чрез машинен превод. Положени са разумни усилия за осигуряване на точен превод; въпреки това нито един автоматизиран превод не е съвършен, нито има за цел да замести човешките преводачи. Официалното ръководство за употреба е версията на английски език. Всички несъответствия или различия, възникнали при превода, не са обвързващи и нямат правно действие за целите на спазването или прилагането на разпоредбите. Ако възникнат въпроси, свързани с точността на информацията, съдържаща се в ръководството за употреба, моля, се обърнете към английската версия на съдържанието, която е официалната версия.

Технически данни

Параметър описание	Параметър стойност
Име на продукта	Машина за пелети
Модел	WIE-PM-3200
Номинално напрежение [V~] / Честота [Hz]	230 / 50
Номинална мощност [W]	2200
Клас на защита	IP44
Размери [Ширина x Дълбочина x Височина; мм]	300 x 880 x 695
Тегло [кг]	83,3
Производителност на фуража [кг/ч]	60-100
Диаметър на матрицата [мм]	Ø 120
Размер на отвора на матрицата [mm]	Ø 2,5 / 4 / 6
Тип / количество на трансмисионното масло [L]	75-80W80-90 GL4 / 2,5-3

1. Общо описание

Ръководството за експлоатация е предназначено да подпомогне безопасната и безпроблемна употреба на устройството. Продуктът е проектиран и произведен в

съответствие със строги технически указания, като са използвани най-съвременни технологии и компоненти. Освен това той е произведен в съответствие с най-строгите стандарти за качество.

НЕ ИЗПОЛЗВАЙТЕ УРЕДАТА, ОСВЕН АКО НЕ СТЕ ПРОЧЕЛИ И РАЗБРАЛИ НАПЪЛНО НАСТОЯЩОТО РЪКОВОДСТВО ЗА УПОТРЕБА.

За да удължите експлоатационния срок на устройството и да осигурите безпроблемна работа, го използвайте в съответствие с настоящото ръководство за употреба и редовно извършвайте дейности по поддръжката. Техническите данни и спецификациите в настоящото ръководство за употреба са актуални. Производителят си запазва правото да внася промени, свързани с подобряване на качеството. Устройството е проектирано така, че да сведе до минимум рисковете от шумови емисии, като се отчитат технологичният напредък и възможностите за намаляване на шума.

Легенда

	Продуктът отговаря на приложимите стандарти за безопасност.
	Прочетете инструкциите преди употреба.
	Продуктът трябва да бъде рециклиран.
	ВНИМАНИЕ! или **ПРЕДУПРЕЖДЕНИЕ!** или **ЗАПОМНЕТЕ!** Приложимо за конкретната ситуация. (общ предупредителен знак)
	Използвайте средства за защита на слуха. Излагането на силен шум може да доведе до загуба на слуха.
	Носете защитни очила.
	Носете прахова маска (защита на дихателните пътища).

	Използвайте предпазен кожух.
	Носете защитно облекло.
	ВНИМАНИЕ! Предупреждение за токов удар!
	ВНИМАНИЕ! Предупреждение за силен шум!
	ВНИМАНИЕ! Въртящи се части, опасност от заплитане!
	ВНИМАНИЕ! Опасност от смачкване на ръцете!
	ВНИМАНИЕ! Висящ товар!
	Не докосвайте!
	ВНИМАНИЕ! Гореща повърхност, риск от изгаряния!
	ВНИМАНИЕ! Остри, движещи се части на машината! Опасност от отрязване или ампутация на пръсти/крайници.
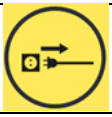	Внимание! По време на ремонтни работи, в случай на повреда или когато машината не се използва, винаги изключвайте щепсела от електрическата контактна кутия!

МОЛЯ, ОБЪРНЕТЕ ВНИМАНИЕ! Чертежите в това ръководство са само за илюстративни цели и в някои детайли могат да се различават от действителния продукт.

2. Безопасност при употреба

ВНИМАНИЕ! Прочетете всички предупреждения за безопасност и всички инструкции. Неспазването на предупрежденията и инструкциите може да доведе до токов удар, пожар и/или сериозни наранявания, а дори и до смърт.

Термините „устройство“ или „продукт“ се използват в предупрежденията и инструкциите, за да обозначат:
Машина за пелети

2.1. Електрическа безопасност

a) Щипката трябва да пасва на контакта. Не променяйте по никакъв начин щипката. Използването на оригинални щипки и подходящи контакти намалява риска от токов удар.
b) Избягвайте да докосвате заземени елементи като тръби, нагреватели, бойлери и хладилници. Рискът от токов удар се увеличава, ако заземеното устройство е изложено на дъжд, влезе в пряк контакт с мокра повърхност или работи във влажна среда. Попадането на вода в устройството увеличава риска от повреда на устройството и от токов удар.
c) Не докосвайте устройството с мокри или влажни ръце.
d) Използвайте кабела само по предназначение. Никога не го използвайте за носене на устройството или за изваждане на щепсела от контакта. Дръжте кабела далеч от източници на топлина, масло, остри ръбове или движещи се части. Повредените или заплетени кабели увеличават риска от токов удар.
e) Ако работите с устройството на открито, уверете се, че използвате удължител, подходящ за използване на открито. Използването на удължител, подходящ за използване на открито, намалява риска от токов удар.
f) Ако използването на устройството във влажна среда не може да бъде избегнато, трябва да се използва устройство за защита от остатъчен ток (RCD). Използването на RCD намалява риска от токов удар.
g) Не използвайте уреда, ако захранващият кабел е повреден или показва очевидни признаци на износване. Повреденият захранващ кабел трябва да бъде подменен от квалифициран електротехник или в сервизния център на производителя.

h) За да избегнете токов удар, не потапяйте кабела, щепсела или уреда във вода или други течности. Не използвайте уреда върху мокри повърхности.
i) Не използвайте устройството в среда с много висока влажност или в непосредствена близост до резервоари с вода.
j) Не допускайте устройството да се намокри. Опасност от токов удар!
k) Преди първата употреба, моля, проверете дали типът на мрежовото напрежение и токът съответстват на данните, посочени на типовата табелка.

2.2. Безопасност на работното място

a) Уверете се, че работното място е чисто и добре осветено. Разхвърляното или слабо осветено работно място може да доведе до инциденти. Опитайте се да мислите предварително, наблюдавайте какво се случва и използвайте здравия разум, когато работите с устройството.
b) Ако имате съмнения относно правилното функциониране на устройството, свържете се със службата за поддръжка на производителя.
c) Устройството може да бъде ремонтирано само от сервизен център на производителя. Не се опитвайте да извършвате ремонти самостоятелно!
d) В случай на пожар използвайте прахови или въглероден диоксид (CO_2) пожарогасители (предназначени за употреба при електрически устройства под напрежение), за да го потушите.
e) На децата и на лицата без разрешение е забранено да влизат в работното място. Отвличането на вниманието може да доведе до загуба на контрол върху устройството.
f) Използвайте устройството в добре проветрено помещение.
g) По време на работа устройството отделя прах и отпадъци. Важно е да се предпазят намиращите се наблизо лица от вредното им въздействие.
h) Редовно проверявайте състоянието на етикетите за безопасност. Ако етикетите са нечетливи, те трябва да бъдат подменени.
i) Моля, съхранявайте това ръководство на достъпно място за бъдеща справка. Ако това устройство бъде предадено на трето лице, ръководството трябва да бъде предадено заедно с него.
j) Съхранявайте елементите от опаковката и малките монтажни части на място, недостъпно за деца.
k) Дръжте устройството далеч от деца и животни.
l) Ако това устройство се използва заедно с друго оборудване, трябва да се спазват и останалите инструкции за употреба.

Не забравяйте! Когато използвате устройството, предпазвайте децата и другите лица, намиращи се в близост.

2.3. Лична безопасност

a) Не използвайте устройството, когато сте уморени, болни или под въздействието на алкохол, наркотични вещества или лекарства, които могат значително да нарушат способността ви да работите с устройството.
b) Машината може да се управлява от физически здрави лица, които са в състояние да работят с нея, са преминали подходящо обучение, са се запознали с настоящото ръководство за експлоатация и са преминали обучение по безопасност и здраве при работа.
c) Машината не е предназначена за работа от лица (включително деца) с ограничени умствени и сетивни функции или от лица, които нямат съответния опит и/или знания, освен ако не са под надзора на лице, отговорно за тяхната безопасност, или са получили инструкции за работа с машината.
d) Когато работите с устройството, използвайте здравия разум и бъдете бдителни. Временната загуба на концентрация по време на работа с устройството може да доведе до сериозни наранявания.
e) Използвайте лични предпазни средства, както се изисква при работа с устройството, посочени в раздел 1 „Легенда“. Използването на подходящи и одобрени лични предпазни средства намалява риска от нараняване.
f) За да предотвратите случайно включване на устройството, уверете се, че превключвателят е в положение „OFF“, преди да го свържете към източник на захранване.
g) Не надценявайте способностите си. Когато използвате устройството, поддържайте равновесие и стойте стабилно по всяко време. Това ще ви осигури по-добър контрол над устройството в неочаквани ситуации.
h) Не носете широки дрехи или бижута. Дръжте косата, дрехите и ръкавиците далеч от движещите се части. Широките дрехи, бижутата или дългата коса могат да се заклещят в движещите се части.
i) Премахнете всички инструменти за регулиране или гаечни ключове, преди да включите устройството. Инструмент или гаечен ключ, оставен във въртящата се част на устройството, може да причини нараняване.
j) Използвайте средства за защита на очите, ушите и дихателните пътища.
k) Устройството не е играчка. Децата трябва да бъдат под наблюдение, за да се гарантира, че не си играят с устройството.

l) Не поставяйте ръцете си или други предмети вътре в устройството, докато то е в употреба!

2.4. Безопасна употреба на устройството

a) Не претоварвайте устройството. Използвайте подходящите инструменти за съответната задача. Правилно подбраното устройство ще изпълни задачата, за която е проектирано, по-добре и по-безопасно.
b) Не използвайте устройството, ако превключвателят „ON/OFF“ не функционира правилно (не включва и не изключва устройството). Устройствата, които не могат да се включват и изключват с превключвателя „ON/OFF“, са опасни, не трябва да се използват и трябва да бъдат ремонтирани.
c) Уверете се, че щепселът е изключен от контакта, преди да предприемете каквито и да било настройки, подмяна на аксесоари или преди да оставите устройството настрана. Такива предпазни мерки ще намалят риска от случайно включване на устройството.
d) Изключете устройството от електрозахранването преди започване на настройка, почистване и поддръжка. Тази превантивна мярка намалява риска от случайно включване.
e) Когато не се използва, съхранявайте устройството на безопасно място, далеч от деца и хора, които не са запознати с него и не са прочели ръководството за употреба. Устройството може да представлява опасност в ръцете на неопитни потребители.
f) Поддържайте устройството в отлично техническо състояние. Преди всяка употреба проверявайте за общи повреди, като обръщайте специално внимание на подвижните компоненти за напукани части или елементи, както и за всякакви други състояния, които могат да повлияят на безопасната работа на устройството. Ако откриете повреда, предайте устройството за ремонт, преди да го използвате.
g) Дръжте устройството извън достъпа на деца.
h) Ремонтът или поддръжката на устройството трябва да се извършват от квалифицирани лица, като се използват само оригинални резервни части. Това ще гарантира безопасна употреба.
i) За да се гарантира експлоатационната цялост на устройството, не премахвайте фабрично монтираните предпазни устройства и не разхлабвайте никакви винтове.
j) При транспортиране и манипулиране на устройството между склада и местоназначението спазвайте принципите за здраве и безопасност при работа, приложими за ръчни транспортни операции в страната, в която ще се използва устройството.

k) Избягвайте ситуации, при които уредът спира да работи по време на употреба поради прекомерно натоварване. Това може да доведе до прегряване на задвижващите елементи и повреда на уреда.
l) Не докосвайте подвижните части или аксесоарите, освен ако уредът не е изключен от източника на захранване.
m) Не премествайте, не регулирайте и не завъртайте уреда по време на работа.
n) Не оставяйте уреда без надзор, докато е в употреба.
o) Почиствайте уреда редовно, за да предотвратите натрупването на упорита мръсотия.
p) Посочените нива на вибрации са измерени чрез стандартни методи за измерване. Нивата на вибрации могат да се променят, ако уредът се използва в различна среда.
q) Устройството не е играчка. Почистването и поддръжката не трябва да се извършват от деца без надзор от възрастен.
r) Забранено е да се намесвате в конструкцията на устройството с цел промяна на неговите параметри или конструкция.
s) Дръжте устройството далеч от източници на огън и топлина.
t) Не запушвайте вентилационните отвори!
u) ЗАБЕЛЕЖКА: По време на работа някои елементи на устройството се нагряват силно – опасност от изгаряне!
v) Не докосвайте движещите се режещи елементи. Опасност от отрязване или ампутация на пръсти/крайници.
w) Не пускайте машината, преди да сте заредили материала.
x) Не използвайте машината със запушена матрица.
y) Редовно проверявайте нивото на маслото и смазването на лагерите.
z) Не хвърляйте в машината твърди материали като железни отпадъци, въглища, дърво, камъчета, кости, камъни и др.
aa) Не използвайте устройството при дъжд, буря или снеговалеж.
bb) Преди всяка употреба проверете и затегнете всички винтове.
cc) За производството на пелети не използвайте суровини със съдържание на влага, надвишаващо 15%.
dd) Не използвайте машината в същото помещение, в което се намират агресивни, киселинни или алкални вещества, както и минерални торове.

ВНИМАНИЕ! Въпреки безопасната конструкция на устройството и неговите защитни функции, както и въпреки използването на допълнителни елементи за защита на оператора, все пак съществува малък риск от инцидент или нараняване при работа с устройството. Бъдете бдителни и използвайте здравия разум при работа с устройството.

3. Указания за употреба

Машината е многофункционален продукт, предназначен за производство на пелети за фураж, торове или гориво от пшеница, царевица, ечемик, ръж, маслодайни семена, бобови култури, сено, растителни отпадъци и др.
Този продукт е предназначен единствено за домашна употреба, а не за търговска.
Потребителят носи отговорност за всякакви щети, произтичащи от непредвидена употреба на уреда.

3.1. Описание на уреда

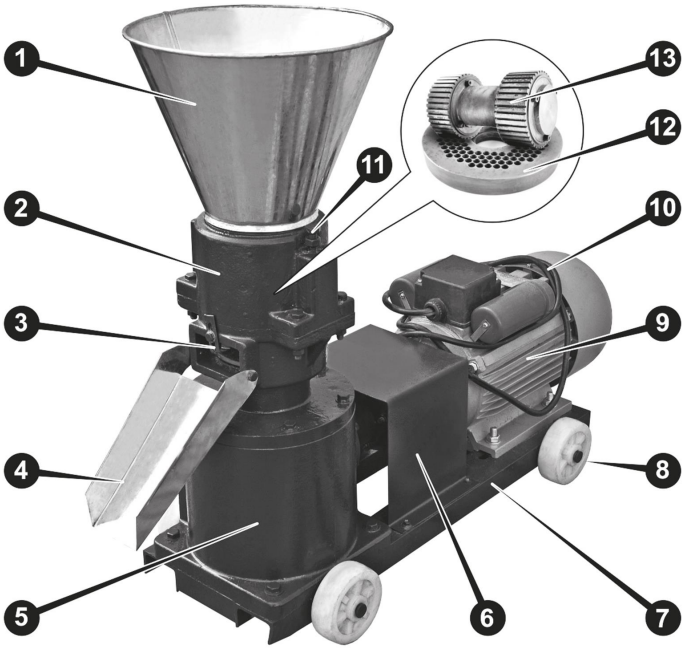

1. **Зареждаща бункерна**
2. **Камера за гранулиране**
3. **Регулатор на дължината на гранулите**
4. **Тава за изсипване**
5. **Редуктор**

6. **Капак на гъвкавата муфта**
7. **Рамка**
8. **Транспортни колела (x4)**
9. **Електродвигател**
10. **Захранващ кабел**
11. **Болтове за регулиране на притискащите ролки**
12. **Матрица**
13. **Притискащи ролки**

3.2. Подготовка за употреба

МЯСТО НА РАЗПОЛОЖЕНИЕ НА УРЕДА

Температурата на околната среда не трябва да надвишава 40 °C, а относителната влажност трябва да бъде по-малка от 80 %. Осигурете добра вентилация в помещението, в което се използва устройството. Между всяка страна на устройството и стената или други предмети трябва да има разстояние от поне 1 м. Устройството трябва винаги да се използва, когато е поставено върху равна (всички колела да са на земята и да са блокирани), стабилна, чиста, огнеупорна и суха повърхност, както и да бъде извън обсега на деца и лица с ограничени умствени и сетивни функции. Поставете устройството така, че винаги да имате достъп до електрическата връзка. Захранващият кабел, свързан с уреда, трябва да бъде правилно заземен и да отговаря на техническите данни, посочени на етикета на продукта.

МОНТАЖ НА УРЕДАТА

Машината се доставя почти готова за работа, като трябва да се сглобят само няколко части – колела, зарядна бункер и изходна тава.

Започнете с колелата, като внимателно положите машината на една страна, а след това промушете всяко колело заедно с неговата половин ос през отвора в рамката на машината (вижте първата снимка по-долу). Не забравяйте да закрепите колелата, като промушите щифтовете през отворите на осите на колелата и ги огънете в краищата:

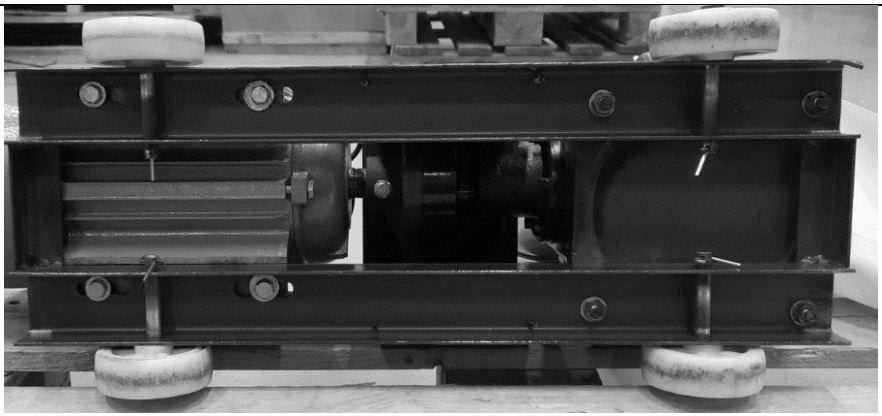

След това закрепете изходната тава към корпуса на машината, като я завинтите към камерата за гранулиране с помощта на болтовете (използвайте приложения плосък ключ):

Накрая монтирайте зарядната бункерка, като просто я поставите върху камерата за гранулиране – тя трябва да седи плътно.

ВНИМАНИЕ: Забранено е използването на машината без зареден бункер.
За безопасност проверете дали всички болтове здраво задържат всеки компонент на машината – това не важи за болтовете за регулиране на притискащия валяк. Проверете също така нивото на трансмисионната течност в редуктора – ако е необходимо, долейте подходяща течност, докато достигне безопасното ниво, показано на щупа:

Правилното ниво на трансмисионното масло трябва да бъде в рамките на отсечката с пресечена линия върху масломерната пръчка на капачката за пълнене, най-добре в средата ѝ. В случай на случайно препълване излишното количество масло може да се изсмуче през отвора на капачката за пълнене.

Винаги проверявайте нивото на маслото, когато машината е изключена, и изчакайте поне 5 минути, за да може маслото да се отцеди от зъбните колела.

3.3. Използване на устройството

- Машината трябва да е чиста и празна.
- Препоръчително е материалът, който ще се обработва, да бъде предварително натрошен, смесен в едно цяло и влажността му да не надвишава 15%.
- Свържете машината към подходящ източник на електроенергия.
- Изберете и монтирайте матрицата, подходяща за вашите нужди (преди първата употреба или след подмяна на матрицата или валците трябва да се извърши процес на обкатка – за подробности вижте глава „Почистване и поддръжка“).
- Подгответе подходящ контейнер за произведените пелети и го поставете под изходната тава. Като алтернатива можете да закачите чувал на изходната тава.
- Стартирайте машината и заредете малко количество суров материал в бункера и оставете двигателят да достигне работната си температура (60–80 ˚C)
  ВАЖНО: Високата температура оказва решаващо влияние върху крайния продукт, тъй като унищожава бактерии, вируси, паразити и други патогени, както и образува твърда външна повърхност върху гранулите, която ги предпазва от проникването на влага и допринася за дългосрочното съхранение на пелетите. Суровината, използвана за предварително загряване на машината, няма да бъде преработена в пелети, но може да бъде използвана отново по-късно в производството на пелети.
- Ако е необходимо, регулирайте позицията (люфта) на валяка и матрицата чрез затягане или отпускане на болтовете на притискащия валяк. Препоръчителният зазор е 0,3–1,0 мм (за подробности вижте глава „Почистване и поддръжка“).
- Когато процесът на производство на пелети се стабилизира, напълнете цялата бункерна кутия и започнете редовно производство, докато цялата ви суровина бъде преработена докрай, което означава, че камерата за гранулиране ще бъде изпразнена от всички преработени остатъци.
- След като последните пелети излязат от изходния лоток, но машината все още работи, добавете около 100–200 мл растително

масло в камерата за гранулиране – това ще помогне за почистването на отворите на матрицата.

- Изключете машината, извадете щепсела от контакта и я оставете да изстине.
- След като машината се охлади, почистете я от остатъците. Все още замърсените отвори на матрицата могат да се почистят с помощта на дървена или пластмасова игла за плетене.

3.4. Почистване и поддръжка

a) Изключете щепсела от електрическата мрежа и оставете устройството да се охлади напълно преди всяко почистване, настройка или подмяна на аксесоари, както и когато устройството не се използва.
   - Изчакайте въртящите се елементи да спрат.

b) За почистване на повърхността използвайте само некорозивни почистващи средства.

c) След почистване на устройството всички части трябва да бъдат напълно изсушени, преди да го използвате отново.

d) Съхранявайте устройството на сухо и прохладно място, защитено от влага и пряка слънчева светлина.

e) Не пръскайте устройството с водна струя и не го потапяйте във вода.

f) Не допускайте вода да проникне в устройството през отворите в корпуса му.

g) Почистете отворите за вентилация или ъглите и вдлъбнатините с четка и/или сгъстен въздух.

h) Устройството трябва редовно да се проверява, за да се установи техническата му изправност и да се открият евентуални повреди.

i) За почистване използвайте мека (влажна) кърпа и четка с твърди полимерни влакна.

j) Когато използвате влажна кърпа, уверете се, че влагата не прониква вътре в машината, особено в електрическите компоненти.

k) Не използвайте остри и/или метални предмети за почистване (например телена четка или метална шпатула), тъй като те могат да повредят повърхностния материал на уреда.

l) Всяка седмица проверявайте гъвкавата муфта за евентуални повреди.

m) Преди всяка употреба проверявайте състоянието на матрицата и валяка – ако се забележи каквато и да е степен на износване, ги сменете.
   За да смените притискащия валяк:

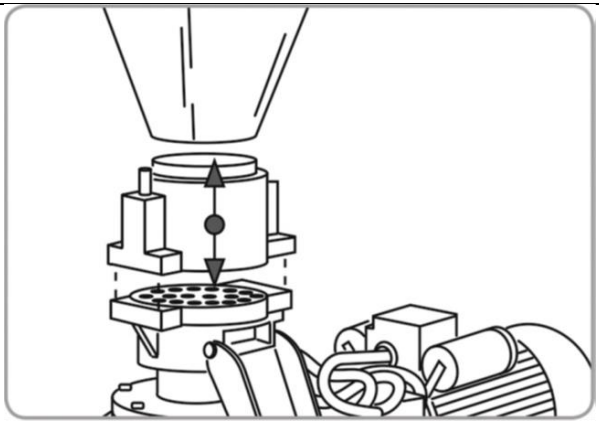

- С помощта на гаечен ключ развийте 4-те болта, които фиксират камерата за гранулиране, и я извадете заедно с бункера за зареждане.
- Извадете износения притискащ валяк и монтирайте нов, като го задържите за оста през отвора за зареждане.
- Монтирайте и центрирайте корпуса на камерата за гранулиране с притискащия валяк.
- Поставете отново 4-те болта, които фиксират камерата за гранулиране, като ги разположите кръстосано, и ги затегнете постепенно.
- Поставете отново заредната бункерна чаша.
- Включете машината и я оставете да работи на празен ход в продължение на 1–2 минути.
- Регулирайте зазора (люфта) и продължете процеса на обкатка на валяка и матрицата, ако са монтирани нови или никога не са били използвани заедно.

За смяна на матрицата:

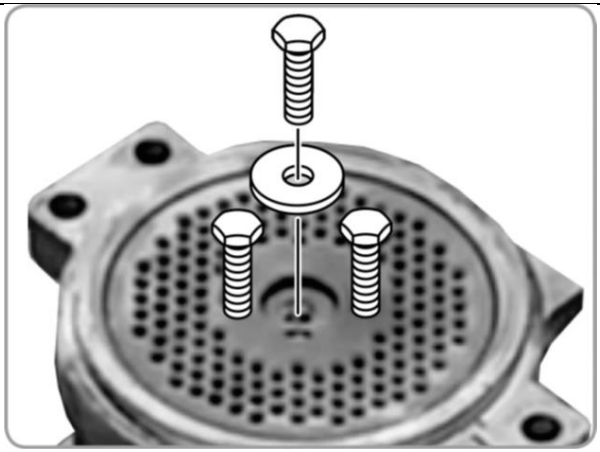

- Демонтирайте камерата за гранулиране, както е описано по-горе.
- Развийте централния болт, който фиксира матрицата към вала.
- Завийте 2 опорни болта в отворите с резба на матрицата и след това внимателно извадете матрицата от зъбния вал.
- Поставете нова или различна матрица върху зъбния вал, като съосите фиксиращия отвор в матрицата с отвора в зъбния вал.
  ВНИМАНИЕ: ако отворите на матрицата са скосени, те трябва да са обърнати нагоре.
- Завийте болта за закрепване на матрицата с гайката и ги затегнете здраво.
- Поставете отново корпуса на камерата за гранулиране, както е описано по-горе.
- Включете машината и я оставете да работи на празен ход в продължение на 1–2 минути.
- Регулирайте зазора (люфта) между валяка и матрицата и пристъпете към процеса на обкатка, ако е монтирана нова матрица или такава, която никога не е била използвана заедно с този валяк.

n) Задължително е да се извърши обкатка на притискащия валяк или матрицата (или и на двете) всеки път след монтиране на нови такива или при монтиране на двойка, която никога не е работила заедно. Процесът на обкатка намалява енергопотреблението, износването на компонентите и позволява достигането на правилната работна температура. За да извършите процеса на обкатка:

- Подгответе суровина със съдържание на влага около 15% (напръскайте я с вода, ако е прекалено суха).

- Включете машината.
- Поставяйте подготвената смес от суровини постепенно в зарядната бункерна.
- Използвайте отново този материал и продължете процеса в продължение на около 1,5–2 часа.
- Ако отворите на матрицата се запушат, спрете машината и почистете отворите с дървена или пластмасова игла за плетене (или подобен предмет, който няма да повреди повърхността на матрицата). След почистването можете да продължите процеса.
  ВНИМАНИЕ: продуктът от процеса на обкатка не е подходящ за хранене на животни.

o) Регулирайте разстоянието между притискащия валяк и матрицата всеки път, когато те са били сменени или почистени. Регулирайте ги също така – когато е необходимо – по време на производството на пелети. За да направите това, затегнете и двата болта, показани на снимката по-долу:

След това ги разхлабете равномерно с около 90˚ на всеки етап, колкото е необходимо, за да постигнете желаното качество на пелетите.

ВАЖНО: не затягайте прекалено много натискните валци – това може да повреди не само валците, но и матрицата!

p) Проверявайте нивото на маслото в редуктора и смазвайте матрицата ежемесечно. При необходимост добавете подходящо количество от подходящото редукторно масло през отвора за масломерната пръчка (2). Също така смазвайте редовно матрицата през точките за смазване (3).

1) Запушалка за източване на маслото от редуктора
2) Запушалка за маслото на редуктора с масломерна пръчка
3) Точки за смазване на матрицата

q) Ако машината няма да се използва за дълго време, тя трябва да се съхранява чиста в добре проветриво помещение при температура между -15 и +55 ˚C и относителна влажност, която не надвишава 90 %. Защитете я от прах (покрийте я). Не се допускат киселини, алкали и корозивни вещества във въздуха. Извадете притискащите ролки и матрицата, почистете ги старателно и ги поставете във водоустойчив плик. Намажете с нетоксична смазка частите, по които има повърхностна ръжда.

ИЗХВЪРЛЯНЕ НА ИЗХВЪРЛЕНИ УРЕДИ

Не изхвърляйте този уред в системите за битови отпадъци. Предайте го в пункт за събиране и рециклиране на електрически и електронни уреди. Проверете символа върху продукта, инструкцията за употреба и опаковката. Пластмасите, използвани за изработката на устройството, могат да бъдат рециклирани в съответствие с маркировките им. Избирайки рециклирането, вие допринасяте значително за опазването на околната среда.

Свържете се с местните власти за информация относно местния център за рециклиране.

Το παρόν Εγχειρίδιο Χρήστη έχει μεταφραστεί για τη δική σας ευκολία με τη χρήση μηχανικής μετάφρασης. Έχουν καταβληθεί εύλογες προσπάθειες για την παροχή μιας ακριβούς μετάφρασης· ωστόσο, καμία αυτόματη μετάφραση δεν είναι τέλεια, ούτε προορίζεται να αντικαταστήσει τους ανθρώπινους μεταφραστές. Το επίσημο Εγχειρίδιο Χρήστη είναι η αγγλική έκδοση. Τυχόν αποκλίσεις ή διαφορές που προκύπτουν από τη μετάφραση δεν είναι δεσμευτικές και δεν έχουν νομική ισχύ για σκοπούς συμμόρφωσης ή επιβολής. Εάν προκύψουν ερωτήσεις σχετικά με την ακρίβεια των πληροφοριών που περιέχονται στο Εγχειρίδιο χρήστη, παρακαλούμε να ανατρέξετε στην αγγλική έκδοση του περιεχομένου αυτού, η οποία αποτελεί την επίσημη έκδοση.

Τεχνικά χαρακτηριστικά

Παράμετρος **Περιγραφή**	**Παράμετρος** **Τιμή**
Όνομα προϊόντος	Μηχανή παραγωγής πελλετών
Μοντέλο	WIE-PM-3200
Ονομαστική τάση [V~] / Συχνότητα [Hz]	230 / 50
Ονομαστική ισχύς [W]	2200
Κλάση προστασίας	IP44
Διαστάσεις [Πλάτος x Βάθος x Ύψος; mm]	300 x 880 x 695
Βάρος [kg]	83,3
Παραγωγική ικανότητα τροφής [kg/h]	60-100
Διάμετρος μήτρας [mm]	Ø 120
Μέγεθος οπών μήτρας [mm]	Ø 2,5 / 4 / 6
Τύπος / ποσότητα λιπαντικού γραναζιών [L]	75-80W80-90 GL4 / 2,5-3

1. Γενική περιγραφή

Το εγχειρίδιο χρήσης έχει σχεδιαστεί για να σας βοηθήσει στην ασφαλή και απρόσκοπτη χρήση της συσκευής. Το προϊόν έχει σχεδιαστεί και κατασκευαστεί σύμφωνα με αυστηρές τεχνικές προδιαγραφές, χρησιμοποιώντας τεχνολογίες και

εξαρτήματα τελευταίας γενιάς. Επιπλέον, παράγεται σύμφωνα με τα πιο αυστηρά πρότυπα ποιότητας.

ΜΗΝ ΧΡΗΣΙΜΟΠΟΙΕΙΤΕ ΤΗ ΣΥΣΚΕΥΗ ΕΑΝ ΔΕΝ ΕΧΕΤΕ ΔΙΑΒΑΣΕΙ ΠΡΟΣΕΚΤΙΚΑ ΚΑΙ ΚΑΤΑΝΟΗΣΕΙ ΠΛΗΡΩΣ ΤΟ ΠΑΡΟΝ ΕΓΧΕΙΡΙΔΙΟ ΧΡΗΣΗΣ.

Για να παρατείνετε τη διάρκεια ζωής της συσκευής και να εξασφαλίσετε την απρόσκοπτη λειτουργία της, χρησιμοποιήστε την σύμφωνα με το παρόν εγχειρίδιο χρήσης και πραγματοποιείτε τακτικά εργασίες συντήρησης. Τα τεχνικά δεδομένα και οι προδιαγραφές που περιλαμβάνονται στο παρόν εγχειρίδιο χρήσης είναι ενημερωμένα. Ο κατασκευαστής διατηρεί το δικαίωμα να προβαίνει σε αλλαγές που σχετίζονται με τη βελτίωση της ποιότητας. Η συσκευή έχει σχεδιαστεί ώστε να μειώνει στο ελάχιστο τους κινδύνους εκπομπής θορύβου, λαμβάνοντας υπόψη την τεχνολογική πρόοδο και τις δυνατότητες μείωσης του θορύβου.

Υπόμνημα

	Το προϊόν πληροί τα σχετικά πρότυπα ασφαλείας.
	Διαβάστε τις οδηγίες πριν από τη χρήση.
	Το προϊόν πρέπει να ανακυκλωθεί.
	ΠΡΟΣΟΧΗ! ή **ΠΡΟΣΟΧΗ!** ή **ΝΑ ΘΥΜΑΣΤΕ!** Ισχύει για τη συγκεκριμένη κατάσταση. (γενική προειδοποιητική ένδειξη)
	Χρησιμοποιήστε προστασία ακοής. Η έκθεση σε δυνατό θόρυβο μπορεί να οδηγήσει σε απώλεια ακοής.
	Φορέστε προστατευτικά γυαλιά.
	Φορέστε μάσκα σκόνης (προστασία του αναπνευστικού συστήματος).

	Χρησιμοποιήστε προστατευτικό κάλυμμα.
	Φορέστε προστατευτική ενδυμασία.
	ΠΡΟΣΟΧΗ! Προειδοποίηση για ηλεκτροπληξία!
	ΠΡΟΣΟΧΗ! Προειδοποίηση για δυνατό θόρυβο!
	ΠΡΟΣΟΧΗ! Περιστρεφόμενα μέρη, κίνδυνος εμπλοκής!
	ΠΡΟΣΟΧΗ! Κίνδυνος σύνθλιψης χεριών!
	ΠΡΟΣΟΧΗ! Κρεμασμένο βάρος!
	Μην αγγίζετε!
	ΠΡΟΣΟΧΗ! Καυτή επιφάνεια, κίνδυνος εγκαυμάτων!
	ΠΡΟΣΟΧΗ! Αιχμηρά, κινούμενα μέρη του μηχανήματος! Κίνδυνος κοπής ή ακρωτηριασμού δακτύλων/άκρων.
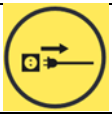	Προσοχή! Κατά τη διάρκεια εργασιών συντήρησης, σε περίπτωση βλάβης ή όταν το μηχάνημα παραμένει αχρησιμοποίητο, αποσυνδέετε πάντα το βύσμα τροφοδοσίας από την πρίζα!

ΣΗΜΕΙΩΣΗ! Τα σχέδια στο παρόν εγχειρίδιο έχουν αποκλειστικά επεξηγηματικό χαρακτήρα και σε ορισμένες λεπτομέρειες ενδέχεται να διαφέρουν από το πραγματικό προϊόν.

2. Ασφάλεια χρήσης

ΠΡΟΣΟΧΗ! Διαβάστε όλες τις προειδοποιήσεις ασφαλείας και όλες τις οδηγίες. Η μη τήρηση των προειδοποιήσεων και των οδηγιών μπορεί να οδηγήσει σε ηλεκτροπληξία, πυρκαγιά και/ή σοβαρό τραυματισμό ή ακόμη και θάνατο.

Οι όροι «συσκευή» ή «προϊόν» χρησιμοποιούνται στις προειδοποιήσεις και τις οδηγίες για να αναφέρονται στα εξής:
Μηχανή παραγωγής πελλετών

2.1. Ηλεκτρική ασφάλεια

a) Το βύσμα πρέπει να ταιριάζει στην πρίζα. Μην τροποποιείτε το βύσμα με κανέναν τρόπο. Η χρήση γνήσιων βυσμάτων και αντίστοιχων πριζών μειώνει τον κίνδυνο ηλεκτροπληξίας.
b) Αποφύγετε να αγγίζετε γειωμένα στοιχεία, όπως σωλήνες, θερμαντικά σώματα, λέβητες και ψυγεία. Υπάρχει αυξημένος κίνδυνος ηλεκτροπληξίας εάν η γειωμένη συσκευή εκτεθεί σε βροχή, έρθει σε άμεση επαφή με υγρή επιφάνεια ή λειτουργεί σε υγρό περιβάλλον. Η εισροή νερού στη συσκευή αυξάνει τον κίνδυνο βλάβης της συσκευής και ηλεκτροπληξίας.
c) Μην αγγίζετε τη συσκευή με βρεγμένα ή υγρά χέρια.
d) Χρησιμοποιείτε το καλώδιο μόνο για την προβλεπόμενη χρήση του. Μην το χρησιμοποιείτε ποτέ για να μεταφέρετε τη συσκευή ή για να τραβήξετε το βύσμα από την πρίζα. Κρατήστε το καλώδιο μακριά από πηγές θερμότητας, λάδια, αιχμηρές άκρες ή κινούμενα μέρη. Τα κατεστραμμένα ή μπερδεμένα καλώδια αυξάνουν τον κίνδυνο ηλεκτροπληξίας.
e) Εάν χρησιμοποιείτε τη συσκευή σε εξωτερικούς χώρους, φροντίστε να χρησιμοποιείτε καλώδιο προέκτασης κατάλληλο για χρήση σε εξωτερικούς χώρους. Η χρήση καλωδίου προέκτασης κατάλληλου για χρήση σε εξωτερικούς χώρους μειώνει τον κίνδυνο ηλεκτροπληξίας.
f) Εάν δεν είναι δυνατό να αποφευχθεί η χρήση της συσκευής σε υγρό περιβάλλον, πρέπει να χρησιμοποιείται διακόπτης διαρροής ρεύματος (RCD). Η χρήση διακόπτη διαρροής ρεύματος μειώνει τον κίνδυνο ηλεκτροπληξίας.
g) Μην χρησιμοποιείτε τη συσκευή εάν το καλώδιο τροφοδοσίας είναι κατεστραμμένο ή παρουσιάζει εμφανή σημάδια φθοράς. Ένα κατεστραμμένο καλώδιο τροφοδοσίας πρέπει να αντικατασταθεί από εξειδικευμένο ηλεκτρολόγο ή από το κέντρο σέρβις του κατασκευαστή.

h) Για να αποφύγετε ηλεκτροπληξία, μην βυθίζετε το καλώδιο, το βύσμα ή τη συσκευή σε νερό ή άλλα υγρά. Μην χρησιμοποιείτε τη συσκευή σε υγρές επιφάνειες.
i) Μην τη χρησιμοποιείτε σε περιβάλλοντα με πολύ υγρασία ή σε άμεση γειτνίαση με δεξαμενές νερού.
j) Αποφύγετε να βραχεί η συσκευή. Κίνδυνος ηλεκτροπληξίας!
k) Πριν από την πρώτη χρήση, ελέγξτε αν ο τύπος της τάσης δικτύου και το ρεύμα συμμορφώνονται με τα στοιχεία που αναγράφονται στην πινακίδα τύπου.

2.2. Ασφάλεια στον χώρο εργασίας

a) Βεβαιωθείτε ότι ο χώρος εργασίας είναι καθαρός και καλά φωτισμένος. Ένας ακατάστατος ή κακώς φωτισμένος χώρος εργασίας μπορεί να οδηγήσει σε ατυχήματα. Προσπαθήστε να σκέφτεστε προνοητικά, να παρατηρείτε τι συμβαίνει και να χρησιμοποιείτε την κοινή λογική όταν εργάζεστε με τη συσκευή.
b) Εάν υπάρχουν αμφιβολίες σχετικά με τη σωστή λειτουργία της συσκευής, επικοινωνήστε με την υπηρεσία υποστήριξης του κατασκευαστή.
c) Μόνο το κέντρο σέρβις του κατασκευαστή επιτρέπεται να επισκευάζει τη συσκευή. Μην επιχειρήσετε να πραγματοποιήσετε επισκευές μόνοι σας!
d) Σε περίπτωση πυρκαγιάς, χρησιμοποιήστε πυροσβεστήρα σκόνης ή διοξειδίου του άνθρακα (CO2) (κατάλληλο για χρήση σε ηλεκτρικές συσκευές υπό τάση) για να την σβήσετε.
e) Απαγορεύεται η είσοδος παιδιών ή μη εξουσιοδοτημένων ατόμων στον χώρο εργασίας. Οποιαδήποτε απόσπαση της προσοχής μπορεί να οδηγήσει σε απώλεια ελέγχου της συσκευής.
f) Χρησιμοποιείτε τη συσκευή σε καλά αεριζόμενο χώρο.
g) Η συσκευή παράγει σκόνη και υπολείμματα κατά τη λειτουργία της. Είναι σημαντικό να προστατεύετε τους παρευρισκόμενους από τις επιβλαβείς επιπτώσεις τους.
h) Ελέγχετε τακτικά την κατάσταση των ετικετών ασφαλείας. Εάν οι ετικέτες είναι δυσανάγνωστες, πρέπει να αντικατασταθούν.
i) Φυλάξτε το παρόν εγχειρίδιο σε προσιτό μέρος για μελλοντική αναφορά. Εάν η συσκευή παραχωρηθεί σε τρίτο πρόσωπο, το εγχειρίδιο πρέπει να παραδοθεί μαζί με αυτήν.
j) Φυλάξτε τα στοιχεία της συσκευασίας και τα μικρά εξαρτήματα συναρμολόγησης σε μέρος που δεν είναι προσβάσιμο από παιδιά.
k) Κρατήστε τη συσκευή μακριά από παιδιά και ζώα.
l) Εάν η συσκευή αυτή χρησιμοποιείται μαζί με άλλο εξοπλισμό, πρέπει επίσης να τηρούνται οι υπόλοιπες οδηγίες χρήσης.

Προσοχή! Κατά τη χρήση της συσκευής, προστατεύστε τα παιδιά και τους άλλους παρευρισκόμενους.

2.3. Προσωπική ασφάλεια

a) Μην χρησιμοποιείτε τη συσκευή όταν είστε κουρασμένοι, άρρωστοι ή υπό την επήρεια αλκοόλ, ναρκωτικών ή φαρμάκων που μπορούν να επηρεάσουν σημαντικά την ικανότητά σας να χειρίζεστε τη συσκευή.

b) Η μηχανή μπορεί να χρησιμοποιείται από άτομα σε καλή φυσική κατάσταση, τα οποία είναι ικανά να χειριστούν τη μηχανή, έχουν λάβει την κατάλληλη εκπαίδευση, έχουν διαβάσει το παρόν εγχειρίδιο χρήσης και έχουν λάβει εκπαίδευση σε θέματα υγείας και ασφάλειας στην εργασία.

c) Η μηχανή δεν έχει σχεδιαστεί για να χειρίζεται από άτομα (συμπεριλαμβανομένων των παιδιών) με περιορισμένες νοητικές και αισθητηριακές λειτουργίες ή από άτομα που στερούνται σχετικής εμπειρίας και/ή γνώσεων, εκτός εάν εποπτεύονται από πρόσωπο υπεύθυνο για την ασφάλειά τους ή έχουν λάβει οδηγίες σχετικά με τον τρόπο λειτουργίας της μηχανής.

d) Κατά τη χρήση της συσκευής, χρησιμοποιήστε την κοινή λογική και παραμείνετε σε εγρήγορση. Η προσωρινή απώλεια συγκέντρωσης κατά τη χρήση της συσκευής μπορεί να οδηγήσει σε σοβαρούς τραυματισμούς.

e) Χρησιμοποιήστε τον απαιτούμενο εξοπλισμό ατομικής προστασίας για την εργασία με τη συσκευή, όπως ορίζεται στην ενότητα 1 «Λεζάντα». Η χρήση σωστού και εγκεκριμένου εξοπλισμού ατομικής προστασίας μειώνει τον κίνδυνο τραυματισμού.

f) Για να αποτρέψετε την τυχαία ενεργοποίηση της συσκευής, βεβαιωθείτε ότι ο διακόπτης βρίσκεται στη θέση OFF πριν τη συνδέσετε σε πηγή τροφοδοσίας.

g) Μην υπερεκτιμάτε τις ικανότητές σας. Κατά τη χρήση της συσκευής, διατηρήστε την ισορροπία σας και παραμείνετε σταθεροί ανά πάσα στιγμή. Αυτό θα εξασφαλίσει καλύτερο έλεγχο της συσκευής σε απρόβλεπτες καταστάσεις.

h) Μην φοράτε φαρδιά ρούχα ή κοσμήματα. Κρατήστε τα μαλλιά, τα ρούχα και τα γάντια μακριά από τα κινούμενα μέρη. Τα φαρδιά ρούχα, τα κοσμήματα ή τα μακριά μαλλιά ενδέχεται να εμπλακούν στα κινούμενα μέρη.

i) Αφαιρέστε όλα τα εργαλεία ρύθμισης ή τα κλειδιά πριν ενεργοποιήσετε τη συσκευή. Ένα εργαλείο ή κλειδί που έχει παραμείνει στο περιστρεφόμενο τμήμα της συσκευής μπορεί να προκαλέσει τραυματισμό.

j) Χρησιμοποιήστε προστατευτικό εξοπλισμό για τα μάτια, τα αυτιά και το αναπνευστικό σύστημα.
k) Η συσκευή δεν είναι παιχνίδι. Τα παιδιά πρέπει να βρίσκονται υπό επίβλεψη, ώστε να διασφαλιστεί ότι δεν παίζουν με τη συσκευή.
l) Μην βάζετε τα χέρια σας ή άλλα αντικείμενα μέσα στη συσκευή ενώ βρίσκεται σε λειτουργία!

2.4. Ασφαλής χρήση της συσκευής

a) Μην υπερφορτώνετε τη συσκευή. Χρησιμοποιείτε τα κατάλληλα εργαλεία για τη συγκεκριμένη εργασία. Μια σωστά επιλεγμένη συσκευή θα εκτελέσει την εργασία για την οποία έχει σχεδιαστεί καλύτερα και με ασφαλέστερο τρόπο.
b) Μην χρησιμοποιείτε τη συσκευή εάν ο διακόπτης «ON/OFF» δεν λειτουργεί σωστά (δεν ενεργοποιεί και δεν απενεργοποιεί τη συσκευή). Οι συσκευές που δεν μπορούν να ενεργοποιηθούν και να απενεργοποιηθούν χρησιμοποιώντας τον διακόπτη ON/OFF είναι επικίνδυνες, δεν πρέπει να χρησιμοποιούνται και πρέπει να επισκευαστούν.
c) Βεβαιωθείτε ότι το βύσμα έχει αποσυνδεθεί από την πρίζα πριν προβείτε σε οποιαδήποτε ρύθμιση, αντικατάσταση εξαρτημάτων ή πριν αποθηκεύσετε τη συσκευή. Τέτοιου είδους προφυλάξεις μειώνουν τον κίνδυνο τυχαίας ενεργοποίησης της συσκευής.
d) Αποσυνδέστε τη συσκευή από την παροχή ρεύματος πριν ξεκινήσετε οποιαδήποτε ρύθμιση, καθαρισμό ή συντήρηση. Ένα τέτοιο προληπτικό μέτρο μειώνει τον κίνδυνο τυχαίας ενεργοποίησης.
e) Όταν δεν χρησιμοποιείται, φυλάξτε τη συσκευή σε ασφαλές μέρος, μακριά από παιδιά και άτομα που δεν είναι εξοικειωμένα με τη συσκευή και δεν έχουν διαβάσει το εγχειρίδιο χρήσης. Η συσκευή ενδέχεται να αποτελέσει κίνδυνο στα χέρια άπειρων χρηστών.
f) Διατηρήστε τη συσκευή σε άριστη τεχνική κατάσταση. Πριν από κάθε χρήση, ελέγξτε για γενικές ζημιές, ειδικά τα κινούμενα εξαρτήματα για ραγισμένα μέρη ή στοιχεία, καθώς και για οποιεσδήποτε άλλες καταστάσεις που ενδέχεται να επηρεάσουν την ασφαλή λειτουργία της συσκευής. Εάν διαπιστωθεί ζημιά, παραδώστε τη συσκευή για επισκευή πριν από τη χρήση.
g) Φυλάξτε τη συσκευή μακριά από τα παιδιά.
h) Η επισκευή ή η συντήρηση της συσκευής πρέπει να πραγματοποιείται από εξειδικευμένο προσωπικό, χρησιμοποιώντας αποκλειστικά γνήσια ανταλλακτικά. Αυτό θα εξασφαλίσει την ασφαλή χρήση.
i) Για να διασφαλίσετε τη λειτουργική ακεραιότητα της συσκευής, μην αφαιρείτε τα εργοστασιακά προστατευτικά καλύμματα και μην χαλαρώνετε καμία βίδα.

j) Κατά τη μεταφορά και το χειρισμό της συσκευής μεταξύ της αποθήκης και του προορισμού, τηρείτε τις αρχές υγείας και ασφάλειας στην εργασία για τις χειροκίνητες εργασίες μεταφοράς που ισχύουν στη χώρα όπου θα χρησιμοποιηθεί η συσκευή.
k) Αποφύγετε καταστάσεις όπου η συσκευή σταματά να λειτουργεί κατά τη χρήση λόγω υπερβολικού φορτίου. Αυτό μπορεί να οδηγήσει σε υπερθέρμανση των στοιχείων κίνησης και σε ζημιά στη συσκευή.
l) Μην αγγίζετε τα αρθρωτά μέρη ή τα εξαρτήματα, εκτός εάν η συσκευή έχει αποσυνδεθεί από την πηγή τροφοδοσίας.
m) Μην μετακινείτε, ρυθμίζετε ή περιστρέφετε τη συσκευή κατά τη διάρκεια της εργασίας.
n) Μην αφήνετε τη συσκευή χωρίς επίβλεψη ενώ βρίσκεται σε λειτουργία.
o) Καθαρίζετε τακτικά τη συσκευή για να αποτρέψετε τη συσσώρευση επίμονων ακαθαρσιών.
p) Οι αναφερόμενες τιμές εκπομπής κραδασμών μετρήθηκαν με τη χρήση τυποποιημένων μεθόδων μέτρησης. Οι εκπομπές κραδασμών ενδέχεται να διαφέρουν αν η συσκευή χρησιμοποιείται σε διαφορετικό περιβάλλον.
q) Η συσκευή δεν είναι παιχνίδι. Ο καθαρισμός και η συντήρηση δεν επιτρέπεται να πραγματοποιούνται από παιδιά χωρίς την επίβλεψη ενήλικα.
r) Απαγορεύεται η παρέμβαση στη δομή της συσκευής με σκοπό την αλλαγή των παραμέτρων ή της κατασκευής της.
s) Κρατήστε τη συσκευή μακριά από πηγές φωτιάς και θερμότητας.
t) Μην καλύπτετε τα ανοίγματα εξαερισμού!
u) ΣΗΜΕΙΩΣΗ: Κατά τη λειτουργία, ορισμένα μέρη της συσκευής θερμαίνονται πολύ – κίνδυνος εγκαυμάτων!
v) Μην αγγίζετε τα κινούμενα στοιχεία κοπής. Κίνδυνος κοπής ή ακρωτηριασμού δακτύλων/άκρων.
w) Μην θέτετε σε λειτουργία τη μηχανή πριν τοποθετήσετε το υλικό.
x) Μην χρησιμοποιείτε τη μηχανή με φραγμένο καλούπι.
y) Ελέγχετε τακτικά τη στάθμη του λαδιού και τη λίπανση των ρουλεμάν.
z) Μην ρίχνετε σκληρά υλικά, όπως θραύσματα σιδήρου, άνθρακα, ξύλο, βότσαλα, κόκαλα, πέτρες κ.λπ., μέσα στη μηχανή.
aa) Μην χρησιμοποιείτε τη συσκευή κατά τη διάρκεια βροχής, καταιγίδας ή χιονόπτωσης.
bb) Πριν από κάθε χρήση, ελέγξτε και σφίξτε όλες τις βίδες.
cc) Για την παραγωγή πελλετών, μην χρησιμοποιείτε πρώτες ύλες με περιεκτικότητα σε υγρασία που υπερβαίνει το 15%.
dd) Μην χρησιμοποιείτε το μηχάνημα στον ίδιο χώρο όπου υπάρχουν διαβρωτικές, όξινες ή αλκαλικές ουσίες ή ορυκτά λιπάσματα.

ΠΡΟΣΟΧΗ! Παρά τον ασφαλή σχεδιασμό της συσκευής και τα προστατευτικά χαρακτηριστικά της, καθώς και παρά τη χρήση

πρόσθετων στοιχείων που προστατεύουν τον χειριστή, εξακολουθεί να υπάρχει μικρός κίνδυνος ατυχήματος ή τραυματισμού κατά τη χρήση της συσκευής. Να είστε σε εγρήγορση και να χρησιμοποιείτε την κοινή λογική κατά τη χρήση της συσκευής.

3. Οδηγίες χρήσης

Η μηχανή είναι ένα ευέλικτο προϊόν σχεδιασμένο για την παραγωγή σφαιριδίων για ζωοτροφές, λιπάσματα ή καύσιμα από σιτάρι, καλαμπόκι, κριθάρι, σίκαλη, ελαιούχους σπόρους, όσπρια, χόρτο, φυτικά απόβλητα κ.λπ.
Το προϊόν αυτό προορίζεται αποκλειστικά για οικιακή χρήση και όχι για εμπορική χρήση.
Ο χρήστης φέρει την ευθύνη για τυχόν ζημιές που προκύπτουν από τη μη προβλεπόμενη χρήση της συσκευής.

3.1. Περιγραφή της συσκευής

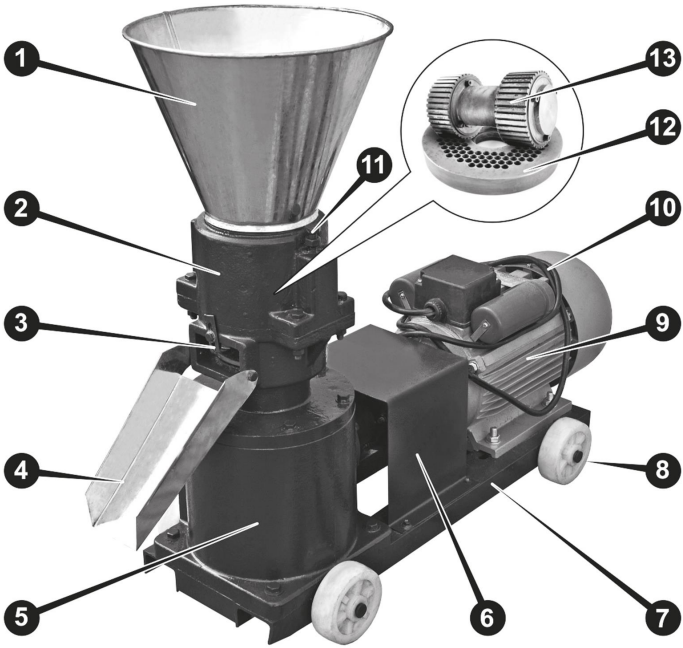

1. **Χοάνη φόρτωσης**
2. **Θάλαμος κοκκοποίησης**
3. **Ρυθμιστής μήκους κόκκων**
4. **Δίσκος εκφόρτωσης**
5. **Κιβώτιο ταχυτήτων**
6. **Κάλυμμα εύκαμπτου συνδέσμου**
7. **Πλαίσιο**
8. **Τροχοί μεταφοράς (x4)**
9. **Ηλεκτρικός κινητήρας**
10. **Καλώδιο τροφοδοσίας**
11. **Βίδες ρύθμισης κυλίνδρων πίεσης**
12. **Μήτρα**
13. **Κύλινδροι πίεσης**

3.2. Προετοιμασία για χρήση

ΤΟΠΟΘΕΤΗΣΗ ΤΗΣ ΣΥΣΚΕΥΗΣ

Η θερμοκρασία του περιβάλλοντος δεν πρέπει να υπερβαίνει τους 40 °C και η σχετική υγρασία πρέπει να είναι μικρότερη από 80%. Εξασφαλίστε καλό αερισμό στο δωμάτιο όπου χρησιμοποιείται η συσκευή. Πρέπει να υπάρχει απόσταση τουλάχιστον 1 m μεταξύ κάθε πλευράς της συσκευής και του τοίχου ή άλλων αντικειμένων. Η συσκευή πρέπει πάντα να χρησιμοποιείται όταν βρίσκεται τοποθετημένη σε επίπεδη (με όλους τους τροχούς στο έδαφος και ασφαλισμένους), σταθερή, καθαρή, πυρίμαχη και στεγνή επιφάνεια, και να βρίσκεται εκτός της εμβέλειας παιδιών και ατόμων με περιορισμένες νοητικές και αισθητηριακές λειτουργίες. Τοποθετήστε τη συσκευή έτσι ώστε να έχετε πάντα πρόσβαση στην πρίζα. Το καλώδιο τροφοδοσίας που συνδέεται με τη συσκευή πρέπει να είναι σωστά γειωμένο και να ανταποκρίνεται στις τεχνικές προδιαγραφές που αναγράφονται στην ετικέτα του προϊόντος.

ΣΥΝΑΡΜΟΛΟΓΗΣΗ ΤΗΣ ΣΥΣΚΕΥΗΣ

Η μηχανή παραδίδεται σχεδόν έτοιμη για χρήση, καθώς μόνο λίγα εξαρτήματα χρειάζονται συναρμολόγηση – οι τροχοί, η χοάνη φόρτωσης και ο δίσκος εκφόρτωσης.

Ξεκινήστε με τους τροχούς, τοποθετώντας προσεκτικά τη μηχανή στο πλάι και, στη συνέχεια, περάστε κάθε τροχό με τον μισό άξονά του μέσα από την οπή στο πλαίσιο της μηχανής (βλ. την πρώτη εικόνα παρακάτω). Θυμηθείτε να ασφαλίσετε τους τροχούς τοποθετώντας και λυγίζοντας στα άκρα τους πείρους μέσα από την οπή των αξόνων των τροχών:

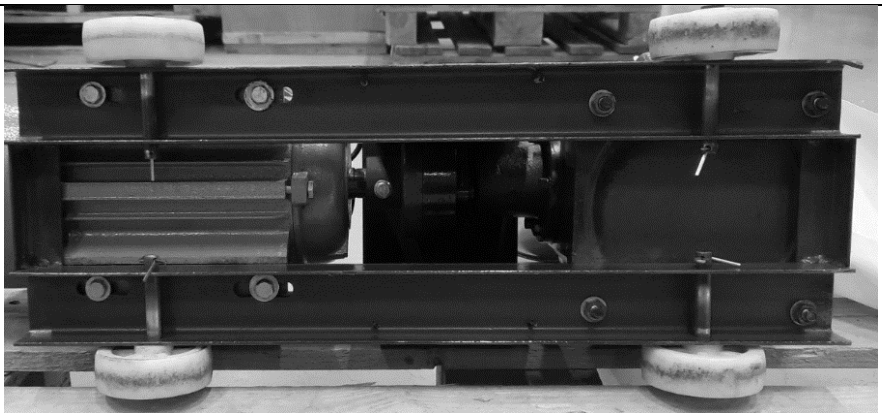

Στη συνέχεια, στερεώστε τον δίσκο εκφόρτωσης στο σώμα της μηχανής βιδώνοντάς τον στον θάλαμο κοκκοποίησης με τη βοήθεια των μπουλονιών (χρησιμοποιήστε το παρεχόμενο κλειδί με επίπεδη κεφαλή):

Τέλος, τοποθετήστε τη χοάνη φόρτωσης απλά τοποθετώντας την στην κορυφή του θαλάμου κοκκοποίησης – πρέπει να εφαρμόζει σφιχτά.

ΠΡΟΣΟΧΗ: απαγορεύεται η χρήση της μηχανής χωρίς τη χοάνη φόρτωσης.
Για λόγους ασφαλείας, ελέγξτε αν όλες οι βίδες συγκρατούν σταθερά κάθε εξάρτημα του μηχανήματος – αυτό δεν ισχύει για τις βίδες ρύθμισης του κυλίνδρου πίεσης. Ελέγξτε επίσης το υγρό του κιβωτίου ταχυτήτων – αν χρειαστεί, προσθέστε κατάλληλο υγρό μέχρι να φτάσει στο ασφαλές επίπεδο που υποδεικνύει η ράβδος μέτρησης:

Η σωστή στάθμη του υγρού κιβωτίου ταχυτήτων πρέπει να βρίσκεται εντός του εύρους που υποδεικνύεται από το διαγραμμισμένο πεδίο στη ράβδο μέτρησης του πώματος πλήρωσης, κατά προτίμηση στο μέσο αυτού. Σε περίπτωση τυχαίας υπερπλήρωσης, η περίσσεια υγρού μπορεί να απορροφηθεί μέσω της οπής του πώματος πλήρωσης. Ελέγχετε πάντα τη στάθμη του υγρού όταν το μηχάνημα

είναι απενεργοποιημένο και περιμένετε τουλάχιστον 5 λεπτά για να στραγγίξει το υγρό από τα γρανάζια.

3.3. Χρήση της συσκευής

- Το μηχάνημα πρέπει να είναι καθαρό και άδειο.
- Συνιστάται το υλικό που πρόκειται να υποβληθεί σε επεξεργασία να είναι προ-θρυμματισμένο, αναμεμιγμένο σε ένα ενιαίο σύνολο και η υγρασία του να μην υπερβαίνει το 15%.
- Συνδέστε τη μηχανή σε κατάλληλη πηγή τροφοδοσίας.
- Επιλέξτε και τοποθετήστε τη μήτρα που ταιριάζει στις ανάγκες σας (πριν από την πρώτη χρήση ή μετά την αντικατάσταση της μήτρας ή των κυλίνδρων, πρέπει να πραγματοποιηθεί διαδικασία «ρολάρισμα» – ανατρέξτε στο κεφάλαιο «Καθαρισμός και συντήρηση» για λεπτομέρειες).
- Προετοιμάστε ένα κατάλληλο δοχείο για τα παραγόμενα σφαιρίδια και τοποθετήστε το κάτω από τον δίσκο εκφόρτωσης. Εναλλακτικά, μπορείτε να κρεμάσετε έναν σάκο στον δίσκο εκφόρτωσης.
- Θέστε το μηχάνημα σε λειτουργία και γεμίστε τη χοάνη με μικρή ποσότητα ακατέργαστου υλικού και αφήστε τον κινητήρα να φτάσει στη θερμοκρασία λειτουργίας του (60-80 ˚C)
  ΣΗΜΑΝΤΙΚΟ: Η υψηλή θερμοκρασία έχει καθοριστική επίδραση στο τελικό προϊόν, καθώς καταστρέφει βακτήρια, ιούς, παράσιτα και άλλα παθογόνα, ενώ παράλληλα σχηματίζει μια σκληρή εξωτερική επιφάνεια στα σφαιρίδια που τα προστατεύει από την εισχώρηση υγρασίας και συμβάλλει στη μακροπρόθεσμη συντήρηση των σφαιριδίων. Η πρώτη ύλη που χρησιμοποιείται για την προθέρμανση του μηχανήματος δεν θα υποβληθεί σε επεξεργασία για την παραγωγή σφαιριδίων, αλλά μπορεί να χρησιμοποιηθεί ξανά αργότερα στην παραγωγή σφαιριδίων.
- Εάν χρειαστεί, ρυθμίστε τη θέση (το διάκενο) του κυλίνδρου και της μήτρας σφίγγοντας ή χαλαρώνοντας τις βίδες του κυλίνδρου πίεσης. Το συνιστώμενο διάκενο είναι 0,3-1,0 mm (βλ. κεφάλαιο «Καθαρισμός και συντήρηση» για λεπτομέρειες).
- Όταν η διαδικασία παραγωγής σφαιριδίων σταθεροποιηθεί, γεμίστε πλήρως τη χοάνη και ξεκινήστε την κανονική παραγωγή έως ότου επεξεργαστεί ολόκληρη η πρώτη ύλη σας, δηλαδή έως ότου αδειάσει ο θάλαμος κοκκοποίησης από όλα τα υπολείμματα της επεξεργασίας.
- Αφού βγουν τα τελευταία σφαιρίδια από τον δίσκο εκφόρτωσης, αλλά το μηχάνημα εξακολουθεί να λειτουργεί, προσθέστε περίπου 100-200 ml

φυτικού ελαίου στον θάλαμο κοκκοποίησης – αυτό θα βοηθήσει στον καθαρισμό των οπών της μήτρας.

- Απενεργοποιήστε το μηχάνημα, αποσυνδέστε το από το δίκτυο ρεύματος και αφήστε το να κρυώσει.
- Αφού κρυώσει το μηχάνημα, καθαρίστε το από τα υπολείμματα. Οι οπές της μήτρας που εξακολουθούν να είναι βρώμικες μπορούν να καθαριστούν με τη βοήθεια ξύλινης ή πλαστικής βελόνας πλεξίματος.

3.4. Καθαρισμός και συντήρηση

a) Αποσυνδέστε το φις από την πρίζα και αφήστε τη συσκευή να κρυώσει εντελώς πριν από κάθε καθαρισμό, ρύθμιση ή αντικατάσταση εξαρτημάτων, ή εάν η συσκευή δεν χρησιμοποιείται.
   - Περιμένετε μέχρι να σταματήσουν τα περιστρεφόμενα μέρη.

b) Χρησιμοποιείτε μόνο μη διαβρωτικά καθαριστικά για τον καθαρισμό της επιφάνειας.

c) Μετά τον καθαρισμό της συσκευής, όλα τα μέρη πρέπει να στεγνώσουν εντελώς πριν τη χρησιμοποιήσετε ξανά.

d) Αποθηκεύστε τη συσκευή σε ξηρό, δροσερό μέρος, μακριά από υγρασία και άμεση έκθεση στο ηλιακό φως.

e) Μην ψεκάζετε τη συσκευή με πίδακα νερού και μην τη βυθίζετε στο νερό.

f) Μην επιτρέπετε στο νερό να εισχωρήσει στο εσωτερικό της συσκευής μέσω των αεραγωγών στο περίβλημά της.

g) Καθαρίστε τις οπές εξαερισμού ή τις γωνίες και τις σχισμές με βούρτσα και/ή πεπιεσμένο αέρα.

h) Η συσκευή πρέπει να επιθεωρείται τακτικά για να ελέγχεται η τεχνική της απόδοση και να εντοπίζονται τυχόν ζημιές.

i) Χρησιμοποιήστε ένα μαλακό (υγρό) πανί και βούρτσα με σκληρές πολυμερείς τρίχες για τον καθαρισμό.

j) Όταν χρησιμοποιείτε υγρό πανί, βεβαιωθείτε ότι η υγρασία δεν εισχωρεί στο εσωτερικό της συσκευής, ειδικά στα ηλεκτρικά εξαρτήματα.

k) Μην χρησιμοποιείτε αιχμηρά και/ή μεταλλικά αντικείμενα για τον καθαρισμό (π.χ. συρματόβουρτσα ή μεταλλική σπάτουλα), καθώς ενδέχεται να προκαλέσουν ζημιά στο υλικό της επιφάνειας της συσκευής.

l) Κάθε εβδομάδα, ελέγχετε τον εύκαμπτο σύνδεσμο για τυχόν ζημιές.

m) Πριν από κάθε χρήση, ελέγξτε την κατάσταση της μήτρας και του κυλίνδρου – εάν παρουσιάζουν οποιαδήποτε φθορά, αντικαταστήστε τα.
   Για να αντικαταστήσετε τον κύλινδρο πίεσης:

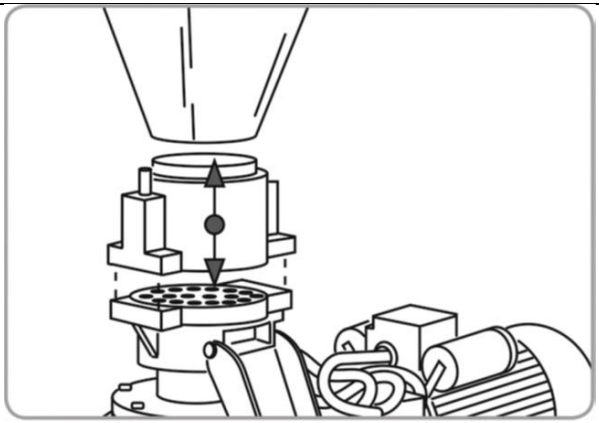

- Με τη βοήθεια ενός κλειδιού, ξεβιδώστε τα 4 μπουλόνια που συγκρατούν τον θάλαμο κοκκοποίησης και αφαιρέστε τον μαζί με τη χοάνη τροφοδοσίας.
- Αφαιρέστε τον φθαρμένο κύλινδρο πίεσης και τοποθετήστε έναν καινούργιο, εισάγοντας τον άξονά του μέσω της οπής φόρτωσης.
- Τοποθετήστε και κεντράρετε το σώμα του θαλάμου κοκκοποίησης με τον κύλινδρο πίεσης.
- Επανατοποθετήστε τις 4 βίδες που στερεώνουν τον θάλαμο κοκκοποίησης σε σταυρωτή διάταξη και σφίξτε τις σταδιακά.
- Επανατοποθετήστε τη χοάνη τροφοδοσίας.
- Ενεργοποιήστε το μηχάνημα και αφήστε το να λειτουργεί στο ρελαντί για 1-2 λεπτά.
- Ρυθμίστε το διάκενο (παιχνίδι) και προχωρήστε στη διαδικασία προσαρμογής του κυλίνδρου και της μήτρας, εάν έχουν εγκατασταθεί καινούργια ή δεν έχουν χρησιμοποιηθεί ποτέ μαζί.

Για να αντικαταστήσετε τη μήτρα:

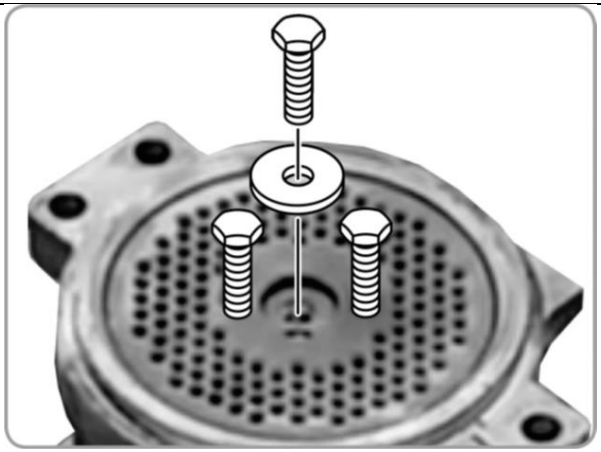

- Αφαιρέστε τον θάλαμο κοκκοποίησης όπως περιγράφηκε προηγουμένως.
- Ξεβιδώστε την κεντρική βίδα που στερεώνει τη μήτρα στον άξονα.
- Βιδώστε 2 μπουλόνια στήριξης στις οπές με σπείρωμα της μήτρας και, στη συνέχεια, αφαιρέστε προσεκτικά τη μήτρα από τον άξονα του γραναζιού.
- Τοποθετήστε μια νέα ή διαφορετική μήτρα στο γρανάζι, ευθυγραμμίζοντας την οπή στερέωσης της μήτρας με την οπή στο γρανάζι.
  ΠΡΟΣΟΧΗ: εάν οι οπές της μήτρας είναι λοξευμένες, πρέπει να είναι στραμμένες προς τα πάνω.
- Βιδώστε το μπουλόνι συγκράτησης της μήτρας με το παξιμάδι και σφίξτε τα καλά.
- Επανατοποθετήστε το σώμα του θαλάμου κοκκοποίησης όπως περιγράφεται παραπάνω.
- Ενεργοποιήστε το μηχάνημα και αφήστε το να λειτουργεί στο ρελαντί για 1-2 λεπτά.
- Ρυθμίστε το διάκενο (παιχνίδι) μεταξύ του κυλίνδρου και της μήτρας και προχωρήστε στη διαδικασία προσαρμογής, εάν έχει τοποθετηθεί νέα μήτρα ή εάν δεν έχει χρησιμοποιηθεί ποτέ μαζί με αυτόν τον κύλινδρο.

η) Είναι υποχρεωτική η προσαρμογή του κυλίνδρου πίεσης ή της μήτρας (ή και των δύο) κάθε φορά μετά την εγκατάσταση νέων εξαρτημάτων ή κατά την εγκατάσταση ενός ζεύγους που δεν έχει λειτουργήσει ποτέ μαζί. Η διαδικασία προσαρμογής μειώνει την κατανάλωση ενέργειας και τη φθορά των εξαρτημάτων, ενώ επιτρέπει την επίτευξη της σωστής

θερμοκρασίας λειτουργίας. Για να πραγματοποιήσετε τη διαδικασία προσαρμογής:

- Προετοιμάστε μια πρώτη ύλη με περιεκτικότητα σε υγρασία περίπου 15% (ψεκάστε την με νερό όταν είναι πολύ ξηρή).
- Ενεργοποιήστε το μηχάνημα.
- Τοποθετήστε το έτοιμο μείγμα πρώτων υλών σταδιακά στη χοάνη τροφοδοσίας.
- Επαναχρησιμοποιήστε το υλικό αυτό και συνεχίστε τη διαδικασία για περίπου 1,5-2 ώρες.
- Εάν οι οπές της μήτρας φράξουν, σταματήστε το μηχάνημα και καθαρίστε τις οπές με μια ξύλινη ή πλαστική βελόνα πλεξίματος (ή παρόμοιο αντικείμενο που δεν θα προκαλέσει ζημιά στην επιφάνεια της μήτρας). Μετά τον καθαρισμό, μπορείτε να συνεχίσετε τη διαδικασία.

  ΠΡΟΣΟΧΗ: το προϊόν της διαδικασίας εκκίνησης δεν είναι κατάλληλο για τη διατροφή ζώων.

ο) Ρυθμίστε το διάκενο μεταξύ του κυλίνδρου πίεσης και της μήτρας κάθε φορά που έχουν αντικατασταθεί ή καθαριστεί. Ρυθμίστε τα επίσης – όταν χρειάζεται – κατά τη διάρκεια της παραγωγής σφαιριδίων. Για να το κάνετε αυτό, σφίξτε και τους δύο κοχλίες που φαίνονται στην παρακάτω εικόνα:

Στη συνέχεια, χαλαρώστε τους ομοιόμορφα κατά περίπου 90˚ σε κάθε βήμα, όπως απαιτείται, για να επιτύχετε την επιθυμητή ποιότητα σφαιριδίων.

ΣΗΜΑΝΤΙΚΟ: Μην σφίγγετε υπερβολικά τους κυλίνδρους πίεσης – αυτό μπορεί να προκαλέσει ζημιά όχι μόνο στον κύλινδρο αλλά και στη μήτρα!

p) Ελέγχετε τη στάθμη του υγρού του κιβωτίου ταχυτήτων και λιπαίνετε τη μήτρα κάθε μήνα. Εάν χρειαστεί, προσθέστε την κατάλληλη ποσότητα του σωστού υγρού κιβωτίου ταχυτήτων μέσω της οπής της ράβδου μέτρησης (2). Επίσης, λιπαίνετε τακτικά τη μήτρα μέσω των σημείων λίπανσης (3).

1) Πώμα αποστράγγισης υγρού κιβωτίου ταχυτήτων
2) Πώμα λαδιού κιβωτίου ταχυτήτων με ράβδο μέτρησης
3) Σημεία λίπανσης μήτρας

q) Εάν η μηχανή δεν πρόκειται να χρησιμοποιηθεί για μεγάλο χρονικό διάστημα, θα πρέπει να αποθηκευτεί καθαρή σε καλά αεριζόμενο χώρο, σε θερμοκρασία μεταξύ -15 και +55 ˚C και με σχετική υγρασία που δεν υπερβαίνει το 90%. Προστατέψτε την από τη σκόνη (καλύψτε την). Δεν επιτρέπεται η παρουσία οξέων, αλκαλίων και διαβρωτικών ουσιών στον αέρα. Αφαιρέστε τους κυλίνδρους πίεσης και τη μήτρα, καθαρίστε τα σχολαστικά και τοποθετήστε τα σε αδιάβροχη σακούλα. Λιπάνετε με μη τοξικό γράσο τα εξαρτήματα που παρουσιάζουν επιφανειακή σκουριά.

ΑΠΟΡΡΙΨΗ ΧΡΗΣΙΜΟΠΟΙΗΜΕΝΩΝ ΣΥΣΚΕΥΩΝ

Μην απορρίπτετε τη συσκευή αυτή στα συστήματα δήμιακών αποβλήτων. Παραδώστε την σε σημείο ανακύκλωσης και συλλογής ηλεκτρικών και ηλεκτρονικών συσκευών. Ελέγξτε το σύμβολο που αναγράφεται στο προϊόν, στο εγχειρίδιο οδηγιών και στη συσκευασία. Τα πλαστικά που χρησιμοποιούνται για

την κατασκευή της συσκευής μπορούν να ανακυκλωθούν σύμφωνα με τις σχετικές ενδείξεις. Επιλέγοντας την ανακύκλωση, συμβάλλετε σημαντικά στην προστασία του περιβάλλοντος.

Επικοινωνήστε με τις τοπικές αρχές για πληροφορίες σχετικά με την τοπική μονάδα ανακύκλωσης.

Ovaj korisnički priručnik preveden je za vašu praktičnost pomoću strojnog prevođenja. Uloženi su razumni napori kako bi se osigurao točan prijevod; međutim, nijedno automatsko prevođenje nije savršeno niti je namijenjeno zamjeni ljudskih prevoditelja. Službeni korisnički priručnik je verzija na engleskom jeziku. Bilo kakve nedosljednosti ili razlike nastale u prijevodu nisu obvezujuće i nemaju pravni učinak za potrebe usklađenosti ili provedbe. Ako se pojave bilo kakva pitanja vezana uz točnost informacija sadržanih u korisničkom priručniku, molimo pogledajte englesku verziju tih sadržaja koja je službena verzija.

Tehnički podaci

Parametar opis	Parametar vrijednost
Naziv proizvoda	Pelet stroj
Model	WIE-PM-3200
Nazivni napon [V~] / Frekvencija [Hz]	230 / 50
Nazivna snaga [W]	2200
Klasa zaštite	IP44
Dimenzije [Širina x Dubina x Visina; mm]	300 x 880 x 695
Težina [kg]	83,3
Kapacitet proizvodnje hrane [kg/h]	60-100
Promjer matrice [mm]	Ø 120
Veličina otvora matrice [mm]	Ø 2,5 / 4 / 6
Vrsta / količina ulja za mjenjač [L]	75-80W80-90 GL4 / 2,5-3

1. Opći opis

Korisnički priručnik osmišljen je kako bi pomogao u sigurnoj i neometanoj upotrebi uređaja. Proizvod je dizajniran i proizveden u skladu sa strogim tehničkim smjernicama, koristeći najsuvremenije tehnologije i komponente. Osim toga, proizvodi se u skladu s najstrožim standardima kvalitete.

NE KORISTITE UREĐAJ OSIM AKO NISTE TEMELJITO PROČITALI I RAZUMJELI OVAJ KORISNIČKI PRIRUČNIK.

Kako biste produžili životni vijek uređaja i osigurali neometano funkcioniranje, koristite ga u skladu s ovim korisničkim priručnikom i redovito obavljajte zadatke održavanja. Tehnički podaci i specifikacije u ovom korisničkom priručniku su ažurni. Proizvođač zadržava pravo na izmjene povezane s poboljšanjem kvalitete. Uređaj je dizajniran kako bi smanjio rizike od emisije buke na minimum, uzimajući u obzir tehnološki napredak i mogućnosti smanjenja buke.

Legenda

	Proizvod zadovoljava relevantne sigurnosne standarde.
	Pročitajte upute prije upotrebe.
	Proizvod se mora reciklirati.
	UPOZORENJE! ili **OPREZ!** ili **ZAPAMTITE!** Primjenjivo na danu situaciju. (opći znak upozorenja)
	Koristite zaštitu za uši. Izlaganje glasnoj buci može uzrokovati gubitak sluha.
	Nosite zaštitne naočale.
	Nosite masku za prašinu (zaštita dišnih putova).
	Koristite zaštitni poklopac.
	Nosite zaštitnu odjeću.

	PAŽNJA! Upozorenje na električni udar!
	PAŽNJA! Upozorenje na glasnu buku!
	PAŽNJA! Rotirajući dijelovi, opasnost od zapetljavanja!
	PAŽNJA! Opasnost od gnječenja ruke!
	PAŽNJA! Obješeni teret!
	Ne dirajte!
	PAŽNJA! Vruća površina, opasnost od opeklina!
	PAŽNJA! Oštri, pokretni dijelovi stroja! Opasnost od rezanja ili amputacije prstiju/udova.
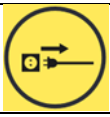	Pažnja! Tijekom održavanja, u slučaju kvara ili kada stroj nije u upotrebi, uvijek isključite utikač iz električne utičnice!

NAPOMENA! Crteži u ovom priručniku služe samo u svrhu ilustracije i u nekim detaljima mogu se razlikovati od stvarnog proizvoda.

2. Sigurnost pri upotrebi

PAŽNJA! Pročitajte sva sigurnosna upozorenja i sve upute. Nepoštivanje upozorenja i uputa može rezultirati električnim udarom, požarom i/ili teškim ozljedama ili čak smrću.

Pojmovi "uređaj" ili "proizvod" koriste se u upozorenjima i uputama za označavanje: Pelet stroj

2.1. Električna sigurnost

a) Utikač mora odgovarati utičnici. Nemojte ni na koji način mijenjati utikač. Korištenje originalnih utikača i odgovarajućih utičnica smanjuje rizik od električnog udara.
b) Izbjegavajte dodirivanje uzemljenih elemenata kao što su cijevi, grijači, bojleri i hladnjaci. Postoji povećan rizik od električnog udara ako je uzemljeni uređaj izložen kiši, dolazi u izravni kontakt s mokrom površinom ili radi u vlažnom okruženju. Prodiranje vode u uređaj povećava rizik od oštećenja uređaja i od električnog udara.
c) Ne dirajte uređaj mokrim ili vlažnim rukama.
d) Koristite kabel samo za predviđenu namjenu. Nikada ga ne koristite za nošenje uređaja ili za izvlačenje utikača iz utičnice. Držite kabel dalje od izvora topline, ulja, oštrih rubova ili pokretnih dijelova. Oštećeni ili zapetljani kabeli povećavaju rizik od električnog udara.
e) Ako radite s uređajem na otvorenom, obavezno koristite produžni kabel prikladan za vanjsku upotrebu. Korištenje produžnog kabela prikladnog za vanjsku upotrebu smanjuje rizik od električnog udara.
f) Ako se ne može izbjeći korištenje uređaja u vlažnom okruženju, treba primijeniti uređaj za zaštitno strujno sklopništvo (RCD). Korištenje RCD-a smanjuje rizik od električnog udara.
g) Ne koristite uređaj ako je kabel za napajanje oštećen ili pokazuje očite znakove istrošenosti. Oštećeni kabel za napajanje treba zamijeniti kvalificirani električar ili servisni centar proizvođača.
h) Kako biste izbjegli električni udar, ne uranjajte kabel, utikač ili uređaj u vodu ili druge tekućine. Ne koristite uređaj na mokrim površinama.
i) Ne koristite u vrlo vlažnim okruženjima ili u neposrednoj blizini spremnika s vodom.
j) Spriječite vlaženje uređaja. Opasnost od električnog udara!
k) Prije prve upotrebe provjerite odgovaraju li vrsta mrežnog napona i struja podacima navedenim na natpisnoj pločici.

2.2. Sigurnost na radnom mjestu

a) Pobrinite se da je radno mjesto čisto i dobro osvijetljeno. Neuredno ili slabo osvijetljeno radno mjesto može dovesti do nezgoda. Pokušajte razmišljati

unaprijed, promatrajte što se događa i koristite zdrav razum pri radu s uređajem.

b) Ako postoje bilo kakve sumnje u ispravan rad uređaja, obratite se servisnoj službi proizvođača.
c) Samo servisni punkt proizvođača smije popravljati uređaj. Ne pokušavajte samostalno obavljati nikakve popravke!
d) U slučaju požara ugasite ga praškastim ili ugljičnim dioksidnim (CO_2) aparatom za gašenje požara (namijenjenim za uporabu na električnim uređajima pod naponom).
e) Djeci ili neovlaštenim osobama zabranjen je ulazak na radno mjesto. Ometanje može dovesti do gubitka kontrole nad uređajem.
f) Koristite uređaj u dobro prozračenom prostoru.
g) Uređaj tijekom rada stvara prašinu i otpatke. Važno je zaštititi prisutne osobe od njegovih štetnih učinaka.
h) Redovito provjeravajte stanje sigurnosnih oznaka. Ako su oznake nečitljive, moraju se zamijeniti.
i) Molimo čuvajte ovaj priručnik za buduću uporabu. Ako se ovaj uređaj prosljeđuje trećoj osobi, uz njega se mora predati i priručnik.
j) Elemente ambalaže i male montažne dijelove držite na mjestu nedostupnom djeci.
k) Uređaj držite podalje od djece i životinja.
l) Ako se ovaj uređaj koristi zajedno s drugom opremom, potrebno je pridržavati se i preostalih uputa za uporabu.

Zapamtite! Prilikom uporabe uređaja zaštitite djecu i ostale prisutne osobe.

2.3. Osobna sigurnost

a) Ne koristite uređaj kada ste umorni, bolesni ili pod utjecajem alkohola, narkotika ili lijekova koji mogu znatno umanjiti sposobnost rukovanja uređajem.
b) Strojem smiju rukovati fizički sposobne osobe koje su u stanju rukovati strojem, propisno su osposobljene, koje su pregledale ovaj priručnik za uporabu i prošle obuku iz zaštite na radu.
c) Stroj nije namijenjen za rukovanje od strane osoba (uključujući djecu) s ograničenim mentalnim i osjetilnim funkcijama ili osoba bez odgovarajućeg iskustva i/ili znanja, osim ako nisu pod nadzorom osobe odgovorne za njihovu sigurnost ili ako nisu dobile upute o načinu rukovanja strojem.

d) Prilikom rada s uređajem koristite zdrav razum i budite oprezni. Privremeni gubitak koncentracije tijekom uporabe uređaja može dovesti do ozbiljnih ozljeda.
e) Koristite osobnu zaštitnu opremu prema potrebi za rad s uređajem, navedenu u odjeljku 1 „Legenda”. Korištenje ispravne i odobrene osobne zaštitne opreme smanjuje rizik od ozljeda.
f) Kako biste spriječili slučajno uključivanje uređaja, prije priključivanja na izvor napajanja provjerite je li prekidač u položaju OFF.
g) Ne precjenjujte svoje sposobnosti. Prilikom uporabe uređaja održavajte ravnotežu i budite stalno stabilni. To će osigurati bolju kontrolu nad uređajem u neočekivanim situacijama.
h) Ne nosite široku odjeću ni nakit. Držite kosu, odjeću i rukavice podalje od pokretnih dijelova. Široka odjeća, nakit ili duga kosa mogu se uhvatiti u pokretne dijelove.
i) Prije uključivanja uređaja uklonite sav alat za podešavanje ili ključeve. Alat ili ključ ostavljen u rotirajućem dijelu uređaja može uzrokovati ozljede.
j) Koristite zaštitu za oči, uši i dišne putove.
k) Uređaj nije igračka. Djeca moraju biti pod nadzorom kako bi se osiguralo da se ne igraju uređajem.
l) Ne stavljajte ruke ni druge predmete unutar uređaja dok je u uporabi!

2.4. Sigurna uporaba uređaja

a) Ne preopterećujte uređaj. Koristite odgovarajući alat za zadani zadatak. Ispravno odabran uređaj obavit će zadatak za koji je namijenjen bolje i na sigurniji način.
b) Ne koristite uređaj ako prekidač „ON/OFF” ne funkcionira ispravno (ne uključuje i ne isključuje uređaj). Uređaji koji se ne mogu uključivati i isključivati pomoću prekidača ON/OFF opasni su, ne smiju se koristiti i moraju se popraviti.
c) Prije bilo kakvog podešavanja, zamjene pribora ili odlaganja uređaja provjerite je li utikač isključen iz utičnice. Takve mjere opreza smanjit će rizik od slučajnog aktiviranja uređaja.
d) Isključite uređaj iz napajanja prije početka podešavanja, čišćenja i održavanja. Takva preventivna mjera smanjuje rizik od slučajnog aktiviranja.
e) Kad se ne koristi, spremite ga na sigurno mjesto, izvan dohvata djece i osoba koje nisu upoznate s uređajem i nisu pročitale korisnički priručnik. U rukama neiskusnih korisnika uređaj može predstavljati opasnost.
f) Održavajte uređaj u savršenom tehničkom stanju. Prije svake uporabe provjerite opće stanje oštećenja, posebno pokretne komponente na napuknute dijelove ili elemente te sve ostale uvjete koji mogu utjecati na

sigurnu uporabu uređaja. Ako se otkrije oštećenje, predajte uređaj na popravak prije uporabe.

g) Držite uređaj izvan dohvata djece.
h) Popravak ili održavanje uređaja smiju obavljati samo kvalificirane osobe, koristeći isključivo originalne rezervne dijelove. Time će se osigurati sigurna upotreba.
i) Kako biste osigurali operativnu ispravnost uređaja, ne uklanjajte tvorničke zaštitne elemente i ne olabavljujte vijke.
j) Prilikom prijevoza i rukovanja uređajem između skladišta i odredišta, pridržavajte se načela zaštite na radu pri ručnom transportu koja se primjenjuju u zemlji u kojoj će se uređaj koristiti.
k) Izbjegavajte situacije u kojima uređaj prestaje raditi tijekom upotrebe zbog prekomjernog opterećenja. To može dovesti do pregrijavanja pogonskih elemenata i oštećenja uređaja.
l) Ne dirajte zglobne dijelove ili pribor osim ako je uređaj isključen iz izvora napajanja.
m) Ne pomičite, ne podešavajte niti ne okrećite uređaj tijekom rada.
n) Ne ostavljajte ovaj uređaj bez nadzora dok je u upotrebi.
o) Redovito čistite uređaj kako biste spriječili nakupljanje tvrdokornih nečistoća.
p) Navedene emisije vibracija izmjerene su standardnim metodama mjerenja. Emisije vibracija mogu se promijeniti ako se uređaj koristi u različitim uvjetima okoline.
q) Uređaj nije igračka. Čišćenje i održavanje djeca ne smiju obavljati bez nadzora odrasle osobe.
r) Zabranjeno je zadirati u konstrukciju uređaja radi promjene njegovih parametara ili građe.
s) Držite uređaj podalje od izvora vatre i topline.
t) Ne pokrivajte otvore za ventilaciju!
u) NAPOMENA: Tijekom rada, neki elementi uređaja postaju vrlo vrući – opasnost od opeklina!
v) Ne dirajte pokretne elemente za rezanje. Opasnost od posjekotina ili amputacije prstiju/udova.
w) Ne pokrećite stroj prije nego što ste ubacili materijal.
x) Ne koristite stroj s začepljenom matricom.
y) Redovito provjeravajte razinu ulja i podmazivanje ležajeva.
z) Ne ubacujte tvrde materijale poput željeznih strugotina, ugljena, drva, šljunka, kostiju, kamenja itd. u stroj.
aa) Ne koristite uređaj za vrijeme kiše, oluje ili snijega.
bb) Prije svake upotrebe provjerite i pritegnite sve vijke.
cc) Za proizvodnju peleta ne koristite sirovine s udjelom vlage većim od 15%.
dd) Ne koristite stroj u istoj prostoriji u kojoj se nalaze agresivne, kisele, lužnate tvari ili mineralna gnojiva.

PAŽNJA! Unatoč sigurnom dizajnu uređaja i njegovim zaštitnim značajkama, te unatoč upotrebi dodatnih elemenata koji štite rukovatelja, pri korištenju uređaja i dalje postoji mali rizik od nesreće ili ozljede. Budite oprezni i koristite zdrav razum pri upotrebi uređaja.

3. Smjernice za upotrebu

Stroj je svestrani proizvod namijenjen proizvodnji peleta za hranu, gnojivo ili gorivo od pšenice, kukuruza, ječma, raži, uljarica, mahunarki, sijena, biljnog otpada itd.
Ovaj proizvod namijenjen je isključivo za kućnu upotrebu, a ne za komercijalnu.
Korisnik je odgovoran za svaku štetu nastalu nenamjenskom upotrebom uređaja.

3.1. Opis uređaja

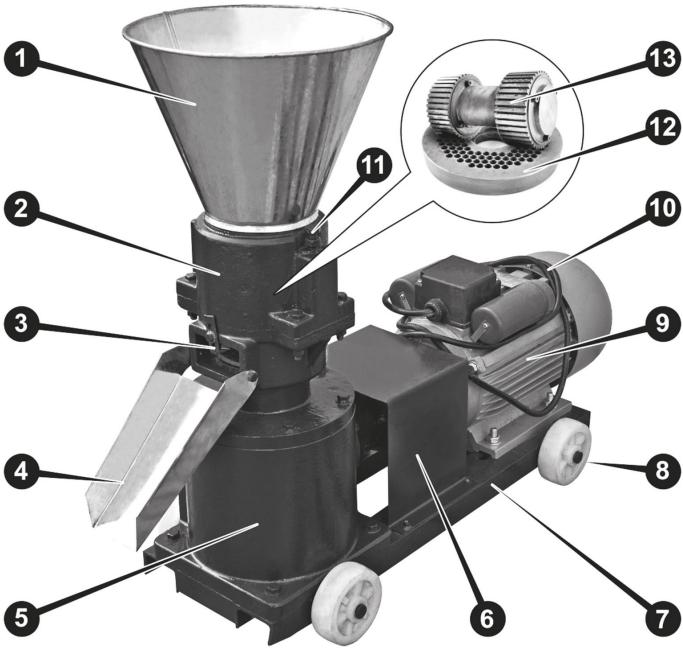

1. **Lijevak za punjenje**
2. **Komora za granulaciju**
3. **Regulator duljine granulata**
4. **Ladica za izbacivanje**
5. **Mjenjač**
6. **Poklopac fleksibilne spojke**
7. **Okvir**
8. **Kotač za transport (x4)**
9. **Električni motor**
10. **Kabel za napajanje**
11. **Vijci za podešavanje tlačnih valjaka**
12. **Matrica**
13. **Tlačni valjci**

3.2. Priprema za upotrebu

LOKACIJA UREĐAJA

Temperatura okoline ne smije biti viša od 40°C, a relativna vlažnost treba biti manja od 80%. Osigurajte dobru ventilaciju u prostoriji u kojoj se uređaj koristi. Između svake strane uređaja i zida ili drugih predmeta treba biti najmanje 1 m razmaka. Uređaj uvijek treba koristiti na ravnoj (svi kotači na tlu i blokirani), stabilnoj, čistoj, vatrootpornoj i suhoj podlozi, te izvan dosega djece i osoba s ograničenim mentalnim i osjetilnim funkcijama. Postavite uređaj tako da uvijek imate pristup priključku za napajanje. Kabel za napajanje priključen na uređaj mora biti pravilno uzemljen i odgovarati tehničkim podacima na naljepnici proizvoda.

SASTAVLJANJE UREĐAJA

Stroj se isporučuje gotovo spreman za rad, samo nekoliko dijelova treba sastaviti – kotači, lijevak za punjenje i ladica za izbacivanje.

Počnite s kotačima tako da pažljivo položite stroj na bok, a zatim provucite svaki kotač s njegovom polu-osovinom kroz otvor u okviru stroja (pogledajte prvu sliku ispod). Ne zaboravite osigurati kotače tako da provučete i savijete krajeve zatika kroz otvor osovine kotača:

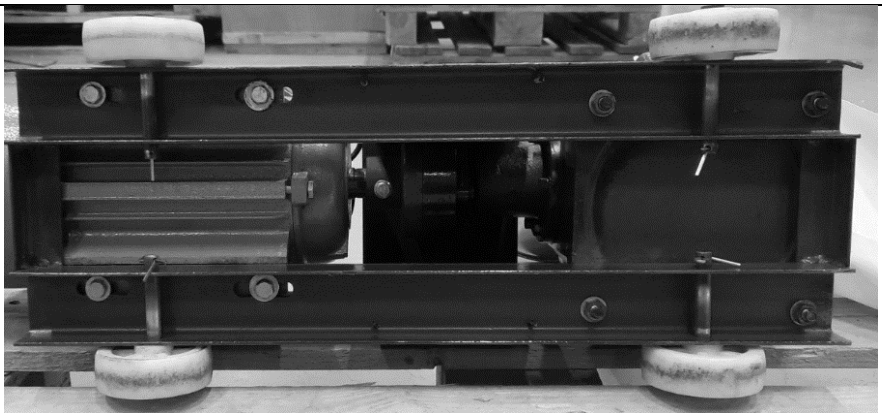

Zatim pričvrstite ladicu za izbacivanje na tijelo stroja privijanjem na komoru za granulaciju pomoću vijaka (koristite priloženi ravni ključ):

Na kraju postavite ulazni spremnik jednostavnim stavljanjem na vrh granulacijske komore – mora čvrsto sjedati.

OPREZ: uporaba stroja bez ulaznog spremnika je zabranjena.
Radi sigurnosti provjerite sve vijke drže li čvrsto svaki dio stroja – ne odnosi se na vijke za podešavanje tlačnog valjka. Također provjerite ulje zupčanika u mjenjaču - ako je potrebno, dolijte odgovarajuću tekućinu dok ne dosegne sigurnu razinu na mjernoj šipki:

Ispravna razina ulja zupčanika trebala bi biti unutar raspona označenog križanim poljem na mjernoj šipki čepa za punjenje, najbolje u njegovoj sredini. U slučaju slučajnog prepunjavanja, višak tekućine može se usisati kroz otvor čepa za punjenje. Uvijek provjeravajte razinu tekućine kada je stroj isključen i pričekajte najmanje 5 minuta da se tekućina spusti sa zupčanika.

3.3. Uporaba uređaja

- Stroj treba biti čist i prazan.
- Preporučuje se da materijal koji će se obrađivati bude prethodno usitnjen, izmiješan u jednu cjelinu i da njegova vlažnost ne prelazi 15%.
- Spojite stroj na odgovarajuće napajanje.
- Odaberite i ugradite matricu prikladnu za vaše potrebe (prije prve uporabe ili nakon zamjene matrice ili valjaka treba provesti postupak uhodavanja – detalje pogledajte u poglavlju „Čišćenje i održavanje“.)
- Pripremite odgovarajuću posudu za proizvedene pelete i postavite je ispod izlazne posude. Alternativno možete objesiti vreću na izlaznu posudu.
- Pokrenite stroj i stavite malu količinu grubog materijala u spremnik te pustite da motor dosegne radnu temperaturu (60-80 ˚C)
  VAŽNO: visoka temperatura ima presudan učinak na konačni proizvod jer uništava bakterije, viruse, parazite i druge patogene, a također stvara vanjsku tvrdu površinu na granulama koja ih štiti od prodora vlage i pridonosi dugotrajnom očuvanju peleta. Sirovina korištena za predgrijavanje stroja neće biti obrađena u pelete, ali se kasnije može ponovno upotrijebiti u proizvodnji peleta.
- Ako je potrebno, prilagodite položaj (zazor) valjka i matrice zatezanjem ili otpuštanjem vijaka tlačnog valjka. Preporučeni razmak je 0,3-1,0 mm (detalje pogledajte u poglavlju „Čišćenje i održavanje“.)
- Kad se proces proizvodnje peleta stabilizira, napunite cijeli spremnik i pokrenite redovitu proizvodnju dok se sva vaša sirovina ne obradi do kraja, što znači da će granulacijska komora biti ispražnjena od svih obrađenih ostataka.
- Nakon što posljednje granule peleta izađu iz izlazne posude, ali stroj još uvijek radi, dodajte oko 100-200 ml biljnog ulja u granulacijsku komoru – to će pomoći očistiti otvore matrice.
- Isključite stroj, odspojite ga iz električne mreže i ostavite da se ohladi.
- Nakon što se stroj ohladi, očistite ga od ostataka. Još uvijek prljavi otvori matrice mogu se očistiti uz pomoć drvene ili plastične igle za pletenje.

3.4. Čišćenje i održavanje

a) Prije svakog čišćenja, podešavanja ili zamjene pribora, ili ako se uređaj ne koristi, izvucite utikač iz električne mreže i dopustite uređaju da se potpuno ohladi.

- Pričekajte da se rotirajući elementi zaustave.

b) Za čišćenje površine koristite samo nekorozivna sredstva za čišćenje.

c) Nakon čišćenja uređaja, svi dijelovi moraju biti potpuno osušeni prije ponovne uporabe.

d) Uređaj pohranite na suhom, hladnom mjestu, bez vlage i izravnog izlaganja sunčevoj svjetlosti.

e) Ne prskajte uređaj mlazom vode i ne uranjajte ga u vodu.

f) Ne dopustite da voda uđe u uređaj kroz otvore za ventilaciju na kućištu uređaja.

g) Očistite otvore za ventilaciju ili pukotine četkom i/ili komprimiranim zrakom.

h) Uređaj se mora redovito pregledavati kako bi se provjerila njegova tehnička ispravnost i uočila eventualna oštećenja.

i) Za čišćenje koristite meku (vlažnu) krpu i četku s čvrstim, polimernim vlaknima.

j) Prilikom korištenja vlažne krpe pobrinite se da vlaga ne uđe u stroj, osobito u električne komponente.

k) Ne koristite oštre i/ili metalne predmete za čišćenje (npr. žičanu četku ili metalnu lopaticu) jer mogu oštetiti površinski materijal uređaja.

l) Svakog tjedna provjerite ima li na fleksibilnoj spojci oštećenja.

m) Prije svake uporabe provjerite stanje matrice i valjka – ako pokazuju bilo kakve znakove istrošenosti, zamijenite ih.
Za zamjenu tlačnog valjka:

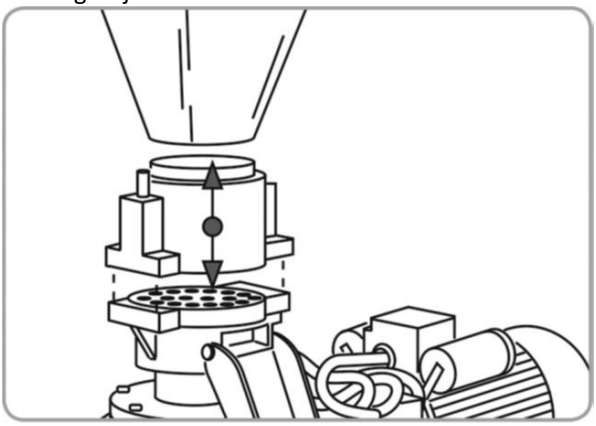

- Pomoću ključa odvrnite 4 vijka koji drže granulacijsku komoru i uklonite je zajedno s ulaznim spremnikom.
- Izvadite istrošeni tlačni valjak i ugradite novi tako da osovinu provučete kroz otvor za punjenje.
- Ugradite i centrirajte tijelo granulacijske komore s tlačnim valjkom.
- Ponovno ugradite 4 vijka koji učvršćuju granulacijsku komoru u križnom rasporedu i postupno ih zategnite.

- Ponovno ugradite ulazni spremnik.
- Uključite stroj i ostavite ga da radi u praznom hodu 1-2 minute.
- Podesite razmak (zazor) i provedite postupak uhodavanja valjka i matrice ako su ugrađeni novi ili nikada nisu korišteni zajedno.

Za zamjenu matrice:

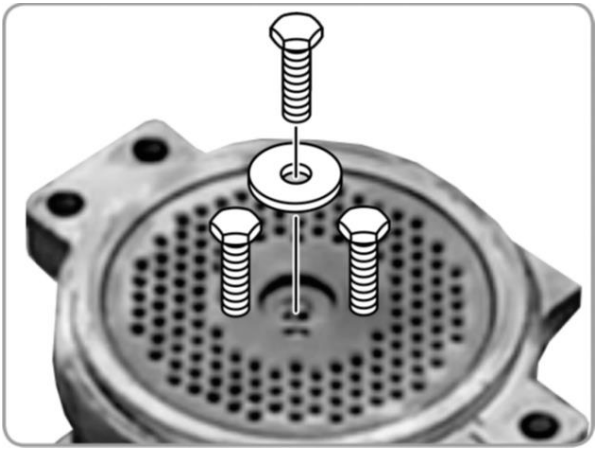

- Uklonite granulacijsku komoru kako je prethodno opisano.
- Odvrnite središnji vijak koji učvršćuje matricu na osovinu.
- Uvrnite 2 potporna vijka u navojne otvore matrice, a zatim pažljivo skinite matricu sa zupčaste osovine.
- Ugradite novu ili drugu matricu na zupčanik poravnavanjem pričvrsne rupe na matrici s rupom na zupčaniku.
  OPREZ: ako su otvori matrice zakošeni, moraju biti okrenuti prema gore.
- Uvrnite vijak za držanje matrice s maticom i čvrsto ih zategnite.
- Ponovno ugradite tijelo granulacijske komore kako je gore opisano.
- Uključite stroj i ostavite ga da radi u praznom hodu 1-2 minute.
- Podesite razmak (zazor) između valjka i matrice i provedite postupak uhodavanja ako je ugrađena nova matrica ili nikada nije korištena zajedno s ovim valjkom.

n) Obvezno je provesti uhodavanje tlačnog valjka ili matrice (ili oboje) svaki put nakon ugradnje novih ili pri ugradnji para koji nikada nije radio zajedno. Proces uhodavanja smanjuje potrošnju energije, habanje komponenti i omogućuje postizanje odgovarajuće radne temperature. Za provođenje procesa uhodavanja:

- Pripremite sirovinu s udjelom vlage oko 15% (poprskajte je vodom ako je previše suha).
- Uključite stroj.

- Postupno stavljajte pripremljenu mješavinu sirovine u lijevak za punjenje.
- Ponovo upotrijebite taj materijal i nastavite taj proces oko 1,5-2 sata.
- Ako se otvori matrice začepe, zaustavite stroj i očistite otvore drvenom ili plastičnom iglom za pletenje (ili sličnim predmetom koji neće oštetiti površinu matrice). Nakon čišćenja možete nastaviti proces.

  OPREZ: proizvod nastao u procesu uhodavanja nije prikladan za hranidbu životinja.

o) Svaki put kada su zamijenjeni ili očišćeni, podesite razmak između tlačnog valjka i matrice. Također ih podešavajte – prema potrebi – tijekom proizvodnje peleta. Da biste to učinili, zategnite oba vijka prikazana na slici ispod:

Zatim ih jednako otpustite za oko 90˚ u svakom koraku prema potrebi kako biste postigli željenu kvalitetu peleta.

VAŽNO: nemojte pokretati tlačne valjke s pretjerano zatezanim vijcima – to može oštetiti ne samo valjak već i matricu!

p) Provjeravajte razinu ulja u mjenjačkoj kutiji i podmazujte matricu jednom mjesečno. Po potrebi dodajte odgovarajuću količinu ispravne mjenjačke tekućine kroz otvor mjernog štapa (2). Također redovito podmazujte matricu kroz točke za podmazivanje (3).

1) Čep za ispuštanje ulja iz mjenjačke kutije
2) Čep za ulje mjenjačke kutije s mjernim štapom
3) Točke za podmazivanje matrice

q) Ako stroj neće biti korišten dulje vrijeme, treba ga pohraniti čistog u dobro prozračenoj prostoriji na temperaturi između -15 i +55˚C i relativnoj vlažnosti koja ne prelazi 90%. Zaštitite ga od prašine (pokrivenog). Kiseline, lužine i korozivne tvari u zraku nisu dopuštene. Izvadite tlačne valjke i matricu, temeljito ih očistite i stavite u vodootpornu vrećicu. Podmažite netoksičnom mašću dijelove koji imaju površinsku hrđu.

ODLAGANJE RABLJENIH UREĐAJA

Ne odlažite ovaj uređaj u sustave komunalnog otpada. Predajte ga na točku za recikliranje i prikupljanje električnih i elektroničkih uređaja. Provjerite simbol na proizvodu, uputama za upotrebu i pakiranju. Plastika korištena za izradu uređaja može se reciklirati u skladu s njezinim oznakama. Odabirom recikliranja dajete značajan doprinos zaštiti našeg okoliša.

Kontaktirajte lokalne vlasti za informacije o lokalnom postrojenju za recikliranje.

Šis vartotojo vadovas jūsų patogumui buvo išverstas naudojant mašininį vertimą. Buvo imtasi visų pagrįstų pastangų, siekiant užtikrinti tikslų vertimą; tačiau joks automatinis vertimas nėra tobulas ir nėra skirtas pakeisti žmogiškųjų vertėjų darbo. Oficialus vartotojo vadovas yra anglų kalba. Bet kokie vertimo neatitikimai ar skirtumai nėra privalomi ir neturi teisinės galios atitikties ar vykdymo tikslais. Jei kyla klausimų dėl vartotojo vadove pateiktos informacijos tikslumo, prašome remtis anglų kalba parengta versija, kuri yra oficiali.

Techniniai duomenys

Parametras aprašymas	Parametras vertė
Produkto pavadinimas	Granuliavimo mašina
Modelis	WIE-PM-3200
Nominali įtampa [V~] / Dažnis [Hz]	230 / 50
Nominali galia [W]	2200
Apsaugos klasė	IP44
Matmenys [plotis x gylis x aukštis; mm]	300 x 880 x 695
Svoris [kg]	83,3
Pašarų gamybos našumas [kg/h]	60–100
Matricos skersmuo [mm]	Ø 120
Šablono angos dydis [mm]	Ø 2,5 / 4 / 6
Pavarų alyvos tipas / kiekis [L]	75–80W80–90 GL4 / 2,5–3

1. Bendras aprašymas

Naudojimo instrukcija skirta padėti saugiai ir be problemų naudoti įrenginį. Gaminys suprojektuotas ir pagamintas laikantis griežtų techninių reikalavimų, naudojant naujausias technologijas ir komponentus. Be to, jis pagamintas laikantis griežčiausių kokybės standartų.

NENAUDOKITE ĮRENGINIO, KOL NEIŠSKAITĖTE IR NEPAŽINOTE ŠIO NAUDOJIMO VADOVO.

Norėdami prailginti prietaiso tarnavimo laiką ir užtikrinti sklandų veikimą, naudokite jį laikydamiesi šio naudojimo vadovo nurodymų ir reguliariai atlikite techninės priežiūros darbus. Šiame naudojimo vadove pateikti techniniai duomenys ir specifikacijos yra naujausi. Gamintojas pasilieka teisę daryti pakeitimus, susijusius su kokybės gerinimu. Prietaisas suprojektuotas taip, kad triukšmo skleidimo rizika būtų sumažinta iki minimumo, atsižvelgiant į technologijų pažangą ir triukšmo mažinimo galimybes.

Paaiškinimai

	Gaminys atitinka atitinkamus saugos standartus.
	Prieš naudojimą perskaitykite instrukcijas.
	Gaminys turi būti perdirbtas.
	ĮSPĖJIMAS! arba **ATSARGIAI!** arba **ATMINKITE!** Taikoma konkrečioje situacijoje. (bendrasis įspėjamasis ženklas)
	Naudokite ausų apsaugą. Didelio triukšmo poveikis gali sukelti klausos praradimą.
	Dėvėkite apsauginius akinius.
	Dėvėkite dulkių kaukę (kvėpavimo takų apsauga).
	Naudokite apsaugą.
	Dėvėkite apsauginius drabužius.
	DĖMESIO! Įspėjimas dėl elektros smūgio!

	DĖMESIO! Įspėjimas dėl didelio triukšmo!
	DĖMESIO! Sukasi dalys, susipainiojimo pavojus!
	DĖMESIO! Rankų suspaudimo pavojus!
	DĖMESIO! Pakabintas svoris!
	Nelieskite!
	DĖMESIO! Karštas paviršius, nudegimų pavojus!
	DĖMESIO! Aštrios, judančios mašinos dalys! Pirštų ar galūnių nupjovimo ar amputavimo pavojus.
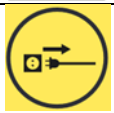	DĖMESIO! Atliekant techninės priežiūros darbus, gedimo atveju arba kai mašina nenaudojama, visada ištraukite maitinimo kištuką iš elektros lizdo!

ATSIŽVELGKITE! Šioje instrukcijoje pateikti brėžiniai yra tik iliustraciniai ir kai kuriais aspektais gali skirtis nuo tikrojo gaminio.

2. Saugus naudojimas

DĖMESIO! Perskaitykite visus saugos įspėjimus ir visas instrukcijas. Jei nesilaikysite įspėjimų ir instrukcijų, gali kilti elektros smūgio, gaisro ir (arba) rimtų sužalojimų ar net mirties pavojus.

Įspėjimuose ir instrukcijose terminai „įrenginys“ arba „produktas“ vartojami nurodant: Granuliavimo mašina

2.1. Elektros sauga

a) Kištukas turi tinkamai įsiterpti į rozetę. Jokiu būdu nemodifikuokite kištuko. Naudojant originalius kištukus ir jiems tinkamas rozetes sumažėja elektros smūgio pavojus.
b) Venkite liesti įžemintus elementus, pvz., vamzdžius, šildytuvus, katilus ir šaldytuvus. Elektros smūgio rizika padidėja, jei įžemintas prietaisas yra veikiamas lietaus, tiesiogiai liečiasi su drėgnu paviršiumi arba veikia drėgnoje aplinkoje. Į prietaisą patekęs vanduo padidina prietaiso sugadinimo ir elektros smūgio riziką.
c) Nelieskite prietaiso drėgnomis ar šlapios rankomis.
d) Kabelį naudokite tik pagal paskirtį. Niekada nenaudokite jo prietaisui nešti ar kištukui ištraukti iš lizdo. Laikykite kabelį atokiau nuo šilumos šaltinių, aliejaus, aštrių briaunų ar judančių dalių. Sugadinti ar susipynę kabeliai padidina elektros smūgio riziką.
e) Jei prietaisu dirbate lauke, būtinai naudokite lauko sąlygoms pritaikytą prailginimo laidą. Naudojant lauko sąlygoms pritaikytą prailginimo laidą sumažėja elektros smūgio pavojus.
f) Jei negalima išvengti prietaiso naudojimo drėgnoje aplinkoje, turėtų būti įrengtas nuotėkio srovės apsauginis įtaisas (RCD). Naudojant RCD sumažėja elektros smūgio pavojus.
g) Nenaudokite prietaiso, jei maitinimo laidas yra pažeistas arba turi akivaizdžių nusidėvėjimo požymių. Pažeistą maitinimo laidą turi pakeisti kvalifikuotas elektrikas arba gamintojo aptarnavimo centras.
h) Siekiant išvengti elektros smūgio, nelaikykite laido, kištuko ar prietaiso panardinto į vandenį ar kitus skysčius. Nenaudokite prietaiso ant drėgnų paviršių.
i) Nenaudokite labai drėgnoje aplinkoje arba tiesiogiai šalia vandens rezervuarų.
j) Neleiskite prietaisui sudrėkti. Elektros smūgio pavojus!
k) Prieš pirmąjį naudojimą patikrinkite, ar tinklo įtampa ir srovė atitinka ant tipo plokštelės nurodytus duomenis.

2.2. Sauga darbo vietoje

a) Užtikrinkite, kad darbo vieta būtų švari ir gerai apšviesta. Netvarkinga arba prastai apšviesta darbo vieta gali sukelti nelaimingus atsitikimus. Dirbdami su prietaisu stenkitės numatyti veiksmus iš anksto, stebėkite, kas vyksta, ir vadovaukitės sveiku protu.

b) Jei kyla abejonių dėl teisingo prietaiso veikimo, kreipkitės į gamintojo pagalbos tarnybą.
c) Prietaisą gali remontuoti tik gamintojo aptarnavimo centras. Nesiimkite jokio remonto savarankiškai!
d) Gaisro atveju gesinkite jį miltelių arba anglies dioksido (CO_2) gesintuvu (skirtu naudoti su įtampą turinčiais elektros prietaisais).
e) Vaikams ar neįgaliotiems asmenims draudžiama įeiti į darbo vietą. Dėmesio nukreipimas gali sukelti prietaiso valdymo praradimą.
f) Naudokite prietaisą gerai vėdinamoje patalpoje.
g) Prietaisas veikimo metu skleidžia dulkes ir nuolaužas. Svarbu apsaugoti šalia esančius žmones nuo jų žalingo poveikio.
h) Reguliariai tikrinkite saugos etikečių būklę. Jei etiketės yra neįskaitomos, jas būtina pakeisti.
i) Šią instrukciją laikykite pasiekiamoje vietoje, kad galėtumėte ja pasinaudoti ateityje. Jei šį prietaisą perduodate trečiajai šaliai, kartu su juo būtina perduoti ir šią instrukciją.
j) Pakuotės elementus ir smulkias surinkimo detales laikykite vaikams nepasiekiamoje vietoje.
k) Laikykite prietaisą atokiau nuo vaikų ir gyvūnų.
l) Jei šis prietaisas naudojamas kartu su kita įranga, taip pat būtina laikytis ir kitų naudojimo instrukcijų.

Atminkite! Naudodami prietaisą, apsaugokite vaikus ir kitus šalia esančius žmones.

2.3. Asmeninė sauga

a) Nenaudokite prietaiso, jei esate pavargę, sergate arba esate apsvaigę nuo alkoholio, narkotikų ar vaistų, kurie gali žymiai pabloginti jūsų gebėjimą valdyti prietaisą.
b) Prietaisą gali valdyti fiziškai stiprūs asmenys, gebantys elgtis su prietaisu, tinkamai apmokyti, susipažinę su šia naudojimo instrukcija ir baigę profesinės sveikatos ir saugos mokymus.
c) Įrenginys nėra skirtas naudoti asmenims (įskaitant vaikus), turintiems ribotas protines ir jutimo funkcijas, arba asmenims, neturintiems atitinkamos patirties ir (arba) žinių, nebent juos prižiūri už jų saugą atsakingas asmuo arba jie buvo instruktuoti, kaip valdyti įrenginį.
d) Dirbdami su įrenginiu, vadovaukitės sveiku protu ir būkite budrūs. Laikinas dėmesio praradimas naudojant įrenginį gali sukelti rimtus sužalojimus.

e) Naudokite asmenines apsaugos priemones, reikalingas dirbant su prietaisu, kaip nurodyta 1 skyriuje „Paaiškinimai“. Tinkamų ir patvirtintų asmeninių apsaugos priemonių naudojimas sumažina sužalojimų riziką.
f) Kad prietaisas netyčia neįsijungtų, prieš prijungdami jį prie maitinimo šaltinio įsitikinkite, kad jungiklis yra „OFF“ padėtyje.
g) Nepersistenkite savo jėgų. Naudodami įrenginį, visada išlaikykite pusiausvyrą ir stovėkite tvirtai. Tai užtikrins geresnį įrenginio valdymą netikėtose situacijose.
h) Nenešiokite laisvų drabužių ar papuošalų. Laikykite plaukus, drabužius ir pirštines atokiau nuo judančių dalių. Laisvi drabužiai, papuošalai ar ilgi plaukai gali įsipainioti į judančias dalis.
i) Prieš įjungiant įrenginį, pašalinkite visus reguliavimo įrankius ar raktus. Įrenginio besisukančioje dalyje paliktas įrankis ar raktas gali sukelti sužalojimą.
j) Naudokite akių, ausų ir kvėpavimo takų apsaugą.
k) Įrenginys nėra žaislas. Vaikus būtina prižiūrėti, kad jie nežaistų su įrenginiu.
l) Nekiškite rankų ar kitų daiktų į prietaisą, kol jis veikia!

2.4. Saugus prietaiso naudojimas

a) Nepersikraukite prietaiso. Naudokite tam tikrai užduočiai tinkamus įrankius. Teisingai parinktas prietaisas atliks užduotį, kuriai buvo skirtas, geriau ir saugiau.
b) Nenaudokite prietaiso, jei „ON/OFF“ jungiklis neveikia tinkamai (neįjungia ir neišjungia prietaiso). Prietaisai, kurių neįmanoma įjungti ir išjungti naudojant „ON/OFF“ jungiklį, yra pavojingi, jų negalima naudoti ir juos būtina remontuoti.
c) Prieš bandydami atlikti bet kokius reguliavimus, keisti priedus ar atidėdami prietaisą į šalį, įsitikinkite, kad kištukas yra ištrauktas iš rozetės. Tokios atsargumo priemonės sumažins atsitiktinio prietaiso įjungimo riziką.
d) Prieš pradėdami reguliavimą, valymą ir techninę priežiūrą, atjunkite prietaisą nuo maitinimo šaltinio. Tokia prevencinė priemonė sumažina atsitiktinio įjungimo riziką.
e) Kai prietaisas nenaudojamas, laikykite jį saugioje vietoje, toliau nuo vaikų ir žmonių, kurie nėra susipažinę su prietaisu ir neskaitė vartotojo vadovo. Prietaisas gali kelti pavojų nepatyrusių vartotojų rankose.
f) Palaikykite prietaisą nepriekaištingoje techninėje būklėje. Prieš kiekvieną naudojimą patikrinkite, ar nėra bendrų pažeidimų, ypač atidžiai apžiūrėkite judančias dalis, ar nėra įtrūkimų ar kitų elementų pažeidimų, taip pat ieškokite kitų aplinkybių, kurios galėtų turėti įtakos saugiam prietaiso

veikimui. Jei pastebite pažeidimų, prieš naudojimą atiduokite prietaisą remontui.

g) Laikykite prietaisą vaikams nepasiekiamoje vietoje.
h) Prietaiso remontą ar techninę priežiūrą turi atlikti kvalifikuoti specialistai, naudodami tik originalias atsargines dalis. Tai užtikrins saugų naudojimą.
i) Siekiant užtikrinti prietaiso veikimo vientisumą, nenuimkite gamykliniu būdu sumontuotų apsaugų ir neatlaisvinkite jokių varžtų.
j) Vežant ir perkeliant prietaisą iš sandėlio į paskirties vietą, laikykitės darbo saugos ir sveikatos principų, taikomų rankiniam transportavimui toje šalyje, kurioje prietaisas bus naudojamas.
k) Venkite situacijų, kai prietaisas dėl per didelės apkrovos nustoja veikti naudojimo metu. Dėl to gali perkaisti pavaros elementai ir prietaisas gali būti sugadintas.
l) Nelieskite judamųjų dalių ar priedų, kol prietaisas nėra atjungtas nuo maitinimo šaltinio.
m) Darbo metu neperkelkite, nereguliuokite ir nesukite prietaiso.
n) Negalima palikti šio prietaiso be priežiūros, kol jis veikia.
o) Reguliariai valykite prietaisą, kad nesikauptų sunkiai nuvalomas nešvarumas.
p) Nurodytas vibracijos lygis buvo išmatuotas taikant standartinius matavimo metodus. Vibracijos lygis gali kisti, jei prietaisas naudojamas kitokiomis aplinkos sąlygomis.
q) Prietaisas nėra žaislas. Valymo ir priežiūros darbus vaikai negali atlikti be suaugusiojo priežiūros.
r) Draudžiama keisti prietaiso konstrukciją, siekiant pakeisti jo parametrus ar sandarą.
s) Laikykite prietaisą atokiau nuo ugnies ir šilumos šaltinių.
t) Nedengite ventiliacijos angų!
u) PASTABA: Veikimo metu kai kurie prietaiso elementai labai įkaista – yra nudegimo pavojus!
v) Nelieskite judančių pjovimo elementų. Yra pirštų ar galūnių nupjovimo ar amputavimo pavojus.
w) Nepaleiskite mašinos, kol neįdėjote medžiagos.
x) Nenaudokite mašinos, jei jos pjovimo forma užsikimšusi.
y) Reguliariai tikrinkite alyvos lygį ir guolių tepimą.
z) Į mašiną nemeskite kietų medžiagų, pvz., geležies atliekų, anglies, medienos, žvirgždo, kaulų, akmenų ir pan.
aa) Nenaudokite prietaiso lyjant lietui, per audrą ar sningant.
bb) Prieš kiekvieną naudojimą patikrinkite ir priveržkite visus varžtus.
cc) Granulių gamybai nenaudokite žaliavų, kurių drėgnumas viršija 15 %.
dd) Nenaudokite įrenginio toje pačioje patalpoje, kurioje yra agresyvių, rūgštinių, šarminių medžiagų arba mineralinių trąšų.

DĖMESIO! Nepaisant saugios įrenginio konstrukcijos ir jo apsauginių funkcijų, taip pat nepaisant papildomų operatoriaus apsaugai skirtų elementų, naudojant įrenginį vis tiek išlieka nedidelė nelaimingo atsitikimo ar sužalojimo rizika. Naudodami įrenginį, būkite budrūs ir vadovaukitės sveiku protu.

3. Naudojimo gairės

Šis įrenginys yra universalus produktas, skirtas granulių gamybai pašarams, trąšoms ar kurui iš kviečių, kukurūzų, miežių, rugių, aliejinių augalų, ankštinių augalų, šieno, augalinių atliekų ir pan.
Šis produktas skirtas tik namų naudojimui, o ne komerciniam naudojimui.
Vartotojas yra atsakingas už bet kokią žalą, atsiradusią dėl netinkamo prietaiso naudojimo.

3.1. Prietaiso aprašymas

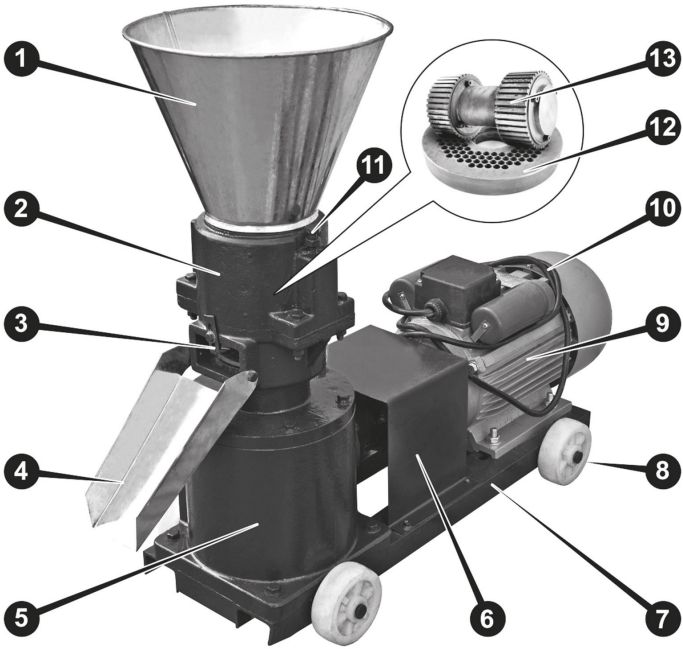

1. **Įkrovimo bunkeris**
2. **Granuliavimo kamera**
3. **Granulių ilgio reguliatorius**
4. **Išmetimo dėklas**
5. **Reduktorius**
6. **Lankstaus sujungimo dangtis**
7. **Rėmas**
8. **Transporto ratukai (4 vnt.)**
9. **Elektros variklis**
10. **Maitinimo kabelis**
11. **Spausimo ritinių reguliavimo varžtai**
12. **Šablonas**
13. **Spausimo ritiniai**

3.2. Pasirengimas naudojimui

PRIETAISO IŠDĖSTYMAS

Aplinkos temperatūra neturi viršyti 40 °C, o santykinis drėgnumas turėtų būti mažesnis nei 80 %. Užtikrinkite gerą patalpos, kurioje naudojamas prietaisas, vėdinimą. Tarp kiekvienos prietaiso pusės ir sienos ar kitų daiktų turėtų būti ne mažiau kaip 1 m atstumas. Prietaisą visada reikia naudoti pastatytą ant lygaus (visi ratai turi liestis su žeme ir būti užfiksuoti), stabilaus, švaraus, ugniai atsparaus ir sauso paviršiaus, taip pat jis turi būti nepasiekiamas vaikams ir asmenims su ribotomis protinėmis bei jutiminėmis funkcijomis. Pastatykite prietaisą taip, kad visada galėtumėte pasiekti maitinimo jungtį. Prie prietaiso prijungtas maitinimo laidas turi būti tinkamai įžemintas ir atitikti techninius duomenis, nurodytus ant gaminio etiketės.

PRIETAISO SURINKIMAS

Prietaisas pristatomas beveik paruoštas darbui, surinkti reikia tik keletą dalių – ratus, pakrovimo piltuvą ir iškrovimo dėžę.

Pradėkite nuo ratų: atsargiai paguldykite įrenginį ant šono, tada kiekvieną ratą su jo pusašimi įkiškite per angą įrenginio rėme (žr. pirmąją nuotrauką žemiau). Nepamirškite pritvirtinti ratų, įkišdami kaiščius per ratų ašių angas ir juos sulenkdami galuose:

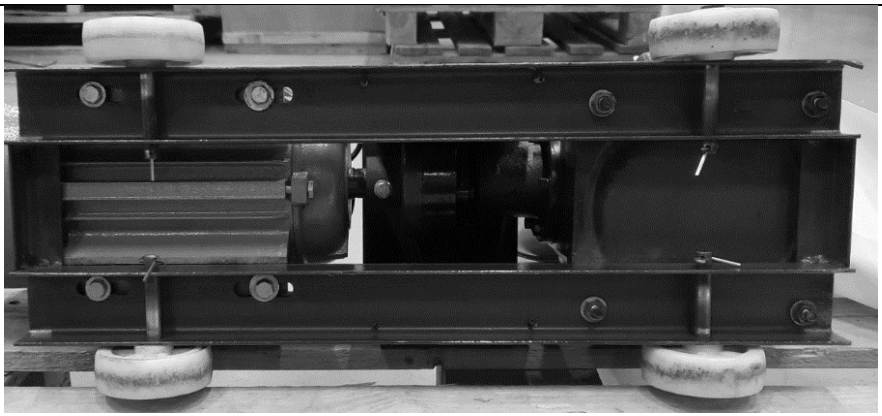

Toliau pritvirtinkite iškrovimo dėklą prie mašinos korpuso, prisukdami jį prie granuliavimo kameros varžtais (naudokite pridedamą plokščią raktą):

Galiausiai sumontuokite pakrovimo bunkerį, paprasčiausiai uždėdami jį ant granuliavimo kameros viršaus – jis turi tvirtai priglusti.

ĮSPĖJIMAS: draudžiama naudoti mašiną be pakrovimo bunkerio.

Saugumo sumetimais patikrinkite, ar visi varžtai tvirtai laiko kiekvieną mašinos komponentą – tai netaikoma slėginio ritinio reguliavimo varžtams. Taip pat patikrinkite pavarų dėžės alyvą – jei reikia, įpilkite tinkamos alyvos, kol jos lygis pasieks saugų lygį matuoklėje:

Tinkamas pavarų dėžės alyvos lygis turėtų būti pažymėto lauko ribose ant užpildymo kamščio matuoklio, geriausia – jo viduryje. Jei netyčia įpilsite per daug alyvos, jos perteklių galima išsiurbti per užpildymo kamščio angą. Visada tikrinkite alyvos lygį, kai mašina išjungta, ir palaukite mažiausiai 5 minutes, kad alyva nutekėtų iš pavarų.

3.3. Įrenginio naudojimas

- Mašina turi būti švari ir tuščia.
- Rekomenduojama, kad apdorotina medžiaga būtų iš anksto susmulkinta, sumaišyta į vieną masę, o jos drėgnumas neviršytų 15 %.
- Prijunkite mašiną prie tinkamo maitinimo šaltinio.
- Pasirinkite ir įmontuokite jūsų poreikiams tinkamą formą (prieš pirmąjį naudojimą arba pakeitus formą ar ritinius, reikia atlikti įvažiavimo procesą – išsamią informaciją rasite skyriuje „Valymas ir priežiūra“).
- Paruoškite tinkamą talpyklą pagamintoms granulėms ir pastatykite ją po iškrovimo dėklu. Taip pat galite pritvirtinti maišą prie iškrovimo dėklo.
- Paleiskite mašiną, įpilkite nedidelį kiekį žaliavos į bunkerį ir palaukite, kol variklis pasieks darbinę temperatūrą (60–80 ˚C).
  SVARBU: aukšta temperatūra turi lemiamą poveikį galutiniam produktui, nes ji sunaikina bakterijas, virusus, parazitus ir kitus patogenus, be to, ant granulių suformuoja kietą išorinį paviršių, kuris apsaugo jas nuo drėgmės patekimo ir prisideda prie granulių ilgalaikio išsaugojimo. Žaliava, naudojama mašinai įkaitinti, nebus perdirbama į granules, tačiau vėliau ją galima vėl panaudoti granulių gamyboje.
- Jei reikia, sureguliuokite ritinio ir formos padėtį (žingsnį), priveržDami arba atlaisvindami slėginio ritinio varžtus. Rekomenduojamas tarpas yra 0,3–1,0 mm (išsamesnė informacija pateikta skyriuje „Valymas ir priežiūra“).
- Kai granulių gamybos procesas stabilizuosis, užpildykite visą bunkerį ir pradėkite reguliarią gamybą, kol visa jūsų žaliava bus perdirbta iki galo, t. y. granuliavimo kamera bus ištuštinta nuo visų perdirbtų likučių.
- Kai paskutinės granulės iškris iš iškrovimo dėžės, bet mašina vis dar veiks, į granuliavimo kamerą įpilkite apie 100–200 ml augalinio aliejaus – tai padės išvalyti formos skyles.
- Išjunkite mašiną, atjunkite ją nuo elektros tinklo ir leiskite jai atvėsti.
- Kai mašina atvės, išvalykite ją nuo likučių. Vis dar nešvarias formos angas galima išvalyti medine arba plastmasine mezgimo adata.

3.4. Valymas ir priežiūra

a) Prieš kiekvieną valymą, reguliavimą ar priedų keitimą, taip pat jei prietaisas nenaudojamas, ištraukite maitinimo kištuką iš elektros lizdo ir leiskite prietaisui visiškai atvėsti.
   - Palaukite, kol besisukantys elementai sustos.

b) Paviršiui valyti naudokite tik nekorozinius valiklius.

c) Išvalę prietaisą, prieš vėl jį naudojant, visas dalis reikia visiškai išdžiovinti.
d) Laikykite prietaisą sausoje, vėsioje vietoje, apsaugotoje nuo drėgmės ir tiesioginių saulės spindulių.
e) Nespurkškite prietaiso vandens srove ir nemerkite jo į vandenį.
f) Neleiskite vandeniui patekti į prietaiso vidų per korpuso ventiliacijos angas.
g) Vėdinimo angas bei kampelius ir įdubas valykite šepetėliu ir (arba) suslėgtu oru.
h) Prietaisą būtina reguliariai tikrinti, siekiant įvertinti jo techninį veikimą ir nustatyti galimus pažeidimus.
i) Valymui naudokite minkštą (drėgną) šluostę ir šepetėlį su kietais polimeriniais šeriais.
j) Naudodami drėgną skudurėlį, pasirūpinkite, kad drėgmė nepatektų į prietaiso vidų, ypač į elektrines dalis.
k) Valymui nenaudokite aštrių ir (arba) metalinių daiktų (pvz., vielinio šepečio ar metalinio mentelės), nes jie gali pažeisti prietaiso paviršiaus medžiagą.
l) Kiekvieną savaitę patikrinkite, ar lanksti mova nėra pažeista.
m) Prieš kiekvieną naudojimą patikrinkite formos ir ritinio būklę – jei pastebite bet kokį nusidėvėjimą, juos pakeiskite.
Norėdami pakeisti slėginį ritinį:

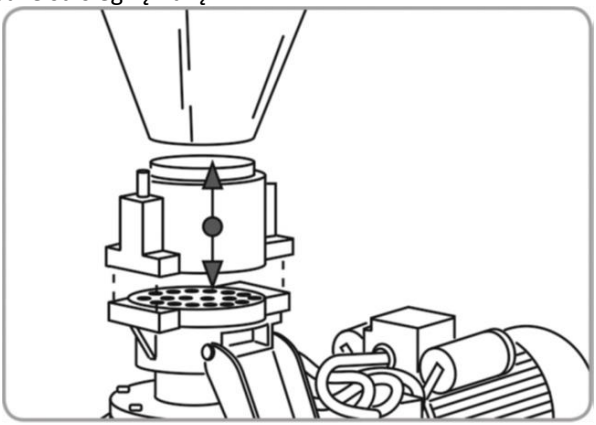

- Rakteliu atsukite 4 varžtus, tvirtinančius granuliavimo kamerą, ir išimkite ją kartu su įkrovimo piltuvu.
- Išimkite susidėvėjusį slėginį ritinį ir įdėkite naują, įkišdami jo ašį per pakrovimo angą.
- Įstatykite granuliavimo kameros korpusą su slėginiu ritiniu ir išlyginkite jį.
- Vėl pritvirtinkite 4 varžtus, tvirtinančius granuliavimo kamerą kryžminiu būdu, ir palaipsniui juos priveržkite.
- Vėl pritvirtinkite pakrovimo piltuvą.
- Įjunkite mašiną ir leiskite jai dirbti tuščiąja eiga 1–2 minutes.

- Nustatykite tarpą (žaidimą) ir atlikite ritinio bei formos įvažiavimo procesą, jei buvo įdiegti nauji arba jie niekada nebuvo naudojami kartu.

Norėdami pakeisti formą:

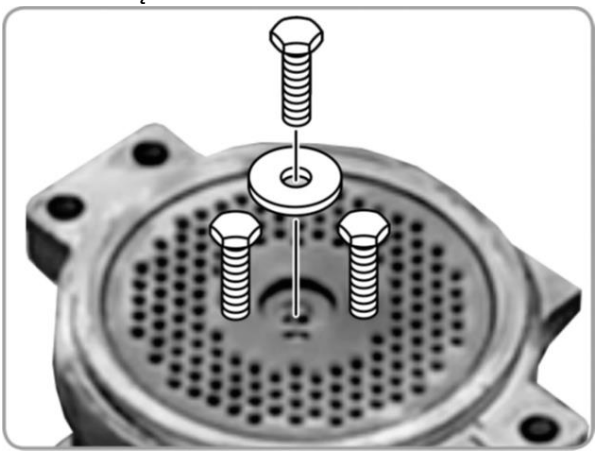

- Nuimkite granuliacijos kamerą, kaip aprašyta anksčiau.
- Išsukite centrinį varžtą, tvirtinantį formą prie veleno.
- Įsukite 2 atraminius varžtus į matricos sriegines skylutes, tada atsargiai nuimkite matricą nuo pavaros veleno.
- Užmontuokite naują arba kitą matricą ant pavaros, suderindami matricos tvirtinimo skylę su skyle pavaroje.
  ĮSPĖJIMAS: jei matricos skylės yra nušlifuotos, jos turi būti nukreiptos į viršų.
- Prisukite matricos tvirtinimo varžtą su veržle ir tvirtai juos priveržkite.
- Vėl sumontuokite granuliavimo kameros korpusą, kaip aprašyta aukščiau.
- Įjunkite mašiną ir leiskite jai dirbti tuščiąja eiga 1–2 minutes.
- Nustatykite tarpą (žaidimą) tarp ritinio ir matricos ir atlikite įvažiavimo procesą, jei buvo sumontuota nauja matrica arba ji niekada nebuvo naudojama kartu su šiuo ritiniu.

n) Privaloma atlikti slėginio ritinio arba matricos (arba abiejų) įvažiavimą kiekvieną kartą po naujų detalių sumontavimo arba montuojant porą, kuri niekada anksčiau nebuvo dirbusi kartu. Įvažiavimo procesas sumažina energijos suvartojimą, detalių nusidėvėjimą ir leidžia pasiekti reikiamą darbo temperatūrą. Norėdami atlikti įvažiavimo procesą:

- Paruoškite žaliavą, kurios drėgnumas yra apie 15 % (jei ji pernelyg sausa, apipurkškite ją vandeniu).

- Įjunkite mašiną.
- Paruoštą žaliavų mišinį palaipsniui supilkite į pakrovimo bunkerį.
- Tą medžiagą panaudokite dar kartą ir tęskite procesą apie 1,5–2 valandas.
- Jei formos angos užsikemša, sustabdykite mašiną ir išvalykite angas medine arba plastmasine mezgimo adata (arba panašiu daiktu, kuris nepažeis formos paviršiaus). Išvalę galite tęsti procesą.
  ĮSPĖJIMAS: įvažiavimo proceso metu pagamintas produktas netinka gyvūnams šerti.

o) Kiekvieną kartą pakeitus ar išvalius slėgio ritinį ir formą, sureguliuokite tarpą tarp jų. Taip pat, jei reikia, sureguliuokite juos granulių gamybos metu. Norėdami tai padaryti, priveržkite abu varžtus, parodytus žemiau esančioje nuotraukoje:

Tada, jei reikia, kiekvienu žingsniu juos vienodai atsukite maždaug 90˚, kol pasieksite norimą granulių kokybę.
SVARBU: nespauskite slėginių ritinių pernelyg stipriai – tai gali sugadinti ne tik ritinį, bet ir formą!

p) Kas mėnesį patikrinkite reduktoriaus alyvos lygį ir sutepkite formą. Jei reikia, per matuoklio angą (2) įpilkite reikiamą kiekį tinkamos reduktoriaus alyvos. Taip pat reguliariai sutepkite formą per tepimo taškus (3).

1) Reduktoriaus alyvos išleidimo kamštis
2) Reduktoriaus alyvos kamštis su matuokliu
3) Formos tepimo taškai

q) Jei įrenginys ilgą laiką nebus naudojamas, jį reikia laikyti švarų, gerai vėdinamoje patalpoje, kurioje temperatūra svyruoja nuo -15 iki +55 ˚C, o santykinis drėgnumas neviršija 90 %. Apsaugokite jį nuo dulkių (uždenkite). Ore neturi būti rūgščių, šarmų ir koroziją sukeliančių medžiagų. Išimkite slėginius ritinius ir štampą, kruopščiai juos išvalykite ir įdėkite į vandeniui atsparų maišelį. Dalis, kurių paviršiuje yra rūdžių, sutepkite netoksiniu tepalu.

NAUDOTŲ ĮRENGINIŲ ŠALINIMAS

Šio įrenginio neišmeskite į komunalinių atliekų surinkimo sistemas. Atiduokite jį į elektros ir elektroninių prietaisų perdirbimo bei surinkimo punktą. Patikrinkite simbolį ant gaminio, naudojimo instrukcijos ir pakuotės. Prietaiso gamybai naudoti plastikai gali būti perdirbami pagal jų ženklinimą. Pasirinkdami perdirbimą, jūs žymiai prisidedate prie aplinkos apsaugos.

Dėl informacijos apie vietinį perdirbimo punktą kreipkitės į vietos valdžios institucijas.

Acest manual de utilizare a fost tradus pentru confortul dumneavoastră cu ajutorul traducerii automate. S-au depus eforturi rezonabile pentru a asigura o traducere corectă; cu toate acestea, nicio traducere automată nu este perfectă și nu are scopul de a înlocui traducătorii umani. Manualul de utilizare oficial este versiunea în limba engleză. Eventualele neconcordanțe sau diferențe apărute în traducere nu sunt obligatorii și nu au efect juridic în scopuri de conformitate sau de aplicare a legii. Dacă apar întrebări legate de acuratețea informațiilor conținute în manualul de utilizare, vă rugăm să consultați versiunea în limba engleză a respectivelor conținuturi, care este versiunea oficială.

Date tehnice

Parametru descriere	Parametru valoare
Denumirea produsului	Mașină de peletizat
Model	WIE-PM-3200
Tensiune nominală [V~] / Frecvență [Hz]	230 / 50
Putere nominală [W]	2200
Clasa de protecție	IP44
Dimensiuni [Lățime x Adâncime x Înălțime; mm]	300 x 880 x 695
Greutate [kg]	83,3
Capacitate de producție a furajelor [kg/h]	60-100
Diametrul matriței [mm]	Ø 120
Dimensiunea orificiilor matriței [mm]	Ø 2,5 / 4 / 6
Tipul / cantitatea de ulei pentru angrenaje [L]	75-80W80-90 GL4 / 2,5-3

1. Descriere generală

Manualul de utilizare este conceput pentru a vă ajuta să utilizați dispozitivul în condiții de siguranță și fără probleme. Produsul este proiectat și fabricat în conformitate cu norme tehnice stricte, utilizând tehnologii și componente de ultimă generație. În plus, este fabricat respectând cele mai stricte standarde de calitate.

NU UTILIZAȚI APARATUL ÎNAINTE DE A CITI ȘI A ÎNȚELEGE ÎN MOD APROFUNDAT PREZENTUL MANUAL DE UTILIZARE.

Pentru a prelungi durata de viață a dispozitivului și pentru a asigura o funcționare fără probleme, utilizați-l în conformitate cu prezentul manual de utilizare și efectuați periodic operațiunile de întreținere. Datele tehnice și specificațiile din prezentul manual de utilizare sunt actualizate. Producătorul își rezervă dreptul de a efectua modificări în scopul îmbunătățirii calității. Dispozitivul este proiectat pentru a reduce la minimum riscurile legate de emisiile de zgomot, ținând cont de progresul tehnologic și de posibilitățile de reducere a zgomotului.

Legendă

CE	Produsul respectă standardele de siguranță relevante.
	Citiți instrucțiunile înainte de utilizare.
	Produsul trebuie reciclat.
	ATENȚIE! sau **PRECAUȚIE!** sau **REȚINEȚI!** Se aplică situației date. (semn de avertizare general)
	Folosiți protecție auditivă. Expunerea la zgomot puternic poate duce la pierderea auzului.
	Purtați ochelari de protecție.
	Purtați o mască antipraf (protecție a căilor respiratorii).
	Folosiți un dispozitiv de protecție.
	Purtați îmbrăcăminte de protecție.

	ATENȚIE! Avertisment privind șocul electric!
	ATENȚIE! Avertisment privind zgomotul puternic!
	ATENȚIE! Piese rotative, pericol de prindere!
	ATENȚIE! Pericol de strivire a mâinilor!
	ATENȚIE! Greutate suspendată!
	Nu atingeți!
	ATENȚIE! Suprafață fierbinte, risc de arsuri!
	ATENȚIE! Piese ascuțite și în mișcare ale mașinii! Pericol de tăiere sau amputare a degetelor/membrelor.
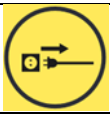	Atenție! În timpul lucrărilor de întreținere, în cazul unei defecțiuni sau când utilajul nu este utilizat, deconectați întotdeauna ștecherul de la priza electrică!

VĂ RUGĂM SĂ REȚINEȚI! Desenele din acest manual au doar scop ilustrativ și, în anumite detalii, pot diferi de produsul real.

2. Siguranța utilizării

ATENȚIE! Citiți toate avertismentele de siguranță și toate instrucțiunile. Nerespectarea avertismentelor și a instrucțiunilor poate duce la electrocutare, incendiu și/sau vătămări grave sau chiar la deces.

Termenii „aparat” sau „produs” sunt folosiți în avertismente și instrucțiuni pentru a se referi la:
Mașina de pelete

2.1. Siguranța electrică

a) Ștecherul trebuie să se potrivească cu priza. Nu modificați ștecherul în niciun fel. Utilizarea ștecherelor originale și a prizelor corespunzătoare reduce riscul de electrocutare.
b) Evitați să atingeți elemente împământate, cum ar fi țevile, încălzitoarele, cazanele și frigiderele. Există un risc crescut de electrocutare dacă dispozitivul împământat este expus la ploaie, intră în contact direct cu o suprafață umedă sau funcționează într-un mediu umed. Pătrunderea apei în dispozitiv crește riscul de deteriorare a acestuia și de electrocutare.
c) Nu atingeți dispozitivul cu mâinile ude sau umede.
d) Utilizați cablul numai pentru scopul pentru care a fost conceput. Nu îl folosiți niciodată pentru a transporta dispozitivul sau pentru a scoate ștecherul din priză. Țineți cablul la distanță de surse de căldură, ulei, muchii ascuțite sau piese în mișcare. Cablurile deteriorate sau încurcate cresc riscul de electrocutare.
e) Dacă utilizați dispozitivul în aer liber, asigurați-vă că folosiți o prelungitoare adecvată pentru utilizare în exterior. Utilizarea unei prelungitoare adecvate pentru utilizare în exterior reduce riscul de electrocutare.
f) Dacă utilizarea dispozitivului într-un mediu umed nu poate fi evitată, trebuie instalat un dispozitiv de protecție la curent rezidual (RCD). Utilizarea unui RCD reduce riscul de electrocutare.
g) Nu utilizați aparatul dacă cablul de alimentare este deteriorat sau prezintă semne evidente de uzură. Un cablu de alimentare deteriorat trebuie înlocuit de un electrician calificat sau de centrul de service al producătorului.
h) Pentru a evita electrocutarea, nu scufundați cablul, ștecherul sau aparatul în apă sau în alte lichide. Nu utilizați aparatul pe suprafețe umede.
i) Nu utilizați aparatul în medii foarte umede sau în imediata apropiere a rezervoarelor de apă.
j) Evitați umezirea aparatului. Risc de electrocutare!
k) Înainte de prima utilizare, verificați dacă tensiunea de rețea și curentul corespund datelor indicate pe plăcuța de identificare.

2.2. Siguranța la locul de muncă

a) Asigurați-vă că locul de muncă este curat și bine iluminat. Un loc de muncă dezordonat sau slab iluminat poate duce la accidente. Încercați să anticipați, observați ce se întâmplă și folosiți-vă bunul simț atunci când lucrați cu dispozitivul.
b) Dacă aveți îndoieli cu privire la funcționarea corectă a dispozitivului, contactați serviciul de asistență al producătorului.
c) Numai centrul de service al producătorului poate repara dispozitivul. Nu încercați să efectuați reparații pe cont propriu!
d) În caz de incendiu, utilizați un stingător cu pulbere sau cu dioxid de carbon (CO_2) (unul destinat utilizării pe dispozitive electrice sub tensiune) pentru a-l stinge.
e) Copiilor sau persoanelor neautorizate le este interzis accesul la locul de muncă. O distragere a atenției poate duce la pierderea controlului asupra dispozitivului.
f) Utilizați dispozitivul într-un spațiu bine ventilat.
g) Dispozitivul produce praf și resturi în timpul funcționării. Este important să protejați persoanele din jur de efectele nocive ale acestora.
h) Verificați periodic starea etichetelor de siguranță. Dacă etichetele sunt ilizibile, acestea trebuie înlocuite.
i) Vă rugăm să păstrați acest manual la îndemână pentru consultare ulterioară. În cazul în care acest dispozitiv este cedat unei terțe părți, manualul trebuie predat odată cu acesta.
j) Păstrați elementele de ambalaj și piesele mici de asamblare într-un loc inaccesibil copiilor.
k) Țineți dispozitivul la distanță de copii și animale.
l) Dacă acest dispozitiv este utilizat împreună cu un alt echipament, trebuie respectate și instrucțiunile de utilizare aferente acestuia.

Rețineți! Când utilizați dispozitivul, protejați copiii și alte persoane aflate în apropiere.

2.3. Siguranța personală

a) Nu utilizați dispozitivul atunci când sunteți obosit, bolnav sau sub influența alcoolului, a narcoticelor sau a medicamentelor care pot afecta în mod semnificativ capacitatea de a opera dispozitivul.
b) Mașina poate fi operată de persoane în bună condiție fizică, capabile să o manevreze, care au fost instruite corespunzător, au citit acest manual de utilizare și au beneficiat de instruire în domeniul sănătății și securității în muncă.

c) Mașina nu este concepută pentru a fi utilizată de persoane (inclusiv copii) cu funcții mentale și senzoriale limitate sau de persoane care nu au experiența și/sau cunoștințele relevante, cu excepția cazului în care sunt supravegheate de o persoană responsabilă pentru siguranța lor sau au primit instrucțiuni privind modul de operare a mașinii.
d) Când lucrați cu dispozitivul, folosiți-vă bunul simț și rămâneți vigilenți. Pierderea temporară a concentrării în timpul utilizării dispozitivului poate duce la leziuni grave.
e) Folosiți echipamentul de protecție personală necesar pentru lucrul cu dispozitivul, așa cum este specificat în secțiunea 1 „Legendă”. Utilizarea unui echipament de protecție personală adecvat și omologat reduce riscul de accidentare.
f) Pentru a preveni pornirea accidentală a dispozitivului, asigurați-vă că comutatorul se află în poziția OFF înainte de a conecta dispozitivul la o sursă de alimentare.
g) Nu vă supraestimați abilitățile. Când utilizați dispozitivul, păstrați-vă echilibrul și rămâneți stabil în orice moment. Acest lucru vă va asigura un control mai bun asupra dispozitivului în situații neprevăzute.
h) Nu purtați haine largi sau bijuterii. Țineți părul, hainele și mănușile la distanță de părțile mobile. Hainele largi, bijuteriile sau părul lung se pot prinde în părțile mobile.
i) Îndepărtați toate uneltele de reglare sau cheile înainte de a porni dispozitivul. O unealtă sau o cheie lăsată în partea rotativă a dispozitivului poate provoca vătămări.
j) Folosiți echipament de protecție pentru ochi, urechi și căile respiratorii.
k) Dispozitivul nu este o jucărie. Copiii trebuie supravegheați pentru a vă asigura că nu se joacă cu dispozitivul.
l) Nu introduceți mâinile sau alte obiecte în interiorul dispozitivului în timp ce acesta este în funcțiune!

2.4. Utilizarea în siguranță a dispozitivului

a) Nu supraîncărcați dispozitivul. Folosiți uneltele adecvate pentru sarcina respectivă. Un dispozitiv ales corect va îndeplini sarcina pentru care a fost proiectat mai bine și într-un mod mai sigur.
b) Nu utilizați dispozitivul dacă comutatorul „ON/OFF” nu funcționează corespunzător (nu pornește și nu oprește dispozitivul). Dispozitivele care nu pot fi pornite și oprite folosind comutatorul ON/OFF sunt periculoase, nu trebuie utilizate și trebuie reparate.
c) Asigurați-vă că ștecherul este deconectat de la priză înainte de a efectua orice reglaje, înlocuiri de accesorii sau înainte de a pune aparatul deoparte.

Aceste măsuri de precauție vor reduce riscul de activare accidentală a aparatului.

d) Deconectați aparatul de la sursa de alimentare înainte de a începe reglajele, curățarea și întreținerea. O astfel de măsură preventivă reduce riscul de activare accidentală.

e) Când nu este utilizat, depozitați-l într-un loc sigur, departe de copii și de persoanele care nu sunt familiarizate cu dispozitivul și care nu au citit manualul de utilizare. Dispozitivul poate reprezenta un pericol în mâinile utilizatorilor neexperimentați.

f) Mențineți dispozitivul în stare tehnică perfectă. Înainte de fiecare utilizare, verificați dacă există deteriorări generale, în special componentele mobile, pentru a depista piese sau elemente fisurate, precum și orice alte condiții care ar putea afecta funcționarea în siguranță a dispozitivului. Dacă se constată deteriorări, trimiteți dispozitivul la reparare înainte de utilizare.

g) Păstrați dispozitivul la îndemâna copiilor.

h) Reparația sau întreținerea dispozitivului trebuie efectuată de persoane calificate, utilizând exclusiv piese de schimb originale. Acest lucru va asigura o utilizare în condiții de siguranță.

i) Pentru a asigura integritatea funcțională a dispozitivului, nu îndepărtați protecțiile montate din fabrică și nu slăbiți niciun șurub.

j) La transportarea și manipularea dispozitivului între depozit și destinație, respectați principiile de sănătate și siguranță la locul de muncă pentru operațiunile de transport manual care se aplică în țara în care va fi utilizat dispozitivul.

k) Evitați situațiile în care dispozitivul încetează să funcționeze în timpul utilizării din cauza unei sarcini excesive. Acest lucru poate duce la supraîncălzirea elementelor de acționare și la deteriorarea dispozitivului.

l) Nu atingeți părțile articulate sau accesoriile decât dacă dispozitivul a fost deconectat de la sursa de alimentare.

m) Nu mutați, nu reglați și nu rotiți dispozitivul în timpul lucrului.

n) Nu lăsați acest aparat nesupravegheat în timpul utilizării.

o) Curățați dispozitivul în mod regulat pentru a preveni acumularea murdăriei persistente.

p) Emisiile de vibrații specificate au fost măsurate folosind metode standard de măsurare. Emisiile de vibrații se pot modifica dacă dispozitivul este utilizat în medii diferite.

q) Aparatul nu este o jucărie. Curățarea și întreținerea nu pot fi efectuate de copii fără supravegherea unui adult.

r) Este interzisă modificarea structurii aparatului în scopul schimbării parametrilor sau a construcției acestuia.

s) Țineți aparatul la distanță de surse de foc și căldură.

t) Nu acoperiți orificiile de ventilație!

u) NOTĂ: În timpul funcționării, unele elemente ale aparatului se încălzesc foarte tare – pericol de opărire!
v) Nu atingeți elementele de tăiere în mișcare. Pericol de tăiere sau amputare a degetelor/membrelor.
w) Nu porniți mașina înainte de a încărca materialul.
x) Nu utilizați mașina cu matrița înfundată.
y) Verificați periodic nivelul uleiului și lubrifierea rulmenților.
z) Nu aruncați în mașină materiale dure, cum ar fi resturi de fier, cărbune, lemn, pietricele, oase, pietre etc.
aa) Nu utilizați dispozitivul pe timp de ploaie, furtună sau ninsoare.
bb) Înainte de fiecare utilizare, verificați și strângeți toate șuruburile.
cc) Pentru producția de pelete, nu utilizați materii prime cu un conținut de umiditate mai mare de 15%.
dd) Nu utilizați mașina în aceeași încăpere în care sunt prezente substanțe agresive, acide, alcaline sau îngrășăminte minerale.

ATENȚIE! În ciuda designului sigur al aparatului și a caracteristicilor sale de protecție, precum și a utilizării unor elemente suplimentare de protecție a operatorului, există totuși un risc redus de accident sau rănire în timpul utilizării aparatului. Fiți atenți și folosiți-vă bunul simț atunci când utilizați aparatul.

3. Instrucțiuni de utilizare

Mașina este un produs versatil conceput pentru a produce pelete pentru furaje, îngrășăminte sau combustibil din grâu, porumb, orz, secară, semințe oleaginoase, leguminoase, fân, deșeuri vegetale etc.
Acest produs este destinat exclusiv utilizării casnice, nu utilizării comerciale.
Utilizatorul este răspunzător pentru orice daune rezultate din utilizarea neadecvată a aparatului.

3.1. Descrierea aparatului

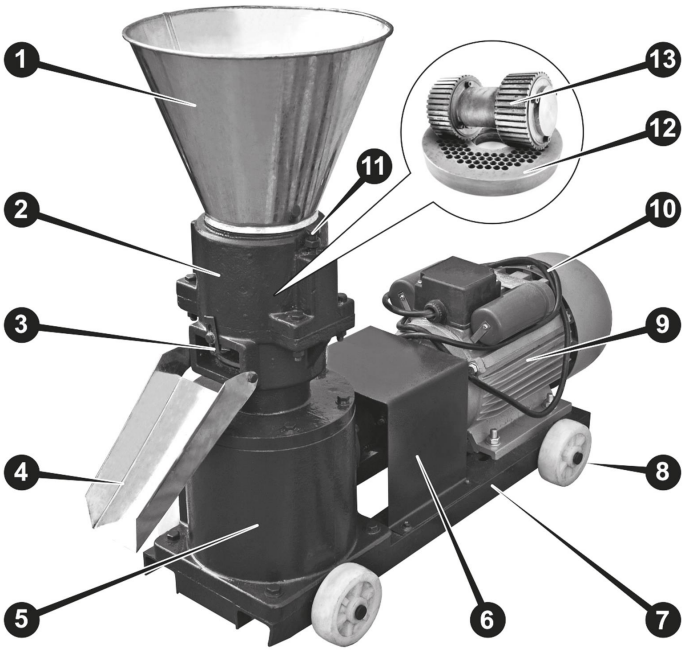

1. **Buncăr de încărcare**
2. **Cameră de granulare**
3. **Dispozitiv de reglare a lungimii granulelor**
4. **Tavă de descărcare**
5. **Cutie de viteze**
6. **Capac de cuplare flexibil**
7. **Cadru**
8. **Roți de transport (x4)**
9. **Motor electric**
10. **Cablu de alimentare**
11. **Șuruburi de reglare a rolelor de presiune**
12. **Matriță**
13. **Role de presiune**

3.2. Pregătirea pentru utilizare

AMPLASAREA APARATULUI

Temperatura mediului înconjurător nu trebuie să depășească 40 °C, iar umiditatea relativă trebuie să fie sub 80 %. Asiguraţi-vă că încăperea în care se utilizează dispozitivul este bine ventilată. Trebuie să existe o distanță de cel puțin

1 m între fiecare latură a dispozitivului și perete sau alte obiecte. Aparatul trebuie utilizat întotdeauna atunci când este așezat pe o suprafață plană (toate roțile pe sol și blocate), stabilă, curată, ignifugă și uscată, și trebuie să fie ținut la îndemâna copiilor și a persoanelor cu funcții mentale și senzoriale limitate. Poziționați aparatul astfel încât să aveți întotdeauna acces la priza de alimentare. Cablul de alimentare conectat la aparat trebuie să fie împământat corespunzător și să corespundă specificațiilor tehnice de pe eticheta produsului.

ASAMBLAREA APARATULUI

Aparatul este livrat aproape gata de funcționare, fiind necesară asamblarea doar a câtorva piese – roțile, buncărul de încărcare și tava de descărcare.

Începeți cu roțile, așezând cu grijă aparatul pe o parte, apoi introduceți fiecare roată cu jumătatea sa de ax prin orificiul din cadrul aparatului (a se vedea prima imagine de mai jos). Nu uitați să fixați roțile introducând și îndoind capetele știfturilor prin orificiul axelor roților:

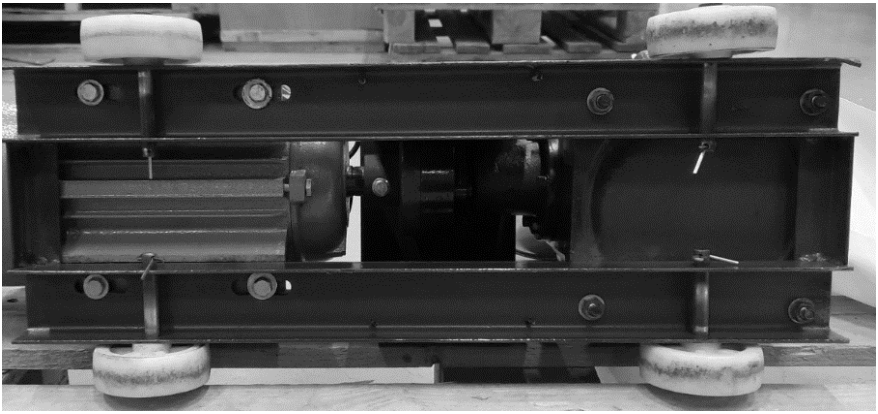

Apoi fixați tava de descărcare de corpul aparatului, înșurubând-o de camera de granulare cu ajutorul șuruburilor (utilizați cheia plată furnizată):

În final, instalați buncărul de încărcare prin simpla așezare a acestuia pe partea superioară a camerei de granulare – acesta trebuie să se fixeze bine.

ATENȚIE: este interzisă utilizarea aparatului fără buncărul de încărcare.
Din motive de siguranță, verificați dacă toți șuruburile fixează bine fiecare componentă a mașinii – această recomandare nu se aplică șuruburilor de reglare ale rolei de presiune. Verificați, de asemenea, nivelul lichidului de transmisie din cutia de viteze – dacă este necesar, completați cu un lichid adecvat până când acesta atinge nivelul de siguranță indicat pe joja de nivel:

Nivelul corect al lichidului de transmisie trebuie să se încadreze în zona marcată cu două linii încrucișate de pe joja de ulei a dopului de umplere, de preferință în mijlocul acesteia. În cazul unei umpleri accidentale în exces, cantitatea de lichid în plus poate fi aspirată prin orificiul dopului de umplere. Verificați întotdeauna nivelul lichidului când mașina este oprită și așteptați cel puțin 5 minute pentru a permite lichidului să se scurgă din angrenaje.

3.3. Utilizarea aparatului

- Mașina trebuie să fie curată și goală.
- Se recomandă ca materialul care urmează să fie prelucrat să fie pre-măcinat, amestecat într-un singur amestec omogen, iar umiditatea acestuia să nu depășească 15%.
- Conectați mașina la o sursă de alimentare adecvată.
- Alegeți și montați matrița potrivită nevoilor dumneavoastră (înainte de prima utilizare sau după înlocuirea matriței sau a rolelor, trebuie efectuat un proces de rodaj – consultați capitolul „Curățare și întreținere” pentru detalii).
- Pregătiți un recipient adecvat pentru peletele produse și așezați-l sub tava de descărcare. Alternativ, puteți agăța un sac de tava de descărcare.
- Porniți mașina și încărcați o cantitate mică de material brut în buncăr și lăsați motorul să atingă temperatura de funcționare (60-80 ˚C)
  IMPORTANT: temperatura ridicată are un efect crucial asupra produsului final, deoarece distruge bacteriile, virusurile, paraziții și alți agenți patogeni, precum și formează o suprafață externă dură pe granule, care le

protejează împotriva pătrunderii umidității și contribuie la conservarea pe termen lung a peletelor. Materia primă utilizată pentru preîncălzirea mașinii nu va fi prelucrată pentru producția de pelete, dar poate fi reutilizată ulterior în procesul de producție a peletelor.

- Dacă este necesar, reglați poziția (jocul) rolei și a matriței prin strângerea sau slăbirea șuruburilor rolei de presiune. Distanța recomandată este de 0,3-1,0 mm (consultați capitolul „Curățare și întreținere” pentru detalii).
- Când procesul de producție a peletelor se stabilizează, umpleți complet buncărul și începeți producția normală până când toată materia primă va fi prelucrată până la capăt, ceea ce înseamnă că camera de granulare va fi golită de toate resturile prelucrate.
- După ce ultimele granule ies din tava de descărcare, dar mașina încă funcționează, adăugați aproximativ 100–200 ml de ulei vegetal în camera de granulare – acest lucru va ajuta la curățarea orificiilor matriței.
- Opriți mașina, deconectați-o de la rețeaua electrică și lăsați-o să se răcească.
- După ce mașina s-a răcit, curățați-o de resturi. Orificiile matriței care sunt încă murdare pot fi curățate cu ajutorul unui ac de tricotat din lemn sau plastic.

3.4. Curățare și întreținere

a) Deconectați ștecherul de la rețea și lăsați aparatul să se răcească complet înainte de fiecare curățare, reglare sau înlocuire a accesoriilor, sau dacă aparatul nu este utilizat.
   - Așteptați ca elementele rotative să se oprească.

b) Folosiți numai produse de curățare necorozive pentru a curăța suprafața.

c) După curățarea dispozitivului, toate piesele trebuie uscate complet înainte de a-l folosi din nou.

d) Depozitați aparatul într-un loc uscat și răcoros, ferit de umiditate și de expunerea directă la lumina soarelui.

e) Nu pulverizați aparatul cu un jet de apă și nu îl scufundați în apă.

f) Nu permiteți pătrunderea apei în interiorul aparatului prin orificiile de aerisire din carcasa acestuia.

g) Curățați orificiile de ventilație sau colțurile și crăpăturile cu o perie și/sau cu aer comprimat.

h) Dispozitivul trebuie inspectat periodic pentru a verifica starea sa tehnică și a depista eventualele deteriorări.

i) Pentru curățare, utilizați o cârpă moale (umedă) și o perie cu peri rigizi din polimer.

j) Când utilizați o cârpă umedă, asigurați-vă că umezeala nu pătrunde în interiorul aparatului, în special în componentele electrice.

k) Nu folosiți obiecte ascuțite și/sau metalice pentru curățare (de exemplu, o perie de sârmă sau o spatulă metalică), deoarece acestea pot deteriora materialul de suprafață al aparatului.

l) Verificați săptămânal cuplajul flexibil pentru a depista eventualele deteriorări.

m) Înainte de fiecare utilizare, verificați starea matriței și a rolei – dacă prezintă orice fel de uzură, înlocuiți-le.

Pentru a înlocui rola de presiune:

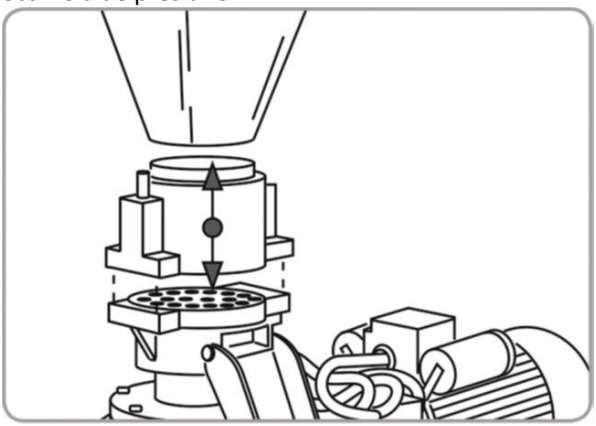

- Cu ajutorul unei chei, deșurubați cele 4 șuruburi care fixează camera de granulare și scoateți-o împreună cu buncărul de încărcare.
- Scoateți rola de presiune uzată și montați una nouă, introducând-o prin orificiul de încărcare.
- Montați și centrați corpul camerei de granulare împreună cu rola de presiune.
- Reinstalați cele 4 șuruburi care fixează camera de granulare în formă de cruce și strângeți-le treptat.
- Reinstalați buncărul de alimentare.
- Porniți mașina și lăsați-o să funcționeze la ralanti timp de 1-2 minute.
- Reglați jocul și efectuați procesul de rodaj al cilindrului și al matriței dacă au fost instalate piese noi sau dacă nu au fost utilizate niciodată împreună.

Pentru a schimba matrița:

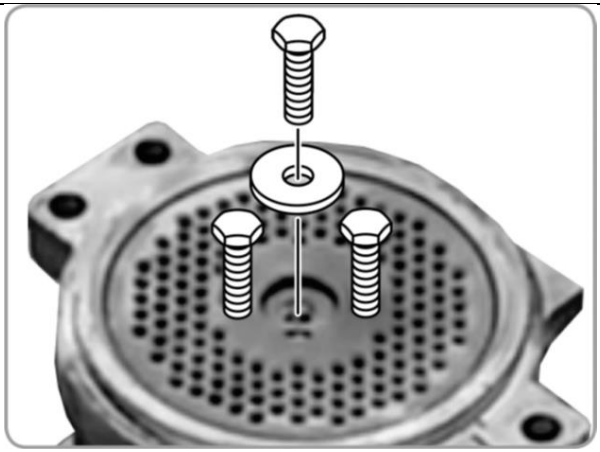

- Scoateți camera de granulare conform instrucțiunilor descrise anterior.
- Deșurubați șurubul central care fixează matrița de arbore.
- Înșurubați 2 șuruburi de susținere în orificiile filetate ale matriței, apoi scoateți cu grijă matrița de pe arborele angrenajului.
- Montați o matriță nouă sau diferită pe angrenaj, aliniind orificiul de fixare din matriță cu orificiul din angrenaj.
  ATENȚIE: dacă orificiile matriței sunt teșite, acestea trebuie să fie orientate în sus.
- Înșurubați șurubul de fixare a matriței cu piulița și strângeți-le bine.
- Reinstalați corpul camerei de granulare conform instrucțiunilor de mai sus.
- Porniți mașina și lăsați-o să funcționeze la ralanti timp de 1-2 minute.
- Reglați jocul dintre rolă și matriță și efectuați procesul de rodaj dacă a fost instalată o matriță nouă sau dacă aceasta nu a fost utilizată niciodată împreună cu această rolă.

n) Este obligatoriu să se efectueze rodajul rolei de presiune sau al matriței (sau al ambelor) de fiecare dată după instalarea unor piese noi sau atunci când se instalează o pereche care nu a funcționat niciodată împreună. Procesul de rodaj reduce consumul de energie și uzura componentelor și permite atingerea temperaturii corecte de funcționare. Pentru a efectua procesul de rodaj:

- Pregătiți o materie primă cu un conținut de umiditate de aproximativ 15% (stropiți-o cu apă dacă este prea uscată).
- Porniți mașina.

- Introduceți treptat amestecul de materii prime pregătit în buncărul de alimentare.
- Reutilizați materialul respectiv și continuați procesul timp de aproximativ 1,5-2 ore.
- Dacă orificiile matriței se înfundă, opriți mașina și curățați orificiile cu o andrea de tricotat din lemn sau plastic (sau un obiect similar care nu va deteriora suprafața matriței). După curățare, puteți continua procesul.

  ATENȚIE: produsul obținut în timpul procesului de rodaj nu este potrivit pentru hrana animalelor.

o) Reglați distanța dintre rola de presiune și matriță de fiecare dată când acestea au fost schimbate sau curățate. De asemenea, reglați-le – atunci când este necesar – în timpul producției de pelete. Pentru a face acest lucru, strângeți ambii șuruburi indicați în imaginea de mai jos:

Apoi slăbiți-le în mod egal cu aproximativ 90˚ la fiecare etapă, după cum este necesar, pentru a obține calitatea dorită a peletelor.

IMPORTANT: nu strângeți excesiv rolele de presiune – acest lucru poate deteriora nu numai rola, ci și matrița!

p) Verificați lunar nivelul lichidului din cutia de viteze și ungeți matrița cu unsoare. Dacă este necesar, adăugați o cantitate adecvată de lichid de transmisie corespunzător prin orificiul jojei (2). De asemenea, ungeți regulat matrița prin punctele de ungere (3).

1) Șurub de scurgere a lichidului din cutia de viteze
2) Șurub de umplere a uleiului din cutia de viteze cu jojă
3) Puncte de ungere ale matriței

q) Dacă aparatul nu va fi utilizat pentru o perioadă îndelungată, acesta trebuie depozitat curat într-o încăpere bine ventilată, la o temperatură cuprinsă între -15 și +55 ˚C și cu o umiditate relativă care să nu depășească 90%. Protejați-l de praf (acoperit). Nu sunt permise prezența acizilor, a alcalinilor și a substanțelor corozive în aer. Scoateți rolele de presiune și matrița, curățați-le temeinic și puneți-le într-o pungă impermeabilă. Ungeți cu un lubrifiant netoxic piesele care prezintă rugină de suprafață.

ELIMINAREA DISPOZITIVELOR UZATE

Nu aruncați acest dispozitiv în sistemele de colectare a deșeurilor menajere. Predați-l la un punct de colectare și reciclare a echipamentelor electrice și electronice. Verificați simbolul de pe produs, din manualul de instrucțiuni și de pe ambalaj. Materialele plastice utilizate la fabricarea dispozitivului pot fi reciclate în conformitate cu marcajele acestora. Alegând să reciclați, contribuiți semnificativ la protecția mediului înconjurător.

Contactați autoritățile locale pentru informații privind centrul de reciclare din zona dumneavoastră.

Ta uporabniški priročnik je bil za vaše udobje preveden z uporabo strojnega prevajanja. Prizadevali smo si za čim natančnejši prevod; vendar pa noben avtomatiziran prevod ni popoln, niti ni namenjen nadomestitvi človeških prevajalcev. Uradna različica uporabniškega priročnika je angleška. Morebitna neskladja ali razlike, ki so nastale pri prevajanju, niso zavezujoče in nimajo pravnega učinka za namene skladnosti ali izvrševanja. Če imate kakršna koli vprašanja v zvezi z natančnostjo informacij, vsebovanih v navodilih za uporabo, se prosimo sklicujte na angleško različico teh vsebin, ki je uradna različica.

Tehnični podatki

Parameter opis	Parameter vrednost
Ime izdelka	Peletirka
Model	WIE-PM-3200
Nazivna napetost [V~] / Frekvenca [Hz]	230 / 50
Nazivna moč [W]	2200
Razred zaščite	IP44
Dimenzije [širina x globina x višina; mm]	300 x 880 x 695
Teža [kg]	83,3
Zmogljivost proizvodnje krme [kg/h]	60–100
Premer matrice [mm]	Ø 120
Velikost odprtine matrice [mm]	Ø 2,5 / 4 / 6
Vrsta / količina olja za zobnike [L]	75–80W80–90 GL4 / 2,5–3

1. Splošni opis

Navodila za uporabo so namenjena pomoči pri varni in brezhibni uporabi naprave. Izdelek je zasnovan in izdelan v skladu s strogimi tehničnimi smernicami, z uporabo najsodobnejših tehnologij in komponent. Poleg tega je izdelan v skladu z najstrožjimi standardi kakovosti.

NAPRAVE NE UPORABLJAJTE, DOKLER NE PREBERETE IN RAZUMETE TEGA NAVODILA ZA UPORABO.

Da bi podaljšali življenjsko dobo naprave in zagotovili nemoteno delovanje, jo uporabljajte v skladu s tem navodilom za uporabo ter redno izvajajte vzdrževalna dela. Tehnični podatki in specifikacije v tem navodilu za uporabo so ažurni. Proizvajalec si pridržuje pravico do sprememb, povezanih z izboljšanjem kakovosti. Naprava je zasnovana tako, da tveganje za hrup zmanjša na minimum, ob upoštevanju tehnološkega napredka in možnosti za zmanjšanje hrupa.

Legenda

	Izdelek izpolnjuje ustrezne varnostne standarde.
	Pred uporabo preberite navodila.
	Izdelek je treba reciklirati.
	OPOZORILO! ali **PREVIDNO!** ali **NE POZABITE!** Velja za dano situacijo. (splošni opozorilni znak)
	Uporabljajte zaščito za ušesa. Izpostavljenost glasnemu hrupu lahko povzroči izgubo sluha.
	Nosite zaščitna očala.
	Nosite protiprašno masko (zaščita dihalnih poti).
	Uporabljajte zaščitno napravo.
	Nosite zaščitna oblačila.

	POZOR! Opozorilo pred električnim udarom!
	POZOR! Opozorilo pred glasnim hrupom!
	POZOR! Vrtljivi deli, nevarnost zapletanja!
	POZOR! Nevarnost stiskanja rok!
	POZOR! Visoko viseča teža!
	Ne dotikajte se!
	POZOR! Vroča površina, nevarnost opeklin!
	POZOR! Ostri, gibljivi deli stroja! Nevarnost prerezanja ali odrezanja prstov/udov.
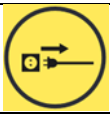	Pozor! Med vzdrževalnimi deli, v primeru okvare ali ko stroj ni v uporabi, vedno izključite vtič iz električne vtičnice!

OPOMBA! Risbe v tem priročniku so zgolj ilustrativne in se v nekaterih podrobnostih lahko razlikujejo od dejanskega izdelka.

2. Varnost pri uporabi

POZOR! Preberite vsa varnostna opozorila in navodila. Neupoštevanje opozoril in navodil lahko povzroči električni udar, požar in/ali hude poškodbe ali celo smrt.

Izraza »naprava« ali »izdelek« se v opozorilih in navodilih uporabljata za:

2.1. Električna varnost

a) Vtič mora ustrezati vtičnici. Vtiča nikakor ne spreminjajte. Uporaba originalnih vtičev in ustreznih vtičnic zmanjšuje tveganje za električni udar.
b) Izogibajte se dotikanju ozemljenih elementov, kot so cevi, grelci, kotli in hladilniki. Tveganje za električni udar je večje, če je ozemljena naprava izpostavljena dežju, pride v neposreden stik z mokro površino ali deluje v vlažnem okolju. Vdor vode v napravo poveča tveganje za poškodbo naprave in električni udar.
c) Naprave se ne dotikajte z mokrimi ali vlažnimi rokami.
d) Kabel uporabljajte izključno za predvideno namembnost. Nikoli ga ne uporabljajte za prenašanje naprave ali za izvlekanje vtiča iz vtičnice. Kabel hranite stran od virov toplote, olja, ostrih robov ali gibljivih delov. Poškodovani ali zapleteni kabli povečajo tveganje za električni udar.
e) Če z napravo delate na prostem, poskrbite, da uporabljate podaljšek, primeren za zunanjo uporabo. Uporaba podaljška, primernega za zunanjo uporabo, zmanjša tveganje za električni udar.
f) Če uporabe naprave v vlažnem okolju ni mogoče preprečiti, je treba uporabiti napravo za zaščito pred ostankom toka (RCD). Uporaba naprave RCD zmanjša tveganje za električni udar.
g) Naprave ne uporabljajte, če je napajalni kabel poškodovan ali kaže očitne znake obrabe. Poškodovan napajalni kabel mora zamenjati usposobljen električar ali servisni center proizvajalca.
h) Da bi se izognili električnemu udaru, kabla, vtiča ali naprave ne potapljajte v vodo ali druge tekočine. Naprave ne uporabljajte na mokrih površinah.
i) Naprave ne uporabljajte v zelo vlažnih okoljih ali v neposredni bližini rezervoarjev za vodo.
j) Preprečite, da bi se naprava navlažila. Nevarnost električnega udara!
k) Pred prvo uporabo preverite, ali sta napetost omrežja in tok v skladu s podatki na tipski ploščici.

2.2. Varnost na delovnem mestu

a) Poskrbite, da je delovno mesto čisto in dobro osvetljeno. Neredno ali slabo osvetljeno delovno mesto lahko povzroči nesreče. Pri delu z napravo poskušajte predvideti dogajanje, bodite pozorni na okolico in uporabljajte zdravo pamet.

b) Če imate kakršne koli dvome glede pravilnega delovanja naprave, se obrnite na podporo proizvajalca.
c) Napravo sme popravljati izključno servisna služba proizvajalca. Ne poskušajte naprave popravljati sami!
d) V primeru požara za gašenje uporabite prašni ali ogljikovodikov (CO_2) gasilni aparat (takšen, ki je namenjen za uporabo na električnih napravah pod napetostjo).
e) Otrokom in nepooblaščenim osebam je prepovedan vstop na delovno mesto. Motnje pozornosti lahko povzročijo izgubo nadzora nad napravo.
f) Napravo uporabljajte v dobro prezračenem prostoru.
g) Naprava med delovanjem proizvaja prah in odpadke. Pomembno je, da zaščitite prisotne pred njihovimi škodljivimi učinki.
h) Redno preverjajte stanje varnostnih nalepk. Če so nalepke nečitljive, jih je treba zamenjati.
i) Ta navodila shranite za poznejšo uporabo. Če napravo predate tretji osebi, ji morate predati tudi ta navodila.
j) Elementi embalaže in majhni sestavni deli naj bodo shranjeni na mestu, ki ni dostopno otrokom.
k) Napravo hranite izven dosega otrok in živali.
l) Če to napravo uporabljate skupaj z drugo opremo, upoštevajte tudi preostala navodila za uporabo.

Ne pozabite! Med uporabo naprave zaščitite otroke in druge prisotne osebe.

2.3. Osebna varnost

a) Naprave ne uporabljajte, če ste utrujeni, bolni ali pod vplivom alkohola, drog ali zdravil, ki lahko bistveno zmanjšajo vašo sposobnost za upravljanje naprave.
b) Napravo lahko upravljajo fizično sposobne osebe, ki so sposobne ravnati z napravo, so ustrezno usposobljene, so se seznanile s tem navodilom za uporabo ter so opravile usposabljanje na področju varnosti in zdravja pri delu.
c) Naprava ni namenjena uporabi s strani oseb (vključno z otroki) z omejenimi duševnimi in čutnimi sposobnostmi ali oseb brez ustreznih izkušenj in/ali znanja, razen če jih nadzira oseba, odgovorna za njihovo varnost, ali če so prejeli navodila o upravljanju naprave.
d) Pri delu z napravo uporabljajte zdravo pamet in bodite pozorni. Začasna izguba koncentracije med uporabo naprave lahko povzroči hude poškodbe.

e) Uporabljajte osebno zaščitno opremo, ki je potrebna za delo z napravo in je navedena v poglavju 1 »Legenda«. Uporaba ustrezne in odobrene osebne zaščitne opreme zmanjšuje tveganje poškodb.
f) Da bi preprečili naključno vklopitev naprave, se pred priklopom na vir napajanja prepričajte, da je stikalo v položaju OFF.
g) Ne precenjujte svojih zmožnosti. Med uporabo naprave ves čas ohranjajte ravnotežje in stabilnost. Tako boste v nepričakovanih situacijah lažje obvladovali napravo.
h) Ne nosite ohlapnih oblačil ali nakita. Lase, oblačila in rokavice držite stran od gibljivih delov. Ohlapna oblačila, nakit ali dolgi lasje se lahko zapletejo v gibljive dele.
i) Pred vklopom naprave odstranite vsa orodja za nastavitev ali ključe. Orodje ali ključ, ki ostane v vrtljivem delu naprave, lahko povzroči poškodbo.
j) Uporabljajte zaščito za oči, ušesa in dihalne poti.
k) Naprava ni igrača. Otroke je treba nadzorovati, da se zagotovi, da se z napravo ne igrajo.
l) Med delovanjem naprave ne vstavljajte rok ali drugih predmetov v napravo!

2.4. Varno uporabljanje naprave

a) Naprave ne preobremenjujte. Za dano nalogo uporabljajte ustrezno orodje. Pravilno izbrana naprava bo nalogo, za katero je bila zasnovana, opravila bolje in na varnejši način.
b) Naprave ne uporabljajte, če stikalo „ON/OFF“ ne deluje pravilno (naprave ne vklaplja in izklaplja). Naprave, ki jih ni mogoče vklopiti in izklopiti s stikalom ON/OFF, so nevarne, jih ne smete uporabljati in jih je treba popraviti.
c) Preden začnete z nastavitvami, zamenjavo dodatkov ali preden napravo odložite, se prepričajte, da je vtič izklopljen iz vtičnice. Takšni varnostni ukrepi zmanjšajo tveganje za nenamerno vklop naprave.
d) Pred začetkom nastavljanja, čiščenja in vzdrževanja napravo odklopite iz električnega omrežja. Takšen preventivni ukrep zmanjša tveganje za nenamerno vklop naprave.
e) Ko naprave ne uporabljate, jo shranite na varno mesto, stran od otrok in oseb, ki niso seznanjene z napravo ter niso prebrale navodil za uporabo. Naprava lahko predstavlja nevarnost v rokah neizkušenih uporabnikov.
f) Napravo vzdržujte v brezhibnem tehničnem stanju. Pred vsako uporabo preverite, ali je naprava poškodovana, zlasti pa preverite gibljive dele, ali so na njih razpokani deli ali elementi, ter vse druge okoliščine, ki bi lahko vplivale na varno delovanje naprave. Če odkrijete poškodbe, napravo pred uporabo oddajte v popravilo.
g) Napravo hranite izven dosega otrok.

h) Popravila ali vzdrževanje naprave morajo opravljati usposobljene osebe, pri čemer se smejo uporabljati le originalni rezervni deli. S tem se zagotovi varna uporaba.
i) Da bi zagotovili delovno celovitost naprave, ne odstranjujte tovarniško vgrajenih zaščitnih elementov in ne popuščajte vijakov.
j) Pri prevozu in ravnanju z napravo med skladiščem in namembnim krajem upoštevajte načela varnosti in zdravja pri delu za ročne prevozne operacije, ki veljajo v državi, kjer bo naprava uporabljena.
k) Izogibajte se situacijam, v katerih naprava med uporabo preneha delovati zaradi prekomerne obremenitve. To lahko povzroči pregrevanje pogonskih elementov in poškodbo naprave.
l) Ne dotikajte se gibljivih delov ali dodatkov, razen če je naprava odklopljena od vira napajanja.
m) Med delom naprave ne premikajte, ne nastavljajte in ne vrtite.
n) Med uporabo naprave je ne puščajte brez nadzora.
o) Napravo redno čistite, da preprečite nabiranje trdovratne umazanije.
p) Navedena raven emisij vibracij je bila izmerjena z uporabo standardnih merilnih metod. Emisije vibracij se lahko spremenijo, če napravo uporabljate v drugačnem okolju.
q) Naprava ni igrača. Čiščenje in vzdrževanje ne smeta opravljati otroci brez nadzora odrasle osebe.
r) Prepovedano je posegati v konstrukcijo naprave z namenom spreminjanja njenih parametrov ali zgradbe.
s) Napravo hranite stran od virov ognja in toplote.
t) Ne prekrivajte prezračevalnih odprtin!
u) OPOMBA: Med delovanjem se nekateri deli naprave močno segrejejo – nevarnost opeklin!
v) Ne dotikajte se gibljivih rezalnih elementov. Nevarnost poškodb ali odrezanja prstov/udov.
w) Stroja ne vklopite, preden vanj vstavite material.
x) Stroja ne uporabljajte z zamašeno matrico.
y) Redno preverjajte raven olja in mazanje ležajev.
z) V stroj ne mečite trdih materialov, kot so železni odrezki, premog, les, kamenčki, kosti, kamni itd.
aa) Naprave ne uporabljajte med dežjem, nevihto ali sneženjem.
bb) Pred vsako uporabo preverite in zategnite vse vijake.
cc) Za proizvodnjo peletov ne uporabljajte surovin z vsebnostjo vlage, ki presega 15 %.
dd) Stroja ne uporabljajte v istem prostoru, kjer so prisotne agresivne, kisle ali bazične snovi ali mineralna gnojila.

POZOR! Kljub varni zasnovi naprave in njenim varnostnim lastnostim ter

kljub uporabi dodatnih elementov za zaščito upravljavca pri uporabi naprave še vedno obstaja majhno tveganje za nesrečo ali poškodbo. Pri uporabi naprave bodite pozorni in ravnajte razumno.

3. Navodila za uporabo

Stroj je vsestranski izdelek, namenjen proizvodnji peletov za krmo, gnojila ali gorivo iz pšenice, koruze, ječmena, rži, oljnic, stročnic, sena, rastlinskih odpadkov itd.
Ta izdelek je namenjen izključno domači uporabi, ne pa komercialni uporabi.
Uporabnik je odgovoren za kakršno koli škodo, ki nastane zaradi nepravilne uporabe naprave.

3.1. Opis naprave

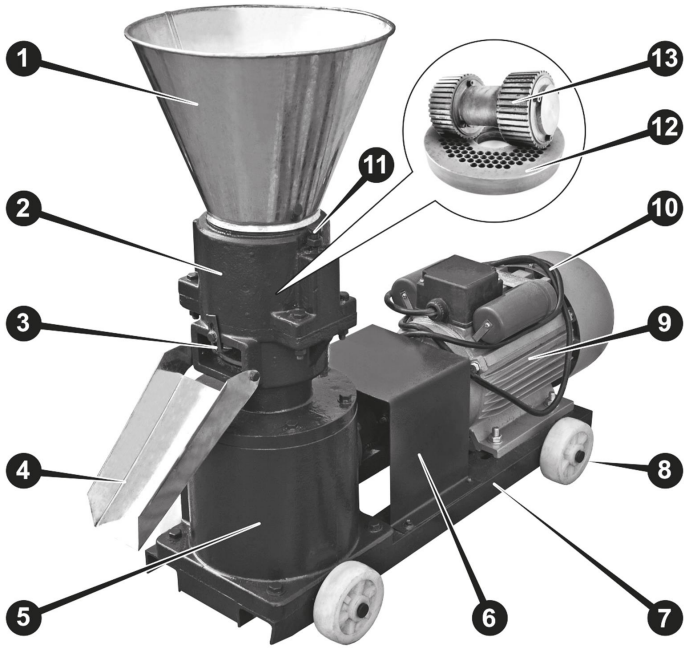

1. **Zalivalni lijak**
2. **Komora za granulacijo**

3. **Nastavitev dolžine peletov**
4. **Izpustni pladenj**
5. **Menjalnik**
6. **Pokrov fleksibilne sklopke**
7. **Okvir**
8. **Prevozna kolesa (4x)**
9. **Električni motor**
10. **Napajalni kabel**
11. **Vijaki za nastavitev pritiskalnih valjev**
12. **Matrica**
13. **Pritiskalni valji**

3.2. Priprava za uporabo

POSTANITEV NAPRAVE

Temperatura okolja ne sme presegati 40 °C, relativna vlažnost pa mora biti nižja od 80 %. Poskrbite za dobro prezračevanje prostora, v katerem se naprava uporablja. Med vsako stranico naprave in steno ali drugimi predmeti mora biti vsaj 1 m razdalje. Napravo je treba vedno uporabljati na ravni (vsa kolesa morajo biti na tleh in zavarovana), stabilni, čisti, ognjevarni in suhi površini ter izven dosega otrok in oseb z omejenimi duševnimi in senzoričnimi sposobnostmi. Napravo postavite tako, da imate vedno dostop do električnega priključka. Napajalni kabel, priključen na napravo, mora biti ustrezno ozemljen in ustrezati tehničnim podatkom na etiketi izdelka.

MONTAŽA NAPRAVE

Naprava je ob dobavi skoraj pripravljena za delo, sestaviti je treba le nekaj delov – kolesa, polnilni lijak in izpustni pladenj.

Začnite s kolesi tako, da napravo previdno položite na bok, nato pa vsako kolo s svojo polovico osi vstavite skozi luknjo v okviru naprave (glejte prvo sliko spodaj). Ne pozabite kolesa pritrditi tako, da na koncih zavijete sornike skozi luknjo v osi koles:

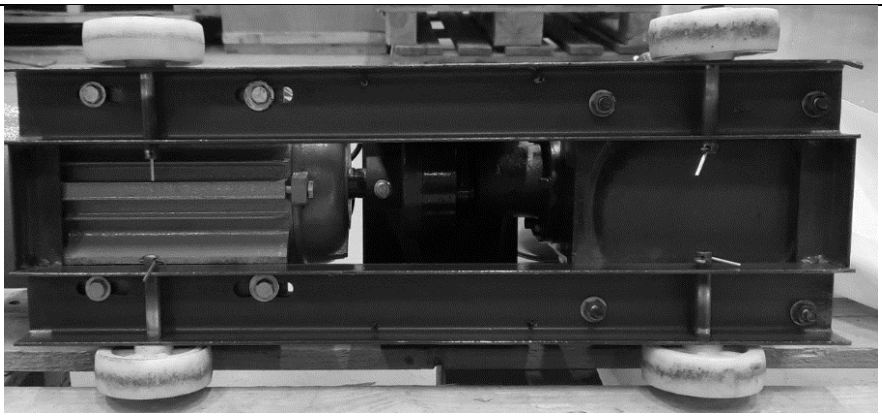

Nato pritrdite iztočni pladenj na ohišje stroja tako, da ga s pomočjo vijakov privijete na komoro za granulacijo (uporabite priloženi ploščati ključ):

Na koncu namestite polnilni lijak tako, da ga preprosto postavite na vrh komore za granulacijo – mora biti trdno nameščen.

OPOZORILO: uporaba stroja brez polnilnega lijaka je prepovedana.
Zaradi varnosti preverite, ali vsi vijaki trdno pritrjujejo posamezne sestavne dele stroja – to ne velja za vijake za nastavitev pritiskalnega valja. Preverite tudi raven olja v menjalniku – po potrebi dolijte ustrezno olje, dokler ne doseže varne ravni na merilni palici:

Pravilna raven olja za menjalnik mora biti znotraj območja, označenega s prečrtanim poljem na merilni palici na polnilnem pokrovčku, najbolje na sredini tega območja. V primeru nenamernega prepolnjenja se odvečno olje lahko izsesa skozi odprtino polnilnega pokrovčka. Raven olja vedno preverjajte, ko je stroj izklopljen, in počakajte vsaj 5 minut, da olje odteče iz zobnikov.

3.3. Uporaba naprave

- Stroj mora biti čist in prazen.
- Priporočljivo je, da je material, ki ga nameravate obdelati, predhodno zdrobljen, pomešan v eno celoto, njegova vlažnost pa ne sme presegati 15 %.
- Stroj priključite na ustrezen vir napajanja.
- Izberite in namestite matrico, ki ustreza vašim potrebam (pred prvo uporabo ali po zamenjavi matrice ali valjev je treba opraviti vtekanje – podrobnosti najdete v poglavju »Čiščenje in vzdrževanje«).
- Pripravite ustrezen zaboj za proizvedene pelete in ga postavite pod iztočni pladenj. Alternativno lahko na iztočni pladenj obesite vrečko.
- Zagnajte stroj, v posodo za surovine naložite majhno količino surovega materiala in počakajte, da motor doseže delovno temperaturo (60–80 ˚C). POMEMBNO: Visoka temperatura ima odločilni vpliv na končni izdelek, saj uniči bakterije, viruse, parazite in druge patogene, hkrati pa na peletih oblikuje trdno zunanjo površino, ki jih ščiti pred vdorom vlage in prispeva k dolgoročnemu ohranjanju peletov. Surovina, ki se uporabi za predgrevanje stroja, se ne bo predelala v pelete, vendar jo je mogoče kasneje ponovno uporabiti pri proizvodnji peletov.
- Po potrebi prilagodite položaj (igro) valja in matrice s privijanjem ali odvijanjem vijakov pritiskalnega valja. Priporočena vrzel je 0,3–1,0 mm (za podrobnosti glejte poglavje »Čiščenje in vzdrževanje«).
- Ko se proces proizvodnje peletov stabilizira, napolnite celoten rezervoar in začnite z redno proizvodnjo, dokler ne bo vsa vaša surovina predelana do konca, kar pomeni, da se bo komora za granulacijo izpraznila vseh predelanih ostankov.
- Ko zadnji peleti izpadejo iz iztočnega pladnja, stroj pa še vedno deluje, v komoro za granulacijo dodajte približno 100–200 ml rastlinskega olja – to bo pomagalo očistiti luknje v matrici.
- Izklopite stroj, ga odklopite iz omrežja in pustite, da se ohladi.
- Ko se naprava ohladi, jo očistite ostankov. Še vedno umazane luknje v matrici lahko očistite z leseno ali plastično pletilko.

3.4. Čiščenje in vzdrževanje

a) Pred vsakim čiščenjem, nastavitvijo ali zamenjavo dodatkov ali če naprava ni v uporabi, izključite napajalni vtič iz omrežja in počakajte, da se naprava popolnoma ohladi.

- Počakajte, da se vrtljivi elementi ustavijo.

b) Za čiščenje površine uporabljajte izključno nekorozivna čistila.
c) Po čiščenju naprave je treba vse dele popolnoma posušiti, preden jo ponovno uporabite.
d) Napravo shranjujte na suhem, hladnem mestu, kjer ni vlage in kjer ni izpostavljena neposredni sončni svetlobi.
e) Naprave ne pršite z vodnim curkom in je ne potapljajte v vodo.
f) Preprečite, da bi voda prodrla v notranjost naprave skozi odprtine v ohišju.
g) Odprtine za prezračevanje ter kotičke in špranje očistite s krtačo in/ali stisnjenim zrakom.
h) Napravo je treba redno pregledovati, da se preveri njena tehnična učinkovitost in odkrije morebitne poškodbe.
i) Za čiščenje uporabite mehko (vlažno) krpo in krtačo s trdimi polimernimi ščetinami.
j) Pri uporabi vlažne krpe poskrbite, da vlaga ne prodre v notranjost naprave, zlasti v električne komponente.
k) Za čiščenje ne uporabljajte ostrih in/ali kovinskih predmetov (npr. žične krtače ali kovinske lopatice), saj lahko poškodujejo površinski material naprave.
l) Vsak teden preverite, ali je fleksibilna spojka poškodovana.
m) Pred vsako uporabo preverite stanje matrice in valja – če kažeta kakršno koli obrabo, ju zamenjajte.
Zamenjava pritiskalnega valja:

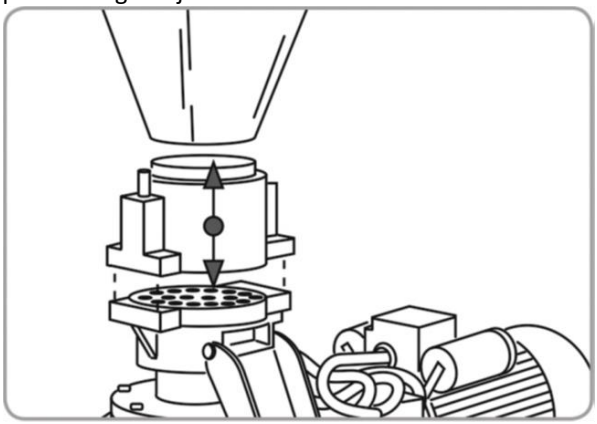

- S ključem odvijte 4 vijake, ki pritrjujejo komoro za granulacijo, in jo skupaj z nalivalnim lijakom odstranite.
- Izvlecite obrabljen pritiskalni valj in namestite novega tako, da njegovo os potisnete skozi odprtino za polnjenje.
- Namestite in poravnajte ohišje komore za granulacijo s pritiskalnim valjem.

- Ponovno namestite 4 vijake, ki pritrjujejo granulacijsko komoro v križnem vzorcu, in jih postopoma zategnite.
- Ponovno namestite polnilni lijak.
- Vklopite stroj in ga pustite delovati v prostem teku 1–2 minuti.
- Nastavite razmak (igro) in izvedite vtekanje valja in matrice, če sta bila vgrajena nova ali če še nista bila nikoli uporabljena skupaj.

Za zamenjavo matrice:

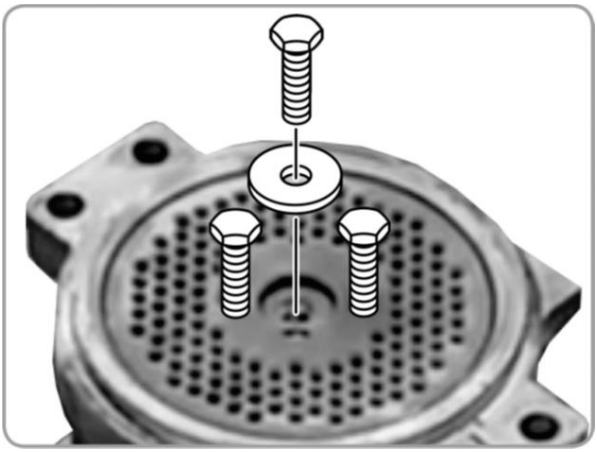

- Odstranite komoro za granulacijo, kot je opisano zgoraj.
- Odvijte osrednjo vijako, ki pritrjuje matrico na gred.
- V navojne luknje matrice vijačite 2 nosilna vijaka, nato pa matrico previdno snemite z zobatega greda.
- Na zobati gred namestite novo ali drugo matrico tako, da poravnate pritrdilno luknjo v matrici z luknjo v zobatem gredu.
  PREVIDNO: če so luknje v matrici zafazirane, morajo biti obrnjene navzgor.
- Vvijte vijak za pritrditev matrice z matico in ju trdno privijte.
- Ponovno namestite ohišje komore za granulacijo, kot je opisano zgoraj.
- Vklopite stroj in ga pustite delovati v prostem teku 1–2 minuti.
- Nastavite razmak (igro) med valjem in matrico ter izvedite postopek vtekanja, če je bila nameščena nova matrica ali če ta še nikoli ni bila uporabljena skupaj s tem valjem.

n) Vtekanje pritiskalnega valja ali matrice (ali obeh) je obvezno vsakič po namestitvi novih ali ob namestitvi para, ki še nikoli ni deloval skupaj. Vzpostavljanje delovanja zmanjša porabo energije, obrabo sestavnih delov in omogoča doseganje prave delovne temperature. Za izvedbo vzpostavljanja delovanja:

- Pripravite surovino z vsebnostjo vlage okoli 15 % (če je preveč suha, jo popršite z vodo).
- Vklopite stroj.
- Pripravljeno mešanico surovin postopoma dodajajte v polnilni lijak.
- Ta material ponovno uporabite in postopek nadaljujte približno 1,5–2 uri.
- Če se odprtine matrice zamašijo, ustavite stroj in odprtine očistite z leseno ali plastično pletilno iglo (ali podobnim predmetom, ki ne bo poškodoval površine matrice). Po čiščenju lahko nadaljujete s postopkom.
  OPOZORILO: izdelek iz zagonskega postopka ni primeren za krmljenje živali.

o) Vsakič, ko zamenjate ali očistite pritiskalni valj in matrico, prilagodite razmak med njima. Prilagodite ju – po potrebi – tudi med proizvodnjo peletov. Za to zategnite oba vijaka, prikazana na spodnji sliki:

Nato ju po potrebi v vsakem koraku enakomerno popustite za približno 90˚, dokler ne dosežete želene kakovosti peletov.
POMEMBNO: pritiskalnih valjev ne zategujte preveč – to lahko poškoduje ne le valj, ampak tudi matrico!

p) Preverjajte raven olja v menjalniku in matrico mesečno namastite. Po potrebi dodajte ustrezno količino ustreznega olja za menjalnik skozi odprtino za merilno palico (2). Matrico redno namastite tudi prek mazalnih točk (3).

1) Zamašek za izpust olja iz menjalnika
2) Zamašek za olje v menjalniku z merilno palico
3) Mazalne točke matrice

q) Če naprava dalj časa ne bo v uporabi, jo je treba shraniti v čistem stanju v dobro prezračenem prostoru pri temperaturi med -15 in +55 ˚C ter relativni vlažnosti, ki ne presega 90 %. Zaščitite jo pred prahom (pokrijte jo). Kislina, lugi in korozivne snovi v zraku niso dovoljene. Izvlecite pritiskalne valje in matrico, jih temeljito očistite in shranite v vodotesno vrečko. Dele, na katerih je vidna površinska rja, namažite z nestrupenim mazivom.

ODLAGANJE IZRABLJENIH NAPRAV

Te naprave ne odlagajte v sistem za komunalne odpadke. Oddajte jo v zbirni center za recikliranje električnih in elektronskih naprav. Preverite simbol na izdelku, v navodilih za uporabo in na embalaži. Plastika, iz katere je naprava izdelana, se lahko reciklira v skladu z oznakami na njej. Z odločitvijo za recikliranje pomembno prispevate k varstvu našega okolja.

Za informacije o lokalnem centru za recikliranje se obrnite na lokalne oblasti.

UMWELT- UND ENTSORGUNGSHINWEISE: Bitte beachten und befolgen Sie bei der Entsorgung des Geräts die nationalen und örtlichen Vorschriften und Bestimmungen.
ENVIRONMENTAL AND DISPOSAL INSTRUCTIONS: For the disposal of the device please consider and act according to the national and local rules and regulations.
INFORMACJE DOTYCZĄCE ŚRODOWISKA I UTYLIZACJI: Przy utylizacji urządzenia należy przestrzegać krajowych i lokalnych przepisów oraz regulacji.
INFORMACE O ŽIVOTNÍM PROSTŘEDÍ A LIKVIDACI: Při likvidaci zařízení dodržujte prosím národní a místní pravidla a předpisy.
CONSIGNES DE PROTECTION DE L'ENVIRONNEMENT ET D'ÉLIMINATION : Pour l'élimination de l'appareil, veuillez respecter les règles et réglementations nationales et locales en vigueur.
INFORMAZIONI AMBIENTALI E SULLO SMALTIMENTO: Per lo smaltimento del dispositivo, si prega di osservare e agire in conformità con le norme e i regolamenti nazionali e locali.
INSTRUCCIONES DE MEDIO AMBIENTE Y ELIMINACIÓN: Para la eliminación del dispositivo, tenga en cuenta y actúe de acuerdo con las normas y regulaciones nacionales y locales.
KÖRNYEZETVÉDELMI ÉS ÁRTALMATLANÍTÁSI TUDNIVALÓK: A készülék ártalmatlanításakor kérjük, vegye figyelembe és kövesse a nemzeti és helyi szabályokat és előírásokat.
MILJØ- OG BORTSKAFFELSESANVISNINGER: Ved bortskaffelse af apparatet bedes du overholde og handle i overensstemmelse med de nationale og lokale regler og bestemmelser.
YMPÄRISTÖ- JA HÄVITTÄMISOHJEET: Laitteen hävittämisessä on noudatettava kansallisia ja paikallisia sääntöjä ja määräyksiä.
MILIEU- EN AFVALVERWERKINGSINSTRUCTIES: Neem bij het weggooien van het apparaat de nationale en lokale regels en voorschriften in acht.
MILJØ- OG AVFALLSHÅNDTERINGSINSTRUKSJONER: Ved avhending av enheten, vennligst følg nasjonale og lokale lover og regler.
MILJÖ- OCH AVFALLSHANTERINGSANVISNINGAR: Vid kassering av enheten, vänligen beakta och följ nationella och lokala lagar och bestämmelser.
INSTRUÇÕES AMBIENTAIS E DE ELIMINAÇÃO: Para a eliminação do dispositivo, por favor, considere e aja de acordo com as normas e regulamentos nacionais e locais.
INFORMÁCIE O ŽIVOTNOM PROSTREDÍ A LIKVIDÁCII: Pri likvidácii zariadenia dodržiavajte vnútroštátne a miestne pravidlá a predpisy.
УКАЗАНИЯ ЗА ОКОЛНАТА СРЕДА И ИЗХВЪРЛЯНЕ: За изхвърлянето на устройството, моля, съобразете се и действайте в съответствие с националните и местните правила и разпоредби.
ΥΠΟΔΕΙΞΕΙΣ ΓΙΑ ΤΟ ΠΕΡΙΒΑΛΛΟΝ ΚΑΙ ΤΗΝ ΑΠΟΡΡΙΨΗ: Για την απόρριψη της συσκευής, παρακαλείστε να λάβετε υπόψη και να ενεργήσετε σύμφωνα με τους εθνικούς και τοπικούς κανόνες και κανονισμούς.
NAPOMENE O ZAŠTITI OKOLIŠA I ZBRINJAVANJU: Prilikom zbrinjavanja uređaja molimo pridržavajte se nacionalnih i lokalnih pravila i propisa.
APLINKOSAUGOVOS IR ŠALINIMO NURODYMAI: Šalindami prietaisą, laikykitės nacionalinių ir vietinių taisyklių bei taisyklių.
INSTRUCȚIUNI PRIVIND MEDIUL ȘI ELIMINAREA: Pentru eliminarea dispozitivului, vă rugăm să țineți cont și să acționați în conformitate cu regulile și reglementările naționale și locale.
NAVODILA ZA OKOLJE IN ODSTRANJEVANJE: Pri odstranjevanju naprave upoštevajte nacionalna in lokalna pravila ter predpise.

CONTACT

expondo Polska sp. z o.o. sp. k.

ul. Nowy Kisielin-Innowacyjna 7

66-002 Zielona Góra | Poland, EU

e-mail: info@expondo.com