FROMM&STARCK

HEIGHT ADJUSTABLE DESK WITH THE TABLE TOP

STAR_ATFE_15 | STAR_ATFE_16 | STAR_ATFE_17
STAR_ATFE_18 | STAR_ATFE_19 | STAR_ATFE_20

USER MANUAL

BEDIENUNGSANLEITUNG
INSTRUKCJA OBSŁUGI
NÁVOD K POUŽITÍ
MANUEL D´UTILISATION
ISTRUZIONI PER L'USO
MANUAL DE INSTRUCCIONES

expondo.de

DE	Produktname:	HÖHENVERSTELLBARER SCHREIBTISCH MIT TISCHPLATTE
EN	Product name:	HEIGHT ADJUSTABLE DESK WITH THE TABLE TOP
PL	Nazwa produktu:	BIURKO Z REGULACJĄ WYSOKOŚCI WRAZ Z BLATEM
CZ	Název výrobku	VÝŠKOVĚ NASTAVITELNÝ STŮL SE STOLOVOU DESKOU
FR	Nom du produit:	BUREAU RÉGLABLE EN HAUTEUR AVEC PLATEAU DE TABLE
IT	Nome del prodotto:	SCRIVANIA REGOLABILE IN ALTEZZA CON PIANO DI LAVORO
ES	Nombre del producto:	ESCRITORIO REGULABLE EN ALTURA CON TABLERO
HU	Termék neve	ÁLLÍTHATÓ MAGASSÁGÚ ÍRÓASZTAL ÉS ASZTALLAP
DA	Produktnavn	HØJDEJUSTERBART SKRIVEBORD MED BORDPLADE
DE	Modell:	**STAR_ATFE_15** **STAR_ATFE_16** **STAR_ATFE_17** **STAR_ATFE_18** **STAR_ATFE_19** **STAR_ATFE_20**
EN	Product model:	
PL	Model produktu:	
CZ	Model výrobku	
FR	Modèle:	
IT	Modello:	
ES	Modelo:	
HU	Modell	
DA	Model	
DE	Hersteller	expondo Polska sp. z o.o. sp. k.
EN	Manufacturer	
PL	Producent	
CZ	Výrobce	
FR	Fabricant	
IT	Produttore	
ES	Fabricante	
HU	Termelő	
DA	Producent	
DE	Anschrift des Herstellers	ul. Nowy Kisielin – Innowacyjna 7, 66-002 Zielona Góra | Poland, EU
EN	Manufacturer Address	
PL	Adres producenta	
CZ	Adresa výrobce	
FR	Adresse du fabricant	
IT	Indirizzo del produttore	
ES	Dirección del fabricante	
HU	A gyártó címe	
DA	Producentens adresse	

Technische Daten

Beschreibung des Parameters	Wert des Parameters		
Bezeichnungen des Produktes	HÖHENVERSTELLBARER SCHREIBTISCH MIT TISCHPLATTE		
Modell	STAR_ATFE_15	STAR_ATFE_16	STAR_ATFE_17
Versorgungsspannung [V~] / Frequenz [Hz]	230/50	230/50	230/50
Arbeitszyklus*	10%: maximal 2 Minuten Dauerbetrieb auf 18 Minuten Inaktivität		
Max. zulässige Belastung [kg]	50	50	50
Geschwindigkeit des Anhebens [mm/s]	25	25	25
Einstellbereich der Höhe [mm]	730-1230	730-1230	730-1230
Abmessungen der Tischplatte [Breite x Tiefe; mm]	1200x600	1200x600	1200x600
Gewicht [kg]	30	32	31

Beschreibung des Parameters	Wert des Parameters		
Bezeichnungen des Produktes	HÖHENVERSTELLBARER SCHREIBTISCH MIT TISCHPLATTE		
Modell	STAR_ATFE_18	STAR_ATFE_19	STAR_ATFE_20
Versorgungsspannung [V~] / Frequenz [Hz]	230/50	230/50	230/50
Arbeitszyklus*	10%: maximal 2 Minuten Dauerbetrieb auf 18 Minuten Inaktivität		
Max. zulässige Belastung [kg]	50	50	50
Geschwindigkeit des Anhebens [mm/s]	25	25	25
Einstellbereich der Höhe [mm]	730-1230	730-1230	730-1230
Abmessungen der Tischplatte [Breite x Tiefe; mm]	1200x600	1200x600	1200x600
Gewicht [kg]	31	31	31

***ACHTUNG**: Nach jeweils 2 Minuten Dauerbetrieb des Motors muss eine Pause von mindestens 18 Minuten eingelegt werden, damit das Gerät abkühlen kann.

1. Allgemeine Beschreibung

Die Betriebsanleitung soll Ihnen helfen, das Gerät sicher und zuverlässig zu benutzen. Das Produkt wird streng nach den technischen Spezifikationen unter Verwendung der neuesten Technologien und Komponenten und unter Einhaltung der höchsten Qualitätsstandards entwickelt und hergestellt.

VOR BEGINN DER ARBEITEN IST DIESE BETRIEBSANLEITUNG SORGFÄLTIG ZU LESEN UND ZU VERSTEHEN.

Um einen langen und zuverlässigen Betrieb des Geräts zu gewährleisten, soll das Gerät gemäß den Anweisungen in dieser Anleitung korrekt bedient und gewartet werden. Die technischen Daten und Spezifikationen in dieser Anleitung sind auf dem neuesten Stand. Der Hersteller behält sich das Recht vor, Änderungen vorzunehmen, um die Qualität zu verbessern. Unter Berücksichtigung des technischen Fortschritts und der Möglichkeiten zur Lärmminderung wurde das Gerät so entwickelt und gebaut, dass das Risiko durch Lärmemissionen auf ein Minimum reduziert wird.

Erläuterung der Symbole

CE	Das Produkt entspricht den Anforderungen der einschlägigen Sicherheitsnormen.
	Vor dem Gebrauch die Gebrauchsanweisung sorgfältig lesen.
	Recycelbares Produkt.
	ACHTUNG! oder **WARNUNG!** oder **HINWEIS!** zur Beschreibung einer jeweiligen Situation (allgemeines Warnzeichen).
	ACHTUNG! Warnung vor elektrischer Spannung!
	Schutzklasse II / Schutz durch doppelte Isolierung.
	Nur zur Verwendung in geschlossenen Räumen.

ACHTUNG! Die Abbildungen in dieser Bedienungsanleitung dienen nur der Veranschaulichung und können in einigen Details vom tatsächlichen Aussehen des Produkts abweichen.

Die Bedienungsanleitung wurde in der deutschen Sprache verfasst. Die den anderen Sprachfassungen handelt es sich Übersetzungen aus dem Deutschen.

2. Anwendungssicherheit

ACHTUNG! Lesen Sie alle Sicherheitshinweise und alle Anweisungen. Die Nichtbeachtung der Warnhinweise und Anweisungen kann zu einem elektrischen Schlag, Brand und/oder schweren Verletzungen oder zum Tod führen.

Der Begriff „Gerät“ oder „Produkt“ in den Sicherheitshinweisen und in der Gebrauchsanweisung bezieht sich auf den HÖHENVERSTELLBARER SCHREIBTISCH MIT TISCHPLATTE.

2.1. Elektrische Sicherheit

a) Der Netzstecker des Geräts muss für die benutzte Netzsteckdose ausgelegt sein. Nehmen Sie am Stecker keinerlei Modifikationen vor. Originalstecker und passende Steckdosen vermindern das Risiko eines Stromschlags.
b) Berühren Sie das Gerät niemals mit nassen oder feuchten Händen.
c) Benutzen Sie das Netzkabel nicht zweckentfremdet. Benutzen Sie das Kabel nicht, um das Gerät zu transportieren oder den Stecker herauszuziehen. Halten Sie das Kabel von Hitze, Öl, scharfen Kanten und beweglichen Teilen fern. Beschädigte oder verwickelte Kabel erhöhen das Risiko eines Stromschlags.
d) Falls die Nutzung des Geräts in einer feuchten Umgebung nicht verhindert werden kann, muss ein Fehlerstrom-Schutzschalter (RCD) verwendet werden. Die Verwendung eines RCDs verringert das Risiko eines Stromschlags.
e) Es ist verboten, das Gerät zu verwenden, wenn das Netzkabel beschädigt ist oder offensichtliche Gebrauchsspuren aufweist. Ein beschädigtes Netzkabel sollte von einem qualifizierten Elektriker oder vom Kundendienst des Herstellers ersetzt werden.
f) Tauchen Sie Kabel, Stecker bzw. das Gerät nicht in Wasser oder andere Flüssigkeiten, um einen Stromschlag zu vermeiden. Verwenden Sie das Gerät nicht auf nassen Oberflächen.

2.2. Sicherheit am Arbeitsplatz

a) Halten Sie den Arbeitsbereich aufgeräumt und gut beleuchtet. Unordnung oder schlechte Beleuchtung kann zu Unfällen führen. Beim Gebrauch des Gerätes seien Sie vorausschauend, passen Sie darauf, was Sie tun, und nutzen Sie Ihren gesunden Menschenverstand.
b) Falls Beschädigungen an dem Gerät festgestellt werden oder Unregelmäßigkeiten bei dem Betrieb, muss das Gerät umgehend ausgeschaltet werden und dieser Umstand muss einer autorisierten Person mitgeteilt werden.
c) Wenn Sie nicht sicher sind, ob das Gerät ordnungsgemäß funktioniert, wenden Sie sich an den Kundendienst des Herstellers.
d) Reparaturen am Gerät dürfen nur vom Kundendienst des Herstellers durchgeführt werden. Führen Sie Reparaturen nicht selbst durch!
e) Im Falle eines Brandes oder einer Brandentzündung dürfen nur Pulver- oder Schaumlöscher (CO2) verwendet werden, um die unter Spannung stehenden Geräte zu löschen.
f) Bewahren Sie diese Anleitung zum späteren Nachschlagen auf. Soll das Gerät an Dritte weitergegeben werden, muss auch die Gebrauchsanweisung mit übergeben werden.
g) Bewahren Sie Verpackungsteile und kleine Montageteile außerhalb der Reichweite von Kindern auf.
h) Bei der Verwendung dieses Geräts mit anderen Geräten beachten Sie auch an andere Gebrauchsanweisungen.

2.3. Persönliche Sicherheit

a) Das Gerät ist nicht dazu bestimmt, von Personen (einschließlich Kindern) mit eingeschränkten psychischen, sensorischen und geistigen Funktionen oder ohne ausreichende Erfahrung und/oder Kenntnisse verwendet zu werden, es sei denn, sie werden von einer für ihre Sicherheit verantwortlichen Person beaufsichtigt oder wurden von dieser eingewiesen, wie dieses Gerät zu bedienen ist.
b) Bei dem Gerät handelt es sich nicht um ein Spielzeug. Kinder müssen beaufsichtigt werden, um sicherzustellen, dass sie nicht mit dem Gerät spielen.
c) Haare und Kleidung müssen von den beweglichen Teilen fern gehalten werden. Lose Kleidung, Schmuck oder lange Haare können von beweglichen Teilen erfasst werden.

2.4. Sichere Verwendung des Geräts

a) Überlasten Sie das Gerät nicht. Verwenden Sie Werkzeuge, die für die Anwendung geeignet sind. Ein richtig gewähltes Gerät erfüllt die Aufgabe, für die es entwickelt wurde, besser und sicherer.
b) Benutzen Sie das Gerät nicht, wenn der EIN/AUS-Schalter nicht korrekt funktioniert (sich nicht ein- und ausschalten lässt). Geräte, die nicht über einen Schalter gesteuert werden können, sind unsicher, dürfen nicht betrieben werden und müssen repariert werden.
c) Ziehen Sie den Stecker aus der Steckdose, bevor Sie Einstellungen, Reinigungs- und Wartungsarbeiten vornehmen. Eine solche Vorbeugungsmaßnahme verringert das Risiko eines versehentlichen Einschaltens.
d) Bewahren Sie unbenutzte Geräte außerhalb der Reichweite von Kindern und Personen auf, die nicht mit dem Gerät oder dieser Anleitung vertraut sind. Dieses Gerät stellt in den Händen von unerfahrenen Benutzern eine Gefahr dar.
e) Halten Sie das Gerät in gutem Betriebszustand. Prüfen Sie vor jedem Einsatz, ob allgemeine Schäden oder Schäden an beweglichen Teilen vorliegen (Risse in Bauteilen und Komponenten oder andere Zustände, die den sicheren Betrieb des Geräts beeinträchtigen können). Im Falle einer Beschädigung lassen Sie das Gerät vor der Benutzung reparieren.
f) Die Reparatur und Wartung der Geräte ist von qualifiziertem Personal unter ausschließlicher Verwendung von Originalersatzteilen durchzuführen. Dies gewährleistet eine sichere Verwendung.
g) Um die Funktionstüchtigkeit des Geräts zu gewährleisten, dürfen die werksseitig installierten Abdeckungen nicht entfernt und die Schrauben nicht gelöst werden.
h) Beim Transport und dem Tragen des Geräts vom Lagerort zum Einsatzort sind die Gesundheits- und Sicherheitsvorschriften für die manuelle Handhabung zu berücksichtigen, die in dem Land gelten, in dem das Gerät eingesetzt wird.
i) Vermeiden Sie Situationen, in denen das Gerät unter starker Belastung während des Betriebs stehen bleibt. Dies kann zu einer Überhitzung der Antriebskomponenten und damit zur Beschädigung des Geräts führen.
j) Bewegliche Teile oder Zubehör dürfen nicht berührt werden, sofern das Gerät nicht ausgeschaltet ist.
k) Das Verschieben, Verstellen und Drehen des Geräts bei laufendem Betrieb ist untersagt.
l) Es ist untersagt, das Gerät unbeaufsichtigt laufen zu lassen.
m) Das Gerät sollte regelmäßig gereinigt werden, um die dauerhafte Ablagerung von Schmutz zu verhindern.
n) Bei dem Gerät handelt es sich nicht um ein Spielzeug. Die Reinigung und Wartung darf ohne Aufsicht von Erwachsenen nicht von Kindern durchgeführt werden.
o) Es ist untersagt die Konstruktion des Geräts zu verändern, um die Parameter oder Bauweise des Geräts zu modifizieren.

p) Das Gerät muss von Feuer- und Wärmequellen ferngehalten werden.
q) Überlasten Sie das Gerät nicht.
r) Die Überschreitung der zulässigen Belastung kann zu Beschädigungen des Produkts führen.
s) Eine unsachgemäße Verwendung des Produkts, wie z. B. das Sitzen auf einer Tischplatte, kann eine Beschädigung des Produkts und/oder Verletzungen zur Folge haben.
t) Das Sitzen auf der Tischplatte ist untersagt, um schwerwiegende Verletzungen zu vermeiden.
u) Es ist verboten, sich während der Einstellung unter der Schreibtischkonstruktion zu bewegen oder darunter zu liegen. Es ist untersagt, sich auf das Schreibtischgestell zu setzen oder darauf zu stehen. Während der Einstellung muss mit besonderer Vorsicht vorgegangen werden.
v) Es muss regelmäßig überprüft werden, ob der Einstellungsmechanismus des Schreibtischs korrekt funktioniert und eventuelle Hindernisse, die die effiziente Höheneinstellung blockieren, müssen beseitigt werden.
w) Es muss darauf geachtet werden, dass die verlegten Kabel sowie die Anschlüsse und Stecker die Verwendung des Produkts nicht beeinträchtigen.
x) Während der Einstellung der Schreibtischhöhe muss sichergestellt werden, dass die verlegten Kabel ausreichend lang sind. Zu kurze Kabel und Anschlüsse können die Höheneinstellung erschweren oder andere Geräte beschädigen.
y) Das Produkt darf nicht verwendet werden, wenn aus dem Steuerkasten untypische Geräusche oder ein unangenehmer Geruch kommen. Eigenständige Änderungen am Netzteil und Steuerkasten sind nicht zulässig.

ACHTUNG! Obwohl das Gerät so entwickelt wurde, dass es sicher ist, besteht für den Benutzer beim Umgang mit dem Gerät trotz angemessener Sicherheitsvorkehrungen und trotz der Verwendung zusätzlicher Sicherheitsvorrichtungen dennoch ein geringes Unfall- oder Verletzungsrisiko. Es wird empfohlen, bei der Verwendung Vorsicht und gesunden Menschenverstand walten zu lassen.

3. Nutzungshinweise

Das Gerät ist als Möbel mit einer höhenverstellbaren horizontalen Fläche vorgesehen.

Für Schäden, die durch unsachgemäßen Gebrauch entstehen, haftet der Benutzer.

3.1. Beschreibung des Geräts

Steuerfeld

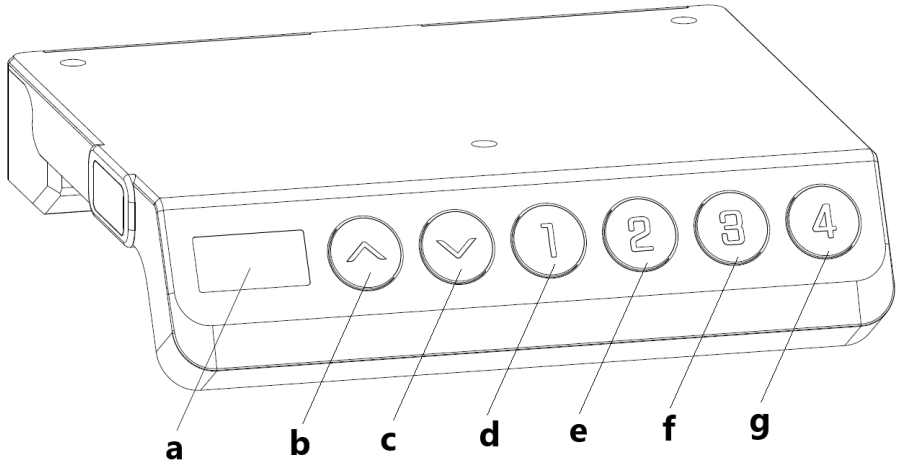

a – Display
b - „hoch“ - Taste zum Anheben der Höhe des Schreibtisches
c - „runter“ - Taste zum Senken der Höhe des Schreibtisches
d - „1“ - Position 1, erste Höhenposition, die durch den Nutzer gespeichert wurde
e - „2“ - Position 2, zweite Höhenposition, die durch den Nutzer gespeichert wurde
f - „3“ - Position 3, dritte Höhenposition, die durch den Nutzer gespeichert wurde
g - „4“ - Position 4, vierte Höhenposition, die durch den Nutzer gespeichert wurde

Teileliste

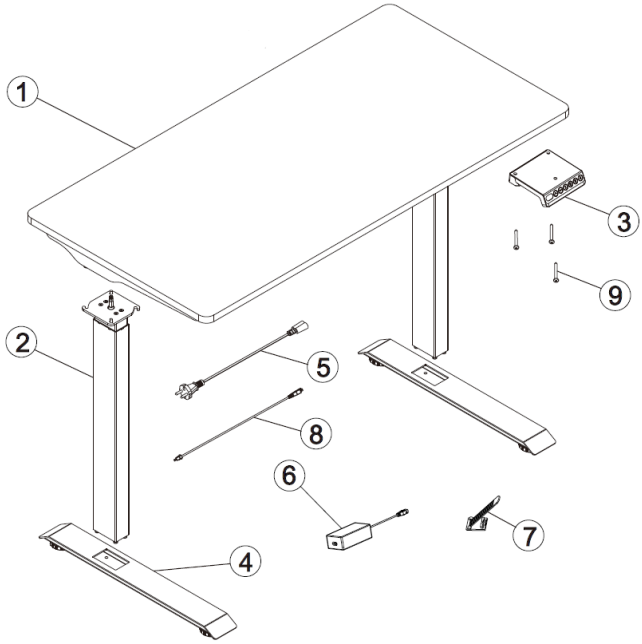

Nummer	Beschreibung	Abbildung	Menge
1	Schreibtischplatte mit Motor	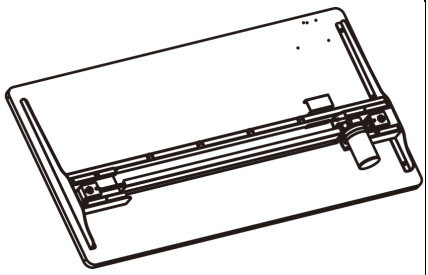	1
2	Hubsäule	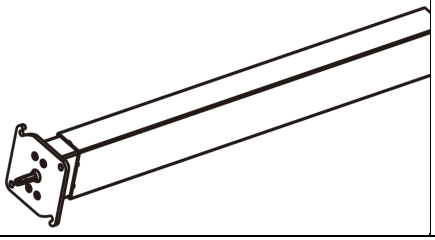	2

3	Steuerfeld	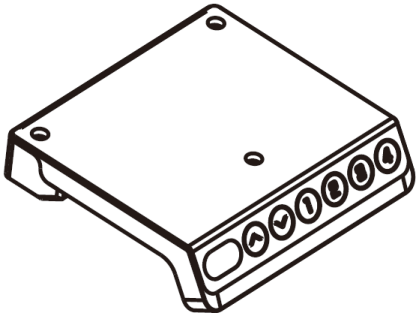	1
4	Untere Stütze	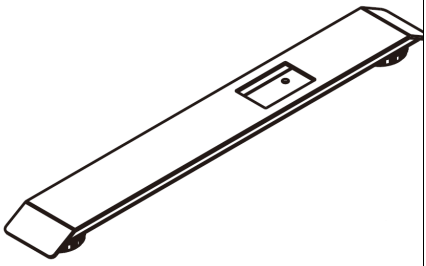	2
5	Netzkabel	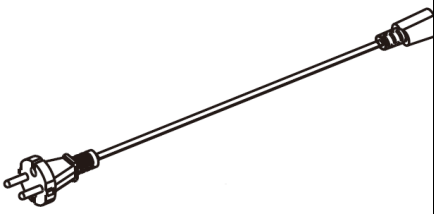	1
6	Netzteil	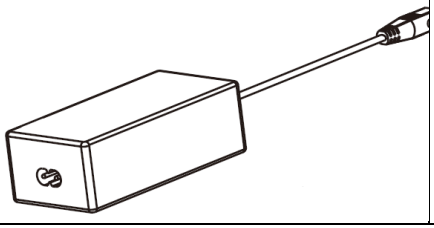	1

7	Kabelklemme	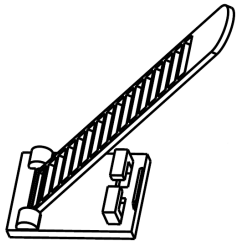	4
8	Verbindungskabel für den Anschluss des Netzteils an das Steuerfeld	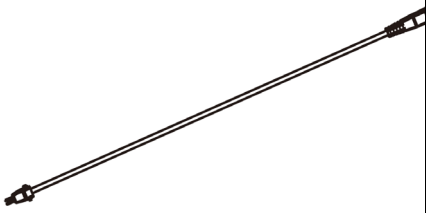	1
9	Schrauben für die Befestigung des Steuerfeldes	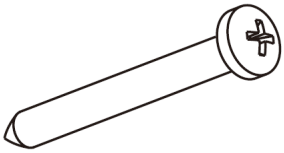	3
A	Kurze Schrauben M6		4
B	Lange Schrauben M6	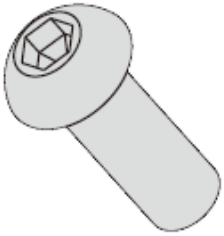	8
C	Innensechskantschlüssel 4x4		1
D	Innensechskantschlüssel 5x5 mit Kreuzkopf		1

3.2. Vorbereitung für den Betrieb

POSITIONIERUNG DES GERÄTS

Die Umgebungstemperatur muss zwischen 0°C und 40°C liegen und die relative Luftfeuchtigkeit darf 85% nicht übersteigen. Das Gerät sollte so aufgestellt werden, dass eine gute Luftzirkulation gewährleistet ist. Das Gerät muss von heißen Oberflächen ferngehalten werden. Das Gerät immer auf einer ebenen, stabilen, sauberen, feuerbeständigen und trockenen Oberfläche sowie außerhalb der Reichweite von Kindern und Personen mit eingeschränkten geistigen, sensorischen oder intellektuellen Fähigkeiten verwendet werden. Das Gerät sollte so aufgestellt werden, dass der Netzstecker jederzeit erreicht werden kann. Vergewissern Sie sich, dass die Stromversorgung des Geräts mit den Angaben auf dem Typenschild übereinstimmt!

ZUSAMMENBAU DES GERÄTS

Schritt 1: Montage der Hubsäule

Die Hubsäule (2) auf folgende Weise an der Schreibtischplatte (1) befestigen:

a) Den sechskantigen Bolzen der Säule in die Getriebeöffnung einsetzen.
b) Die Säule umdrehen, um die Haken auf den Eckteilen der Stütze an den Schrauben des Rahmens einzuhaken.
c) Mit dem Innensechskantschlüssel (C) die Schrauben (A) festziehen.
d) Stellen Sie sicher, dass die Hubsäule sich in der auf der Abbildung gezeigten Position befindet (die längere Seite der Säule ist parallel zur kürzeren Seite der Schreibtischplatte ausgerichtet).

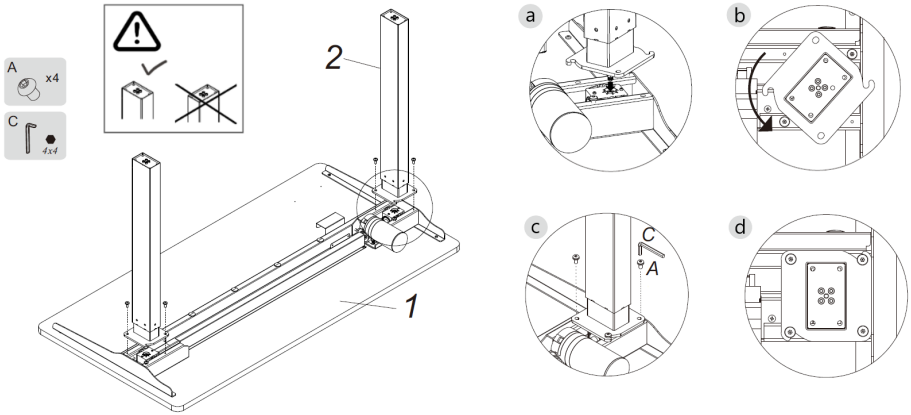

Schritt 2: Montage der unteren Stützen

Die unteren Stützen (4) mit den Schrauben (B) und an den Hubsäulen (2) befestigen und mit dem Innensechskantschlüssel 4x4 (C) festziehen.

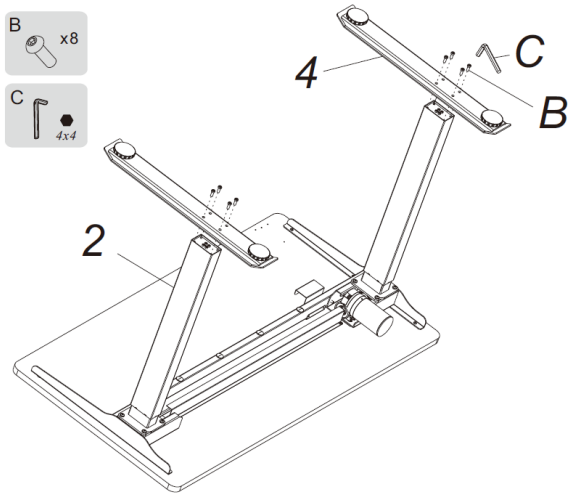

Schritt 3: Montage des Steuerfeldes
Das Steuerfeld (3) mit den Schrauben (9) befestigen und mit dem Innensechskantschlüssel 5x5 (D) festziehen.

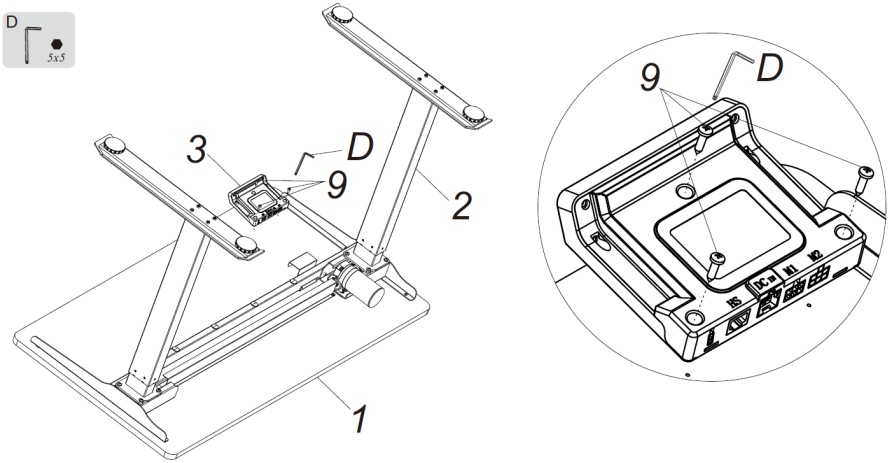

Schritt 4: Verbindung der Kabel
ACHTUNG: Das Netzteil darf nicht an eine Steckdose angeschlossen werden, bevor nicht alle anderen Leitungen angeschlossen sind.

• Das Kabel (8) an die mit DC gekennzeichnete Buchse auf der Rückseite des Steuerfeldes (3) anschließen.
• Das Kabel (8) an den Anschluss an Netzteil (6) anschließen.
• Das Netzkabel (5) am das Netzteil (6) anschließen.
• Das Motorkabel an die mit M1 gekennzeichnete Buchse auf der Rückseite des Steuerfeldes (3) anschließen.
• Das Netzteil (6) in die Halterung einsetzen.
• Die Kabel ordentlich ausrichten und in der Klemme (7) setzen.

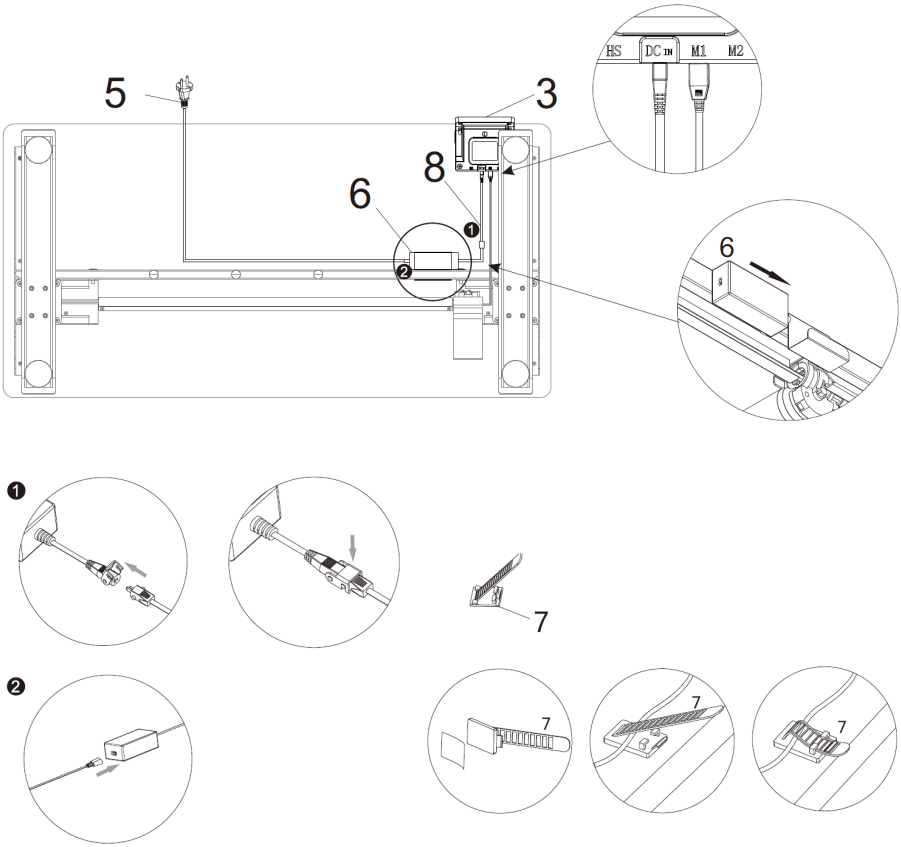

3.3. Arbeit mit dem Gerät

Höheneinstellung:
• Mit der Taste „hoch“ wird die Höheneinstellung des Schreibtisches nach oben gestellt (durch das Halten der Taste erfolgt ein kontinuierliches Anheben des

Schreibtisches). Nachdem die höchste mögliche Position erreicht wird, wird auf dem Display die Meldung „top“ angezeigt.
• Mit der Taste „runter“ wird die Höheneinstellung des Schreibtisches nach unten gestellt (durch das Halten der Taste erfolgt ein kontinuierliches Absenken des Schreibtisches). Nachdem die niedrigste mögliche Position erreicht wird, wird auf dem Display die Meldung „bot“ angezeigt.

Speichern von Höhenpositionen:
• Wenn eine der Tasten „1/2/3/4“ gedrückt und drei Sekunden lang gehalten wird, wird ein Signalton ausgegeben und auf dem Display wird die Meldung „S-1“ angezeigt (oder S-X, wobei X der Nummer der Taste entspricht), was bedeutet, dass die Speicherung der Höhenposition erfolgreich war.
• Um eine zuvor gespeicherte Position abzurufen, muss eine der Tasten „1/2/3/4“ gedrückt werden.

Zurückstellen der Einstellungen:
Wenn die Höhe des Geräts nicht korrekt ist oder eine Fehlermeldung angezeigt wird, muss das Gerät zurückgestellt werden. Durch das Zurückstellen des Geräts werden ebenfalls die gespeicherten Höheneinstellungen gelöscht.

ASr

2) Die Taste „runter“ drücken und gedrückt halten, um das Gerät zurückzustellen (die Taste müssen bis zum Abschluss des Zurücksetzens gedrückt gehalten werden). Wenn die Schreibtischplatte auf die niedrigste mögliche Position gefahren wurde, wird eine kurze Bewegung nach oben ausgeführt und danach wird auf dem Display wird die Meldung „bot“ angezeigt. Das Zurücksetzen wurde beendet.

Einstellungen der Antikollisionsempfindlichkeit
Diese Funktion ermöglicht es, Kollisionen und Beschädigungen des Schreibtisches zu vermeiden. Tritt beim Verstellen der Tischhöhe ein Widerstand auf, stoppen die Motoren und die Position des Schreibtisches wird zurückgefahren.
● Die Tasten „hoch“ und „runter“ gleichzeitig drücken und drei Sekunden lang halten, um die Empfindlichkeitsstufe umzuschalten.
● Folgende Einstellungsstufen stehen zur Verfügung: „A-0“ - Funktion ist ausgeschaltet, „A-1“ - niedrige Empfindlichkeit, „A-2“ - mittlere Empfindlichkeit (Werkseinstellung), „A-3“ - hohe Empfindlichkeit.

Funktion der Stromversorgung mit 29 V DC
Wenn das Gerät an die Stromversorgung angeschlossen ist, ist auf dem 2-Pin-Anschluss auf der Rückseite des Steuerfeldes eine Spannung von 29 V DC. Diese Funktion ist während des Zurückstellens nicht verfügbar.

Fehlerbehebung

Fehlermeldung	Abhilfe
„ASr“ oder „rSt“,	Die Taste „runter“ drücken und halten, um das Zurücksetzen des Geräts zu beginnen. Das Schreibtischblatt wird auf die niedrigste Position gefahren und danach erfolgt eine kurze Bewegung nach oben. Der Abschluss des Zurückstellens wird durch das Anzeigen der Meldung „bot“ auf dem Display angezeigt.
„E01“ oder „E02“	Lassen Sie das Gerät mindestens 18 Minuten lang inaktiv. Nach Ablauf dieses Zeitraums muss überprüft werden, ob der Schreibtisch korrekt funktioniert.
Andere Fehlermeldungen	Wenn nach dem Drücken der Taste „runter“ (Zurücksetzen der Einstellungen) der Fehler nicht behoben wird, muss überprüft werden, ob alle Kabel sich in einem guten Zustand befinden und ordnungsgemäß angeschlossen sind. Das Gerät für mindestens 10 Sekunden von der Stromversorgung abschließen und danach wieder an die Stromversorgung anschließen – auf dem Display sollte „ASr“ oder „rSt“ angezeigt werden. Die Taste „runter“ drücken und halten, um die Einstellungen zurückzustellen.

Falls keine der oben beschriebenen Tätigkeiten die normale Funktion des Geräts wiederherstellt, muss der Kundendienst des Herstellers kontaktiert werden.

3.4. Reinigung und Wartung

a) Der Netzstecker muss gezogen werden, bevor Reinigungs-, Einstellungs- oder Auswechselarbeiten des Zubehörs ausgeführt werden oder falls das Gerät nicht benutzt wird.
b) Verwenden Sie zur Reinigung der Oberfläche nur nicht-korrosive Mittel.
c) Nach jeder Reinigung sind alle Komponenten gut zu trocknen, bevor das Gerät wieder verwendet wird.
d) Lagern Sie das Gerät an einem trockenen und kühlen Ort, geschützt vor Feuchtigkeit und direkter Sonneneinstrahlung.
e) Es ist verboten, das Gerät mit einem Wasserstrahl abzuspritzen oder es in Wasser zu tauchen.
f) Die elektrischen Komponenten des Geräts dürfen keiner Nässe ausgesetzt werden.
g) Das Gerät muss regelmäßig hinsichtlich seiner technischen Leistungsfähigkeit und auf eventuelle Schäden hin überprüft werden.
h) Verwenden Sie zur Reinigung ein weiches Tuch.

ENTSORGUNG VON ALTGERÄTEN.

Altgeräte dürfen nicht im Hausabfall entsorgt werden, sondern muss an einer Recycling-Sammelstelle für Elektro- und Elektronikgeräte abgegeben werden. Dies wird durch das Symbol, das auf dem Produkt, der Anleitung oder der Verpackung angezeigt ist, kenntlich gemacht. Die im Gerät verwendeten Materialien können entsprechend ihrer Kennzeichnung wiederverwendet werden. Durch die Wiederverwendung, die Verwendung von Materialien oder andere Formen der Nutzung gebrauchter Geräte leisten Sie einen wesentlichen Beitrag zum Schutz unserer Umwelt.
Bei Ihrer örtlichen Verwaltung erhalten Sie entsprechende Informationen über geeignete Stelle für die Entsorgung von Altgeräten.

Technical Data

Description of the parameter	Value of the parameter		
Product name	HEIGHT ADJUSTABLE DESK WITH THE TABLE TOP		
Model	STAR_ATFE_15	STAR_ATFE_16	STAR_ATFE_17
Supply voltage [V~] / Frequency [Hz]	230/50	230/50	230/50
Work cycle*	10%: Maximum of 2 minutes of continuous operation per 18 minutes of inactivity		
Maximum permissible load [kg]	50	50	50
Lifting speed [mm/s]	25	25	25
Height adjustment range [mm]	730-1230	730-1230	730-1230
Countertop size [Width x depth; mm].	1200x600	1200x600	1200x600
Weight [kg]	30	32	31

Description of the parameter	Value of the parameter		
Product name	HEIGHT ADJUSTABLE DESK WITH THE TABLE TOP		
Model	STAR_ATFE_18	STAR_ATFE_19	STAR_ATFE_20
Supply voltage [V~] / Frequency [Hz]	230/50	230/50	230/50
Work cycle*	10%: Maximum of 2 minutes of continuous operation per 18 minutes of inactivity		
Maximum permissible load [kg]	50	50	50
Lifting speed [mm/s]	25	25	25
Height adjustment range [mm]	730-1230	730-1230	730-1230
Countertop size [Width x depth; mm].	1200x600	1200x600	1200x600
Weight [kg]	31	31	31

*CAUTION: After every 2 minutes of continuous motor operation, allow the unit to cool down and remain idle for at least 18 minutes.

1. General Description

The instruction manual is intended to assist in safe and reliable use. The product is designed and manufactured strictly according to technical specifications using the latest technology and components and maintaining the highest quality standards.

PLEASE CAREFULLY READ
AND UNDERSTAND THIS INSTRUCTION MANUAL BEFORE OPERATION,

To ensure long and reliable operation of the unit, make sure to operate and maintain it properly in accordance with the guidelines in this instruction manual. The technical data and specifications contained in this instruction manual are up to date. The manufacturer reserves the right to make changes in order to improve the quality. Taking the technical progress and the possibility of reducing noise into account, the unit is designed and built in such a way so that risks resulting from noise emissions are reduced to the lowest possible level.

Explanation of symbols

CE	The product complies with applicable safety standards.
	Please read the instructions before use.
	Recyclable product.
	CAUTION! or WARNING! or REMINDER! describing a situation. (general warning sign).
	CAUTION! Warning of electric shock!
	Safety class II equipment with double insulation.
	For indoor use only.

CAUTION! The illustrations in this instruction manual are for reference only and may differ from the actual product in some details.

The original instruction manual is in the German language version. Other language versions are translations from German.

2. Safety of use

CAUTION! Read all safety warnings and all instructions. Failure to follow the warnings and instructions may result in electric shock, fire and/or severe personal injury or death.

The term "unit" or "product" in the warnings and in the description of the instructions refers to the HEIGHT ADJUSTABLE DESK WITH THE TABLE TOP

2.1. Electrical safety

a) The plug of this unit must fit into the outlet. Do not modify the plug in any way. Original plugs and matching outlets reduce the risk of electric shock.
b) Do not touch the unit with wet or damp hands.
c) Do not use the cord in an unintended manner. Never use it to carry the unit or to pull the plug out of the socket. Keep the cord away from heat sources, oil, sharp edges or moving parts. Damaged or tangled cords increase the risk of electric shock.
d) If you cannot avoid using the unit in a wet environment, use a residual current unit (RCD). Using an RCD reduces the risk of electric shock.
e) Do not use the unit if the power cord is damaged or shows signs of wear. A damaged power cord should be replaced by a qualified electrician or the manufacturer's service department.
f) To avoid electric shock, do not immerse the cable, plug, or unit itself in water or other liquid. Do not use the unit on wet surfaces.

2.2. Safety in the workplace

a) Keep the work area tidy and well lit. Disorder or poor lighting can lead to accidents. Be foresighted, watch what you are doing and use common sense when using the unit.
b) If you find any damage or irregularities in the operation of the unit, immediately turn it off and report it to an authorized person.
c) • If you have any doubts as to whether the product is working properly or if it is damaged, contact the manufacturer's service department.
d) Only the manufacturer's service department can repair the unit. Do not carry out repairs yourself!

e) In case of open flames or fire, use only dry powder or snow (CO_2) fire extinguishers to extinguish the live equipment.
f) Keep these instructions for use for future reference. If the unit is to be passed on to a third party, the operating instructions must also be handed over together with the unit.
g) Keep the packaging and small assembly parts out of the reach of children.
h) When using this unit together with other units, also follow the other instructions for use.

2.3. Personal safety

a) The unit is not intended to be used by persons (including children) with reduced mental, sensory or intellectual functions or persons who lack experience and/or knowledge unless they are supervised or have been instructed by a person responsible for their safety on how to operate the unit.
b) The unit is not a toy. Children should be watched to ensure that they do not play with the unit.
c) Keep hair and clothing away from moving parts. Loose clothing, jewelry, or long hair can be caught in moving parts.

2.4. Safe use of the unit

a) Do not overload the unit. Use tools that are suitable for the application. A correctly selected unit will do a better and safer job for which it was designed.
b) Do not use the unit if the ON/OFF switch does not function properly (does not turn on and off). Units that cannot be controlled by the switch are unsafe, cannot operate, and must be repaired.
c) Unplug the unit before making adjustments, changing accessories, or putting it away. This precaution reduces the risk of accidental start-up.
d) Keep unused equipment out of the reach of children and out of the reach of anyone unfamiliar with the unit or this instruction manual. These units is dangerous in the hands of inexperienced users.
e) Keep the unit in good working condition. Check before each use for general damage or damage to moving parts (cracks in parts and components or any other condition that may affect the safe operation of the unit). If damaged, have the unit repaired before use.
f) Repairs and maintenance should be carried out by qualified personnel using only original spare parts. This will ensure the safety of use.
g) To ensure the designed operational integrity of the unit, do not remove factory-installed covers or loosen screws.

h) When transporting or moving the unit from storage to the place of use, observe the health and safety rules for manual handling applicable in the country where the unit is used.
i) Avoid situations in which the machine stops under heavy loads during operation. This can cause overheating of the drive elements and consequent damage to the equipment.
j) Do not touch any moving parts or accessories unless the unit is unplugged.
k) Do not move, shift, or rotate the machine while in operation.
l) Do not leave the unit switched on unattended.
m) Clean the unit regularly to prevent permanent dirt build-up.
n) The unit is not a toy. Cleaning and maintenance must not be performed by children without adult supervision.
o) Do not tamper with the unit to alter its performance or design.
p) Keep the unit away from sources of fire and heat.
q) Do not overload the unit.
r) Exceeding the maximum allowable load may result in damage to the product.
s) Inappropriate use of the product, such as sitting on the work top, may result in product damage and/or personal injury.
t) Sitting on the desk top is prohibited to prevent serious injury.
u) Do not move or lie under the desk structure during adjustment. Do not sit or stand on the desk frame. Use extreme caution when making adjustments.
v) Check regularly whether the adjustment mechanism of the desk is working properly and remove any obstacles which may block the smooth adjustment of the desk.
w) Make sure that cables, connections and plugs do not interfere with the use of the product.
x) When adjusting the height of the desk, make sure that the lead wires are of sufficient length. The cables and connections that are too short may hinder height adjustment or damage other equipment.
y) Do not use the product if the control box makes noise or emits an unpleasant odor. Do not modify the power supply or the control box by yourself.

CAUTION! Although the product has been designed to be safe, with adequate safeguards, and despite the addtional safety features provided to the user, there is still a slight risk of accident or injury when handling the unit. You are advised to use caution and common sense when using this product.

3. Rules of use

The unit is designed to be used as a piece of furniture with a height-adjustable horizontal surface.

The user is responsible for any damage resulting from misuse.

3.1. Description

Control panel

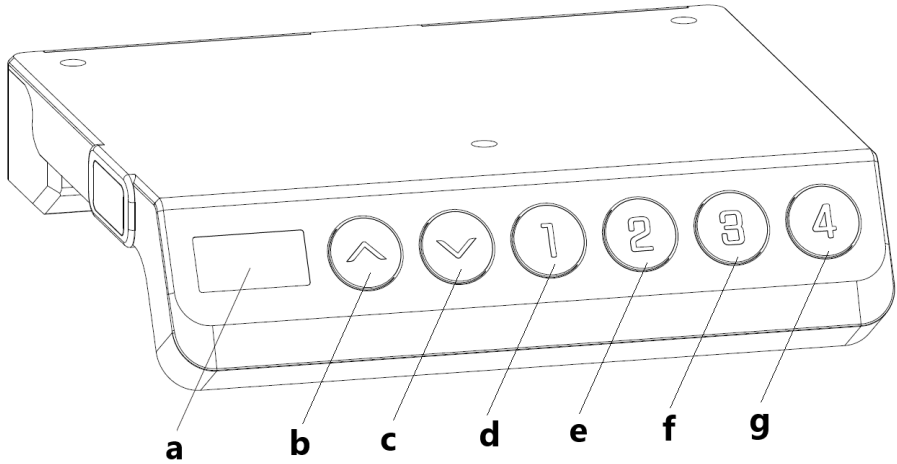

a - display
b - "up" - button increasing the desk height
c - "down" - button decreasing the desk height
d - "1" - position 1, the first height position saved by the user
e - "2" position 2, the second height position saved by the user
f - "3" - position 3, the third height position saved by the user
g - "4" - position 4, the fourth height position saved by the user

Parts list

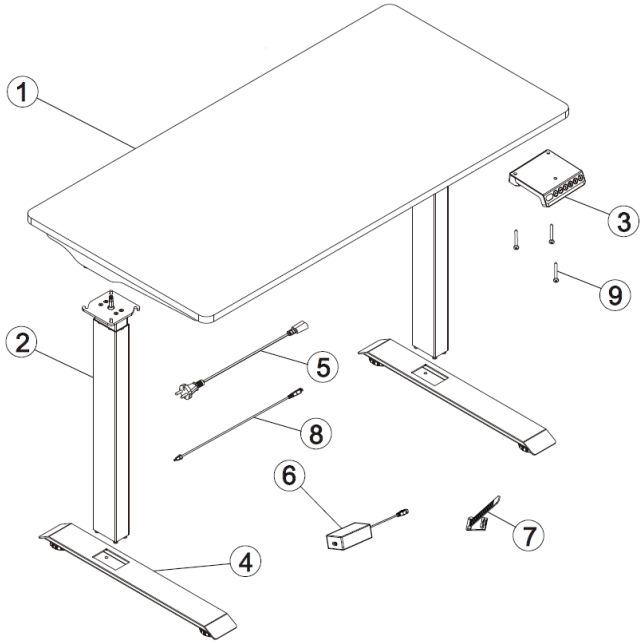

Number	Description of the	Drawing	Quantity
1	Worktop with motor	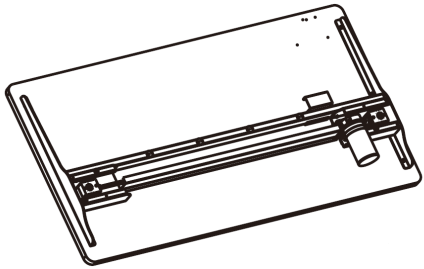	1
2	Lifting column	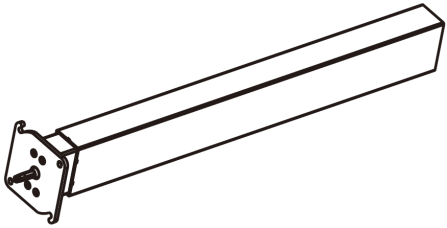	2

3	Control panel	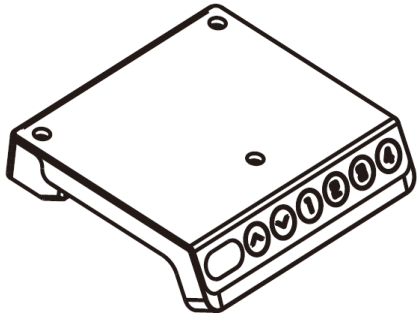	1
4	Bottom support	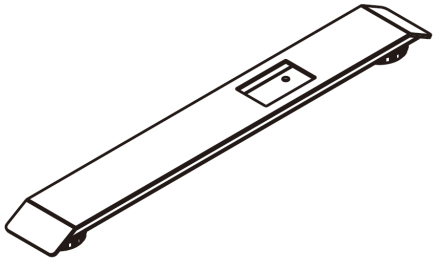	2
5	Power cord	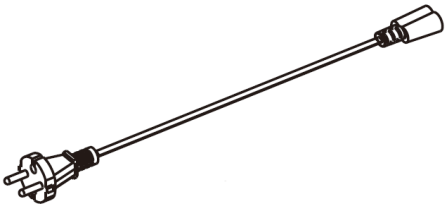	1
6	Power supply	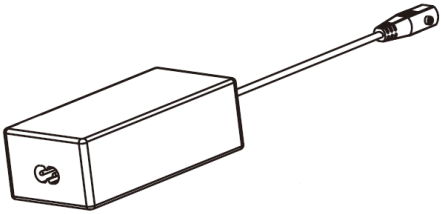	1

7	Cable clamp	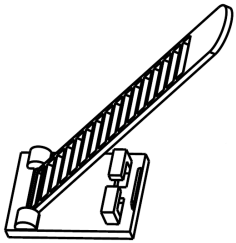	4
8	Connection cable between the power supply and the control panel	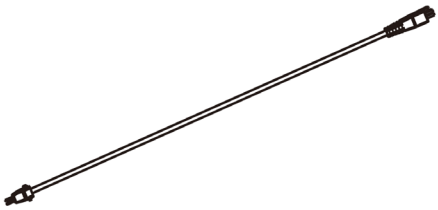	1
9	Screws for mounting the control panel	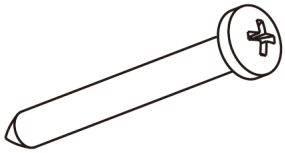	3
A	Short M6 screws		4
B	Long M6 screws	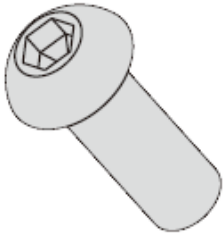	8
C	Allen key 4x4		1
D	Allen key 5x5 with a cross head		1

3.2. Preparation for operation

POSITIONING OF THE UNIT

The ambient temperature should be between 0 and 40°C and the relative humidity should not exceed 85%. Place the unit in a way that ensures good air circulation. Keep the unit away from any hot surfaces. Always operate the unit on a level, stable, clean, fireproof and dry surface and out of the reach of children and persons of impaired mental, sensory and intellectual functions. Place the unit in such a way that the mains plug can be reached at any time. Ensure that the power supply to the unit corresponds to that specified on the identification plate!

ASSEMBLY OF THE UNIT

Step 1: Installing the lifting column

Install the lifting column (2) to the tabletop (1), as follows:

a) Insert the hexagonal stem of the column into the gear hole.
b) Rotate the column to engage the hooks on the corners of the support with the rack screws.
c) Use an Allen key (C), to tighten the screws (A).
d) Make sure the lifting column is in position as shown (the longer side of the column is parallel to the shorter side of the tabletop).

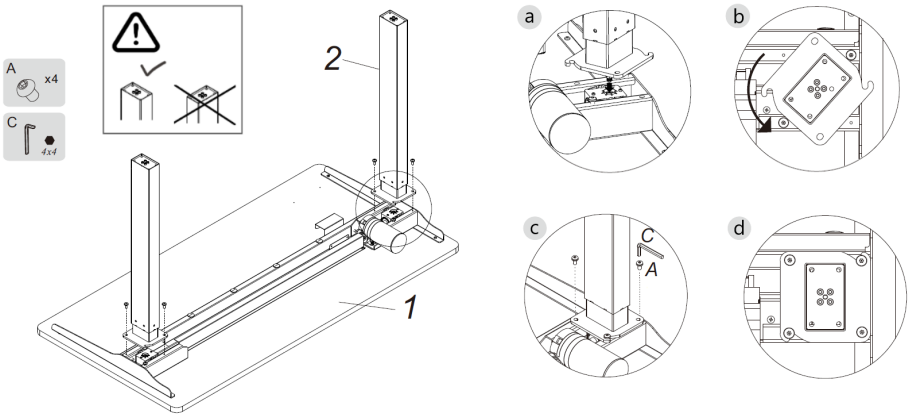

Step 2: Installing the bottom supports

Mount the bottom supports (4) to the lifting columns (2) with screws (B) and tighten with a 4x4 Allen key (C).

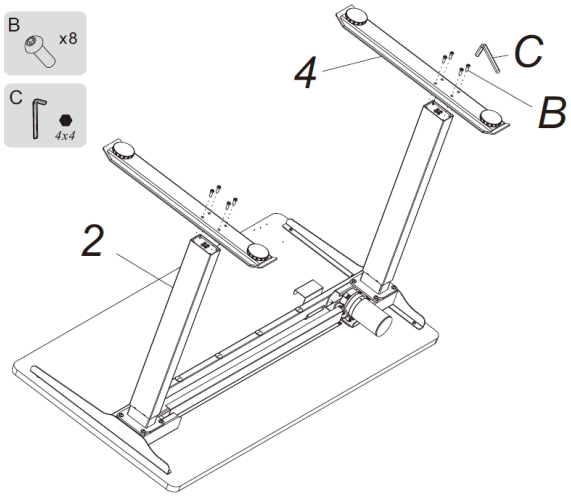

Step 3: Installing the control panel
Mount the control panel (3) with screws (9) and tighten with a 5x5 Allen key (D).

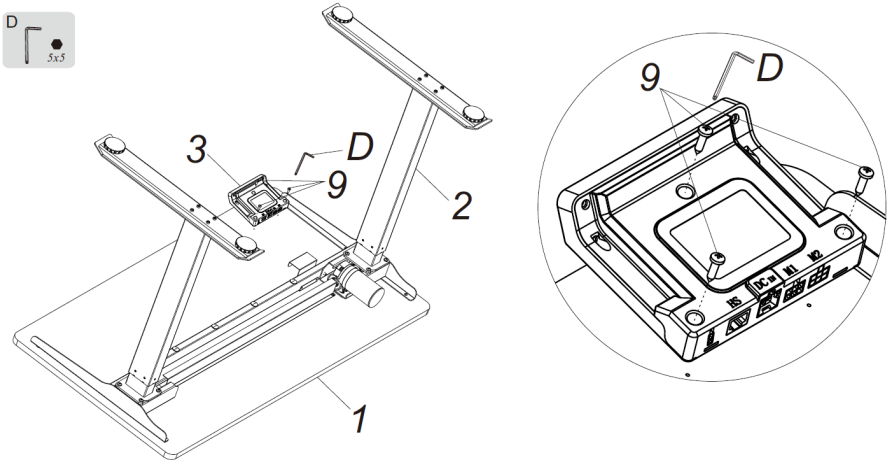

Step 4: Connecting the wires
CAUTION! Do not connect the power supply to the power outlet before connecting all other cables.

- Connect the cable (8) to the port marked DC on the back of the control panel (3).
- Connect the cable (8) to the power supply connector (6).
- Connect the power cord (5) to the power supply (6).
- Connect the motor cable to the port marked M1 on the back of the control panel (3).
- Insert the power supply (6) into the holder.
- Arrange the wires and place them in the terminal (7).

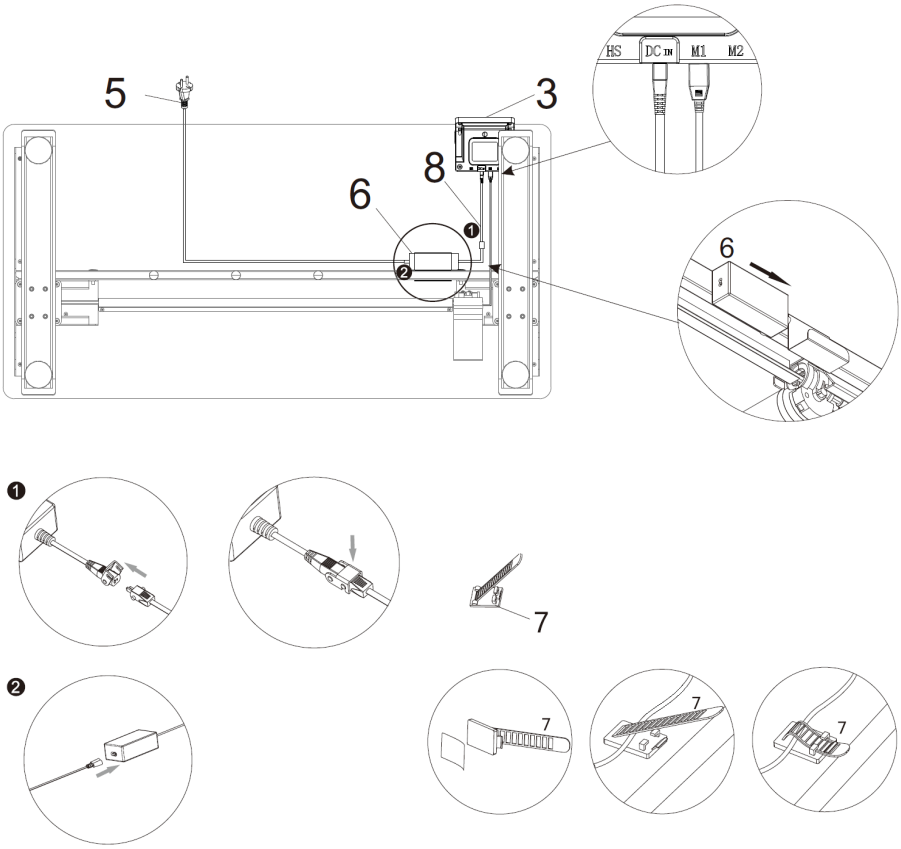

3.3. Working with the unit

Height adjustment:

- Press the "up" button to increase the height of the desk (holding the button raises it continuously). When the highest level is reached, the display will show "top".

• Press the "down" button to decrease the height of the desk (holding the button causes it to lower continuously). When the lowest level is reached, the display will show "bot".

Storing the height:
- Press and hold one of the "1/2/3/4" buttons for three seconds, a beep will sound, and the display will show "S-1" (or S-X, where X will correspond to the button number), indicating that the altitude save was successful.
- To recall the previously stored altitude, press one of the "1/2/3/4" buttons.

Reset Settings:
When the unit's altitude is incorrect or an error code appears, the unit must be reset. Resetting the unit will also delete the stored altitudes.

ASr

2) Press and hold the "down" key to reset the unit (hold the key until the reset process is complete). When the tabletop lowers its height to the minimum, it will make a short upward motion, after which the display will show "bot". The reset is now complete.

Collision avoidance settings
A function to avoid collision and damage to the desk. If the desk encounters resistance during height adjustment, the motors will stop and reverse the desk position.
● Press and hold the "up" and "down" buttons for 3 seconds at the same time to switch the sensitivity level.
● The available levels are: "A-0" - function off, "A-1" - low sensitivity, "A-2" - medium sensitivity (factory setting), "A-3" - high sensitivity.

29V DC power supply function
While the unit is connected to power, 29 V DC is present on the 2-pin connector on the back of the control panel.

This function is not available during the reset process.

Troubleshooting

Display message	Solution
ASr rSt	Press and hold the "down" button to begin resetting the unit. The desk top will lower its height to the minimum and then make a short upward motion. The display of "bot" indicates the completion of the reset process.
"E01" or "E02"	Allow the unit to be idle for at least 18 minutes. After this time, check that the desk is working properly.

Other error codes	ASr rSt

If none of the above steps restore the unit to normal operation, contact the manufacturer's service department.

3.4. Cleaning and maintenance

a) Pull the mains plug and let the unit cool down completely before cleaning, adjusting or replacing accessories and when the unit is not in use.
b) Use only non-corrosive cleaning agents for cleaning the surfaces.
c) After each cleaning, all the parts should be dried well before the unit is used again.
d) Store the unit in a dry and cool place protected from moisture and direct sunlight.
e) Do not spray the unit with a stream of water or immerse it in water.
f) Do not get the electrical parts of the unit wet.
g) Perform regular inspections of the unit checking technical fitness and any damages.
h) Use a soft cloth for cleaning.

DISPOSAL OF USED UNITS.
At the end of its useful life, this product should not be disposed of with normal household waste but should be taken to a collection point for the recycling of electrical and electronic equipment. This is indicated by the symbol on the product, operating instructions or packaging. The materials used in this unit are recyclable according to their marking. You will be making an important contribution to protecting our environment by reusing, recycling or otherwise disposing of used units.
Your local administration will provide you with information about the appropriate disposal point for used units.

Dane techniczne

Opis parametru	Wartość parametru		
Nazwa produktu	BIURKO Z REGULACJĄ WYSOKOŚCI WRAZ Z BLATEM		
Model	STAR_ATFE_15	STAR_ATFE_16	STAR_ATFE_17
Napięcie zasilania [V~] / Częstotliwość [Hz]	230/50	230/50	230/50
Cykl pracy*	10%: maksymalnie 2 minuty ciągłej pracy na 18 minut bezczynności		
Maksymalne dopuszczalne obciążenie [kg]	50	50	50
Prędkość unoszenia [mm/s]	25	25	25
Zakres regulacji wysokości [mm]	730-1230	730-1230	730-1230
Wielkość blatu [Szerokość x głębokość; mm]	1200x600	1200x600	1200x600
Ciężar [kg]	30	32	31

Opis parametru	Wartość parametru		
Nazwa produktu	BIURKO Z REGULACJĄ WYSOKOŚCI WRAZ Z BLATEM		
Model	STAR_ATFE_18	STAR_ATFE_19	STAR_ATFE_20
Napięcie zasilania [V~] / Częstotliwość [Hz]	230/50	230/50	230/50
Cykl pracy*	10%: maksymalnie 2 minuty ciągłej pracy na 18 minut bezczynności		
Maksymalne dopuszczalne obciążenie [kg]	50	50	50
Prędkość unoszenia [mm/s]	25	25	25
Zakres regulacji wysokości [mm]	730-1230	730-1230	730-1230
Wielkość blatu [Szerokość x głębokość; mm]	1200x600	1200x600	1200x600
Ciężar [kg]	31	31	31

***UWAGA**: Po każdych 2 min ciągłej pracy silnika, należy umożliwić urządzeniu ostudzenie i pozostanie w bezczynności przez co najmniej 18 min.

1. Ogólny opis

Instrukcja przeznaczona jest do pomocy w bezpiecznym i niezawodnym użytkowaniu. Produkt jest zaprojektowany i wykonany ściśle według wskazań technicznych przy użyciu

najnowszych technologii i komponentów oraz przy zachowaniu najwyższych standardów jakości.

PRZED PRZYSTĄPIENIEM DO PRACY NALEŻY DOKŁADNIE PRZECZYTAĆ I ZROZUMIEĆ NINIEJSZĄ INSTRUKCJĘ.

Dla zapewnienia długiej i niezawodnej pracy urządzenia należy dbać o jego prawidłową obsługę oraz konserwację zgodnie ze wskazówkami zawartymi w tej instrukcji. Dane techniczne i specyfikacje zawarte w tej instrukcji obsługi są aktualne. Producent zastrzega sobie prawo dokonywania zmian związanych z podwyższeniem jakości. Uwzględniając postęp techniczny i możliwość ograniczenia hałasu, urządzenie zaprojektowano i zbudowano tak, aby ryzyko jakie wynika z emisji hałasu ograniczyć do najniższego poziomu.

Objaśnienie symboli

	Produkt spełnia wymagania odpowiednich norm bezpieczeństwa.
	Przed użyciem należy zapoznać się z instrukcją.
	Produkt podlegający recyklingowi.
	UWAGA! lub **OSTRZEŻENIE!** lub **PAMIĘTAJ!** opisująca daną sytuację (ogólny znak ostrzegawczy).
	UWAGA! Ostrzeżenie przed porażeniem prądem elektrycznym!
	Urządzenia II klasy ochronności z izolacją podwójną.
	Do użytku tylko wewnątrz pomieszczeń.

UWAGA! Ilustracje w niniejszej instrukcji obsługi mają charakter poglądowy i w niektórych szczegółach mogą różnić się od rzeczywistego wyglądu produktu.

Instrukcją oryginalną jest niemiecka wersja instrukcji. Pozostałe wersje językowe są tłumaczeniami z języka niemieckiego.

2. Bezpieczeństwo użytkowania

UWAGA! Przeczytać wszystkie ostrzeżenia dotyczące bezpieczeństwa oraz wszystkie instrukcje. Niezastosowanie się do ostrzeżeń i instrukcji może spowodować porażenie prądem, pożar i/lub ciężkie obrażenia ciała lub śmierć.

Termin „urządzenie” lub „produkt” w ostrzeżeniach i w opisie instrukcji odnosi się do BIURKO Z REGULACJĄ WYSOKOŚCI WRAZ Z BLATEM.

2.1. Bezpieczeństwo elektryczne

a) Wtyczka urządzenia musi pasować do gniazda. Nie modyfikować wtyczki w jakikolwiek sposób. Oryginalne wtyczki i pasujące gniazda zmniejszają ryzyko porażenia prądem.
b) Nie wolno dotykać urządzenia mokrymi lub wilgotnymi rękoma.
c) Nie należy używać przewodu w sposób niewłaściwy. Nigdy nie używać go do przenoszenia urządzenia lub do wyciągania wtyczki z gniazda. Trzymać przewód z dala od źródeł ciepła, oleju, ostrych krawędzi lub ruchomych części. Uszkodzone lub poplątane przewody zwiększają ryzyko porażenia prądem.
d) Jeśli nie można uniknąć używania urządzenia w środowisku wilgotnym, należy stosować wyłącznik różnicowo-prądowy (RCD). Używanie RCD zmniejsza ryzyko porażenia prądem.
e) Zabrania się używania urządzenia, jeśli przewód zasilający jest uszkodzony lub nosi wyraźne oznaki zużycia. Uszkodzony przewód zasilający powinien być wymieniony przez wykwalifikowanego elektryka lub serwis producenta
f) Aby uniknąć porażenia prądem elektrycznym, nie należy zanurzać kabla, wtyczki ani samego urządzenia w wodzie lub innym płynie. Nie wolno używać urządzenia na mokrych powierzchniach.

2.2. Bezpieczeństwo w miejscu pracy

a) Utrzymywać porządek w miejscu pracy i dobre oświetlenie. Nieporządek lub złe oświetlenie może prowadzić do wypadków. Należy być przewidującym, obserwować co się robi i zachowywać rozsądek podczas używania urządzenia.
b) W razie stwierdzenia uszkodzenia lub nieprawidłowości w pracy urządzenia należy je bezzwłocznie wyłączyć i zgłosić to do osoby uprawnionej.
c) W razie wątpliwości czy urządzenia działa poprawnie, należy skontaktować się z serwisem producenta.
d) Naprawy urządzenia może wykonać wyłącznie serwis producenta. Nie wolno dokonywać napraw samodzielnie!
e) W przypadku zaprószenia ognia lub pożaru, do gaszenia urządzenia pod napięciem należy używać wyłącznie gaśnic proszkowych lub śniegowych (CO2).
f) Zachować instrukcję użytkowania w celu jej późniejszego użycia. W razie, gdyby urządzenie miało zostać przekazane osobom trzecim, to wraz z nim należy przekazać również instrukcję użytkowania.
g) Elementy opakowania oraz drobne elementy montażowe należy przechowywać w miejscu niedostępnym dla dzieci.
h) W trakcie użytkowania tego urządzenia wraz z innymi urządzeniami należy zastosować się również do pozostałych instrukcji użytkowania.

2.3. Bezpieczeństwo osobiste

a) Urządzenie nie jest przeznaczone do tego, by było użytkowane przez osoby (w tym dzieci) o ograniczonych funkcjach psychicznych, sensorycznych i umysłowych lub nieposiadające odpowiedniego doświadczenia i/lub wiedzy, chyba że są one nadzorowane przez osobę odpowiedzialną za ich bezpieczeństwo lub otrzymały od niej wskazówki dotyczące tego, jak należy obsługiwać urządzenie.
b) Urządzenie nie jest zabawką. Dzieci powinny być pilnowane, aby nie bawiły się urządzeniem.
c) Włosy i odzież trzymać z dala od ruchomych części urządzenia. Luźna odzież, biżuteria lub długie włosy mogą zostać chwycone przez ruchome części.

2.4. Bezpieczne stosowanie urządzenia

a) Nie należy przeciążać urządzenia. Używać narzędzi odpowiednich do danego zastosowania. Prawidłowo dobrane urządzenie wykona lepiej i bezpieczniej pracę dla którego zostało zaprojektowane.
b) Nie należy używać urządzenia, jeśli przełącznik ON/ OFF nie działa sprawnie (nie załącza i nie wyłącza się). Urządzenia, które nie mogą być kontrolowane za pomocą przełącznika są niebezpieczne, nie mogą pracować i muszą zostać naprawione.

c) Przed przystąpieniem do regulacji, wymiany osprzętu lub odłożeniem narzędzia należy wyciągnąć wtyczkę z gniazda. Taki środek zapobiegawczy zmniejsza ryzyko przypadkowego uruchomienia.
d) Nieużywane urządzenia należy przechowywać w miejscu niedostępnym dla dzieci oraz osób nieznających urządzenia lub tej instrukcji obsługi. Urządzenia są niebezpieczne w rękach niedoświadczonych użytkowników.
e) Utrzymywać urządzenie w dobrym stanie technicznym. Sprawdzać przed każdą pracą czy nie posiada uszkodzeń ogólnych lub związanych z elementami ruchomymi (pęknięcia części i elementów lub wszelkie inne warunki, które mogą mieć wpływ na bezpieczne działanie urządzenia). W przypadku uszkodzenia, oddać urządzenie do naprawy przed użyciem.
f) Naprawa oraz konserwacja urządzeń powinna być wykonywana przez wykwalifikowane osoby przy użyciu wyłącznie oryginalnych części zamiennych. Zapewni to bezpieczeństwo użytkowania.
g) Aby zapewnić zaprojektowaną integralność operacyjną urządzenia, nie należy usuwać zainstalowanych fabrycznie osłon lub odkręcać śrub.
h) Przy transportowaniu i przenoszeniu urządzenia z miejsca magazynowania do miejsca użytkowania należy uwzględnić zasady bezpieczeństwa i higieny pracy przy ręcznych pracach transportowych obowiązujących w kraju, w którym urządzenia są użytkowane.
i) Należy unikać sytuacji, gdy urządzenie podczas pracy, zatrzymuje się pod wpływem dużego obciążenia. Może spowodować to przegrzanie się elementów napędowych i w konsekwencji uszkodzenie urządzenia.
j) Nie wolno dotykać części lub akcesoriów ruchomych, chyba że urządzenie zostało odłączone od zasilania.
k) Zabrania się przesuwania, przestawiania i obracania urządzenia będącego w trakcie pracy.
l) Nie należy pozostawiać włączonego urządzenia bez nadzoru.
m) Należy regularnie czyścić urządzenie, aby nie dopuścić do trwałego osadzenia się zanieczyszczeń.
n) Urządzenie nie jest zabawką. Czyszczenie i konserwacja nie mogą być wykonywane przez dzieci bez nadzoru osoby dorosłej.
o) Zabrania się ingerowania w konstrukcję urządzenia celem zmiany jego parametrów lub budowy.
p) Trzymać urządzenia z dala od źródeł ognia i ciepła.
q) Nie należy przeciążać urządzenia.
r) Przekroczenie maksymalnego dopuszczalnego obciążenia może spowodować uszkodzenie produktu.
s) Nieodpowiednie użytkowanie produktu, np. siadanie na blacie może skutkować uszkodzeniem produktu i/ lub urazem ciała.
t) Zabrania się siadania na blacie biurka, aby zapobiec poważnym obrażeniom ciała.

u) Zabrania się poruszać lub leżeć pod konstrukcją biurka podczas regulacji. Nie wolno siadać ani stawać na ramie biurka. Podczas regulacji należy zachować szczególną ostrożność.
v) Należy regularnie sprawdzać czy mechanizm regulacji biurka działa prawidłowo oraz usuwać ewentualne przeszkody blokujące możliwość sprawnej regulacji.
w) Należy pamiętać, aby poprowadzone przewody, połączenia oraz wtyczki nie przeszkadzały w użytkowaniu produktu.
x) Podczas regulacji wysokości biurka należy upewnić się, że poprowadzone przewody mają wystarczającą długość. Zbyt krótkie przewody i połączenia mogą utrudnić regulację wysokości lub przyczynić się do uszkodzenia pozostałych urządzeń.
y) Nie używać produktu, jeśli skrzynka sterownicza wydaje hałas lub nieprzyjemny zapach. Niedozwolone są samodzielne modyfikacje zasilacza i skrzynki sterowniczej.

UWAGA! Pomimo iż urządzenie zostało zaprojektowane tak aby było bezpieczne, posiadało odpowiednie środki ochrony oraz pomimo użycia dodatkowych elementów zabezpieczających użytkownika, nadal istnieje niewielkie ryzyko wypadku lub odniesienia obrażeń w trakcie pracy z urządzeniem. Zaleca się zachowanie ostrożności i rozsądku podczas jego użytkowania.

3. Zasady użytkowania

Urządzenie przeznaczone jest do używania jako mebel z poziomą powierzchnią o regulowanej wysokości.

Odpowiedzialność za wszelkie szkody powstałe w wyniku użytkowania niezgodnego z przeznaczeniem ponosi użytkownik.

3.1. Opis urządzenia

Panel sterowania

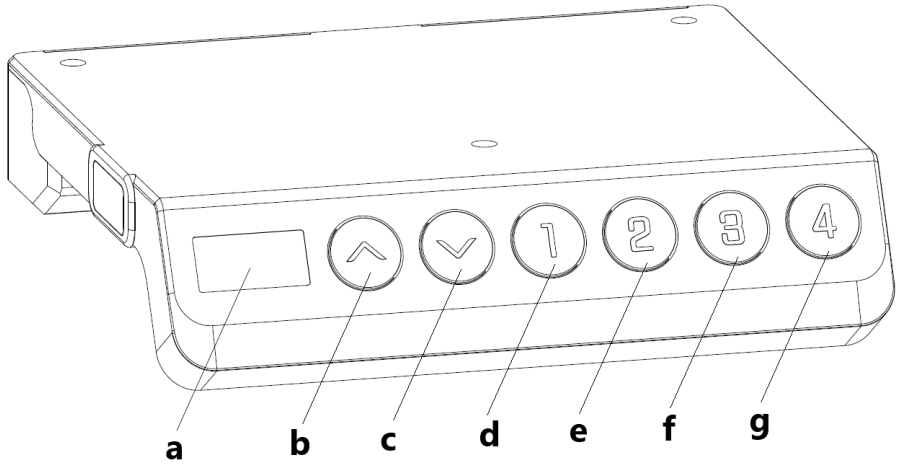

a - wyświetlacz
b - „w górę” - przycisk podnoszenia biurka
c - „w dół” - przycisk opuszczania biurka
d - „1” - pozycja 1, pierwsza pozycja wysokości zapisana przez użytkownika
e - „2” - pozycja 2, druga pozycja wysokości zapisana przez użytkownika
f - „3” - pozycja 3, trzecia pozycja wysokości zapisana przez użytkownika
g - „4” - pozycja 4, czwarta pozycja wysokości zapisana przez użytkownika

Lista części

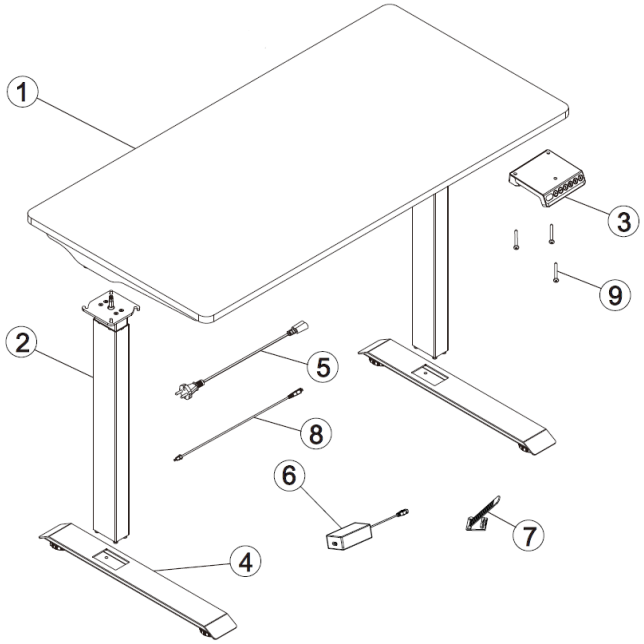

Numer	Opis	Rysunek	Ilość
1	Blat z silnikiem	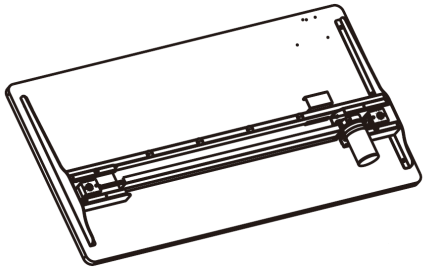	1
2	Kolumna podnosząca	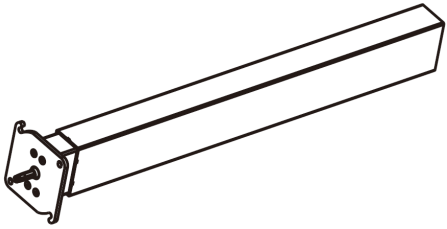	2

3	Panel sterowania	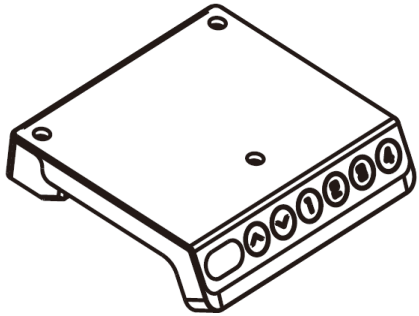	1
4	Podpora dolna	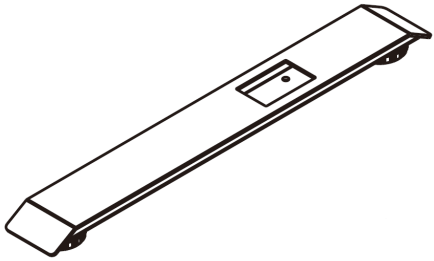	2
5	Przewód zasilający	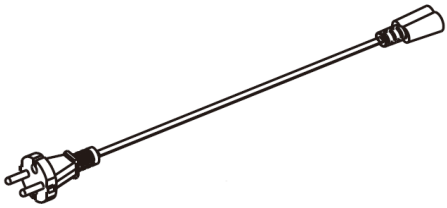	1
6	Zasilacz	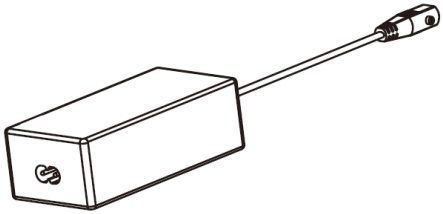	1

7	Zacisk do przewodów	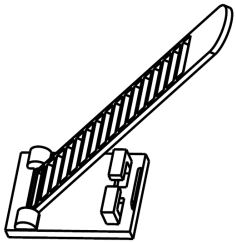	4
8	Przewód łączący zasilacz z panelem sterującym	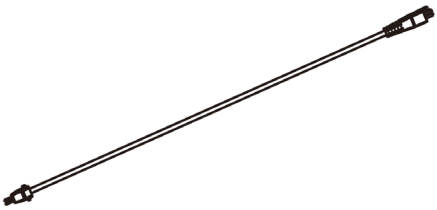	1
9	Śruby do montażu panelu sterującego	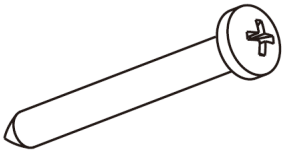	3
A	Krótkie śruby M6		4
B	Długie śruby M6	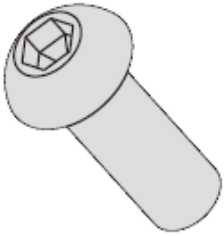	8
C	Klucz imbusowy 4x4		1
D	Klucz imbusowy 5x5 z końcówką krzyżakową		1

3.2. Przygotowanie do pracy

UMIEJSCOWIENIE URZĄDZENIA

Temperatura otoczenia powinna mieścić się w zakresie od 0 do 40°C, a wilgotność względna nie powinna przekraczać 85%. Urządzenie należy ustawić w sposób zapewniający dobrą cyrkulację powietrza. Urządzenie należy trzymać z dala od wszelkich gorących powierzchni. Urządzenie należy zawsze użytkować na równej, stabilnej, czystej, ognioodpornej i suchej powierzchni i poza zasięgiem dzieci oraz osób o ograniczonych funkcjach psychicznych, sensorycznych i umysłowych. Urządzenie należy umiejscowić w taki sposób, by w dowolnej chwili można się było dostać do wtyczki sieciowej. Należy pamiętać o tym, by zasilanie urządzenia energią odpowiadało danym podanym na tabliczce znamionowej!

MONTAŻ URZĄDZENIA

Krok 1: Instalacja kolumny podnoszącej

Zamontować kolumnę podnoszącą (2) do blatu (1), w następujący sposób:

a) Włożyć sześciokątny trzpień kolumny w otwór przekładni.
b) Obrócić kolumnę, aby zaczepić haki na narożnikach podpory o śruby stelażu.
c) Użyć klucza imbusowego (C), do przykręcenia śrub (A).
d) Upewnić się, że kolumna podnosząca jest w pozycji jak pokazano na rysunku (dłuższy bok kolumny jest równoległy do krótszego boku blatu).

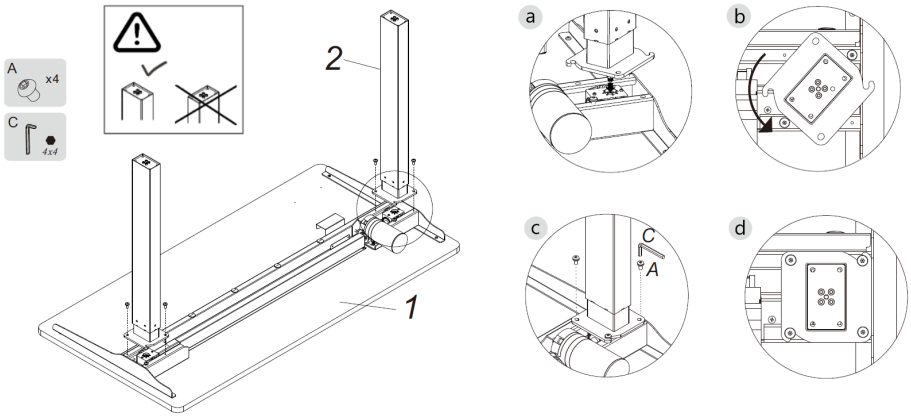

Krok 2: Montaż podpór dolnych

Zamontować podpory dolne (4) do kolumn podnoszących (2) za pomocą śrub (B) i dokręcić kluczem imbusowym 4x4 (C).

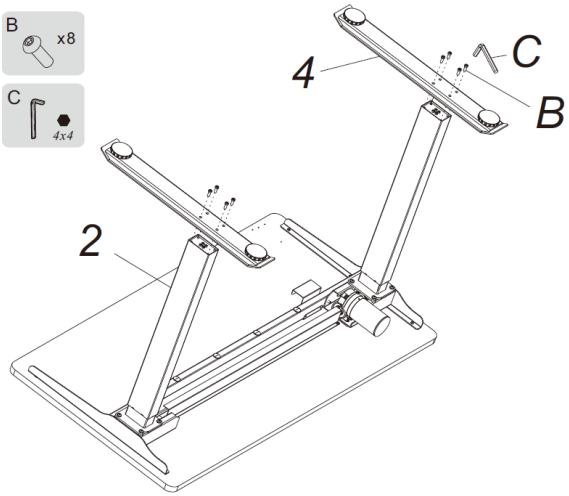

Krok 3: Montaż panelu kontrolnego
Zamontować panel kontrolny (3) za pomocą śrub (9) i dokręcić kluczem imbusowym 5x5 (D).

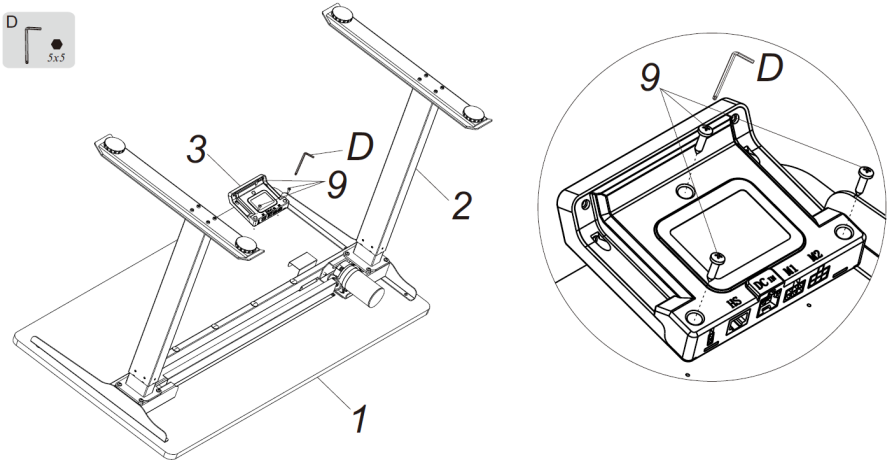

Krok 4: Podłączenie przewodów
UWAGA: Nie podłączać zasilacza do gniazda sieciowego przed podłączeniem wszystkich innych przewodów.

• Podłączyć przewód (8) do portu oznaczonego DC z tyłu panelu sterującego (3).
• Podłączyć przewód (8) do złącza zasilacza (6).
• Podłączyć przewód zasilający (5) do zasilacza (6).
• Podłączyć przewód silnika do portu oznaczonego M1 z tyłu panelu sterującego (3).
• Włożyć zasilacz (6) do uchwytu.
• Uporządkować przewody i umieścić je w zacisku (7).

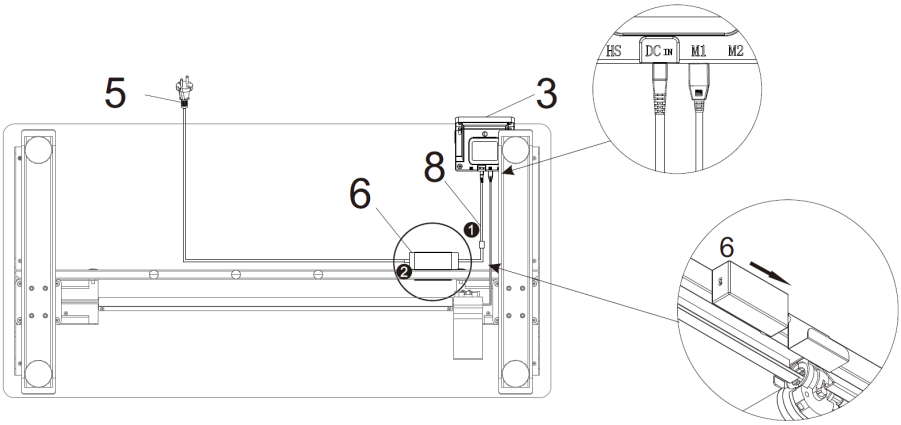

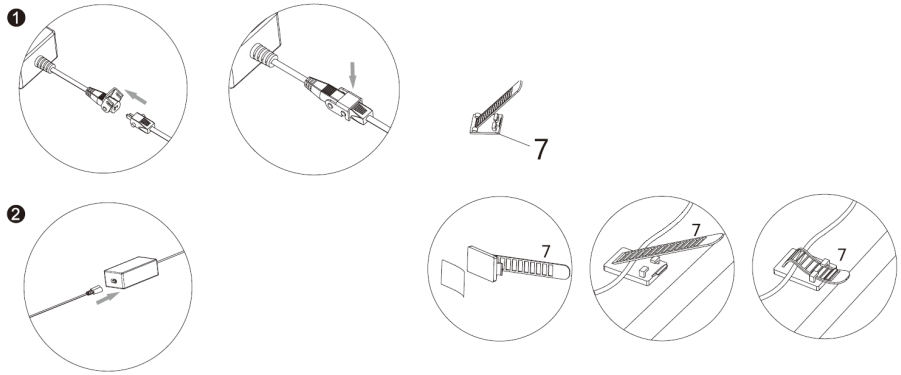

3.3. Praca z urządzeniem

Regulacja wysokości:

• Nacisnąć przycisk "w górę", aby zwiększyć wysokość biurka (trzymanie przycisku powoduje ciągłe podnoszenie). Po osiągnięciu najwyższego poziomu, wyświetlacz pokaże komunikat „top”.

• Nacisnąć przycisk „w dół”, aby zmniejszyć wysokość biurka (trzymanie przycisku powoduje ciągłe obniżanie). Po osiągnięciu najniższego poziomu, wyświetlacz pokaże komunikat „bot”.

Zapisywanie wysokości:
• Nacisnąć i przytrzymać jeden z przycisków „1/2/3/4” przez trzy sekundy, wydany zostanie sygnał dźwiękowy, a wyświetlacz pokaże „S-1” (lub S-X, gdzie X będzie odpowiadało numerowi przycisku), co oznacza, że zapisanie wysokości się powiodło.
• Aby przywołać poprzednio zapisaną wysokość, nacisnąć jeden z przycisków „1/2/3/4”.

Reset ustawień:
Gdy wysokość urządzenia jest nieprawidłowa lub pojawia się kod błędu, urządzenie należy zresetować. Reset urządzenia spowoduje również usunięcie zapisanych wysokości.

ASr

2) Nacisnąć i przytrzymać przycisk „w dół”, aby zresetować urządzenie (przycisk należy trzymać aż do zakończenia procesu resetowania). Gdy blat obniży wysokość do minimum, wykona krótki ruch w górę, po czym wyświetlacz pokaże „bot”. Resetowanie zostało zakończone.

Ustawienia czułości antykolizyjnej
Funkcja umożliwiająca uniknięcie kolizji i uszkodzenia biurka. Jeśli podczas regulacji wysokości biurka napotka ono na opór, silniki zatrzymają się i cofną pozycję biurka.
● Jednocześnie nacisnąć i przytrzymać przyciski "w górę" i "w dół" przez 3 sekundy, aby przełączyć poziom czułości.
● Dostępne poziomy to: „A-0” - funkcja wyłączona, „A-1” - niska czułość, „A-2” - średnia czułość (ustawienie fabryczne), „A-3” - wysoka czułość.

Funkcja zasilania 29 V DC
W trakcie, gdy urządzenie jest podłączone do zasilania, na 2 pinowym złączu znajdującym się z tyłu panelu sterowania występuje napięcie 29 V DC. Funkcja ta nie jest dostępna w trakcie procesu resetowania.

Rozwiązywanie problemów

Komunikat na wyświetlaczu	Rozwiązanie
ASr rSt	Nacisnąć i przytrzymać przycisk „w dół”, aby rozpocząć resetowanie urządzenia. Blat biurka obniży wysokość do minimum, a następnie wykona krótki ruch w górę. Wyświetlenie komunikatu „bot” oznacza zakończenie procesu resetowania.

„E01” lub „E02”	Pozwolić, aby urządzenie było bezczynne przez co najmniej 18 minut. Po tym czasie sprawdzić, czy biurko działa poprawnie.
Inne kody błędów	ASr rSt

Jeśli żadna z opisanych powyżej czynności nie przywraca normalnego funkcjonowania urządzenia, należy skontaktować się z serwisem producenta.

3.4. Czyszczenie i konserwacja

a) Przed każdym czyszczeniem, regulacją, wymianą osprzętu, a także jeżeli urządzenie nie jest używane, należy wyciągnąć wtyczkę sieciową i całkowicie ochłodzić urządzenie.
b) Do czyszczenia powierzchni należy stosować wyłącznie środki niezawierające substancji żrących.
c) Po każdym czyszczeniu wszystkie elementy należy dobrze wysuszyć, zanim urządzenie zostanie ponownie użyte.
d) Urządzenie należy przechowywać w suchym i chłodnym miejscu chronionym przed wilgocią i bezpośrednim promieniowaniem słonecznym.
e) Zabrania się spryskiwania urządzenia strumieniem wody lub zanurzania urządzenia w wodzie.
f) Nie dopuścić do zamoczenia części elektrycznych urządzenia.
g) Należy wykonywać regularne przeglądy urządzenia pod kątem jego sprawności technicznej oraz wszelkich uszkodzeń.
h) Do czyszczenia należy używać miękkiej ściereczki.

USUWANIE ZUŻYTYCH URZĄDZEŃ.
Po zakończeniu okresu użytkowania nie wolno usuwać niniejszego produktu poprzez normalne odpady komunalne, lecz należy go oddać do punktu zbiórki i recyklingu urządzeń elektrycznych i elektronicznych. Informuje o tym symbol, umieszczony na produkcie, instrukcji obsługi lub opakowaniu. Zastosowane w urządzeniu tworzywa nadają się do powtórnego użycia zgodnie z ich oznaczeniem. Dzięki powtórnemu użyciu, wykorzystaniu materiałów lub innym formom wykorzystania zużytych urządzeń wnoszą Państwo istotny wkład w ochronę naszego środowiska.
Informacji o właściwym punkcie usuwania zużytych urządzeń udzieli Państwu lokalna administracja.

Technické údaje

Popis parametru	Hodnota parametru		
Název výrobku	VÝŠKOVĚ NASTAVITELNÝ STŮL SE STOLOVOU DESKOU		
Model	STAR_ATFE_15	STAR_ATFE_16	STAR_ATFE_17
Napájecí napětí [V~] / Frekvence [Hz]	230/50	230/50	230/50
Pracovní cyklus*	10 %: maximálně 2 minuty nepřetržité práce a poté 18 minut klidu		
Maximální povolené zatížení [kg]	50	50	50
Rychlost zdvihu [mm/s]	25	25	25
Rozsah nastavení výšky [mm]	730-1230	730-1230	730-1230
Velikost pracovní desky [šířka x hloubka; mm]	1200 x 600	1200 x 600	1200 x 600
Hmotnost [kg]	30	32	31

Popis parametru	Hodnota parametru		
Název výrobku	VÝŠKOVĚ NASTAVITELNÝ STŮL SE STOLOVOU DESKOU		
Model	STAR_ATFE_18	STAR_ATFE_19	STAR_ATFE_20
Napájecí napětí [V~] / Frekvence [Hz]	230/50	230/50	230/50
Pracovní cyklus*	10 %: maximálně 2 minuty nepřetržité práce a poté 18 minut klidu		
Maximální povolené zatížení [kg]	50	50	50
Rychlost zdvihu [mm/s]	25	25	25
Rozsah nastavení výšky [mm]	730-1230	730-1230	730-1230
Velikost pracovní desky [šířka x hloubka; mm]	1200 x 600	1200 x 600	1200 x 600
Hmotnost [kg]	31	31	31

***UPOZORNĚNÍ**: Vždy po 2 minutách nepřetržité práce motoru je třeba umožnit zařízení, aby vystydlo a nechat ho v klidu alespoň 18 minut.

1. Všeobecný popis

Účelem pokynů je pomoc při bezpečném a spolehlivém používání. Výrobek je navržený a vyrobený přísně podle technických pokynů pomocí nejnovějších technologií a komponentů a při zachování nejvyšších standardů kvality.

PŘED ZAHÁJENÍM PRÁCE SI DŮKLADNĚ PROSTUDUJTE TYTO POKYNY.

Pro zajištění dlouhodobého a spolehlivého provozu zařízení dbejte na jeho řádnou obsluhu a údržbu podle doporučení uvedených v těchto pokynech. Technické údaje a specifikace uvedené v těchto pokynech k obsluze jsou aktuální. Výrobce si vyhrazuje právo provádět změny související se zvýšením kvality. S ohledem na technický pokrok a omezení hluku je zařízení navrženo a vyrobeno tak, aby bylo riziko vyplývající z emisí hluku omezeno na co nejnižší úroveň.

Vysvětlení symbolů

CE	Výrobek splňuje požadavky příslušných bezpečnostních norem.
	Před použitím se seznamte s pokyny.
	Recyklovatelný výrobek.
	UPOZORNĚNÍ! nebo **VAROVÁNÍ!** nebo **NEZAPOMEŇTE!** popisující danou situaci (všeobecná výstražná značka).
	UPOZORNĚNÍ! Varování před zásahem elektrickým proudem!
	Zařízení II. třídy ochrany s dvojitou izolací.
	Pro použití ve vnitřních prostorech.

UPOZORNĚNÍ! Ilustrace použité v těchto pokynech k obsluze slouží pouze k náhledu a v některých detailech se mohou lišit od skutečného vzhledu výrobku.

Originální pokyny tvoří německá verze. Ostatní jazykové verze jsou překlady z německého jazyka.

2. Bezpečné používání

UPOZORNĚNÍ! Prostudujte si všechna varování týkající se bezpečnosti a všechny pokyny. Jejich nedodržování může způsobit zasažení elektrickým proudem, požár a/nebo těžké zranění nebo smrt.

Výrazy „zařízení“ nebo „výrobek“ použité u varování a v pokynech se týkají VÝŠKOVĚ NASTAVITELNÝ STŮL SE STOLOVOU DESKOU.

2.1. Elektrická bezpečnost

a) Zástrčka zařízení musí odpovídat zásuvce. Zástrčku v žádném případě nijak neupravujte. Originální zástrčky a zásuvky snižují riziko zasažení elektrickým proudem.
b) Nedotýkejte se zařízení mokrýma nebo vlhkýma rukama.
c) Kabel používejte podle pokynů. Nikdy ho nepoužívejte k přenášení zařízení nebo k vytahování zástrčky ze zásuvky. Chraňte kabel před zdroji tepla, olejem, ostrými hranami nebo pohyblivými částmi. Poškozené nebo spletené kabely zvyšují riziko zasažení elektrickým proudem.
d) Jestliže se nelze vyhnout použití zařízení ve vlhkém prostředí, používejte proudový chránič (RCD). Použitím RCD snížíte riziko zasažení elektrickým proudem.
e) Zařízení je zakázáno používat, je-li napájecí kabel poškozený nebo opotřebený. Poškozený napájecí kabel nechejte vyměnit elektromontérem nebo v servisu výrobce.
f) Pro zabránění zasažení elektrickým proudem nevkládejte kabel, zástrčku ani samotné zařízení do vody ani jiné kapaliny. Je zakázáno používat zařízení na mokrých površích.

2.2. Bezpečnost na pracovišti

a) Na pracovišti udržujte pořádek a zajistěte dostatečné osvětlení. Nepořádek nebo nedostatečné osvětlení může vést k nehodám a úrazům. Při používání zařízení předcházejte nebezpečným situacím, pozorujte, co se děje, a chovejte se rozumně.
b) Zjistíte-li poškození nebo závady týkající se fungování výrobku, zařízení okamžitě vypněte a oznamte to oprávněné osobě.

c) V případě pochybností, zda zařízení funguje správně, kontaktujte servis výrobce.
d) Opravy zařízení smí provádět výhradně servis výrobce. Výrobek nikdy neopravujte sami!
e) Při vznícení nebo požáru používejte na hašení zařízení pod napětím výhradně práškové nebo sněhové hasicí přístroje (CO2).
f) Pokyny k používání si uložte pro pozdější použití. Pokud má být zařízení předáno třetím osobám, předejte současně s ním rovněž pokyny k používání.
g) Části balení a drobné montážní prvky ukládejte mimo dosah dětí.
h) Používáte-li toto zařízení spolu s jinými zařízeními, dodržujte rovněž ostatní pokyny k používání.

2.3. Osobní bezpečnost

a) Zařízení není určeno k tomu, aby bylo používáno osobami (včetně dětí) se sníženými psychickými, smyslovými a mentálními funkcemi nebo osobami bez příslušných zkušeností a/nebo znalostí, nejsou-li pod dohledem osoby odpovědné za jejich bezpečnost nebo nebyly-li touto osobou poučeny o obsluze zařízení.
b) Zařízení není hračka. Zabraňte dětem, aby si se zařízením hrály.
c) Nepřibližujte vlasy ani oděv k pohyblivým částem zařízení. Volný oděv, šperky nebo dlouhé vlasy mohou být pohyblivými částmi zachyceny a vtaženy.

2.4. Bezpečné používání zařízení

a) Zařízení nepřetěžujte. Používejte nářadí určené k danému účelu. Správně vybrané zařízení vykoná práci, pro kterou bylo navrženo, lépe a bezpečněji.
b) Zařízení nepoužívejte, nefunguje-li přepínač ON/OFF (nezapíná ani nevypíná zařízení). Zařízení, která nemohou být kontrolována pomocí přepínače, jsou nebezpečná, nesmějí se používat a musejí být opravena.
c) Před nastavením, výměnou vybavení nebo uložením nástroje vytáhněte zástrčku ze zásuvky. Takové preventivní opatření snižuje riziko náhodného uvedení do provozu.
d) Nepoužívané zařízení uložte mimo dosah dětí a osob neznajících zařízení nebo tyto pokyny k obsluze. Zařízení jsou nebezpečná v rukou nezkušených uživatelů.
e) Zařízení udržujte v dobrém technickém stavu. Před každou prací zkontrolujte, zda zařízení není poškozeno nebo nejsou poškozeny jeho pohyblivé části (praskliny částí nebo veškeré jiné podmínky, které mohou mít vliv na bezpečný chod zařízení). V případě poškození předejte zařízení do opravy ještě před jeho použitím.

f) Opravu a údržbu zařízení musí provádět kvalifikovaní pracovníci pomocí výhradně originálních náhradních dílů. Bude tak zajištěno bezpečné používání.
g) Aby byla zajištěna provozní integrita jednotky tak, jak byla navržena, neodstraňujte kryty instalované výrobcem ani šrouby.
h) Při přepravě a přenášení zařízení z místa jeho uložení na místo použití dbejte zásad bezpečnosti a ochrany zdraví při ručních přepravních pracích platných v zemi, v níž jsou zařízení používána.
i) Zabraňte situacím, kdy se zařízení při práci zastaví vlivem velkého zatížení. Může to způsobit přehřátí součástí pohonu a v důsledku toho poškození zařízení.
j) Nedotýkejte se částí ani pohyblivého příslušenství, nebylo-li zařízení odpojeno od napájení.
k) Je-li zařízení v provozu, je zakázáno ho přesouvat, otáčet a jakkoliv s ním manipulovat.
l) Zapnuté zařízení neponechávejte bez dozoru.
m) Zařízení pravidelně čistěte, aby nedošlo k trvalému usazování nečistot.
n) Zařízení není hračka. Čištění a údržbu nesmějí provádět děti bez dozoru dospělé osoby.
o) Je zakázáno zasahovat do konstrukce zařízení a provádět změny jeho parametrů nebo konstrukce.
p) Zařízení nepoužívejte ani neukládejte v blízkosti zdrojů ohně a tepla.
q) Zařízení nepřetěžujte.
r) Překročení maximálního povoleného zatížení může způsobit poškození výrobku.
s) Nevhodné používání výrobku, např. sedání na pracovní desku, může výrobek poškodit a/nebo způsobit zranění.
t) Pro prevenci vážných zranění je zakázáno sedat na pracovní desku stolu.
u) Při nastavování je zakázáno se pohybovat nebo ležet pod konstrukcí stolu. Je zakázáno sedat nebo stoupat na rám stolu. Při nastavování dbejte zvýšené opatrnosti.
v) Pravidelně kontrolujte, zda mechanismus nastavení stolu funguje správně a odstraňte případné překážky bránící správnému nastavení.
w) Pamatujte na to, aby kabelová vedení, spoje a konektory nepřekážely při používání výrobku.
x) Při nastavování výšky stolu se ujistěte, že kabelová vedení jsou dostatečné dlouhá. Příliš krátké kabely a spojení mohou ztížit nastavení výšky nebo zapříčinit poškození jiných zařízení.
y) Výrobek nepoužívejte, jestliže ovládací skříňka vydává hluk nebo nepříjemný pach. Je zakázáno samostatně upravovat napájecí zdroj a ovládací skříňku.

UPOZORNĚNÍ! Přestože zařízení bylo navrženo tak, aby bylo bezpečné a mělo dostatečné ochranné prostředky a navzdory použití dalších bezpečnostních prvků chránících uživatele, existuje i nadále malé riziko

úrazu či zranění při práci se zařízením. Doporučujeme, abyste při používání nakládali s výrobkem opatrně a rozumně.

3. Zásady používání

Zařízení je určeno k použití jako nábytek s horizontální plochou s nastavitelnou výškou.

Odpovědnost za veškeré škody způsobené v důsledku používání, které je v rozporu s určením zařízení, nese uživatel.

3.1. Popis zařízení

Ovládací panel

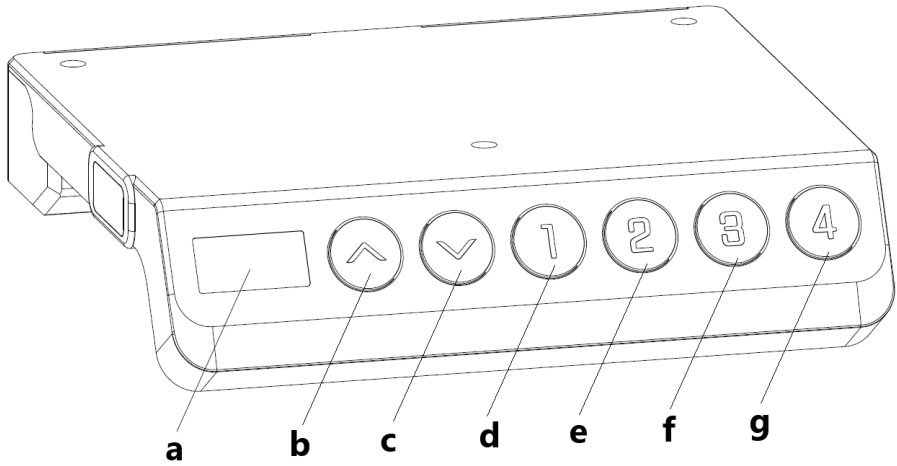

a - displej
b - „nahoru“ - tlačítko pro zvedání stolu
c - „dolů“ - tlačítko pro spouštění stolu
d - „1“ - poloha 1, první poloha výšky uložená uživatelem
e - „2“ - poloha 2, druhá poloha výšky uložená uživatelem
f - „3“ - poloha 3, třetí poloha výšky uložená uživatelem
g - „4“ - poloha 4, čtvrtá poloha výšky uložená uživatelem

Seznam dílů

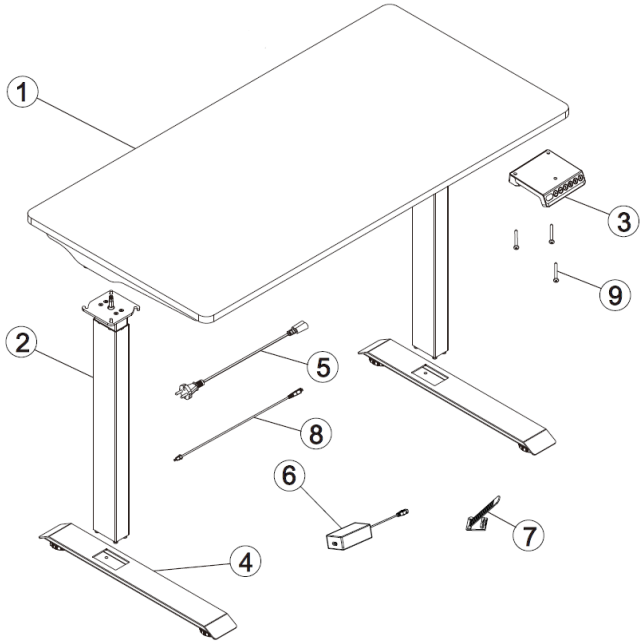

Číslo	Popis	Výkres	Počet
1	Pracovní deska s motorem	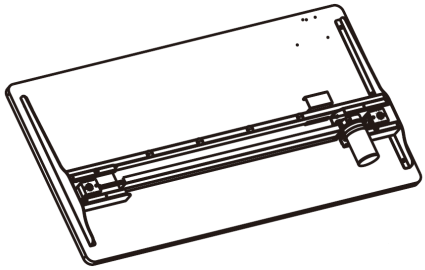	1
2	Zvedací noha	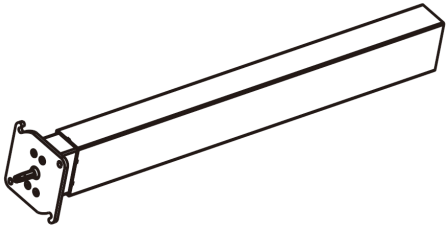	2

3	Ovládací panel	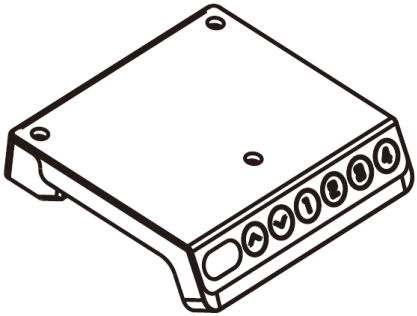	1
4	Dolní podpěra	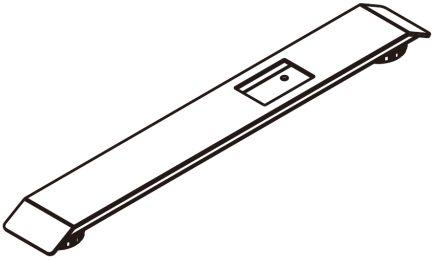	2
5	Napájecí kabel	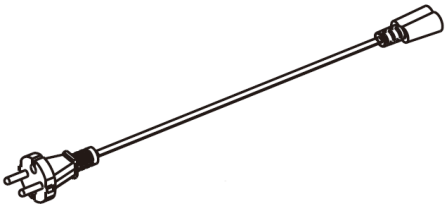	1
6	Napájecí zdroj	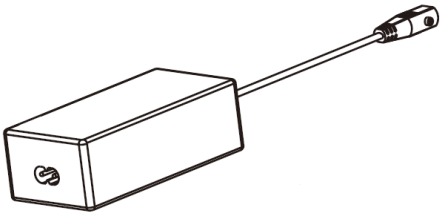	1

7	Kabelová spona	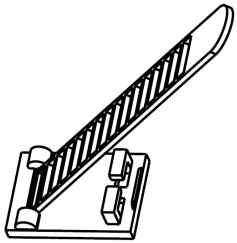	4
8	Propojovací kabel napájecího zdroje s ovládacím panelem	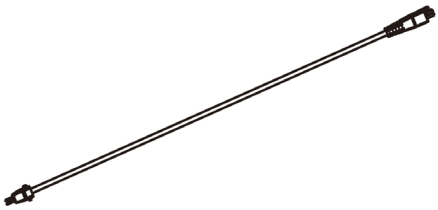	1
9	Šrouby pro montáž ovládacího panelu	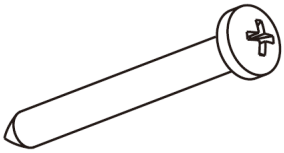	3
A	Krátké šrouby M6		4
B	Dlouhé šrouby M6	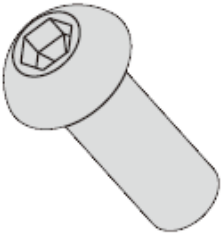	8
C	Inbusový klíč 4x4		1
D	Inbusový klíč 5x5 s křížovým koncem		1

3.2. Příprava k provozu

UMÍSTĚNÍ ZAŘÍZENÍ

Okolní teplota by se měla pohybovat v rozmezí od 0 °C do 40 °C a relativní vlhkost by neměla překračovat 85 %. Zařízení postavte tak, aby byla zajištěna dostatečná cirkulace vzduchu. Zařízení používejte v dostatečné vzdálenosti od horkých ploch. Zařízení vždy používejte na rovném, pevném, čistém a suchém ohnivzdorném povrchu, mimo dosah dětí a osob se sníženými psychickými, smyslovými a duševními funkcemi. Zařízení umístěte tak, aby byl vždy zajištěn přístup k síťové zástrčce. Nezapomeňte, že napájení zařízení musí odpovídat údajům uvedeným na typovém štítku!

MONTÁŽ ZAŘÍZENÍ

1. krok: Instalace zvedací nohy

Zvedací nohu (2) namontujte k pracovní desce (1) takto:

a) Šestihranný trn nohy vložte do otvoru v převodu.
b) Otočte nohou tak, aby se háky v rozích podpěry zachytily o šrouby stojanu.
c) Inbusovým klíčem (C) zašroubujte šrouby (A).
d) Ujistěte se, že zvedací noha je v poloze ukázané na obrázku (delší strana nohy je rovnoběžná s kratší stranou pracovní desky).

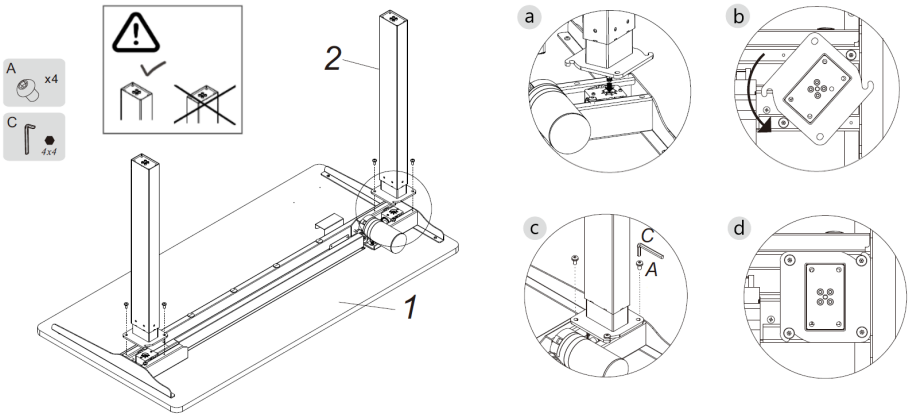

2. krok: Montáž dolních podpěr

Dolní podpěry (4) namontujte ke zvedacím nohám (2) pomocí šroubů (B) a utáhněte inbusovým klíčem 4x4 (C).

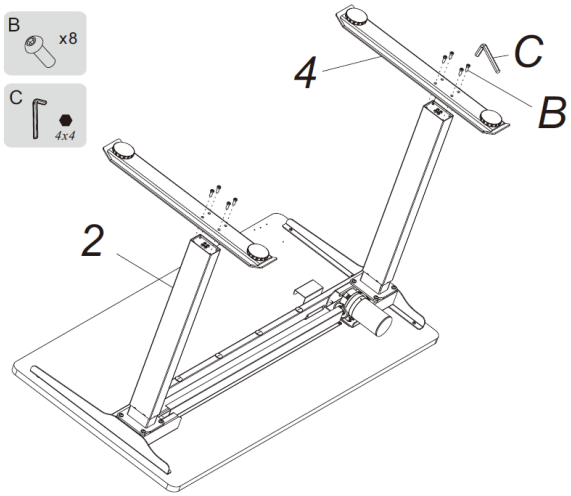

3. krok: Montáž ovládacího panelu
Ovládací panel (3) namontujte pomocí šroubů (9) a utáhněte inbusovým klíčem 5x5 (D).

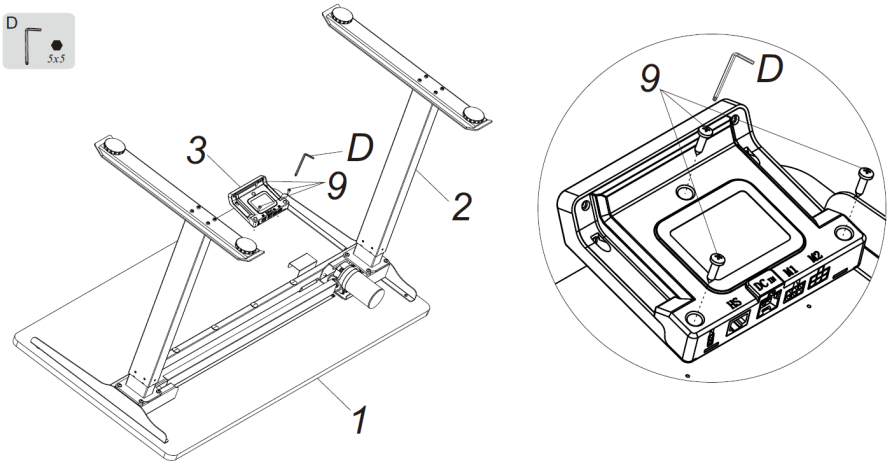

4. krok: Zapojení kabelů
UPOZORNĚNÍ: Nezapojujte napájecí zdroj do síťové zásuvky dříve, než zapojíte všechny ostatní kabely.

• Kabel (8) připojte k portu s označením DC v zadní části ovládacího panelu (3).
• Kabel (8) připojte ke konektoru napájecího zdroje (6).
• Napájecí kabel (5) připojte ke zdroji (6).
• Kabel motoru připojte k portu s označením M1 v zadní části ovládacího panelu (3).
• Napájecí zdroj (6) vložte do držáku.
• Kabely uspořádejte a sepněte kabelovou sponou (7).

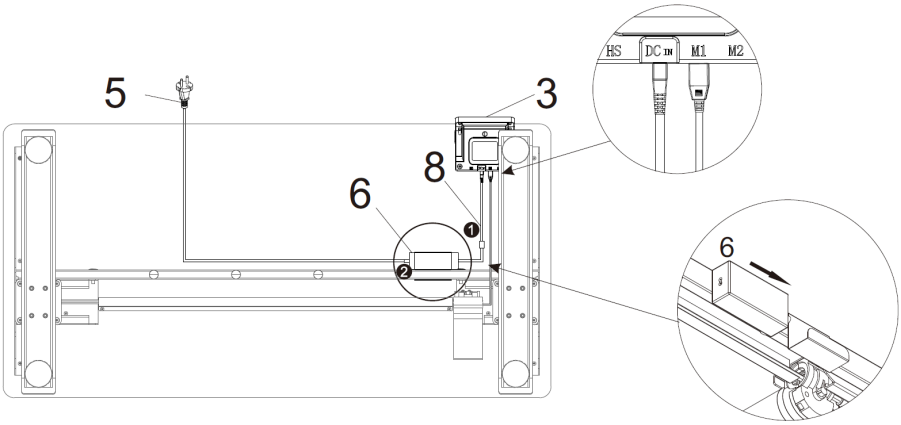

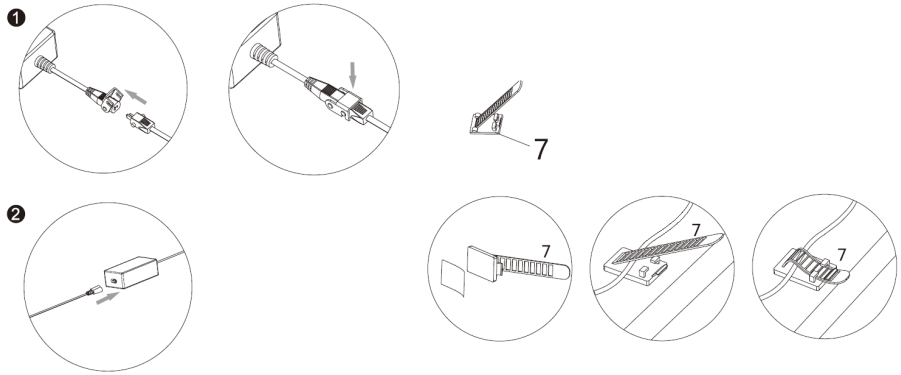

3.3. Práce se zařízením

Nastavení výšky:

• Stiskněte tlačítko „nahoru“ pro zvýšení výšky stolu (stůl se bude zvedat tak dlouho, jak dlouho budete držet tlačítko). Po dosažení nejvyšší úrovně se na displeji zobrazí zpráva „top“.

• Stiskněte tlačítko „dolů“ pro snížení výšky stolu (stůl bude klesat tak dlouho, jak dlouho budete držet tlačítko). Po dosažení nejnižší úrovně se na displeji zobrazí zpráva „bot“.

Ukládání výšky do paměti:
• Stiskněte a přidržte na tři vteřiny jedno z tlačítek „1/2/3/4“, zazní zvukový signál a na displeji se zobrazí „S-1“ (nebo S-X, kde X odpovídá číslu tlačítka), což znamená, že výška byla úspěšně uložena.
• Pro vyvolání dříve uložené výšky stiskněte jedno z tlačítek „1/2/3/4“.

Reset nastavení:
Pokud výška zařízení není správná nebo se zobrazí chybový kód, je nutné zařízení resetovat. Reset zařízení způsobí také vymazání uložených výšek.

ASr

2) Pro reset zařízení stiskněte a přidržte tlačítko „dolů“ (tlačítko držte až do skončení resetování). Až pracovní deska klesne na minimum, provede krátký pohyb nahoru a na displeji se následně zobrazí „bot“. Resetování bylo dokončeno.

Nastavení antikolizní citlivosti
Tato funkce umožňuje zabránit kolizi a poškození pracovního stolu. Pokud při nastavování výšky pracovní stůl narazí na odpor, motory se zastaví a vrátí polohu stolu zpět.
● Pro přepnutí úrovně citlivosti stiskněte a přidržte na 3 vteřiny současně tlačítka „nahoru“ a „dolů“.
● K dispozici jsou tyto úrovně: „A-0“ - funkce je vypnuta, „A-1“ - nízká citlivost, „A-2“ - střední citlivost (tovární nastavení), „A-3“ - vysoká citlivost.

Funkce napájení 29 V DC
Ve chvíli, kdy je zařízení připojeno k napájení, na 2pinovém konektoru v zadní části ovládacího panelu je přítomno napětí 29 V DC. Tato funkce není k dispozici v průběhu resetování.

Řešení problémů

Hlášení na displeji	Řešení
ASr rSt	Stiskněte a přidržte tlačítko „dolů“, abyste zahájili resetování zařízení. Pracovní deska stolu klesne na minimum a následně provede krátký pohyb nahoru. Zobrazení zprávy „bot“ znamená dokončení resetování.
„E01“ nebo „E02“	Nechte zařízení v klidu po dobu alespoň 18 minut. Po uplynutí této doby zkontrolujte, zda pracovní stůl funguje správně.

Jiné chybové kódy	ASr rSt

Pokud žádný z výše popsaných kroků nepovede k obnovení normálního fungování zařízení, kontaktujte servis výrobce.

3.4. Čištění a údržba

a) Před každým čištěním, seřízením, výměnou vybavení a rovněž není-li zařízení používáno, vytáhněte síťovou zástrčku a zařízení nechejte zcela vychladnout.
b) Na čistění ploch zařízení používejte výhradně přípravky neobsahující leptavé látky.
c) Po každém čištění všechny části dobře usušte, než budete zařízení znovu používat.
d) Zařízení uchovávejte na suchém a chladném místě chráněném před vlhkostí a přímým slunečním zářením.
e) Na zařízení nestříkejte vodu ani ho nevkládejte do vody.
f) Nedopusťte, aby elektrické části zařízení byly mokré.
g) Zařízení pravidelně kontrolujte z hlediska jeho technické funkčnosti a na jakákoli poškození.
h) K čistění používejte měkký hadřík.

LIKVIDACE OPOTŘEBOVANÝCH ZAŘÍZENÍ.
Po skončení životnosti toto zařízení nelikvidujte s normálním komunálním odpadem, ale odevzdejte ho do sběrného dvora za účelem recyklace elektrických a elektronických zařízení. Informuje o tom symbol umístěný na výrobku, v pokynech k obsluze nebo na obalu. Plasty použité v zařízení jsou vhodné pro opakované použití v souladu s jejich označením. Díky opakovanému použití, využití materiálů nebo jiným formám využívání opotřebovaných zařízení přispíváte k ochraně našeho životního prostředí.
Informace o příslušném sběrném dvoře pro likvidaci opotřebovaných zařízení vám poskytne orgán místní samosprávy.

Caractéristiques techniques

Désignation du paramètre	Valeur du paramètre		
Nom du produit	BUREAU RÉGLABLE EN HAUTEUR AVEC PLATEAU DE TABLE		
Modèle	STAR_ATFE_15	STAR_ATFE_16	STAR_ATFE_17
Tension d'alimentation [V~] / Fréquence [Hz]	230/50	230/50	230/50
Cycle de fonctionnement*	10 % : max. 2 minutes de fonctionnement continu, 18 minutes au repos		
Capacité de charge maximale [kg]	50	50	50
Vitesse de levage [mm/s]	25	25	25
Plage de réglage en hauteur [mm]	730-1230	730-1230	730-1230
Dimensions du plan de travail [largeur × profondeur ; mm]	1200x600	1200x600	1200x600
Poids [kg]	30	32	31

Désignation du paramètre	Valeur du paramètre		
Nom du produit	BUREAU RÉGLABLE EN HAUTEUR AVEC PLATEAU DE TABLE		
Modèle	STAR_ATFE_18	STAR_ATFE_19	STAR_ATFE_20
Tension d'alimentation [V~] / Fréquence [Hz]	230/50	230/50	230/50
Cycle de fonctionnement*	10 % : max. 2 minutes de fonctionnement continu, 18 minutes au repos		
Capacité de charge maximale [kg]	50	50	50
Vitesse de levage [mm/s]	25	25	25
Plage de réglage en hauteur [mm]	730-1230	730-1230	730-1230
Dimensions du plan de travail [largeur × profondeur ; mm]	1200x600	1200x600	1200x600
Poids [kg]	31	31	31

***NOTA** : Après chaque 2 minutes de fonctionnement continu du moteur, laissez l'appareil refroidir au repos pendant au moins 18 minutes.

1. Description générale

Ce mode d'emploi a pour but de vous aider à utiliser l'appareil en sécurité et de manière fiable. Le produit est conçu et fabriqué dans un respect strict des spécifications techniques, avec les technologies et les composants les plus récents et conformément aux normes de qualité les plus élevées.

AVANT TOUTE UTILISATION,
CE MODE D'EMPLOI DOIT ÊTRE LU ET COMPRIS.

Pour assurer un fonctionnement durable et fiable de l'appareil, veillez à l'utiliser et à l'entretenir correctement, conformément aux instructions de ce mode d'emploi. Les caractéristiques techniques et les spécifications contenues dans ce mode d'emploi sont à jour. Le fabricant se réserve le droit d'apporter des modifications pour améliorer la qualité. L'appareil est conçu et construit de manière à minimiser les risques liés à l'émission de bruit, compte tenu des progrès technologiques et de la possibilité de réduction du niveau sonore.

Signification des symboles

CE	Le produit répond aux exigences des normes de sécurité correspondantes.
	Avant toute utilisation, lisez attentivement le mode d'emploi.
	Le produit est recyclable.
	ATTENTION ! ou **AVERTISSEMENT !** ou **RAPPEL !** décrivant la situation (icône d'avertissement générale).
	ATTENTION ! Risque d'électrisation !
	Appareils de classe 2 d'isolation électrique, avec double isolation.
	N'utilisez qu'à l'intérieur des locaux.

ATTENTION ! Les illustrations de ce mode d'emploi ne sont données qu'à titre indicatif et peuvent différer dans certains détails de l'aspect réel du produit.

C'est la version allemande de ce mode d'emploi qui est sa version originale. Les autres versions linguistiques sont des traductions de l'allemand.

2. Sécurité d'utilisation

ATTENTION ! Lisez tous les avertissements de sécurité et toutes les instructions. Le non-respect des avertissements et des instructions peut entraîner une électrisation, un incendie et/ou des blessures graves ou la mort.

Le terme « appareil » ou « produit » dans les avertissements et dans la description des instructions désigne le BUREAU RÉGLABLE EN HAUTEUR AVEC PLATEAU DE TABLE.

2.1. Sécurité électrique

a) La fiche de l'appareil doit être compatible avec la prise de courant. Ne modifiez pas la fiche de quelque manière que ce soit. Les fiches d'origine et les prises correspondantes réduisent le risque d'électrisation.
b) Ne touchez pas l'appareil avec des mains mouillées ou humides.
c) N'utilisez pas le câble à mauvais escient. Ne l'utilisez jamais pour déplacer l'appareil ou pour retirer la fiche de la prise. Gardez le câble à l'écart des sources de chaleur, de l'huile, des arêtes tranchantes et des pièces mobiles. Les fils endommagés ou emmêlés augmentent le risque d'électrisation.
d) Si vous ne pouvez pas éviter d'utiliser l'appareil dans un environnement humide, employez un dispositif à courant différentiel-résiduel (RCD). L'emploi d'un RCD réduit le risque d'électrisation.
e) Il est interdit d'utiliser l'appareil si le câble d'alimentation est endommagé ou présente des signes évidents d'usure. Un câble d'alimentation endommagé doit être remplacé par un électricien qualifié ou par le service après-vente du fabricant
f) Pour éviter l'électrisation, n'immergez pas le câble, la fiche ou l'appareil lui-même dans l'eau ou tout autre liquide. N'utilisez pas l'appareil sur des surfaces mouillées.

2.2. Sécurité sur le lieu de travail

a) Veillez à ce que le lieu de travail soit bien rangé et bien éclairé. Tout désordre ou mauvais éclairage risquent d'entraîner des accidents. Soyez prévoyant et raisonnable, faites attention à ce que vous faites lors de l'utilisation de l'appareil.
b) En cas de dommages ou d'anomalies dans le fonctionnement de l'appareil, il faut l'arrêter immédiatement et en informer une personne autorisée.
c) En cas de doute quant au bon fonctionnement de l'appareil, contactez le service après-vente du fabricant.
d) Le produit ne peut être réparé que par le service après-vente du fabricant. N'effectuez pas les réparations vous-même !
e) En cas d'incendie ou de départ de feu, n'utilisez que les extincteurs à poudre ou à neige (CO2) pour éteindre l'appareil sous tension.
f) Conservez ce mode d'emploi pour tout usage ultérieur. Si l'appareil doit être transmis à un tiers, ce mode d'emploi sera livré avec l'appareil.
g) Gardez les pièces d'emballage et les petites pièces d'assemblage hors de portée des enfants.
h) En utilisant cet appareil avec d'autres appareils, les instructions d'utilisation de ces derniers doivent également être respectées.

2.3. Sécurité personnelle

a) L'appareil n'est pas destiné à être utilisé par des personnes (y compris les enfants) aux capacités mentales, sensorielles ou intellectuelles réduites ou qui manquent d'expérience et/ou de connaissances appropriées, à moins qu'elles ne soient surveillées par une personne responsable de leur sécurité ou qu'elles aient reçu des instructions de celle-ci sur la manière d'utiliser l'appareil.
b) Cet appareil n'est pas un jouet. Surveillez les enfants pour vous assurer qu'ils ne jouent pas avec l'appareil.
c) Tenez les cheveux et les vêtements éloignés des pièces mobiles. Les vêtements amples, les bijoux ou les cheveux longs peuvent être happés par les pièces mobiles.

2.4. Utilisation de l'appareil en sécurité

a) Évitez de surcharger l'appareil. Utilisez des outils adaptés à l'usage concerné. Un appareil correctement sélectionné accomplira mieux et plus en sécurité les tâches pour lesquelles il a été conçu.
b) N'utilisez pas l'appareil si l'interrupteur ON/OFF ne fonctionne pas correctement (ne se met pas en marche ou ne s'arrête pas). Tout appareil qui ne peut pas être contrôlé par un interrupteur est dangereux, ne doit pas être utilisé et doit être réparé.

c) Retirez la fiche de la prise avant d'effectuer des réglages, de changer d'outillage ou de ranger l'outil. Cela réduit le risque de démarrage accidentel.
d) Lorsque vous n'utilisez pas l'appareil, tenez-le hors de portée des enfants et de toute personne ne connaissant pas l'appareil ou ce mode d'emploi. Tout appareil est dangereux s'il est manipulé par un utilisateur inexpérimenté.
e) Maintenez l'appareil en bon état de marche. Avant chaque utilisation, assurez-vous de l'absence d'endommagements généraux et de ceux de pièces mobiles (fissures de pièces ou de composants ou toute autre condition susceptible de peser sur la sécurité de fonctionnement de l'appareil). En cas d'endommagement, faites réparer l'appareil avant de l'utiliser.
f) La réparation et l'entretien des appareils doivent être effectués par un personnel qualifié, n'utilisant que des pièces de rechange d'origine. Cela garantira la sécurité d'utilisation.
g) Pour assurer l'intégrité opérationnelle de l'appareil, ne retirez pas les protections installées en usine ni ne desserrez les vis.
h) Lors du transport et du déplacement de l'appareil du lieu de stockage au lieu d'utilisation, respectez les règles de santé et de sécurité relatives à la manutention manuelle en vigueur dans le pays où l'appareil est utilisé.
i) Évitez les situations où l'appareil s'arrête sous une forte charge pendant le fonctionnement. Cela risque de surchauffer les éléments d'entraînement et, par conséquent, d'endommager l'appareil.
j) Ne touchez pas les pièces ou les accessoires mobiles, sauf si l'appareil a été débranché de l'alimentation électrique.
k) Il est interdit de faire glisser, de déplacer ou de faire tourner l'appareil en fonctionnement.
l) Ne laissez pas l'appareil allumé sans surveillance.
m) Nettoyez régulièrement l'appareil afin d'éviter une accumulation permanente de saletés.
n) Cet appareil n'est pas un jouet. Le nettoyage et l'entretien ne doivent pas être effectués par des enfants sans la surveillance d'un adulte.
o) Il est interdit d'intervenir sur la structure de l'appareil afin de la modifier ou modifier les caractéristiques de l'appareil.
p) Gardez les appareils éloignés des sources de chaleur.
q) Évitez de surcharger l'appareil.
r) Dépasser la charge maximale risque d'endommager le produit.
s) Tout usage non conforme du produit, par exemple le fait de s'asseoir sur le plan de travail, peut entraîner des dommages au produit et/ou des blessures corporelles.
t) Il est interdit de s'asseoir sur le plan de travail du bureau. Risque de blessure !
u) Il est interdit de rester sous le cadre du bureau pendant le réglage. Il est interdit de se tenir ou s'asseoir sur le cadre du bureau. Soyez particulièrement vigilant lors du réglage.

v) Vérifiez régulièrement le bon fonctionnement du mécanisme de réglage et éliminez toute obstruction pour un réglage efficace.

w) Assurez-vous que les câbles, les connexions et les fiches ne gênent pas l'utilisation du produit.

x) Lors du réglage de la hauteur, assurez-vous que les câbles sont suffisamment longs. Les câbles trop courts peuvent rendre le réglage impossible ou endommager d'autres composants.

y) N'utilisez pas le produit si le boîtier de commande émet un bruit ou une odeur désagréable. Il ne faut pas essayer de modifier l'alimentation électrique ou le boîtier de commande.

ATTENTION ! Bien que l'appareil ait été conçu pour fonctionner en sécurité et muni de protections adéquates et d'éléments supplémentaires protégeant l'utilisateur, il existe toujours un petit risque d'accident ou de blessure lors de la manipulation de l'appareil. Soyez donc prudent et raisonnable lors de son utilisation.

3. Règles d'utilisation

L'équipement est conçu pour être utilisé comme un plan de travail avec une hauteur de travail réglable.

L'utilisateur est responsable de tout dommage résultant de toute utilisation contraire à la destination de l'appareil.

3.1. Description de l'appareil

Panneau de commande

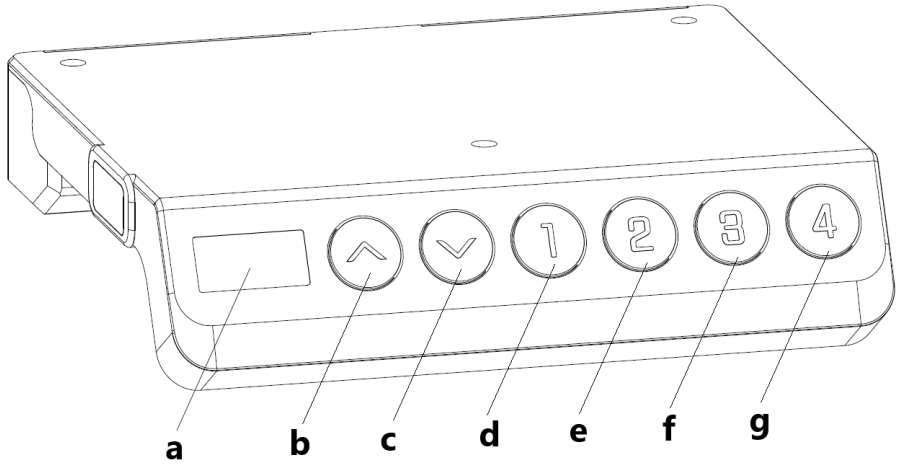

a – écran
b – « vers le haut » : bouton pour relever le plan de travail
c – « vers le bas » : bouton pour abaisser le plan de travail
d – « 1 » position 1 : premier réglage de hauteur enregistré par l’utilisateur
e – « 2 » position 2 : deuxième réglage de hauteur enregistré par l’utilisateur
f – « 3 » position 3 : troisième réglage de hauteur enregistré par l’utilisateur
g – « 4 » position 4 : quatrième réglage de hauteur enregistré par l’utilisateur

Liste des pièces

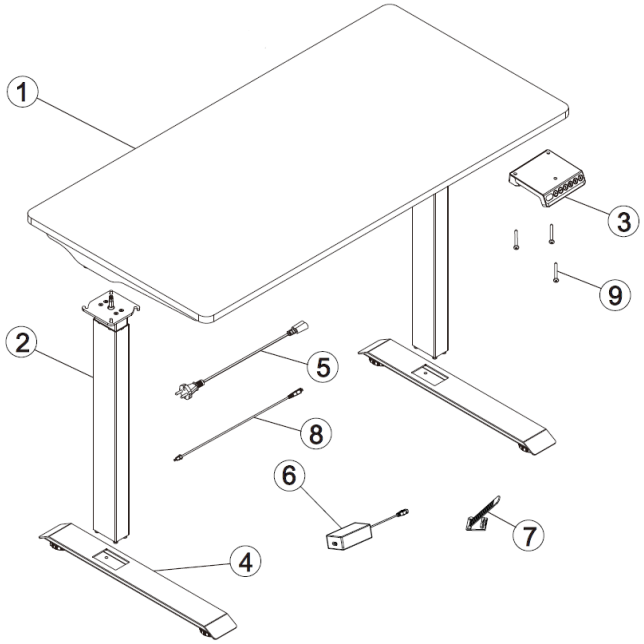

Numéro	Désignation	Plan	Quantité
1	Plan de travail avec moteur	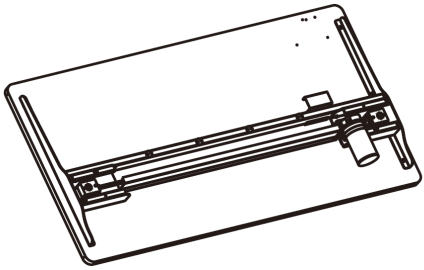	1
2	Colonne de levage	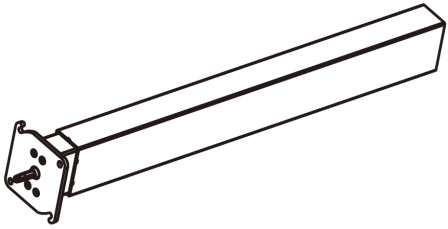	2

3	Panneau de commande		1
4	Support inférieur		2
5	Câble d’alimentation		1
6	Alimentation		1

7	Serre-câble		4
8	Câble de connexion entre l’alimentation et le panneau de commande		1
9	Vis de fixation pour le panneau de commande		3
A	Vis M6 courtes		4
B	Vis M6 longues		8
C	Clé allen 4x4		1
D	Clé allen 5x5 à pointe cruciforme		1

3.2. Préparation au fonctionnement

EMPLACEMENT DE L'APPAREIL

La température ambiante doit être comprise entre 0 et 40 °C et l'humidité relative ne doit pas dépasser 85 %. Placez l'appareil de manière à assurer une bonne circulation d'air. Gardez l'appareil à l'écart de toute surface chaude. Utilisez toujours l'appareil sur une surface plane, stable, propre, ignifuge et sèche et gardez toujours l'appareil hors de portée des enfants et des personnes aux capacités mentales, sensorielles ou intellectuelles réduites. Placez l'appareil de manière à ce que la prise de courant soit accessible à tout moment. Assurez-vous que l'alimentation électrique de l'appareil correspond aux informations indiquées sur la plaque signalétique !

ASSEMBLAGE DE L'APPAREIL

Étape 1 : Montage de la colonne de levage

Fixez la colonne de levage (2) au plan de travail (1) comme suit :

a) Insérez la tige hexagonale de la colonne de levage dans le trou de l'engrenage.
b) Tournez la colonne de manière à ce que les crochets situés aux coins du support s'accrochent aux vis du cadre.
c) Utilisez la clé allen (C) pour serrer les vis (A).
d) Assurez-vous que la colonne est positionnée comme indiqué sur la figure (le côté plus long de la colonne est parallèle au côté plus court du plan de travail).

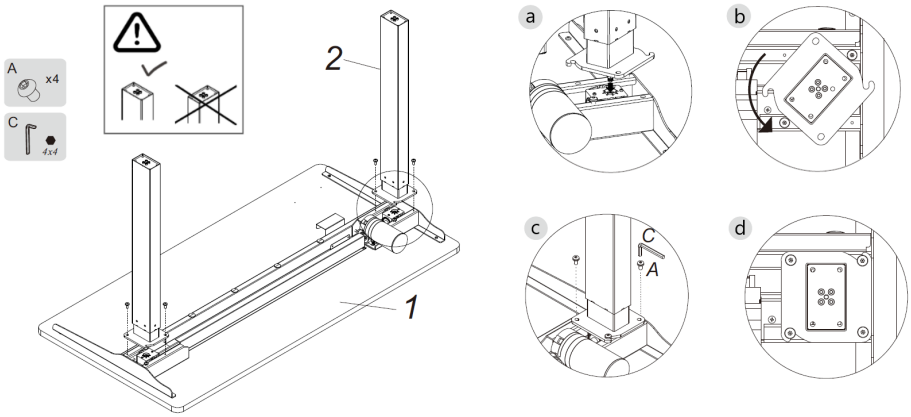

Étape 2 : Montage des supports inférieurs

Fixez les supports inférieurs (4) aux colonnes de levage (2) avec les vis (B) et serrez à l'aide de la clé allen 4x4 (C).

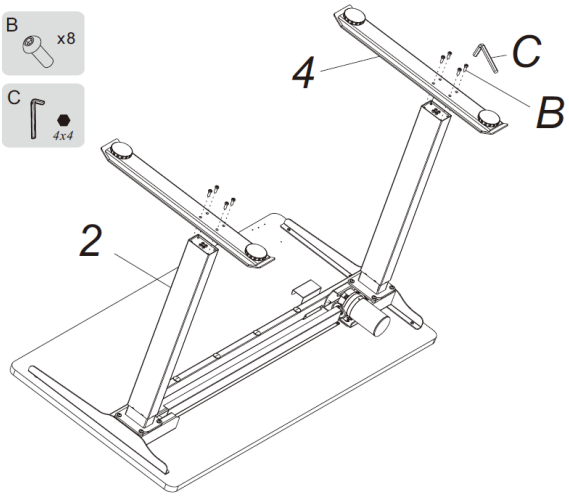

Étape 3 : Montage du panneau de commande
Fixez le panneau de commande (3) avec les vis (9) et serrez à l'aide de la clé allen 5x5 (D).

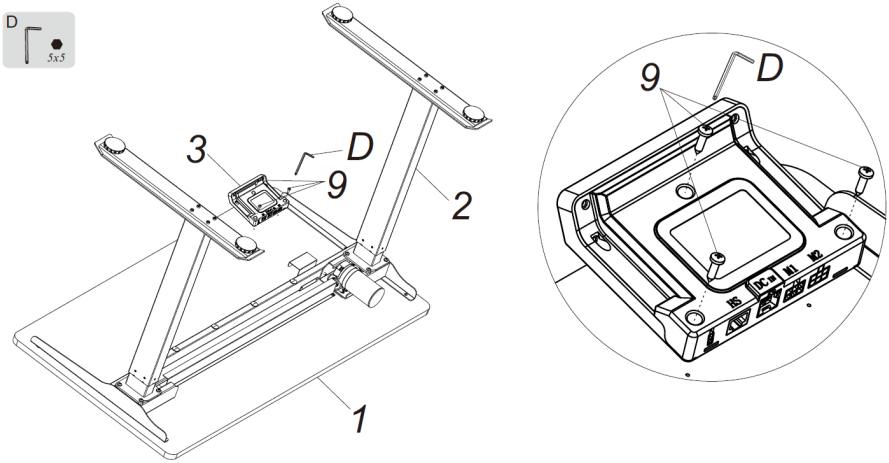

Étape 4 : Raccordement des câbles
NOTA : Ne branchez pas l'alimentation électrique sur la prise de courant avant d'avoir connecté tous les autres câbles.

• Raccordez le câble (8) au connecteur marqué DC à l’arrière du panneau de commande (3).
• Raccordez le câble (8) au connecteur de l’alimentation (6).
• Raccordez le câble d’alimentation (5) à l’alimentation (6).
• Raccordez le câble du moteur au connecteur marqué M1 à l’arrière du panneau de commande (3).
• Insérez l’alimentation électrique (6) dans le support.
• Rangez les câbles et placez-les dans le serre-câble (7).

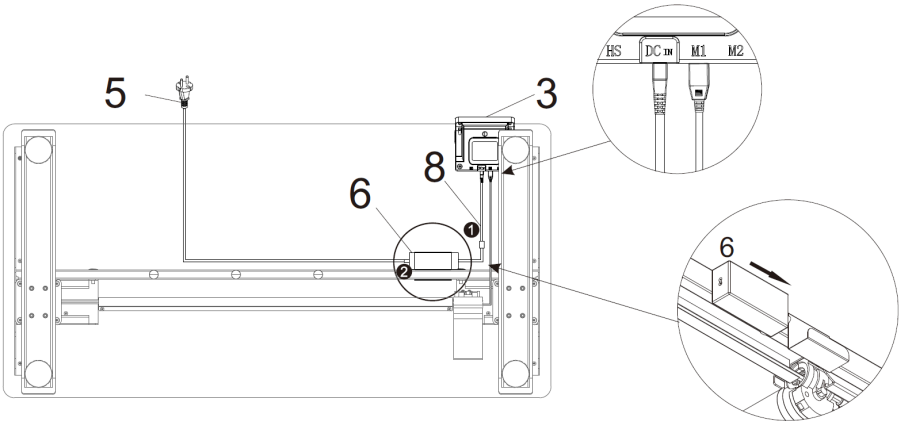

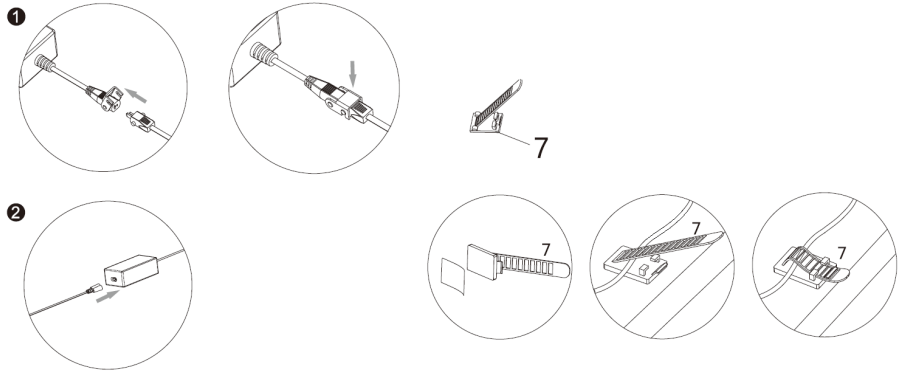

3.3. Utilisation de l’appareil

Réglage de la hauteur :

• Appuyez sur le bouton « vers le haut » pour relever le plan de travail (maintenez le bouton enfoncé pour un levage continu). Une fois le niveau le plus élevé atteint, l’écran affiche « top ».

• Appuyez sur le bouton « vers le bas » pour abaisser le plan de travail (maintenez le bouton enfoncé pour un abaissement continu). Une fois le niveau le plus bas atteint, l'écran affiche « bot ».

Mémorisation des réglages de hauteur:
• Appuyez sur un des boutons « 1/2/3/4 » et maintenez-le enfoncé pendant trois secondes ; un signal sonore est émis et l'écran affiche « S-1 » (ou « S-X », où X correspond au numéro du bouton), ce qui signifie que la hauteur a été correctement mémorisée.
• Pour rétablir une hauteur mémorisée, appuyez sur un des boutons « 1/2/3/4 ».

Réinitialisation des réglages :
Si la hauteur est incorrecte ou un code d'erreur apparaît, l'appareil doit être réinitialisé. Cela supprimera les réglages de hauteur sauvegardés.

ASr

2) Appuyez sur le bouton « vers le bas » et maintenez-le enfoncé pour réinitialiser l'appareil (ne relâchez pas le bouton tant que la réinitialisation n'est pas terminée). Une fois que le plan de travail est descendu à sa position la plus basse, il remonte légèrement et l'écran affiche « bot ». Le processus de réinitialisation est maintenant terminé.

Réglage de la sensibilité anti-collision
Cette fonctionnalité permet d'éviter les collisions et de prévenir les dommages consécutifs. La détection d'une résistance lors du réglage de la hauteur entraîne l'arrêt et l'inversion des moteurs.
● Appuyez simultanément sur les boutons « vers le haut » et « vers le bas » et maintenez-les enfoncés pendant 3 secondes pour changer le niveau de sensibilité.
● Niveaux disponibles : « A-0 » : fonction désactivée, « A-1 » : faible sensibilité, « A-2 » : sensibilité moyenne (réglage par défaut), « A-3 » : haute sensibilité.

Fonction d'alimentation 29 V DC
Lorsque l'appareil est branché sur la prise de courant, une tension de 29 V DC est présente sur le connecteur à 2 broches à l'arrière du panneau de commande. Cette fonction n'est pas disponible lors de la réinitialisation.

Résolution de problèmes

Message sur l'écran	Résolution
ASr rSt	Appuyez sur le bouton « vers le bas » et maintenez-le enfoncé pour commencer la réinitialisation de l'appareil. Le plan de travail descend à sa position la plus basse et puis remonte

	légèrement. Le message « bot » indique que la réinitialisation est terminée.
« E01 » ou « E02 »	Laissez l'appareil au repos pendant au moins 18 minutes. Après ce délai, vérifiez que le bureau fonctionne correctement.
Autres codes d'erreur	Si appuyer sur le bouton « vers le bas » et le maintenir enfoncé (réinitialisation des réglages) ne résout pas le problème, vérifiez que tous les câbles sont en bon état et correctement connectés. Débranchez l'appareil pendant au moins 10 secondes, puis rebranchez-le, l'écran devrait afficher « ASr » ou « rSt ». Appuyez sur le bouton « vers le bas » et maintenez-le enfoncé pour réaliser les réglages.

Si aucune des opérations décrites ci-dessus ne permet de rétablir le fonctionnement normal de l'appareil, contactez le service après-vente du fabricant.

3.4. Nettoyage et entretien

a) Débranchez la fiche de la prise et laissez refroidir complètement l'appareil avant chaque nettoyage, réglage, changement d'outillage ou lorsque l'appareil n'est pas utilisé.
b) Pour nettoyer la surface, n'utilisez que des produits libres de substances caustiques.
c) Après chaque nettoyage, séchez tous les composants avant de réutiliser l'appareil.
d) Conservez l'appareil dans un endroit sec et frais, à l'abri de l'humidité et des rayons directs du soleil.
e) Il est interdit de tremper l'appareil avec un jet d'eau ou de l'immerger dans l'eau.
f) Faites attention à ne pas mouiller les parties électriques de l'appareil.
g) Effectuez des inspections régulières de l'appareil pour vous assurer qu'il est en bon état de fonctionnement et qu'aucun dommage n'est survenu.
h) Nettoyez avec un chiffon doux ou une éponge.

ENLÈVEMENT DE L'APPAREIL USAGÉ

A la fin de sa vie utile, ce produit ne doit pas être jeté avec les déchets ménagers normaux mais doit être apporté à un centre de collecte et de recyclage des équipements électriques et électroniques. Cela est indiqué par un symbole sur le produit, dans le manuel d'utilisation ou sur l'emballage. Les matériaux utilisés dans l'appareil sont recyclables selon leur désignation. En réutilisant, en réaffectant ou en utilisant d'une autre manière les équipements usagés, vous apportez une contribution importante à la protection de notre environnement. Consultez votre administration locale pour trouver une déchetterie appropriée.

Dati tecnici

Descrizione del parametro	Valore del parametro		
Nome del prodotto	SCRIVANIA REGOLABILE IN ALTEZZA CON PIANO DI LAVORO		
Modello	STAR_ATFE_15	STAR_ATFE_16	STAR_ATFE_17
Tensione di alimentazione [V~] / Frequenza [Hz]	230/50	230/50	230/50
Ciclo di lavoro*	10%: massimo 2 minuti di funzionamento continuo per 18 minuti di inattività		
Carico massimo consentito [kg]	50	50	50
Velocità di sollevamento [mm/s]	25	25	25
Intervallo di regolazione dell'altezza [mm]	730-1230	730-1230	730-1230
Dimensioni del piano del tavolo [Larghezza x profondità; mm]	1200x600	1200x600	1200x600
Peso [kg]	30	32	31

Descrizione del parametro	Valore del parametro		
Nome del prodotto	SCRIVANIA REGOLABILE IN ALTEZZA CON PIANO DI LAVORO		
Modello	STAR_ATFE_18	STAR_ATFE_19	STAR_ATFE_20
Tensione di alimentazione [V~] / Frequenza [Hz]	230/50	230/50	230/50
Ciclo di lavoro*	10%: massimo 2 minuti di funzionamento continuo per 18 minuti di inattività		
Carico massimo consentito [kg]	50	50	50
Velocità di sollevamento [mm/s]	25	25	25
Intervallo di regolazione dell'altezza [mm]	730-1230	730-1230	730-1230
Dimensioni del piano del tavolo [Larghezza x profondità; mm]	1200x600	1200x600	1200x600
Peso [kg]	31	31	31

***ATTENZIONE:** Dopo ogni 2 minuti di funzionamento continuo del motore, lasciare che il dispositivo si raffreddi e resti inattivo per almeno 18 minuti.

1. Descrizione generale

Il manuale ha lo scopo di aiutare nell'uso sicuro e affidabile. Il prodotto è progettato e fabbricato rigorosamente secondo le specifiche tecniche utilizzando la tecnologia e i componenti più recenti e mantenendo i più alti standard di qualità.

PRIMA DI PROCEDERE AL LAVORO BISOGNA ACCURATAMENTE LEGGERE E COMPRENDERE QUESTO MANUALE.

Per garantire un funzionamento duraturo e affidabile dell'apparecchio, occorre prestare attenzione al suo funzionamento e alla sua manutenzione secondo le istruzioni del presente manuale. I dati tecnici e le specifiche di questo manuale sono aggiornati. Il produttore si riserva il diritto di apportare modifiche per migliorare la qualità. Tenendo conto del progresso tecnologico e della possibilità di ridurre il rumore, l'apparecchio è progettato e costruito in modo tale che il rischio derivante dall'emissione di rumore sia ridotto al livello più basso.

Spiegazione dei simboli

CE	Il prodotto soddisfa i requisiti degli standard di sicurezza pertinenti.
	Prima dell'uso bisogna prendere visione del manuale.
	Prodotto riciclabile.
	ATTENZIONE! o **AVVERTENZA!** o **RICORDA!** che descrivono una data situazione (segnale generico di pericolo)
	ATTENZIONE! Avvertenza contro la folgorazione!
	Apparecchiatura di classe di protezione II con doppio isolamento.
	Solo per uso all'interno dei locali.

ATTENZIONE! Le illustrazioni in questo manuale sono solo a scopo illustrativo e possono differire in alcuni dettagli dall'aspetto reale del prodotto.

Il manuale originale è la versione tedesca. Le altre versioni linguistiche sono delle traduzioni dal tedesco.

2. Sicurezza di utilizzo

ATTENZIONE! Leggere tutte le avvertenze relative alla sicurezza e tutte le istruzioni. La mancata osservazione delle avvertenze e delle istruzioni può causare folgorazione, incendio e/o danni fisici o morte.

Il termine "apparecchio" o "prodotto" nelle avvertenze e nella descrizione delle istruzioni si riferisce alla SCRIVANIA REGOLABILE IN ALTEZZA CON PIANO DI LAVORO.

2.1. Sicurezza elettrica

a) La spina dell'apparecchio deve essere adattata alla presa. Non modificate la spina in alcun modo. Le spine originali e le prese corrispondenti riducono il rischio di scosse elettriche.
b) Non toccare l'apparecchio con mani bagnate o umide.
c) Non usare il cavo in modo improprio. Non utilizzare mai il cavo per trasportare l'apparecchio o per tirare o estrarre la spina dal contatto. Tenere il cavo lontano da fonti di calore, olio, bordi taglienti o parti in movimento. I cavi danneggiati o aggrovigliati aumentano il rischio di scosse elettriche.
d) Se l'uso dell'apparecchio in un ambiente umido non può essere evitato, è necessario utilizzare un interruttore differenziale (RCD). L'uso di un RCD riduce il rischio di scossa elettrica.
e) Non utilizzare l'apparecchio se il cavo di alimentazione è danneggiato o mostra chiari segni di usura. Il cavo di alimentazione danneggiato deve essere sostituito da un elettricista qualificato o dal centro di assistenza del produttore
f) Per evitare scosse elettriche, non immergere il cavo, la spina o l'apparecchio stesso in acqua o altri liquidi. Non utilizzare l'apparecchio su superfici bagnate.

2.2. Sicurezza nei luoghi di lavoro

a) Mantenere l'area di lavoro ordinata e ben illuminata. Il disordine o la scarsa illuminazione possono provocare incidenti. Bisogna essere previdenti, fare attenzione a quello che si fa e usare il buon senso utilizzando l'apparecchio.

b) In caso di constatazione di danno o non conformità nel funzionamento del dispositivo bisogna spegnerlo immediatamente e informare la persona delegata.
c) In caso di dubbi sul corretto funzionamento dell'apparecchio, bisogna contattare il servizio di assistenza del produttore.
d) L'apparecchio può essere riparato esclusivamente dal servizio di assistenza del produttore. Non eseguire le riparazioni da soli!
e) In caso di incendio o di accensione del fuoco, si devono usare solo estintori a polvere o a neve (CO2) per spegnere l'apparecchio sotto tensione.
f) Conservare il manuale d'uso per utilizzo futuro. Se l'apparecchio deve essere trasferito a terzi, anche il manuale d'uso deve essere consegnato insieme all'apparecchio.
g) Tenere le parti dell'imballaggio e le piccole parti di assemblaggio fuori dalla portata dei bambini.
h) Quando si utilizza questo apparecchio insieme ad altri apparecchi, è necessario seguire anche le altre istruzioni per l'uso.

2.3. Sicurezza personale

a) L'apparecchio non è destinato ad essere utilizzato da persone (compresi i bambini) con funzioni mentali, sensoriali o intellettuali ridotte o con mancanza di esperienza e/o conoscenza, a meno che non siano sorvegliati da una persona responsabile della loro sicurezza o abbiano ricevuto istruzioni su come utilizzare la macchina.
b) L'apparecchio non è un giocattolo. I bambini non devono giocare con l'apparecchio.
c) Tenere i capelli e i vestiti lontani dalle parti in movimento del dispositivo. Abiti sciolti, gioielli o capelli lunghi possono rimanere impigliati nelle parti in movimento.

2.4. Utilizzo sicuro dell'apparecchio

a) Non sovraccaricare l'apparecchio. Utilizzare strumenti adatti all'applicazione. Un apparecchio selezionato correttamente farà un lavoro migliore e più sicuro per il quale è stato progettato.
b) Non utilizzare l'apparecchio se l'interruttore ON/OFF non funziona bene (non si accende e non si spegne). L'apparecchio che non può essere controllato da un interruttore, non è sicuro, non può funzionare e deve essere riparato.
c) Estrarre la spina dalla presa prima di fare regolazioni, cambiare accessori o mettere via l'apparecchio. Questa misura preventiva riduce il rischio di messa in moto accidentale.

d) Tenere l'apparecchio inutilizzata fuori dalla portata dei bambini e di chiunque non abbia familiarità con l'apparecchio o con questo manuale. Le apparecchiature elettriche sono pericolose nelle mani di utilizzatori inesperti.
e) Mantenere l'apparecchio in uno stato tecnico buono. Controllare prima di ogni operazione che non ci siano danni generali o relativi alle parti in movimento (crepe nelle parti e nei componenti o qualsiasi altra condizione che possa influenzare il funzionamento sicuro dell'apparecchio). In caso di danno, far riparare l'apparecchio prima dell'uso.
f) La riparazione e la manutenzione delle apparecchiature dovrebbe essere effettuate da personale qualificato utilizzando esclusivamente parti di ricambio originali. Questo garantirà un utilizzo sicuro.
g) Per assicurare l'integrità operativa progettata dell'apparecchio, non rimuovere le coperture installate in fabbrica o allentare le viti.
h) Durante il trasporto e lo spostamento dell'apparecchio dal luogo di stoccaggio a quello di utilizzo, si deve tener conto delle norme di sicurezza e di salute per la movimentazione manuale in vigore nel paese in cui l'apparecchio viene utilizzato.
i) Evitare situazioni in cui l'apparecchio si ferma sotto un carico pesante durante il funzionamento. Questo può causare il surriscaldamento dei componenti dell'unità e di conseguenza danneggiare l'unità.
j) Non toccare le parti in movimento o gli accessori se l'apparecchio non è stata scollegato dall'alimentazione.
k) È vietato muovere, spostare o ruotare l'apparecchio durante il funzionamento.
l) Non lasciare l'apparecchio acceso senza sorveglianza.
m) Pulire regolarmente l'apparecchio per evitare un accumulo permanente di sporco.
n) L'apparecchio non è un giocattolo. Le operazioni di pulizia e di manutenzione non devono essere effettuate dai bambini senza sorveglianza.
o) È vietato manomettere il design dell'apparecchio per modificarne i parametri o la costruzione.
p) Tenere l'apparecchio lontano dalle fonti di fuoco o dal calore.
q) Non sovraccaricare l'apparecchio.
r) Il superamento del carico massimo consentito dell'utente può danneggiare il prodotto.
s) L'uso inappropriato del prodotto, ad esempio sedersi sul piano del tavolo, può provocare danni al prodotto e/o lesioni personali.
t) È vietato sedersi sul piano della scrivania per evitare lesioni gravi.
u) È vietato muoversi o sdraiarsi sotto la struttura della scrivania durante la regolazione. Non sedersi o stare in piedi sul telaio della scrivania. Occorre prestare particolare attenzione durante la regolazione.
v) Controllare regolarmente che il meccanismo di regolazione della scrivania funzioni correttamente e rimuovere qualsiasi ostacolo che possa impedire una efficiente regolazione.

w) Assicurarsi che i fili, le connessioni e le spine non interferiscano con l'uso del prodotto.

x) Quando si regola l'altezza della scrivania, assicurarsi che i cavi instradati siano di lunghezza sufficiente. Cavi e collegamenti troppo corti possono rendere difficile la regolazione dell'altezza o contribuire a danneggiare altre apparecchiature.

y) Non utilizzare il prodotto se la scatola di controllo fa rumore o ha un odore sgradevole. Non è permesso modificare l'alimentazione e la scatola di controllo da soli.

ATTENZIONE! Anche se l'apparecchio è stato progettato per essere sicuro, sia dotato di adeguate protezioni, e nonostante l'uso di ulteriori elementi di sicurezza per l'utente, c'è ancora un piccolo rischio di incidente o lesione durante l'utilizzo dell'apparecchiatura. Si consiglia di mantenere la cautela e il buon senso durante l'utilizzo.

3. Principi di utilizzo

Il dispositivo è progettato per essere usato come un mobile con una superficie orizzontale regolabile in altezza.

L'utente è responsabile di qualsiasi danno derivante da un uso improprio.

3.1. Descrizione del dispositivo

Pannello di comando

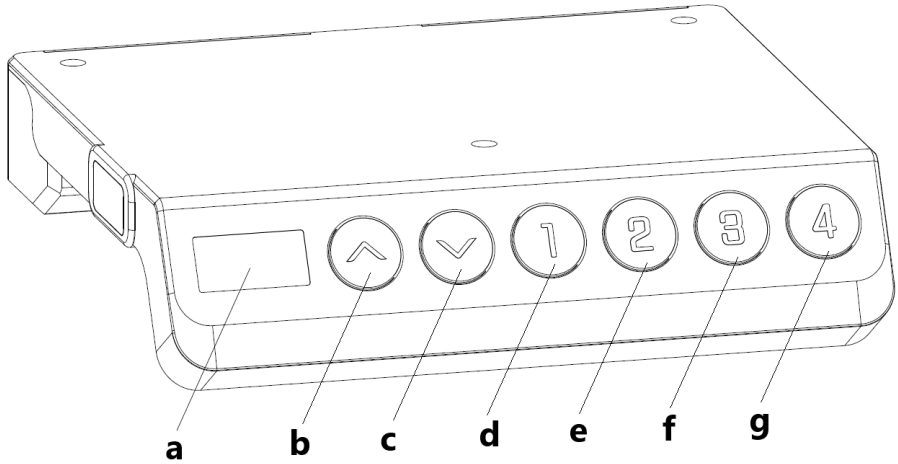

a - display
b - "su" - pulsante per sollevare la scrivania
c - "giù" - pulsante per abbassare la scrivania
d - “1” - posizione 1, la prima posizione di altezza salvata dall'utente
e - “2” - posizione 2, seconda posizione di altezza salvata dall'utente
f - "3" - posizione 3, la terza posizione di altezza salvata dall'utente
g - "4" - posizione 4, la quarta posizione di altezza salvata dall'utente

Elenco delle parti

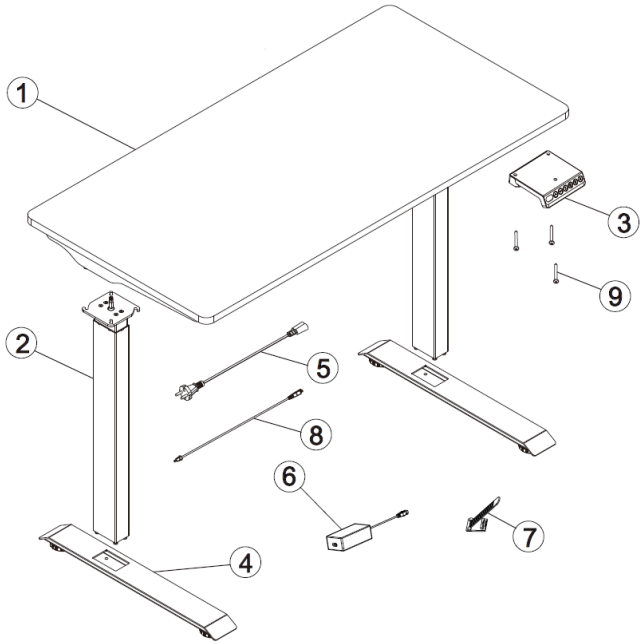

Numero	Descrizione	Disegno	Quantità
1	Piano del tavolo con motore	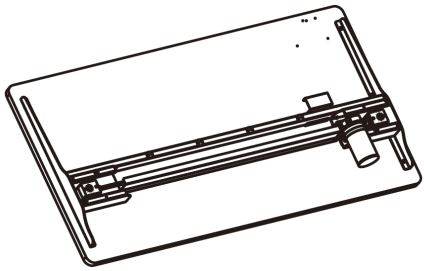	1

2	Colonna di sollevamento	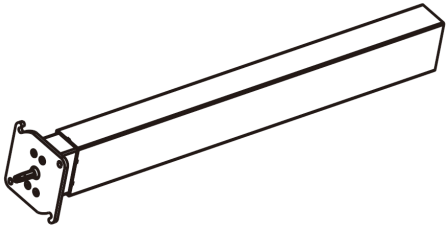	2
3	Pannello di comando	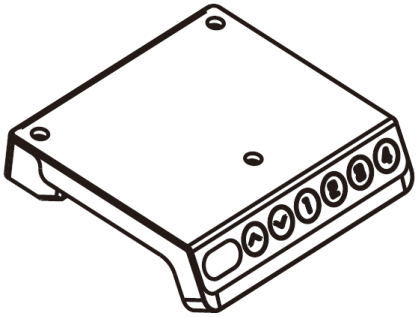	1
4	Supporto inferiore	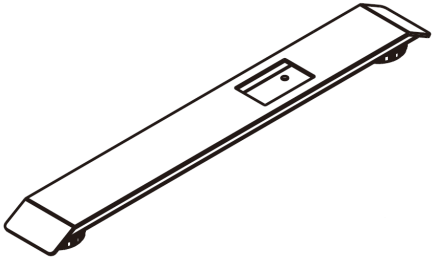	2
5	Cavo di alimentazione	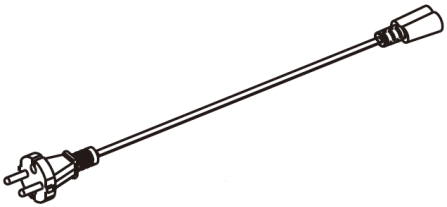	1
6	Alimentatore	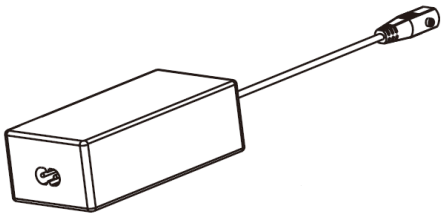	1

7	Morsetto per cavi	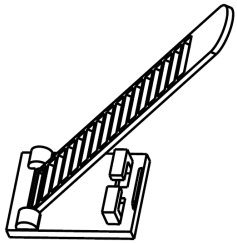	4
8	Cavo di collegamento tra l'alimentatore e il pannello di controllo	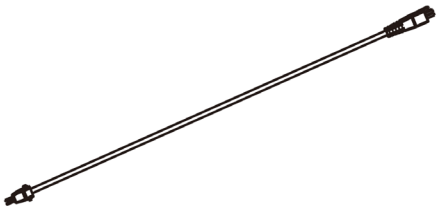	1
9	Viti per il montaggio del pannello di controllo	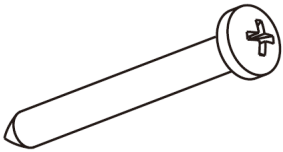	3
A	Viti corte M6		4
B	Viti lunghe M6	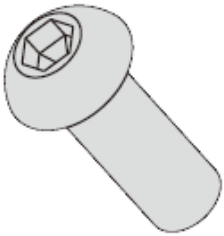	8
C	Chiave a brugola 4x4		1
D	Chiave a brugola 5x5 con testa a croce		1

3.2. Predisposizione al lavoro

POSIZIONAMENTO DELL'APPARECCHIO

La temperatura ambiente deve essere compresa tra 0 e 40°C e l'umidità relativa non deve superare l'85%. L'apparecchio deve essere posizionato in modo da garantire una buona circolazione dell'aria. Tenere l'apparecchio lontano da qualsiasi superficie calda. L'apparecchio deve essere sempre utilizzato su una superficie piana, stabile, pulita, ignifuga e asciutta e fuori dalla portata dei bambini e delle persone con funzioni mentali, sensoriali o intellettuali ridotte. L'apparecchio deve essere collocato in modo tale che la spina di alimentazione possa essere raggiunta in qualsiasi momento. Assicurarsi che l'alimentazione elettrica dell'apparecchio corrisponda ai dati riportati sulla targhetta!

MONTAGGIO DELL'APPARECCHIO

Passo 1: Installazione della colonna di sollevamento

Montare la colonna di sollevamento (2) sul piano del tavolo (1) come segue:

a) Inserire l'albero esagonale della colonna nel foro del cambio.
b) Girare la colonna per agganciare i ganci sugli angoli del supporto alle viti del telaio.
c) Utilizzare una chiave a brugola (C) per fissare le viti (A).
d) Assicurarsi che la colonna di sollevamento sia in posizione come mostrato nella figura (il lato più lungo della colonna è parallelo al lato più corto del piano del tavolo).

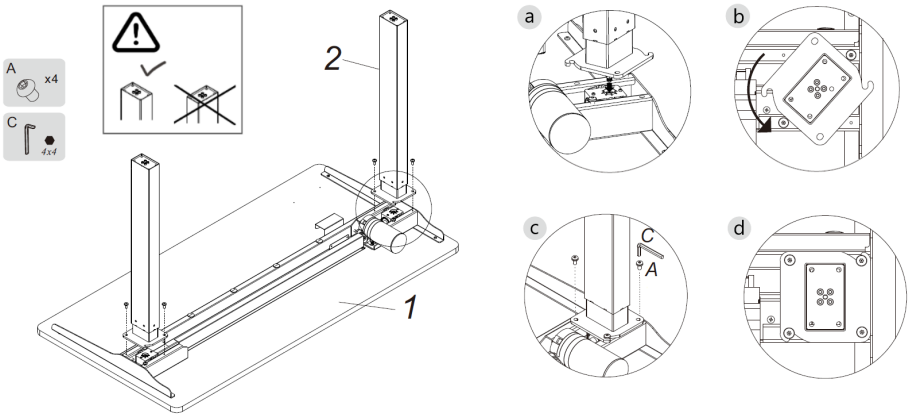

Passo 2: Installazione dei supporti inferiori

Montare i supporti inferiori (4) sulle colonne di sollevamento (2) con le viti (B) e stringere con una chiave a brugola 4x4 (C).

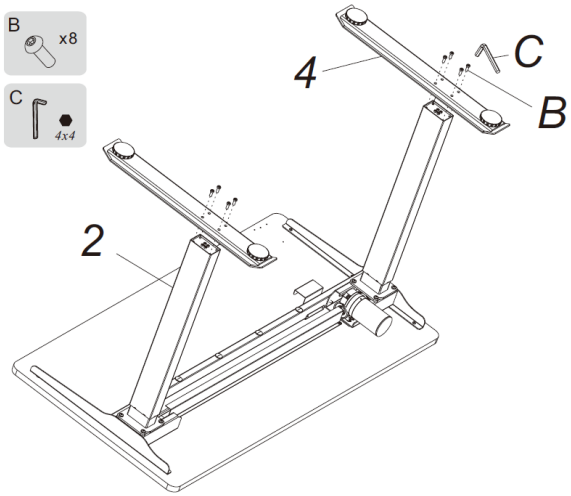

Passo 3: Montaggio del pannello di controllo
Montare il pannello di controllo (3) con le viti (9) e stringere con una chiave a brugola 5x5 (D).

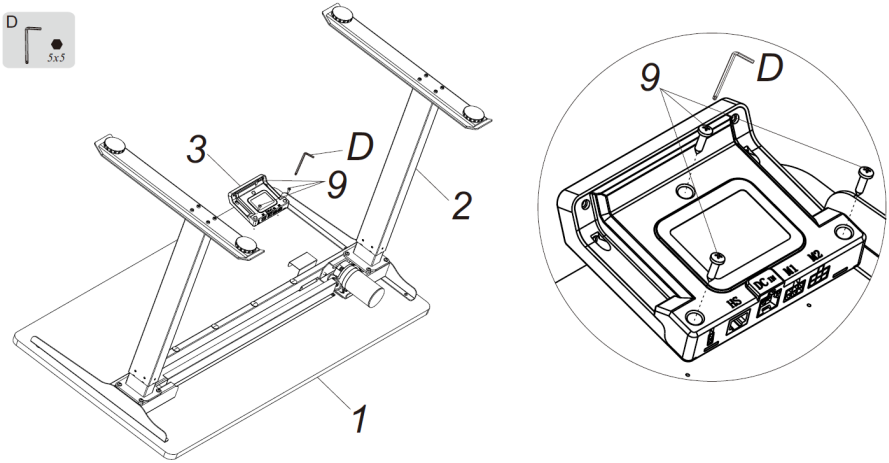

Passo 4: Collegamento dei cavi
ATTENZIONE: Non collegare l'alimentatore alla presa di corrente prima di aver collegato tutti gli altri cavi.

• Collegare il cavo (8) alla porta marcata DC sul retro del pannello di controllo (3).
• Collegare il cavo (8) al connettore di alimentatore (6).
• Collegare il cavo di alimentazione (5) all'alimentatore (6).
• Collegare il cavo del motore alla porta marcata M1 sul retro del pannello di controllo (3).
• Inserire l'alimentatore (6) nel supporto.
• Disporre i cavi e metterli nella fascetta (7).

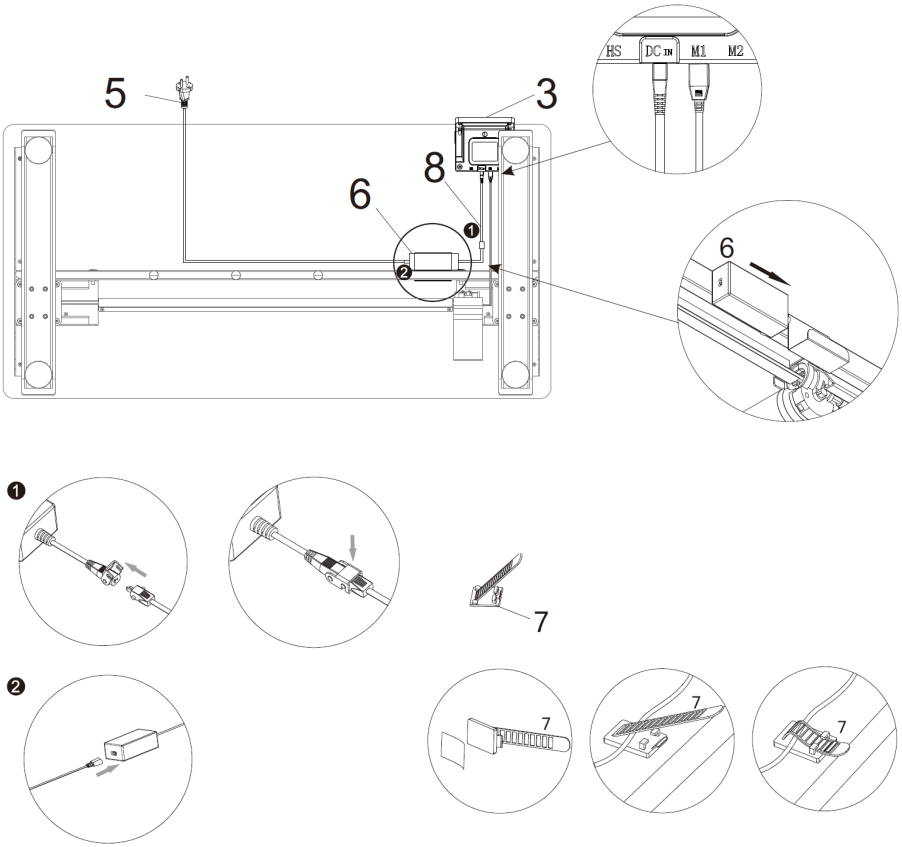

3.3. Lavoro con l’apparecchio

Regolazione dell'altezza:
• Premere il pulsante "su" per aumentare l'altezza della scrivania (tenendo premuto il pulsante la si alza continuamente). Quando viene raggiunto il livello più alto, il display mostrerà "top".

• Premere il pulsante "giù" per ridurre l'altezza della scrivania (tenendo premuto il pulsante si abbassa continuamente). Quando il livello più basso è raggiunto, il display mostrerà "bot".

Memorizzazione dell'altezza:
• Tenere premuto uno dei pulsanti "1/2/3/4" per tre secondi, verrà emesso un segnale acustico e il display mostrerà "S-1" (o S-X, dove X corrisponderà al numero del pulsante), indicando che la memorizzazione dell'altitudine ha avuto successo.
• Per richiamare l'altitudine precedentemente memorizzata, premere uno dei pulsanti "1/2/3/4".

Reset delle impostazioni:
Quando l'altezza del dispositivo non è corretta o appare un codice di errore, il dispositivo deve essere resettato. Il reset del dispositivo cancellerà tutte le altezze salvate.

ASr

2) Tenere premuto il pulsante "giù" per resettare il dispositivo (tenere premuto il pulsante fino a quando il processo di reset è completo). Quando il piano si abbassa al minimo, farà un breve movimento verso l'alto, dopo di che il display mostrerà "bot". Il reset è stato completato.

Impostazioni di sensibilità anticollisione
Una caratteristica per evitare collisioni e danni alla scrivania. Se la scrivania incontra resistenza durante la regolazione dell'altezza, i motori si fermano e invertono la posizione della scrivania.
● Tenere premuti contemporaneamente i pulsanti "su" e "giù" per 3 secondi per cambiare il livello di sensibilità.
● I livelli disponibili sono: "A-0" - funzione disattivata, "A-1" - bassa sensibilità, "A-2" - sensibilità media (impostazione di fabbrica), "A-3 - alta sensibilità.

Funzione di alimentazione 29 V DC
Mentre il dispositivo è collegato all'alimentazione, una tensione di 29 V DC è presente sul connettore a 2 pin situato sul retro del pannello di controllo. Questa funzione non è disponibile durante il processo di reset.

Risoluzione dei problemi

Messaggio sul display	Soluzione
ASr rSt	Tenere premuto il pulsante "giù" per avviare il reset del dispositivo. Il piano della scrivania abbasserà la sua altezza al minimo e poi farà un breve movimento verso l'alto. La

	visualizzazione del messaggio "bot" indica il completamento del processo di reset.
„E01” o „E02”	Lasciare il dispositivo inattivo per almeno 18 minuti. Dopo questo tempo, controllare che la scrivania funzioni correttamente.
Altri codici di errore	Se premere il pulsante "giù" (reset delle impostazioni) non corregge l'errore, controllare che tutti i cavi siano in buone condizioni e che siano collegati correttamente. Scollegare l'alimentazione dal dispositivo per almeno 10 secondi, quindi ricollegare l'alimentazione, il display dovrebbe mostrare "ASr" o "rSt". Tenere premuto il pulsante "giù" per eseguire un reset delle impostazioni.

Se nessuna delle azioni sopra descritte ripristina il normale funzionamento del dispositivo, contattare il servizio di assistenza del produttore.

3.4. Pulizia e manutenzione

a) Prima di ogni pulizia, regolazione o sostituzione di accessori, e anche quando l’apparecchio non è in uso, bisogna rimuovere la spina di alimentazione e raffreddare completamente l’apparecchio.
b) Usare solo agenti non corrosivi per la pulizia della superficie.
c) Dopo ogni pulizia, tutti i componenti devono essere asciugati bene prima di utilizzare nuovamente l’apparecchio.
d) Conservare l’apparecchio in un luogo asciutto e fresco, al riparo dall'umidità e dalla luce solare diretta.
e) È vietato spruzzare l’apparecchio con un getto d'acqua o immergerlo in acqua.
f) Non permettere che le parti elettriche del dispositivo si bagnino.
g) Eseguire ispezioni regolari dell'apparecchio per assicurarsi che sia in buone condizioni di funzionamento e che non si siano verificati danni.
h) Pulire con un panno non abrasivo.

SMALTIMENTO DELLE APPARECCHIATURE USURATE.
Alla fine della sua vita utile, questo prodotto non deve essere smaltito con i normali rifiuti domestici, ma deve essere portato in un punto di raccolta per il riciclaggio di apparecchiature elettriche ed elettroniche. Ne informa il simbolo, collocato sul prodotto, sulle istruzioni per l'uso o sull'imballaggio. Le materie plastiche utilizzate nel dispositivo sono adatte al riutilizzo secondo la loro etichettatura. Potete dare un contributo importante alla protezione del nostro ambiente riutilizzando materiali e altri modi di utilizzare l'apparecchiatura usata. L’amministrazione locale sarà in grado di fornire informazioni sul punto di smaltimento appropriato.

Características técnicas

Descripción del parámetro	Valor del parámetro		
Denominación del producto	ESCRITORIO REGULABLE EN ALTURA CON TABLERO		
Modelo	STAR_ATFE_15	STAR_ATFE_16	STAR_ATFE_17
Voltaje de alimentación [V~] / Frecuencia [Hz]	230/50	230/50	230/50
Ciclo de trabajo*	10 %: 2 minutos de funcionamiento continuo como máximo, 18 minutos en reposo		
Carga máxima [kg]	50	50	50
Velocidad de elevación [mm/s]	25	25	25
Rango de ajuste de altura [mm]	730-1230	730-1230	730-1230
Dimensiones de la encimera [anchura x profundidad; mm]	1200x600	1200x600	1200x600
Peso [kg]	30	32	31

Descripción del parámetro	Valor del parámetro		
Denominación del producto	ESCRITORIO REGULABLE EN ALTURA CON TABLERO		
Modelo	STAR_ATFE_18	STAR_ATFE_19	STAR_ATFE_20
Voltaje de alimentación [V~] / Frecuencia [Hz]	230/50	230/50	230/50
Ciclo de trabajo*	10 %: 2 minutos de funcionamiento continuo como máximo, 18 minutos en reposo		
Carga máxima [kg]	50	50	50
Velocidad de elevación [mm/s]	25	25	25
Rango de ajuste de altura [mm]	730-1230	730-1230	730-1230
Dimensiones de la encimera [anchura x profundidad; mm]	1200x600	1200x600	1200x600
Peso [kg]	31	31	31

*__NOTA__: Después de cada 2 minutos de funcionamiento continuo del motor, deje que el equipo se enfríe en reposo durante al menos 18 min.

1. Descripción general

Este manual tiene como objeto el uso seguro y fiable de la herramienta. El producto ha sido desarrollado y fabricado siguiendo rigurosamente las prescripciones técnicas, utilizando la tecnología y los componentes más avanzados y manteniendo el máximo nivel de calidad.

LEA ATENTAMENTE ESTE MANUAL ANTES DE TRABAJAR CON ESTA HERRAMIENTA.

Para extender la vida útil del equipo y garantizar su fiabilidad, el usuario tiene que asegurarse de que el funcionamiento y el mantenimiento sean correctos y se ajusten a las instrucciones de este manual. Las características técnicas y los datos incluidos en este manual son actuales. La información de este documento está sujeta a cambios en relación con mejoras de calidad, sin previo aviso. Teniendo en cuenta los avances tecnológicos y la capacidad de reducir el ruido, el aparato está desarrollado y construido para reducir al mínimo el riesgo relacionado con la exposición al ruido.

Aclaración de los símbolos

CE	El producto cumple con los requisitos de las correspondientes normas de seguridad.
	Antes de utilizar, leer atentamente el manual.
	Producto reciclable.
	¡NOTA! o **¡ADVERTENCIA!** o **¡RECORDATORIO!** que describe una situación particular (señal de advertencia general).
	¡ATENCIÓN! ¡Peligro de choque eléctrico!
	Dispositivo de Clase II, con doble aislamiento eléctrico.
	Sólo para uso en interiores.

¡ATENCIÓN! Las imágenes de este manual tienen carácter meramente explicativo y los detalles de su producto pueden ser diferentes.

El manual original es la versión en idioma alemán. Las versiones en otros idiomas son traducciones del alemán.

2. Seguridad de uso

¡ATENCIÓN! Leer todas las advertencias de seguridad y todos los manuales e instrucciones. El incumplimiento de avisos e instrucciones puede causar el choque eléctrico, el incendio, lesiones graves o la muerte.

Por el término “equipo” o “producto” en estas advertencias y en las descripciones del manual de uso se entiende el ESCRITORIO REGULABLE EN ALTURA CON TABLERO.

2.1. Seguridad eléctrica

a) La clavija de la herramienta eléctrica debe coincidir con el enchufe. Nunca modificar el enchufe de ninguna manera. Usar la clavija no modificada y el enchufe de alimentación correspondiente reducirá el riesgo de choque eléctrico.
b) No tocar el dispositivo con las manos mojadas o húmedas.
c) No utilizar el cable de forma incorrecta. Nunca manipular el equipo ni sacar la clavija tirando del cable. Mantener el cable alejado de las fuentes de calor, aceites, cantos cortantes o piezas móviles. Los cables dañados o enredados aumentan el riesgo de descarga eléctrica.
d) Si es inevitable utilizar el equipo en un entorno húmedo, se debe utilizar un dispositivo diferencial residual (RCD). El uso de un RCD reduce el riesgo de descarga eléctrica.
e) Está prohibido utilizar la herramienta si el cable de alimentación está dañado o muestra signos visibles de desgaste. Si el cable de alimentación está dañado, debe ser reemplazado por el servicio técnico del fabricante o por un electricista calificado.
f) Para evitar el choque eléctrico, no sumergir el cable, el enchufe o el aparato en agua o en cualquier otro líquido. No trabajar con la herramienta en superficies mojadas.

2.2. Seguridad en el área de trabajo

a) Mantener la zona de trabajo ordenada y bien iluminada. El desorden o la mala iluminación pueden provocar accidentes. Hay que ser previsor, observar lo que se hace y actuar con sentido común al utilizar el equipo.

b) Si se observa cualquier daño o anomalía en el funcionamiento del equipo, hay que apagarlo inmediatamente y comunicar el hecho ocurrido a una persona autorizada.
c) Si tiene alguna duda sobre el funcionamiento del producto, póngase en contacto con el servicio técnico del fabricante.
d) Cualquier reparación de la herramienta deberá ser realizada por el servicio técnico del fabricante. ¡No reparar el producto por cuenta propia!
e) En caso de producirse un fuego o un incendio, solo deben utilizarse extintores de polvo o de nieve carbónica (CO2) para extinguir el equipo con tensión eléctrica.
f) Guardar el manual de uso para permitir su consulta en futuro. En caso de transmitir el equipo a otra persona, deberá entregarse también el manual de uso.
g) Mantener los elementos de embalaje y las partes pequeñas de montaje fuera del alcance de los niños.
h) Si utiliza este equipo junto con otros, siga también las demás instrucciones de uso.

2.3. Seguridad personal

a) El equipo no está destinado a ser utilizado por personas (incluidos los niños) con funciones mentales, sensoriales o intelectuales reducidas o con falta de experiencia y/o conocimientos, a menos que estén supervisadas por una persona responsable de su seguridad o que ésta les haya dado instrucciones cómo operar el equipo.
b) El dispositivo no es un juguete. Los niños deben ser supervisados para tener la seguridad de que no jueguen con el aparato.
c) Mantener el cabello y la ropa lejos de las piezas móviles del equipo. La ropa holgada, las joyas o el cabello largo pueden quedar atrapados en las piezas móviles.

2.4. Uso seguro del equipo

a) No sobrecargar el dispositivo. Utilizar las herramientas adecuadas para el tipo de trabajo. Un dispositivo adecuadamente seleccionado y destinado para el trabajo es el mejor y el más seguro.
b) No utilice el dispositivo si el interruptor de alimentación ON/OFF no funciona correctamente (no conecta y desconecta la alimentación). Cuando una herramienta no se puede controlar con el interruptor, es peligrosa, no debe ser utilizada y debe ser reparada.

c) Desconectar el enchufe de la toma de corriente antes de realizar ajustes, cambiar accesorios o dejar la herramienta no utilizada. Esta medida preventiva reduce el riesgo de su puesta en marcha accidental.
d) Guardar los dispositivos inactivos fuera del alcance de los niños y de las personas que no estén familiarizadas con el dispositivo o con este manual de uso. Las herramientas son peligrosas en manos de usuarios sin experiencia.
e) Mantener el producto en buen estado técnico. Antes de cada uso comprobar si hay daños generales o daños relacionados con las piezas móviles (grietas en las piezas y los elementos o cualquier otra condición que pueda afectar al funcionamiento seguro del producto). En en el caso del daño, hacer reparar el equipo antes de usarlo.
f) Cualquier operación de reparación y mantenimiento debe ser realizada por el personal cualificado y utilizando repuestos originales. Así la seguridad de uso será garantizada.
g) Para garantizar la integridad operativa diseñada del equipo, no retirar las cubiertas instaladas en fábrica ni desatornillar los pernos.
h) Al transportar y manipular el dispositivo desde el lugar de almacenamiento al lugar de uso, tener en cuenta las normas de prevención de riesgos laborales durante la manipulación, aplicables en el país donde se utilizan los dispositivos.
i) Evitar situaciones en las que el dispositivo se para durante el funcionamiento por sobrecarga. Esto puede provocar que los componentes de accionamiento se sobrecalienten y causen avería.
j) Las piezas o los accesorios móviles no deben tocarse, a menos que el equipo se haya desconectado de la fuente de alimentación.
k) Se prohíbe mover, desplazar o girar el aparato durante su funcionamiento.
l) No dejar la herramienta conectada sin vigilancia.
m) Limpiar regularmente la herramienta para evitar la acumulación permanente de suciedad.
n) El dispositivo no es un juguete. Los niños no deben realizar la limpieza y el mantenimiento sin la supervisión de un adulto.
o) No manipular la estructura del equipo para cambiar sus parámetros o el diseño.
p) Mantener las herramientas lejos de fuentes de fuego y calor.
q) No sobrecargar el dispositivo.
r) Exceder la carga máxima puede dañar el producto.
s) El uso no conforme del producto, por ejemplo sentarse en la encimera, puede provocar daños en el producto y/o lesiones corporales.
t) Queda prohibido sentarse en la encimera del escritorio. ¡Peligro de lesiones corporales!
u) Queda prohibido permanecer bajo la estructura del escritorio durante el ajuste. Queda prohibido sentarse o entrar en el bastidor del escritorio. Tenga especial cuidado durante el ajuste.

v) Controle regularmente el correcto funcionamiento del mecanismo de ajuste y elimine los posibles obstáculos para una regulación eficaz.

w) Procure que los cables, las conexiones y los enchufes no impidan el uso del producto.

x) Durante el ajuste en altura, asegúrese de que los cables tendidos tienen una longitud suficiente. Los cables demasiado cortos pueden impedir el ajuste o provocar daños en los demás componentes.

y) No utilice el producto si la caja de control emite ruido u olor desagradable. No intente modificar la fuente de alimentación o la caja de control.

¡ADVERTENCIA! Aunque el equipo ha sido diseñado para ser seguro, con las protecciones adecuadas, y a pesar del uso de elementos de seguridad adicionales para el usuario, sigue existiendo un pequeño riesgo de accidente o lesión al manipular el equipo. Se recomienda mantener precaución y actuar con sentido común al utilizarlo.

3. Condiciones de uso.

El equipo está diseñado para ser utilizado como un mueble con altura de trabajo ajustable.

En caso de cualquier daño producido por el uso distinto al uso previsto de la herramienta, será responsable el usuario.

3.1. Descripción del equipo

Panel de mando

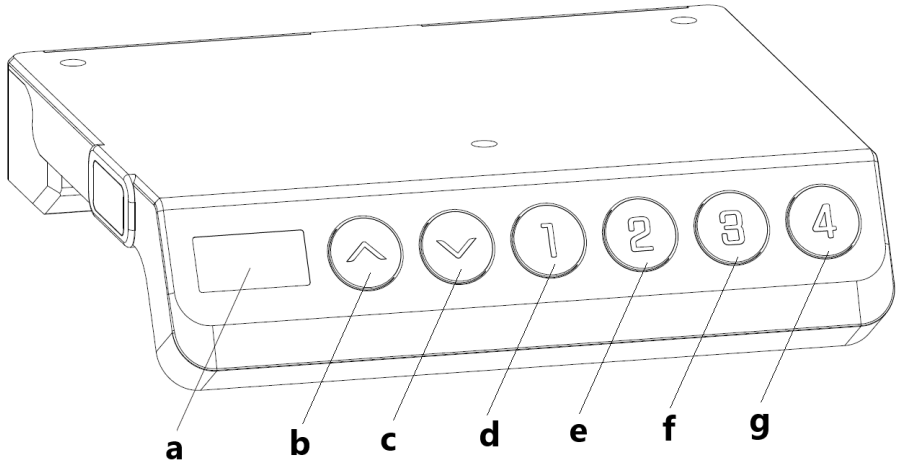

a.– pantalla
b.– “arriba”– botón para subir la encimera
c.– “abajo”– botón para bajar la encimera
d.– “1”: posición 1, primer ajuste de altura guardado por el usuario
e.– “2”: posición 2, segundo ajuste de altura guardado por el usuario
f.– “3”: posición 3, tercer ajuste de altura guardado por el usuario
g.– “4”: posición 4, cuarto ajuste de altura guardado por el usuario

Listado de las piezas

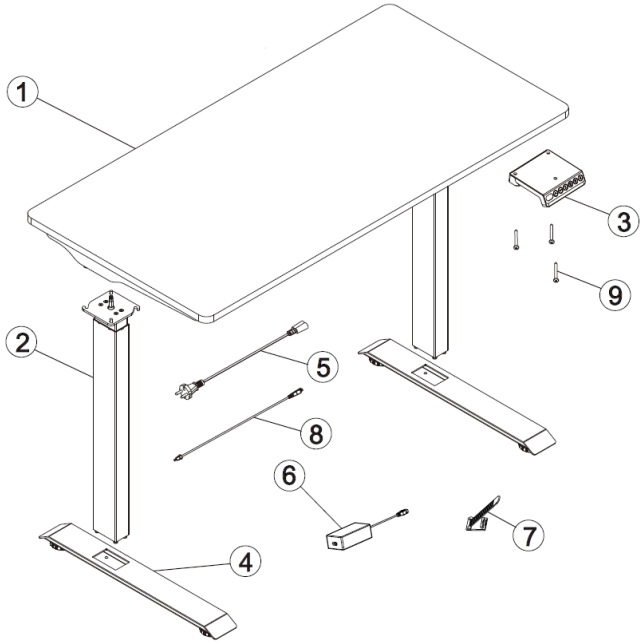

Número	Descripción	Figura	Cantidad
1	Encimera con motor	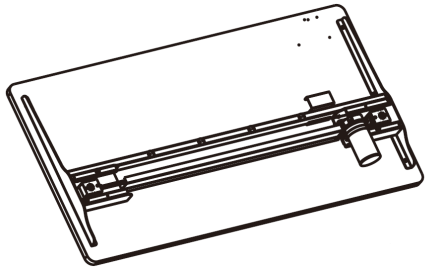	1
2	Columna de elevación	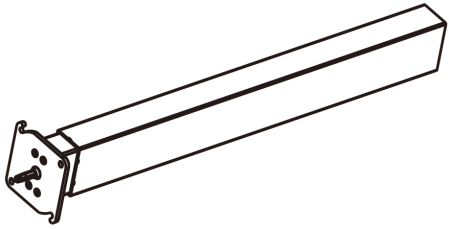	2

3	Panel de mando		1
4	Soporte inferior		2
5	Cable de alimentación		1
6	Fuente de alimentación		1

7	Abrazadera de cables	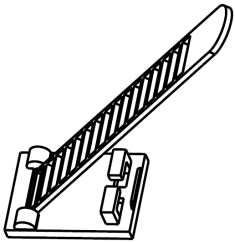	4
8	Cable de unión entre la fuente de alimentación y el panel de mando	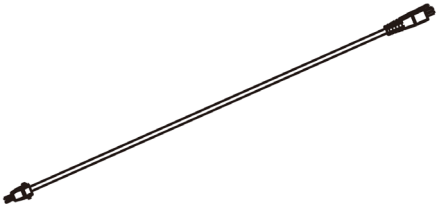	1
9	Tornillos de fijación del panel de mando	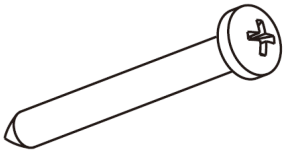	3
A	Tornillos cortos M6		4
B	Tornillos largos M6	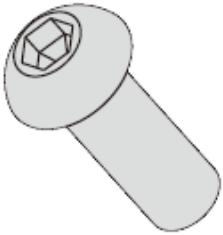	8
C	Llave allen 4x4		1
D	Llave allen con punta de cruz		1

3.2. Preparación para el trabajo

LUGAR DE USO

La temperatura ambiente debe estar entre 0 y 40 °C y la humedad relativa no debe superar el 85 %. El dispositivo debe estar situado de manera que garantice una buena circulación de aire. Mantenga el equipo alejado de cualquier superficie caliente. El equipo siempre debe utilizarse sobre una superficie plana, estable, limpia, resistente al fuego y seca, fuera del alcance de los niños y las personas con reducida capacidad psíquica, sensorial y mental. El dispositivo debe estar situado en un lugar con acceso libre al enchufe de alimentación. ¡Asegúrese de que la fuente de alimentación del dispositivo coincida con los datos indicados en la placa de características!

ENSAMBLAJE DEL DISPOSITIVO

Paso 1: Montaje de la columna de elevación

Una la columna de elevación (2) a la encimera (1) del siguiente modo:

a) Introduzca la punta hexagonal de la columna en el orificio del engranaje.
b) Gire la columna para enganchar los ganchos en las esquinas del soporte en los tornillos del bastidor.
c) Apriete los tornillos (A) con la llave allen (C).
d) Asegúrese de que la columna de elevación está posicionada como se muestra en la figura (el lado más largo de la columna es paralelo al lado más corto de la encimera).

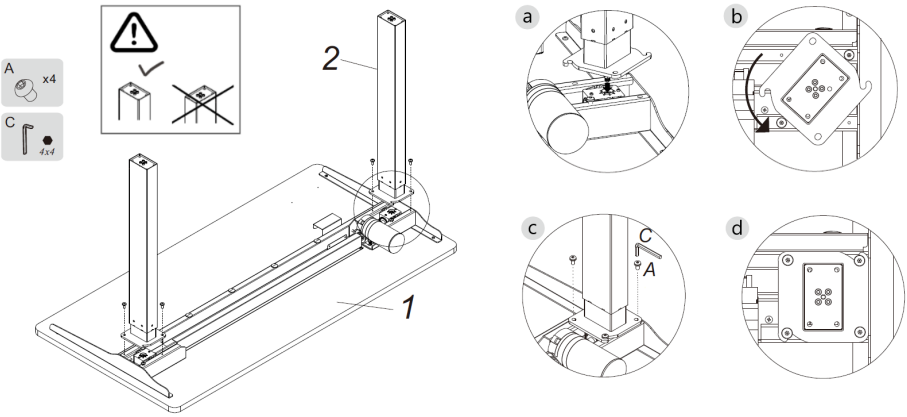

Paso 2: Montaje de los soportes inferiores

Fije los soportes inferiores (4) a las columnas de elevación (2) con los tornillos (B) y apriete con la llave allen 4x4 (C).

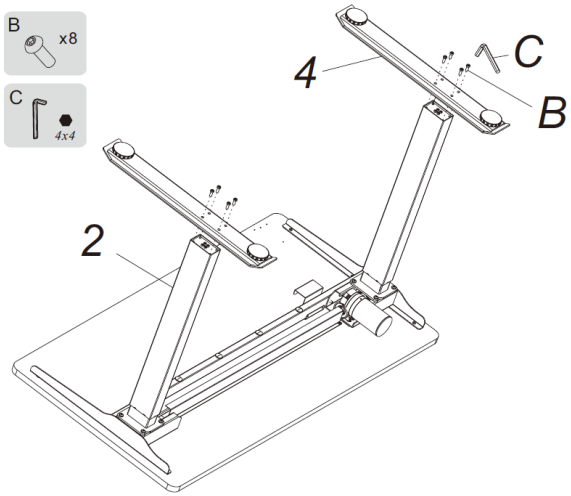

Paso 3: Montaje del panel de mando
Fije el panel de mando (3) con los tornillos (9) y apriete con la llave allen 5x5 (D).

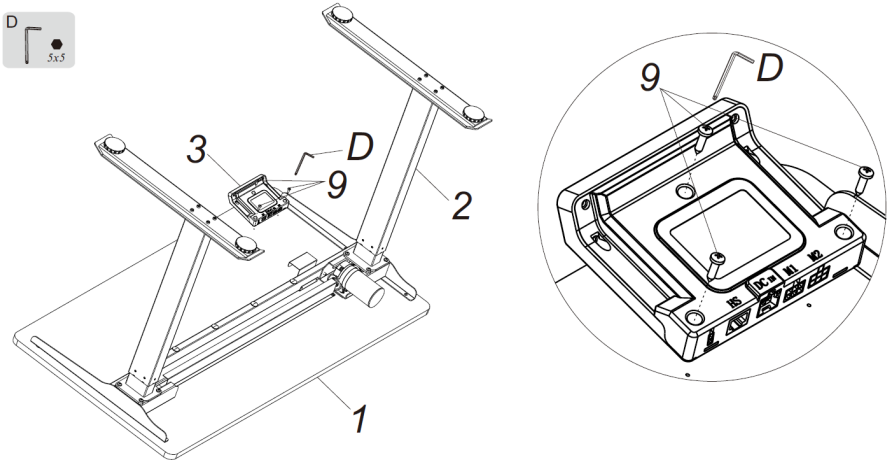

Paso 4: Conexión de los cables
ATENCIÓN: No conecte la fuente de alimentación a la toma de corriente antes de conectar todos los demás cables.

• Conecte el cable (8) al conector marcado DC en la parte posterior del panel de mando (3).
• Conecte el cable (8) al conector de la fuente de alimentación (6).
• Conecte el cable de alimentación (5) a la fuente de alimentación (6).
• Conecte el cable del motor al conector marcado M1 en la parte posterior del panel de mando (3).
• Inserte la fuente de alimentación (6) en el soporte.
• Ordene los cables y colóquelos en la abrazadera (7).

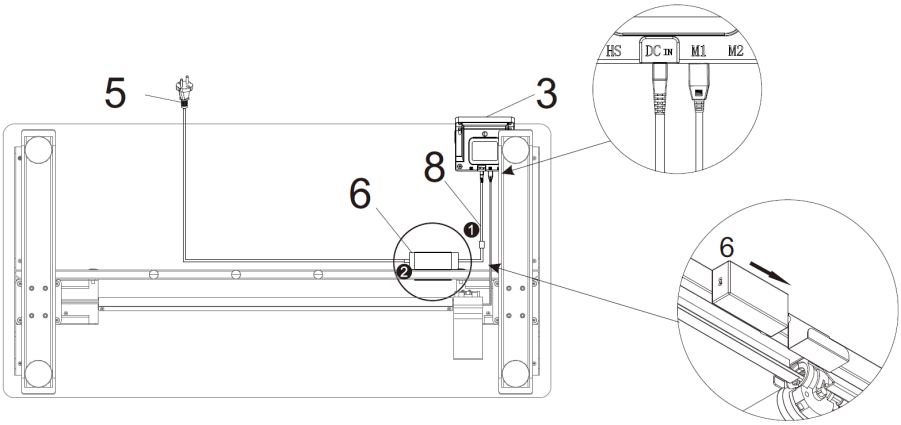

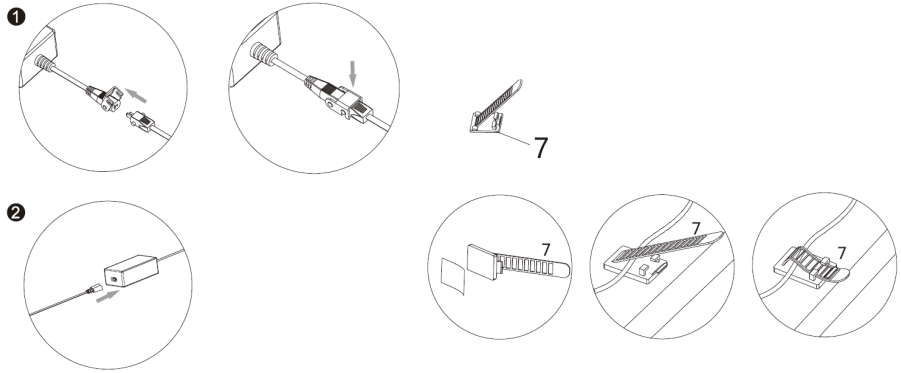

3.3. Trabajo con la herramienta

Ajuste de altura:
• Presione el botón “arriba” para elevar la encimera (mantenga pulsado el botón para elevar continuamente). Una vez alcanzada la altura máxima, la pantalla muestra “top”.

• Presione el botón “abajo” para bajar la encimera (mantenga pulsado el botón para bajar continuamente). Una vez alcanzada la altura mínima, la pantalla muestra “bot”.

Memorización de la altura:
• Pulse uno de los botones “1/2/3/4” y manténgalo pulsado durante tres segundos, el equipo emitirá una señal sonora y la pantalla mostrará “S-1” (o S-X donde X corresponde al botón pulsado), lo que indica una memorización exitosa de la altura.
• Para restablecer una altura memorizada, pulse uno de los botones “1/2/3/4”.

Reinicio de los ajustes:
Cuando la altura es incorrecta o aparece un código de error, hay que reiniciar el equipo. Al reiniciar el equipo también se borrarán las alturas memorizadas.

ASr

2) Pulse y mantenga el botón “abajo” para reiniciar el equipo (manténgalo pulsado hasta que finalice el proceso de reinicio). Una vez que la encimera ha bajado a su posición más baja, se eleva ligeramente y la pantalla muestra “bot”. El proceso de reinicio ha finalizado.

Ajuste de la sensibilidad anticolisión
Esta función previene las colisiones y los daños derivados de las mismas. Al detectar una resistencia durante el ajuste de altura, los motores se detienen y retroceden.
● Mantenga pulsados los botones “arriba” y “abajo” simultáneamente durante 3 segundos para cambiar el nivel de sensibilidad.
● Niveles disponibles: “A-0”: función desactivada, “A-1”: sensibilidad baja, “A-2”: sensibilidad media (ajuste por defecto), “A-3”: sensibilidad alta.

Función de alimentación 29 V CC
Cuando el equipo está conectado a una toma de corriente, hay un voltaje de 29 V CC en el conector de 2 pines en la parte posterior del panel de mando. Esta función no está disponible durante el reinicio.

Resolución de problemas

Mensaje en la pantalla	Solución
ASr rSt	Mantenga pulsado el botón “abajo” para comenzar el reinicio del equipo. La encimera bajará a su posición más baja y luego se elevará ligeramente. El mensaje “bot” en la pantalla indica que el reinicio ha finalizado.
“E01” o “E02”	Deje reposar el equipo durante al menos 18 minutos. Una vez transcurrido este tiempo, compruebe que el escritorio funciona correctamente.

Otros códigos de error	ASr rSt

Si ninguna de las operaciones anteriores restablece el funcionamiento normal, póngase en contacto con el servicio técnico del fabricante.

3.4. Limpieza y mantenimiento

a) Antes de cualquier limpieza, ajuste, sustitución de accesorios y cuando el equipo no esté en uso, desconecte el enchufe de la red y deje que el equipo se enfríe por completo.
b) Para la limpieza de superficies no deben utilizarse productos con propiedades corrosivas.
c) Dejar secar completamente todas las piezas después de cada limpieza, antes de volver a usar el dispositivo.
d) Guardar el dispositivo en un lugar fresco y seco, protegido de la humedad y de la luz solar directa.
e) Está prohibido dirigir un chorro de agua a la herramienta o sumergirla en el agua.
f) Tenga cuidado de no mojar los elementos eléctricos del equipo.
g) Se deben realizar inspecciones periódicas del equipo para asegurarse de que está en buen estado de funcionamiento y de que no se ha producido ningún daño.
h) Limpiar con un paño suave.

ELIMINACIÓN DE DISPOSITIVOS USADOS.
Al final de su vida útil, este producto no debe desecharse con la basura doméstica normal, sino que debe llevarse a un punto de recogida para el reciclaje de aparatos eléctricos y electrónicos. Lo informa el símbolo ubicado en el producto, en las instrucciones de uso o en el embalaje. Los materiales utilizados en este equipo son reciclables de acuerdo con su marcado. Se contribuye de forma importante a la protección del medio ambiente reutilizando, reciclando o eliminando de otra forma los equipos usados.
La administración local le proporcionará información sobre el punto adecuado para desechar los equipos usados.

Műszaki adatok

Magyarázat Paraméterek:	Érték Paraméterek:		
Termék neve	ÁLLÍTHATÓ MAGASSÁGÚ ÍRÓASZTAL ÉS ASZTALLAP		
Modell	STAR_ATFE_15	STAR_ATFE_16	STAR_ATFE_17
Tápfeszültség [V ~] / Frekvencia [Hz]	230/50	230/50	230/50
Munkaciklus *	10%: maximum 2 perc folyamatos használat 18 perc inaktivitás esetén		
Maximális terhelhetőség [kg]	50	50	50
Emelkedési sebesség [mm/s]	25	25	25
Magasságbeállítási tartomány [mm]	730-1230	730-1230	730-1230
Asztallap mérete [szélesség x mélység; mm]	1200x600	1200x600	1200x600
Súly [kg]	30	32	31

Magyarázat Paraméterek:	Érték Paraméterek:		
Termék neve	ÁLLÍTHATÓ MAGASSÁGÚ ÍRÓASZTAL ÉS ASZTALLAP		
Modell	STAR_ATFE_18	STAR_ATFE_19	STAR_ATFE_20
Tápfeszültség [V ~] / Frekvencia [Hz]	230/50	230/50	230/50
Munkaciklus *	10%: maximum 2 perc folyamatos használat 18 perc inaktivitás esetén		
Maximális terhelhetőség [kg]	50	50	50
Emelkedési sebesség [mm/s]	25	25	25
Magasságbeállítási tartomány [mm]	730-1230	730-1230	730-1230
Asztallap mérete [szélesség x mélység; mm]	1200x600	1200x600	1200x600
Súly [kg]	31	31	31

***FIGYELEM**: A motor minden 2 perces folyamatos működése után hagyja lehűlni a készüléket, és ne használja legalább 18 percig.

1. Általános leírás

A használati utasítás célja a biztonságos és megbízható használat elősegítése. A termék szigorúan a műszaki előírásoknak megfelelően, a legújabb műszaki megoldások és

alkatrészek felhasználásával, a legmagasabb minőségi előírások betartásával lett tervezve és legyártva.

A MUNKA MEGKEZDÉSE ELŐTT ALAPOSAN, ÉRTŐ OLVASÁSSAL TANULMÁNYOZZA A JELEN HASZNÁLATI UTASÍTÁST.

A készülék hosszú és megbízható működésének érdekében ügyelni kell a készülék megfelelő használatára és karbantartására az ebben a használati utasításban leírtaknak megfelelően. A használati utasításban szereplő műszaki adatok és specifikációk aktuálisak. A gyártó fenntartja magának a jogot a termék minőségének javítására, módosítására. A legújabb műszaki megoldások és a zajcsökkentési technológiák figyelembe vételével a készülék úgy lett megtervezve és megépítve, hogy a zajkibocsátásból eredő esetleges kockázat a lehető legalacsonyabb legyen.

Szimbólummagyarázat

CE	A termék megfelel a vonatkozó biztonsági szabványok követelményeinek.
	Használat előtt olvassa el a használati utasítást.
	Újrahasznosítható termék.
	VIGYÁZAT! vagy **FIGYELEM!** vagy **EMLÉKEZZ!** adott szituációnak megfelelően (általános figyelmeztető szimbólum).
	VIGYÁZAT! Vigyázat, áramütés veszélye áll fent!
	II. védelmi osztályú eszközök dupla szigeteléssel.
	Csak beltéri használatra.

VIGYÁZAT! A használati utasítás illusztrációi szemléltető jellegűek és bizonyos részletekben eltérhetnek a tényleges terméktől.

A használati utasítás eredeti változata a német verzió. A többi nyelvi verzió az eredeti német fordítása.

2. Biztonságos üzemeltetés

VIGYÁZAT! Olvassa el az összes biztonsági figyelmeztetést és a teljes használati utasítást. A figyelmeztetések és utasítások figyelmen kívül hagyása áramütést, tüzet, súlyos sérülést vagy halálos balesetet okozhat.

A figyelmeztetésekben és a használati utasításban szereplő „készülék” vagy „termék” kifejezés az ÁLLÍTHATÓ MAGASSÁGÚ ÍRÓASZTAL ÉS ASZTALLAP nevű termékre vonatkozik.

2.1. Elektromosságra vonatkozó biztonsági szabályok

a) A készülék villásdugójának illenie kell a konnektorba. A villásdugót semmilyen módon sem szabad módosítani. Az eredeti villásdugók és a megfelelő aljzatok csökkentik az áramütés kockázatát.
b) Ne érintse meg a készüléket vizes vagy nedves kézzel.
c) Ne használja a kábelt rendeltetésétől eltérően. Soha ne használja a készülék felemelésére vagy a konnektorból való kihúzásra. A kábelt tartsa távol hőtől, olajtól, éles szegélyektől vagy mozgó alkatrészektől. A sérült vagy összegabalyodott vezetékek növelik az áramütés kockázatát.
d) Ha elkerülhetetlen a készülék nedves környezetben történő használata, akkor maradékáram kapcsolót (RCD-t) kell használni. Az RCD használata csökkenti az áramütés veszélyét.
e) Tilos a készülék használata, ha a tápkábel megsérült, vagy kopási jelek észlelhetők. A sérült tápkábelt szakképzett villanyszerelővel vagy a gyártó szervizével kell kicserélni
f) Az áramütés elkerülése érdekében ne merítse a kábelt, villásdugót vagy a készüléket vízbe vagy más folyadékba. Tilos a készüléket nedves felületen használni.

2.2. Munkahelyre vonatkozó biztonsági szabályok

a) Ügyeljen a munkahelyen a rendre és a jó megvilágításra. A rendetlenség vagy a rossz megvilágítás balesetekhez vezethet. Legyen előrelátó, ügyeljen a cselekedeteire és használja a józan eszét a berendezés használata során.
b) Sérülés megállapításakor vagy rendellenesség esetén azonnal ki kell kapcsolni a készüléket, és jelenteni azt egy illetékes személynek.
c) Ha bizonytalan abban, hogy a készülék megfelelően működik-e, lépjen kapcsolatba a gyártó szervizével.
d) A készüléket csak a gyártó szervize javíthatja. Tilos önálló javításokat végezni a terméken!
e) Tűz esetén csak száraz por vagy szén-dioxid (CO2) tűzoltót szabad használni a készülék oltására mindaddig, amíg az feszültség alatt van.
f) A használati utasítást meg kell őrizni, később is szükség lehet rá. Ha a készüléket átadja egy következő tulajdonosnak, a használati utasítást is mindenképpen a termékkel együtt át kell adni.
g) A csomagolás részeit és az apró alkatrészeket gyermekektől elzárva kell tartani.
h) Ha ezt az készüléket más készülékkel együttesen használja, vegye figyelembe a többi készülék használati utasítást is.

2.3. Személyekre vonatkozó biztonsági szabályok

a) A készüléket nem használhatják csökkent szellemi, érzékszervi és mentális funkciókkal rendelkező személyek (beleértve a gyerekeket), valamint nem használhatják megfelelő tapasztalattal és/vagy ismeretekkel nem rendelkező személyek, kivéve ha egy a biztonságukért felelős személy felügyeli munkájukat, vagy elmagyarázta, hogy hogyan kell kezelni a készüléket.
b) A készülék nem játék. Nem szabad megengedni, hogy gyermekek játszanak a készülékkel.
c) Tartsa távol haját és ruházatát a készülék mozgó részeitől. A laza ruhák, az ékszerek vagy a hosszú haj beakadhatnak a mozgó alkatrészekbe.

2.4. A készülék biztonságos használata

a) Ne terhelje túl a készüléket. Használjon az adott alkalmazásnak megfelelő eszközöket. A helyesen kiválasztott készülék jobban és biztonságosabban tudja elvégezni a rendeltetésének megfelelő munkát.
b) Ne használja a készüléket, ha a KI/BE kapcsoló nem működik megfelelően (nem kapcsol be és ki). A kapcsolóval nem vezérelhető készülékek veszélyesek, nem alkalmasak a használatra és meg kell őket javítani.
c) A beállítások módosítása, tartozékok cseréje vagy a szerszám félrerakása előtt húzza ki a villásdugót a konnektorból. Ez a óvintézkedés csökkenti a véletlen bekapcsolás kockázatát.

d) Az épp használaton kívüli készüléket tartsa távol gyermekektől és olyan személyektől, akik nem ismerik a készüléket vagy a használati utasítást. A készülék veszélyes lehet a tapasztalatlan felhasználók kezében.
e) Tartsa a készüléket jó műszaki állapotban. Minden munka előtt ellenőrizze, hogy nincsenek-e sérülések a burkolaton vagy a mozgó alkatrészeken (repedések az alkatrészeken és alegységeken, vagy bármilyen más körülmény, amely befolyásolhatja a készülék biztonságos működését). Sérülés esetén a készüléket használat előtt javítsa meg.
f) A készülékek javítását és karbantartását csak szakképzett személyek végezhetik, kizárólag eredeti cserealkatrészek használatával. Ez biztosítja a biztonságos használatot.
g) A készülék működési integritásának biztosítása érdekében tilos eltávolítani a gyári burkolatot vagy a csavarokat.
h) Amikor a készüléket a tárolás helyéről a felhasználás helyére szállítja vagy átviszi, ügyeljen a kézi szállítás munkavédelmi és biztonsági elveire, amelyek az adott országban érvényesek, ahol az készülék használva van.
i) Kerülje azokat a helyzeteket, amikor a készülék működés közben nagy terhelés miatt leállna. Ez a meghajtó alkatrészeinek túlmelegedéséhez és az egység károsodásához vezethet.
j) A mozgó alkatrészeket vagy tartozékokat csak akkor szabad megérinteni, ha a készülék le van választva az áramellátásról.
k) Tilos a készüléket működés közben mozgatni, áthelyezni vagy forgatni.
l) Ne hagyja felügyelet nélkül a készüléket, amíg be van kapcsolva.
m) Rendszeresen tisztítsa meg a készüléket, hogy megakadályozza a szennyeződések felhalmozódást.
n) A készülék nem játék. Gyermekek nem végezhetik felnőtt felügyelete nélkül a tisztítási vagy a karbantartási munkálatokat.
o) Tilos módosítani a készülék felépítését paramétereinek vagy kialakításának megváltoztatása érdekében.
p) Tartsa távol a készülékeket tűztől és más hőforrásoktól.
q) Ne terhelje túl a készüléket.
r) Ha túllépi a maximális megengedett terhelést, az termék tönkremenetelét okozhatja.
s) A termék nem megfelelő használata, például a munkalapra való ülés, a termék károsodását és/vagy sérülést okozhat.
t) A súlyos személyi sérülések elkerülése érdekében az asztalra ülni tilos.
u) Tilos az íróasztal szerkezete alatt mozogni vagy feküdni beállítás közben. Ne üljön vagy álljon az asztal vázára. Legyen különösen óvatos a beállítások elvégzésekor.
v) Rendszeresen ellenőrizze, hogy az íróasztal magasságbeállító mechanizmusa megfelelően működik-e, és likvidálja a hatékony beállítást akadályozó tényezőket.

w) Győződjön meg arról, hogy a kábelek, csatlakozások és csatlakozók nem akadályozzák a termék használatát.

x) Az íróasztal magasságának beállításakor ügyeljen arra, hogy a kábelek megfelelő hosszúak legyenek. A túl rövid kábelek és csatlakozók megnehezíthetik a magasságállítást, vagy károsíthatnak más eszközöket.

y) Ne használja a terméket, ha a vezérlőegység zajt ad ki vagy kellemetlen szagú. A tápegységet és a vezérlőegységet önállóan módosítani tilos.

VIGYÁZAT! Annak ellenére, hogy a készülék minél biztonságosabbra lett tervezve, fel lett szerelve megfelelő biztonsági eszközökkel, valamint a felhasználó biztonságát óvó plusz elemek használatának ellenére is fennáll a baleset vagy sérülés veszélye a készülékkel való munka során. A termék használata során járjon el óvatosan és a józan ész szabályai szerint.

3. Üzemeltetés szabályai

A készülék egy állítható magasságú, vízszintes felületű bútor.

A felhasználó felelős a nem rendeltetésszerű használatból eredő bármilyen károkért.

3.1. A készülék leírása

Kezelőpanel

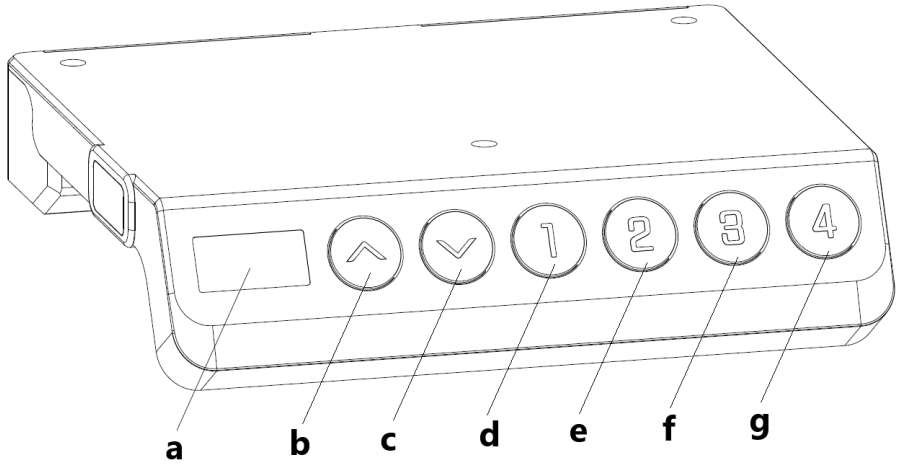

a – kijelző

b - „fel” - az íróasztal magasságát növelő gomb
c - „le” - az íróasztal magasságát csökkentő gomb
d - „1” - 1. pozíció, a felhasználó által elmentett első pozíció
e - „2” - 2. pozíció, a felhasználó által elmentett második pozíció
f - „3” - 3. pozíció, a felhasználó által elmentett harmadik pozíció
g - „4” - 4. pozíció, a felhasználó által elmentett negyedik pozíció

Alkatrészek listája

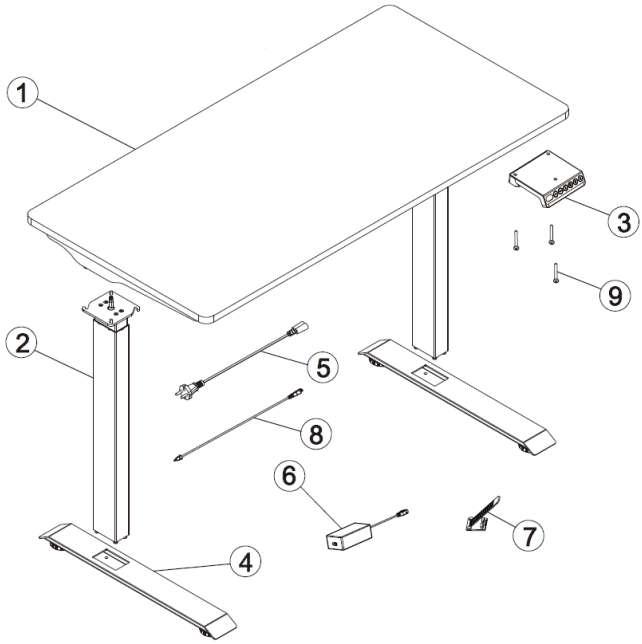

Szám	Magyarázat	Rajz	Mennyiség
1	Asztallap és motor	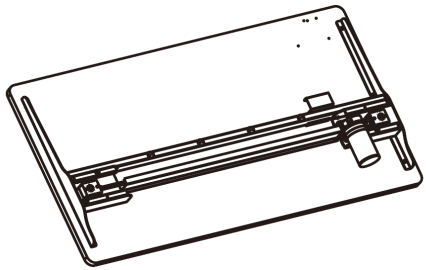	1

2	Emelőoszlop	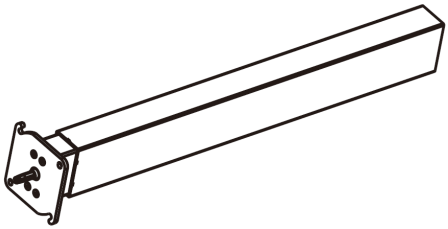	2
3	Kezelőpanel	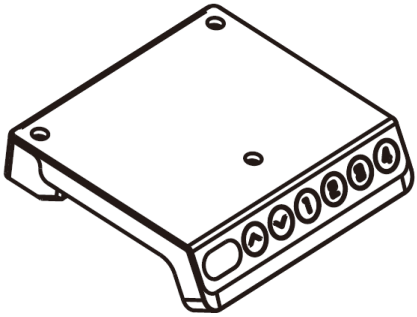	1
4	Alsó támasz	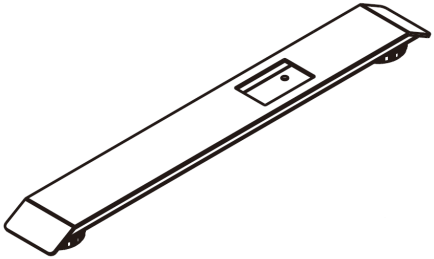	2
5	Tápkábel	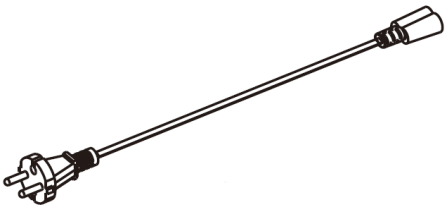	1
6	Tápegység	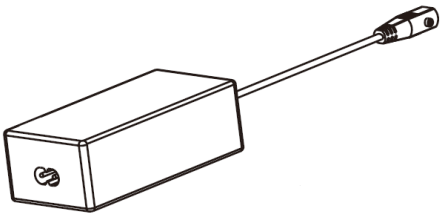	1

7	Kábelbilincs	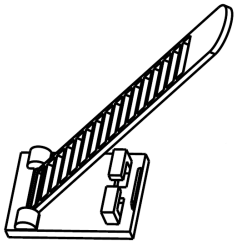	4
8	A tápegységet a vezérlőpanellel összekötő kábel	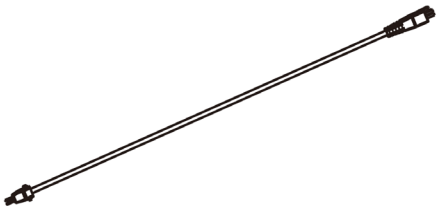	1
9	Csavarok a vezérlőpanel rögzítéséhez	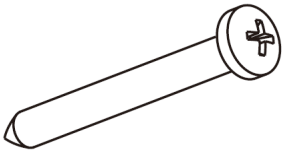	3
A	M6 rövid csavarok		4
B	M6 hosszú csavarok	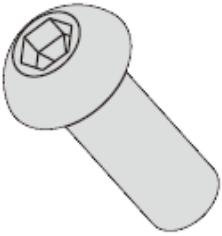	8
C	4x4 imbuszkulcs		1
D	5x5 imbuszkulcs hatszögfejű véggel		1

3.2. Beüzemelés előtt

A KÉSZÜLÉK ELHELYEZÉSE

A környezeti hőmérsékletnek 0 és 40 °C között kell lennie, a relatív páratartalom pedig nem haladhatja meg a 85%-ot. A készüléket úgy kell elhelyezni, hogy biztosítva a jó légáramlás. Tartsa távol a készüléket bármilyen forró felülettől. A készüléket mindig egyenes, stabil, tiszta, tűzálló és száraz felületen kell használni, gyermekek és csökkent szellemi, érzékszervi vagy mentális funkciókkal rendelkező személyek számára elérhetetlen helyen. A készüléket úgy kell elhelyezni, hogy a tápkábel villásdugója bármikor elérhető legyen. Ellenőrizni kell, hogy a készülék tápellátása megfelel-e az adattáblán megadott adatoknak!

A KÉSZÜLÉK ÖSSZESZERELÉSE

1. lépés: Az emelőoszlop felszerelése

Rögzítse az emelőoszlopot (2) az asztallaphoz (1) az alábbiak szerint:

a) Helyezze be az oszlop hatszögletű tengelyét a váltó furatába.
b) Forgassa el az oszlopot, hogy rögzítse a tartó sarkain lévő horgokat az állványcsavarokkal.
c) Használjon imbuszkulcsot (C) a csavarok (A) meghúzásához.
d) Győződjön meg arról, hogy az emelőoszlop a képen látható helyzetben van (az oszlop hosszú oldala párhuzamos az asztal rövidebb oldalával).

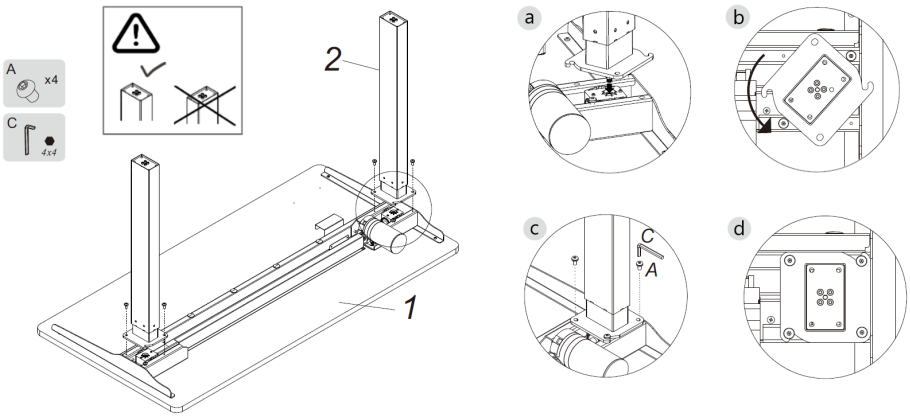

2. lépés: Az alsó támaszok felszerelése

Szerelje fel az alsó támaszokat (4) az emelőoszlopokra (2) a csavarokkal (B), és húzza meg a 4x4 imbuszkulccsal (C).

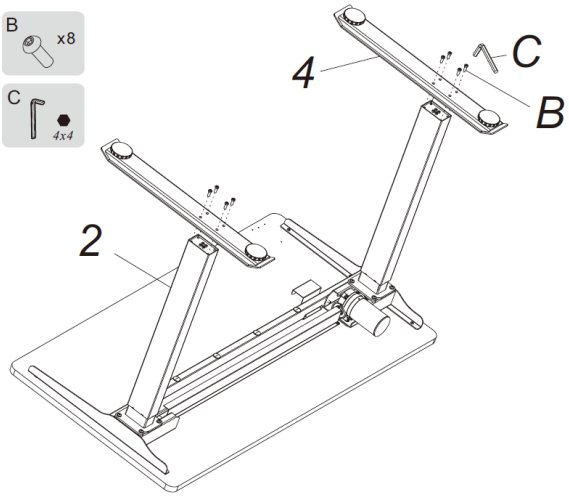

3. lépés: A vezérlőpanel felszerelése
Szerelje fel a vezérlőpanelt (3) a csavarokkal (9), és húzza meg 5x5-ös imbuszkulccsal (D).

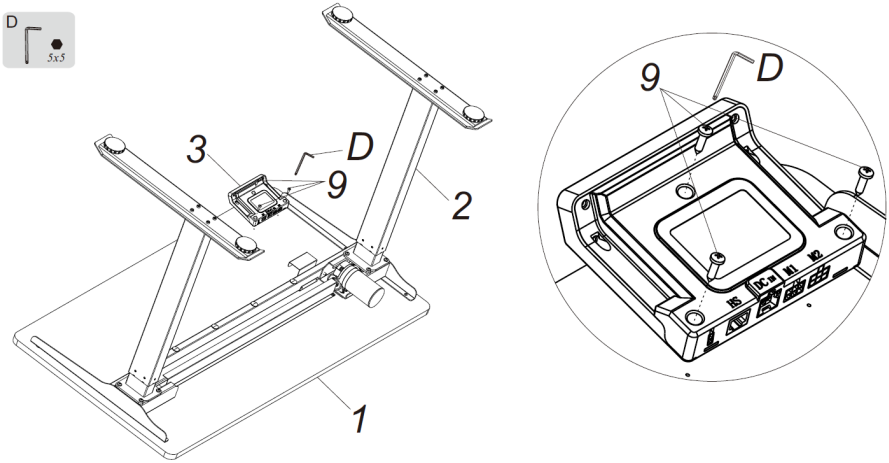

4. lépés: A vezetékek csatlakoztatása
FIGYELEM: Ne csatlakoztassa a hálózati adaptert a hálózati aljzathoz, ha még nem csatlakoztatta az összes többi kábelt.

• Csatlakoztassa a kábelt (8) a vezérlőpanel (3) hátulján lévő DC feliratú porthoz.
• Csatlakoztassa a kábelt (8) a tápcsatlakozóhoz (6).
• Csatlakoztassa a tápkábelt (5) a hálózatra (6).
• Csatlakoztassa a motorkábelt a kezelőpanel hátulján (3) lévő M1 jelű porthoz.
• Helyezze be a hálózati adaptert (6) a tartóba.
• Rendezze el a vezetékeket és helyezze őket a kapocsba (7).

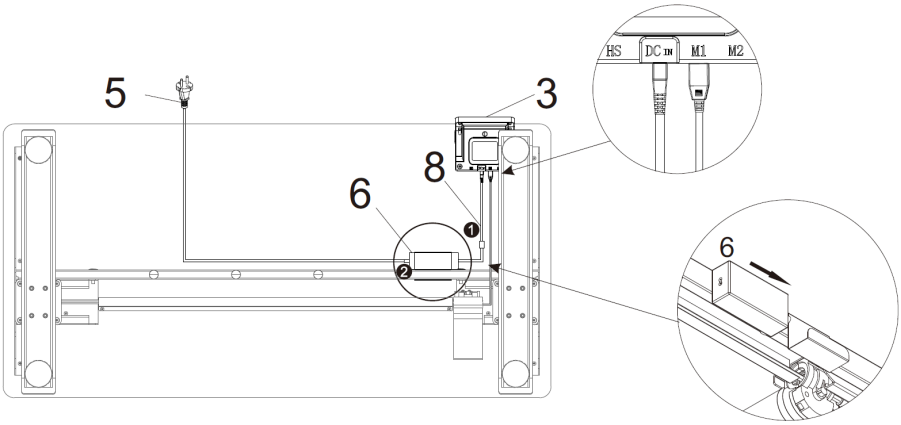

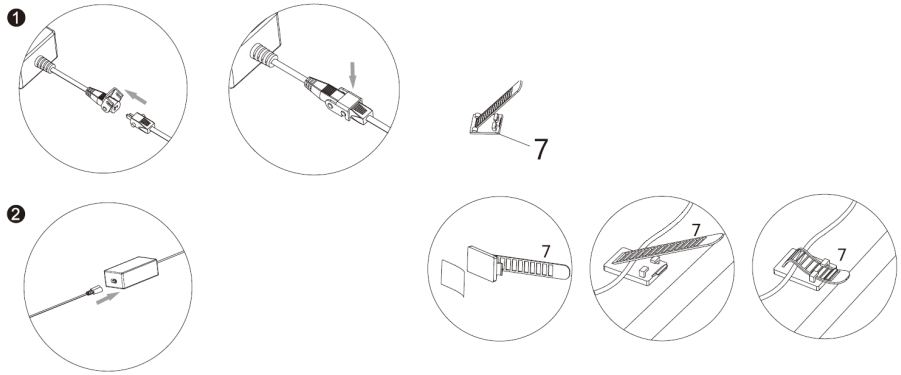

3.3. A készülék használata

Magasságbeállítás:

• Nyomja meg a „fel” gombot az asztal magasságának növeléséhez (a gomb folyamatos nyomva tartása folyamatos emelést tesz lehetővé). A legfelső szint elérésekor a kijelzőn megjelenik a „top” felirat.

• Nyomja meg a „le” gombot az íróasztal magasságának csökkentéséhez (a gomb folyamatos nyomva tartása leengedi). A legalacsonyabb szint elérésekor a kijelzőn megjelenik a „bot” felirat.

Magasság mentése:
• Nyomja meg és tartsa lenyomva az „1/2/3/4” gombot három másodpercig, hangjelzés hallható, és a kijelzőn megjelenik az „S-1” (vagy SX, ahol X a gomb száma), amely azt jelenti, hogy a magasság mentése sikeres volt.
• A korábban elmentett magasság előhívásához nyomja meg az „1/2/3/4” gombok egyikét.

Beállítások visszaállítása:
Ha az eszköz magassága nem megfelelő, vagy hibakód jelenik meg, az eszközt újra kell indítani. Az eszköz újraindítása a mentett magasságokat is törli.

ASr

2) Nyomja meg és tartsa lenyomva a „le” gombot az eszköz újraindításához (tartsa lenyomva a gombot, amíg az újraindítási folyamat be nem fejeződik). Amikor az asztallap minimálisra csökkenti a magasságot, rövid felfelé mozgást végez, és a kijelzőn megjelenik a „bot” felirat. Az újraindítás befejeződött.

Az ütközésgátló érzékenységének beállításai
Az ütközés és az asztal sérülésének elkerülésére szolgáló funkció. Ha az asztal ellenállásba ütközik a magasságnak beállításakor, a motorok leállnak, és az asztal visszaáll az eredeti helyzetbe.
● Nyomja le és tartsa lenyomva egyszerre a „fel” és a „le” gombokat 3 másodpercig az érzékenységi szint megváltoztatásához.
● A rendelkezésre álló szintek a következők: „A-0” - kikapcsolt funkció, „A-1” - alacsony érzékenység, „A-2” - közepes érzékenység (gyári beállítás), „A-3” - nagy érzékenység.

29V DC tápellátás funkció
Amíg az eszköz csatlakoztatva van a tápegységhez, 29 V DC feszültség van a vezérlőpanel hátulján található 2 tűs csatlakozóban. Ez a funkció nem érhető el az újraindítási folyamat során.

Hibaelhárítás

Információk a kijelzőn	Megoldás
ASr rSt	Nyomja meg és tartsa lenyomva a „le” gombot az eszköz újraindításának megkezdéséhez. Az asztallap minimálisra csökkenti a magasságot, majd egy rövid felfelé mozdulatot

	tesz. Ha a „bot” felirat jelenik meg, az azt jelenti, hogy az újraindítás befejeződött.
„E01” vagy „E02”	Ne működtesse a készüléket legalább 18 percig. Ezen idő elteltével ellenőrizze, hogy az asztal megfelelően működik-e.
Egyéb hibakódok	Ha a „le” gomb lenyomásával és nyomva tartásával (beállítások visszaállítása) nem szűnik meg a hiba, ellenőrizze, hogy minden kábel jó állapotban van-e és megfelelően van-e csatlakoztatva. Válassza le az áramról a készüléket legalább 10 másodpercre, majd csatlakoztassa újra áramforráshoz. A kijelzőn a „ASr” vagy a „rSt” feliratnak kellene megjelennie. Nyomja meg és tartsa lenyomva a gombot a beállítások nullázásához.

Ha a fent leírt műveletek egyike sem tudja visszaállítani a készülék normál működését, forduljon a gyártó szervizéhez.

3.4. Tisztítás és karbantartás

a) Minden tisztítás, beállítás vagy tartozékcsere előtt, valamint akkor is, ha a készüléket nem használja, húzza ki a hálózati csatlakozót, és hagyja teljesen kihűlni a készüléket.
b) A felület tisztítására csak maró anyagoktól mentes tisztítószereket szabad használni.
c) Minden tisztítás után az összes alkatrészt alaposan meg kell szárítani a készülék újbóli használata előtt.
d) A készüléket hűvös és száraz helyen, nedvességtől és közvetlen napfénytől védve kell tárolni.
e) Tilos a készüléket vízsugárral fröcskölni, vagy vízbe meríteni.
f) Ügyeljen rá, hogy a készülék elektromos alkatrészeit ne érje víz.
g) A készüléket rendszeresen ellenőrizni kell, hogy nincsenek-e raja sérülések és megfelelően működik-e.
h) A tisztításhoz puha rongyot vagy szivacsot kell használni.

A HASZNÁLT KÉSZÜLÉKEK UTILIZÁLÁSA

Az élettartamának végén nem szabad ezt a készüléket a háztartási hulladékkal együtt kidobni. Hanem egy az elektromos és elektronikus készülékek újrahasznosításával foglalkozó gyűjtőhelyen kell leadni. Ezt a terméken, a használati útmutatóban vagy a csomagoláson található szimbólum is jelzi. A készülékben használt anyagok a jelölésüknek megfelelően újrahasznosíthatóak. Az újrafelhasználással, anyagok újrahasznosításával vagy a használt eszközök más módon történő használatával jelentős mértékben hozzájárul környezetünk védelméhez.

A helyi hatóságoknál lehet tájékozódni a használt eszközök helyi hulladékkezelő gyűjtőhelyről.

Tekniske data

Parameter beskrivelse	Parameter værdi		
Produktnavn	HØJDEJUSTERBART SKRIVEBORD MED BORDPLADE		
Model	STAR_ATFE_15	STAR_ATFE_16	STAR_ATFE_17
Forsyningsspænding [V ~] / Frekvens [Hz]	230/50	230/50	230/50
Driftscyklus*	10%: maksimalt 2 minutters kontinuerlig brug i 18 minutters inaktivitet		
Maksimal tilladt belastning [kg]	50	50	50
Løftehastighed [mm/s]	25	25	25
Højdejusteringsområde [mm]	730-1230	730-1230	730-1230
Bordpladestørrelse [Bredde x dybde; mm]	1200x600	1200x600	1200x600
Vægt [kg]	30	32	31

Parameter værdi	Parameter værdi		
Produktnavn	HØJDEJUSTERBART SKRIVEBORD MED BORDPLADE		
Model	STAR_ATFE_18	STAR_ATFE_19	STAR_ATFE_20
Forsyningsspænding [V ~] / Frekvens [Hz]	230/50	230/50	230/50
Driftscyklus*	10%: maksimalt 2 minutters kontinuerlig brug i 18 minutters inaktivitet		
Maksimal tilladt belastning [kg]	50	50	50
Løftehastighed [mm/s]	25	25	25
Højdejusteringsområde [mm]	730-1230	730-1230	730-1230
Bordpladestørrelse [Bredde x dybde; mm]	1200x600	1200x600	1200x600
Vægt [kg]	31	31	31

***OBS**: Lad apparatet køle af og forblive inaktiv i mindst 18 minutter, efter hvert 2. minuts kontinuerlig drift af motoren.

1. Generel beskrivelse

Denne betjeningsvejledning er beregnet til at hjælpe med sikker og pålidelig brug. Dette produkt er designet og produceret strengt i henhold til tekniske indikationer, ved hjælp af de nyeste teknologier og komponenter samt opretholdelse af de højeste kvalitetsstandarder.

LÆS BETJENINGSVEJLEDNINGEN OMHYGGELIGT INDEN DU STARTER MED AT ARBEJDE MED APPARATET

For at sikre en lang og pålidelig drift af apparatet er det nødvendigt at sørge for den korrekte betjening og vedligeholdelse i overensstemmelse med retningslinjerne angivet i denne betjeningsvejledning. De tekniske data og specifikationer angivet i denne betjeningsvejledning er aktuelle. Producenten forbeholder sig retten til at foretage ændringer i forbindelse med forøgelse af kvaliteten. Apparatet er designet og bygget på en sådan måde, at risikoen for støjemission begrænses til det laveste niveau.

Symbolbeskrivelse

CE	Produktet opfylder kravene, angivet i de relevante sikkerhedsstandarder.
	Læs betjeningsvejledningen inden brug.
	Produktet er genanvendeligt.
	OBS! eller ADVARSEL! eller HUSK! beskriver en given situation (generelt advarselsskilt.)
	OBS! Advarsel mod elektrisk stød!
	Anordninger i beskyttelsesklasse II med dobbelt isolering.
	Kun til indendørs brug.

OBS! Illustrationerne i denne betjeningsvejledning er kun til reference og kan i nogle detaljer afvige fra det faktiske produkt.

Den originale version af betjeningsvejledningen er på tysk. De andre sprogversioner er oversættelser fra tysk.

2. Brugssikkerhed

OBS! Læs alle sikkerhedsadvarsler og alle instruktioner. Manglende overholdelse af advarslerne og instruktionerne kan resultere i elektrisk stød, brand og/eller alvorlig personskade eller død.

Udtrykket "apparat" eller "produkt" i advarslerne og betjeningsvejledningen refererer til HØJDEJUSTERBART SKRIVEBORD MED BORDPLADE.

2.1. Elektrisk sikkerhed

a) Apparatets stik skal passe til stikkontakten. Du må ikke ændre stikket på nogen måde. Originale stik og passende stikkontakter reducerer risikoen for elektrisk stød.
b) Rør ikke ved apparatet med våde eller fugtige hænder.
c) Brug ikke ledningen forkert. Brug den aldrig til at bære apparatet eller til at fjerne stikket fra stikkontakten. Hold ledningen væk fra varmekilder, olie, skarpe kanter eller bevægelige dele. Beskadigede eller sammenfiltrede ledninger øger risikoen for elektrisk stød.
d) Hvis det er uundgåeligt at bruge apparatet i et fugtigt miljø, skal der bruges en fejlstrømsenhed (RCD). Brug af en RCD reducerer risikoen for elektrisk stød.
e) Det er forbudt at bruge apparatet, hvis netledningen er beskadiget eller viser synlige tegn på slid. En beskadiget netledning bør udskiftes af en autoriseret elektriker eller producentens kundeservice.
f) For at undgå elektrisk stød må netledningen, stikket eller apparatet ikke nedsænkes i vand eller anden væske. Brug ikke apparatet på våde overflader.

2.2. Sikkerhed på arbejdspladsen

a) Oprethold orden på arbejdspladsen og god belysning. Uorden eller dårlig belysning kan føre til ulykker. Vær fremadrettet, se hvad du laver, og brug sund fornuft, når du bruger dette udstyr.
b) I tilfælde af skader eller uregelmæssigheder i apparatets betjening skal du straks slukke for det og rapportere det til en autoriseret person.
c) Hvis du er i tvivl om apparatet fungerer korrekt, skal du kontakte producentens kundeservice.
d) Reparationer af apparatet må kun udføres af producentens kundeservice. Foretag ikke reparationer selv!

e) I tilfælde af ild eller brand under apparatets drift skal du kun bruge tørpulverslukkere eller kuldioxid (CO2) ildslukkere til at slukke ilden.
f) Gem betjeningsvejledningen til senere brug. Hvis apparatet videregives til tredjemand, skal betjeningsvejledningen også afleveres sammen med apparatet.
g) Emballageelementer og små samleelementer bør opbevares utilgængeligt for børn.
h) Når du bruger dette apparat sammen med andre enheder, skal du også overholde de andre betjeningsvejledninger.

2.3. Personlig sikkerhed

a) Apparatet er ikke beregnet til at blive brugt af mennesker (herunder børn) med nedsatte mentale, sensoriske og mentale funktioner eller uden tilstrækkelig erfaring og / eller viden, medmindre de er under opsyn af en person, der er ansvarlig for deres sikkerhed eller har modtaget instruktioner vedrørende betjening af apparatet.
b) Apparatet er ikke et legetøj. Børn bør være under opsyn for at sikre, at de ikke leger med apparatet.
c) Hold hår og tøj væk fra bevægelige dele. Løst tøj, smykker eller langt hår kan fanges i bevægelige dele.

2.4. Sikker brug af apparatet

a) Overbelast ikke apparatet. Brug værktøjer, der er egnede til applikationen. Korrekt valgt apparat udfører bedre og sikrere arbejde, som den er designet til.
b) Brug ikke apparatet, hvis ON/OFF -kontakten ikke fungerer korrekt (den kan ikke tænde eller slukke apparatet). Apparater, der ikke kan styres med kontakten er farlige, må ikke fungere og skal repareres.
c) Fjern stikket fra stikkontakten, før du foretager justeringer, skifter tilbehøret eller opbevarer værktøjet. Denne forebyggende foranstaltning reducerer risikoen for utilsigtet aktivering.
d) Opbevar inaktive apparater uden for børns rækkevidde og personer, der ikke kender enheden eller denne betjeningsvejledning. Apparaterne er farlige i hænderne på uerfarne brugere.
e) Hold apparatet i god teknisk stand. Kontroller, at der ikke er generelle skader eller fejl i forbindelse med bevægelige dele (revner i dele og komponenter eller andre forhold, der kan påvirke sikker drift af apparatet). I tilfælde af fejl skal apparatet repareres før brug.

f) Reparation og vedligeholdelse af apparater bør udføres af kvalificerede personer, der kun anvender originale reservedele. Dette vil sikre sikker brug.
g) For at sikre enhedens konstruerede driftsintegritet må du ikke fjerne fabriksinstallerede dæksler eller fjerne skruer.
h) Ved transport og flytning af apparatet fra opbevaringsstedet til brugsstedet skal der tages hensyn til principperne for arbejdsmiljø og sikkerhed ved manuelt transportarbejde, der er gældende i det land, hvor apparaterne bruges.
i) Undgå situationer, hvor apparatet stopper under tung belastning. Dette kan få drevkomponenterne til at overophede og som følge heraf beskadige apparatet.
j) Bevægelige dele eller tilbehør må ikke berøres, medmindre enheden er blevet afbrudt fra strømforsyningen.
k) Det er forbudt at flytte, transportere eller rotere apparatet under drift.
l) Efterlad ikke apparatet uden opsyn, når det er tændt.
m) Rengør apparatet regelmæssigt for at forhindre permanent bundfældning af snavs.
n) Apparatet er ikke et legetøj. Rengøring og vedligeholdelse må ikke udføres af børn uden opsyn af en voksen.
o) Det er forbudt at forstyrre konstruktionen af apparatet for at ændre dets parametre eller konstruktion.
p) Hold apparaterne væk fra varmekilder og ild.
q) Overbelast ikke apparatet.
r) Hvis den maksimale brugervægt overskrides, kan produktet blive beskadiget.
s) Ukorrekt brug af produktet, såsom at sidde på bordpladen kan resultere i skade på produktet og/eller personskade.
t) Det er forbudt at sidde på skrivebordet for at forhindre alvorlig personskade.
u) Det er forbudt at bevæge sig eller ligge under skrivebordsstrukturen under regulering. Det er forbudt at sidde eller stå på skrivebordsrammen. Vær særlig forsigtig, når du foretager reguleringer.
v) Du bør jævnligt kontrollere, om skrivebordets reguleringsmekanisme fungerer korrekt, og fjerne eventuelle forhindringer, der blokerer muligheden for effektiv regulering.
w) Sørg for, at kabler, forbindelser og stik ikke forstyrrer brugen af produktet.
x) Når du regulerer højden på skrivebordet, skal du sørge for, at de kabler, du trækker, er af tilstrækkelig længde. For korte kabler og forbindelser kan gøre højderegulering vanskelig eller beskadige andre enheder.
y) Brug ikke produktet, hvis elboksen larmer eller lugter dårligt. Det er ikke tilladt at ændre strømforsyningen og elboksen på egen hånd.

OBS! På trods af at apparatet er designet til at være sikker, har tilstrækkelige beskyttelsesmidler og på trods af brugen af yderligere brugersikkerhedselementer, er der stadig en lille risiko for uheld eller

personskade, mens du arbejder med apparatet. Det anbefales at udvise forsigtighed og sund fornuft, når du bruger det.

3. Brugsbetingelser

Apparatet er designet til at blive brugt som et møbel med en vandret overflade, der kan reguleres i højden.

Brugeren er ansvarlig for enhver skade, der skyldes brug i modstrid med den tilsigtede anvendelse.

3.1. Beskrivelse af apparatet

Betjeningspanel

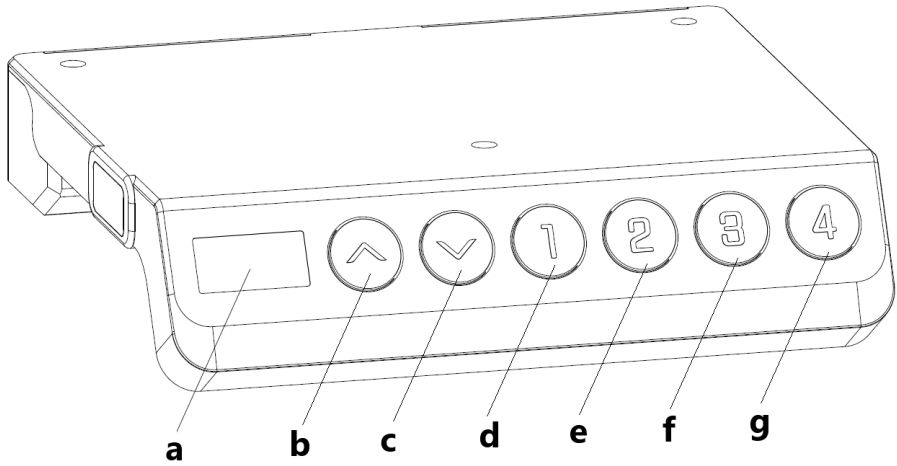

a – display
b - "op" - knap til at øge skrivebordshøjde
c - "ned" - knap til at reducere skrivebordshøjde
d - "1" - position 1, den første højdeposition gemt af brugeren
e - "2" - position 2, den anden højdeposition gemt af brugeren
f - "3" - position 3, den tredje højdeposition gemt af brugeren
d - "4" - position 4, den fjerde højdeposition gemt af brugeren

Liste over komponenter

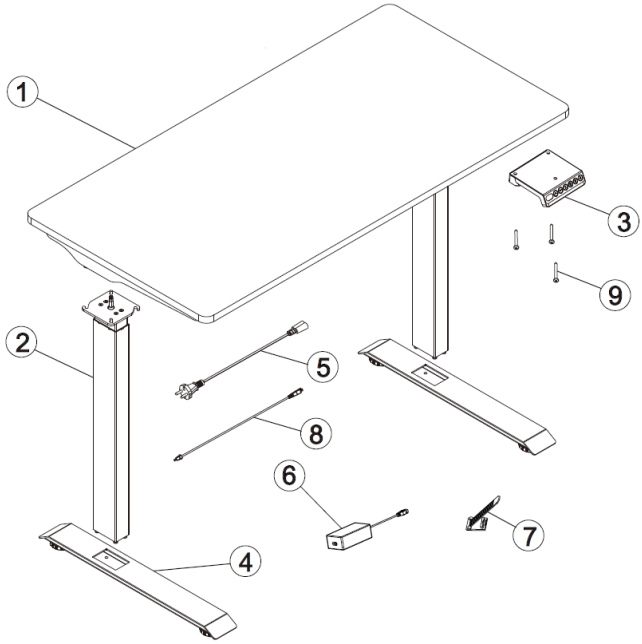

Nummer	Parameter	Figur	Antal
1	Bordplade med motor	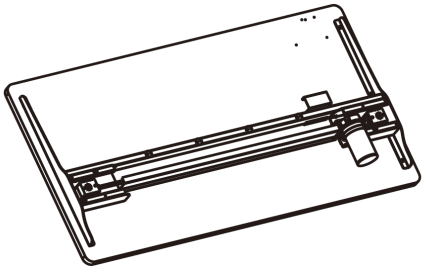	1
2	Løftestolpe	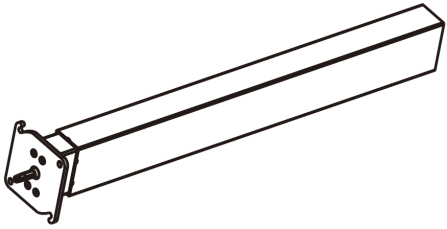	2

3	Betjeningspanel	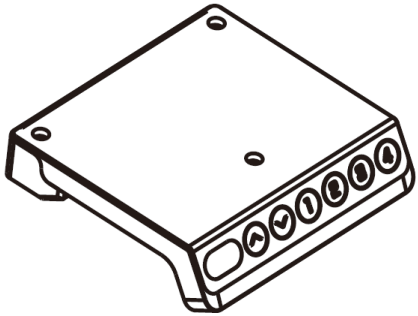	1
4	Lav støtte	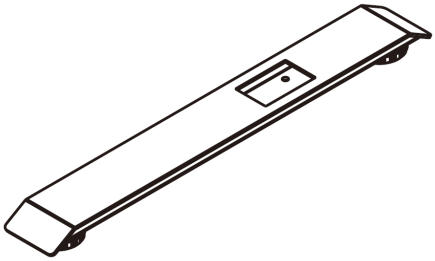	2
5	Strømkabel	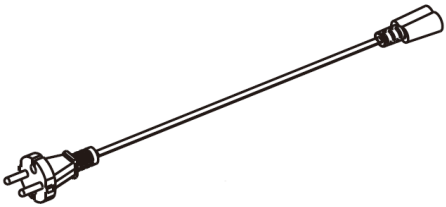	1
6	Strømforsyning:	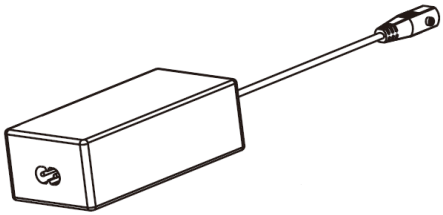	1

7	Kabelklemme	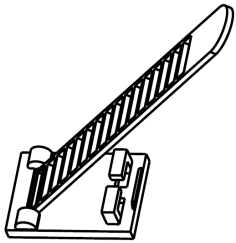	4
8	Kablet, der forbinder strømforsyningen med betjeningspanelet	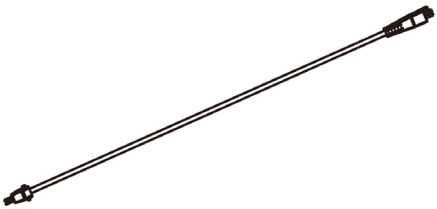	1
9	Skruer til montering af betjeningspanelet	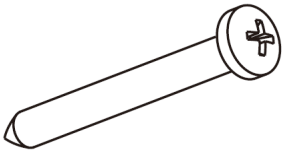	3
A	Korte M6 skruer		4
B	Lange M6 skruer	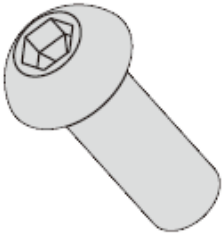	8
C	4x4 unbrakonøgle		1
D	5x5 unbrakonøgle med krydshoved		1

3.2. Forberedelse til arbejde

APPARATETS PLACERING

Den omgivende temperatur bør være mellem 0 og 40°C, og den relative luftfugtighed bør ikke overstige 85 %. Apparatet skal placeres på en måde, der sikrer god luftcirkulation. Hold apparatet væk fra varme overflader. Apparatet skal altid bruges på en jævn, stabil, ren, brandsikker og tør overflade og uden for rækkevidde af børn og mennesker med nedsatte mentale, sensoriske og mentale funktioner. Apparatet skal placeres på en sådan måde, at netstikket når som helst kan nås. Sørg for, at strømforsyningen til apparatet svarer til de data, der er angivet på typeskiltet!

MONTERING AF APPARATET

Trin 1: Montering af løftestangen

Fastgør løftesøjlen (2) til bordpladen (1) som følger:

a) Indsæt stangens sekskantede aksel ind i gearkassens hul.
b) Drej stangen for at gå i indgreb med krogene på hjørnerne af støtten med stativskruerne.
c) Brug en unbrakonøgle (C) til at stramme skruerne (A).
d) Sørg for, at løftestangen er i positionen som vist på billedet (den lange side af stangen er parallel med den korte side af bordpladen).

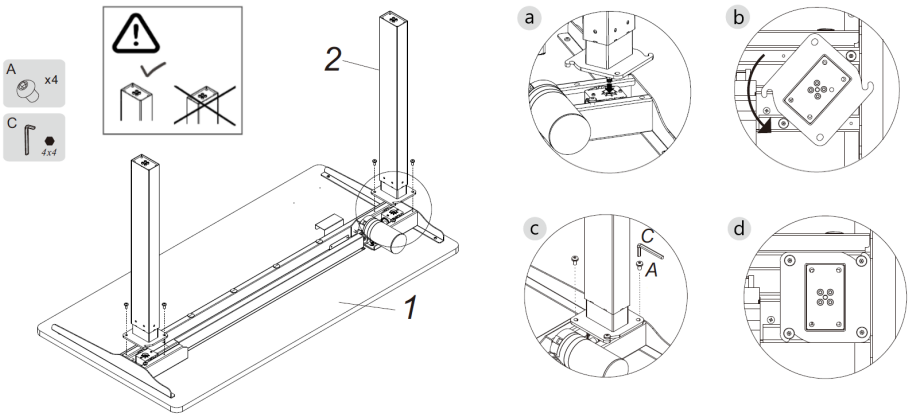

Trin 2: Montering af bundstøtterne

Monter de nederste understøtninger (4) på løftestængerne (2) med skruerne (B) og spænd med 4x4 unbrakonøglen (C).

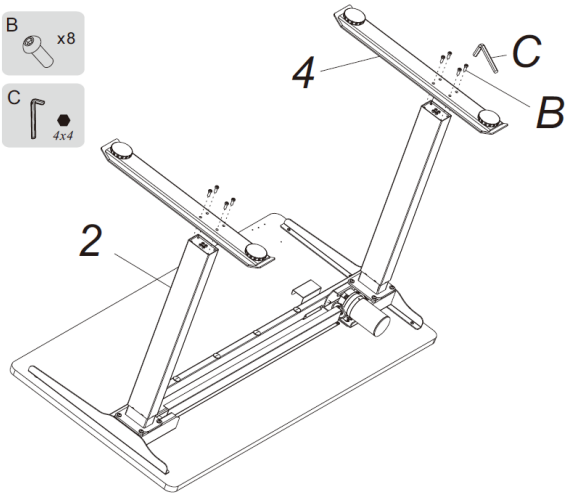

Trin 3: Installation af betjeningspanelet
Monter betjeningspanelet (3) med skruerne (9) og spænd med 5x5 unbrakonøglen (D).

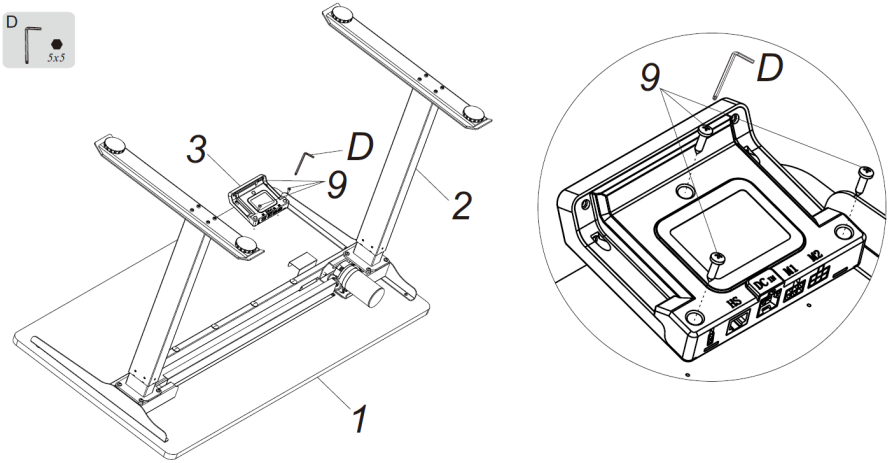

Trin 4: Tilslutning af ledninger
OBS: Tilslut ikke strømforsyningen til en stikkontakt, før du har tilsluttet alle andre kabler.

• Tilslut kablet (8) til porten mærket DC på bagsiden af betjeningspanelet (3).
• Tilslut kablet (8) til strømforsyningsstikket (6).
• Tilslut strømforsyningskablet (5) til strømforsyningen (6).
• Tilslut motorkablet til porten mærket M1 på bagsiden af betjeningspanelet (3).
• Sæt strømforsyningen (6) i holderen.
• Organiser ledningerne og anbring dem i klemmen (7).

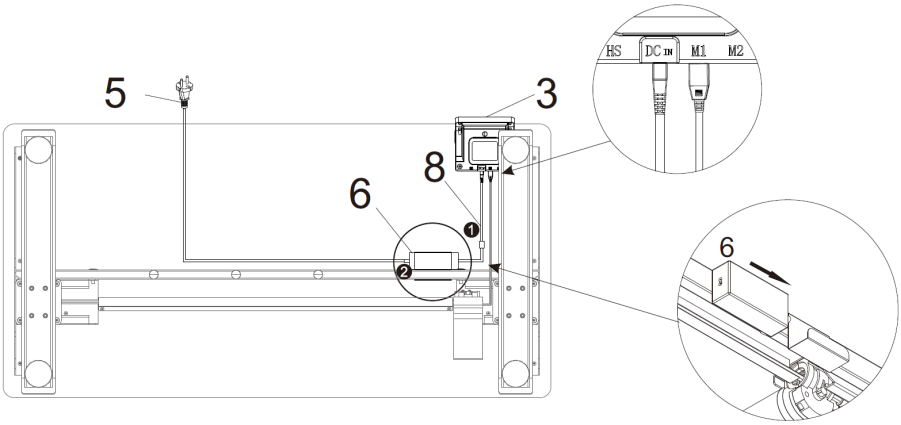

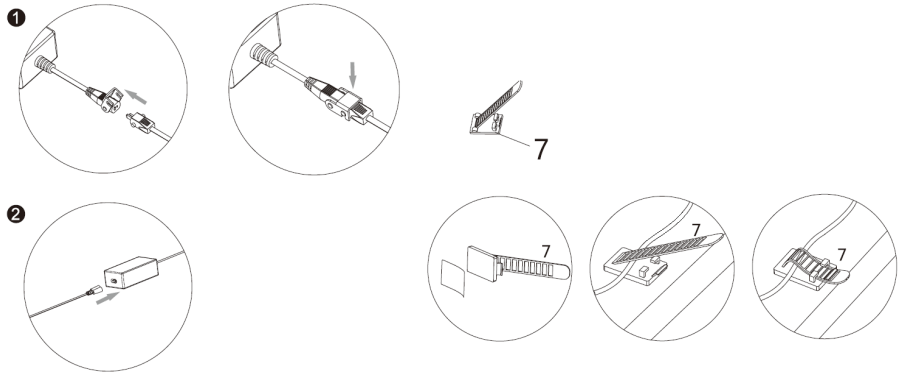

3.3. Arbejde med apparatet

Højderegulering:
• Tryk på "op" -knappen for at øge højden af skrivebordet (højden hæves konstant ved at holde knappen). Når det øverste niveau er nået, displayet viser "top".
• Tryk på "ned"-knappen for at sænke højden af skrivebordet (højden sænkes konstant ved at holde knappen). Når det nederste niveau er nået, displayet viser "bot".

Højdegemning:
• Tryk og hold en af "1/2/3/4" knapperne nede i tre sekunder, et bip vil blive udsendt, og displayet vil vise "S-1" (eller SX, hvor X er knapnummeret), hvilket betyder, at det lykkedes at gemme højden.
• For at genkalde den tidligere gemte højde skal du trykke på en af "1/2/3/4" knapperne.

Nulstilling af indstillinger
Når enhedshøjden er forkert, eller der vises en fejlkode, skal enheden nulstilles. Nulstilling af enheden vil også slette gemte højder.

ASr

2) Tryk og hold knappen nede for at nulstille enheden (behold knappen indtil nulstillingsprocessen er fuldført). Når bordpladen sænker højden til et minimum, vil den lave en kort opadgående bevægelse, og displayet vil vise "bot". Nulstillingsprocessen er fuldført.

Indstillinger for antikollisionsfølsomhed
En funktion til at undgå kollisioner og skader på skrivebordet. Hvis der opstår modstand ved justering af skrivebordshøjden, stopper motorerne, og skrivebordet bevæger sig tilbage på plads.
● Tryk og hold "op" og "ned" knapperne samtidigt i 3 sekunder for at skifte følsomhedsniveau.
● De tilgængelige niveauer er: "A-0" - funktion deaktiveret, "A-1" - lav følsomhed, "A-2" - medium følsomhed (fabriksindstilling), "A-3" - høj følsomhed

29V DC strømfunktion
Når enheden er tilsluttet strømforsyningen, ved det 2-benede stik på bagsiden af kontrolpanelet genereres en spænding på 29 V DC. Denne funktion er ikke tilgængelig under nulstillingsprocessen.

Problemløsning

Meddelelse på displayet	Løsning
ASr rSt	Tryk og hold ned-knappen for at begynde at nulstille enheden. Bordpladen vil sænke højden til et minimum og derefter foretage en kort opadgående bevægelse. Når "bot"-meddelelsen vises, er nulstillingen fuldført.
E01” eller „E02”	Lad enheden køre i tomgang i mindst 18 minutter. Efter dette tidspunkt skal du kontrollere, at skrivebordet fungerer korrekt.
Andre fejlkoder	Hvis det ikke løser fejlen at trykke på og holde knappen "ned" (nulstil indstillinger) nede, skal du kontrollere, at alle kabler er

	i god stand, og at de er korrekt tilsluttet. Afbryd strømmen fra enheden i mindst 10 sekunder, og tilslut den derefter til strømforsyningen igen, displayet skal vise „ASr" eller „rSt". Tryk og hold ned-knappen for at begynde at nulstille enheden.

Hvis ingen af handlingerne beskrevet ovenfor kan genoprette normal drift af enheden, skal du kontakte producentens serviceafdeling.

3.4. Rengøring og vedligeholdelse

a) Inden hver rengøring, justering eller udskiftning af tilbehør, og også når apparatet ikke er i brug, skal du tage netstikket ud og lade apparatet køle helt af.
b) Der må kun bruges ikke-ætsende midler til rengøring af overfladen.
c) Efter hver rengøring skal alle dele tørres grundigt, før apparatet genbruges.
d) Opbevar apparatet på et køligt og tørt sted, beskyttet mod fugt og direkte sollys.
e) Det er forbudt at sprøjte apparatet med en vandstrøm eller nedsænke det i vand.
f) Lad ikke enhedens elektriske dele blive våde.
g) Der bør udføres regelmæssig inspektion af apparatet med hensyn til dens tekniske effektivitet og eventuelle skader.
h) Brug en blød klud til rengøring.

BORTSKAFFELSE AF BRUGTE UDSTYR.
Ved slutningen af dets levetid må dette produkt ikke bortskaffes sammen med almindeligt husholdningsaffald, men skal bringes til et indsamlingssted for genbrug af elektriske og elektroniske apparater. Dette er angivet med symbolet på produktet, brugsvejledningen eller emballagen. Materialerne, der bruges i apparatet kan genbruges i overensstemmelse med deres mærkning. Takket være genbrug, brug af materialer eller andre former for genbrug af brugte enheder yder du et væsentligt bidrag til beskyttelsen af vores miljø.
Lokal administration giver dig oplysninger om det relevante punkt til bortskaffelse af brugte enheder.

UMWELT – UND ENTSORGUNGSHINWEISE

Hersteller an Verbraucher

Sehr geehrte Damen und Herren,

gebrauchte Elektro – und Elektronikgeräte dürfen gemäß europäischer Vorgaben **[1]** nicht zum unsortierten Siedlungsabfall gegeben werden, sondern müssen getrennt erfasst werden. Das Symbol der Abfalltonne auf Rädern weist auf die Notwendigkeit der getrennten Sammlung hin. Helfen auch Sie mit beim Umweltschutz. Sorgen Sie dafür, dieses Gerät, wenn Sie es nicht mehr weiter nutzen wollen, in die hierfür vorgesehenen Systeme der Getrenntsammlung zu geben.

In Deutschland sind Sie gesetzlich **[2]** verpflichtet, ein Altgerät einer vom unsortierten Siedlungsabfall getrennten Erfassung zuzuführen. Die öffentlich – rechtlichen Entsorgungsträger (Kommunen) haben hierzu Sammelstellen eingerichtet, an denen Altgeräte aus privaten Haushalten ihres Gebietes für Sie kostenfrei entgegengenommen werden. Möglicherweise holen die rechtlichen Entsorgungsträger die Altgeräte auch bei den privaten Haushalten ab.

Bitte informieren Sie sich über Ihren lokalen Abfallkalender oder bei Ihrer Stadt – oder Gemeindeverwaltung über die in Ihrem Gebiet zur Verfügung stehenden Möglichkeiten der Rückgabe oder Sammlung von Altgeräten.

[1] RICHTLINIE 2002/96/EG DES EUROPÄISCHEN PARLAMENTS UND DES RATES ÜBER ELEKTRO – UND ELEKTRONIK – ALTGERÄTE

[2] Gesetz über das Inverkehrbringen, die Rücknahme und die umweltverträgliche Entsorgung von Elektro – und Elektronikgeräten (Elektro – und Elektronikgerätegesetz – ElektroG).

Utylizacja produktu

Produkty elektryczne i elektroniczne po zakończeniu okresu eksploatacji wymagają segregacji i oddania ich do wyznaczonego punktu odbioru. Nie wolno wyrzucać produktów elektrycznych razem z odpadami gospodarstwa domowego. Zgodnie z dyrektywą WEEE 2012/19/UE obowiązującą w Unii Europejskiej, urządzenia elektryczne i elektroniczne wymagają segregacji i utylizacji w wyznaczonych miejscach. Dbając o prawidłową utylizację, przyczyniasz się do ochrony zasobów naturalnych i zmniejszasz negatywny wpływ oddziaływania na środowisko, człowieka i otoczenie. Zgodnie z krajowym prawodawstwem, nieprawidłowe usuwanie odpadów elektrycznych i elektronicznych może być karane!

For the disposal of the device please consider and act according to the national and local rules and regulations.

CONTACT

expondo Polska sp. z o.o. sp. k.

ul. Nowy Kisielin-Innowacyjna 7
66-002 Zielona Góra | Poland, EU

e-mail: info@expondo.de