FROMM&STARCK

# PP SEAT

STAR_SEAT_07

USER MANUAL

BEDIENUNGSANLEITUNG
INSTRUKCJA OBSŁUGI
NÁVOD K POUŽITÍ
MANUEL D´UTILISATION
ISTRUZIONI PER L'USO
MANUAL DE INSTRUCCIONES

expondo.de

## CONTENT | INHALT | TREŚĆ | OBSAH | CONTENU | CONTENUTO | CONTENIDO

**DE |** ACHTUNG! Detaillierte Gebrauchs- und Sicherheitshinweise finden Sie unter dem unten stehenden Link/ QR-Code.

**EN |** NOTE! Detailed instructions on the use and safety are available at the link/QR code provided below.

**PL |** UWAGA!: Szczegółowa instrukcja dotycząca użytkowania i względów bezpieczeństwa udostępniona jest pod linkiem/kodem QR zamieszczonym poniżej.

**CZ |** UPOZORNĚNÍ! Podrobný návod týkající se použití a bezpečnostních podmínek je dostupný na odkazu nebo pod QR kódem níže.

**FR |** ATTENTION!: Les instructions détaillées sur l'utilisation et les consignes de sécurité sont disponibles sous le lien/code QR fourni ci-dessous.

**IT |** NOTA: Istruzioni dettagliate per l'uso e la sicurezza sono disponibili al seguente link/QR code.

**ES |** ATENCIÓN: Las instrucciones detalladas sobre el uso y las consideraciones de seguridad están disponibles en el enlace/código QR incluido más abajo.

**scan it**

**manuals.expondo.com/10260133**

| | |
|---|---|
| PRODUKTNAME | STUHL AUS PP |
| PRODUCT NAME | PP SEAT |
| NAZWA PRODUKTU | STOŁEK |
| NÁZEV VÝROBKU | POLYPROPYLENOVÁ ŽIDLE |
| NOM DU PRODUIT | CHAISE EN PP |
| NOME DEL PRODOTTO | SEDIA IN PP |
| NOMBRE DEL PRODUCTO | SILLA DE PP |
| MODELL<br>PRODUCT MODEL<br>MODEL PRODUKTU<br>MODEL VÝROBKU<br>MODÈLE<br>MODELLO<br>MODELO | STAR_SEAT_07 |
| IMPORTEUR<br>IMPORTER<br>IMPORTER<br>DOVOZCE<br>IMPORTATEUR<br>IMPORTATORE<br>IMPORTADOR | EXPONDO POLSKA SP. Z O.O. SP. K. |
| ADRESSE VON IMPORTEUR<br>IMPORTER ADDRESS<br>ADRES IMPORTERA<br>ADRESA DOVOZCE<br>ADRESSE DE L'IMPORTATEUR<br>INDIRIZZO DELL'IMPORTATORE<br>DIRECCIÓN DEL IMPORTADOR | UL. NOWY KISIELIN-INNOWACYJNA 7, 66-002 ZIELONA GÓRA \| POLAND, EU |

think before printing



ZUSAMMENBAUEN DES PRODUKTS | ASSEMBLING THE EQUIPMENT | SKŁADANIE SPRZĘTU | SKLÁDÁNÍ ZAŘÍZENÍ
ASSEMBLAGE DU PRODUIT | MONTAGGIO DEL PRODOTTO | MONTAJE DEL PRODUCTO

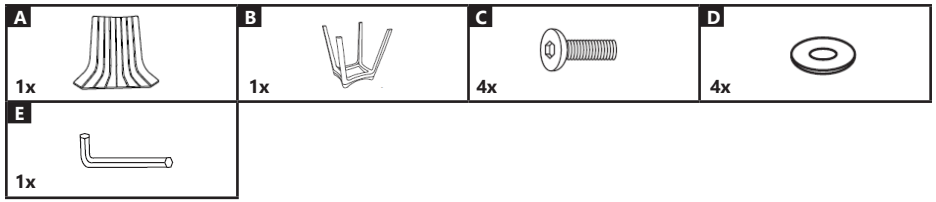


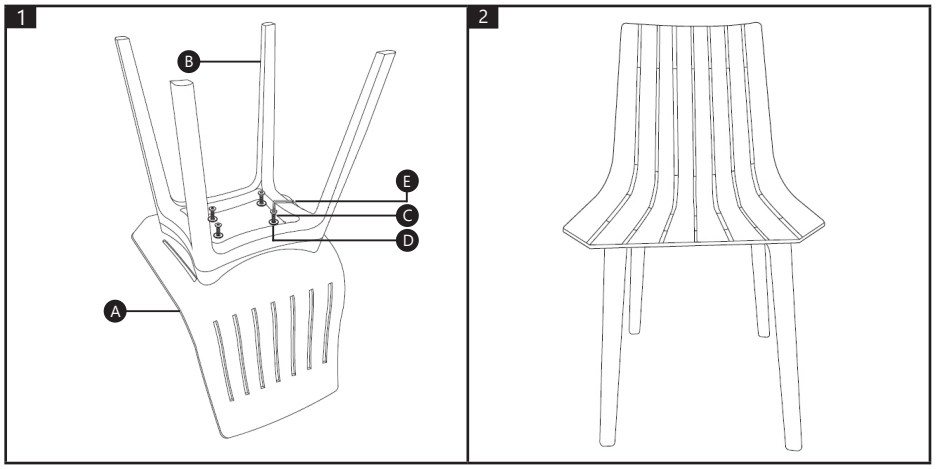


04.06.2020

UNSER HAUPTZIEL IST DIE ZUFRIEDENHEIT UNSERER KUNDEN!
BEI FRAGEN KONTAKTIEREN SIE UNS BITTE UNTER:

OUR CUSTOMERS' SATISFACTION IS OUR MAIN GOAL!
PLEASE CONTACT US WITH QUESTIONS AT:

NASZYM GŁÓWNYM CELEM JEST SATYSFAKCJA KLIENTÓW
W PRZYPADKU PYTAŃ PROSIMY O KONTAKT Z PRZEDSTAWICIELEM
W DANYM KRAJU:

NAŠÍM HLAVNÍM CÍLEM JE SPOKOJENOST NAŠICH ZÁKAZNÍKŮ! V PŘÍPADĚ
OTÁZEK NÁS PROSÍM KONTAKTUJTE NA:

NOTRE BUT PREMIER EST VOTRE SATISFACTION!
POUR TOUTE QUESTION, CONTACTEZ NOUS SUR:

NUESTRO OBJETIVO PRINCIPAL ES LA SATISFACCIÓN DE NUESTROS CLIENTES!
SI TIENE PREGUNTAS, POR FAVOR PÓNGANSE EN CONTACTO CON NOSTROS EN:

I NOSTRO PRINCIPALE OBIETTIVO È LA SODDISFAZIONE DEI NOSTRI CLIENTI!
PER EVENTUALI DOMANDE PER FAVORE, CI CONTATTINO SOTTO:

---

**CONTACT**

expondo Polska sp. z o.o. sp. k.
ul. Nowy Kisielin-Innowacyjna 7
66-002 Zielona Góra | Poland, EU
e-mail: info@expondo.de