hillvert

HT-WBL-01
HT-WBL-02

WOOD BRANCH LOGGER

BEDIENUNGSANLEITUNG
USER MANUAL
INSTRUKCJA OBSŁUGI
NÁVOD K POUŽITÍ
MANUEL D´UTILISATION
ISTRUZIONI PER L'USO
MANUAL DE INSTRUCCIONES
HASZNÁLATI ÚTMUTATÓ
BRUGSANVISNING
KÄYTTÖOHJE
GEBRUIKSAANWIJZING
BRUKSANVISNING
INSTRUÇÕES DE UTILIZAÇÃO
POUŽÍVATEĽSKÁ PRÍRUČKA
РЪКОВОДСТВО ЗА УПОТРЕБА
ΟΔΗΓΙΕΣ ΧΡΗΣΗΣ
UPUTE ZA UPORABU
NAUDOJIMO INSTRUKCIJA
MANUAL DE UTILIZARE
NAVODILA ZA UPORABO

expondo.com

DE	Produktname	HOLZHÄCKSLER
EN	Product name	WOOD BRANCH LOGGER
PL	Nazwa produktu	RĘBAK SPALINOWY
CZ	Název výrobku	ŠTÍPAČKA NA DŘEVO
FR	Nom du produit	BROYEUR DE BRANCHES EN BOIS
IT	Nome del prodotto	SPACCALEGNA PER RAMI DI LEGNO
ES	Nombre del producto	TRITURADORA DE RAMAS DE MADERA
HU	Termék neve	FAÁG-VÁGÓGÉP
DA	Produktnavn	GRENKLIPPER
FI	Tuotteen nimi	PUUKELALEIKKURI
NL	Productnaam	HOUTTAKKENHAKSELAAR
NO	Produktnavn	GREINKUTTER
SE	Produktnamn	GRENKUTTER
PT	Nome do produto	TRITURADOR DE GALHOS DE MADEIRA
SK	Názov produktu	ŠTIEPAČKA NA DREVO
BG	Име на продукта	ДРОБИЛКА ЗА ДЪРВЕНИ КЛОНИ
EL	Όνομα προϊόντος	ΚΛΑΔΟΘΡΥΜΜΑΤΙΣΤΗΣ ΞΥΛΟΥ
HR	Naziv proizvoda	CJEPAČ GRANA
LT	Produkto pavadinimas	MEDŽIO ŠAKŲ SMULKINTUVAS
RO	Numele produsului	DESPICATOR LEMN
SL	Ime izdelka	SECKALNIK ZA LESENE VEJE

DE Modell | **EN** Product model | **PL** Model produktu | **CZ** Model výrobku | **FR** Modèle | **IT** Modello | **ES** Modelo | **HU** Modell | **DA** Model | **FI** Tuotteen malli | **NL** Productmodel | **NO** Produktmodell | **SE** Produktmodell | **PT** Modelo do produto | **SK** Model | **BG** Модел на продукт | **EL** Μοντέλο προϊόντος | **HR** Model proizvoda | **LT:** Gaminio modelis | **RO:** Model de produs | **SL:** Model izdelka	**HT-WBL-01** **HT-WBL-02**
DE Hersteller | **EN** Manufacturer | **PL** Producent | **CZ** Výrobce | **FR** Fabricant | **IT** Produttore | **ES** Fabricante | **HU** Termelő | **DA** Producent | **FI** Valmistaja | **NL** Producent | **NO** Produsent | **SE** Tillverkare | **PT** Fabricante | **SK** Výrobca | **BG** Производител | **EL** Κατασκευαστής | **HR** Proizvođač | **LT** Gamintojas | **RO** Producător | **SL** Proizvajalec	expondo Polska sp. z o.o. sp. k.
DE Anschrift des Herstellers | **EN** Manufacturer Address | **PL** Adres producenta | **CZ** Adresa výrobce | **FR** Adresse du fabricant | **IT** Indirizzo del produttore | **ES** Dirección del fabricante | **HU** A gyártó címe | **DA** Producentens adresse | **FI** Valmistajan osoite | **NL** Adres producent | **NO** Produsentens adresse | **SE** Tillverkarens adress | **PT** Endereço do fabricante | **SK** Adresa výrobcu | **BG** Адрес на производителя | **EL:** Διεύθυνση κατασκευαστή | **HR** Adresa proizvođača | **LT** Gamintojo adresas | **RO** Adresa producătorului | **SL** Naslov proizvajalca	ul. Nowy Kisielin – Innowacyjna 7, 66-002 Zielona Góra | Poland, EU

Dieses Benutzerhandbuch wurde mit Hilfe einer maschinellen Übersetzung erstellt. Wir haben uns nach Kräften bemüht, die Genauigkeit der Übersetzung zu gewährleisten. Bitte beachten Sie jedoch, dass automatische Übersetzungen nicht perfekt sind und menschliche Übersetzer nicht ersetzen können. Die offizielle Version des Benutzerhandbuchs ist in Englisch. Etwaige Unterschiede zwischen der übersetzten Fassung und dem englischen Original sind rechtlich nicht bindend. Sollten Sie Fragen zur Genauigkeit der Übersetzung haben, beziehen Sie sich bitte auf die englische Version, die die offizielle Referenz ist. Weitere Sprachversionen sind auf Anfrage erhältlich über
info@expondo.com

Technische Daten

Beschreibung des Parameters		Parameterwert	
Produktname		Holzhäcksler	
Modell		HT-WBL-01	HT-WBL-02
Motortyp		DH457 Natürlich angesaugt 1-Zylinder OHV 4-Takt luftgekühlt 457 ccm Euro 5	DH212 Natürlich angesaugt 1-Zylinder OHV 4-Takt luftgekühlt 212 ccm Euro 5
Maximale Leistung [HP]		18 bei 3600 U/min	7 bei 3600 U/min
Maximales Drehmoment [Nm]		31 bei 2500 U/min	13,5 bei 2500 U/min
Kraftstofftyp		Bleifreies Benzin min. 91 Oktan (ROZ) ≤E10	
Motoröl	Viskosität	Standard-Arbeitsbedingungen: API SJ +höher 10W30 (mit Reinigungszusätzen)	
		Kalte Arbeitsbedingungen (nicht über ^{0oC}): API SJ +höher 5W30 (mit Reinigungszusätzen)	
	Fassungsvermögen [L]	1,1	0,6
ZÜNDKERZE:	Typ	F7TC / F7RTC (oder gleichwertig)	
	Elektrodenabstand [mm]	0.6-0.8	
	Anzugsdrehmoment [Nm]	18-22	
Fassungsvermögen des Kraftstofftanks [l]		6,5	3,6
Starter Typ		Rückspulen / Elektrisch	
Maximale Drehzahl der Klinge [U/min]		230	240
Zerspanungsleistung [cm]		12 (weicher frischer Zweig)	7 (weicher frischer Zweig)
Zulässiger log dimeter [cm]		Ø10-30	Ø8-20
Abmessungen (Breite x Tiefe x Höhe) [mm]		850 x 2120 x 1410	640 x 1800 x 1120
Gewicht (netto) [kg]		249	112
Batterietyp		6MF9 GEL 12 V 9 Ah	6MFL GEL 12 V 9 Ah

1. Leitlinien verwenden

Das Gerät ist für die Verarbeitung von Holzästen, Sträuchern, Unkraut und Trieben (mit einem Durchmesser, der den in der Tabelle der technischen Daten angegebenen Wert nicht überschreitet) in kleinere Stücke bestimmt. Diese Maschinen werden von einem Benzinmotor angetrieben und sind daher tragbar und für den Einsatz im Freien geeignet, insbesondere in Gebieten ohne Stromanschluss. Sie sind mit einer Anhängerkupplung ausgestattet, die das Abschleppen bei niedriger Geschwindigkeit (≤ 5 km/h) nur außerhalb öffentlicher Straßen ermöglicht.

ACHTUNG: Verwenden Sie das Gerät nicht zum Zerkleinern von Bauschutt, Plastik, Papierprodukten, Seilen oder Schnüren oder anderem Material, das Metall enthalten könnte.
WARNUNG**:** Entfernen Sie alle Nägel, Seile, Schnüre oder Steine, die in Pflanzenteilen (z. B. Wurzeln usw.) eingebettet sein könnten, bevor Sie das Material in das Gerät einführen.
Der Benutzer haftet für alle Schäden, die durch eine nicht bestimmungsgemäße Verwendung des Geräts entstehen.

3.1. Beschreibung des Geräts





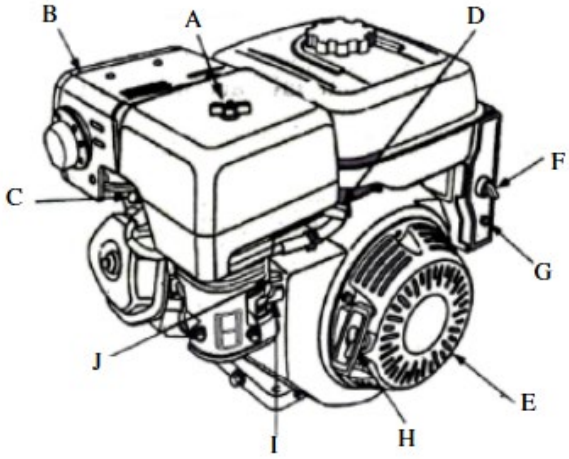

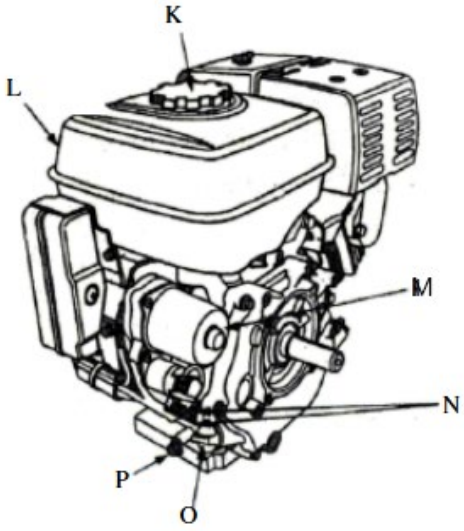

A. Luftfilter
B. Schalldämpfer
C. Auspuffschutz (optional)
D. ZÜNDKERZE:
E. Drosselkappenhebel
F. Zündschalter
G. Unterbrecher (Typ Elektrostarter)
H. Rückspul-Startergriff
I. Chokehebel
J. Kraftstoffhahn
K. Treibstofftankverschluss
L. Treibstofftank
M. Anlasser (Elektrostart)
N. Motorkennnummer
O. Ölpeilstab
P. Ölablassschraube

3.2. Vorbereitung für den Einsatz

GERÄTESTANDORT

Die Umgebungstemperatur darf 45°C und die relative Luftfeuchtigkeit darf 85 % nicht übersteigen. Verwenden Sie das Gerät nur in offenen Räumen und/oder gut belüfteten Bereichen. Der Lufteinlass des

Geräts und der Auslass des Motors dürfen nicht blockiert werden. Das Gerät muss von heißen Oberflächen ferngehalten werden. Betreiben Sie das Gerät immer auf einer ebenen, stabilen, sauberen, feuerfesten Oberfläche und außerhalb der Reichweite von Kindern und Personen mit eingeschränkten geistigen, sensorischen und intellektuellen Funktionen. Der Ort, an dem das Gerät betrieben wird, sollte einen leichten Zugang zum Notabschalthebel des Geräts ermöglichen. Es ist verboten, die Maschine auf unbefestigten Flächen mit Gefälle, Wellen, Unebenheiten, lockeren oder rutschigen Oberflächen zu betreiben.

ARBEITSBEDINGUNGEN

Überprüfen Sie das zu zerkleinernde Material und vergewissern Sie sich, dass über der Maschine genügend Platz zum Einlegen des Materials vorhanden ist. Es wird empfohlen, einen Arbeitsplatz zu wählen, der möglichst nahe an dem Ort liegt, an dem die Späne verwendet werden sollen. Dadurch wird die Notwendigkeit, das verarbeitete Material zu transportieren, auf ein Minimum reduziert.

Halten Sie einen Sicherheitsabstand zum Späneauswurfbereich ein. Vergewissern Sie sich, dass alle Unbeteiligten, Kinder, Tiere oder Wertsachen ebenfalls einen sicheren Abstand zum Spanabwurfbereich einhalten.

MONTAGE DER MASCHINE

Diese Maschine ist teilweise demontiert und verpackt. Nach dem Auspacken werden die Teile aus dem Verpackungskarton genommen und vor der Inbetriebnahme einfach nach dem beiliegenden Installationsplan zusammengebaut. Achtung! Einige Teile dieser Maschine mit großem Volumen und schwerem Gewicht. Es wird empfohlen, sich bei der Montage von einem Verkäufer oder einer Person mit umfangreichen Kenntnissen und Fähigkeiten in Bezug auf diese Maschine beraten und unterstützen zu lassen, um die Sicherheit zu gewährleisten.



HT-WBL-01



HT-WBL-02

VORSICHT: Halten Sie während der Installation weder die Hände noch andere Körperteile in den Radius des Blattrotors; berühren Sie die Blätter nicht mit den Händen oder anderen Körperteilen.

HT-WBL-01

A. Oberer Teil der Futtertrichterbaugruppe

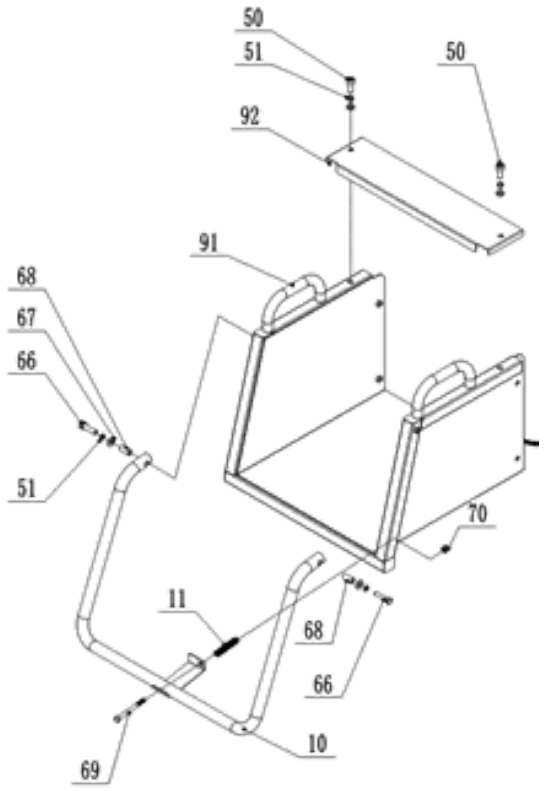

Nummer des Teils	Beschreibung des Teils
92	Obere Abdeckung für den oberen Teil des Einfülltrichters
91	Oberer Teil des Einfülltrichters
70	Sicherungsmutter
69	Bolzen
68	Buchse
67	Unterlegscheibe
66	Bolzen
51	Federunterlage
50	Bolzen
11	Feder
10	Sicherheitsbügel

Installieren Sie zunächst den Sicherheitsbügel 10, wie in der Abbildung gezeigt, mit Hilfe der Beschläge und der Feder, um ihn am oberen Teil des Einfülltrichters 91 zu befestigen, und installieren Sie dann die obere Abdeckung für den oberen Teil des Einfülltrichters 92 mit Hilfe der Schraube 50 am oberen Teil des Einfülltrichters 91, und warten Sie auf den nächsten Installationsschritt.

B. Montage der Vorderräder

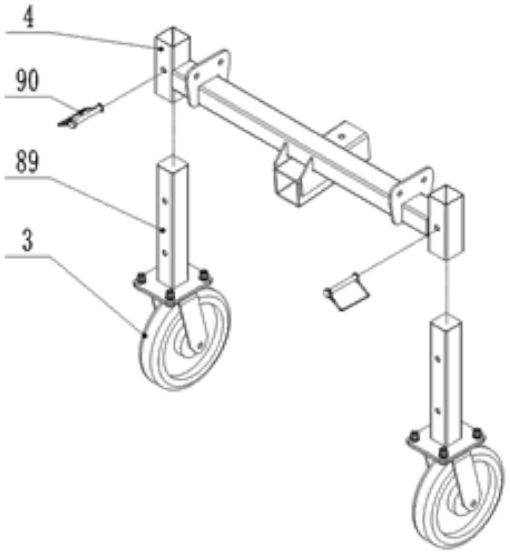

Nummer des Teils	Beschreibung des Teils
90	D-Pin
89	Vorderradfuß
4	Vorderräder Rahmen
3	Omnidirektionales Rad

Montieren Sie den Vorderradfuß 89 wie in der Abbildung gezeigt mit dem D-Stift 90 am Vorderradrahmen 4 und warten Sie den nächsten Montageschritt ab.

C. Montage des Hinterradrahmens

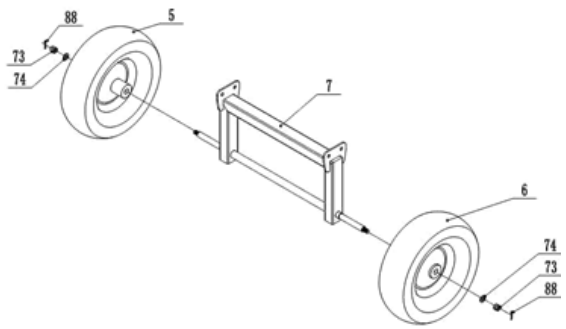

Nummer des Teils	Beschreibung des Teils
88	Dübel
74	Unterlegscheibe
73	Sicherungsmutter
7	Hinterradrahmen
6	Rechtes Rad
5	Linkes Rad

Montieren Sie die linken und rechten Reifen 5 und 6 mit den Beschlägen auf den Hinterradrahmen 7 und warten Sie auf den nächsten Montageschritt.

D. Vorderräder/Hinterradrahmen/Hauptrahmenmontage

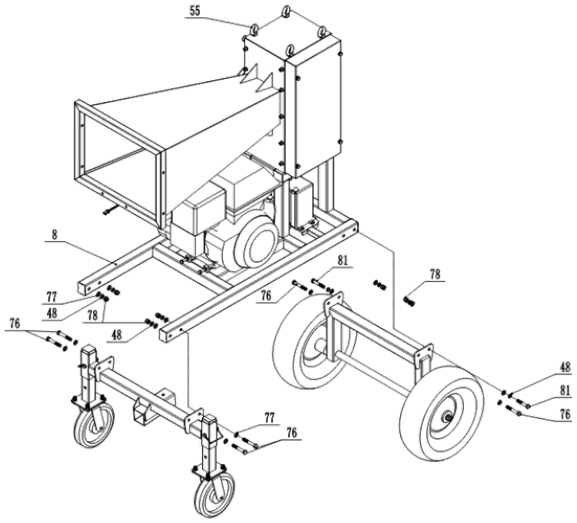

Nummer des Teils	Beschreibung des Teils
81	Bolzen
78	Sicherungsmutter
77	Unterlegscheibe
76	Bolzen
51	Federunterlage
55	Ringschraube - zum Anheben
48	Federunterlage

Wählen Sie mindestens zwei Ringschrauben 55 als Haupthebepunkte und heben Sie den Hauptrahmen 8 langsam mit einer Hebevorrichtung mit einer Tragkraft von über 1000 kg auf eine Höhe von 50-70 cm über dem Boden, wobei Sie auf Sicherheit achten müssen. Wie in der obigen Abbildung dargestellt, können die Vorderräder und der Hinterradrahmen mit Beschlägen am Hauptrahmen 8 befestigt werden.

E. Auslauftrichter/Oberteil des Einfülltrichters/Hauptrahmenmontage

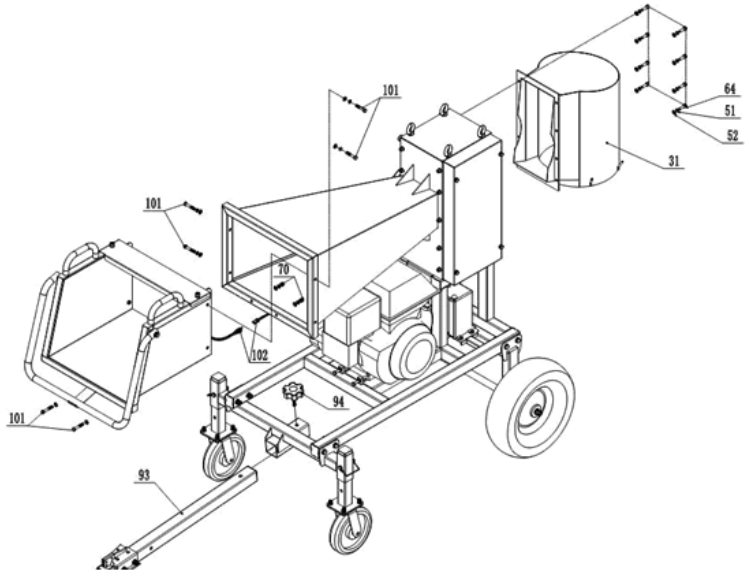

Nummer des Teils	Beschreibung des Teils
102	Leine
101	Bolzen
94	Drehknopf
93	Abschleppstange
70	Sicherungsmutter
64	Bolzen
52	Unterlegscheibe
51	Federunterlage

31	Auslauftrichter

Befestigen Sie das fertige Oberteil des Einfülltrichters 91 und des Auslauftrichters31 mit den Beschlägen am Hauptrahmen; schließen Sie das Kabel 102 an das Motorkontrollkabel an und ziehen Sie den linken Stift des Sicherheitsschalters an der Sicherheitsleiste 10 heraus. Befestigen Sie die Deichsel 93 mit dem Knopf 94 am Rahmen.

F. Montage und Anschluss der Batterie

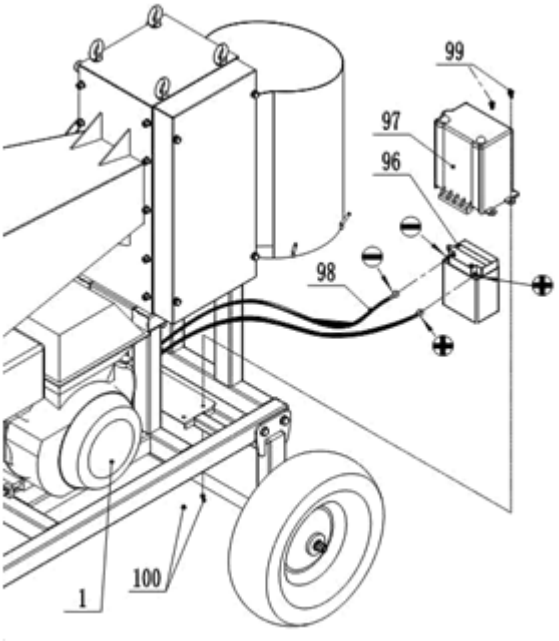

Nummer des Teils	Beschreibung des Teils
100	Sicherungsmutter
99	Bolzen
98	Batteriekabel
97	Batteriefachdeckel
96	Batterie
1	Motor

Verbinden Sie die positiven und negativen Drähte des Batteriekabels 98 mit den positiven und negativen Polen der Batterie 96, wobei der positive Pol mit dem positiven Pol und der negative Pol mit dem negativen Pol verbunden wird. Schließen Sie sie nicht falsch an, da sonst die Batterie und der Motor beschädigt werden. Befestigen Sie die Batterieabdeckung 97 an der Batterie 96 und verriegeln Sie sie mit der Schraube 99 am Rahmen.

HT-WBL-02

A. Montage des Rahmens

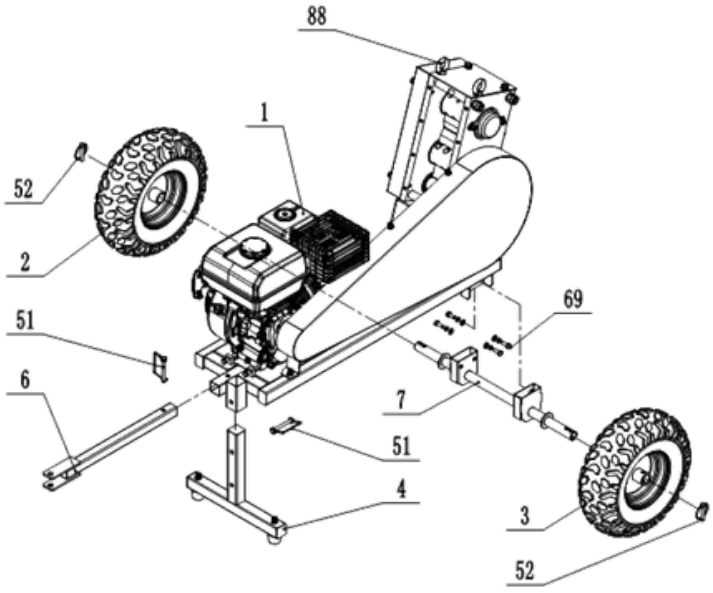

Als Haupthebepunkte sollten zwei Ringschrauben 88 gewählt werden. Heben Sie den Hauptrahmen mit einer Hebevorrichtung mit einer Tragkraft von über 300 kg langsam auf eine Höhe von 40-60 cm über dem Boden, achten Sie dabei auf die Sicherheit! Montieren Sie die T-Stange 4, die Deichsel 6, die Achse 7 und die Räder (2&3) mit den D-Stiften 51, 52 und der Schraube 69 und dem Befestigungsmaterial.

B. Baugruppe Einlauftrichter

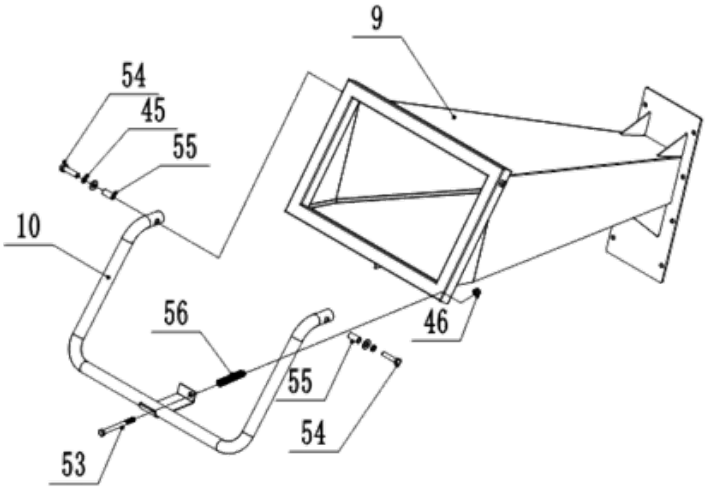

Befestigen Sie den Sicherheitsbügel 10 mit den Schrauben 53, 54 und dem Befestigungsmaterial am Einfülltrichter 9.

C. Baugruppe Auslauftrichter

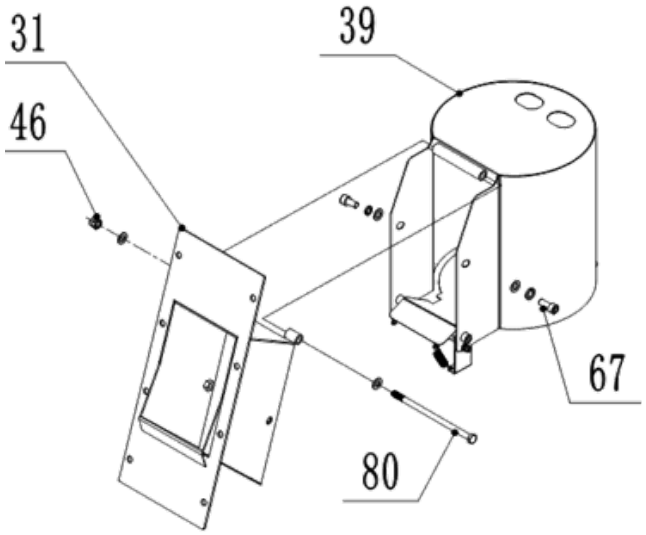

Montieren Sie den Auslauftrichter mit Schrauben und Beschlägen am oberen Auslauftrichter 31.

D. Baugruppe Einlauf-/Auslauftrichter und Hauptrahmen

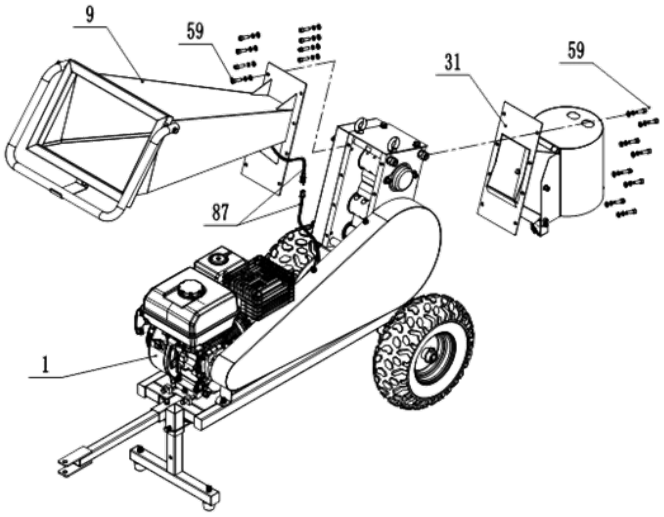

Befestigen Sie den Einlauftrichter 9 und den Auslauftrichter 31 mit Schrauben und Beschlägen. Schließen Sie die Sicherheitskabel 87 mit dem Motor an, ziehen Sie den Rückstellstift am Schalter (links am Schalter) zum Starten heraus.

EINFÜLLEN DES MOTORÖLS

Während des Transports ist der Motor der Maschine ohne Öl, daher muss vor der ersten Inbetriebnahme Öl nachgefüllt werden. Verwenden Sie nur frisches Öl entsprechend der Empfehlung für die Schmierung des Motors (siehe Tabelle der technischen Daten):

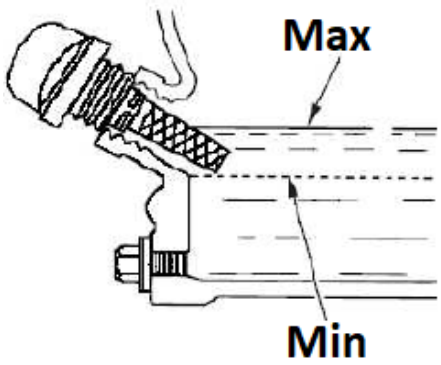

- Stellen Sie das Gerät auf eine ebene, horizontale Fläche.
- Schrauben Sie den orangefarbenen Öleinfülldeckel (mit eingebautem Peilstab - siehe obiges Bild) ab und gießen Sie Öl durch die Öffnung (z. B. mit einem Trichter), wobei Sie darauf achten müssen, dass Sie nicht mehr als den zulässigen Füllstand einfüllen (markiertes Feld auf dem Peilstab), den wir am Peilstab des Deckels überprüfen, nachdem er in der Öffnung befestigt wurde.
- Es wird empfohlen, den Wert näher an der oberen als an der unteren zulässigen Grenze zu halten. Bei Überlaufen über das zulässige Maß hinaus kann das überschüssige Öl durch das Stopfenloch abgesaugt werden.
  ACHTUNG: Der Betrieb des Motors bei falschem Ölstand kann zu einem Motorschaden führen! Prüfen Sie den Motorölstand vor jedem Einsatz der Maschine, wenn der Motor noch kalt ist.

AUFFÜLLEN DES TREIBSTOFFSTANDES

ACHTUNG: Der Motor des Geräts ist nur für die Verbrennung von bleifreiem Benzin ohne Ölbeimischung geeignet. Die Verwendung von anderen Kraftstoffen, die nicht frisch sind und einen zu hohen Ethanolgehalt haben oder von schlechter Qualität sind, kann zu Motorschäden führen. Tanken Sie nur bei ausgeschaltetem Motor und achten Sie darauf, dass kein Kraftstoff über den Motor verschüttet wird, insbesondere wenn dieser heiß ist - Brandgefahr! Wenn der Motor warmgelaufen ist, warten Sie mindestens 2 Minuten, bevor Sie tanken.

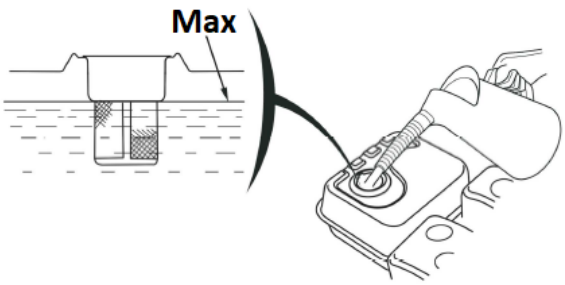

- Stellen Sie das Gerät auf eine ebene, horizontale Fläche.
- Der Kraftstofftank befindet sich auf der Oberseite des Geräts.
- Schrauben Sie den Tankdeckel (mit dem Zapfsäulensymbol) ab. Ziehen Sie den Siebfilter nicht aus der Öffnung heraus!
- Kraftstoff durch die Stopfenöffnung nachfüllen - der maximale Kraftstoffstand im Tank darf die Obergrenze der roten Füllstandsanzeige im Sieb nicht überschreiten, d.h. maximal den Boden des Einfüllstutzens erreichen.

BATTERIEANSCHLUSS

ACHTUNG: Achten Sie darauf, dass Sie die Batterie nicht verpolt anschließen, da dies zu einem Kurzschluss des Batterieladesystems führt!

- Schließen Sie das positive/rote (+) Kabel an die Klemme (A) des Anlassermagneten an.
- Schließen Sie das negative/schwarze oder blaue (-) Kabel an eine Motorbefestigungsschraube oder eine andere gute Motormasse an.
- Schließen Sie das Pluskabel (+) an die Plusklemme (+) an.
- Schließen Sie das Minuskabel (-) an den Minuspol (-) an.
- Streichen Sie Klemmen und Kabelenden mit Kupfer- oder speziellem Elektroklemmenfett ein.

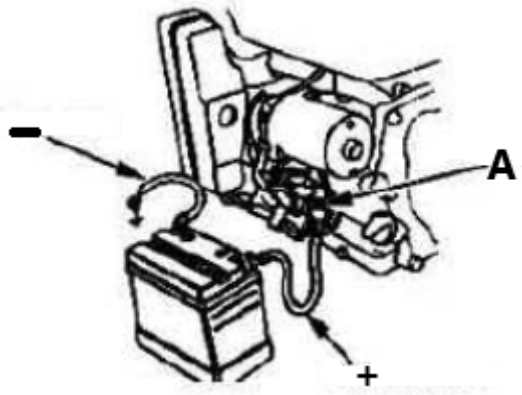

3.3. Verwendung des Geräts

3.3.1 Inbetriebnahme

- Stellen Sie den Kraftstoffhahn - Verteilersymbol - auf die offene Position ("ON" - siehe Piktogramm auf dem Luftfiltergehäuse), damit der Kraftstoff vom Tank zum Vergaser fließen kann, um den Motor zu starten.



- **Nur bei kaltem Motor**: den Choke betätigen, d.h. den manuellen Ansaughebel in die geschlossene Stellung ("CHOKE") bringen - siehe Universalsymbol.
- Stellen Sie den Gashebel - Motordrehzahlregler - auf ca. 1/2 Skala in Schnelldrehrichtung.
  HINWEIS: Das Kaninchensymbol steht für schnelle Drehzahlen und die Schildkröte für langsame Drehzahlen. Wenn Sie den Hebel in Richtung des entsprechenden Symbols bewegen, erhöhen oder verringern Sie die Motordrehzahl.



- Drehen Sie die Zündung (Schlüssel) am Motor von der Position "OFF" auf "ON" (nur HT-WBL-01) und dann auf "START" (oder Kurbelsymbol), damit der Motor gestartet werden kann - nach dem Start lassen Sie den Zündschlüssel sofort los.
- [Nachdem Sie den Zündschlüssel in die Stellung "ON" gebracht haben, ergreifen Sie den Hebel des Rücklaufstarterseils und ziehen Sie mit einer gleichmäßigen Bewegung, bis Sie einen Widerstand am Hebel spüren, dann ziehen Sie mit einer schnellen Bewegung bis zum Ende, während Sie den Griff in der Hand halten und ihn kontrolliert in die Ausgangsposition zurückkehren lassen. Bei Frost kann es vorkommen, dass Sie mehrmals am Schlepphebel ziehen müssen, bevor der Motor anspringt - das ist normal.
  ACHTUNG: Alter oder minderwertiger Kraftstoff kann zu Startproblemen führen! Tauschen Sie sie sofort gegen eine richtige, frische aus.
- Lassen Sie den Motor nach dem Anlassen etwas laufen, damit er nach ca. 1 Minute die Betriebstemperatur erreicht und bewegen Sie während dieser Zeit den Handsaughebel allmählich in Richtung Aus ("RUN").
  HINWEIS**:** Beim Anlassen eines warmgelaufenen Motors muss die Ansaugung nicht eingeschaltet werden - ihr Hebel muss sich in geöffneter Stellung befinden.

WICHTIG: Die niedrige Drehzahl ist nur für den Leerlauf des Motors gedacht - verwenden Sie die höchste Drehzahl, wenn Sie die Maschine betreiben.

3.3.2 Anhalten

- Stellen Sie mit dem Gashebel die niedrigste Motordrehzahl ein (bewegen Sie ihn in Richtung des Schildkrötensymbols) und lassen Sie den Motor 1-2 Minuten lang bei niedriger Drehzahl laufen, um ihn etwas abzukühlen.

- Schalten Sie die Zündung aus, indem Sie den Schalter in die Position "OFF" stellen. Alternativ können Sie den Kraftstoffhahn schließen (Schalter auf "CLOSE" stellen) und warten, bis der Motor abgestellt ist - mit dieser Methode werden Kraftstoffreste aus dem Vergaser entfernt.
  ACHTUNG: Wenn Sie das Gerät plötzlich anhalten müssen, drücken Sie die Not-Aus-Taste, aber verwenden Sie diese Methode nur im Notfall!
  WICHTIG**:** Benutzen Sie niemals den Chokehebel, um den Motor durch Drosseln zu stoppen!
- Wenn die Maschine nicht mehr benutzt wird, schließen Sie den Kraftstoffzufuhrhahn - stellen Sie den Hebel in die geschlossene Stellung ("CLOSE").

3.3.3 Arbeitstipps

- [HT-WBL-01] Wenn die Maschine während der Arbeit angehalten wird und das Holz am Messer hängen bleibt und nicht abgeschnitten werden kann, schrauben Sie bitte die Schraube 50 ab und entfernen Sie die Wellenabdeckung 38. Verwenden Sie auf der gegenüberliegenden Seite einen Werkzeugschlüssel C mit einem Durchmesser von 34 mm, um den Sechskantkörper auf die Messerwelle 21 zu klemmen. Drehen Sie die obere Messerwelle 21 gegen den Uhrzeigersinn, um das Messer aus dem Holz zu lösen. Entfernen Sie das festsitzende Holz und befestigen Sie die Wellenabdeckung 38, bevor Sie die Maschine wieder in Betrieb nehmen:

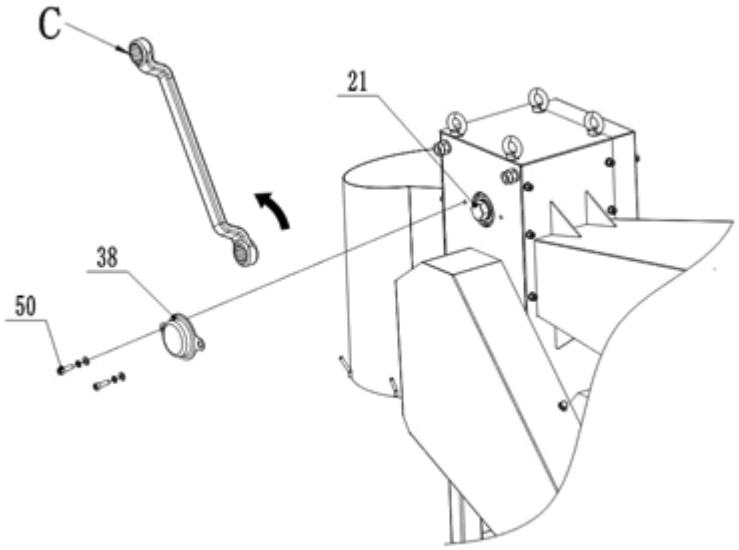

- [HT-WBL-02] Wenn die Maschine während der Arbeit angehalten wird und das Holz am Messer hängen bleibt und nicht abgeschnitten werden kann, schrauben Sie bitte die Schraube 67 ab und entfernen Sie die Wellenabdeckung 38. Verwenden Sie einen Werkzeugschlüssel C mit einem Durchmesser von 30 mm, um den Sechskantkörper auf die Messerwelle 21 zu klemmen. Drehen Sie die obere Messerwelle 21 gegen den Uhrzeigersinn, um das Messer aus dem Holz zu lösen. Entfernen Sie das festsitzende Holz und befestigen Sie die Wellenabdeckung 38, bevor Sie die Maschine wieder in Betrieb nehmen.
- Diese Maschine kann unsortierte oder vorverarbeitete Äste schneiden, so dass frisch geschnittene Äste, Pflanzenstämme usw. direkt zum Schneiden verwendet werden können. Aufgrund von Faktoren wie der Art des Rohmaterials, des Feuchtigkeitsgehalts und der Härte kann es während der Arbeit zu einer Überlastung des Motors, zum Abwürgen und zum Schütteln der Maschine kommen, was jedoch normal ist.
- Wenn es notwendig ist, harte, mehrjährige Bäume oder trockenes Holz zu fällen, sollte der Vorschubdurchmesser reduziert werden, um eine Überlastung des Motors und ein Abschalten zu verhindern und um Schäden am Motor, an den Messern und anderen Komponenten des Fahrzeugs zu vermeiden. Diese Maschine hat die beste Schneidwirkung bei frischem Kork.
- Vergewissern Sie sich vor der Arbeit, dass die Position unter der Entleerungsöffnung offen ist und dass es keine anderen Situationen gibt, die die Entleerung beeinträchtigen könnten.
- Füllen Sie das Material auf beiden Seiten vor dem Einfülltrichter ein, arbeiten Sie nicht direkt in Richtung der Einfüllöffnung der Maschine. Halten Sie das Holz bei der Beschickung nicht kräftig

fest, sondern schieben Sie es nur vorsichtig hinein; Reinigungs- und Auffangvorgänge direkt unter der Auswurföffnung sind verboten.

- Aufgrund der Verarbeitungseigenschaften dieser Maschine muss der Benutzer das Holz nur vorsichtig in den Einfülltrichter schieben. Nachdem das Rohholz in den Aufgabetrichter eingefüllt wurde, wird der gesamte Abschnitt des Rohmaterials bis zum Ende vollständig verarbeitet, ohne dass der Benutzer etwas tun muss. Ein Anhalten auf halber Strecke kann jedoch dazu führen, dass das Holz unvollständig geschnitten wird und die Klinge blockiert. Daher darf diese Maschine in Situationen, die keine Notfälle sind, die Sicherheitsleiste nicht berühren und während der Arbeit nicht auf halber Strecke anhalten. Außerdem sollten keine kurzen Holzblöcke in den Einfülltrichter gelangen, da sie während des Schneidens horizontal in der Holzkiste brechen, was zu einer Überlastung und Abschaltung des Motors führen und sogar die Messer oder andere Teile der Maschine beschädigen kann.
- [HT-WBL-01] Die Entleerungsöffnung ist mit Haken für Auffangbeutel ausgestattet, aber Auffangbeutel können nur dann angebracht werden, wenn die folgenden zwei Bedingungen erfüllt sind:
  a) Das Einlegen und Auswechseln der Sammelsäcke wird von einer dafür vorgesehenen Person vorgenommen. Nach der Platzierung sollte der Auffangsack niedriger sein als die Unterkante der Entladeöffnung, so dass der Stapelzustand des Holzes im Auffangsack leicht zu erkennen ist. Dadurch wird sichergestellt, dass der Auffangbeutel nach dem Befüllen rechtzeitig erkannt wird, ohne dass es zu einer Verstopfung der Auslassöffnung kommt, und dass er schnell entfernt und rechtzeitig durch einen neuen Auffangbeutel ersetzt werden kann.
  b) Wenn ein einzelner Benutzer allein arbeitet und einen Auffangsack zum Auffangen des Holzes benötigt, muss sichergestellt werden, dass der Auffangsack das gesamte Volumen des Rohholzes aufnehmen kann, dass das Holz nicht im Auffangsack überläuft und dass wichtige Bauteile wie das Messer und die Messerwelle nicht durch die Verstopfung der Auslassöffnung aufgrund des überlaufenden Holzes im Auffangsack schwer beschädigt werden.

3.4. Reinigung und Wartung

a) Tabelle der Motorwartungsintervalle (sofern vom Hersteller der Motoreinheit nicht anders angegeben):

Aktivität / Intervall *		**Vor jeder Nutzung**	**Nach 1 Monat oder den ersten 20 Arbeitsstunden ab 1. Inbetriebnahme**	**Alle 3 Monate oder alle 50 Betriebsstunden**	**Jährlich oder 100 Arbeitsstunden**
Motoröl	Prüfung einer möglichen Ergänzung	**x**			
	Auswechseln		**x ****	**x**	
Luftfilter ***	Kontrolle	**x**			
	Reinigung		**X**		
	Auswechseln			**x**	
Reinigung des Kraftstofftanks					**x**
Kontrolle und ggf. Einstellung des Zündkerzenabstands					**x** (Ersatz, falls erforderlich)
Kraftstofftank - Reinigung					**x**
Überprüfen Sie die Schärfe der Messer/Splines		**x**			

Reifendruck		**x**		
Reinigen Sie das Äußere des Motors (Verschmutzung, Staub usw.)		**x**		
Kraftstoffschläuche - Inspektion	**Alle 2 Jahre** (Ersatz, falls erforderlich)			
Reinigung der Innenseite des Zylinderkopfs oder des Kolbens von Kohlenstoffablagerungen ****	**Alle 125 Betriebsstunden**			
* Je nachdem, was früher eintritt.				
** Wenn die Maschine häufig unter Last oder in extrem heißen Umgebungsbedingungen arbeitet, ist das Intervall auf 25 Arbeitsstunden zu reduzieren.				
*** Wenn die Maschine häufig in einer staubigen, schmutzigen Umgebung arbeitet, sollte das Reinigungsintervall auf 10 Arbeitsstunden und der Austausch alle 25 Arbeitsstunden verkürzt werden.				
****Der Service muss von einem Fachmann durchgeführt werden.				

b) Schalten Sie die Maschine vor jeder Reinigung, Einstellung oder Auswechslung von Zubehörteilen und bei Nichtgebrauch aus und lassen Sie sie vollständig abkühlen; entfernen Sie auch das Zündkabelrohr von der Zündkerze.
   - Warten Sie ab, bevor die rotierenden Bauteile zum Stillstand kommen.

c) Verwenden Sie zur Reinigung der Oberfläche nur nicht-korrosive Mittel.

d) Lagern Sie das Gerät an einem trockenen und kühlen Ort, geschützt vor Feuchtigkeit und direkter Sonneneinstrahlung.

e) Es ist verboten, das Gerät mit einem Wasserstrahl abzuspritzen oder es in Wasser zu tauchen.

f) Achten Sie darauf, dass kein Wasser durch die Öffnungen des Gehäuses eindringt.

g) Reinigen Sie die Lüftungsöffnungen mit einer Bürste und Druckluft.

h) Das Gerät muss regelmäßig hinsichtlich seiner technischen Leistungsfähigkeit und auf eventuelle Schäden hin überprüft werden.

i) Verwenden Sie zur Reinigung keine scharfen und/oder metallischen Gegenstände (z. B. Drahtbürste oder Metallspachtel), da diese die Oberfläche des Gerätematerials beschädigen können.

j) Prüfen Sie die Kraftstoffleitungen regelmäßig auf Beschädigungen oder Verschleiß (Risse oder Lecks) und ersetzen Sie das beschädigte Teil sofort.

k) Inspektion/Auswechseln der Zündkerze:
   ACHTUNG: den Stecker nur bei kaltem Motor herausziehen!
   Der Zugang zum Stecker befindet sich zwischen dem Luftfiltergehäuse und dem Schalldämpfer. Entfernen Sie zunächst das Zündkabelrohr von der Zündkerze, um Zugang zu ihr zu erhalten. Vor dem Einbau einer Zündkerze - auch einer neuen - ist der Zündkerzenabstand zu prüfen und gegebenenfalls einzustellen. Schrauben Sie den Stecker bis zum Anschlag ein, aber ziehen Sie ihn mit Gefühl an - normalerweise noch 1/3-1/2 Umdrehungen (siehe Empfehlungen des Steckerherstellers). Der Rest der Montage erfolgt umgekehrt zur Demontage.

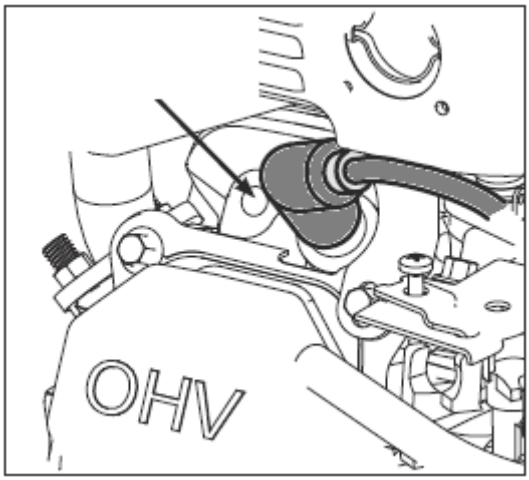

l) Prüfen/Ersetzen des Luftfilters:

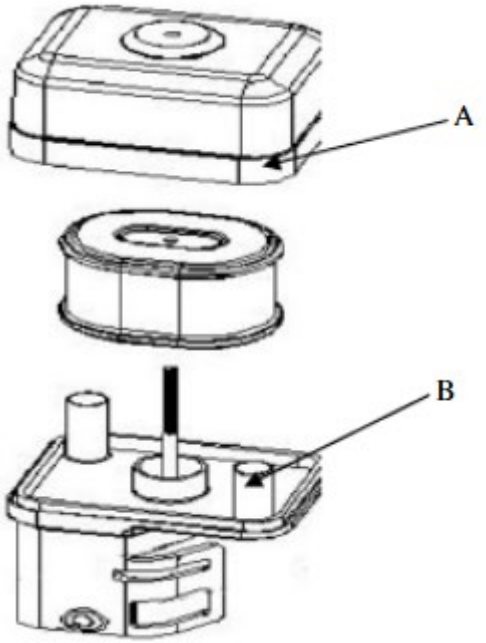

- Entfernen Sie die äußere Abdeckung des Luftfilters (A). Achten Sie darauf, dass kein Schmutz und keine Ablagerungen in die Luftfilterbaugruppe fallen.
- Trennen Sie den Luftfilter (A) vom Luftfiltergehäuse (B).
- Kontrollieren Sie den Luftfilter. Reinigen Sie den verschmutzten Luftfilter mit warmem Wasser und milder Seife. Lassen Sie den Luftfilter vor dem Wiedereinbau gründlich trocknen.
- Montieren Sie die Luftfilterbaugruppe auf den Vergaser und sichern Sie sie mit einer Schraube.
- Hinweis: Verwenden Sie zur Reinigung des Filters keine Druckluft oder Lösungsmittel. Druckluft kann den Filter beschädigen, und Lösungsmittel lösen den Filter auf.

m) Wechseln des Motoröls:

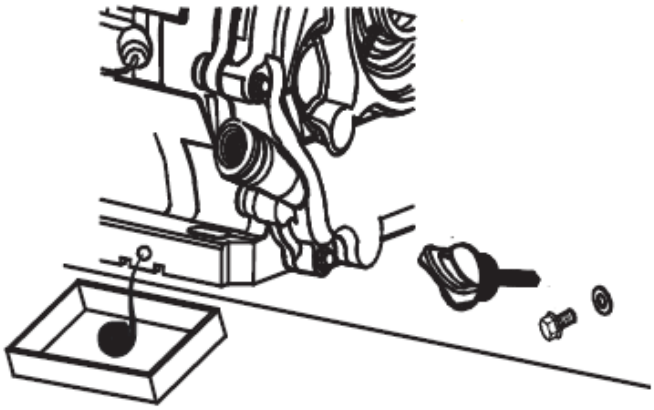

- Stellen Sie die Maschine auf eine ebene Fläche, schalten Sie sie ein und lassen Sie den Motor einige Minuten lang warmlaufen, dann schalten Sie sie aus.
- Entfernen Sie den Öleinfülldeckel mit dem Ölmessstab.
- Stellen Sie den Ölfleckbehälter unter den Motor an die Ablassschraube.
- Schrauben Sie die Ölablassschraube ab und lassen Sie das gesamte Öl ab - bis es nicht mehr ausläuft.
- Drehen Sie die Ablassschraube wieder ein und füllen Sie frisches Öl über die Einfüllschraube mit einem Peilstab ein, wie zuvor in diesem Handbuch beschrieben.

n) Längerer Nichtgebrauch der Maschine:

Wenn die Maschine länger als einen Monat nicht benutzt wird, ist es notwendig, sie zu reinigen:

- Entleeren Sie den Kraftstoff aus dem Tank oder fügen Sie ihm einen Kraftstoffstabilisator entsprechend dem vom Hersteller angegebenen Anteil des Additivs hinzu.
  HINWEIS: Lassen Sie den Kraftstoff in einem Tank mit Stabilisator nicht länger als vom Hersteller des Additivs empfohlen!
- (nur wenn der Kraftstoff aus dem Tank entleert ist) Starten Sie den Motor und lassen Sie ihn ohne Last laufen, bis er sich aufgrund von Kraftstoffmangel von selbst abschaltet - so kann der Restkraftstoff aus dem Kraftstoffsystem und dem Vergaser entweichen. Eventuelle Rückstände können durch Abschrauben des Niederschlagsfilters abgelassen werden:

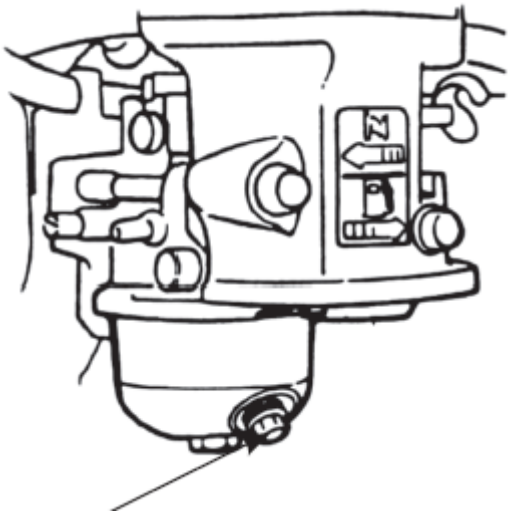

- Drehen Sie den Niederschlagsfilter ab und schließen Sie den Kraftstoffhahn.
- Ersetzen Sie das Motoröl durch frisches Öl (wenn es in letzter Zeit nicht gewechselt wurde oder Verschleißerscheinungen aufweist).
- Entfernen Sie bei kaltem Motor das Zündkabel von der Zündkerze, schrauben Sie die Zündkerze ab und gießen Sie 5-10 ml frisches Motoröl durch die Öffnung in den Zylinder. Schrauben Sie die Zündkerze wieder ein.

- Ziehen Sie den Startergriff, bis Sie einen Widerstand spüren, damit sich das Öl im Zylinder verteilt und den Motor von innen erhält. Machen Sie dann 8-10 langsame Bewegungen mit dem Zug, als ob Sie den Motor starten wollten.
- Reinigen Sie das Gerät, insbesondere den Motor, von Schmutz und anderen Verunreinigungen wie Staub.
- Überprüfen Sie die Maschine auf verschlissene oder beschädigte Teile - tauschen Sie sie gegebenenfalls aus.
- Füllen Sie gegebenenfalls die Luft in den Rädern bis zum maximal zulässigen Druck auf (siehe Markierung auf dem Reifen).
- Lagern Sie das Gerät in einem trockenen, überdachten Gebäude mit guter Belüftung und geschützt vor Hitze und Sonnenlicht.

o) Bitte inspizieren Sie die Maschinenteile unter Anleitung von Fachleuten oder Fachleuten regelmäßig mit 1-2 mal monatlich. Stellen Sie sicher, dass die Maschine vollständig stillsteht!

- [HT-WBL-01] Öffnen Sie die Getriebeabdeckung 36, die Riemenabdeckung 13, die kleine Getriebeabdeckung 43 und die Auslassöffnung 31, geben Sie eine angemessene Menge Schmierfett auf jedes Getriebeteil; überprüfen Sie die flexible Rotation und den Verschleiß von Schlüsselteilen wie Lagern, Flügeln, Riemen usw. Werden Mängel festgestellt, sollten diese vor der Nacharbeit umgehend behoben werden. Insbesondere für die Klingen sind regelmäßige Inspektionen erforderlich, und die Reparatur der Klingen wird von professionellen Instituten durchgeführt. Eine stumpfe Klinge kann die Effizienz der Maschine verringern und in schweren Fällen zu Schäden an Maschinenkomponenten führen.

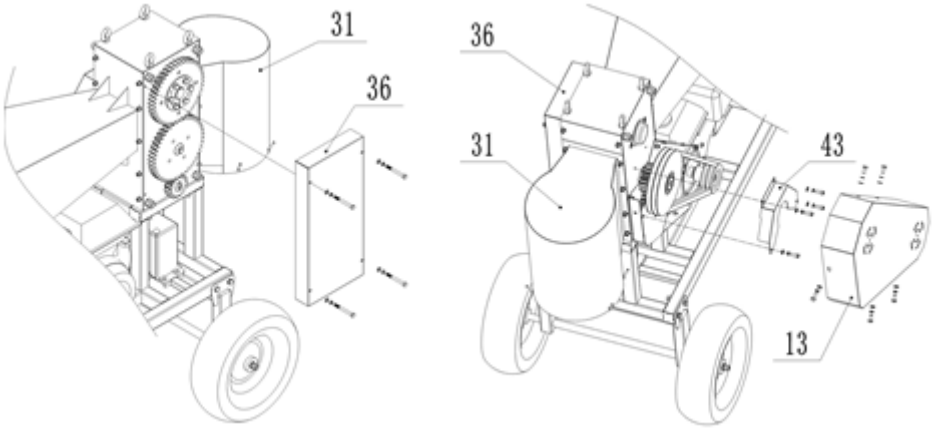

- [HT-WBL-02] Öffnen Sie den Getriebedeckel 36, indem Sie die Schrauben 4x, die ihn halten, entfernen b77. Schmieren Sie alle Getriebeteile; prüfen Sie, ob sich wichtige Teile wie Lager, Flügel, Riemen usw. flexibel drehen und abnutzen. Werden Mängel festgestellt, sollten diese vor der Nacharbeit umgehend behoben werden. Insbesondere für die Klingen sind regelmäßige Inspektionen erforderlich, und die Reparaturen der Klingen werden von professionellen Einrichtungen durchgeführt. Eine stumpfe Klinge kann die Effizienz der Maschine verringern und in schweren Fällen zu Schäden an Maschinenkomponenten führen.

SICHERE ENTNAHME DER BATTERIEN

In den Geräten sind GEL-Batterien 12V 9Ah eingebaut.

Entfernen Sie die verbrauchte Batterie aus dem Gerät, indem Sie dasselbe Verfahren anwenden, mit dem Sie sie installiert haben.

Recyceln Sie Batterien bei der entsprechenden Organisation oder Firma.

ENTSORGUNG VON ALTGERÄTEN

Entsorgen Sie dieses Gerät nicht über den Hausmüll. Geben Sie es bei einer Recycling- und Sammelstelle für Elektro- und Elektronikgeräte ab. Überprüfen Sie das Symbol auf dem Produkt, der Gebrauchsanweisung und der Verpackung. Die zur Herstellung des Geräts verwendeten Kunststoffe können entsprechend ihrer Kennzeichnung recycelt werden. Indem Sie sich für das Recycling entscheiden, leisten Sie einen wichtigen Beitrag zum Schutz unserer Umwelt.

Wenden Sie sich an die örtlichen Behörden, um Informationen über Ihre örtliche Recyclinganlage zu erhalten.

FEHLERBEHEBUNG

Fehler	**Mögliche Ursache**
Der Motor lässt sich nicht starten	• Steht der Zündschalter in der Stellung "ON"? • Ist der Kraftstoffabsperrhahn eingeschaltet? • Verwenden Sie frisches, sauberes Benzin? Wenn das Gas alt ist, wechseln Sie es aus. • Verwenden Sie einen Kraftstoffstabilisator, wenn Sie Ihr Benzin länger als 30 Tage aufbewahren. • Ist die Zündkerze sauber? Wenn die Zündkerze schmutzig oder rissig ist, wechseln Sie sie aus. Wenn er ölig ist, lassen Sie ihn heraus, halten Sie einen Lappen über das Stopfenloch und ziehen Sie mehrmals an der Rückholschnur, um das Öl aus dem Zylinder zu blasen, wischen Sie den Stopfen ab und setzen Sie ihn wieder ein. • wenn der Sicherheitsschalter zurückgesetzt wird und das Kabel angeschlossen ist?
Der Motor stoppt während der Arbeit	• wenn der Motor durch Überlastung abgestellt wird? • wenn das Holz im Klingenhaus verstopft ist? • ob der Sicherheitsschalter im normalen Zustand ist? • ob der Motor mit genügend Kraftstoff und Öl versorgt ist?
Seltsames Geräusch	• Halten Sie die Maschine an und überprüfen Sie, ob sich irgendwelche Teile gelöst haben. • Wenn nicht, lassen Sie es von einem Fachmann überprüfen und warten.
Die Klinge ist abgenutzt oder beschädigt	• Wenden Sie sich an eine professionelle Reparaturwerkstatt, um die Klingen auszutauschen oder zu schärfen.
Riemenschlupf	• Halten Sie die Maschine sofort an, lassen Sie die Riemenabdeckung von einem Fachmann öffnen, prüfen Sie den Verschleiß des Riemens, und wenn der Riemen beschädigt ist, ersetzen Sie ihn durch einen neuen; wenn der Riemen normal ist, müssen Sie die Befestigungsschrauben des Motors lösen, die vordere und hintere Position des Motors einstellen, um den Riemen zu spannen, und danach die Riemenabdeckung wieder anbringen.
Holzfäller kann nicht wirksam getrennt werden	• die Maschine sofort anhalten, den Messerabstand durch Fachpersonal einstellen lassen (den Getriebedeckel öffnen, die auf die Konushülse der oberen Messerwelle und des Getriebes gepressten Schrauben lösen, die obere Messerwelle drehen, die relative Position des Getriebes und der Messerwelle einstellen, den geeigneten Abstand zwischen den oberen und unteren Messern wählen, die Schrauben auf der Konushülse verriegeln und dann den Getriebedeckel wieder anbringen)

This User Manual has been translated using machine translation. We have made every effort to ensure the translation is accurate, but please note that automated translations are not perfect and are not meant to replace human translators. The official version of the User Manual is in English. Any differences between the translated version and the original English are not legally binding. If you have any questions about the accuracy of the translation, please refer to the English version, which is the official reference. More language versions are available upon request via info@expondo.com

Technical data

Parameter description		Parameter value	
Product name		Wood branch logger	
Model		HT-WBL-01	HT-WBL-02
Engine type		DH457 Naturally aspirated 1-cylinder OHV 4-stroke air cooled 457 ccm Euro 5	DH212 Naturally aspirated 1-cylinder OHV 4-stroke air cooled 212 ccm Euro 5
Max power [HP]		18 at 3600 rpm	7 at 3600 rpm
Max torque [Nm]		31 at 2500 rpm	13.5 at 2500 rpm
Fuel type		Unleaded gasoline min. 91 octane (RON) ≤E10	
Engine oil	Viscosity	Standard ambient working conditions: API SJ +higher 10W30 (with cleaning additives)	
		Cold ambient working conditions (not exceeding 0°C): API SJ +higher 5W30 (with cleaning additives)	
	Capacity [L]	1.1	0.6
Spark plug	Type	F7TC / F7RTC (or equivalent)	
	Electrode gap [mm]	0.6-0.8	
	Tightening torque [Nm]	18-22	
Fuel tank capacity [L]		6.5	3.6
Starter type		Recoil / Electric	
Blade max speed [rpm]		230	240
Chipping capacity [cm]		12 (soft fresh branch)	7 (soft fresh branch)
Allowable log dimeter [cm]		Ø10-30	Ø8-20
Dimensions [width x depth x height; mm]		850 x 2120 x 1410	640 x 1800 x 1120
Weight (netto) [kg]		249	112
Battery type		6MF9 GEL 12 V 9 Ah	6MFL GEL 12 V 9 Ah

1. Use guidelines

The device is designed for processing of wood branches, shrubs, weeds, shoots (with a diameter not exceeding the value given in the technical data table) into smaller pieces. These machines are powered by a gasoline engine, making it portable and suitable for outdoor use, especially in areas without access to electricity and equipped with a hitch for low-speed (≤ 5 km/h) towing outside public roads only.
CAUTION: do not use the machine to shred construction debris, plastic, paper products, ropes or strings, or any material that may contain metal.
WARNING**:** remove all nails, ropes, strings, or stones that may be embedded in plant parts (e.g., roots, etc.) before inserting material into the unit.
The user is liable for any damage resulting from unintended use of the device.

3.1. Device description





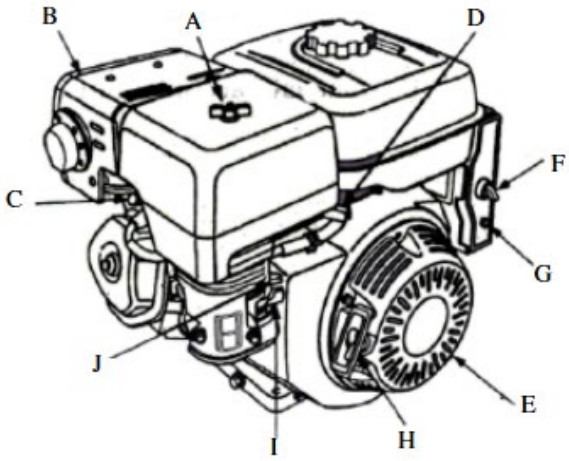

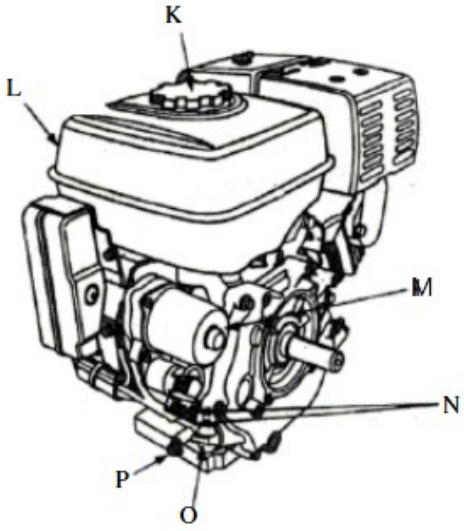

A. Air cleaner
B. Muffler
C. Muffler Guard (Optional)
D. Spark plug
E. Throttle lever
F. Ignition switch
G. Breaker (electric starter type)
H. Recoil starter handle
I. Choke lever
J. Fuel cock
K. Fuel filler cap
L. Fuel tank
M. Starter (electric start type)
N. Engine identification number
O. Oil dipstick
P. Oil drain plug

3.2. Preparing for use

APPLIANCE LOCATION

The ambient temperature must not exceed 45°C and ambient humidity should not exceed 85%. Use the unit only in open spaces and/or well-ventilated areas. Do not obstruct the air inlet of the unit and the exhaust outlet of the engine. Keep the unit away from any hot surfaces. Always operate the unit on a level, stable, clean, fireproof surface and out of the reach of children and persons with impaired mental, sensory, and intellectual functions. The place of operation of the device should provide easy access to the emergency shutdown lever of the device. It is prohibited to work or run the machine it on non-paved surfaces with slopes, undulations, bumps, looseness, or slippery surfaces.

WORKING CONDITIONS

Check the material to be shredded and make sure that there is enough space above the machine to load the material. It is recommended to choose a workplace as close as possible to where the chips are to be used. This will reduce the need to carry the processed material to a minimum.
Keep a safe distance from the chip discharge area. Make sure that all bystanders, children, animals, or valuables are also kept at a safe distance from the chip discharge area.

ASSEMBLY OF THE MACHINE

This machine is partially disassembled and packed. After unpacking, the parts are taken out of the packaging box and simply assembled according to the attached installation diagram before operating. Attention: Some parts of this machine with large volume and heavy weight. During assembly, it is recommended to seek guidance and assistance from a seller or someone with considerable knowledge and ability to this machine to ensure safety.



HT-WBL-01



HT-WBL-02

CAUTION: during installation, do not put hands or any other body parts within a radius of blade rotor; Do not touch the blades with your hands or any other body parts.

HT-WBL-01

A. Upper part of feed hopper assembly

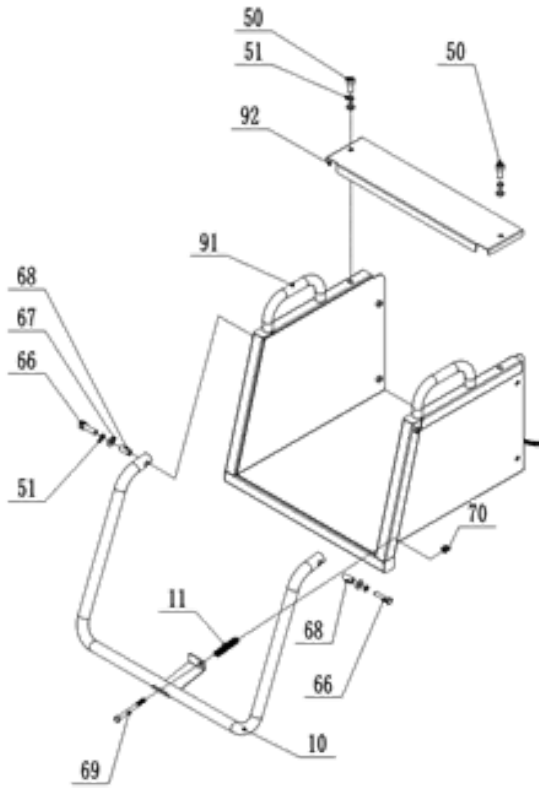

Part number	Part description
92	Top cover for upper part of feed hopper
91	Upper part of feed hopper
70	Lock nut
69	Bolt
68	Bushing
67	Washer
66	Bolt
51	Spring washer
50	Bolt
11	Spring
10	Safety bar

Firstly, install the safety bar 10 as shown in the figure by hardware and spring to fix it onto the upper part of feed hopper 91.Then install top cover for upper part of feed hopper 92 onto the upper part of feed hopper 91 by bolt 50, and wait for the next installation step.

B. Front wheels assembly

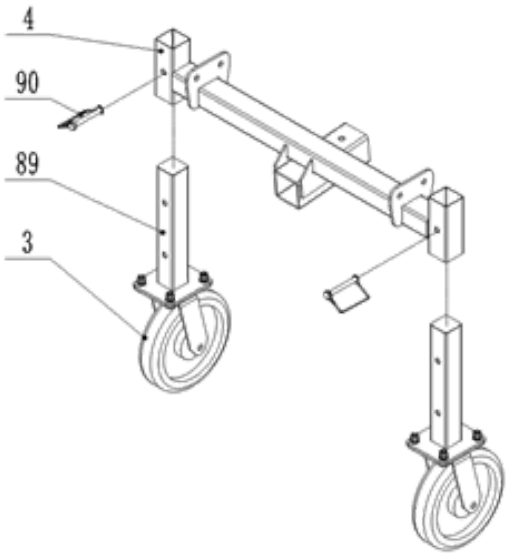

Part number	Part description
90	D-pin
89	Front wheel foot
4	Front wheels frame
3	Omni-directional wheel

Install front wheel foot 89 as shown in the figure onto the front wheel frame 4 by D-pin 90, and wait for the next installation step.

C. Back wheel frame assembly

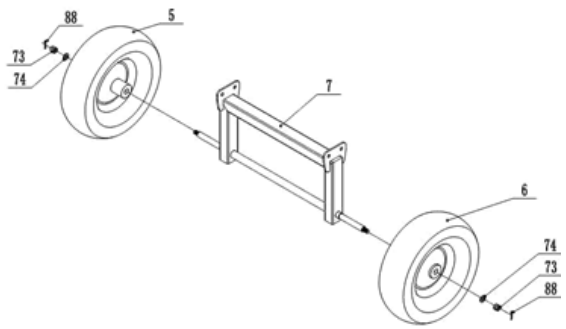

Part number	Part description
88	Pin
74	Washer
73	Lock nut
7	Back wheel frame
6	Right wheel
5	Left wheel

Install the left and right tires 5 and 6 onto the back wheel frame 7 with hardware and wait for the next installation step.

D. Front wheels/ back wheel frame/main frame assembly

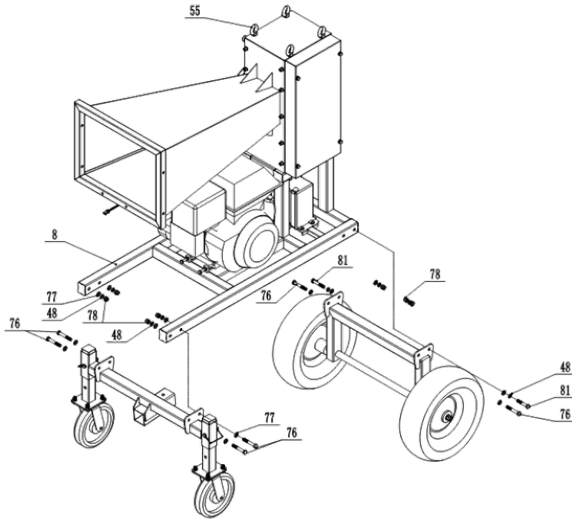

Part number	Part description
81	Bolt
78	Lock nut
77	Washer
76	Bolt
51	Spring washer
55	Eyebolt – for lifting
48	Spring washer

At least two eyebolts 55 should be selected as the main lifting points, lift main frame 8 slowly to a height of 50-70cm above the ground with a lifting device with a lifting capacity of over 1000kg, paying attention to safety. As shown in the above figure, Front wheels and back wheel frame can be fixed on the main frame 8 by hardware.

E. Outlet hopper/ upper part of feed hopper/main frame assembly

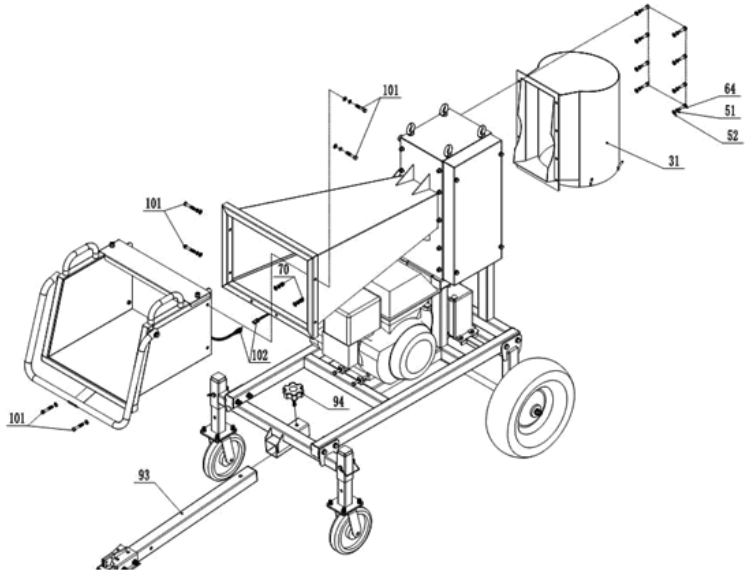

Part number	Part description
102	Wire
101	Bolt
94	Knob
93	Tow bar
70	Lock nut
64	Bolt
52	Washer
51	Spring washer
31	Outlet hopper

Fix finished upper part of feed hopper 91 and outlet hopper31 on main frame by hardware; Connect wire 102 to engine control wire., pull out the left pin on the safety switch on safety bar 10. Fix tow bar 93 by knob 94 on the frame.

F. Battery assembly and connection

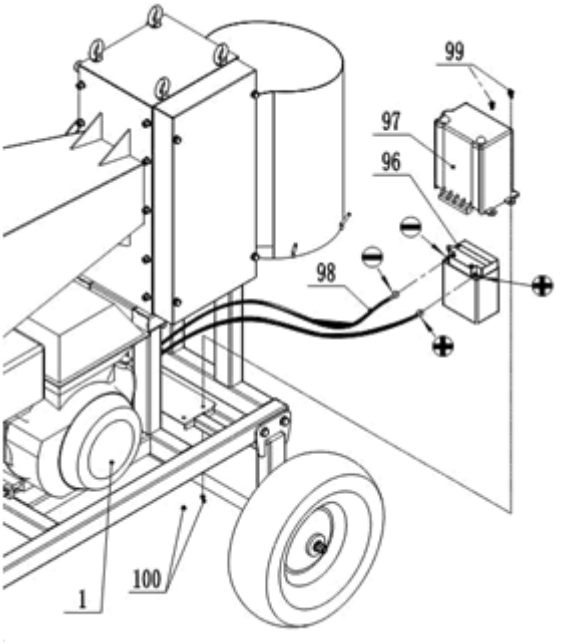

Part number	Part description
100	Lock nut
99	Bolt
98	Battery wire
97	Battery cover
96	Battery
1	Engine

Connect the positive and negative wires of battery wire 98 to the positive and negative poles of battery 96, with the positive pole connected to the positive pole and the negative pole connected to the negative pole. Do not connect them incorrectly, otherwise it will damage the battery and engine Fix battery cover 97 on battery 96, and locked them on the frame by bolt 99.

HT-WBL-02

A. Frame assembly

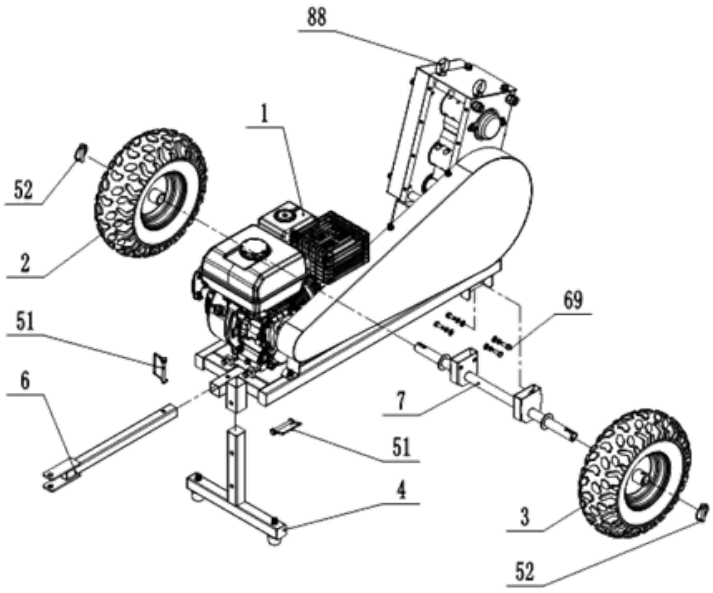

Two eyebolts 88 should be selected as the main lifting points, lift main frame slowly to a height of 40-60 cm above the ground with a lifting device with a lifting capacity of over 300kg, paying attention to safety! Install T-bar 4, tow bar 6, axle 7 and wheels (2&3) by D-pin 51, 52, and bolt 69 and hardware.

B. Feed hopper assembly

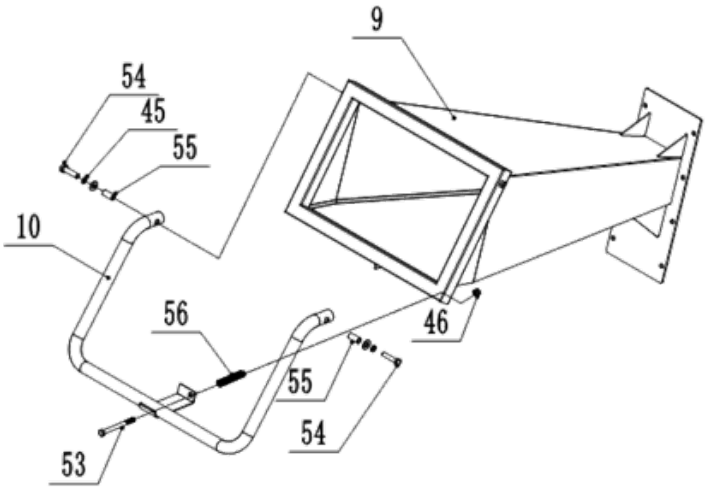

Install safety bar 10 on the feed hopper 9 by bolt 53,54 and hardware.

C. Outlet hopper assembly

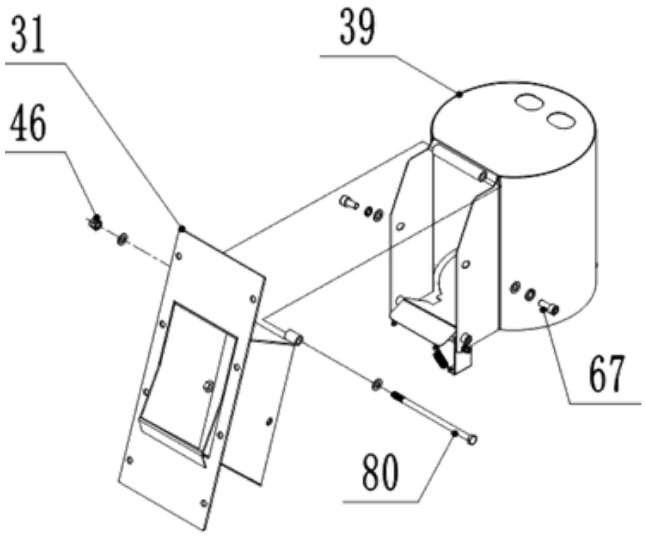

Install outlet hopper on upper outlet hopper 31 by bolts and hardware.

D. Feed/outlet hopper and main frame assembly

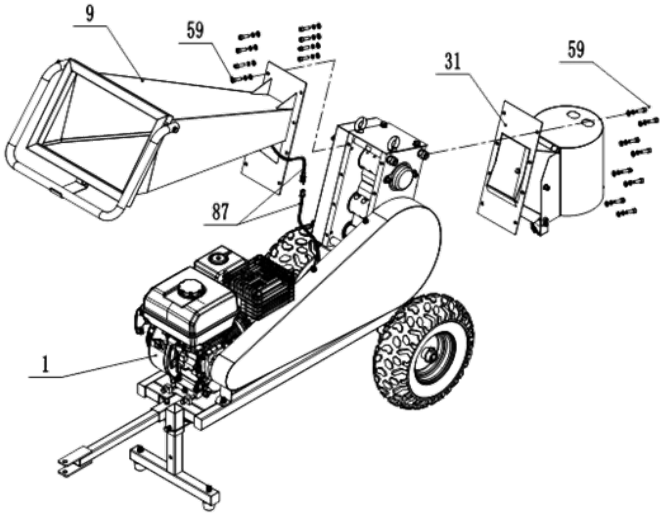

Install feed hopper 9 and outlet hopper 31 by bolts and hardware. Connect safety wires 87 with engine, pull out the reset pin on the switch (left side on switch) for start.

FILLING THE ENGINE OIL

During transport, the engine of the machine is without oil, therefore it must be topped up before the first start-up. Only use fresh oil in accordance with the recommendation for lubricating the engine (see the technical data table):

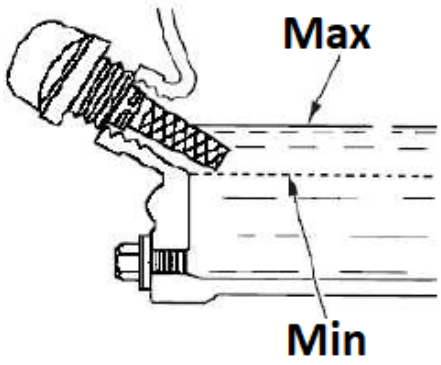

- Place the machine on a level, horizontal surface.
- Unscrew the orange engine oil filler cap (with a built-in dipstick - see the above picture) and pour oil through its opening (use a funnel, for example), taking care not to pour more than the permissible level (marked field on the dipstick), which we check on the dipstick of the cap after it is fixed in the hole.
- It is recommended to keep the level closer to the upper than the lower acceptable limit. In case of overflowing beyond the permissible level, excess oil can be sucked out through the plug hole. ATTENTION: operating the engine with the wrong oil level can lead to engine damage! Check the engine oil level before each machine operation when the engine is still cold.

REFUELING

ATTENTION: The engine of the device is adapted only to burn unleaded gasoline without oil admixtures. The use of other fuel that is not fresh and with too high an ethanol content or of low quality can lead to engine failure. Refuel only with the engine off, paying close attention not to spill fuel over the engine, especially when it is hot - risk of fire! If the engine is warmed up, wait at least 2 minutes before refueling.

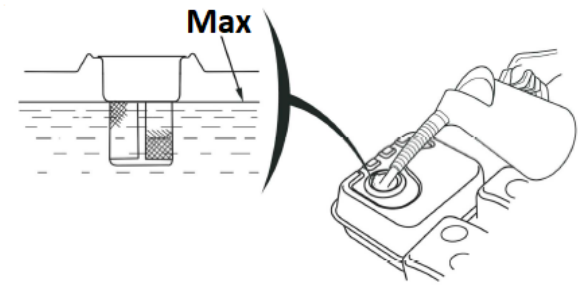

- Place the machine on a level, horizontal surface.
- The fuel tank is located on the top of the unit.
- Unscrew the fuel filler cap (with the dispenser icon). Do not pull out the strainer filter inside the opening!
- Refill fuel through the plug opening - the maximum fuel level in the tank should not exceed the upper limit of the red level gauge in the strainer filter, i.a. reach the bottom of the filler neck as max.

BATTERY CONNECTION

CAUTION: Be careful not to connect the battery in reverse polarity, as this will short circuit the battery charging system!

- Connect the positive/red (+) cable to the starter solenoid terminal (A).

- Connect the negative/black or blue (-) cable to an engine mounting bolt or other good engine ground connection.
- Connect the positive (+) cable to the positive (+) terminal.
- Connect the negative (-) cable to the negative (-) terminal.
- Coat terminals and cable ends with copper or special electric terminal grease.

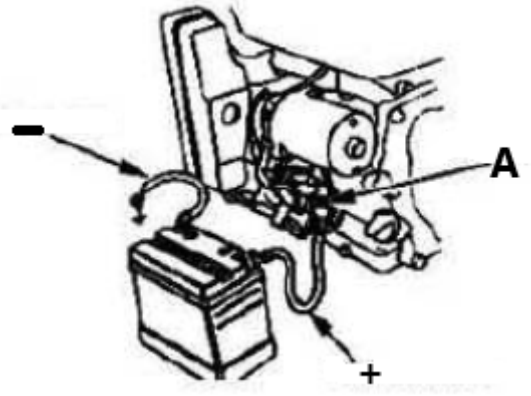

3.3. Device use

3.3.1 Startup

- Set the fuel valve - distributor icon - to the open position ("ON" - see the signature pictogram on the air filter housing) so that fuel can flow from the tank to the carburetor to start the engine.



- **Only when the engine is cold**: activate the choke, i.e. set the manual suction lever to the closed position ("CHOKE") - see the universal icon.
- Set the throttle lever - engine speed control - to approx. 1/2 scale in the direction of fast rotation. **NOTE:** the rabbit icon symbolizes fast rotation and the turtle is for slow speeds, so by moving the lever towards the appropriate icon, you increase or decrease the engine speed.

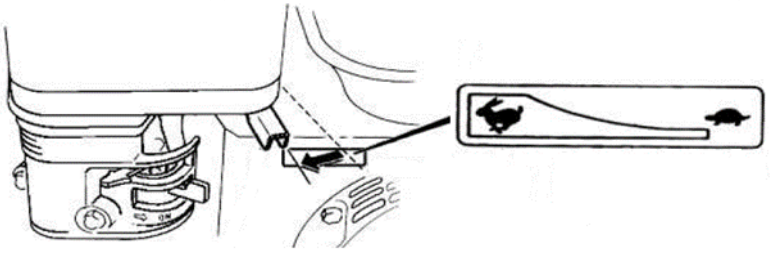

- Turn the ignition (key) on the engine from the “OFF” to the "ON" position (HT-WBL-01 only) and then to “START” (or crank icon) so that the engine can be started – after the starts, immediately release the ignition key.
- [alternatively - manually] After putting the ignition key to the “ON” position, grasp the lever of the recoil starter rope and pull in a steady motion until you feel resistance on the lever, then with a quick movement pull to the end, all the while holding the handle in your hand allowing it to return to the starting position in a controlled manner. Sometimes in freezing conditions, it may be necessary to pull the tug handle several times before the engine starts - this is normal.
  ATTENTION: old or low-quality fuel can lead to starting problems! Change it immediately to a proper, fresh one.
- After starting the engine, let it work for a bit in order to reach the operating temperature after approx. 1 minute and during this time gradually move the manual suction lever in the direction of off ("RUN").
  NOTE**:** starting a warmed-up engine does not require switching on the suction - its lever should be in the open position.

  IMPORTANT: low speed is only for idling the engine - use the highest speed when operating the machine.

3.3.2 Stopping

- Set the slowest engine speed with the throttle lever (move it towards the turtle icon) and let the engine run at low speed for 1-2 minutes to cool it down a bit.
- Turn off the ignition by setting its switch to the "OFF" position. Alternatively, you can close the fuel valve (switch to the "CLOSE" position) and wait for the engine to stop - this method will get rid of residual fuel from the carburetor, so it is worth using it before storing an unused machine for a long time.
  ATTENTION: if you need to stop the device suddenly, press the emergency stop button but use this method only in an emergency!
  IMPORTANT**:** never use the choke lever to stop the engine by throttling it!
- If the machine will not be used any further, then close the fuel supply valve - set its lever to the closed ("CLOSE") position.

3.3.3 Work tips

- [HT-WBL-01] If the machine is stopped during working and the wood is stuck on the blade and cannot be cut off, please unscrew the bolt 50 and remove the shaft cover 38. Use a tool wrench C with a diameter of 34 mm on the opposite side to clamp the hexagonal body on the blade shaft 21. Turn the upper blade shaft 21 counterclockwise to release the blade from the wood. Remove the stuck wood and fix the shaft cover 38 before restart the machine:

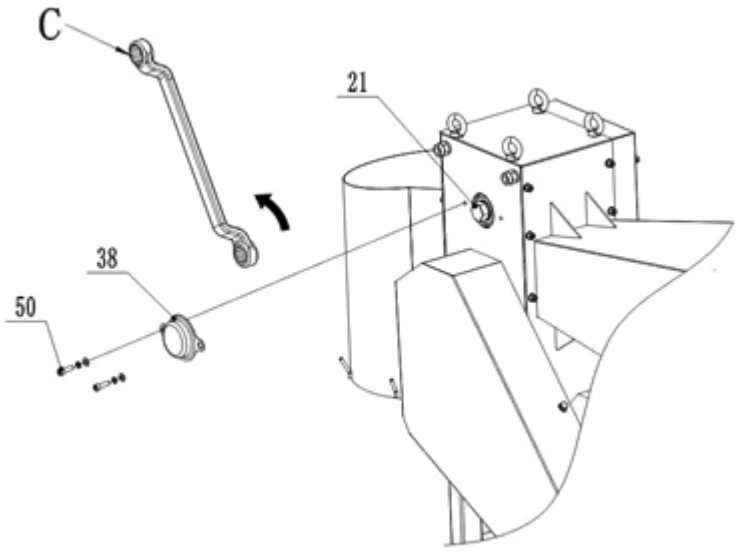

- [HT-WBL-02] If the machine is stopped during working and the wood is stuck on the blade and cannot be cut off, please unscrew the bolt 67 and remove the shaft cover 38. Use a tool wrench C with a diameter of 30mm to clamp the hexagonal body on the blade shaft 21. Turn the upper blade shaft 21 counterclockwise to release the blade from the wood. Remove the stuck wood and fix the shaft cover 38 before restart the machine.
- This machine can cut unsorted or preprocessed branches, so fresh cut branches, plant stems, etc. can be directly for cutting. Due to factors such as raw material type, moisture content, and hardness, the machine may experience engine overload, stalling, and body shaking during working which is a normal situation.
- If it is necessary to cut down hard perennial trees or dry wood, the feed diameter should be reduced to prevent engine overload and shutdown, and to reduce damage to the engine, blades, and other components of the vehicle. This machine has the best cutting effect on fresh cork.
- Please ensure that the position below the discharge port is open and there are no other situations that may affect the discharge before working.
- Feed the material on both sides in front of the feeding hopper, do not operate directly towards the machine's feeding port. When feeding, do not vigorously hold the wood, just gently push the wood in; cleaning and collection operations directly below the discharge port are forbidden.
- Due to the processing characteristics of this machine, the user only needs to gently push the wood into the feeding hopper. After the raw wood is fed into the feeding hopper, it will continue to fully process the entire section of raw material until the end, without any operation by the user. However, stopping midway can cause incomplete cutting of the wood and blade jamming. Therefore, in non-emergency situations, this machine is not allowed to touch the safety bar and is not allowed to stop midway during work. In addition, short block wood materials should not enter the feed hopper for cutting, as they will break horizontally in the wooden box during cutting, causing engine overload and shutdown, and even causing damage to blades or other parts of the machine.
- [HT-WBL-01] The discharge port is equipped with hooks for collection bags, but collection bags can only be placed if the following two conditions are met:
  a) The placement and replacement of the collection bag are operated by a dedicated person. After placement, the collection bag should be lower than the lower edge of the discharge port, making it easy to observe the stacking status of wood inside it. This ensures that the collection bag can be detected in a timely manner after filling without causing blockage at the discharge port, and is quickly removed and replaced with a new collection bag in a timely manner.
  b) If single user operates alone and requires a collection bag to collect wood logger, it is necessary to ensure that the collection bag can completely hold the entire volume of the raw wood, ensure that the wood does not overflow inside the collection bag, and prevent serious damage to important components such as the blade and blade shaft due to the blockage of the discharge port caused by the overflow of wood inside the collection bag.

3.4. Cleaning and maintenance

a) Engine service interval table (unless otherwise specified by the manufacturer of the engine unit):

Activity / Interval *		**Before each use**	**After 1 month or the first 20 man-hours from 1. commissioning**	**Every 3 months or every 50 operating hours**	**Every year or 100 working hours**
Engine oil	Inspection of possible supplement	**x**			

	Replacement		**x ****	**x**	
Air filter ***	Control	**x**			
	Cleaning		**X**		
	Replacement			**x**	
Cleaning the fuel drop tank					**x**
Control and if necessary, adjusting the spark plug gap					**x** (replacement if necessary)
Fuel tank - cleaning					**x**
Check the sharpness of the knives/splines		**x**			
Tire pressure			**x**		
Clean the outside of the engine (tarnish, dust, etc.)			**x**		
Fuel hoses - inspection		**Every 2 years** (replacement if necessary)			
Cleaning the inside of the cylinder head or piston from carbon build-up ****		**Every 125 hours of operation**			
* Depending on what falls sooner.					
** If the machine works frequently under load or in extremely hot ambient conditions - reduce the interval to 25 working hours.					
*** If the machine often works in a dusty, dirty environment, the cleaning interval should be reduced to 10 working hours, and replacement every 25 working hours.					
****The service must be performed by a specialist.					

b) Before each cleaning, adjustment or replacement of accessories, and when the unit is not in use, turn off the machine and cool it down completely, also remove the ignition cable pipe from the spark plug.
   - Wait until the rotating parts stop.

c) Use only non-corrosive cleaning agents for cleaning the surfaces.

d) Store the unit in a dry and cool place protected from moisture and direct sunlight.

e) Do not spray the unit with a stream of water or immerse it in water.

f) Make sure that no water enters through the ventilation openings in the casing.

g) Clean the ventilation openings with a brush and compressed air.

h) Perform regular inspections of the unit checking technical fitness and any damages.

i) Do not use sharp and/or metal objects (e.g. wire brush or metal spatula) for cleaning as they may damage the surface of the appliance material.

j) Check the fuel cables regularly for any damage or wear (cracks or leaks) and replace the damaged component immediately.

k) Spark plug inspection/replacement:
   ATTENTION: remove the plug only on a cold engine!
   Access to the plug is between the air filter housing and the muffler. First, remove the ignition cable pipe from the spark plug to gain access to it. Before installing a spark plug - including a new spark plug - check the spark plug gap and adjust it if necessary. When screwing in the plug, do so as far as it will go, but tighten it sensitively - usually another 1/3-1/2 turns (see the plug manufacturer's recommendations). The rest of the assembly reverses to disassembly.

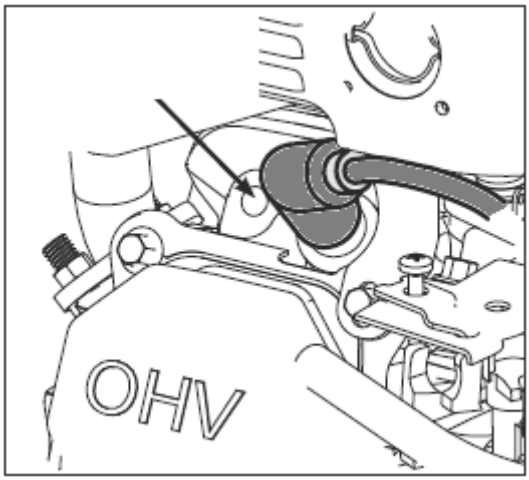

l) Checking/replacing the air filter:

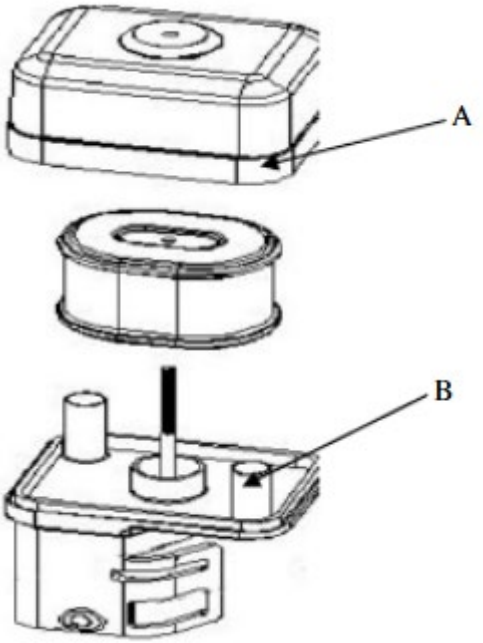

- Remove the air cleaner outside cover (A). Be careful to prevent dirt and debris from falling into the air cleaner assembly.
- Separate the Air Filter (A) from the Air Filter Housing (B).
- Inspect the air filter. Clean dirty air filter with warm water and mild soap. Allow air filter to dry thoroughly before re-installation.
- Install the air filter assembly onto the carburetor and secure with screw.
- Note: Do not use pressurized air or solvents to clean the filter. Pressurized air can damage the filter and solvents will dissolve the filter.

m) Changing the engine oil:

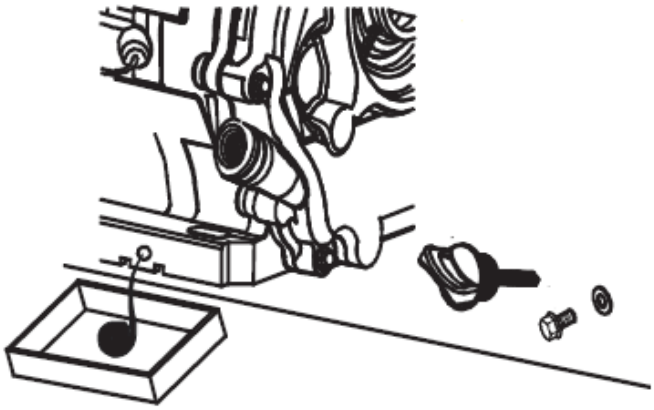

- Place the machine on a flat surface, switch on the machine and warm up the engine for a few minutes, then switch it off.
- Remove the oil filler cap with the dipstick.
- Put the oil slick container under the engine at the drain plug.
- Unscrew the oil drain plug and drain all the oil - until it stops leaking.
- Turn the drain plug back on and refill it with fresh oil through the filler plug with a dipstick according to the procedure described earlier in this manual.

n) Prolonged non-use of the machine:

If the machine is not used for more than a month, it is necessary to:

- Empty the fuel from the tank or add a fuel stabilizer to it according to the manufacturer's proportion of the additive.
  NOTE: do not keep fuel in a tank with a stabilizer for longer than the manufacturer of the additive recommends!
- (only if the fuel is emptied from the tank) Start the engine and let it run without load until it shuts down on its own due to lack of fuel - this will allow the residual fuel to empty from the fuel system and carburetor. Any residue can be drained by unscrewing the precipitation filter:

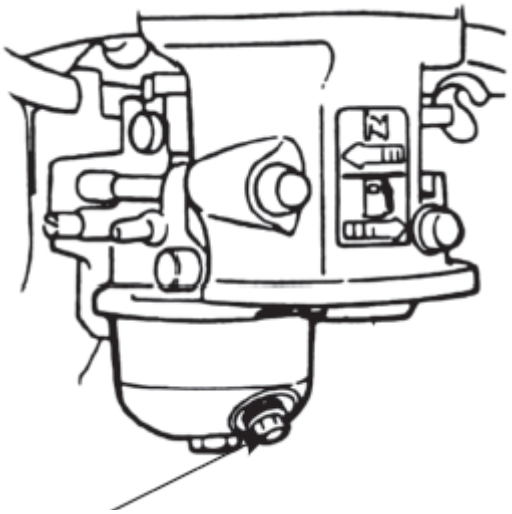

- Turn off the precipitation filter and close the fuel valve.
- Replace the engine oil with fresh oil (if it has not been changed recently or shows signs of wear).
- On a cold engine, remove the ignition wire pipe from the spark plug and unscrew the spark plug and pour 5-10 ml of fresh engine oil into the cylinder through its opening. Screw the spark plug back in.
- Pull the starter tug handle until you feel resistance so that the oil is distributed in the cylinder preserving the engine from the inside. Next, make 8-10 slow movements with the pull as if you wanted to start the engine.
- Clean the device, especially the engine, from dirt and other contaminants such as dust.
- Inspect the machine for worn or damaged parts - replace them if necessary.

- If necessary, inflate the air in the wheels to the maximum allowable pressure (see the marking on the tire).
- Store the machine in a dry, roofed building with good ventilation and away from heat and sunlight.

o) Please inspect the machine parts under the guidance of professionals or professionals regularly with 1-2 times monthly. Ensure the machine completely stopped!

- [HT-WBL-01] Open the gear cover 36, belt cover 13, gear small cover 43 and discharge port 31, give an appropriate amount of lubricating grease to each gear component; Check for flexible rotation and wear of key parts such as bearings, blades, belts, etc. If defects are found, they should be promptly repaired before rework. Especially for blades, regular inspections are required and blade repairs are carried out at professional institutions. A blunt blade can reduce the efficiency of the machine, and in severe cases, it can cause damage to machine components.

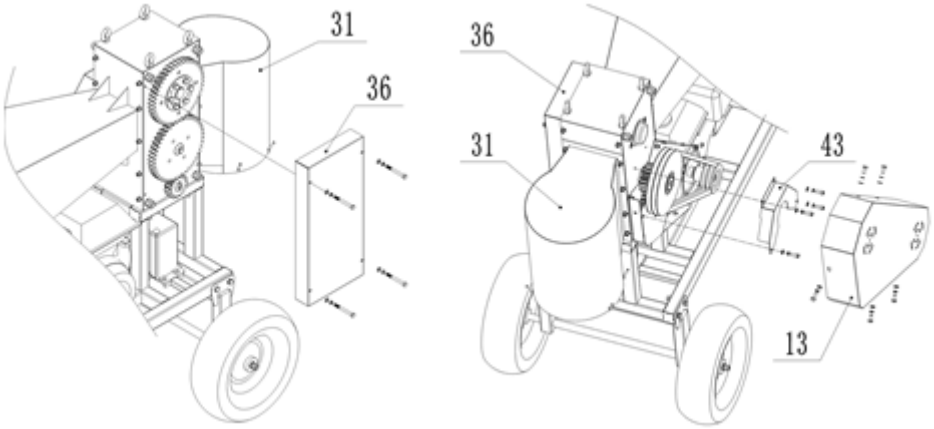

- [HT-WBL-02] open the gear cover 36 by removing the 4x holding it b77 bolts. Grease each gear component; Check for flexible rotation and wear of key parts such as bearings, blades, belts, etc. If defects are found, they should be promptly repaired before rework. Especially for blades, regular inspections are required and blade repairs are carried out at professional institutions. A blunt blade can reduce the efficiency of the machine, and in severe cases, it can cause damage to machine components.

SAFE REMOVAL OF BATTERIES
GEL 12V 9Ah batteries are installed in the devices.
Remove used battery from the device using the same procedure by which you installed them.
Recycle batteries with the appropriate organisation or company.

DISPOSING OF USED DEVICES
Do not dispose of this device in municipal waste systems. Hand it over to an electric and electrical device recycling and collection point. Check the symbol on the product, instruction manual and packaging. The plastics used to construct the device can be recycled in accordance with their markings. By choosing to recycle you are making a significant contribution to the protection of our environment.
Contact local authorities for information on your local recycling facility.

TROUBLESHOOTING

Problem	**Possible cause**
The engine cannot be started	• Is the ignition switch in the “ON” position? • Is the fuel shut-off valve on? • Are you using fresh, clean gas? If the gas is old, change it. • Use a fuel stabilizer if you keep gas longer than 30 days. • Is the spark plug clean? If the spark plug is dirty or cracked, change it. If it’s oily, leave it out, hold a rag over the plug hole and pull the recoil cord several times

	to blow out any oil in the cylinder, then wipe off the plug and reinsert it. • if the safety switch is reset and wire is connected?
The engine stop during working	• if the engine is stopped by overloading? • if wood is blocked in blade house? • if the safety switch is in normal condition? • if the engine with enough fuel and oil?
Strange noise	• Stop the machine, check if any hardware gets loose? • if not, ask the professionals to check and do maintenance.
The blade worn or damaged	• Go to the professional repair sites to change or sharp the blades.
Belt slipping	• immediately stop the machine, ask professional staff to open the belt cover, check the wear of the belt, and if the belt is damaged, replace it with a new one; If the belt is normal, it is necessary to loosen the engine fixing bolts, adjust the front and rear positions of the engine to tension the belt, and then reinstall the belt cover after completion.
Wood logger fails to be separated effectively	• immediately stop the machine, ask professional staff to adjust the blade space (open the gear cover, loosen the bolts pressed onto the cone sleeve of the upper blade shaft and gear, rotate the upper blade shaft, adjust the relative position of the gear and blade shaft, select the appropriate gap between the upper and lower blades, lock the bolts on the cone sleeve, and then install the gear cover back)

Niniejsza instrukcja obsługi została przetłumaczona za pomocą tłumaczenia maszynowego. Dołożyliśmy wszelkich starań, aby zapewnić dokładność tłumaczenia. Należy jednak pamiętać, że tłumaczenia automatyczne nie są doskonałe i nie mają na celu zastąpienia tłumaczy. Oficjalna wersja instrukcji obsługi jest w języku angielskim. Wszelkie różnice między wersją przetłumaczoną a oryginałem w języku angielskim nie są prawnie wiążące. Jeśli masz jakiekolwiek pytania dotyczące dokładności tłumaczenia, zapoznaj się z wersją angielską, która jest wersją oficjalną. Więcej wersji językowych jest dostępnych na życzenie pod adresem info@expondo.com

Dane techniczne

Opis parametru		Wartość parametru	
Nazwa produktu		Rębak spalinowy	
Model		HT-WBL-01	HT-WBL-02
Typ silnika		DH457 Wolnossący 1-cylindrowy OHV 4-suwowy chłodzony powietrzem 457 cm3 Euro 5	DH212 Wolnossący 1-cylindrowy OHV 4-suwowy chłodzony powietrzem 212 cm3 Euro 5
Maksymalna moc [HP]		18 przy 3600 obr./min	7 przy 3600 obr./min
Maksymalny moment obrotowy [Nm]		31 przy 2500 obr./min	13,5 przy 2500 obr./min
Rodzaj paliwa		Benzyna bezołowiowa min. 91 oktanów (RON) ≤E10	
Olej silnikowy	Lepkość	Standardowe warunki pracy: API SJ +wyższe 10W30 (z dodatkami czyszczącymi)	
		Warunki pracy w zimnym otoczeniu (nie przekraczającym 0 ° C): API SJ +wyższe 5W30 (z dodatkami czyszczącymi)	
	Pojemność [L]	1,1	0,6
Świeca zapłonowa:	Rodzaj	F7TC / F7RTC (lub zamiennik)	
	Odstęp między elektrodami [mm]	0.6-0.8	
	Moment dokręcania [Nm]	18-22	
Pojemność baku paliwa [L]		6,5	3,6
Typ rozrusznika		Odrzuttowy / Elektryczny	
Maksymalna prędkość ostrza [obr./min]		230	240
Wydajność rozdrabniania [cm]		12 (miękka świeża gałązka)	7 (miękka świeża gałązka)
Dopuszczalny wymiar kłody [cm]		Ø10-30	Ø8-20
Wymiary (szerokość x głębokość x wysokość) [mm]		850x2120x1410	640x1800x1120
Waga (netto) [kg]		249	112
Rodzaj baterii		6MF9 ŻEL 12V 9Ah	6MFL ŻEL 12V 9Ah

1. Wytyczne użytkowania

Urządzenie przeznaczone jest do rozdrabniania gałęzi, krzewów, chwastów, pędów (o średnicy nie większej niż podana w tabeli danych technicznych) na mniejsze kawałki. Maszyny te napędzane są silnikiem benzynowym, co czyni je przenośnymi i odpowiednimi do użytku na zewnątrz, szczególnie w miejscach, w których nie ma dostępu do elektryczności. Wyposażone są w zaczep umożliwiający holowanie z niską prędkością (≤ 5 km/h) wyłącznie poza drogami publicznymi.

UWAGA: nie należy używać urządzenia do rozdrabniania gruzu budowlanego, plastiku, wyrobów papierniczych, lin i sznurków ani żadnych materiałów, które mogą zawierać metal.
OSTRZEŻENIE **:** przed umieszczeniem materiału w urządzeniu należy usunąć wszelkie gwoździe, liny, sznurki i kamienie, które mogą być osadzone w częściach rośliny (np. korzeniach itp.).
Użytkownik ponosi odpowiedzialność za wszelkie szkody powstałe na skutek niewłaściwego użycia urządzenia.

3.1. Opis urządzenia





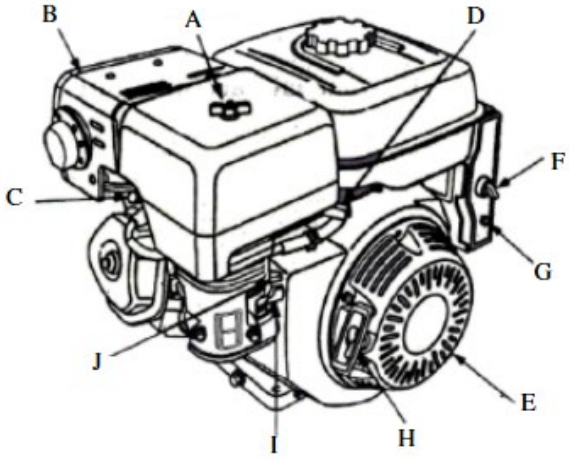

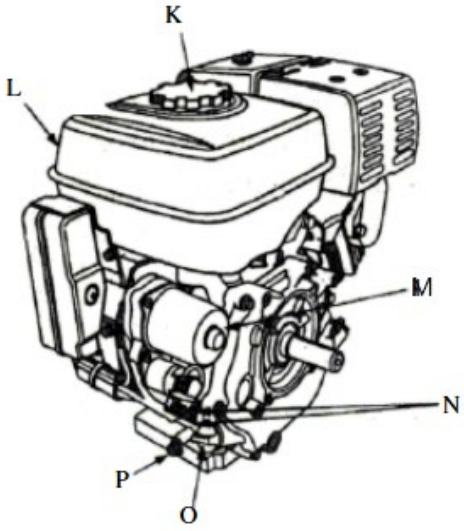

A. Oczyszczacz powietrza
B. Tłumik
C. Osłona tłumika (opcjonalnie)
D. Świeca zapłonowa
E. Dźwignia przepustnicy
F. Przełącznik zapłonu
G. Wyłącznik (typ rozrusznika elektrycznego)
H. Uchwyt rozrusznika ręcznego (szarpak)
I. Dźwignia ssania
J. Zawór paliwa
K. Korek wlewu paliwa
L. Zbiornik na paliwo
M. Rozrusznik (typ z rozruchem elektrycznym)
N. Numer identyfikacyjny silnika
O. Bagnet poziomu oleju
P. Korek spustowy oleju

3.2. Przygotowanie do użycia

LOKALIZACJA URZĄDZENIA

Temperatura otoczenia nie może przekraczać 45°C a wilgotność względna nie powinna przekraczać 85%. Używaj urządzenia wyłącznie na otwartej przestrzeni i/lub w dobrze wentylowanych pomieszczeniach. Nie wolno blokować wlotu powietrza do urządzenia ani wylotu spalin z silnika. Urządzenie należy trzymać z dala od wszelkich gorących powierzchni. Urządzenie należy zawsze obsługiwać na równej, stabilnej, czystej i ognioodpornej powierzchni, poza zasięgiem dzieci oraz osób o upośledzonych funkcjach umysłowych, sensorycznych i intelektualnych. Miejsce pracy urządzenia powinno zapewniać łatwy dostęp do dźwigni awaryjnego wyłączania urządzenia. Zabrania się pracy i uruchamiania maszyny na nieutwardzonych powierzchniach, na których występują pochyłości, nierówności, wyboje, luźność lub śliskość.

WARUNKI PRACY

Sprawdź materiał przeznaczony do rozdrabniania i upewnij się, że nad maszyną jest wystarczająco dużo miejsca, aby załadować materiał. Zaleca się wybranie miejsca pracy jak najbliżej miejsca, w którym będą wykorzystywane wióry. Dzięki temu konieczność transportu przetworzonego materiału zostanie ograniczona do minimum.

Zachowaj bezpieczną odległość od miejsca zrzutu wiórów. Należy upewnić się, że wszystkie osoby postronne, dzieci, zwierzęta i przedmioty wartościowe znajdują się w bezpiecznej odległości od miejsca zrzutu wiórów.

MONTAŻ MASZYNY

Maszyna jest częściowo rozmontowana i zapakowana. Po rozpakowaniu części należy wyjąć z opakowania i przed uruchomieniem po prostu je zmontować zgodnie z załączonym schematem montażu. Uwaga: Niektóre części tej maszyny mają dużą objętość i dużą wagę. Podczas montażu zaleca się skorzystanie z porad i pomocy sprzedawcy lub osoby posiadającej odpowiednią wiedzę i umiejętności w zakresie obsługi tego urządzenia, aby zapewnić bezpieczeństwo.



HT-WBL-01



HT-WBL-02

UWAGA: podczas montażu nie zbliżaj rąk ani żadnych części ciała do wirnika łopatek. Nie dotykaj łopatek rękami ani żadnymi innymi częściami ciała.

HT-WBL-01

A. Górna część zespołu zasobnika podającego

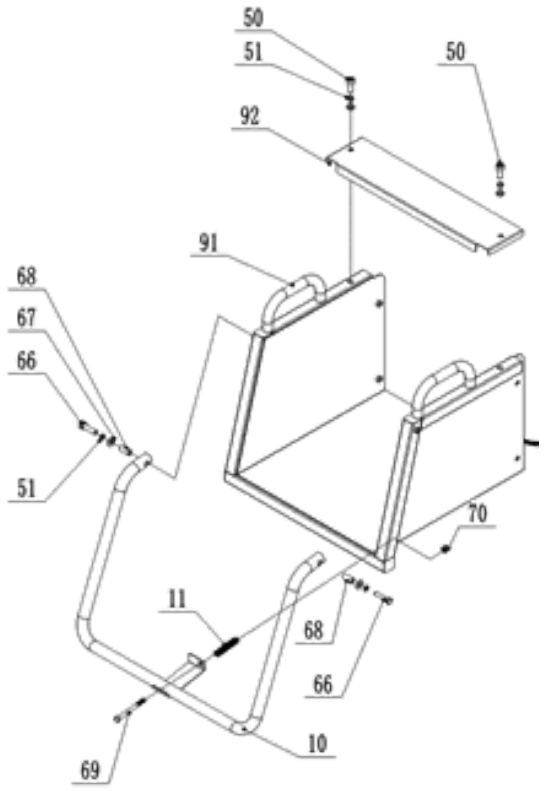

Numer części	Opis części
92	Pokrywa górna górnej części leja zasypowego
91	Górna część leja zasypowego
70	Nakrętka blokująca
69	Bolec
68	Tuleja
67	Podkładka
66	Bolec
51	Podkładka sprężynująca
50	Bolec
11	Sprężyna
10	Pałąk bezpieczeństwa

Najpierw zamontuj drążek zabezpieczający 10, jak pokazano na rysunku, za pomocą elementów mocujących i sprężyny, aby przymocować go do górnej części leja podającego 91. Następnie zamontuj górną pokrywę górnej części leja podającego 92 na górnej części leja podającego 91 za pomocą śruby 50 i poczekaj na kolejny krok instalacji.

B. Montaż kół przednich

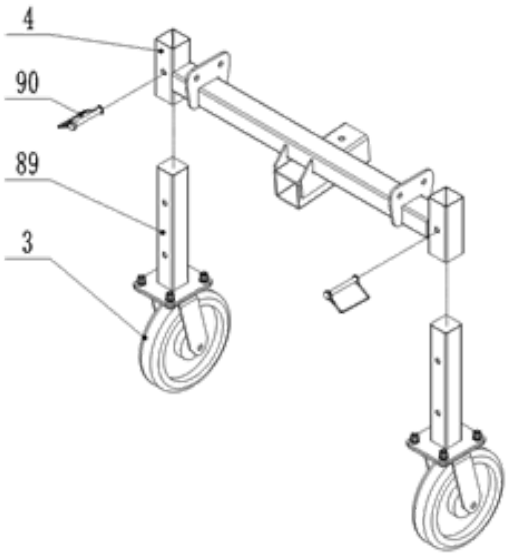

Numer części	Opis części
90	D-pin
89	Stopa koła przedniego
4	Rama kół przednich
3	Koło wielokierunkowe

Zamontuj stopkę przedniego koła 89, jak pokazano na rysunku, na ramie przedniego koła 4 za pomocą kołka D 90 i poczekaj na następny krok instalacji.

C. Montaż ramy tylnego koła

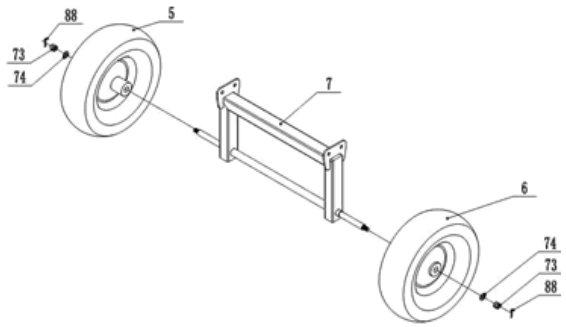

Numer części	Opis części
88	Kołek
74	Podkładka
73	Nakrętka blokująca
7	Rama tylnego koła
6	Prawe koło
5	Lewe koło

Zamontuj lewą i prawą oponę 5 i 6 na ramie tylnego koła 7 za pomocą śrub i poczekaj na kolejny etap montażu.

D. Koła przednie/rama koła tylnego/zespół ramy głównej

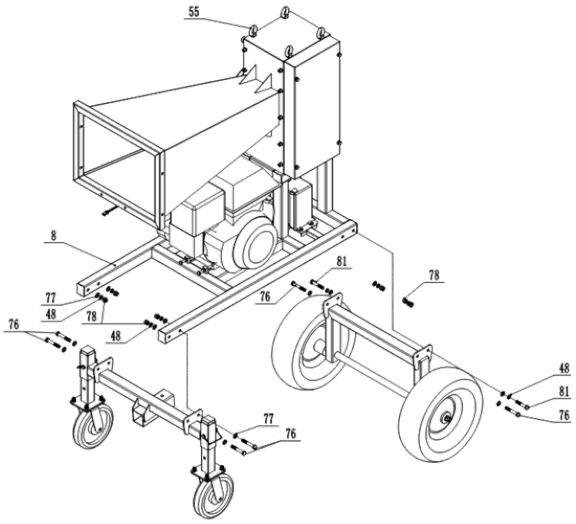

Numer części	Opis części
81	Bolec
78	Nakrętka blokująca
77	Podkładka
76	Bolec
51	Podkładka sprężynująca
55	Śruba oczkowa – do podnoszenia
48	Podkładka sprężynująca

Należy wybrać co najmniej dwa uchwyty oczkowe 55 jako główne punkty podnoszenia, powoli podnieść ramę główną 8 na wysokość 50-70 cm nad podłożem za pomocą urządzenia podnoszącego o udźwigu powyżej 1000 kg, zwracając uwagę na bezpieczeństwo. Jak pokazano na powyższym rysunku, koła przednie i ramę koła tylnego można zamocować do ramy głównej 8 za pomocą elementów mocujących.

E. Lej wylotowy/górna część leja podającego/zespół ramy głównej

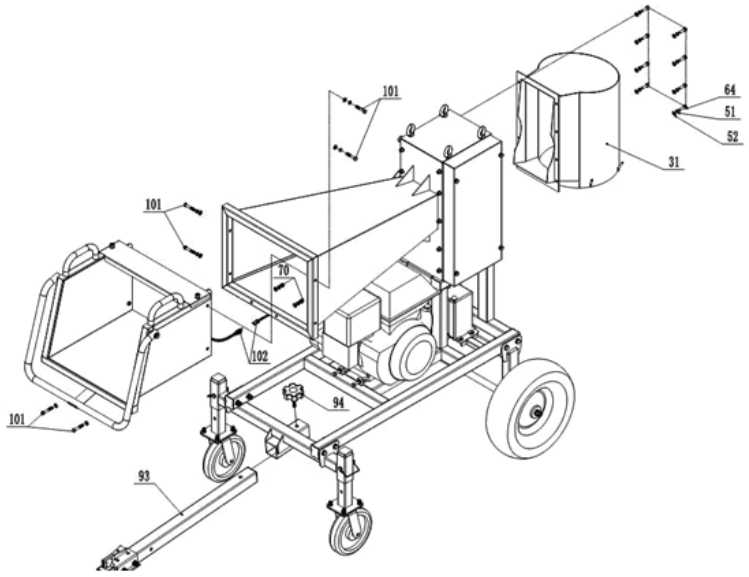

Numer części	Opis części
102	Linka
101	Bolec
94	Pokrętło
93	Hak holowniczy
70	Nakrętka blokująca
64	Bolec
52	Podkładka
51	Podkładka sprężynująca
31	Lejek wylotowy

Zamocuj gotową górną część leja zasypowego 91 i leja wylotowego 31 na ramie głównej za pomocą śrub; podłącz przewód 102 do przewodu sterowania silnikiem, wyciągnij lewy sworzeń wyłącznika bezpieczeństwa na drążku bezpieczeństwa 10. Zamocuj drążek holowniczy 93 za pomocą pokrętła 94 na ramie.

F. Montaż i podłączenie akumulatora

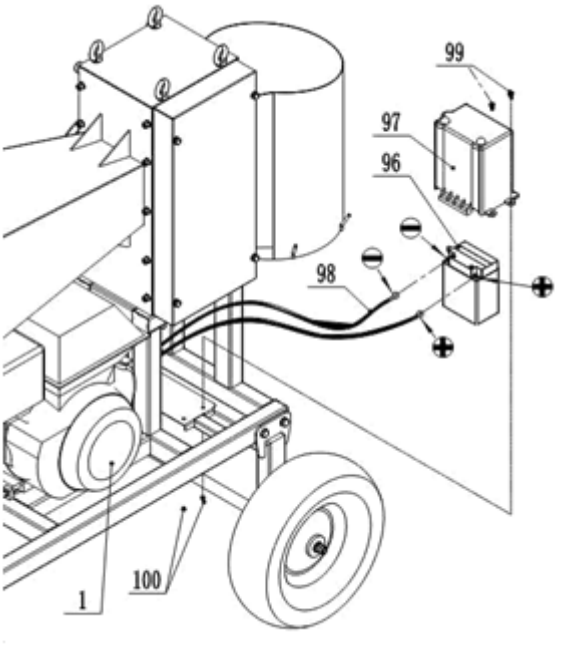

Numer części	Opis części
100	Nakrętka blokująca
99	Bolec
98	Przewód akumulatora
97	Pokrywa baterii
96	Bateria
1	Silnik

Podłącz przewód dodatni i ujemny przewodu akumulatora 98 do dodatniego i ujemnego bieguna akumulatora 96, przy czym biegun dodatni należy podłączyć do bieguna dodatniego, a biegun ujemny do bieguna ujemnego. Nie podłączaj ich nieprawidłowo, ponieważ może to spowodować uszkodzenie akumulatora i silnika. Zamontuj pokrywę akumulatora 97 na akumulatorze 96 i zablokuj je na ramie śrubą 99.

HT-WBL-02

A. Montaż ramy

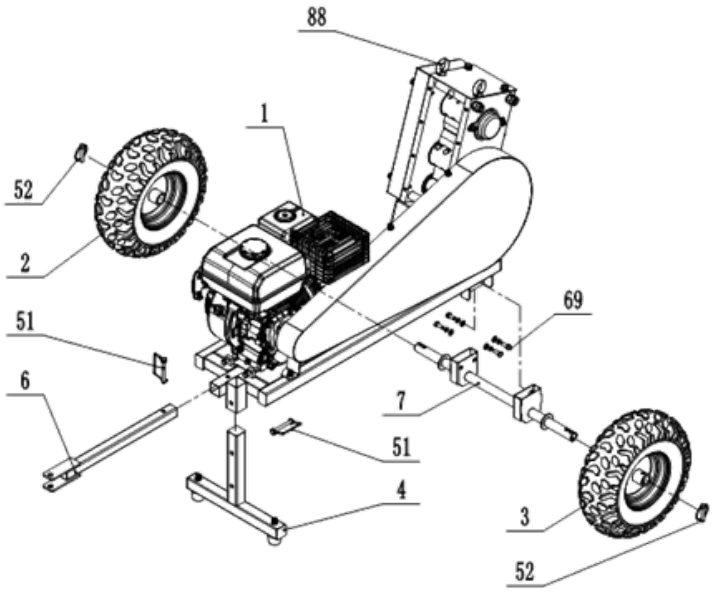

Jako główne punkty podnoszenia należy wybrać dwie śruby oczkowe 88, powoli unieść ramę główną na wysokość 40-60 cm nad podłożem za pomocą urządzenia podnoszącego o udźwigu ponad 300 kg, zwracając uwagę na bezpieczeństwo! Zamontuj belkę T 4, belkę holowniczą 6, oś 7 i koła (2 i 3) za pomocą sworznia D 51, 52 i śruby 69 oraz osprzętu.

B. Zespół podajnika podającego

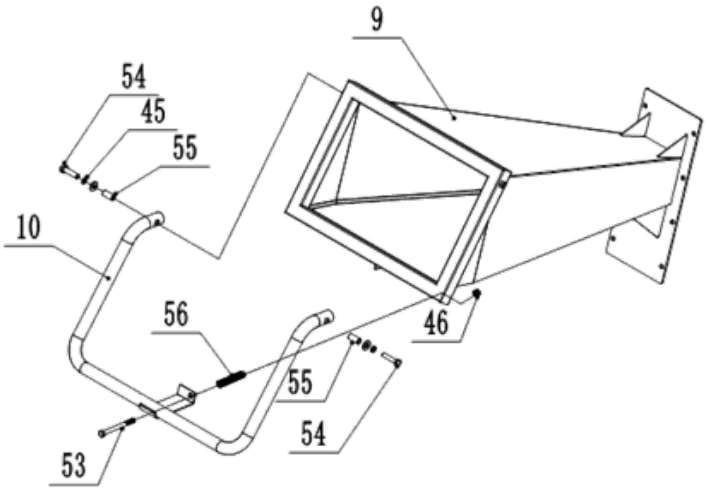

Zamontuj drążek zabezpieczający 10 na leju zasypowym 9 za pomocą śrub 53,54 i osprzętu.

C. Zespół leja wylotowego

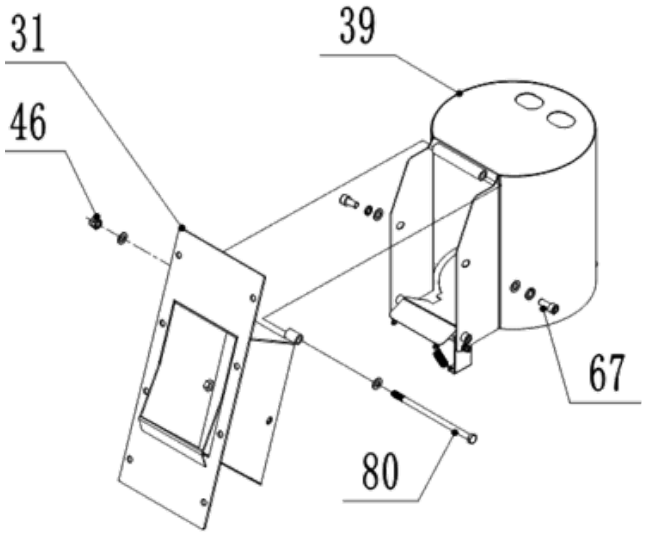

Zamontuj lej wylotowy na górnym leju wylotowym 31 za pomocą śrub i elementów montażowych.

D. Zespół leja zasypowego/wylotowego i ramy głównej

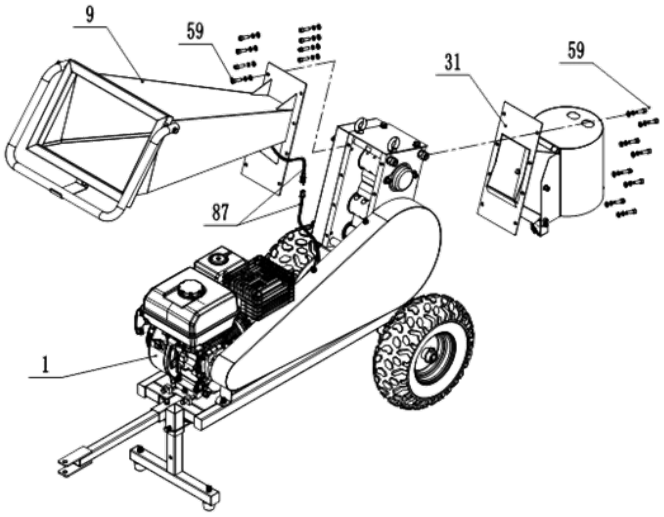

Zamontuj lej zasypowy 9 i lej wylotowy 31 za pomocą śrub i elementów montażowych. Podłącz przewody bezpieczeństwa 87 do silnika, wyciągnij kołek resetujący z przełącznika (po lewej stronie przełącznika) w celu uruchomienia.

NAPEŁNIANIE OLEJU SILNIKOWEGO

Podczas transportu silnik maszyny nie ma oleju, dlatego przed pierwszym uruchomieniem należy go uzupełnić. Stosuj wyłącznie świeży olej zgodny z zaleceniami dotyczącymi smarowania silnika (patrz tabela danych technicznych):

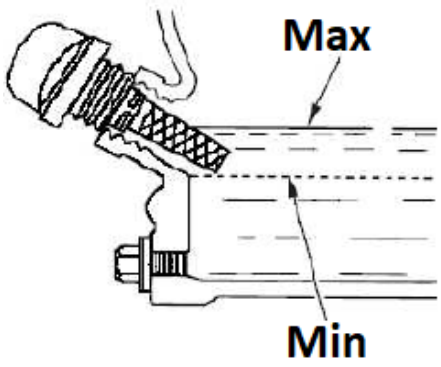

- Ustaw maszynę na równej, poziomej powierzchni.
- Odkręć pomarańczowy korek wlewu oleju silnikowego (z wbudowanym bagnetem - patrz zdjęcie powyżej) i wlej olej przez jego otwór (użyj do tego np. lejka), zwracając uwagę, aby nie wlać więcej niż dopuszczalny poziom (zaznaczony na bagnecie), który sprawdzamy na bagnecie korka po jego zamocowaniu w otworze.
- Zaleca się, aby poziom był bliżej górnej granicy dopuszczalnej niż dolnej. W przypadku przepełnienia ponad dopuszczalny poziom, nadmiar oleju można odessać przez otwór korka.
  UWAGA: eksploatacja silnika z niewłaściwym poziomem oleju może doprowadzić do uszkodzenia silnika! Przed każdym uruchomieniem maszyny należy sprawdzić poziom oleju silnikowego, gdy silnik jest jeszcze zimny.

UZUPEŁNIANIE PALIWA

UWAGA: Silnik urządzenia jest przystosowany wyłącznie do spalania benzyny bezołowiowej bez domieszek olejowych. Stosowanie innego paliwa, które nie jest świeże lub ma zbyt wysoką zawartość etanolu lub jest złej jakości, może doprowadzić do awarii silnika. Tankuj tylko przy wyłączonym silniku, zwracając szczególną uwagę, aby nie rozlać paliwa na silnik, zwłaszcza, gdy jest gorący - ryzyko pożaru! Jeśli silnik jest rozgrzany, odczekaj co najmniej 2 minuty przed uzupełnieniem paliwa.

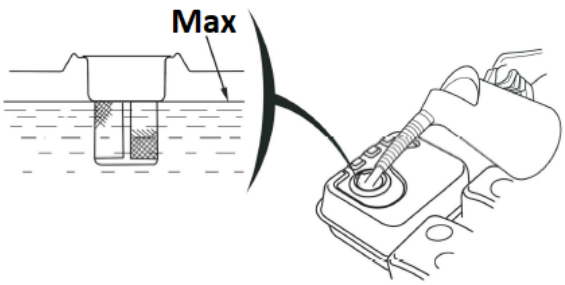

- Ustaw maszynę na równej, poziomej powierzchni.
- Zbiornik paliwa znajduje się na górze urządzenia.
- Odkręć korek wlewu paliwa (oznaczony ikoną dystrybutora). Nie wyciągaj filtra siatkowego znajdującego się w otworze!
- Uzupełnij paliwo przez otwór wlewu paliwa - maksymalny poziom paliwa w zbiorniku nie powinien przekraczać górnej granicy czerwonego wskaźnika poziomu na filtrze siatkowym, tj. nie powinien sięgać dna szyjki wlewu paliwa (maks.).

PODŁĄCZENIE AKUMULATORA

UWAGA: Należy uważać, aby nie podłączyć akumulatora odwrotnie, ponieważ spowoduje to zwarcie w układzie ładowania akumulatora!

- Podłącz przewód dodatni/czerwony (+) do zacisku elektromagnesu rozrusznika (A).
- Podłącz ujemny/czarny lub niebieski (-) kabel do śruby mocującej silnik lub innego dobrego połączenia masowego silnika.
- Podłącz przewód dodatni (+) do zacisku dodatniego (+).
- Podłącz przewód ujemny (-) do zacisku ujemnego (-).
- Zaciski i końcówki kabli należy pokryć smarem miedzianym lub specjalnym smarem do zacisków elektrycznych.

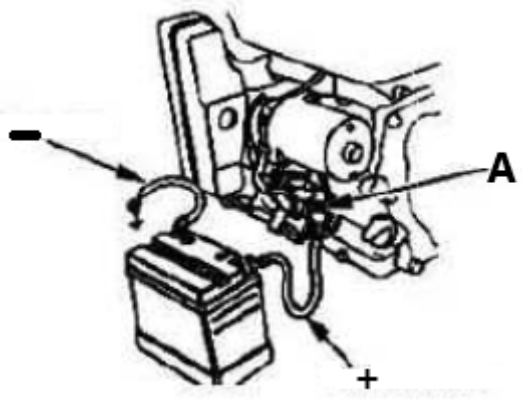

3.3. Użycie urządzenia

3.3.1 Uruchomienie

- Ustaw zawór paliwa (ikona dystrybutora) w pozycji otwartej („ON” - patrz piktogram na obudowie filtra powietrza), aby paliwo mogło przepływać ze zbiornika do gaźnika w celu uruchomienia silnika.



- **Tylko przy zimnym silniku** : włącz ssanie, tzn. ustaw dźwignię ssania ręcznego w pozycji zamkniętej („SSADZENIE") - patrz ikona uniwersalna.
- Ustaw dźwignię przepustnicy - sterowanie prędkością obrotową silnika - na mniej więcej 1/2 skali w kierunku szybkich obrotów.
  UWAGA: ikona królika symbolizuje szybkie obroty, a ikona żółwia wolne prędkości, więc przesuwając dźwignię w kierunku odpowiedniej ikony, zwiększasz lub zmniejszasz prędkość silnika.



- Przekręć kluczyk w stacyjce (zapłon) silnika z pozycji „OFF" do pozycji „ON" (tylko HT-WBL-01), a następnie do pozycji „START" (lub ikony korby), aby umożliwić uruchomienie silnika – po uruchomieniu silnika natychmiast zwolnij kluczyk w stacyjce.
- [alternatywnie - ręcznie] Po przekręceniu kluczyka w stacyjce do pozycji „ON", chwyć dźwignię linki rozrusznika ręcznego i pociągnij ją zdecydowanym ruchem, aż poczujesz opór na dźwigni, a następnie szybkim ruchem pociągnij do końca, cały czas trzymając uchwyt w dłoni, pozwalając jej w kontrolowany sposób powrócić do pozycji początkowej. Czasami, gdy panują mrozy, może być konieczne kilkukrotne pociągnięcie za uchwyt holowniczy, aby uruchomić silnik — jest to normalne. UWAGA: stare lub złej jakości paliwo może powodować problemy z uruchomieniem silnika! Natychmiast wymień go na nowy, porządny i świeży.
- Po uruchomieniu silnika należy pozwolić mu pracować jeszcze przez chwilę, aż osiągnie on temperaturę roboczą (po ok. 1 minucie), a w tym czasie należy stopniowo przesuwać dźwignię ssania ręcznego w kierunku wyłączonym ("RUN").
  UWAGA **:** uruchomienie rozgrzanego silnika nie wymaga włączania ssania - jego dźwignia powinna znajdować się w pozycji otwartej.

WAŻNE: niskie obroty służą wyłącznie do pracy silnika na biegu jałowym — podczas obsługi maszyny należy używać najwyższych obrotów.

3.3.2 Zatrzymywanie

- Ustaw najniższą prędkość obrotową silnika za pomocą dźwigni przepustnicy (przesuń ją w kierunku ikony żółwia) i pozwól silnikowi pracować na niskich obrotach przez 1–2 minuty, aby nieco ostygł.
- Wyłącz zapłon, ustawiając jego wyłącznik w pozycji „OFF". Można również zamknąć zawór paliwa (przełączyć na pozycję „CLOSE") i poczekać, aż silnik zgaśnie – ta metoda pozwoli pozbyć się resztek paliwa z gaźnika, dlatego warto z niej skorzystać, jeśli maszyna nie jest używana przez dłuższy czas. UWAGA: jeśli zajdzie potrzeba nagłego zatrzymania urządzenia, należy nacisnąć przycisk zatrzymania awaryjnego, ale należy używać tej metody wyłącznie w nagłych wypadkach!

WAŻNE **:** Nigdy nie używaj dźwigni ssania do zatrzymywania silnika poprzez przepustnicę!

- Jeżeli maszyna nie będzie już używana należy zamknąć zawór dopływu paliwa - ustawić jego dźwignię w pozycji zamkniętej („CLOSE").

3.3.3 Wskazówki dotyczące pracy

- [HT-WBL-01] Jeżeli maszyna zatrzyma się w trakcie pracy i drewno utknie na ostrzu i nie można go odciąć, należy odkręcić śrubę 50 i zdjąć osłonę wału 38. Za pomocą klucza nasadowego C o średnicy 34 mm po przeciwnej stronie zaciśnij sześciokątny korpus na wale ostrza 21. Obróć górny wał ostrza 21 w kierunku przeciwnym do ruchu wskazówek zegara, aby oddzielić ostrze od drewna. Przed ponownym uruchomieniem maszyny usuń zablokowane drewno i zamocuj pokrywę wału 38:

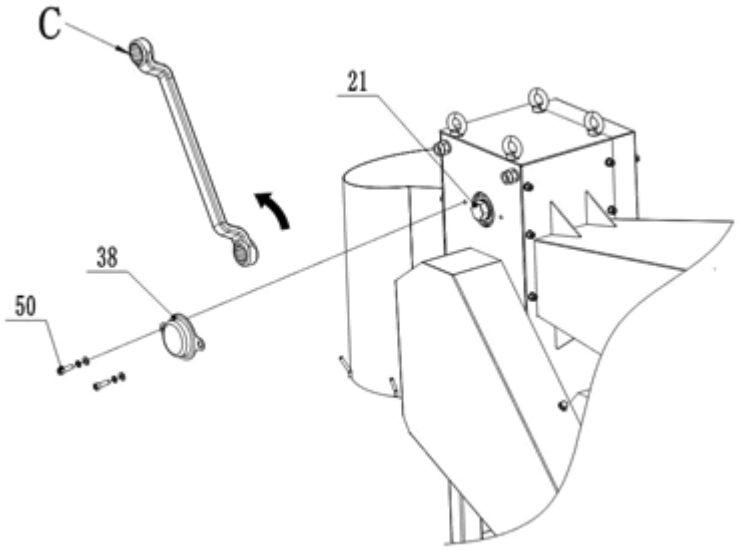

- [HT-WBL-02] Jeżeli maszyna zatrzyma się w trakcie pracy i drewno utknie na ostrzu i nie można go odciąć, należy odkręcić śrubę 67 i zdjąć osłonę wału 38. Za pomocą klucza nasadowego C o średnicy 30 mm zaciśnij sześciokątny korpus na wale ostrza 21. Obróć górny wał ostrza 21 w kierunku przeciwnym do ruchu wskazówek zegara, aby oddzielić ostrze od drewna. Przed ponownym uruchomieniem maszyny należy usunąć zablokowane drewno i zamocować pokrywę wału 38.
- Maszyna ta może ciąć niesortowane lub wstępnie przetworzone gałęzie, dzięki czemu świeżo ścięte gałęzie, łodygi roślin itp. można bezpośrednio ciąć. Ze względu na takie czynniki jak rodzaj surowca, zawartość wilgoci i twardość, podczas pracy maszyny może dojść do przeciążenia silnika, gaśnięcia silnika i wstrząsów obudowy, co jest normalną sytuacją.
- Jeśli zachodzi konieczność ścięcia twardych drzew wieloletnich lub suchego drewna, średnicę podajnika należy zmniejszyć, aby zapobiec przeciążeniu i wyłączeniu silnika, a także ograniczyć uszkodzenia silnika, łopatek i innych podzespołów pojazdu. Maszyna ta zapewnia najlepszy efekt cięcia świeżego korka.
- Przed przystąpieniem do pracy należy upewnić się, że miejsce pod otworem wylotowym jest otwarte i nie występują żadne inne sytuacje, które mogłyby mieć wpływ na wylot.
- Podawaj materiał z obu stron przed zasobnikiem podającym, nie naciskaj bezpośrednio na otwór podający maszyny. Podczas podawania drewna nie należy go trzymać zbyt mocno, wystarczy delikatnie wsunąć; zabronione jest wykonywanie czynności czyszczących i zbierających drewno bezpośrednio pod otworem wylotowym.
- Ze względu na specyfikę obróbki tej maszyny, użytkownik musi jedynie delikatnie wsuwać drewno do podajnika. Po umieszczeniu surowca w podajniku, cały proces przetwarzania surowca będzie kontynuowany aż do samego końca, bez konieczności wykonywania jakichkolwiek czynności przez użytkownika. Jednak zatrzymanie się w połowie cięcia może spowodować niepełne przecięcie drewna i zacięcie się ostrza. Dlatego w sytuacjach niebędących sytuacjami awaryjnymi maszyna nie może dotykać pałąka bezpieczeństwa ani zatrzymywać się w połowie pracy. Ponadto krótkie bloki drewna nie powinny być umieszczane w zasobniku w celu cięcia, gdyż w trakcie cięcia pękną w

drewnianej skrzyni, powodując przeciążenie silnika i jego wyłączenie, a nawet uszkodzenie ostrzy i innych części maszyny.

- [HT-WBL-01] Otwór wylotowy wyposażony jest w haki na worki zbiorcze, ale worki zbiorcze można umieścić tylko wtedy, gdy spełnione są następujące dwa warunki:
  a) Zakładaniem i wymianą worka zbiorczego zajmuje się wyznaczona osoba. Po umieszczeniu worek zbiorczy powinien znajdować się niżej niż dolna krawędź otworu wylotowego, co ułatwi obserwację stanu ułożenia drewna w środku. Dzięki temu worek zbiorczy można wykryć w odpowiednim czasie po napełnieniu, nie powodując zatkania portu wylotowego, a także szybko wyjąć i wymienić na nowy worek zbiorczy.
  b) Jeśli użytkownik pracuje sam i potrzebuje worka zbiorczego do zbierania drewna z drwala, należy upewnić się, że worek zbiorczy pomieści całą objętość surowego drewna, zapobiec przepełnieniu worka i zapobiec poważnym uszkodzeniom ważnych elementów, takich jak ostrze i wałek ostrza, na skutek zatkania otworu wylotowego spowodowanego przepełnieniem worka zbiorczego drewnem.

3.4. Czyszczenie i konserwacja

a) Tabela okresów między przeglądami silnika (chyba że producent jednostki silnikowej określił inaczej):

Aktywność / Interwał *		**Przed każdym użyciem**	**Po 1 miesiącu lub pierwszych 20 roboczogodzinach od 1. uruchomienia**	**Co 3 miesiące lub co 50 godzin pracy**	**Co roku lub 100 godzin pracy**
Olej silnikowy	Kontrola możliwego uzupełnienia	**x**			
	Wymiana		**X ****	**x**	
Filtr powietrza ***	Kontrola	**x**			
	Czyszczenie		**X**		
	Wymiana			**x**	
Czyszczenie zbiornika paliwa					**x**
Kontrola i w razie potrzeby regulacja odstępu między elektrodami świec zapłonowych					**x** (wymiana w razie potrzeby)
Zbiornik paliwa - czyszczenie					**x**
Sprawdź ostrość noży/rowków		**x**			
Ciśnienie w oponach			**x**		
Wyczyść zewnętrzną część silnika (nalot, kurz itp.)			**x**		
Przewody paliwowe - kontrola		**Co 2 lata** (wymiana w razie potrzeby)			
Czyszczenie wnętrza głowicy cylindra lub tłoka z nagromadzonego osadu węglowego ****		**Co 125 godzin pracy**			
* W zależności od tego, co spadnie wcześniej.					

** Jeżeli maszyna pracuje często pod obciążeniem lub w ekstremalnie wysokich temperaturach otoczenia – skróć odstęp czasu do 25 godzin roboczych.
*** Jeżeli maszyna często pracuje w zakurzonym, brudnym środowisku, częstotliwość czyszczenia należy skrócić do 10 godzin roboczych, a wymianę przeprowadzać co 25 godzin roboczych.
****Usługę musi wykonać specjalista.

b) Przed każdym czyszczeniem, regulacją lub wymianą akcesoriów, a także gdy urządzenie nie jest używane, wyłącz je i pozwól mu całkowicie ostygnąć, a także odłącz przewód zapłonowy od świecy zapłonowej.
   - Odczekać, aż wirujące elementy zatrzymają się.

c) Do czyszczenia powierzchni należy stosować wyłącznie środki niezawierające substancji żrących.

d) Urządzenie należy przechowywać w suchym i chłodnym miejscu chronionym przed wilgocią i bezpośrednim promieniowaniem słonecznym.

e) Zabrania się spryskiwania urządzenia strumieniem wody lub zanurzania urządzenia w wodzie.

f) Należy pamiętać, aby przez otwory znajdujące się w obudowie nie dostała się woda.

g) Otwory wentylacyjne należy czyścić pędzelkiem i sprężonym powietrzem.

h) Należy wykonywać regularne przeglądy urządzenia pod kątem jego sprawności technicznej oraz wszelkich uszkodzeń.

i) Do czyszczenia nie należy używać ostrych i/lub metalowych przedmiotów (np. szczotki drucianej lub metalowej szpatułki), ponieważ mogą one uszkodzić powierzchnię materiału, z którego wykonane jest urządzenie.

j) Regularnie sprawdzaj przewody paliwowe pod kątem uszkodzeń lub zużycia (pęknięć lub nieszczelności) i natychmiast wymień uszkodzony element.

k) Kontrola/wymiana świec zapłonowych:
   UWAGA: Świecę należy wyjmować tylko przy zimnym silniku!
   Dostęp do wtyczki znajduje się pomiędzy obudową filtra powietrza i tłumikiem. Najpierw należy zdjąć rurkę przewodu zapłonowego ze świecy zapłonowej, aby uzyskać do niej dostęp. Przed zamontowaniem świecy zapłonowej (również nowej) należy sprawdzić szczelinę między elektrodami świecy zapłonowej i w razie potrzeby ją wyregulować. Wkręcając wtyczkę, należy to zrobić tak daleko, jak to możliwe, ale należy dokręcić ją ostrożnie – zazwyczaj należy dokręcić ją o kolejne 1/3–1/2 obrotu (patrz zalecenia producenta świecy). Pozostała część montażu odwraca się do etapu demontażu.

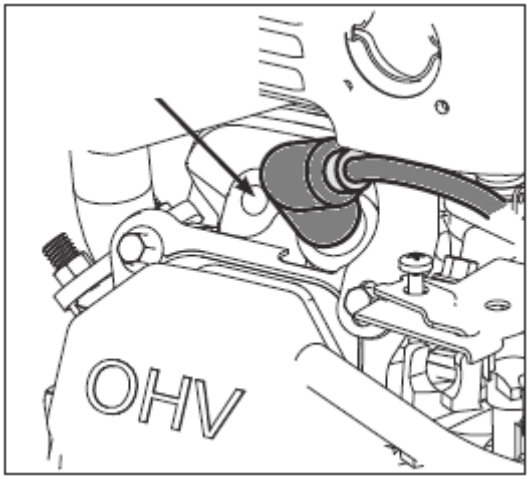

l) Sprawdzanie/wymiana filtra powietrza:

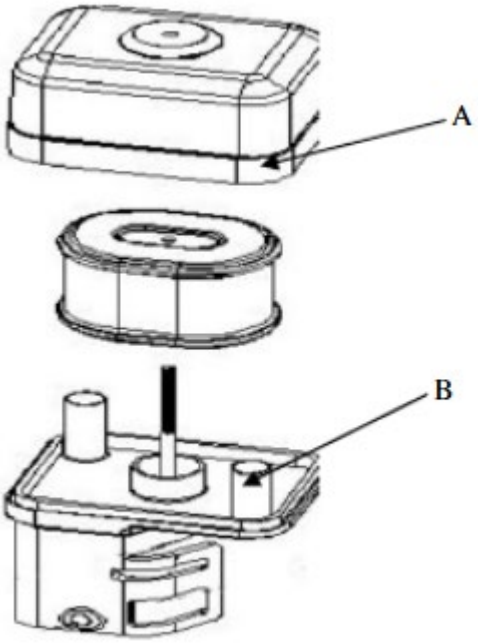

- Zdejmij zewnętrzną pokrywę filtra powietrza (A). Uważaj, aby do filtra powietrza nie dostał się brud i zanieczyszczenia.
- Oddziel filtr powietrza (A) od obudowy filtra powietrza (B).
- Sprawdź filtr powietrza. Wyczyść brudny filtr powietrza ciepłą wodą z dodatkiem łagodnego mydła. Przed ponownym montażem należy odczekać, aż filtr powietrza dokładnie wyschnie.
- Zamontuj zespół filtra powietrza na gaźniku i zabezpiecz śrubą.
- Uwaga: Do czyszczenia filtra nie należy używać sprężonego powietrza ani rozpuszczalników. Sprężone powietrze może uszkodzić filtr, a rozpuszczalniki mogą go rozpuścić.

m) Wymiana oleju silnikowego:

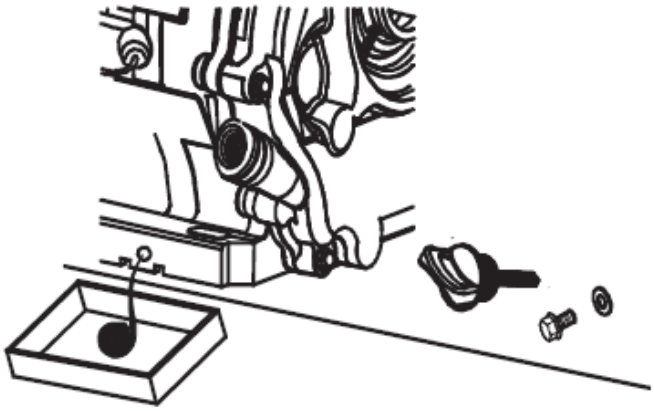

- Ustaw maszynę na płaskiej powierzchni, włącz ją i pozwól silnikowi rozgrzać się przez kilka minut, a następnie wyłącz ją.
- Odkręć korek wlewu oleju za pomocą bagnetu.
- Podstaw pojemnik na wyciek oleju pod silnik przy korku spustowym.
- Odkręć korek spustowy oleju i spuść cały olej, aż przestanie wyciekać.
- Ponownie zakręć korek spustowy i napełnij olej świeżym olejem przez korek wlewowy za pomocą bagnetu zgodnie z procedurą opisaną wcześniej w tej instrukcji.

n) Długotrwałe nieużywanie maszyny:

Jeżeli maszyna nie będzie używana przez okres dłuższy niż miesiąc, należy:

- Opróżnij zbiornik paliwa lub dodaj do niego stabilizator paliwa zgodnie z proporcjami dodatku zalecanymi przez producenta.
  UWAGA: nie należy przechowywać paliwa w zbiorniku ze stabilizatorem dłużej, niż zaleca producent dodatku!
- (tylko w przypadku, gdy paliwo zostało opróżnione ze zbiornika) Uruchom silnik i pozwól mu pracować bez obciążenia, aż wyłączy się samoczynnie z powodu braku paliwa - umożliwi to opróżnienie układu paliwowego i gaźnika z resztek paliwa. Wszelkie pozostałości można usunąć odkręcając filtr osadowy:

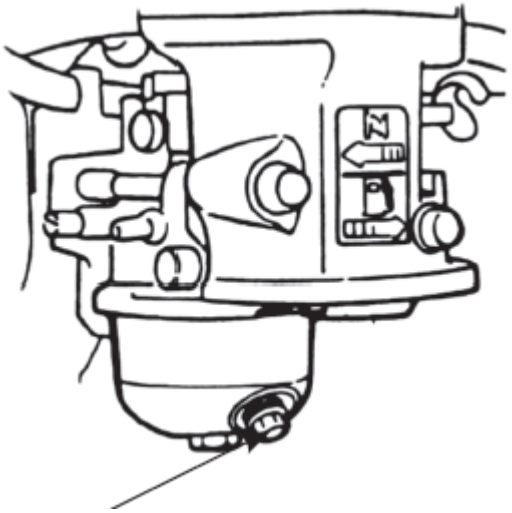

- Wyłącz filtr opadów atmosferycznych i zamknij zawór paliwa.
- Wymień olej silnikowy na nowy (jeśli nie był ostatnio wymieniany lub nosi ślady zużycia).
- Przy zimnym silniku należy zdjąć rurkę przewodu zapłonowego ze świecy zapłonowej, wykręcić świecę zapłonową i wlać przez jej otwór do cylindra 5-10 ml świeżego oleju silnikowego. Wkręcić z powrotem świecę zapłonową.
- Pociągnij za linkę rozrusznika, aż poczujesz opór. Dzięki temu olej rozprowadzi się w cylindrze, chroniąc silnik od wewnątrz. Następnie wykonaj 8-10 powolnych ruchów pociągnięciem, jakbyś chciał uruchomić silnik.
- Wyczyść urządzenie, a zwłaszcza silnik, z brudu i innych zanieczyszczeń, np. kurzu.
- Sprawdź maszynę pod kątem zużytych lub uszkodzonych części. W razie konieczności wymień je.
- W razie konieczności należy napompować koła do maksymalnego dopuszczalnego ciśnienia (patrz oznaczenie na oponie).
- Przechowuj maszynę w suchym, zadaszonym budynku z dobrą wentylacją, chroniąc ją przed ciepłem i światłem słonecznym.

o) Prosimy o regularne, nie rzadziej niż 1–2 razy w miesiącu, sprawdzanie podzespołów maszyny pod nadzorem fachowców lub profesjonalistów. Upewnij się, że maszyna jest całkowicie zatrzymana!

- [HT-WBL-01] Otwórz pokrywę przekładni 36, pokrywę paska 13, małą pokrywę przekładni 43 i otwór wylotowy 31, wprowadź odpowiednią ilość smaru do każdego elementu przekładni; sprawdź elastyczność obrotu i zużycie kluczowych części, takich jak łożyska, ostrza, paski itp. W razie stwierdzenia wad należy je bezzwłocznie naprawić przed podjęciem dalszych prac. Zwłaszcza w przypadku ostrzy wymagane są regularne kontrole, a naprawy ostrzy wykonuje się w profesjonalnych zakładach. Tępe ostrze może zmniejszyć wydajność maszyny, a w poważnych przypadkach nawet spowodować uszkodzenie jej podzespołów.

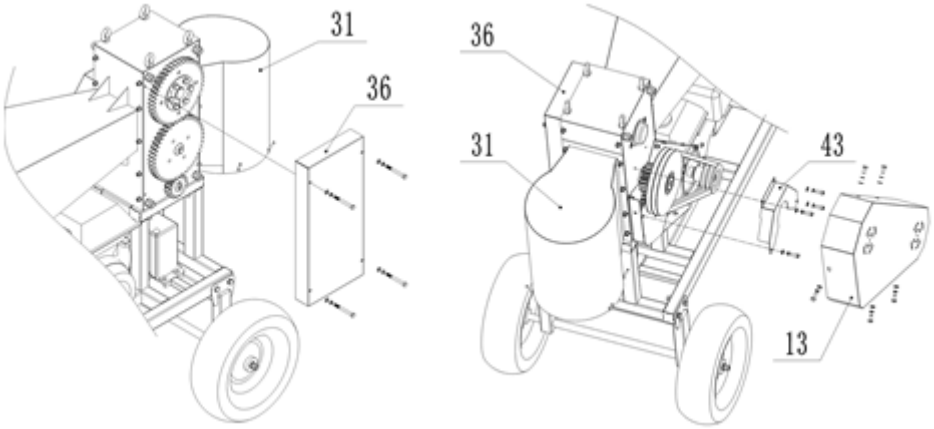

- [HT-WBL-02] otwórz pokrywę przekładni 36 odkręcając 4 śruby mocujące ją b77. Nasmaruj każdy element przekładni; sprawdź elastyczność obrotu i zużycie kluczowych części, takich jak łożyska, ostrza, paski itp. W razie stwierdzenia wad należy je bezzwłocznie naprawić przed podjęciem dalszych prac. Zwłaszcza w przypadku ostrzy wymagane są regularne kontrole, a naprawy ostrzy wykonuje się w profesjonalnych zakładach. Tępe ostrze może zmniejszyć wydajność maszyny, a w poważnych przypadkach nawet spowodować uszkodzenie jej podzespołów.

BEZPIECZNE WYJMOWANIE BATERII
W urządzeniach zastosowano akumulatory żelowe 12V 9Ah.
Wyjmij zużytą baterię z urządzenia, stosując tę samą procedurę, za pomocą której ją zainstalowałeś.
Oddaj baterie do recyklingu, powierzając je odpowiedniej organizacji lub firmie.

UTYLIZACJA URZĄDZEŃ ZUŻYTYCH
Nie wyrzucaj tego urządzenia do miejskich systemów utylizacji odpadów. Oddaj go do punktu zbiórki i recyklingu urządzeń elektrycznych i elektronicznych. Sprawdź symbol na produkcie, instrukcji obsługi i opakowaniu. Tworzywa sztuczne wykorzystane do budowy urządzenia można poddać recyklingowi zgodnie z ich oznaczeniami. Wybierając recykling, wnosisz znaczący wkład w ochronę naszego środowiska.
Aby uzyskać informacje na temat najbliższego zakładu recyklingu, skontaktuj się z lokalnymi władzami.

ROZWIĄZYWANIE PROBLEMÓW

Problem	**Możliwa przyczyna**
Nie można uruchomić silnika	• Czy wyłącznik zapłonu jest w pozycji „ON”? • Czy zawór odcinający paliwo jest otwarty? • Czy używasz świeżego, czystego gazu? Jeśli gaz jest stary, wymień go. • Jeśli przechowujesz benzynę dłużej niż 30 dni, zastosuj stabilizator paliwa. • Czy świeca zapłonowa jest czysta? Jeżeli świeca zapłonowa jest brudna lub pęknięta, należy ją wymienić. Jeśli świeca jest zaolejona, zostaw ją, przyłóż szmatkę do otworu świecy i pociągnij kilka razy za linkę rozrusznika, aby wydmuchać olej z cylindra, po czym wytrzyj świecę i włóż ją ponownie. • czy wyłącznik bezpieczeństwa jest zresetowany i przewód jest podłączony?
Zatrzymanie silnika podczas pracy	• jeśli silnik zostanie zatrzymany z powodu przeciążenia? • co się stanie, jeśli drewno zostanie zablokowane w obudowie ostrza? • czy wyłącznik bezpieczeństwa jest w normalnym stanie? • czy silnik ma wystarczającą ilość paliwa i oleju?

Dziwny hałas	• Zatrzymaj maszynę i sprawdź, czy jakiś element się nie poluzował? • Jeśli nie, poproś fachowców o sprawdzenie i wykonanie konserwacji.
Ostrze zużyte lub uszkodzone	• W celu wymiany lub naostrzenia ostrzy należy udać się do profesjonalnego serwisu.
Poślizg paska	• natychmiast zatrzymaj maszynę, poproś fachowca o otwarcie osłony paska, sprawdź zużycie paska i jeśli pasek jest uszkodzony, wymień go na nowy; jeśli pasek jest w dobrym stanie, konieczne jest poluzowanie śrub mocujących silnik, wyregulowanie przedniego i tylnego położenia silnika w celu naciągnięcia paska, a następnie po zakończeniu prac ponownie zamontuj osłonę paska.
Nie można skutecznie oddzielić drwala od drewna	• natychmiast zatrzymaj maszynę, poproś fachowy personel o wyregulowanie przestrzeni między ostrzami (otwórz pokrywę przekładni, poluzuj śruby dociśnięte do stożkowej tulei górnego wału ostrza i przekładni, obróć górny wał ostrza, wyreguluj względne położenie przekładni i wału ostrza, wybierz odpowiednią szczelinę między górnym i dolnym ostrzem, zablokuj śruby na stożkowej tulei, a następnie zamontuj z powrotem pokrywę przekładni)

Tato uživatelská příručka byla přeložena pomocí strojového překladu. Vynaložili jsme maximální úsilí, aby byl překlad přesný, ale uvědomte si, že automatické překlady nejsou dokonalé a nejsou určeny k tomu, aby nahradily lidské překladatele. Oficiální verze uživatelské příručky je v angličtině. Jakékoli rozdíly mezi přeloženou verzí a původní angličtinou nejsou právně závazné. Máte-li jakékoli dotazy ohledně přesnosti překladu, podívejte se prosím na anglickou verzi, která je oficiálním odkazem. Další jazykové verze jsou k dispozici na vyžádání prostřednictvím info@expondo.com

Technické údaje

Popis parametru		Hodnota parametru	
Stůl pro horní frézku		Štípačka na dřevo	
Model		HT-WBL-01	HT-WBL-02
Typ motoru		DH457 Přirozeně nasávané 1-válec OHV 4-taktní vzduchem chlazený 457 ccm Euro 5	DH212 Přirozeně nasávané 1-válec OHV 4-taktní vzduchem chlazený 212 ccm Euro 5
Maximální výkon [HP]		18 při 3600 ot./min	7 při 3600 ot./min
Maximální točivý moment [Nm]		31 při 2500 ot./min	13,5 při 2500 ot./min
Druh paliva		Bezolovnatý benzín min. oktanové číslo 91 (RON) ≤E10	
Motorový olej	Viskozita	Standardní okolní pracovní podmínky: API SJ + vyšší 10W30 (s čisticími přísadami)	
		Pracovní podmínky v chladném prostředí (nepřesahující 0 ° C): API SJ + vyšší 5W30 (s čisticími přísadami)	
	Kapacita [L]	1,1	0,6
ZAPALOVACÍ SVÍČKA:	Typ	F7TC / F7RTC (nebo ekvivalentní)	
	Mezera elektrod [mm]	0.6-0.8	
	Utahovací moment [Nm]	18-22	
Objem palivové nádrže [L]		6,5	3,6
Typ startéru		Zpětný ráz / elektrický	
Maximální rychlost čepele [ot./min]		230	240
Kapacita sekání [cm]		12 (měkká čerstvá větev)	7 (měkká čerstvá větev)
Přípustný průměr polena [cm]		Ø10-30	Ø8-20
Rozměry (šířka x hloubka x výška) [mm]		850 x 2120 x 1410	640 x 1800 x 1120
Hmotnost (netto) [kg]		249	112
Typ baterie		6MF9 GEL 12 V 9 Ah	6MFL GEL 12 V 9 Ah

1. Použijte pokyny

Zařízení je určeno pro zpracování dřevěných větví, keřů, plevelů, výhonků (o průměru nepřesahujícím hodnotu uvedenou v tabulce technických údajů) na menší kusy. Tyto stroje jsou poháněny benzinovým motorem, díky čemuž jsou přenosné a vhodné pro venkovní použití, zejména v oblastech bez přístupu k elektřině a jsou vybaveny závěsem pro tažení nízkou rychlostí (≤ 5 km/h) pouze mimo veřejné komunikace.
POZOR: Nepoužívejte stroj k drcení stavebních suti, plastů, papírových výrobků, lan nebo provázků nebo jakéhokoli materiálu, který může obsahovat kov.
VAROVÁNÍ **:** Před vložením materiálu do jednotky odstraňte všechny hřebíky, provazy, provázky nebo kameny, které mohou být zapuštěné v částech rostlin (např. kořeny atd.).
Uživatel je odpovědný za jakékoli škody způsobené neúmyslným použitím zařízení.

3.1. Popis zařízení





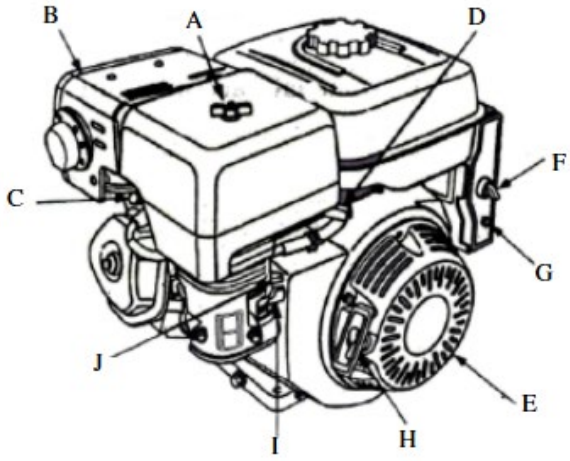

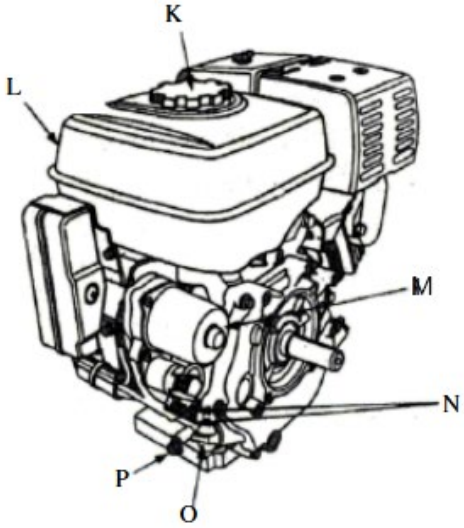

A. Čistič vzduchu
B. Tlumič
C. Chránič tlumiče (volitelný)
D. ZAPALOVACÍ SVÍČKA:
E. Páčka klapky
F. Spínač zapalování
G. Jistič (typ elektrického startéru)
H. Rukojeť zpětného startéru
I. Páčka sytiče
J. Palivový kohout
K. Víčko otvoru plnění paliva
L. Palivová nádrž
M. Startér (typ elektrického startéru)
N. Identifikační číslo motoru
O. Měrka oleje
P. Vypouštěcí šroub oleje

3.2. Příprava k použití

UMÍSTĚNÍ SPOTŘEBIČE

Teplota prostředí nesmí překračovat 45 °C a relativní vlhkost by neměla překračovat 85 %. Používejte jednotku pouze v otevřených prostorách a/nebo dobře větraných prostorách. Nezakrývejte vstup vzduchu do jednotky a výfukový otvor motoru. Zařízení používejte v dostatečné vzdálenosti od horkých ploch. Vždy používejte jednotku na rovném, stabilním, čistém, ohnivzdorném povrchu a mimo dosah dětí a osob s narušenými mentálními, smyslovými a intelektuálními funkcemi. Místo ovládání zařízení by mělo umožnit snadný přístup k páce nouzového vypnutí zařízení. Je zakázáno pracovat nebo provozovat stroj na nezpevněných površích se svahy, zvlněními, hrboly, uvolněnými nebo kluzkými povrchy.

PRACOVNÍ PODMÍNKY

Zkontrolujte materiál ke skartování a ujistěte se, že je nad strojem dostatek místa pro vložení materiálu. Doporučuje se zvolit pracoviště co nejblíže místu, kde mají být čipy použity. Tím se sníží nutnost nošení zpracovávaného materiálu na minimum.
Udržujte bezpečnou vzdálenost od oblasti vyhazování třísek. Zajistěte, aby všechny kolemjdoucí, děti, zvířata nebo cennosti byly také drženy v bezpečné vzdálenosti od oblasti vyhazování třísek.

MONTÁŽ STROJE

Tento stroj je částečně rozložený a zabalený. Po vybalení jsou díly vyjmuty z balicí krabice a před provozem jednoduše sestaveny podle přiloženého instalačního schématu. Pozor: Některé části tohoto stroje s velkým objemem a vysokou hmotností. Během montáže se doporučuje vyhledat radu a pomoc od prodejce nebo někoho, kdo má značné znalosti a schopnosti pro zajištění bezpečnosti tohoto stroje.



HT-WBL-01



HT-WBL-02

POZOR: během instalace nedávejte ruce ani žádné jiné části těla do okruhu nožového rotoru; Nedotýkejte se čepelí rukama ani jinými částmi těla.

HT-WBL-01

A. Horní část sestavy násypky

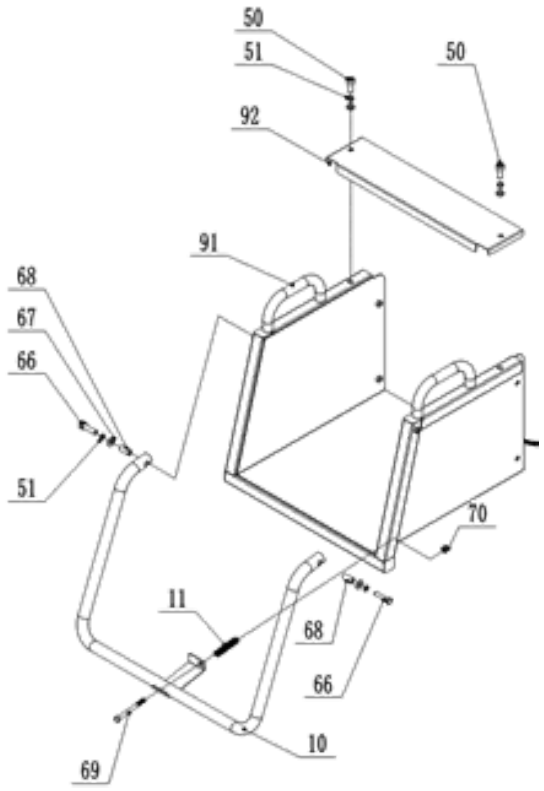

Číslo dílu	Popis dílu
92	Horní kryt pro horní část násypky
91	Horní část násypky
70	Aretační matice
69	Kolík
68	Pouzdro
67	Bezpečnostní podložka
66	Kolík
51	Pružná podložka
50	Kolík
11	Pružina
10	Bezpečnostní lišta

Nejprve nainstalujte bezpečnostní lištu 10, jak je znázorněno na obrázku, pomocí hardwaru a pružiny, abyste ji připevnili na horní část násypky 91. Poté namontujte horní kryt horní části násypky 92 na horní část násypky 91 pomocí šroubu 50 a počkejte na další krok instalace.

B. Sestava předních kol

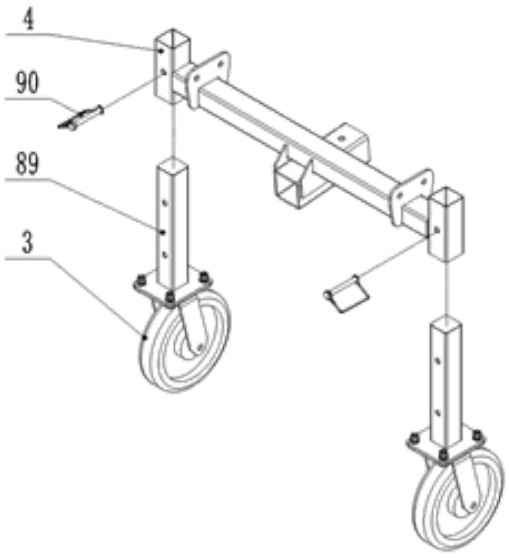

Číslo dílu	Popis dílu
90	D-pin
89	Patka předního kola
4	Rám předních kol
3	Všesměrové kolo

Namontujte patku předního kola 89, jak je znázorněno na obrázku, na rám předního kola 4 pomocí D-čepu 90 a počkejte na další instalační krok.

C. Sestava rámu zadního kola

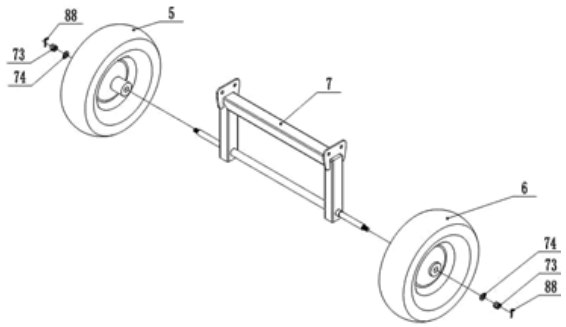

Číslo dílu	Popis dílu
88	Palec
74	Bezpečnostní podložka
73	Aretační matice
7	Rám zadního kola
6	Pravé kolo
5	Levé kolo

Namontujte levou a pravou pneumatiku 5 a 6 na rám zadního kola 7 pomocí hardwaru a počkejte na další krok instalace.

D. Sestava předních kol/rámu zadního kola/hlavního rámu

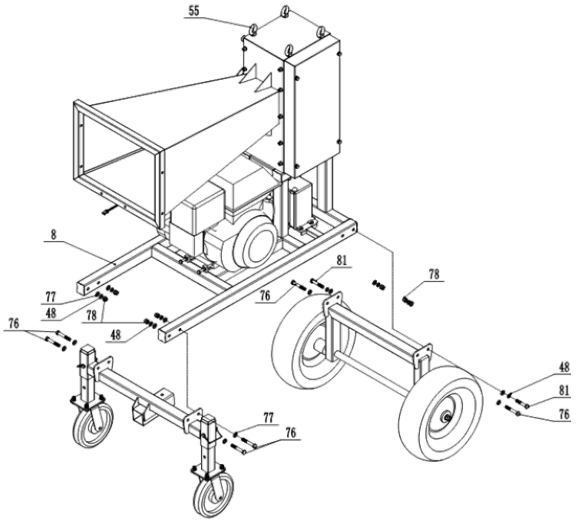

Číslo dílu	Popis dílu
81	Kolík
78	Aretační matice
77	Bezpečnostní podložka
76	Kolík
51	Pružná podložka
55	Oka – pro zvedání
48	Pružná podložka

Jako hlavní zvedací body by měly být zvoleny alespoň dvě oka 55, hlavní rám 8 zvedněte pomalu do výšky 50-70 cm nad zem pomocí zvedacího zařízení s nosností nad 1000 kg, dbejte na bezpečnost. Jak je znázorněno na obrázku výše, přední kola a rám zadního kola mohou být připevněny k hlavnímu rámu 8 pomocí hardwaru.

E. Výstupní zásobník/horní část podávacího zásobníku/sestava hlavního rámu

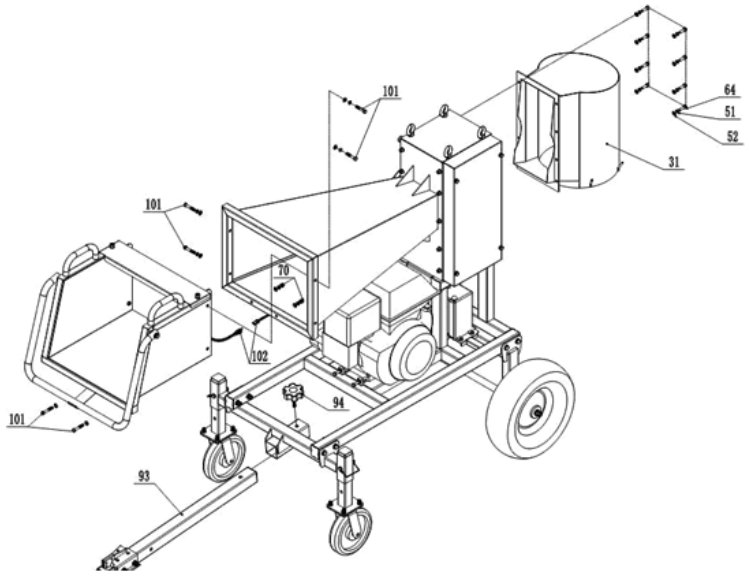

Číslo dílu	Popis dílu
102	Lano
101	Kolík
94	Knoflík
93	Tažné zařízení
70	Aretační matice
64	Kolík
52	Bezpečnostní podložka
51	Pružná podložka
31	Výstupní násypka

Hotovou horní část násypky 91 a výstupní násypky 31 připevněte k hlavnímu rámu pomocí kování; Připojte vodič 102 k vodiči ovládání motoru., vytáhněte levý kolík na bezpečnostním spínači na bezpečnostní tyči 10. Upevněte tažné zařízení 93 pomocí knoflíku 94 na rámu.

F. Montáž a připojení baterie

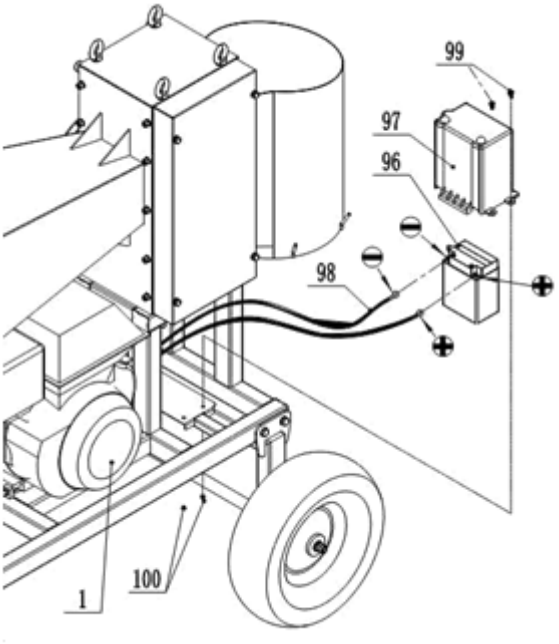

Číslo dílu	Popis dílu
100	Aretační matice
99	Kolík
98	Kabel baterie
97	Víko baterií
96	Baterie
1	Motor

Připojte kladný a záporný vodič vodiče 98 baterie ke kladnému a zápornému pólu baterie 96, přičemž kladný pól je připojen ke kladnému pólu a záporný pól je připojen k zápornému pólu. Nepřipojujte je nesprávně, jinak dojde k poškození baterie a motoru. Upevněte kryt baterie 97 na baterii 96 a zajistěte je na rámu šroubem 99.

HT-WBL-02

A. Montáž rámu

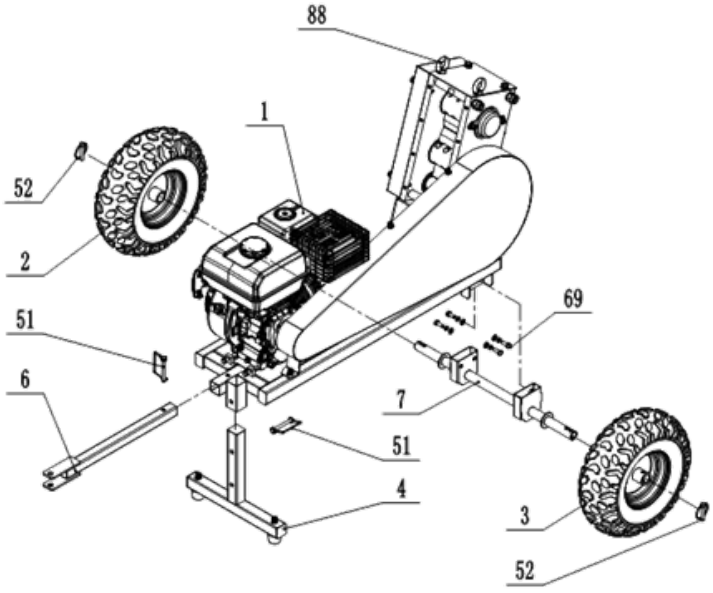

Jako hlavní zvedací body volte dvě oka 88, hlavní rám zvedněte pomalu do výšky 40-60 cm nad zem pomocí zvedacího zařízení s nosností nad 300 kg, dbejte na bezpečnost! Namontujte T-tyč 4, tažnou tyč 6, nápravu 7 a kola (2&3) pomocí D-čepu 51, 52 a šroubu 69 a hardwaru.

B. Sestava násypky

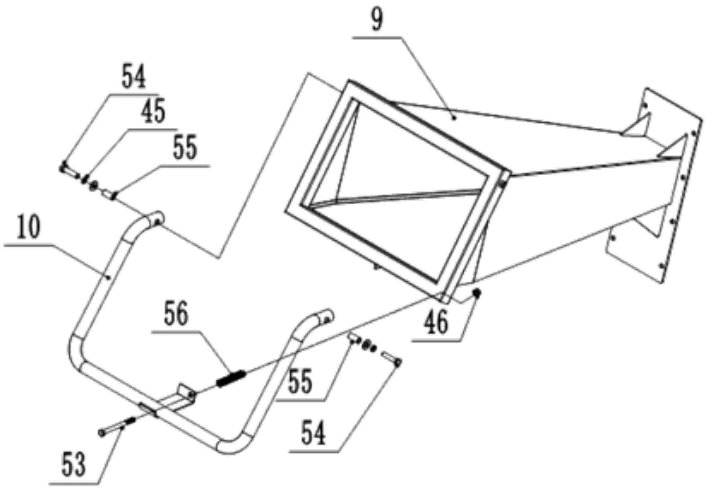

Namontujte bezpečnostní tyč 10 na násypku 9 pomocí šroubu 53, 54 a hardwaru.

C. Sestava výstupní násypky

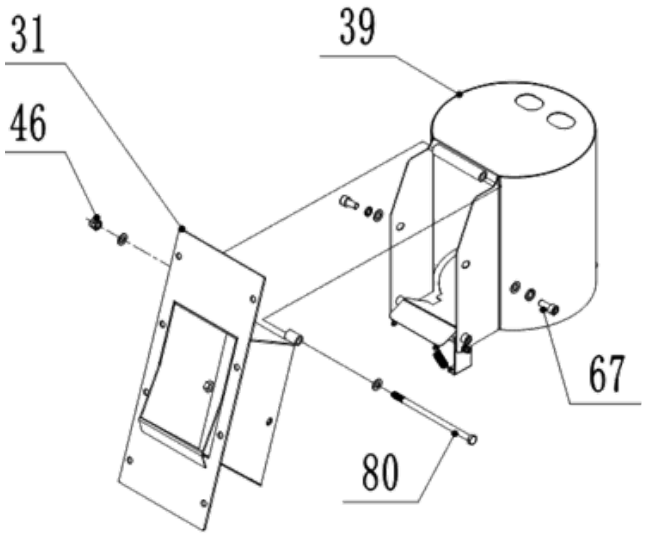

Namontujte výstupní násypku na horní výstupní násypku 31 pomocí šroubů a hardwaru.

D. Sestava podávacího/výstupního zásobníku a hlavního rámu

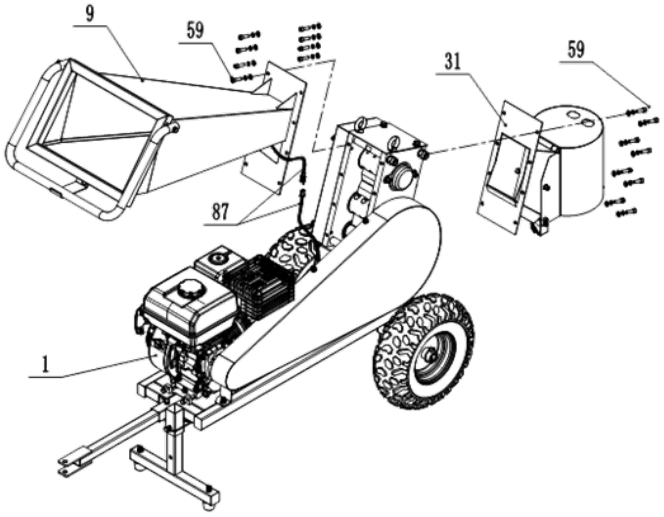

Namontujte podávací násypku 9 a výstupní násypku 31 pomocí šroubů a hardwaru. Připojte bezpečnostní vodiče 87 k motoru, pro spuštění vytáhněte resetovací kolík na spínači (levá strana spínače).

PLNĚNÍ MOTOROVÉHO OLEJE

Při přepravě je motor stroje bez oleje, proto je nutné jej před prvním spuštěním doplnit. Používejte pouze čerstvý olej v souladu s doporučením pro mazání motoru (viz tabulka technických údajů):

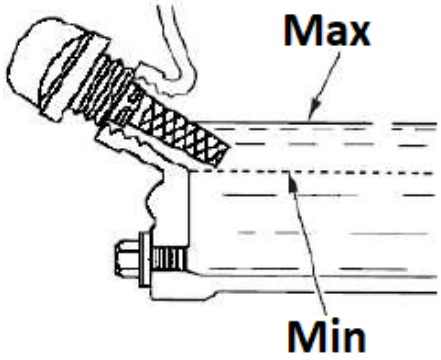

- Umístěte stroj na rovnou vodorovnou plochu.
- Odšroubujte oranžové víčko plnicího otvoru motorového oleje (se zabudovanou měrkou - viz obrázek výše) a nalijte olej jeho otvorem (použijte například trychtýř), přičemž dávejte pozor, abyste nenalili více, než je povolená hladina (označené pole na měrkou), kterou kontrolujeme na měrce uzávěru po jeho upevnění v otvoru.
- Doporučuje se udržovat hladinu blíže k horní než spodní přijatelné hranici. V případě přetečení nad povolenou hladinu lze přebytečný olej odsát otvorem zátky.
  POZOR: provoz motoru s nesprávnou hladinou oleje může vést k poškození motoru! Zkontrolujte hladinu motorového oleje před každým provozem stroje, když je motor ještě studený.

DOPLŇOVÁNÍ PALIVA

POZOR: Motor zařízení je uzpůsoben pouze ke spalování bezolovnatého benzínu bez příměsí oleje. Použití jiného paliva, které není čerstvé a má příliš vysoký obsah etanolu nebo má nízkou kvalitu, může vést k poruše motoru. Palivo doplňujte pouze při vypnutém motoru a dávejte velký pozor, aby se palivo nerozlilo přes motor, zvláště když je horký - nebezpečí požáru! Pokud je motor zahřátý, počkejte před doplňováním paliva alespoň 2 minuty.

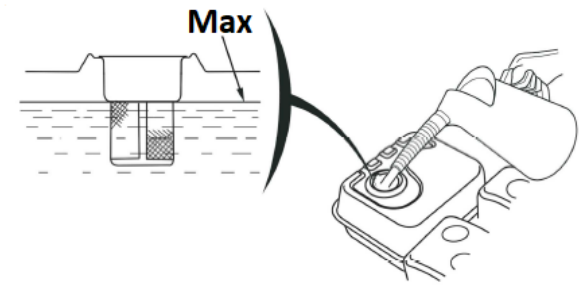

- Umístěte stroj na rovnou vodorovnou plochu.
- Palivová nádrž je umístěna na horní straně jednotky.
- Odšroubujte uzávěr palivové nádrže (s ikonou výdejního stojanu). Nevytahujte sítový filtr uvnitř otvoru!
- Palivo doplňujte otvorem zátky - maximální hladina paliva v nádrži by neměla překročit horní hranici červeného hladinoměru v sítovém filtru, mj. dosahovat až na dno plnicího hrdla jako max.

PŘIPOJENÍ BATERIE

POZOR: Dávejte pozor, abyste nepřipojili baterii obrácenou polaritou, protože by došlo ke zkratování systému nabíjení baterie!

- Připojte kladný/červený (+) kabel ke svorce solenoidu spouštěče (A).

- Připojte záporný/černý nebo modrý (-) kabel k upevňovacímu šroubu motoru nebo jinému dobrému uzemnění motoru.
- Připojte kladný (+) kabel ke kladné (+) svorce.
- Připojte záporný (-) kabel k záporné (-) svorce.
- Svorky a konce kabelů natřete mědí nebo speciálním mazivem na elektrické svorky.

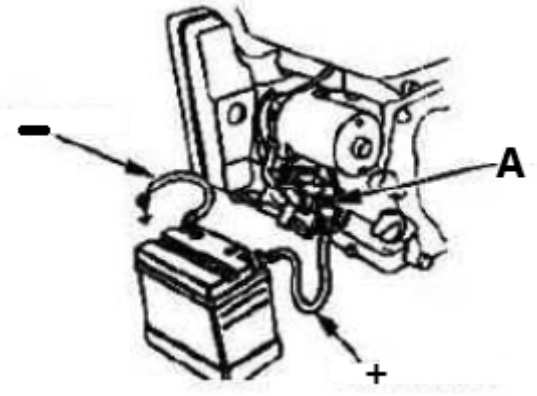

3.3. Použití zařízení

3.3.1 Spuštění

- Nastavte palivový ventil - ikona rozdělovače - do otevřené polohy ("ON" - viz piktogram na krytu vzduchového filtru), aby palivo mohlo proudit z nádrže do karburátoru a nastartovat motor.



- **Pouze při studeném motoru** : aktivujte sytič, tj. nastavte páku ručního sání do zavřené polohy ("CHOKE") - viz univerzální ikona.
- Plynovou páku - ovládání otáček motoru - nastavte na cca. 1/2 stupnice ve směru rychlé rotace.
  POZNÁMKA: ikona králíka symbolizuje rychlé otáčení a želva je pro pomalé rychlosti, takže pohybem páky směrem k příslušné ikoně zvyšujete nebo snižujete otáčky motoru.

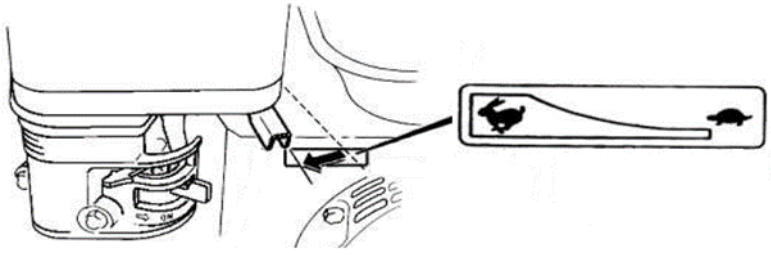

- Otočte zapalování (klíč) na motoru z polohy „OFF“ do polohy „ON“ (pouze HT-WBL-01) a poté do polohy „START“ (nebo ikona kliky), aby bylo možné motor nastartovat – po nastartování , okamžitě uvolněte klíček zapalování.
- [alternativně - ručně] Po přepnutí klíčku zapalování do polohy „ON“ uchopte páku lanka navíjecího startéru a zatáhněte plynulým pohybem, dokud neucítíte odpor na páce, poté rychlým pohybem zatáhněte na konec, vše zatímco držíte rukojeť v ruce, abyste se mohli kontrolovaně vrátit do výchozí polohy. Někdy v mrazivých podmínkách může být nutné před nastartováním motoru několikrát zatáhnout za tažné zařízení - to je normální.
  POZOR: staré nebo nekvalitní palivo může vést k problémům se startováním! Ihned ho vyměňte za pořádný, čerstvý.
- Po nastartování nechte motor chvíli pracovat, aby se po cca. 1 minutu a během této doby postupně posuňte páku ručního sání ve směru vypnuto ("RUN").
  POZNÁMKA **:** startování zahřátého motoru nevyžaduje zapnutí sání - jeho páka by měla být v otevřené poloze.

DŮLEŽITÉ: nízké otáčky jsou pouze pro chod motoru na volnoběh - při provozu stroje používejte nejvyšší otáčky.

3.3.2 Zastavení

- Páčkou plynu nastavte nejnižší otáčky motoru (posuňte ji směrem k ikoně želvy) a nechte motor běžet na nízké otáčky 1-2 minuty, aby se trochu ochladil.
- Vypněte zapalování nastavením jeho spínače do polohy "OFF". Případně můžete zavřít palivový ventil (přepnout do polohy "ZAVŘENO") a počkat, až se motor zastaví - tento způsob zbaví karburátor zbytkového paliva, proto se vyplatí jej použít před uložením nepoužívaného stroje na dlouhá doba.
  POZOR: pokud potřebujete zařízení náhle zastavit, stiskněte tlačítko nouzového zastavení, ale tento způsob používejte pouze v případě nouze!
  DŮLEŽITÉ **:** Nikdy nepoužívejte páčku sytiče k zastavení motoru přidáním plynu!
- Nebudete-li stroj dále používat, uzavřete ventil přívodu paliva - jeho páku nastavte do polohy zavřeno ("ZAVŘENO").

3.3.3 Pracovní tipy

- [HT-WBL-01] Pokud je stroj během práce zastaven a dřevo je přilepené na kotouči a nelze jej odříznout, odšroubujte šroub 50 a sejměte kryt hřídele 38. K upnutí šestihranného těla na hřídel čepele 21 použijte nástrojový klíč C o průměru 34 mm na opačné straně. Otočte horní hřídel čepele 21 proti směru hodinových ručiček, abyste čepel uvolnili ze dřeva. Odstraňte zaseknuté dřevo a připevněte kryt hřídele 38 před restartováním stroje:

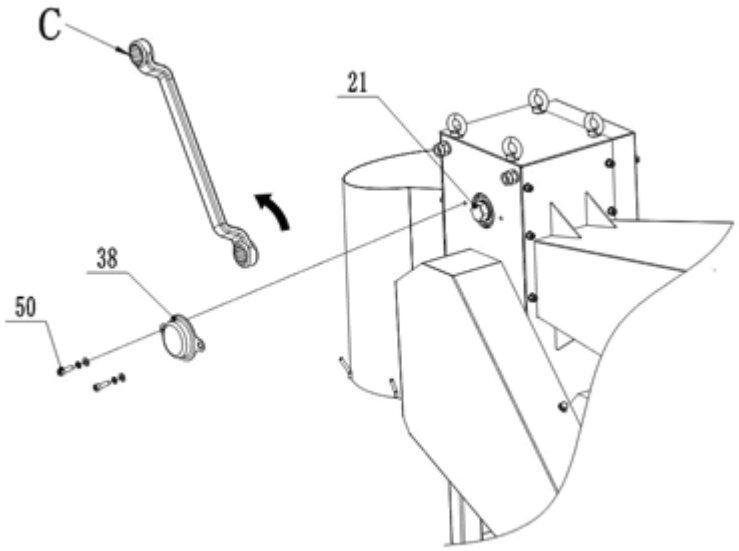

- [HT-WBL-02] Pokud je stroj během práce zastaven a dřevo je přilepené na kotouči a nelze jej odříznout, odšroubujte šroub 67 a sejměte kryt hřídele 38. Použijte nástrojový klíč C o průměru 30

mm k upnutí šestihranného těla na hřídel čepele 21. Otočte horní hřídel čepele 21 proti směru hodinových ručiček, abyste čepel uvolnili ze dřeva. Odstraňte zaseknuté dřevo a upevněte kryt hřídele 38, než stroj znovu spustíte.

- Tento stroj může řezat netříděné nebo předzpracované větve, takže čerstvě řezané větve, stonky rostlin atd. mohou být přímo pro řezání. Kvůli faktorům, jako je typ suroviny, obsah vlhkosti a tvrdost, může stroj během práce zaznamenat přetížení motoru, zhasnutí a otřesy těla, což je normální situace.
- Pokud je nutné pokácet tvrdé víceleté stromy nebo suché dřevo, měl by být průměr posuvu snížen, aby se zabránilo přetížení a vypínání motoru a snížilo se poškození motoru, nožů a dalších součástí vozidla. Tento stroj má nejlepší řezný účinek na čerstvý korek.
- Před zahájením práce se prosím ujistěte, že pozice pod vypouštěcím otvorem je otevřená a neexistují žádné jiné situace, které by mohly vybíjení ovlivnit.
- Podávejte materiál na obě strany před podávací násypkou, nepracujte přímo směrem k plnicímu otvoru stroje. Při krmení nedržte dřevo energicky, jen jemně zatlačte dřevo dovnitř; čištění a sběr přímo pod vypouštěcím otvorem jsou zakázány.
- Vzhledem ke zpracovatelským vlastnostem tohoto stroje uživatel potřebuje pouze jemně zatlačit dřevo do násypky. Poté, co je surové dřevo vloženo do násypky, bude pokračovat v plném zpracování celé sekce suroviny až do konce, bez jakékoli obsluhy ze strany uživatele. Zastavení uprostřed však může způsobit neúplné řezání dřeva a zaseknutí kotouče. V jiných než nouzových situacích se proto tento stroj nesmí dotknout bezpečnostní tyče a nesmí se zastavit uprostřed práce. Dřevěné materiály s krátkými bloky by navíc neměly vstupovat do násypky pro řezání, protože se během řezání vodorovně rozbijí v dřevěné bedně, což způsobí přetížení a vypnutí motoru a dokonce způsobí poškození nožů nebo jiných částí stroje.
- [HT-WBL-01] Vypouštěcí otvor je vybaven háčky pro sběrné vaky, ale sběrné vaky lze umístit pouze při splnění následujících dvou podmínek:
  a) Umístění a výměnu sběrného vaku obsluhuje k tomu určená osoba. Po umístění by měl být sběrný pytel níže než spodní okraj vypouštěcího otvoru, aby bylo snadné sledovat stav stohování dřeva uvnitř. To zajišťuje, že sběrný vak může být po naplnění včas detekován, aniž by došlo k ucpání vypouštěcího otvoru, a je rychle odstraněn a včas nahrazen novým sběrným vakem.
  b) Pokud jeden uživatel pracuje sám a vyžaduje sběrný pytel ke sběru dřevorubce, je nutné zajistit, aby sběrný pytel zcela pojal celý objem surového dřeva, zajistit, aby dřevo nepřeteklo uvnitř sběrného pytle, a zabránit vážnému poškození poškození důležitých součástí, jako je čepel a hřídel čepele, v důsledku ucpání vypouštěcího otvoru způsobeného přetečením dřeva uvnitř sběrného vaku.

3.4. ČISTĚNÍ A ÚDRŽBA

a) Tabulka servisních intervalů motoru (pokud výrobce motorové jednotky nestanoví jinak):

Aktivita / Interval *		**Před každým použitím**	**Po 1 měsíci nebo prvních 20 člověkohodinách od 1. uvedení do provozu**	**Každé 3 měsíce nebo každých 50 provozních hodin**	**Každý rok nebo 100 pracovních hodin**
Motorový olej	Kontrola případného doplnění	**x**			
	Výměna		**x ****	**x**	
Vzduchový filtr ***	Kontrola	**x**			
	Čištění		**X**		

	Výměna			**x**	
Čištění palivové nádrže					**x**
Kontrola a v případě potřeby seřízení vzdálenosti zapalovací svíčky					**x** (v případě potřeby výměna)
Palivová nádrž - čištění					**x**
Zkontrolujte ostrost nožů/drážek		**x**			
Tlak v pneumatikách			**x**		
Vyčistěte vnější část motoru (matka, prach atd.)			**x**		
Palivové hadice - revize		**Každé 2 roky** (v případě potřeby výměna)			
Čištění vnitřku hlavy válců nebo pístu od usazenin karbonu ****		**Každých 125 hodin provozu**			
* Podle toho, co padne dříve.					
** Pokud stroj často pracuje pod zatížením nebo v extrémně horkých okolních podmínkách - zkraťte interval na 25 pracovních hodin.					
*** Pokud stroj často pracuje v prašném, špinavém prostředí, interval čištění by měl být zkrácen na 10 pracovních hodin a výměna každých 25 pracovních hodin.					
****Servis musí být proveden odborníkem.					

b) Před každým čištěním, seřizováním nebo výměnou příslušenství a v době, kdy přístroj nepoužíváte, vypněte stroj a zcela jej vychladněte, vyjměte také trubku zapalovacího kabelu ze zapalovací svíčky.
   - Počkejte, až se otáčející se části zastaví.

c) Na čistění ploch zařízení používejte výhradně přípravky neobsahující leptavé látky.

d) Zařízení uchovávejte na suchém a chladném místě chráněném před vlhkostí a přímým slunečním zářením.

e) Na zařízení nestříkejte vodu ani ho nevkládejte do vody.

f) Dejte pozor, aby skrze otvory, které se nacházejí na krytu, nepronikla voda.

g) Větrací otvory čistěte štětečkem a stlačeným vzduchem.

h) Zařízení pravidelně kontrolujte z hlediska jeho technické funkčnosti a na jakákoli poškození.

i) K čištění nepoužívejte ostré a/nebo kovové předměty (např. drátěný kartáč nebo kovovou špachtli), protože by mohly poškodit povrch materiálu spotřebiče.

j) Pravidelně kontrolujte palivové kabely, zda nejsou poškozené nebo opotřebované (praskliny nebo netěsnosti) a poškozenou součást okamžitě vyměňte.

k) Kontrola/výměna zapalovací svíčky:
   POZOR: Zátku vytahujte pouze u studeného motoru!
   Přístup k zátce je mezi tělesem vzduchového filtru a tlumičem. Nejprve vyjměte trubku zapalovacího kabelu ze zapalovací svíčky, abyste k ní získali přístup. Před montáží zapalovací svíčky - včetně nové zapalovací svíčky - zkontrolujte mezeru zapalovací svíčky a v případě potřeby ji seřiďte. Při zašroubování zástrčky udělejte až na doraz, ale dotáhněte ji citlivě - obvykle ještě 1/3-1/2 otáčky (viz doporučení výrobce zástrčky). Zbytek sestavy se obrátí na demontáž.

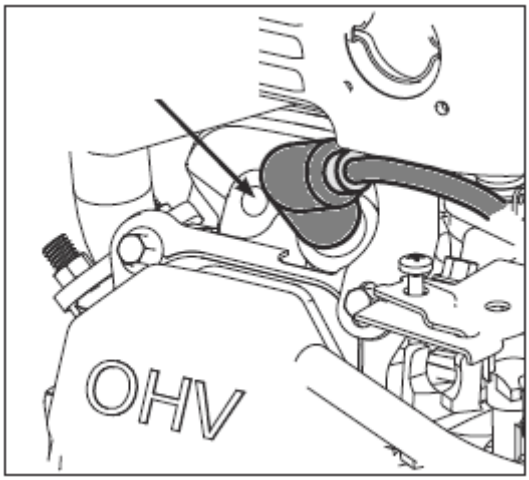

l) Kontrola/výměna vzduchového filtru:

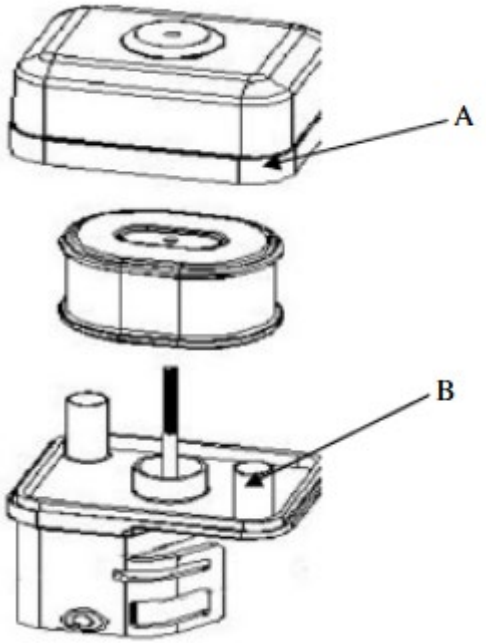

- Odstraňte vnější kryt čističe vzduchu (A). Buďte opatrní, aby do sestavy čističe vzduchu nepadaly nečistoty a nečistoty.
- Oddělte vzduchový filtr (A) od pouzdra vzduchového filtru (B).
- Zkontrolujte vzduchový filtr. Vyčistěte znečištěný vzduchový filtr teplou vodou a jemným mýdlem. Před opětovnou instalací nechte vzduchový filtr důkladně vyschnout.
- Namontujte sestavu vzduchového filtru na karburátor a zajistěte šroubem.
- Poznámka: K čištění filtru nepoužívejte stlačený vzduch ani rozpouštědla. Stlačený vzduch může poškodit filtr a rozpouštědla filtr rozpustí.

m) Výměna motorového oleje:

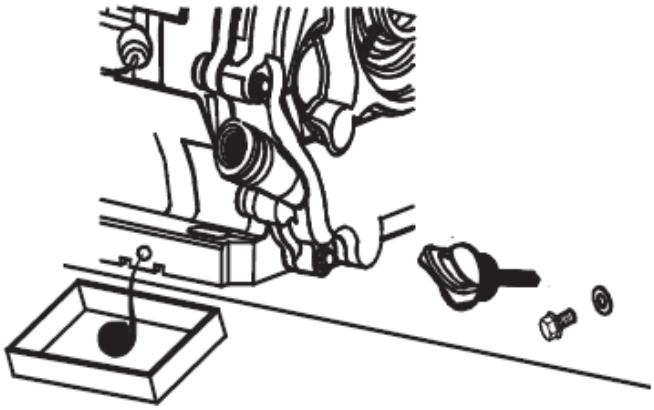

- Umístěte stroj na rovnou plochu, zapněte stroj a několik minut zahřívejte motor, poté jej vypněte.
- Sejměte víčko plnicího hrdla oleje s měrkou.
- Umístěte nádobu na olejovou skvrnu pod motor k vypouštěcí zátce.
- Odšroubujte vypouštěcí zátku oleje a vypusťte všechen olej - dokud nepřestane unikat.
- Znovu zapněte vypouštěcí zátku a naplňte ji čerstvým olejem přes plnicí zátku s měrkou podle postupu popsaného výše v tomto návodu.

n) Dlouhodobé nepoužívání stroje:

Pokud se stroj nepoužívá déle než měsíc, je nutné:

- Vyprázdněte palivo z nádrže nebo do ní přidejte stabilizátor paliva podle podílu aditiva výrobce. **POZNÁMKA:** Nenechávejte palivo v nádrži se stabilizátorem déle, než doporučuje výrobce aditiva!
- (pouze v případě vypuštění paliva z nádrže) Nastartujte motor a nechte jej běžet bez zátěže, dokud se sám nevypne z důvodu nedostatku paliva - umožní to vyprázdnění zbytkového paliva z palivového systému a karburátoru. Případné zbytky lze vypustit odšroubováním srážecího filtru:

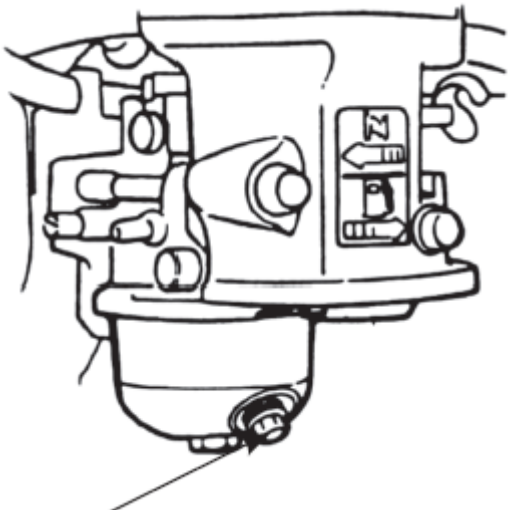

- Vypněte srážkový filtr a zavřete palivový ventil.
- Vyměňte motorový olej za nový (pokud nebyl nedávno měněn nebo vykazuje známky opotřebení).
- Na studeném motoru sejměte trubičku zapalovacího drátu ze zapalovací svíčky a svíčku vyšroubujte a otvorem nalijte do válce 5-10 ml čerstvého motorového oleje. Našroubujte zpět zapalovací svíčku.
- Zatáhněte za tažnou rukojeť startéru, dokud neucítíte odpor, aby se olej rozprostřel ve válci, čímž se ochrání motor zevnitř. Dále udělejte 8-10 pomalých pohybů tahem, jako byste chtěli nastartovat motor.
- Vyčistěte zařízení, zejména motor, od nečistot a jiných nečistot, jako je prach.

- Zkontrolujte stroj, zda nemá opotřebované nebo poškozené díly – v případě potřeby je vyměňte.
- V případě potřeby dohustěte vzduch v kolech na maximální povolený tlak (viz označení na pneumatice).
- Stroj skladujte v suché zastřešené budově s dobrým větráním a mimo dosah tepla a slunečního záření.

o) Kontrolujte prosím součásti stroje pod vedením profesionálů nebo profesionálů pravidelně 1-2krát měsíčně. Ujistěte se, že se stroj úplně zastavil!

- [HT-WBL-01] Otevřete kryt ozubeného kola 36, kryt řemene 13, malý kryt ozubeného kola 43 a výtlačný otvor 31, dejte příslušné množství mazacího tuku na každou součást ozubeného kola; Zkontrolujte pružnou rotaci a opotřebení klíčových částí, jako jsou ložiska, lopatky, řemeny atd. Pokud jsou zjištěny závady, měly by být před přepracováním neprodleně opraveny. Zejména u čepelí jsou vyžadovány pravidelné kontroly a opravy čepelí jsou prováděny v odborných institucích. Tupá čepel může snížit účinnost stroje a ve vážných případech může způsobit poškození součástí stroje.

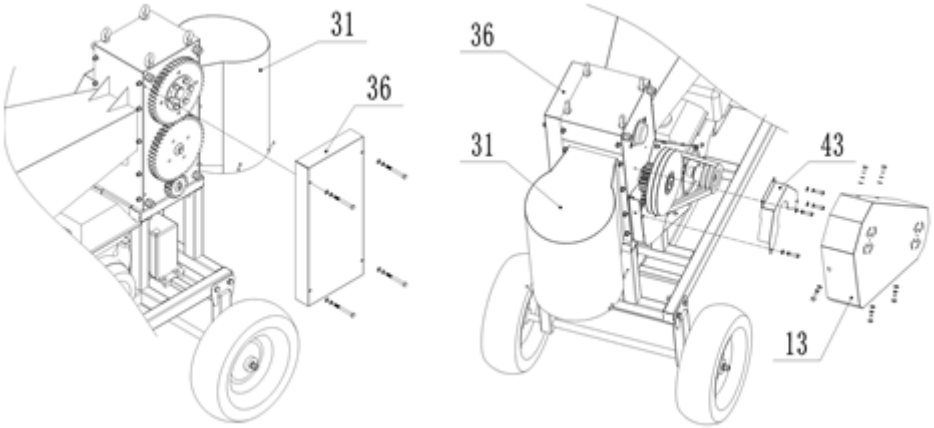

- [HT-WBL-02] otevřete kryt převodovky 36 vyjmutím 4x přidržujících šroubů b77. Namažte každou součást převodovky; Zkontrolujte pružnou rotaci a opotřebení klíčových částí, jako jsou ložiska, lopatky, řemeny atd. Pokud jsou zjištěny závady, měly by být před přepracováním neprodleně opraveny. Zejména u čepelí jsou vyžadovány pravidelné kontroly a opravy čepelí jsou prováděny v odborných institucích. Tupá čepel může snížit účinnost stroje a ve vážných případech může způsobit poškození součástí stroje.

BEZPEČNÉ VYJMUTÍ BATERIÍ
V přístrojích jsou instalovány GEL 12V 9Ah baterie.
Vyjměte použité baterie ze zařízení stejným postupem, jakým jste je instalovali.
Recyklujte baterie u příslušné organizace nebo společnosti.

LIKVIDACE POUŽITÉ ZAŘÍZENÍ
Nevyhazujte toto zařízení do komunálního odpadu. Předejte jej na sběrné a recyklační místo elektrických a elektrických zařízení. Zkontrolujte symbol na produktu, návodu k použití a balení. Plasty použité ke konstrukci zařízení lze recyklovat v souladu s jejich označením. Výběrem recyklace významně přispíváte k ochraně našeho životního prostředí.
Informace o místním recyklačním zařízení získáte od místních úřadů.

ŘEŠENÍ PROBLÉMŮ

Problém	**Možná příčina**
Motor nelze nastartovat	• Je spínač zapalování v poloze „ON“? • Je palivový uzavírací ventil zapnutý? • Používáte čerstvý, čistý plyn? Pokud je plyn starý, vyměňte jej. • Pokud skladujete plyn déle než 30 dní, použijte stabilizátor paliva.

	• Je zapalovací svíčka čistá? Pokud je zapalovací svíčka špinavá nebo prasklá, vyměňte ji. Pokud je zaolejovaný, vynechejte ho, podržte hadr nad otvorem zástrčky a několikrát zatáhněte za lanko zpětného rázu, abyste vyfoukli veškerý olej ve válci, pak zátku otřete a znovu ji vložte. • pokud je bezpečnostní spínač resetován a drát je připojen?
Motor se během práce zastaví	• pokud se motor zastaví přetížením? • pokud je dřevo zablokované v radlici? • je-li bezpečnostní spínač v normálním stavu? • pokud má motor dostatek paliva a oleje?
Zvláštní hluk	• Zastavit stroj, zkontrolovat, zda se neuvolnil nějaký hardware? • pokud ne, požádejte odborníky o kontrolu a údržbu.
Čepel je opotřebovaná nebo poškozená	• Pro výměnu nebo nabroušení nožů navštivte místa profesionálních oprav.
Prokluzování pásu	• ihned stroj zastavte, požádejte odborný personál o otevření krytu řemene, zkontrolujte opotřebení řemene a v případě poškození jej vyměňte za nový; Pokud je řemen normální, je nutné povolit upevňovací šrouby motoru, upravit přední a zadní polohu motoru, aby se řemen napnul, a poté po dokončení znovu nasadit kryt řemene.
Dřevorubač se nedaří efektivně oddělit	• ihned stroj zastavte, požádejte odborný personál o seřízení prostoru nože (otevřete kryt převodovky, povolte šrouby nalisované na kuželové objímce horní hřídele nože a převodu, otočte hřídel horního nože, nastavte vzájemnou polohu převodu a nože hřídele, vyberte vhodnou mezeru mezi horními a spodními lopatkami, zajistěte šrouby na objímce kužele a poté namontujte zpět kryt převodovky)

Ce manuel d'utilisation a été traduit à l'aide d'une traduction automatique. Nous avons fait tout notre possible pour garantir l'exactitude de la traduction, mais veuillez noter que les traductions automatiques ne sont pas parfaites et ne sont pas destinées à remplacer les traducteurs humains. La version officielle du manuel d'utilisation est en anglais. Les éventuelles différences entre la version traduite et l'original anglais ne sont pas juridiquement contraignantes. Si vous avez des questions sur l'exactitude de la traduction, veuillez vous référer à la version anglaise, qui est la référence officielle. D'autres versions linguistiques sont disponibles sur demande via info@expondo.com

Caractéristiques techniques

Description du paramètre		Valeur du paramètre	
Nom de produit		Broyeur de branches en bois	
Modèle		HT-WBL-01	HT-WBL-02
Type de moteur		DH457 Aspiration naturelle 1 cylindre OHV 4 temps refroidi par air 457 cm3 Euro 5	DH212 Aspiration naturelle 1 cylindre OHV 4 temps refroidi par air 212 cm3 Euro 5
Puissance maximale [HP]		18 à 3600 tr/min	7 à 3600 tr/min
Couple maximal [Nm]		31 à 2500 tr/min	13,5 à 2500 tr/min
Type de carburant		Essence sans plomb avec un indice d'octane minimum de 91 (RON) ≤E10	
Huile moteur	Viscosité	Conditions ambiantes de travail standard : API SJ + supérieur 10W30 (avec additifs de nettoyage)	
		Conditions de travail ambiantes froides (ne dépassant pas 0 ° C) : API SJ + 5W30 supérieur (avec additifs de nettoyage)	
	Capacité [L]	1,1	0,6
BOUGIE D'ALLUMAGE :	Type	F7TC / F7RTC (ou équivalent)	
	Espacement des électrodes [mm]	0.6-0.8	
	Couple de serrage [Nm]	18-22	
Capacité du réservoir de carburant (L)		6,5	3,6
Type de démarreur		Recul / Électrique	
Vitesse maximale de la lame [tr/min]		230	240
Capacité de broyage [cm]		12 (branche fraîche et tendre)	7 (branche fraîche et tendre)
Diamètre admissible du logarithme [cm]		Ø10-30	Ø8-20
Dimensions (largeur x profondeur x hauteur) [mm]		850 x 2120 x 1410	640 x 1800 x 1120
Poids (net) [kg]		249	112
Type de pile		6MF9 GEL 12V 9Ah	6MFL GEL 12V 9Ah

1. Directives d'utilisation

L'appareil est conçu pour le traitement des branches de bois, des arbustes, des mauvaises herbes, des pousses (dont le diamètre ne dépasse pas la valeur indiquée dans le tableau des données techniques) en morceaux plus petits. Ces machines sont alimentées par un moteur à essence, ce qui les rend portables et adaptées à une utilisation en extérieur, notamment dans les zones sans accès à l'électricité et équipées d'un attelage pour le remorquage à basse vitesse (≤ 5 km/h) en dehors de la voie publique uniquement.

ATTENTION : n'utilisez pas la machine pour déchiqueter des débris de construction, du plastique, des produits en papier, des cordes ou des ficelles, ou tout autre matériau pouvant contenir du métal.
AVERTISSEMENT **:** retirez tous les clous, cordes, ficelles ou pierres qui pourraient être incrustés dans les parties de la plante (par exemple, les racines, etc.) avant d'insérer le matériel dans l'appareil.
L'utilisateur est responsable de tout dommage résultant d'une utilisation non conforme de l'appareil.

3.1. Description de l'appareil





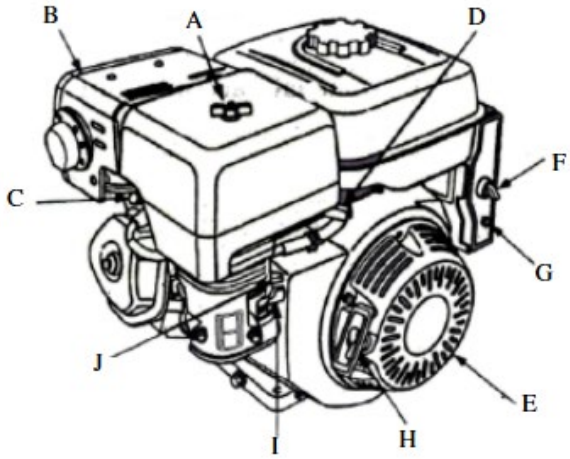

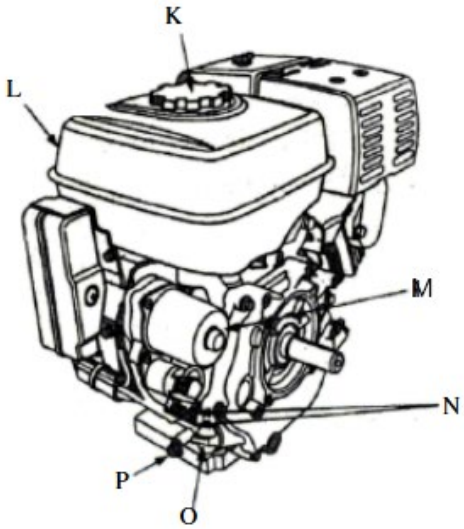

A. Filtre à air
B. Silencieux
C. Protection de silencieux (en option)
D. BOUGIE D'ALLUMAGE :
E. Levier de l'accélérateur
F. Sélecteur d'allumage
G. Disjoncteur (type démarreur électrique)
H. Poignée de démarrage à rappel
I. Levier de starter
J. Robinet de carburant
K. Bouchon de remplissage de carburant
L. Réservoir d'essence
M. Démarreur (type démarrage électrique)
N. Numéro d'identification du moteur
O. Jauge d'huile
P. Bouchon de vidange d'huile

3.2. Préparation à l'utilisation

EMPLACEMENT DE L'APPAREIL

La température ambiante ne doit pas dépasser 45°C et l'humidité ambiante ne doit pas dépasser 85%. Utilisez l'appareil uniquement dans des espaces ouverts et/ou des zones bien ventilées. Ne pas obstruer

l'entrée d'air de l'appareil ni la sortie d'échappement du moteur. Gardez l'appareil à l'écart de toute surface chaude. Utilisez toujours l'appareil sur une surface plane, stable, propre, ignifuge et hors de portée des enfants et des personnes souffrant de troubles mentaux, sensoriels et intellectuels. Le lieu d'utilisation de l'appareil doit permettre un accès facile au levier d'arrêt d'urgence de l'appareil. Il est interdit de travailler ou de faire fonctionner la machine sur des surfaces non pavées présentant des pentes, des ondulations, des bosses, du terrain meuble ou des surfaces glissantes.

CONDITIONS DE TRAVAIL

Vérifiez le matériau à déchiqueter et assurez-vous qu'il y a suffisamment d'espace au-dessus de la machine pour charger le matériau. Il est recommandé de choisir un lieu de travail le plus proche possible de l'endroit où les puces doivent être utilisées. Cela réduira au minimum le besoin de transporter le matériau traité.
Maintenez une distance de sécurité par rapport à la zone de décharge des copeaux. Assurez-vous que tous les spectateurs, enfants, animaux ou objets de valeur sont également maintenus à une distance de sécurité de la zone de déchargement des copeaux.

MONTAGE DE LA MACHINE

Cette machine est partiellement démontée et emballée. Après le déballage, les pièces sont retirées du carton d'emballage et simplement assemblées selon le schéma d'installation ci-joint avant de fonctionner. Attention : Certaines pièces de cette machine ont un volume important et un poids important. Lors du montage, il est recommandé de demander conseil et assistance à un vendeur ou à une personne possédant des connaissances et des compétences considérables sur cette machine afin de garantir la sécurité.



HT-WBL-01



HT-WBL-02

ATTENTION : lors de l'installation, ne placez pas les mains ou toute autre partie du corps dans un rayon du rotor à lames ; ne touchez pas les lames avec vos mains ou toute autre partie du corps.

HT-WBL-01

A. Partie supérieure de l'ensemble trémie d'alimentation

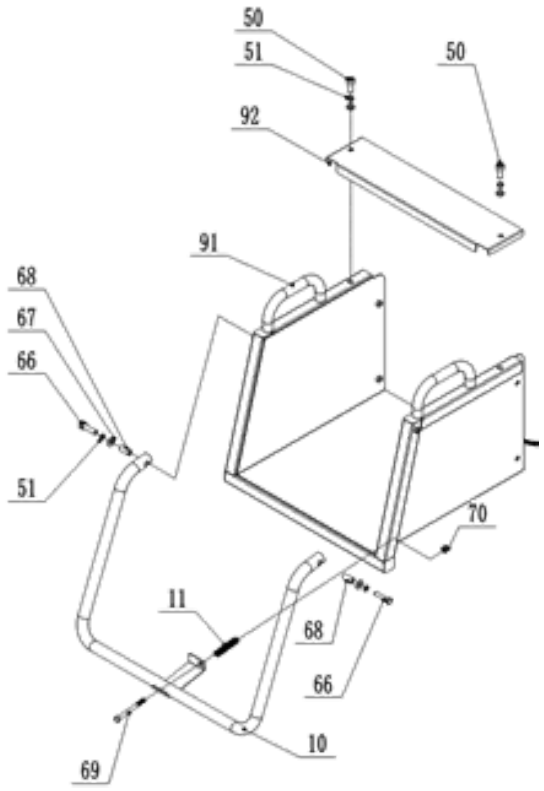

Numéro de la pièce	Description de la pièce
92	Couvercle supérieur pour la partie supérieure de la trémie d'alimentation
91	Partie supérieure de la trémie d'alimentation
70	Écrou de blocage
69	Boulon
68	Bague
67	Rondelle de protection
66	Boulon
51	Rondelle élastique
50	Boulon
11	Ressort
10	Barre de sécurité

Tout d'abord, installez la barre de sécurité 10 comme indiqué sur la figure à l'aide du matériel et du ressort pour la fixer sur la partie supérieure de la trémie d'alimentation 91. Ensuite, installez le couvercle supérieur de la partie supérieure de la trémie d'alimentation 92 sur la partie supérieure de la trémie d'alimentation 91 à l'aide du boulon 50, et attendez l'étape d'installation suivante.

B. Ensemble de roues avant

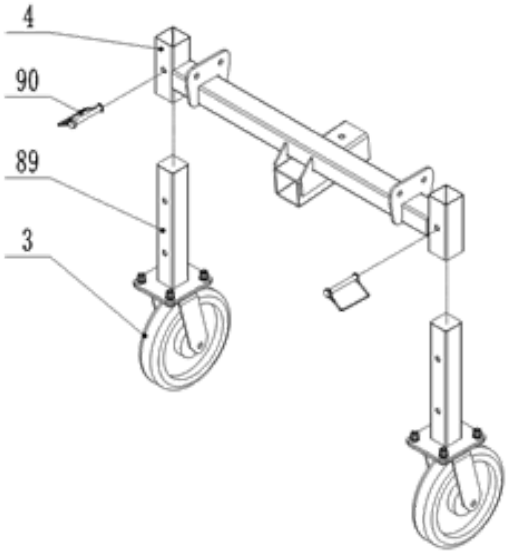

Numéro de la pièce	Description de la pièce
90	Broche en D
89	Pied de roue avant
4	Cadre de roues avant
3	Roue omnidirectionnelle

Installez le pied de roue avant 89 comme indiqué sur la figure sur le cadre de roue avant 4 à l'aide de la goupille D 90 et attendez l'étape d'installation suivante.

C. Ensemble de cadre de roue arrière

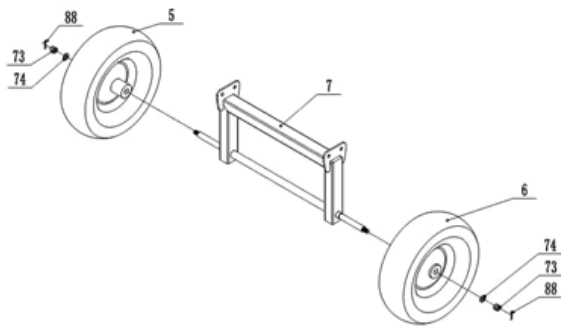

Numéro de la pièce	Description de la pièce
88	Tige
74	Rondelle de protection
73	Écrou de blocage
7	Cadre de roue arrière
6	Roue droite
5	Roue gauche

Installez les pneus gauche et droit 5 et 6 sur le cadre de la roue arrière 7 avec le matériel et attendez l'étape d'installation suivante.

D. Ensemble roues avant/châssis de roue arrière/châssis principal

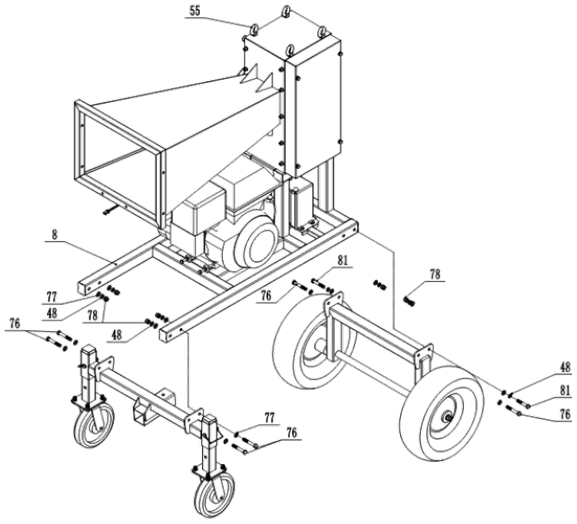

Numéro de la pièce	Description de la pièce
81	Boulon
78	Écrou de blocage
77	Rondelle de protection
76	Boulon
51	Rondelle élastique
55	Anneau à œil – pour levage
48	Rondelle élastique

Au moins deux boulons à œil 55 doivent être sélectionnés comme points de levage principaux, soulevez lentement le châssis principal 8 à une hauteur de 50 à 70 cm au-dessus du sol avec un dispositif de levage d'une capacité de levage de plus de 1 000 kg, en faisant attention à la sécurité. Comme le montre la figure ci-dessus, les roues avant et le cadre de roue arrière peuvent être fixés sur le cadre principal 8 à l'aide de matériel.

E. Trémie de sortie/partie supérieure de la trémie d'alimentation/ensemble châssis principal

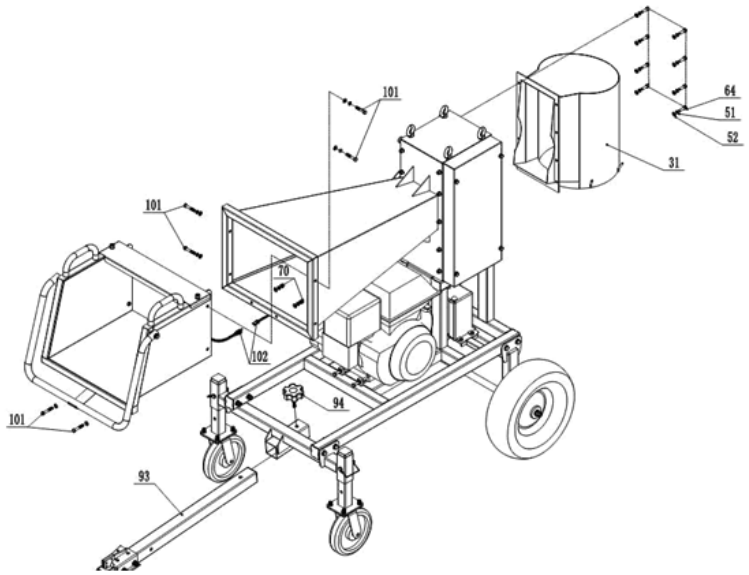

102	Câble
101	Boulon
94	Bouton
93	Barre de remorquage
70	Écrou de blocage
64	Boulon
52	Rondelle de protection
51	Rondelle élastique
31	Trémie de sortie

Numéro de la pièce	Description de la pièce

Fixez la partie supérieure finie de la trémie d'alimentation 91 et de la trémie de sortie 31 sur le châssis principal à l'aide de matériel ; connectez le fil 102 au fil de commande du moteur, retirez la broche gauche de l'interrupteur de sécurité sur la barre de sécurité 10. Fixer la barre de remorquage 93 par le bouton 94 sur le châssis.

F. Assemblage et connexion de la batterie

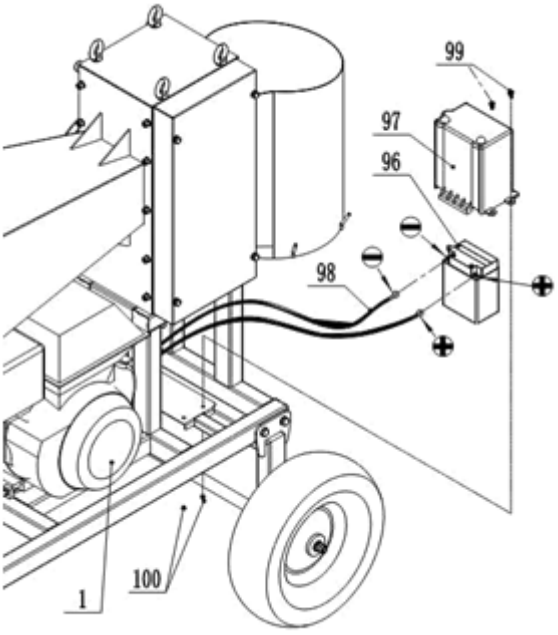

Numéro de la pièce	Description de la pièce
100	Écrou de blocage
99	Boulon
98	Fil de batterie
97	Couvercle du compartiment des piles
96	Batterie
1	Moteur

Connectez les fils positif et négatif du fil de batterie 98 aux pôles positif et négatif de la batterie 96, avec le pôle positif connecté au pôle positif et le pôle négatif connecté au pôle négatif. Ne les connectez pas incorrectement, sinon cela endommagerait la batterie et le moteur. Fixez le couvercle de la batterie 97 sur la batterie 96 et verrouillez-les sur le cadre par le boulon 99.

HT-WBL-02

A. Assemblage du cadre

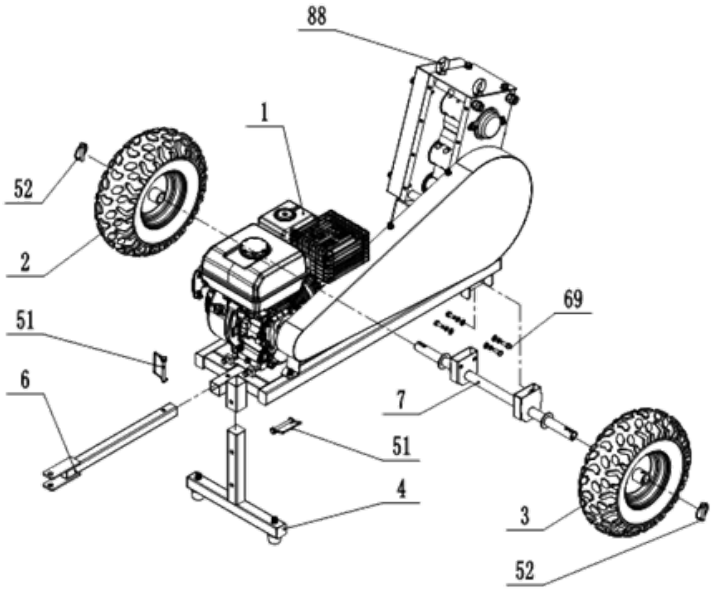

Deux anneaux de levage 88 doivent être sélectionnés comme points de levage principaux, soulevez lentement le châssis principal à une hauteur de 40 à 60 cm au-dessus du sol avec un dispositif de levage d'une capacité de levage de plus de 300 kg, en faisant attention à la sécurité ! Installez la barre en T 4, la barre de remorquage 6, l'essieu 7 et les roues (2 et 3) à l'aide des broches en D 51, 52 et du boulon 69 et du matériel.

B. Ensemble de trémie d'alimentation

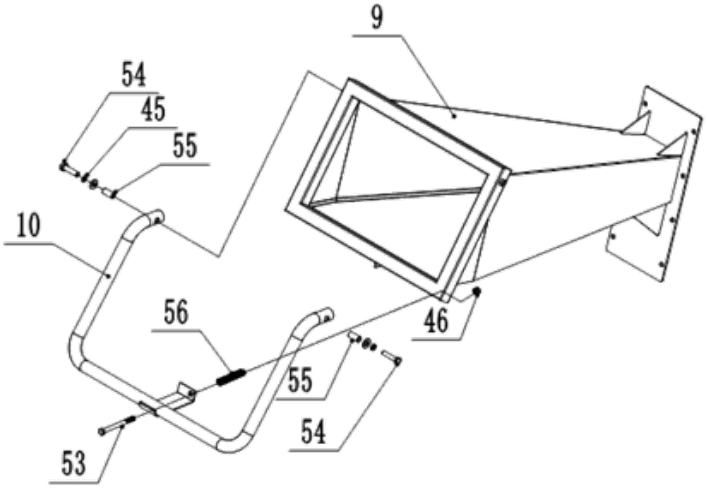

Installez la barre de sécurité 10 sur la trémie d'alimentation 9 à l'aide du boulon 53,54 et du matériel.

C. Ensemble de trémie de sortie

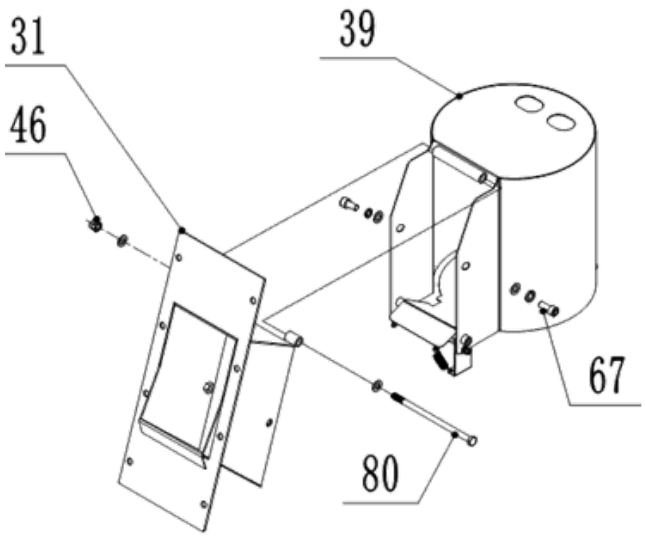

Installez la trémie de sortie sur la trémie de sortie supérieure 31 à l'aide de boulons et de matériel.

D. Ensemble trémie d'alimentation/sortie et châssis principal

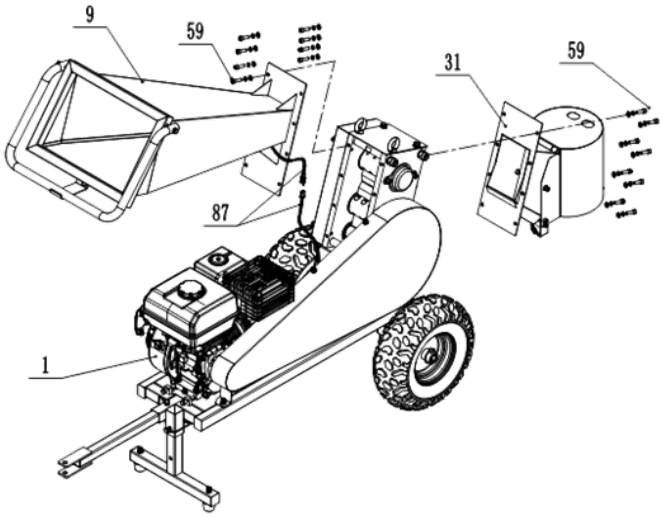

Installez la trémie d'alimentation 9 et la trémie de sortie 31 à l'aide de boulons et de matériel. Connectez les fils de sécurité 87 au moteur, retirez la broche de réinitialisation de l'interrupteur (côté gauche de l'interrupteur) pour démarrer.

REMPLISSAGE D'HUILE MOTEUR

Pendant le transport, le moteur de la machine est sans huile, il faut donc en faire l'appoint avant le premier démarrage. Utiliser uniquement de l'huile neuve conforme à la recommandation pour la lubrification du moteur (voir le tableau des données techniques) :

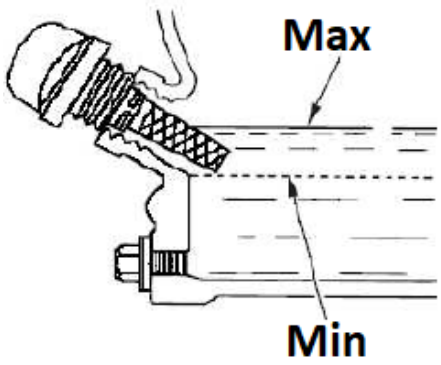

- Placez la machine sur une surface plane et horizontale.
- Dévissez le bouchon de remplissage d'huile moteur orange (avec une jauge intégrée - voir l'image ci-dessus) et versez l'huile par son ouverture (utilisez un entonnoir, par exemple), en prenant soin de ne pas verser plus que le niveau autorisé (champ marqué sur la jauge), que nous vérifions sur la jauge du bouchon après l'avoir fixé dans le trou.
- Il est recommandé de maintenir le niveau plus proche de la limite supérieure que de la limite inférieure acceptable. En cas de débordement au-delà du niveau autorisé, l'excédent d'huile peut être aspiré par le trou du bouchon.
  ATTENTION : faire fonctionner le moteur avec un niveau d'huile incorrect peut entraîner des dommages au moteur ! Vérifiez le niveau d'huile moteur avant chaque utilisation de la machine lorsque le moteur est encore froid.

RAVITAILLEMENT

ATTENTION : Le moteur de l'appareil est adapté uniquement pour brûler de l'essence sans plomb sans mélange d'huile. L'utilisation d'un autre carburant qui n'est pas frais et avec une teneur en éthanol trop élevée ou de mauvaise qualité peut entraîner une panne du moteur. Faites le plein uniquement lorsque le moteur est arrêté, en faisant bien attention à ne pas renverser de carburant sur le moteur, surtout lorsqu'il est chaud - risque d'incendie ! Si le moteur est chaud, attendez au moins 2 minutes avant de faire le plein.

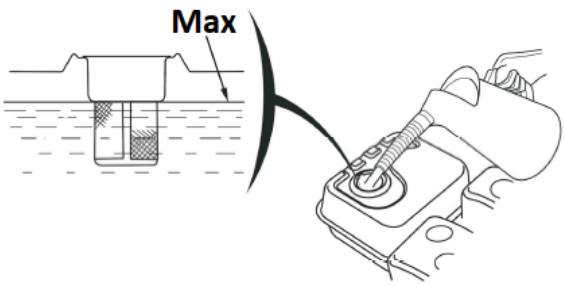

- Placez la machine sur une surface plane et horizontale.
- Le réservoir de carburant est situé sur le dessus de l'appareil.
- Dévissez le bouchon du réservoir de carburant (avec l'icône du distributeur). Ne retirez pas le filtre à tamis à l'intérieur de l'ouverture !
- Remplissez le réservoir de carburant par l'ouverture du bouchon - le niveau maximum de carburant dans le réservoir ne doit pas dépasser la limite supérieure de la jauge de niveau rouge dans le filtre à crépine, c'est-à-dire atteindre le bas du goulot de remplissage au maximum.

CONNEXION DE LA BATTERIE

ATTENTION : veillez à ne pas connecter la batterie en polarité inversée, car cela court-circuiterait le système de charge de la batterie !

- Connectez le câble positif/rouge (+) à la borne du solénoïde du démarreur (A).
- Connectez le câble négatif/noir ou bleu (-) à un boulon de montage du moteur ou à une autre bonne connexion à la terre du moteur.
- Connectez le câble positif (+) à la borne positive (+).
- Connectez le câble négatif (-) à la borne négative (-).

- Enduire les bornes et les extrémités des câbles avec du cuivre ou de la graisse spéciale pour bornes électriques.

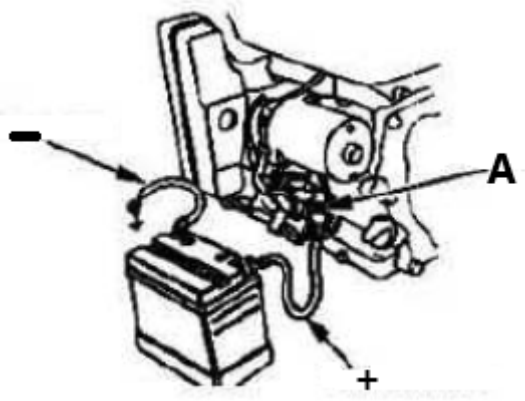

3.3. Utilisation de l'appareil

3.3.1 Démarrage

- Placez le robinet de carburant - icône du distributeur - en position ouverte (« ON » - voir le pictogramme de signature sur le boîtier du filtre à air) afin que le carburant puisse s'écouler du réservoir vers le carburateur pour démarrer le moteur.



- **Uniquement lorsque le moteur est froid** : activer le starter, c'est-à-dire placer le levier d'aspiration manuelle en position fermée ("CHOKE") - voir l'icône universelle.
- Réglez le levier d'accélérateur - réglage du régime moteur - sur environ 1/2 échelle dans le sens de rotation rapide.
  REMARQUE : l'icône du lapin symbolise la rotation rapide et la tortue les vitesses lentes, donc en déplaçant le levier vers l'icône appropriée, vous augmentez ou diminuez le régime du moteur.

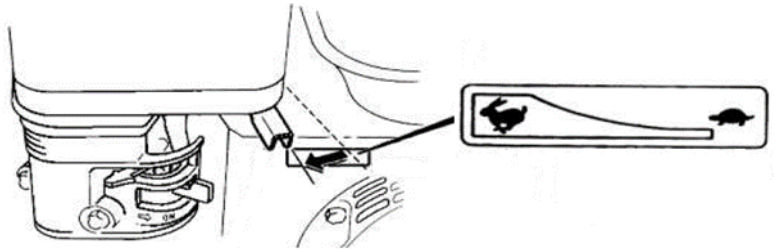

- Tournez le contact (clé) du moteur de la position « OFF » à la position « ON » (HT-WBL-01 uniquement) puis sur « START » (ou icône de manivelle) pour que le moteur puisse démarrer – après le démarrage, relâchez immédiatement la clé de contact.

- [alternativement - manuellement] Après avoir mis la clé de contact sur la position « ON », saisissez le levier du câble du démarreur à rappel et tirez d'un mouvement régulier jusqu'à ce que vous sentiez une résistance sur le levier, puis d'un mouvement rapide, tirez jusqu'au bout, tout en tenant la poignée dans votre main et en lui permettant de revenir à la position de démarrage de manière contrôlée. Parfois, en cas de gel, il peut être nécessaire de tirer plusieurs fois sur la poignée de remorquage avant que le moteur ne démarre - c'est normal.
  ATTENTION : un carburant ancien ou de mauvaise qualité peut entraîner des problèmes de démarrage ! Remplacez-le immédiatement par un produit neuf et de qualité.
- Après avoir démarré le moteur, laissez-le tourner un moment afin qu'il atteigne la température de fonctionnement après environ 1 minute et pendant ce temps, déplacez progressivement le levier d'aspiration manuel dans le sens off ("RUN").
  REMARQUE **:** le démarrage d'un moteur chaud ne nécessite pas d'enclencher l'aspiration - son levier doit être en position ouverte.

  IMPORTANT : la basse vitesse sert uniquement à faire tourner le moteur au ralenti ; utilisez la vitesse la plus élevée lorsque vous utilisez la machine.

3.3.2 Arrêt

- Réglez le régime moteur le plus lent avec la manette des gaz (déplacez-la vers l'icône de la tortue) et laissez le moteur tourner à basse vitesse pendant 1 à 2 minutes pour le refroidir un peu.
- Coupez le contact en plaçant son interrupteur sur la position « OFF ». Alternativement, vous pouvez fermer le robinet de carburant (interrupteur sur la position « FERMÉ ») et attendre que le moteur s'arrête - cette méthode éliminera le carburant résiduel du carburateur, il vaut donc la peine de l'utiliser avant de stocker une machine inutilisée pendant une longue période.
  ATTENTION : si vous devez arrêter l'appareil soudainement, appuyez sur le bouton d'arrêt d'urgence mais n'utilisez cette méthode qu'en cas d'urgence !
  IMPORTANT **:** n'utilisez jamais le levier de starter pour arrêter le moteur en l'étranglant !
- Si la machine ne doit plus être utilisée, fermez le robinet d'alimentation en carburant - placez son levier sur la position fermée (« CLOSE »).

3.3.3 Conseils de travail

- [HT-WBL-01] Si la machine est arrêtée pendant le travail et que le bois est coincé sur la lame et ne peut pas être coupé, veuillez dévisser le boulon 50 et retirer le couvercle de l'arbre 38. Utiliser une clé à outils C d'un diamètre de 34 mm sur le côté opposé pour serrer le corps hexagonal sur l'arbre de la lame 21. Tournez l'axe de la lame supérieure 21 dans le sens inverse des aiguilles d'une montre pour libérer la lame du bois. Retirez le bois coincé et fixez le couvercle de l'arbre 38 avant de redémarrer la machine :

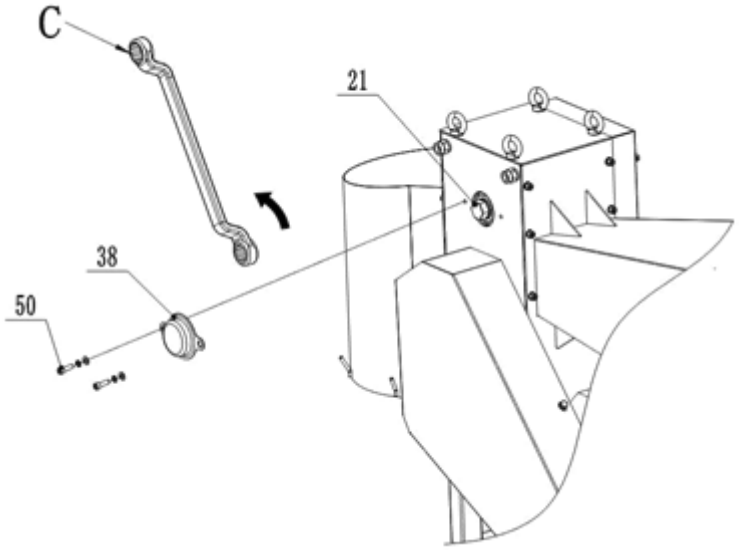

- [HT-WBL-02] Si la machine est arrêtée pendant le travail et que le bois est coincé sur la lame et ne peut pas être coupé, veuillez dévisser le boulon 67 et retirer le couvercle de l'arbre 38. Utiliser une clé à outils C d'un diamètre de 30 mm pour serrer le corps hexagonal sur l'arbre de la lame 21. Tournez l'axe de la lame supérieure 21 dans le sens inverse des aiguilles d'une montre pour libérer la lame du bois. Retirez le bois coincé et fixez le couvercle de l'arbre 38 avant de redémarrer la machine.
- Cette machine peut couper des branches non triées ou prétraitées, de sorte que les branches fraîchement coupées, les tiges de plantes, etc. peuvent être directement destinées à la coupe. En raison de facteurs tels que le type de matière première, la teneur en humidité et la dureté, la machine peut subir une surcharge du moteur, un calage et des tremblements de la carrosserie pendant le travail, ce qui est une situation normale.
- S'il est nécessaire de couper des arbres vivaces durs ou du bois sec, le diamètre d'alimentation doit être réduit pour éviter la surcharge et l'arrêt du moteur, et pour réduire les dommages au moteur, aux lames et aux autres composants du véhicule. Cette machine a le meilleur effet de coupe sur le liège frais.
- Veuillez vous assurer que la position sous l'orifice de décharge est ouverte et qu'il n'y a pas d'autres situations susceptibles d'affecter la décharge avant de travailler.
- Alimentez le matériau des deux côtés devant la trémie d'alimentation, n'opérez pas directement vers le port d'alimentation de la machine. Lors de l'alimentation, ne maintenez pas vigoureusement le bois, poussez-le simplement doucement ; les opérations de nettoyage et de collecte directement sous l'orifice de décharge sont interdites.
- Grâce aux caractéristiques de traitement de cette machine, l'utilisateur n'a qu'à pousser doucement le bois dans la trémie d'alimentation. Une fois le bois brut introduit dans la trémie d'alimentation, celui-ci continuera à traiter entièrement toute la section de matière première jusqu'à la fin, sans aucune opération de la part de l'utilisateur. Cependant, un arrêt à mi-chemin peut entraîner une coupe incomplète du bois et un blocage de la lame. Par conséquent, dans les situations non urgentes, cette machine ne doit pas toucher la barre de sécurité et ne doit pas s'arrêter à mi-chemin pendant le travail. De plus, les blocs de bois courts ne doivent pas entrer dans la trémie d'alimentation pour la coupe, car ils se briseront horizontalement dans la boîte en bois pendant la coupe, provoquant une surcharge et un arrêt du moteur, et même endommageant les lames ou d'autres pièces de la machine.
- [HT-WBL-01] Le port de déchargement est équipé de crochets pour les sacs de collecte, mais les sacs de collecte ne peuvent être placés que si les deux conditions suivantes sont remplies :
  a) La mise en place et le remplacement du sac de collecte sont effectués par une personne dédiée. Une fois placé, le sac de collecte doit être plus bas que le bord inférieur de l'orifice de décharge, ce qui permet d'observer facilement l'état d'empilage du bois à l'intérieur. Cela garantit que le sac de collecte peut être détecté en temps opportun après le remplissage sans provoquer de blocage au niveau de l'orifice de décharge, et qu'il est rapidement retiré et remplacé par un nouveau sac de collecte en temps opportun.
  b) Si un seul utilisateur opère seul et a besoin d'un sac de collecte pour collecter le bois de la bûche, il est nécessaire de s'assurer que le sac de collecte peut contenir complètement la totalité du volume du bois brut, de s'assurer que le bois ne déborde pas à l'intérieur du sac de collecte et d'éviter de graves dommages aux composants importants tels que la lame et l'arbre de la lame en raison du blocage de l'orifice de décharge causé par le débordement de bois à l'intérieur du sac de collecte.

3.4. Nettoyage et entretien

a) Tableau des intervalles d'entretien du moteur (sauf indication contraire du fabricant du moteur) :

Activité / Intervalle *		Avant chaque utilisation	Après 1 mois ou les 20 premières heures de travail à partir de la 1. mise en service	Tous les 3 mois ou toutes les 50 heures de fonctionnement	Chaque année ou 100 heures de travail
Huile moteur	Inspection d'un éventuel complément	**x**			
	Remplacement		**x ****	**x**	
Filtre à air ***	Contrôle	**x**			
	Nettoyage		**X**		
	Remplacement			**x**	
Nettoyage du réservoir de carburant					**x**
Contrôler et si nécessaire régler l'écartement des bougies					**x** (remplacement si nécessaire)
Réservoir de carburant – nettoyage					**x**
Vérifiez le tranchant des couteaux/cannelures		**x**			
Pression des pneus			**x**		
Nettoyer l'extérieur du moteur (ternissure, poussière, etc.)			**x**		
Tuyaux de carburant – inspection		**Tous les 2 ans** (remplacement si nécessaire)			
Nettoyage de l'intérieur de la culasse ou du piston pour éliminer les dépôts de carbone ****		**Toutes les 125 heures de fonctionnement**			
* Cela dépend de ce qui tombe en premier.					
** Si la machine fonctionne fréquemment sous charge ou dans des conditions ambiantes extrêmement chaudes, réduisez l'intervalle à 25 heures de travail.					
*** Si la machine fonctionne souvent dans un environnement poussiéreux et sale, l'intervalle de nettoyage doit être réduit à 10 heures de travail et le remplacement toutes les 25 heures de travail.					
****La prestation doit être effectuée par un spécialiste.					

b) Avant chaque nettoyage, réglage ou remplacement d'accessoires, et lorsque l'appareil n'est pas utilisé, éteignez la machine et laissez-la refroidir complètement, retirez également le tuyau du câble d'allumage de la bougie.
- Attendez que les pièces en rotation s'arrêtent.

c) Pour nettoyer la surface, n'utilisez que des produits libres de substances caustiques.

d) Conservez l'appareil dans un endroit sec et frais, à l'abri de l'humidité et des rayons directs du soleil.

e) Il est interdit de tremper l'appareil avec un jet d'eau ou de l'immerger dans l'eau.

f) Veillez à ce que l'eau ne pénètre pas par les orifices du boîtier.

g) Nettoyez les orifices de ventilation avec un pinceau et de l'air comprimé.

h) Effectuez des inspections régulières de l'appareil pour vous assurer qu'il est en bon état de fonctionnement et qu'aucun dommage n'est survenu.

i) N'utilisez pas d'objets tranchants et/ou métalliques (par exemple une brosse métallique ou une spatule métallique) pour le nettoyage car ils pourraient endommager la surface du matériau de l'appareil.

j) Vérifiez régulièrement les câbles de carburant pour détecter tout dommage ou usure (fissures ou fuites) et remplacez immédiatement le composant endommagé.

k) Inspection/remplacement des bougies d'allumage :
ATTENTION : ne retirer le bouchon que sur un moteur froid !
L'accès à la prise se fait entre le boîtier du filtre à air et le silencieux. Tout d'abord, retirez le tuyau du câble d'allumage de la bougie pour y accéder. Avant d'installer une bougie d'allumage, y compris une nouvelle bougie, vérifiez l'écartement des électrodes et ajustez-le si nécessaire. Lorsque vous vissez le bouchon, vissez-le jusqu'à la butée, mais serrez-le avec précaution - généralement de 1/3 à 1/2 tour supplémentaire (voir les recommandations du fabricant du bouchon). Le reste du montage s'inverse pour le démontage.

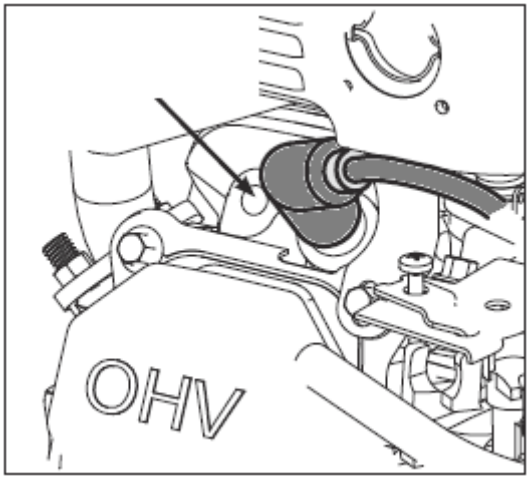

l) Vérification/remplacement du filtre à air :

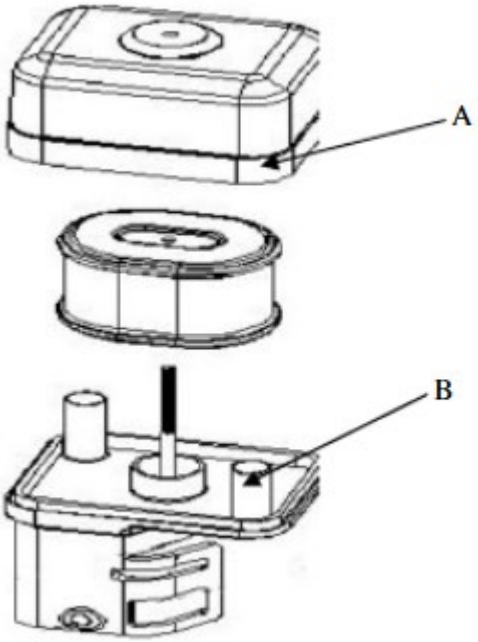

- Retirez le couvercle extérieur du filtre à air (A). Veillez à ce que la saleté et les débris ne tombent pas dans l'ensemble du filtre à air.
- Séparez le filtre à air (A) du boîtier du filtre à air (B).
- Inspectez le filtre à air. Nettoyez le filtre à air sale avec de l'eau tiède et du savon doux. Laissez le filtre à air sécher complètement avant de le réinstaller.
- Installez l'ensemble du filtre à air sur le carburateur et fixez-le avec une vis.

- Remarque : n'utilisez pas d'air sous pression ni de solvants pour nettoyer le filtre. L'air sous pression peut endommager le filtre et les solvants dissoudront le filtre.

m) Changement de l'huile moteur :

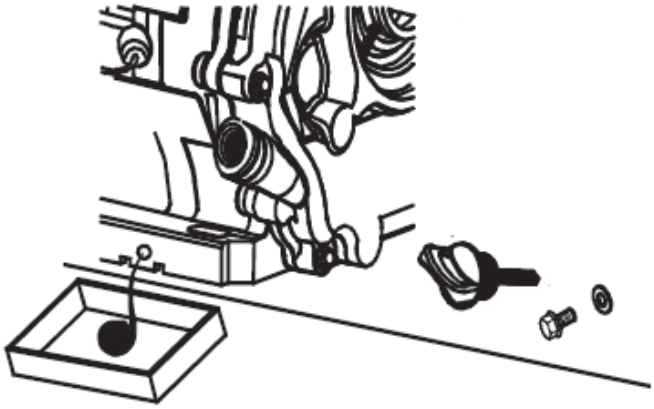

- Placez la machine sur une surface plane, allumez la machine et faites chauffer le moteur pendant quelques minutes, puis éteignez-le.
- Retirez le bouchon de remplissage d'huile avec la jauge.
- Placez le récipient contenant l'huile moteur sous le moteur, au niveau du bouchon de vidange.
- Dévissez le bouchon de vidange d'huile et vidangez toute l'huile – jusqu'à ce qu'elle cesse de fuir.
- Remettez le bouchon de vidange en place et remplissez-le d'huile fraîche par le bouchon de remplissage muni d'une jauge, conformément à la procédure décrite précédemment dans ce manuel.

n) Non-utilisation prolongée de la machine :

Si la machine n'est pas utilisée pendant plus d'un mois, il est nécessaire de :

- Videz le carburant du réservoir ou ajoutez-y un stabilisateur de carburant selon la proportion d'additif indiquée par le fabricant.
  REMARQUE : ne conservez pas le carburant dans un réservoir contenant un stabilisateur plus longtemps que ce que recommande le fabricant de l'additif !
- (uniquement si le carburant est vidé du réservoir) Démarrez le moteur et laissez-le tourner sans charge jusqu'à ce qu'il s'arrête de lui-même par manque de carburant - cela permettra au carburant résiduel de se vider du système de carburant et du carburateur. Tout résidu peut être évacué en dévissant le filtre à précipitations :

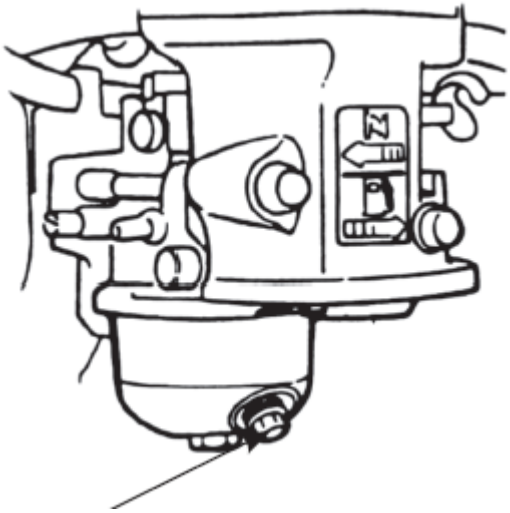

- Éteignez le filtre à précipitations et fermez le robinet de carburant.
- Remplacez l'huile moteur par de l'huile neuve (si elle n'a pas été changée récemment ou présente des signes d'usure).

- Sur un moteur froid, retirez le tuyau du fil d'allumage de la bougie et dévissez la bougie et versez 5 à 10 ml d'huile moteur fraîche dans le cylindre par son ouverture. Revissez la bougie.
- Tirez la poignée du démarreur jusqu'à sentir une résistance afin que l'huile soit répartie dans le cylindre en préservant le moteur de l'intérieur. Ensuite, faites 8 à 10 mouvements lents en tirant comme si vous vouliez démarrer le moteur.
- Nettoyez l'appareil, en particulier le moteur, de la saleté et d'autres contaminants tels que la poussière.
- Inspectez la machine pour détecter les pièces usées ou endommagées - remplacez-les si nécessaire.
- Si nécessaire, gonflez l'air des roues à la pression maximale autorisée (voir le marquage sur le pneu).
- Entreposez la machine dans un bâtiment sec, couvert et bien ventilé, à l'abri de la chaleur et du soleil.

o) Veuillez inspecter régulièrement les pièces de la machine sous la direction de professionnels ou de techniciens 1 à 2 fois par mois. Assurez-vous que la machine est complètement arrêtée !

- [HT-WBL-01] Ouvrez le couvercle de l'engrenage 36, le couvercle de la courroie 13, le petit couvercle de l'engrenage 43 et l'orifice de décharge 31, donnez une quantité appropriée de graisse lubrifiante à chaque composant de l'engrenage ; vérifiez la rotation flexible et l'usure des pièces clés telles que les roulements, les lames, les courroies, etc. Si des défauts sont détectés, ils doivent être rapidement réparés avant de procéder à une nouvelle intervention. En particulier pour les lames, des inspections régulières sont nécessaires et les réparations des lames sont effectuées dans des institutions professionnelles. Une lame émoussée peut réduire l'efficacité de la machine et, dans les cas graves, elle peut endommager les composants de la machine.

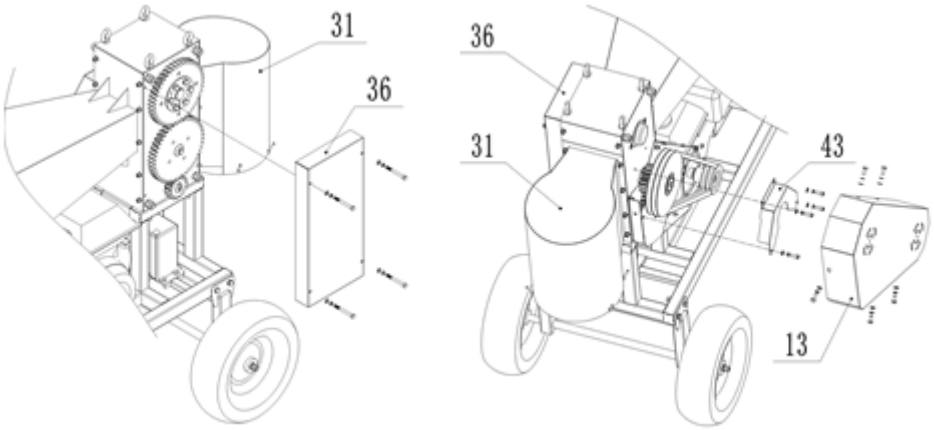

- [HT-WBL-02] ouvrez le couvercle du boîtier d'engrenage 36 en retirant les 4 boulons b77 qui le maintiennent. Graisser chaque composant de l'engrenage ; vérifier la rotation flexible et l'usure des pièces clés telles que les roulements, les lames, les courroies, etc. Si des défauts sont détectés, ils doivent être rapidement réparés avant de procéder à une nouvelle intervention. En particulier pour les lames, des inspections régulières sont nécessaires et les réparations des lames sont effectuées dans des institutions professionnelles. Une lame émoussée peut réduire l'efficacité de la machine et, dans les cas graves, elle peut endommager les composants de la machine.

RETRAIT DES BATTERIES EN TOUTE SÉCURITÉ
Des batteries GEL 12V 9Ah sont installées dans les appareils.
Retirez la batterie usagée de l'appareil en utilisant la même procédure que celle utilisée pour l'installer.
Recyclez les piles auprès de l'organisme ou de l'entreprise appropriée.

ÉLIMINATION DES APPAREILS USAGÉS
Ne jetez pas cet appareil dans les déchets municipaux. Remettez-le à un point de collecte et de recyclage des appareils électriques et électroniques. Vérifiez le symbole sur le produit, le manuel d'instructions et l'emballage. Les plastiques utilisés pour construire l'appareil peuvent être recyclés conformément à leurs

marquages. En choisissant de recycler, vous contribuez significativement à la protection de notre environnement.
Contactez les autorités locales pour obtenir des informations sur votre centre de recyclage local.

DÉPANNAGE

Problème	**Cause(s) possible(s)**
Le moteur ne peut pas être démarré	• Le contacteur d'allumage est-il en position « ON » ? • Le robinet d'arrêt du carburant est-il ouvert ? • Utilisez-vous du gaz frais et propre ? Si le gaz est vieux, changez-le. • Utilisez un stabilisateur de carburant si vous conservez l'essence plus de 30 jours. • La bougie d'allumage est-elle propre ? Si la bougie est sale ou fissurée, changez-la. S'il est huileux, laissez-le de côté, maintenez un chiffon sur le trou du bouchon et tirez plusieurs fois sur le cordon de recul pour souffler toute l'huile dans le cylindre, puis essuyez le bouchon et réinsérez-le. • si l'interrupteur de sécurité est réinitialisé et que le fil est connecté ?
Le moteur s'arrête pendant le travail	• si le moteur est arrêté par surcharge ? • si le bois est bloqué dans la maison de la lame ? • si l'interrupteur de sécurité est en état normal ? • si le moteur a suffisamment de carburant et d'huile ?
Bruit étrange	• Arrêtez la machine, vérifiez si du matériel se desserre ? • sinon, demandez aux professionnels de vérifier et de faire l'entretien.
La lame est usée ou endommagée	• Rendez-vous sur les sites de réparation professionnels pour changer ou affûter les lames.
Glissement de la courroie	• Arrêtez immédiatement la machine, demandez au personnel professionnel d'ouvrir le couvercle de la courroie, vérifiez l'usure de la courroie et si la courroie est endommagée, remplacez-la par une nouvelle ; Si la courroie est normale, il est nécessaire de desserrer les boulons de fixation du moteur, d'ajuster les positions avant et arrière du moteur pour tendre la courroie, puis de réinstaller le couvercle de la courroie une fois terminé.
Le bûcheron ne parvient pas à séparer efficacement	• arrêtez immédiatement la machine, demandez au personnel professionnel de régler l'espace de la lame (ouvrez le couvercle de l'engrenage, desserrez les boulons pressés sur le manchon conique de l'arbre de la lame supérieure et de l'engrenage, faites tourner l'arbre de la lame supérieure, ajustez la position relative de l'engrenage et de l'arbre de la lame, sélectionnez l'espace approprié entre les lames supérieure et inférieure, verrouillez les boulons sur le manchon conique, puis réinstallez le couvercle de l'engrenage)

Questo manuale utente è stato tradotto utilizzando la traduzione automatica. Abbiamo fatto ogni sforzo per garantire l'accuratezza della traduzione, ma tieni presente che le traduzioni automatiche non sono perfette e non intendono sostituire i traduttori umani. La versione ufficiale del Manuale d'uso è in inglese. Eventuali differenze tra la versione tradotta e quella originale in inglese non sono giuridicamente vincolanti. In caso di dubbi sull'accuratezza della traduzione, fare riferimento alla versione inglese, che è il riferimento ufficiale. Altre versioni linguistiche sono disponibili su richiesta tramite
info@expondo.com

Dati tecnici

Descrizione del parametro		Valore del parametro	
Nome del prodotto		Spaccalegna per rami di legno	
Modello		HT-WBL-01	HT-WBL-02
Tipo di motore		Il DH457 Aspirato naturalmente 1 cilindro OHV 4 tempi raffreddato ad aria 457 cc Euro 5	Il DH212 Aspirato naturalmente 1 cilindro OHV 4 tempi raffreddato ad aria 212 cc Euro 5
Potenza massima [HP]		18 a 3600 giri/min	7 a 3600 giri/min
Coppia massima [Nm]		31 a 2500 giri/min	13,5 a 2500 giri/min
Tipo di carburante		Benzina senza piombo min. 91 ottani (RON) ≤E10	
Olio motore	Viscosità	Condizioni ambientali standard di lavoro: API SJ + superiore 10W30 (con additivi detergenti)	
		Condizioni di lavoro a basse temperature (non superiori a 0 ˚ C): API SJ + superiore 5W30 (con additivi detergenti)	
	Capacità [L]	1,1	0,6
CANDELA DI ACCENSIONE:	Tipo	F7TC / F7RTC (o equivalente)	
	Distanza tra gli elettrodi [mm]	0.6-0.8	
	Coppia di serraggio [Nm]	18-22	
Capacità del serbatoio di carburante [L]		6,5	3,6
Tipo di avviamento		Rinculo / Elettrico	
Velocità massima della lama [rpm]		230	240
Capacità di cippatura [cm]		12 (ramo fresco morbido)	7 (ramo fresco e morbido)
Diametro logaritmico ammissibile [cm]		Diametro 10-30	Diametro 8-20
Dimensioni (larghezza x profondità x altezza) [mm]		Dimensioni: 850 x 2120 x 1410	Dimensioni: 640 x 1800 x 1120
Peso (netto) [kg]		249	112
Tipo di batteria		6MF9 GEL 12V 9Ah	6MFL GEL 12V 9Ah

1. Linee guida per l'uso

L'apparecchio è progettato per la lavorazione di rami di legno, arbusti, erbacce, germogli (con un diametro non superiore al valore indicato nella tabella dei dati tecnici) in pezzi più piccoli. Queste macchine sono alimentate da un motore a benzina, il che le rende portatili e adatte all'uso all'aperto, soprattutto in aree senza accesso all'elettricità, e sono dotate di un gancio per il traino a bassa velocità (≤ 5 km/h) solo al di fuori delle strade pubbliche.

ATTENZIONE: non utilizzare la macchina per triturare detriti edili, plastica, prodotti di carta, corde o spaghi o qualsiasi materiale che possa contenere metallo.
ATTENZIONE **:** rimuovere tutti i chiodi, le corde, gli spaghi o le pietre che potrebbero essere conficcati nelle parti della pianta (ad esempio radici, ecc.) prima di inserire il materiale nell'unità.
L'utente è responsabile di eventuali danni derivanti da un uso improprio del dispositivo.

3.1. Descrizione del dispositivo





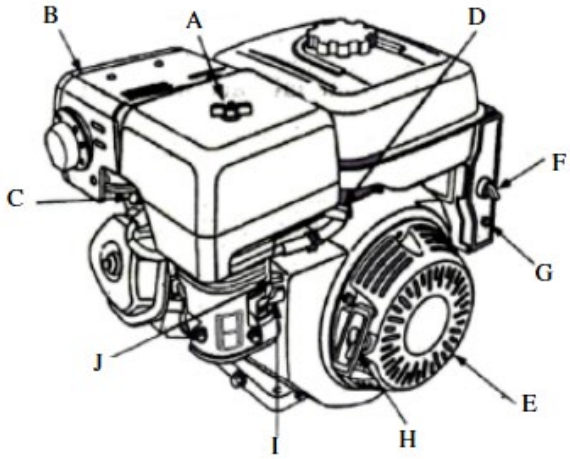

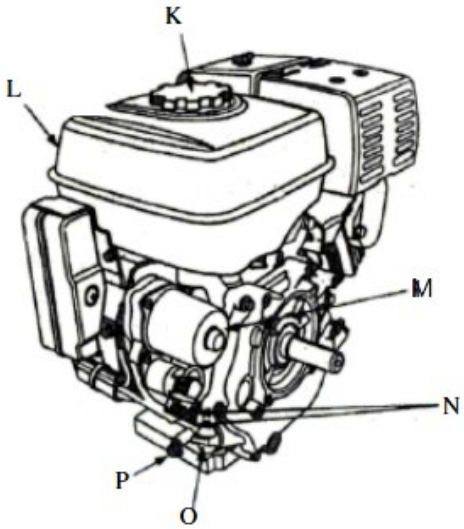

A. Purificatore d'aria
B. Silenziatore
C. Protezione marmitta (opzionale)
D. CANDELA DI ACCENSIONE:
E. Leva dell'acceleratore
F. Interruttore di accensione
G. Interruttore (tipo avviamento elettrico)
H. Maniglia di avviamento a strappo
I. Leva dello starter
J. Rubinetto del carburante
K. Tappo di carico carburante
L. Contenitore per il carburante
M. Avviamento (tipo avviamento elettrico)
N. Numero di identificazione del motore
O. Astina di livello dell'olio
P. Tappo di scarico dell'olio

3.2. Preparazione all'uso

POSIZIONE DELL'APPARECCHIO
La temperatura ambiente non deve superare i 45°C e l'umidità relativa non deve superare l'85%. Utilizzare l'unità solo in spazi aperti e/o in aree ben ventilate. Non ostruire l'ingresso dell'aria dell'unità e l'uscita di

scarico del motore. Tenere l'apparecchio lontano da qualsiasi superficie calda. Utilizzare sempre l'unità su una superficie piana, stabile, pulita, ignifuga e fuori dalla portata dei bambini e delle persone con capacità mentali, sensoriali e intellettive ridotte. Il luogo di utilizzo del dispositivo deve garantire un facile accesso alla leva di arresto di emergenza del dispositivo. È vietato utilizzare o far funzionare la macchina su superfici non asfaltate con pendenze, ondulazioni, dossi, terreni instabili o superfici scivolose.

CONDIZIONI DI LAVORO

Controllare il materiale da triturare e assicurarsi che ci sia abbastanza spazio sopra la macchina per caricare il materiale. Si consiglia di scegliere un posto di lavoro il più vicino possibile al luogo in cui verranno utilizzati i trucioli. In questo modo si ridurrà al minimo la necessità di trasportare il materiale lavorato.
Mantenere una distanza di sicurezza dalla zona di scarico dei trucioli. Assicurarsi che tutti gli astanti, bambini, animali o oggetti di valore si trovino a una distanza di sicurezza dall'area di scarico dei trucioli.

MONTAGGIO DELLA MACCHINA

Questa macchina è parzialmente smontata e imballata. Dopo il disimballaggio, i componenti vengono estratti dalla scatola di imballaggio e semplicemente assemblati secondo lo schema di installazione allegato prima di essere utilizzati. Attenzione: alcune parti di questa macchina hanno un volume elevato e un peso elevato. Durante il montaggio, si consiglia di chiedere consiglio e assistenza a un venditore o a qualcuno con una conoscenza e una capacità notevoli di questa macchina, per garantire la sicurezza.



HT-WBL-01



HT-WBL-02

ATTENZIONE: durante l'installazione, non mettere le mani o altre parti del corpo nel raggio d'azione del rotore delle pale; non toccare le pale con le mani o altre parti del corpo.

HT-WBL-01

A. Parte superiore del gruppo tramoggia di alimentazione

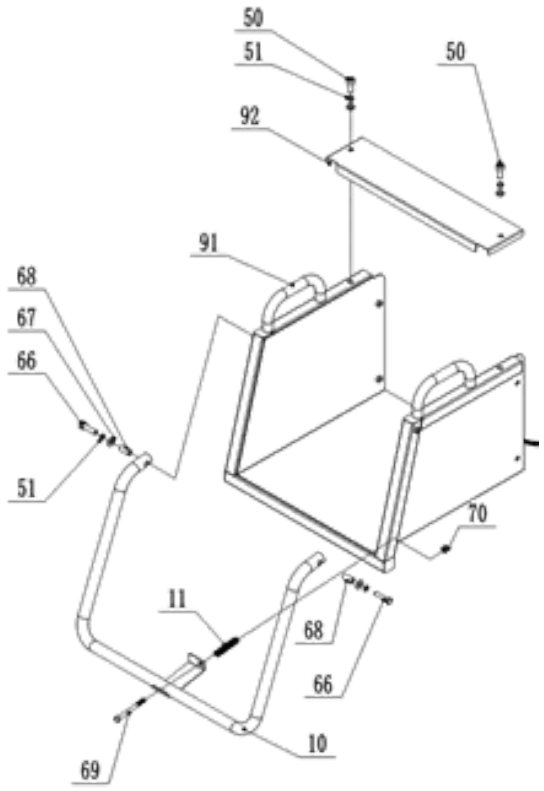

Numero di parte	Descrizione della parte
92	Copertura superiore per la parte superiore della tramoggia di alimentazione
91	Parte superiore della tramoggia di alimentazione
70	Dado di bloccaggio
69	Perno
68	Boccola
67	Rondella di protezione
66	Perno
51	Rondella elastica
50	Perno
11	Molla
10	Barra di sicurezza

Per prima cosa, installare la barra di sicurezza 10 come mostrato in figura, utilizzando la ferramenta e la molla per fissarla sulla parte superiore della tramoggia di alimentazione 91. Quindi, installare il coperchio superiore per la parte superiore della tramoggia di alimentazione 92 sulla parte superiore della tramoggia di alimentazione 91 mediante il bullone 50 e attendere la fase di installazione successiva.

B. Montaggio ruote anteriori

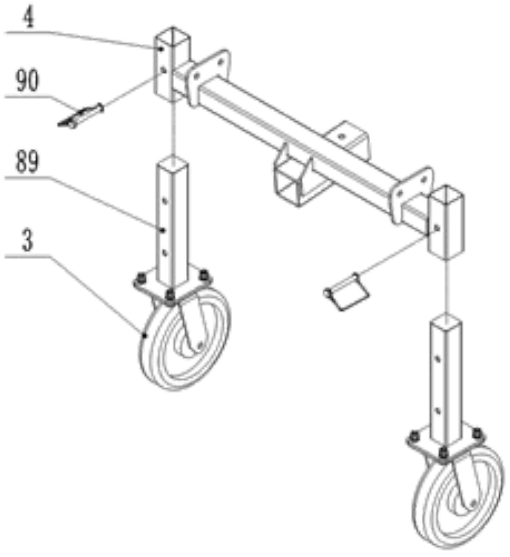

Numero di parte	Descrizione della parte
90	Perno D
89	Piede della ruota anteriore
4	Telaio delle ruote anteriori
3	Ruota omnidirezionale

Installare il piede della ruota anteriore 89 come mostrato in figura sul telaio della ruota anteriore 4 tramite il perno a D 90 e attendere la fase di installazione successiva.

C. Gruppo telaio ruota posteriore

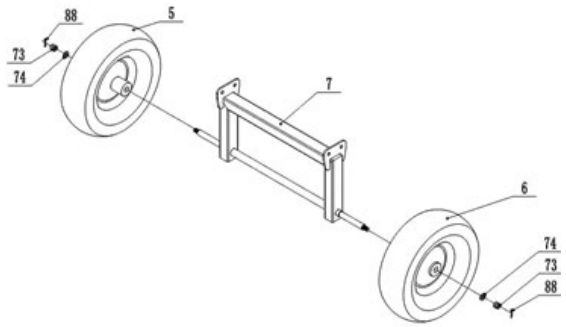

Numero di parte	Descrizione della parte
88	Tassello
74	Rondella di protezione
73	Dado di bloccaggio
7	Telaio della ruota posteriore
6	Ruota destra
5	Ruota sinistra

Installare gli pneumatici sinistro e destro 5 e 6 sul telaio della ruota posteriore 7 con la relativa bulloneria e attendere la fase di installazione successiva.

D. Ruote anteriori/telaio delle ruote posteriori/gruppo telaio principale

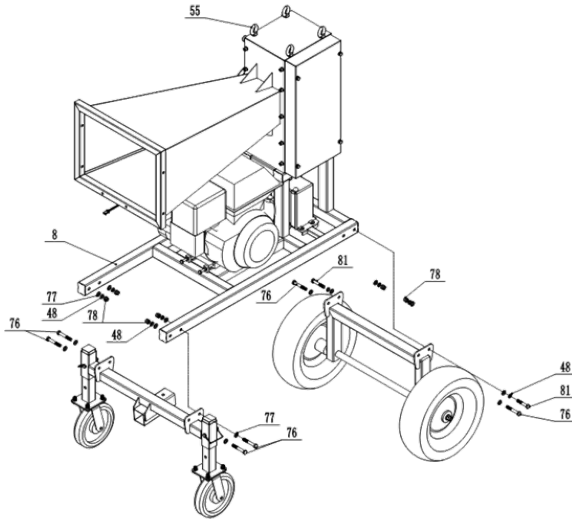

Numero di parte	Descrizione della parte
81	Perno
78	Dado di bloccaggio
77	Rondella di protezione
76	Perno
51	Rondella elastica
55	Bullone ad occhiello – per il sollevamento
48	Rondella elastica

Selezionare almeno due golfari 55 come punti di sollevamento principali, sollevare lentamente il telaio principale 8 fino a un'altezza di 50-70 cm dal suolo con un dispositivo di sollevamento con una capacità di sollevamento di oltre 1000 kg, prestando attenzione alla sicurezza. Come mostrato nella figura sopra, le ruote anteriori e il telaio della ruota posteriore possono essere fissati al telaio principale 8 tramite bulloneria.

E. Tramoggia di scarico/parte superiore della tramoggia di alimentazione/gruppo telaio principale

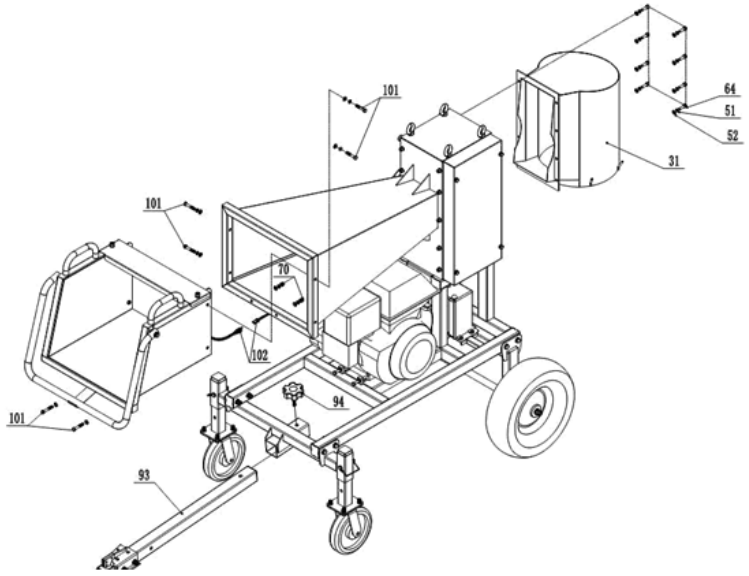

Numero di parte	Descrizione della parte
102	Filo
101	Perno
94	Manopola
93	Barra di traino
70	Dado di bloccaggio
64	Perno
52	Rondella di protezione
51	Rondella elastica
31	Tramoggia di scarico

Fissare la parte superiore finita della tramoggia di alimentazione 91 e la tramoggia di scarico 31 sul telaio principale mediante la ferramenta; collegare il filo 102 al filo di controllo del motore, estrarre il perno sinistro sull'interruttore di sicurezza sulla barra di sicurezza 10. Fissare il gancio di traino 93 tramite il pomello 94 sul telaio.

F. Montaggio e collegamento della batteria

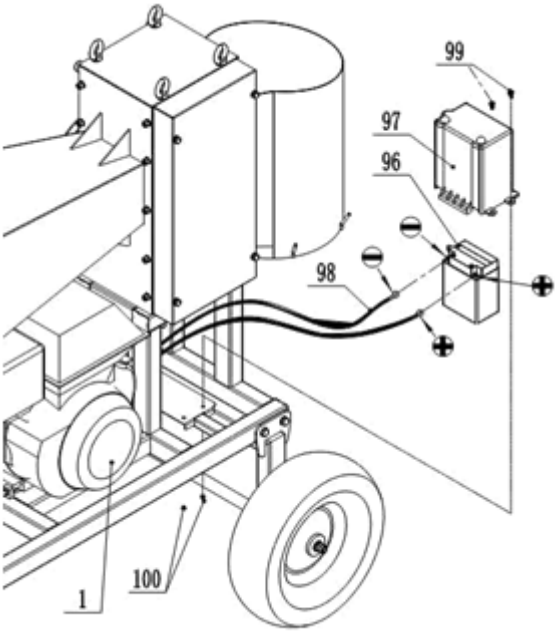

Numero di parte	Descrizione della parte
100	Dado di bloccaggio
99	Perno
98	Cavo della batteria
97	Coperchio della batteria
96	Batteria
1	Motore

Collegare i fili positivo e negativo del filo 98 della batteria ai poli positivo e negativo della batteria 96, con il polo positivo collegato al polo positivo e il polo negativo collegato al polo negativo. Non collegarli in modo errato, altrimenti si danneggeranno la batteria e il motore. Fissare il coperchio della batteria 97 sulla batteria 96 e bloccarli sul telaio con il bullone 99.

HT-WBL-02

A. Montaggio del telaio

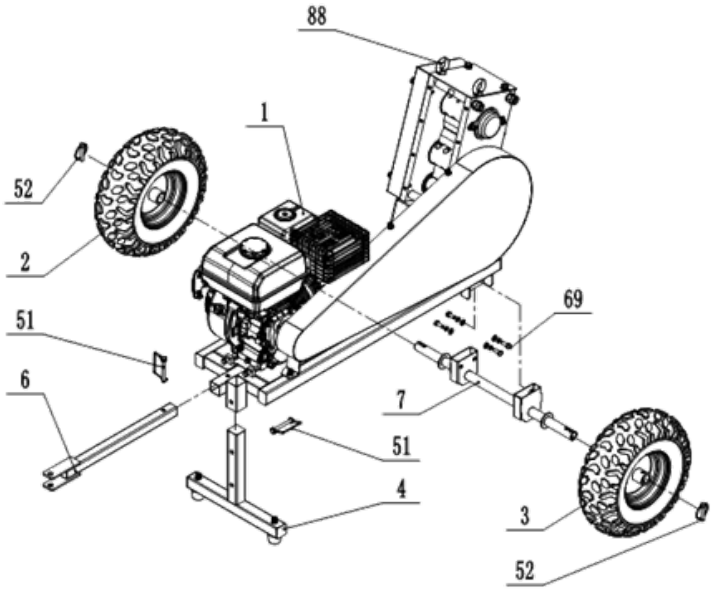

Come punti di sollevamento principali devono essere selezionati due golfari 88, sollevare lentamente il telaio principale a un'altezza di 40-60 cm dal suolo con un dispositivo di sollevamento con una capacità di sollevamento

di oltre 300 kg, prestando attenzione alla sicurezza! Installare la barra a T 4, la barra di traino 6, l'assale 7 e le ruote (2 e 3) mediante il perno a D 51, 52, il bullone 69 e la bulloneria.

B. Gruppo tramoggia di alimentazione

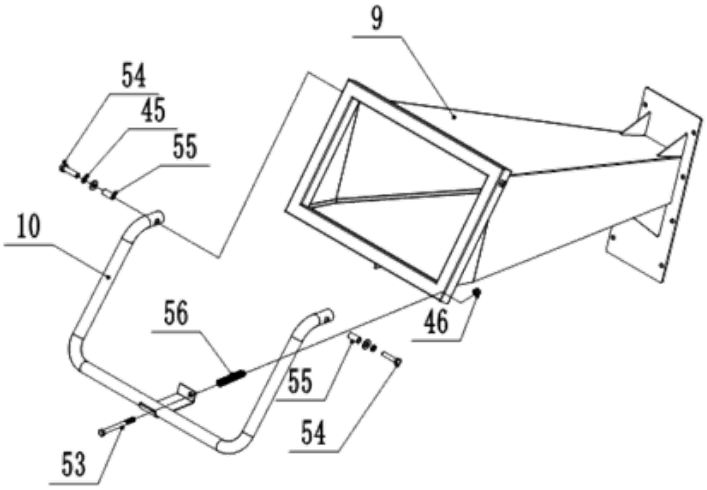

Installare la barra di sicurezza 10 sulla tramoggia di alimentazione 9 mediante i bulloni 53,54 e la ferramenta.

C. Gruppo tramoggia di scarico

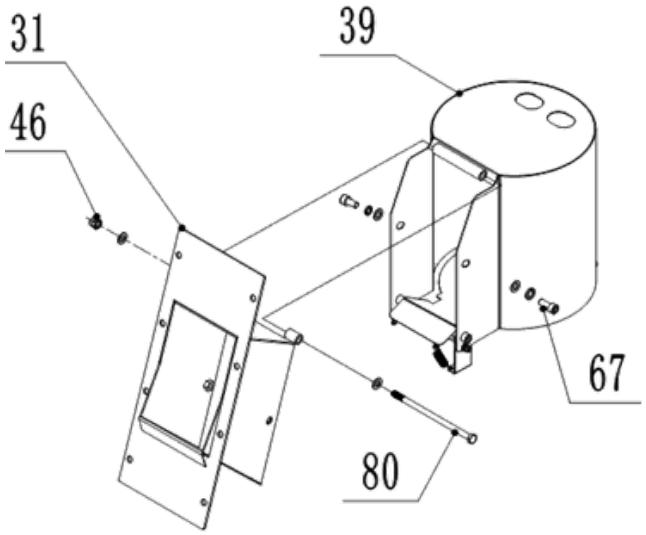

Installare la tramoggia di scarico sulla tramoggia di scarico superiore 31 mediante bulloni e ferramenta.

D. Tramoggia di alimentazione/uscita e gruppo telaio principale

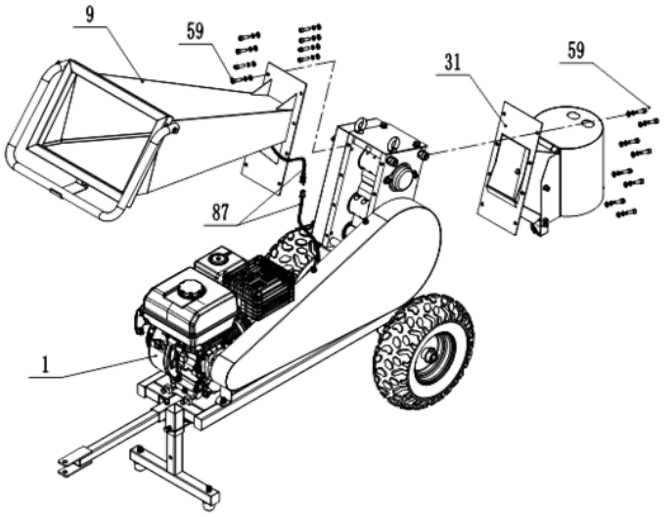

Installare la tramoggia di alimentazione 9 e la tramoggia di uscita 31 mediante bulloni e ferramenta. Collegare i cavi di sicurezza 87 al motore, estrarre il perno di reset sull'interruttore (lato sinistro dell'interruttore) per l'avviamento.

RIEMPIMENTO DELL'OLIO MOTORE

Durante il trasporto il motore della macchina è senza olio, pertanto è necessario rabboccarlo prima della prima messa in funzione. Utilizzare solo olio nuovo conforme alle raccomandazioni per la lubrificazione del motore (vedere la tabella dei dati tecnici):

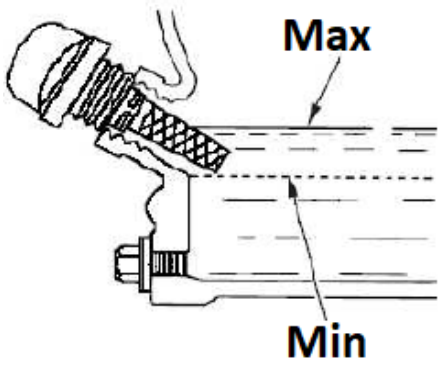

- Posizionare la macchina su una superficie piana e orizzontale.
- Svitare il tappo arancione di riempimento dell'olio motore (con asta di livello incorporata, vedere l'immagine sopra) e versare l'olio attraverso l'apertura (utilizzare ad esempio un imbuto), facendo attenzione a non superare il livello consentito (campo contrassegnato sull'asta di livello), che controlliamo sull'asta di livello del tappo dopo averlo inserito nel foro.
- Si consiglia di mantenere il livello più vicino al limite superiore accettabile che a quello inferiore. In caso di traboccamento oltre il livello consentito, l'olio in eccesso può essere aspirato attraverso il foro del tappo.
  ATTENZIONE: far funzionare il motore con un livello dell'olio sbagliato può causare danni al motore! Controllare il livello dell'olio motore prima di ogni utilizzo della macchina, quando il motore è ancora freddo.

RIFORNIMENTO DEL CARBURANTE

ATTENZIONE: Il motore dell'apparecchio è adattato esclusivamente per bruciare benzina senza piombo, senza aggiunta di olio. L'uso di altri carburanti non freschi, con un contenuto di etanolo troppo elevato o di bassa qualità può causare guasti al motore. Effettuare il rifornimento solo a motore spento, facendo attenzione a non rovesciare il carburante sul motore, soprattutto quando è caldo: rischio di incendio! Se il motore è caldo, attendere almeno 2 minuti prima di effettuare il rifornimento.

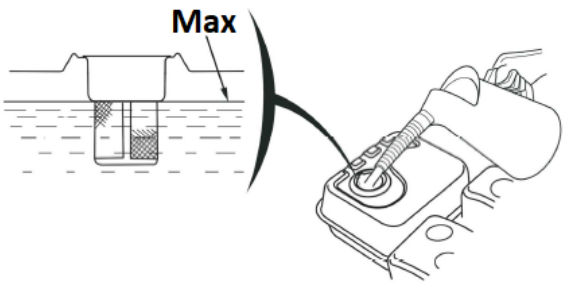

- Posizionare la macchina su una superficie piana e orizzontale.
- Il serbatoio del carburante si trova nella parte superiore dell'unità.
- Svitare il tappo del serbatoio del carburante (con l'icona del distributore). Non estrarre il filtro dall'apertura!
- Rabboccare il carburante attraverso l'apertura del tappo: il livello massimo del carburante nel serbatoio non deve superare il limite superiore dell'indicatore di livello rosso nel filtro a rete, né raggiungere il fondo del bocchettone di riempimento come massimo.

COLLEGAMENTO DELLA BATTERIA

ATTENZIONE: fare attenzione a non collegare la batteria con polarità inversa, poiché ciò causerebbe un cortocircuito nel sistema di ricarica della batteria!

- Collegare il cavo positivo/rosso (+) al terminale del solenoide di avviamento (A).
- Collegare il cavo negativo/nero o blu (-) a un bullone di montaggio del motore o a un altro buon collegamento di massa del motore.
- Collegare il cavo positivo (+) al terminale positivo (+).
- Collegare il cavo negativo (-) al terminale negativo (-).
- Ricoprire i terminali e le estremità dei cavi con grasso al rame o con grasso speciale per terminali elettrici.

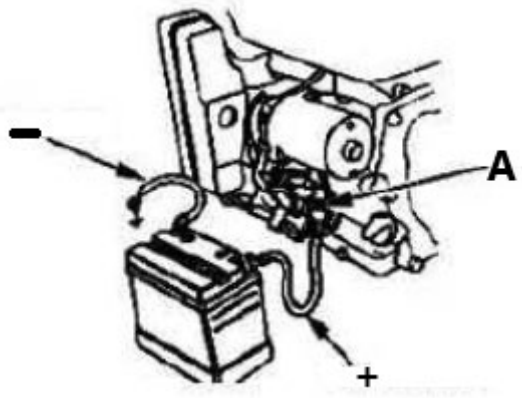

3.3. Utilizzo del dispositivo

3.3.1 Avvio

- Impostare la valvola del carburante (icona del distributore) in posizione aperta ("ON" - vedere il pittogramma della firma sull'alloggiamento del filtro dell'aria) in modo che il carburante possa fluire dal serbatoio al carburatore per avviare il motore.



- **Solo a motore freddo** : attivare lo starter, cioè portare la leva di aspirazione manuale in posizione chiusa ("CHOKE") - vedere icona universale.
- Impostare la leva dell'acceleratore (regolatore di velocità del motore) a circa 1/2 scala nella direzione di rotazione veloce.
  NOTA: l'icona del coniglio simboleggia la rotazione veloce, mentre la tartaruga simboleggia le velocità lente, quindi spostando la leva verso l'icona appropriata si aumenta o si diminuisce la velocità del motore.

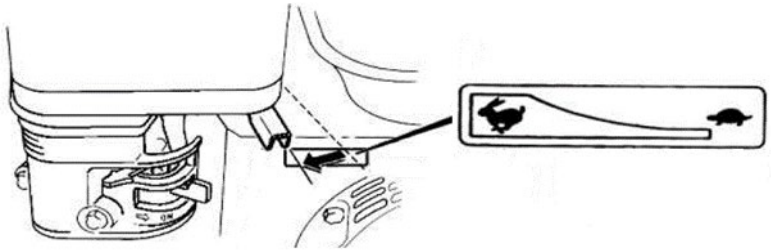

- Girare l'accensione (chiave) del motore dalla posizione "OFF" a "ON" (solo HT-WBL-01) e poi su "START" (o icona della manovella) in modo che il motore possa essere avviato. Dopo l'avviamento, rilasciare immediatamente la chiave di accensione.
- [in alternativa - manualmente] Dopo aver messo la chiave di accensione in posizione "ON", afferrare la leva della fune di avviamento a strappo e tirare con un movimento costante finché non si avverte resistenza sulla leva, quindi con un movimento rapido tirare fino in fondo, tenendo sempre la maniglia in mano consentendole di tornare alla posizione di partenza in modo controllato. A volte, in condizioni di gelo, potrebbe essere necessario tirare più volte la maniglia del rimorchiatore prima che il motore si avvii: questo è normale.
  ATTENZIONE: un carburante vecchio o di scarsa qualità può causare problemi di avviamento! Sostituirlo immediatamente con uno nuovo e di buona qualità.
- Dopo aver avviato il motore, lasciarlo funzionare per un po' in modo che raggiunga la temperatura di esercizio dopo circa 1 minuto e durante questo periodo spostare gradualmente la leva di aspirazione manuale in direzione di spegnimento ("RUN").
  NOTA **:** per avviare un motore caldo non è necessario accendere l'aspirazione: la leva deve essere in posizione aperta.

IMPORTANTE: la bassa velocità serve solo per far girare il motore al minimo. Utilizzare la velocità più alta quando si utilizza la macchina.

3.3.2 Arresto

- Impostare il regime più basso del motore con la leva dell'acceleratore (spostarla verso l'icona della tartaruga) e lasciare che il motore giri a bassa velocità per 1-2 minuti per raffreddarlo un po'.
- Spegnere il motore portando l'interruttore in posizione "OFF". In alternativa, è possibile chiudere la valvola del carburante (portare il commutatore in posizione "CLOSE") e attendere che il motore

si fermi: questo metodo eliminerà i residui di carburante dal carburatore, quindi vale la pena utilizzarlo prima di riporre la macchina inutilizzata per un lungo periodo.
ATTENZIONE: se si deve arrestare improvvisamente il dispositivo, premere il pulsante di arresto di emergenza, ma utilizzare questo metodo solo in caso di emergenza!
IMPORTANTE **:** non usare mai la leva dello starter per spegnere il motore accelerando!

- Se la macchina non verrà più utilizzata, chiudere la valvola di alimentazione del carburante e portare la leva in posizione chiusa ("CLOSE").

3.3.3 Suggerimenti di lavoro

- [HT-WBL-01] Se la macchina si ferma durante il lavoro e il legno rimane incastrato sulla lama e non può essere tagliato, svitare il bullone 50 e rimuovere il coperchio dell'albero 38. Utilizzare una chiave per utensili C con un diametro di 34 mm sul lato opposto per bloccare il corpo esagonale sull'albero della lama 21. Ruotare l'albero della lama superiore 21 in senso antiorario per liberare la lama dal legno. Rimuovere il legno incastrato e fissare il coperchio dell'albero 38 prima di riavviare la macchina:

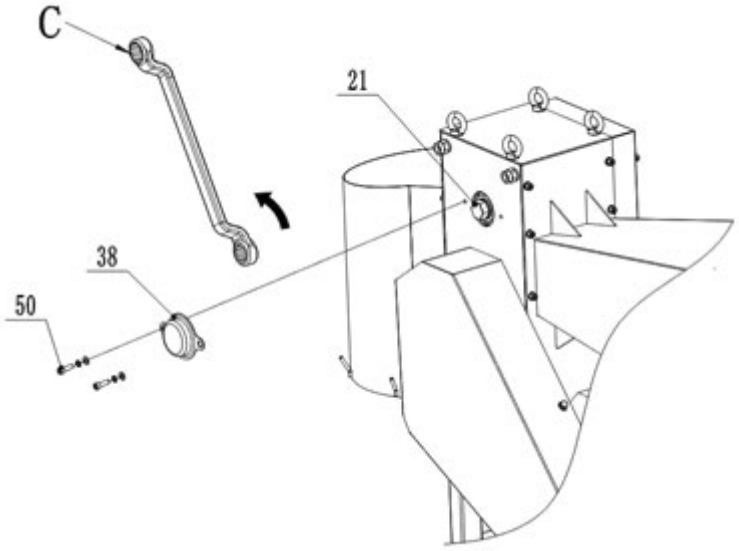

- [HT-WBL-02] Se la macchina si ferma durante il lavoro e il legno rimane incastrato sulla lama e non può essere tagliato, svitare il bullone 67 e rimuovere il coperchio dell'albero 38. Utilizzare una chiave per utensili C con un diametro di 30 mm per bloccare il corpo esagonale sull'albero della lama 21. Ruotare l'albero della lama superiore 21 in senso antiorario per liberare la lama dal legno. Rimuovere il legno incastrato e fissare il coperchio dell'albero 38 prima di riavviare la macchina.
- Questa macchina può tagliare rami non selezionati o prelavorati, quindi rami freschi, steli di piante, ecc. possono essere tagliati direttamente. A causa di fattori quali il tipo di materia prima, il contenuto di umidità e la durezza, durante il funzionamento la macchina potrebbe subire sovraccarichi, arresti anomali e vibrazioni, il che è normale.
- Se è necessario tagliare alberi perenni duri o legna secca, il diametro di alimentazione deve essere ridotto per evitare sovraccarichi e spegnimenti del motore e per ridurre danni al motore, alle lame e ad altri componenti del veicolo. Questa macchina ha il miglior effetto di taglio sul sughero fresco.
- Prima di iniziare a lavorare, assicurarsi che la posizione sotto la porta di scarico sia aperta e che non vi siano altre situazioni che potrebbero influenzare lo scarico.
- Alimentare il materiale da entrambi i lati davanti alla tramoggia di alimentazione, non operare direttamente verso la porta di alimentazione della macchina. Durante l'alimentazione, non tenere la legna con forza, ma spingerla semplicemente delicatamente; sono vietate le operazioni di pulizia e raccolta direttamente sotto la porta di scarico.
- Grazie alle caratteristiche di lavorazione di questa macchina, l'utente deve solo spingere delicatamente il legno nella tramoggia di alimentazione. Dopo che il legno grezzo è stato immesso nella tramoggia di alimentazione, l'intera sezione di materia prima verrà lavorata completamente fino alla fine, senza alcuna operazione da parte dell'utente. Tuttavia, fermarsi a metà può causare un taglio incompleto del legno e l'inceppamento della lama. Pertanto, in situazioni non di

emergenza, non è consentito che la macchina tocchi la barra di sicurezza e che si fermi a metà lavoro. Inoltre, i blocchi di legno corti non devono entrare nella tramoggia di alimentazione per il taglio, poiché si spezzerebbero orizzontalmente nella cassa di legno durante il taglio, causando il sovraccarico e l'arresto del motore e persino danneggiando le lame o altre parti della macchina.

- [HT-WBL-01] La porta di scarico è dotata di ganci per i sacchetti di raccolta, ma i sacchetti di raccolta possono essere posizionati solo se sono soddisfatte le due condizioni seguenti:
  a) Il posizionamento e la sostituzione del sacco di raccolta vengono eseguiti da una persona dedicata. Dopo il posizionamento, il sacco di raccolta deve trovarsi più in basso del bordo inferiore della porta di scarico, in modo da poter osservare facilmente lo stato di accatastamento della legna al suo interno. In questo modo si garantisce che il sacco di raccolta possa essere rilevato tempestivamente dopo il riempimento, senza causare ostruzioni nella porta di scarico, e che venga rapidamente rimosso e sostituito tempestivamente con un nuovo sacco di raccolta.
  b) Se un singolo utente lavora da solo e necessita di un sacco di raccolta per raccogliere la legna, è necessario assicurarsi che il sacco di raccolta possa contenere completamente l'intero volume di legna grezza, assicurarsi che la legna non trabocchi all'interno del sacco di raccolta ed evitare gravi danni a componenti importanti come la lama e l'albero della lama dovuti al blocco della porta di scarico causato dal traboccamento di legna all'interno del sacco di raccolta.

3.4. Pulizia e manutenzione

a) Tabella degli intervalli di manutenzione del motore (salvo diversa indicazione del produttore dell'unità motore):

Attività / Intervallo *		**Prima di ogni utilizzo**	**Dopo 1 mese o le prime 20 ore lavorative dalla 1. messa in servizio**	**Ogni 3 mesi o ogni 50 ore di funzionamento**	**Ogni anno o 100 ore lavorative**
Olio motore	Ispezione di possibile supplemento	**x**			
	Sostituzione		**X ****	**x**	
Filtro aria ***	Ispezione	**x**			
	Pulizia		**X**		
	Sostituzione			**x**	
Pulizia del serbatoio di scarico del carburante					**x**
Controllo e, se necessario, regolazione della distanza tra gli elettrodi della candela					**x** (sostituzione se necessario)
Serbatoio carburante - pulizia					**x**
Controllare l'affilatura dei coltelli/scanalature		**x**			
Pressione degli pneumatici			**x**		

Pulire l'esterno del motore (ossidazione, polvere, ecc.)		**x**		
Tubi flessibili del carburante - ispezione	**Ogni 2 anni** (sostituzione se necessario)			
Pulizia dell'interno della testata del cilindro o del pistone da accumuli di carbonio ****	**Ogni 125 ore di funzionamento**			
* Dipende da cosa cade prima.				
** Se la macchina funziona frequentemente sotto carico o in condizioni ambientali estremamente calde, ridurre l'intervallo a 25 ore di lavoro.				
*** Se la macchina lavora spesso in un ambiente polveroso e sporco, l'intervallo di pulizia dovrebbe essere ridotto a 10 ore di lavoro e la sostituzione ogni 25 ore di lavoro.				
****Il servizio deve essere eseguito da uno specialista.				

b) Prima di ogni pulizia, regolazione o sostituzione degli accessori e quando l'unità non è in uso, spegnere la macchina e lasciarla raffreddare completamente, inoltre rimuovere il tubo del cavo di accensione dalla candela.
- Aspettare che le parti rotanti si fermino.

c) Usare solo agenti non corrosivi per la pulizia della superficie.

d) Conservare l'apparecchio in un luogo asciutto e fresco, al riparo dall'umidità e dalla luce solare diretta.

e) È vietato spruzzare l'apparecchio con un getto d'acqua o immergerlo in acqua.

f) Assicurarsi che l'acqua non penetri dalle aperture dell'alloggiamento.

g) Pulire le aperture di ventilazione con una spazzola e aria compressa.

h) Eseguire ispezioni regolari dell'apparecchio per assicurarsi che sia in buone condizioni di funzionamento e che non si siano verificati danni.

i) Non utilizzare oggetti appuntiti e/o metallici (ad es. spazzole metalliche o spatole metalliche) per la pulizia poiché potrebbero danneggiare la superficie del materiale dell'apparecchio.

j) Controllare regolarmente i cavi del carburante per verificare che non siano danneggiati o usurati (crepe o perdite) e sostituire immediatamente il componente danneggiato.

k) Ispezione/sostituzione della candela:
ATTENZIONE: togliere la spina solo a motore freddo!
L'accesso al tappo si trova tra l'alloggiamento del filtro dell'aria e la marmitta. Per prima cosa, rimuovere il tubo del cavo di accensione dalla candela per accedervi. Prima di installare una candela, anche se nuova, controllare la distanza tra gli elettrodi e regolarla se necessario. Quando si avvita il tappo, farlo fino in fondo, ma stringere delicatamente, solitamente con altri 1/3-1/2 giri (vedere le raccomandazioni del produttore del tappo). Il resto del montaggio si inverte in smontaggio.

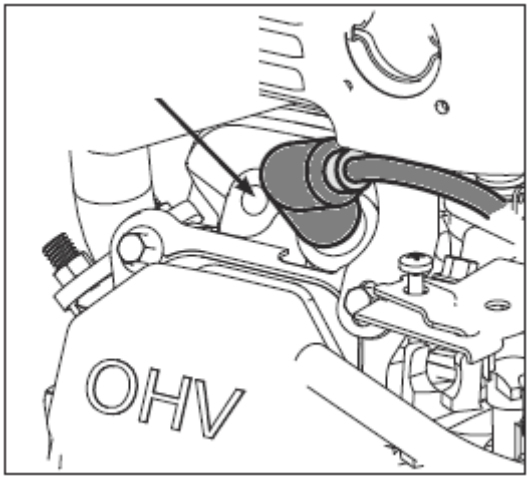

l) Controllo/sostituzione del filtro dell'aria:

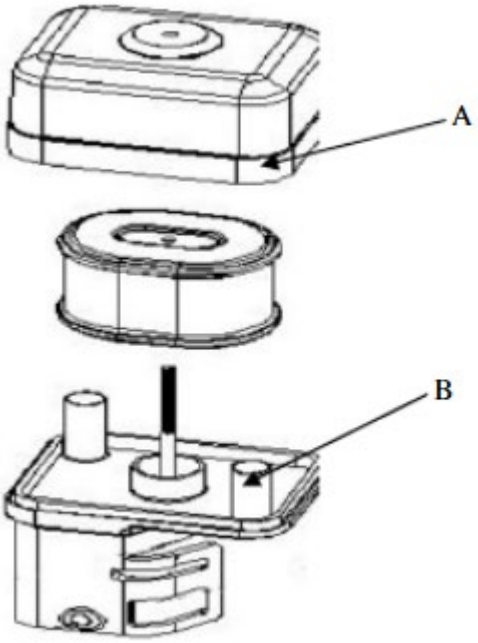

- Rimuovere il coperchio esterno del filtro dell'aria (A). Fare attenzione a non far cadere sporcizia e detriti nel gruppo del filtro dell'aria.
- Separare il filtro dell'aria (A) dall'alloggiamento del filtro dell'aria (B).
- Ispezionare il filtro dell'aria. Pulire il filtro dell'aria sporco con acqua calda e sapone neutro. Lasciare asciugare completamente il filtro dell'aria prima di reinstallarlo.
- Installare il gruppo filtro aria sul carburatore e fissarlo con la vite.
- Nota: non utilizzare aria compressa o solventi per pulire il filtro. L'aria pressurizzata può danneggiare il filtro e i solventi possono dissolverlo.

m) Sostituzione dell'olio motore:

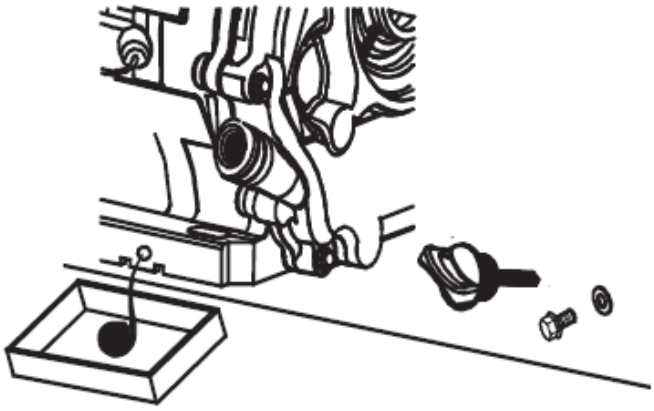

- Posizionare la macchina su una superficie piana, accenderla e far riscaldare il motore per qualche minuto, quindi spegnerla.
- Rimuovere il tappo di riempimento dell'olio con l'astina di livello.
- Posizionare il contenitore per la raccolta dell'olio sotto il motore, all'altezza del tappo di scarico.
- Svitare il tappo di scarico dell'olio e far fuoriuscire tutto l'olio, finché non smette di perdere.
- Richiudere il tappo di scarico e riempirlo con olio fresco attraverso il tappo di riempimento con un'astina di livello, seguendo la procedura descritta in precedenza in questo manuale.

n) Inutilizzo prolungato della macchina:

Se la macchina non viene utilizzata per più di un mese è necessario:

- Svuotare il carburante dal serbatoio o aggiungere uno stabilizzatore per carburante secondo le dosi di additivo indicate dal produttore.
  NOTA: non conservare il carburante nel serbatoio con uno stabilizzatore per un periodo più lungo di quanto consigliato dal produttore dell'additivo!
- (solo se il carburante è stato svuotato dal serbatoio) Avviare il motore e lasciarlo girare senza carico finché non si spegne da solo per mancanza di carburante: questo consentirà al carburante residuo di svuotarsi dal sistema di alimentazione e dal carburatore. Eventuali residui possono essere eliminati svitando il filtro di precipitazione:

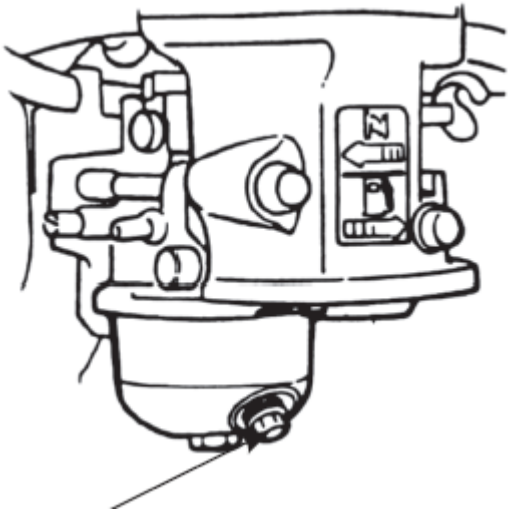

- Spegnere il filtro anti-precipitazioni e chiudere la valvola del carburante.
- Sostituire l'olio motore con olio nuovo (se non è stato cambiato di recente o mostra segni di usura).
- A motore freddo, rimuovere il tubo del cavo di accensione dalla candela, svitare la candela e versare 5-10 ml di olio motore nuovo nel cilindro attraverso la sua apertura. Riavvitare la candela.
- Tirare la maniglia di avviamento fino a sentire resistenza, in modo che l'olio si distribuisca nel cilindro preservando il motore dall'interno. Quindi, fai 8-10 movimenti lenti di trazione come se volessi avviare il motore.
- Pulire il dispositivo, in particolare il motore, da sporco e altri contaminanti come la polvere.
- Ispezionare la macchina per individuare eventuali parti usurate o danneggiate e sostituirle se necessario.
- Se necessario, gonfiare l'aria nelle ruote fino alla pressione massima consentita (vedere la marcatura sullo pneumatico).
- Conservare la macchina in un edificio asciutto, coperto e ben ventilato, lontano da fonti di calore e dalla luce solare.

o) Si prega di ispezionare regolarmente le parti della macchina 1-2 volte al mese sotto la guida di professionisti. Assicurarsi che la macchina sia completamente ferma!

- [HT-WBL-01] Aprire il coperchio dell'ingranaggio 36, il coperchio della cinghia 13, il coperchio piccolo dell'ingranaggio 43 e la porta di scarico 31, fornire una quantità adeguata di grasso lubrificante a ciascun componente dell'ingranaggio; controllare la rotazione flessibile e l'usura delle parti chiave come cuscinetti, lame, cinghie, ecc. Se vengono riscontrati dei difetti, questi devono essere riparati tempestivamente prima di procedere alla rilavorazione. Soprattutto per le lame sono necessarie ispezioni regolari e le riparazioni delle lame vengono eseguite presso istituti professionali. Una lama smussata può ridurre l'efficienza della macchina e, nei casi più gravi, può danneggiarne i componenti.

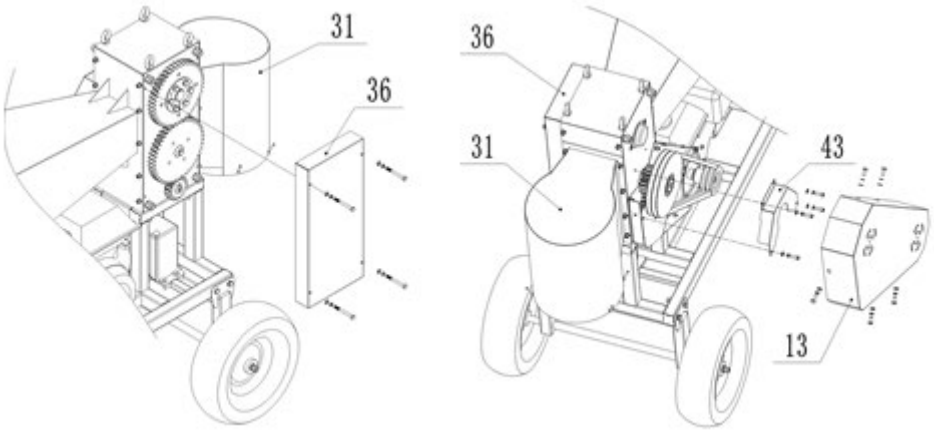

- [HT-WBL-02] Aprire il coperchio del cambio 36 rimuovendo i 4 bulloni che lo tengono fermo b77. Ingrassare ogni componente dell'ingranaggio; controllare la rotazione flessibile e l'usura delle parti principali come cuscinetti, lame, cinghie, ecc. Se vengono riscontrati dei difetti, questi devono essere riparati tempestivamente prima di procedere alla rilavorazione. Soprattutto per le lame sono necessarie ispezioni regolari e le riparazioni delle lame vengono eseguite presso istituti professionali. Una lama smussata può ridurre l'efficienza della macchina e, nei casi più gravi, può danneggiarne i componenti.

RIMOZIONE SICURA DELLE BATTERIE
Nei dispositivi sono installate batterie GEL da 12V 9Ah.
Rimuovere la batteria usata dal dispositivo seguendo la stessa procedura utilizzata per installarla.
Riciclare le batterie tramite l'organizzazione o l'azienda appropriata.

SMALTIMENTO DEI DISPOSITIVI USATI
Non smaltire questo dispositivo nei sistemi di smaltimento dei rifiuti urbani. Consegnarlo a un punto di raccolta e riciclaggio di apparecchiature elettriche ed elettroniche. Controllare il simbolo sul prodotto, sul manuale di istruzioni e sulla confezione. Le materie plastiche utilizzate per realizzare il dispositivo possono essere riciclate conformemente alle relative indicazioni. Scegliendo di riciclare contribuisci in modo significativo alla tutela del nostro ambiente.
Per informazioni sull'impianto di riciclaggio più vicino, contattare le autorità locali.

RISOLUZIONE DEI PROBLEMI

Problema	**Possibile causa**
Il motore non può essere avviato	• L'interruttore di accensione è in posizione "ON"? • La valvola di intercettazione del carburante è aperta? • Stai utilizzando benzina fresca e pulita? Se il gas è vecchio, cambiatelo. • Se si conserva la benzina per più di 30 giorni, utilizzare uno stabilizzatore del carburante. • La candela è pulita? Se la candela è sporca o screpolata, sostituirla. Se è oleoso, non toccarlo, tieni uno straccio sul foro della candela e tira più volte la corda di avviamento per far uscire l'olio dal cilindro, quindi pulisci la candela e reinseriscila. • se l'interruttore di sicurezza viene ripristinato e il filo viene collegato?
Il motore si ferma durante il lavoro	• se il motore si ferma per sovraccarico? • se il legno è bloccato nella sede della lama? • se l'interruttore di sicurezza è in condizioni normali? • se il motore ha abbastanza carburante e olio?
rumore strano	• Arrestare la macchina e controllare che non vi siano componenti hardware allentati.

	• in caso contrario, chiedere ai professionisti di controllare e fare manutenzione.
La lama è usurata o danneggiata	• Rivolgersi a centri di riparazione professionali per sostituire o affilare le lame.
La cinghia slitta	• fermare immediatamente la macchina, chiedere al personale specializzato di aprire il coperchio della cinghia, controllare l'usura della cinghia e, se la cinghia è danneggiata, sostituirla con una nuova; se la cinghia è normale, è necessario allentare i bulloni di fissaggio del motore, regolare le posizioni anteriore e posteriore del motore per tendere la cinghia, quindi reinstallare il coperchio della cinghia al termine.
Il taglialegna non riesce a separarsi in modo efficace	• fermare immediatamente la macchina, chiedere al personale specializzato di regolare lo spazio della lama (aprire il coperchio degli ingranaggi, allentare i bulloni premuti sul manicotto conico dell'albero della lama superiore e dell'ingranaggio, ruotare l'albero della lama superiore, regolare la posizione relativa dell'ingranaggio e dell'albero della lama, selezionare la distanza appropriata tra le lame superiore e inferiore, bloccare i bulloni sul manicotto conico, quindi reinstallare il coperchio degli ingranaggi)

Este manual de usuario ha sido traducido mediante traducción automática. Hemos hecho todo lo posible para garantizar que la traducción sea precisa, pero tenga en cuenta que las traducciones automáticas no son perfectas y no están destinadas a reemplazar a los traductores humanos. La versión oficial del Manual del Usuario está en inglés. Cualquier diferencia entre la versión traducida y el original en inglés no es legalmente vinculante. Si tiene alguna pregunta sobre la exactitud de la traducción, consulte la versión en inglés, que es la referencia oficial. Hay versiones en más idiomas disponibles a pedido a través de
info@expondo.com

Características técnicas

Descripción del parámetro		Valor del parámetro	
Nombre del producto		Trituradora de ramas de madera	
Modelo		HT-WBL-01	HT-WBL-02
Tipo de motor		DH457 Aspiración natural OHV monocilíndrico, 4 tiempos, refrigerado por aire 457 cc Euro 5	DH212 Aspiración natural OHV monocilíndrico, 4 tiempos, refrigerado por aire 212 cc Euro 5
Potencia máxima [HP]		18 a 3600 rpm	7 a 3600 rpm
Par máximo [Nm]		31 a 2500 rpm	13,5 a 2500 rpm
Tipo de combustible		Gasolina sin plomo de mínimo 91 octanos (RON) ≤E10	
Aceite de motor	Viscosidad	Condiciones ambientales de trabajo estándar: API SJ + superior 10W30 (con aditivos de limpieza)	
		Condiciones de trabajo en ambiente frío (no superior a 0 ˚ C): API SJ + superior 5W30 (con aditivos de limpieza)	
	Capacidad [L]	1,1	0,6
BUJÍA DE ENCENDIDO:	Tipo	F7TC / F7RTC (o equivalente)	
	Espacio entre electrodos [mm]	0.6-0.8	
	Par de apriete [Nm]	18-22	
Capacidad del depósito de combustible [L]		6,5	3,6
Tipo de arranque		Retroceso / Eléctrico	
Velocidad máxima de la cuchilla [rpm]		230	240
Capacidad de astillado [cm]		12 (rama fresca y suave)	7 (rama fresca y suave)
Diámetro logarítmico admisible [cm]		Ø10-30	Ø8-20
Dimensiones (anchura × profundidad × altura) [mm]		850 x 2120 x 1410	640 x 1800 x 1120
Peso (neto) [kg]		249	112
Tipo de pilas		6MF9 Batería de gel de 12 V y 9 Ah	6MFL Batería de gel de 12 V y 9 Ah

1. Pautas de uso

El dispositivo está diseñado para procesar ramas de madera, arbustos, malezas y brotes (con un diámetro que no exceda el valor indicado en la tabla de datos técnicos) en trozos más pequeños. Estas máquinas están propulsadas por un motor de gasolina, lo que las hace portátiles y adecuadas para uso en exteriores, especialmente en zonas sin acceso a electricidad y están equipadas con un enganche para remolque a baja velocidad (≤ 5 km/h) fuera de la vía pública únicamente.

PRECAUCIÓN: no utilice la máquina para triturar escombros de construcción, plástico, productos de papel, cuerdas o cordeles, o cualquier material que pueda contener metal.
ADVERTENCIA **:** retire todos los clavos, cuerdas, hilos o piedras que puedan estar incrustados en partes de la planta (por ejemplo, raíces, etc.) antes de insertar material en la unidad.
El usuario es responsable de cualquier daño resultante de un uso no previsto del dispositivo.

3.1. Descripción del dispositivo





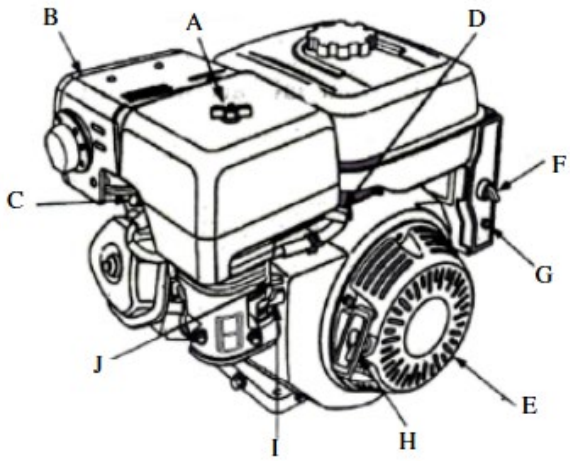

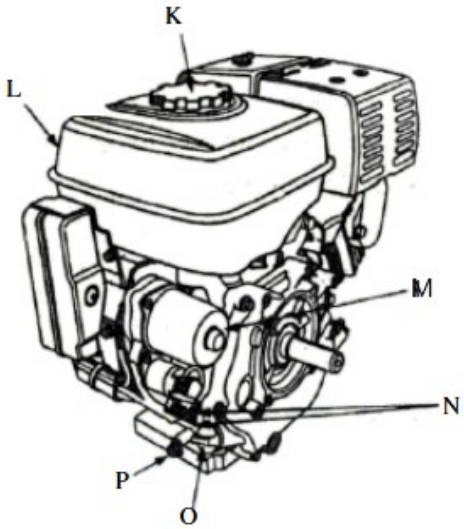

A. Purificador de aire
B. Silenciador
C. Protector del silenciador (opcional)
D. BUJÍA DE ENCENDIDO:
E. Palanca de acelerador
F. Botón de encendido
G. Disyuntor (tipo de arranque eléctrico)
H. Mango de arranque de retroceso
I. Palanca del estrangulador
J. Grifo de combustible
K. Tapón del depósito de combustible
L. Depósito de combustible
M. Arranque (tipo arranque eléctrico)
N. Número de identificación del motor
O. Varilla de nivel de aceite
P. Tapón de drenaje de aceite

3.2. Preparación para el uso

UBICACIÓN DEL APARATO

La temperatura de ambiente no debe exceder los 45°C y la humedad relativa no debe exceder el 85%. Utilice la unidad únicamente en espacios abiertos y/o áreas bien ventiladas. No obstruya la entrada de aire de la unidad ni la salida de escape del motor. Mantenga el equipo alejado de cualquier superficie caliente. Utilice

siempre la unidad sobre una superficie nivelada, estable, limpia, ignífuga y fuera del alcance de los niños y de personas con funciones mentales, sensoriales e intelectuales deterioradas. El lugar de funcionamiento del dispositivo debe proporcionar un fácil acceso a la palanca de apagado de emergencia del dispositivo. Está prohibido trabajar o hacer funcionar la máquina en superficies no pavimentadas con pendientes, ondulaciones, baches, desniveles o superficies resbaladizas.

CONDICIONES DE TRABAJO

Verifique el material a triturar y asegúrese de que haya suficiente espacio encima de la máquina para cargar el material. Se recomienda elegir un lugar de trabajo lo más cercano posible al lugar donde se utilizarán los chips. Esto reducirá al mínimo la necesidad de transportar el material procesado.

Mantenga una distancia segura del área de descarga de viruta. Asegúrese de que todas las personas cercanas, niños, animales u objetos de valor también se mantengan a una distancia segura del área de descarga de chips.

MONTAJE DE LA MÁQUINA

Esta máquina está parcialmente desmontada y embalada. Después de desembalar, las piezas se sacan de la caja de embalaje y simplemente se ensamblan de acuerdo con el diagrama de instalación adjunto antes de operar. Atención: Algunas partes de esta máquina tienen gran volumen y peso. Durante el montaje, se recomienda buscar orientación y asistencia de un vendedor o de alguien con conocimientos y capacidad considerables en esta máquina para garantizar la seguridad.



HT-WBL-01



HT-WBL-02

PRECAUCIÓN: durante la instalación, no coloque las manos ni ninguna otra parte del cuerpo dentro del radio del rotor de las cuchillas; no toque las cuchillas con las manos ni ninguna otra parte del cuerpo.

HT-WBL-01

A. Parte superior del conjunto de tolva de alimentación

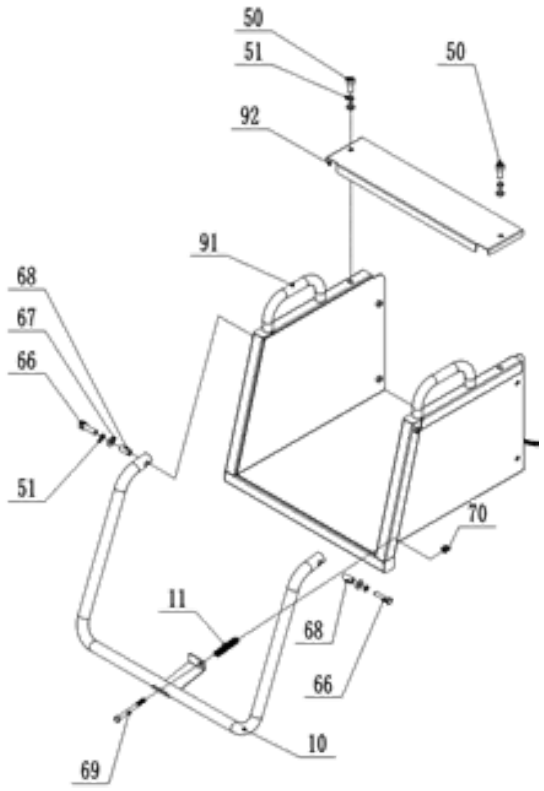

Número del elemento	Descripción de la pieza
92	Tapa superior para la parte superior de la tolva de alimentación
91	Parte superior de la tolva de alimentación
70	Tuerca de bloqueo
69	Perno
68	Cojinete
67	Arandela de seguridad
66	Perno
51	Arandela muelle Grower
50	Perno
11	Muelle
10	Barra de seguridad

En primer lugar, instale la barra de seguridad 10 como se muestra en la figura mediante hardware y resorte para fijarla en la parte superior de la tolva de alimentación 91. Luego instale la cubierta superior para la parte superior de la tolva de alimentación 92 en la parte superior de la tolva de alimentación 91 mediante el perno 50 y espere al siguiente paso de instalación.

B. Conjunto de ruedas delanteras

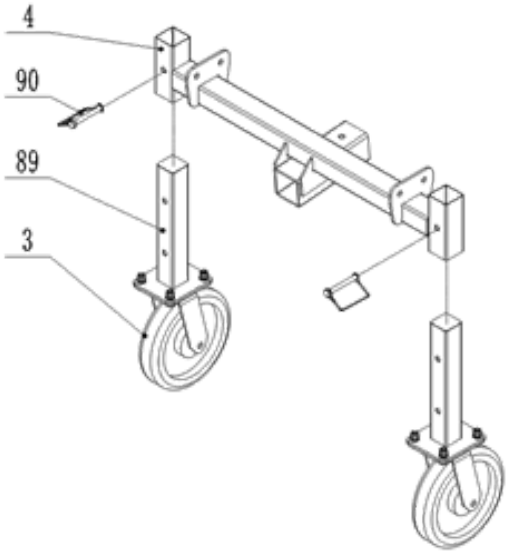

Número del elemento	Descripción de la pieza
90	Pasador D
89	Pie de rueda delantera
4	Marco de ruedas delanteras
3	Rueda omnidireccional

Instale el pie de la rueda delantera 89 como se muestra en la figura en el marco de la rueda delantera 4 mediante el pasador D 90 y espere al siguiente paso de instalación.

C. Conjunto del bastidor de la rueda trasera

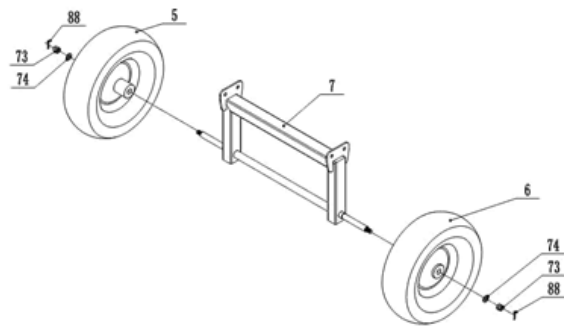

Número del elemento	Descripción de la pieza
88	Pasador
74	Arandela de seguridad
73	Tuerca de bloqueo
7	Marco de rueda trasera
6	Rueda derecha
5	Rueda izquierda

Instale los neumáticos izquierdo y derecho 5 y 6 en el marco de la rueda trasera 7 con los tornillos y espere al siguiente paso de instalación.

D. Conjunto de ruedas delanteras/bastidor de ruedas traseras/bastidor principal

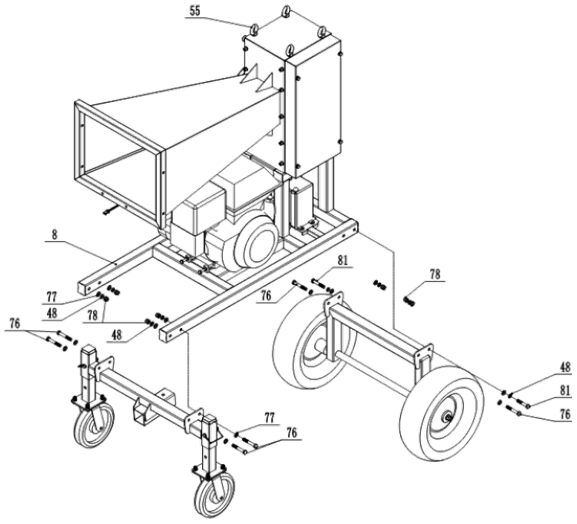

Número del elemento	Descripción de la pieza
81	Perno
78	Tuerca de bloqueo
77	Arandela de seguridad
76	Perno
51	Arandela muelle Grower
55	Perno de ojo – para elevación
48	Arandela muelle Grower

Se deben seleccionar al menos dos pernos de ojo 55 como puntos de elevación principales, levantar el marco principal 8 lentamente a una altura de 50-70 cm sobre el suelo con un dispositivo de elevación con una capacidad de elevación de más de 1000 kg, prestando atención a la seguridad. Como se muestra en la figura anterior, las ruedas delanteras y el marco de las ruedas traseras se pueden fijar al marco principal 8 mediante hardware.

E. Tolva de salida/parte superior de la tolva de alimentación/conjunto del bastidor principal

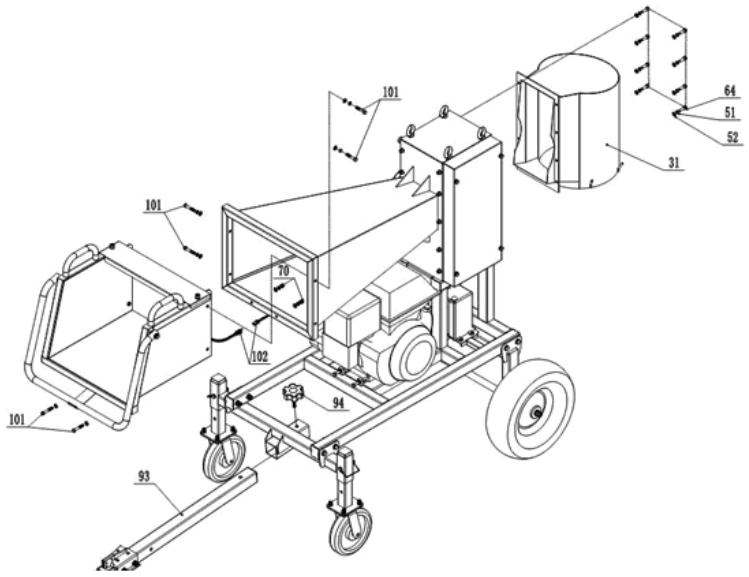

102	Cable
101	Perno
94	Pomo
93	Barra de remolque
70	Tuerca de bloqueo
64	Perno
52	Arandela de seguridad
51	Arandela muelle Grower
31	Tolva de salida

Número del elemento	Descripción de la pieza

Fije la parte superior terminada de la tolva de alimentación 91 y la tolva de salida 31 en el marco principal con los tornillos; conecte el cable 102 al cable de control del motor, extraiga el pasador izquierdo del interruptor de seguridad en la barra de seguridad 10. Fije la barra de remolque 93 mediante el pomo 94 en el bastidor.

F. Montaje y conexión de la batería

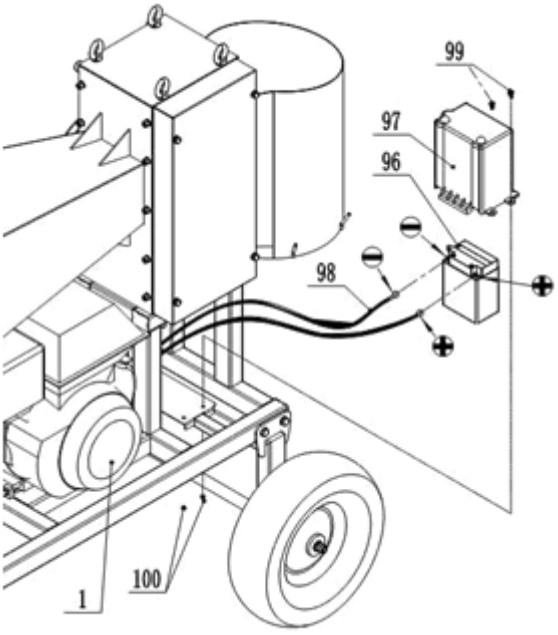

Número del elemento	Descripción de la pieza
100	Tuerca de bloqueo
99	Perno
98	Cable de batería
97	Tapa de pilas
96	Batería
1	Motor

Conecte los cables positivo y negativo del cable de la batería 98 a los polos positivo y negativo de la batería 96, con el polo positivo conectado al polo positivo y el polo negativo conectado al polo negativo. No los conecte incorrectamente, de lo contrario dañará la batería y el motor. Fije la tapa de la batería 97 en la batería 96 y bloquéelas en el marco con el perno 99.

HT-WBL-02

A. Montaje del marco

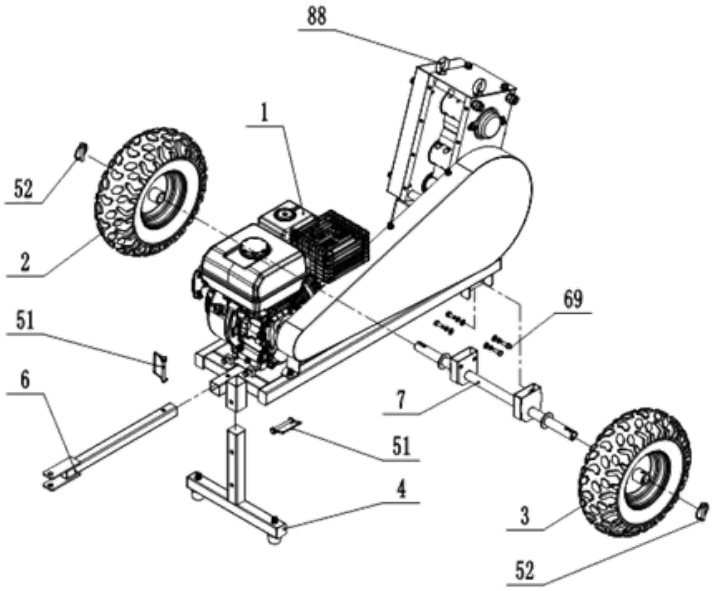

Se deben seleccionar dos pernos de ojo 88 como puntos de elevación principales, levante el marco principal lentamente a una altura de 40-60 cm sobre el suelo con un dispositivo de elevación con una capacidad de elevación de más de 300 kg, ¡prestando atención a la seguridad! Instale la barra T 4, la barra de remolque 6, el eje 7 y las ruedas (2 y 3) con los pasadores D 51, 52, el perno 69 y los herrajes.

B. Conjunto de tolva de alimentación

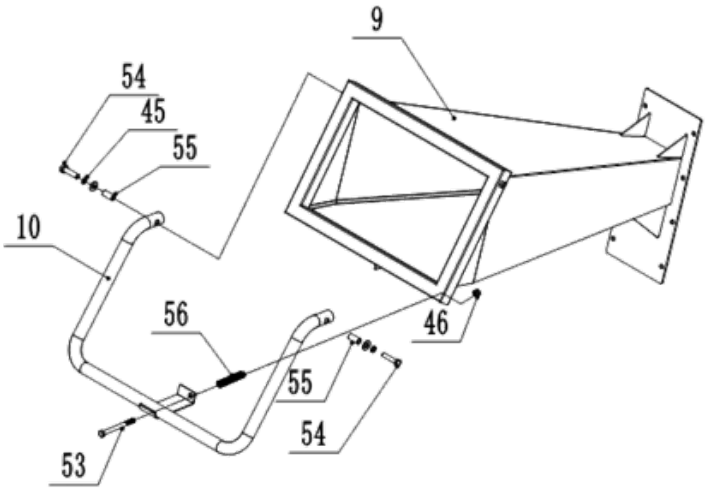

Instale la barra de seguridad 10 en la tolva de alimentación 9 mediante los pernos 53,54 y los herrajes.

C. Conjunto de tolva de salida

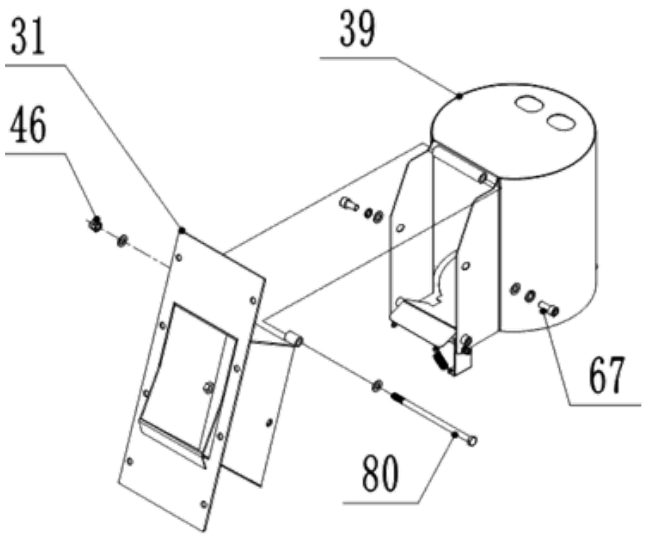

Instale la tolva de salida en la tolva de salida superior 31 mediante pernos y herrajes.

D. Tolva de alimentación/salida y conjunto de bastidor principal

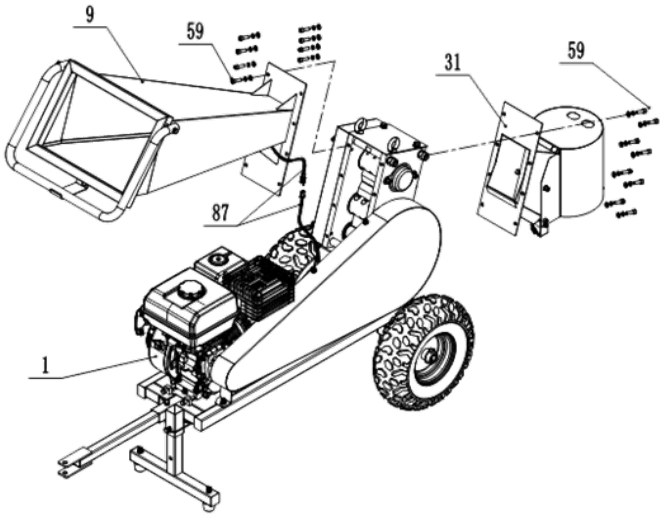

Instale la tolva de alimentación 9 y la tolva de salida 31 con pernos y herrajes. Conecte los cables de seguridad 87 con el motor, extraiga el pasador de reinicio en el interruptor (lado izquierdo del interruptor) para arrancar.

LLENADO DE ACEITE DEL MOTOR

Durante el transporte, el motor de la máquina está sin aceite, por lo que es necesario rellenarlo antes de la primera puesta en marcha. Utilice únicamente aceite nuevo de acuerdo con las recomendaciones para la lubricación del motor (consulte la tabla de datos técnicos):

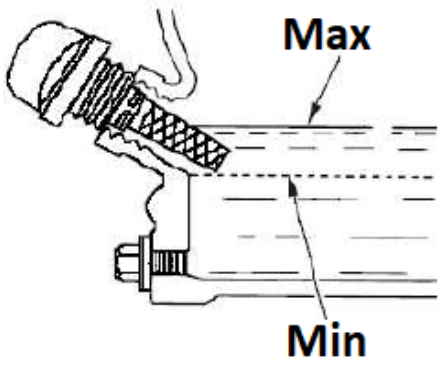

- Coloque la máquina sobre una superficie nivelada y horizontal.
- Desenrosque el tapón de llenado de aceite de motor de color naranja (con una varilla de nivel incorporada, consulte la imagen de arriba) y vierta el aceite a través de su abertura (use un embudo, por ejemplo), teniendo cuidado de no verter más del nivel permitido (campo marcado en la varilla de nivel), que verificamos en la varilla de nivel del tapón después de fijarlo en el orificio.
- Se recomienda mantener el nivel más cerca del límite superior aceptable que del inferior. En caso de desbordamiento por encima del nivel permitido, el exceso de aceite se puede aspirar a través del orificio del tapón.
  ATENCIÓN: ¡operar el motor con un nivel de aceite incorrecto puede provocar daños en el motor! Compruebe el nivel de aceite del motor antes de cada operación de la máquina cuando el motor aún esté frío.

LLENADO DE COMBUSTIBLE

ATENCIÓN: El motor del dispositivo está adaptado únicamente para quemar gasolina sin plomo sin mezclas de aceite. El uso de otro combustible que no sea fresco, con un contenido de etanol demasiado alto o de baja calidad puede provocar fallos en el motor. Repostar únicamente con el motor apagado, prestando especial atención a no derramar combustible sobre el motor, especialmente cuando esté caliente (¡riesgo de incendio!). Si el motor está caliente, espere al menos 2 minutos antes de repostar.

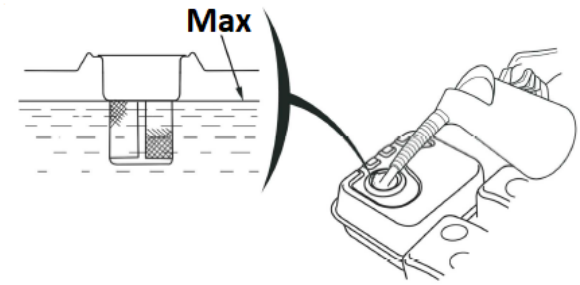

- Coloque la máquina sobre una superficie nivelada y horizontal.
- El tanque de combustible está ubicado en la parte superior de la unidad.
- Desenrosque el tapón de llenado de combustible (con el icono del dispensador). ¡No extraiga el filtro colador del interior de la abertura!
- Rellene el combustible a través del orificio del tapón: el nivel máximo de combustible en el tanque no debe exceder el límite superior del indicador de nivel rojo en el filtro colador, es decir, alcanzar el fondo del cuello de llenado como máximo.

CONEXIÓN DE LA BATERÍA

PRECAUCIÓN: Tenga cuidado de no conectar la batería con polaridad inversa, ya que esto provocará un cortocircuito en el sistema de carga de la batería.

- Conecte el cable positivo/rojo (+) al terminal del solenoide de arranque (A).
- Conecte el cable negativo/negro o azul (-) a un perno de montaje del motor u otra buena conexión a tierra del motor.
- Conecte el cable positivo (+) al terminal positivo (+).
- Conecte el cable negativo (-) al terminal negativo (-).
- Recubra los terminales y los extremos del cable con cobre o grasa especial para terminales eléctricas.

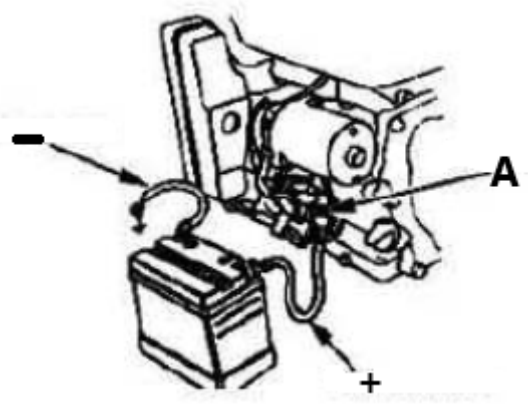

3.3. Uso del dispositivo

3.3.1 Puesta en marcha

- Coloque la válvula de combustible - ícono del distribuidor - en la posición abierta ("ON" - vea el pictograma de la firma en la carcasa del filtro de aire) para que el combustible pueda fluir desde el tanque al carburador para arrancar el motor.



- **Sólo cuando el motor esté frío** : active el estrangulador, es decir, coloque la palanca de succión manual en la posición cerrada ("CHOKE") - vea el ícono universal.
- Coloque la palanca del acelerador (control de velocidad del motor) aproximadamente en 1/2 escala en la dirección de rotación rápida.
  NOTA: el icono del conejo simboliza una rotación rápida y la tortuga es para velocidades lentas, por lo que al mover la palanca hacia el icono apropiado, aumenta o disminuye la velocidad del motor.

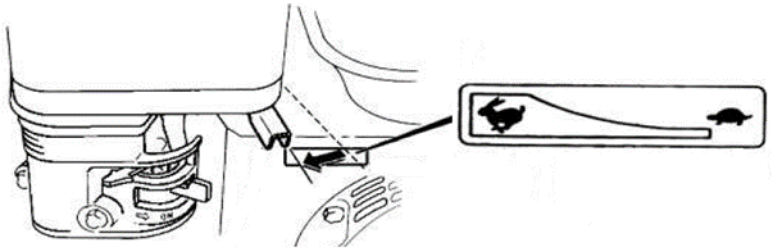

- Gire la llave de encendido del motor desde la posición “OFF” a la posición “ON” (solo HT-WBL-01) y luego a “START” (o ícono de manivela) para poder arrancar el motor; después de que arranque, suelte inmediatamente la llave de encendido.
- [alternativamente - manualmente] Después de poner la llave de encendido en la posición “ON”, agarre la palanca de la cuerda de arranque de retroceso y tire con un movimiento constante hasta

que sienta resistencia en la palanca, luego, con un movimiento rápido, tire hasta el final, todo el tiempo sosteniendo el mango en su mano permitiendo que regrese a la posición inicial de manera controlada. A veces, en condiciones de congelación, puede ser necesario tirar de la manija de remolque varias veces antes de que arranque el motor: esto es normal.
ATENCIÓN: ¡El combustible viejo o de baja calidad puede provocar problemas de arranque! Cámbielo inmediatamente por uno nuevo y adecuado.

- Después de arrancar el motor, déjelo funcionar unos minutos hasta que alcance la temperatura de funcionamiento después de aproximadamente 1 minuto y durante este tiempo mueva gradualmente la palanca de succión manual en la dirección de apagado ("RUN").
  NOTA **:** para arrancar un motor calentado no es necesario activar la succión; su palanca debe estar en la posición abierta.

IMPORTANTE: la velocidad baja es solo para hacer funcionar el motor en ralentí; utilice la velocidad más alta cuando opere la máquina.

3.3.2 Detención

- Ajuste la velocidad más lenta del motor con la palanca del acelerador (muévala hacia el ícono de la tortuga) y deje que el motor funcione a baja velocidad durante 1 o 2 minutos para enfriarlo un poco.
- Apague el encendido colocando el interruptor en la posición "OFF". Alternativamente, puede cerrar la válvula de combustible (cambiar a la posición "CERRAR") y esperar a que el motor se detenga; este método eliminará el combustible residual del carburador, por lo que vale la pena usarlo antes de almacenar una máquina sin usar durante mucho tiempo.
  ATENCIÓN: si necesita detener el dispositivo repentinamente, presione el botón de parada de emergencia, ¡pero utilice este método solo en caso de emergencia!
  IMPORTANTE **:** ¡nunca utilice la palanca del estrangulador para detener el motor estrangulándolo!
- Si no se va a utilizar más la máquina, cierre la válvula de suministro de combustible: coloque su palanca en la posición cerrada ("CLOSE").

3.3.3 Consejos de trabajo

- [HT-WBL-01] Si la máquina se detiene durante el trabajo y la madera queda atascada en la hoja y no se puede cortar, desatornille el perno 50 y retire la cubierta del eje 38. Utilice una llave de herramienta C con un diámetro de 34 mm en el lado opuesto para sujetar el cuerpo hexagonal en el eje de la cuchilla 21. Gire el eje de la cuchilla superior 21 en sentido antihorario para liberar la cuchilla de la madera. Retire la madera atascada y fije la tapa del eje 38 antes de reiniciar la máquina:

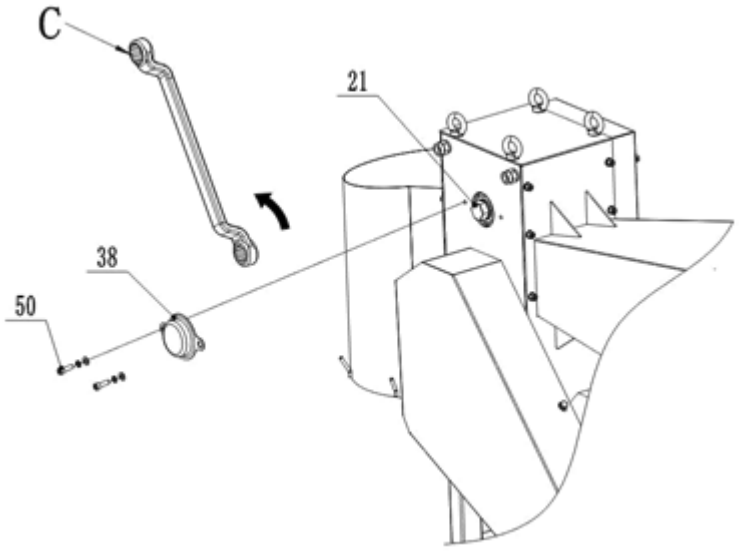

- [HT-WBL-02] Si la máquina se detiene durante el trabajo y la madera queda atascada en la hoja y no se puede cortar, desatornille el perno 67 y retire la cubierta del eje 38. Utilice una llave de herramienta C con un diámetro de 30 mm para sujetar el cuerpo hexagonal en el eje de la cuchilla

21. Gire el eje de la cuchilla superior 21 en sentido antihorario para liberar la cuchilla de la madera. Retire la madera atascada y fije la tapa del eje 38 antes de reiniciar la máquina.

- Esta máquina puede cortar ramas sin clasificar o preprocesadas, por lo que ramas recién cortadas, tallos de plantas, etc. se pueden cortar directamente. Debido a factores como el tipo de materia prima, el contenido de humedad y la dureza, la máquina puede experimentar sobrecarga del motor, estancamiento y temblores en la carrocería durante el trabajo, lo cual es una situación normal.
- Si es necesario cortar árboles perennes duros o madera seca, se debe reducir el diámetro de alimentación para evitar la sobrecarga y el apagado del motor, y para reducir los daños al motor, las cuchillas y otros componentes del vehículo. Esta máquina tiene el mejor efecto de corte en corcho fresco.
- Asegúrese de que la posición debajo del puerto de descarga esté abierta y que no haya otras situaciones que puedan afectar la descarga antes de trabajar.
- Alimente el material por ambos lados frente a la tolva de alimentación, no opere directamente hacia el puerto de alimentación de la máquina. Al alimentar, no sujete la madera con fuerza, solo empújela suavemente; están prohibidas las operaciones de limpieza y recolección directamente debajo del puerto de descarga.
- Debido a las características de procesamiento de esta máquina, el usuario solo necesita empujar suavemente la madera hacia la tolva de alimentación. Una vez que la madera en bruto se introduce en la tolva de alimentación, continuará procesando por completo toda la sección de materia prima hasta el final, sin ninguna operación por parte del usuario. Sin embargo, detenerse a mitad de camino puede provocar un corte incompleto de la madera y que la hoja se atasque. Por lo tanto, en situaciones que no sean de emergencia, esta máquina no puede tocar la barra de seguridad ni detenerse a mitad de camino durante el trabajo. Además, los materiales de madera en bloques cortos no deben ingresar a la tolva de alimentación para el corte, ya que se romperán horizontalmente en la caja de madera durante el corte, provocando una sobrecarga y apagado del motor, e incluso provocando daños en las cuchillas u otras partes de la máquina.
- [HT-WBL-01] El puerto de descarga está equipado con ganchos para bolsas recolectoras, pero las bolsas recolectoras solo se pueden colocar si se cumplen las dos condiciones siguientes:
  a) La colocación y reposición de la bolsa recolectora son realizadas por una persona dedicada. Después de su colocación, la bolsa recolectora debe quedar más baja que el borde inferior del puerto de descarga, lo que facilita observar el estado de apilamiento de la madera en su interior. Esto garantiza que la bolsa recolectora se pueda detectar de manera oportuna después del llenado sin causar bloqueo en el puerto de descarga, y se retire rápidamente y se reemplace con una nueva bolsa recolectora de manera oportuna.
  b) Si un solo usuario opera solo y necesita una bolsa recolectora para recolectar madera del leñador, es necesario asegurarse de que la bolsa recolectora pueda contener completamente todo el volumen de la madera en bruto, asegurar que la madera no se desborde dentro de la bolsa recolectora y evitar daños graves a componentes importantes como la cuchilla y el eje de la cuchilla debido al bloqueo del puerto de descarga causado por el desbordamiento de madera dentro de la bolsa recolectora.

3.4. Limpieza y mantenimiento

a) Tabla de intervalos de servicio del motor (a menos que el fabricante de la unidad del motor especifique lo contrario):

Actividad / Intervalo *	**Antes de cada uso**	**Después de 1 mes o las primeras 20 horas-hombre**	**Cada 3 meses o cada 50 horas de funcionamiento**	**Cada año o 100 horas de trabajo**

			desde la 1. puesta en servicio		
Aceite de motor	Inspección de posible complemento	**x**			
	Reemplazo		**y ****	**x**	
Filtro de aire ***	Control	**x**			
	Limpieza		**X**		
	Reemplazo			**x**	
Limpieza del tanque de combustible					**x**
Controlar y, si es necesario, ajustar el espacio entre bujías					**x** (reemplazo si es necesario)
Tanque de combustible - limpieza					**x**
Compruebe el filo de las cuchillas/estrías		**x**			
Presión de los neumáticos			**x**		
Limpiar el exterior del motor (deslustre, polvo, etc.)			**x**		
Mangueras de combustible - inspección		**Cada 2 años** (reemplazo si es necesario)			
Limpieza del interior de la culata o del pistón para eliminar la acumulación de carbón ****		**Cada 125 horas de funcionamiento**			
*Dependiendo de lo que caiga primero.					
** Si la máquina trabaja frecuentemente bajo carga o en condiciones ambientales extremadamente cálidas, reduzca el intervalo a 25 horas de trabajo.					
*** Si la máquina trabaja a menudo en un entorno polvoriento y sucio, el intervalo de limpieza debe reducirse a 10 horas de trabajo y la sustitución cada 25 horas de trabajo.					
****El servicio debe ser realizado por un especialista.					

b) Antes de cada limpieza, ajuste o reemplazo de accesorios, y cuando la unidad no esté en uso, apague la máquina y enfríela completamente, también retire el tubo del cable de encendido de la bujía.
   - Espere a que detengan los elementos giratorios.

c) Para la limpieza de superficies no deben utilizarse productos con propiedades corrosivas.

d) Guardar el dispositivo en un lugar fresco y seco, protegido de la humedad y de la luz solar directa.

e) Está prohibido dirigir un chorro de agua a la herramienta o sumergirla en el agua.

f) Asegúrese de que el agua no penetre a través de los orificios de carcasa.

g) Los orificios de ventilación deben limpiarse con un cepillo y el aire comprimido.

h) Se deben realizar inspecciones periódicas del equipo para asegurarse de que está en buen estado de funcionamiento y de que no se ha producido ningún daño.

i) No utilice objetos afilados y/o metálicos (por ejemplo, cepillos de alambre o espátulas de metal) para la limpieza, ya que pueden dañar la superficie del material del aparato.

j) Revise periódicamente los cables de combustible para detectar posibles daños o desgaste (grietas o fugas) y reemplace inmediatamente el componente dañado.

k) Inspección/reemplazo de bujías:
   ATENCIÓN: ¡Quitar el tapón sólo con el motor frío!

El acceso al tapón se encuentra entre la carcasa del filtro de aire y el silenciador. Primero, retire el tubo del cable de encendido de la bujía para poder acceder a él. Antes de instalar una bujía, incluso una nueva, verifique el espacio entre bujías y ajústelo si es necesario. Al enroscar el tapón, hágalo hasta el tope, pero apriételo con cuidado, normalmente entre 1/3 y 1/2 vuelta más (consulte las recomendaciones del fabricante del tapón). El resto del montaje se invierte al desmontaje.

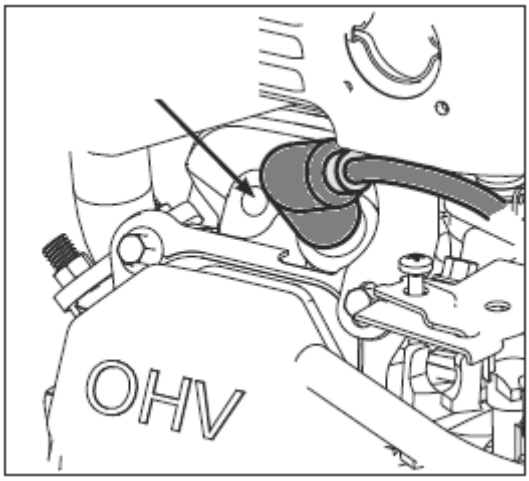

l) Comprobación/sustitución del filtro de aire:

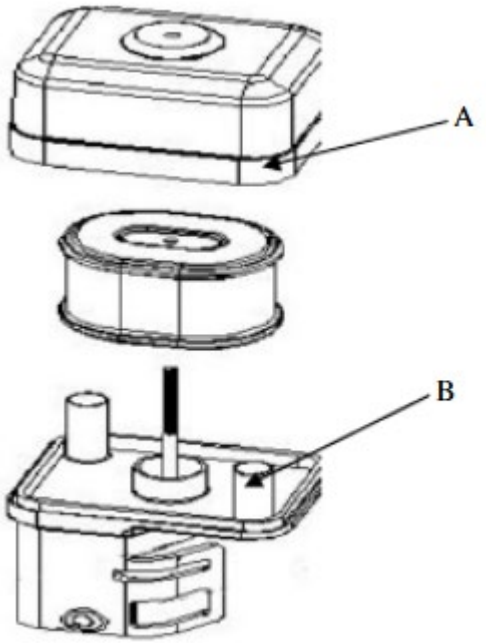

- Retire la cubierta exterior del filtro de aire (A). Tenga cuidado de evitar que la suciedad y los residuos caigan en el conjunto del filtro de aire.
- Separe el filtro de aire (A) de la carcasa del filtro de aire (B).
- Inspeccione el filtro de aire. Limpie el filtro de aire sucio con agua tibia y jabón suave. Deje que el filtro de aire se seque completamente antes de volver a instalarlo.
- Instale el conjunto del filtro de aire en el carburador y asegúrelo con el tornillo.
- Nota: No utilice aire presurizado ni disolventes para limpiar el filtro. El aire presurizado puede dañar el filtro y los solventes disolverán el filtro.

m) Cambio del aceite del motor:

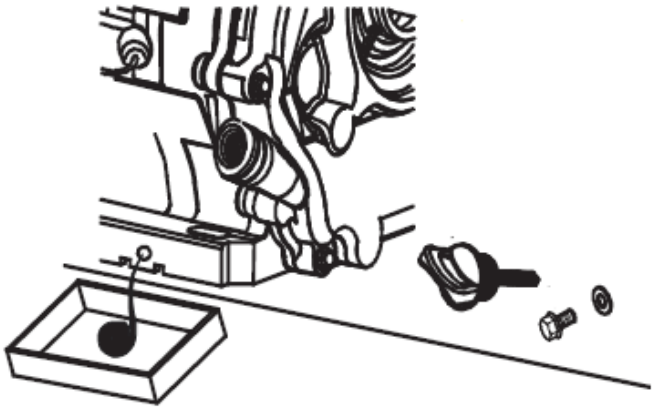

- Coloque la máquina sobre una superficie plana, enciéndala y caliente el motor durante unos minutos, luego apáguela.
- Retire el tapón de llenado de aceite con la varilla de nivel.
- Coloque el recipiente con el aceite debajo del motor, en el tapón de drenaje.
- Desenrosque el tapón de drenaje de aceite y drene todo el aceite hasta que deje de gotear.
- Vuelva a colocar el tapón de drenaje y vuelva a llenarlo con aceite nuevo a través del tapón de llenado con una varilla medidora de acuerdo con el procedimiento descrito anteriormente en este manual.

n) No uso prolongado de la máquina:

Si la máquina no se utiliza durante más de un mes, es necesario:

- Vacíe el combustible del tanque o agréguele un estabilizador de combustible según la proporción del aditivo indicada por el fabricante.
  NOTA: ¡no mantenga combustible en un tanque con un estabilizador por más tiempo del que recomienda el fabricante del aditivo!
- (solo si se vacía el combustible del tanque) Arranque el motor y déjelo funcionar sin carga hasta que se apague por sí solo debido a la falta de combustible; esto permitirá que el combustible residual se vacíe del sistema de combustible y del carburador. Cualquier residuo se puede drenar desenroscando el filtro de precipitación:

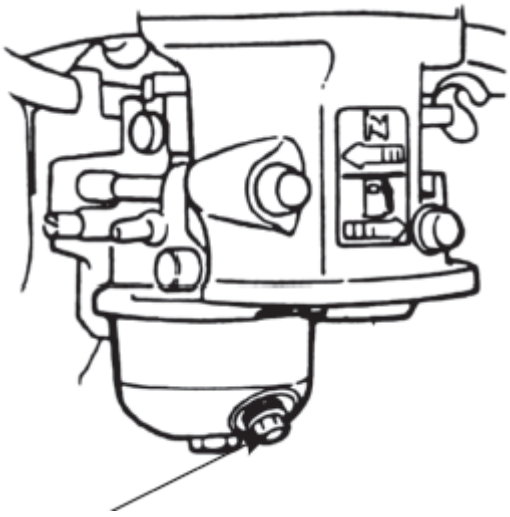

- Apague el filtro de precipitación y cierre la válvula de combustible.
- Reemplace el aceite del motor con aceite nuevo (si no se ha cambiado recientemente o muestra signos de desgaste).
- Con el motor frío, retire el tubo del cable de encendido de la bujía, desenrosque la bujía y vierta 5-10 ml de aceite de motor nuevo en el cilindro a través de su abertura. Volver a enroscar la bujía.

- Jale la manija de arranque hasta sentir resistencia para que el aceite se distribuya en el cilindro preservando el motor desde adentro. A continuación, realiza de 8 a 10 movimientos lentos con el tirón como si quisieras arrancar el motor.
- Limpie el dispositivo, especialmente el motor, de suciedad y otros contaminantes como el polvo.
- Inspeccione la máquina para detectar piezas desgastadas o dañadas; reemplácelas si es necesario.
- Si es necesario, infle el aire de las ruedas a la máxima presión permitida (ver la marca en el neumático).
- Guarde la máquina en un lugar seco, techado y con buena ventilación, lejos del calor y la luz solar.

o) Inspeccione las piezas de la máquina bajo la guía de profesionales o profesionales regularmente, 1 o 2 veces al mes. ¡Asegúrese de que la máquina esté completamente detenida!

- [HT-WBL-01] Abra la cubierta del engranaje 36, la cubierta de la correa 13, la cubierta pequeña del engranaje 43 y el puerto de descarga 31, aplique una cantidad adecuada de grasa lubricante a cada componente del engranaje; Verifique la rotación flexible y el desgaste de las piezas clave como cojinetes, cuchillas, correas, etc. Si se encuentran defectos, deben repararse rápidamente antes de volver a trabajarlos. En particular, en el caso de las cuchillas, se requieren inspecciones periódicas y las reparaciones se llevan a cabo en instituciones profesionales. Una cuchilla desafilada puede reducir la eficiencia de la máquina y, en casos graves, puede provocar daños a los componentes de la máquina.

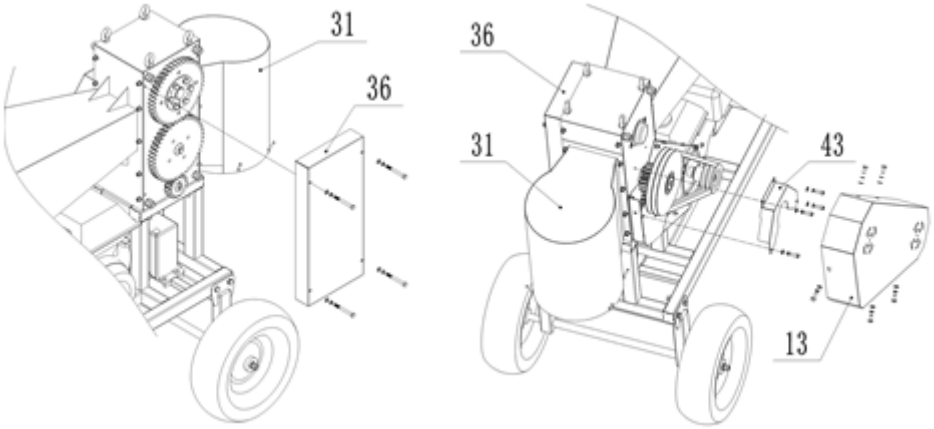

- [HT-WBL-02] Abra la tapa del engranaje 36 quitando los 4 pernos que la sujetan. Engrase cada componente del engranaje; Verifique la rotación flexible y el desgaste de las piezas clave como cojinetes, cuchillas, correas, etc. Si se encuentran defectos, deben repararse rápidamente antes de volver a trabajarlos. En particular, en el caso de las cuchillas, se requieren inspecciones periódicas y las reparaciones se llevan a cabo en instituciones profesionales. Una cuchilla desafilada puede reducir la eficiencia de la máquina y, en casos graves, puede provocar daños a los componentes de la máquina.

EXTRACCIÓN SEGURA DE LAS BATERÍAS
En los dispositivos están instaladas baterías de GEL 12V 9Ah.
Retire la batería usada del dispositivo utilizando el mismo procedimiento con el que la instaló.
Recicle las baterías con la organización o empresa adecuada.

ELIMINACIÓN DE DISPOSITIVOS USADOS
No deseche este dispositivo en los sistemas de residuos municipales. Entrégalo en un punto de recogida y reciclaje de aparatos eléctricos y eléctricos. Compruebe el símbolo en el producto, el manual de instrucciones y el embalaje. Los plásticos utilizados para construir el dispositivo se pueden reciclar de acuerdo con sus marcados. Al elegir reciclar estás haciendo una contribución significativa a la protección de nuestro medio ambiente.
Comuníquese con las autoridades locales para obtener información sobre su instalación de reciclaje local.

RESOLUCIÓN DE PROBLEMAS

Problema	Posible causa
No se puede arrancar el motor	• ¿Está el interruptor de encendido en la posición “ON”? • ¿Está abierta la válvula de cierre de combustible? • ¿Está utilizando gas fresco y limpio? Si el gas está viejo, cámbielo. • Utilice un estabilizador de combustible si conserva la gasolina durante más de 30 días. • ¿Está limpia la bujía? Si la bujía está sucia o agrietada, cámbiela. Si está aceitoso, déjelo afuera, sostenga un trapo sobre el orificio del tapón y tire del cable de retroceso varias veces para soplar todo el aceite en el cilindro, luego limpie el tapón y vuelva a insertarlo. • ¿Si se reinicia el interruptor de seguridad y se conecta el cable?
El motor se detiene durante el trabajo.	• ¿Si el motor se para por sobrecarga? • ¿Qué pasa si la madera está bloqueada en la caseta de la cuchilla? • ¿Si el interruptor de seguridad está en condiciones normales? • ¿Si el motor tiene suficiente combustible y aceite?
Ruido extraño	• Detener la máquina y verificar si hay algún hardware suelto. • En caso contrario, solicite a profesionales que lo revisen y realicen el mantenimiento.
La cuchilla está desgastada o dañada.	• Acuda a los sitios de reparación profesionales para cambiar o afilar las cuchillas.
Cinturón resbaladizo	• Detenga inmediatamente la máquina, solicite al personal profesional que abra la cubierta de la correa, verifique el desgaste de la correa y, si está dañada, reemplácela por una nueva; si la correa está normal, es necesario aflojar los pernos de fijación del motor, ajustar las posiciones delantera y trasera del motor para tensar la correa y luego reinstalar la cubierta de la correa una vez completado.
El leñador no logra separarse de manera efectiva	• Detenga inmediatamente la máquina, solicite al personal profesional que ajuste el espacio de la cuchilla (abra la cubierta del engranaje, afloje los pernos presionados sobre el manguito cónico del eje de la cuchilla superior y el engranaje, gire el eje de la cuchilla superior, ajuste la posición relativa del engranaje y el eje de la cuchilla, seleccione el espacio apropiado entre las cuchillas superior e inferior, bloquee los pernos en el manguito cónico y luego vuelva a instalar la cubierta del engranaje)

Ezt a felhasználói kézikönyvet gépi fordítással fordították le. Minden erőfeszítést megtettünk a fordítás pontosságának biztosítása érdekében, de kérjük, vegye figyelembe, hogy az automatizált fordítások nem tökéletesek, és nem az emberi fordítók helyettesítésére szolgálnak. A felhasználói kézikönyv hivatalos változata angol nyelvű. A lefordított változat és az eredeti angol nyelvű változat közötti eltérések nem jogilag kötelező érvényűek. Ha bármilyen kérdése van a fordítás pontosságával kapcsolatban, kérjük, olvassa el az angol nyelvű változatot, amely a hivatalos hivatkozási alap. További nyelvi változatok kérésre elérhetők a info@expondo.com

Műszaki adatok

Paraméter leírása		Paraméter értéke	
Precíziós mérleg		Faág-vágógép	
Modell		HT-WBL-01	HT-WBL-02
Motor típusa		DH457 Természetes szívófejes 1 hengeres OHV 4 ütemű léghűtéses motor 457 cm3 Euro 5	DH212 Természetes szívófejes 1 hengeres OHV 4 ütemű léghűtéses motor 212 cm3 Euro 5
Maximális teljesítmény [HP]		18 3600 fordulat/percnél	7 3600 fordulat/percnél
Maximális nyomaték [Nm]		31 2500 fordulat/percnél	13,5 2500 fordulat/percnél
Üzemanyagtípus		Ólommentes benzin min. 91 oktánszám (RON) ≤E10	
Motorolaj	Viszkozitás	Normál környezeti munkakörülmények: API SJ +magasabb 10W30 (tisztító adalékokkal)	
		Hideg környezeti munkakörülmények (legfeljebb ^{0oC}): 5W30 (tisztító adalékanyagokkal): API SJ +magasabban 5W30	
	Kapacitás [L]	1,1	0,6
GYUJTÓGYERTYA:	Típus	F7TC / F7RTC (vagy azzal egyenértékű)	
	Elektródahézag [mm]	0.6-0.8	
	Meghúzási nyomaték [Nm]	18-22	
Üzemanyagtartály űrtartalma [L]		6,5	3,6
Indító típus		Recoil / Elektromos	
Penge maximális fordulatszám [rpm]		230	240
Aprítási kapacitás [cm]		12 (puha friss ág)	7 (puha friss ág)
Megengedett log diméter [cm]		Ø10-30	Ø8-20
Méretek (szélesség x mélység x magasság) [mm]		850 x 2120 x 1410	640 x 1800 x 1120
Tömeg (netto) [kg]		249	112
Elemtípus		6MF9 GEL 12 V 9 Ah	6MFL GEL 12 V 9 Ah

1. Használati iránymutatások

A készüléket faágak, bokrok, gyomok, gazok, hajtások (amelyek átmérője nem haladja meg a műszaki adattáblázatban megadott értéket) kisebb darabokra történő feldolgozására tervezték. Ezeket a gépeket benzinmotor hajtja, így hordozhatóak és alkalmasak kültéri használatra, különösen olyan területeken, ahol nincs hozzáférés elektromos áramhoz, és csak közutakon kívüli, alacsony sebességű (≤ 5 km/h) vontatásra alkalmas vonóhoroggal vannak felszerelve.

FIGYELMEZTETÉS: ne használja a gépet építési törmelék, műanyag, papírtermékek, kötelek vagy zsinórok, illetve fémtartalmú anyagok aprítására.

FIGYELMEZTETÉS**:** távolítson el minden szöget, kötelet, zsinórt vagy követ, amely a növényi részekbe (pl. gyökerek stb.) beágyazódhat, mielőtt az anyagot a készülékbe helyezné.
A felhasználó felel a készülék nem rendeltetésszerű használatából eredő károkért.

3.1. Eszköz leírása





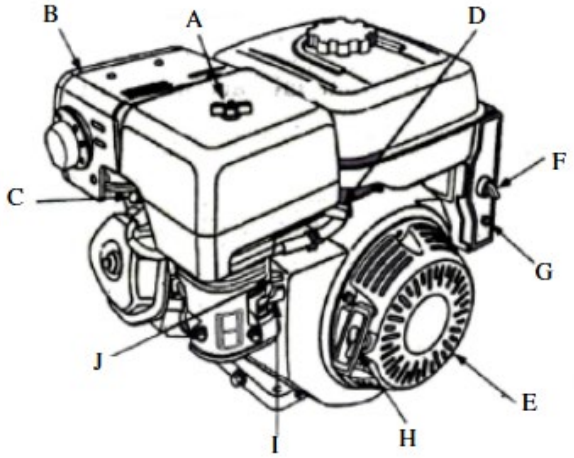

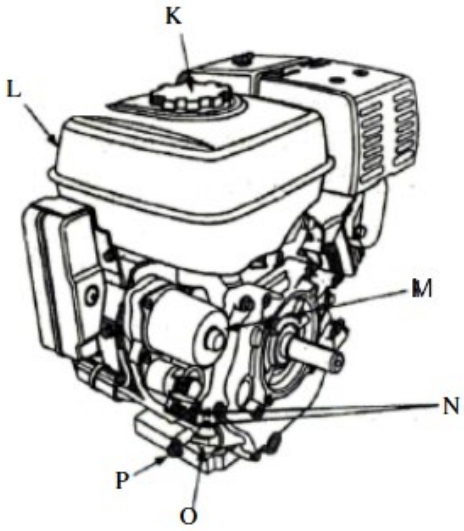

A. Légtisztító
B. Hangtompító
C. Kipufogóvédő (opcionális)
D. GYUJTÓGYERTYA:
E. Gázkar
F. Gyújtáskapcsoló
G. Megszakító (elektromos indító típus)
H. Recoil indító fogantyú
I. Choke kar
J. Üzemanyagcsap
K. Üzemanyag-betöltő sapka
L. Üzemanyagtank
M. Indító (elektromos indítású)
N. Motorazonosító szám
O. Olajmérő pálca
P. Olajleeresztő dugó

3.2. Felkészülés a használatra

KÉSZÜLÉK HELYE

A készülék környezetének hőmérséklete nem haladhatja meg a 45°C-ot, és páratartalma nem haladhatja meg a 85%-ot. A készüléket csak nyitott terekben és/vagy jól szellőző helyiségekben használja. Ne akadályozza a készülék légbeömlő nyílását és a motor kipufogónyílását. Tartsa távol a készüléket bármilyen forró felülettől. A készüléket mindig vízszintes, stabil, tiszta, tűzálló felületen és gyermekek, valamint szellemi, érzékszervi és értelmi fogyatékos személyek számára elérhetetlen helyen üzemeltesse. A készülék

kezelőhelyének biztosítania kell, hogy a készülék vészleállító karja könnyen hozzáférhető legyen. Tilos a gépet nem burkolt, lejtős, hullámos, bukkanós, laza vagy csúszós felületen dolgoztatni vagy működtetni.

MUNKAKÖRÜLMÉNYEK

Ellenőrizze az aprítandó anyagot, és győződjön meg arról, hogy a gép felett elegendő hely van az anyag betöltéséhez. Ajánlatos a lehető legközelebbi munkahelyet választani a forgács felhasználási helyéhez. Ez minimálisra csökkenti a feldolgozott anyag szállításának szükségességét.

Tartson biztonságos távolságot a forgácskibocsátási területtől. Győződjön meg arról, hogy minden járókelő, gyermek, állat vagy értéktárgy biztonságos távolságban van a forgácskibocsátási területtől.

A GÉP ÖSSZESZERELÉSE

Ez a gép részben szétszerelt és csomagolt. Kicsomagolás után az alkatrészeket kiveszik a csomagoló dobozból, és működés előtt egyszerűen összeszerelik a mellékelt szerelési ábra szerint. Figyelem! A gép egyes részei nagy térfogatúak és nagy súlyúak. Az összeszerelés során a biztonság érdekében ajánlatos útmutatást és segítséget kérni egy eladótól vagy olyan személytől, aki jelentős ismeretekkel és képességekkel rendelkezik a géphez.



HT-WBL-01



HT-WBL-02

FIGYELMEZTETÉS: a telepítés során ne tegye a kezét vagy más testrészét a lapátrotor sugarán belülre; Ne érintse meg a lapátokat a kezével vagy más testrészével.

HT-WBL-01

A. Az adagoló tartály felső része

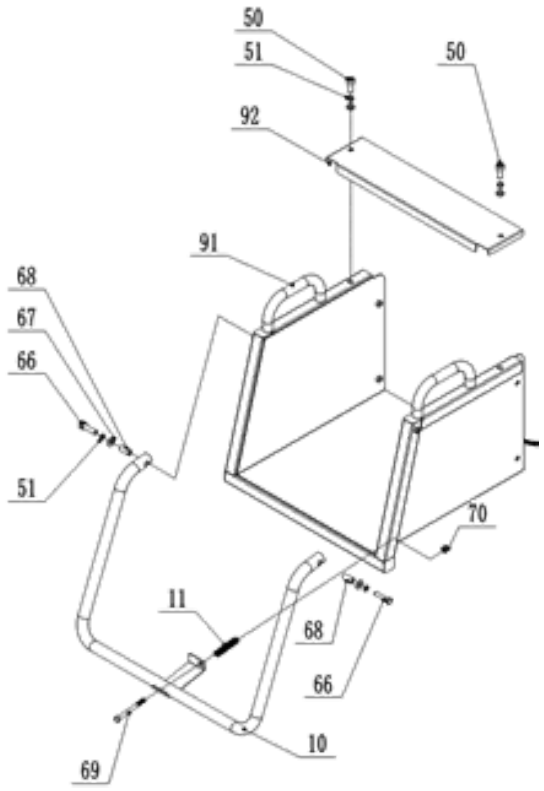

Alkatrész száma	Alkatrész leírása
92	A takarmánytartály felső részének felső fedele
91	A takarmánytartály felső része
70	Zárcsavar
69	Csap
68	Hüvelyek
67	Mosógép
66	Csap
51	Rugós alátét
50	Csap
11	Rugó
10	Biztonsági rúd

Először is, szerelje fel a biztonsági rudat 10 az ábrán látható módon a vasalattal és a rugóval, hogy rögzítse a 91-es adagolótároló felső részéhez.Ezután szerelje fel a 92-es adagolótároló felső részének felső fedelét a 91-es adagolótároló felső részéhez az 50-es csavarral, és várjon a következő szerelési lépésre.

B. Első kerekek összeszerelése

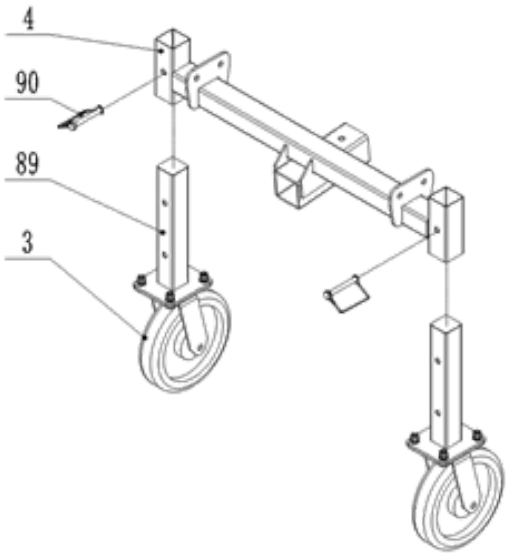

Alkatrész száma	Alkatrész leírása
90	D-tű
89	Első kerék láb
4	Első kerekek váza
3	Minden irányba fordítható kerék

Szerelje fel a 89. számú első keréklábat az ábrán látható módon a 4. számú első kerékkeretre a 90. számú D-csap segítségével, és várjon a következő szerelési lépésre.

C. Hátsó kerékváz szerelvény

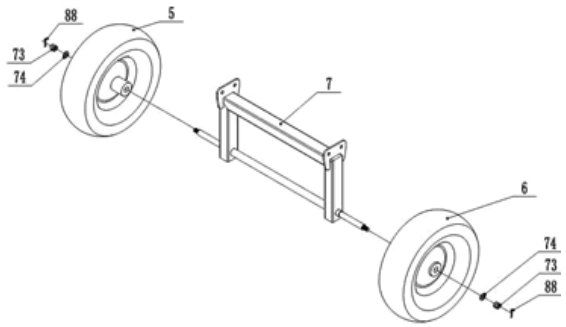

Alkatrész száma	Alkatrész leírása
88	Dugó
74	Mosógép
73	Zárcsavar
7	Hátsó kerékkeret
6	Jobb kerék
5	Bal kerék

Szerelje fel a bal és a jobb oldali 5. és 6. gumiabroncsot a hátsó kerékkeretre 7. a hardverrel, és várjon a következő szerelési lépésre.

D. Első kerekek/hátsó kerékváz/fő vázszerelvény

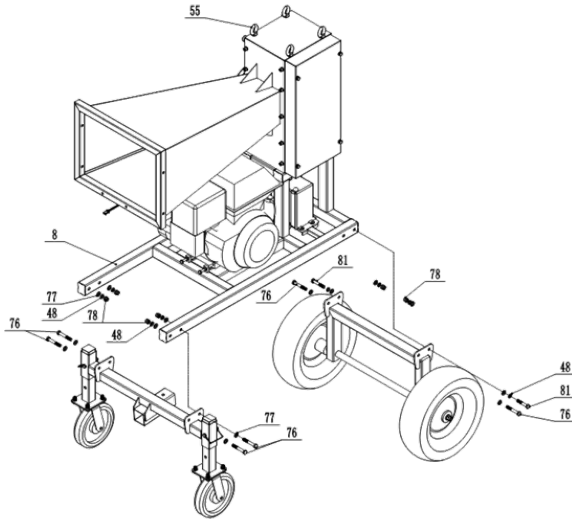

Alkatrész száma	Alkatrész leírása
81	Csap
78	Zárcsavar
77	Mosógép
76	Csap
51	Rugós alátét
55	Szemcsavar - emeléshez
48	Rugós alátét

A fő emelési pontok közül legalább két szemes csavart 55 kell kiválasztani, a 8-as főkeretet lassan emelje a talaj fölé 50-70 cm magasságba egy 1000 kg-nál nagyobb teherbírású emelőeszközzel, ügyelve a biztonságra. Amint a fenti ábrán látható, az első kerekek és a hátsó kerékkeret a 8-as főkeretre rögzíthető hardverrel.

E. Kimeneti tartály/adagoló tartály felső része/fő keretegység

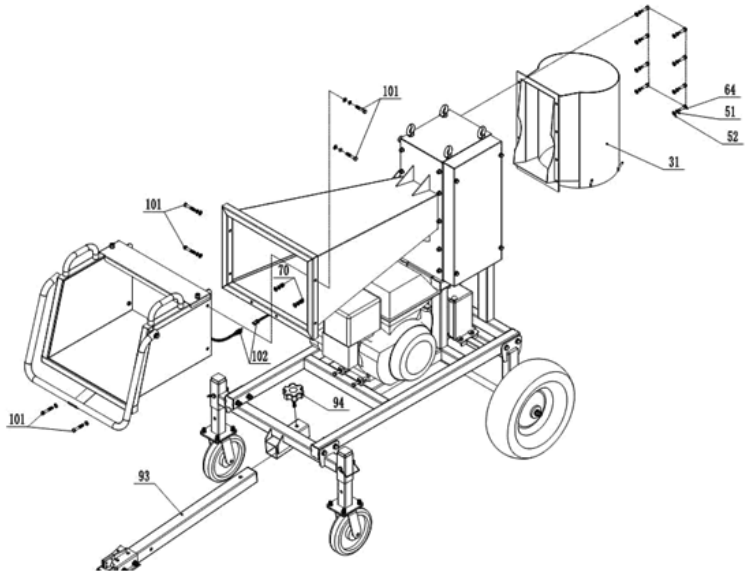

Alkatrész száma	Alkatrész leírása
102	Zsinór
101	Csap
94	Csavar
93	Vonóhorog
70	Zárcsavar
64	Csap
52	Mosógép
51	Rugós alátét
31	Kimeneti tartály

Rögzítse a 91-es adagoló tartály és a 31-es kimeneti tartály kész felső részét a főkeretre a hardverrel; Csatlakoztassa a 102-es vezetéket a motorvezérlő vezetékhez., húzza ki a bal oldali csapot a biztonsági kapcsolón a 10-es biztonsági rúd biztonsági kapcsolóján. Rögzítse a 93-as vonóhorgot a 94-es gomb segítségével a vázon.

F. Az akkumulátor összeszerelése és csatlakoztatása

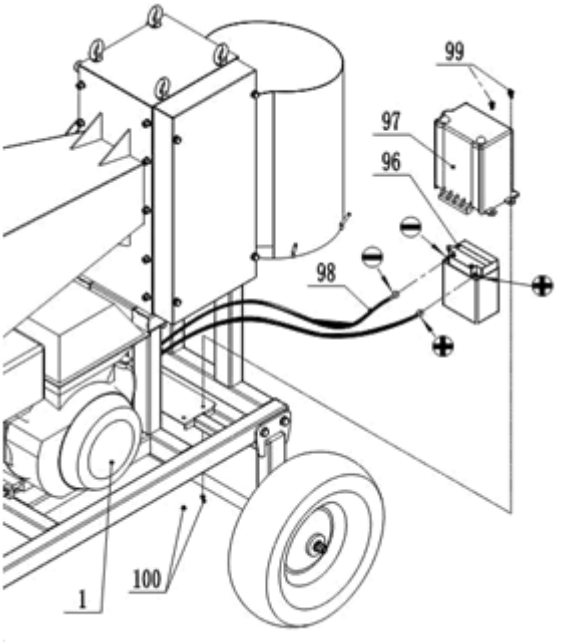

Alkatrész száma	Alkatrész leírása
100	Zárcsavar
99	Csap
98	Akkumulátor vezeték
97	Elemtartó fedele
96	Akkumulátor
1	Motor

Csatlakoztassa a 98-as akkumulátor vezeték pozitív és negatív vezetékét a 96-os akkumulátor pozitív és negatív pólusához úgy, hogy a pozitív pólus a pozitív pólushoz, a negatív pólus pedig a negatív pólushoz csatlakozik. Ne csatlakoztassa őket helytelenül, különben károsítja az akkumulátort és a motort Rögzítse az akkumulátor fedelét 97 az akkumulátor 96, és rögzítse őket a keretre a csavar 99.

HT-WBL-02

A. Keret összeszerelése

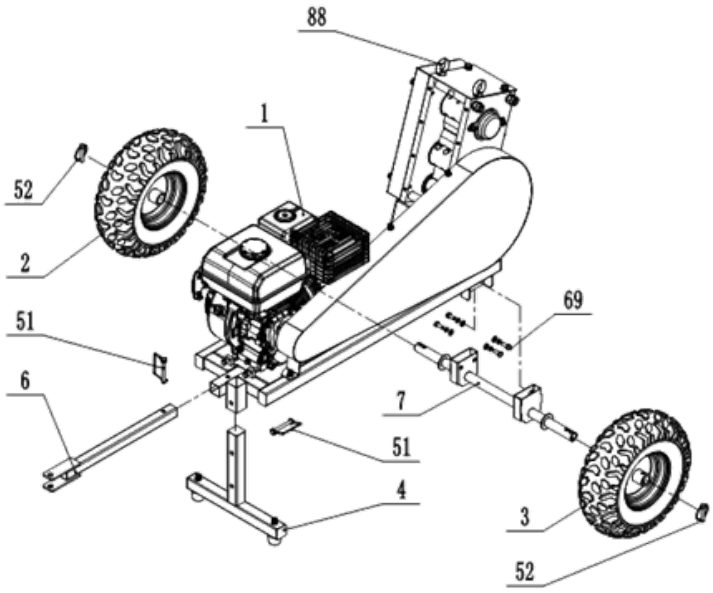

Két 88-as szemellenzőt kell kiválasztani fő emelési pontként, a főkeretet lassan emelje a talaj fölé 40-60 cm magasságba egy 300 kg-nál nagyobb teherbírású emelőeszközzel, ügyelve a biztonságra! Szerelje fel a 4. T-rudat, a 6. vonóhorgot, a 7. tengelyt és a kerekeket (2 és 3) az 51. és 52. D-csap, valamint a 69. csavar és a vasalat segítségével.

B. Takarmánytartály szerelvény

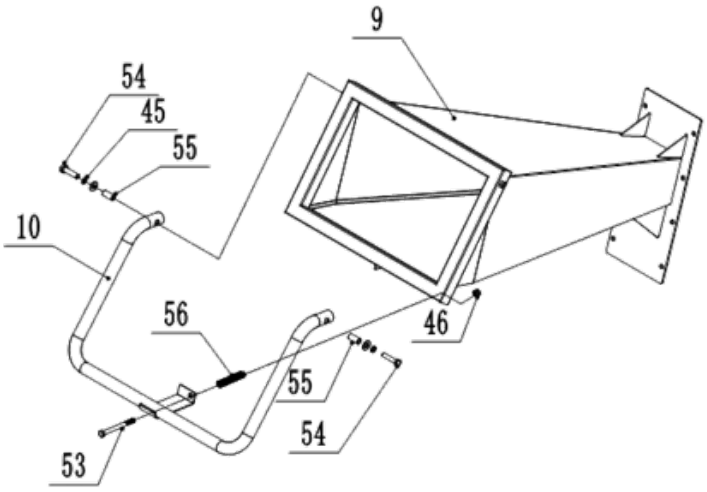

Szerelje fel a 10-es biztonsági rudat a 9-es adagolótartályra az 53,54-es csavarral és a vasalatokkal.

C. Kimeneti tartály szerelvény

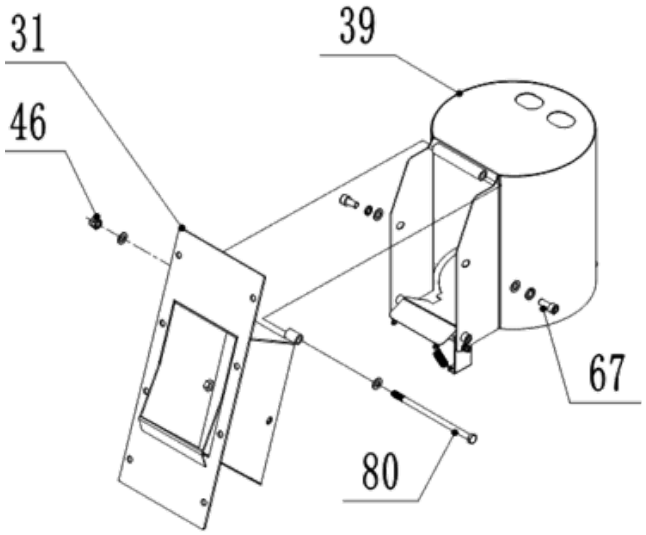

Szerelje fel a kimeneti tartály a 31-es felső kimeneti tartályra a csavarokkal és a hardverekkel.

D. adagoló/kiadó tartály és főkeret-szerelvény

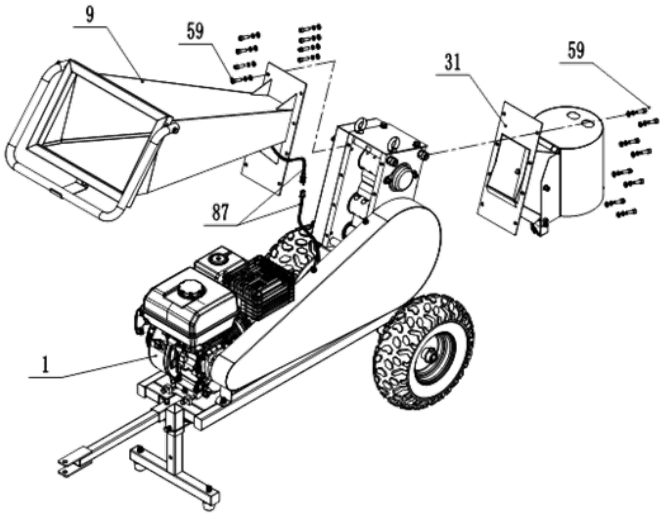

Szerelje fel a 9. adagolótartályt és a 31. kimeneti tartályt a csavarokkal és a vasalatokkal. Csatlakoztassa a biztonsági vezetékeket 87 a motorral, húzza ki a kapcsolón lévő reset csapot (a kapcsoló bal oldalán) az indításhoz.

A MOTOROLAJ FELTÖLTÉSE

A szállítás során a gép motorja olaj nélkül marad, ezért azt az első indítás előtt fel kell tölteni. Csak friss olajat használjon a motor kenésére vonatkozó ajánlásnak megfelelően (lásd a műszaki adatok táblázatát):

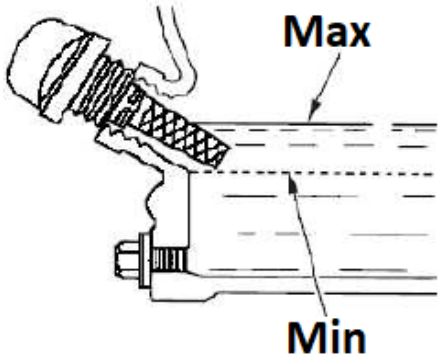

- Helyezze a gépet vízszintes, vízszintes felületre.
- Csavarjuk le a narancssárga színű motorolajbetöltő kupakot (beépített mérőpálcával - lásd a fenti képet), és öntsük ki az olajat a nyílásán keresztül (például tölcsér segítségével), ügyelve arra, hogy ne öntsünk többet a megengedett szintnél (a mérőpálcán megjelölt mező), amelyet a kupak mérőpálcáján ellenőrizünk, miután azt a lyukba rögzítettük.
- Javasoljuk, hogy a szint közelebb legyen a felső, mint az alsó elfogadható határértékhez. A megengedett szint feletti túlfolyás esetén a felesleges olaj a dugónyíláson keresztül szívható ki. FIGYELEM: a motor nem megfelelő olajszint mellett történő üzemeltetése motorkárosodáshoz vezethet! Ellenőrizze a motorolaj szintjét minden gépműködés előtt, amikor a motor még hideg.

ÜZEMANYAG UTÁNTÖLTÉS

FIGYELEM: A készülék motorja csak ólommentes, olajkeverék nélküli benzin elégetésére alkalmas. Más, nem friss, túl magas etanoltartalmú vagy rossz minőségű üzemanyag használata a motor meghibásodásához vezethet. Csak kikapcsolt motorral tankoljon, és nagyon figyeljen arra, hogy ne öntsön üzemanyagot a motorra, különösen, ha az forró - tűzveszély! Ha a motor bemelegedett, várjon legalább 2 percet a tankolás előtt.

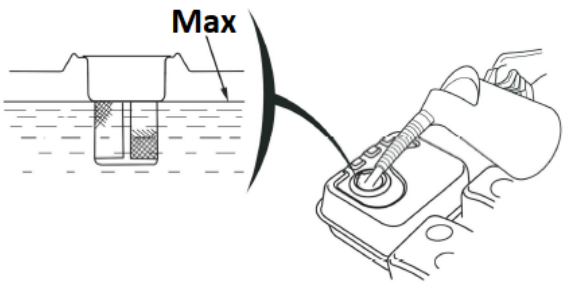

- Helyezze a gépet vízszintes, vízszintes felületre.
- Az üzemanyagtartály a készülék tetején található.
- Csavarja le az üzemanyagtöltő kupakot (az adagoló ikonjával). Ne húzza ki a szűrőszűrőt a nyíláson belül!
- Töltse fel az üzemanyagot a dugónyíláson keresztül - a tartályban lévő maximális üzemanyagszint nem haladhatja meg a szűrőszűrőben lévő piros szintjelző felső határát, azaz nem érheti el a töltőnyak alját, mint max.

AKKUMULÁTOR CSATLAKOZTATÁSA

FIGYELEM: Vigyázzon, hogy az akkumulátort ne fordított polaritással csatlakoztassa, mert ez rövidzárlatot okoz az akkumulátortöltő rendszerben!

- Csatlakoztassa a pozitív/piros (+) kábelt az indítómágnesszelep (A) csatlakozójához.
- Csatlakoztassa a negatív/fekete vagy kék (-) kábelt a motor rögzítőcsavarjához vagy más jó motorföldeléshez.
- Csatlakoztassa a pozitív (+) kábelt a pozitív (+) csatlakozóhoz.
- Csatlakoztassa a negatív (-) kábelt a negatív (-) csatlakozóhoz.
- A csatlakozókat és a kábelvégeket kenje be réz vagy speciális elektromos csatlakozózsírral.

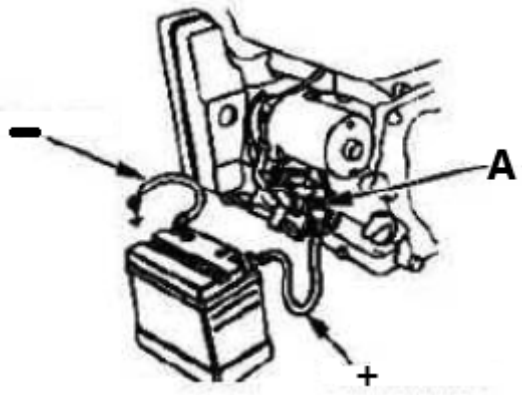

3.3. Eszközhasználat

3.3.1 Indítás

- Állítsa az üzemanyagszelepet - elosztó ikon - nyitott állásba ("ON" - lásd a légszűrőházon lévő aláírás piktogramot), hogy az üzemanyag a tartályból a karburátorba áramolhasson a motor indításához.



- **Csak hideg motor esetén**: aktiválja a fojtószelepet, azaz állítsa a kézi szívókart zárt állásba ("CHOKE") - lásd az univerzális ikont.
- Állítsa a gázkar - a motor fordulatszám-szabályozóját - a gyors fordulat irányába kb. 1/2 skálára.
  MEGJEGYZÉS: a nyúl ikon a gyors fordulatszámot, a teknős pedig a lassú fordulatszámot jelképezi, így a kart a megfelelő ikon felé mozgatva növelheti vagy csökkentheti a motor fordulatszámát.

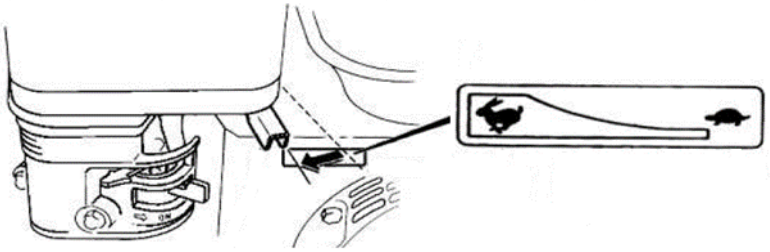

- Fordítsa a motor gyújtását (kulcsát) a "OFF" állásból a "ON" állásba (csak HT-WBL-01), majd a "START" állásba (vagy a kurbli ikonra), hogy a motor elindulhasson - az indítás után azonnal engedje el a gyújtáskulcsot.
- [alternatívaként - kézzel] Miután a gyújtáskulcsot "ON" állásba helyezte, ragadja meg a visszacsapó indítókötél karját, és egyenletes mozdulattal húzza, amíg ellenállást nem érez a karon, majd gyors mozdulattal húzza a végére, miközben a fogantyút a kezében tartja, hogy az ellenőrzött módon visszatérhessen az indítóállásba. Néha fagyos körülmények között előfordulhat, hogy többször is meg kell húzni a vontatókart, mielőtt a motor beindul - ez normális.
  FIGYELEM: a régi vagy rossz minőségű üzemanyag indítási problémákhoz vezethet! Azonnal cserélje ki egy megfelelő, frissre.
- A motor beindítása után hagyja egy kicsit dolgozni, hogy kb. 1 perc múlva elérje az üzemi hőmérsékletet, és ez idő alatt fokozatosan mozgassa a kézi szívókart a kikapcsolás ("RUN") irányába.
  MEGJEGYZÉS**:** a bemelegített motor indításához nem szükséges a szívó bekapcsolása - a karnak nyitott állásban kell lennie.

  FONTOS: az alacsony fordulatszám csak a motor üresjáratához való - a gép működtetésekor a legmagasabb fordulatszámot használja.

  3.3.2 Megállás
- A gázkarral állítsa be a legalacsonyabb fordulatszámot (a teknős ikon felé mozdítsa el), és hagyja a motort 1-2 percig alacsony fordulatszámon járni, hogy egy kicsit lehűljön.
- Kapcsolja ki a gyújtást a gyújtáskapcsoló "OFF" állásba állításával. Alternatív megoldásként elzárhatja az üzemanyagszelepet (kapcsoló "CLOSE" állásba), és megvárhatja, amíg a motor leáll - ez a módszer megszabadítja a karburátorból a maradék üzemanyagtól, ezért érdemes alkalmazni, mielőtt hosszabb ideig használaton kívüli gépet tárolna.
  FIGYELEM: ha hirtelen le kell állítani a készüléket, nyomja meg a vészleállító gombot, de ezt a módszert csak vészhelyzetben használja!
  FONTOS**:** soha ne használja a fojtókart a motor gázadással történő leállítására!

- Ha a gépet nem használja tovább, akkor zárja el az üzemanyag-ellátó szelepet - állítsa a karját zárt ("CLOSE") helyzetbe.

3.3.3.3 Munka tippek

- [HT-WBL-01] Ha a gép munka közben megáll, és a fa a pengére akad, és nem lehet levágni, csavarja ki az 50-es csavart, és vegye le a 38-as tengelyfedelet. Az ellentétes oldalon egy 34 mm átmérőjű C szerszámkulccsal rögzítse a hatszögletű testet a 21-es penge tengelyre. Fordítsa el a 21-es felső penge tengelyt az óramutató járásával ellentétes irányba, hogy a penge kioldódjon a fából. A gép újraindítása előtt távolítsa el a beragadt fát, és rögzítse a 38-as tengelyfedelet:

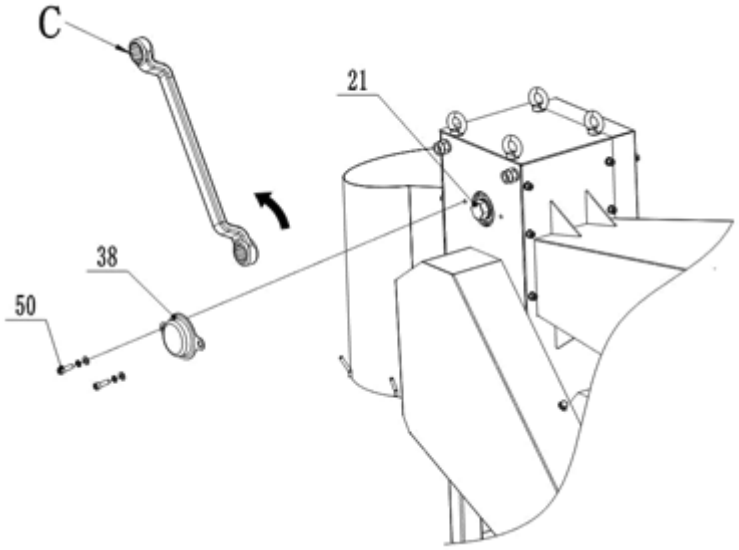

- [HT-WBL-02] Ha a gép munka közben megáll, és a fa a pengére akad, és nem lehet levágni, csavarja ki a 67-es csavart, és vegye le a 38-as tengelyfedelet. Egy 30 mm átmérőjű C szerszámkulccsal rögzítse a hatszögletű testet a 21-es penge tengelyre. Fordítsa el a 21-es felső penge tengelyt az óramutató járásával ellentétes irányba, hogy a penge kioldódjon a fából. A gép újraindítása előtt távolítsa el a beragadt fát, és rögzítse a 38-as tengelyfedelet.
- Ez a gép képes vágni a válogatatlan vagy előfeldolgozott ágakat, így a frissen vágott ágak, növényi szárak stb. közvetlenül vághatók. Az olyan tényezők miatt, mint a nyersanyag típusa, nedvességtartalma és keménysége, a gépen a munka során motor túlterhelés, leállások és a test rázkódása fordulhat elő, ami normális helyzet.
- Ha kemény évelő fákat vagy száraz fát kell kivágni, a motor túlterhelésének és leállásának megelőzése, valamint a motor, a kések és a jármű egyéb alkatrészeinek károsodásának csökkentése érdekében csökkenteni kell az adagoló átmérőjét. Ez a gép a legjobb vágási hatással rendelkezik a friss parafa esetében.
- Kérjük, a munka előtt győződjön meg arról, hogy az ürítőnyílás alatti pozíció nyitva van, és nincsenek más olyan helyzetek, amelyek befolyásolhatják az ürítést.
- Az anyagot mindkét oldalon az adagoló tartály előtt adagolja, ne közvetlenül a gép adagolónyílása felé működjön. Betáplálláskor ne fogja erősen a fát, csak óvatosan tolja be a fát; a közvetlenül az ürítőnyílás alatt végzett tisztítási és gyűjtési műveletek tilosak.
- A gép feldolgozási jellemzőinek köszönhetően a felhasználónak csak óvatosan kell a fát a betöltő tartályba nyomnia. Miután a nyers fát betáplálták a betöltő tartályba, a felhasználó általi bármilyen művelet nélkül a nyersanyag teljes szakaszának teljes feldolgozása a végéig folytatódik. A félúton történő megállás azonban a fa nem teljes vágását és a penge elakadását okozhatja. Ezért nem vészhelyzetben ez a gép nem érintheti a biztonsági rudat, és nem állhat meg munka közben félúton. Ezenkívül a rövid tömbfa-anyagok nem kerülhetnek a vágáshoz használt adagoló tartályba, mivel vágás közben vízszintesen eltörnek a fadobozban, ami a motor túlterhelését és leállását okozza, sőt, akár a kések vagy a gép egyéb részeinek sérülését is okozhatja.
- [HT-WBL-01] Az ürítőnyílás gyűjtőzsákok számára kampókkal van felszerelve, de a gyűjtőzsákok csak akkor helyezhetők el, ha a következő két feltétel teljesül:

a) A gyűjtőzsák elhelyezését és cseréjét egy erre a célra kijelölt személy végzi. Az elhelyezés után a gyűjtőzsáknak alacsonyabbnak kell lennie, mint az ürítőnyílás alsó széle, így könnyen megfigyelhetővé válik a benne lévő fa rakodási állapota. Ez biztosítja, hogy a gyűjtőzsák a feltöltés után időben felismerhető legyen anélkül, hogy a kiürítőnyílásnál eltömődést okozna, és hogy a zsákot gyorsan eltávolítsák és időben új gyűjtőzsákkal helyettesítsék.

b) Ha az egyéni felhasználó egyedül dolgozik, és gyűjtőzsákot igényel a fakitermeléshez, biztosítani kell, hogy a gyűjtőzsák teljesen befogadja a nyers fa teljes mennyiségét, biztosítani kell, hogy a fa ne folyjon túl a gyűjtőzsákban, és meg kell akadályozni, hogy a gyűjtőzsákban lévő fa túlfolyása miatt eltömődött kiürítőnyílás miatt a fontos alkatrészek, például a penge és a penge tengely súlyos sérüléseket szenvedjenek.

3.4. Tisztítás és karbantartás

a) Motorszerviz-intervallum táblázat (hacsak a motoregység gyártója másként nem rendelkezik):

<table>
<tr><th colspan="2">Tevékenység / Intervallum *</th><th>Minden használat előtt:</th><th>1 hónap vagy az 1. üzembe helyezéstől számított első 20 munkaóra után</th><th>3 havonta vagy 50 üzemóránként</th><th>Évente vagy 100 munkaórában</th></tr>
<tr><td rowspan="2">Motorolaj</td><td>A lehetséges kiegészítés vizsgálata</td><td>X</td><td></td><td></td><td></td></tr>
<tr><td>Csere</td><td></td><td>x **</td><td>X</td><td></td></tr>
<tr><td rowspan="3">Légszűrő ***</td><td>Ellenőrzés</td><td>X</td><td></td><td></td><td></td></tr>
<tr><td>Tisztítás</td><td></td><td>X</td><td></td><td></td></tr>
<tr><td>Csere</td><td></td><td></td><td>X</td><td></td></tr>
<tr><td colspan="2">Az üzemanyagtartály tisztítása</td><td></td><td></td><td></td><td>X</td></tr>
<tr><td colspan="2">Ellenőrzés és szükség esetén a gyújtógyertya hézagának beállítása.</td><td></td><td></td><td></td><td>X
(szükség esetén csere)</td></tr>
<tr><td colspan="2">Üzemanyagtartály - tisztítás</td><td></td><td></td><td></td><td>X</td></tr>
<tr><td colspan="2">Ellenőrizze a kések/hornyok élességét.</td><td>X</td><td></td><td></td><td></td></tr>
<tr><td colspan="2">Gumiabroncsnyomás</td><td></td><td>X</td><td></td><td></td></tr>
<tr><td colspan="2">Tisztítsa meg a motor külsejét (szennyeződések, por stb.)</td><td></td><td>X</td><td></td><td></td></tr>
<tr><td colspan="2">Üzemanyagtömlők - ellenőrzés</td><td colspan="4">2 évente
(szükség esetén csere)</td></tr>
<tr><td colspan="2">A hengerfej vagy a dugattyú belsejének megtisztítása a szénlerakódásoktól ****</td><td colspan="4">125 óránként</td></tr>
<tr><td colspan="6">* Attól függően, hogy mi esik hamarabb.</td></tr>
<tr><td colspan="6">** Ha a gép gyakran dolgozik terhelés alatt vagy rendkívül meleg környezeti körülmények között - csökkentse az időközöket 25 munkaórára.</td></tr>
</table>

*** Ha a gép gyakran dolgozik poros, piszkos környezetben, a tisztítási időközöket 10 munkaórára kell csökkenteni, és 25 munkaóránként kell cserélni.
****A szolgáltatást szakembernek kell elvégeznie.

b) Minden tisztítás, beállítás vagy a tartozékok cseréje előtt, valamint amikor a készülék nincs használatban, kapcsolja ki a gépet és hűtse le teljesen, továbbá távolítsa el a gyújtáskábel csövét a gyújtógyertyáról.
- Várja meg, amíg a forgó elemek leállnak.

c) A felületek tisztítására csak maró anyagoktól mentes tisztítószereket szabad használni.

d) A készüléket hűvös és száraz helyen, nedvességtől és közvetlen napfénytől védve kell tárolni.

e) Tilos a készüléket vízsugárral fröcskölni, vagy vízbe meríteni.

f) Ügyeljen arra, hogy víz ne kerülhessen a készülék házába.

g) A szellőzőnyílásokat kefével és sűrített levegővel kell tisztítani.

h) A készüléket rendszeresen ellenőrizni kell, hogy nincsenek-e raja sérülések és megfelelően működik-e.

i) Ne használjon éles és/vagy fémtárgyakat (pl. drótkefét vagy fémspatulát) a tisztításhoz, mivel ezek károsíthatják a készülék anyagának felületét.

j) Rendszeresen ellenőrizze az üzemanyagkábeleket sérülések vagy kopás (repedések vagy szivárgás) szempontjából, és a sérült alkatrészt azonnal cserélje ki.

k) Gyújtógyertya ellenőrzése/csere:
FIGYELEM: csak hideg motoron vegye ki a dugót!
A dugóhoz a légszűrőház és a kipufogó között lehet hozzáférni. Először is távolítsa el a gyújtáskábel csövét a gyújtógyertyáról, hogy hozzáférjen a gyújtógyertyához. A gyújtógyertya - beleértve az új gyújtógyertyát is - beszerelése előtt ellenőrizze a gyújtógyertya hézagát, és szükség esetén állítsa be. A dugó becsavarásakor csavarja be a dugót, ameddig csak lehet, de óvatosan húzza meg - általában még 1/3-1/2 fordulatot (lásd a dugó gyártójának ajánlásait). Az összeszerelés többi része a szétszereléssel ellentétes.

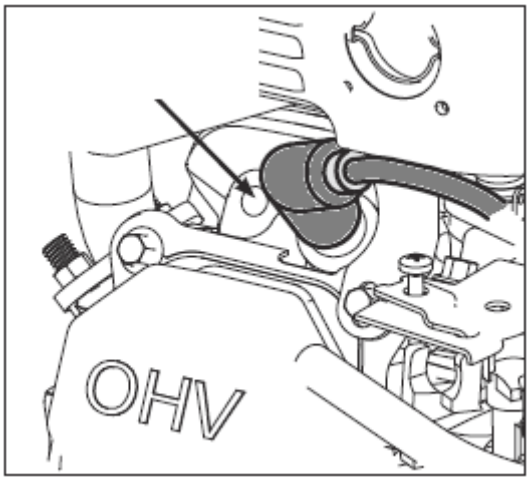

l) A légszűrő ellenőrzése/cseréje:

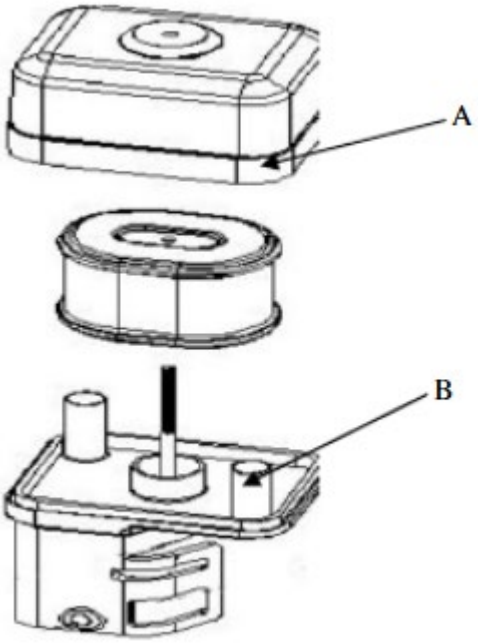

- Vegye le a légszűrő külső fedelét (A). Ügyeljen arra, hogy szennyeződés és törmelék ne kerüljön a légszűrő szerelvénybe.
- Válassza le a légszűrőt (A) a légszűrőházról (B).
- Ellenőrizze a légszűrőt. Tisztítsa meg a szennyezett légszűrőt meleg vízzel és enyhe szappannal. A légszűrőt a visszaszerelés előtt hagyja alaposan megszáradni.
- Szerelje fel a légszűrőegységet a karburátorra, és rögzítse a csavarral.
- Megjegyzés: A szűrő tisztításához ne használjon túlnyomásos levegőt vagy oldószereket. A nyomás alatt lévő levegő károsíthatja a szűrőt, az oldószerek pedig feloldják a szűrőt.

m) A motorolaj cseréje:

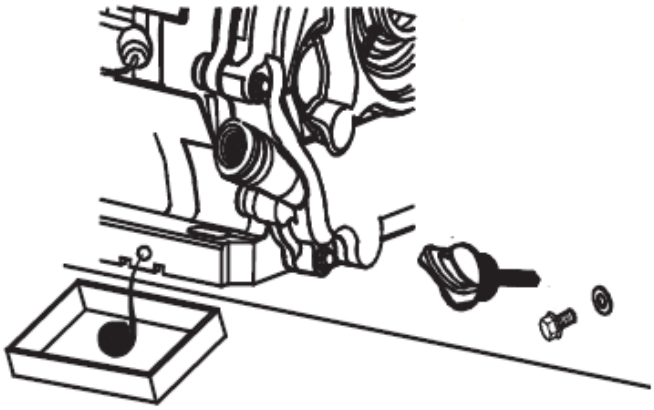

- Helyezze a gépet egy sík felületre, kapcsolja be a gépet, és melegítse be a motort néhány percre, majd kapcsolja ki.
- Távolítsa el az olajtöltő sapkát a mérőpálcával együtt.
- Tegye az olajszűrő edényt a motor alá a leeresztőcsavarhoz.
- Csavarja ki az olajleeresztő dugót, és engedje le az összes olajat - amíg meg nem szűnik a szivárgás.
- Fordítsa vissza a leeresztőcsapot, és töltse fel friss olajjal a töltőcsapon keresztül, mérőpálcával, a kézikönyvben korábban leírt eljárás szerint.

n) A gép hosszabb ideig tartó használaton kívüli használata:
Ha a gépet több mint egy hónapig nem használják, akkor:

- Ürítse ki az üzemanyagot a tartályból, vagy adjon hozzá üzemanyag-stabilizátort a gyártó által megadott arányban.
  MEGJEGYZÉS: ne tartsa az üzemanyagot stabilizátorral ellátott tartályban hosszabb ideig, mint amennyit az adalék gyártója javasol!
- (csak akkor, ha az üzemanyag kiürült a tartályból) Indítsa be a motort, és hagyja terhelés nélkül járni, amíg üzemanyaghiány miatt magától le nem áll - ez lehetővé teszi, hogy a maradék üzemanyag kiürüljön az üzemanyagrendszerből és a karburátorból. Az esetleges maradékot a csapadékszűrő kicsavarásával lehet lecsapolni:

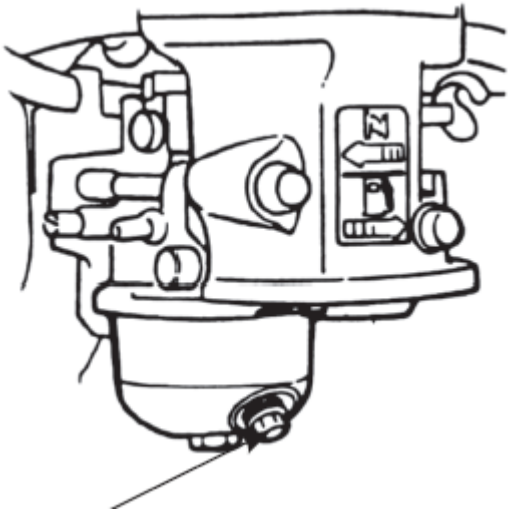

- Kapcsolja ki a csapadékszűrőt, és zárja el az üzemanyagszelepet.
- Cserélje ki a motorolajat friss olajra (ha nem cserélték ki mostanában, vagy ha kopás jeleit mutatja).
- Hideg motoron távolítsa el a gyújtógyertya gyújtásvezetékcsövét, csavarja ki a gyújtógyertyát, és a gyújtógyertya nyílásán keresztül öntsön 5-10 ml friss motorolajat a hengerbe. Csavarja vissza a gyújtógyertyát!
- Húzza az indító rántókarját, amíg ellenállást nem érez, hogy az olaj belülről eloszoljon a motort konzerváló hengerben. Ezután végezzen 8-10 lassú mozdulatot a húzással, mintha be akarná indítani a motort.
- Tisztítsa meg a készüléket, különösen a motort a szennyeződésektől és egyéb szennyeződésektől, például portól.
- Ellenőrizze a gépet az elhasználódott vagy sérült alkatrészek tekintetében - szükség esetén cserélje ki őket.
- Ha szükséges, töltse fel a kerékben lévő levegőt a megengedett maximális nyomásra (lásd a gumiabroncson lévő jelölést).
- A gépet száraz, tetővel fedett, jól szellőző, hőtől és napfénytől védett épületben tárolja.

o) Kérjük, hogy a gép alkatrészeit szakemberek vagy szakemberek irányításával rendszeresen, havonta 1-2 alkalommal ellenőrizze. Győződjön meg róla, hogy a gép teljesen leállt!

- [HT-WBL-01] Nyissa ki a 36-os fogaskerékfedelet, a 13-as szíjfedelet, a 43-as kis fogaskerékfedelet és a 31-es ürítőnyílást, adjon megfelelő mennyiségű kenőzsírt minden egyes fogaskerék-alkatrészhez; Ellenőrizze a kulcsfontosságú alkatrészek, például a csapágyak, lapátok, szíjak stb. rugalmas forgását és kopását. Ha hibákat találnak, azokat az utómunka előtt azonnal ki kell javítani. Különösen a pengék esetében van szükség rendszeres ellenőrzésre, és a pengék javítását szakintézményekben végzik. A tompa penge csökkentheti a gép hatékonyságát, súlyosabb esetben pedig a gép alkatrészeinek sérülését okozhatja.

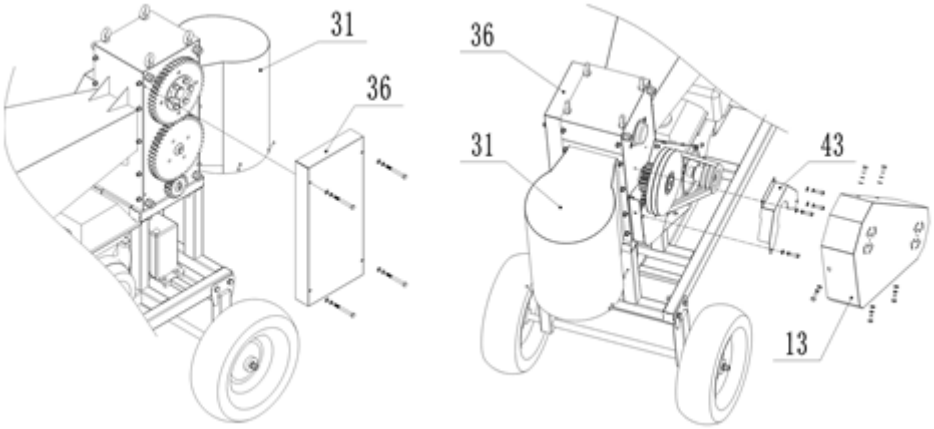

- [HT-WBL-02] nyissa ki a 36-os fogaskerékfedelet a 4x b77 csavarok eltávolításával. Zsírozza meg az egyes fogaskerék-alkatrészeket; Ellenőrizze a rugalmas forgást és a kulcsfontosságú alkatrészek, például a csapágyak, lapátok, szíjak stb. kopását. Ha hibákat találnak, azokat az utómunka előtt azonnal ki kell javítani. Különösen a pengék esetében van szükség rendszeres ellenőrzésre, és a pengék javítását szakintézményekben végzik. A tompa penge csökkentheti a gép hatékonyságát, és súlyos esetben a gép alkatrészeinek károsodását is okozhatja.

AZ ELEMEK BIZTONSÁGOS ELTÁVOLÍTÁSA
A készülékekbe 12V-os 9Ah-s GEL akkumulátorok vannak beépítve.
Vegye ki az elhasznált akkumulátort a készülékből ugyanolyan eljárással, mint ahogyan beszerelte.
Az akkumulátorokat a megfelelő szervezetnél vagy vállalatnál újrahasznosíthatja.

HASZNÁLT ESZKÖZÖK ÁRTALMATLANÍTÁSA
Ne dobja ezt a készüléket a kommunális hulladékrendszerekbe. Adja át egy elektromos és elektromos készülék újrahasznosító és gyűjtőhelyen. Ellenőrizze a terméken, a használati utasításon és a csomagoláson található szimbólumot. A készülék gyártásához használt műanyagok a jelölésüknek megfelelően újrahasznosíthatók. Azzal, hogy az újrahasznosítást választja, jelentősen hozzájárul környezetünk védelméhez.
A helyi újrahasznosító létesítményre vonatkozó információkért forduljon a helyi hatóságokhoz.

HIBAELHÁRÍTÁS

Probléma	**Lehetséges ok**
A motor nem indítható	• A gyújtáskapcsoló "ON" állásban van? • Be van kapcsolva az üzemanyag-elzáró szelep? • Friss, tiszta benzint használ? Ha a gáz régi, cserélje ki. • Használjon üzemanyag-stabilizátort, ha 30 napnál tovább tárolja a benzint. • A gyújtógyertya tiszta? Ha a gyújtógyertya piszkos vagy repedt, cserélje ki. Ha olajos, hagyja ki, tartson egy rongyot a dugólyuk fölé, és többször húzza meg a visszahúzó zsinórt, hogy kifújja a hengerben lévő olajat, majd törölje le a dugót, és helyezze vissza. • ha a biztonsági kapcsoló vissza van állítva és a vezeték csatlakoztatva van?
A motor leáll munka közben	• ha a motor túlterhelés miatt áll le? • ha a fa el van zárva a penge házban? • ha a biztonsági kapcsoló normál állapotban van? • ha a motor elég üzemanyagot és olajat tartalmaz?
Furcsa zaj	• Állítsa le a gépet, ellenőrizze, hogy nem lazult-e meg valamelyik hardver?

	• ha nem, kérje meg a szakembereket, hogy ellenőrizzék és végezzék el a karbantartást.
A penge kopott vagy sérült	• Menjen el a professzionális javítóhelyekre a pengék cseréjéhez vagy élesítéséhez.
A szíj csúszása	• azonnal állítsa le a gépet, kérje meg a szakszemélyzetet, hogy nyissa ki a szíjburkolatot, ellenőrizze a szíj kopását, és ha a szíj sérült, cserélje ki egy újjal; Ha a szíj normális, akkor meg kell lazítani a motor rögzítő csavarjait, be kell állítani a motor első és hátsó helyzetét a szíj megfeszítéséhez, majd a befejezés után vissza kell szerelni a szíjburkolatot.
A fakitermelőt nem sikerül hatékonyan elkülöníteni	• azonnal állítsa le a gépet, kérje meg a szakszemélyzetet, hogy állítsa be a pengék távolságát (nyissa ki a fogaskerékfedelet, lazítsa meg a felső penge tengelyének és a fogaskeréknek a kúpos hüvelyére nyomott csavarokat, forgassa el a felső penge tengelyét, állítsa be a fogaskerék és a penge tengelyének relatív helyzetét, válassza ki a megfelelő távolságot a felső és az alsó penge között, rögzítse a csavarokat a kúpos hüvelyen, majd szerelje vissza a fogaskerékfedelet).

Denne brugervejledning er blevet oversat ved hjælp af maskinoversættelse. Vi har gjort alt for at sikre, at oversættelsen er nøjagtig, men vær opmærksom på, at automatiserede oversættelser ikke er perfekte og ikke er beregnet til at erstatte menneskelige oversættere. Den officielle version af brugervejledningen er på engelsk. Eventuelle forskelle mellem den oversatte version og den oprindelige engelske er ikke juridisk bindende. Hvis du har spørgsmål om nøjagtigheden af oversættelsen, bedes du henvise til den engelske version, som er den officielle reference. Flere sprogversioner er tilgængelige efter anmodning via
info@expondo.com

Tekniske data

Parameterbeskrivelse		Parameterværdi	
Produktnavn		Grenklipper	
Model		HT-WBL-01	HT-WBL-02
Motortype		DH457 Naturligt opsuget 1-cylindret OHV 4-takts luftkølet 457 ccm Euro 5	DH212 Naturligt opsuget 1-cylindret OHV 4-takts luftkølet 212 ccm Euro 5
Maksimal effekt [HP]		18 ved 3600 o/min	7 ved 3600 o/min
Maks. drejningsmoment [Nm]		31 ved 2500 o/min	13,5 ved 2500 o/min
Type brændstof		Blyfri benzin min. 91 oktan (RON) ≤E10	
Motorolie	Viskositet	Standard arbejdsbetingelser i omgivelserne: API SJ +højere 10W30 (med rengøringsadditiver)	
		Kolde arbejdsforhold (ikke over ^{0o}C): API SJ +højere 5W30 (med rengøringsadditiver)	
	Kapacitet [L]	1,1	0,6
TÆNDRØR:	Type	F7TC / F7RTC (eller tilsvarende)	
	Elektrodeafstand [mm]	0.6-0.8	
	Tilspændingsmoment [Nm]	18-22	
Brændstoftankkapacitet [L]		6,5	3,6
Starttype		Rekyl / elektrisk	
Bladets maksimale hastighed [rpm]		230	240
Flisekapacitet [cm]		12 (blød, frisk gren)	7 (blød, frisk gren)
Tilladt logdimeter [cm]		Ø10-30	Ø8-20
Dimensioner (bredde x dybde x højde) [mm]		850 x 2120 x 1410	640 x 1800 x 1120
Vægt (netto) [kg]		249	112
Batteritype		6MF9 GEL 12 V 9 Ah	6MFL GEL 12 V 9 Ah

1. Brug retningslinjer

Apparatet er beregnet til forarbejdning af grene, buske, ukrudt og skud (med en diameter, der ikke overstiger den værdi, der er angivet i tabellen med tekniske data) til mindre stykker. Disse maskiner drives af en benzinmotor, hvilket gør dem bærbare og egnede til udendørs brug, især i områder uden adgang til elektricitet, og de er udstyret med et anhængertræk til bugsering ved lav hastighed (≤ 5 km/t) uden for offentlig vej.

FORSIGTIG: Brug ikke maskinen til at makulere byggeaffald, plastik, papirprodukter, reb eller snore eller andet materiale, der kan indeholde metal.

ADVARSEL**:** Fjern alle søm, reb, snore eller sten, der kan være indlejret i plantedele (f.eks. rødder osv.), før du sætter materialet ind i enheden.

Brugeren er ansvarlig for eventuelle skader som følge af utilsigtet brug af enheden.

3.1. Beskrivelse af enheden





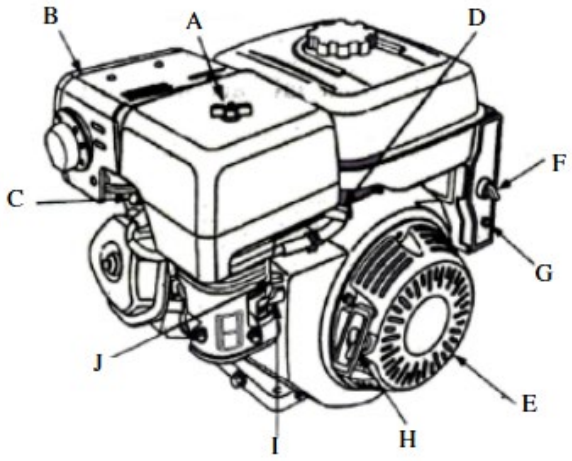

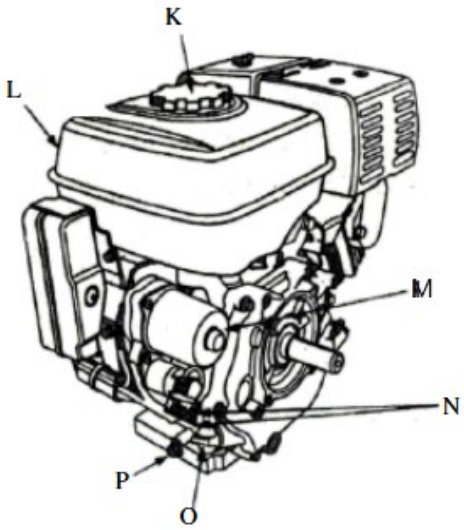

A. Luftfilter
B. Lyddæmper
C. Afskærmning til lyddæmper (ekstraudstyr)
D. TÆNDRØR:
E. Gashåndtag
F. Tændingskontakt
G. Afbryder (elektrisk starttype)
H. Håndtag til rekylstarter
I. Choke-greb
J. Brændstofhane
K. Tankdæksel
L. Brændstoftank
M. Starter (elektrisk starttype)
N. Motorens identifikationsnummer
O. Oliemålepind
P. Olieaftapningsprop

3.2. Klargøring til brug

APPARATETS PLACERING

Omgivelsestemperaturen må ikke overstige 45 °C, og luftfugtigheden må ikke overstige 85 %. Brug kun enheden i åbne rum og/eller godt ventilerede områder. Undgå at blokere enhedens luftindtag og motorens udstødningsrør. Hold apparatet væk fra varme overflader. Brug altid enheden på en plan, stabil, ren og brandsikker overflade og uden for rækkevidde af børn og personer med nedsatte mentale, sensoriske og intellektuelle funktioner. Apparatets betjeningssted skal give nem adgang til apparatets nødstophåndtag.

Det er forbudt at arbejde eller køre med maskinen på ikke-asfalterede overflader med hældninger, bølger, ujævnheder, løshed eller glatte overflader.

ARBEJDSFORHOLD

Tjek det materiale, der skal kværnes, og sørg for, at der er plads nok over maskinen til at læsse materialet. Det anbefales at vælge en arbejdsplads så tæt som muligt på det sted, hvor spånerne skal bruges. Det reducerer behovet for at transportere det forarbejdede materiale til et minimum.

Hold dig på sikker afstand af spånudladningsområdet. Sørg for, at alle tilskuere, børn, dyr eller værdigenstande også holdes på sikker afstand af spånudladningsområdet.

SAMLING AF MASKINEN

Denne maskine er delvist adskilt og pakket. Efter udpakning tages delene ud af emballagen og samles ganske enkelt i henhold til det vedlagte installationsdiagram, før de tages i brug. Vær opmærksom på: Nogle dele af denne maskine har stor volumen og tung vægt. Under monteringen anbefales det at søge vejledning og hjælp hos en sælger eller en person med stor viden om og færdigheder i denne maskine for at sikre sikkerheden.



HT-WBL-01



HT-WBL-02

FORSIGTIG: Under installationen må du ikke placere hænder eller andre kropsdele inden for en radius af knivrotoren; rør ikke ved knivene med dine hænder eller andre kropsdele.

HT-WBL-01

A. Den øverste del af fodertragten

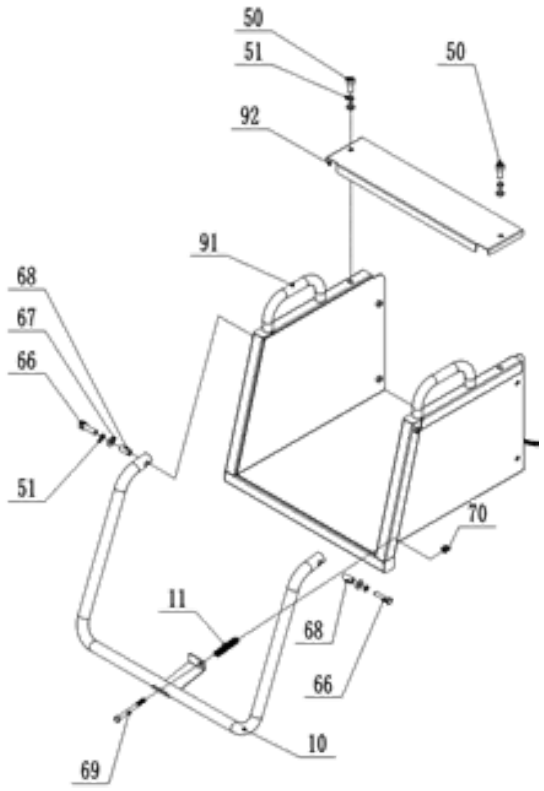

Delnummer	Beskrivelse af del
92	Topdæksel til den øverste del af fodertragten
91	Den øverste del af fodertragten
70	Låsemøtrik
69	Bolt
68	Bøsning
67	Underlagsskive
66	Bolt
51	Fjederskive
50	Bolt
11	Fjeder
10	Sikkerhedsbøjle

Monter først sikkerhedsbøjlen 10 som vist på figuren med beslag og fjeder for at fastgøre den på den øverste del af fodertragten 91. Monter derefter topdækslet til den øverste del af fodertragten 92 på den øverste del af fodertragten 91 med bolt 50, og vent på næste installationstrin.

B. Montering af forhjul

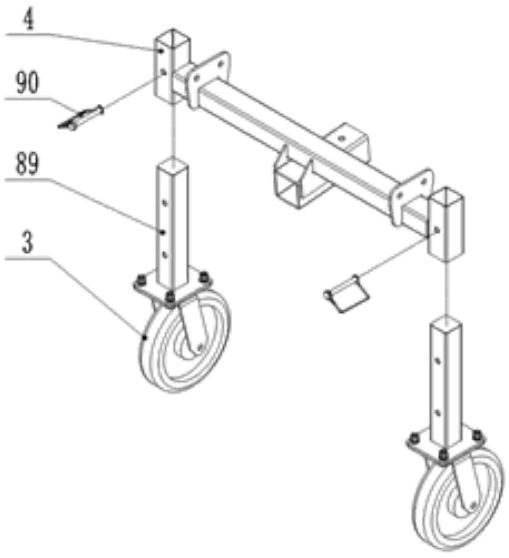

Delnummer	Beskrivelse af del
90	D-stik
89	Fod til forhjul
4	Ramme til forhjul
3	Omnidirektionelt hjul

Monter forhjulsfoden 89 som vist på figuren på forhjulsrammen 4 ved hjælp af D-pin 90, og vent på næste installationstrin.

C. Samling af baghjulsramme

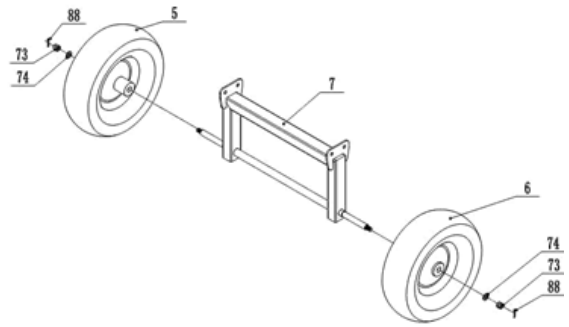

Delnummer	Beskrivelse af del
88	Bolt
74	Underlagsskive
73	Låsemøtrik
7	Ramme til baghjul
6	Højre hjul
5	Venstre hjul

Monter venstre og højre dæk 5 og 6 på baghjulsrammen 7 med hardware, og vent på næste installationstrin.

D. Forhjul/baghjulsramme/hovedrammesamling

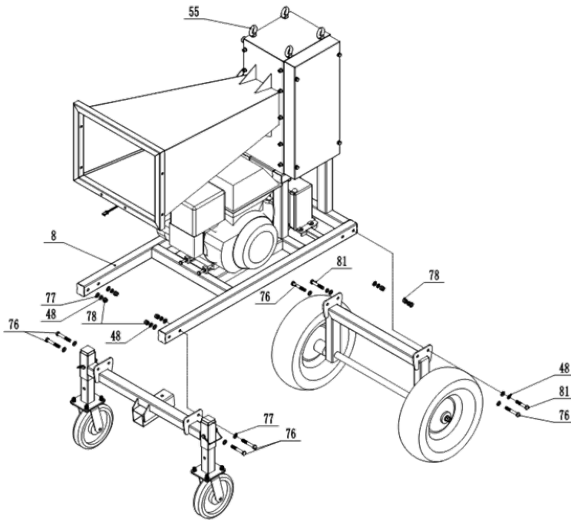

Delnummer	Beskrivelse af del
81	Bolt
78	Låsemøtrik
77	Underlagsskive
76	Bolt
51	Fjederskive
55	Øjebolt - til løft
48	Fjederskive

Der skal vælges mindst to øjebolte 55 som de vigtigste løftepunkter, og hovedrammen 8 skal løftes langsomt til en højde på 50-70 cm over jorden med en løfteanordning med en løftekapacitet på over 1000 kg, idet der tages hensyn til sikkerheden. Som det fremgår af ovenstående figur, kan forhjul og baghjulsramme fastgøres på hovedrammen 8 med hardware.

E. Udløbstragt/ øverste del af fodertragten/hovedrammen

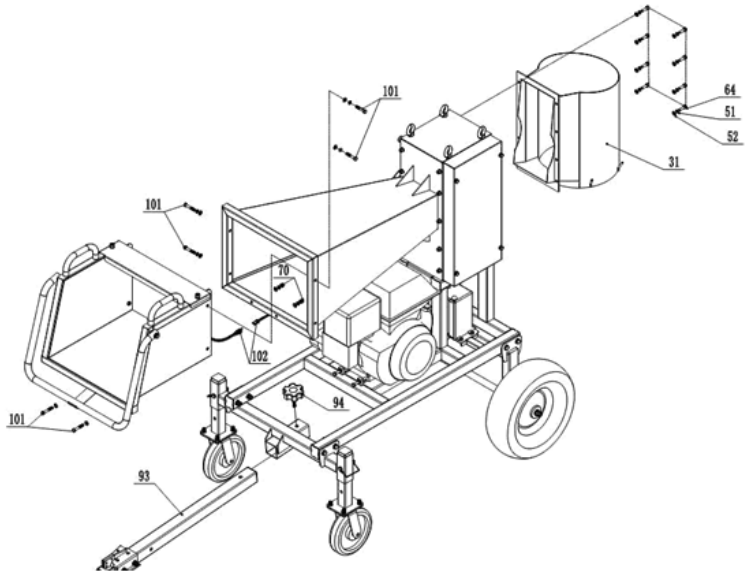

Delnummer	Beskrivelse af del
102	Strop
101	Bolt
94	Drejeknap
93	Anhængertræk
70	Låsemøtrik
64	Bolt
52	Underlagsskive
51	Fjederskive
31	Udløbsbeholder

Fastgør den færdige øverste del af indføringstragten 91 og udløbstragten31 på hovedrammen med hardware; tilslut ledning 102 til motorstyringsledningen. træk den venstre stift ud på sikkerhedskontakten på sikkerhedsbøjlen 10. Fastgør anhængertrækket 93 med knoppen 94 på rammen.

F. Montering og tilslutning af batteri

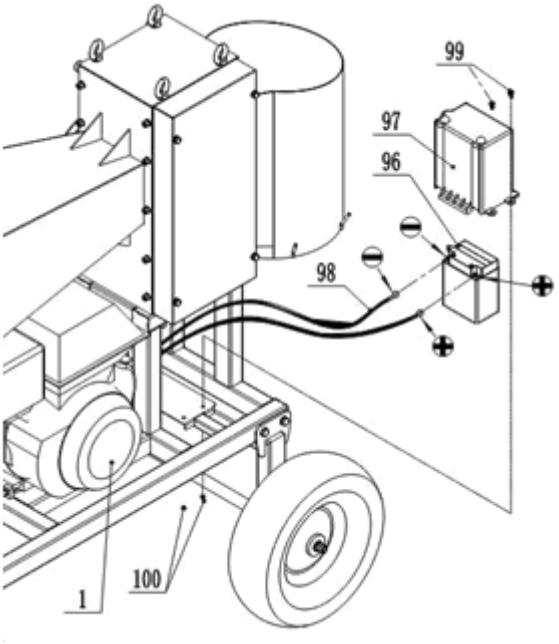

Delnummer	Beskrivelse af del
100	Låsemøtrik
99	Bolt
98	Batteriets ledning
97	Batteridæksel
96	Batteri
1	Motor

Forbind de positive og negative ledninger på batterikabel 98 til de positive og negative poler på batteri 96, med den positive pol forbundet til den positive pol og den negative pol forbundet til den negative pol. Tilslut dem ikke forkert, da det ellers vil beskadige batteriet og motoren Sæt batteridækslet 97 på batteriet 96, og lås dem fast på rammen med bolt 99.

HT-WBL-02

A. Samling af ramme

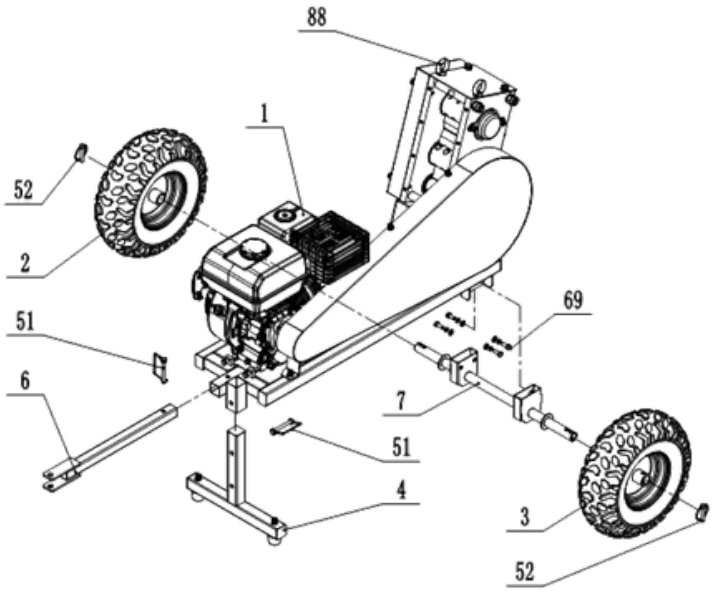

To øjebolte 88 skal vælges som de vigtigste løftepunkter, løft hovedrammen langsomt til en højde på 40-60 cm over jorden med en løfteanordning med en løftekapacitet på over 300 kg, og vær opmærksom på sikkerheden! Monter T-stang 4, anhængertræk 6, aksel 7 og hjul (2&3) med D-pin 51, 52 og bolt 69 og beslag.

B. Montering af indføringstragt

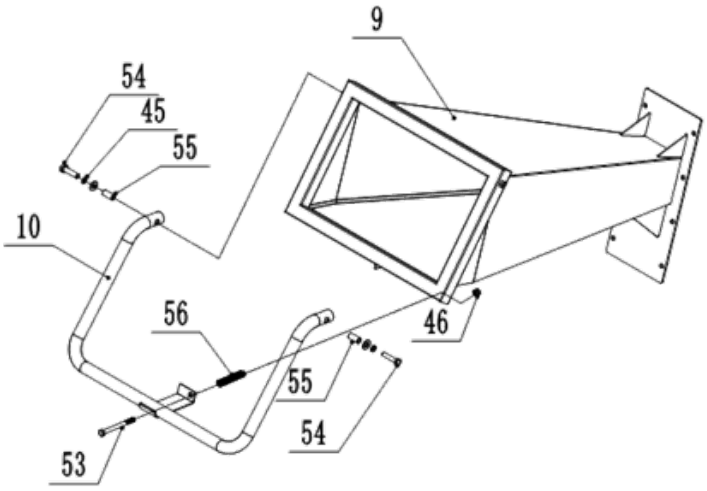

Monter sikkerhedsbøjle 10 på foderbeholderen 9 med bolt 53,54 og beslag.

C. Samling af udløbstragt

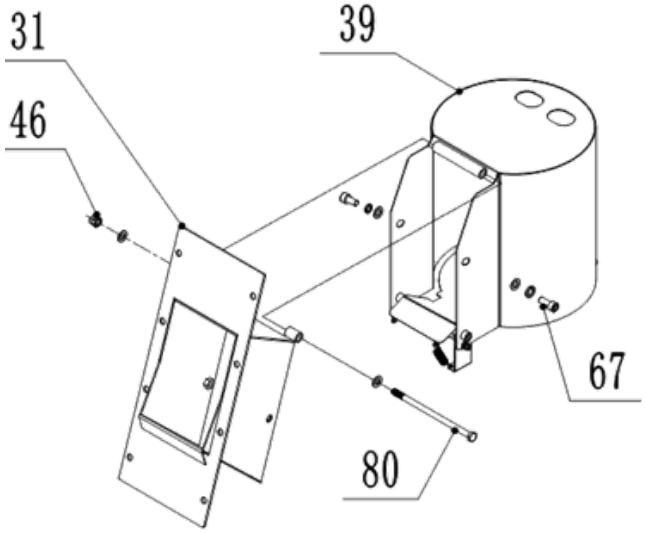

Monter udløbstragten på den øverste udløbstragt 31 med bolte og beslag.

D. Ind- og udløbstragt og hovedramme

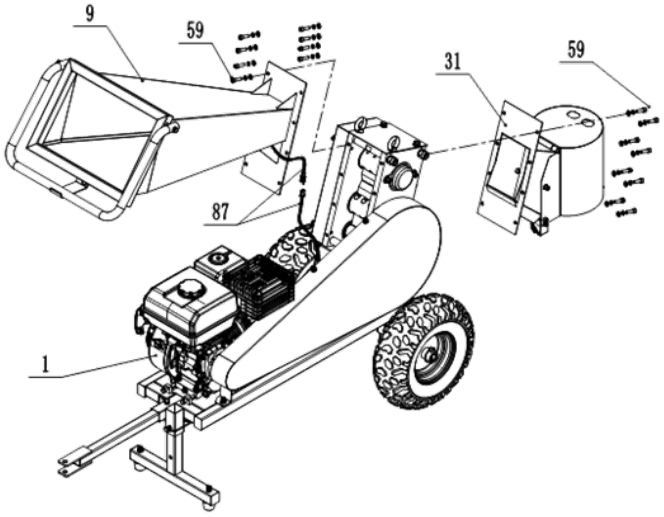

Monter indføringstragt 9 og udløbstragt 31 med bolte og beslag. Tilslut sikkerhedsledningerne 87 med motoren, træk nulstillingsstiften ud på kontakten (venstre side på kontakten) for at starte.

PÅFYLDNING AF MOTOROLIE

Under transport er maskinens motor uden olie, og den skal derfor fyldes op før første opstart. Brug kun frisk olie i overensstemmelse med anbefalingerne for smøring af motoren (se tabellen med tekniske data):

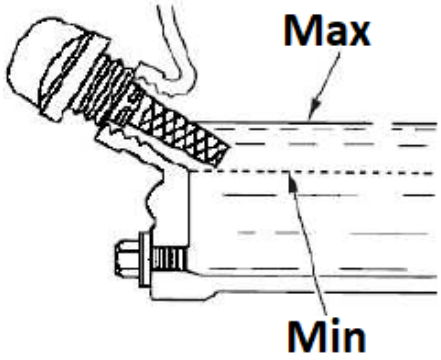

- Placer maskinen på en plan, vandret overflade.
- Skru det orange motoroliepåfyldningsdæksel (med indbygget målepind - se billedet ovenfor) af, og hæld olie gennem åbningen (brug f.eks. en tragt), og pas på ikke at hælde mere end det tilladte niveau (markeret felt på målepinden), som vi kontrollerer på dækslets målepind, når den er sat fast i hullet.
- Det anbefales at holde niveauet tættere på den øvre end den nedre acceptable grænse. I tilfælde af overløb ud over det tilladte niveau kan overskydende olie suges ud gennem proppehullet.
  OBS: Hvis motoren kører med forkert oliestand, kan det føre til motorskader! Kontrollér motoroliestanden før hver brug af maskinen, når motoren stadig er kold.

REFUELING

OBS: Apparatets motor er kun beregnet til at forbrænde blyfri benzin uden olieblandinger. Brug af andet brændstof, der ikke er frisk og har for højt ethanolindhold eller er af dårlig kvalitet, kan føre til motorstop. Fyld kun brændstof på, når motoren er slukket, og vær meget opmærksom på ikke at spilde brændstof over motoren, især når den er varm - brandfare! Hvis motoren er varmet op, skal du vente mindst 2 minutter, før du fylder brændstof på.

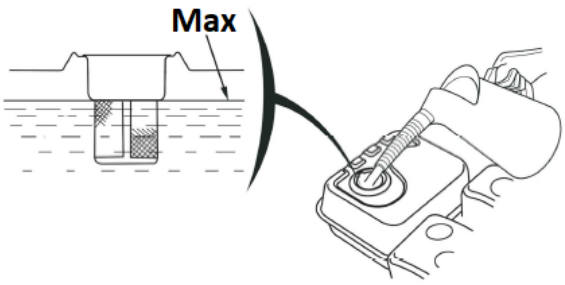

- Placer maskinen på en plan, vandret overflade.
- Brændstoftanken er placeret på toppen af enheden.
- Skru tankdækslet af (med dispensersymbolet). Træk ikke filtret ud inde i åbningen!
- Fyld brændstof på gennem propåbningen - det maksimale brændstofniveau i tanken må ikke overstige den øverste grænse på den røde niveaumåler i filteret, dvs. nå bunden af påfyldningsstudsen som maks.

BATTERIFORBINDELSE

FORSIGTIG: Pas på ikke at tilslutte batteriet med omvendt polaritet, da dette vil kortslutte batteriets opladningssystem!

- Tilslut det positive/røde (+) kabel til startmagnetens terminal (A).

- Tilslut det negative/sorte eller blå (-) kabel til en motormonteringsbolt eller en anden god jordforbindelse til motoren.
- Tilslut det positive (+) kabel til den positive (+) terminal.
- Tilslut det negative (-) kabel til den negative (-) terminal.
- Smør klemmer og kabelender med kobber eller specielt elektrisk klemmefedt.

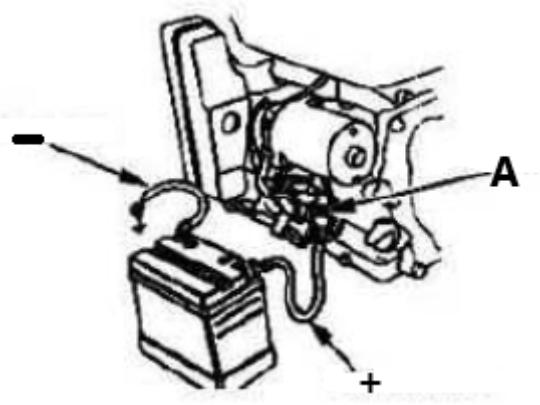

3.3. Brug af enhed

3.3.1 Opstart

- Sæt brændstofventilen - fordelersymbolet - i åben position ("ON" - se signaturpiktogrammet på luftfilterhuset), så der kan strømme brændstof fra tanken til karburatoren for at starte motoren.



- **Kun når motoren er kold**: Aktivér chokeren, dvs. sæt det manuelle indsugningsgreb i lukket position ("CHOKE") - se universalikonet.
- Indstil gashåndtaget - motorhastighedskontrol - til ca. 1/2 skala i retning af hurtig rotation.
  BEMÆRK: Kanin-ikonet symboliserer hurtig rotation, og skildpadden er til langsomme hastigheder, så ved at bevæge håndtaget mod det relevante ikon øger eller sænker du motorhastigheden.

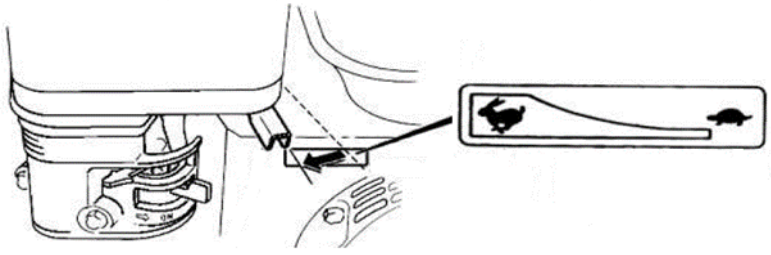

- Drej tændingsnøglen på motoren fra "OFF" til "ON" (kun HT-WBL-01) og derefter til "START" (eller krumtap-ikonet), så motoren kan startes - slip straks tændingsnøglen, når den er startet.

- [alternativt - manuelt] Når du har sat tændingsnøglen i positionen "ON", skal du tage fat i håndtaget på rekylstarterrebet og trække i en jævn bevægelse, indtil du mærker modstand på håndtaget, og derefter med en hurtig bevægelse trække til enden, mens du holder håndtaget i hånden, så det kan vende tilbage til startpositionen på en kontrolleret måde. I frostvejr kan det nogle gange være nødvendigt at trække i slæbehåndtaget flere gange, før motoren starter - det er normalt.
  OBS: Gammelt brændstof eller brændstof af dårlig kvalitet kan føre til startproblemer! Skift den straks ud med en ordentlig, ny.
- Når du har startet motoren, skal du lade den arbejde lidt for at nå driftstemperaturen efter ca. 1 minut, og i løbet af denne tid skal du gradvist bevæge det manuelle sugehåndtag i retning af slukket ("RUN").
  BEMÆRK**: For at** starte en opvarmet motor er det ikke nødvendigt at tænde for udsugningen - håndtaget skal være i åben position.

  VIGTIGT: Lav hastighed er kun til at lade motoren gå i tomgang - brug den højeste hastighed, når du kører med maskinen.

  3.3.2 Standsning
- Indstil den laveste motorhastighed med gashåndtaget (bevæg det mod skildpaddeikonet), og lad motoren køre ved lav hastighed i 1-2 minutter for at køle den lidt ned.
- Slå tændingen fra ved at sætte kontakten i positionen "OFF". Alternativt kan du lukke brændstofventilen (sæt kontakten i positionen "CLOSE") og vente på, at motoren stopper - denne metode fjerner restbrændstof fra karburatoren, så det er værd at bruge den, før du opbevarer en ubrugt maskine i lang tid.
  OBS: Hvis du har brug for at stoppe enheden pludseligt, skal du trykke på nødstopknappen, men brug kun denne metode i en nødsituation!
  VIGTIGT**:** Brug aldrig chokerhåndtaget til at stoppe motoren ved at gasse den!
- Hvis maskinen ikke skal bruges mere, skal du lukke brændstoftilførselsventilen - sæt håndtaget i den lukkede ("CLOSE") position.

  3.3.3 Tips til arbejdet
- [HT-WBL-01] Hvis maskinen er stoppet under arbejdet, og træet sidder fast på klingen og ikke kan skæres af, skal du skrue bolten 50 ud og fjerne akseldækslet 38. Brug en værktøjsnøgle C med en diameter på 34 mm på den modsatte side til at spænde den sekskantede krop fast på knivakslen 21. Drej den øverste klingeaksel 21 mod uret for at frigøre klingen fra træet. Fjern det fastsiddende træ, og sæt akseldækslet 38 på plads, før du genstarter maskinen:

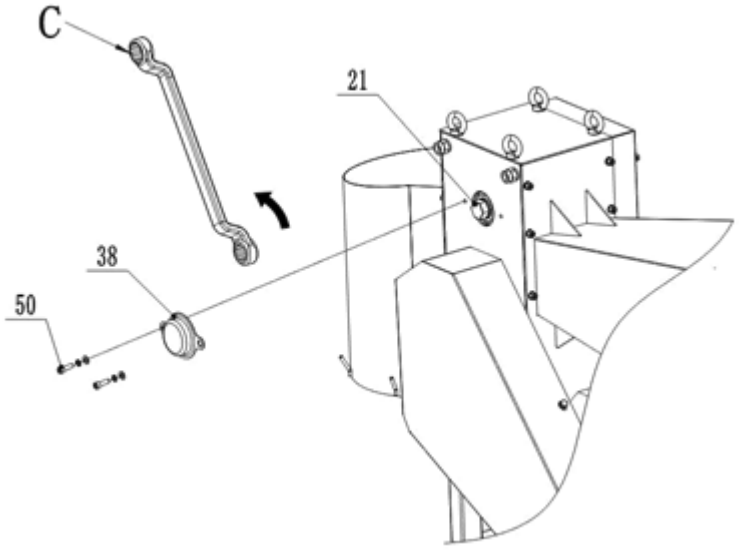

- [HT-WBL-02] Hvis maskinen er stoppet under arbejdet, og træet sidder fast på klingen og ikke kan skæres af, skal du skrue bolten 67 ud og fjerne akseldækslet 38. Brug en værktøjsnøgle C med en diameter på 30 mm til at spænde den sekskantede krop fast på knivakslen 21. Drej den øverste

klingeaksel 21 mod uret for at frigøre klingen fra træet. Fjern det fastsiddende træ, og sæt akseldækslet 38 på plads, før du genstarter maskinen.

- Denne maskine kan skære usorterede eller forbehandlede grene, så friskskårne grene, plantestængler osv. kan skæres direkte. På grund af faktorer som råmaterialetype, fugtindhold og hårdhed kan maskinen opleve overbelastning af motoren, standsning og rystelser under arbejdet, hvilket er en normal situation.
- Hvis det er nødvendigt at fælde hårde, flerårige træer eller tørt træ, skal indføringsdiameteren reduceres for at forhindre overbelastning og nedlukning af motoren og for at reducere skader på motoren, knivene og andre af køretøjets komponenter. Denne maskine har den bedste skæreeffekt på frisk kork.
- Sørg for, at positionen under udløbsporten er åben, og at der ikke er andre situationer, der kan påvirke udløbet, før du arbejder.
- Indfør materialet på begge sider foran indføringstragten, og arbejd ikke direkte mod maskinens indføringsport. Hold ikke hårdt fast i træet, men skub det forsigtigt ind; rengøring og opsamling direkte under udløbsåbningen er forbudt.
- På grund af maskinens forarbejdningsegenskaber behøver brugeren kun at skubbe træet forsigtigt ned i indføringstragten. Når råtræet er ført ind i indføringstragten, fortsætter den med at behandle hele sektionen af råmateriale til slut uden nogen form for betjening fra brugerens side. Men hvis du stopper midtvejs, kan det medføre ufuldstændig skæring af træet og fastklemning af klingen. Derfor må denne maskine ikke røre sikkerhedsbøjlen i ikke-akutte situationer og må ikke stoppe midtvejs under arbejdet. Derudover bør korte træblokke ikke komme ind i indføringstragten til skæring, da de vil knække vandret i trækassen under skæring, hvilket kan forårsage overbelastning og nedlukning af motoren og endda skade knive eller andre dele af maskinen.
- [HT-WBL-01] Udløbsporten er udstyret med kroge til opsamlingsposer, men opsamlingsposer kan kun placeres, hvis følgende to betingelser er opfyldt:
  a) Placering og udskiftning af opsamlingsposen varetages af en dedikeret person. Efter placering skal opsamlingsposen være lavere end underkanten af udløbsporten, så det er nemt at observere træets stablingsstatus indeni. Dette sikrer, at opsamlingsposen kan opdages rettidigt efter påfyldning uden at forårsage blokering ved udløbsporten, og at den hurtigt kan fjernes og udskiftes med en ny opsamlingspose rettidigt.
  b) Hvis en enkelt bruger arbejder alene og har brug for en opsamlingspose til at opsamle træ, er det nødvendigt at sikre, at opsamlingsposen kan rumme hele mængden af råtræ, sikre, at træet ikke flyder over i opsamlingsposen, og forhindre alvorlig skade på vigtige komponenter som f.eks. bladet og bladakslen på grund af blokering af udløbsporten forårsaget af overløb af træ inde i opsamlingsposen.

3.4. Rengøring og vedligeholdelse

a) Tabel over motorens serviceintervaller (medmindre andet er angivet af producenten af motorenheden):

Aktivitet/interval *.		**Før første brug**	**Efter 1 måned eller de første 20 mandetimer fra 1. idriftsættelse**	**Hver 3. måned eller hver 50. driftstime**	**Hvert år eller 100 arbejdstimer**
Motorolie	Inspektion af muligt supplement	**x**			
	Udskiftning		**x ****	**x**	
Luftfilter ***.	Kontrol	**x**			
	Rengøring:		**X**		

	Udskiftning			**x**	
Rengøring af brændstoftanken					**x**
Kontrol og om nødvendigt justering af tændrørsafstanden					**x** (udskiftning om nødvendigt)
Brændstoftank - rengøring					**x**
Tjek knivens/splintens skarphed		**x**			
Dæktryk			**x**		
Rengør motoren udvendigt (anløbning, støv osv.)			**x**		
Brændstofslanger - inspektion		**Hvert 2. år** (udskiftning om nødvendigt)			
Rengøring af indersiden af topstykket eller stemplet for kulstofopbygning ****		**Hver 125. driftstime**			
* Afhængigt af hvad der falder før.					
** Hvis maskinen ofte arbejder under belastning eller i ekstremt varme omgivelser - reducer intervallet til 25 arbejdstimer.					
*** Hvis maskinen ofte arbejder i et støvet, snavset miljø, bør rengøringsintervallet reduceres til 10 arbejdstimer og udskiftning hver 25. arbejdstime.					
****Servicen skal udføres af en specialist.					

b) Før hver rengøring, justering eller udskiftning af tilbehør, og når enheden ikke er i brug, skal du slukke for maskinen og køle den helt ned, og du skal også fjerne tændrøret fra tændrøret.
   - Vent på, at de roterende elementer stopper.

c) Brug kun ikke-ætsende midler til at rengøre overfladen.

d) Opbevar apparatet på et køligt og tørt sted, beskyttet mod fugt og direkte sollys.

e) Det er forbudt at sprøjte apparatet med en vandstrøm eller nedsænke det i vand.

f) Sørg for, at vand ikke trænger ind gennem ventilationsåbningerne i huset.

g) Ventilationsåbningerne skal rengøres med en børste og trykluft.

h) Der bør udføres regelmæssig inspektion af apparatet med hensyn til dens tekniske effektivitet og eventuelle skader.

i) Brug ikke skarpe og/eller metalgenstande (f.eks. stålbørste eller metalspatel) til rengøring, da de kan beskadige overfladen af apparatets materiale.

j) Kontrollér jævnligt brændstofkablerne for skader eller slitage (revner eller lækager), og udskift straks den beskadigede komponent.

k) Inspektion/udskiftning af tændrør:
   OBS: Tag kun stikket ud på en kold motor!
   Der er adgang til stikket mellem luftfilterhuset og lyddæmperen. Fjern først tændkabelrøret fra tændrøret for at få adgang til det. Før du monterer et tændrør - også et nyt tændrør - skal du kontrollere tændrørsafstanden og justere den, hvis det er nødvendigt. Når du skruer stikket i, skal du gøre det så langt, som det kan komme, men stram det forsigtigt - normalt yderligere 1/3-1/2 omdrejning (se stikproducentens anbefalinger). Resten af monteringen foregår omvendt af demonteringen.

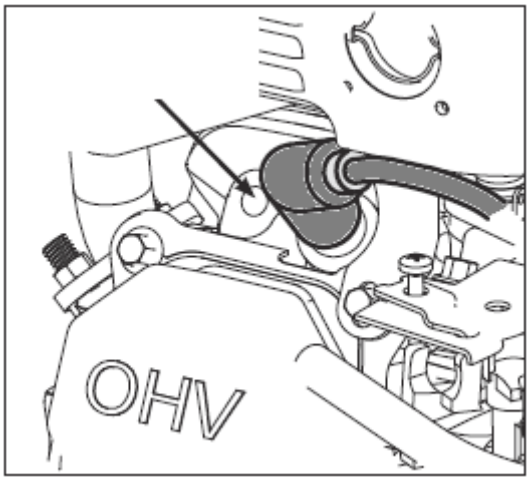

l) Kontrol/udskiftning af luftfilter:

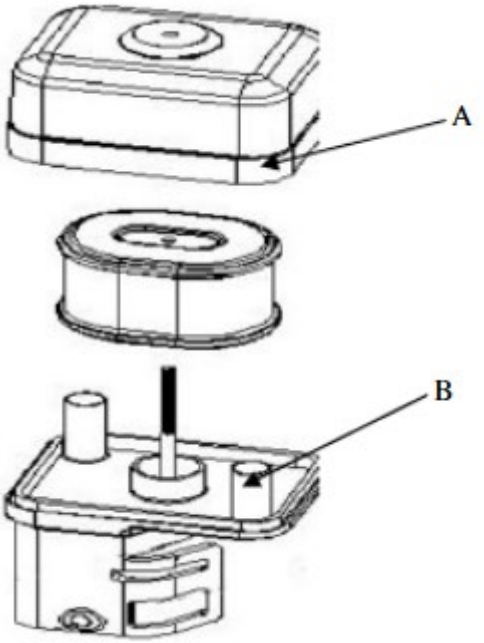

- Fjern luftfilterets udvendige dæksel (A). Pas på, at der ikke falder skidt og snavs ned i luftrenserenheden.
- Adskil luftfilteret (A) fra luftfilterhuset (B).
- Undersøg luftfilteret. Rengør det snavsede luftfilter med varmt vand og mild sæbe. Lad luftfilteret tørre grundigt, før det monteres igen.
- Monter luftfilteret på karburatoren, og sæt det fast med en skrue.
- Bemærk: Brug ikke trykluft eller opløsningsmidler til at rense filteret. Luft under tryk kan beskadige filteret, og opløsningsmidler opløser filteret.

m) Udskiftning af motorolie:

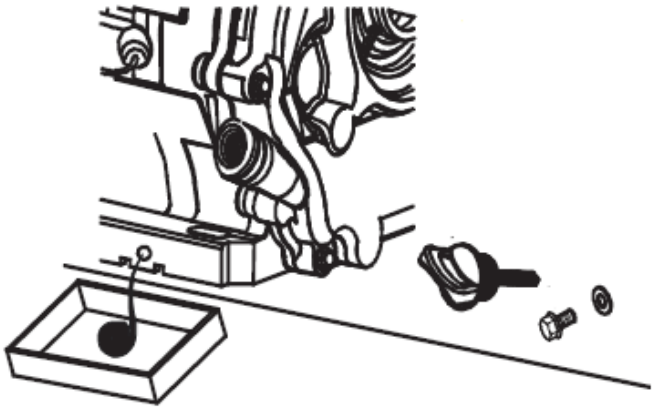

- Stil maskinen på en plan overflade, tænd for den og varm motoren op i et par minutter, og sluk så for den.
- Fjern oliepåfyldningsdækslet med målepinden.
- Sæt beholderen til oliespild under motoren ved aftapningsproppen.
- Skru olieaftapningsproppen ud, og dræn al olien - indtil den ikke længere lækker.
- Sæt aftapningsproppen på igen, og fyld frisk olie på gennem påfyldningsproppen med en målepind i henhold til den procedure, der er beskrevet tidligere i denne manual.

n) Længere tids manglende brug af maskinen:

Hvis maskinen ikke bruges i mere end en måned, er det nødvendigt at:

- Tøm brændstoffet fra tanken, eller tilsæt en brændstofstabilisator i henhold til producentens andel af tilsætningsstoffet.
  BEMÆRK: Opbevar ikke brændstof i en tank med en stabilisator i længere tid, end producenten af tilsætningsstoffet anbefaler!
- (kun hvis brændstoffet er tømt fra tanken) Start motoren, og lad den køre uden belastning, indtil den slukker af sig selv på grund af mangel på brændstof - dette vil gøre det muligt at tømme restbrændstoffet fra brændstofsystemet og karburatoren. Eventuelle rester kan drænes ved at skrue udfældningsfilteret af:

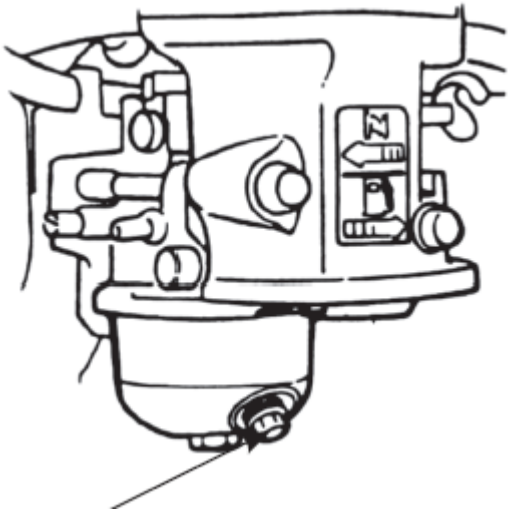

- Sluk for udfældningsfilteret, og luk for brændstofventilen.
- Udskift motorolien med frisk olie (hvis den ikke er blevet skiftet for nylig eller viser tegn på slitage).
- På en kold motor skal du fjerne tændrøret fra tændrøret, skrue tændrøret af og hælde 5-10 ml frisk motorolie i cylinderen gennem åbningen. Skru tændrøret på igen.
- Træk i starthåndtaget, indtil du mærker modstand, så olien fordeles i cylinderen og bevarer motoren indefra. Lav derefter 8-10 langsomme bevægelser med trækket, som om du ville starte motoren.
- Rengør enheden, især motoren, for snavs og andre forurenende stoffer som f.eks. støv.

- Efterse maskinen for slidte eller beskadigede dele - udskift dem om nødvendigt.
- Pump om nødvendigt luften i hjulene op til det maksimalt tilladte tryk (se mærkningen på dækket).
- Opbevar maskinen i en tør, overdækket bygning med god ventilation og væk fra varme og sollys.

o) Efterse maskinens dele under vejledning af fagfolk eller professionelle regelmæssigt 1-2 gange om måneden. Sørg for, at maskinen er stoppet helt!

- [HT-WBL-01] Åbn geardækslet 36, remdækslet 13, det lille geardæksel 43 og udløbsporten 31, giv en passende mængde smørefedt til hver gearkomponent; tjek for fleksibel rotation og slid på vigtige dele som lejer, knive, remme osv. Hvis der findes fejl, skal de straks repareres, før de omarbejdes. Især for knive kræves der regelmæssige inspektioner, og reparationer af knive udføres på professionelle institutioner. En sløv klinge kan reducere maskinens effektivitet, og i alvorlige tilfælde kan den forårsage skader på maskinkomponenter.

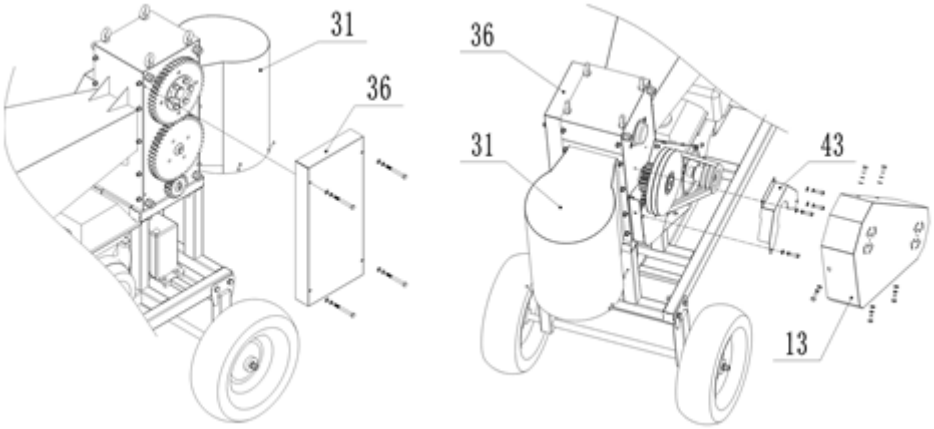

- [HT-WBL-02] Åbn geardækslet 36 ved at fjerne de 4x, der holder det b77 bolte. Smør hver gearkomponent; tjek for fleksibel rotation og slitage af vigtige dele som lejer, knive, remme osv. Hvis der findes fejl, skal de straks repareres, før de omarbejdes. Især for knive kræves der regelmæssige inspektioner, og reparationer af knive udføres på professionelle institutioner. En sløv klinge kan reducere maskinens effektivitet, og i alvorlige tilfælde kan den forårsage skader på maskinkomponenter.

SIKKER FJERNELSE AF BATTERIER
Der er installeret GEL 12V 9Ah-batterier i enhederne.
Fjern det brugte batteri fra enheden ved hjælp af samme procedure, som du installerede dem.
Genbrug batterier hos den rette organisation eller virksomhed.

BORTSKAFFELSE AF BRUGTE ENHEDER
Bortskaf ikke denne enhed i det kommunale affaldssystem. Aflever den på et genbrugs- og indsamlingssted for elektriske apparater. Tjek symbolet på produktet, brugsanvisningen og emballagen. Den plast, der bruges til at konstruere enheden, kan genbruges i overensstemmelse med deres mærkning. Ved at vælge at genbruge yder du et væsentligt bidrag til beskyttelsen af vores miljø.
Kontakt de lokale myndigheder for at få oplysninger om din lokale genbrugsstation.

PROBLEMLØSNING

Problem	**Mulig årsag**
Motoren kan ikke startes	• Er tændingskontakten i positionen "ON"? • Er der lukket for brændstoffet? • Bruger du frisk, ren benzin? Hvis gassen er gammel, skal du skifte den. • Brug en brændstofstabilisator, hvis du opbevarer benzin længere end 30 dage. • Er tændrøret rent? Hvis tændrøret er snavset eller revnet, skal det skiftes. Hvis den er fedtet, skal du lade

	den være ude, holde en klud over plug-hullet og trække i rekylsnoren flere gange for at blæse eventuel olie i cylinderen ud, derefter tørre pluggen af og sætte den i igen. • hvis sikkerhedsafbryderen er nulstillet, og ledningen er tilsluttet?
Motoren stopper under arbejdet	• hvis motoren stopper på grund af overbelastning? • hvis træ er blokeret i bladhuset? • hvis sikkerhedsafbryderen er i normal tilstand? • om motoren har nok brændstof og olie?
Mærkelig støj	• Stop maskinen, og tjek, om noget hardware har løsnet sig. • Hvis ikke, skal du bede fagfolk om at tjekke og vedligeholde den.
Klingen er slidt eller beskadiget	• Gå til de professionelle reparationssteder for at skifte eller slibe knivene.
Bæltet glider	• Stop straks maskinen, bed professionelt personale om at åbne bæltedækslet, kontroller bæltets slid, og hvis bæltet er beskadiget, skal det udskiftes med et nyt; Hvis bæltet er normalt, er det nødvendigt at løsne motorens fastgørelsesbolte, justere motorens forreste og bageste positioner for at spænde bæltet og derefter geninstallere bæltedækslet efter afslutning.
Skovhugger bliver ikke adskilt effektivt	• stop straks maskinen, bed professionelt personale om at justere knivafstanden (åbn geardækslet, løsn boltene, der er presset på konusbøsningen på den øverste knivaksel og gearet, drej den øverste knivaksel, juster den relative position af gearet og knivakslen, vælg det passende mellemrum mellem de øverste og nederste knive, lås boltene på konusbøsningen, og monter derefter geardækslet igen).

Tämä käyttöopas on käännetty konekäännöksellä. Olemme tehneet kaikkemme varmistaaksemme käännöksen tarkkuuden, mutta huomaa, että automaattiset käännökset eivät ole täydellisiä eivätkä ne ole tarkoitettu korvaamaan ihmiskääntäjiä. Käyttöoppaan virallinen versio on englanninkielinen. Erot käännetyn version ja alkuperäisen englanninkielisen version välillä eivät ole oikeudellisesti sitovia. Jos sinulla on kysyttävää käännöksen tarkkuudesta, katso englanninkielinen versio, joka on virallinen viite. Lisää kieliversioita on saatavilla pyynnöstä osoitteessa
info@expondo.com

Tekniset tiedot

Parametrin kuvaus		Parametrin arvo	
Tuotteen nimi		Puukelaleikkuri	
Malli		HT-WBL-01	HT-WBL-02
Moottorin tyyppi		DH457 Luonnollisesti hengittävä 1-sylinterinen OHV 4-tahti ilmajäähdytteinen 457 cm Euro 5	DH212 Luonnollisesti hengittävä 1-sylinterinen OHV 4-tahti ilmajäähdytteinen 212 cm Euro 5
Suurin teho [HP]		18 3600 rpm	7 3600 rpm
Suurin vääntömomentti [Nm]		31 2500 rpm	13.5 2500 rpm
Polttoainetyyppi		Lyijytön bensiini min. 91 oktaani (RON) ≤E10	
Moottoriöljy	Viskositeetti	Normaalit työolosuhteet: API SJ + korkeampi 10W30 (puhdistuslisäaineilla)	
		Kylmät työolosuhteet (ei yli 0 ° C): API SJ +korkeampi 5W30 (puhdistusaineilla)	
	Kapasiteetti [L]	1,1	0,6
Sytytystulppa	Tyyppi	F7TC / F7RTC (tai vastaava)	
	Elektrodiväli [mm]	0.6-0.8	
	Kiristysmomentti [Nm]	18-22	
Polttoainesäiliön tilavuus [L]		6,5	3,6
Starttityyppi		Rekyyli / sähköinen	
Terän maksiminopeus [rpm]		230	240
Hakkukapasiteetti [cm]		12 (pehmeä tuore oksa)	7 (pehmeä tuore oksa)
Sallittu puun halkaisija [cm]		Ø10-30	Ø8-20
Mitat [leveys x syvyys x korkeus; mm]		850 x 2120 x 1410	640 x 1800 x 1120
Paino (netto) [kg]		249	112
Virtalähteen tyyppi		6MF9 GEL 12 V 9 Ah	6MFL GEL 12 V 9 Ah

1. Yleiset käyttöohjeet

Laite on tarkoitettu puun oksien, pensaiden, rikkaruohojen, versojen (joiden halkaisija ei ylitä teknisten tietojen taulukossa annettua arvoa) jalostukseen pienemmiksi paloiksi. Nämä koneet toimivat bensiinimoottorilla, mikä tekee niistä kannettavat ja sopivat ulkokäyttöön, erityisesti alueilla, joilla ei ole sähköä, ja niissä on vetokoukku hitaaseen (≤ 5 km/h) hinaukseen vain yleisten teiden ulkopuolella.
VAROITUS: Älä käytä konetta rakennusjätteen, muovin, paperituotteiden, köysien tai narujen tai minkään metallia sisältävien materiaalien silppuamiseen.
VAROITUS **:** poista kaikki naulat, köydet, narut tai kivet, jotka voivat olla upotettuja kasvin osiin (esim. juuriin jne.), ennen kuin asetat materiaalia yksikköön.
Käyttäjä on vastuussa kaikista vahingoista, jotka aiheutuvat laitteen virheellisestä käytöstä.

3.1. Laitteen kuvaus





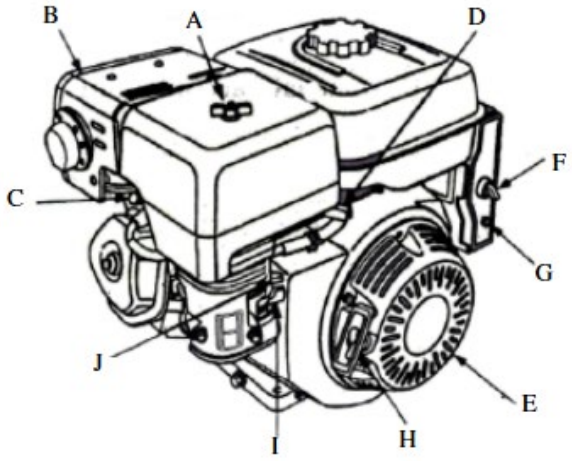

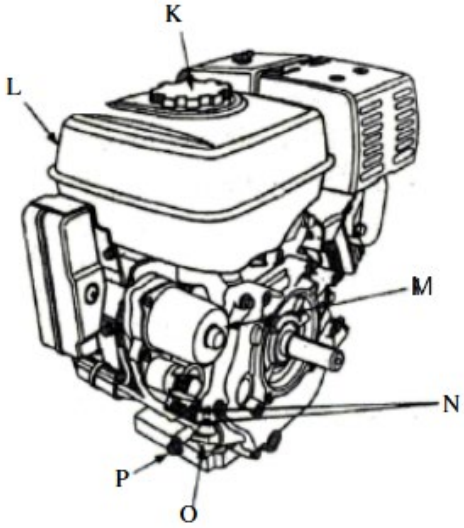

A. Ilmanpuhdistin
B. Äänenvaimennin
C. Äänenvaimentimen suojus (valinnainen)
D. Sytytystulppa
E. Kaasuvipu
F. Virtakytkin
G. Katkaisin (sähkökäynnistintyyppi)
H. Rekyylikäynnistimen kahva
I. Rikastin vipu
J. Polttoainehana
K. Polttoainesäiliön korkki
L. Polttoainesäiliö
M. Startti (sähkökäynnistystyyppi)
N. Moottorin tunnusnumero
O. Öljyn mittatikku
P. Öljyn tyhjennystulppa

3.2. Valmistelu käyttöä varten

LAITTEEN SIJAINTI

Ympäristön lämpötila ei saa ylittää 45 °C ja ilmankosteus enintään 85 %. Käytä laitetta vain avoimissa tiloissa ja/tai hyvin tuuletetuissa tiloissa. Älä tuki yksikön ilmanottoa ja moottorin pakokaasua. Laite on pidettävä etäällä kuumista pinnoista. Käytä laitetta aina tasaisella, vakaalla, puhtaalla, tulenkestävällä alustalla ja poissa lasten ja henkisesti, aistillisesti tai älyllisesti vammaisten henkilöiden ulottuvilta. Laitteen käyttöpaikan tulee tarjota helppo pääsy laitteen hätäpysäytysvipuun. On kiellettyä työskennellä tai käyttää konetta päällystämättömillä pinnoilla, joilla on rinteitä, aaltoja, kuoppia, löysyyttä tai liukkaita pintoja.

TYÖEHDOT

Tarkista silputtava materiaali ja varmista, että koneen yläpuolella on riittävästi tilaa materiaalin lataamiseen. On suositeltavaa valita työpaikka mahdollisimman läheltä hakkeen käyttöpaikkaa. Tämä vähentää tarvetta kuljettaa käsiteltyä materiaalia minimiin.
Pidä turvallinen etäisyys lastunpoistoalueelta. Varmista, että kaikki sivulliset, lapset, eläimet tai arvoesineet ovat myös turvallisella etäisyydellä lastunpoistoalueelta.

KONEEN KOKOAMINEN

Tämä kone on osittain purettu ja pakattu. Pakkauksesta purkamisen jälkeen osat otetaan pois pakkauslaatikosta ja kootaan yksinkertaisesti oheisen asennuskaavion mukaisesti ennen käyttöä. Huomio: Jotkut tämän koneen osat ovat suuria ja painavia. Asennuksen aikana turvallisuuden varmistamiseksi on suositeltavaa pyytää opastusta ja apua myyjältä tai henkilöltä, jolla on riittävästi tietoa ja kykyä koneeseen.



HT-WBL-01



HT-WBL-02

VAROITUS: asennuksen aikana älä laita käsiäsi tai muita ruumiinosia terän roottorin säteelle; Älä koske teriin käsilläsi tai muilla kehon osilla.

HT-WBL-01

A. Syöttösuppilokokoonpanon yläosa

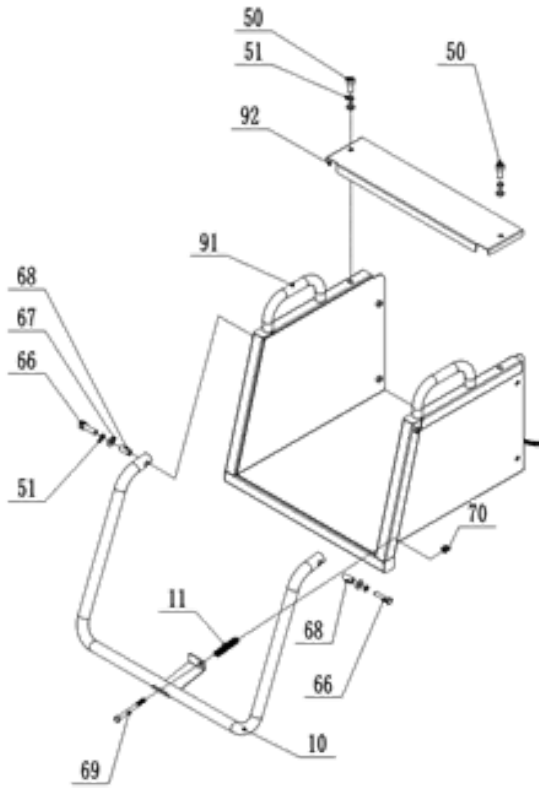

Osan numero	Osan kuvaus
92	Yläkansi syöttösuppilon yläosaa varten
91	Syöttösuppilon yläosa
70	Lukitusmutteri
69	Pultti
68	Holkki
67	Pesukone
66	Pultti
51	Jousipesuri
50	Pultti
11	Jousi
10	Turvapalkki

Asenna ensin turvatanko 10 kuvan osoittamalla tavalla laitteiston ja jousen avulla kiinnittääksesi sen syöttösuppilon 91 yläosaan. Asenna sitten syöttösuppilon 92 yläosan yläsuojus syöttösuppilon 91 yläosaan pultilla 50 , ja odota seuraavaa asennusvaihetta.

B. Etupyörien kokoonpano

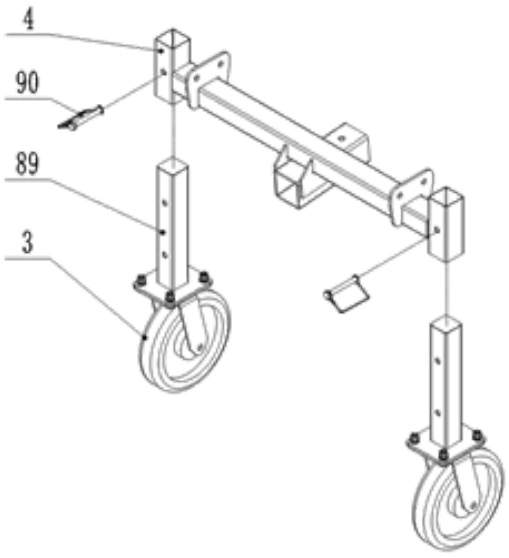

Osan numero	Osan kuvaus
90	D-pin
89	Etupyörän jalka
4	Etupyörien runko
3	Monisuuntainen pyörä

Asenna etupyörän jalka 89 kuvan osoittamalla tavalla etupyörän runkoon 4 D-tapin 90 avulla ja odota seuraavaa asennusvaihetta.

C. Takapyörän rungon kokoonpano

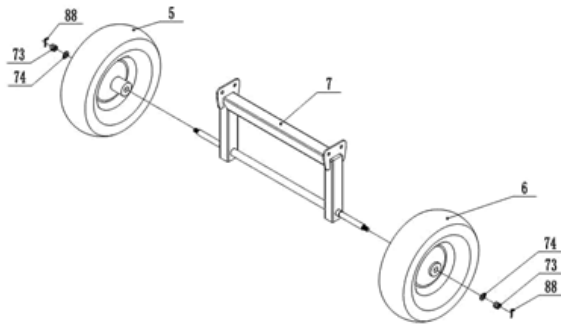

Osan numero	Osan kuvaus
88	Pin
74	Pesukone
73	Lukitusmutteri
7	Takapyörän runko
6	Oikea pyörä
5	Vasen pyörä

Asenna vasen ja oikea renkaat 5 ja 6 takapyörän runkoon 7 raudoilla ja odota seuraavaa asennusvaihetta.

D. Etupyörät/takapyörän runko/päärunkokokoonpano

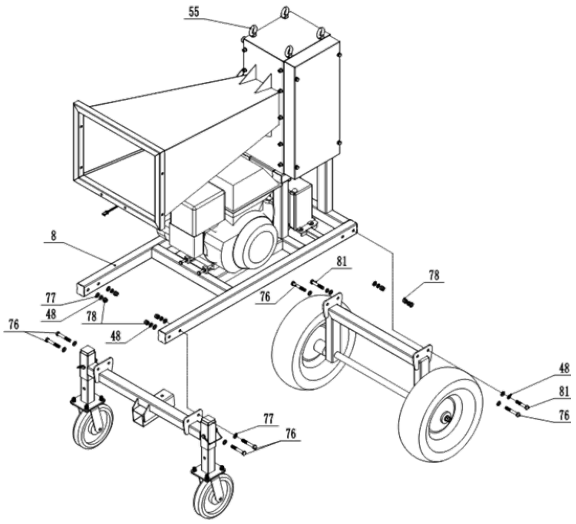

Osan numero	Osan kuvaus
81	Pultti
78	Lukitusmutteri
77	Pesukone
76	Pultti
51	Jousipesuri
55	Silmäpultti – nostamiseen
48	Jousipesuri

Päänostopisteiksi tulee valita vähintään kaksi silmukkapulttia 55, nosta päärunko 8 hitaasti 50-70cm korkeuteen maanpinnasta yli 1000kg nostokapasiteetin nostolaitteella turvallisuutta huomioiden. Kuten yllä olevasta kuvasta näkyy, etupyörät ja takapyörän runko voidaan kiinnittää päärunkoon 8 laitteistolla.

E. Poistosuppilo / syöttösuppilon yläosa / päärunkokokoonpano

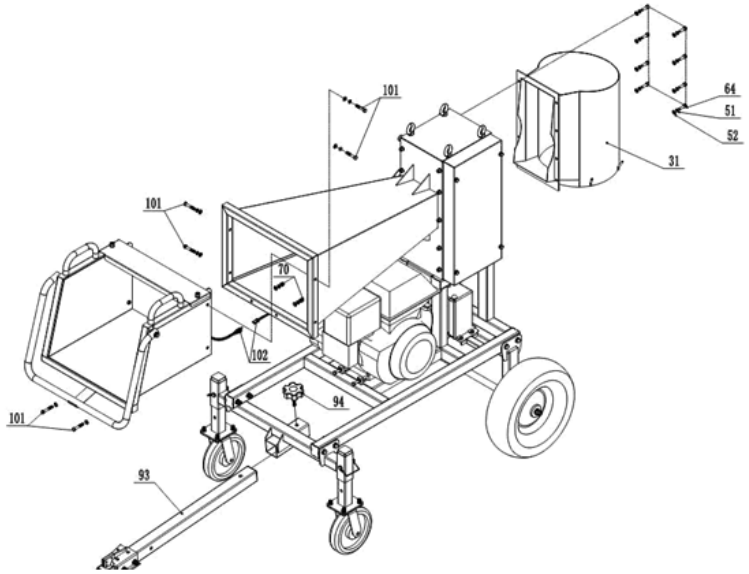

Osan numero	Osan kuvaus
102	Lanka
101	Pultti
94	Nuppi
93	Vetokoukku
70	Lukitusmutteri
64	Pultti
52	Pesukone
51	Jousipesuri
31	Ulostulosuppilo

Kiinnitä syöttösuppilon 91 ja ulostulosuppilon 31 valmis yläosa päärunkoon laitteistolla; Liitä johto 102 moottorin ohjausjohtoon., vedä ulos turvatangon 10 turvakytkimen vasen tappi. Kiinnitä vetokoukku 93 rungon nupilla 94.

F. Akun asennus ja liitäntä

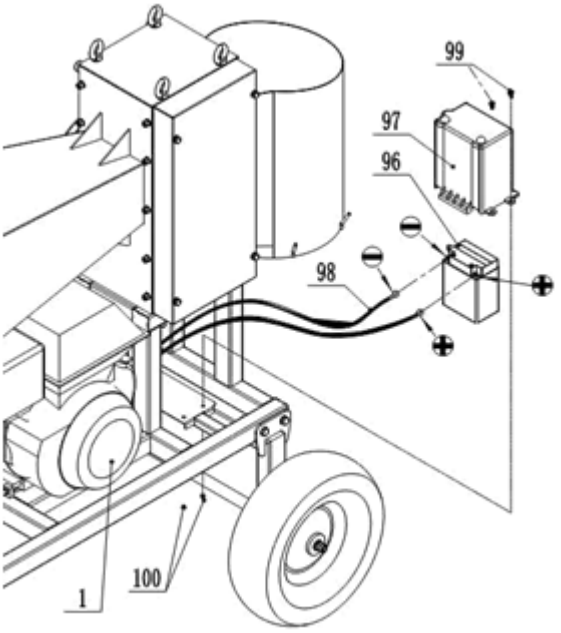

Osan numero	Osan kuvaus
100	Lukitusmutteri
99	Pultti
98	Akun johto
97	Akun kansi
96	Akku
1	Moottori

Liitä akun johdon 98 plus- ja miinusjohtimet akun 96 plus- ja miinusnapoihin siten, että positiivinen napa on kytketty positiiviseen napaan ja negatiivinen napa kytketty negatiiviseen napaan. Älä liitä niitä väärin, muuten se vahingoittaa akkua ja moottoria. Kiinnitä akun kansi 97 akkuun 96 ja lukitse ne runkoon pultilla 99.

HT-WBL-02

A. Rungon kokoonpano

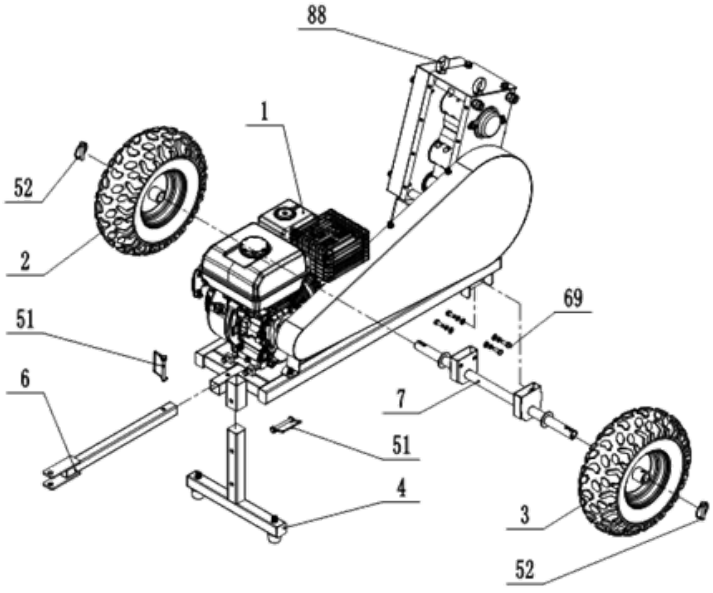

Päänostopisteiksi tulee valita kaksi silmukkapulttia 88, nosta päärunko hitaasti 40-60 cm korkeuteen maanpinnasta yli 300kg nostokapasiteetin nostolaitteella turvallisuutta huomioiden! Asenna T-tanko 4, vetokoukku 6, akseli 7 ja pyörät (2 ja 3) D-tapin 51, 52 ja pultin 69 ja laitteiston avulla.

B. Syöttösuppilon kokoonpano

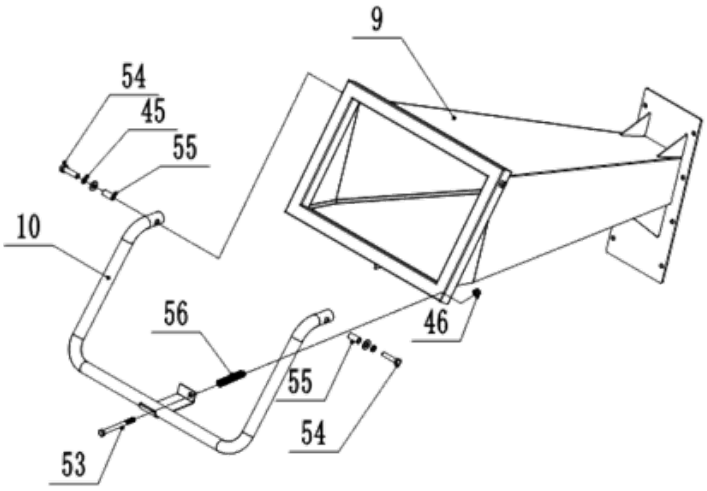

Asenna turvatanko 10 syöttösuppiloon 9 pultilla 53,54 ja laitteistolla.

C. Poistosuppilon kokoonpano

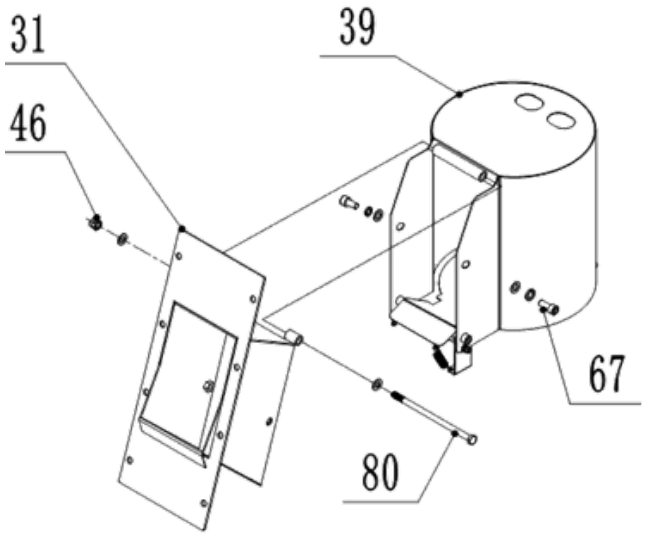

Asenna ulostulosuppilo ylempään ulostulosuppiloon 31 pulteilla ja laitteistoilla.

D. Syöttö/poistosuppilo ja päärunkokokoonpano

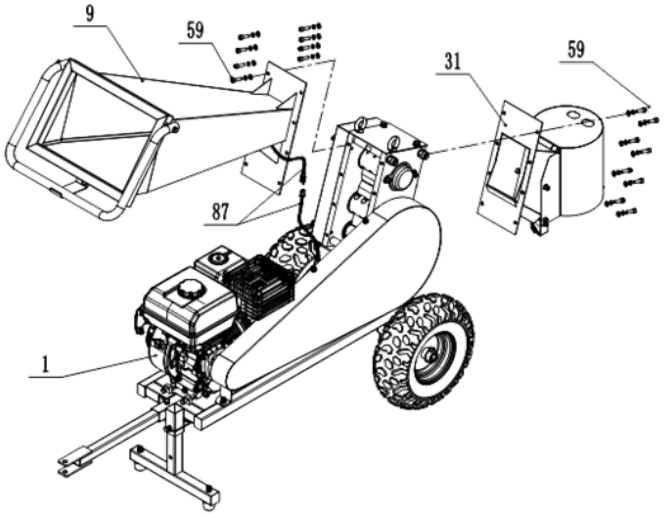

Asenna syöttösuppilo 9 ja poistosuppilo 31 pulteilla ja laitteistoilla. Yhdistä turvajohdot 87 moottoriin, vedä kytkimen nollaustappi (vasen puoli kytkimessä) käynnistystä varten.

MOOTTORIÖLJYN TÄYTTÖ

Kuljetuksen aikana koneen moottori on öljytön, joten se on täytettävä ennen ensimmäistä käynnistystä. Käytä vain tuoretta öljyä moottorin voiteluohjeen mukaisesti (katso teknisten tietojen taulukko):

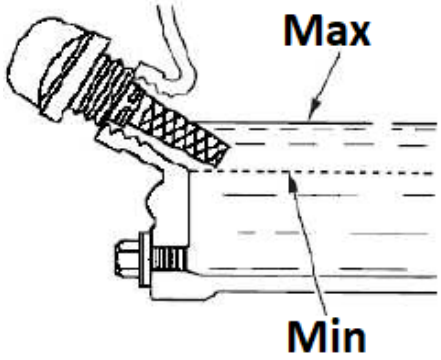

- Aseta kone tasaiselle, vaakasuoralle alustalle.
- Kierrä oranssi moottoriöljyn täyttöaukon korkki irti (sisäänrakennettu mittatikku - katso yllä oleva kuva) ja kaada öljyä sen aukon läpi (käytä esim. suppiloa) varoen kaada yli sallittua määrää (merkitty kenttä mittatikku), jonka tarkistamme korkin mittatikkusta sen jälkeen, kun se on kiinnitetty reikään.
- On suositeltavaa pitää taso lähempänä ylärajaa kuin hyväksyttävää alarajaa. Jos ylivuoto ylittää sallitun tason, ylimääräinen öljy voidaan imeä ulos tulpan reiästä.
  HUOMIO: moottorin käyttö väärällä öljytasolla voi johtaa moottorivaurioon! Tarkista moottoriöljyn taso ennen jokaista koneen käyttöä, kun moottori on vielä kylmä.

TANKKAUS

HUOMIO: Laitteen moottori on sovitettu polttamaan vain lyijytöntä bensiiniä ilman öljyseoksia. Muun polttoaineen, joka ei ole tuore ja jossa on liian korkea etanolipitoisuus tai heikkolaatuinen, käyttö voi johtaa moottorin vaurioitumiseen. Tankkaa vain moottorin ollessa sammutettuna. Kiinnitä huomiota siihen, ettei polttoainetta läikytä moottorin päälle, etenkään kuumana - tulipalon vaara! Jos moottori on lämmennyt, odota vähintään 2 minuuttia ennen tankkausta.

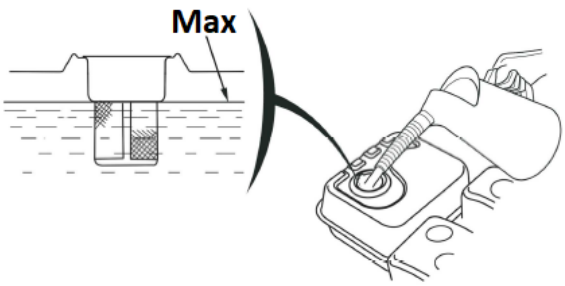

- Aseta kone tasaiselle, vaakasuoralle alustalle.
- Polttoainesäiliö sijaitsee yksikön päällä.
- Ruuvaa polttoainesäiliön korkki irti (janostelijan kuvakkeella). Älä vedä aukon sisällä olevaa siiviläsuodatinta ulos!
- Täytä polttoainetta tulpan aukon kautta - säiliön maksimi polttoainemäärä ei saa ylittää siiviläsuodattimen punaisen tasomittarin ylärajaa, mm. saavuttaa täyttöaukon alareunaan max.

AKUN LIITÄNTÄ

VAROITUS: Varo kytkemästä akkua päinvastaiseen napaisuuteen, koska tämä oikosuluttaa akun latausjärjestelmää!

- Liitä plus/punainen (+) kaapeli käynnistyssolenoidin liittimeen (A).
- Liitä negatiivinen/musta tai sininen (-) kaapeli moottorin kiinnityspulttiin tai muuhun hyvään moottorin maadoitusliitäntään.

- Liitä positiivinen (+) kaapeli positiiviseen (+) napaan.
- Liitä negatiivinen (-) kaapeli negatiiviseen (-) napaan.
- Päällystä liittimet ja kaapelien päät kuparilla tai erityisellä sähköliitinrasvalla.

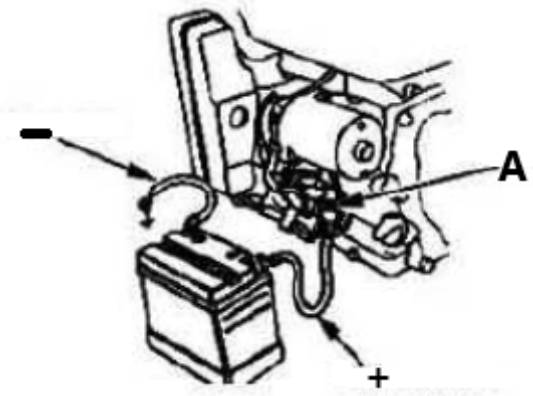

3.3. Laitteen käyttö

3.3.1 Käynnistys

- Aseta polttoaineventtiili - jakajan kuvake - avoimeen asentoon ("ON" - katso allekirjoituskuvake ilmansuodattimen kotelossa), jotta polttoainetta voi virrata säiliöstä kaasuttimeen moottorin käynnistämiseksi.



- **Vain moottorin ollessa kylmä** : aktivoi rikastin, ts. aseta manuaalinen imuvipu kiinni-asentoon ("CHOKE") - katso yleiskuvake.
- Aseta kaasuvipu - moottorin nopeussäädin - n. 1/2 asteikko nopean pyörimisen suunnassa.
  HUOMAA: kani-kuvake symboloi nopeaa pyörimistä ja kilpikonna on tarkoitettu hitaille nopeuksille, joten siirtämällä vipua oikeaa kuvaketta kohti lisäät tai vähennät moottorin nopeutta.

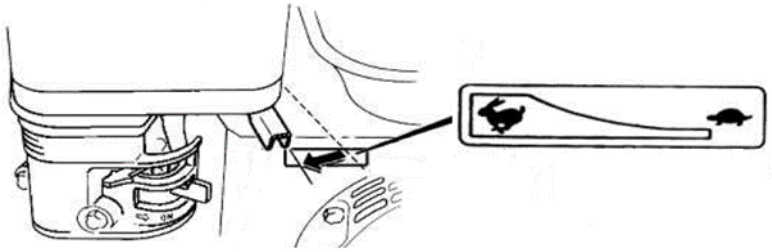

- Käännä moottorin sytytysvirta (avain) OFF-asennosta ON-asentoon (vain HT-WBL-01) ja sitten asentoon “START” (tai kammen kuvake), jotta moottori voidaan käynnistää – käynnistysten jälkeen. , vapauta heti virta-avain.

- [vaihtoehtoisesti - manuaalisesti] Kun olet asettanut virta-avaimen ON-asentoon, tartu rekyylikäynnistysköyden vipuun ja vedä tasaisella liikkeellä, kunnes tunnet vastuksen vivusta, sitten vedä nopeasti liikkeellä loppuun asti, kaikki samalla kun pidät kahvaa kädessäsi, jolloin se voi palata aloitusasentoon hallitusti. Joskus jäätymisolosuhteissa saattaa olla tarpeen vetää hinaajan kahvaa useita kertoja ennen kuin moottori käynnistyy - tämä on normaalia.
  HUOMIO: vanha tai huonolaatuinen polttoaine voi aiheuttaa käynnistysongelmia! Vaihda se välittömästi oikeaan, tuoreeseen.
- Anna moottorin käynnistyksen jälkeen toimia hetki, jotta se saavuttaa käyttölämpötilan n. 1 minuutti ja siirrä sen aikana asteittain manuaalista imuvipua pois päältä ("RUN") -asentoon.
  HUOMAA **:** lämmitetyn moottorin käynnistäminen ei edellytä imun kytkemistä päälle - sen vivun tulee olla auki-asennossa.

  TÄRKEÄÄ: alhainen nopeus on vain moottorin joutokäyntiä varten - käytä suurinta nopeutta konetta käyttäessäsi.

3.3.2 Pysäytys

- Aseta hitain moottorin nopeus kaasuvivulla (siirrä sitä kohti kilpikonnakuvaketta) ja anna moottorin käydä alhaisella nopeudella 1-2 minuuttia, jotta se jäähtyy hieman.
- Sammuta sytytysvirta asettamalla sen kytkin "OFF"-asentoon. Vaihtoehtoisesti voit sulkea polttoaineventtiilin (kytkin asentoon "KIINNI") ja odottaa, että moottori pysähtyy - tämä menetelmä poistaa jäännöspolttoainetta kaasuttimesta, joten sitä kannattaa käyttää ennen käyttämättömän koneen varastointia pitkä aika.
  HUOMIO: jos sinun on pysäytettävä laite äkillisesti, paina hätäpysäytyspainiketta, mutta käytä tätä menetelmää vain hätätilanteessa!
  TÄRKEÄÄ **:** älä koskaan käytä rikastimen vipua moottorin sammuttamiseen kaasuttamalla sitä!
- Jos konetta ei enää käytetä, sulje polttoaineen syöttöventtiili - aseta sen vipu kiinni ("CLOSE") -asentoon.

3.3.3 Työvinkkejä

- [HT-WBL-01] Jos kone on pysäytetty työskentelyn aikana ja puu on juuttunut terään eikä sitä voida katkaista, irrota pultti 50 ja irrota akselin kansi 38. Käytä työkaluavainta C, jonka halkaisija on 34 mm vastakkaisella puolella kuusikulmaisen rungon kiinnittämiseen terän akseliin 21. Käännä yläterän akselia 21 vastapäivään vapauttaaksesi terän puusta. Poista juuttunut puu ja kiinnitä akselin kansi 38 ennen kuin käynnistät koneen uudelleen:

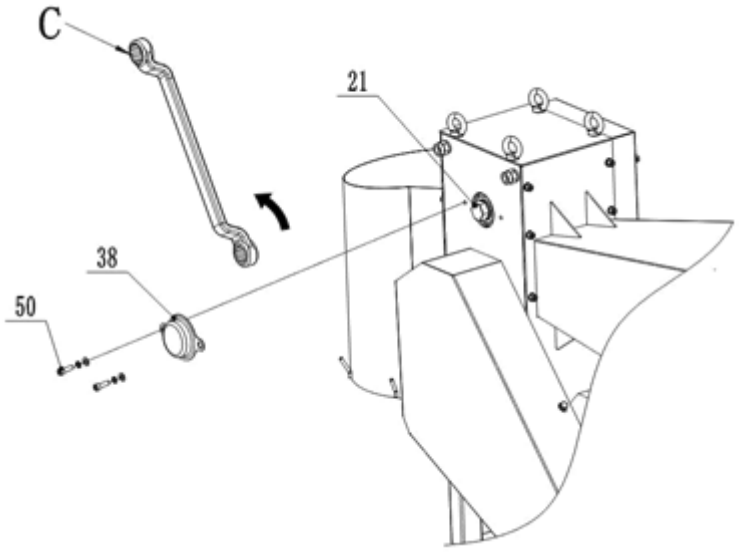

- [HT-WBL-02] Jos kone on pysäytetty työskentelyn aikana ja puu on juuttunut terään eikä sitä voida katkaista, irrota pultti 67 ja irrota akselin kansi 38. Käytä työkaluavainta C, jonka halkaisija on 30 mm, kiinnittääksesi kuusikulmaisen rungon terän akseliin 21. Käännä yläterän akselia 21

vastapäivään vapauttaaksesi terän puusta. Poista juuttunut puu ja kiinnitä akselin kansi 38 ennen kuin käynnistät koneen uudelleen.

- Tällä koneella voi leikata lajittelemattomia tai esikäsiteltyjä oksia, joten tuoreet oksat, kasvien varret jne. voidaan suoraan leikata. Raaka-ainetyypin, kosteuspitoisuuden ja kovuuden kaltaisista tekijöistä johtuen koneessa saattaa esiintyä moottorin ylikuormitusta, pysähtymistä ja rungon tärinää työn aikana, mikä on normaali tilanne.
- Jos on tarpeen kaataa kovia monivuotisia puita tai kuivaa puuta, syöttöhalkaisijaa tulee pienentää moottorin ylikuormituksen ja sammumisen estämiseksi sekä moottorin, terien ja muiden ajoneuvon osien vahingoittumisen vähentämiseksi. Tällä koneella on paras leikkausvaikutus tuoreella korkilla.
- Varmista ennen työskentelyä, että tyhjennysaukon alapuolella oleva asento on auki ja ettei ole muita tilanteita, jotka voivat vaikuttaa tyhjennykseen.
- Syötä materiaalia molemmilta puolilta syöttösuppilon eteen, älä käytä suoraan koneen syöttöaukkoa kohti. Kun syötät, älä pidä puusta voimakkaasti kiinni, vaan työnnä puuta varovasti sisään; puhdistus- ja keräystoimet suoraan poistoaukon alapuolella ovat kiellettyjä.
- Tämän koneen käsittelyominaisuuksien vuoksi käyttäjän tarvitsee vain työntää puuta varovasti syöttösuppiloon. Sen jälkeen kun raakapuu on syötetty syöttösuppiloon, se jatkaa koko raaka-aineen käsittelyä loppuun asti ilman käyttäjän toimia. Puolivälissä pysähtyminen voi kuitenkin aiheuttaa puun epätäydellisen leikkaamisen ja terän juuttumisen. Tämän vuoksi kone ei saa koskea turvatankoon muissa kuin hätätilanteissa eikä se saa pysähtyä kesken työn aikana. Lisäksi lyhyitä lohkopuumateriaaleja ei saa joutua syöttösuppiloon katkaisua varten, koska ne rikkoutuvat vaakasuorassa puulaatikossa leikkaamisen aikana aiheuttaen moottorin ylikuormituksen ja sammumisen ja jopa vaurioittaen teriä tai muita koneen osia.
- [HT-WBL-01] Poistoaukko on varustettu keräyspussien koukuilla, mutta keräyspussit voidaan sijoittaa vain, jos seuraavat kaksi ehtoa täyttyvät:
  a) Keräyspussin sijoittamisesta ja vaihdosta vastaa omistettu henkilö. Sijoittamisen jälkeen keräyspussin tulee olla poistoaukon alareunaa alempana, jotta sen sisällä olevan puun pinoamisen tilaa on helppo seurata. Tämä varmistaa, että keräyspussi voidaan havaita ajoissa täytön jälkeen aiheuttamatta tukkeutumista poistoaukossa, ja se poistetaan nopeasti ja korvataan uudella keräyspussilla oikea-aikaisesti.
  b) Jos yksittäinen käyttäjä toimii yksin ja tarvitsee keräyspussin puunkorjuun keräämiseen, on varmistettava, että keräyspussi mahtuu kokonaan koko raakapuun tilavuuteen, että puu ei vuoda yli keräyspussin sisällä ja estetään vakavat tärkeiden osien, kuten terän ja terän akselin, vaurioituminen, joka johtuu keräyspussin sisällä olevan puun ylivuodon aiheuttamasta poistoaukon tukkeutumisesta.

3.4. Puhdistaminen ja huolto

a) Moottorin huoltovälitaulukko (ellei moottoriyksikön valmistaja ole toisin ilmoittanut):

Aktiviteetti/väli *		**Ennen jokaista käyttöä**	**1 kuukauden kuluttua tai ensimmäisten 20 työtunnin kuluttua käyttöönotosta**	**3 kuukauden tai 50 käyttötunnin välein**	**Joka vuosi tai 100 työtuntia**
Moottoriöljy	Mahdollisen lisäyksen tarkastus	**x**			
	Vaihto		**x****	**x**	
Ilmansuodatin***	Ohjaus	**x**			
	Puhdistus		**X**		

	Vaihto			**x**	
Polttoainesäiliön puhdistus					**x**
Ohjaa ja tarvittaessa säädä sytytystulpan väliä					**x** (vaihda tarvittaessa)
Polttoainesäiliö - puhdistus					**x**
Tarkista veitsien/urien terävyys		**x**			
Rengaspaineet			**x**		
Puhdista moottorin ulkopinta (tahrat, pöly jne.)			**x**		
Polttoaineletkut - tarkastus		**2 vuoden välein** (vaihda tarvittaessa)			
Sylinterinkannen tai männän sisäpuolen puhdistus hiilestä ****		**125 käyttötunnin välein**			
* Riippuen siitä, mikä putoaa aikaisemmin.					
** Jos kone toimii usein kuormitettuna tai erittäin kuumassa ympäristössä - lyhennä aikaväliä 25 työtuntiin.					
*** Jos kone toimii usein pölyisessä, likaisessa ympäristössä, puhdistusväli tulee lyhentää 10 työtuntiin ja vaihtaa 25 työtunnin välein.					
****Huollon tulee suorittaa asiantuntija.					

b) Ennen jokaista puhdistusta, säätöä tai lisävarusteiden vaihtoa, ja kun yksikköä ei käytetä, sammuta kone ja jäähdytä se kokonaan, irrota myös sytytyskaapelin putki sytytystulpasta.
   - Odota, kunnes pyörivät osat pysähtyvät.

c) Käytä pintojen puhdistamiseen vain puhdistusaineita, jotka eivät sisällä syövyttäviä aineita.

d) Laite on säilytettävä kuivassa ja viileässä paikassa suojassa kosteudelta ja suoralta auringonvalolta.

e) Laitteen ruiskuttaminen vedellä tai upottaminen veteen on kielletty.

f) Muista, että laitteeseen ei saa päästää vettä kotelossa olevien ilmanvaihtoaukkojen kautta.

g) Ilmanvaihtoaukot pitää puhdistaa harjalla ja paineilmalla.

h) Tuote on tarkastettava säännöllisesti sen teknisen kunnon ja kaikkien vaurioiden suhteen.

i) Puhdistamiseen ei saa käyttää teräviä ja/tai metalliesineitä (esim. teräsharjaa tai metallilastaa), koska ne voivat vahingoittaa materiaalin pintaa, josta laite on valmistettu.

j) Tarkista säännöllisesti polttoainekaapelit vaurioiden tai kulumien (halkeamien tai vuotojen) varalta ja vaihda vaurioitunut osa välittömästi.

k) Sytytystulpan tarkastus/vaihto:
   HUOMIO: irrota tulppa vain kylmässä moottorissa!
   Pääsy pistokkeeseen on ilmansuodattimen kotelon ja äänenvaimentimen välissä. Irrota ensin sytytyskaapelin putki sytytystulpasta päästäksesi käsiksi siihen. Ennen kuin asennat sytytystulpan - mukaan lukien uuden sytytystulpan - tarkista sytytystulpan väli ja säädä sitä tarvittaessa. Ruuvaa tulppaa niin pitkälle kuin se menee, mutta kiristä se herkästi - yleensä vielä 1/3-1/2 kierrosta (katso tulpan valmistajan suosituksia). Loput kokoonpanosta käännetään purkamiseen.

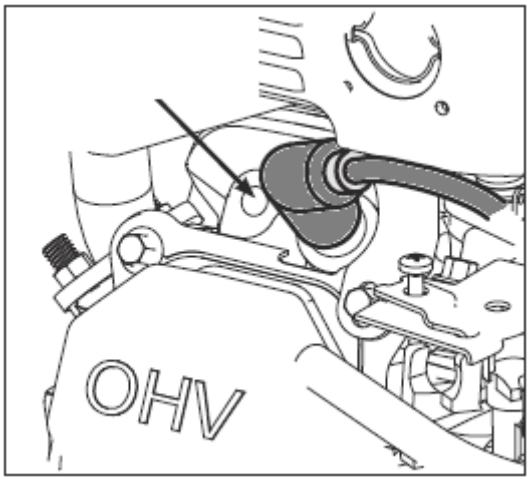

l) Ilmansuodattimen tarkistus/vaihto:

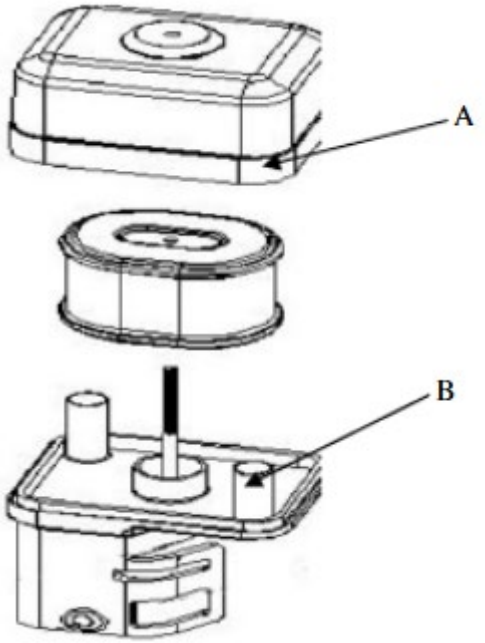

- Irrota ilmanpuhdistimen ulkokansi (A). Varo likaa ja roskia putoamasta ilmanpuhdistinkokoonpanoon.
- Irrota ilmansuodatin (A) ilmansuodattimen kotelosta (B).
- Tarkasta ilmansuodatin. Puhdista likainen ilmansuodatin lämpimällä vedellä ja miedolla saippualla. Anna ilmansuodattimen kuivua kunnolla ennen uudelleenasennusta.
- Asenna ilmansuodatinkokoonpano kaasuttimeen ja kiinnitä ruuvilla.
- Huomautus: Älä käytä paineilmaa tai liuottimia suodattimen puhdistamiseen. Paineilma voi vahingoittaa suodatinta ja liuottimet liuottavat suodatinta.

m) Moottoriöljyn vaihto:

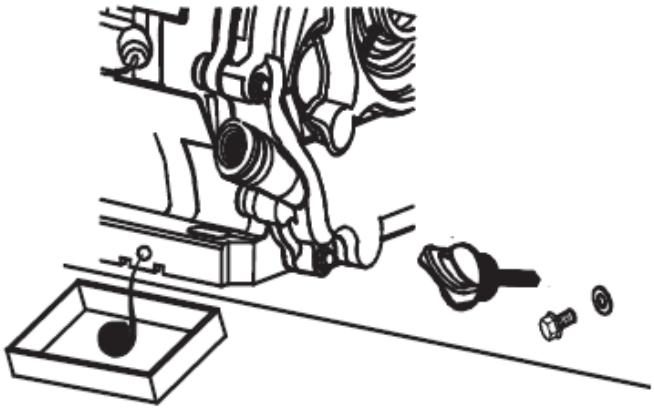

- Aseta kone tasaiselle alustalle, käynnistä kone ja lämmitä moottoria muutaman minuutin ajan ja sammuta se sitten.
- Irrota öljyntäyttöaukon korkki mittatikulla.
- Aseta öljytakkisäiliö moottorin alle tyhjennystulpan kohdalle.
- Kierrä öljyn tyhjennystulppa irti ja tyhjennä kaikki öljy - kunnes se lakkaa vuotamasta.
- Kierrä tyhjennystulppa takaisin ja täytä se uudella öljyllä täyttötulpan kautta mittatikulla aiemmin tässä oppaassa kuvatun menettelyn mukaisesti.

n) Koneen pitkäaikainen käyttämättä jättäminen:

Jos konetta ei käytetä yli kuukauteen, on tarpeen:

- Tyhjennä polttoaine säiliöstä tai lisää siihen polttoaineen stabilointiainetta valmistajan lisäaineen osuuden mukaan.
  HUOM: älä säilytä polttoainetta stabilointiaineella varustetussa säiliössä pidempään kuin lisäaineen valmistaja suosittelee!
- (vain jos polttoaine on tyhjennetty säiliöstä) Käynnistä moottori ja anna sen käydä kuormittamattomana, kunnes se sammuu itsestään polttoaineen puutteen vuoksi - tämä antaa jäännöspolttoaineen tyhjentyä polttoainejärjestelmästä ja kaasuttimesta. Mahdolliset jäämät voidaan tyhjentää ruuvaamalla irti sadesuodatin:

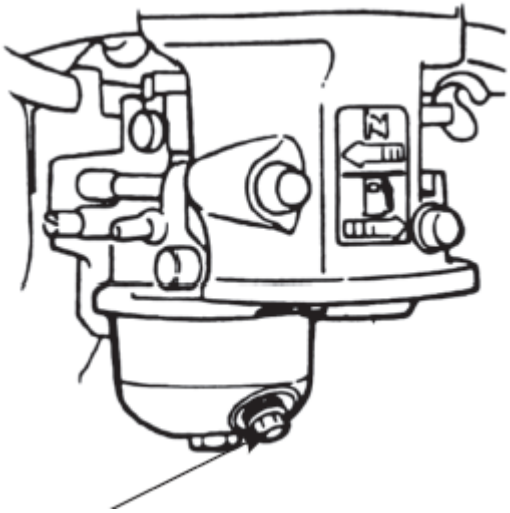

- Sammuta sadesuodatin ja sulje polttoaineventtiili.
- Vaihda moottoriöljy uuteen öljyyn (jos sitä ei ole äskettäin vaihdettu tai siinä on kulumisen merkkejä).
- Kylmässä moottorissa irrota sytytyslangan putki sytytystulpasta ja ruuvaa sytytystulppa irti ja kaada 5-10 ml tuoretta moottoriöljyä sylinteriin sen aukon kautta. Kierrä sytytystulppa takaisin paikoilleen.
- Vedä käynnistimen hinaajan kahvasta, kunnes tunnet vastusta niin, että öljy jakautuu sylinteriin säilyttäen moottorin sisäpuolelta. Tee seuraavaksi 8-10 hidasta liikettä vedolla ikään kuin haluaisit käynnistää moottorin.

- Puhdista laite, erityisesti moottori, lialta ja muista epäpuhtauksista, kuten pölystä.
- Tarkasta kone kuluneiden tai vaurioituneiden osien varalta - vaihda ne tarvittaessa.
- Täytä tarvittaessa ilmaa pyörissä suurimpaan sallittuun paineeseen (katso renkaan merkintä).
- Säilytä konetta kuivassa, katetussa rakennuksessa, jossa on hyvä ilmanvaihto ja suojassa lämmöltä ja auringonvalolta.

o) Tarkista koneen osat ammattilaisten tai ammattilaisten ohjauksessa säännöllisesti 1-2 kertaa kuukaudessa. Varmista, että kone on täysin pysähtynyt!

- [HT-WBL-01] Avaa vaihteiston kansi 36, hihnasuojus 13, vaihteiston pieni kansi 43 ja tyhjennysaukko 31, anna sopiva määrä voitelurasvaa jokaiseen vaihteistokomponenttiin; Tarkista avainosien, kuten laakerien, terien, hihnan jne., joustava pyöriminen ja kuluminen. Jos vikoja löytyy, ne tulee korjata viipymättä ennen uudelleentyöstöä. Erityisesti terien osalta vaaditaan säännöllisiä tarkastuksia ja terien korjaukset tehdään ammattilaitoksissa. Tylsä terä voi heikentää koneen tehoa, ja vaikeissa tapauksissa se voi vaurioittaa koneen osia.

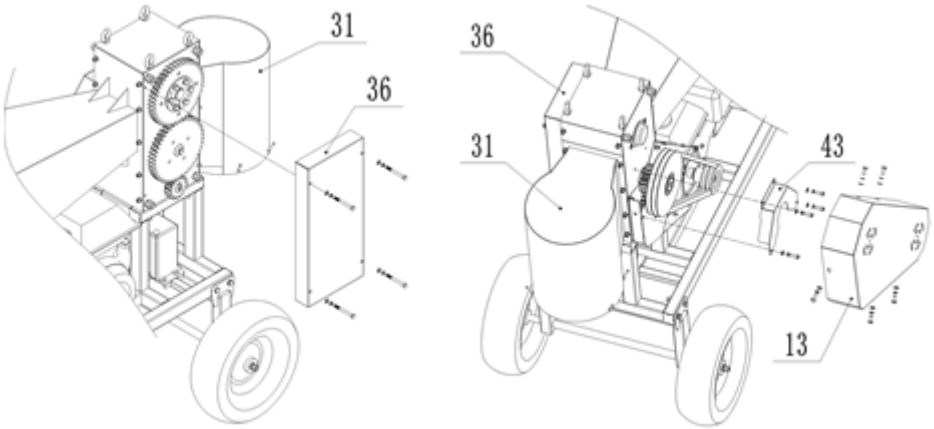

- [HT-WBL-02] avaa vaihteiston kansi 36 irrottamalla 4x sitä pitävät b77-pultit. Rasvaa jokainen vaihdekomponentti; Tarkista avainosien, kuten laakerien, terien, hihnan jne., joustava pyöriminen ja kuluminen. Jos vikoja löytyy, ne tulee korjata viipymättä ennen uudelleentyöstöä. Erityisesti terien osalta vaaditaan säännöllisiä tarkastuksia ja terien korjaukset tehdään ammattilaitoksissa. Tylsä terä voi heikentää koneen tehoa, ja vaikeissa tapauksissa se voi vaurioittaa koneen osia.

PARISTOJEN TURVALLINEN POISTAMINEN
Laitteisiin on asennettu GEL 12V 9Ah akut.
Poista käytetty akku laitteesta samalla tavalla kuin asensit ne.
Kierrätä paristot asianmukaisen palvelun tai yrityksen kautta.

KÄYTETTYJEN LAITTEIDEN HÄVITTÄMINEN
Älä hävitä laitetta yleisen kunnallisen jätehuollon kautta. Luovuta se sähkölaitteiden kierrätykseen erikoistuneeseen keräyspisteeseen. Tarkista tuotteessa, käyttöohjeessa ja pakkauksessa oleva symboli. Laitteen valmistamiseen käytetyt muovit voidaan kierrättää merkintöjen mukaisesti. Kierrättämällä jätteet asianmukaisesti annat merkittävän panoksen ympäristönsuojeluun.
Ota yhteyttä paikallisiin viranomaisiin saadaksesi tietoa paikallisista kierrätyslaitoksista.

Ongelmien ratkaiseminen

Ongelma	**Mahdollinen syy**
Moottoria ei voi käynnistää	• Onko virtalukko ON-asennossa? • Onko polttoaineen sulkuventtiili päällä? • Käytätkö tuoretta, puhdasta kaasua? Jos kaasu on vanhaa, vaihda se. • Käytä polttoaineen stabilointiainetta, jos säilytät kaasua yli 30 päivää. • Onko sytytystulppa puhdas? Jos sytytystulppa on likainen tai haljennut, vaihda se. Jos se on öljyinen, jätä

	se pois, pidä riepua tulpan reiän päällä ja vedä rekyylijohtoa useita kertoja puhaltaaksesi öljy pois sylinteristä, pyyhi sitten tulppa pois ja aseta se takaisin paikalleen. • jos turvakytkin on nollattu ja johto on kytketty?
Moottori pysähtyy työn aikana	• jos moottori pysähtyy ylikuormituksen vuoksi? • jos puu on tukossa teräpesässä? • jos turvakytkin on normaalissa kunnossa? • jos moottorissa on tarpeeksi polttoainetta ja öljyä?
Outoa melua	• Pysäytä kone, tarkista, onko jokin laitteisto irti? • jos ei, pyydä ammattilaisia tarkistamaan ja suorittamaan huolto.
Terä on kulunut tai vaurioitunut	• Mene ammattikorjaamoon vaihtamaan tai teroittamaan teriä.
Hihna luistaa	• pysäytä kone välittömästi, pyydä ammattitaitoista henkilökuntaa avaamaan hihnan kansi, tarkistamaan hihnan kuluminen ja jos hihna on vaurioitunut, vaihda se uuteen; Jos hihna on normaali, on tarpeen löysätä moottorin kiinnityspultit, säätää moottorin etu- ja taka-asentoa hihnan kiristämiseksi ja asentaa hihnan suojus takaisin, kun se on valmis.
Puunhakkurin erottaminen ei onnistu tehokkaasti	• pysäytä kone välittömästi, pyydä ammattihenkilöstöä säätämään terätila (avaa vaihteiston kansi, löysää yläterän akselin kartioholkissa ja hammaspyörässä olevia pultteja, käännä yläterän akselia, säädä vaihteen ja terän suhteellinen asento akseli, valitse sopiva rako ylä- ja alaterän väliin, lukitse pultit kartioholkissa ja asenna sitten hammaspyörä kansi takana)

Deze gebruikershandleiding is vertaald met behulp van machinevertaling. Wij hebben er alles aan gedaan om ervoor te zorgen dat de vertaling nauwkeurig is, maar houd er rekening mee dat automatische vertalingen niet perfect zijn en niet bedoeld zijn om menselijke vertalers te vervangen. De officiële versie van de gebruikershandleiding is in het Engels. Eventuele verschillen tussen de vertaalde versie en de originele Engelse versie zijn niet juridisch bindend. Als u vragen hebt over de juistheid van de vertaling, raadpleeg dan de Engelse versie; dit is de officiële referentie. Meer taalversies zijn op aanvraag beschikbaar via info@expondo.com

Technische gegevens

Beschrijving parameter		Waarde parameter	
Productnaam		Houttakkenhakselaar	
Model		HT-WBL-01	HT-WBL-02
Motortype		DH457 Natuurlijk aangezogen 1-cilinder OHV 4-takt luchtgekoeld 457 cc Euro 5	DH212 Natuurlijk aangezogen 1-cilinder OHV 4-takt luchtgekoeld 212 cc Euro 5
Maximaal vermogen [PK]		18 bij 3600 tpm	7 bij 3600 tpm
Maximaal koppel [Nm]		31 bij 2500 tpm	13,5 bij 2500 tpm
Brandstoftype		Loodvrije benzine min. 91 octaan (RON) ≤E10	
Motorolie	Viscositeit	Standaard omgevingswerkomstandigheden: API SJ +hoger 10W30 (met reinigingsadditieven)	
		Koude omgevingswerkomstandigheden (niet hoger dan 0 ° C): API SJ +hoger 5W30 (met reinigingsadditieven)	
	Capaciteit [L]	1,1	0,6
Bougie	Type	F7TC / F7RTC (of gelijkwaardig)	
	Elektrode-opening [mm]	0.6-0.8	
	Aandraaimoment [Nm]	18-22	
Inhoud brandstoftank [L]		6,5	3,6
Startertype		Terugslag / Elektrisch	
Maximale snelheid van het blad [rpm]		230	240
Versnippercapaciteit [cm]		12 (zachte verse tak)	7 (zachte verse tak)
Toegestane logdimeter [cm]		Ø10-30	Ø8-20
Afmetingen [breedte x diepte x hoogte; mm]		850x2120x1410	640x1800x1120
Gewicht (netto) [kg]		249	112
Strømtype		6MF9 GEL 12V 9Ah	6MFL GEL 12V 9Ah

1. Gebruik richtlijnen

Het apparaat is ontworpen voor het verwerken van takken, struiken, onkruid en scheuten (met een diameter die de in de tabel met technische gegevens vermelde waarde niet overschrijdt) in kleinere stukken. Deze machines worden aangedreven door een benzinemotor, waardoor ze draagbaar zijn en geschikt voor gebruik buitenshuis, vooral in gebieden zonder toegang tot elektriciteit. Ze zijn uitgerust met een trekhaak voor het slepen met een lage snelheid (≤ 5 km/u) en uitsluitend buiten de openbare weg.
LET OP: gebruik de machine niet om bouwafval, plastic, papierproducten, touwen of touw of ander materiaal dat metaal kan bevatten, te versnipperen.

WAARSCHUWING **:** verwijder alle spijkers, touwen, draden of stenen die mogelijk in plantendelen (bijv. wortels, enz.) vastzitten voordat u materiaal in het apparaat plaatst.

De gebruiker is aansprakelijk voor alle schade die voortvloeit uit onbedoeld gebruik van het apparaat.

3.1. Beschrijving van het apparaat





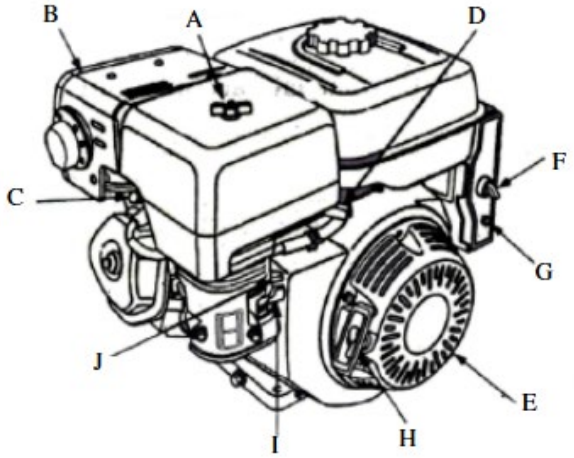

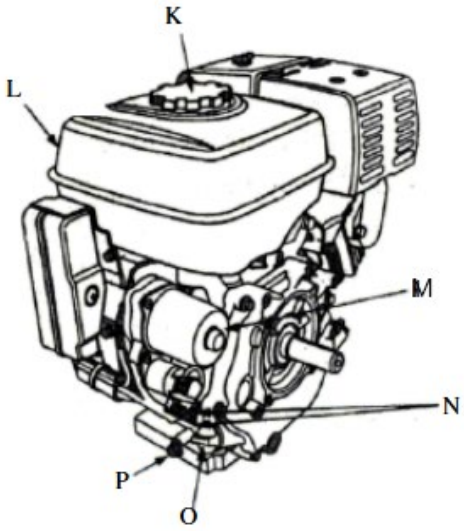

A. Luchtreiniger
B. Geluiddemper
C. Uitlaatdemper (optioneel)
D. Bougie
E. Gashendel
F. Contactslot
G. Zekering (type elektrische starter)
H. Handvat van terugslagstarter
I. Chokehendel
J. Brandstofkraan
K. Tankdop
L. Brandstoftank
M. Starter (type elektrische start)
N. Motoridentificatienummer
O. Oliepeilstok
P. Olieaftapplug

3.2. Klaarmaken voor gebruik

PLAATS VAN HET APPARAAT

Omgivelsestemperaturen må ikke overstige 45°C, og luftfugtigheden må ikke overstige 85%. Gebruik het apparaat alleen in open ruimtes en/of goed geventileerde ruimtes. Blokkeer de luchtinlaat van het apparaat en de uitlaat van de motor niet. Apparaat dient uit de buurt van hete oppervlakken te worden gehouden. Gebruik het apparaat altijd op een vlakke, stabiele, schone en vuurvaste ondergrond en buiten bereik van kinderen en personen met een verstandelijke, zintuiglijke of verstandelijke beperking. De plaats waar het

apparaat wordt bediend, moet zodanig zijn dat de noodstophendel van het apparaat gemakkelijk bereikbaar is. Het is verboden om met de machine te werken of te rijden op onverharde oppervlakken met hellingen, golvingen, hobbels, losheid of gladde oppervlakken.

WERKOMSTANDIGHEDEN

Controleer het te versnipperen materiaal en zorg ervoor dat er voldoende ruimte boven de machine is om het materiaal te laden. Het is aan te raden om een werkplek te kiezen die zo dicht mogelijk bij de plek ligt waar de houtsnippers gebruikt gaan worden. Hierdoor wordt de noodzaak om het verwerkte materiaal te transporteren tot een minimum beperkt.

Houd een veilige afstand tot het afvoergebied van de houtsnippers. Zorg ervoor dat alle omstanders, kinderen, dieren en waardevolle spullen op veilige afstand van het snippergebied blijven.

MONTAGE VAN DE MACHINE

Deze machine is gedeeltelijk gedemonteerd en verpakt. Na het uitpakken worden de onderdelen uit de verpakking gehaald en eenvoudig volgens het bijgevoegde installatieschema gemonteerd voordat het apparaat in gebruik wordt genomen. Let op: Sommige onderdelen van deze machine hebben een groot volume en zijn zwaar. Tijdens de montage is het raadzaam om begeleiding en assistentie te vragen aan een verkoper of iemand met veel kennis en vaardigheden op het gebied van deze machine om de veiligheid te waarborgen.



HT-WBL-01



HT-WBL-02

LET OP: plaats uw handen of andere lichaamsdelen tijdens de installatie niet binnen een straal van de rotorbladen. Raak de bladen niet aan met uw handen of andere lichaamsdelen.

HT-WBL-01

A. Bovenste deel van de invoertrechterconstructie

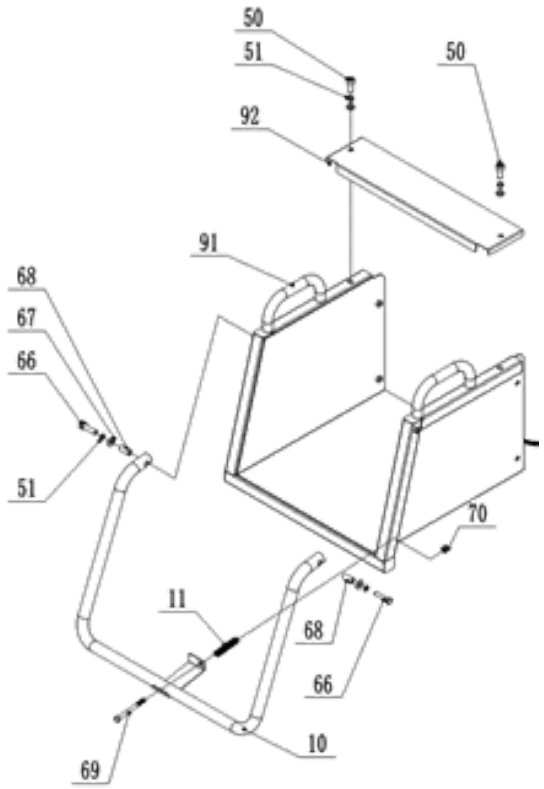

Artikelnummer	Onderdeelbeschrijving
92	Bovendeksel voor bovenste deel van invoertrechter
91	Bovenste gedeelte van de invoertrechter
70	Borgmoer
69	Bout
68	Bus
67	Wasmachine
66	Bout
51	Veerring
50	Bout
11	Fjeder
10	Veiligheidsbeugel

Installeer eerst de veiligheidsstang 10 zoals weergegeven in de afbeelding met behulp van hardware en een veer om deze aan het bovenste deel van de invoertrechter 91 te bevestigen. Installeer vervolgens de bovenkap voor het bovenste deel van de invoertrechter 92 op het bovenste deel van de invoertrechter 91 met behulp van bout 50 en wacht op de volgende installatiestap.

B. Montage voorwielen

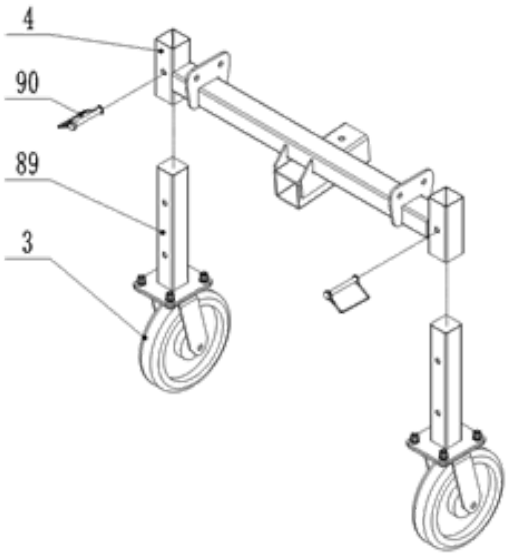

Artikelnummer	Onderdeelbeschrijving
90	D-pen
89	Voet voorwiel
4	Voorwielen frame
3	Omnidirectioneel wiel

Monteer de voorwielvoet 89 zoals aangegeven in de afbeelding op het voorwielframe 4 met D-pin 90 en wacht op de volgende installatiestap.

C. Montage van het achterwielframe

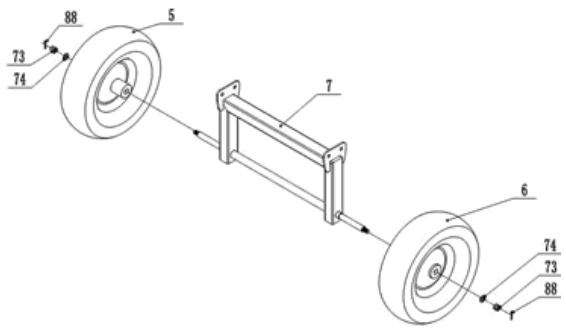

Artikelnummer	Onderdeelbeschrijving
88	Pin
74	Wasmachine
73	Borgmoer
7	Achterwielframe
6	Rechter wiel
5	Linker wiel

Monteer de linker- en rechterbanden 5 en 6 op het achterwielframe 7 met behulp van bevestigingsmateriaal en wacht op de volgende montagestap.

D. Montage van voorwielen/achterwielframe/hoofdframe

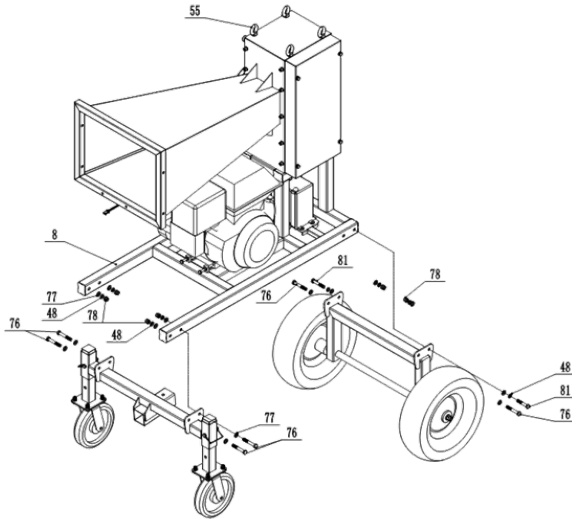

Artikelnummer	Onderdeelbeschrijving
81	Bout
78	Borgmoer
77	Wasmachine
76	Bout
51	Veerring
55	Oogbout – voor het hijsen
48	Veerring

Er moeten minimaal twee hijsogen 55 als hoofdhijspunten worden gekozen. Hijs het hoofdframe 8 langzaam tot een hoogte van 50-70 cm boven de grond met een hefwerktuig met een hefvermogen van meer dan 1000 kg, waarbij u rekening moet houden met de veiligheid. Zoals weergegeven in de bovenstaande afbeelding, kunnen de voorwielen en het achterwielframe met behulp van hardware aan het hoofdframe 8 worden bevestigd.

E. Uitlaattrechter/bovenste deel van invoertrechter/hoofdframe-assemblage

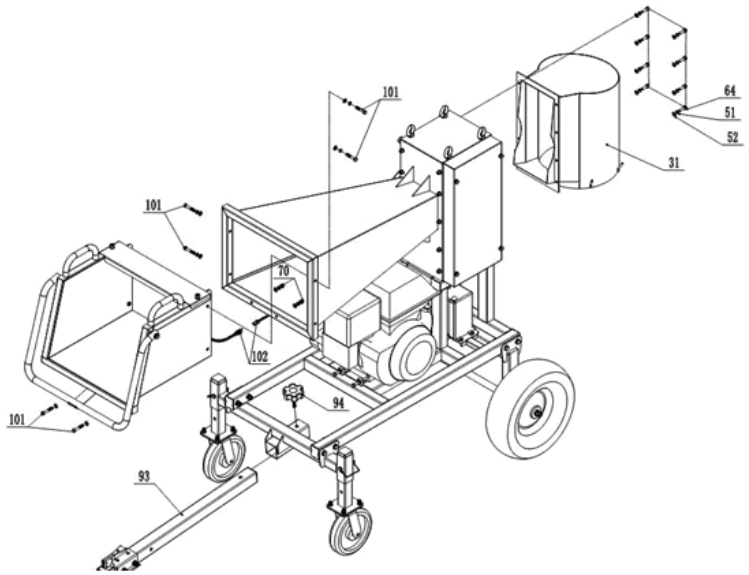

Artikelnummer	Onderdeelbeschrijving
102	Draad
101	Bout
94	Knop
93	Trekhaak
70	Borgmoer
64	Bout
52	Wasmachine
51	Veerring
31	Uitlaattrechter

Bevestig het afgewerkte bovenste deel van de invoertrechter 91 en de uitvoertrechter 31 met behulp van hardware aan het hoofdframe. Sluit draad 102 aan op de motorbesturingsdraad en trek de linkerpen uit de veiligheidsschakelaar op veiligheidsstang 10. Bevestig de trekhaak 93 met knop 94 aan het frame.

F. Montage en aansluiting van de batterij

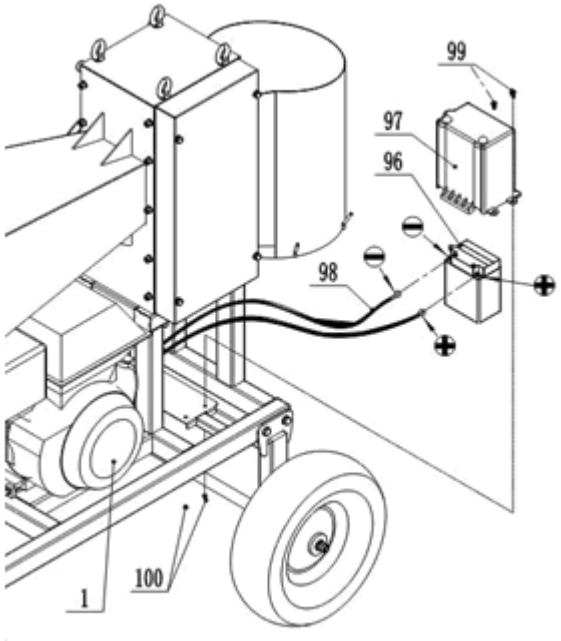

Artikelnummer	Onderdeelbeschrijving
100	Borgmoer
99	Bout
98	Batterijdraad
97	Batterijklepje
96	Batterij
1	Motor

Sluit de positieve en negatieve draden van batterijdraad 98 aan op de positieve en negatieve polen van batterij 96, waarbij de positieve pool is aangesloten op de positieve pool en de negatieve pool op de negatieve pool. Sluit ze niet verkeerd aan, anders raken de accu en de motor beschadigd. Bevestig het accudeksel 97 op accu 96 en zet ze vast aan het frame met bout 99.

HT-WBL-02

A. Frame-montage

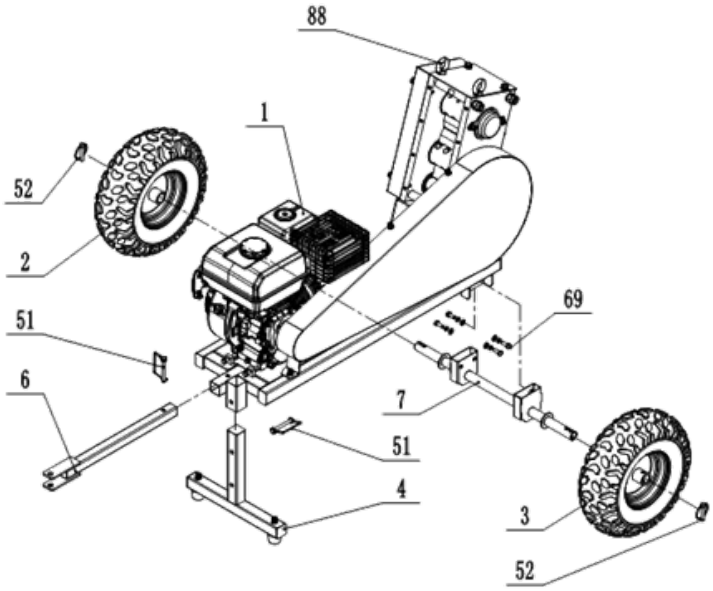

Als hoofdhijspunten moeten twee oogbouten 88 worden gekozen. Hijs het hoofdframe langzaam op tot een hoogte van 40-60 cm boven de grond met een hefinrichting met een hefvermogen van meer dan 300 kg. Let hierbij op de veiligheid! Installeer T-balk 4, trekstang 6, as 7 en wielen (2 en 3) met D-pin 51, 52 en bout 69 en bevestigingsmateriaal.

B. Invoertrechter montage

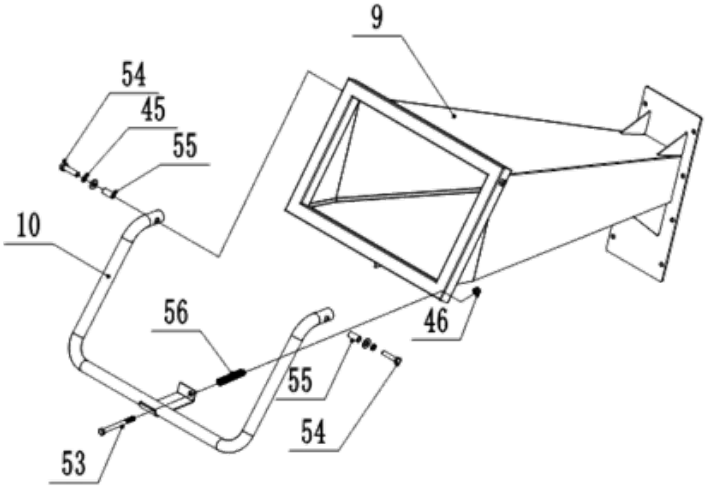

Monteer de veiligheidsstang 10 op de invoertrechter 9 met behulp van bout 53,54 en bevestigingsmateriaal.

C. Uitlaattrechtermontage

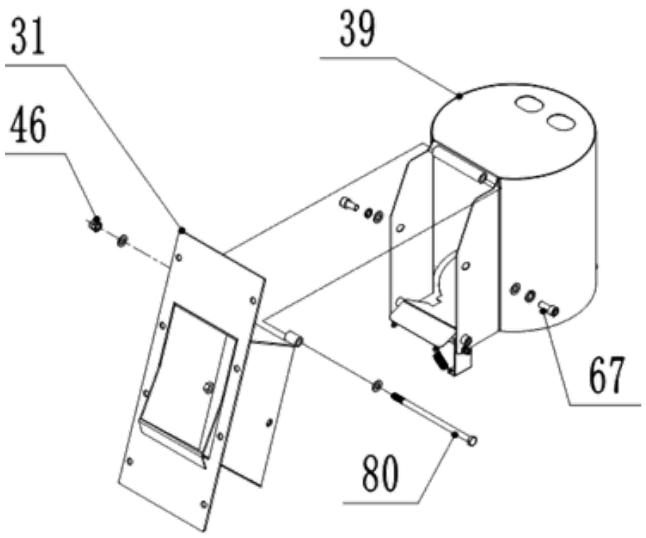

Monteer de uitlaattrechter op de bovenste uitlaattrechter 31 met bouten en bevestigingsmateriaal.

D. Invoer-/uitlaattrechter en hoofdframe-assemblage

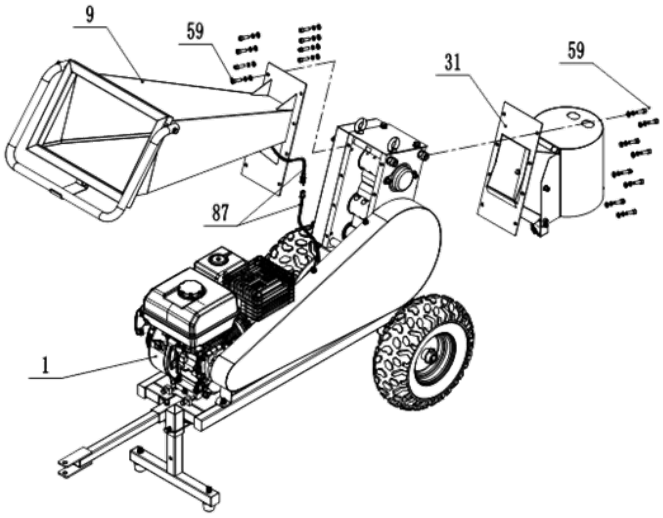

Monteer de invoertrechter 9 en de uitvoertrechter 31 met bouten en bevestigingsmateriaal. Sluit de veiligheidsdraden 87 aan op de motor en trek de resetpen op de schakelaar (linkerkant op de schakelaar) eruit om te starten.

VULLEN VAN DE MOTOROLIE

Tijdens het transport zit er geen olie in de motor van de machine. Daarom moet er vóór de eerste keer opstarten olie worden bijgevuld. Gebruik uitsluitend verse olie volgens de aanbevelingen voor het smeren van de motor (zie de tabel met technische gegevens):

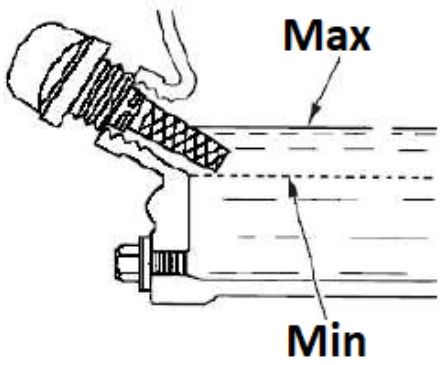

- Plaats het apparaat op een vlakke, horizontale ondergrond.
- Draai de oranje vuldop van de motorolie los (met ingebouwde peilstok - zie bovenstaande afbeelding) en giet olie door de opening (gebruik hiervoor bijvoorbeeld een trechter). Let er daarbij op dat u niet meer olie giet dan het toegestane niveau (het gemarkeerde gebied op de peilstok). Dit controleren we met de peilstok van de dop nadat deze in het gat is gestoken.
- Het is aan te raden om het niveau dichter bij de bovenste dan bij de onderste acceptabele grens te houden. Indien de olie boven het toegestane niveau uitkomt, kan de overtollige olie via het pluggat worden weggezogen.
  LET OP: als u de motor met een verkeerd oliepeil laat draaien, kan dit tot motorschade leiden! Controleer het motoroliepeil vóór elke machinebewerking, wanneer de motor nog koud is.

TANKEN

LET OP: De motor van het apparaat is uitsluitend geschikt voor het verbranden van loodvrije benzine zonder olietoevoegingen. Het gebruik van andere brandstof die niet vers is en een te hoog ethanolgehalte of van lage kwaliteit heeft, kan leiden tot motorstoringen. Tank alleen als de motor uit is. Let er daarbij goed op dat u geen brandstof over de motor morst, vooral niet als deze nog heet is. Er kan brandgevaar ontstaan! Als de motor is opgewarmd, wacht u minimaal 2 minuten voordat u brandstof bijvult.

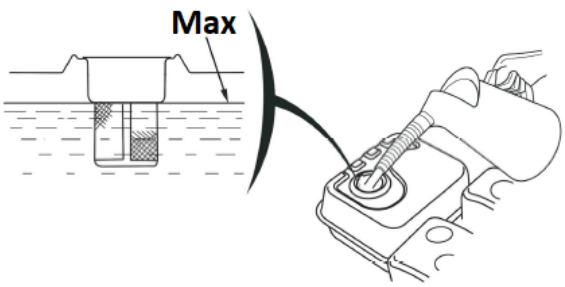

- Plaats het apparaat op een vlakke, horizontale ondergrond.
- De brandstoftank bevindt zich bovenop het apparaat.
- Draai de tankdop (met het pomppictogram) los. Trek het zeeffilter niet uit de opening!
- Vul brandstof bij via de vulopening. Het maximale brandstofniveau in de tank mag niet hoger zijn dan de bovengrens van de rode niveaumeter in het zeeffilter, d.w.z. mag niet hoger zijn dan de onderkant van de vulhals.

BATTERIJVERBINDING

LET OP: Let op dat u de accu niet met de verkeerde polariteit aansluit, omdat dit kortsluiting in het acculaadsysteem kan veroorzaken!

- Sluit de positieve/rode (+) kabel aan op de startmotorsolenoïde-aansluiting (A).
- Sluit de negatieve/zwarte of blauwe (-) kabel aan op een bevestigingsbout van de motor of een andere goede aardverbinding van de motor.
- Sluit de positieve (+) kabel aan op de positieve (+) aansluiting.
- Sluit de negatieve (-) kabel aan op de negatieve (-) pool.
- Smeer de aansluitingen en kabeluiteinden in met koper of speciaal vet voor elektrische aansluitingen.

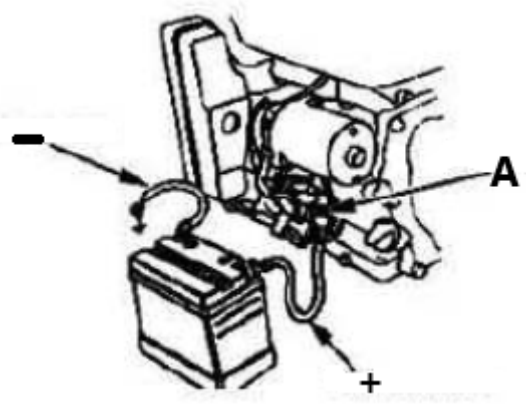

3.3. Gebruik van het apparaat

3.3.1 Opstarten

- Zet de brandstofklep (verdelerpictogram) in de open stand ("AAN" - zie het pictogram op de luchtfilterbehuizing) zodat de brandstof vanuit de tank naar de carburateur kan stromen om de motor te starten.



- **Alleen bij koude motor** : activeer de choke, d.w.z. zet de handmatige zuighendel in de gesloten stand ("CHOKE") - zie het universele pictogram.
- Zet de gashendel - motortoerentalregeling - op ca. 1/2 schaal in de richting van snelle rotatie.
  LET OP: het konijn-icoontje staat voor snelle rotatie en het schildpad-icoontje staat voor lage snelheden. Door de hendel naar het juiste icoontje te bewegen, verhoogt of verlaagt u het toerental van de motor.

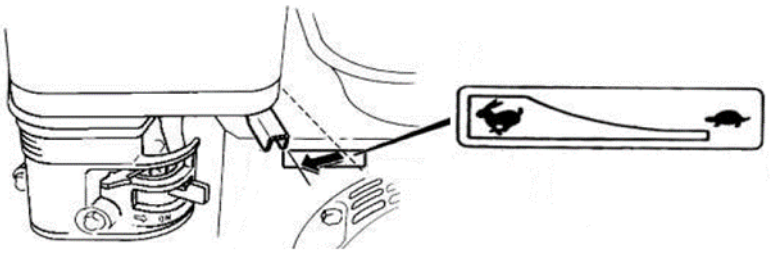

- Draai het contact (sleutel) op de motor van de “UIT”-stand naar de “AAN”-stand (alleen HT-WBL-01) en vervolgens naar “START” (of het krukas-icoon) zodat de motor kan worden gestart. Laat na het starten de contactsleutel onmiddellijk los.
- [alternatief - handmatig] Nadat u de contactsleutel in de “AAN”-stand hebt gezet, pakt u de hendel van het terugslagstartkoord vast en trekt u met een gestage beweging totdat u weerstand voelt op

de hendel. Trek vervolgens met een snelle beweging tot het einde, terwijl u de hendel in uw hand houdt, zodat deze op een gecontroleerde manier terugkeert naar de startpositie. Bij vorst kan het soms nodig zijn om de hendel meerdere keren over te halen voordat de motor start. Dit is normaal. LET OP: oude of slechte brandstof kan startproblemen veroorzaken! Vervang het onmiddellijk door een nieuw, goed exemplaar.

- Nadat u de motor heeft gestart, laat u deze even draaien totdat de bedrijfstemperatuur na ongeveer 1 minuut is bereikt. Beweeg in deze tijd de handmatige zuighendel geleidelijk in de richting van uit ("RUN").
  LET OP **:** om een warme motor te starten, hoeft u de aanzuiging niet in te schakelen. De hendel hiervoor moet in de open stand staan.

  BELANGRIJK: het lage toerental is alleen bedoeld voor het stationair laten draaien van de motor. Gebruik het hoogste toerental wanneer u de machine bedient.

3.3.2 Stoppen

- Stel met de gashendel het laagste toerental in (beweeg deze naar het schildpad-icoontje) en laat de motor 1-2 minuten op laag toerental draaien om hem wat af te laten koelen.
- Zet het contact uit door de schakelaar op "UIT" te zetten. U kunt er ook voor kiezen om de brandstofkraan dicht te draaien (zet de schakelaar op de stand "CLOSE") en te wachten tot de motor stopt. Met deze methode verwijdert u de resterende brandstof uit de carburateur. Het is daarom de moeite waard om deze methode te gebruiken als u een machine langere tijd niet gebruikt.
  LET OP: als u het apparaat plotseling moet stoppen, druk dan op de noodstopknop. Gebruik deze methode echter alleen in noodgevallen!
  BELANGRIJK **:** Gebruik nooit de chokehendel om de motor te stoppen door gas te geven!
- Als de machine niet meer gebruikt gaat worden, sluit dan de brandstoftoevoerklep. Zet de hendel in de gesloten stand ('CLOSE').

3.3.3 Werktips

- [HT-WBL-01] Als de machine tijdens het werk stopt en het hout vastzit aan het zaagblad en niet kan worden afgezaagd, draai dan de bout 50 los en verwijder de asafdekking 38. Klem het zeshoekige lichaam aan de andere kant met een sleutel C met een diameter van 34 mm op de bladas 21. Draai de bovenste bladas 21 tegen de klok in om het blad uit het hout te halen. Verwijder het vastzittende hout en bevestig de asafdekking 38 voordat u de machine opnieuw start:

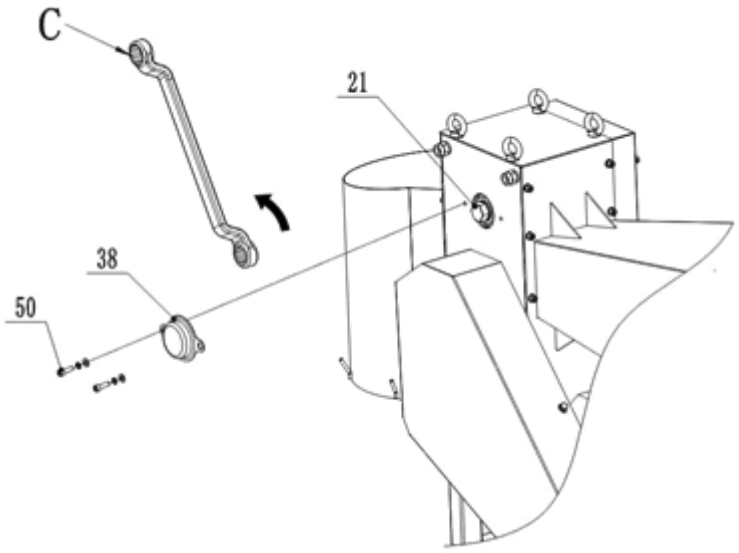

- [HT-WBL-02] Als de machine tijdens het werk stopt en het hout vastzit aan het zaagblad en niet kan worden afgezaagd, draai dan de bout 67 los en verwijder de asafdekking 38. Klem het zeshoekige lichaam met een sleutel C met een diameter van 30 mm op de bladas 21. Draai de bovenste bladas 21 tegen de klok in om het blad uit het hout te halen. Verwijder het vastzittende hout en bevestig de asafdekking 38 voordat u de machine opnieuw start.

- Met deze machine kunt u ongesorteerde of voorbewerkte takken knippen, zodat u direct verse takken, plantenstengels en dergelijke kunt snijden. Door factoren zoals het type grondstof, het vochtgehalte en de hardheid kan de machine tijdens het werken last krijgen van overbelasting van de motor, afslaan en schudden van de carrosserie. Dit is een normale situatie.
- Als het nodig is om harde, meerjarige bomen of droog hout te kappen, moet de invoerdiameter worden verkleind om overbelasting van de motor en uitval ervan te voorkomen en schade aan de motor, de messen en andere onderdelen van het voertuig te beperken. Deze machine heeft het beste snij-effect op verse kurk.
- Controleer of de positie onder de afvoerpoort open is en of er geen andere situaties zijn die de afvoer kunnen beïnvloeden voordat u aan de slag gaat.
- Voer het materiaal aan beide zijden in vóór de invoertrechter, en niet rechtstreeks richting de invoerpoort van de machine. Houd het hout bij het invoeren niet te hard vast, maar duw het voorzichtig naar binnen. Reinigings- en opvanghandelingen direct onder de uitvoerpoort zijn verboden.
- Dankzij de verwerkingseigenschappen van deze machine hoeft de gebruiker het hout alleen maar voorzichtig in de invoertrechter te duwen. Nadat het ruwe hout in de invoertrechter is ingevoerd, wordt het gehele stuk ruw materiaal tot het einde verwerkt, zonder dat de gebruiker iets hoeft te doen. Als u echter halverwege stopt, kan het zijn dat het hout niet volledig wordt gezaagd en het zaagblad vastloopt. Daarom mag de machine in niet-noodsituaties de veiligheidsbeugel niet raken en mag deze niet halverwege het werk stoppen. Daarnaast mogen er geen korte houtblokken in de invoertrechter terechtkomen om te worden gesneden. Deze breken tijdens het snijden namelijk horizontaal in de houten bak, waardoor de motor overbelast raakt en afslaat. Ook kunnen er beschadigingen aan de messen of andere onderdelen van de machine ontstaan.
- [HT-WBL-01] De afvoerpoort is voorzien van haken voor opvangzakken, maar opvangzakken kunnen alleen worden geplaatst als aan de volgende twee voorwaarden is voldaan:
  a) Het plaatsen en vervangen van de opvangzak wordt uitgevoerd door een gespecialiseerd persoon. Nadat u de opvangzak hebt geplaatst, moet deze lager zijn dan de onderkant van de afvoerpoort. Zo kunt u de stapelstatus van het hout erin goed zien. Hierdoor kan de opvangzak na het vullen tijdig worden gedetecteerd, zonder dat er een verstopping bij de afvoerpoort ontstaat. De zak kan dan snel worden verwijderd en tijdig worden vervangen door een nieuwe opvangzak.
  b) Als één gebruiker alleen werkt en een opvangzak nodig heeft om hout te verzamelen, moet u ervoor zorgen dat de opvangzak het volledige volume aan ruw hout kan bevatten. Ook moet u ervoor zorgen dat het hout niet overloopt in de opvangzak en dat er geen ernstige schade ontstaat aan belangrijke onderdelen, zoals het mes en de mesas, als gevolg van verstopping van de afvoerpoort door overstromend hout in de opvangzak.

3.4. Reiniging en onderhoud

a) Onderhoudsintervaltabel voor motoren (tenzij anders gespecificeerd door de fabrikant van de motoreenheid):

Activiteit / Interval *		**Voor elk gebruik**	**Na 1 maand of de eerste 20 manuren vanaf 1. inbedrijfstelling**	**Elke 3 maanden of elke 50 bedrijfsuren**	**Elk jaar of 100 werkuren**
Motorolie	Inspectie van mogelijke aanvulling	**X**			
	Vervanging		**X ****	**X**	
	Controle	**X**			

Luchtfilter ***	Schoonmaak		**X**		
	Vervanging			**X**	
Het brandstoftankje schoonmaken					**X**
Controleer en indien nodig, stel de bougie-afstand af					**X** (vervanging indien nodig)
Brandstoftank - reinigen					**X**
Controleer de scherpte van de messen/splines		**X**			
Bandenspanning			**X**		
Maak de buitenkant van de motor schoon (aanslag, stof, enz.)			**X**		
Brandstofslangen - inspectie		**Elke 2 jaar** (vervanging indien nodig)			
Reinigen van de binnenkant van de cilinderkop of zuiger van koolstofafzetting ****		**Elke 125 bedrijfsuren**			
* Afhankelijk van wat er eerder valt.					
** Als de machine vaak onder belasting of in extreem warme omgevingsomstandigheden werkt, moet het interval worden verkort tot 25 werkuren.					
*** Als de machine vaak in een stoffige, vuile omgeving wordt gebruikt, moet het reinigingsinterval worden teruggebracht tot 10 werkuren en moet de machine elke 25 werkuren worden vervangen.					
****De service moet worden uitgevoerd door een specialist.					

b) Schakel het apparaat uit en laat het volledig afkoelen voordat u het reinigt, afstelt of accessoires vervangt, en wanneer u het apparaat niet gebruikt. Verwijder ook de ontstekingskabel van de bougie.
- Wacht tot de roterende elementen stoppen.

c) • Voor reiniging van het oppervlak mogen alleen niet-corrosieve middelen worden gebruikt.

d) • Bewaar het apparaat op een koele en droge plaats, beschermd tegen vocht en direct zonlicht.

e) Het is niet toegestaan het apparaat met een straal water te besproeien of het apparaat in water onder te dompelen.

f) Zorg ervoor dat er geen water binnendringt via de ventilatieopeningen in de behuizing.

g) Reinig de ventilatieopeningen met een borstel en perslucht.

h) Het apparaat dient regelmatig worden gecontroleerd op technische operatie en eventuele schade.

i) Gebruik voor het schoonmaken geen scherpe en/of metalen voorwerpen (bijv. een staalborstel of een metalen spatel) omdat deze het oppervlaktemateriaal van het apparaat kunnen beschadigen.

j) Controleer de brandstofkabels regelmatig op beschadigingen of slijtage (scheuren of lekkages) en vervang het beschadigde onderdeel onmiddellijk.

k) Inspectie/vervanging van bougie:
LET OP: verwijder de bougie alleen bij een koude motor!
De toegang tot de plug bevindt zich tussen de luchtfilterbehuizing en de uitlaatdemper. Verwijder eerst de bougiekabel van de bougie om er toegang toe te krijgen. Controleer de bougieafstand en stel deze indien nodig af voordat u een bougie monteert, ook als u een nieuwe bougie plaatst. Draai de plug zo ver mogelijk vast, maar draai hem wel voorzichtig aan. Meestal nog eens 1/3-1/2 slag (raadpleeg de aanbevelingen van de fabrikant van de plug). De rest van de montage verloopt via demontage.

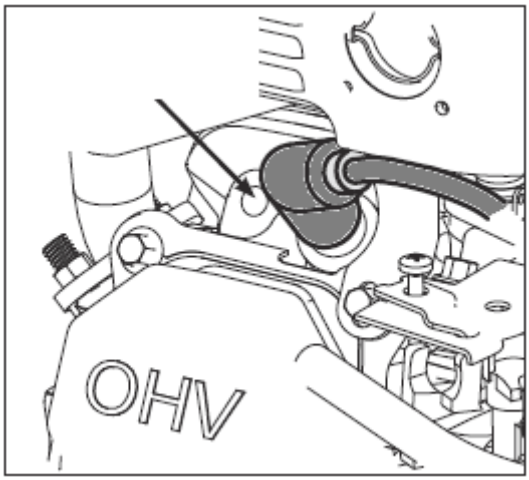

l) Luchtfilter controleren/vervangen:

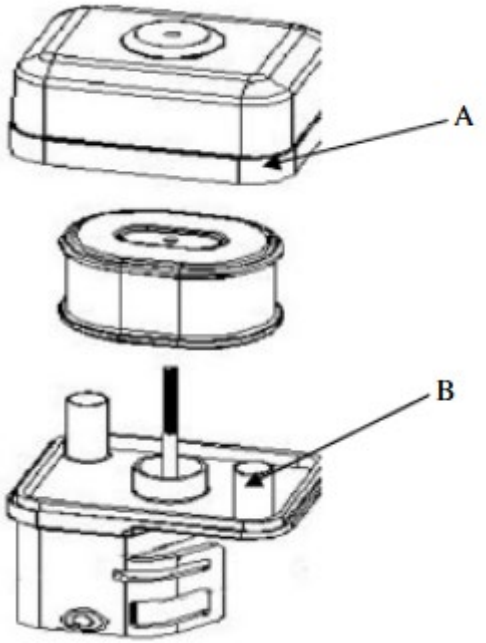

- Verwijder het buitenste deksel van het luchtfilter (A). Zorg ervoor dat er geen vuil en gruis in het luchtfilter terechtkomt.
- Scheid het luchtfilter (A) van de luchtfilterbehuizing (B).
- Controleer het luchtfilter. Maak het vuile luchtfilter schoon met warm water en milde zeep. Laat het luchtfilter goed drogen voordat u het opnieuw installeert.
- Plaats het luchtfilter op de carburateur en zet het vast met een schroef.
- Let op: Gebruik geen perslucht of oplosmiddelen om het filter schoon te maken. Perslucht kan het filter beschadigen en oplosmiddelen lossen het filter op.

m) Motorolie verversen:

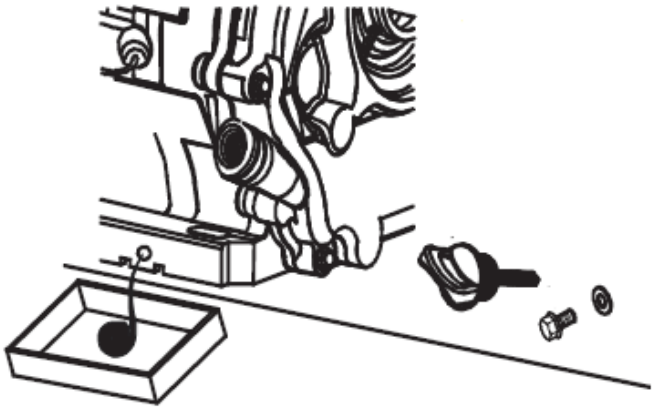

- Plaats de machine op een vlakke ondergrond, zet de machine aan en laat de motor enkele minuten opwarmen. Zet de machine vervolgens uit.
- Verwijder de olievuldop met de peilstok.
- Plaats de olieopvangbak onder de motor bij de aftapplug.
- Draai de olieaftapplug los en laat alle olie weglopen, totdat er geen olie meer lekt.
- Draai de aftapplug weer vast en vul de olie bij met verse olie via de vulplug met behulp van een peilstok. Volg hiervoor de procedure die eerder in deze handleiding is beschreven.

n) Langdurig niet gebruiken van de machine:

Als de machine langer dan een maand niet wordt gebruikt, is het volgende noodzakelijk:

- Maak de brandstoftank leeg of voeg een brandstofstabilisator toe volgens de door de fabrikant voorgeschreven verhouding van het additief.
  LET OP: bewaar brandstof niet langer in een tank met stabilisator dan de fabrikant van het additief aanbeveelt!
- (alleen als de brandstoftank leeg is) Start de motor en laat deze onbelast draaien totdat deze vanzelf afslaat vanwege brandstofgebrek. Zo kan de resterende brandstof uit het brandstofsysteem en de carburateur weglopen. Eventuele resten kunnen worden afgevoerd door het neerslagfilter los te draaien:

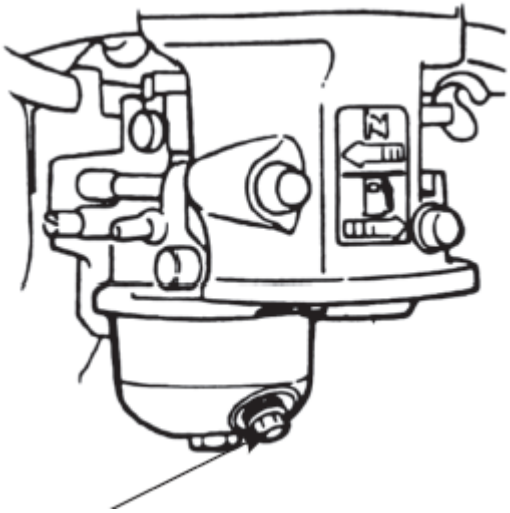

- Schakel het neerslagfilter uit en sluit de brandstofkraan.
- Vervang de motorolie door verse olie (als deze niet recent is ververst of tekenen van slijtage vertoont).
- Verwijder bij een koude motor de bougiekabel van de bougie, draai de bougie los en giet 5-10 ml verse motorolie via de opening in de cilinder. Draai de bougie er weer in.
- Trek aan de starthendel totdat u weerstand voelt. Hierdoor wordt de olie in de cilinder verdeeld en wordt de motor van binnenuit beschermd. Maak vervolgens 8-10 langzame bewegingen waarbij u de trekbeweging uitvoert, alsof u de motor wilt starten.

- Maak het apparaat, en dan met name de motor, schoon en verwijder vuil en andere verontreinigingen, zoals stof.
- Controleer de machine op versleten of beschadigde onderdelen en vervang deze indien nodig.
- Indien nodig, pompt u de banden op tot de maximaal toegestane druk (zie de markering op de band).
- Bewaar de machine in een droog, overdekt gebouw met goede ventilatie, uit de buurt van warmte en zonlicht.

o) Controleer de machineonderdelen regelmatig, 1 à 2 keer per maand, onder begeleiding van een professional. Zorg ervoor dat de machine volledig stilstaat!

- [HT-WBL-01] Open het tandwieldeksel 36, de riemkap 13, het kleine tandwieldeksel 43 en de afvoerpoort 31, breng een geschikte hoeveelheid smeermiddel aan op elk tandwielonderdeel; controleer op soepele rotatie en slijtage van belangrijke onderdelen zoals lagers, bladen, riemen, enz. Als er gebreken worden gevonden, moeten deze zo snel mogelijk worden gerepareerd voordat er opnieuw wordt gewerkt. Vooral bij bladen zijn regelmatige inspecties noodzakelijk en worden bladreparaties uitgevoerd door professionele instellingen. Een bot mes kan de efficiëntie van de machine verminderen en in ernstige gevallen kan het schade aan machineonderdelen veroorzaken.

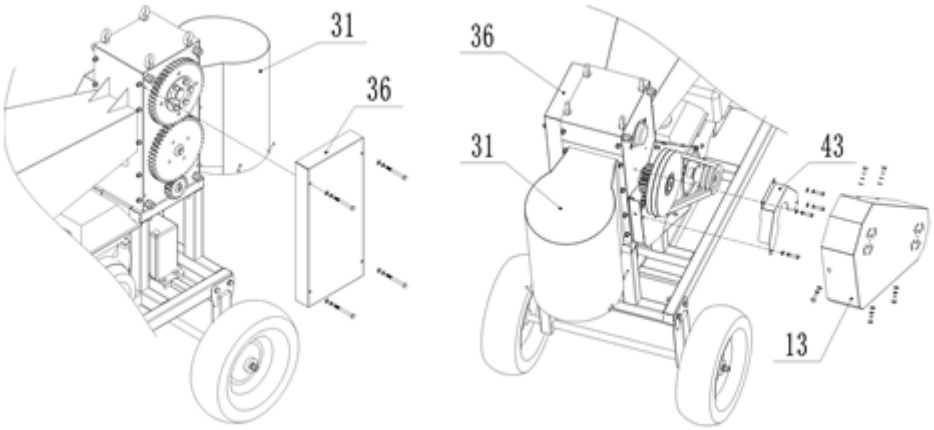

- [HT-WBL-02] Open het tandwieldeksel 36 door de 4x bouten die het vasthouden te verwijderen. Smeer elk tandwielonderdeel; controleer op soepele rotatie en slijtage van belangrijke onderdelen zoals lagers, bladen, riemen, enz. Als er gebreken worden gevonden, moeten deze zo snel mogelijk worden gerepareerd voordat er opnieuw wordt gewerkt. Vooral bij bladen zijn regelmatige inspecties noodzakelijk en worden bladreparaties uitgevoerd door professionele instellingen. Een bot mes kan de efficiëntie van de machine verminderen en in ernstige gevallen kan het schade aan machineonderdelen veroorzaken.

VEILIG VERWIJDEREN VAN BATTERIJEN

In de apparaten zijn GEL 12V 9Ah-accu's geïnstalleerd.

Verwijder de gebruikte batterij uit het apparaat op dezelfde manier als waarop u de batterij hebt geïnstalleerd.

Recycle batterijen bij de juiste organisatie of het juiste bedrijf.Recycle batterijen bij de juiste organisatie of het juiste bedrijf.

AFVOEREN VAN GEBRUIKTE APPARATEN

Gooi dit apparaat niet in gemeentelijke afvalsystemen. Lever het in bij een recycling- en verzamelpunt voor elektrische apparaten. Controleer het symbool op het product, de gebruiksaanwijzing en de verpakking. De kunststoffen die voor de bouw van het apparaat zijn gebruikt, kunnen overeenkomstig hun markering worden gerecycleerd. Door te kiezen voor recycling levert u een belangrijke bijdrage aan de bescherming van het milieu.

Neem contact op met plaatselijke autoriteiten voor informatie over plaatselijke recycling.

PROBLEEMOPLOSSING

Probleem	**Mogelijke oorzaak**

De motor kan niet worden gestart	• Staat de contactschakelaar in de stand “AAN”? • Staat de brandstofafsluiter open? • Gebruikt u verse, schone benzine? Als het gas oud is, vervang het dan. • Gebruik een brandstofstabilisator als u de benzine langer dan 30 dagen bewaart. • Is de bougie schoon? Als de bougie vuil of gebarsten is, vervang deze dan. Als de olie erin zit, laat u deze eruit, houdt u een doek boven het bougiegat en trekt u een paar keer aan het terugslagkoord om alle olie uit de cilinder te blazen. Veeg vervolgens de bougie schoon en plaats deze weer terug. • als de veiligheidsschakelaar gereset is en de draad aangesloten is?
De motor stopt tijdens het werken	• als de motor door overbelasting stopt? • Wat als er hout in het bladhuis geblokkeerd is? • of de veiligheidsschakelaar in normale toestand verkeert? • Is de motor voorzien van voldoende brandstof en olie?
Vreemd geluid	• Stop de machine en controleer of er onderdelen loszitten. • Zo niet, laat dan een professional de controle uitvoeren en onderhoud plegen.
Het mes is versleten of beschadigd	• Ga naar een professionele reparatiewinkel om de messen te laten vervangen of slijpen.
Riem slipt	• Stop de machine onmiddellijk, vraag professioneel personeel om de riemafdekking te openen, controleer de slijtage van de riem en vervang deze door een nieuwe als deze beschadigd is. Als de riem normaal is, moeten de bevestigingsbouten van de motor losgedraaid worden, moeten de voorste en achterste posities van de motor aangepast worden om de riem te spannen en moet de riemafdekking na voltooiing weer teruggeplaatst worden.
Houthakker kan niet effectief worden gescheiden	• stop de machine onmiddellijk, vraag professioneel personeel om de mesruimte aan te passen (open het tandwieldeksel, draai de bouten los die op de kegelhuls van de bovenste mesas en het tandwiel zijn gedrukt, draai de bovenste mesas, pas de relatieve positie van het tandwiel en de mesas aan, selecteer de juiste opening tussen de bovenste en onderste messen, vergrendel de bouten op de kegelhuls en plaats vervolgens het tandwieldeksel terug)

Denne brukerhåndboken er oversatt ved hjelp av maskinoversettelse. Vi har gjort vårt ytterste for å sikre at oversettelsen er nøyaktig, men vær oppmerksom på at automatiserte oversettelser ikke er perfekte og ikke er ment å erstatte menneskelige oversettere. Den offisielle versjonen av brukerhåndboken er på engelsk. Eventuelle forskjeller mellom den oversatte versjonen og den originale engelske versjonen er ikke juridisk bindende. Hvis du har spørsmål om nøyaktigheten av oversettelsen, vennligst se den engelske versjonen, som er den offisielle referansen. Flere språkversjoner er tilgjengelig på forespørsel via
info@expondo.com

Tekniske data

Beskrivelse av parameter		Parameterverdi	
Produktnavn		Greinkutter	
Modell		HT-WBL-01	HT-WBL-02
Motortype		DH457 Naturlig aspirert 1-sylindret OHV 4-takts luftkjølt 457 ccm 5 euro	DH212 Naturlig aspirert 1-sylindret OHV 4-takts luftkjølt 212 ccm 5 euro
Maks effekt [HP]		18 ved 3600 rpm	7 ved 3600 rpm
Maks dreiemoment [Nm]		31 ved 2500 rpm	13,5 ved 2500 rpm
Drivstofftype		Blyfri bensin min. 91 oktan (RON) ≤E10	
Motorolje	Viskositet	Standard omgivende arbeidsforhold: API SJ +høyere 10W30 (med rensetilsetningsstoffer)	
		Kalde arbeidsforhold (ikke over 0 ° C): API SJ + høyere 5W30 (med rensetilsetningsstoffer)	
	Kapasitet [L]	1.1	0.6
Tennplugg	Type	F7TC / F7RTC (eller tilsvarende)	
	Elektrodegap [mm]	0.6-0.8	
	Tiltrekkingsmoment [Nm]	18-22	
Drivstofftankkapasitet [L]		6.5	3.6
Starter type		Rekyl / Elektrisk	
Bladets maksimale hastighet [rpm]		230	240
Fliskapasitet [cm]		12 (myk fersk gren)	7 (myk fersk gren)
Tillatt stokkdimeter [cm]		Ø10-30	Ø8-20
Mål [bredde x dybde x høyde; mm].		850 x 2120 x 1410	640 x 1800 x 1120
Vekt (netto) [kg]		249	112
Strømforsyningstype		6MF9 GEL 12 V 9 Ah	6MFL GEL 12 V 9 Ah

1. Retningslinjer for bruk

Enheten er designet for bearbeiding av tregrener, busker, ugress, skudd (med en diameter som ikke overstiger verdien gitt i tabellen med tekniske data) til mindre biter. Disse maskinene drives av en bensinmotor, noe som gjør den bærbar og egnet for utendørs bruk, spesielt i områder uten tilgang til elektrisitet og utstyrt med tilhengerfeste for lavhastighets (≤ 5 km/t) tauing kun utenfor offentlig vei.
FORSIKTIG: Ikke bruk maskinen til å makulere konstruksjonsrester, plast, papirprodukter, tau eller strenger eller annet materiale som kan inneholde metall.
ADVARSEL **:** fjern alle spiker, tau, strenger eller steiner som kan være innebygd i plantedeler (f.eks. røtter osv.) før du setter inn materiale i enheten.
Brukeren er ansvarlig for skader som oppstår som følge av utilsiktet bruk av apparatet.

3.1. Beskrivelse av enheten





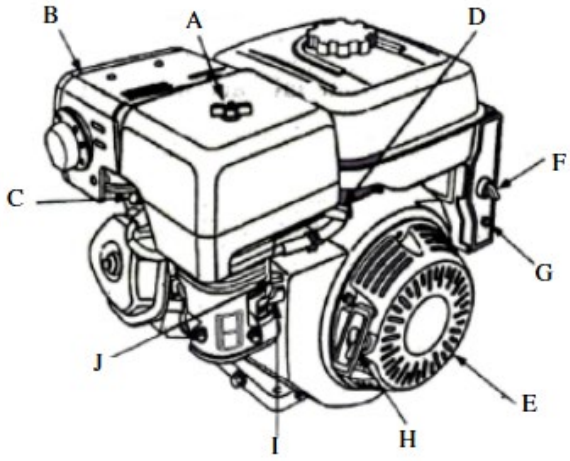

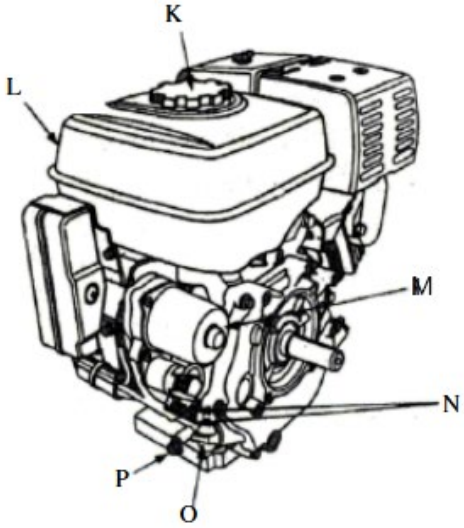

A. Luftrenser
B. Lyddemper
C. Lyddemperbeskyttelse (valgfritt)
D. Tennplugg
E. Gasspak
F. Tenningsbryter
G. Breaker (elektrisk starttype)
H. Rekylstarterhåndtak
I. Choke spak
J. Drivstoffkran
K. Drivstoffpåfyllingslokk
L. Drivstofftank
M. Starter (elektrisk starttype)
N. Motorens identifikasjonsnummer
O. Oljepeilepinne
P. Oljetappeplugg

3.2. Klargjøring for bruk

PLASSERING AV APPARATET

Omgivelsestemperaturen må ikke overstige 45°C og luftfuktigheten bør ikke overstige 85%. Bruk enheten kun i åpne rom og/eller godt ventilerte områder. Ikke blokker luftinntaket til enheten og eksosutløpet til motoren. Utstyret skal holdes borte fra alle varme overflater. Bruk alltid enheten på en jevn, stabil, ren, brannsikker overflate og utilgjengelig for barn og personer med nedsatt mentale, sensoriske og intellektuelle funksjoner. Driftsstedet for enheten skal gi enkel tilgang til enhetens nødavstengningsspak. Det er forbudt å arbeide eller kjøre maskinen på ikke-asfalterte overflater med skråninger, bølger, ujevnheter, løshet eller glatte overflater.

ARBEIDSFORHOLD

Kontroller materialet som skal makuleres og sørg for at det er nok plass over maskinen til å laste materialet. Det anbefales å velge en arbeidsplass så nærme som mulig der sjetongene skal brukes. Dette vil redusere behovet for å frakte det bearbeidede materialet til et minimum.
Hold trygg avstand fra sponutløpsområdet. Sørg for at alle tilstedeværende, barn, dyr eller verdisaker også holdes på trygg avstand fra sponutløpsområdet.

MONTERING AV MASKINEN

Denne maskinen er delvis demontert og pakket. Etter utpakking tas delene ut av emballasjeboksen og monteres enkelt i henhold til vedlagte installasjonsskjema før bruk. OBS: Noen deler av denne maskinen med stort volum og tung vekt. Under montering anbefales det å søke veiledning og assistanse fra en selger eller noen med betydelig kunnskap og evne til denne maskinen for å ivareta sikkerheten.



HT-WBL-01



HT-WBL-02

FORSIKTIG: under installasjon, ikke plasser hender eller andre kroppsdeler innenfor en radius av bladrotoren; Ikke berør knivene med hendene eller andre kroppsdeler.

HT-WBL-01

A. Øvre del av innmatingsbeholderen

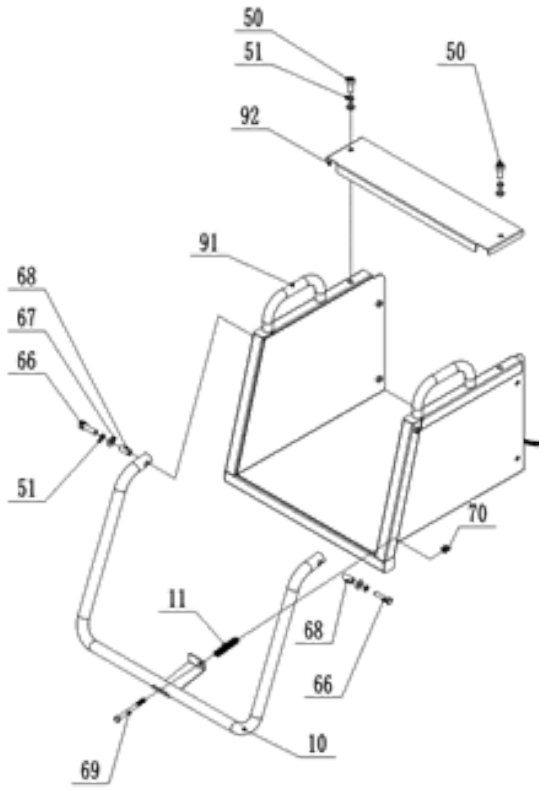

Artikkelnummer	Delbeskrivelse
92	Toppdeksel for øvre del av fôrbeholder
91	Øvre del av fôrbeholder
70	Låsemutter
69	Bolt
68	Bøssing
67	Vaskemaskin
66	Bolt
51	Fjærskive
50	Bolt
11	Fjær
10	Sikkerhetsstang

Monter først sikkerhetsstangen 10 som vist på figuren med maskinvare og fjær for å feste den på den øvre delen av fôrbeholderen 91. Installer deretter toppdekselet for den øvre delen av fôrbeholderen 92 på den øvre delen av fôrbeholderen 91 med bolt 50 , og vent på neste installasjonstrinn.

B. Forhjulsmontering

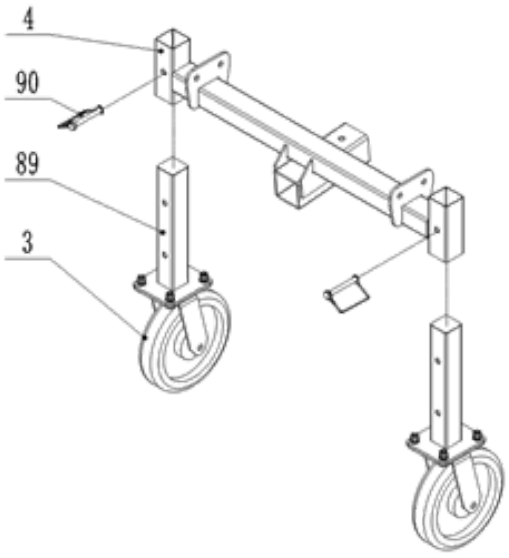

Artikkelnummer	Delbeskrivelse
90	D-pinne
89	Forhjulsfot
4	Forhjulsramme
3	Omni-directional hjul

Monter forhjulsfot 89 som vist i figuren på forhjulsrammen 4 ved hjelp av D-pinne 90, og vent på neste monteringstrinn.

C. Bakhjulsrammemontering

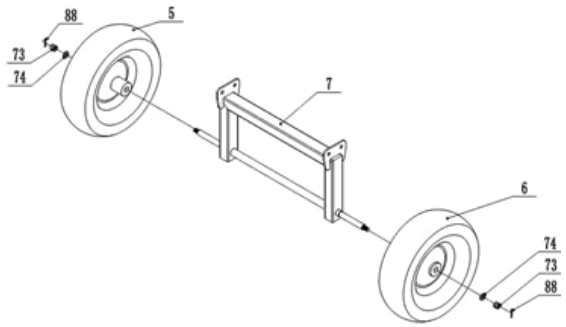

Artikkelnummer	Delbeskrivelse
88	Pin
74	Vaskemaskin
73	Låsemutter
7	Bakhjulsramme
6	Høyre hjul
5	Venstre hjul

Installer venstre og høyre dekk 5 og 6 på bakhjulsrammen 7 med maskinvare og vent på neste installasjonstrinn.

D. Forhjul/ bakhjulsramme/hovedrammemontering

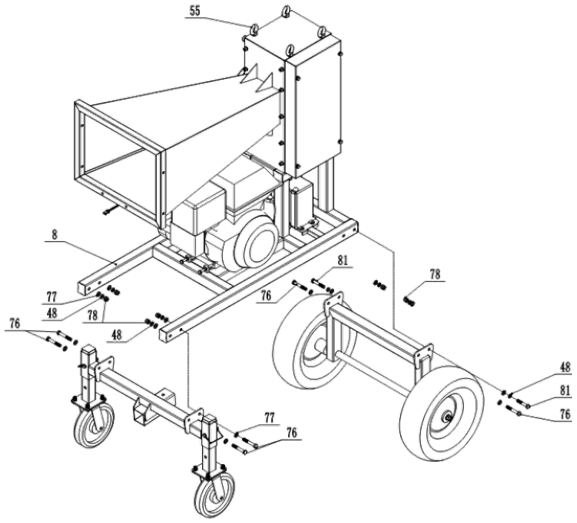

Artikkelnummer	Delbeskrivelse
81	Bolt
78	Låsemutter
77	Vaskemaskin
76	Bolt
51	Fjærskive
55	Øyebolt – for løfting
48	Fjærskive

Minst to øyebolter 55 bør velges som hovedløftepunkter, løft hovedrammen 8 sakte til en høyde på 50-70cm over bakken med en løfteinnretning med en løftekapasitet på over 1000kg, ta hensyn til sikkerheten. Som vist i figuren ovenfor, kan forhjul og bakhjulsramme festes på hovedrammen 8 med maskinvare.

E. Utløpsbeholder/ øvre del av matebeholder/hovedrammeenhet

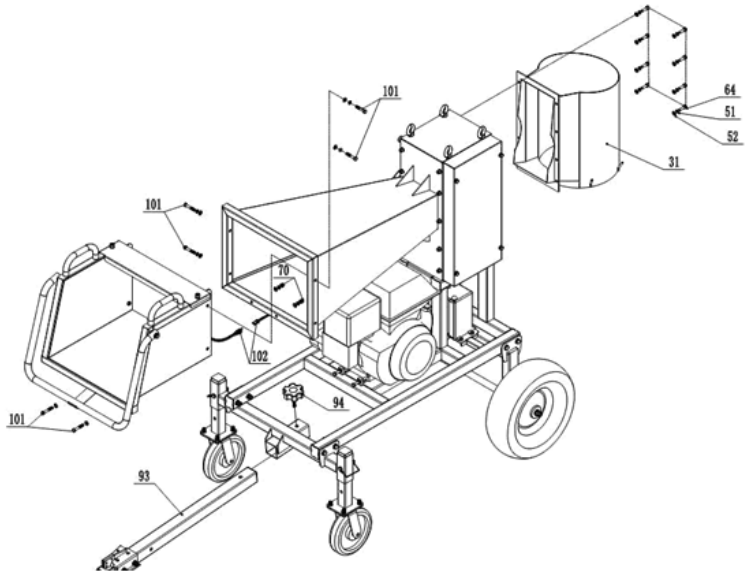

Artikkelnummer	Delbeskrivelse
102	Metalltråd
101	Bolt
94	Knott
93	Tilhengerfeste
70	Låsemutter
64	Bolt
52	Vaskemaskin
51	Fjærskive
31	Utløpsbeholder

Fest den ferdige øvre delen av matebeholderen 91 og utløpsbeholderen 31 på hovedrammen ved hjelp av maskinvare; Koble ledningen 102 til motorkontrollledningen., trekk ut den venstre tappen på sikkerhetsbryteren på sikkerhetsstangen 10. Fest tilhengerfeste 93 ved hjelp av knott 94 på rammen.

F. Batterimontering og tilkobling

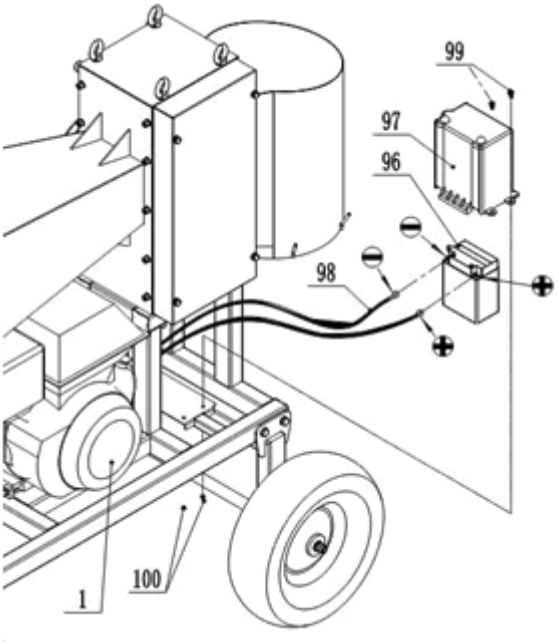

Artikkelnummer	Delbeskrivelse
100	Låsemutter
99	Bolt
98	Batteriledning
97	Batterideksel
96	Batteri
1	Motor

Koble de positive og negative ledningene til batteriledningen 98 til de positive og negative polene til batteriet 96, med den positive polen koblet til den positive polen og den negative polen koblet til den negative polen. Ikke koble dem feil, ellers vil det skade batteriet og motoren. Fest batterideksel 97 på batteri 96, og lås dem på rammen med bolt 99.

HT-WBL-02

A. Rammemontering

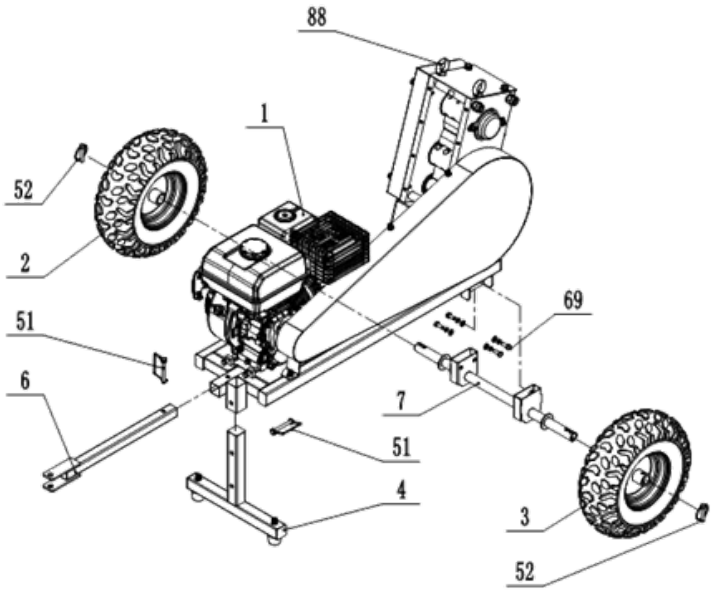

To øyebolter 88 bør velges som hovedløftepunkter, løft hovedrammen sakte til en høyde på 40-60 cm over bakken med en løfteanordning med en løftekapasitet på over 300kg, vær oppmerksom på sikkerheten! Installer T-stang 4, tilhengerfeste 6, aksel 7 og hjul (2&3) ved hjelp av D-pinne 51, 52 og bolt 69 og maskinvare.

B. Matebeholderenhet

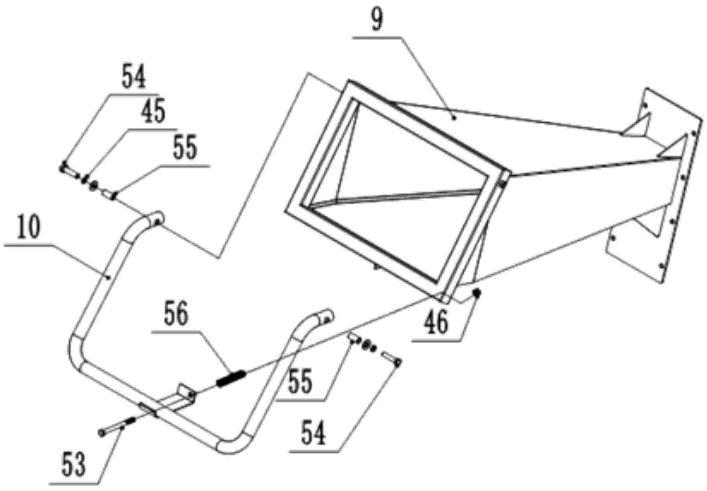

Installer sikkerhetsstangen 10 på matetrakten 9 ved hjelp av bolt 53,54 og maskinvare.

C. Utløpsbeholderenhet

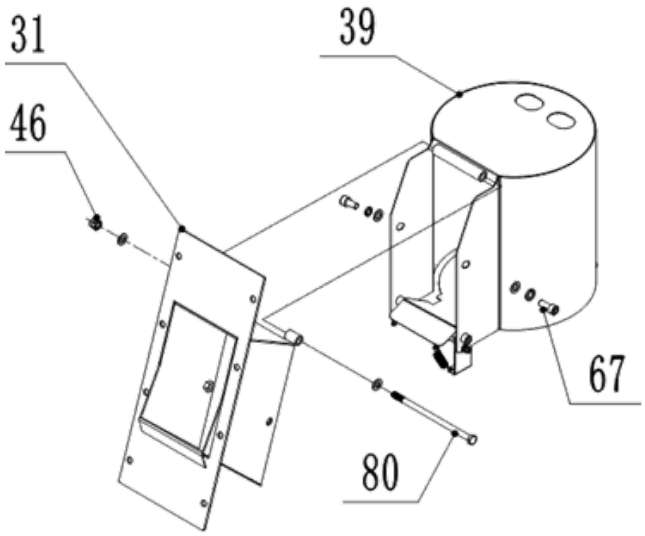

Installer utløpsbeholderen på øvre utløpsbeholder 31 ved hjelp av bolter og maskinvare.

D. Innmatings-/utløpsbeholder og hovedrammeenhet

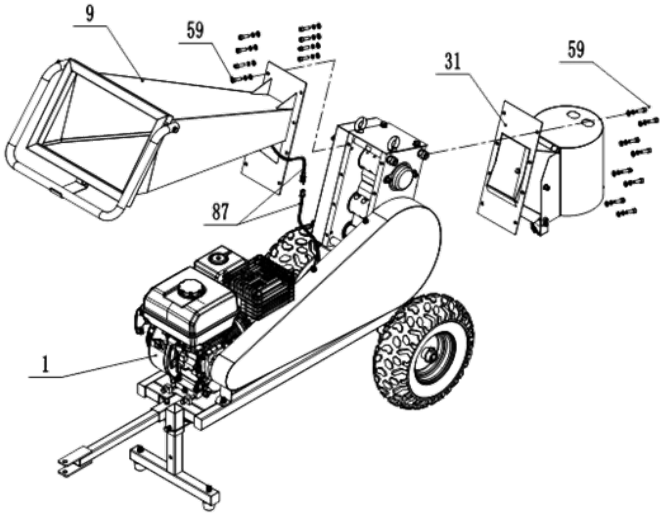

Installer matebeholder 9 og utløpsbeholder 31 ved hjelp av bolter og maskinvare. Koble sikkerhetsledninger 87 til motoren, trekk ut tilbakestillingspinnen på bryteren (venstre side på bryteren) for start.

FYLLING AV MOTOROLJE

Under transport er maskinens motor uten olje, derfor må den etterfylles før første oppstart. Bruk kun fersk olje i henhold til anbefalingen for smøring av motoren (se tabellen med tekniske data):

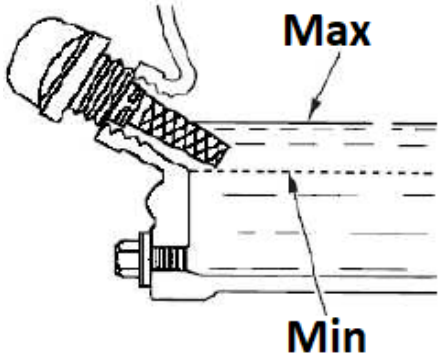

- Plasser maskinen på en jevn, horisontal overflate.
- Skru av det oransje motoroljepåfyllingslokket (med innebygd peilepinne - se bildet over) og hell olje gjennom åpningen (bruk for eksempel en trakt), pass på at du ikke fyller mer enn det tillatte nivået (merket felt på peilestav), som vi sjekker på peilepinnen på hetten etter at den er festet i hullet.
- Det anbefales å holde nivået nærmere den øvre enn den nedre akseptable grensen. Ved overløp over tillatt nivå kan overflødig olje suges ut gjennom plugghullet.
  OBS: Bruk av motoren med feil oljenivå kan føre til motorskade! Kontroller motoroljenivået før hver maskinoperasjon når motoren fortsatt er kald.

FYLLING AV BENSIN

OBS: Motoren til enheten er kun tilpasset for å brenne blyfri bensin uten oljetilsetninger. Bruk av annet drivstoff som ikke er ferskt og med for høyt etanolinnhold eller av lav kvalitet kan føre til motorhavari. Fyll kun drivstoff når motoren er slått av, og pass nøye på at du ikke søler drivstoff over motoren, spesielt når den er varm - fare for brann! Hvis motoren er oppvarmet, vent minst 2 minutter før du fyller drivstoff.

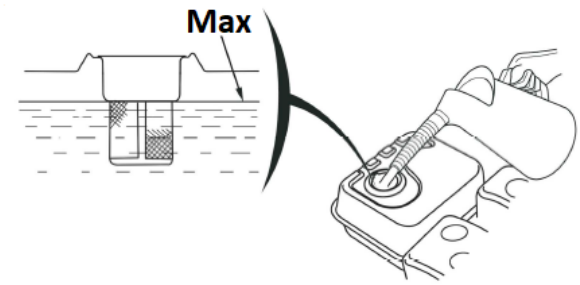

- Plasser maskinen på en jevn, horisontal overflate.
- Drivstofftanken er plassert på toppen av enheten.
- Skru av tanklokket (med dispenserikonet). Ikke trekk ut silfilteret inne i åpningen!
- Fyll på drivstoff gjennom pluggåpningen - det maksimale drivstoffnivået i tanken bør ikke overstige den øvre grensen for den røde nivåmåleren i silfilteret, dvs. nå bunnen av påfyllingshalsen som maks.

BATTERILKOBLING

FORSIKTIG: Vær forsiktig så du ikke kobler batteriet i motsatt polaritet, da dette vil kortslutte batteriladesystemet!

- Koble den positive/røde (+) kabelen til startsolenoidterminalen (A).
- Koble den negative/svarte eller blå (-) kabelen til en motormonteringsbolt eller annen god jordforbindelse.
- Koble den positive (+) kabelen til den positive (+) terminalen.

- Koble den negative (-) kabelen til den negative (-) terminalen.
- Smør terminaler og kabelender med kobber eller spesielt elektrisk terminalfett.

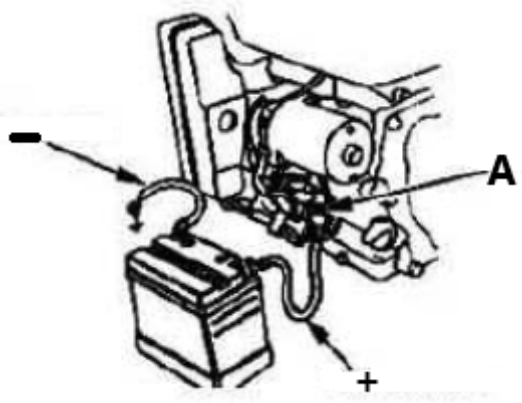

3.3. Bruk av enheten

3.3.1 Oppstart

- Sett drivstoffventilen - fordelerikonet - til åpen stilling ("ON" - se signaturpiktogrammet på luftfilterhuset) slik at drivstoff kan strømme fra tanken til forgasseren for å starte motoren.



- **Bare når motoren er kald** : aktiver choken, dvs. sett den manuelle sugespaken i lukket stilling ("CHOKE") - se universalikonet.
- Still inn gasspaken - motorhastighetskontroll - på ca. 1/2 skala i hurtigrotasjonsretningen.
  MERK: kaninikonet symboliserer rask rotasjon og skilpadden er for lave hastigheter, så ved å flytte spaken mot det aktuelle ikonet øker eller reduserer du motorhastigheten.

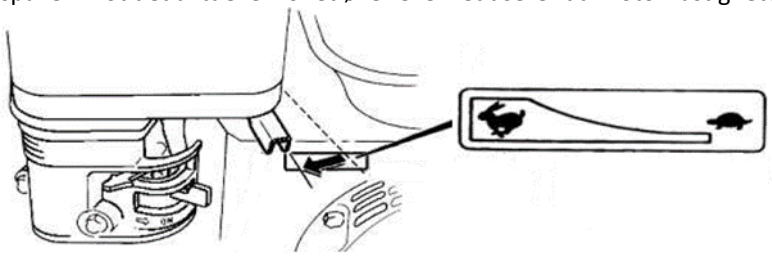

- Vri tenningen (nøkkelen) på motoren fra "AV" til "PÅ"-posisjon (kun HT-WBL-01) og deretter til "START" (eller sveivikon) slik at motoren kan startes - etter startene , slipp tenningsnøkkelen umiddelbart.
- [alternativt - manuelt] Etter å ha satt tenningsnøkkelen til "ON"-posisjon, ta tak i spaken på rekylstarttauet og dra i en jevn bevegelse til du kjenner motstand på spaken, og dra deretter med

en rask bevegelse til slutten, alt mens du holder håndtaket i hånden slik at det kan gå tilbake til startposisjonen på en kontrollert måte. Noen ganger under fryseforhold kan det være nødvendig å trekke i slepehåndtaket flere ganger før motoren starter - dette er normalt.
OBS: Gammelt eller lavkvalitets drivstoff kan føre til startproblemer! Bytt den umiddelbart til en skikkelig, frisk en.

- Etter å ha startet motoren, la den virke litt for å nå driftstemperaturen etter ca. 1 minutt og i løpet av denne tiden beveger du den manuelle sugespaken gradvis i retning av ("RUN").
  MERK **:** å starte en oppvarmet motor krever ikke å slå på suget - spaken skal være i åpen stilling.

VIKTIG: lavt turtall er kun for å gå motoren på tomgang - bruk det høyeste turtallet når du bruker maskinen.

3.3.2 Stopp

- Still inn laveste motorturtall med gasspaken (flytt den mot skilpaddeikonet) og la motoren gå på lav hastighet i 1-2 minutter for å kjøle den ned litt.
- Slå av tenningen ved å sette bryteren til "OFF"-posisjon. Alternativt kan du stenge drivstoffventilen (bytte til "CLOSE"-posisjonen) og vente til motoren stopper - denne metoden vil kvitte seg med gjenværende drivstoff fra forgasseren, så det er verdt å bruke den før du lagrer en ubrukt maskin for en lang tid.
  OBS: hvis du trenger å stoppe enheten plutselig, trykk på nødstoppknappen, men bruk denne metoden kun i nødstilfeller!
  VIKTIG **:** bruk aldri chokehendelen til å stoppe motoren ved å gasse den!
- Hvis maskinen ikke skal brukes lenger, lukk drivstofftilførselsventilen - sett spaken til lukket ("CLOSE") posisjon.

3.3.3 Arbeidstips

- [HT-WBL-01] Hvis maskinen stopper under arbeid og treverket sitter fast på bladet og ikke kan skjæres av, skru av bolten 50 og fjern akseldekselet 38. Bruk en verktøynøkkel C med en diameter på 34 mm på motsatt side for å klemme den sekskantede delen på bladakselen 21. Vri den øvre bladakselen 21 mot klokken for å frigjøre bladet fra treet. Fjern det fastsittende veden og fest akseldekselet 38 før du starter maskinen på nytt:

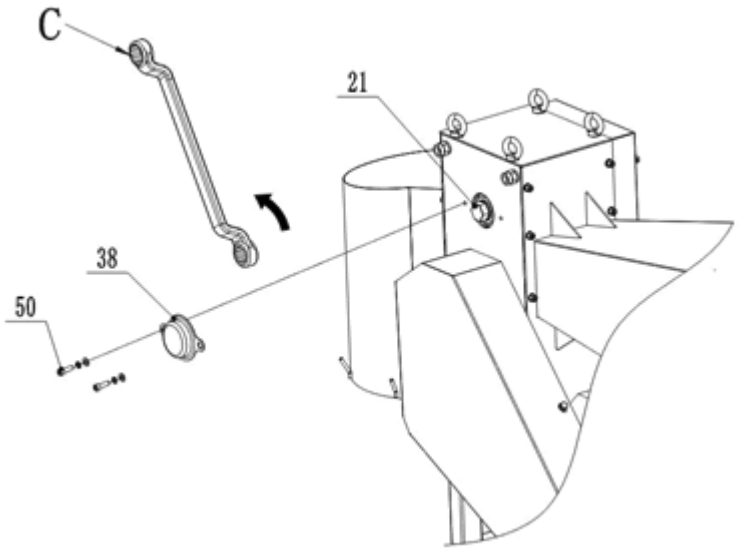

- [HT-WBL-02] Hvis maskinen er stoppet under arbeid og treverket sitter fast på bladet og ikke kan skjæres av, skru av bolten 67 og fjern akseldekselet 38. Bruk en verktøynøkkel C med en diameter på 30 mm for å klemme den sekskantede kroppen på bladakselen 21. Vri den øvre bladakselen 21 mot klokken for å frigjøre bladet fra treet. Fjern veden som sitter fast og fest akseldekselet 38 før du starter maskinen på nytt.
- Denne maskinen kan skjære usorterte eller forbehandlede grener, slik at nyklippede grener, plantestengler osv. kan være direkte for skjæring. På grunn av faktorer som råvaretype,

fuktighetsinnhold og hardhet, kan maskinen oppleve overbelastning av motoren, stopp og kroppsristing under arbeid, noe som er en normal situasjon.

- Hvis det er nødvendig å kutte harde flerårige trær eller tørr ved, bør matediameteren reduseres for å forhindre overbelastning og stans av motoren, og for å redusere skade på motoren, kniver og andre komponenter i kjøretøyet. Denne maskinen har den beste kutteeffekten på fersk kork.
- Sørg for at posisjonen under utslippsporten er åpen og at det ikke er andre situasjoner som kan påvirke utslippet før du arbeider.
- Mat materialet på begge sider foran innmatingstrakten, ikke kjør direkte mot maskinens mateport. Ved fôring må du ikke holde kraftig i veden, bare skyve veden forsiktig inn; rengjørings- og oppsamlingsoperasjoner rett under utløpsporten er forbudt.
- På grunn av bearbeidingsegenskapene til denne maskinen trenger brukeren bare å skyve veden forsiktig inn i innmatingsbeholderen. Etter at råvirket er matet inn i fôringsbeholderen, vil det fortsette å behandle hele delen av råstoffet helt til slutten, uten noen operasjon fra brukeren. Men å stoppe midtveis kan føre til ufullstendig kapping av treet og bladet setter seg fast. Derfor, i ikke-nødsituasjoner, har ikke denne maskinen lov til å berøre sikkerhetsstangen og har ikke lov til å stoppe midtveis under arbeidet. I tillegg bør trematerialer med korte blokker ikke komme inn i matebeholderen for kapping, da de vil knekke horisontalt i trekassen under kapping, forårsake overbelastning og stans av motoren, og til og med forårsake skade på kniver eller andre deler av maskinen.
- [HT-WBL-01] Utløpsporten er utstyrt med kroker for oppsamlingsposer, men oppsamlingsposer kan kun plasseres hvis følgende to betingelser er oppfylt:
  a) Plassering og utskifting av oppsamlingsposen betjenes av en dedikert person. Etter plassering bør oppsamlingsposen være lavere enn den nedre kanten av utløpsporten, noe som gjør det enkelt å observere stablingsstatusen til veden inne i den. Dette sikrer at oppsamlingsposen kan oppdages i tide etter fylling uten å forårsake blokkering ved utløpsporten, og blir raskt fjernet og erstattet med en ny oppsamlingspose i tide.
  b) Hvis enkeltbruker opererer alene og trenger en oppsamlingspose for å samle vedlogger, er det nødvendig å sikre at oppsamlingsposen helt kan inneholde hele volumet av råveden, sikre at veden ikke renner over inne i oppsamlingsposen, og forhindre alvorlig skade på viktige komponenter som bladet og bladakselen på grunn av blokkering av utløpsporten forårsaket av overløp av tre inne i oppsamlingsposen.

3.4. Rengjøring og vedlikehold

a) Tjenesteintervalltabell for motor (med mindre annet er spesifisert av produsenten av motorenheten):

Aktivitet / intervall *		**Før hver bruk**	**Etter 1 måned eller de første 20 timene fra 1. igangsetting**	**Hver 3. måned eller hver 50. driftstime**	**Hvert år eller 100 arbeidstimer**
Motorolje	Befaring av mulig tillegg	**x**			
	Erstatning		**x ****	**x**	
Luftfilter ***	Kontroll	**x**			
	Rengjøring		**X**		
	Erstatning			**x**	
Rengjøring av drivstofftanken					**x**
Kontroller og om nødvendig juster tennpluggavstanden					**x** (bytte ved behov)

Drivstofftank - rengjøring				**x**
Sjekk skarpheten på knivene/splines	**x**			
Dekktrykk		**x**		
Rengjør utsiden av motoren (anløp, støv, etc.)		**x**		
Drivstoffslanger - inspeksjon	**Hvert 2. år** (bytte ved behov)			
Rengjøring av innsiden av sylinderhodet eller stempelet fra karbonoppbygging ****	**Hver 125. driftstime**			
* Avhengig av hva som faller tidligere.				
** Hvis maskinen arbeider ofte under belastning eller under ekstremt varme omgivelsesforhold - reduser intervallet til 25 arbeidstimer.				
*** Hvis maskinen ofte arbeider i støvete, skitne omgivelser, bør rengjøringsintervallet reduseres til 10 arbeidstimer, og byttes hver 25. arbeidstime.				
****Tjenesten skal utføres av en spesialist.				

b) Før hver rengjøring, justering eller utskifting av tilbehør, og når enheten ikke er i bruk, slå av maskinen og avkjøl den helt, fjern også tenningskabelrøret fra tennpluggen.
- Vent til alle roterende deler på maskinen har stanset.

c) • Rengjør overflatene bare med midler som ikke inneholder etsende stoffer.

d) • Oppbevar utstyret på et kjølig og tørt sted, beskyttet mot fuktighet og direkte sollys.

e) Det er forbudt å sprøyte utstyret med en vannstråle eller dyppe utstyret i vann.

f) Pass på at det ikke kommer vann inn i ventilasjonsspaltene i huset.

g) Ventilasjonsspaltene skal rengjøres med en børste og trykkluft.

h) Utstyret må kontrolleres periodisk med tanke på dets tekniske effektivitet og eventuelle skader.

i) Ikke bruk skarpe gjenstander og/eller metallgjenstander til rengjøring (f.eks. stålbørste eller metallspatel), da disse kan skade apparatets overflatemateriale.

j) Kontroller drivstoffkablene regelmessig for skader eller slitasje (sprekker eller lekkasjer) og skift ut den skadede komponenten umiddelbart.

k) Inspeksjon/bytte av tennplugger:
OBS: Ta ut støpselet kun på en kald motor!
Tilgang til pluggen er mellom luftfilterhuset og lyddemperen. Fjern først tenningskabelen fra tennpluggen for å få tilgang til den. Før du installerer en tennplugg - inkludert en ny tennplugg - kontroller tennpluggavstanden og juster den om nødvendig. Når du skruer inn pluggen, gjør det så langt det går, men stram den følsomt - vanligvis ytterligere 1/3-1/2 omdreininger (se pluggprodusentens anbefalinger). Resten av monteringen går tilbake til demontering.

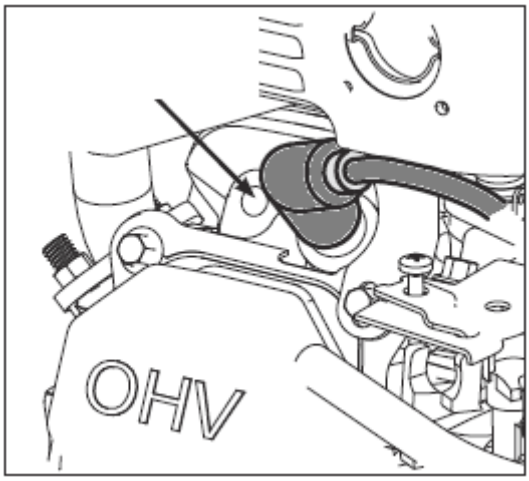

l) Kontrollere/bytte ut luftfilteret:

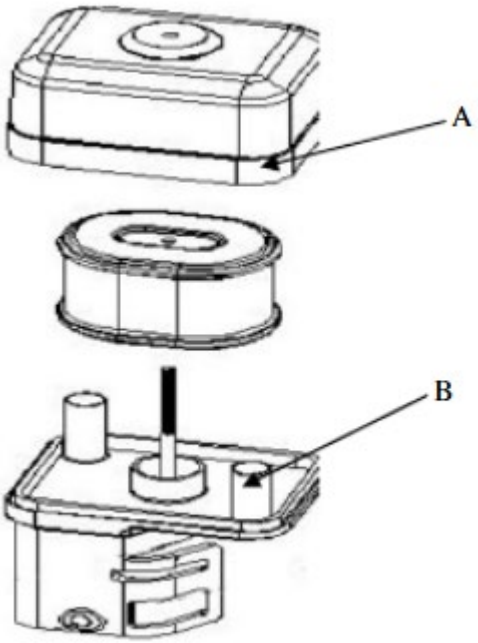

- Fjern luftrenserens utsidedeksel (A). Vær forsiktig for å forhindre at skitt og rusk faller inn i luftrenserenheten.
- Skille luftfilteret (A) fra luftfilterhuset (B).
- Inspiser luftfilteret. Rengjør skittent luftfilter med varmt vann og mild såpe. La luftfilteret tørke grundig før det settes på nytt.
- Installer luftfilterenheten på forgasseren og fest med skrue.
- Merk: Ikke bruk trykkluft eller løsemidler til å rengjøre filteret. Trykkluft kan skade filteret og løsemidler vil løse opp filteret.

m) Skifte motorolje:

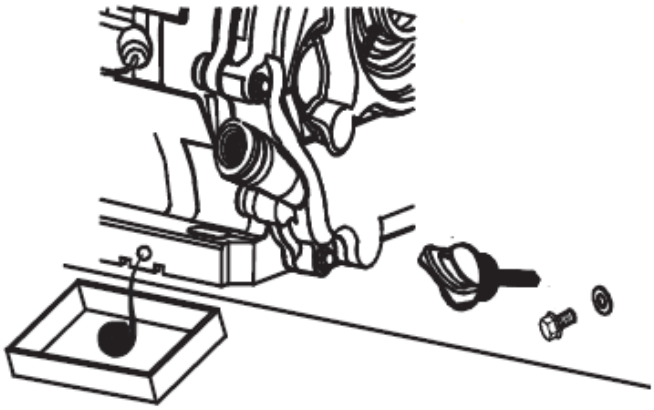

- Plasser maskinen på et flatt underlag, slå på maskinen og varm opp motoren i noen minutter, og slå den deretter av.
- Fjern oljepåfyllingslokket med peilepinnen.
- Sett oljeflakbeholderen under motoren ved tappepluggen.
- Skru ut oljetappepluggen og tapp ut all oljen – til den slutter å lekke.
- Slå på tappepluggen igjen og fyll den på med ny olje gjennom påfyllingspluggen med en peilepinne i henhold til prosedyren beskrevet tidligere i denne håndboken.

n) Langvarig ikke-bruk av maskinen:

Hvis maskinen ikke brukes på mer enn en måned, er det nødvendig å:

- Tøm drivstoffet fra tanken eller legg til en drivstoffstabilisator i henhold til produsentens andel av tilsetningsstoffet.
  MERK: ikke oppbevar drivstoff i en tank med stabilisator lenger enn produsenten av tilsetningsstoffet anbefaler!
- (kun hvis drivstoffet tømmes fra tanken) Start motoren og la den gå uten belastning til den slår seg av av seg selv på grunn av mangel på drivstoff - dette vil tillate at restdrivstoffet tømmes fra drivstoffsystemet og forgasseren. Eventuelle rester kan tømmes ved å skru av nedbørsfilteret:

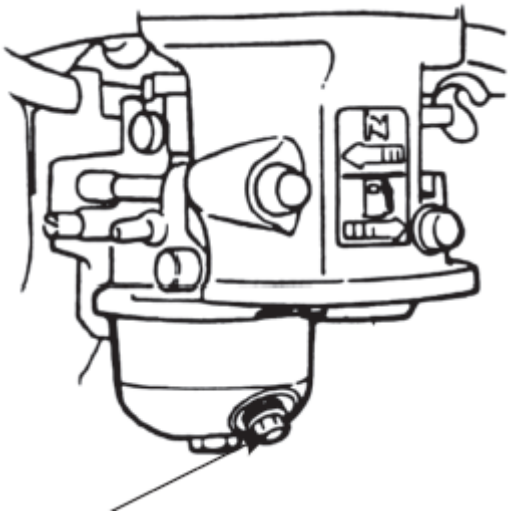

- Slå av nedbørsfilteret og lukk drivstoffventilen.
- Skift ut motoroljen med ny olje (hvis den ikke er skiftet nylig eller viser tegn på slitasje).
- På en kald motor, fjern tennledningsrøret fra tennpluggen og skru ut tennpluggen og hell 5-10 ml fersk motorolje inn i sylinderen gjennom åpningen. Skru tennpluggen inn igjen.
- Trekk i starthåndtaket til du kjenner motstand slik at oljen fordeles i sylinderen og bevarer motoren fra innsiden. Deretter gjør du 8-10 sakte bevegelser med trekket som om du ville starte motoren.
- Rengjør enheten, spesielt motoren, for skitt og andre forurensninger som støv.
- Inspiser maskinen for slitte eller skadede deler - skift dem ut om nødvendig.
- Om nødvendig, blås opp luften i hjulene til maksimalt tillatt trykk (se merking på dekket).
- Oppbevar maskinen i en tørr, overbygd bygning med god ventilasjon og vekk fra varme og sollys.

o) Vennligst inspiser maskindelene under veiledning av fagfolk eller fagfolk regelmessig med 1-2 ganger månedlig. Sørg for at maskinen har stoppet helt!

- [HT-WBL-01] Åpne girdekselet 36, remdekselet 13, det lille girdekselet 43 og utløpsporten 31, gi en passende mengde smørefett til hver girkomponent; Se etter fleksibel rotasjon og slitasje på nøkkeldeler som lagre, kniver, belter osv. Hvis det oppdages feil, bør de repareres umiddelbart før omarbeiding. Spesielt for kniver kreves regelmessige inspeksjoner og knivreparasjoner utføres ved profesjonelle institusjoner. Et sløvt blad kan redusere effektiviteten til maskinen, og i alvorlige tilfeller kan det forårsake skade på maskinkomponenter.

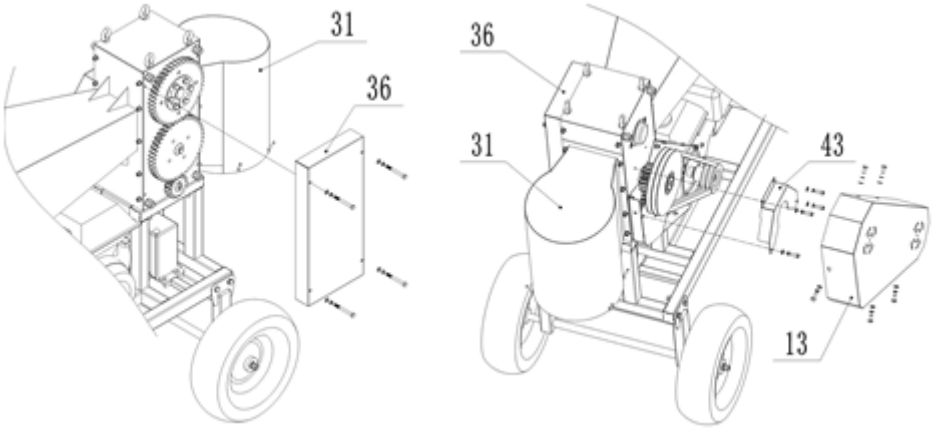

- [HT-WBL-02] åpne girdekselet 36 ved å fjerne de 4x holder det b77 boltene. Smør hver girkomponent; Se etter fleksibel rotasjon og slitasje på nøkkeldeler som lagre, kniver, belter osv. Hvis det oppdages feil, bør de repareres umiddelbart før omarbeiding. Spesielt for kniver kreves regelmessige inspeksjoner og knivreparasjoner utføres ved profesjonelle institusjoner. Et sløvt blad kan redusere effektiviteten til maskinen, og i alvorlige tilfeller kan det forårsake skade på maskinkomponenter.

SIKKER FJERNING AV BATTERIER
GEL 12V 9Ah batterier er installert i enhetene.
Fjern brukt batteri fra enheten ved å bruke samme prosedyre som du installerte dem.
Resirkuler batteriene sammen med riktig organisasjon eller selskap.

KASSERING AV BRUKTE ENHETER
Apparatet må ikke kastes i det kommunale avfallssystemet. Lever den til et gjenvinnings- og innsamlingssted for elektriske apparater. Kontroller symbolet på produktet, bruksanvisningen og emballasjen. Plasten som brukes til å konstruere enheten, kan resirkuleres i henhold til merkingen. Når du velger å resirkulere, gir du et viktig bidrag til å beskytte miljøet.
Kontakt lokale myndigheter for informasjon om ditt lokale gjenvinningsanlegg.

PROBLEMLØSNING

Problem	**Mulig årsak**
Motoren kan ikke startes	• Er tenningsbryteren i "ON"-stilling? • Er drivstoffstengeventilen på? • Bruker du frisk, ren gass? Hvis gassen er gammel, bytt den. • Bruk en drivstoffstabilisator hvis du holder på gass i mer enn 30 dager. • Er tennpluggen ren? Hvis tennpluggen er skitten eller sprukket, bytt den. Hvis den er oljeaktig, la den være ute, hold en fille over plugghullet og trekk i rekylsnoren flere ganger for å blåse ut eventuell olje i sylinderen, tørk deretter av pluggen og sett den inn igjen. • hvis sikkerhetsbryteren er tilbakestilt og ledningen er koblet til?
Motoren stopper under arbeid	• hvis motoren stoppes ved overbelastning? • hvis tre er blokkert i bladhuset? • hvis sikkerhetsbryteren er i normal tilstand? • hvis motoren har nok drivstoff og olje?
Merkelig støy	• Stopp maskinen, sjekk om noe maskinvare løsner? • hvis ikke, be fagfolk om å sjekke og utføre vedlikehold.

Bladet er slitt eller skadet	• Gå til de profesjonelle reparasjonsstedene for å bytte eller skarpe knivene.
Belte glir	• stopp maskinen umiddelbart, be profesjonelt personale om å åpne beltedekslet, sjekk beltets slitasje, og hvis beltet er skadet, bytt det ut med et nytt; Hvis beltet er normalt, er det nødvendig å løsne motorens festebolter, justere de fremre og bakre posisjonene til motoren for å stramme beltet, og deretter sette på beltedekslet igjen etter ferdigstillelse.
Vedhugger klarer ikke å skilles effektivt	• stopp maskinen umiddelbart, be profesjonelt personale om å justere bladplassen (åpne girdekselet, løsne boltene som er presset på kjeglehylsen til den øvre bladakselen og giret, roter den øvre bladakselen, juster den relative posisjonen til giret og bladet aksel, velg passende gap mellom øvre og nedre blad, lås boltene på kjeglehylsen, og installer deretter girdekselet tilbake)

Denna användarmanual har översatts med maskinöversättning. Vi har ansträngt oss för att säkerställa att översättningen är korrekt, men observera att automatiska översättningar inte är perfekta och inte är avsedda att ersätta mänskliga översättare. Den officiella versionen av användarmanualen är på engelska. Eventuella skillnader mellan den översatta versionen och den engelska originalversionen är inte juridiskt bindande. Om du har några frågor om översättningens riktighet, se den engelska versionen, som är den officiella referensen. Fler språkversioner finns tillgängliga på begäran via
info@expondo.com

Tekniska data

Parameterbeskrivning		Parametervärde	
Produktnamn		Grenkutter	
Modell		HT-WBL-01	HT-WBL-02
Motortyp		DH457 Naturligt aspirerad 1-cylindrig OHV 4-takts luftkyld 457 ccm 5 euro	DH212 Naturligt aspirerad 1-cylindrig OHV 4-takts luftkyld 212 ccm 5 euro
Max effekt [HP]		18 vid 3600 rpm	7 vid 3600 rpm
Max vridmoment [Nm]		31 vid 2500 rpm	13,5 vid 2500 rpm
Bränsletyp		Blyfri bensin min. 91 oktan (RON) ≤E10	
Motorolja	Viskositet	Standard omgivande arbetsförhållanden: API SJ +higher 10W30 (med rengöringstillsatser)	
		Kalla omgivande arbetsförhållanden (inte överstigande 0 ° C): API SJ + högre 5W30 (med rengöringstillsatser)	
	Kapacitet [L]	1,1	0,6
Tändstift	Typ	F7TC / F7RTC (eller motsvarande)	
	Elektrodgap [mm]	0.6-0.8	
	Åtdragningsmoment [Nm]	18-22	
Bränsletankens kapacitet [L]		6,5	3,6
Starttyp		Rekyl / Elektrisk	
Bladets maxhastighet [rpm]		230	240
Fliskapacitet [cm]		12 (mjuk färsk gren)	7 (mjuk färsk gren)
Tillåten stockdimeter [cm]		Ø10-30	Ø8-20
Mått [bredd x djup x höjd; mm]		850 x 2120 x 1410	640 x 1800 x 1120
Vikt (netto) [kg]		249	112
Typ av strömförsörjning		6MF9 GEL 12 V 9 Ah	6MFL GEL 12 V 9 Ah

1. Riktlinjer för användning

Enheten är utformad för bearbetning av trägrenar, buskar, ogräs, skott (med en diameter som inte överstiger värdet som anges i tabellen med tekniska data) till mindre bitar. Dessa maskiner drivs av en bensinmotor, vilket gör den bärbar och lämplig för utomhusbruk, särskilt i områden utan tillgång till elektricitet och utrustade med ett drag för bogsering i låg hastighet (≤ 5 km/h) endast utanför allmänna vägar.
VARNING: använd inte maskinen för att riva sönder byggrester, plast, pappersprodukter, rep eller snören eller något material som kan innehålla metall.
VARNING **:** ta bort alla spikar, rep, snören eller stenar som kan vara inbäddade i växtdelar (t.ex. rötter, etc.) innan du för in material i enheten.
Användaren är ansvarig för alla skador som uppstår till följd av icke avsedd användning av apparaten.

3.1. Beskrivning av apparaten





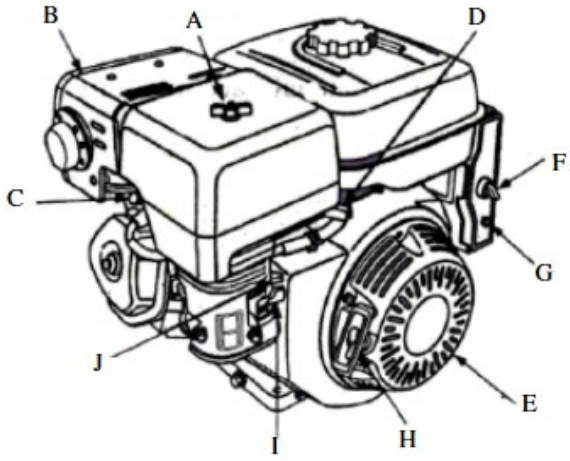

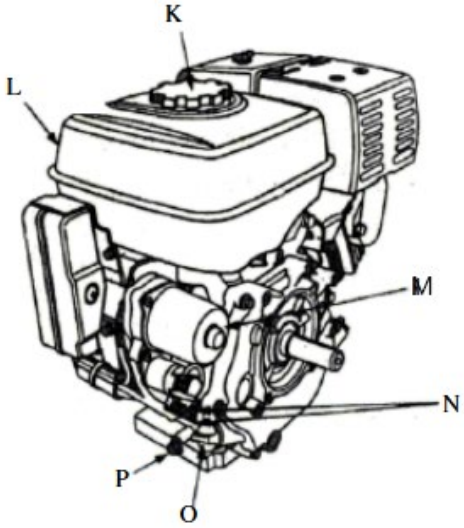

A. Luftrenare
B. Ljuddämpare
C. Ljuddämparskydd (tillval)
D. Tändstift
E. Gasreglage
F. Tändningslås
G. Brytare (typ elektrisk start)
H. Rekylstarthandtag
I. Chokehandtag
J. Bränslekran
K. Bränslepåfyllningslock
L. Bränsletank
M. Startmotor (typ elektrisk start)
N. Motorns identifieringsnummer
O. Oljesticka
P. Oljeavtappningsplugg

3.2. Förberedelser för användning

APPARATENS PLACERING

Den omgivande temperaturen får inte överstiga 45°C och den omgivande luftfuktigheten bör inte överstiga 85%. Använd endast enheten i öppna utrymmen och/eller välventilerade utrymmen. Blockera inte enhetens luftintag och motorns avgasutlopp. Håll utrustningen borta från heta ytor. Använd alltid enheten på en jämn, stabil, ren, brandsäker yta och utom räckhåll för barn och personer med nedsatt mentala, sensoriska och intellektuella funktioner. Användningsplatsen för enheten bör ge enkel åtkomst till enhetens nödavstängningsspak. Det är förbjudet att arbeta eller köra maskinen på icke-belagda ytor med sluttningar, vågor, stötar, lösa eller hala ytor.

ARBETSVILLKOR

Kontrollera materialet som ska rivas och se till att det finns tillräckligt med utrymme ovanför maskinen för att lasta materialet. Det rekommenderas att välja en arbetsplats så nära där chipsen ska användas som möjligt. Detta kommer att minska behovet av att bära det bearbetade materialet till ett minimum.
Håll ett säkert avstånd från spånets utloppsyta. Se till att alla åskådare, barn, djur eller värdesaker också hålls på säkert avstånd från spånets utloppsyta.

MONTERING AV MASKINEN

Denna maskin är delvis demonterad och packad. Efter uppackning tas delarna ut ur förpackningslådan och sätts helt enkelt ihop enligt bifogat installationsschema innan användning. Observera: Vissa delar av denna maskin med stor volym och tung vikt. Vid montering rekommenderas det att söka vägledning och hjälp från en säljare eller någon med stor kunskap och förmåga till denna maskin för att garantera säkerheten.



HT-WBL-01



HT-WBL-02

FÖRSIKTIGT: under installationen, placera inte händer eller andra kroppsdelar inom en radie av bladrotorn; Rör inte vid knivarna med händerna eller andra kroppsdelar.

HT-WBL-01

A. Övre delen av matarmagasinet

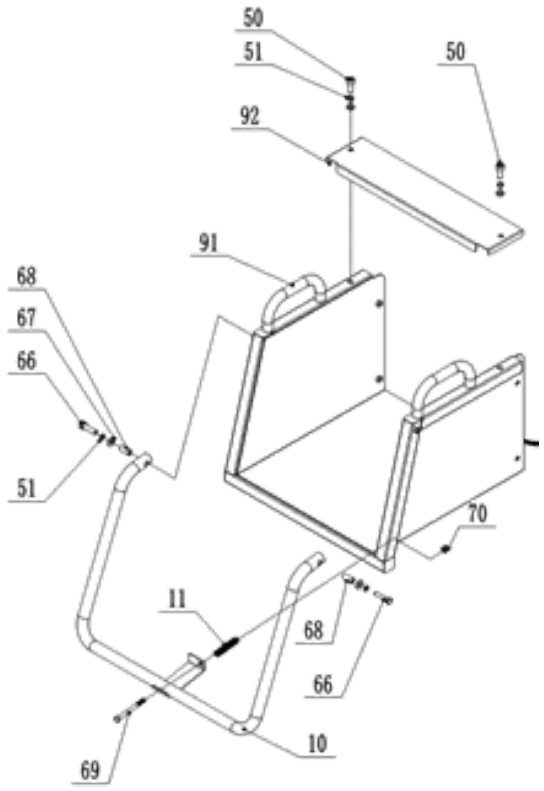

Nummer på del	Delbeskrivning
92	Topplock för övre delen av foderbehållaren
91	Övre delen av foderbehållaren
70	Låsmutter
69	Bult
68	Bussning
67	Bricka
66	Bult
51	Fjäderbricka
50	Bult
11	Fjäder
10	Säkerhetsstång

Installera först säkerhetsstången 10 som visas i figuren med hårdvara och fjäder för att fästa den på den övre delen av fodermagasinet 91. Montera sedan topplocket för den övre delen av fodermagasinet 92 på den övre delen av fodermagasinet 91 med bult 50 , och vänta på nästa installationssteg.

B. Framhjul montering

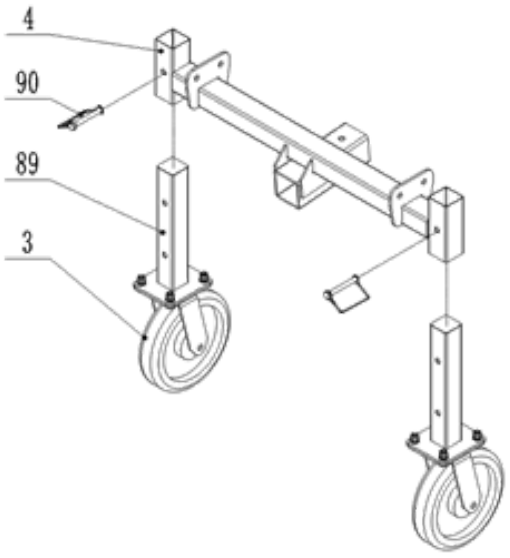

Nummer på del	Delbeskrivning
90	D-stift
89	Framhjulsfot
4	Framhjulsram
3	Rundstrålande hjul

Montera framhjulsfot 89 enligt bilden på framhjulsramen 4 med D-stift 90 och vänta på nästa installationssteg.

C. Bakhjulsrammontering

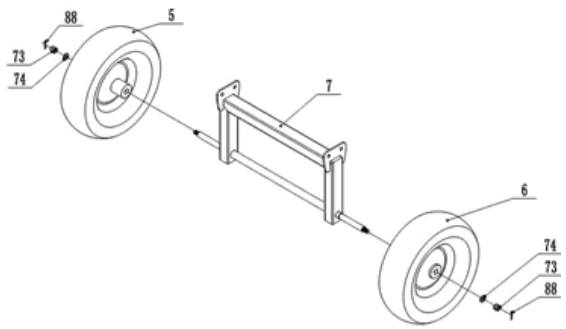

Nummer på del	Delbeskrivning
88	Stift
74	Bricka
73	Låsmutter
7	Bakhjulsram
6	Höger hjul
5	Vänster hjul

Installera vänster och höger däck 5 och 6 på bakhjulsramen 7 med hårdvara och vänta på nästa installationssteg.

D. Framhjul/ bakhjulsram/huvudrammontering

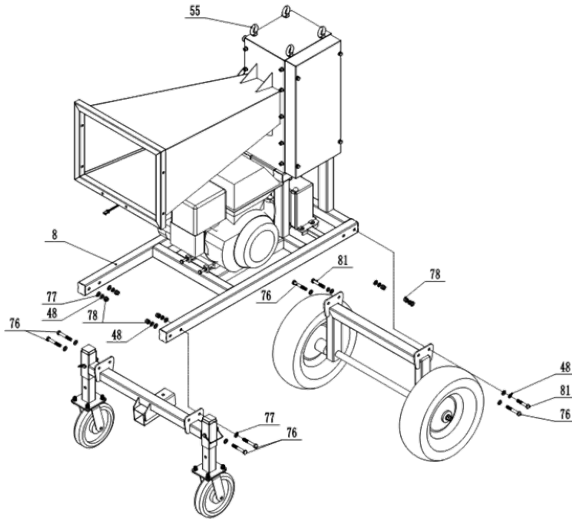

Nummer på del	Delbeskrivning
81	Bult
78	Låsmutter
77	Bricka
76	Bult
51	Fjäderbricka
55	Ögonbult – för lyft
48	Fjäderbricka

Minst två ögonbultar 55 bör väljas som huvudlyftpunkter, lyft huvudramen 8 långsamt till en höjd av 50-70cm över marken med en lyftanordning med en lyftkapacitet på över 1000kg, med hänsyn till säkerheten. Som visas i ovanstående figur kan framhjul och bakhjulsram fästas på huvudramen 8 med hjälp av hårdvara.

E. Utloppsbehållare/ övre del av matarmagasin/huvudramsenhet

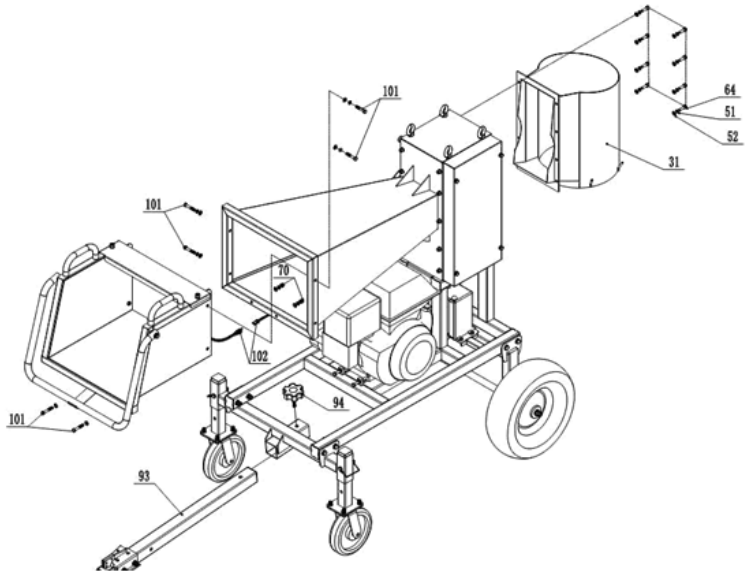

Nummer på del	Delbeskrivning
102	Tråd
101	Bult
94	Knopp
93	Dragkrok
70	Låsmutter
64	Bult
52	Bricka
51	Fjäderbricka
31	Utloppsbehållare

Fixera den färdiga övre delen av matningsbehållaren 91 och utloppsbehållaren 31 på huvudramen med hårdvara; Anslut kabel 102 till motorkontrollkabel. Dra ut det vänstra stiftet på säkerhetsbrytaren på säkerhetsstången 10. Fäst dragkroken 93 med vred 94 på ramen.

F. Batterimontering och anslutning

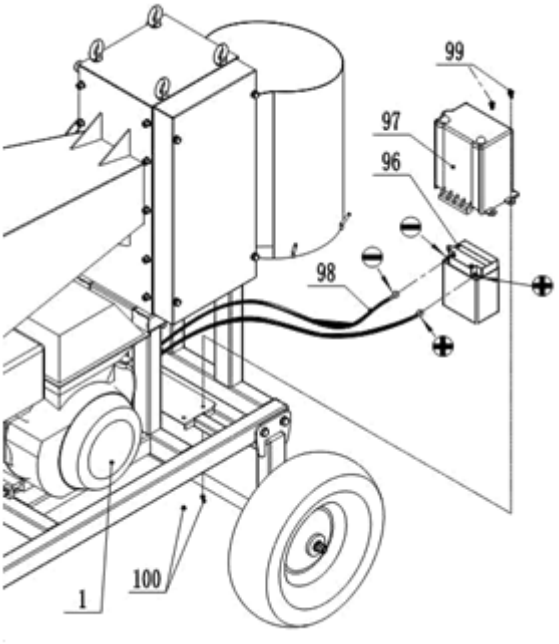

Nummer på del	Delbeskrivning
100	Låsmutter
99	Bult
98	Batterikabel
97	Batterilock
96	Batteri
1	Motor

Anslut de positiva och negativa ledningarna på batteritråden 98 till de positiva och negativa polerna på batteriet 96, med den positiva polen ansluten till den positiva polen och den negativa polen ansluten till den negativa polen. Anslut dem inte felaktigt, annars kommer det att skada batteriet och motorn. Fäst batteriluckan 97 på batteri 96 och låste dem på ramen med bulten 99.

HT-WBL-02

A. Ram montering

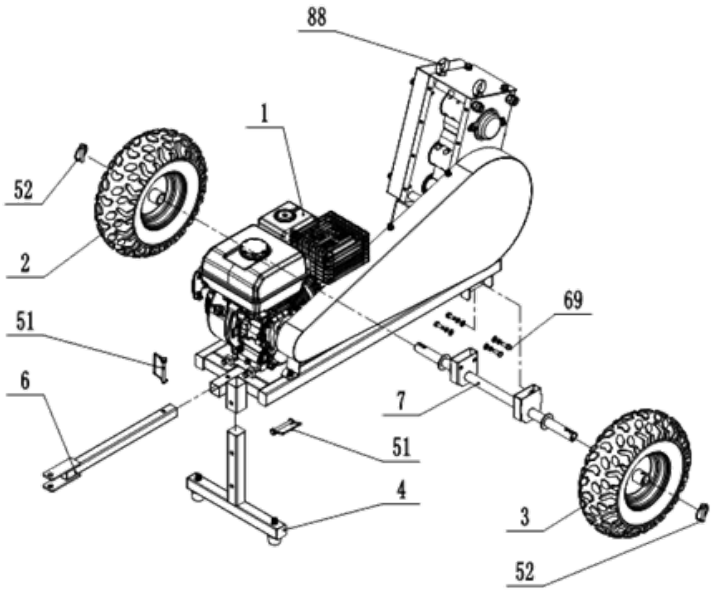

Två ögonbultar 88 bör väljas som huvudlyftpunkter, lyft huvudramen långsamt till en höjd av 40-60 cm över marken med en lyftanordning med en lyftkapacitet på över 300kg, var uppmärksam på säkerheten! Montera T-stång 4, dragstång 6, axel 7 och hjul (2&3) med D-stift 51, 52 och bult 69 och hårdvara.

B. Inmatningsbehållare

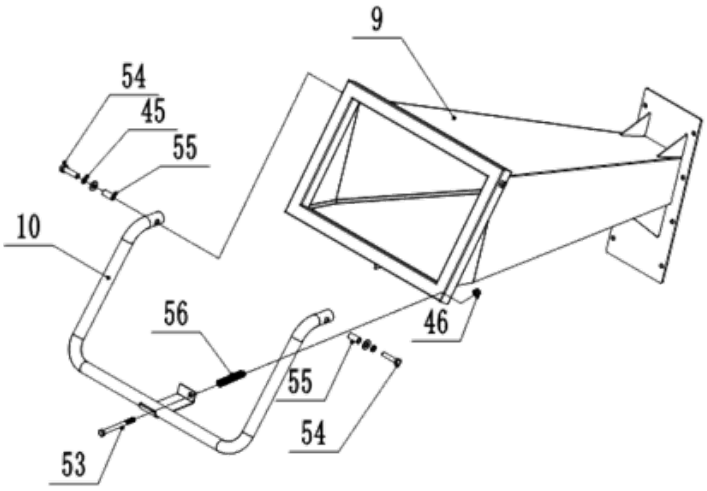

Installera säkerhetsstången 10 på matningsbehållaren 9 med bult 53, 54 och hårdvara.

C. Utloppsbehållare

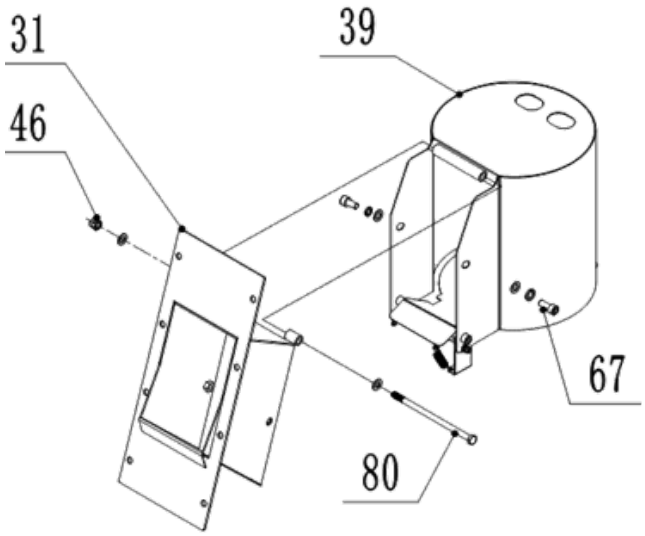

Installera utloppsbehållaren på den övre utloppsbehållaren 31 med bultar och hårdvara.

D. Inmatnings-/utloppsbehållare och huvudram

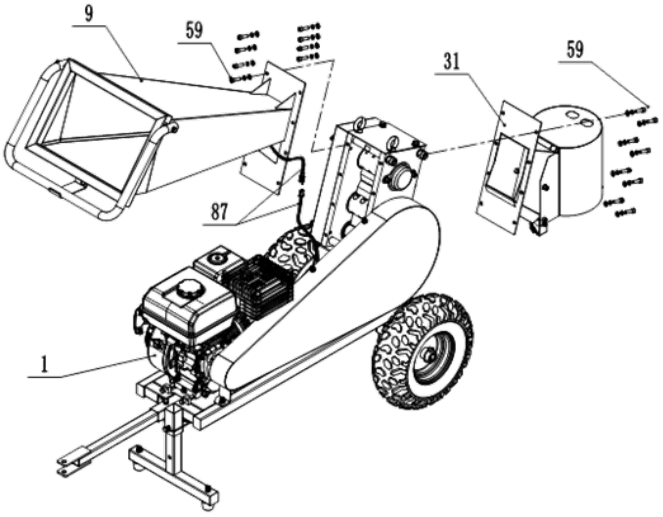

Installera matningsbehållaren 9 och utloppsbehållaren 31 med bultar och hårdvara. Anslut säkerhetskablarna 87 till motorn, dra ut återställningsstiftet på strömställaren (vänster sida på strömbrytaren) för start.

PÅFYLLNING AV MOTOROLJA

Under transport är maskinens motor utan olja, därför måste den fyllas på innan den första uppstarten. Använd endast färsk olja i enlighet med rekommendationen för smörjning av motorn (se tabellen med tekniska data):

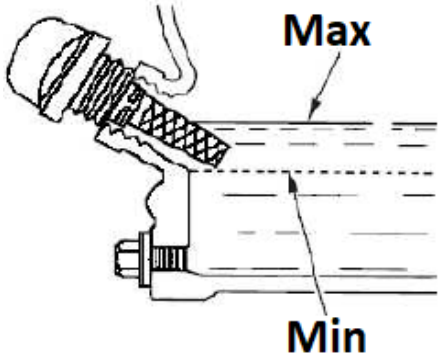

- Placera maskinen på en plan, horisontell yta.
- Skruva av det orangefärgade motoroljepåfyllningslocket (med en inbyggd oljesticka - se bilden ovan) och häll olja genom dess öppning (använd till exempel en tratt), var noga med att inte hälla mer än den tillåtna nivån (markerat fält på oljesticka), som vi kontrollerar på lockets oljesticka efter att den har fixerats i hålet.
- Det rekommenderas att hålla nivån närmare den övre än den nedre acceptabla gränsen. Vid översvämning över den tillåtna nivån kan överskottsolja sugas ut genom plugghålet.
  OBSERVERA: körning av motorn med fel oljenivå kan leda till motorskador! Kontrollera motoroljenivån före varje maskindrift när motorn fortfarande är kall.

TANKNING

OBSERVERA: Enhetens motor är endast anpassad för att bränna blyfri bensin utan oljeinblandningar. Användning av annat bränsle som inte är färskt och med för hög etanolhalt eller av låg kvalitet kan leda till motorhaveri. Tanka endast med motorn avstängd, var noga med att inte spilla bränsle över motorn, speciellt när den är varm - brandrisk! Om motorn är varm, vänta minst 2 minuter innan du tankar.

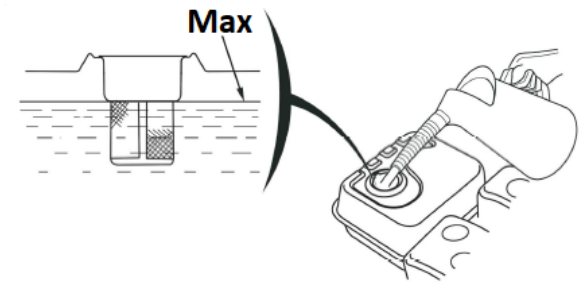

- Placera maskinen på en plan, horisontell yta.
- Bränsletanken är placerad på toppen av enheten.
- Skruva av bränslepåfyllningslocket (med dispenserikonen). Dra inte ut silfiltret inuti öppningen!
- Fyll på bränsle genom pluggöppningen - den maximala bränslenivån i tanken bör inte överstiga den övre gränsen för den röda nivåmätaren i silfiltret, dvs nå botten av påfyllningsröret som max.

BATTERIANSLUTNING

VARNING: Var försiktig så att du inte ansluter batteriet i omvänd polaritet, eftersom detta kommer att kortsluta batteriladdningssystemet!

- Anslut den positiva/röda (+) kabeln till startmagnetpolen (A).
- Anslut den negativa/svarta eller blå (-) kabeln till en motormonteringsbult eller annan bra jordanslutning.
- Anslut den positiva (+) kabeln till den positiva (+) polen.

- Anslut minuskabeln (-) till minuspolen (-).
- Smörj plintar och kabeländar med koppar eller speciellt elektriskt polfett.

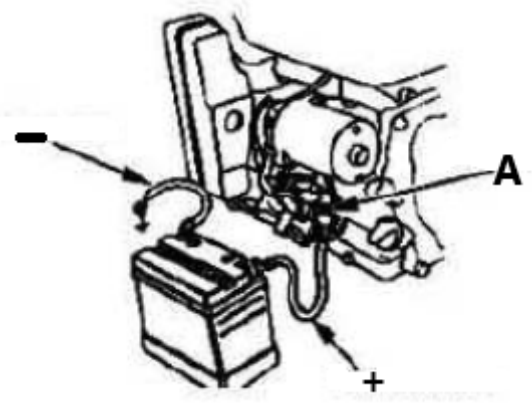

3.3. Användning av apparaten

3.3.1 Start

- Ställ in bränsleventilen - fördelarikonen - till öppet läge ("ON" - se signaturpiktogrammet på luftfilterhuset) så att bränsle kan flöda från tanken till förgasaren för att starta motorn.



- **Endast när motorn är kall** : aktivera choken, dvs ställ den manuella sugspaken i stängt läge ("CHOKE") - se universalikonen.
- Ställ in gasreglaget - motorvarvtalsreglering - på ca. 1/2 skala i snabb rotationsriktning.
  OBS: kaninikonen symboliserar snabb rotation och sköldpaddan är för låga hastigheter, så genom att flytta spaken mot lämplig ikon ökar eller minskar du motorvarvtalet.



- Vrid tändningen (nyckeln) på motorn från “OFF” till “ON”-läget (endast HT-WBL-01) och sedan till “START” (eller vevikonen) så att motorn kan startas – efter starterna , släpp omedelbart tändningsnyckeln.
- [alternativt - manuellt] Efter att ha satt tändningsnyckeln till "ON"-läget, ta tag i spaken på rekylstartrepet och dra i en stadig rörelse tills du känner motstånd på spaken, dra sedan med en

snabb rörelse till slutet, allt samtidigt som du håller handtaget i handen så att det kan återgå till utgångsläget på ett kontrollerat sätt. Ibland under frysförhållanden kan det vara nödvändigt att dra i draghandtaget flera gånger innan motorn startar - detta är normalt.
OBSERVERA: gammalt eller lågkvalitativt bränsle kan leda till startproblem! Byt omedelbart till en ordentlig, fräsch.

- Efter att ha startat motorn, låt den verka en stund för att nå driftstemperaturen efter ca. 1 minut och flytta under denna tid gradvis den manuella sugspaken i riktning mot av ("RUN").
  OBS **:** att starta en uppvärmd motor kräver inte att suget slås på - dess spak ska vara i öppet läge.

VIKTIGT: låg hastighet är endast avsedd för tomgångskörning av motorn - använd det högsta varvtalet när du använder maskinen.

3.3.2 Stoppa

- Ställ in det lägsta motorvarvtalet med gasreglaget (flytta den mot sköldpaddsikonen) och låt motorn gå på låg hastighet i 1-2 minuter för att kyla ner den lite.
- Stäng av tändningen genom att ställa omkopplaren i läge "OFF". Alternativt kan du stänga bränsleventilen (växla till "STÄNG"-läget) och vänta tills motorn stannar - denna metod kommer att bli av med restbränsle från förgasaren, så det är värt att använda det innan du lagrar en oanvänd maskin för en lång tid.
  OBSERVERA: om du behöver stoppa enheten plötsligt, tryck på nödstoppsknappen men använd denna metod endast i en nödsituation!
  VIKTIGT **:** använd aldrig chokern för att stoppa motorn genom att gasa på den!
- Om maskinen inte kommer att användas längre, stäng sedan bränsletillförselventilen - ställ dess spak till stängt ("STÄNG") läge.

3.3.3 Arbetstips

- [HT-WBL-01] Om maskinen stannar under arbetet och träet sitter fast på bladet och inte kan skäras av, skruva loss bulten 50 och ta bort axelkåpan 38. Använd en verktygsnyckel C med en diameter på 34 mm på motsatt sida för att klämma fast den sexkantiga kroppen på bladaxeln 21. Vrid den övre knivaxeln 21 moturs för att frigöra bladet från träet. Ta bort det fastnade virket och fixera axelkåpan 38 innan du startar om maskinen:

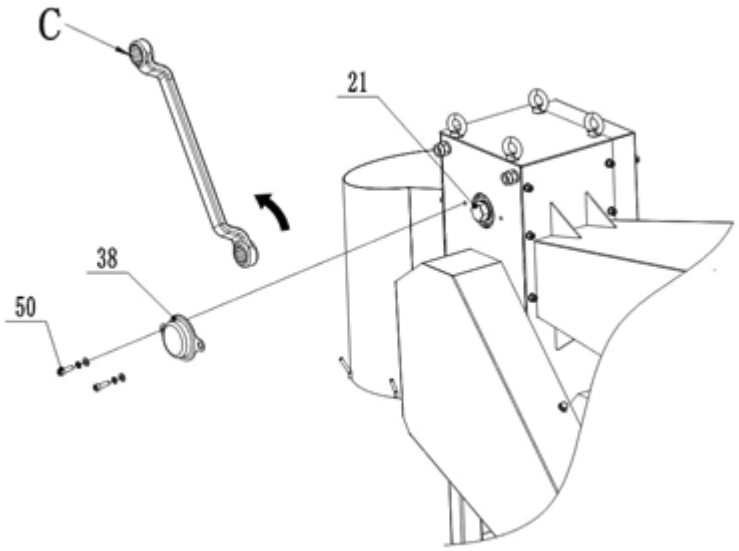

- [HT-WBL-02] Om maskinen stannar under arbetet och träet sitter fast på bladet och inte kan skäras av, skruva loss bulten 67 och ta bort axelkåpan 38. Använd en verktygsnyckel C med en diameter på 30 mm för att klämma fast den sexkantiga kroppen på bladaxeln 21. Vrid den övre knivaxeln 21 moturs för att frigöra bladet från träet. Ta bort det fastnade virket och fixera axelkåpan 38 innan du startar om maskinen.
- Denna maskin kan klippa osorterade eller förbearbetade grenar, så nyklippta grenar, växtstammar etc. kan vara direkt för kapning. På grund av faktorer som råmaterialtyp, fuktinnehåll och hårdhet

kan maskinen uppleva överbelastning av motorn, stannar och skakar på kroppen under arbetet, vilket är en normal situation.

- Om det är nödvändigt att avverka hårda fleråriga träd eller torrt virke, bör matningsdiametern minskas för att förhindra överbelastning och avstängning av motorn och för att minska skador på motorn, knivarna och andra komponenter i fordonet. Denna maskin har den bästa skäreffekten på färsk kork.
- Se till att läget under utloppsporten är öppet och att det inte finns några andra situationer som kan påverka utloppet innan du börjar arbeta.
- Mata materialet på båda sidor framför matningsbehållaren, kör inte direkt mot maskinens matningsport. När du matar, håll inte kraftigt i träet, tryck bara försiktigt in träet; rengöring och uppsamlingsoperationer direkt under utloppsporten är förbjudna.
- På grund av denna maskins bearbetningsegenskaper behöver användaren bara försiktigt trycka in veden i matningsbehållaren. Efter att råvirket har matats in i matningsmagasinet kommer det att fortsätta att fullständigt bearbeta hela sektionen av råmaterial till slutet, utan någon åtgärd från användaren. Men att stanna halvvägs kan orsaka ofullständig kapning av träet och att bladet fastnar. Därför, i icke-nödsituationer, får denna maskin inte röra säkerhetsstången och får inte stanna mitt under arbetet. Dessutom bör trämaterial med korta block inte komma in i matningsbehållaren för kapning, eftersom de kommer att gå sönder horisontellt i trälådan under kapning, orsaka överbelastning och avstängning av motorn och till och med orsaka skador på knivar eller andra delar av maskinen.
- [HT-WBL-01] Utloppsporten är utrustad med krokar för uppsamlingspåsar, men uppsamlingspåsar kan endast placeras om följande två villkor är uppfyllda:
  a) Placering och byte av uppsamlingspåsen sköts av en dedikerad person. Efter placeringen ska uppsamlingspåsen vara lägre än utloppsportens nedre kant, vilket gör det enkelt att observera staplingsstatusen för trä inuti den. Detta säkerställer att uppsamlingspåsen kan upptäckas i tid efter fyllning utan att orsaka blockering vid utloppsporten, och tas snabbt bort och ersätts med en ny uppsamlingspåse i tid.
  b) Om en enskild användare arbetar ensam och behöver en uppsamlingspåse för att samla upp vedavverkning, är det nödvändigt att se till att uppsamlingspåsen helt kan rymma hela volymen av råvirket, se till att virket inte svämmar över inuti uppsamlingspåsen och förhindra allvarliga skada på viktiga komponenter som bladet och bladaxeln på grund av blockering av utloppsporten orsakad av översvämning av trä inuti uppsamlingspåsen.

3.4. Rengöring och underhåll

a) Tabell för motorserviceintervall (om inget annat anges av tillverkaren av motorenheten):

Aktivitet/intervall *		**Före varje användning**	**Efter 1 månad eller de första 20 mantimmar från 1. driftsättning**	**Var 3:e månad eller var 50:e drifttimme**	**Varje år eller 100 arbetstimmar**
Motorolja	Besiktning av eventuellt tillägg	**x**			
	Ersättning		**x ****	**x**	
Luftfilter ***	Kontrollera	**x**			
	Rengöring		**X**		
	Ersättning			**x**	
Rengöring av bränsletanken					**x**

Kontrollera och vid behov justera tändstiftsavståndet				**x** (byte vid behov)
Bränsletank - rengöring				**x**
Kontrollera skärpan på knivarna/splines	**x**			
Däcktryck		**x**		
Rengör utsidan av motorn (skada, damm, etc.)		**x**		
Bränsleslangar - besiktning	**Vartannat år** (byte vid behov)			
Rengöring av insidan av cylinderhuvudet eller kolven från kolansamling ****	**Var 125:e drifttimme**			
* Beroende på vad som faller tidigare.				
** Om maskinen arbetar ofta under belastning eller under extremt varma omgivningsförhållanden - minska intervallet till 25 arbetstimmar.				
*** Om maskinen ofta arbetar i en dammig, smutsig miljö bör rengöringsintervallet minskas till 10 arbetstimmar och bytas ut var 25:e arbetstimme.				
****Tjänsten måste utföras av en specialist.				

b) Före varje rengöring, justering eller byte av tillbehör, och när enheten inte används, stäng av maskinen och kyl ner den helt, ta även bort tändkabelns rör från tändstiftet.
   - Vänta tills de roterande delarna har stannat.

c) Använd endast icke-frätande rengöringsprodukter för att rengöra ytorna.

d) Förvara utrustningen på en torr och sval plats som är skyddad mot fukt och direkt solljus.

e) Spruta inte utrustningen med en vattenstråle och sänk inte ned den i vatten.

f) Se till att inget vatten tränger in genom ventilationsöppningarna i höljet.

g) Rengör ventilationsöppningarna med en borste och tryckluft.

h) Kontrollera utrustningen regelbundet med avseende på dess tekniska effektivitet och eventuella skador.

i) Använd inte vassa föremål och/eller metallföremål för rengöring (t.ex. en stålborste eller en metallspatel) eftersom de kan skada apparatens ytmaterial.

j) Kontrollera bränslekablarna regelbundet för eventuella skador eller slitage (sprickor eller läckor) och byt ut den skadade komponenten omedelbart.

k) Inspektion/byte av tändstift:
   OBSERVERA: ta bort kontakten endast på en kall motor!
   Tillgång till pluggen är mellan luftfilterhuset och ljuddämparen. Ta först bort tändkabelns rör från tändstiftet för att komma åt det. Innan du installerar ett tändstift - inklusive ett nytt tändstift - kontrollera tändstiftsavståndet och justera det vid behov. När du skruvar i pluggen, gör det så långt det går, men dra åt den försiktigt - vanligtvis ytterligare 1/3-1/2 varv (se pluggtillverkarens rekommendationer). Resten av monteringen går tillbaka till demontering.

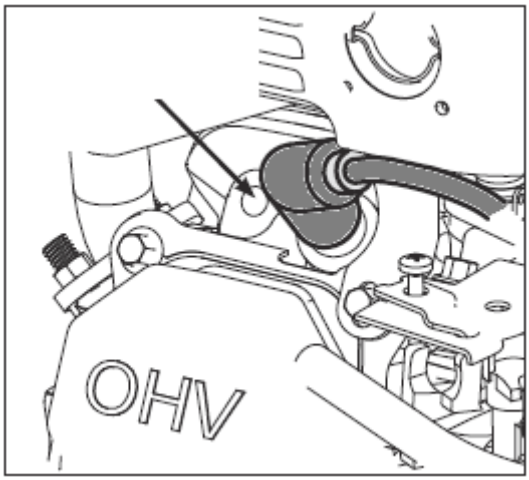

l) Kontroll/byte av luftfilter:

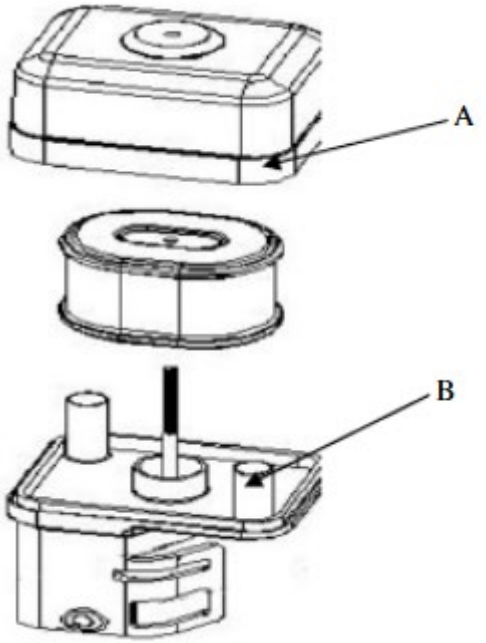

- Ta bort luftrenarens utsida (A). Var noga med att förhindra att smuts och skräp faller in i luftrenarenheten.
- Separera luftfiltret (A) från luftfilterhuset (B).
- Inspektera luftfiltret. Rengör smutsigt luftfilter med varmt vatten och mild tvål. Låt luftfiltret torka ordentligt innan det återinstalleras.
- Installera luftfilterenheten på förgasaren och fäst med skruv.
- Obs: Använd inte tryckluft eller lösningsmedel för att rengöra filtret. Tryckluft kan skada filtret och lösningsmedel kommer att lösa upp filtret.

m) Byte av motorolja:

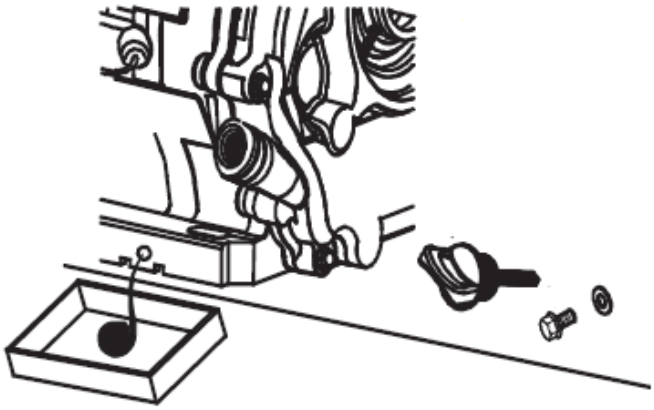

- Placera maskinen på en plan yta, slå på maskinen och värm upp motorn i några minuter och stäng sedan av den.
- Ta bort oljepåfyllningslocket med oljestickan.
- Sätt oljefläcksbehållaren under motorn vid avtappningspluggen.
- Skruva loss oljeavtappningspluggen och tappa ur all olja - tills den slutar läcka.
- Sätt på avtappningspluggen igen och fyll på ny olja genom påfyllningspluggen med en oljesticka enligt proceduren som beskrivs tidigare i denna manual.

n) Långvarig utebliven användning av maskinen:

Om maskinen inte används på mer än en månad är det nödvändigt att:

- Töm bränslet från tanken eller tillsätt en bränslestabilisator till den enligt tillverkarens andel av tillsatsen.
  OBS: förvara inte bränsle i en tank med stabilisator längre än vad tillverkaren av tillsatsen rekommenderar!
- (endast om bränslet töms ur tanken) Starta motorn och låt den gå utan belastning tills den stängs av av sig själv på grund av bränslebrist - detta gör att restbränslet töms ur bränslesystemet och förgasaren. Eventuella rester kan tömmas genom att skruva loss fällningsfiltret:

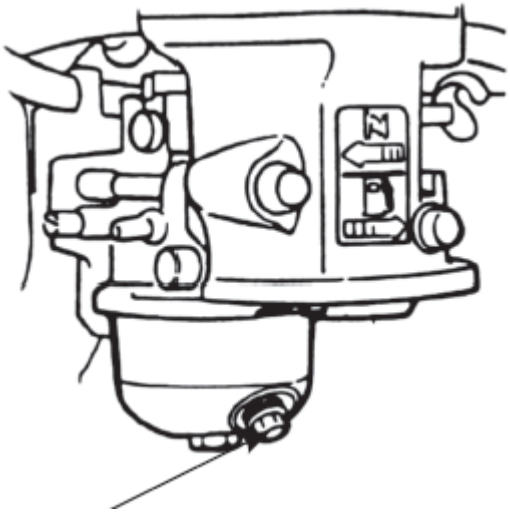

- Stäng av nederbördsfiltret och stäng bränslekranen.
- Byt ut motoroljan mot ny olja (om den inte har bytts nyligen eller visar tecken på slitage).
- På en kall motor, ta bort tändkabelröret från tändstiftet och skruva loss tändstiftet och häll 5-10 ml ny motorolja i cylindern genom dess öppning. Skruva tillbaka tändstiftet.
- Dra i starthandtaget tills du känner motstånd så att oljan fördelas i cylindern och bevarar motorn från insidan. Gör sedan 8-10 långsamma rörelser med draget som om du ville starta motorn.
- Rengör enheten, särskilt motorn, från smuts och andra föroreningar såsom damm.
- Inspektera maskinen för slitna eller skadade delar - byt ut dem vid behov.

- Vid behov, blås upp luften i hjulen till maximalt tillåtet tryck (se markeringen på däcket).
- Förvara maskinen i en torr takbyggnad med god ventilation och borta från värme och solljus.

o) Vänligen inspektera maskindelarna under ledning av proffs eller proffs regelbundet med 1-2 gånger i månaden. Se till att maskinen har stannat helt!

- [HT-WBL-01] Öppna växelkåpan 36, remkåpan 13, växellådans lilla kåpa 43 och utloppsporten 31, ge en lämplig mängd smörjfett till varje växelkomponent; Kontrollera om det finns flexibel rotation och slitage på nyckeldelar som lager, blad, remmar, etc. Om defekter upptäcks bör de omgående repareras innan omarbete. Speciellt för knivar krävs regelbundna inspektioner och knivreparationer utförs på professionella institutioner. Ett trubbigt blad kan minska maskinens effektivitet och i svåra fall kan det orsaka skador på maskinkomponenter.

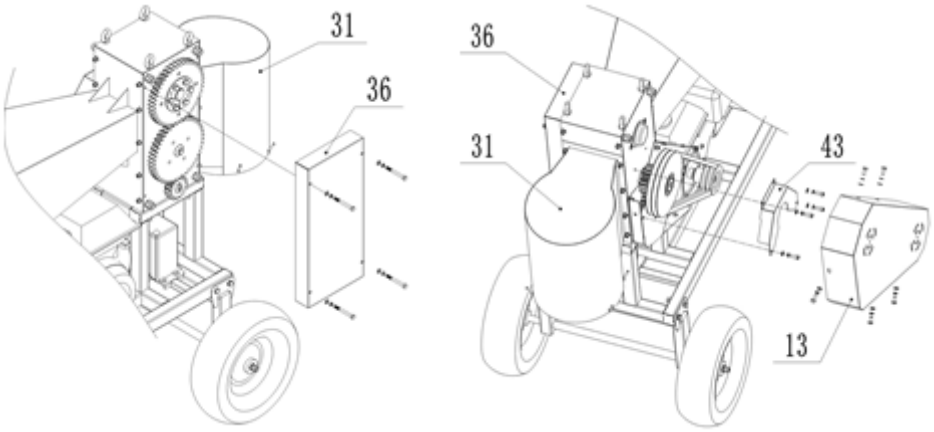

- [HT-WBL-02] öppna växelkåpan 36 genom att ta bort de 4x som håller den b77 bultarna. Smörj varje kugghjulskomponent; Kontrollera om det finns flexibel rotation och slitage på nyckeldelar som lager, blad, remmar, etc. Om defekter upptäcks bör de omgående repareras innan omarbete. Speciellt för knivar krävs regelbundna inspektioner och knivreparationer utförs på professionella institutioner. Ett trubbigt blad kan minska maskinens effektivitet och i svåra fall kan det orsaka skador på maskinkomponenter.

SÄKER BORTTAGNING AV BATTERIER
GEL 12V 9Ah batterier är installerade i enheterna.
Ta bort använt batteri från enheten med samma procedur som du installerade dem.
Återvinn batterier hos den lämpliga organisationen eller företaget.

KASSERING AV ANVÄNDA ENHETER
Släng inte apparaten i kommunala avfallssystem. Lämna den till en återvinnings- och insamlingsplats för elektriska och elektroniska apparater. Kontrollera symbolen på produkten, bruksanvisningen och förpackningen. Plasterna som använts för att konstruera apparaten kan återvinnas i överensstämmelse med deras märkning. Genom att välja att återvinna gör du en viktig insats för att skydda vår miljö.
Kontakta lokala myndigheter för information om din lokala återvinningsanläggning.

FELSÖKNING

Problem	**Möjlig orsak**
Motorn kan inte startas	• Är tändningslåset i läge "ON"? • Är bränsleavstängningsventilen på? • Använder du färsk, ren gas? Om gasen är gammal, byt den. • Använd en bränslestabilisator om du håller gasen längre än 30 dagar. • Är tändstiftet rent? Om tändstiftet är smutsigt eller sprucket, byt det. Om den är oljig, lämna den ute, håll en trasa över plugghålet och dra i rekylsnöret flera gånger för att blåsa ut eventuell olja i cylindern, torka sedan av pluggen och sätt tillbaka den.

	• om säkerhetsbrytaren är återställd och kabeln är ansluten?
Motorn stannar under arbete	• om motorn stoppas av överbelastning? • om trä är blockerat i bladhuset? • om säkerhetsbrytaren är i normalt skick? • om motorn har tillräckligt med bränsle och olja?
Konstigt ljud	• Stoppa maskinen, kontrollera om någon hårdvara lossnar? • Om inte, be proffsen att kontrollera och utföra underhåll.
Bladet är slitet eller skadat	• Gå till professionella reparationsplatser för att byta eller vassa knivarna.
Bälte slirar	• stoppa omedelbart maskinen, be professionell personal att öppna bälteslocket, kontrollera bältets slitage, och om bältet är skadat, byt ut det mot ett nytt; Om remmen är normal är det nödvändigt att lossa motorns fästbultar, justera motorns främre och bakre positioner för att spänna remmen och sedan återmontera remkåpan efter färdigställandet.
Vedhuggaren kan inte separeras effektivt	• stoppa omedelbart maskinen, be professionell personal att justera bladutrymmet (öppna växelkåpan, lossa bultarna som trycks på konhylsan på den övre bladaxeln och kugghjulet, rotera den övre bladaxeln, justera växelns och bladets relativa läge axel, välj lämpligt mellanrum mellan de övre och nedre klingorna, lås bultarna på konhylsan och montera sedan tillbaka växelkåpan)

Este Manual do Usuário foi traduzido usando tradução automática. Fizemos todos os esforços para garantir que a tradução seja precisa, mas observe que as traduções automatizadas não são perfeitas e não têm como objetivo substituir tradutores humanos. A versão oficial do Manual do Usuário está em inglês. Quaisquer diferenças entre a versão traduzida e o original em inglês não são juridicamente vinculativas. Caso tenha alguma dúvida sobre a precisão da tradução, consulte a versão em inglês, que é a referência oficial. Mais versões em outros idiomas estão disponíveis mediante solicitação via
info@expondo.com

Dados técnicos

Descrição do parâmetro		Valor do parâmetro	
Nome do produto		Triturador de galhos de madeira	
Modelo		HT-WBL-01	HT-WBL-02
Tipo de motor		DH457 Aspirado naturalmente 1 cilindro OHV 4 tempos refrigerado a ar 457 cc Euro 5	DH212 Aspirado naturalmente 1 cilindro OHV 4 tempos refrigerado a ar 212 cc Euro 5
Potência máxima [HP]		18 a 3600 rpm	7 a 3600 rpm
Torque máximo [Nm]		31 a 2500 rpm	13,5 a 2500 rpm
Tipo de combustível		Gasolina sem chumbo min. 91 octanas (RON) ≤E10	
Óleo do motor	Viscosidade	Condições ambientais de trabalho padrão: API SJ + superior 10W30 (com aditivos de limpeza)	
		Condições de trabalho em ambiente frio (não excedendo 0 ° C): API SJ + superior 5W30 (com aditivos de limpeza)	
	Capacidade [L]	1,1	0,6
Vela de ignição	Tipo	F7TC / F7RTC (ou equivalente)	
	Folga do eletrodo [mm]	0.6-0.8	
	Torque de aperto [Nm]	18-22	
Capacidade do tanque de combustível [L]		6,5	3,6
Tipo de partida		Recuo / Elétrico	
Velocidade máxima da lâmina [rpm]		230	240
Capacidade de lascar [cm]		12 (galho fresco e macio)	7 (galho fresco e macio)
Diâmetro logarítmico permitido [cm]		Ø10-30	Ø8-20
Dimensões [largura x profundidade x altura; mm]		850 x 2120 x 1410	640 x 1800 x 1120
Peso (líquido) [kg]		249	112
Tipo de alimentação		6MF9 GEL 12 V 9 Ah	6MFL GEL 12 V 9 Ah

1. Orientações de utilização

O dispositivo é projetado para processar galhos de madeira, arbustos, ervas daninhas, brotos (com diâmetro não superior ao valor fornecido na tabela de dados técnicos) em pedaços menores. Essas máquinas são movidas por um motor a gasolina, o que as torna portáteis e adequadas para uso ao ar livre, especialmente em áreas sem acesso à eletricidade, e equipadas com um engate para reboque em baixa velocidade (≤ 5 km/h) somente fora de vias públicas.
CUIDADO: não use a máquina para triturar resíduos de construção, plástico, produtos de papel, cordas ou fios, ou qualquer material que possa conter metal.

AVISO **:** remova todos os pregos, cordas, fios ou pedras que possam estar presos em partes da planta (por exemplo, raízes, etc.) antes de inserir o material na unidade.
O utilizador é responsável por quaisquer danos resultantes de uma utilização não intencional do dispositivo.

3.1. Descrição do dispositivo





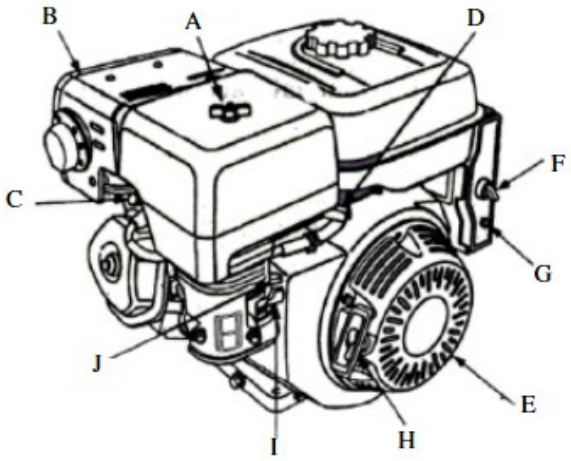

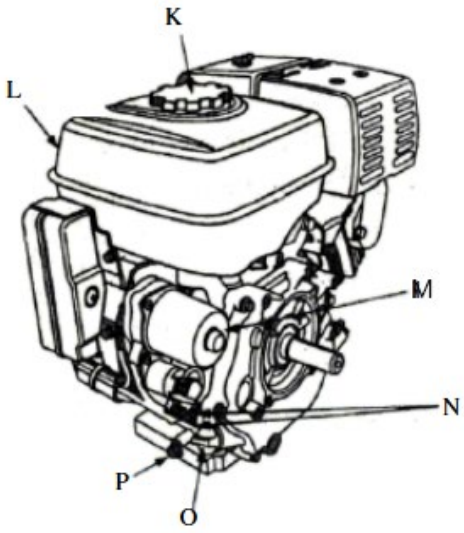

A. Purificador de ar
B. Silencioso
C. Protetor de silenciador (opcional)
D. Vela de ignição
E. Alavanca do acelerador
F. Interruptor de ignição
G. Disjuntor (tipo partida elétrica)
H. Alça de partida retrátil
I. Alavanca de afogador
J. Torneira de combustível
K. Tampa do depósito de combustível
L. Tanque de combustível
M. Partida (tipo partida elétrica)
N. Número de identificação do motor
O. Vareta de nível de óleo
P. Bujão de drenagem de óleo

3.2. Preparação para utilização

LOCALIZAÇÃO DO APARELHO

A temperatura ambiente não deve exceder 45°C e a umidade ambiente não deve exceder 85%. Utilize a unidade somente em espaços abertos e/ou áreas bem ventiladas. Não obstrua a entrada de ar da unidade e a saída de escape do motor. O dispositivo deve ser mantido longe de todas as superfícies quentes. Sempre opere a unidade em uma superfície nivelada, estável, limpa e à prova de fogo e fora do alcance de crianças

e pessoas com funções mentais, sensoriais e intelectuais prejudicadas. O local de operação do dispositivo deve fornecer fácil acesso à alavanca de desligamento de emergência do dispositivo. É proibido trabalhar ou operar a máquina em superfícies não pavimentadas com declives, ondulações, solavancos, folgas ou superfícies escorregadias.

CONDIÇÕES DE TRABALHO

Verifique o material a ser triturado e certifique-se de que haja espaço suficiente acima da máquina para carregar o material. É recomendável escolher um local de trabalho o mais próximo possível do local onde os chips serão utilizados. Isso reduzirá ao mínimo a necessidade de transportar o material processado.

Mantenha uma distância segura da área de descarga de cavacos. Certifique-se de que todos os espectadores, crianças, animais ou objetos de valor também sejam mantidos a uma distância segura da área de descarga de cavacos.

MONTAGEM DA MÁQUINA

Esta máquina está parcialmente desmontada e embalada. Após desembalar, as peças são retiradas da caixa de embalagem e simplesmente montadas de acordo com o diagrama de instalação em anexo antes da operação. Atenção: Algumas partes desta máquina possuem grande volume e peso pesado. Durante a montagem, é recomendável procurar orientação e assistência de um vendedor ou de alguém com conhecimento e habilidade consideráveis nesta máquina para garantir a segurança.



HT-WBL-01



HT-WBL-02

CUIDADO: durante a instalação, não coloque as mãos ou qualquer outra parte do corpo dentro do raio do rotor da lâmina; Não toque nas lâminas com as mãos ou qualquer outra parte do corpo.

HT-WBL-01

A. Parte superior do conjunto do alimentador

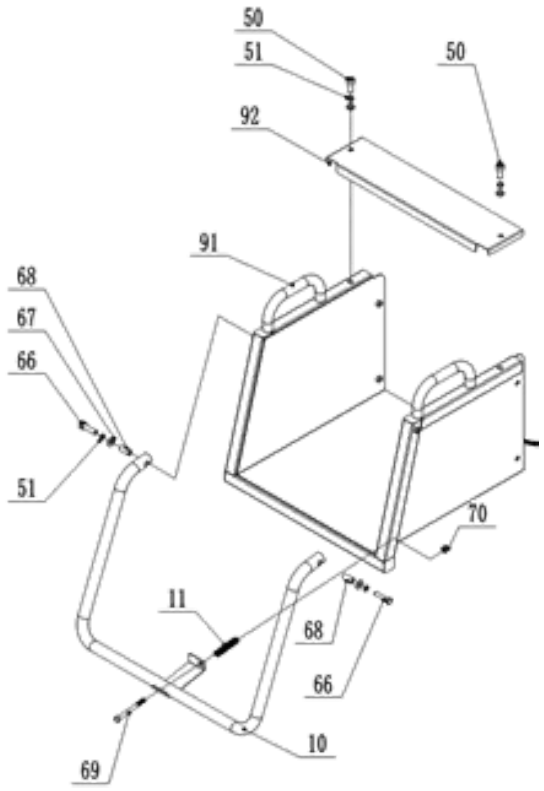

Número da peça	Descrição da peça
92	Tampa superior para a parte superior do alimentador
91	Parte superior do alimentador
70	Porca de segurança
69	Parafuso
68	Casquilho
67	Máquina de lavar
66	Parafuso
51	Arruela de pressão
50	Parafuso
11	Mola
10	Barra de segurança

Primeiro, instale a barra de segurança 10, conforme mostrado na figura, usando o hardware e a mola para fixá-la na parte superior do alimentador 91. Em seguida, instale a tampa superior da parte superior do alimentador 92 na parte superior do alimentador 91 usando o parafuso 50 e aguarde a próxima etapa da instalação.

B. Conjunto de rodas dianteiras

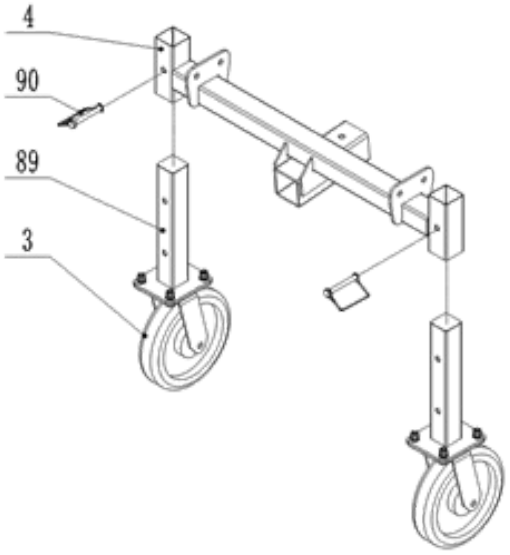

Número da peça	Descrição da peça
90	Pino D
89	Pé da roda dianteira
4	Quadro das rodas dianteiras
3	Roda omnidirecional

Instale o pé da roda dianteira 89 conforme mostrado na figura na estrutura da roda dianteira 4 pelo pino D 90 e aguarde a próxima etapa da instalação.

C. Conjunto da estrutura da roda traseira

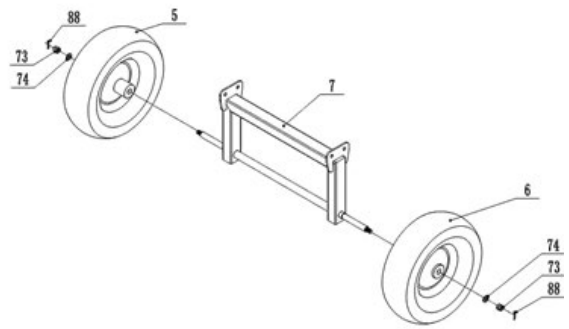

Número da peça	Descrição da peça
88	Alfinete
74	Máquina de lavar
73	Porca de segurança
7	Estrutura da roda traseira
6	Roda direita
5	Roda esquerda

Instale os pneus esquerdo e direito 5 e 6 na estrutura da roda traseira 7 com ferragens e aguarde a próxima etapa de instalação.

D. Rodas dianteiras/estrutura da roda traseira/conjunto da estrutura principal

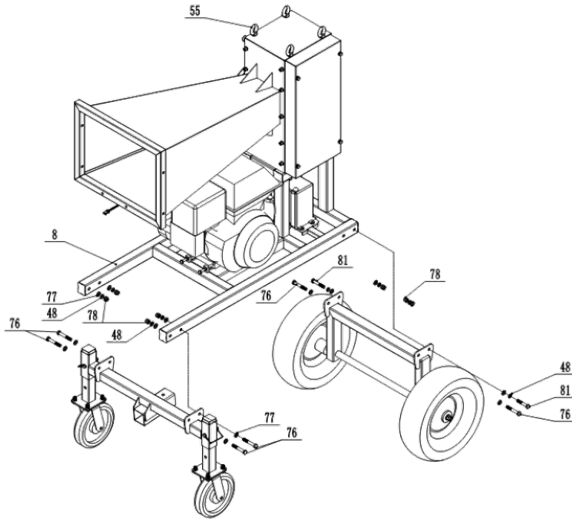

Número da peça	Descrição da peça
81	Parafuso
78	Porca de segurança
77	Máquina de lavar
76	Parafuso
51	Arruela de pressão
55	Olhal – para elevação
48	Arruela de pressão

Pelo menos dois olhais 55 devem ser selecionados como os principais pontos de elevação, levante a estrutura principal 8 lentamente a uma altura de 50-70 cm acima do solo com um dispositivo de elevação com capacidade de elevação de mais de 1000 kg, prestando atenção à segurança. Conforme mostrado na figura acima, as rodas dianteiras e a estrutura da roda traseira podem ser fixadas na estrutura principal 8 por meio de ferragens.

E. Tremonha de saída/parte superior da tremonha de alimentação/conjunto da estrutura principal

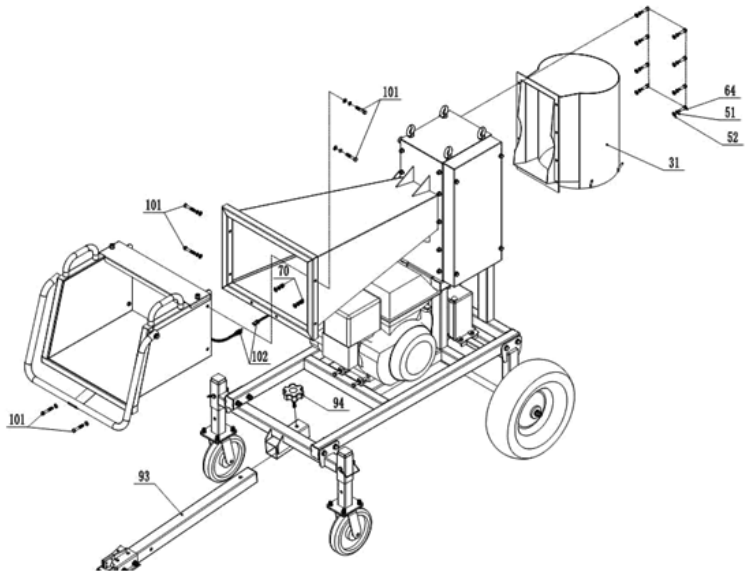

Número da peça	Descrição da peça
102	Arame
101	Parafuso
94	Botão
93	Barra de reboque
70	Porca de segurança
64	Parafuso
52	Máquina de lavar
51	Arruela de pressão
31	Funil de saída

Fixe a parte superior acabada do alimentador 91 e do alimentador de saída 31 na estrutura principal com o hardware; conecte o fio 102 ao fio de controle do motor e puxe o pino esquerdo do interruptor de segurança na barra de segurança 10. Fixe a barra de reboque 93 com o botão 94 no chassi.

F. Montagem e conexão da bateria

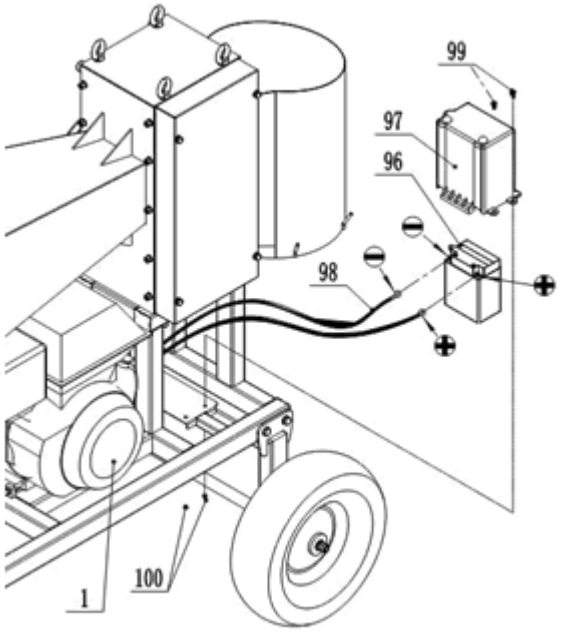

Número da peça	Descrição da peça
100	Porca de segurança
99	Parafuso
98	Fio da bateria
97	Tampa da bateria
96	Bateria
1	Motor

Conecte os fios positivo e negativo do fio da bateria 98 aos polos positivo e negativo da bateria 96, com o polo positivo conectado ao polo positivo e o polo negativo conectado ao polo negativo. Não os conecte incorretamente, caso contrário, isso danificará a bateria e o motor. Fixe a tampa da bateria 97 na bateria 96 e trave-as na estrutura com o parafuso 99.

HT-WBL-02

A. Montagem do quadro

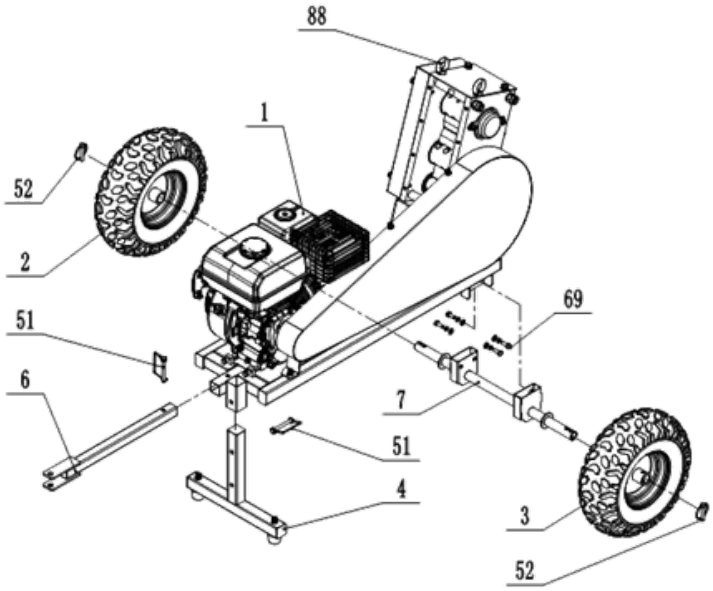

Dois olhais 88 devem ser selecionados como os principais pontos de elevação, levante a estrutura principal lentamente a uma altura de 40-60 cm acima do solo com um dispositivo de elevação com capacidade de elevação de mais de 300 kg, prestando atenção à segurança! Instale a barra em T 4, a barra de reboque 6, o eixo 7 e as rodas (2 e 3) pelos pinos D 51, 52 e parafuso 69 e ferragens.

B. Conjunto do alimentador

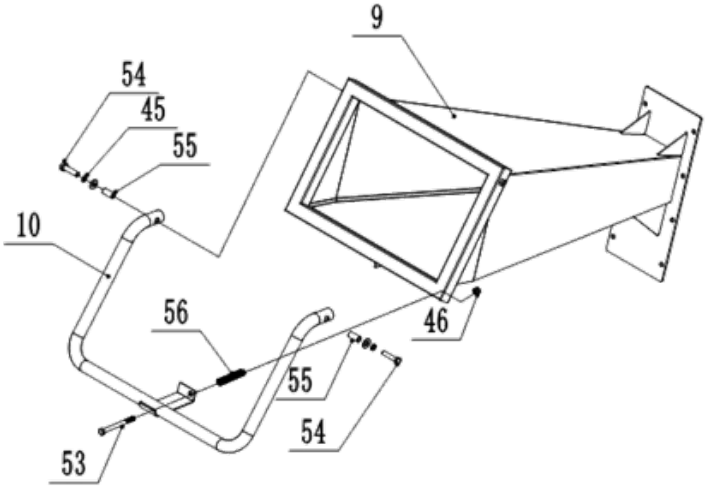

Instale a barra de segurança 10 no alimentador 9 com o parafuso 53,54 e ferragens.

C. Conjunto de funil de saída

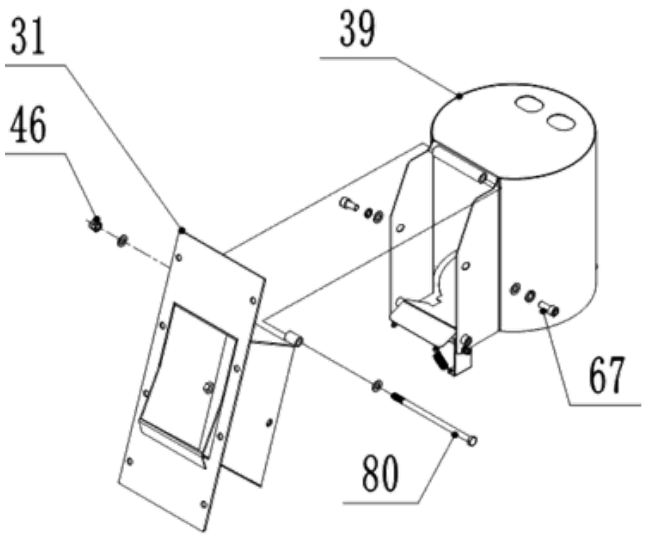

Instale o funil de saída no funil de saída superior 31 por meio de parafusos e ferragens.

D. Conjunto de tremonha de alimentação/saída e estrutura principal

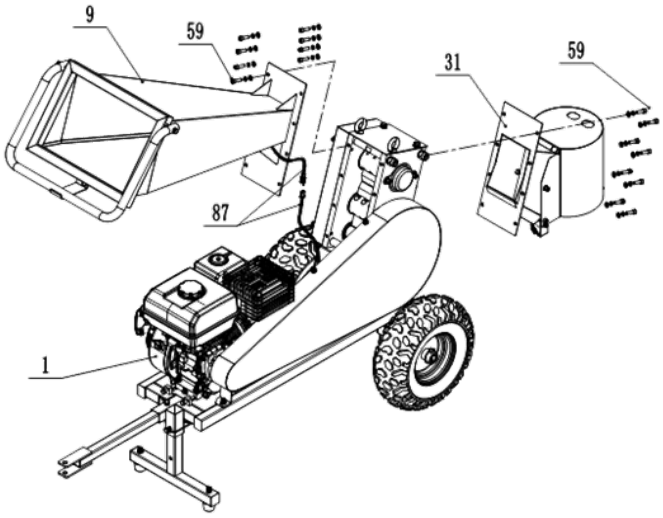

Instale o alimentador 9 e o alimentador de saída 31 com parafusos e ferragens. Conecte os fios de segurança 87 ao motor, puxe o pino de reinicialização no interruptor (lado esquerdo do interruptor) para dar partida.

ENCHIMENTO DE ÓLEO DO MOTOR

Durante o transporte, o motor da máquina fica sem óleo, portanto, é necessário abastecê-lo antes da primeira partida. Utilize somente óleo novo de acordo com a recomendação de lubrificação do motor (consulte a tabela de dados técnicos):

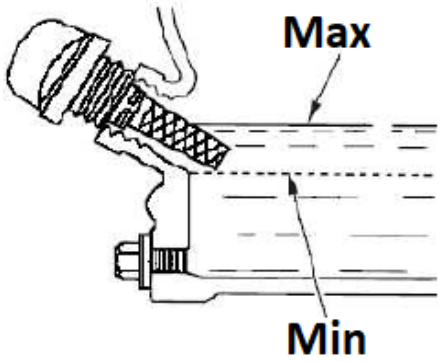

- Coloque a máquina em uma superfície nivelada e horizontal.
- Desaparafuse a tampa laranja do bocal de abastecimento de óleo do motor (com vareta embutida - veja a imagem acima) e despeje óleo pela abertura (use um funil, por exemplo), tomando cuidado para não derramar mais do que o nível permitido (campo marcado na vareta), que verificamos na vareta da tampa depois que ela é fixada no furo.
- É recomendável manter o nível mais próximo do limite superior aceitável do que do inferior. Em caso de transbordamento além do nível permitido, o excesso de óleo pode ser sugado através do orifício do bujão.
  ATENÇÃO: operar o motor com o nível de óleo errado pode causar danos ao motor! Verifique o nível de óleo do motor antes de cada operação da máquina quando o motor ainda estiver frio.

REABASTECIMENTO

ATENÇÃO: O motor do aparelho é adaptado somente para queimar gasolina sem chumbo e sem misturas de óleo. O uso de outro combustível que não seja novo e com teor de etanol muito alto ou de baixa qualidade pode levar à falha do motor. Reabasteça somente com o motor desligado, tomando cuidado para não derramar combustível sobre o motor, principalmente quando estiver quente - risco de incêndio! Se o motor estiver quente, espere pelo menos 2 minutos antes de reabastecer.

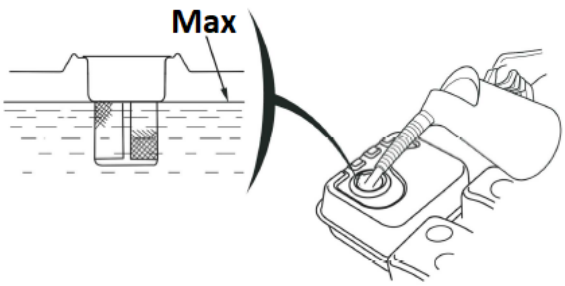

- Coloque a máquina em uma superfície nivelada e horizontal.
- O tanque de combustível está localizado na parte superior da unidade.
- Desenrosque a tampa do bocal de abastecimento de combustível (com o ícone do dispensador). Não puxe o filtro de dentro da abertura!
- Reabasteça o combustível através da abertura do bujão - o nível máximo de combustível no tanque não deve exceder o limite superior do indicador de nível vermelho no filtro de tela, ou seja, atingir o fundo do gargalo de enchimento no máximo.

CONEXÃO DA BATERIA

CUIDADO: Tenha cuidado para não conectar a bateria na polaridade invertida, pois isso causará um curto-circuito no sistema de carregamento da bateria!

- Conecte o cabo positivo/vermelho (+) ao terminal do solenóide de partida (A).
- Conecte o cabo negativo/preto ou azul (-) a um parafuso de montagem do motor ou outra boa conexão de aterramento do motor.
- Conecte o cabo positivo (+) ao terminal positivo (+).
- Conecte o cabo negativo (-) ao terminal negativo (-).
- Cubra os terminais e as extremidades dos cabos com graxa de cobre ou graxa especial para terminais elétricos.

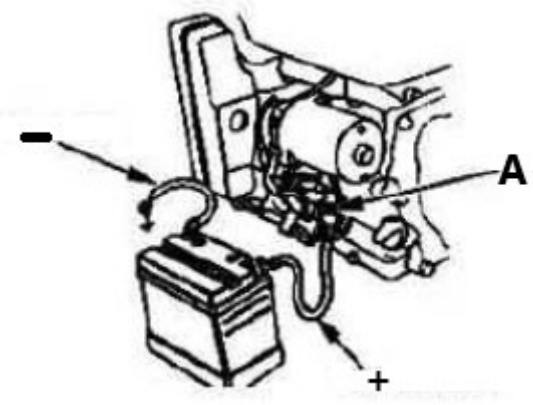

3.3. Utilização do dispositivo

3.3.1 Inicialização

- Coloque a válvula de combustível - ícone do distribuidor - na posição aberta ("ON" - veja o pictograma de assinatura no compartimento do filtro de ar) para que o combustível possa fluir do tanque para o carburador para dar partida no motor.



- **Somente com o motor frio** : ative o afogador, ou seja, coloque a alavanca de sucção manual na posição fechada ("CHOKE") - veja o ícone universal.
- Ajuste a alavanca do acelerador - controle de velocidade do motor - para aproximadamente 1/2 escala na direção de rotação rápida.
  OBSERVAÇÃO: o ícone do coelho simboliza rotação rápida e a tartaruga é para velocidades lentas, portanto, movendo a alavanca em direção ao ícone apropriado, você aumenta ou diminui a velocidade do motor.

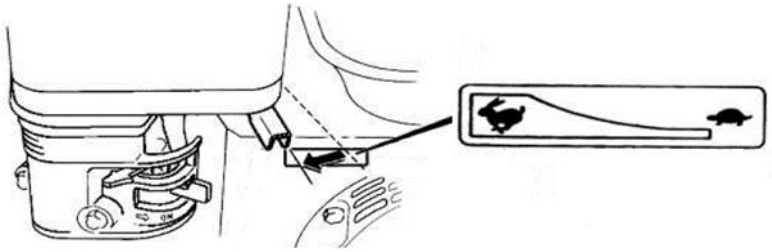

- Gire a ignição (chave) do motor da posição “OFF” para a posição “ON” (somente HT-WBL-01) e depois para “START” (ou ícone de manivela) para que o motor possa ser ligado – após as partidas, solte imediatamente a chave de ignição.

- [alternativamente - manualmente] Depois de colocar a chave de ignição na posição “ON”, segure a alavanca da corda de partida manual e puxe em um movimento constante até sentir resistência na alavanca, então com um movimento rápido puxe até o final, enquanto segura a alça em sua mão permitindo que ela retorne à posição inicial de forma controlada. Às vezes, em condições de congelamento, pode ser necessário puxar a alavanca de reboque várias vezes antes de o motor dar partida. Isso é normal.
  ATENÇÃO: combustível velho ou de baixa qualidade pode causar problemas de partida! Troque-o imediatamente por um novo e adequado.
- Após ligar o motor, deixe-o funcionar um pouco para atingir a temperatura de operação após aproximadamente 1 minuto e, durante esse tempo, mova gradualmente a alavanca de sucção manual na direção de desligado ("RUN").
  OBSERVAÇÃO **:** para dar partida em um motor aquecido, não é necessário ligar a sucção - sua alavanca deve estar na posição aberta.

  IMPORTANTE: a velocidade baixa é usada apenas para deixar o motor em marcha lenta. Use a velocidade mais alta ao operar a máquina.

3.3.2 Parando

- Ajuste a velocidade mais baixa do motor com a alavanca do acelerador (mova-a em direção ao ícone da tartaruga) e deixe o motor funcionar em baixa velocidade por 1-2 minutos para esfriar um pouco.
- Desligue a ignição colocando o interruptor na posição "OFF". Como alternativa, você pode fechar a válvula de combustível (coloque na posição "FECHAR") e esperar o motor parar. Esse método eliminará o combustível residual do carburador, por isso vale a pena usá-lo antes de guardar a máquina sem uso por um longo período.
  ATENÇÃO: se precisar parar o dispositivo repentinamente, pressione o botão de parada de emergência, mas use este método apenas em caso de emergência!
  IMPORTANTE **:** nunca utilize a alavanca do afogador para parar o motor, acelerando-o!
- Se a máquina não for mais utilizada, feche a válvula de abastecimento de combustível - coloque a alavanca na posição fechada ("CLOSE").

3.3.3 Dicas de trabalho

- [HT-WBL-01] Se a máquina parar durante o trabalho e a madeira ficar presa na lâmina e não puder ser cortada, desparafuse o parafuso 50 e remova a tampa do eixo 38. Utilize uma chave de ferramenta C com diâmetro de 34 mm no lado oposto para prender o corpo hexagonal no eixo da lâmina 21. Gire o eixo da lâmina superior 21 no sentido anti-horário para soltar a lâmina da madeira. Remova a madeira presa e fixe a tampa do eixo 38 antes de reiniciar a máquina:

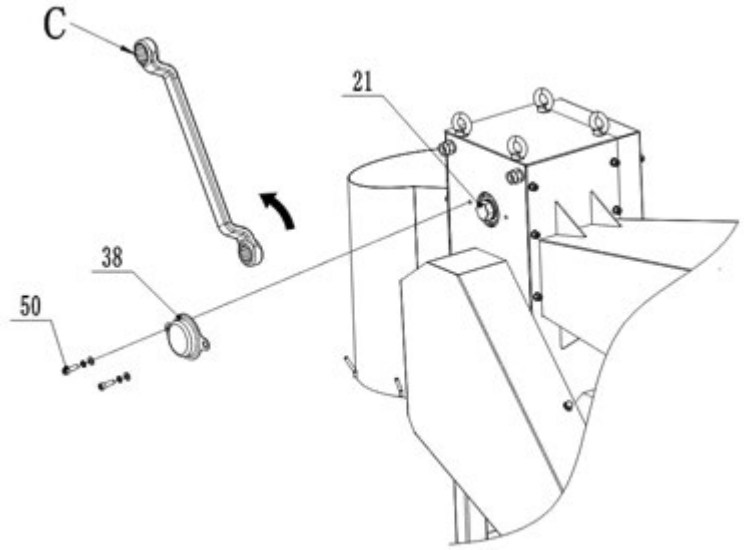

- [HT-WBL-02] Se a máquina parar durante o trabalho e a madeira ficar presa na lâmina e não puder ser cortada, desparafuse o parafuso 67 e remova a tampa do eixo 38. Utilize uma chave de

ferramenta C com diâmetro de 30 mm para prender o corpo hexagonal no eixo da lâmina 21. Gire o eixo da lâmina superior 21 no sentido anti-horário para soltar a lâmina da madeira. Remova a madeira presa e fixe a tampa do eixo 38 antes de reiniciar a máquina.

- Esta máquina pode cortar galhos não selecionados ou pré-processados, de modo que galhos recém-cortados, caules de plantas, etc. podem ser cortados diretamente. Devido a fatores como tipo de matéria-prima, teor de umidade e dureza, a máquina pode apresentar sobrecarga do motor, parada e trepidação da carroceria durante o trabalho, o que é uma situação normal.
- Se for necessário cortar árvores perenes duras ou madeira seca, o diâmetro de alimentação deve ser reduzido para evitar sobrecarga e desligamento do motor e para reduzir danos ao motor, às lâminas e a outros componentes do veículo. Esta máquina tem o melhor efeito de corte em cortiça fresca.
- Antes de trabalhar, certifique-se de que a posição abaixo da porta de descarga esteja aberta e que não haja outras situações que possam afetar a descarga.
- Alimente o material em ambos os lados na frente do alimentador, não opere diretamente em direção à porta de alimentação da máquina. Ao alimentar, não segure a madeira com força, apenas empurre-a suavemente para dentro; operações de limpeza e coleta diretamente abaixo da porta de descarga são proibidas.
- Devido às características de processamento desta máquina, o usuário só precisa empurrar suavemente a madeira para dentro do alimentador. Após a madeira bruta ser alimentada no alimentador, ele continuará processando completamente toda a seção de matéria-prima até o final, sem nenhuma operação por parte do usuário. Entretanto, parar no meio do caminho pode causar corte incompleto da madeira e travamento da lâmina. Portanto, em situações que não sejam de emergência, esta máquina não pode tocar na barra de segurança e não pode parar no meio do trabalho. Além disso, blocos curtos de madeira não devem entrar no alimentador para corte, pois eles quebrarão horizontalmente na caixa de madeira durante o corte, causando sobrecarga e desligamento do motor, e até mesmo danos às lâminas ou outras partes da máquina.
- [HT-WBL-01] A porta de descarga é equipada com ganchos para sacos coletores, mas os sacos coletores só podem ser colocados se as duas condições a seguir forem atendidas:
  a) A colocação e a substituição do saco coletor são operadas por uma pessoa dedicada. Após a colocação, o saco coletor deve ficar abaixo da borda inferior da porta de descarga, facilitando a observação do estado de empilhamento da madeira dentro dele. Isso garante que o saco coletor possa ser detectado em tempo hábil após o enchimento, sem causar bloqueio na porta de descarga, e seja rapidamente removido e substituído por um novo saco coletor em tempo hábil.
  b) Se um único usuário operar sozinho e precisar de um saco coletor para coletar o lenhador, é necessário garantir que o saco coletor possa conter completamente todo o volume de madeira bruta, garantir que a madeira não transborde dentro do saco coletor e evitar danos sérios a componentes importantes, como a lâmina e o eixo da lâmina, devido ao bloqueio da porta de descarga causado pelo transbordamento de madeira dentro do saco coletor.

3.4. Limpeza e manutenção

a) Tabela de intervalos de manutenção do motor (salvo indicação em contrário pelo fabricante da unidade do motor):

Atividade / Intervalo *	**Antes de cada utilização**	**Após 1 mês ou as primeiras 20 horas-homem a partir do 1. comissionamento**	**A cada 3 meses ou a cada 50 horas de operação**	**A cada ano ou 100 horas de trabalho**

Óleo do motor	Inspeção de possível suplemento	**x**			
	Substituição		**x ****	**x**	
Filtro de ar ***	Controlar	**x**			
	Limpeza		**X**		
	Substituição			**x**	
Limpeza do tanque de combustível					**x**
Controle e, se necessário, ajuste da folga da vela de ignição					**x** (substituição se necessário)
Tanque de combustível - limpeza					**x**
Verifique a nitidez das facas/estrias		**x**			
Pressão dos pneus			**x**		
Limpe a parte externa do motor (manchas, poeira, etc.)			**x**		
Mangueiras de combustível - inspeção		**A cada 2 anos** (substituição se necessário)			
Limpeza do interior do cabeçote do cilindro ou do pistão para remover depósitos de carbono ****		**A cada 125 horas de operação**			
* Dependendo do que cair primeiro.					
** Se a máquina trabalha frequentemente sob carga ou em condições ambientais extremamente quentes - reduza o intervalo para 25 horas de trabalho.					
*** Se a máquina costuma trabalhar em ambientes sujos e empoeirados, o intervalo de limpeza deve ser reduzido para 10 horas de trabalho e a substituição a cada 25 horas de trabalho.					
****O serviço deve ser realizado por um especialista.					

b) Antes de cada limpeza, ajuste ou substituição de acessórios, e quando a unidade não estiver em uso, desligue a máquina e deixe-a esfriar completamente. Remova também o tubo do cabo de ignição da vela de ignição.
   - Esperar até que os elementos em movimento parem.

c) • Para limpar a superfície é necessário aplicar apenas produtos que não contenham substâncias abrasivas.

d) • O dispositivo deve ser guardado num local seco e fresco, protegido de humidade e de radiação solar direta.

e) É proibido salpicar o dispositivo com um fluxo de água ou mergulhá-lo em água.

f) É necessário ter atenção para não entrar água através das aberturas de ventilação da caixa.

g) As aberturas de ventilação devem ser limpas com um pincel e ar comprimido.

h) É necessário fazer uma inspeção regular do dispositivo para verificar a sua eficácia técnica e todos os danos.

i) Não utilizar objetos afiados e/ou metálicos para a limpeza (por exemplo, uma escova de arame ou uma espátula metálica), pois podem danificar a superfície do aparelho.

j) Verifique regularmente os cabos de combustível quanto a danos ou desgaste (rachaduras ou vazamentos) e substitua o componente danificado imediatamente.

k) Inspeção/substituição da vela de ignição:
   ATENÇÃO: retire o plugue somente com o motor frio!

O acesso ao plugue é feito entre o alojamento do filtro de ar e o silenciador. Primeiro, remova o tubo do cabo de ignição da vela de ignição para ter acesso a ele. Antes de instalar uma vela de ignição - incluindo uma nova - verifique a folga da vela de ignição e ajuste-a, se necessário. Ao aparafusar o plugue, aperte-o até onde for possível, mas com cuidado — geralmente mais 1/3-1/2 volta (consulte as recomendações do fabricante do plugue). O restante da montagem reverte para a desmontagem.

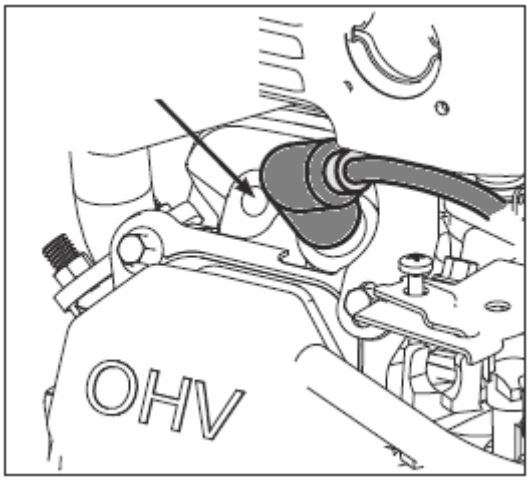

l) Verificação/substituição do filtro de ar:

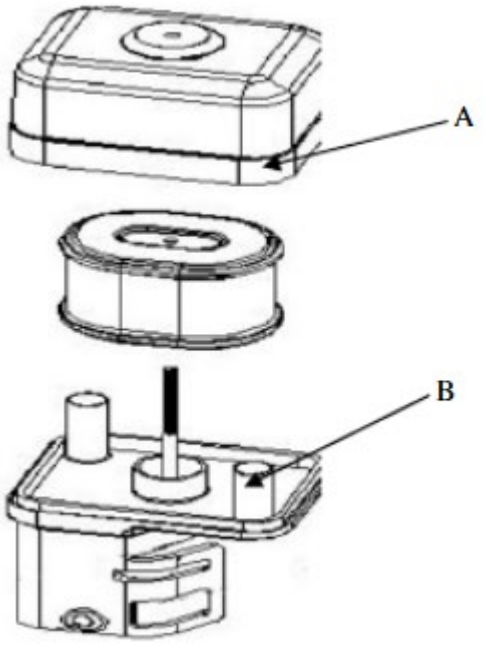

- Remova a tampa externa do filtro de ar (A). Tenha cuidado para evitar que sujeira e detritos caiam no conjunto do filtro de ar.
- Separe o filtro de ar (A) do compartimento do filtro de ar (B).
- Inspecione o filtro de ar. Limpe o filtro de ar sujo com água morna e sabão neutro. Deixe o filtro de ar secar completamente antes de reinstalá-lo.
- Instale o conjunto do filtro de ar no carburador e prenda com parafuso.
- Observação: não use ar pressurizado ou solventes para limpar o filtro. O ar pressurizado pode danificar o filtro e os solventes dissolverão o filtro.

m) Troca de óleo do motor:

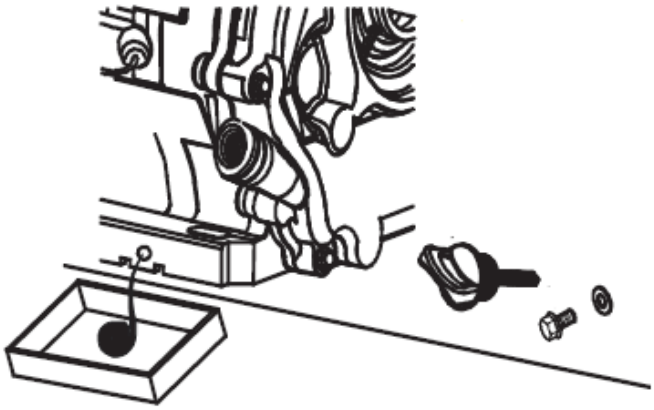

- Coloque a máquina sobre uma superfície plana, ligue-a e aqueça o motor por alguns minutos, depois desligue-a.
- Remova a tampa de abastecimento de óleo com a vareta medidora.
- Coloque o recipiente para coleta de óleo sob o motor, no bujão de drenagem.
- Desaperte o bujão de drenagem de óleo e drene todo o óleo até parar de vazar.
- Recoloque o bujão de drenagem e encha-o novamente com óleo novo através do bujão de enchimento usando uma vareta medidora de nível, de acordo com o procedimento descrito anteriormente neste manual.

n) Não utilização prolongada da máquina:

Caso a máquina não seja utilizada por mais de um mês, é necessário:

- Esvazie o combustível do tanque ou adicione um estabilizador de combustível de acordo com a proporção do aditivo indicada pelo fabricante.
  OBSERVAÇÃO: não mantenha combustível em um tanque com estabilizador por mais tempo do que o recomendado pelo fabricante do aditivo!
- (somente se o combustível for esvaziado do tanque) Ligue o motor e deixe-o funcionar sem carga até que ele desligue sozinho devido à falta de combustível - isso permitirá que o combustível residual seja esvaziado do sistema de combustível e do carburador. Qualquer resíduo pode ser drenado desparafusando o filtro de precipitação:

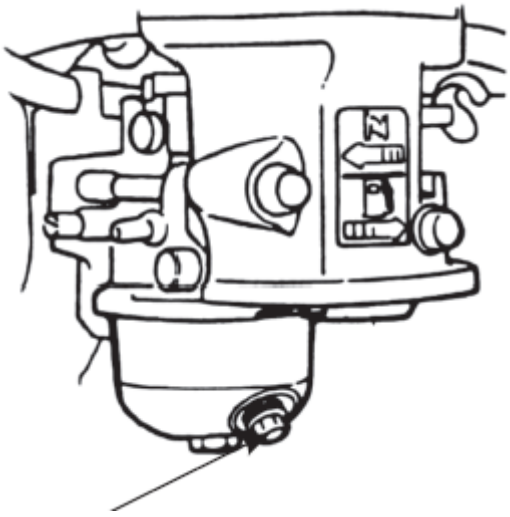

- Desligue o filtro de precipitação e feche a válvula de combustível.
- Substitua o óleo do motor por óleo novo (se não tiver sido trocado recentemente ou apresentar sinais de desgaste).
- Com o motor frio, remova o tubo do cabo de ignição da vela de ignição, desparafuse a vela e despeje 5-10 ml de óleo de motor novo no cilindro através de sua abertura. Enrosque a vela de ignição novamente.

- Puxe a alavanca de reboque de partida até sentir resistência para que o óleo seja distribuído no cilindro preservando o motor por dentro. Em seguida, faça de 8 a 10 movimentos lentos com o puxão, como se quisesse ligar o motor.
- Limpe o dispositivo, especialmente o motor, de sujeira e outros contaminantes, como poeira.
- Inspecione a máquina para verificar se há peças desgastadas ou danificadas - substitua-as se necessário.
- Se necessário, encha as rodas com ar até a pressão máxima permitida (veja a marcação no pneu).
- Armazene a máquina em um local seco, coberto, com boa ventilação e longe do calor e da luz solar.

o) Inspecione as peças da máquina sob a orientação de profissionais regularmente, de 1 a 2 vezes por mês. Certifique-se de que a máquina esteja completamente parada!

- [HT-WBL-01] Abra a tampa da engrenagem 36, a tampa da correia 13, a tampa pequena da engrenagem 43 e a porta de descarga 31, aplique uma quantidade adequada de graxa lubrificante em cada componente da engrenagem; verifique a rotação flexível e o desgaste de peças-chave, como rolamentos, lâminas, correias, etc. Se forem encontrados defeitos, eles devem ser prontamente reparados antes do retrabalho. Especialmente para lâminas, são necessárias inspeções regulares e os reparos das lâminas são realizados em instituições profissionais. Uma lâmina cega pode reduzir a eficiência da máquina e, em casos graves, pode causar danos aos componentes da máquina.

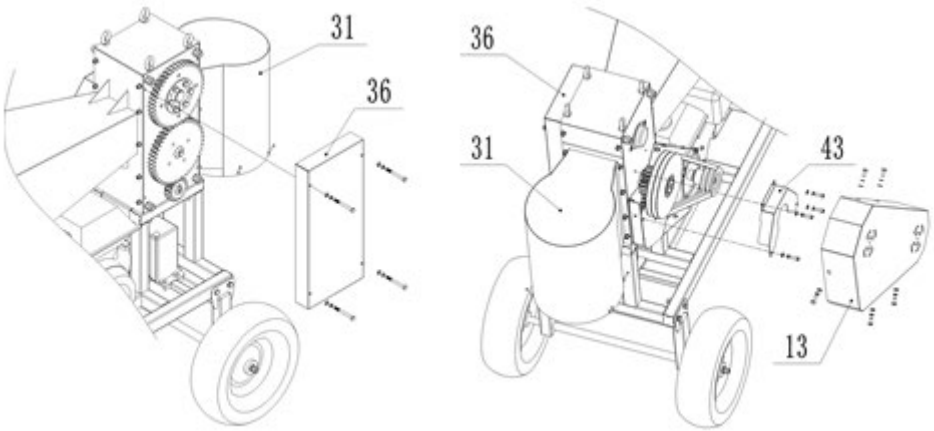

- [HT-WBL-02] abra a tampa da engrenagem 36 removendo os 4 parafusos que a prendem b77. Lubrifique cada componente da engrenagem; Verifique a rotação flexível e o desgaste de peças-chave, como rolamentos, lâminas, correias, etc. Se forem encontrados defeitos, eles devem ser prontamente reparados antes do retrabalho. Especialmente para lâminas, são necessárias inspeções regulares e os reparos das lâminas são realizados em instituições profissionais. Uma lâmina cega pode reduzir a eficiência da máquina e, em casos graves, pode causar danos aos componentes da máquina.

REMOÇÃO SEGURA DE BATERIAS
Baterias GEL 12V 9Ah são instaladas nos dispositivos.
Remova a bateria usada do dispositivo usando o mesmo procedimento usado para instalá-la.
Reciclar as pilhas junto da organização ou empresa adequada.

DESCARTE DE DISPOSITIVOS USADOS
Não eliminar este aparelho nos sistemas de resíduos urbanos. Entregue-o a um ponto de reciclagem e recolha de aparelhos elétricos e eletrodomésticos. Verificar o símbolo no produto, no manual de instruções e na embalagem. Os plásticos utilizados para construir o dispositivo podem ser reciclados de acordo com as suas marcações. Ao optar por reciclar, está a dar um contributo significativo para a proteção do nosso ambiente. Contactar as autoridades locais para obter informações sobre as instalações de reciclagem locais.

SOLUÇÃO DE PROBLEMAS

Problema	**Causa possível**

O motor não pode ser ligado	• A chave de ignição está na posição “ON”? • A válvula de corte de combustível está aberta? • Você está usando gás novo e limpo? Se o gás estiver velho, troque-o. • Use um estabilizador de combustível se você mantiver o gás por mais de 30 dias. • A vela de ignição está limpa? Se a vela de ignição estiver suja ou rachada, troque-a. Se estiver oleoso, deixe-o de fora, segure um pano sobre o orifício do bujão e puxe o cordão de recuperação várias vezes para remover qualquer óleo do cilindro, depois limpe o bujão e reinsira-o. • se o interruptor de segurança for reiniciado e o fio estiver conectado?
O motor para durante o trabalho	• se o motor for parado por sobrecarga? • se a madeira estiver bloqueada na casa da lâmina? • se o interruptor de segurança estiver em condições normais? • se o motor tiver combustível e óleo suficientes?
Barulho estranho	• Pare a máquina e verifique se alguma peça está solta? • caso contrário, peça para que profissionais verifiquem e façam a manutenção.
A lâmina está gasta ou danificada	• Vá até os locais de reparo profissional para trocar ou afiar as lâminas.
Correia escorregando	• pare a máquina imediatamente, peça a um profissional para abrir a tampa da correia, verifique o desgaste da correia e, se a correia estiver danificada, substitua-a por uma nova; se a correia estiver normal, é necessário afrouxar os parafusos de fixação do motor, ajustar as posições dianteira e traseira do motor para tensionar a correia e, em seguida, reinstalar a tampa da correia após a conclusão.
O madeireiro não consegue ser separado de forma eficaz	• pare a máquina imediatamente, peça a um profissional para ajustar o espaço da lâmina (abra a tampa da engrenagem, afrouxe os parafusos pressionados na luva cônica do eixo da lâmina superior e da engrenagem, gire o eixo da lâmina superior, ajuste a posição relativa da engrenagem e do eixo da lâmina, selecione a folga apropriada entre as lâminas superior e inferior, trave os parafusos na luva cônica e, em seguida, instale a tampa da engrenagem de volta)

Táto používateľská príručka bola preložená pomocou strojového prekladu. Vyvinuli sme maximálne úsilie, aby bol preklad presný, ale upozorňujeme, že automatické preklady nie sú dokonalé a nie sú určené na to, aby nahradili ľudských prekladateľov. Oficiálna verzia používateľskej príručky je v angličtine. Akékoľvek rozdiely medzi preloženou verziou a originálnou angličtinou nie sú právne záväzné. Ak máte akékoľvek otázky týkajúce sa presnosti prekladu, pozrite si anglickú verziu, ktorá je oficiálnou referenciou. Viac jazykových verzií je k dispozícii na vyžiadanie cez
info@expondo.com

Technické údaje

Popis parametra		Hodnota parametra	
Názov produktu		Štiepačka na drevo	
Model		HT-WBL-01	HT-WBL-02
Typ motora		DH457 Prirodzene nasávaný 1-valcový OHV 4-taktný vzduchom chladený 457 ccm 5 eur	DH212 Prirodzene nasávaný 1-valcový OHV 4-taktný vzduchom chladený 212 ccm 5 eur
Maximálny výkon [HP]		18 pri 3600 ot./min	7 pri 3600 ot./min
Maximálny krútiaci moment [Nm]		31 pri 2500 ot./min	13,5 pri 2500 ot./min
Druh paliva		Bezolovnatý benzín min. 91 oktánové číslo (RON) ≤E10	
Motorový olej	Viskozita	Štandardné pracovné podmienky okolia: API SJ + vyšší 10W30 (s čistiacimi prísadami)	
		Pracovné podmienky v chladnom prostredí (nepresahujúce 0 ° C): API SJ + vyšší 5W30 (s čistiacimi prísadami)	
	Kapacita [L]	1,1	0,6
Zapaľovacia sviečka	Typ	F7TC / F7RTC (alebo ekvivalent)	
	Medzera elektród [mm]	0.6-0.8	
	Uťahovací moment [Nm]	18-22	
Objem palivovej nádrže [L]		6,5	3,6
Typ štartéra		Spätný ráz / elektrický	
Maximálna rýchlosť čepele [ot./min]		230	240
Kapacita sekania [cm]		12 (mäkká čerstvá vetva)	7 (mäkká čerstvá vetva)
Prípustný priemer guľatiny [cm]		Ø10-30	Ø8-20
Rozmery [šírka x hĺbka x výška; mm]		850 x 2120 x 1410	640 x 1 800 x 1 120
Hmotnosť (netto) [kg]		249	112
Typ batérie		6MF9 GEL 12 V 9 Ah	6MFL GEL 12 V 9 Ah

1. Pokyny na používanie

Zariadenie je určené na spracovanie drevených konárov, kríkov, buriny, výhonkov (s priemerom nepresahujúcim hodnotu uvedenú v tabuľke technických údajov) na menšie kusy. Tieto stroje sú poháňané benzínovým motorom, vďaka čomu sú prenosné a vhodné na vonkajšie použitie, najmä v oblastiach bez prístupu k elektrickej energii a sú vybavené závesom na nízkorýchlostné (≤ 5 km/h) ťahanie len mimo verejných komunikácií.
UPOZORNENIE: Stroj nepoužívajte na drvenie stavebného odpadu, plastov, papierových výrobkov, lán alebo šnúr alebo akéhokoľvek materiálu, ktorý môže obsahovať kov.

VAROVANIE **:** Pred vložením materiálu do jednotky odstráňte všetky klince, povrazy, povrazy alebo kamene, ktoré môžu byť zapustené v častiach rastlín (napr. korene atď.).
Používateľ je zodpovedný za akékoľvek škody spôsobené neúmyselným používaním zariadenia.

3.1. Popis zariadenia





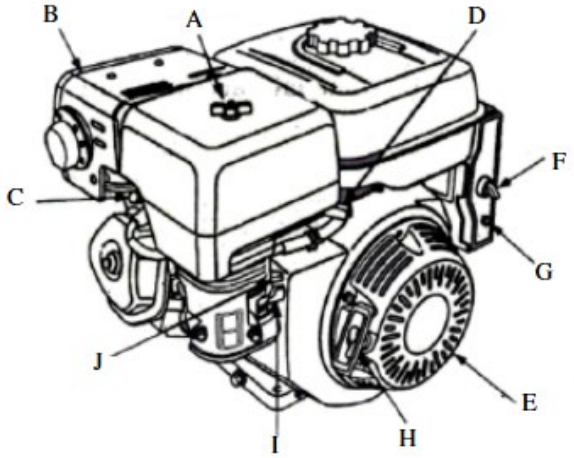

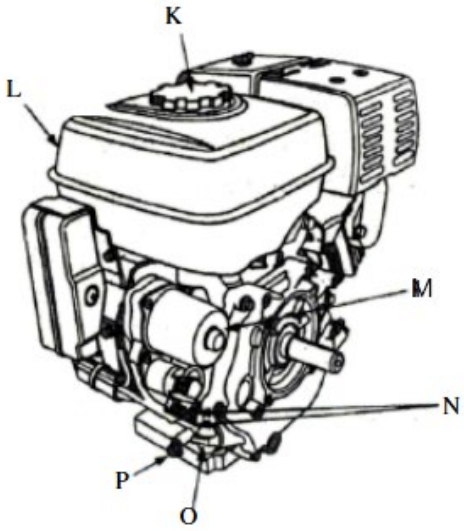

A. Čistič vzduchu
B. Tlmič
C. Ochranný kryt tlmiča (voliteľné)
D. Zapaľovacia sviečka
E. Plynová páka
F. Spínač zapaľovania
G. Istič (typ elektrického štartéra)
H. Rukoväť spätného štartéra
I. Páčka sýtiča
J. Palivový kohút
K. Uzáver palivovej nádrže
L. Palivová nádrž
M. Štartér (typ elektrického štartovania)
N. Identifikačné číslo motora
O. Mierka oleja
P. Zátka na vypúšťanie oleja

3.2. Príprava na použitie

UMIESTNENIE SPOTREBIČA

Teplota okolia nesmie presiahnuť 45°C a vlhkosť okolia nesmie presiahnuť 85%. Zariadenie používajte iba v otvorených priestoroch a/alebo dobre vetraných priestoroch. Neblokujte prívod vzduchu do jednotky a výfukový otvor motora. Zariadenie udržiavajte mimo horúcich povrchov. Prístroj vždy používajte na rovnom, stabilnom, čistom, ohňovzdornom povrchu a mimo dosahu detí a osôb s narušenými duševnými, zmyslovými a intelektuálnymi funkciami. Miesto obsluhy zariadenia by malo umožňovať ľahký prístup k páke núdzového

vypnutia zariadenia. Je zakázané pracovať alebo prevádzkovať stroj na nedláždených povrchoch so svahmi, zvlnením, hrboľami, uvoľnenými alebo klzkými povrchmi.

PRACOVNÉ PODMIENKY

Skontrolujte materiál na drvenie a uistite sa, že nad strojom je dostatok miesta na vloženie materiálu. Odporúča sa vybrať si pracovisko čo najbližšie k miestu použitia čipov. Tým sa zníži nutnosť nosiť spracovaný materiál na minimum.

Udržujte bezpečnú vzdialenosť od oblasti vyhadzovania triesok. Dbajte na to, aby sa v bezpečnej vzdialenosti od miesta vyhadzovania triesok nachádzali aj všetci okolostojaci, deti, zvieratá alebo cennosti.

MONTÁŽ STROJA

Tento stroj je čiastočne rozobraný a zabalený. Po vybalení sa diely vyberú z baliacej krabice a pred uvedením do prevádzky sa jednoducho zmontujú podľa priloženej montážnej schémy. Upozornenie: Niektoré časti tohto stroja s veľkým objemom a vysokou hmotnosťou. Počas montáže sa odporúča vyhľadať radu a pomoc od predajcu alebo niekoho, kto má značné znalosti a schopnosti o tomto stroji, aby bola zaistená bezpečnosť.



HT-WBL-01



HT-WBL-02

UPOZORNENIE: Počas inštalácie nedávajte ruky ani žiadne iné časti tela do okruhu rotora nožov; Nedotýkajte sa čepelí rukami ani inými časťami tela.

HT-WBL-01

A. Horná časť zostavy násypky

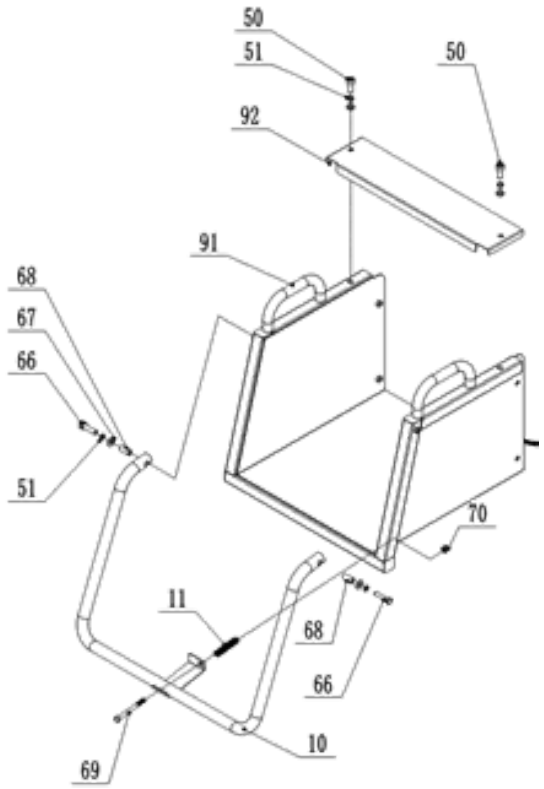

Diel č.	Popis dielu
92	Horný kryt hornej časti násypky
91	Horná časť násypky
70	Poistná matica
69	Bolt
68	Objímka
67	Podložka
66	Bolt
51	Pružinová podložka
50	Bolt
11	jar
10	Bezpečnostná lišta

Najprv nainštalujte bezpečnostnú tyč 10, ako je znázornené na obrázku, pomocou hardvéru a pružiny, aby ste ju pripevnili na hornú časť násypky 91. Potom nainštalujte horný kryt hornej časti násypky 92 na hornú časť násypky 91 pomocou skrutky 50 a počkajte na ďalší krok inštalácie.

B. Zostava predných kolies

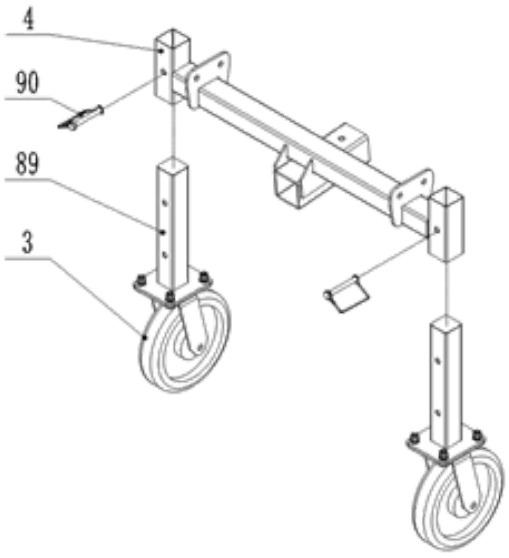

Diel č.	Popis dielu
90	D-pin
89	Pätka predného kolesa
4	Rám predných kolies
3	Všesmerové koleso

Nainštalujte pätku predného kolesa 89, ako je znázornené na obrázku, na rám predného kolesa 4 pomocou D-čapu 90 a počkajte na ďalší krok inštalácie.

C. Zostava rámu zadného kolesa

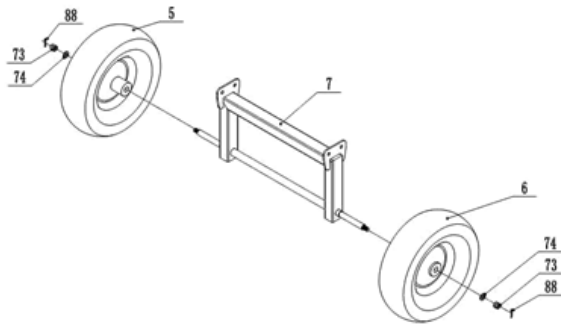

Diel č.	Popis dielu
88	Pin
74	Podložka
73	Poistná matica
7	Rám zadného kolesa
6	Pravé koleso
5	Ľavé koleso

Nainštalujte ľavú a pravú pneumatiku 5 a 6 na rám zadného kolesa 7 pomocou hardvéru a počkajte na ďalší krok inštalácie.

D. Zostava predných kolies / rámu zadného kolesa / hlavného rámu

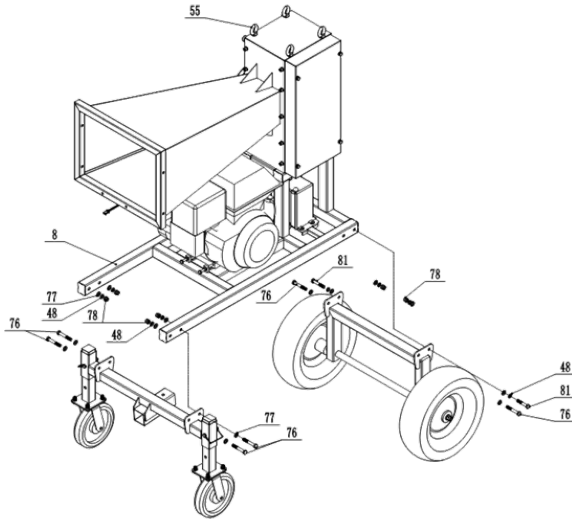

Diel č.	Popis dielu
81	Bolt
78	Poistná matica
77	Podložka
76	Bolt
51	Pružinová podložka
55	Skrutka s okom – na zdvíhanie
48	Pružinová podložka

Ako hlavné body zdvíhania by ste mali zvoliť aspoň dve skrutky s okom 55, hlavný rám 8 pomaly zdvihnite do výšky 50-70 cm nad zem pomocou zdvíhacieho zariadenia s nosnosťou nad 1000 kg, pričom dbajte na bezpečnosť. Ako je znázornené na obrázku vyššie, predné kolesá a rám zadného kolesa môžu byť pripevnené k hlavnému rámu 8 hardvérom.

E. Výstupný zásobník/horná časť podávacieho zásobníka/zostava hlavného rámu

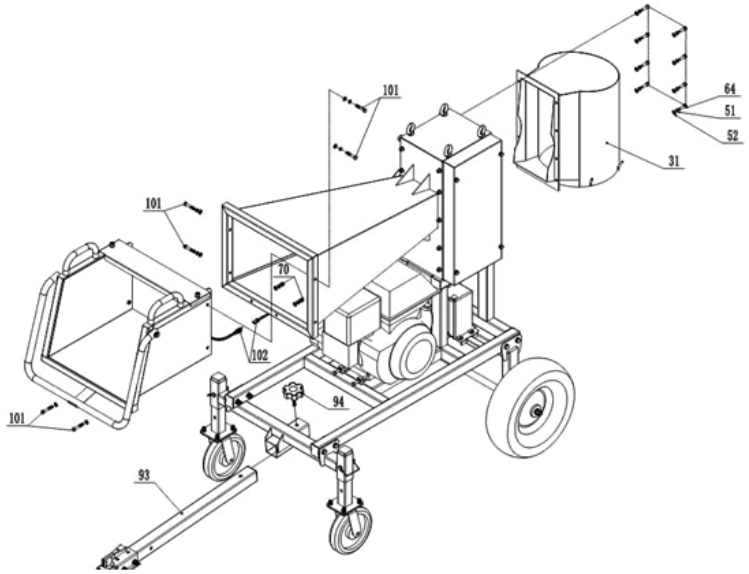

Diel č.	Popis dielu
102	Drôt
101	Bolt
94	Gombík
93	Ťažná tyč
70	Poistná matica
64	Bolt
52	Podložka
51	Pružinová podložka
31	Výstupný zásobník

Hotovú hornú časť plniaceho zásobníka 91 a výstupného zásobníka 31 pripevnite kovaním na hlavný rám; Pripojte vodič 102 k vodiču ovládania motora., vytiahnite ľavý kolík na bezpečnostnom spínači na bezpečnostnej tyči 10. Upevnite ťažnú tyč 93 pomocou gombíka 94 na ráme.

F. Montáž a pripojenie batérie

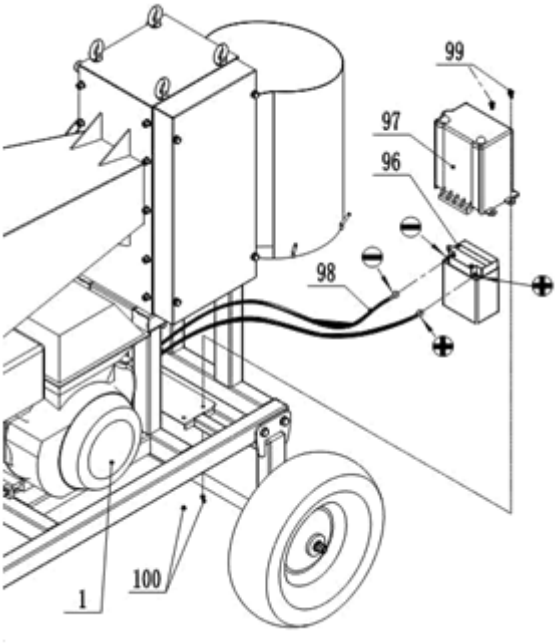

Diel č.	Popis dielu
100	Poistná matica
99	Bolt
98	Kábel batérie
97	Kryt batérie
96	Batéria
1	Motor

Pripojte kladný a záporný vodič vodiča batérie 98 ku kladnému a zápornému pólu batérie 96, pričom kladný pól je pripojený ku kladnému pólu a záporný pól je pripojený k zápornému pólu. Nepripájajte ich nesprávne, inak dôjde k poškodeniu batérie a motora. Upevnite kryt batérie 97 na batériu 96 a zaistite ich na ráme skrutkou 99.

HT-WBL-02

A. Zostava rámu

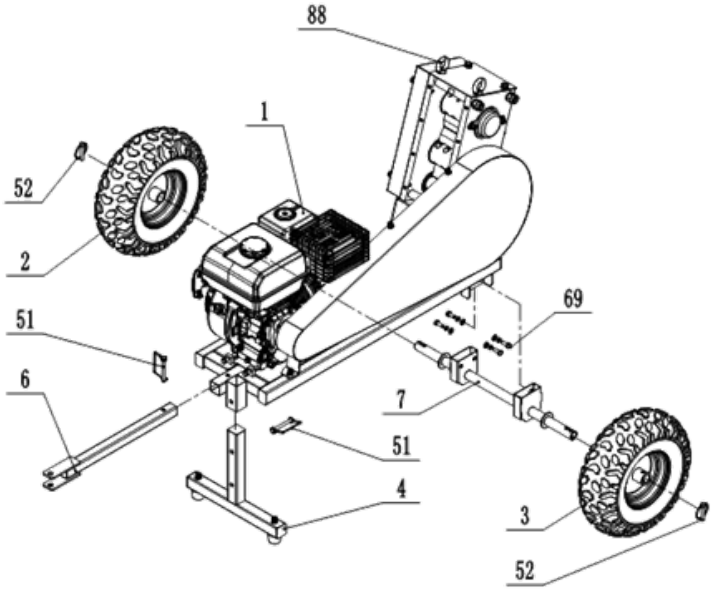

Ako hlavné body zdvíhania by ste mali zvoliť dve skrutky s okom 88, hlavný rám zdvihnite pomaly do výšky 40-60 cm nad zem pomocou zdvíhacieho zariadenia s nosnosťou nad 300 kg, dbajte na bezpečnosť! Namontujte T-tyč 4, ťažnú tyč 6, nápravu 7 a kolesá (2 a 3) pomocou D-čapu 51, 52 a skrutky 69 a hardvéru.

B. Zostava násypky

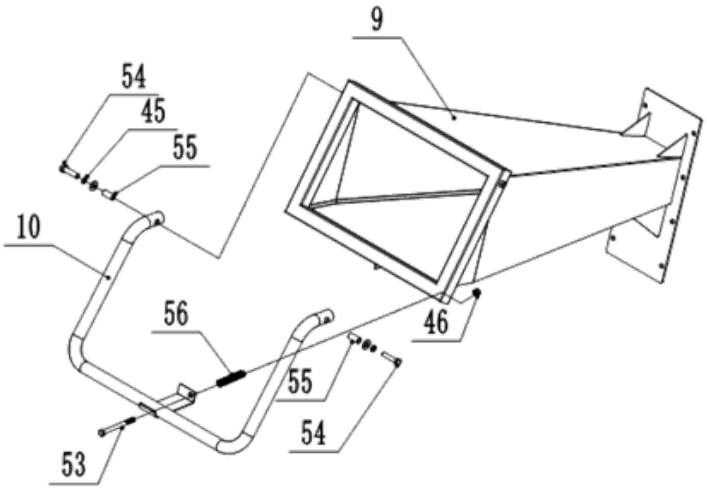

Nainštalujte bezpečnostnú tyč 10 na plniaci zásobník 9 pomocou skrutky 53, 54 a hardvéru.

C. Zostava výstupného zásobníka

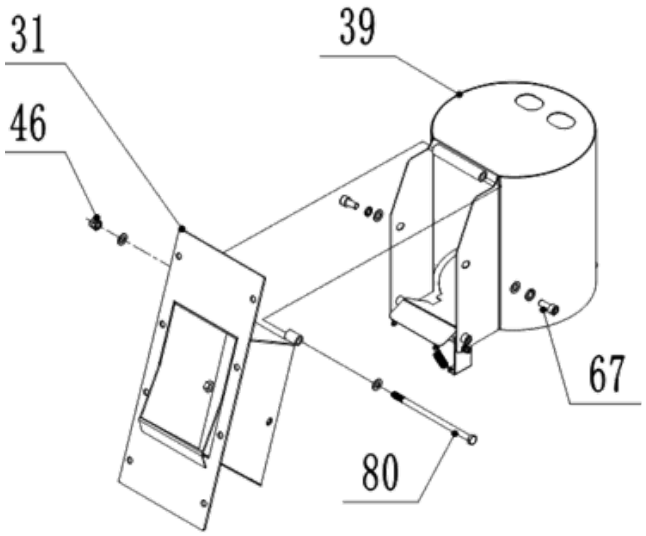

Nainštalujte výstupný zásobník na horný výstupný zásobník 31 pomocou skrutiek a hardvéru.

D. Zostava podávacieho/výstupného zásobníka a hlavného rámu

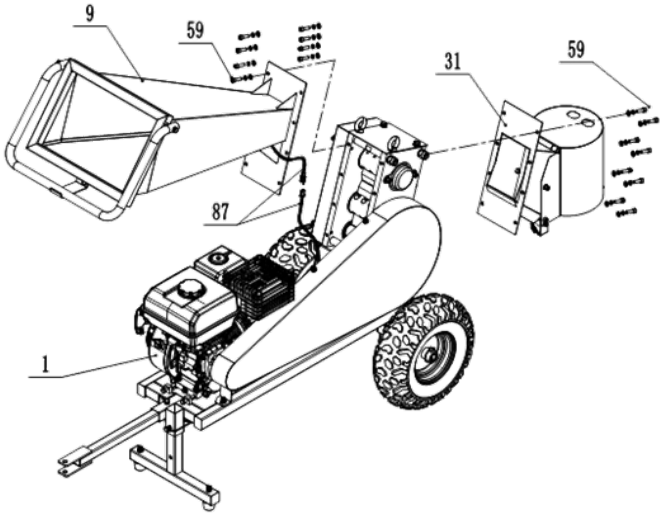

Nainštalujte plniaci zásobník 9 a výstupný zásobník 31 pomocou skrutiek a hardvéru. Pripojte bezpečnostné káble 87 k motoru, naštartujte vytiahnutím resetovacieho kolíka na spínači (ľavá strana spínača).

PLNENIE MOTOROVÉHO OLEJA

Počas prepravy je motor stroja bez oleja, preto je potrebné ho pred prvým spustením doplniť. Používajte iba čerstvý olej v súlade s odporúčaním na mazanie motora (pozri tabuľku technických údajov):

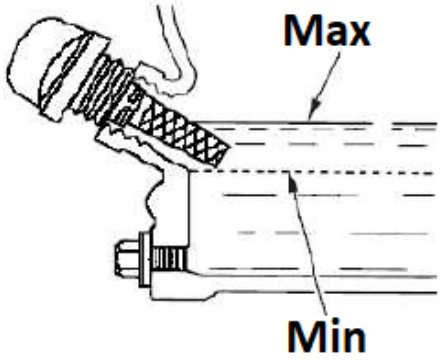

- Umiestnite stroj na rovný, vodorovný povrch.
- Odskrutkujte oranžové viečko plniaceho hrdla motorového oleja (so zabudovanou mierkou - pozri obrázok vyššie) a nalejte olej cez jeho otvor (použite napríklad lievik), pričom dávajte pozor, aby ste nenaliali viac ako je povolená hladina (označené políčko na mierka), ktorú skontrolujeme na mierke uzáveru po jeho upevnení v otvore.
- Odporúča sa udržiavať hladinu bližšie k hornej než dolnej prípustnej hranici. V prípade pretečenia nad povolenú úroveň je možné prebytočný olej odsať cez otvor zátky.
  POZOR: prevádzka motora s nesprávnou hladinou oleja môže viesť k poškodeniu motora! Hladinu motorového oleja skontrolujte pred každým použitím stroja, keď je motor ešte studený.

TANKOVANIE PALIVA

POZOR: Motor zariadenia je prispôsobený len na spaľovanie bezolovnatého benzínu bez olejových prímesí. Použitie iného paliva, ktoré nie je čerstvé a má príliš vysoký obsah etanolu alebo má nízku kvalitu, môže viesť k poruche motora. Palivo tankujte len pri vypnutom motore, dávajte pozor, aby ste palivo nerozliali na motor, najmä keď je horúci - hrozí nebezpečenstvo požiaru! Ak je motor zahriaty, pred doplnením paliva počkajte aspoň 2 minúty.

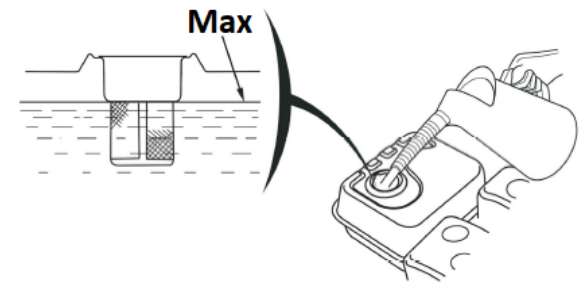

- Umiestnite stroj na rovný, vodorovný povrch.
- Palivová nádrž je umiestnená v hornej časti jednotky.
- Odskrutkujte uzáver palivovej nádrže (s ikonou dávkovača). Nevyťahujte sitkový filter vnútri otvoru!
- Palivo doplňte cez otvor zátky - maximálna hladina paliva v nádrži by nemala presiahnuť hornú hranicu červeného hladinomeru v sitkovom filtri, mj. siahať po spodok plniaceho hrdla ako max.

PRIPOJENIE NA BATÉRIU

UPOZORNENIE: Dávajte pozor, aby ste batériu nepripojili s obrátenou polaritou, pretože by to spôsobilo skrat systému nabíjania batérie!

- Pripojte kladný/červený (+) kábel ku svorke solenoidu štartéra (A).
- Pripojte záporný/čierny alebo modrý (-) kábel k montážnej skrutke motora alebo inému dobrému uzemneniu motora.

- Pripojte kladný (+) kábel ku kladnému (+) pólu.
- Pripojte záporný (-) kábel k zápornému (-) pólu.
- Namažte koncovky a konce káblov medeným alebo špeciálnym mazivom na elektrické koncovky.

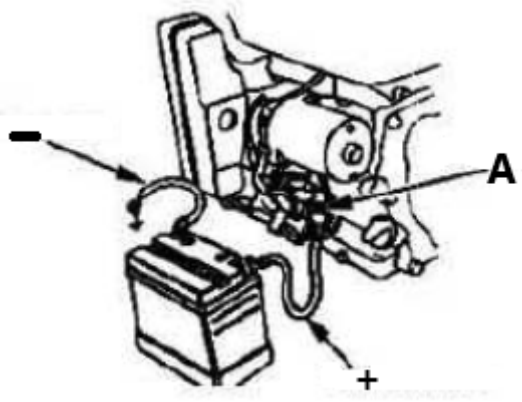

3.3. Používanie zariadenia

3.3.1 Spustenie

- Nastavte palivový ventil - ikona rozdeľovača - do otvorenej polohy ("ON" - pozri piktogram na kryte vzduchového filtra), aby palivo mohlo prúdiť z nádrže do karburátora a naštartovať motor.



- **Len pri studenom motore** : aktivujte sýtič, tj nastavte páku manuálneho sania do zatvorenej polohy ("CHOKE") - viď univerzálna ikona.
- Plynovú páku - ovládanie otáčok motora - nastavte na cca. 1/2 mierky v smere rýchleho otáčania.
  POZNÁMKA: Ikona králika symbolizuje rýchle otáčanie a korytnačka je určená pre pomalé rýchlosti, takže pohybom páčky smerom k príslušnej ikone zvyšujete alebo znižujete otáčky motora.

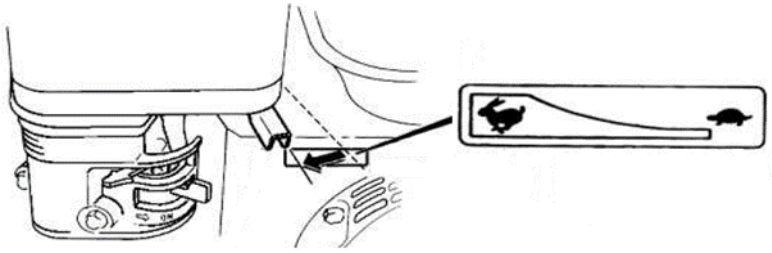

- Otočte zapaľovanie (kľúč) na motore z polohy „OFF“ do polohy „ON“ (iba HT-WBL-01) a potom do polohy „START“ (alebo ikona kľuky), aby bolo možné motor naštartovať – po naštartovaní , okamžite uvoľnite kľúč zapaľovania.

- [alternatívne - manuálne] Po prepnutí kľúča zapaľovania do polohy „ON“ uchopte páku lanka navíjacieho štartéra a ťahajte rovnomerným pohybom, až kým na páke nepocítite odpor, potom rýchlym pohybom potiahnite na koniec. pričom držadlo držíte v ruke, aby sa kontrolovane vrátilo do východiskovej polohy. Niekedy v mrazivých podmienkach môže byť potrebné niekoľkokrát potiahnuť rukoväť ťahača pred naštartovaním motora - to je normálne.
  POZOR: staré alebo nekvalitné palivo môže viesť k problémom pri štartovaní! Okamžite ho vymeňte za poriadny, čerstvý.
- Po naštartovaní nechajte motor chvíľu pôsobiť, aby sa po cca. 1 minútu a počas tejto doby postupne posúvajte páku manuálneho odsávania v smere vypnutia („RUN“).
  POZNÁMKA **:** naštartovanie zahriateho motora nevyžaduje zapnutie sania - jeho páka by mala byť v otvorenej polohe.

  DÔLEŽITÉ: nízke otáčky sú len pre chod motora na voľnobeh - pri prevádzke stroja používajte najvyššie otáčky.

3.3.2 Zastavenie

- Páčkou plynu nastavte najpomalšie otáčky motora (posuňte ju smerom k ikone korytnačky) a nechajte motor bežať pri nízkych otáčkach 1-2 minúty, aby sa trochu ochladil.
- Vypnite zapaľovanie prepnutím jeho spínača do polohy „OFF“. Prípadne môžete uzavrieť palivový ventil (prepnúť do polohy "ZATVORENÉ") a počkať, kým sa motor zastaví - tento spôsob zbaví karburátor zvyškov paliva, preto sa ho oplatí použiť skôr, ako nepoužívaný stroj uskladníte dlho.
  UPOZORNENIE: ak potrebujete zariadenie náhle zastaviť, stlačte tlačidlo núdzového zastavenia, ale tento spôsob používajte iba v prípade núdze!
  DÔLEŽITÉ **:** Nikdy nepoužívajte páku sýtiča na zastavenie motora jeho priškrtením!
- Ak sa stroj nebude ďalej používať, zatvorte ventil prívodu paliva - nastavte jeho páku do zatvorenej polohy ("ZATVORENÉ").

3.3.3 Pracovné tipy

- [HT-WBL-01] Ak je stroj počas práce zastavený a drevo je prilepené na čepeli a nedá sa odrezať, odskrutkujte skrutku 50 a odstráňte kryt hriadeľa 38. Na upnutie šesťhranného telesa na hriadeľ čepele 21 použite nástrojový kľúč C s priemerom 34 mm na opačnej strane. Otočte horný hriadeľ čepele 21 proti smeru hodinových ručičiek, aby ste čepeľ uvoľnili z dreva. Odstráňte zaseknuté drevo a pripevnite kryt hriadeľa 38 pred reštartovaním stroja:

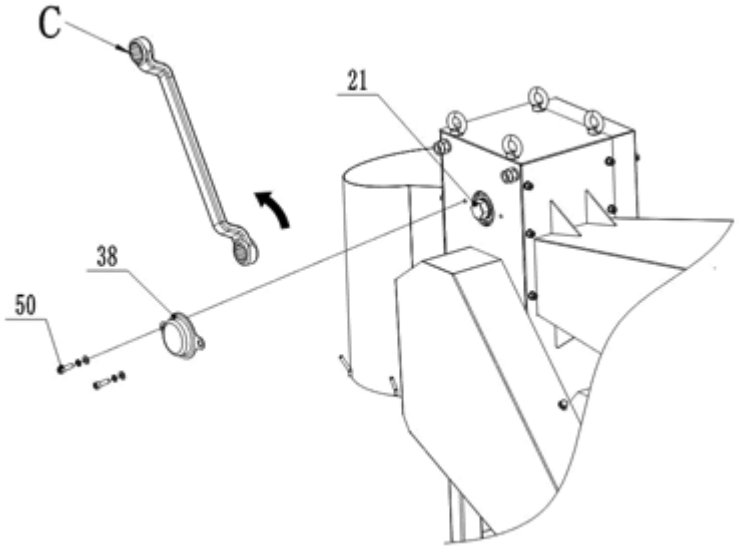

- [HT-WBL-02] Ak sa stroj počas práce zastaví a drevo je prilepené na čepeli a nedá sa odrezať, odskrutkujte skrutku 67 a odstráňte kryt hriadeľa 38. Na upnutie šesťhranného telesa na hriadeľ čepele 21 použite kľúč na náradie C s priemerom 30 mm. Otočte horný hriadeľ čepele 21 proti smeru hodinových ručičiek, aby ste čepeľ uvoľnili z dreva. Pred reštartovaním stroja odstráňte zaseknuté drevo a pripevnite kryt hriadeľa 38.

- Tento stroj môže rezať netriedené alebo predspracované konáre, takže čerstvo odrezané konáre, stonky rastlín atď. môžu byť priamo na rezanie. V dôsledku faktorov, ako je typ suroviny, obsah vlhkosti a tvrdosť, môže dôjsť počas práce k preťaženiu motora, zastaveniu a otrasom tela, čo je normálna situácia.
- Ak je potrebné vyrúbať tvrdé viacročné stromy alebo suché drevo, treba zmenšiť priemer posuvu, aby sa predišlo preťaženiu a vypínaniu motora a znížilo sa poškodenie motora, lopatiek a iných komponentov vozidla. Tento stroj má najlepší rezný účinok na čerstvý korok.
- Pred prácou sa uistite, že poloha pod vypúšťacím otvorom je otvorená a neexistujú žiadne iné situácie, ktoré by mohli ovplyvniť vypúšťanie.
- Podávajte materiál na obe strany pred podávacím zásobníkom, nepracujte priamo smerom k podávaciemu otvoru stroja. Pri kŕmení nedržte drevo energicky, len jemne zatlačte drevo dovnútra; čistenie a zber priamo pod vypúšťacím otvorom sú zakázané.
- Kvôli spracovateľským vlastnostiam tohto stroja musí používateľ drevo do násypky iba jemne zatlačiť. Po vložení surového dreva do násypky bude pokračovať v plnom spracovaní celej sekcie suroviny až do konca, bez akejkoľvek obsluhy zo strany užívateľa. Avšak zastavenie uprostred môže spôsobiť neúplné rezanie dreva a zaseknutie kotúča. Preto sa v iných než núdzových situáciách tento stroj nesmie dotknúť bezpečnostnej tyče a nesmie sa zastaviť uprostred práce. Okrem toho by do násypky na rezanie nemali vstupovať krátke blokové drevené materiály, pretože sa počas rezania horizontálne zlomia v drevenej krabici, čo spôsobí preťaženie a vypnutie motora a dokonca spôsobí poškodenie nožov alebo iných častí stroja.
- [HT-WBL-01] Vypúšťací otvor je vybavený háčikmi na zberné vrecia, ale zberné vrecia je možné umiestniť len vtedy, ak sú splnené tieto dve podmienky:
  a) Uloženie a výmenu zberného vreca obsluhuje na to určená osoba. Po umiestnení by mal byť zberný vak nižšie ako spodný okraj vypúšťacieho otvoru, aby bolo možné ľahko sledovať stav stohovania dreva v ňom. To zaisťuje, že zberný vak môže byť po naplnení včas detegovaný bez toho, aby došlo k zablokovaniu výtokového otvoru, a je rýchlo odstránený a včas nahradený novým zberným vakom.
  b) Ak jeden užívateľ pracuje sám a vyžaduje zberný vak na zber dreva, je potrebné zabezpečiť, aby zberný vak úplne pojal celý objem surového dreva, zabezpečiť, aby drevo nepretieklo do zberného vreca a zabrániť vážnemu poškodenie dôležitých komponentov, ako je čepeľ a hriadeľ čepele v dôsledku zablokovania vypúšťacieho otvoru spôsobeného pretečením dreva vo vnútri zberného vrecka.

3.4. Čistenie a údržba

a) Tabuľka servisných intervalov motora (pokiaľ výrobca motorovej jednotky nešpecifikuje inak):

Aktivita / interval *		**Pred každým použitím**	**Po 1 mesiaci alebo prvých 20 človekohodín od 1. uvedenia do prevádzky**	**Každé 3 mesiace alebo každých 50 prevádzkových hodín**	**Každý rok alebo 100 pracovných hodín**
Motorový olej	Kontrola možného doplnku	**x**			
	Výmena		**x ****	**x**	
Vzduchový filter***	Kontrola	**x**			
	Upratovanie		**X**		
	Výmena			**x**	
Čistenie palivovej nádrže					**x**

Kontrola av prípade potreby nastavenie vzdialenosti zapaľovacích sviečok				**x** (v prípade potreby výmena)
Palivová nádrž - čistenie				**x**
Skontrolujte ostrosť nožov/drážok	**x**			
Tlak v pneumatikách		**x**		
Vyčistite vonkajšok motora (šmrnc, prach atď.)		**x**		
Palivové hadice - kontrola	**Každé 2 roky** (v prípade potreby výmena)			
Čistenie vnútrajška hlavy valca alebo piestu od nánosov uhlíka ****	**Každých 125 hodín prevádzky**			
* Podľa toho, čo padne skôr.				
** Ak stroj často pracuje pod zaťažením alebo v extrémne horúcich okolitých podmienkach - skráťte interval na 25 pracovných hodín.				
*** Ak stroj často pracuje v prašnom, špinavom prostredí, interval čistenia by sa mal skrátiť na 10 pracovných hodín a výmena každých 25 pracovných hodín.				
****Servis musí byť vykonaný odborníkom.				

b) Pred každým čistením, nastavovaním alebo výmenou príslušenstva, a keď sa prístroj nepoužíva, vypnite stroj a úplne ho vychladnite, tiež odstráňte rúrku zapaľovacieho kábla zo zapaľovacej sviečky.
   - Počkajte, kým sa rotujúce prvky nezastavia.

c) Na čistenie povrchov používajte len nekorozívne čistiace prostriedky.

d) Zariadenie skladujte na suchom a chladnom mieste bez prístupu vlhkosti a priameho slnečného žiarenia.

e) Zariadenie nestriekajte prúdom vody ani ho neponárajte do vody.

f) Dbajte na to, aby sa cez vetracie otvory v kryte nedostala voda.

g) Pomocou kefy a stlačeného vzduchu vyčistite vetracie otvory.

h) Vykonávajte pravidelné prehliadky jednotky, kontrolu technickej spôsobilosti a prípadných poškodení.

i) Na čistenie nepoužívajte ostré a/alebo kovové predmety (napr. drôtenú kefu alebo kovovú špachtľu), pretože môžu poškodiť povrchový materiál spotrebiča.

j) Pravidelne kontrolujte palivové káble, či nie sú poškodené alebo opotrebované (praskliny alebo netesnosti) a poškodený komponent ihneď vymeňte.

k) Kontrola/výmena zapaľovacej sviečky:
   POZOR: zástrčku vyťahujte len pri studenom motore!
   Prístup k zástrčke je medzi krytom vzduchového filtra a tlmičom výfuku. Najprv odstráňte rúrku zapaľovacieho kábla zo zapaľovacej sviečky, aby ste k nej získali prístup. Pred inštaláciou zapaľovacej sviečky - vrátane novej - skontrolujte medzeru zapaľovacej sviečky av prípade potreby ju nastavte. Pri zaskrutkovaní zástrčky to urobte až na doraz, ale dotiahnite ju citlivo - zvyčajne ešte 1/3-1/2 otáčky (pozri odporúčania výrobcu zástrčky). Zvyšok zostavy sa obráti na demontáž.

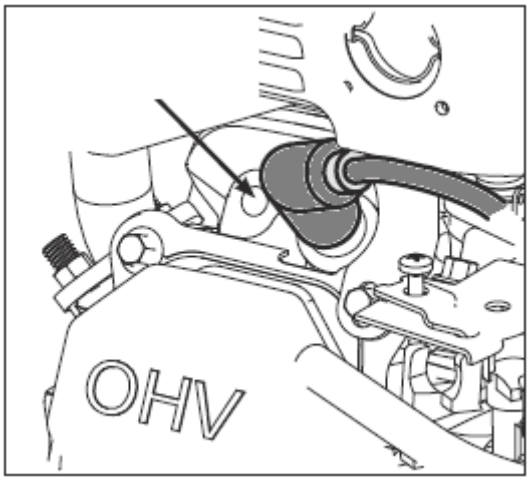

l) Kontrola/výmena vzduchového filtra:

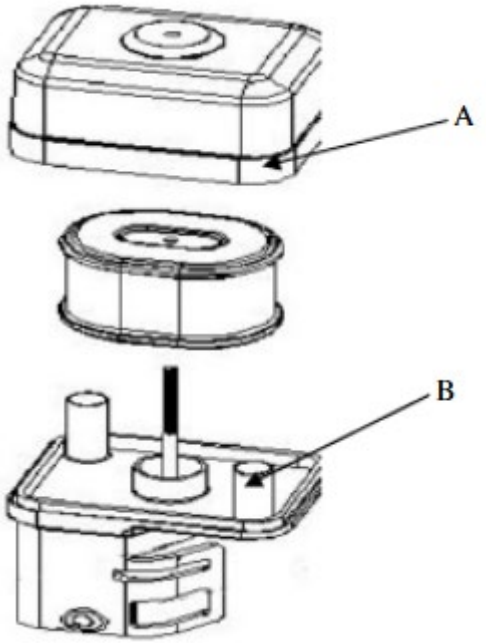

- Odstráňte vonkajší kryt čističa vzduchu (A). Dávajte pozor, aby sa nečistoty a nečistoty nedostali do zostavy čističa vzduchu.
- Oddeľte vzduchový filter (A) od telesa vzduchového filtra (B).
- Skontrolujte vzduchový filter. Znečistený vzduchový filter vyčistite teplou vodou a jemným mydlom. Pred opätovnou inštaláciou nechajte vzduchový filter dôkladne vyschnúť.
- Nainštalujte zostavu vzduchového filtra na karburátor a zaistite ho skrutkou.
- Poznámka: Na čistenie filtra nepoužívajte stlačený vzduch ani rozpúšťadlá. Stlačený vzduch môže poškodiť filter a rozpúšťadlá ho rozpustia.

m) Výmena motorového oleja:

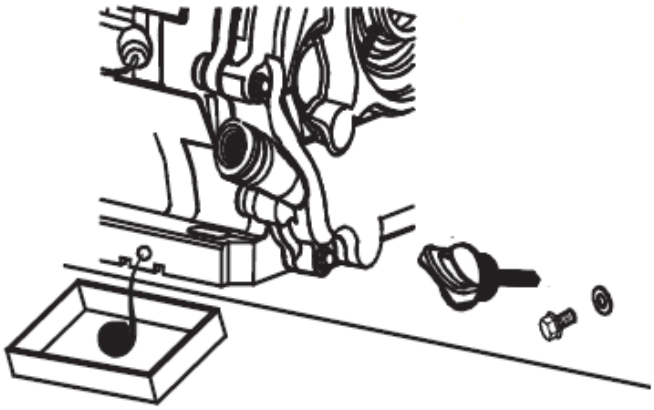

- Položte stroj na rovný povrch, zapnite stroj a niekoľko minút zahrejte motor, potom ho vypnite.
- Odstráňte uzáver plniaceho hrdla oleja pomocou mierky.
- Vložte nádobu na olejovú škvrnu pod motor na vypúšťaciu zátku.
- Odskrutkujte vypúšťaciu skrutku oleja a vypustite všetok olej - až kým neprestane vytekať.
- Znovu zapnite vypúšťaciu zátku a naplňte ju čerstvým olejom cez plniacu zátku s mierkou podľa postupu opísaného vyššie v tomto návode.

n) Dlhodobé nepoužívanie stroja:

Ak sa stroj nepoužíva dlhšie ako mesiac, je potrebné:

- Vypustite palivo z nádrže alebo do nej pridajte stabilizátor paliva podľa pomeru aditíva výrobcu. **POZNÁMKA:** Palivo v nádrži so stabilizátorom nenechávajte dlhšie, ako odporúča výrobca aditíva!
- (iba ak je palivo vypustené z nádrže) Naštartujte motor a nechajte ho bežať bez zaťaženia, kým sa sám nevypne z dôvodu nedostatku paliva - umožní to vyprázdnenie zvyškov paliva z palivového systému a karburátora. Akékoľvek zvyšky možno vypustiť odskrutkovaním zrážacieho filtra:

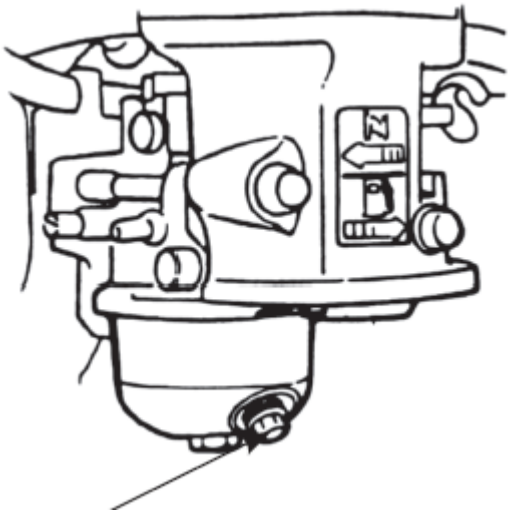

- Vypnite filter zrážok a zatvorte palivový ventil.
- Vymeňte motorový olej za nový (ak nebol nedávno menený alebo vykazuje známky opotrebovania).
- Na studenom motore vyberte zo zapaľovacej sviečky rúrku zapaľovacieho drôtu a sviečku odskrutkujte a otvorom nalejte do valca 5-10 ml čerstvého motorového oleja. Naskrutkujte späť zapaľovaciu sviečku.
- Ťahajte za rukoväť štartéra, kým nepocítite odpor, aby sa olej rozdelil vo valci, čím sa ochráni motor zvnútra. Ďalej urobte 8-10 pomalých pohybov ťahom, ako keby ste chceli naštartovať motor.
- Vyčistite zariadenie, najmä motor, od nečistôt a iných nečistôt, ako je prach.

- Skontrolujte stroj, či nemá opotrebované alebo poškodené diely – v prípade potreby ich vymeňte.
- V prípade potreby dohustite vzduch v kolesách na maximálny povolený tlak (pozrite označenie na pneumatike).
- Stroj skladujte v suchej, zastrešenej budove s dobrým vetraním a mimo dosahu tepla a slnečného žiarenia.

o) Pravidelne 1-2 krát mesačne kontrolujte časti stroja pod vedením profesionálov alebo profesionálov. Uistite sa, že sa stroj úplne zastavil!

- [HT-WBL-01] Otvorte kryt ozubeného kolesa 36, kryt remeňa 13, malý kryt ozubeného kolesa 43 a výtlačný otvor 31, naneste primerané množstvo mazacieho tuku na každý komponent ozubeného kolesa; Skontrolujte flexibilné otáčanie a opotrebovanie kľúčových častí, ako sú ložiská, čepele, remene atď. Ak sa zistia chyby, mali by byť pred prepracovaním urýchlene opravené. Najmä u čepelí sú potrebné pravidelné kontroly a opravy čepelí sa vykonávajú v odborných inštitúciách. Tupá čepeľ môže znížiť účinnosť stroja a v závažných prípadoch môže spôsobiť poškodenie komponentov stroja.

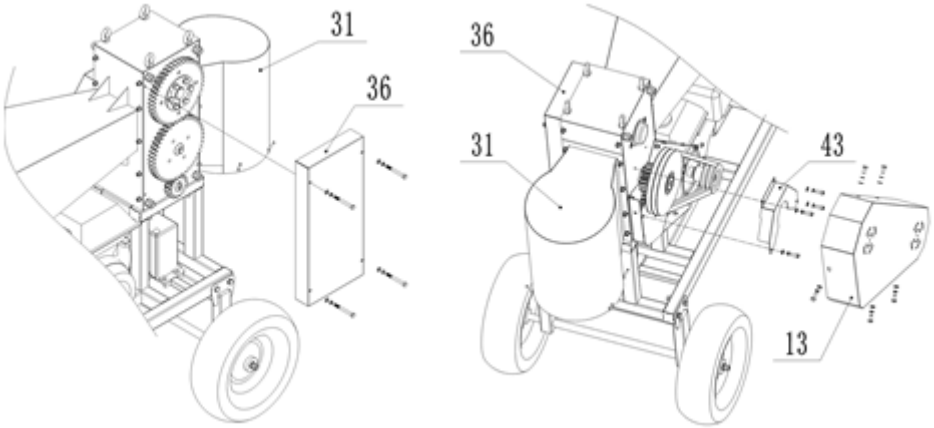

- [HT-WBL-02] otvorte kryt ozubeného kolesa 36 odstránením 4 skrutiek b77, ktoré ho držia. Namažte každý komponent prevodovky; Skontrolujte flexibilné otáčanie a opotrebovanie kľúčových častí, ako sú ložiská, čepele, remene atď. Ak sa zistia chyby, mali by byť pred prepracovaním urýchlene opravené. Najmä u čepelí sú potrebné pravidelné kontroly a opravy čepelí sa vykonávajú v odborných inštitúciách. Tupá čepeľ môže znížiť účinnosť stroja a v závažných prípadoch môže spôsobiť poškodenie komponentov stroja.

BEZPEČNÉ VYBERANIE BATÉRIÍ
V zariadeniach sú nainštalované GEL 12V 9Ah batérie.
Vybitú batériu vyberte zo zariadenia rovnakým postupom, akým ste ju nainštalovali.
Recyklujte batérie v príslušnej organizácii alebo spoločnosti.

LIKVIDÁCIA POUŽITÝCH ZARIADENÍ
Toto zariadenie nevyhadzujte do komunálneho odpadu. Odovzdajte ho na recyklačnom a zbernom mieste elektrických zariadení. Skontrolujte symbol na výrobku, v návode na obsluhu a na obale. Plasty použité na výrobu zariadenia sa môžu recyklovať v súlade s ich označením. Ak sa rozhodnete zariadenie recyklovať, významne prispievate k ochrane nášho životného prostredia.
Informácie o miestnom recyklačnom zariadení získate od miestnych úradov.

RIEŠENIE PROBLÉMOV

Problém	**Možná príčina**
Motor sa nedá naštartovať	• Je spínač zapaľovania v polohe „ON“? • Je zapnutý uzatvárací ventil paliva? • Používate čerstvý, čistý plyn? Ak je plyn starý, vymeňte ho. • Ak skladujete plyn dlhšie ako 30 dní, použite stabilizátor paliva.

	• Je zapaľovacia sviečka čistá? Ak je zapaľovacia sviečka špinavá alebo prasknutá, vymeňte ju. Ak je zaolejovaný, vynechajte ho, podržte handru nad otvorom zástrčky a niekoľkokrát potiahnite spätnú šnúru, aby ste vyfúkli všetok olej z valca, potom zástrčku utrite a znova ju vložte. • ak je bezpečnostný spínač resetovaný a kábel je pripojený?
Motor sa počas práce zastaví	• ak sa motor zastaví preťažením? • ak je drevo zablokované v lopatkovom dome? • ak je bezpečnostný spínač v normálnom stave? • ak má motor dostatok paliva a oleja?
Zvláštny hluk	• Zastavte stroj, skontrolujte, či sa neuvoľnil nejaký hardvér? • ak nie, požiadajte odborníkov, aby skontrolovali a vykonali údržbu.
Čepeľ je opotrebovaná alebo poškodená	• Ak chcete čepele vymeniť alebo nabrúsiť, prejdite na miesta profesionálnych opráv.
Kĺzanie pásu	• okamžite zastavte stroj, požiadajte odborný personál o otvorenie krytu remeňa, skontrolujte opotrebovanie remeňa a ak je remeň poškodený, vymeňte ho za nový; Ak je remeň normálny, je potrebné uvoľniť upevňovacie skrutky motora, nastaviť prednú a zadnú polohu motora, aby sa remeň napol, a potom po dokončení znova namontovať kryt remeňa.
Drevorubač nie je možné efektívne oddeliť	• okamžite zastavte stroj, požiadajte odborný personál o nastavenie priestoru noža (otvorte kryt prevodu, uvoľnite skrutky nalisované na kužeľovej objímke horného hriadeľa noža a prevodu, otočte horný hriadeľ noža, nastavte vzájomnú polohu prevodu a kotúča hriadeľ, vyberte vhodnú medzeru medzi horným a spodným nožom, zaistite skrutky na objímke kužeľa a potom nainštalujte kryt prevodovky späť)

Това ръководство за потребителя е преведено чрез машинен превод. Положихме всички усилия, за да гарантираме, че преводът е точен, но имайте предвид, че автоматизираните преводи не са перфектни и не са предназначени да заменят човешки преводачи. Официалната версия на ръководството за потребителя е на английски език. Всички разлики между преведената версия и оригиналния английски не са правно обвързващи. Ако имате въпроси относно точността на превода, моля, вижте английската версия, която е официалната справка. Повече езикови версии са достъпни при заявка чрез info@expondo.com

Технически данни

Описание на параметъра		Стойност на параметъра	
Име на продукта		Дробилка за дървени клони	
Модел		HT-WBL-01	HT-WBL-02
Тип двигател		DH457 Атмосферен 1-цилиндров OHV 4-тактов с въздушно охлаждане 457 ccm Евро 5	DH212 Атмосферен 1-цилиндров OHV 4-тактов с въздушно охлаждане 212 куб.см Евро 5
Максимална мощност [HP]		18 при 3600 об/мин	7 при 3600 об/мин
Максимален въртящ момент [Nm]		31 при 2500 об/мин	13.5 при 2500 об/мин
Тип гориво		Безоловен бензин мин. 91 октаново число (RON) ≤E10	
двигателно масло	Вискозитет	Стандартни условия на работа на околната среда: API SJ +високо 10W30 (с почистващи добавки)	
		Работни условия при студена околна среда (не повече от 0 ° C): API SJ + по-високо 5W30 (с почистващи добавки)	
	Капацитет [L]	1,1	0,6
Запалителна свещ	Тип	F7TC / F7RTC (или еквивалент)	
	Разстояние между електродите [mm]	0.6-0.8	
	Момент на затягане [Nm]	18-22	
Капацитет на резервоара за гориво [L]		6,5	3,6
Тип стартер		Откат / Електрически	
Максимална скорост на ножа [rpm]		230	240
Капацитет на стърготини [cm]		12 (мек свеж клон)	7 (мек свеж клон)
Допустим диаметър на трупа [cm]		Ø10-30	Ø8-20
Размери [ширина x дълбочина x височина; mm]		850 x 2120 x 1410	640 x 1800 x 1120
Тегло (нето) [kg]		249	112
Тип батерия		6MF9 GEL 12 V 9 Ah	6MFL GEL 12 V 9 Ah

1. Използвайте насоки

Уредът е предназначен за обработка на дървесни клони, храсти, плевели, издънки (с диаметър не по-голям от стойността, дадена в таблицата с технически данни) на по-малки части. Тези машини се задвижват от бензинов двигател, което ги прави преносими и подходящи за използване на открито, особено в райони без достъп до електричество и оборудвани с теглич за теглене при ниска скорост (≤ 5 km/h) само извън обществени пътища.

ВНИМАНИЕ: не използвайте машината за раздробяване на строителни отпадъци, пластмаса, хартиени продукти, въжета или струни или всякакви материали, които могат да съдържат метал.
ПРЕДУПРЕЖДЕНИЕ **:** отстранете всички пирони, въжета, струни или камъни, които може да са забити в растителни части (напр. корени и т.н.), преди да поставите материал в уреда.
Потребителят е отговорен за всички щети, произтичащи от непредвидена употреба на устройството.

3.1. Описание на устройството





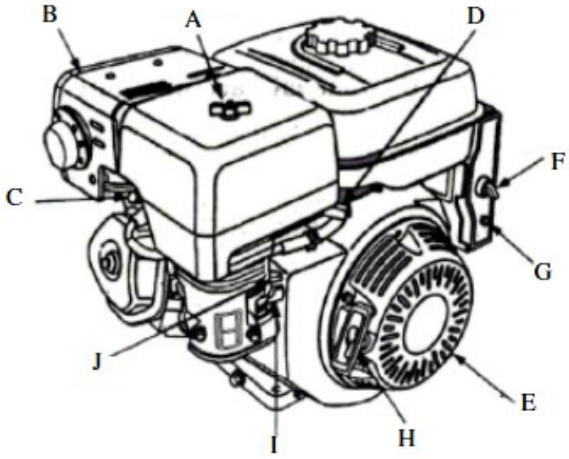

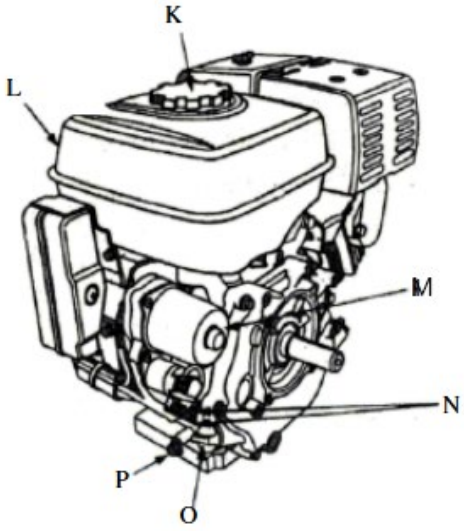

A. Пречиствател на въздуха
B. Заглушител
C. Предпазител на ауспуха (по избор)
D. Запалителна свещ
E. Лост за газта
F. Ключ за запалване
G. Прекъсвач (тип електрически стартер)
H. Дръжка на стартер за откат
I. Дросел лост
J. Кран за гориво
K. Капачка за пълнене на гориво
L. Резервоар за гориво
M. Стартер (тип електрически старт)
N. Идентификационен номер на двигателя
O. Щека за измерване на маслото
P. Пробка за източване на масло

3.2. Подготовка за употреба

МЕСТОПОЛОЖЕНИЕ НА УРЕДА

Температурата на околната среда не трябва да надвишава 45°C, а влажността на околната среда не трябва да надвишава 85%. Използвайте уреда само на открити и/или добре проветрени места. Не запушвайте входния отвор за въздух на уреда и изпускателния отвор на двигателя. Дръжте уреда далеч от всякакви горещи повърхности. Винаги работете с уреда на равна, стабилна, чиста, огнеупорна повърхност и извън обсега на деца и хора с увредени умствени, сетивни и интелектуални функции. Мястото на работа на устройството трябва да осигурява лесен достъп до лоста за аварийно изключване на устройството. Забранява се работата или пускането на машината върху неасфалтирани повърхности с наклони, вълни, неравности, хлабави или хлъзгави повърхности.

УСЛОВИЯ НА ТРУД

Проверете материала за раздробяване и се уверете, че има достатъчно място над машината за зареждане на материала. Препоръчително е да изберете работно място възможно най-близо до мястото, където ще се използват чиповете. Това ще намали нуждата от пренасяне на обработвания материал до минимум.

Спазвайте безопасно разстояние от зоната за изхвърляне на чипа. Уверете се, че всички минувачи, деца, животни или ценности също се държат на безопасно разстояние от зоната за изхвърляне на чипа.

МОНТАЖ НА МАШИНАТА

Тази машина е частично разглобена и опакована. След разопаковането частите се изваждат от опаковъчната кутия и просто се сглобяват според приложената монтажна схема преди работа. Внимание: Някои части от тази машина са с голям обем и голямо тегло. По време на сглобяването се препоръчва да потърсите насоки и помощ от продавач или някой със значителни познания и способности за тази машина, за да се гарантира безопасността.



HT-WBL-01



HT-WBL-02

ВНИМАНИЕ: по време на монтажа не поставяйте ръце или други части на тялото в радиуса на ротора с перки; Не докосвайте остриетата с ръце или други части на тялото.

HT-WBL-01

A. Горна част на модула на захранващия бункер

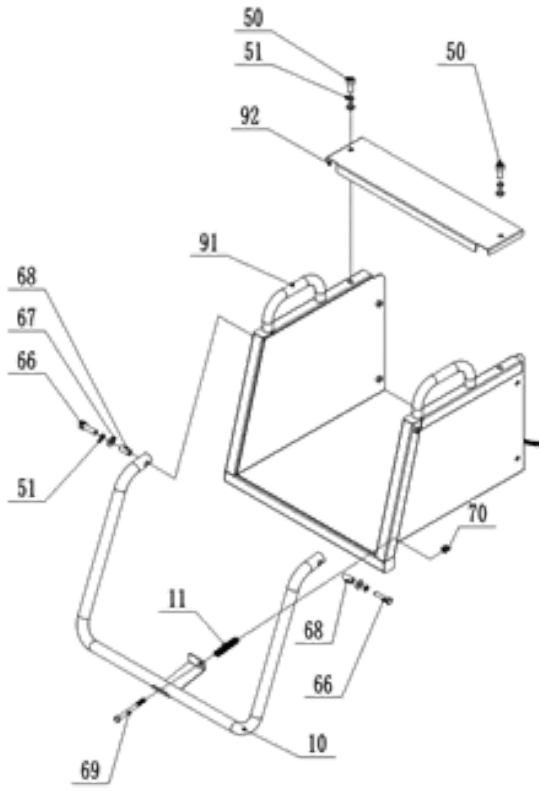

Номер на част	Описание на частта
92	Горен капак за горната част на захранващия бункер
91	Горна част на захранващия бункер
70	Контрагайка
69	Болт
68	Втулка
67	Шайба
66	Болт
51	Пружинна шайба
50	Болт
11	Пролет
10	Предпазна лента

Първо монтирайте предпазната лента 10, както е показано на фигурата, чрез хардуер и пружина, за да я фиксирате към горната част на захранващия бункер 91. След това монтирайте горния капак за горната част на захранващия бункер 92 върху горната част на захранващия бункер 91 чрез болт 50 и изчакайте следващата инсталационна стъпка.

B. Монтаж на предните колела

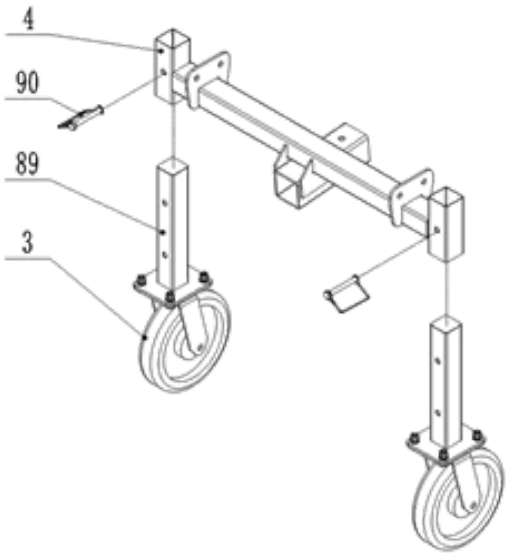

Номер на част	Описание на частта
90	D-щифт
89	Крак на предното колело
4	Рамка на предните колела
3	Всепосочно колело

Монтирайте крака на предното колело 89, както е показано на фигурата, върху рамката на предното колело 4 чрез D-щифт 90 и изчакайте следващата стъпка на инсталиране.

C. Монтаж на рамката на задното колело

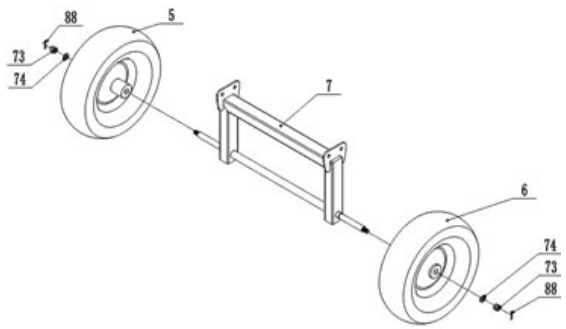

Номер на част	Описание на частта
88	ПИН
74	Шайба
73	Контрагайка
7	Рамка на задното колело
6	Дясно колело
5	Ляво колело

Монтирайте лявата и дясната гума 5 и 6 върху рамката на задното колело 7 с хардуер и изчакайте следващата стъпка на инсталиране.

D. Предни колела/рамка на задните колела/основна рамка

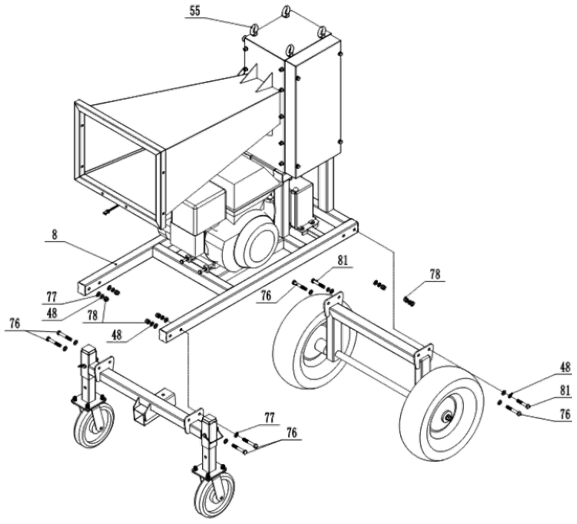

Номер на част	Описание на частта
81	Болт
78	Контрагайка
77	Шайба
76	Болт
51	Пружинна шайба
55	Болт с ухо – за повдигане
48	Пружинна шайба

Най-малко два болта с халки 55 трябва да бъдат избрани като основни точки на повдигане, повдигнете основната рамка 8 бавно до височина 50-70 см над земята с повдигащо устройство с капацитет на повдигане над 1000 кг, като обърнете внимание на безопасността. Както е показано на фигурата по-горе, предните колела и рамката на задните колела могат да бъдат фиксирани към основната рамка 8 чрез хардуер.

E. Изходен бункер/горна част на захранващ бункер/възел на основната рамка

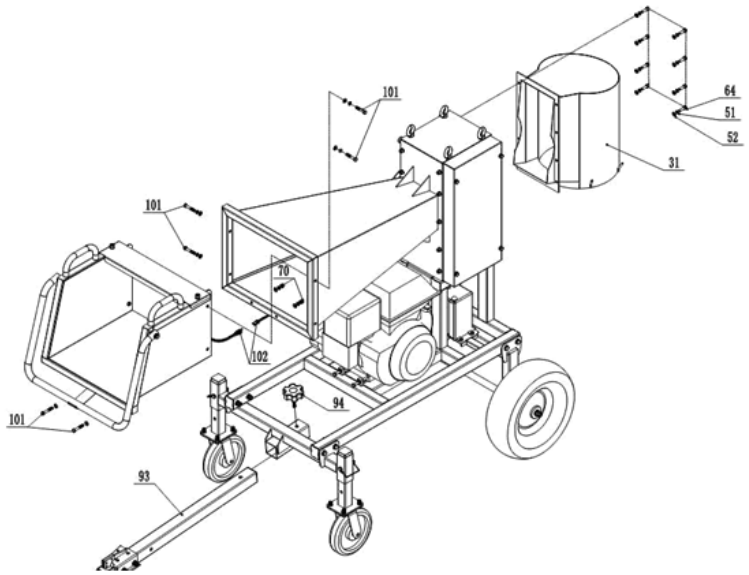

Номер на част	Описание на частта
102	Тел
101	Болт
94	Копче
93	Теглич
70	Контрагайка
64	Болт
52	Шайба
51	Пружинна шайба
31	Изходен бункер

Фиксирайте завършената горна част на захранващия бункер 91 и изходящия бункер 31 върху основната рамка чрез хардуер; Свържете проводник 102 към кабела за управление на двигателя, издърпайте левия щифт на предпазния превключвател на предпазната щанга 10. Фиксирайте теглича 93 чрез копчето 94 на рамката.

F. Сглобяване и свързване на батерията

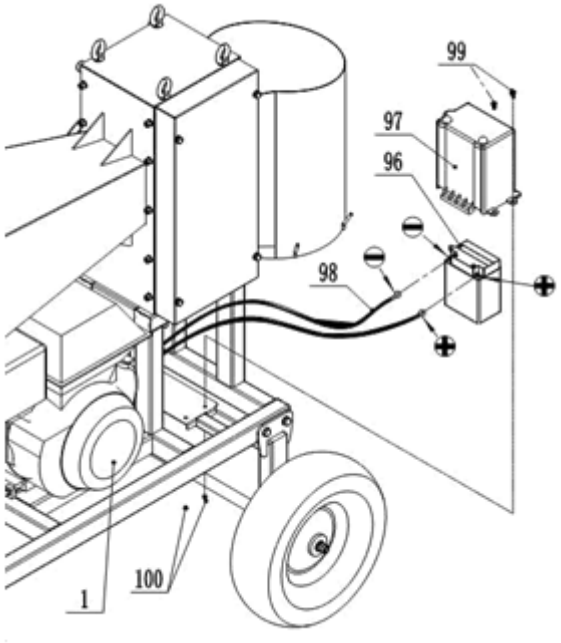

Номер на част	Описание на частта
100	Контрагайка
99	Болт
98	Проводник за акумулатор
97	Капак на батерията
96	Батерия
1	Двигател

Свържете положителните и отрицателните проводници на проводника на батерията 98 към положителните и отрицателните полюси на батерия 96, като положителният полюс е свързан към положителния полюс, а отрицателният полюс е свързан към отрицателния полюс. Не ги свързвайте неправилно, в противен случай това ще повреди батерията и двигателя. Фиксирайте капака на батерията 97 на батерия 96 и ги заключете върху рамката с болт 99.

HT-WBL-02

A. Сглобяване на рамката

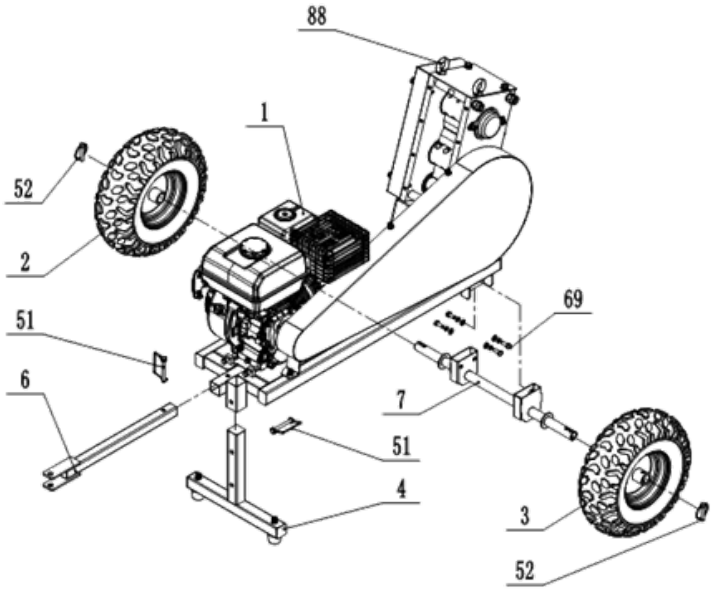

Два болта с халки 88 трябва да бъдат избрани като основни точки на повдигане, повдигнете основната рамка бавно до височина 40-60 см над земята с повдигащо устройство с капацитет на повдигане над 300 кг, като обърнете внимание на безопасността! Инсталирайте Т-образ нащанга 4, теглич 6, ос 7 и колела (2 и 3) чрез D-щифт 51, 52 и болт 69 и хардуер.

B. Монтаж на захранващия бункер

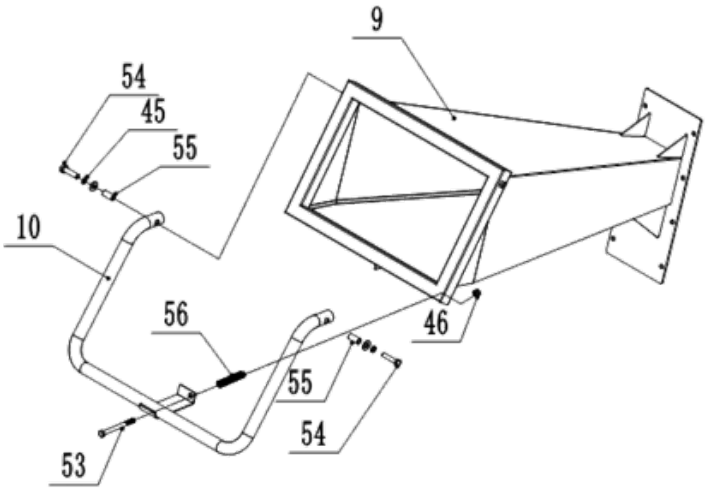

Монтирайте предпазната греда 10 върху захранващия бункер 9 чрез болт 53,54 и хардуер.

C. Монтаж на изходния бункер

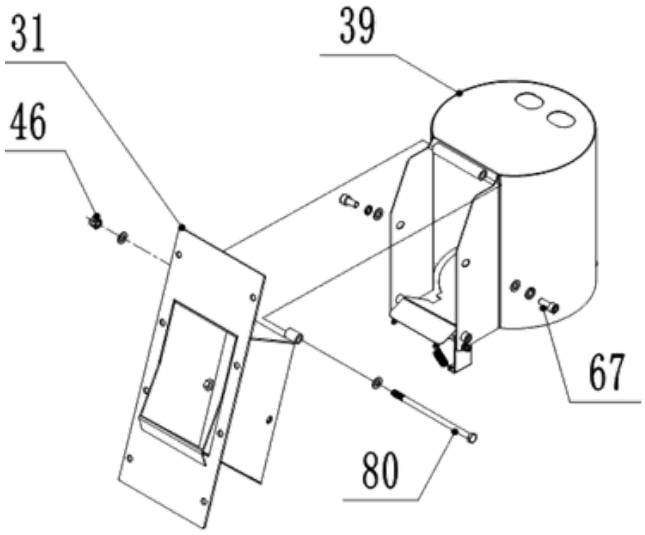

Монтирайте изходния бункер върху горния изходен бункер 31 чрез болтове и хардуер.

D. Захранващ/изходящ бункер и монтаж на основната рамка

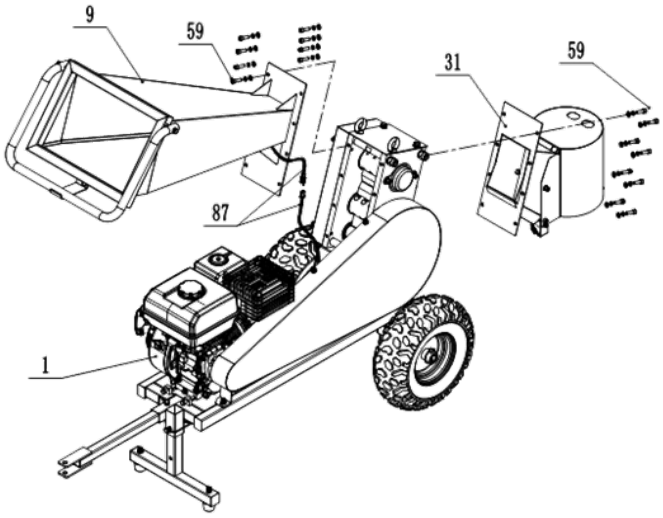

Монтирайте захранващия бункер 9 и изходния бункер 31 чрез болтове и хардуер. Свържете предпазни кабели 87 с двигателя, издърпайте щифта за нулиране на превключвателя (лявата страна на превключвателя) за стартиране.

ПЪЛНЕНЕ НА МОТОРНО МАСЛО

При транспортиране двигателят на машината е без масло, поради което трябва да се долее преди първото пускане. Използвайте само прясно масло в съответствие с препоръките за смазване на двигателя (вижте таблицата с технически данни):

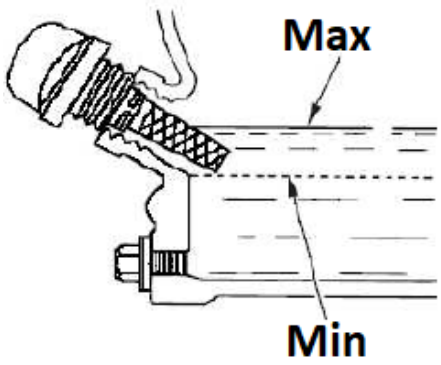

- Поставете машината върху равна хоризонтална повърхност.
- Развийте оранжевата капачка на резервоара за масло в двигателя (с вградена пръчка за измерване - вижте снимката по-горе) и налейте масло през отвора й (използвайте фуния например), като внимавате да не налеете повече от допустимото ниво (маркирано поле на измервателна пръчка), която проверяваме върху измервателната пръчка на капачката, след като е фиксирана в отвора.
- Препоръчва се нивото да се поддържа по-близо до горната от долната допустима граница. В случай на преливане над допустимото ниво, излишното масло може да се изсмуче през отвора на пробката.
  ВНИМАНИЕ: работата на двигателя с грешно ниво на маслото може да доведе до повреда на двигателя! Проверявайте нивото на моторното масло преди всяка работа с машината, когато двигателят е все още студен.

ЗАРЕЖДАНЕ НА ГОРИВО

ВНИМАНИЕ: Двигателят на уреда е пригоден само за работа с безоловен бензин без маслени примеси. Използването на друго гориво, което не е прясно и с твърде високо съдържание на етанол или с ниско качество, може да доведе до повреда на двигателя. Зареждайте само при изключен двигател, като внимавате да не разлеете гориво върху двигателя, особено когато е горещ - риск от пожар! Ако двигателят е загрял, изчакайте поне 2 минути преди да заредите гориво.

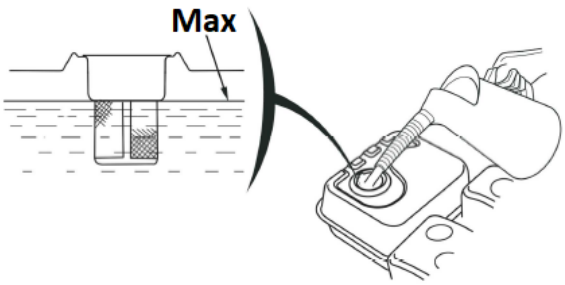

- Поставете машината върху равна хоризонтална повърхност.
- Резервоарът за гориво се намира в горната част на устройството.
- Развийте капачката на резервоара за гориво (с иконата на дозатора). Не издърпвайте филтъра за цедка вътре в отвора!
- Допълнете гориво през отвора на пробката - максималното ниво на гориво в резервоара не трябва да надвишава горната граница на червения нивомер във филтъра на филтъра, т.е. да достига дъното на гърловината за пълнене като макс.

СВЪРЗВАНЕ НА БАТЕРИЯТА

ВНИМАНИЕ: Внимавайте да не свържете батерията с обратен поляритет, тъй като това ще доведе до късо съединение в системата за зареждане на батерията!

- Свържете положителния/червен (+) кабел към клемата на соленоида на стартера (A).
- Свържете отрицателния/черен или син (-) кабел към монтажен болт на двигателя или друга добра заземителна връзка на двигателя.
- Свържете положителния (+) кабел към положителния (+) извод.
- Свържете отрицателния (-) кабел към отрицателния (-) извод.

- Намажете клемите и накрайниците на кабела с мед или специална грес за електрически клеми.

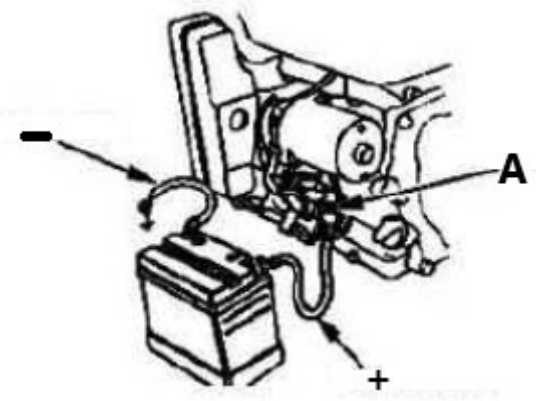

3.3. Използване на устройството

3.3.1 Стартиране

- Поставете горивния клапан - иконата на разпределителя - в отворено положение ("ON" - вижте пиктограмата за подпис на корпуса на въздушния филтър), така че горивото да може да тече от резервоара към карбуратора, за да стартира двигателя.



- **Само когато двигателят е студен** : активирайте дросела, т.е. поставете лоста за ръчно засмукване в затворено положение ("CHOKE") - вижте универсалната икона.
- Поставете лоста за газта - управление на оборотите на двигателя - на прибл. 1/2 мащаб в посока на бързо въртене.
  ЗАБЕЛЕЖКА: иконата на заек символизира бързо въртене, а костенурката е за бавни скорости, така че като преместите лоста към съответната икона, увеличавате или намалявате скоростта на двигателя.

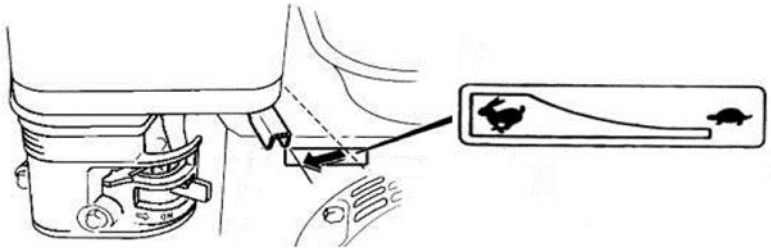

- Завъртете запалването (ключа) на двигателя от положение „ИЗКЛЮЧЕНО“ на положение „ВКЛЮЧЕНО“ (само за HT-WBL-01) и след това на „СТАРТ“ (или икона на манивела), за да може

двигателят да бъде стартиран – след стартирането , незабавно освободете ключа за запалване.

- [алтернативно - ръчно] След като поставите ключа за запалване в положение “ON”, хванете лоста на въжето на стартера и дръпнете с равномерно движение, докато почувствате съпротивление на лоста, след това с бързо движение дръпнете до края, всички докато държите дръжката в ръката си, позволявайки й да се върне в изходна позиция по контролиран начин. Понякога при условия на замръзване може да се наложи да дръпнете ръкохватката няколко пъти, преди двигателят да запали - това е нормално.
  ВНИМАНИЕ: старо или некачествено гориво може да доведе до проблеми при стартиране! Сменете го незабавно с подходящ, свеж.
- След стартиране на двигателя го оставете да поработи малко, за да достигне работна температура след прибл. 1 минута и през това време постепенно преместете лоста за ръчно засмукване в посока на изключване („РАБОТА“).
  ЗАБЕЛЕЖКА **:** стартирането на загрял двигател не изисква включване на смукателя - лостът му трябва да е в отворено положение.

ВАЖНО: ниската скорост е само за празен ход на двигателя - използвайте най-високата скорост, когато работите с машината.

3.3.2 Спиране

- Задайте най-ниската скорост на двигателя с лоста за газ (преместете го към иконата на костенурка) и оставете двигателя да работи на ниска скорост за 1-2 минути, за да се охлади малко.
- Изключете запалването, като поставите превключвателя му в положение "OFF". Като алтернатива можете да затворите горивния клапан (превключете на позиция "ЗАТВОРЕНО") и да изчакате двигателят да спре - този метод ще се отърве от остатъчното гориво от карбуратора, така че си струва да го използвате, преди да приберете неизползвана машина за известно време дълго време.
  ВНИМАНИЕ: ако трябва внезапно да спрете устройството, натиснете бутона за аварийно спиране, но използвайте този метод само в спешни случаи!
  ВАЖНО **:** никога не използвайте лоста на дросела, за да спрете двигателя чрез дроселиране!
- Ако машината няма да се използва повече, затворете крана за подаване на гориво - поставете лоста му в затворено ("ЗАТВОРЕНО") положение.

3.3.3 Съвети за работа

- [HT-WBL-01] Ако машината е спряна по време на работа и дървото е заседнало върху острието и не може да бъде отрязано, моля, развийте болта 50 и свалете капака на вала 38. Използвайте гаечен ключ C с диаметър 34 mm от противоположната страна, за да затегнете шестоъгълното тяло върху вала на острието 21. Завъртете горния вал на острието 21 обратно на часовниковата стрелка, за да освободите острието от дървото. Отстранете заседналото дърво и фиксирайте капака на вала 38, преди да рестартирате машината:

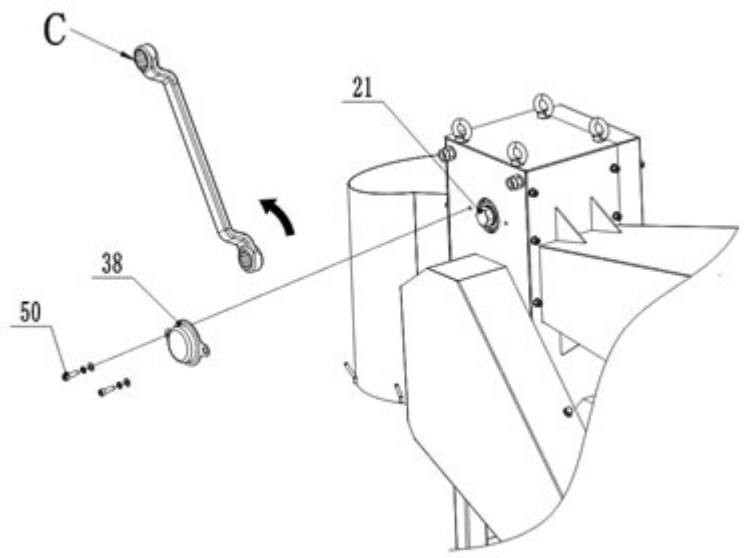

- [HT-WBL-02] Ако машината е спряна по време на работа и дървото е заседнало върху острието и не може да бъде отрязано, моля, развийте болта 67 и свалете капака на вала 38. Използвайте гаечен ключ C с диаметър 30 мм, за да затегнете шестоъгълното тяло върху вала на острието 21. Завъртете горния вал на острието 21 обратно на часовниковата стрелка, за да освободите острието от дървото. Отстранете заседналото дърво и фиксирайте капака на вала 38, преди да рестартирате машината.
- Тази машина може да реже несортирани или предварително обработени клони, така че прясно отрязани клони, стъбла на растения и т.н. могат да бъдат директно за рязане. Поради фактори като вид суровина, съдържание на влага и твърдост, машината може да изпита претоварване на двигателя, спиране и треперене на тялото по време на работа, което е нормална ситуация.
- Ако е необходимо да се отсекат твърди многогодишни дървета или суха дървесина, диаметърът на подаване трябва да се намали, за да се предотврати претоварване и спиране на двигателя и да се намалят щетите по двигателя, острието и други компоненти на превозното средство. Тази машина има най-добър ефект на рязане на пресен корк.
- Моля, уверете се, че позицията под изпускателния порт е отворена и няма други ситуации, които могат да повлияят на изпразването, преди да започнете работа.
- Захранете материала от двете страни пред захранващия бункер, не работете директно към захранващия порт на машината. Когато подавате, не дръжте енергично дървото, а само леко го натиснете навътре; операциите по почистване и събиране непосредствено под изпускателния порт са забранени.
- Поради характеристиките на обработка на тази машина, потребителят трябва само леко да избута дървесината в захранващия бункер. След като суровата дървесина бъде заредена в захранващия бункер, тя ще продължи да обработва напълно цялата секция от суровина до края, без никаква операция от потребителя. Въпреки това, спирането по средата може да причини непълно рязане на дървото и блокиране на острието. Следователно, в ситуации, които не са спешни, тази машина няма право да докосва предпазната щанга и не е позволено да спира по средата на работа. В допълнение, къси дървени блокове не трябва да влизат в захранващия бункер за рязане, тъй като те ще се счупят хоризонтално в дървената кутия по време на рязане, причинявайки претоварване на двигателя и изключване и дори причинявайки повреда на острието или други части на машината.
- [HT-WBL-01] Изпускателният порт е снабден с куки за събирателни торби, но събирателните торби могат да се поставят само ако са изпълнени следните две условия:
  a) Поставянето и подмяната на събирателната торба се извършва от специално лице. След поставянето събирателната торба трябва да е по-ниска от долния ръб на изпускателния отвор, което улеснява наблюдението на състоянието на подреждане на дървесината

вътре в нея. Това гарантира, че торбата за събиране може да бъде открита своевременно след пълнене, без да причинява запушване на отвора за разтоварване, и се отстранява бързо и се заменя с нова торба за събиране своевременно.

b) Ако един потребител работи сам и се нуждае от събирателна чанта за събиране на дърворезба, необходимо е да се гарантира, че събирателната чанта може напълно да побере целия обем на необработената дървесина, да се гарантира, че дървесината не прелива в събирателната торба и да се предотврати сериозно повреда на важни компоненти като острието и вала на острието поради запушване на изпускателния отвор, причинено от преливане на дървесина вътре в торбата за събиране.

3.4. Почистване и поддръжка

a) Таблица с интервали за обслужване на двигателя (освен ако не е посочено друго от производителя на модула на двигателя):

Активност / Интервал *		**Преди всяка употреба**	**След 1 месец или първите 20 човекочаса от 1. въвеждане в експлоатация**	**На всеки 3 месеца или на всеки 50 работни часа**	**Всяка година или 100 работни часа**
двигателно масло	Проверка на евентуална добавка	**x**			
	Замяна		**x ****	**x**	
Въздушен филтър ***	контрол	**x**			
	Почистване		**X**		
	Замяна			**x**	
Почистване на резервоара за капка гориво					**x**
Контролирайте и, ако е необходимо, регулирайте разстоянието на запалителната свещ					**x** (замяна при необходимост)
Резервоар за гориво - почистване					**x**
Проверете остротата на ножовете/шлиците		**x**			
Налягане на гумите			**x**		
Почистете външната част на двигателя (зацапване, прах и т.н.)			**x**		
Горивни маркучи - проверка		**На всеки 2 години** (замяна при необходимост)			
Почистване на вътрешността на главата на цилиндъра или буталото от въглеродни натрупвания ****		**На всеки 125 часа работа**			
* В зависимост от това кое пада по-рано.					
** Ако машината работи често под натоварване или при изключително горещи условия на околната среда - намалете интервала на 25 работни часа.					

*** Ако машината често работи в прашна и мръсна среда, интервалът на почистване трябва да се намали на 10 работни часа и да се подменя на всеки 25 работни часа.
****Услугата трябва да се извърши от специалист.

b) Преди всяко почистване, регулиране или смяна на аксесоари и когато уредът не се използва, изключете машината и я охладете напълно, също така отстранете тръбата на кабела за запалване от запалителната свещ.
   - Изчакайте, докато въртящите се части спрат.

c) Използвайте само некорозивни почистващи препарати за почистване на повърхностите.

d) Съхранявайте уреда на сухо и хладно място, защитено от влага и пряка слънчева светлина.

e) Не пръскайте уреда със струя вода и не го потапяйте във вода.

f) Уверете се, че през вентилационните отвори в корпуса не влиза вода.

g) Почистете вентилационните отвори с четка и сгъстен въздух.

h) Извършвайте редовни проверки на уреда, като проверявате техническата изправност и евентуалните повреди.

i) Не използвайте остри и/или метални предмети (напр. телена четка или метална шпатула) за почистване, тъй като те могат да повредят повърхността на материала на уреда.

j) Проверявайте редовно горивните кабели за всякакви повреди или износване (пукнатини или течове) и незабавно сменете повредения компонент.

k) Проверка/смяна на свещи:
   ВНИМАНИЕ: извадете щепсела само при студен двигател!
   Достъпът до щепсела е между корпуса на въздушния филтър и ауспуха. Първо отстранете тръбата на кабела за запалване от запалителната свещ, за да получите достъп до нея. Преди да монтирате свещ - включително нова свещ - проверете разстоянието на свещта и го регулирайте, ако е необходимо. Когато завивате щепсела, направете го докрай, но го затегнете внимателно - обикновено още 1/3-1/2 оборота (вижте препоръките на производителя на щепсела). Останалата част от монтажа се обръща към разглобяването.

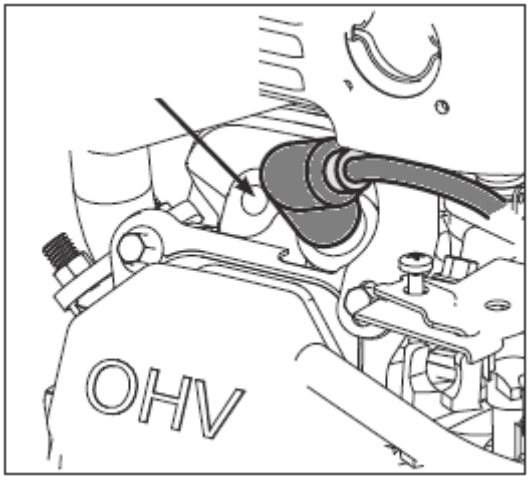

l) Проверка/смяна на въздушния филтър:

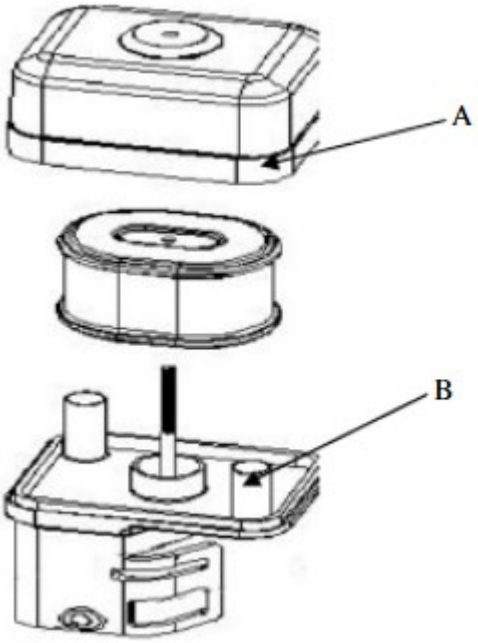

- Свалете външния капак на въздушния филтър (A). Внимавайте да предотвратите попадането на мръсотия и отломки в модула на въздушния филтър.
- Отделете въздушния филтър (A) от корпуса на въздушния филтър (B).
- Проверете въздушния филтър. Почистете мръсния въздушен филтър с топла вода и мек сапун. Оставете въздушния филтър да изсъхне напълно, преди да го инсталирате отново.
- Монтирайте въздушния филтър върху карбуратора и го закрепете с винт.
- Забележка: Не използвайте въздух под налягане или разтворители за почистване на филтъра. Въздухът под налягане може да повреди филтъра, а разтворителите ще го разтворят.

m) Смяна на маслото на двигателя:

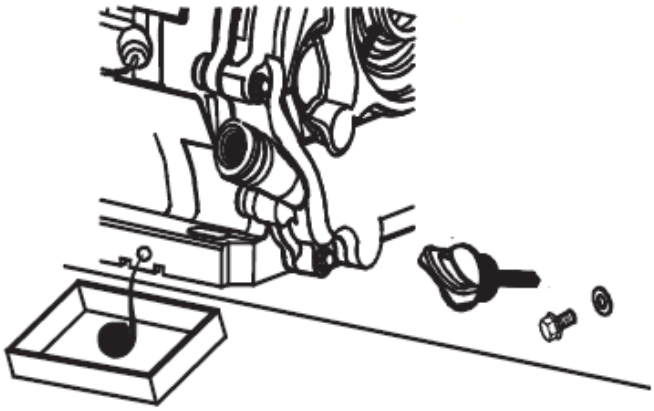

- Поставете машината на равна повърхност, включете машината и загрейте двигателя за няколко минути, след което го изключете.
- Свалете капачката на маслоизмервателната пръчка.
- Поставете контейнера с масленото петно под двигателя при пробката за източване.
- Развийте пробката за източване на маслото и източете цялото масло - докато спре да тече.
- Включете отново пробката за източване и я напълнете отново с прясно масло през пробката за пълнене с измервателна пръчка съгласно процедурата, описана по-рано в това ръководство.

n) Продължително неизползване на машината:

Ако машината не се използва повече от месец, е необходимо:

- Изпразнете горивото от резервоара или добавете към него стабилизатор на гориво според пропорцията на производителя на добавката.
  ЗАБЕЛЕЖКА: не дръжте гориво в резервоар със стабилизатор по-дълго от препоръчваното от производителя на добавката!
- (само ако горивото е източено от резервоара) Стартирайте двигателя и го оставете да работи без натоварване, докато изгасне сам поради липса на гориво - това ще позволи на остатъчното гориво да се изпразни от горивната система и карбуратора. Всякакви остатъци могат да бъдат източени чрез отвиване на филтъра за утаяване:

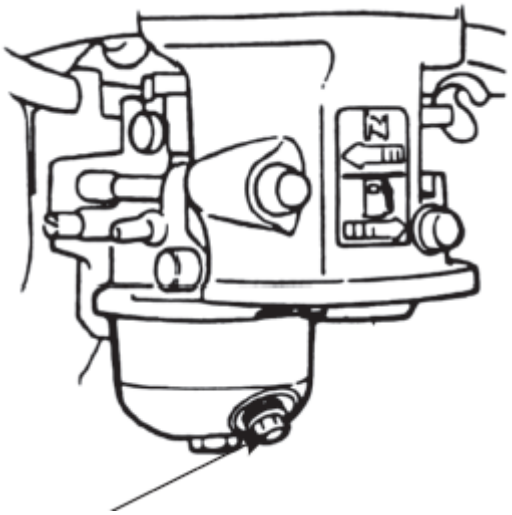

- Изключете филтъра за утаяване и затворете горивния кран.
- Сменете моторното масло с прясно масло (ако не е сменяно скоро или показва признаци на износване).
- При студен двигател отстранете тръбата на запалителния проводник от запалителната свещ и развийте свещта и налейте 5-10 ml прясно двигателно масло в цилиндъра през неговия отвор. Завийте отново свещта.
- Издърпайте ръкохватката на стартера, докато почувствате съпротивление, така че маслото да се разпредели в цилиндъра, запазвайки двигателя отвътре. След това направете 8-10 бавни движения с дръпване, сякаш искате да запалите двигателя.
- Почистете устройството, особено двигателя, от мръсотия и други замърсители като прах.
- Проверете машината за износени или повредени части - сменете ги, ако е необходимо.
- Ако е необходимо, напомпайте въздуха в колелата до максимално допустимото налягане (вижте маркировката на гумата).
- Съхранявайте машината в суха, покрита сграда с добра вентилация и далеч от топлина и слънчева светлина.

о) Моля, проверявайте частите на машината под ръководството на професионалисти или професионалисти редовно 1-2 пъти месечно. Уверете се, че машината е напълно спряна!

- [HT-WBL-01] Отворете капака на зъбното колело 36, капака на ремъка 13, малкия капак на зъбното колело 43 и изпускателния отвор 31, дайте подходящо количество смазочна грес към всеки компонент на зъбното колело; Проверете за гъвкаво въртене и износване на ключови части като лагери, остриета, ремъци и др. Ако се открият дефекти, те трябва да бъдат незабавно поправени преди повторна работа. Специално за острието са необходими редовни проверки и ремонтите на острието се извършват в професионални институции. Тъпото острие може да намали ефективността на машината, а в тежки случаи може да причини повреда на компонентите на машината.

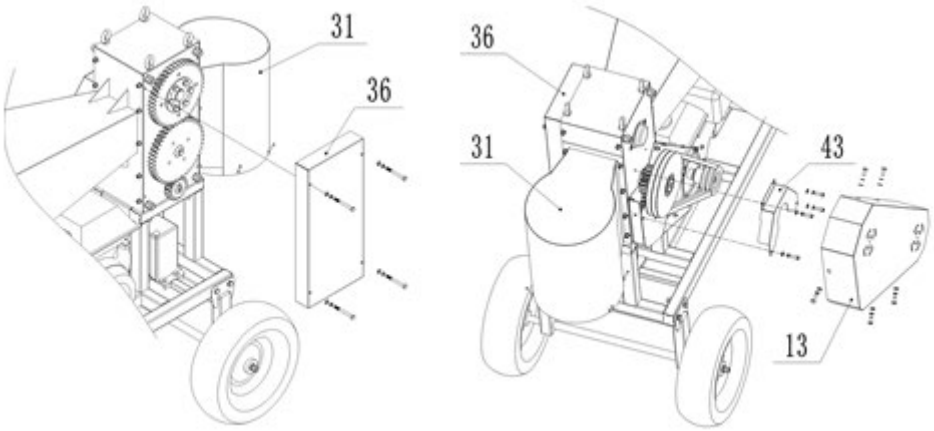

- [HT-WBL-02] отворете капака на зъбното колело 36, като премахнете 4x болта b77, които го задържат. Смажете всеки компонент на зъбното колело; Проверете за гъвкаво въртене и износване на ключови части като лагери, остриета, ремъци и др. Ако се открият дефекти, те трябва да бъдат незабавно поправени преди повторна работа. Особено за остриетата са необходими редовни проверки и ремонтите на остриетата се извършват в професионални институции. Тъпото острие може да намали ефективността на машината, а в тежки случаи може да причини повреда на компонентите на машината.

БЕЗОПАСНО ОТСТРАНЯВАНЕ НА БАТЕРИИ
В уредите са монтирани батерии GEL 12V 9Ah.
Отстранете използваната батерия от устройството, като използвате същата процедура, по която сте ги инсталирали.
Рециклирайте батериите в съответната организация или компания.

ИЗХВЪРЛЯНЕ НА ИЗПОЛЗВАНИ УСТРОЙСТВА
Не изхвърляйте това устройство в общинските системи за отпадъци. Предайте го в пункт за рециклиране и събиране на електрически и електрически уреди. Проверете символа върху продукта, ръководството за употреба и опаковката. Пластмасите, използвани за конструирането на устройството, могат да бъдат рециклирани в съответствие с техните маркировки. Избирайки да рециклирате, вие допринасяте значително за опазването на околната среда.
Свържете се с местните власти за информация относно местното съоръжение за рециклиране.

ОТСТРАНЯВАНЕ НА НЕИЗПРАВНОСТИ

проблем	**Възможна причина**
Двигателят не може да се стартира	• Ключът за запалване в положение “ON” ли е? • Включен ли е спирателният клапан за гориво? • Използвате ли свеж, чист газ? Ако газта е стара я смени. • Използвайте стабилизатор на гориво, ако съхранявате газ повече от 30 дни. • Чиста ли е свещта? Ако запалителната свещ е замърсена или напукана, сменете я. Ако е мазен, оставете го навън, задръжте парцал върху отвора на щепсела и дръпнете кабела за откат няколко пъти, за да издухате маслото в цилиндъра, след това избършете щепсела и го поставете отново. • ако предпазният ключ е нулиран и кабелът е свързан?
Двигателят спира по време на работа	• ако двигателят е спрян от претоварване? • ако дървото е блокирано в blade house? • ако предпазният ключ е в нормално състояние? • ако двигателят е с достатъчно гориво и масло?

Странен шум	• Спрете машината, проверете дали някой хардуер се разхлабва? • ако не, помолете професионалистите да проверят и извършат поддръжка.
Острието е износено или повредено	• Отидете в сайтовете за професионален ремонт, за да смените или наточите остриетата.
Плъзгане на колана	• незабавно спрете машината, помолете професионалния персонал да отвори капака на колана, проверете износването на колана и ако коланът е повреден, сменете го с нов; Ако коланът е нормален, е необходимо да разхлабите фиксиращите болтове на двигателя, да регулирате предната и задната позиция на двигателя, за да опънете колана, и след това да инсталирате отново капака на колана след завършване.
Дървосекачът не успява да бъде разделен ефективно	• незабавно спрете машината, помолете професионалния персонал да регулира пространството на острието (отворете капака на зъбното колело, разхлабете болтовете, натиснати върху конусната втулка на горния вал на острието и зъбното колело, завъртете вала на горния острие, регулирайте относителната позиция на зъбното колело и острието вал, изберете подходящата междина между горните и долните ножове, заключете болтовете на конусната втулка и след това поставете обратно капака на зъбното колело)

Αυτό το εγχειρίδιο χρήστη έχει μεταφραστεί με τη χρήση αυτόματης μετάφρασης. Έχουμε καταβάλει κάθε δυνατή προσπάθεια για να διασφαλίσουμε ότι η μετάφραση είναι ακριβής, αλλά σημειώστε ότι οι αυτοματοποιημένες μεταφράσεις δεν είναι τέλειες και δεν προορίζονται να αντικαταστήσουν τους ανθρώπινους μεταφραστές. Η επίσημη έκδοση του Εγχειριδίου χρήσης είναι στα Αγγλικά. Τυχόν διαφορές μεταξύ της μεταφρασμένης έκδοσης και της αρχικής αγγλικής έκδοσης δεν είναι νομικά δεσμευτικές. Εάν έχετε ερωτήσεις σχετικά με την ακρίβεια της μετάφρασης, ανατρέξτε στην αγγλική έκδοση, η οποία είναι η επίσημη αναφορά. Περισσότερες γλωσσικές εκδόσεις είναι διαθέσιμες κατόπιν αιτήματος μέσω
info@expondo.com

Τεχνικά στοιχεία

Περιγραφή παραμέτρων		Τιμή παραμέτρου	
Όνομα προϊόντος		Κλαδοθρυμματιστής ξύλου	
Μοντέλο		HT-WBL-01	HT-WBL-02
Τύπος κινητήρα		DH457 Φυσική αναρρόφηση 1-κύλινδρος OHV 4-χρονος αερόψυκτος 457 εκ Ευρώ 5	DH212 Φυσική αναρρόφηση 1-κύλινδρος OHV 4-χρονος αερόψυκτος 212 εκ Ευρώ 5
Μέγιστη ισχύς [HP]		18 στις 3600 σ.α.λ	7 στις 3600 σ.α.λ
Μέγιστη ροπή [Nm]		31 στις 2500 σ.α.λ	13,5 στις 2500 σ.α.λ
Τύπος καυσίμου		αμόλυβδη βενζίνη ελάχ. 91 οκτάνια (RON) ≤E10	
Λάδι κινητήρα	Ιξώδες	Τυπικές συνθήκες εργασίας περιβάλλοντος: API SJ +higher 10W30 (με πρόσθετα καθαρισμού)	
		Συνθήκες εργασίας σε κρύο περιβάλλον (όχι πάνω από 0 ° C): API SJ + υψηλότερο 5W30 (με πρόσθετα καθαρισμού)	
	Χωρητικότητα [L]	1,1	0,6
Μπουζί	Τύπος	F7TC / F7RTC (ή ισοδύναμο)	
	Διάκενο ηλεκτροδίου [mm]	0.6-0.8	
	Ροπή σύσφιξης [Nm]	18-22	
Χωρητικότητα δεξαμενής καυσίμου [L]		6,5	3,6
Τύπος εκκίνησης		Ανάκρουση / Ηλεκτρικό	
Μέγιστη ταχύτητα λεπίδας [rpm]		230	240
Χωρητικότητα κοπής [cm]		12 (μαλακό φρέσκο κλαδί)	7 (μαλακό φρέσκο κλαδί)
Επιτρεπόμενη διάμετρος κορμού [cm]		Ø10-30	Ø8-20
Διαστάσεις [πλάτος x βάθος x ύψος; mm]		850 x 2120 x 1410	640 x 1800 x 1120
Βάρος (netto) [kg]		249	112
Τύπος μπαταρίας		6MF9 GEL 12 V 9 Αχ	6MFL GEL 12 V 9 Αχ

1. Χρησιμοποιήστε οδηγίες

Η συσκευή έχει σχεδιαστεί για την επεξεργασία κλαδιών ξύλου, θάμνων, ζιζανίων, βλαστών (με διάμετρο που δεν υπερβαίνει την τιμή που δίνεται στον πίνακα τεχνικών δεδομένων) σε μικρότερα κομμάτια. Αυτά τα μηχανήματα τροφοδοτούνται από βενζινοκινητήρα, καθιστώντας τα φορητά και κατάλληλα για χρήση σε εξωτερικούς χώρους, ειδικά σε περιοχές χωρίς πρόσβαση σε ηλεκτρική ενέργεια και εξοπλισμένα με κοτσαδόρο για ρυμούλκηση χαμηλής ταχύτητας (≤ 5 km/h) μόνο έξω από δημόσιους δρόμους.
ΠΡΟΣΟΧΗ: μην χρησιμοποιείτε το μηχάνημα για να τεμαχίσετε υπολείμματα οικοδομής, πλαστικά, προϊόντα από χαρτί, σχοινιά ή κορδόνια ή οποιοδήποτε υλικό που μπορεί να περιέχει μέταλλο.

ΠΡΟΕΙΔΟΠΟΙΗΣΗ **:** αφαιρέστε όλα τα καρφιά, τα σχοινιά, τα κορδόνια ή τις πέτρες που μπορεί να είναι ενσωματωμένα σε μέρη φυτών (π.χ. ρίζες κ.λπ.) πριν τοποθετήσετε υλικό στη μονάδα.
Ο χρήστης ευθύνεται για οποιαδήποτε ζημία προκύψει από ακούσια χρήση της συσκευής.

3.1. Περιγραφή συσκευής





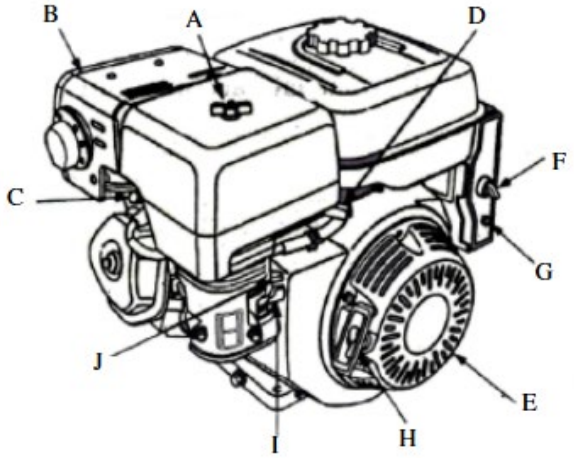

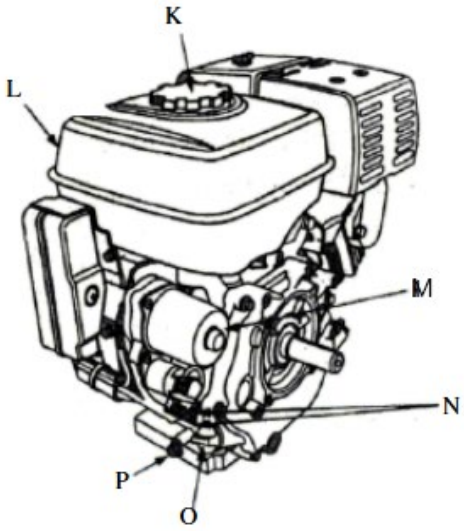

A. Καθαριστής αέρα
B. Κασκόλ
C. Προστατευτικό σιγαστήρα (προαιρετικό)
D. Μπουζί
E. Μοχλός γκαζιού
F. Διακόπτης ανάφλεξης
G. Διακόπτης (ηλεκτρικός τύπος εκκίνησης)
H. Λαβή εκκίνησης ανάκρουσης
I. Μοχλός τσοκ
J. Στρόβιλος καυσίμου
K. Καπάκι πλήρωσης καυσίμου
L. Δεξαμενή καυσίμου
M. Μίζα (τύπος ηλεκτρικής εκκίνησης)
N. Αριθμός αναγνώρισης κινητήρα
O. Ράβδος στάθμης λαδιού
P. Βύσμα αποστράγγισης λαδιού

3.2. Προετοιμασία για χρήση

ΤΟΠΟΘΕΣΙΑ ΣΥΣΚΕΥΗΣ

Η θερμοκρασία περιβάλλοντος δεν πρέπει να υπερβαίνει τους 45°C και η υγρασία του περιβάλλοντος δεν πρέπει να υπερβαίνει το 85%. Χρησιμοποιήστε τη μονάδα μόνο σε ανοιχτούς χώρους ή/και καλά αεριζόμενους χώρους. Μην εμποδίζετε την είσοδο αέρα της μονάδας και την έξοδο της εξάτμισης του κινητήρα. Κρατήστε τη μονάδα μακριά από καυτές επιφάνειες. Λειτουργείτε πάντα τη μονάδα σε επίπεδη,

σταθερή, καθαρή, πυρίμαχη επιφάνεια και μακριά από παιδιά και άτομα με μειωμένες νοητικές, αισθητηριακές και διανοητικές λειτουργίες. Ο τόπος λειτουργίας της συσκευής θα πρέπει να παρέχει εύκολη πρόσβαση στο μοχλό απενεργοποίησης έκτακτης ανάγκης της συσκευής. Απαγορεύεται η εργασία ή η λειτουργία του μηχανήματος σε μη πλακόστρωτες επιφάνειες με κλίση, κυματισμούς, χτυπήματα, χαλαρότητα ή ολισθηρές επιφάνειες.

ΣΥΝΘΗΚΕΣ ΛΕΙΤΟΥΡΓΙΑΣ

Ελέγξτε το υλικό που πρόκειται να τεμαχιστεί και βεβαιωθείτε ότι υπάρχει αρκετός χώρος πάνω από το μηχάνημα για να φορτώσετε το υλικό. Συνιστάται να επιλέξετε έναν χώρο εργασίας όσο το δυνατόν πιο κοντά στο σημείο όπου πρόκειται να χρησιμοποιηθούν τα τσιπ. Αυτό θα μειώσει την ανάγκη μεταφοράς του επεξεργασμένου υλικού στο ελάχιστο.

Κρατήστε απόσταση ασφαλείας από την περιοχή εκκένωσης τσιπ. Βεβαιωθείτε ότι όλοι οι περαστικοί, τα παιδιά, τα ζώα ή τα τιμαλφή φυλάσσονται επίσης σε ασφαλή απόσταση από την περιοχή εκκένωσης τσιπ.

ΣΥΝΑΡΜΟΛΟΓΗΣΗ ΤΗΣ ΜΗΧΑΝΗΣ

Αυτό το μηχάνημα είναι μερικώς αποσυναρμολογημένο και συσκευασμένο. Μετά την αποσυσκευασία, τα εξαρτήματα αφαιρούνται από το κουτί συσκευασίας και απλά συναρμολογούνται σύμφωνα με το συνημμένο διάγραμμα εγκατάστασης πριν από τη λειτουργία. Προσοχή: Μερικά μέρη αυτού του μηχανήματος με μεγάλο όγκο και μεγάλο βάρος. Κατά τη συναρμολόγηση, συνιστάται να αναζητήσετε καθοδήγηση και βοήθεια από έναν πωλητή ή κάποιον με σημαντικές γνώσεις και ικανότητες σε αυτό το μηχάνημα για να διασφαλίσετε την ασφάλεια.



HT-WBL-01



HT-WBL-02

ΠΡΟΣΟΧΗ: κατά την εγκατάσταση, μην βάζετε τα χέρια ή άλλα μέρη του σώματος σε ακτίνα του ρότορα της λεπίδας. Μην αγγίζετε τις λεπίδες με τα χέρια σας ή άλλα μέρη του σώματος.

HT-WBL-01

A. Επάνω μέρος του συγκροτήματος χοάνης τροφοδοσίας

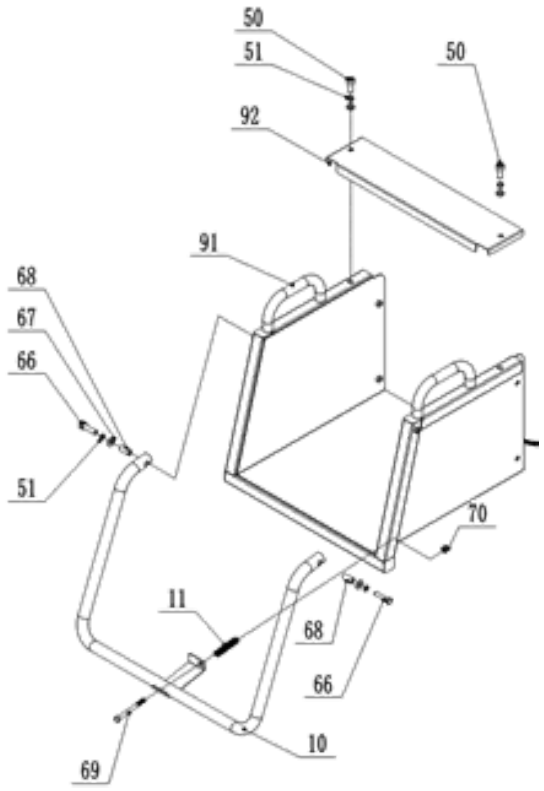

Αριθμός ανταλλακτικού	Περιγραφή μέρους
92	Πάνω κάλυμμα για το πάνω μέρος της χοάνης τροφοδοσίας
91	Επάνω μέρος της χοάνης τροφοδοσίας
70	Παξιμάδι κλειδώματος
69	Μπουλόνι
68	Πυκνός
67	Ροδέλα
66	Μπουλόνι
51	Ανοιξιάτικο πλυντήριο
50	Μπουλόνι
11	Ανοιξη
10	Μπάρα ασφαλείας

Αρχικά, τοποθετήστε τη ράβδο ασφαλείας 10 όπως φαίνεται στην εικόνα από το υλικό και το ελατήριο για να τη στερεώσετε στο πάνω μέρος της χοάνης τροφοδοσίας 91. Στη συνέχεια τοποθετήστε το επάνω κάλυμμα για το πάνω μέρος της χοάνης τροφοδοσίας 92 στο πάνω μέρος της χοάνης τροφοδοσίας 91 με το μπουλόνι 50 και περιμένετε για το επόμενο βήμα εγκατάστασης.

B. Συναρμολόγηση μπροστινών τροχών

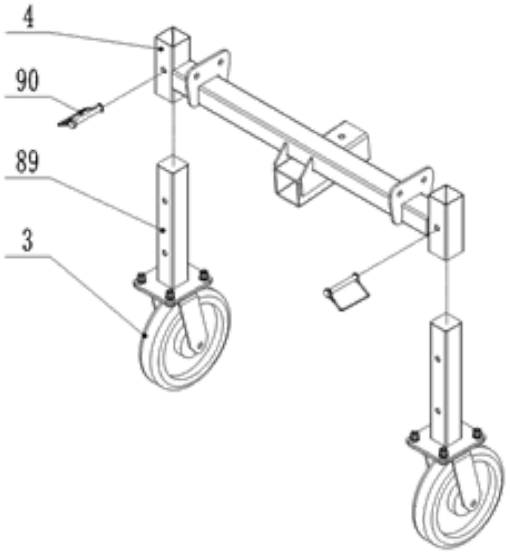

Αριθμός ανταλλακτικού	Περιγραφή μέρους
90	D-pin
89	Πόδι μπροστινού τροχού
4	Πλαίσιο μπροστινών τροχών
3	Πανκατευθυντικός τροχός

Τοποθετήστε το πόδι του μπροστινού τροχού 89 όπως φαίνεται στην εικόνα στο πλαίσιο του μπροστινού τροχού 4 με τον πείρο D 90 και περιμένετε για το επόμενο βήμα εγκατάστασης.

C. Συγκρότημα πλαισίου πίσω τροχού

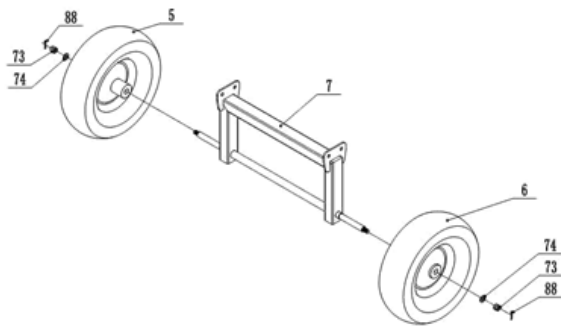

Αριθμός ανταλλακτικού	Περιγραφή μέρους
88	Καρφίτσα
74	Ροδέλα
73	Παξιμάδι κλειδώματος
7	Πλαίσιο πίσω τροχού
6	Δεξιός τροχός
5	Αριστερός τροχός

Τοποθετήστε τα αριστερά και τα δεξιά ελαστικά 5 και 6 στο πλαίσιο του πίσω τροχού 7 με εξοπλισμό και περιμένετε για το επόμενο βήμα εγκατάστασης.

D. Μπροστινοί τροχοί/πλαίσιο πίσω τροχού/συγκρότημα κύριου πλαισίου

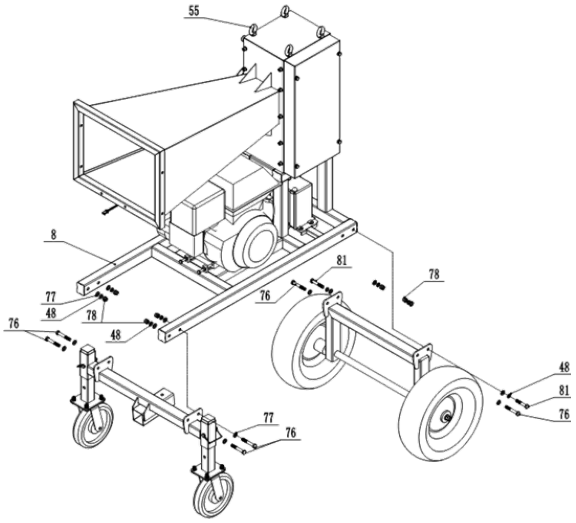

Αριθμός ανταλλακτικού	Περιγραφή μέρους
81	Μπουλόνι
78	Παξιμάδι κλειδώματος
77	Ροδέλα
76	Μπουλόνι
51	Ανοιξιάτικο πλυντήριο
55	Μπουλόνι - για ανύψωση
48	Ανοιξιάτικο πλυντήριο

Τουλάχιστον δύο βίδες 55 θα πρέπει να επιλεγούν ως κύρια σημεία ανύψωσης, σηκώστε το κύριο πλαίσιο 8 αργά σε ύψος 50-70 cm πάνω από το έδαφος με μια διάταξη ανύψωσης με ανυψωτική ικανότητα άνω των 1000 kg, προσέχοντας την ασφάλεια. Όπως φαίνεται στο παραπάνω σχήμα, οι μπροστινοί τροχοί και το πλαίσιο του πίσω τροχού μπορούν να στερεωθούν στο κύριο πλαίσιο 8 μέσω υλικού.

E. Χοάνη εξόδου/ επάνω μέρος χοάνης τροφοδοσίας/συγκρότημα κύριου πλαισίου

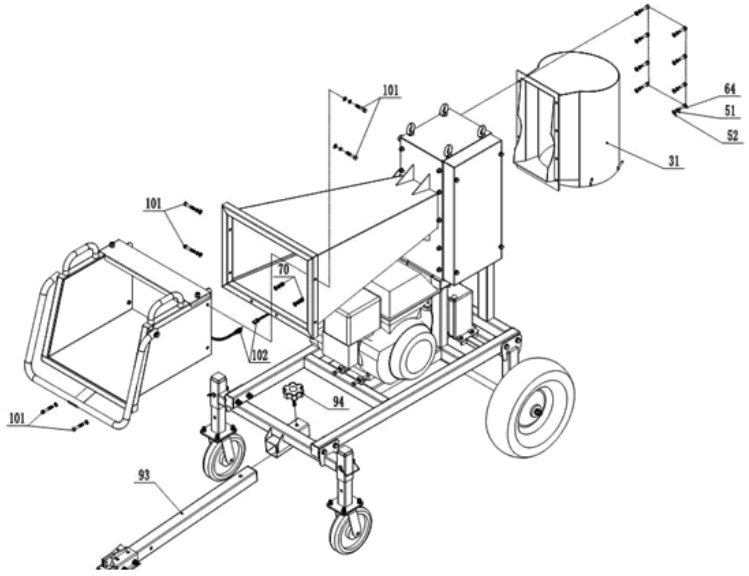

Αριθμός ανταλλακτικού	Περιγραφή μέρους
102	Σύρμα
101	Μπουλόνι
94	Λαβή
93	Ρυμούλκηση
70	Παξιμάδι κλειδώματος
64	Μπουλόνι
52	Ροδέλα

51	Ανοιξιάτικο πλυντήριο

31	Χοάνη εξόδου

Στερεώστε το τελειωμένο πάνω μέρος της χοάνης τροφοδοσίας 91 και της χοάνης εξόδου 31 στο κύριο πλαίσιο με το υλικό. Συνδέστε το καλώδιο 102 στο καλώδιο ελέγχου κινητήρα., τραβήξτε προς τα έξω τον αριστερό πείρο στον διακόπτη ασφαλείας στη ράβδο ασφαλείας 10. Στερεώστε τον κοτσαδόρο 93 με το πόμολο 94 στο πλαίσιο.

F. Συναρμολόγηση και σύνδεση μπαταρίας

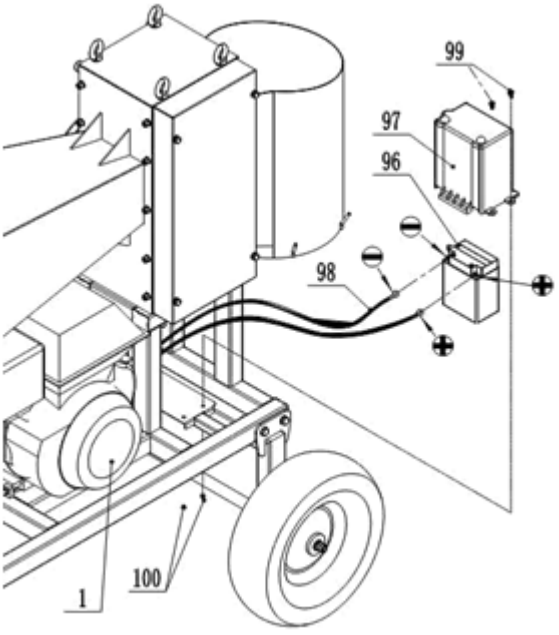

Αριθμός ανταλλακτικού	**Περιγραφή μέρους**
100	Παξιμάδι κλειδώματος
99	Μπουλόνι
98	Καλώδιο μπαταρίας
97	Κάλυμμα μπαταρίας
96	Μπαταρία
1	Μηχανή

Συνδέστε τα θετικά και αρνητικά καλώδια του καλωδίου μπαταρίας 98 στους θετικούς και αρνητικούς πόλους της μπαταρίας 96, με τον θετικό πόλο συνδεδεμένο στον θετικό πόλο και τον αρνητικό πόλο συνδεδεμένο στον αρνητικό πόλο. Μην τα συνδέετε λανθασμένα, διαφορετικά θα προκληθεί ζημιά στην μπαταρία και τον κινητήρα Στερεώστε το κάλυμμα μπαταρίας 97 στη μπαταρία 96 και κλειδώστε το στο πλαίσιο με τη βίδα 99.

HT-WBL-02

A. Συναρμολόγηση πλαισίου

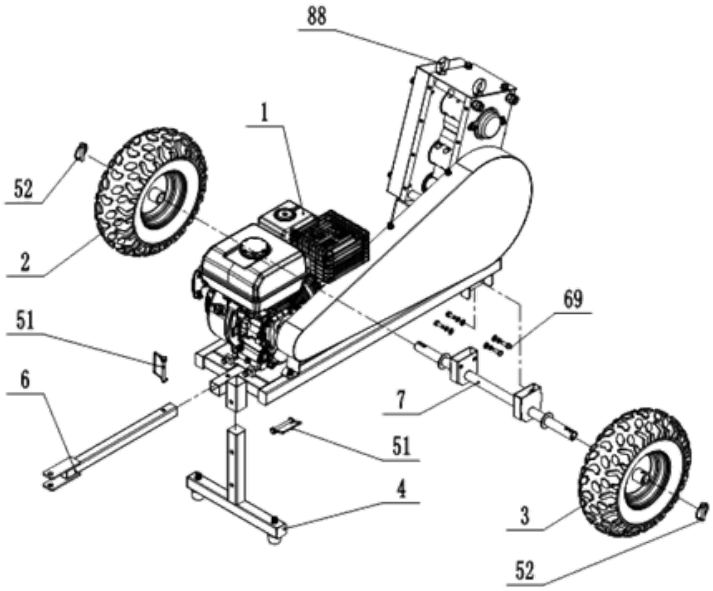

Ως κύρια σημεία ανύψωσης θα πρέπει να επιλεγούν δύο βίδες 88, σηκώστε το κύριο πλαίσιο αργάσε ύψος 40-60 cm πάνω από το έδαφος με μια συσκευή ανύψωσης με ανυψωτική ικανότητα άνω των 300 kg, προσέχοντας την ασφάλεια! Τοποθετήστε τη ράβδο Τ 4, τη ράβδο ρυμούλκησης 6, τον άξονα 7 και τους τροχούς (2&3) με τον πείρο D 51, 52 και τον κοχλία 69 και τους ομοιόμορφους.

B. Συγκρότημα χοάνης τροφοδοσίας

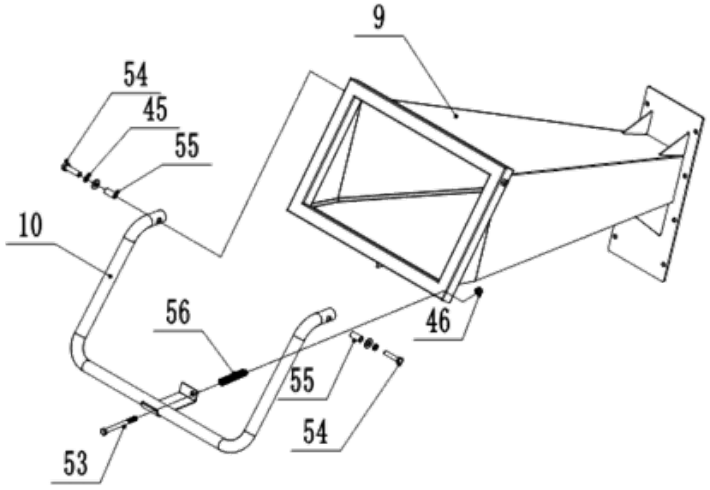

Τοποθετήστε τη ράβδο ασφαλείας 10 στη χοάνη τροφοδοσίας 9 με το μπουλόνι 53,54 και τους ομοιόμορφους.

C. Συγκρότημα χοάνης εξόδου

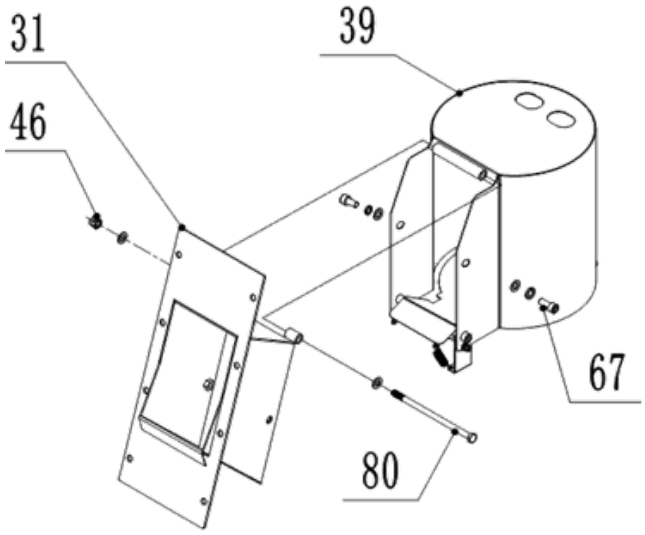

Τοποθετήστε τη χοάνη εξόδου στην επάνω χοάνη εξόδου 31 με μπουλόνια και εξοπλισμό.

D. Χοάνη τροφοδοσίας/εξόδου και διάταξη κύριου πλαισίου

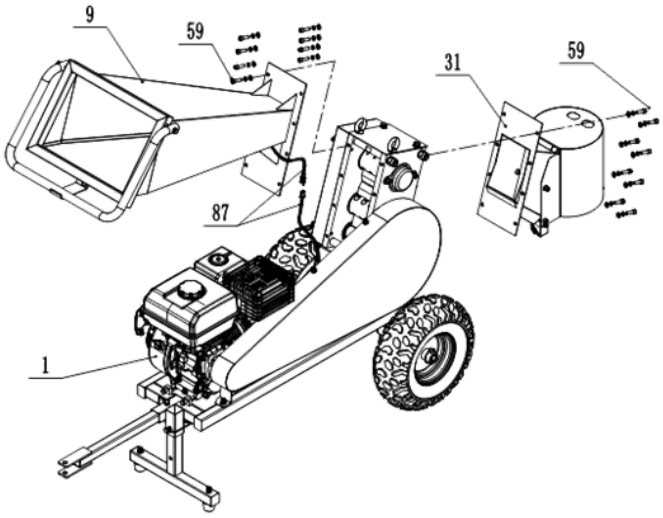

Τοποθετήστε τη χοάνη τροφοδοσίας 9 και τη χοάνη εξόδου 31 με μπουλόνια και εξοπλισμό. Συνδέστε τα καλώδια ασφαλείας 87 με τον κινητήρα, τραβήξτε έξω τον πείρο επαναφοράς στον διακόπτη (αριστερή πλευρά στο διακόπτη) για εκκίνηση.

ΓΕΜΙΣΗ ΛΑΔΙΟΥ ΚΙΝΗΤΗΡΑ

Κατά τη μεταφορά, ο κινητήρας του μηχανήματος είναι χωρίς λάδι, επομένως πρέπει να συμπληρωθεί πριν από την πρώτη εκκίνηση. Χρησιμοποιείτε μόνο φρέσκο λάδι σύμφωνα με τη σύσταση για τη λίπανση του κινητήρα (δείτε τον πίνακα τεχνικών στοιχείων):

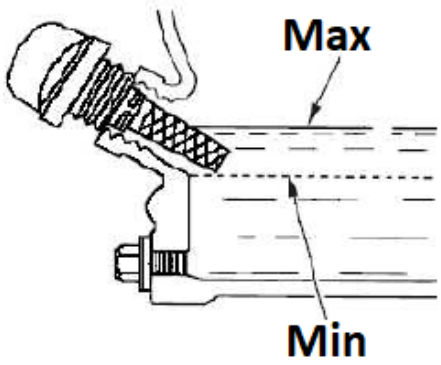

- Τοποθετήστε το μηχάνημα σε επίπεδη, οριζόντια επιφάνεια.
- Ξεβιδώστε την πορτοκαλί τάπα πλήρωσης λαδιού κινητήρα (με ενσωματωμένη ράβδο στάθμης στάθμης - δείτε την παραπάνω εικόνα) και ρίξτε λάδι από το άνοιγμά της (χρησιμοποιήστε ένα χωνί, για παράδειγμα), προσέχοντας να μην χυθεί περισσότερο από το επιτρεπόμενο επίπεδο (σημειωμένο πεδίο στο ράβδος στάθμης), το οποίο ελέγχουμε στο δείκτη στάθμης του καπακιού αφού στερεωθεί στην τρύπα.
- Συνιστάται να διατηρείτε το επίπεδο πιο κοντά στο ανώτερο από το κατώτερο αποδεκτό όριο. Σε περίπτωση υπερχείλισης πέρα από το επιτρεπόμενο επίπεδο, η περίσσεια λαδιού μπορεί να αναρροφηθεί από την οπή του βύσματος.
  ΠΡΟΣΟΧΗ: Η λειτουργία του κινητήρα με λάθος στάθμη λαδιού μπορεί να οδηγήσει σε βλάβη του κινητήρα! Ελέγξτε τη στάθμη λαδιού κινητήρα πριν από κάθε λειτουργία του μηχανήματος, όταν ο κινητήρας είναι ακόμα κρύος.

ΑΝΕΦΟΔΙΑΣΜΟΣ ΜΕ ΚΑΥΣΙΜΑ

ΠΡΟΣΟΧΗ: Ο κινητήρας της συσκευής είναι προσαρμοσμένος μόνο για να καίει αμόλυβδη βενζίνη χωρίς πρόσμικτα λαδιών. Η χρήση άλλου καυσίμου που δεν είναι φρέσκο και με πολύ υψηλή περιεκτικότητα σε αιθανόλη ή χαμηλής ποιότητας μπορεί να οδηγήσει σε βλάβη του κινητήρα. Ανεφοδιάστε μόνο με τον κινητήρα σβηστό, προσέχοντας πολύ να μην χυθεί καύσιμο πάνω από τον κινητήρα, ειδικά όταν είναι ζεστό - Κίνδυνος πυρκαγιάς! Εάν ο κινητήρας έχει προθερμανθεί, περιμένετε τουλάχιστον 2 λεπτά πριν τον ανεφοδιασμό.

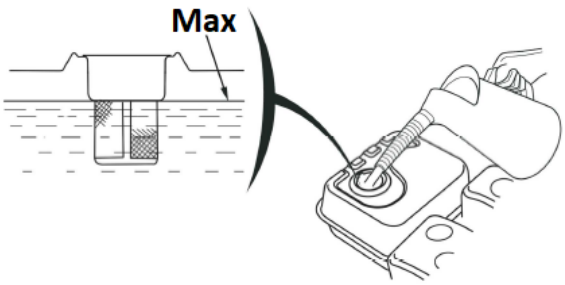

- Τοποθετήστε το μηχάνημα σε επίπεδη, οριζόντια επιφάνεια.
- Η δεξαμενή καυσίμου βρίσκεται στο επάνω μέρος της μονάδας.
- Ξεβιδώστε την τάπα πλήρωσης καυσίμου (με το εικονίδιο του διανομέα). Μην τραβάτε προς τα έξω το φίλτρο του φίλτρου μέσα στο άνοιγμα!
- Γεμίστε το καύσιμο μέσα από το άνοιγμα της τάπας - η μέγιστη στάθμη καυσίμου στο ρεζερβουάρ δεν πρέπει να υπερβαίνει το ανώτερο όριο του κόκκινου μετρητή στάθμης στο φίλτρο του φίλτρου, π.χ.

ΣΥΝΔΕΣΗ ΜΠΑΤΑΡΙΑΣ

ΠΡΟΣΟΧΗ: Προσέξτε να μην συνδέσετε την μπαταρία σε αντίστροφη πολικότητα, γιατί αυτό θα βραχυκυκλώσει το σύστημα φόρτισης της μπαταρίας!

- Συνδέστε το θετικό/κόκκινο καλώδιο (+) στον ακροδέκτη της ηλεκτρομαγνητικής βαλβίδας της μίζας (A).
- Συνδέστε το αρνητικό/μαύρο ή μπλε (-) καλώδιο σε ένα μπουλόνι στερέωσης κινητήρα ή σε άλλη καλή σύνδεση γείωσης κινητήρα.
- Συνδέστε το θετικό (+) καλώδιο στον θετικό (+) ακροδέκτη.

- Συνδέστε το αρνητικό (-) καλώδιο στον αρνητικό (-) ακροδέκτη.
- Επικαλύψτε τους ακροδέκτες και τα άκρα των καλωδίων με χαλκό ή ειδικό γράσο ηλεκτρικών ακροδεκτών.

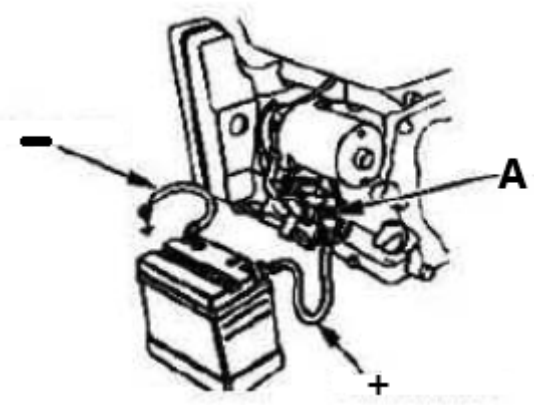

3.3. Χρήση συσκευής

3.3.1 Εκκίνηση

- Ρυθμίστε τη βαλβίδα καυσίμου - εικονίδιο διανομέα - στην ανοιχτή θέση ("ON" - δείτε το εικονόγραμμα υπογραφής στο περίβλημα του φίλτρου αέρα) έτσι ώστε το καύσιμο να μπορεί να ρέει από το ρεζερβουάρ στο καρμπυρατέρ για να ξεκινήσει ο κινητήρας.



- **Μόνο όταν ο κινητήρας είναι κρύος** : ενεργοποιήστε το τσοκ, δηλ. τοποθετήστε τον μοχλό χειροκίνητης αναρρόφησης στην κλειστή θέση ("CHOKE") - δείτε το εικονίδιο γενικής χρήσης.
- Ρυθμίστε το μοχλό γκαζιού - έλεγχος στροφών κινητήρα - σε περίπου. Κλίμακα 1/2 προς την κατεύθυνση της γρήγορης περιστροφής.
  ΣΗΜΕΙΩΣΗ: το εικονίδιο κουνελιού συμβολίζει τη γρήγορη περιστροφή και η χελώνα είναι για αργές ταχύτητες, επομένως μετακινώντας το μοχλό προς το κατάλληλο εικονίδιο, αυξάνετε ή μειώνετε τις στροφές του κινητήρα.

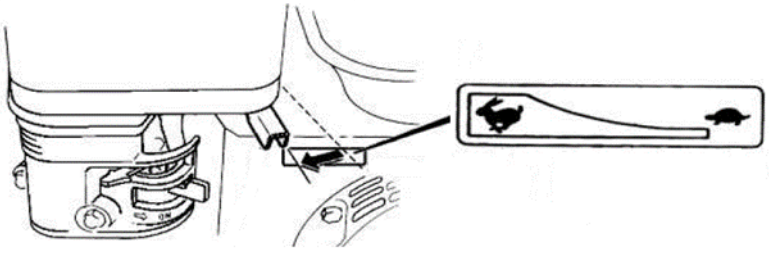

- Γυρίστε την ανάφλεξη (κλειδί) στον κινητήρα από τη θέση «OFF» στη θέση «ON» (μόνο HT-WBL-01) και στη συνέχεια στο «START» (ή εικονίδιο στροφάλου) για να μπορεί να εκκινήσει ο κινητήρας – μετά τις εκκινήσεις , αφήστε αμέσως το κλειδί της μίζας.
- [εναλλακτικά - χειροκίνητα] Αφού βάλετε το κλειδί της μίζας στη θέση «ON», πιάστε το μοχλό του σχοινιού εκκίνησης ανάκρουσης και τραβήξτε με σταθερή κίνηση μέχρι να νιώσετε αντίσταση στο μοχλό, στη συνέχεια με μια γρήγορη κίνηση τραβήξτε μέχρι το τέλος, όλα κρατώντας τη λαβή στο χέρι σας επιτρέποντάς της να επιστρέψει στην αρχική θέση με ελεγχόμενο τρόπο. Μερικές φορές σε συνθήκες παγώματος, μπορεί να χρειαστεί να τραβήξετε τη λαβή του ρυμουλκού αρκετές φορές πριν ξεκινήσει ο κινητήρας - αυτό είναι φυσιολογικό.
  ΠΡΟΣΟΧΗ: παλιό ή χαμηλής ποιότητας καύσιμο μπορεί να οδηγήσει σε προβλήματα εκκίνησης! Αλλάξτε το αμέσως σε ένα σωστό, φρέσκο.
- Μετά την εκκίνηση του κινητήρα, αφήστε τον να δουλέψει για λίγο για να φτάσει στη θερμοκρασία λειτουργίας μετά από περ. 1 λεπτό και κατά τη διάρκεια αυτού του χρόνου μετακινήστε σταδιακά τον μοχλό χειροκίνητης αναρρόφησης προς την κατεύθυνση απενεργοποίησης ("RUN").
  ΣΗΜΕΙΩΣΗ **:** η εκκίνηση ενός θερμαινόμενου κινητήρα δεν απαιτεί ενεργοποίηση της αναρρόφησης - ο μοχλός του πρέπει να βρίσκεται στην ανοιχτή θέση.

ΣΗΜΑΝΤΙΚΟ: οι χαμηλές στροφές είναι μόνο για το ρελαντί του κινητήρα - χρησιμοποιήστε την υψηλότερη ταχύτητα κατά τη λειτουργία του μηχανήματος.

3.3.2 Διακοπή

- Ρυθμίστε τις πιο αργές στροφές του κινητήρα με το μοχλό γκαζιού (μετακινήστε τον προς το εικονίδιο της χελώνας) και αφήστε τον κινητήρα να λειτουργήσει σε χαμηλή ταχύτητα για 1-2 λεπτά για να κρυώσει λίγο.
- Κλείστε το διακόπτη ανάφλεξης στη θέση "OFF". Εναλλακτικά, μπορείτε να κλείσετε τη βαλβίδα καυσίμου (μετάβαση στη θέση "ΚΛΕΙΣΙΜΟ") και να περιμένετε να σταματήσει ο κινητήρας - αυτή η μέθοδος θα απαλλαγεί από τα υπολείμματα καυσίμου από το καρμπυρατέρ, επομένως αξίζει να το χρησιμοποιήσετε πριν αποθηκεύσετε ένα μη χρησιμοποιημένο μηχάνημα για πολύ καιρό.
  ΠΡΟΣΟΧΗ: εάν χρειαστεί να σταματήσετε ξαφνικά τη συσκευή, πατήστε το κουμπί διακοπής έκτακτης ανάγκης αλλά χρησιμοποιήστε αυτήν τη μέθοδο μόνο σε περίπτωση έκτακτης ανάγκης!
  ΣΗΜΑΝΤΙΚΟ **:** μην χρησιμοποιείτε ποτέ το μοχλό του τσοκ για να σταματήσετε τον κινητήρα με γκάζι!
- Εάν το μηχάνημα δεν πρόκειται να χρησιμοποιηθεί περαιτέρω, τότε κλείστε τη βαλβίδα τροφοδοσίας καυσίμου - ρυθμίστε το μοχλό του στην κλειστή ("CLOSE") θέση.

3.3.3 Συμβουλές εργασίας

- [HT-WBL-01] Εάν το μηχάνημα σταματήσει κατά τη διάρκεια της εργασίας και το ξύλο έχει κολλήσει στη λεπίδα και δεν μπορεί να κοπεί, ξεβιδώστε το μπουλόνι 50 και αφαιρέστε το κάλυμμα του άξονα 38. Χρησιμοποιήστε ένα κλειδί εργαλείου C με διάμετρο 34 mm στην αντίθετη πλευρά για να σφίξετε το εξαγωνικό σώμα στον άξονα της λεπίδας 21. Γυρίστε τον επάνω άξονα της λεπίδας 21 αριστερόστροφα για να απελευθερώσετε τη λεπίδα από το ξύλο. Αφαιρέστε το κολλημένο ξύλο και στερεώστε το κάλυμμα του άξονα 38 πριν επανεκκινήσετε το μηχάνημα:

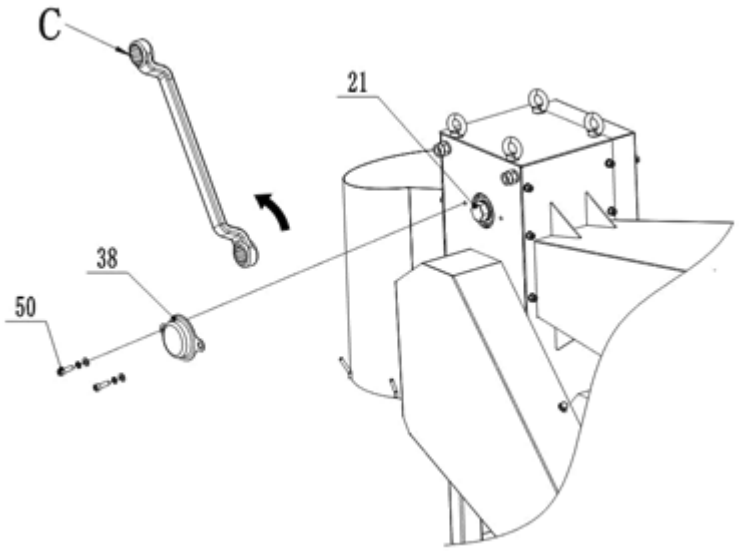

- [HT-WBL-02] Εάν το μηχάνημα σταματήσει κατά τη διάρκεια της εργασίας και το ξύλο έχει κολλήσει στη λεπίδα και δεν μπορεί να κοπεί, ξεβιδώστε το μπουλόνι 67 και αφαιρέστε το κάλυμμα του άξονα 38. Χρησιμοποιήστε ένα κλειδί εργαλείου C με διάμετρο 30 mm για να σφίξετε το εξαγωνικό σώμα στον άξονα της λεπίδας 21. Γυρίστε τον επάνω άξονα της λεπίδας 21 αριστερόστροφα για να απελευθερώσετε τη λεπίδα από το ξύλο. Αφαιρέστε το κολλημένο ξύλο και στερεώστε το κάλυμμα του άξονα 38 πριν επανεκκινήσετε το μηχάνημα.
- Αυτό το μηχάνημα μπορεί να κόψει κλαδιά που δεν έχουν ταξινομηθεί ή προεπεξεργαστεί, έτσι τα φρέσκα κομμένα κλαδιά, οι μίσχοι φυτών κ.λπ. μπορούν να είναι απευθείας για κοπή. Λόγω παραγόντων όπως ο τύπος πρώτης ύλης, η περιεκτικότητα σε υγρασία και η σκληρότητα, το μηχάνημα μπορεί να παρουσιάσει υπερφόρτωση του κινητήρα, στάσιμο και τρέμουλο του σώματος κατά τη διάρκεια της εργασίας, κάτι που είναι φυσιολογική κατάσταση.
- Εάν είναι απαραίτητο να κοπούν σκληρά πολυετή δέντρα ή ξερά ξύλα, η διάμετρος τροφοδοσίας θα πρέπει να μειωθεί για να αποφευχθεί η υπερφόρτωση και η διακοπή λειτουργίας του κινητήρα και να μειωθεί η ζημιά στον κινητήρα, τις λεπίδες και άλλα εξαρτήματα του οχήματος. Αυτό το μηχάνημα έχει το καλύτερο αποτέλεσμα κοπής σε φρέσκο φελλό.
- Βεβαιωθείτε ότι η θέση κάτω από τη θύρα εκφόρτισης είναι ανοιχτή και ότι δεν υπάρχουν άλλες καταστάσεις που μπορεί να επηρεάσουν την εκφόρτιση πριν από την εργασία.
- Τροφοδοτήστε το υλικό και στις δύο πλευρές μπροστά από τη χοάνη τροφοδοσίας, μην λειτουργείτε απευθείας προς τη θύρα τροφοδοσίας του μηχανήματος. Όταν ταΐζετε, μην κρατάτε έντονα το ξύλο, απλώς σπρώξτε απαλά το ξύλο προς τα μέσα. Απαγορεύονται οι εργασίες καθαρισμού και συλλογής ακριβώς κάτω από τη θύρα εκκένωσης.
- Λόγω των χαρακτηριστικών επεξεργασίας αυτού του μηχανήματος, ο χρήστης χρειάζεται μόνο να σπρώξει απαλά το ξύλο στη χοάνη τροφοδοσίας. Αφού το ακατέργαστο ξύλο τροφοδοτηθεί στη χοάνη τροφοδοσίας, θα συνεχίσει να επεξεργάζεται πλήρως ολόκληρο το τμήμα της πρώτης ύλης μέχρι το τέλος, χωρίς καμία επέμβαση από τον χρήστη. Ωστόσο, το σταμάτημα στη μέση μπορεί να προκαλέσει ατελές κόψιμο του ξύλου και μπλοκάρισμα της λεπίδας. Επομένως, σε μη επείγουσες καταστάσεις, αυτό το μηχάνημα δεν επιτρέπεται να αγγίξει τη μπάρα ασφαλείας και δεν επιτρέπεται να σταματήσει στη μέση της διαδρομής κατά τη διάρκεια της εργασίας. Επιπλέον, δεν πρέπει να εισέρχονται στη χοάνη τροφοδοσίας υλικά κοντού ξύλου για κοπή, καθώς θα σπάσουν οριζόντια στο ξύλινο κουτί κατά τη διάρκεια της κοπής, προκαλώντας υπερφόρτωση και διακοπή λειτουργίας του κινητήρα, ακόμη και προκαλώντας ζημιά σε λεπίδες ή άλλα μέρη του μηχανήματος.
- [HT-WBL-01] Η θύρα εκκένωσης είναι εξοπλισμένη με γάντζους για σάκους συλλογής, αλλά οι σάκοι συλλογής μπορούν να τοποθετηθούν μόνο εάν πληρούνται οι ακόλουθες δύο προϋποθέσεις:

a) Η τοποθέτηση και η αντικατάσταση του σάκου συλλογής γίνεται από ειδικό άτομο. Μετά την τοποθέτηση, ο σάκος συλλογής πρέπει να βρίσκεται χαμηλότερα από το κάτω άκρο της θυρίδας εκκένωσης, καθιστώντας εύκολη την παρατήρηση της κατάστασης στοίβαξης του ξύλου στο εσωτερικό του. Αυτό διασφαλίζει ότι η σακούλα συλλογής μπορεί να ανιχνευθεί έγκαιρα μετά το γέμισμα χωρίς να προκληθεί απόφραξη στη θύρα εκκένωσης και αφαιρείται γρήγορα και αντικαθίσταται έγκαιρα με μια νέα σακούλα συλλογής.

b) Εάν ο μεμονωμένος χρήστης λειτουργεί μόνος του και απαιτεί μια τσάντα συλλογής για τη συλλογή ξυλοκόπου, είναι απαραίτητο να διασφαλιστεί ότι η τσάντα συλλογής μπορεί να συγκρατήσει πλήρως ολόκληρο τον όγκο του ακατέργαστου ξύλου, βεβαιωθείτε ότι το ξύλο δεν ξεχειλίζει μέσα στον σάκο συλλογής και να αποτρέψετε σοβαρές ζημιά σε σημαντικά εξαρτήματα όπως η λεπίδα και ο άξονας της λεπίδας λόγω της απόφραξης της θυρίδας εκκένωσης που προκαλείται από την υπερχείλιση του ξύλου μέσα στο σάκο συλλογής.

3.4. Καθαρισμός και συντήρηση

a) Πίνακας διαστημάτων σέρβις κινητήρα (εκτός εάν ορίζεται διαφορετικά από τον κατασκευαστή της μονάδας κινητήρα):

Δραστηριότητα / Διάστημα *		**Πριν από κάθε χρήση**	**Μετά από 1 μήνα ή τις πρώτες 20 ανθρωποώρες από 1. θέση σε λειτουργία**	**Κάθε 3 μήνες ή κάθε 50 ώρες λειτουργίας**	**Κάθε χρόνο ή 100 ώρες εργασίας**
Λάδι κινητήρα	Έλεγχος πιθανού συμπληρώματος	**x**			
	Αντικατάσταση		**x ****	**x**	
Φίλτρο αέρα ***	Ελεγχος	**x**			
	Καθάρισμα		**X**		
	Αντικατάσταση			**x**	
Καθαρισμός της δεξαμενής πτώσης καυσίμου					**x**
Έλεγχος και, εάν χρειάζεται, ρύθμιση του διακένου του μπουζί					**x** (αντικατάσταση εάν χρειάζεται)
Δεξαμενή καυσίμου - καθαρισμός					**x**
Ελέγξτε την ευκρίνεια των μαχαιριών/σπιράλ		**x**			
Πίεση ελαστικών			**x**		
Καθαρίστε το εξωτερικό του κινητήρα (μαύρες, σκόνη, κ.λπ.)			**x**		
Σωλήνες καυσίμου - επιθεώρηση		**Κάθε 2 χρόνια** (αντικατάσταση εάν χρειάζεται)			
Καθαρισμός του εσωτερικού της κυλινδροκεφαλής ή του εμβόλου από συσσώρευση άνθρακα ****		**Κάθε 125 ώρες λειτουργίας**			
* Ανάλογα με το τι πέφτει νωρίτερα.					
** Εάν το μηχάνημα λειτουργεί συχνά υπό φορτίο ή σε συνθήκες εξαιρετικά ζεστού περιβάλλοντος - μειώστε το διάστημα στις 25 ώρες εργασίας.					

*** Εάν το μηχάνημα λειτουργεί συχνά σε σκονισμένο, βρώμικο περιβάλλον, το διάστημα καθαρισμού πρέπει να μειωθεί σε 10 ώρες εργασίας και να αντικαθίσταται κάθε 25 ώρες εργασίας.
****Το σέρβις πρέπει να γίνει από ειδικό.

b) Πριν από κάθε καθαρισμό, ρύθμιση ή αντικατάσταση εξαρτημάτων και όταν η μονάδα δεν χρησιμοποιείται, απενεργοποιήστε το μηχάνημα και ψύξτε το εντελώς, αφαιρέστε επίσης το σωλήνα του καλωδίου ανάφλεξης από το μπουζί.
   - Περιμένετε μέχρι να σταματήσουν τα περιστρεφόμενα μέρη.

c) Χρησιμοποιείτε μόνο μη διαβρωτικά καθαριστικά για τον καθαρισμό των επιφανειών.

d) Αποθηκεύστε τη μονάδα σε ξηρό και δροσερό μέρος προστατευμένο από την υγρασία και το άμεσο ηλιακό φως.

e) Μην ψεκάζετε τη μονάδα με ρεύμα νερού και μην τη βυθίζετε σε νερό.

f) Βεβαιωθείτε ότι δεν εισέρχεται νερό από τα ανοίγματα εξαερισμού στο περίβλημα.

g) Καθαρίστε τα ανοίγματα εξαερισμού με βούρτσα και πεπιεσμένο αέρα.

h) Πραγματοποιείτε τακτικές επιθεωρήσεις της μονάδας ελέγχοντας την τεχνική καταλληλότητα και τυχόν ζημιές.

i) Μη χρησιμοποιείτε αιχμηρά και/ή μεταλλικά αντικείμενα (π.χ. συρμάτινη βούρτσα ή μεταλλική σπάτουλα) για τον καθαρισμό καθώς μπορεί να προκαλέσουν ζημιά στην επιφάνεια του υλικού της συσκευής.

j) Ελέγχετε τακτικά τα καλώδια καυσίμου για τυχόν ζημιά ή φθορά (ρωγμές ή διαρροές) και αντικαταστήστε αμέσως το κατεστραμμένο εξάρτημα.

k) Επιθεώρηση/αντικατάσταση μπουζί:
ΠΡΟΣΟΧΗ: αφαιρέστε το φις μόνο σε κρύο κινητήρα!
Η πρόσβαση στο βύσμα γίνεται μεταξύ του περιβλήματος του φίλτρου αέρα και του σιγαστήρα. Αρχικά, αφαιρέστε το σωλήνα του καλωδίου ανάφλεξης από το μπουζί για να αποκτήσετε πρόσβαση σε αυτό. Πριν τοποθετήσετε ένα μπουζί - συμπεριλαμβανομένου ενός νέου μπουζί - ελέγξτε το διάκενο του μπουζί και ρυθμίστε το εάν χρειάζεται. Όταν βιδώνετε το βύσμα, κάντε το μέχρι εκεί, αλλά σφίξτε το με ευαισθησία - συνήθως άλλες 1/3-1/2 στροφές (δείτε τις συστάσεις του κατασκευαστή του βύσματος). Το υπόλοιπο συγκρότημα αντιστρέφεται σε αποσυναρμολόγηση.

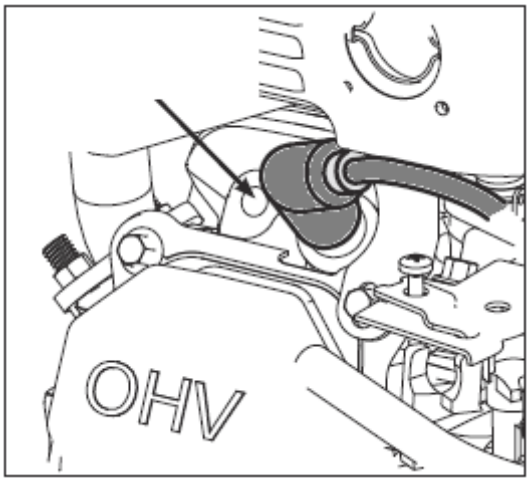

l) Έλεγχος/αντικατάσταση του φίλτρου αέρα:

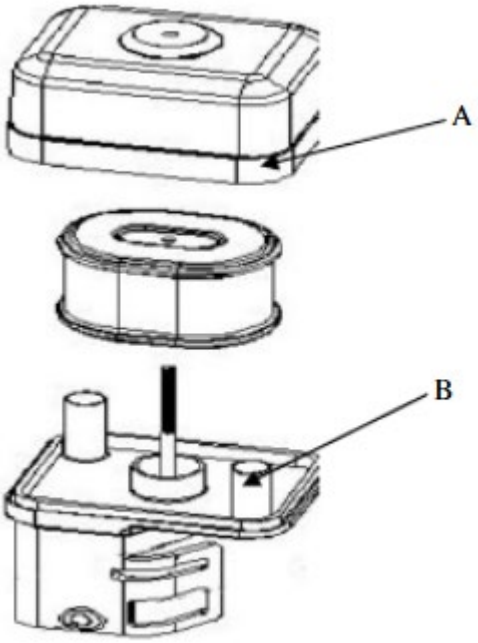

- Αφαιρέστε το εξωτερικό κάλυμμα φίλτρου αέρα (A). Προσέξτε να αποτρέψετε την πτώση βρωμιάς και υπολειμμάτων στο συγκρότημα φίλτρου αέρα.
- Διαχωρίστε το φίλτρο αέρα (A) από το περίβλημα του φίλτρου αέρα (B).
- Επιθεωρήστε το φίλτρο αέρα. Καθαρίστε το βρώμικο φίλτρο αέρα με ζεστό νερό και ήπιο σαπούνι. Αφήστε το φίλτρο αέρα να στεγνώσει καλά πριν το επανατοποθετήσετε.
- Τοποθετήστε το συγκρότημα φίλτρου αέρα στο καρμπυρατέρ και στερεώστε το με βίδα.
- Σημείωση: Μη χρησιμοποιείτε πεπιεσμένο αέρα ή διαλύτες για να καθαρίσετε το φίλτρο. Ο αέρας υπό πίεση μπορεί να καταστρέψει το φίλτρο και οι διαλύτες θα διαλύσουν το φίλτρο.

m) Αλλαγή λαδιού κινητήρα:

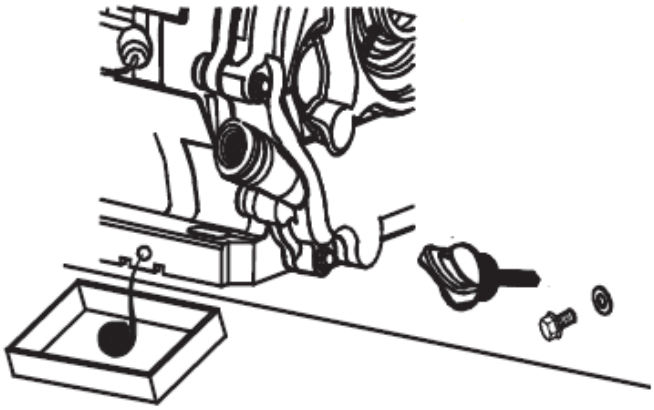

- Τοποθετήστε το μηχάνημα σε μια επίπεδη επιφάνεια, ενεργοποιήστε το μηχάνημα και ζεστάνετε τον κινητήρα για λίγα λεπτά και μετά σβήστε το.
- Αφαιρέστε το καπάκι πλήρωσης λαδιού με τη ράβδο στάθμης στάθμης.
- Τοποθετήστε το δοχείο πετρελαιοκηλίδας κάτω από τον κινητήρα στην τάπα αποστράγγισης.
- Ξεβιδώστε την τάπα αποστράγγισης λαδιού και στραγγίστε όλο το λάδι - μέχρι να σταματήσει η διαρροή.
- Ενεργοποιήστε ξανά την τάπα αποστράγγισης και ξαναγεμίστε την με φρέσκο λάδι μέσω της τάπας πλήρωσης με μια ράβδο στάθμης στάθμης σύμφωνα με τη διαδικασία που περιγράφεται παραπάνω σε αυτό το εγχειρίδιο.

n) Παρατεταμένη μη χρήση του μηχανήματος:

Εάν το μηχάνημα δεν χρησιμοποιηθεί για περισσότερο από ένα μήνα, είναι απαραίτητο:

- Αδειάστε το καύσιμο από τη δεξαμενή ή προσθέστε ένα σταθεροποιητή καυσίμου σε αυτό σύμφωνα με την αναλογία του κατασκευαστή του πρόσθετου.
  ΣΗΜΕΙΩΣΗ: μην διατηρείτε το καύσιμο σε ρεζερβουάρ με σταθεροποιητή για περισσότερο από όσο συνιστά ο κατασκευαστής του πρόσθετου!
- (μόνο εάν αδειάσει το καύσιμο από το ρεζερβουάρ) Ξεκινήστε τον κινητήρα και αφήστε τον να λειτουργεί χωρίς φορτίο μέχρι να σβήσει μόνος του λόγω έλλειψης καυσίμου - αυτό θα επιτρέψει στο υπόλοιπο καύσιμο να αδειάσει από το σύστημα καυσίμου και το καρμπυρατέρ. Οποιοδήποτε υπόλειμμα μπορεί να αποστραγγιστεί ξεβιδώνοντας το φίλτρο καθίζησης:

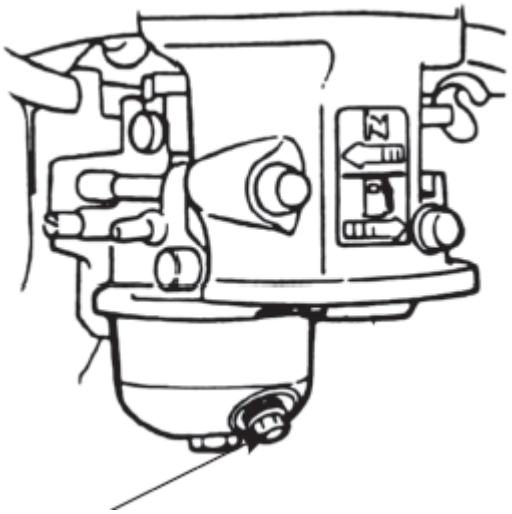

- Κλείστε το φίλτρο καθίζησης και κλείστε τη βαλβίδα καυσίμου.
- Αντικαταστήστε το λάδι κινητήρα με φρέσκο λάδι (αν δεν έχει αλλάξει πρόσφατα ή παρουσιάζει σημάδια φθοράς).
- Σε κρύο κινητήρα, αφαιρέστε το σωλήνα του καλωδίου ανάφλεξης από το μπουζί και ξεβιδώστε το μπουζί και ρίξτε 5-10 ml φρέσκου λαδιού κινητήρα στον κύλινδρο από το άνοιγμα του. Βιδώστε ξανά το μπουζί.
- Τραβήξτε τη λαβή ρυμούλκησης της μίζας μέχρι να νιώσετε αντίσταση, ώστε το λάδι να κατανεμηθεί στον κύλινδρο διατηρώντας τον κινητήρα από μέσα. Στη συνέχεια, κάντε 8-10 αργές κινήσεις με το τράβηγμα σαν να θέλετε να ξεκινήσετε τον κινητήρα.
- Καθαρίστε τη συσκευή, ειδικά τον κινητήρα, από βρωμιά και άλλους ρύπους όπως σκόνη.
- Επιθεωρήστε το μηχάνημα για φθαρμένα ή κατεστραμμένα εξαρτήματα - αντικαταστήστε τα εάν χρειάζεται.
- Αν χρειάζεται, φουσκώστε τον αέρα στους τροχούς στη μέγιστη επιτρεπόμενη πίεση (δείτε τη σήμανση στο ελαστικό).
- Αποθηκεύστε το μηχάνημα σε στεγνό, στεγασμένο κτίριο με καλό αερισμό και μακριά από τη θερμότητα και το ηλιακό φως.

ο) Επιθεωρείτε τα εξαρτήματα του μηχανήματος υπό την καθοδήγηση επαγγελματιών ή επαγγελματιών τακτικά 1-2 φορές το μήνα. Βεβαιωθείτε ότι το μηχάνημα έχει σταματήσει τελείως!

- [HT-WBL-01] Ανοίξτε το κάλυμμα του γραναζιού 36, το κάλυμμα ιμάντα 13, το μικρό κάλυμμα του γραναζιού 43 και τη θύρα εκκένωσης 31, δώστε μια κατάλληλη ποσότητα λιπαντικού γράσου σε κάθε εξάρτημα του γραναζιού. Ελέγξτε για ευέλικτη περιστροφή και φθορά βασικών εξαρτημάτων όπως ρουλεμάν, λεπίδες, ιμάντες κ.λπ. Εάν εντοπιστούν ελαττώματα, θα πρέπει να επισκευαστούν αμέσως πριν από την εκ νέου επεξεργασία. Ειδικά για τις λεπίδες, απαιτούνται τακτικοί έλεγχοι και επισκευές λεπίδων σε επαγγελματικά ιδρύματα. Μια αμβλύ λεπίδα μπορεί να μειώσει την απόδοση του μηχανήματος και σε σοβαρές περιπτώσεις μπορεί να προκαλέσει ζημιά στα εξαρτήματα του μηχανήματος.

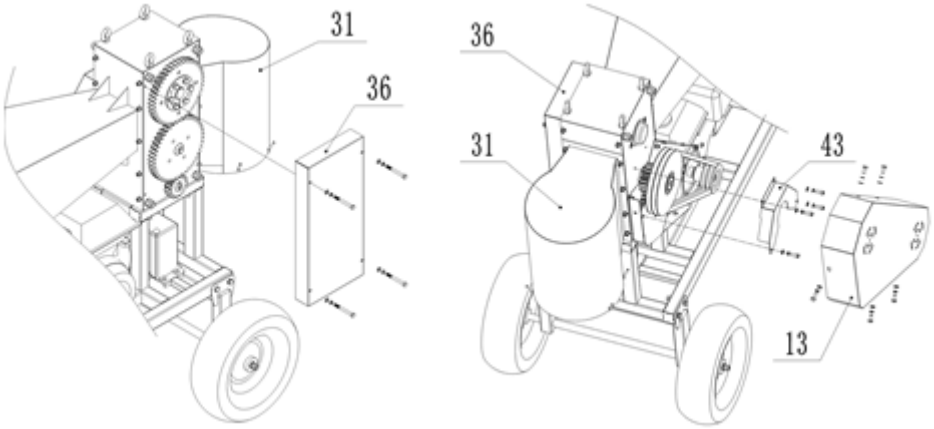

- [HT-WBL-02] ανοίξτε το κάλυμμα του γραναζιού 36 αφαιρώντας τα μπουλόνια 4x συγκρατώντας το b77. Λιπάνετε κάθε εξάρτημα του γραναζιού. Ελέγξτε για ευέλικτη περιστροφή και φθορά βασικών εξαρτημάτων όπως ρουλεμάν, λεπίδες, ιμάντες κ.λπ. Εάν εντοπιστούν ελαττώματα, θα πρέπει να επισκευαστούν αμέσως πριν από την εκ νέου επεξεργασία. Ειδικά για τις λεπίδες, απαιτούνται τακτικοί έλεγχοι και επισκευές λεπίδων σε επαγγελματικά ιδρύματα. Μια αμβλύ λεπίδα μπορεί να μειώσει την απόδοση του μηχανήματος και σε σοβαρές περιπτώσεις μπορεί να προκαλέσει ζημιά στα εξαρτήματα του μηχανήματος.

ΑΣΦΑΛΗ ΑΦΑΙΡΕΣΗ ΜΠΑΤΑΡΙΩΝ
Στις συσκευές τοποθετούνται μπαταρίες GEL 12V 9Ah.
Αφαιρέστε τη χρησιμοποιημένη μπαταρία από τη συσκευή ακολουθώντας την ίδια διαδικασία με την οποία τις εγκαταστήσατε.
Ανακυκλώστε τις μπαταρίες με τον κατάλληλο οργανισμό ή εταιρεία.

ΑΠΟΡΡΙΨΗ ΧΡΗΣΙΜΟΠΟΙΗΜΕΝΩΝ ΣΥΣΚΕΥΩΝ
Μην απορρίπτετε αυτή τη συσκευή σε συστήματα αστικών απορριμμάτων. Παραδώστε το σε ένα σημείο ανακύκλωσης και συλλογής ηλεκτρικών και ηλεκτρικών συσκευών. Ελέγξτε το σύμβολο στο προϊόν, στο εγχειρίδιο οδηγιών και στη συσκευασία. Τα πλαστικά που χρησιμοποιούνται για την κατασκευή της συσκευής μπορούν να ανακυκλωθούν σύμφωνα με τις σημάνσεις τους. Επιλέγοντας την ανακύκλωση συμβάλλετε σημαντικά στην προστασία του περιβάλλοντος μας.
Επικοινωνήστε με τις τοπικές αρχές για πληροφορίες σχετικά με τις τοπικές εγκαταστάσεις ανακύκλωσης.

ΑΝΤΙΜΕΤΩΠΙΣΗ ΠΡΟΒΛΗΜΑΤΩΝ

Πρόβλημα	**Πιθανή αιτία**
Ο κινητήρας δεν μπορεί να ξεκινήσει	• Είναι ο διακόπτης της μίζας στη θέση «ON»; • Είναι ενεργοποιημένη η βαλβίδα διακοπής καυσίμου; • Χρησιμοποιείτε φρέσκο, καθαρό αέριο; Εάν το αέριο είναι παλιό, αλλάξτε το. • Χρησιμοποιήστε σταθεροποιητή καυσίμου εάν διατηρείτε αέριο περισσότερο από 30 ημέρες. • Είναι καθαρό το μπουζί; Εάν το μπουζί είναι βρώμικο ή ραγισμένο, αλλάξτε το. Εάν είναι λιπαρό, αφήστε το έξω, κρατήστε ένα πανί πάνω από την οπή του βύσματος και τραβήξτε το καλώδιο ανάκρουσης αρκετές φορές για να φυσήξει τυχόν λάδι στον κύλινδρο, στη συνέχεια σκουπίστε το βύσμα και τοποθετήστε το ξανά. • εάν ο διακόπτης ασφαλείας έχει μηδενιστεί και το καλώδιο είναι συνδεδεμένο;
Ο κινητήρας σταματά κατά τη διάρκεια της εργασίας	• αν ο κινητήρας σταματήσει από υπερφόρτωση; • αν το ξύλο είναι μπλοκαρισμένο στο blade house;

	• αν ο διακόπτης ασφαλείας είναι σε κανονική κατάσταση; • αν ο κινητήρας με αρκετό καύσιμο και λάδι;
Παράξενος θόρυβος	• Σταματήστε το μηχάνημα, ελέγξτε αν έχει χαλαρώσει κάποιο υλικό; • Εάν όχι, ζητήστε από τους επαγγελματίες να ελέγξουν και να κάνουν συντήρηση.
Η λεπίδα φθαρμένη ή κατεστραμμένη	• Μεταβείτε στα επαγγελματικά σημεία επισκευής για να αλλάξετε ή να ακονίσετε τις λεπίδες.
Ολίσθηση ζώνης	• σταματήστε αμέσως το μηχάνημα, ζητήστε από το επαγγελματικό προσωπικό να ανοίξει το κάλυμμα της ζώνης, ελέγξτε τη φθορά της ζώνης και εάν η ζώνη είναι κατεστραμμένη, αντικαταστήστε την με μια νέα. Εάν ο ιμάντας είναι κανονικός, είναι απαραίτητο να χαλαρώσετε τα μπουλόνια στερέωσης του κινητήρα, να ρυθμίσετε τις μπροστινές και πίσω θέσεις του κινητήρα για να τεντώσετε τον ιμάντα και, στη συνέχεια, να τοποθετήσετε ξανά το κάλυμμα του ιμάντα μετά την ολοκλήρωση.
Ο ξυλοκόπος αποτυγχάνει να διαχωριστεί αποτελεσματικά	• σταματήστε αμέσως το μηχάνημα, ζητήστε από το επαγγελματικό προσωπικό να ρυθμίσει το χώρο της λεπίδας (ανοίξτε το κάλυμμα του γραναζιού, χαλαρώστε τα μπουλόνια που πιέζονται στο κωνικό χιτώνιο του άνω άξονα και του γραναζιού, περιστρέψτε τον άνω άξονα της λεπίδας, ρυθμίστε τη σχετική θέση του γραναζιού και της λεπίδας άξονα, επιλέξτε το κατάλληλο κενό μεταξύ των άνω και κάτω λεπίδων, κλειδώστε τα μπουλόνια στο χιτώνιο του κώνου και, στη συνέχεια, τοποθετήστε το κάλυμμα του γραναζιού πίσω)

Ovaj korisnički priručnik preveden je strojnim prijevodom. Uložili smo sve napore kako bismo osigurali točnost prijevoda, ali imajte na umu da automatizirani prijevodi nisu savršeni i nisu namijenjeni zamjeni ljudskih prevoditelja. Službena verzija korisničkog priručnika je na engleskom jeziku. Sve razlike između prevedene verzije i izvornog engleskog jezika nisu pravno obvezujuće. Ako imate pitanja o točnosti prijevoda, pogledajte englesku verziju, koja je službena referenca. Verzije na više jezika dostupne su na zahtjev putem
info@expondo.com

Tehnički podaci

Opis parametra		Vrijednost parametra	
Naziv proizvoda		Cjepač grana	
Model		HT-WBL-01	HT-WBL-02
Vrsta motora		DH457 Atmosferski 1-cilindrični OHV 4-taktni zračno hlađen 457 ccm Euro 5	DH212 Atmosferski 1-cilindrični OHV 4-taktni zračno hlađen 212 ccm Euro 5
Maksimalna snaga [KS]		18 pri 3600 o/min	7 pri 3600 o/min
Maksimalni okretni moment [Nm]		31 pri 2500 o/min	13,5 pri 2500 o/min
Vrsta goriva		Bezolovni benzin min. 91 oktana (RON) ≤E10	
Motorno ulje	Viskoznost	Standardni radni uvjeti okoline: API SJ +viši 10W30 (s aditivima za čišćenje)	
		Radni uvjeti u hladnoj okolini (ne preko 0 ° C): API SJ +više 5W30 (s aditivima za čišćenje)	
	Kapacitet [L]	1,1	0,6
Svjećica	Tip	F7TC / F7RTC (ili ekvivalent)	
	Razmak između elektroda [mm]	0.6-0.8	
	Moment pritezanja [Nm]	18-22	
Kapacitet spremnika goriva [L]		6,5	3,6
Vrsta startera		Povratni / električni	
Maksimalna brzina oštrice [rpm]		230	240
Kapacitet usitnjavanja [cm]		12 (meka svježa grana)	7 (meka svježa grana)
Dopušteni promjer trupca [cm]		Ø10-30	Ø8-20
Dimenzije [širina x dubina x visina; mm]		850 x 2120 x 1410	640 x 1800 x 1120
Težina (neto) [kg]		249	112
Vrsta baterije		6MF9 GEL 12 V 9 Ah	6MFL GEL 12 V 9 Ah

1. Koristite smjernice

Uređaj je namijenjen za obradu grana drva, grmlja, korova, izdanaka (čiji promjer ne prelazi vrijednost danu u tablici tehničkih podataka) u manje komade. Ove strojeve pokreće benzinski motor, što ih čini prenosivim i prikladnim za vanjsku upotrebu, posebno u područjima bez pristupa električnoj energiji i opremljeni su kukom za vuču pri malim brzinama (≤ 5 km/h) samo izvan javnih cesta.

OPREZ: nemojte koristiti stroj za usitnjavanje građevinskog otpada, plastike, proizvoda od papira, užadi ili niti ili bilo kojeg materijala koji može sadržavati metal.

UPOZORENJE **:** prije umetanja materijala u jedinicu uklonite sve čavle, užad, uzice ili kamenje koje bi moglo biti zabijeno u dijelove biljaka (npr. korijenje, itd.).

Korisnik je odgovoran za svu štetu nastalu nenamjenskom uporabom uređaja.

3.1. Opis uređaja





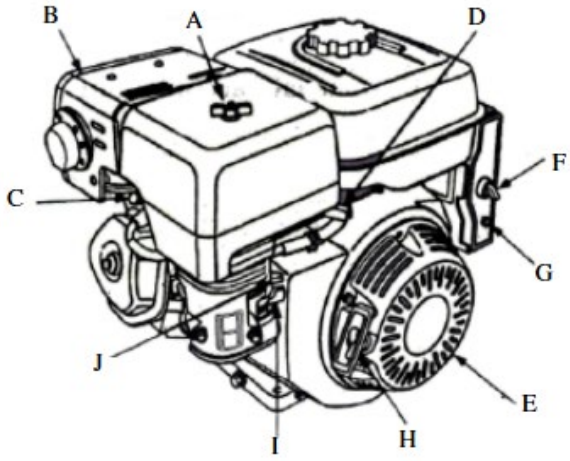

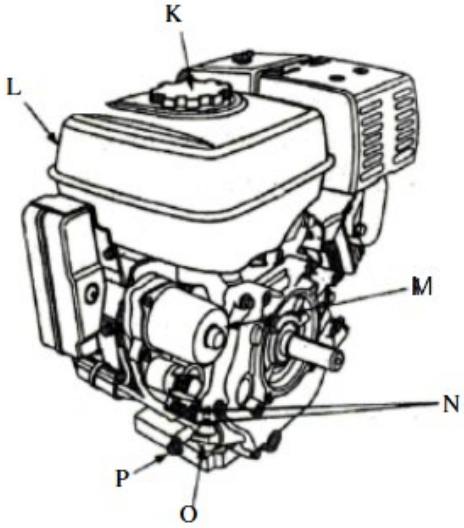

A. Čistač zraka
B. Šal
C. Štitnik prigušivača (opcionalno)
D. Svjećica
E. Poluga gasa
F. Prekidač paljenja
G. Prekidač (tip električnog pokretača)
H. Ručka povratnog startera
I. Poluga prigušnice
J. Ventil za gorivo
K. Čep spremnika goriva
L. Spremnik goriva
M. Starter (vrsta električnog pokretanja)
N. Identifikacijski broj motora
O. Šipka za mjerenje ulja
P. Čep za ispuštanje ulja

3.2. Priprema za upotrebu

POLOŽAJ APARATA

Temperatura okoline ne smije prelaziti 45°C, a vlažnost okoline ne smije prelaziti 85%. Koristite jedinicu samo na otvorenim prostorima i/ili dobro prozračenim područjima. Nemojte blokirati ulaz zraka jedinice i ispušni otvor motora. Držite uređaj podalje od vrućih površina. Jedinicom uvijek upravljajte na ravnoj, stabilnoj, čistoj, vatrostalnoj površini i izvan dohvata djece i osoba s oštećenim mentalnim, osjetilnim i intelektualnim funkcijama. Mjesto rada uređaja treba omogućiti lak pristup poluzi za hitno isključivanje uređaja. Zabranjeno je raditi ili pokretati stroj na neasfaltiranim površinama s nagibima, valovima, neravninama, labavim ili skliskim površinama.

UVJETI RADA

Provjerite materijal koji želite usitniti i provjerite ima li dovoljno prostora iznad stroja za utovar materijala. Preporuča se odabrati radno mjesto što bliže mjestu gdje će se koristiti čips. To će smanjiti potrebu za nošenjem obrađenog materijala na minimum.
Držite se na sigurnoj udaljenosti od područja ispuštanja strugotine. Pobrinite se da se svi promatrači, djeca, životinje ili dragocjenosti također drže na sigurnoj udaljenosti od područja ispuštanja čipa.

MONTAŽA STROJA

Ovaj stroj je djelomično rastavljen i zapakiran. Nakon raspakiranja, dijelovi se vade iz kutije za pakiranje i jednostavno sastavljaju prema priloženom dijagramu postavljanja prije rada. Pažnja: Neki dijelovi ovog stroja imaju veliki volumen i veliku težinu. Tijekom sastavljanja preporučuje se potražiti vodstvo i pomoć od prodavača ili nekoga tko ima značajno znanje i sposobnost o ovom stroju kako bi se osigurala sigurnost.



HT-WBL-01



HT-WBL-02

OPREZ: tijekom postavljanja ne stavljajte ruke ili bilo koje druge dijelove tijela unutar polumjera rotora s lopaticama; Ne dirajte oštrice rukama ili drugim dijelovima tijela.

HT-WBL-01

A. Gornji dio sklopa spremnika za hranu

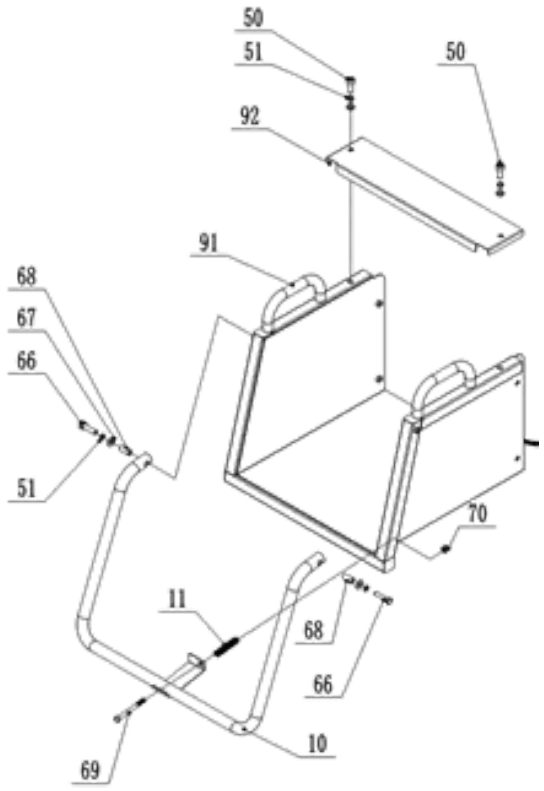

Broj dijela	Opis dijela
92	Gornji poklopac za gornji dio spremnika za hranu
91	Gornji dio spremnika za hranu
70	Sigurnosna matica
69	Vijak
68	Čahura
67	Perilica
66	Vijak
51	Opruga za pranje
50	Vijak
11	Proljeće
10	Sigurnosna šipka

Najprije instalirajte sigurnosnu polugu 10 kao što je prikazano na slici pomoću hardvera i opruge da je pričvrstite na gornji dio spremnika za hranu 91. Zatim postavite gornji poklopac za gornji dio spremnika za hranu 92 na gornji dio spremnika za hranu 91 pomoću vijka 50 , i pričekajte sljedeći korak instalacije.

B. Sklop prednjih kotača

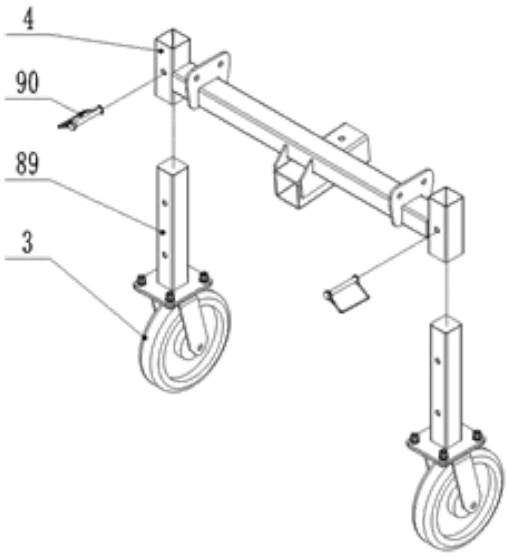

Broj dijela	Opis dijela
90	D-pin
89	Noga prednjeg kotača
4	Okvir prednjih kotača
3	Višesmjerni kotač

Ugradite stopalo prednjeg kotača 89 kao što je prikazano na slici na okvir prednjeg kotača 4 pomoću D-pina 90 i pričekajte sljedeći korak ugradnje.

C. Sklop okvira stražnjeg kotača

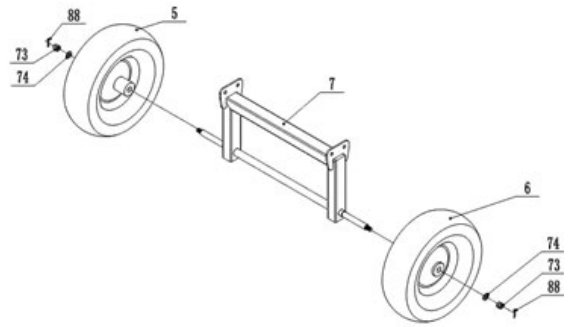

Broj dijela	Opis dijela
88	Pin
74	Perilica
73	Sigurnosna matica
7	Okvir stražnjeg kotača
6	Desni kotač
5	Lijevi kotač

Ugradite lijevu i desnu gumu 5 i 6 na okvir stražnjeg kotača 7 pomoću hardvera i pričekajte sljedeći korak ugradnje.

D. Prednji kotači/ okvir stražnjeg kotača/sklop glavnog okvira

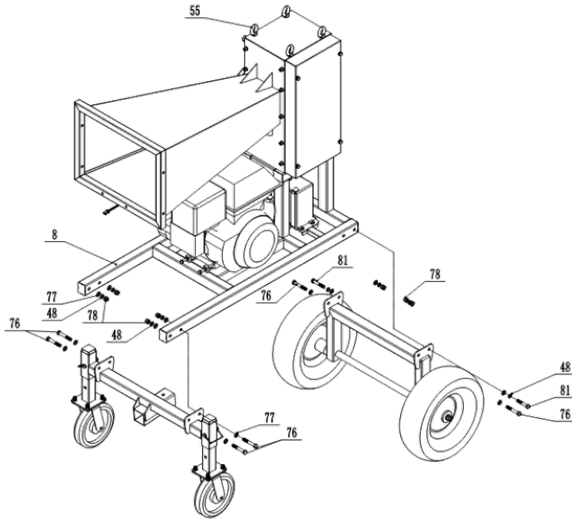

Broj dijela	Opis dijela
81	Vijak
78	Sigurnosna matica
77	Perilica
76	Vijak
51	Opruga za pranje
55	Očni vijak – za podizanje
48	Opruga za pranje

Najmanje dva prstenasta vijka 55 treba odabrati kao glavne točke podizanja, polako podižite glavni okvir 8 na visinu od 50-70 cm iznad tla s uređajem za podizanje s kapacitetom podizanja od preko 1000 kg, pazeći na sigurnost. Kao što je prikazano na gornjoj slici, prednji kotači i okvir stražnjeg kotača mogu se pričvrstiti na glavni okvir 8 hardverom.

E. Izlazni lijevak/gornji dio lijevka za punjenje/sklop glavnog okvira

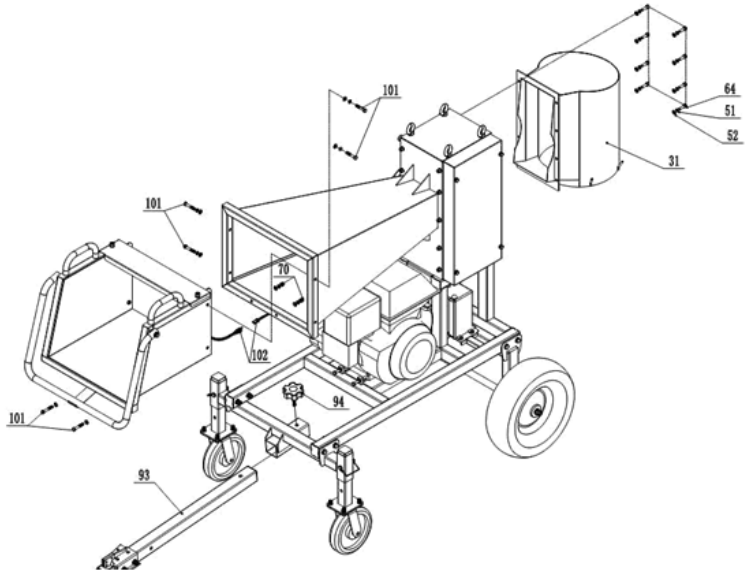

Broj dijela	Opis dijela
102	Žica
101	Vijak
94	gumb
93	Kuka za vuču
70	Sigurnosna matica
64	Vijak
52	Perilica
51	Opruga za pranje
31	Izlazni lijevak

Pričvrstite gotov gornji dio spremnika za punjenje 91 i izlaznog spremnika 31 na glavni okvir pomoću hardvera; Spojite žicu 102 na upravljačku žicu motora, izvucite lijevu iglu na sigurnosnom prekidaču na sigurnosnoj šipki 10. Pričvrstite polugu za vuču 93 pomoću gumba 94 na okviru.

F. Sastavljanje i spajanje baterije

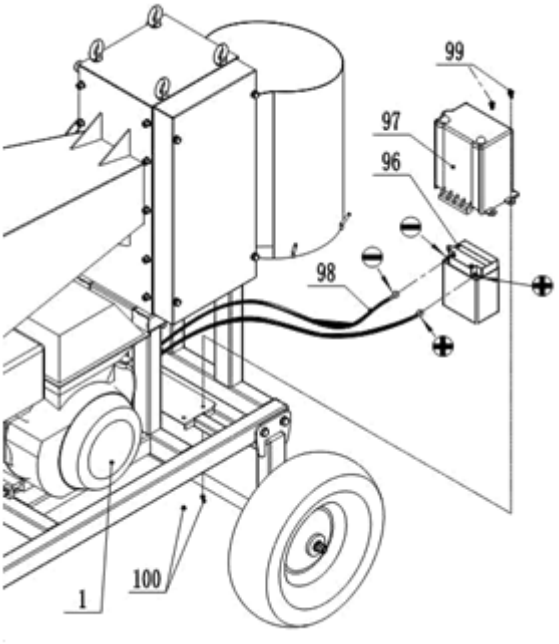

Broj dijela	Opis dijela
100	Sigurnosna matica
99	Vijak
98	Žica za bateriju
97	Poklopac baterije
96	Baterija
1	Motor

Spojite pozitivne i negativne žice baterije 98 na pozitivne i negativne polove baterije 96, s pozitivnim polom spojenim na pozitivni pol, a negativnim polom s negativnim polom. Nemojte ih spajati nepravilno, inače će oštetiti bateriju i motor. Pričvrstite poklopac baterije 97 na bateriju 96 i pričvrstite ih na okvir vijkom 99.

HT-WBL-02

A. Sastavljanje okvira

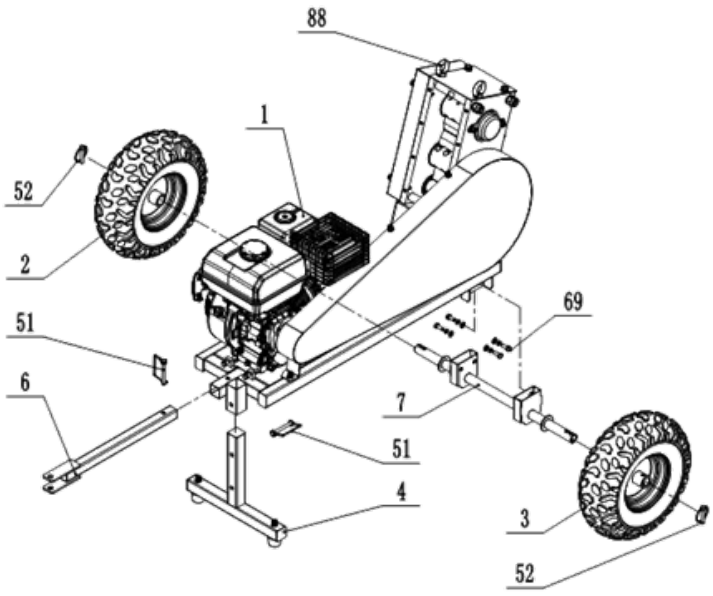

Dva prstenasta vijka 88 treba odabrati kao glavne točke podizanja, polako podižite glavni okvir na visinu od 40-60 cm iznad tla pomoću uređaja za podizanje s kapacitetom podizanja od preko 300 kg, pazeći na sigurnost! Ugradite T-polu 4, polugu za vuču 6, osovinu 7 i kotače (2 i 3) pomoću D-pina 51, 52 i vijka 69 i hardvera.

B. Sklop spremnika za hranu

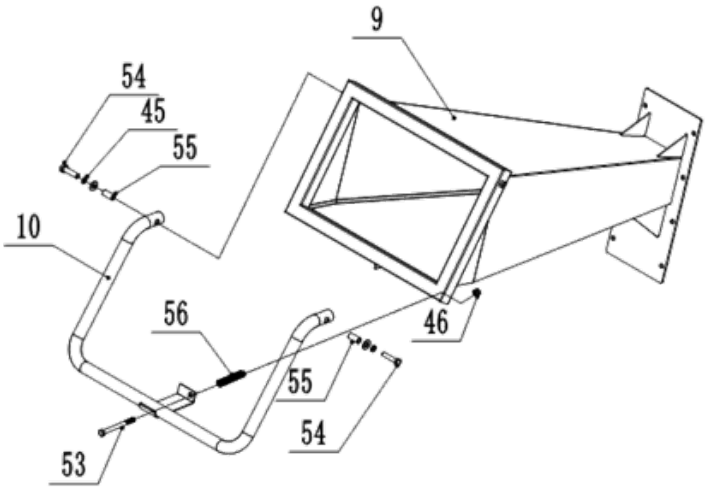

Ugradite sigurnosnu šipku 10 na spremnik za punjenje 9 pomoću vijaka 53,54 i okova.

C. Sklop izlaznog lijevka

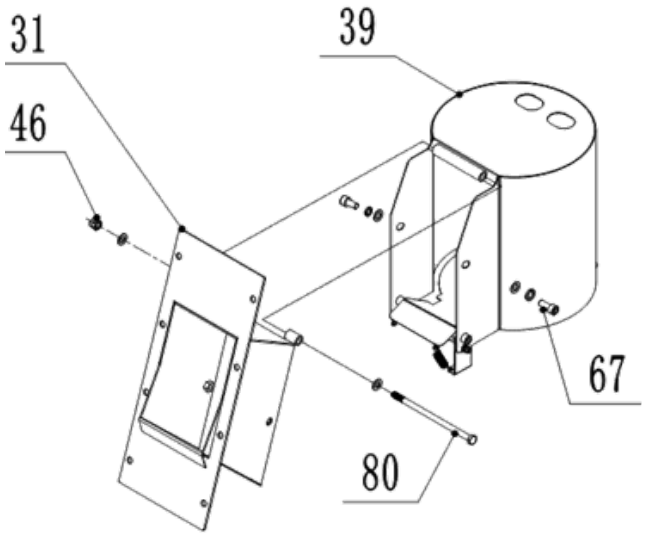

Ugradite izlazni lijevak na gornji izlazni lijevak 31 pomoću vijaka i hardvera.

D. Ulazni/izlazni lijevak i sklop glavnog okvira

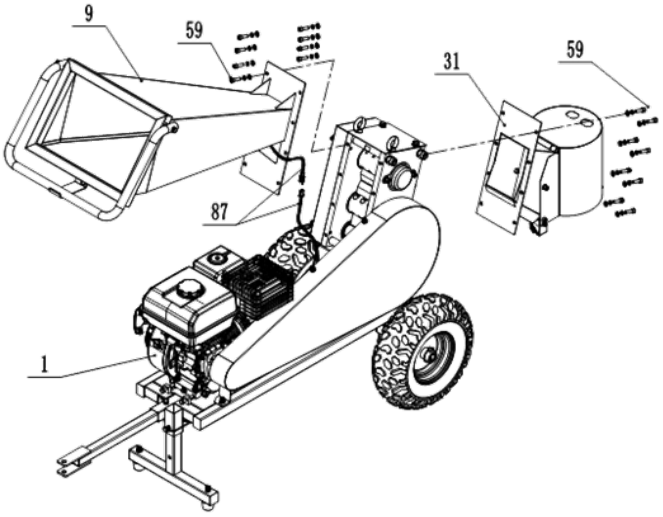

Ugradite spremnik za punjenje 9 i izlazni lijevak 31 pomoću vijaka i hardvera. Spojite sigurnosne žice 87 s motorom, izvucite zatik za ponovno postavljanje na prekidaču (lijeva strana na prekidaču) za početak.

PUNJENJE MOTORNOG ULJA

Tijekom transporta, motor stroja je bez ulja, stoga ga je potrebno doliti prije prvog pokretanja. Koristite samo svježe ulje u skladu s preporukama za podmazivanje motora (vidi tablicu tehničkih podataka):

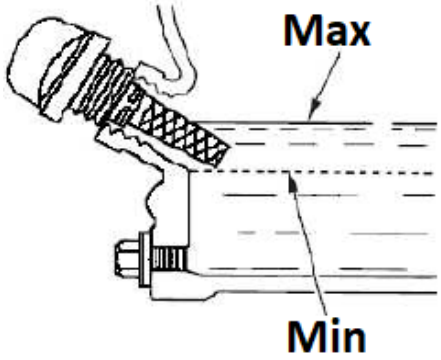

- Postavite stroj na ravnu, vodoravnu površinu.
- Odvrnite narančasti čep otvora za punjenje motornog ulja (s ugrađenom mjernom šipkom - vidi gornju sliku) i kroz njegov otvor ulijte ulje (koristite npr. lijevak), pazeći da ne ulijete više od dopuštene razine (označeno polje na mjerna šipka), koju provjeravamo na mjernoj šipki poklopca nakon što se učvrsti u otvoru.
- Preporuča se održavanje razine bliže gornjoj nego donjoj prihvatljivoj granici. U slučaju prelijevanja iznad dopuštene razine, višak ulja može se isisati kroz otvor čepa.
  PAŽNJA: rad motora s pogrešnom razinom ulja može dovesti do oštećenja motora! Provjerite razinu motornog ulja prije svakog rada stroja dok je motor još hladan.

TOČENJE GORIVA

PAŽNJA: Motor uređaja je prilagođen samo za sagorijevanje bezolovnog benzina bez primjesa ulja. Korištenje drugog goriva koje nije svježe i s previsokim udjelom etanola ili niske kvalitete može dovesti do kvara motora. Gorivo dolijevajte samo dok je motor ugašen, pazeći da ne prolijete gorivo po motoru, posebno kada je vruć - opasnost od požara! Ako je motor zagrijan, pričekajte najmanje 2 minute prije dolijevanja goriva.

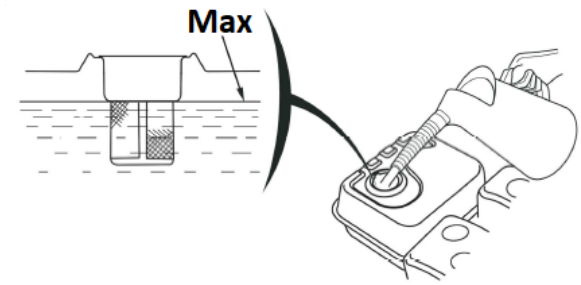

- Postavite stroj na ravnu, vodoravnu površinu.
- Spremnik za gorivo nalazi se na vrhu jedinice.
- Odvijte čep spremnika za gorivo (sa ikonom spremnika). Nemojte izvlačiti filtar za cjedilo unutar otvora!
- Nadopunite gorivo kroz otvor čepa - maksimalna razina goriva u spremniku ne smije prijeći gornju granicu crvenog pokazivača razine u filteru filtera, tj. doseći dno grla za punjenje kao maks.

PRIKLJUČAK NA BATERIJU

OPREZ: Pazite da ne spojite bateriju u obrnutom polaritetu, jer to može dovesti do kratkog spoja u sustavu za punjenje baterije!

- Spojite pozitivni/crveni (+) kabel na kontakt solenoida startera (A).
- Spojite negativni/crni ili plavi (-) kabel na montažni vijak motora ili na drugi dobar spoj uzemljenja motora.

- Spojite pozitivni (+) kabel na pozitivni (+) terminal.
- Spojite negativni (-) kabel na negativni (-) terminal.
- Premažite stezaljke i krajeve kabela bakrenom ili posebnom mašću za električne stezaljke.

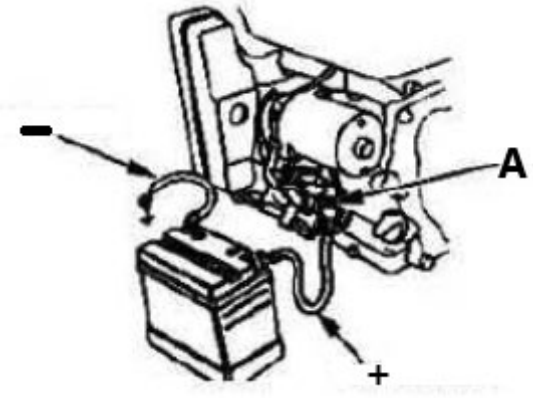

3.3. Upotreba uređaja

3.3.1 Pokretanje

- Postavite ventil za gorivo - ikona razdjelnika - u otvoreni položaj ("ON" - pogledajte piktogram potpisa na kućištu filtra za zrak) tako da gorivo može teći iz spremnika u rasplinjač za pokretanje motora.



- **Samo kada je motor hladan** : aktivirajte čok, tj. postavite ručicu ručnog usisavanja u zatvoreni položaj ("ČOK") - pogledajte univerzalnu ikonu.
- Namjestite ručicu gasa - kontrolu broja okretaja motora - na pribl. 1/2 mjerila u smjeru brze vrtnje. **NAPOMENA:** ikona zeca simbolizira brzu rotaciju, a kornjača je za male brzine, tako da pomicanjem ručice prema odgovarajućoj ikoni povećavate ili smanjujete brzinu motora.

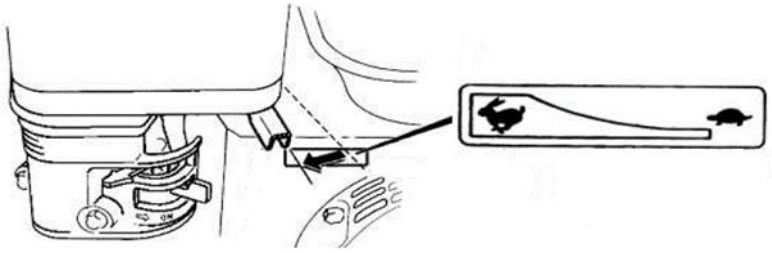

- Okrenite ključ za paljenje (ključ) na motoru iz položaja "ISKLJUČENO" u položaj "UKLJUČENO" (samo HT-WBL-01), a zatim u položaj "START" (ili ikonu ručice) tako da se motor može pokrenuti - nakon pokretanja , odmah otpustite ključ za paljenje.

- [alternativno - ručno] Nakon što stavite ključ za paljenje u položaj "ON", uhvatite ručicu užeta povratnog startera i povucite ravnomjernim pokretom dok ne osjetite otpor na ručici, zatim brzim pokretom povucite do kraja, sve dok držite ručku u ruci dopuštajući joj da se kontrolirano vrati u početni položaj. Ponekad u uvjetima smrzavanja može biti potrebno nekoliko puta povući ručicu za vuču prije nego što se motor pokrene - to je normalno.
  PAŽNJA: staro ili nekvalitetno gorivo može dovesti do problema s paljenjem! Odmah ga promijenite u ispravan, svjež.
- Nakon paljenja motor pustite da malo radi kako bi nakon cca. 1 minutu i tijekom tog vremena postupno pomičite polugu ručnog usisavanja u smjeru isključenja ("RUN").
  NAPOMENA **:** pokretanje zagrijanog motora ne zahtijeva uključivanje usisa - njegova poluga treba biti u otvorenom položaju.

  VAŽNO: niska brzina je samo za prazan hod motora - koristite najveću brzinu kada radite sa strojem.

  3.3.2 Zaustavljanje
- Ručicom za gas namjestite najsporiju brzinu motora (pomaknite je prema ikoni kornjače) i pustite motor da radi na maloj brzini 1-2 minute da se malo ohladi.
- Isključite paljenje postavljanjem prekidača u položaj "OFF". Alternativno, možete zatvoriti ventil za gorivo (prebaciti ga u položaj "ZATVORENO") i pričekati da se motor zaustavi - ovom metodom ćete se riješiti zaostalog goriva iz rasplinjača, pa je vrijedi upotrijebiti prije nego što nekorišteni stroj spremite na neko vrijeme. dugo vremena.
  PAŽNJA: ako morate iznenada zaustaviti uređaj, pritisnite tipku za hitno zaustavljanje, ali koristite ovu metodu samo u hitnim slučajevima!
  VAŽNO **:** nikada ne koristite polugu prigušnice za zaustavljanje motora prigušivanjem!
- Ako se stroj više neće koristiti, zatvorite ventil za dovod goriva - postavite njegovu polugu u zatvoreni ("ZATVORENO") položaj.

  3.3.3 Savjeti za rad
- [HT-WBL-01] Ako se stroj zaustavi tijekom rada i drvo je zapelo za oštricu i ne može se odrezati, odvrnite vijak 50 i uklonite poklopac osovine 38. Upotrijebite alatni ključ C promjera 34 mm na suprotnoj strani kako biste pričvrstili šesterokutno tijelo na osovinu oštrice 21. Okrenite gornju osovinu oštrice 21 u smjeru suprotnom od kazaljke na satu kako biste oslobodili oštricu od drveta. Uklonite zaglavljeno drvo i popravite poklopac osovine 38 prije ponovnog pokretanja stroja:

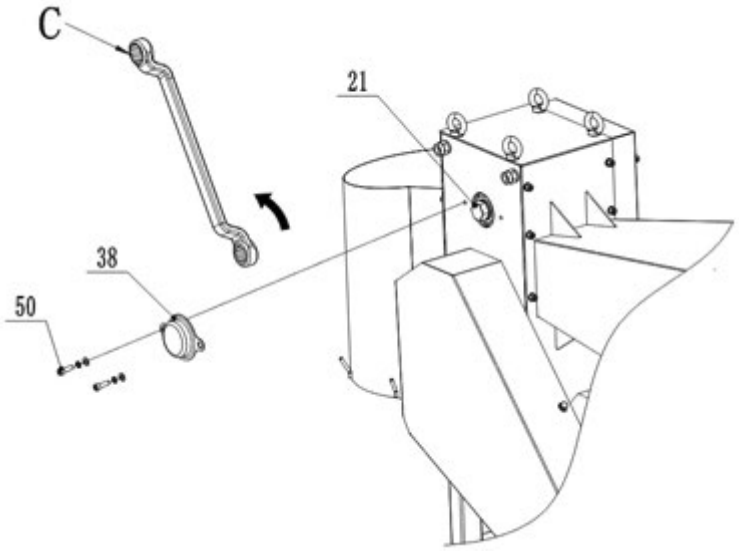

- [HT-WBL-02] Ako se stroj zaustavi tijekom rada i drvo je zapelo za oštricu i ne može se odrezati, odvrnite vijak 67 i uklonite poklopac osovine 38. Upotrijebite alatni ključ C promjera 30 mm kako biste pričvrstili šesterokutno tijelo na osovinu oštrice 21. Okrenite gornju osovinu oštrice 21 u

smjeru suprotnom od kazaljke na satu kako biste oslobodili oštricu od drveta. Uklonite zaglavljeno drvo i popravite poklopac osovine 38 prije ponovnog pokretanja stroja.

- Ovaj stroj može rezati nesortirane ili prethodno obrađene grane, tako da svježe odrezane grane, stabljike biljaka itd. mogu biti izravno za rezanje. Zbog čimbenika kao što su vrsta sirovina, sadržaj vlage i tvrdoća, stroj može doživjeti preopterećenje motora, zaustavljanje i podrhtavanje tijela tijekom rada, što je normalna situacija.
- Ako je potrebno posjeći tvrdo višegodišnje drveće ili suho drvo, treba smanjiti promjer dovoda kako bi se spriječilo preopterećenje i gašenje motora te kako bi se smanjila šteta na motoru, noževima i drugim dijelovima vozila. Ovaj stroj ima najbolji učinak rezanja svježeg pluta.
- Prije rada provjerite je li položaj ispod otvora za pražnjenje otvoren i nema drugih situacija koje bi mogle utjecati na pražnjenje.
- Ubacite materijal s obje strane ispred spremnika za ulaganje, nemojte raditi izravno prema otvoru za ulaganje stroja. Prilikom hranjenja nemojte snažno držati drvo, samo ga lagano gurnite unutra; Zabranjeni su postupci čišćenja i skupljanja neposredno ispod otvora za pražnjenje.
- Zbog karakteristika obrade ovog stroja, korisnik samo treba lagano gurnuti drvo u spremnik za ubacivanje. Nakon što se sirovo drvo unese u spremnik za punjenje, nastavit će u potpunosti obrađivati cijeli dio sirovine do kraja, bez ikakvih radnji korisnika. Međutim, zaustavljanje na pola puta može uzrokovati nepotpuno rezanje drva i zaglavljivanje oštrice. Stoga, u situacijama koje nisu hitne, ovaj stroj ne smije dodirivati sigurnosnu šipku i ne smije se zaustaviti usred rada. Osim toga, kratki blokovi drva ne bi trebali ulaziti u spremnik za ubacivanje radi rezanja, jer će se vodoravno slomiti u drvenoj kutiji tijekom rezanja, uzrokujući preopterećenje motora i gašenje, pa čak i uzrokujući oštećenje noževa ili drugih dijelova stroja.
- [HT-WBL-01] Otvor za pražnjenje opremljen je kukama za vreće za sakupljanje, ali vreće za sakupljanje mogu se postaviti samo ako su ispunjena sljedeća dva uvjeta:
  a) Postavljanjem i zamjenom vreće za prikupljanje upravlja ovlaštena osoba. Nakon postavljanja, vreća za skupljanje treba biti niža od donjeg ruba otvora za pražnjenje, što olakšava promatranje statusa slaganja drva unutar nje. To osigurava da se vreća za sakupljanje može pravodobno otkriti nakon punjenja bez izazivanja blokade na otvoru za pražnjenje, te da se brzo ukloni i pravovremeno zamijeni novom vrećom za sakupljanje.
  b) Ako jedan korisnik radi sam i treba mu vreća za sakupljanje drva za sječu drva, potrebno je osigurati da vreća za sakupljanje može u potpunosti primiti cijeli volumen sirovog drva, osigurati da se drvo ne prelije unutar vreće za sakupljanje i spriječiti ozbiljne oštećenje važnih komponenti kao što su nož i osovina noža zbog začepljenja otvora za pražnjenje uzrokovanog prelijevanjem drva unutar vreće za sakupljanje.

3.4. Čišćenje i održavanje

a) Tablica servisnih intervala motora (osim ako proizvođač jedinice motora nije drugačije odredio):

Aktivnost / Interval *		**Prije svake upotrebe**	**Nakon 1 mjeseca ili prvih 20 radnih sati od 1. puštanja u rad**	**Svaka 3 mjeseca ili svakih 50 radnih sati**	**Svake godine ili 100 radnih sati**
Motorno ulje	Pregled moguće dopune	**x**			
	Zamjena		**x ****	**x**	
Filter zraka ***	Kontrolirati	**x**			
	Čišćenje		**X**		

Zamjena			**x**	
Čišćenje spremnika za ispuštanje goriva				**x**
Kontrola i po potrebi podešavanje zazora svjećice				**x** (po potrebi zamjena)
Spremnik goriva - čišćenje				**x**
Provjerite oštrinu noževa/uboda	**x**			
Tlak u gumama		**x**		
Očistite motor izvana (od mrlja, prašine, itd.)		**x**		
Crijeva za gorivo - pregled	**Svake 2 godine** (po potrebi zamjena)			
Čišćenje unutrašnjosti glave cilindra ili klipa od naslaga ugljika ****	**Svakih 125 sati rada**			
* Ovisi što prije padne.				
** Ako stroj radi često pod opterećenjem ili u ekstremno vrućim uvjetima okoline - smanjite interval na 25 radnih sati.				
*** Ako stroj često radi u prašnjavom i prljavom okruženju, interval čišćenja treba smanjiti na 10 radnih sati, a zamjenu svakih 25 radnih sati.				
****Uslugu mora izvršiti stručnjak.				

b) Prije svakog čišćenja, podešavanja ili zamjene pribora, a kada uređaj nije u uporabi, isključite stroj i potpuno ga ohladite, također skinite cijev kabela za paljenje sa svjećice.
   - Pričekajte da se rotirajući dijelovi zaustave.

c) Za čišćenje površina koristite samo nekorozivna sredstva za čišćenje.

d) Uređaj čuvajte na suhom i hladnom mjestu zaštićenom od vlage i izravne sunčeve svjetlosti.

e) Nemojte prskati jedinicu mlazom vode niti je uranjati u vodu.

f) Pazite da voda ne uđe kroz ventilacijske otvore u kućištu.

g) Ventilacijske otvore očistite četkom i komprimiranim zrakom.

h) Obavljajte redovite preglede jedinice provjeravajući tehničku ispravnost i eventualna oštećenja.

i) Ne koristite oštre i/ili metalne predmete (npr. žičanu četku ili metalnu lopaticu) za čišćenje jer mogu oštetiti površinu materijala uređaja.

j) Redovito provjeravajte kabele za gorivo zbog oštećenja ili istrošenosti (pukotina ili curenja) i odmah zamijenite oštećenu komponentu.

k) Pregled/zamjena svjećica:
   PAŽNJA: vadite čep samo na hladnom motoru!
   Pristup čepu je između kućišta zračnog filtra i prigušivača. Prvo uklonite cijev kabela za paljenje sa svjećice kako biste joj pristupili. Prije postavljanja svjećice - uključujući novu svjećicu - provjerite razmak svjećice i prilagodite ga ako je potrebno. Kada uvijate čep, učinite to do kraja, ali ga zategnite pažljivo - obično još 1/3-1/2 okreta (pogledajte preporuke proizvođača čepa). Ostatak sklopa obrće se od rastavljanja.

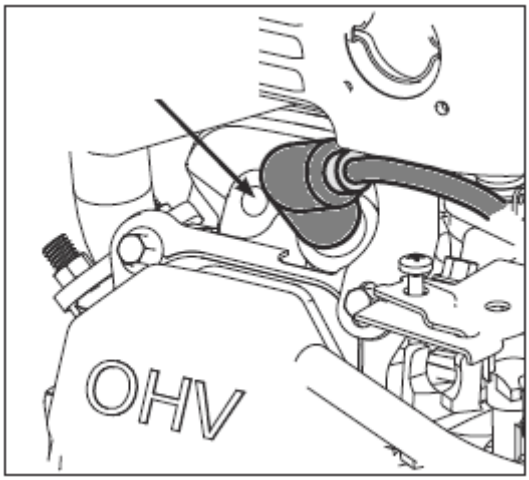

l) Provjera/zamjena zračnog filtra:

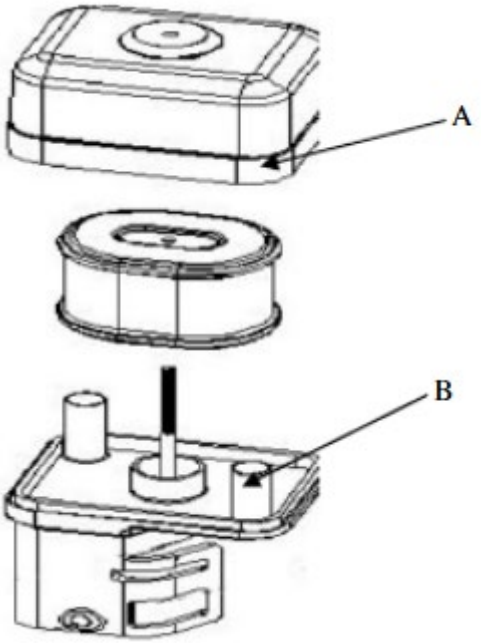

- Uklonite vanjski poklopac pročistača zraka (A). Pazite da spriječite da prljavština i krhotine upadnu u sklop pročistača zraka.
- Odvojite filtar za zrak (A) od kućišta filtra za zrak (B).
- Pregledajte filtar zraka. Očistite prljavi filter zraka toplom vodom i blagim sapunom. Ostavite filtar za zrak da se temeljito osuši prije ponovnog postavljanja.
- Ugradite sklop filtra za zrak na rasplinjač i pričvrstite ga vijkom.
- Napomena: Nemojte koristiti zrak pod pritiskom ili otapala za čišćenje filtera. Zrak pod tlakom može oštetiti filtar, a otapala će ga otopiti.

m) Zamjena motornog ulja:

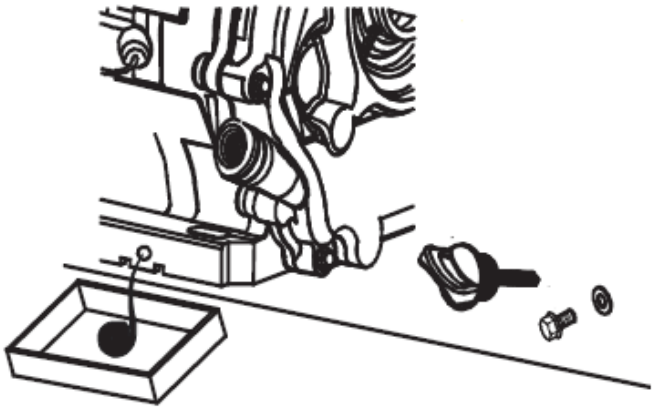

- Postavite stroj na ravnu površinu, uključite stroj i zagrijte motor nekoliko minuta, zatim ga ugasite.
- Uklonite čep otvora za ulje s mjernom šipkom.
- Stavite posudu s uljnom mrljom ispod motora na čep za ispuštanje.
- Odvijte čep za ispuštanje ulja i ispustite sve ulje - dok ne prestane curiti.
- Ponovno uključite čep za ispuštanje i napunite ga svježim uljem kroz čep za punjenje s mjernom šipkom prema postupku opisanom ranije u ovom priručniku.

n) Dugotrajno nekorištenje stroja:

Ako se stroj ne koristi duže od mjesec dana, potrebno je:

- Ispraznite gorivo iz spremnika ili mu dodajte stabilizator goriva prema udjelu aditiva koji je odredio proizvođač.
  NAPOMENA: ne držite gorivo u spremniku sa stabilizatorom dulje nego što proizvođač aditiva preporučuje!
- (samo ako je gorivo ispražnjeno iz spremnika) Pokrenite motor i pustite ga da radi bez opterećenja dok se sam ne ugasi zbog nedostatka goriva - to će omogućiti pražnjenje zaostalog goriva iz sustava goriva i rasplinjača. Sav ostatak može se ispustiti odvrtanjem taložnog filtra:

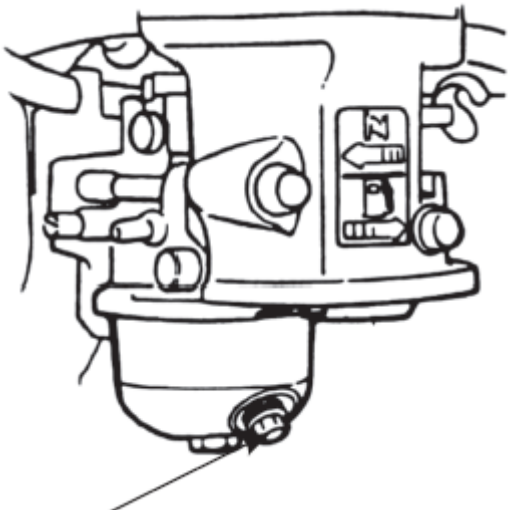

- Isključite filtar za taloženje i zatvorite ventil za gorivo.
- Zamijenite motorno ulje svježim uljem (ako nije nedavno mijenjano ili pokazuje znakove istrošenosti).
- Na hladnom motoru skinite cijev žice za paljenje sa svjećice i odvrnite svjećicu te kroz njen otvor ulijte 5-10 ml svježeg motornog ulja u cilindar. Ponovno zavrnite svjećicu.
- Povucite ručicu pokretača dok ne osjetite otpor tako da se ulje rasporedi u cilindru čuvajući motor iznutra. Zatim napravite 8-10 sporih pokreta povlačenjem kao da želite pokrenuti motor.
- Očistite uređaj, posebno motor, od prljavštine i drugih nečistoća kao što je prašina.
- Provjerite ima li na stroju istrošenih ili oštećenih dijelova - zamijenite ih ako je potrebno.

- Ako je potrebno, napumpajte zrak u kotačima do najvećeg dopuštenog tlaka (pogledajte oznaku na gumi).
- Stroj čuvajte u suhoj, natkrivenoj zgradi s dobrom ventilacijom i dalje od topline i sunčeve svjetlosti.

o) Provjerite dijelove stroja pod vodstvom stručnjaka ili stručnjaka redovito 1-2 puta mjesečno. Uvjerite se da je stroj potpuno zaustavljen!

- [HT-WBL-01] Otvorite poklopac mjenjača 36, poklopac remena 13, mali poklopac mjenjača 43 i otvor za pražnjenje 31, nanesite odgovarajuću količinu maziva na svaku komponentu mjenjača; Provjerite fleksibilnu rotaciju i istrošenost ključnih dijelova kao što su ležajevi, oštrice, remeni itd. Ako se pronađu nedostaci, potrebno ih je odmah popraviti prije ponovne obrade. Posebice za oštrice potrebne su redovite kontrole, a popravci oštrica obavljaju se u stručnim ustanovama. Tupa oštrica može smanjiti učinkovitost stroja, au teškim slučajevima može oštetiti komponente stroja.

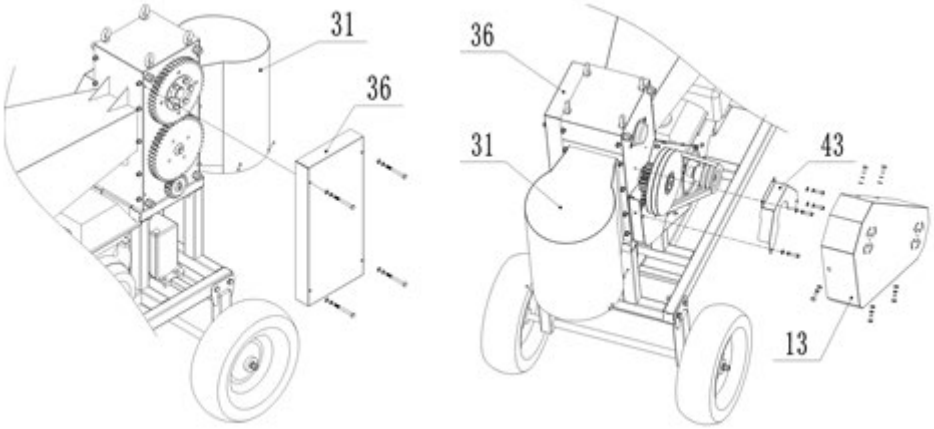

- [HT-WBL-02] otvorite poklopac mjenjača 36 uklanjanjem 4x vijka koji ga drže b77. Podmažite svaku komponentu zupčanika; Provjerite fleksibilnu rotaciju i istrošenost ključnih dijelova kao što su ležajevi, oštrice, remeni itd. Ako se pronađu nedostaci, potrebno ih je odmah popraviti prije ponovne obrade. Posebice za oštrice potrebne su redovite kontrole, a popravci oštrica obavljaju se u stručnim ustanovama. Tupa oštrica može smanjiti učinkovitost stroja, au teškim slučajevima može oštetiti komponente stroja.

SIGURNO VAĐENJE BATERIJA
U uređaje su ugrađene baterije GEL 12V 9Ah.
Uklonite iskorištenu bateriju iz uređaja istim postupkom kojim ste ih instalirali.
Reciklirajte baterije u odgovarajućoj organizaciji ili tvrtki.

ZBRINJAVANJE KORIŠTENIH UREĐAJA
Nemojte odlagati ovaj uređaj u sustave komunalnog otpada. Predajte ga mjestu za prikupljanje i recikliranje električnih i električnih uređaja. Provjerite simbol na proizvodu, priručniku s uputama i pakiranju. Plastika koja se koristi za izradu uređaja može se reciklirati u skladu s oznakama. Odabirom recikliranja dajete značajan doprinos zaštiti našeg okoliša.
Obratite se lokalnim vlastima za informacije o vašem lokalnom pogonu za recikliranje.

RJEŠAVANJE PROBLEMA

Problem	**Mogući uzrok**
Motor se ne može pokrenuti	• Je li prekidač za paljenje u položaju "ON"? • Je li ventil za zatvaranje goriva uključen? • Koristite li svježi, čisti plin? Ako je plin star, promijenite ga. • Koristite stabilizator goriva ako plin držite duže od 30 dana. • Je li svjećica čista? Ako je svjećica prljava ili napukla, promijenite je. Ako je zauljen, izostavite ga, držite krpu

	preko otvora za čep i povucite povratni kabel nekoliko puta kako biste ispuhali ulje u cilindru, zatim obrišite čep i ponovno ga umetnite. • ako je sigurnosni prekidač resetiran i žica je spojena?
Zaustavljanje motora tijekom rada	• ako se motor zaustavi zbog preopterećenja? • ako je drvo blokirano u kućištu s oštricom? • ako je sigurnosni prekidač u normalnom stanju? • ako je motor s dovoljno goriva i ulja?
Čudna buka	• Zaustaviti stroj, provjeriti je li neki hardver olabavio? • ako nije, zamolite profesionalce da provjere i izvrše održavanje.
Oštrica je istrošena ili oštećena	• Posjetite profesionalna mjesta za popravak kako biste promijenili ili naoštrili oštrice.
Proklizavanje pojasa	• odmah zaustavite stroj, zamolite stručno osoblje da otvori poklopac remena, provjeri istrošenost remena, a ako je remen oštećen zamijenite ga novim; Ako je remen normalan, potrebno je otpustiti pričvrsne vijke motora, namjestiti prednji i stražnji položaj motora kako bi se zategao remen, a zatim ponovno postaviti poklopac remena nakon završetka.
Sjekač se ne uspijeva učinkovito odvojiti	• odmah zaustavite stroj, zamolite stručno osoblje da namjesti prostor za oštrice (otvorite poklopac zupčanika, olabavite vijke pritisnute na konusni rukavac gornje osovine oštrice i zupčanika, zakrenite osovinu gornje oštrice, podesite relativni položaj zupčanika i oštrice vratilo, odaberite odgovarajući razmak između gornjih i donjih noževa, zaključajte vijke na konusnom rukavcu, a zatim vratite poklopac zupčanika natrag)

Šis vartotojo vadovas buvo išverstas naudojant mašininį vertimą. Dėjome visas pastangas, kad vertimas būtų tikslus, tačiau atminkite, kad automatiniai vertimai nėra tobuli ir nėra skirti pakeisti žmonių vertėjus. Oficiali vartotojo vadovo versija yra anglų kalba. Bet kokie skirtumai tarp išverstos versijos ir originalo anglų kalba nėra teisiškai įpareigojantys. Jei turite klausimų dėl vertimo tikslumo, žr. versiją anglų kalba, kuri yra oficiali nuoroda. Daugiau kalbų versijų galite gauti paprašę per
info@expondo.com

Techniniai duomenys

Parametrų aprašymas		Parametrų reikšmė	
Produkto pavadinimas		Medžio šakų smulkintuvas	
Modelis		HT-WBL-01	HT-WBL-02
Variklio tipas		DH457 Natūralaus įsiurbimo 1 cilindro OHV 4 taktų oru aušinamas 457 cm 5 eurai	DH212 Natūralaus įsiurbimo 1 cilindro OHV 4 taktų oru aušinamas 212 cm3 5 eurai
Didžiausia galia [AG]		18, esant 3600 aps./min	7 esant 3600 aps./min
Maksimalus sukimo momentas [Nm]		31 esant 2500 aps./min	13.5 esant 2500 aps./min
Kuro tipas		Bešvinis benzinas min. 91 oktaninis skaičius (RON) ≤E10	
Variklio alyva	Klampumas	Standartinės aplinkos darbo sąlygos: API SJ + aukštesnis 10W30 (su valymo priedais)	
		Šaltos aplinkos darbo sąlygos (ne aukštesnėje kaip 0 ° C): API SJ + aukštesnis 5W30 (su valymo priedais)	
	Talpa [L]	1,1	0,6
Uždegimo žvakė	Tipas	F7TC / F7RTC (arba lygiavertis)	
	Elektrodo tarpas [mm]	0.6-0.8	
	Priveržimo momentas [Nm]	18-22	
Degalų bako talpa [L]		6,5	3,6
Starterio tipas		Atatranka / elektrinis	
Maksimalus peilio greitis [rpm]		230	240
Smulkinimo talpa [cm]		12 (minkšta šviežia šaka)	7 (minkšta šviežia šaka)
Leidžiamas rąsto skersmuo [cm]		Ø10-30	Ø8-20
Matmenys [plotis x gylis x aukštis; mm]		850 x 2120 x 1410	640 x 1800 x 1120
Svoris (neto) [kg]		249	112
Baterijos tipas		6MF9 GEL 12 V 9 Ah	6MFL GEL 12 V 9 Ah

1. Naudokite gaires

Įrenginys skirtas medienos šakų, krūmų, piktžolių, ūglių (kurių skersmuo neviršija techninių duomenų lentelėje nurodytos vertės) perdirbimui į smulkesnius gabalus. Šios mašinos yra varomos benzininiu varikliu, todėl yra nešiojamos ir tinkamos naudoti lauke, ypač tose vietose, kur nėra elektros energijos, ir turi kablys, skirtas vilkti nedideliu greičiu (≤ 5 km/h) tik už viešųjų kelių.

ATSARGIAI: nenaudokite mašinos statybinių šiukšlių, plastiko, popieriaus gaminių, virvių ar virvelių ar bet kokių medžiagų, kuriose gali būti metalo, smulkinti.

ĮSPĖJIMAS **:** prieš įdėdami medžiagą į įrenginį pašalinkite visas vinis, virves, stygas ar akmenis, kurie gali būti įterpti į augalų dalis (pvz., šaknis ir pan.).

Naudotojas atsako už bet kokią žalą, atsiradusią dėl įrenginio naudojimo ne pagal paskirtį.

3.1. Įrenginio aprašymas





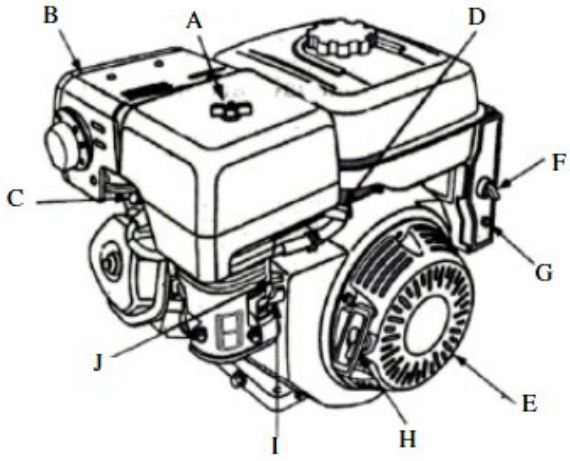

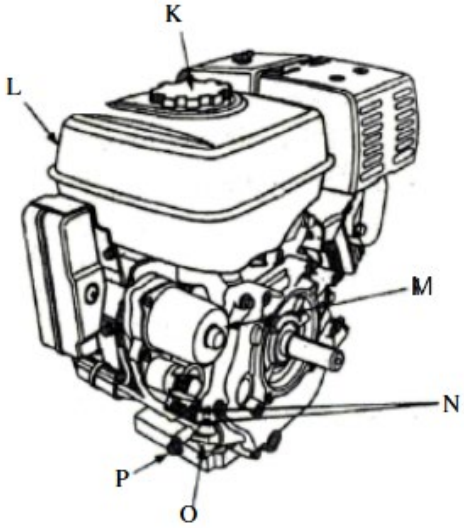

A. Oro valytuvas
B. Duslintuvas
C. Duslintuvo apsauga (neprivaloma)
D. Uždegimo žvakė
E. Droselio svirtis
F. Uždegimo jungiklis
G. Pertraukiklis (elektrinio starterio tipo)
H. Atatrankos starterio rankena
I. Droselio svirtis
J. Kuro čiaupas
K. Kuro pildymo angos dangtelis
L. Kuro bakas
M. Starteris (elektrinio paleidimo tipas)
N. Variklio identifikavimo numeris
O. Alyvos matuoklis
P. Alyvos išleidimo kaištis

3.2. Pasiruošimas naudojimui

PRIETAISŲ VIETA

Aplinkos temperatūra neturi viršyti 45°C, o drėgmė – ne daugiau kaip 85%. Prietaisą naudokite tik atvirose ir (arba) gerai vėdinamose patalpose. Neužblokuokite įrenginio oro įleidimo angos ir variklio išmetimo angos. Saugokite įrenginį nuo karštų paviršių. Visada eksploatuokite įrenginį ant lygaus, stabilaus, švaraus, ugniai atsparaus paviršiaus ir nepasiekiamoje vaikams bei asmenims, kurių psichikos, jutimo ir intelekto funkcijos sutrikusios. Prietaiso veikimo vieta turėtų užtikrinti lengvą prieigą prie avarinio įrenginio išjungimo svirties. Draudžiama dirbti ar eksploatuoti mašiną ant neasfaltuotų paviršių su nuolydžiais, banguotais, nelygumais, palaidais ar slidžiais paviršiais.

DARBO SĄLYGOS

Patikrinkite smulkinamą medžiagą ir įsitikinkite, kad virš mašinos yra pakankamai vietos jai pakrauti. Rekomenduojama pasirinkti darbo vietą kuo arčiau tos vietos, kur bus naudojamos lustai. Tai sumažins poreikį gabenti apdorotą medžiagą iki minimumo.
Laikykitės saugaus atstumo nuo drožlių išleidimo zonos. Įsitikinkite, kad visi pašaliniai asmenys, vaikai, gyvūnai ar vertingi daiktai taip pat yra saugiu atstumu nuo drožlių išmetimo zonos.

MAŠINOS SURINKIMAS

Ši mašina iš dalies išardyta ir supakuota. Išpakavus, detalės išimamos iš pakavimo dėžutės ir tiesiog surenkamos pagal pridedamą montavimo schemą prieš pradedant eksploatuoti. Dėmesio: kai kurios šios mašinos dalys yra didelio tūrio ir didelio svorio. Surinkimo metu, siekiant užtikrinti saugumą, rekomenduojama kreiptis pagalbos į pardavėją arba asmenį, turintį daug žinių ir gebėjimų apie šią mašiną.



HT-WBL-01



HT-WBL-02

DĖMESIO: montavimo metu nedėkite rankų ar kitų kūno dalių ašmenų rotoriaus spinduliu; Nelieskite peilių rankomis ar kitomis kūno dalimis.

HT-WBL-01

A. Viršutinė tiekimo bunkerio mazgo dalis

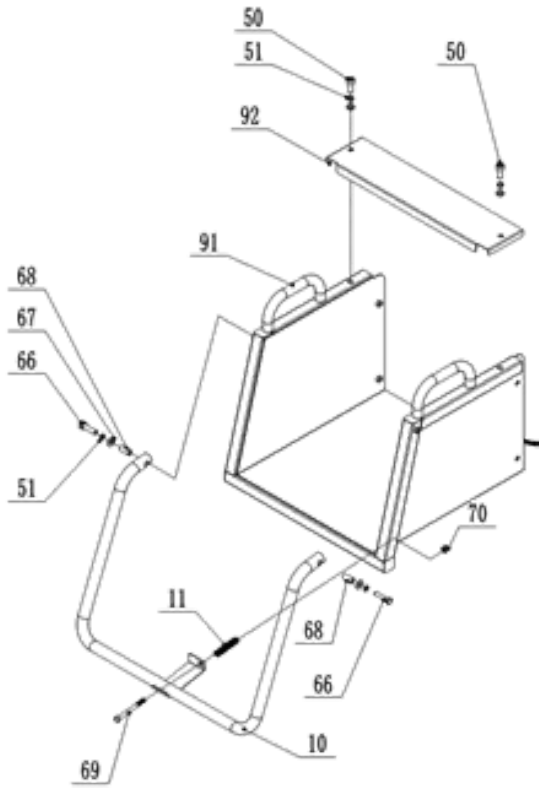

Dalies numeris	Dalies aprašymas
92	Viršutinis tiekimo bunkerio viršutinės dalies dangtis
91	Viršutinė tiekimo bunkerio dalis
70	Užrakto veržlė
69	Varžtas
68	Įvorė
67	Skalbyklė
66	Varžtas
51	Spyruoklinė poveržlė
50	Varžtas
11	Pavasaris
10	Apsauginė juosta

Pirmiausia sumontuokite apsauginę juostą 10, kaip parodyta paveikslėlyje, naudodami techninę įrangą ir spyruoklę, kad pritvirtintumėte ją prie viršutinės tiekimo bunkerio 91 dalies. Tada ant viršutinės padavimo bunkerio 91 dalies uždėkite viršutinį dangtelį 92 varžtu 50. ir palaukite kito diegimo veiksmo.

B. Priekinių ratų surinkimas

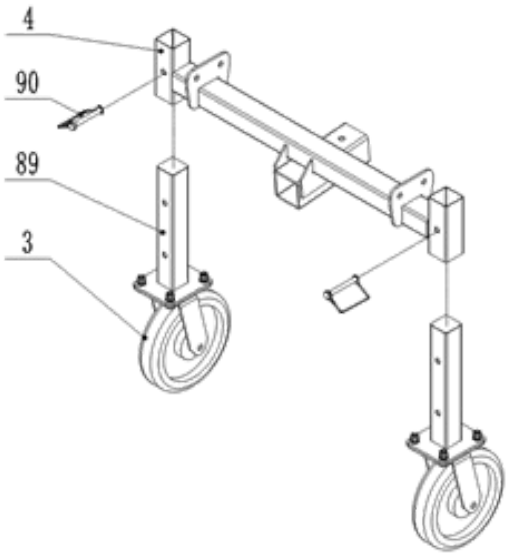

Dalies numeris	Dalies aprašymas
90	D-pin
89	Priekinio rato kojelė
4	Priekinių ratų rėmas
3	Įvairios krypties ratas

Sumontuokite priekinio rato pėdą 89, kaip parodyta paveikslėlyje, ant priekinio rato rėmo 4 D-kaiščiu 90 ir palaukite kito montavimo veiksmo.

C. Galinio rato rėmo surinkimas

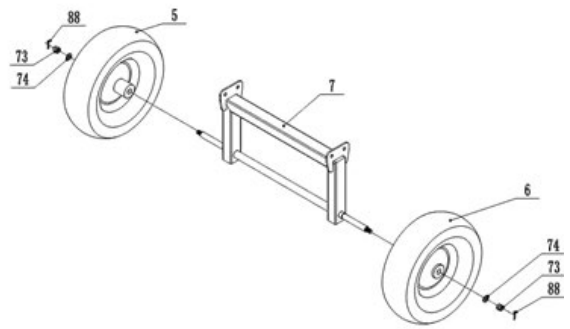

Dalies numeris	Dalies aprašymas
88	Smeigtukas
74	Skalbyklė
73	Užrakto veržlė
7	Galinio rato rėmas
6	Dešinysis ratas
5	Kairysis ratas

Sumontuokite kairiąsias ir dešiniąsias padangas 5 ir 6 ant galinio rato rėmo 7 su apkaustais ir palaukite kito montavimo veiksmo.

D. Priekiniai ratai / galinio rato rėmas / pagrindinio rėmo mazgas

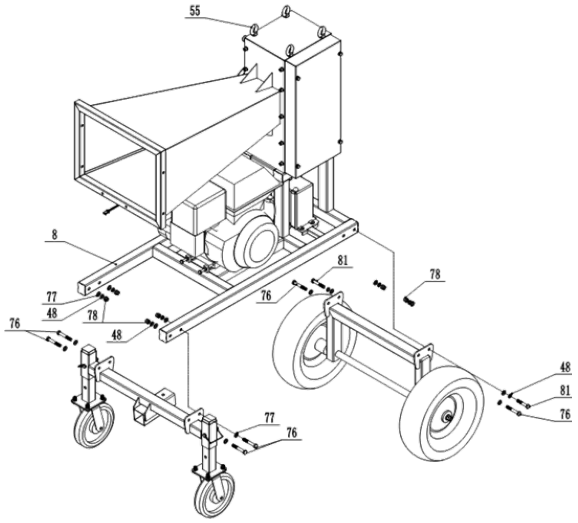

Dalies numeris	Dalies aprašymas
81	Varžtas
78	Užrakto veržlė
77	Skalbyklė
76	Varžtas
51	Spyruoklinė poveržlė
55	Eyevaržtas – pakėlimui
48	Spyruoklinė poveržlė

Pagrindiniais kėlimo taškais reikia pasirinkti bent du ąsinius varžtus 55, pagrindinį rėmą 8 lėtai pakelkite į 50-70 cm aukštį virš žemės kėlimo įrenginiu, kurio keliamoji galia didesnė nei 1000 kg, atkreipiant dėmesį į saugumą. Kaip parodyta aukščiau esančiame paveikslėlyje, priekiniai ratai ir galinio rato rėmas gali būti pritvirtinti prie pagrindinio rėmo 8 technine įranga.

E. Išleidimo bunkeris / tiekimo bunkerio viršutinė dalis / pagrindinio rėmo mazgas

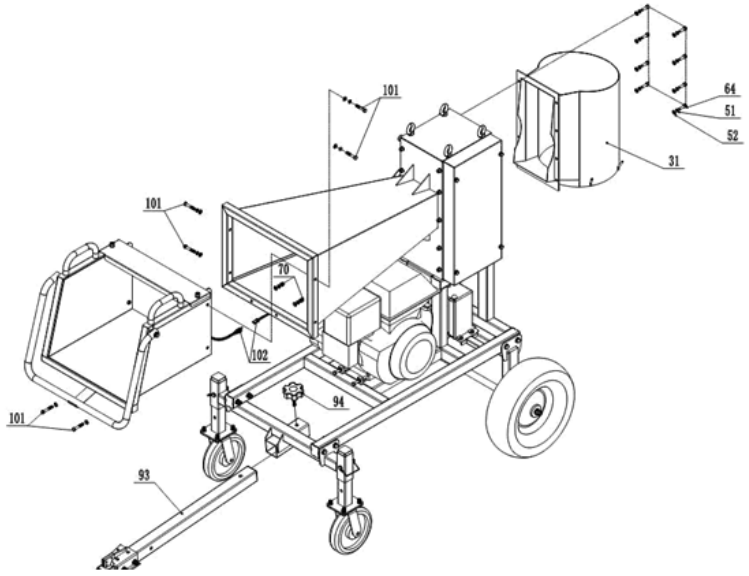

Dalies numeris	Dalies aprašymas
102	Viela
101	Varžtas
94	Rankenėlė
93	Vilkimo strypas
70	Užrakto veržlė
64	Varžtas
52	Skalbyklė
51	Spyruoklinė poveržlė
31	Išleidimo bunkeris

Pritvirtinkite gatavą viršutinę tiekimo bunkerio 91 dalį ir išleidimo bunkerį31 prie pagrindinio rėmo technine įranga; Prijunkite laidą 102 prie variklio valdymo laido, ištraukite kairįjį kaištį iš saugos juostos 10 saugos jungiklio. Pritvirtinkite vilkimo kabelį 93 rankenėle 94 ant rėmo.

F. Akumuliatoriaus surinkimas ir prijungimas

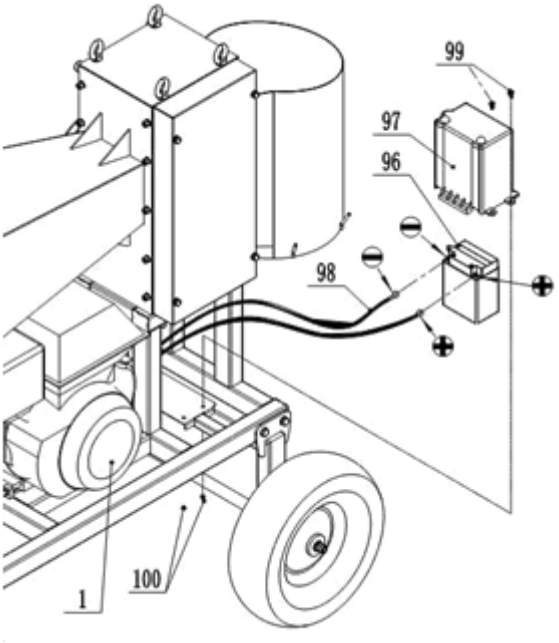

Dalies numeris	Dalies aprašymas
100	Užrakto veržlė
99	Varžtas
98	Akumuliatoriaus laidas
97	Baterijos dangtelis
96	Baterija
1	Variklis

Prijunkite teigiamą ir neigiamą akumuliatoriaus laido 98 laidus prie teigiamo ir neigiamo akumuliatoriaus 96 polių, o teigiamas polius prijungtas prie teigiamo poliaus, o neigiamas - prie neigiamo. Nejunkite jų neteisingai, kitaip sugadinsite akumuliatorių ir variklį. Užfiksuokite akumuliatoriaus dangtelį 97 ant akumuliatoriaus 96 ir užfiksuokite juos ant rėmo varžtu 99.

HT-WBL-02

A. Rėmo surinkimas

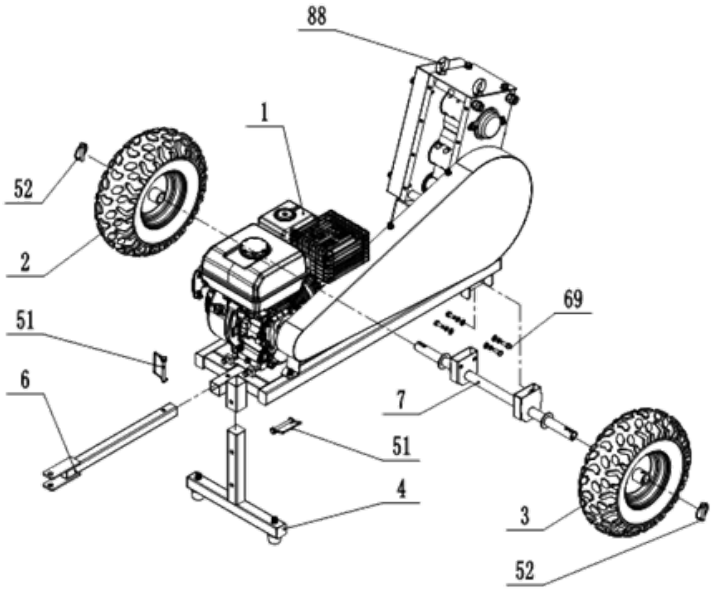

Kaip pagrindinius kėlimo taškus reikia pasirinkti du ąsinius varžtus 88, pagrindinį rėmą lėtai kelkite į 40-60 cm aukštį virš žemės kėlimo įrenginiu, kurio keliamoji galia viršija 300kg, atkreipiant dėmesį į saugumą! Sumontuokite T formos strypą 4, vilkimo strypą 6, ašį 7 ir ratus (2 ir 3) naudodami D kaiščius 51, 52 ir varžtą 69 bei techninę įrangą.

B. Tiekimo bunkerio mazgas

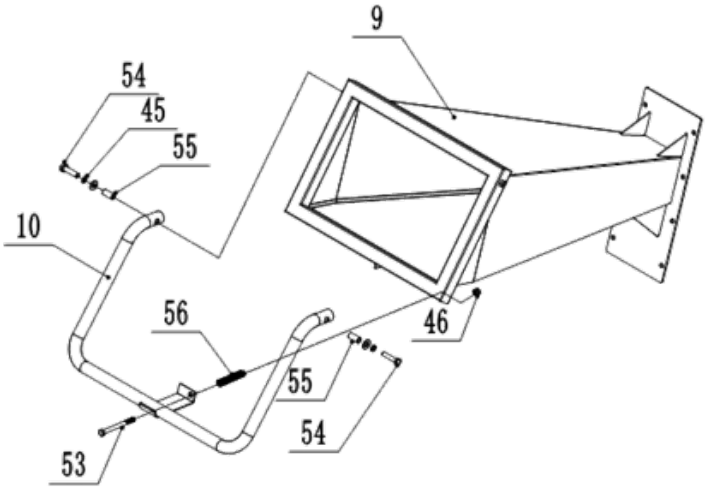

Sumontuokite apsauginę juostą 10 ant tiekimo bunkerio 9 varžtu 53, 54 ir tvirtinimo detale.

C. Išleidimo bunkerio mazgas

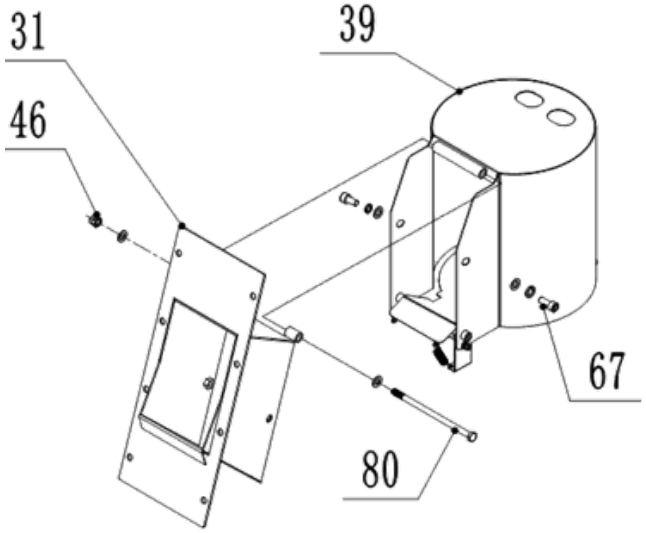

Sumontuokite išleidimo bunkerį ant viršutinio išleidimo bunkerio 31 varžtais ir apkaustais.

D. Tiekimo / išleidimo bunkeris ir pagrindinio rėmo mazgas

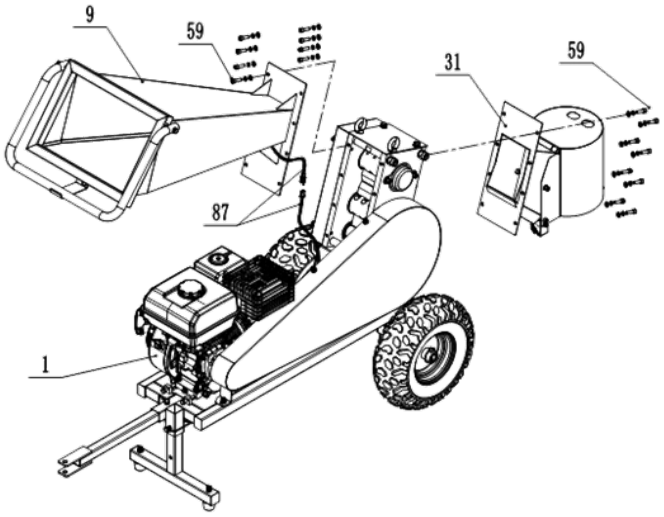

Sumontuokite tiekimo bunkerį 9 ir išleidimo bunkerį 31 varžtais ir apkaustais. Prijunkite saugos laidus 87 su varikliu, ištraukite jungiklio atstatymo kaištį (kairėje pusėje ant jungiklio), kad paleistumėte.

VARIKLIO ALYVOS PILDYMAS

Transportavimo metu mašinos variklis yra be alyvos, todėl prieš pirmą paleidimą ją reikia papildyti. Naudokite tik šviežią alyvą pagal variklio tepimo rekomendacijas (žr. techninių duomenų lentelę):

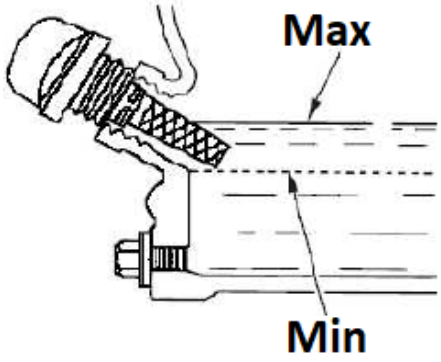

- Pastatykite mašiną ant lygaus, horizontalaus paviršiaus.
- Atsukite oranžinį variklio alyvos įpylimo angos dangtelį (su įmontuotu matuokliu – žr. aukščiau esančią nuotrauką) ir per jo angą įpilkite alyvos (pvz., naudokite piltuvą), stengdamiesi, kad neužpiltumėte daugiau nei leistina (pažymėtas laukas ant matuoklis), kurį patikriname ant dangtelio matuoklio, kai jis pritvirtinamas skylėje.
- Rekomenduojama išlaikyti lygį arčiau viršutinės nei apatinės leistinos ribos. Jei perpildymas viršija leistiną lygį, alyvos perteklius gali būti išsiurbtas per kaiščio angą.
  DĖMESIO: dirbant su netinkamu alyvos lygiu variklis gali sugesti! Prieš kiekvieną mašinos veikimą, kai variklis vis dar šaltas, patikrinkite variklio alyvos lygį.

DEGALŲ PILDYMAS

DĖMESIO: Prietaiso variklis pritaikytas deginti tik bešvinį benziną be alyvos priemaišų. Naudojant kitus nešviežius ir per daug etanolio turinčius arba žemos kokybės degalus, variklis gali sugesti. Degalų pilkite tik išjungę variklį, atidžiai stebėdami, kad degalai neišpiltų ant variklio, ypač kai jis karštas – gaisro pavojus! Jei variklis įšilęs, prieš pildami degalų palaukite bent 2 minutes.

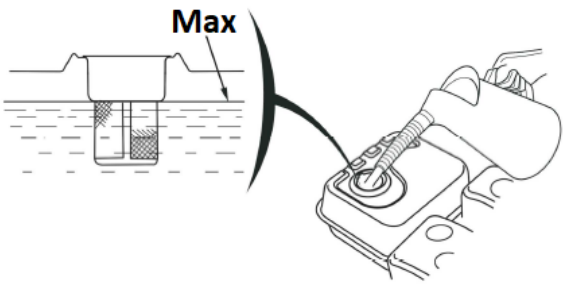

- Pastatykite mašiną ant lygaus, horizontalaus paviršiaus.
- Degalų bakas yra įrenginio viršuje.
- Atsukite degalų pildymo angos dangtelį (su dozatoriaus piktograma). Neištraukite koštuvo filtro angos viduje!
- Įpilkite degalų per kamščio angą – maksimalus kuro lygis bake neturi viršyti viršutinės raudonos lygio matuoklio filtro filtre ribos, pvz., siekti įpylimo kaklelio apačios, nes maks.

AKUMULIATORIŲ PRIJUNGIMAS

ATSARGIAI: Būkite atsargūs ir nejunkite akumuliatoriaus atvirkštiniu poliškumu, nes tai sukels trumpąjį jungimą akumuliatoriaus įkrovimo sistemoje!

- Prijunkite teigiamą / raudoną (+) kabelį prie starterio solenoido gnybto (A).
- Prijunkite neigiamą/juodą arba mėlyną (-) laidą prie variklio tvirtinimo varžto arba kitos geros variklio įžeminimo jungties.
- Prijunkite teigiamą (+) kabelį prie teigiamo (+) gnybto.
- Prijunkite neigiamą (-) kabelį prie neigiamo (-) gnybto.
- Gnybtus ir kabelių galus sutepkite variu arba specialiu elektriniu gnybtų tepalu.

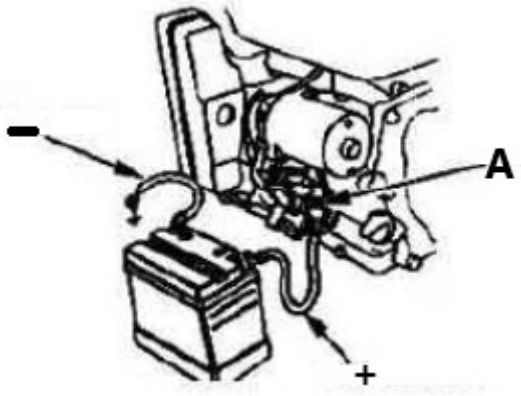

3.3. Prietaiso naudojimas

3.3.1 Paleidimas

- Nustatykite degalų vožtuvą – skirstytuvo piktogramą – į atvirą padėtį („ON“ – žr. parašo piktogramą ant oro filtro korpuso), kad degalai iš bako galėtų tekėti į karbiuratorių ir užvesti variklį.



- **Tik kai variklis šaltas** : įjunkite droselį, ty nustatykite rankinį siurbimo svirtį į uždarą padėtį ("CHOKE") – žiūrėkite universaliąją piktogramą.
- Nustatykite droselio svirtį – variklio greičio reguliatorių – į apytikslę padėtį. 1/2 skalės greito sukimosi kryptimi.
  PASTABA: triušio piktograma simbolizuoja greitą sukimąsi, o vėžlys skirtas lėtam greičiui, todėl pajudinę svirtį link atitinkamos piktogramos padidinate arba sumažinate variklio sūkius.



- Pasukite variklio uždegimą (raktą) iš padėties „OFF“ į „ON“ padėtį (tik HT-WBL-01), tada į „START“ (arba švaistiklio piktogramą), kad variklį būtų galima užvesti po užvedimo. , nedelsdami atleiskite užvedimo raktelį.
- [ar alternatyva - rankiniu būdu] Pastatę uždegimo raktelį į „ON“ padėtį, suimkite atatrankos starterio svirtį ir tolygiai traukite tol, kol pajusite svirties pasipriešinimą, tada greitu judesiu patraukite iki galo. laikydami rankeną rankoje, leidžiančią jai kontroliuojamai grįžti į pradinę padėtį. Kartais užšalus gali tekti kelis kartus patraukti vilkiko rankeną prieš užvedant variklį – tai normalu.
  DĖMESIO: senas arba prastos kokybės kuras gali sukelti paleidimo problemų! Nedelsdami pakeiskite jį į tinkamą, šviežią.
- Užvedę variklį, leiskite jam šiek tiek padirbti, kad maždaug po to pasiektų darbinę temperatūrą. 1 minutę ir per tą laiką palaipsniui perkelkite rankinį siurbimo svirtį išjungimo („RUN“) kryptimi.
  PASTABA **:** paleidus įkaitusį variklį siurbimo įjungti nereikia – jo svirtis turi būti atviroje padėtyje.

  SVARBU: mažas greitis skirtas tik varikliui dirbant tuščiąja eiga – dirbdami su mašina naudokite didžiausią greitį.

  3.3.2 Sustojimas
- Droselio svirtimi nustatykite lėčiausią variklio sūkių skaičių (perkelkite ją link vėžlio piktogramos) ir leiskite varikliui 1–2 minutes veikti mažu greičiu, kad jis šiek tiek atvėstų.
- Išjunkite degimą, nustatydami jo jungiklį į "OFF" padėtį. Arba galite uždaryti degalų vožtuvą (perjungti į padėtį „UŽDARYTA“) ir palaukti, kol variklis sustos – tokiu būdu iš karbiuratoriaus atsikratysite degalų likučių, todėl verta jį panaudoti prieš padėdami nenaudojamą mašiną sandėliuoti. ilgą laiką.
  DĖMESIO: jei reikia staiga išjungti įrenginį, paspauskite avarinio stabdymo mygtuką, tačiau šį būdą naudokite tik avariniu atveju!
  SVARBU **:** niekada nenaudokite droselio svirties, kad sustabdytumėte variklį, jį pristabdydami!

- Jei mašina nebebus naudojama, uždarykite degalų tiekimo vožtuvą – nustatykite jo svirtį į uždarą („UŽDARYTA“) padėtį.

3.3.3 Darbo patarimai

- [HT-WBL-01] Jei darbo metu mašina sustabdoma, o mediena įstrigo ant ašmenų ir jos negalima nupjauti, atsukite varžtą 50 ir nuimkite veleno dangtelį 38. Naudokite įrankinį veržliaraktį C, kurio skersmuo yra 34 mm, priešingoje pusėje, kad pritvirtintumėte šešiakampį korpusą ant ašmenų veleno 21. Pasukite viršutinį ašmenų veleną 21 prieš laikrodžio rodyklę, kad atlaisvintumėte ašmenis nuo medienos. Prieš paleisdami mašiną iš naujo, pašalinkite įstrigusią medieną ir pritvirtinkite veleno dangtelį 38:

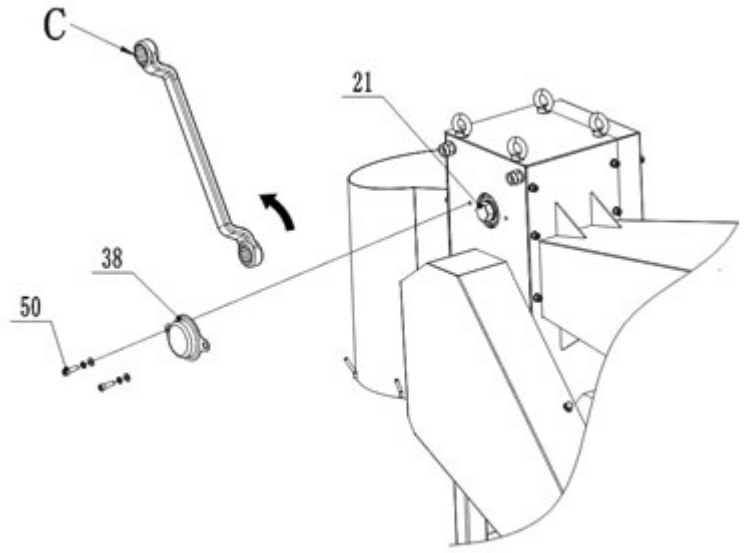

- [HT-WBL-02] Jei darbo metu mašina sustabdoma, o mediena įstrigo ant ašmenų ir jos negalima nupjauti, atsukite varžtą 67 ir nuimkite veleno dangtelį 38. Naudodami 30 mm skersmens įrankinį veržliaraktį C pritvirtinkite šešiakampį korpusą ant ašmenų veleno 21. Pasukite viršutinį ašmenų veleną 21 prieš laikrodžio rodyklę, kad atlaisvintumėte ašmenis nuo medienos. Prieš paleisdami mašiną iš naujo, pašalinkite įstrigusią medieną ir pritvirtinkite veleno dangtelį 38.
- Ši mašina gali pjauti nerūšiuotas arba iš anksto apdorotas šakas, todėl šviežiai nupjautas šakas, augalų stiebus ir kt. galima tiesiogiai pjauti. Dėl tokių veiksnių, kaip žaliavos tipas, drėgmės kiekis ir kietumas, darbo metu mašina gali patirti variklio perkrovą, užstrigimą ir kūno drebėjimą, o tai yra įprasta situacija.
- Jei reikia kirsti kietus daugiamečius medžius ar sausą medieną, padavimo skersmuo turi būti sumažintas, kad būtų išvengta variklio perkrovos ir išjungimo, taip pat siekiant sumažinti variklio, peilių ir kitų transporto priemonės dalių pažeidimą. Ši mašina turi geriausią šviežios kamštienos pjovimo efektą.
- Prieš pradėdami dirbti, įsitikinkite, kad padėtis žemiau išleidimo angos yra atvira ir nėra kitų situacijų, kurios gali turėti įtakos iškrovimui.
- Tiekkite medžiagą iš abiejų pusių prieš padavimo bunkerį, nedirbkite tiesiai į mašinos padavimo angą. Maitinant stipriai nelaikykite medienos, tik švelniai stumkite medieną; valymo ir surinkimo operacijos tiesiai po išleidimo anga yra draudžiamos.
- Dėl šios mašinos apdirbimo ypatybių vartotojui tereikia švelniai įstumti medieną į padavimo bunkerį. Kai žaliavinė mediena bus paduota į padavimo bunkerį, ji ir toliau iki galo apdoros visą žaliavos sekciją, vartotojui nereikalaujant jokių veiksmų. Tačiau sustojus viduryje, mediena gali būti nupjauta iki galo ir ašmenys gali užstrigti. Todėl ne avarinėse situacijose šiai mašinai neleidžiama liesti saugos juostos ir sustoti viduryje darbo metu. Be to, trumpų blokų medienos medžiagos neturėtų patekti į padavimo bunkerį pjovimui, nes pjovimo metu jos medinėje dėžėje sulaužys horizontaliai, todėl variklis bus perkrautas ir išsijungs, netgi gali būti pažeisti peiliai ar kitos mašinos dalys.

- [HT-WBL-01] Išleidimo angoje yra surinkimo maišų kabliukai, tačiau surinkimo maišus galima dėti tik tuo atveju, jei įvykdomos šios dvi sąlygos:
  a) Surinkimo maišelio išdėstymą ir pakeitimą atlieka tam skirtas asmuo. Įdėjus surinkimo maišą, jis turi būti žemiau apatinio išleidimo angos krašto, kad būtų lengva stebėti jame esančios medienos sukrovimo būseną. Taip užtikrinama, kad surinkimo maišą būtų galima laiku aptikti po užpildymo, neužsikimšant išleidimo angos, greitai pašalinamas ir pakeičiamas nauju surinkimo maišeliu.
  b) Jei vienas vartotojas dirba vienas ir jam reikalingas surinkimo maišelis medienos ruošai surinkti, būtina užtikrinti, kad surinkimo maišas pilnai tilptų visą neapdorotos medienos tūrį, kad mediena neperpildytų surinkimo maišo viduje ir būtų išvengta rimtų svarbių komponentų, pvz., ašmenų ir ašmenų veleno, pažeidimas dėl išmetimo angos užsikimšimo, kurį sukėlė medienos perpildymas surinkimo maišo viduje.

3.4. Valymas ir priežiūra

a) Variklio priežiūros intervalų lentelė (jei variklio agregato gamintojas nenurodė kitaip):

Veikla / intervalas *		**Prieš kiekvieną naudojimą**	**Po 1 mėnesio arba pirmųjų 20 darbo valandų nuo 1. paleidimo**	**Kas 3 mėnesius arba kas 50 darbo valandų**	**Kasmet arba 100 darbo valandų**
Variklio alyva	Galimo papildymo patikrinimas	**x**			
	Pakeitimas		**x****	**x**	
oro filtras***	Kontrolė	**x**			
	Valymas		**X**		
	Pakeitimas			**x**	
Degalų bako valymas					**x**
Valdykite ir, jei reikia, reguliuokite uždegimo žvakės tarpą					**x** (jei reikia, pakeiskite)
Kuro bako valymas					**x**
Patikrinkite peilių / įdubų aštrumą		**x**			
Padangų slėgis			**x**		
Nuvalykite variklio išorę (nešvarumus, dulkes ir pan.)			**x**		
Kuro žarnos - patikra		**Kas 2 metus** (jei reikia, pakeiskite)			
Cilindro galvutės arba stūmoklio vidaus valymas nuo anglies sankaupų ****		**Kas 125 darbo valandas**			
* Priklausomai nuo to, kas krenta anksčiau.					
** Jei mašina dažnai dirba esant apkrovai arba itin karštomis aplinkos sąlygomis – sumažinkite intervalą iki 25 darbo valandų.					
*** Jei mašina dažnai dirba dulkėtoje, nešvarioje aplinkoje, valymo intervalą reikia sutrumpinti iki 10 darbo valandų, o keisti kas 25 darbo valandas.					
****Aptarnavimą turi atlikti specialistas.					

b) Prieš kiekvieną valymą, reguliavimą ar priedų keitimą, taip pat kai įrenginys nenaudojamas, išjunkite mašiną ir visiškai atvėsinkite, taip pat ištraukite uždegimo laido vamzdelį nuo uždegimo žvakės.
   - Palaukite, kol besisukančios dalys sustos.

c) Paviršiams valyti naudokite tik nekorozines valymo priemones.

d) Laikykite įrenginį sausoje ir vėsioje vietoje, apsaugotoje nuo drėgmės ir tiesioginių saulės spindulių.

e) Nepurkškite įrenginio vandens srove ir nenardinkite į vandenį.

f) Įsitikinkite, kad pro korpuso ventiliacijos angas nepatektų vandens.

g) Vėdinimo angas valykite šepečiu ir suslėgtu oru.

h) Reguliariai tikrinkite įrenginio techninį tinkamumą ir visus pažeidimus.

i) Valymui nenaudokite aštrių ir (arba) metalinių daiktų (pvz., vielinio šepečio ar metalinės mentelės), nes jie gali pažeisti prietaiso medžiagos paviršių.

j) Reguliariai tikrinkite kuro laidus, ar jie nepažeisti ar nesusidėvėję (įtrūkimų ar nesandarumų), ir nedelsdami pakeiskite pažeistą dalį.

k) Uždegimo žvakių patikra/keitimas:
DĖMESIO: ištraukite kištuką tik esant šaltam varikliui!
Prieiga prie kištuko yra tarp oro filtro korpuso ir duslintuvo. Pirmiausia nuimkite uždegimo laido vamzdelį nuo uždegimo žvakės, kad galėtumėte prie jo prieiti. Prieš montuodami uždegimo žvakę, įskaitant naują, patikrinkite uždegimo žvakės tarpą ir, jei reikia, sureguliuokite. Įsukdami kištuką darykite iki galo, bet priveržkite jautriai – dažniausiai dar 1/3-1/2 apsisukimo (žr. kištuko gamintojo rekomendacijas). Likusi surinkimo dalis grįžta į išmontavimą.

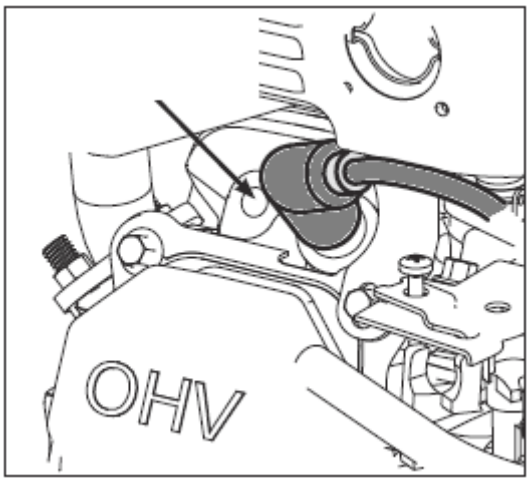

l) Oro filtro tikrinimas/keitimas:

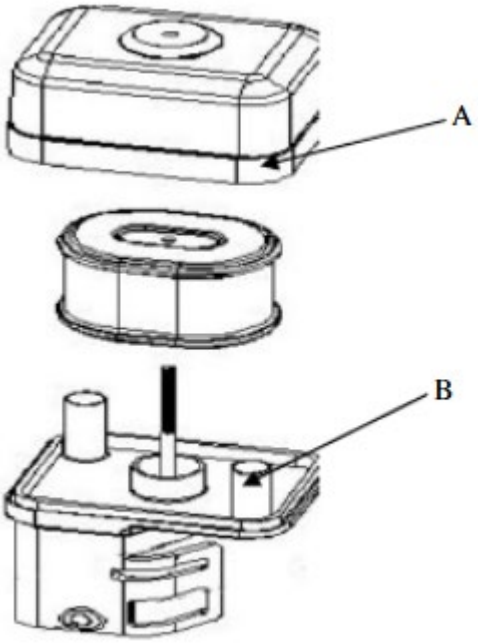

- Nuimkite oro filtro išorinį dangtelį (A). Būkite atsargūs, kad į oro filtro mazgą nepatektų nešvarumų ir šiukšlių.
- Atskirkite oro filtrą (A) nuo oro filtro korpuso (B).
- Patikrinkite oro filtrą. Išvalykite nešvarų oro filtrą šiltu vandeniu ir švelniu muilu. Prieš montuodami iš naujo, leiskite oro filtrui gerai išdžiūti.
- Įdėkite oro filtro mazgą ant karbiuratoriaus ir pritvirtinkite varžtu.
- Pastaba: filtrui valyti nenaudokite suslėgto oro ar tirpiklių. Suslėgtas oras gali pažeisti filtrą, o tirpikliai ištirps filtrą.

m) Variklio alyvos keitimas:

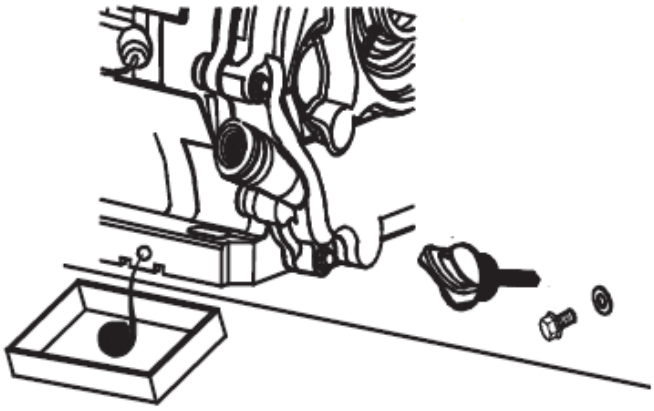

- Pastatykite mašiną ant lygaus paviršiaus, įjunkite mašiną ir keletą minučių pašildykite variklį, tada išjunkite.
- Nuimkite alyvos pildymo angos dangtelį su matuokliu.
- Padėkite alyvos dėmės talpyklą po varikliu ties išleidimo kaiščiu.
- Atsukite alyvos išleidimo kaištį ir išleiskite visą alyvą – kol nustos tekėti.
- Vėl įsukite išleidimo kaištį ir per pildymo kamštį su matuokliu užpildykite jį šviežia alyva, vadovaudamiesi anksčiau šiame vadove aprašyta procedūra.

n) Ilgas mašinos nenaudojimas:

Jei mašina nenaudojama ilgiau nei mėnesį, būtina:

- Išpilkite kurą iš bako arba įpilkite kuro stabilizatoriaus pagal gamintojo nurodytą priedo proporciją.
  PASTABA: nelaikykite kuro bake su stabilizatoriumi ilgiau nei rekomenduoja priedo gamintojas!
- (tik jei degalai išpilami iš bako) Užveskite variklį ir leiskite jam veikti be apkrovos, kol jis pats išsijungs dėl degalų trūkumo – tai leis kuro likučiams išpilti iš kuro sistemos ir karbiuratoriaus. Bet kokius likučius galima nusausinti atsukant kritulių filtrą:

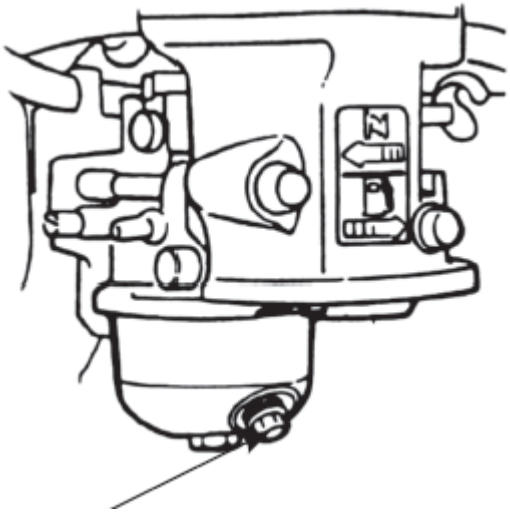

- Išjunkite kritulių filtrą ir uždarykite kuro vožtuvą.
- Pakeiskite variklio alyvą nauja (jei ji neseniai nebuvo pakeista arba yra susidėvėjimo požymių).
- Esant šaltam varikliui, nuo uždegimo žvakės nuimkite uždegimo laido vamzdelį ir atsukite uždegimo žvakę ir per jo angą į cilindrą įpilkite 5-10 ml šviežios variklio alyvos. Vėl įsukite uždegimo žvakę.
- Traukite starterio vilkimo rankenėlę, kol pajusite pasipriešinimą, kad alyva pasiskirstytų cilindre, išsaugodama variklį iš vidaus. Tada atlikite 8–10 lėtų judesių traukdami taip, lyg norėtumėte užvesti variklį.
- Išvalykite prietaisą, ypač variklį, nuo nešvarumų ir kitų teršalų, pvz., dulkių.
- Patikrinkite, ar mašinoje nėra susidėvėjusių ar pažeistų dalių – jei reikia, jas pakeiskite.
- Jei reikia, pripūskite oro ratuose iki didžiausio leistino slėgio (žr. ženklinimą ant padangos).
- Mašiną laikykite sausoje, stogu dengtame pastate su gera ventiliacija ir apsaugotoje nuo karščio bei saulės spindulių.

o) Reguliariai 1–2 kartus per mėnesį tikrinkite mašinos dalis vadovaujant profesionalams arba profesionalams. Įsitikinkite, kad mašina visiškai sustojo!

- [HT-WBL-01] Atidarykite krumpliaračio dangtį 36, diržo dangtelį 13, mažąjį krumpliaračio dangtelį 43 ir išleidimo angą 31, sutepkite atitinkamą kiekį tepalo kiekvienam pavaros komponentui; Patikrinkite, ar lanksčiai sukasi ir ar nesusidėvi pagrindinės dalys, pvz., guoliai, peiliai, diržai ir kt. Jei aptinkami defektai, juos reikia nedelsiant pataisyti prieš atliekant pakartotinį darbą. Ypač peiliams reikia reguliariai tikrinti, o ašmenų remontas atliekamas profesionaliose įstaigose. Buki peiliai gali sumažinti mašinos efektyvumą, o sunkiais atvejais gali sugadinti mašinos komponentus.

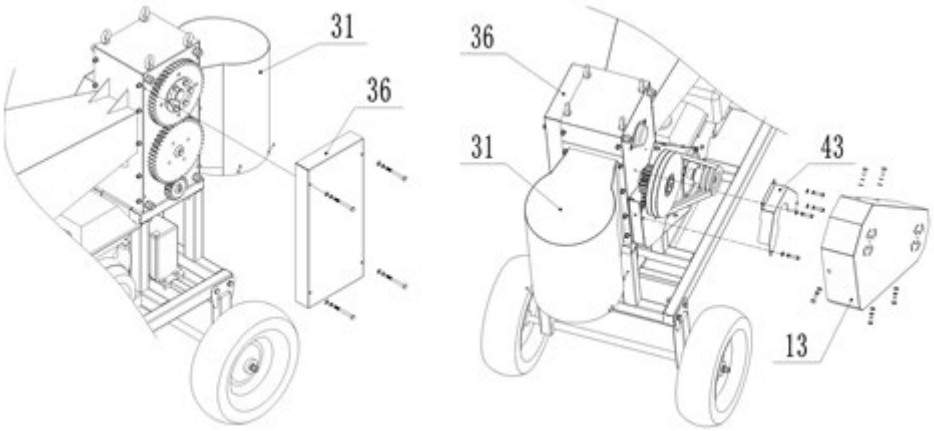

- [HT-WBL-02] atidarykite pavaros dangtį 36, atsukdami 4 kartus jį laikančius b77 varžtus. Sutepkite kiekvieną pavaros komponentą; Patikrinkite, ar lanksčiai sukasi ir ar nesusidėvi pagrindinės dalys, pvz., guoliai, peiliai, diržai ir kt. Jei aptinkami defektai, juos reikia nedelsiant pataisyti prieš atliekant pakartotinį darbą. Ypač peiliams reikia reguliariai tikrinti, o ašmenų remontas atliekamas profesionaliose įstaigose. Buki peiliai gali sumažinti mašinos efektyvumą, o sunkiais atvejais gali sugadinti mašinos komponentus.

SAUGUS AKUMULIATORIŲ IŠĖMIMAS
Įrenginiuose sumontuotos GEL 12V 9Ah baterijos.
Išimkite panaudotas baterijas iš įrenginio, atlikdami tą pačią procedūrą, kaip jas įdėjote.
Perdirbkite baterijas atitinkamoje organizacijoje ar įmonėje.

PANAUDOTŲ PRIETAISŲ IŠMETIMAS
Neišmeskite šio prietaiso į komunalinių atliekų sistemas. Perduokite jį į elektros ir elektros prietaisų perdirbimo ir surinkimo punktą. Patikrinkite simbolį ant gaminio, naudojimo instrukcijos ir pakuotės. Prietaisui pagaminti panaudotas plastikas gali būti perdirbamas pagal jų ženklinimą. Pasirinkdami perdirbimą, labai prisidedate prie mūsų aplinkos apsaugos.
Norėdami gauti informacijos apie vietinę perdirbimo įmonę, susisiekite su vietinėmis valdžios institucijomis.

TRIKČIŲ ŠALINIMAS

Problema	**Galima priežastis**
Variklis negali būti užvestas	• Ar uždegimo jungiklis yra „ON“ padėtyje? • Ar degalų uždarymo vožtuvas įjungtas? • Ar naudojate šviežias, švarias dujas? Jei dujos senos, pakeiskite jas. • Jei dujas laikote ilgiau nei 30 dienų, naudokite kuro stabilizatorių. • Ar uždegimo žvakė švari? Jei uždegimo žvakė nešvari arba įskilusi, ją pakeiskite. Jei jis riebus, palikite jį, uždėkite skudurą virš kamščio angos ir keletą kartų patraukite atatrankos laidą, kad išpūstumėte alyvą iš cilindro, tada nuvalykite kištuką ir vėl įkiškite. • jei apsauginis jungiklis nustatytas iš naujo ir laidas prijungtas?
Darbo metu variklis sustoja	• jei variklis sustoja dėl perkrovos? • jei mediena užsikimšusi ašmenų korpuse? • jei apsauginis jungiklis yra normalios būklės? • jei variklis turi pakankamai degalų ir alyvos?
Keistas triukšmas	• Sustabdykite mašiną, patikrinkite, ar neatsilaisvino kokia nors techninė įranga?

	• jei ne, paprašykite specialistų patikrinti ir atlikti techninę priežiūrą.
Ašmenys susidėvėję arba pažeisti	• Eikite į profesionalias remonto vietas, kad pakeistumėte arba pagaląstumėte peilius.
Diržas slysta	• nedelsiant sustabdykite mašiną, paprašykite profesionalių darbuotojų atidaryti diržo dangtelį, patikrinti diržo susidėvėjimą, o jei diržas pažeistas, pakeisti jį nauju; Jei diržas yra normalus, būtina atlaisvinti variklio tvirtinimo varžtus, sureguliuoti variklio priekinę ir galinę padėtį, kad diržas būtų įtemptas, o baigus vėl uždėti diržo dangtelį.
Medkirčių nepavyksta efektyviai atskirti	• nedelsdami sustabdykite mašiną, paprašykite profesionalių darbuotojų sureguliuoti ašmenų erdvę (atidarykite pavaros dangtį, atlaisvinkite varžtus, prispaustus prie viršutinio ašmenų veleno ir krumpliaračio kūgio įvorės, pasukite viršutinį ašmenų veleną, sureguliuokite santykinę krumpliaračio ir ašmenų padėtį veleną, pasirinkite atitinkamą tarpą tarp viršutinės ir apatinės ašmenų, užfiksuokite varžtus ant kūgio įvorės ir vėl uždėkite pavaros dangtelį)

Acest manual de utilizare a fost tradus folosind traducerea automată. Am depus toate eforturile pentru a ne asigura că traducerea este exactă, dar vă rugăm să rețineți că traducerile automate nu sunt perfecte și nu sunt menite să înlocuiască traducătorii umani. Versiunea oficială a manualului de utilizare este în limba engleză. Orice diferență între versiunea tradusă și versiunea originală în limba engleză nu este obligatorie din punct de vedere juridic. Dacă aveți întrebări despre acuratețea traducerii, vă rugăm să consultați versiunea în limba engleză, care este referința oficială. Mai multe versiuni lingvistice sunt disponibile la cerere prin info@expondo.com

Date tehnice

Descrierea parametrilor		Valoarea parametrului	
Numele produsului		Despicator lemn	
Model		HT-WBL-01	HT-WBL-02
Tip motor		DH457 Aspirat natural 1 cilindru OHV în 4 timpi răcit cu aer 457 ccm Euro 5	DH212 Aspirat natural 1 cilindru OHV în 4 timpi răcit cu aer 212 ccm Euro 5
Putere maximă [CP]		18 la 3600 rpm	7 la 3600 rpm
Cuplu maxim [Nm]		31 la 2500 rpm	13,5 la 2500 rpm
Tipul de combustibil		Benzină fără plumb min. 91 octan (RON) ≤E10	
Ulei de motor	Viscozitate	Condiții ambientale standard de lucru: API SJ +mai mare 10W30 (cu aditivi de curățare)	
		Condiții de lucru în mediu rece (nu depășește 0 ° C): API SJ + 5W30 mai mare (cu aditivi de curățare)	
	Capacitate [L]	1,1	0,6
Bujie	Tip	F7TC / F7RTC (sau echivalent)	
	Distanța dintre electrozi [mm]	0.6-0.8	
	Cuplu de strângere [Nm]	18-22	
Capacitate rezervor de combustibil [L]		6,5	3,6
Tip starter		Recul / Electric	
Viteza maximă a lamei [rpm]		230	240
Capacitate de așchiere [cm]		12 (ramură moale proaspătă)	7 (ramură moale proaspătă)
Dimetru admisibil de buștean [cm]		Ø10-30	Ø8-20
Dimensiuni [latime x adancime x inaltime; mm]		850 x 2120 x 1410	640 x 1800 x 1120
Greutate (netă) [kg]		249	112
Tip baterie		6MF9 GEL 12 V 9 Ah	6MFL GEL 12 V 9 Ah

1. Utilizați instrucțiuni

Aparatul este conceput pentru prelucrarea crengilor de lemn, arbuștilor, buruienilor, lăstarilor (cu un diametru care nu depășește valoarea dată în tabelul cu date tehnice) în bucăți mai mici. Aceste utilaje sunt alimentate de un motor pe benzină, făcându-le portabile și potrivite pentru utilizare în aer liber, în special în zonele fără acces la electricitate și echipate cu un cârlig pentru remorcare la viteză mică (≤ 5 km/h) numai în afara drumurilor publice.

ATENȚIE: nu utilizați mașina pentru a mărunțișa resturi de construcții, plastic, produse din hârtie, frânghii sau sfori sau orice material care poate conține metal.

AVERTISMENT **:** îndepărtați toate cuiele, frânghiile, sforile sau pietrele care pot fi încorporate în părțile plantei (de exemplu, rădăcini etc.) înainte de a introduce materialul în unitate.
Utilizatorul este responsabil pentru orice daune rezultate din utilizarea neintenționată a dispozitivului.

3.1. Descrierea dispozitivului





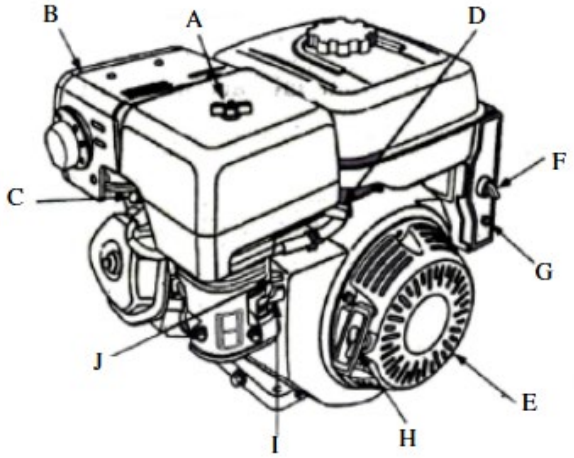

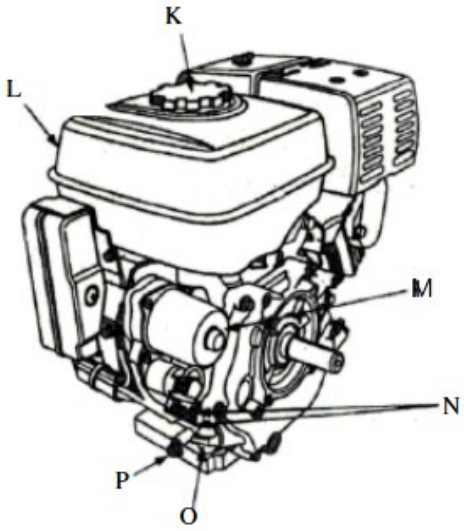

A. Filtru de aer
B. Toba de eșapament
C. Protectie toba de eșapament (opțional)
D. Bujie
E. Maneta de acceleratie
F. Comutator de aprindere
G. Întrerupător (tip demaror electric)
H. Mâner demaror cu recul
I. Maneta de sufocare
J. Robinet de combustibil
K. Capac rezervor combustibil
L. Rezervor de combustibil
M. Starter (tip pornire electrică)
N. Numărul de identificare a motorului
O. Joja de ulei
P. Buşon de scurgere a uleiului

3.2. Pregătirea pentru utilizare

LOCALITATEA APARATORULUI

Temperatura ambiantă nu trebuie să depășească 45°C, iar umiditatea ambiantă nu trebuie să depășească 85%. Utilizați unitatea numai în spații deschise și/sau zone bine ventilate. Nu obturați admisia de aer a unității și orificiul de evacuare a motorului. Țineți unitatea departe de orice suprafețe fierbinți. Utilizați întotdeauna unitatea pe o suprafață plană, stabilă, curată, ignifugă și la îndemâna copiilor și a persoanelor

cu deficiențe mentale, senzoriale și intelectuale. Locul de funcționare al dispozitivului trebuie să ofere acces ușor la pârghia de oprire de urgență a dispozitivului. Este interzis să lucrați sau să rulați mașina pe suprafețe nepavate cu pante, ondulații, denivelări, slăbiciuni sau suprafețe alunecoase.

CONDIȚII DE LUCRARE

Verificați materialul care urmează să fie mărunțit și asigurați-vă că există suficient spațiu deasupra mașinii pentru a încărca materialul. Se recomandă să alegeți un loc de muncă cât mai aproape de locul unde urmează să fie folosite cipurile. Acest lucru va reduce necesitatea de a transporta materialul prelucrat la minimum.

Păstrați o distanță sigură față de zona de descărcare a așchiilor. Asigurați-vă că toți trecătorii, copiii, animalele sau obiectele de valoare sunt, de asemenea, ținute la o distanță sigură de zona de descărcare a cipurilor.

MONTAJUL MAȘINII

Această mașină este parțial dezasamblată și ambalată. După despachetare, piesele sunt scoase din cutia de ambalare și pur și simplu asamblate conform diagramei de instalare atașate înainte de operare. Atenție: Unele părți ale acestei mașini cu volum mare și greutate mare. În timpul asamblarii, se recomandă să solicitați îndrumare și asistență de la un vânzător sau de la cineva cu cunoștințe și abilități considerabile pentru această mașină pentru a asigura siguranța.



HT-WBL-01



HT-WBL-02

ATENȚIE: în timpul instalării, nu puneți mâinile sau alte părți ale corpului pe o rază a rotorului lamei; Nu atingeți lamele cu mâinile sau cu alte părți ale corpului.

HT-WBL-01

A. Partea superioară a ansamblului buncărului de alimentare

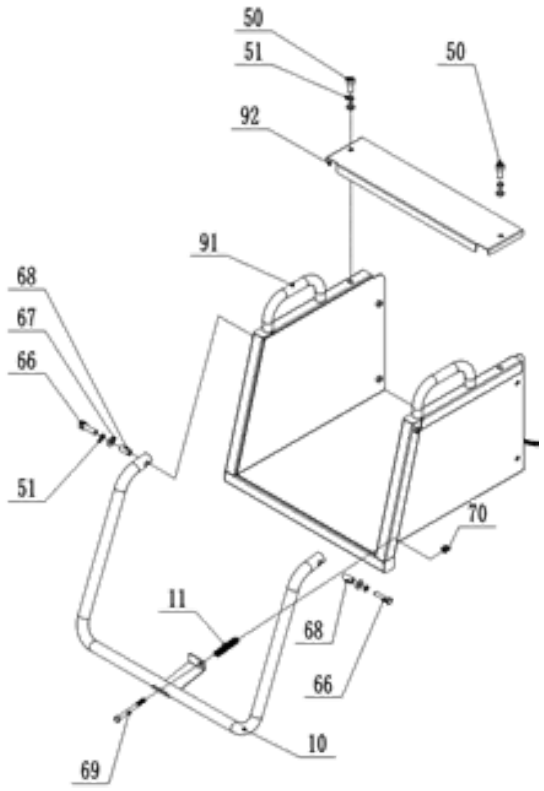

Numărul piesei	Descrierea piesei
92	Capac superior pentru partea superioară a buncărului de alimentare
91	Partea superioară a buncărului de alimentare
70	Piuliță de blocare
69	Bolt
68	Bucșă
67	Mașină de spălat
66	Bolt
51	Spalator cu arc
50	Bolt
11	Primăvară
10	Bară de siguranță

Mai întâi, instalați bara de siguranță 10, așa cum se arată în figură, prin hardware și arc pentru a o fixa pe partea superioară a buncărului de alimentare 91. Apoi instalați capacul superior pentru partea superioară a buncărului de alimentare 92 pe partea superioară a buncărului de alimentare 91 cu șurubul 50. , și așteptați următorul pas de instalare.

B. Ansamblu roti fata

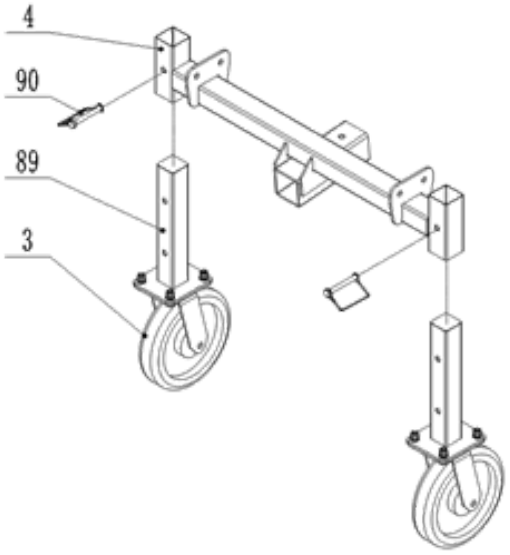

Numărul piesei	Descrierea piesei
90	D-pin
89	Piciorul roții din față
4	Cadru roți din față
3	Roată omnidirecțională

Instalați piciorul roții din față 89, așa cum se arată în figură, pe cadrul roții din față 4, prin știftul D 90 și așteptați următorul pas de instalare.

C. Ansamblu cadru roată din spate

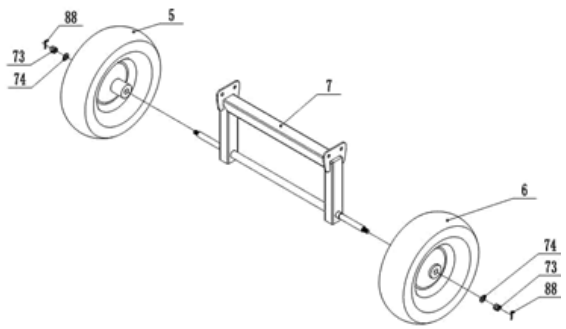

Numărul piesei	Descrierea piesei
88	Pin
74	Mașină de spălat
73	Piuliță de blocare
7	Cadrul roții din spate
6	Roata dreapta
5	Roata din stanga

Instalați anvelopele din stânga și dreapta 5 și 6 pe cadrul roții din spate 7 cu feronerie și așteptați următorul pas de instalare.

D. Roți din față/ cadru roată din spate/ ansamblu cadru principal

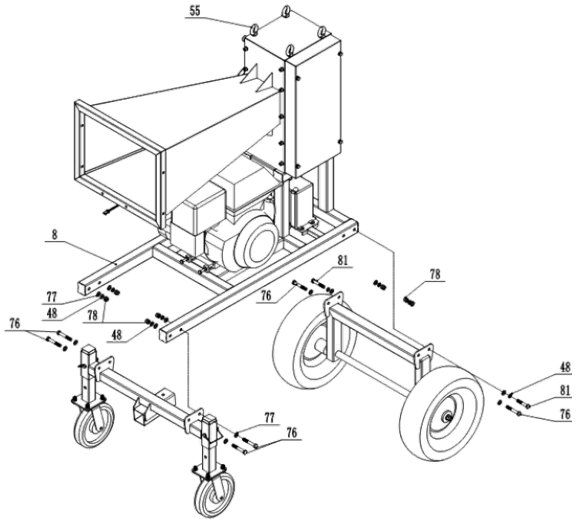

Numărul piesei	Descrierea piesei
81	Bolt
78	Piuliță de blocare
77	Mașină de spălat
76	Bolt
51	Spalator cu arc
55	Șurub cu ochi – pentru ridicare
48	Spalator cu arc

Cel puțin două șuruburi cu ochi 55 ar trebui să fie selectate ca puncte principale de ridicare, ridicați încet cadrul principal 8 la o înălțime de 50-70 cm deasupra solului cu un dispozitiv de ridicare cu o capacitate de ridicare de peste 1000 kg, acordând atenție siguranței. După cum se arată în figura de mai sus, roțile din față și cadrul roții din spate pot fi fixate pe cadrul principal 8 prin hardware.

E. Buncăr de evacuare/partea superioară a ansamblului buncăr de alimentare/cadru principal

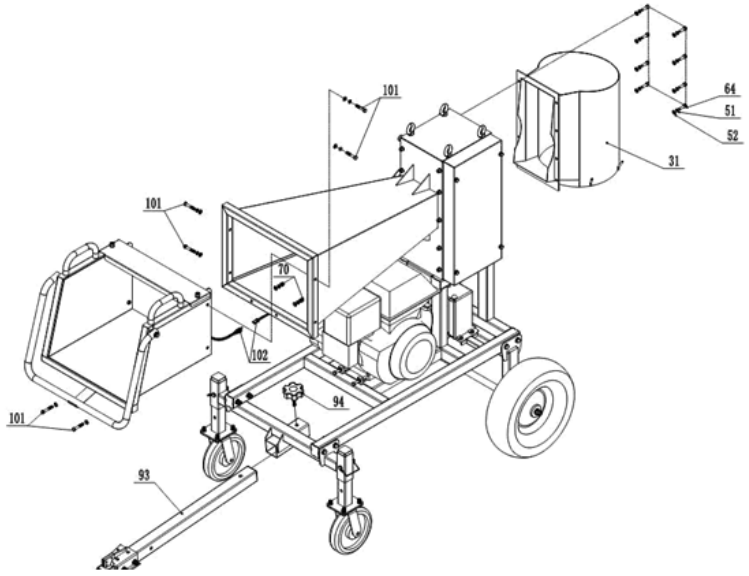

Numărul piesei	Descrierea piesei
102	Sârmă
101	Bolt
94	Buton
93	Bara de tractare
70	Piuliță de blocare
64	Bolt
52	Mașină de spălat
51	Spalator cu arc
31	Buncăr de evacuare

Fixați partea superioară finisată a buncărului de alimentare 91 și a buncărului de evacuare 31 pe cadrul principal prin feronerie; Conectați firul 102 la firul de comandă a motorului, trageți știftul din stânga de pe întrerupătorul de siguranță de pe bara de siguranță 10. Fixați bara de tractare 93 cu butonul 94 de pe cadru.

F. Asamblare și conectare baterie

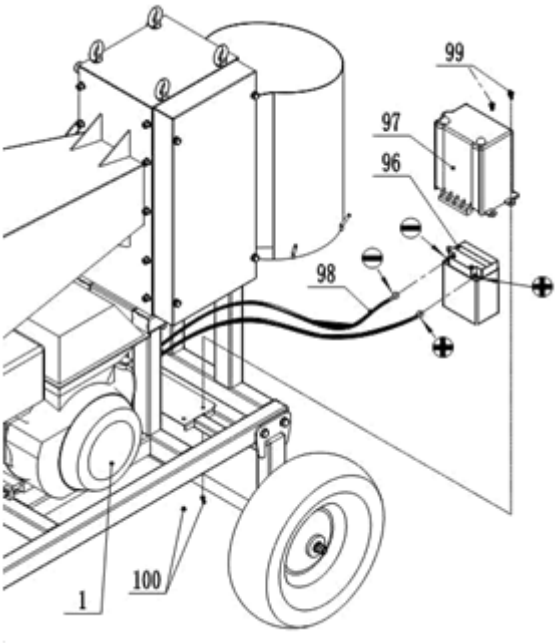

Numărul piesei	Descrierea piesei
100	Piuliță de blocare
99	Bolt
98	Fir baterie
97	Capac baterie
96	Baterie
1	Motor

Conectați firele pozitive și negative ale firului bateriei 98 la polii pozitiv și negativ ai bateriei 96, cu polul pozitiv conectat la polul pozitiv și polul negativ conectat la polul negativ. Nu le conectați incorect, altfel se va deteriora bateria și motorul Fixați capacul bateriei 97 pe bateria 96 și blocați-le pe cadru cu șurubul 99.

HT-WBL-02

A. Ansamblu cadru

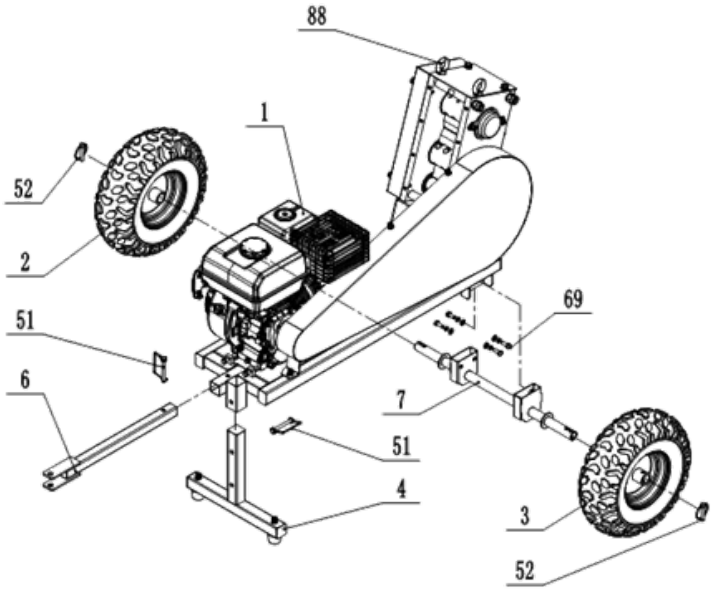

Ca puncte principale de ridicare trebuie selectate două șuruburi cu ochi 88, ridicați încet cadrul principal până la o înălțime de 40-60 cm deasupra solului cu un dispozitiv de ridicare cu o capacitate de ridicare de peste 300 kg, acordând atenție siguranței! Instalați bara în T 4, bara de remorcare 6, axa 7 și roțile (2 și 3) cu știfturile D 51, 52 și șurubul 69 și feroneria.

B. Ansamblu buncăr de alimentare

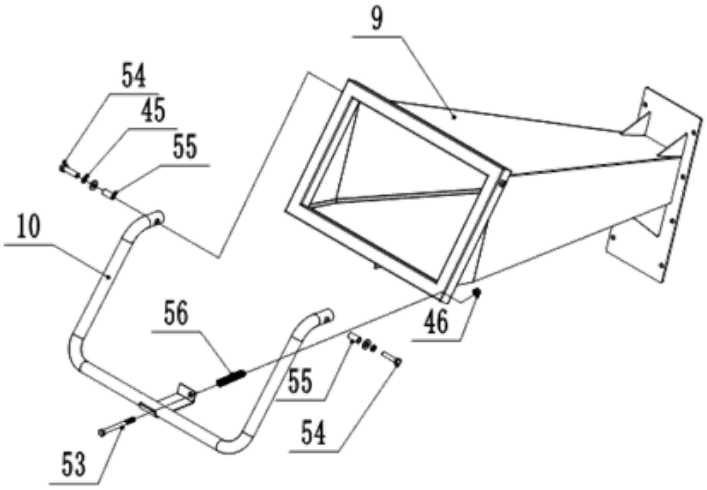

Instalați bara de siguranță 10 pe buncărul de alimentare 9 cu șurubul 53, 54 și feronerie.

C. Ansamblu buncăr de evacuare

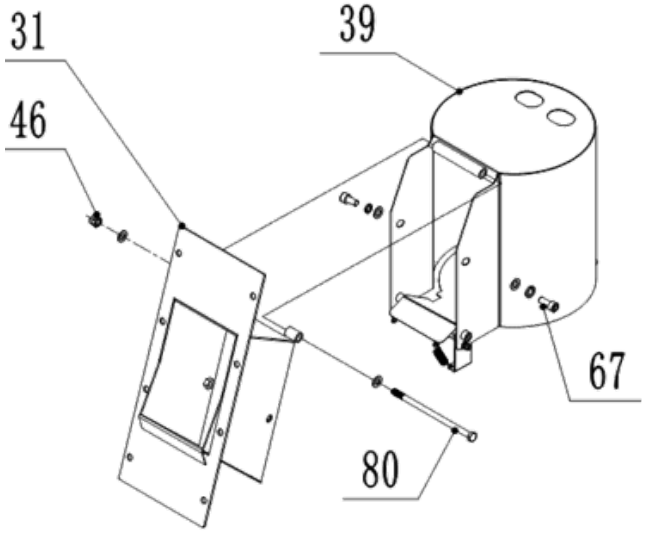

Instalați buncărul de evacuare pe buncărul de evacuare superior 31 cu șuruburi și feronerie.

D. Buncăr de alimentare/ieșire și ansamblul cadrului principal

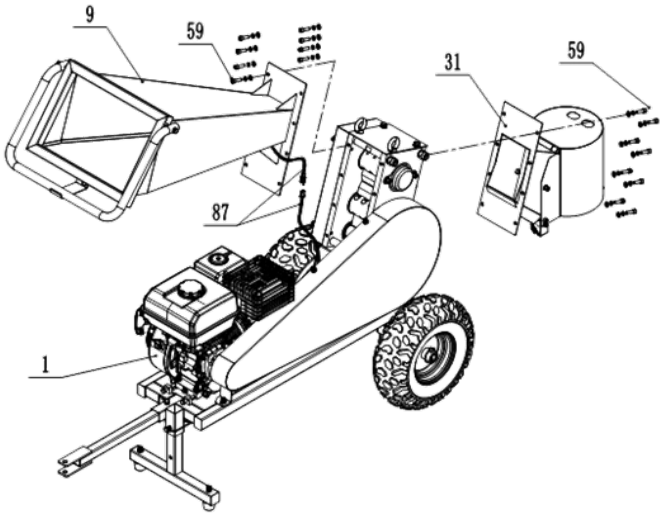

Instalați buncărul de alimentare 9 și buncărul de evacuare 31 cu șuruburi și feronerie. Conectați firele de siguranță 87 la motor, trageți știftul de resetare de pe comutator (partea stângă pe comutator) pentru pornire.

UMPLEREA ULEIULUI DE MOTOR

În timpul transportului, motorul mașinii este fără ulei, de aceea trebuie completat înainte de prima pornire. Utilizați numai ulei proaspăt în conformitate cu recomandarea pentru lubrifierea motorului (vezi tabelul cu date tehnice):

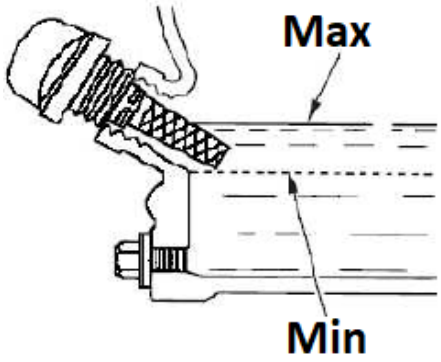

- Așezați mașina pe o suprafață orizontală orizontală.
- Deșurubați capacul portocaliu de umplere a uleiului de motor (cu o joja încorporată - vezi imaginea de mai sus) și turnați ulei prin deschiderea acestuia (folositi o pâlnie, de exemplu), având grijă să nu turnați mai mult decât nivelul permis (câmp marcat pe joja), pe care o verificăm pe joja capacului după ce este fixată în orificiu.
- Se recomandă menținerea nivelului mai aproape de limita superioară acceptabilă decât de limita inferioară. În caz de revărsare peste nivelul admis, uleiul în exces poate fi aspirat prin orificiul dopului.
  ATENȚIE: operarea motorului cu un nivel greșit de ulei poate duce la deteriorarea motorului! Verificați nivelul uleiului de motor înainte de fiecare exploatare a mașinii când motorul este încă rece.

REALIMENTARE

ATENTIE: Motorul aparatului este adaptat doar pentru a arde benzina fara plumb fara adaosuri de ulei. Utilizarea altui combustibil care nu este proaspăt și cu un conținut prea mare de etanol sau de calitate scăzută poate duce la defecțiunea motorului. Alimentați numai cu motorul oprit, cu mare atenție să nu vărsați combustibil peste motor, mai ales când este fierbinte - pericol de incendiu! Dacă motorul este încălzit, așteptați cel puțin 2 minute înainte de a alimenta.

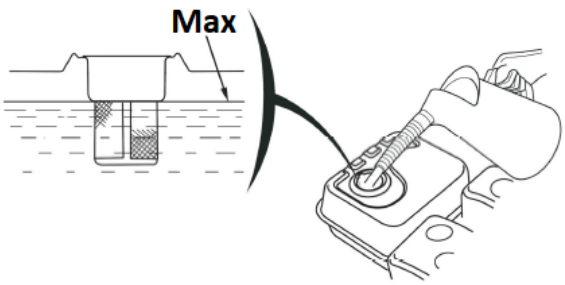

- Așezați mașina pe o suprafață orizontală orizontală.
- Rezervorul de combustibil este situat în partea de sus a unității.
- Deșurubați capacul rezervorului de combustibil (cu pictograma distribuitorului). Nu scoateți filtrul de sită din interiorul deschiderii!
- Umpleți combustibil prin deschiderea dopului - nivelul maxim de combustibil din rezervor nu trebuie să depășească limita superioară a indicatorului de nivel roșu din filtrul de filtrare, adică să ajungă la partea inferioară a gâtului de umplere la max.

CONECTAREA BATERIEI

ATENȚIE: Aveți grijă să nu conectați bateria în polaritate inversă, deoarece acest lucru va scurtcircuita sistemul de încărcare a bateriei!

- Conectați cablul pozitiv/roșu (+) la borna solenoidului demarorului (A).
- Conectați cablul negativ/negru sau albastru (-) la un șurub de montare a motorului sau la o altă conexiune bună la împământare a motorului.
- Conectați cablul pozitiv (+) la borna pozitivă (+).
- Conectați cablul negativ (-) la borna negativă (-).
- Acoperiți bornele și capetele cablurilor cu cupru sau unsoare specială pentru terminale electrice.

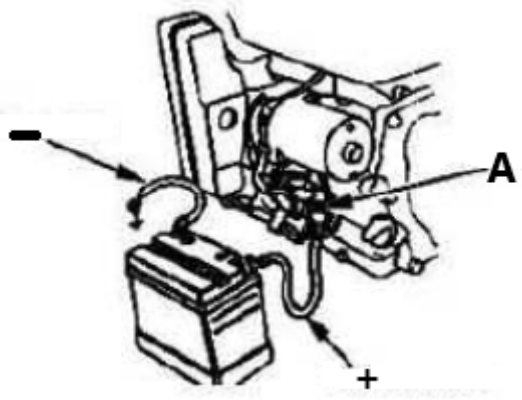

3.3. Utilizarea dispozitivului

3.3.1 Pornire

- Setați supapa de combustibil - pictograma distribuitorului - în poziția deschis ("ON" - vedeți pictograma semnăturii de pe carcasa filtrului de aer), astfel încât combustibilul să poată curge din rezervor către carburator pentru a porni motorul.



- **Numai când motorul este rece** : activați șocul, adică setați pârghia de aspirație manuală în poziția închis ("CHOKE") - vezi pictograma universală.
- Setați maneta de accelerație - controlul turației motorului - la aprox. 1/2 scară în sensul de rotație rapidă.
  NOTĂ: pictograma iepure simbolizează rotația rapidă, iar broasca țestoasă este pentru viteze mici, așa că deplasând maneta spre pictograma corespunzătoare, creșteți sau micșorați turația motorului.

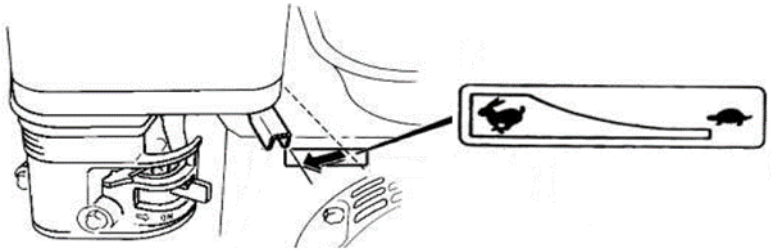

- Rotiți contactul (cheia) de pe motor de la „OFF” la „ON” (numai HT-WBL-01) și apoi la „START” (sau pictograma manivelă), astfel încât motorul să poată fi pornit – după porniri , eliberați imediat cheia de contact.
- [alternativ - manual] După ce ați pus cheia de contact în poziția „ON”, apucați maneta cablului demarorului cu recul și trageți cu o mișcare constantă până când simțiți rezistență pe pârghie, apoi cu o mișcare rapidă trageți până la capăt, toate în timp ce țineți mânerul în mână, permițându-i să revină la poziția de pornire într-un mod controlat. Uneori, în condiții de îngheț, poate fi necesar să trageți de mai multe ori mânerul de remorcher înainte de a porni motorul - acest lucru este normal.
  ATENȚIE: combustibilul vechi sau de calitate scăzută poate duce la probleme de pornire! Schimbați-l imediat cu unul adecvat, proaspăt.
- După pornirea motorului, lăsați-l să funcționeze puțin pentru a ajunge la temperatura de funcționare după cca. 1 minut și în acest timp mișcați treptat maneta de aspirație manuală în direcția oprire ("RUN").
  NOTĂ **:** pornirea unui motor încălzit nu necesită pornirea aspirației - pârghia acestuia trebuie să fie în poziția deschis.

IMPORTANT: turația mică este doar pentru ralanti - utilizați cea mai mare viteză atunci când utilizați mașina.

3.3.2 Oprire

- Setați cea mai mică turație a motorului cu maneta de accelerație (deplasați-o către pictograma țestoasă) și lăsați motorul să funcționeze la turație mică timp de 1-2 minute pentru a se răci puțin.
- Opriți contactul punând comutatorul în poziția „OFF”. Alternativ, puteți închide supapa de combustibil (treceți în poziția „ÎNCHIS”) și așteptați ca motorul să se oprească - această metodă va scăpa de combustibilul rezidual din carburator, așa că merită să îl folosiți înainte de a depozita o mașină nefolosită pentru o perioadă de timp. perioadă lungă de timp.

ATENTIE: daca trebuie sa opriti brusc aparatul, apasati butonul de oprire de urgenta dar folositi aceasta metoda doar in caz de urgenta!
IMPORTANT **:** nu utilizați niciodată maneta de șoc pentru a opri motorul prin accelerarea acestuia!

- Dacă mașina nu va mai fi folosită, atunci închideți supapa de alimentare cu combustibil - puneți-i pârghia în poziția închis ("ÎNCHIS").

3.3.3 Sfaturi de lucru

- [HT-WBL-01] Dacă mașina este oprită în timpul lucrului și lemnul este lipit de lamă și nu poate fi tăiat, vă rugăm să deșurubați șurubul 50 și să scoateți capacul arborelui 38. Utilizați o cheie-unelță C cu un diametru de 34 mm pe partea opusă pentru a fixa corpul hexagonal pe arborele lamei 21. Rotiți axul superior al lamei 21 în sens invers acelor de ceasornic pentru a elibera lama din lemn. Scoateți lemnul blocat și fixați capacul arborelui 38 înainte de a reporni mașina:

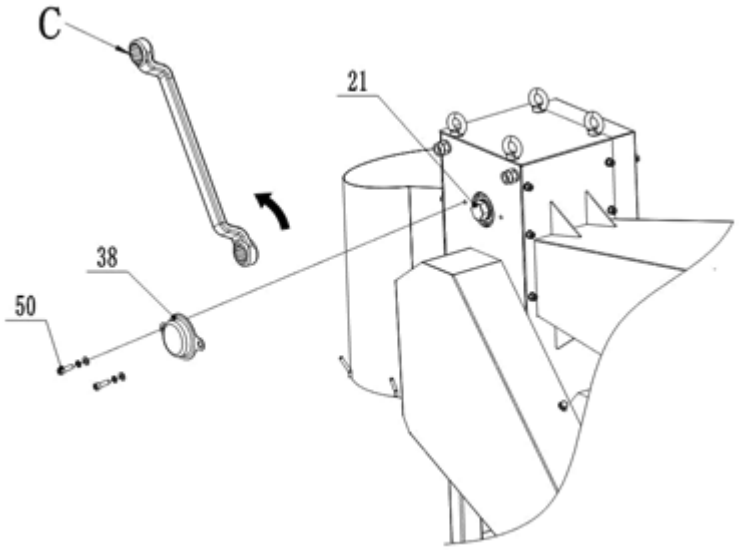

- [HT-WBL-02] Dacă mașina este oprită în timpul lucrului și lemnul este lipit de lamă și nu poate fi tăiat, vă rugăm să deșurubați șurubul 67 și să scoateți capacul arborelui 38. Utilizați o cheie-unelță C cu un diametru de 30 mm pentru a fixa corpul hexagonal pe arborele lamei 21. Rotiți axul superior al lamei 21 în sens invers acelor de ceasornic pentru a elibera lama din lemn. Îndepărtați lemnul blocat și fixați capacul arborelui 38 înainte de a reporni mașina.
- Această mașină poate tăia ramuri nesortate sau preprocesate, astfel încât ramurile proaspete tăiate, tulpinile de plante etc. pot fi direct pentru tăiere. Datorită unor factori precum tipul de materie primă, conținutul de umiditate și duritatea, mașina poate suferi supraîncărcare a motorului, blocare și tremurări ale corpului în timpul lucrului, ceea ce este o situație normală.
- Dacă este necesar să tăiați copaci pereni tari sau lemn uscat, diametrul de alimentare trebuie redus pentru a preveni supraîncărcarea și oprirea motorului și pentru a reduce deteriorarea motorului, lamelor și altor componente ale vehiculului. Această mașină are cel mai bun efect de tăiere pe plută proaspătă.
- Vă rugăm să vă asigurați că poziția de sub portul de descărcare este deschisă și că nu există alte situații care ar putea afecta descărcarea înainte de a lucra.
- Alimentați materialul pe ambele părți în fața buncărului de alimentare, nu operați direct spre portul de alimentare al mașinii. Când hrăniți, nu țineți puternic lemnul, ci doar împingeți ușor lemnul; operațiunile de curățare și colectare direct sub orificiul de evacuare sunt interzise.
- Datorită caracteristicilor de prelucrare ale acestei mașini, utilizatorul trebuie doar să împingă ușor lemnul în buncărul de alimentare. După ce lemnul brut este alimentat în buncărul de alimentare, acesta va continua să proceseze complet întreaga secțiune de materie primă până la sfârșit, fără nicio operațiune de către utilizator. Cu toate acestea, oprirea la jumătatea drumului poate cauza tăierea incompletă a lemnului și blocarea lamei. Prin urmare, în situații care nu sunt de urgență, această mașină nu are voie să atingă bara de siguranță și nu are voie să se oprească la jumătatea drumului în timpul lucrului. În plus, materialele din lemn bloc scurt nu trebuie să intre în buncărul

de alimentare pentru tăiere, deoarece se vor rupe orizontal în cutia de lemn în timpul tăierii, provocând suprasarcină și oprire a motorului și chiar provocând deteriorarea lamelor sau a altor părți ale mașinii.

- [HT-WBL-01] Orificiul de descărcare este echipat cu cârlige pentru sacii de colectare, dar sacii de colectare pot fi amplasați numai dacă sunt îndeplinite următoarele două condiții:
  a) Amplasarea și înlocuirea sacului de colectare sunt operate de o persoană dedicată. După plasare, sacul de colectare trebuie să fie mai jos decât marginea inferioară a orificiului de descărcare, ceea ce face ușoară observarea stării de stivuire a lemnului în interiorul acestuia. Acest lucru asigură că punga de colectare poate fi detectată în timp util după umplere, fără a provoca blocarea orificiului de evacuare și este îndepărtată rapid și înlocuită cu un nou sac de colectare în timp util.
  b) Dacă un singur utilizator operează singur și are nevoie de o pungă de colectare pentru a colecta jurnalul de lemn, este necesar să vă asigurați că sacul de colectare poate ține complet întregul volum al lemnului brut, să vă asigurați că lemnul nu se revarsă în interiorul sacului de colectare și să preveniți grave deteriorarea componentelor importante, cum ar fi lama și axul lamei, din cauza blocării orificiului de descărcare cauzată de preaplinul de lemn în interiorul sacului de colectare.

3.4. Curățare și întreținere

a) Tabel cu intervale de întreținere a motorului (dacă nu se specifică altfel de către producătorul unității motorului):

Activitate / Interval *		**Înainte de fiecare utilizare**	**După 1 lună sau primele 20 de ore-om de la 1. punere în funcţiune**	**La fiecare 3 luni sau la fiecare 50 de ore de funcționare**	**În fiecare an sau 100 de ore de lucru**
Ulei de motor	Verificarea eventualului supliment	**x**			
	Înlocuire		**x ****	**x**	
filtru de aer ***	Controla	**x**			
	Curatenie		**X**		
	Înlocuire			**x**	
Curățarea rezervorului de picătură de combustibil					**x**
Controlați și, dacă este necesar, reglați diferența bujiilor					**x** (înlocuire dacă este necesar)
Rezervor de combustibil - curățare					**x**
Verificați ascuțirea cuțitelor/canelurilor		**x**			
Presiunea anvelopelor			**x**		
Curățați partea exterioară a motorului (pătație, praf etc.)			**x**		
Furtunuri de combustibil - inspecție		**La fiecare 2 ani** (înlocuire dacă este necesar)			

Curățarea interiorului chiulasei sau pistonului de acumularea de carbon ****	**La fiecare 125 de ore de funcționare**
* În funcție de ceea ce cade mai devreme.	
** Dacă mașina funcționează frecvent sub sarcină sau în condiții ambientale extrem de calde - reduceți intervalul la 25 de ore de lucru.	
*** Dacă mașina funcționează adesea într-un mediu praf și murdar, intervalul de curățare trebuie redus la 10 ore de lucru și înlocuit la fiecare 25 de ore de lucru.	
****Serviciul trebuie efectuat de un specialist.	

b) Înainte de fiecare curățare, reglare sau înlocuire a accesoriilor și când unitatea nu este utilizată, opriți mașina și răciți-o complet, scoateți și conducta cablului de aprindere din bujie.
- Așteptați până când piesele rotative se opresc.

c) Utilizați numai agenți de curățare non-corozivi pentru curățarea suprafețelor.
d) Păstrați unitatea într-un loc uscat și răcoros, ferit de umiditate și lumina directă a soarelui.
e) Nu pulverizați unitatea cu un jet de apă și nu o scufundați în apă.
f) Asigurați-vă că nu pătrunde apă prin orificiile de ventilație din carcasă.
g) Curățați orificiile de ventilație cu o perie și aer comprimat.
h) Efectuați inspecții regulate ale unității, verificând starea tehnică și eventualele daune.
i) Nu folosiți obiecte ascuțite și/sau metalice (de exemplu, perie de sârmă sau spatulă metalică) pentru curățare, deoarece acestea pot deteriora suprafața materialului aparatului.
j) Verificați regulat cablurile de combustibil pentru orice deteriorare sau uzură (fisuri sau scurgeri) și înlocuiți imediat componenta deteriorată.
k) Inspecție/înlocuire bujie:
ATENȚIE: scoateți știftul numai la un motor rece!
Accesul la știft se face între carcasa filtrului de aer și toba de eșapament. Mai întâi, scoateți conducta cablului de aprindere din bujie pentru a avea acces la ea. Înainte de a instala o bujie - inclusiv o nouă bujie - verificați decalajul bujiilor și reglați-l dacă este necesar. Când înșurubați știftul, faceți-o cât de mult poate, dar strângeți-l cu sensibilitate - de obicei încă 1/3-1/2 tură (vezi recomandările producătorului știftului). Restul ansamblului trece invers la dezasamblare.

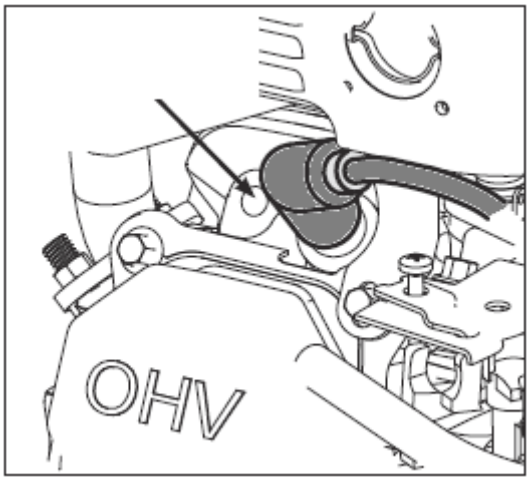

l) Verificarea/înlocuirea filtrului de aer:

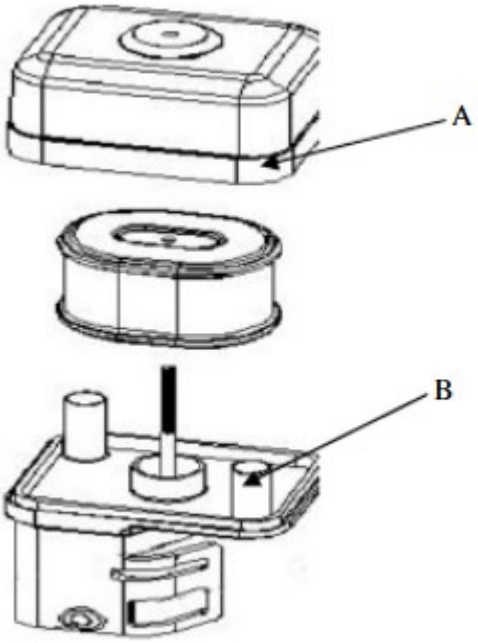

- Scoateți capacul exterior al filtrului de aer (A). Aveți grijă să preveniți căderea murdăriei și a resturilor în ansamblul filtrului de aer.
- Separați filtrul de aer (A) de carcasa filtrului de aer (B).
- Inspectați filtrul de aer. Curățați filtrul de aer murdar cu apă caldă și săpun delicat. Lăsați filtrul de aer să se usuce complet înainte de reinstalare.
- Instalați ansamblul filtrului de aer pe carburator și fixați-l cu șurubul.
- Notă: Nu utilizați aer sub presiune sau solvenți pentru a curăța filtrul. Aerul sub presiune poate deteriora filtrul, iar solvenții vor dizolva filtrul.

m) Schimbarea uleiului de motor:

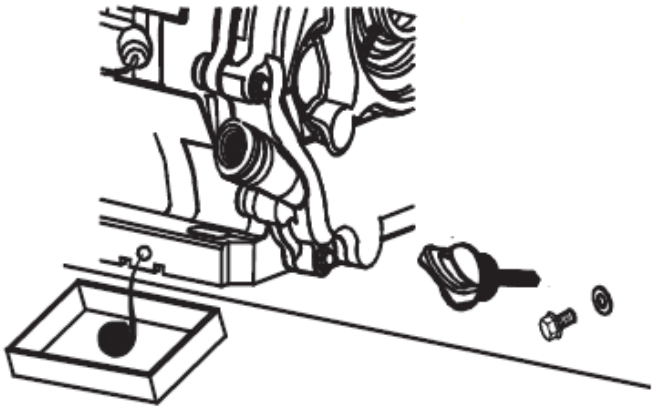

- Așezați mașina pe o suprafață plană, porniți mașina și încălziți motorul pentru câteva minute, apoi opriți-l.
- Scoateți capacul de umplere cu ulei cu joja.
- Puneți recipientul pentru pete de ulei sub motor la dopul de golire.
- Deșurubați dopul de scurgere a uleiului și scurgeți tot uleiul - până când nu mai curge.
- Porniți din nou dopul de scurgere și completați-l cu ulei proaspăt prin dopul de umplere cu o joja, conform procedurii descrise mai devreme în acest manual.

n) Neutilizarea prelungită a mașinii:

Dacă mașina nu este utilizată mai mult de o lună, este necesar să:

- Goliți combustibilul din rezervor sau adăugați un stabilizator de combustibil în funcție de proporția de aditiv a producătorului.
  NOTĂ: nu păstrați combustibil într-un rezervor cu stabilizator mai mult decât recomandă producătorul aditivului!
- (doar dacă combustibilul este golit din rezervor) Porniți motorul și lăsați-l să funcționeze fără sarcină până când se oprește singur din cauza lipsei de combustibil - acest lucru va permite golirea combustibilului rezidual din sistemul de alimentare și carburator. Orice reziduu poate fi scurs prin deșurubarea filtrului de precipitare:

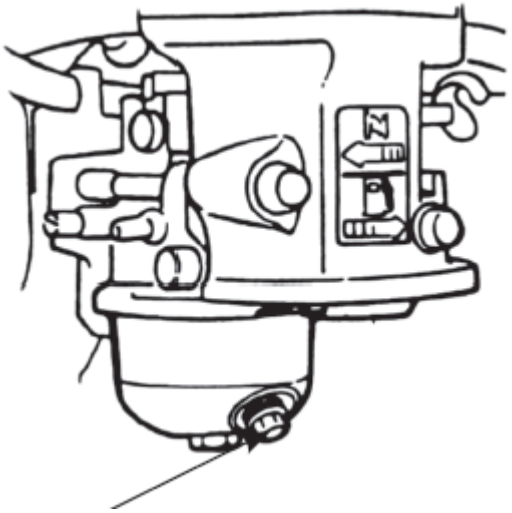

- Opriți filtrul de precipitații și închideți supapa de combustibil.
- Înlocuiți uleiul de motor cu ulei proaspăt (dacă nu a fost schimbat recent sau prezintă semne de uzură).
- Pe un motor rece, scoateți conducta firului de aprindere de pe bujie și deșurubați bujia și turnați 5-10 ml de ulei de motor proaspăt în cilindru prin deschiderea acestuia. Înșurubați bujia înapoi.
- Trageți de mânerul remorcherului demarorului până când simțiți rezistență astfel încât uleiul să fie distribuit în cilindru păstrând motorul din interior. Apoi, faceți 8-10 mișcări lente cu tragere de parcă ați fi vrut să porniți motorul.
- Curățați dispozitivul, în special motorul, de murdărie și alți contaminanți, cum ar fi praful.
- Verificați mașina pentru piesele uzate sau deteriorate - înlocuiți-le dacă este necesar.
- Dacă este necesar, umflați aerul din roți la presiunea maximă admisă (vezi marcajul de pe anvelopă).
- Depozitați mașina într-o clădire uscată, acoperită cu o bună ventilație și ferit de căldură și lumina soarelui.

o) Vă rugăm să inspectați piesele mașinii sub îndrumarea unor profesioniști sau profesioniști în mod regulat, de 1-2 ori pe lună. Asigurați-vă că mașina este complet oprită!

- [HT-WBL-01] Deschideți capacul angrenajului 36, capacul curelei 13, capacul mic al angrenajului 43 și orificiul de descărcare 31, dați o cantitate adecvată de unsoare lubrifiantă fiecărei componente a angrenajului; Verificați rotația flexibilă și uzura pieselor cheie, cum ar fi rulmenți, lame, curele etc. Dacă se găsesc defecte, acestea ar trebui reparate prompt înainte de reluare. În special pentru lame, sunt necesare inspecții regulate, iar reparațiile lamelor se efectuează la instituții profesionale. O lamă tocită poate reduce eficiența mașinii și, în cazuri grave, poate provoca deteriorarea componentelor mașinii.

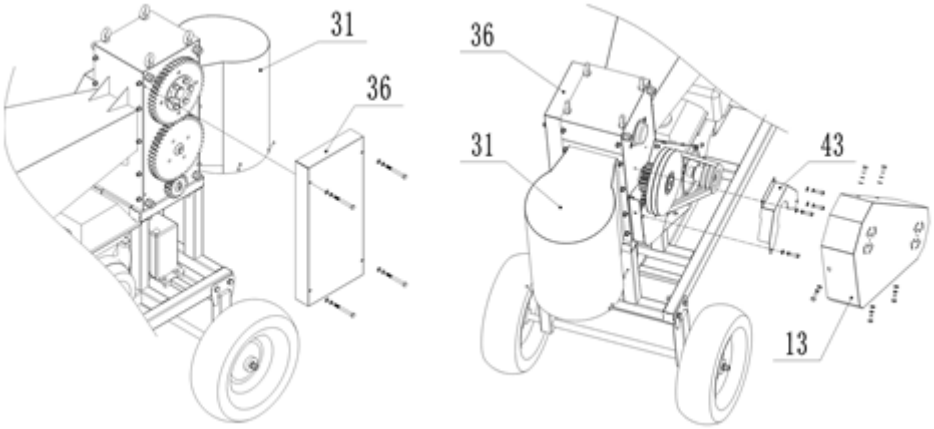

- [HT-WBL-02] deschideți capacul angrenajului 36 prin îndepărtarea șuruburilor de 4x care îl țin b77. Ungeți fiecare componentă a angrenajului; Verificați rotația flexibilă și uzura pieselor cheie, cum ar fi rulmenți, lame, curele etc. Dacă se găsesc defecte, acestea trebuie reparate prompt înainte de reluare. În special pentru lame, sunt necesare inspecții regulate, iar reparațiile lamelor se efectuează la instituții profesionale. O lamă tocită poate reduce eficiența mașinii și, în cazuri grave, poate provoca deteriorarea componentelor mașinii.

DEMONTAREA SIGURĂ A BATERIILOR
Bateriile GEL 12V 9Ah sunt instalate în dispozitive.
Scoateți bateria uzată din dispozitiv utilizând aceeași procedură prin care le-ați instalat.
Reciclați bateriile cu organizația sau compania corespunzătoare.

ELIMINAREA DISPOZITIVELOR UTILIZATE
Nu aruncați acest dispozitiv în sistemele de deșeuri municipale. Predați-l la un punct de reciclare și colectare a dispozitivelor electrice și electrice. Verificați simbolul de pe produs, manual de instrucțiuni și ambalaj. Materialele plastice utilizate la construirea dispozitivului pot fi reciclate în conformitate cu marcajele lor. Alegând să reciclați, aduceți o contribuție semnificativă la protecția mediului nostru.
Contactați autoritățile locale pentru informații despre unitatea locală de reciclare.

DEPANARE

Problemă	**Cauza posibila**
Motorul nu poate fi pornit	• Contactul este în poziția „ON”? • Este pornită supapa de închidere a combustibilului? • Folosiți gaz proaspăt, curat? Dacă gazul este vechi, schimbați-l. • Folosiți un stabilizator de combustibil dacă păstrați gazul mai mult de 30 de zile. • Bujia este curată? Dacă bujia este murdară sau crăpată, schimbați-o. Dacă este uleios, lăsați-l afară, țineți o cârpă peste orificiul dopului și trageți de câteva ori cablul de recul pentru a elimina orice ulei din cilindru, apoi ștergeți dopul și reintroduceți-l. • dacă întrerupătorul de siguranță este resetat și cablul este conectat?
Motorul se oprește în timpul lucrului	• daca motorul este oprit prin suprasarcina? • dacă lemnul este blocat în casa de lame? • daca intrerupatorul de siguranta este in stare normala? • daca motorul are suficient combustibil si ulei?
Zgomot ciudat	• Opriți mașina, verificați dacă hardware-ul se slăbește? • dacă nu, cereți profesioniștilor să verifice și să facă întreținere.

Lama uzată sau deteriorată	• Mergeți la site-uri de reparații profesionale pentru a schimba sau a ascuți lamele.
Cureaua aluneca	• opriți imediat mașina, solicitați personalului profesionist să deschidă capacul curelei, verificați uzura curelei și, dacă cureaua este deteriorată, înlocuiți-o cu una nouă; Dacă cureaua este normală, este necesar să slăbiți șuruburile de fixare a motorului, să reglați pozițiile față și spate ale motorului pentru a tensiona cureaua și apoi reinstalați capacul curelei după finalizare.
Loggerul de lemn nu reușește să fie separat în mod eficient	• opriți imediat mașina, solicitați personalului profesionist să ajusteze spațiul lamei (deschideți capacul angrenajului, slăbiți șuruburile presate pe manșonul conic al arborelui și al angrenajului superior al lamei, rotiți arborele superior al lamei, reglați poziția relativă a angrenajului și a lamei arborele, selectați spațiul corespunzător dintre lamele superioare și inferioare, blocați șuruburile de pe manșonul conului și apoi instalați capacul angrenajului înapoi)

Ta uporabniški priročnik je bil preveden s strojnim prevajanjem. Potrudili smo se, da bi zagotovili točnost prevoda, vendar upoštevajte, da avtomatizirani prevodi niso popolni in niso namenjeni nadomestitvi človeških prevajalcev. Uradna različica uporabniškega priročnika je v angleščini. Morebitne razlike med prevedeno različico in izvirno angleščino niso pravno zavezujoče. Če imate kakršna koli vprašanja o točnosti prevoda, si oglejte angleško različico, ki je uradna referenca. Več jezikovnih različic je na voljo na zahtevo prek
info@expondo.com

Tehnični podatki

Opis parametra		Vrednost parametra	
Ime izdelka		Seckalnik za lesene veje	
Model		HT-WBL-01	HT-WBL-02
Vrsta motorja		DH457 Atmosferski 1-valjni OHV 4-taktni zračno hlajen 457 ccm 5 evrov	DH212 Atmosferski 1-valjni OHV 4-taktni zračno hlajen 212 ccm 5 evrov
Največja moč [HP]		18 pri 3600 obratih na minuto	7 pri 3600 obratih na minuto
Največji navor [Nm]		31 pri 2500 obratih na minuto	13,5 pri 2500 obratih na minuto
Vrsta goriva		Neosvinčeni bencin min. 91 oktanov (RON) ≤E10	
Motorno olje	Viskoznost	Standardni delovni pogoji okolja: API SJ +višje 10W30 (z dodatki za čiščenje)	
		Delovni pogoji pri hladnih okoljih (do 0 ° C): API SJ + višje 5W30 (s čistilnimi dodatki)	
	Prostornina [L]	1,1	0,6
Vžigalna svečka	Vrsta	F7TC / F7RTC (ali enakovreden)	
	Razmak med elektrodami [mm]	0.6-0.8	
	Pritezni moment [Nm]	18-22	
Prostornina rezervoarja za gorivo [L]		6,5	3,6
Vrsta zaganjalnika		Odboj / električni	
Največja hitrost rezila [rpm]		230	240
Zmogljivost drobljenja [cm]		12 (mehka sveža veja)	7 (mehka sveža veja)
Dovoljeni premer hloda [cm]		Ø10-30	Ø8-20
Mere [širina x globina x višina; mm]		850 x 2120 x 1410	640 x 1800 x 1120
Teža (neto) [kg]		249	112
Vrsta baterije		6MF9 GEL 12 V 9 Ah	6MFL GEL 12 V 9 Ah

1. Uporabite smernice

Naprava je namenjena predelavi lesnih vej, grmovja, plevela, poganjkov (čigar premer ne presega vrednosti, navedene v tabeli tehničnih podatkov) na manjše kose. Te stroje poganja bencinski motor, zaradi česar so prenosni in primerni za uporabo na prostem, zlasti na območjih brez dostopa do elektrike, in so opremljeni s priklopom za vleko pri nizkih hitrostih (≤ 5 km/h) samo zunaj javnih cest.
POZOR: stroja ne uporabljajte za drobljenje gradbenih odpadkov, plastike, papirnatih izdelkov, vrvi ali vrvic ali katerega koli materiala, ki lahko vsebuje kovino.
OPOZORILO **:** odstranite vse žeblje, vrvi, vrvice ali kamne, ki so lahko vdelani v dele rastlin (npr. korenine itd.), preden vstavite material v enoto.
Uporabnik odgovarja za vso škodo, ki nastane zaradi nenamenske uporabe naprave.

3.1. Opis naprave





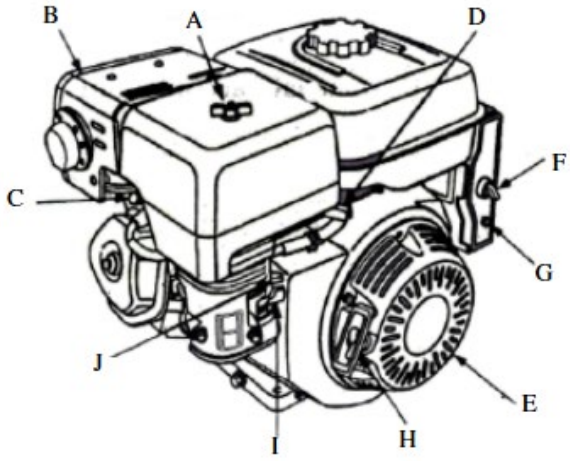

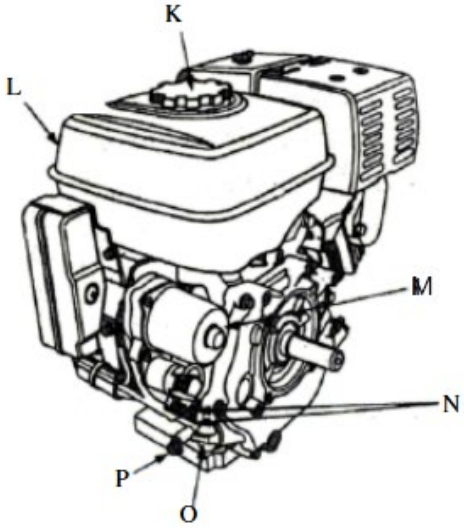

A. Čistilec zraka
B. Dušilec zvoka
C. Ščitnik dušilca (neobvezno)
D. Vžigalna svečka
E. Ročica za plin
F. Stikalo za vžig
G. Odklopnik (električni zaganjalnik)
H. Ročaj povratnega zaganjalnika
I. Ročica dušilke
J. Pipa za gorivo
K. Pokrov rezervoarja za gorivo
L. Rezervoar za gorivo
M. Zaganjalnik (vrsta električnega zagona)
N. Identifikacijska številka motorja
O. Merilna palica za olje
P. Čep za izpust olja

3.2. Priprava za uporabo

LOKACIJA APARATA

Temperatura okolice ne sme presegati 45 °C, vlažnost okolice pa ne sme presegati 85 %. Enoto uporabljajte samo v odprtih prostorih in/ali dobro prezračenih prostorih. Ne ovirajte dovoda zraka enote in izpušne odprtine motorja. Enoto hranite stran od vročih površin. Enoto vedno uporabljajte na ravni, stabilni, čisti, ognjevarni površini in izven dosega otrok ter oseb z motnjami duševnih, senzoričnih in intelektualnih funkcij. Kraj delovanja naprave mora omogočati enostaven dostop do vzvoda za izklop v sili naprave. Prepovedano je delati ali poganjati stroj na neutlačenih površinah z nakloni, valovi, grbinami, ohlapnimi ali spolzkimi površinami.

DELOVNI POGOJI

Preverite material, ki ga želite drobiti, in se prepričajte, da je nad strojem dovolj prostora za nalaganje materiala. Priporočljivo je izbrati delovno mesto čim bližje mestu uporabe čipov. To bo zmanjšalo potrebo po prenašanju obdelanega materiala na minimum.

Ohranjajte varno razdaljo od območja odvajanja ostružkov. Prepričajte se, da so vsi mimoidoči, otroci, živali ali dragocenosti prav tako na varni razdalji od območja odvajanja čipov.

MONTAŽA STROJA

Ta stroj je delno razstavljen in zapakiran. Po razpakiranju se deli vzamejo iz embalaže in se pred uporabo enostavno sestavijo v skladu s priloženim diagramom namestitve. Pozor: Nekateri deli tega stroja imajo veliko prostornino in veliko težo. Med sestavljanjem je priporočljivo, da za zagotovitev varnosti poiščete navodila in pomoč pri prodajalcu ali osebi, ki ima veliko znanja in sposobnosti o tem stroju.



HT-WBL-01



HT-WBL-02

POZOR: med namestitvijo ne postavljajte rok ali drugih delov telesa v radij rotorja z rezili; Ne dotikajte se rezil z rokami ali drugimi deli telesa.

HT-WBL-01

A. Zgornji del sklopa dovodnega lijaka

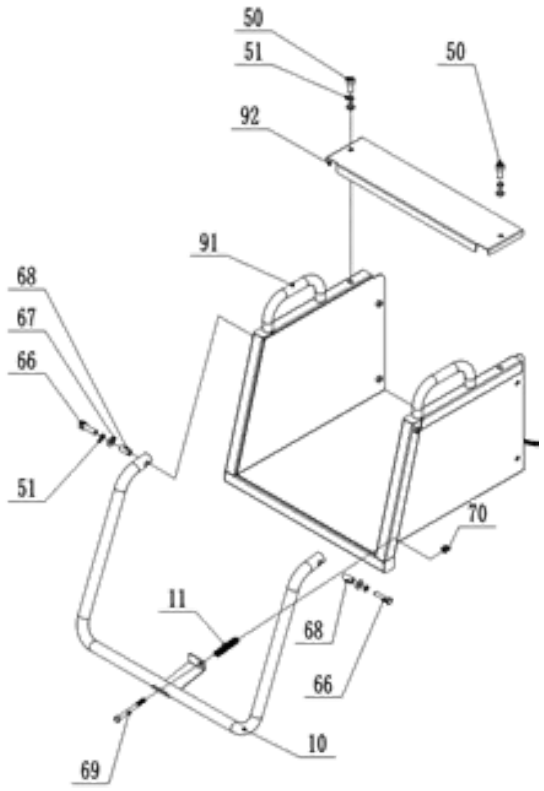

Številka dela	Opis dela
92	Zgornji pokrov za zgornji del hranilnika
91	Zgornji del hranilnika
70	Protimatica
69	Vijak
68	Puša
67	Pralni stroj
66	Vijak
51	Vzmetna podložka
50	Vijak
11	Pomlad
10	Varnostna palica

Najprej namestite varnostno palico 10, kot je prikazano na sliki, s strojno opremo in vzmetjo, da jo pritrdite na zgornji del podajalnega lijaka 91. Nato namestite zgornji pokrov za zgornji del podajalnega lijaka 92 na zgornji del podajalnega lijaka 91 z vijakom 50 in počakajte na naslednji korak namestitve.

B. Montaža sprednjih koles

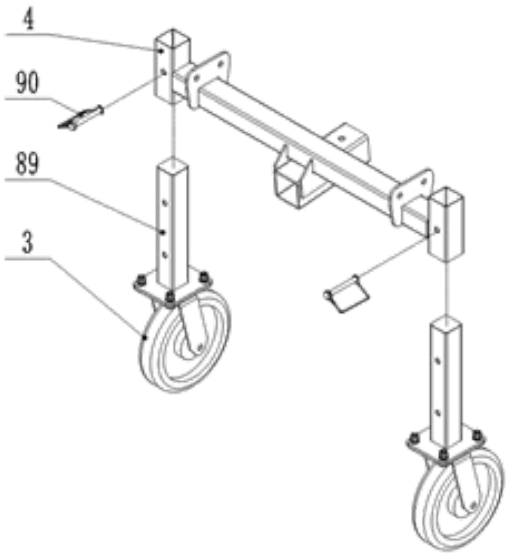

Številka dela	Opis dela
90	D-zatič
89	Noga prednjega kolesa
4	Okvir sprednjih koles
3	Vsesmerno kolo

Namestite nogo sprednjega kolesa 89, kot je prikazano na sliki, na okvir sprednjega kolesa 4 z D-zatičem 90 in počakajte na naslednji korak namestitve.

C. Sklop okvirja zadnjega kolesa

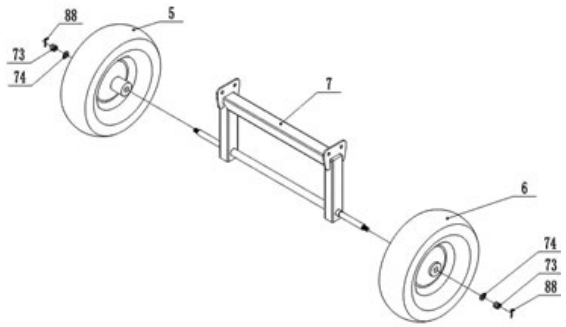

Številka dela	Opis dela
88	Pin
74	Pralni stroj
73	Protimatica
7	Okvir zadnjega kolesa
6	Desno kolo
5	Levo kolo

Namestite levo in desno pnevmatiko 5 in 6 na okvir zadnjega kolesa 7 s strojno opremo in počakajte na naslednji korak namestitve.

D. Sprednja kolesa/okvir zadnjega kolesa/sklop glavnega okvirja

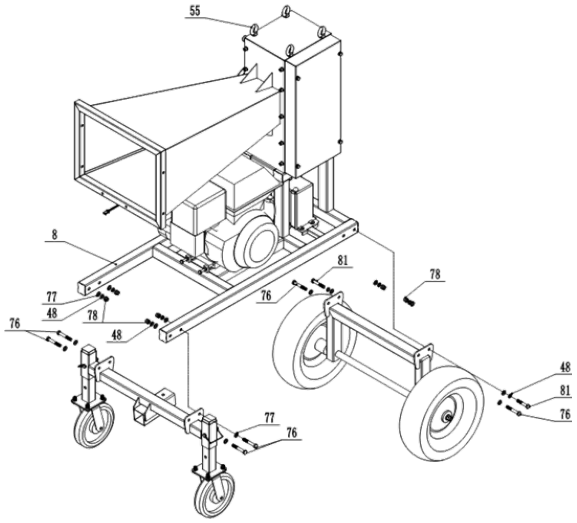

Številka dela	Opis dela
81	Vijak
78	Protimatica
77	Pralni stroj
76	Vijak
51	Vzmetna podložka
55	Očesni vijak – za dviganje
48	Vzmetna podložka

Vsaj dva očesna vijaka 55 je treba izbrati kot glavni dvižni točki, glavni okvir 8 počasi dvignite na višino 50-70 cm nad tlemi z dvižno napravo z dvižno zmogljivostjo nad 1000 kg, pri čemer bodite pozorni na varnost. Kot je prikazano na zgornji sliki, lahko sprednja kolesa in okvir zadnjega kolesa pritrdite na glavni okvir 8 s strojno opremo.

E. Izstopni lijak/zgornji del dovodnega lijaka/sklop glavnega okvirja

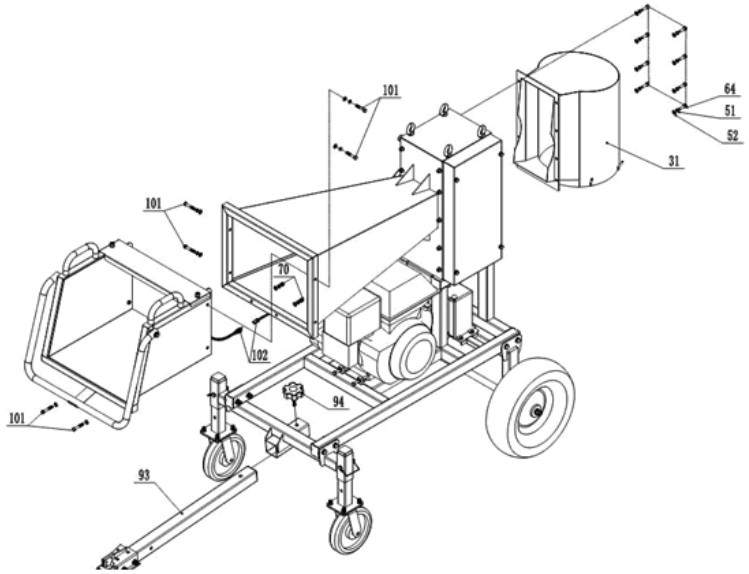

Številka dela	Opis dela
102	Žica
101	Vijak
94	Gumb
93	Vlečna kljuka
70	Protimatica
64	Vijak
52	Pralni stroj
51	Vzmetna podložka
31	Izhodni lijak

Pritrdite končni zgornji del dovodnega lijaka 91 in izstopnega lijaka 31 na glavni okvir s strojno opremo; Priključite žico 102 na žico za krmiljenje motorja, izvlecite levi zatič na varnostnem stikalu na varnostnem drogu 10. Pritrdite vlečno kljuko 93 z gumbom 94 na okvirju.

F. Montaža in povezava baterije

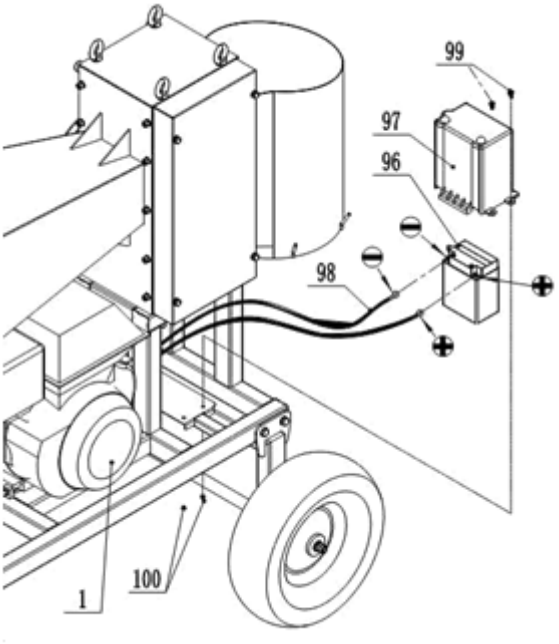

Številka dela	Opis dela
100	Protimatica
99	Vijak
98	Akumulatorska žica
97	Pokrov baterije
96	Baterija
1	Motor

Povežite pozitivno in negativno žico akumulatorske žice 98 s pozitivnim in negativnim polom baterije 96, tako da je pozitivni pol povezan s pozitivnim polom, negativni pol pa z negativnim polom. Ne priključite jih nepravilno, sicer lahko poškodujete baterijo in motor. Pritrdite pokrov baterije 97 na baterijo 96 in ju pritrdite na okvir z vijakom 99.

HT-WBL-02

A. Montaža okvirja

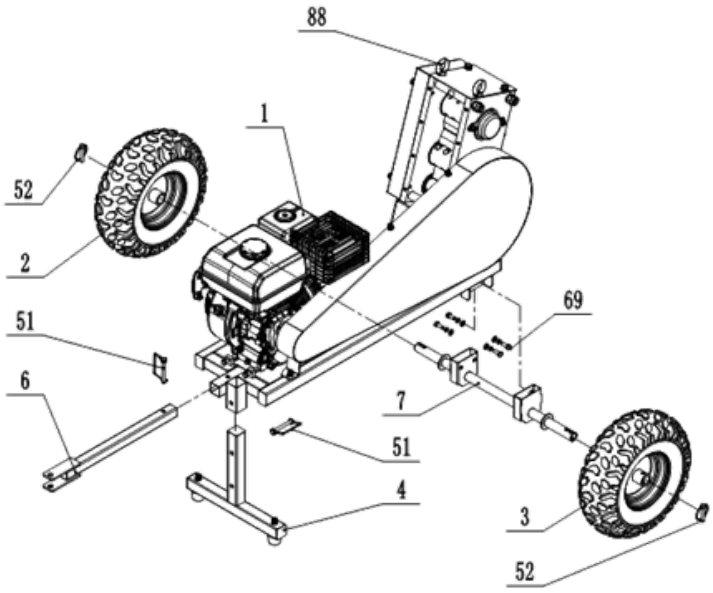

Dva očesna vijaka 88 je treba izbrati kot glavni dvižni točki, glavni okvir počasi dvignite na višino 40-60 cm nad tlemi z dvižno napravo z dvižno zmogljivostjo nad 300 kg, pri čemer bodite pozorni na varnost! Namestite T-drog 4, vlečno kljuko 6, os 7 in kolesa (2 in 3) z D-zatičem 51, 52 in vijakom 69 ter strojno opremo.

B. Sklop dovodnega lijaka

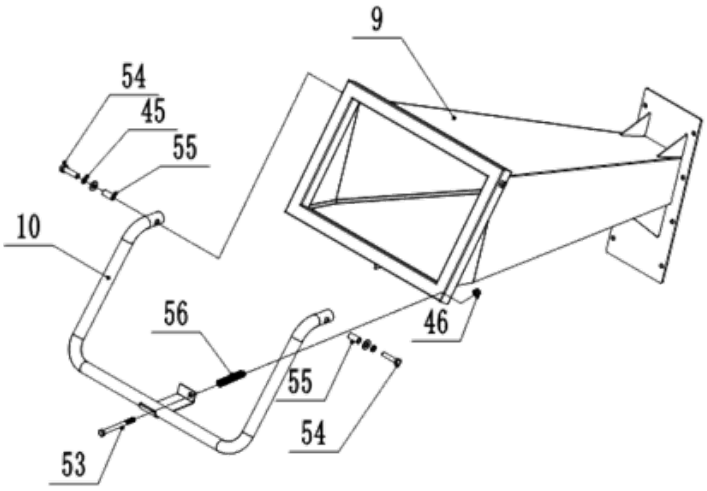

Namestite varnostno palico 10 na dovodni lijak 9 z vijakoma 53,54 in strojno opremo.

C. Sklop izhodnega lijaka

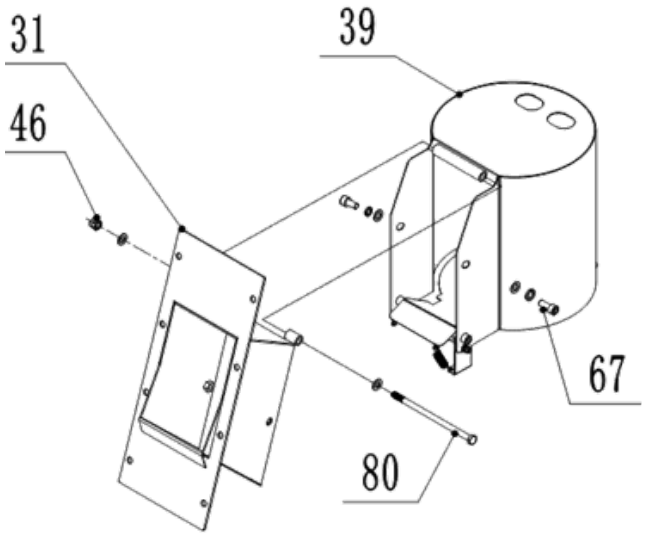

Namestite izstopni lijak na zgornji izstopni lijak 31 z vijaki in strojno opremo.

D. Dovodni/izstopni lijak in sklop glavnega okvirja

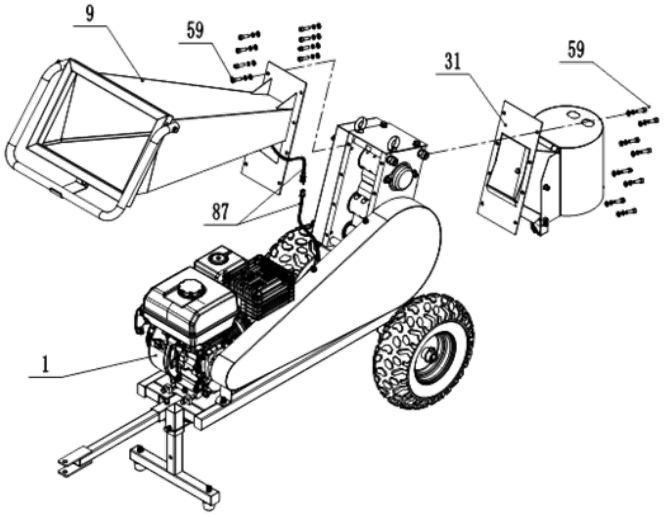

Namestite dovodni lijak 9 in izstopni lijak 31 z vijaki in strojno opremo. Povežite varnostne žice 87 z motorjem, izvlecite zatič za ponastavitev na stikalu (leva stran na stikalu) za zagon.

POLNJENJE MOTORNEGA OLJA

Med transportom je motor stroja brez olja, zato ga je treba pred prvim zagonom doliti. Uporabljajte samo sveže olje v skladu s priporočilom za mazanje motorja (glejte tabelo tehničnih podatkov):

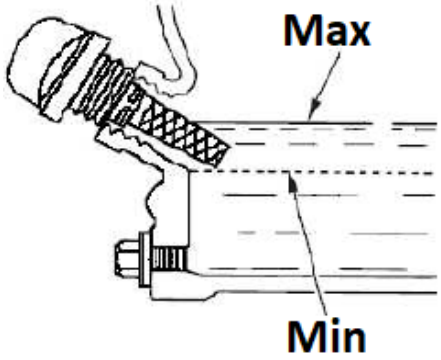

- Stroj postavite na ravno vodoravno površino.
- Odvijte oranžni pokrovček za dolivanje motornega olja (z vgrajeno merilno palico – glejte zgornjo sliko) in skozi njegovo odprtino nalijte olje (na primer z lijakom), pri čemer pazite, da ne nalijete več kot je dovoljeno (označeno polje na merilna palica), ki jo preverimo na merilni palici pokrovčka, potem ko je pritrjen v luknjo.
- Priporočljivo je vzdrževati raven bližje zgornji kot spodnji sprejemljivi meji. V primeru prelivanja nad dovoljeno mero se lahko odvečno olje izsesa skozi odprtino čepa.
  POZOR: delovanje motorja z napačnim nivojem olja lahko povzroči poškodbe motorja! Preverite nivo motornega olja pred vsakim zagonom stroja, ko je motor še hladen.

TOČENJE GORIVA

POZOR: Motor naprave je prilagojen samo za zgorevanje neosvinčenega bencina brez oljnih primesi. Uporaba drugega goriva, ki ni sveže in s previsoko vsebnostjo etanola ali nizke kakovosti, lahko povzroči okvaro motorja. Gorivo dolivajte le pri ugasnjenem motorju, pri čemer pazite, da ne polijete goriva po motorju, še posebej, ko je vroč - nevarnost požara! Če je motor ogret, počakajte vsaj 2 minuti, preden natočite gorivo.

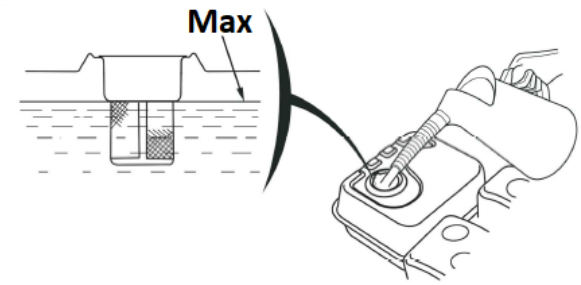

- Stroj postavite na ravno vodoravno površino.
- Rezervoar za gorivo se nahaja na vrhu enote.
- Odvijte pokrov rezervoarja za gorivo (z ikono točilnega avtomata). Ne izvlecite filtra filtra znotraj odprtine!
- Natočite gorivo skozi odprtino čepa - najvišja raven goriva v rezervoarju ne sme preseči zgornje meje rdečega merilnika nivoja v filtru filtra, tj. doseči dno polnilnega vratu kot maks.

PRIKLJUČEK NA AKUMULATOR

POZOR: Pazite, da baterije ne priključite v obratni polariteti, saj bo prišlo do kratkega stika v sistemu za polnjenje baterije!

- Priključite pozitivni/rdeči (+) kabel na sponko elektromagneta zaganjalnika (A).
- Priključite negativni/črni ali modri (-) kabel na pritrdilni vijak motorja ali drugo dobro ozemljitveno povezavo motorja.
- Priključite pozitivni (+) kabel na pozitivni (+) priključek.

- Priključite negativni (-) kabel na negativni (-) priključek.
- Sponke in konce kablov premažite z bakreno ali posebno mastjo za električne priključke.

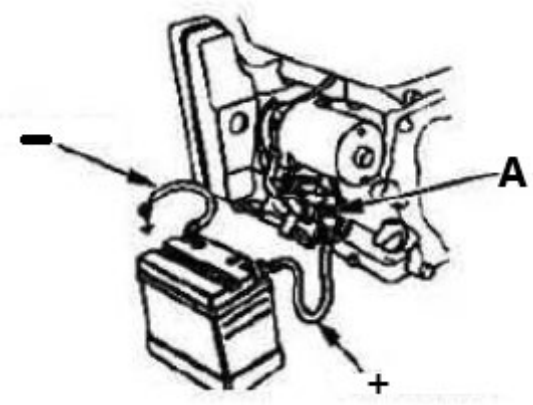

3.3. Uporaba naprave

3.3.1 Zagon

- Nastavite ventil za gorivo - ikono razdelilnika - v odprt položaj ("ON" - glejte piktogram podpisa na ohišju zračnega filtra), tako da lahko gorivo teče iz rezervoarja v uplinjač za zagon motorja.



- **Samo ko je motor hladen** : aktivirajte čok, tj. nastavite ročico ročnega sesanja v zaprt položaj ("CHOKE") - glejte univerzalno ikono.
- Nastavite ročico za plin - krmiljenje števila vrtljajev motorja - na pribl. 1/2 merila v smeri hitrega vrtenja.
  OPOMBA: ikona zajca simbolizira hitro vrtenje, želva pa za nizke hitrosti, zato s premikanjem ročice proti ustrezni ikoni povečate ali zmanjšate število vrtljajev motorja.

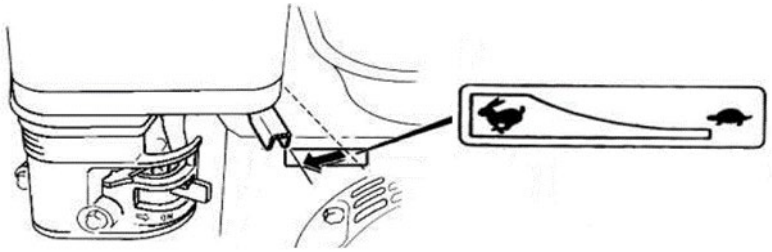

- Obrnite ključ za vžig (ključ) na motorju iz položaja "OFF" v položaj "ON" (samo HT-WBL-01) in nato v položaj "START" (ali ikona gonilke), da se motor lahko zažene – po zagonu , takoj spustite ključ za vžig.

- [alternativno - ročno] Ko postavite ključ za vžig v položaj "ON", primite ročico vrvi povratnega zaganjalnika in enakomerno povlecite, dokler ne začutite upora na ročici, nato s hitrim gibom povlecite do konca, vse medtem ko držite ročaj v roki in mu tako omogočite nadzorovano vrnitev v začetni položaj. Včasih bo v hladnih razmerah morda treba večkrat potegniti vlečno ročico, preden se motor zažene - to je normalno.
  POZOR: staro ali nekakovostno gorivo lahko povzroči težave pri zagonu! Takoj ga zamenjajte s pravim, svežim.
- Po zagonu motorja pustite nekaj časa delovati, da doseže delovno temperaturo po pribl. 1 minuto in v tem času postopoma premikajte ročico za ročno sesanje v smeri izklopa (»RUN«).
  OPOMBA **:** zagon ogretega motorja ne zahteva vklopa sesanja - njegova ročica mora biti v odprtem položaju.

  POMEMBNO: nizka hitrost je samo za prosti tek motorja - pri upravljanju stroja uporabite najvišjo hitrost.

  3.3.2 Ustavitev
- Z ročico za plin nastavite najpočasnejše število vrtljajev motorja (premaknite jo proti ikoni želve) in pustite motor 1-2 minuti delovati pri nizkih obratih, da se nekoliko ohladi.
- Izklopite vžig tako, da stikalo nastavite v položaj "OFF". Druga možnost je, da zaprete ventil za gorivo (preklopite v položaj "ZAPRTO") in počakate, da se motor ustavi - s to metodo se boste znebili ostankov goriva iz uplinjača, zato jo je vredno uporabiti, preden neuporabljen stroj shranite za nekaj časa. dolgo časa.
  POZOR: če morate nenadoma ustaviti napravo, pritisnite gumb za zaustavitev v sili, vendar to metodo uporabite samo v nujnih primerih!
  POMEMBNO **:** nikoli ne uporabljajte vzvoda dušilne lopute za zaustavitev motorja z dušitvijo!
- Če stroja ne boste več uporabljali, zaprite ventil za dovod goriva - nastavite njegovo ročico v zaprt položaj ("ZAPRTO").

  3.3.3 Nasveti za delo
- [HT-WBL-01] Če se stroj med delom ustavi in se les zatakne na rezilo in ga ni mogoče odrezati, odvijte vijak 50 in odstranite pokrov gredi 38. Uporabite orodni ključ C s premerom 34 mm na nasprotni strani, da vpnete šestkotno telo na gred rezila 21. Obrnite zgornjo gred rezila 21 v nasprotni smeri urnega kazalca, da rezilo sprostite iz lesa. Odstranite zataknjen les in pritrdite pokrov gredi 38, preden znova zaženete stroj:

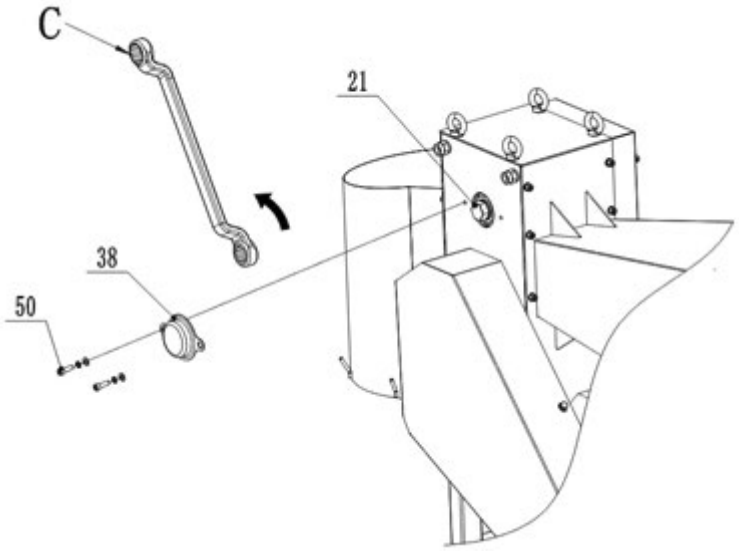

- [HT-WBL-02] Če se stroj med delom ustavi in se les zatakne na rezilo in ga ni mogoče odrezati, odvijte vijak 67 in odstranite pokrov gredi 38. Uporabite orodni ključ C s premerom 30 mm, da vpnete šestkotno telo na gred rezila 21. Obrnite zgornjo gred rezila 21 v nasprotni smeri urnega

kazalca, da rezilo sprostite iz lesa. Odstranite zataknjen les in pritrdite pokrov gredi 38, preden ponovno zaženete stroj.

- Ta stroj lahko reže nerazvrščene ali predhodno obdelane veje, tako da so lahko sveže odrezane veje, stebla rastlin itd. neposredno za rezanje. Zaradi dejavnikov, kot so vrsta surovine, vsebnost vlage in trdota, lahko pride do preobremenitve motorja stroja, zastoja in tresenja telesa med delom, kar je normalna situacija.
- Če je treba posekati trda trajna drevesa ali suh les, je treba premer podajanja zmanjšati, da preprečite preobremenitev in zaustavitev motorja ter zmanjšate poškodbe motorja, rezil in drugih komponent vozila. Ta stroj ima najboljši učinek rezanja sveže plute.
- Pred delom se prepričajte, da je položaj pod izpustno odprtino odprt in da ni drugih situacij, ki bi lahko vplivale na izpust.
- Material dovajajte na obeh straneh pred dozirni lijak, ne delajte neposredno proti dodajalnim odprtinam stroja. Pri podajanju lesa ne držite močno, le nežno potisnite les; čiščenje in zbiranje neposredno pod izpustno odprtino je prepovedano.
- Zaradi lastnosti obdelave tega stroja mora uporabnik le nežno potisniti les v dozirni lijak. Ko se surov les dovaja v napajalni lijak, bo nadaljeval s popolno obdelavo celotnega dela surovine do konca, brez kakršnega koli posega uporabnika. Vendar lahko ustavitev na sredini povzroči nepopolno rezanje lesa in zagozditev rezila. Zato se v situacijah, ki niso nujne, ta stroj ne sme dotikati varnostne palice in se ne sme ustaviti na sredini med delom. Poleg tega lesni materiali kratkih blokov ne smejo priti v dozirni lijak za rezanje, saj se bodo med rezanjem vodoravno zlomili v leseni škatli, kar bo povzročilo preobremenitev motorja in zaustavitev ter celo povzročilo poškodbe rezil ali drugih delov stroja.
- [HT-WBL-01] Izpustna odprtina je opremljena s kavlji za zbirne vreče, vendar je zbirne vreče mogoče namestiti le, če sta izpolnjena naslednja dva pogoja:
  a) Postavitev in zamenjavo zbirne vreče upravlja za to za to namenjena oseba. Po namestitvi mora biti zbiralna vreča nižja od spodnjega roba izpustne odprtine, kar omogoča enostavno opazovanje stanja zlaganja lesa v njej. To zagotavlja, da se zbirna vreča po polnjenju pravočasno odkrije, ne da bi pri tem prišlo do zamašitve izpustne odprtine, ter se hitro odstrani in pravočasno zamenja z novo zbirno vrečo.
  b) Če en sam uporabnik deluje sam in potrebuje zbiralno vrečo za zbiranje lesa, je treba zagotoviti, da lahko zbiralna vreča popolnoma zadrži celotno prostornino surovega lesa, zagotoviti, da se les ne prelije znotraj zbiralne vreče, in preprečiti resne poškodbe pomembnih komponent, kot sta rezilo in gred rezila zaradi zamašitve izpustne odprtine zaradi prelivanja lesa v zbiralni vreči.

3.4. Čiščenje in vzdrževanje

a) Tabela servisnih intervalov motorja (če proizvajalec motorne enote ne določi drugače):

Aktivnost / Interval *		**Pred vsako uporabo**	**Po 1 mesecu ali prvih 20 delovnih urah od 1. zagona**	**Vsake 3 mesece ali vsakih 50 obratovalnih ur**	**Vsako leto ali 100 delovnih ur**
Motorno olje	Pregled morebitnega doplačila	**x**			
	Zamenjava		**x ****	**x**	
Zračni filter ***	Nadzor	**x**			
	Čiščenje		**X**		
	Zamenjava			**x**	

Čiščenje rezervoarja za kapljanje goriva				**x**
Nadzor in po potrebi prilagoditev razmika vžigalne svečke				**x** (po potrebi zamenjava)
Rezervoar za gorivo - čiščenje				**x**
Preverite ostrino nožev/utorov	**x**			
Tlak v pnevmatikah		**x**		
Očistite zunanjost motorja (umazanija, prah itd.)		**x**		
Cevi za gorivo - pregled	**Vsaki 2 leti** (po potrebi zamenjava)			
Čiščenje notranjosti glave valja ali bata pred nastankom ogljika ****	**Vsakih 125 ur delovanja**			
* Odvisno, kaj prej pade.				
** Če stroj pogosto deluje pod obremenitvijo ali v izjemno vročem okolju - skrajšajte interval na 25 delovnih ur.				
*** Če stroj pogosto deluje v prašnem in umazanem okolju, je treba interval čiščenja skrajšati na 10 delovnih ur in zamenjavo vsakih 25 delovnih ur.				
****Storitev mora opraviti strokovnjak.				

b) Pred vsakim čiščenjem, prilagoditvijo ali zamenjavo dodatkov in ko enote ne uporabljate, izklopite stroj in ga popolnoma ohladite, odstranite tudi cev vžigalne napeljave iz svečke.
   - Počakajte, da se vrteči se deli ustavijo.

c) Za čiščenje površin uporabljajte le nejedka čistila.

d) Napravo hranite na suhem in hladnem mestu, zaščiteno pred vlago in neposredno sončno svetlobo.

e) Enote ne pršite s curkom vode in je ne potapljajte v vodo.

f) Prepričajte se, da skozi prezračevalne odprtine v ohišju ne pride voda.

g) Prezračevalne odprtine očistite s krtačo in stisnjenim zrakom.

h) Izvajajte redne preglede enote, preverjajte tehnično brezhibnost in morebitne poškodbe.

i) Za čiščenje ne uporabljajte ostrih in/ali kovinskih predmetov (npr. žične krtače ali kovinske lopatice), saj lahko poškodujejo površino materiala aparata.

j) Redno preverjajte, ali so kabli za gorivo poškodovani ali obrabljeni (razpoke ali puščanje) in takoj zamenjajte poškodovano komponento.

k) Pregled/zamenjava svečk:
   POZOR: čep odstranite le pri hladnem motorju!
   Dostop do čepa je med ohišjem zračnega filtra in dušilcem zvoka. Najprej odstranite cev za vžigalni kabel iz svečke, da dobite dostop do nje. Pred namestitvijo vžigalne svečke – vključno z novo vžigalno svečko – preverite režo svečke in jo po potrebi prilagodite. Ko privijete čep, naredite to do konca, vendar ga previdno zategnite - običajno še 1/3-1/2 obrata (glejte priporočila proizvajalca čepa). Preostali del sklopa se spremeni v razstavljanje.

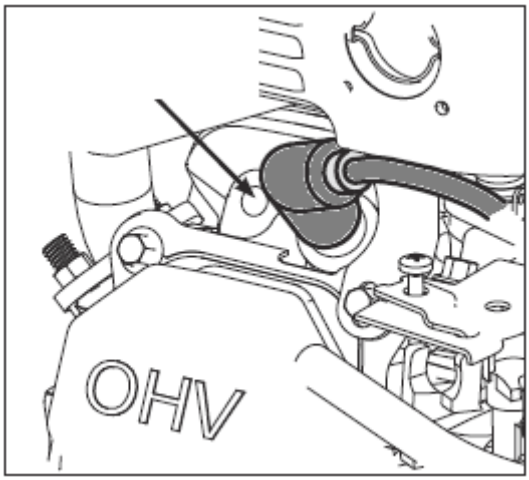

l) Preverjanje/menjava zračnega filtra:

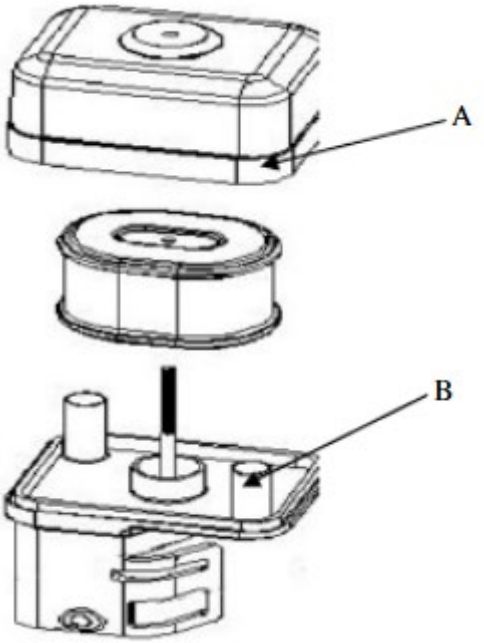

- Odstranite zunanji pokrov zračnega filtra (A). Pazite, da umazanija in ostanki ne padejo v sklop zračnega filtra.
- Ločite zračni filter (A) od ohišja zračnega filtra (B).
- Preglejte zračni filter. Umazan zračni filter očistite s toplo vodo in blagim milom. Pred ponovno namestitvijo pustite, da se zračni filter temeljito posuši.
- Namestite sklop zračnega filtra na uplinjač in ga pritrdite z vijakom.
- Opomba: Za čiščenje filtra ne uporabljajte zraka pod pritiskom ali topil. Zrak pod pritiskom lahko poškoduje filter, topila pa ga raztopijo.

m) Menjava motornega olja:

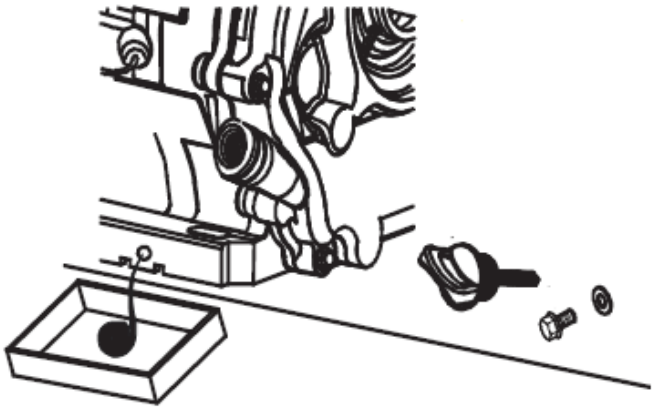

- Stroj postavite na ravno površino, vklopite stroj in ogrejte motor nekaj minut, nato pa ga ugasnite.
- Odstranite pokrovček odprtine za polnjenje olja z merilno palico.
- Posodo za oljne madeže postavite pod motor pri odtočnem čepu.
- Odvijte čep za izpust olja in izpustite vse olje – dokler ne preneha puščati.
- Ponovno privijte odtočni čep in ga ponovno napolnite s svežim oljem skozi polnilni čep z merilno palico v skladu s postopkom, opisanim prej v tem priročniku.

n) Dolgotrajna neuporaba stroja:

Če stroja ne uporabljate več kot mesec dni, je potrebno:

- Izpraznite gorivo iz rezervoarja ali mu dodajte stabilizator goriva glede na proizvajalčev delež aditiva.
  OPOMBA: goriva v rezervoarju s stabilizatorjem ne hranite dlje, kot priporoča proizvajalec aditiva!
- (samo, če je gorivo izpraznjeno iz rezervoarja) Zaženite motor in ga pustite delovati brez obremenitve, dokler zaradi pomanjkanja goriva sam ne ugasne - to bo omogočilo izpraznitev ostankov goriva iz sistema za gorivo in uplinjača. Morebitne ostanke lahko odcedite tako, da odvijete padavinski filter:

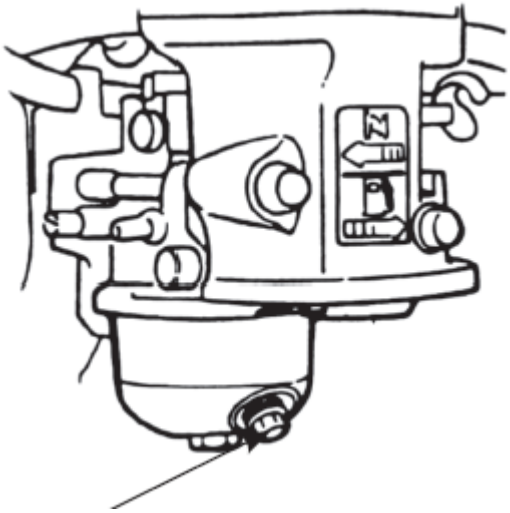

- Izklopite padavinski filter in zaprite ventil za gorivo.
- Zamenjajte motorno olje s svežim oljem (če ni bilo pred kratkim menjano ali kaže znake obrabe).
- Pri hladnem motorju odstranite cev vžigalne žice s svečke in odvijte svečko ter skozi njeno odprtino v valj vlijte 5-10 ml svežega motornega olja. Ponovno privijte vžigalno svečko.
- Povlecite vlečno ročico zaganjalnika, dokler ne začutite upora, tako da se olje porazdeli po valju in tako zaščiti motor od znotraj. Nato naredite 8-10 počasnih gibov s potegom, kot da bi želeli zagnati motor.
- Očistite napravo, še posebej motor, pred umazanijo in drugimi onesnaževalci, kot je prah.

- Preverite, ali so na stroju obrabljeni ali poškodovani deli – po potrebi jih zamenjajte.
- Po potrebi napihnite zrak v kolesih do največjega dovoljenega tlaka (glejte oznako na pnevmatiki).
- Stroj shranjujte v suhi, pokriti zgradbi z dobrim prezračevanjem ter stran od vročine in sončne svetlobe.

o) Prosimo, redno pregledujte strojne dele pod vodstvom strokovnjakov ali strokovnjakov 1-2 krat mesečno. Prepričajte se, da je stroj popolnoma ustavljen!

- [HT-WBL-01] Odprite pokrov gonila 36, pokrov jermena 13, majhen pokrov gonila 43 in izpustno odprtino 31, dajte ustrezno količino mazalne masti na vsako komponento gonila; Preverite gibljivo vrtenje in obrabo ključnih delov, kot so ležaji, rezila, jermeni itd. Če se odkrijejo napake, jih je treba nemudoma popraviti pred ponovnim delom. Zlasti za rezila so potrebni redni pregledi in popravila rezil se izvajajo v strokovnih ustanovah. Topo rezilo lahko zmanjša učinkovitost stroja, v hudih primerih pa lahko povzroči poškodbe komponent stroja.

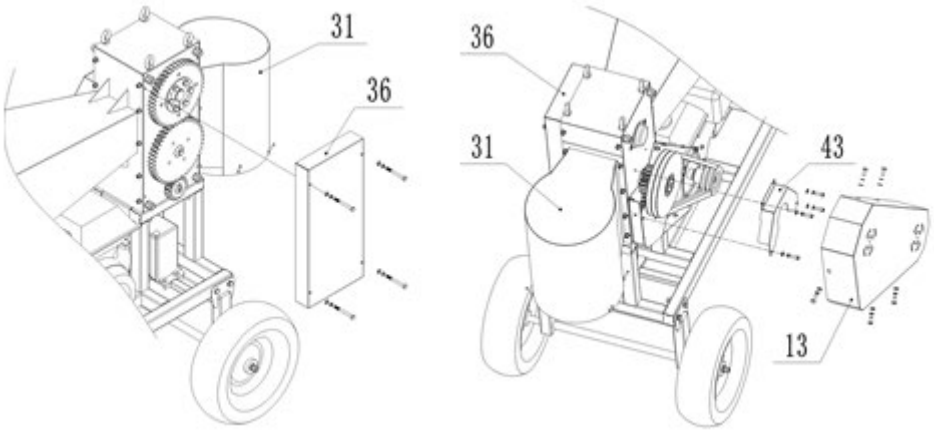

- [HT-WBL-02] odprite pokrov menjalnika 36 tako, da odstranite 4x pritrdilne vijake b77. Namažite vsako komponento zobnika; Preverite gibljivo vrtenje in obrabo ključnih delov, kot so ležaji, rezila, jermeni itd. Če se odkrijejo napake, jih je treba nemudoma popraviti pred ponovnim delom. Zlasti za rezila so potrebni redni pregledi in popravila rezil se izvajajo v strokovnih ustanovah. Topo rezilo lahko zmanjša učinkovitost stroja, v hudih primerih pa lahko povzroči poškodbe komponent stroja.

VARNA ODSTRANITEV BATERIJ

V naprave so vgrajene baterije GEL 12V 9Ah.
Izrabljeno baterijo odstranite iz naprave po enakem postopku, kot ste jih namestili.
Reciklirajte baterije pri ustrezni organizaciji ali podjetju.

ODSTRANJEVANJE RABLJENIH NAPRAV

Te naprave ne odlagajte med komunalne odpadke. Predajte ga zbirnemu mestu za recikliranje električnih in električnih naprav. Preverite simbol na izdelku, navodilih za uporabo in embalaži. Plastiko, uporabljeno za izdelavo naprave, je mogoče reciklirati v skladu z njihovimi oznakami. Z odločitvijo za recikliranje pomembno prispevate k varovanju našega okolja.
Za informacije o vašem lokalnem obratu za recikliranje se obrnite na lokalne oblasti.

ODPRAVLJANJE TEŽAV

Težava	**Možen vzrok**
Motorja ni mogoče zagnati	• Ali je stikalo za vžig v položaju "ON"? • Ali je ventil za zapiranje goriva vključen? • Ali uporabljate svež, čist plin? Če je plin star, ga zamenjajte. • Če plin hranite dlje kot 30 dni, uporabite stabilizator goriva. • Ali je svečka čista? Če je svečka umazana ali počena, jo zamenjajte. Če je masten, ga pustite ven, držite krpo čez

	odprtino čepa in večkrat povlecite povratno vrvico, da izpihnete morebitno olje v cilindru, nato obrišite čep in ga znova vstavite. • če je varnostno stikalo ponastavljeno in je žica priključena?
Ustavitev motorja med delom	• če se motor ustavi zaradi preobremenitve? • če je les blokiran v rezalni hiši? • če je varnostno stikalo v normalnem stanju? • če ima motor dovolj goriva in olja?
Čuden hrup	• Zaustavite stroj, preverite, ali se strojna oprema zrahlja? • če ne, prosite strokovnjake za pregled in vzdrževanje.
Rezilo je obrabljeno ali poškodovano	• Obiščite strokovna mesta za popravilo, da zamenjate ali naostrite rezila.
Zdrs pasu	• takoj zaustavite stroj, pozovite strokovno osebje, da odpre pokrov jermena, preveri obrabljenost jermena in če je jermen poškodovan, ga zamenjajte z novim; Če je jermen normalen, je treba popustiti pritrdilne vijake motorja, prilagoditi sprednji in zadnji položaj motorja, da napnete jermen, in nato po zaključku znova namestiti pokrov jermena.
Drvarja se ne uspe učinkovito ločiti	• takoj zaustavite stroj, prosite strokovno osebje, da prilagodi prostor za rezilo (odprite pokrov menjalnika, popustite vijake, stisnjene na stožčasti tulec zgornje gredi rezila in zobnika, zavrtite gred zgornjega rezila, prilagodite relativni položaj zobnika in rezila gred, izberite ustrezno režo med zgornjim in spodnjim rezilom, zaklenite vijake na stožčastem tulcu in nato namestite pokrov menjalnika nazaj)

Umwelt- und Entsorgungshinweise

Hersteller an Verbraucher

Sehr geehrte Damen und Herren,

gebrauchte Elektro- und Elektronikgeräte dürfen gemäß europäischer Vorgaben **[1]** nicht zum unsortierten Siedlungsabfall gegeben werden, sondern müssen getrennt erfasst werden. Das Symbol der Abfalltonne auf Rädern weist auf die Notwendigkeit der getrennten Sammlung hin. Helfen auch Sie mit beim Umweltschutz. Sorgen Sie dafür, dieses Gerät, wenn Sie es nicht mehr weiter nutzen wollen, in die hierfür vorgesehenen Systeme der Getrenntsammlung zu geben.



In Deutschland sind Sie gesetzlich **[2]** verpflichtet, ein Altgerät einer vom unsortierten Siedlungsabfall getrennten Erfassung zuzuführen. Die öffentlich - rechtlichen Entsorgungsträger (Kommunen) haben hierzu Sammelstellen eingerichtet, an denen Altgeräte aus privaten Haushalten ihres Gebietes für Sie kostenfrei entgegengenommen werden. Möglicherweise holen die rechtlichen Entsorgungsträger die Altgeräte auch bei den privaten Haushalten ab.

Bitte informieren Sie sich über Ihren lokalen Abfallkalender oder bei Ihrer Stadt- oder Gemeindeverwaltung über die in Ihrem Gebiet zur Verfügung stehenden Möglichkeiten der Rückgabe oder Sammlung von Altgeräten.

[1] RICHTLINIE 2002/96/EG DES EUROPÄISCHEN PARLAMENTS UND DES RATES ÜBER ELEKTRO- UND ELEKTRONIK - ALTGERÄTE

[2] Gesetz über das Inverkehrbringen, die Rücknahme und die umweltverträgliche Entsorgung von Elektro- und Elektronikgeräten (Elektro- und Elektronikgerätegesetz - ElektroG).

Utylizacja produktu
Produkty elektryczne i elektroniczne po zakończeniu okresu eksploatacji wymagają segregacji i oddania ich do wyznaczonego punktu odbioru. Nie wolno wyrzucać produktów elektrycznych razem z odpadami gospodarstwa domowego. Zgodnie z dyrektywą WEEE 2012/19/UE obowiązującą w Unii Europejskiej, urządzenia elektryczne i elektroniczne wymagają segregacji i utylizacji w wyznaczonych miejscach. Dbając o prawidłową utylizację, przyczyniasz się do ochrony zasobów naturalnych i zmniejszasz negatywny wpływ oddziaływania na środowisko, człowieka i otoczenie. Zgodnie z krajowym prawodawstwem, nieprawidłowe usuwanie odpadów elektrycznych i elektronicznych może być karane!

For the disposal of the device please consider and act according to the national and local rules and regulations.

CONTACT

expondo Polska sp. z o.o. sp. k.

ul. Nowy Kisielin-Innowacyjna 7
66-002 Zielona Góra | Poland, EU

e-mail: info@expondo.com