hillvert

HT-HECTOR-1200D

WOOD CHIPPER

BEDIENUNGSANLEITUNG
USER MANUAL
INSTRUKCJA OBSŁUGI
NÁVOD K POUŽITÍ
MANUEL D´UTILISATION
ISTRUZIONI PER L'USO
MANUAL DE INSTRUCCIONES
HASZNÁLATI ÚTMUTATÓ
BRUGSANVISNING
KÄYTTÖOHJE
GEBRUIKSAANWIJZING
BRUKSANVISNING
INSTRUÇÕES DE UTILIZAÇÃO
POUŽÍVATEĽSKÁ PRÍRUČKA

expondo.com

DE	Produktname	HOLZHÄCKSLER
EN	Product name	WOOD CHIPPER
PL	Nazwa produktu	RĘBAK ROZDRABNIACZ GAŁĘZI
CZ	Název výrobku	DRTIČ DŘEVA
FR	Nom du produit	BROYEUR DE BOIS
IT	Nome del prodotto	CIPPATRICE
ES	Nombre del producto	TRITURADORA DE MADERA
HU	Termék neve	FAAPRÍTÓ
DA	Produktnavn	FLISHUGGER
FI	Tuotteen nimi	HAKETTAJA
NL	Productnaam	HOUTVERSNIPPERAAR
NO	Produktnavn	FLISHUGGER
SE	Produktnamn	FLISHUGG
PT	Nome do produto	TRITURADOR DE MADEIRA
SK	Názov produktu	ŠTIEPKOVAČ
DE	Modell	HT-HECTOR-1200D
EN	Product model	
PL	Model produktu	
CZ	Model výrobku	
FR	Modèle	
IT	Modello	
ES	Modelo	
HU	Modell	
DA	Model	
FI	Tuotteen malli	
NL	Productmodel	
NO	Produktmodell	
SE	Produktmodell	
PT	Modelo do produto	
SK	Model	
DE	Hersteller	expondo Polska sp. z o.o. sp. k.
EN	Manufacturer	
PL	Producent	
CZ	Výrobce	
FR	Fabricant	
IT	Produttore	
ES	Fabricante	
HU	Termelő	
DA	Producent	
FI	Valmistaja	
NL	Producent	
NO	Produsent	
SE	Tillverkare	
PT	Fabricante	
SK	Výrobca	
DE	Anschrift des Herstellers	ul. Nowy Kisielin – Innowacyjna 7, 66-002 Zielona Góra | Poland, EU
EN	Manufacturer Address	
PL	Adres producenta	
CZ	Adresa výrobce	
FR	Adresse du fabricant	
IT	Indirizzo del produttore	
ES	Dirección del fabricante	
HU	A gyártó címe	
DA	Producentens adresse	
FI	Valmistajan osoite	
NL	Adres producent	
NO	Produsentens adresse	
SE	Tillverkarens adress	
PT	Endereço do fabricante	
SK	Adresa výrobcu	

Diese Bedienungsanleitung wurde für Sie maschinell übersetzt. Wir arbeiten kontinuierlich daran, eine akkurate Übersetzung zu liefern. Allerdings ist keine maschinelle Übersetzung perfekt. Die offizielle Bedienungsanleitung ist die englische Version. Etwaige Abweichungen oder Unterschiede in der Übersetzung sind weder bindend noch haben sie eine rechtliche Wirkung für die Einhaltung oder Durchsetzung von Vorschriften. Sollten Fragen zur Genauigkeit der Informationen in der Bedienungsanleitung aufkommen, beziehen Sie sich bitte auf die englische Version dieser Inhalte. Sie ist die offizielle Version.

Technische Daten

Beschreibung des Parameters	Parameterwert
Produktname	Holzhäcksler
Modell	HT-HECTOR-1200D
Motorleistung des Holzhackers [kW]	9
Motorleistung des Fahrzeugs [kW]	4,1
Drehzahl des Holzhackermotors [U/min]	3600
Motordrehzahl des Fahrzeugs [U/min]	3600
Tragfähigkeit des Fahrzeugs [kg]	300
Anzahl der Fahrzeuggänge	3 vorwärts + 1 rückwärts
Maximaler Schnittdurchmesser [mm]	120
Boot-Typ	Kabel (manuell)/elektrisch
Gewicht des Holzhackers [kg]	177
Fahrzeuggewicht [kg]	178

1. Allgemeine Beschreibung

Das Benutzerhandbuch soll Ihnen helfen, das Gerät sicher und störungsfrei zu benutzen. Das Produkt wird nach strengen technischen Richtlinien unter Verwendung modernster Technologien und Komponenten entwickelt und hergestellt. Darüber hinaus wird es unter Einhaltung der strengsten Qualitätsstandards hergestellt.

VERWENDEN SIE DAS GERÄT NUR, WENN SIE DIESE BEDIENUNGSANLEITUNG SORGFÄLTIG GELESEN UND VERSTANDEN HABEN.

Um die Lebensdauer des Geräts zu verlängern und einen störungsfreien Betrieb zu gewährleisten, verwenden Sie es gemäß dieser Bedienungsanleitung und führen Sie regelmäßig Wartungsarbeiten durch. Die technischen Daten und Spezifikationen in diesem Benutzerhandbuch sind auf dem neuesten Stand. Der Hersteller behält sich das Recht vor, im Rahmen der Qualitätsverbesserung Änderungen vorzunehmen. Das Gerät ist so konzipiert, dass die Risiken von Lärmemissionen auf ein Minimum reduziert werden, wobei der technische Fortschritt und die Möglichkeiten zur Lärmminderung berücksichtigt werden.

Legende

Das Produkt entspricht den einschlägigen Sicherheitsnormen.



Lesen Sie vor dem Gebrauch die Gebrauchsanweisung.



Das Produkt muss recycelt werden.



WARNUNG! oder **VORSICHT!** oder **HINWEIS!** Anwendbar auf die gegebene Situation. (allgemeines Warnzeichen)



Tragen Sie einen Gehörschutz. Die Exposition gegenüber lautem Lärm kann zu Gehörverlust führen.



Es sind Schutzhandschuhe zu tragen.



Tragen Sie einen Kopfschutz.



Tragen Sie Fußschutz.



Tragen Sie einen Gesichtsschutz.



Wache benutzen.



Tragen Sie Schutzkleidung.



ACHTUNG! Warnung vor Stromschlag!



ACHTUNG! Warnung vor lauter Lärm!



ACHTUNG! Drehende Teile, Verhedderungsgefahr!



ACHTUNG! Brandgefahr - brennbare Materialien!



WARNUNG: Giftige Substanzen, Vergiftungsgefahr - den Motor niemals in geschlossenen Räumen oder in schlecht belüfteten Räumen starten und laufen lassen!



Nothalt!



Nothalt!



ACHTUNG! Heiße Oberfläche, Verbrennungsgefahr!



ACHTUNG: Halten Sie einen Sicherheitsabstand zu umstehenden Personen oder Tieren ein (mindestens 10 m).



ACHTUNG: Es besteht die Gefahr des Herausschleuderns von Gegenständen aus der Maschine!



ACHTUNG! Scharfe Kanten. Gefahr von Schnittverletzungen an Gliedmaßen.



Halten Sie die Hände oder andere Körperteile vom Trichter und dem Auslaufschacht fern, wenn die Maschine in Betrieb ist.



Halten Sie sich bei der Bedienung der Maschine immer vom Auswurfbereich fern.



Rauchen Sie nicht in der Nähe des Geräts. Das Gerät enthält brennbare Stoffe.



Von Regen fernhalten.



Schalten Sie vor jeder Wartung der Maschine IMMER den Motor aus.

HINWEIS! Die Zeichnungen in diesem Handbuch dienen nur zur Veranschaulichung und können in einigen Details vom tatsächlichen Produkt abweichen.

2. Sicherheit bei der Verwendung

ACHTUNG! Lesen Sie alle Sicherheitshinweise und alle Anweisungen. Die Nichtbeachtung der Warnhinweise und Anweisungen kann zu schweren Verletzungen oder sogar zum Tod führen.

Die in den Warnhinweisen und Anleitungen verwendeten Begriffe "Gerät" oder "Produkt" beziehen sich auf: Holzhäcksler

2.1. Sicherheit am Arbeitsplatz

a) Sorgen Sie dafür, dass der Arbeitsplatz sauber und gut beleuchtet ist. Ein unordentlicher oder schlecht beleuchteter Arbeitsplatz kann zu Unfällen führen. Versuchen Sie, vorausschauend zu denken, das Geschehen zu beobachten und den gesunden Menschenverstand einzusetzen, wenn Sie mit dem Gerät arbeiten.

b) Verwenden Sie das Gerät nicht in einer explosionsgefährdeten Umgebung, z. B. in Gegenwart von brennbaren Flüssigkeiten, Gasen oder Staub. Das Gerät erzeugt Funken, die Staub oder Dämpfe entzünden können.

c) Wenn Sie einen Schaden oder eine Funktionsstörung feststellen, schalten Sie das Gerät sofort aus und melden Sie es unverzüglich einer Aufsichtsperson.

d) Reparaturen am Produkt dürfen nur von der Kundendienststelle des Herstellers durchgeführt werden. Versuchen Sie nicht, Reparaturen selbst durchzuführen!

e) Verwenden Sie im Falle eines Brandes einen Pulver- oder Kohlendioxid (CO2)-Feuerlöscher (der für die Verwendung an stromführenden Geräten vorgesehen ist), um den Brand zu löschen.

f) Kindern oder unbefugten Personen ist das Betreten eines Arbeitsplatzes untersagt. (Eine Ablenkung kann zum Verlust der Kontrolle über das Gerät führen).

g) Verwenden Sie das Gerät in einem gut belüfteten Raum.

h) Das Gerät erzeugt während des Betriebs Staub und Ablagerungen. Es ist wichtig, Unbeteiligte vor ihren schädlichen Auswirkungen zu schützen.

i) Benutzen Sie den NOT-AUS-Schalter, wenn die Gefahr von Verletzungen oder Tod, Unfällen oder Schäden besteht.

j) Überprüfen Sie regelmäßig den Zustand der Sicherheitsetiketten. Wenn die Etiketten unleserlich sind, müssen sie ersetzt werden.

k) Bitte bewahren Sie dieses Handbuch zum späteren Nachschlagen auf. Wird dieses Gerät an einen Dritten weitergegeben, muss die Bedienungsanleitung mitgegeben werden.

l) Bewahren Sie Verpackungselemente und kleine Montageteile an einem für Kinder unzugänglichen Ort auf.
m) Halten Sie das Gerät von Kindern und Tieren fern.
n) Wenn dieses Gerät zusammen mit einem anderen Gerät verwendet wird, sind auch die übrigen Gebrauchsanweisungen zu befolgen.
o) Stellen Sie sicher, dass der Arbeitsbereich geöffnet ist.



Immer beachten! Schützen Sie bei der Verwendung des Geräts Kinder und andere Unbeteiligte.

2.2. Eigenschutz

a) Benutzen Sie das Gerät nicht, wenn Sie müde oder krank sind oder unter dem Einfluss von Alkohol, Betäubungsmitteln oder Medikamenten stehen, die die Fähigkeit, das Gerät zu bedienen, erheblich beeinträchtigen können.
b) Die Maschine darf nur von Personen bedient werden, die körperlich in der Lage sind, mit der Maschine umzugehen, die entsprechend geschult sind, die diese Betriebsanleitung gelesen haben und die eine Unterweisung in Arbeitsschutz erhalten haben.
c) Verwenden Sie bei der Arbeit mit dem Gerät Ihren gesunden Menschenverstand und bleiben Sie aufmerksam. Vorübergehender Konzentrationsverlust bei der Benutzung des Geräts kann zu schweren Verletzungen führen.
d) Verwenden Sie die für die Arbeit mit dem Gerät erforderliche persönliche Schutzausrüstung, wie in Abschnitt 1 (Legende) angegeben. Die Verwendung der richtigen und zugelassenen persönlichen Schutzausrüstung verringert das Verletzungsrisiko.
e) Überschätzen Sie Ihre Fähigkeiten nicht. Achten Sie bei der Benutzung des Geräts auf Ihr Gleichgewicht und bleiben Sie stets stabil. Dadurch wird eine bessere Kontrolle über das Gerät in unerwarteten Situationen gewährleistet.
f) Tragen Sie keine weite Kleidung und keinen Schmuck. Halten Sie Haare, Kleidung und Handschuhe von den beweglichen Teilen fern. Lose Kleidung, Schmuck oder lange Haare können sich in beweglichen Teilen verfangen.
g) Entfernen Sie alle Einstellwerkzeuge oder Schraubenschlüssel, bevor Sie das Gerät einschalten. Ein im drehenden Teil des Geräts zurückgelassenes Werkzeug oder ein Schraubenschlüssel kann zu Verletzungen führen.
h) Schutz für Augen, Ohren und Atemwege verwenden.
i) Das Gerät ist kein Spielzeug. Kinder müssen beaufsichtigt werden, um sicherzustellen, dass sie nicht mit dem Gerät spielen.
j) Stecken Sie nicht Ihre Hände oder andere Körperteile in das Gerät, während es in Betrieb ist!
k) Halten Sie das Gerät immer mit beiden Händen. Gehen Sie zu Fuß, laufen Sie niemals mit der Maschine und seien Sie besonders vorsichtig, wenn Sie die Maschine rückwärts fahren.

2.3. Sichere Verwendung des Geräts

a) Stellen Sie sicher, dass das Rad fest sitzt. Verwenden Sie die geeigneten Werkzeuge für die jeweilige Aufgabe. Ein richtig gewähltes Gerät erfüllt die Aufgabe, für die es konzipiert wurde, besser und sicherer.
b) Verwenden Sie das Gerät nicht, wenn der EIN/AUS-Schalter nicht richtig funktioniert (das Gerät lässt sich nicht ein- und ausschalten). Geräte, die sich nicht mit dem EIN/AUS-Schalter ein- und ausschalten lassen, sind gefährlich, dürfen nicht betrieben werden und müssen repariert werden.
c) Wenn Sie das Gerät nicht benutzen, bewahren Sie es an einem sicheren Ort auf, fern von Kindern und Personen, die nicht mit dem Gerät vertraut sind und die Bedienungsanleitung nicht gelesen haben. Das Gerät kann in den Händen von unerfahrenen Benutzern eine Gefahr darstellen.
d) Halten Sie das Gerät in technisch einwandfreiem Zustand. Überprüfen Sie das Gerät vor jedem Gebrauch auf allgemeine Schäden und insbesondere auf gerissene Teile oder Elemente sowie auf alle anderen Bedingungen, die den sicheren Betrieb des Geräts beeinträchtigen können. Wenn Sie einen Schaden feststellen, geben Sie das Gerät vor der Benutzung zur Reparatur.
e) Bewahren Sie das Gerät außerhalb der Reichweite von Kindern auf.
f) Die Reparatur oder Wartung des Geräts darf nur von qualifizierten Personen und unter Verwendung von Originalersatzteilen durchgeführt werden. Dies gewährleistet eine sichere Verwendung.

g) Um die Unversehrtheit des Geräts zu gewährleisten, dürfen die werkseitig angebrachten Schutzvorrichtungen nicht entfernt und keine Schrauben gelöst werden.
h) Beachten Sie beim Transport und bei der Handhabung des Geräts zwischen Lager und Bestimmungsort die Arbeitsschutzgrundsätze für manuelle Transportvorgänge, die in dem Land gelten, in dem das Gerät eingesetzt wird.
i) Vermeiden Sie Situationen, in denen das Gerät während des Gebrauchs aufgrund übermäßiger Belastung nicht mehr funktioniert. Dies kann zu einer Überhitzung der Antriebselemente und zu Schäden am Gerät führen.
j) Berühren Sie keine beweglichen Teile oder Zubehörteile, es sei denn, das Gerät ist von der Stromquelle getrennt worden.
k) Bewegen, verstellen oder drehen Sie das Gerät während der Arbeit nicht.
l) Lassen Sie das Gerät nicht unbeaufsichtigt, während es in Betrieb ist.
m) Reinigen Sie das Gerät regelmäßig, damit sich kein hartnäckiger Schmutz ansammeln kann.
n) Die angegebene Schwingungsemission wurde mit Standardmessverfahren gemessen. Die Schwingungsemissionen können sich ändern, wenn das Gerät in einer anderen Umgebung verwendet wird.
o) Arbeiten Sie nicht an zwei Werkstücken gleichzeitig.
p) Decken Sie den Luftein- und -auslass nicht ab.
q) Lassen Sie das Gerät nicht im leeren Zustand laufen.
r) Es ist verboten, in die Struktur des Geräts einzugreifen, um seine Parameter oder Konstruktion zu verändern.
s) Halten Sie das Gerät von Feuer- und Wärmequellen fern.
t) Decken Sie die Lüftungsöffnungen nicht ab!
u) Halten Sie das Gerät von übermäßiger Feuchtigkeit oder Regen fern.
v) Installieren, entfernen, justieren oder warten Sie das Ausblasgitter oder andere Teile nicht, während der Motor läuft.
w) Halten Sie bei laufendem Motor alle Körperteile und schweren Gegenstände vom Einfülltrichter und dem Auslaufschacht fern.
x) Geben Sie keine Stoffe, Steine, Metall, Glas, Gummi, Plastik, Ziegelsteine, Schnüre, Wurzeln, Beetpflanzen, Flaschen, Dosen oder andere nicht-botanische Gegenstände in das Gerät.
y) Rotierende Schneidmesser in diesen Öffnungen können bei Berührung zu schweren Verletzungen führen.
z) Seien Sie bei der Arbeit vorsichtig. Die Maschine kann Bruchstücke des verarbeiteten Materials aus dem Einfülltrichter oder dem Auslaufschacht auswerfen.
aa) Der Motor wird während des Betriebs sehr heiß. Berühren Sie den heißen Motor nicht, da dies zu Verbrennungen führen kann.
bb) Um Brandgefahr zu vermeiden, halten Sie Laub, Gras und andere brennbare Materialien vom heißen Motor und Auspuff fern.
cc) Arbeiten Sie nicht auf Pflaster, Kies oder anderen harten Oberflächen, da Gegenstände abprallen und Verletzungen verursachen können.
dd) Einige Baumarten können eine allergische Reaktion hervorrufen. Staub, der bei der Verarbeitung von Zweigen entsteht, kann reizend oder schädlich sein; daher sollten geeignete Schutzmaßnahmen getroffen werden.
ee) Betreiben Sie das Gerät nicht auf unebenem Boden oder wenn das Gerät instabil ist.
ff) Wenn der Häcksler blockiert oder verstopft ist, stellen Sie den Motor sofort ab und warten Sie, bis alle beweglichen Teile vollständig zum Stillstand gekommen sind, bevor Sie den Häcksler reinigen.
gg) Stecken Sie keine größeren als die in den technischen Daten angegebenen Äste in die Maschine.
hh) Prüfen Sie den Ölstand und füllen Sie bei Bedarf Motoröl bis zur vollen Markierung nach, bevor Sie das Gerät in Betrieb nehmen. Wenn der Ölstand zu niedrig ist, springt der Motor nicht an oder schaltet sich möglicherweise ab. Arbeiten mit zu wenig Öl kann zu Überhitzung oder sogar zu Motorschäden führen!
ii) Aus der Maschine austretendes Öl ist den zuständigen Stellen zu melden oder den im Einsatzgebiet geltenden gesetzlichen Bestimmungen zu entsprechen.
jj) In den Motorabgasen ist giftiges Kohlenmonoxid enthalten. Der Aufenthalt in einer Kohlenmonoxidumgebung kann zur Bewusstlosigkeit oder sogar zum Tod führen. Lassen Sie den Motor nicht in einem geschlossenen oder schlecht belüfteten Raum laufen.
kk) Schützen Sie den Motor vor Hitze, Funken und Flammen. Rauchen Sie nicht in der Nähe des Geräts!

ll) Benzin ist brennbar und explosiv. Vor dem Tanken sollte der Motor abgestellt und abgekühlt werden.
mm) Warnung! Gefahr von Motorschäden durch falschen Kraftstoff.
nn) Die Batterie steht unter Spannung. Berühren oder kreuzen Sie nicht die Pole und Batterieanschlüsse. Das Abklemmen der Batterieanschlüsse muss in der richtigen Reihenfolge erfolgen.
oo) Seien Sie äußerst vorsichtig, wenn Sie die Maschine auf rutschigem und/oder instabilem Untergrund fahren.

ACHTUNG! Trotz der sicheren Konstruktion des Geräts und seiner Schutzvorrichtungen sowie trotz der Verwendung zusätzlicher Elemente zum Schutz des Bedieners besteht bei der Verwendung des Geräts ein geringes Unfall- oder Verletzungsrisiko. Bleiben Sie wachsam und nutzen Sie Ihren gesunden Menschenverstand, wenn Sie das Gerät benutzen.

3. Gebrauchsanweisung für eine Holzhackmaschine

Das Gerät ist für die Zerkleinerung von Ästen, Sträuchern, Unkraut, Trieben und langem, trockenem Gras mit einem Durchmesser bestimmt, der den in der Tabelle der technischen Daten angegebenen Wert nicht überschreitet. Verwenden Sie das Gerät nicht zum Zerkleinern von Bauschutt, Plastik, Papierprodukten, Seilen oder Schnüren oder anderem Material, das Metall oder große Mengen an Feuchtigkeit/Saft enthalten könnte. HINWEIS: Entfernen Sie Nägel, Seile, Schnüre oder Steine, die in Pflanzenteilen (z. B. Wurzeln usw.) eingebettet sein könnten, bevor Sie Material in das Gerät einführen.
Der Benutzer haftet für alle Schäden, die durch den nicht bestimmungsgemäßen Gebrauch des Gerätes entstehen.

Auspacken des Containers

Benutzen Sie den Schraubenzieher und den Hammer, um alle Seitenschlösser zu öffnen.

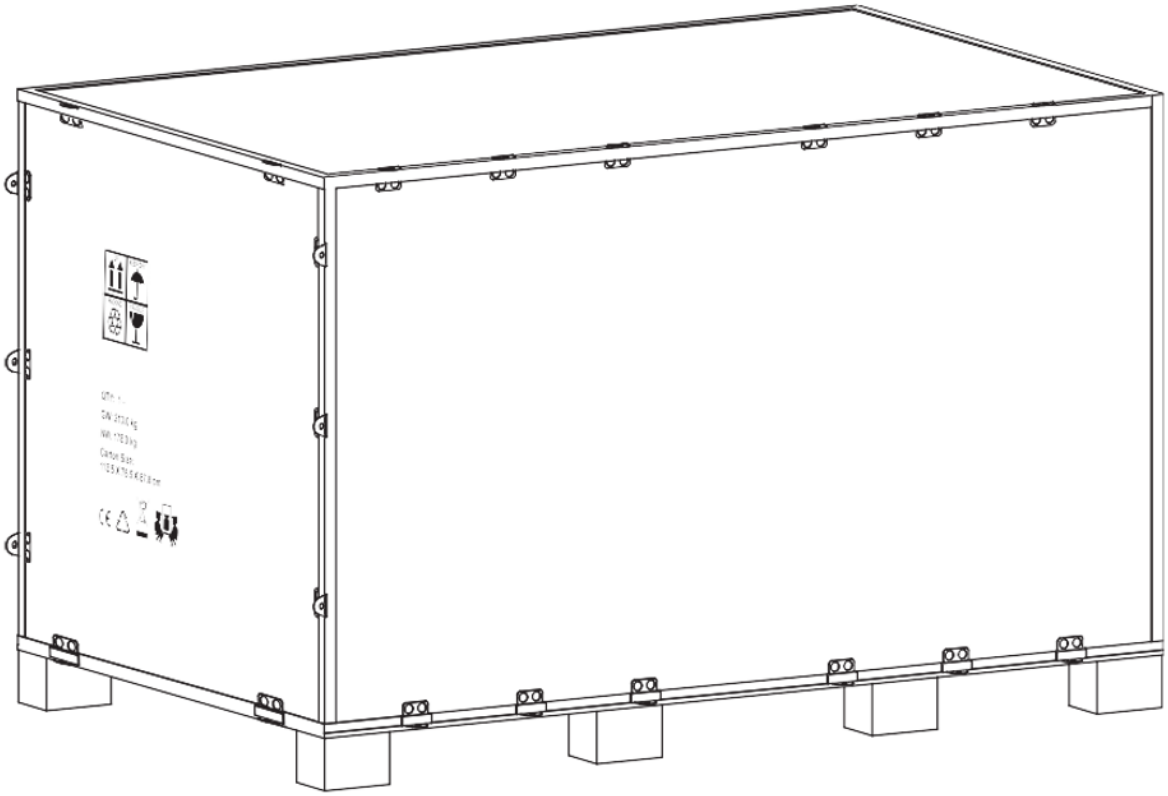

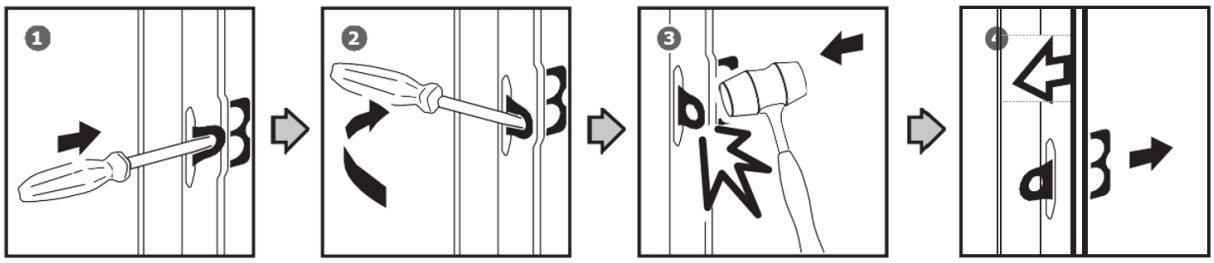

Entfernen Sie alle Sperrholzplatten und entfernen Sie alle losen Teile auf den Bodenpaletten.

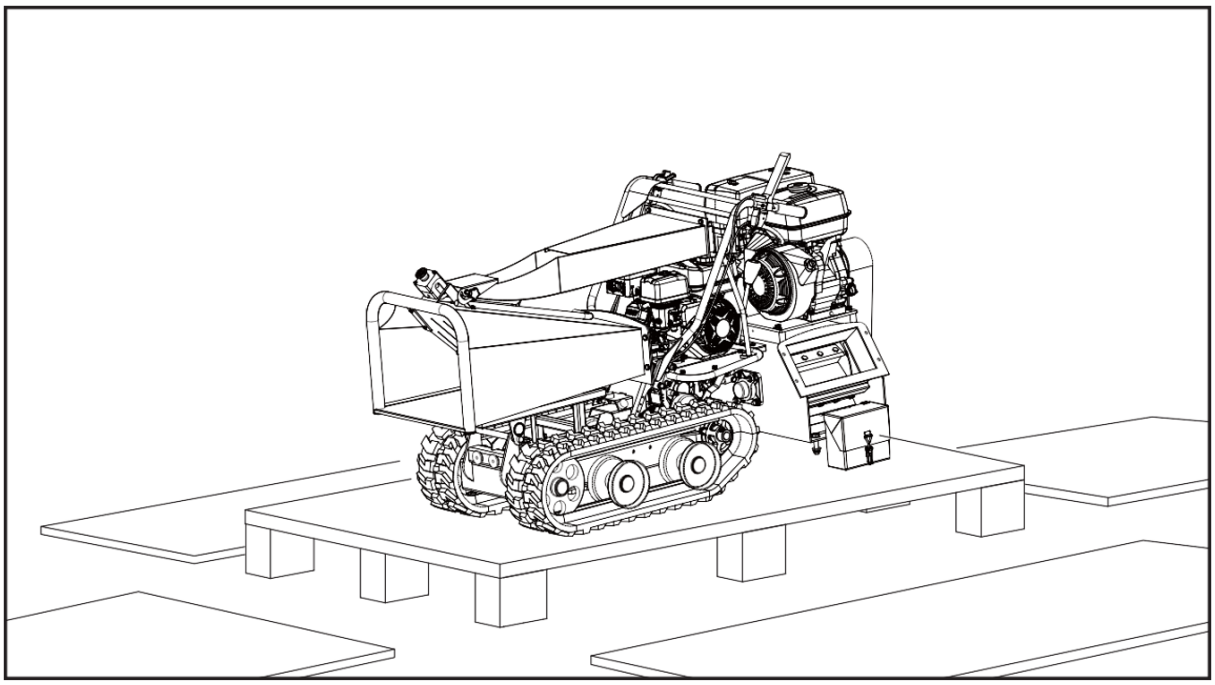

Gelieferter Inhalt

Die Holzhackmaschine wird teilmontiert und in einer sorgfältig verpackten Verpackung geliefert. Nachdem Sie alle Teile aus der Verpackung genommen haben, sollten Sie diese haben:

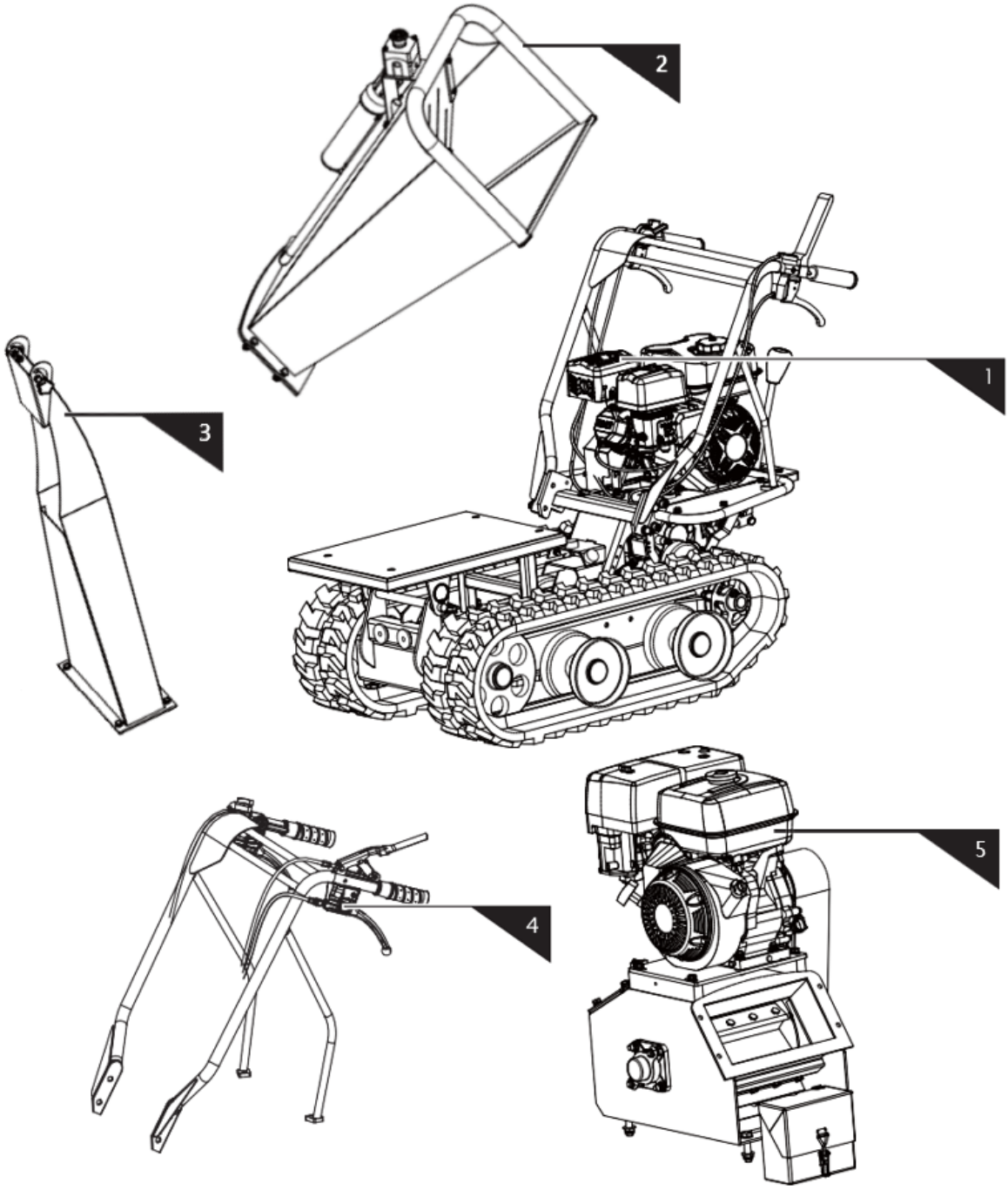

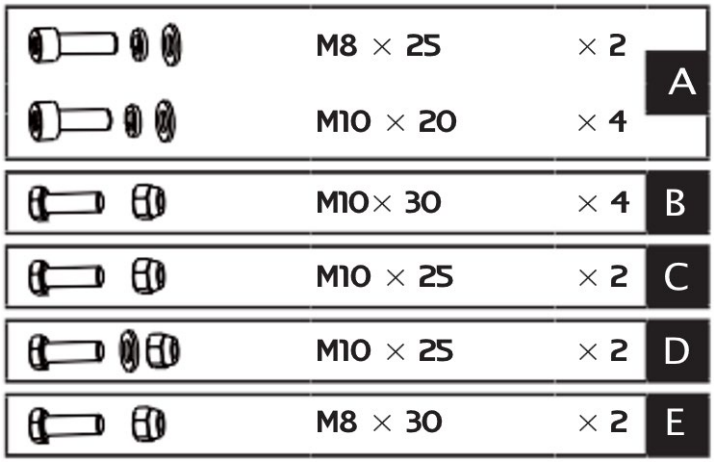

1. Hauptmaschine
2. Einlauftrichter - oben
3. Abweiser
4. Montage des Lenkers
5. Motor
6. Hardware-Tasche

Montage

Wenn Sie die nachstehende Montageanleitung befolgen, können Sie das Gerät in wenigen Minuten zusammenbauen.

Montage des Lenkers

Richten Sie die Löcher des Lenkers mit der Halterung aus und befestigen Sie sie jeweils mit einer Federscheibe, einer Unterlegscheibe und einer Schraube M10x20. Befestigen Sie jede Lenkerstütze mit einer Federscheibe, einer Unterlegscheibe und einer Sechskantschraube M8x25 auf dem Motordeck.

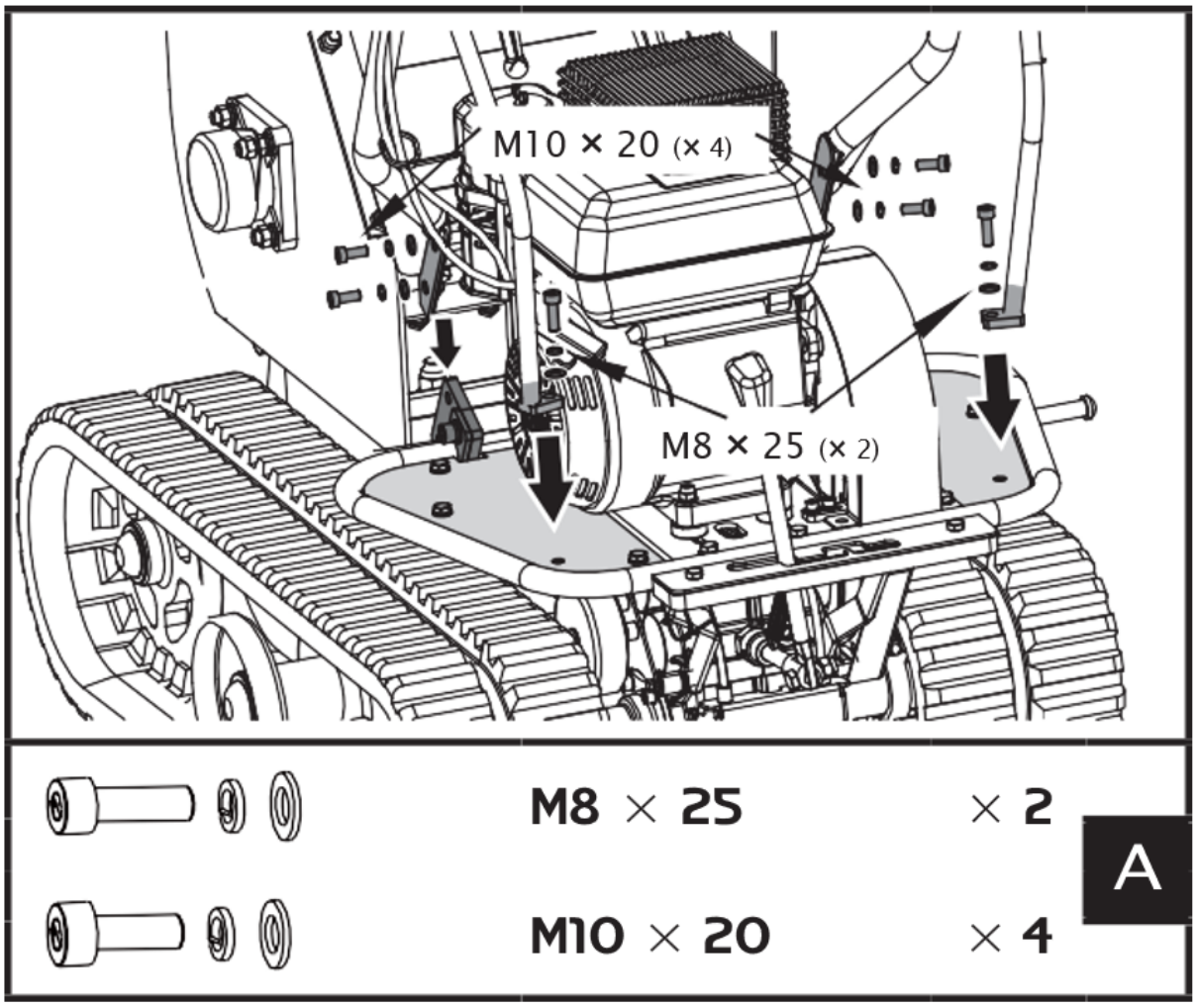

Schrauben Sie die vier M16x40-Schrauben, Unterlegscheiben und Muttern ab, die den Hacker mit der Kipperbasis verbinden. Bewegen Sie den Häcksler nach hinten und befestigen Sie ihn mit den Schrauben, Unterlegscheiben und Muttern, die Sie zu Beginn entfernt haben.

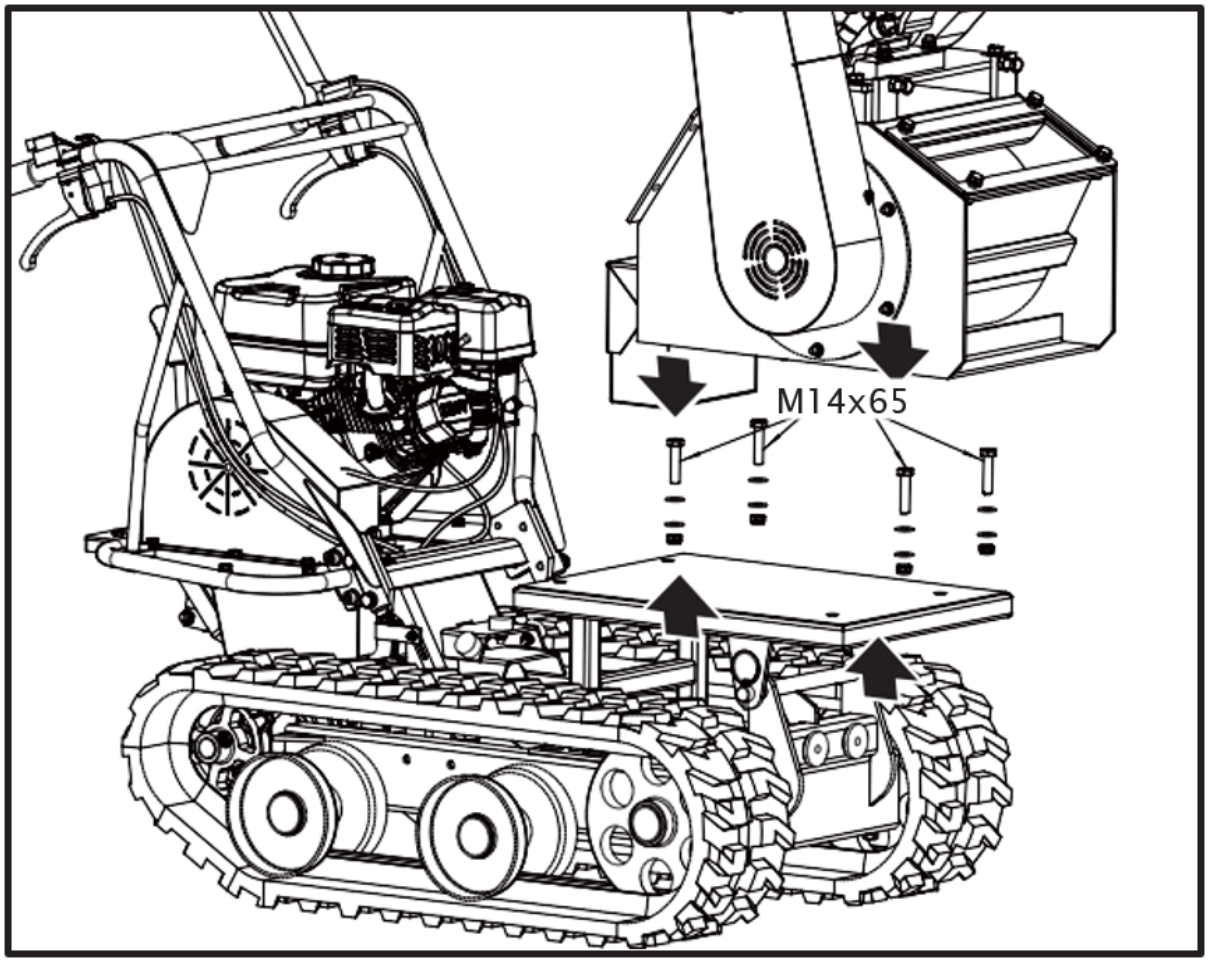

Einlauftrichter

1. Setzen Sie den unteren Einfülltrichter auf die Maschine und befestigen Sie ihn mit Schrauben, Unterlegscheiben und Muttern.

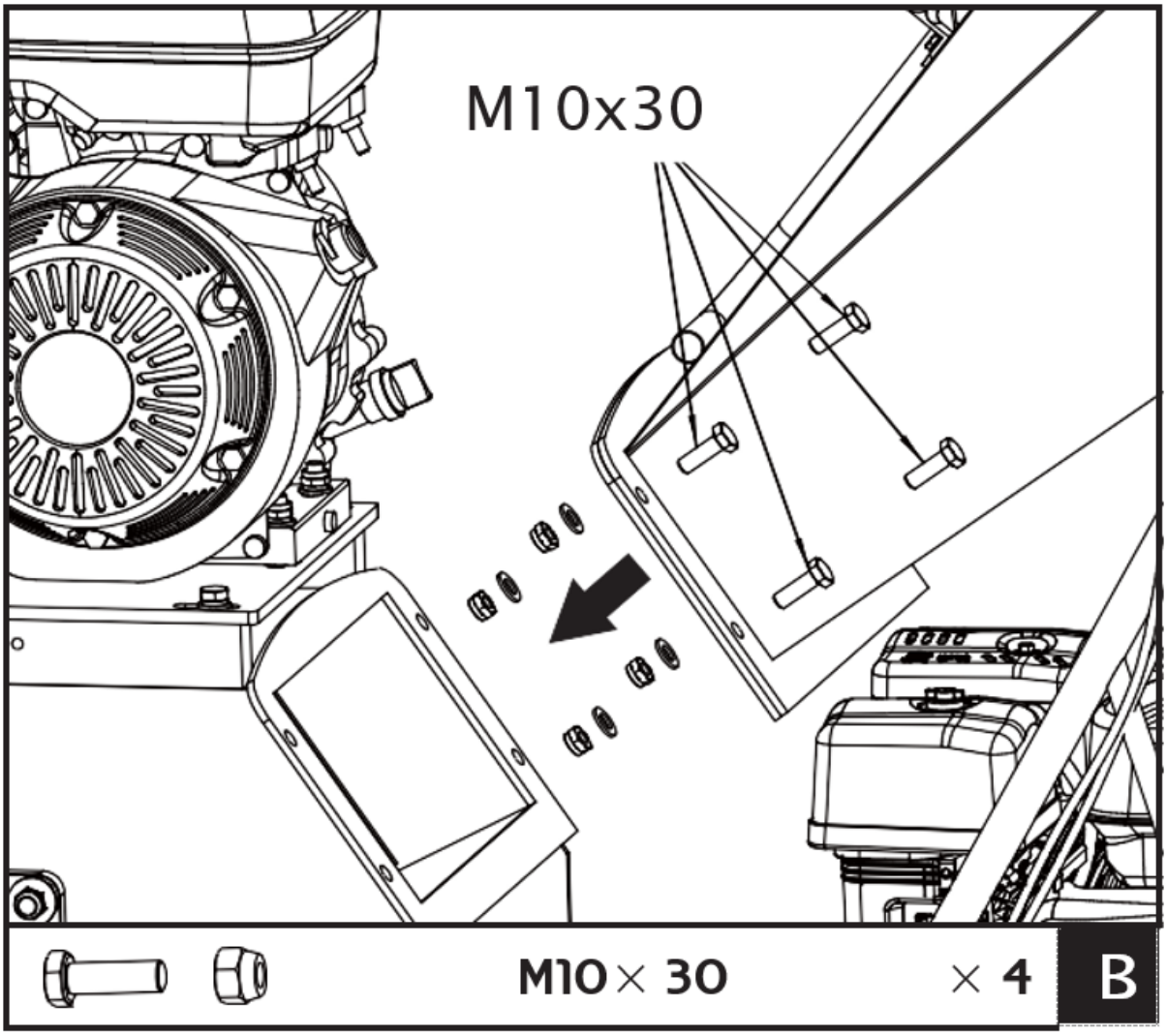

Wir empfehlen Ihnen, jemanden zu bitten, Ihnen beim Anheben des Trichters zu helfen und ihn zu stützen, bis er am Häcksler befestigt ist.

Austragsrutsche

Schieben Sie die Scharnierstifte des Auswurfkanals vollständig in die Buchsen des Antriebsgehäuses, schließen Sie dann den Auswurfkanal an der Maschine und befestigen Sie ihn mit M10x30-Schrauben, Unterlegscheiben und Muttern.

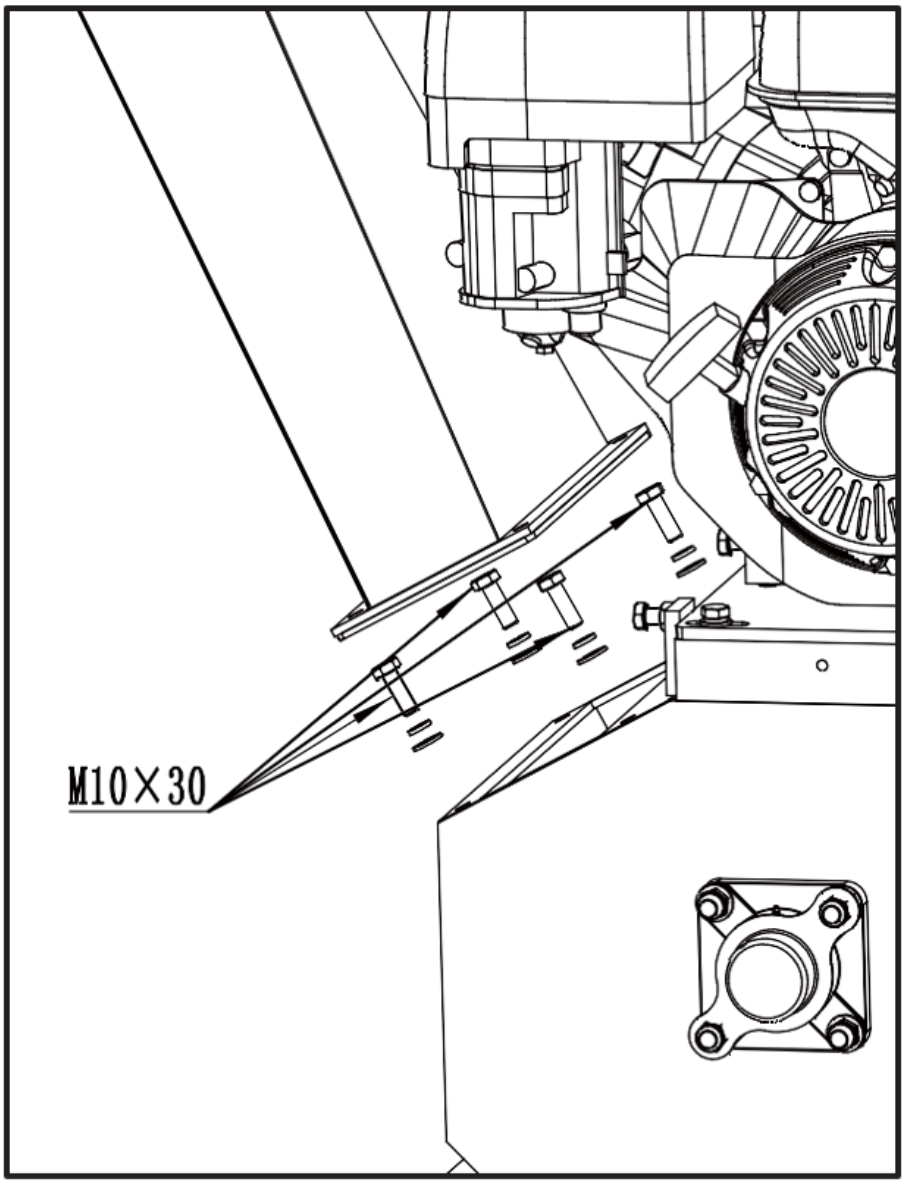

Anschluss des Not-Aus-Drahtes

WARNUNG: NOT-AUS

Vergewissern Sie sich, dass das Not-Aus-Kabel richtig angeschlossen ist.
Bei Nichtbeachtung kann es zu schweren Verletzungen oder zum Tod kommen.

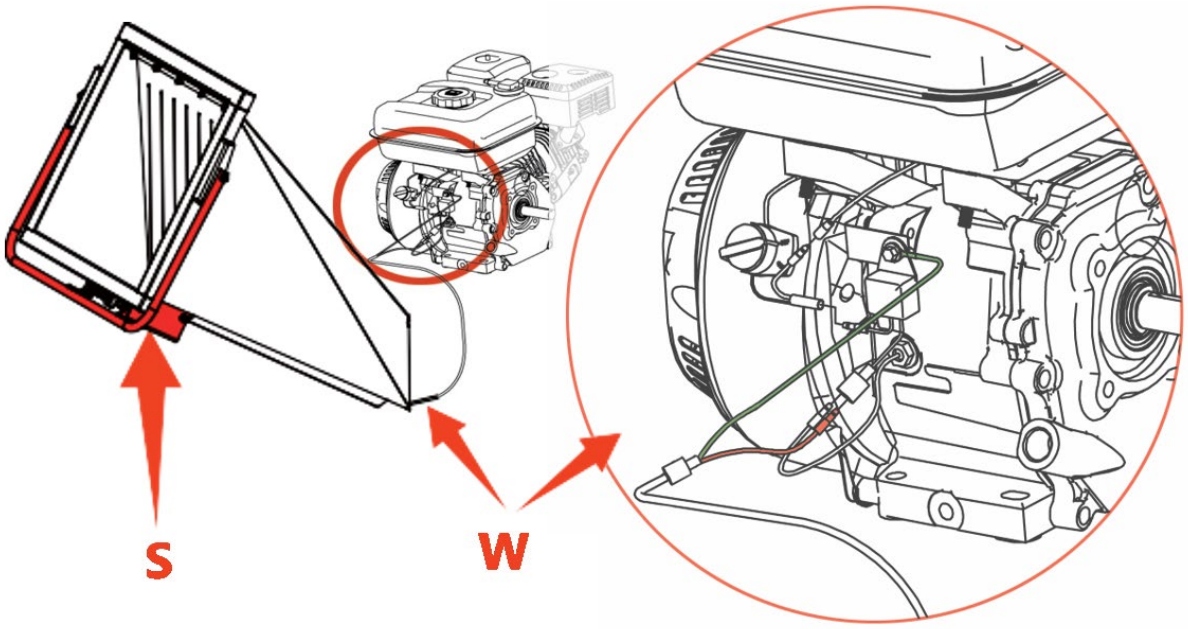

S - Notschalter | W - Not-Aus-Draht

Beschreibung des Geräts

Merkmale und Steuerelemente

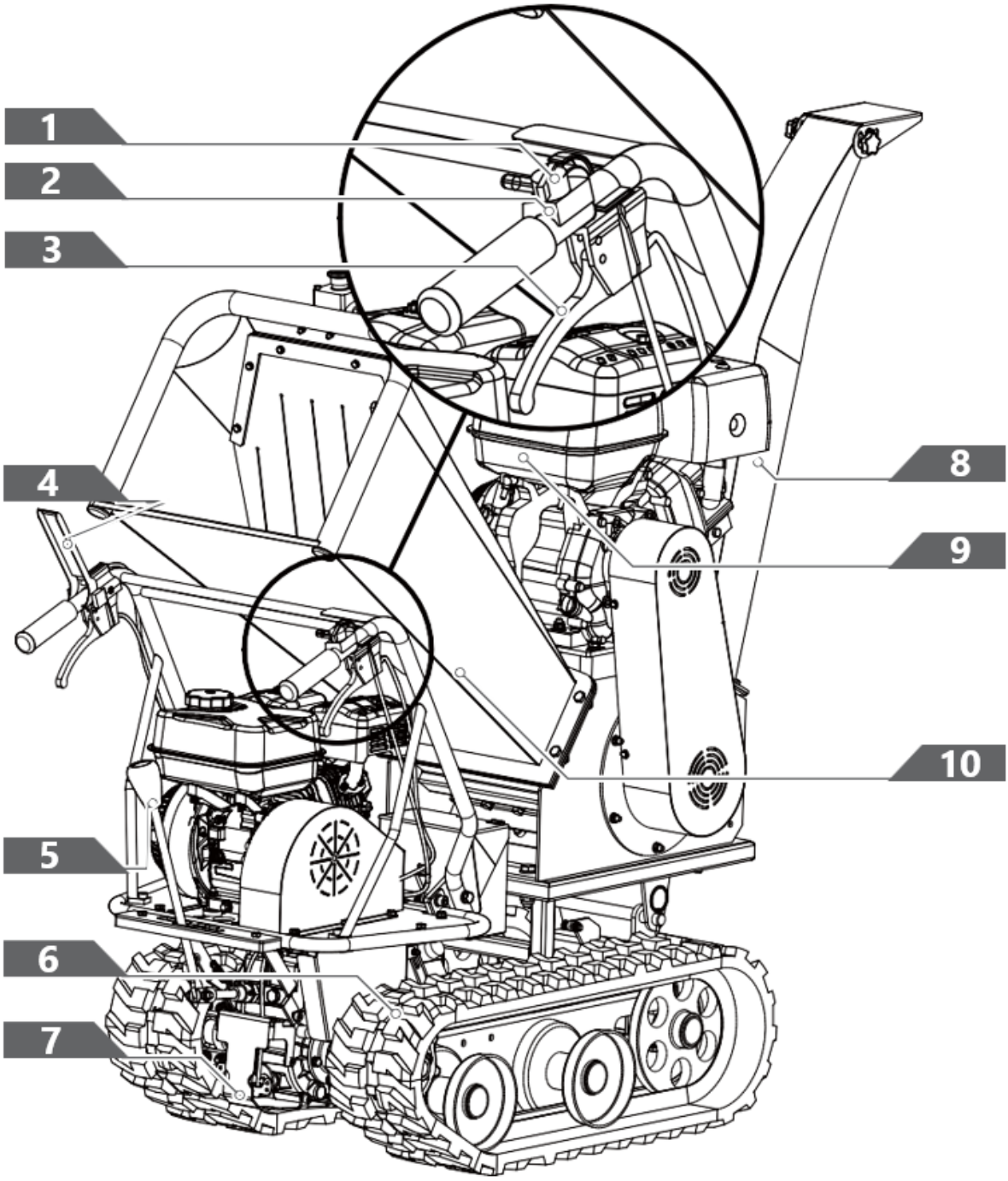

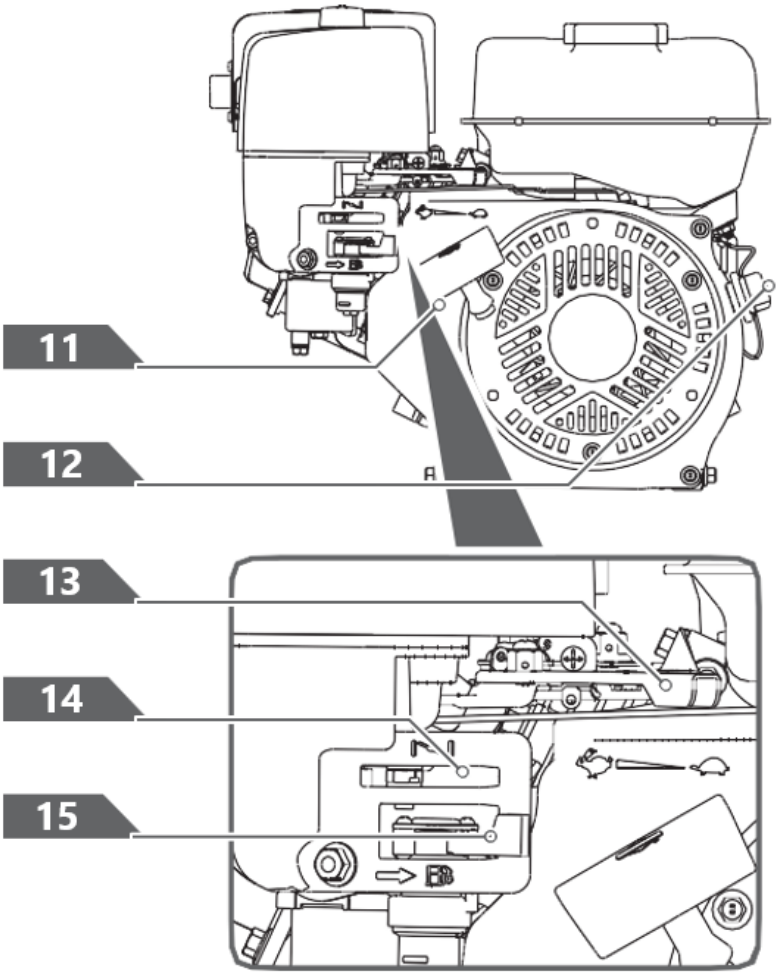

Gangwahl-Hebel

Der Gangwahlhebel hat 4 Positionen: 3 Vorwärtsgänge und 1 Rückwärtsgang. Um die Geschwindigkeit zu ändern, bewegen Sie den Geschwindigkeitsschalthebel in die gewünschte Position. Der Hebel rastet bei jeder Geschwindigkeitswahl in einer Kerbe ein.



Lassen Sie den Kupplungsbedienungshebel immer los, bevor Sie die Geschwindigkeit ändern. Bei Nichtbeachtung wird die elektrische Schubkarre beschädigt.

Langsamere Geschwindigkeiten eignen sich für schwerere Lasten, während schnellere Geschwindigkeiten für den Transport leichter Lasten oder eines leeren Trichters geeignet sind. Es wird empfohlen, eine langsamere Geschwindigkeit zu wählen, bis Sie mit der Bedienung der elektrischen Schubkarre vertraut sind.

Wenn der Motor unter Last langsamer wird oder die Raupen rutschen, schalten Sie in einen niedrigeren Gang.

Wenn die Vorderseite der Maschine hochfährt, schalten Sie in einen niedrigeren Gang. Wenn die Front weiterhin hochfährt, heben Sie die Griffe an.

Links/Rechts-Lenkhebel
Betätigen Sie den Hebel, um nach links/rechts zu drehen.

> ⚠ ***Betätigen Sie die Lenkhebel nur bei reduzierter Geschwindigkeit.***

Motor Ein/Aus Schalter
Der Motorschalter hat zwei Stellungen. OFF - der Motor springt nicht an oder läuft nicht. ON - der Motor wird gestartet und läuft.

Rückspulstarter-Griff
Der Rückstoßstarter wird zum Anlassen des Motors verwendet.

Kraftstoff-Absperrventil
Die Kraftstoffabsperrung hat zwei Stellungen:
GESCHLOSSEN ( ) - Verwenden Sie diese Position, um das Gerät zu warten, zu transportieren oder zu lagern.
OPEN ( ) - Verwenden Sie diese Position, um das Gerät zu betreiben.

Drosselklappensteuerung
Der Gashebel regelt die Motordrehzahl und bewegt sich zwischen den Positionen SCHNELL, LANGSAM und STOP.

Die Drosselklappe schaltet den Motor ab, wenn sie in die STOP-Position gebracht wird.

Drosselsteuerung
Der Chokeregler dient dazu, den Vergaser zu drosseln und das Anlassen des Motors zu unterstützen. Der Choke-Regler gleitet zwischen den Positionen CHOKE CLOSED und CHOKE OPEN .

> ⚠ ***Verwenden Sie niemals den Choke, um den Motor abzustellen.***

Kupplungsbetätigungshebel
Betätigen Sie den Steuerhebel, die Kupplung ist eingerückt. Lassen Sie den Hebel los, die Kupplung ist ausgerastet.

Einlauftrichter
In den Einfülltrichter legen Sie das zu zerkleinernde Material ein.

Austragsrutsche
Das zerkleinerte Material wird durch diese Öffnung abgeführt. Das Ablenkblech kann an der Rutsche befestigt werden.

Motor Ein/Aus Schalter

Der Motorschalter hat zwei Stellungen. OFF - der Motor springt nicht an oder läuft nicht. ON - der Motor wird gestartet und läuft.

Rückspulstarter-Griff

Der Griff wird zum Anlassen des Motors verwendet.

Kraftstoff-Absperrventil

Die Kraftstoffabsperrung hat zwei Stellungen.
GESCHLOSSEN ( ) - Verwenden Sie diese Position, um das Gerät zu warten, zu transportieren oder zu lagern.
OPEN ( ) - in dieser Position wird das Gerät betrieben.

Drosselsteuerung

Der Chokeregler dient dazu, den Vergaser zu drosseln und das Anlassen des Motors zu unterstützen. Der Choke-Regler gleitet zwischen den Positionen CHOKE CLOSED und CHOKE OPEN .

Drosselklappensteuerung

Die Drosselklappe regelt die Motordrehzahl und schaltet den Motor ab, wenn sie in die STOP-Position gebracht wird. Der Gashebel bewegt sich zwischen den Positionen SCHNELL , LANGSAM und STOP.

Betrieb - Mini-Raupenfahrzeug

Öl in den Motor einfüllen

Der Motor wird ohne Öl ausgeliefert. Starten Sie den Motor nicht, bevor Sie Öl nachfüllen. Bitte lesen Sie in Ihrem Motorhandbuch nach, welche Ölsorte Sie hinzufügen müssen.

1. Vergewissern Sie sich, dass die elektrische Schubkarre auf einer flachen, ebenen Fläche steht.

2. Entfernen Sie den Öleinfülldeckel/Peilstab, um Öl nachzufüllen.

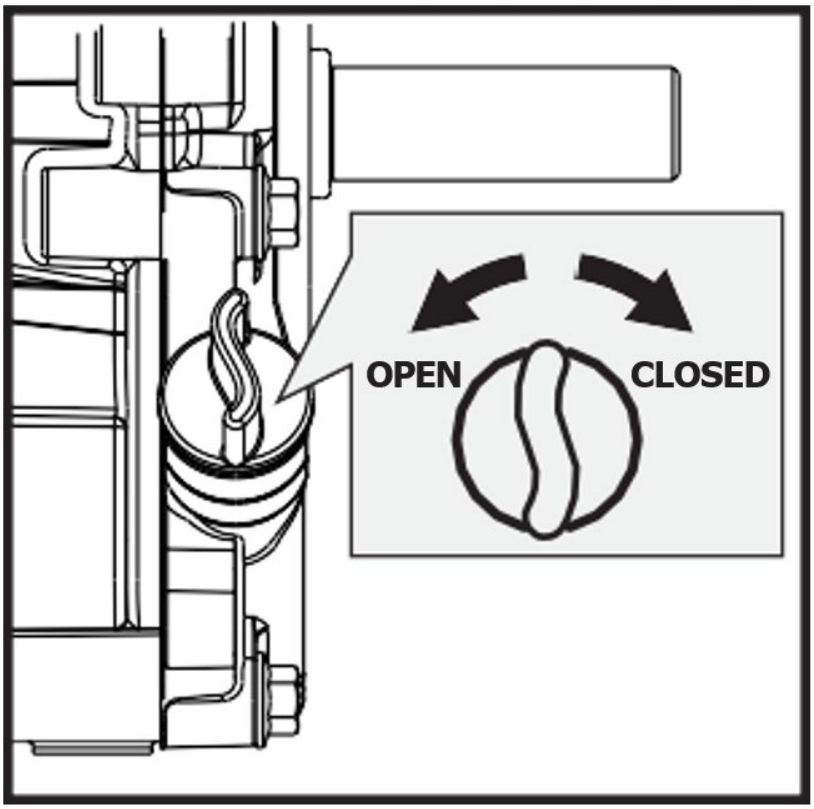

OPEN - offen
CLOSED - geschlossen

3. Füllen Sie mit einem Trichter Öl bis zur VOLL-Markierung am Peilstab ein. (Siehe Motorhandbuch für Ölkapazität, Ölempfehlung und Position des Einfülldeckels).

> ⚠ ***NICHT ÜBERFÜLLEN. Prüfen Sie den Motorölstand täglich und füllen Sie bei Bedarf Öl nach.***

Benzin zum Motor hinzufügen

> ⚠ ***Benzin ist sehr brennbar und explosiv. Beim Umgang mit Kraftstoff können Sie Verbrennungen oder schwere Verletzungen erleiden. Seien Sie beim Umgang mit Benzin äußerst vorsichtig.***

> ⚠ ***Füllen Sie den Kraftstofftank im Freien auf, niemals in geschlossenen Räumen. Benzindämpfe können sich entzünden, wenn sie sich im Inneren eines Gehäuses sammeln. Eine Explosion kann die Folge sein.***

1. Vor dem Nachfüllen von Kraftstoff muss der Motor abgestellt werden und mindestens zwei Minuten abkühlen.
2. Nehmen Sie den Tankdeckel ab und füllen Sie den Tank. (Siehe Motorhandbuch für Kraftstoffkapazität, Kraftstoffempfehlung und Position des Tankdeckels).

WICHTIG: NICHT ÜBERFÜLLEN!
Dieses Gerät und/oder sein Motor können Komponenten des Verdunstungsemissionskontrollsystems enthalten, die zur Einhaltung der EPA- und/oder CARB-Vorschriften erforderlich sind und nur dann ordnungsgemäß funktionieren, wenn der Kraftstofftank bis zum empfohlenen Füllstand gefüllt ist. Eine Überfüllung kann zu dauerhaften Schäden an den Komponenten des Verdunstungsemissionskontrollsystems führen. Die Befüllung bis zum empfohlenen Füllstand gewährleistet eine Dampfspalte, die für die Ausdehnung des Kraftstoffs erforderlich ist. Achten Sie beim Befüllen des Kraftstofftanks genau darauf, dass der empfohlene Kraftstoffstand im Tank nicht überschritten wird. Verwenden Sie zum Befüllen des Tanks einen tragbaren Benzinkanister mit einer entsprechend großen Zapfpistole. Verwenden Sie keinen Trichter oder eine andere Vorrichtung, die die Sicht auf den Tankfüllvorgang behindert.

3. Bringen Sie den Tankdeckel wieder an und ziehen Sie ihn fest. Wischen Sie verschütteten Kraftstoff immer auf.

Motor starten

1. Stellen Sie den Motorschalter in die Stellung ON.

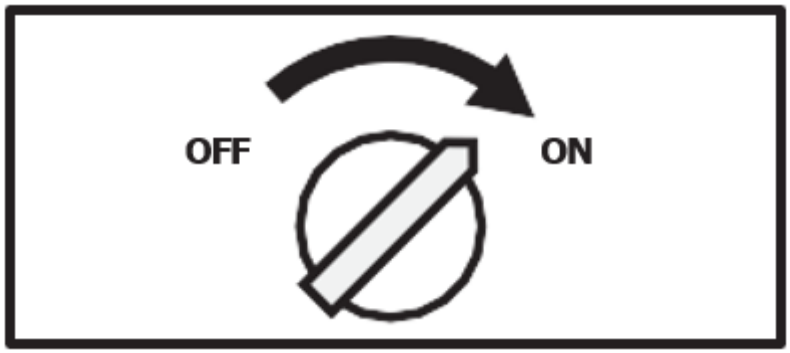

OFF - abgedreht

ON - eingeschaltet

2. Öffnen Sie das Kraftstoff-Absperrventil.

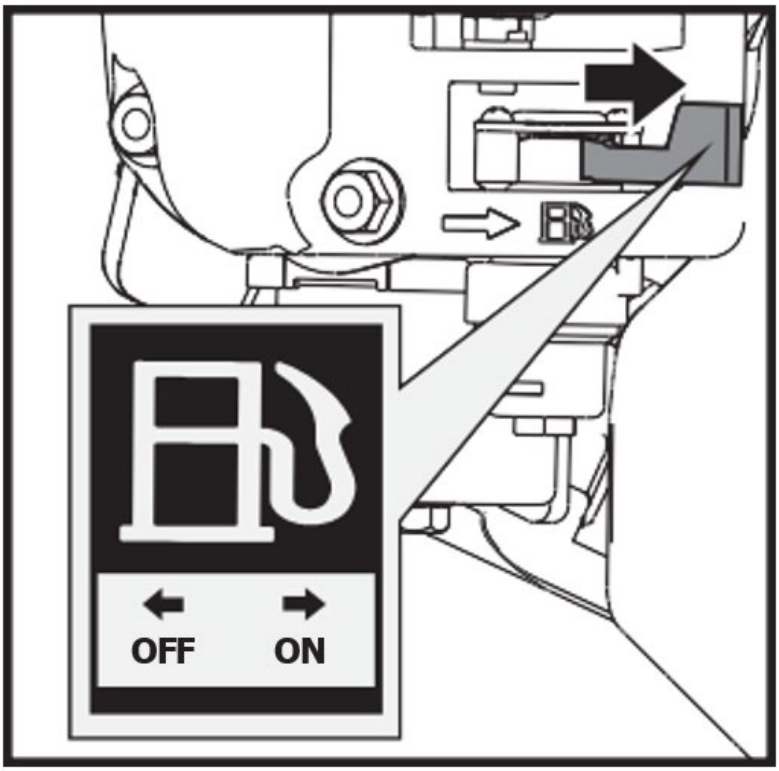

OFF - abgedreht

ON - eingeschaltet

3. Bringen Sie den Chokehebel in die Position GESCHLOSSEN. Wenn der Motor heiß ist, ist das Schließen des Chokes nicht erforderlich.

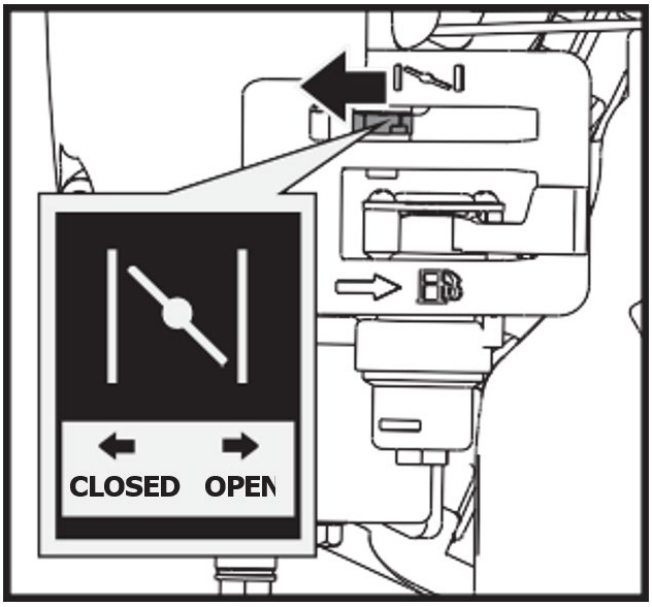

OPEN - offen
CLOSED - geschlossen

4. Bewegen Sie den Gashebel leicht auf die Geschwindigkeit FAST.

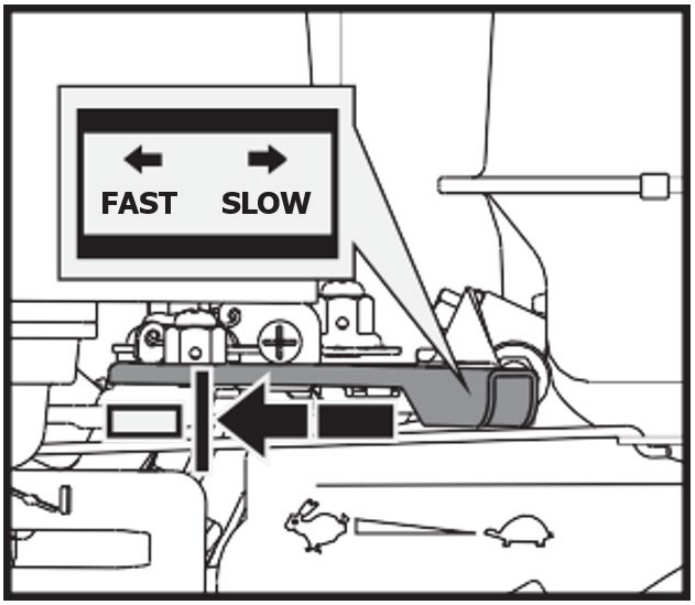

FAST - schnell

SLOW - langsam

5. Ziehen Sie den Rückstoßstarter, bis der Motor anspringt. Bringen Sie den Rückstoß nach jedem Zug in die Ausgangsposition zurück. Wiederholen Sie die Schritte nach Bedarf. Stellen Sie den Gashebel nach dem Anlassen des Motors in die FAST-Stellung, bevor Sie das Gerät bedienen.

> ⚠ ***Ein schnelles Zurückziehen des Starterseils (Kickback) zieht Ihre Hand und Ihren Arm schneller zum Motor, als Sie loslassen können. Knochenbrüche, Frakturen, Prellungen oder Verstauchungen können die Folge sein.***

Betrieb

Nachdem der Motor warmgelaufen ist, bewegen Sie den Gashebel, um die Motordrehzahl zu erhöhen.

Legen Sie den gewünschten Gang ein und betätigen Sie langsam den Kupplungshebel. Wenn der Gang nicht sofort eingelegt wird, lassen Sie den Kupplungshebel langsam los und versuchen Sie es erneut. Auf diese Weise setzt sich die elektrische Schubkarre in Bewegung.

Die elektrische Schubkarre hat die Lenkhebel an der Lenkstange, was das Lenken sehr einfach macht. Um nach rechts oder links abzubiegen, ziehen Sie einfach den entsprechenden rechten oder linken Lenkhebel.

Die Empfindlichkeit der Lenkung nimmt proportional zur Geschwindigkeit der Maschine und der Last zu. Bei einer leeren Maschine genügt ein leichter Druck auf den Hebel, um zu drehen. Wenn die Maschine voll beladen ist, wird mehr Druck benötigt.

Die Power-Kettenkarre hat eine maximale Tragfähigkeit von 660 LBS. Es ist jedoch ratsam, die Belastung abzuschätzen und sie an den Untergrund anzupassen, auf dem die Maschine eingesetzt wird.

Es ist daher ratsam, auf unebenem oder unwegsamem Gelände einen niedrigen Gang einzulegen und zusätzliche Vorsichtsmaßnahmen zu treffen. In solchen Situationen sollte die Maschine während der gesamten Strecke im niedrigen Gang gehalten werden.

Vermeiden Sie scharfe Kurven und häufige Richtungswechsel, wenn Sie auf rauem, hartem Gelände mit scharfen, unebenen Stellen und hoher Reibung fahren.

Auch wenn das Gerät mit Gummiketten ausgestattet ist, sollten Sie vorsichtig sein, wenn Sie bei ungünstigen Wetterbedingungen (Eis, starker Regen und Schnee) oder auf Böden arbeiten, die die Schubkarre instabil machen könnten.

Bitte beachten Sie, dass es sich um ein Raupenfahrzeug handelt, das beim Überfahren von Unebenheiten, Löchern und Stufen einer erheblichen Nickbewegung unterworfen ist.

Wenn der Kupplungshebel losgelassen wird, stoppt und bremst die Maschine automatisch.

Wird die Maschine an einem steilen Abhang angehalten, sollte ein Keil gegen eine der Raupen gelegt werden.

Leerlaufdrehzahl

Stellen Sie den Gasbedienungshebel in die SLOW-Position, um die Belastung des Motors zu verringern, wenn nicht gearbeitet wird. Eine niedrigere Motordrehzahl verlängert die Lebensdauer des Motors, spart Kraftstoff und reduziert den Geräuschpegel.

Motor abstellen

Um den Motor in einem Notfall abzustellen, drehen Sie den Motorschalter einfach in die Position OFF. Unter normalen Bedingungen ist wie folgt vorzugehen:

1. Stellen Sie den Gashebel in die Position SLOW ( ).
2. Lassen Sie den Motor ein bis zwei Minuten im Leerlauf laufen.
3. Schalten Sie den Motorschalter in die Stellung OFF.
4. Drehen Sie den Hebel des Kraftstoffventils in die Stellung OFF ( ).

Plötzliches Anhalten bei hoher Geschwindigkeit und schwerer Last wird nicht empfohlen. Dies kann zu Motorschäden führen.

Stellen Sie den Chokeregler nicht auf CLOSE, um den Motor abzustellen. Es kann zu Fehlzündungen oder Motorschäden kommen.

Holzhackerbetrieb

Der Motor wird ohne Öl ausgeliefert. Starten Sie den Motor nicht, bevor Sie Öl nachfüllen.

Betriebsbereich

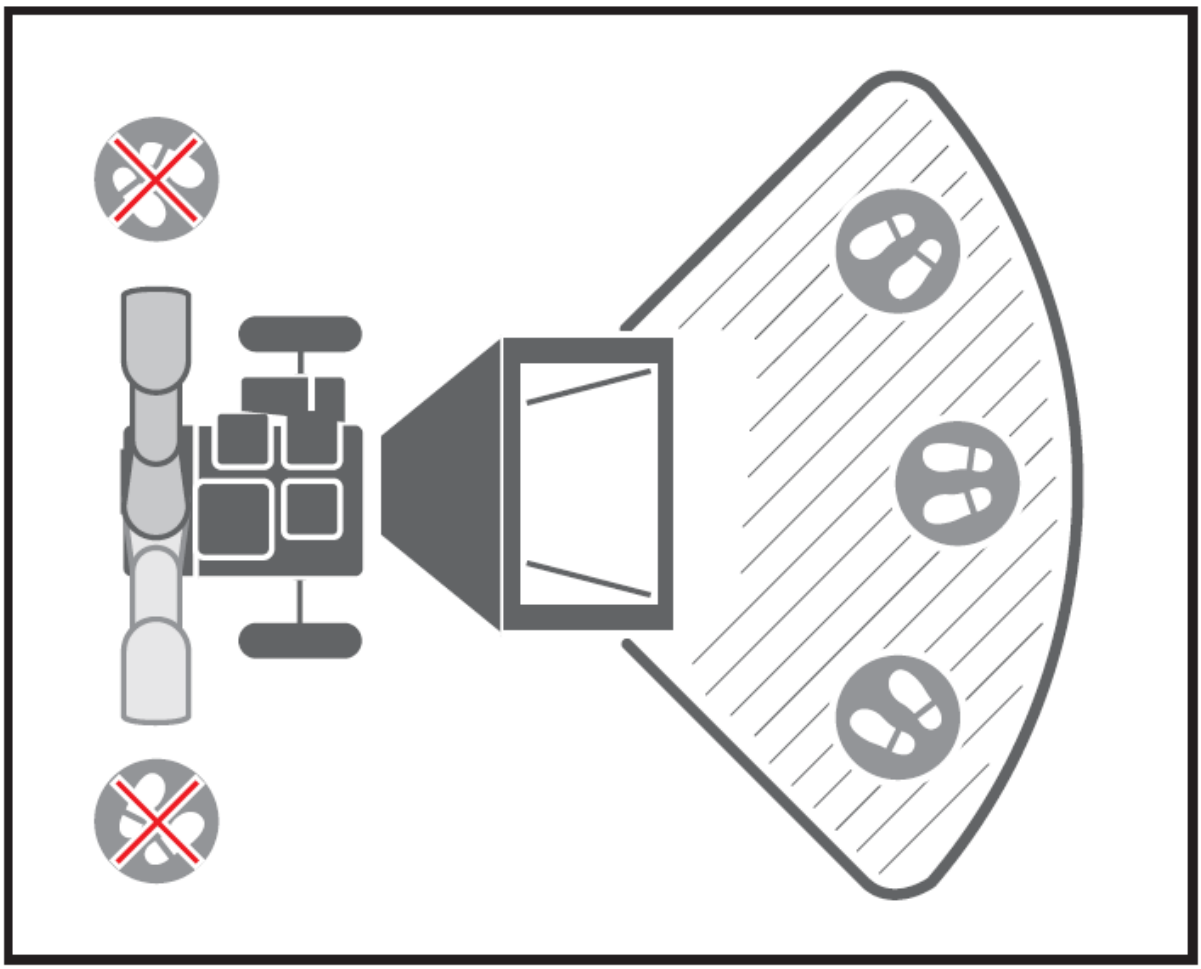

Starten Sie den Motor

Starten Sie den Motor des Häckslers auf die gleiche Weise wie den Motor des Kippers.

Betrieb

Nachdem der Motor warmgelaufen ist, ziehen Sie den Gashebel, um die Motordrehzahl zu erhöhen.

Wenn der Motor langsam auf volle Drehzahl hochgefahren wird, ziehen Sie den Riemenspannhebel langsam und schrittweise bis zum Anschlag, um den Riemenantrieb zu aktivieren. Dies muss langsam geschehen, damit die Trennscheibe ihre Geschwindigkeit aufnehmen kann, da der Motor sonst wegen der hohen Trägheit der Trennscheibe abgewürgt wird.

Der Häcksler kann eine Vielzahl von trockenen oder grünen organischen Materialien wie Äste, Stängel, Reben, Blätter, Wurzeln und pflanzliche Stoffe verarbeiten. Die maximale Kapazität liegt bei Ästen mit einem Durchmesser von 3 Zoll, was je nach Art und Härte des Holzes variieren kann. Wenn Sie den Ast beim Einführen in die Maschine drehen, wird die Leistung verbessert.

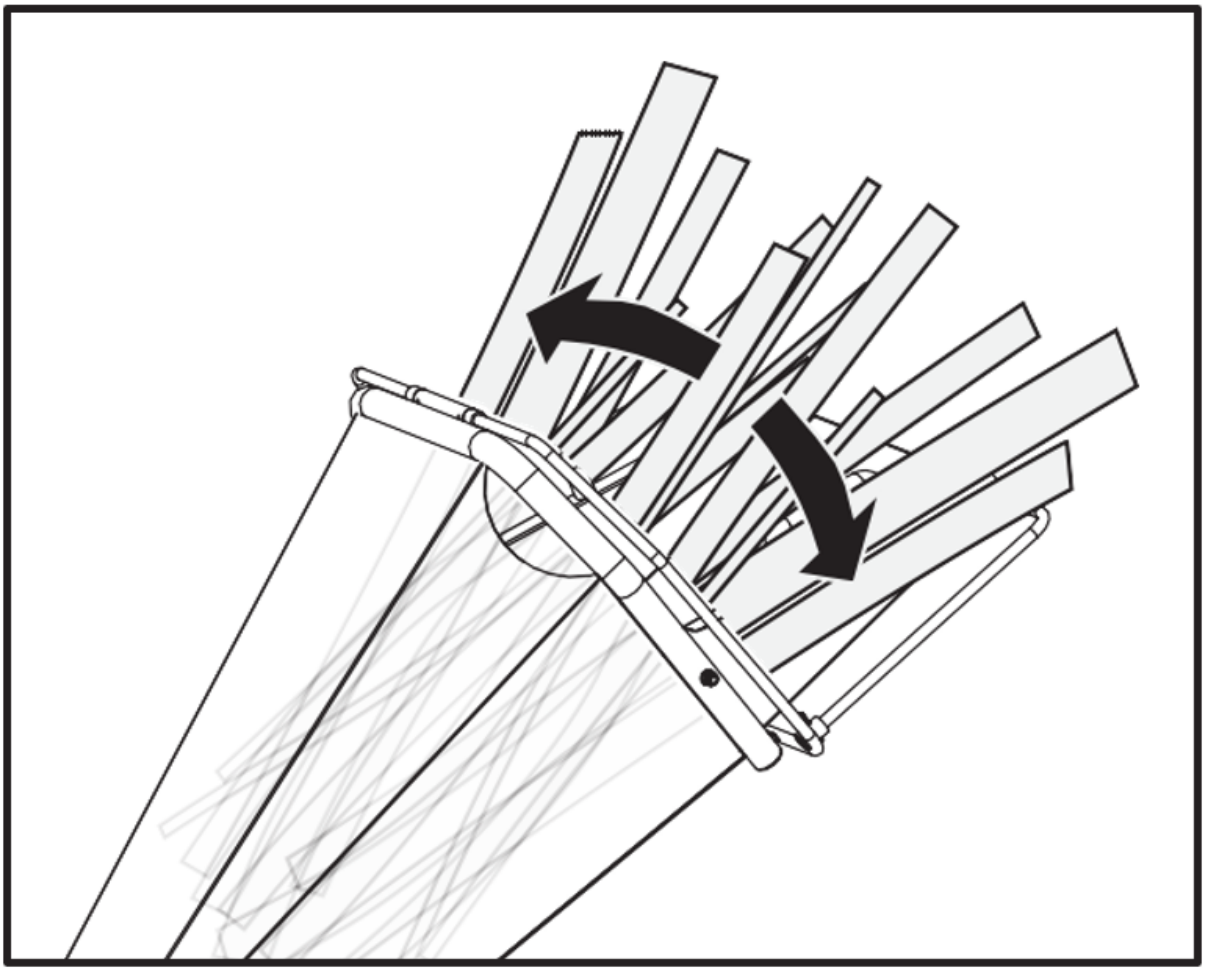



NO HANDS BELOW THIS LINE - keine Hände unterhalb dieser Linie

Füttern Sie die Äste oder Zweige zuerst durch das abgeschnittene Ende und lassen Sie den buschigen Kopf dran. Dies hilft, die Gliedmaßen in den Einfülltrichter zu leiten, und verringert das Schleudern und Zurückspringen kleiner Stücke in den Einfülltrichter. Einige Seitenzweige müssen eventuell vorgeschnitten werden, damit sich der Zweig besser selbst ernähren kann.

Es ist immer ratsam, frisch geschnittenes Material zu verarbeiten, da Holzäste sehr hart werden, beim Austrocknen federn und die Messer schneller stumpf werden lassen können.

Halten Sie während des Betriebs der Maschine einen Holzstab mit einem Durchmesser von ca. 1 Zoll und einer Länge von ca. 2 Fuß bereit. Dieser Stock ist nützlich, um kurzes, buschiges und sehr blattreiches Material einzuschieben und den Einfülltrichter frei zu halten.

Drücken Sie das Material nicht mit Gewalt in die Maschine. Wenn er nicht gut zerkleinert, müssen die Hackmesser möglicherweise geschärft oder ausgetauscht werden, oder der Spalt zwischen den Messern und der Verschleißplatte muss eingestellt werden.

Überlasten Sie die Maschine nicht, indem Sie zu viel Material auf einmal in den Einfülltrichter geben. Wenn Sie hören, dass die Motordrehzahl sinkt, stellen Sie sofort die Materialzufuhr zur Maschine

ein. Nehmen Sie die Materialzufuhr in die Maschine erst wieder auf, wenn der Motor wieder auf volle Drehzahl läuft.

Der Häcksler kann durch weiches, nasses oder faseriges Material verstopfen. Wenn Sie jedoch gelegentlich weiche Materialien mit Ästen zuführen, sollte es keine Probleme geben, da der Häcksler dazu neigt, alle in der Maschine verbliebenen Rückstände zu beseitigen.

Wenn sich fadenförmiges Material um die Rotorwelle wickelt, entfernen Sie es, bevor es in das Lager gelangt.

Wenn der Häcksler aufgrund von Überlastung oder Verstopfung blockiert, schalten Sie den Motor ab und warten Sie, bis die Schneidscheibe vollständig zum Stillstand gekommen ist und der Riemenantrieb ausgekuppelt wurde. Lassen Sie den Motor vollständig abkühlen und schalten Sie den Motor aus. Öffnen Sie den Gehäusedeckel, um alle Materialien aus dem Gehäuse zu entfernen. Verschließen Sie den Gehäusedeckel, schalten Sie den Motor ein und starten Sie die Maschine erneut, um den Betrieb wieder aufzunehmen.

Bewegen Sie den Häcksler vom Stapel weg, wenn sich das Auswurfmaterial aufschichtet. Dadurch wird verhindert, dass sich das Material im Auswurfschacht staut. Stellen Sie den Deflektor nicht senkrecht auf, da dies den Luftstrom verringert, den Auslass behindert und zu Verstopfungen führt.



Stellen Sie sicher, dass die Maschine eben und stabil steht, um unnötige Vibrationen zu vermeiden.



Betreiben Sie das Gerät nicht auf Beton oder anderen harten Oberflächen.



Der Motor ist mit einem Ölalarm ausgestattet und springt nicht an, wenn der Ölstand in der Ölwanne zu niedrig ist. Er kann auch anhalten, wenn er an einem steilen Abhang betrieben wird.



Um die Maschine abzuschalten, stellen Sie den Gasbedienungshebel auf Leerlaufdrehzahl, drehen den Motorschalter in die Position OFF und die Maschine kommt allmählich zum Stillstand.

Nothalt

Vergewissern Sie sich vor jeder Benutzung, dass der Notausschalter funktioniert. Andernfalls kann es zu schweren Verletzungen oder zum Tod kommen. Beachten Sie, dass das Not-Aus-Kabel um die linke Seite des Trichters herumgeführt werden sollte, wenn Sie darauf schauen.

WARNUNG: NOT-AUS

Vergewissern Sie sich, dass das Not-Aus-Kabel richtig angeschlossen ist.
Bei Nichtbeachtung kann es zu schweren Verletzungen oder zum Tod kommen.

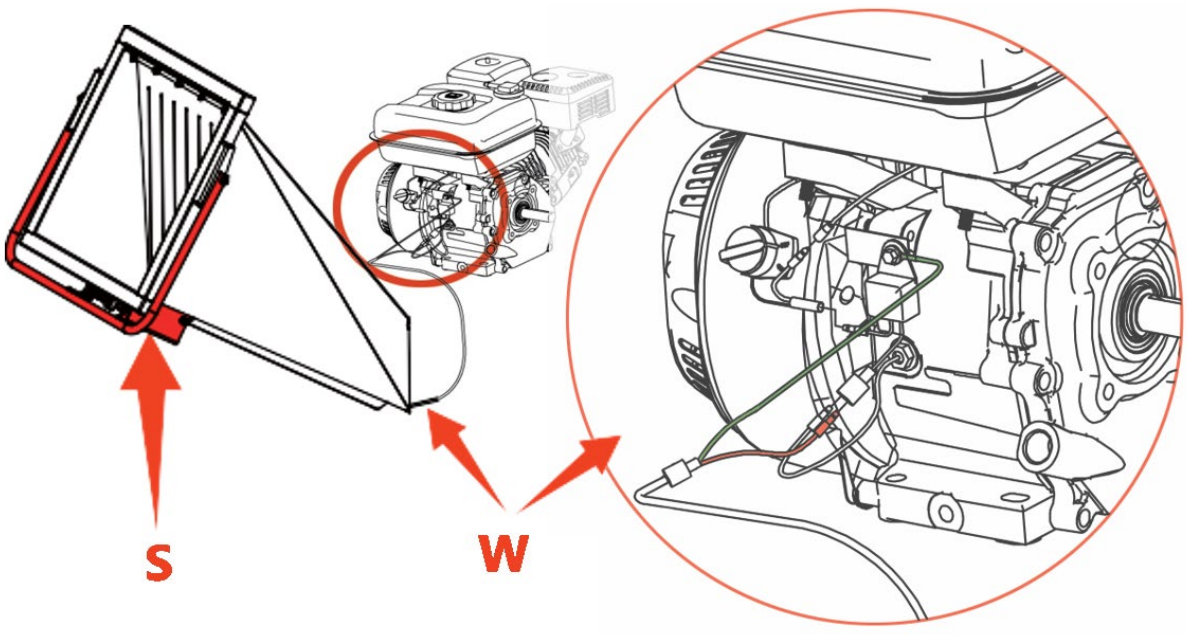

S - Notschalter | W - Not-Aus-Draht

Leerlaufdrehzahl

Stellen Sie den Gasbedienungshebel in die SLOW-Position, um die Belastung des Motors zu verringern, wenn nicht gehäckselt wird. Eine niedrigere Motordrehzahl trägt dazu bei, die Lebensdauer des Motors zu verlängern, Kraftstoff zu sparen und den Geräuschpegel zu senken.

Motor anhalten

Um den Motor in einem Notfall abzustellen, drehen Sie den Motorschalter einfach in die Position OFF. Unter normalen Bedingungen ist wie folgt vorzugehen:

1. Stellen Sie den Gashebel in die Position SLOW ( ).
2. Lassen Sie den Motor ein bis zwei Minuten im Leerlauf laufen.
3. Schalten Sie den Motorschalter in die Stellung OFF.
4. Drehen Sie den Hebel des Kraftstoffventils in die Stellung OFF ( ).

Plötzliches Anhalten bei hoher Geschwindigkeit und schwerer Last wird nicht empfohlen. Dies kann zu Motorschäden führen.

Stellen Sie den Chokeregler nicht auf CLOSE, um den Motor abzustellen. Es kann zu Fehlzündungen oder Motorschäden kommen.

Warten Sie, bis das Gerät vollständig zum Stillstand gekommen ist. Lassen Sie den Motor vollständig abkühlen. Entfernen Sie die Zündkerze des Motors. Reinigen Sie dann das Innere der Maschine und den Auswurfschacht.

WARTUNG

Wartung von Mini-Raupenfahrzeugen

Die Wartung Ihrer Maschine gewährleistet eine lange Lebensdauer der Maschine und ihrer Komponenten.

Vorbeugende Wartung

1. Stellen Sie den Motor ab und kuppeln Sie alle Steuerhebel aus. Der Motor muss kühl sein.
2. Halten Sie den Gashebel des Motors in der SLOW-Position und ziehen Sie das Zündkabel von der Zündkerze ab und sichern Sie es.
3. Überprüfen Sie den allgemeinen Zustand der elektrischen Schubkarre. Überprüfen Sie das Gerät auf lose Schrauben, falsch ausgerichtete oder festsitzende bewegliche Teile, gerissene oder gebrochene Teile und alle anderen Zustände, die den sicheren Betrieb beeinträchtigen könnten.
4. Verwenden Sie eine weiche Bürste, einen Staubsauger oder Druckluft, um alle Verunreinigungen aus dem Gerät zu entfernen. Verwenden Sie dann hochwertiges Leichtöl, um alle beweglichen Teile zu schmieren.
5. Prüfen Sie den Zündkerzenstecker regelmäßig auf Verschleißerscheinungen und tauschen Sie ihn bei Bedarf aus.



Verwenden Sie zur Reinigung Ihres Geräts niemals einen Hochdruckreiniger. Wasser kann in enge Bereiche der Maschine und des Getriebegehäuses eindringen und Schäden an Spindeln, Zahnrädern, Lagern oder dem Motor verursachen. Die Verwendung von Hochdruckreinigern führt zu einer verkürzten Lebensdauer und einer geringeren Wartungsfähigkeit.

Einstellen der Kupplung

Wenn die Kupplung zu verschleißen beginnt, wird die Reichweite des Griffs größer, so dass er schwerer zu erreichen ist. Gehen Sie folgendermaßen vor, um den Kupplungshebel wieder in seine ursprüngliche Position zu bringen.

1. Lösen Sie die Kontermutter, indem Sie sie mit einem 10-mm-Schlüssel gegen den Uhrzeigersinn drehen.

2. Ziehen Sie das Kabel an oder lösen Sie es, indem Sie die Kabeleinstellmutter mit einem 10-mm-Schlüssel im oder gegen den Uhrzeigersinn drehen, bis Sie die gewünschte Spannung erreicht haben.

3. Wenn die Spannung eingestellt ist, drücken Sie die Kontermutter wieder gegen den Griff, um das Kabel in Position zu halten.

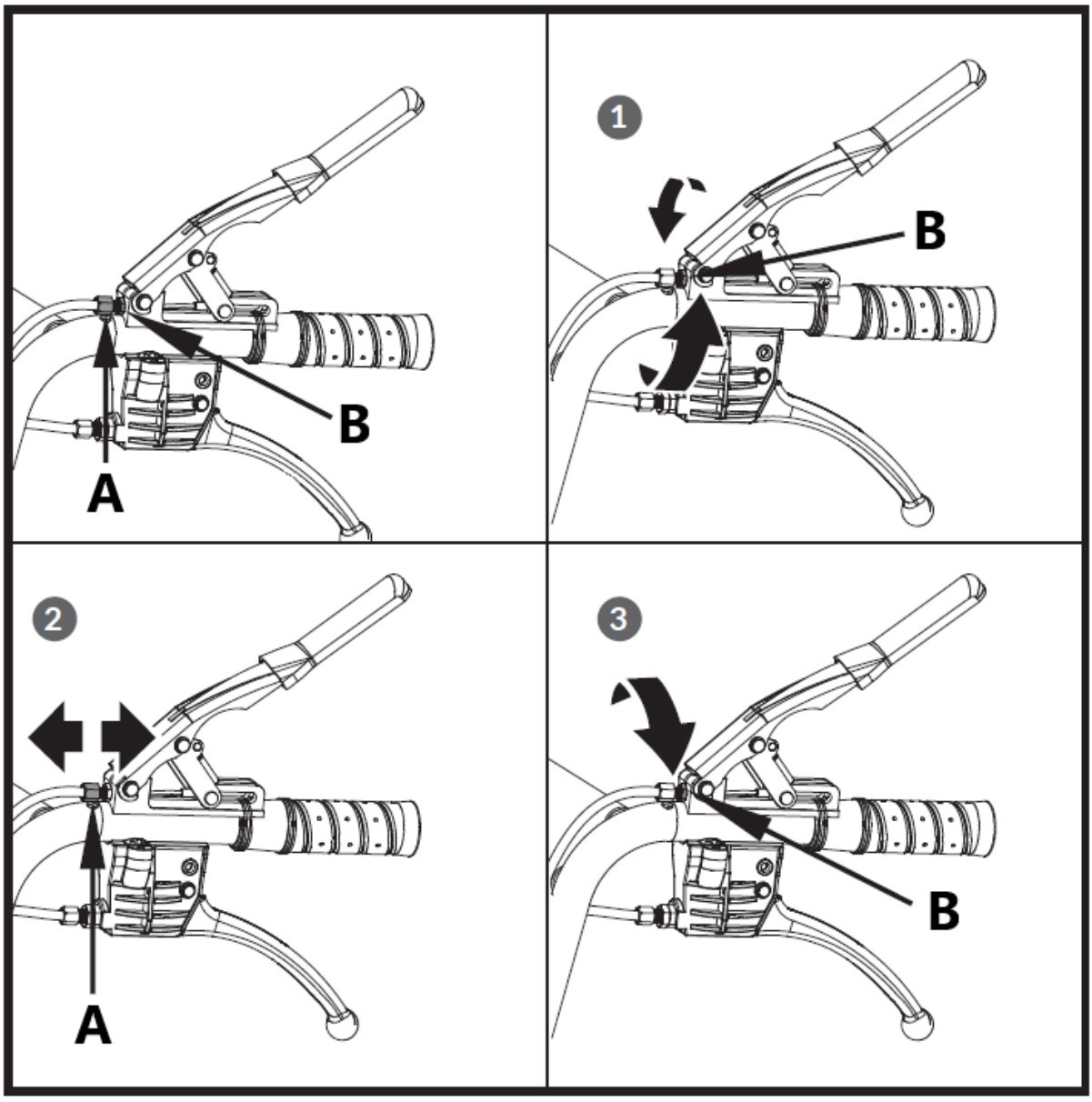

A - Einstellungsmutter
B - Konfitürenmutter

Einstellen der Lenkung

Wenn sich die Lenkung nur schwer einschalten lässt, gehen Sie wie folgt vor, um die Kabelspannung einzustellen.

1. Lösen Sie die Kontermutter, indem Sie sie mit einem 10-mm-Schlüssel gegen den Uhrzeigersinn drehen.
2. Ziehen Sie das Kabel an oder lösen Sie es, indem Sie die Kabeleinstellmutter mit einem 10-mm-Schlüssel im oder gegen den Uhrzeigersinn drehen, bis Sie die gewünschte Spannung erreicht haben.
3. Wenn die Spannung eingestellt ist, drücken Sie die Kontermutter wieder gegen den Griff, um das Kabel in Position zu halten.

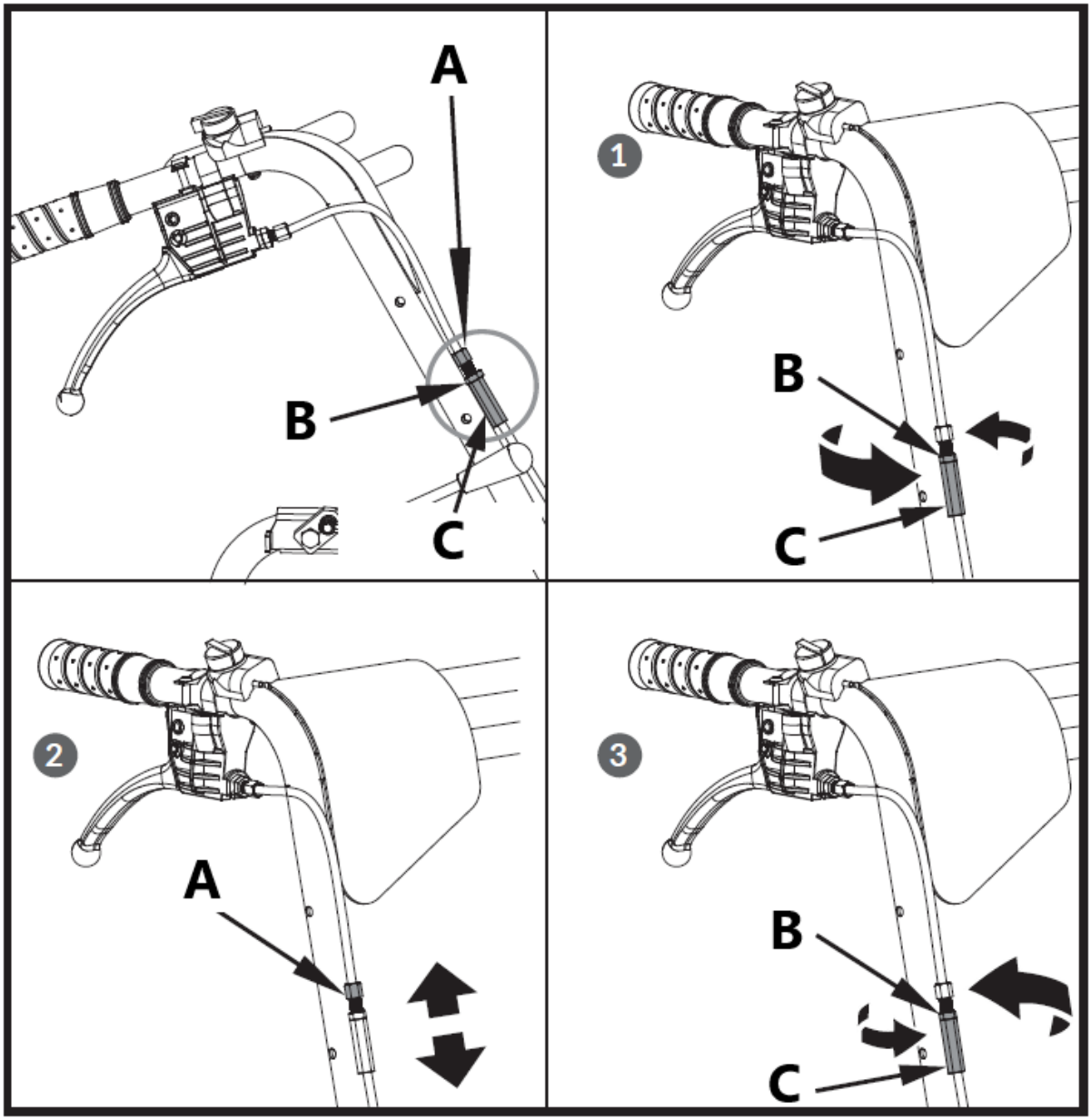

A - Einstellungsmutter
B - Marmeladenmutter
C - Sicherungsmutter

Wenn die obige Einstellung nicht ausreicht, um eine ausreichende Kabelspannung zu erreichen, gehen Sie wie folgt vor:

1. Lösen Sie die Kontermutter, indem Sie sie mit einem 12-mm-Schlüssel gegen den Uhrzeigersinn drehen.
2. Ziehen Sie das Kabel an oder lösen Sie es, indem Sie die Kabeleinstellmutter mit einem 10-mm-Schlüssel im oder gegen den Uhrzeigersinn drehen, bis Sie die gewünschte Spannung erreicht haben.
3. Wenn die Spannung eingestellt ist, drücken Sie die Kontermutter wieder gegen den Griff, um das Kabel in Position zu halten.

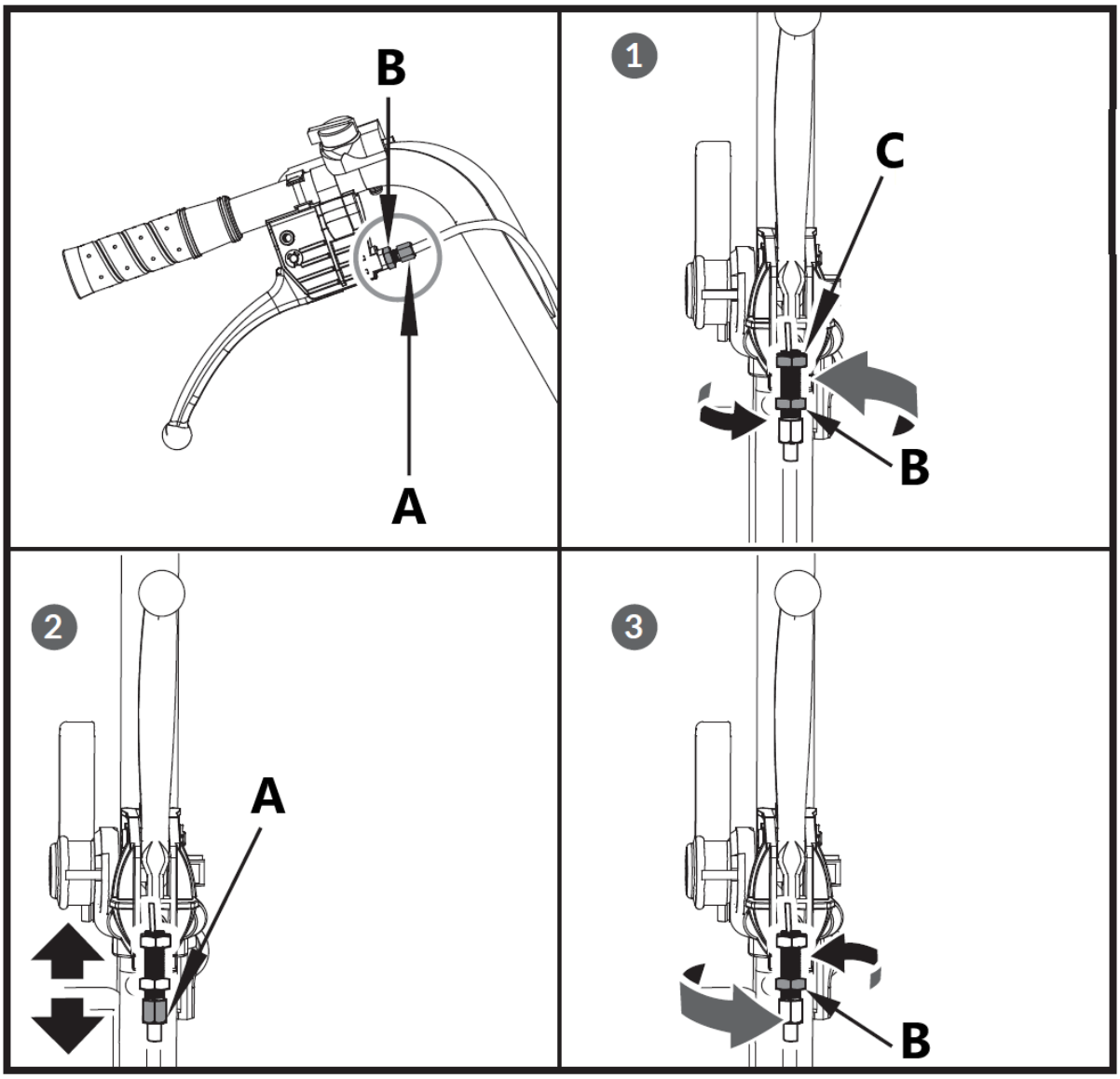
B
A
1
C
B
2
A
3
B

Austausch des Antriebsriemens

Entfernen Sie die Riemenabdeckungen wie abgebildet und ziehen Sie den Riemen heraus.

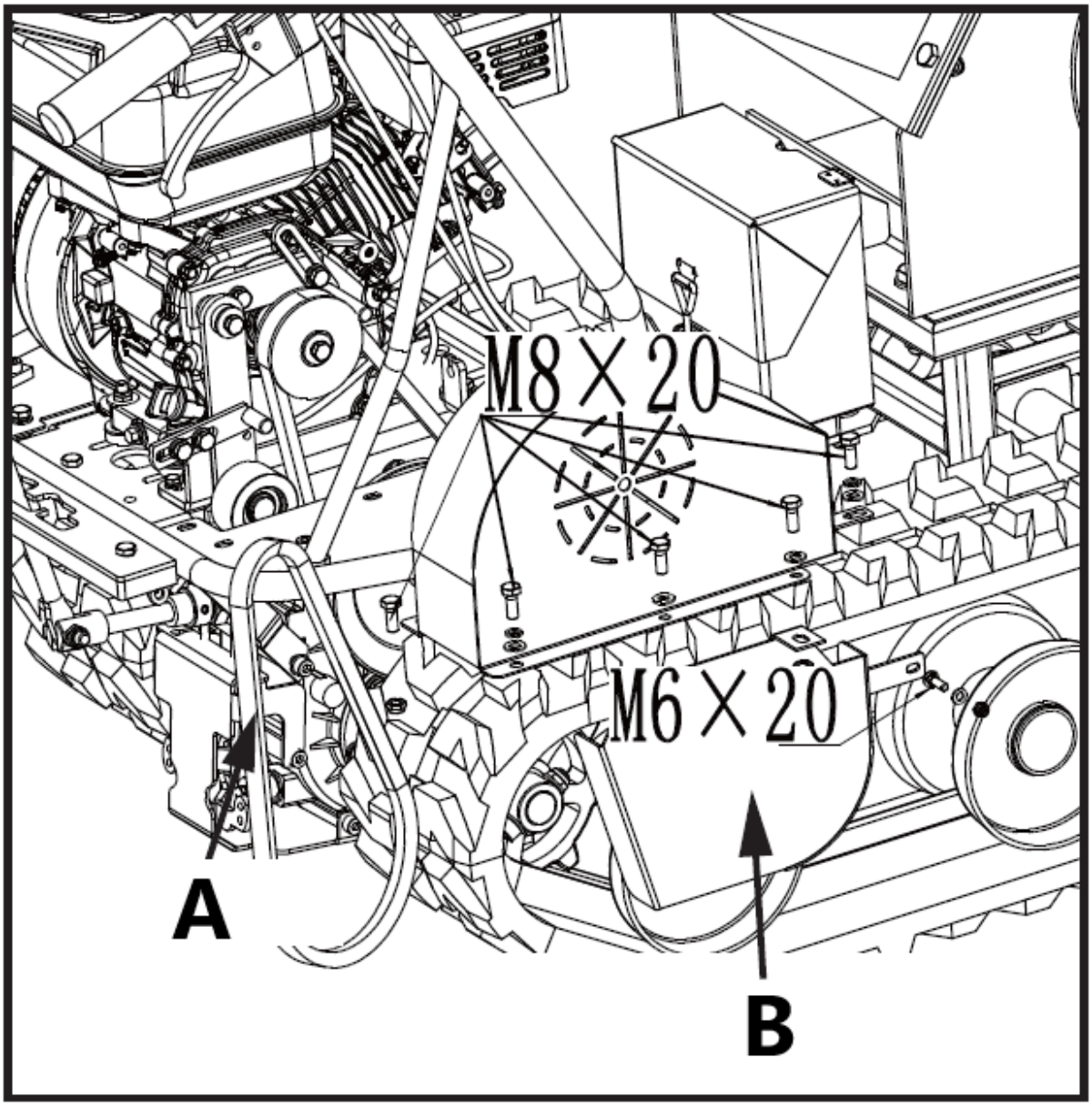

A - Antriebsriemen

B - Riemenabdeckung für Getrieberiemenscheibe

> ⚠ ***Möglicherweise müssen Sie den Riemenführungsbügel lösen und zurückschieben, bevor Sie den Riemen entfernen.***

Schmierung

Allgemeine Schmierung

Schmieren Sie alle beweglichen Teile der Maschine am Ende der Saison oder alle 25 Betriebsstunden leicht ab.

Getriebeschmierung

Das Getriebe ist werkseitig vorgeschmiert und versiegelt. Sofern keine Anzeichen für eine Leckage vorliegen oder das Getriebe gewartet wurde, sollte bis zu 50 Betriebsstunden kein zusätzliches Schmiermittel erforderlich sein.

WARNUNG: NOT-AUS

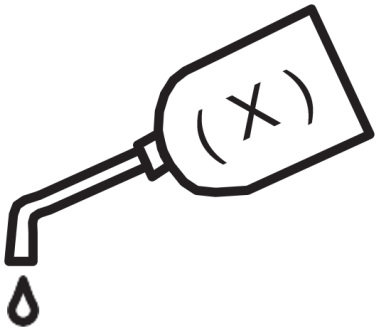

- Nach den ersten 30 Betriebsstunden muss das gesamte Getriebeöl gewechselt werden. Das Fassungsvermögen beträgt 1,5 l.
- Prüfen Sie den Ölstand nach jeweils 30 Betriebsstunden. Wenn Sie die Ölstandsschraube entfernen und kein Öl ausfließt, füllen Sie bitte Öl nach und schrauben Sie dann die Ölstandsschraube wieder ein.
- Empfohlen wird Getriebeöl GL-5 oder GL-6, SAE80W-90. Verwenden Sie kein synthetisches Öl.

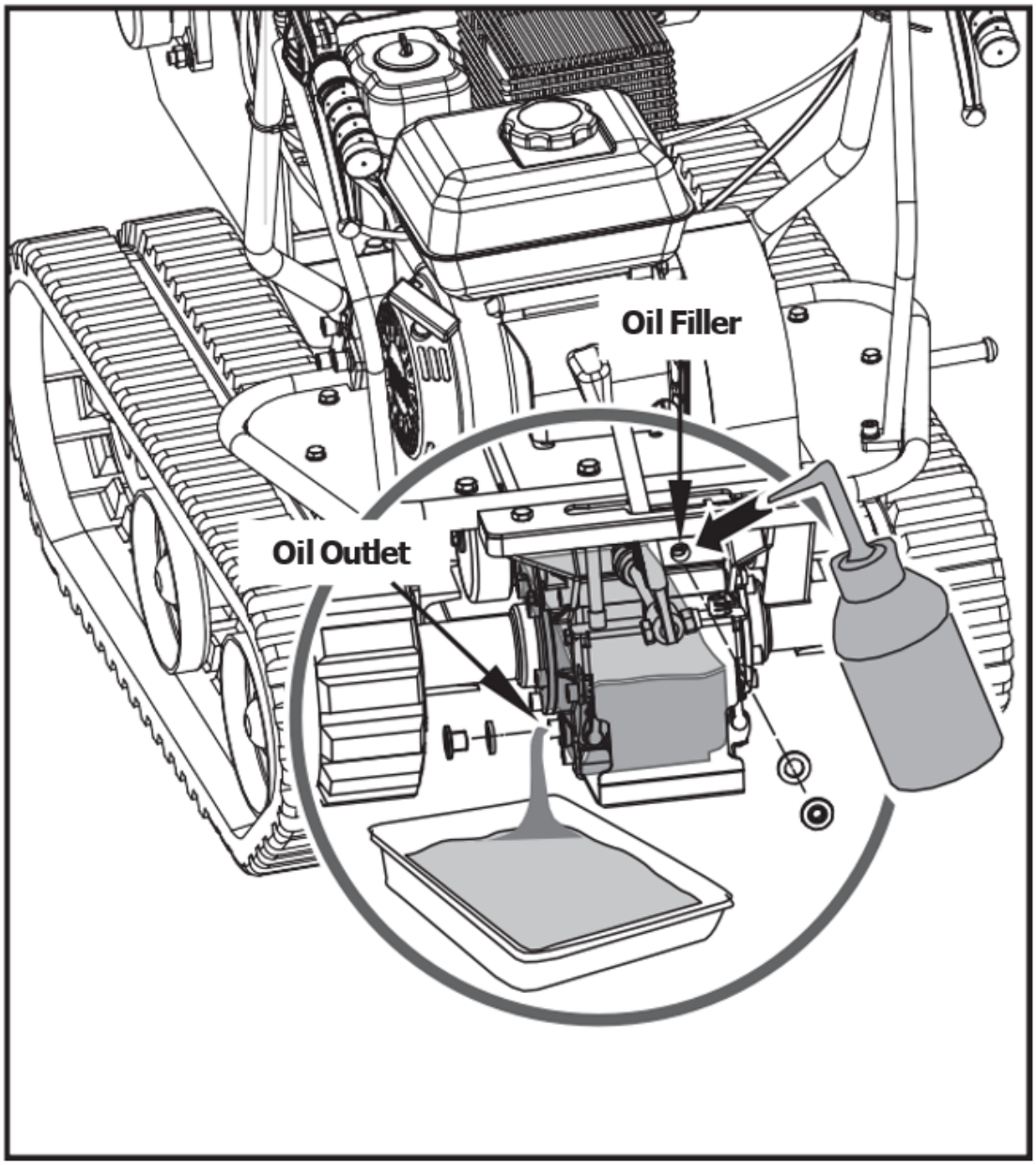

Oil Filler - Öl-Einfüllstutzen

Oil Outlet - Öl-Auslass

Straffung der Gleise

Mit zunehmendem Gebrauch lockern sich die Schienen. Beim Betrieb mit losen Raupen neigen sie dazu, über das Antriebsrad zu rutschen, so dass dieses aus dem Gehäuse springt, was zu einem Verschleiß des Gehäuses führt.

Um die Dichtheit der Schiene zu überprüfen, gehen Sie wie folgt vor.

1. Stellen Sie die Maschine auf eine ebene Fläche mit kompaktem Boden oder auf Asphalt oder Pflaster auf.

2. Heben Sie die Maschine an und stellen Sie sie auf Blöcke oder Stützen, die für das Gewicht der Maschine ausgelegt sind, so dass sich die Raupen ca. 4" über dem Boden befinden.

3. Messen Sie die Mittellinie des Gleises im Vergleich zur horizontalen Linie. Der Messwert darf nicht mehr als 10cm~15cm betragen.

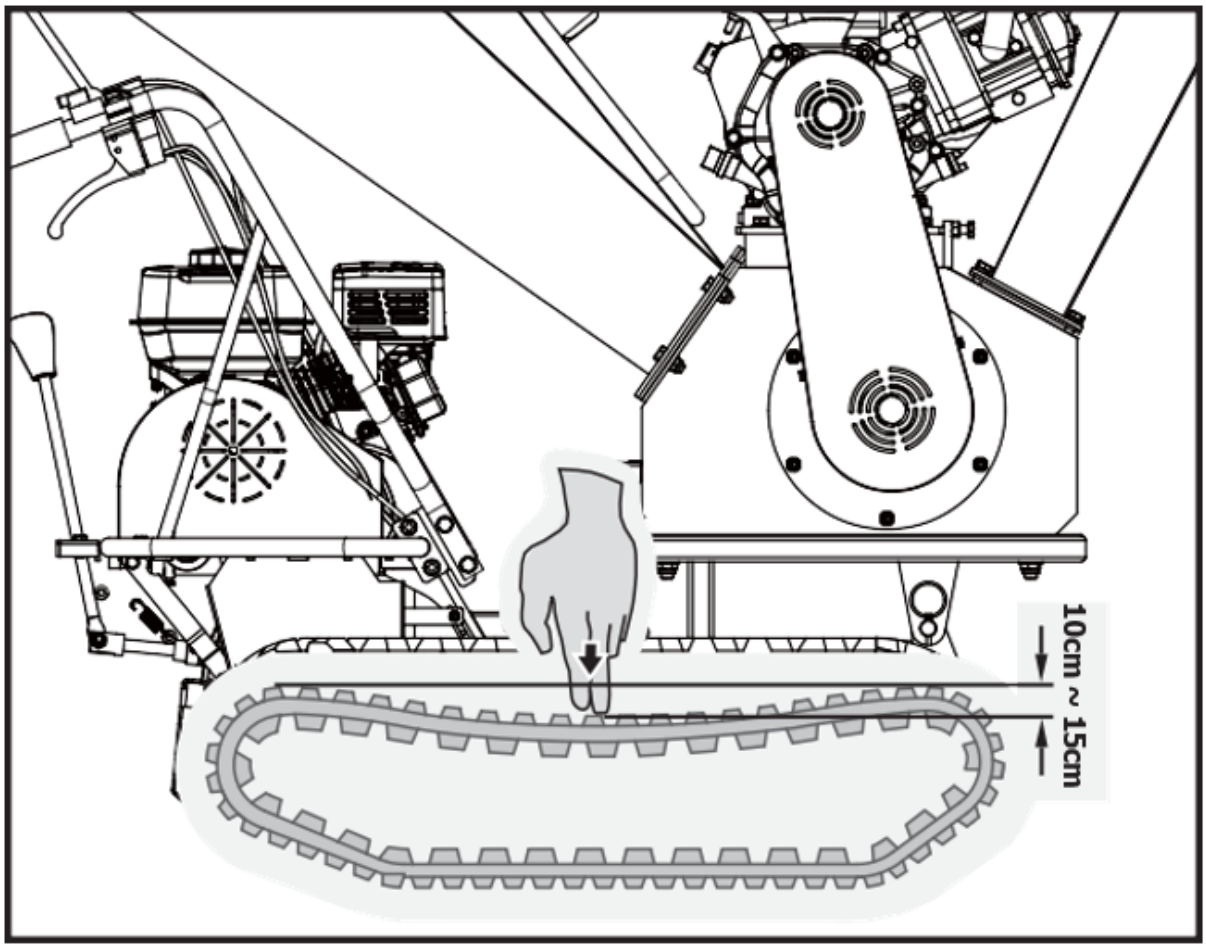

Ersetzen von Gleisen

Kontrollieren Sie regelmäßig den Zustand der Gleise. Wenn eine Schiene gerissen oder ausgefranst ist, sollte sie so schnell wie möglich ersetzt werden.

1. Entfernen Sie den gesamten Zerkleinerer.

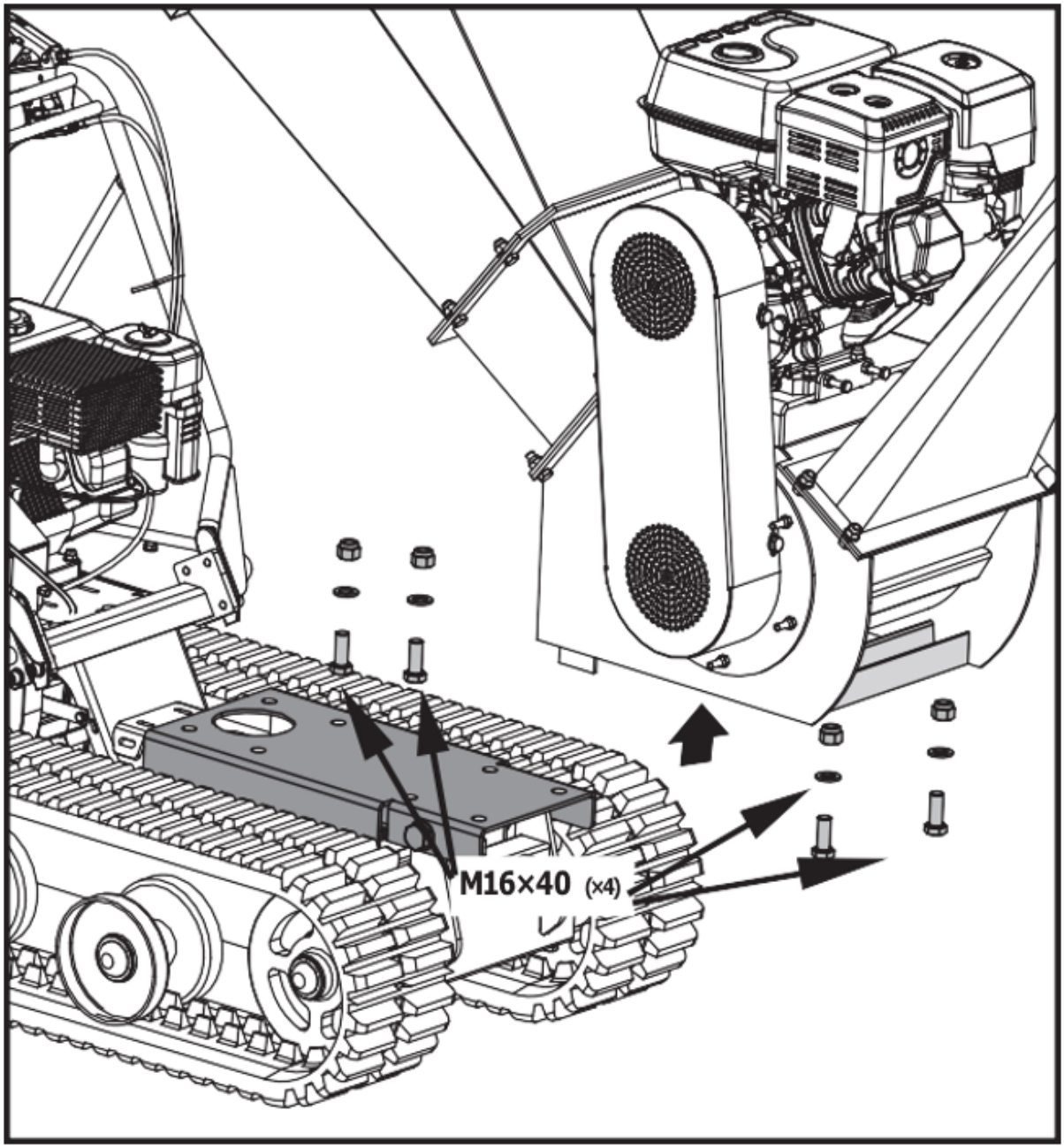

2. Entfernen Sie den Montagesitz.

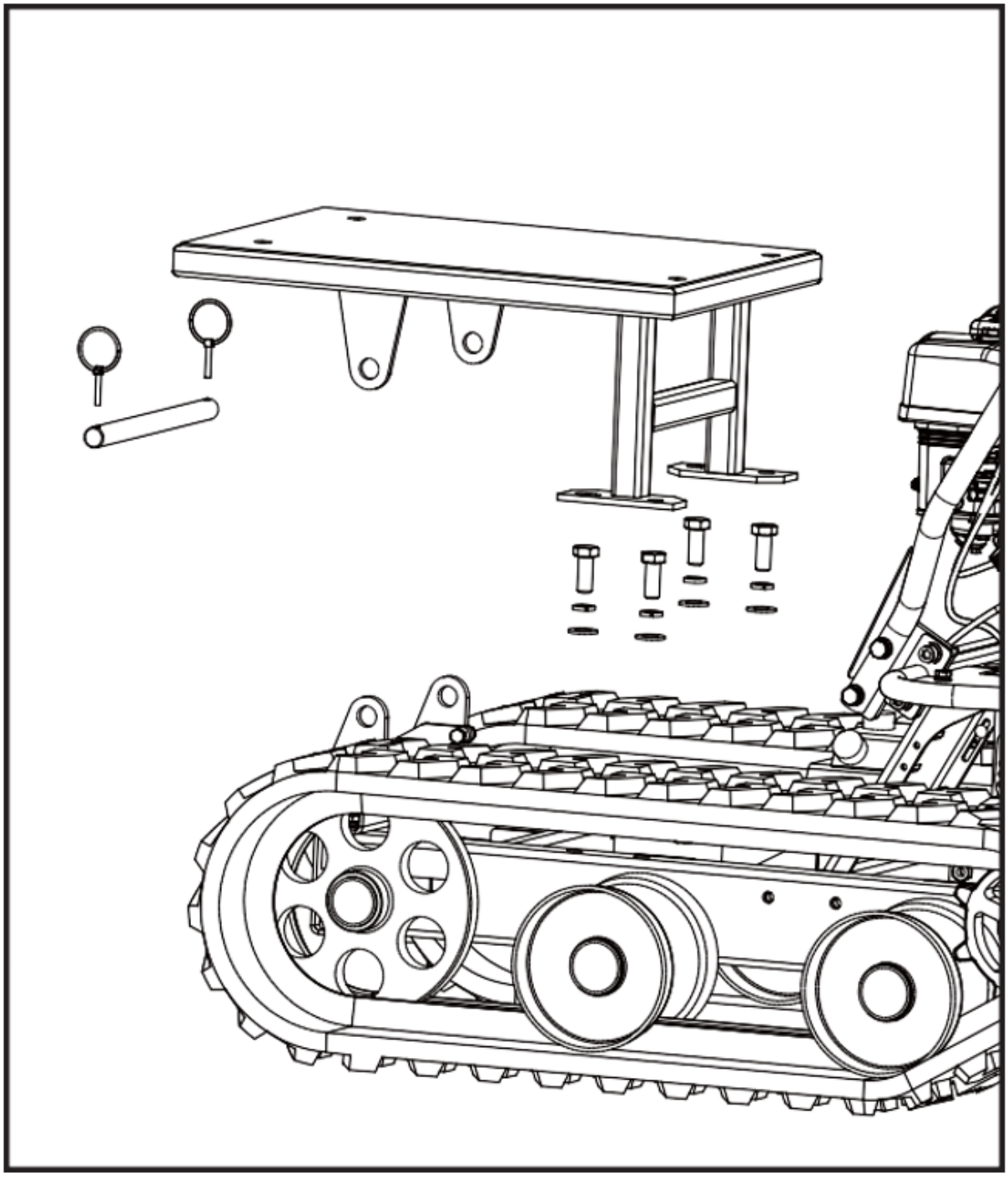

3. Lösen Sie die Einstellschrauben und ziehen Sie die Lenkradachse in Richtung Motor, dann wird die Spur gelockert.

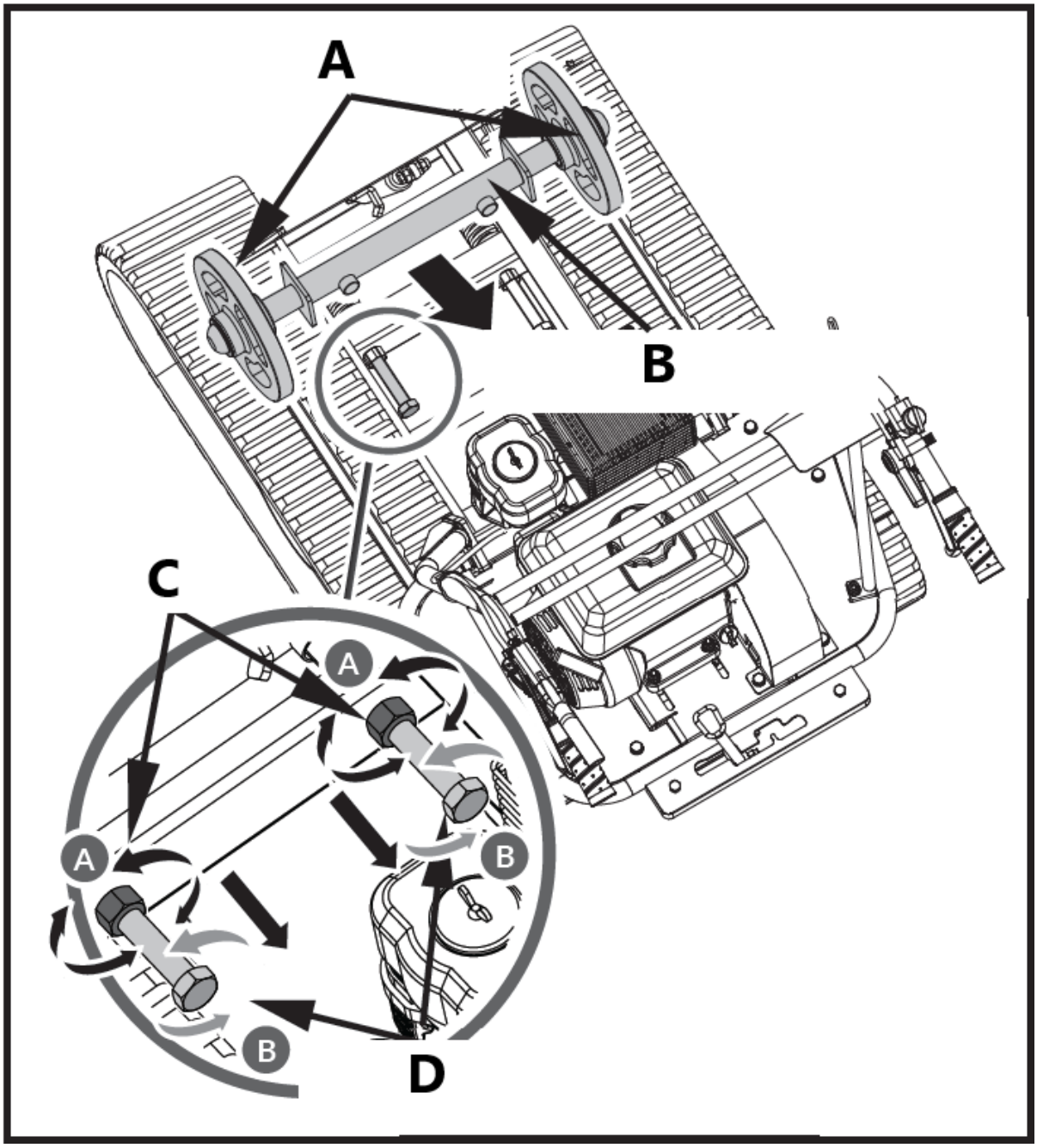

A - Lenkrad
B - Lenkradachse
C - Marmeladenmutter
D - Justierbolzen

4. Ziehen Sie den gesamten Track heraus.

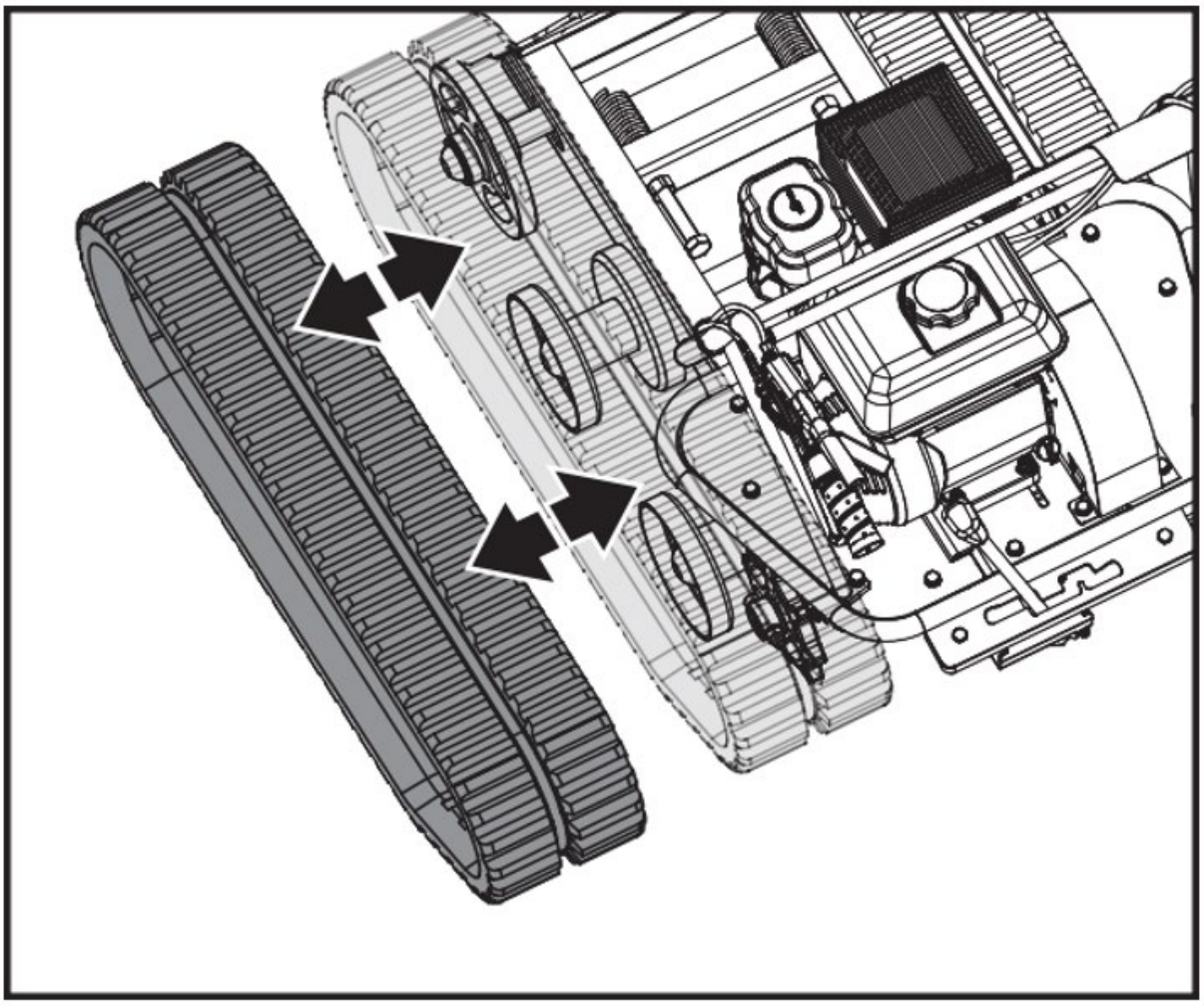

Oil Filler - Öl-Einfüllstutzen

Oil Outlet - Öl-Auslass

> ***Achten Sie beim Aus- und Einbau der Schienen darauf, dass Sie sich nicht die Finger zwischen Schiene und Riemenscheibe einklemmen.***

5. Bauen Sie die Maschine nach dem Austausch der Schiene in umgekehrter Reihenfolge wieder zusammen

Wartung von Motoren

Informationen zur Wartung des Motors finden Sie im Motorhandbuch, das Ihrem Gerät beiliegt. Ihr Motorhandbuch enthält ausführliche Informationen und einen Wartungsplan für die Durchführung der Arbeiten.

Wartung von Holzhackmaschinen

Die Wartung Ihres Häckslers sorgt für eine lange Lebensdauer der Maschine und ihrer Komponenten.

Vorbeugende Wartung

1. Motor stoppen. Der Motor muss kühl sein.

2. Halten Sie den Gashebel des Motors in der SLOW-Position und ziehen Sie das Zündkabel von der Zündkerze ab und sichern Sie es.

3. Überprüfen Sie den allgemeinen Zustand des Häckslers. Überprüfen Sie das Gerät auf lose Schrauben, falsch ausgerichtete oder festsitzende bewegliche Teile, gerissene oder gebrochene Teile und alle anderen Zustände, die den sicheren Betrieb beeinträchtigen könnten.

4. Entfernen Sie alle Rückstände aus dem Häcksler mit einer weichen Bürste, einem Staubsauger oder mit Druckluft. Verwenden Sie dann ein hochwertiges leichtes Maschinenöl, um alle beweglichen Teile zu schmieren.

5. Ersetzen Sie das Zündkerzenkabel.



Verwenden Sie niemals einen Hochdruckreiniger, um Ihren Häcksler zu reinigen. Wasser kann in enge Bereiche des Geräts eindringen und Schäden an Spindeln, Riemenscheiben, Lagern oder dem Motor verursachen.



Stellen Sie den Motor ab, warten Sie, bis alle beweglichen Teile zum Stillstand gekommen sind, entfernen Sie den Zündkerzenstecker und warten Sie dann fünf Minuten, bevor Sie Wartungsarbeiten am Häcksler durchführen.

Checkliste für regelmäßige Wartung

Die angegebenen Wartungsintervalle sind das Maximum unter normalen Betriebsbedingungen. Erhöhen Sie die Frequenzen unter extrem schmutzigen oder staubigen Bedingungen.

Verfahren	Vor jeder Nutzung	Nach den ersten 15 Minuten	Alle 25 Stunden	Alle 100 Stunden
Motorölstand prüfen	▲	▲		
Allgemeinen Zustand der Ausrüstung prüfen	▲	▲		
Klingen prüfen	▲	▲		
Gürtel prüfen	▲	▲		
Not-Aus-Schalter prüfen			▲	
Reifendruck prüfen			▲	
Motor außen und Kühlung reinigen			▲	
Motoröl wechseln			▲	
Luftfilter auswechseln			▲	
Zündkerze austauschen				▲

Es gibt zwei Lager, eines außerhalb und eines innerhalb des Gehäuses. Die Lager sind im Neuzustand gefettet, aber es wird empfohlen, sie nach ein paar Betriebsstunden zu fetten. Eine oder zwei Pumpen sind ausreichend. Achten Sie darauf, nicht zu viel zu fetten. Eine Überschmierung kann die Lager beschädigen.

Schmieren Sie das äußere Lager

1. Öffnen Sie den Plastikölverschluss.
2. Fetten Sie das Außenlager durch die Einfüllöffnung.
3. Schließen Sie den Plastikölverschluss.

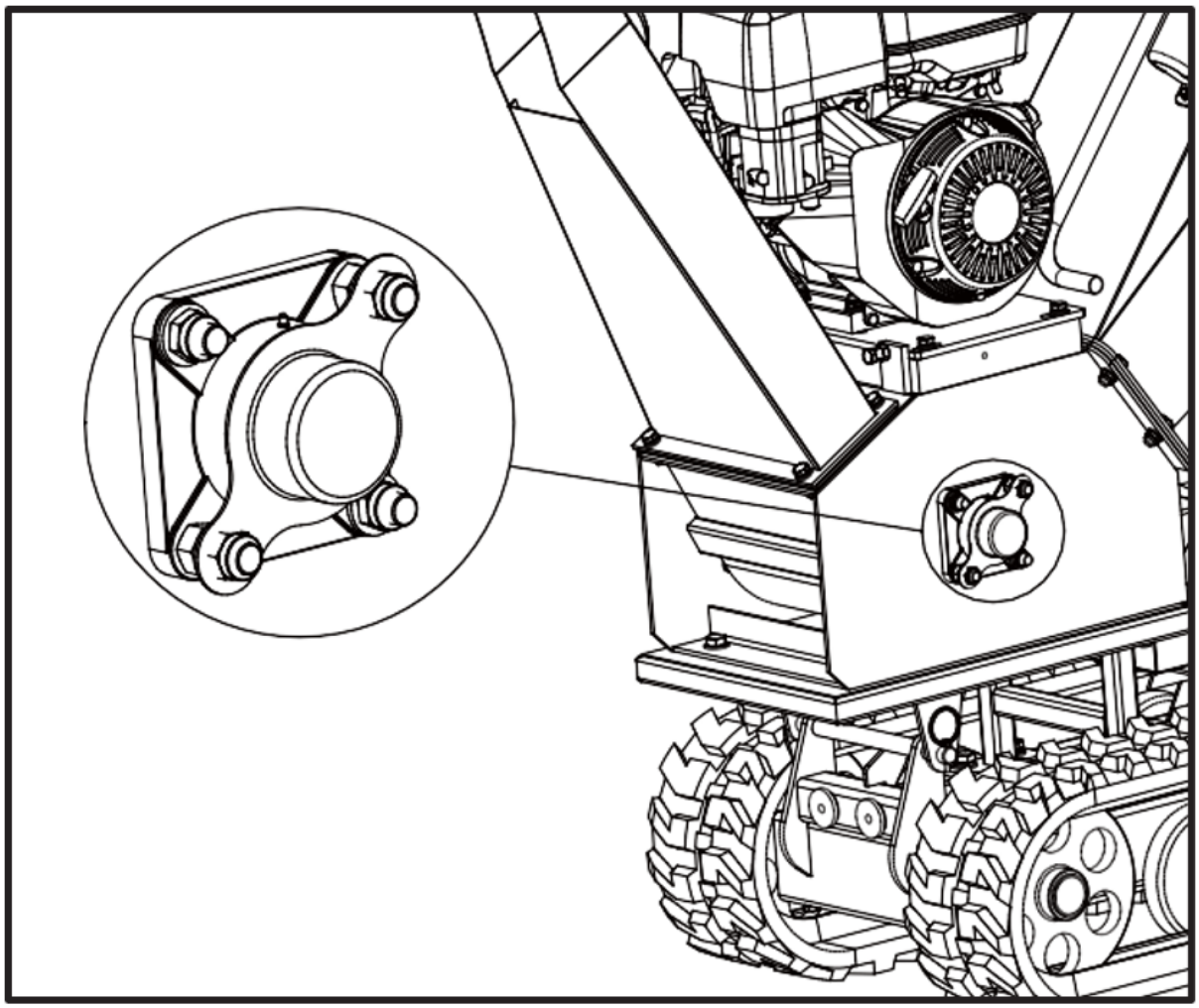

Fetten Sie das Innenlager

1. Schrauben Sie die vier M6x2-Schrauben ab und öffnen Sie die Riemenabdeckung.

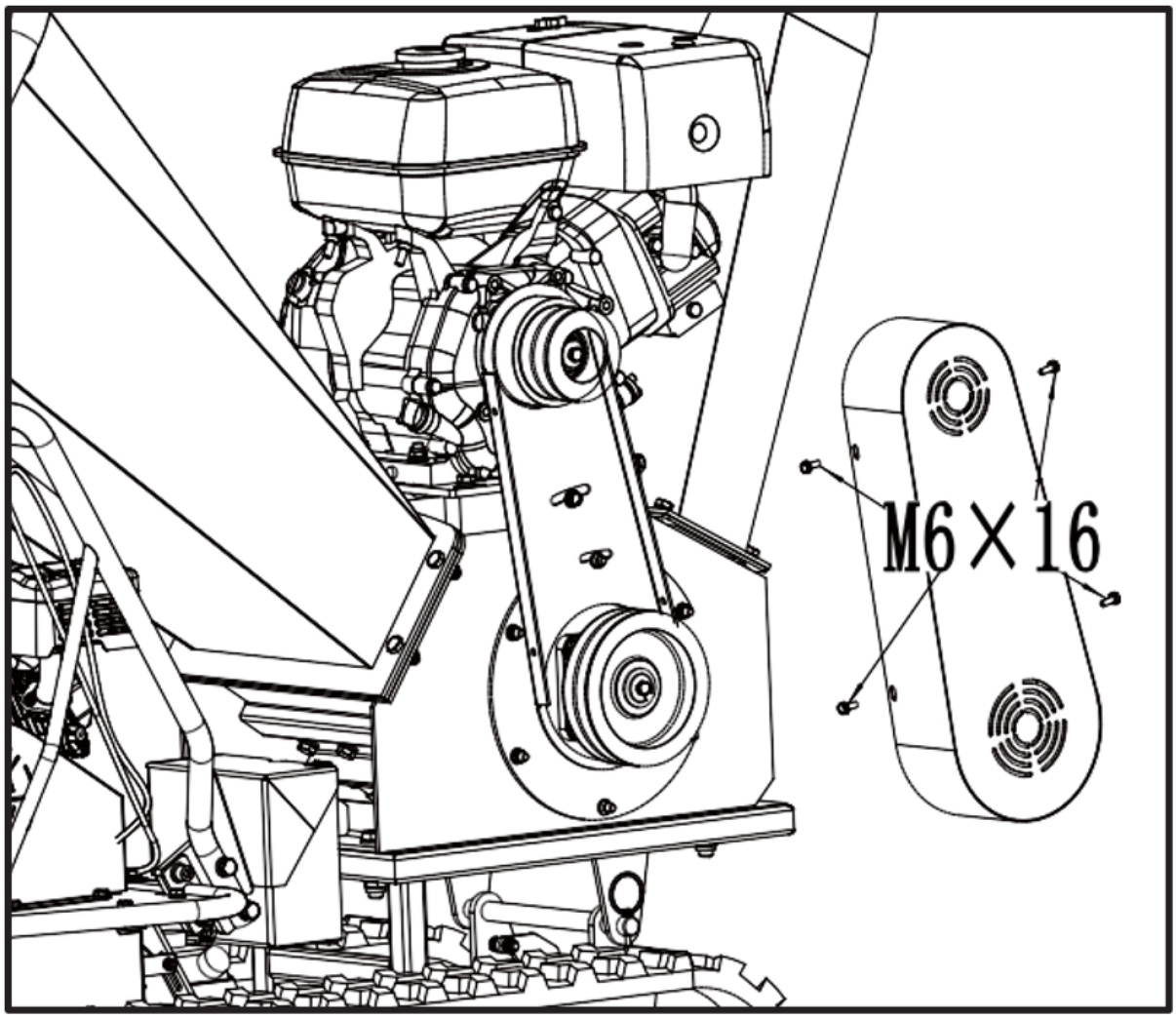

2. Fetten Sie das Innenlager ein.

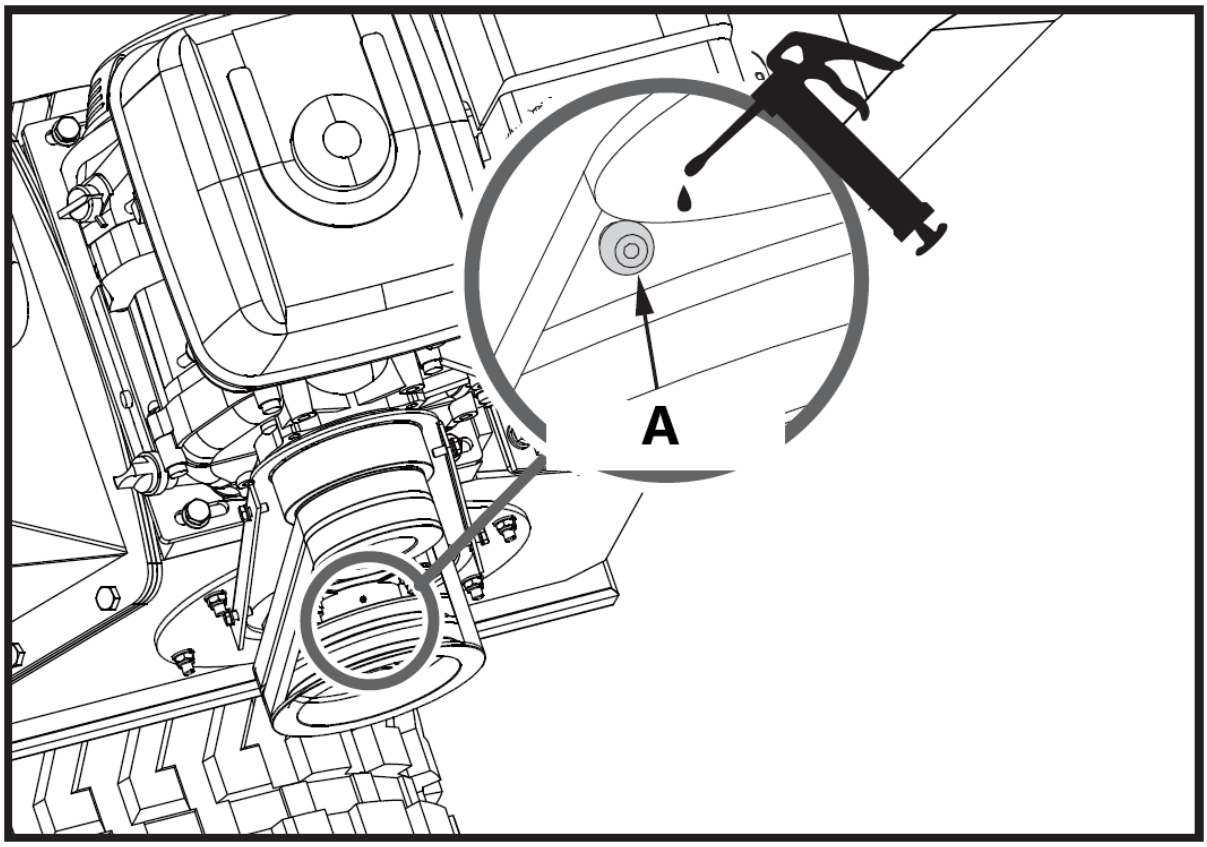

A - Innenlager

Wenn die Trennscheibe der Maschine auf einen Fremdkörper trifft oder wenn die Maschine ungewöhnliche Geräusche macht oder übermäßig vibriert, stellen Sie sofort den Motor ab. Lassen Sie die Trennscheibe vollständig zum Stillstand kommen. Schalten Sie den Motor aus, um einen versehentlichen Start zu vermeiden. Führen Sie dann die folgenden Schritte aus:

- Prüfen Sie auf Schäden.
- Reparieren oder ersetzen Sie beschädigte Teile.
- Prüfen Sie auf lose Teile und ziehen Sie diese fest, um einen sicheren Betrieb zu gewährleisten.
- Wenn die Mähscheibe durch Äste eingeklemmt wird, öffnen Sie die Lagerabdeckung und drehen Sie dann die Scheibenwelle mit einem Schraubenschlüssel, um die Scheibe zu drehen.

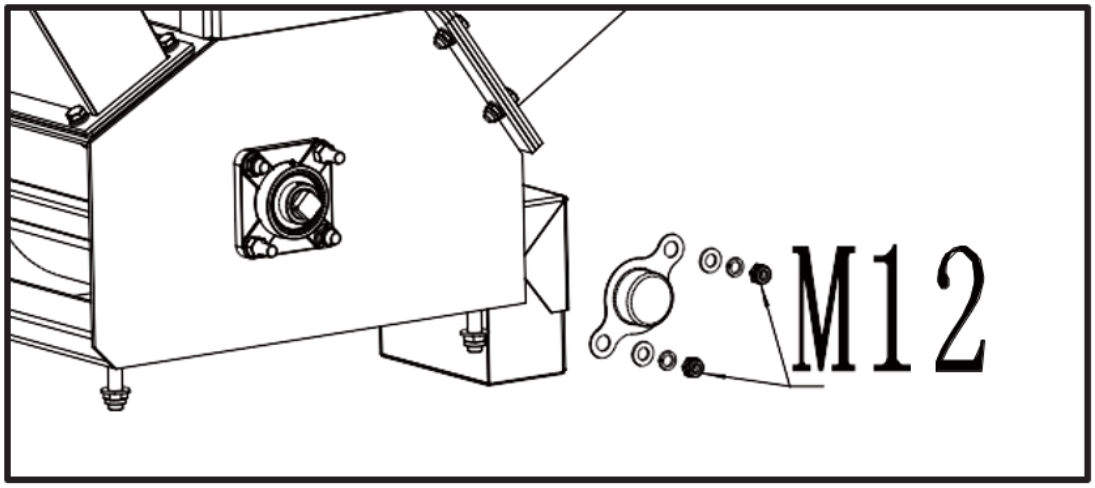
M12

Inspektion von Messern und Verschleißplatten

Durch die regelmäßige Überprüfung der Messer auf Schärfe und der Verschleißplatte auf eine scharfe Kante wird sichergestellt, dass Ihr Häcksler mit voller Effizienz arbeitet. Die Verwendung von stumpfen Messern oder einer abgerundeten Verschleißplatte verringert die Leistung und verursacht übermäßige Vibrationen, die die Maschine beschädigen und dem Bediener das Zerkleinern erschweren.

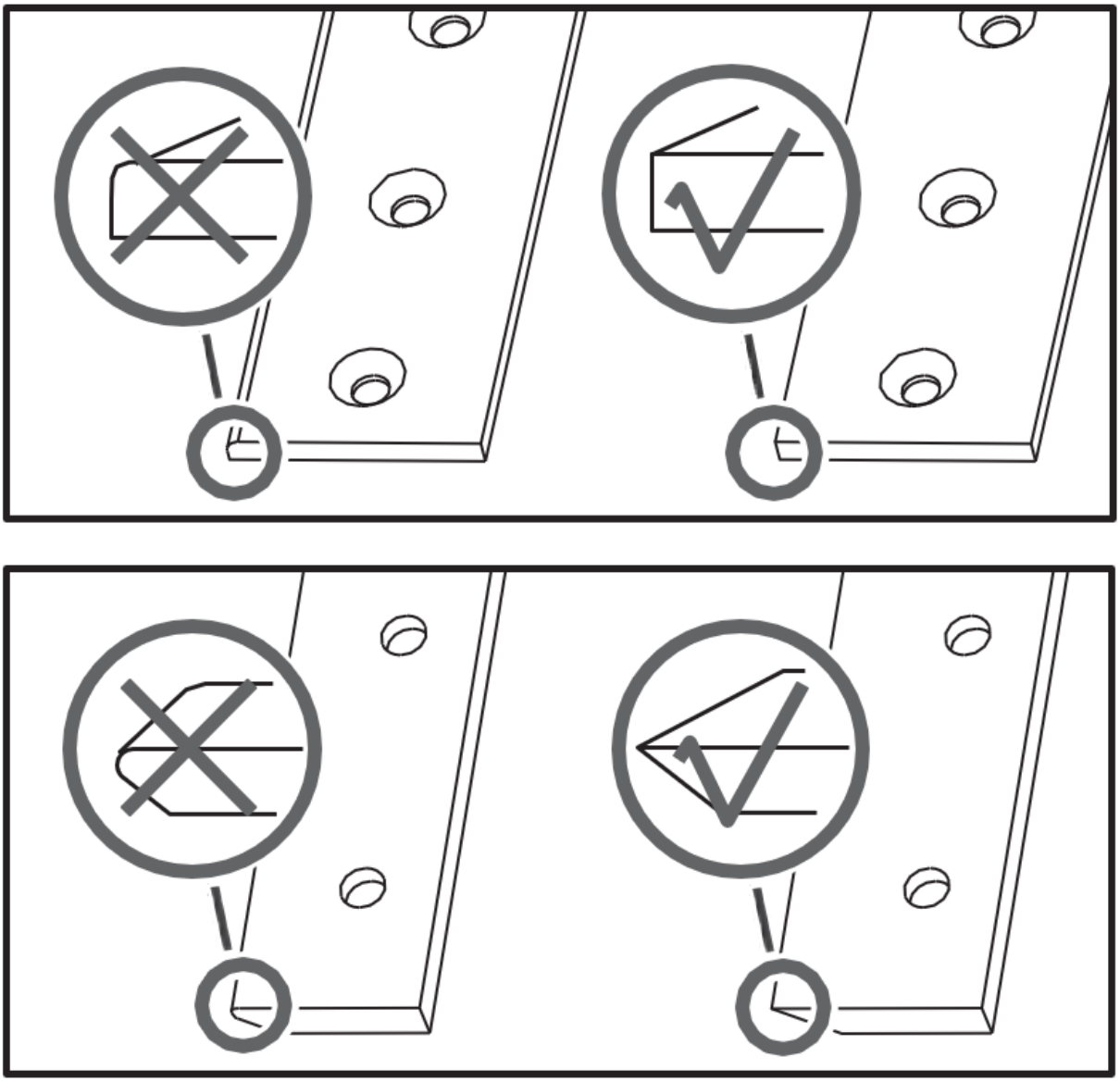

Entfernen und Ersetzen von Messern

Dieser Häcksler ist mit zwei Hackmessern ausgestattet, die auf der Schneidscheibe montiert sind. Wenn die Messer stumpf werden oder sichtbare Kerben aufweisen, verliert die Maschine ihren Selbsteinzug und das Material muss eingeschoben werden. Oft kommt es in langen Streifen heraus. Das Messer ist einsatzgehärtet und wendbar. Normalerweise halten die Kanten sehr lange. Wenn die Kante abgerundet ist, kann sie umgedreht werden. Wenn beide Schneiden abgenutzt sind, sollten die Messer ausgetauscht werden. Ersetzen Sie die Messer durch folgende Schritte.

1. Entfernen Sie die beiden M8-Muttern und öffnen Sie dann den Einfülltrichter.
2. Entfernen Sie die Schrauben, mit denen die Klinge befestigt ist.

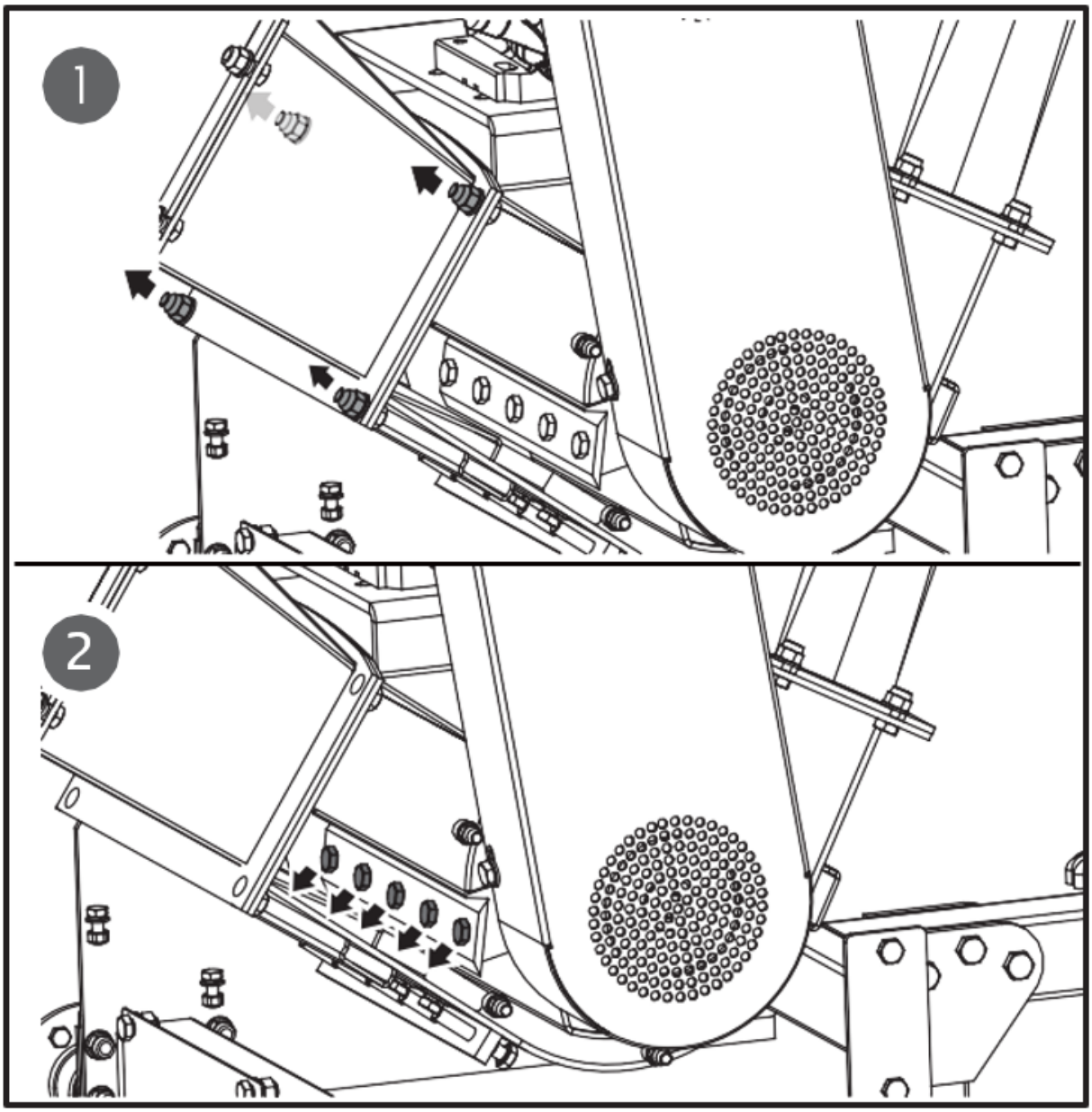

Seien Sie vorsichtig und tragen Sie Handschuhe, wenn Sie mit den Messern arbeiten.

3. Entfernen Sie die stumpfen oder beschädigten Messer und führen Sie eine Sichtprüfung des Mähscheibenschlitzes und des Befestigungsbereichs der Messer durch. Vergewissern Sie sich, dass sie sauber sind und dass die Bestückungsmesser bündig an der Trennscheibe anliegen können. Montieren Sie neue oder geschliffene Messer mit den Schneiden nach oben.

Wenn die Oberfläche der Mähscheibe nicht ordnungsgemäß gereinigt wird und die Messer nicht bündig auf der Mähscheibe montiert sind, können die Messer beim Anziehen der Befestigungsteile brechen.

Entfernen und Ersetzen von Verschleißplatten

Die Verschleißplatte ist einsatzgehärtet und umkehrbar. Normalerweise halten die Kanten sehr lange. Wenn die Kante abgerundet ist, kann sie umgedreht werden. Die Verschleißplatte kann nicht nachgeschliffen werden; sie verliert ihre harte Kante, da sie einsatzgehärtet ist. Wenn beide Kanten verschlissen sind, sollte die Verschleißplatte ausgetauscht werden.

1. Entfernen Sie den Einfülltrichter.

2. Entfernen Sie die Kontermuttern und Schrauben, mit denen die Verschleißplatte an der Hackerbaugruppe befestigt ist, und nehmen Sie dann die Verschleißplatte ab.

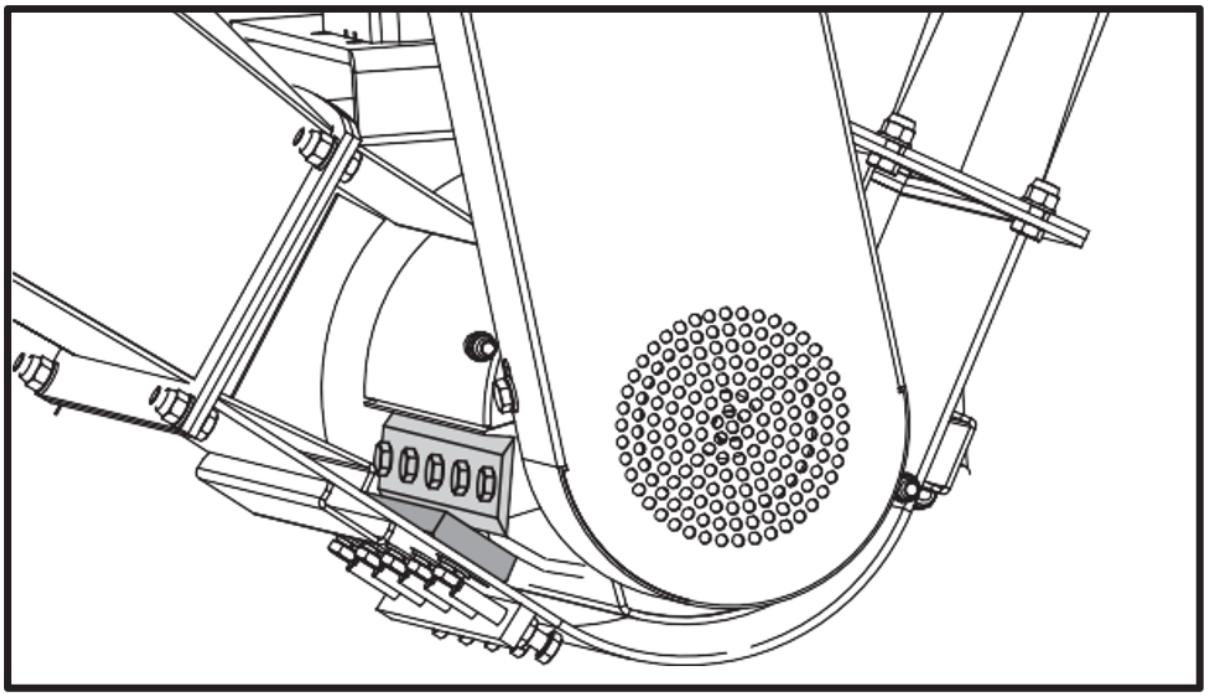

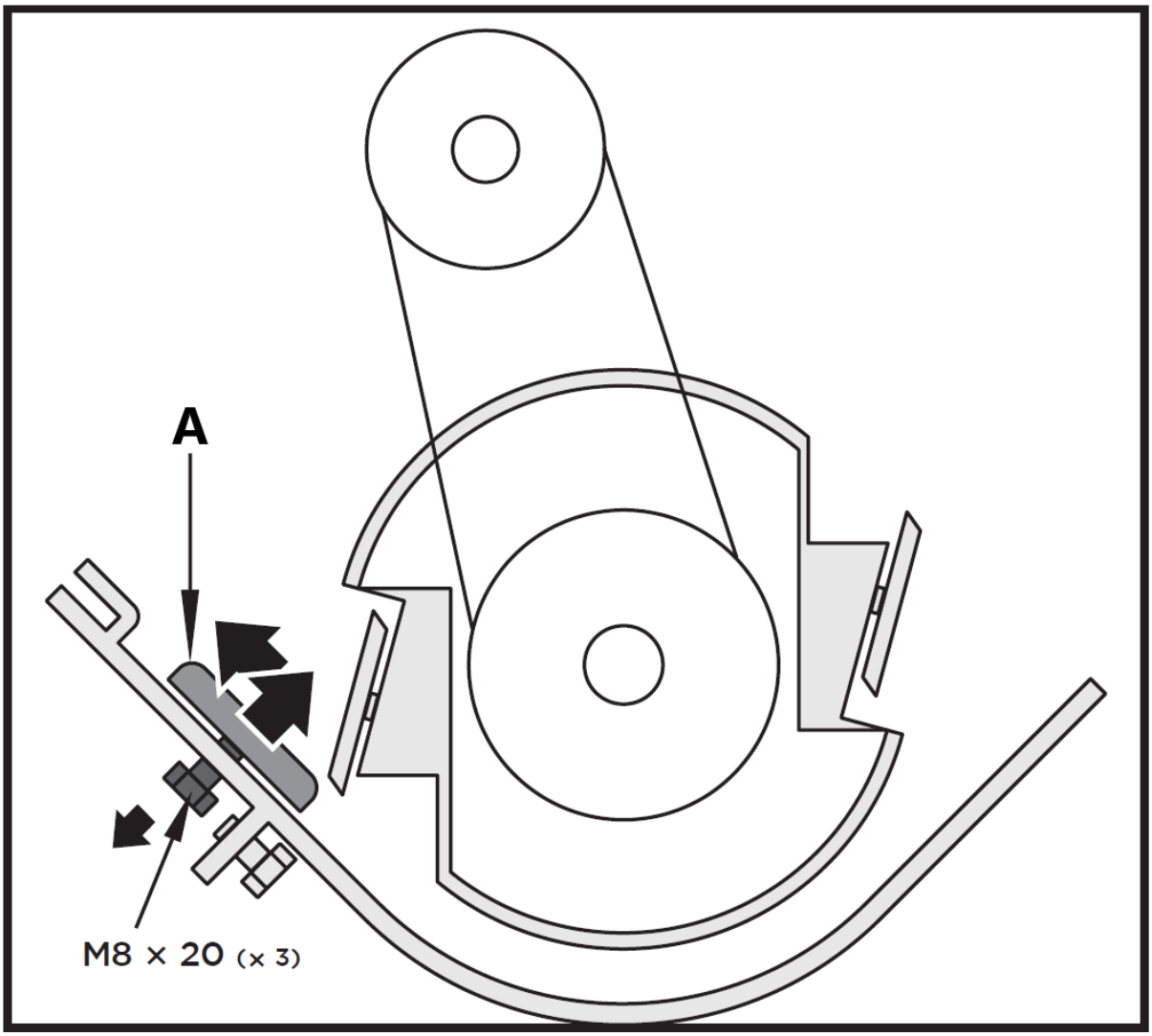

A - Schleißplatte

3. Setzen Sie die neue Verschleißplatte ein und befestigen Sie sie mit den Schrauben und Kontermuttern.

Der Spalt zwischen Messer und Verschleißplatte muss nach jedem Ausbau der Verschleißplatte neu eingestellt werden.

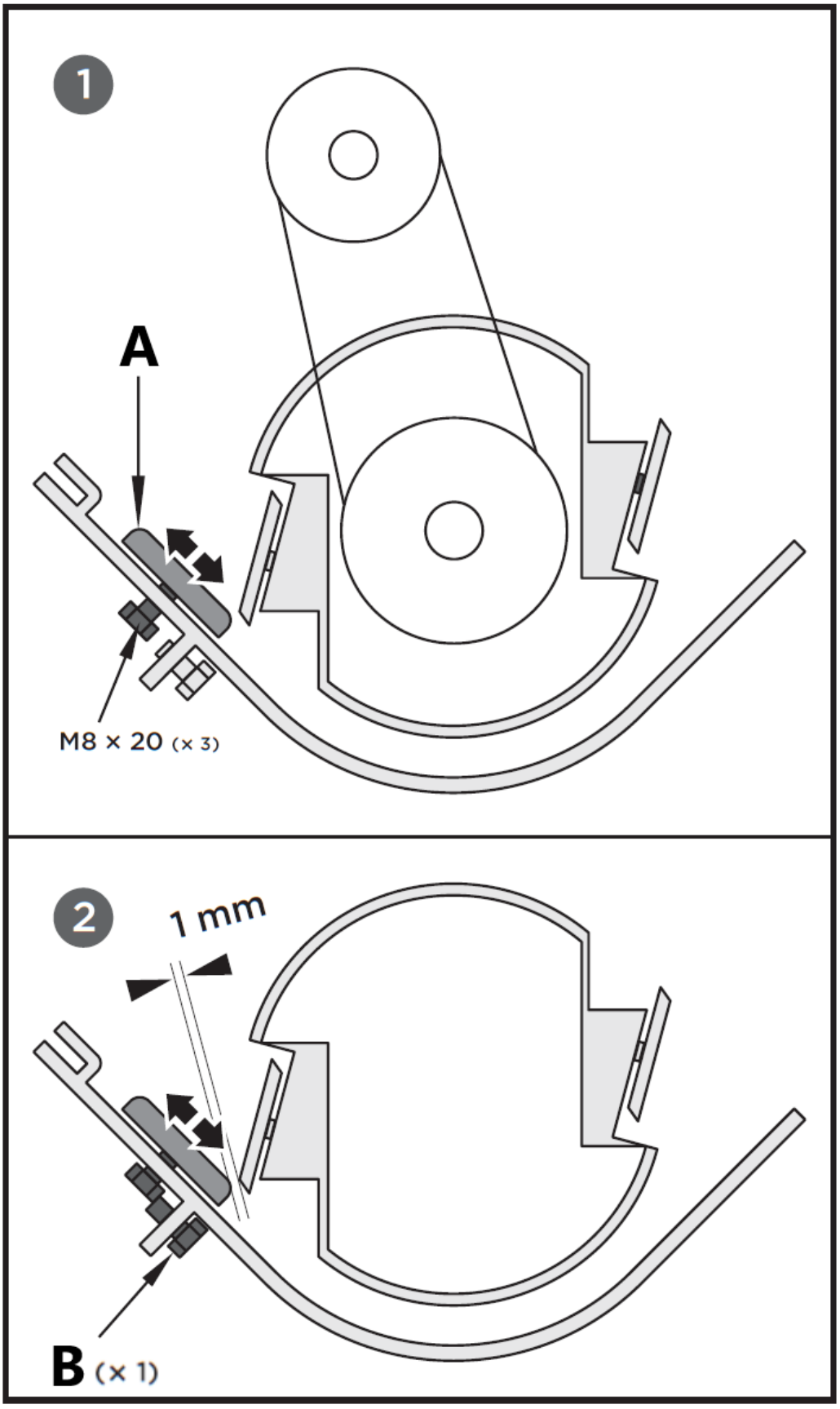

A - Schleißblech
B - Einstellschraube (x1)

Die Verschleißplatte kann durch die Montageschlitze verstellt werden. Lösen Sie die Schrauben, mit denen die Verschleißplatte befestigt ist, und verschieben Sie die Verschleißplatte in den Langlöchern; ziehen Sie dann die Schrauben an, wenn der richtige Abstand erreicht ist.

Befestigen Sie die Bolzen der Verschleißplatte.

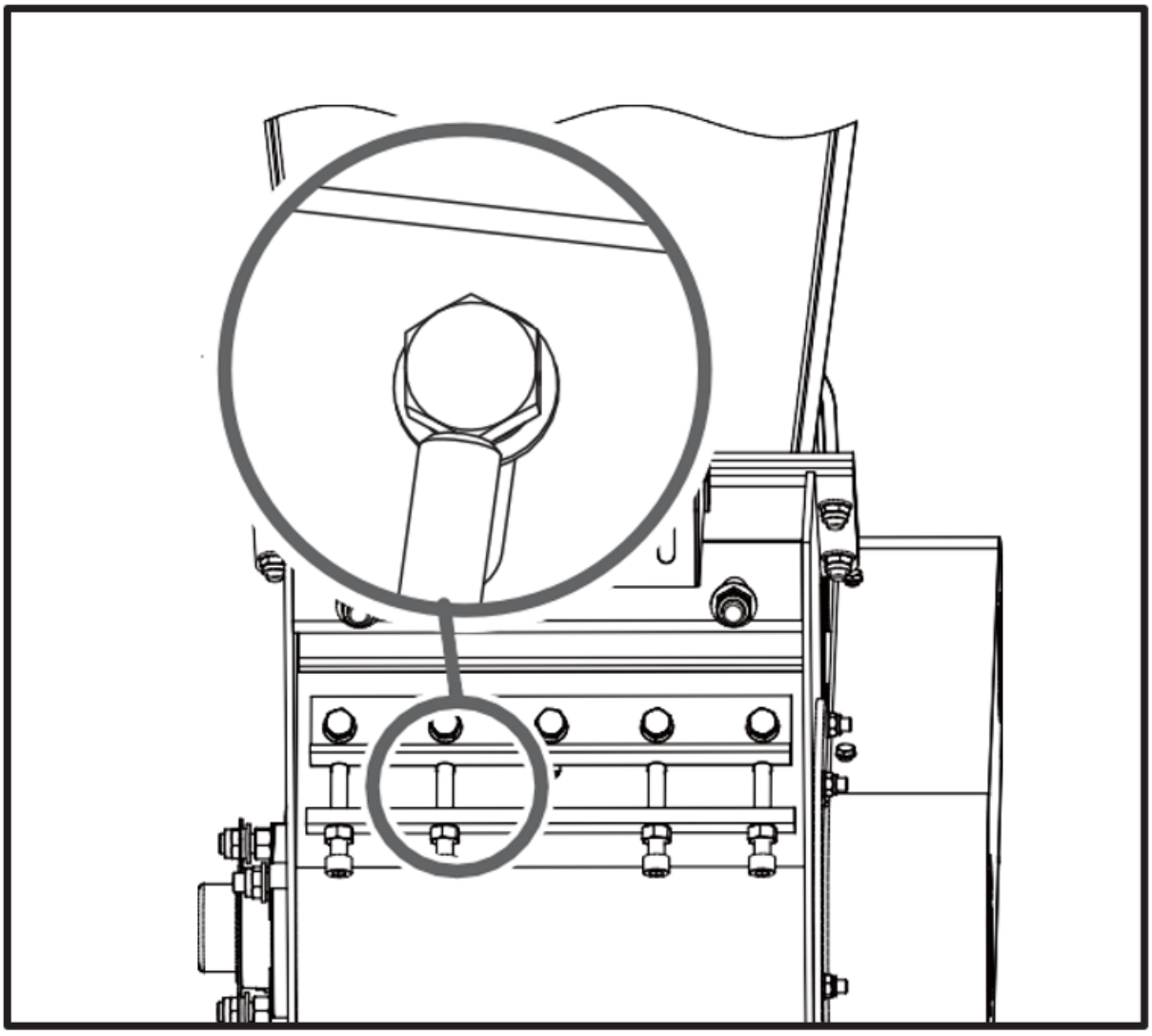

Wenn die Verschleißplatte nicht richtig eingestellt ist, treten beim Zerspanen übermäßige Vibrationen auf und das Messer erscheint stumpf. Wenn der Abstand nicht ausreicht, können die Messerschneiden beim Schneiden schwerer Äste durch Durchbiegung die Verschleißplatte berühren und die scharfe Kante beschädigen. Ein zu großer Freiraum führt dazu, dass kleine Zweige und faserige Materialien durchgeschleppt werden, ohne abgeschnitten zu werden.

Drehen Sie nach der Wartung oder Einstellung die Trennscheibe mit einem Stock und achten Sie auf ungewöhnliche Geräusche, Klicken oder Vibrationen. Wenn Sie eines dieser Probleme feststellen, untersuchen Sie die Maschine auf Schäden oder lose Teile und reparieren, ersetzen oder befestigen Sie sie, bevor Sie die Maschine in Betrieb

nehmen.

Keilriemenprüfung

1. Schrauben Sie die vier M8x20-Schrauben ab und öffnen Sie die Riemenabdeckung.

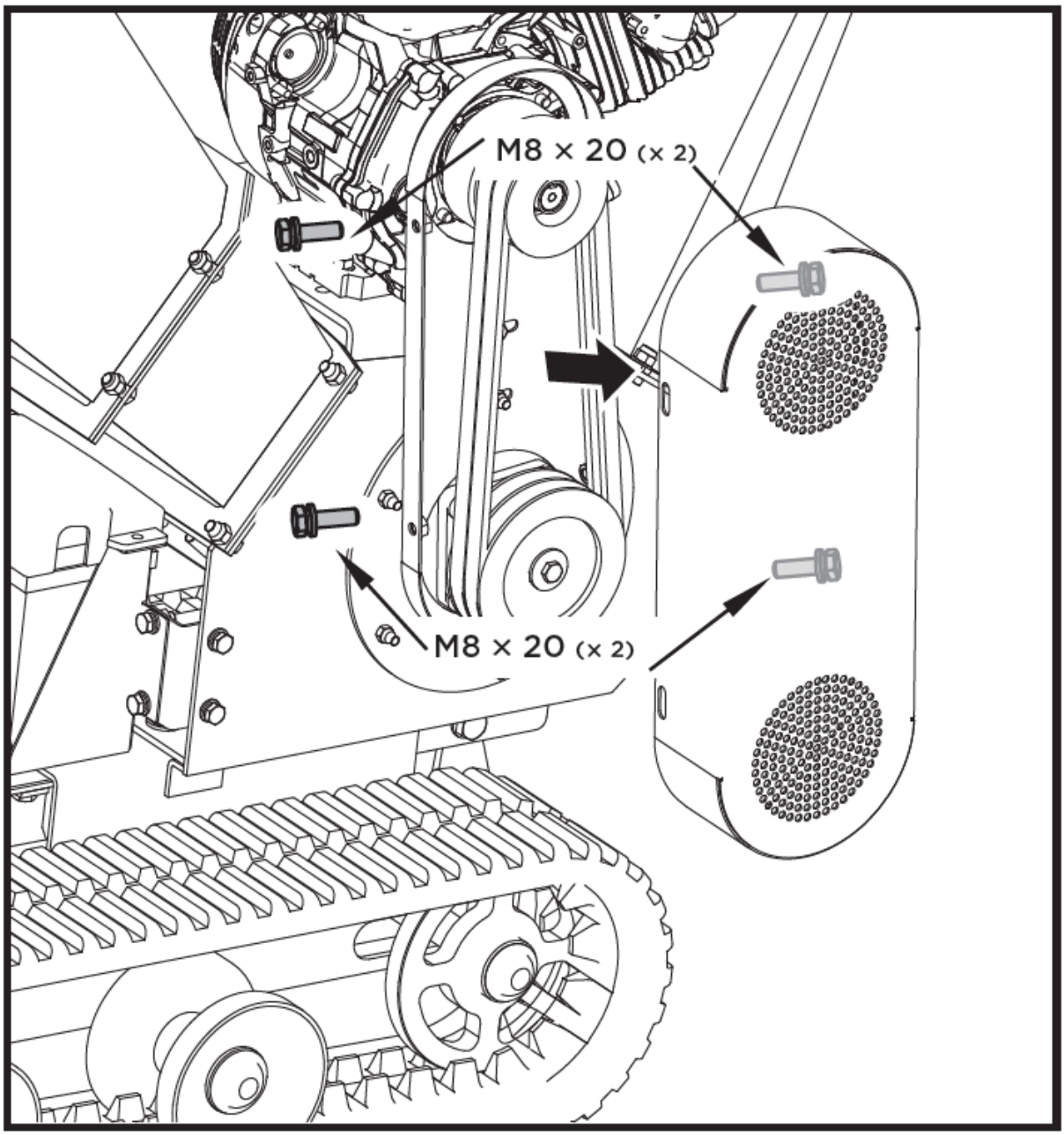

Achten Sie beim Einstellen des Riemens/der Riemen darauf, dass die Motorriemenscheibe mit der Mähscheibenscheibe ausgerichtet ist.

2. Überprüfen Sie den Zustand der Keilriemen. Wenn ein Keilriemen gerissen, ausgefranst oder verglast ist, sollte er ersetzt werden.

3. Prüfen Sie die Spannung des Keilriemens, indem Sie ihn in der Mitte zusammendrücken. Die normale Vertiefung auf jeder Seite sollte bei mäßigem Druck Ihres Daumens oder Fingers etwa 3/8 Zoll betragen.

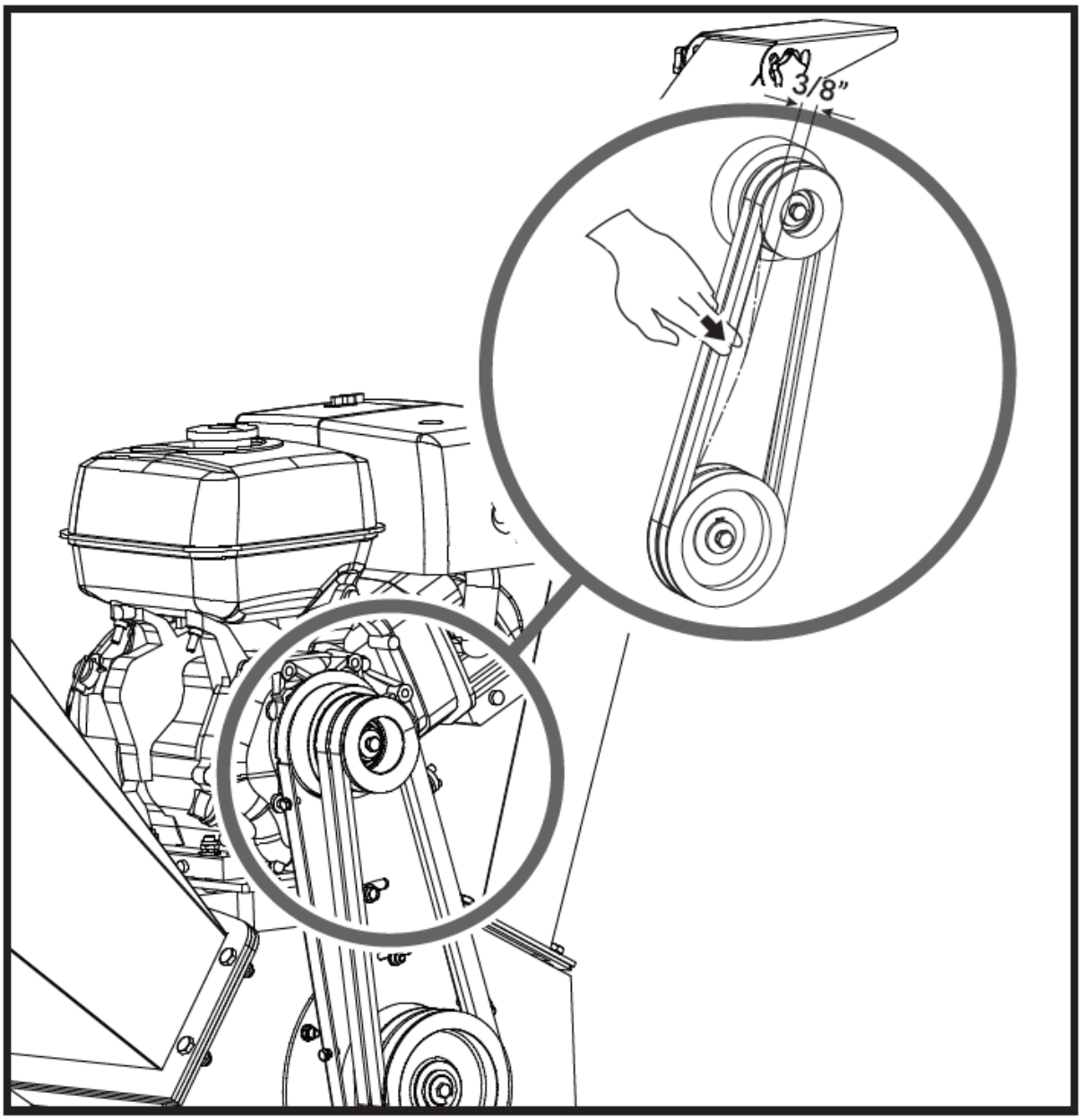

Keilriemen-Spannung

Die richtige Riemenspannung ist entscheidend für eine gute Leistung. Eine korrekte Einstellung gewährleistet eine lange Lebensdauer des Riemens. Eine zu hohe oder zu geringe Riemenspannung führt zu einem vorzeitigen Ausfall des Riemens.

1. Schalten Sie den Motor aus. Der Motor muss kühl sein.

2. Entfernen Sie die Riemenabdeckung.

3. Lösen Sie die vier Schrauben, mit denen der Motor befestigt ist. Lösen Sie die beiden Begrenzungsschrauben an der Vorderseite des Motorsockels. Bewegen Sie dann den Motor in die

Richtung, in der der Riemen gelockert oder gestrafft wird. Bewegen Sie dann den Motor in die Richtung, in der der Riemen gelockert oder gestrafft wird.

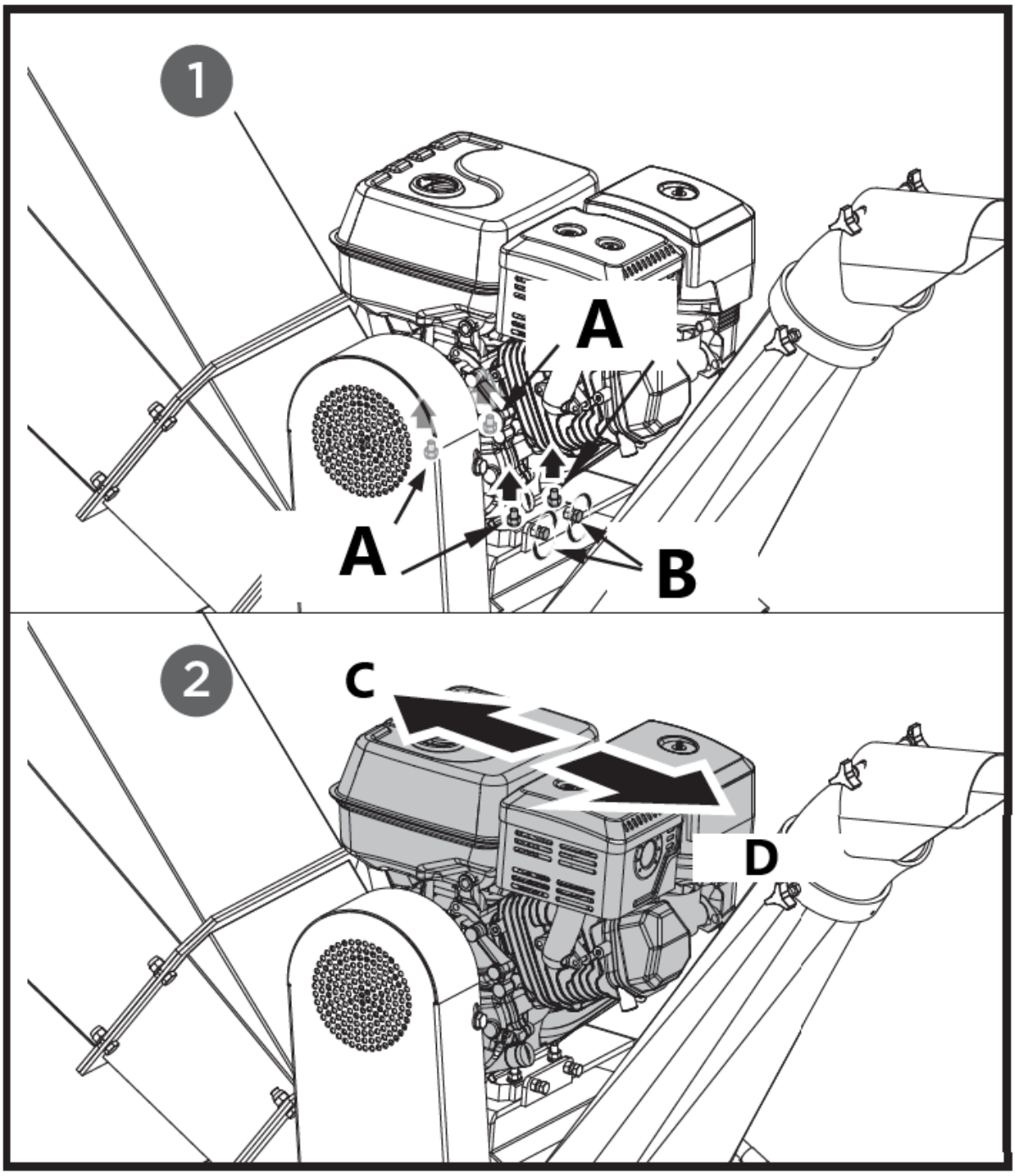

A - Justierbolzen
B - Begrenzungsbolzen
C - dicht
D - lose

4. Wenn die Keilriemenspannung korrekt ist, ziehen Sie die vier Einstellschrauben und zwei Begrenzungsschrauben an. Wenn die Keilriemenspannung zu fest ist, lockern Sie sie in umgekehrter Richtung, indem Sie die beiden M12-Einstellmuttern nach oben schieben und die Hülse dazwischen einstellen.

5. Prüfen Sie die Spannung des Keilriemens, indem Sie ihn in der Mitte zusammendrücken. Die normale Vertiefung auf jeder Seite sollte bei mäßigem Druck Ihres Daumens oder Fingers etwa 3/8 Zoll betragen.

Keilriemen-Ersatz

> ***Beide Keilriemen sollten gleichzeitig ausgetauscht werden, da sie sich bei normalem Gebrauch gleichmäßig abnutzen.***

1. Schrauben Sie die vier M8x20-Schrauben ab und öffnen Sie die Riemenabdeckung.

2. Lösen Sie den Motor, dann bewegen Sie den Motor in Richtung Riemen lösen.

3. Entfernen Sie den beschädigten Riemen und montieren Sie den neuen Riemen.

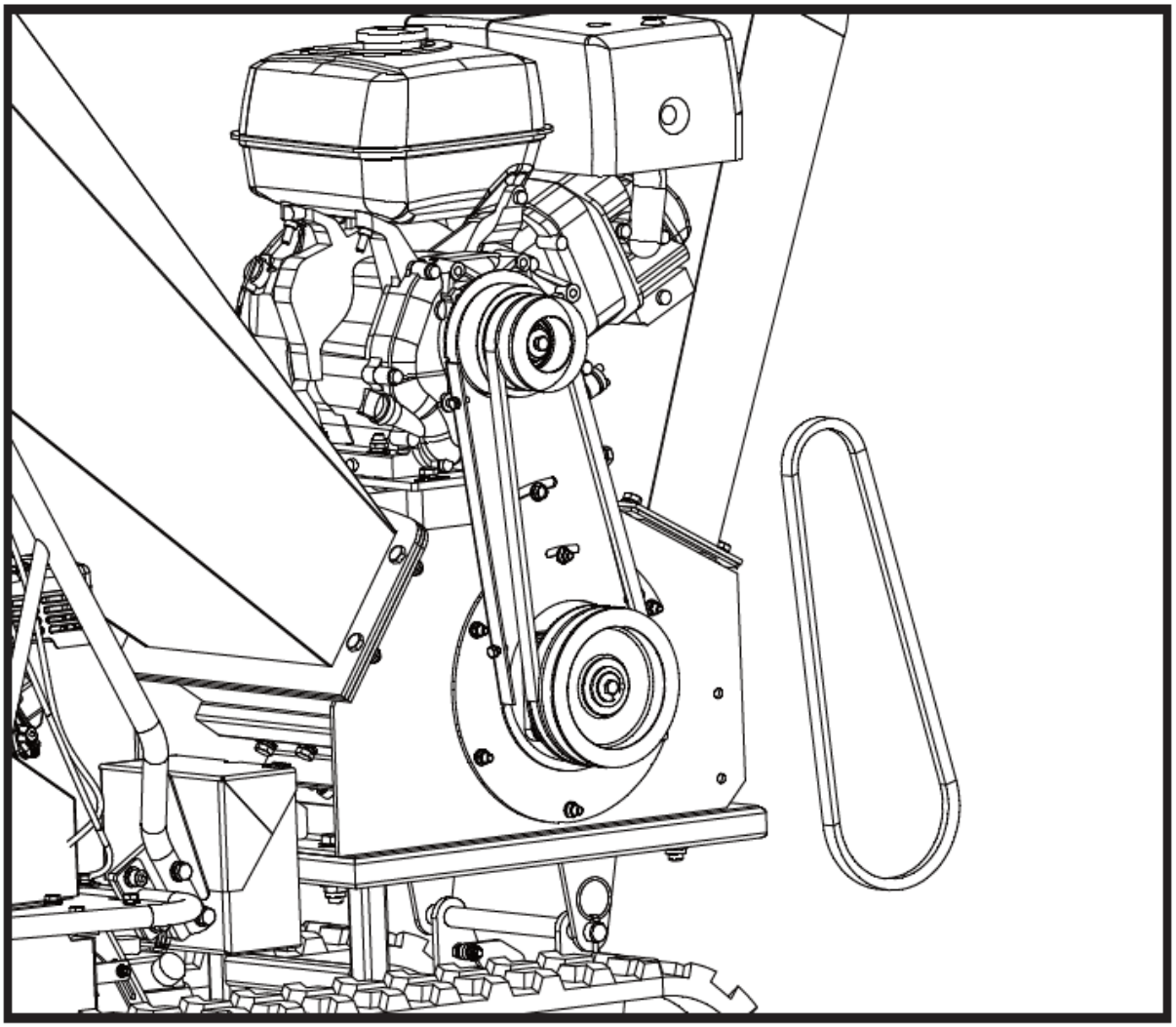

4. Prüfen Sie die Spannung des Keilriemens, indem Sie ihn in der Mitte zusammendrücken. Die normale Vertiefung auf jeder Seite sollte bei mäßigem Druck Ihres Daumens oder Fingers etwa 3/8 Zoll betragen.

5. Nach der Einstellung der Riemenspannung den Motor befestigen.

Achten Sie beim Abnehmen oder Einbauen des Antriebsriemens/der Antriebsriemen darauf, dass Sie sich nicht die Finger zwischen Riemen und Riemenscheibe einklemmen.

Schmierung

Schmieren Sie die Lager alle 40 Betriebsstunden. Achten Sie darauf, nicht zu viel zu fetten. Es gibt zwei Lager, eines außerhalb und eines innerhalb des Gehäuses.

Verwenden Sie Lithiumfett #0 für tragbare Werkzeuge, z. B. Schmiermittel 6300AA, Schmiermittel GR-132 oder Multifak, z. B. EP-O.

Motoröl / Kraftstoff

Informationen zum Prüfen oder Nachfüllen von Öl/Kraftstoff sowie Empfehlungen finden Sie im separat mit Ihrem Gerät verpackten Motorhandbuch.

Wartung von Motoren

Detaillierte Informationen und einen Wartungsplan finden Sie im separat verpackten Motorhandbuch Ihres Geräts.

Lagerung

Wenn Ihr Häcksler länger als 30 Tage nicht benutzt wird, führen Sie die folgenden Schritte aus, um das Gerät für die Lagerung vorzubereiten:

1. Entleeren Sie den Kraftstofftank vollständig. Abgestandener Kraftstoff hat einen hohen Gummianteil und kann den Vergaser verstopfen und den Kraftstofffluss behindern.

2. Starten Sie den Motor und lassen Sie ihn bis zum Stillstand laufen. Dadurch wird sichergestellt, dass kein Kraftstoff im Vergaser zurückbleibt und sich keine Ablagerungen bilden, die den Motor beschädigen könnten.

3. Lassen Sie das Öl aus dem Motor ab, solange er noch warm ist. Füllen Sie frisches Öl der im Motorhandbuch empfohlenen Sorte ein.

4. Lassen Sie den Motor abkühlen. Entfernen Sie die Zündkerze und geben Sie 60 ml hochwertiges SAE-30-Motoröl in den Zylinder. Ziehen Sie langsam am Starterseil, um das Öl zu verteilen. Ersetzen Sie die Zündkerze.

Entfernen Sie die Zündkerze und lassen Sie das gesamte Öl aus dem Zylinder ab, bevor Sie versuchen, das Gerät nach der Lagerung zu starten.

5. Reinigen Sie die Außenseite des Häckslers mit sauberen Tüchern und halten Sie die Lüftungsöffnungen frei von Verstopfungen.

Verwenden Sie zur Reinigung von Kunststoffteilen keine scharfen Reinigungsmittel oder Reiniger auf Petroleumbasis. Chemikalien können Kunststoffe beschädigen.

6. Lagern Sie Ihren Häcksler aufrecht stehend in einem sauberen, trockenen Gebäude mit guter Belüftung.



Lagern Sie Ihren Häcksler mit Kraftstoff nicht in einem unbelüfteten Bereich, in dem die Kraftstoffdämpfe Flammen, Funken, Zündflammen oder andere Zündquellen erreichen könnten. Verwenden Sie nur zugelassene Kraftstoffbehälter.

Fehlersuche

Fehler	Ursache	Abhilfe
Motor lässt sich nicht starten	1. Zündkerzenkabel ist abgeklemmt 2. Kein Kraftstoff oder verbrauchter Kraftstoff 3. Motor- und/oder Kraftstoffventil ist nicht in der Position ON 4. Chokehebel ist nicht in CLOSE Position 5. Verstopfte Kraftstoffleitung 6. Verschmutzte Zündkerze 7. Motorüberflutung 8. Riemenspannhebel ist eingerastet	1. Befestigen Sie das Zündkerzenkabel sicher an der Zündkerze. 2. Mit sauberem, frischem Benzin auffüllen 3. Motor- und Kraftstoffventil müssen in der Stellung ON sein. 4. Die Choke-Stufe muss für einen Kaltstart in der Position CLOSE stehen. 5. Kraftstoffleitung reinigen 6. Reinigen, Spalt einstellen oder ersetzen 7. Warten Sie ein paar Minuten, um neu zu starten, aber entlüften Sie nicht 8. Lösen Sie den Riemenspannhebel
Motor läuft unregelmäßig	1. Zündkerzenkabel ist lose 2. Gerät läuft mit Choke-Hebel in CLOSE-Stellung 3. Verstopfte Kraftstoffleitung oder verbrauchter Kraftstoff 4. Entlüftung verstopft 5. Wasser oder Schmutz im Kraftstoffsystem 6. Verschmutzter Luftfilter 7. Unsachgemäße Einstellung des Vergasers	1. Zündkerzenkabel anschließen und festziehen 2. Chokehebel in Stellung OPEN bringen 3. Kraftstoffleitung reinigen. Füllen Sie den Tank mit sauberem, frischem Benzin 4. Entlüftung löschen 5. Kraftstofftank entleeren. Mit frischem Kraftstoff auffüllen 6. Luftfilter reinigen oder ersetzen 7. Siehe Motorhandbuch
Motor überhitzt	1. Motorölstand niedrig 2. Verschmutzter Luftfilter 3. Luftstrom eingeschränkt 4. Vergaser nicht richtig eingestellt	1. Kurbelgehäuse mit geeignetem Öl auffüllen 2. Luftfilter reinigen 3. Gehäuse entfernen und reinigen 4. Siehe Motorhandbuch
Die Zerkleinerung scheint zu langsam zu sein, die Trennscheibe blockiert, oder es wird kein Material ausgeworfen, wenn der Motor läuft	1. Die Motordrehzahl ist zu niedrig, wodurch der Riemen durchrutscht 2. Antriebsriemen ist lose oder beschädigt 3. Die Messer sind stumpf oder beschädigt 4. Die Trennscheibe wird durch Ablagerungen aus dem Einfülltrichter und dem Auswurfschacht blockiert 5. Der Auswurfschacht ist verstopft	1. Lassen Sie den Motor mit Vollgas laufen. 2. Antriebsriemen spannen oder ersetzen 3. Messer schärfen oder ersetzen 4. Entfernen Sie alle angesammelten Ablagerungen und drehen Sie die Trennscheibe mit einem Holzstab, um sicherzustellen, dass sie sich frei dreht. 5. Trümmer beseitigen
Der Riemen franst aus oder rollt über die Riemenscheibe	1. Die Rille der Rotorantriebsriemenscheibe kann eingekerbt sein. 2. Antriebsriemen können gedehnt sein 3. Riemenscheiben können falsch ausgerichtet sein	1. Prüfen Sie die Antriebsriemen auf Verschleiß und harte Stellen. Feilen Sie alle Kerben an der Riemenscheibe ab. 2. Antriebsriemen austauschen 3. Riemenscheiben einstellen
Beim Hacken	1. Die Messer sind stumpf oder	1. Messer schärfen oder ersetzen

scheint der Ast zu vibrieren und sich übermäßig zu bewegen, was zu ungewöhnlichen Geräuschen führt.	beschädigt 2. Die Messer sitzen nicht richtig auf der Trennscheibe 3. Der Spalt zwischen den Messern und der Verschleißplatte ist zu groß 4. Rotor ist mit Material überlastet	2. Lösen Sie die Befestigungsschrauben der Messer, setzen Sie die Messer zurück und ziehen Sie die Schrauben wieder fest. 3. Einstellen des Spalts 4. Lassen Sie das Gerät sich selbst reinigen, bevor Sie weiteres Material in den Trichter geben.
Chipper Knives treffen auf die Verschleißplatte	Der Abstand zwischen den Messern und der Verschleißplatte ist falsch eingestellt	Einstellen der Lücke
Die Räder der Maschine spuren nach links oder rechts, während sie gezogen wird	Niedriger Reifendruck	Luft in die Reifen füllen

Teileplan

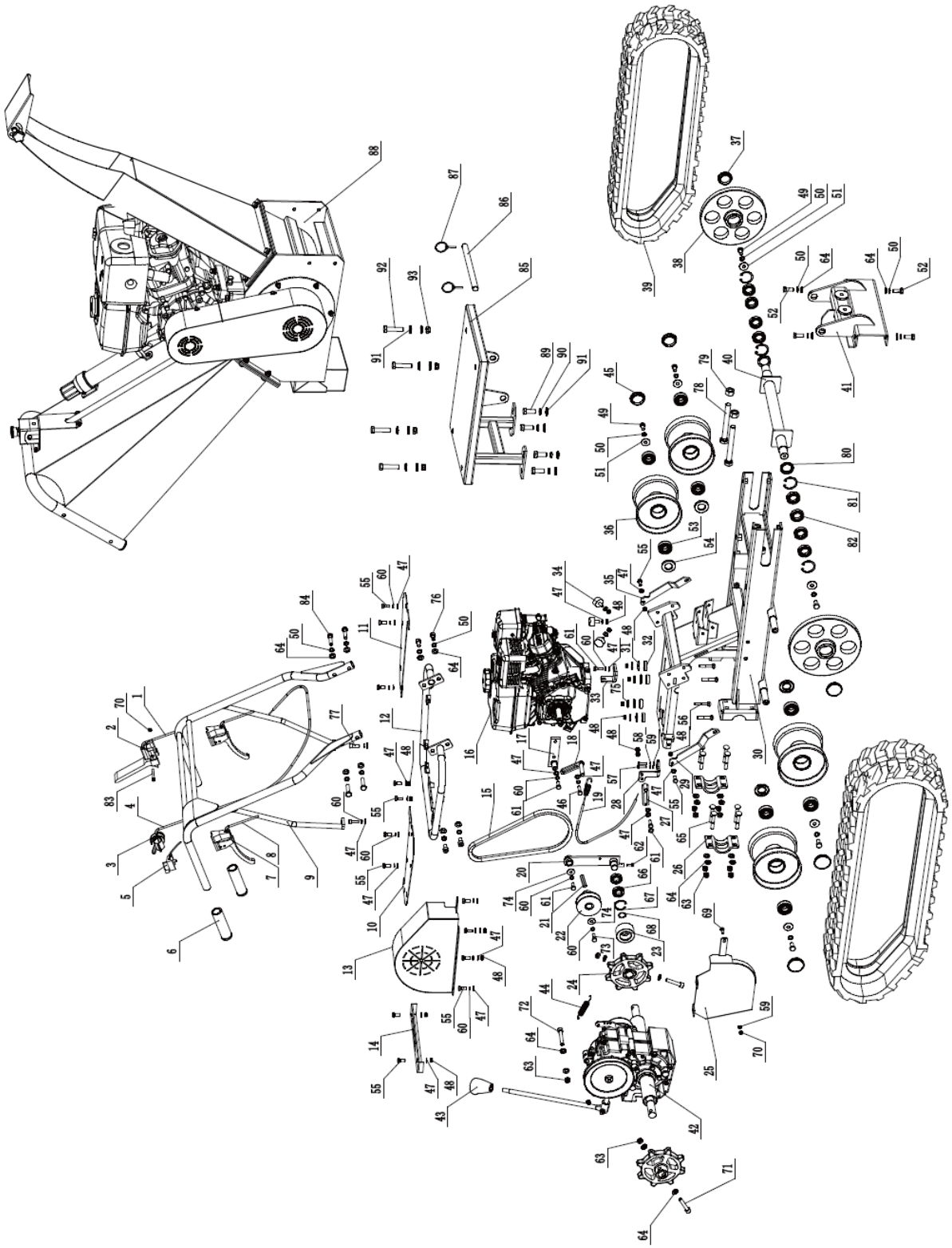

Teileliste

Anzahl	Beschreibung des Geräts	Menge	Anzahl	Beschreibung des Geräts	Menge
1	Spannrolle Kabel	1	48	Sicherungsmutter M8	14
2	Sicherheitskontrollhandgriff	1	49	Sechskantschraube M10x20	6
3	Drosselkappenhebel	1	50	Federscheibe 10	18
4	Drosselklappenseil	1	51	Unterlegscheibe 10	6
5	ON/OFF-Schalter	1	52	Sechskantschraube M10x25	4
6	Griffhülse	2	53	Lager 6204	8
7	Bremshebel	2	54	Öldichtung	4
8	Lenkhebelkabel	2	55	Sechskantschraube M8x20	16
9	Montage des Handgriffsrahmens	1	56	Schlossschraube M8x50	4
10	Sohlenplatte (rechts)	1	57	Sechskantschraube M6x25	2
11	Sohlenplatte (links)	1	58	Federscheibe 6	2
12	Montagerahmen für den Handgriff	1	59	Flache Unterlegscheibe 6	3
13	Gürtelabdeckung	1	60	Federscheibe 8	17
14	Schalttafel	1	61	Sechskantschraube M8x25	4
15	Riemen	1	62	Sechskantschraube M6x16	1
16	Motor	1	63	Sicherungsmutter M10	12
17	Fester Bügel	1	64	Flache Unterlegscheibe 10	27
18	Vordere Gurtbegrenzungsplatte	1	65	Schlossschraube M10x65	8
19	Bremskabel	1	66	Lager 61904	2
20	Halterung für die Spannrolle	1	67	Sicherungsring	1
21	Motor-Flachschlüssel	1	68	Sicherungsring	1
22	Riemenscheibe	1	69	Schlossschraube M6x20	1
23	Riemenscheibe der Spannvorrichtung	1	70	Sicherungsmutter M6	2
24	Antriebsrad	1	71	Innensechskantschraube M10x55	2
25	Untere Gurtabdeckung	1	72	Innensechskantschraube M10x65	1
26	An der Radachse montierte Platte	2	73	GB-Schraube 5/16-24x1	1
27	Hintere Gurtbegrenzungsplatte	1	74	Wahser 8	2
28	Verbindungswinkel-Block	1	75	Wahser 8	4
29	Trägerplatte (rechts)	1	76	Innensechskantschraube M10x20	2
30	Fahrgestell	1	77	Innensechskantschraube M8x25	2
31	Dichtung	4	78	Sechskantschraube M16x140	2
32	Gummipuffer	4	79	Sechskantschraube M16	2
33	Kabelbefestigungssockel	1	80	Öldichtung	2
34	Gummimatte	3	81	Sicherungsring	4
35	Trägerplatte (links)	3	82	Lager	8
36	Laufrolle	4	83	Innensechskantschraube M6x50	1
37	Staubkappe	2	84	Sechskantschraube M10x45	4
38	Schaufelrad	2	85	Basis für Holzhackmaschine	1
39	Gummikette	2	86	Verbindungsstange	1
40	Achse des Schrägrades	1	87	Dübel	2

41	Halterung	1	88	Holzhäcksler	1
42	Montage des Getriebes	1	89	Sechskantschraube M14x35	4
43	Hebelknopf	1	90	Federscheibe 14	4
44	Feder der Bremse	1	91	Flache Unterlegscheibe 14	12
45	Staubkappe	1	92	Sechskantschraube M14x65	4
46	Sechskantschraube M8x30	2	93	Sicherungsmutter M14	4
47	Flache Unterlegscheibe 8	27			

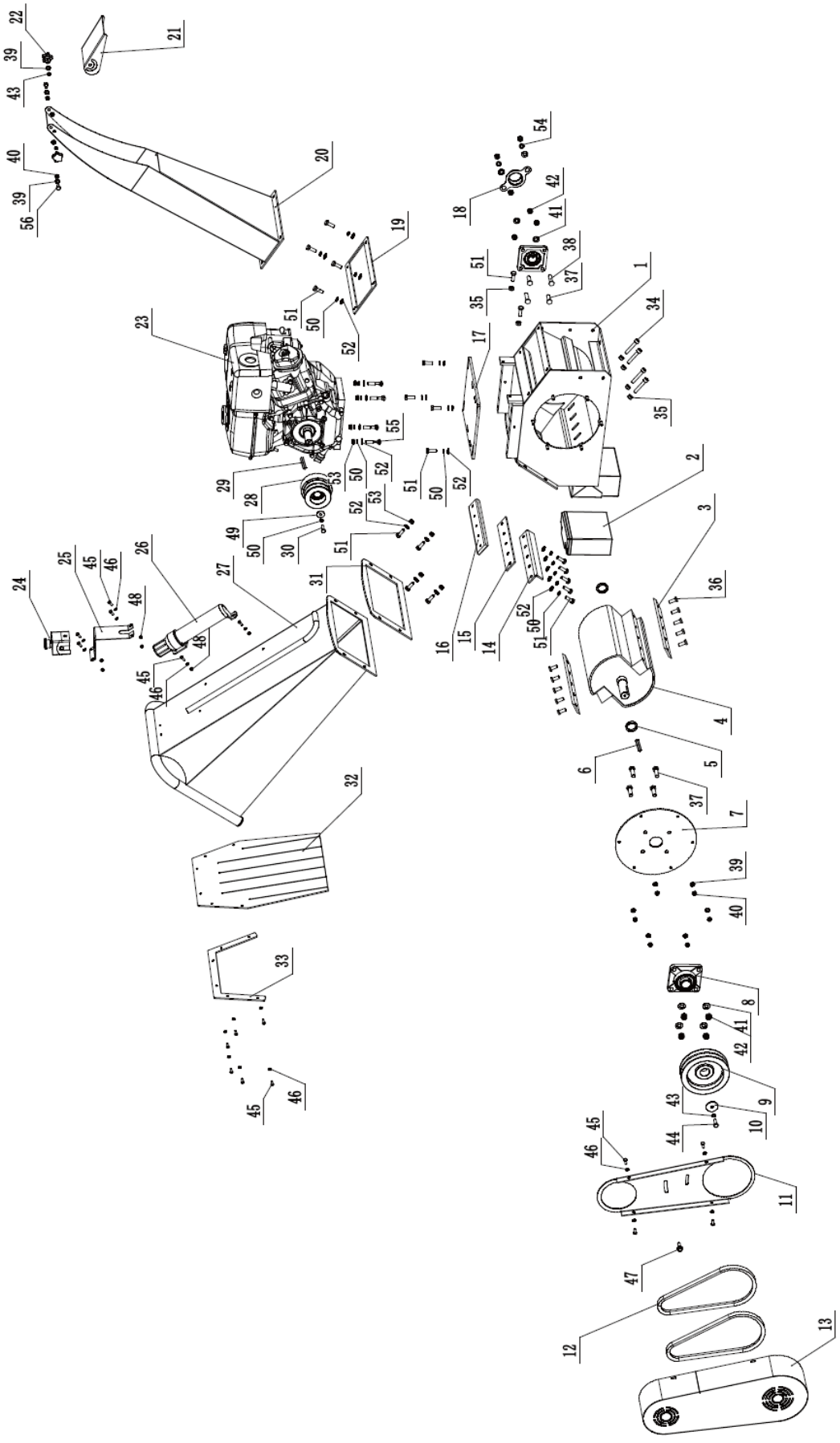
1
2
3
4
5
6
7
8
9
10
11
12
13
14
15
16
17
18
19
20
21
22
23
24
25
26
27
28
29
30
31
32
33
34
35
36
37
38
39
40
41
42
43
44
45
46
47
48
49
50
51
52
53
54
55
56

Teileliste

Anzahl	Beschreibung des Geräts	Menge	Anzahl	Beschreibung des Geräts	Menge
1	Grundrahmen	1	29	Motor-Flachschlüssel	1
2	Batterie	1	30	Motorwellenbolzen	1
3	Klinge	2	31	Zuführung zum Rahmengummi	1
4	Welle	1	32	Späneabweiser aus Gummi	1
5	Wellenbuchse	2	33	Gummi-Schallwand-Montageplatte	1
6	Flachschlüssel	1	34	Innensechskantschraube M10x60	4
7	Montageplatte für das Lager	1	35	Sechskantmutter M10	6
8	Lager	2	36	Sechskantschraube M10x25	10
9	Scheibe	1	37	Sechskantschraube M12x40	6
10	Dichtung	1	38	Sechskantschraube M12x50	2
11	Riemen-Innenplatte	1	39	Flachschlüssel 8	10
12	Riemen	2	40	Sicherungsmutter M8	8
13	Gürtelabdeckung	1	41	Flachschlüssel 12	8
14	Amboss-Einstellplatte	1	42	Sicherungsmutter M12	10
15	Grundplatte	1	43	Federscheibe 8	3
16	Amboss	1	44	Sechskantschraube M8x25	1
17	Motorgrundplatte	1	45	Sechskantschraube M6x16	16
18	Radgummikappe	1	46	Flache Unterlegscheibe 6	16
19	Ableitung zum Rahmengummi	1	47	Sechskantflanschschraube M8x25	1
20	Austragsrutsche	1	48	Sicherungsmutter M6	6
21	Abweiser der Auslaufrinne	1	49	Sicherungsring	1
22	Sternschraube	2	50	Federscheibe 10	18
23	Motor	1	51	Sechskantschraube M10x30	4
24	Not-Aus-Schalter	1	52	Flache Unterlegscheibe 10	21
25	Stütze	1	53	Sicherungsmutter M10	8
26	Manueller Halter	1	54	Federscheibe 12	2
27	Einfüllschacht	1	55	Schlossschraube M10x50	4
28	Kupplung	1	56	Sechskantschraube M8x16	2

4. Gebrauchsanweisung für einen Mini-Raupendumper

Die Maschine wird für den Transport von Materialien in schwierigem Gelände eingesetzt, in dem herkömmliche Fahrzeuge nur schwer vorankommen können. Dank der Raupen arbeitet diese Maschine auch auf unebenem, schlammigem oder sandigem Untergrund gut und gewährleistet Stabilität und leichtes Manövrieren. Er ist ideal für Bau-, Garten- und Landwirtschaftsarbeiten, bei denen schwere Lasten über kurze Strecken transportiert werden müssen.

Der Benutzer haftet für alle Schäden, die durch eine nicht bestimmungsgemäße Verwendung des Geräts entstehen.

Auspacken des Containers

Benutzen Sie den Schraubenzieher und den Hammer, um alle Seitenschlösser zu öffnen.

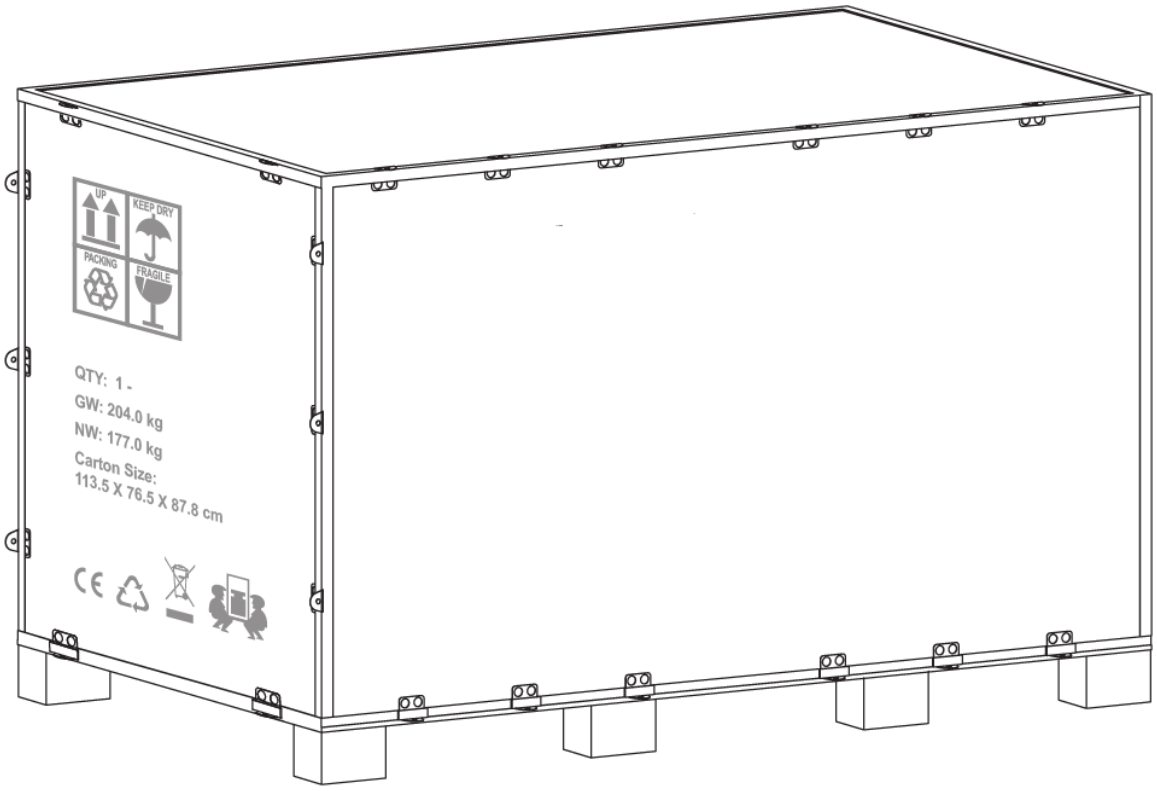

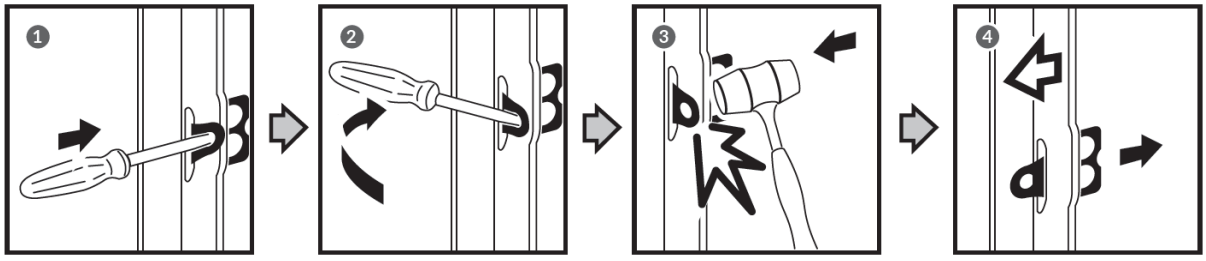

Entfernen Sie alle Sperrholzplatten und entfernen Sie alle losen Teile auf den Bodenpaletten.

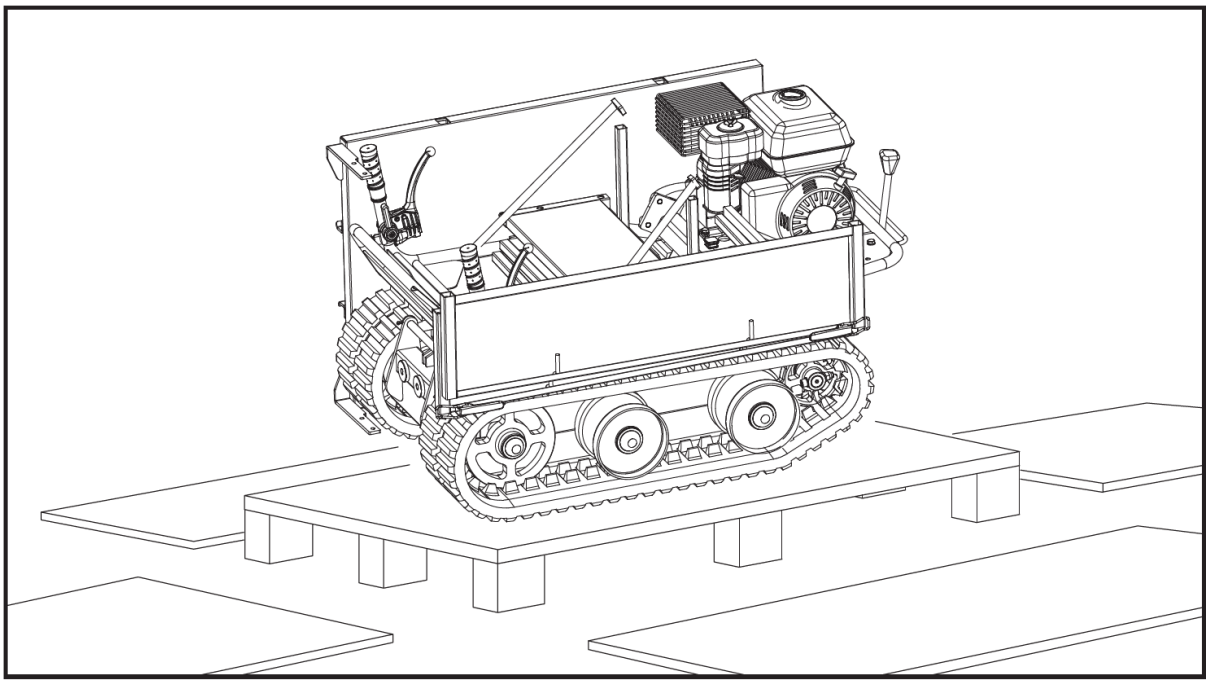

Gelieferter Inhalt

Der Mini-Raupendumper wird teilmontiert und in einer sorgfältig verpackten Verpackung geliefert. Nachdem Sie alle Teile aus der Verpackung genommen haben, sollten Sie diese haben:

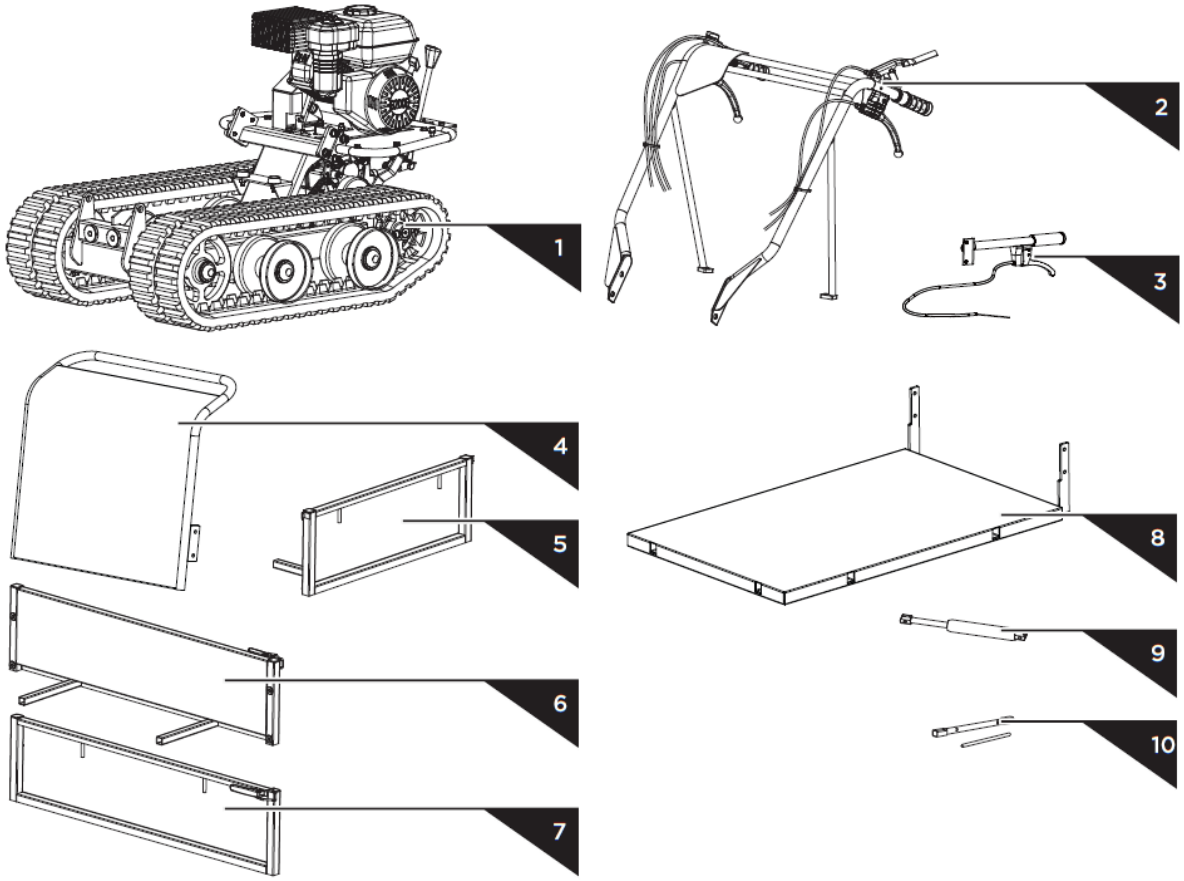

	M8×25	×2
	M10×45	×4
	M20×223	×1
	M20	×1
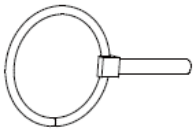	Ø5×40	×1
	M10×25	×2
	M10×30	×2
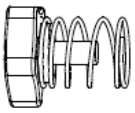		×6
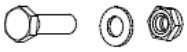	M8×30	×2

1. Hauptrahmen
2. Lenker Montage
3. Kipp-Griff
4. Motorschutz
5. Panel (Rückseite)
6. Ausziehbare linke Seite
7. Ausziehbare rechte Seite
8. Paneel (Unten)
9. Gasfeder (optional)
10. Werkzeuge für die Zündkerzenmontage

Montage

Wenn Sie die nachstehende Montageanleitung befolgen, können Sie das Gerät in wenigen Minuten zusammenbauen.

Montage des Lenkers

Richten Sie die Löcher des Lenkers mit der Halterung aus und befestigen Sie sie jeweils mit einer Federscheibe, einer Unterlegscheibe und einer Schraube M10x20. Befestigen Sie jede Lenkerstütze mit einer Federscheibe, einer Unterlegscheibe und einer Sechskantschraube M8x25 auf dem Motordeck.

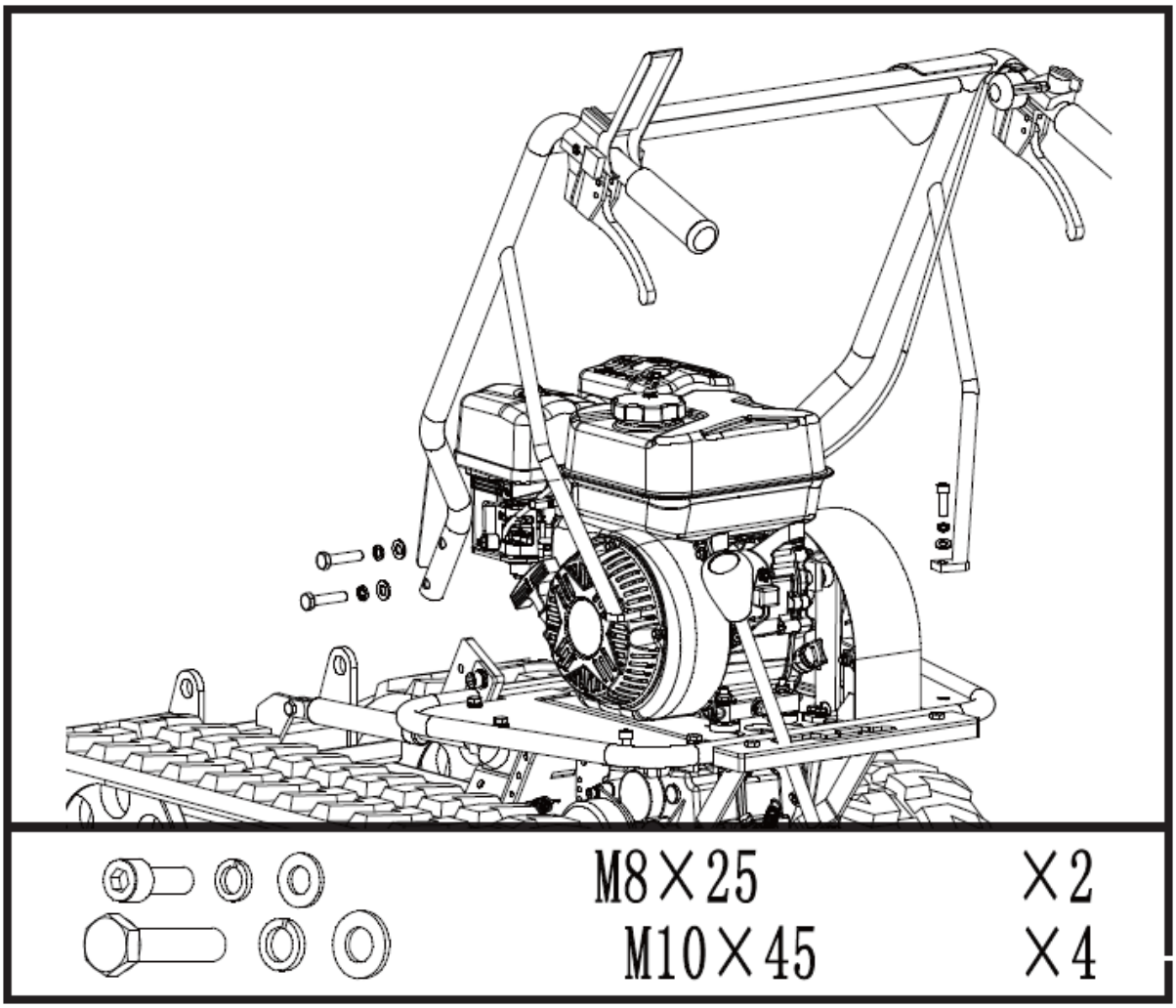

Paneel (Unten)

Setzen Sie die Bodenplatte in die Halterung ein. Richten Sie die Löcher an der Montagehalterung aus. Stecken Sie einen langen Stift durch die Löcher und sichern Sie jede Seite mit einer Unterlegscheibe und einem Splint.

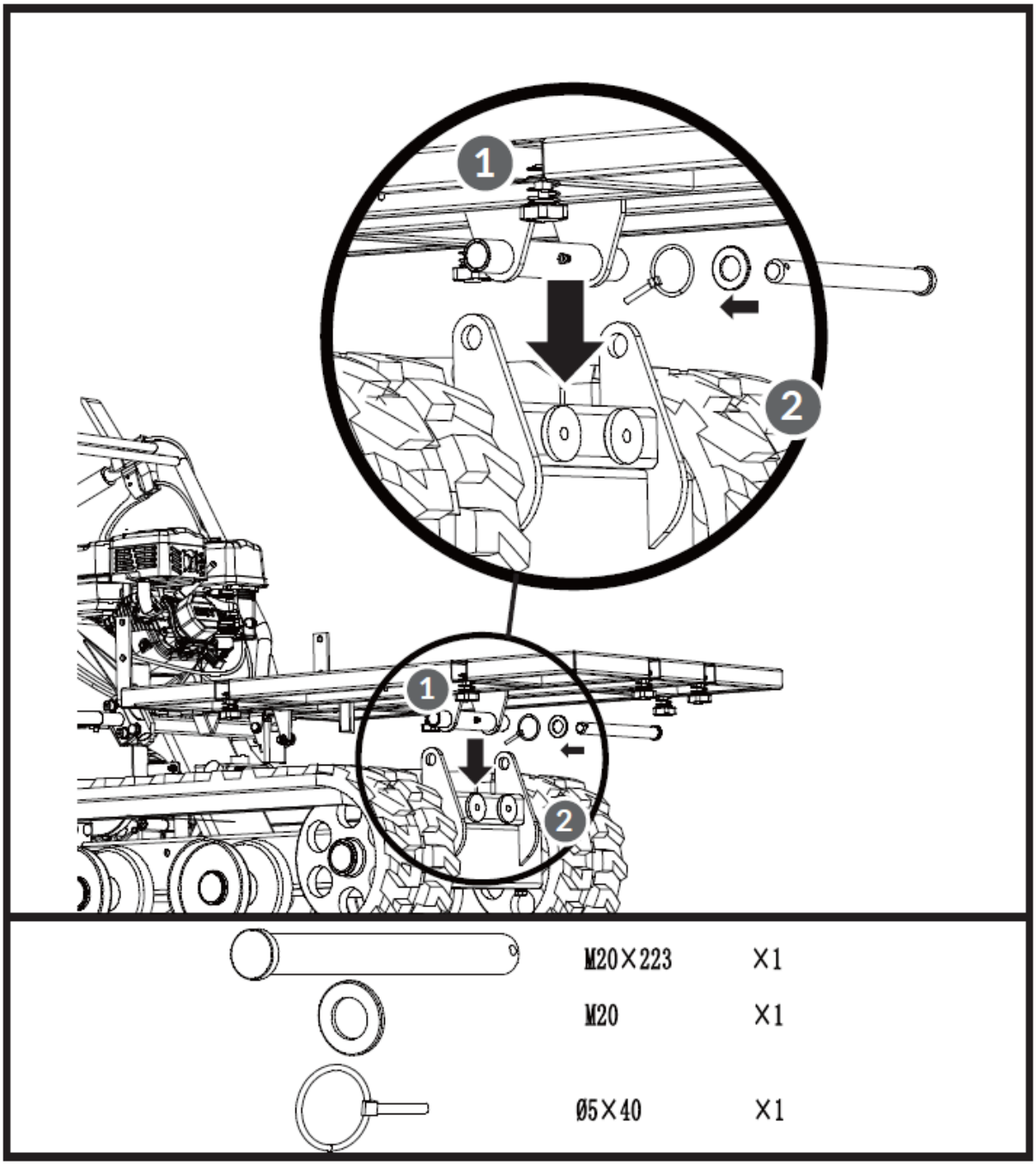

Kipphebel & Motorschutz

Setzen Sie den Motorschutz in die Halterung und richten Sie ihn an den Löchern der Halterung aus. Befestigen Sie die linke Seite der Platte mit zwei Sechskantschrauben M8x30, vier Unterlegscheiben und zwei Muttern. Montieren Sie den Kippgriff auf der rechten Seite der Platte. Richten Sie die Löcher aus und befestigen Sie sie mit zwei Sechskantschrauben M8x35, vier Unterlegscheiben und zwei Muttern.

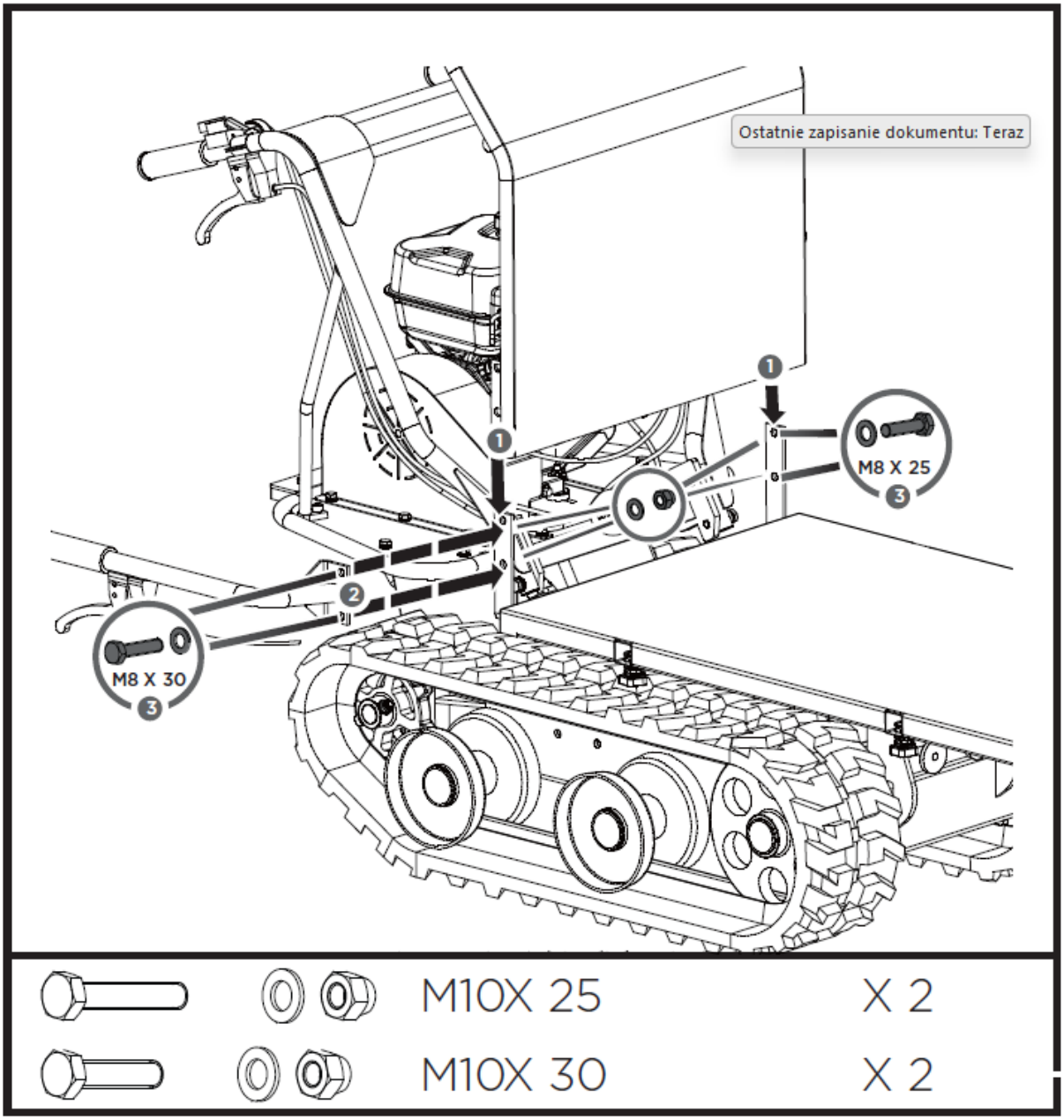

Paneel (Rückseite) & ausziehbare linke/rechte Seite

Setzen Sie die ausziehbaren Seiten in die Montageschlitze an der Bodenplatte ein und befestigen Sie sie unten mit zwei L-Stiften und Kontermuttern.

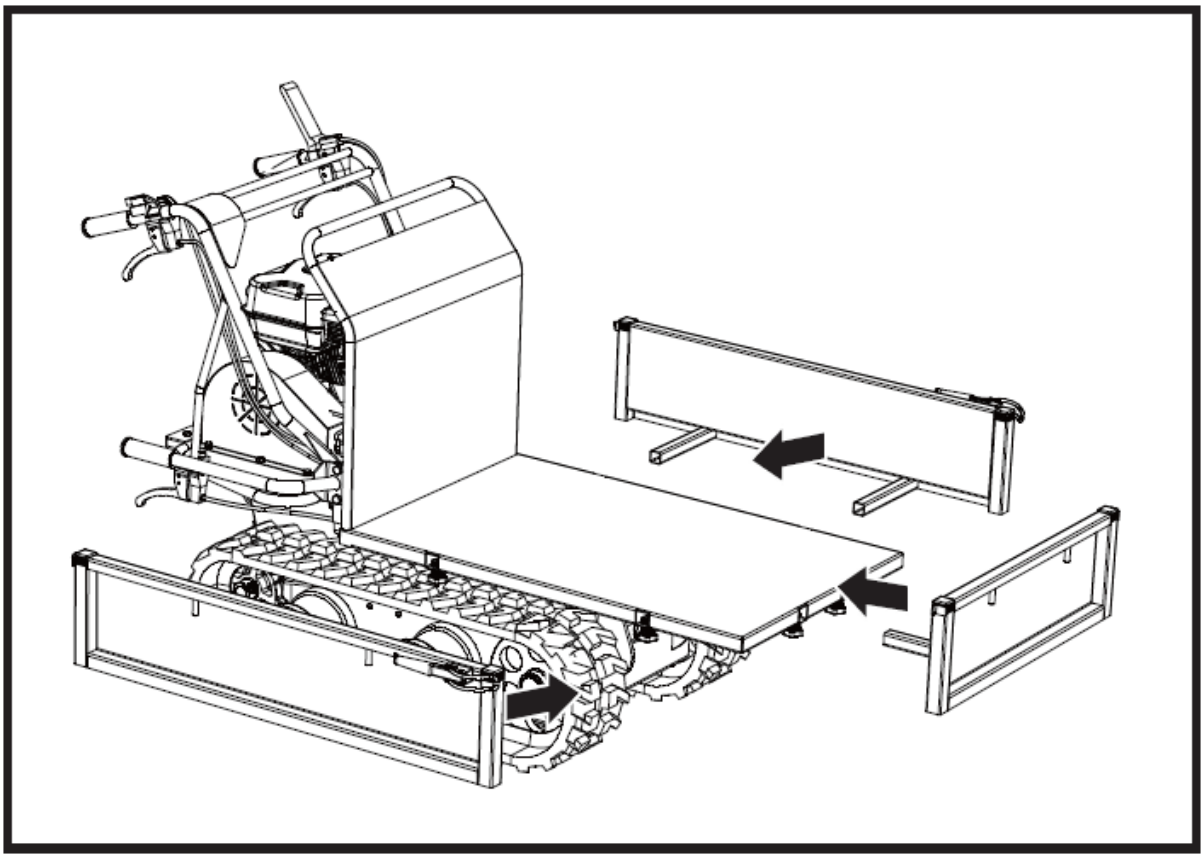

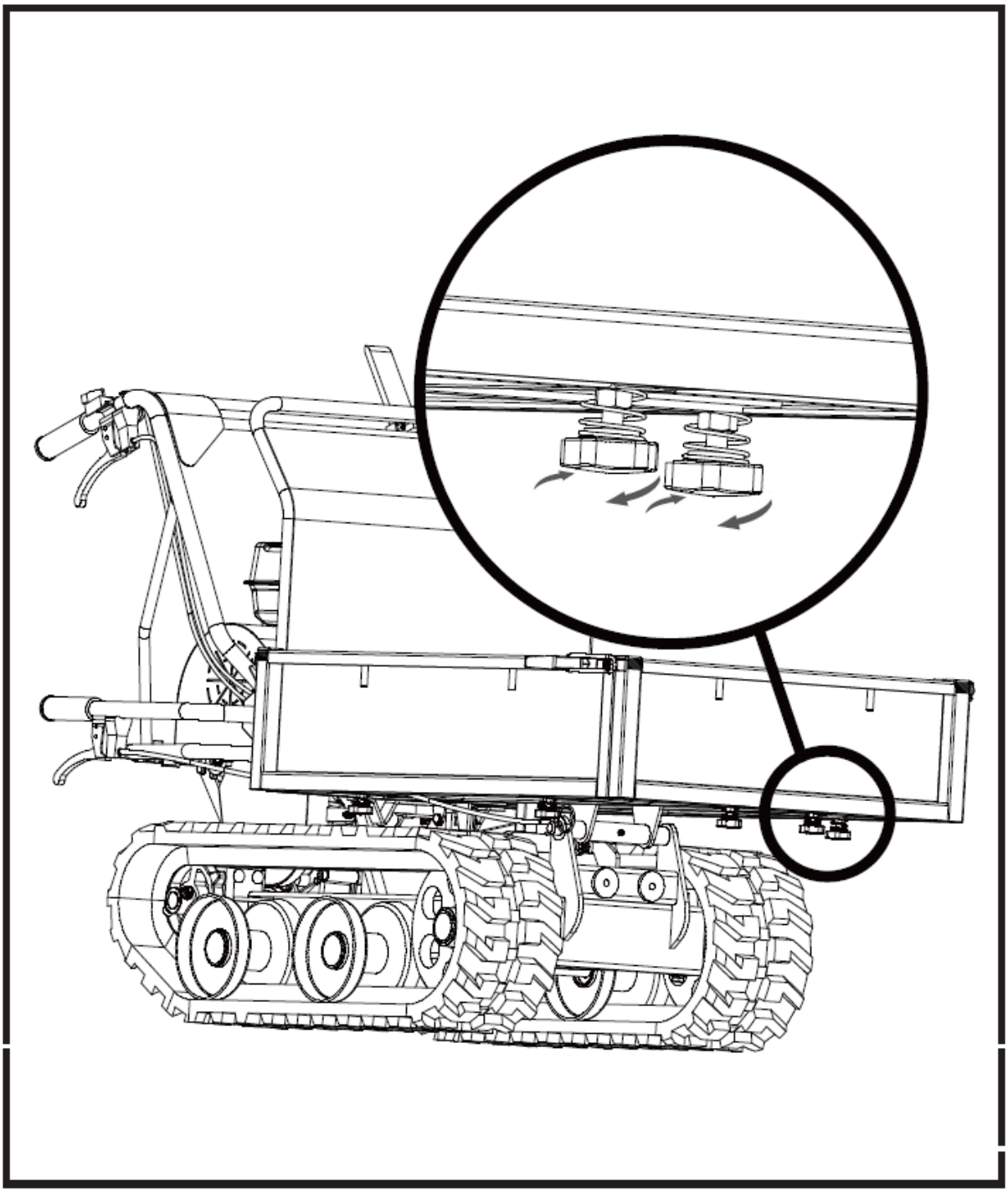

Gasfeder (optional)

Heben Sie den Trichter an und setzen Sie zur Sicherheit eine Stützstange ein. Richten Sie die Löcher in der Gasfeder mit den Löchern in den beiden Führungshaltern aus und setzen Sie Schrauben M8x35, Unterlegscheiben und Muttern ein, um sie festzuziehen.

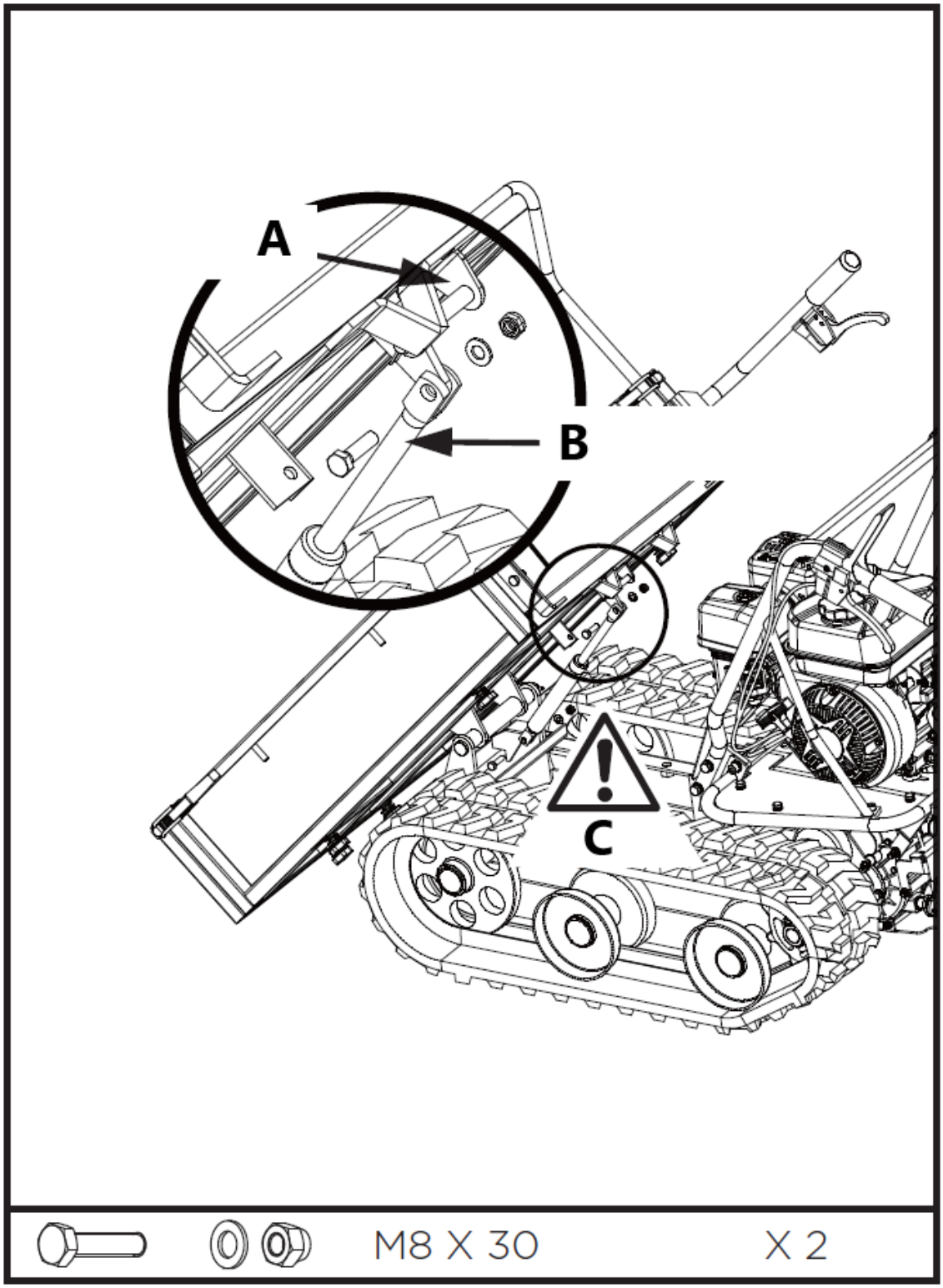

A - Führungsbügel
B - Gasfeder
C - Gefahrenzone

Pflugschar (optional)

Montieren Sie die Halterung mit M8X30 Sechskantschrauben, Unterlegscheiben und Muttern an der Klinge.

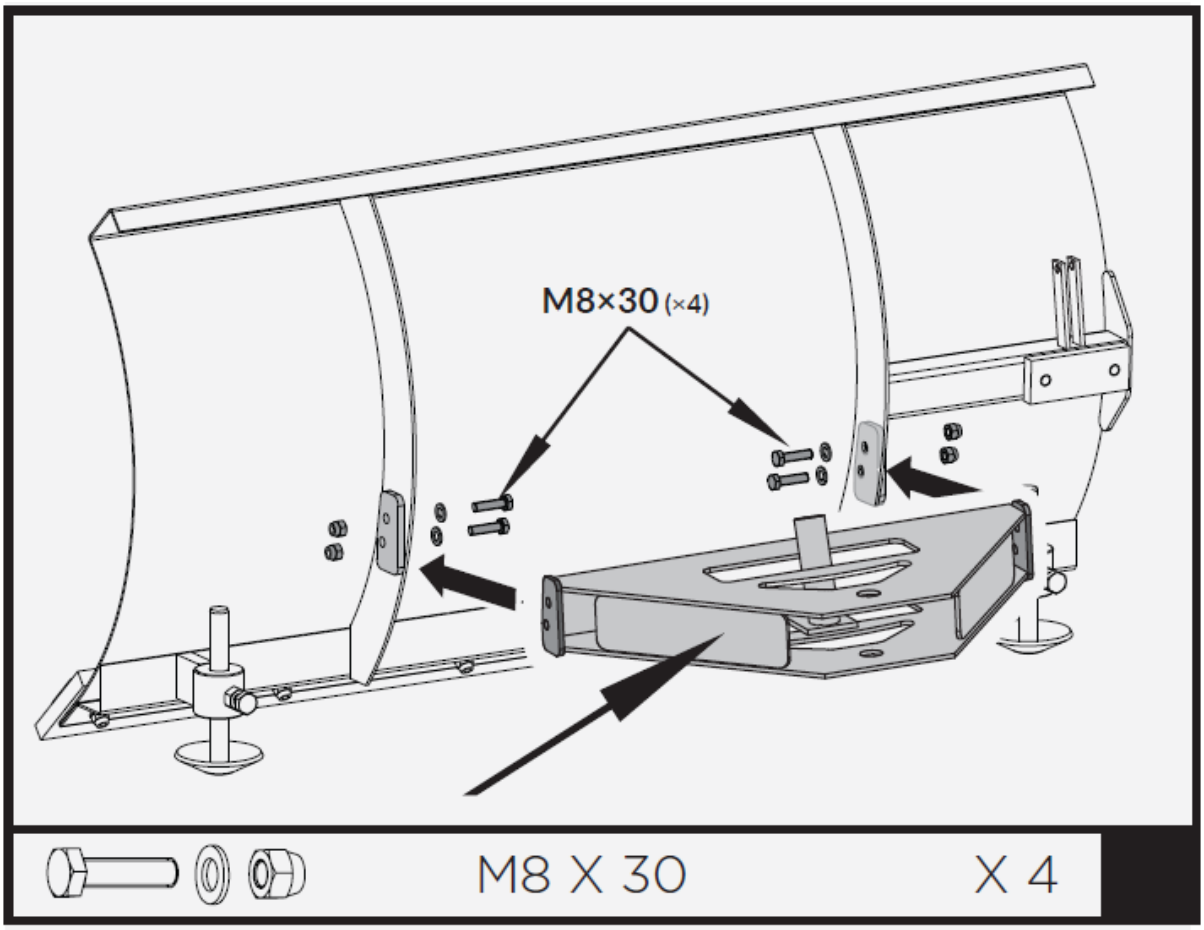

Positionieren Sie den Schwenkbügel in der Montagehalterung und richten Sie ihn an den Löchern der Montagehalterung aus. Mit Sechskantschraube M20X95, Unterlegscheiben und Mutter sichern.

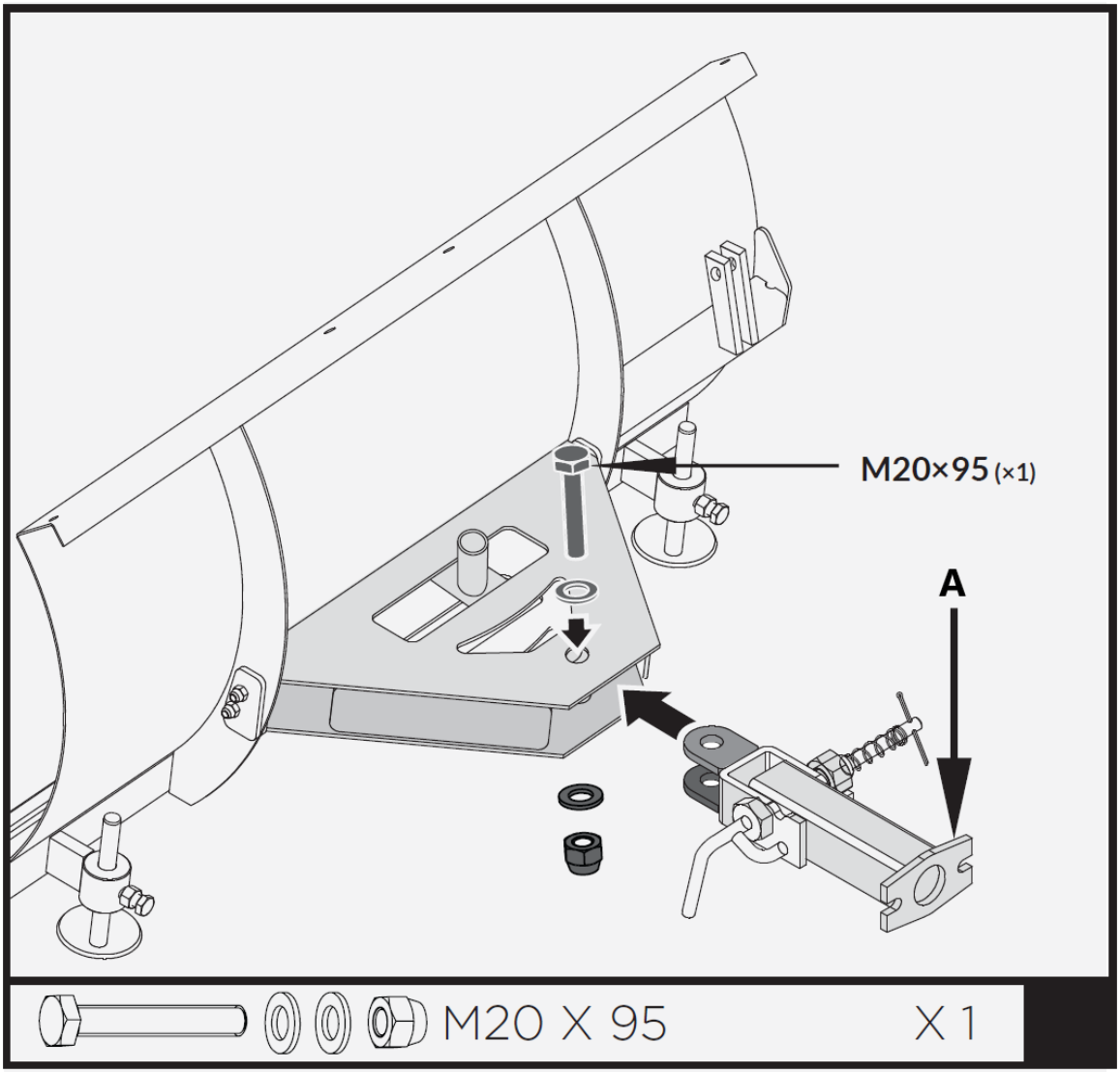

A - Schwenkbare Halterung

Stecken Sie den kürzeren Steuerhebel in den längeren Hebel. Richten Sie die Löcher aus und befestigen Sie sie mit der Sechskantschraube M8X40, Unterlegscheiben und Mutter.

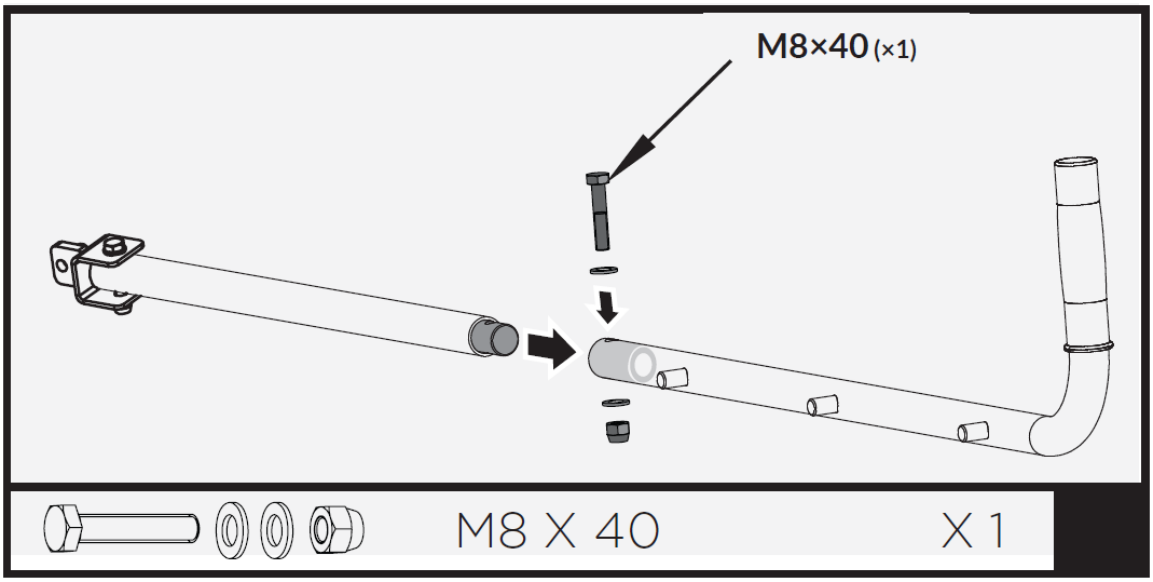

Befestigen Sie den Steuerhebel am Führungsrohr. Richten Sie die Löcher aus und befestigen Sie sie mit Schraube M8X35, Unterlegscheiben und Mutter.

Setzen Sie den Griff in die Halterung ein.

Befestigen Sie die Halterung mit dem Stift 10x60 und der Brückenklemme am Steuerhebel.

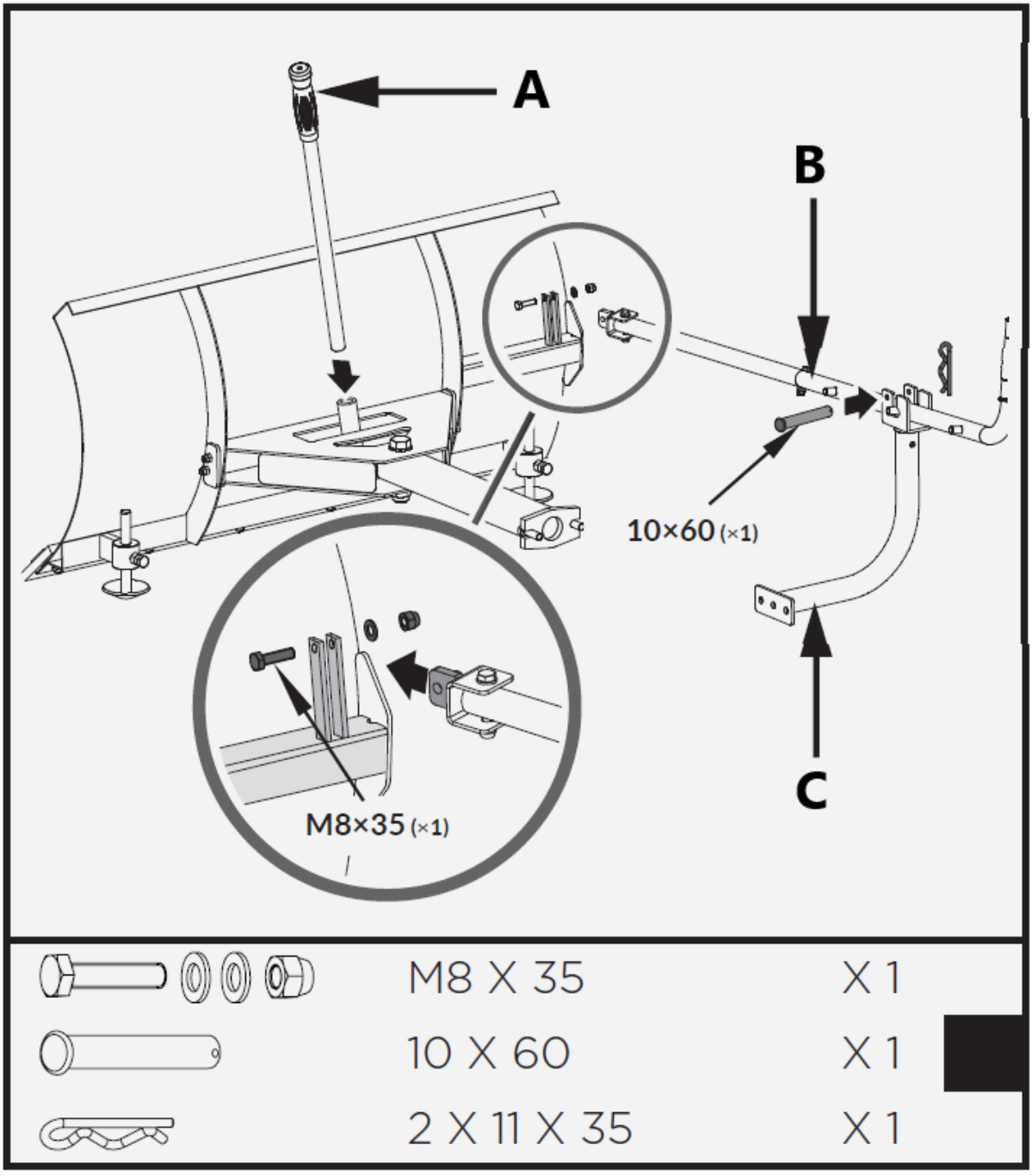

A - Handgriff
C - Steuerhebel
D - Stützbügel

Montieren Sie die bereits montierte Pflugschar wie abgebildet an der Raupenkarre.

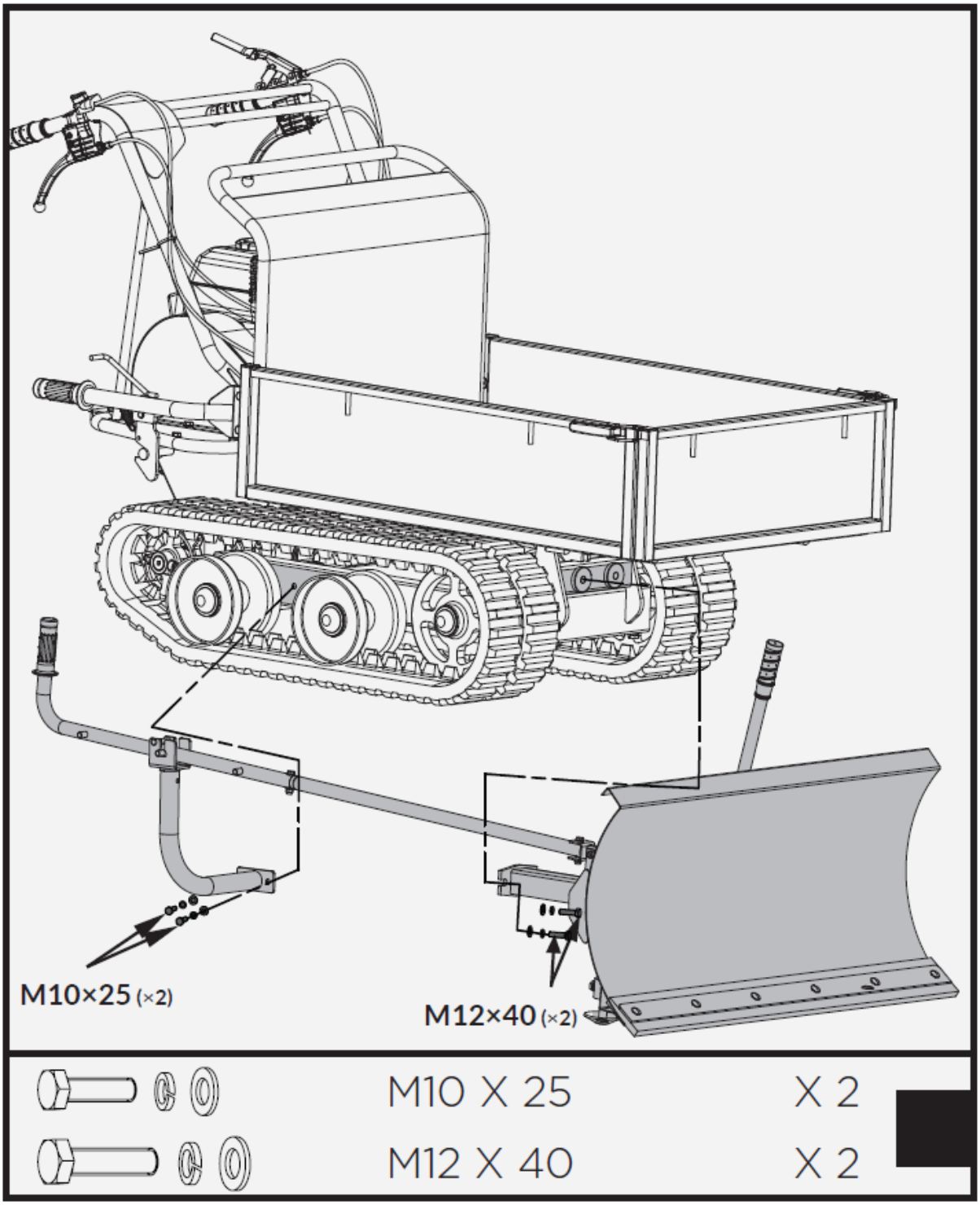

Motoröl

> ***DAS ÖL FÜR DEN VERSAND ABGELASSEN WURDE.***
>
> ***Wird die Ölwanne vor dem Starten des Motors nicht mit Öl gefüllt, führt dies zu dauerhaften Schäden und zum Erlöschen der Motorgarantie.***

Füllen Sie das Öl gemäß dem Motorhandbuch ein, das separat mit der Pinne verpackt ist.

Beschreibung des Geräts

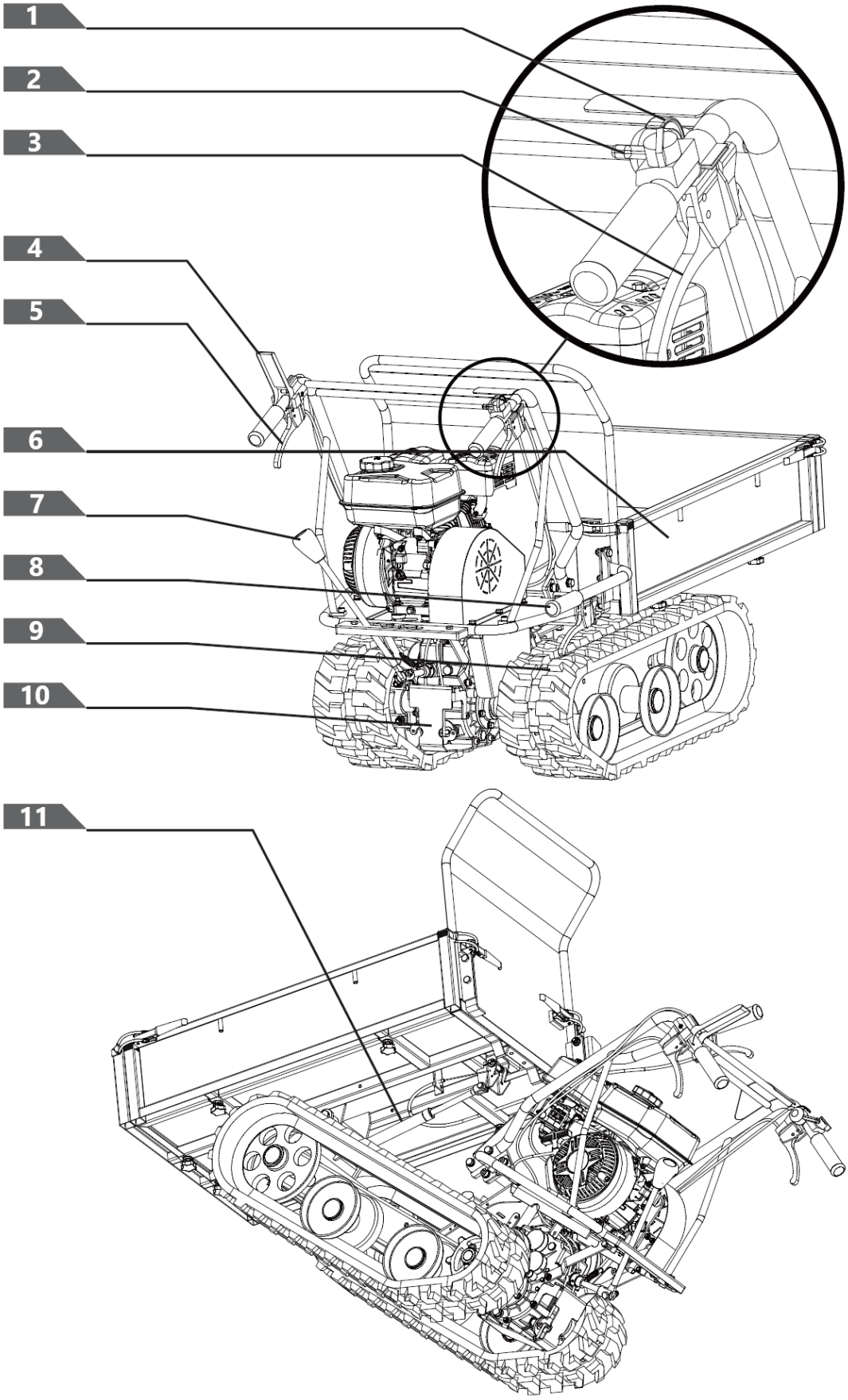

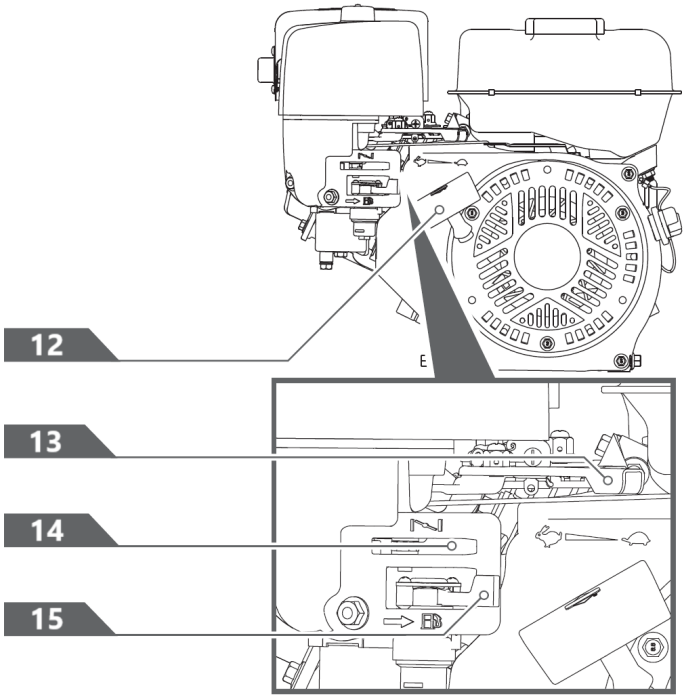

1- Motorschalter
2- Drosselklappensteuerung
3- Rechter Lenkstockhebel
4- Kupplungsbetätigungshebel
5- Linker Lenkstockhebel
6- Trichter
7- Gangwahl-Hebel
8- Kippbarer Handgriff
9- Spur
10- Getriebe
11- Gasfederunterstützung (optional)
12- Rückspulstarter-Griff
13- Drosselklappensteuerung
14- Drosselsteuerung
15- Kraftstoff-Absperrventil

Gangwahl-Hebel

Der Gangwahlhebel hat 4 Positionen: 3 Vorwärtsgänge und 1 Rückwärtsgang. Um die Geschwindigkeit zu ändern, bewegen Sie den Geschwindigkeitsschalthebel in die gewünschte Position. Der Hebel rastet bei jeder Geschwindigkeitswahl in einer Kerbe ein.



Lassen Sie den Kupplungsbedienungshebel immer los, bevor Sie die Geschwindigkeit

ändern.

Bei Nichtbeachtung wird die elektrische Schubkarre beschädigt.

Langsamere Geschwindigkeiten eignen sich für schwerere Lasten, während schnellere Geschwindigkeiten für den Transport leichter Lasten oder eines leeren Trichters geeignet sind. Es wird empfohlen, eine langsamere Geschwindigkeit zu wählen, bis Sie mit der Bedienung der elektrischen Schubkarre vertraut sind.

Wenn der Motor unter Last langsamer wird oder die Raupen rutschen, schalten Sie in einen niedrigeren Gang.

Wenn sich die Vorderseite der Maschine aufrichtet, schalten Sie in einen niedrigeren Gang. Wenn die Front weiterhin hochfährt, heben Sie die Griffe an.

Links/Rechts-Lenkhebel

Betätigen Sie den Hebel, um nach links/rechts zu drehen.

Betätigen Sie die Lenkhebel nur bei reduzierter Geschwindigkeit.

Gasfederunterstützung (optional)

Die Gasfederunterstützung unterstützt das Anheben und Absenken des Trichters.

Motor Ein/Aus Schalter

Der Motorschalter hat zwei Stellungen. OFF - der Motor springt nicht an oder läuft nicht. ON - der Motor wird gestartet und läuft.

Rückspulstarter-Griff

Der Rückstoßstarter wird zum Anlassen des Motors verwendet.

Kraftstoff-Absperrventil

Die Kraftstoffabsperrung hat zwei Stellungen:

Kraftstoff-Absperrventil

Die Kraftstoffabsperrung hat zwei Stellungen:
GESCHLOSSEN ( ) - Verwenden Sie diese Position, um das Gerät zu warten, zu transportieren oder zu lagern.
OPEN ( ) - Verwenden Sie diese Position, um das Gerät zu betreiben.

Drosselklappensteuerung

Der Gashebel regelt die Motordrehzahl und bewegt sich zwischen den Positionen SCHNELL, LANGSAM und STOP.

Die Drosselklappe schaltet den Motor ab, wenn sie in die STOP-Position gebracht wird.

Drosselsteuerung

Der Chokeregler dient dazu, den Vergaser zu drosseln und das Anlassen des Motors zu unterstützen. Der Choke-Regler gleitet zwischen den Positionen CHOKE CLOSED und CHOKE OPEN .

> ***Verwenden Sie niemals den Choke, um den Motor abzustellen.***

Kupplungsbetätigungshebel

Betätigen Sie den Steuerhebel, die Kupplung ist eingerückt. Lassen Sie den Hebel los, die Kupplung ist ausgerastet.

Tätigkeit

Öl in den Motor einfüllen

> ***Der Motor wird ohne Öl ausgeliefert. Starten Sie den Motor nicht, bevor Sie Öl nachfüllen. Bitte lesen Sie in Ihrem Motorhandbuch nach, welche Ölsorte Sie hinzufügen müssen.***

1. Vergewissern Sie sich, dass die elektrische Schubkarre auf einer flachen, ebenen Fläche steht.

2. Entfernen Sie den Öleinfülldeckel/Peilstab, um Öl nachzufüllen.

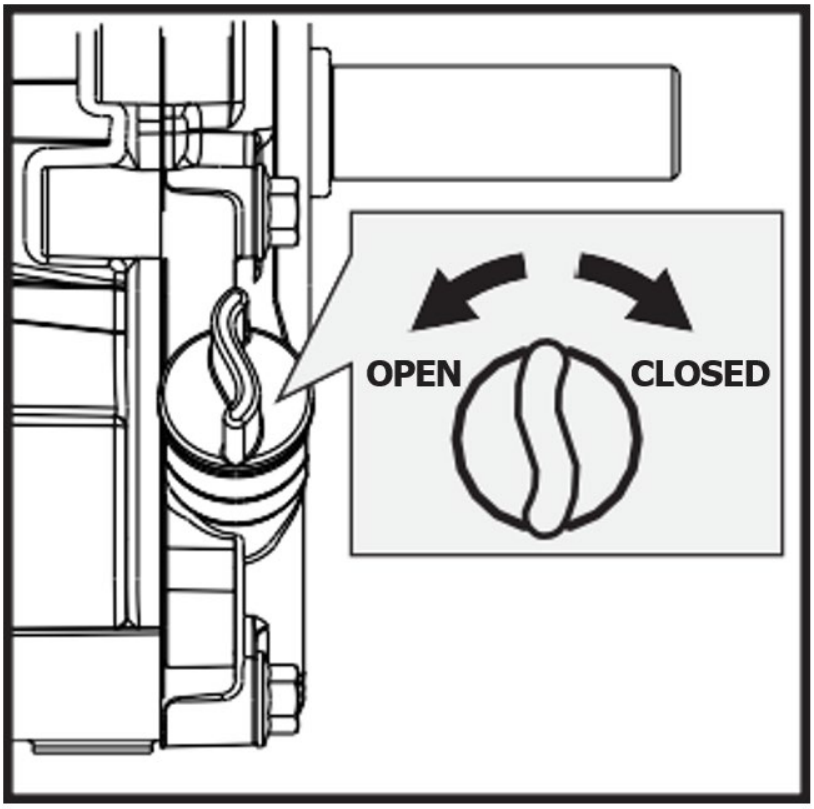

OFF - abgedreht

ON - eingeschaltet

3. Füllen Sie mit einem Trichter Öl bis zur VOLL-Markierung am Peilstab ein. (Siehe Motorhandbuch für Ölkapazität, Ölempfehlung und Position des Einfülldeckels).

NICHT ÜBERFÜLLEN. Prüfen Sie den Motorölstand täglich und füllen Sie bei Bedarf Öl nach.

Benzin zum Motor hinzufügen

Benzin ist sehr brennbar und explosiv. Beim Umgang mit Kraftstoff können Sie Verbrennungen oder schwere Verletzungen erleiden. Seien Sie beim Umgang mit Benzin äußerst vorsichtig.

Füllen Sie den Kraftstofftank im Freien auf, niemals in geschlossenen Räumen. Benzindämpfe können sich entzünden, wenn sie sich im Inneren eines Gehäuses sammeln. Eine Explosion kann die Folge sein.

1. Vor dem Nachfüllen von Kraftstoff muss der Motor abgestellt werden und mindestens zwei Minuten abkühlen.
2. Nehmen Sie den Tankdeckel ab und füllen Sie den Tank. (Siehe Motorhandbuch zu Tankinhalt, Kraftstoffempfehlung und Position des Tankdeckels).

WICHTIG: NICHT ÜBERFÜLLEN!
Dieses Gerät und/oder sein Motor können Komponenten des Verdunstungsemissionskontrollsystems enthalten, die zur Einhaltung der EPA- und/oder CARB-Vorschriften erforderlich sind und nur dann ordnungsgemäß funktionieren, wenn der Kraftstofftank bis zum empfohlenen Füllstand gefüllt ist. Eine Überfüllung kann zu dauerhaften Schäden an den Komponenten des Verdunstungsemissionskontrollsystems führen. Die Befüllung bis zum empfohlenen Füllstand gewährleistet eine Dampfspalte, die für die Ausdehnung des Kraftstoffs erforderlich ist. Achten Sie beim Befüllen des Kraftstofftanks genau darauf, dass der empfohlene Kraftstoffstand im Tank nicht überschritten wird. Verwenden Sie zum Befüllen des Tanks einen tragbaren Benzinkanister mit einer entsprechend großen Zapfpistole. Verwenden Sie keinen Trichter oder eine andere Vorrichtung, die die Sicht auf den Tankfüllvorgang behindert.

3. Bringen Sie den Tankdeckel wieder an und ziehen Sie ihn fest. Wischen Sie verschütteten Kraftstoff immer auf.

Motor starten

1. Stellen Sie den Motorschalter in die Position ON.

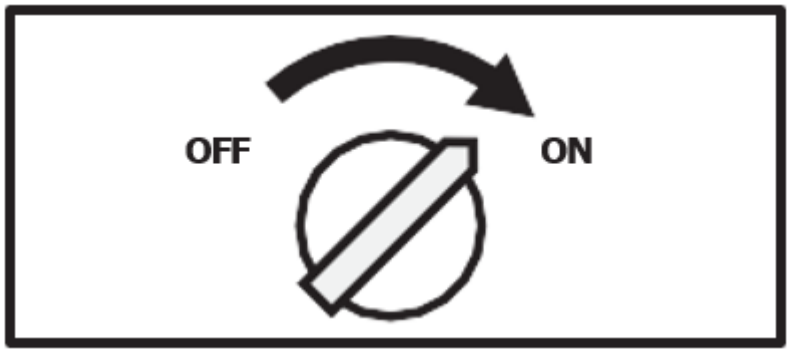

OFF - abgedreht

ON - eingeschaltet

2. Öffnen Sie das Kraftstoff-Absperrventil.

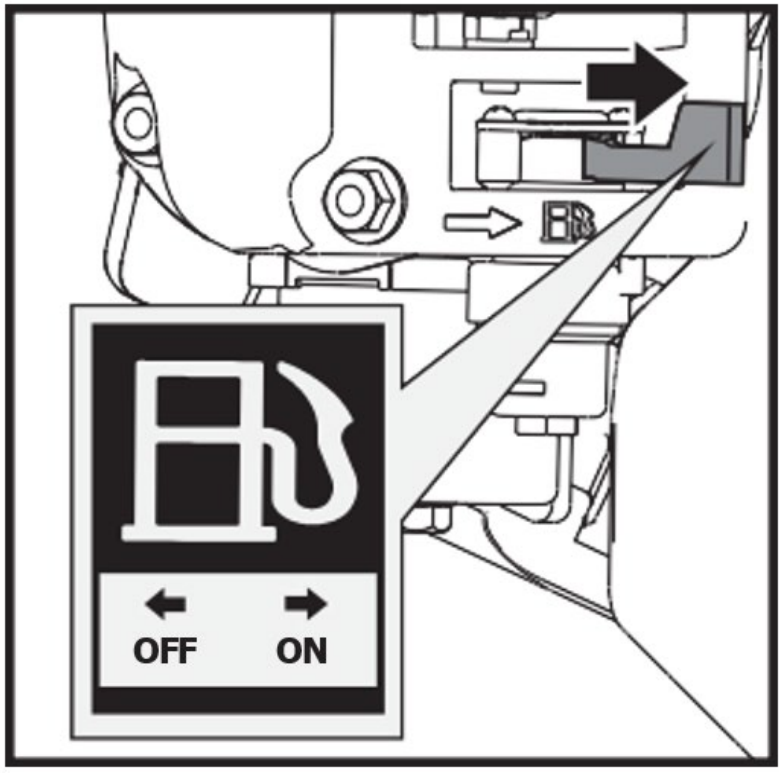

OFF - abgedreht

ON - eingeschaltet

3. Bringen Sie den Chokehebel in die Position GESCHLOSSEN.
   Wenn der Motor heiß ist, ist das Schließen des Chokes nicht erforderlich.

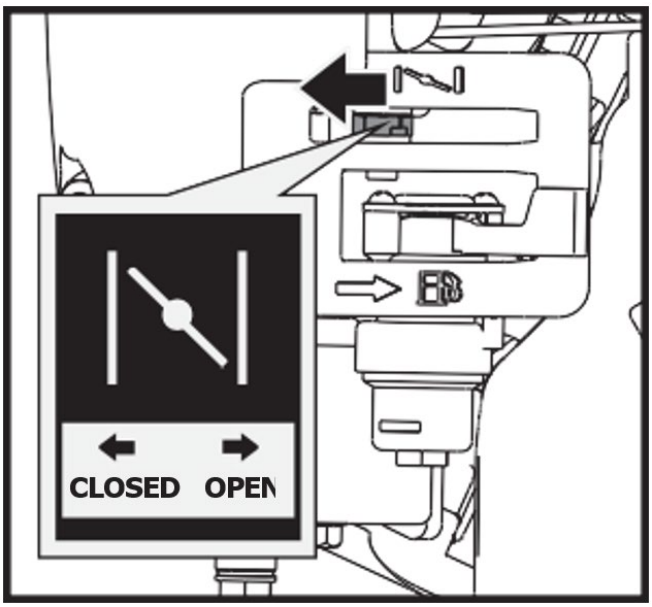

OPEN - offen
CLOSED - geschlossen

4. Bewegen Sie den Gashebel leicht auf die Geschwindigkeit FAST.

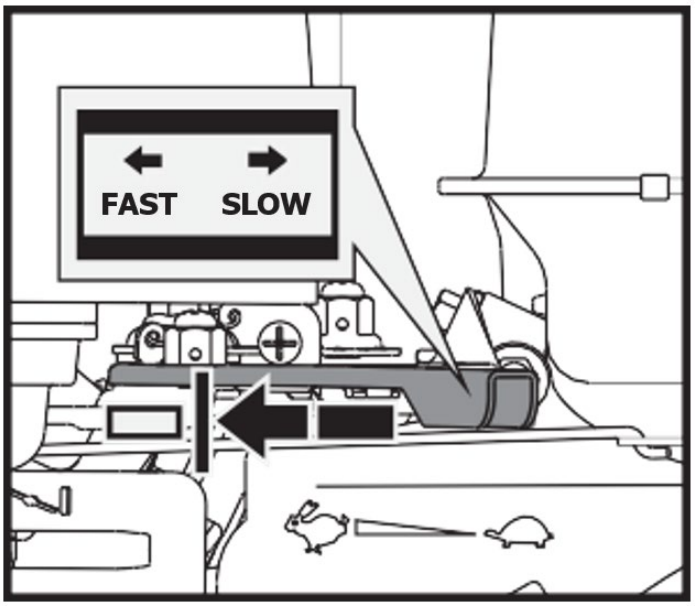

FAST - schnell

SLOW - langsam

5. Ziehen Sie den Rückstoßstarter, bis der Motor anspringt. Bringen Sie den Rückstoß nach jedem Zug in die Ausgangsposition zurück. Wiederholen Sie die Schritte nach Bedarf. Stellen Sie den Gashebel nach dem Anlassen des Motors in die FAST-Stellung, bevor Sie das Gerät bedienen.

⚠ ***Ein schnelles Zurückziehen des Starterseils (Kickback) zieht Ihre Hand und Ihren Arm schneller zum Motor, als Sie loslassen können. Knochenbrüche, Frakturen, Prellungen oder Verstauchungen können die Folge sein.***

Betrieb

Nachdem der Motor warmgelaufen ist, bewegen Sie den Gashebel, um die Motordrehzahl zu erhöhen.

Legen Sie den gewünschten Gang ein und betätigen Sie langsam den Kupplungshebel. Wenn der Gang nicht sofort eingelegt wird, lassen Sie den Kupplungshebel langsam los und versuchen Sie es erneut. Auf diese Weise setzt sich die elektrische Schubkarre in Bewegung.

Die elektrische Schubkarre hat die Lenkhebel an der Lenkstange, was das Lenken sehr einfach macht. Um nach rechts oder links abzubiegen, ziehen Sie einfach den entsprechenden rechten oder linken Lenkhebel.

Die Empfindlichkeit der Lenkung nimmt proportional zur Geschwindigkeit der Maschine und der Last zu. Bei einer leeren Maschine genügt ein leichter Druck auf den Hebel, um zu drehen. Wenn die Maschine voll beladen ist, wird mehr Druck benötigt.

Die Power-Kettenkarre hat eine maximale Tragfähigkeit von 660 LBS. Es ist jedoch ratsam, die Belastung abzuschätzen und sie an den Untergrund anzupassen, auf dem die Maschine eingesetzt wird.

Es ist daher ratsam, auf unebenem oder unwegsamem Gelände einen niedrigen Gang einzulegen und zusätzliche Vorsichtsmaßnahmen zu treffen. In solchen Situationen sollte die Maschine während der gesamten Strecke im niedrigen Gang gehalten werden.

Vermeiden Sie scharfe Kurven und häufige Richtungswechsel, wenn Sie auf rauem, hartem Gelände mit scharfen, unebenen Stellen und hoher Reibung fahren.

Auch wenn das Gerät mit Gummiketten ausgestattet ist, sollten Sie vorsichtig sein, wenn Sie bei ungünstigen Wetterbedingungen (Eis, starker Regen und Schnee) oder auf Böden arbeiten, die die Schubkarre instabil machen könnten.

Bitte beachten Sie, dass es sich um ein Raupenfahrzeug handelt, das beim Überfahren von Unebenheiten, Löchern und Stufen einer erheblichen Nickbewegung unterworfen ist.

Wenn der Kupplungshebel losgelassen wird, stoppt und bremst die Maschine automatisch.

Wird die Maschine an einem steilen Abhang angehalten, sollte ein Keil gegen eine der Raupen gelegt werden.

Leerlaufdrehzahl

Stellen Sie den Gasbedienungshebel in die SLOW-Position, um die Belastung des Motors zu verringern, wenn nicht gearbeitet wird. Eine niedrigere Motordrehzahl verlängert die Lebensdauer des Motors, spart Kraftstoff und reduziert den Geräuschpegel.

Motor abstellen

Um den Motor in einem Notfall abzustellen, drehen Sie den Motorschalter einfach in die Position OFF. Unter normalen Bedingungen ist wie folgt vorzugehen:

1. Stellen Sie den Gashebel in die Position SLOW ( ).
2. Lassen Sie den Motor ein bis zwei Minuten im Leerlauf laufen.
3. Schalten Sie den Motorschalter in die Stellung OFF.

4. Drehen Sie den Hebel des Kraftstoffventils in die Stellung OFF ( ).

Plötzliches Anhalten bei hoher Geschwindigkeit und schwerer Last wird nicht empfohlen. Dies kann zu Motorschäden führen.

Stellen Sie den Chokeregler nicht auf CLOSE, um den Motor abzustellen. Es kann zu Fehlzündungen oder Motorschäden kommen.

WARTUNG

Eine ordnungsgemäße Wartung gewährleistet eine lange Lebensdauer der Maschine und ihrer Komponenten.

Vorbeugende Wartung

1. Stellen Sie den Motor ab und kuppeln Sie alle Steuerhebel aus. Der Motor muss kühl sein.
2. Halten Sie den Gashebel des Motors in der SLOW-Position und ziehen Sie das Zündkabel von der Zündkerze ab und sichern Sie es.
3. Überprüfen Sie den allgemeinen Zustand der elektrischen Schubkarre. Überprüfen Sie das Gerät auf lose Schrauben, falsch ausgerichtete oder festsitzende bewegliche Teile, gerissene oder gebrochene Teile und alle anderen Zustände, die den sicheren Betrieb beeinträchtigen könnten.
4. Verwenden Sie eine weiche Bürste, einen Staubsauger oder Druckluft, um alle Verunreinigungen aus dem Gerät zu entfernen. Verwenden Sie dann hochwertiges Leichtöl, um alle beweglichen Teile zu schmieren.
5. Prüfen Sie den Zündkerzenstecker regelmäßig auf Verschleißerscheinungen und tauschen Sie ihn bei Bedarf aus.

Verwenden Sie zur Reinigung Ihres Geräts niemals einen Hochdruckreiniger. Wasser kann in enge Bereiche der Maschine und des Getriebegehäuses eindringen und Schäden an Spindeln, Zahnrädern, Lagern oder dem Motor verursachen. Die Verwendung von Hochdruckreinigern führt zu einer verkürzten Lebensdauer und einer geringeren Wartungsfähigkeit.

Einstellen der Kupplung

Wenn die Kupplung zu verschleißen beginnt, wird die Reichweite des Griffs größer, so dass er schwerer zu erreichen ist. Gehen Sie folgendermaßen vor, um den Kupplungshebel wieder in seine ursprüngliche Position zu bringen.

1. Lösen Sie die Kontermutter, indem Sie sie mit einem 10-mm-Schlüssel gegen den Uhrzeigersinn drehen.

2. Ziehen Sie das Kabel an oder lösen Sie es, indem Sie die Kabeleinstellmutter mit einem 10-mm-Schlüssel im oder gegen den Uhrzeigersinn drehen, bis Sie die gewünschte Spannung erreicht haben.

3. Wenn die Spannung eingestellt ist, drücken Sie die Kontermutter wieder gegen den Griff, um das Kabel in Position zu halten.

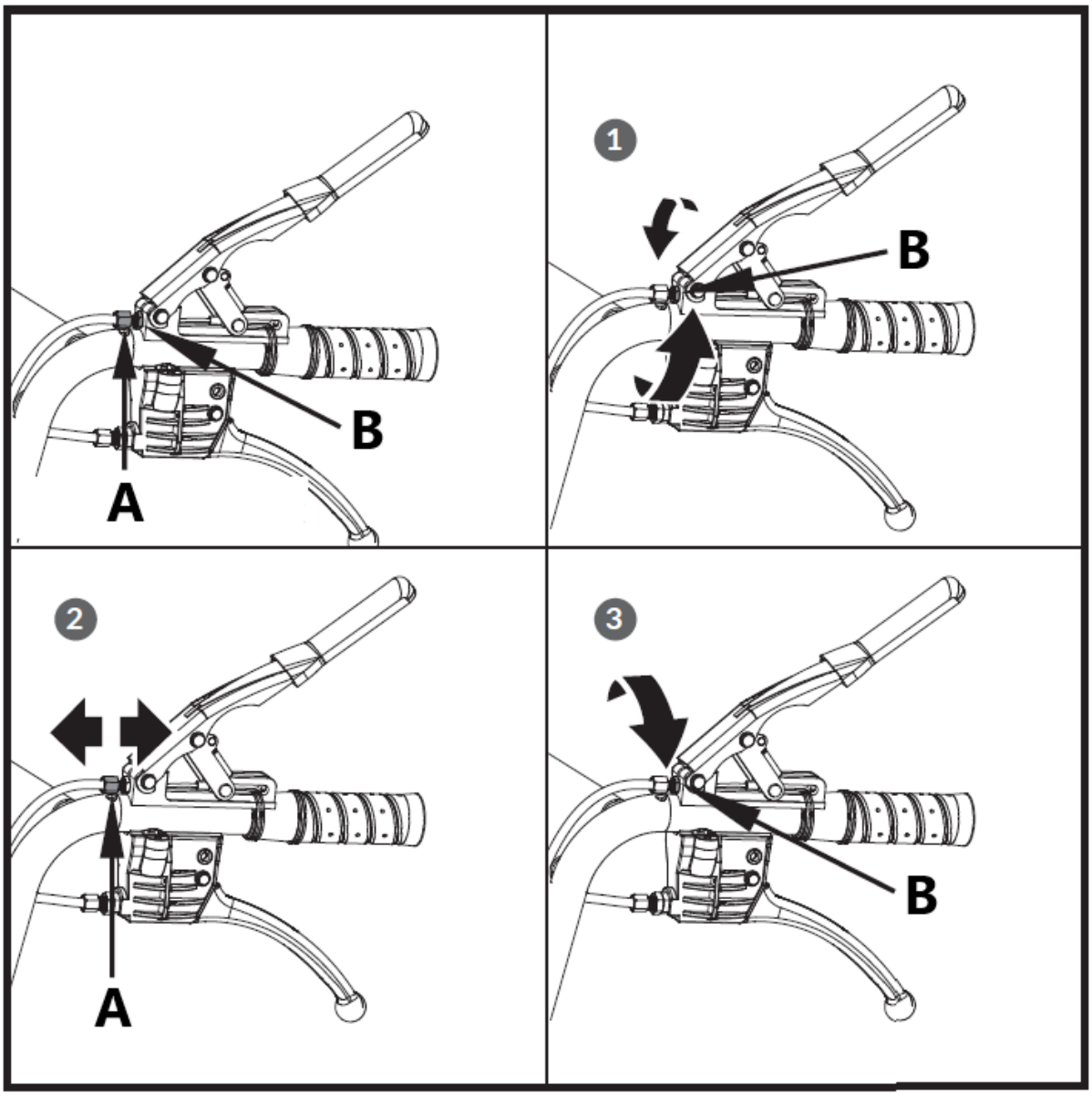

A - Einstellungsmutter
B - Marmeladenmutter

Einstellen der Lenkung

Wenn sich die Lenkung nur schwer einschalten lässt, gehen Sie wie folgt vor, um die Kabelspannung einzustellen.

1. Lösen Sie die Kontermutter, indem Sie sie mit einem 10-mm-Schlüssel gegen den Uhrzeigersinn drehen.

2. Ziehen Sie das Kabel an oder lösen Sie es, indem Sie die Kabeleinstellmutter mit einem 10-mm-Schlüssel im oder gegen den Uhrzeigersinn drehen, bis Sie die gewünschte Spannung erreicht haben.

3. Wenn die Spannung eingestellt ist, drücken Sie die Kontermutter wieder gegen den Griff, um das Kabel in Position zu halten.

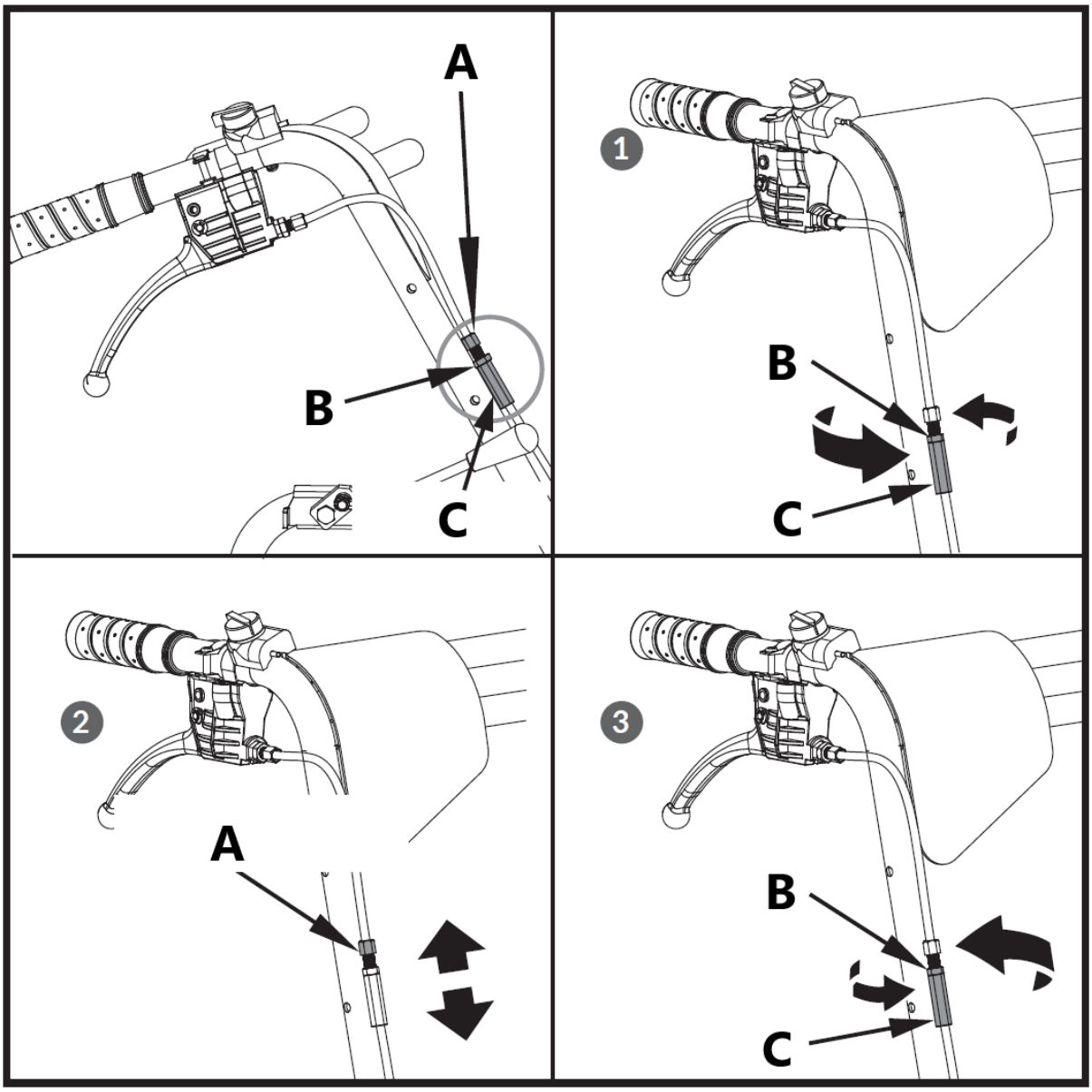

A - Einstellungsmutter
B - Marmeladenmutter
C - Sicherungsmutter

Wenn die obige Einstellung nicht ausreicht, um eine ausreichende Kabelspannung zu erreichen, gehen Sie wie folgt vor:

1. Lösen Sie die Kontermutter, indem Sie sie mit einem 12-mm-Schlüssel gegen den Uhrzeigersinn drehen.

2. Ziehen Sie das Kabel an oder lösen Sie es, indem Sie die Kabeleinstellmutter mit einem 10-mm-Schlüssel im oder gegen den Uhrzeigersinn drehen, bis Sie die gewünschte Spannung erreicht haben.

3. Wenn die Spannung eingestellt ist, drücken Sie die Kontermutter wieder gegen den Griff, um das Kabel in Position zu halten.

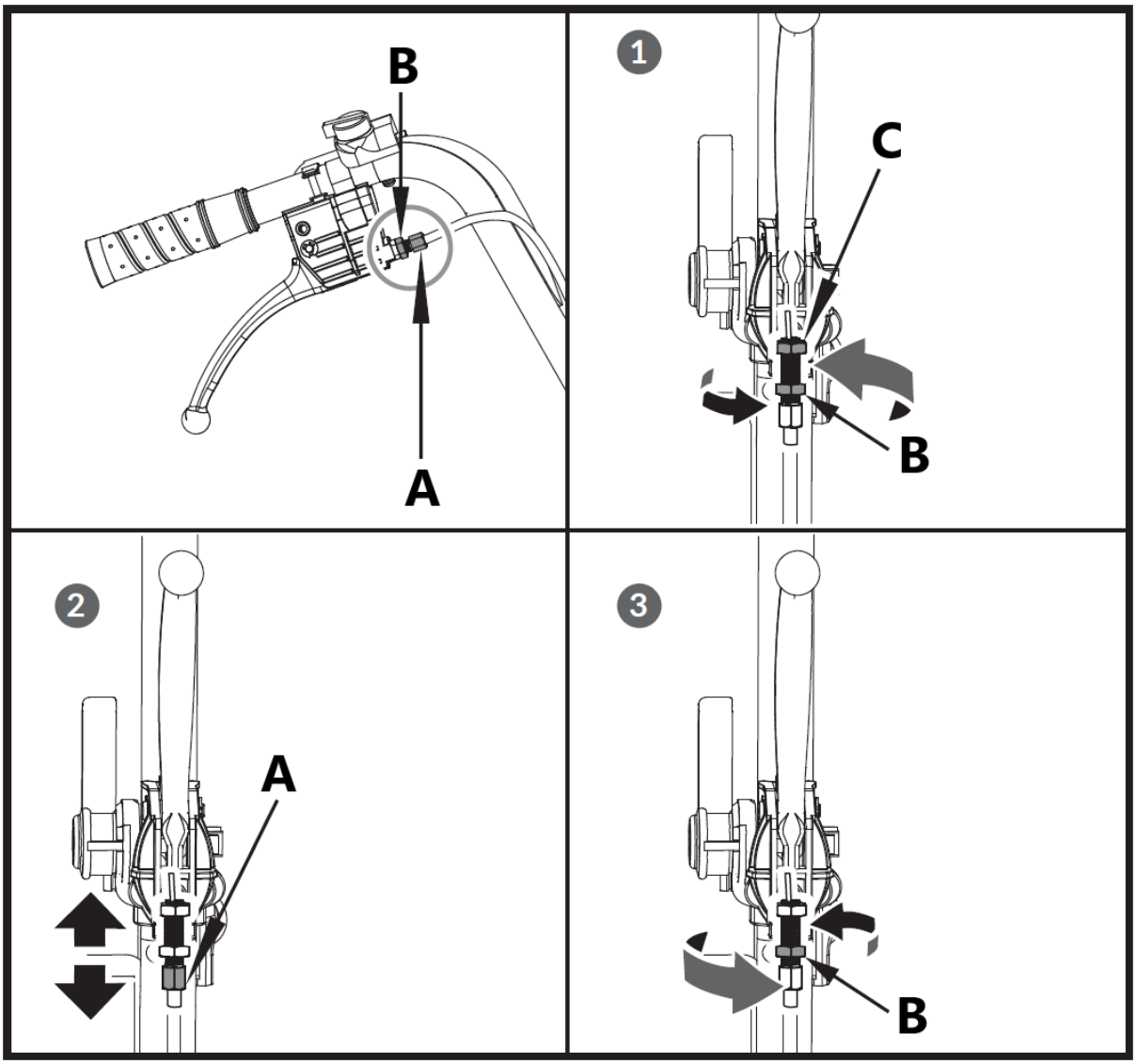

A - Einstellungsmutter
B - Marmeladenmutter
C - Sicherungsmutter

Antriebsriemen austauschen

Entfernen Sie die Riemenabdeckungen wie abgebildet und ziehen Sie den Riemen heraus.

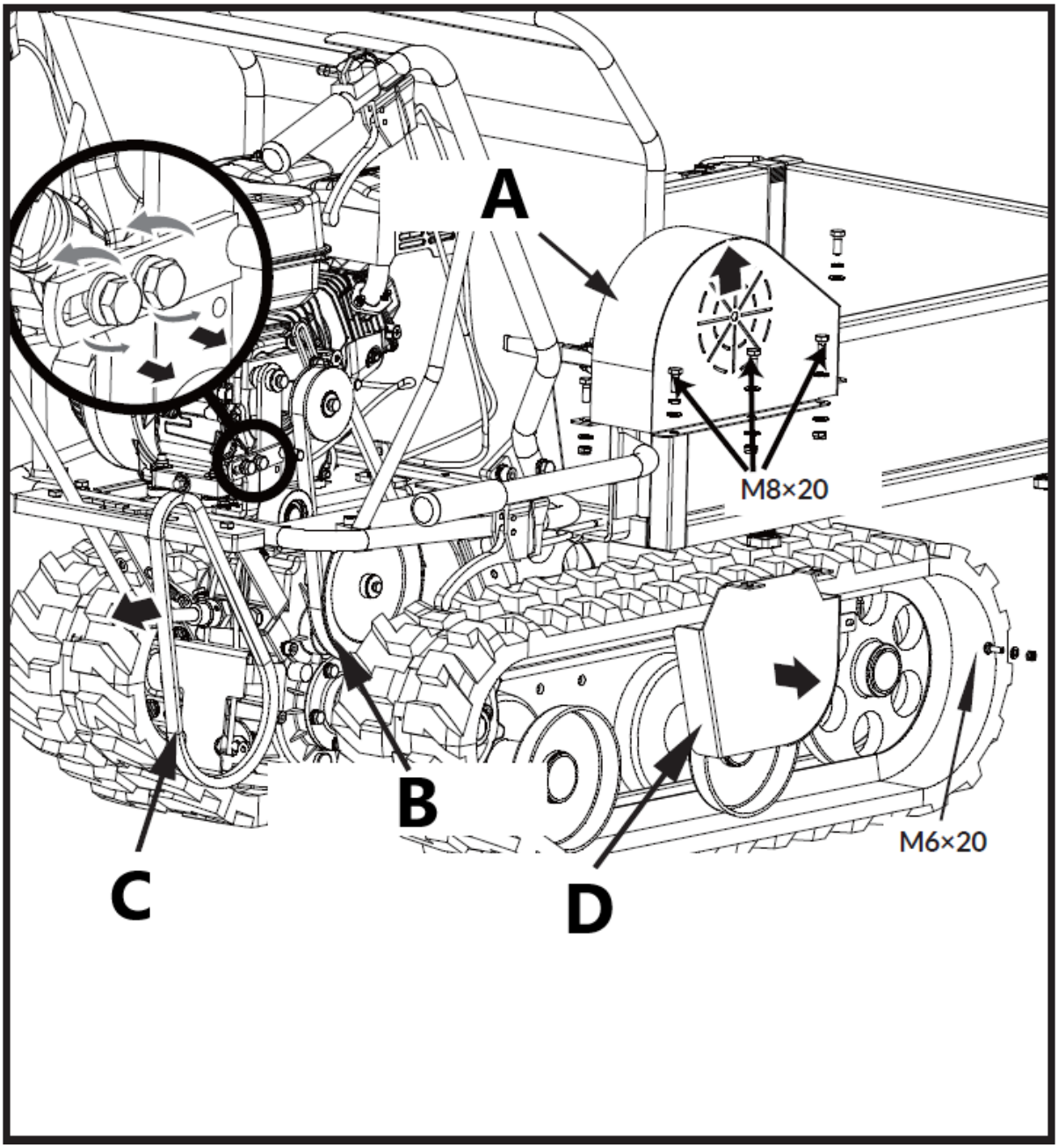

A - Gürtelabdeckung
B - Getrieberiemenscheibe
C - Antriebsriemen
D - Riemenabdeckung für Getrieberiemenscheibe

Möglicherweise müssen Sie den Riemenführungsbügel lösen und zurückschieben, bevor Sie den Riemen entfernen.

Schmierung

Allgemeine Schmierung

Schmieren Sie alle beweglichen Teile der Maschine am Ende der Saison oder alle 25 Betriebsstunden leicht ab.

Getriebeschmierung

Das Getriebe ist werkseitig vorgeschmiert und versiegelt. Sofern keine Anzeichen für eine Leckage vorliegen oder das Getriebe gewartet wurde, sollte bis zu 50 Betriebsstunden kein zusätzliches Schmiermittel erforderlich sein.

Nach den ersten 50 Betriebsstunden muss das gesamte Getriebeöl gewechselt werden. Das Fassungsvermögen beträgt 1,5 l.

Prüfen Sie den Ölstand nach jeweils 50 Betriebsstunden. Wenn Sie die Ölstandsschraube entfernen und kein Öl ausfließt, füllen Sie bitte Öl nach und schrauben Sie dann die Ölstandsschraube wieder ein.

Empfohlen wird ein Getriebeöl GL-5 oder GL-6, SAE80W-90. Verwenden Sie kein synthetisches Öl.

Beim Wechsel des Getriebeöls muss der Motor abgestellt und noch warm sein. Schrauben Sie den Filterdeckel und die Ablassschraube ab. Wenn das Öl abgelassen ist, setzen Sie die Ablassschraube wieder ein, füllen Sie frisches Öl ein und bringen Sie den Filterdeckel wieder an.

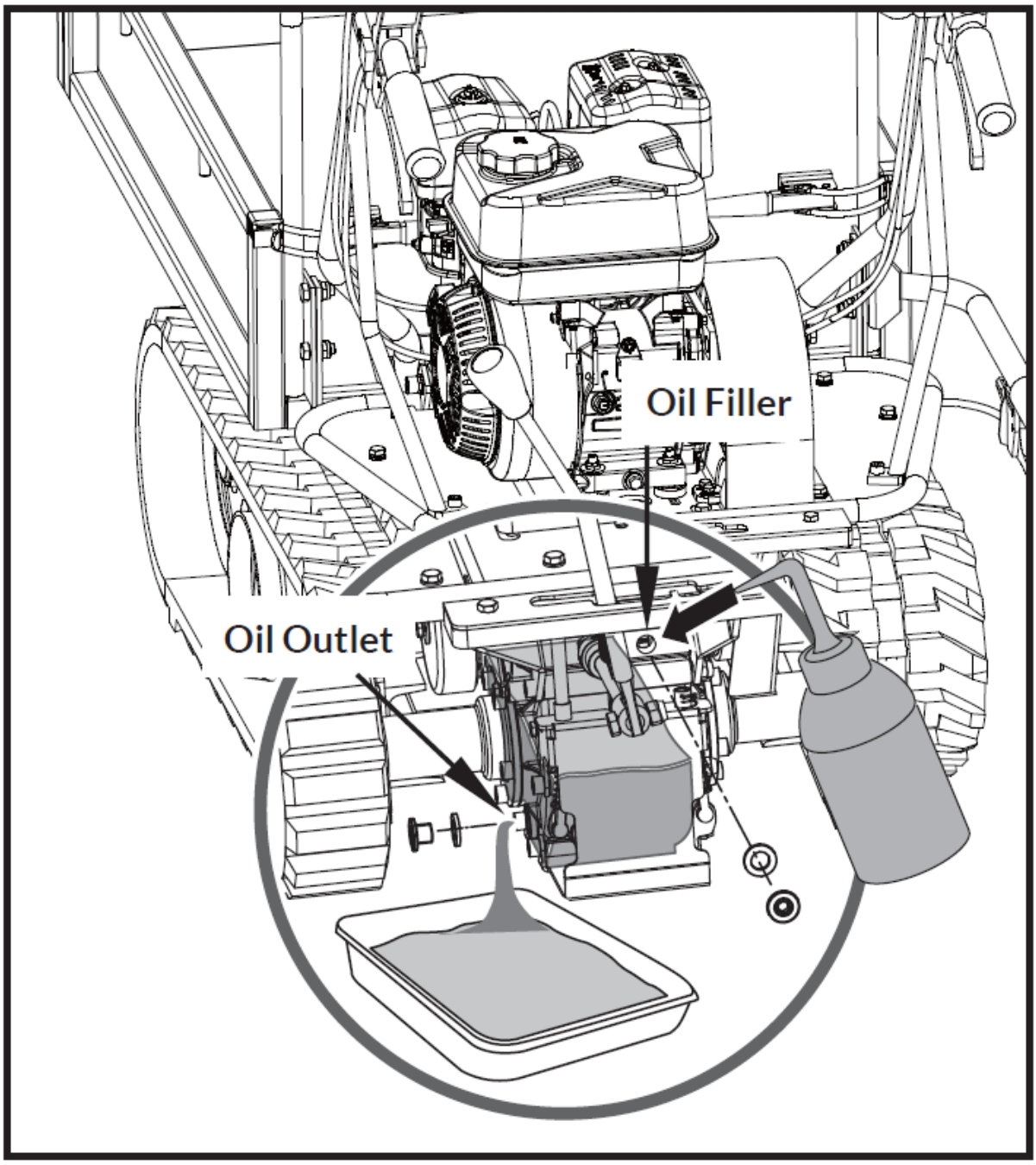

Oil Filler - Öl-Einfüllstutzen

Oil Outlet - Öl-Auslass

Straffung der Gleise

Mit zunehmendem Gebrauch lockern sich die Schienen. Beim Betrieb mit losen Raupen neigen sie dazu, über das Antriebsrad zu rutschen, so dass dieses aus dem Gehäuse springt, was zu einem Verschleiß des Gehäuses führt.

Um die Dichtheit der Schiene zu überprüfen, gehen Sie wie folgt vor.

1. Stellen Sie die Maschine auf eine ebene Fläche mit kompaktem Boden oder auf Asphalt oder Pflaster auf.

2. Heben Sie die Maschine an und stellen Sie sie auf Blöcke oder Stützen, die für das Gewicht der Maschine ausgelegt sind, so dass sich die Raupen ca. 4" über dem Boden befinden.

3. Messen Sie die Mittellinie des Gleises im Vergleich zur horizontalen Linie. Der Messwert darf nicht mehr als 10cm~15cm betragen.

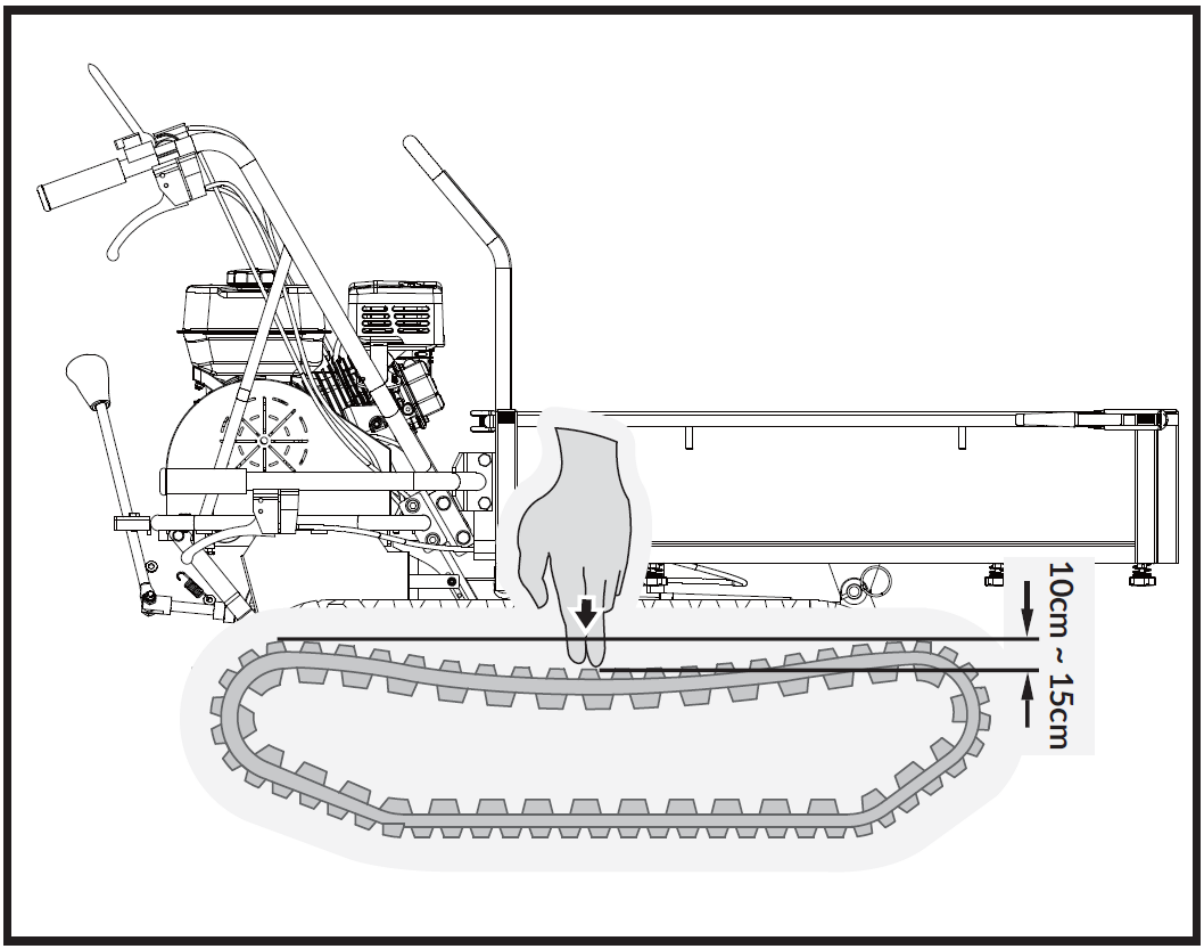

Wenn der Abstand größer ist, gehen Sie wie folgt vor.

1. Verwenden Sie den Kippgriff, um den Behälter zu kippen, und stellen Sie ihn auf Blöcke oder Stützen, die für das Gewicht des Behälters ausgelegt sind.
2. Lösen Sie die Gegenmutter A.
3. Ziehen Sie die Schraube B an, bis sie wieder richtig fest sitzt.
4. Sichern Sie die Schraube B, indem Sie die Gegenmutter A fest anziehen.
5. Bringen Sie den Trichter wieder in seine ursprüngliche Position.

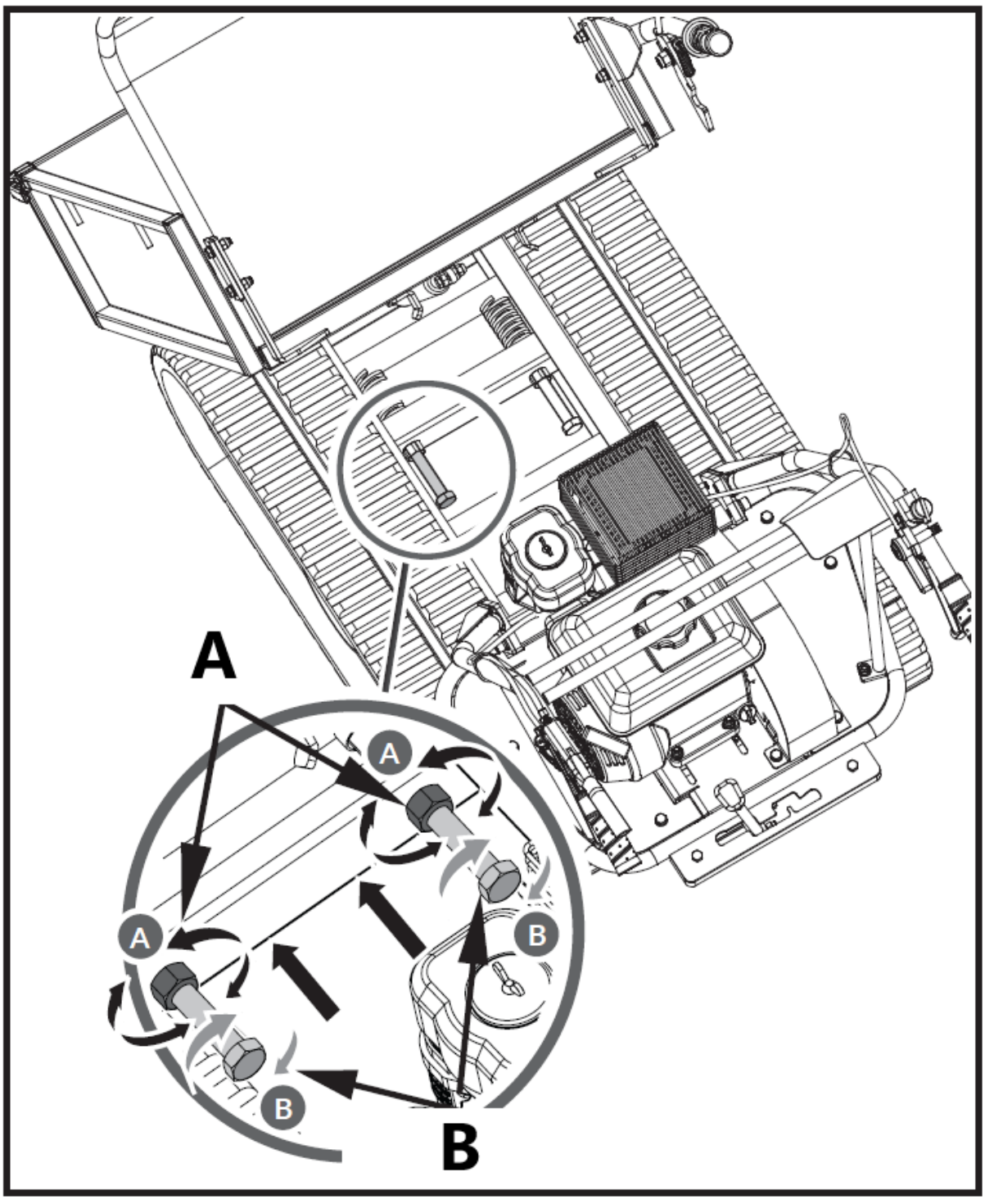

Ziehen Sie die Schiene nicht zu fest an. Die Einstellung des Gleises und der Bremsen sind miteinander verbunden. Die Bremskraft nimmt ab, je mehr die Spur gestrafft wird.

Wenn die Einstellschraube nicht mehr verstellbar ist, müssen die Raupen möglicherweise ausgetauscht werden.

Ersetzen von Gleisen

Überprüfen Sie regelmäßig den Zustand der Gleise. Wenn eine Schiene gerissen oder ausgefranst ist, sollte sie so schnell wie möglich ersetzt werden.

1. Heben Sie den Trichter an und setzen Sie zur Sicherheit eine Stützstange ein.
2. Heben Sie die Maschine an und stellen Sie sie auf Blöcke oder Stützen, die für das Gewicht der Maschine ausgelegt sind, so dass sich die Zahnstangen ca. 4" über dem Boden befinden.

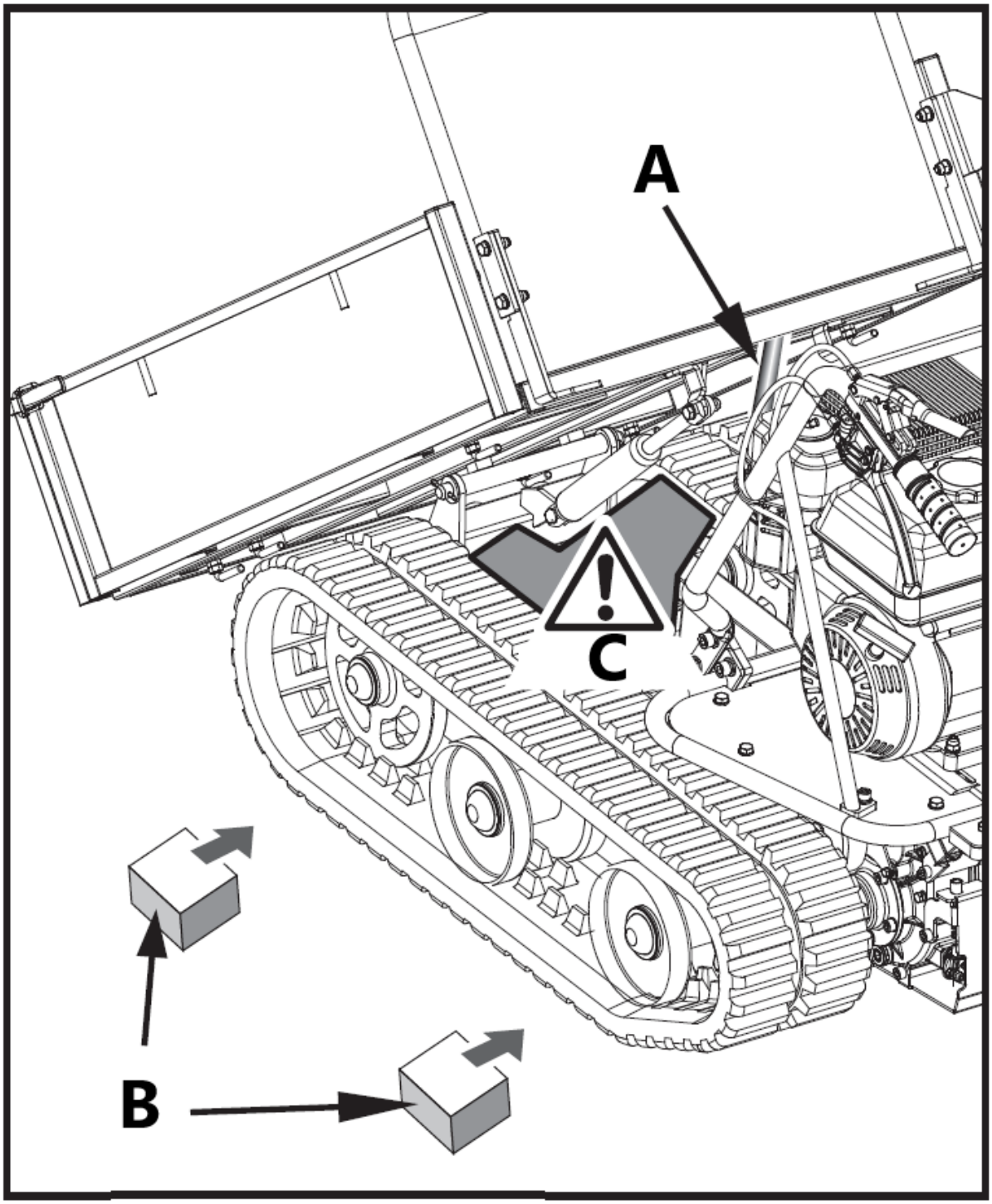

A - Stützstange
B - Gefahrenzone

C - Objekt unterstützen

3. Lösen Sie die Einstellschrauben und ziehen Sie die Lenkradachse in Richtung Motor, dann wird die Spur gelockert.

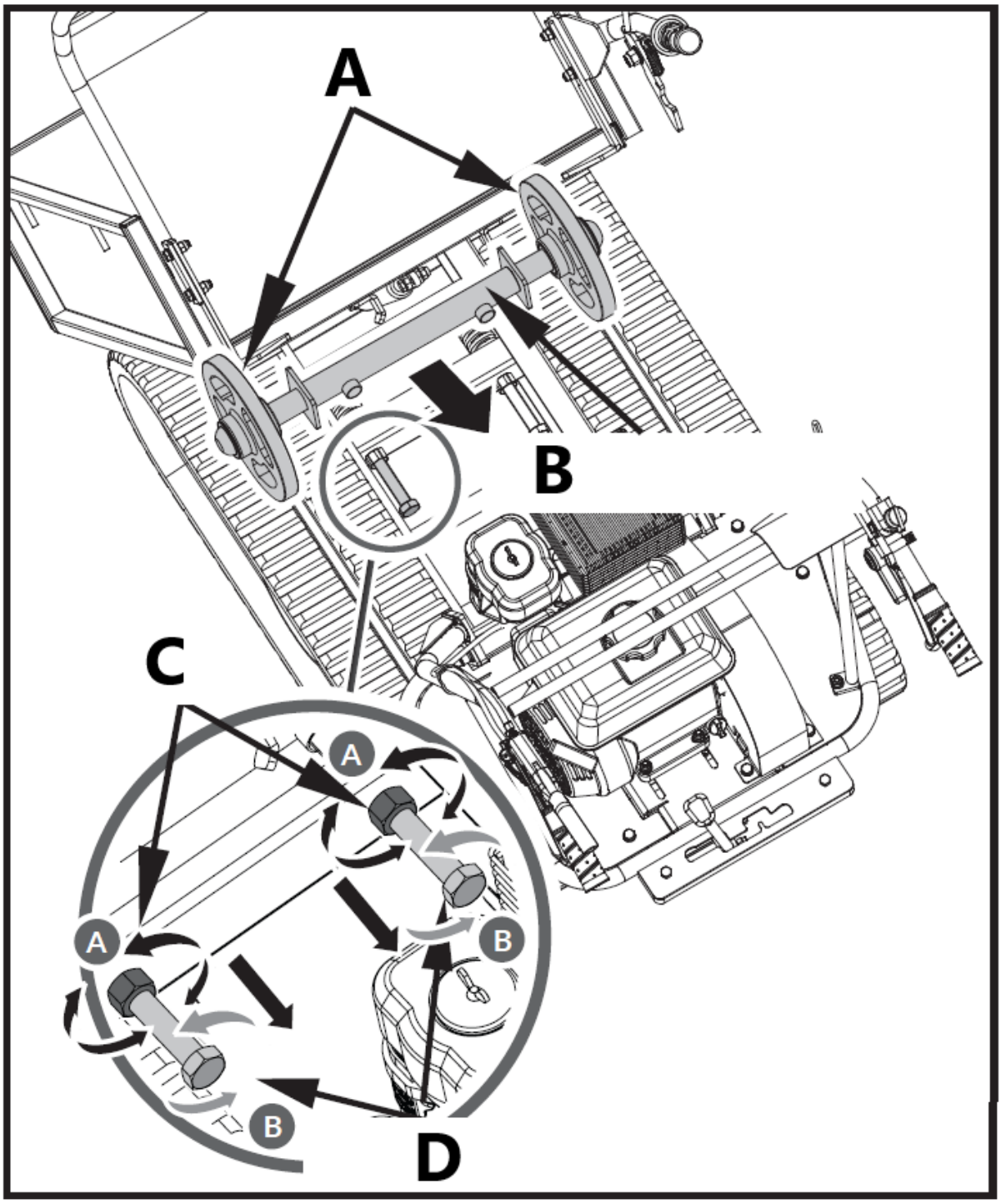

A - Lenkrad
B - Lenkradachse
C - Marmeladenmutter
D - Justierbolzen

4. Ziehen Sie den gesamten Track heraus.

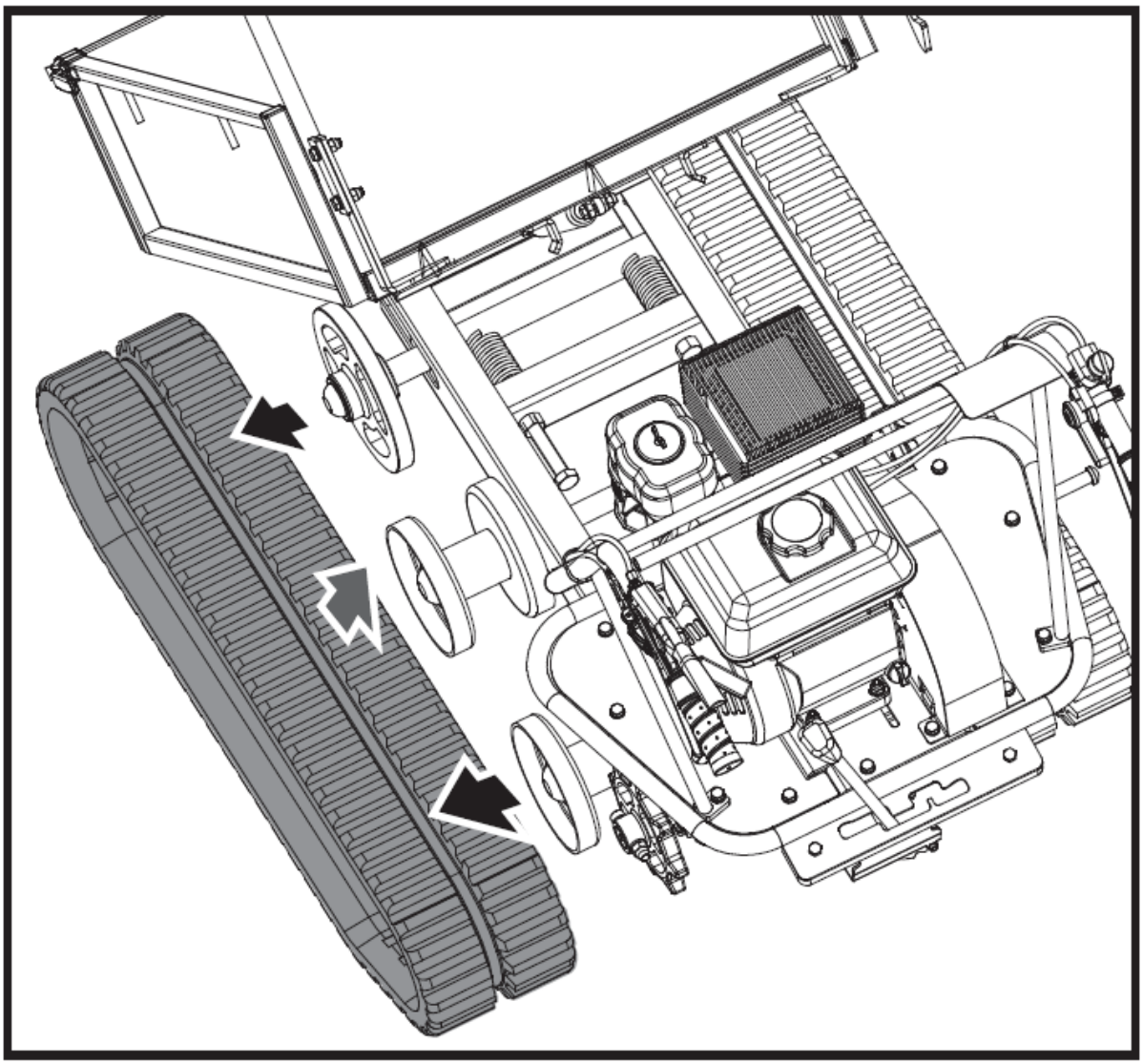

Achten Sie beim Aus- und Einbau der Schienen darauf, dass Sie sich nicht die Finger zwischen Schiene und Riemenscheibe einklemmen.

Wartung von Motoren

Informationen zur Wartung des Motors finden Sie im Motorhandbuch, das Ihrem Gerät beiliegt. Ihr Motorhandbuch enthält ausführliche Informationen und einen Wartungsplan für die Durchführung der Arbeiten.

Lagerung

Wenn der Mini-Raupendumper länger als 30 Tage nicht benutzt wird, befolgen Sie die nachstehenden Schritte, um Ihr Gerät für die Lagerung vorzubereiten.

1. Entleeren Sie den Kraftstofftank vollständig. Gelagerter Kraftstoff, der Ethanol oder MTBE enthält, kann innerhalb von 30 Tagen verderben. Abgestandener Kraftstoff hat einen hohen Gummianteil und kann den Vergaser verstopfen und den Kraftstoffffluss behindern.

2. Starten Sie den Motor und lassen Sie ihn bis zum Stillstand laufen. Dadurch wird sichergestellt, dass kein Kraftstoff im Vergaser zurückbleibt. Lassen Sie den Motor laufen, bis er abstellt. Dadurch wird verhindert, dass sich Zahnfleischablagerungen im Vergaser bilden und der Motor möglicherweise beschädigt wird.
3. Lassen Sie das Öl ab, solange der Motor noch warm ist. Füllen Sie frisches Öl der im Motorhandbuch empfohlenen Sorte ein.
4. Reinigen Sie die Außenseite des Geräts mit sauberen Tüchern und halten Sie die Belüftungsöffnungen frei von Verstopfungen.

Verwenden Sie zur Reinigung von Kunststoffteilen keine scharfen Reinigungsmittel oder Reiniger auf Petroleumbasis. Chemikalien können Kunststoffe beschädigen.

5. Prüfen Sie auf lose oder beschädigte Teile. Reparieren oder ersetzen Sie beschädigte Teile und ziehen Sie lose Schrauben, Muttern oder Bolzen nach.
6. Lagern Sie Ihr Gerät auf ebenem Boden in einem sauberen, trockenen Gebäude mit guter Belüftung.

Lagern Sie das Gerät mit Kraftstoff nicht in einem unbelüfteten Bereich, in dem die Kraftstoffdämpfe Flammen, Funken, Zündflammen oder andere Zündquellen erreichen können.

Fehlersuche

Fehler	Ursache	Abhilfe
Der Motor lässt sich nicht starten.	1. Zündkerzenkabel abgeklemmt. 2. Kein Kraftstoff oder verbrauchter Kraftstoff. 3. Choke nicht in offener Stellung. 4. Verstopfte Kraftstoffleitung. 5. Verschmutzte Zündkerze. 6. Motorüberschwemmung.	1. Befestigen Sie das Zündkerzenkabel sicher an der Zündkerze. 2. Mit sauberem, frischem Benzin auffüllen. 3. Die Drosselklappe muss beim Kaltstart auf Choke stehen. 4. Reinigen Sie die Kraftstoffleitung. 5. Reinigen, Spalt einstellen oder ersetzen. 6. Warten Sie einige Minuten bis zum Neustart, aber saugen Sie nicht an.
Der Motor läuft unregelmäßig.	1. Zündkerzenkabel lose. 2. Gerät läuft auf CHOKE. 3. Verstopfte Kraftstoffleitung oder verbrauchter Kraftstoff. 4. Entlüftung verstopft. 5. Wasser oder Schmutz im Kraftstoffsystem. 6. Verschmutzter Luftfilter. 7. Falsche Einstellung des Vergasers.	1. Zündkerzenkabel anschließen und festziehen. 2. Den Chokehebel auf OFF stellen. 3. Kraftstoffleitung reinigen. Füllen Sie den Tank mit sauberem, frischem Benzin. 4. Entlüftung. 5. Kraftstofftank entleeren. Tanken Sie frischen Kraftstoff. 6. Luftfilter reinigen oder austauschen. 7. Siehe Motorhandbuch.
Der Motor überhitzt.	1. Motorölstand niedrig.	1. Füllen Sie das Kurbelgehäuse

	2. Verschmutzter Luftfilter. 3. Der Luftstrom ist eingeschränkt. 4. Der Vergaser ist nicht richtig eingestellt.	mit dem richtigen Öl. 2. Luftfilter reinigen. 3. Gehäuse abnehmen und reinigen. 4. Siehe Motorhandbuch.
Eine der beiden Spuren ist blockiert.	Fremdkörper haben sich zwischen Schiene und Rahmen eingegraben.	Entfernen Sie den Fremdkörper.
Die Maschine bewegt sich nicht, während der Motor läuft.	1. Der Gang ist nicht richtig eingelegt. 2. Die Fahrspuren sind nicht eng genug.	1. Stellen Sie sicher, dass sich der Schalthebel nicht zwischen zwei verschiedenen Gängen befindet. 2. Antriebsschienen festziehen.

Teileplan

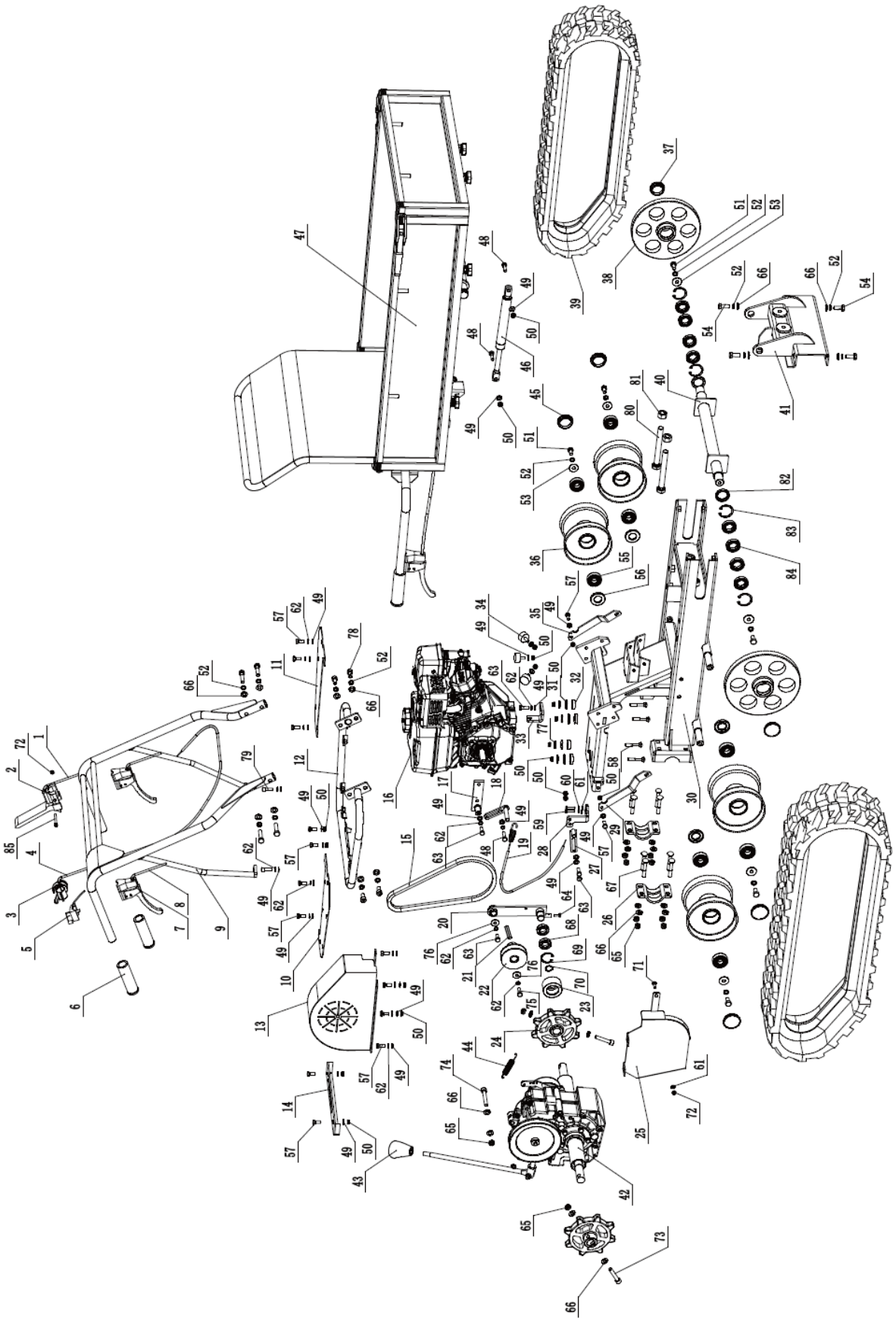

Anzahl	Beschreibung des Geräts	Menge	Anzahl	Beschreibung des Geräts	Menge
1	Spannrolle Kabel	1	44	Feder der Bremse	1
2	Sicherheitskontrollhandgriff	1	45	Staubkappe	1
3	Drosselkappenhebel	1	46	Gasfeder	1
4	Drosselklappenseil	1	47	Montage der Kippmulde	1
5	ON/OFF-Schalter	1	48	Sechskantschraube M8x30	2
6	Griffhülse	3	49	Flache Unterlegscheibe 8	29
7	Bremshebel	3	50	Sicherungsmutter M8	16
8	Lenkhebelkabel	2	51	Sechskantschraube M10x20	6
9	Montage des Handgriffsrahmens	1	52	Federscheibe 10	18
10	Sohlenplatte (rechts)	1	53	Unterlegscheibe 10	6
11	Sohlenplatte (links)	1	54	Sechskantschraube M10x25	4
12	Montagerahmen für den Handgriff	1	55	Lager 6204	8
13	Gürtelabdeckung	1	56	Öldichtung	4
14	Schalttafel	1	57	Sechskantschraube M8x20	16
15	Riemen	1	58	Schlossschraube M8x50	4
16	Motor	1	59	Sechskantschraube M6x25	2
17	Fester Bügel	1	60	Federscheibe 6	2
18	Vordere Gurtbegrenzungsplatte	1	61	Flache Unterlegscheibe 6	3
19	Bremskabel	1	62	Federscheibe 8	17
20	Halterung für die Spannrolle	1	63	Sechskantschraube M8x25	4
21	Motor-Flachschlüssel	1	64	Sechskantschraube M6x16	1
22	Riemenscheibe	1	65	Sicherungsmutter M10	12
23	Riemenscheibe der Spannvorrichtung	1	66	Flache Unterlegscheibe 10	27
24	Antriebsrad	1	67	Schlossschraube M10x65	8
25	Untere Gurtabdeckung	1	68	Lager 61904	2
26	An der Radachse montierte Platte	2	69	Sicherungsring 37	1
27	Hintere Gurtbegrenzungsplatte	1	70	Sicherungsring 20	1
28	Verbindungswinkel-Block	1	71	Schlossschraube M6x20	1
29	Trägerplatte (rechts)	1	72	Sicherungsmutter M6	2
30	Fahrgestell	1	73	Innensechskantschraube M10x55	2
31	Dichtung	4	74	Innensechskantschraube M10x65	1
32	Gummipuffer	4	75	Schraube 5/16-24x1	1
33	Kabelbefestigungssockel	1	76	Unterlegscheibe 8	2
34	Gummimatte	3	77	Unterlegscheibe 8	4
35	Trägerplatte (links)	1	78	Innensechskantschraube M10x20	2

36	Laufrolle	4	79	Innensechskantschraube M8x25	2
37	Staubkappe	2	80	Sechskantschraube M16x140	2
38	Leitrad	2	81	Sechskantmutter M16	2
39	Gummikette	2	82	Öldichtung	2
40	Achse des Führungsrades	1	83	Sicherungsring 42	4
41	Halterung	1	84	Lager 61905	8
42	Montage des Getriebes	1	85	Sechskantschraube M6x50	1
43	Hebelknopf	1			

Teileliste

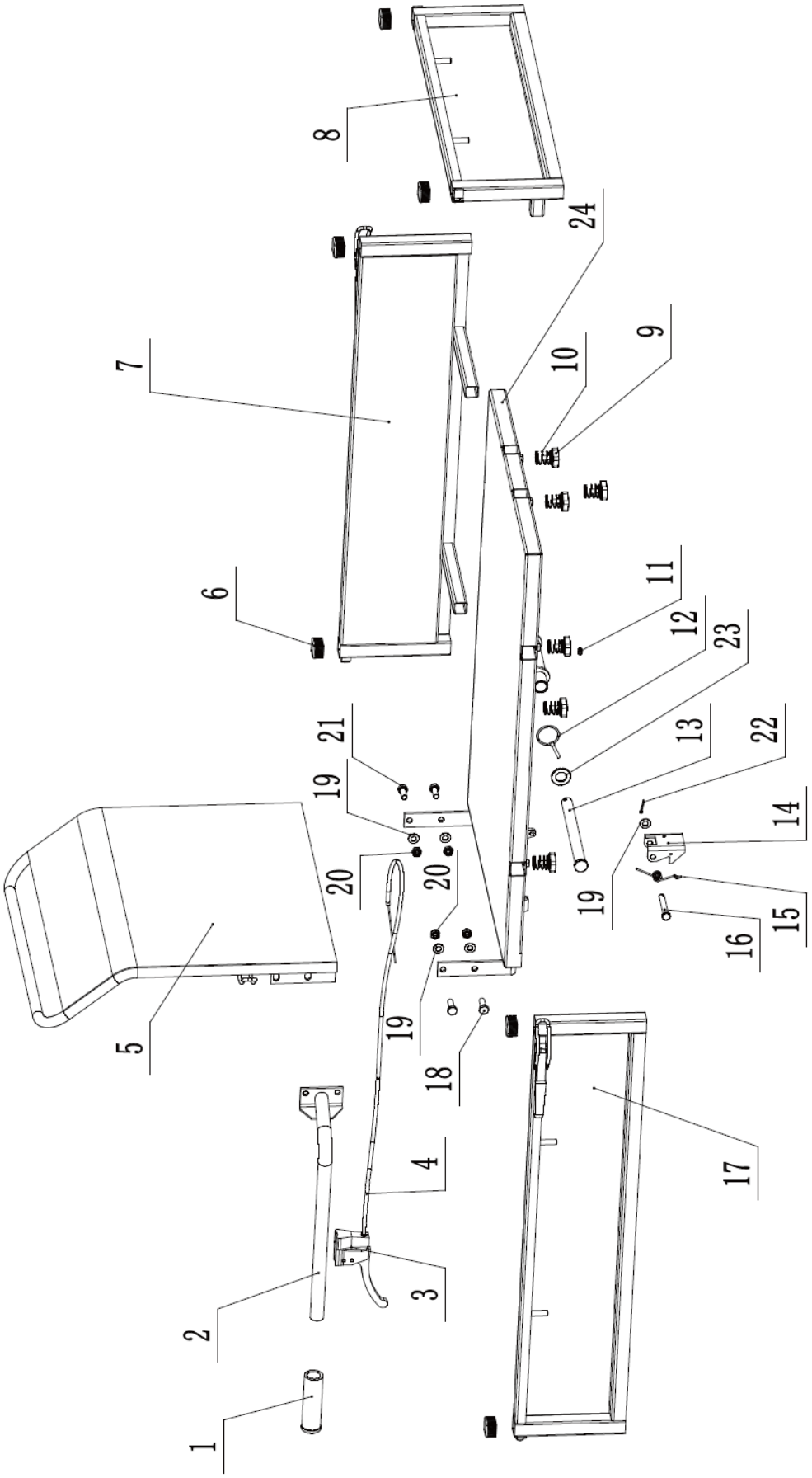

Anzahl	Beschreibung des Geräts	Menge
1	Griffhülse	1
2	Steuerhebel der	1
3	Griff der Kippmulde	1
4	Steuerkabel der Kippbox	1
5	Rückwand	1
6	Kunststoffstopfen	6
7	Seitenwand (links)	1
8	Vorderseite	1
9	Sternschraube M8x16	6
10	Verriegelungsfeder	6
11	Ölbecher M6	1
12	Stift 5x40	1
13	Verbindungsstift	1
14	Kippbox-Schnalle	1
15	Torsionsfeder	1
16	Schnallenstift	1
17	Seitenwand (rechts)	1
18	Sechskantschraube	2
19	Flache Unterlegscheibe 10	5
20	Sicherungsmutter M10	4
21	Sechskantschraube	2
22	Splint 3,2x20	1
23	Flache Unterlegscheibe 20	1
24	Untere Platte	1



This User Manual has been translated for your convenience using machine translation. Reasonable efforts have been made to provide an accurate translation; however, no automated translation is perfect nor is it intended to replace human translators. The official User Manual is the English version. Any discrepancies or differences created in the translation are not binding and have no legal effect for compliance or enforcement purposes. If any questions arise related to the accuracy of the information contained in the User Manual, please refer to the English version of those contents which is the official version.

Technical data

Parameter description	Parameter value
Product name	Wood chipper
Model	HT-HECTOR-1200D
Wood chipper engine power [kW]	9
Vehicle engine power [kW]	4.1
Wood chipper engine speed [rpm]	3600
Vehicle engine speed [rpm]	3600
Vehicle load capacity [kg]	300
Number of vehicle gears	3 forward + 1 reverse
Maximum cutting diameter [mm]	120
Boot type	Cable (manual)/electric
Wood chipper weight [kg]	177
Vehicle weight [kg]	178

1. General description

The user manual is designed to assist in the safe and trouble-free use of the device. The product is designed and manufactured in accordance with strict technical guidelines, using state-of-the-art technologies and components. Additionally, it is produced in compliance with the most stringent quality standards.

DO NOT USE THE DEVICE UNLESS YOU HAVE THOROUGHLY READ AND UNDERSTOOD THIS USER MANUAL.

To increase the product life of the device and to ensure trouble-free operation, use it in accordance with this user manual and regularly perform maintenance tasks. The technical data and specifications in this user manual are up to date. The manufacturer reserves the right to make changes associated with quality improvement. The device is designed to reduce noise emission risks to a minimum, taking into account technological progress and noise reduction opportunities.

Legend



The product satisfies the relevant safety standards.



Read instructions before use.



The product must be recycled.



WARNING! or **CAUTION!** or **REMEMBER!** Applicable to the given situation.
(general warning sign)



Use ear protection. Exposure to loud noise may result in hearing loss.



Wear protective gloves.



Wear head protection.



Wear foot protection.



Wear a face shield.



Use guard.



Wear protective clothing.



ATTENTION! Electric shock warning!



ATTENTION! Loud noise warning!



ATTENTION! Rotating parts, entanglement hazard!



ATTENTION! Fire hazard - flammable materials!



WARNING! Toxic substances, danger of poisoning – never start and run the engine indoor or in poor ventilated areas!



Emergency stop!



Emergency stop!



ATTENTION! Hot surface, risk of burns!



CAUTION: Observe a safe distance from nearby bystanders or animals (at least 10 m).



CAUTION: There is the risk of ejection of objects from the machine!



CAUTION! Sharp elements. Limb cut hazard.



Keep hands or any body part away from the hopper, funnel and outlet chute when the machine is in operation.



Always stand away from the discharge zone when operating the machine.



Do not smoke near the device. The device contains flammable substances.



Keep away from rain.



ALWAYS turn the engine off before any maintenance on the machine.

PLEASE NOTE! Drawings in this manual are for illustration purposes only and in some details may differ from the actual product.

2. Usage safety

ATTENTION! Read all safety warnings and all instructions. Failure to follow the warnings and instructions may result in serious injury or even death.

The terms "device" or "product" are used in the warnings and instructions to refer to:
Wood chipper

2.1. Safety in the workplace

a) Make sure the workplace is clean and well lit. A messy or poorly lit workplace may lead to accidents. Try to think ahead, observe what is going on and use common sense when working with the device.
b) Do not use the device in a potentially explosive environment, for example in the presence of flammable liquids, gases or dust. The device generates sparks which may ignite dust or fumes.
c) If you discover damage or irregular operation, immediately switch the device off and report it to a supervisor without delay.
d) Only the manufacturer's service centre may make repairs to the product. Do not attempt to make repairs yourself!
e) In case of fire, use a powder or carbon dioxide (CO2) fire extinguisher (one intended for use on live electrical devices) to put it out.
f) Children or unauthorised persons are forbidden to enter a work station. (A distraction may result in loss of control over the device).
g) Use the device in a well-ventilated space.
h) The device produces dust and debris during operation. It is important to protect bystanders from their harmful effects.
i) Use the EMERGENCY STOP if there is a risk of injury or death, accident or damage.
j) Regularly inspect the condition of the safety labels. If the labels are illegible, they must be replaced.
k) Please keep this manual available for future reference. If this device is passed on to a third party, the manual must be passed on with it.
l) Keep packaging elements and small assembly parts in a place not available to children.
m) Keep the device away from children and animals.
n) If this device is used together with another equipment, the remaining instructions for use shall also be followed.
o) Make sure that the workspace is open.

Remember! When using the device, protect children and other bystanders.

2.2. Personal safety

a) Do not use the device when tired, ill or under the influence of alcohol, narcotics or medication which can significantly impair the ability to operate the device.
b) The machine may be operated by physically fit persons who are able to handle the machine, are properly trained, who have reviewed this operating manual and have received training in occupational health and safety.
c) When working with the device, use common sense and stay alert. Temporary loss of concentration while using the device may lead to serious injuries.
d) Use personal protective equipment as required for working with the device, specified in section 1 (Legend). The use of correct and approved personal protective equipment reduces the risk of injury.
e) Do not overestimate your abilities. When using the device, keep your balance and remain stable at all times. This will ensure better control over the device in unexpected situations.
f) Do not wear loose clothing or jewellery. Keep hair, clothes and gloves away from moving parts. Loose clothing, jewellery or long hair may get caught in moving parts.
g) Remove all adjusting tools or spanners before turning the device on. A tool or spanner left in the revolving part of the device may cause injury.
h) Use eye, ear and respiratory protection.
i) The device is not a toy. Children must be supervised to ensure that they do not play with the device.
j) Do not put your hands or other body parts inside the device while it is in use!
k) Always hold the machine with both hands. Walk, never run holding the machine and pay extra caution while reversing it towards yourself.

2.3. Safe device use

a) Do not overload the device. Use the appropriate tools for the given task. A correctly-selected device will perform the task for which it was designed better and in a safer manner.
b) Do not use the device if the ON/OFF switch does not function properly (does not switch the device on and off). Devices which cannot be switched on and off using the ON/OFF switch are hazardous, should not be operated and must be repaired.
c) When not in use, store in a safe place, away from children and people not familiar with the device who have not read the user manual. The device may pose a hazard in the hands of inexperienced users.
d) Keep the device in perfect technical condition. Before each use check for general damage and especially check for cracked parts or elements and for any other conditions which may impact the safe operation of the device. If damage is discovered, hand over the device for repair before use.
e) Keep the device out of the reach of children.
f) Device repair or maintenance should be carried out by qualified persons, only using original spare parts. This will ensure safe use.
g) To ensure the operational integrity of the device, do not remove factory-fitted guards and do not loosen any screws.
h) When transporting and handling the device between the warehouse and the destination, observe the occupational health and safety principles for manual transport operations which apply in the country where the device will be used.
i) Avoid situations where the device stops working during use due to excessive loading. This may result in overheating of the drive elements and damage to the device.
j) Do not touch articulated parts or accessories unless the device has been disconnected from the power source.
k) Do not move, adjust or rotate the device in the course of work.
l) Do not leave this appliance unattended while it is in use.
m) Clean the device regularly to prevent stubborn grime from accumulating.
n) The specified vibrations emission was measured using standard measurement methods. Vibrations emissions may change if the device is used in different surroundings.
o) Do not work on two workpieces at the same time.
p) Do not cover the air intake and outlet.
q) Do not run the device when empty.

r) It is forbidden to interfere with the structure of the device in order to change its parameters or construction.
s) Keep the device away from sources of fire and heat.
t) Do not cover the ventilation openings!
u) Keep the device away from excessive moisture or rain.
v) Do not install, remove, adjust or service the discharge screen of any other parts while the engine is running.
w) When the engine is running, keep all body parts and heavy objects away from the loading hopper and the outlet chute.
x) Do not feed cloth, stones, metal, glass, rubber, plastic, bricks, string, roots, bedding plants, bottles, cans or any other non-botanical objects into the machine.
y) Rotating cutting blades inside these openings will cause serious personal injury if touched.
z) Be careful while working. The machine can eject fragments of processed material from the loading hopper or outlet chute.
aa) The engine gets very hot during operation. Do not touch the hot engine because it may cause burns.
bb) In order to avoid fire hazard, keep leaves, grass and other combustible materials away from the hot engine and muffler.
cc) Do not operate on pavement, gravel or other hard surfaces since objects might ricochet and cause injury.
dd) Some tree species may cause an allergic reaction. Dust coming out during branch processing may be irritating or harmful, appropriate protective measures should be taken.
ee) Do not operate on uneven ground or in case the unit is unstable.
ff) If the chipped shredder jams or becomes clogged, shut off the engine immediately and wait for all moving parts to stop completely before clearing.
gg) Do not insert branches larger than those specified in the technical data into the machine.
hh) Check level and if needed add engine oil till the full marking before start using the device. If the oil level is low, engine will not start or it might shut down. Working with too low oil can cause overheating or even damage the engine!
ii) Oil leaking from the machine should be reported to the appropriate services or comply with legal requirements applicable in the area of use.
jj) Poisonous carbon monoxide is present in the engine exhaust. Remaining in a carbon monoxide environment may lead to losing consciousness or even death. Do not run the engine in a closed or poor ventilated space.
kk) Protect the engine from heat, sparks and flame. Do not smoke in the vicinity of the machine!
ll) Petrol is flammable and explosive. Before refuelling the engine should be turned off and cooled down.
mm) Warning! Risk of engine damage due to wrong fuel.
nn) The battery is live. Do not touch or cross the terminals and battery connectors. Disconnecting the battery connectors should be carried out in the correct order.
oo) Use extreme caution when driving the machine on slippery and / or unstable surfaces.

ATTENTION! Despite the safe design of the device and its protective features, and despite the use of additional elements protecting the operator, there is still a slight risk of accident or injury when using the device. Stay alert and use common sense when using the device.

3. Usage instructions for a wood chipper

The device is intended for shredding branches, bushes, weeds, shoots and long, dry grass with a diameter not exceeding the value given in the technical data table. Do not use the appliance to chop construction debris, plastic, paper products, rope or string, or any material that may contain metal or large amounts of moisture/juice.

NOTE: Remove any nails, ropes, strings or stones that may be embedded in plant parts (e.g. roots, etc.) before introducing material into the device.

The user is liable for any damage resulting from unintended use of the device.

Unpacking the container

Use the screwdriver and hammer to open all the side locks.

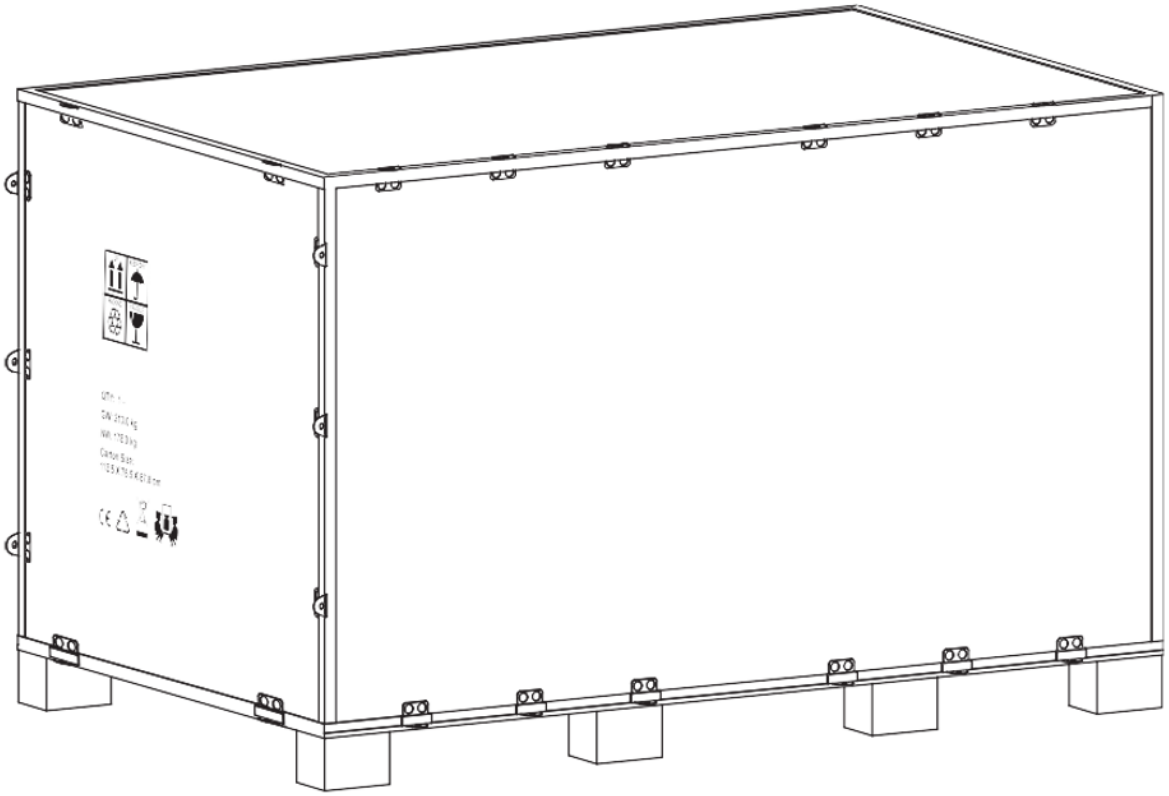

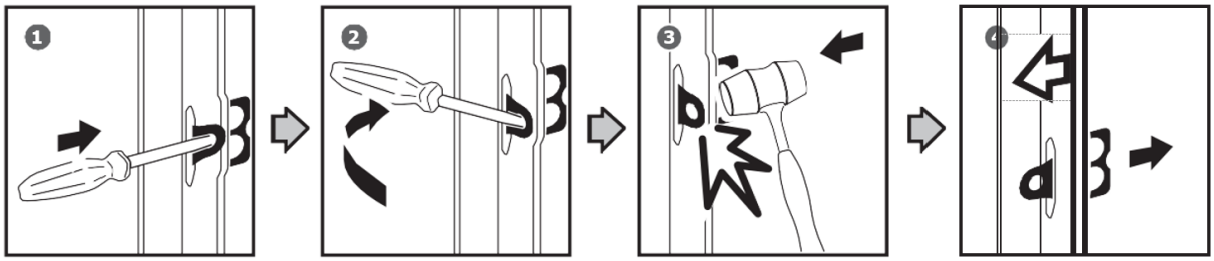

Remove all the plywood plates, and remove all the loose parts on the bottom pallets.

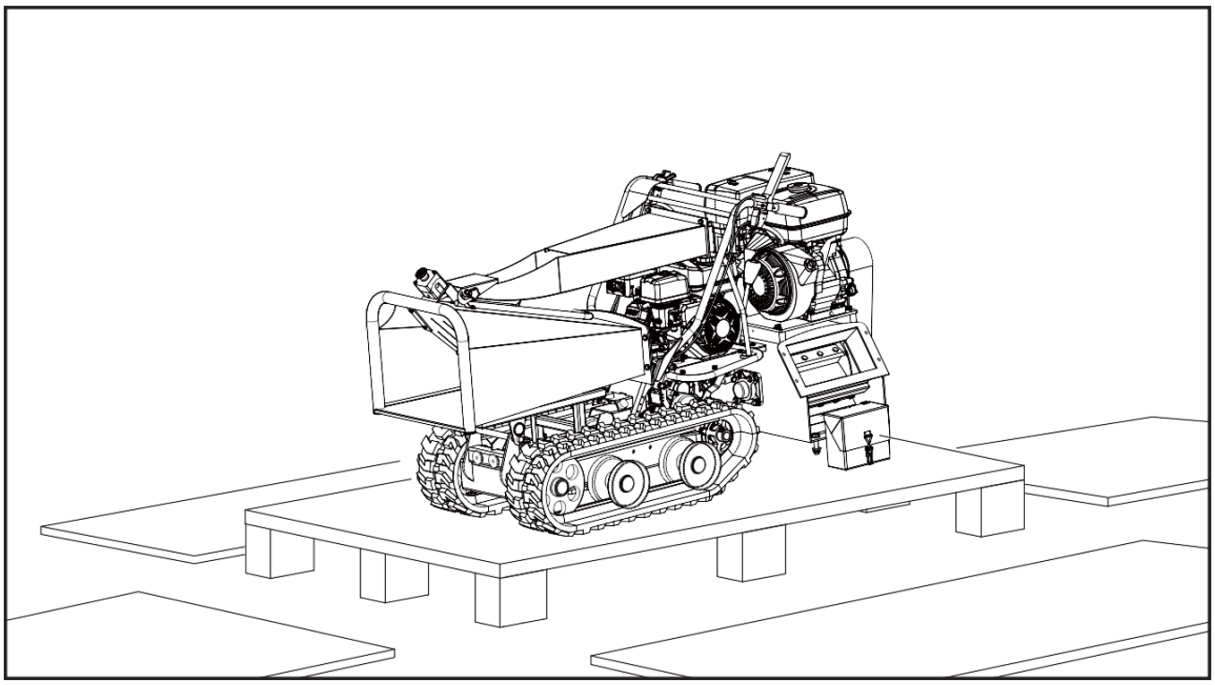

Contents supplied

The wood chipper comes partially assembled and is shipped in carefully packed package. After all the parts have been removed from the package, you should have:

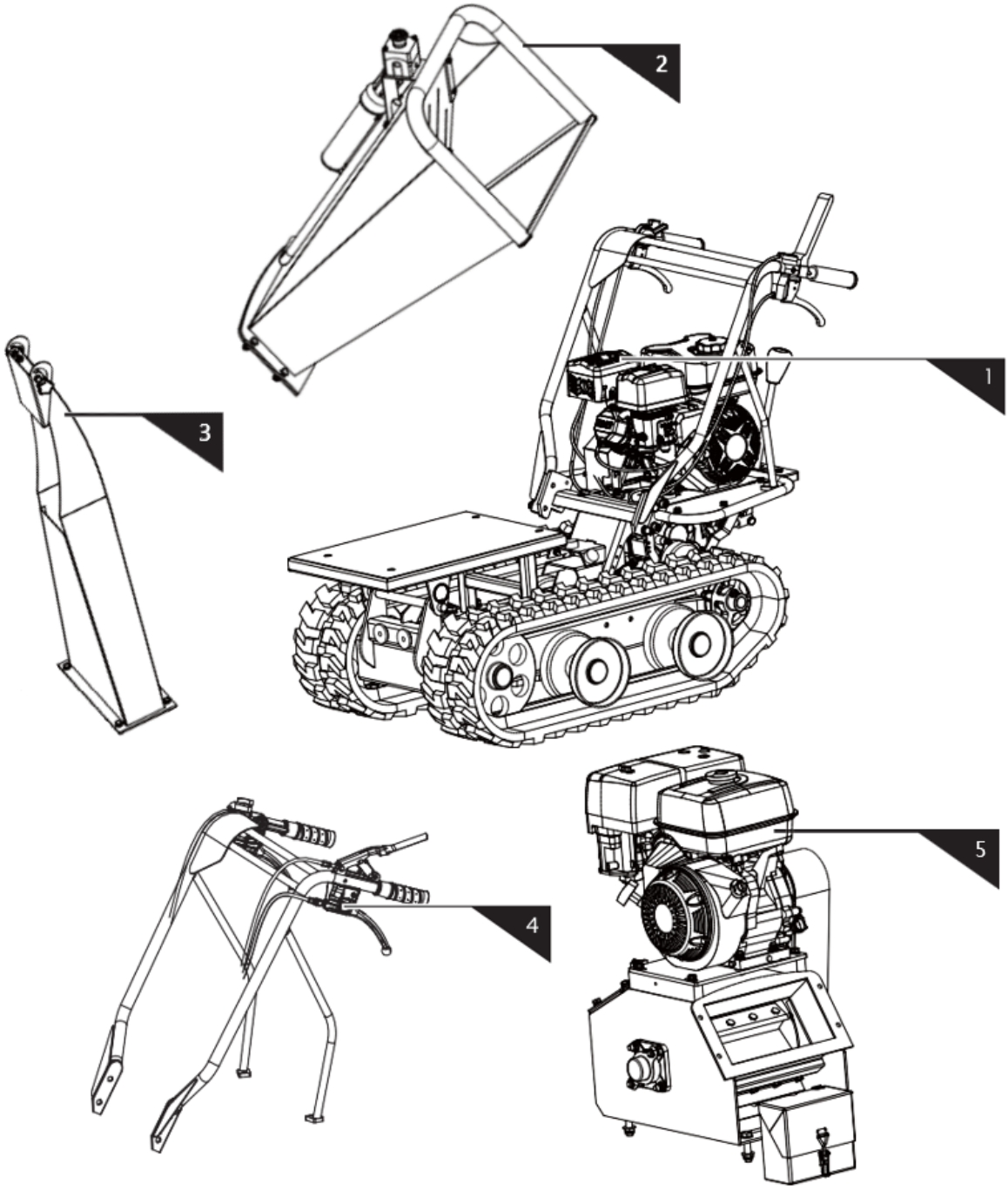

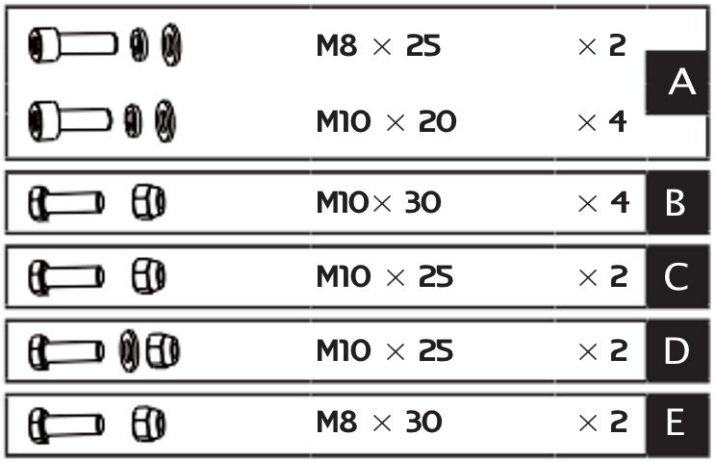

1. Main Machine
2. Feed Hopper- Upper
3. Deflector
4. Handlebar Assembly
5. Engine
6. Hardware bag

Assembly

Following the assembly directions below, you will assemble the machine in a few minutes.

Handlebar Assembly

Align the holes of the handlebar with the mount bracket and secure each with a spring washer, flat washer and a M10x20 bolt. Fasten each handlebar support onto the engine deck with a spring washer, flat washer and a M8x25 hex bolt.

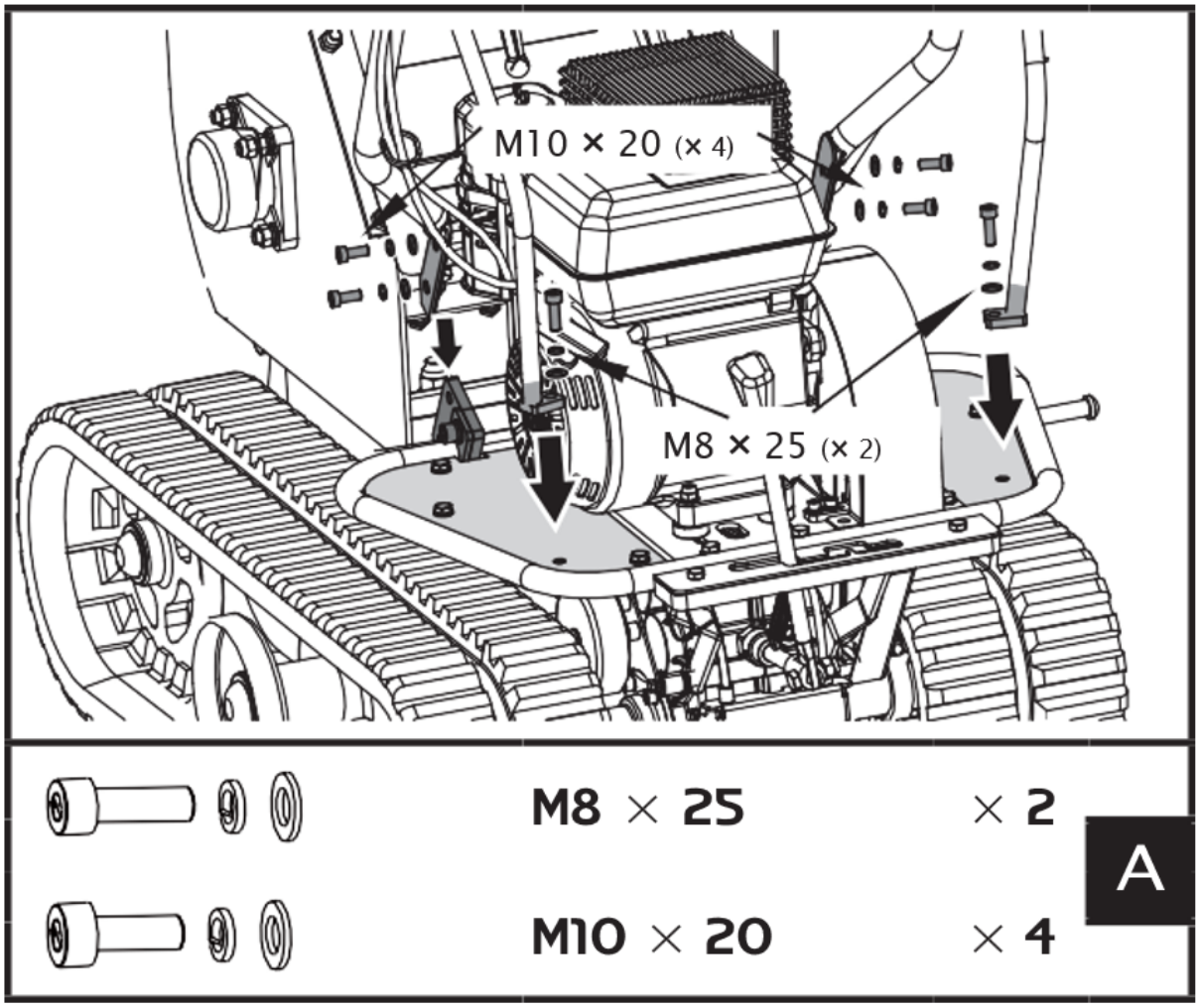

Unscrew the four M16x40 bolts, washers and nuts that connect the chipper with dumper base. Move the chipper backward, then secure with bolts, washers and nuts that just removed at the beginning.

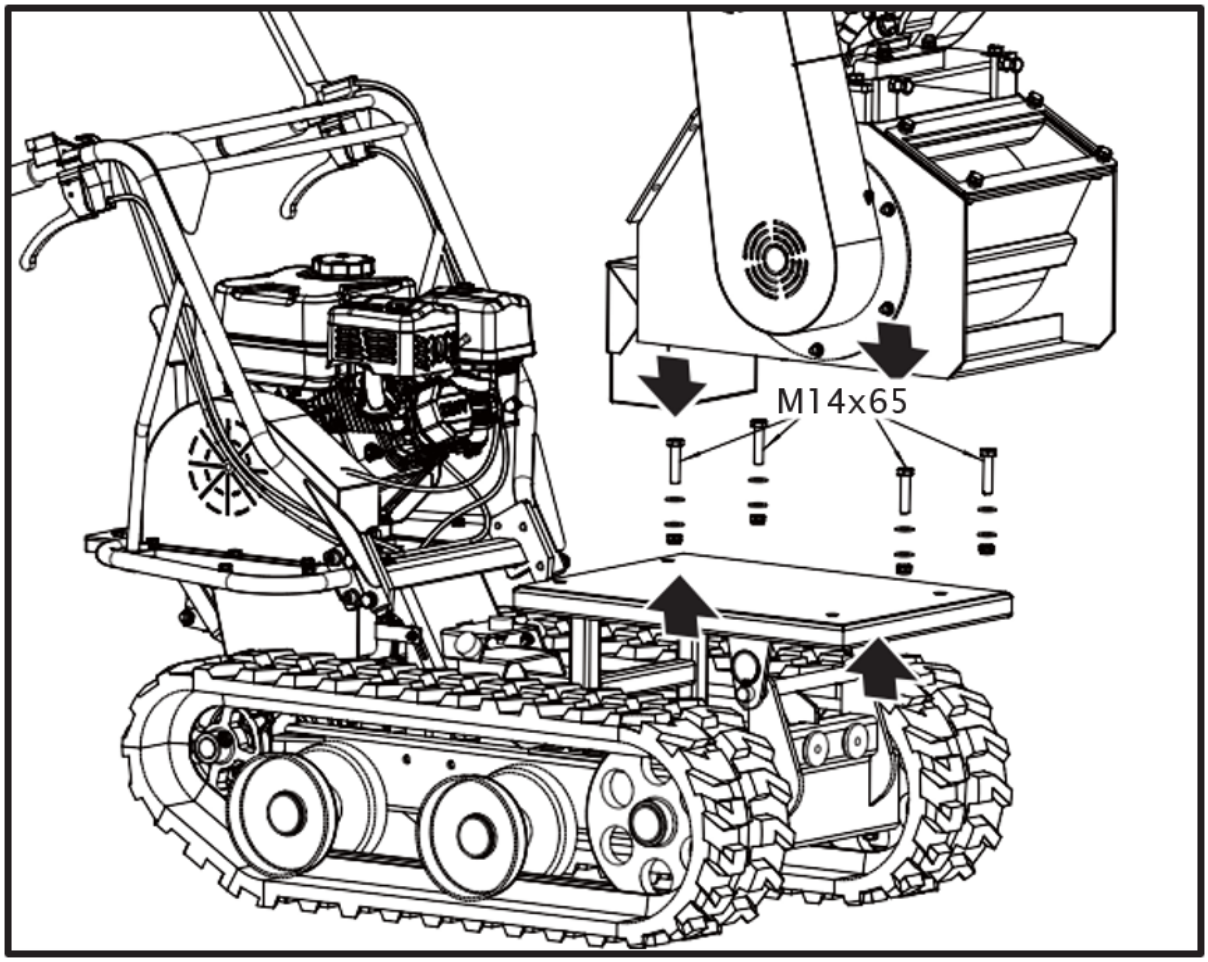

Feed Hopper

1. Place the Lower feed hopper onto the machine and secure with bolts, washers and nuts.

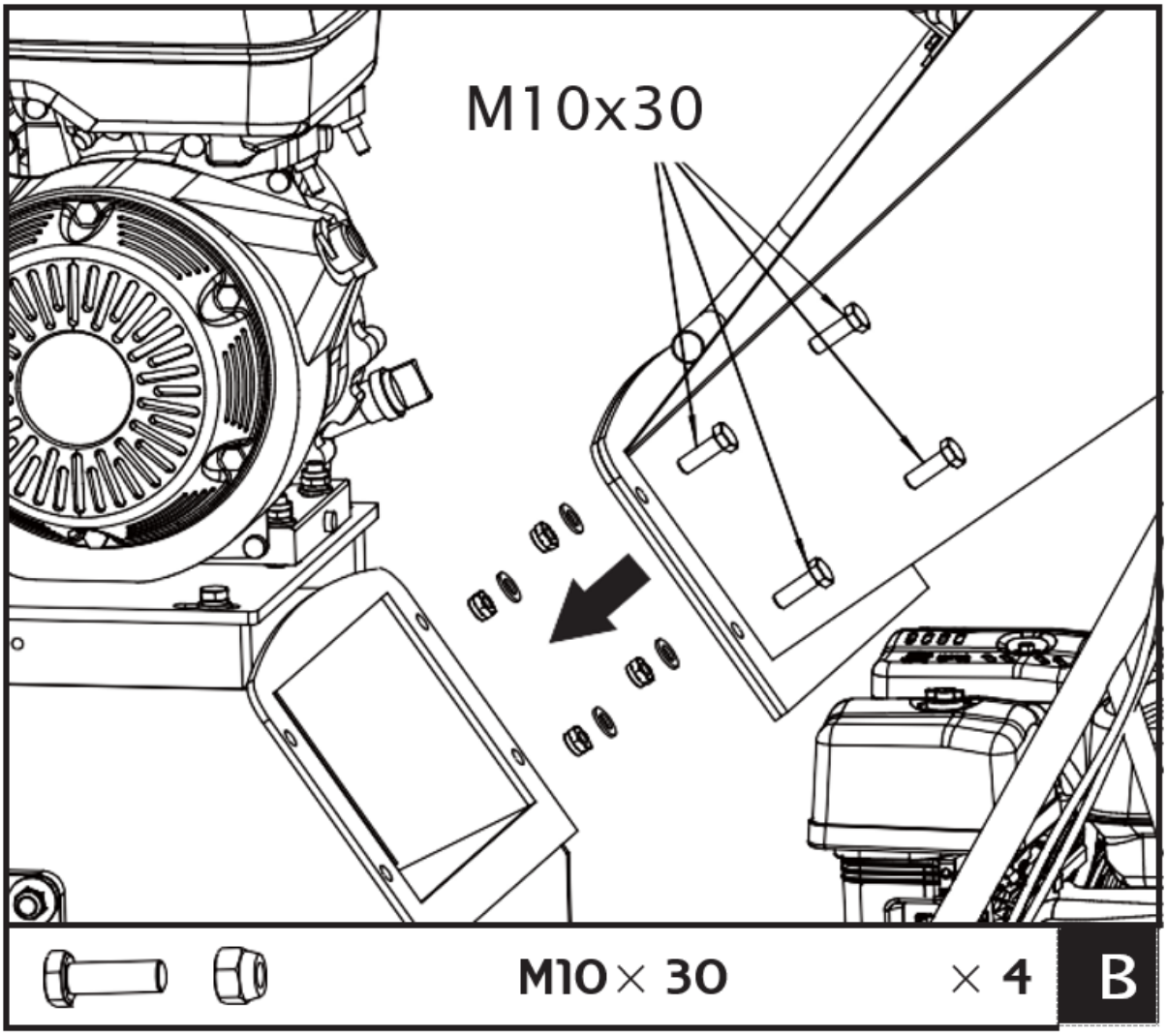

We recommend that you have someone help you lift the hopper in place and support it until it is secured to the chipper.

Discharge Chute

Slide the hinge pins in the discharge chute into the bushings in the drive housing weldment completely, then close the discharge chute onto the machine and secure with M10x30 bolts, washers and nuts.

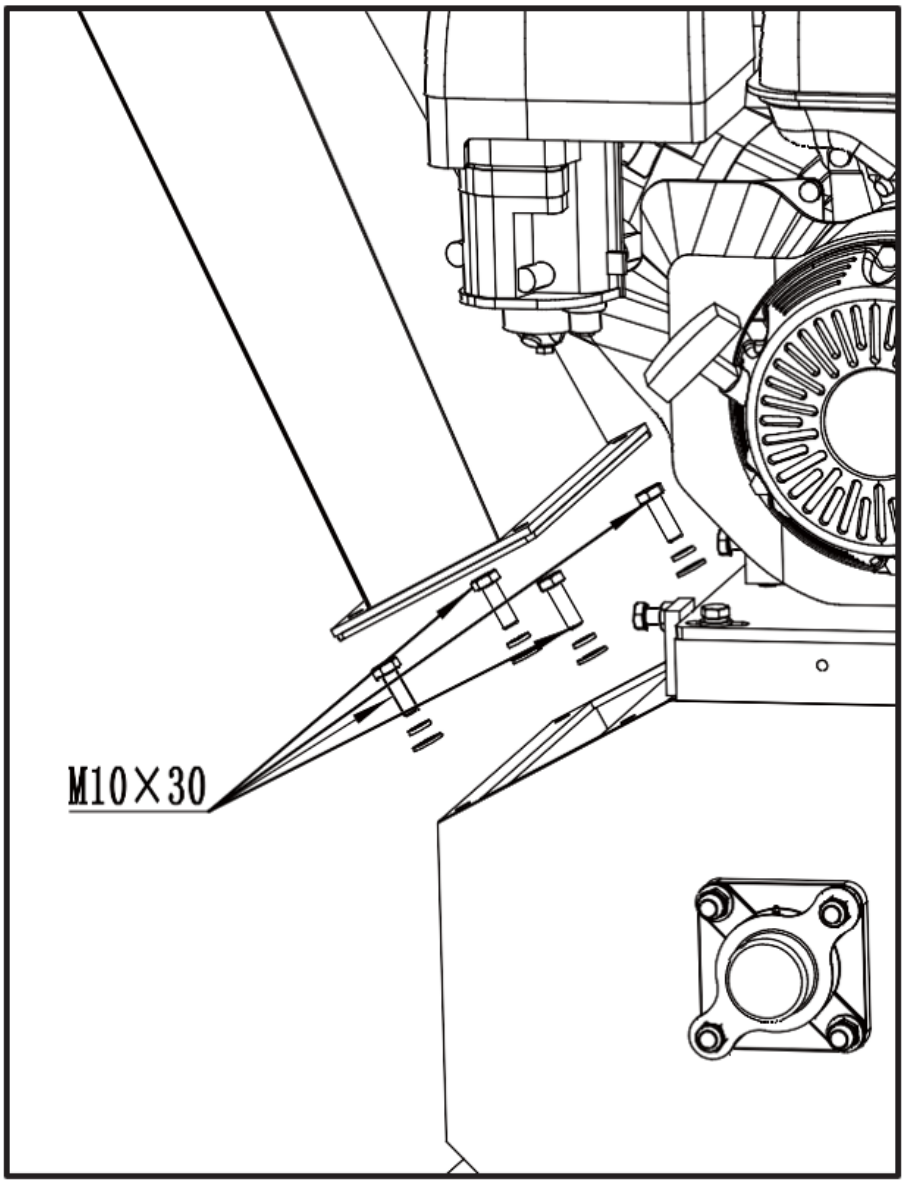

Emergency Stop Wire Connection

WARNING: EMERGENCY STOP

Make sure the emergency stop wire is connected correctly.
Failure to do so may result in serious injury or death.

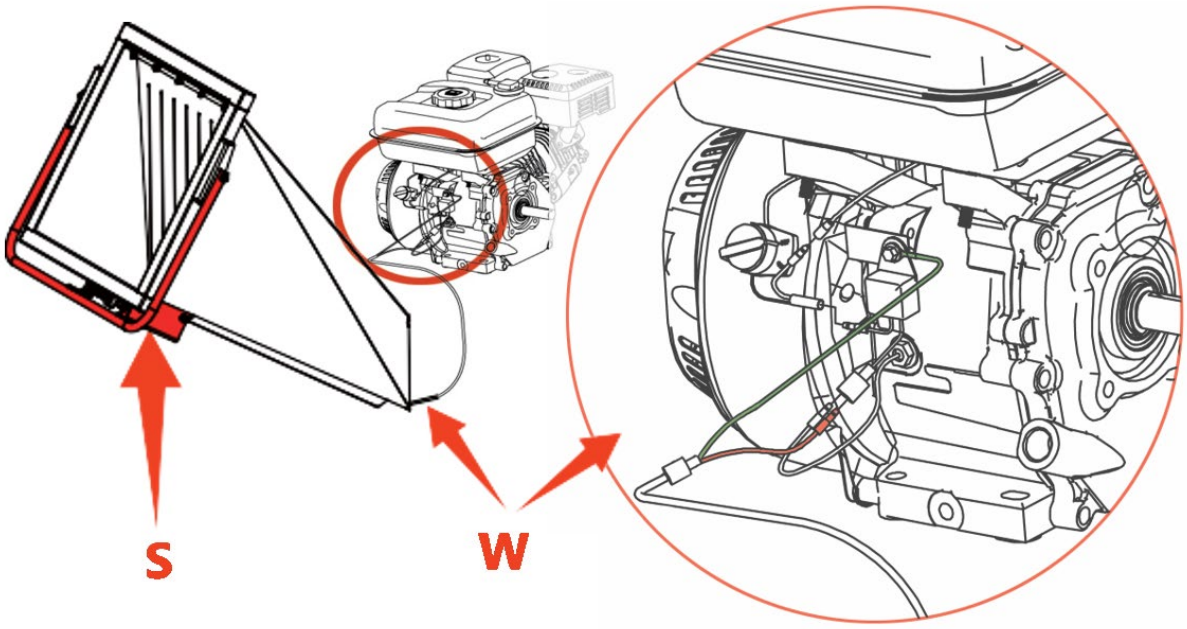

S - Emergency switch | W – Emergency stop wire

Device description

Features and Controls

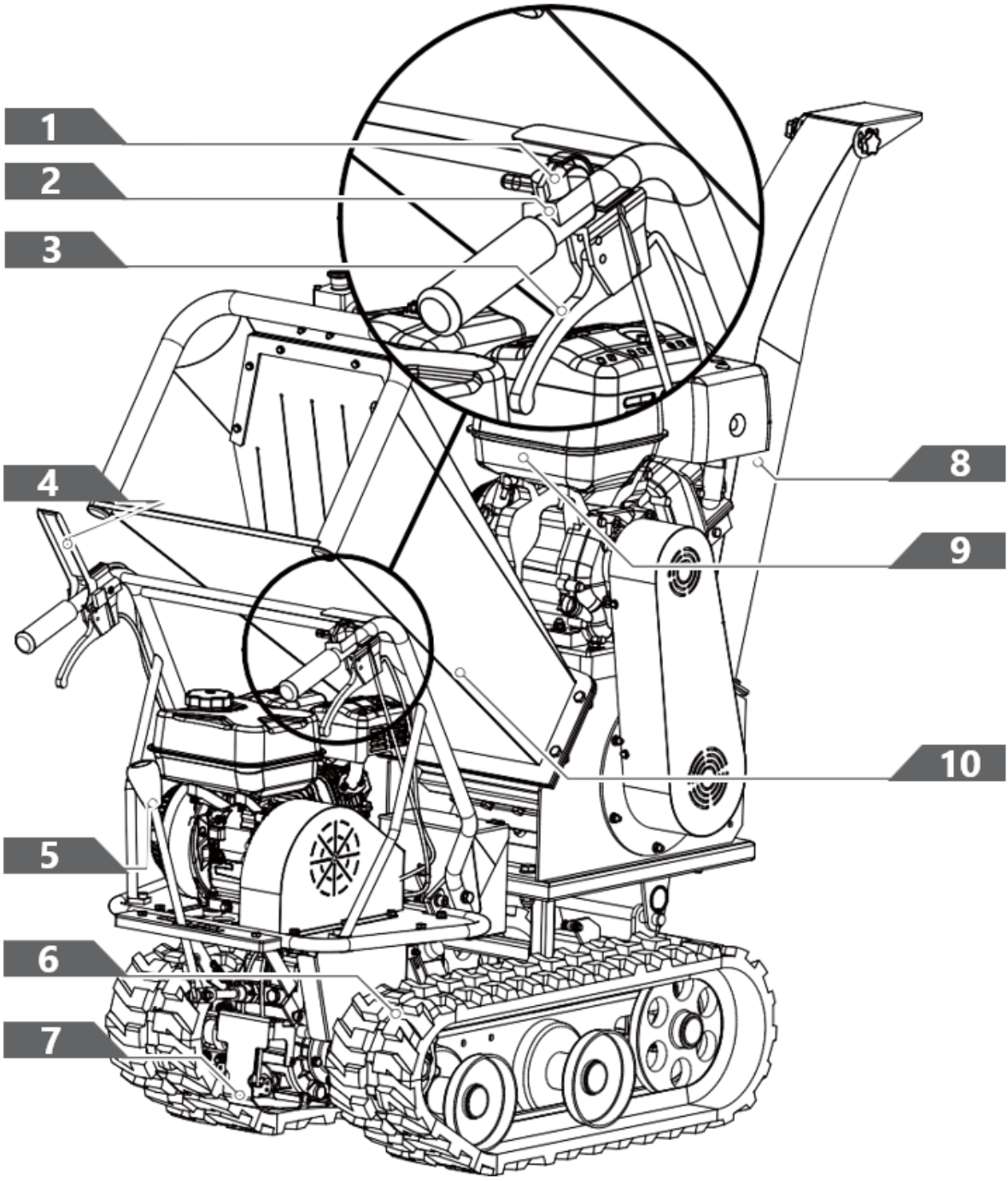

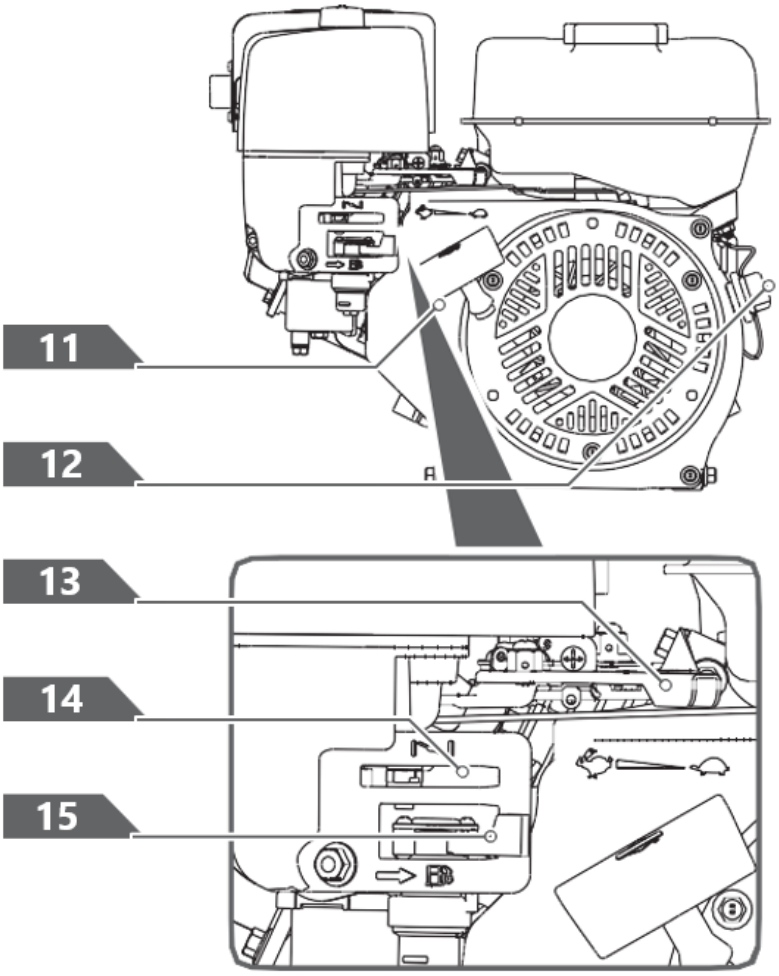

Gear Selection Lever

The gear selection lever has 4 positions: 3 forward speeds and 1 reverse. To change speeds, move the speed shift lever to the desired position. The lever locks in a notch at each speed selection.



Always release the clutch control lever before changing speeds. Failure to do so will result in damage to the power trackbarrow.

Slower speeds are for heavier loads, while faster speeds are for transporting light loads or an empty hopper. It is recommended that you use a slower speed until you are familiar with the operation of the power track barrow.

If the engine slows down under a load or the tracks slip, shift the machine into a lower gear.

If the front of the machine rides up, shift the machine into a lower gear. If the front continues to ride up, lift up on the handles.

Left/Right Steering Lever
Operate the lever to turn left/right.

> ***Operate the steering levers only at a reduced speed.***

Engine On/Off Switch
The engine switch has two positions. OFF - engine will not start or run. ON - engine will start and run.

Recoil Starter Handle
The recoil starter handle is used to start the engine.

Fuel Shut-Off Valve
The fuel shut-off has two positions:
CLOSED ( ) - Use this position to service, transport, or to store the unit.
OPEN ( ) - Use this position to run the unit.

Throttle Control
The throttle control regulates the speed of the engine, and moves between FAST, SLOW , and STOP positions.

The throttle control will shut off the engine when it is moved to the STOP position.

Choke Control
The choke control is used to choke the carburetor and assist in starting the engine. The choke control slides between the CHOKE CLOSED and CHOKE OPEN positions.

> ***Never use choke to stop engine.***

Clutch Control Lever
Squeeze the control lever, clutch engaged. Release the lever, clutch disengaged.

Feed Hopper
The feed hopper is where you insert your materials to be chipped.

Discharge Chute
Chipped materials are discharged through this opening. The deflector can be attached to the chute.

Engine On/Off Switch
The engine switch has two positions. OFF - engine will not start or run. ON - engine will start and run.

Recoil Starter Handle
The handle is used to start the engine.

Fuel Shut-Off Valve
The fuel shut – off has two position.
CLOSED ( ) - use this position to service, transport, or store the unit.
OPEN ( ) - use this position to run the unit.

Choke Control

The choke control is used to choke the carburetor and assist in starting the engine. The choke control slides between the CHOKE CLOSED and CHOKE OPEN positions.

Throttle Control

The throttle control regulates the speed of the engine and will shut off the engine when it is moved to the STOP position. The throttle control moves between FAST, SLOW, and STOP positions.

Operation - Mini Tracked Vehicle

Add Oil To Engine

> ***The engine is shipped without oil. Do not start the engine before adding oil. Please refer to your engine manual for the proper grade of oil to add.***

1. Make sure the power track barrow is on a flat, level surface.

2. Remove the oil fill cap/dipstick to add oil.

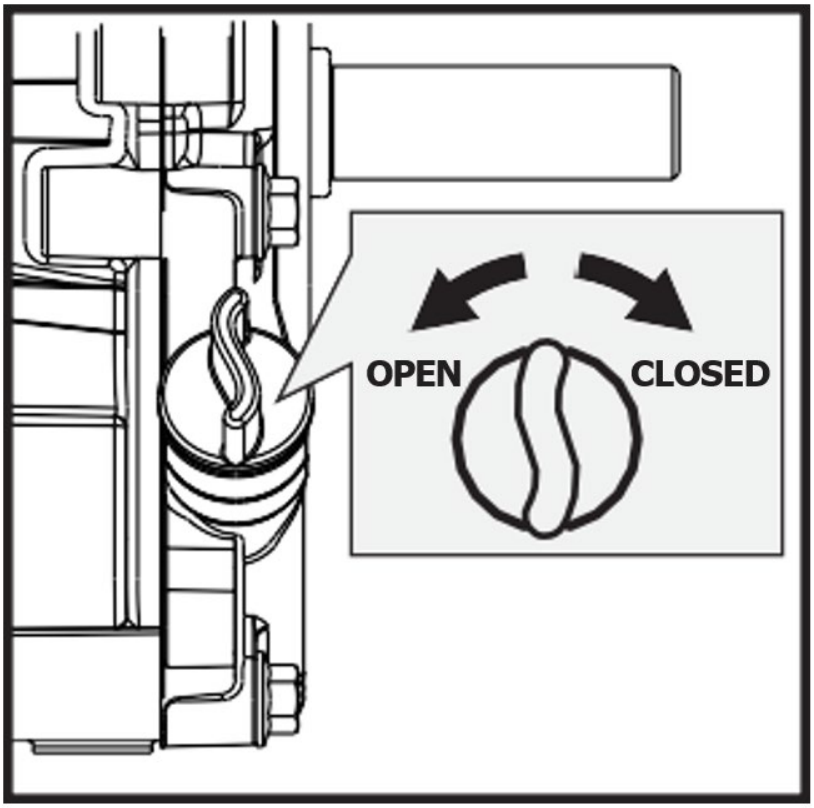

OPEN – open
CLOSED - closed

3. Using a funnel, add oil up to the FULL mark on the dipstick. (See engine manual for oil capacity, oil recommendation, and location of fill cap.)

⚠	***DO NOT OVERFILL. Check engine oil level daily and add as needed.***

Add Gasoline To Engine

⚠	***Gasoline is highly flammable and explosive. You can be burned or seriously injured when handling fuel. Use extreme care when handling gasoline.***

⚠	***Fill the fuel tank outdoors, never indoors. Gasoline vapors can ignite if they collect inside an enclosure. Explosion can result.***

1. The engine must be off and allowed to cool at least two minutes before adding fuel.
2. Remove the fuel filler cap and fill the tank. (See engine manual for fuel capacity, fuel recommendation, and location of fuel cap.)

⚠	***IMPORTANT: DO NOT OVERFILL!*** ***This equipment and/or its engine may include evaporative emissions control system components, required to meet EPA and/ or CARB regulations, that will only function properly when the fuel tank has been filled to the recommended level. Overfilling may cause permanent damage to evaporative emissions control system components. Filling to the recommended level ensures a vapor gap required to allow for fuel expansion. Pay close attention while filling the fuel tank to ensure that the recommended fuel level inside the tank is not exceeded. Use a portable gasoline container with an appropriately sized dispensing spout when filling the tank. Do not use a funnel or other device that obstructs the view of the tank filling process.***

3. Reinstall the fuel cap and tighten. Always clean up spilled fuel.

Starting Engine

1. Move the engine switch to the ON position.

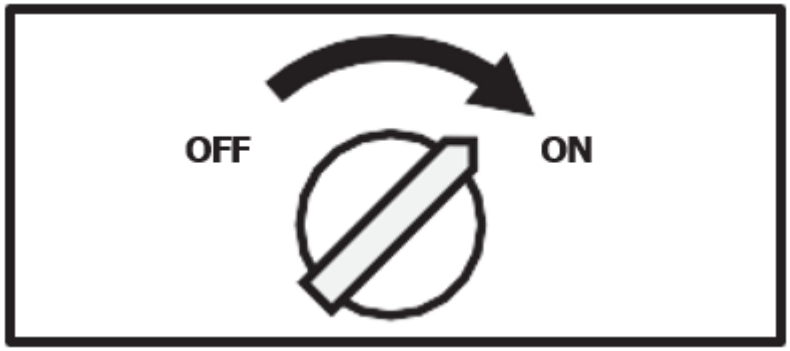

OFF - turned off

ON - turned on

2. Open the fuel shut-off valve.

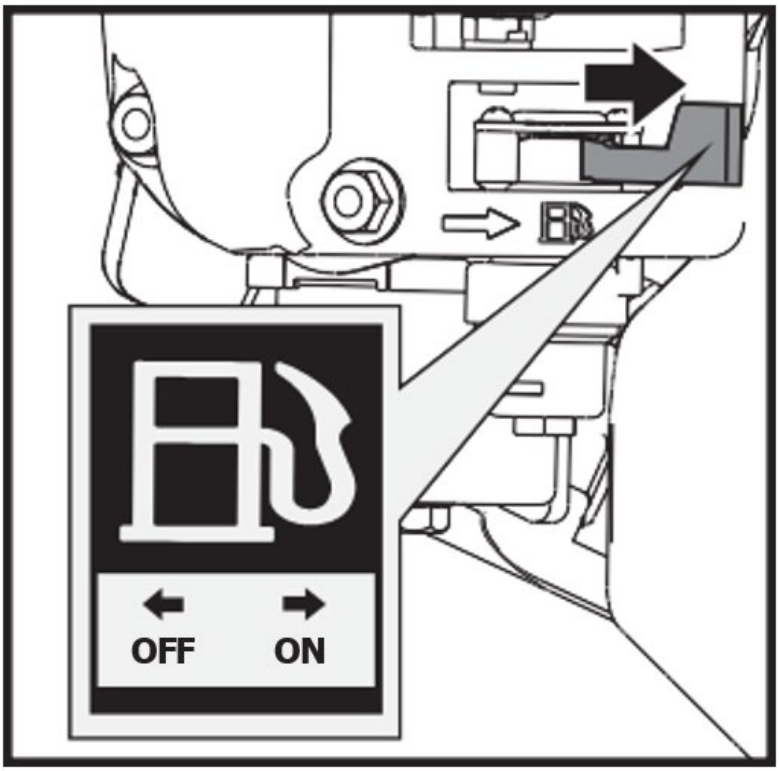

OFF - turned off

ON - turned on

3. Move the choke lever to the CLOSED position. If the engine is hot, closing the choke is not necessary.

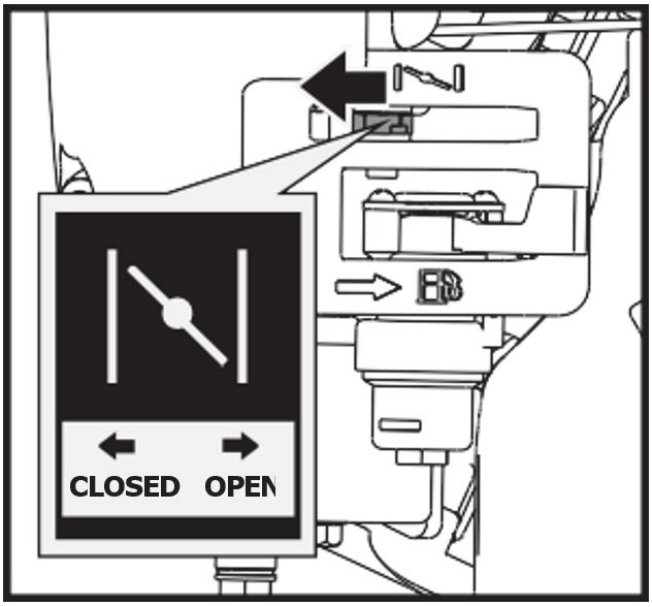

OPEN – open
CLOSED - closed

4. Move the throttle lever slightly to the FAST speed.

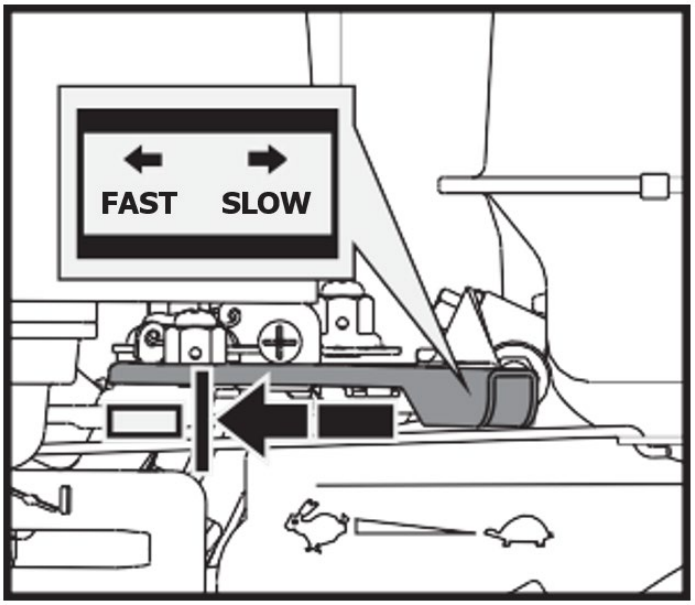

FAST - fast

SLOW - slow

5. Pull the recoil starter until the engine starts. Return the recoil to the home position after each pull. Repeat the steps as needed. Once engine has started, set the throttle to the FAST position before you operate the unit.

> ⚠ ***Rapid retraction of the starter cord (kickback) will pull your hand and arm toward the engine faster than you can let go. Broken bones, fractures, bruises, or sprains could result.***

Operating

After the engine warms up, move the throttle lever to accelerate engine speed.

Engage the required gear and slowly squeeze the clutch control lever. If the gear does not engage immediately, slowly release the clutch lever and try again. In this way the power trackbarrow will start moving.

The power trackbarrow has the steering levers on the handlebars, which makes steering very easy. To turn right or left, simply pull the corresponding right or left steering lever.

The sensitivity of the steering increases in proportion to the speed of the machine and the load. With an empty machine, a light pressure on the lever is all that is needed to turn. When the machine is fully loaded, more pressure is required.

The power trackbarrow has a maximum load capacity of 660 LBS. However, it is advisable to assess the load and adjust it according to the ground on which the machine will be used.

It is, therefore, advisable to cover uneven or rough terrain using a low gear, and to take extra precautions. In such situations, the machine should be kept in low gear for the entire stretch.

Avoid sharp turns and frequent changes of direction while driving on rough, hard terrains full of sharp, uneven points with a high degree of friction.

Even though the unit has rubber tracks, remember to be careful when working in adverse weather conditions (ice, heavy rain and snow) or on types of ground that could make the power trackbarrow unstable.

Please note that as this is a tracked vehicle, it is subject to a considerable pitching movement when passing over bumps, holes and steps.

When the clutch control lever is released, the machine will stop and brake automatically.

If the machine is stopped on a steep slope, a wedge should be placed against one of the tracks.

Idle Speed

Set the throttle control lever to the SLOW position to reduce stress on the engine when work is not being performed. Lowering the engine speed will help extend the life of the engine, as well as conserve fuel and reduce noise level.

Stop engine

To stop the engine in an emergency, simply turn the engine switch to the OFF position. Under normal conditions, use the following procedure:

1. Move the throttle lever to the SLOW ( ) position.
2. Let the engine idle for one or two minutes.
3. Turn the engine switch to the OFF position.
4. Turn the fuel valve lever to the OFF ( ) position.

Sudden stopping at a high speed under a heavy load is not recommended. Engine damage may result.

Do not move the choke control to CLOSE to stop the engine. Backfire or engine damage may occur.

Wood Chipper Operation

The engine is shipped without oil. Do not start the engine before adding oil.

Operating Zone

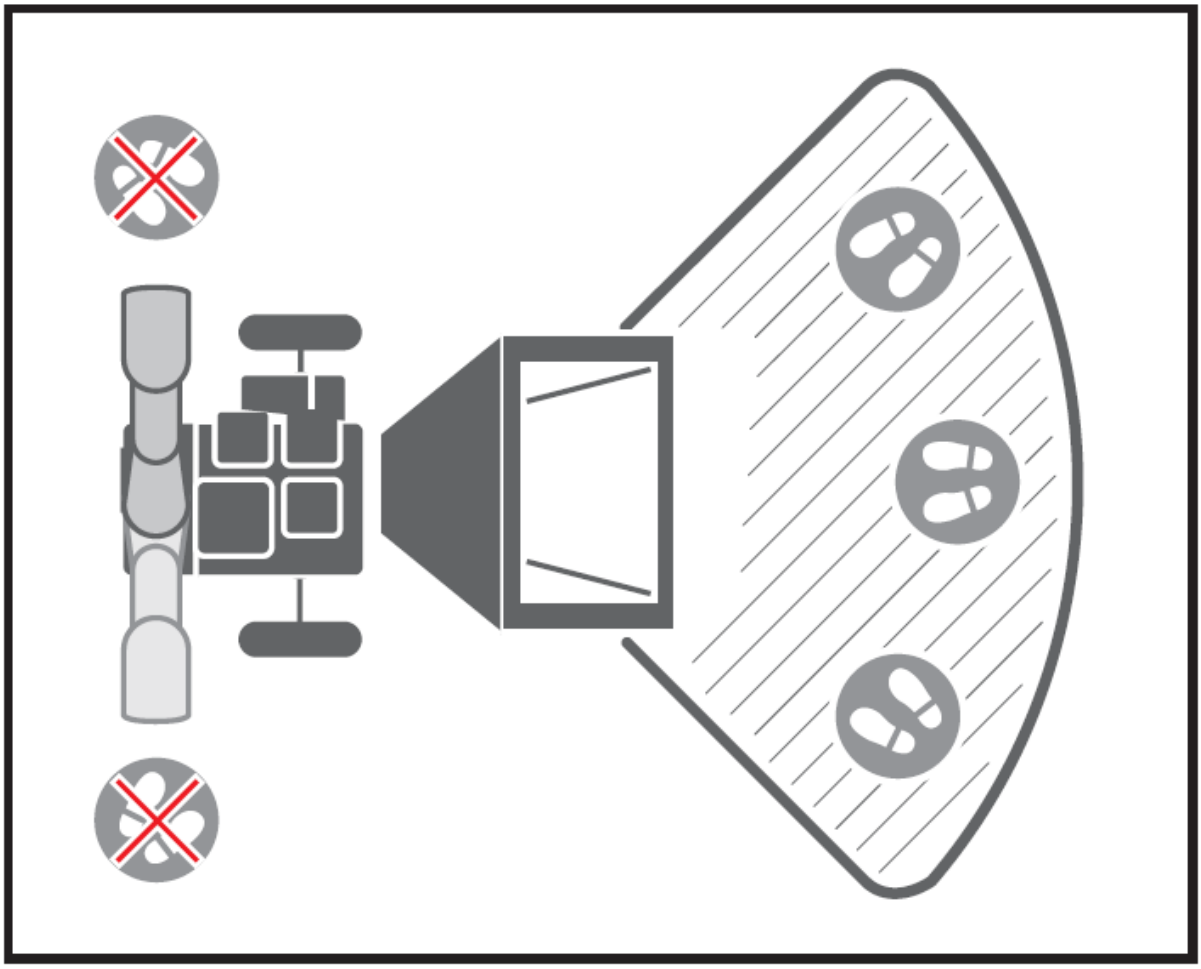

Start the Engine

Using the same way as the dumper engine to start the chipper engine.

Operating

After the engine warms up, pull the throttle lever to accelerate engine speed.

As the engine is increased slowly to full speed, gradually and slowly pull the belt tension lever as far as it will go to engage the belt drive. This has to be done slowly to allow the cutting disk to pick up speed, otherwise the engine will stall because there is high inertia in the cutting disk.

The chipper shredder can process a wide variety of dry or green organic materials such as branches, stalks, vines, leaves, roots, and vegetable matter. The maximum capacity is 3-inch diameter branches, this can vary depending on the type and hardness of wood. Rotating the branch as you feed it into the machine will improve performance.

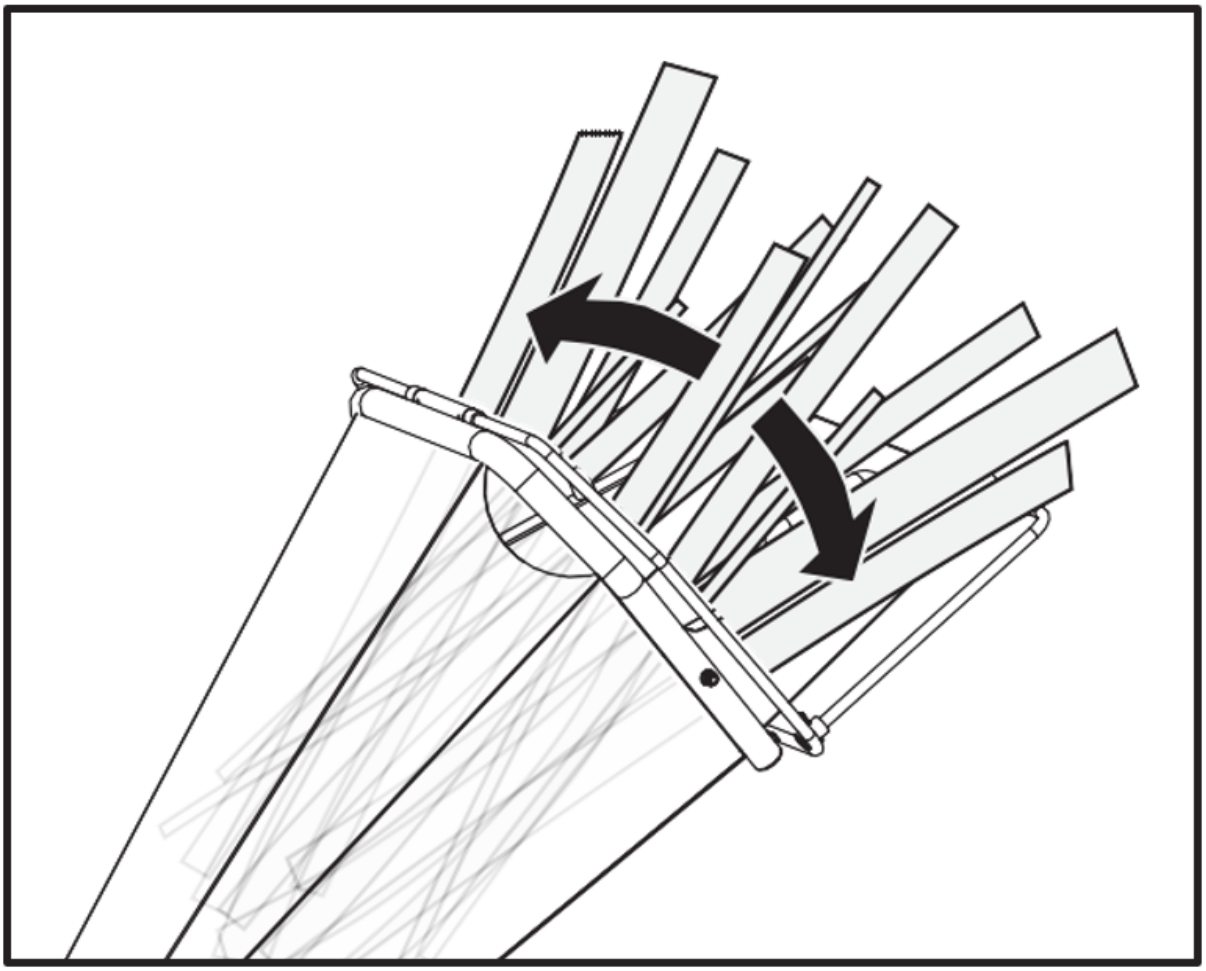



NO HANDS BELOW THIS LINE - no hands below this line

Feed limbs or branches through cut-end first, leaving the bushy head on. This helps guide the limb down the feed hopper and reduces spinning and bouncing of small pieces back up the feed hopper. Some side branches may require pre-cutting so that the branch will self- feed more efficiently.

It is always advisable to process freshly cut materials, as wooden branches get very hard, they become springy when dried out and can make the knives dull more quickly.

While operating the machine, keep a wooden stick handy, approximately 1 inch in diameter by 2 feet long. This stick will be useful to push in short, brushy and very leafy materials and keep the feed hopper clear.

Do not force material into the machine. If it does not chip well, the chipper knives may need sharpening or to be replaced, or the gap between the knives and the wear plate needs adjusting .

Do not overload the machine by feeding too much material in to the feed hopper at one time. If you hear the speed of the engine decreasing, immediately stop feeding material in to the machine. Do not resume feeding material into the machine until the engine has returned to full speed.

The chipper shredder can clog up with soft, wet, or fibrous materials. However, if you feed soft materials intermittently with branches, there should be no problem, as the chipper shredder tends to clean out any residue left in the machine.

If any stringy material wraps around the rotor shaft, remove it before it works its way into the bearing.

If the chipper shredder stalls from overloading or clogging, turn off the engine's power switch and wait until the cutting disk is completely stopped and the belt drive is disengaged. Allow the engine to completely cool and switch the engine to off. Open the housing cover to clear and remove all the materials from the housing. Lock the housing cover, switch the engine to the on position, and start the machine again to resume operation.

As the discharge material plies up, move the chipper away from the pile. This will keep the material from backing up the discharge chute. Do not position the deflector vertically, as this will reduce the airflow, impeding the discharge and causing blockage.

 ***Make sure the machine is level and stable to avoid unnecessary vibrations.***

 ***Do not operate on concrete or other hard surface.***

 ***The engine is fitted with an oil alert and will not start if the oil level in the sump is too low. It may also stop if it is operated on a steep slope.***

 ***To shut down the machine, move the throttle control lever to idle speed, turn the engine switch to the OFF position, and it will gradually come to a standstill.***

Emergency stop

Make sure the emergency stop switch is working before every use. Otherwise serious injury or death may occur. Note that the emergency stop wire should be routed around the left side of the hopper as you look at it.

WARNING: EMERGENCY STOP

Make sure the emergency stop wire is connected correctly.
Failure to do so may result in serious injury or death.

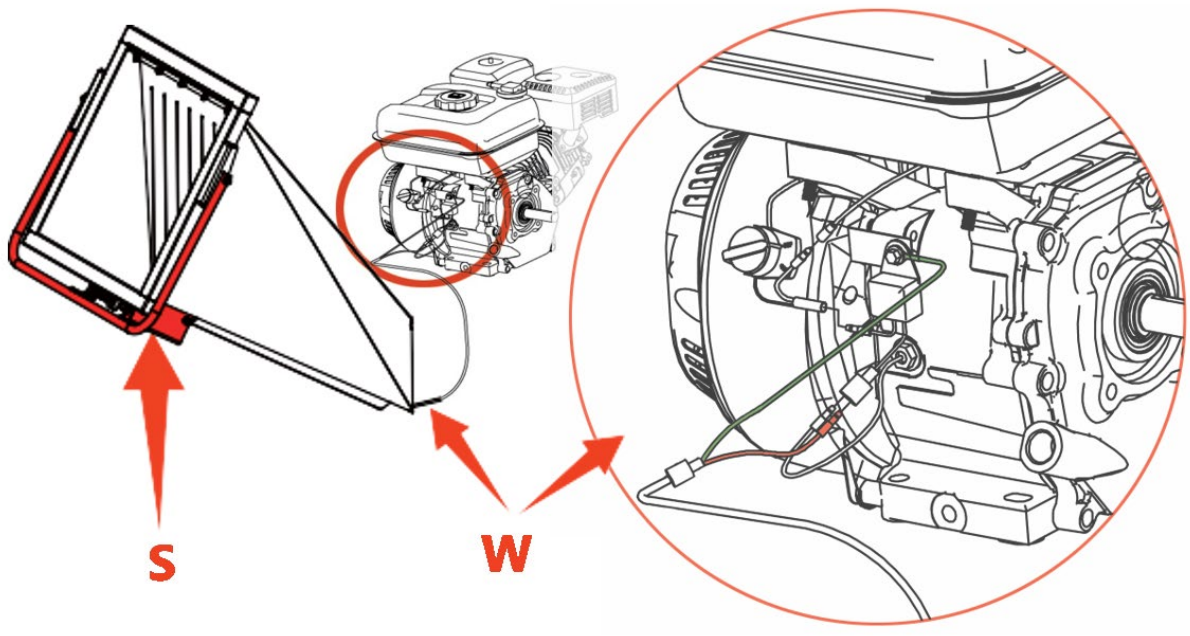

S - Emergency switch | W – Emergency stop wire

Idle Speed

Set the throttle control lever to the SLOW position to reduce stress on the engine when chipping is not being performed. Lowering the engine speed will help extend the life of the engine, as well as conserve fuel and reduce noise level.

Stop Engine

To stop the engine in an emergency, simply turn the engine switch to the OFF position. Under normal conditions, use the following procedure:

1. Move the throttle lever to the SLOW ( ) position.
2. Let the engine idle for one or two minutes.
3. Turn the engine switch to the OFF position.
4. Turn the fuel valve lever to the OFF ( ) position.

Sudden stopping at a high speed under a heavy load is not recommended. Engine damage may result.

Do not move the choke control to CLOSE to stop the engine. Backfire or engine damage may occur.

Wait until the machine completely stops. Allow the engine to completely cool. Remove the engine's spark plug. Then clean out the interior of the machine and its discharge chute.

Maintenance

Mini tracked vehicle maintenance

Maintaining your machine will ensure long life to the machine and its components.

Preventive Maintenance

1. Turn off the engine and disengage all command levers. The engine must be cool.
2. Keep the engine's throttle lever in its SLOW position and remove the spark plug wire from the spark plug and secure.
3. Inspect the general condition of the power trackbarrow. Check for loose screws, misalignment or binding of moving parts, cracked or broken parts, and any other condition that may affect its safe operation.
4. Use a soft brush, vacuum or compressed air to remove all contaminants from the machine. Then use high quality light oil to lubricate all moving parts.
5. Check the spark plug wire regularly for signs of wear and replace when needed.



Never use a "pressure washer" to clean your unit. Water can penetrate tight areas of the machine and its transmission case and cause damage to spindles, gears, bearings, or the engine. The use of pressure washers will result in shortened life and reduce serviceability.

Adjusting Clutch

When the clutch begins to show wear, the handle reach will become wider, making it more difficult to reach. Follow these steps to return the clutch lever back to its original position.

1. Loosen the jam nut by turning it counterclockwise with 10mm wrench.

2. Tighten or loosen the cable by turning the cable adjustment nut clockwise or counterclockwise with 10mm wrench until you have reached your required tightness.

3. Once tightness is set, return the jam nut against the handle to hold the cable in place.

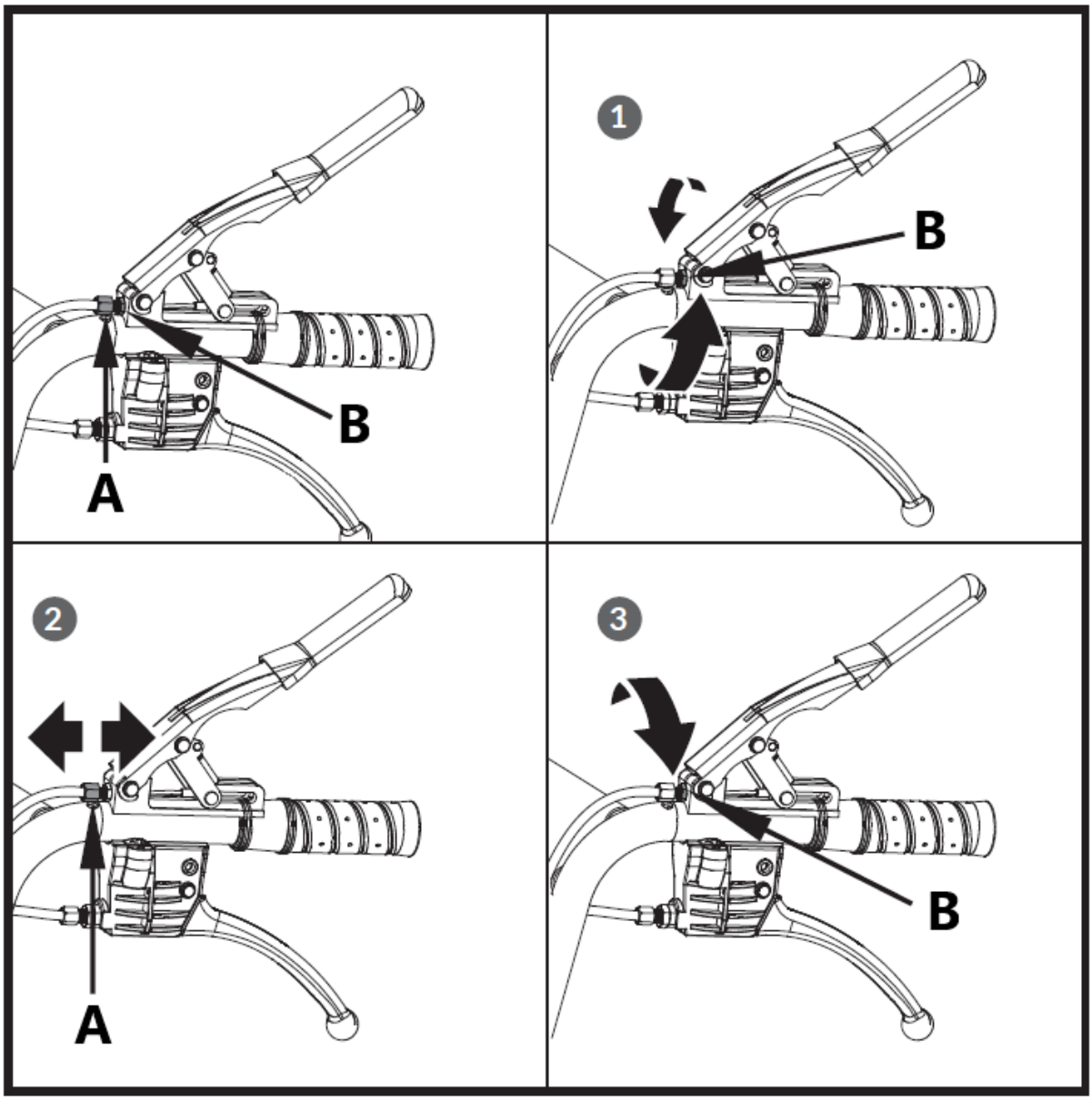

A – Adjustment nut
B – Jam nut

Adjusting Steering

If steering becomes difficult to engage, follow these steps to adjust the cable tension.

1. Loosen the jam nut by turning it counterclockwise with 10mm wrench.
2. Tighten or loosen the cable by turning the cable adjustment nut clockwise or counterclockwise with 10mm wrench until you have reached your required tightness.
3. Once tightness is set, return the jam nut against the handle to hold the cable in place.

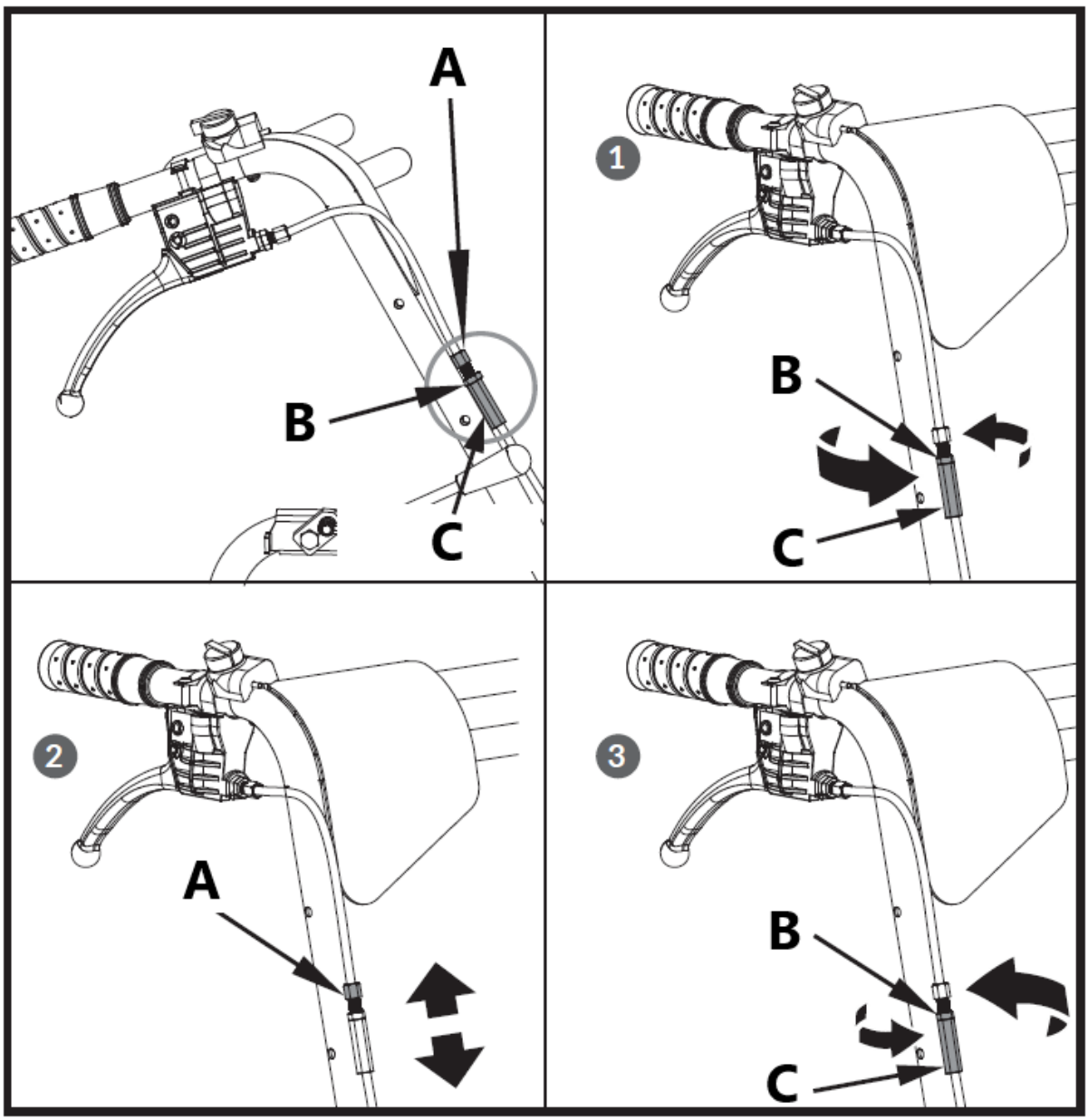

A – Adjustment Nut
B – Jam Nut
C – Lock Nut

If the above adjustment does not create enough cable tension, follow the steps below:

1. Loosen the jam nut by turning it counterclockwise with 12mm wrench.
2. Tighten or loosen the cable by turning the cable adjustment nut clockwise or counterclockwise with 10mm wrench until you have reached your required tightness.
3. Once tightness is set, return the jam nut against the handle to hold the cable in place.

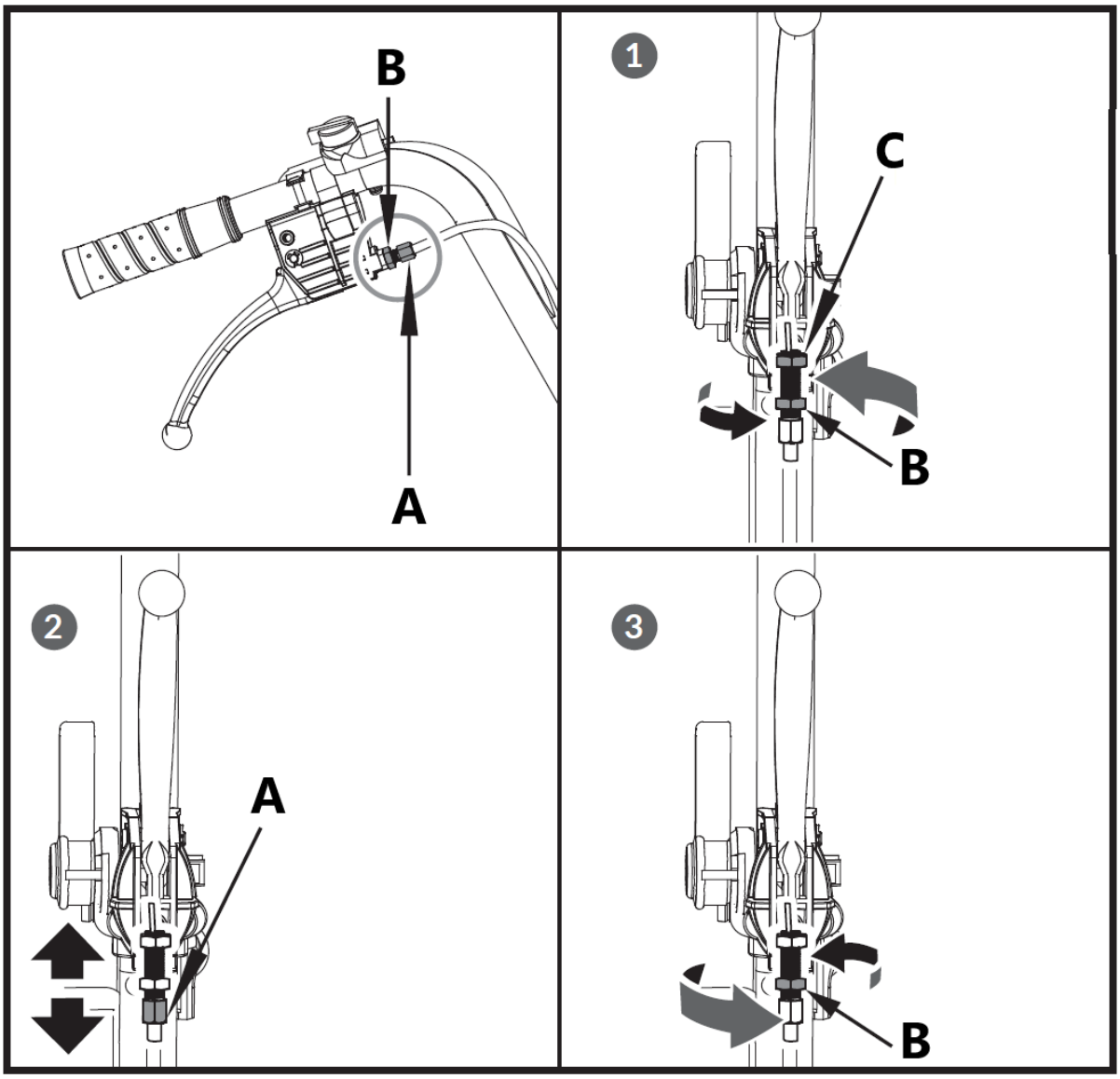
B
A
1
C
B
2
A
3
B

Replacing Drive Belt

Remove belt covers as shown and pull out the belt.

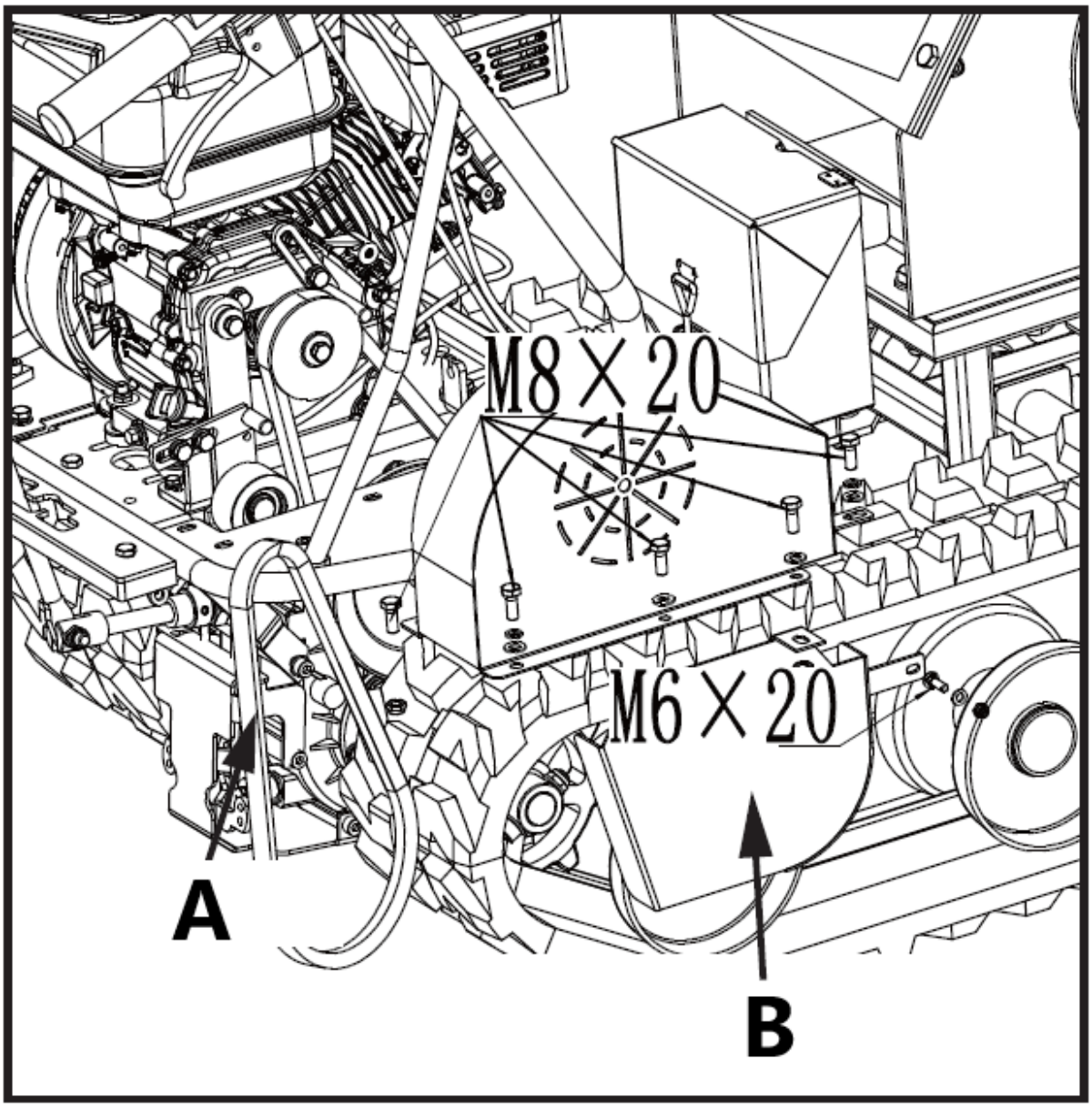

A – Drive belt
B – Belt cover for gearbox pulley

> ⚠ ***You may need to loosen the belt guide bracket and slide back before removing belt.***

Lubrication

General Lubrication

Lightly lubricate all moving parts of the machine at end of the season or every 25 operating hours.

Gearbox Lubrication

The gearbox is pre-lubricated and sealed at the factory. Unless there is evidence of leakage or service has been performed on the gearbox, no additional lubricate should be required until 50 hours use.

WARNING: EMERGENCY STOP

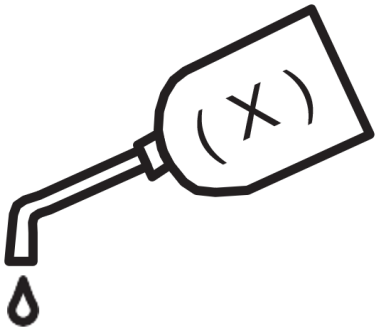

- After first 30 hours use, change all the gear oil. Capacity is 1.5L.
- For future use, check the oil level after every 30 hours of use. If you remove the oil level plug and no oil flows out, please add oil and then screw the oil level plug.
- Gear oil GL-5 or GL-6, SAE80W-90 is recommended. Do not use synthetic oil.

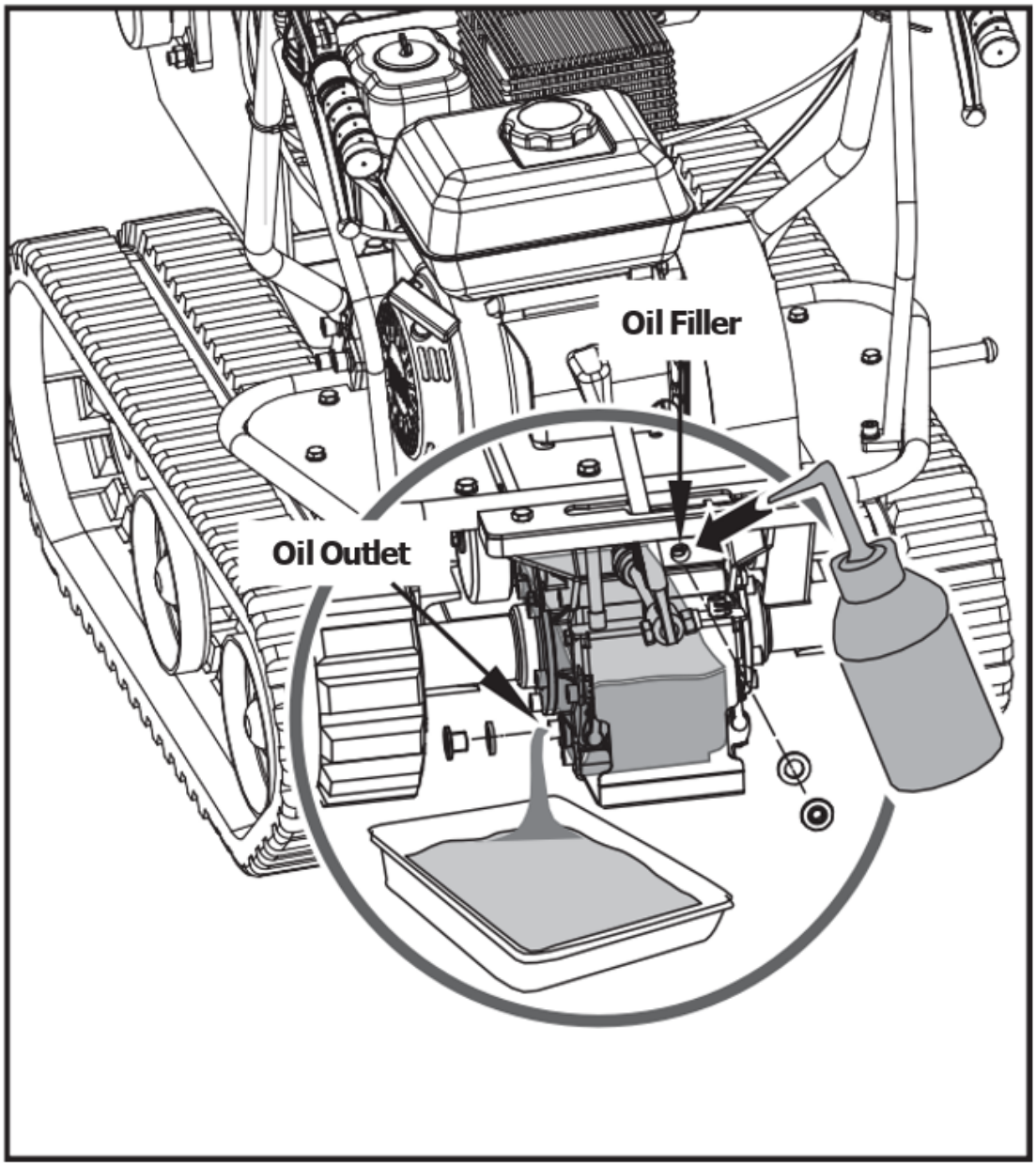

Oil Filler - Oil Filler

Oil Outlet - Oil Outlet

Tightening Tracks

With use, tracks tend to loosen. When operating with loose tracks, they tend to slip over the driving wheel causing it to jump its housing, thus damaging wear to the housing.

To check track tightness, proceed as follows.

1. Set the machine on a flat surface with compact ground, or on asphalt or pavement.

2. Lift the machine and set it on blocks or supports rated for the weight of the machine so that the tracks are approximately 4” off the ground.

3. Measure the track midline vs. the horizontal line. The reading must not be more than 10cm~15cm.

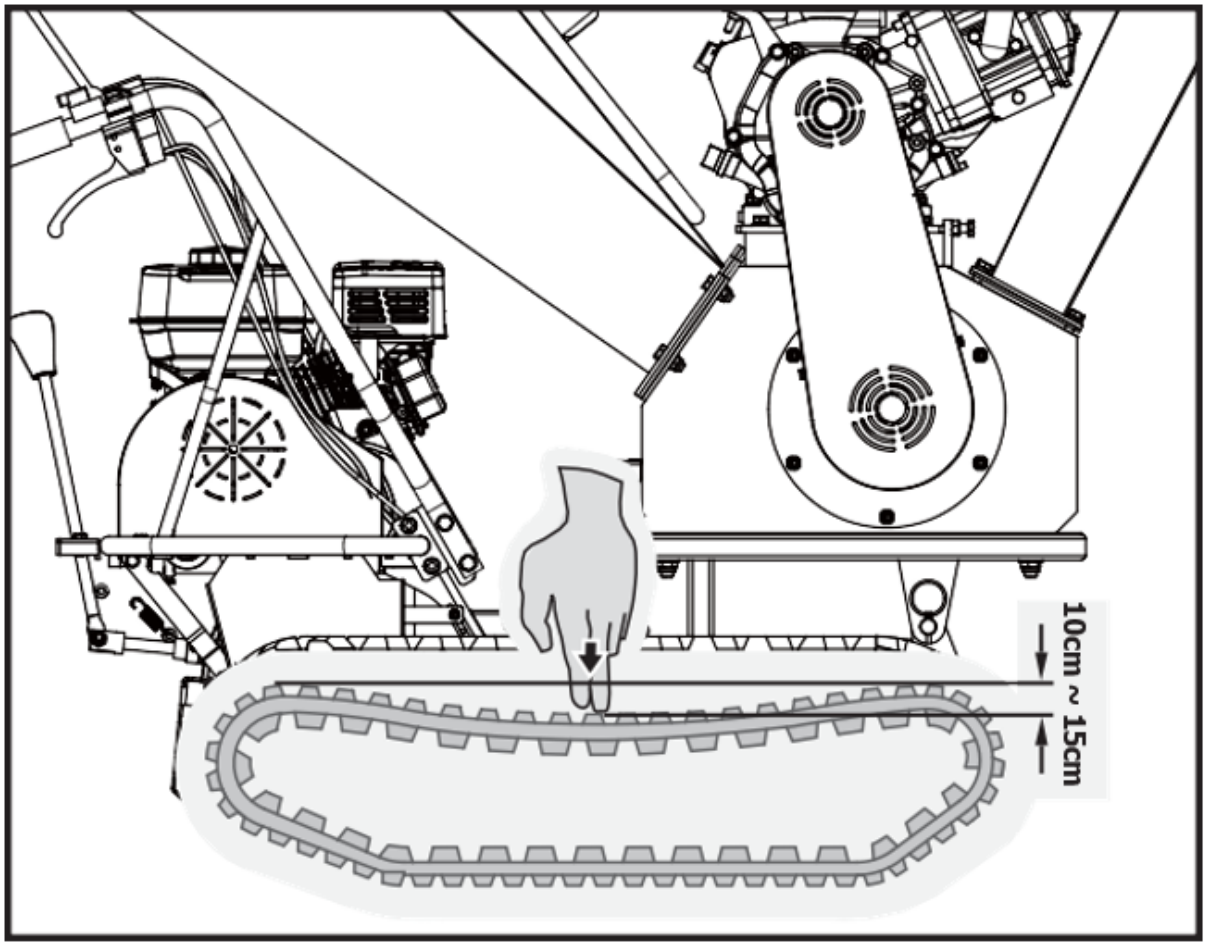

Replacing Tracks

Check the condition of the tracks periodically. If any track is cracked or frayed, it should be replaced as soon as convenient.

1. Remove the whole chipper.

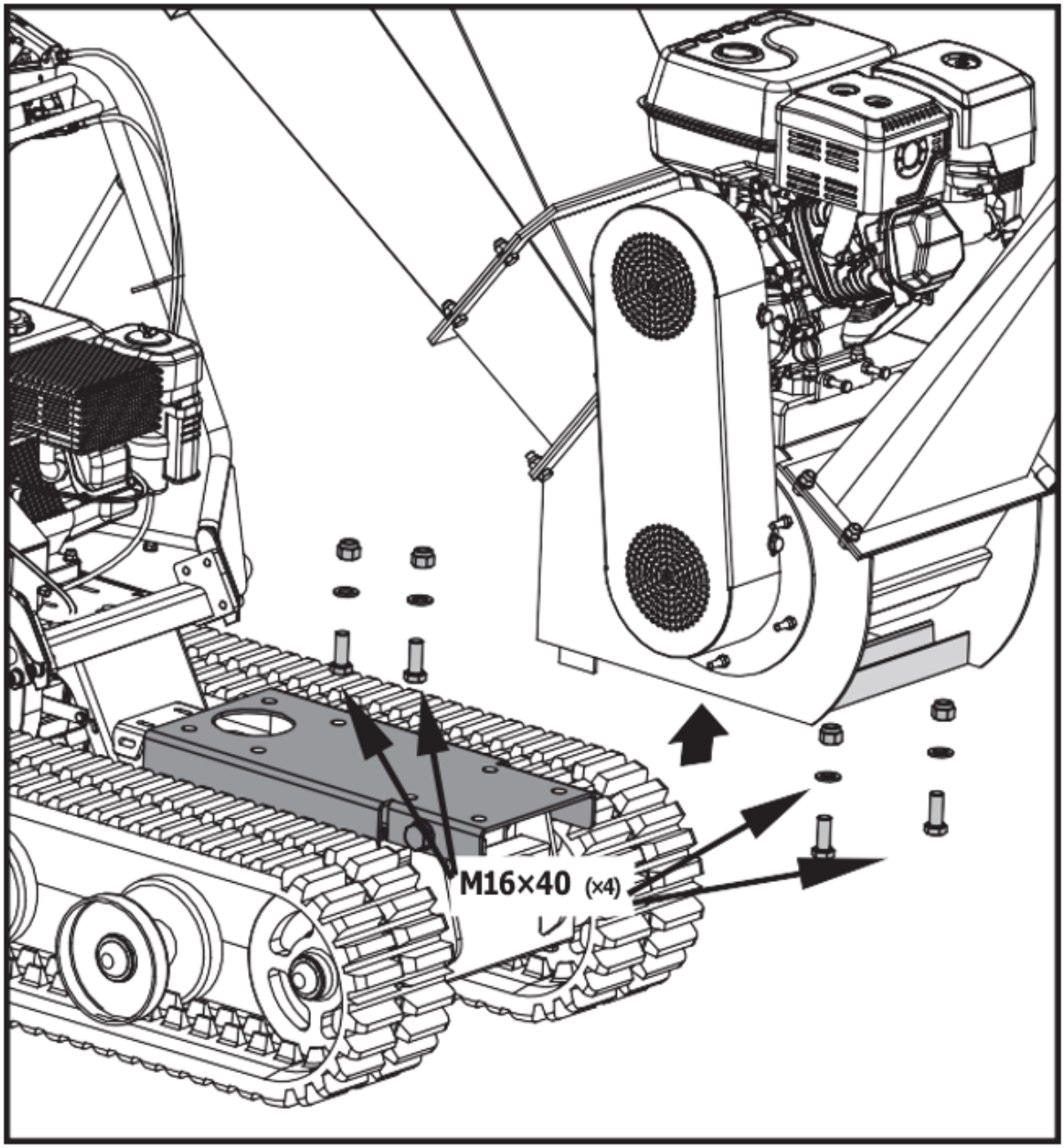

2. Remove the mounting seat.

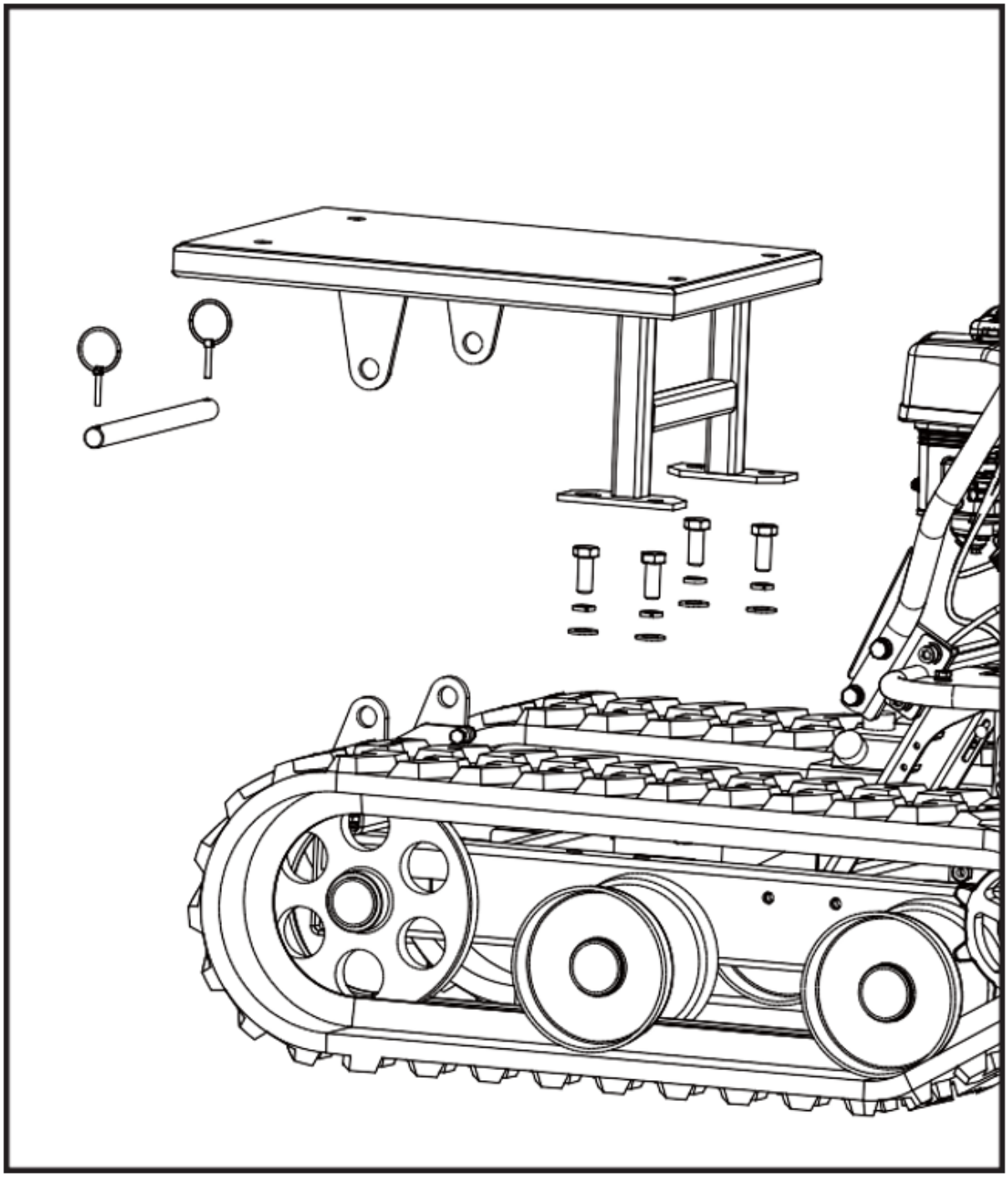

3. Loosen the adjusting bolts and pull the steering wheel axle toward the engine, then track will be loosen.

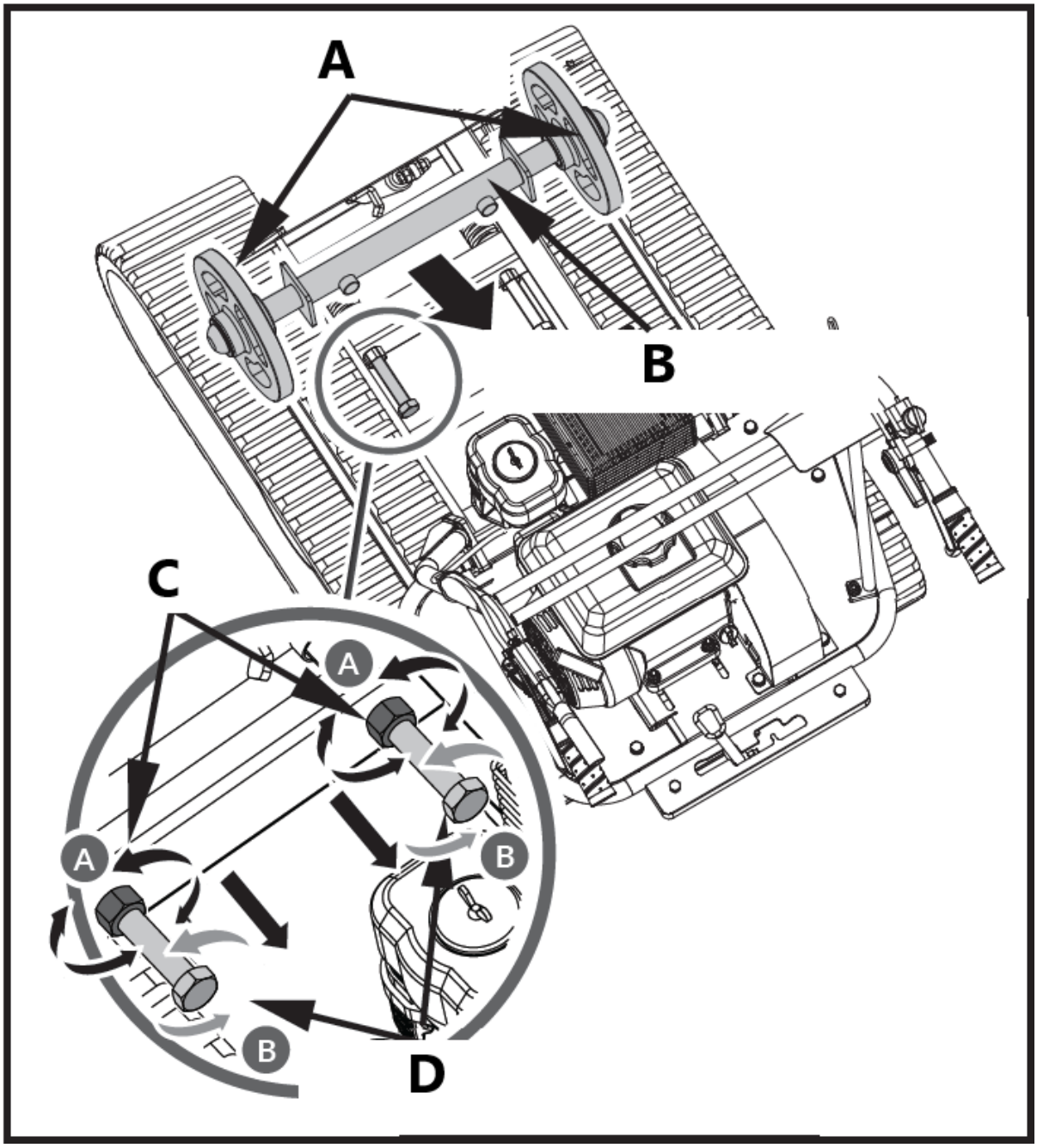

A – Steering Wheel
B – Steering Wheel Axle
C – Jam Nut
D – Adjustment Bolt

4. Pull out the whole track.

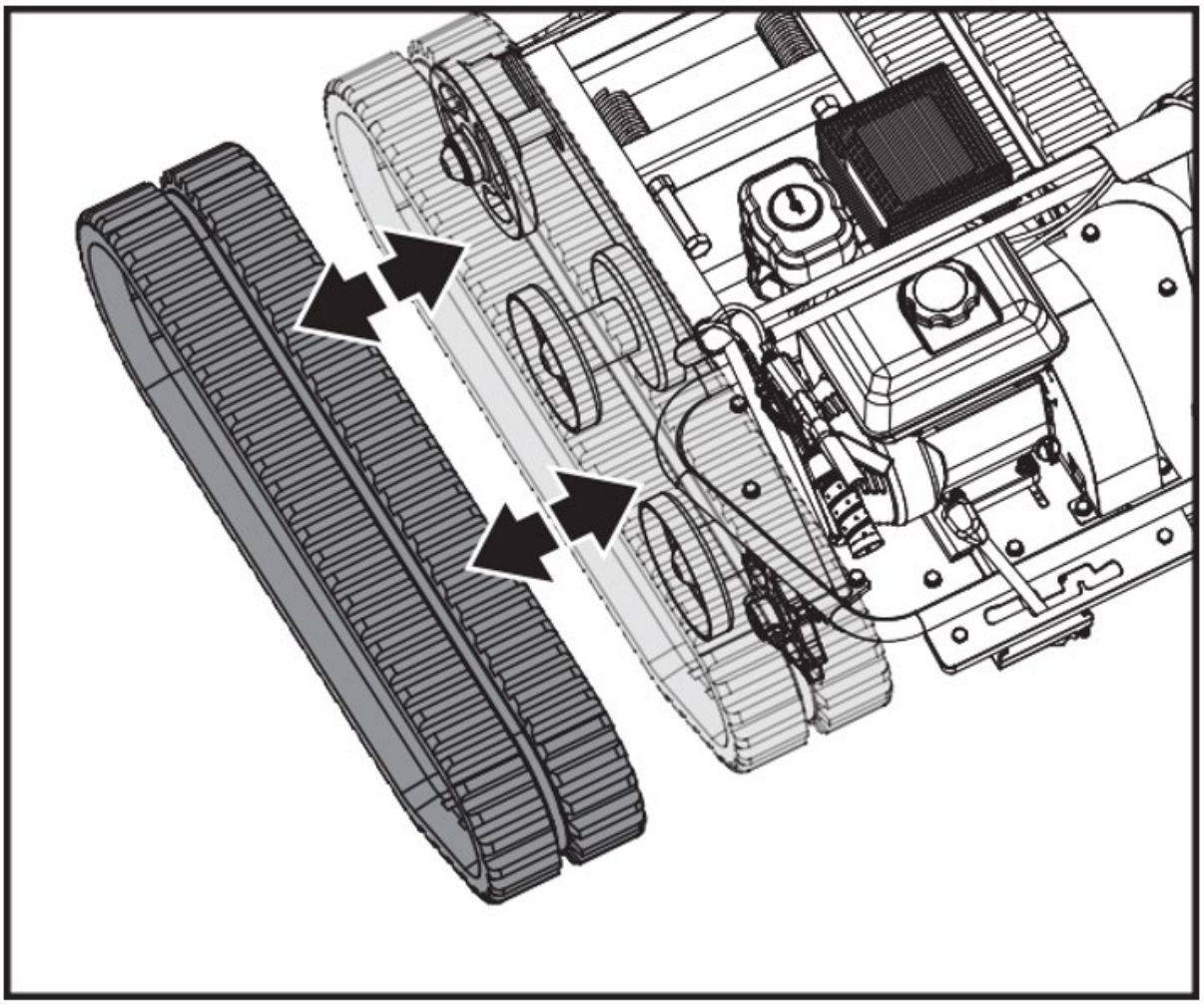

Oil Filler - Oil Filler

Oil Outlet - Oil Outlet

> ***When removing or installing the tracks, be careful not to get your fingers caught between the track and pulley.***

5. After replacing the track, reassemble the machine in reverse order

Engine Maintenance

Refer to the Engine Manual included in your unit for the information on engine maintenance. Your engine manual provides detailed information and a maintenance schedule for performing the tasks.

Wood Chipper Maintenance

Maintaining your chipper will ensure long life to the machine and its components.

Preventive Maintenance

1. Turn off the engine. The engine must be cool.

2. Keep the engine's throttle lever in its SLOW position and remove the spark plug wire from the spark plug and secure.

3. Inspect the general condition of the chipper. Check for loose screws, misalignment or binding of moving parts, cracked or broken parts, and any other condition that may affect its safe operation.

4. Remove all debris from the chipper with a soft brush, vacuum, or compressed air. Then use a premium quality lightweight machine oil to lubricate all moving parts.

5. Replace the spark plug wire.



Never use a pressure washer to clean your chipper. Water can penetrate tight areas of the unit and cause damage to spindles, pulleys, bearings, or the engine.



Shut down the engine, wait for all moving parts to come to a complete stop, remove the spark plug wire, and then wait five minutes before performing maintenance on the chipper.

Regular Maintenance Checklist

The service intervals shown are the maximum under normal operating conditions. Increase frequencies under extremely dirty or dusty conditions.

Procedure	Before each use	After First 15 Minutes	Every 25 Hours	Every 100 Hours
Check engine oil level	▲	▲		
Check general equipment condition	▲	▲		
Check blades	▲	▲		
Check belts	▲	▲		
Check emergency stop switch			▲	
Check tire pressure			▲	
Clean engine exterior and cooling			▲	
Change Engine Oil			▲	
Replace air filter			▲	
Replace spark plug				▲

There are two bearings, one outside and the other inside the housing. The bearings are greased when they are new, but it is recommended to grease them after a couple hours of use. One or two pumps is sufficient. Be careful not to over grease. Over lubrication can damage the bearings.

Grease the Outside Bearing

1. Open the plastic oil plug.
2. Grease the outside bearing through the filling hole.
3. Close the plastic oil plug.

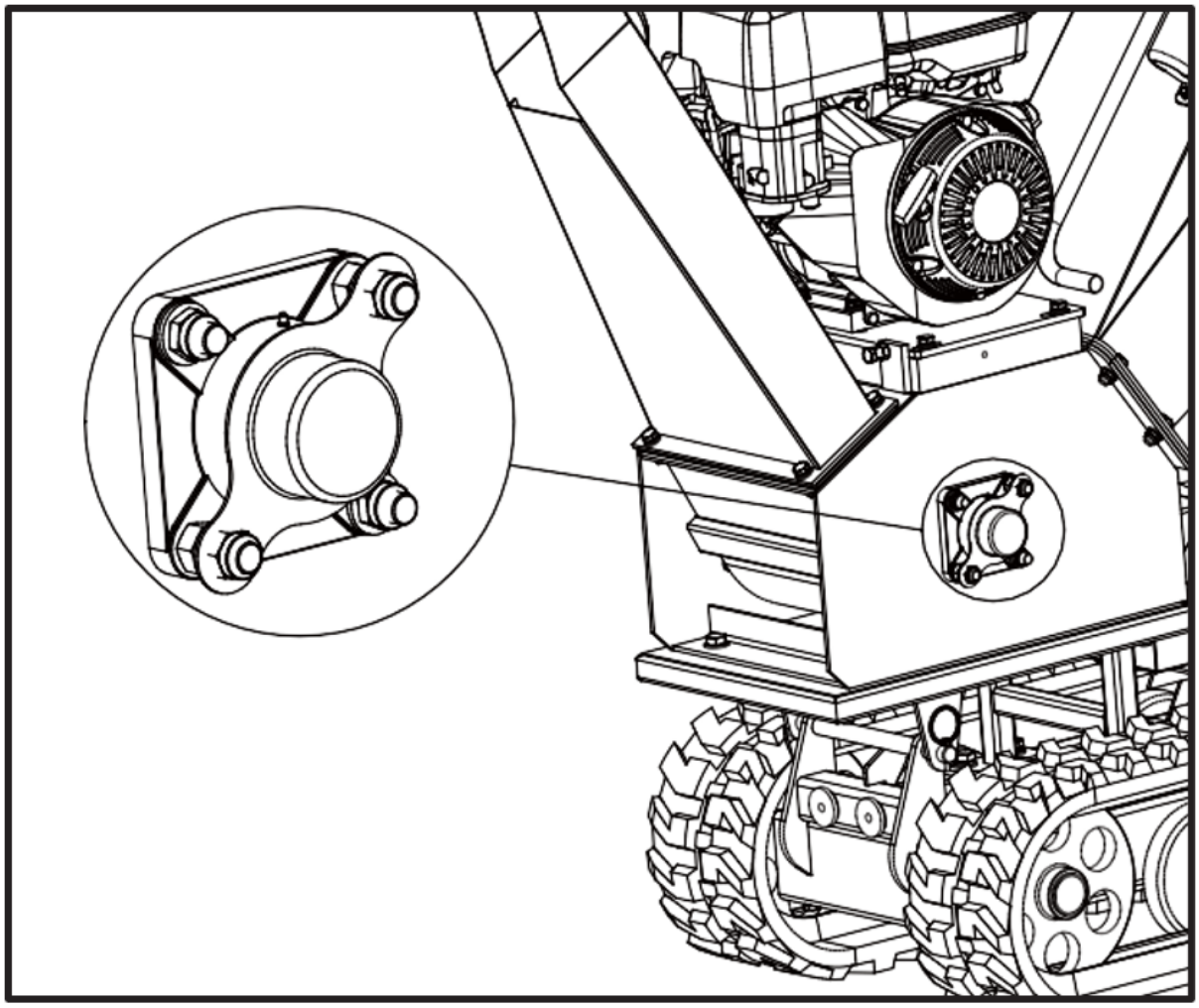

Grease the Inside Bearing

1. Unscrew the four M6x2 bolts, open the belt cover.

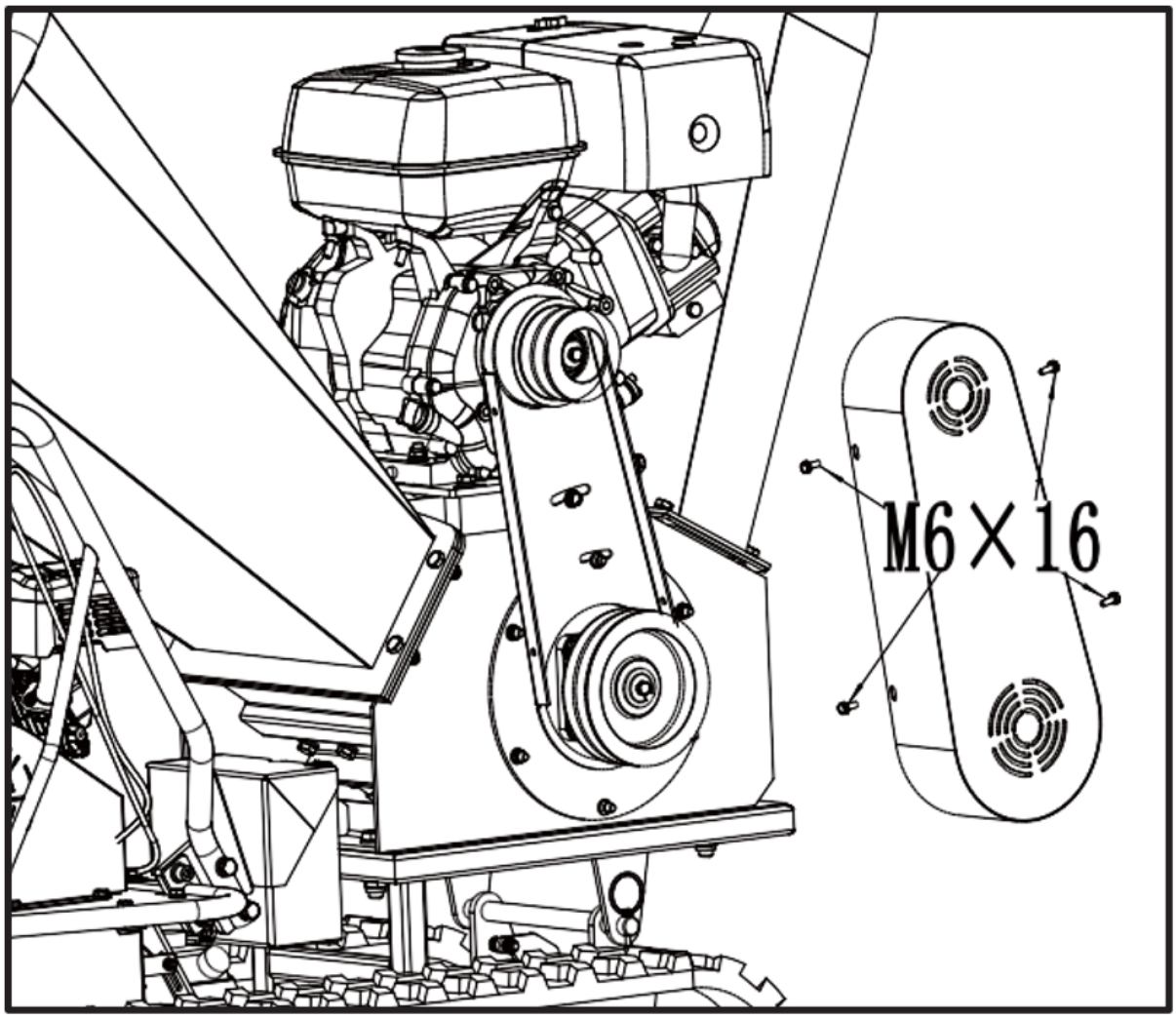

2. Grease the inside bearing.

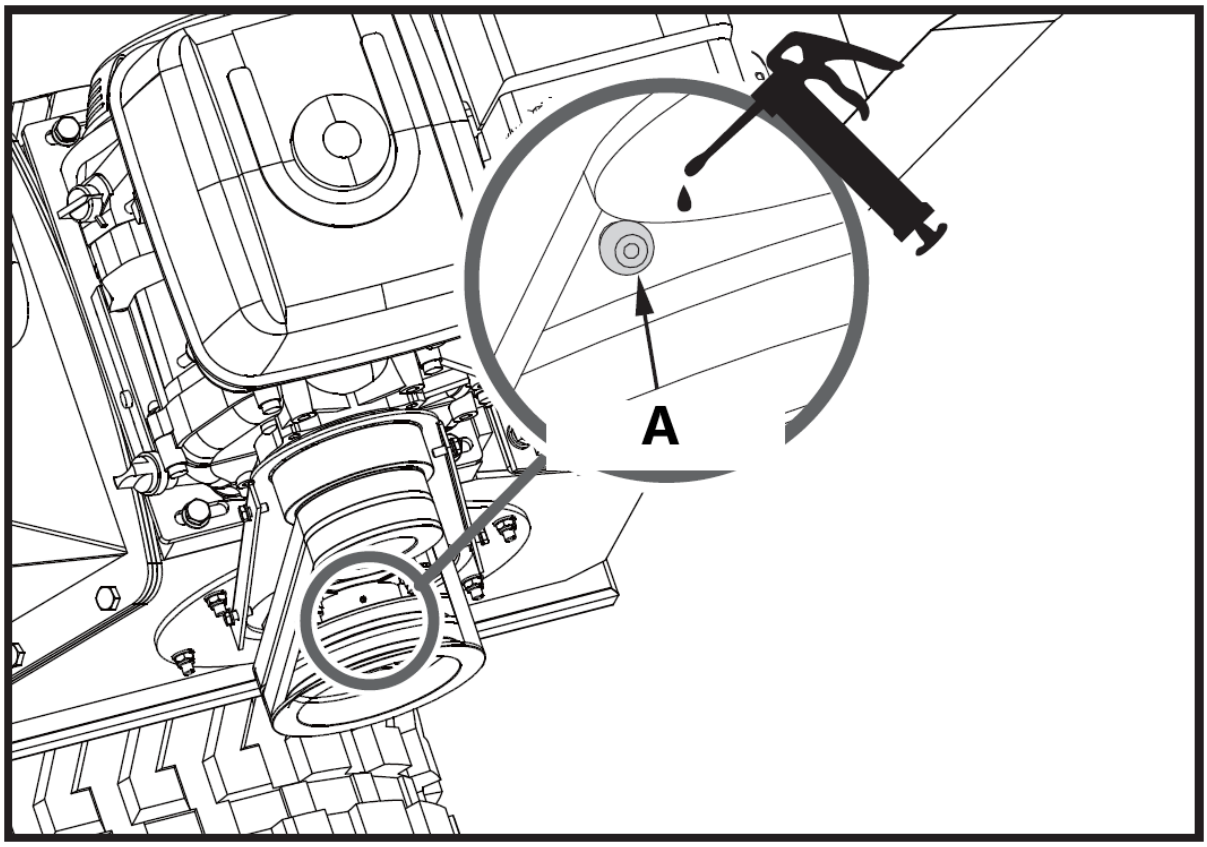

A – Inside Bearing

If the machine's cutting disk strikes a foreign object, or if the machine begins to make an unusual noise or vibrates excessively, immediately shut off the engine. Allow the cutting disk to come to a complete stop. Switch the engine to "off" to avoid any accidental start. Then perform the following steps:

- Inspect for damage.
- Repair or replace damaged parts.
- Check for any loose parts and tighten to ensure continued safe operation.
- If the cutting disc gets stuck by branches, open the bearing cover, then turn the disc shaft using wrench in order to rotate the disc.

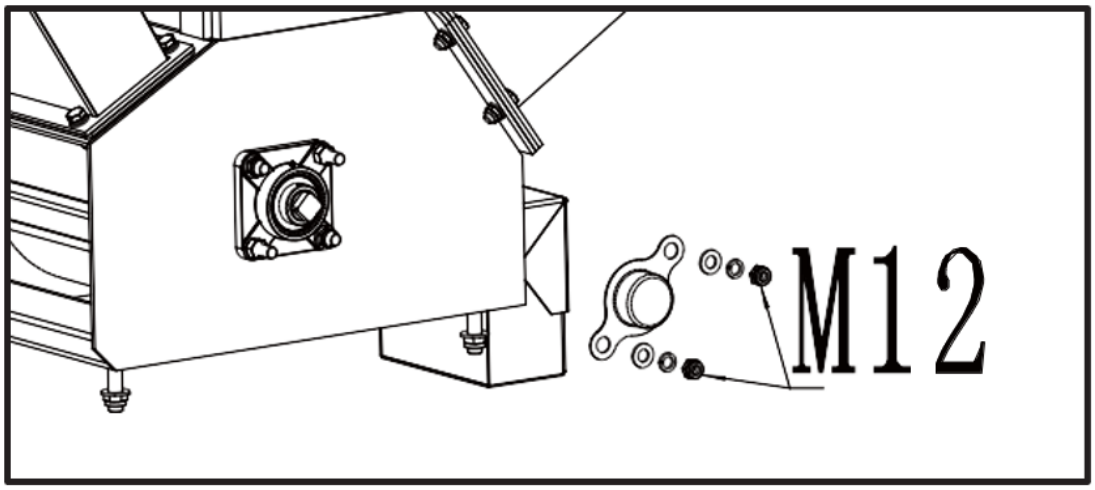

Knife And Wear Plate Inspection

Routine inspection of the knives for sharpness and wear plate for a sharp edge will ensure that your chipper shredder is operating at full efficiency. Using dull knives or a rounded wear plate will decrease performance and cause excessive vibration that will damage the machine and make chipping difficult for the operator.

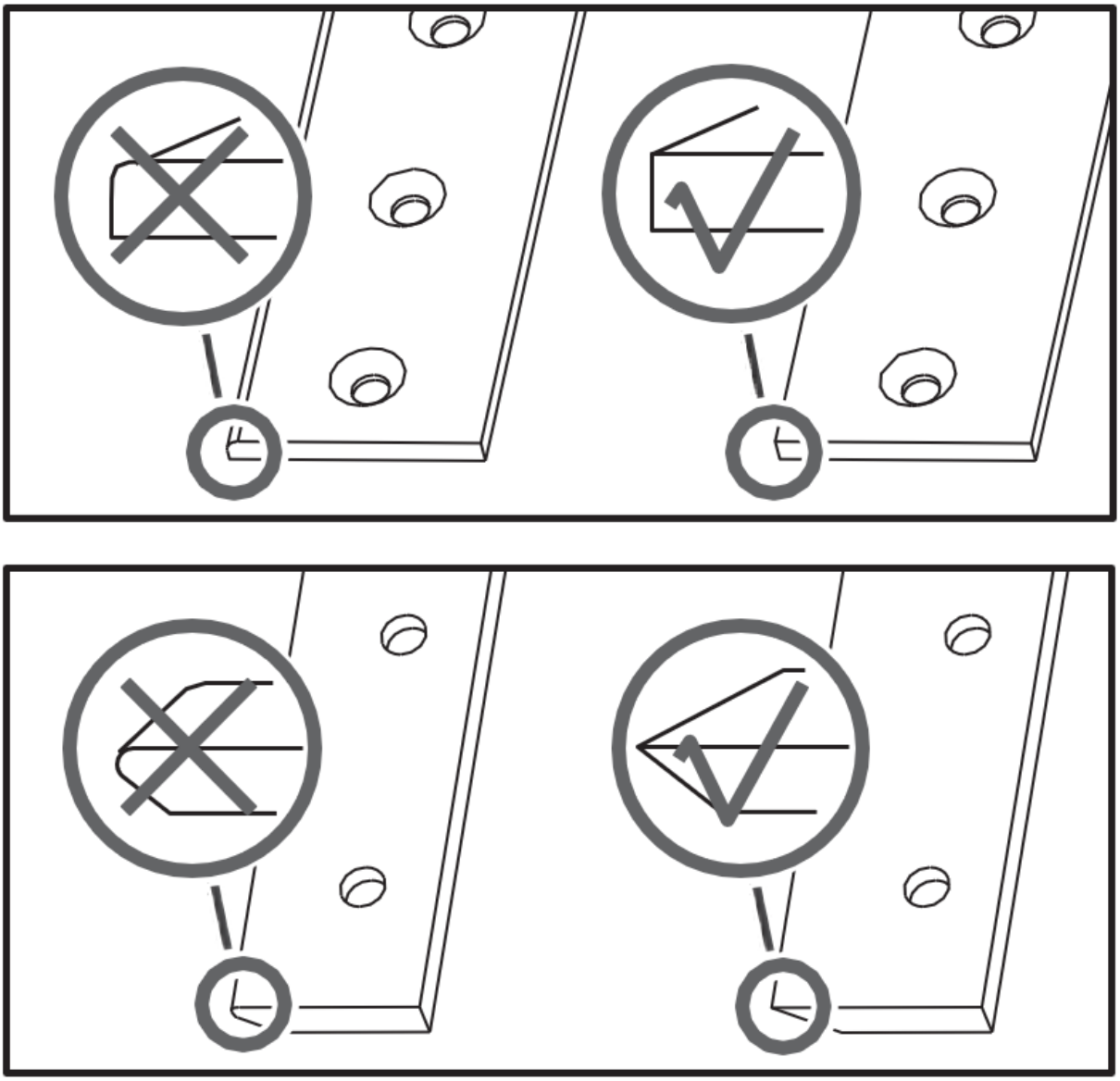

Knife Removal and Replacement

This chipper shredder is equipped with two chipper knives mounted on the cutting disk. When the knives get dull or show visible nicks, the machine will lose its self- feeding action and the material has to be pushed in. Often it comes out in long strips. The knife is case- hardened and reversible. Normally the edges will last for a long time. When the edge is rounded off, it can be reversed. When both edges are worn, the knifes should be replaced. Replace the knifes by following steps.

1. Remove the two M8 nuts, then open the feed hopper.
2. Remove the bolts that fix the blade.

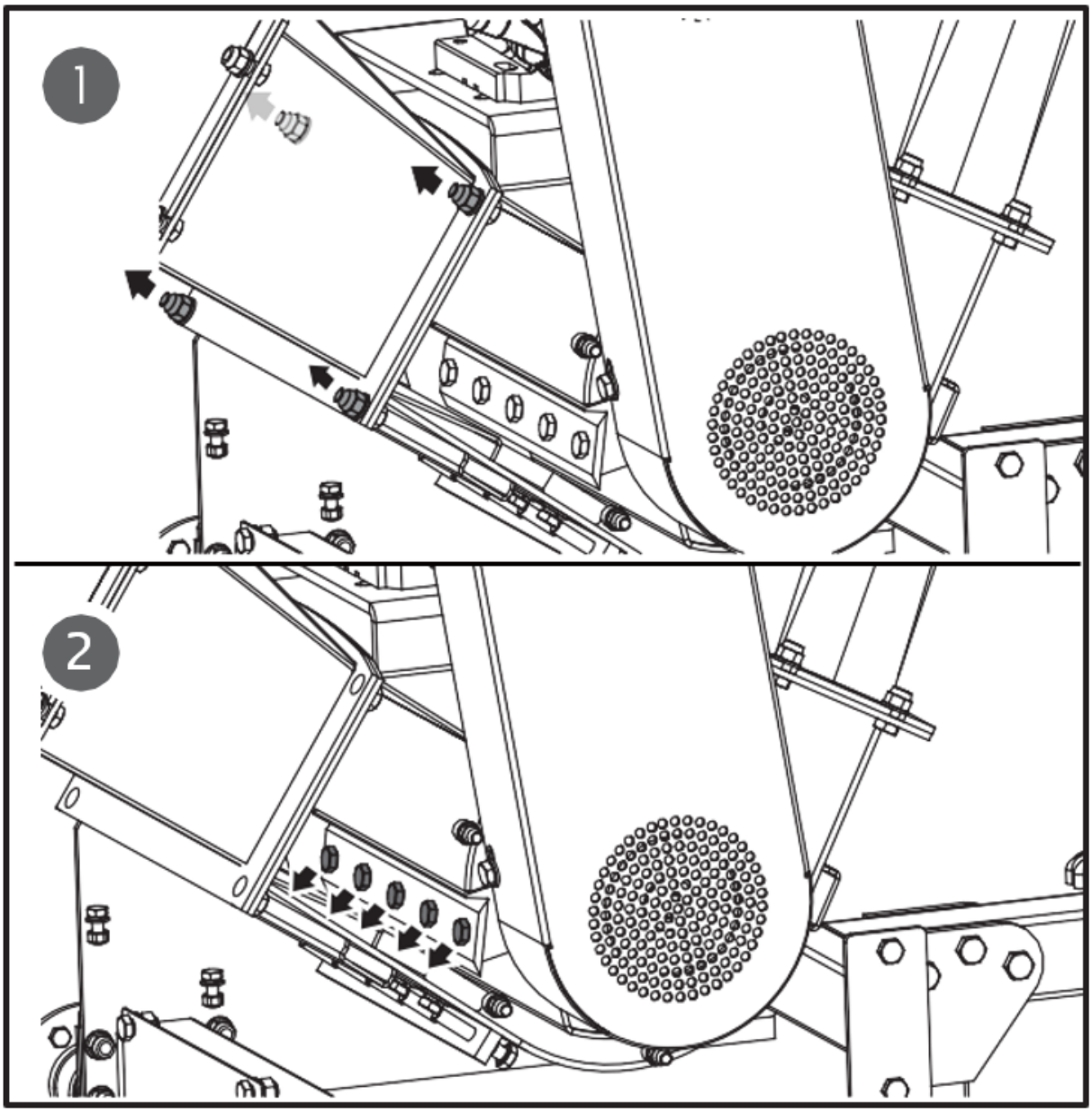

⚠ ***Be careful and wear gloves when working near the knives.***

3. Remove the dull or damaged knives and visually inspect the cutting disk slot and knives mounting area. Make sure they are clean and that there placement knives will be able to mount flush against the cutting disk. Remount new or sharpened knives with the knife edges facing up.

⚠ ***If the cutting disk surface is not cleaned properly and the knives are not mounted flush on the cutting disk, the knives could crack when the hardware is tightened.***

Wear Plate Removal and Replacement

The wear plate is case-hardened and reversible. Normally the edges will last for a long time. When the edge is rounded off, it can be reversed. The wear plate cannot be resharpened; it will lose its

hard edge due to being case-hardened. When both edges are worn, the wear plate should be replaced.

1. Remove the feed hopper.

2. Remove the locknuts and bolts that attach the wear plate to the chipper assembly and then remove the wear plate.

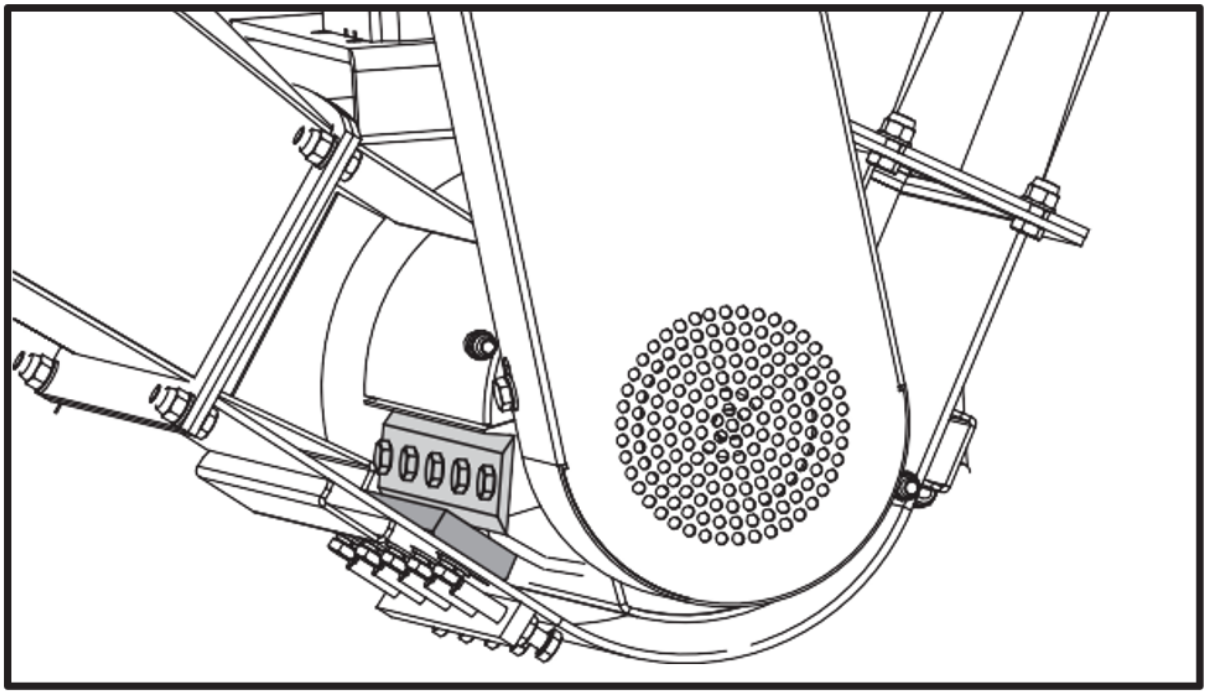

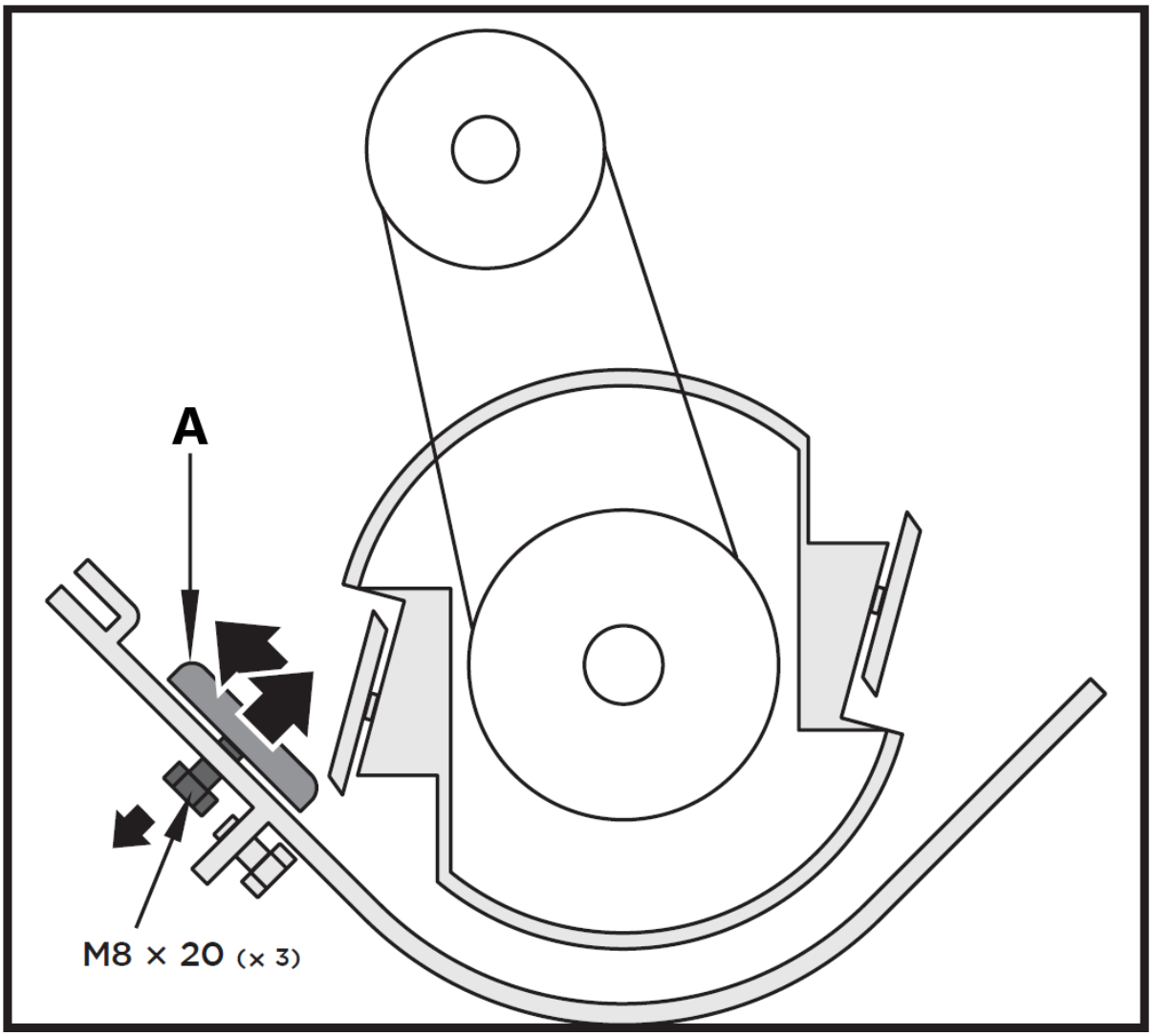

A - Wear Plate

3. Install the new wear plate and secure with the bolts and locknuts.

The gap between the knife and wear plate must be adjusted whenever the wear plate is removed.

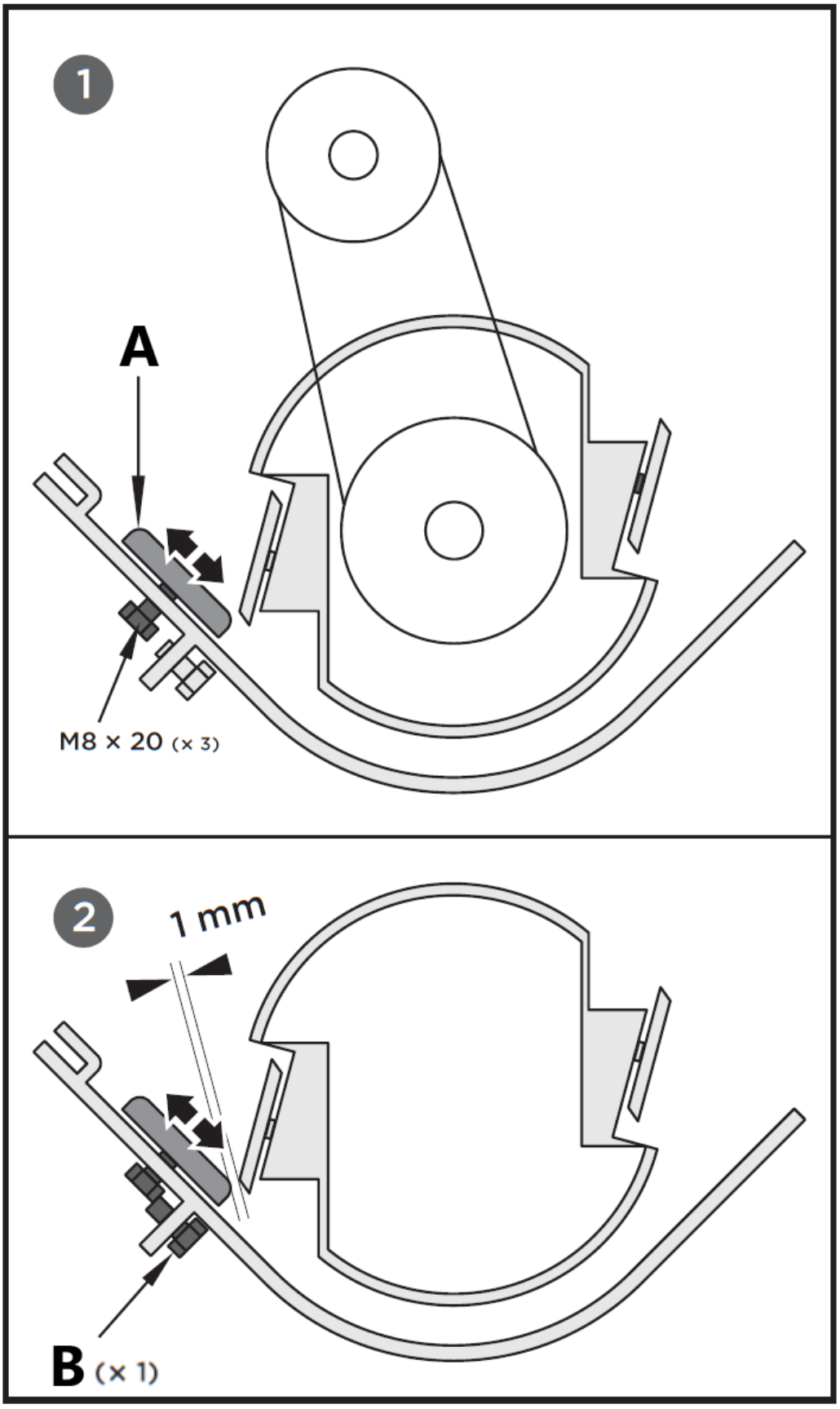

A – Wear plate
B – Adjustment bolt (x1)

The wear plate can be adjusted through the mounting slots. Loosen the bolts that fix the wear plate and move the wear plate in the long holes, then fix the bolts when reach the right clearance.

Fasten the bolts of wear plate.

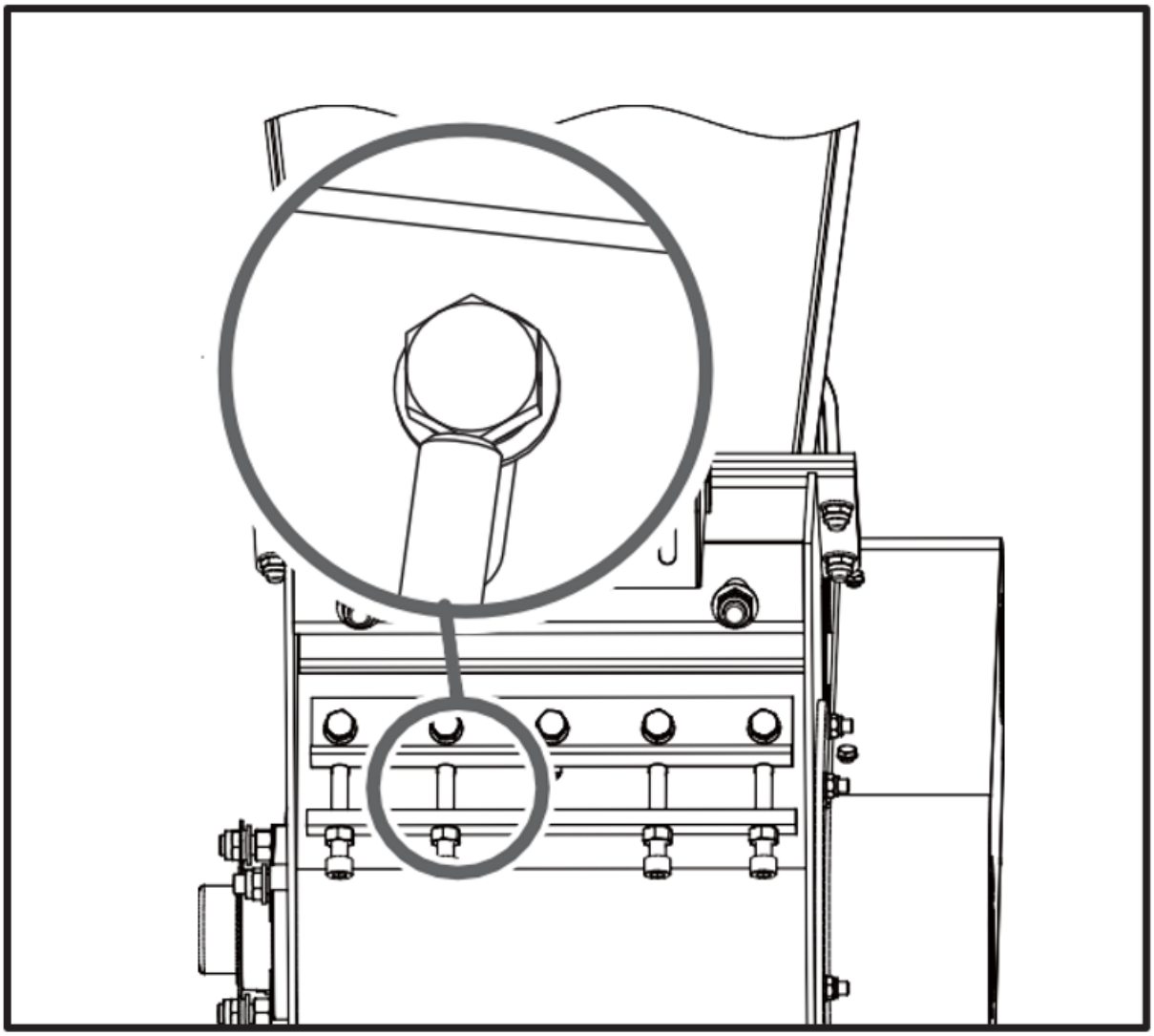

If the wear plate is not set correctly, excessive vibration will occur when chipping and the knife will seem to be dull. If there is not enough clearance, the knife edges may touch the wear plate through deflection when cutting heavy branches and damage the sharp edge. Too much clearance will allow small twigs and fibrous materials to be dragged through without being cut.

After the maintenance or adjustment have been made, rotate the cutting disk with a stick and watch and listen carefully for unusual noises, clicking or vibration. If you detect any of these, inspect the machine for damage or loose parts and repair, replace, or tighten before starting the machine.

V-Belt Check

1. Unscrew the four M8x20 bolts, open the belt cover.

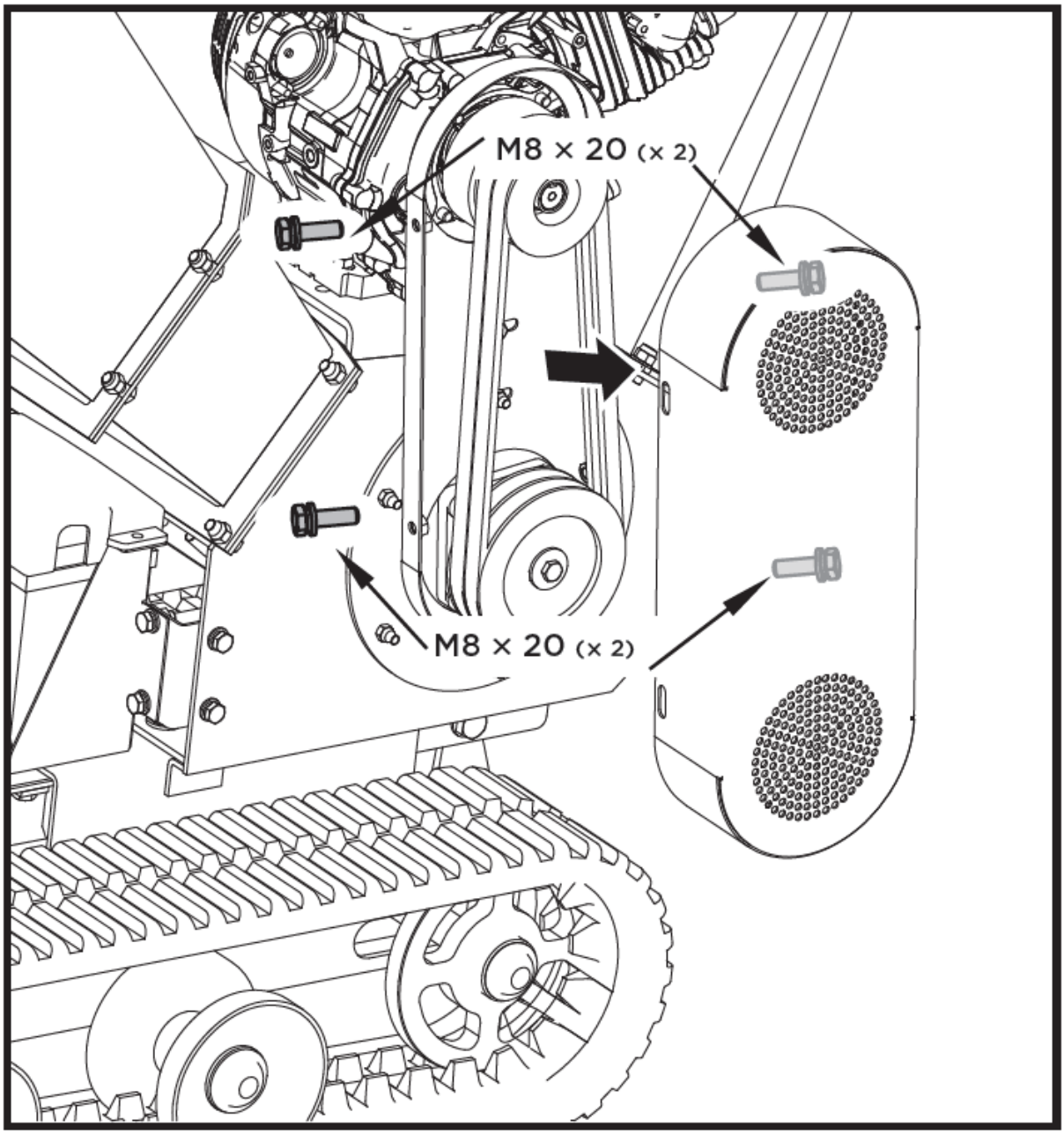

When adjusting the belt(s), make sure the engine pulley is in alignment with the cutting disk pulley.

2. Check the condition of the V-belts. If any V-belt is cracked, frayed, or glazed, it should be replaced.

3. Check the V-belt tension by squeezing them in the center. The normal indention on each side should be approximately 3/8 inch with moderate pressure from your thumb or finger.

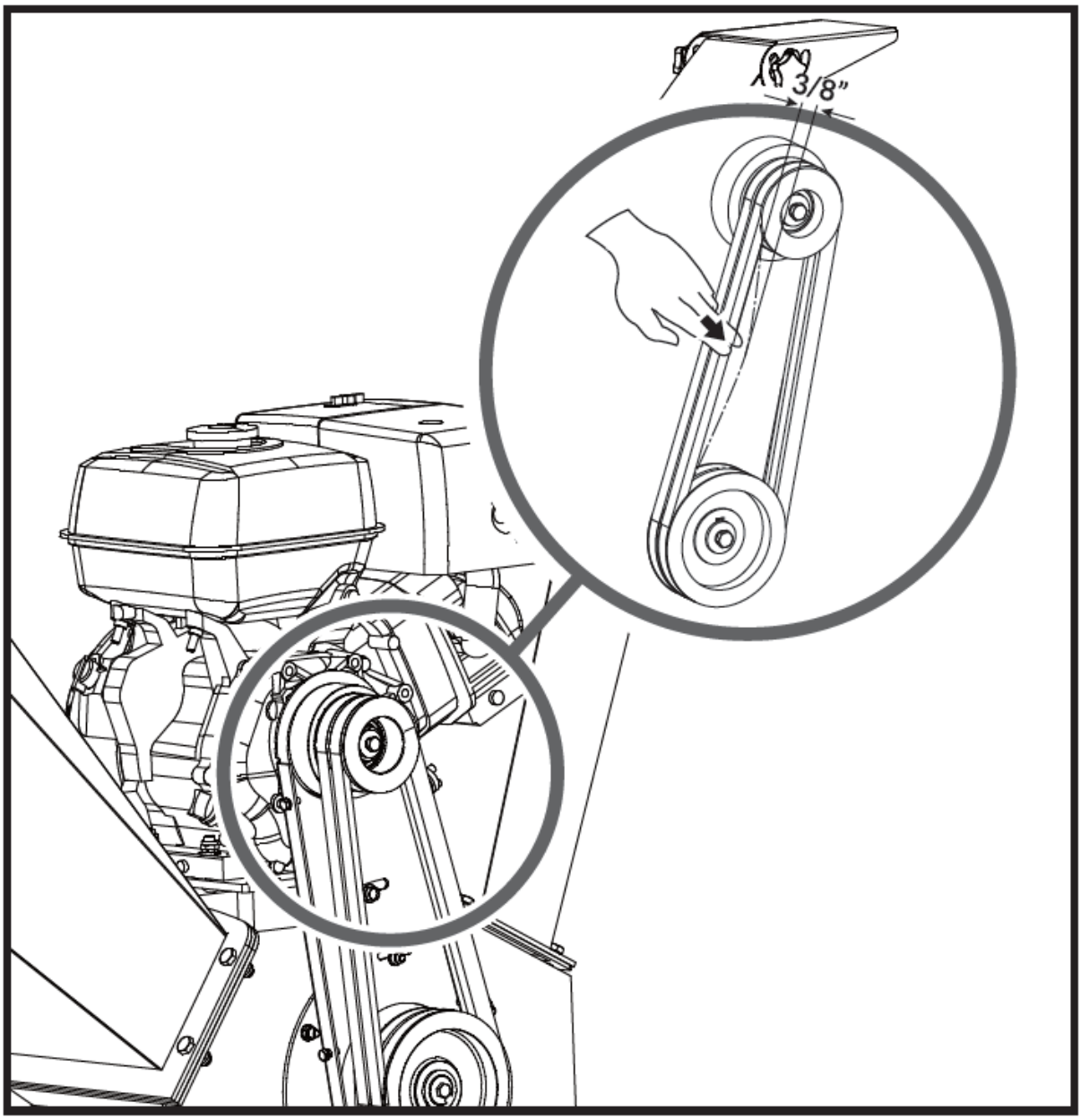

V-Belt Tensioning

Proper belt tension is critical to good performance. Proper adjustment will assure long belt life. Too much or too little belt tension will cause premature belt failure.

1. Turn off the engine. The engine must be cool.

2. Remove the belt cover.

3. Loosen the four bolts that fix the engine. Loosen the two limit bolts in the front of engine base. Then move the engine to the belt loosen direction or belt tighten direction. Then move the engine to the belt loosen direction or belt tighten direction.

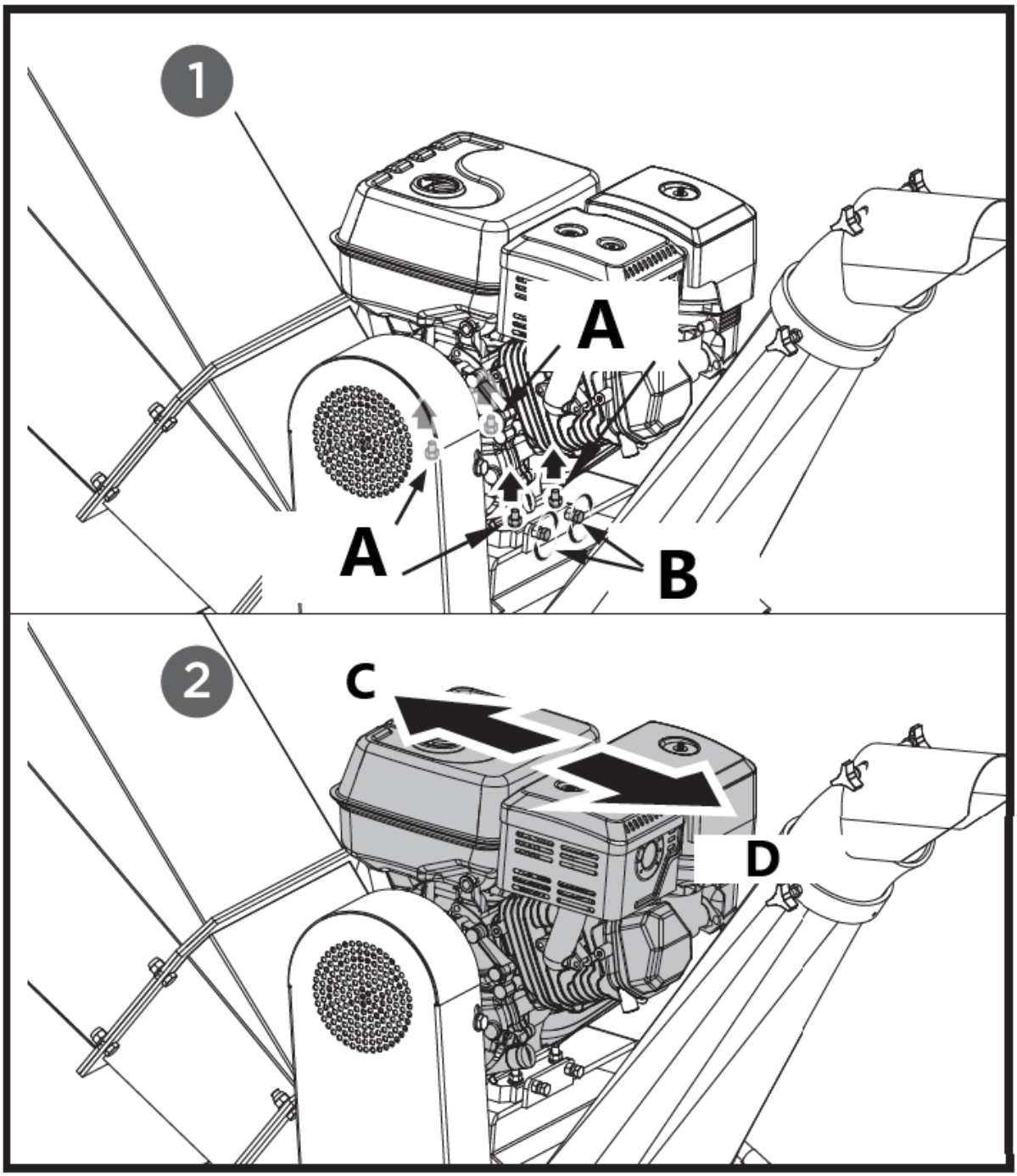

A – Adjustment Bolts
B – Limit Bolts
C – tight
D - loose

4. When the V-belt tension is correct, tighten the four adjustment bolts and two limit bolts. If the V-belt tension is too tight, loosen it in the reverse direction by moving the two M12 adjustment nuts upward and adjusting the sleeve between them.

5. Check the V-belt tension by squeezing them in the center. The normal indention on each side should be approximately 3/8 inch with moderate pressure from your thumb or finger.

V-Belt Replacement

Both V-belts should be replaced at the same time because they will wear evenly through normal use.

1. Unscrew the four M8x20 bolts, open the belt cover.

2. Loosen the engine, then move the engine to the belt loosen direction.

3. Remove the damaged belt and assemble the new one.

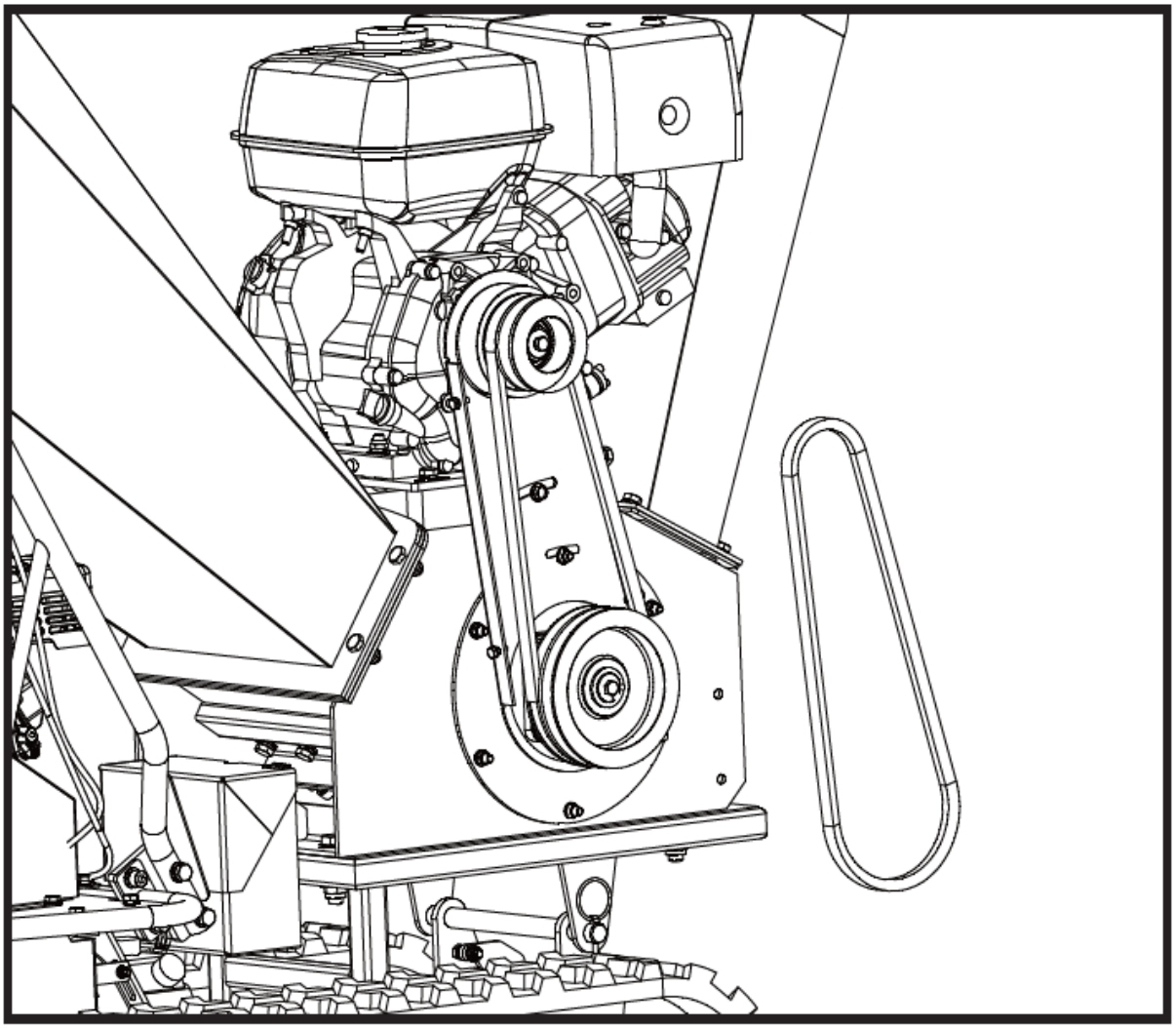

4. Check the V-belt tension by squeezing them in the center. The normal indention on each side should be approximately 3/8 inch with moderate pressure from your thumb or finger.

5. After belt tension adjustment, fasten the engine.

When removing or installing the drive belt(s), be careful to not get your fingers caught between the belt and pulley.

Lubrication

Grease bearings every 40 hours of working. Being careful not to overgrease. There are two bearings, one outside and one inside of the housing.

Use portable tool lithium #0 grease such as Lubricant 6300AA, Lubricant GR-132, or Multifak, e.g. EP-O.

Engine Oil / Fuel

Refer to the engine manual packed separately with your unit for information on how to check or add oil/fuel and for recommendations.

Engine Maintenance

Refer to the engine manual packed separately with your unit for detailed information and a maintenance schedule.

Storage

If your chipper will not be used for more than 30 days, follow the steps below to prepare your unit for storage:

1. Drain the fuel tank completely. Stale fuel has high gum content and can clog the carburetor and restrict fuel flow.

2. Start the engine and allow it to run until it stops. This ensures no fuel is left in the carburetor and helps prevent deposits from forming inside, which can damage the engine.

3. Drain the oil from the engine while it is still warm. Refill with fresh oil of the grade recommended in the engine manual.

4. Allow the engine to cool. Remove the spark plug and put 60 ml of SAE-30 high-quality engine oil into the cylinder. Pull the starter rope slowly to distribute the oil. Replace the spark plug.



Remove the spark plug and drain all oil from the cylinder before attempting to start the unit after storage.

5. Use clean cloths to clean off the outside of the chipper and to keep the air vents free from obstructions.



Do not use strong detergents or petroleum based cleaners when cleaning plastic parts. Chemicals can damage plastics.

6. Store your chipper in an upright position in a clean, dry building with good ventilation.



Do not store your chipper with fuel in a non-ventilated area where fuel fumes could reach flames, sparks, pilot lights or any ignition sources. Use only approved fuel containers.

Trouble shooting

Problem	Cause	Remedy
Engine fails to start	1. Spark plug wire is disconnected 2. Out of fuel or stale fuel 3. Engine and/or Fuel valve is not in ON position 4. Choke lever is not in CLOSE position 5. Blocked fuel line 6. Fouled spark plug 7. Engine flooding 8. Belt tension lever is engaged	1. Attach spark plug wire securely to spark plug 2. Fill with clean, fresh gasoline 3. Engine and Fuel valve must be in ON position 4. Choke level must be in CLOSE position for a cold start 5. Clean fuel line 6. Clean, adjust gap, or replace 7. Wait a few minutes to restart, but do not prime 8. Disengage the belt tension lever
Engine runs erratically	1. Spark plug wire is loose 2. Unit running with Choke lever in CLOSE position 3. Blocked fuel line or stale fuel 4. Vent plugged 5. Water or dirt in fuel system 6. Dirty air cleaner 7. Improper carburetor adjustment	1. Connect and tighten spark plug wire 2. Move choke lever to OPEN position 3. Clean fuel line. Fill tank with clean, fresh gasoline 4. Clear vent 5. Drain fuel tank. Refill with fresh fuel 6. Clean or replace air cleaner 7. Refer to engine manual
Engine overheats	1. Engine oil level low 2. Dirty air cleaner 3. Air flow restricted 4. Carburetor not adjusted properly	1. Fill crankcase with proper oil 2. Clean air cleaner 3. Remove housing and clean 4. Refer to engine manual
Chipping action seems too slow, cutting disk stalls, or no material is discharged when engine is running	1. Engine speed is too slow causing belt to slip 2. Drive Belt is loose or damaged 3. Knives are dull or damaged 4. Cutting disk is jammed by debris from the feed hopper and discharge chute 5. Discharge chute is clogged	1. Run the engine at full throttle 2. Tighten or replace drive belt 3. Sharpen or replace knives 4. Remove any built-up debris and turn cutting disk with a wooden stick to be sure it turns freely 5. Clean out debris
The belt frays or rolls over the pulley	1. Rotor drive pulley groove may be nicked 2. Drive belts may be stretched 3. Pulleys may be misaligned	1. Check drive belts for wear and hard spots. File off any nicks on the pulley 2. Replace drive belts 3. Adjust pulleys
When chipping, branch seems to vibrate and move about excessively with unusual noise	1. Knives are dull or damaged 2. Knives are not properly seated on the cutting disk 3. The gap between the knives and wear plate is too large 4. Rotor is overloaded with material	1. Sharpen or replace knives 2. Loosen the knife mounting screws, reset the knives and tighten the screws 3. Adjust the gap 4. Allow unit to clear itself before adding more material to the hopper
Chipper Knives are hitting the wear plate	The gap between the knives and wear plate is set incorrectly	Adjust the gap
The machine's wheels track left or right while being towed	Low tire pressure	Add air to tires

Parts schedule

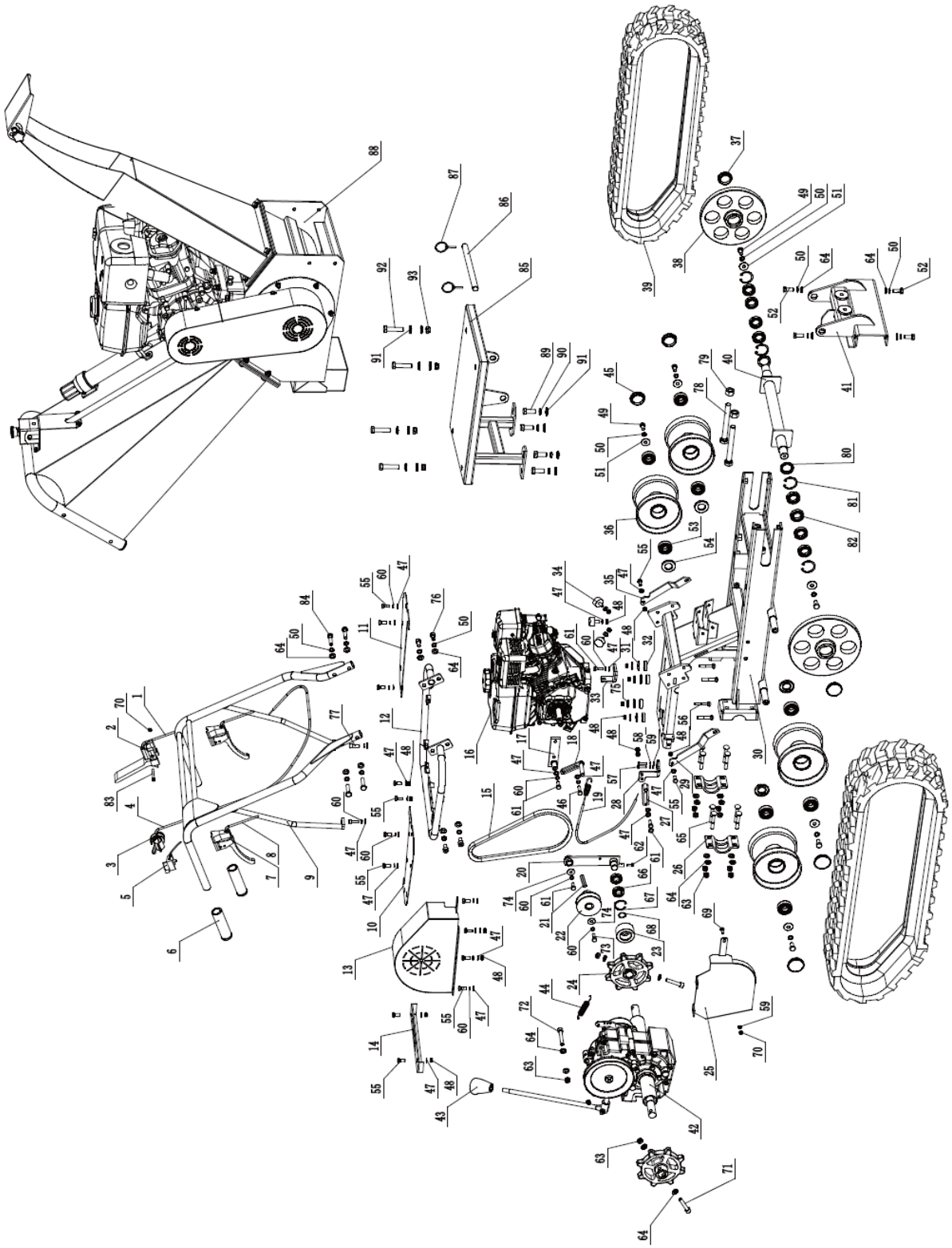

Parts List

Number	Description	Quantity	Number	Description	Quantity
1	Tensioner Pulley Cable	1	48	Lock nut M8	14
2	Safety Control Handle	1	49	Hex bolt M10x20	6
3	Throttle lever	1	50	Spring washer 10	18
4	Throttle cable	1	51	Washer 10	6
5	ON/OFF Switch	1	52	Hex bolt M10x25	4
6	Handle Sleeve	2	53	Bearing 6204	8
7	Brake lever	2	54	Oil seal	4
8	Steering lever cable	2	55	Hex bolt M8x20	16
9	Handle frame assembly	1	56	Carriage bolt M8x50	4
10	Soleplate (right)	1	57	Hex bolt M6x25	2
11	Soleplate (left)	1	58	Spring washer 6	2
12	Handle mounting frame	1	59	Flat washer 6	3
13	Belt cover	1	60	Spring washer 8	17
14	Gear shift plate	1	61	Hex bolt M8x25	4
15	Belt	1	62	Hex bolt M6x16	1
16	Engine	1	63	Lock nut M10	12
17	Fixed bracket	1	64	Flat washer 10	27
18	Front belt limit board	1	65	Carriage bolt M10x65	8
19	Brake cable	1	66	Bearing 61904	2
20	Tensioner pulley bracket	1	67	Circlip	1
21	Engine flat key	1	68	Circlip	1
22	Belt pulley	1	69	Carriage bolt M6x20	1
23	Tensioner pulley	1	70	Lock nut M6	2
24	Driving wheel	1	71	Hex socket bolt M10x55	2
25	Lower belt cover	1	72	Hex socket bolt M10x65	1
26	Wheel axle mounted plate	2	73	GB Bolt 5/16-24x1	1
27	Rear belt limit board	1	74	Wahser 8	2
28	Connecting angle block	1	75	Wahser 8	4
29	Support plate (right)	1	76	Hex socket bolt M10x20	2
30	Chassis	1	77	Hex socket bolt M8x25	2
31	Gasket	4	78	Hex bolt M16x140	2
32	Rubber shock pad	4	79	Hex bolt M16	2
33	Cable fixing base	1	80	Oil seal	2
34	Rubber mat	3	81	Circlip	4
35	Support plate (left)	3	82	Bearing	8
36	Track roller	4	83	Hex socket bolt M6x50	1
37	Dust cap	2	84	Hex bolt M10x45	4
38	Guilding wheel	2	85	Wood chipper base	1
39	Rubber track	2	86	Connecting rod	1
40	Guilding wheel axle	1	87	Pin	2
41	Support bracket	1	88	Wood chipper	1
42	Gearbox assembly	1	89	Hex bolt M14x35	4
43	Lever knob	1	90	Spring washer 14	4
44	Brake spring	1	91	Flat washer 14	12
45	Dust cap	1	92	Hex bolt M14x65	4
46	Hex bolt M8x30	2	93	Lock nut M14	4
47	Flat washer 8	27			

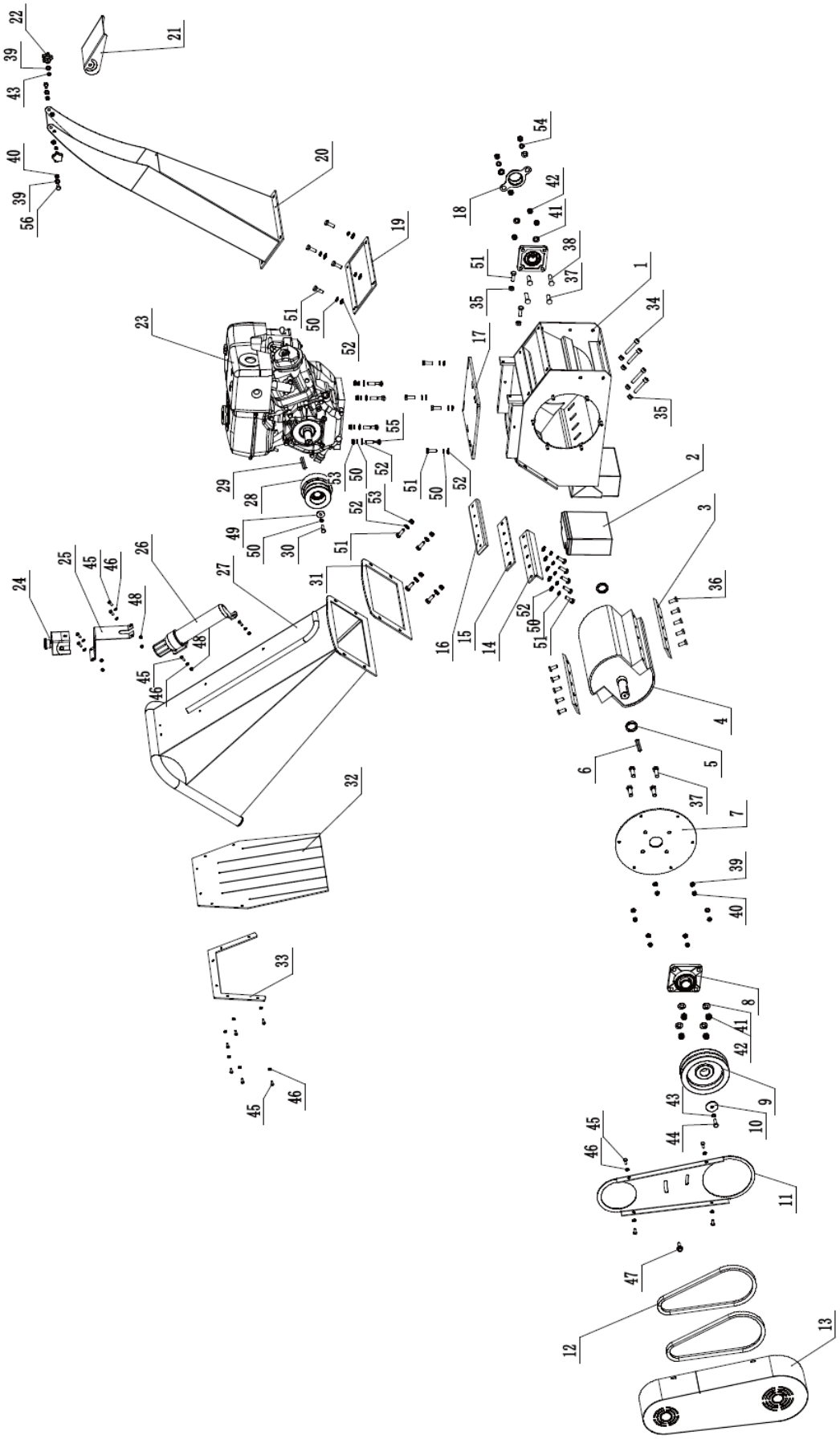

Parts List

Number	Description	Quantity	Number	Description	Quantity
1	Base Frame	1	29	Engine flat key	1
2	battery	1	30	Engine shaft bolt	1
3	Blade	2	31	In-feed to frame rubber	1
4	Roller	1	32	Rubber chip baffle	1
5	Shaft bushing	2	33	Rubber baffle mount plate	1
6	Flat key	1	34	Hex socket bolt M10x60	4
7	Bearing mounting plate	1	35	Hex nut M10	6
8	Bearing	2	36	Hex bolt M10x25	10
9	Pulley	1	37	Hex bolt M12x40	6
10	Gasket	1	38	Hex bolt M12x50	2
11	Belt inner plate	1	39	Flat key 8	10
12	Belt	2	40	Lock nut M8	8
13	Belt cover	1	41	Flat key 12	8
14	Anvil adjust plate	1	42	Lock nut M12	10
15	Base plate	1	43	Spring washer 8	3
16	Anvil	1	44	Hex bolt M8x25	1
17	Engine base plate	1	45	Hex bolt M6x16	16
18	Wheel rubber cap	1	46	Flat washer 6	16
19	Discharge to frame rubber	1	47	Hex flange bolt M8x25	1
20	Discharge chute	1	48	Lock nut M6	6
21	Discharge chute deflector	1	49	Circlip	1
22	Star bolt	2	50	Spring washer 10	18
23	Engine	1	51	Hex bolt M10x30	4
24	Emergency stop button	1	52	Flat washer 10	21
25	Bracket	1	53	Lock nut M10	8
26	Manual holder	1	54	Spring washer 12	2
27	Feeding chute	1	55	Carriage bolt M10x50	4
28	Clutch	1	56	Hex bolt M8x16	2

4. Usage instructions for a mini tracked dumper

The machine is used to transport materials in difficult terrain where traditional vehicles may have difficulty moving. Thanks to the tracks, this machine works well on uneven, muddy or sandy surfaces, ensuring stability and ease of maneuvering. It is ideal for construction, gardening and agricultural work where it is necessary to transport heavy loads over short distances

The user is liable for any damage resulting from unintended use of the device.

Unpacking the container

Use the screwdriver and hammer to open all the side locks.

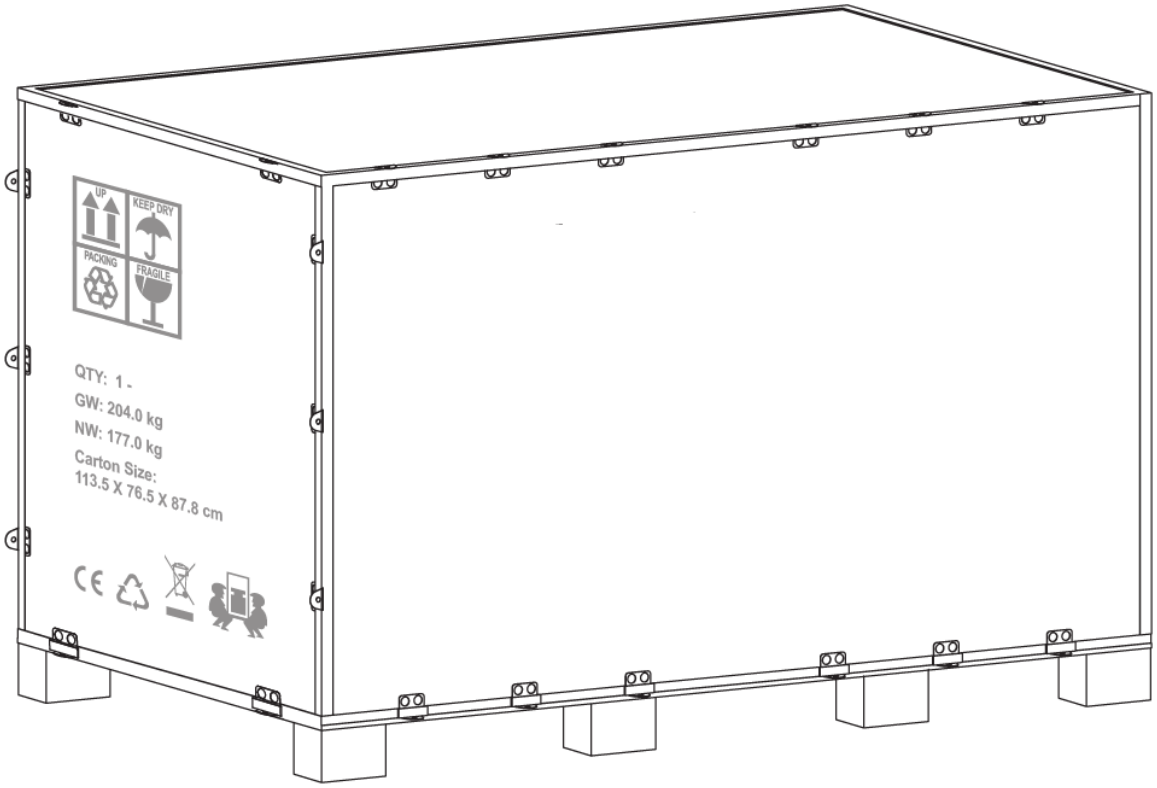

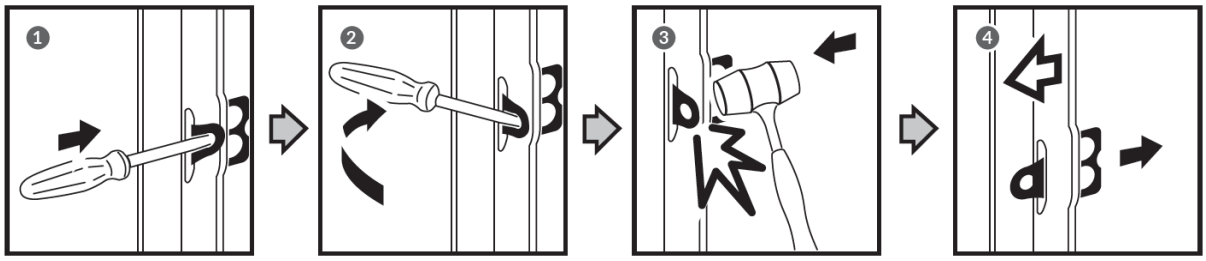

Remove all the plywood plates, and remove all the loose parts on the bottom pallets.

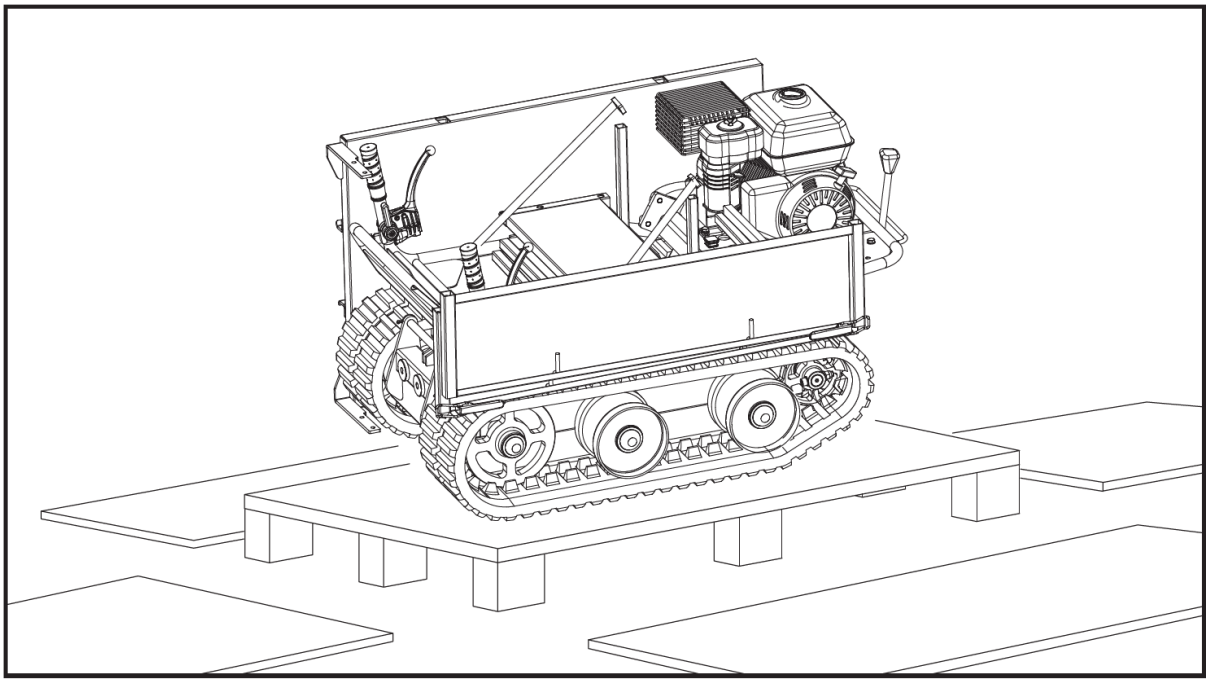

Contents supplied

The mini tracked dumper comes partially assembled and is shipped in carefully packed package. After all the parts have been removed from the package, you should have:

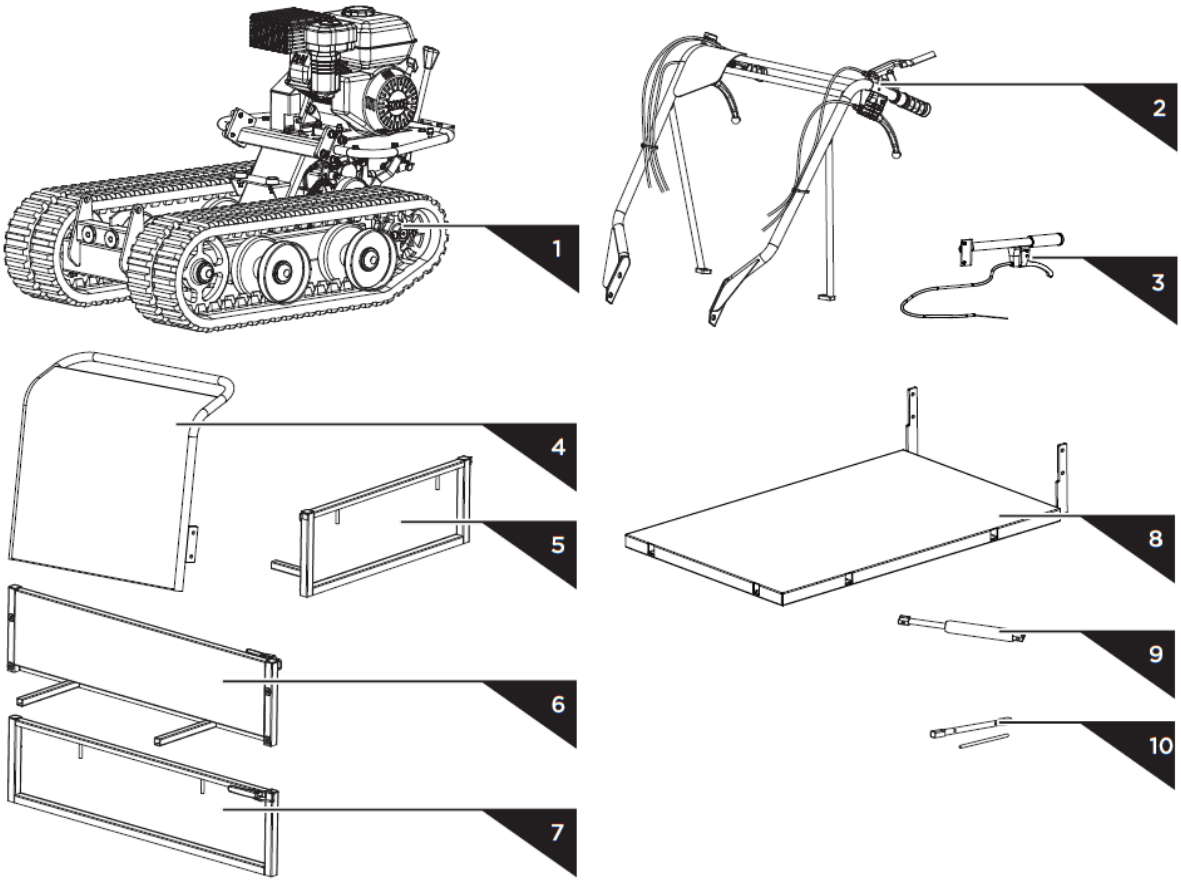

	M8×25	×2
	M10×45	×4
	M20×223	×1
	M20	×1
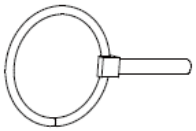	Ø5×40	×1
	M10×25	×2
	M10×30	×2
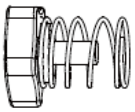		×6
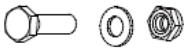	M8×30	×2

1. Main Frame
2. Handlebar Assembly
3. Tipping Handle
4. Engine Guard
5. Panel (Rear)
6. Extendable Left Side
7. Extendable Right Side
8. Panel (Bottom)
9. Gas Spring (Optional)
10. Tools for Spark Plug Assembly

Assembly

Following the assembly directions below, you will assemble the machine in a few minutes.

Handlebar Assembly

Align the holes of the handlebar with the mount bracket and secure each with a spring washer, flat washer and a M10x20 bolt . Fasten each handlebar support onto the engine deck with a spring washer, flat washer and a M8x25 hex bolt.

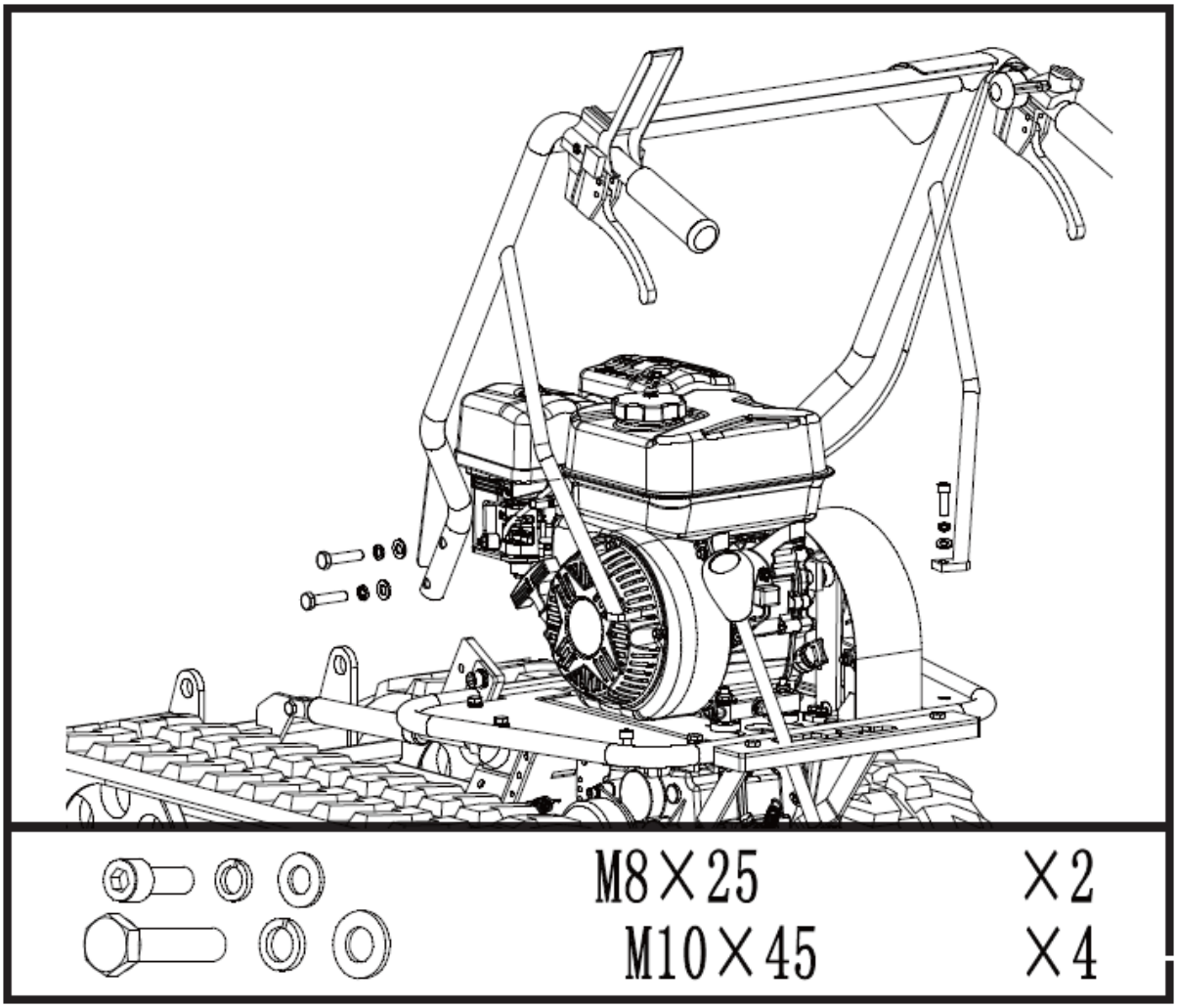

Panel (Bottom)

Position the bottom panel inside the mounting bracket. Align the holes with the mounting bracket. Insert a long pin through holes and secure each side with a flat washer and cotter pin.

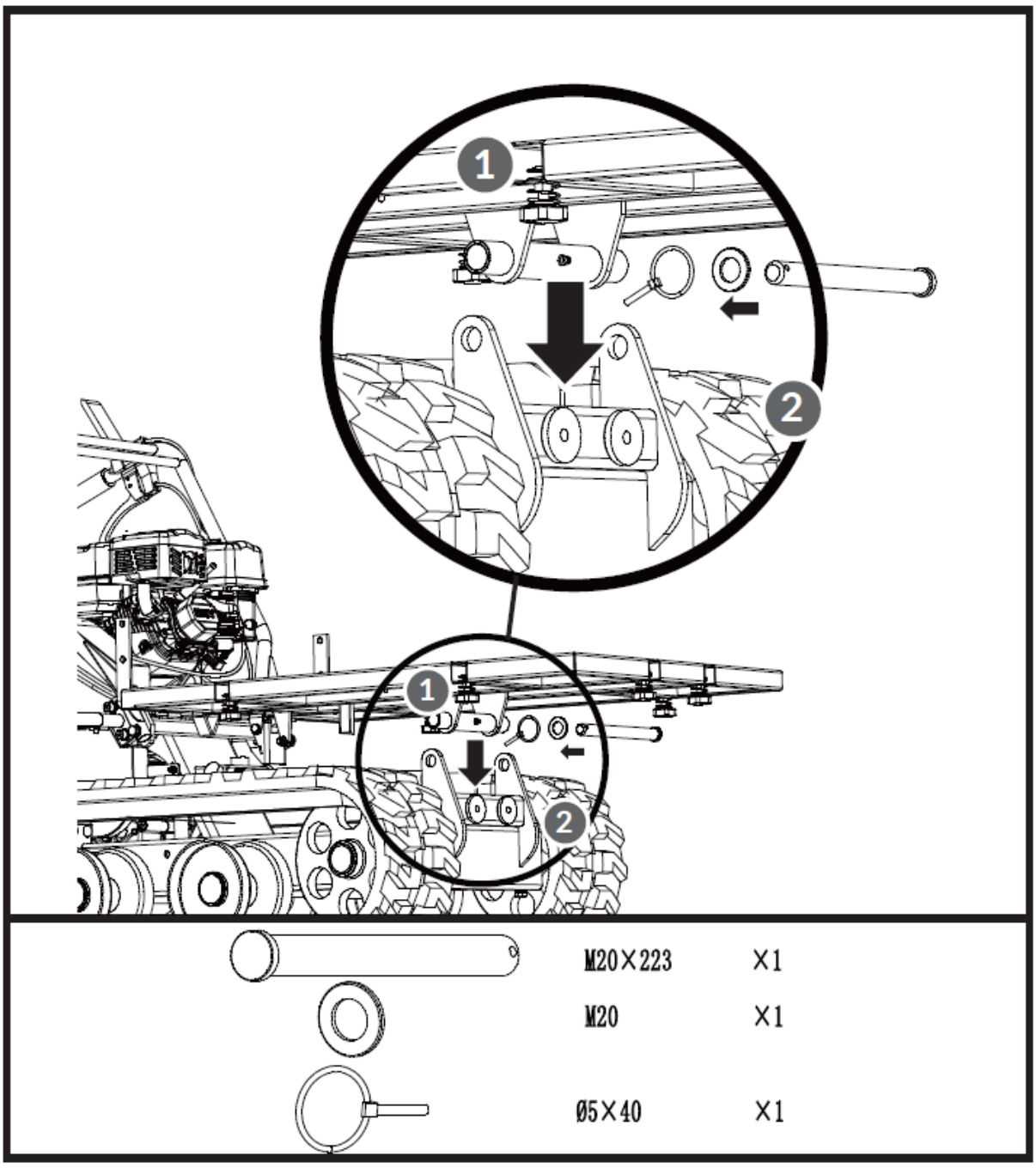

Tipping Handle & Engine Guard

Place the engine guard inside the mounting bracket and align with the mounting bracket holes. Secure panel left side with two M8x30 hex bolts, four washers and two nuts. Mount the tipping handle on panel right side. Align holes and fasten with two M8x35 hex bolts, four washers and two nuts.

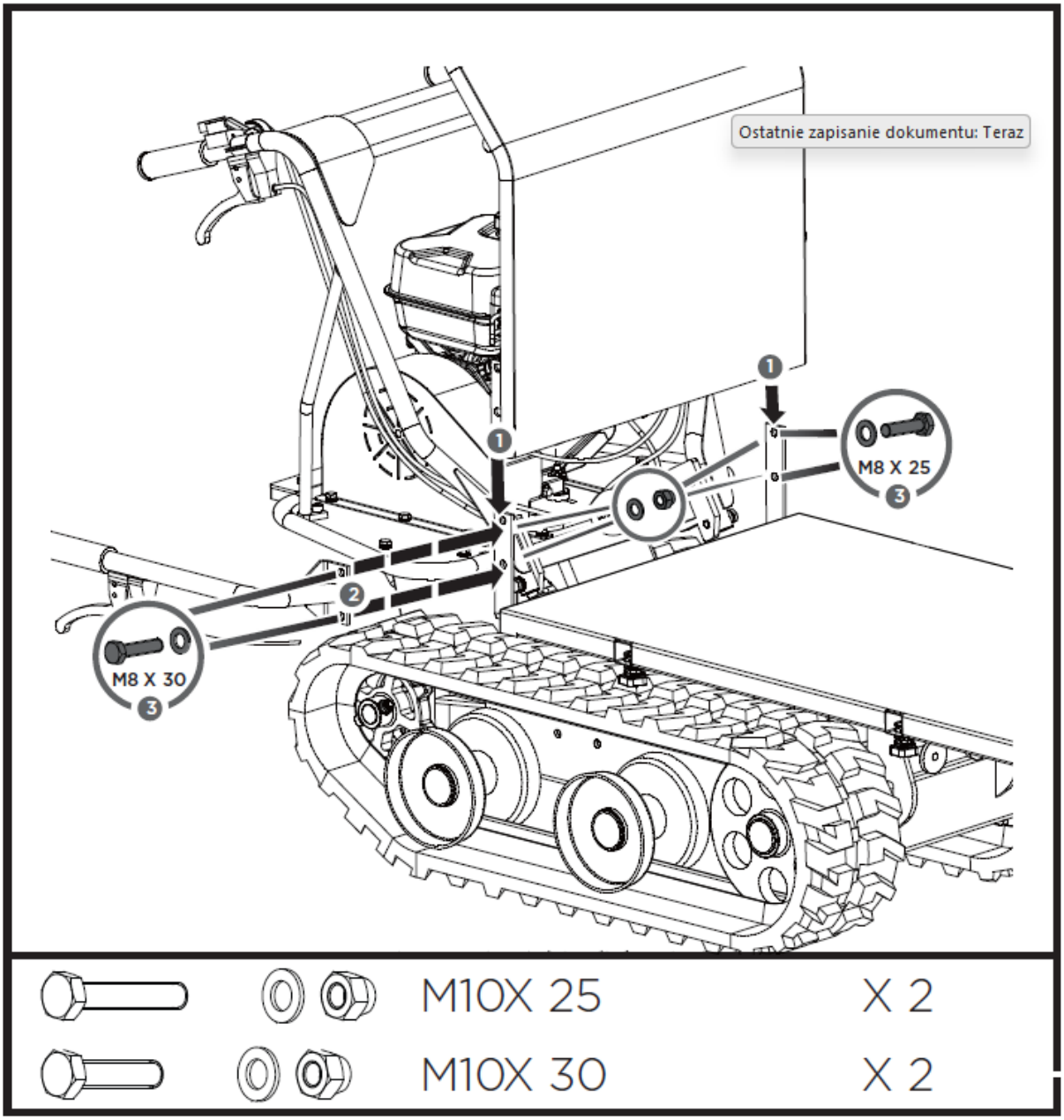

Panel (Rear) & Extendable Left/Right Side

Insert the extendable sides into mounting slots located on the bottom panel and fasten each at the bottom with two L pins and locknuts.

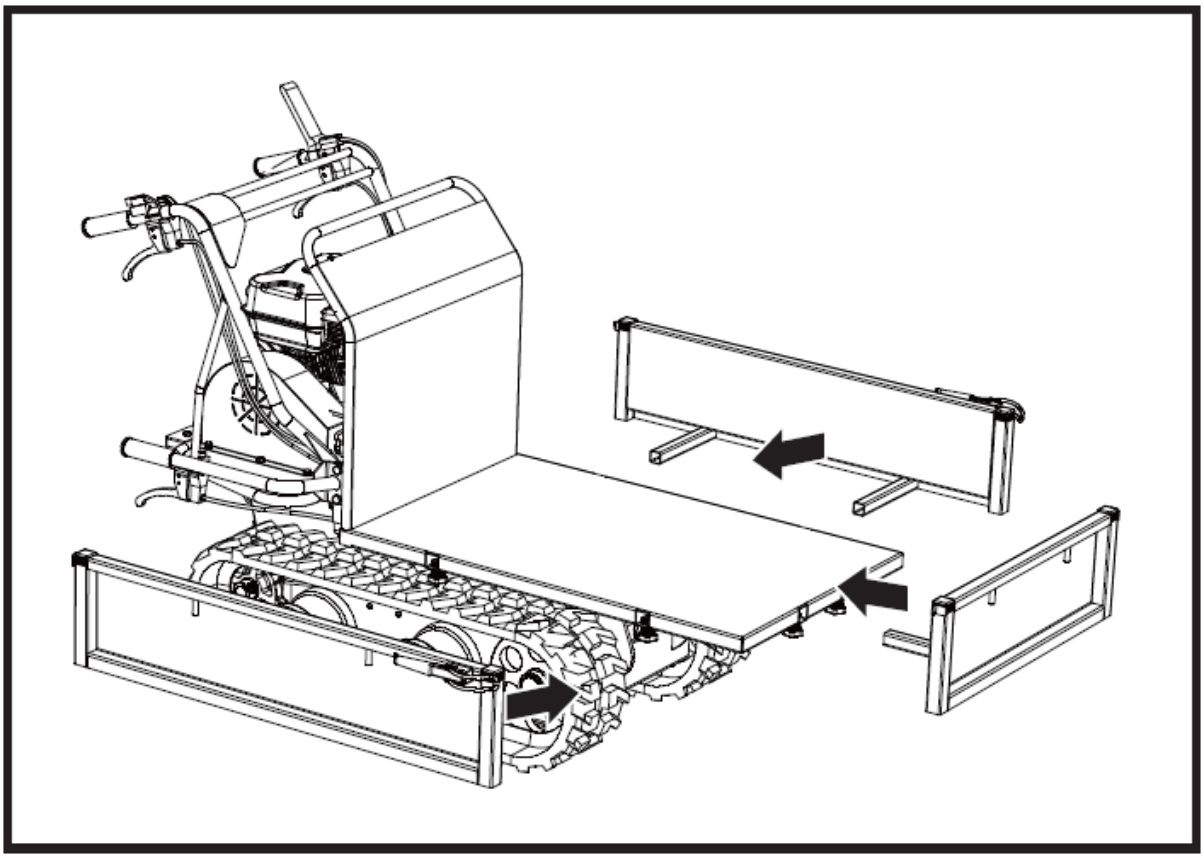

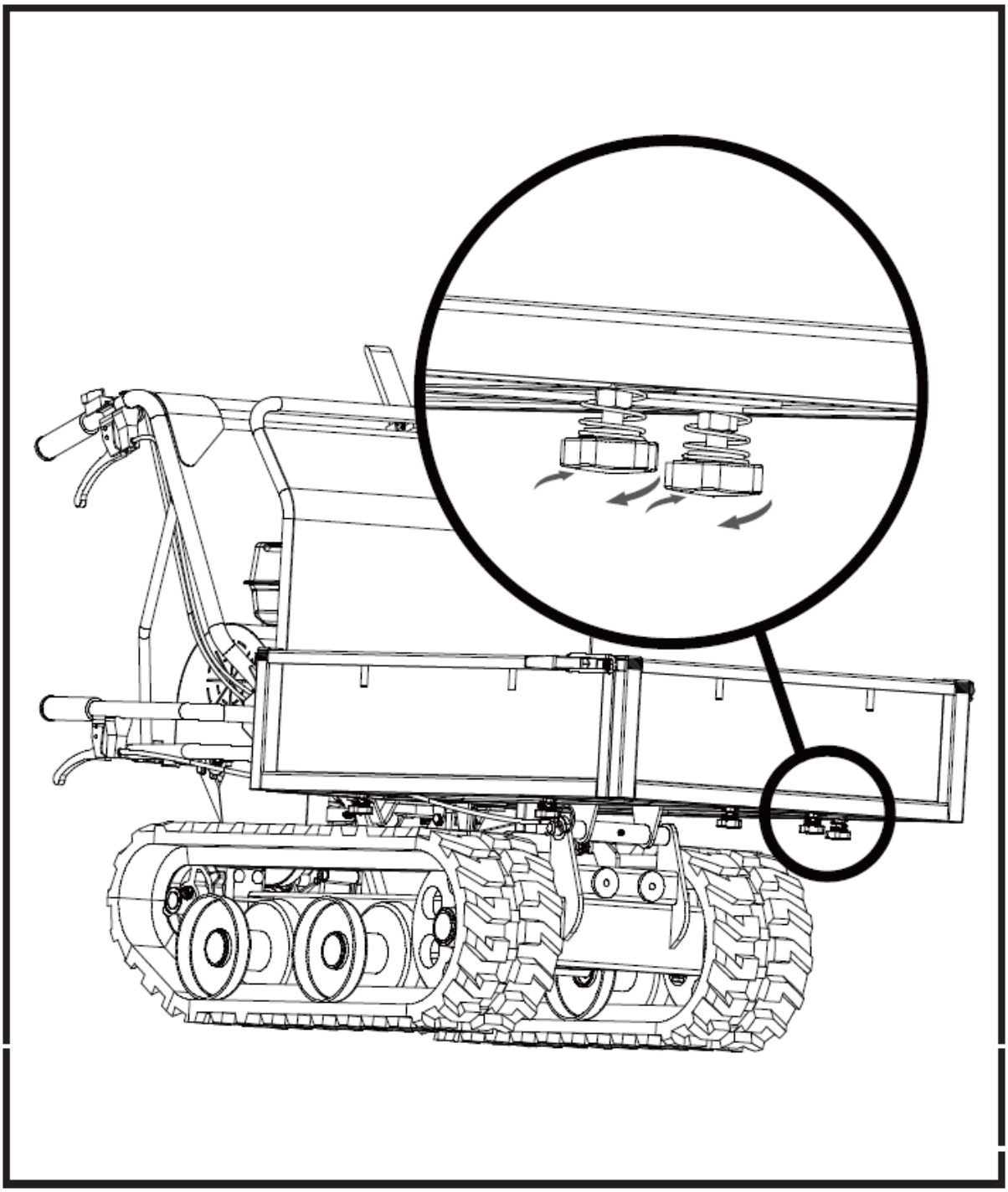

Gas Spring (Optional)

Lift up the hopper and insert a support rod for safety purpose. Align the holes in the gas spring with the holes in both guide brackets and insert M8x35 bolts, washers and nuts to tighten.

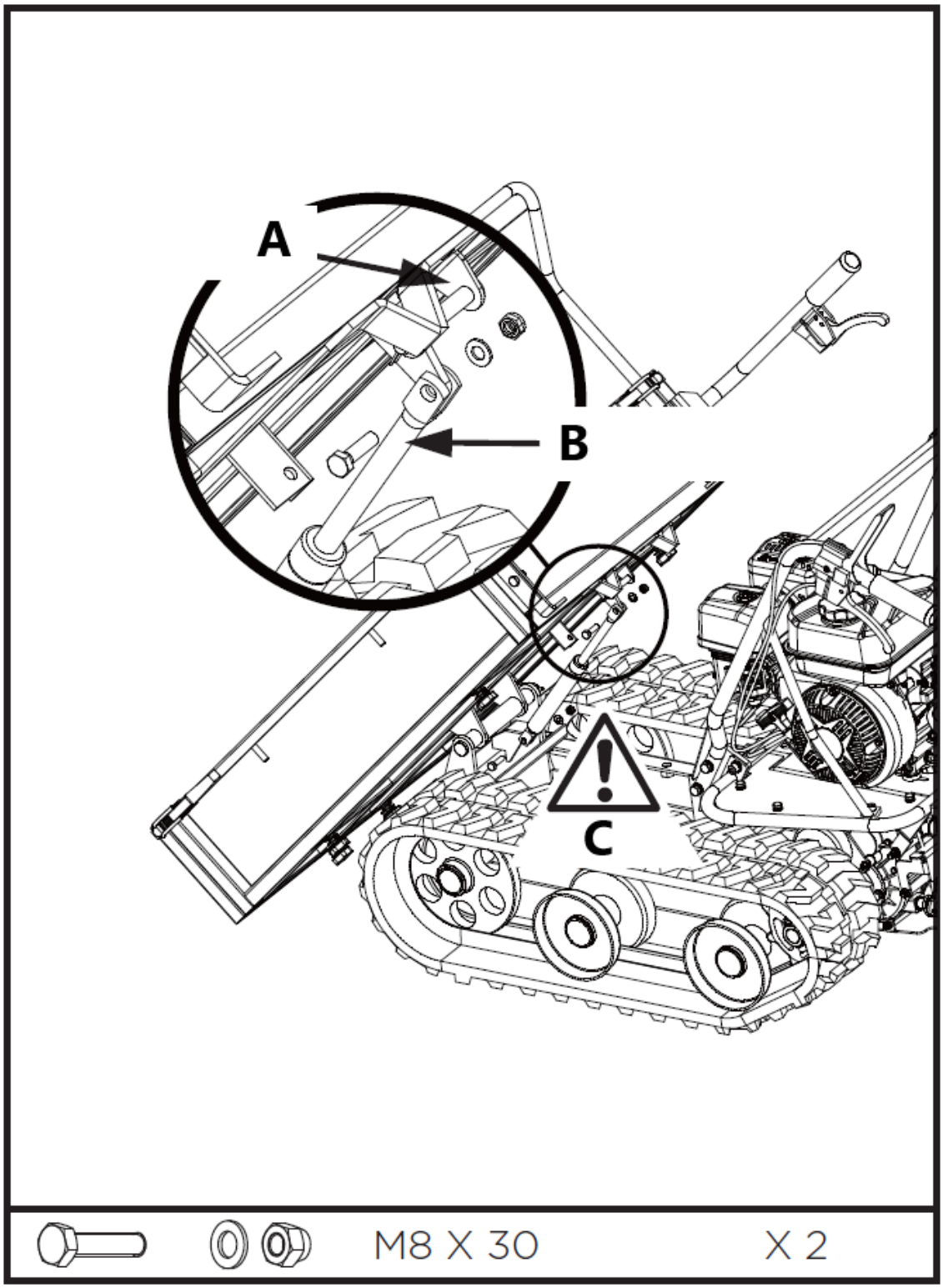

A – Guide Bracket
B – Gas Spring
C – Danger Area

Plow Blade (Optional)

Mount the mounting bracket to the blade using M8X30 hex bolts, washers and nuts.

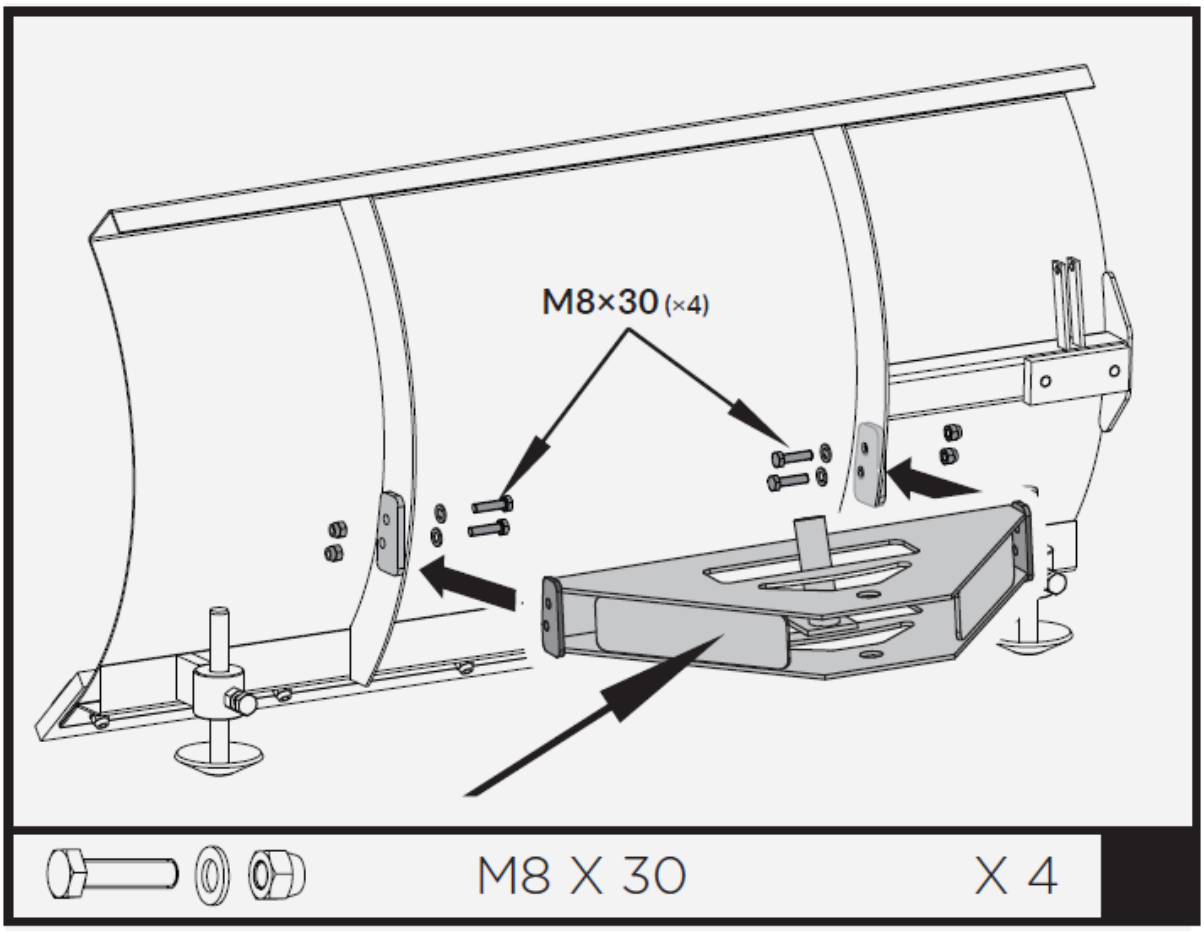

Position the pivot bracket inside the mounting bracket and align with mounting bracket holes. Secure with M20X95 hex bolt, washers and nut.

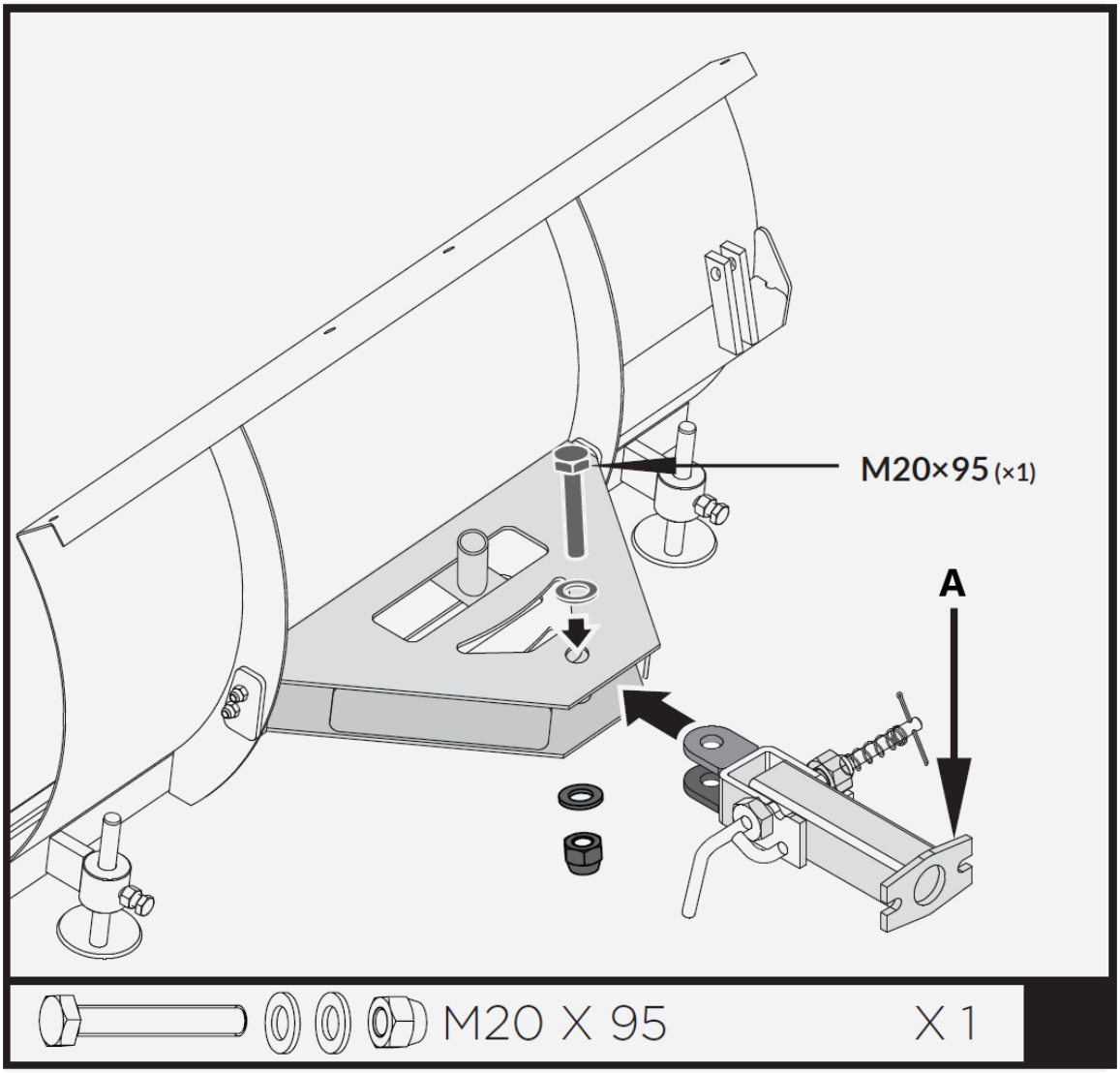

A – Pivot Bracket

Insert the shorter control lever into the longer lever. Align holes and fasten with M8X40 hex bolt, washers and nut.

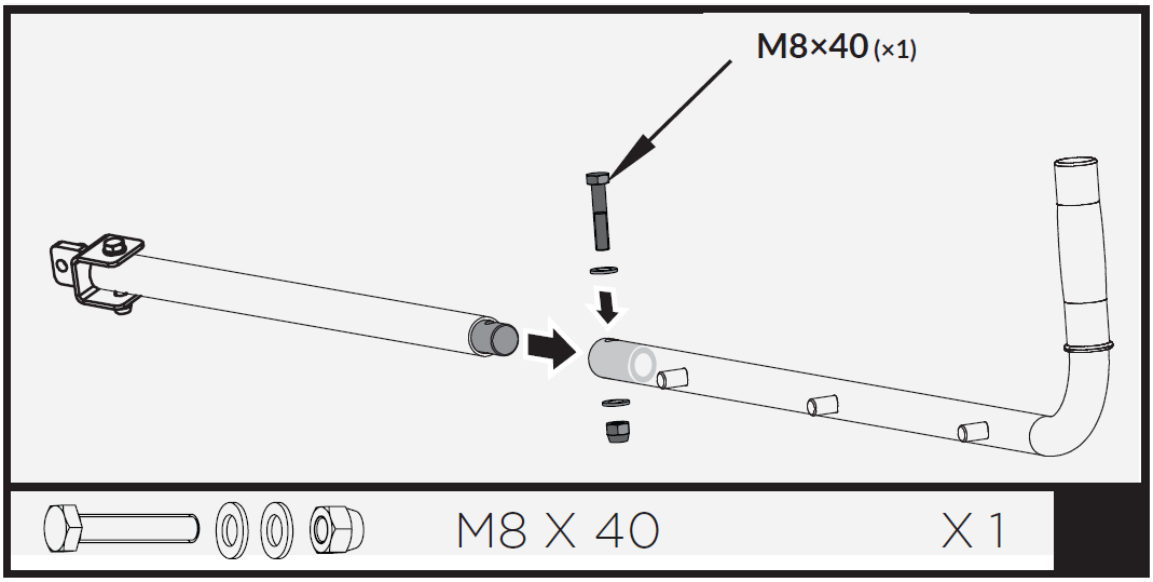

Attach control lever to the guide tube. Line up holes and fasten with M8X35 bolt, washers and nut.

Insert the handle grip into the holder.

Secure the support bracket into the control lever with pin 10x60 and bridge clip.

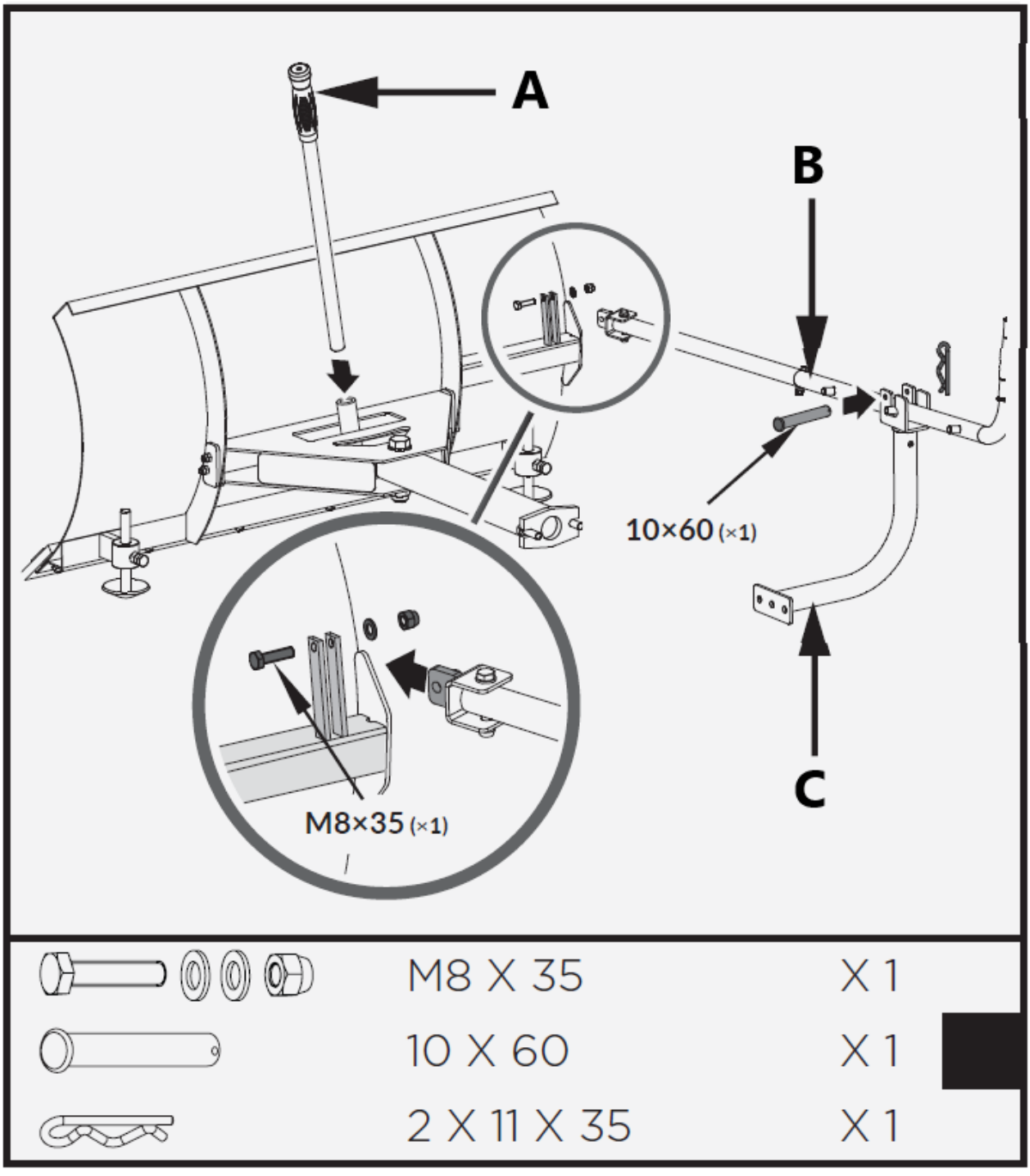

A – Handle Grip
C – Control Lever
D – Support Bracket

Install the already assembled plow blade to the trackbarrow as shown.

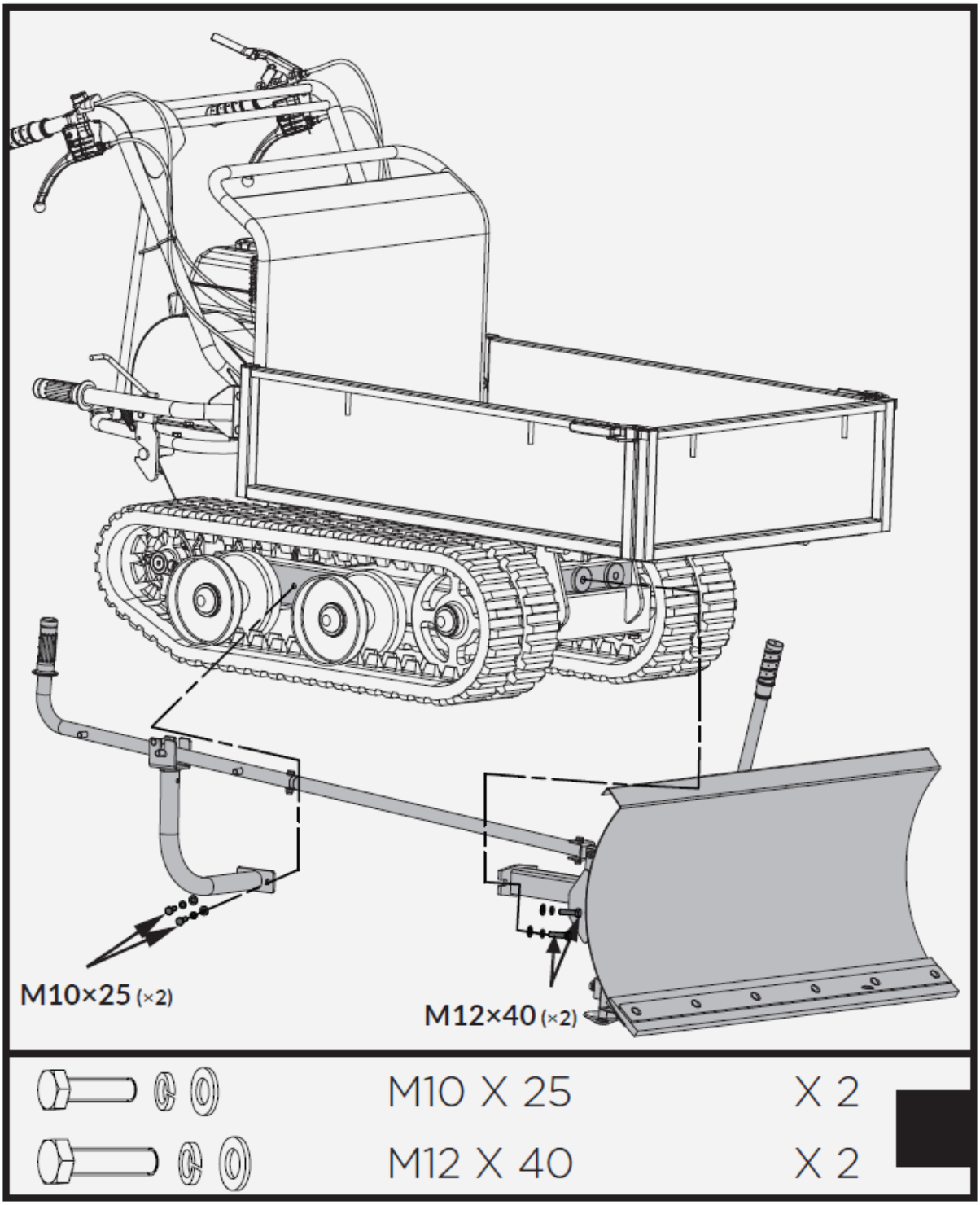

Engine Oil

> ***OIL HAS BEEN DRAINED FOR SHIPPING.***
>
> ***Failure to fill engine sump with oil before starting engine will result in permanent damage and void engine warranty.***

Add oil according to Engine Manual packed separately with your tiller.

Device description

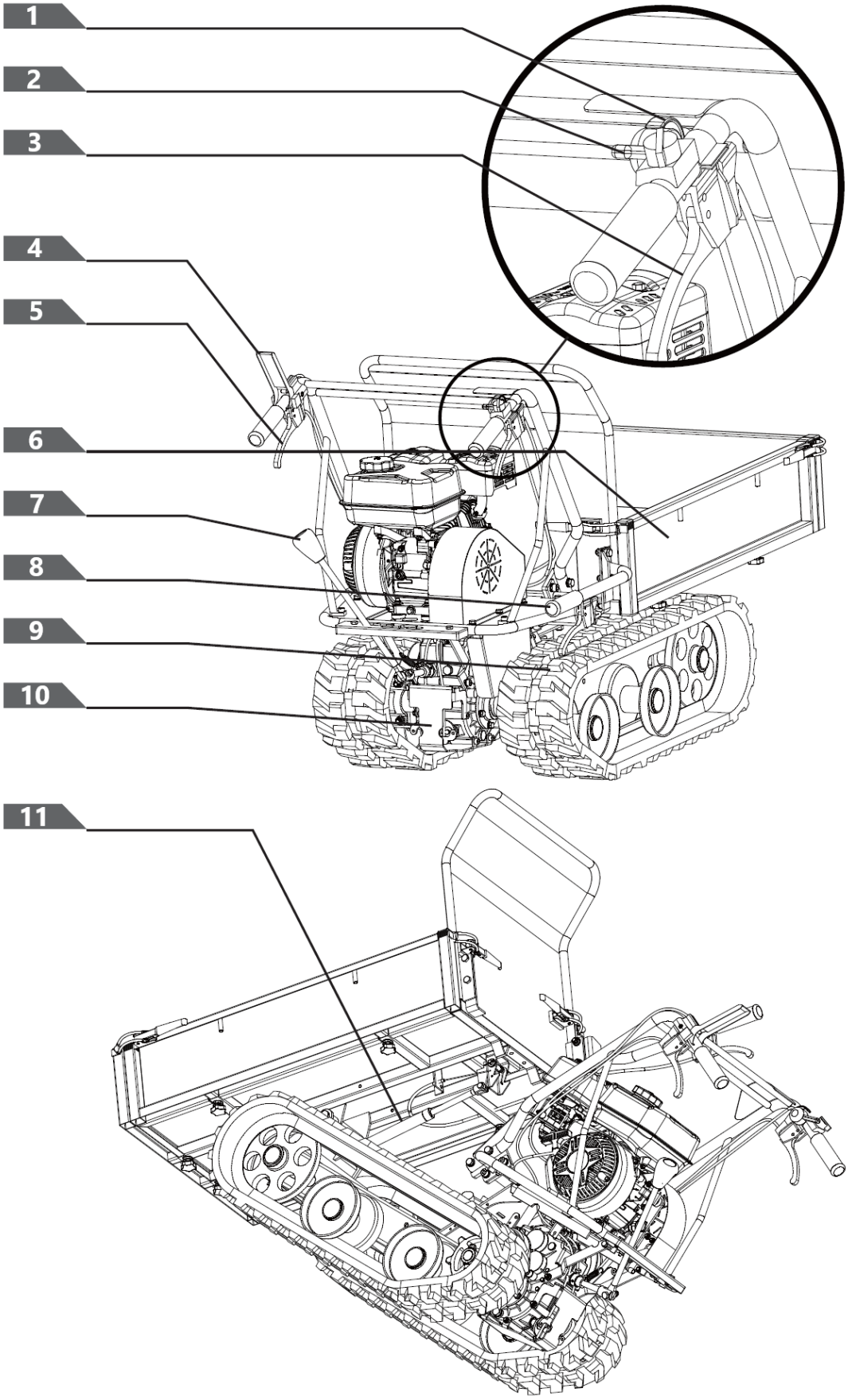

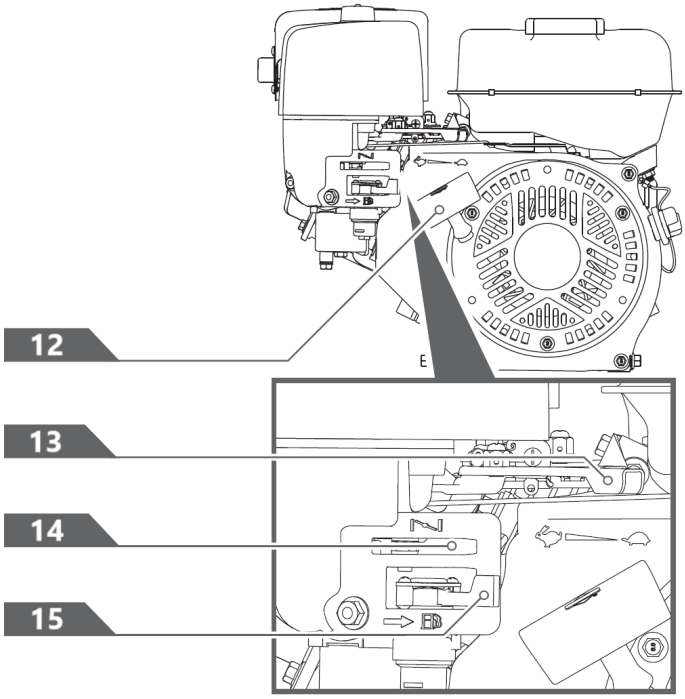

1- Engine Switch
2- Throttle Control
3- Right Steering Lever
4- Clutch Control Lever
5- Left Steering Lever
6- Hopper
7- Gear Selection Lever
8- Tipping Handle
9- Track
10- Gearbox
11- Gas Spring Assistance (Optional)
12- Recoil Starter Handle
13- Throttle Control
14- Choke Control
15- Fuel Shut-Off Valve

Gear Selection Lever

The gear selection lever has 4 positions: 3 forward speeds and 1 reverse. To change speeds, move the speed shift lever to the desired position. The lever locks in a notch at each speed selection.



Always release the clutch control lever before changing speeds.
Failure to do so will result in damage to the power trackbarrow.

Slower speeds are for heavier loads, while faster speeds are for transporting light loads or an empty hopper. It is recommended that you use a slower speed until you are familiar with the operation of the power trackbarrow.

If the engine slows down under a load or the tracks slip, shift the machine into a lower gear.

If the front of the machine rides up, shift the machine into a lower gear. If the front continues to ride up, lift up on the handles.

Left/Right Steering Lever

Operate the lever to turn left/right.

> ***Operate the steering levers only at a reduced speed.***

Gas Spring Assistance (Optional)

The gas spring assistance provides support when lifting and lowering the hopper.

Engine On/Off Switch

The engine switch has two positions. OFF - engine will not start or run. ON - engine will start and run.

Recoil Starter Handle

The recoil starter handle is used to start the engine.

Fuel Shut-Off Valve

The fuel shut-off has two positions:

Fuel Shut-Off Valve

The fuel shut-off has two positions:
CLOSED ( ) - Use this position to service, transport, or to store the unit.
OPEN ( ) - Use this position to run the unit.

Throttle Control

The throttle control regulates the speed of the engine, and moves between FAST, SLOW , and STOP positions.

The throttle control will shut off the engine when it is moved to the STOP position.

Choke Control

The choke control is used to choke the carburetor and assist in starting the engine. The choke control slides between the CHOKE CLOSED and CHOKE OPEN positions.

> ***Never use choke to stop engine.***

Clutch Control Lever

Squeeze the control lever, clutch engaged. Release the lever, clutch disengaged.

Operation

Add Oil To Engine

The engine is shipped without oil. Do not start the engine before adding oil. Please refer to your engine manual for the proper grade of oil to add.

1. Make sure the power track barrow is on a flat, level surface.

2. Remove the oil fill cap/dipstick to add oil.

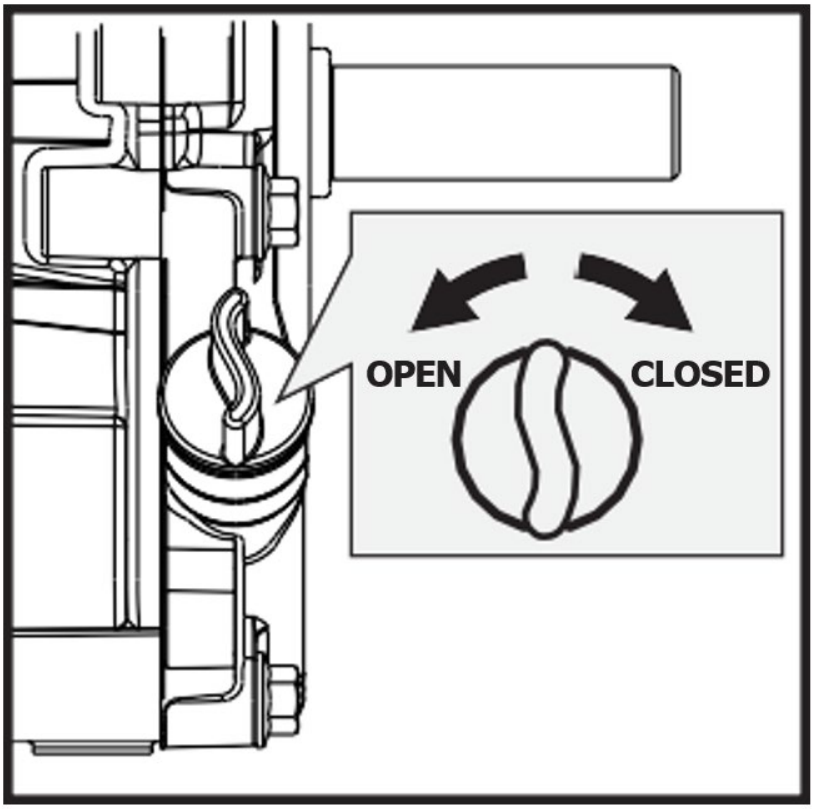

OFF - turned off

ON - turned on

3. Using a funnel, add oil up to the FULL mark on the dipstick. (See engine manual for oil capacity, oil recommendation, and location of fill cap.)

DO NOT OVERFILL. Check engine oil level daily and add as needed.

Add Gasoline To Engine

Gasoline is highly flammable and explosive. You can be burned or seriously injured when handling fuel. Use extreme care when handling gasoline.

Fill the fuel tank outdoors, never indoors. Gasoline vapors can ignite if they collect inside an enclosure. Explosion can result.

1. The engine must be off and allowed to cool at least two minutes before adding fuel.
2. Remove the fuel filler cap and fill the tank. (See engine manual for fuel capacity, fuel recommendation, and location of fuel cap.)

IMPORTANT: DO NOT OVERFILL!
This equipment and/or its engine may include evaporative emissions control system components, required to meet EPA and/ or CARB regulations, that will only function properly when the fuel tank has been filled to the recommended level. Overfilling may cause permanent damage to evaporative emissions control system components. Filling to the recommended level ensures a vapor gap required to allow for fuel expansion. Pay close attention while filling the fuel tank to ensure that the recommended fuel level inside the tank is not exceeded. Use a portable gasoline container with an appropriately sized dispensing spout when filling the tank. Do not use a funnel or other device that obstructs the view of the tank filling process.

3. Reinstall the fuel cap and tighten. Always clean up spilled fuel.

Starting Engine

1. Move the engine switch to the ON position.

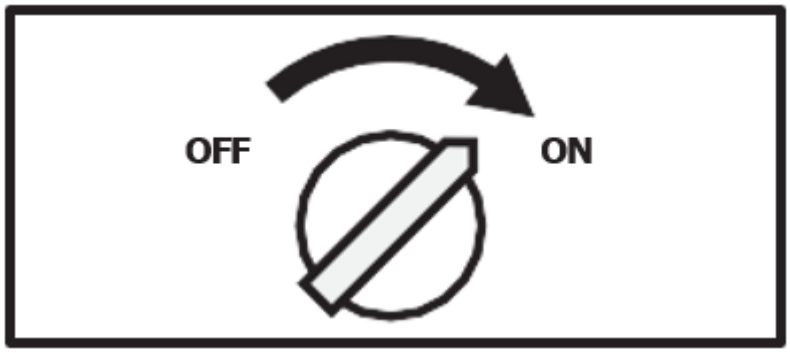

OFF - turned off

ON - turned on

2. Open the fuel shut-off valve.



OFF - turned off

ON - turned on

3. Move the choke lever to the CLOSED position.
   If the engine is hot, closing the choke is not necessary.

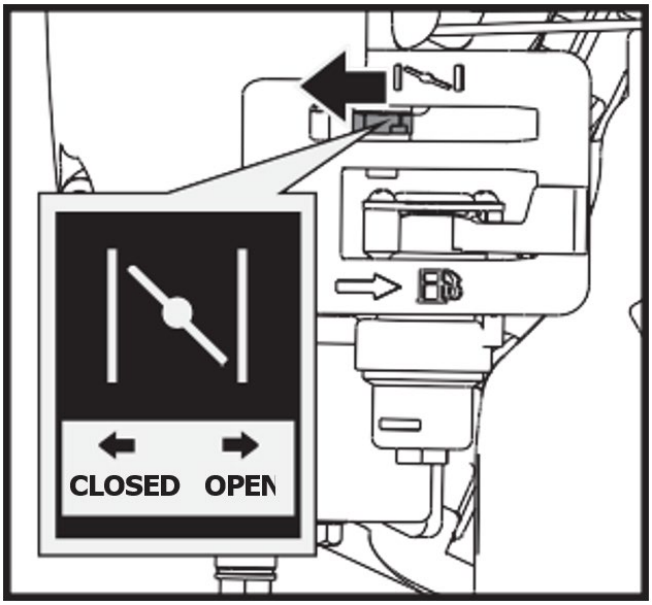

OPEN – open
CLOSED - closed

4. Move the throttle lever slightly to the FAST speed.

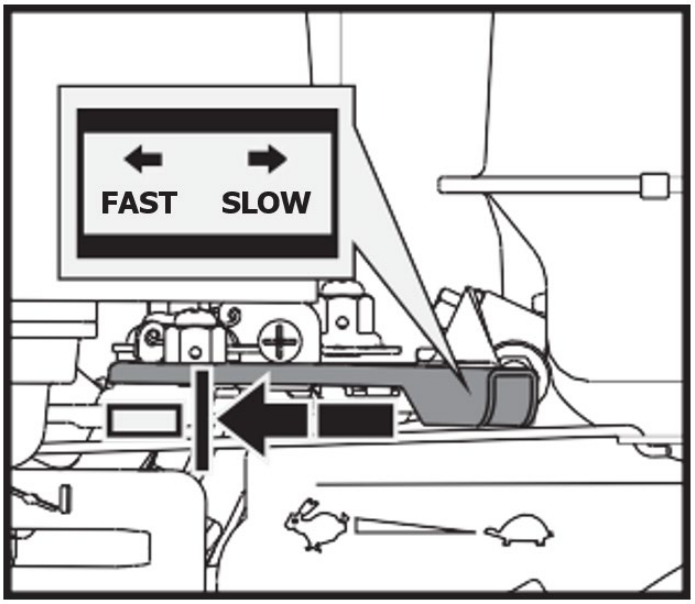

FAST - fast

SLOW - slow

5. Pull the recoil starter until the engine starts. Return the recoil to the home position after each pull. Repeat the steps as needed. Once engine has started, set the throttle to the FAST position before you operate the unit.

> ⚠ ***Rapid retraction of the starter cord (kickback) will pull your hand and arm toward the engine faster than you can let go. Broken bones, fractures, bruises, or sprains could result.***

Operating

After the engine warms up, move the throttle lever to accelerate engine speed.

Engage the required gear and slowly squeeze the clutch control lever. If the gear does not engage immediately, slowly release the clutch lever and try again. In this way the power trackbarrow will start moving.

The power trackbarrow has the steering levers on the handlebars, which makes steering very easy. To turn right or left, simply pull the corresponding right or left steering lever.

The sensitivity of the steering increases in proportion to the speed of the machine and the load. With an empty machine, a light pressure on the lever is all that is needed to turn. When the machine is fully loaded, more pressure is required.

The power trackbarrow has a maximum load capacity of 660 LBS. However, it is advisable to assess the load and adjust it according to the ground on which the machine will be used.

It is, therefore, advisable to cover uneven or rough terrain using a low gear, and to take extra precautions. In such situations, the machine should be kept in low gear for the entire stretch.

Avoid sharp turns and frequent changes of direction while driving on rough, hard terrains full of sharp, uneven points with a high degree of friction.

Even though the unit has rubber tracks, remember to be careful when working in adverse weather conditions (ice, heavy rain and snow) or on types of ground that could make the power trackbarrow unstable.

Please note that as this is a tracked vehicle, it is subject to a considerable pitching movement when passing over bumps, holes and steps.

When the clutch control lever is released, the machine will stop and brake automatically.

If the machine is stopped on a steep slope, a wedge should be placed against one of the tracks.

Idle Speed

Set the throttle control lever to the SLOW position to reduce stress on the engine when work is not being performed. Lowering the engine speed will help extend the life of the engine, as well as conserve fuel and reduce noise level.

Stop engine

To stop the engine in an emergency, simply turn the engine switch to the OFF position. Under normal conditions, use the following procedure:

1. Move the throttle lever to the SLOW ( ) position.
2. Let the engine idle for one or two minutes.
3. Turn the engine switch to the OFF position.
4. Turn the fuel valve lever to the OFF ( ) position.

Sudden stopping at a high speed under a heavy load is not recommended. Engine damage may result.

Do not move the choke control to CLOSE to stop the engine. Backfire or engine damage may occur.

Maintenance

Proper maintenance ensures long life to the machine and its components.

Preventive Maintenance

1. Turn off the engine and disengage all command levers. The engine must be cool.
2. Keep the engine's throttle lever in its SLOW position and remove the spark plug wire from the spark plug and secure.
3. Inspect the general condition of the power trackbarrow. Check for loose screws, misalignment or binding of moving parts, cracked or broken parts, and any other condition that may affect its safe operation.
4. Use a soft brush, vacuum or compressed air to remove all contaminants from the machine. Then use high quality light oil to lubricate all moving parts.

5. Check the spark plug wire regularly for signs of wear and replace when needed.

> ***Never use a "pressure washer" to clean your unit. Water can penetrate tight areas of the machine and its transmission case and cause damage to spindles, gears, bearings, or the engine. The use of pressure washers will result in shortened life and reduce serviceability.***

Adjusting Clutch

When the clutch begins to show wear, the handle reach will become wider, making it more difficult to reach. Follow these steps to return the clutch lever back to its original position.

1. Loosen the jam nut by turning it counter clockwise with 10mm wrench.

2. Tighten or loosen the cable by turning the cable adjustment nut clockwise or counterclockwise with 10mm wrench until you have reached your required tightness.

3. Once tightness is set, return the jam nut against the handle to hold the cable in place.

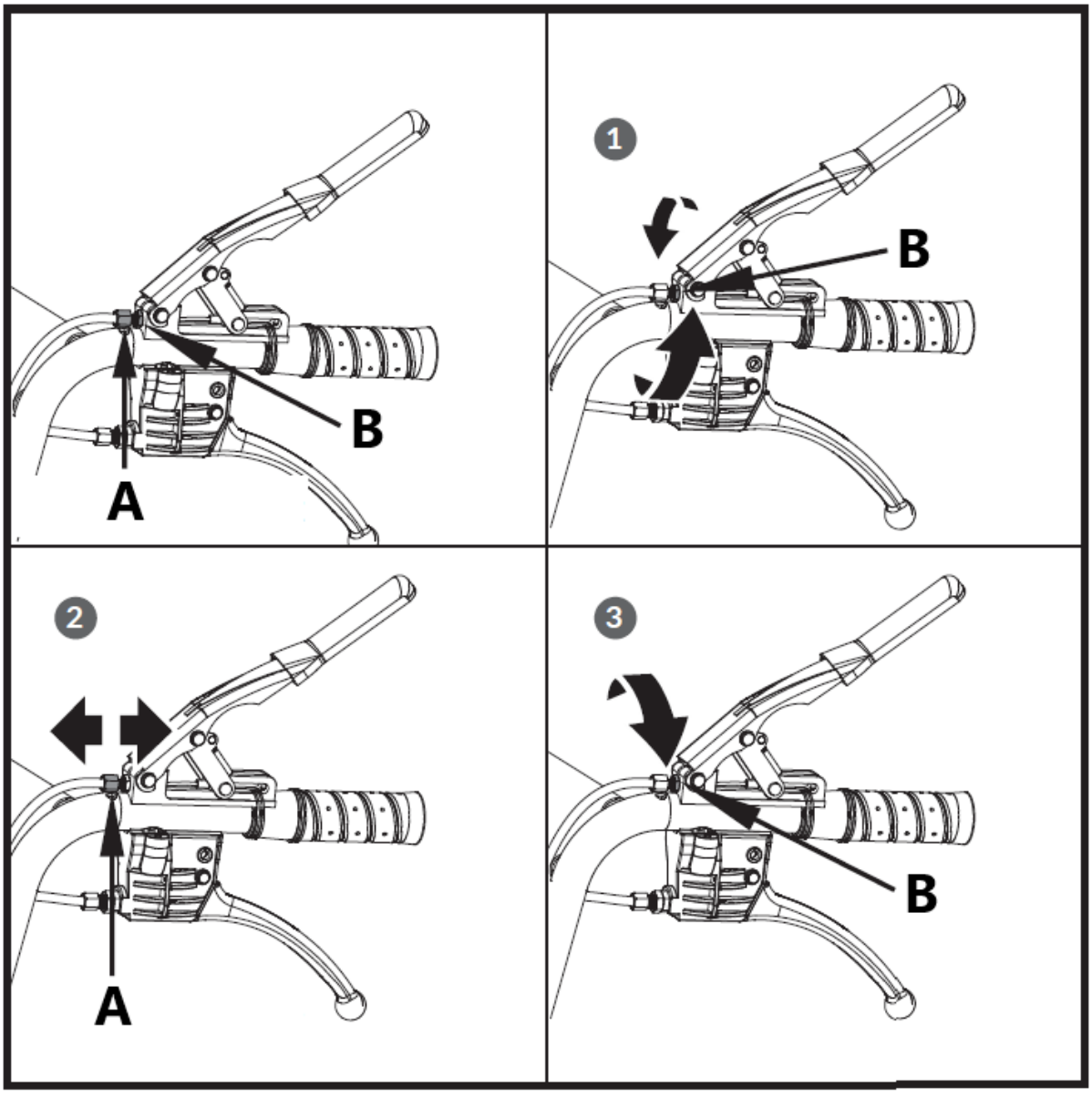

A – Adjustment Nut

B – Jam Nut

Adjusting Steering

If steering becomes difficult to engage, follow these steps to adjust the cable tension.

1. Loosen the jam nut by turning it counter clockwise with 10mm wrench.

2. Tighten or loosen the cable by turning the cable adjustment nut clockwise or counter clockwise with 10mm wrench until you have reached your required tightness.

3. Once tightness is set, return the jam nut against the handle to hold the cable in place.

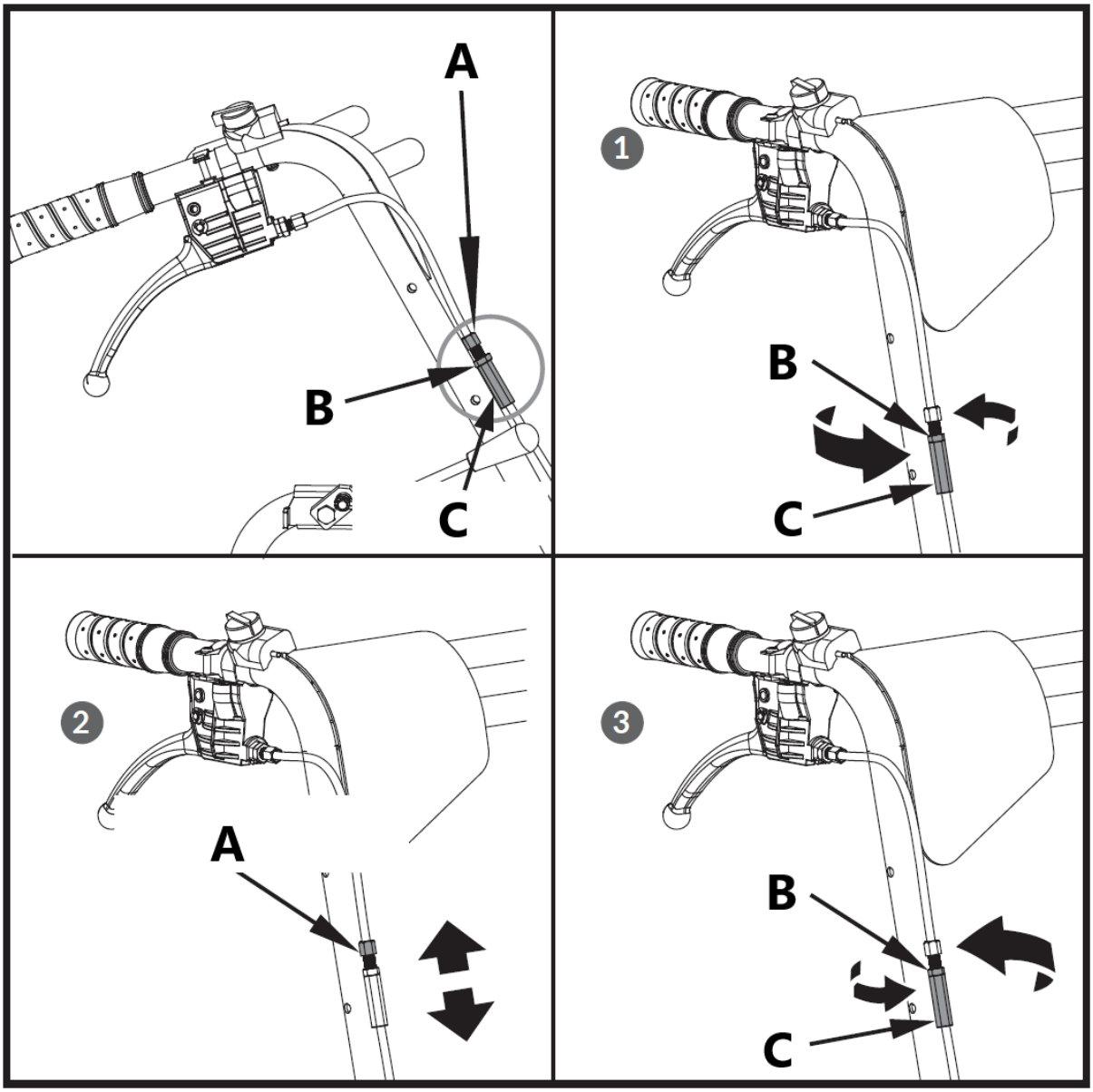

A – Adjustment Nut
B – Jam Nut
C – Lock Nut

If the above adjustment does not create enough cable tension, follow the steps below:

1. Loosen the jam nut by turning it counter clockwise with 12mm wrench.

2. Tighten or loosen the cable by turning the cable adjustment nut clockwise or counter clockwise with 10mm wrench until you have reached your required tightness.

3. Once tightness is set, return the jam nut against the handle to hold the cable in place.

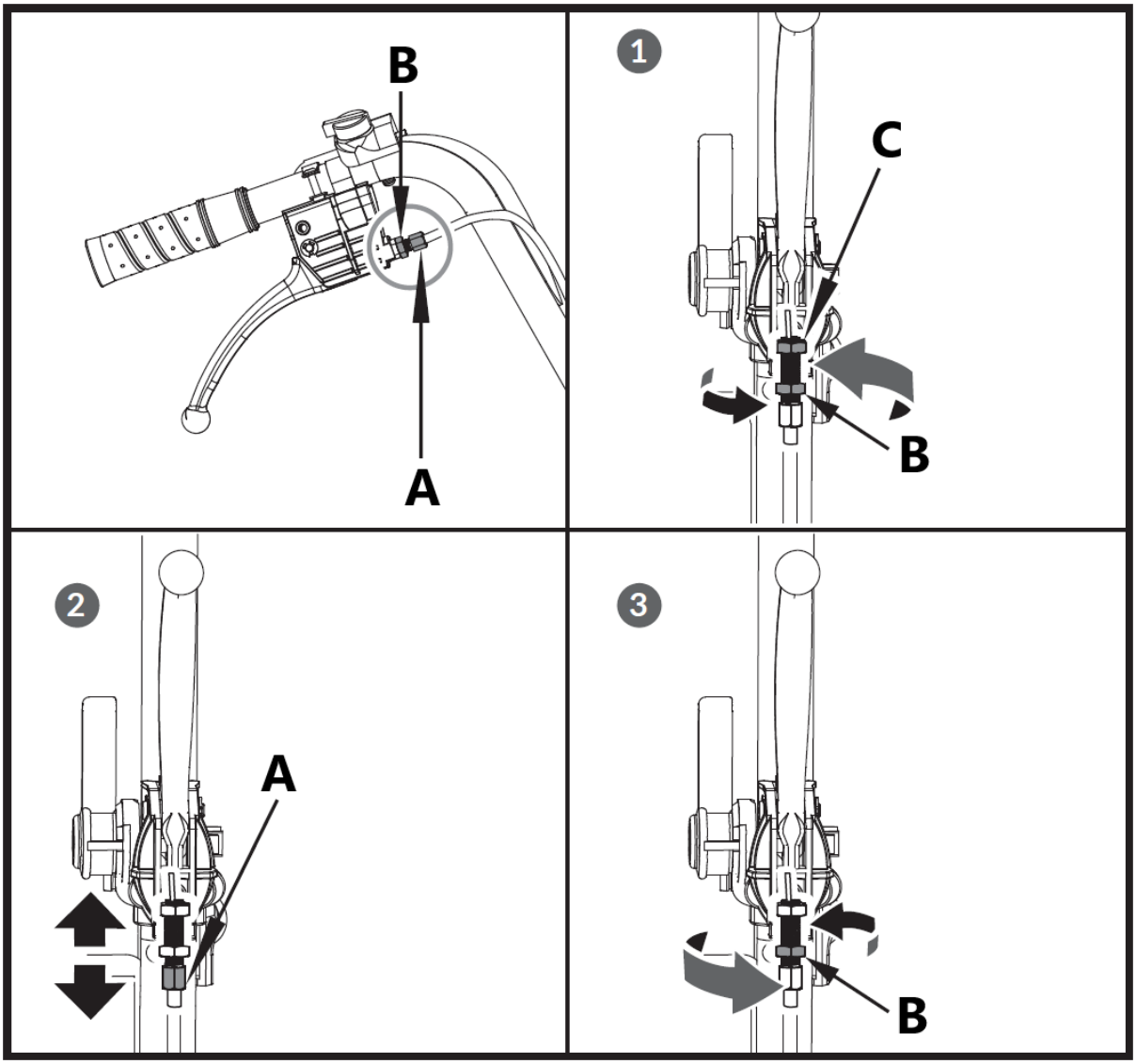

A – Adjustment Nut
B – Jam Nut
C – Lock Nut

Replacing Drive Belt

Remove belt covers as shown and pull out the belt.

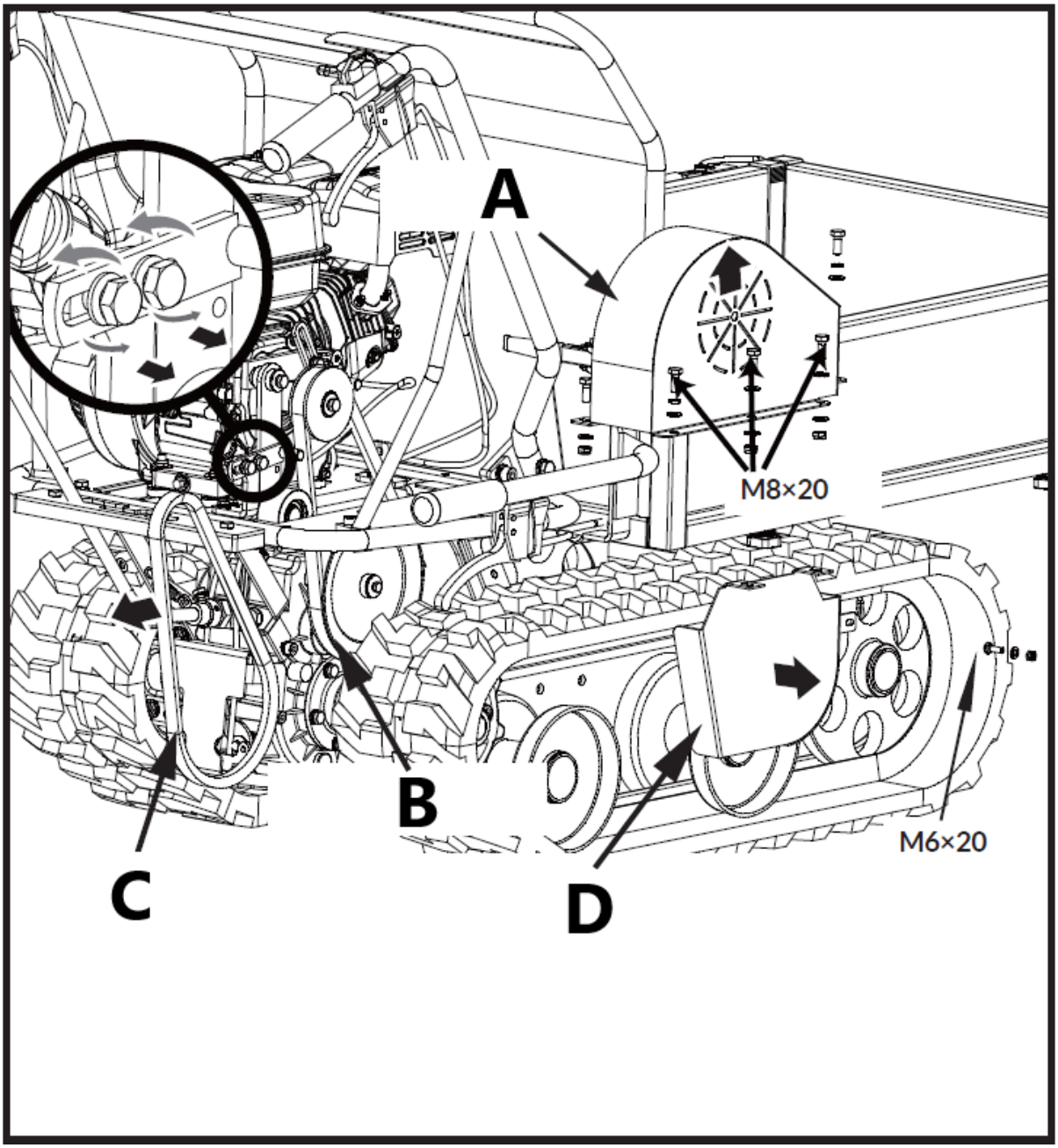

A – Belt Cover
B – Gearbox Pulley
C – Drive Belt
D – Belt Cover for Gearbox Pulley

> ⚠ ***You may need to loosen the belt guide bracket and slide back before removing belt.***

Lubrication

General Lubrication

Lightly lubricate all moving parts of the machine at end of the season or every 25 operating hours.

Gearbox Lubrication

The gearbox is pre-lubricated and sealed at the factory. Unless there is evidence of leakage or service has been performed on the gearbox, no additional lubricate should be required until 50 hours use.

After first 50 hours use, change all the gear oil. Capacity is 1.5L.

For future use, check the oil level after every 50 hours of use. If you remove the oil level plug and no oil flows out, please add oil and then screw the oil level plug.

Gear oi l GL-5 or GL-6, SAE80W-90 is recommended. Do not use synthetic oil.

When replacing gear oil, the engine must be stopped and still warm. Unscrew the filter cap and the drain plug. When oil is drained, replace the drain plug, fill up with fresh oil, and then replace the filter cap.

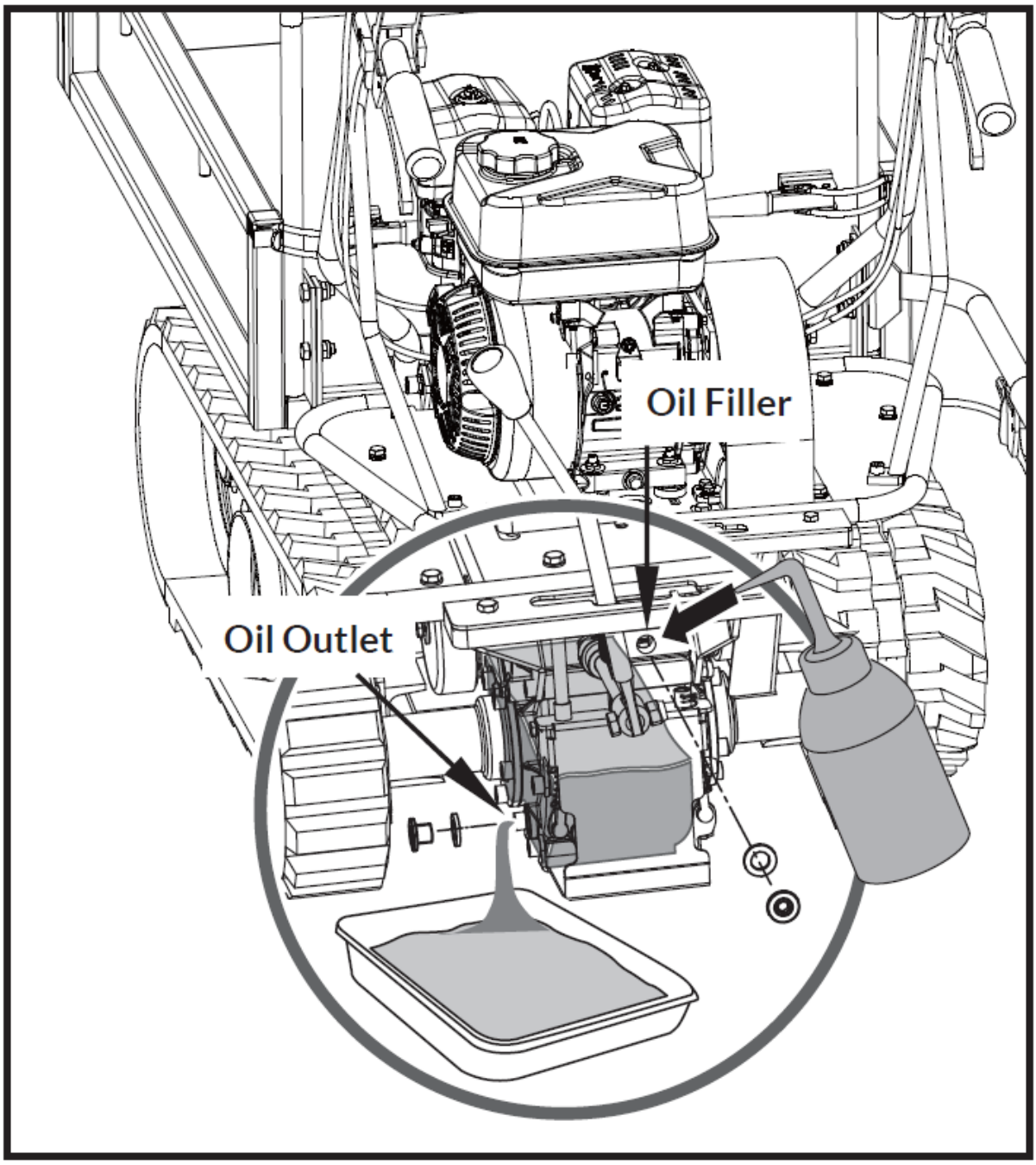

Oil Filler - Oil Filler

Oil Outlet - Oil Outlet

Tightening Tracks

With use, tracks tend to loosen. When operating with loose tracks, they tend to slip over the driving wheel causing it to jump its housing, thus damaging wear to the housing.

To check track tightness, proceed as follows.

1. Set the machine on a flat surface with compact ground, or on asphalt or pavement.

2. Lift the machine and set it on blocks or supports rated for the weight of the machine so that the tracks are approximately 4” off the ground.

3. Measure the track midline vs. the horizontal line. The reading must not be more than 10cm~15cm.

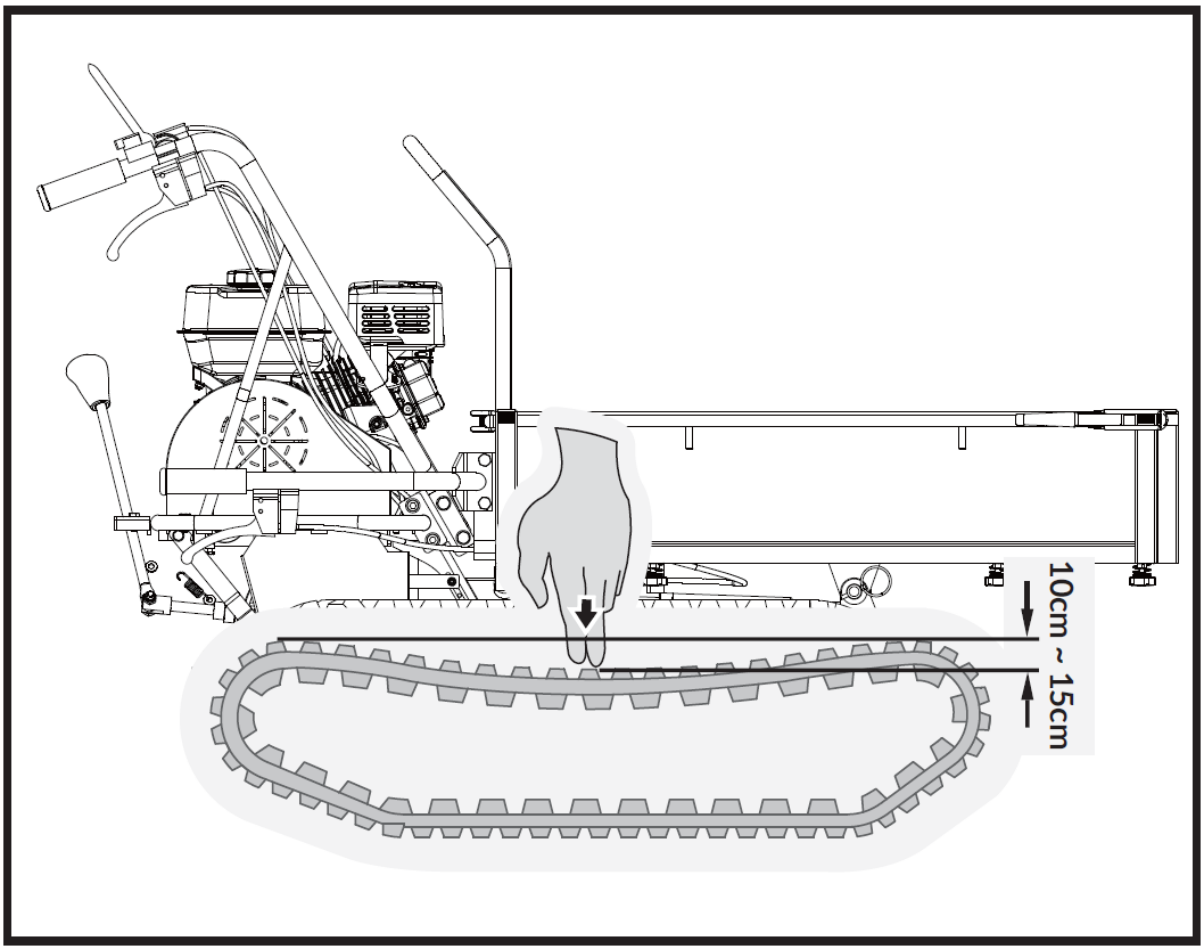

If the distance is greater, proceed as follows.

1. Use the tipping handle to tip the hopper and set it on blocks or supports rated for the weight of the box.
2. Loosen locknut A.
3. Tighten bolt B until the correct tightness is restored.
4. Secure bolt B by tightening locknut A thoroughly.
5. Return the hopper to its original position.

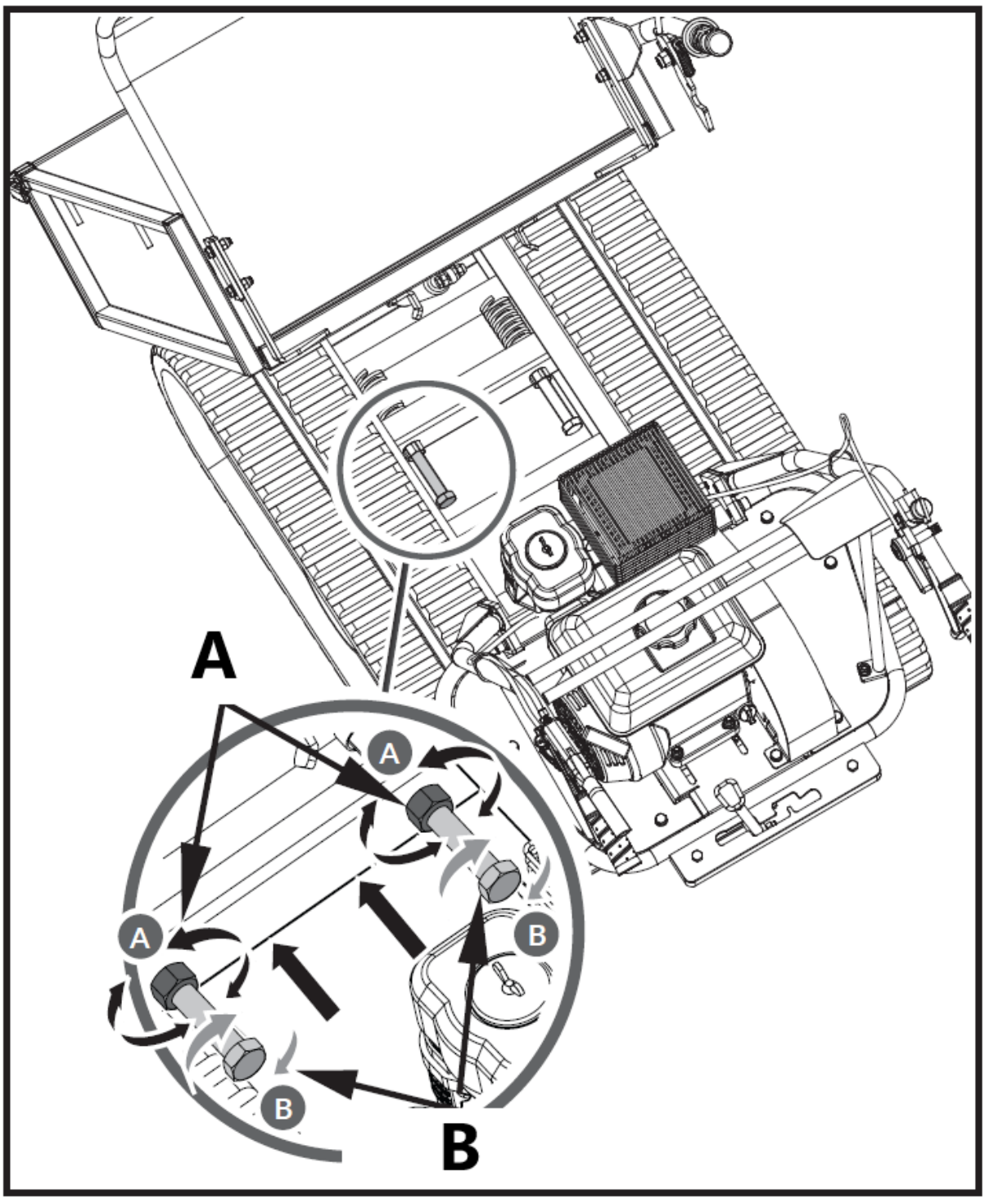

Do not over-tighten your track. The adjustment of the track and the brakes are linked. The braking power will lessen the more the track is tightened.

If the adjustment bolt has no more adjustment left, the tracks may have to be replaced.

Replacing Tracks

Check the condition of the tracks periodically. If any track is cracked or frayed, it should be replaced as soon as convenient.

1. Lift up the hopper and insert a support rod for safety purposes.
2. Lift the machine and set it on blocks or supports rated for the weight of the machine so that the t racks are approximately 4” off the ground.

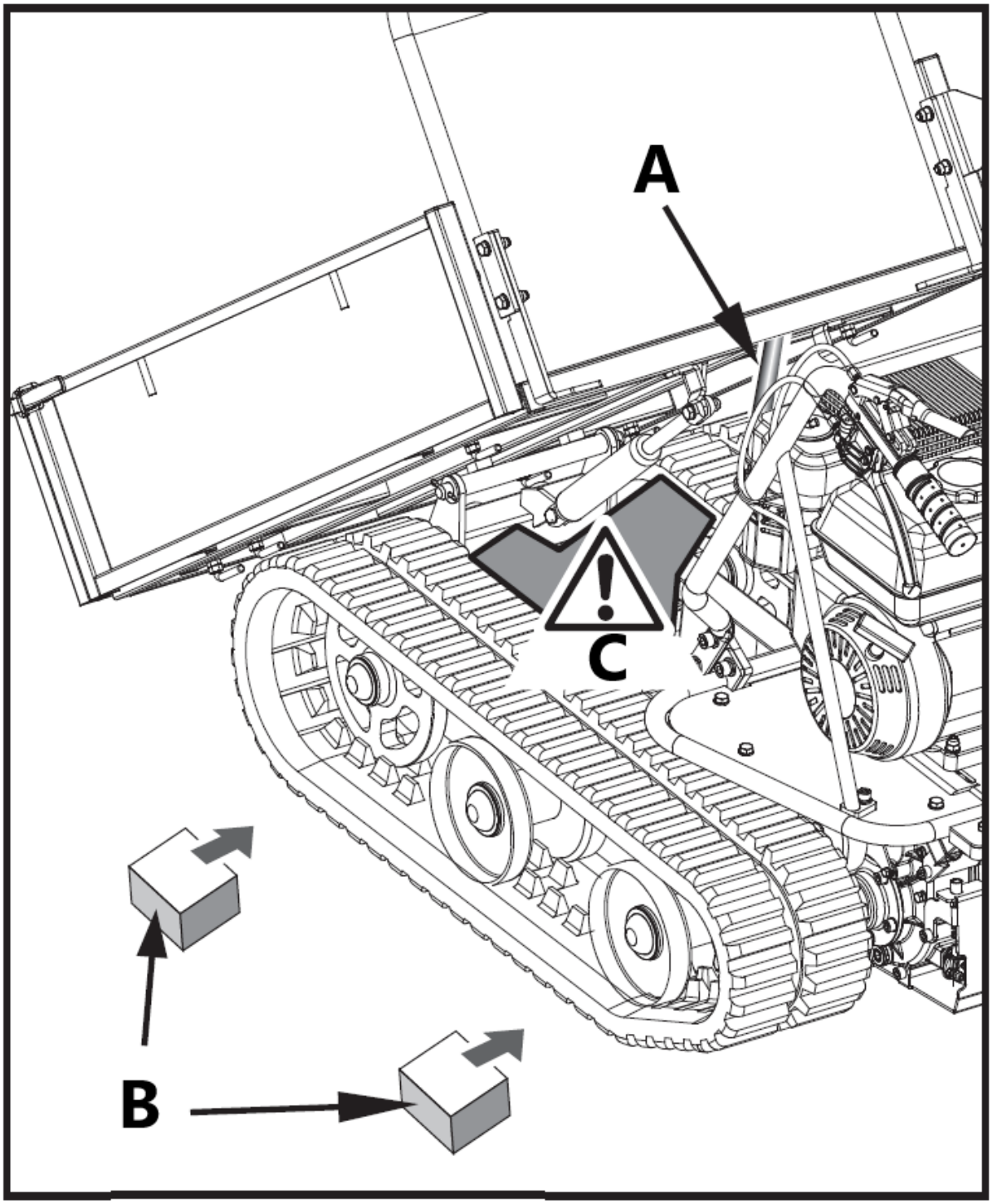

A – Support Rod

B – Danger Area

C – Support Object

3. Loosen the adjusting bolts and pull the steering wheel axle toward the engine, then track will be loosen.

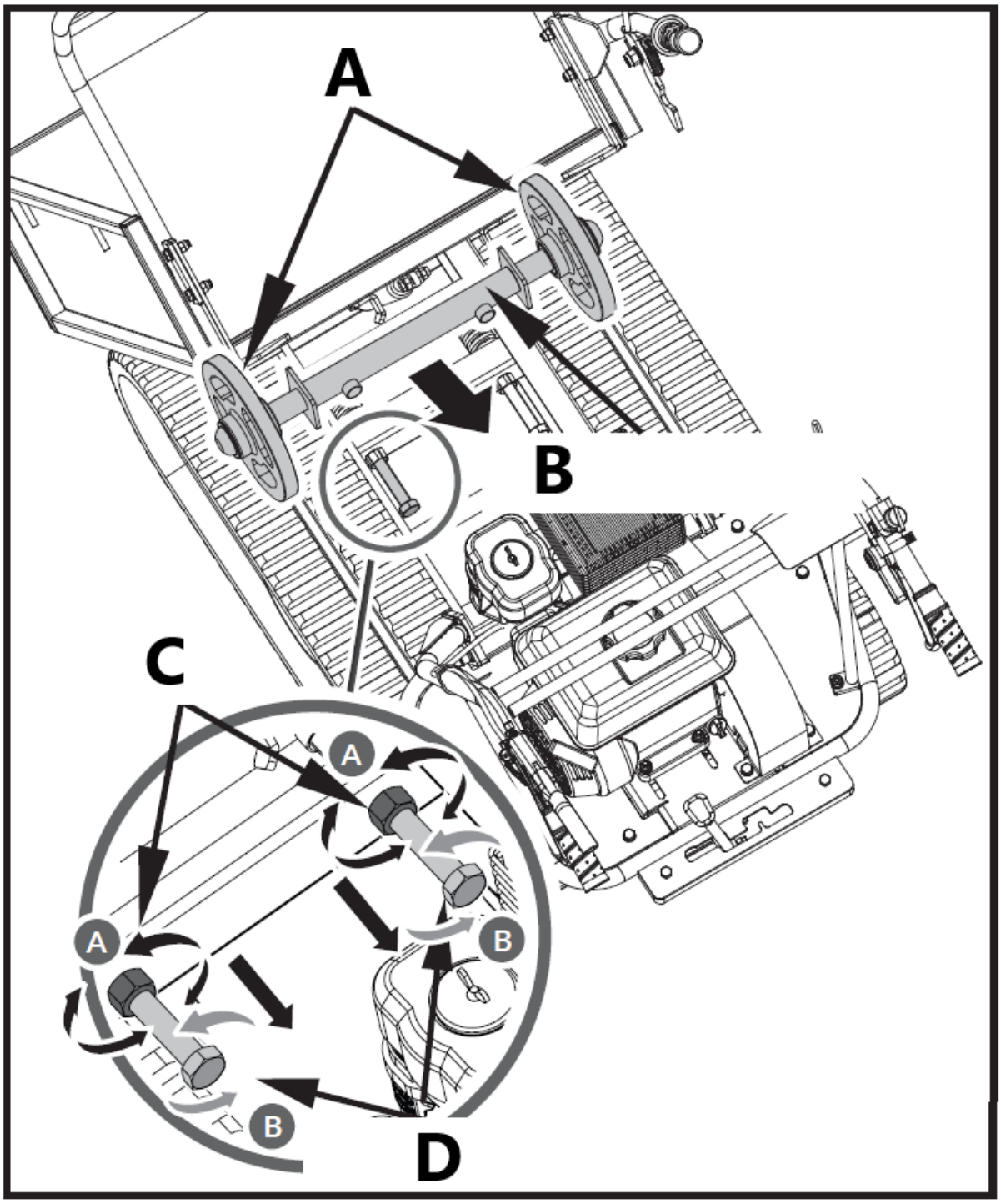

A – Steering Wheel
B – Steering Wheel Axle
C – Jam Nut
D – Adjusting Bolt

4. Pull out the whole track.

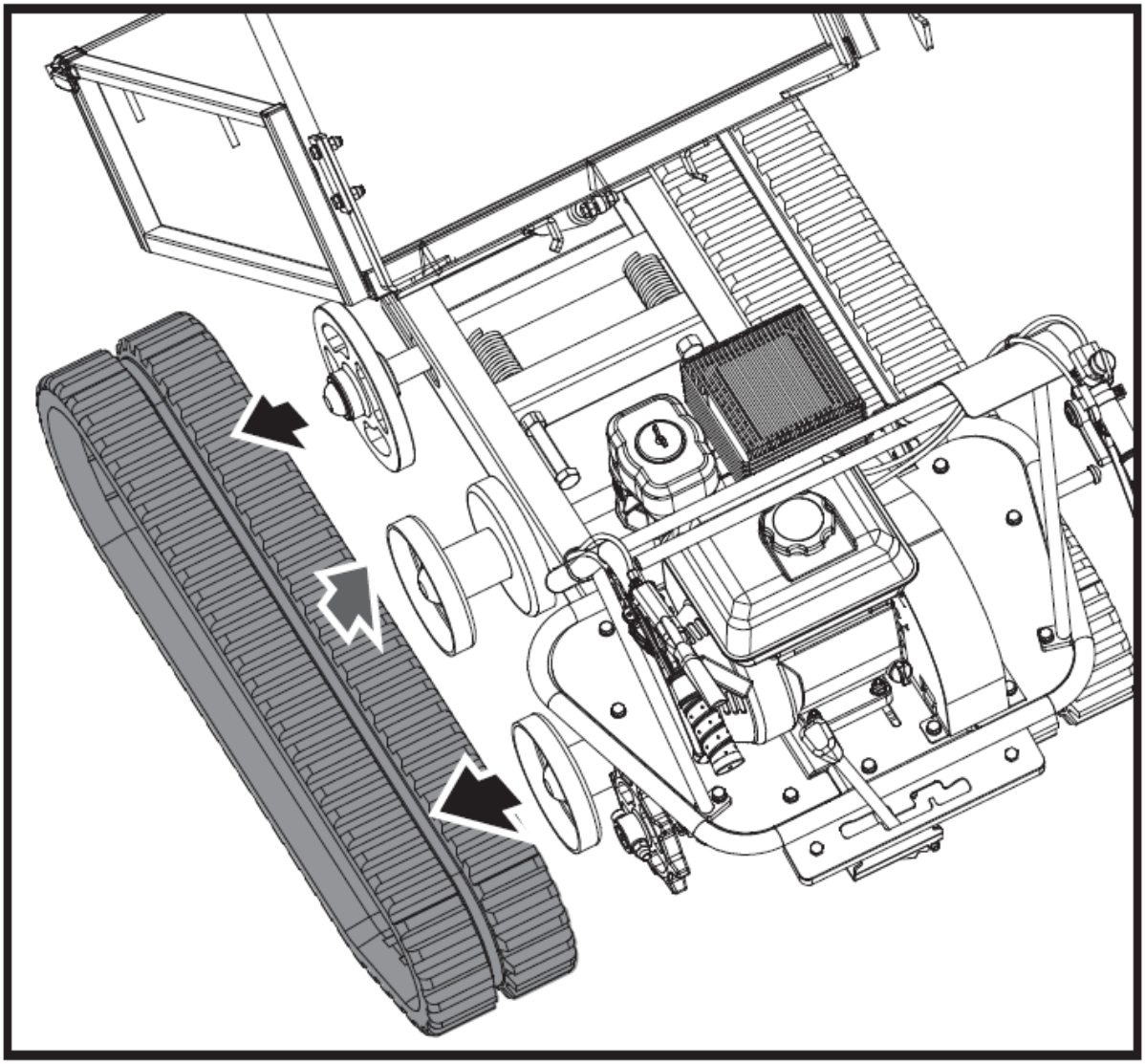

When removing or installing the tracks, be careful not to get your fingers caught between the track and pulley.

Engine Maintenance

Refer to the Engine Manual included in your unit for the information on engine maintenance. Your engine manual provides detailed information and a maintenance schedule for performing the tasks.

Storage

If the mini tracked dumper will not be used for a period longer than 30 days, follow the steps below to prepare your unit for storage.

1. Drain the fuel tank completely. Stored fuel containing ethanol or MTBE can start to go stale in 30 days. Stale fuel has high gum content and can clog the carburetor and restrict fuel flow.

2. Start the engine and allow it to run until it stops. This ensures no fuel is left in the carburetor. Run the engine until it stops. This helps prevent gum deposits from forming inside the carburetor and possible engine damage.
3. While the engine is still warm, drain the oil from the engine. Refill with fresh oil of the grade recommended in the Engine Manual.
4. Use clean cloths to clean off the outside of the machine and to keep the air vents free of obstructions.

> ***Do not use strong detergents or petroleum based cleaners when cleaning plastic parts. Chemicals can damage plastics.***

5. Inspect for any loose or damaged parts. Repair or replace damaged parts and tighten loose screws, nuts or bolts.
6. Store your unit on flat ground in a clean, dry building that has good ventilation.

> ***Do not store the machine with fuel in a non-ventilated area where fuel fumes may reach flame, sparks, pilot lights or any ignition sources.***

Trouble shooting

Problem	Cause	Remedy
Engine fails to start.	1. Spark plug wire disconnected. 2. Out of fuel or stale fuel. 3. Choke not in open position. 4. Blocked fuel line. 5. Fouled spark plug. 6. Engine flooding.	1. Attach spark plug wire securely to spark plug. 2. Fill with clean, fresh gasoline. 3. Throttle must be positioned at choke for a cold start. 4. Clean the fuel line. 5. Clean, adjust gap, or replace. 6. Wait a few minutes to restart, but do not prime.
Engine runs erratically.	1. Spark plug wire loose. 2. Unit running on CHOKE. 3. Blocked fuel line or stale fuel. 4. Vent plugged. 5. Water or dirt in fuel system. 6. Dirty air cleaner. 7. Improper carburetor adjustment.	1. Connect and tighten spark plug wire. 2. Move choke lever to OFF. 3. Clean fuel line. Fill tank with clean, fresh gasoline. 4. Clear vent. 5. Drain fuel tank. Refill with fresh fuel. 6. Clean or replace air cleaner. 7. Refer to Engine Manual.
Engine overheats.	1. Engine oil level low. 2. Dirty air cleaner. 3. Air flow restricted. 4. Carburetor not adjusted properly.	1. Fill crankcase with proper oil. 2. Clean air cleaner. 3. Remove housing and clean. 4. Refer to Engine Manual.
One of the two tracks is blocked.	Foreign bodies have worked their way between the track and the frame.	Remove the foreign body.
Machine does not move while engine is running.	1. Gear is not properly selected. 2. Driving tracks not tight enough.	1. Ensure gear lever is not in-between two different gears. 2. Tighten driving tracks.

Parts schedule

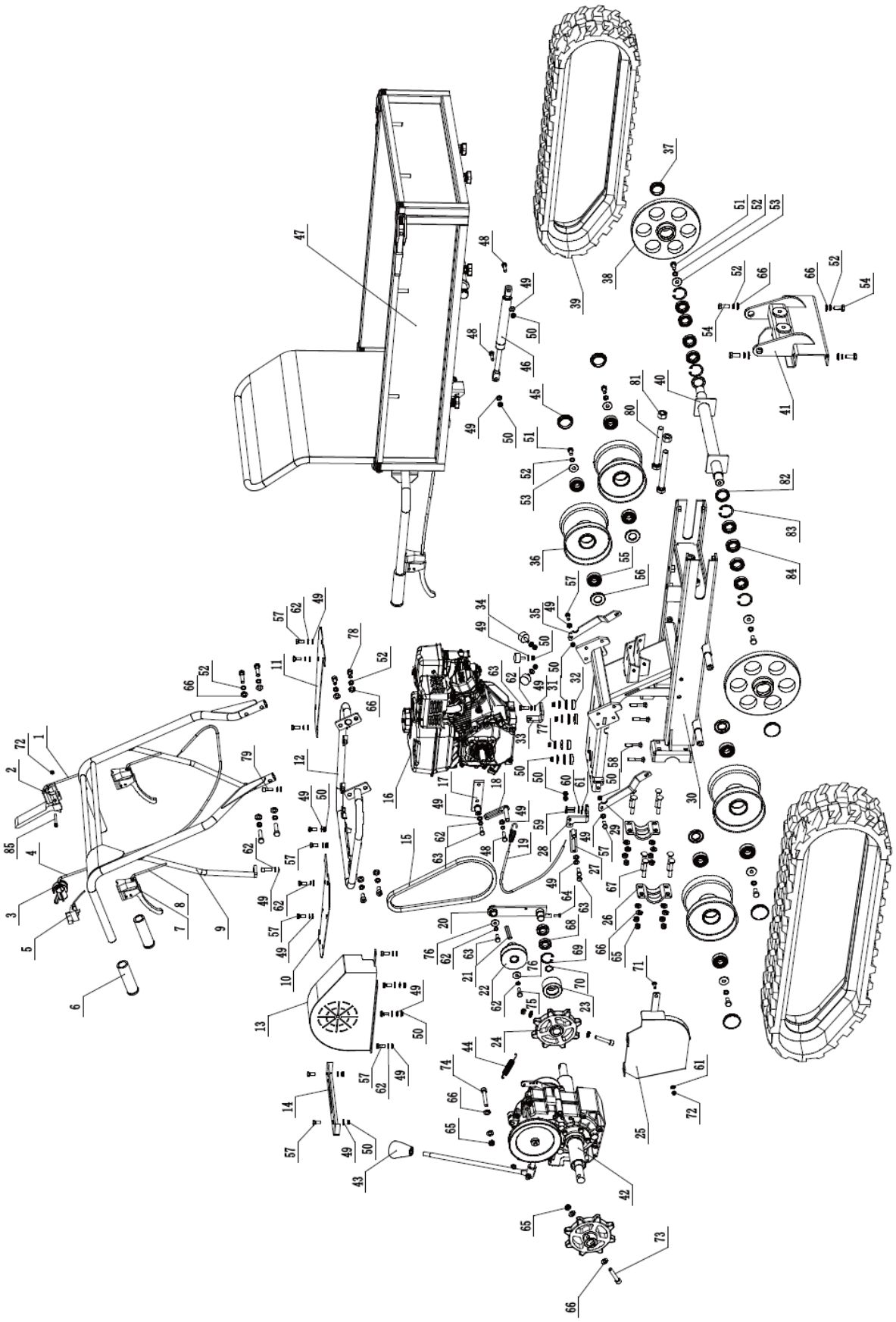

Number	Description	Quantity	Number	Description	Quantity
1	Tensioner Pulley Cable	1	44	Brake spring	1
2	Safety Control Handle	1	45	Dust cap	1
3	Throttle lever	1	46	Gas spring	1
4	Throttle cable	1	47	Dumper box assembly	1
5	ON/OFF Switch	1	48	Hex Bolt M8x30	2
6	Handle Sleeve	3	49	Flat washer 8	29
7	Brake lever	3	50	Lock nut M8	16
8	Steering lever cable	2	51	Hex Bolt M10x20	6
9	Handle frame assembly	1	52	Spring washer 10	18
10	Soleplate (right)	1	53	Washer 10	6
11	Soleplate (left)	1	54	Hex bolt M10x25	4
12	Handle mounting frame	1	55	Bearing 6204	8
13	Belt cover	1	56	Oil seal	4
14	Gear shift plate	1	57	Hex bolt M8x20	16
15	Belt	1	58	Carriage bolt M8x50	4
16	Engine	1	59	Hex bolt M6x25	2
17	Fixed bracket	1	60	Spring washer 6	2
18	Front belt limit board	1	61	Flat washer 6	3
19	Brake cable	1	62	Spring washer 8	17
20	Tensioner pulley bracket	1	63	Hex bolt M8x25	4
21	Engine flat key	1	64	Hex bolt M6x16	1
22	Belt pulley	1	65	Lock nut M10	12
23	Tensioner pulley	1	66	Flat washer 10	27
24	Driving wheel	1	67	Carriage bolt M10x65	8
25	Lower belt cover	1	68	Bearing 61904	2
26	Wheel axle mounted plate	2	69	Circlip 37	1
27	Rear belt limit board	1	70	Circlip 20	1
28	Connecting angle block	1	71	Carriage bolt M6x20	1
29	Support plate (right)	1	72	Lock nut M6	2
30	Chassis	1	73	Hex socket bolt M10x55	2
31	Gasket	4	74	Hex socket bolt M10x65	1
32	Rubber shock pad	4	75	Bolt 5/16-24x1	1
33	Cable fixing base	1	76	Washer 8	2
34	Rubber mat	3	77	Washer 8	4
35	Support plate (left)	1	78	Hex socket bolt M10x20	2
36	Track roller	4	79	Hex socket bolt M8x25	2
37	Dust cap	2	80	Hex bolt M16x140	2
38	Guiding wheel	2	81	Hex nut M16	2
39	Rubber track	2	82	Oil seal	2
40	Guiding wheel axle	1	83	Circlip 42	4
41	Support bracket	1	84	Bearing 61905	8
42	Gearbox assembly	1	85	Hex bolt M6x50	1
43	Lever knob	1			

Parts list

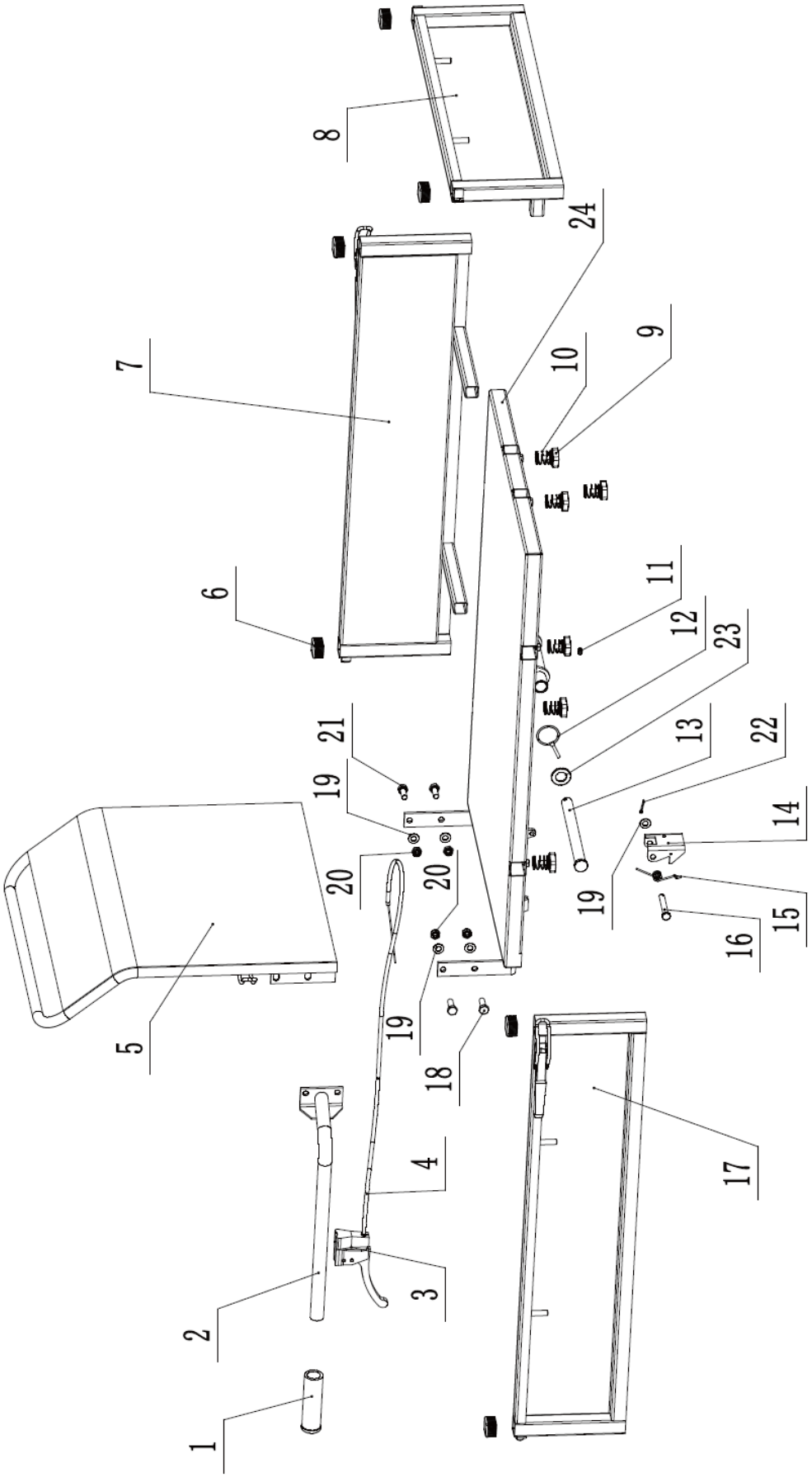

Number	Description	Quantity
1	Handle sleeve	1
2	Dumper box control lever	1
3	Dumper box handle	1
4	Dumper box control cable	1
5	Back panel	1
6	Plastic plug	6
7	Side panel (left)	1
8	Front panel	1
9	Star bolt M8x16	6
10	Locking spring	6
11	Oil cup M6	1
12	Pin 5x40	1
13	Connecting pin	1
14	Dumper box buckle	1
15	Torsional spring	1
16	Buckle pin	1
17	Side panel (right)	1
18	Hex bolt M10x30	2
19	Flat washer 10	5
20	Lock nut M10	4
21	Hex bolt M10x25	2
22	Split pin 3.2x20	1
23	Flat washer 20	1
24	Bottom panel	1

Niniejsza instrukcja obsługi została przetłumaczona dla Twojej wygody za pomocą tłumaczenia maszynowego. Dołożono wszelkich starań, aby zapewnić dokładne tłumaczenie. Należy jednak pamiętać, że żadne tłumaczenie automatyczne nie jest doskonałe i nie ma na celu zastąpienia tłumaczy-ludzi. Oficjalną instrukcją obsługi jest wersja angielska. Wszelkie rozbieżności lub różnice powstałe w tłumaczeniu nie są wiążące i nie mają skutków prawnych dla celów zgodności lub egzekwowania przepisów. W razie jakichkolwiek pytań co do dokładności informacji zawartych w Instrukcji obsługi prosimy zapoznać się z wersją angielską tej instrukcji, która jest wersją oficjalną.

Dane techniczne

Opis parametru	Wartość parametru
Nazwa produktu	Rębak rozdrabniacz gałęzi
Model	HT-HEKTOR-1200D
Moc silnika rozdrabniacza do drewna [kW]	9
Moc silnika pojazdu [kW]	4,1
Prędkość obrotowa silnika rozdrabniacza do drewna [obr./min]	3600
Prędkość obrotowa silnika pojazdu [obr./min]	3600
Ładowność pojazdu [kg]	300
Liczba biegów pojazdu	3 do przodu + 1 do tyłu
Maksymalna średnica cięcia [mm]	120
Typ buta	Kablowe (ręczne)/elektryczne
Masa rozdrabniacza do drewna [kg]	177
Masa pojazdu [kg]	178

1. Ogólny opis

Instrukcja obsługi ma na celu pomóc w bezpiecznym i bezproblemowym korzystaniu z urządzenia. Produkt zaprojektowano i wyprodukowano zgodnie ze ścisłymi wytycznymi technicznymi, przy użyciu najnowocześniejszych technologii i komponentów. Ponadto jest on produkowany zgodnie z najbardziej rygorystycznymi standardami jakości.

NIE UŻYWAJ URZĄDZENIA, JEŚLI NIE PRZECZYTAŁEŚ DOKŁADNIE I NIE ZROZUMIAŁEŚ TEJ INSTRUKCJI OBSŁUGI.

Aby wydłużyć żywotność urządzenia i zapewnić jego bezawaryjną pracę, należy korzystać z niego zgodnie z niniejszą instrukcją obsługi i regularnie wykonywać prace konserwacyjne. Dane techniczne i specyfikacje zawarte w niniejszej instrukcji obsługi są aktualne. Producent zastrzega sobie prawo do wprowadzania zmian związanych z poprawą jakości. Urządzenie zaprojektowano tak, aby ryzyko emisji hałasu zostało ograniczone do minimum, biorąc pod uwagę postęp technologiczny i możliwości redukcji hałasu.

Legenda

Produkt spełnia odpowiednie normy bezpieczeństwa.



Przed użyciem przeczytaj instrukcję.



Produkt należy poddać recyklingowi.



OSTRZEŻENIE! lub **UWAGA!** lub **PAMIĘTAJ!** Dotyczy opisanej sytuacji.
(ogólny znak ostrzegawczy)



Stosuj ochronę słuchu. Narażenie na głośny hałas może spowodować utratę słuchu.



Stosować rękawice ochronne.



Noś ochronę głowy.



Noś obuwie ochronne.



Noś osłonę twarzy.



Użyj gardy.



Noś odzież ochronną.



UWAGA! Ostrzeżenie przed porażeniem prądem!



UWAGA! Ostrzeżenie przed głośnym hałasem!



UWAGA! Części obracające się, ryzyko zaplątania!



UWAGA! Zagrożenie pożarowe - materiały łatwopalne!



OSTRZEŻENIE: Substancje toksyczne, niebezpieczeństwo zatrucia – nigdy nie uruchamiaj silnika i nie pozostawiaj go włączonego w pomieszczeniach zamkniętych lub słabo wentylowanych!



Zatrzymanie awaryjne!



Zatrzymanie awaryjne!



UWAGA! Gorąca powierzchnia, ryzyko poparzenia!



UWAGA: Zachowaj bezpieczną odległość od osób postronnych i zwierząt (co najmniej 10 m).



UWAGA: Istnieje ryzyko wyrzucenia przedmiotów z maszyny!



UWAGA! Ostre elementy. Ryzyko przecięcia kończyny.



Podczas pracy maszyny należy trzymać ręce i inne części ciała z dala od leja zasypowego, lejka i zsuwni.



Podczas obsługi maszyny należy zawsze trzymać się z dala od strefy zrzutu.



Nie palić w pobliżu urządzenia. Urządzenie zawiera substancje łatwopalne.



Chronić przed deszczem.



ZAWSZE wyłączaj silnik przed przystąpieniem do jakichkolwiek prac konserwacyjnych przy maszynie.

PAMIĘTAJ! Rysunki zawarte w niniejszej instrukcji służą wyłącznie celom poglądowym i w niektórych szczegółach mogą różnić się od rzeczywistego produktu.

2. Bezpieczeństwo użytkowania

UWAGA! Przeczytać wszystkie ostrzeżenia dotyczące bezpieczeństwa oraz wszystkie instrukcje. Nieprzestrzeganie ostrzeżeń i instrukcji może skutkować poważnymi obrażeniami lub nawet śmiercią.

Terminy „urządzenie” i „produkt” używane w ostrzeżeniach i instrukcjach odnoszą się do:
Rębak rozdrabniacz gałęzi

2.1. Bezpieczeństwo w miejscu pracy

a) Upewnij się, że miejsce pracy jest czyste i dobrze oświetlone. Nieporządek w miejscu pracy i słabe oświetlenie mogą być przyczyną wypadków. Staraj się myśleć perspektywicznie, obserwuj, co się dzieje i kieruj się zdrowym rozsądkiem podczas pracy z urządzeniem.
b) Nie należy używać urządzenia w środowisku potencjalnie zagrożonym wybuchem, na przykład w obecności łatwopalnych cieczy, gazów lub pyłów. Urządzenie generuje iskry, które mogą spowodować zapłon pyłu lub oparów.
c) W przypadku zauważenia uszkodzenia lub nieprawidłowego działania urządzenia należy natychmiast wyłączyć je i niezwłocznie zgłosić ten fakt przełożonemu.
d) Napraw produktu może dokonywać wyłącznie serwis producenta. Nie próbuj naprawiać urządzenia samodzielnie!
e) W przypadku pożaru należy ugasić go gaśnicą proszkową lub gaśnicą na dwutlenek węgla (CO2) (przeznaczoną do gaszenia urządzeń elektrycznych pod napięciem).
f) Dzieciom i osobom nieupoważnionym wstęp na stanowisko pracy jest zabroniony. (Rozproszenie uwagi może skutkować utratą kontroli nad urządzeniem).
g) Używaj urządzenia w dobrze wentylowanym pomieszczeniu.
h) Podczas pracy urządzenie wytwarza kurz i zanieczyszczenia. Ważne jest, aby chronić osoby postronne przed szkodliwym wpływem tych zjawisk.
i) Użyj przycisku ZATRZYMANIA AWARYJNEGO, jeśli istnieje ryzyko obrażeń ciała lub śmierci, wypadku lub uszkodzenia mienia.
j) Regularnie sprawdzaj stan etykiet bezpieczeństwa. Jeżeli etykiety są nieczytelne, należy je wymienić.

k) Prosimy zachować tę instrukcję do wykorzystania w przyszłości. W przypadku przekazania urządzenia osobie trzeciej należy przekazać jej również instrukcję obsługi.
l) Przechowuj elementy opakowania oraz małe części montażowe w miejscu niedostępnym dla dzieci.
m) Urządzenie trzymać z dala od dzieci i zwierząt.
n) W przypadku stosowania niniejszego urządzenia w połączeniu z innym sprzętem należy przestrzegać także pozostałych instrukcji użytkowania.
o) Upewnij się, że przestrzeń robocza jest otwarta.

Pamiętać! Podczas korzystania z urządzenia należy zapewnić bezpieczeństwo dzieciom i osobom postronnym.

2.2. Bezpieczeństwo osobiste

a) Nie należy używać urządzenia, jeżeli jest się zmęczonym, chorym lub pod wpływem alkoholu, narkotyków lub leków, które mogą znacząco ograniczyć zdolność obsługi urządzenia.
b) Maszyna może być obsługiwana przez osoby sprawne fizycznie, które potrafią się nią posługiwać, zostały odpowiednio przeszkolone, zapoznały się z niniejszą instrukcją obsługi i przeszły szkolenie w zakresie bezpieczeństwa i higieny pracy.
c) Podczas pracy z urządzeniem należy zachować zdrowy rozsądek i czujność. Chwilowa utrata koncentracji podczas korzystania z urządzenia może spowodować poważne obrażenia.
d) Stosować środki ochrony osobistej wymagane przy pracy z urządzeniem, określone w punkcie 1 (Legenda). Stosowanie prawidłowego i zatwierdzonego sprzętu ochrony osobistej zmniejsza ryzyko obrażeń.
e) Nie przeceniaj swoich umiejętności. Podczas korzystania z urządzenia należy cały czas zachowywać równowagę i stabilność. Dzięki temu będziesz mieć lepszą kontrolę nad urządzeniem w nieoczekiwanych sytuacjach.
f) Nie należy nosić luźnych ubrań ani biżuterii. Trzymaj włosy, ubranie i rękawice z dala od ruchomych części. Luźne ubrania, biżuteria lub długie włosy mogą zostać wciągnięte przez ruchome części.
g) Przed włączeniem urządzenia należy usunąć wszystkie narzędzia regulacyjne i klucze nastawne. Narzędzie lub klucz pozostawione w obracającej się części urządzenia może spowodować obrażenia.
h) Stosować ochronę oczu, uszu i dróg oddechowych.
i) Urządzenie nie jest zabawką. Dzieci muszą znajdować się pod nadzorem, aby mieć pewność, że nie bawią się urządzeniem.
j) Nie wkładaj rąk ani innych części ciała do wnętrza urządzenia, gdy jest ono w użyciu!
k) Zawsze trzymaj maszynę obiema rękami. Idź, nigdy nie biegnij, trzymając maszynę i zachowaj szczególną ostrożność podczas cofania w swoją stronę.

2.3. Bezpieczne użytkowanie urządzenia

a) Nie należy przeciążać urządzenia. Użyj odpowiednich narzędzi do danego zadania. Prawidłowo dobrane urządzenie będzie lepiej i bezpieczniej wykonywało zadanie, do którego zostało zaprojektowane.
b) Nie należy używać urządzenia, jeżeli przełącznik WŁ./WYŁ. nie działa prawidłowo (nie włącza i nie wyłącza urządzenia). Urządzenia, których nie można włączyć lub wyłączyć za pomocą przełącznika WŁ./WYŁ., są niebezpieczne, nie powinny być używane i muszą zostać naprawione.
c) Gdy nie korzystasz z urządzenia, przechowuj je w bezpiecznym miejscu, niedostępnym dla dzieci i osób niezaznajomionych z urządzeniem i niezapoznających się z instrukcją obsługi. Urządzenie może stwarzać zagrożenie w rękach niedoświadczonych użytkowników.
d) Utrzymuj urządzenie w doskonałym stanie technicznym. Przed każdym użyciem należy sprawdzić, czy nie występują ogólne uszkodzenia, a w szczególności, czy nie ma pękniętych części lub elementów, albo czy nie występują inne warunki, które mogą mieć wpływ na bezpieczną pracę urządzenia. W przypadku stwierdzenia uszkodzeń należy przed użyciem oddać urządzenie do naprawy.
e) Przechowywać urządzenie w miejscu niedostępnym dla dzieci.
f) Naprawy lub konserwacje urządzenia powinny być wykonywane przez osoby wykwalifikowane, przy użyciu wyłącznie oryginalnych części zamiennych. Zapewni to bezpieczne użytkowanie.
g) Aby zapewnić integralność działania urządzenia, nie należy usuwać fabrycznie zamontowanych osłon ani odkręcać żadnych śrub.

h) Podczas transportu i przenoszenia urządzenia pomiędzy magazynem a miejscem przeznaczenia należy przestrzegać zasad bezpieczeństwa i higieny pracy dotyczących ręcznych operacji transportowych obowiązujących w kraju, w którym urządzenie będzie użytkowane.
i) Unikaj sytuacji, w których urządzenie przestaje działać w trakcie użytkowania z powodu nadmiernego obciążenia. Może to spowodować przegrzanie elementów napędowych i uszkodzenie urządzenia.
j) Nie dotykaj ruchomych części ani akcesoriów, jeśli urządzenie nie jest odłączone od źródła zasilania.
k) Nie przesuwaj, nie reguluj i nie obracaj urządzenia w trakcie pracy.
l) Nie pozostawiaj urządzenia bez nadzoru, gdy jest używane.
m) Regularnie czyść urządzenie, aby zapobiec gromadzeniu się uporczywych zabrudzeń.
n) Określoną emisję drgań mierzono standardowymi metodami pomiarowymi. Emisja drgań może ulec zmianie, jeśli urządzenie jest używane w różnym otoczeniu.
o) Nie należy pracować na dwóch elementach jednocześnie.
p) Nie zakrywaj wlotu i wylotu powietrza.
q) Nie uruchamiaj urządzenia, gdy jest puste.
r) Zabrania się ingerencji w konstrukcję urządzenia w celu zmiany jego parametrów lub konstrukcji.
s) Trzymaj urządzenie z dala od źródeł ognia i ciepła.
t) Nie zasłaniaj otworów wentylacyjnych!
u) Trzymaj urządzenie z dala od nadmiernej wilgoci i deszczu.
v) Nie wolno montować, demontować, regulować ani serwisować ekranu wyładowczego ani żadnych innych części podczas pracy silnika.
w) Gdy silnik pracuje, trzymaj wszystkie części ciała i ciężkie przedmioty z dala od leja załadowczego i rynny wylotowej.
x) Do maszyny nie należy wkładać tkanin, kamieni, metalu, szkła, gumy, plastiku, cegieł, sznurka, korzeni, roślin rabatowych, butelek, puszek ani żadnych innych przedmiotów niebędących przedmiotami botanicznymi.
y) Obracające się wewnątrz tych otworów ostrza tnące mogą spowodować poważne obrażenia ciała w przypadku dotknięcia.
z) Zachowaj ostrożność podczas pracy. Maszyna może wyrzucać fragmenty przetworzonego materiału z leja załadowczego lub z rynny wylotowej.
aa) Silnik bardzo się nagrzewa podczas pracy. Nie dotykaj gorącego silnika, ponieważ może to spowodować oparzenia.
bb) Aby uniknąć zagrożenia pożarem, trzymaj liście, trawę i inne materiały łatwopalne z dala od gorącego silnika i tłumika.
cc) Nie używaj urządzenia na chodnikach, żwirze ani innych twardych powierzchniach, ponieważ przedmioty mogą się od niego odbić i spowodować obrażenia.
dd) Niektóre gatunki drzew mogą powodować reakcje alergiczne. Pył powstający w trakcie obróbki gałęzi może być drażniący lub szkodliwy, należy podjąć odpowiednie środki ostrożności.
ee) Nie należy używać urządzenia na nierównym podłożu lub w przypadku, gdy jest ono niestabilne.
ff) Jeśli rozdrabniacz do odpadów zatnie się lub zostanie zablokowany, należy natychmiast wyłączyć silnik i odczekać, aż wszystkie ruchome części całkowicie się zatrzymają, zanim przystąpi się do czyszczenia.
gg) Do urządzenia nie należy wkładać gałęzi grubszych niż podano w danych technicznych.
hh) Przed rozpoczęciem korzystania z urządzenia należy sprawdzić poziom oleju i w razie potrzeby uzupełnić go do pełnego poziomu. Jeśli poziom oleju jest niski, silnika nie da się uruchomić lub może on się wyłączyć. Praca przy zbyt niskiej ilości oleju może spowodować przegrzanie lub nawet uszkodzenie silnika!
ii) Wyciek oleju z maszyny należy zgłosić odpowiednim służbom lub zastosować się do wymogów prawnych obowiązujących na obszarze użytkowania.
jj) W spalinach silnika obecny jest trujący tlenek węgla. Przebywanie w środowisku, w którym występuje tlenek węgla, może prowadzić do utraty przytomności, a nawet śmierci. Nie uruchamiaj silnika w pomieszczeniach zamkniętych lub słabo wentylowanych.
kk) Chroń silnik przed ciepłem, iskrami i płomieniami. Nie palić w pobliżu maszyny!
ll) Benzyna jest łatwopalna i wybuchowa. Przed tankowaniem silnik powinien być wyłączony i ostudzony.
mm) Ostrzeżenie! Ryzyko uszkodzenia silnika na skutek zastosowania niewłaściwego paliwa.

nn) Akumulator jest naładowany. Nie dotykaj i nie krzyżuj zacisków oraz złączy akumulatora. Odłączanie złącz akumulatora należy wykonywać w prawidłowej kolejności.
oo) Należy zachować szczególną ostrożność podczas jazdy maszyną po śliskich i/lub niestabilnych nawierzchniach.

UWAGA! Mimo bezpiecznej konstrukcji urządzenia i jego zabezpieczeń, a także zastosowania dodatkowych elementów zabezpieczających operatora, istnieje niewielkie ryzyko wypadku lub obrażeń podczas korzystania z urządzenia. Zachowaj czujność i kieruj się zdrowym rozsądkiem podczas korzystania z urządzenia.

3. Instrukcja użytkowania rozdrabniacza do drewna

Urządzenie przeznaczone jest do rozdrabniania gałęzi, krzewów, chwastów, pędów oraz długiej, suchej trawy o średnicy nie większej niż wartość podana w tabeli danych technicznych. Nie używaj urządzenia do rozdrabniania gruzu budowlanego, plastiku, wyrobów papierniczych, lin lub sznurków ani żadnych materiałów, które mogą zawierać metal lub duże ilości wilgoci/soku.
UWAGA: Przed wprowadzeniem materiału do urządzenia należy usunąć wszelkie gwoździe, liny, sznurki i kamienie, które mogą znajdować się w częściach rośliny (np. korzeniach itp.).
Użytkownik ponosi odpowiedzialność za wszelkie szkody powstałe na skutek niewłaściwego użycia urządzenia.

Rozpakowywanie kontenera

Za pomocą śrubokręta i młotka otwórz wszystkie boczne zamki.

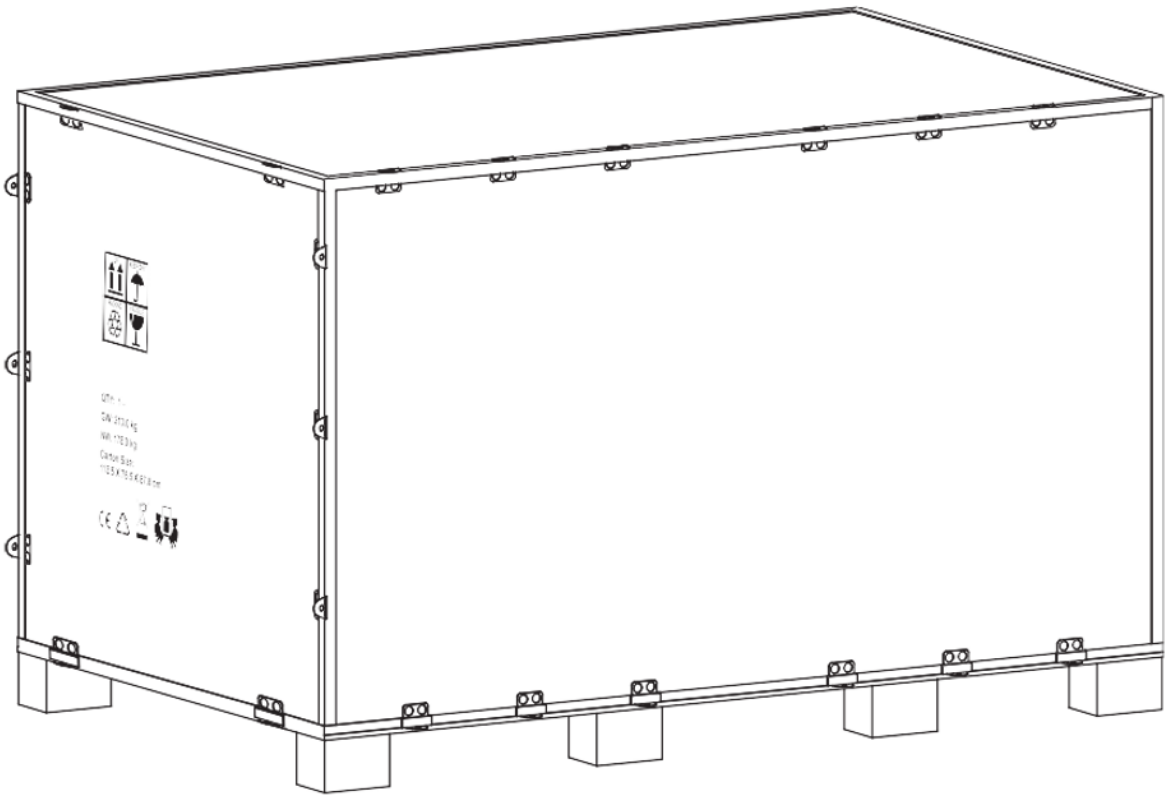

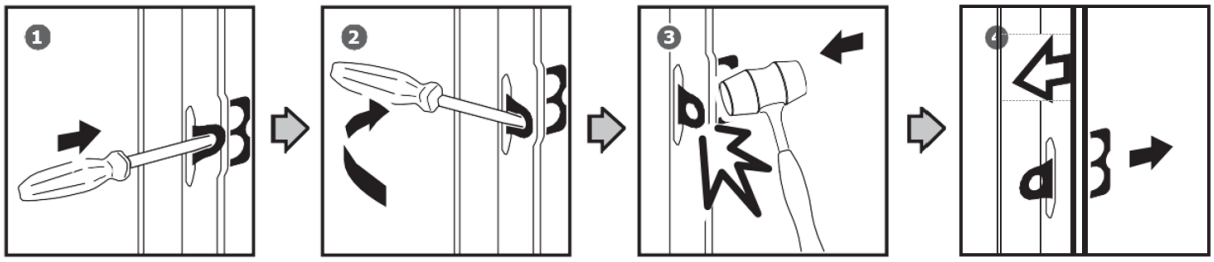

Zdejmij wszystkie płyty ze sklejki i usuń wszystkie luźne części z dolnych palet.

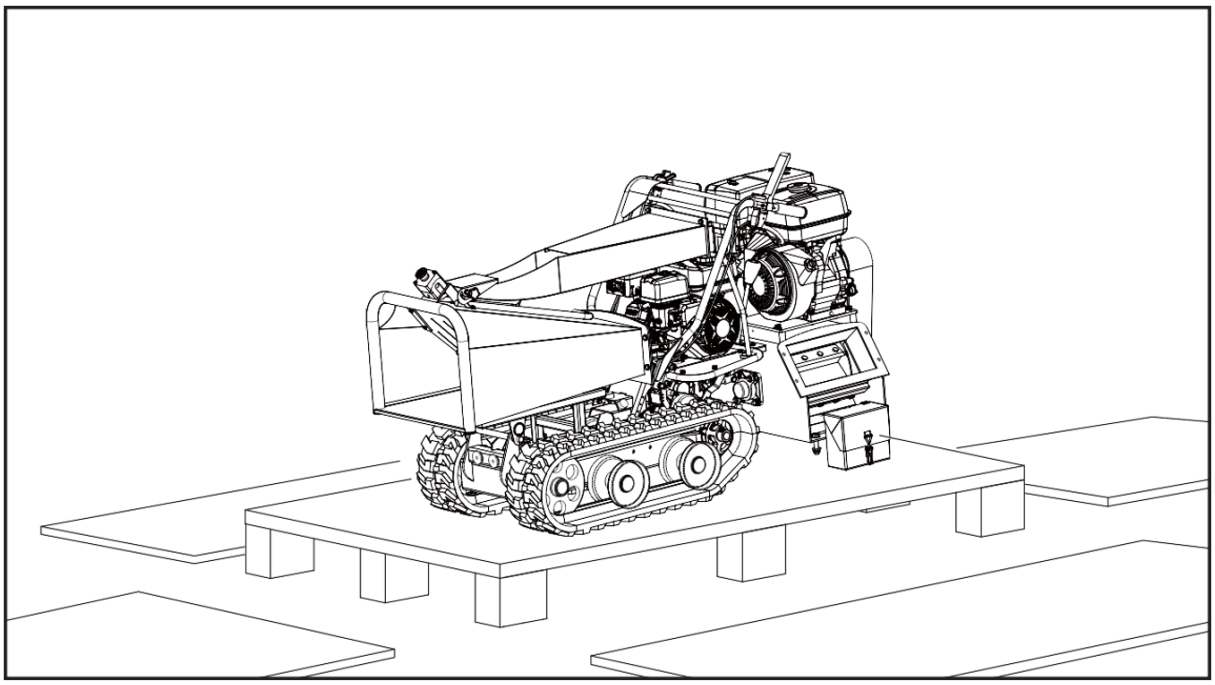

Zawartość dostarczona

Rozdrabniacz do drewna jest dostarczany częściowo zmontowany i starannie zapakowany. Po wyjęciu wszystkich części z opakowania powinieneś mieć:

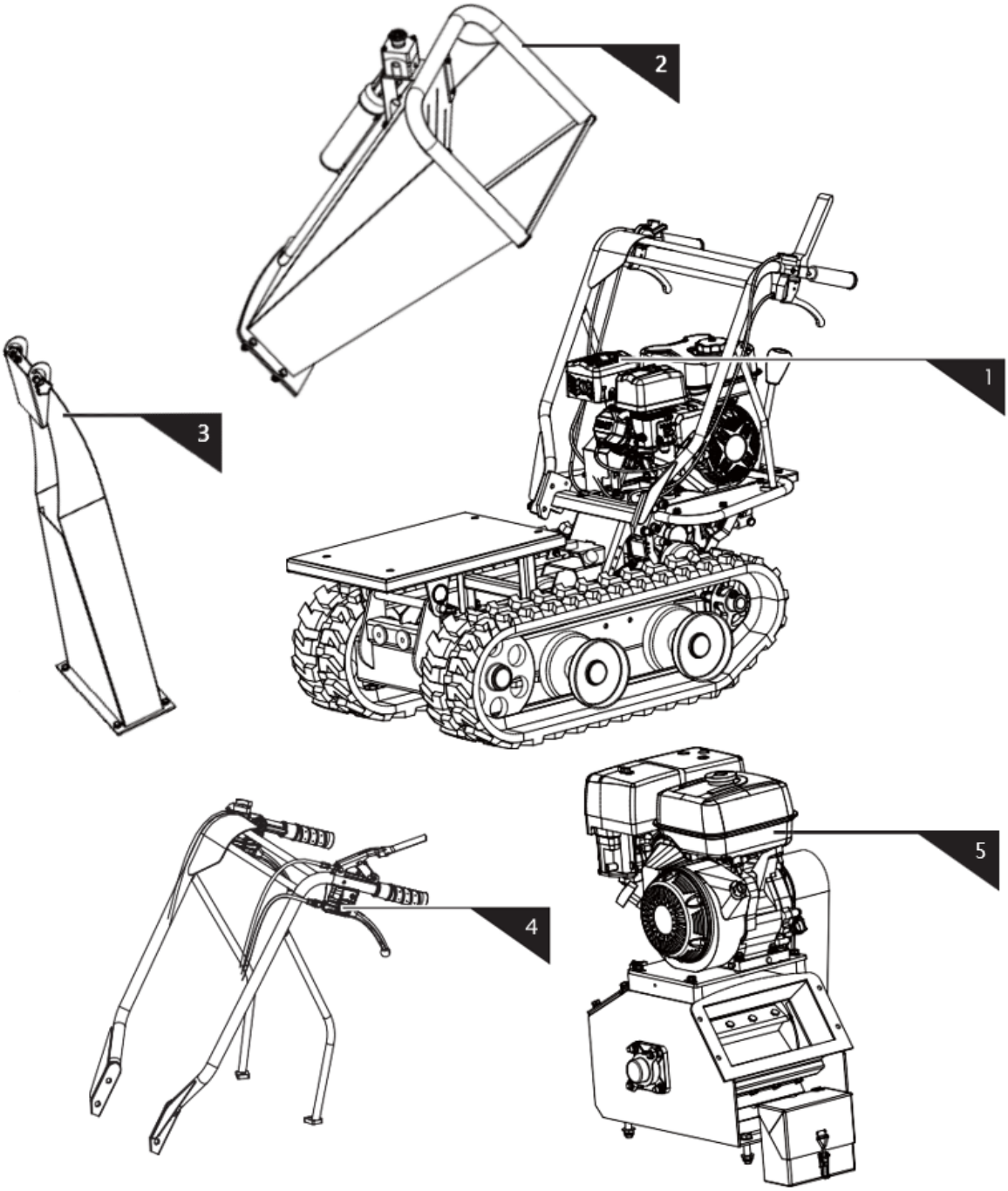

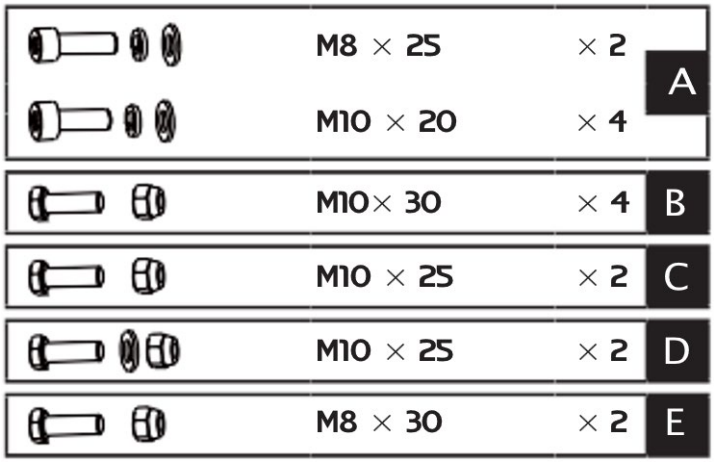

1. Maszyna główna
2. Lej podający - górny
3. Deflektor
4. Montaż kierownicy
5. Silnik
6. Torba na sprzęt

Montaż

Postępując zgodnie z poniższą instrukcją montażu, zmontujesz maszynę w ciągu kilku minut.

Montaż kierownicy

Dopasuj otwory w kierownicy do otworów w uchwycie montażowym i zabezpiecz każdy z nich za pomocą podkładki sprężystej, podkładki płaskiej i śruby M10x20. Przymocuj każdy wspornik kierownicy do pokrywy silnika za pomocą podkładki sprężystej, podkładki płaskiej i śruby sześciokątnej M8x25.

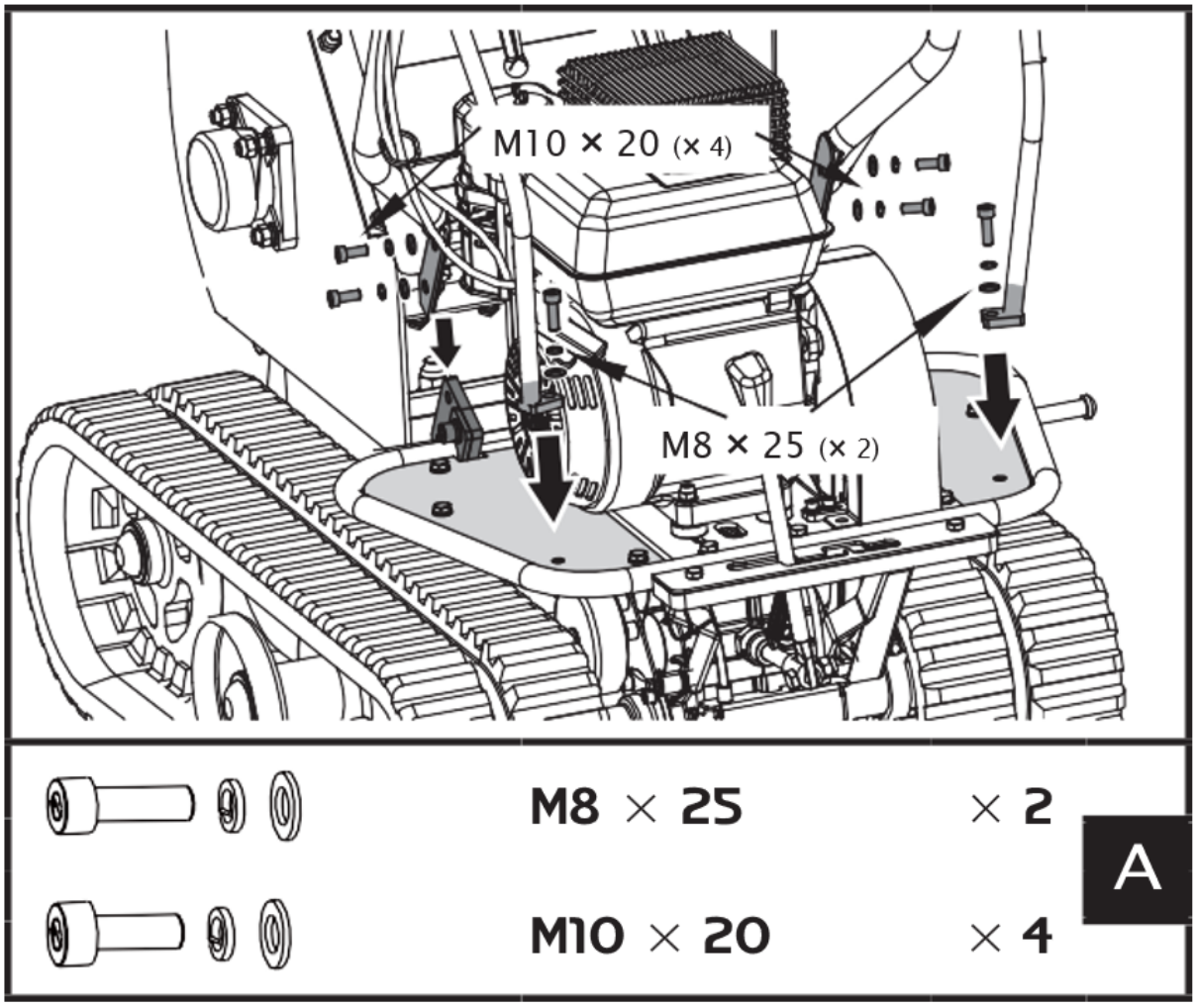

Odkręć cztery śruby M16x40, podkładki i nakrętki łączące rozdrabniacz z podstawą wywrotki. Przesuń rozdrabniacz do tyłu, a następnie zabezpiecz go śrubami, podkładkami i nakrętkami, które zostały odkręcone na początku.

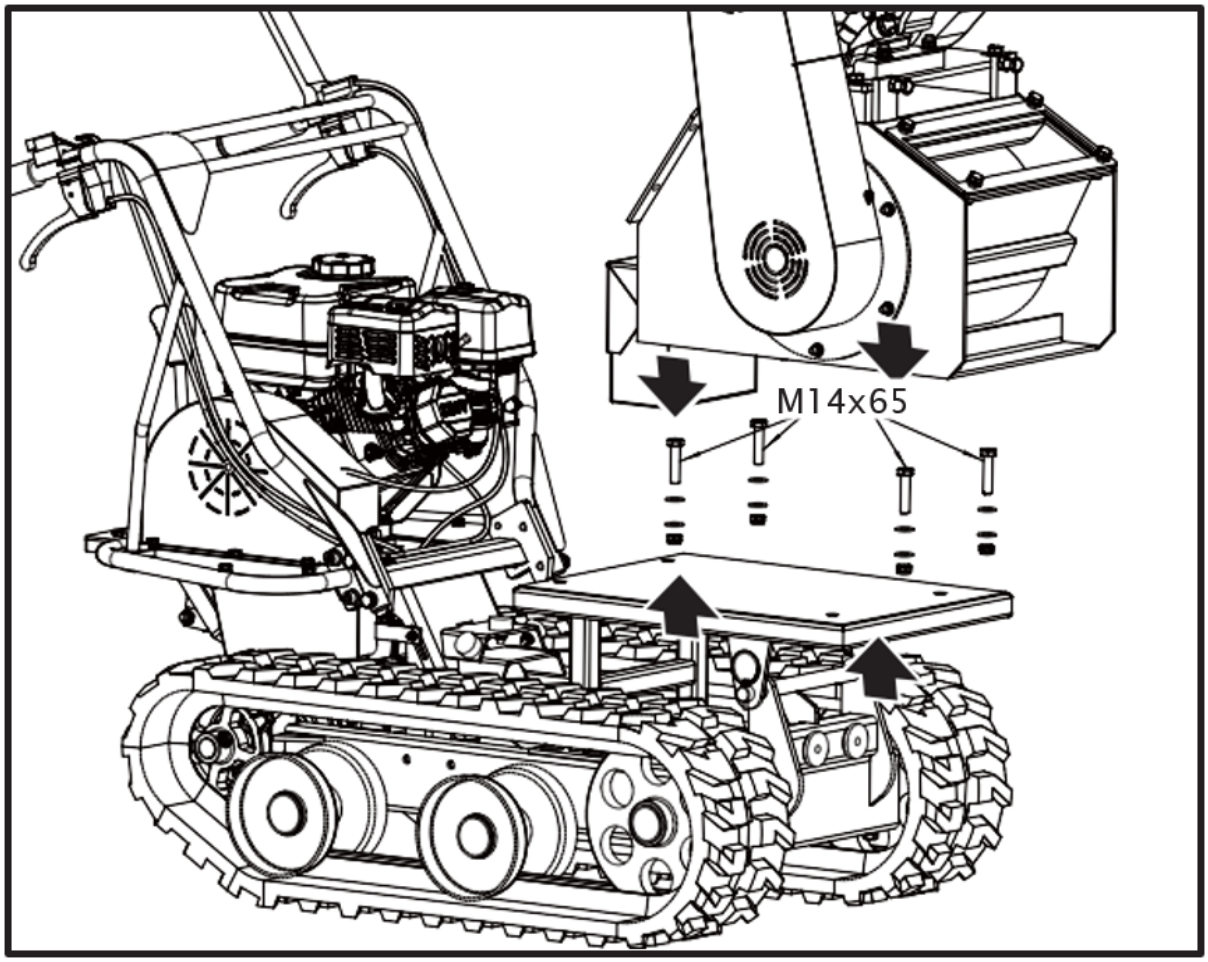

Lej podający

1. Umieść dolny lej zasypowy na maszynie i zabezpiecz go śrubami, podkładkami i nakrętkami.

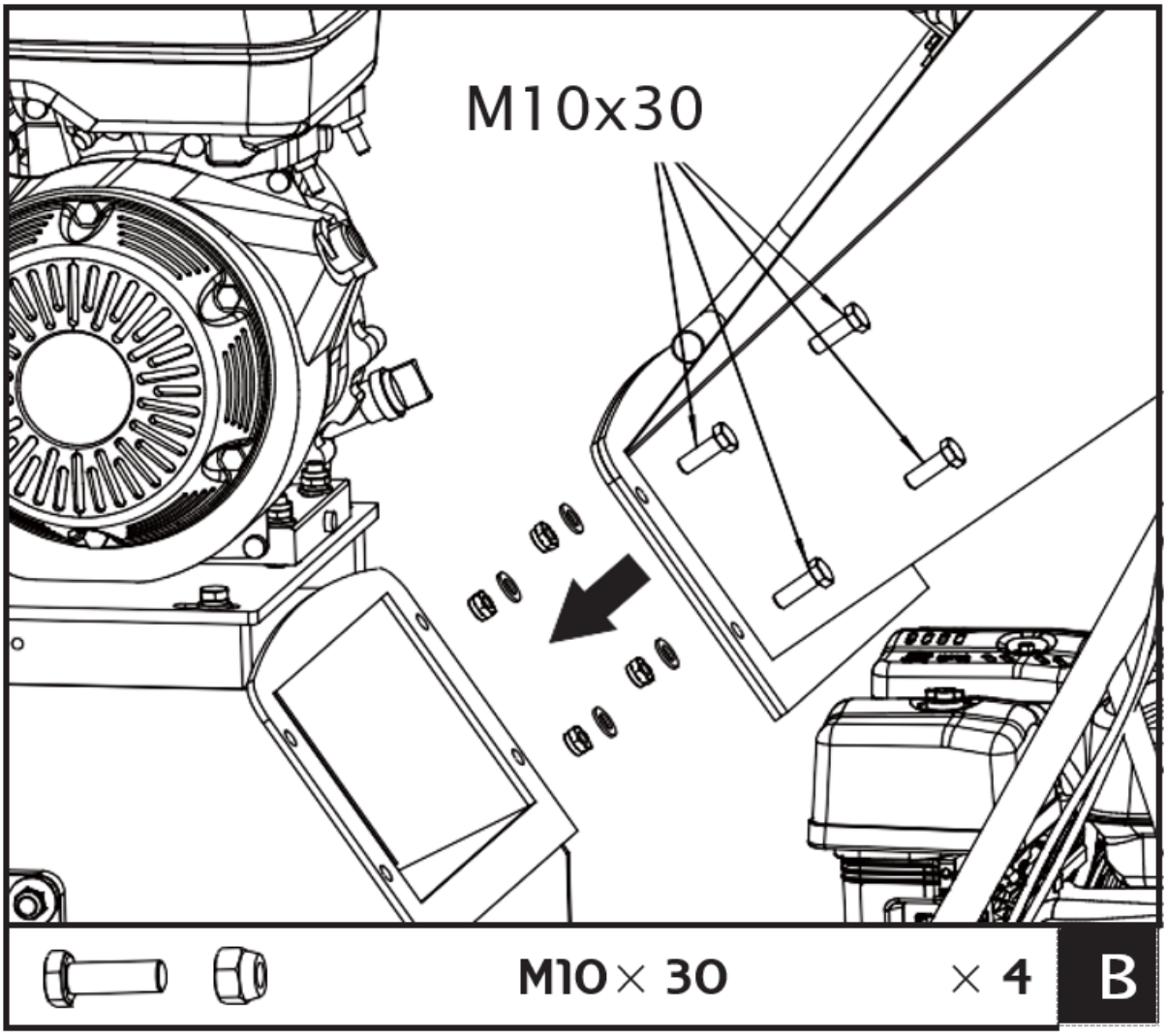

Zalecamy, aby ktoś pomógł Ci podnieść zasobnik na miejsce i podeprzeć go, dopóki nie zostanie przymocowany do rozdrabniacza.

Rynna wyładowcza

Wsuń sworznie zawiasów w rynnie wylotowej do tulei w konstrukcji spawanej obudowy napędu, a następnie zamknij rynnę wylotową na maszynie i zabezpiecz śrubami M10x30, podkładkami i nakrętkami.

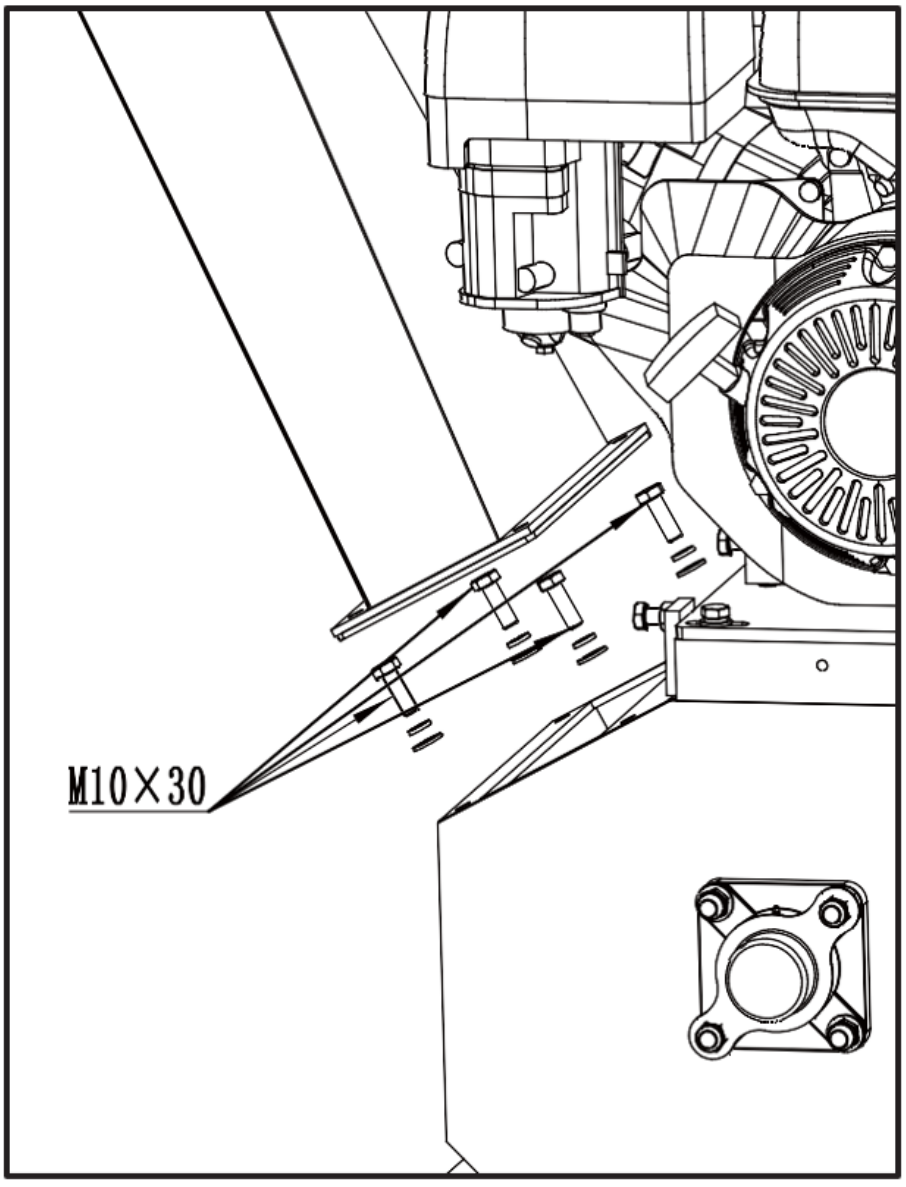

Podłączenie przewodu zatrzymania awaryjnego

UWAGA: ZATRZYMANIE AWARYJNE

Sprawdź, czy przewód wyłącznika awaryjnego jest podłączony prawidłowo.
Niedopełnienie tego obowiązku może skutkować poważnymi obrażeniami lub śmiercią.

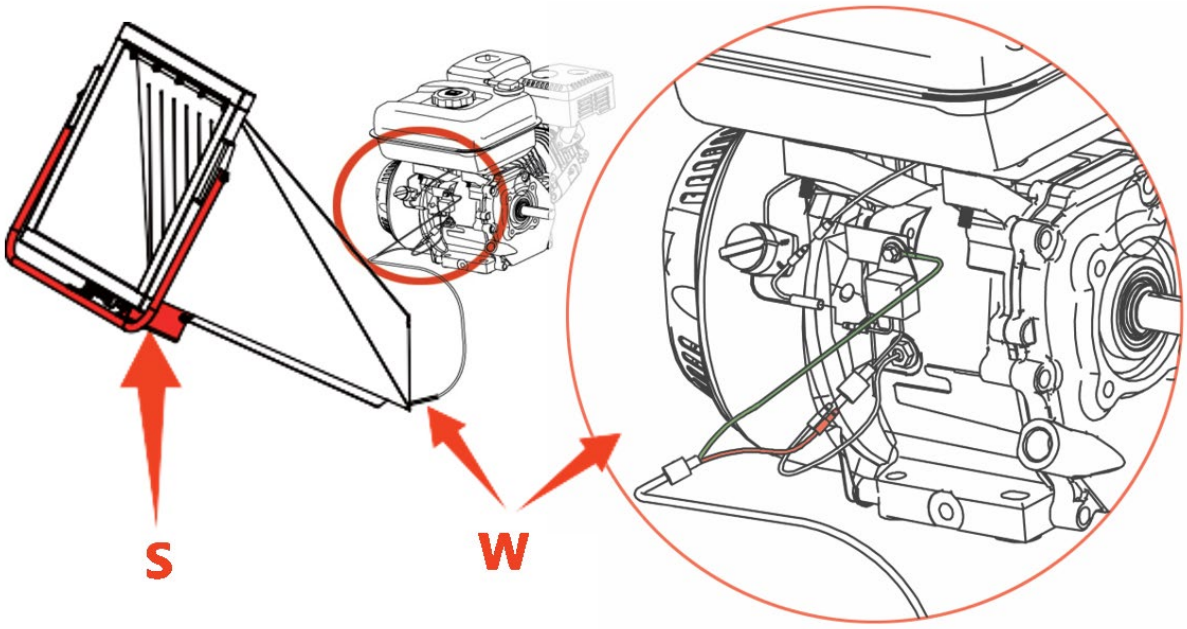

S - Wyłącznik awaryjny | W - Przewód zatrzymania awaryjnego

Opis urządzenia

Funkcje i sterowanie

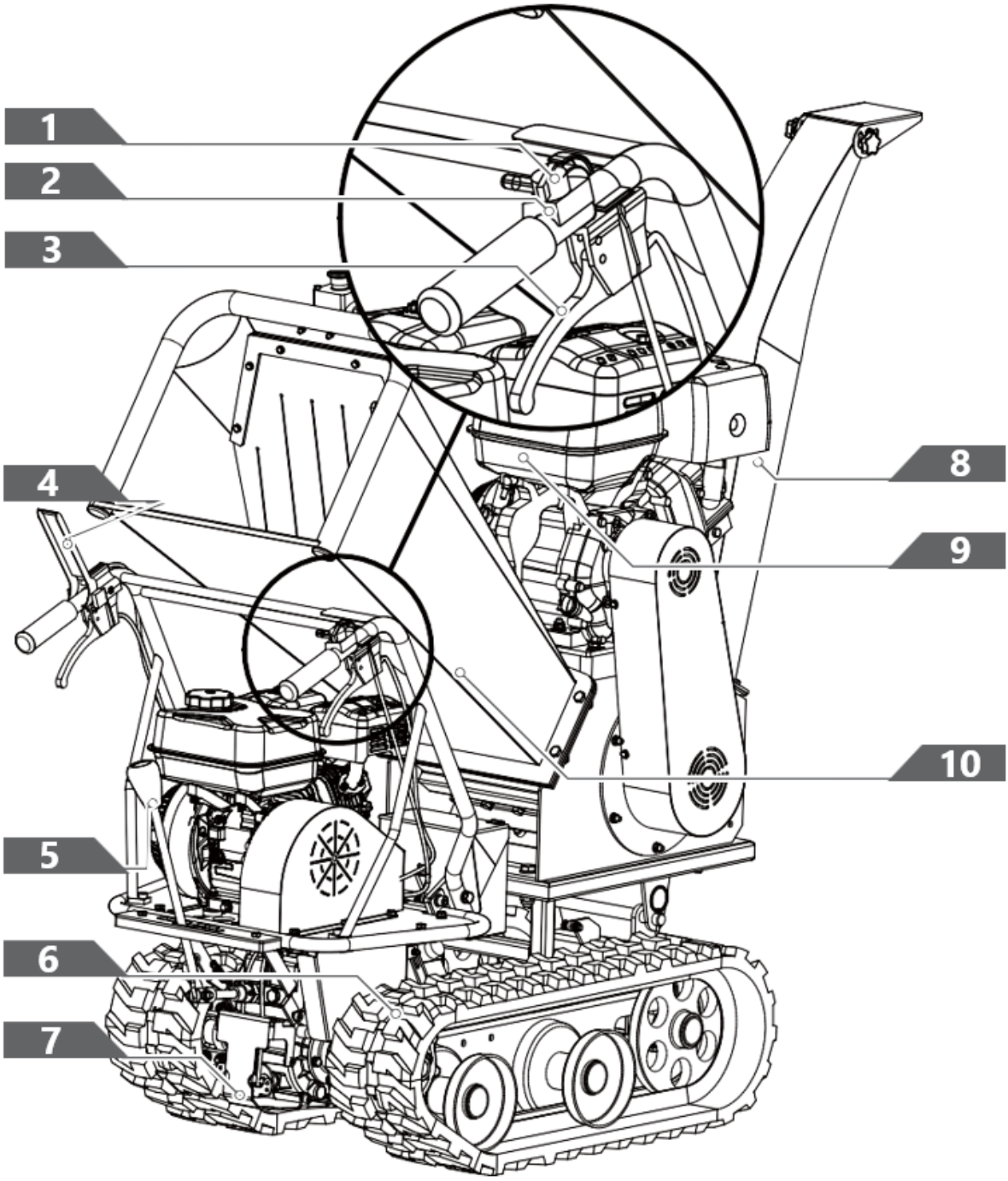

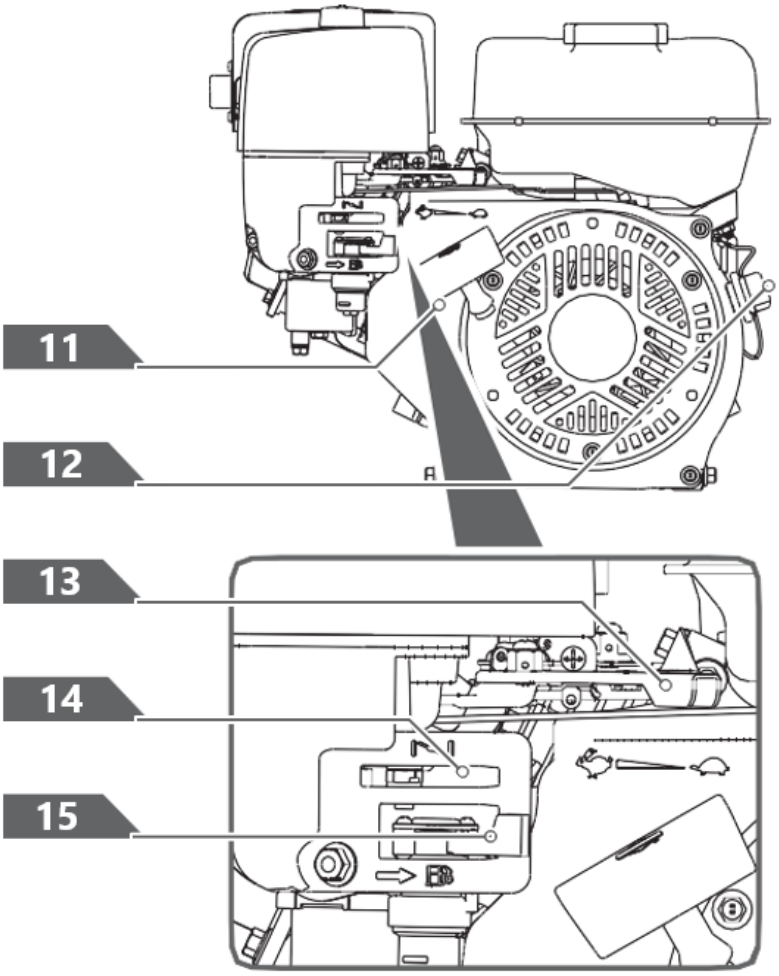

Dźwignia zmiany biegów

Dźwignia zmiany biegów ma 4 pozycje: 3 biegi do przodu i 1 wsteczny. Aby zmienić bieg, należy przesunąć dźwignię zmiany biegów do żądanej pozycji. Dźwignia blokuje się w jednym położeniu przy każdym wyborze prędkości.



Przed zmianą biegu zawsze zwalniaj dźwignię sprzęgła. Niedopełnienie tego obowiązku spowoduje uszkodzenie wózka napędowego.

Niższe prędkości są przeznaczone do transportu cięższych ładunków, natomiast wyższe prędkości służą do transportu lekkich ładunków lub pustego zasobnika. Zaleca się korzystanie z niższej prędkości, dopóki nie oswoisz się z obsługą taczki gąsienicowej.

Jeżeli silnik zwalnia pod obciążeniem lub gąsienice się ślizgają, należy zmienić bieg na niższy.

Jeżeli przód maszyny podjeżdża do góry, należy zmienić bieg na niższy. Jeżeli przód nadal się podnosi, podnieś go za uchwyty.

Dźwignia kierownicy lewa/prawa
Aby skręcić w lewo/prawo, użyj dźwigni.

> ***Dźwignię sterowniczą należy obsługiwać wyłącznie przy ograniczonej prędkości.***

Przełącznik włączania/wyłączania silnika
Przełącznik silnika ma dwie pozycje. WYŁĄCZONY - silnik nie uruchamia się lub nie pracuje. ON - silnik zostanie uruchomiony i będzie pracował.

Uchwyt rozrusznika linkowego
Rączka rozrusznika ręcznego służy do uruchamiania silnika.

Zawór odcinający paliwo
Zawór odcinający paliwo ma dwie pozycje:
ZAMKNIĘTE ( ) - Pozycję tę należy stosować podczas serwisowania, transportu lub przechowywania urządzenia.
OTWARTY ( ) - Użyj tej pozycji, aby uruchomić urządzenie.

Sterowanie przepustnicą
Przepustnica reguluje prędkość silnika i przełącza się między trybami SZYBKI , POWOLNY i pozycje STOP.

Przepustnica wyłączy silnik po ustawieniu jej w pozycji STOP.

Kontrola ssania
Dźwignia ssania służy do dławienia gaźnika i ułatwiania uruchomienia silnika. Dźwignia ssania przesuwa się pomiędzy ZAMKNIĘTYM SSANIEM i DŁAWIENIE OTWARTE pozycje.

> ***Nigdy nie używaj ssania do zatrzymywania silnika.***

Dźwignia sterowania sprzęgłem
Ściśnij dźwignię sterującą, włącz sprzęgło. Zwolnij dźwignię, rozłącz sprzęgło.

Lej podający
Lej zasypowy to miejsce, do którego wkłada się materiały przeznaczone do rozdrobnienia.

Rynna wyładowcza
Przez ten otwór odprowadzane są rozdrobnione materiały. Deflektor można przymocować do rynny.

Przełącznik włączania/wyłączania silnika
Przełącznik silnika ma dwie pozycje. WYŁĄCZONY - silnik nie uruchamia się lub nie pracuje. ON - silnik zostanie uruchomiony i będzie pracował.

Uchwyt rozrusznika linkowego
Uchwyt służy do uruchamiania silnika.

Zawór odcinający paliwo

Zawór odcinający dopływ paliwa ma dwie pozycje.
ZAMKNIĘTE ( ) - używaj tej pozycji do serwisowania, transportu lub przechowywania urządzenia.
OTWARTY ( ) - użyj tej pozycji do uruchomienia jednostki.

Kontrola ssania

Sterowanie ssaniem służy do dławienia gaźnik i pomoc w uruchomieniu silnika. Dźwignia ssania przesuwa się pomiędzy ZAMKNIĘTYM SSANIEM i DŁAWIENIE OTWARTE pozycje.

Sterowanie przepustnicą

Przepustnica reguluje prędkość silnika i wyłącza go po ustawieniu jej w pozycji STOP. Sterowanie przepustnicą porusza się pomiędzy pozycjami SZYBKO , POWOLNY i pozycje STOP.

Praca z urządzeniem - Mini pojazd gąsienicowy

Dodaj olej do silnika

> ***Silnik dostarczany jest bez oleju. Nie uruchamiaj silnika przed uzupełnieniem oleju. Informacje na temat właściwego rodzaju oleju, jaki należy dodać, można znaleźć w instrukcji obsługi silnika.***

1. Upewnij się, że taczka gąsienicowa stoi na płaskiej, równej powierzchni.

2. Aby dolać oleju, odkręć korek wlewu oleju/bagnet.

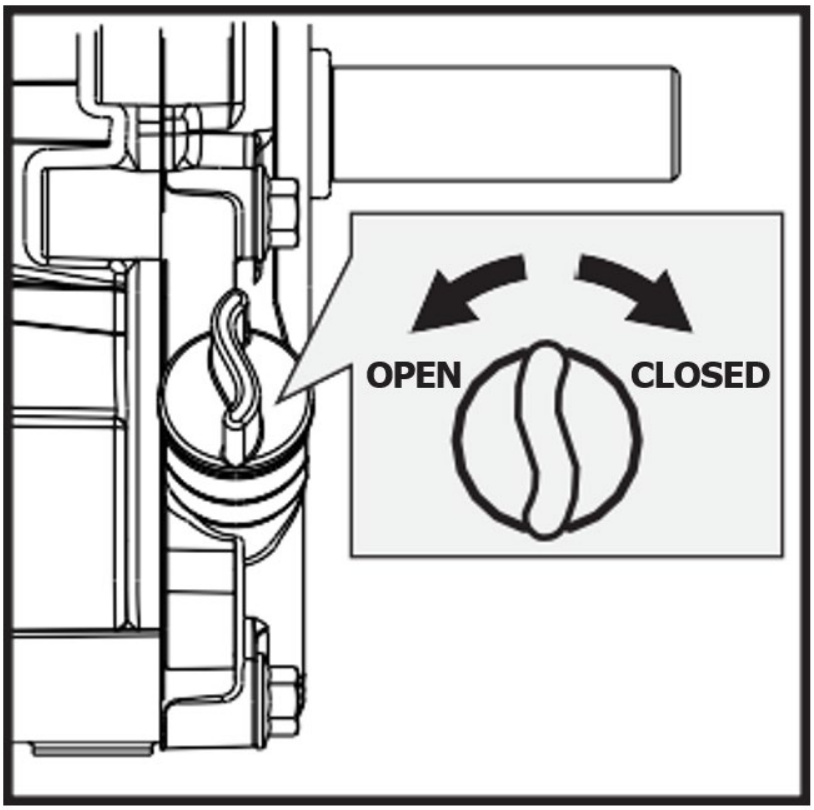

OPEN - otwarty
CLOSED - Zamknięte

3. Za pomocą lejka dolej oleju do oznaczenia FULL (pełny) na bagnecie. (Informacje na temat pojemności oleju, zaleceń dotyczących oleju i lokalizacji korka wlewowego znajdują się w instrukcji obsługi silnika.)

> ***NIE PRZEPEŁNIAJ. Sprawdzaj poziom oleju silnikowego codziennie i uzupełniaj w razie potrzeby.***

Dodaj benzynę do silnika

> ***Benzyna jest bardzo łatwopalna i wybuchowa. Przy obchodzeniu się z paliwem możesz ulec poparzeniom lub doznać poważnych obrażeń. Zachowaj szczególną ostrożność przy obchodzeniu się z benzyną.***

> ***Tankuj paliwo na zewnątrz, nigdy w pomieszczeniu. Opary benzyny mogą ulec zapłonowi, jeśli zgromadzą się wewnątrz obudowy. Może dojść do eksplozji.***

1. Silnik musi być wyłączony i odczekać co najmniej dwie minuty, aż ostygnie, zanim zacznie się dolewać paliwo.
2. Zdejmij korek wlewu paliwa i napełnij zbiornik. (Informacje na temat pojemności zbiornika, zaleceń dotyczących paliwa i lokalizacji korka znajdują się w instrukcji obsługi silnika.)

> ***WAŻNE: NIE PRZEPEŁNIAĆ!***
> ***Sprzęt ten i/lub jego silnik mogą zawierać elementy układu kontroli emisji par paliwa wymagane do spełnienia przepisów EPA i/lub CARB, które będą działać prawidłowo wyłącznie po napełnieniu zbiornika paliwa do zalecanego poziomu. Przepełnienie może spowodować trwałe uszkodzenie podzespołów układu kontroli emisji par. Napełnienie do zalecanego poziomu zapewnia niezbędną szczelinę parową umożliwiającą rozszerzanie się paliwa. Podczas napełniania zbiornika paliwa należy zachować szczególną ostrożność, aby nie przekroczony został zalecany poziom paliwa w zbiorniku. Do napełniania zbiornika należy używać przenośnego kanistra na benzynę z dozownikiem o odpowiedniej wielkości. Nie należy używać lejka ani innego urządzenia utrudniającego obserwację procesu napełniania zbiornika.***

3. Załóż z powrotem korek wlewu paliwa i dokręć. Zawsze wycieraj rozlane paliwo.

Uruchamianie silnika

1. Przesuń wyłącznik silnika w pozycję ON.

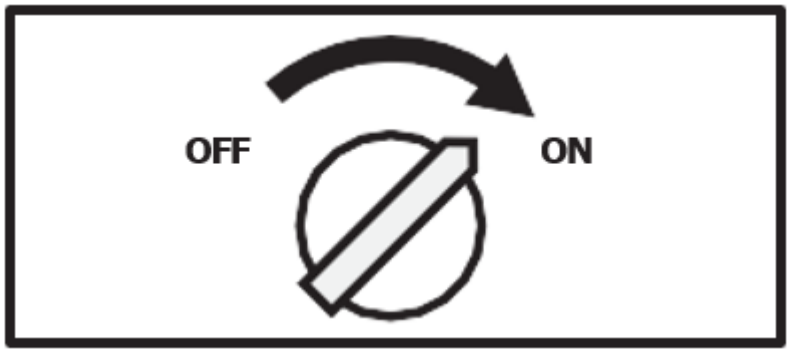

OFF - wyłączony

ON - włączone

2. Otwórz zawór odcinający paliwo.

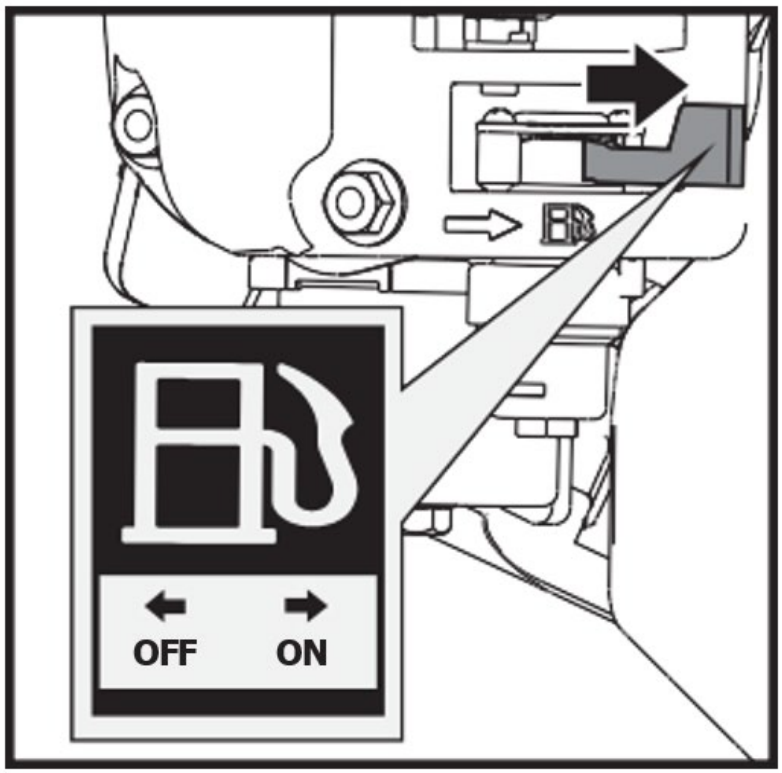

OFF - wyłączony

ON - włączone

3. Przesuń dźwignię ssania do pozycji ZAMKNIĘTE. Jeżeli silnik jest gorący, nie ma potrzeby zamykania przepustnicy.

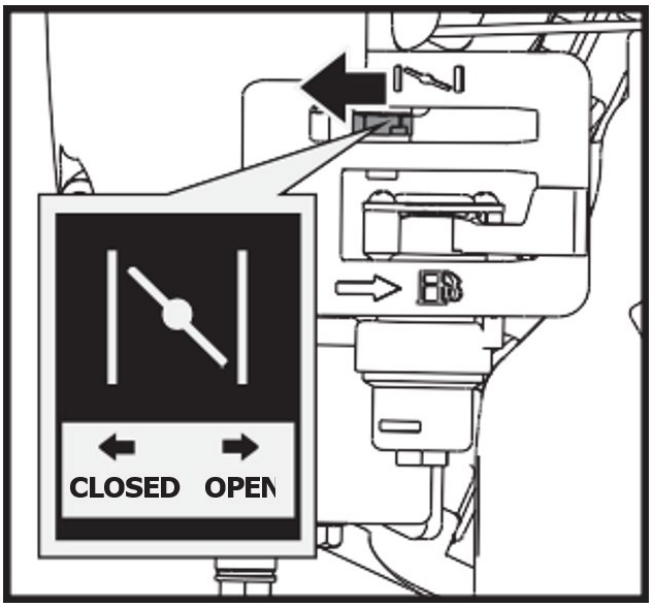

OPEN - otwarty
CLOSED - Zamknięte

4. Przesuń dźwignię przepustnicy lekko w położenie SZYBKIEJ prędkości.

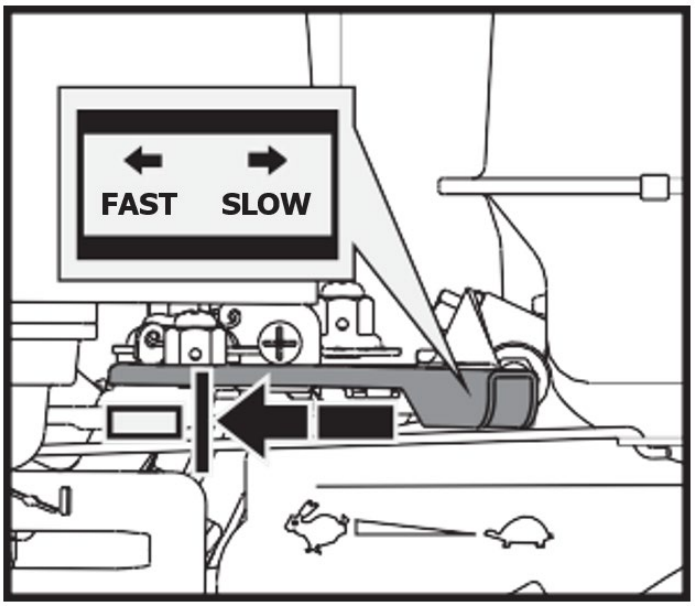

FAST - szybko

SLOW - powolny

5. Pociągnij za linkę rozrusznika, aż silnik uruchomi się. Po każdym pociągnięciu ustaw mechanizm odrzutowy w pozycji wyjściowej. W razie potrzeby powtórz powyższe kroki. Po uruchomieniu silnika należy ustawić przepustnicę w pozycji SZYBKO, zanim rozpocznie się obsługę urządzenia.



Gwałtowne cofnięcie linki rozrusznika (odrzut) spowoduje, że ręka i ramię zostaną przyciągnięte w kierunku silnika szybciej, niż będziesz w stanie je puścić. Skutkiem mogą być złamania kości, złamania, siniaki lub skręcenia.

Praca z urządzeniem

Po rozgrzaniu silnika należy przesunąć dźwignię przepustnicy w celu zwiększenia obrotów silnika.

Włącz odpowiedni bieg i powoli naciśnij dźwignię sprzęgła. Jeżeli bieg nie włączy się natychmiast, powoli zwolnij dźwignię sprzęgła i spróbuj ponownie. W ten sposób wózek elektryczny zacznie się poruszać.

Wózek elektryczny posiada dźwignie sterujące na kierownicy, co znacznie ułatwia kierowanie. Aby skręcić w prawo lub w lewo, wystarczy pociągnąć odpowiednią prawą lub lewą dźwignię kierownicy.

Czułość układu kierowniczego wzrasta proporcjonalnie do prędkości maszyny i obciążenia. Gdy maszyna jest pusta, do wykonania obrotu wystarczy lekkie naciśnięcie dźwigni. Gdy maszyna jest w pełni obciążona, wymagane jest większe ciśnienie.

Maksymalna ładowność wózka transportowego wynosi 660 funtów. Zaleca się jednak, aby ocenić obciążenie i dostosować je do rodzaju podłoża, na którym maszyna będzie używana.

Dlatego też zaleca się pokonywanie nierównego lub trudnego terenu na niskim biegu i zachowanie szczególnej ostrożności. W takich sytuacjach maszynę należy utrzymywać na niskim biegu przez cały odcinek drogi.

Unikaj ostrych zakrętów i częstych zmian kierunku jazdy podczas jazdy po nierównym, twardym terenie pełnym ostrych, nierównych punktów i dużego tarcia.

Mimo że urządzenie jest wyposażone w gumowe gąsienice, należy zachować ostrożność podczas pracy w niesprzyjających warunkach atmosferycznych (lód, ulewny deszcz i śnieg) lub na rodzajach podłoża, które mogą sprawić, że wózek z napędem mechanicznym będzie niestabilny.

Należy pamiętać, że ponieważ jest to pojazd gąsienicowy, może się on znacznie kołysać podczas pokonywania nierówności, dziur i stopni.

Po zwolnieniu dźwigni sprzęgła maszyna zatrzyma się i automatycznie zahamuje.

Jeżeli maszyna zatrzyma się na stromym zboczu, należy podłożyć klin pod jedną z gąsienic.

Prędkość biegu jałowego

Ustaw dźwignię przepustnicy w pozycji WOLNO, aby zmniejszyć obciążenie silnika, gdy nie są wykonywane żadne prace. Obniżenie prędkości obrotowej silnika pomoże wydłużyć jego żywotność, a także oszczędzić paliwo i zmniejszyć poziom hałasu.

Zatrzymaj silnik

Aby zatrzymać silnik w sytuacji awaryjnej, wystarczy ustawić wyłącznik silnika w pozycji OFF. W normalnych warunkach należy stosować następującą procedurę:

1. Przesuń dźwignię przepustnicy w położenie WOLNE ( ) pozycji.
2. Pozostaw silnik na biegu jałowym przez jedną lub dwie minuty.
3. Ustaw wyłącznik silnika w pozycji OFF.
4. Przekręć dźwignię zaworu paliwa w pozycję WYŁĄCZONY ( ) pozycji.

Nie zaleca się nagłego zatrzymywania się przy dużej prędkości i dużym obciążeniu. Może to spowodować uszkodzenie silnika.

Nie należy przesuwać dźwigni ssania do pozycji ZAMKNIĘTEJ, aby zatrzymać silnik. Może dojść do zapłonu wstecznego lub uszkodzenia silnika.

Praca z urządzeniem - rozdrabniacz do drewna

Silnik dostarczany jest bez oleju. Nie uruchamiaj silnika przed uzupełnieniem oleju.

Strefa operacyjna

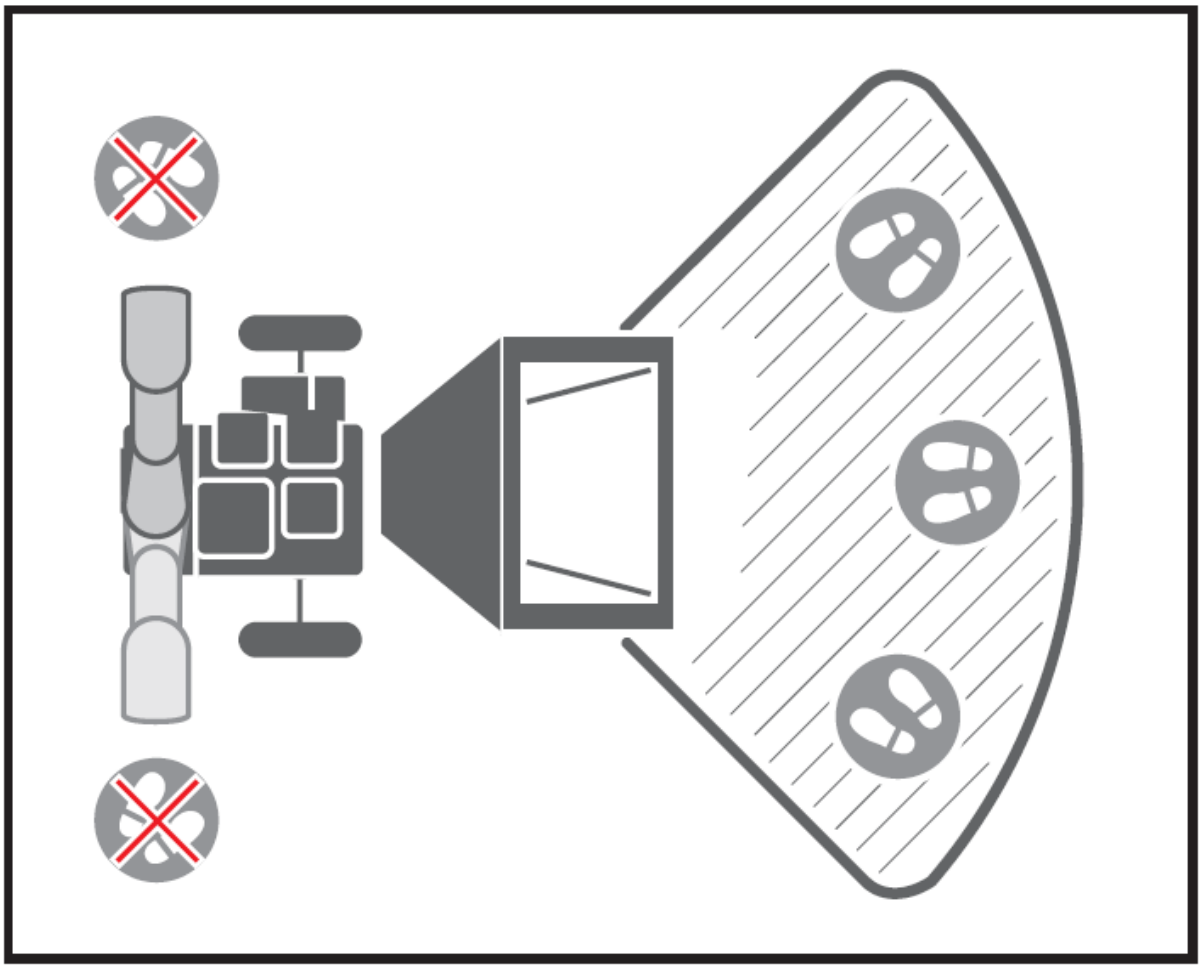

Uruchom silnik

Silnik rozdrabniacza uruchamia się w ten sam sposób, w jaki uruchamia się silnik wywrotki.

Praca z urządzeniem

Po rozgrzaniu silnika należy pociągnąć za dźwignię przepustnicy, aby zwiększyć prędkość obrotową silnika.

W miarę jak silnik powoli zwiększa prędkość do pełnej, stopniowo i powoli naciągaj dźwignię napinacza paska tak daleko, jak to możliwe, aby załączyć napęd pasowy. Należy to robić powoli, aby umożliwić tarczy tnącej nabranie prędkości, w przeciwnym razie silnik zgaśnie ze względu na dużą bezwładność tarczy tnącej.

Rozdrabniacz może przetwarzać szeroką gamę suchych i zielonych materiałów organicznych, takich jak gałęzie, łodygi, pnącza, liście, korzenie i substancje warzywne. Maksymalna średnica gałęzi wynosi 3 cale, ale może się ona różnić w zależności od rodzaju i twardości drewna. Obrócenie gałęzi podczas wprowadzania jej do maszyny zwiększy wydajność.

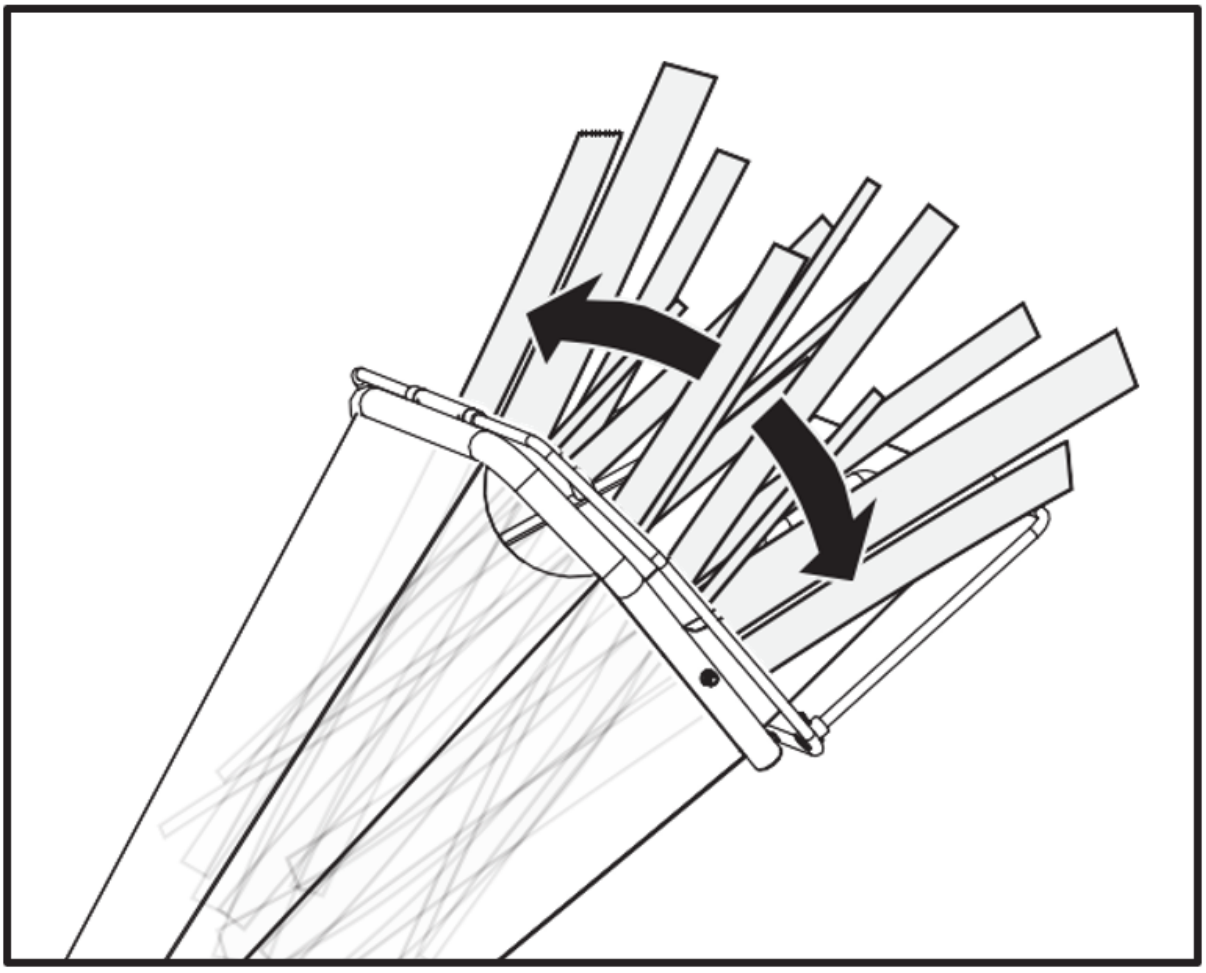



NO HANDS BELOW THIS LINE - brak rąk poniżej tej linii

Gałęzie i konary należy przesadzać najpierw od strony odciętej końcówki, pozostawiając krzaczastą główkę. Pomaga to skierować gałąź w dół podajnika i zmniejsza wirowanie oraz odbijanie się małych kawałków z powrotem do podajnika. Niektóre gałęzie boczne mogą wymagać wstępnego przycięcia, aby mogły się samoczynnie odżywiać w bardziej efektywny sposób.

Zawsze zaleca się obróbkę świeżo ściętych materiałów, ponieważ drewniane gałęzie stają się bardzo twarde, stają się sprężyste po wysuszeniu i mogą powodować szybsze stępienie się noży.

Podczas obsługi maszyny należy mieć pod ręką drewniany kij o średnicy około 2,5 cm i długości około 60 cm. Ten kij będzie przydatny do wrzucania krótkich, krzaczastych i liściastych materiałów oraz utrzymywania podajnika w czystości.

Nie wpychaj materiału do maszyny na siłę. Jeśli rozdrabnianie nie przebiega prawidłowo, może być konieczne naostrzenie noży rozdrabniacza lub ich wymiana, ewentualnie należy wyregulować szczelinę między nożami a płytą ścieralną.

Nie przeciążaj maszyny, wkładając do leja zasypowego zbyt dużo materiału na raz. Jeśli usłyszysz, że prędkość silnika spada, natychmiast przerwij podawanie materiału do maszyny. Nie należy kontynuować podawania materiału do maszyny, dopóki silnik nie osiągnie pełnej prędkości.

Rozdrabniacz może się zapychać miękkimi, mokrymi lub włóknistymi materiałami. Jeśli jednak okresowo podajesz miękkie materiały wraz z gałęziami, nie powinno być żadnego problemu, ponieważ rozdrabniacz usuwa wszelkie pozostałości pozostawione w maszynie.

Jeśli wokół wału wirnika zgromadzi się włóknisty materiał, należy go usunąć zanim przedostanie się do łożyska.

Jeżeli rozdrabniacz zatrzymuje się z powodu przeciążenia lub zatkania, należy wyłączyć silnik i zaczekać, aż tarcza tnąca zatrzyma się całkowicie, a napęd pasowy zostanie rozłączony. Pozostawić silnik do całkowitego ostygnięcia i wyłączyć go. Otwórz pokrywę obudowy, aby oczyścić i usunąć wszystkie znajdujące się w niej materiały. Zablokuj pokrywę obudowy, włącz silnik i ponownie uruchom maszynę, aby wznowić pracę.

W miarę jak materiał wysypywany będzie się układał w stos, odsuń rozdrabniacz od stosu. Zapobiegnie to cofaniu się materiału do rynny wylotowej. Nie należy ustawiać deflektora pionowo, ponieważ zmniejszy to przepływ powietrza, utrudniając wylot i powodując zatkanie.



Upewnij się, że maszyna jest wypoziomowana i stabilna, aby uniknąć niepotrzebnych wibracji.



Nie należy pracować na betonie lub innej twardej powierzchni.



Silnik jest wyposażony w czujnik poziomu oleju i nie uruchomi się, jeśli poziom oleju w misce olejowej będzie zbyt niski. Może się również zatrzymać, jeśli będzie używany na stromym zboczu.



Aby wyłączyć maszynę, przesuń dźwignię przepustnicy do pozycji biegu jałowego, ustaw wyłącznik silnika w pozycji OFF (wyłączony). Maszyna stopniowo się zatrzyma.

Wyłącznik awaryjny

Przed każdym użyciem należy upewnić się, że wyłącznik awaryjny działa. W przeciwnym razie może dojść do poważnych obrażeń ciała lub śmierci. Należy pamiętać, że przewód wyłącznika awaryjnego powinien być poprowadzony wokół lewej strony zasobnika, patrząc na niego.

UWAGA: ZATRZYMANIE AWARYJNE

Sprawdź, czy przewód wyłącznika awaryjnego jest podłączony prawidłowo.
Niedopełnienie tego obowiązku może skutkować poważnymi obrażeniami lub śmiercią.

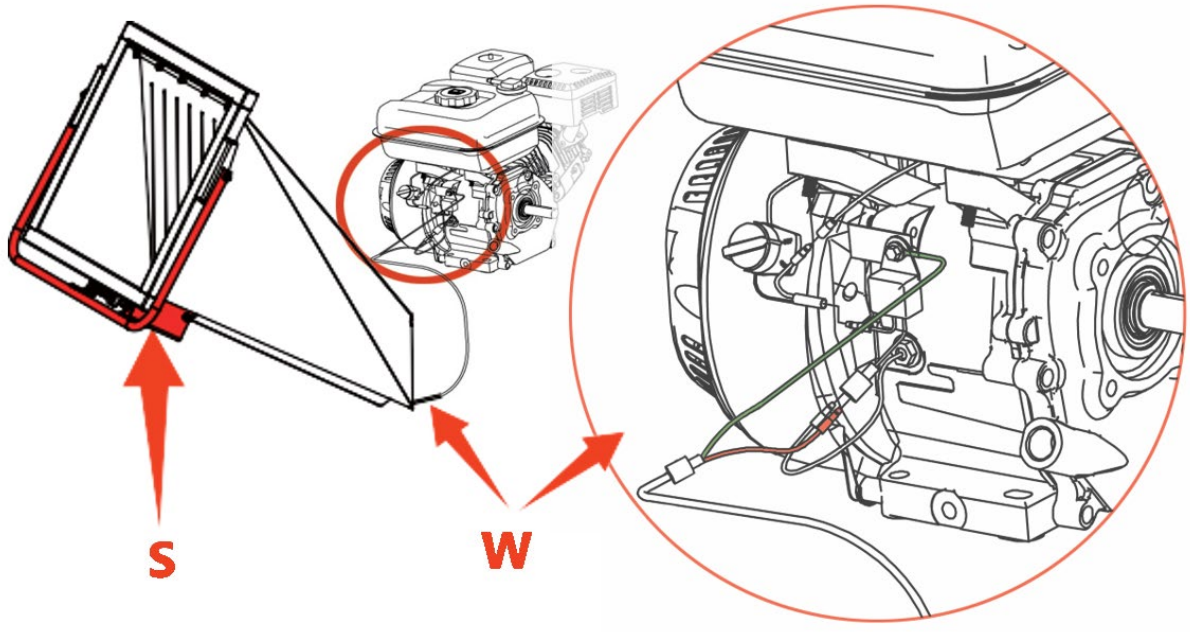

S - Wyłącznik awaryjny | W - Przewód zatrzymania awaryjnego

Prędkość biegu jałowego

Ustaw dźwignię przepustnicy w pozycji WOLNO, aby zmniejszyć obciążenie silnika, gdy nie jest wykonywane cięcie. Obniżenie prędkości obrotowej silnika pomoże wydłużyć jego żywotność, a także oszczędzić paliwo i zmniejszyć poziom hałasu.

Zatrzymaj silnik

Aby zatrzymać silnik w sytuacji awaryjnej, wystarczy ustawić wyłącznik silnika w pozycji OFF. W normalnych warunkach należy stosować następującą procedurę:

1. Przesuń dźwignię przepustnicy w położenie WOLNE ( ) pozycji.
2. Pozostaw silnik na biegu jałowym przez jedną lub dwie minuty.
3. Ustaw wyłącznik silnika w pozycji OFF.
4. Przekręć dźwignię zaworu paliwa w pozycję WYŁĄCZONY ( ) pozycji.

Nie zaleca się nagłego zatrzymywania się przy dużej prędkości i dużym obciążeniu. Może to spowodować uszkodzenie silnika.

Nie należy przesuwać dźwigni ssania do pozycji ZAMKNIĘTEJ, aby zatrzymać silnik. Może dojść do zapłonu wstecznego lub uszkodzenia silnika.

Poczekaj, aż maszyna całkowicie się zatrzyma. Pozostawić silnik do całkowitego ostygnięcia. Wyjmij świecę zapłonową silnika. Następnie wyczyść wnętrze maszyny i jej lej wyrzutowy.

KONSERWACJA

Konserwacja pojazdu gąsienicowego

Odpowiednia konserwacja maszyny zapewni jej długą żywotność i pozwoli na jej sprawne działanie wraz z podzespołami.

Konserwacja zapobiegawcza

1. Wyłącz silnik i odłącz wszystkie dźwignie sterujące. Silnik musi być chłodny.
2. Ustaw dźwignię przepustnicy silnika w pozycji WOLNEJ, odłącz przewód świecy zapłonowej od świecy i zabezpiecz.
3. Sprawdź ogólny stan wózka napędowego. Sprawdź, czy śruby nie są poluzowane, czy części ruchome nie są źle ustawione lub zakleszczone, czy części nie są pęknięte lub uszkodzone oraz czy nie występują inne warunki, które mogą mieć wpływ na bezpieczną pracę urządzenia.
4. Za pomocą miękkiej szczotki, odkurzacza lub sprężonego powietrza usuń wszelkie zanieczyszczenia z maszyny. Następnie należy nasmarować wszystkie ruchome części wysokiej jakości lekkim olejem.
5. Regularnie sprawdzaj przewód świecy zapłonowej pod kątem oznak zużycia i w razie potrzeby wymień go.

Nigdy nie używaj myjki ciśnieniowej do czyszczenia urządzenia. Woda może przedostać się do trudno dostępnych miejsc maszyny oraz obudowy przekładni i spowodować uszkodzenie wrzecion, kół zębatych, łożysk lub silnika. Stosowanie myjek ciśnieniowych skraca ich żywotność i zmniejsza możliwość serwisowania.

Regulacja sprzęgła

Gdy sprzęgło zaczyna się zużywać, klamka będzie się rozszerzać, przez co trudniej będzie do niej sięgnąć. Aby ustawić dźwignię sprzęgła z powrotem w pierwotnym położeniu, wykonaj poniższe czynności.

1. Odkręć nakrętkę zabezpieczającą, obracając ją przeciwnie do ruchu wskazówek zegara za pomocą klucza 10 mm.

2. Naciągnij lub poluzuj linkę, obracając nakrętkę regulacyjną linki zgodnie z ruchem wskazówek zegara lub przeciwnie do ruchu wskazówek zegara za pomocą klucza 10 mm, aż do uzyskania wymaganego naprężenia.

3. Po odpowiednim naciągnięciu należy dokręcić nakrętkę zabezpieczającą do uchwytu, aby przytrzymać linkę na miejscu.

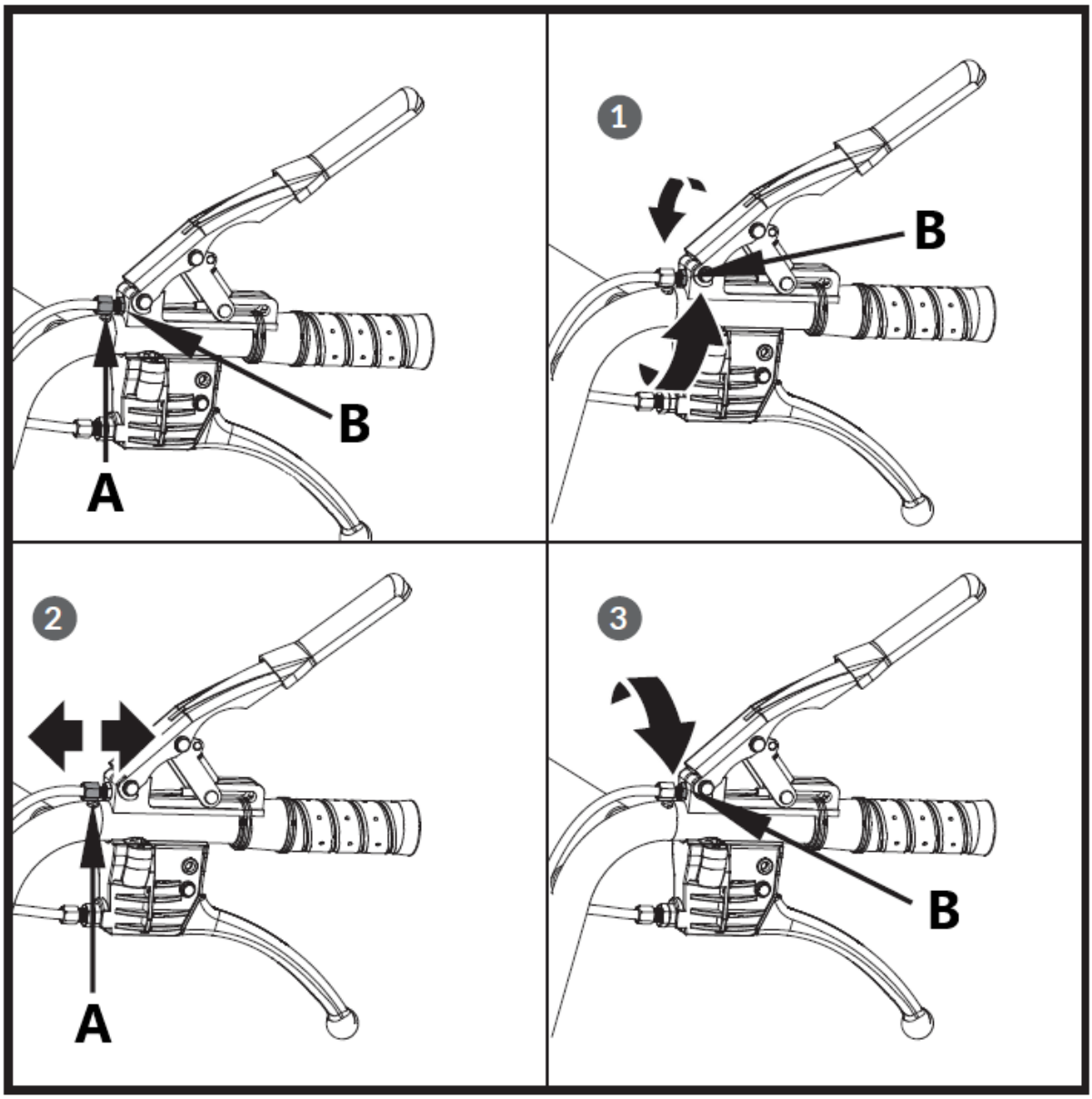

A – Nakrętka regulacyjna
B – Nakrętka zabezpieczająca

Regulacja układu kierowniczego

Jeśli kierownica nie daje się uruchomić, należy wykonać poniższe czynności, aby wyregulować naciąg linki.

1. Odkręć nakrętkę zabezpieczającą, obracając ją przeciwnie do ruchu wskazówek zegara za pomocą klucza 10 mm.

2. Naciągnij lub poluzuj linkę, obracając nakrętkę regulacyjną linki zgodnie z ruchem wskazówek zegara lub przeciwnie do ruchu wskazówek zegara za pomocą klucza 10 mm, aż do uzyskania wymaganego naprężenia.
3. Po odpowiednim naciągnięciu należy dokręcić nakrętkę zabezpieczającą do uchwytu, aby przytrzymać linkę na miejscu.

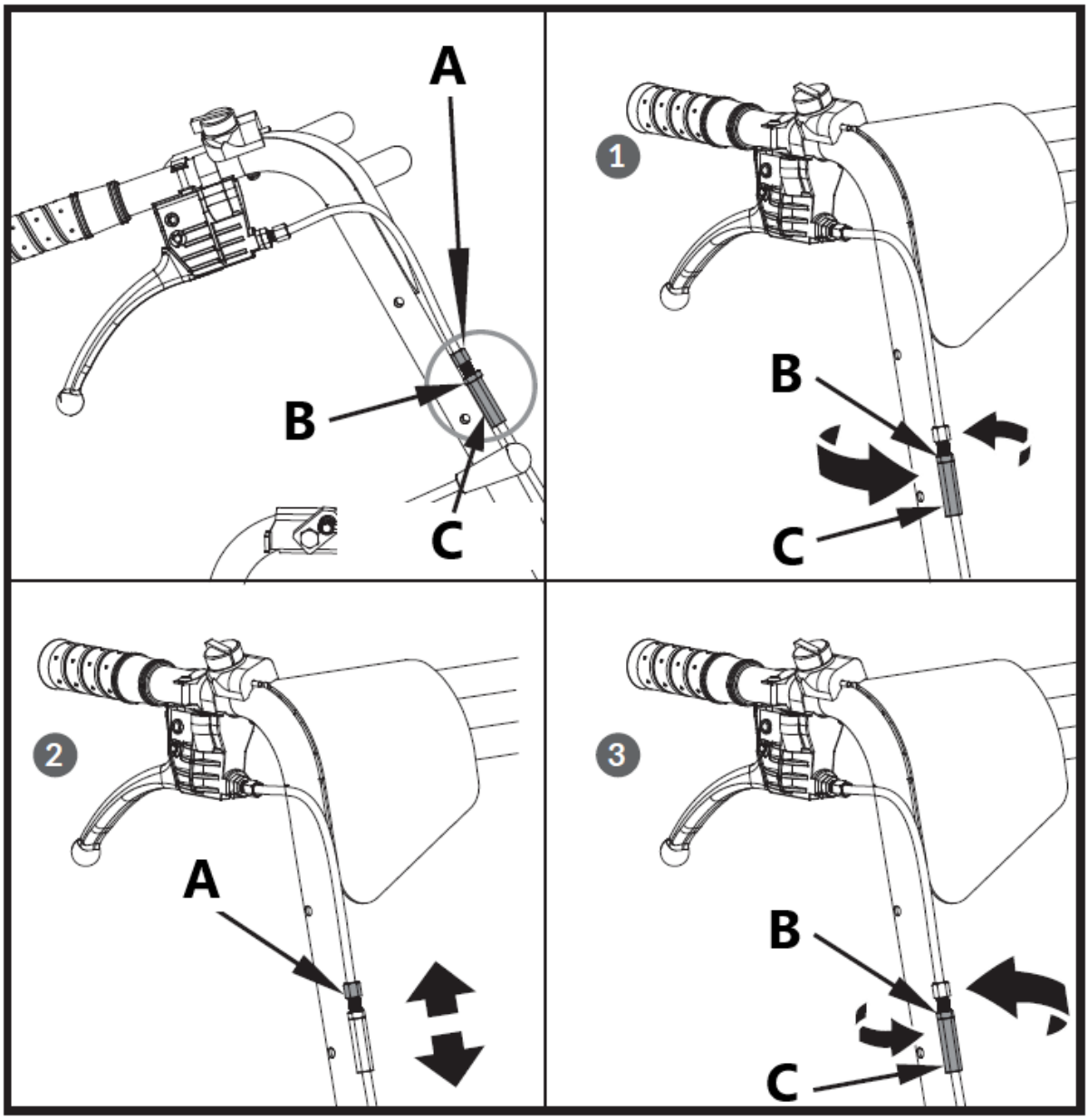

A – Nakrętka regulacyjna
B – Nakrętka dociskowa
C – Nakrętka zabezpieczająca

Jeżeli powyższa regulacja nie wytworzy wystarczającego naciągu kabla, wykonaj poniższe czynności:

1. Odkręć nakrętkę zabezpieczającą, obracając ją w kierunku przeciwnym do ruchu wskazówek zegara za pomocą klucza 12 mm.
2. Naciągnij lub poluzuj linkę, obracając nakrętkę regulacyjną linki zgodnie z ruchem wskazówek zegara lub przeciwnie do ruchu wskazówek zegara za pomocą klucza 10 mm, aż do uzyskania wymaganego naprężenia.

3. Po odpowiednim naciągnięciu należy dokręcić nakrętkę zabezpieczającą do uchwytu, aby przytrzymać linkę na miejscu.

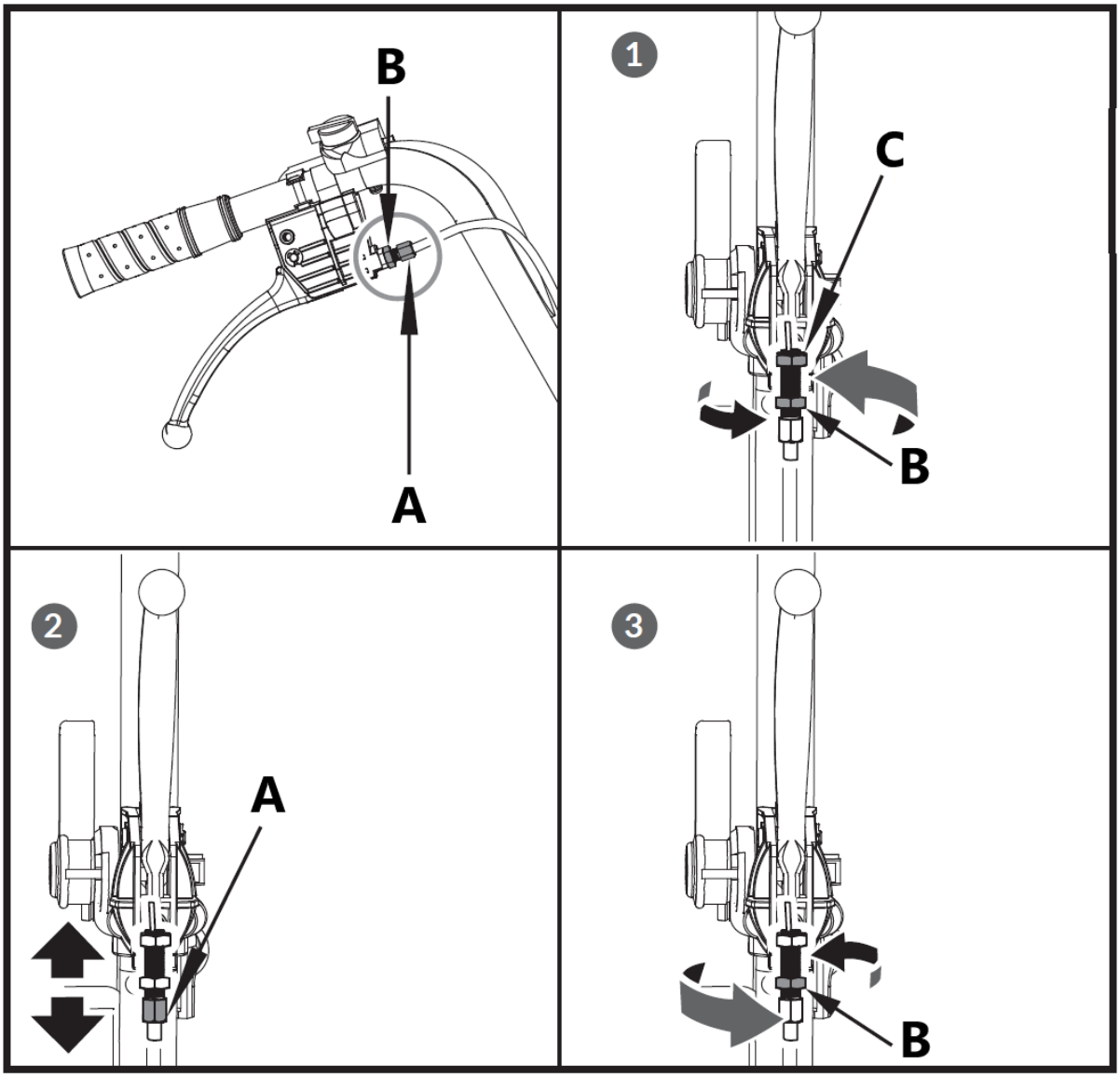

Wymiana paska napędowego

Zdejmij osłony paska, jak pokazano na rysunku, i wyciągnij pasek.

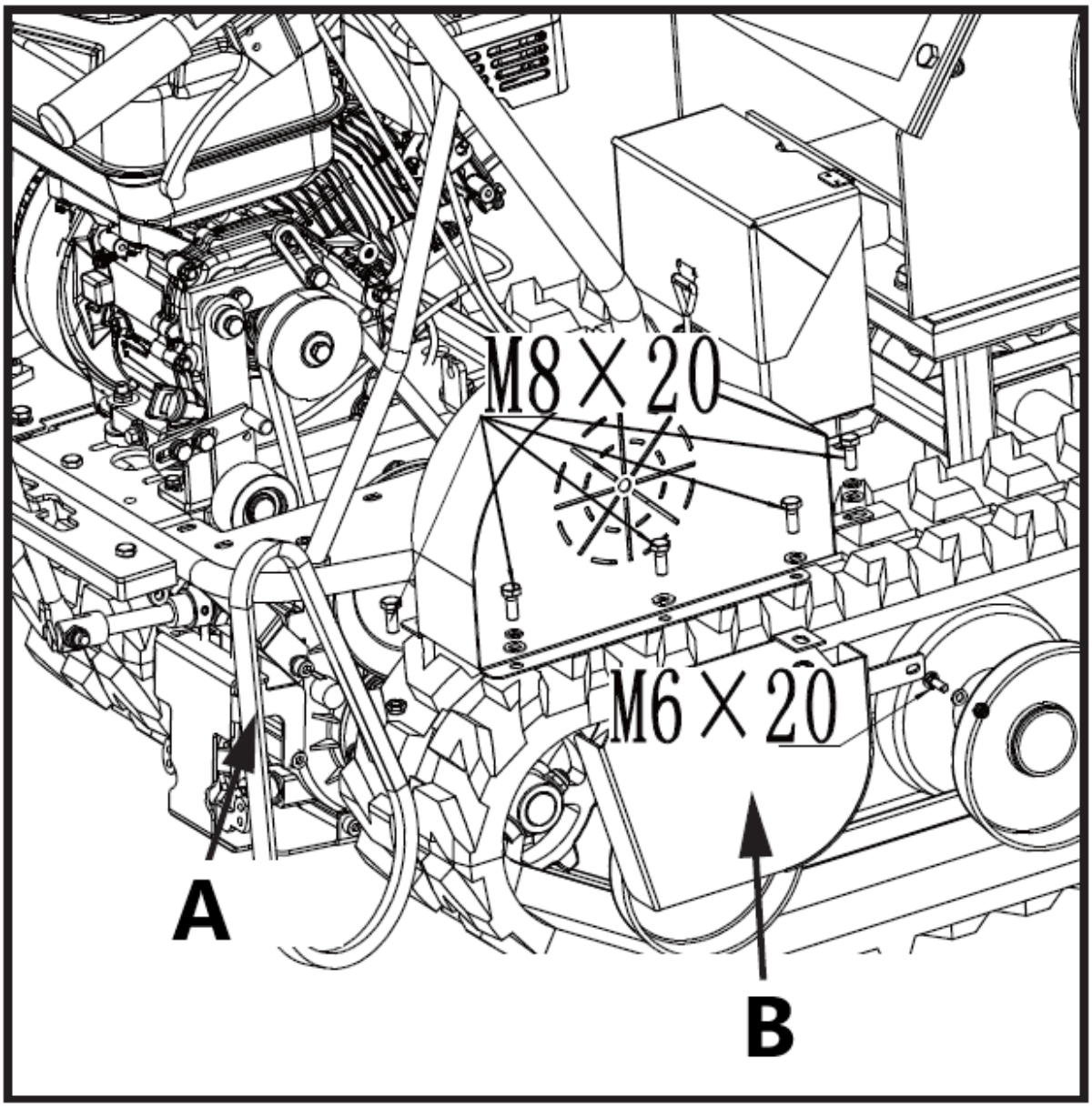

A – Pasek napędowy

B – Osłona paska koła pasowego skrzyni biegów

> ⚠ ***Przed zdjęciem paska może być konieczne poluzowanie wspornika prowadnicy paska i przesunięcie go do tyłu.***

Smarowanie

Smarowanie ogólne

Lekko nasmaruj wszystkie ruchome części maszyny pod koniec sezonu lub co 25 godzin pracy.

Smarowanie skrzyni biegów

Przekładnia jest fabrycznie nasmarowana i uszczelniona. Jeżeli nie ma śladów wycieku lub nie przeprowadzano żadnych czynności serwisowych w skrzyni biegów, nie należy wymagać dodatkowego smarowania przez co najmniej 50 godzin użytkowania.

UWAGA: ZATRZYMANIE AWARYJNE

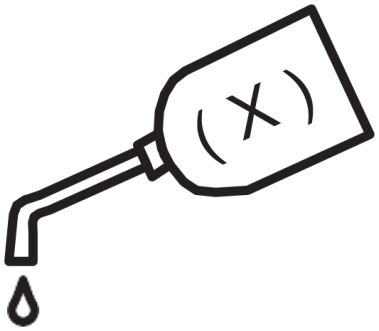

- Po pierwszych 30 godzinach użytkowania należy wymienić cały olej przekładniowy. Pojemność wynosi 1,5 l.
- W celu dalszego wykorzystania oleju należy sprawdzać poziom oleju po każdych 30 godzinach użytkowania. Jeżeli po wyjęciu korka poziomu oleju olej nie wypływa, należy dolać oleju i dopiero wtedy zakręcić korek poziomu oleju.
- Zalecany jest olej przekładniowy GL-5 lub GL-6, SAE80W-90. Nie należy stosować oleju syntetycznego.

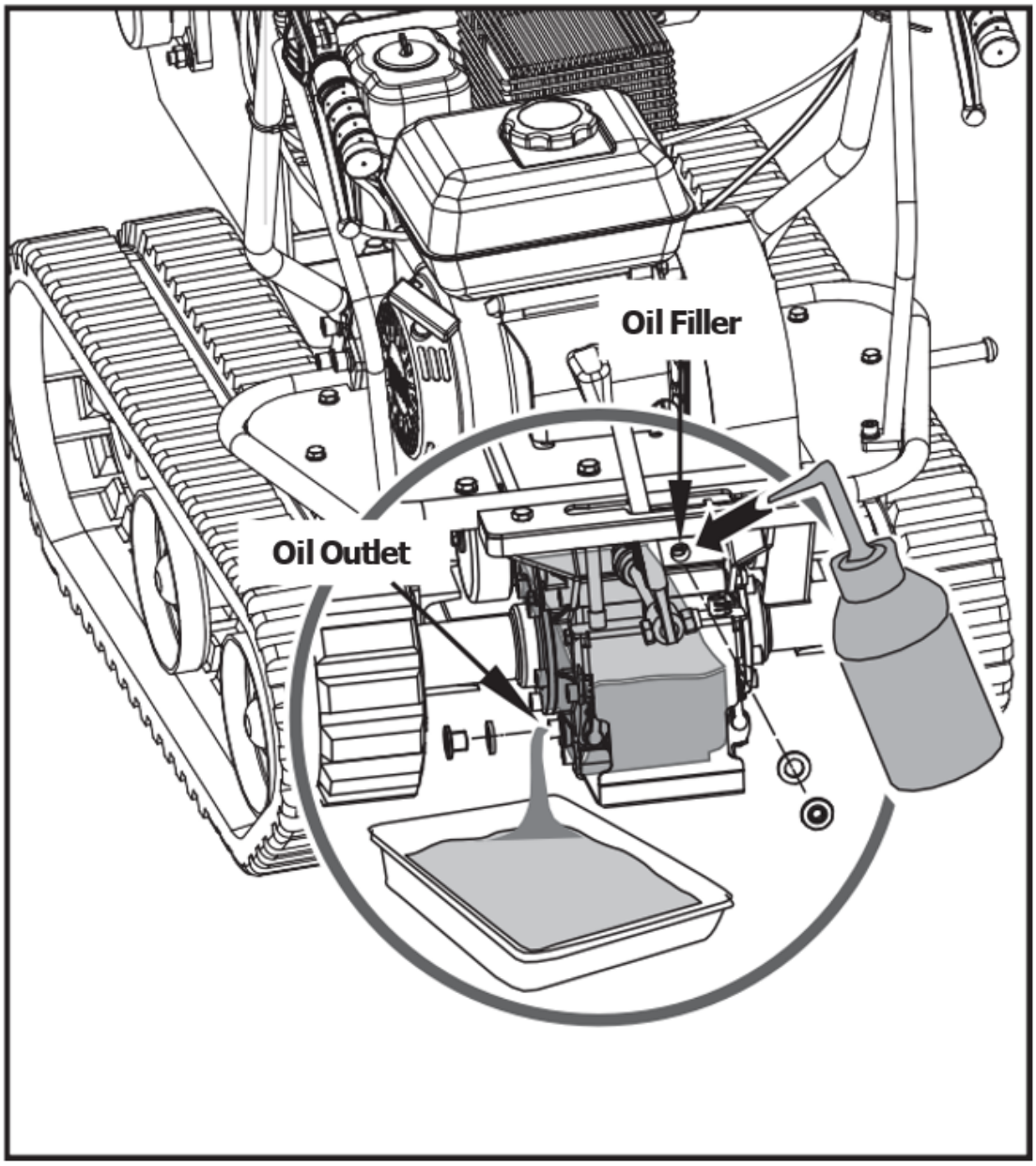

Oil Filler - Wlew oleju

Oil Outlet - Wylot oleju

Dokręcanie torów

W miarę użytkowania gąsienice mają tendencję do luzowania się. W przypadku luźnych gąsienic, mają one tendencję do ześlizgiwania się z koła napędowego, powodując podskakiwanie obudowy, co z kolei przyczynia się do jej zużycia.

Aby sprawdzić naprężenie gąsienic, należy wykonać następujące czynności.

1. Ustaw maszynę na płaskiej powierzchni o utwardzonym podłożu, albo na asfalcie lub chodniku.

2. Podnieś maszynę i ustaw ją na blokach lub podporach o udźwigu dostosowanym do ciężaru maszyny, tak aby gąsienice znajdowały się około 10 cm nad podłożem.

3. Zmierz linię środkową toru względem linii poziomej. Odczyt nie powinien być większy niż 10–15 cm.

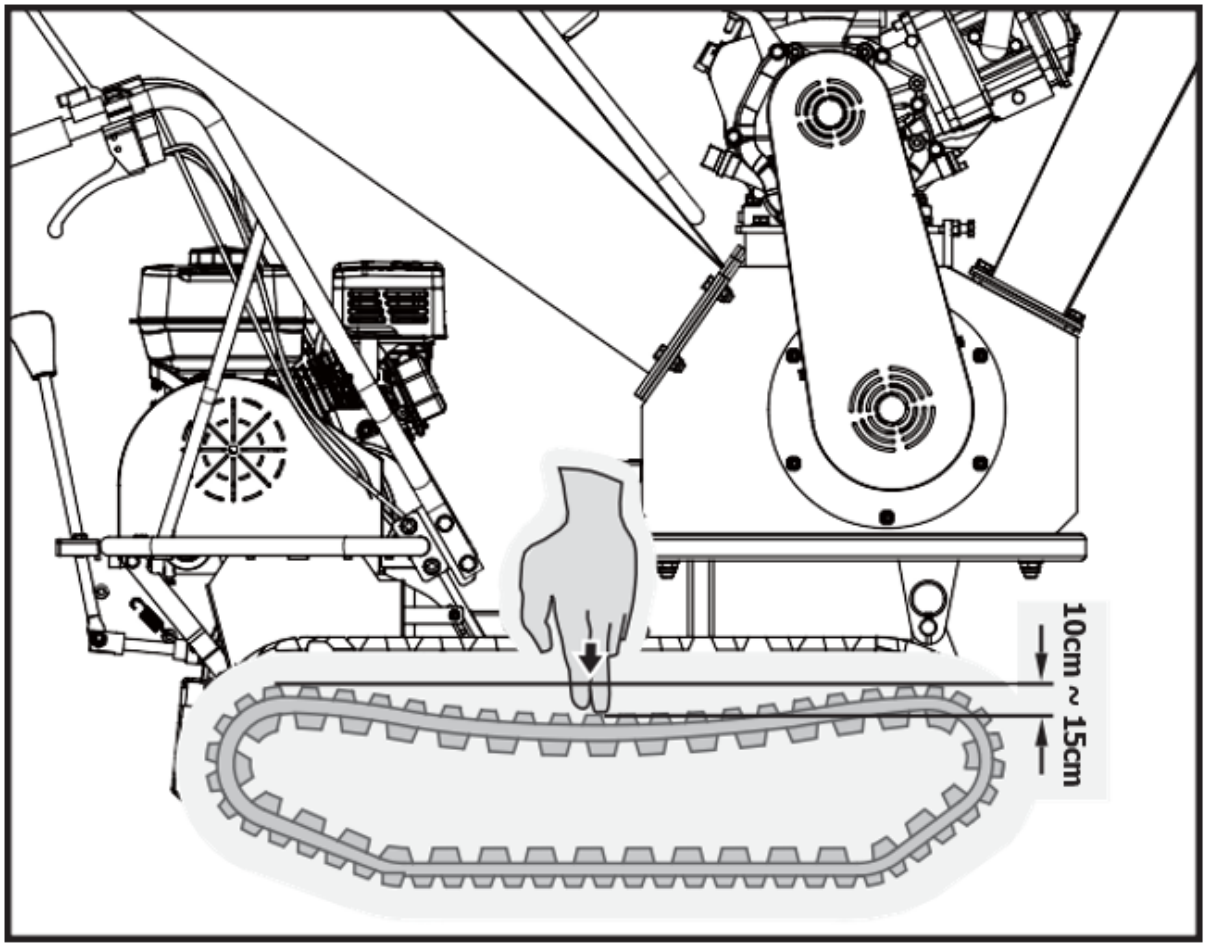

Wymiana torów

Okresowo sprawdzaj stan torów. Jeśli którakolwiek z szyn jest pęknięta lub postrzępiona, należy ją wymienić tak szybko, jak to możliwe.

1. Wyjmij cały rozdrabniacz.

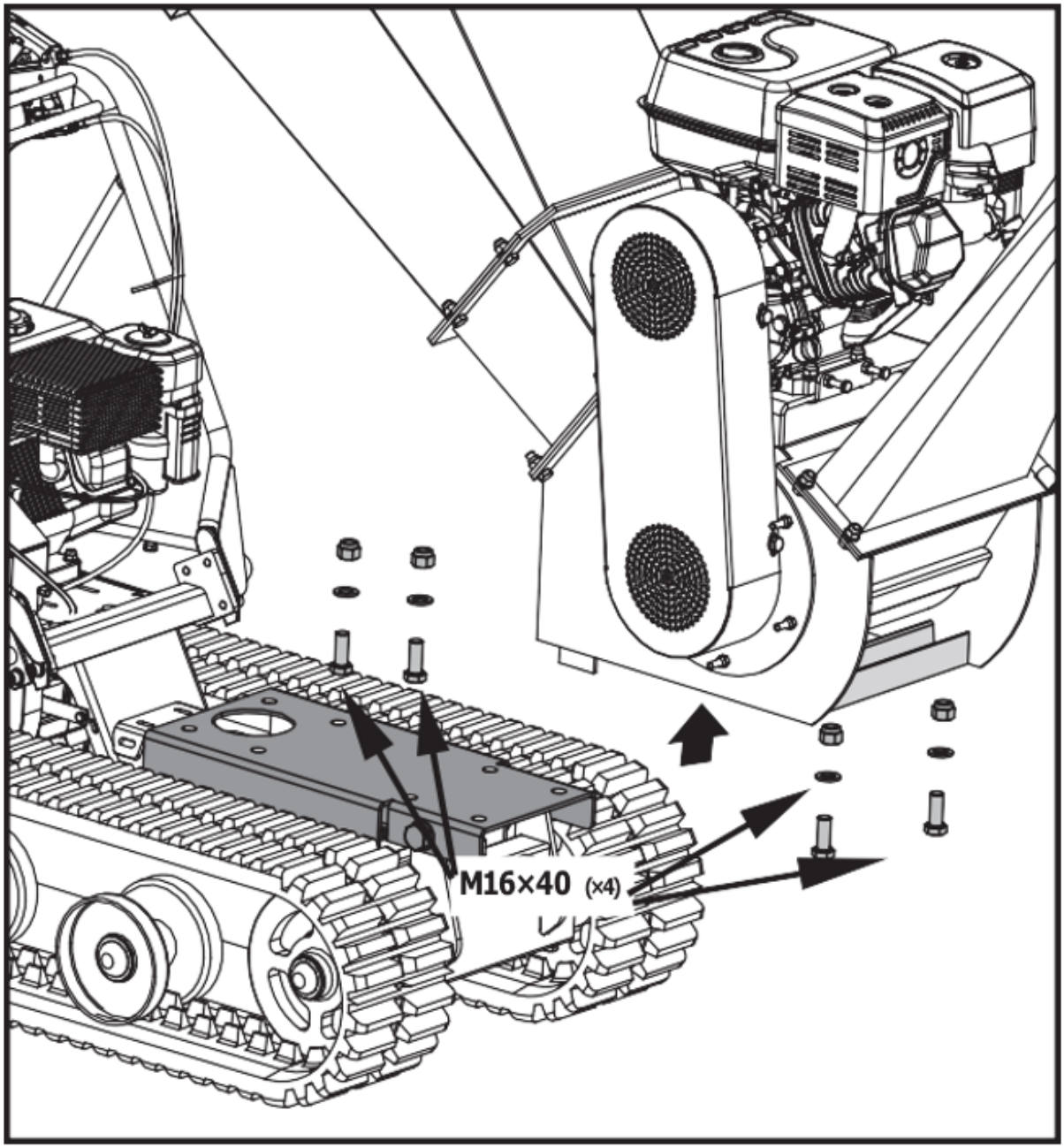

2. Zdejmij gniazdo montażowe.

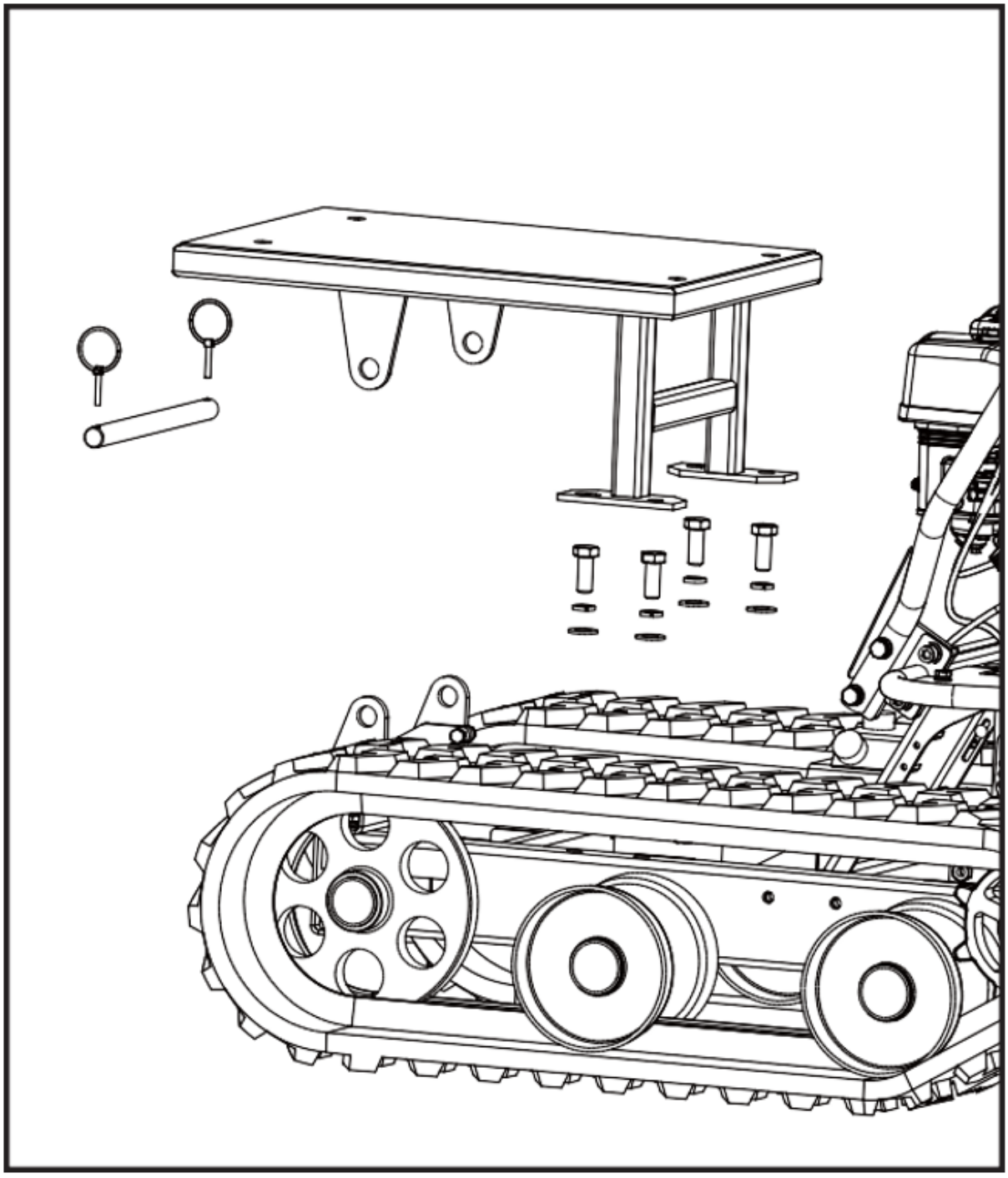

3. Poluzuj śruby regulacyjne i pociągnij oś kierownicy w kierunku silnika, a gąsienica się poluzuje.

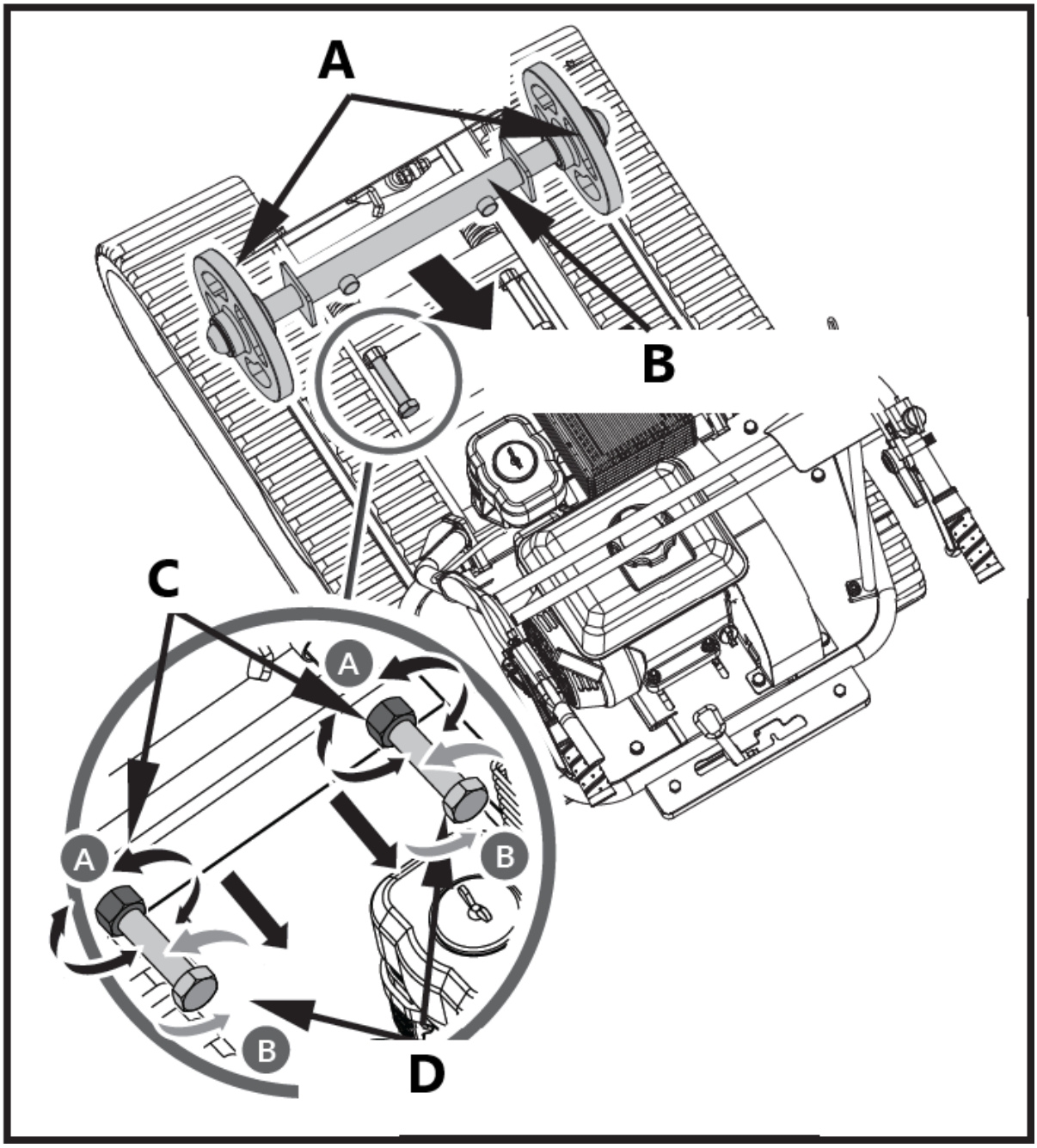

A – Kierownica
B – Oś kierownicy
C – Nakrętka dociskowa
D – Śruba regulacyjna

4. Wyciągnij cały utwór.

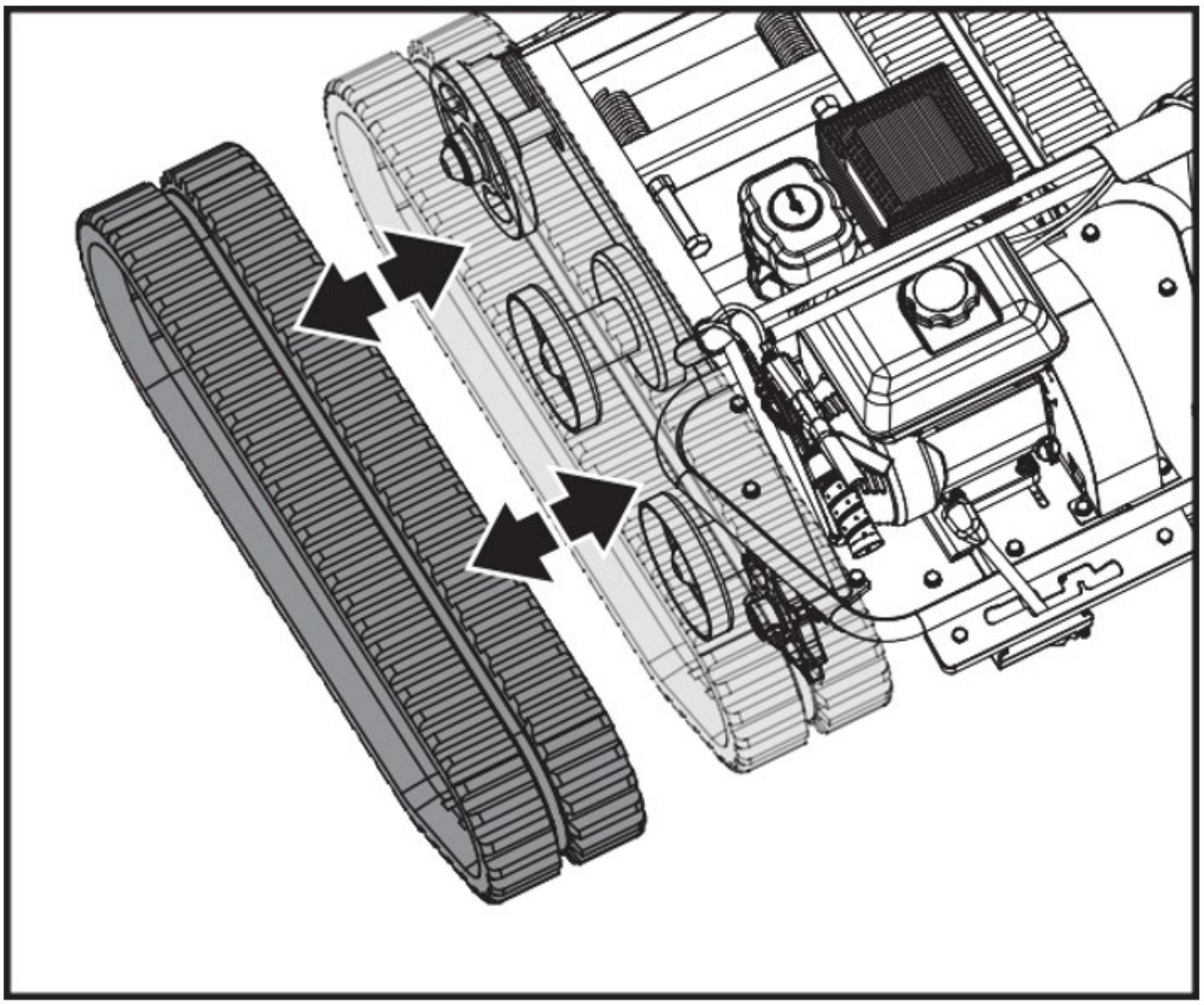

Oil Filler - Wlew oleju

Oil Outlet - Wylot oleju

> ***Podczas demontażu i montażu szyn należy zachować ostrożność, aby nie przytrzasnąć palców między szyną a kołem pasowym.***

5. Po wymianie toru należy ponownie złożyć maszynę w odwrotnej kolejności

Konserwacja silnika

Informacje dotyczące konserwacji silnika można znaleźć w instrukcji obsługi silnika dołączonej do urządzenia. Szczegółowe informacje i harmonogram konserwacji umożliwiające wykonanie zadań można znaleźć w instrukcji obsługi silnika.

Konserwacja rozdrabniacza do drewna

Prawidłowa konserwacja rozdrabniacza zapewni długą żywotność urządzenia i jego podzespołów.

Konserwacja zapobiegawcza

1. Wyłączyć silnik. Silnik musi być chłodny.

2. Ustaw dźwignię przepustnicy silnika w pozycji WOLNEJ, odłącz przewód świecy zapłonowej od świecy i zabezpiecz.

3. Sprawdź ogólny stan rozdrabniacza. Sprawdź, czy śruby nie są poluzowane, czy części ruchome nie są źle ustawione lub zakleszczone, czy części nie są pęknięte lub uszkodzone oraz czy nie występują inne warunki, które mogą mieć wpływ na bezpieczną pracę urządzenia.

4. Usuń wszelkie zanieczyszczenia z rozdrabniacza za pomocą miękkiej szczotki, odkurzacza lub sprężonego powietrza. Następnie należy nasmarować wszystkie ruchome części lekkim olejem maszynowym najwyższej jakości.

5. Wymień przewód świecy zapłonowej.

Nigdy nie czyść rozdrabniacza myjką ciśnieniową. Woda może przedostać się do trudno dostępnych miejsc urządzenia i spowodować uszkodzenie wrzecion, kół pasowych, łożysk lub silnika.

Wyłącz silnik, odczekaj, aż wszystkie ruchome części zatrzymają się całkowicie, odłącz przewód świecy zapłonowej i odczekaj pięć minut przed przystąpieniem do konserwacji rozdrabniacza.

Lista kontrolna regularnej konserwacji

Podane odstępy między przeglądami są maksymalnymi okresami w normalnych warunkach eksploatacji. Zwiększ częstotliwość w przypadku warunków skrajnie brudnych lub zakurzonych.

Procedura	Przed każdym użyciem	Po pierwszych 15 minutach	Co 25 godzin	Co 100 godzin
Sprawdź poziom oleju silnikowego	▲	▲		
Sprawdź ogólny stan sprzętu	▲	▲		
Sprawdź ostrza	▲	▲		
Sprawdź paski	▲	▲		
Sprawdź wyłącznik awaryjny			▲	
Sprawdź ciśnienie w oponach			▲	
Wyczyść zewnętrzną część silnika i układ chłodzenia			▲	
Wymień olej silnikowy			▲	
Wymień filtr powietrza			▲	
Wymień świecę zapłonową				▲

W obudowie znajdują się dwa łożyska: jedno na zewnątrz, a drugie wewnątrz. Łożyska są smarowane, gdy są nowe, jednak zaleca się smarowanie ich po kilku godzinach użytkowania. Wystarczające jest jedno lub dwa naciśnięcia. Uważaj, żeby nie przesmarować. Nadmierne smarowanie może uszkodzić łożyska.

Smarowanie zewnętrznego łożyska

1. Otwórz plastikowy korek wlewu oleju.
2. Nasmaruj łożysko zewnętrzne poprzez otwór wlewowy.
3. Zamknij plastikowy korek wlewu oleju.

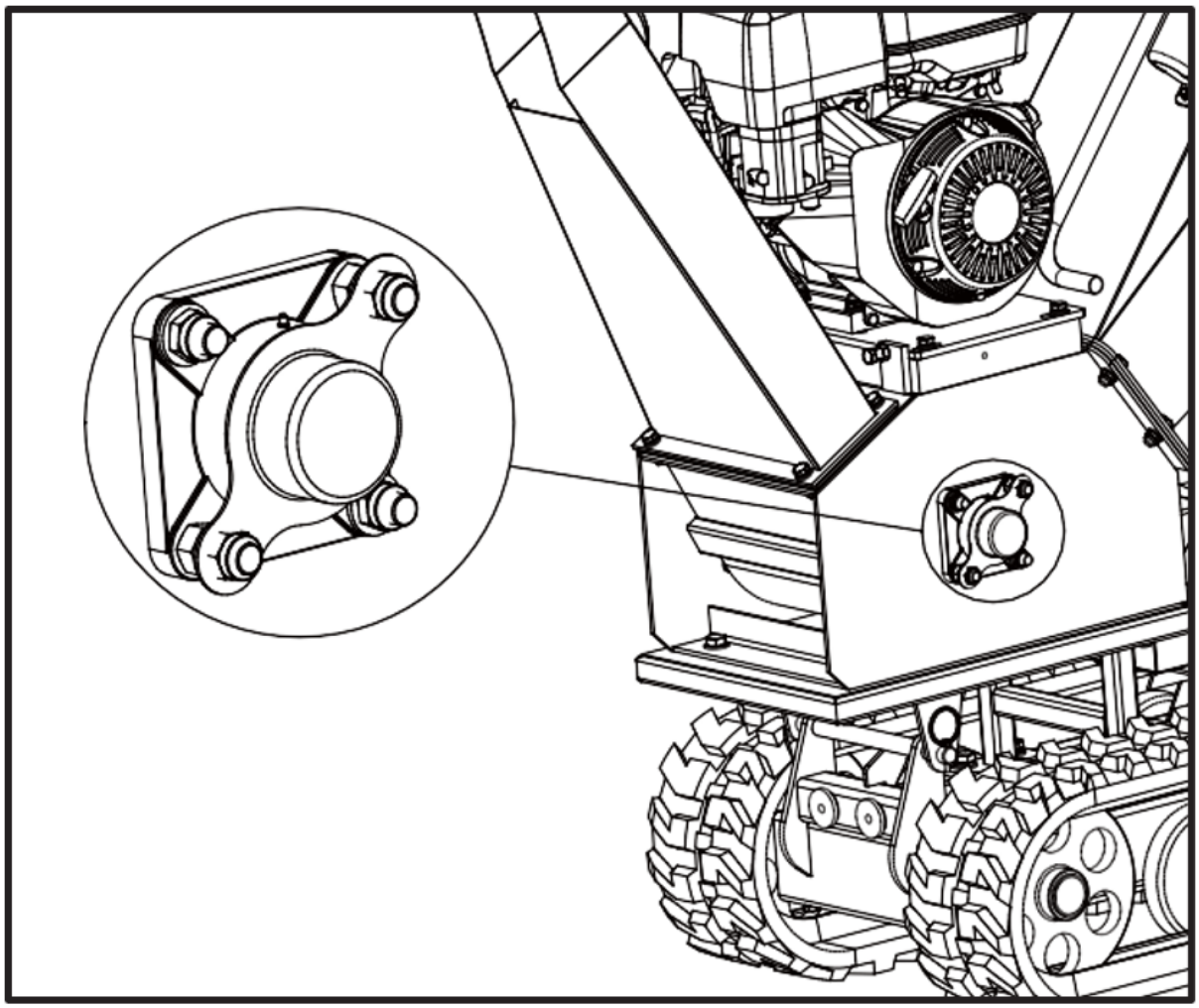

Smarowanie wewnętrznego łożyska

1. Odkręć cztery śruby M6x2, otwórz osłonę paska.

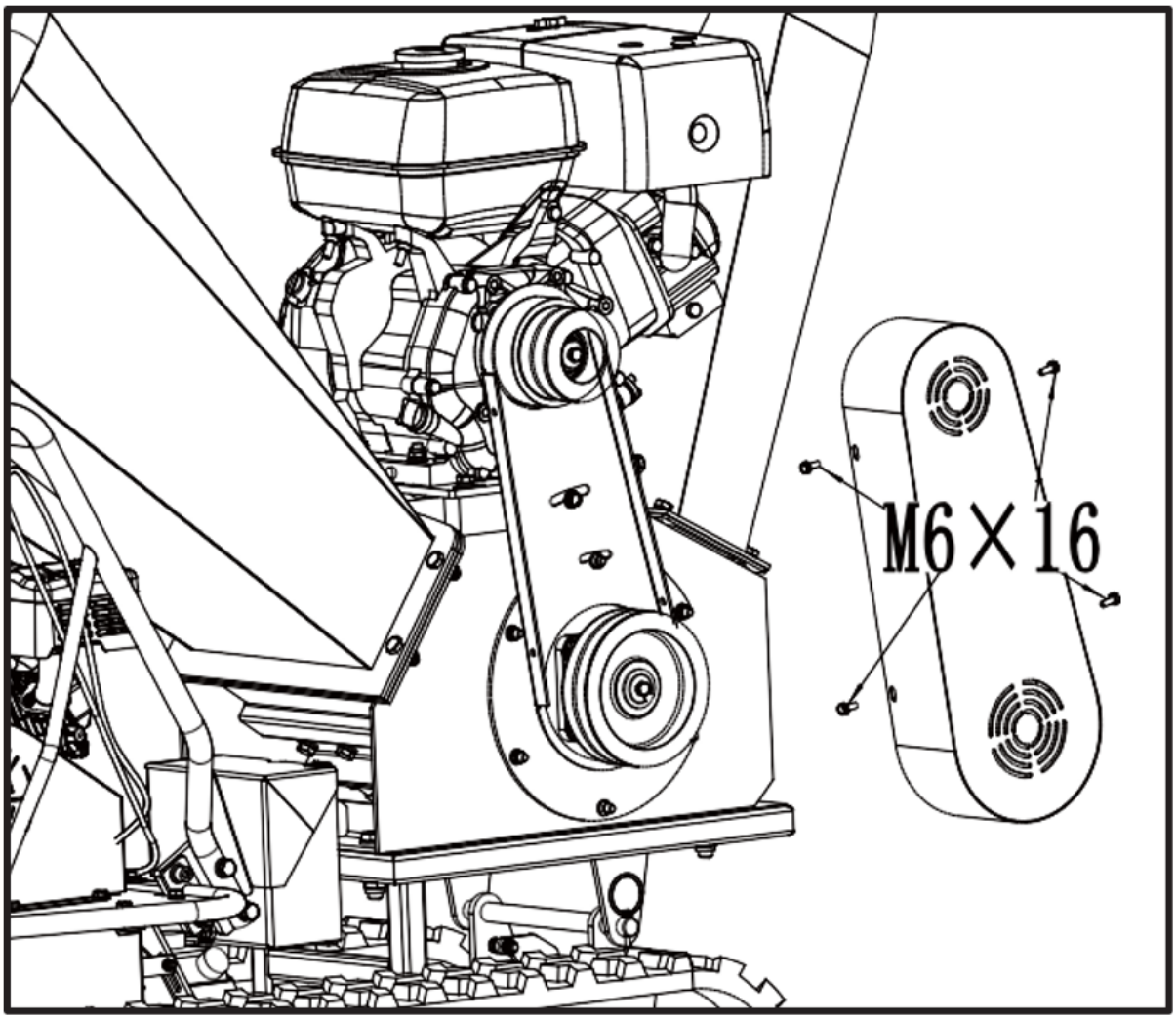

2. Nasmaruj łożysko wewnętrzne.

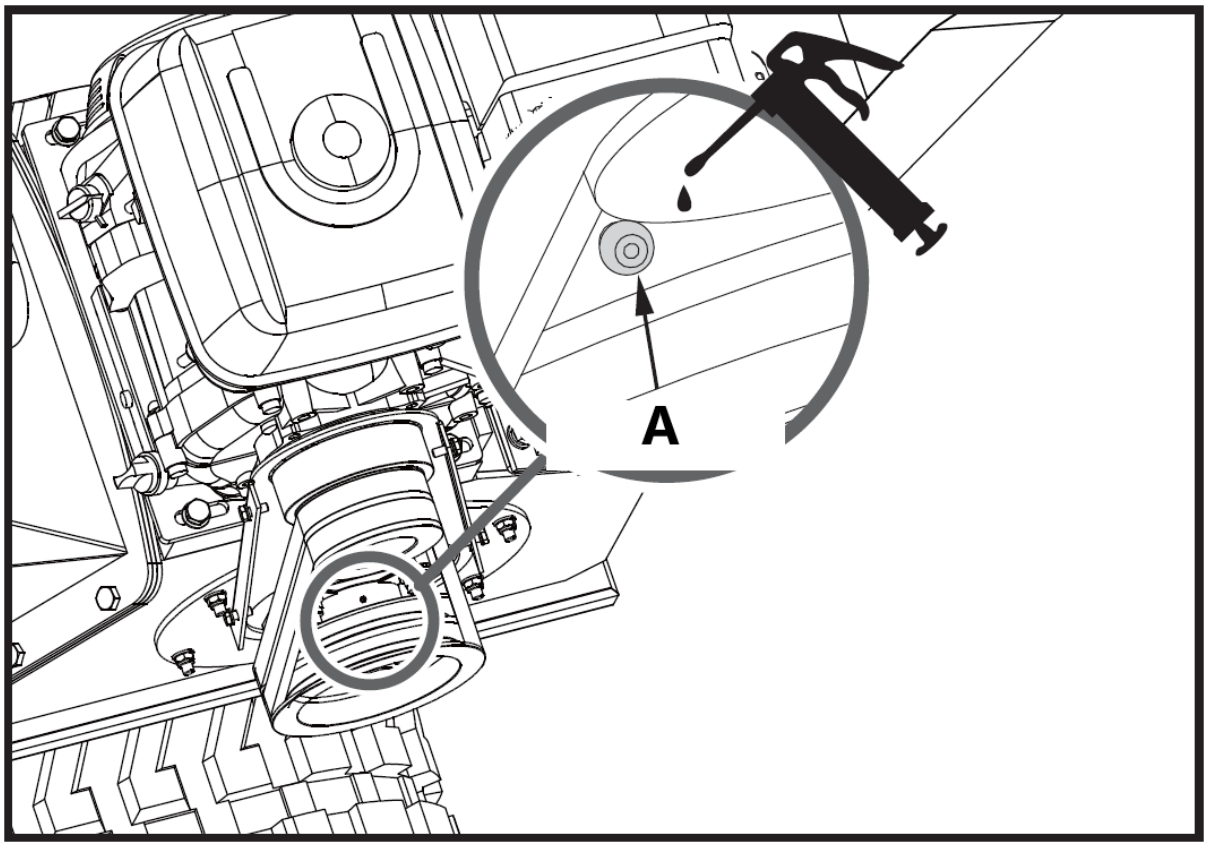

A – łożysko wewnętrzne

Jeżeli tarcza tnąca maszyny uderzy w obcy przedmiot lub jeśli maszyna zacznie wydawać nietypowy dźwięk lub nadmiernie wibrować, należy natychmiast wyłączyć silnik. Pozostaw tarczę tnącą do całkowitego zatrzymania. Wyłącz silnik, aby zapobiec przypadkowemu uruchomieniu. Następnie wykonaj następujące czynności:

- Sprawdź, czy nie ma uszkodzeń.
- Napraw lub wymień uszkodzone części.
- Sprawdź, czy wszystkie części nie są luźne i dokręć je, aby zapewnić bezpieczną eksploatację urządzenia.
- Jeżeli tarcza tnąca zostanie zablokowana przez gałęzie, otwórz pokrywę łożyska, a następnie obróć wał tarczy za pomocą klucza, aby obrócić tarczę.

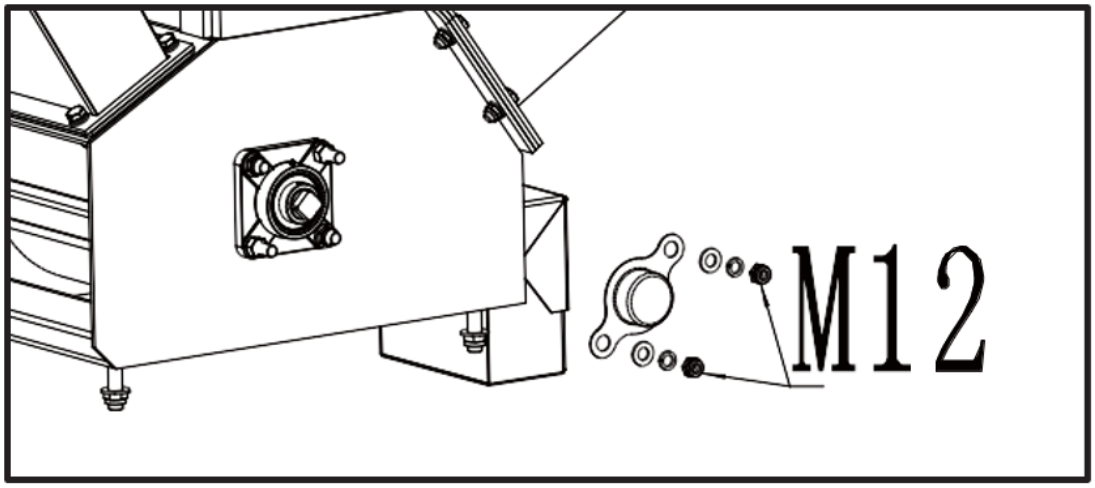
M12

Kontrola noża i płyty ścieralnej

Rutynowa kontrola ostrości noży i krawędzi ścieralnych zapewni, że rozdrabniacz pracuje z pełną wydajnością. Stosowanie tępych noży lub okrągłej płyty ściernej spowoduje obniżenie wydajności i nadmierne wibracje, które mogą uszkodzić maszynę i utrudnić operatorowi skrawanie.

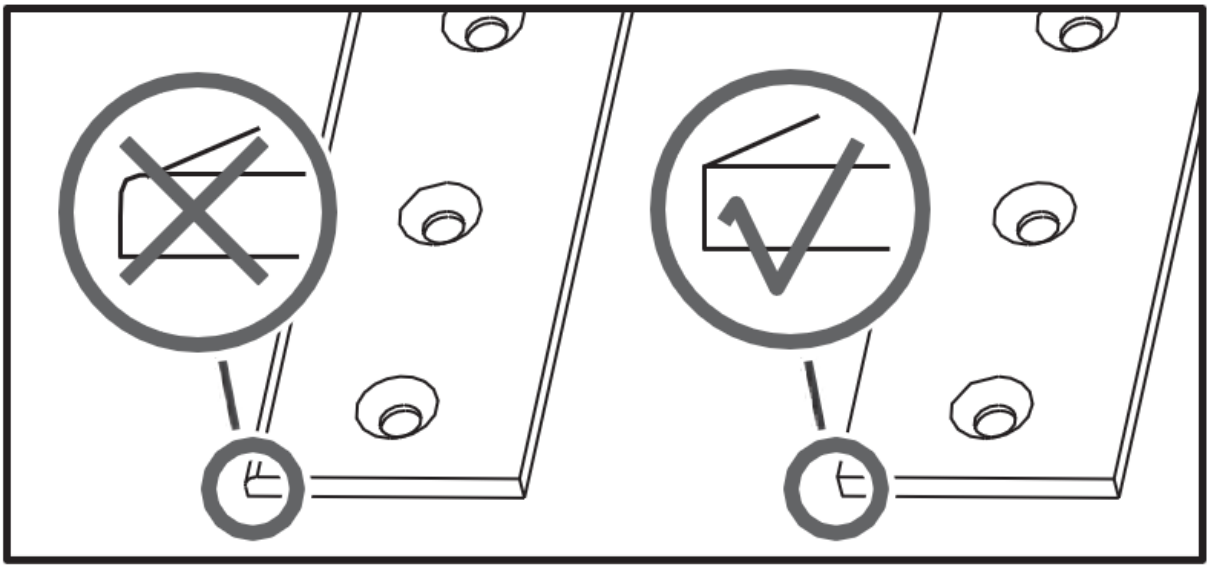

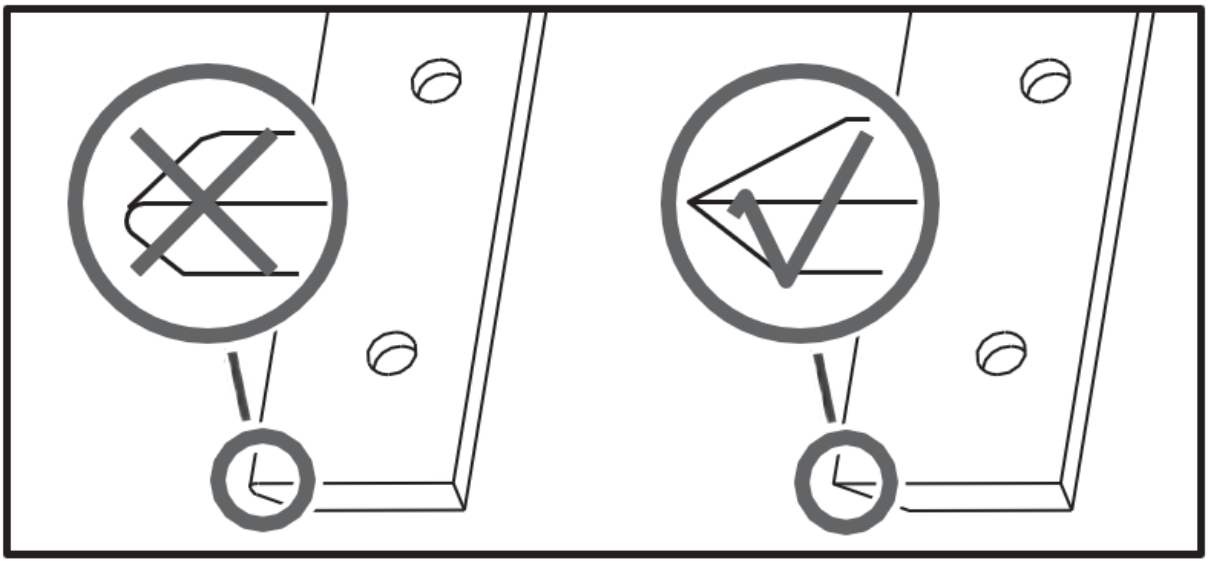

Wyjmowanie i wymiana noża

Rozdrabniacz ten wyposażony jest w dwa noże tnące zamontowane na tarczy tnącej. Gdy noże ulegną stępieniu lub pojawią się na nich widoczne wyszczerbienia, maszyna utraci funkcję samoposuwu i materiał będzie musiał być popychany. Często występuje w długich paskach. Nóż jest hartowany i dwustronny. Zazwyczaj krawędzie utrzymują się przez długi czas. Po zaokrągleniu krawędzi można ją odwrócić. Gdy obie krawędzie ulegną zużyciu, noże należy wymienić. Wymień noże, postępując zgodnie z poniższą instrukcją.

1. Odkręć dwie nakrętki M8 i otwórz podajnik.
2. Odkręć śruby mocujące ostrze.

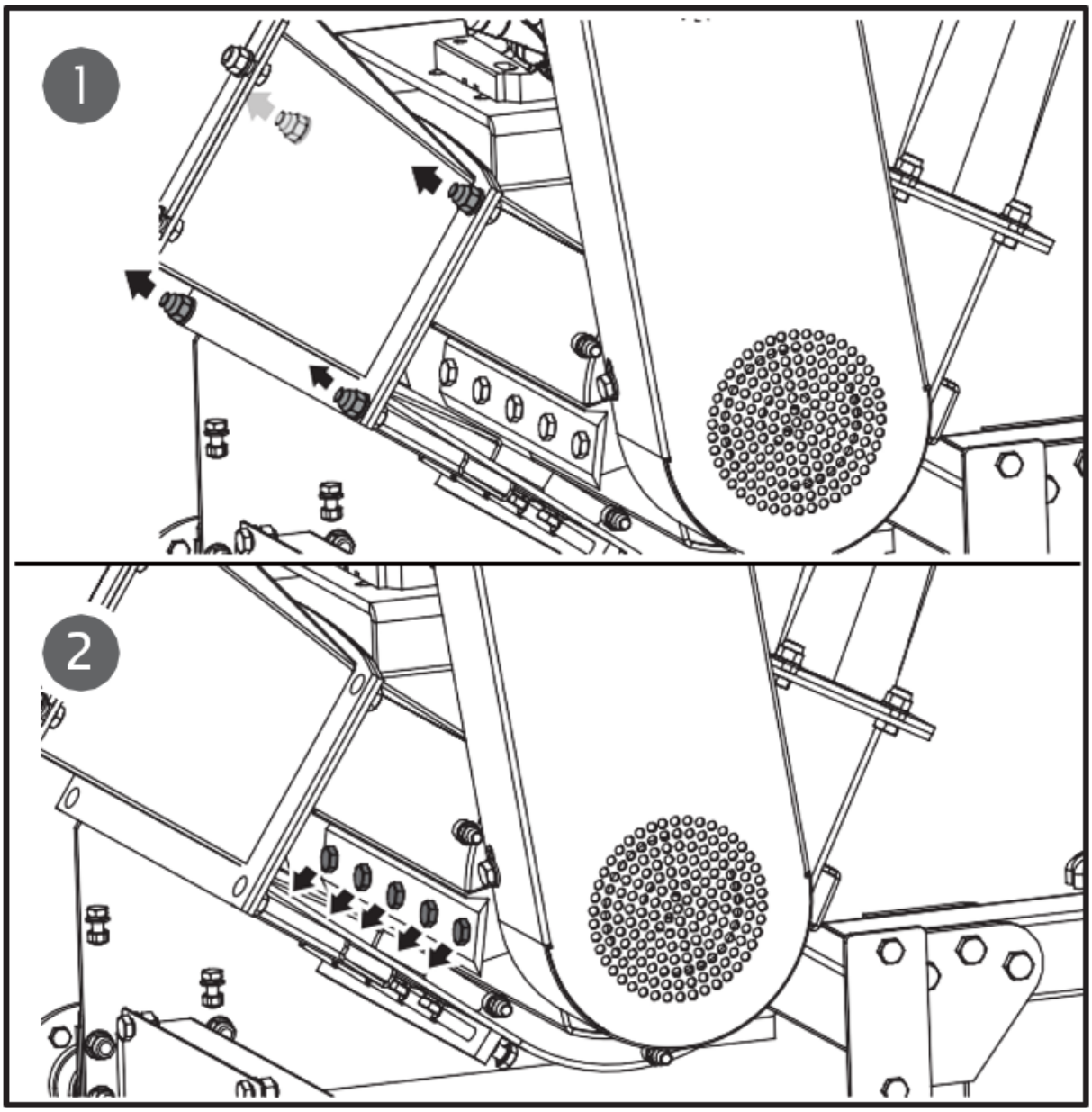

Pracując w pobliżu noży, zachowaj ostrożność i załóż rękawice.

3. Wyjmij tępe lub uszkodzone noże i wizualnie sprawdź gniazdo dysku tnącego oraz miejsce montażu noży. Upewnij się, że są czyste i że noże w nich umieszczone będą przylegać do tarczy tnącej. Nowe lub naostrzone noże należy ponownie zamontować krawędzią do góry.

Jeśli powierzchnia tarczy tnącej nie zostanie odpowiednio wyczyszczona, a noże nie zostaną równo zamontowane na tarczy tnącej, noże mogą pęknąć podczas dokręcania osprzętu.

Wyjmowanie i wymiana płyty ścieralnej

Płyta ochronna jest hartowana powierzchniowo i odwracalna. Zazwyczaj krawędzie utrzymują się przez długi czas. Po zaokrągleniu krawędzi można ją odwrócić. Płytki ścieralnej nie można ostrzyć;

straci ona swoją twardość ze względu na utwardzanie powierzchniowe. Gdy obie krawędzie ulegną zużyciu, należy wymienić płytkę ścieralną.

1. Wyjmij podajnik.

2. Odkręć nakrętki zabezpieczające i śruby mocujące płytę ścieralną do zespołu rozdrabniacza, a następnie zdejmij płytę ścieralną.

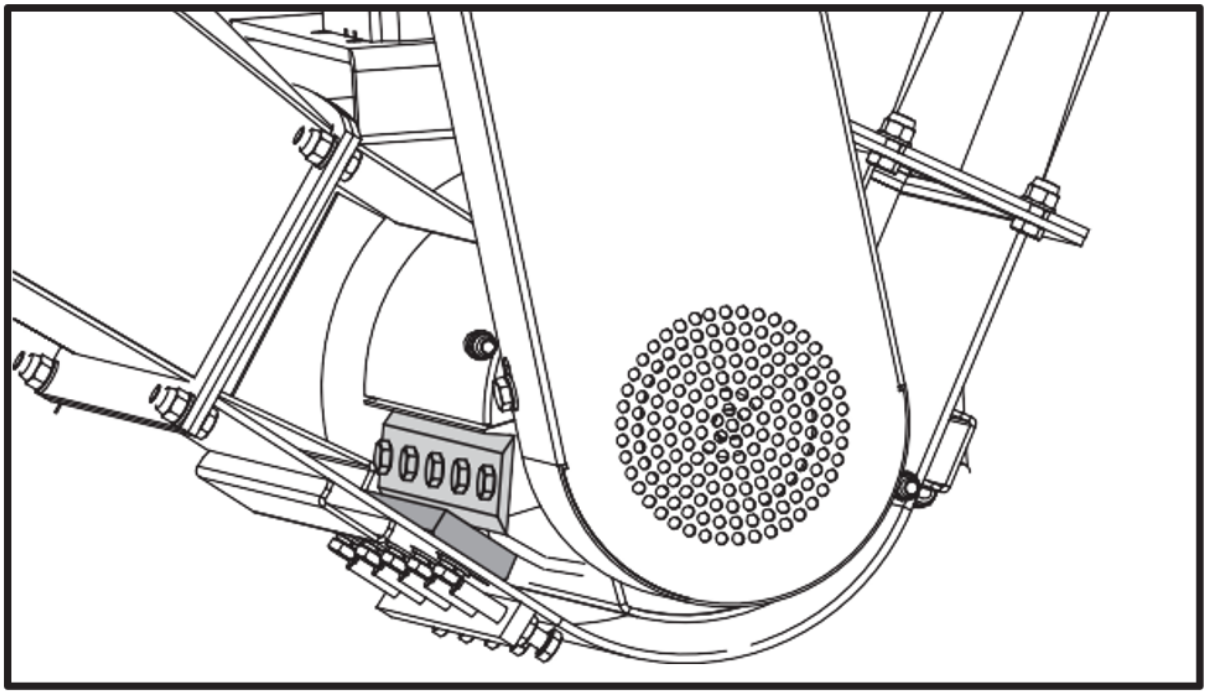

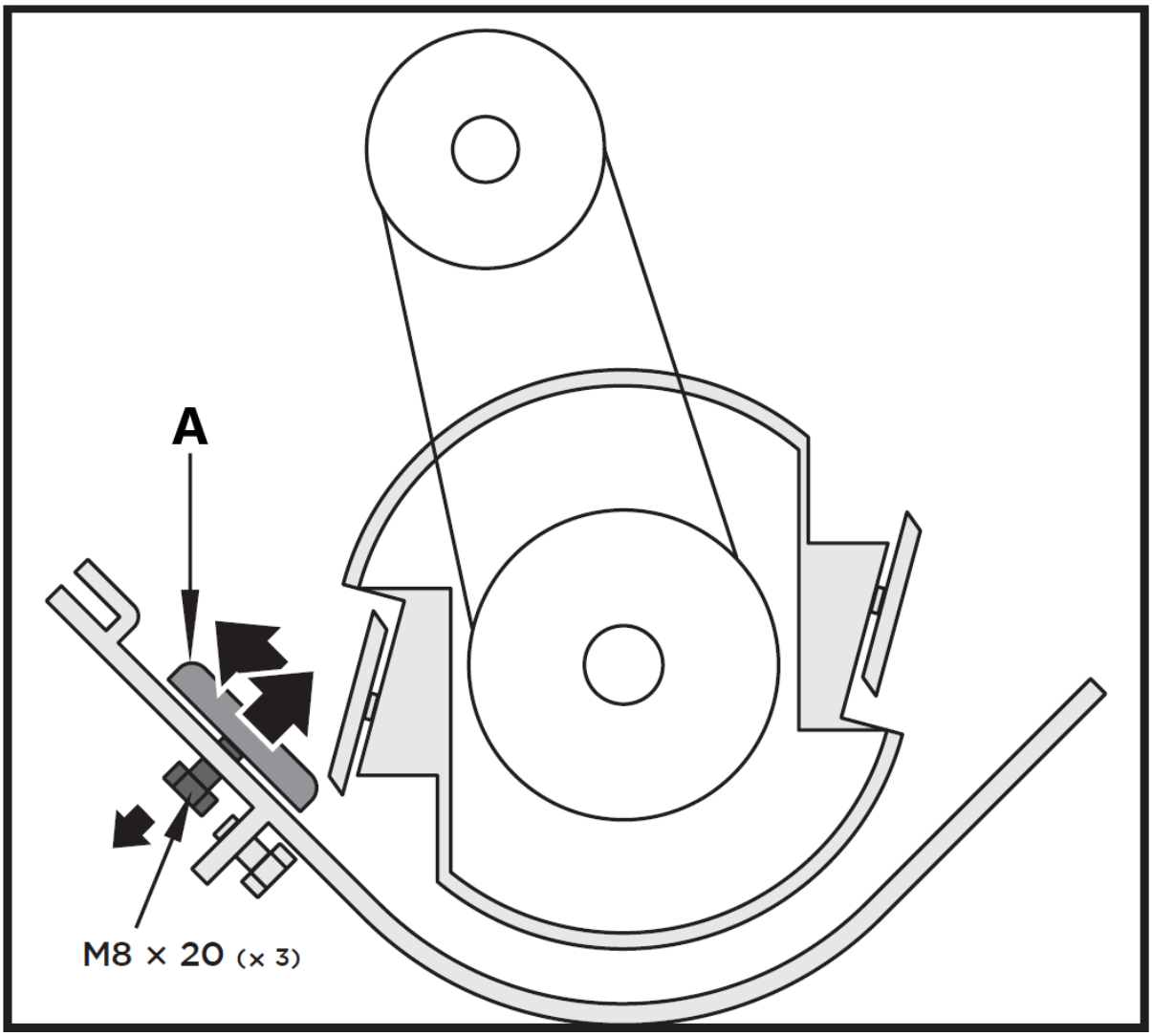

A - Płyta ścieralna

3. Zamontuj nową płytę ochronną i zabezpiecz ją śrubami i nakrętkami zabezpieczającymi.

Szczelinę między nożem a płytką ścieralną należy regulować po każdym demontażu płytki ścieralnej.

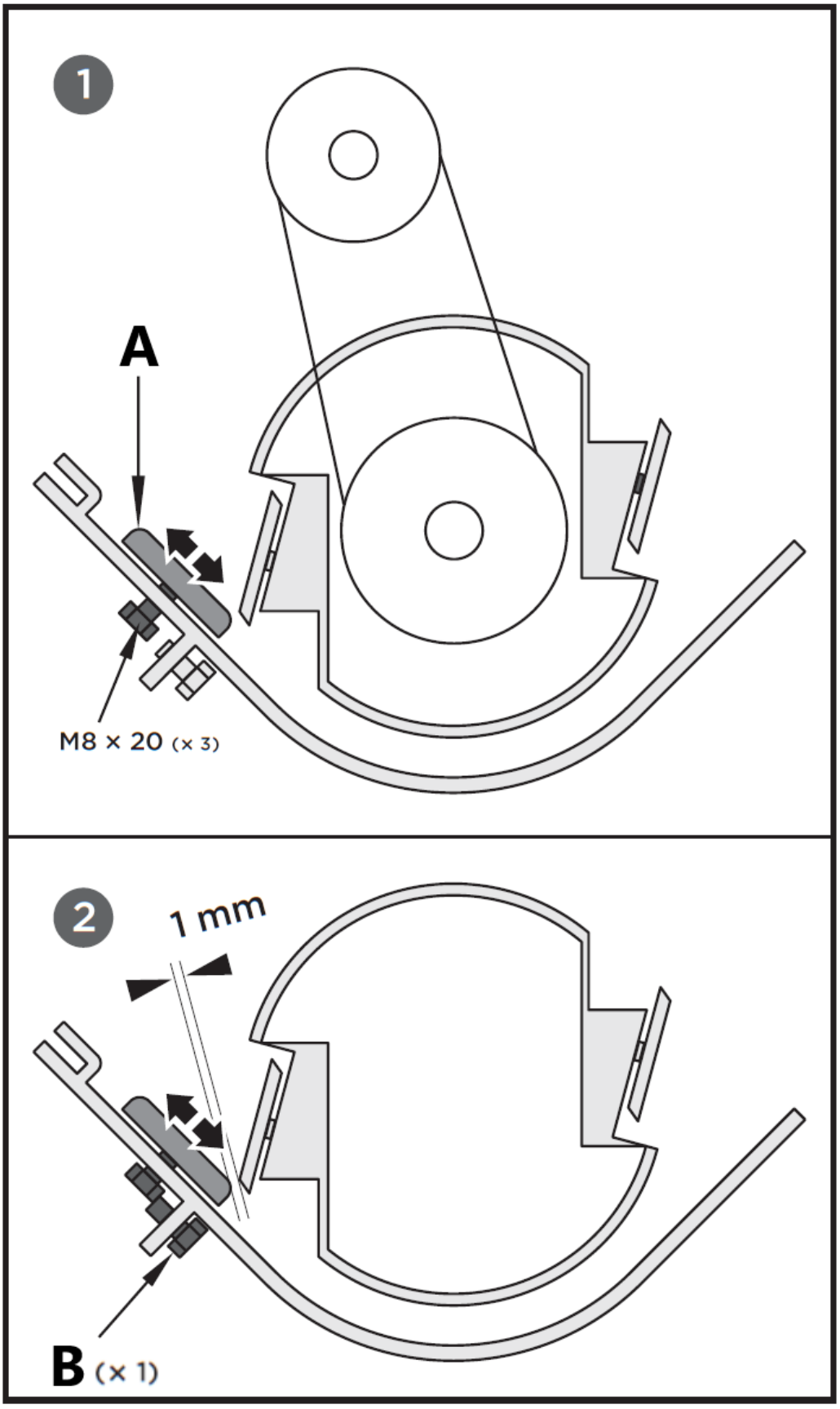

A – Płyta ścieralna
B – Śruba regulacyjna (x1)

Płytę cierną można regulować poprzez szczeliny montażowe. Odkręć śruby mocujące płytkę cierną i przesuń płytkę cierną w długich otworach, a następnie dokręć śruby po osiągnięciu odpowiedniego luzu.

Dokręć śruby płyty ścieralnej.

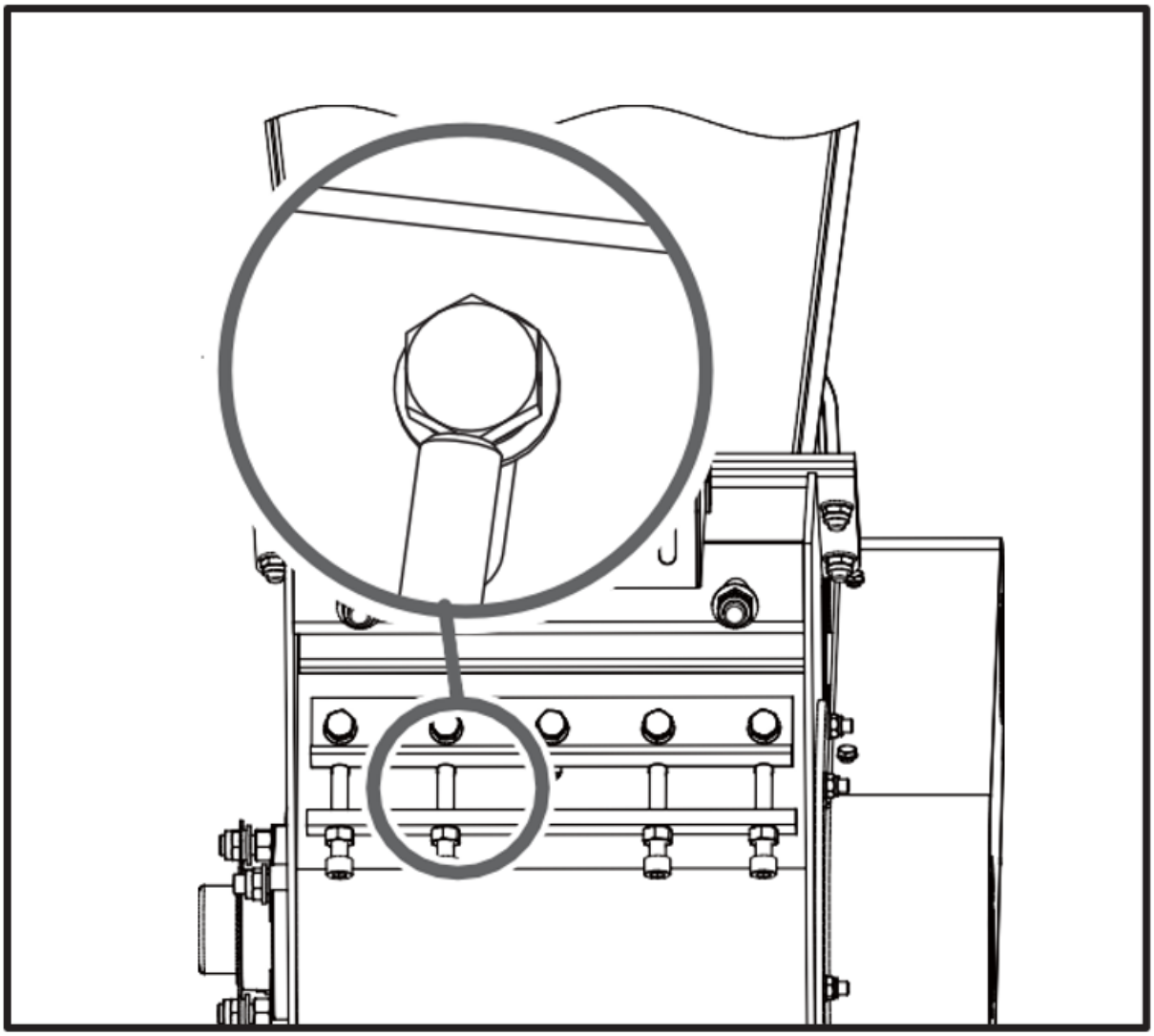

Jeżeli płytka ścieralna nie zostanie ustawiona prawidłowo, podczas strugania wystąpią nadmierne wibracje, a nóż będzie wydawał się stępiony. Jeżeli odstęp jest niewystarczający, krawędzie noża mogą odkształcić się podczas cięcia grubych gałęzi i uszkodzić ostrą krawędź. Zbyt duży luz spowoduje, że małe gałązki i włókniste materiały będą przedostawać się przez otwór bez ich przecięcia.

Po wykonaniu prac konserwacyjnych lub regulacyjnych należy obrócić tarczę tnącą za pomocą patyka, uważnie obserwując i słuchając, czy nie słychać nietypowych dźwięków, klikania lub wibracji. Jeśli zauważysz którykolwiek z tych objawów, sprawdź maszynę pod kątem uszkodzeń lub poluzowanych części i napraw, wymień lub dokręć przed ponownym uruchomieniem maszyny.

Kontrola paska klinowego

1. Odkręć cztery śruby M8x20, otwórz osłonę paska.

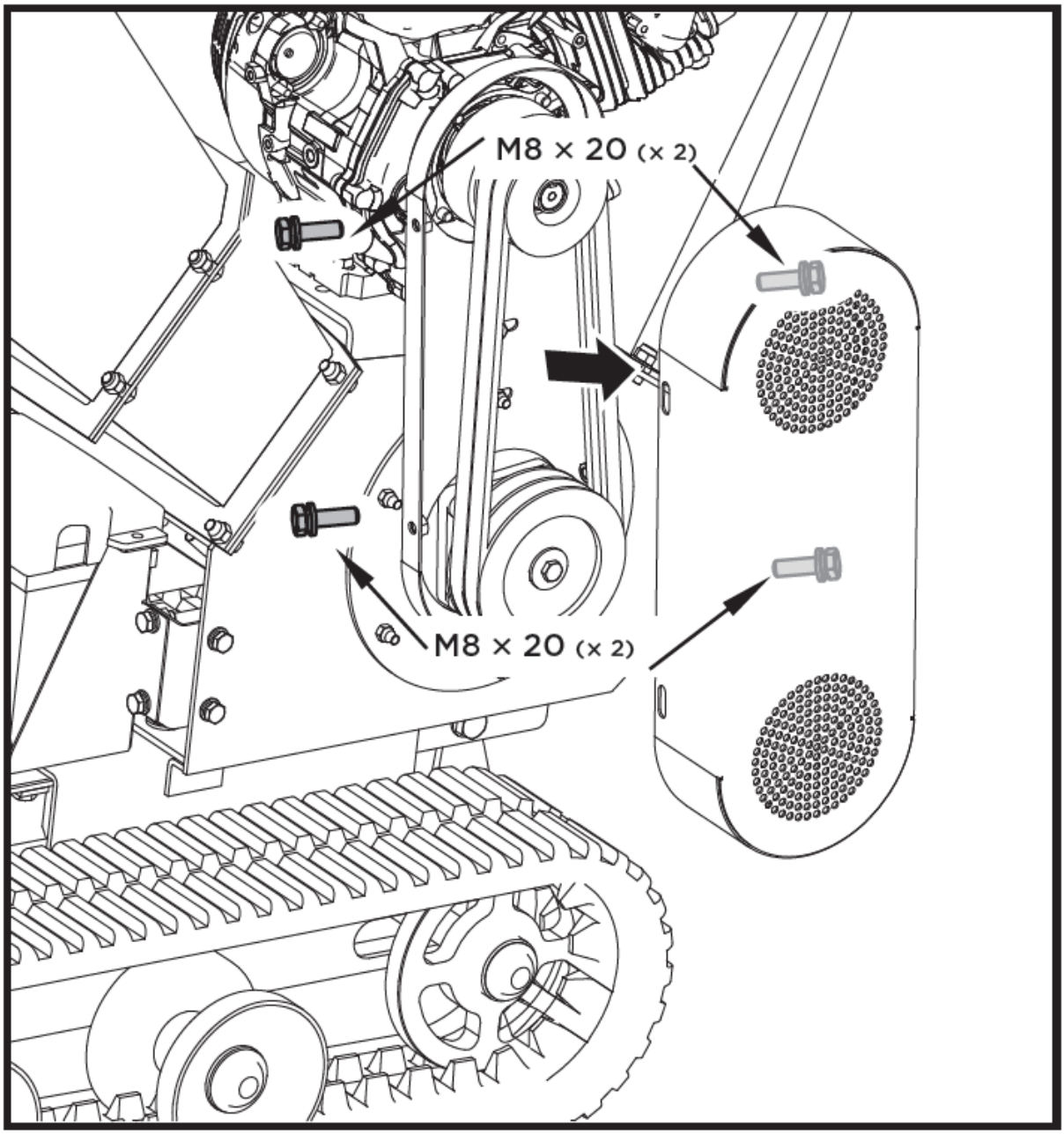

Podczas regulacji paska(ów) należy upewnić się, że koło pasowe silnika jest ustawione w jednej linii z kołem pasowym tarczy tnącej.

2. Sprawdź stan pasków klinowych. Jeśli pasek klinowy jest pęknięty, postrzępiony lub zeszklony, należy go wymienić.

3. Sprawdź napięcie paska klinowego, ściskając go w środku. Normalne wgłębienie po każdej stronie powinno wynosić około 3/8 cala przy umiarkowanym nacisku kciukiem lub palcem.

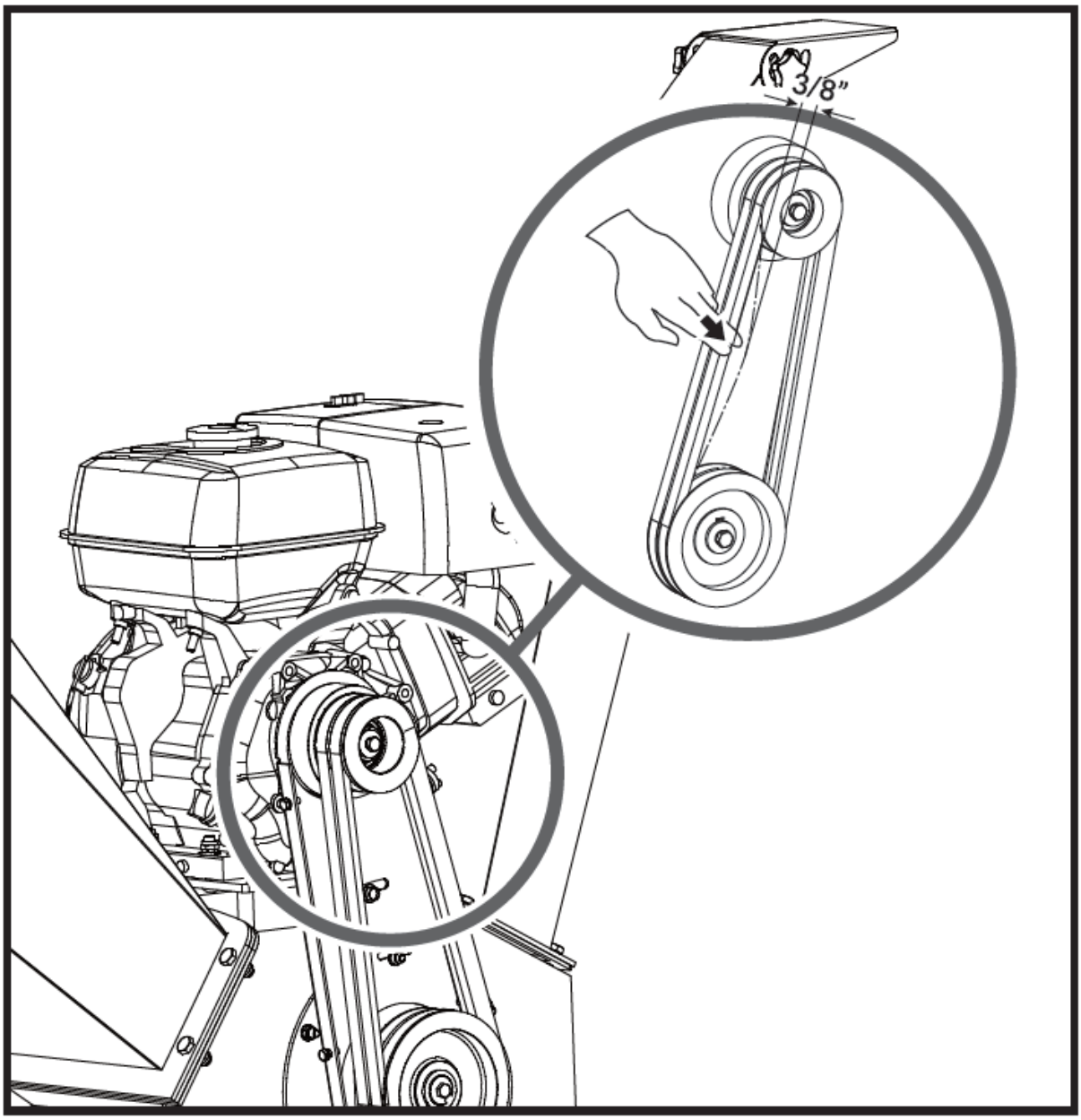

Napinanie paska klinowego

Prawidłowe naprężenie paska ma kluczowe znaczenie dla dobrej wydajności. Prawidłowa regulacja zapewni długą żywotność paska. Zbyt duże lub zbyt małe naprężenie paska może spowodować jego przedwczesne zużycie.

1. Wyłącz silnik. Silnik musi być chłodny.

2. Zdejmij osłonę paska.

3. Odkręć cztery śruby mocujące silnik. Odkręć dwie śruby ograniczające znajdujące się z przodu podstawy silnika. Następnie przesuń silnik w kierunku luźniejszym lub napinającym pasek. Następnie przesuń silnik w kierunku luźniejszym lub napinającym pasek.

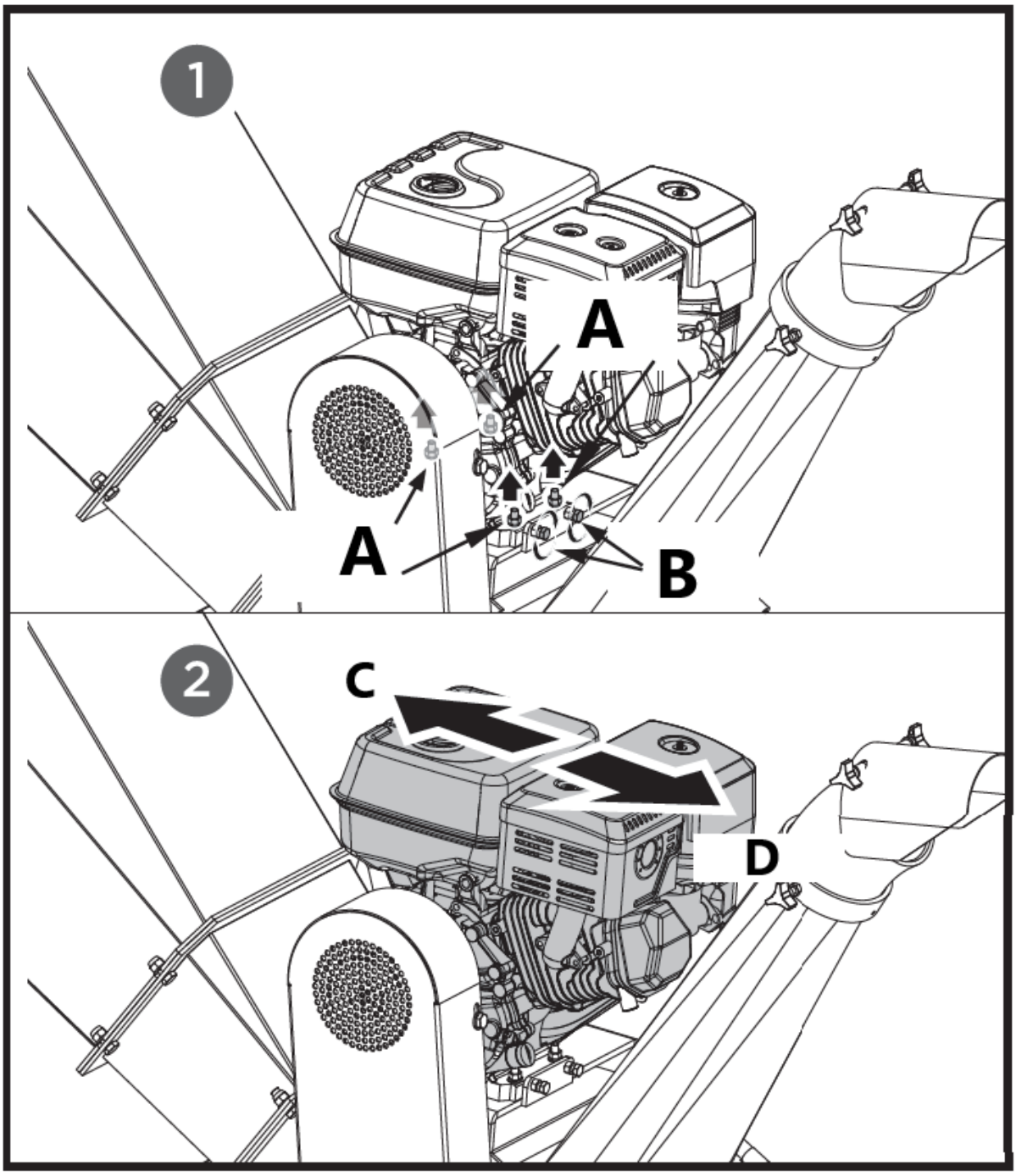

A – Śruby regulacyjne
B – Śruby ograniczające
C – ciasno
D - luźny

4. Gdy napięcie paska klinowego będzie prawidłowe, dokręć cztery śruby regulacyjne i dwie śruby ograniczające. Jeżeli napięcie paska klinowego jest zbyt duże, należy je poluzować, przesuwając dwie nakrętki regulacyjne M12 w górę i regulując tuleję znajdującą się między nimi.

5. Sprawdź napięcie paska klinowego, ściskając go w środku. Normalne wgłębienie po każdej stronie powinno wynosić około 3/8 cala przy umiarkowanym nacisku kciukiem lub palcem.

Wymiana paska klinowego

Oba paski klinowe należy wymieniać w tym samym czasie, ponieważ podczas normalnego użytkowania zużywają się równomiernie.

1. Odkręć cztery śruby M8x20, otwórz osłonę paska.

2. Poluzuj silnik, a następnie przesuń silnik w kierunku luźno naciągniętego paska.

3. Zdejmij uszkodzony pasek i zamontuj nowy.

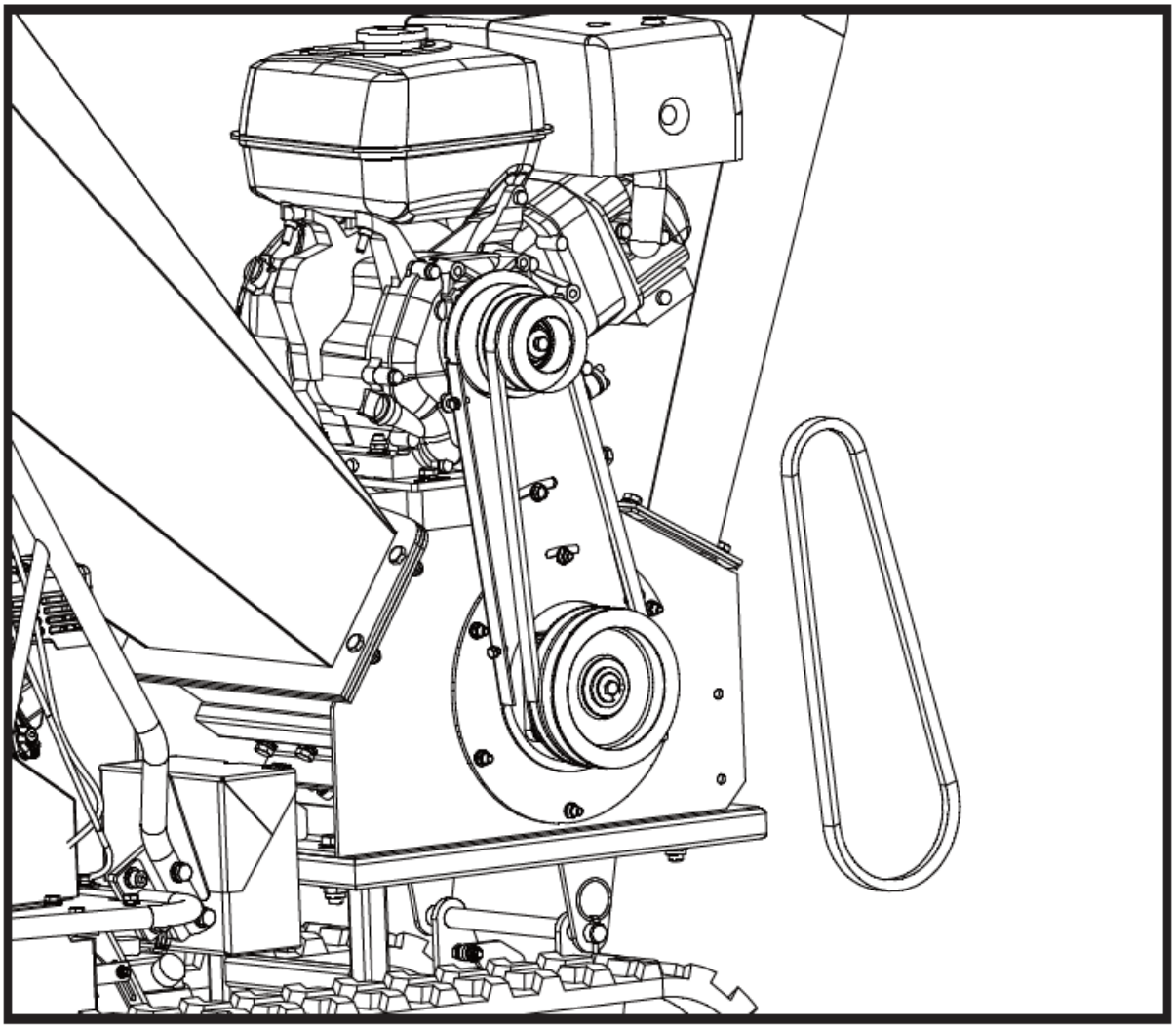

4. Sprawdź napięcie paska klinowego, ściskając go w środku. Normalne wgłębienie po każdej stronie powinno wynosić około 3/8 cala przy umiarkowanym nacisku kciukiem lub palcem.

5. Po wyregulowaniu naciągu paska należy zamocować silnik.

Podczas zdejmowania lub zakładania paska(ów) napędowego(ych) należy zachować ostrożność, aby nie przytrzasnąć palców między paskiem a kołem pasowym.

Smarowanie

Smaruj łożyska co 40 godzin pracy. Uważaj, żeby nie przesmarować. W obudowie znajdują się dwa łożyska: jedno na zewnątrz i jedno wewnątrz obudowy.

Do smarowania przenośnych narzędzi należy używać smaru litowego nr 0, np. Lubricant 6300AA, Lubricant GR-132 lub Multifak, np. EP-O.

Olej silnikowy / Paliwo

Informacje na temat sprawdzania i uzupełniania oleju/paliwa, a także zalecenia dotyczące tego, jak to zrobić, znajdują się w instrukcji obsługi silnika, która jest dołączona do urządzenia.

Konserwacja silnika

Szczegółowe informacje i harmonogram konserwacji znajdziesz w instrukcji obsługi silnika, która jest dołączona do Twojego urządzenia.

Przechowywanie

Jeżeli rozdrabniacz nie będzie używany przez okres dłuższy niż 30 dni, należy wykonać poniższe czynności, aby przygotować urządzenie do przechowywania:

1. Całkowicie opróżnij zbiornik paliwa. Stare paliwo ma dużą zawartość gumy i może zatkać gaźnik oraz ograniczyć przepływ paliwa.

2. Uruchom silnik i pozwól mu pracować, aż się zatrzyma. Dzięki temu można mieć pewność, że w gaźniku nie pozostanie żadna ilość paliwa, a także zapobiegnie to tworzeniu się osadów wewnątrz gaźnika, które mogą uszkodzić silnik.

3. Spuść olej z silnika, gdy jest jeszcze ciepły. Napełnij świeżym olejem o jakości zalecanej w instrukcji obsługi silnika.

4. Pozostawić silnik do ostygnięcia. Wyjmij świecę zapłonową i wlej do cylindra 60 ml wysokiej jakości oleju silnikowego SAE-30. Powoli pociągnij za linkę rozrusznika, aby rozprowadzić olej. Wymień świecę zapłonową.



Przed próbą uruchomienia urządzenia po okresie przechowywania należy wykręcić świecę zapłonową i spuścić cały olej z cylindra.

5. Za pomocą czystych ściereczek wyczyść zewnętrzną część rozdrabniacza i utrzymuj otwory wentylacyjne drożne.



Do czyszczenia części plastikowych nie należy używać silnych detergentów ani środków czyszczących na bazie ropy naftowej. Substancje chemiczne mogą uszkodzić tworzywa sztuczne.

6. Przechowuj rozdrabniacz w pozycji pionowej, w czystym, suchym budynku z dobrą wentylacją.



Nie przechowuj rozdrabniacza z paliwem w pomieszczeniu bez wentylacji, gdzie opary paliwa mogłyby zetknąć się z płomieniami, iskrami, płomieniami kontrolnymi lub innymi źródłami zapłonu. Używaj wyłącznie zatwierdzonych kanistrów na paliwo.

Rozwiązywanie problemów

Problem	Przyczyna	Zaradzić
Silnik nie chce się uruchomić	1. Przewód świecy zapłonowej jest odłączony 2. Brak paliwa lub zwietrzałe paliwo 3. Silnik i/lub zawór paliwa nie jest w pozycji włączonej 4. Dźwignia ssania nie jest w pozycji ZAMKNIĘTEJ pozycja 5. Zablokowany przewód paliwowy 6. Zanieczyszczona świeca zapłonowa 7. Zalewanie silnika 8. Dźwignia napinacza paska jest załączona	1. Podłącz przewód świecy zapłonowej solidnie do świecy zapłonowej. 2. Napełnij czystą, świeżą benzyną 3. Silnik i zawór paliwa muszą być w pozycji ON 4. Podczas zimnego rozruchu dźwignia ssania musi być w pozycji ZAMKNIĘTEJ. 5. Wyczyść przewód paliwowy 6. Wyczyść, wyreguluj szczelinę lub wymień 7. Odczekaj kilka minut przed ponownym uruchomieniem, ale nie uruchamiaj urządzenia. 8. Odłącz dźwignię napinacza paska
Silnik pracuje nieregularnie	1. Przewód świecy zapłonowej jest luźny 2. Jednostka pracuje z dźwignią ssania w pozycji ZAMKNIĘTEJ 3. Zablokowany przewód paliwowy lub zwietrzałe paliwo 4. Zatkany odpowietrznik 5. Woda lub brud w układzie paliwowym 6. Brudny filtr powietrza 7. Nieprawidłowa regulacja gaźnika	1. Podłącz i dokręć przewód świecy zapłonowej 2. Przesuń dźwignię ssania do pozycji OTWARTE 3. Oczyść przewód paliwowy. Napełnij zbiornik czystą, świeżą benzyną 4. Wyczyść otwór wentylacyjny 5. Opróżnij zbiornik paliwa. Uzupełnij świeżym paliwem 6. Wyczyść lub wymień filtr powietrza 7. Zapoznaj się z instrukcją obsługi silnika.
Silnik przegrzewa się	1. Niski poziom oleju silnikowego 2. Brudny filtr powietrza 3. Ograniczony przepływ powietrza 4. Gaźnik nie jest prawidłowo wyregulowany	1. Napełnij skrzynię korbową odpowiednim olejem 2. Czysty filtr powietrza 3. Zdejmij obudowę i wyczyść 4. Zapoznaj się z instrukcją obsługi silnika.
Proces rozdrabniania wydaje się zbyt powolny, tarcza tnąca zatrzymuje się lub materiał nie jest wyrzucany, gdy silnik pracuje	1. Prędkość obrotowa silnika jest zbyt niska, co powoduje ślizganie się paska 2. Pasek napędowy jest luźny lub uszkodzony 3. Noże są tępe lub uszkodzone 4. Tarcza tnąca jest zablokowana przez zanieczyszczenia z leja zasypowego i rynny wylotowej 5. Rura spustowa jest zatkana	1. Uruchom silnik na pełnym gazie 2. Naciągnij lub wymień pasek napędowy 3. Naostrz lub wymień noże 4. Usuń wszelkie nagromadzone zanieczyszczenia i obróć tarczę tnącą drewnianym patykiem, aby upewnić się, że obraca się swobodnie. 5. Wyczyść zanieczyszczenia
Pasek przeciera się lub toczy po kole pasowym	1. Rowek koła pasowego napędu wirnika może być wyszczerbiony 2. Paski napędowe mogą być rozciągnięte 3. Koła pasowe mogą być niewspółosiowe	1. Sprawdź paski napędowe pod kątem zużycia i twardych miejsc. Usuń wszelkie wyszczerbienia z koła pasowego 2. Wymień paski napędowe 3. Wyreguluj koła pasowe
Podczas	1. Noże są tępe lub uszkodzone	1. Naostrz lub wymień noże

rozdrabniania gałęzie wydają się wibrować i poruszać się nadmiernie, wydając przy tym niezwykły hałas	2. Noże nie są prawidłowo osadzone na tarczy tnącej 3. Odstęp między nożami a płytą ścieralną jest zbyt duży 4. Wirnik jest przeciążony materiałem	2. Odkręć śruby mocujące noże, ustaw ponownie noże i dokręć śruby 3. Dostosuj szczelinę 4. Przed dodaniem większej ilości materiału do zasobnika należy odczekać, aż urządzenie się oczyści.
Noże tnące uderzają w płytę ścieralną	Szczelina między nożami a płytą ścieralną jest nieprawidłowo ustawiona	Dostosuj szczelinę
Koła maszyny podczas holowania poruszają się w lewo lub w prawo	Niskie ciśnienie w oponach	Napompuj opony

Schemat budowy

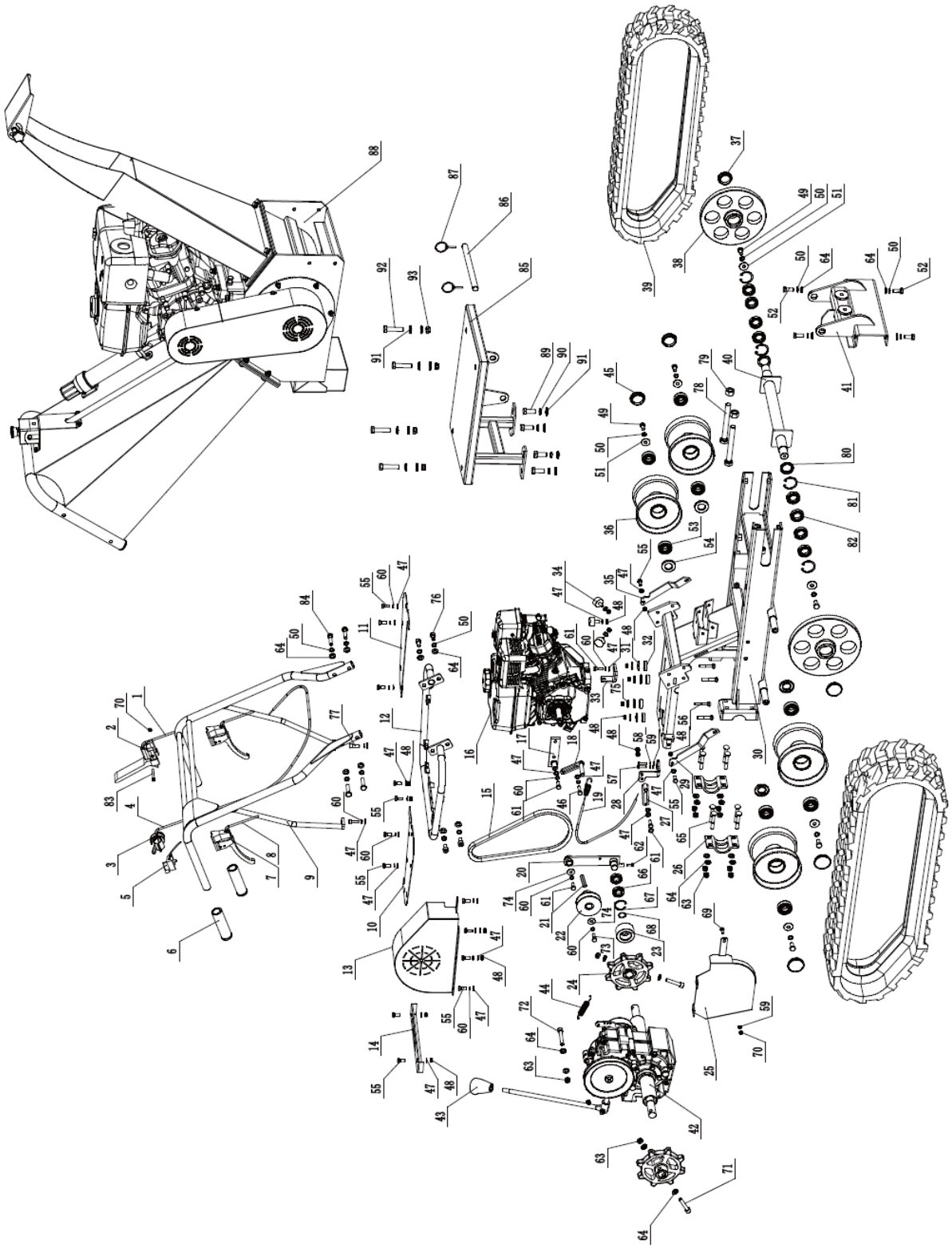

Lista części

Liczba	Opis urządzenia	Ilość	Liczba	Opis urządzenia	Ilość
1	Linka napinacza	1	48	Nakrętka zabezpieczająca M8	14
2	Uchwyt sterujący bezpieczeństwem	1	49	Śruba sześciokątna M10x20	6
3	Dźwignia przepustnicy	1	50	Podkładka sprężysta 10	18
4	Linka przepustnicy	1	51	Podkładka 10	6
5	Przełącznik włącz / wyłącz	1	52	Śruba sześciokątna M10x25	4
6	Rękaw uchwytu	2	53	Łożysko 6204	8
7	Dźwignia hamulca	2	54	Uszczelka olejowa	4
8	Linka dźwigni kierowniczej	2	55	Śruba sześciokątna M8x20	16
9	Montaż ramy uchwytu	1	56	Śruba nośna M8x50	4
10	Podeszwa (prawa)	1	57	Śruba sześciokątna M6x25	2
11	Podeszwa (lewa)	1	58	Podkładka sprężysta 6	2
12	Rama montażowa uchwytu	1	59	Podkładka płaska 6	3
13	Osłona paska	1	60	Podkładka sprężysta 8	17
14	Płytka zmiany biegów	1	61	Śruba sześciokątna M8x25	4
15	Pasek	1	62	Śruba sześciokątna M6x16	1
16	Silnik	1	63	Nakrętka zabezpieczająca M10	12
17	Stały wspornik	1	64	Podkładka płaska 10	27
18	Przednia deska ograniczająca pas	1	65	Śruba ślizgowa M10x65	8
19	Linka hamulcowa	1	66	Łożysko 61904	2
20	Wspornik rolki napinacza	1	67	Pierścień osadczy	1
21	Płaski klucz do silnika	1	68	Pierścień osadczy	1
22	Koło pasowe	1	69	Śruba nośna M6x20	1
23	Rolka napinacza	1	70	Nakrętka zabezpieczająca M6	2
24	Koło napędzające	1	71	Śruba imbusowa M10x55	2
25	Dolna osłona pasa	1	72	Śruba imbusowa M10x65	1
26	Płyta montażowa osi koła	2	73	Śruba GB 5/16-24x1	1
27	Tylna deska ograniczająca pas	1	74	Podkładka 8	2
28	Łączący blok kątowy	1	75	Podkładka 8	4
29	Płyta podporowa (prawa)	1	76	Śruba imbusowa M10x20	2
30	Podwozie	1	77	Śruba imbusowa M8x25	2
31	Uszczelka	4	78	Śruba sześciokątna M16x140	2
32	Gumowa podkładka amortyzująca	4	79	Śruba sześciokątna M16	2
33	Podstawa mocująca kabel	1	80	Uszczelka olejowa	2
34	Gumowa mata	3	81	Pierścień osadczy	4
35	Płyta podporowa (lewa)	3	82	Łożysko	8
36	Rolka gąsienicy	4	83	Śruba imbusowa M6x50	1
37	Osłona przeciwpyłowa	2	84	Śruba sześciokątna M10x45	4
38	Koło złocenia	2	85	Podstawa rozdrabniacza do drewna	1
39	Gąsienica gumowa	2	86	Drążek łączący	1
40	Oś koła złoconego	1	87	Kołek	2
41	Wspornik	1	88	Rębak rozdrabniacz gałęzi	1
42	Zespół skrzyni biegów	1	89	Śruba sześciokątna M14x35	4
43	Gałka dźwigni	1	90	Podkładka sprężysta 14	4
44	Sprężyna hamulcowa	1	91	Podkładka płaska 14	12
45	Osłona przeciwpyłowa	1	92	Śruba sześciokątna M14x65	4

46	Śruba sześciokątna M8x30	2	93	Nakrętka zabezpieczająca M14	4
47	Podkładka płaska 8	27			

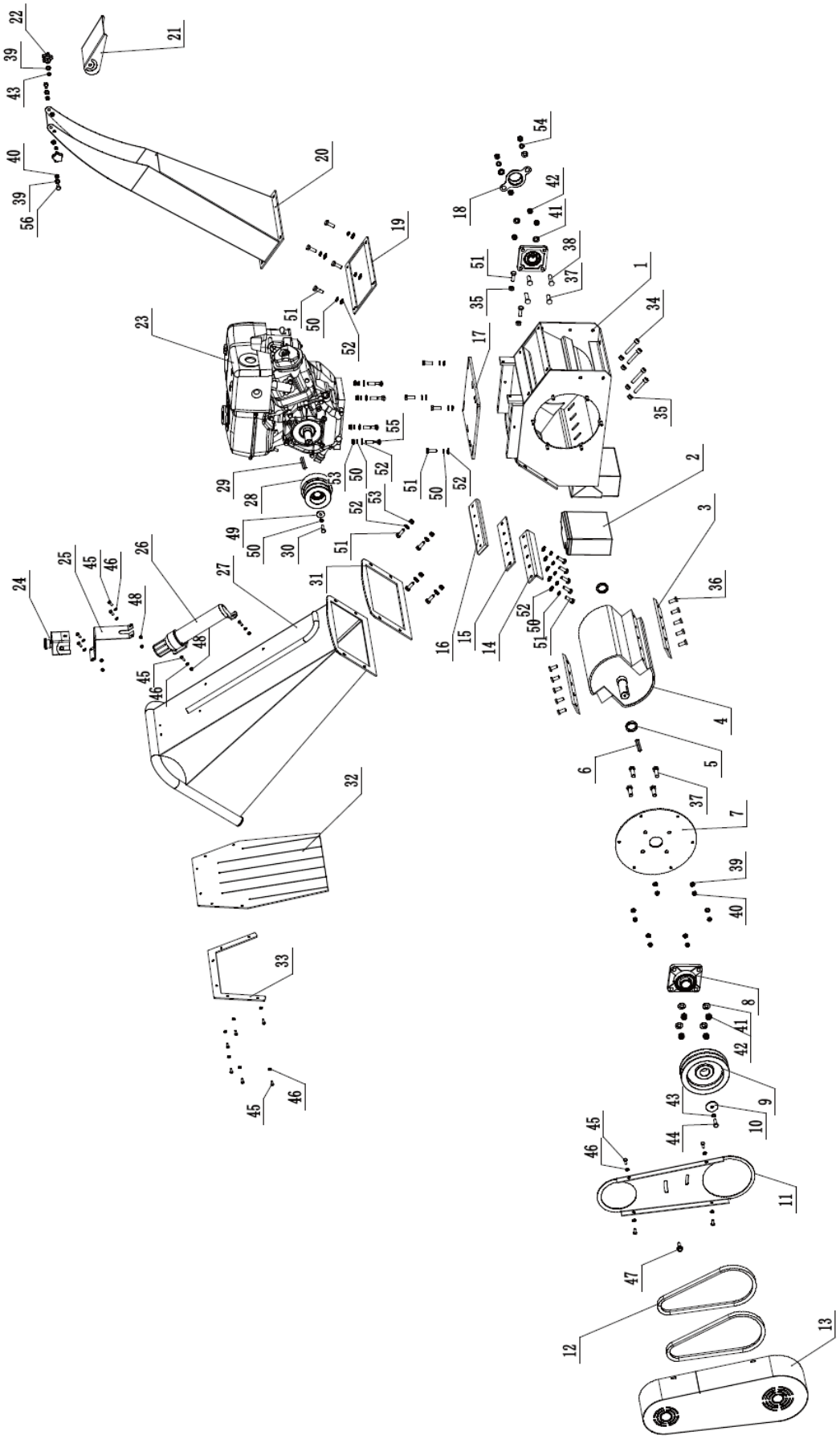
1
2
3
4
5
6
7
8
9
10
11
12
13
15
16
17
18
19
20
21
23
24
25
26
27
28
29
30
31
32
33
34
35
36
37
38
39
40
41
42
43
44
45
46
47
48
49
50
51
52
53
54
55
56

Lista części

Liczba	Opis urządzenia	Ilość	Liczba	Opis urządzenia	Ilość
1	Rama podstawowa	1	29	Płaski klucz do silnika	1
2	bateria	1	30	Śruba wału silnika	1
3	Ostrze	2	31	Wlot do gumy ramowej	1
4	Wałek	1	32	Osłona z gumowych wiórów	1
5	Tuleja wału	2	33	Płyta montażowa osłony gumowej	1
6	Klucz płaski	1	34	Śruba imbusowa M10x60	4
7	Płyta montażowa łożyska	1	35	Nakrętka sześciokątna M10	6
8	Łożysko	2	36	Śruba sześciokątna M10x25	10
9	Krążek	1	37	Śruba sześciokątna M12x40	6
10	Uszczelka	1	38	Śruba sześciokątna M12x50	2
11	Płyta wewnętrzna pasa	1	39	Klucz płaski 8	10
12	Pasek	2	40	Nakrętka zabezpieczająca M8	8
13	Osłona paska	1	41	Klucz płaski 12	8
14	Płytka regulacyjna kowadła	1	42	Nakrętka zabezpieczająca M12	10
15	Płyta podstawy	1	43	Podkładka sprężysta 8	3
16	Kowadełko	1	44	Śruba sześciokątna M8x25	1
17	Płyta bazowa silnika	1	45	Śruba sześciokątna M6x16	16
18	Gumowa nakładka na koło	1	46	Podkładka płaska 6	16
19	Wyładowanie do gumowej ramy	1	47	Śruba kołnierzowa sześciokątna M8x25	1
20	Zsyp wyładowczy	1	48	Nakrętka zabezpieczająca M6	6
21	Deflektor zsypu	1	49	Pierścień osadczy	1
22	Śruba gwiazdkowa	2	50	Podkładka sprężysta 10	18
23	Silnik	1	51	Śruba sześciokątna M10x30	4
24	Przycisk awaryjnego zatrzymania	1	52	Podkładka płaska 10	21
25	Wspornik	1	53	Nakrętka zabezpieczająca M10	8
26	Uchwyt na instrukcję	1	54	Podkładka sprężysta 12	2
27	Rynna podająca	1	55	Śruba nośna M10x50	4
28	Sprzęgło	1	56	Śruba sześciokątna M8x16	2

4. Instrukcja użytkowania miniwywrotki gąsienicowej

Maszyna służy do transportu materiałów w trudnym terenie, w którym tradycyjne pojazdy mogą mieć trudności z poruszaniem się. Dzięki gąsienicom maszyna ta świetnie radzi sobie na nierównych, błotnistych i piaszczystych nawierzchniach, zapewniając stabilność i łatwość manewrowania. Idealnie nadaje się do prac budowlanych, ogrodniczych i rolniczych, gdzie konieczny jest transport ciężkich ładunków na krótkie odległości

Użytkownik ponosi odpowiedzialność za wszelkie szkody powstałe na skutek niewłaściwego użycia urządzenia.

Rozpakowywanie kontenera

Za pomocą śrubokręta i młotka otwórz wszystkie boczne zamki.

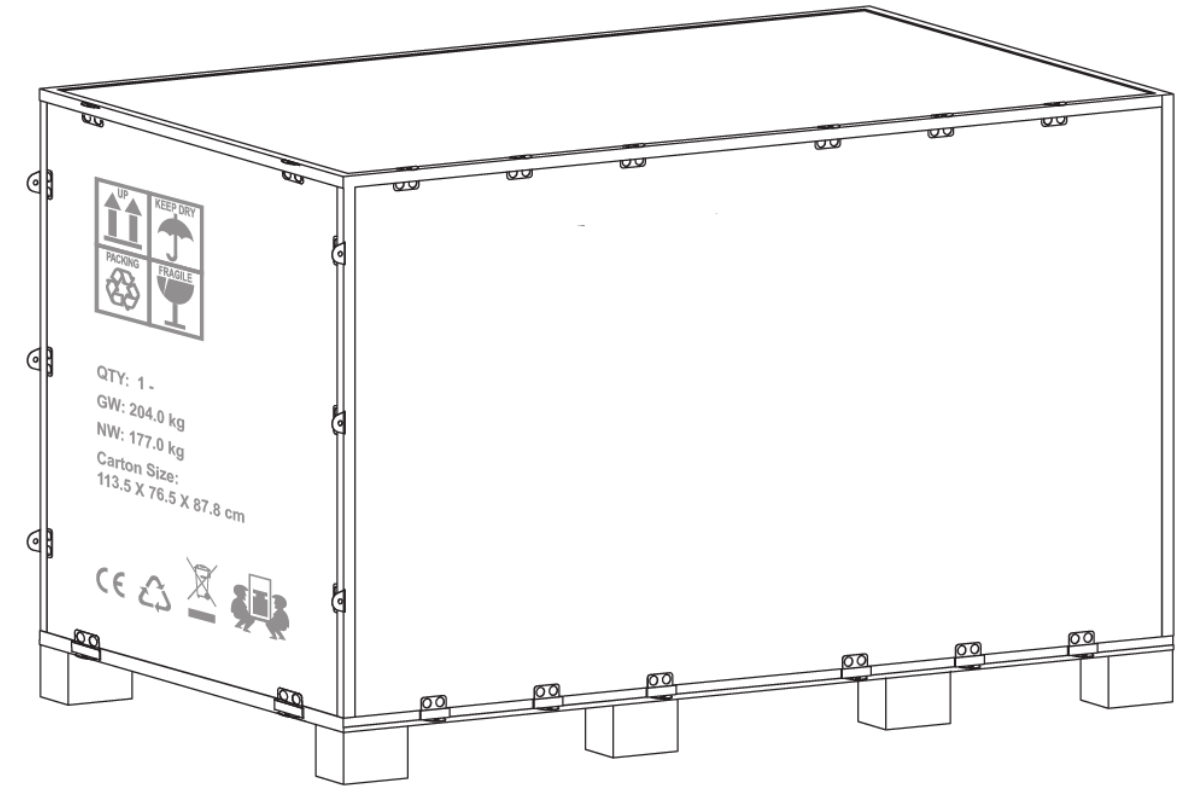

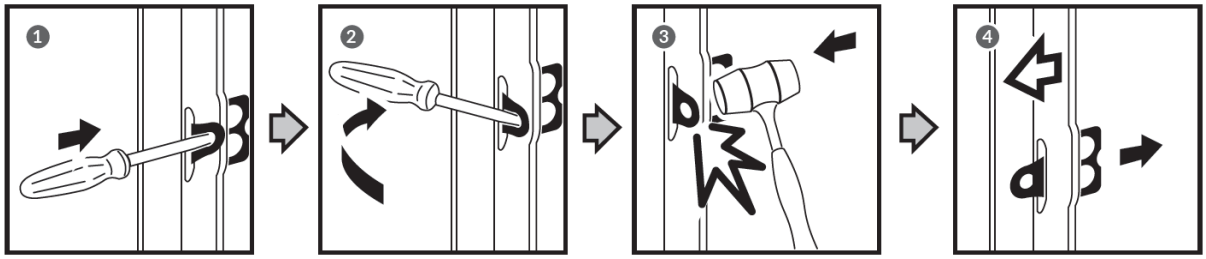

Zdejmij wszystkie płyty ze sklejki i usuń wszystkie luźne części z dolnych palet.

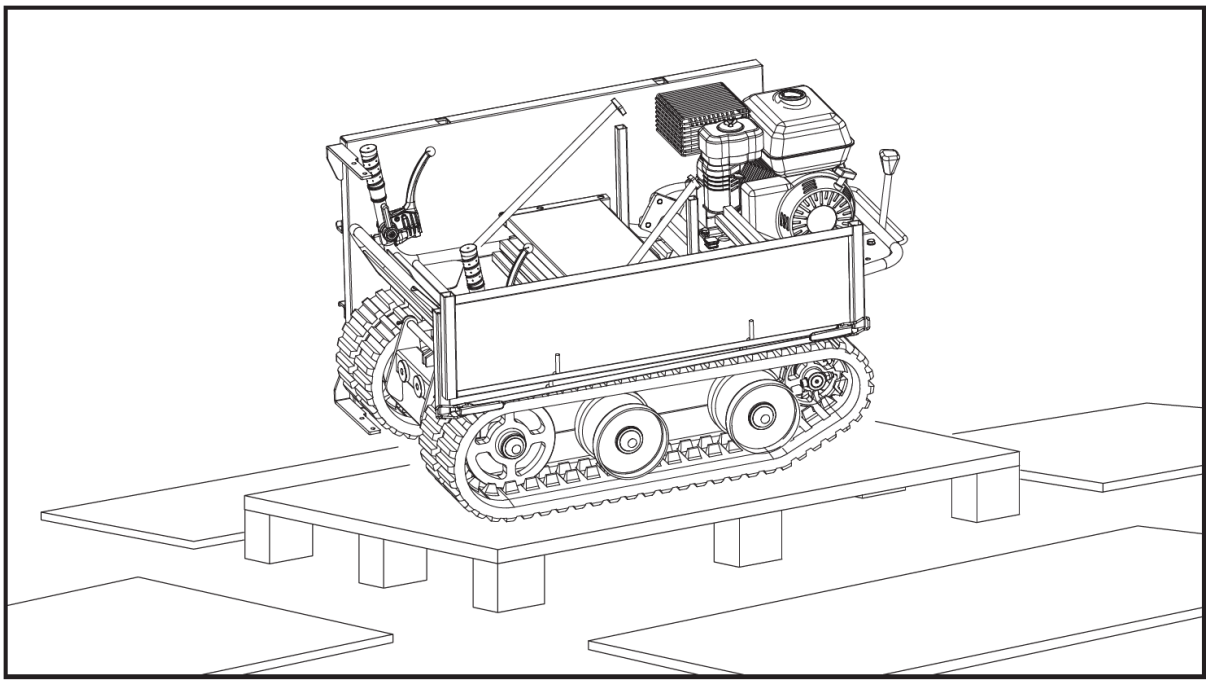

Zawartość dostarczona

Miniaturowa wywrotka gąsienicowa jest dostarczana częściowo zmontowana i starannie zapakowana. Po wyjęciu wszystkich części z opakowania powinieneś mieć:

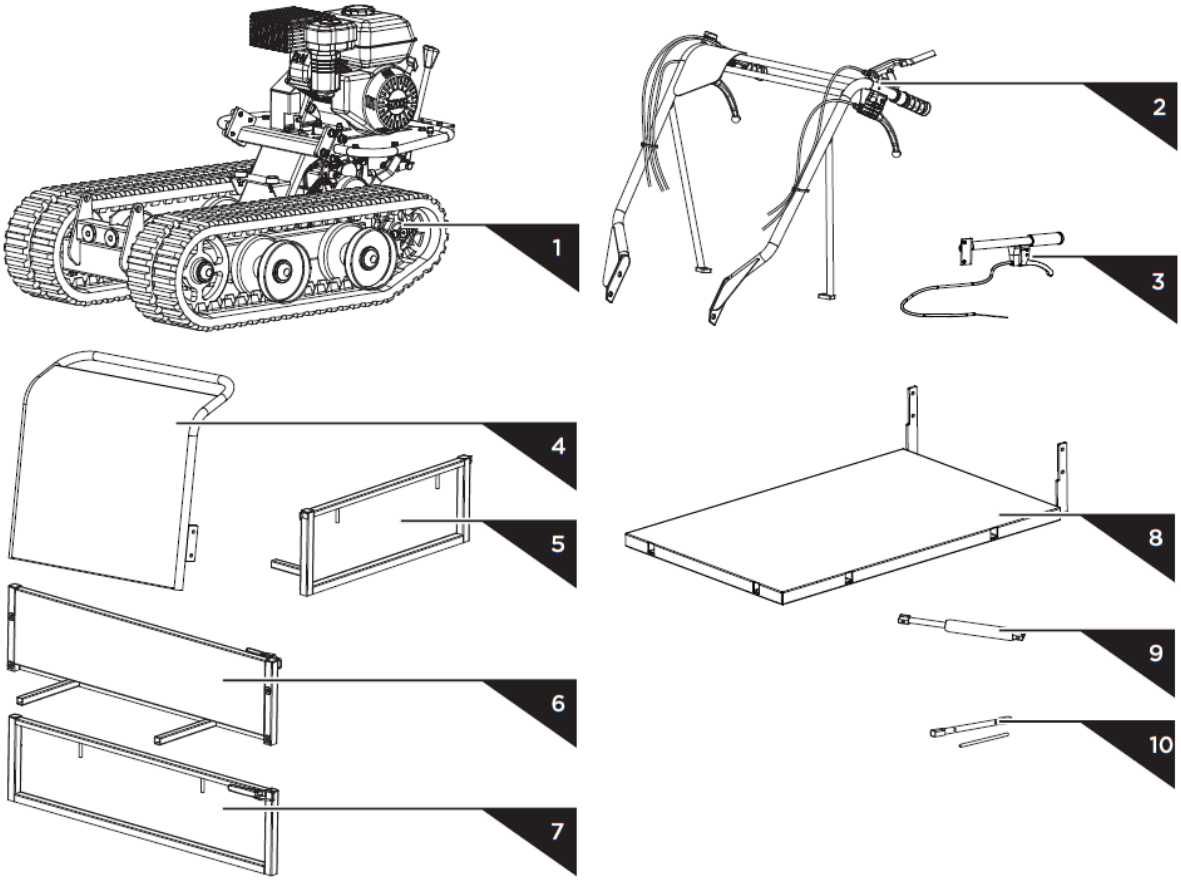

	M8×25	×2
	M10×45	×4
	M20×223	×1
	M20	×1
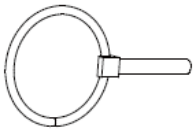	Ø5×40	×1
	M10×25	×2
	M10×30	×2
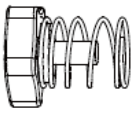		×6
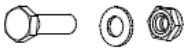	M8×30	×2

1. Rama główna
2. Montaż kierownicy
3. Uchwyt do przechylania
4. Osłona silnika
5. Panel (tył)
6. Rozszerzalna lewa strona
7. Rozszerzalna prawa strona
8. Panel (dół)
9. Sprężyna gazowa (opcjonalnie)
10. Narzędzia do montażu świec zapłonowych

Montaż

Postępując zgodnie z poniższą instrukcją montażu, zmontujesz maszynę w ciągu kilku minut.

Montaż kierownicy

Dopasuj otwory w kierownicy do otworów w uchwycie montażowym i zabezpiecz każdy z nich za pomocą podkładki sprężystej, podkładki płaskiej i śruby M10x20. Przymocuj każdy wspornik kierownicy do pokrywy silnika za pomocą podkładki sprężystej, podkładki płaskiej i śruby sześciokątnej M8x25.

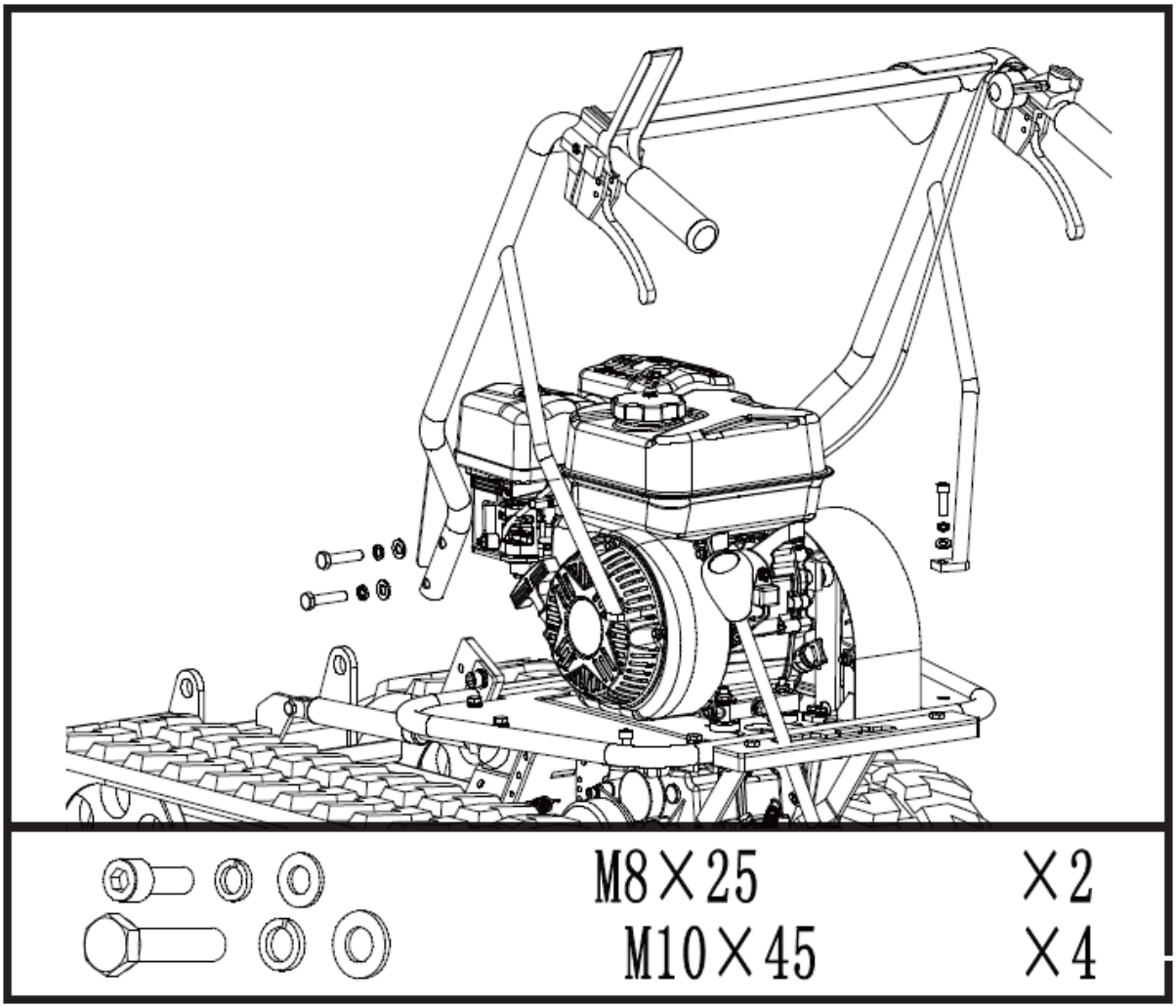

Panel (dół)

Umieść dolny panel wewnątrz uchwytu montażowego. Dopasuj otwory do uchwytu montażowego. Przełóż długi kołek przez otwory i zabezpiecz każdą stronę płaską podkładką i zawleczką.

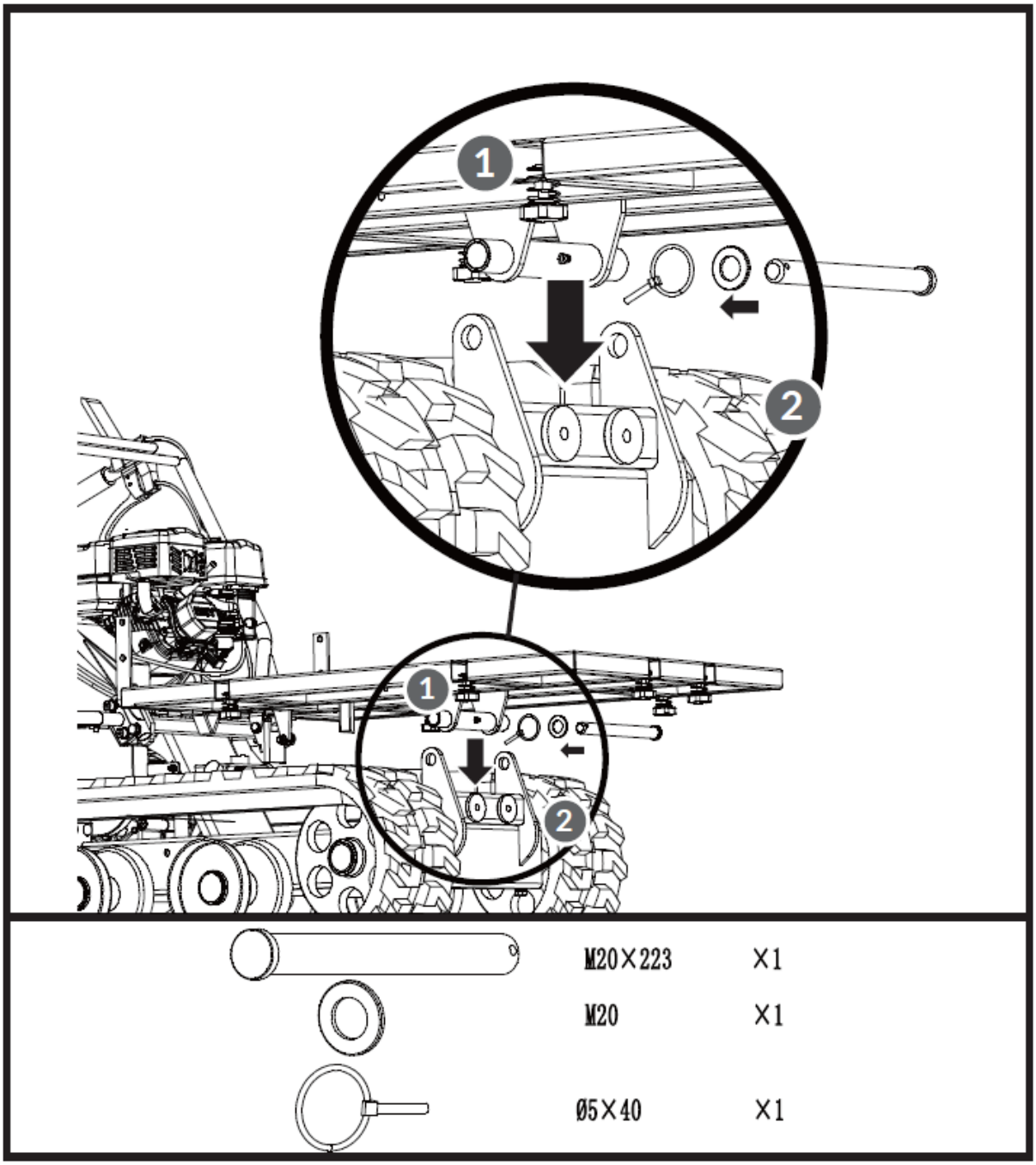

Uchwyt do wywrotu i osłona silnika

Umieść osłonę silnika wewnątrz uchwytu montażowego i wyrównaj z otworami w uchwycie montażowym. Przymocuj lewą stronę panelu za pomocą dwóch śrub sześciokątnych M8x30, czterech podkładek i dwóch nakrętek. Zamontuj uchwyt do przechylania po prawej stronie panelu. Dopasuj otwory i przymocuj je za pomocą dwóch śrub sześciokątnych M8x35, czterech podkładek i dwóch nakrętek.

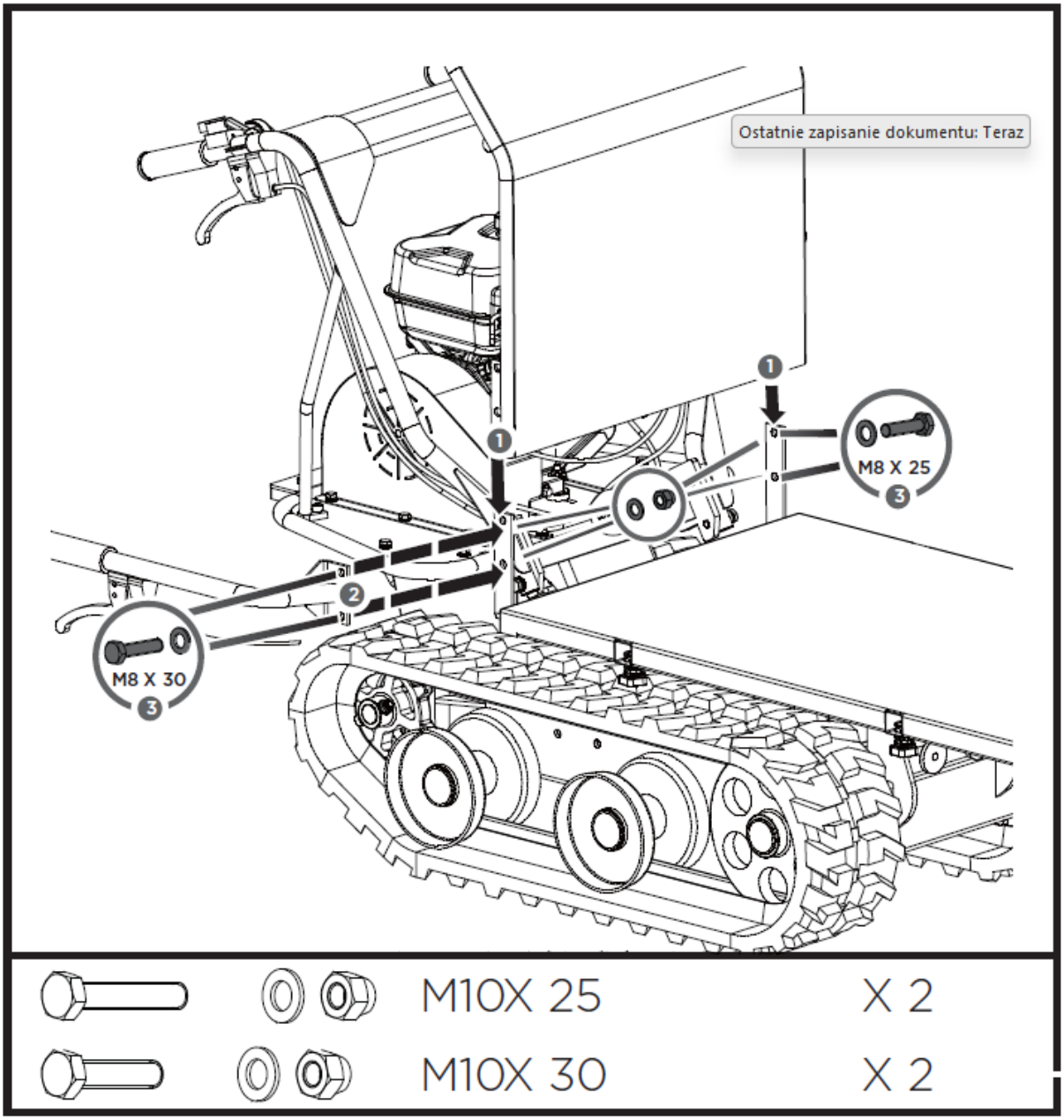

Panel (tył) i rozszerzalna strona lewa/prawa

Włóż wysuwane boki w szczeliny montażowe znajdujące się na dolnym panelu i zamocuj każdy z nich u dołu za pomocą dwóch kołków L i nakrętek zabezpieczających.

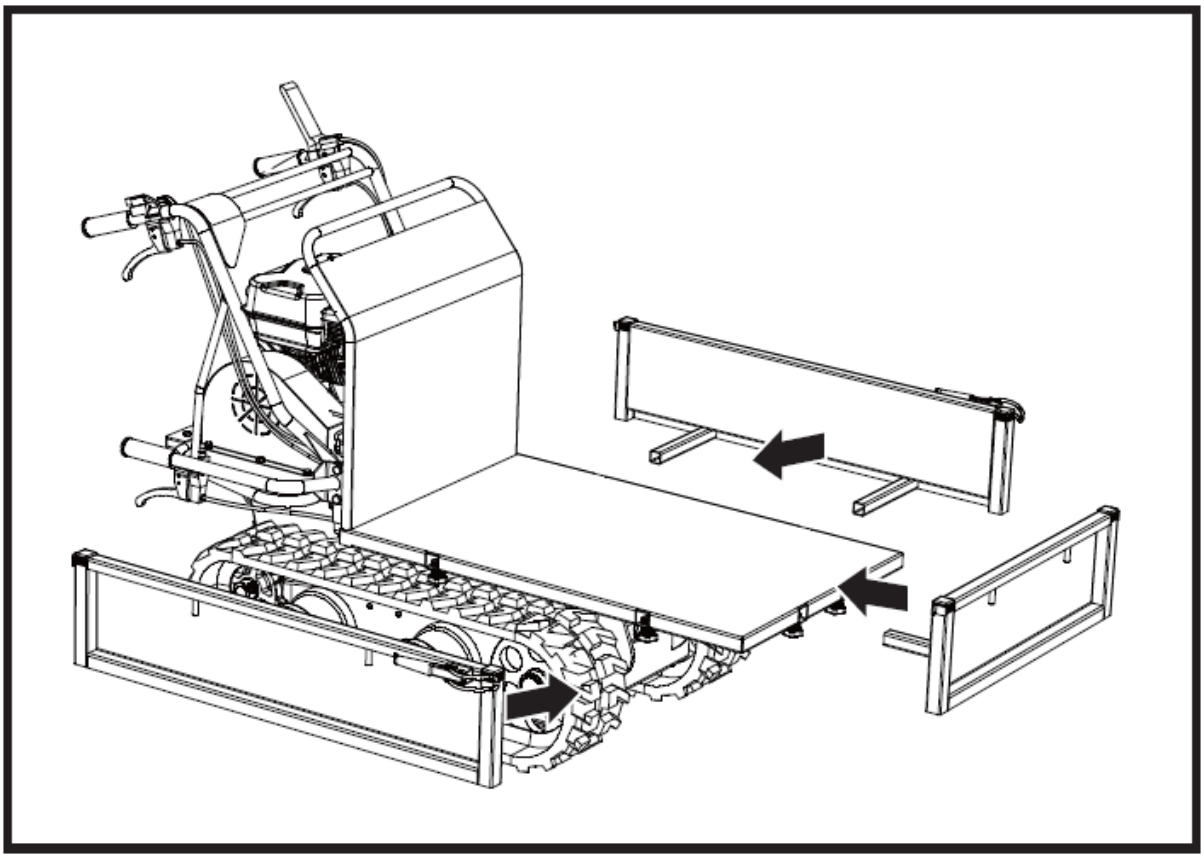

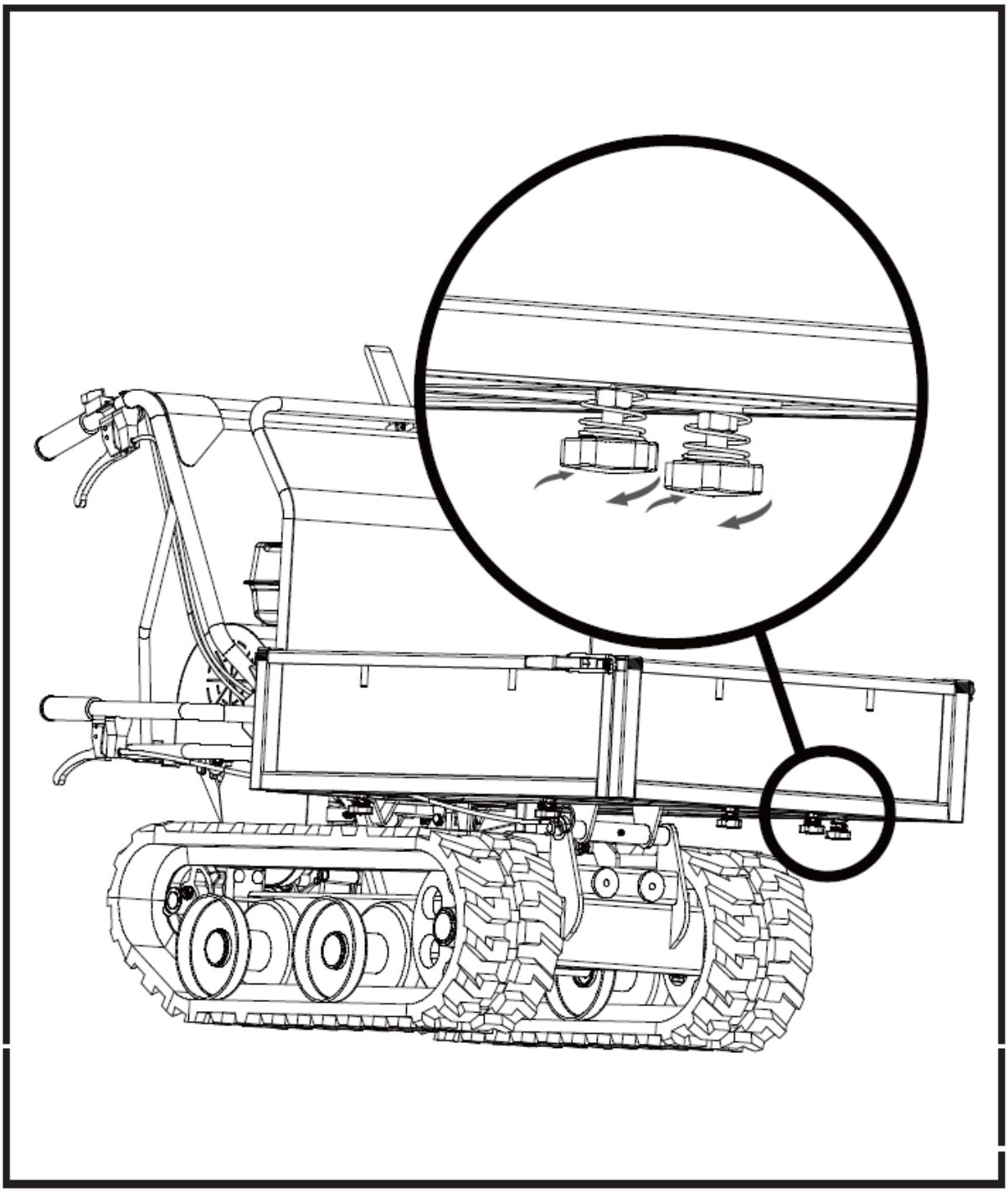

Sprężyna gazowa (opcjonalnie)

Podnieś zasobnik i w celu zapewnienia bezpieczeństwa włóż pręt podporowy. Dopasuj otwory w sprężynie gazowej do otworów w obu wspornikach prowadzących, a następnie włóż śruby M8x35, podkładki i nakrętki, aby je dokręcić.

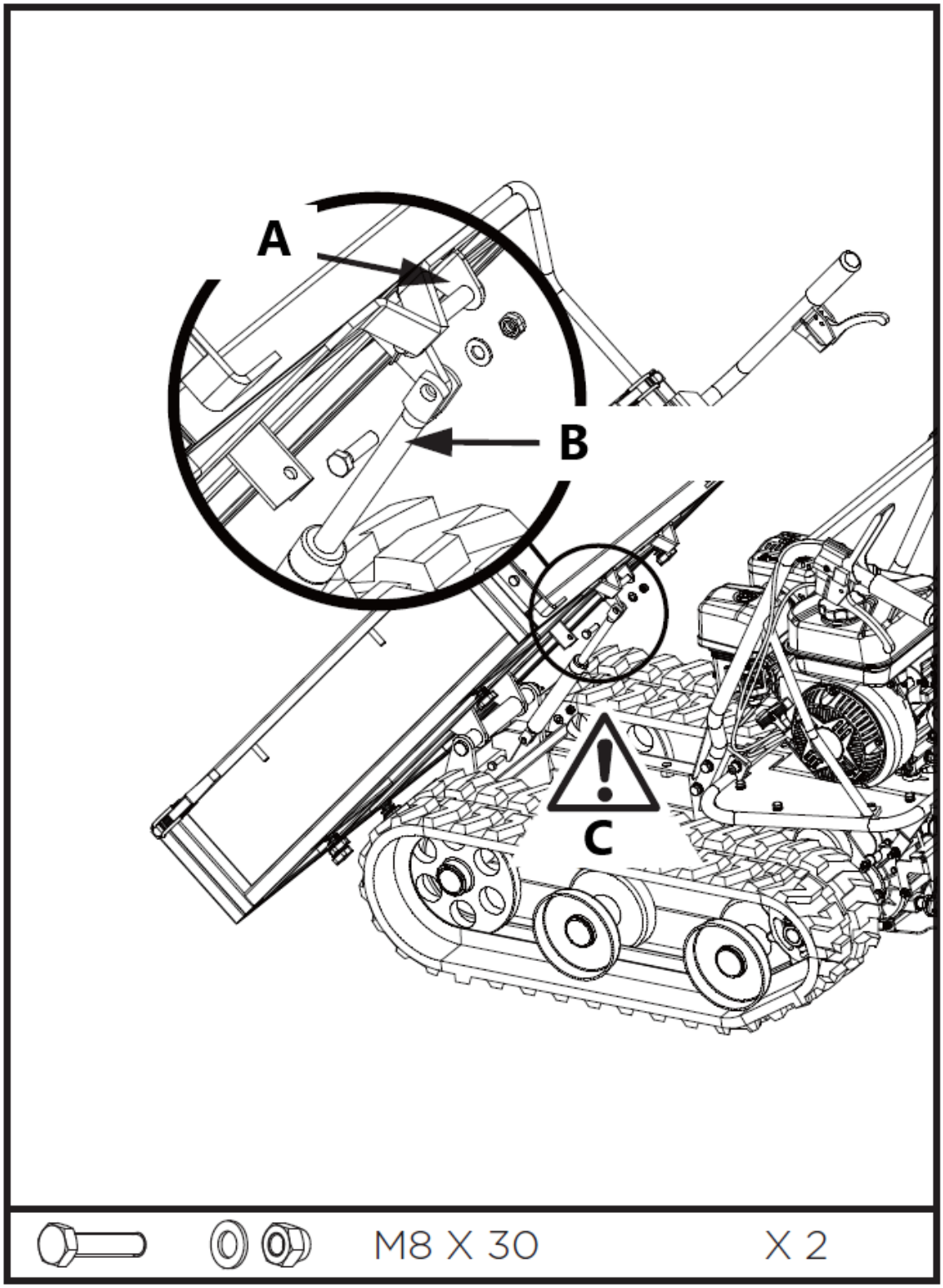

A – Uchwyt prowadzący
B – Sprężyna gazowa
C – Strefa niebezpieczna

Lemiesz pługa (opcjonalnie)

Zamontuj uchwyt montażowy do ostrza za pomocą śrub sześciokątnych M8X30, podkładek i nakrętek.

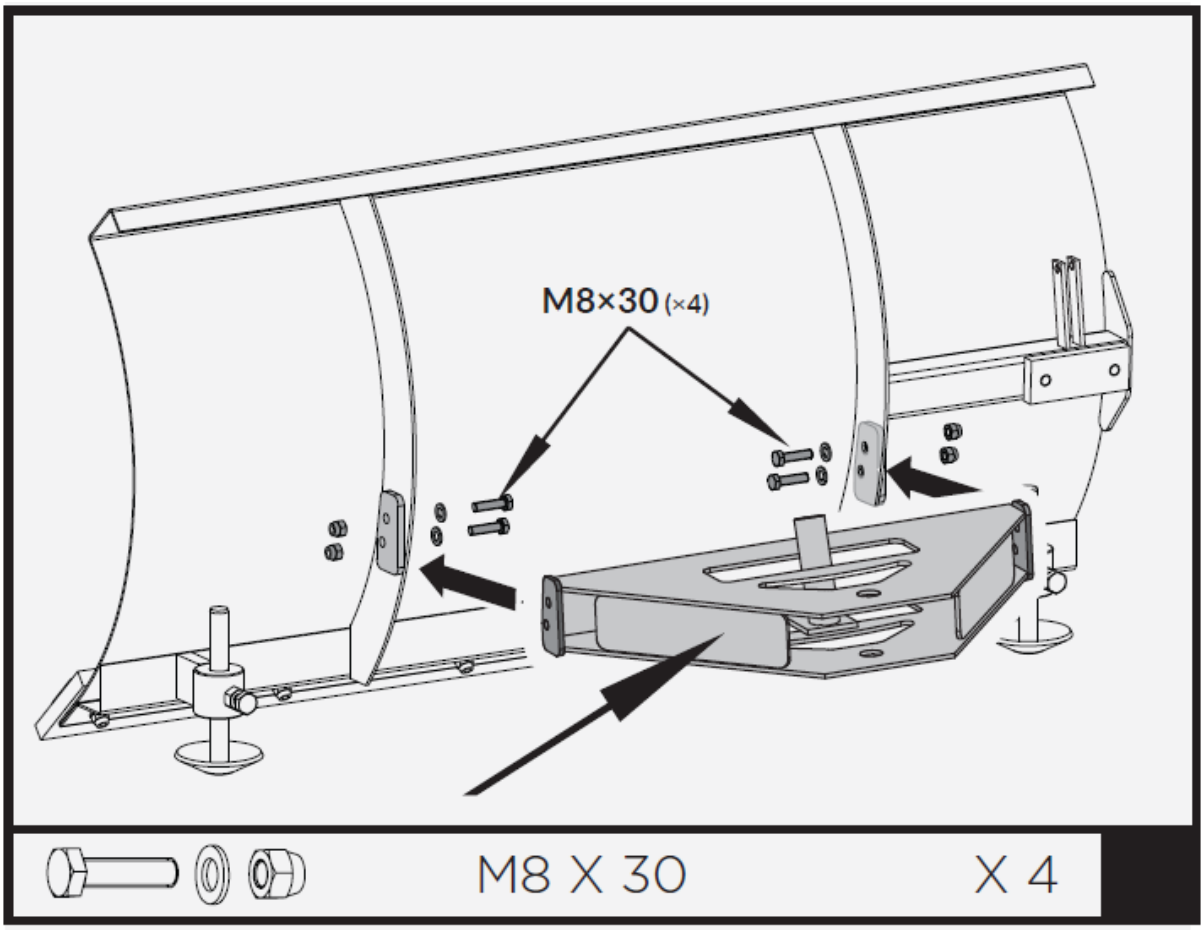

Umieść wspornik obrotowy wewnątrz uchwytu montażowego i wyrównaj z otworami w uchwycie montażowym. Zabezpiecz za pomocą śruby sześciokątnej M20X95, podkładek i nakrętki.

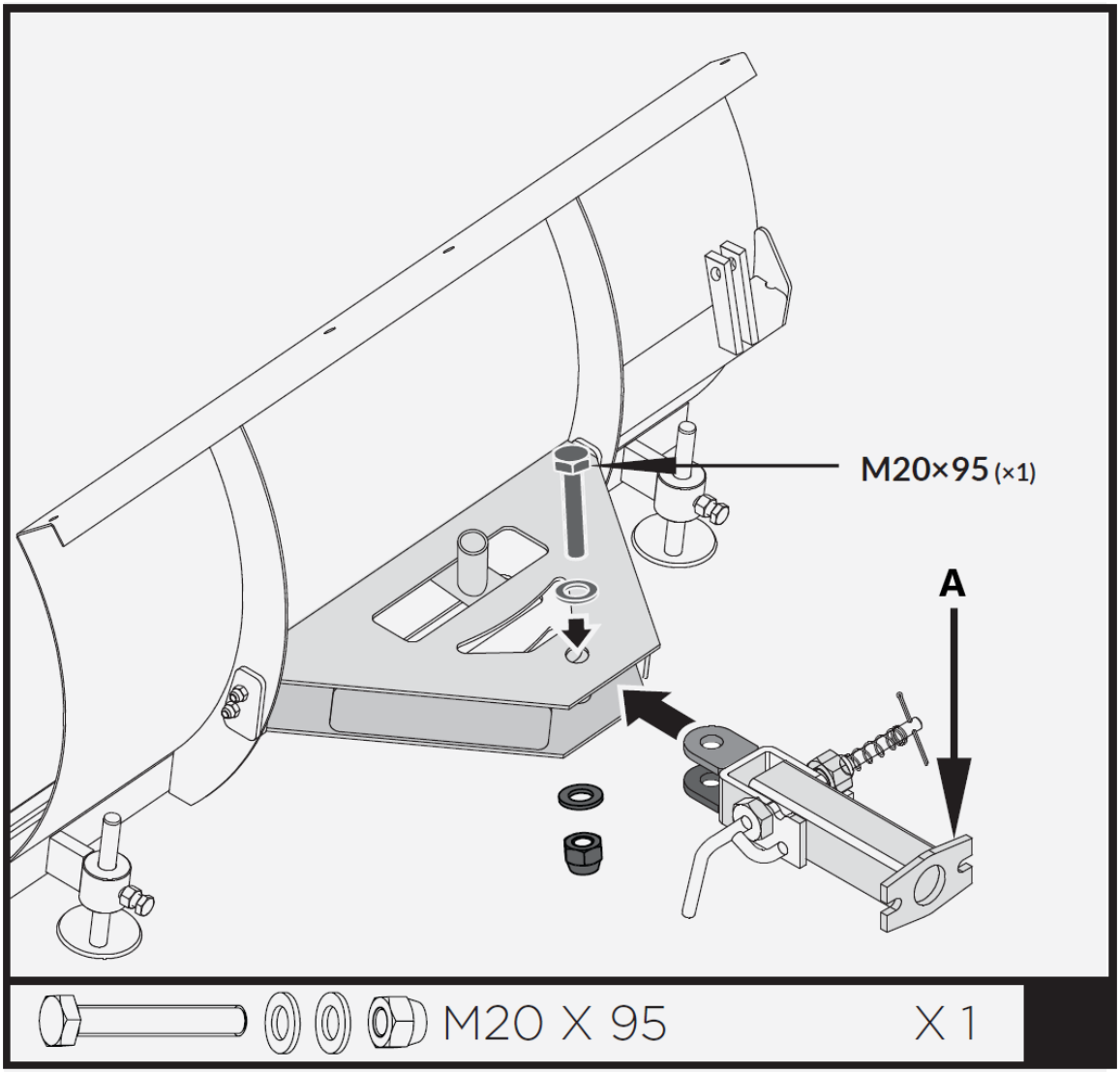

A – Wspornik obrotowy

Wsuń krótszą dźwignię sterującą w dłuższą. Dopasuj otwory i przymocuj je za pomocą śruby sześciokątnej M8X40, podkładek i nakrętki.

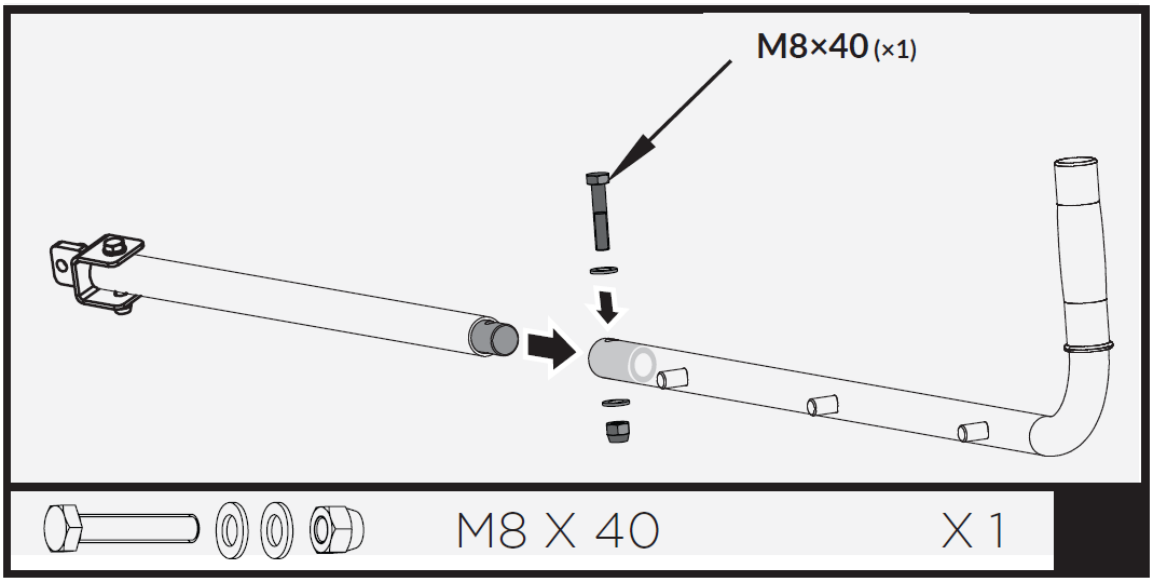

Zamontuj dźwignię sterującą do rury prowadzącej. Wyrównaj otwory i przymocuj je za pomocą śruby M8X35, podkładek i nakrętki.

Włóż uchwyt rękojeści do uchwytu.

Zabezpiecz wspornik w dźwigni sterującej za pomocą sworznia 10x60 i zacisku mostka.

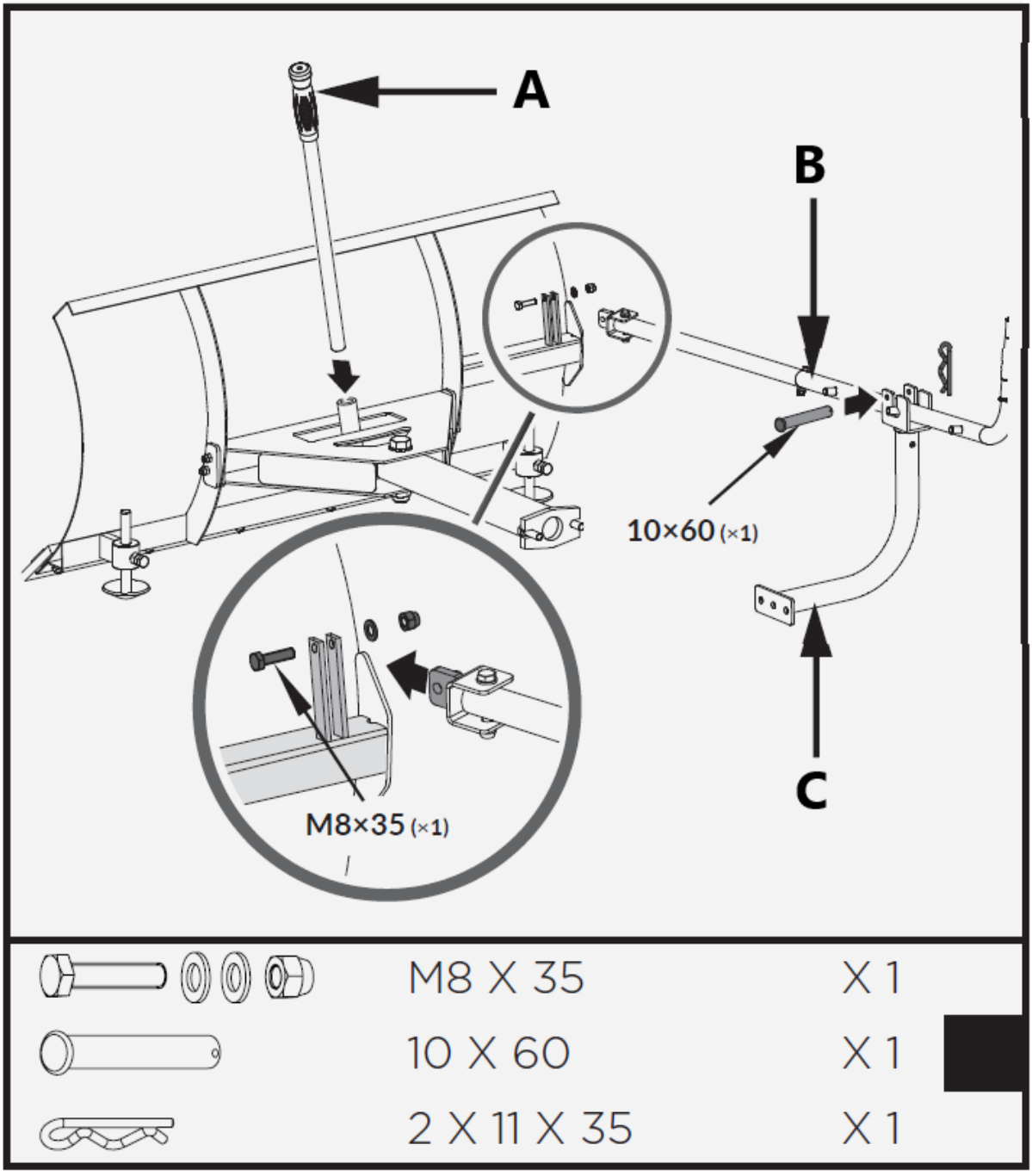

A – Uchwyt rękojeści
C – Dźwignia sterująca
D – Wspornik podporowy

Zamontuj już zmontowany lemiesz pługa na taczce, jak pokazano na rysunku.

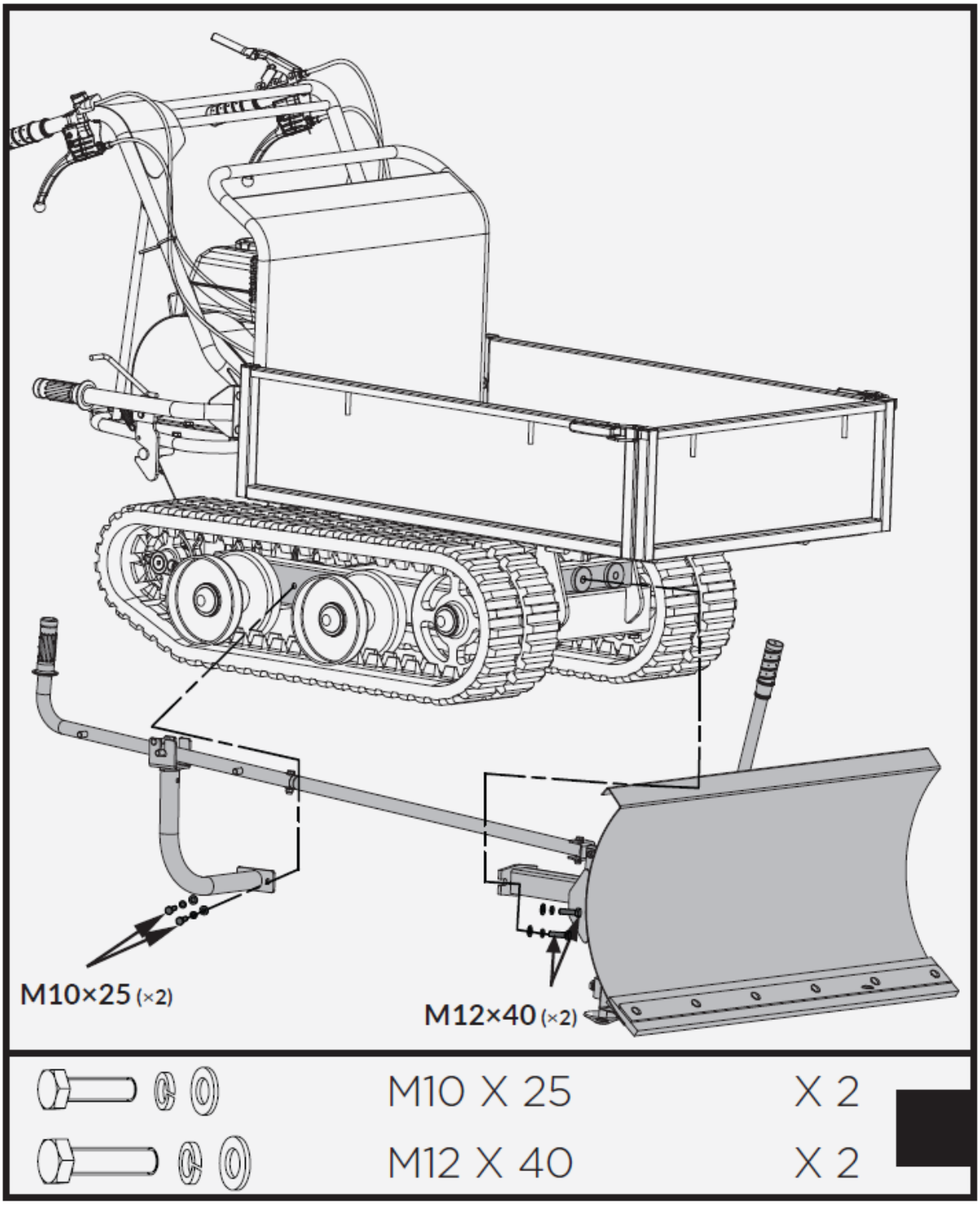

Olej silnikowy

OLEJ ZOSTAŁ SPUSTONY PRZED WYSYŁKĄ.

Nienapełnienie miski olejowej silnika przed jego uruchomieniem spowoduje trwałe uszkodzenie silnika i unieważnienie gwarancji.

Uzupełnij olej zgodnie z instrukcją obsługi silnika dołączoną oddzielnie do glebogryzarki.

Opis urządzenia

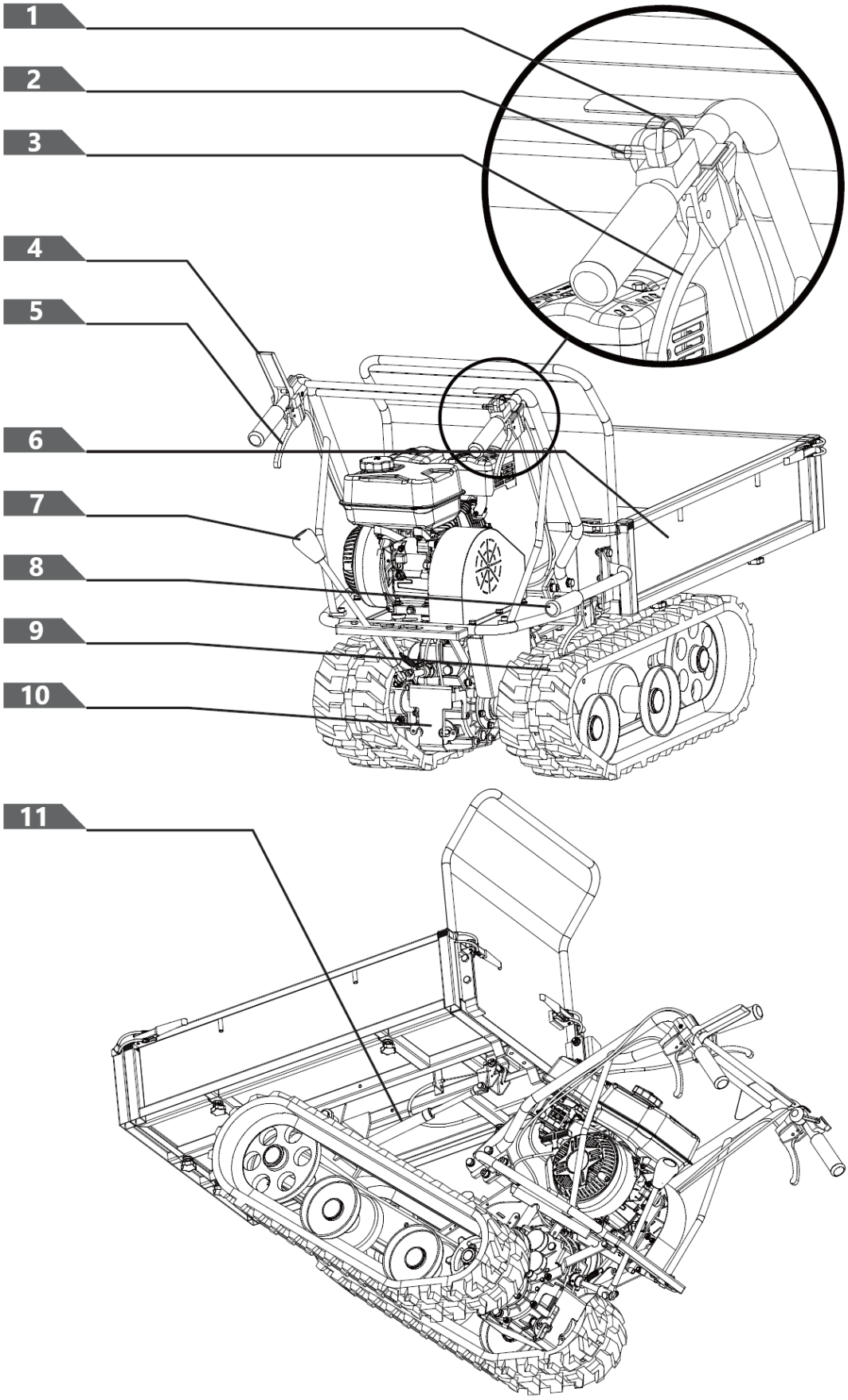

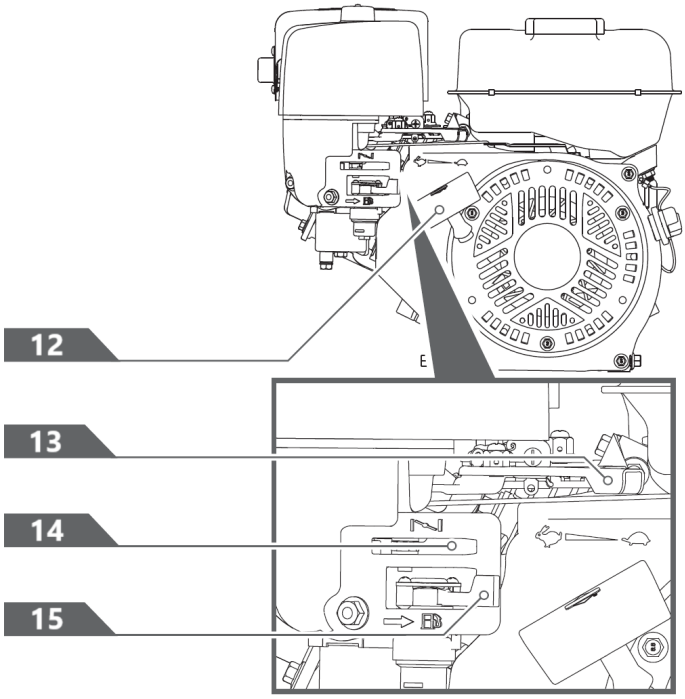

1- Przełącznik silnika
2- Sterowanie przepustnicą
3- Prawa dźwignia kierownicy
4- Dźwignia sterowania sprzęgłem
5- Lewa dźwignia kierownicy
6- Zbiornik
7- Dźwignia zmiany biegów
8- Uchwyt do przechylania
9- Ścieżka
10- Przekładnia
11- Wspomaganie sprężyną gazową (opcjonalnie)
12- Uchwyt rozrusznika linkowego
13- Sterowanie przepustnicą
14- Kontrola ssania
15- Zawór odcinający paliwo

Dźwignia zmiany biegów

Dźwignia zmiany biegów ma 4 pozycje: 3 biegi do przodu i 1 wsteczny. Aby zmienić bieg, należy przesunąć dźwignię zmiany biegów do żądanej pozycji. Dźwignia blokuje się w jednym położeniu przy każdym wyborze prędkości.



Przed zmianą biegu zawsze zwalniaj dźwignię sprzęgła.

Niedopełnienie tego obowiązku spowoduje uszkodzenie wózka napędowego.

Niższe prędkości są przeznaczone do transportu cięższych ładunków, natomiast wyższe prędkości służą do transportu lekkich ładunków lub pustego zasobnika. Zaleca się korzystanie z niższej prędkości, dopóki nie oswoisz się z obsługą trackbara.

Jeżeli silnik zwalnia pod obciążeniem lub gąsienice się ślizgają, należy zmienić bieg na niższy.

Jeżeli przód maszyny podjeżdża do góry, należy zmienić bieg na niższy. Jeżeli przód nadal się podnosi, podnieś go za uchwyty.

Dźwignia kierownicy lewa/prawa

Aby skręcić w lewo/prawo, użyj dźwigni.

Dźwignię sterowniczą należy obsługiwać wyłącznie przy ograniczonej prędkości.

Wspomaganie sprężyną gazową (opcjonalnie)

Wspomaganie sprężyną gazową zapewnia wsparcie podczas podnoszenia i opuszczania zasobnika.

Przełącznik włączania/wyłączania silnika

Przełącznik silnika ma dwie pozycje. WYŁĄCZONY - silnik nie uruchamia się lub nie pracuje. ON - silnik zostanie uruchomiony i będzie pracował.

Uchwyt rozrusznika linkowego

Rączka rozrusznika ręcznego służy do uruchamiania silnika.

Zawór odcinający paliwo

Zawór odcinający paliwo ma dwie pozycje:

Zawór odcinający paliwo

Zawór odcinający paliwo ma dwie pozycje:
ZAMKNIĘTE ( ) - Pozycję tę należy stosować podczas serwisowania, transportu lub przechowywania urządzenia.
OTWARTY ( ) - Użyj tej pozycji, aby uruchomić urządzenie.

Sterowanie przepustnicą

Przepustnica reguluje prędkość silnika i przełącza się między trybami SZYBKI , POWOLNY i pozycje STOP.

Przepustnica wyłączy silnik po ustawieniu jej w pozycji STOP.

Kontrola ssania

Dźwignia ssania służy do dławienia gaźnika i ułatwiania uruchomienia silnika. Dźwignia ssania przesuwa się pomiędzy ZAMKNIĘTYM SSANIEM i DŁAWIENIE OTWARTE pozycje.

Nigdy nie używaj ssania do zatrzymywania silnika.

Dźwignia sterowania sprzęgłem

Ściśnij dźwignię sterującą, włącz sprzęgło. Zwolnij dźwignię, rozłącz sprzęgło.

Czynność

Dolewanie oleju do silnika

Silnik dostarczany jest bez oleju. Nie uruchamiaj silnika przed uzupełnieniem oleju. Informacje na temat właściwego rodzaju oleju, jaki należy dodać, można znaleźć w instrukcji obsługi silnika.

1. Upewnij się, że taczka gąsienicowa stoi na płaskiej, równej powierzchni.

2. Aby dolać oleju, odkręć korek wlewu oleju/bagnet.

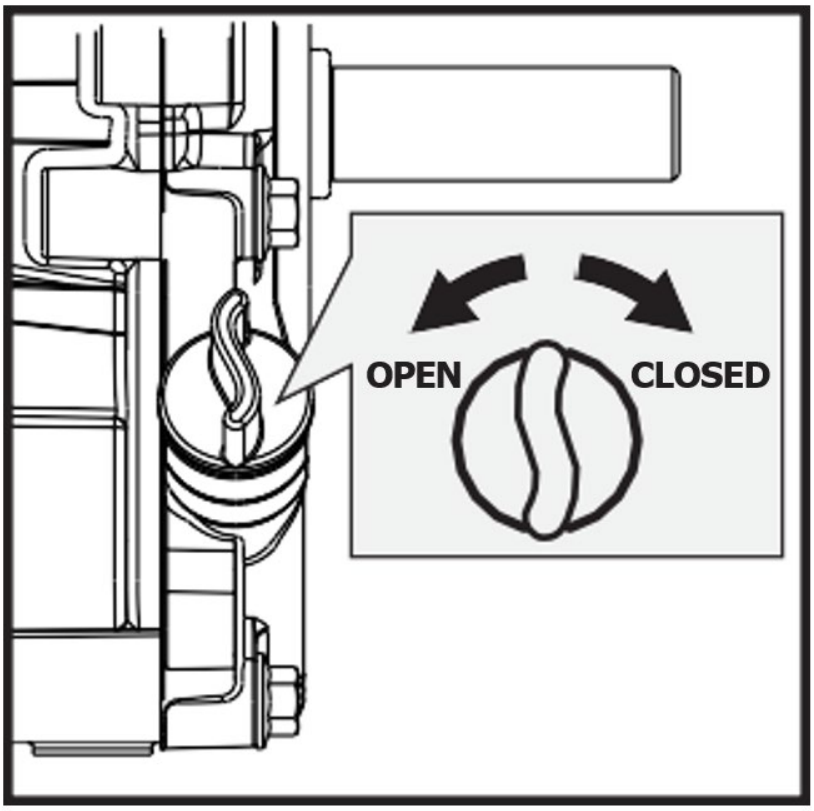

OFF - wyłączony

ON - włączone

3. Za pomocą lejka dolej oleju do oznaczenia FULL (pełny) na bagnecie. (Informacje na temat pojemności oleju, zaleceń dotyczących oleju i lokalizacji korka wlewowego znajdują się w instrukcji obsługi silnika.)

NIE PRZEPEŁNIAJ. Sprawdzaj poziom oleju silnikowego codziennie i uzupełniaj w razie potrzeby.

Dolewanie benzyny do silnika

Benzyna jest bardzo łatwopalna i wybuchowa. Przy obchodzeniu się z paliwem możesz ulec poparzeniom lub doznać poważnych obrażeń. Zachowaj szczególną ostrożność przy

obchodzeniu się z benzyną.

Tankuj paliwo na zewnątrz, nigdy w pomieszczeniu. Opary benzyny mogą ulec zapłonowi, jeśli zgromadzą się wewnątrz obudowy. Może dojść do eksplozji.

1. Silnik musi być wyłączony i odczekać co najmniej dwie minuty, aż ostygnie, zanim zacznie się dolewać paliwo.
2. Zdejmij korek wlewu paliwa i napełnij zbiornik. (Informacje na temat pojemności zbiornika, zaleceń dotyczących paliwa i lokalizacji korka znajdują się w instrukcji obsługi silnika.)

WAŻNE: NIE PRZEPEŁNIAĆ !
Sprzęt ten i/lub jego silnik mogą zawierać elementy układu kontroli emisji par paliwa wymagane do spełnienia przepisów EPA i/lub CARB, które będą działać prawidłowo wyłącznie po napełnieniu zbiornika paliwa do zalecanego poziomu. Przepełnienie może spowodować trwałe uszkodzenie podzespołów układu kontroli emisji par. Napełnienie do zalecanego poziomu zapewnia niezbędną szczelinę parową umożliwiającą rozszerzanie się paliwa. Podczas napełniania zbiornika paliwa należy zachować szczególną ostrożność, aby nie przekroczony został zalecany poziom paliwa w zbiorniku. Do napełniania zbiornika należy używać przenośnego kanistra na benzynę z dozownikiem o odpowiedniej wielkości. Nie należy używać lejka ani innego urządzenia utrudniającego obserwację procesu napełniania zbiornika.

3. Załóż z powrotem korek wlewu paliwa i dokręć. Zawsze wycieraj rozlane paliwo.

Uruchamianie silnika

1. Przesuń wyłącznik silnika w pozycję ON.

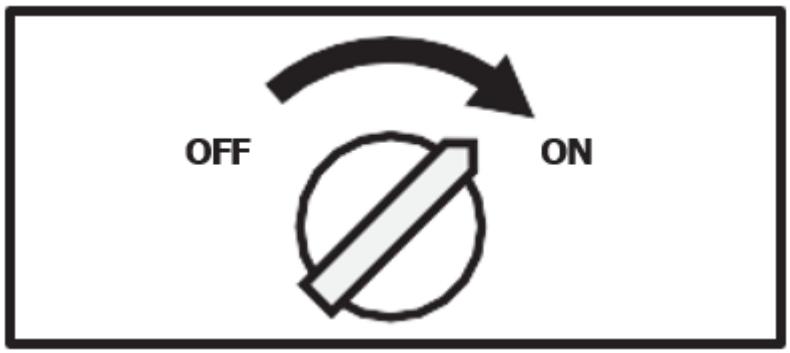

OFF - wyłączony

ON - włączone

2. Otwórz zawór odcinający paliwo.



OFF - wyłączony

ON - włączone

3. Przesuń dźwignię ssania do pozycji ZAMKNIĘTE.
   Jeżeli silnik jest gorący, nie ma potrzeby zamykania przepustnicy.

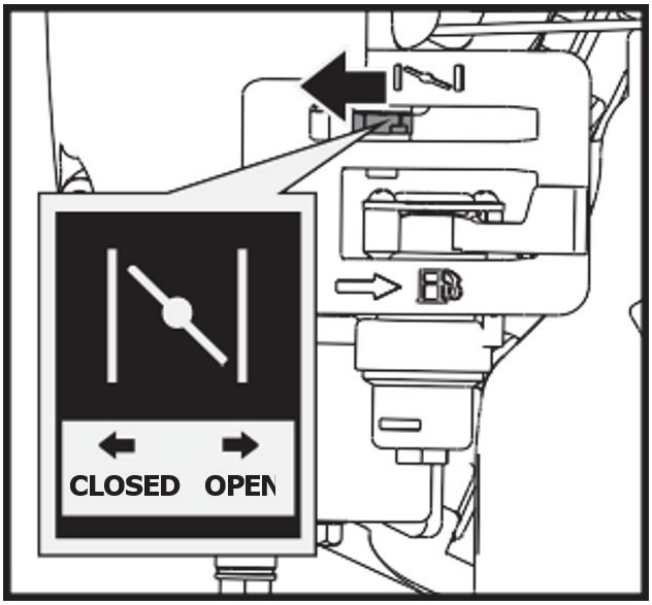

OPEN - otwarty
CLOSED - Zamknięte

4. Przesuń dźwignię przepustnicy lekko w położenie SZYBKIEJ prędkości.

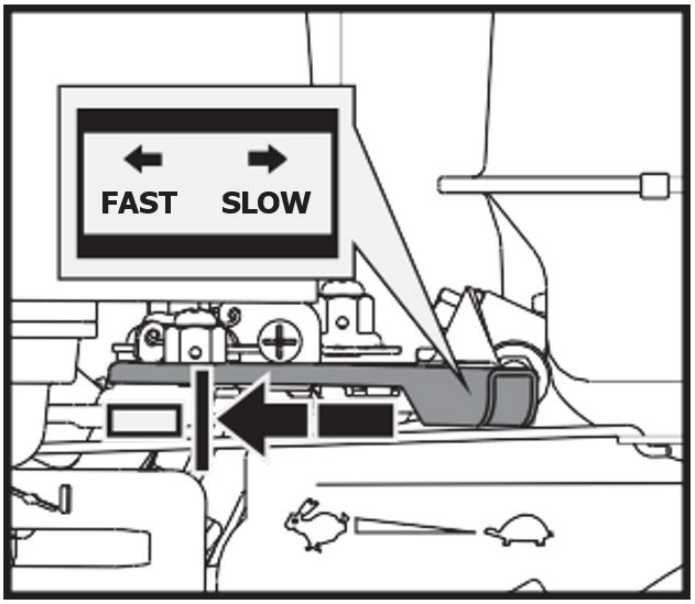

FAST - szybko

SLOW - powolny

5. Pociągnij za linkę rozrusznika, aż silnik uruchomi się. Po każdym pociągnięciu ustaw mechanizm odrzutowy w pozycji wyjściowej. W razie potrzeby powtórz powyższe kroki. Po uruchomieniu silnika należy ustawić przepustnicę w pozycji SZYBKO, zanim rozpocznie się obsługę urządzenia.

⚠ ***Gwałtowne cofnięcie linki rozrusznika (odrzut) spowoduje, że ręka i ramię zostaną przyciągnięte w kierunku silnika szybciej, niż będziesz w stanie je puścić. Skutkiem mogą być złamania kości, złamania, siniaki lub skręcenia.***

Praca z urządzeniem

Po rozgrzaniu silnika należy przesunąć dźwignię przepustnicy w celu zwiększenia obrotów silnika.

Włącz odpowiedni bieg i powoli naciśnij dźwignię sprzęgła. Jeżeli bieg nie włączy się natychmiast, powoli zwolnij dźwignię sprzęgła i spróbuj ponownie. W ten sposób wózek elektryczny zacznie się poruszać.

Wózek elektryczny posiada dźwignie sterujące na kierownicy, co znacznie ułatwia kierowanie. Aby skręcić w prawo lub w lewo, wystarczy pociągnąć odpowiednią prawą lub lewą dźwignię kierownicy.

Czułość układu kierowniczego wzrasta proporcjonalnie do prędkości maszyny i obciążenia. Gdy maszyna jest pusta, do wykonania obrotu wystarczy lekkie naciśnięcie dźwigni. Gdy maszyna jest w pełni obciążona, wymagane jest większe ciśnienie.

Maksymalna ładowność wózka transportowego wynosi 660 funtów. Zaleca się jednak, aby ocenić obciążenie i dostosować je do rodzaju podłoża, na którym maszyna będzie używana.

Dlatego też zaleca się pokonywanie nierównego lub trudnego terenu na niskim biegu i zachowanie szczególnej ostrożności. W takich sytuacjach maszynę należy utrzymywać na niskim biegu przez cały odcinek drogi.

Unikaj ostrych zakrętów i częstych zmian kierunku jazdy podczas jazdy po nierównym, twardym terenie pełnym ostrych, nierównych punktów i dużego tarcia.

Mimo że urządzenie jest wyposażone w gumowe gąsienice, należy zachować ostrożność podczas pracy w niesprzyjających warunkach atmosferycznych (lód, ulewny deszcz i śnieg) lub na rodzajach podłoża, które mogą sprawić, że wózek z napędem mechanicznym będzie niestabilny.

Należy pamiętać, że ponieważ jest to pojazd gąsienicowy, może się on znacznie kołysać podczas pokonywania nierówności, dziur i stopni.

Po zwolnieniu dźwigni sprzęgła maszyna zatrzyma się i automatycznie zahamuje.

Jeżeli maszyna zatrzyma się na stromym zboczu, należy podłożyć klin pod jedną z gąsienic.

Prędkość biegu jałowego

Ustaw dźwignię przepustnicy w pozycji WOLNO, aby zmniejszyć obciążenie silnika, gdy nie są wykonywane żadne prace. Obniżenie prędkości obrotowej silnika pomoże wydłużyć jego żywotność, a także oszczędzić paliwo i zmniejszyć poziom hałasu.

Zatrzymanie silnika

Aby zatrzymać silnik w sytuacji awaryjnej, wystarczy ustawić wyłącznik silnika w pozycji OFF. W normalnych warunkach należy stosować następującą procedurę:

1. Przesuń dźwignię przepustnicy w położenie WOLNE ( ) pozycji.
2. Pozostaw silnik na biegu jałowym przez jedną lub dwie minuty.
3. Ustaw wyłącznik silnika w pozycji OFF.
4. Przekręć dźwignię zaworu paliwa w pozycję WYŁĄCZONY ( ) pozycji.

Nie zaleca się nagłego zatrzymywania się przy dużej prędkości i dużym obciążeniu. Może to spowodować uszkodzenie silnika.

Nie należy przesuwać dźwigni ssania do pozycji ZAMKNIĘTEJ, aby zatrzymać silnik. Może dojść do zapłonu wstecznego lub uszkodzenia silnika.

KONSERWACJA

Właściwa konserwacja zapewnia długą żywotność maszyny i jej podzespołów.

Konserwacja zapobiegawcza

1. Wyłącz silnik i odłącz wszystkie dźwignie sterujące. Silnik musi być chłodny.
2. Ustaw dźwignię przepustnicy silnika w pozycji WOLNEJ, odłącz przewód świecy zapłonowej od świecy i zabezpiecz.
3. Sprawdź ogólny stan wózka napędowego. Sprawdź, czy śruby nie są poluzowane, czy części ruchome nie są źle ustawione lub zakleszczone, czy części nie są pęknięte lub uszkodzone oraz czy nie występują inne warunki, które mogą mieć wpływ na bezpieczną pracę urządzenia.
4. Za pomocą miękkiej szczotki, odkurzacza lub sprężonego powietrza usuń wszelkie zanieczyszczenia z maszyny. Następnie należy nasmarować wszystkie ruchome części wysokiej jakości lekkim olejem.

5. Regularnie sprawdzaj przewód świecy zapłonowej pod kątem oznak zużycia i w razie potrzeby wymień go.



Nigdy nie używaj myjki ciśnieniowej do czyszczenia urządzenia. Woda może przedostać się do trudno dostępnych miejsc maszyny oraz obudowy przekładni i spowodować uszkodzenie wrzecion, kół zębatych, łożysk lub silnika. Stosowanie myjek ciśnieniowych skraca ich żywotność i zmniejsza możliwość serwisowania.

Regulacja sprzęgła

Gdy sprzęgło zaczyna się zużywać, klamka będzie się rozszerzać, przez co trudniej będzie do niej sięgnąć. Aby ustawić dźwignię sprzęgła z powrotem w pierwotnym położeniu, wykonaj poniższe czynności.

1. Odkręć nakrętkę zabezpieczającą, obracając ją w kierunku przeciwnym do ruchu wskazówek zegara za pomocą klucza 10 mm.

2. Naciągnij lub poluzuj linkę, obracając nakrętkę regulacyjną linki zgodnie z ruchem wskazówek zegara lub przeciwnie do ruchu wskazówek zegara za pomocą klucza 10 mm, aż do uzyskania wymaganego naprężenia.

3. Po odpowiednim naciągnięciu należy dokręcić nakrętkę zabezpieczającą do uchwytu, aby przytrzymać linkę na miejscu.

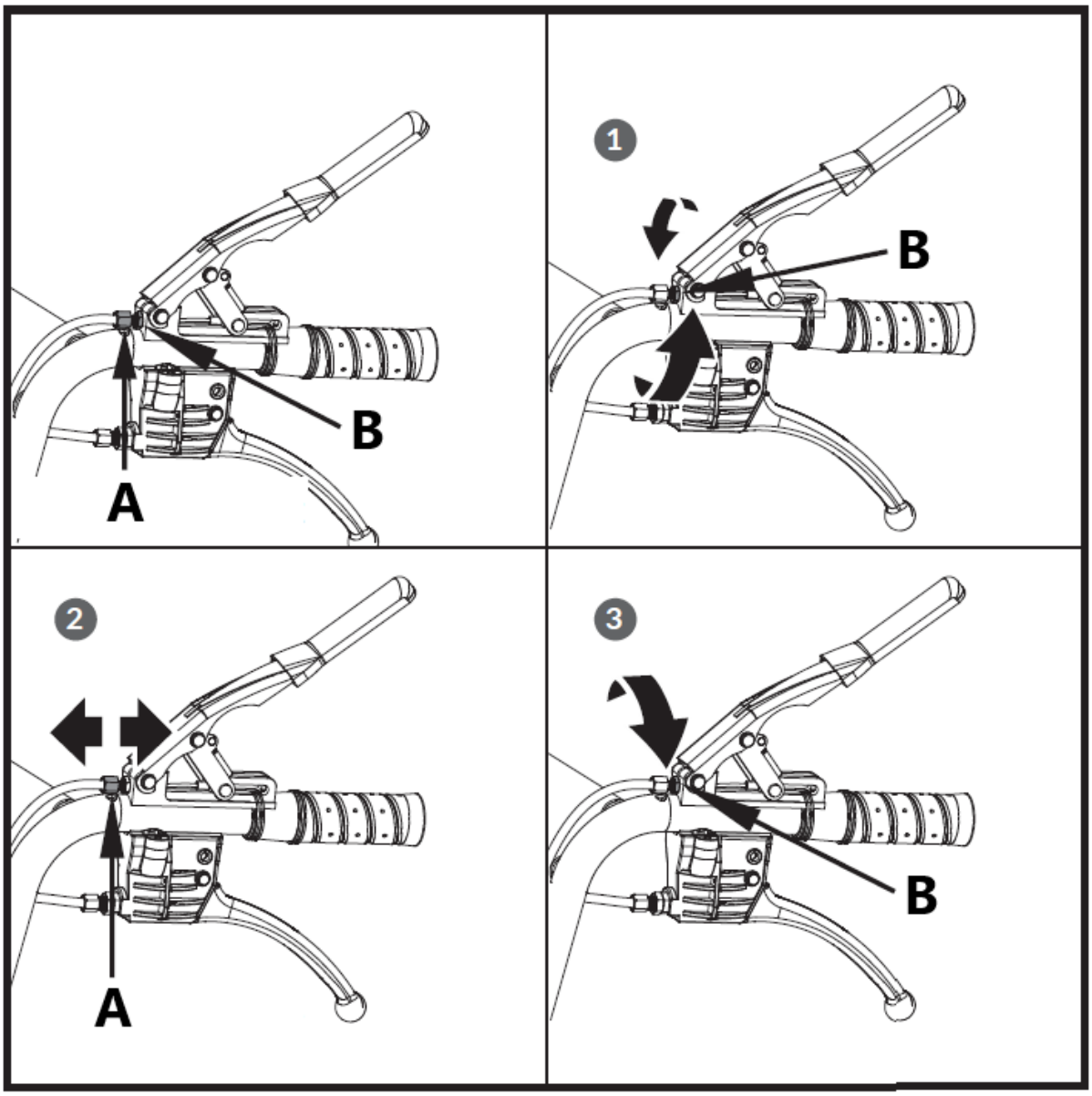

A – Nakrętka regulacyjna
B – Nakrętka dociskowa

Regulacja układu kierowniczego

Jeśli kierownica nie daje się uruchomić, należy wykonać poniższe czynności, aby wyregulować naciąg linki.

1. Odkręć nakrętkę zabezpieczającą, obracając ją w kierunku przeciwnym do ruchu wskazówek zegara za pomocą klucza 10 mm.

2. Naciągnij lub poluzuj linkę, obracając nakrętkę regulacyjną linki zgodnie z ruchem wskazówek zegara lub przeciwnie do ruchu wskazówek zegara za pomocą klucza 10 mm, aż do uzyskania wymaganego naprężenia.

3. Po odpowiednim naciągnięciu należy dokręcić nakrętkę zabezpieczającą do uchwytu, aby przytrzymać linkę na miejscu.

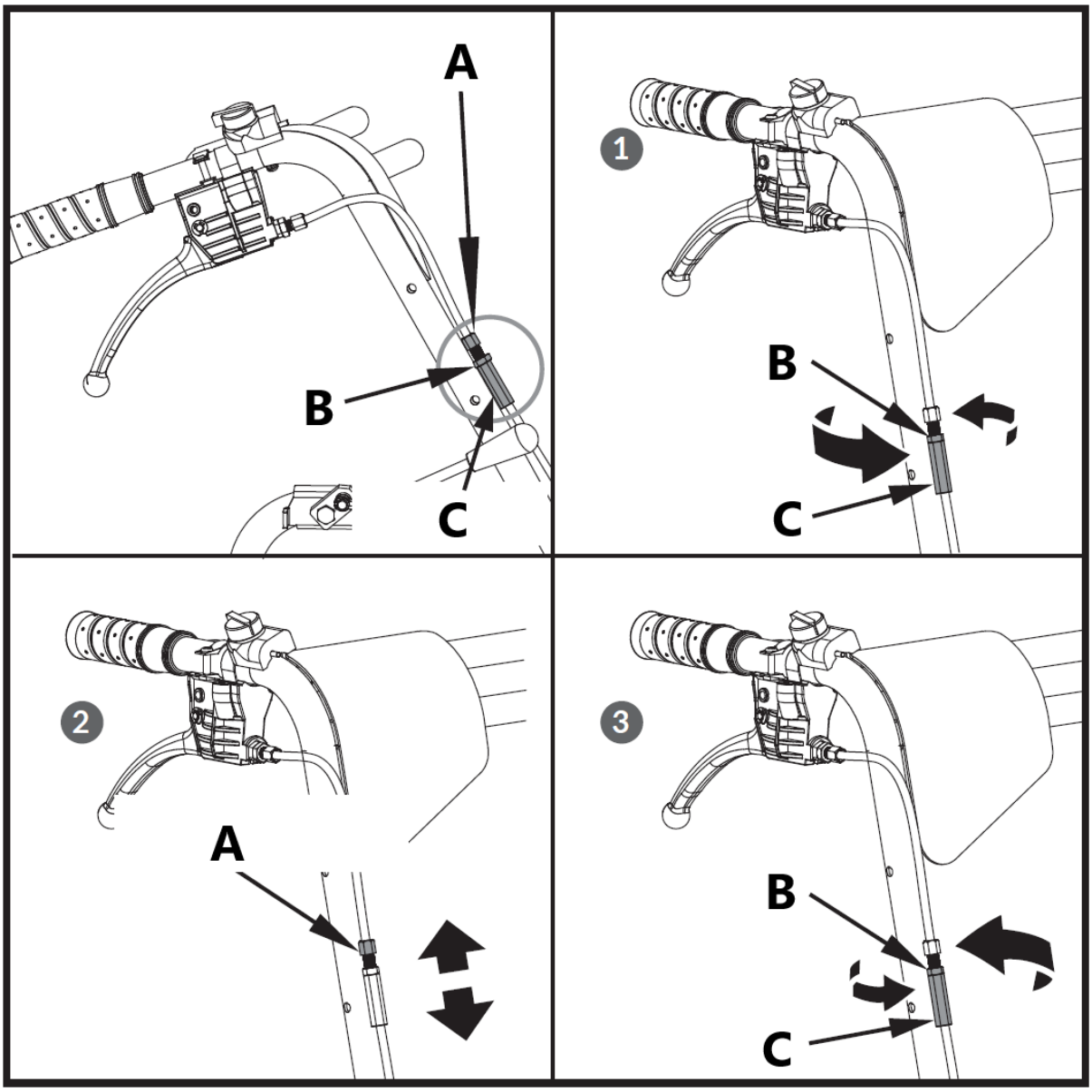

A – Nakrętka regulacyjna
B – Nakrętka dociskowa
C – Nakrętka zabezpieczająca

Jeżeli powyższa regulacja nie wytworzy wystarczającego naciągu kabla, wykonaj poniższe czynności:

1. Odkręć nakrętkę zabezpieczającą, obracając ją w kierunku przeciwnym do ruchu wskazówek zegara za pomocą klucza 12 mm.

2. Naciągnij lub poluzuj linkę, obracając nakrętkę regulacyjną linki zgodnie z ruchem wskazówek zegara lub przeciwnie do ruchu wskazówek zegara za pomocą klucza 10 mm, aż do uzyskania wymaganego naprężenia.

3. Po odpowiednim naciągnięciu należy dokręcić nakrętkę zabezpieczającą do uchwytu, aby przytrzymać linkę na miejscu.

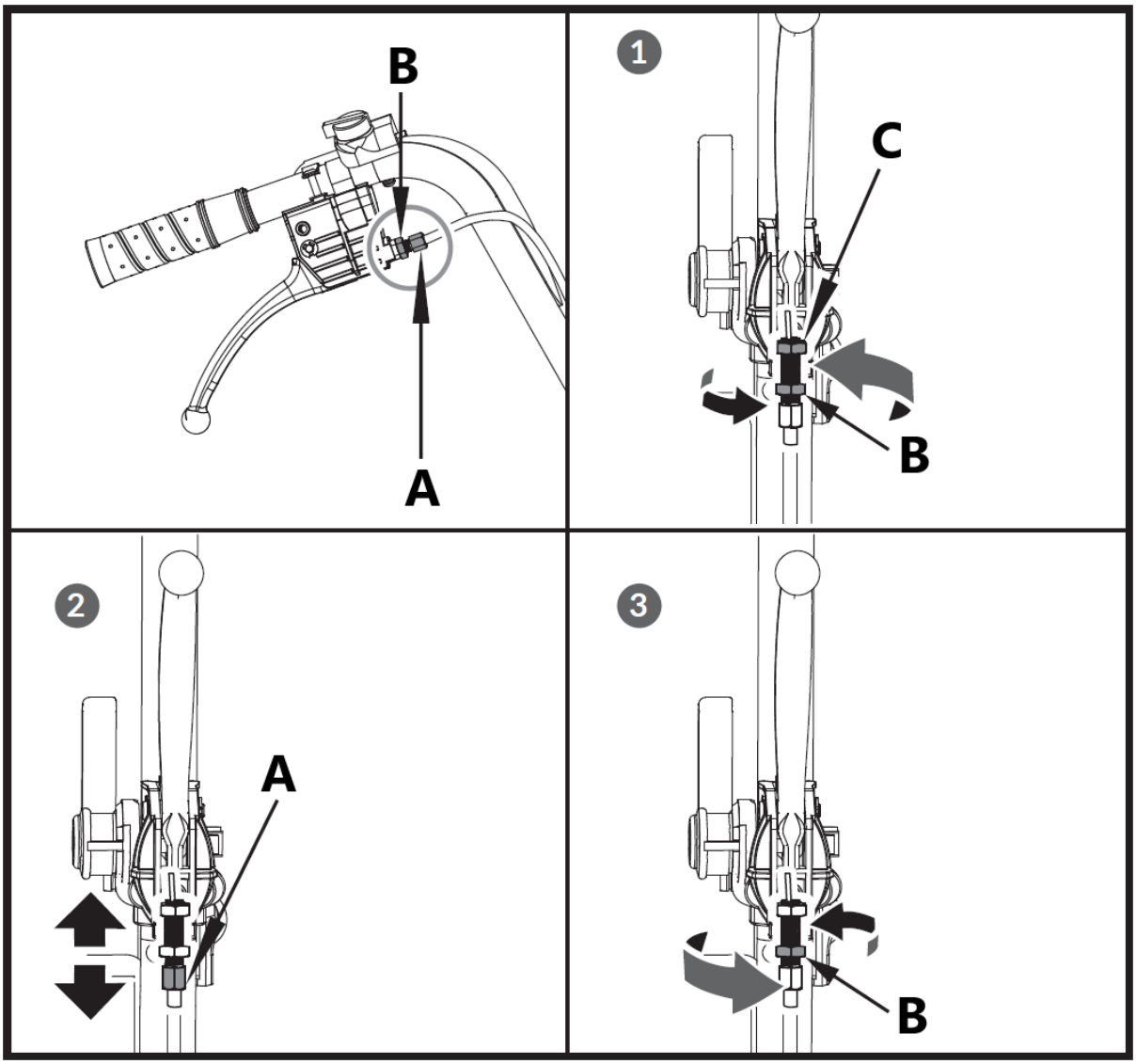

A – Nakrętka regulacyjna
B – Nakrętka dociskowa
C – Nakrętka zabezpieczająca

Wymiana paska napędowego

Zdejmij osłony paska, jak pokazano na rysunku, i wyciągnij pasek.

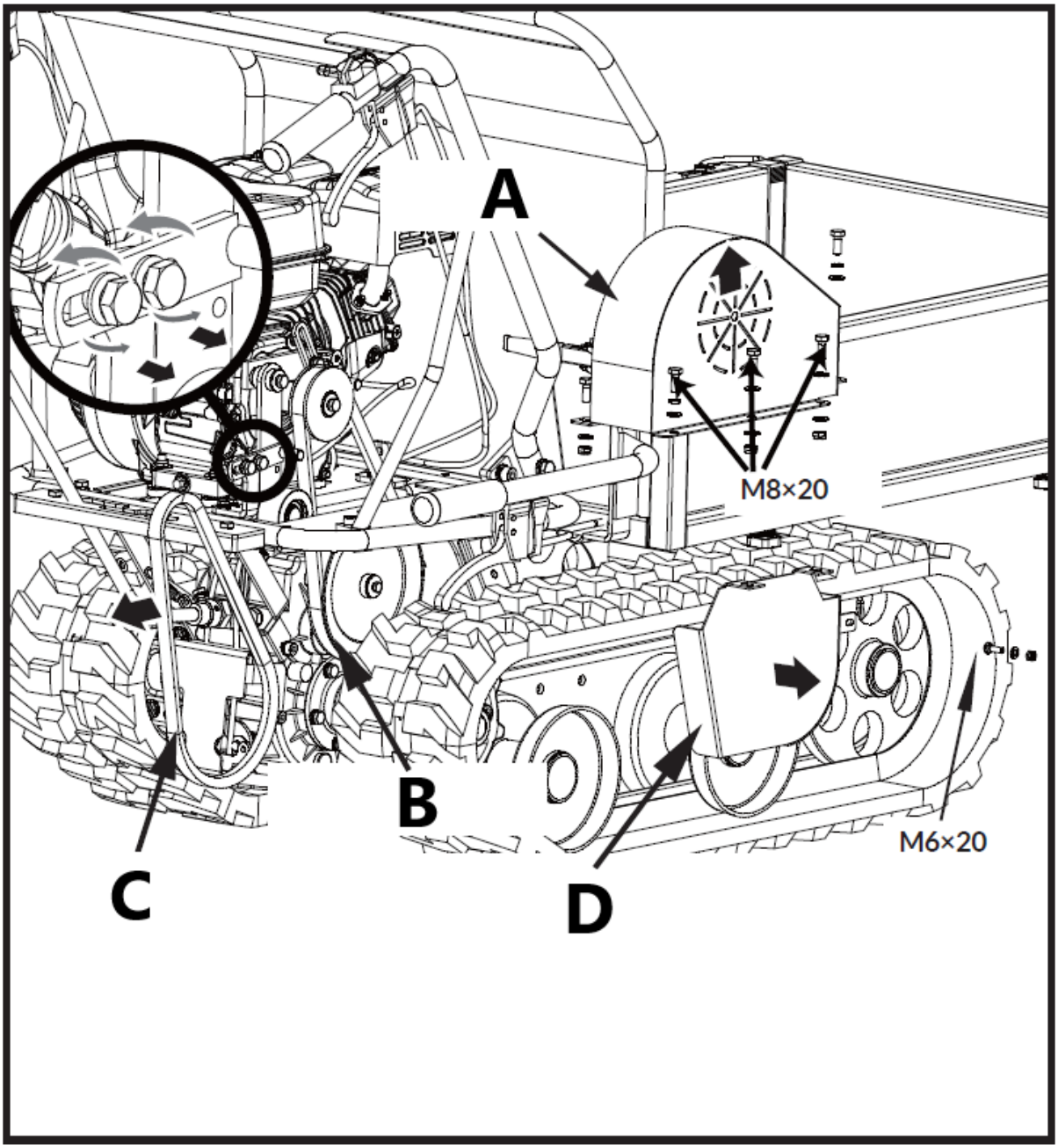

A – Osłona paska
B – Koło pasowe skrzyni biegów
C – Pasek napędowy
D – Osłona paska koła pasowego skrzyni biegów

Przed zdjęciem paska może być konieczne poluzowanie wspornika prowadnicy paska i przesunięcie go do tyłu.

Smarowanie

Smarowanie ogólne

Lekko nasmaruj wszystkie ruchome części maszyny pod koniec sezonu lub co 25 godzin pracy.

Smarowanie skrzyni biegów

Przekładnia jest fabrycznie nasmarowana i uszczelniona. Jeżeli nie ma śladów wycieku lub nie przeprowadzano żadnych czynności serwisowych w skrzyni biegów, nie należy wymagać dodatkowego smarowania przez co najmniej 50 godzin użytkowania.

Po pierwszych 50 godzinach użytkowania należy wymienić cały olej przekładniowy. Pojemność wynosi 1,5 l.

W celu dalszego wykorzystania oleju należy sprawdzać poziom oleju po każdych 50 godzinach pracy. Jeżeli po wyjęciu korka poziomu oleju olej nie wypływa, należy dolać oleju i dopiero wtedy zakręcić korek poziomu oleju.

Zalecany jest olej przekładniowy klasy GL-5 lub GL-6, SAE80W-90. Nie należy stosować oleju syntetycznego.

Podczas wymiany oleju przekładniowego silnik musi być wyłączony i jeszcze ciepły. Odkręć nasadkę filtra i korek spustowy. Po spuszczeniu oleju należy założyć korek spustowy, wlać świeży olej, a następnie założyć korek filtra.

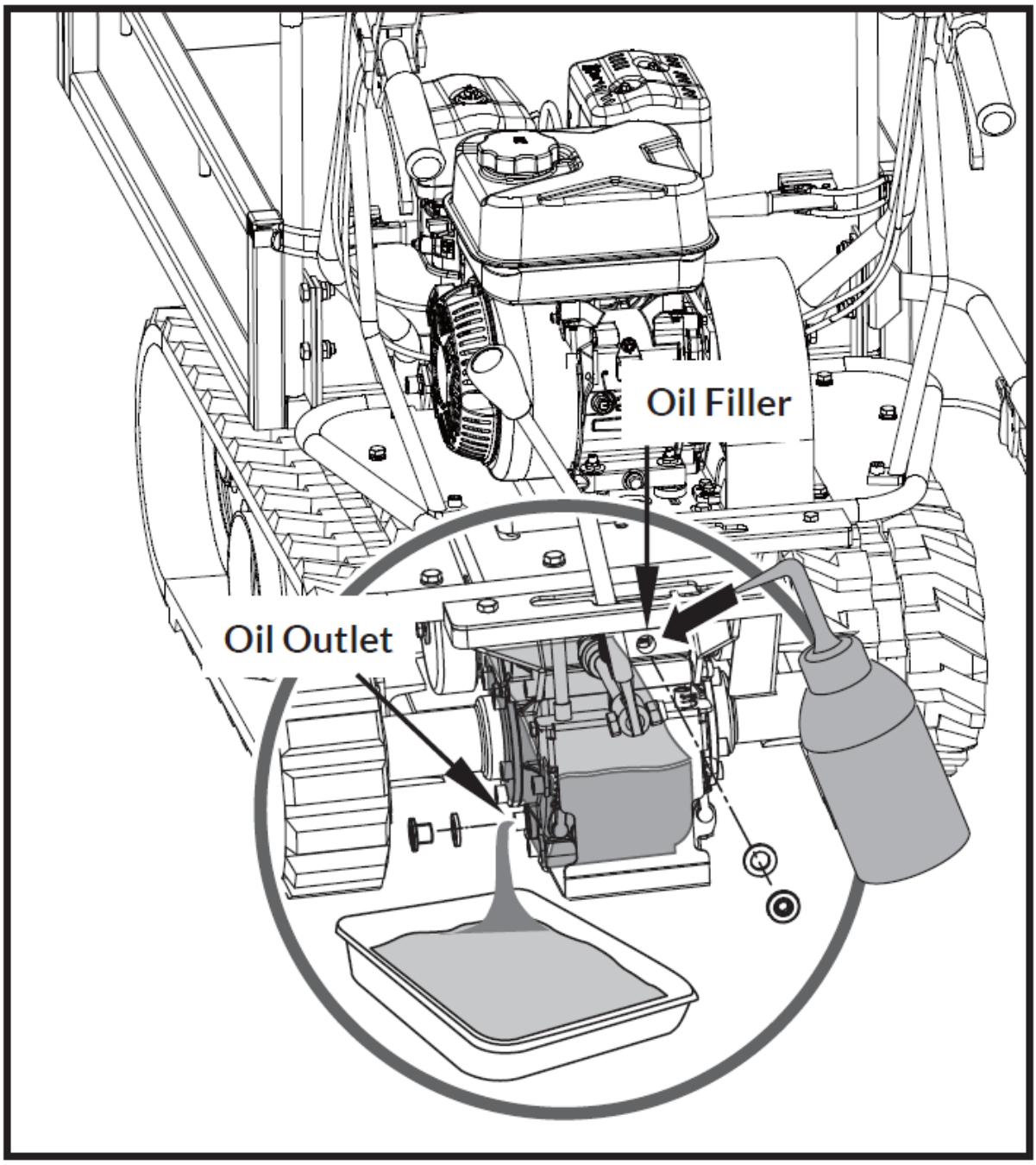

Oil Filler - Wlew oleju

Oil Outlet - Wylot oleju

Dokręcanie torów

W miarę użytkowania gąsienice mają tendencję do luzowania się. W przypadku luźnych gąsienic, mają one tendencję do ześlizgiwania się z koła napędowego, powodując podskakiwanie obudowy, co z kolei przyczynia się do jej zużycia.

Aby sprawdzić naprężenie gąsienic, należy wykonać następujące czynności.

1. Ustaw maszynę na płaskiej powierzchni o utwardzonym podłożu, albo na asfalcie lub chodniku.

2. Podnieś maszynę i ustaw ją na blokach lub podporach o udźwigu dostosowanym do ciężaru maszyny, tak aby gąsienice znajdowały się około 10 cm nad podłożem.

3. Zmierz linię środkową toru względem linii poziomej. Odczyt nie powinien być większy niż 10–15 cm.

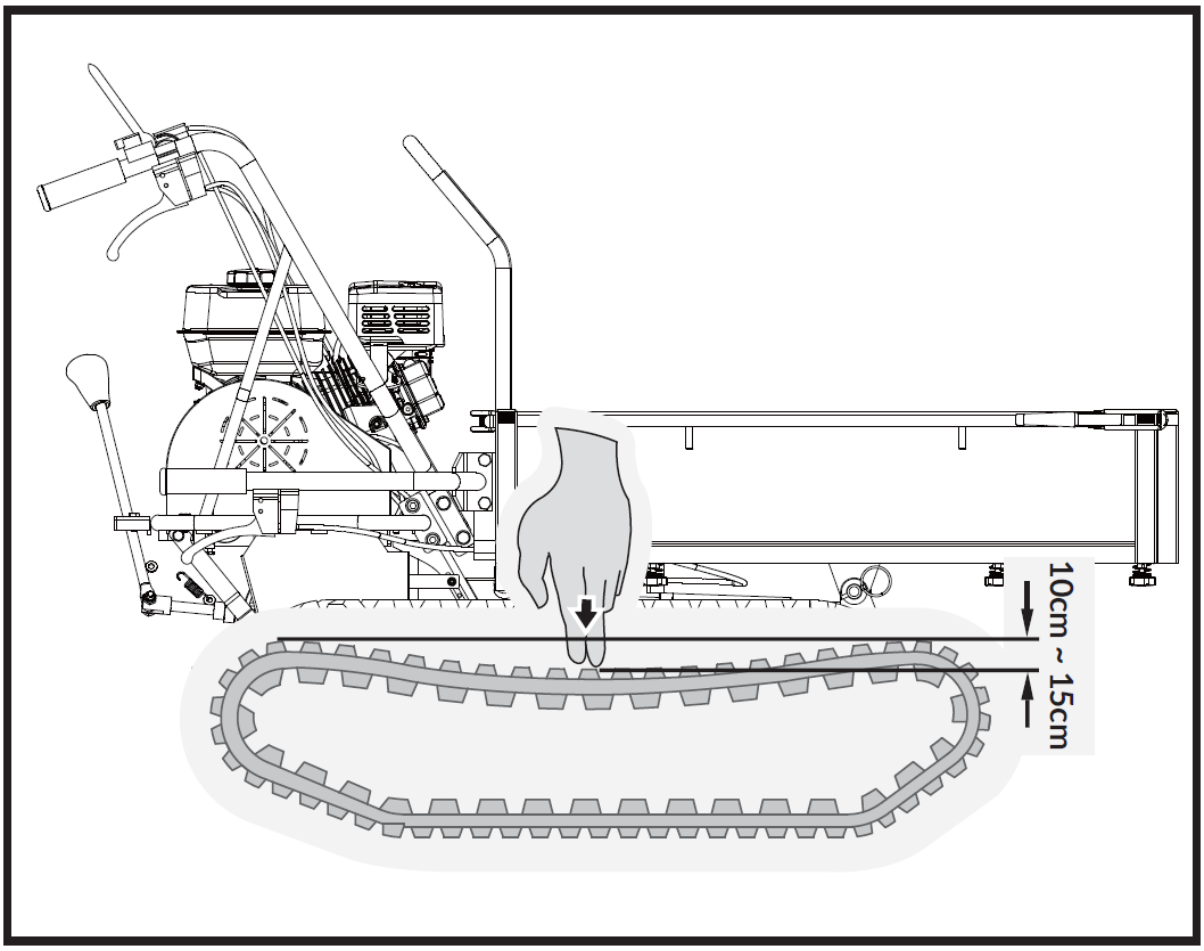

Jeżeli odległość jest większa, postępuj następująco.

1. Za pomocą uchwytu przechylnego przechyl zasobnik i ustaw go na blokach lub podporach o wytrzymałości dostosowanej do ciężaru skrzyni.
2. Odkręć nakrętkę zabezpieczającą A.
3. Dokręcaj śrubę B, aż do uzyskania właściwego momentu dokręcenia.
4. Zabezpiecz śrubę B poprzez dokładne dokręcenie nakrętki zabezpieczającej A.
5. Przywróć zasobnik do pierwotnej pozycji.

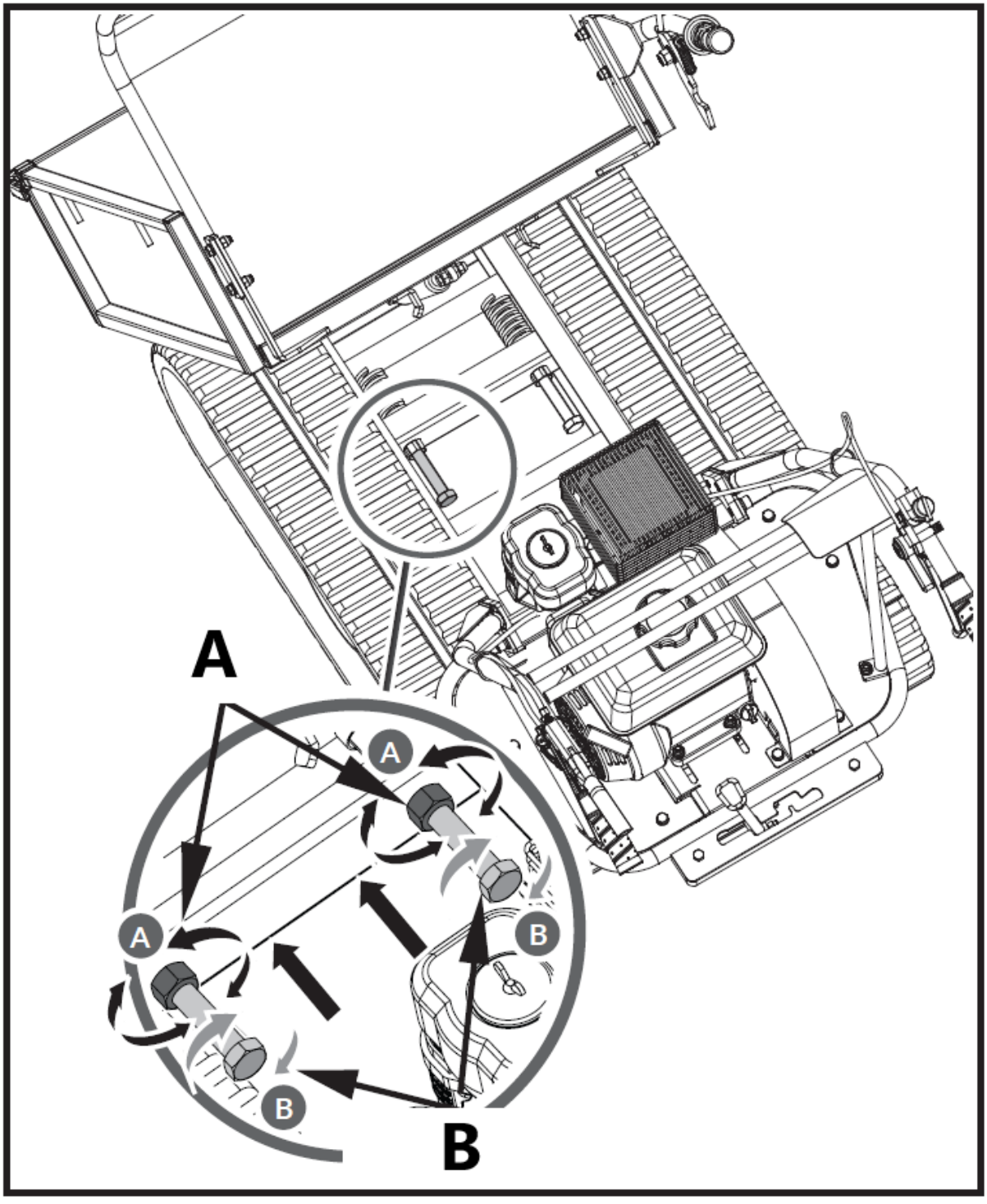

Nie dokręcaj toru zbyt mocno. Regulacja toru i hamulców jest ze sobą powiązana. Siła hamowania będzie tym mniejsza, im bardziej tor będzie ciaśniejszy.

Jeśli śruba regulacyjna nie daje się już wyregulować, może być konieczna wymiana gąsienic.

Wymiana torów

Okresowo sprawdzaj stan torów. Jeśli którakolwiek z szyn jest pęknięta lub postrzępiona, należy ją wymienić tak szybko, jak to możliwe.

1. Podnieś zasobnik i włóż pręt podporowy ze względów bezpieczeństwa.
2. Podnieś maszynę i ustaw ją na blokach lub podporach o wytrzymałości dostosowanej do ciężaru maszyny, tak aby gąsienice znajdowały się około 10 cm nad podłożem.

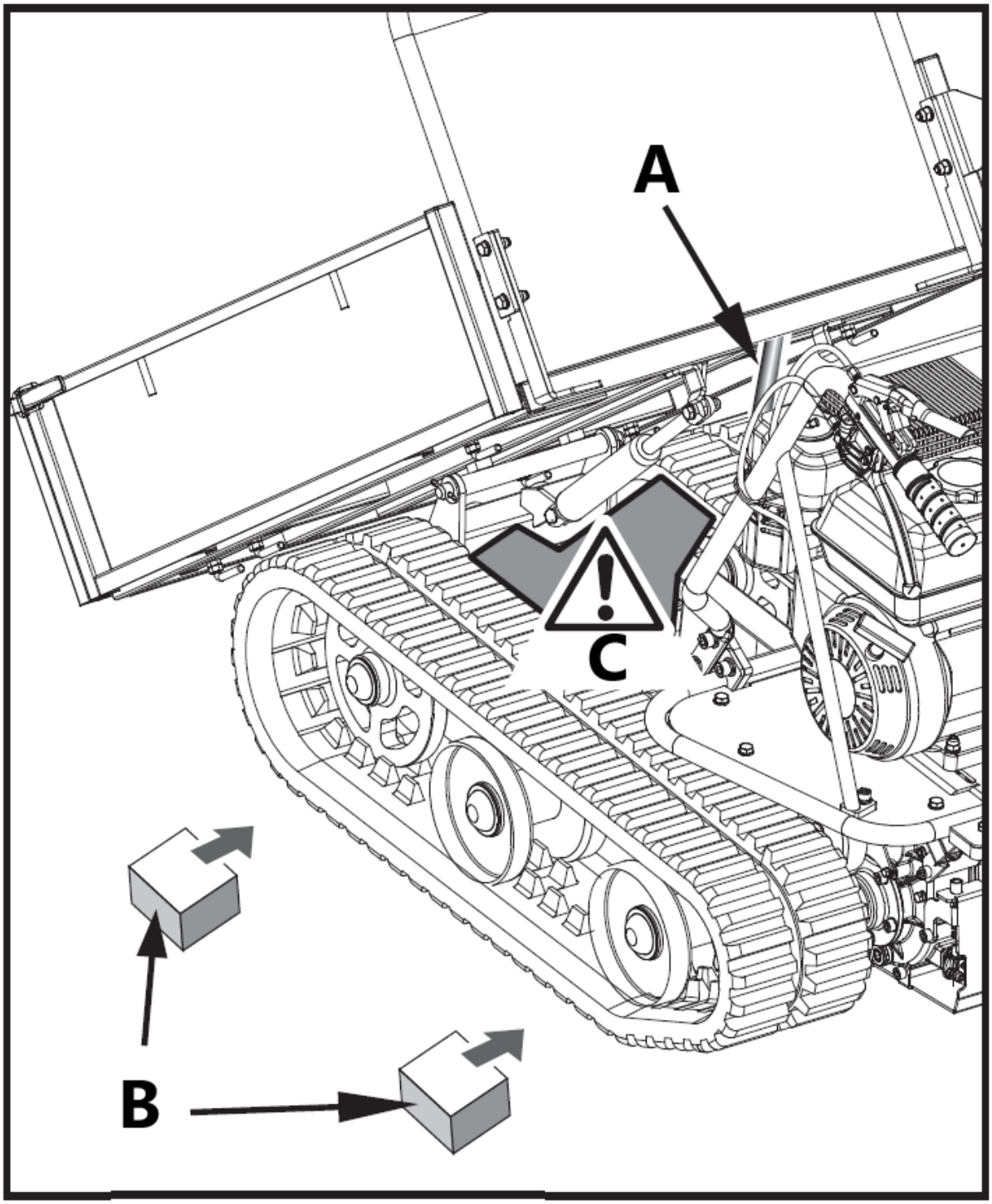

A – Pręt podporowy
B – Strefa niebezpieczna

C – Obiekt wsparcia

3. Poluzuj śruby regulacyjne i pociągnij oś kierownicy w kierunku silnika, a gąsienica się poluzuje.

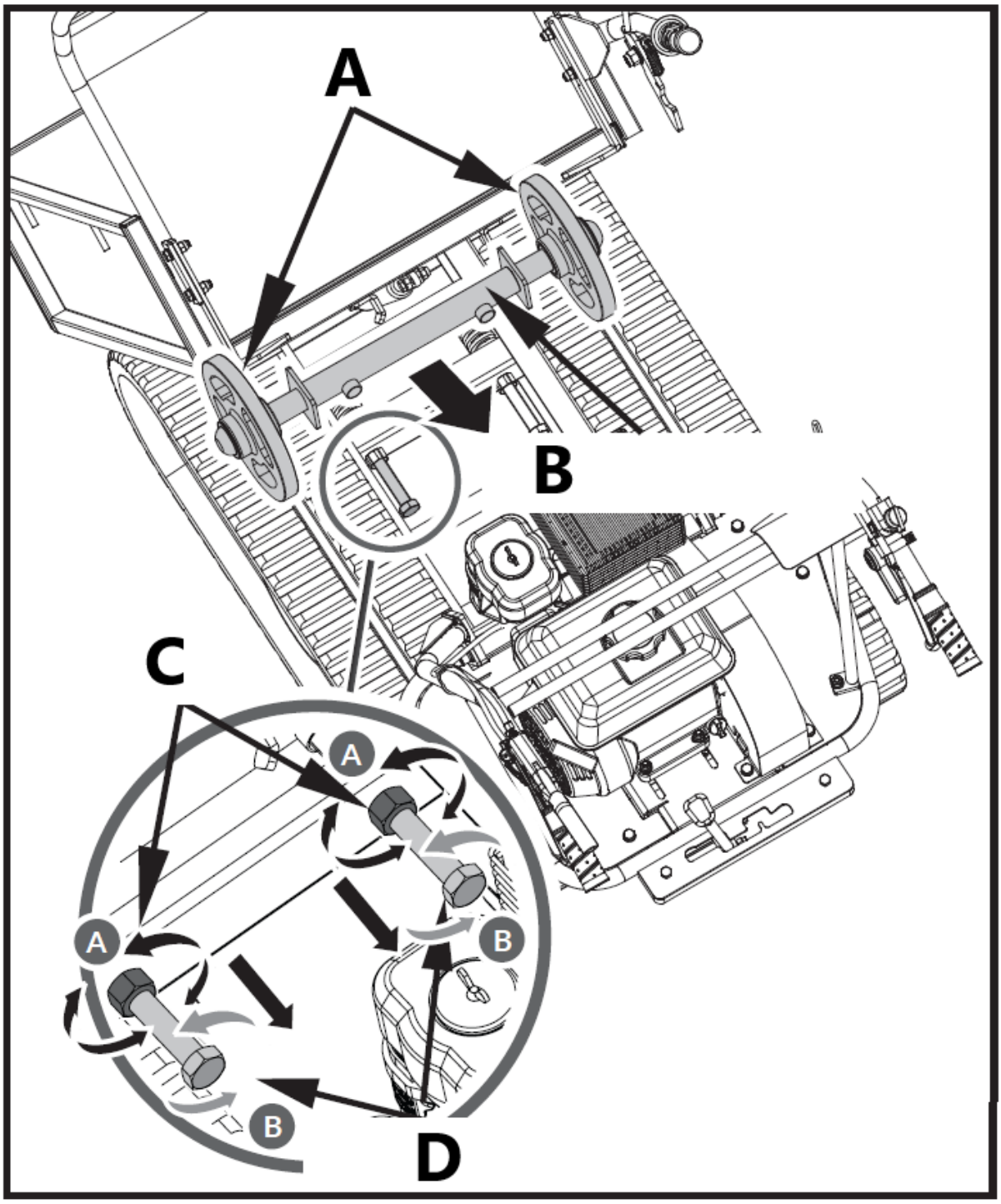

A – Kierownica
B – Oś kierownicy
C – Nakrętka dociskowa
D – Śruba regulacyjna

4. Wyciągnij cały utwór.

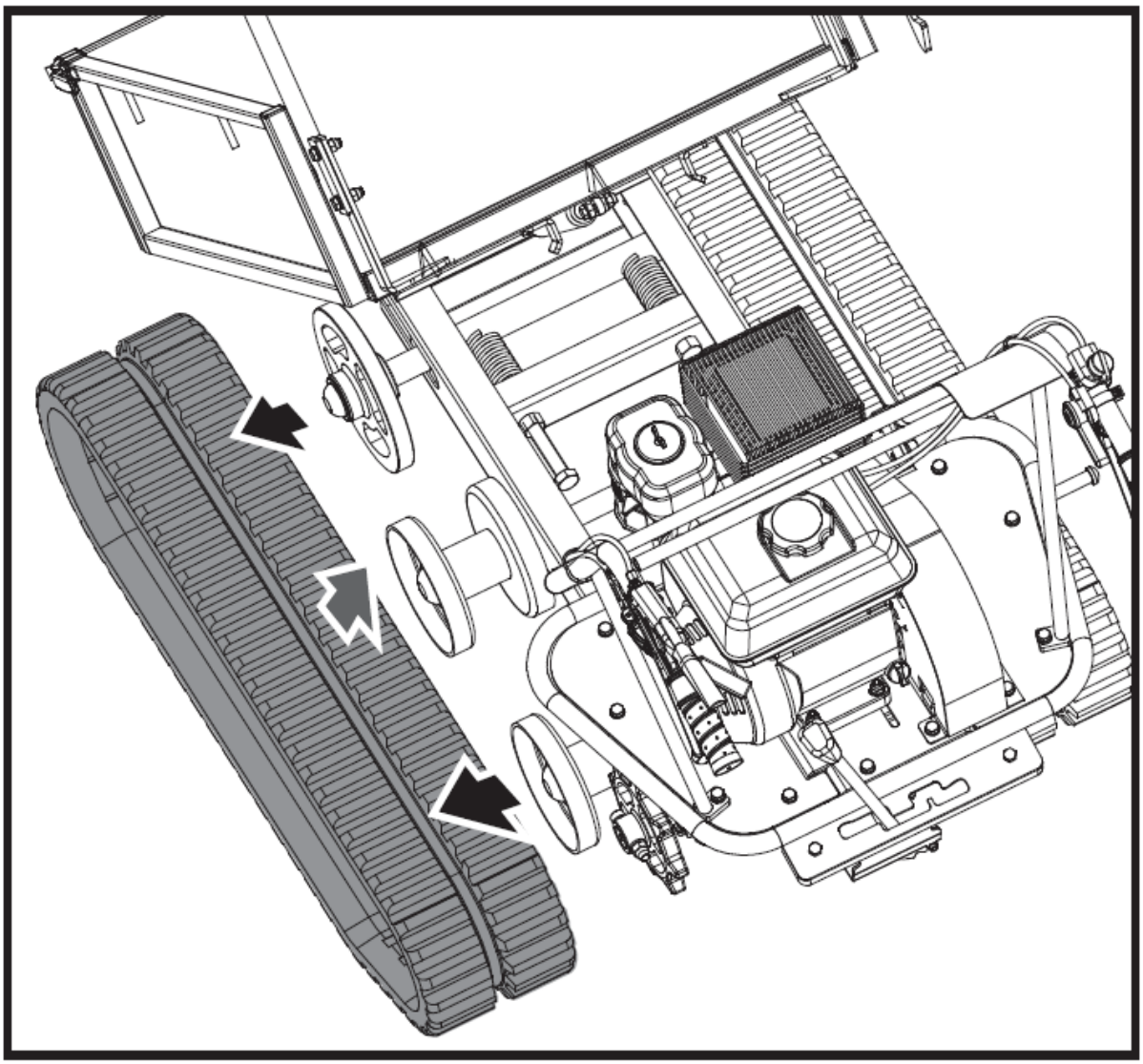

Podczas demontażu i montażu szyn należy zachować ostrożność, aby nie przytrzasnąć palców między szyną a kołem pasowym.

Konserwacja silnika

Informacje dotyczące konserwacji silnika można znaleźć w instrukcji obsługi silnika dołączonej do urządzenia. Szczegółowe informacje i harmonogram konserwacji umożliwiające wykonanie zadań można znaleźć w instrukcji obsługi silnika.

Przechowywanie

Jeśli miniwywrotka gąsienicowa nie będzie używana przez okres dłuższy niż 30 dni, należy wykonać poniższe czynności, aby przygotować urządzenie do przechowywania.

1. Całkowicie opróżnij zbiornik paliwa. Przechowywane paliwo zawierające etanol lub MTBE może zacząć tracić świeżość w ciągu 30 dni. Stare paliwo ma dużą zawartość gumy i może zatkać gaźnik oraz ograniczyć przepływ paliwa.

2. Uruchom silnik i pozwól mu pracować, aż się zatrzyma. Dzięki temu można mieć pewność, że w gaźniku nie pozostanie żadna ilość paliwa. Uruchom silnik, aż się zatrzyma. Pomaga to zapobiec gromadzeniu się osadów gumy do żucia wewnątrz gaźnika i ewentualnemu uszkodzeniu silnika.
3. Kiedy silnik jest jeszcze ciepły, spuść olej z silnika. Napełnij świeżym olejem o jakości zalecanej w instrukcji obsługi silnika.
4. Do czyszczenia zewnętrznej części urządzenia i utrzymywania otworów wentylacyjnych w czystości należy używać czystych ściereczek.

Do czyszczenia części plastikowych nie należy używać silnych detergentów ani środków czyszczących na bazie ropy naftowej. Substancje chemiczne mogą uszkodzić tworzywa sztuczne.

5. Sprawdź, czy nie ma luźnych lub uszkodzonych części. Napraw lub wymień uszkodzone części i dokręć luźne śruby, nakrętki lub nakrętki.
6. Przechowuj urządzenie na płaskim podłożu, w czystym, suchym budynku z dobrą wentylacją.

Nie należy przechowywać maszyny z paliwem w pomieszczeniu bez wentylacji, gdzie opary paliwa mogą zetknąć się z płomieniem, iskrami, płomieniami kontrolnymi lub źródłami zapłonu.

Rozwiązywanie problemów

Problem	Przyczyna	Zaradzić
Silnik nie chce się uruchomić.	1. Odłączony przewód świecy zapłonowej. 2. Brak paliwa lub zwietrzałe paliwo. 3. Dławik nie jest w pozycji otwartej. 4. Zablokowany przewód paliwowy. 5. Zanieczyszczona świeca zapłonowa. 6. Zalanie silnika.	1. Podłącz przewód świecy zapłonowej solidnie do świecy zapłonowej. 2. Napełnij czystą, świeżą benzyną. 3. Przy zimnym rozruchu przepustnica musi być ustawiona w pozycji ssania. 4. Oczyść przewód paliwowy. 5. Wyczyść, wyreguluj szczelinę lub wymień. 6. Odczekaj kilka minut przed ponownym uruchomieniem, ale nie uruchamiaj urządzenia.
Silnik pracuje nieregularnie.	1. Luźny przewód świecy zapłonowej. 2. Jednostka pracuje w trybie DŁAWIENIA. 3. Zablokowany przewód paliwowy lub zwietrzałe paliwo. 4. Zatkany odpowietrznik. 5. Woda lub brud w układzie paliwowym. 6. Brudny filtr powietrza. 7. Nieprawidłowa regulacja gaźnika.	1. Podłącz i dokręć przewód świecy zapłonowej. 2. Przesuń dźwignię ssania w pozycję WYŁĄCZONĄ. 3. Oczyść przewód paliwowy. Napełnij zbiornik czystą, świeżą benzyną. 4. Oczyść otwór wentylacyjny. 5. Opróżnij zbiornik paliwa. Zatankuj świeże paliwo. 6. Wyczyść lub wymień filtr powietrza. 7. Zapoznaj się z instrukcją obsługi silnika.
Silnik się przegrzewa.	1. Niski poziom oleju silnikowego.	1. Napełnij skrzynię korbową

	2. Brudny filtr powietrza. 3. Ograniczony przepływ powietrza. 4. Gaźnik nie jest prawidłowo wyregulowany.	odpowiednim olejem. 2. Wyczyść filtr powietrza. 3. Zdejmij obudowę i wyczyść. 4. Zapoznaj się z instrukcją obsługi silnika.
Jeden z dwóch torów jest zablokowany.	Między torem a ramą znalazły się ciała obce.	Usuń ciało obce.
Maszyna nie porusza się, gdy silnik pracuje.	1. Przekładnia nie jest dobrana prawidłowo. 2. Trasy jazdy nie są wystarczająco wąskie.	1. Upewnij się, że dźwignia zmiany biegów nie znajduje się pomiędzy dwoma różnymi biegami. 2. Dokręć gąsienice.

Schemat budowy

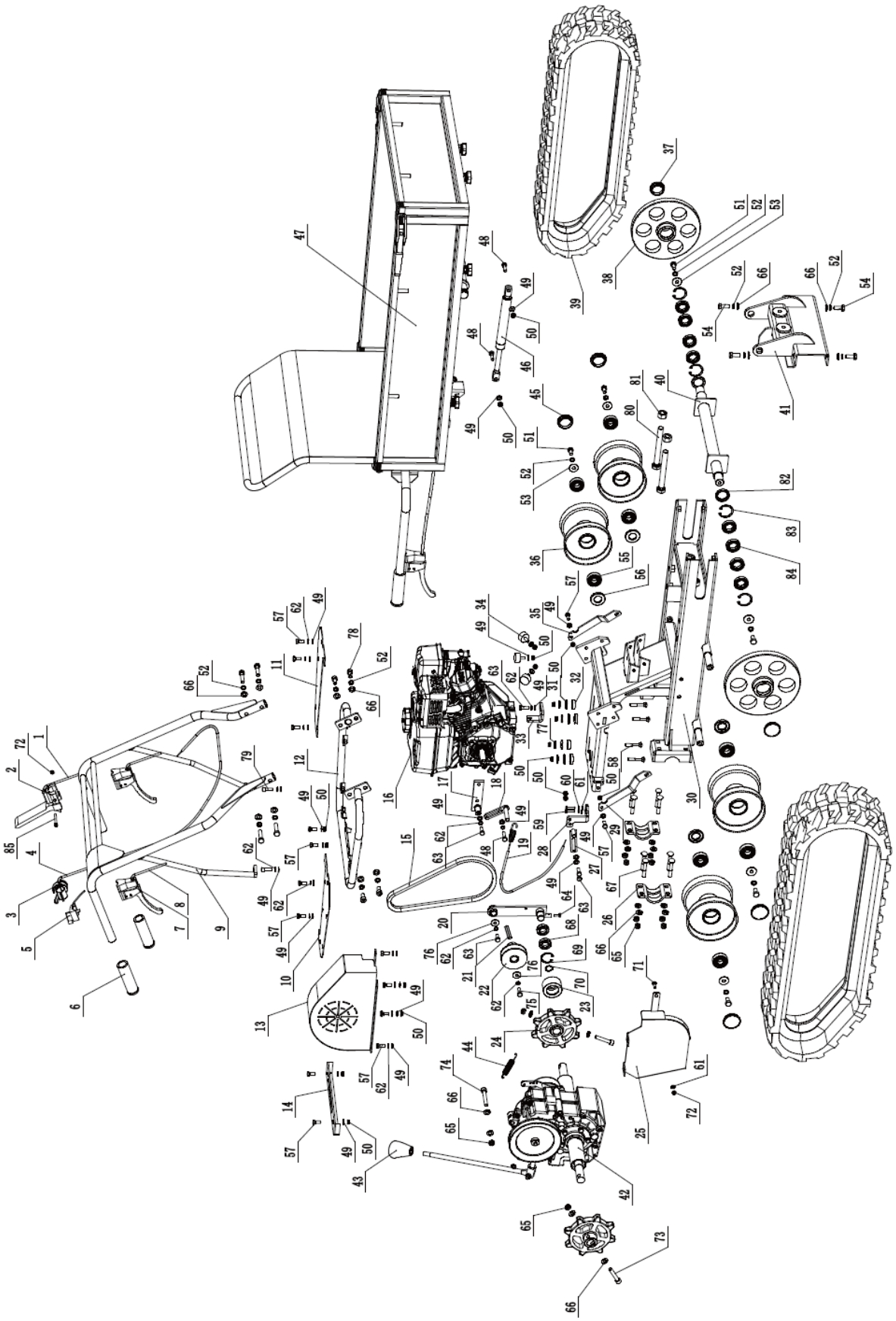

Liczba	Opis urządzenia	Ilość	Liczba	Opis urządzenia	Ilość
1	Linka napinacza	1	44	Sprężyna hamulcowa	1
2	Uchwyt sterujący bezpieczeństwem	1	45	Osłona przeciwpyłowa	1
3	Dźwignia przepustnicy	1	46	Sprężyna gazowa	1
4	Linka przepustnicy	1	47	Montaż skrzyni wywrotki	1
5	Przełącznik włącz / wyłącz	1	48	Śruba sześciokątna M8x30	2
6	Rękaw uchwytu	3	49	Podkładka płaska 8	29
7	Dźwignia hamulca	3	50	Nakrętka zabezpieczająca M8	16
8	Linka dźwigni kierowniczej	2	51	Śruba sześciokątna M10x20	6
9	Montaż ramy uchwytu	1	52	Podkładka sprężysta 10	18
10	Podeszwa (prawa)	1	53	Podkładka 10	6
11	Podeszwa (lewa)	1	54	Śruba sześciokątna M10x25	4
12	Rama montażowa uchwytu	1	55	Łożysko 6204	8
13	Osłona paska	1	56	Uszczelka olejowa	4
14	Płytka zmiany biegów	1	57	Śruba sześciokątna M8x20	16
15	Pasek	1	58	Śruba nośna M8x50	4
16	Silnik	1	59	Śruba sześciokątna M6x25	2
17	Stały wspornik	1	60	Podkładka sprężysta 6	2
18	Przednia deska ograniczająca pas	1	61	Podkładka płaska 6	3
19	Linka hamulcowa	1	62	Podkładka sprężysta 8	17
20	Wspornik rolki napinacza	1	63	Śruba sześciokątna M8x25	4
21	Płaski klucz do silnika	1	64	Śruba sześciokątna M6x16	1
22	Koło pasowe	1	65	Nakrętka zabezpieczająca M10	12
23	Rolka napinacza	1	66	Podkładka płaska 10	27
24	Koło napędzające	1	67	Śruba nośna M10x65	8
25	Dolna osłona pasa	1	68	Łożysko 61904	2
26	Płyta montażowa osi koła	2	69	Pierścień osadczy 37	1
27	Tylna deska ograniczająca pas	1	70	Pierścień osadczy 20	1
28	Łączący blok kątowy	1	71	Śruba nośna M6x20	1
29	Płyta podporowa (prawa)	1	72	Nakrętka zabezpieczająca M6	2
30	Podwozie	1	73	Śruba imbusowa M10x55	2
31	Uszczelka	4	74	Śruba imbusowa M10x65	1
32	Gumowa podkładka amortyzująca	4	75	Śruba 5/16-24x1	1
33	Podstawa mocująca kabel	1	76	Podkładka 8	2
34	Gumowa mata	3	77	Podkładka 8	4
35	Płyta podporowa (lewa)	1	78	Śruba imbusowa M10x20	2
36	Rolka gąsienicy	4	79	Śruba imbusowa M8x25	2
37	Osłona przeciwpyłowa	2	80	Śruba sześciokątna M16x140	2
38	Koło prowadzące	2	81	Nakrętka sześciokątna M16	2

39	Gąsienica gumowa	2	82	Uszczelka olejowa	2
40	Oś koła prowadzącego	1	83	Pierścień osadczy 42	4
41	Wspornik	1	84	Łożysko 61905	8
42	Zespół skrzyni biegów	1	85	Śruba sześciokątna M6x50	1
43	Gałka dźwigni	1			

Lista części

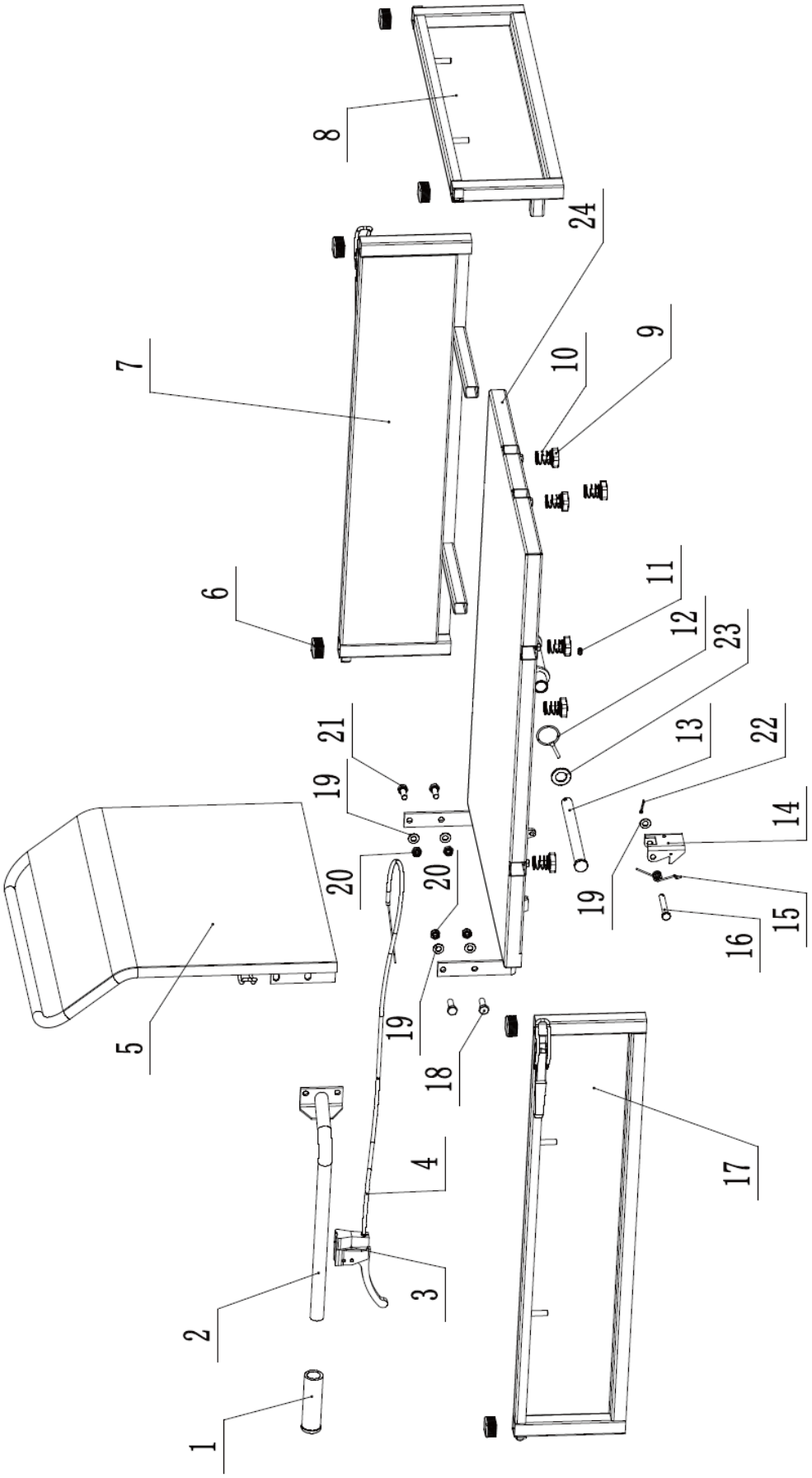

Liczba	Opis urządzenia	Ilość
1	Rękaw uchwytu	1
2	Dźwignia sterowania	1
3	Uchwyt skrzyni wywrotki	1
4	Kabel sterujący skrzynią	1
5	Ściana tylna	1
6	Korek plastikowy	6
7	Panel boczny (lewy)	1
8	Przedni panel	1
9	Śruba gwiazdkowa M8x16	6
10	Sprężyna blokująca	6
11	Miska olejowa M6	1
12	Szpilka 5x40	1
13	Pin łączący	1
14	Klamra skrzyni wywrotki	1
15	Sprężyna skrętna	1
16	Szpilka klamry	1
17	Panel boczny (prawy)	1
18	Śruba sześciokątna	2
19	Podkładka płaska 10	5
20	Nakrętka zabezpieczająca	4
21	Śruba sześciokątna	2
22	Zawleczka 3,2x20	1
23	Podkładka płaska 20	1
24	Dolny panel	1

Tento návod k použití byl přeložen strojově. Vždy se snažíme o poskytnutí přesného překladu. Žádný strojový překlad však není dokonalý. Rovněž neslouží k nahrazení překladu lidskou osobou. Oficiální návod k použití je dostupný v anglické verzi. Případné nesrovnalosti nebo rozdíly v překladu nejsou závazné a nemají žádný právní účinek pro účely dodržování předpisů nebo jejich vymáhání. V případě jakýchkoli otázek ohledně správnosti informací uvedených v návodu k použití se řiďte anglickou verzí tohoto obsahu. Jedná se o oficiální verzi.

Technické údaje

Popis parametru	Hodnota parametru
Stůl pro horní frézku	Drtič dřeva
Model	HT-HECTOR-1200D
Výkon motoru štěpkovače [kW]	9
Výkon motoru vozidla [kW]	4,1
Otáčky motoru štěpkovače [ot./min]	3600
Otáčky motoru vozidla [ot./min]	3600
Nosnost vozidla [kg]	300
Počet převodových stupňů vozidla	3 vpřed + 1 vzad
Maximální řezný průměr [mm]	120
Typ boty	Kabel (ruční)/elektrický
Hmotnost štěpkovače [kg]	177
Hmotnost vozidla [kg]	178

1. Obecný popis

Uživatelská příručka je navržena tak, aby pomohla bezpečnému a bezproblémovému používání zařízení. Výrobek je navržen a vyroben v souladu s přísnými technickými směrnicemi, za použití nejmodernějších technologií a komponentů. Navíc se vyrábí v souladu s nejpřísnějšími standardy kvality.

NEPOUŽÍVEJTE ZAŘÍZENÍ, POKUD JSTE DŮKLADNĚ PŘEČETLI A POROZUMĚLI TUTO UŽIVATELSKOU PŘÍRUČKU.

Chcete-li prodloužit životnost zařízení a zajistit bezporuchový provoz, používejte jej v souladu s tímto návodem k použití a pravidelně provádějte údržbu. Technické údaje a specifikace v této uživatelské příručce jsou aktuální. Výrobce si vyhrazuje právo na změny spojené se zlepšováním kvality. Zařízení je navrženo tak, aby snižovalo rizika emisí hluku na minimum, s ohledem na technologický pokrok a možnosti snížení hluku.

Legenda

Výrobek splňuje příslušné bezpečnostní normy.



Před použitím si přečtěte pokyny.



Výrobek musí být recyklován.



VAROVÁNÍ! nebo **POZOR!** nebo **PAMATUJ!** Použitelné na danou situaci.
(všeobecné varovné znamení)


Používejte ochranu sluchu. Vystavení silnému hluku může způsobit ztrátu sluchu.


Používejte ochranné rukavice.


Používejte ochranu hlavy.


Používejte ochranu nohou.


Noste obličejový štít.


Použijte stráž.


Používejte ochranný oděv.


POZORNOST! Varování před úrazem elektrickým proudem!


POZORNOST! Upozornění na hlasitý hluk!


POZORNOST! Rotující části, nebezpečí zachycení!


POZORNOST! Nebezpečí požáru – hořlavé materiály!


VAROVÁNÍ: Toxické látky, nebezpečí otravy – nikdy nespouštějte a neprovozujte motor uvnitř nebo ve špatně větraných prostorách!


Nouzové zastavení!


Nouzové zastavení!


POZORNOST! Horký povrch, nebezpečí popálení!


POZOR: Dodržujte bezpečnou vzdálenost od okolních osob nebo zvířat (nejméně 10 m).


POZOR: Hrozí nebezpečí vymrštění předmětů ze stroje!


UPOZORNĚNÍ! Ostré součásti. Nebezpečí pořezání končetiny.


Když je stroj v provozu, držte ruce nebo jakoukoli část těla v dostatečné vzdálenosti od násypky, trychtýře a výstupního skluzu.



Při práci se strojem vždy stůjte mimo oblast vyhazování.



V blízkosti zařízení nekuřte. Zařízení obsahuje hořlavé látky.



Chraňte před deštěm.



Před jakoukoli údržbou stroje VŽDY vypněte motor.

NEZAPOMEŇTE! Výkresy v tomto návodu jsou pouze pro ilustrační účely a v některých detailech se mohou lišit od skutečného produktu.

2. Bezpečnost používání

POZORNOST! Přečte si všechny výstrahy, které se týkají bezpečnosti, a také všechny návody. Nedodržení varování a pokynů může mít za následek vážné zranění nebo dokonce smrt.

Výraz „zařízení“ nebo „výrobek“ se v upozorněních a v popisu příručky vztahuje na následující zboží:
Drtič dřeva

2.1. Bezpečnost na pracovišti

a) Ujistěte se, že pracoviště je čisté a dobře osvětlené. Nepořádek nebo špatně osvětlené pracoviště může vést k nehodám. Snažte se myslet dopředu, pozorujte, co se děje a při práci s přístrojem používejte zdravý rozum.
b) Nepoužívejte zařízení v potenciálně výbušném prostředí, například v přítomnosti hořlavých kapalin, plynů nebo prachu. Zařízení vytváří jiskry, které mohou zapálit prach nebo výpary.
c) Zjistíte-li poškození nebo nepravidelný provoz, okamžitě zařízení vypněte a neprodleně nahlaste nadřízenému.
d) Opravy výrobku smí provádět pouze servisní středisko výrobce. Nepokoušejte se provádět opravy sami!
e) V případě požáru použijte k uhašení práškový nebo oxid uhličitý (CO_2) hasicí přístroj (určený pro použití na elektrických zařízeních pod napětím).
f) Dětem nebo nepovolaným osobám je vstup na pracoviště zakázán. (Rozptýlení může vést ke ztrátě kontroly nad zařízením).
g) Zařízení používejte v dobře větraném prostoru.
h) Zařízení během provozu produkuje prach a nečistoty. Je důležité chránit kolemjdoucí před jejich škodlivými účinky.
i) NOUZOVÉ ZASTAVENÍ použijte, pokud existuje riziko zranění nebo smrti, nehody nebo poškození.
j) Pravidelně kontrolujte stav bezpečnostních štítků. Pokud jsou štítky nečitelné, je třeba je vyměnit.
k) Uschovejte prosím tento návod k dispozici pro budoucí použití. Pokud je toto zařízení předáno třetí straně, je nutné s ním předat i návod.
l) Uchovávejte obalové prvky a malé montážní díly na místě, které není dostupné dětem.
m) Zařízení uložte mimo dosah dětí a zvířat.
n) Pokud je toto zařízení používáno společně s jiným zařízením, je třeba také dodržovat zbývající pokyny k použití.

o) Ujistěte se, že je pracovní prostor otevřený.



Zapamatujte si! Při používání zařízení chraňte děti a ostatní kolemjdoucí.

2.2. Osobní bezpečnost

a) Zařízení nepoužívejte, jste-li unavení, nemocní nebo pod vlivem alkoholu, omamných látek nebo léků, které mohou výrazně zhoršit schopnost ovládat zařízení.
b) Stroj mohou obsluhovat fyzicky zdatné osoby, které jsou schopné se strojem zacházet, jsou řádně proškoleny, přečetly si tento návod k obsluze a prošly školením o bezpečnosti a ochraně zdraví při práci.
c) Při práci se zařízením používejte zdravý rozum a buďte ve střehu. Dočasná ztráta koncentrace při používání zařízení může vést k vážným zraněním.
d) Používejte osobní ochranné prostředky požadované pro práci s přístrojem, specifikované v části 1 (Legenda). Používání správných a schválených osobních ochranných prostředků snižuje riziko zranění.
e) Nepřeceňujte své schopnosti. Při používání zařízení udržujte rovnováhu a vždy zůstaňte stabilní. To zajistí lepší kontrolu nad zařízením v neočekávaných situacích.
f) Nenoste volné oblečení nebo šperky. Udržujte vlasy, oděv a rukavice mimo pohyblivé části. Volný oděv, šperky nebo dlouhé vlasy se mohou zachytit pohyblivými částmi.
g) Před zapnutím zařízení odstraňte všechny seřizovací nástroje nebo klíče. Nástroj nebo klíč ponechaný v otočné části zařízení může způsobit zranění.
h) Používejte ochranu očí, sluchu a dýchacích cest.
i) Zařízení není hračka. Děti musí být pod dozorem, aby bylo zajištěno, že si se zařízením nebudou hrát.
j) Nevkládejte ruce ani jiné části těla dovnitř zařízení, když je v provozu!
k) Stroj vždy držte oběma rukama. Choďte, nikdy neběhejte a stroj držte a dbejte zvýšené opatrnosti při couvání směrem k sobě.

2.3. Bezpečné používání zařízení

a) Je nutné se přesvědčit, zda je kolo na zařízení umístěno stabilně. Použijte vhodné nástroje pro daný úkol. Správně zvolené zařízení splní úkol, pro který bylo navrženo, lépe a bezpečněji.
b) Zařízení nepoužívejte, pokud vypínač nefunguje správně (nezapíná a nevypíná zařízení). Zařízení, která nelze zapnout a vypnout pomocí vypínače ON/OFF, jsou nebezpečná, neměla by být provozována a musí být opravena.
c) Pokud zařízení nepoužíváte, uložte jej na bezpečném místě, mimo dosah dětí a osob, které nejsou obeznámeny s přístrojem, které si nepřečetly návod k použití. Zařízení může představovat nebezpečí v rukou nezkušených uživatelů.
d) Udržujte zařízení v perfektním technickém stavu. Před každým použitím zkontrolujte, zda nedošlo k celkovému poškození a zejména zkontrolujte, zda nejsou prasklé části nebo prvky a zda nedošlo k dalším podmínkám, které by mohly ovlivnit bezpečný provoz zařízení. Pokud zjistíte poškození, předejte zařízení před použitím k opravě.
e) Udržujte zařízení mimo dosah dětí.
f) Opravu nebo údržbu zařízení by měly provádět kvalifikované osoby, pouze s použitím originálních náhradních dílů. To zajistí bezpečné používání.
g) Aby byla zajištěna provozní integrita zařízení, neodstraňujte ochranné kryty namontované ve výrobě a nepovolujte žádné šrouby.
h) Při přepravě a manipulaci s přístrojem mezi skladem a místem určení dodržujte zásady BOZP pro ruční přepravu platné v zemi, kde bude přístroj používán.
i) Vyhněte se situacím, kdy zařízení během používání přestane fungovat kvůli nadměrnému zatížení. To může vést k přehřátí hnacích prvků a poškození zařízení.
j) Nedotýkejte se kloubových částí nebo příslušenství, pokud nebylo zařízení odpojeno od zdroje napájení.
k) Během práce se zařízením nepohybujte, nenastavujte ani neotáčejte.
l) Nenechávejte tento spotřebič bez dozoru, když je v provozu.
m) Zařízení pravidelně čistěte, abyste zabránili hromadění odolných nečistot.
n) Stanovená emise vibrací byla měřena standardními metodami měření. Emise vibrací se mohou změnit, pokud je zařízení používáno v jiném prostředí.

o) Nepracujte na dvou obrobcích současně.
p) Nezakrývejte vstup a výstup vzduchu.
q) Prázdné zařízení nespouštějte.
r) Je zakázáno zasahovat do konstrukce zařízení za účelem změny jeho parametrů nebo konstrukce.
s) Udržujte zařízení mimo zdroje ohně a tepla.
t) Nezakrývejte větrací otvory!
u) Chraňte zařízení před nadměrnou vlhkostí nebo deštěm.
v) Neinstalujte, neodstraňujte, nenastavujte ani neprovádějte údržbu vypouštěcího síta jiných dílů, pokud je motor v chodu.
w) Když motor běží, udržujte všechny části těla a těžké předměty v dostatečné vzdálenosti od plnicího koše a výstupního skluzu.
x) Do stroje nevkládejte látky, kameny, kov, sklo, gumu, plasty, cihly, provázky, kořeny, podestýlkové rostliny, lahve, plechovky ani žádné jiné nebotanické předměty.
y) Rotující řezné nože uvnitř těchto otvorů způsobí při dotyku vážné zranění.
z) Při práci buďte opatrní. Stroj může vyhazovat úlomky zpracovávaného materiálu z nakládacího zásobníku nebo výstupního skluzu.
aa) Motor se během provozu velmi zahřívá. Nedotýkejte se horkého motoru, protože může způsobit popáleniny.
bb) Abyste předešli nebezpečí požáru, držte listí, trávu a další hořlavé materiály v dostatečné vzdálenosti od horkého motoru a tlumiče výfuku.
cc) Nepracujte na chodníku, štěrku nebo jiných tvrdých površích, protože předměty by se mohly odrazit a způsobit zranění.
dd) Některé druhy stromů mohou způsobit alergickou reakci. Prach vycházející během zpracování větví může být dráždivý nebo škodlivý, je třeba přijmout vhodná ochranná opatření.
ee) Nepracujte na nerovném povrchu nebo v případě, že je jednotka nestabilní.
ff) Pokud se drtič štěpků zasekne nebo se ucpe, okamžitě vypněte motor a před čištěním počkejte, až se všechny pohyblivé části úplně zastaví.
gg) Nevkládejte do stroje větve větší, než je uvedeno v technických údajích.
hh) Než začnete zařízení používat, zkontrolujte hladinu a v případě potřeby doplňte motorový olej po značku. Pokud je hladina oleje nízká, motor nenastartuje nebo se může vypnout. Práce s příliš malým množstvím oleje může způsobit přehřátí nebo dokonce poškození motoru!
ii) Únik oleje ze stroje je třeba nahlásit příslušnému servisu nebo splnit zákonné požadavky platné v oblasti použití.
jj) Ve výfukových plynech motoru je přítomen jedovatý oxid uhelnatý. Pobyt v prostředí s oxidem uhelnatým může vést ke ztrátě vědomí nebo dokonce smrti. Nenechávejte běžet motor v uzavřeném nebo špatně větraném prostoru.
kk) Chraňte motor před teplem, jiskrami a plamenem. V blízkosti stroje nekuřte!
ll) Benzín je hořlavý a výbušný. Před doplňováním paliva by měl být motor vypnutý a vychladlý.
mm) Varování! Nebezpečí poškození motoru v důsledku nesprávného paliva.
nn) Baterie je pod napětím. Nedotýkejte se ani nepřekračujte svorky a konektory baterie. Odpojení konektorů baterie by mělo být provedeno ve správném pořadí.
oo) Při jízdě se strojem na kluzkém a/nebo nestabilním povrchu buďte mimořádně opatrní.



POZORNOST! I přes bezpečnou konstrukci zařízení a jeho ochranné vlastnosti a přes použití přídavných prvků chránících obsluhu stále existuje mírné riziko nehody nebo zranění při používání zařízení. Při používání zařízení buďte ve střehu a používejte zdravý rozum.

3. Návod k použití štěpkovače

Zařízení je určeno k drcení větví, keřů, plevele, výhonků a dlouhé suché trávy o průměru nepřesahujícím hodnotu uvedenou v tabulce technických údajů. Nepoužívejte spotřebič k sekání stavebních nečistot, plastů, papírových výrobků, provazů nebo provázků nebo jakéhokoli materiálu, který může obsahovat kov nebo velké množství vlhkosti/šťávy.

POZNÁMKA: Před vložením materiálu do zařízení odstraňte všechny hřebíky, provazy, provázky nebo kameny, které mohou být zapuštěné v částech rostlin (např. kořeny atd.).

Uživatel je odpovědný za jakékoli škody způsobené neúmyslným použitím zařízení.

Vybalení kontejneru

Pomocí šroubováku a kladiva otevřete všechny boční zámky.

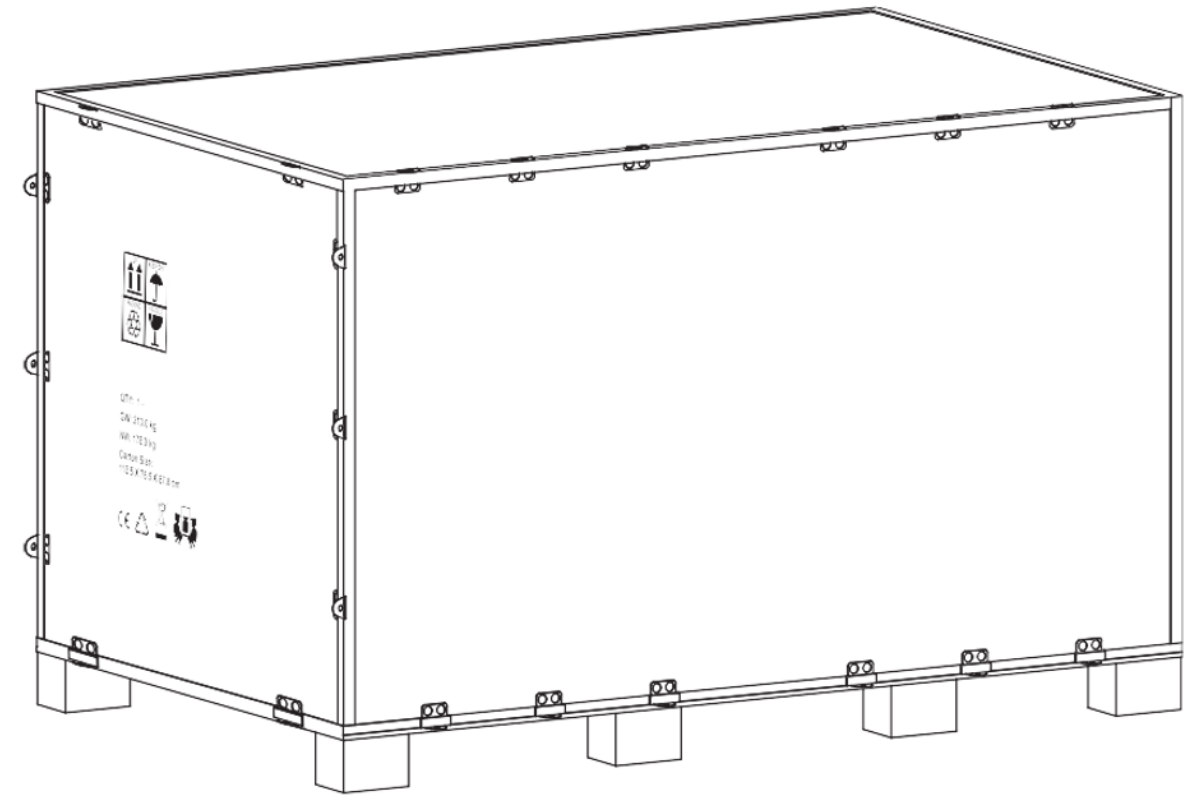

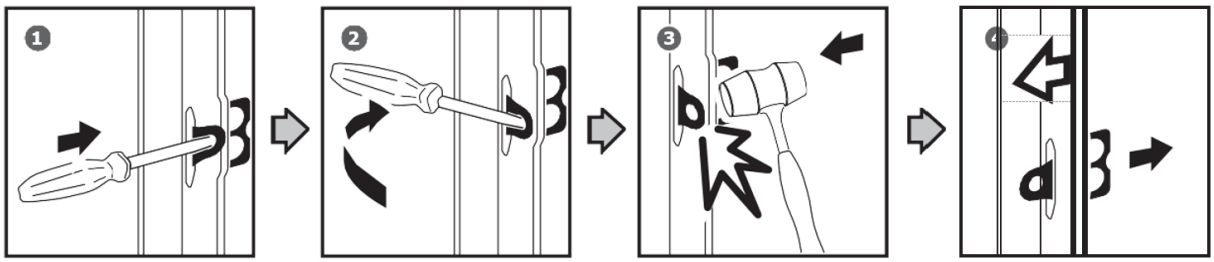

Odstraňte všechny překližkové desky a odstraňte všechny volné části na spodních paletách.

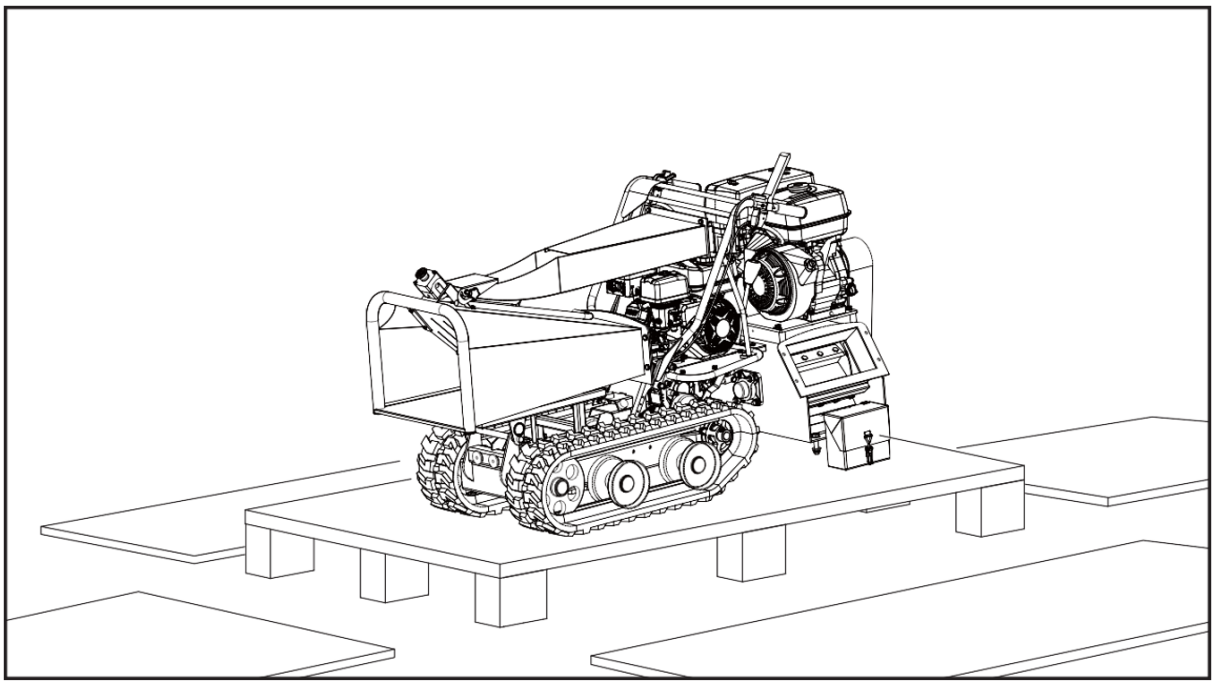

Dodaný obsah

Štěpkovač je dodáván částečně smontovaný a je zasílán v pečlivě zabaleném obalu. Po vyjmutí všech dílů z balení byste měli mít:

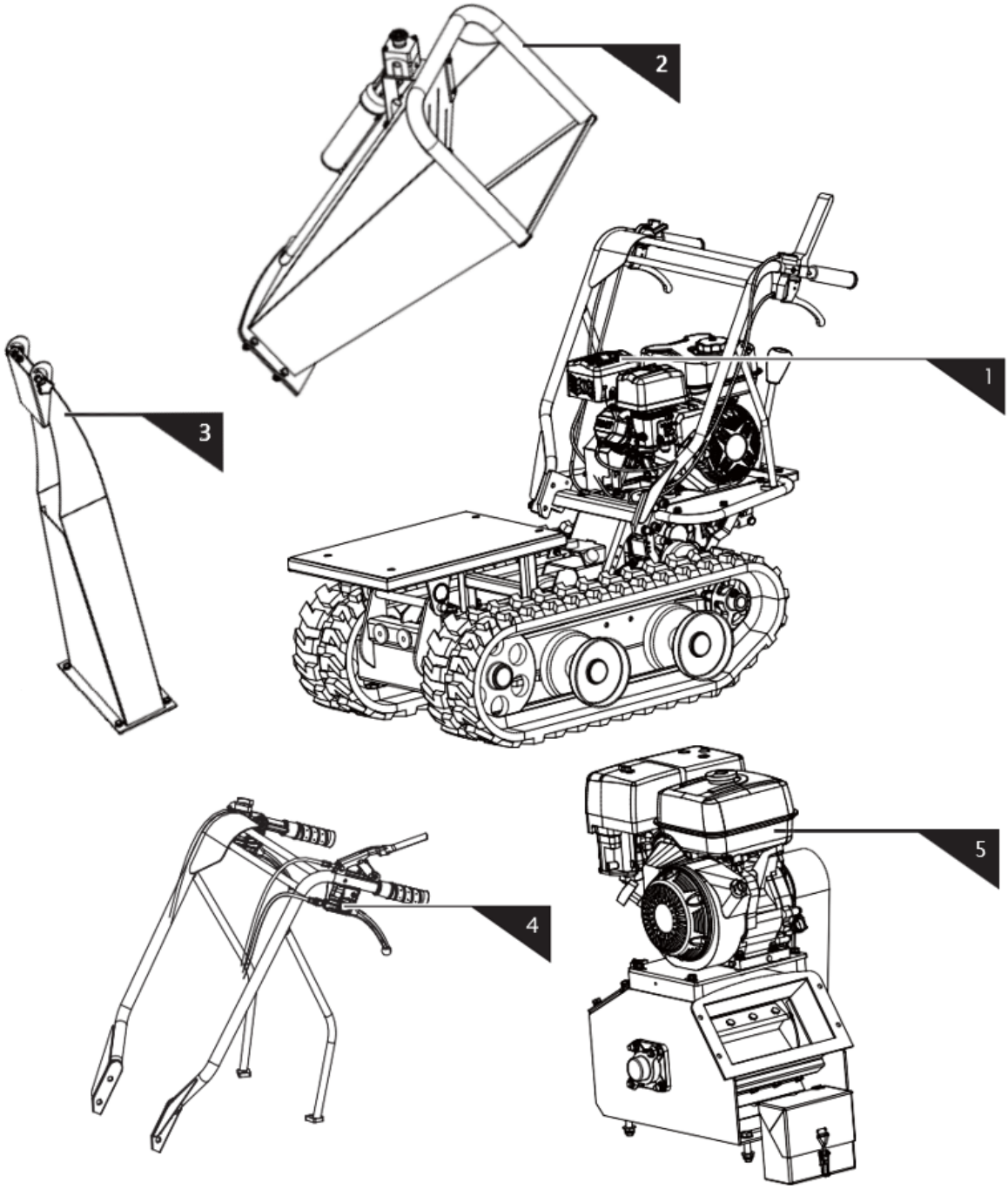

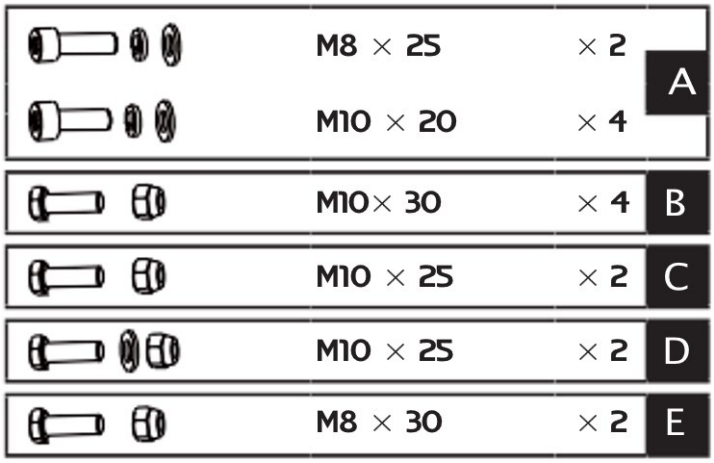

1. Hlavní stroj
2. Zásobník krmiva - horní
3. Deflektor
4. Sestava řídítek
5. Motor
6. Hardwarová brašna

Montáž

Podle níže uvedených montážních pokynů stroj sestavíte během několika minut.

Sestava řídítek

Vyrovnejte otvory na řídítkách s montážním držákem a zajistěte každý pomocí pružné podložky, ploché podložky a šroubu M10x20. Připevněte každou podpěru řídítek k motorové desce pomocí pružné podložky, ploché podložky a šestihranného šroubu M8x25.

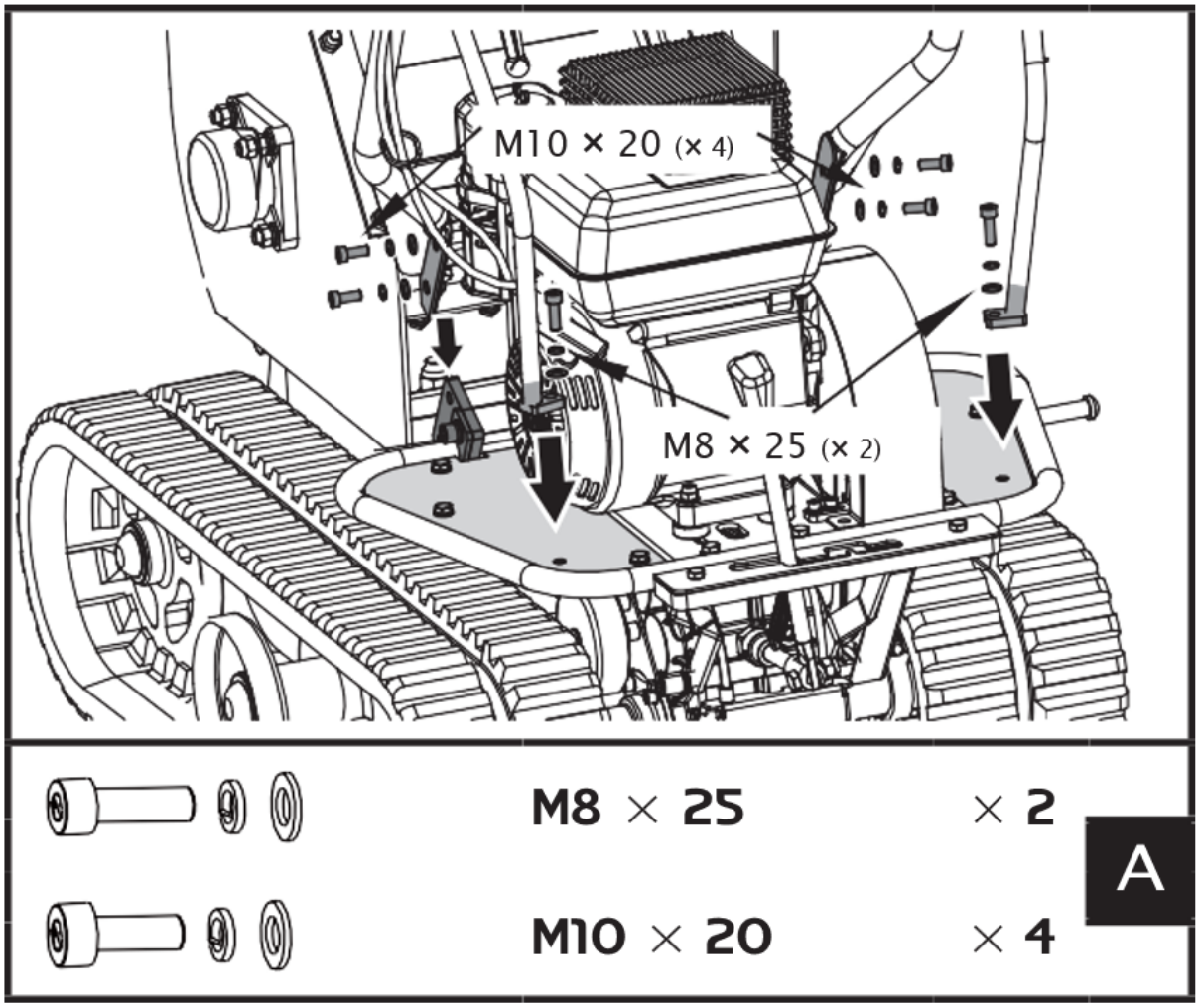

Odšroubujte čtyři šrouby M16x40, podložky a matice, které spojují štěpkovač se základnou sklápěče. Posuňte štěpkovač dozadu a zajistěte jej šrouby, podložkami a maticemi, které byly na začátku právě odstraněny.

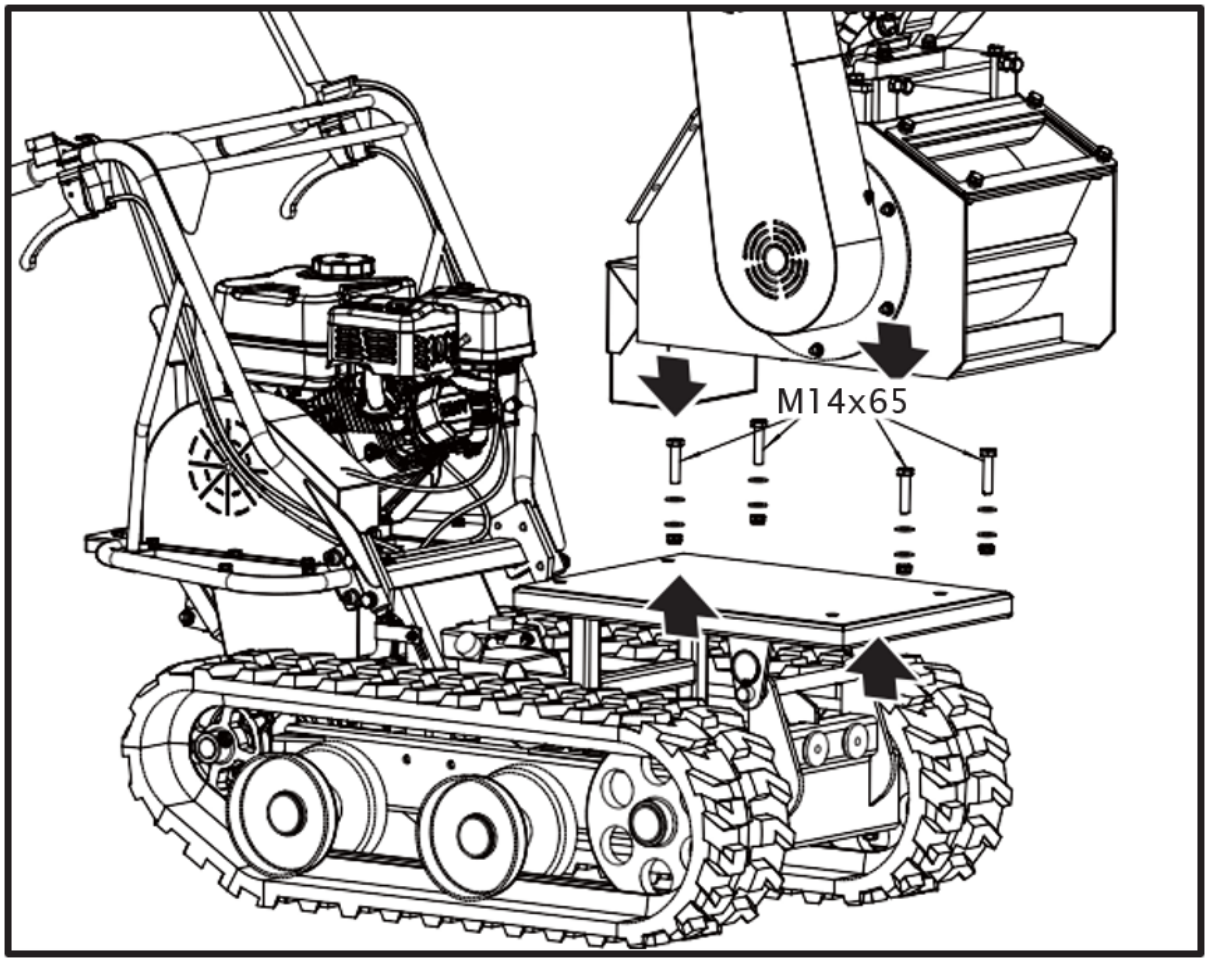

Zásobník krmiva

1. Umístěte spodní násypku na stroj a zajistěte ji šrouby, podložkami a maticemi.

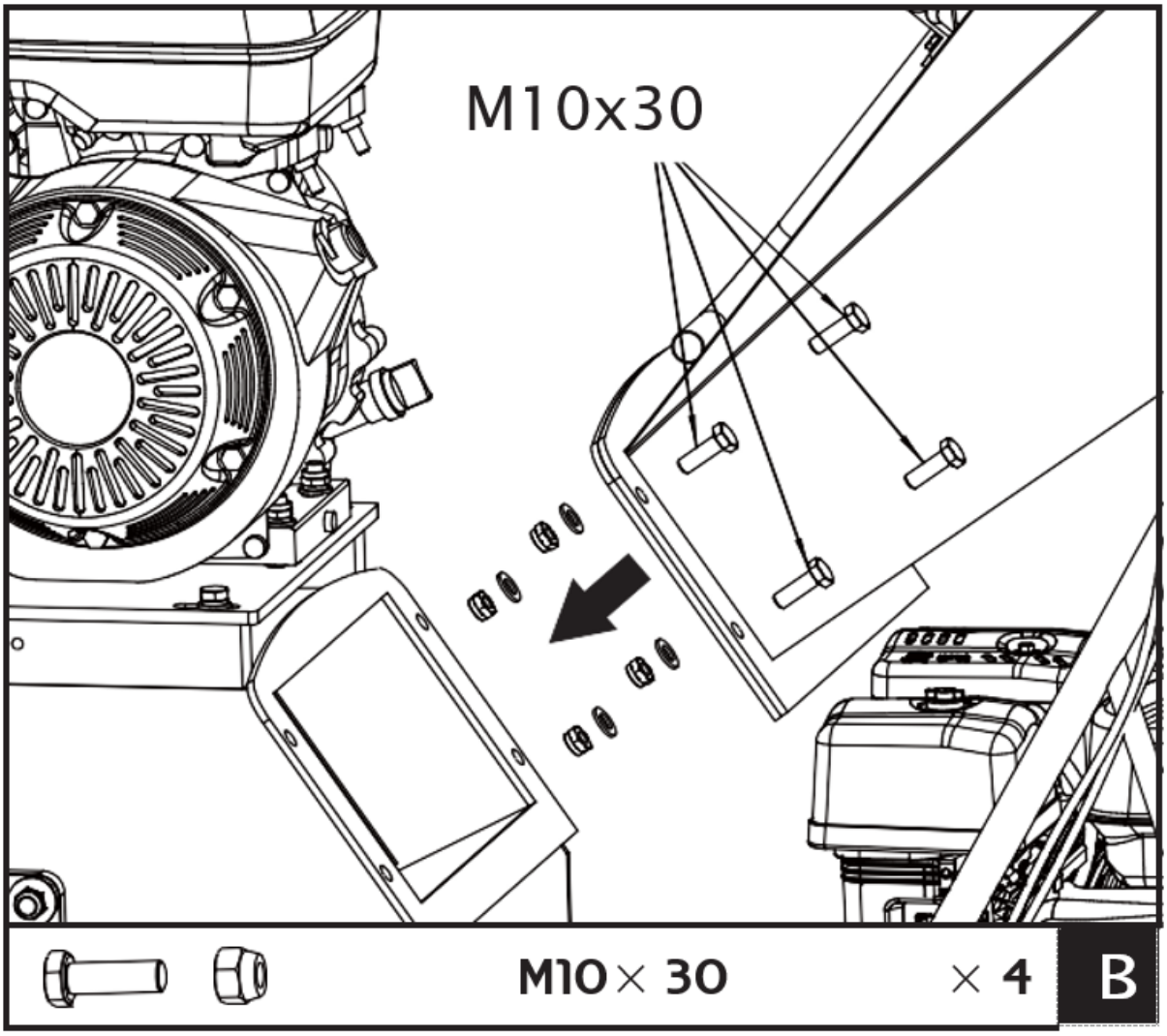

Doporučujeme, aby vám někdo pomohl zvednout násypku na místo a podepřít ji, dokud nebude zajištěna ke štěpkovači.

Vypouštěcí žlab

Čepy závěsů ve vyhazovacím žlabu zcela zasuňte do pouzder ve svařenci skříně pohonu, poté zavřete vyhazovací žlab na stroj a zajistěte šrouby, podložkami a maticemi M10x30.

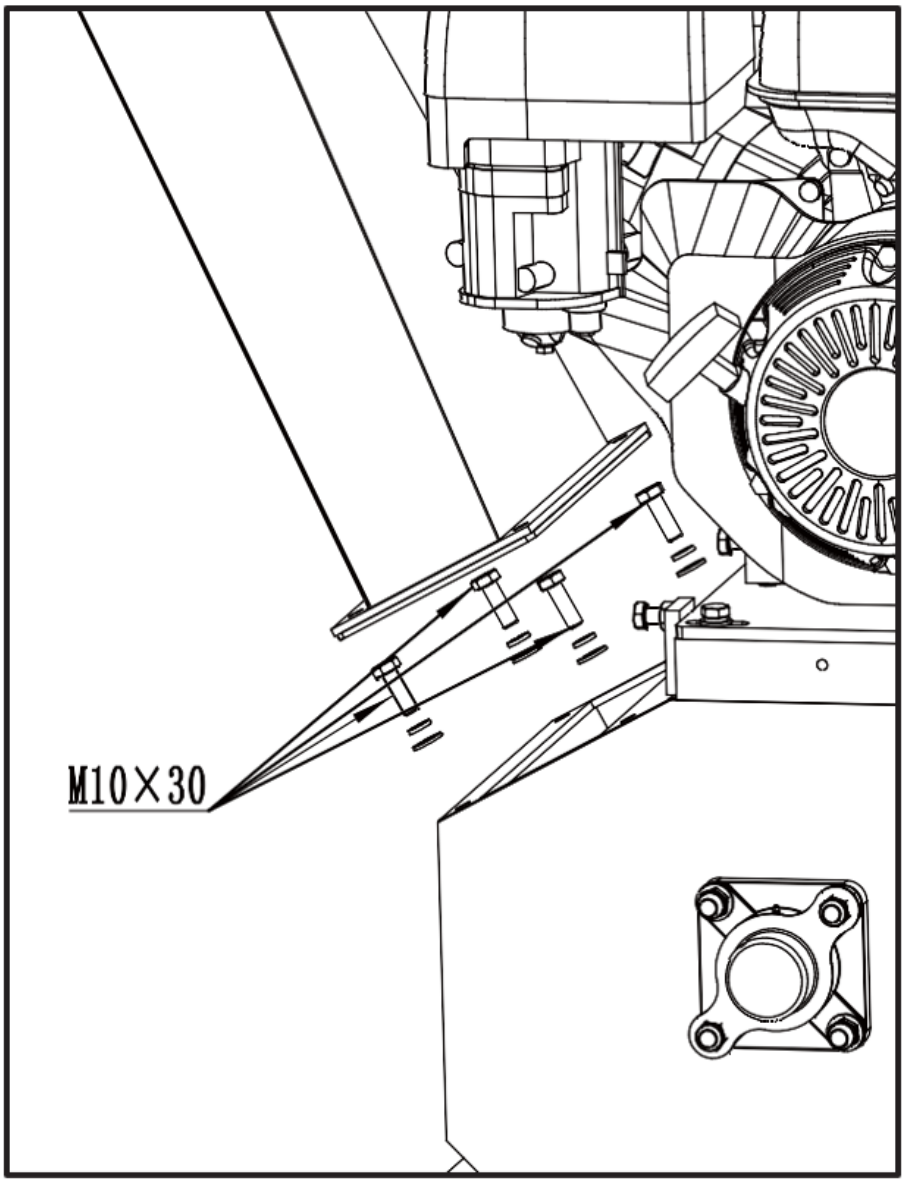

Kabelové připojení nouzového zastavení

VAROVÁNÍ: NOUZOVÉ ZASTAVENÍ

Ujistěte se, že je vodič nouzového zastavení správně připojen.
Pokud tak neučiníte, může dojít k vážnému zranění nebo smrti.

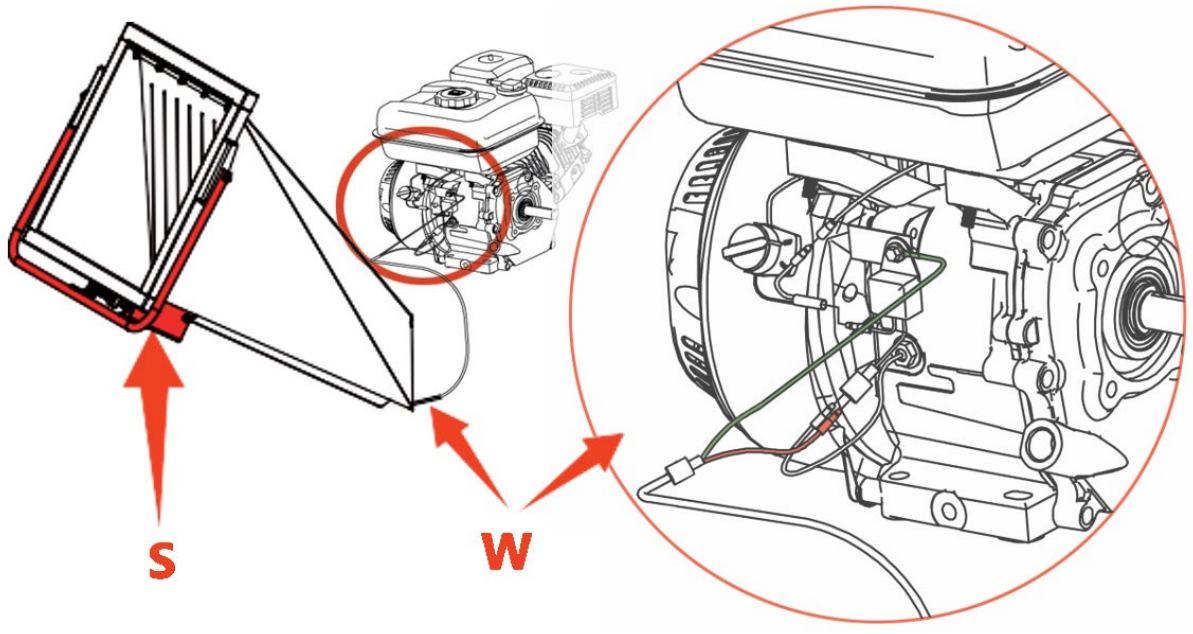

S - Nouzový vypínač | W – Lanko nouzového zastavení

Popis zařízení

Funkce a ovládací prvky

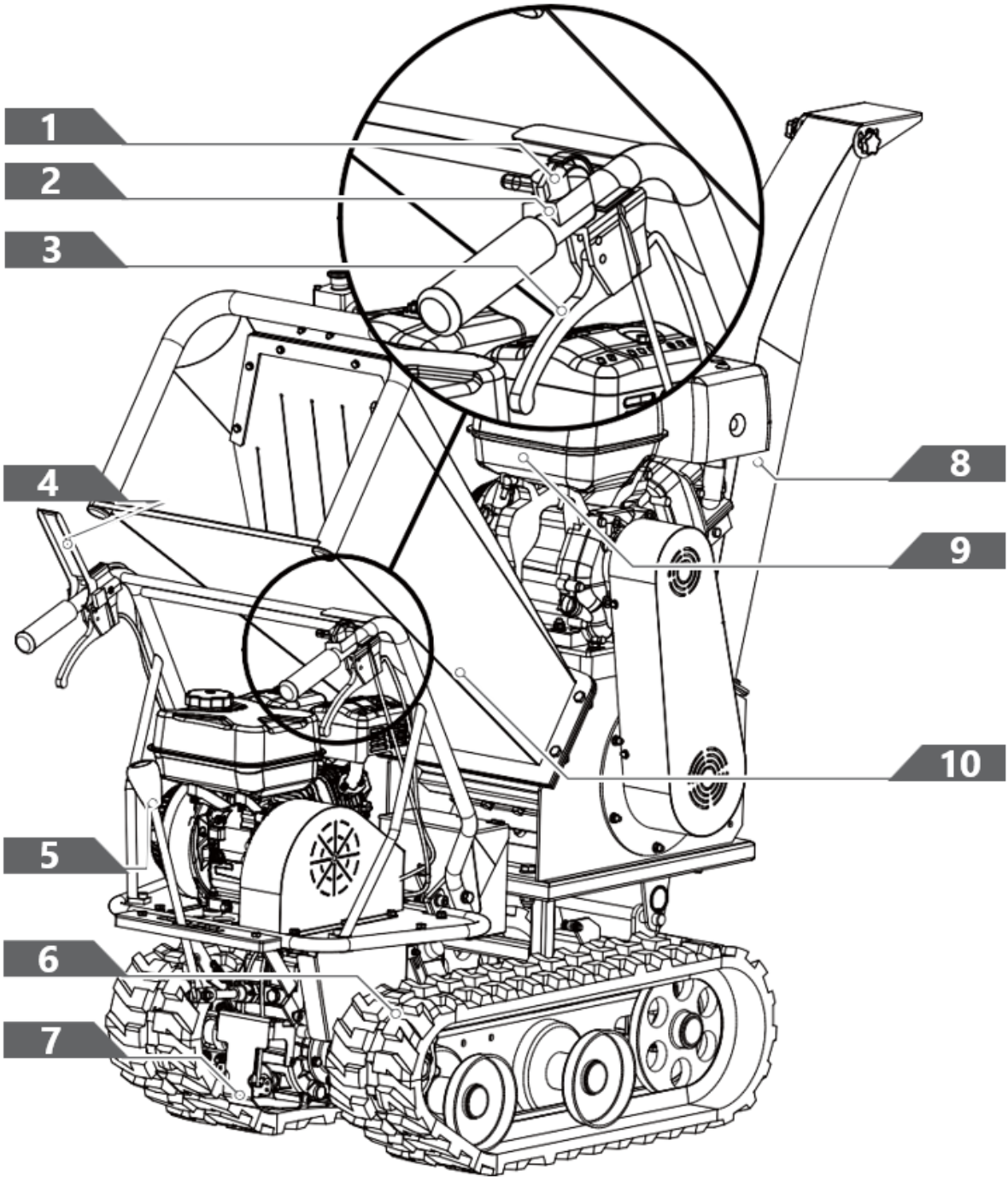

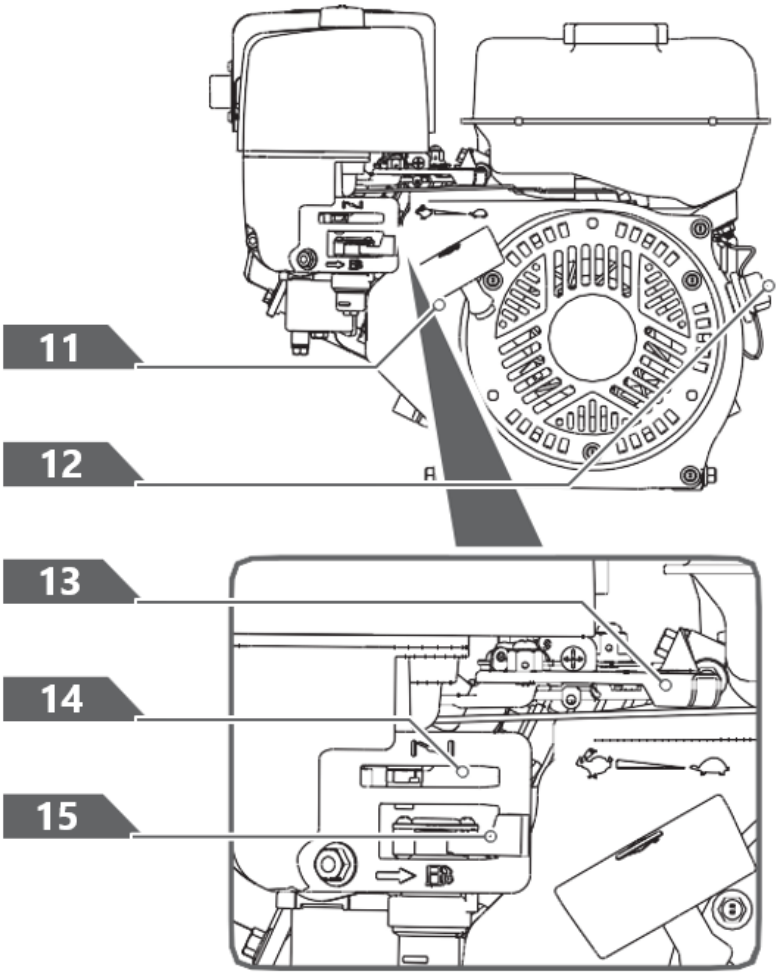

Páka pro výběr převodovky

Řadicí páka má 4 polohy: 3 rychlosti vpřed a 1 vzad. Chcete-li změnit rychlost, posuňte páku řazení rychlosti do požadované polohy. Páka se zablokuje v zářezu při každé volbě rychlosti.



Před změnou rychlosti vždy uvolněte ovládací páku spojky. Pokud tak neučiníte, dojde k poškození elektrického trakaře.

Nižší rychlosti jsou pro těžší náklady, zatímco vyšší rychlosti jsou pro přepravu lehkých nákladů nebo prázdného zásobníku. Doporučuje se používat nižší rychlost, dokud se neseznámíte s ovládáním trakaře.

Pokud se motor pod zatížením zpomalí nebo prokluzují pásy, zařaďte nižší rychlostní stupeň.

Pokud se přední část stroje zvedne, zařaďte nižší rychlostní stupeň. Pokud se přední část stále zvedne, zvedněte rukojeti.

Levá/pravá páka řízení
Otočte pákou doleva/doprava.

> ***Ovládací páky používejte pouze při snížené rychlosti.***

Vypínač motoru
Spínač motoru má dvě polohy. OFF - motor se nespustí ani neběží. ON - motor se nastartuje a běží.

Rukojeť zpětného startéru
Rukojeť zpětného startéru se používá ke startování motoru.

Uzavírací ventil paliva
Uzávěr paliva má dvě polohy:
ZAVŘENO ( ) - Tuto polohu použijte pro servis, přepravu nebo skladování jednotky.
OTEVŘENO ( ) - Tuto polohu použijte ke spuštění jednotky.

Ovládání škrticí klapky
Ovladač plynu reguluje otáčky motoru a pohybuje se mezi FAST , POMALU , a pozice STOP.

Ovladač plynu vypne motor, když se přesune do polohy STOP.

Ovládání sytiče
Ovladač sytiče se používá ke sytění karburátoru a pomáhá při startování motoru. Ovladač sytiče se pohybuje mezi CHOKE CLOSED a CHOKE OPEN pozice.

> ***K zastavení motoru nikdy nepoužívejte sytič.***

Ovládací páka spojky
Stiskněte ovládací páku, spojka sepne. Uvolněte páku, spojka je vypnutá.

Zásobník krmiva
Plnicí násypka je místo, kam vkládáte materiály k sekání.

Vypouštěcí žlab
Tímto otvorem jsou odváděny štěpky. Deflektor lze připevnit ke skluzu.

Vypínač motoru
Spínač motoru má dvě polohy. OFF - motor se nespustí ani neběží. ON - motor se nastartuje a běží.

Rukojeť zpětného startéru
Rukojeť slouží ke startování motoru.

Uzavírací ventil paliva
Uzávěr paliva má dvě polohy.
ZAVŘENO ( ) - tuto polohu použijte pro servis, přepravu nebo skladování jednotky.
OTEVŘENO ( ) - tuto polohu použijte ke spuštění jednotky.

Ovládání sytiče

Ovladač sytiče se používá k sytění karburátor a pomáhá při startování motoru. Ovladač sytiče se pohybuje mezi CHOKE CLOSED a CHOKE OPEN pozice.

Ovládání škrticí klapky

Ovladač plynu reguluje otáčky motoru a vypne motor, když se přesune do polohy STOP. Ovladač plynu se pohybuje mezi FAST , POMALU , a pozice STOP.

Provoz - Mini pásové vozidlo

Přidejte olej do motoru

> ***Motor je dodáván bez oleje. Nestartujte motor před přidáním oleje. Správnou třídu oleje, který chcete přidat, naleznete v příručce k motoru.***

1. Přesvědčte se, že vozík s vodicí lištou je na rovném a rovném povrchu.

2. Odstraňte víčko plnicího hrdla/měrku oleje a přidejte olej.

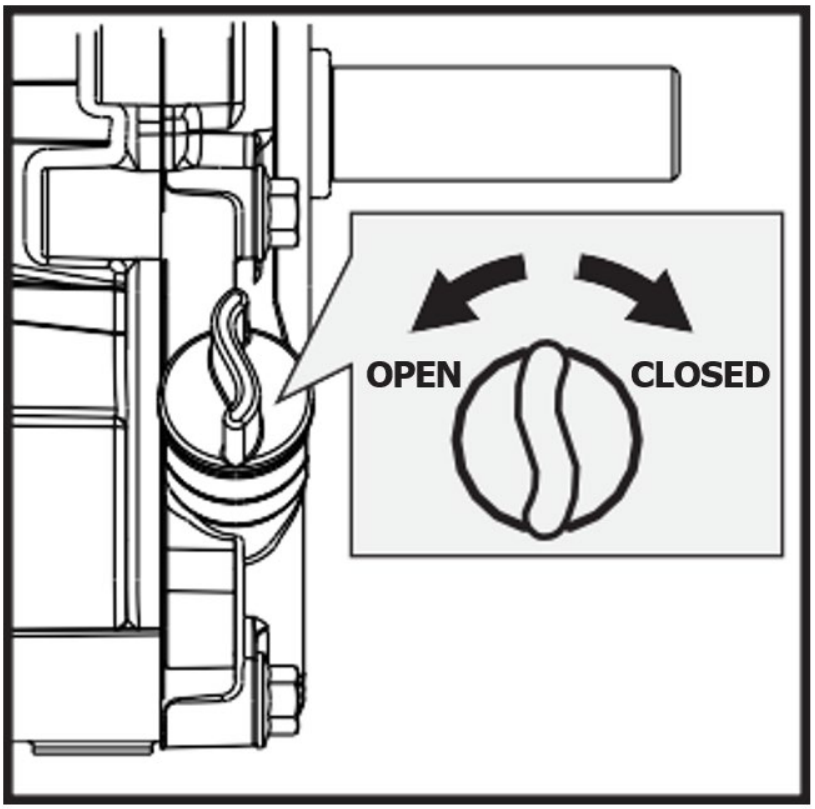

OPEN - OTEVŘENO
CLOSED - ZAVŘENO

3. Pomocí nálevky přidejte olej až po značku FULL na měrce. (Objem oleje, doporučení oleje a umístění uzávěru plnicího hrdla naleznete v příručce k motoru.)

NEPŘEPLŇUJTE. Denně kontrolujte hladinu motorového oleje a podle potřeby doplňte.

Přidejte benzín do motoru

Benzin je vysoce hořlavou a výbušnou látkou. Při manipulaci s palivem se můžete popálit nebo vážně zranit. Při manipulaci s benzínem buďte mimořádně opatrní.

Palivovou nádrž plňte venku, nikdy ne uvnitř. Benzínové výpary se mohou vznítit, pokud se shromažďují uvnitř uzavřeného prostoru. Může dojít k výbuchu.

1. Před doplněním paliva musí být motor vypnutý a musí se nechat vychladnout alespoň dvě minuty.
2. Sejměte víčko palivové nádrže a naplňte nádrž. (Obsah paliva, doporučené množství paliva a umístění uzávěru palivové nádrže naleznete v příručce k motoru.)

DŮLEŽITÉ: NEPŘEPLŇUJTE!
Toto zařízení a/nebo jeho motor mohou obsahovat součásti systému řízení emisí způsobených vypařováním, které jsou vyžadovány pro splnění předpisů EPA a/nebo CARB, které budou správně fungovat pouze tehdy, když je palivová nádrž naplněna na doporučenou úroveň. Přeplnění může způsobit trvalé poškození součástí systému řízení emisí způsobených vypařováním. Plnění na doporučenou úroveň zajišťuje mezeru páry potřebnou k umožnění expanze paliva. Při plnění palivové nádrže věnujte zvýšenou pozornost tomu, aby nebyla překročena doporučená hladina paliva v nádrži. Při plnění nádrže používejte přenosnou nádobu na benzin s dávkovacím hrdlem odpovídající velikosti. Nepoužívejte nálevku nebo jiné zařízení, které brání výhledu na proces plnění nádrže.

3. Nasaďte zpět uzávěr palivové nádrže a utáhněte jej. Rozlité palivo vždy ukliďte.

Startování motoru

1. Přesuňte spínač motoru do polohy ON.

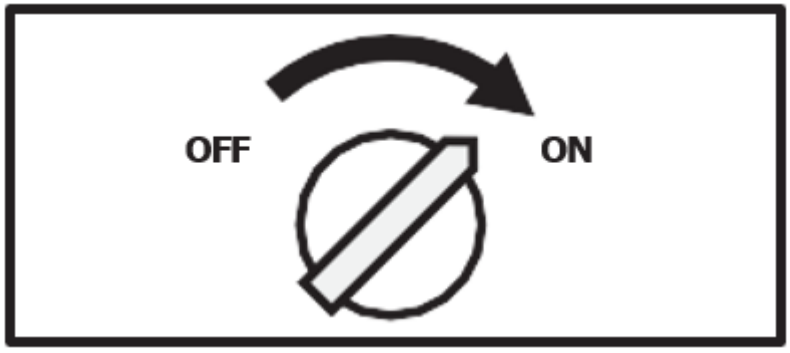

OFF - vypnutý

ON - zapnuto

2. Otevřete uzavírací ventil paliva.

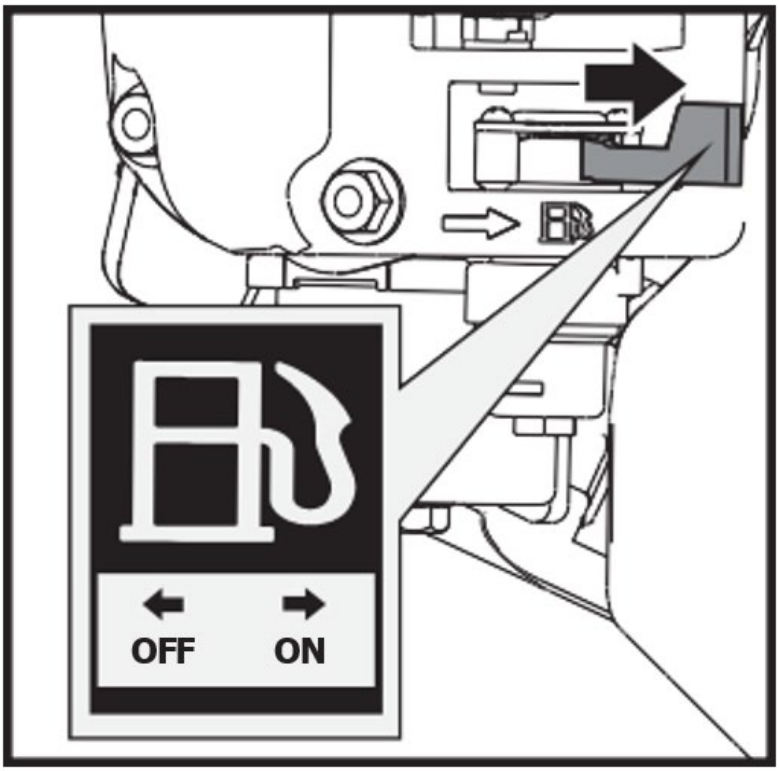

OFF - vypnutý

ON - zapnuto

3. Přesuňte páčku sytiče do polohy ZAVŘENO. Pokud je motor horký, není nutné zavírat sytič.

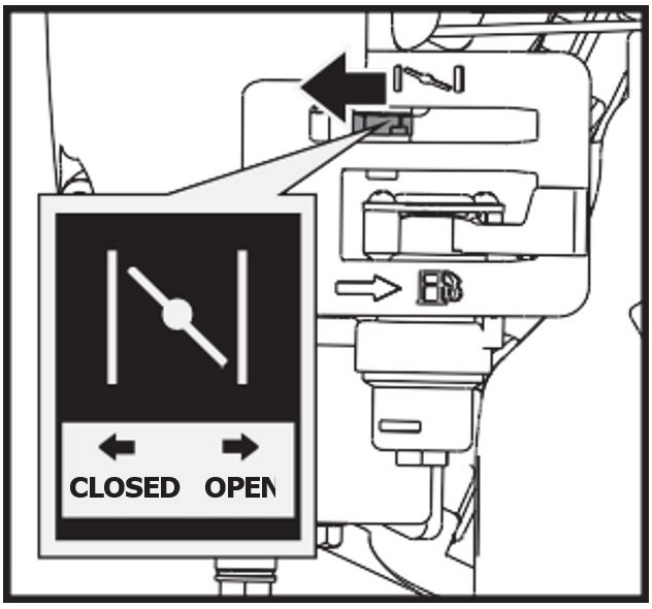

OPEN - OTEVŘENO
CLOSED - ZAVŘENO

4. Posuňte páčku plynu mírně na rychlost RYCHLE.

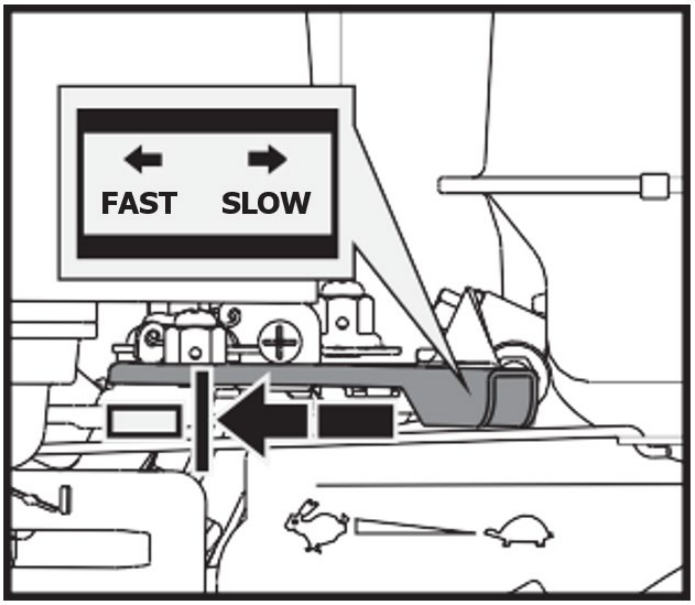

FAST - rychle

SLOW - pomalý

5. Zatáhněte za zpětný startér, dokud motor nenaskočí. Po každém zatažení vraťte zpětný ráz do výchozí polohy. Opakujte kroky podle potřeby. Jakmile motor nastartuje, nastavte před spuštěním jednotky plyn do polohy FAST.

> ⚠ ***Rychlé zatažení startovací šňůry (zpětný ráz) přitáhne vaši ruku a paži k motoru rychleji, než stačíte pustit. Mohlo by dojít ke zlomeninám, zlomeninám, modřinám nebo výronům.***

Provozní

Po zahřátí motoru pohybem páčky plynu zrychlíte otáčky motoru.

Zařaďte požadovaný rychlostní stupeň a pomalu stiskněte ovládací páku spojky. Pokud rychlostní stupeň nezařadí okamžitě, pomalu uvolněte páčku spojky a zkuste to znovu. Tímto způsobem se elektrický trakař začne pohybovat.

Elektrický vozík má páky řízení na řídítkách, díky čemuž je řízení velmi snadné. Chcete-li zatočit doprava nebo doleva, jednoduše zatáhněte za odpovídající pravou nebo levou páku řízení.

Citlivost řízení se zvyšuje úměrně s rychlostí stroje a zatížením. U prázdného stroje stačí k otočení lehký tlak na páku. Když je stroj plně zatížen, je potřeba větší tlak.

Pohonné kolečko má maximální nosnost 660 LBS. Je však vhodné posoudit zátěž a upravit ji podle terénu, na kterém bude stroj používán.

Doporučuje se proto překonávat nerovný nebo nerovný terén s nízkým převodem a dbát zvýšené opatrnosti. V takových situacích by měl být stroj po celou dobu úseku udržován na nízkém převodovém stupni.

Vyhněte se ostrým zatáčkám a častým změnám směru při jízdě na nerovném, tvrdém terénu plném ostrých, nerovných bodů s vysokým stupněm tření.

I když má jednotka gumové pásy, pamatujte na to, abyste byli opatrní při práci v nepříznivých povětrnostních podmínkách (led, silný déšť a sníh) nebo na typech půdy, které by mohly způsobit nestabilitu vozíku.

Vezměte prosím na vědomí, že se jedná o pásové vozidlo, takže při přejíždění přes hrboly, díry a schůdky podléhá značnému naklápění.

Po uvolnění ovládací páky spojky se stroj automaticky zastaví a zabrzdí.

Pokud je stroj zastaven na strmém svahu, měl by být k jedné z kolejnic umístěn klín.

Rychlost naprázdno

Nastavte páku ovládání plynu do polohy SLOW, abyste snížili namáhání motoru, když není prováděna práce. Snížení otáček motoru pomůže prodloužit životnost motoru, ušetřit palivo a snížit hladinu hluku.

Zastavte motor

Chcete-li motor v případě nouze zastavit, jednoduše otočte spínač motoru do polohy OFF. Za normálních podmínek použijte následující postup:

1. Posuňte páku plynu do polohy SLOW ( ) pozici.
2. Nechte motor běžet na volnoběh jednu nebo dvě minuty.
3. Otočte spínač motoru do polohy OFF.
4. Otočte páčku palivového ventilu do polohy OFF ( ) pozici.

Náhlé zastavení ve vysoké rychlosti při velkém zatížení se nedoporučuje. Mohlo by dojít k poškození motoru.

Neposouvejte ovladač sytiče do polohy CLOSE, abyste zastavili motor. Může dojít ke zpětnému vzplanutí nebo poškození motoru.

Provoz štěpkovače

Motor je dodáván bez oleje. Nestartujte motor před přidáním oleje.

Provozní zóna

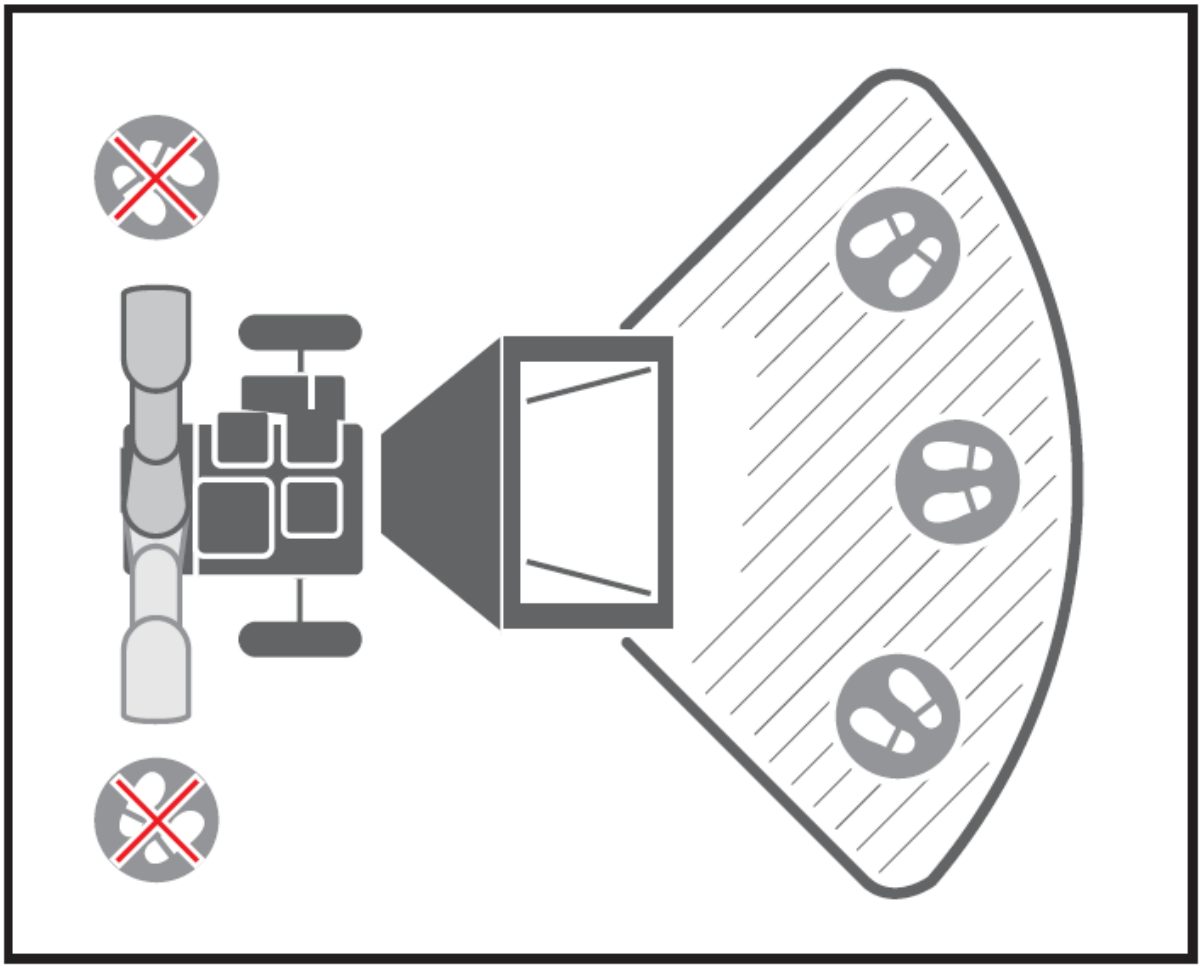

Nastartovat motor

Ke spuštění motoru štěpkovače použijte stejný způsob jako u motoru sklápěče.

Provozní

Po zahřátí motoru zatáhněte za plynovou páku pro zvýšení otáček motoru.

Když se motor pomalu zvyšuje na plné otáčky, postupně a pomalu zatáhněte za páku napínání řemene až na doraz, abyste zapnuli řemenový pohon. To musí být provedeno pomalu, aby řezací kotouč mohl nabrat otáčky, jinak se motor zastaví, protože řezný kotouč má velkou setrvačnost.

Štěpkovací drtič dokáže zpracovat širokou škálu suchých nebo zelených organických materiálů, jako jsou větve, stonky, vinná réva, listy, kořeny a rostlinná hmota. Maximální kapacita jsou větve o průměru 3 palce, ta se může lišit v závislosti na typu a tvrdosti dřeva. Otáčení větve při jejím zavádění do stroje zlepší výkon.

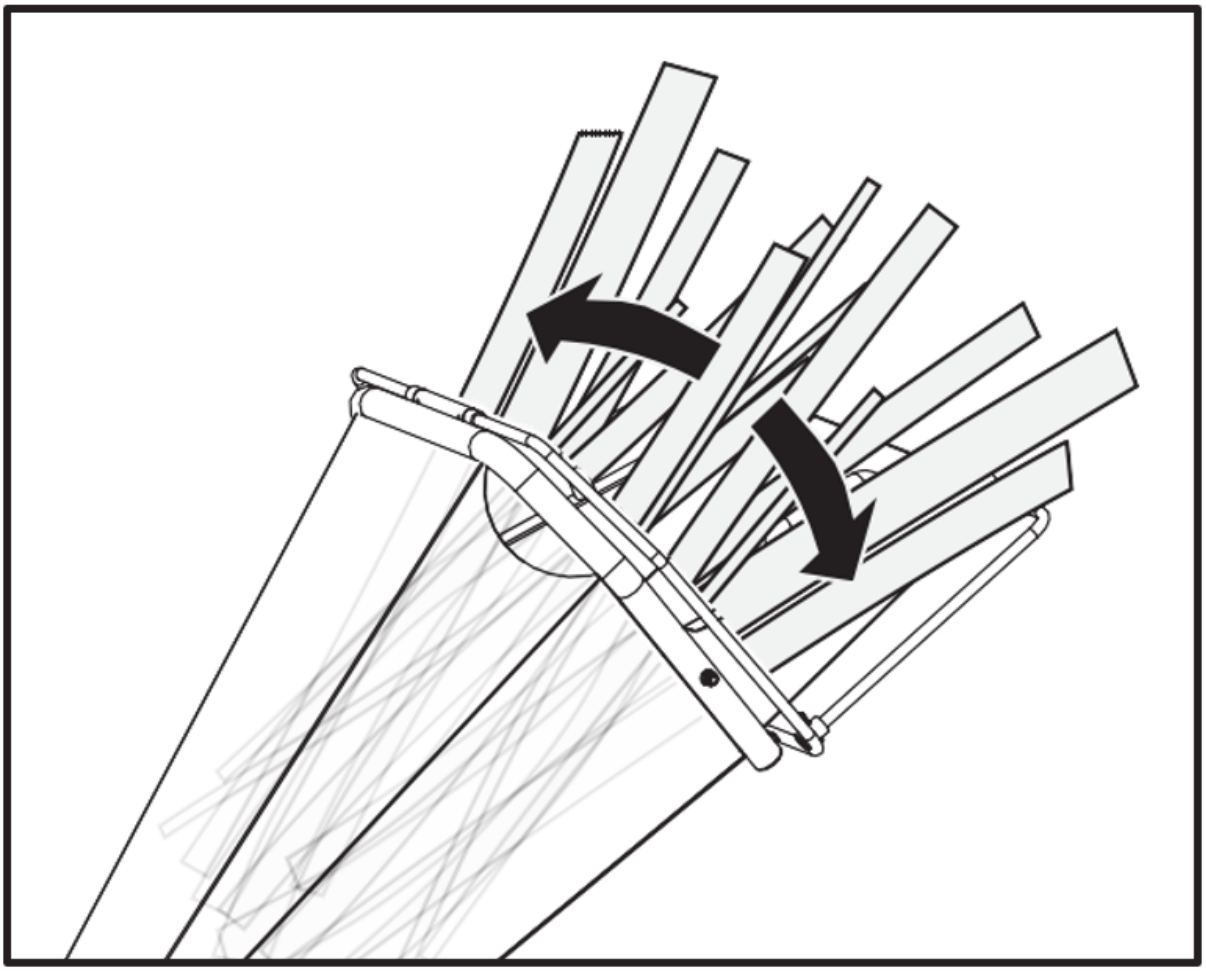



NO HANDS BELOW THIS LINE - žádné ruce pod touto čarou

Končetiny nebo větve nejprve nakrmte odříznutým koncem, huňatou hlavu nechte nasazenou. To pomáhá vést končetinu dolů po násypce a omezuje otáčení a odskakování malých kousků zpět nahoru v násypce. Některé postranní větve mohou vyžadovat předřezání, aby se větev mohla samočinně podávat efektivněji.

Vždy je vhodné zpracovávat čerstvě nařezané materiály, protože dřevěné větve velmi tvrdnou, vysycháním pruží a mohou se nože rychleji otupovat.

Při provozu stroje mějte po ruce dřevěnou hůl o průměru přibližně 1 palec a délce 2 stopy. Tato tyč bude užitečná pro zatlačování krátkých, kartáčovitých a velmi listnatých materiálů a udržuje násypku čisté.

Nevkládejte materiál do stroje násilím. Pokud se neštípe dobře, nože štěpkovače mohou vyžadovat nabroušení nebo výměnu nebo je třeba upravit mezeru mezi noži a třecí deskou.

Nepřetěžujte stroj podáváním příliš velkého množství materiálu do násypky najednou. Pokud uslyšíte, že otáčky motoru klesají, okamžitě přestaňte podávat materiál do stroje. Nepokračujte v podávání materiálu do stroje, dokud se motor nevrátí na plné otáčky.

Drtič štěpkovače se může ucpat měkkými, mokrými nebo vláknitými materiály. Pokud však větvemi přerušovaně podáváte měkké materiály, neměl by nastat žádný problém, protože drtič štěpkovačů má tendenci uklízet zbytky, které ve stroji zůstaly.

Pokud se kolem hřídele rotoru namotá nějaký vláknitý materiál, odstraňte jej dříve, než se dostane do ložiska.

Pokud se drtič štěpkovače zastaví z důvodu přetížení nebo ucpání, vypněte hlavní vypínač motoru a počkejte, dokud se řezný kotouč úplně nezastaví a řemenový pohon se neuvolní. Nechte motor zcela vychladnout a vypněte motor. Otevřete kryt pouzdra, abyste vyčistili a odstranili všechny materiály z pouzdra. Zamkněte kryt skříně, přepněte motor do polohy zapnuto a znovu nastartujte stroj, aby se obnovil provoz.

Když se vynášecí materiál naskládá, odsuňte štěpkovač od hromady. Tím zabráníte tomu, aby materiál couval do vyhazovacího žlabu. Neumisťujte deflektor svisle, protože to sníží proudění vzduchu, brání vypouštění a způsobuje ucpání.

	***Ujistěte se, že je stroj vodorovný a stabilní, aby nedocházelo ke zbytečným vibracím.***

	***Nepracujte na betonu nebo jiném tvrdém povrchu.***

	***Motor je vybaven signalizací oleje a nenastartuje se, pokud je hladina oleje v olejové vaně příliš nízká. Může se také zastavit, pokud je provozován na prudkém svahu.***

	***Chcete-li stroj vypnout, přesuňte páku ovládání plynu do volnoběžných otáček, otočte spínač motoru do polohy OFF a stroj se postupně zastaví.***

Nouzové zastavení

Před každým použitím se ujistěte, že nouzový vypínač funguje. Jinak může dojít k vážnému zranění nebo smrti. Pamatujte, že lanko nouzového zastavení by mělo být vedeno kolem levé strany násypky, když se na ni díváte.

VAROVÁNÍ: NOUZOVÉ ZASTAVENÍ

Ujistěte se, že je vodič nouzového zastavení správně připojen.
Pokud tak neučiníte, může dojít k vážnému zranění nebo smrti.

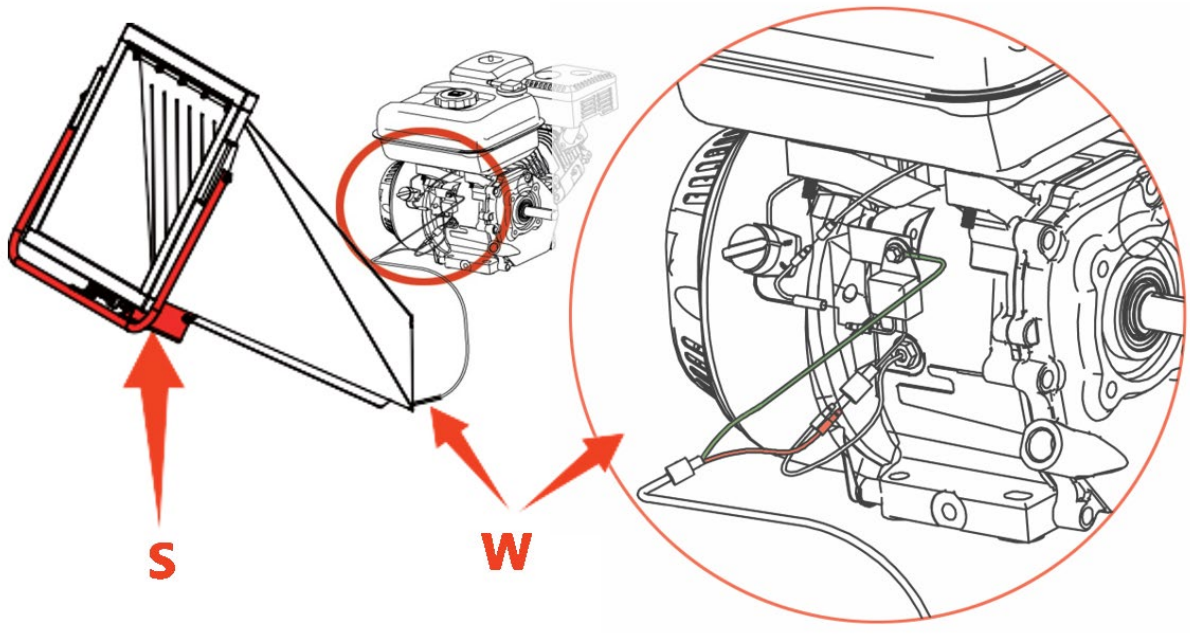

S - Nouzový vypínač | W – Lanko nouzového zastavení

Rychlost naprázdno

Nastavte páku ovládání plynu do polohy SLOW, abyste snížili namáhání motoru, když se neprovádí sekání. Snížení otáček motoru pomůže prodloužit životnost motoru, ušetřit palivo a snížit hladinu hluku.

Zastavte motor

Chcete-li motor v případě nouze zastavit, jednoduše otočte spínač motoru do polohy OFF. Za normálních podmínek použijte následující postup:

1. Posuňte páku plynu do polohy SLOW ( ) pozici.
2. Nechte motor běžet na volnoběh jednu nebo dvě minuty.
3. Otočte spínač motoru do polohy OFF.
4. Otočte páčku palivového ventilu do polohy OFF ( ) pozici.

Náhlé zastavení ve vysoké rychlosti při velkém zatížení se nedoporučuje. Mohlo by dojít k poškození motoru.

Neposouvejte ovladač sytiče do polohy CLOSE, abyste zastavili motor. Může dojít ke zpětnému vzplanutí nebo poškození motoru.

Počkejte, dokud se stroj úplně nezastaví. Nechte motor zcela vychladnout. Demontujte zapalovací svíčku motoru. Poté vyčistěte vnitřek stroje a jeho vyhazovací žlab.

ÚDRŽBA

Údržba mini pásových vozidel

Údržba vašeho stroje zajistí dlouhou životnost stroje a jeho součástí.

Preventivní údržba

1. Vypněte motor a uvolněte všechny ovládací páky. Motor musí být chladný.
2. Udržujte páčku plynu motoru v její poloze POMALU a sejměte kabel zapalovací svíčky ze zapalovací svíčky a zajistěte jej.
3. Zkontrolujte celkový stav elektrického kolečka. Zkontrolujte, zda nejsou uvolněné šrouby, vychýlení nebo zablokování pohyblivých částí, prasklé nebo zlomené části a další stav, který může ovlivnit jeho bezpečný provoz.
4. K odstranění všech nečistot ze stroje použijte měkký kartáč, vysavač nebo stlačený vzduch. Poté použijte vysoce kvalitní lehký olej k promazání všech pohyblivých částí.
5. Pravidelně kontrolujte kabel zapalovací svíčky, zda nejeví známky opotřebení a v případě potřeby jej vyměňte.

K čištění jednotky nikdy nepoužívejte „tlakovou myčku“. Voda může proniknout do těsných oblastí stroje a jeho převodové skříně a způsobit poškození vřeten, převodů, ložisek nebo motoru. Použití tlakových myček bude mít za následek zkrácení životnosti a snížení provozuschopnosti.

Seřízení spojky

Když spojka začne vykazovat opotřebení, dosah rukojeti se rozšíří, takže je obtížnější dosáhnout. Chcete-li vrátit páčku spojky zpět do původní polohy, postupujte podle těchto kroků.

1. Povolte pojistnou matici otočením proti směru hodinových ručiček pomocí 10mm klíče.

2. Utáhněte nebo povolte lanko otáčením nastavovací matice lanka ve směru nebo proti směru hodinových ručiček pomocí 10mm klíče, dokud nedosáhnete požadovaného utažení.

3. Jakmile je těsnost nastavena, vraťte pojistnou matici proti rukojeti, aby kabel držel na místě.

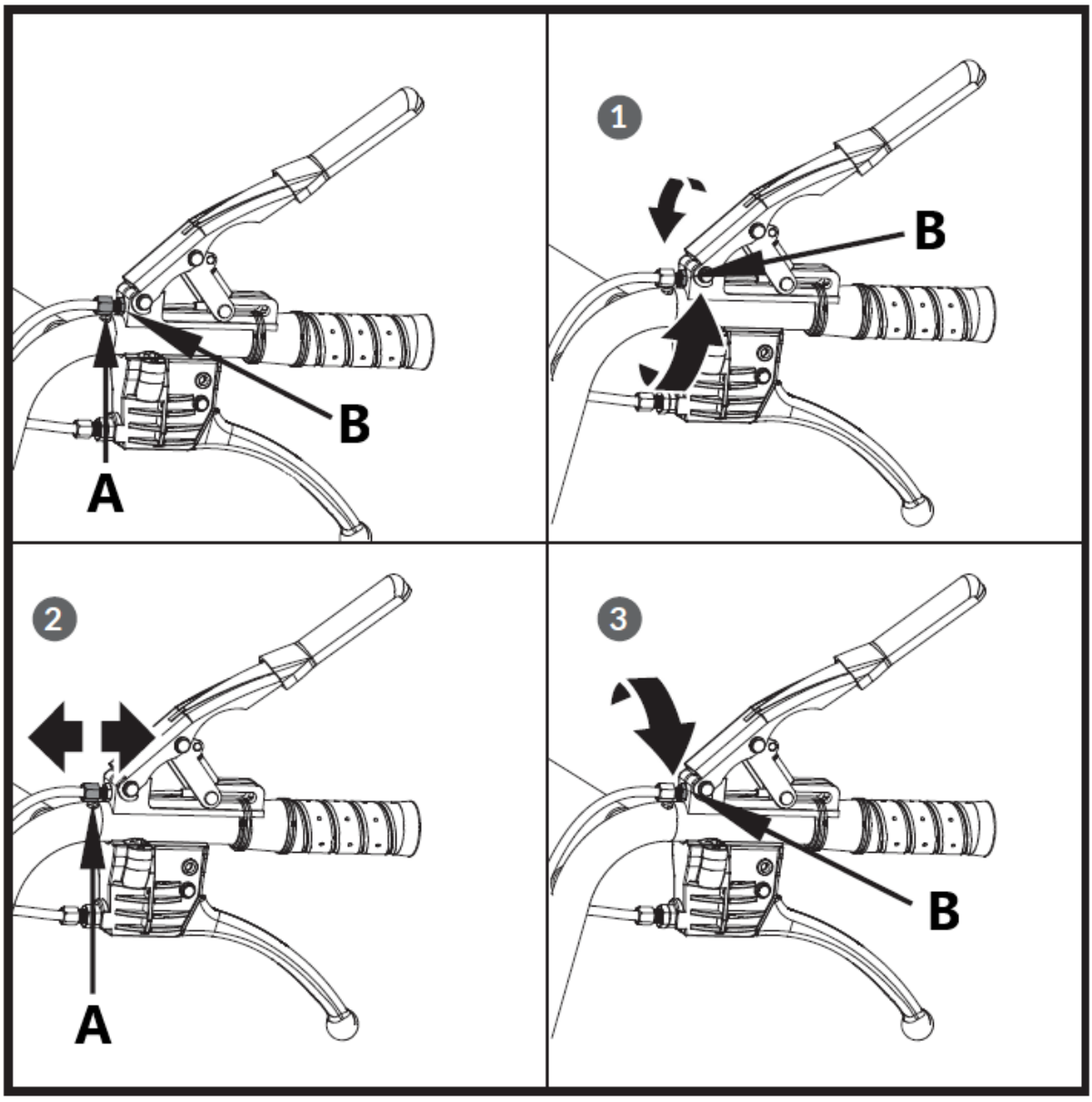

A – Seřizovací matice
B – Zavařovací ořech

Seřízení řízení

Pokud je obtížné zařadit řízení, upravte napnutí lanka podle následujících kroků.

1. Povolte pojistnou matici otočením proti směru hodinových ručiček pomocí 10mm klíče.
2. Utáhněte nebo povolte lanko otáčením nastavovací matice lanka ve směru nebo proti směru hodinových ručiček pomocí 10mm klíče, dokud nedosáhnete požadovaného utažení.
3. Jakmile je těsnost nastavena, vraťte pojistnou matici proti rukojeti, aby kabel držel na místě.

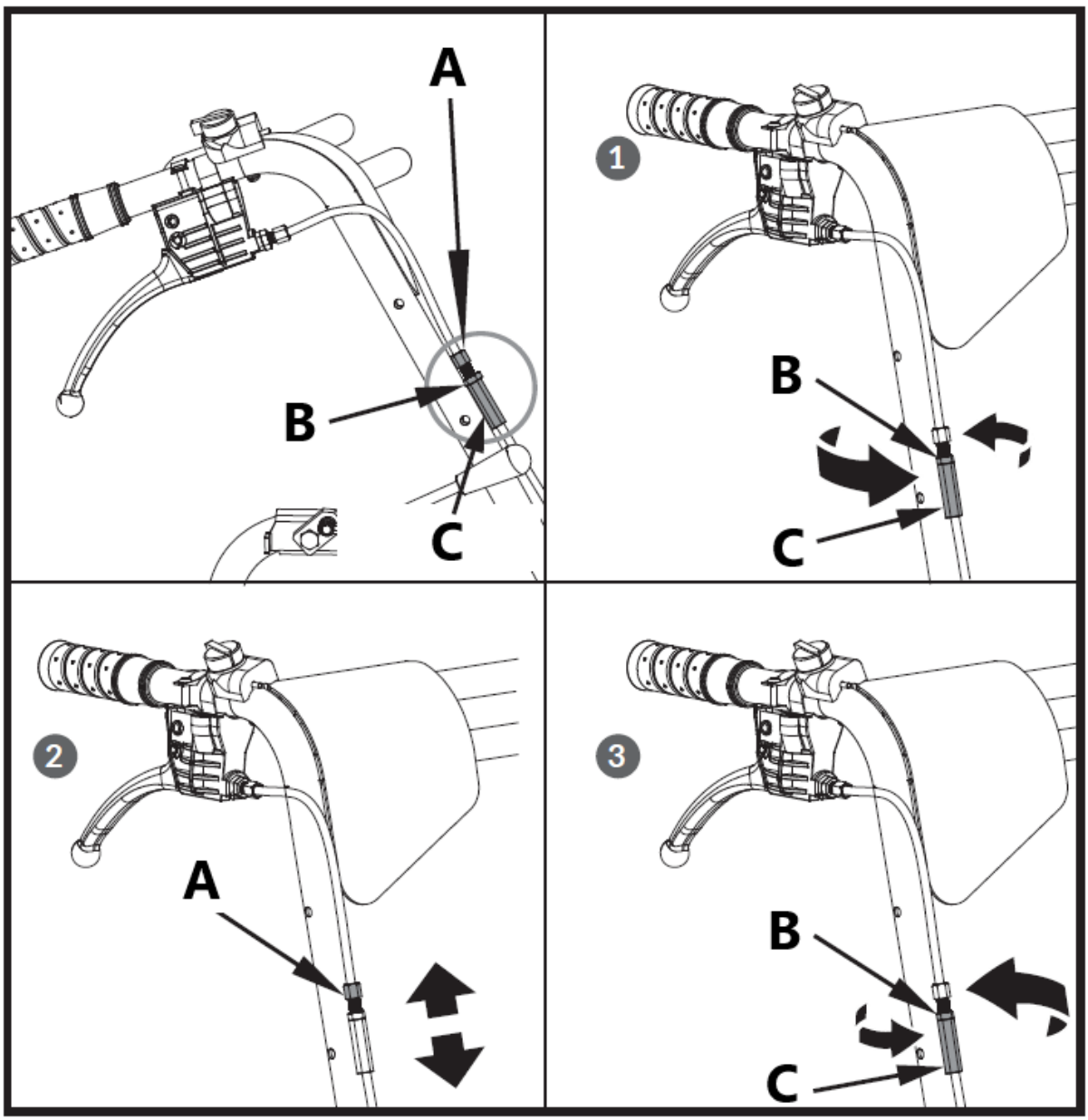

A – Seřizovací matice
B – Džemový ořech
C – Pojistná matice

Pokud výše uvedené nastavení nevytváří dostatečné napětí kabelu, postupujte podle následujících kroků:

1. Povolte pojistnou matici otočením proti směru hodinových ručiček pomocí 12mm klíče.
2. Utáhněte nebo povolte lanko otáčením nastavovací matice lanka ve směru nebo proti směru hodinových ručiček pomocí 10mm klíče, dokud nedosáhnete požadovaného utažení.
3. Jakmile je těsnost nastavena, vraťte pojistnou matici proti rukojeti, aby kabel držel na místě.

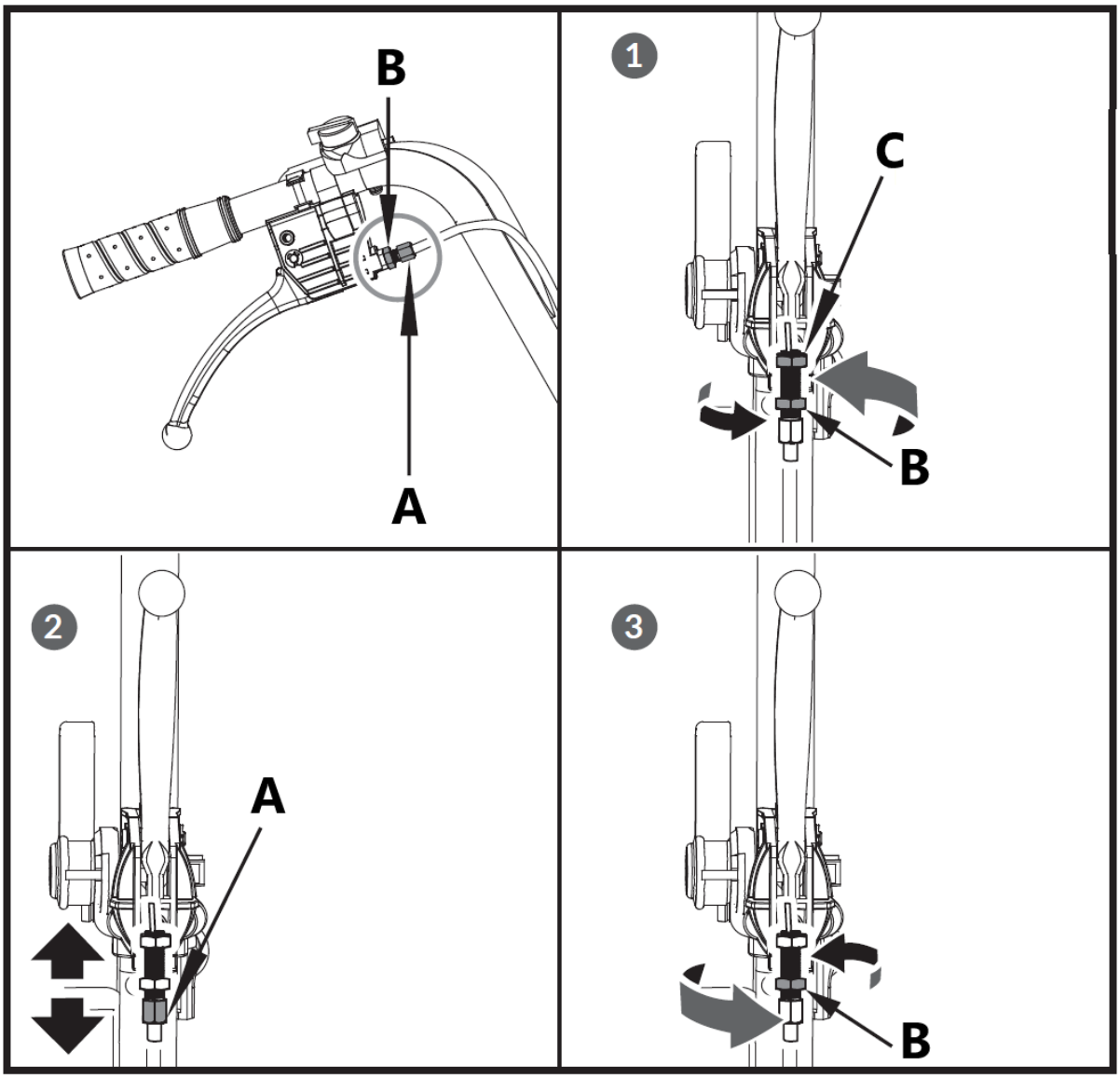
B
A
1
C
B
2
A
3
B

Výměna hnacího řemene

Odstraňte kryty řemene podle obrázku a řemen vytáhněte.

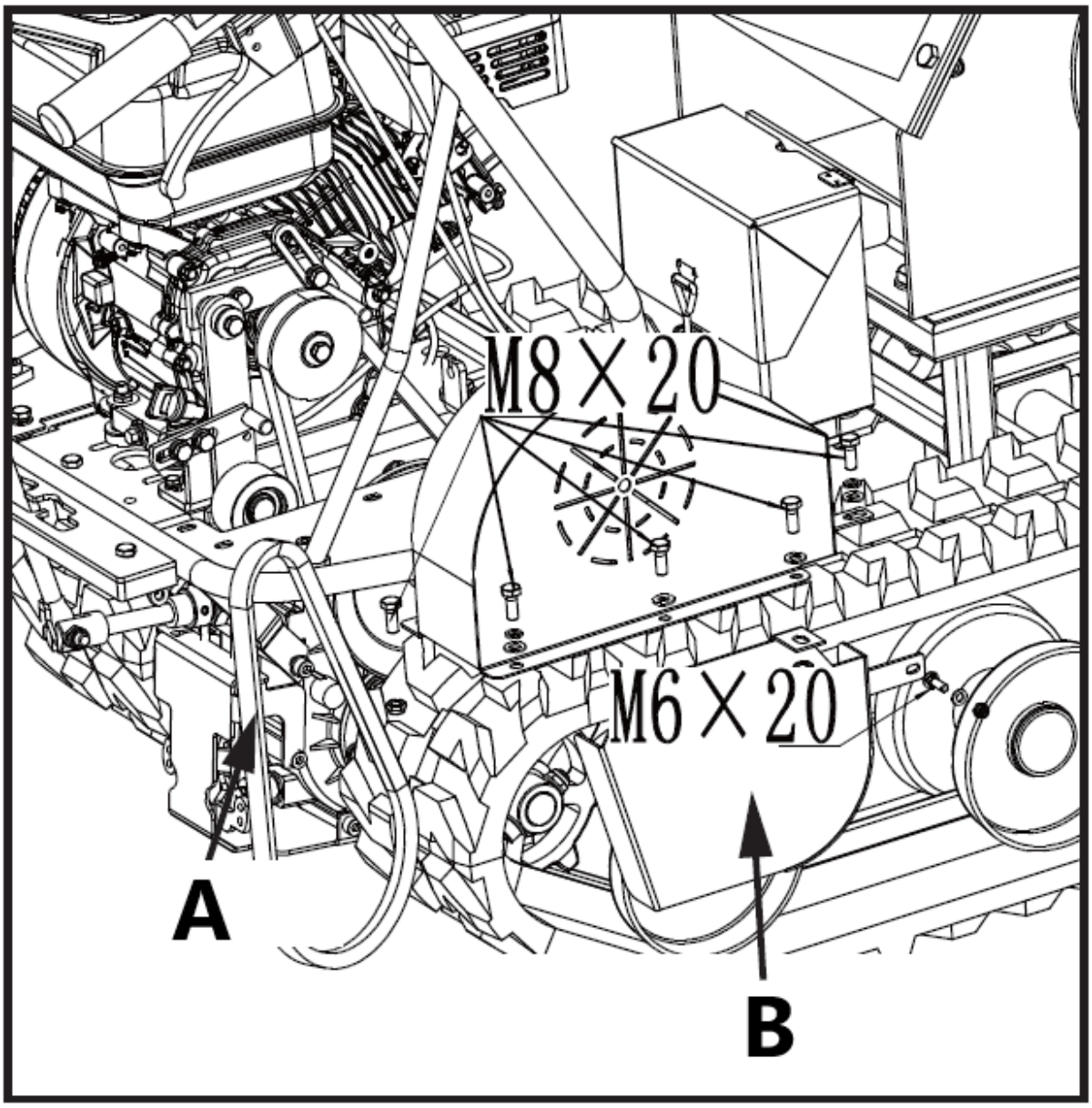

A – Hnací řemen
B – Kryt řemene pro řemenici převodovky

> ***Před vyjmutím řemene může být nutné uvolnit vodicí držák pásu a posunout jej zpět.***

Mazání

Obecné mazání

Na konci sezóny nebo každých 25 provozních hodin lehce namažte všechny pohyblivé části stroje.

Mazání převodovky

Převodovka je předmazána a utěsněna z výroby. Pokud nejsou známky netěsnosti nebo pokud na převodovce nebyl proveden servis, nemělo by být do 50 hodin používání vyžadováno žádné další mazání.

VAROVÁNÍ: NOUZOVÉ ZASTAVENÍ

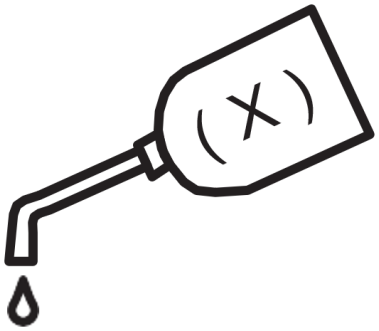

- Po prvních 30 hodinách používání vyměňte veškerý převodový olej. Kapacita je 1,5l.
- Pro budoucí použití zkontrolujte hladinu oleje po každých 30 hodinách používání. Pokud vyjmete zátku hladiny oleje a žádný olej nevytéká, doplňte olej a poté zašroubujte zátku pro kontrolu hladiny oleje.
- Doporučuje se převodový olej GL-5 nebo GL-6, SAE80W-90. Nepoužívejte syntetický olej.

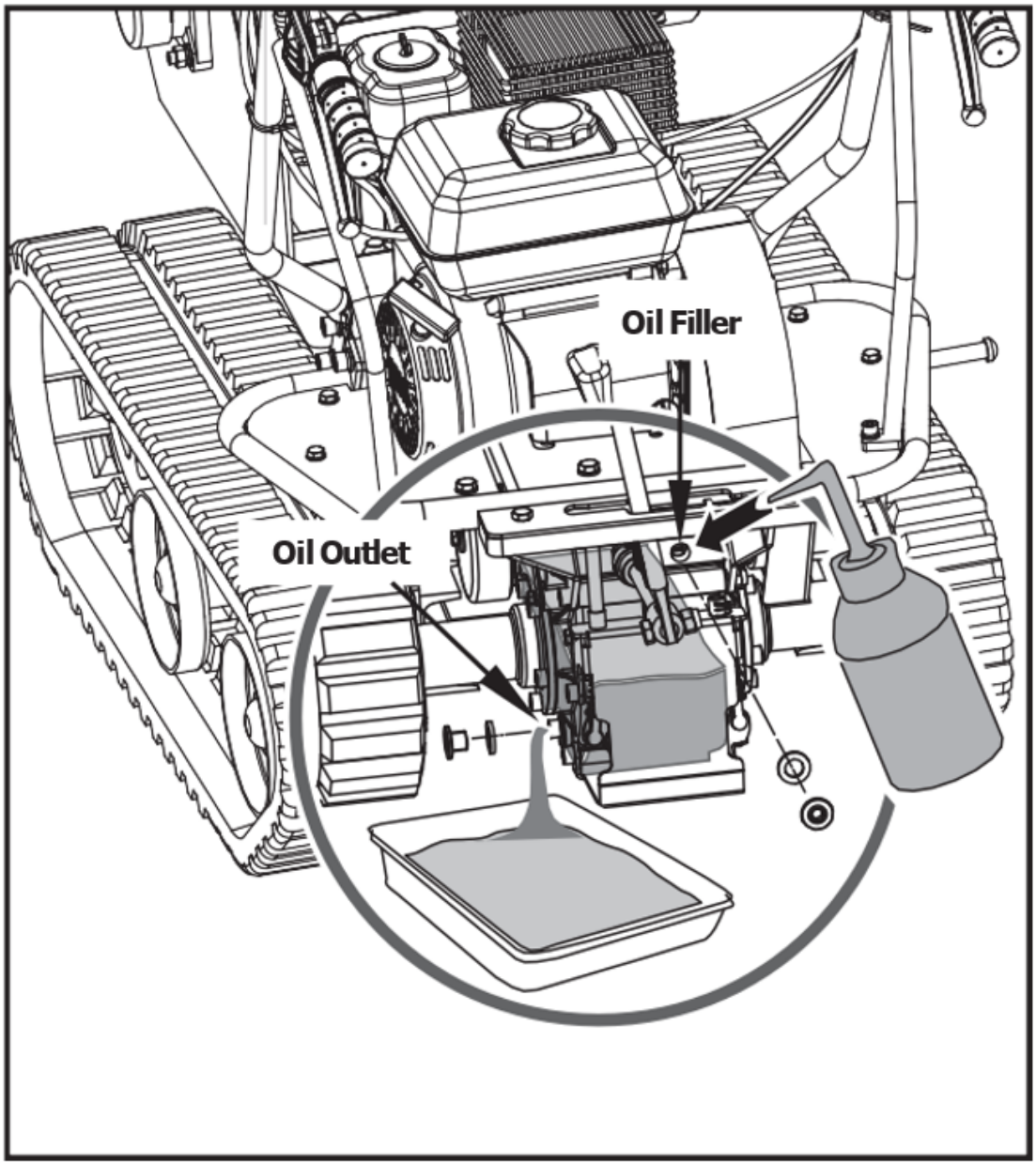

Oil Filler - Olejová plnička

Oil Outlet - Vývod oleje

Utahovací dráhy

Při používání mají stopy tendenci se uvolnit. Při provozu s volnými pásy mají tendenci klouzat po hnacím kole, což způsobuje přeskakování krytu, čímž dochází k poškození krytu.

Chcete-li zkontrolovat těsnost dráhy, postupujte následovně.

1. Postavte stroj na rovný povrch s kompaktním povrchem nebo na asfalt či chodník.

2. Zvedněte stroj a postavte jej na bloky nebo podpěry určené pro hmotnost stroje tak, aby byly pásy přibližně 4” nad zemí.

3. Změřte středovou čáru stopy oproti vodorovné čáře. Odečet nesmí být větší než 10 cm~15 cm.

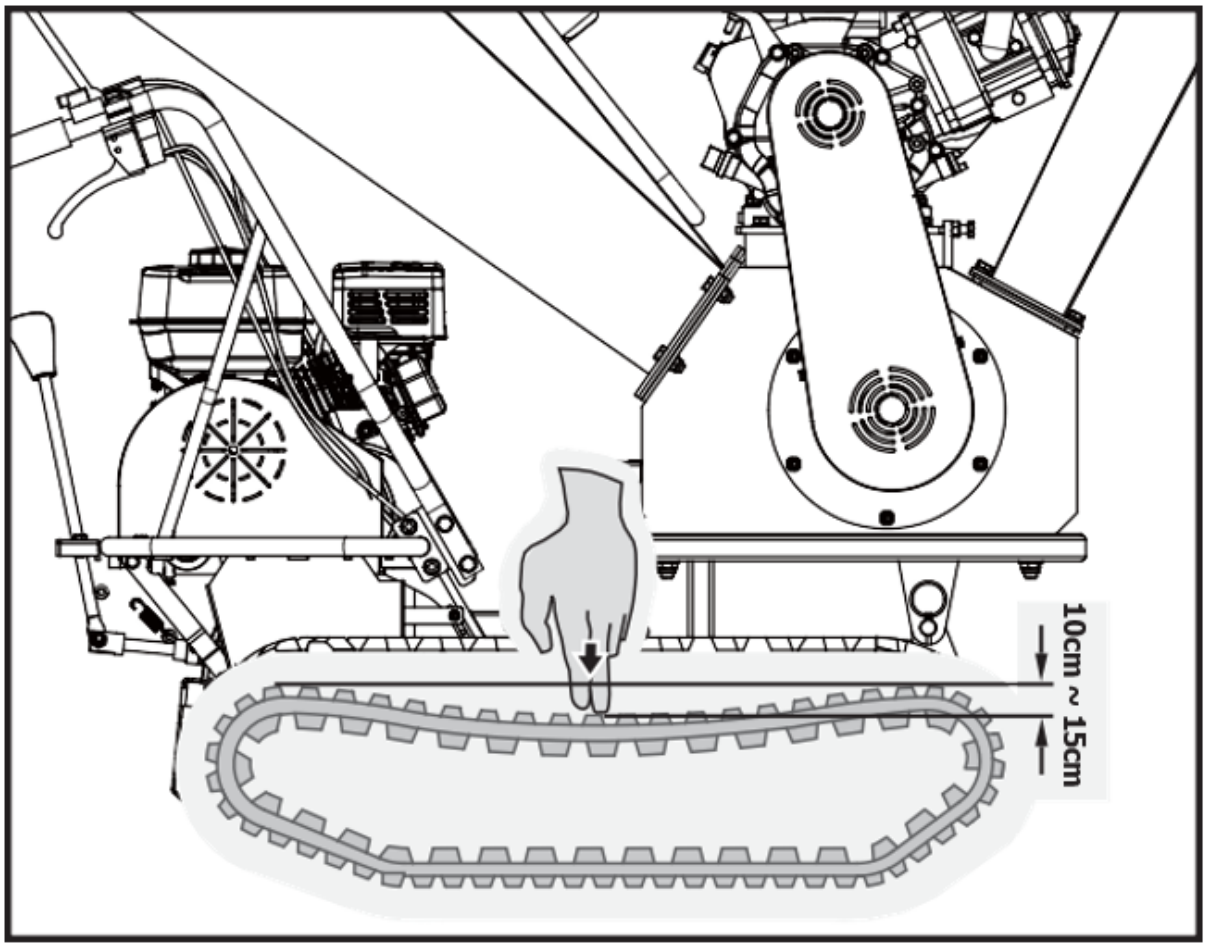

Výměna kolejí

Pravidelně kontrolujte stav kolejí. Pokud je nějaká dráha prasklá nebo roztřepená, měla by být co nejdříve vyměněna.

1. Vyjměte celý štěpkovač.

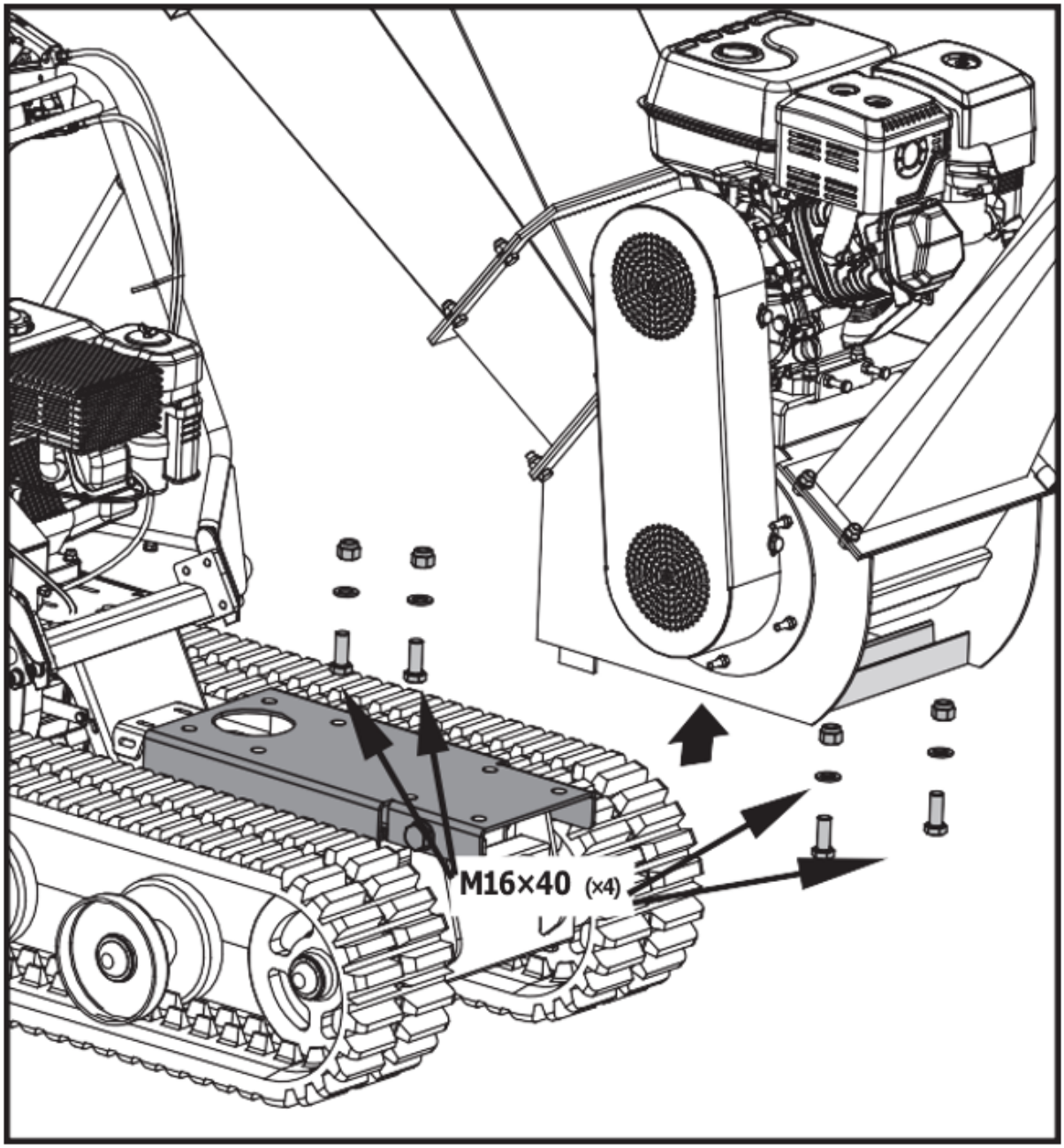

2. Odstraňte montážní sedlo.

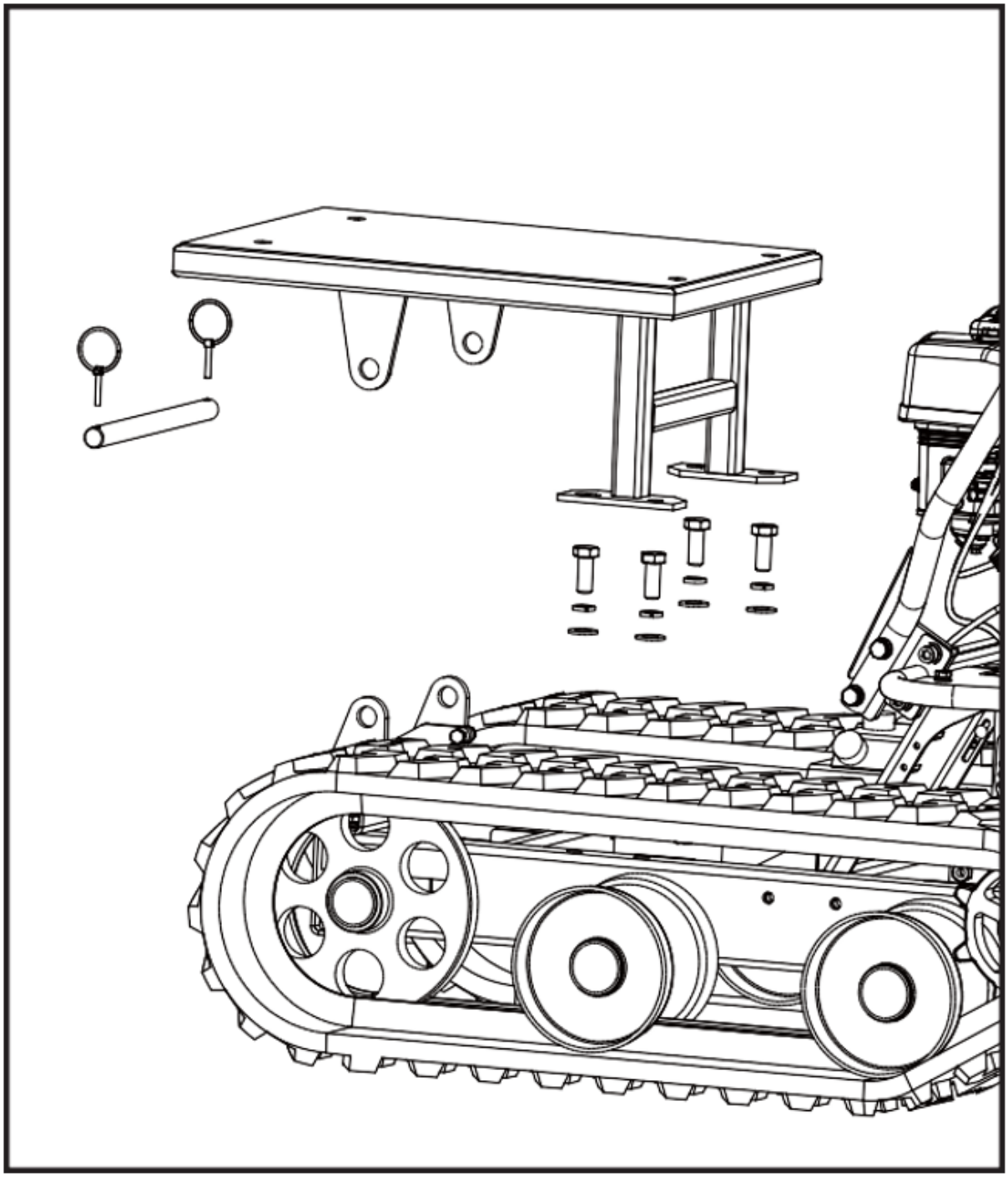

3. Povolte seřizovací šrouby a přitáhněte osu volantu směrem k motoru, poté se pás uvolní.

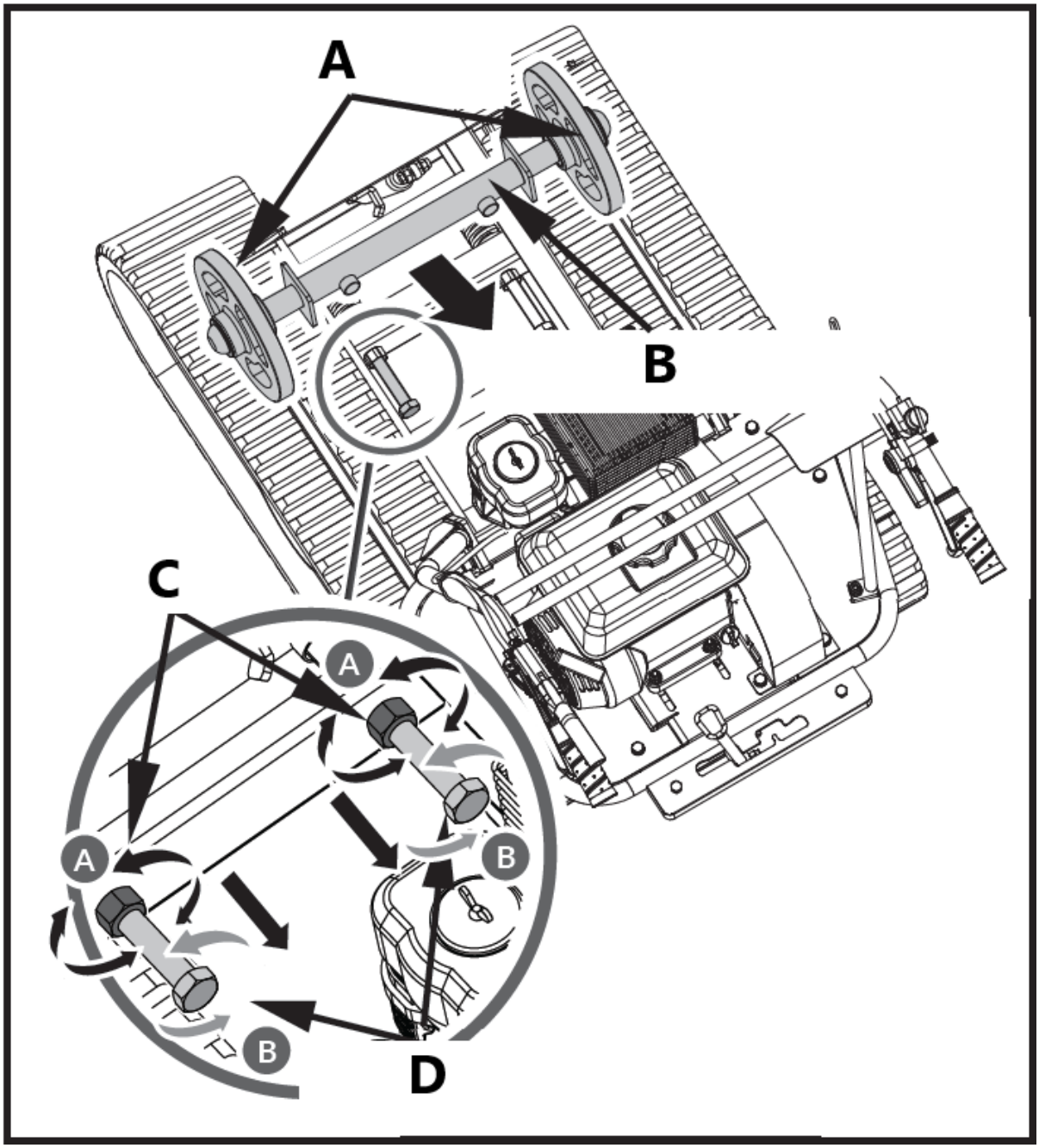

A – Volant
B – Náprava volantu
C – Džemový ořech
D – Seřizovací šroub

4. Vytáhněte celou dráhu.

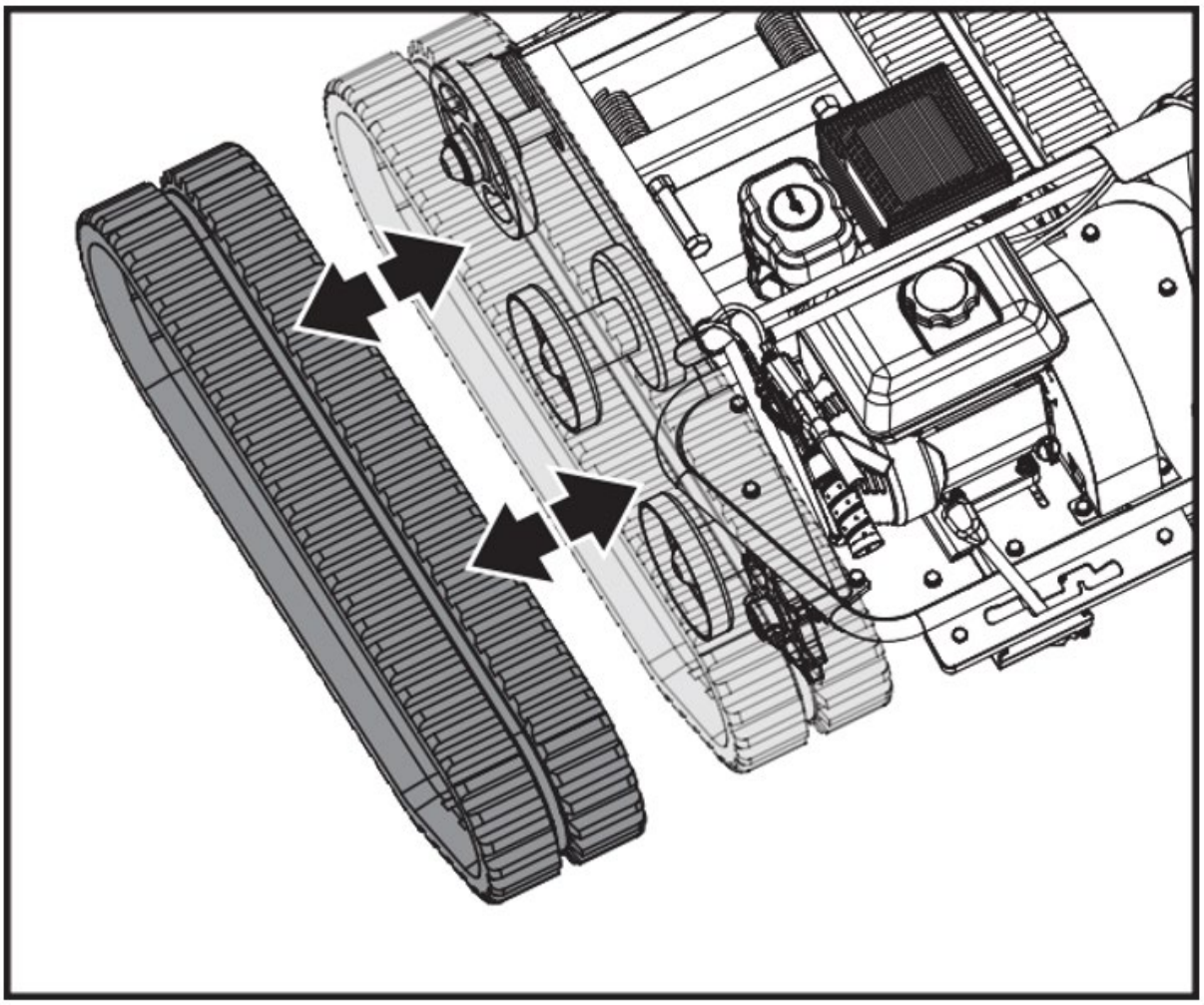

Oil Filler - Olejová plnička

Oil Outlet - Vývod oleje

> ***Při demontáži nebo instalaci pásů dávejte pozor, abyste si nezachytili prsty mezi pásem a kladkou.***

5. Po výměně kolejnice stroj opět smontujte v opačném pořadí

Údržba motoru

Informace o údržbě motoru naleznete v příručce k motoru, která je součástí vaší jednotky. Příručka k motoru poskytuje podrobné informace a plán údržby pro provádění úkolů.

Údržba štěpkovače

Údržba štěpkovače zajistí dlouhou životnost stroje a jeho součástí.

Preventivní údržba

1. Vypněte motor. Motor musí být chladný.

2. Udržujte páčku plynu motoru v její poloze POMALU a sejměte kabel zapalovací svíčky ze zapalovací svíčky a zajistěte jej.

3. Zkontrolujte celkový stav štěpkovače. Zkontrolujte, zda nejsou uvolněné šrouby, vychýlení nebo zablokování pohyblivých částí, prasklé nebo zlomené části a další stav, který může ovlivnit jeho bezpečný provoz.

4. Odstraňte všechny nečistoty ze štěpkovače měkkým kartáčem, vysavačem nebo stlačeným vzduchem. Poté použijte lehký strojový olej prvotřídní kvality k promazání všech pohyblivých částí.

5. Vyměňte kabel zapalovací svíčky.

K čištění štěpkovače nikdy nepoužívejte tlakovou myčku. Voda může proniknout do těsných oblastí jednotky a způsobit poškození vřeten, řemenic, ložisek nebo motoru.

Vypněte motor, počkejte, až se všechny pohyblivé části zcela zastaví, vyjměte kabel zapalovací svíčky a poté počkejte pět minut, než budete provádět údržbu štěpkovače.

Kontrolní seznam pravidelné údržby

Uvedené servisní intervaly jsou maximální za normálních provozních podmínek. Zvyšte frekvence v extrémně znečištěných nebo prašných podmínkách.

Postup	Před každým použitím	Po prvních 15 minutách	Každých 25 hodin	Každých 100 hodin
Zkontrolujte hladinu motorového oleje	▲	▲		
Zkontrolujte celkový stav zařízení	▲	▲		
Zkontrolujte nože	▲	▲		
Zkontrolujte pásy	▲	▲		
Zkontrolujte spínač nouzového zastavení			▲	
Zkontrolujte tlak v pneumatikách			▲	
Vyčistěte vnější povrch motoru a chlazení			▲	
Vyměňte motorový olej			▲	
Vyměňte vzduchový filtr			▲	
Vyměňte zapalovací svíčku				▲

Ložiska jsou dvě, jedno vně a druhé uvnitř pouzdra. Ložiska jsou mazána, když jsou nová, ale doporučuje se je namazat po několika hodinách používání. Stačí jedno nebo dvě čerpadla. Dávejte pozor, abyste nepřemastili. Nadměrné mazání může poškodit ložiska.

Namažte vnější ložisko

1. Otevřete plastovou zátku oleje.
2. Namažte vnější ložisko přes plnicí otvor.
3. Uzavřete plastovou olejovou zátku.

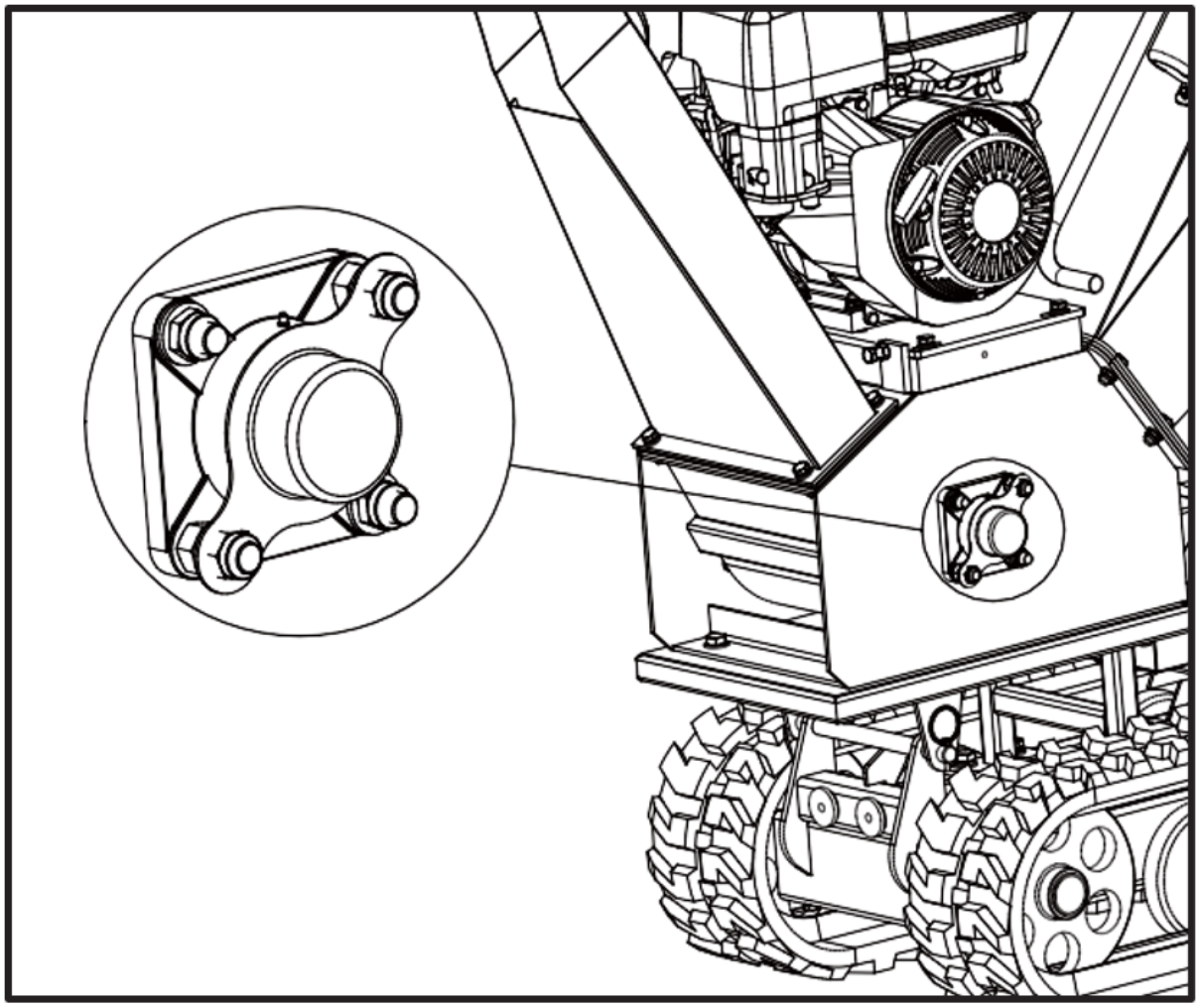

Namažte vnitřní ložisko

1. Odšroubujte čtyři šrouby M6x2, otevřete kryt řemene.

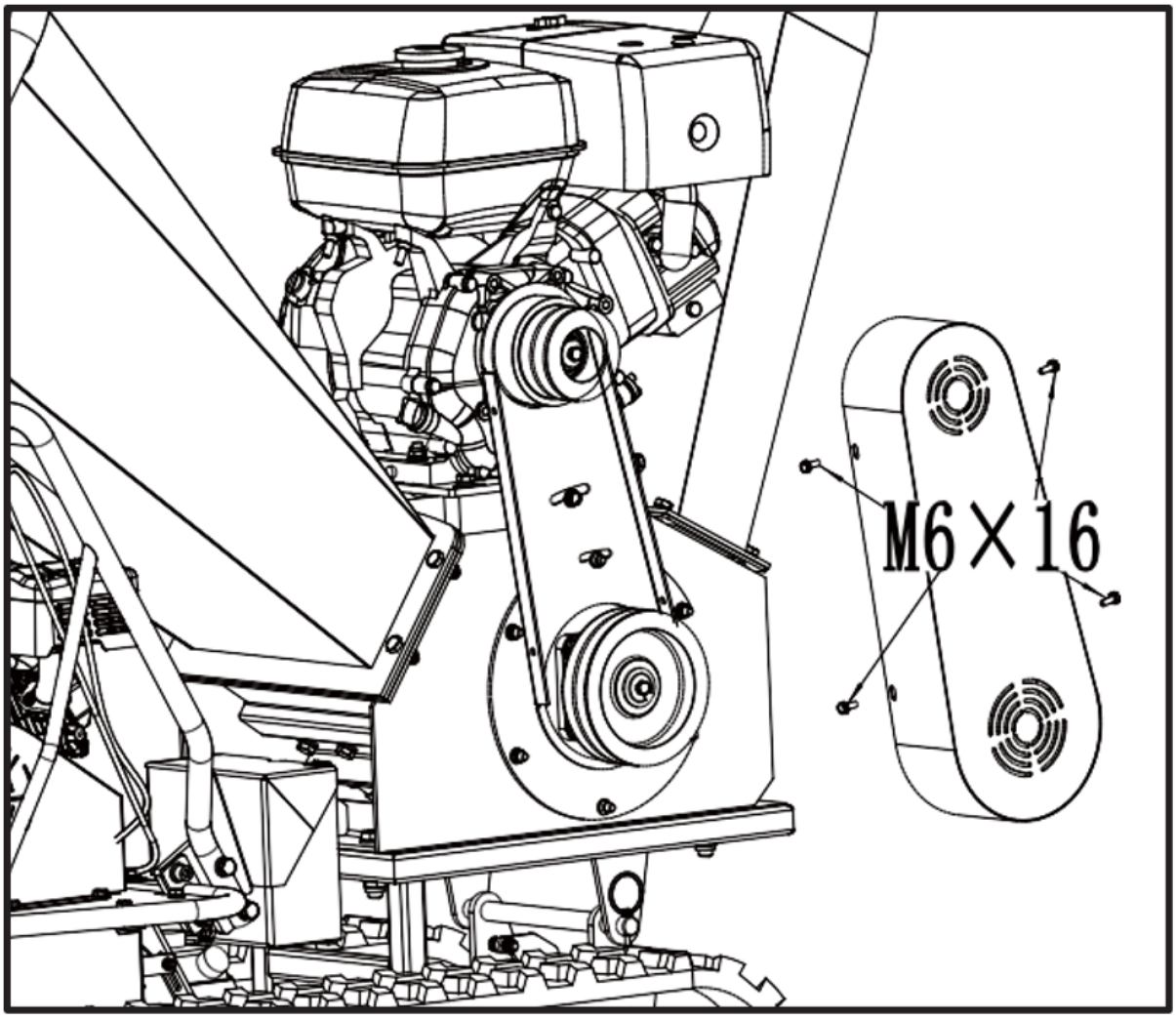

2. Namažte vnitřní ložisko.

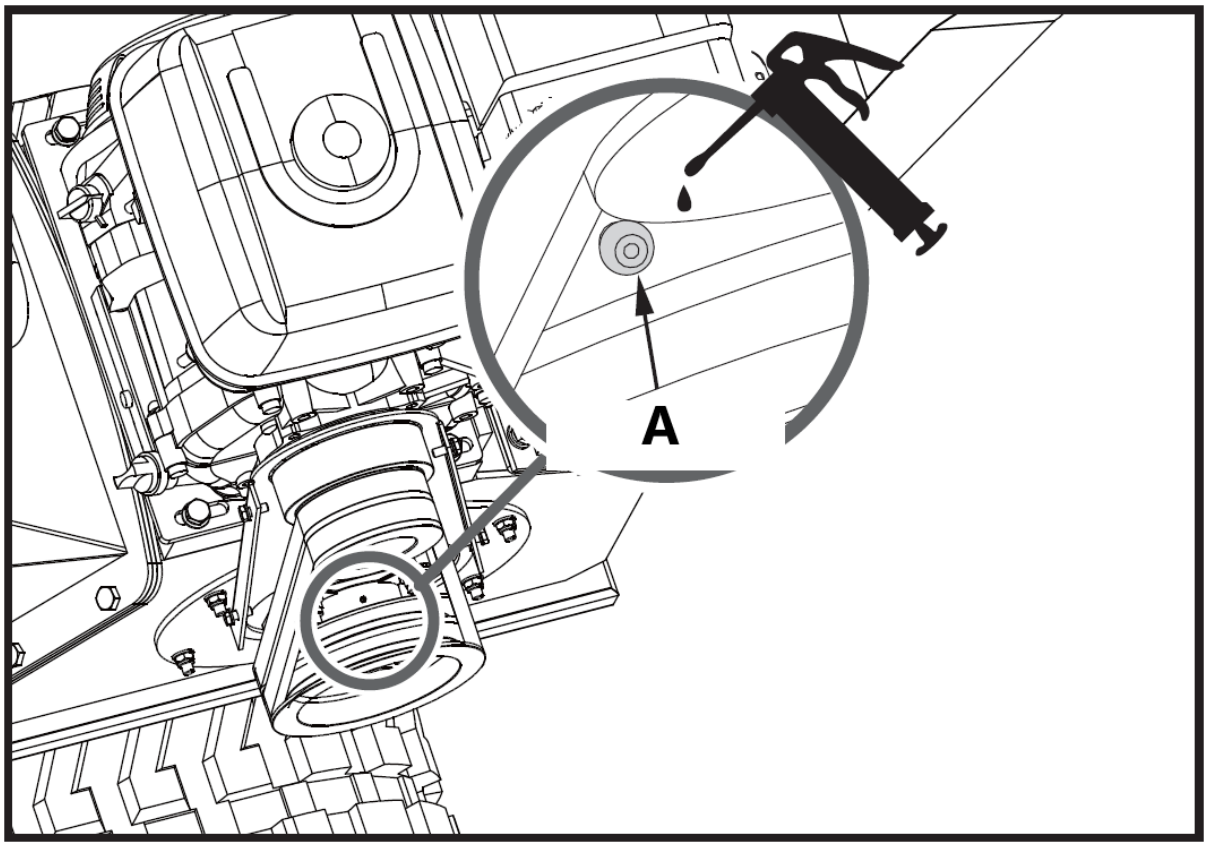

A – Vnitřní ložisko

Pokud žací kotouč stroje narazí na cizí předmět nebo pokud stroj začne vydávat neobvyklý zvuk nebo nadměrně vibrovat, okamžitě vypněte motor. Nechte řezací kotouč zcela zastavit. Vypněte motor, aby nedošlo k náhodnému nastartování. Poté proveďte následující kroky:

- Zkontrolujte, zda nedošlo k poškození.
- Opravte nebo vyměňte poškozené díly.
- Zkontrolujte, zda nejsou uvolněné části a utáhněte je, abyste zajistili trvalý bezpečný provoz.
- Pokud se řezací kotouč zasekne o větve, otevřete víko ložiska a poté otočte hřídelí kotouče pomocí klíče, aby se kotouč otočil.

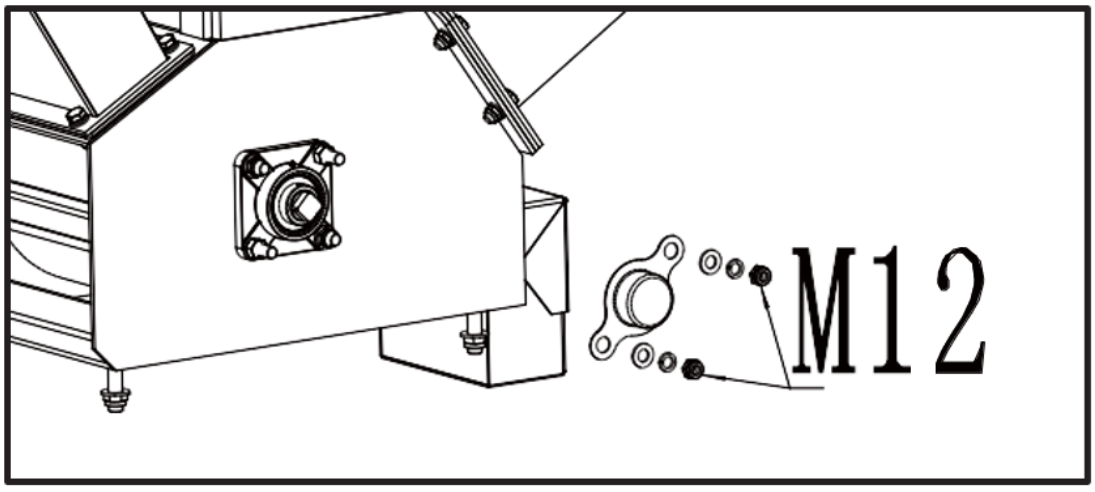

Inspekce Nože A Opotřebení Desky

Rutinní kontrola ostrosti nožů a ostrosti otěrové desky zajistí, že váš drtič štěpkovačů pracuje s plnou účinností. Použití tupých nožů nebo zaoblené otěrové desky sníží výkon a způsobí nadměrné vibrace, které poškodí stroj a znesnadní sekání pro obsluhu.

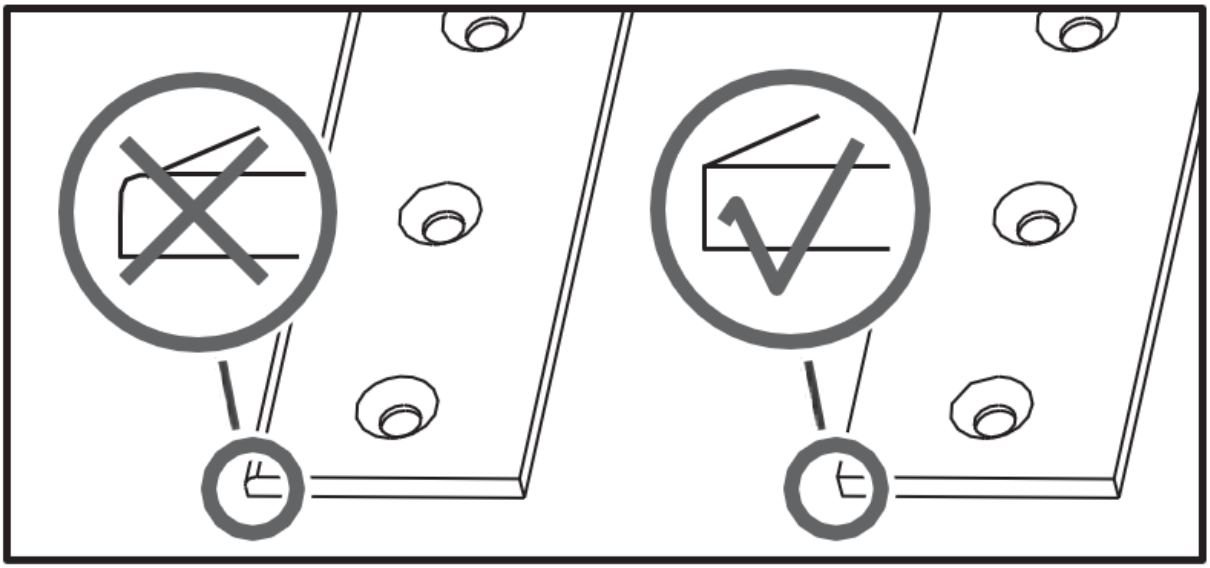

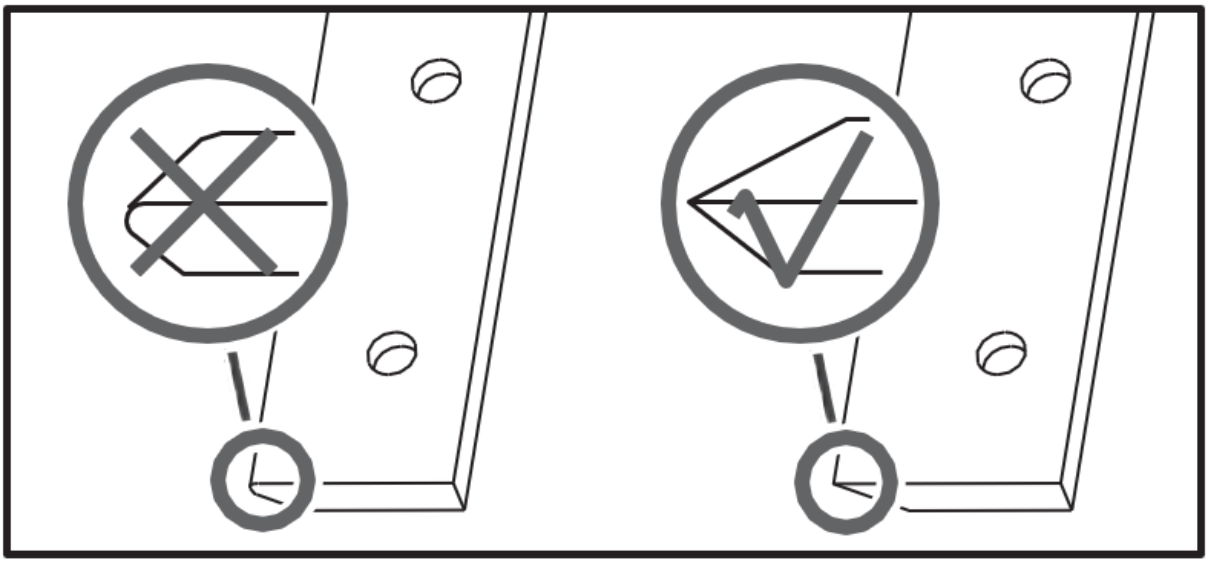

Vyjmutí a výměna nože

Tento štěpkovač je vybaven dvěma štěpkovacími noži namontovanými na řezném kotouči. Když se nože otupí nebo se na nich objeví viditelné zářezy, stroj ztratí svůj samonavíjecí účinek a materiál se musí zatlačit dovnitř. Často vychází v dlouhých proužcích. Nůž je tvrzený a oboustranný. Okraje obvykle vydrží dlouhou dobu. Když je hrana zaoblená, lze ji obrátit. Když jsou obě hrany opotřebené, nože by měly být vyměněny. Vyměňte nože podle následujících kroků.

1. Odstraňte dvě matice M8 a otevřete násypku.
2. Odstraňte šrouby, které fixují čepel.

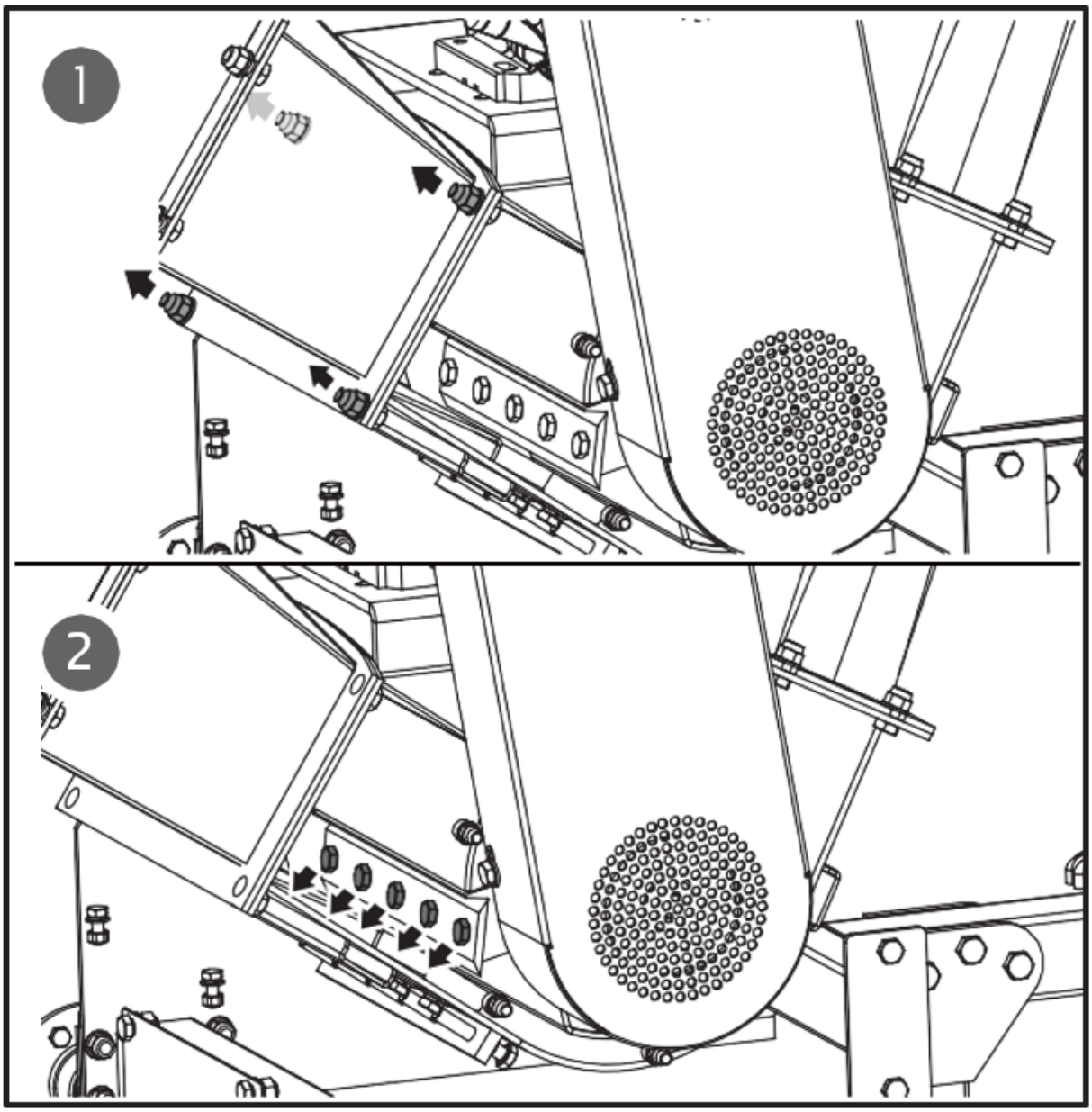

Při práci v blízkosti nožů buďte opatrní a používejte rukavice.

3. Vyjměte tupé nebo poškozené nože a vizuálně zkontrolujte štěrbinu řezného kotouče a montážní plochu nožů. Ujistěte se, že jsou čisté a že se tam umísťovací nože budou moci nasadit v jedné rovině s řezacím kotoučem. Namontujte nové nebo nabroušené nože ostřím nahoru.

Pokud není povrch řezného kotouče řádně vyčištěn a nože nejsou namontovány v jedné rovině s řezným kotoučem, mohou nože při utahování kování prasknout.

Demontáž a výměna opotřebitelné desky

Otěrová deska je cementovaná a oboustranná. Okraje obvykle vydrží dlouhou dobu. Když je hrana zaoblená, lze ji obrátit. Otěrnou desku nelze přeostřit; kvůli cementování ztratí svou tvrdou hranu. Když jsou obě hrany opotřebené, je třeba vyměnit třecí desku.

1. Vyjměte násypku.

2. Odstraňte pojistné matice a šrouby, které připevňují třecí desku k sestavě štěpkovače, a poté třecí desku sejměte.

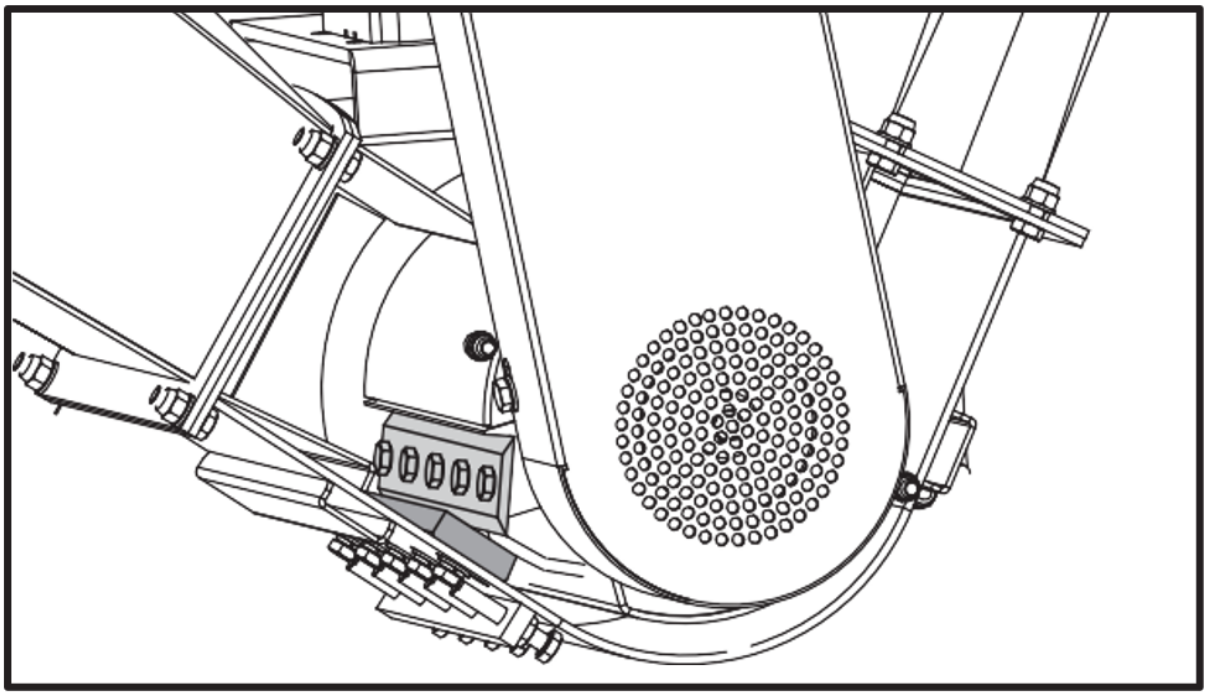

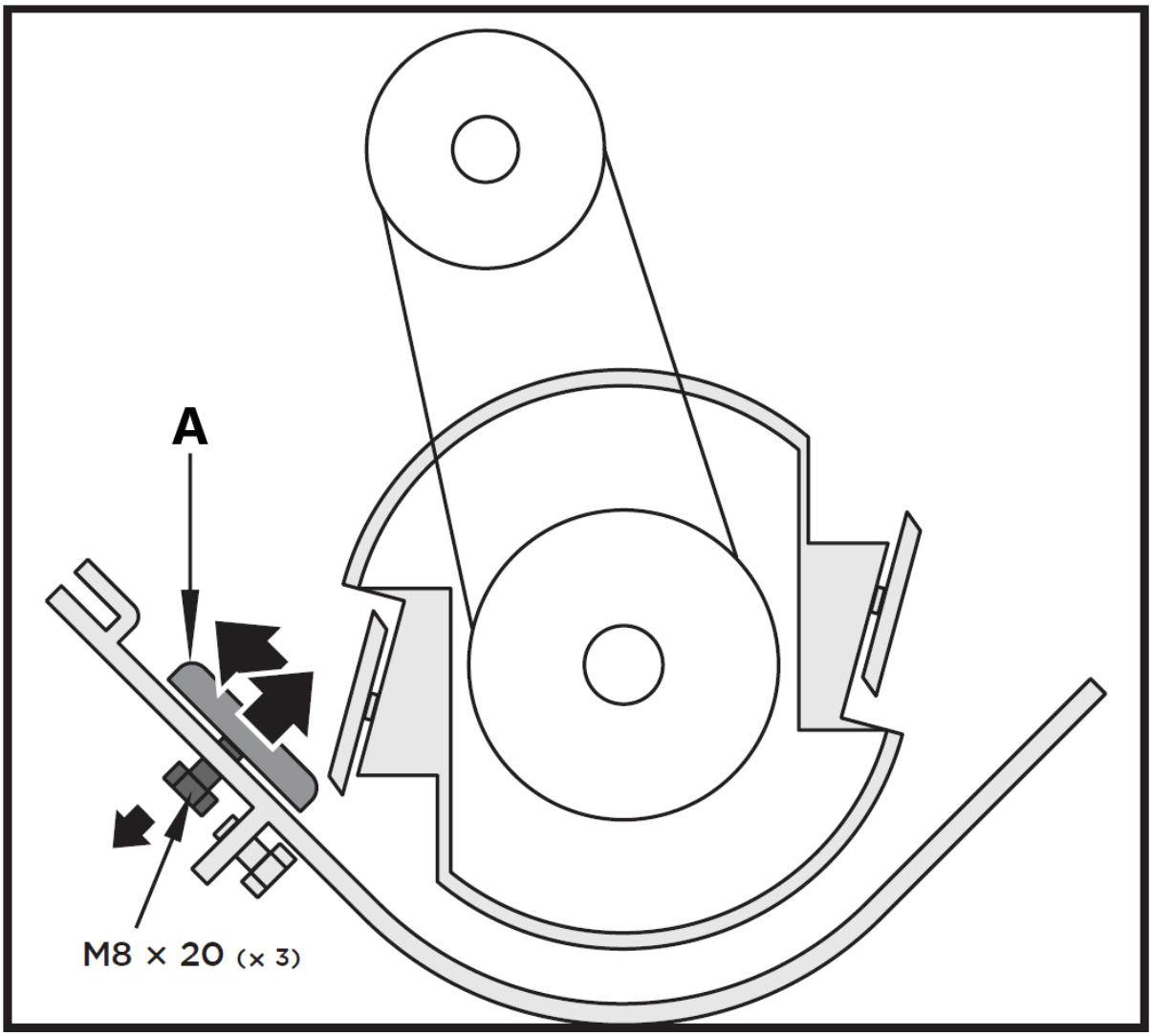

A - Deska opotřebení

3. Nainstalujte novou otěrovou desku a zajistěte ji šrouby a pojistnými maticemi.

Mezera mezi nožem a třecí deskou musí být upravena vždy, když je třecí deska odstraněna.

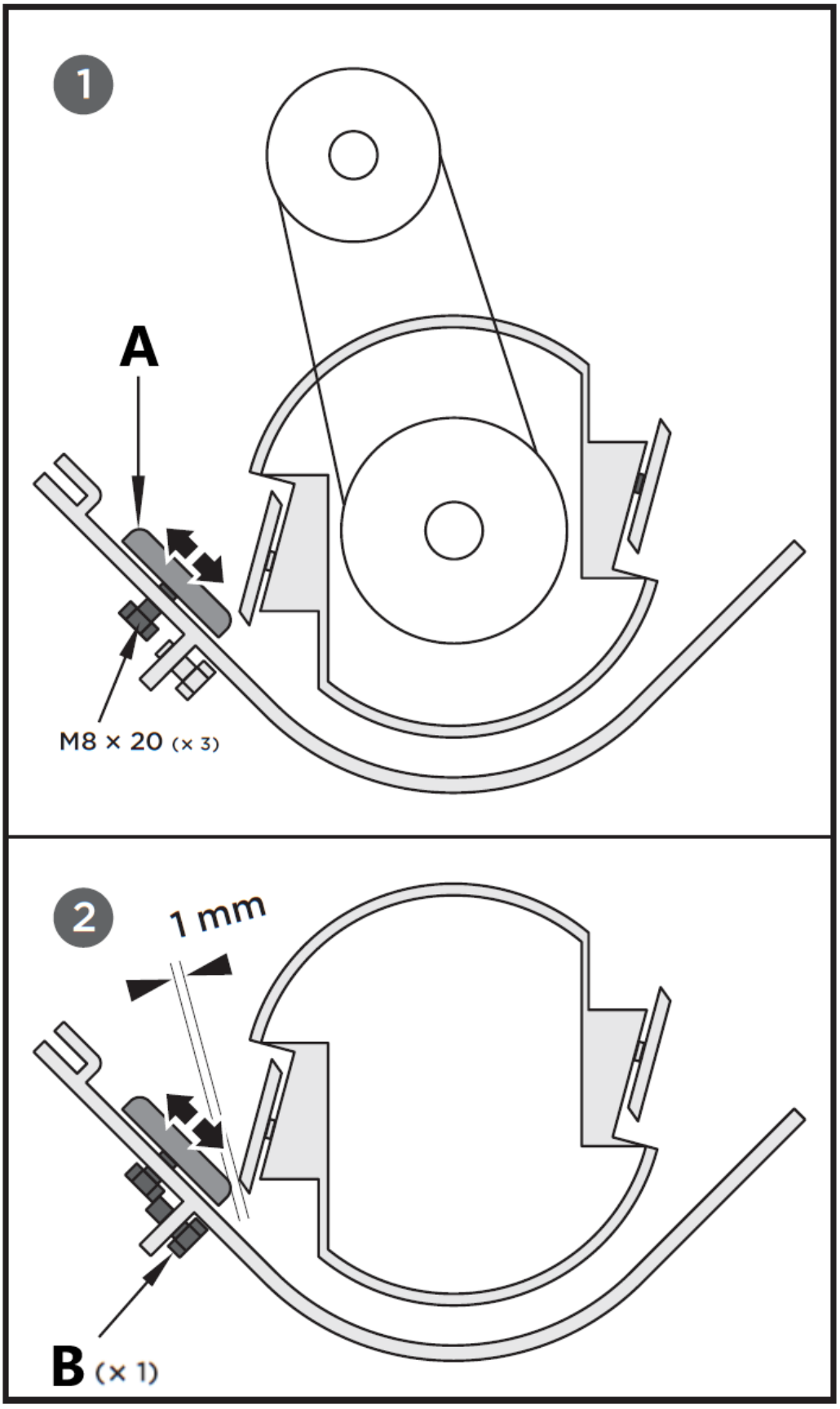

A – Opotřebitelný plech
B – seřizovací šroub (x1)

Otěrnou desku lze nastavit pomocí montážních drážek. Povolte šrouby, které upevňují třecí desku a posuňte třecí desku v dlouhých otvorech, poté šrouby zajistěte, až dosáhnete správné vůle.

Utáhněte šrouby třecí desky.

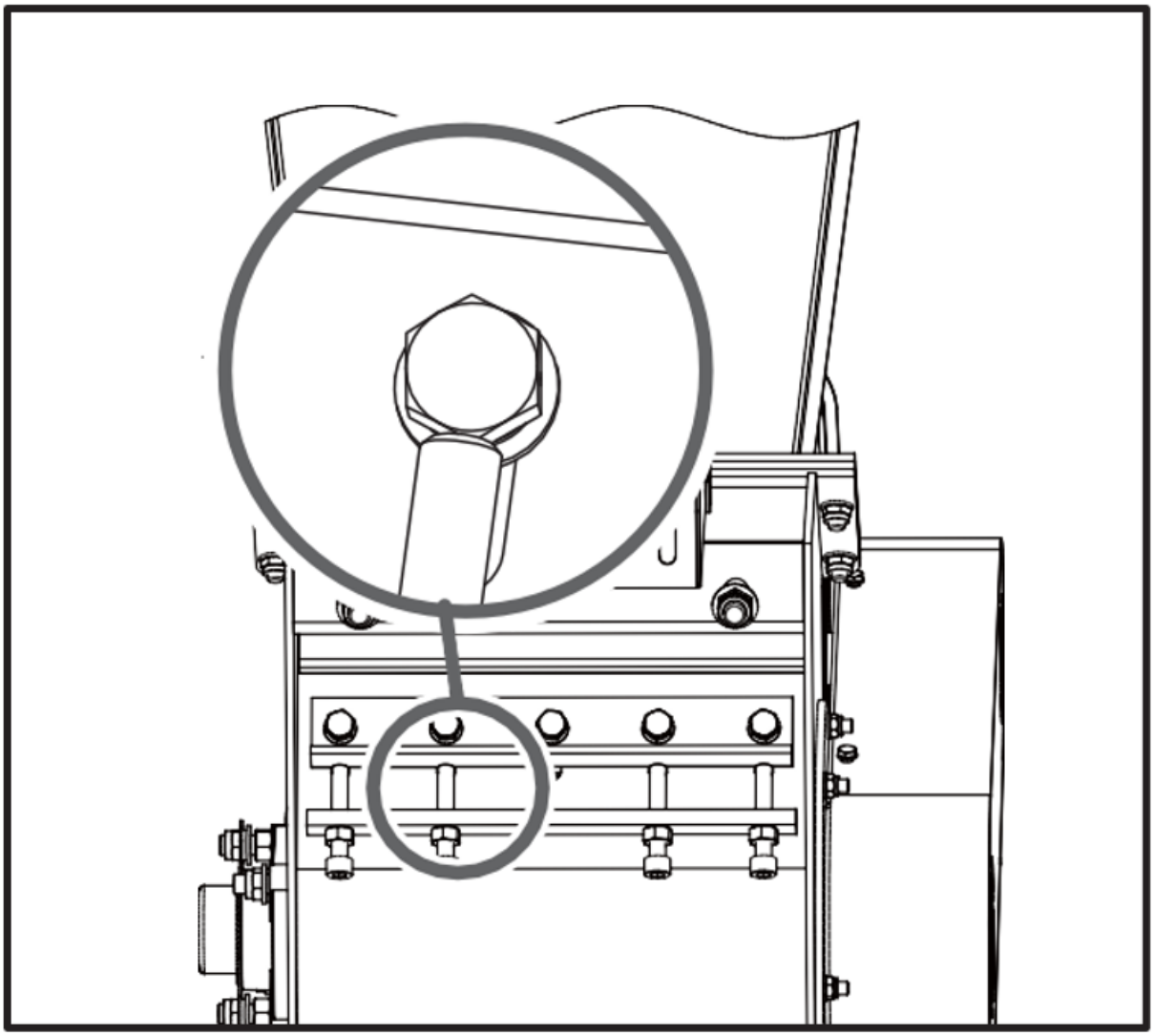

Pokud není třecí deska správně nastavena, dochází při sekání k nadměrným vibracím a nůž se bude zdát tupý. Pokud není dostatečná vůle, mohou se ostří nože při řezání těžkých větví vychýlením dotknout otěrové desky a poškodit ostrou hranu. Příliš velká vůle umožní protahování malých větviček a vláknitých materiálů, aniž by byly řezány.

Po provedení údržby nebo seřízení otáčejte řezacím kotoučem pomocí tyče a pozorně sledujte a poslouchejte, zda nedochází k neobvyklým zvukům, cvakání nebo vibracím. Pokud něco z toho zjistíte, zkontrolujte stroj, zda není poškozený nebo uvolněné části, a před spuštěním stroj opravte, vyměňte nebo utáhněte.

Kontrola klínového řemenu

1. Odšroubujte čtyři šrouby M8x20, otevřete kryt řemene.

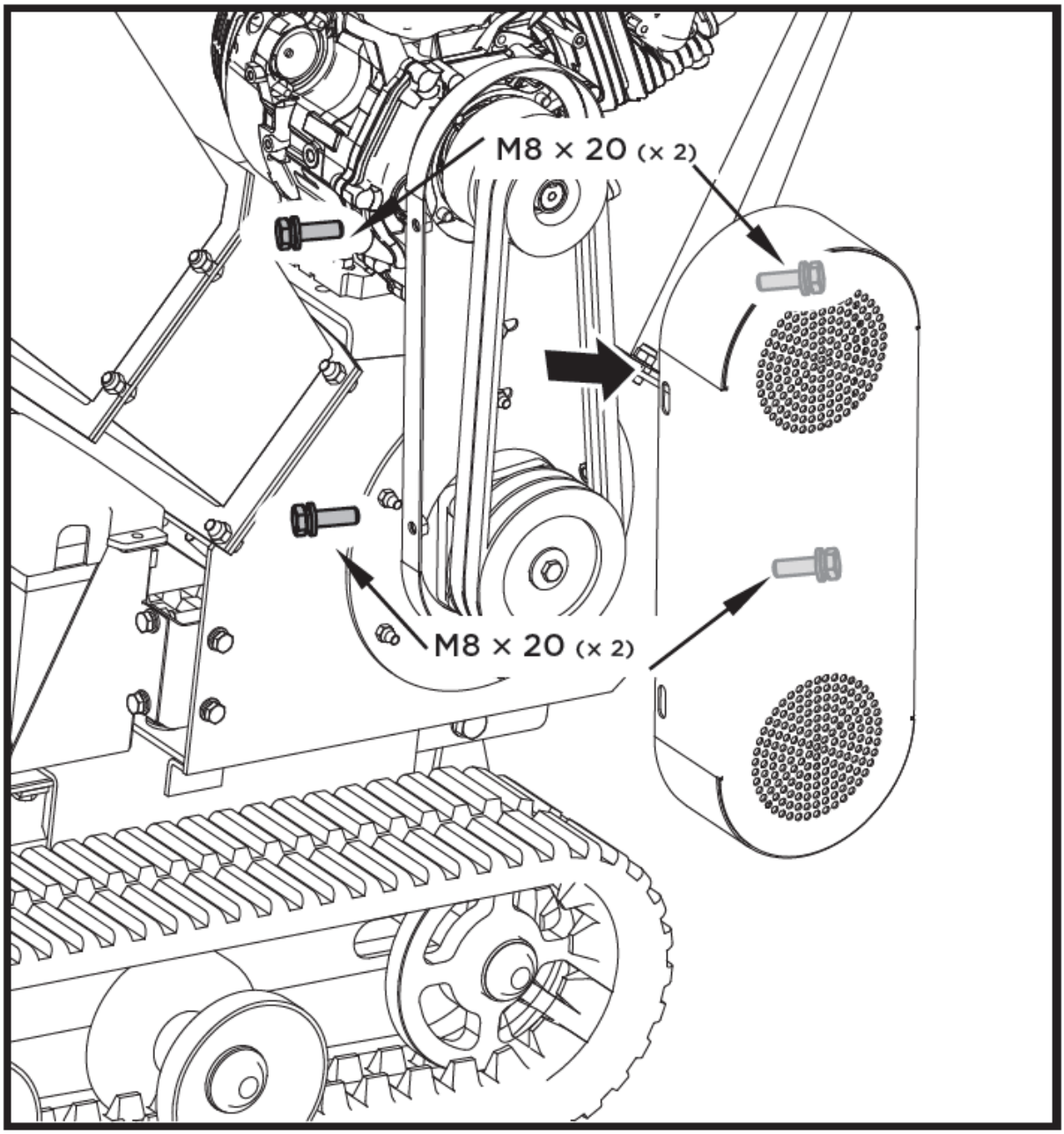

⚠ ***Při nastavování řemene (řemenů) se ujistěte, že je řemenice motoru v zákrytu s řemenicí řezného kotouče.***

2. Zkontrolujte stav klínových řemenů. Pokud je některý klínový řemen prasklý, roztřepený nebo zasklený, měl by být vyměněn.

3. Zkontrolujte napnutí klínových řemenů jejich stlačením uprostřed. Normální zářez na každé straně by měl být přibližně 3/8 palce při mírném tlaku palcem nebo prstem.

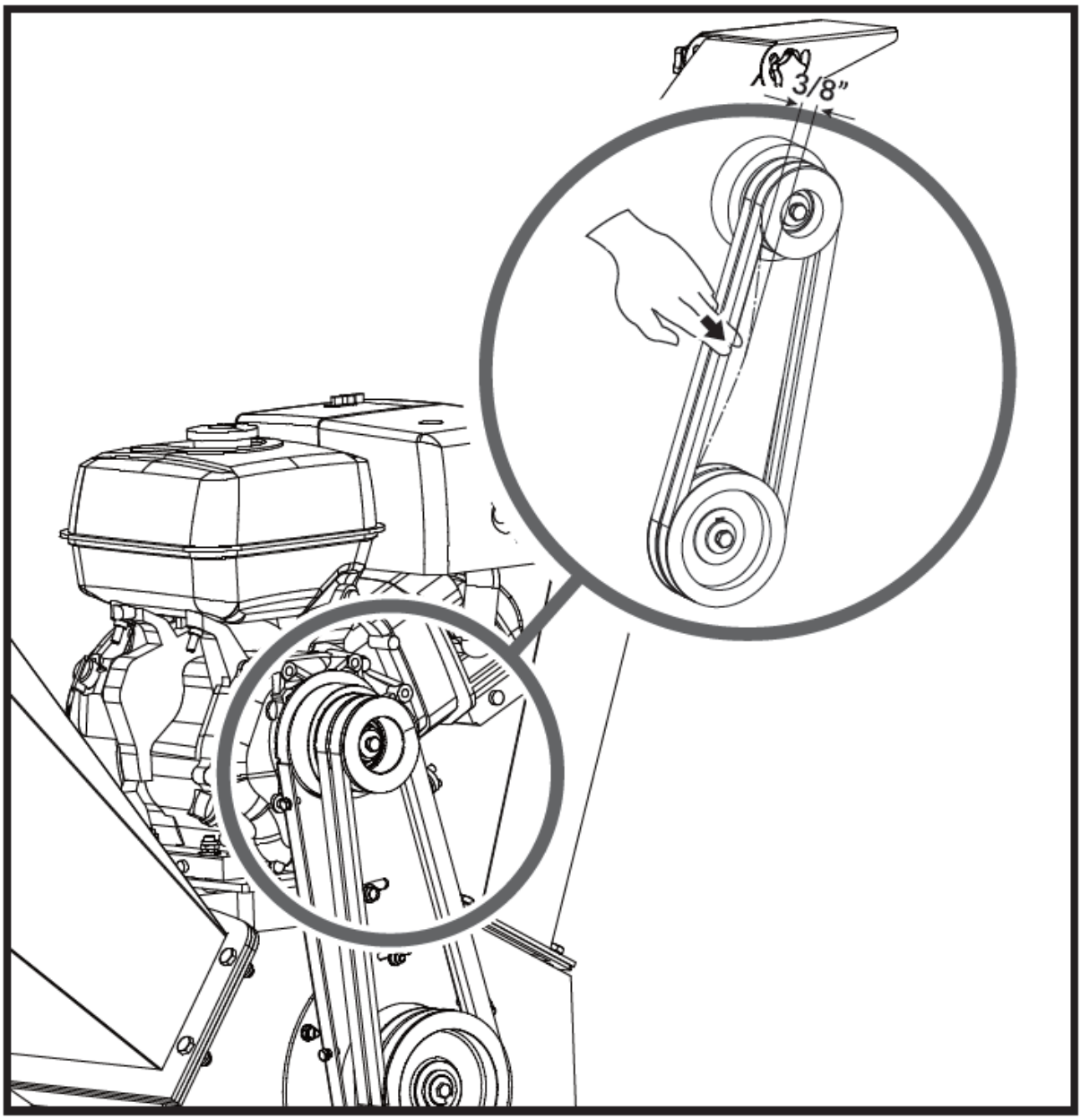

Napínání klínového řemenu

Správné napnutí řemene je rozhodující pro dobrý výkon. Správné nastavení zajistí dlouhou životnost řemene. Příliš velké nebo příliš malé napnutí řemene způsobí předčasné selhání řemene.

1. Vypněte motor. Motor musí být chladný.

2. Odstraňte kryt řemene.

3. Povolte čtyři šrouby, které upevňují motor. Povolte dva koncové šrouby v přední části základny motoru. Poté přesuňte motor do směru uvolnění řemene nebo natažení řemene. Poté přesuňte motor do směru uvolnění řemene nebo natažení řemene.

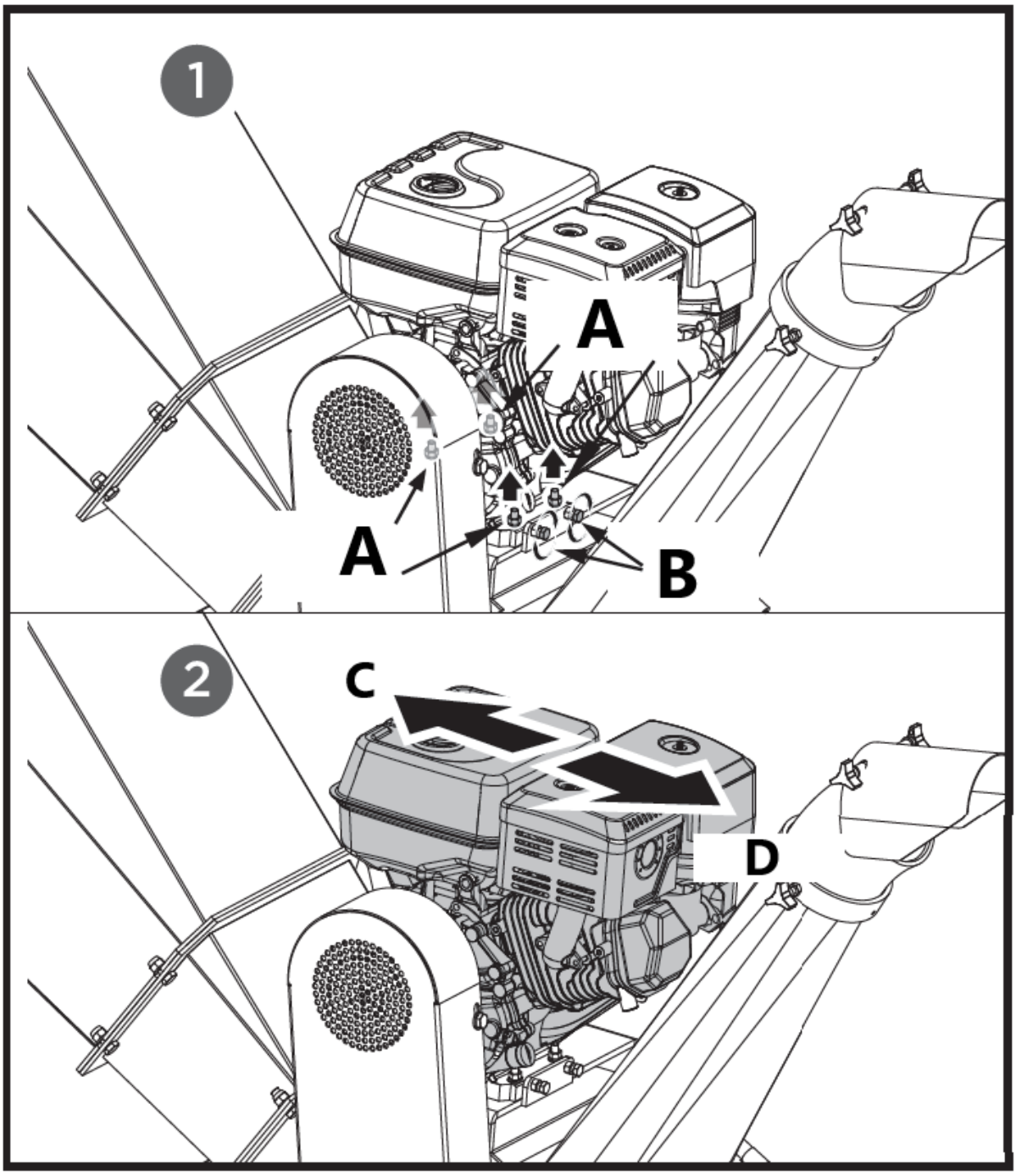

A – Seřizovací šrouby
B – Mezní šrouby
C – těsné
D - volné

4. Když je napnutí klínového řemene správné, utáhněte čtyři seřizovací šrouby a dva omezovací šrouby. Pokud je napnutí klínového řemene příliš těsné, povolte jej v opačném směru posunutím dvou seřizovacích matic M12 nahoru a nastavením objímky mezi nimi.

5. Zkontrolujte napnutí klínových řemenů jejich stlačením uprostřed. Normální zářez na každé straně by měl být přibližně 3/8 palce při mírném tlaku palcem nebo prstem.

Výměna klínového řemenu

> ***Oba klínové řemeny by měly být vyměněny současně, protože se při běžném používání opotřebovávají rovnoměrně.***

1. Odšroubujte čtyři šrouby M8x20, otevřete kryt řemene.

2. Povolte motor a poté motor posuňte ve směru uvolňování řemene.

3. Odstraňte poškozený řemen a namontujte nový.

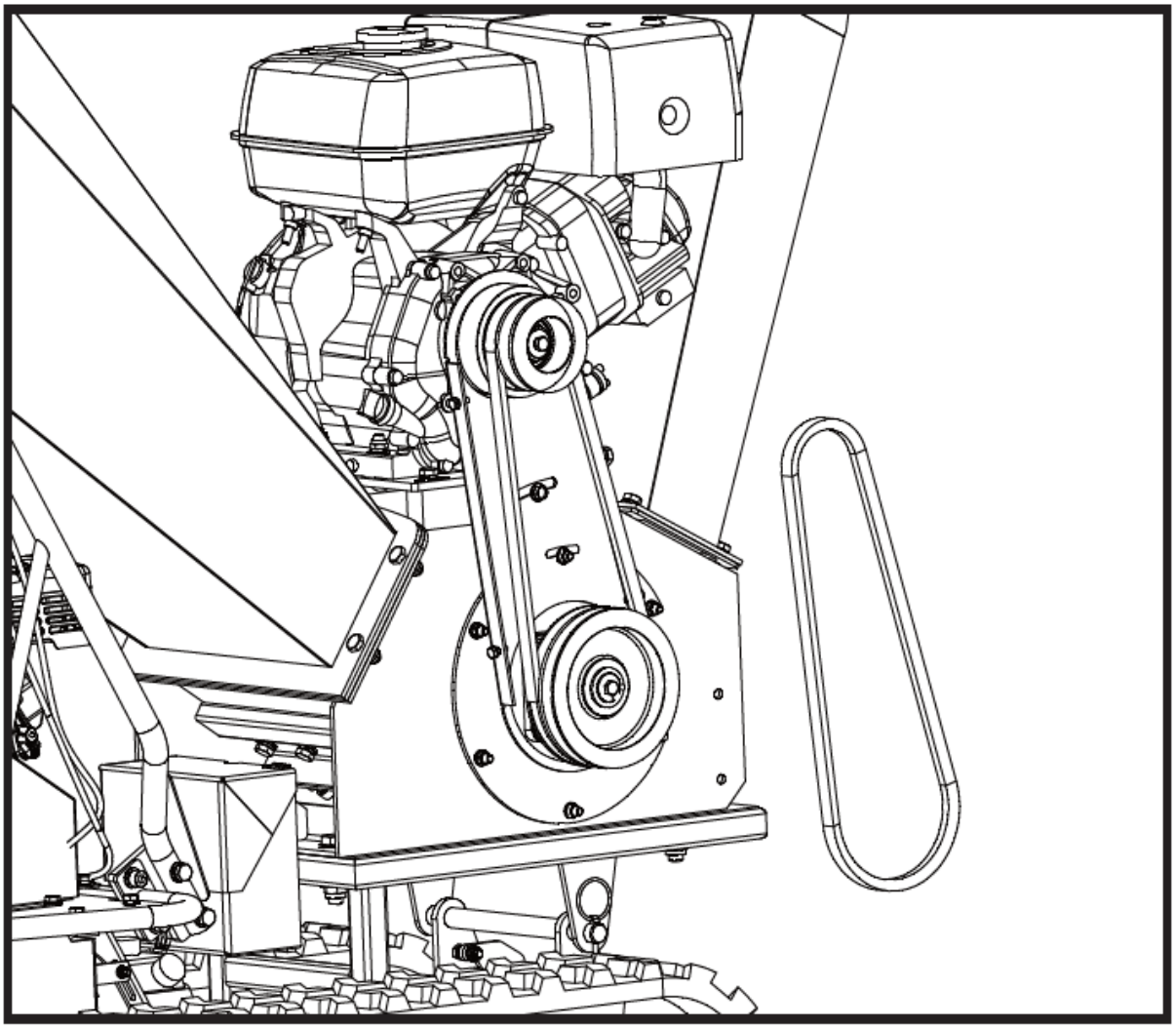

4. Zkontrolujte napnutí klínových řemenů jejich stlačením uprostřed. Normální zářez na každé straně by měl být přibližně 3/8 palce při mírném tlaku palcem nebo prstem.

5. Po seřízení napnutí řemene upevněte motor.

> ***Při demontáži nebo montáži hnacího řemenu (řemenů) buďte opatrní, abyste si nepřiskřípli prsty mezi řemen a řemenici.***

Mazání

Po každých 40 hodinách provozu promažte ložiska. Dávejte pozor, abyste nepřemastili. Ložiska jsou dvě, jedno vně a jedno uvnitř pouzdra.

Používejte přenosné lithiové mazivo č. 0, jako je Lubricant 6300AA, Lubricant GR-132 nebo Multifak, např. EP-O.

Motorový olej / palivo

Informace o kontrole nebo doplňování oleje/paliva a doporučení naleznete v návodu k motoru, který je přibalen samostatně k vaší jednotce.

Údržba motoru

Podrobné informace a plán údržby naleznete v návodu k motoru, který je přibalen samostatně k vaší jednotce.

Skladování

Nebudete-li štěpkovač používat déle než 30 dní, připravte jednotku ke skladování podle následujících kroků:

1. Úplně vypusťte palivovou nádrž. Zastaralé palivo má vysoký obsah gumy a může ucpat karburátor a omezit průtok paliva.

2. Nastartujte motor a nechte jej běžet, dokud se nezastaví. To zajišťuje, že v karburátoru nezůstane žádné palivo a pomáhá předcházet tvorbě usazenin uvnitř, které mohou poškodit motor.

3. Vypusťte olej z motoru, dokud je ještě teplý. Doplňte čerstvým olejem třídy doporučené v návodu k motoru.

4. Nechte motor vychladnout. Vyjměte zapalovací svíčku a nalijte do válce 60 ml vysoce kvalitního motorového oleje SAE-30. Pomalu zatáhněte za startovací lanko, aby se olej rozprostřel. Vyměňte zapalovací svíčku.

> ⚠ ***Vyjměte zapalovací svíčku a vypusťte všechen olej z válce, než se pokusíte nastartovat jednotku po uskladnění.***

5. K čištění vnějšku štěpkovače používejte čisté hadry a udržujte větrací otvory bez překážek.

> ⚠ ***Při čištění plastových dílů nepoužívejte silné čisticí prostředky nebo čističe na bázi ropy. Chemikálie mohou poškodit plasty.***

6. Skladujte štěpkovač ve svislé poloze v čisté, suché budově s dobrým větráním.

> ⚠ ***Neskladujte štěpkovač s palivem v nevětraném prostoru, kde by se palivové výpary mohly dostat do plamenů, jisker, zapalovacích kontrolek nebo jiných zdrojů vznícení. Používejte pouze schválené nádoby na palivo.***

Odstraňování problémů

Problém	Způsobit	Lék
Motor se nedaří nastartovat	1. Kabel zapalovací svíčky je odpojený 2. Dochází palivo nebo je staré palivo 3. Motor a/nebo palivový ventil není v poloze ON 4. Páčka sytiče není v poloze ZAVŘENO pozice 5. Ucpané palivové potrubí 6. Znečištěná zapalovací svíčka 7. Zahlcení motoru 8. Páčka napínání řemene je zapnutá	1. Pevně připojte kabel zapalovací svíčky k zapalovací svíčce 2. Naplňte čistým, čerstvým benzínem 3. Motor a palivový ventil musí být v poloze ON 4. Hladina sytiče musí být pro studený start v poloze ZAVŘENO 5. Vyčistěte palivové potrubí 6. Vyčistěte, upravte mezeru nebo vyměňte 7. Počkejte několik minut, než se restartuje, ale nenaplňujte 8. Uvolněte páčku napínání řemene
Motor běží nepravidelně	1. Kabel zapalovací svíčky je uvolněný 2. Jednotka běží s páčkou sytiče v poloze ZAVŘENO 3. Ucpané palivové potrubí nebo staré palivo 4. Větrací otvor ucpaný 5. Voda nebo nečistoty v palivovém systému 6. Špinavý čistič vzduchu 7. Nesprávné seřízení karburátoru	1. Připojte a utáhněte kabel zapalovací svíčky 2. Páčku sytiče přesuňte do polohy OTEVŘENO 3. Vyčistěte palivové potrubí. Naplňte nádrž čistým, čerstvým benzínem 4. Vyčistěte větrací otvor 5. Vypusťte palivovou nádrž. Doplňte čerstvé palivo 6. Vyčistěte nebo vyměňte čistič vzduchu 7. Viz návod k motoru
Motor se přehřívá	1. Nízká hladina motorového oleje 2. Špinavý čistič vzduchu 3. Omezený průtok vzduchu 4. Karburátor není správně seřízen	1. Naplňte klikovou skříň správným olejem 2. Vyčistěte čistič vzduchu 3. Vyjměte kryt a vyčistěte 4. Viz návod k motoru
Sekání se zdá příliš pomalé, řezací kotouč se zasekává nebo se při běžícím motoru nevypouští žádný materiál	1. Otáčky motoru jsou příliš nízké, což způsobuje prokluzování řemene 2. Hnací řemen je uvolněný nebo poškozený 3. Nože jsou tupé nebo poškozené 4. Řezný kotouč je zaseknutý nečistotami z násypky a vynášecího žlabu 5. Vypouštěcí žlab je ucpaný	1. Spusťte motor na plný plyn 2. Utáhněte nebo vyměňte hnací řemen 3. Naostřete nebo vyměňte nože 4. Odstraňte veškeré nahromaděné nečistoty a otočte řezací kotouč dřevěnou tyčí, abyste se ujistili, že se volně otáčí 5. Odstraňte nečistoty
Řemen se třepe nebo převaluje přes řemenici	1. Drážka hnací řemenice rotoru může být prořízнutá 2. Hnací řemeny mohou být natažené 3. Řemenice mohou být vyosené	1. Zkontrolujte hnací řemeny, zda nejsou opotřebené a zda nejsou tvrdé. Opilujte všechny zářezy na řemenici 2. Vyměňte hnací řemeny 3. Seřiďte řemenice
Při štěpkování se zdá, že větev vibruje a nadměrně se pohybuje s neobvyklým	1. Nože jsou tupé nebo poškozené 2. Nože nejsou správně usazeny na řezném kotouči 3. Mezera mezi noži a třecí deskou je příliš velká 4. Rotor je přetížen materiálem	1. Naostřete nebo vyměňte nože 2. Povolte upevňovací šrouby nožů, znovu nastavte nože a utáhněte šrouby 3. Nastavte mezeru 4. Před přidáním dalšího materiálu do násypky nechte jednotku vyprázdnit

hlukem		
Štěpkovací nože narážejí na otěrovou desku	Mezera mezi noži a otěrovou deskou je špatně nastavena	Upravte mezeru
Kola stroje se při tažení pohybují vlevo nebo vpravo	Nízký tlak v pneumatice	Přidejte vzduch do pneumatik

Plán dílů

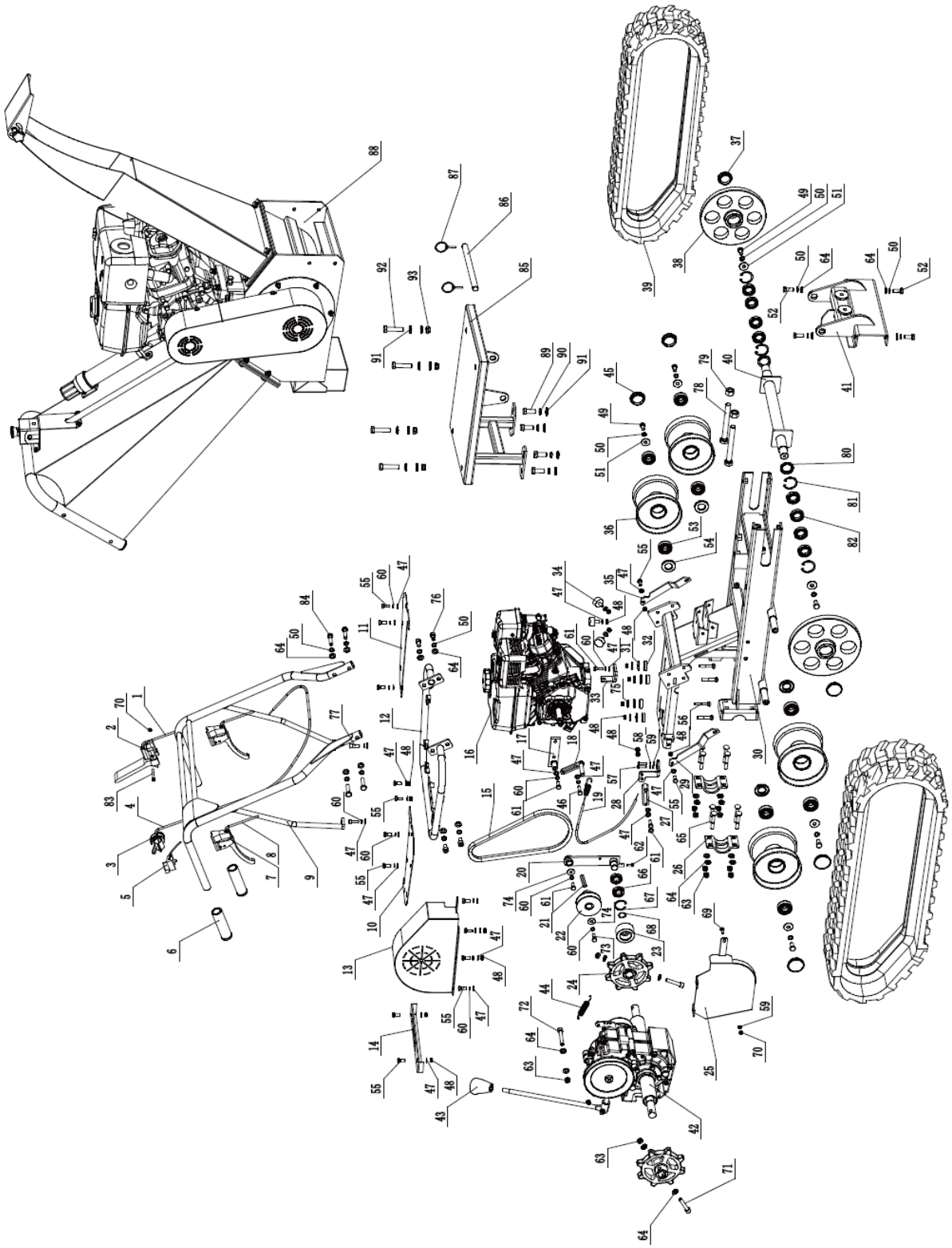

Seznam dílů

Počet	Popis zařízení	Počet	Počet	Popis zařízení	Počet
1	Lanko napínací kladky	1	48	Pojistná matice M8	14
2	Bezpečnostní ovládací rukojeť	1	49	Šestihranný šroub M10x20	6
3	Páčka klapky	1	50	Pružinová podložka 10	18
4	Kabel plynu	1	51	Podložka 10	6
5	Vypínač ON/OFF	1	52	Šroub se šestihrannou hlavou M10x25	4
6	Rukojeť rukojeti	2	53	Ložisko 6204	8
7	Brzdová páka	2	54	Olejové těsnění	4
8	Lanko páky řízení	2	55	Šestihranný šroub M8x20	16
9	Montáž rámu rukojeti	1	56	Přepravní šroub M8x50	4
10	Žehlicí deska (vpravo)	1	57	Šroub se šestihrannou hlavou M6x25	2
11	Žehlicí deska (vlevo)	1	58	Pružinová podložka 6	2
12	Montážní rám rukojeti	1	59	Plochá podložka 6	3
13	Kryt na opasek	1	60	Pružinová podložka 8	17
14	Deska řazení převodových stupňů	1	61	Šestihranný šroub M8x25	4
15	Třmen	1	62	Šestihranný šroub M6x16	1
16	Motor	1	63	Pojistná matice M10	12
17	Pevný držák	1	64	Plochá podložka 10	27
18	Přední deska pro omezení pásu	1	65	Přepravní šroub M10x65	8
19	Brzdové lanko	1	66	Ložisko 61904	2
20	Držák napínací kladky	1	67	Pojistný kroužek	1
21	Plochý klíč od motoru	1	68	Pojistný kroužek	1
22	Řemenice	1	69	Přepravní šroub M6x20	1
23	Napínací kladka	1	70	Pojistná matice M6	2
24	Volant	1	71	Šroub s vnitřním šestihranem M10x55	2
25	Spodní kryt pásu	1	72	Šroub s vnitřním šestihranem M10x65	1
26	Deska namontovaná na ose kola	2	73	GB šroub 5/16-24x1	1
27	Deska omezení zadního pásu	1	74	Podložka 8	2
28	Spojovací úhelník	1	75	Podložka 8	4
29	Nosná deska (vpravo)	1	76	Šroub s vnitřním šestihranem M10x20	2
30	Podvozek	1	77	Šroub s vnitřním šestihranem M8x25	2
31	Těsnění	4	78	Šestihranný šroub M16x140	2
32	Gumová tlumicí podložka	4	79	Šestihranný šroub M16	2
33	Základna pro upevnění kabelu	1	80	Olejové těsnění	2
34	Gumová podložka	3	81	Pojistný kroužek	4
35	Nosná deska (vlevo)	3	82	Ložisko	8
36	Pásový válec	4	83	Šroub s vnitřním šestihranem M6x50	1
37	Protiprachový uzávěr	2	84	Šroub se šestihrannou hlavou M10x45	4
38	Guilding kolo	2	85	Základna štěpkovače	1
39	Gumová dráha	2	86	Spojovací čep	1
40	Osa vodícího kola	1	87	Palec	2
41	Podpěrný držák	1	88	Drtič dřeva	1

42	Sestava převodovky	1	89	Šestihranný šroub M14x35	4
43	Pákový knoflík	1	90	Pružinová podložka 14	4
44	Brzdová pružina	1	91	Plochá podložka 14	12
45	Protiprachový uzávěr	1	92	Šestihranný šroub M14x65	4
46	Šroub se šestihrannou hlavou M8x30	2	93	Pojistná matice M14	4
47	Plochá podložka 8	27			

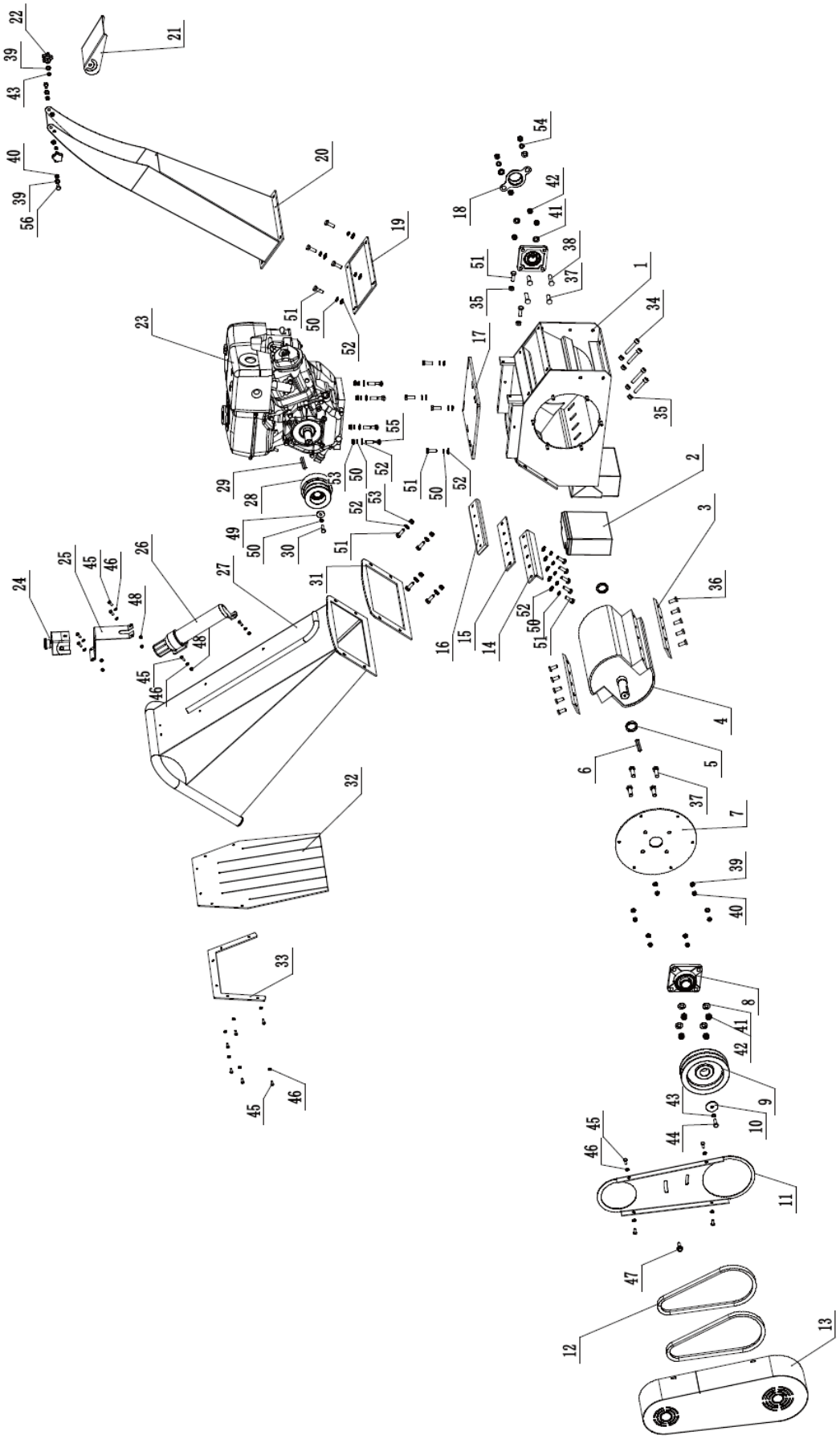
1
2
3
4
5
6
7
8
9
10
11
12
13
15
16
17
18
19
20
21
23
24
25
26
27
28
29
30
31
32
33
34
35
36
37
38
39
40
41
42
43
44
45
46
47
48
49
50
51
52
53
54
55
56

Seznam dílů

Počet	Popis zařízení	Počet	Počet	Popis zařízení	Počet
1	Základový rám	1	29	Plochý klíč od motoru	1
2	baterie	1	30	Šroub hřídele motoru	1
3	Čepel	2	31	Pryž v přívodu do rámu	1
4	Váleček	1	32	Gumová přepážka na třísky	1
5	Pouzdro hřídele	2	33	Gumová montážní deska přepážky	1
6	Plochý klíč	1	34	Šroub s vnitřním šestihranem M10x60	4
7	Montážní deska ložiska	1	35	Šestihranná matice M10	6
8	Ložisko	2	36	Šroub se šestihrannou hlavou M10x25	10
9	Kotouč	1	37	Šroub se šestihrannou hlavou M12x40	6
10	Těsnění	1	38	Šestihranný šroub M12x50	2
11	Vnitřní deska pásu	1	39	Plochý klíč 8	10
12	Třmen	2	40	Pojistná matice M8	8
13	Kryt na opasek	1	41	Plochý klíč 12	8
14	Nastavovací deska kovadliny	1	42	Pojistná matice M12	10
15	Deska základny	1	43	Pružinová podložka 8	3
16	Kovadlinka	1	44	Šestihranný šroub M8x25	1
17	Základní deska motoru	1	45	Šestihranný šroub M6x16	16
18	Gumová krytka kola	1	46	Plochá podložka 6	16
19	Výtok do gumy rámu	1	47	Šroub s šestihrannou přírubou M8x25	1
20	Vypouštěcí žlab	1	48	Pojistná matice M6	6
21	Deflektor vyhazovacího skluzu	1	49	Pojistný kroužek	1
22	Hvězdicový šroub	2	50	Pružinová podložka 10	18
23	Motor	1	51	Šestihranný šroub M10x30	4
24	Tlačítko pro nouzové zastavení	1	52	Plochá podložka 10	21
25	Podpěra	1	53	Pojistná matice M10	8
26	Ruční držák	1	54	Pružinová podložka 12	2
27	Plnicí skluz	1	55	Přepravní šroub M10x50	4
28	Spojka	1	56	Šroub se šestihrannou hlavou M8x16	2

4. Návod k použití mini pásového sklápěče

Stroj se používá k přepravě materiálů v obtížném terénu, kde mohou mít tradiční vozidla potíže s pohybem. Díky pásům tento stroj dobře funguje na nerovném, bahnitém nebo písčitém povrchu a zajišťuje stabilitu a snadné manévrování. Je ideální pro stavební, zahradnické a zemědělské práce, kde je potřeba přepravovat těžké náklady na krátké vzdálenosti

Uživatel je odpovědný za jakékoli škody způsobené neúmyslným použitím zařízení.

Vybalení kontejneru

Pomocí šroubováku a kladiva otevřete všechny boční zámky.

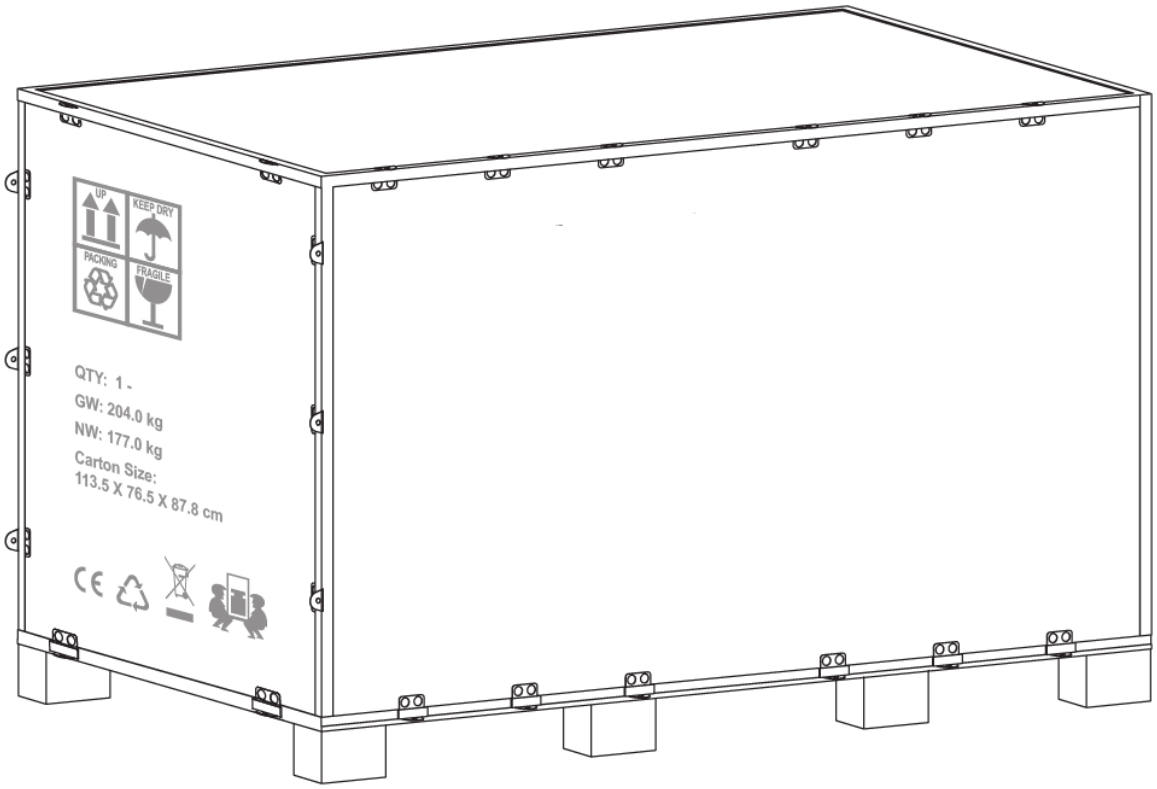

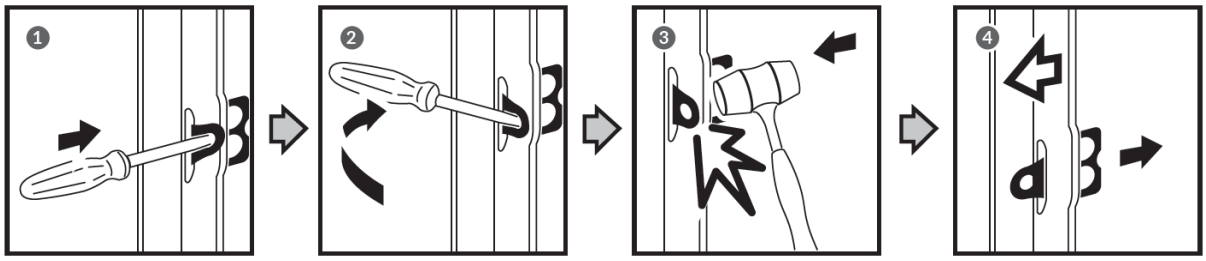

Odstraňte všechny překližkové desky a odstraňte všechny volné části na spodních paletách.

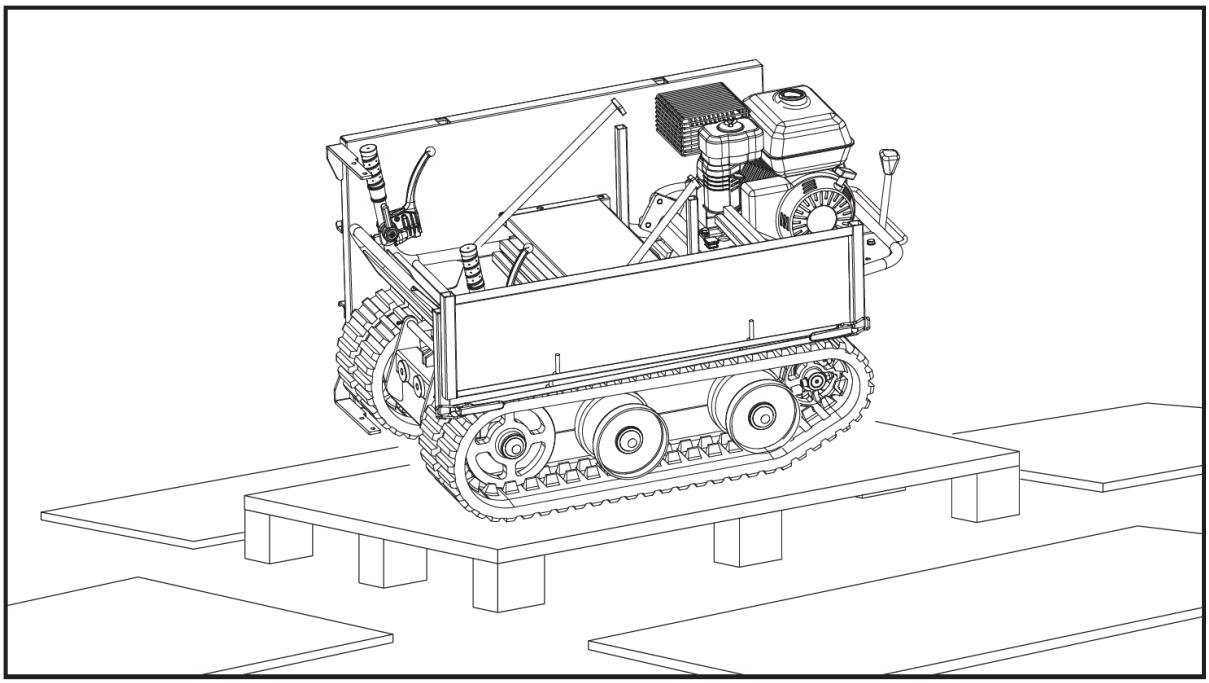

Dodaný obsah

Mini pásový sklápěč je dodáván částečně smontovaný a je dodáván v pečlivě zabaleném obalu. Po vyjmutí všech dílů z balení byste měli mít:

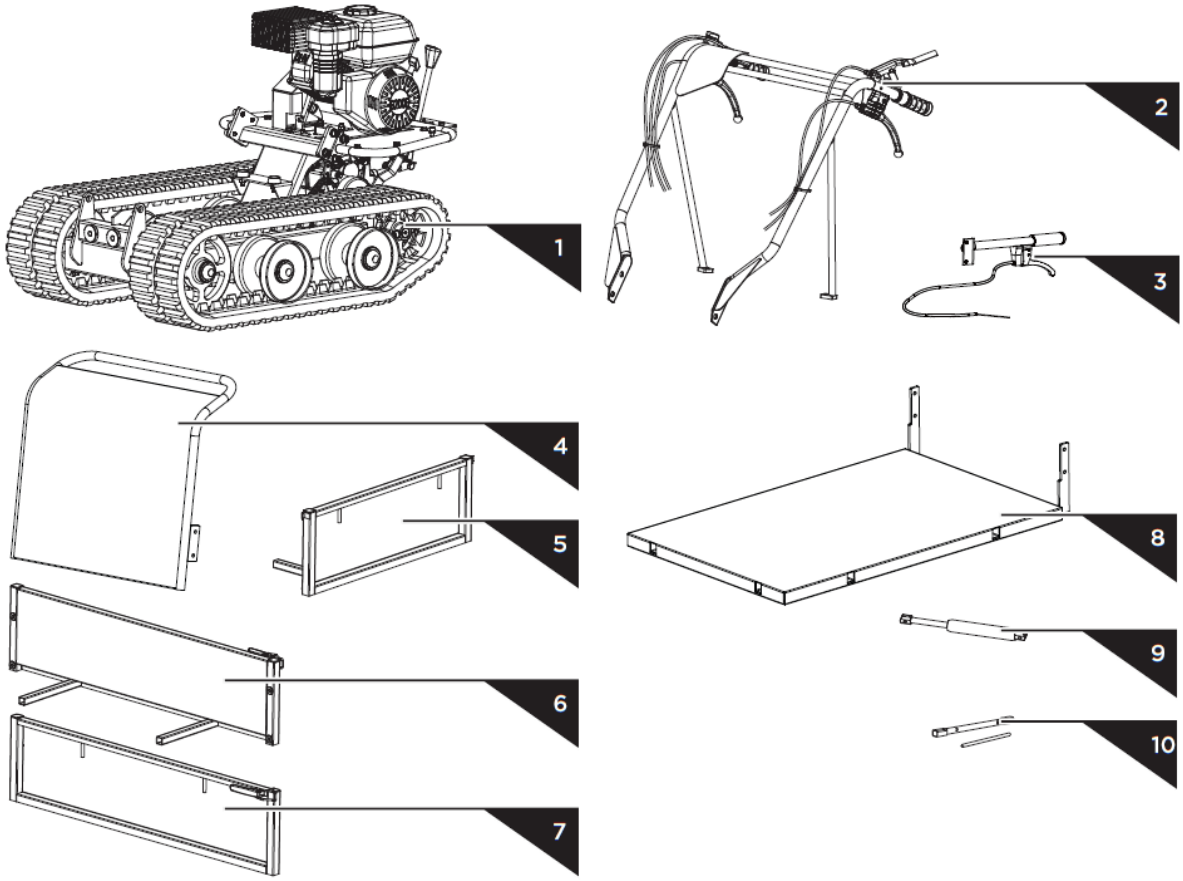

	M8×25	×2
	M10×45	×4
	M20×223	×1
	M20	×1
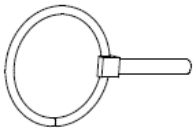	Ø5×40	×1
	M10×25	×2
	M10×30	×2
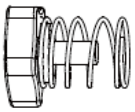		×6
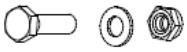	M8×30	×2

1. Hlavní rám
2. Sestavení řídítek
3. Sklápěcí rukojeť
4. Ochrana motoru
5. Panel (zadní)
6. Výsuvná levá strana
7. Prodloužitelná pravá strana
8. Panel (dole)
9. Plynová pružina (volitelné)
10. Nástroje pro montáž zapalovacích svíček

Montáž

Podle níže uvedených montážních pokynů stroj sestavíte během několika minut.

Sestava řídítek

Vyrovnejte otvory na řídítkách s montážním držákem a zajistěte každý pomocí pružné podložky, ploché podložky a šroubu M10x20. Připevněte každou podpěru řídítek k motorové desce pomocí pružné podložky, ploché podložky a šestihranného šroubu M8x25.

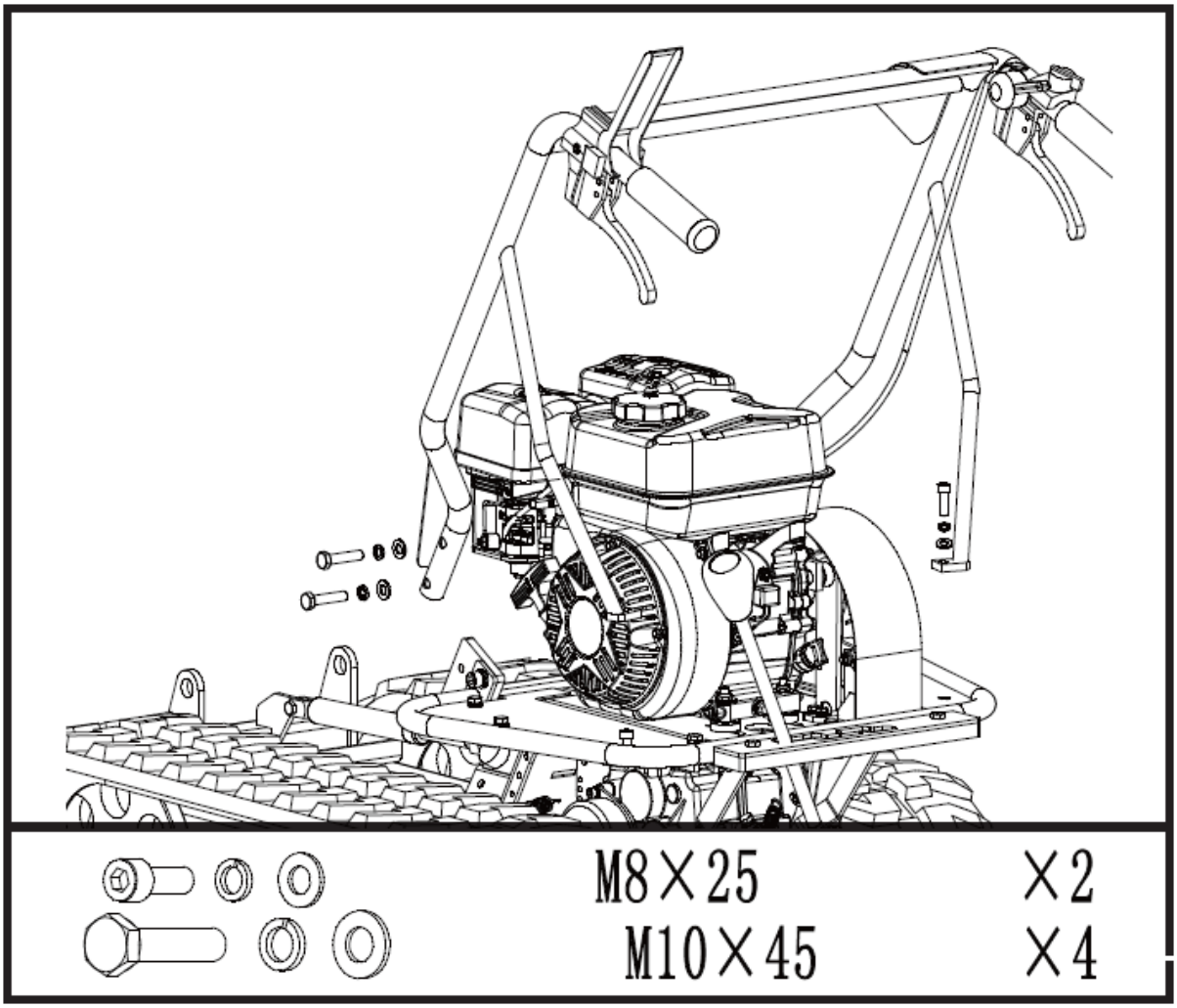

Panel (dole)

Umístěte spodní panel do montážního držáku. Vyrovnejte otvory s montážním držákem. Vložte dlouhý kolík do otvorů a zajistěte každou stranu plochou podložkou a závlačkou.

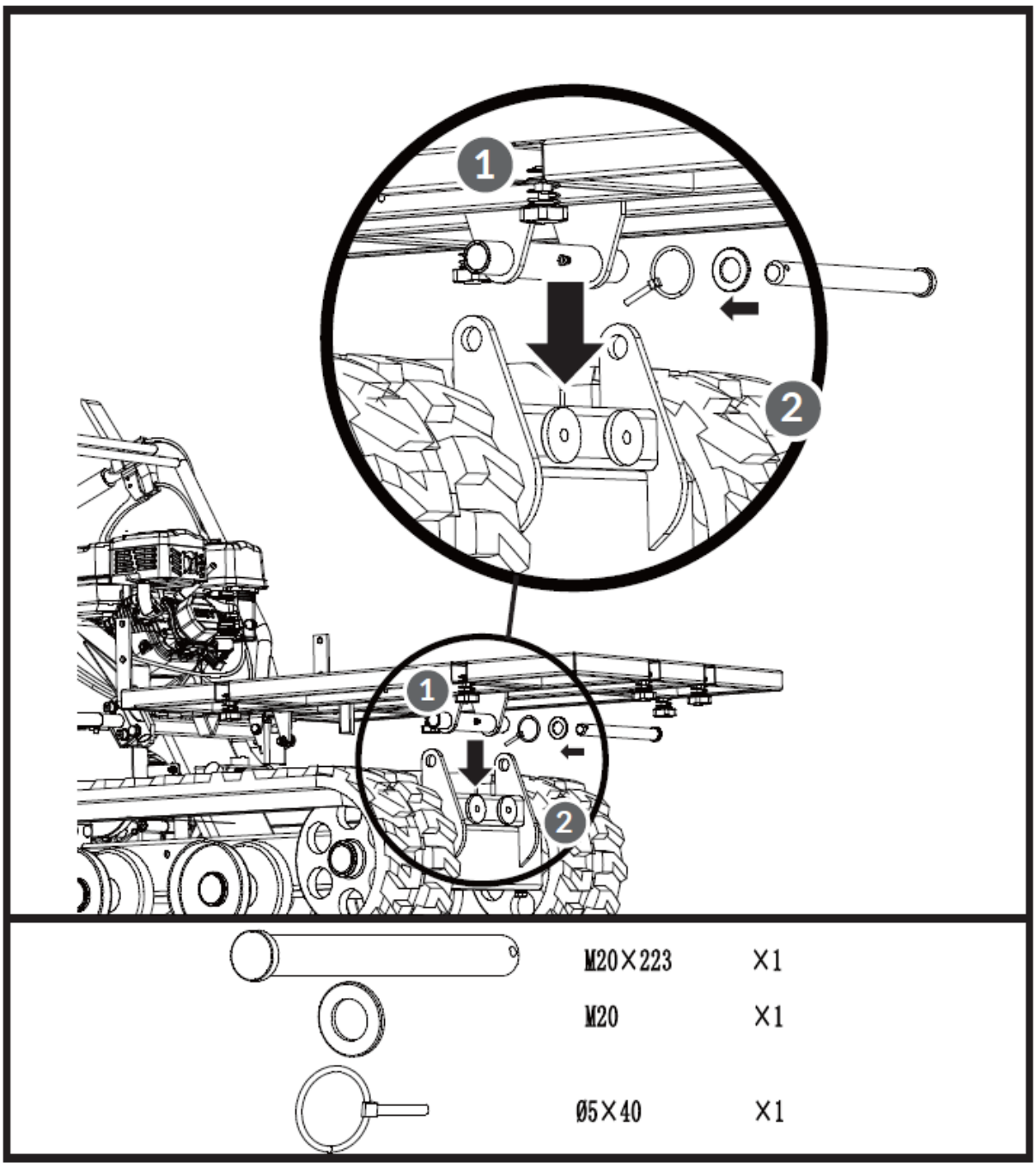

Sklápěcí rukojeť a kryt motoru

Umístěte kryt motoru dovnitř montážní konzoly a zarovnejte ji s otvory montážní konzoly. Zajistěte levou stranu panelu pomocí dvou šestihranných šroubů M8x30, čtyř podložek a dvou matic. Namontujte sklápěcí rukojeť na pravou stranu panelu. Vyrovnejte otvory a upevněte je pomocí dvou šestihranných šroubů M8x35, čtyř podložek a dvou matic.

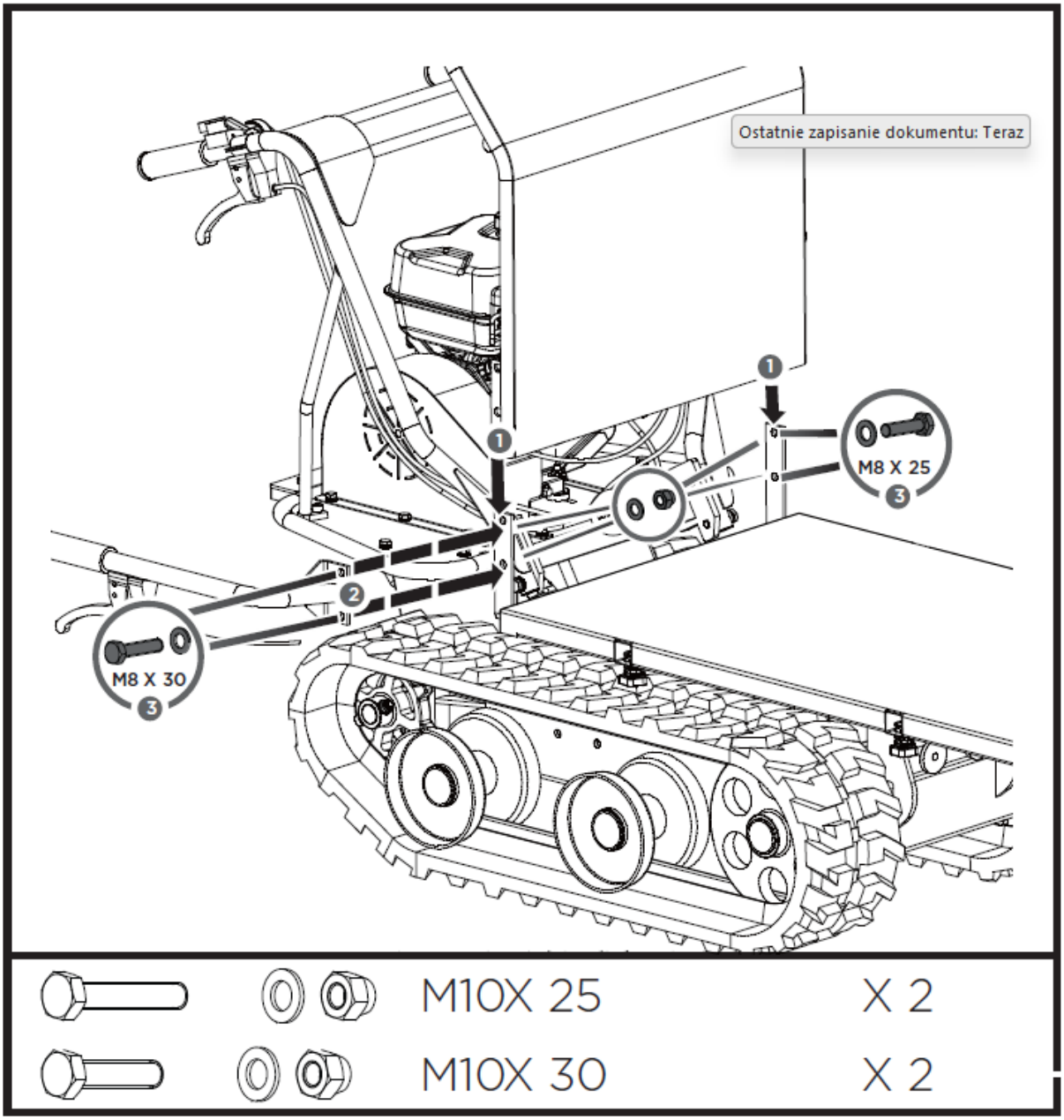

Panel (zadní) a výsuvná levá/pravá strana

Vložte výsuvné strany do montážních štěrbin umístěných na spodním panelu a upevněte každou zespodu dvěma L kolíky a pojistnými maticemi.

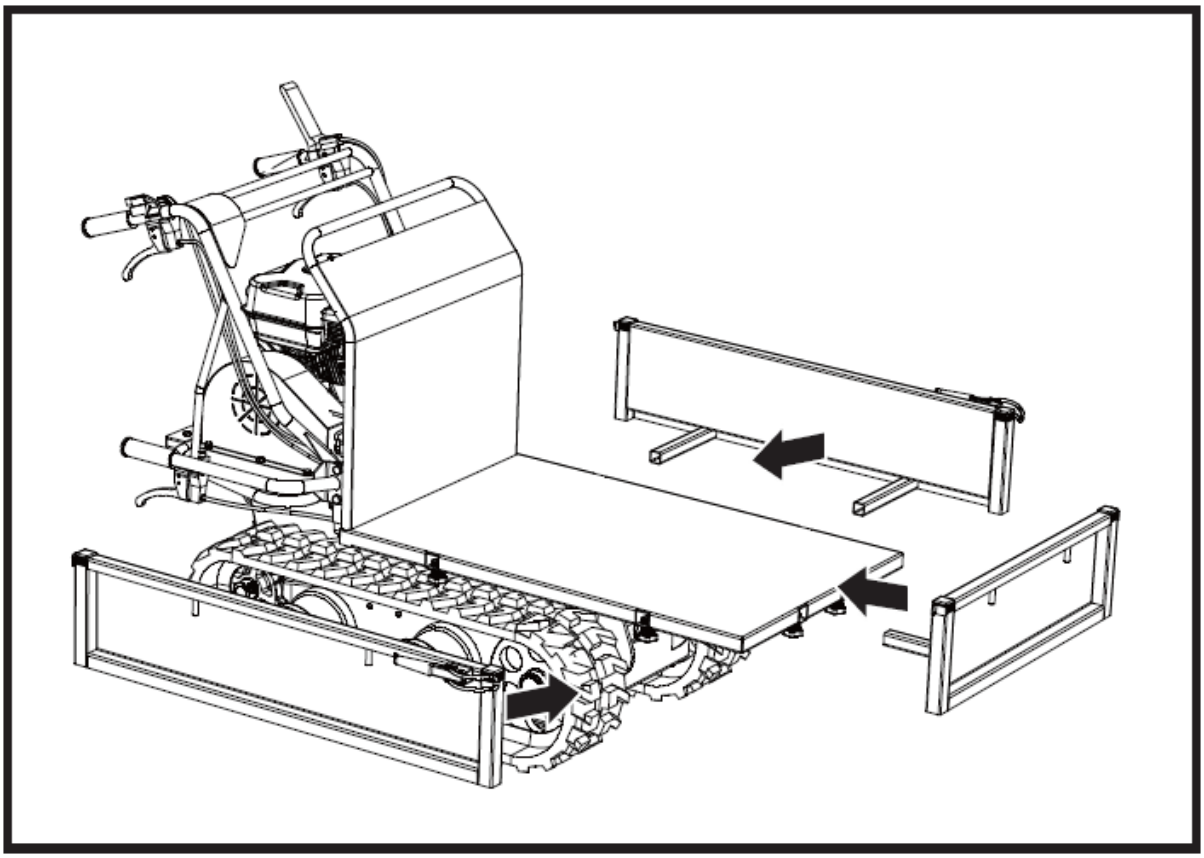

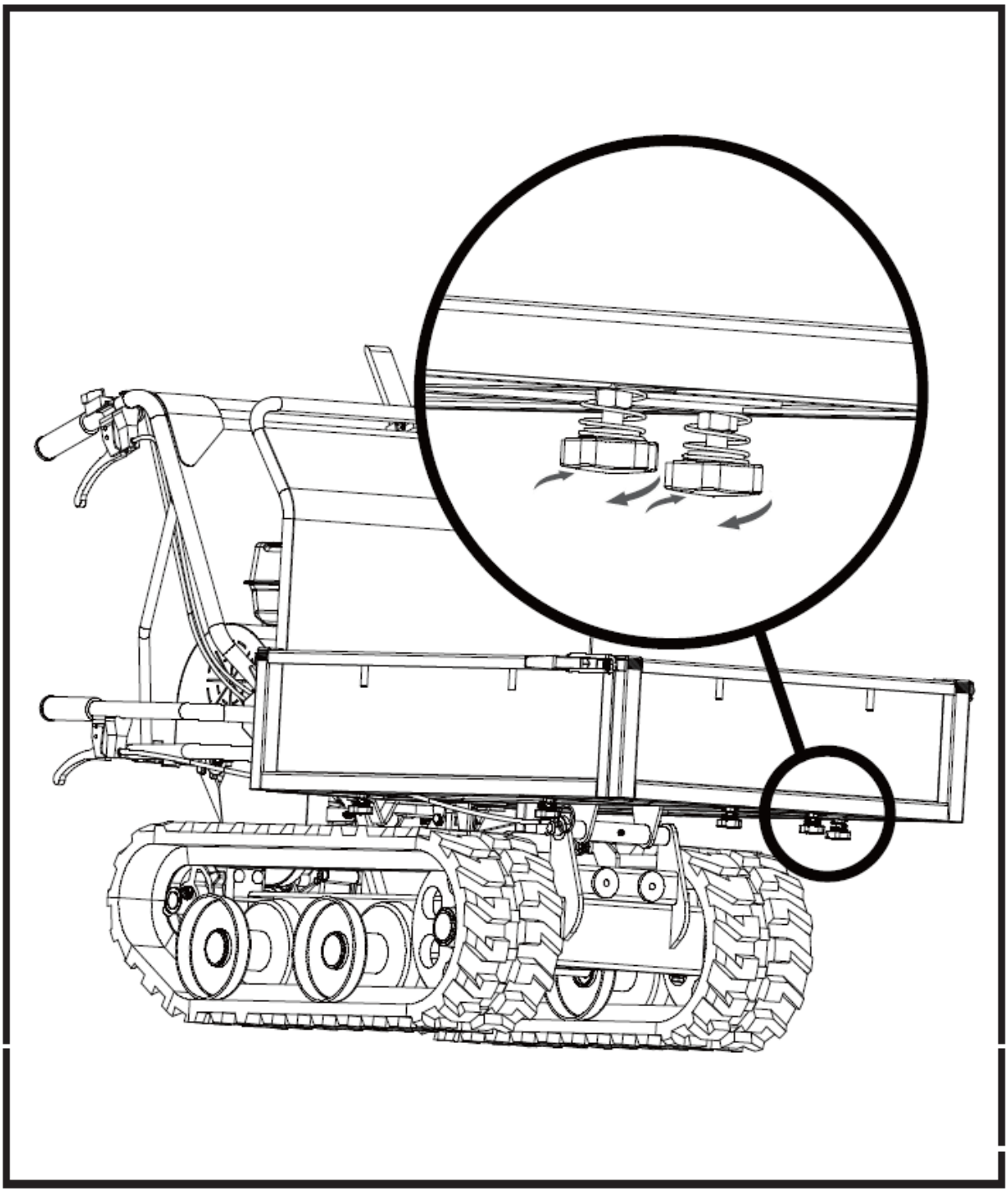

Plynová pružina (volitelné)

Zvedněte násypku a z bezpečnostních důvodů vložte podpěrnou tyč. Vyrovnejte otvory v plynové pružině s otvory v obou vodicích konzolách a vložte šrouby, podložky a matice M8x35 pro utažení.

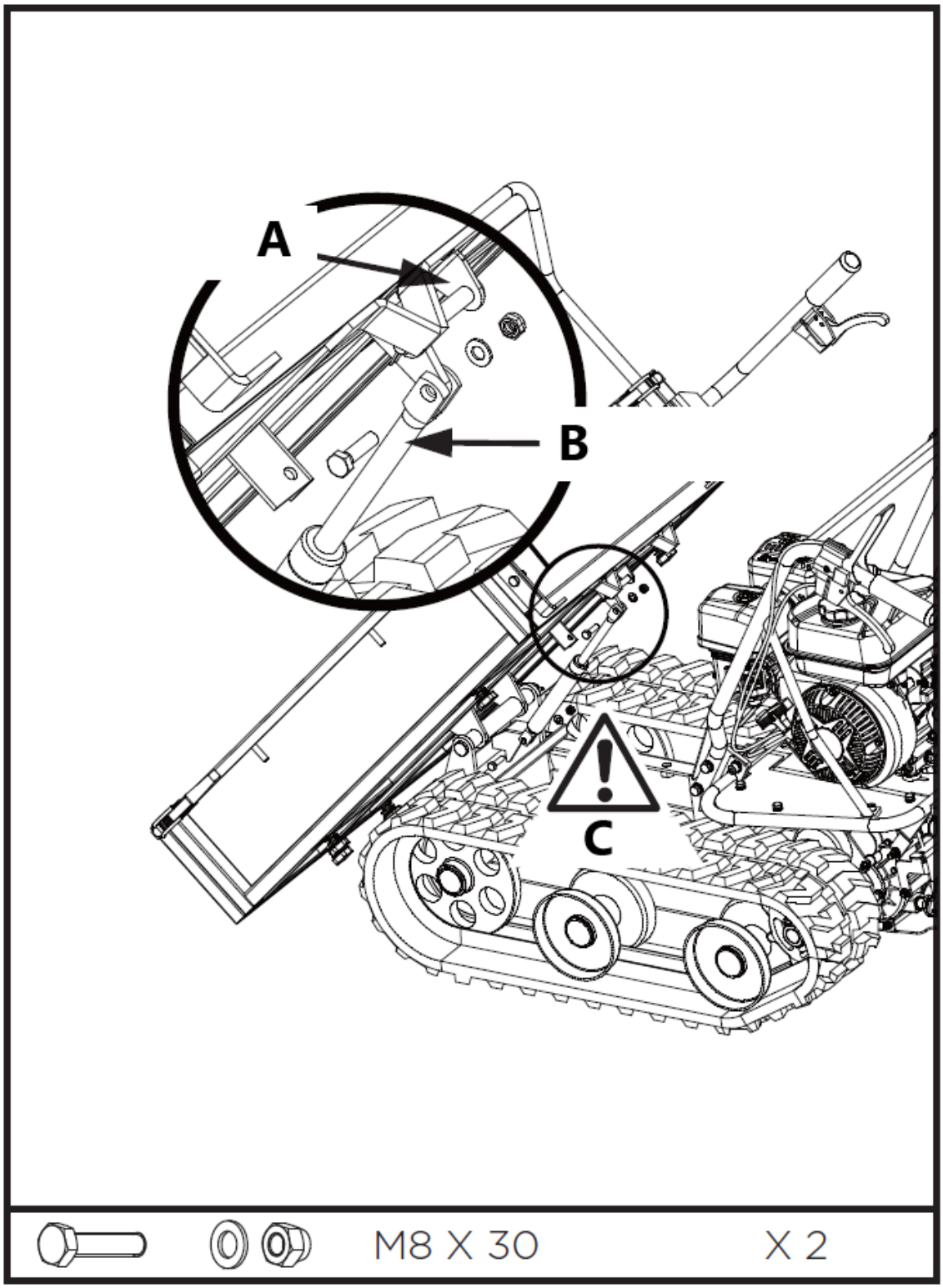

A – Vodicí konzola
B – Plynová pružina
C – Nebezpečná oblast

Radlice pluhu (volitelné)

Upevněte montážní držák k kotouči pomocí šestihranných šroubů, podložek a matic M8X30.

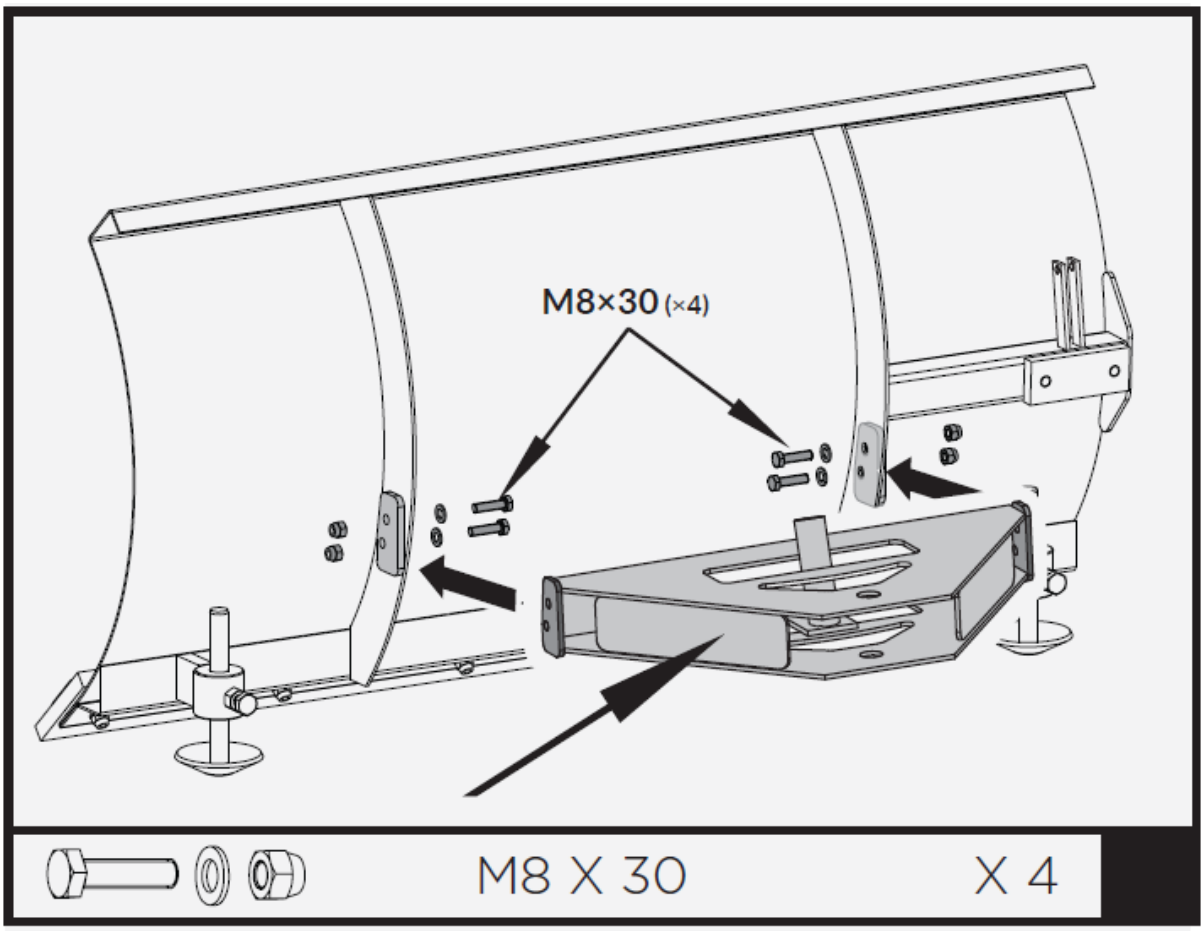

Umístěte otočný držák dovnitř montážního držáku a zarovnejte ho s otvory montážního držáku. Zajistěte šestihranným šroubem M20X95, podložkami a maticí.

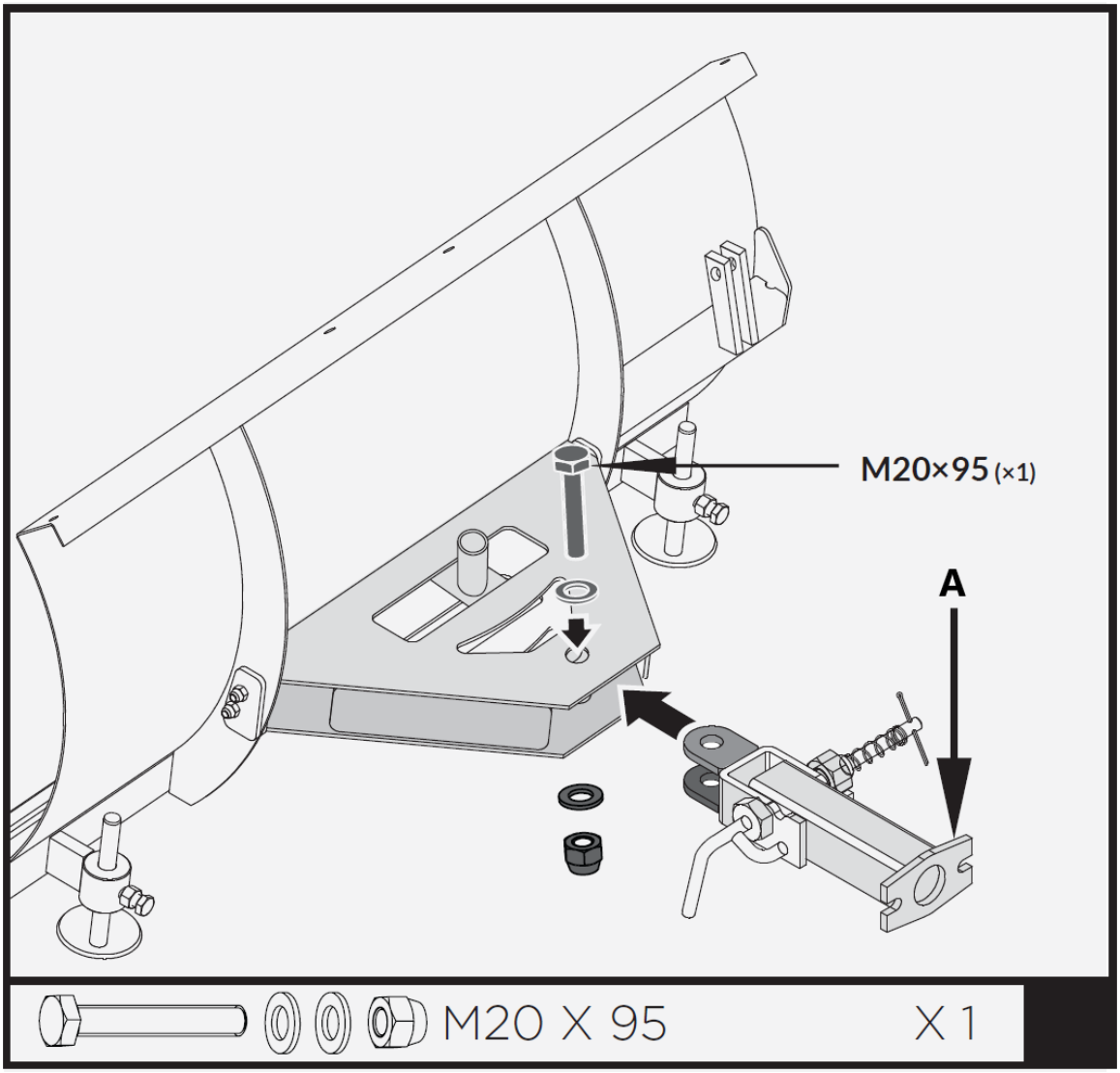

A – Otočný držák

Vložte kratší ovládací páku do delší páky. Vyrovnejte otvory a upevněte je šestihranným šroubem M8X40, podložkami a maticí.

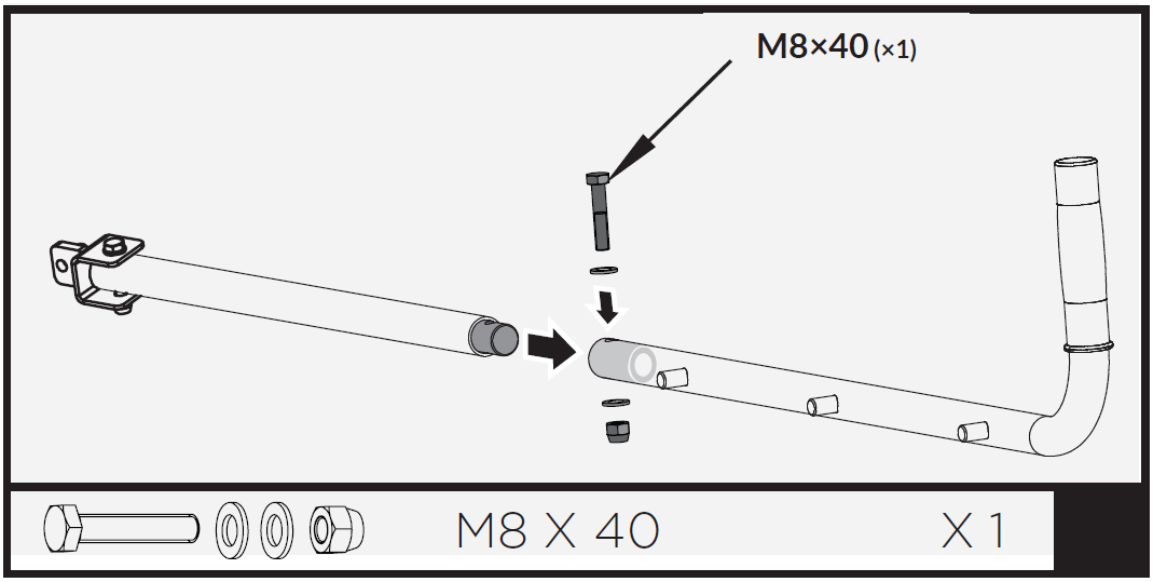

Připevněte ovládací páku k vodicí trubce. Zarovnejte otvory a upevněte je šroubem M8X35, podložkami a maticí.

Vložte rukojeť do držáku.

Upevněte nosnou konzolu do ovládací páky pomocí čepu 10x60 a můstkové spony.

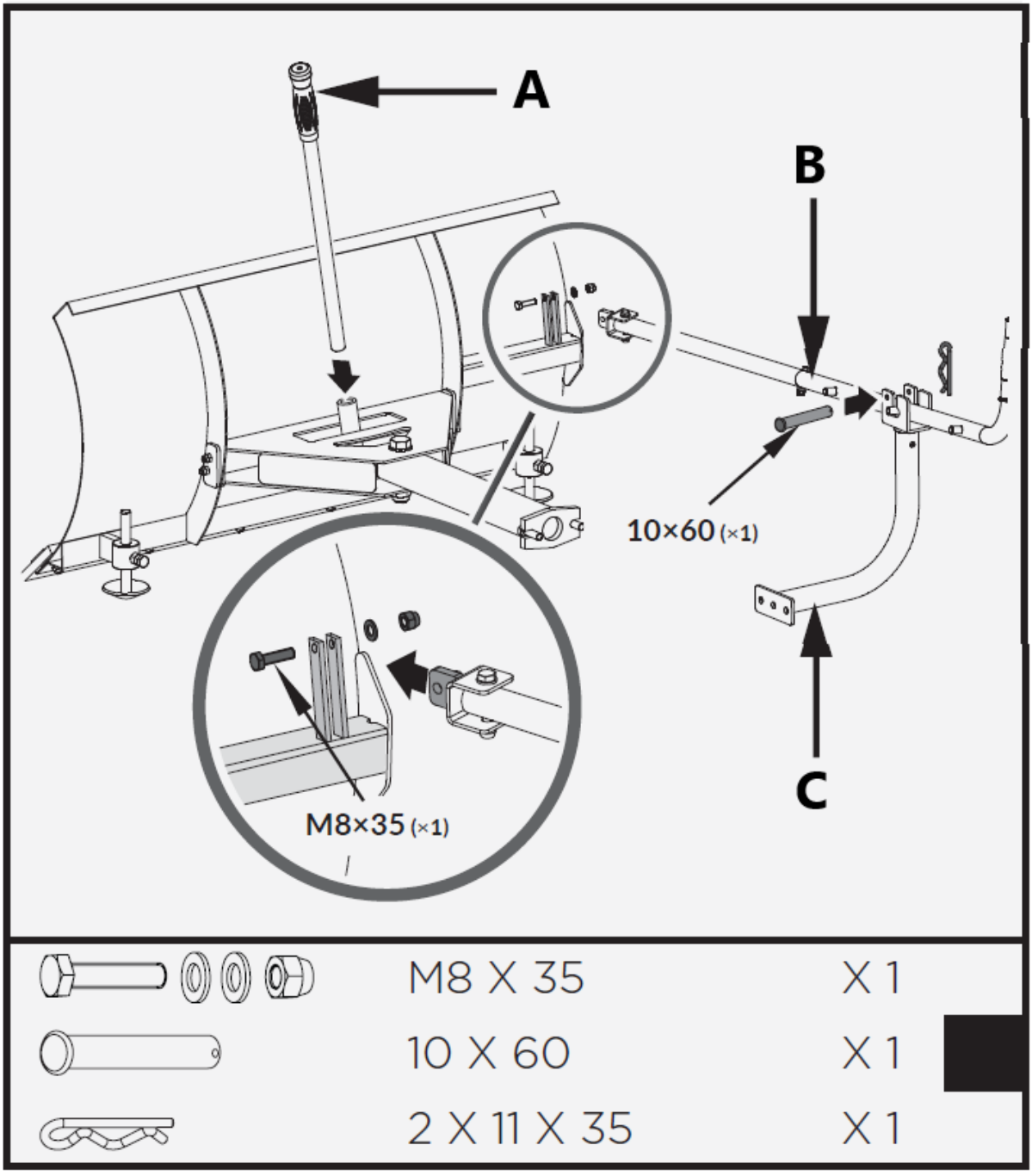

A – Rukojeť
C – Ovládací páka
D – Podpěrný držák

Namontujte již smontovanou radlici pluhu na kolečko podle obrázku.

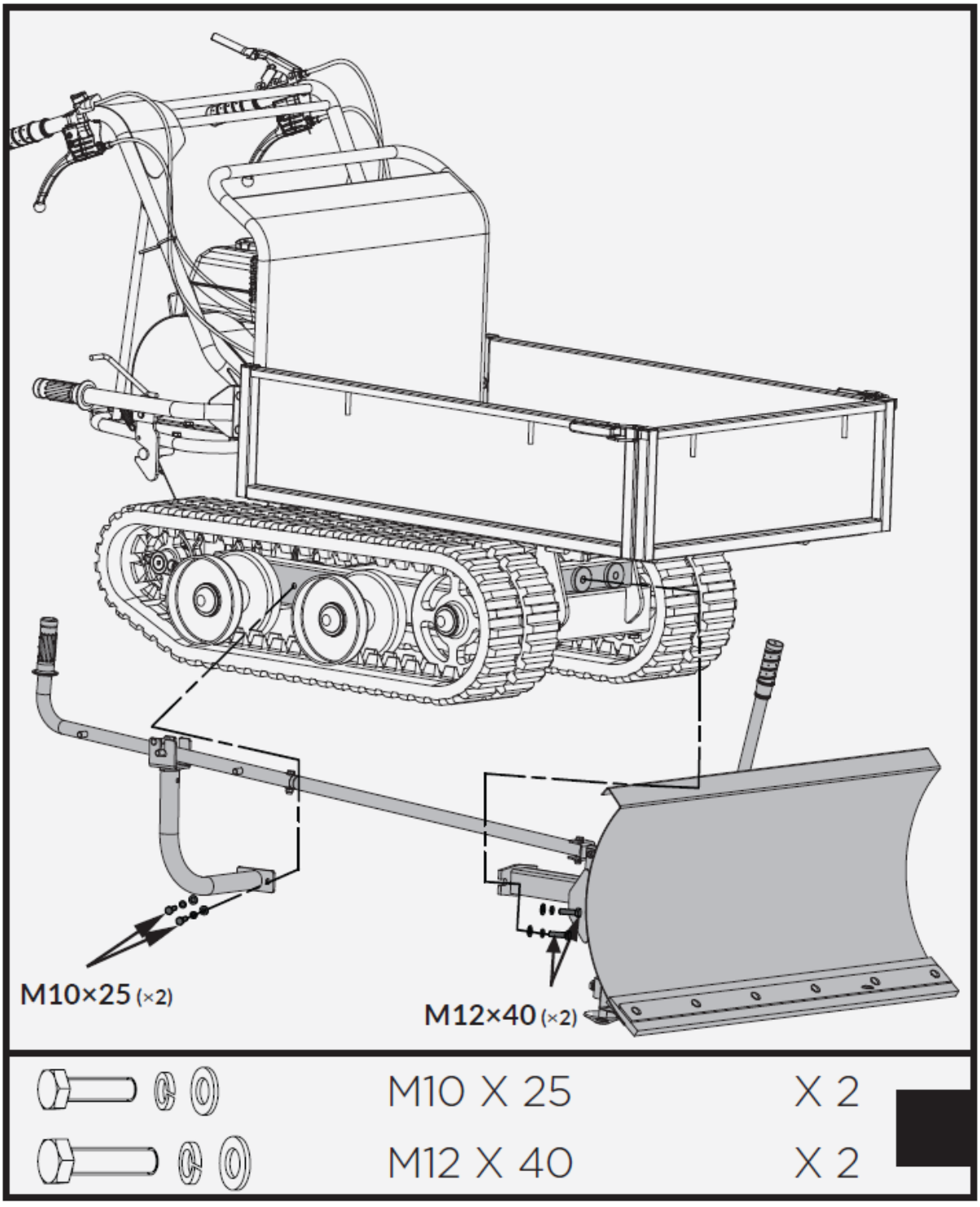

Motorový olej

> ***OLEJ PRO PŘEPRAVU BYL VYČERPÁN.***
>
> ***Nenaplnění olejové vany oleje před nastartováním motoru bude mít za následek trvalé poškození a ztrátu záruky na motor.***

Doplňte olej podle příručky k motoru, která je přibalena samostatně k vaší kultivační páce.

Popis zařízení

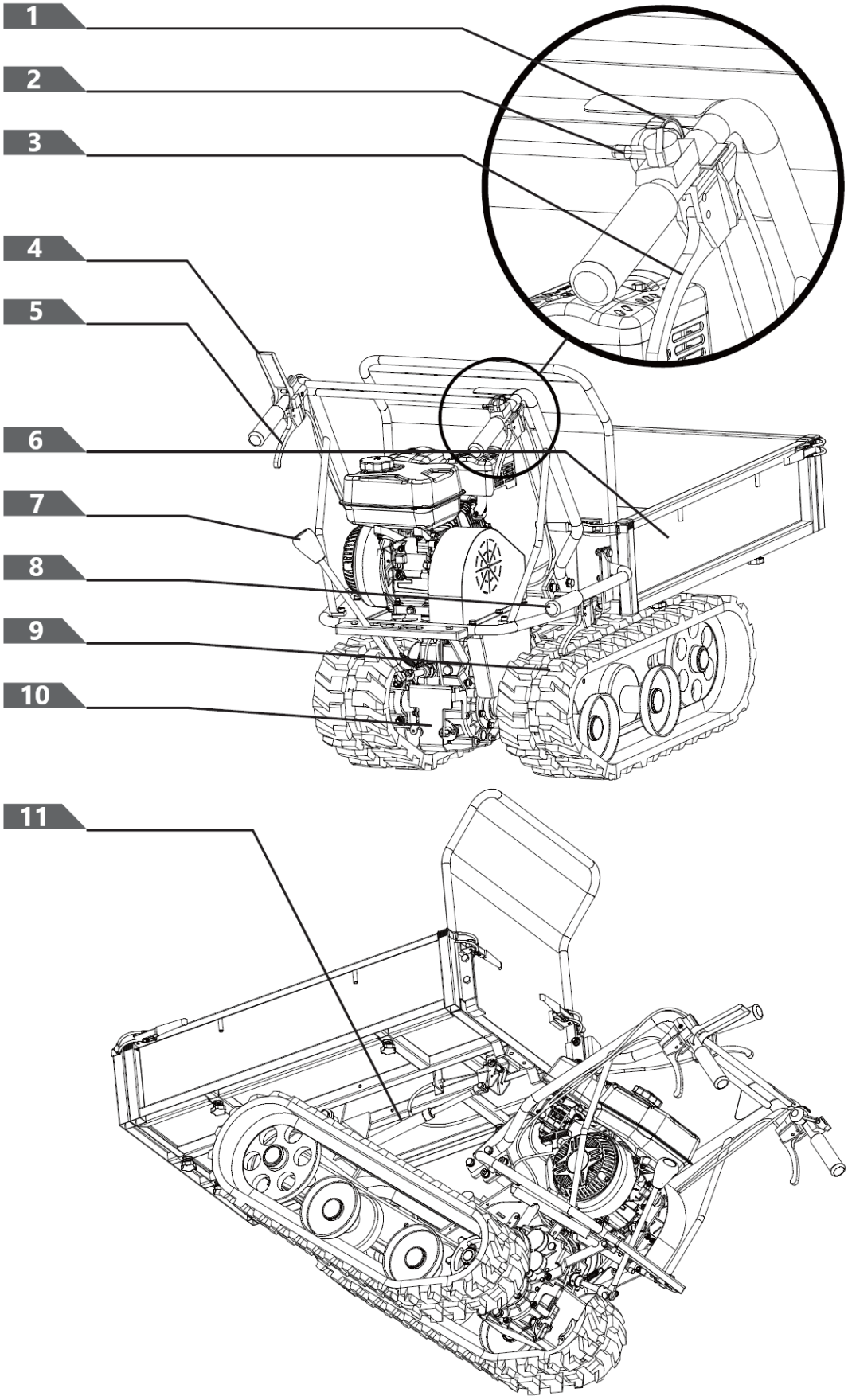

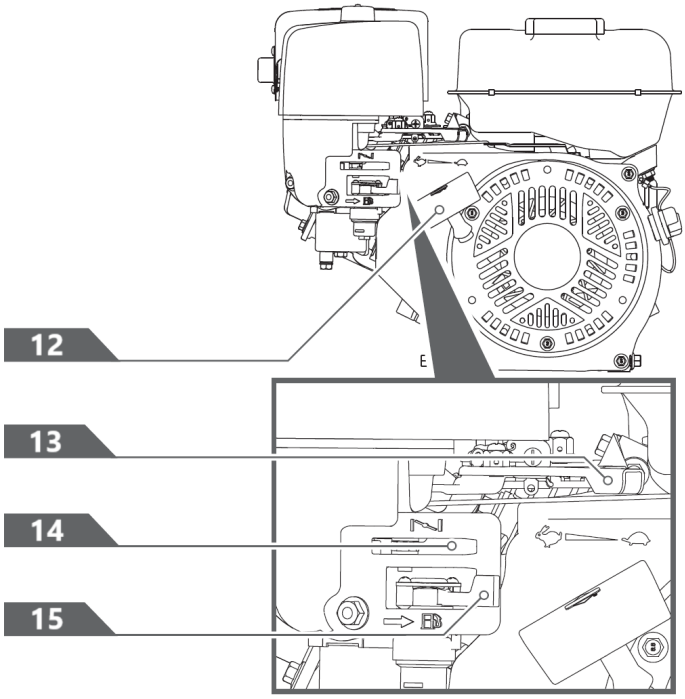

1- Spínač motoru
2- Ovládání škrticí klapky
3- Pravá páka řízení
4- Ovládací páka spojky
5- Levá páka řízení
6- Hopper
7- Páka pro výběr převodovky
8- Sklápěcí rukojeť
9- Dráha
10- Převodovka
11- Asistence plynové pružiny (volitelné)
12- Rukojeť zpětného startéru
13- Ovládání škrticí klapky
14- Ovládání sytiče
15- Uzavírací ventil paliva

Páka pro výběr převodovky

Řadicí páka má 4 polohy: 3 rychlosti vpřed a 1 vzad. Chcete-li změnit rychlost, posuňte páku řazení rychlosti do požadované polohy. Páka se zablokuje v zářezu při každé volbě rychlosti.



Před změnou rychlosti vždy uvolněte ovládací páku spojky.
Pokud tak neučiníte, dojde k poškození elektrického trakaře.

Nižší rychlosti jsou pro těžší náklady, zatímco vyšší rychlosti jsou pro přepravu lehkých nákladů nebo prázdného zásobníku. Doporučuje se používat nižší rychlost, dokud se neseznámíte s ovládáním elektrického kolečka.

Pokud se motor pod zatížením zpomalí nebo prokluzují pásy, zařaďte nižší rychlostní stupeň.

Pokud se přední část stroje zvedne, zařaďte nižší rychlostní stupeň. Pokud se přední část stále zvedne, zvedněte rukojeti.

Levá/pravá páka řízení
Otočte pákou doleva/doprava.

> ***Ovládací páky používejte pouze při snížené rychlosti.***

Asistence plynové pružiny (volitelné)
Asistence plynové pružiny poskytuje podporu při zvedání a spouštění zásobníku.

Vypínač motoru
Spínač motoru má dvě polohy. OFF - motor se nespustí ani neběží. ON - motor se nastartuje a běží.

Rukojeť zpětného startéru
Rukojeť zpětného startéru se používá ke startování motoru.

Uzavírací ventil paliva
Uzávěr paliva má dvě polohy:

Uzavírací ventil paliva
Uzávěr paliva má dvě polohy:
ZAVŘENO ( ) - Tuto polohu použijte pro servis, přepravu nebo skladování jednotky.
OTEVŘENO ( ) - Tuto polohu použijte ke spuštění jednotky.

Ovládání škrticí klapky
Ovladač plynu reguluje otáčky motoru a pohybuje se mezi FAST , POMALU , a pozice STOP.

Ovladač plynu vypne motor, když se přesune do polohy STOP.

Ovládání sytiče
Ovladač sytiče se používá ke sytění karburátoru a pomáhá při startování motoru. Ovladač sytiče se pohybuje mezi CHOKE CLOSED a CHOKE OPEN pozice.

> ***K zastavení motoru nikdy nepoužívejte sytič.***

Ovládací páka spojky
Stiskněte ovládací páku, spojka sepne. Uvolněte páku, spojka je vypnutá.

Činnost

Přidejte olej do motoru

Motor je dodáván bez oleje. Nestartujte motor před přidáním oleje. Správnou třídu oleje, který chcete přidat, naleznete v příručce k motoru.

1. Přesvědčte se, že vozík s vodicí lištou je na rovném a rovném povrchu.

2. Odstraňte víčko plnicího hrdla/měrku oleje a přidejte olej.

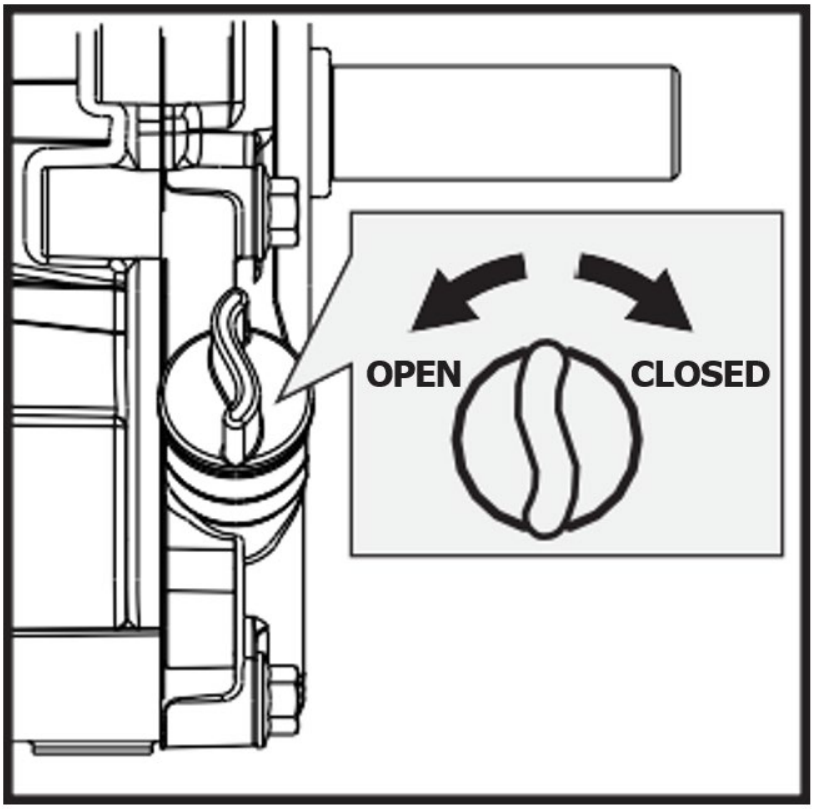

OFF - vypnutý

ON - zapnuto

3. Pomocí nálevky přidejte olej až po značku FULL na měrce. (Objem oleje, doporučení oleje a umístění uzávěru plnicího hrdla naleznete v příručce k motoru.)

NEPŘEPLŇUJTE. Denně kontrolujte hladinu motorového oleje a podle potřeby doplňte.

Přidejte benzín do motoru

Benzin je vysoce hořlavou a výbušnou látkou. Při manipulaci s palivem se můžete popálit nebo vážně zranit. Při manipulaci s benzínem buďte mimořádně opatrní.

Palivovou nádrž plňte venku, nikdy ne uvnitř. Benzínové výpary se mohou vznítit, pokud se shromažďují uvnitř uzavřeného prostoru. Může dojít k výbuchu.

1. Před doplněním paliva musí být motor vypnutý a musí se nechat vychladnout alespoň dvě minuty.
2. Sejměte víčko palivové nádrže a naplňte nádrž. (Obsah paliva, doporučené množství paliva a umístění uzávěru palivové nádrže naleznete v příručce k motoru.)

DŮLEŽITÉ: NEPŘEPLŇUJTE !
Toto zařízení a/nebo jeho motor mohou obsahovat součásti systému řízení emisí způsobených vypařováním, které jsou vyžadovány pro splnění předpisů EPA a/nebo CARB, které budou správně fungovat pouze tehdy, když je palivová nádrž naplněna na doporučenou úroveň. Přeplnění může způsobit trvalé poškození součástí systému řízení emisí způsobených vypařováním. Plnění na doporučenou úroveň zajišťuje mezeru páry potřebnou k umožnění expanze paliva. Při plnění palivové nádrže věnujte zvýšenou pozornost tomu, aby nebyla překročena doporučená hladina paliva v nádrži. Při plnění nádrže používejte přenosnou nádobu na benzin s dávkovacím hrdlem odpovídající velikosti. Nepoužívejte nálevku nebo jiné zařízení, které brání výhledu na proces plnění nádrže.

3. Nasaďte zpět uzávěr palivové nádrže a utáhněte jej. Rozlité palivo vždy ukliďte.

Startování motoru

1. Přesuňte spínač motoru do polohy ON.

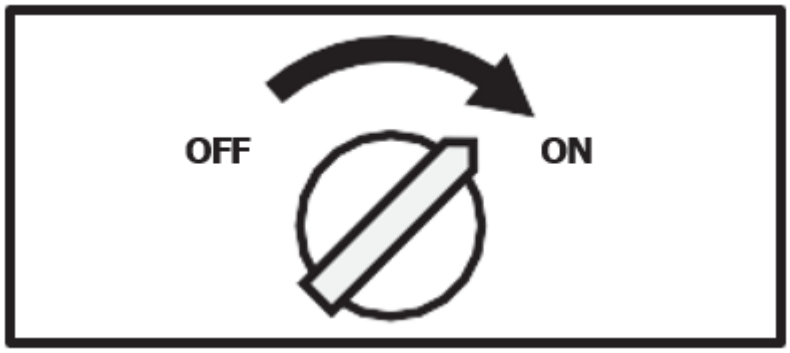

OFF - vypnutý

ON - zapnuto

2. Otevřete uzavírací ventil paliva.



OFF - vypnutý

ON - zapnuto

3. Přesuňte páčku sytiče do polohy ZAVŘENO.
   Pokud je motor horký, není nutné zavírat sytič.

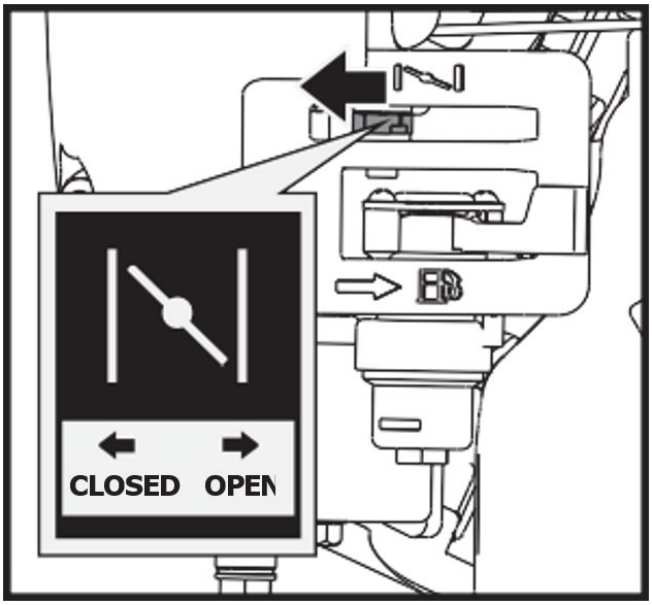

OPEN - OTEVŘENO
CLOSED - ZAVŘENO

4. Posuňte páčku plynu mírně na rychlost RYCHLE.

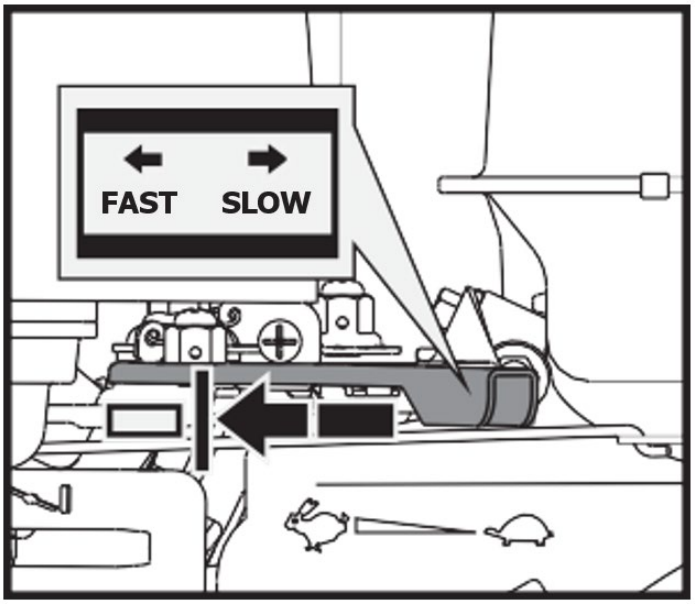

FAST - rychle

SLOW - pomalý

5. Zatáhněte za zpětný startér, dokud motor nenaskočí. Po každém zatažení vraťte zpětný ráz do výchozí polohy. Opakujte kroky podle potřeby. Jakmile motor nastartuje, nastavte před spuštěním jednotky plyn do polohy FAST.

> ⚠ ***Rychlé zatažení startovací šňůry (zpětný ráz) přitáhne vaši ruku a paži k motoru rychleji, než stačíte pustit. Mohlo by dojít ke zlomeninám, zlomeninám, modřinám nebo výronům.***

Provozní

Po zahřátí motoru pohybem páčky plynu zrychlíte otáčky motoru.

Zařaďte požadovaný rychlostní stupeň a pomalu stiskněte ovládací páku spojky. Pokud rychlostní stupeň nezařadí okamžitě, pomalu uvolněte páčku spojky a zkuste to znovu. Tímto způsobem se elektrický trakař začne pohybovat.

Elektrický vozík má páky řízení na řídítkách, díky čemuž je řízení velmi snadné. Chcete-li zatočit doprava nebo doleva, jednoduše zatáhněte za odpovídající pravou nebo levou páku řízení.

Citlivost řízení se zvyšuje úměrně s rychlostí stroje a zatížením. U prázdného stroje stačí k otočení lehký tlak na páku. Když je stroj plně zatížen, je potřeba větší tlak.

Pohonné kolečko má maximální nosnost 660 LBS. Je však vhodné posoudit zátěž a upravit ji podle terénu, na kterém bude stroj používán.

Doporučuje se proto překonávat nerovný nebo nerovný terén s nízkým převodem a dbát zvýšené opatrnosti. V takových situacích by měl být stroj po celou dobu úseku udržován na nízkém převodovém stupni.

Vyhněte se ostrým zatáčkám a častým změnám směru při jízdě na nerovném, tvrdém terénu plném ostrých, nerovných bodů s vysokým stupněm tření.

I když má jednotka gumové pásy, pamatujte na to, abyste byli opatrní při práci v nepříznivých povětrnostních podmínkách (led, silný déšť a sníh) nebo na typech půdy, které by mohly způsobit nestabilitu vozíku.

Vezměte prosím na vědomí, že se jedná o pásové vozidlo, takže při přejíždění přes hrboly, díry a schůdky podléhá značnému naklápění.

Po uvolnění ovládací páky spojky se stroj automaticky zastaví a zabrzdí.

Pokud je stroj zastaven na strmém svahu, měl by být k jedné z kolejnic umístěn klín.

Rychlost naprázdno

Nastavte páku ovládání plynu do polohy SLOW, abyste snížili namáhání motoru, když není prováděna práce. Snížení otáček motoru pomůže prodloužit životnost motoru, ušetřit palivo a snížit hladinu hluku.

Zastavte motor

Chcete-li motor v případě nouze zastavit, jednoduše otočte spínač motoru do polohy OFF. Za normálních podmínek použijte následující postup:

1. Posuňte páku plynu do polohy SLOW ( ) pozici.
2. Nechte motor běžet na volnoběh jednu nebo dvě minuty.
3. Otočte spínač motoru do polohy OFF.
4. Otočte páčku palivového ventilu do polohy OFF ( ) pozici.

Náhlé zastavení ve vysoké rychlosti při velkém zatížení se nedoporučuje. Mohlo by dojít k poškození motoru.

Neposouvejte ovladač sytiče do polohy CLOSE, abyste zastavili motor. Může dojít ke zpětnému vzplanutí nebo poškození motoru.

ÚDRŽBA

Správná údržba zajišťuje dlouhou životnost stroje a jeho součástí.

Preventivní údržba

1. Vypněte motor a uvolněte všechny ovládací páky. Motor musí být chladný.
2. Udržujte páčku plynu motoru v její poloze POMALU a sejměte kabel zapalovací svíčky ze zapalovací svíčky a zajistěte jej.
3. Zkontrolujte celkový stav elektrického kolečka. Zkontrolujte, zda nejsou uvolněné šrouby, vychýlení nebo zablokování pohyblivých částí, prasklé nebo zlomené části a další stav, který může ovlivnit jeho bezpečný provoz.
4. K odstranění všech nečistot ze stroje použijte měkký kartáč, vysavač nebo stlačený vzduch. Poté použijte vysoce kvalitní lehký olej k promazání všech pohyblivých částí.

5. Pravidelně kontrolujte kabel zapalovací svíčky, zda nejeví známky opotřebení a v případě potřeby jej vyměňte.

K čištění jednotky nikdy nepoužívejte „tlakovou myčku“. Voda může proniknout do těsných oblastí stroje a jeho převodové skříně a způsobit poškození vřeten, převodů, ložisek nebo motoru. Použití tlakových myček bude mít za následek zkrácení životnosti a snížení provozuschopnosti.

Seřízení spojky

Když spojka začne vykazovat opotřebení, dosah rukojeti se rozšíří, takže je obtížnější dosáhnout. Chcete-li vrátit páčku spojky zpět do původní polohy, postupujte podle těchto kroků.

1. Povolte pojistnou matici otočením proti směru hodinových ručiček pomocí 10mm klíče.

2. Utáhněte nebo povolte lanko otáčením nastavovací matice lanka ve směru nebo proti směru hodinových ručiček pomocí 10mm klíče, dokud nedosáhnete požadovaného utažení.

3. Jakmile je těsnost nastavena, vraťte pojistnou matici proti rukojeti, aby kabel držel na místě.

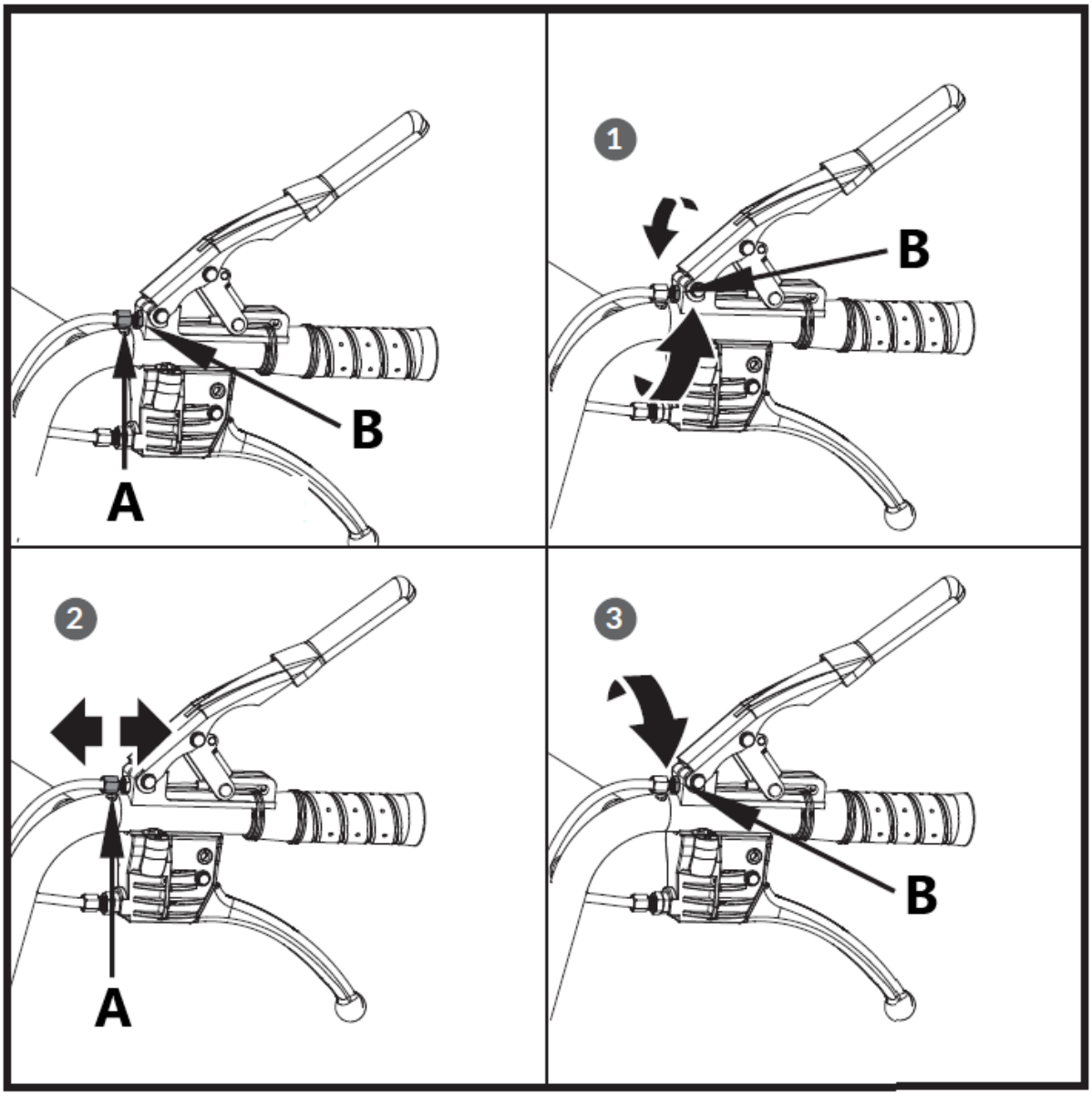

A – Seřizovací matice
B – Džemový ořech

Seřízení řízení

Pokud je obtížné zařadit řízení, upravte napnutí lanka podle následujících kroků.

1. Povolte pojistnou matici otočením proti směru hodinových ručiček pomocí 10mm klíče.

2. Utáhněte nebo povolte lanko otáčením nastavovací matice lanka ve směru nebo proti směru hodinových ručiček pomocí 10mm klíče, dokud nedosáhnete požadovaného utažení.

3. Jakmile je těsnost nastavena, vraťte pojistnou matici proti rukojeti, aby kabel držel na místě.

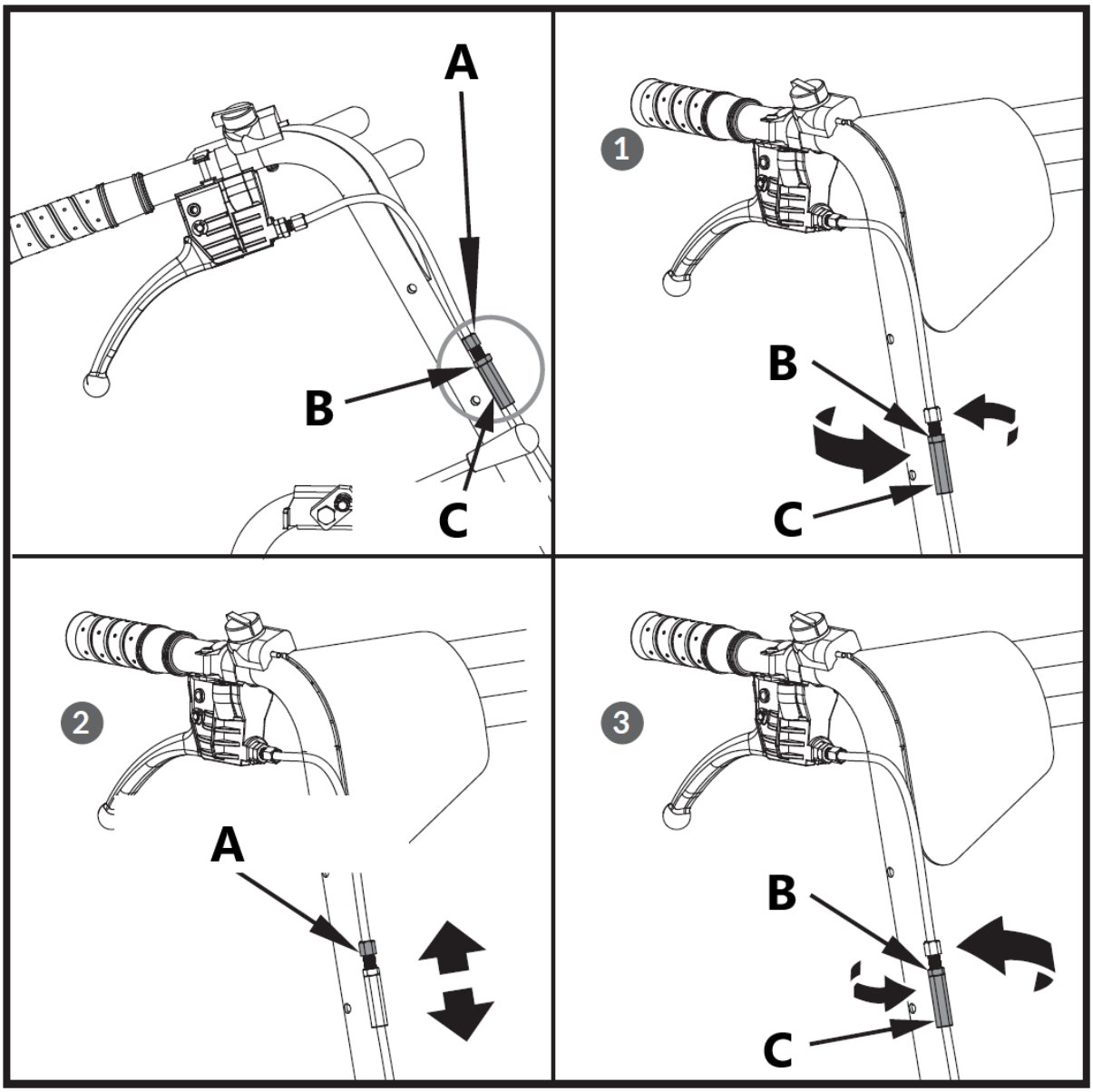

A – Seřizovací matice
B – Džemový ořech
C – Pojistná matice

Pokud výše uvedené nastavení nevytváří dostatečné napětí kabelu, postupujte podle následujících kroků:

1. Povolte pojistnou matici otočením proti směru hodinových ručiček pomocí 12mm klíče.

2. Utáhněte nebo povolte lanko otáčením nastavovací matice lanka ve směru nebo proti směru hodinových ručiček pomocí 10mm klíče, dokud nedosáhnete požadovaného utažení.

3. Jakmile je těsnost nastavena, vraťte pojistnou matici proti rukojeti, aby kabel držel na místě.

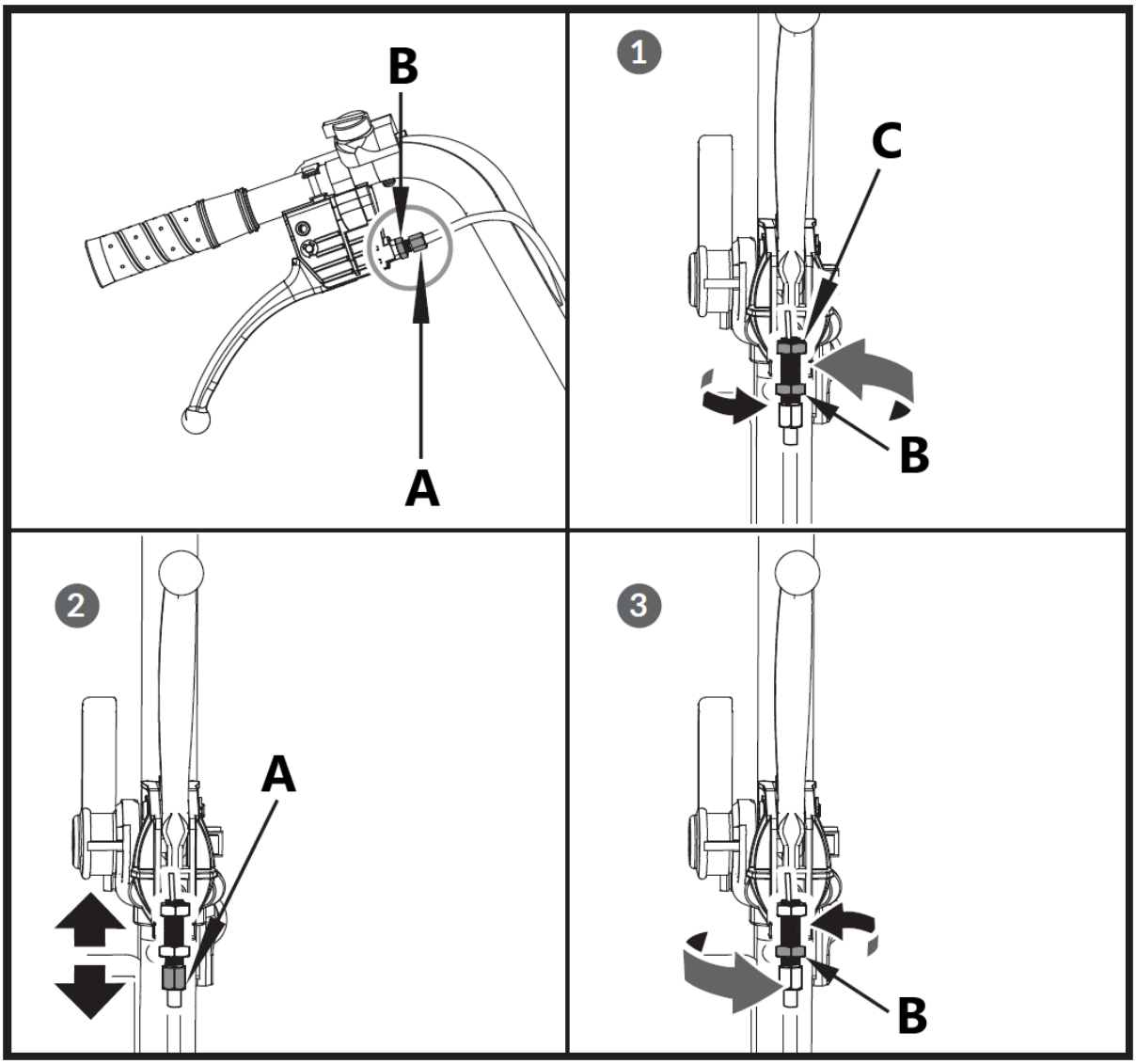

A – Seřizovací matice
B – Džemový ořech
C – Pojistná matice

Výměna hnacího řemene

Odstraňte kryty řemene podle obrázku a řemen vytáhněte.

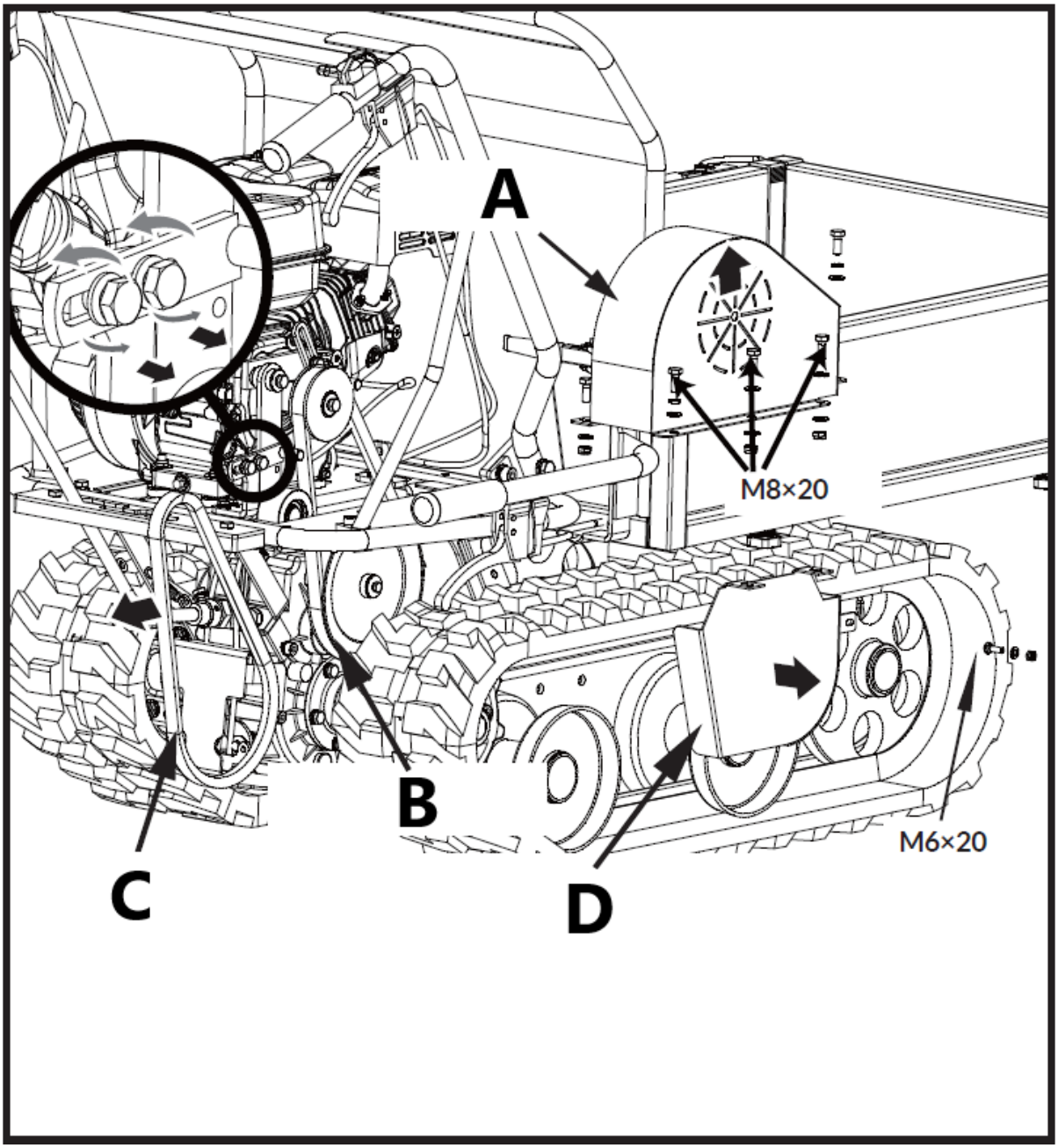

A – Kryt opasku
B – Řemenice převodovky
C – Hnací řemen
D – Kryt řemene pro řemenici převodovky

⚠ ***Před vyjmutím řemene může být nutné uvolnit vodicí držák pásu a posunout jej zpět.***

Mazání

Obecné mazání

Na konci sezóny nebo každých 25 provozních hodin lehce namažte všechny pohyblivé části stroje.

Mazání převodovky

Převodovka je předmazána a utěsněna z výroby. Pokud nejsou známky netěsnosti nebo pokud na převodovce nebyl proveden servis, nemělo by být do 50 hodin používání vyžadováno žádné další mazání.

Po prvních 50 hodinách používání vyměňte veškerý převodový olej. Kapacita je 1,5l.

Pro budoucí použití zkontrolujte hladinu oleje po každých 50 hodinách používání. Pokud vyjmete zátku hladiny oleje a žádný olej nevytéká, doplňte olej a poté zašroubujte zátku pro kontrolu hladiny oleje.

Doporučuje se převodový olej GL-5 nebo GL-6, SAE80W-90. Nepoužívejte syntetický olej.

Při výměně převodového oleje musí být motor zastavený a stále teplý. Odšroubujte uzávěr filtru a vypouštěcí zátku. Po vypuštění oleje vyměňte vypouštěcí zátku, doplňte čerstvý olej a poté nasaďte víčko filtru.

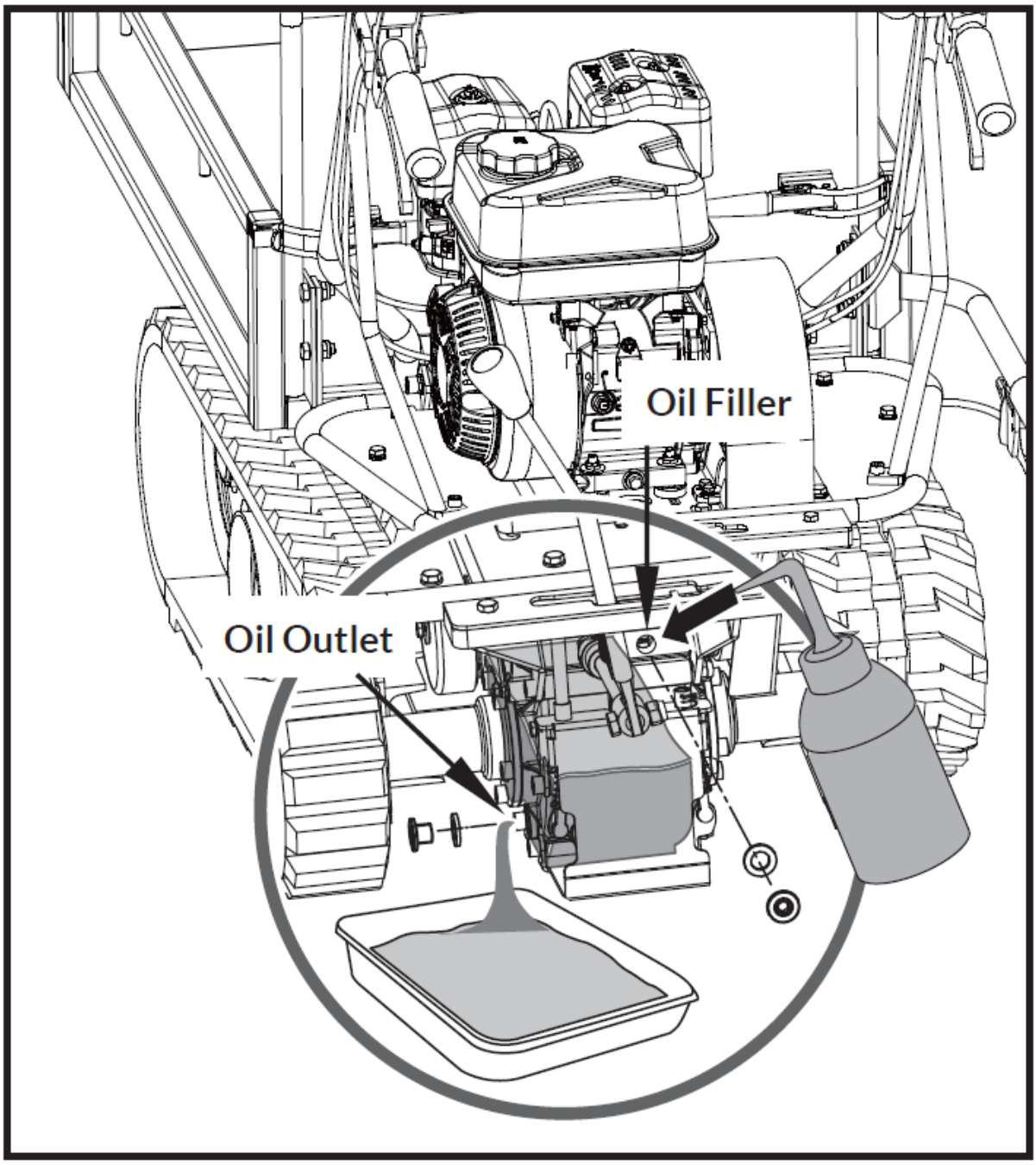

Oil Filler - Olejová plnička

Oil Outlet - Vývod oleje

Utahovací dráhy

Při používání mají stopy tendenci se uvolnit. Při provozu s volnými pásy mají tendenci klouzat po hnacím kole, což způsobuje přeskakování krytu, čímž dochází k poškození krytu.

Chcete-li zkontrolovat těsnost dráhy, postupujte následovně.

1. Postavte stroj na rovný povrch s kompaktním povrchem nebo na asfalt či chodník.

2. Zvedněte stroj a postavte jej na bloky nebo podpěry určené pro hmotnost stroje tak, aby byly pásy přibližně 4” nad zemí.

3. Změřte středovou čáru stopy oproti vodorovné čáře. Odečet nesmí být větší než 10 cm~15 cm.

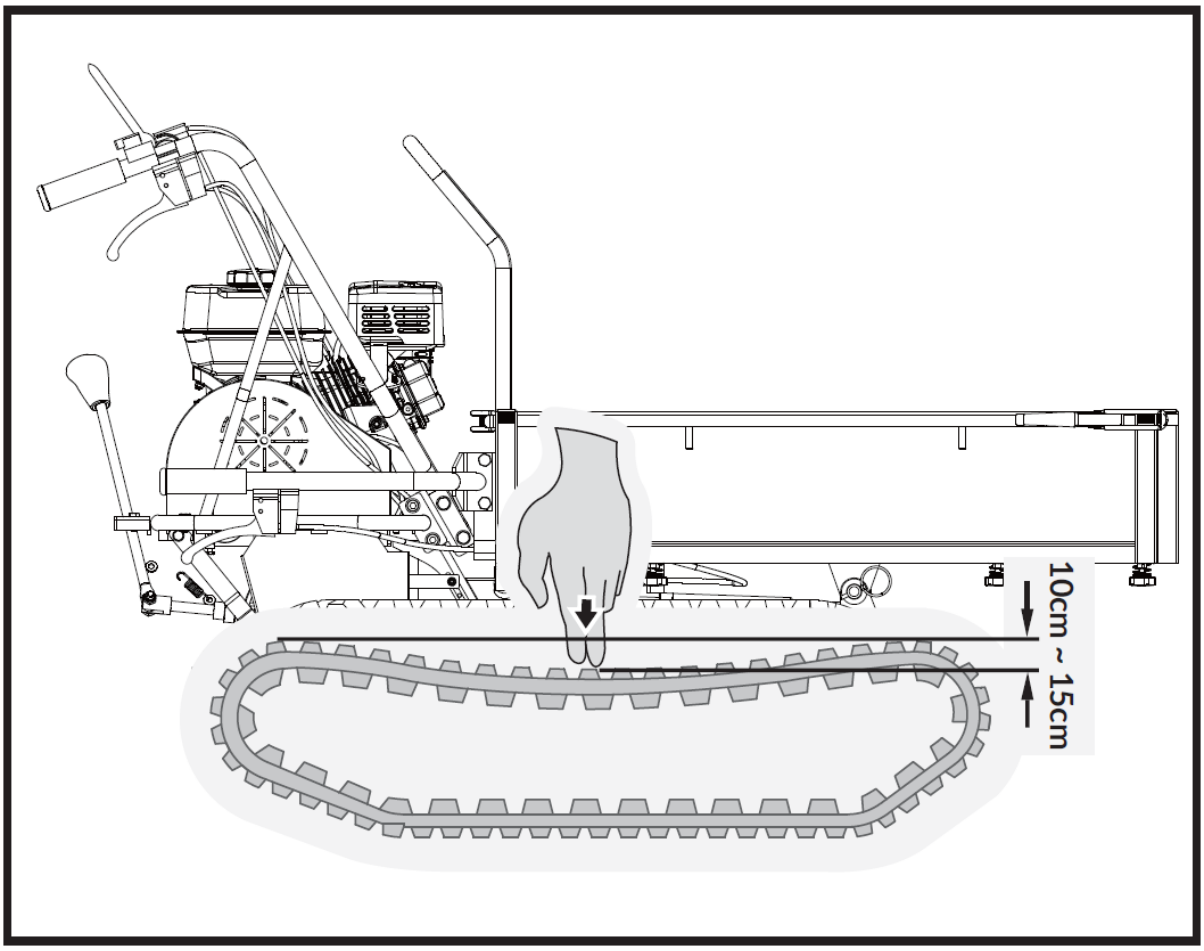

Pokud je vzdálenost větší, postupujte následovně.

1. Použijte sklápěcí rukojeť k vyklopení násypky a položte ji na bloky nebo podpěry určené pro hmotnost krabice.
2. Povolte pojistnou matici A.
3. Utáhněte šroub B, dokud nebude obnovena správná pevnost.
4. Zajistěte šroub B důkladným utažením pojistné matice A.
5. Vraťte zásobník do původní polohy.

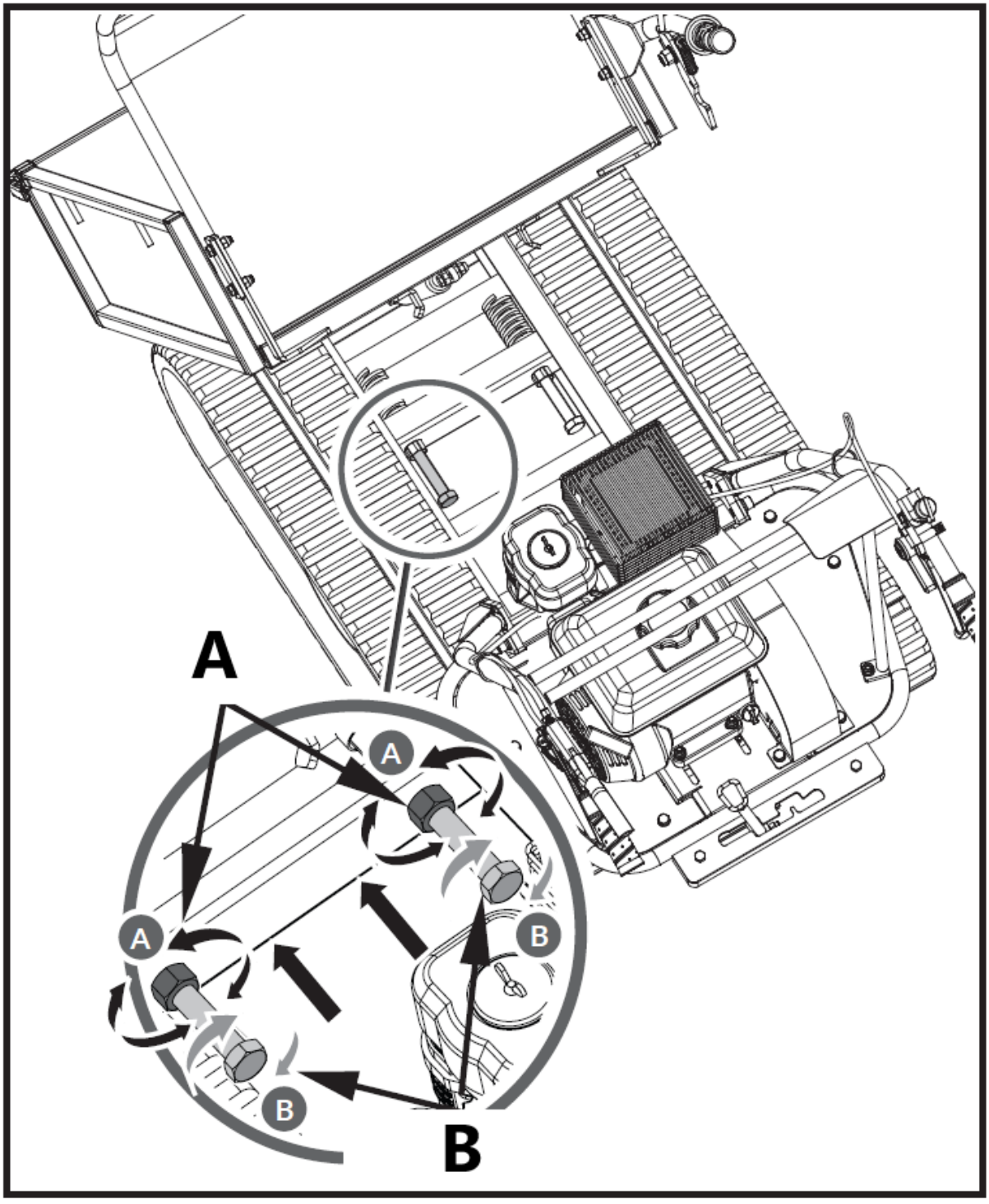

⚠ ***Dráhu příliš neutahujte. Nastavení dráhy a brzd jsou propojeny. Brzdná síla se sníží, čím více bude dráha utažena.***

⚠ ***Pokud na seřizovacím šroubu již nezbývá žádné seřízení, bude možná nutné vyměnit pásy.***

Výměna kolejí

Pravidelně kontrolujte stav kolejí. Pokud je nějaká dráha prasklá nebo roztřepená, měla by být co nejdříve vyměněna.

1. Zvedněte násypku a z bezpečnostních důvodů vložte podpěrnou tyč.
2. Zvedněte stroj a postavte jej na bloky nebo podpěry dimenzované pro hmotnost stroje tak, aby stojany byly přibližně 4” nad zemí.

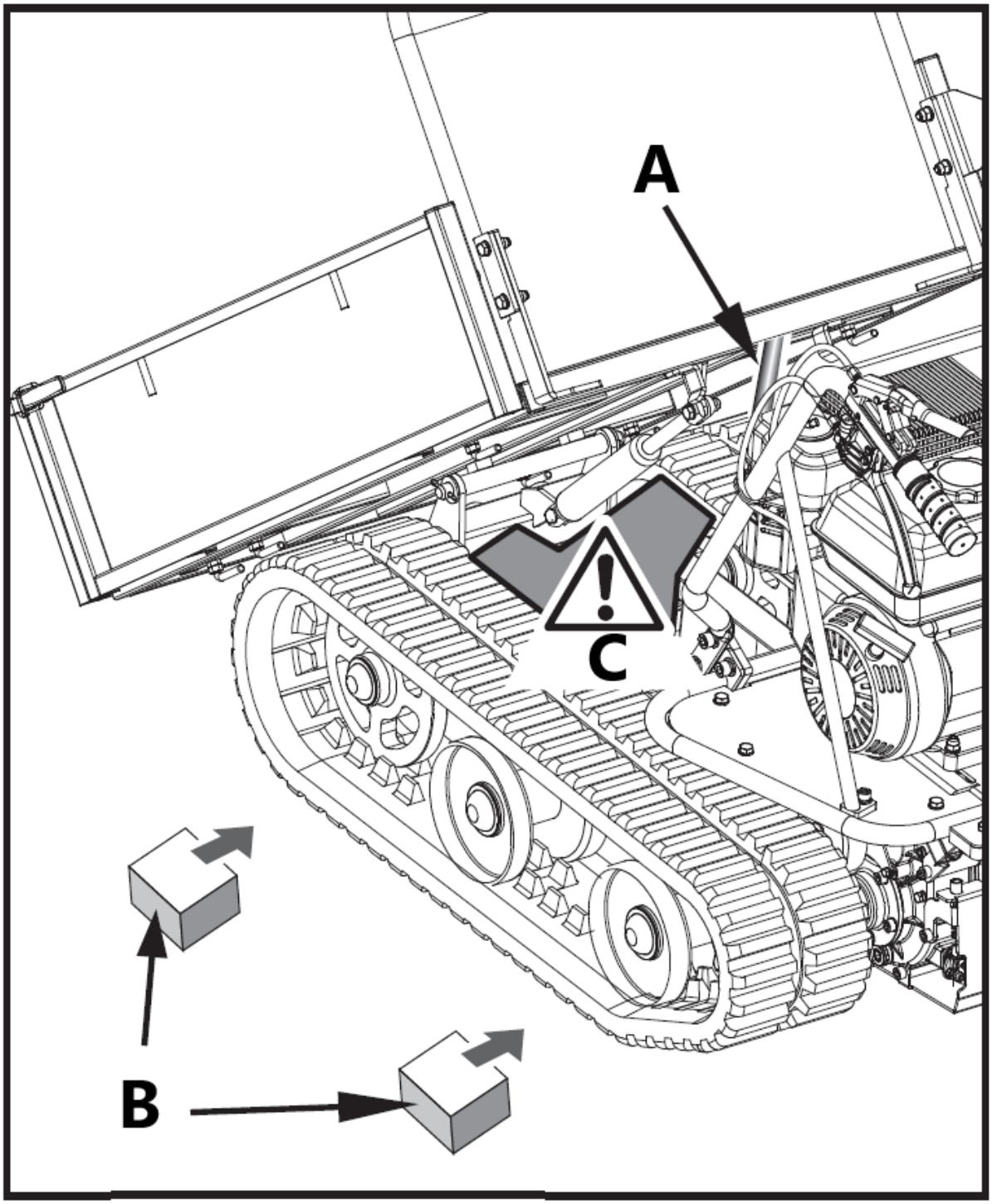

A – Podpěrná tyč
B – Nebezpečná oblast

C – Objekt podpory

3. Povolte seřizovací šrouby a přitáhněte osu volantu směrem k motoru, poté se pás uvolní.

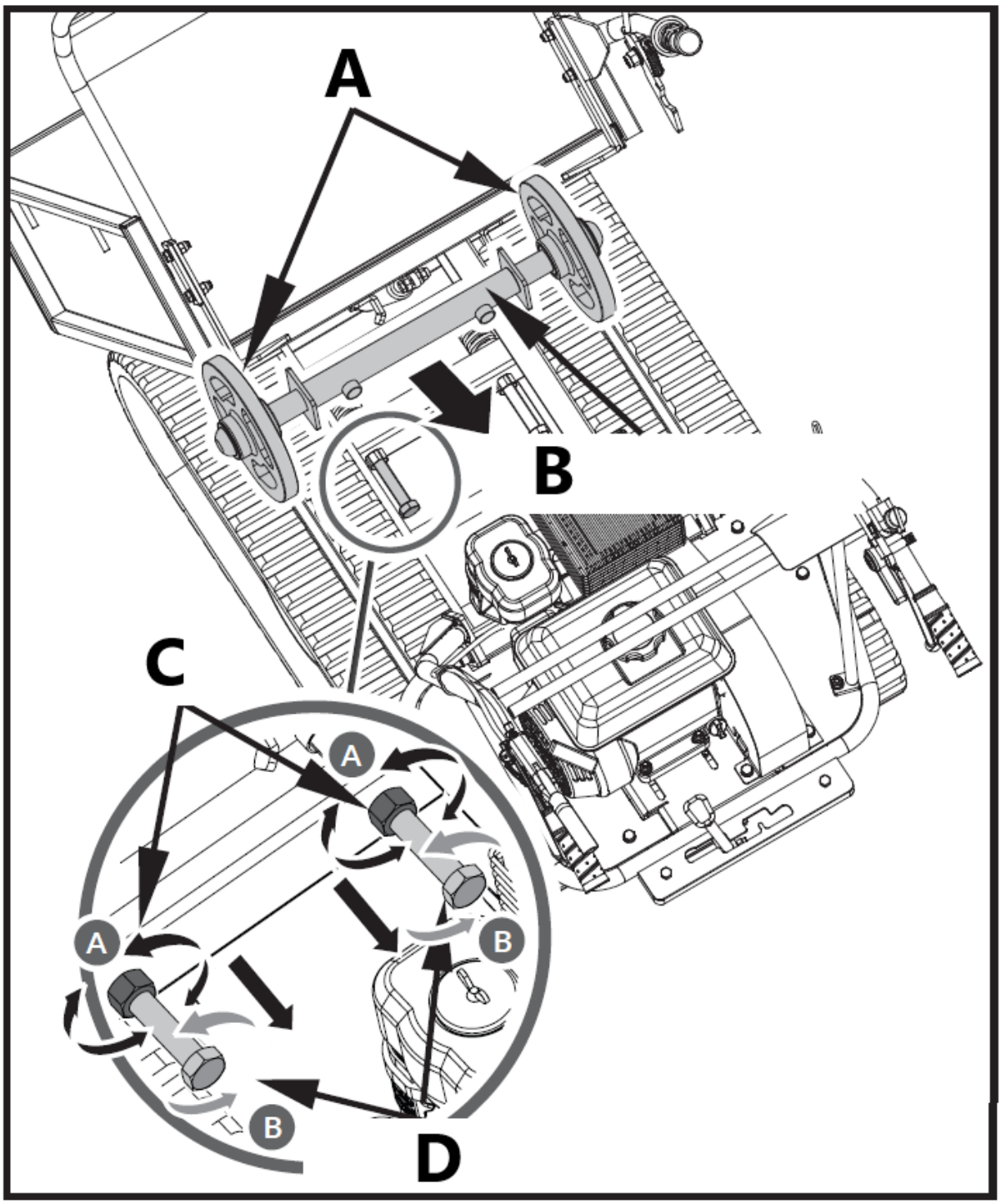

A – Volant
B – Náprava volantu
C – Džemový ořech
D – Nastavovací šroub

4. Vytáhněte celou dráhu.

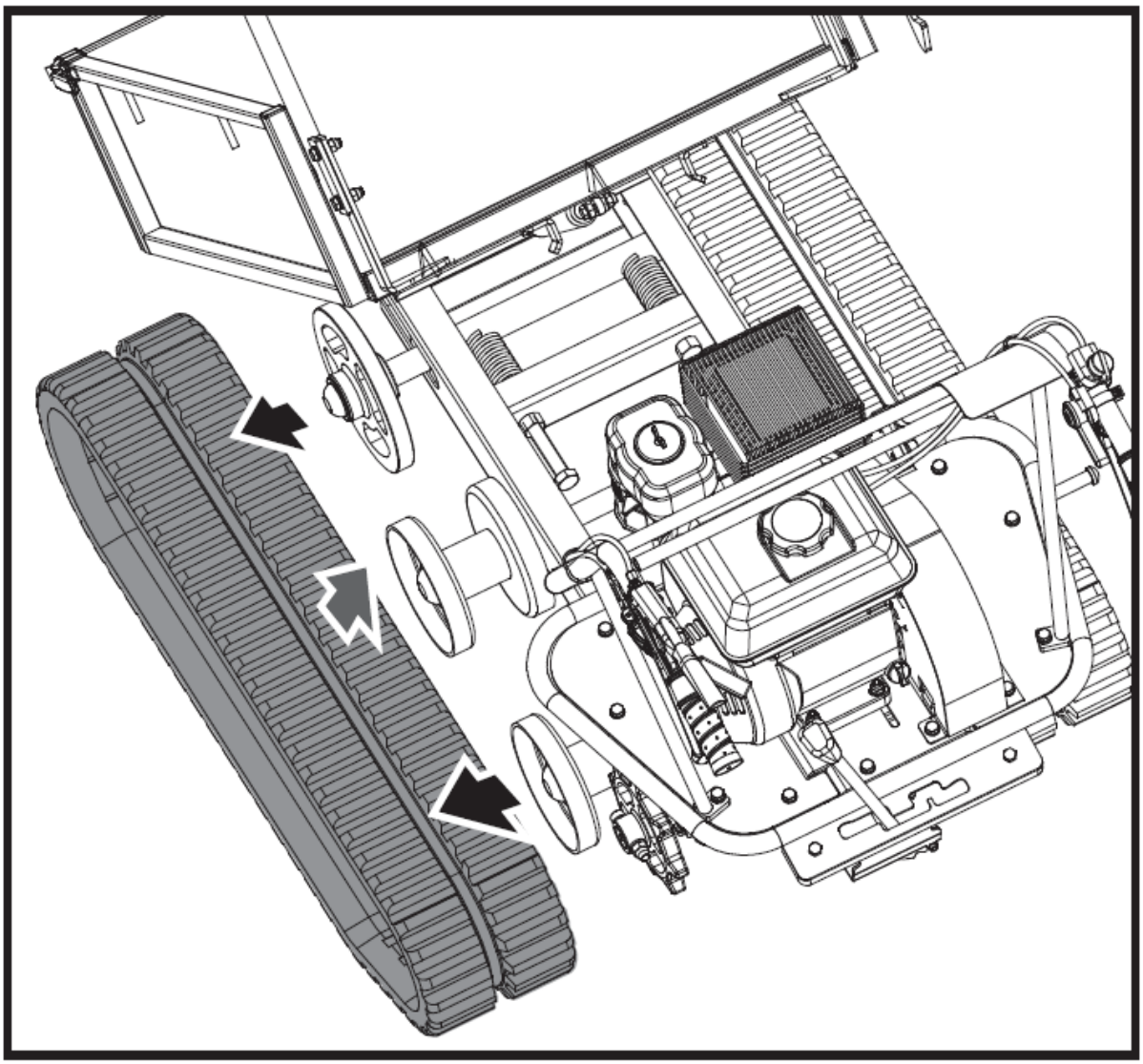

Při demontáži nebo instalaci pásů dávejte pozor, abyste si nezachytili prsty mezi pásem a kladkou.

Údržba motoru

Informace o údržbě motoru naleznete v příručce k motoru, která je součástí vaší jednotky. Příručka k motoru poskytuje podrobné informace a plán údržby pro provádění úkolů.

Skladování

Nebudete-li mini pásový sklápěč používat po dobu delší než 30 dnů, připravte jednotku na uskladnění podle níže uvedených kroků.

1. Úplně vypusťte palivovou nádrž. Skladované palivo obsahující etanol nebo MTBE může začít zvadnout za 30 dní. Zastaralé palivo má vysoký obsah gumy a může ucpat karburátor a omezit průtok paliva.

2. Nastartujte motor a nechte jej běžet, dokud se nezastaví. Tím je zajištěno, že v karburátoru nezůstane žádné palivo. Nechte motor běžet, dokud se nezastaví. To pomáhá zabránit tvorbě usazenin dásní uvnitř karburátoru a možnému poškození motoru.
3. Dokud je motor ještě teplý, vypusťte olej z motoru. Doplňte čerstvým olejem třídy doporučené v návodu k motoru.
4. K čištění vnějšku stroje používejte čisté hadříky a udržujte větrací otvory bez překážek.

Při čištění plastových dílů nepoužívejte silné čisticí prostředky nebo čističe na bázi ropy. Chemikálie mohou poškodit plasty.

5. Zkontrolujte, zda nejsou uvolněné nebo poškozené části. Opravte nebo vyměňte poškozené díly a utáhněte uvolněné šrouby, matice nebo šrouby.
6. Jednotku skladujte na rovné zemi v čisté, suché budově s dobrou ventilací.

Neskladujte stroj s palivem v nevětraném prostoru, kde by se výpary paliva mohly dostat do plamenů, jisker, zapalovacích kontrolek nebo jiných zdrojů vznícení.

Odstraňování problémů

Problém	Způsobit	Lék
Motor se nedaří nastartovat.	1. Odpojený kabel zapalovací svíčky. 2. Dochází palivo nebo je staré palivo. 3. Sytič není v otevřené poloze. 4. Ucpané palivové potrubí. 5. Znečištěná zapalovací svíčka. 6. Zahlcení motoru.	1. Pevně připojte kabel zapalovací svíčky k zapalovací svíčce. 2. Naplňte čistým, čerstvým benzínem. 3. Pro studený start musí být škrticí klapka v poloze sytiče. 4. Vyčistěte palivové potrubí. 5. Vyčistěte, upravte mezeru nebo vyměňte. 6. Počkejte několik minut, než se restartuje, ale nenaplňujte.
Motor běží nepravidelně.	1. Uvolněný kabel zapalovací svíčky. 2. Jednotka běží na CHOKE. 3. Ucpané palivové potrubí nebo staré palivo. 4. Větrací otvor ucpaný. 5. Voda nebo nečistoty v palivovém systému. 6. Špinavý čistič vzduchu. 7. Nesprávné seřízení karburátoru.	1. Připojte a utáhněte kabel zapalovací svíčky. 2. Přesuňte páčku sytiče do polohy OFF. 3. Vyčistěte palivové potrubí. Naplňte nádrž čistým, čerstvým benzínem. 4. Vyčistěte větrací otvor. 5. Vypusťte palivovou nádrž. Doplňte čerstvé palivo. 6. Vyčistěte nebo vyměňte čistič vzduchu. 7. Viz příručka k motoru.
Motor se přehřívá.	1. Nízká hladina motorového oleje. 2. Špinavý čistič vzduchu. 3. Omezený průtok vzduchu. 4. Karburátor není správně seřízen.	1. Naplňte klikovou skříň správným olejem. 2. Vyčistěte čistič vzduchu. 3. Vyjměte kryt a vyčistěte. 4. Viz příručka k motoru.
Jedna ze dvou stop je	Cizí tělesa se propracovala mezi dráhu a	Odstraňte cizí těleso.

zablokována.	rám.	
Stroj se při běžícím motoru nepohybuje.	1. Převodový stupeň není správně zvolen. 2. Jízdní pásy nejsou dostatečně těsné.	1. Ujistěte se, že řadicí páka není mezi dvěma různými rychlostními stupni. 2. Utáhněte jízdní pásy.

Plán dílů

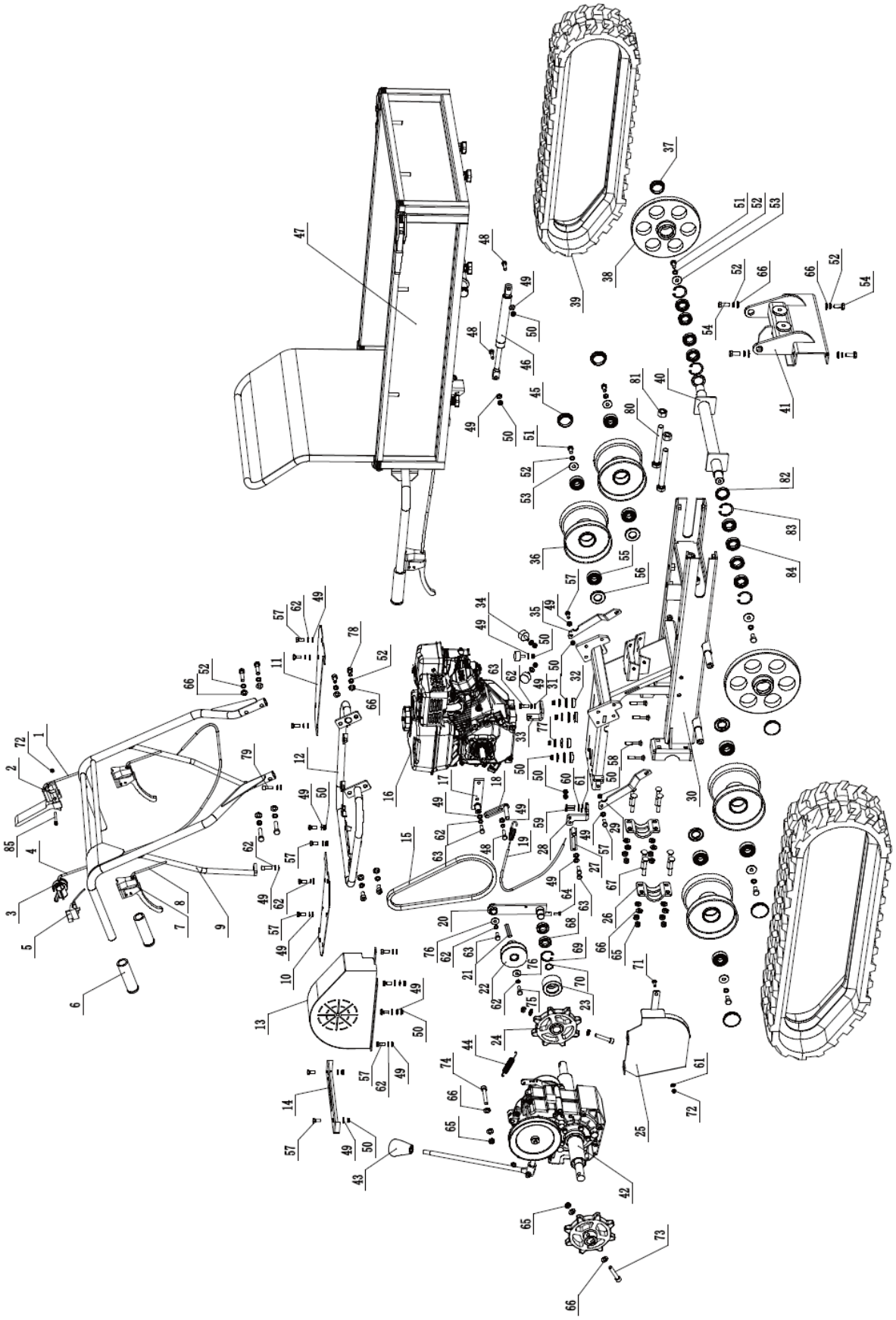

Počet	Popis zařízení	Počet	Počet	Popis zařízení	Počet
1	Lanko napínací kladky	1	44	Brzdová pružina	1
2	Bezpečnostní ovládací rukojeť	1	45	Protiprachový uzávěr	1
3	Páčka klapky	1	46	Plynová pružina	1
4	Kabel plynu	1	47	Sestava sklápěcího boxu	1
5	Vypínač ON/OFF	1	48	Šestihranný šroub M8x30	2
6	Rukojeť rukojeti	3	49	Plochá podložka 8	29
7	Brzdová páka	3	50	Pojistná matice M8	16
8	Lanko páky řízení	2	51	Šestihranný šroub M10x20	6
9	Montáž rámu rukojeti	1	52	Pružinová podložka 10	18
10	Žehlicí deska (vpravo)	1	53	Podložka 10	6
11	Žehlicí deska (vlevo)	1	54	Šroub se šestihrannou hlavou M10x25	4
12	Montážní rám rukojeti	1	55	Ložisko 6204	8
13	Kryt na opasek	1	56	Olejové těsnění	4
14	Deska řazení převodových stupňů	1	57	Šestihranný šroub M8x20	16
15	Třmen	1	58	Přepravní šroub M8x50	4
16	Motor	1	59	Šroub se šestihrannou hlavou M6x25	2
17	Pevný držák	1	60	Pružinová podložka 6	2
18	Přední deska pro omezení pásu	1	61	Plochá podložka 6	3
19	Brzdové lanko	1	62	Pružinová podložka 8	17
20	Držák napínací kladky	1	63	Šestihranný šroub M8x25	4
21	Plochý klíč od motoru	1	64	Šestihranný šroub M6x16	1
22	Řemenice	1	65	Pojistná matice M10	12
23	Napínací kladka	1	66	Plochá podložka 10	27
24	Volant	1	67	Přepravní šroub M10x65	8
25	Spodní kryt pásu	1	68	Ložisko 61904	2
26	Deska namontovaná na ose kola	2	69	Pojistný kroužek 37	1
27	Deska omezení zadního pásu	1	70	Pojistný kroužek 20	1
28	Spojovací úhelník	1	71	Přepravní šroub M6x20	1
29	Nosná deska (vpravo)	1	72	Pojistná matice M6	2
30	Podvozek	1	73	Šroub s vnitřním šestihranem M10x55	2
31	Těsnění	4	74	Šroub s vnitřním šestihranem M10x65	1
32	Gumová tlumicí podložka	4	75	Šroub 5/16-24x1	1
33	Základna pro upevnění kabelu	1	76	Podložka 8	2
34	Gumová podložka	3	77	Podložka 8	4
35	Nosná deska (vlevo)	1	78	Šroub s vnitřním šestihranem M10x20	2

36	Pásový válec	4	79	Šroub s vnitřním šestihranem M8x25	2
37	Protiprachový uzávěr	2	80	Šestihranný šroub M16x140	2
38	Vodící kolo	2	81	Šestihranná matice M16	2
39	Gumová dráha	2	82	Olejové těsnění	2
40	Osa vodícího kola	1	83	Pojistný kroužek 42	4
41	Podpěrný držák	1	84	Ložisko 61905	8
42	Sestava převodovky	1	85	Šestihranný šroub M6x50	1
43	Pákový knoflík	1			

Seznam dílů

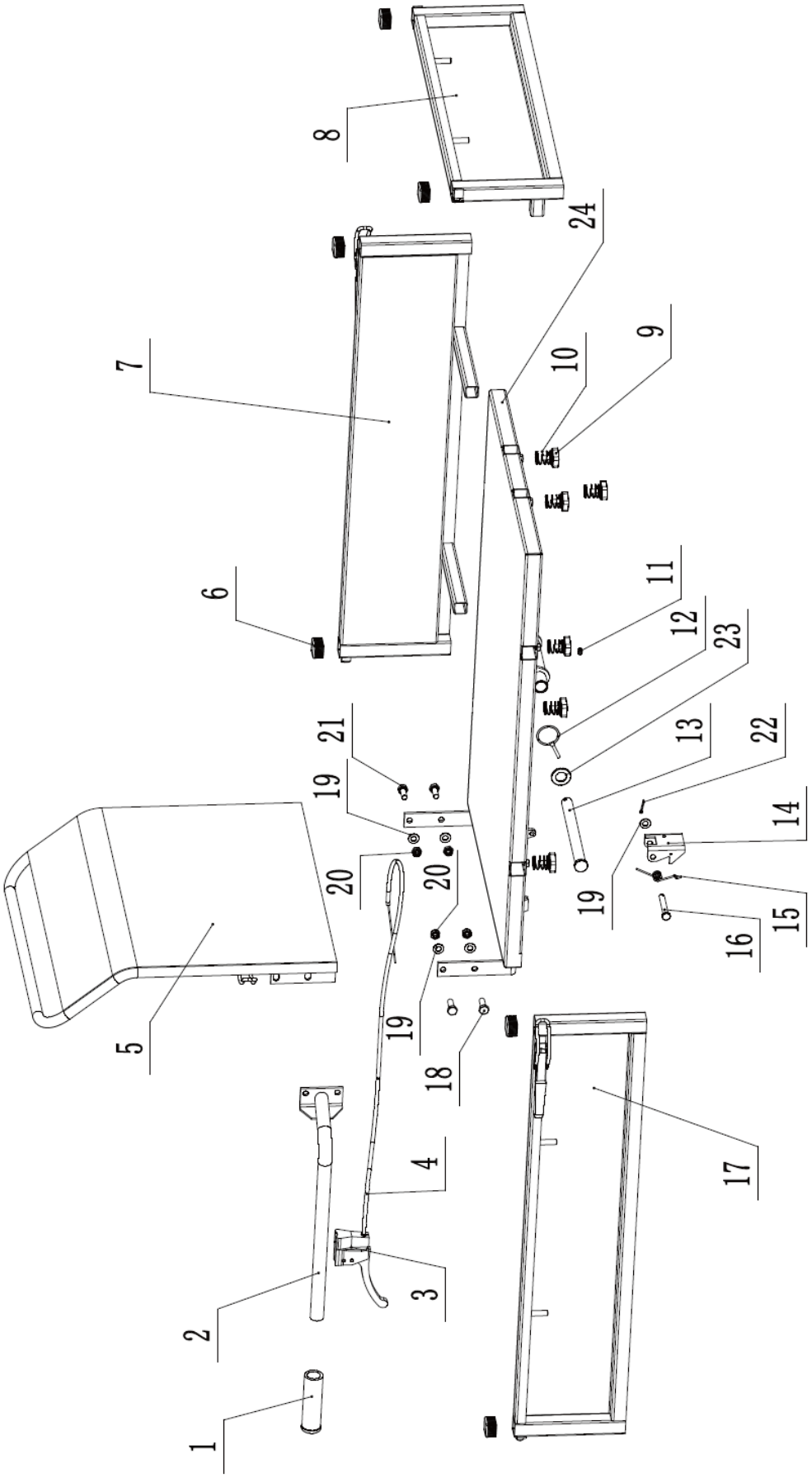

Počet	Popis zařízení	Počet
1	Rukojeť rukojeti	1
2	Ovládací páka dumper	1
3	Rukojeť vyklápěcího boxu	1
4	Ovládací kabel dumper	1
5	Zadní panel	1
6	Plastová zátka	6
7	Boční panel (levý)	1
8	Přední panel	1
9	Hvězdicový šroub M8x16	6
10	Zajišťovací pružina	6
11	Nádoba na olej M6	1
12	Pin 5x40	1
13	Spojovací kolík	1
14	Přezka sklápěcího boxu	1
15	Zkrutná pružina	1
16	Čep spony	1
17	Boční panel (vpravo)	1
18	Šestihranný šroub	2
19	Plochá podložka 10	5
20	Pojistná matice M10	4
21	Šroub se šestihrannou	2
22	Závlačka 3,2x20	1
23	Plochá podložka 20	1
24	Spodní panel	1

Ce manuel d'utilisation a été traduit à l'aide d'une traduction automatique pour votre confort. Des efforts raisonnables ont été faits pour vous fournir une traduction précise ; cependant, aucune traduction automatique n'est parfaite et ne pourra jamais remplacer les traducteurs humains. La version anglaise est la version officielle de nos manuels d'utilisation. Toute divergence ou différence créée par la traduction n'est pas contraignante et n'a aucun effet juridique à des fins de conformité ou d'application. En cas de questions relatives à l'exactitude des informations contenues dans le manuel d'utilisation, veuillez-vous référer à la version anglaise de ces contenus en tant que version officielle.

Caractéristiques techniques

Description du paramètre	Valeur du paramètre
Nom de produit	Broyeur de bois
Modèle	HT-HECTOR-1200D
Puissance du moteur du broyeur à bois [kW]	9
Puissance du moteur du véhicule [kW]	4,1
Vitesse du moteur du broyeur à bois [tr/min]	3600
Vitesse du moteur du véhicule [tr/min]	3600
Capacité de charge du véhicule [kg]	300
Nombre de vitesses du véhicule	3 avant + 1 arrière
Diamètre de coupe maximal [mm]	120
Type de démarrage	Câble (manuel)/électrique
Poids du broyeur à bois [kg]	177
Poids du véhicule [kg]	178

1. Description générale

Le manuel d'utilisation est conçu pour aider à utiliser l'appareil en toute sécurité et sans problème. Le produit est conçu et fabriqué conformément à des directives techniques strictes, en utilisant des technologies et des composants de pointe. De plus, il est produit dans le respect des normes de qualité les plus strictes.

N'UTILISEZ PAS L'APPAREIL À MOINS D'AVOIR LU ET COMPRIS ATTENTIVEMENT CE MANUEL D'UTILISATION.

Pour augmenter la durée de vie de l'appareil et garantir un fonctionnement sans problème, utilisez-le conformément à ce manuel d'utilisation et effectuez régulièrement les tâches de maintenance. Les données techniques et spécifications contenues dans ce manuel d'utilisation sont à jour. Le fabricant se réserve le droit d'apporter des modifications liées à l'amélioration de la qualité. L'appareil est conçu pour réduire au minimum les risques d'émission de bruit, en tenant compte des progrès technologiques et des possibilités de réduction du bruit.

Légende

Le produit répond aux normes de sécurité en vigueur.



Lire les instructions avant utilisation.



Le produit doit être recyclé.



ATTENTION ! ou **ATTENTION !** ou **SOUVIENS-TOI !** Applicable à la situation donnée. (panneau d'avertissement général)



Utilisez une protection auditive. L'exposition à un bruit fort peut entraîner une perte auditive.



Porter des gants de protection.



Portez une protection pour la tête.



Portez des protections pour les pieds.



Portez une protection faciale.



Utilisez la garde.



Portez des vêtements de protection.



ATTENTION! Attention aux chocs électriques !



ATTENTION! Avertissement de bruit fort !



ATTENTION! Pièces rotatives, risque d'enchevêtrement !



ATTENTION! Risque d'incendie - matières inflammables !



AVERTISSEMENT : Substances toxiques, danger d'empoisonnement – ne jamais démarrer et faire tourner le moteur à l'intérieur ou dans des zones mal ventilées !



Arrêt d'urgence !



Arrêt d'urgence !



ATTENTION! Surface chaude, risque de brûlures !



ATTENTION : Respectez une distance de sécurité avec les personnes ou les animaux à proximité (au moins 10 m).



ATTENTION : Il existe un risque d'éjection d'objets hors de la machine !



ATTENTION ! Éléments tranchants. Risque de coupure de membre.



Gardez les mains ou toute autre partie du corps éloignées de la trémie, de l'entonnoir et de la goulotte de sortie lorsque la machine est en fonctionnement.



Restez toujours à l'écart de la zone de décharge lorsque vous utilisez la machine.



Ne fumez pas à proximité de l'appareil. L'appareil contient des substances inflammables.



Tenir à l'abri de la pluie.



Éteignez TOUJOURS le moteur avant toute opération d'entretien sur la machine.



N'OUBLIEZ PAS ! Les dessins de ce manuel sont fournis à titre d'illustration uniquement et peuvent différer du produit réel dans certains détails.

2. Sécurité d'utilisation



ATTENTION! Lire tous les avertissements de sécurité et toutes les instructions. Le non-respect des avertissements et des instructions peut entraîner des blessures graves, voire la mort.

Le terme "dispositif" ou "produit" dans les avertissements et dans la description du manuel fait référence à l'intitulé suivant:
Broyeur de bois

2.1. Sécurité au travail

a) Assurez-vous que le lieu de travail est propre et bien éclairé. Un lieu de travail en désordre ou mal éclairé peut entraîner des accidents. Essayez d'anticiper, d'observer ce qui se passe et de faire preuve de bon sens lorsque vous travaillez avec l'appareil.
b) N'utilisez pas l'appareil dans un environnement potentiellement explosif, par exemple en présence de liquides, de gaz ou de poussières inflammables. L'appareil génère des étincelles qui peuvent enflammer la poussière ou les fumées.
c) Si vous constatez des dommages ou un fonctionnement anormal, éteignez immédiatement l'appareil et signalez-le sans délai à un superviseur.
d) Seul le centre de service du fabricant est autorisé à effectuer des réparations sur le produit. N'essayez pas d'effectuer les réparations vous-même !
e) En cas d'incendie, utilisez un extincteur à poudre ou à dioxyde de carbone (CO2) (destiné à être utilisé sur des appareils électriques sous tension) pour l'éteindre.
f) Il est interdit aux enfants ou aux personnes non autorisées de pénétrer dans un poste de travail. (Une distraction peut entraîner une perte de contrôle de l'appareil).
g) Utiliser l'appareil dans un espace bien aéré.
h) L'appareil produit de la poussière et des débris pendant son fonctionnement. Il est important de protéger les personnes présentes à proximité de leurs effets nocifs.
i) Utilisez l'ARRÊT D'URGENCE en cas de risque de blessure ou de mort, d'accident ou de dommage.
j) Inspectez régulièrement l'état des étiquettes de sécurité. Si les étiquettes sont illisibles, elles doivent être remplacées.
k) Veuillez conserver ce manuel à disposition pour référence ultérieure. Si cet appareil est transmis à un tiers, le manuel doit être transmis avec lui.
l) Conserver les éléments d'emballage et les petites pièces d'assemblage dans un endroit hors de portée des enfants.

m) Stocker le produit hors de la portée des enfants et des animaux.
n) Si cet appareil est utilisé avec un autre équipement, les autres instructions d'utilisation doivent également être respectées.
o) Assurez-vous que l'espace de travail est ouvert.

Important ! Lors de l'utilisation de l'appareil, protégez les enfants et les autres personnes à proximité.

2.2. Sécurité personnelle

a) N'utilisez pas l'appareil lorsque vous êtes fatigué, malade ou sous l'influence de l'alcool, de stupéfiants ou de médicaments qui peuvent considérablement altérer la capacité d'utilisation de l'appareil.
b) La machine peut être utilisée par des personnes physiquement aptes à la manipuler, correctement formées, ayant lu ce manuel d'utilisation et ayant reçu une formation en matière de santé et de sécurité au travail.
c) Lorsque vous travaillez avec l'appareil, faites preuve de bon sens et restez vigilant. Une perte temporaire de concentration lors de l'utilisation de l'appareil peut entraîner des blessures graves.
d) Utiliser l'équipement de protection individuelle requis pour travailler avec l'appareil, spécifié dans la section 1 (Légende). L'utilisation d'équipements de protection individuelle corrects et approuvés réduit le risque de blessure.
e) Ne surestimez pas vos capacités. Lorsque vous utilisez l'appareil, gardez votre équilibre et restez stable à tout moment. Cela garantira un meilleur contrôle de l'appareil dans des situations inattendues.
f) Ne portez pas de vêtements amples ni de bijoux. Gardez les cheveux, les vêtements et les gants loin des pièces mobiles. Les vêtements amples, les bijoux ou les cheveux longs peuvent se coincer dans les pièces mobiles.
g) Retirez tous les outils de réglage ou clés avant de mettre l'appareil en marche. Un outil ou une clé laissé dans la partie tournante de l'appareil peut provoquer des blessures.
h) Utiliser une protection pour les yeux, les oreilles et les voies respiratoires.
i) L'appareil n'est pas un jouet. Les enfants doivent être surveillés pour s'assurer qu'ils ne jouent pas avec l'appareil.
j) Ne mettez pas vos mains ou d'autres parties du corps à l'intérieur de l'appareil pendant son utilisation !
k) Tenez toujours la machine à deux mains. Marchez, ne courez jamais en tenant la machine et faites très attention lorsque vous la faites reculer vers vous.

2.3. Utilisation sécuritaire de l'appareil

a) Assurez-vous que la roue est installée de maniere stable. Utiliser les outils appropriés à la tâche donnée. Un appareil correctement sélectionné exécutera mieux la tâche pour laquelle il a été conçu et de manière plus sûre.
b) N'utilisez pas l'appareil si l'interrupteur MARCHE/ARRÊT ne fonctionne pas correctement (n'allume et n'éteint pas l'appareil). Les appareils qui ne peuvent pas être allumés et éteints à l'aide de l'interrupteur marche/arrêt sont dangereux, ne doivent pas être utilisés et doivent être réparés.
c) Lorsqu'il n'est pas utilisé, rangez-le dans un endroit sûr, hors de portée des enfants et des personnes ne connaissant pas l'appareil et n'ayant pas lu le manuel d'utilisation. L'appareil peut présenter un danger entre les mains d'utilisateurs inexpérimentés.
d) Maintenez l'appareil en parfait état technique. Avant chaque utilisation, vérifiez l'absence de dommages généraux et en particulier l'absence de pièces ou d'éléments fissurés et toute autre condition pouvant avoir un impact sur le fonctionnement sûr de l'appareil. Si des dommages sont constatés, remettez l'appareil en réparation avant utilisation.
e) Gardez l'appareil hors de portée des enfants.
f) La réparation ou l'entretien de l'appareil doit être effectué par des personnes qualifiées, en utilisant uniquement des pièces de rechange d'origine. Cela garantira une utilisation sûre.
g) Pour garantir l'intégrité opérationnelle de l'appareil, ne retirez pas les protections montées en usine et ne desserrez aucune vis.

h) Lors du transport et de la manutention de l'appareil entre l'entrepôt et la destination, respectez les principes de santé et de sécurité au travail relatifs aux opérations de transport manuel qui s'appliquent dans le pays où l'appareil sera utilisé.
i) Évitez les situations où l'appareil cesse de fonctionner pendant l'utilisation en raison d'une charge excessive. Cela peut entraîner une surchauffe des éléments d'entraînement et endommager l'appareil.
j) Ne touchez pas les pièces articulées ou les accessoires à moins que l'appareil n'ait été débranché de la source d'alimentation.
k) Ne pas déplacer, régler ou faire pivoter l'appareil pendant le travail.
l) Ne laissez pas cet appareil sans surveillance pendant son utilisation.
m) Nettoyez régulièrement l'appareil pour éviter l'accumulation de saletés tenaces.
n) L'émission de vibrations spécifiée a été mesurée à l'aide de méthodes de mesure standard. Les émissions de vibrations peuvent changer si l'appareil est utilisé dans des environnements différents.
o) Ne travaillez pas sur deux pièces en même temps.
p) Ne pas couvrir l'entrée et la sortie d'air.
q) Ne pas faire fonctionner l'appareil lorsqu'il est vide.
r) Il est interdit d'intervenir sur la structure de l'appareil afin d'en modifier les paramètres ou la construction.
s) Gardez l'appareil loin des sources de feu et de chaleur.
t) Ne pas couvrir les ouvertures de ventilation !
u) Gardez l'appareil à l'abri de l'humidité excessive ou de la pluie.
v) N'installez pas, ne retirez pas, ne réglez pas et n'entretenez pas le filtre de décharge ou toute autre pièce pendant que le moteur tourne.
w) Lorsque le moteur tourne, maintenez toutes les parties du corps et les objets lourds éloignés de la trémie de chargement et de la goulotte de sortie.
x) N'introduisez pas de tissu, de pierres, de métal, de verre, de caoutchouc, de plastique, de briques, de ficelles, de racines, de plantes à massif, de bouteilles, de canettes ou tout autre objet non végétal dans la machine.
y) Les lames de coupe rotatives à l'intérieur de ces ouvertures provoqueront des blessures corporelles graves en cas de contact.
z) Soyez prudent lorsque vous travaillez. La machine peut éjecter des fragments de matériau traité depuis la trémie de chargement ou la goulotte de sortie.
aa) Le moteur devient très chaud pendant le fonctionnement. Ne touchez pas le moteur chaud car cela pourrait provoquer des brûlures.
bb) Afin d'éviter tout risque d'incendie, gardez les feuilles, l'herbe et autres matériaux combustibles loin du moteur chaud et du silencieux.
cc) Ne pas utiliser sur du trottoir, du gravier ou d'autres surfaces dures car les objets pourraient ricocher et causer des blessures.
dd) Certaines espèces d'arbres peuvent provoquer une réaction allergique. La poussière dégagée lors du traitement des branches peut être irritante ou nocive ; des mesures de protection appropriées doivent être prises.
ee) Ne pas utiliser sur un sol irrégulier ou si l'appareil est instable.
ff) Si le broyeur à copeaux se bloque ou se bouche, arrêtez immédiatement le moteur et attendez que toutes les pièces mobiles s'arrêtent complètement avant de procéder au nettoyage.
gg) N'insérez pas de branches plus grosses que celles spécifiées dans les données techniques dans la machine.
hh) Vérifiez le niveau et, si nécessaire, ajoutez de l'huile moteur jusqu'au repère complet avant de commencer à utiliser l'appareil. Si le niveau d'huile est bas, le moteur ne démarrera pas ou risque de s'arrêter. Travailler avec trop peu d'huile peut provoquer une surchauffe ou même endommager le moteur !
ii) Toute fuite d'huile de la machine doit être signalée aux services compétents ou se conformer aux exigences légales applicables dans la zone d'utilisation.
jj) Du monoxyde de carbone toxique est présent dans les gaz d'échappement du moteur. Rester dans un environnement contenant du monoxyde de carbone peut entraîner une perte de connaissance, voire la mort. Ne faites pas tourner le moteur dans un espace fermé ou mal ventilé.
kk) Protégez le moteur de la chaleur, des étincelles et des flammes. Ne fumez pas à proximité de la machine !

ll) L'essence est inflammable et explosive. Avant de faire le plein, le moteur doit être éteint et refroidi.
mm) Avertissement! Risque d'endommagement du moteur en raison d'un carburant inapproprié.
nn) La batterie est sous tension. Ne touchez pas et ne croisez pas les bornes et les connecteurs de la batterie. Le débranchement des connecteurs de la batterie doit être effectué dans le bon ordre.
oo) Soyez extrêmement prudent lorsque vous conduisez la machine sur des surfaces glissantes et/ou instables.

ATTENTION! Malgré la conception sûre de l'appareil et ses dispositifs de protection, et malgré l'utilisation d'éléments supplémentaires protégeant l'opérateur, il existe toujours un léger risque d'accident ou de blessure lors de l'utilisation de l'appareil. Restez vigilant et faites preuve de bon sens lorsque vous utilisez l'appareil.

3. Mode d'emploi d'un broyeur à bois

L'appareil est destiné au broyage de branches, d'arbustes, de mauvaises herbes, de pousses et d'herbes longues et sèches dont le diamètre ne dépasse pas la valeur indiquée dans le tableau des données techniques. N'utilisez pas l'appareil pour hacher des débris de construction, du plastique, des produits en papier, de la corde ou de la ficelle, ou tout autre matériau pouvant contenir du métal ou de grandes quantités d'humidité/de jus.
REMARQUE : Retirez tous les clous, cordes, ficelles ou pierres qui pourraient être incrustés dans les parties de la plante (par exemple les racines, etc.) avant d'introduire le matériau dans l'appareil.
L'utilisateur est responsable de tout dommage résultant d'une utilisation non conforme de l'appareil.

Déballage du conteneur

Utilisez le tournevis et le marteau pour ouvrir tous les verrous latéraux.

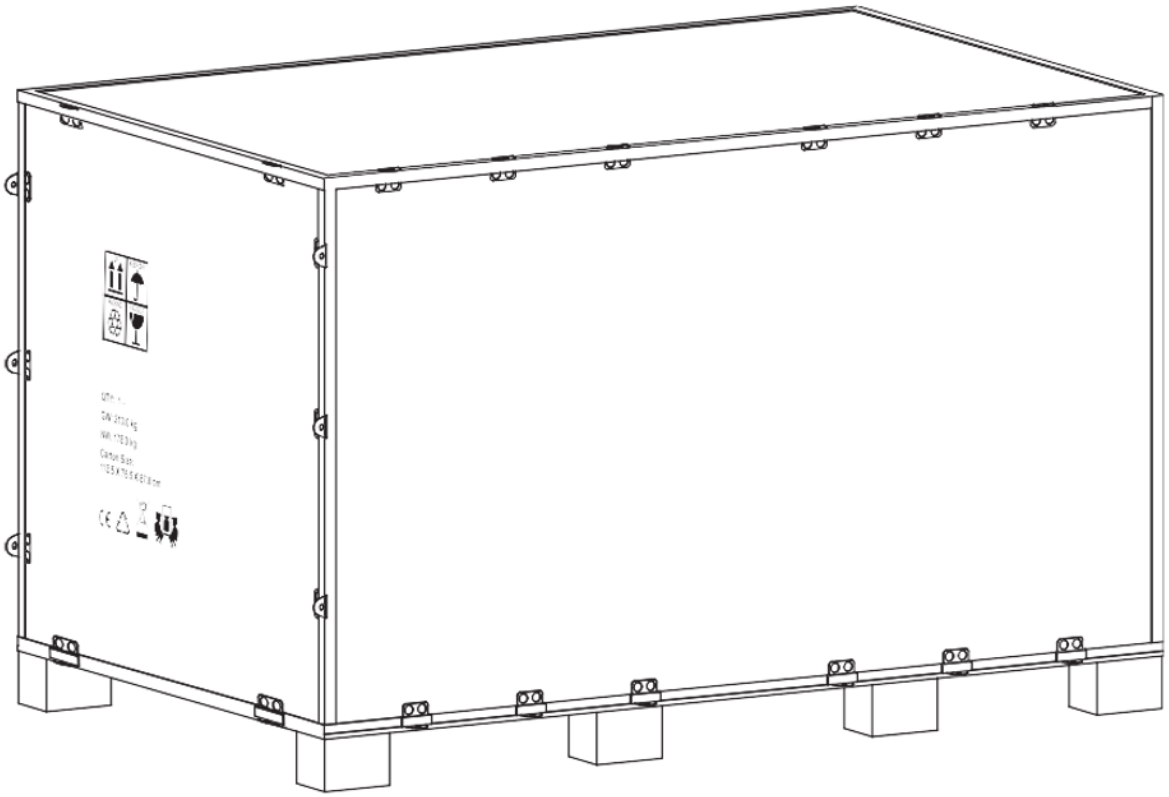

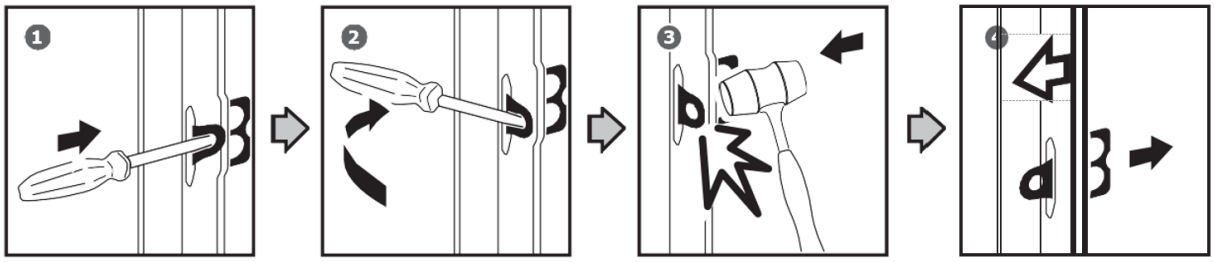

Retirez toutes les plaques de contreplaqué et retirez toutes les pièces détachées des palettes inférieures.

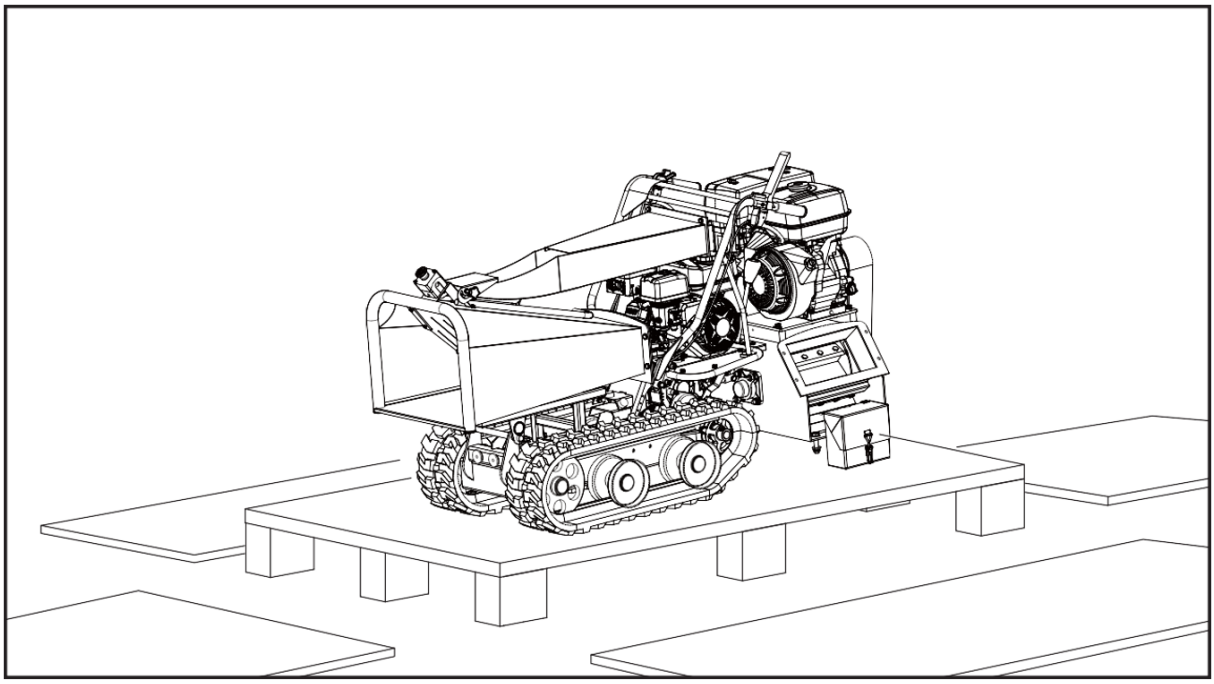

Contenu fourni

Le broyeur à bois est livré partiellement assemblé et expédié dans un emballage soigneusement emballé. Une fois toutes les pièces retirées de l'emballage, vous devriez avoir :

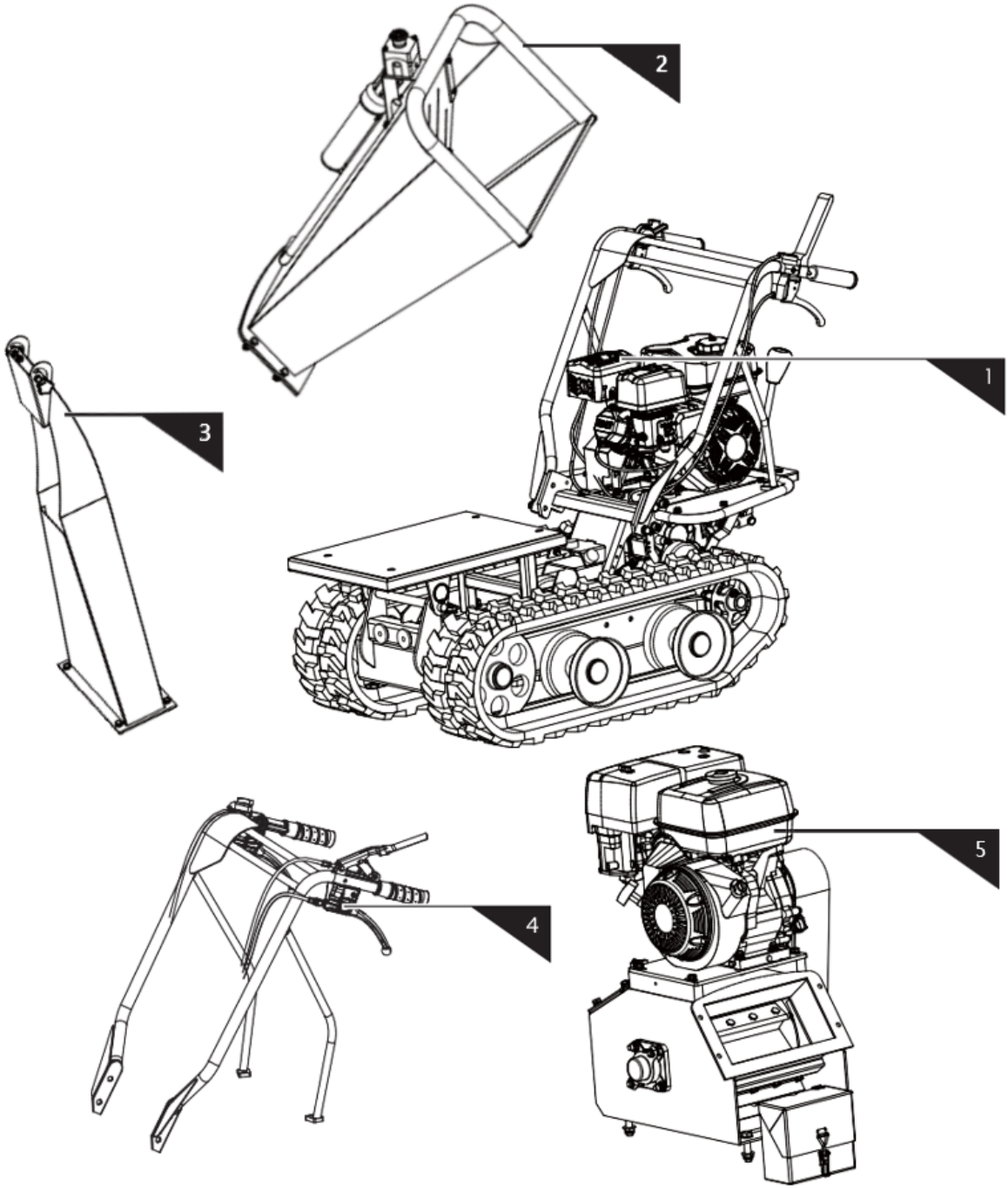

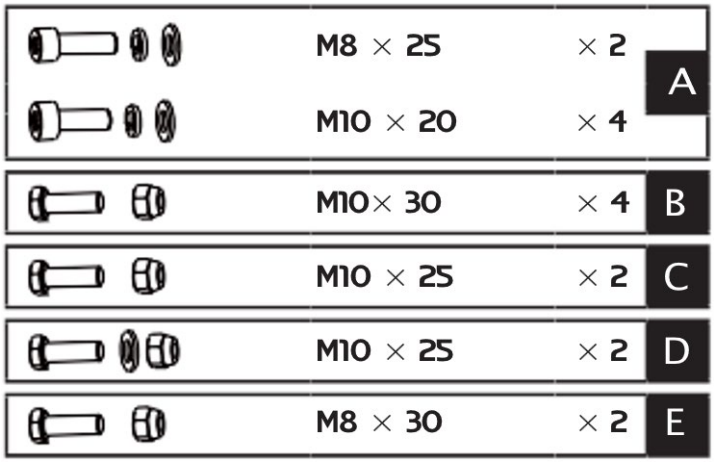

1. Machine principale
2. Trémie d'alimentation - Supérieure
3. Déflecteur
4. Assemblage du guidon
5. Moteur
6. Sac de quincaillerie

Montage

En suivant les instructions de montage ci-dessous, vous assemblerez la machine en quelques minutes.

Assemblage du guidon

Alignez les trous du guidon avec le support de montage et fixez chacun avec une rondelle élastique, une rondelle plate et un boulon M10x20. Fixez chaque support de guidon sur le pont moteur avec une rondelle élastique, une rondelle plate et un boulon hexagonal M8x25.

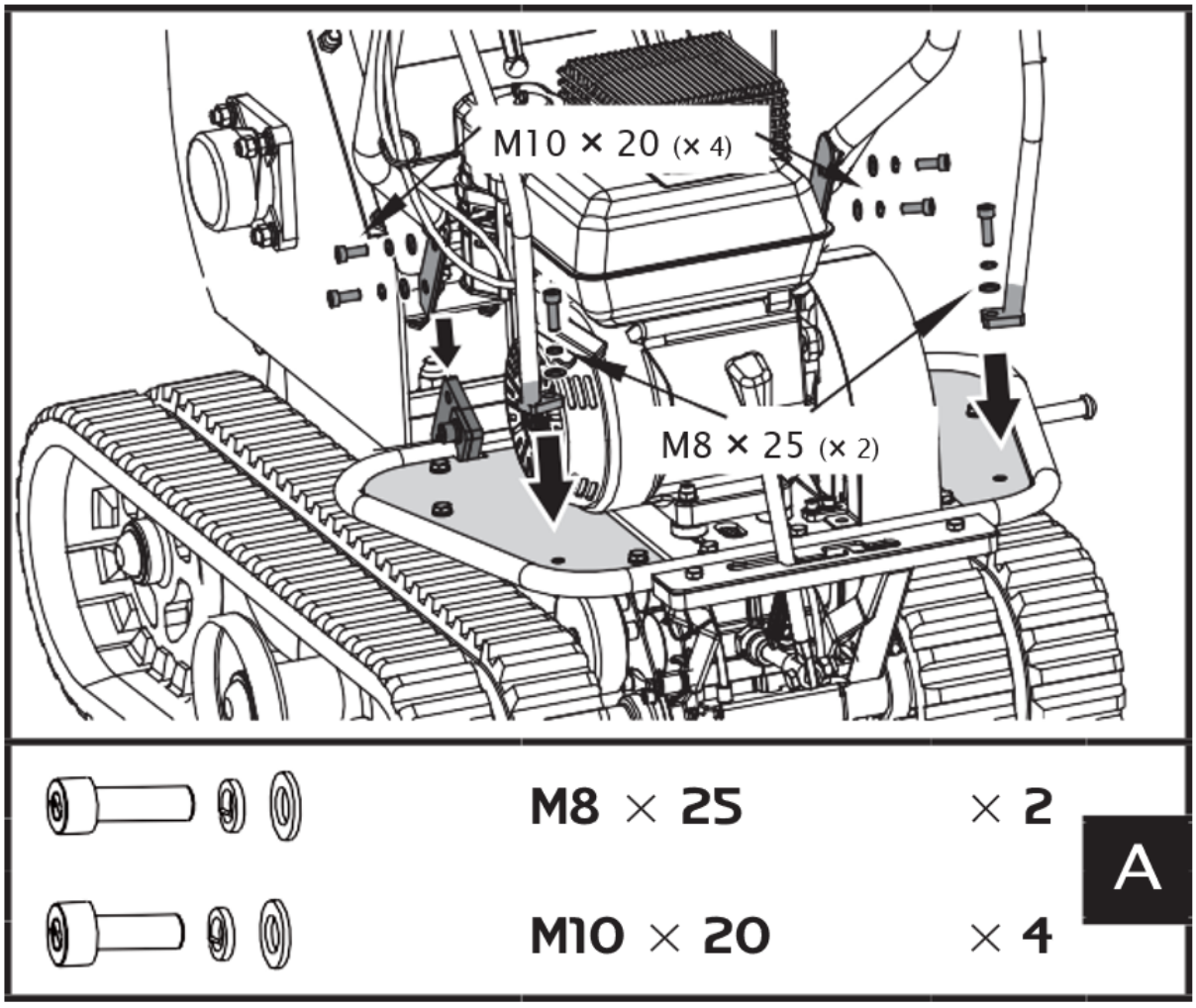

Dévissez les quatre boulons M16x40, rondelles et écrous qui relient le broyeur à la base du dumper. Déplacez le broyeur vers l'arrière, puis fixez-le avec les boulons, les rondelles et les écrous que vous venez de retirer au début.

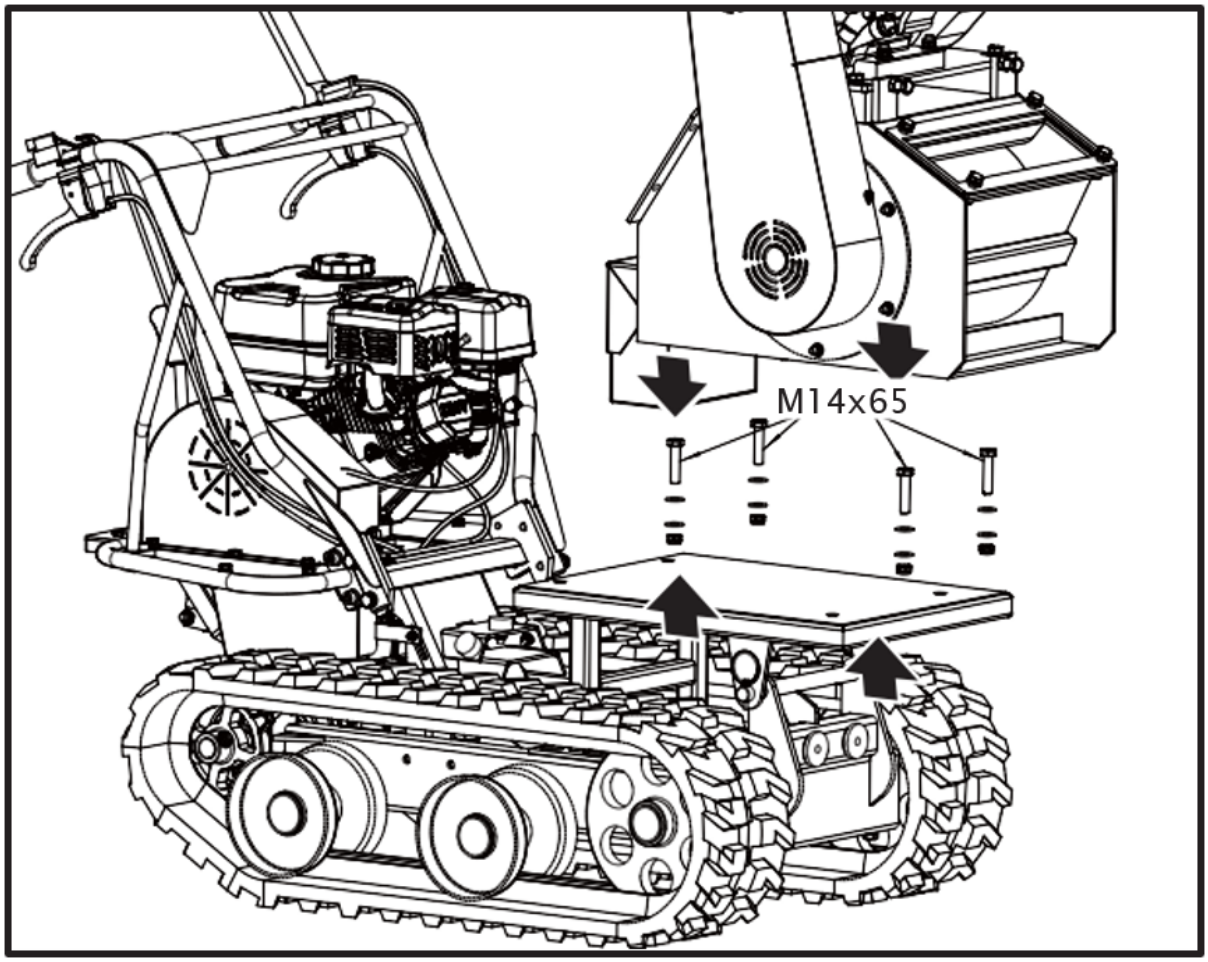

Trémie d'alimentation

1. Placez la trémie d’alimentation inférieure sur la machine et fixez-la avec des boulons, des rondelles et des écrous.

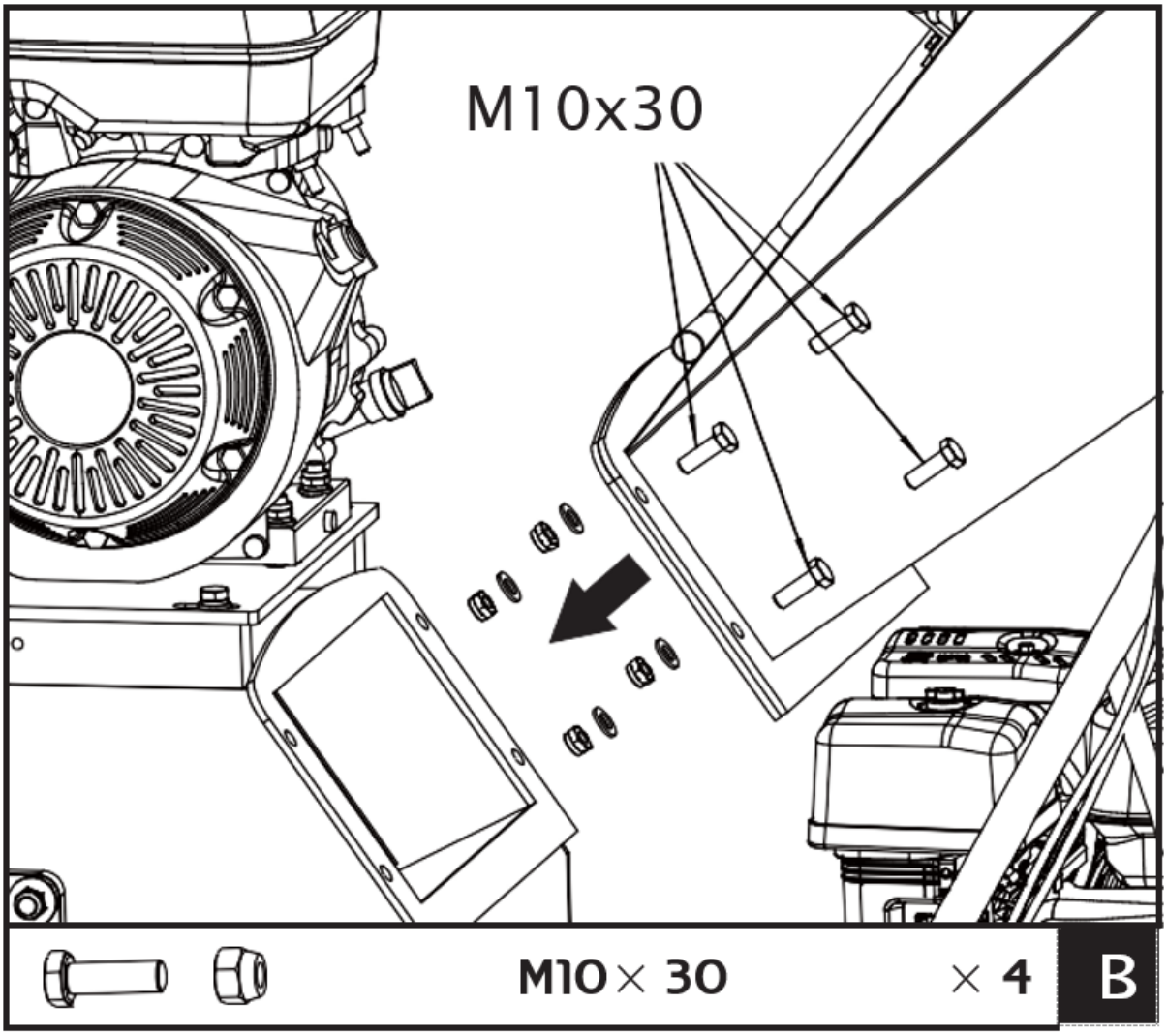

Nous vous recommandons de demander à quelqu'un de vous aider à soulever la trémie en place et à la soutenir jusqu'à ce qu'elle soit fixée au broyeur.

Goulotte de décharge

Faites glisser complètement les axes de charnière de la goulotte d'éjection dans les bagues de la soudure du boîtier d'entraînement, puis fermez la goulotte d'éjection sur la machine et fixez-la avec des boulons, des rondelles et des écrous M10x30.

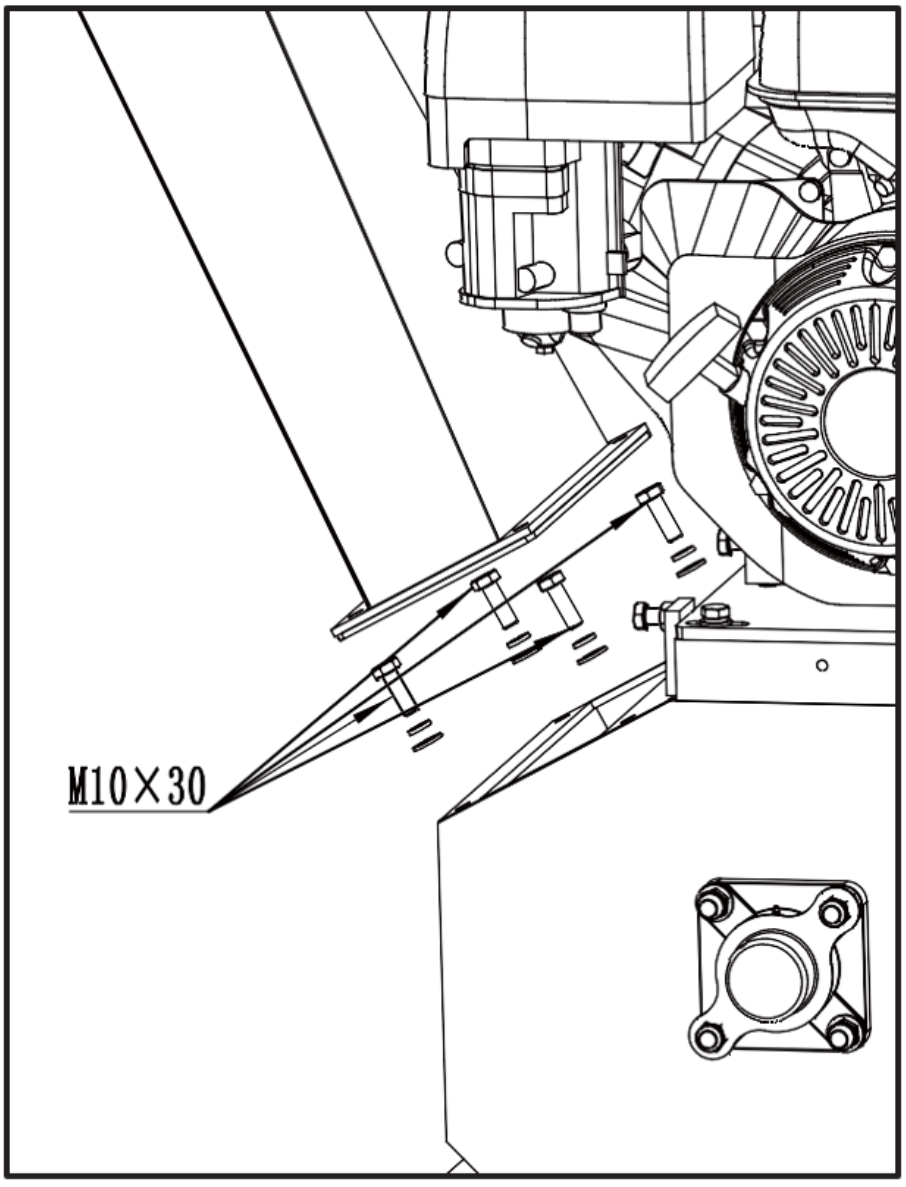

Connexion du fil d'arrêt d'urgence

ATTENTION : ARRÊT D'URGENCE

Assurez-vous que le fil d'arrêt d'urgence est correctement connecté.
Le non-respect de cette consigne peut entraîner des blessures graves, voire la mort.

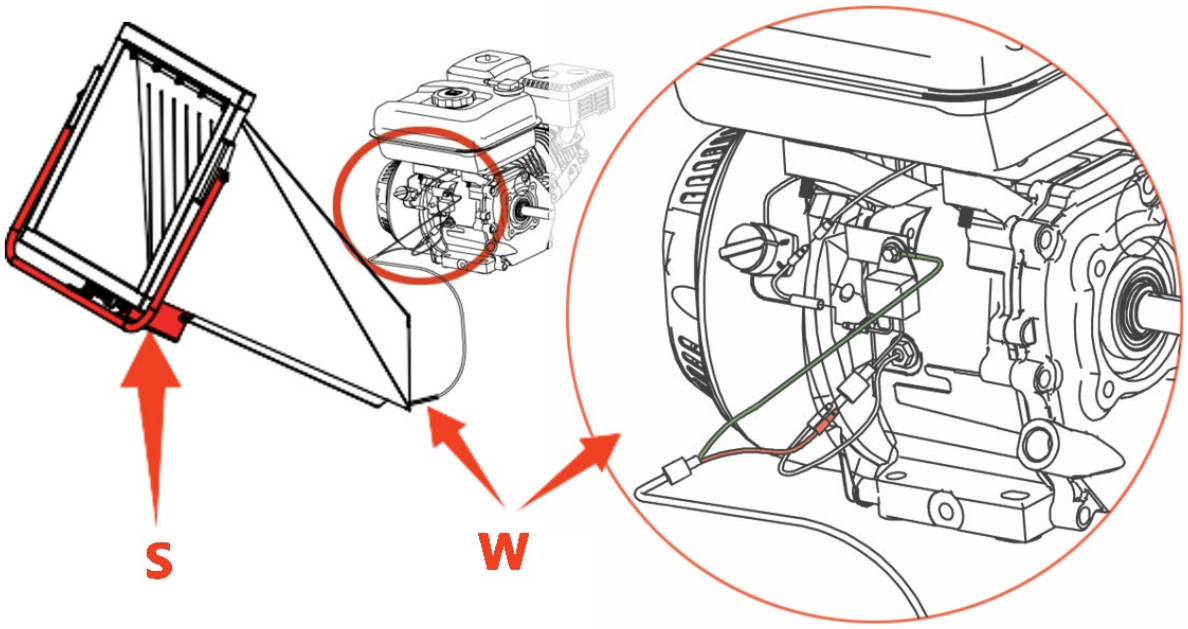

S - Interrupteur d'urgence | W – Câble d'arrêt d'urgence

Description de l'appareil

Caractéristiques et commandes

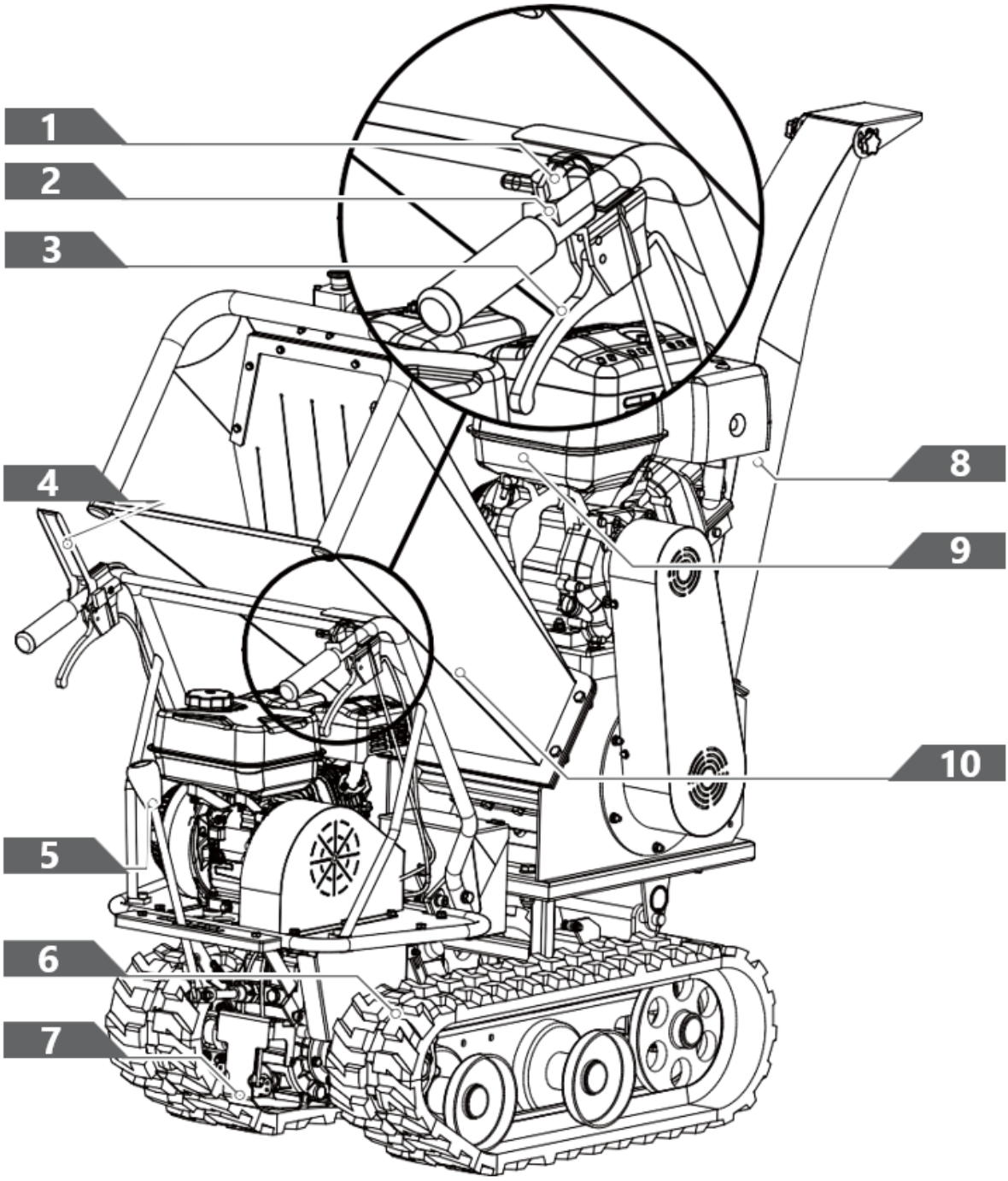

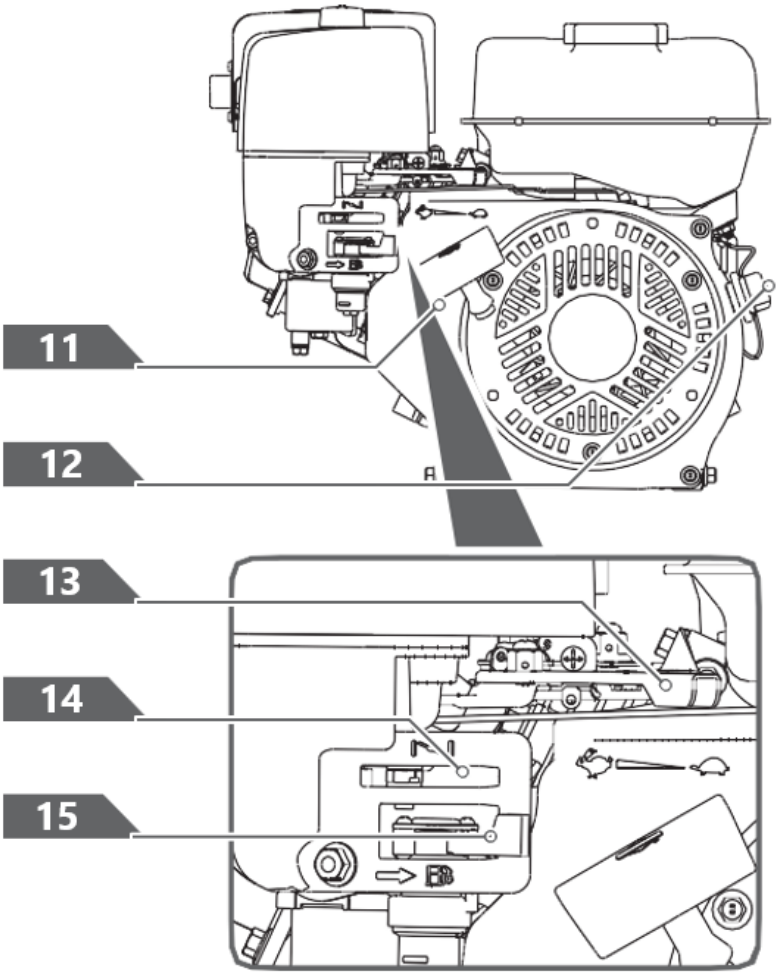

Levier de sélection de vitesse

Le levier de sélection de vitesse possède 4 positions : 3 vitesses avant et 1 marche arrière. Pour changer de vitesse, déplacez le levier de changement de vitesse à la position souhaitée. Le levier se verrouille dans un cran à chaque sélection de vitesse.



Relâchez toujours le levier de commande d'embrayage avant de changer de vitesse. Le non-respect de cette consigne risque d'endommager la brouette motorisée.

Les vitesses plus lentes sont destinées aux charges plus lourdes, tandis que les vitesses plus rapides sont destinées au transport de charges légères ou d'une trémie vide. Il est recommandé d'utiliser une vitesse plus lente jusqu'à ce que vous soyez familiarisé avec le fonctionnement de la brouette à chenilles motorisée.

Si le moteur ralentit sous une charge ou si les chenilles glissent, passez à une vitesse inférieure.

Si l'avant de la machine monte, rétrogradez. Si l'avant continue de monter, soulevez les poignées.

Levier de direction gauche/droite
Actionnez le levier pour tourner à gauche/droite.

> ***N'actionnez les leviers de direction qu'à vitesse réduite.***

Interrupteur marche/arrêt du moteur
L'interrupteur du moteur a deux positions. OFF - le moteur ne démarre pas ou ne fonctionne pas. ON - le moteur démarrera et fonctionnera.

Poignée de démarreur à rappel
La poignée du démarreur à rappel est utilisée pour démarrer le moteur.

Vanne d'arrêt de carburant
Le robinet d'arrêt du carburant a deux positions :
FERMÉ ( ) - Utilisez cette position pour entretenir, transporter ou stocker l'appareil.
OUVRIR ( ) - Utilisez cette position pour faire fonctionner l'unité.

Contrôle de l'accélérateur
La commande d'accélérateur régule la vitesse du moteur et se déplace entre FAST , LENT , et les positions STOP.

La commande d'accélérateur arrêtera le moteur lorsqu'elle sera déplacée vers la position STOP.

Contrôle du starter
La commande de starter est utilisée pour étrangler le carburateur et aider au démarrage du moteur. La commande du starter coulisse entre le CHOKE FERMÉ et ÉTOUFFLEURANT OUVERT postes.

> ***N'utilisez jamais le starter pour arrêter le moteur.***

Levier de commande d'embrayage
Appuyez sur le levier de commande, embrayage engagé. Relâchez le levier, embrayage débrayé.

Trémie d'alimentation
La trémie d'alimentation est l'endroit où vous insérez vos matériaux à déchiqueter.

Goulotte de décharge
Les matériaux déchiquetés sont évacués par cette ouverture. Le déflecteur peut être fixé sur la goulotte.

Interrupteur marche/arrêt du moteur
L'interrupteur du moteur a deux positions. OFF - le moteur ne démarre pas ou ne fonctionne pas. ON - le moteur démarrera et fonctionnera.

Poignée de démarreur à rappel
La poignée sert à démarrer le moteur.

Vanne d'arrêt de carburant

Le dispositif d'arrêt du carburant possède deux positions.
FERMÉ ( ) - utilisez cette position pour entretenir, transporter ou stocker l'appareil.
OUVRIR ( ) - utilisez cette position pour faire fonctionner l'unité.

Contrôle du starter

La commande de starter est utilisée pour étrangler le carburateur et aider au démarrage du moteur. La commande du starter coulisse entre le CHOKE FERMÉ et ÉTOUFFLEURANT OUVERT postes.

Contrôle de l'accélérateur

La commande d'accélérateur régule la vitesse du moteur et éteint le moteur lorsqu'elle est déplacée vers la position STOP. La commande des gaz se déplace entre FAST , LENT , et les positions STOP.

Opération - Mini véhicule à chenilles

Ajouter de l'huile au moteur

> ***Le moteur est expédié sans huile. Ne démarrez pas le moteur avant d'avoir ajouté de l'huile. Veuillez vous référer au manuel de votre moteur pour connaître la qualité d'huile appropriée à ajouter.***

1. Assurez-vous que la brouette motorisée est sur une surface plane et horizontale.

2. Retirez le bouchon de remplissage d'huile/la jauge pour ajouter de l'huile.

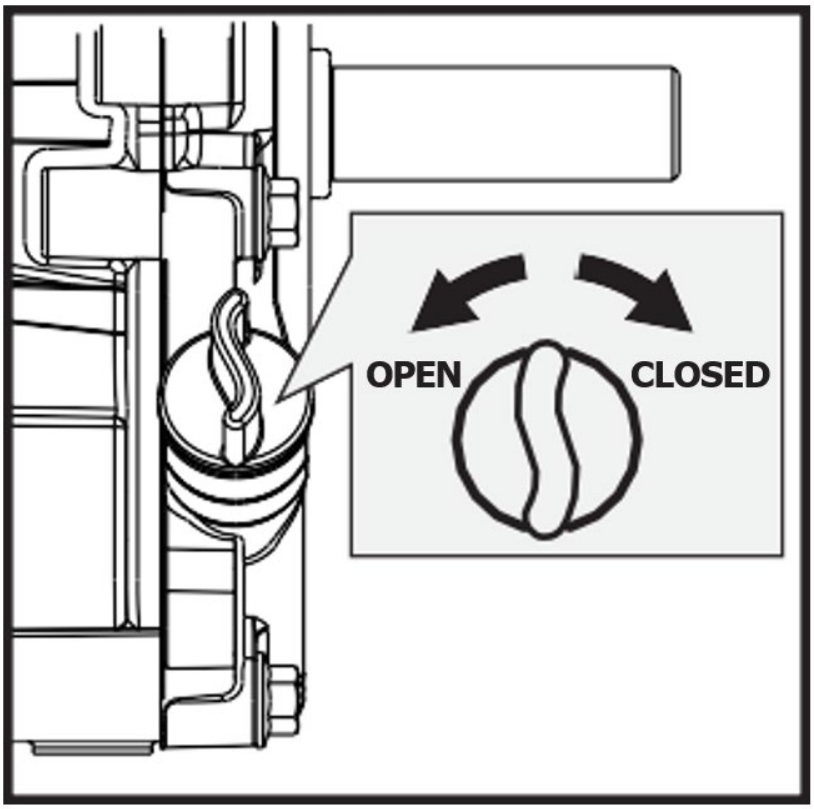

OPEN - ouvrir
CLOSED - fermé

3. À l'aide d'un entonnoir, ajoutez de l'huile jusqu'au repère PLEIN de la jauge. (Consultez le manuel du moteur pour connaître la capacité d'huile, la recommandation d'huile et l'emplacement du bouchon de remplissage.)

> ⚠ ***NE PAS TROP REMPLIR. Vérifiez quotidiennement le niveau d'huile moteur et ajoutez-en si nécessaire.***

Ajouter de l'essence au moteur

> ⚠ ***L'essence est hautement inflammable et explosive. Vous pouvez être brûlé ou gravement blessé lors de la manipulation de carburant. Soyez extrêmement prudent lorsque vous manipulez de l'essence.***

> ⚠ ***Remplissez le réservoir de carburant à l'extérieur, jamais à l'intérieur. Les vapeurs d'essence peuvent s'enflammer si elles s'accumulent à l'intérieur d'un boîtier. Une explosion peut en résulter.***

1. Le moteur doit être éteint et laissé refroidir au moins deux minutes avant d'ajouter du carburant.
2. Retirez le bouchon du réservoir de carburant et remplissez le réservoir. (Consultez le manuel du moteur pour connaître la capacité de carburant, la recommandation de carburant et l'emplacement du bouchon du réservoir de carburant.)

IMPORTANT : NE PAS TROP REMPLIR !
Cet équipement et/ou son moteur peuvent inclure des composants de système de contrôle des émissions par évaporation, requis pour respecter les réglementations EPA et/ou CARB, qui ne fonctionneront correctement que lorsque le réservoir de carburant aura été rempli au niveau recommandé. Un remplissage excessif peut causer des dommages permanents aux composants du système de contrôle des émissions par évaporation. Le remplissage au niveau recommandé assure un espace de vapeur nécessaire pour permettre l'expansion du carburant. Soyez très attentif lors du remplissage du réservoir de carburant pour vous assurer que le niveau de carburant recommandé à l'intérieur du réservoir n'est pas dépassé. Utilisez un récipient à essence portable doté d'un bec verseur de taille appropriée lors du remplissage du réservoir. N'utilisez pas d'entonnoir ou autre dispositif qui obstrue la vue du processus de remplissage du réservoir.

3. Réinstallez le bouchon du réservoir et serrez-le. Nettoyez toujours le carburant renversé.

Démarrage du moteur

1. Déplacez l'interrupteur du moteur sur la position ON.

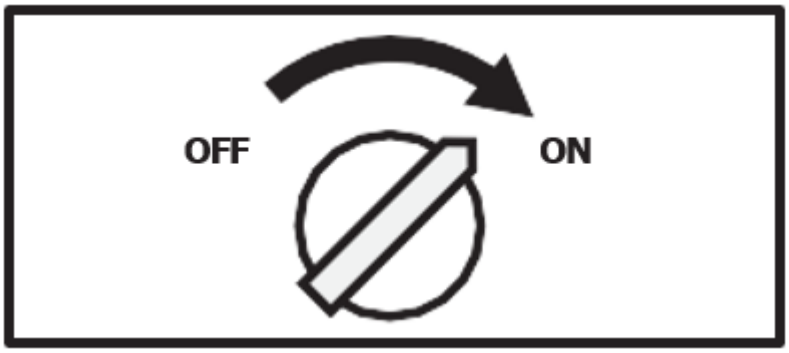

OFF - éteindre

ON - allumé

2. Ouvrez le robinet d’arrêt du carburant.

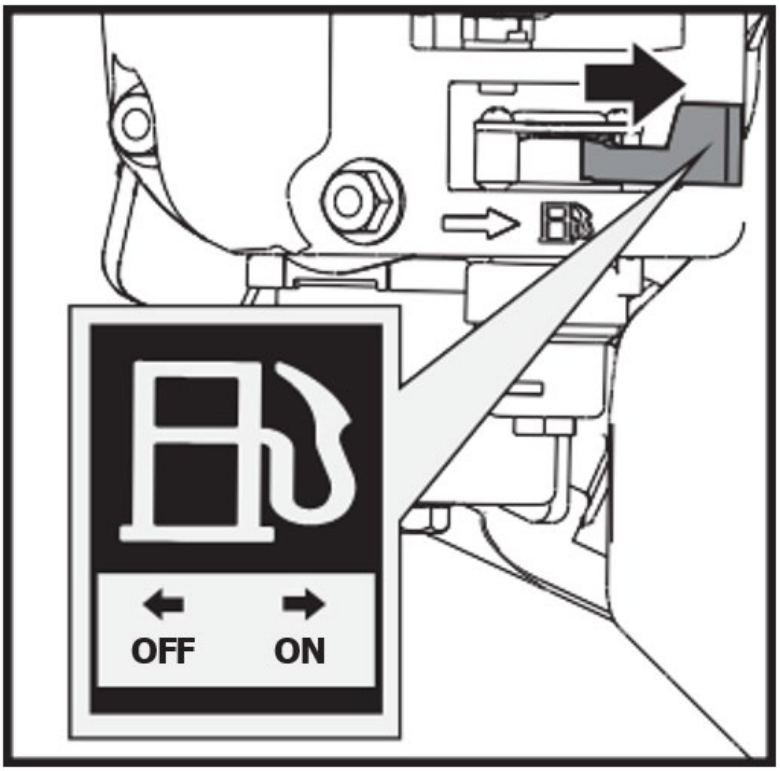

OFF - éteindre

ON - allumé

3. Déplacez le levier du starter en position FERMÉ. Si le moteur est chaud, il n'est pas nécessaire de fermer le starter.

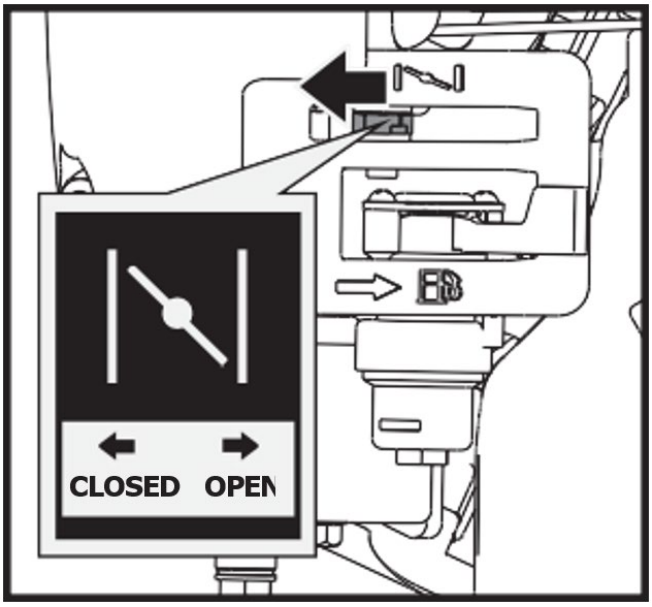

OPEN - ouvrir
CLOSED - fermé

4. Déplacez légèrement le levier d’accélérateur vers la vitesse RAPIDE.

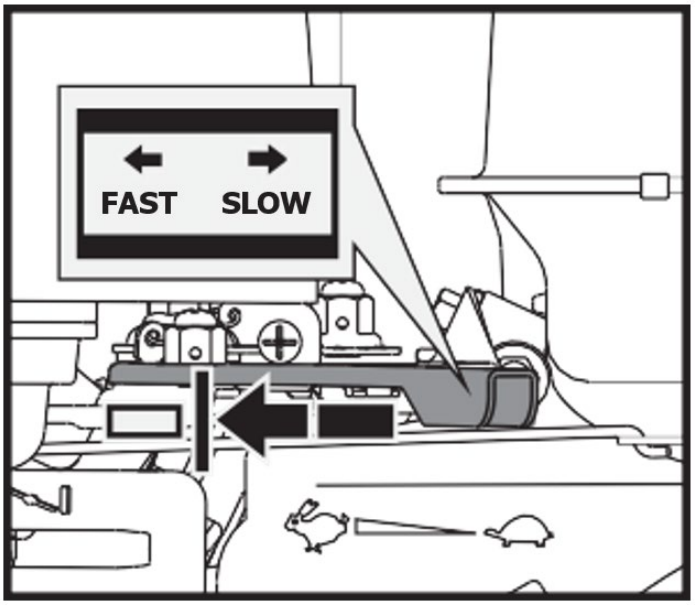

FAST - rapide

SLOW - lent

5. Tirez sur le démarreur à rappel jusqu'à ce que le moteur démarre. Remettez le recul en position initiale après chaque traction. Répétez les étapes selon vos besoins. Une fois le moteur démarré, placez la manette des gaz sur la position RAPIDE avant d'utiliser l'appareil.

> ⚠ ***La rétraction rapide du cordon de démarrage (rebond) tirera votre main et votre bras vers le moteur plus rapidement que vous ne pourrez les lâcher. Des os cassés, des fractures, des ecchymoses ou des entorses peuvent en résulter.***

en fonctionnement

Une fois le moteur réchauffé, déplacez le levier d'accélérateur pour accélérer le régime moteur.

Engagez la vitesse souhaitée et appuyez lentement sur le levier de commande d’embrayage. Si la vitesse ne s'engage pas immédiatement, relâchez lentement le levier d'embrayage et réessayez. De cette façon, la brouette motorisée commencera à se déplacer.

La brouette motorisée est dotée de leviers de direction situés sur le guidon, ce qui rend la direction très facile. Pour tourner à droite ou à gauche, tirez simplement le levier de direction droit ou gauche correspondant.

La sensibilité de la direction augmente proportionnellement à la vitesse de la machine et à la charge. Avec une machine vide, une légère pression sur le levier suffit pour tourner. Lorsque la machine est complètement chargée, une pression plus importante est nécessaire.

La brouette électrique a une capacité de charge maximale de 660 lb. Il est toutefois conseillé d'évaluer la charge et de l'ajuster en fonction du sol sur lequel la machine sera utilisée.

Il est donc conseillé de parcourir les terrains accidentés ou accidentés en utilisant une vitesse réduite et de prendre des précautions supplémentaires. Dans de telles situations, la machine doit être maintenue en vitesse basse pendant toute la durée du trajet.

Évitez les virages serrés et les changements de direction fréquents lorsque vous conduisez sur des terrains accidentés et durs, remplis de points tranchants et irréguliers avec un degré de friction élevé.

Même si l'appareil est équipé de chenilles en caoutchouc, n'oubliez pas d'être prudent lorsque vous travaillez dans des conditions météorologiques défavorables (glace, fortes pluies et neige) ou sur des types de sol qui pourraient rendre la brouette motorisée instable.

Veuillez noter que comme il s'agit d'un véhicule à chenilles, il est soumis à un mouvement de tangage considérable lors du passage sur des bosses, des trous et des marches.

Lorsque le levier de commande d'embrayage est relâché, la machine s'arrête et freine automatiquement.

Si la machine est arrêtée sur une pente raide, une cale doit être placée contre l'une des chenilles.

Ralenti

Réglez le levier de commande des gaz sur la position LENT pour réduire la tension sur le moteur lorsque le travail n'est pas effectué. Réduire le régime du moteur contribuera à prolonger la durée de vie du moteur, ainsi qu'à économiser du carburant et à réduire le niveau de bruit.

Arrêter le moteur

Pour arrêter le moteur en cas d'urgence, tournez simplement l'interrupteur du moteur sur la position OFF. Dans des conditions normales, utilisez la procédure suivante :

1. Déplacez le levier d'accélérateur sur SLOW ( ) position.
2. Laissez le moteur tourner au ralenti pendant une ou deux minutes.
3. Mettez l'interrupteur du moteur sur la position OFF.
4. Tournez le levier du robinet de carburant sur OFF ( ) position.

Un arrêt brusque à grande vitesse sous une lourde charge n'est pas recommandé. Cela pourrait endommager le moteur.

Ne déplacez pas la commande du starter sur FERMÉ pour arrêter le moteur. Un retour de flamme ou des dommages au moteur peuvent survenir.

Opération de déchiquetage de bois

> ⚠ ***Le moteur est expédié sans huile. Ne démarrez pas le moteur avant d'avoir ajouté de l'huile.***

Zone d'exploitation

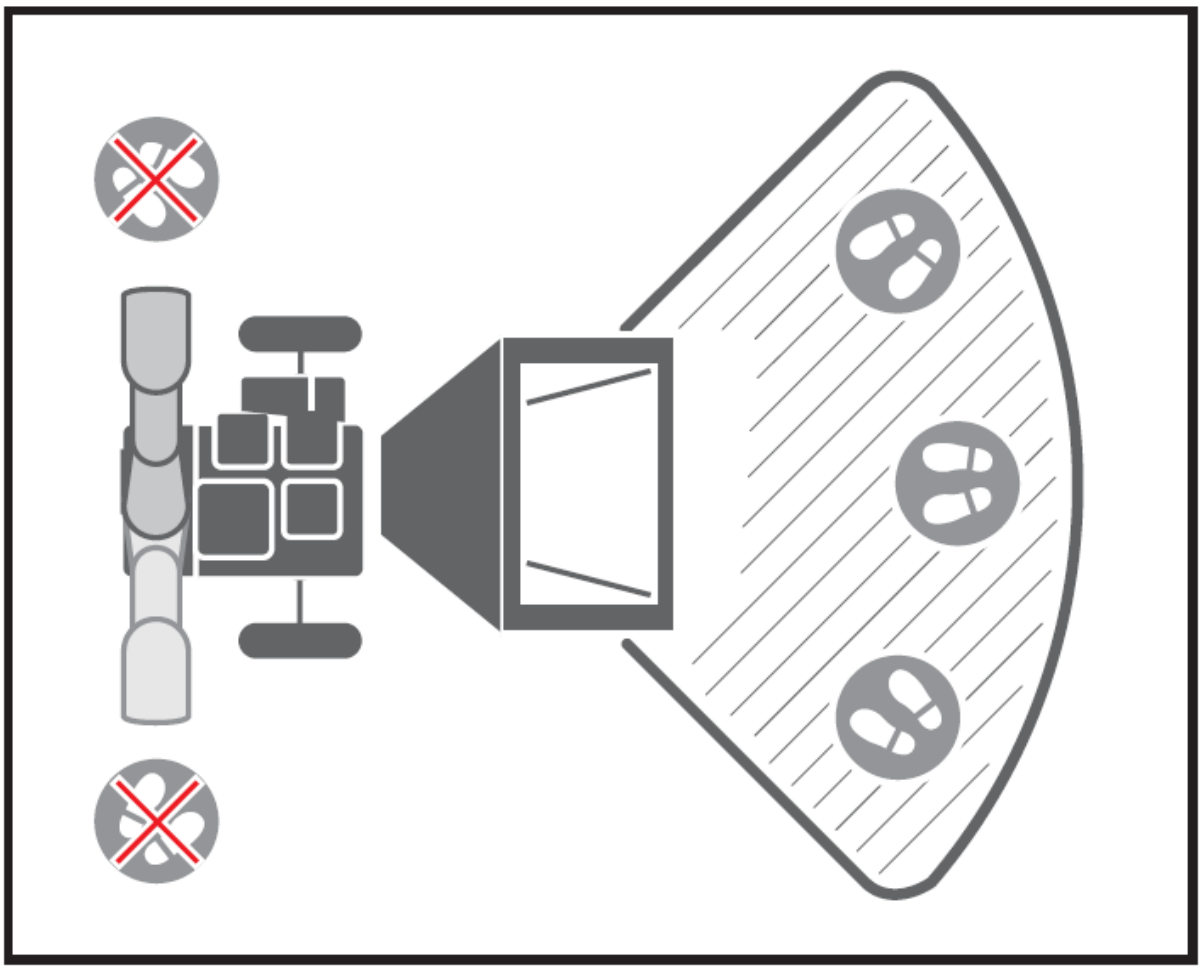

Demarre le moteur

Utiliser la même méthode que pour le moteur du dumper pour démarrer le moteur du broyeur.

en fonctionnement

Une fois le moteur réchauffé, tirez le levier d'accélérateur pour accélérer le régime moteur.

Au fur et à mesure que le moteur atteint sa vitesse maximale, tirez progressivement et lentement le levier de tension de la courroie jusqu'à la butée pour engager la transmission par courroie. Cela doit être fait lentement pour permettre au disque de coupe de prendre de la vitesse, sinon le moteur cale en raison de la forte inertie du disque de coupe.

Le broyeur-déchiqueteur peut traiter une grande variété de matières organiques sèches ou vertes telles que des branches, des tiges, des vignes, des feuilles, des racines et des matières végétales. La capacité maximale est de 3 pouces de diamètre de branches, cela peut varier selon le type et la dureté du bois. Faire tourner la branche pendant que vous l'introduisez dans la machine améliorera les performances.

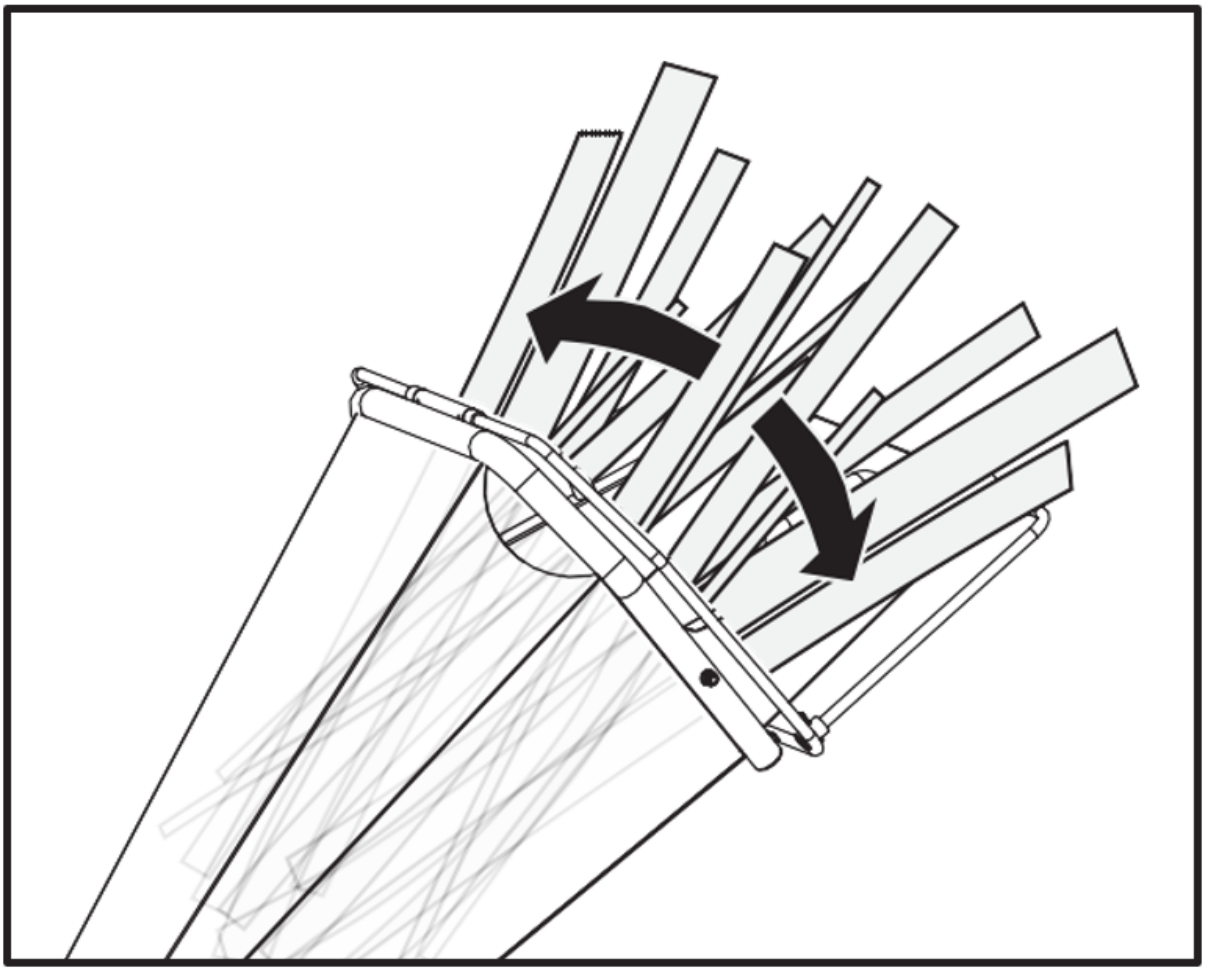



NO HANDS BELOW THIS LINE - pas de mains en dessous de cette ligne

Passez d'abord les branches ou les membres par l'extrémité coupée, en laissant la tête touffue. Cela permet de guider le membre vers le bas de la trémie d'alimentation et de réduire la rotation et le rebond des petits morceaux vers le haut de la trémie d'alimentation. Certaines branches latérales peuvent nécessiter une pré-coupe afin que la branche s'auto-alimente plus efficacement.

Il est toujours conseillé de travailler avec des matériaux fraîchement coupés, car les branches de bois deviennent très dures, elles deviennent élastiques en séchant et peuvent émousser les couteaux plus rapidement.

Pendant que vous utilisez la machine, gardez à portée de main un bâton en bois d'environ 1 pouce de diamètre sur 2 pieds de long. Ce bâton sera utile pour enfoncer les matériaux courts, broussailleux et très feuillus et maintenir la trémie d'alimentation dégagée.

Ne forcez pas le matériau dans la machine. Si le broyage ne se fait pas correctement, les couteaux du broyeur doivent peut-être être affûtés ou remplacés, ou l'espace entre les couteaux et la plaque d'usure doit être ajusté.

Ne surchargez pas la machine en introduisant trop de matériau dans la trémie d'alimentation en une seule fois. Si vous entendez la vitesse du moteur diminuer, arrêtez immédiatement d'alimenter la machine en matériau. Ne reprenez pas l'alimentation en matériau dans la machine tant que le moteur n'a pas retrouvé son régime maximal.

Le broyeur à copeaux peut se boucher avec des matériaux mous, humides ou fibreux. Cependant, si vous alimentez des matériaux tendres par intermittence avec des branches, il ne devrait pas y avoir de problème, car le broyeur à copeaux a tendance à nettoyer tous les résidus laissés dans la machine.

Si des matières filandreuses s'enroulent autour de l'arbre du rotor, retirez-les avant qu'elles ne pénètrent dans le roulement.

Si le broyeur cale à cause d'une surcharge ou d'un colmatage, coupez l'interrupteur d'alimentation du moteur et attendez que le disque de coupe soit complètement arrêté et que la transmission par courroie soit désengagée. Laissez le moteur refroidir complètement et éteignez-le. Ouvrez le couvercle du boîtier pour nettoyer et retirer tous les matériaux du boîtier. Verrouillez le couvercle du boîtier, mettez le moteur en position marche et redémarrez la machine pour reprendre son fonctionnement.

Au fur et à mesure que le matériau déchargé s'accumule, éloignez le broyeur du tas. Cela empêchera le matériau de refouler dans la goulotte d'éjection. Ne positionnez pas le déflecteur verticalement, car cela réduirait le flux d'air, entraverait l'évacuation et provoquerait un blocage.



Assurez-vous que la machine est de niveau et stable pour éviter les vibrations inutiles.



Ne pas utiliser sur du béton ou toute autre surface dure.



Le moteur est équipé d'une alerte d'huile et ne démarrera pas si le niveau d'huile dans le carter est trop bas. Il peut également s'arrêter s'il est utilisé sur une pente raide.



Pour arrêter la machine, déplacez le levier de commande des gaz au ralenti, tournez l'interrupteur du moteur sur la position OFF et elle s'arrêtera progressivement.

Arrêt d'urgence

Assurez-vous que l'interrupteur d'arrêt d'urgence fonctionne avant chaque utilisation. Dans le cas contraire, des blessures graves, voire mortelles, pourraient survenir. Notez que le câble d'arrêt d'urgence doit être acheminé autour du côté gauche de la trémie lorsque vous le regardez.

ATTENTION : ARRÊT D'URGENCE

Assurez-vous que le fil d'arrêt d'urgence est correctement connecté.
Le non-respect de cette consigne peut entraîner des blessures graves, voire la mort.

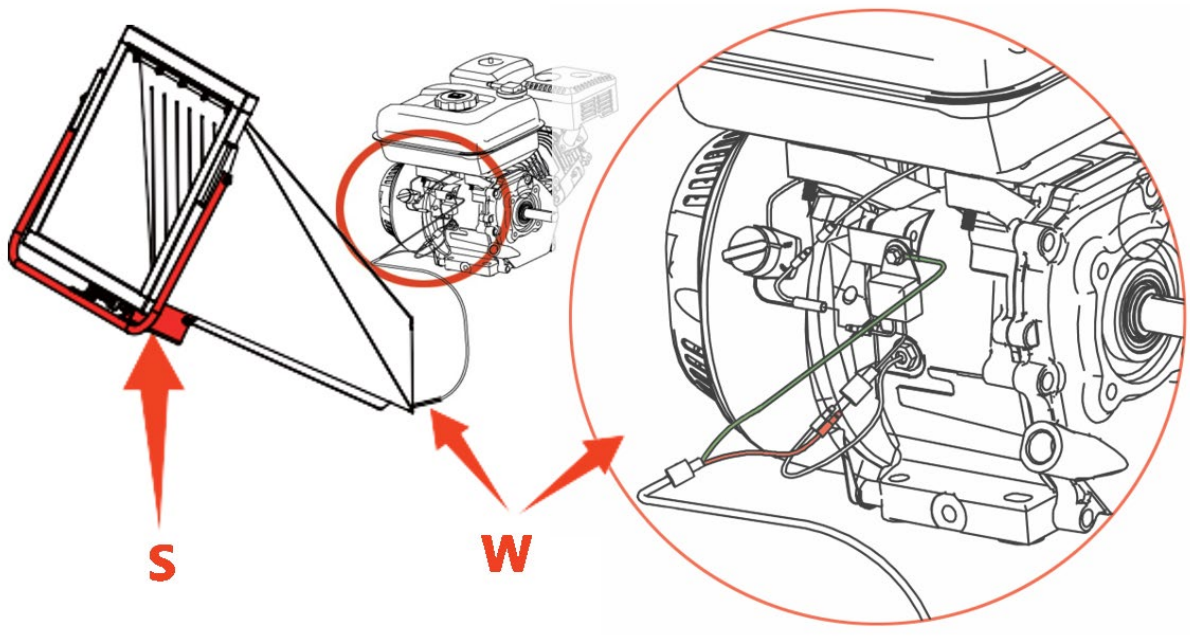

S - Interrupteur d'urgence | W – Câble d'arrêt d'urgence

Ralenti

Réglez le levier de commande des gaz sur la position LENTE pour réduire la contrainte sur le moteur lorsque le déchiquetage n'est pas effectué. Réduire le régime du moteur contribuera à prolonger la durée de vie du moteur, ainsi qu'à économiser du carburant et à réduire le niveau de bruit.

Arrêter le moteur

Pour arrêter le moteur en cas d'urgence, tournez simplement l'interrupteur du moteur sur la position OFF. Dans des conditions normales, utilisez la procédure suivante :

1. Déplacez le levier d'accélérateur sur SLOW ( ) position.
2. Laissez le moteur tourner au ralenti pendant une ou deux minutes.
3. Mettez l'interrupteur du moteur sur la position OFF.
4. Tournez le levier du robinet de carburant sur OFF ( ) position.

Un arrêt brusque à grande vitesse sous une lourde charge n'est pas recommandé. Cela pourrait endommager le moteur.

Ne déplacez pas la commande du starter sur FERMÉ pour arrêter le moteur. Un retour de flamme ou des dommages au moteur peuvent survenir.

Attendez que la machine s'arrête complètement. Laissez le moteur refroidir complètement. Retirez la bougie d'allumage du moteur. Nettoyez ensuite l'intérieur de la machine et sa goulotte d'évacuation.

ENTRETIEN

Entretien des mini-véhicules à chenilles

L'entretien de votre machine assurera une longue durée de vie à la machine et à ses composants.

Maintenance préventive

1. Coupez le moteur et désengagez tous les leviers de commande. Le moteur doit être froid.
2. Maintenez le levier d'accélérateur du moteur en position LENTE et retirez le fil de la bougie d'allumage et fixez-le.
3. Inspectez l'état général de la brouette motorisée. Vérifiez les vis desserrées, le mauvais alignement ou le grippage des pièces mobiles, les pièces fissurées ou cassées et toute autre condition pouvant affecter son fonctionnement en toute sécurité.
4. Utilisez une brosse douce, un aspirateur ou de l'air comprimé pour éliminer tous les contaminants de la machine. Utilisez ensuite une huile légère de haute qualité pour lubrifier toutes les pièces mobiles.
5. Vérifiez régulièrement le fil de la bougie pour détecter tout signe d'usure et remplacez-le si nécessaire.



N'utilisez jamais de « nettoyeur haute pression » pour nettoyer votre appareil. L'eau peut pénétrer dans les zones étroites de la machine et de son carter de transmission et endommager les broches, les engrenages, les roulements ou le moteur. L'utilisation de nettoyeurs haute pression entraînera une réduction de la durée de vie et de la facilité d'entretien.

Réglage de l'embrayage

Lorsque l'embrayage commence à montrer des signes d'usure, la portée de la poignée devient plus large, ce qui la rend plus difficile à atteindre. Suivez ces étapes pour ramener le levier d'embrayage à sa position d'origine.

1. Desserrez le contre-écrou en le tournant dans le sens inverse des aiguilles d'une montre avec une clé de 10 mm.

2. Serrez ou desserrez le câble en tournant l'écrou de réglage du câble dans le sens des aiguilles d'une montre ou dans le sens inverse des aiguilles d'une montre avec une clé de 10 mm jusqu'à ce que vous ayez atteint le serrage requis.

3. Une fois le serrage effectué, remettez le contre-écrou contre la poignée pour maintenir le câble en place.

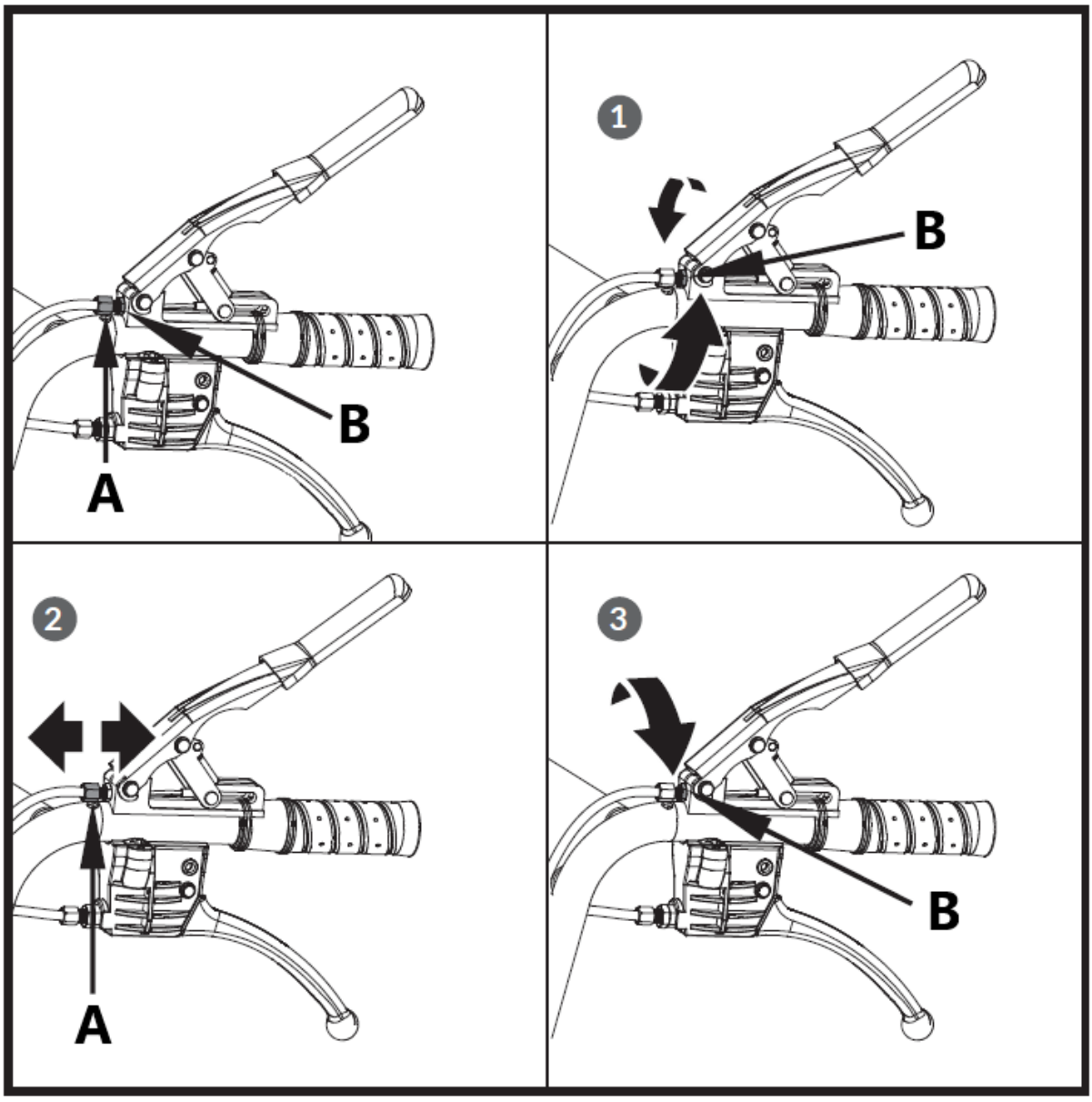

A – Écrou de réglage
B – Contre-écrou

Réglage de la direction

Si la direction devient difficile à engager, suivez ces étapes pour régler la tension du câble.

1. Desserrez le contre-écrou en le tournant dans le sens inverse des aiguilles d'une montre avec une clé de 10 mm.
2. Serrez ou desserrez le câble en tournant l'écrou de réglage du câble dans le sens des aiguilles d'une montre ou dans le sens inverse des aiguilles d'une montre avec une clé de 10 mm jusqu'à ce que vous ayez atteint le serrage requis.
3. Une fois le serrage effectué, remettez le contre-écrou contre la poignée pour maintenir le câble en place.

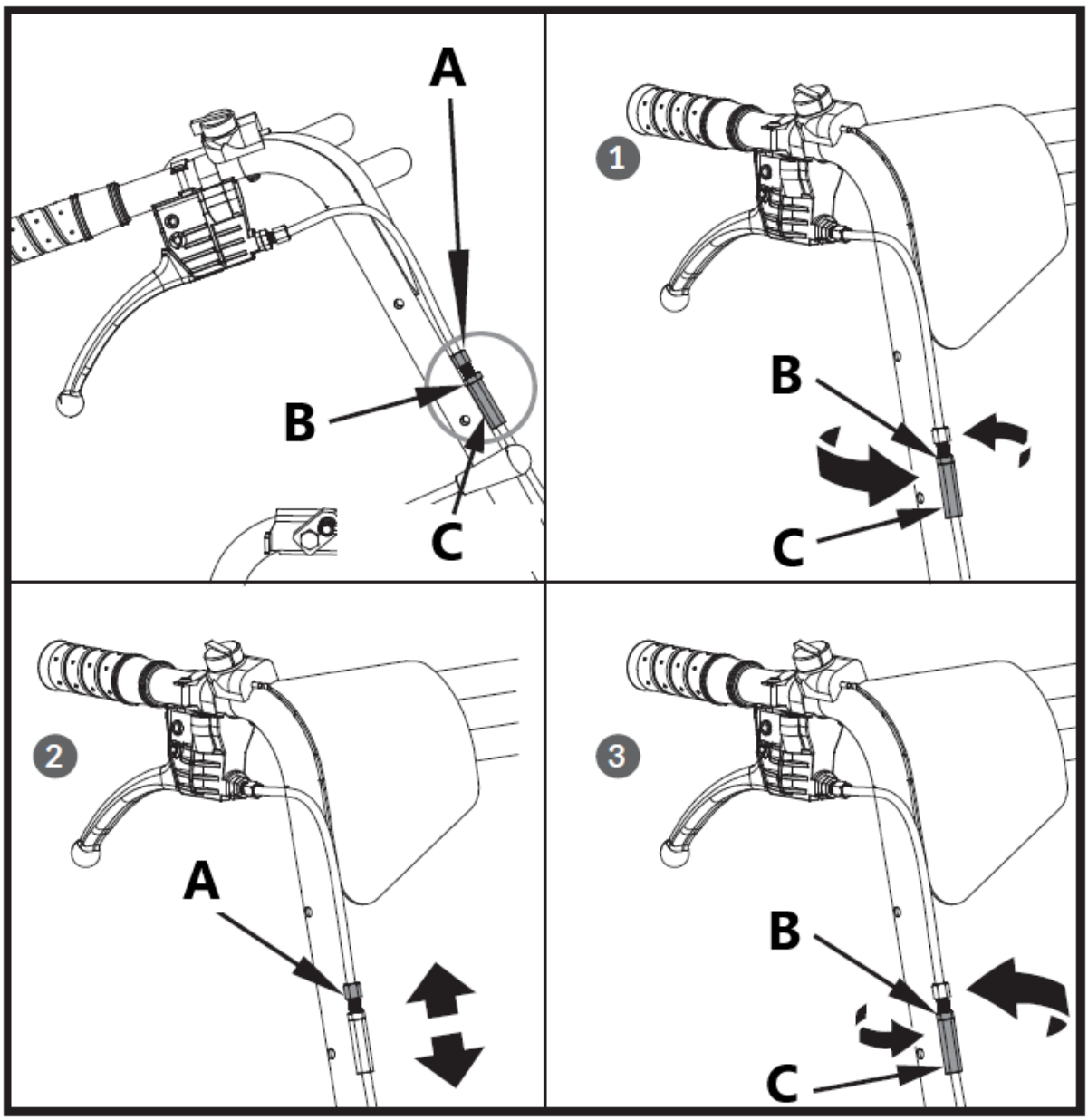

A – Écrou de réglage
B – Contre-écrou
C – Contre-écrou

Si le réglage ci-dessus ne crée pas suffisamment de tension de câble, suivez les étapes ci-dessous :

1. Desserrez le contre-écrou en le tournant dans le sens inverse des aiguilles d'une montre avec une clé de 12 mm.
2. Serrez ou desserrez le câble en tournant l'écrou de réglage du câble dans le sens des aiguilles d'une montre ou dans le sens inverse des aiguilles d'une montre avec une clé de 10 mm jusqu'à ce que vous ayez atteint le serrage requis.
3. Une fois le serrage effectué, remettez le contre-écrou contre la poignée pour maintenir le câble en place.

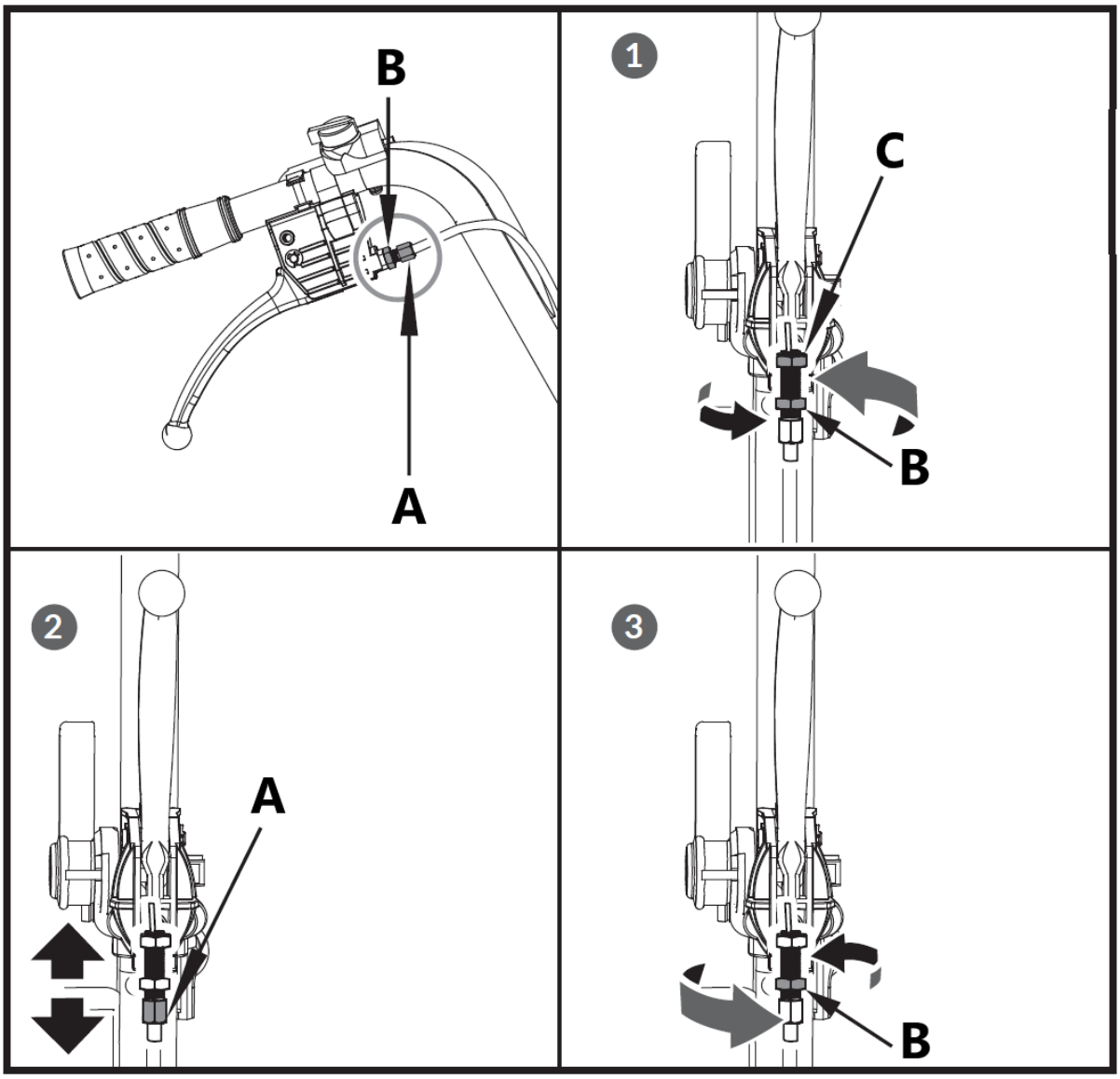
B
A
1
C
B
2
A
3
B

Remplacement de la courroie d'entraînement

Retirez les couvercles de courroie comme indiqué et retirez la courroie.

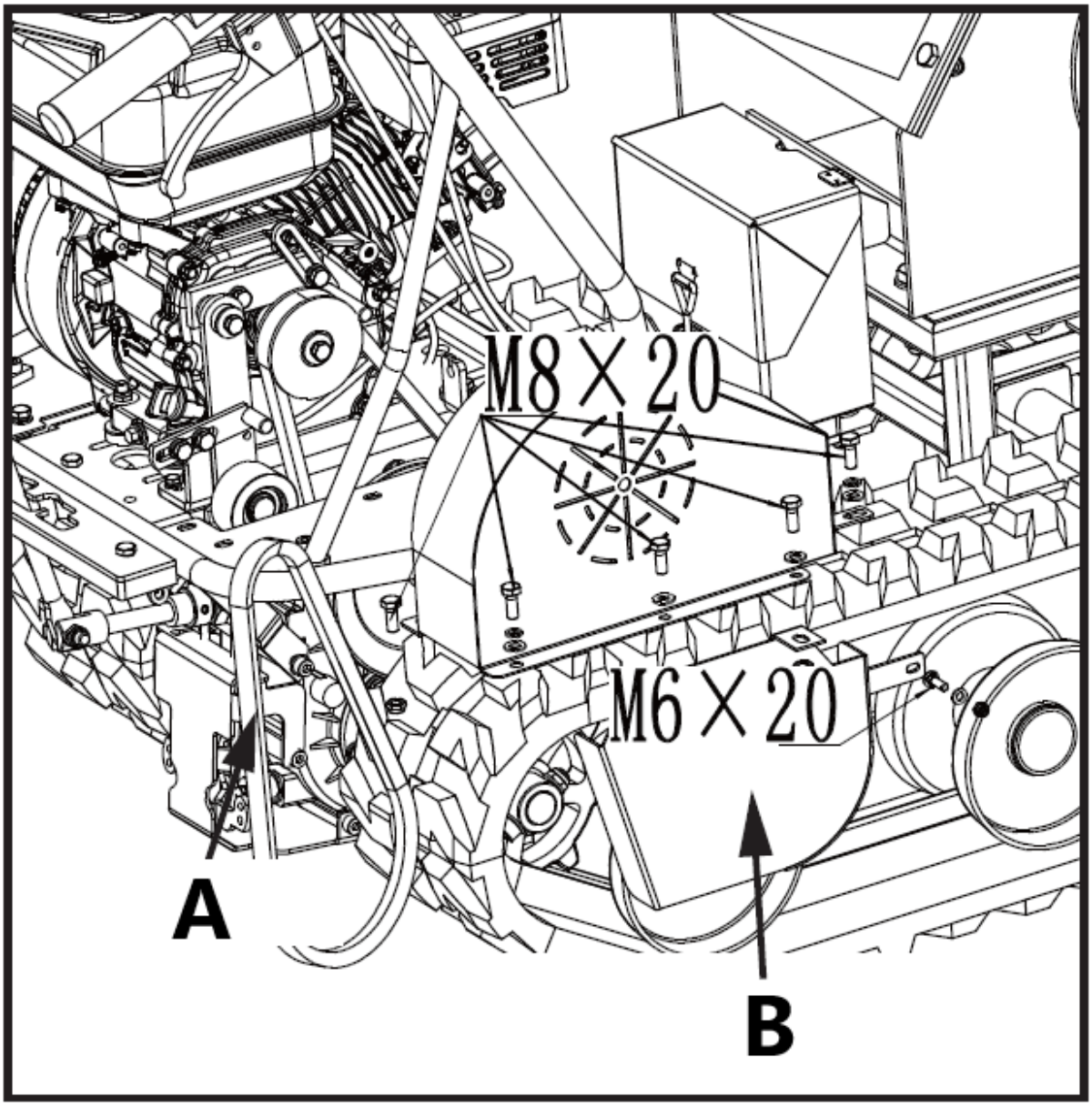

A – Courroie de transmission

B – Couvercle de courroie pour poulie de boîte de vitesses

> ⚠ ***Vous devrez peut-être desserrer le support de guidage de la courroie et le faire glisser vers l'arrière avant de retirer la courroie.***

Lubrification

Lubrification générale

Lubrifiez légèrement toutes les pièces mobiles de la machine à la fin de la saison ou toutes les 25 heures de fonctionnement.

Lubrification de la boîte de vitesses

La boîte de vitesses est pré-lubrifiée et scellée en usine. À moins qu'il y ait des signes de fuite ou qu'une intervention d'entretien ait été effectuée sur la boîte de vitesses, aucune lubrification supplémentaire ne devrait être nécessaire avant 50 heures d'utilisation.

ATTENTION : ARRÊT D'URGENCE

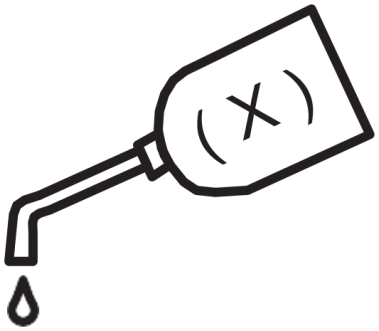

- Après les 30 premières heures d'utilisation, changez toute l'huile de transmission. La capacité est de 1,5 L.
- Pour une utilisation ultérieure, vérifiez le niveau d'huile toutes les 30 heures d'utilisation. Si vous retirez le bouchon de niveau d'huile et qu'aucune huile ne s'écoule, veuillez ajouter de l'huile, puis visser le bouchon de niveau d'huile.
- L'huile pour engrenages GL-5 ou GL-6, SAE80W-90 est recommandée. N'utilisez pas d'huile synthétique.

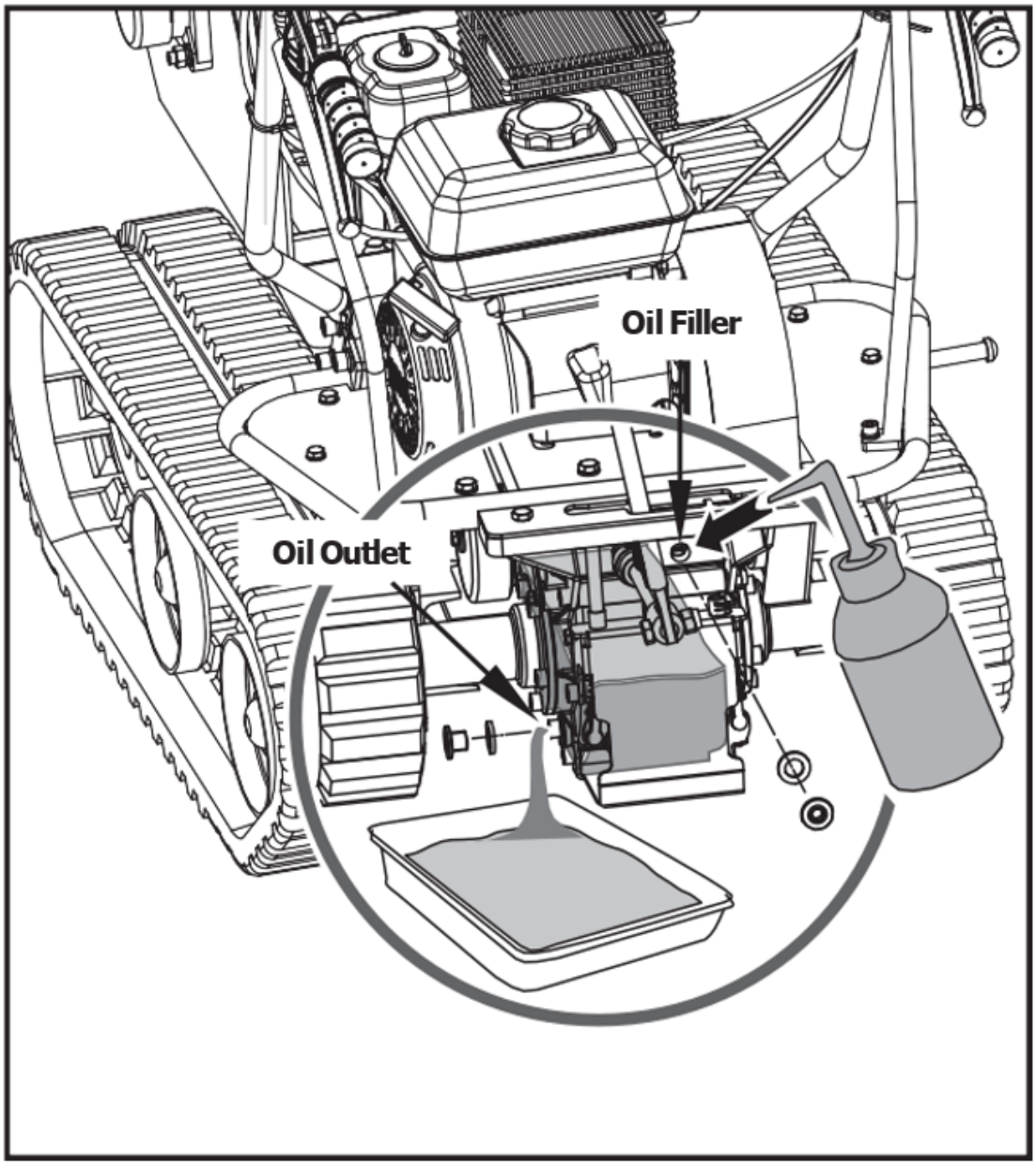

Oil Filler - Remplissage d'huile

Oil Outlet - Sortie d'huile

Resserrage des pistes

Avec l'usage, les chenilles ont tendance à se desserrer. Lors d'un fonctionnement avec des chenilles lâches, celles-ci ont tendance à glisser sur la roue motrice, la faisant sauter de son logement, ce qui endommage l'usure du logement.

Pour vérifier l'étanchéité des rails, procédez comme suit.

1. Placez la machine sur une surface plane avec un sol compact, ou sur de l'asphalte ou un trottoir.

2. Soulevez la machine et placez-la sur des blocs ou des supports adaptés au poids de la machine de sorte que les chenilles soient à environ 4 pouces du sol.

3. Mesurez la ligne médiane de la piste par rapport à la ligne horizontale. La lecture ne doit pas dépasser 10 cm à 15 cm.

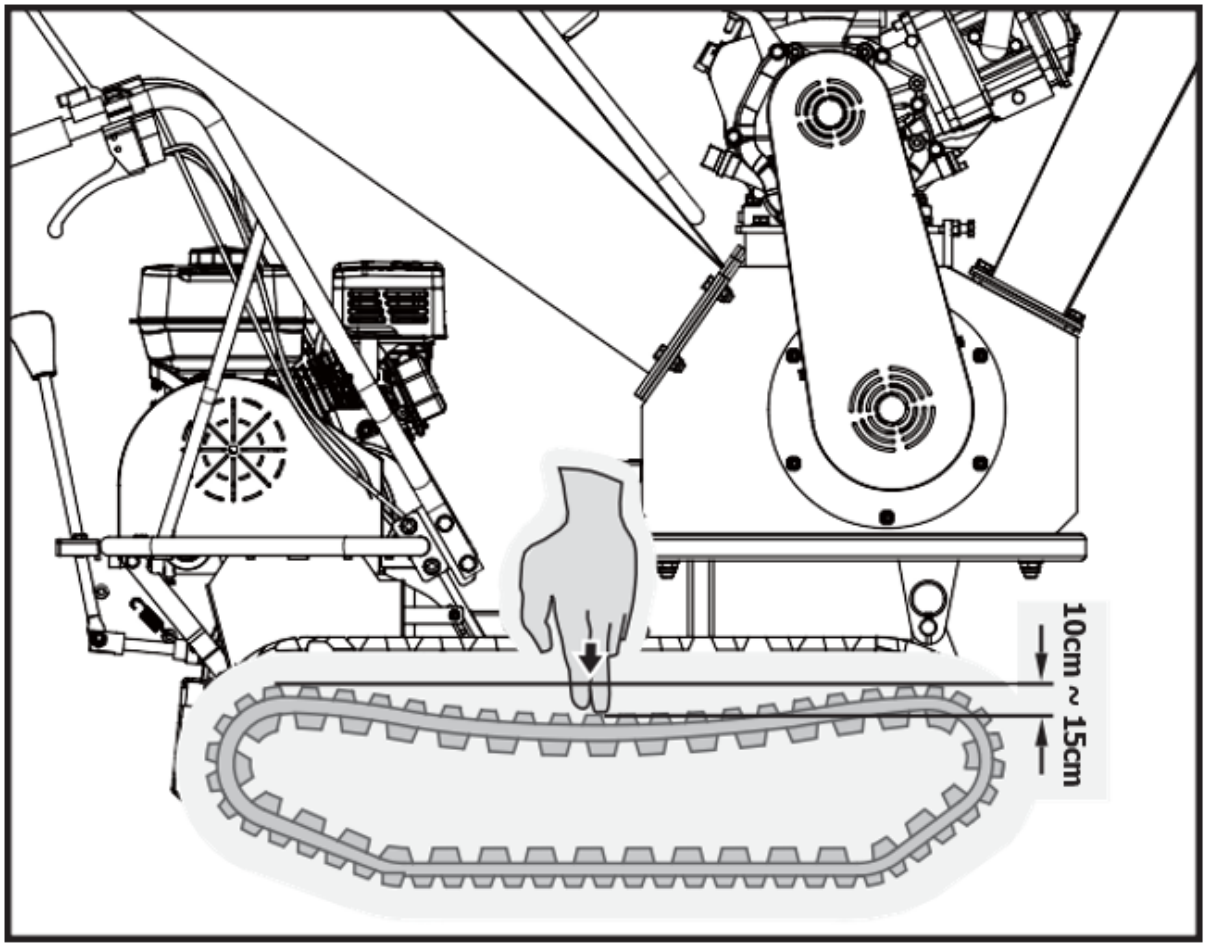

Remplacement des pistes

Vérifiez périodiquement l'état des pistes. Si une piste est fissurée ou effilochée, elle doit être remplacée dès que possible.

1. Retirez le broyeur entier.

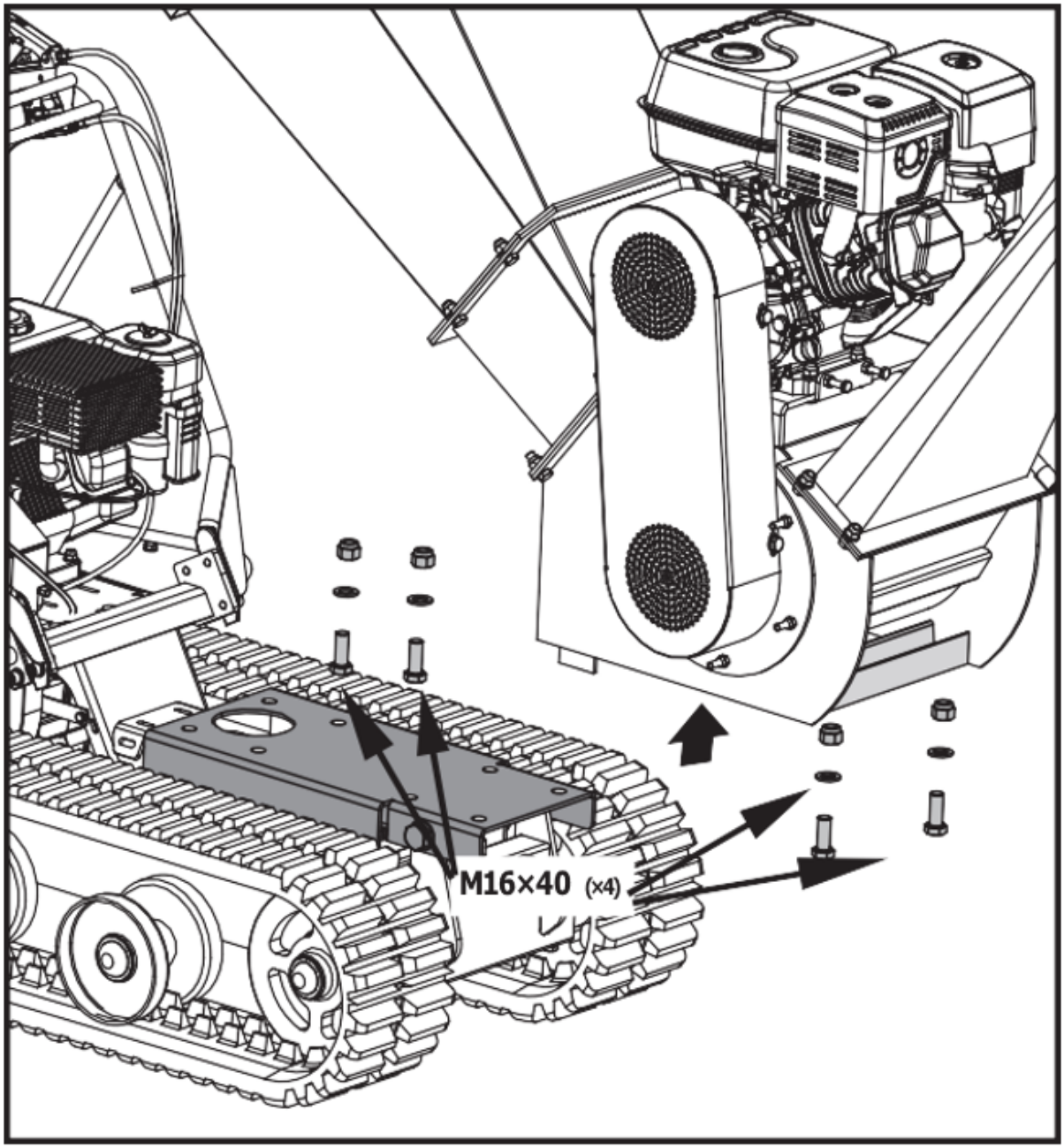

2. Retirez le siège de montage.

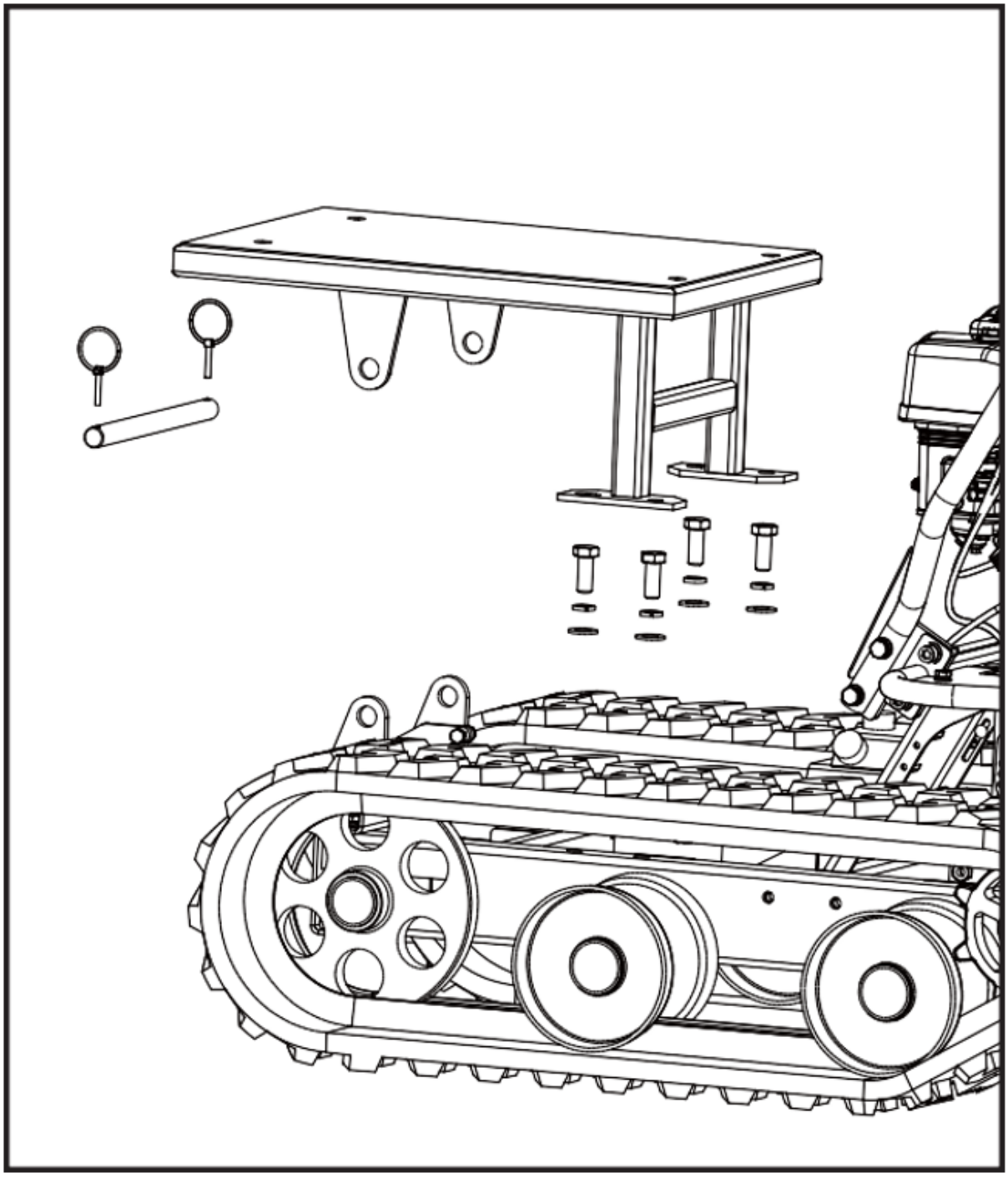

3. Desserrez les boulons de réglage et tirez l'axe du volant vers le moteur, la chenille sera alors desserrée.

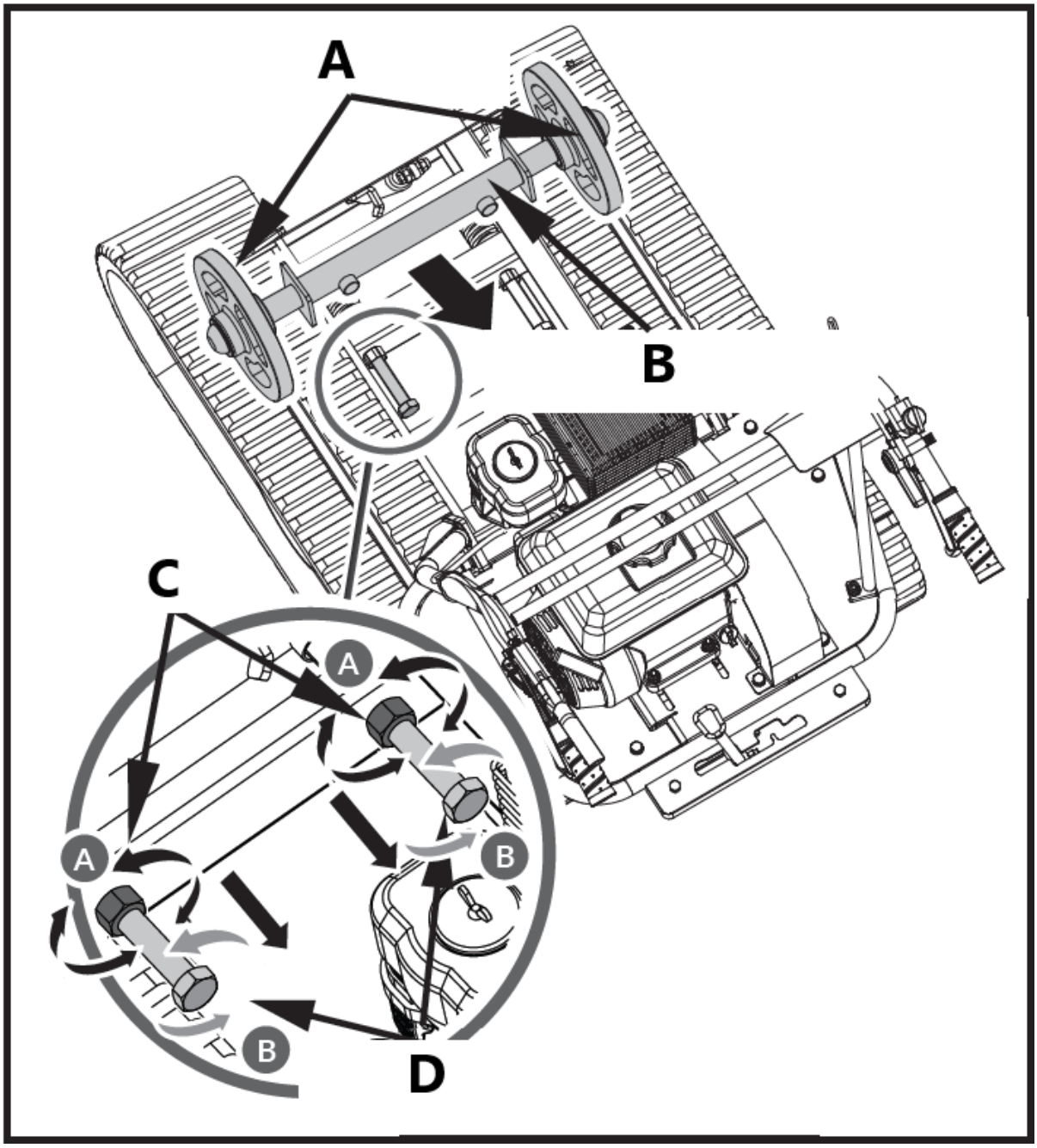

A – Volant
B – Axe du volant
C – Contre-écrou
D – Boulon de réglage

4. Retirez toute la piste.

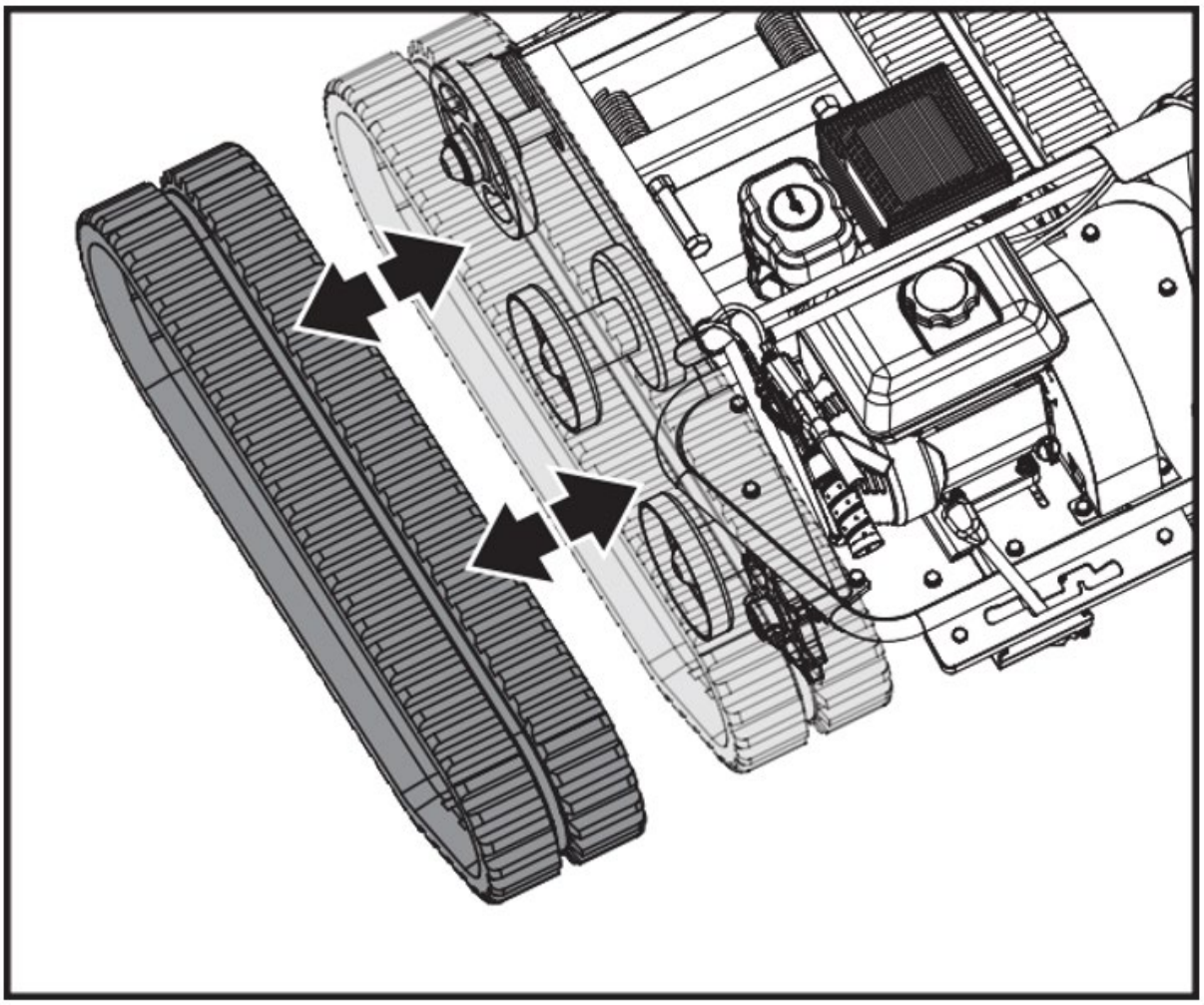

Oil Filler - Remplissage d'huile

Oil Outlet - Sortie d'huile

> ***Lors du retrait ou de l'installation des chenilles, veillez à ne pas vous coincer les doigts entre la chenille et la poulie.***

5. Après avoir remplacé la chenille, remontez la machine dans l'ordre inverse

Entretien du moteur

Reportez-vous au manuel du moteur inclus dans votre unité pour obtenir des informations sur l'entretien du moteur. Le manuel de votre moteur fournit des informations détaillées et un calendrier d'entretien pour effectuer les tâches.

Entretien du broyeur à bois

L'entretien de votre broyeur assurera une longue durée de vie à la machine et à ses composants.

Maintenance préventive

1. Éteindre le moteur. Le moteur doit être froid.

2. Maintenez le levier d'accélérateur du moteur en position LENTE et retirez le fil de la bougie d'allumage et fixez-le.

3. Inspectez l'état général du broyeur. Vérifiez les vis desserrées, le mauvais alignement ou le grippage des pièces mobiles, les pièces fissurées ou cassées et toute autre condition pouvant affecter son fonctionnement en toute sécurité.

4. Retirez tous les débris du broyeur avec une brosse douce, un aspirateur ou de l'air comprimé. Utilisez ensuite une huile machine légère de première qualité pour lubrifier toutes les pièces mobiles.

5. Remplacez le fil de bougie.

N'utilisez jamais de nettoyeur haute pression pour nettoyer votre broyeur. L'eau peut pénétrer dans les zones étroites de l'appareil et endommager les broches, les poulies, les roulements ou le moteur.

Arrêtez le moteur, attendez que toutes les pièces mobiles soient complètement arrêtées, retirez le fil de la bougie, puis attendez cinq minutes avant d'effectuer l'entretien du broyeur.

Liste de contrôle de maintenance régulière

Les intervalles d'entretien indiqués sont les intervalles maximum dans des conditions de fonctionnement normales. Augmentez les fréquences dans des conditions extrêmement sales ou poussiéreuses.

Procédure	Avant chaque utilisation	Après les 15 premières minutes	Toutes les 25 heures	Toutes les 100 heures
Vérifier le niveau d'huile moteur	▲	▲		
Vérifier l'état général de l'équipement	▲	▲		
Vérifier les lames	▲	▲		
Vérifiez les ceintures	▲	▲		
Vérifier l'interrupteur d'arrêt d'urgence			▲	
Vérifiez la pression des pneus			▲	
Nettoyer l'extérieur et le refroidissement du moteur			▲	
Changez l'huile du moteur			▲	
Remplacer le filtre à air			▲	
Remplacer la bougie d'allumage				▲

Il y a deux roulements, un à l'extérieur et l'autre à l'intérieur du boîtier. Les roulements sont graissés lorsqu'ils sont neufs, mais il est recommandé de les graisser après quelques heures d'utilisation. Une

ou deux pompes suffisent. Attention à ne pas trop graisser. Une lubrification excessive peut endommager les roulements.

Graisser le roulement extérieur

1. Ouvrez le bouchon d’huile en plastique.
2. Graisser le roulement extérieur à travers le trou de remplissage.
3. Fermez le bouchon d'huile en plastique.

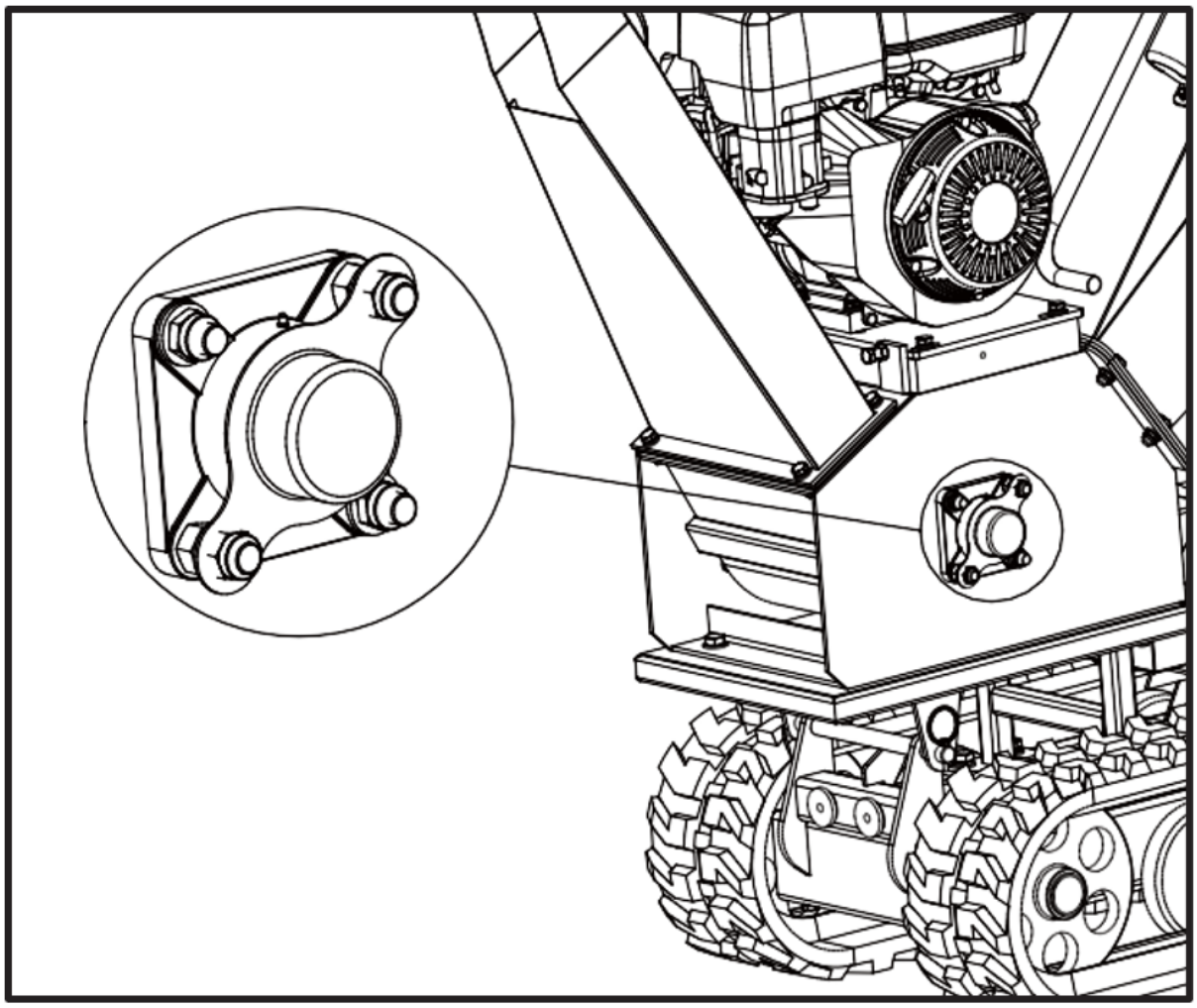

Graisser le roulement intérieur

1. Dévissez les quatre boulons M6x2, ouvrez le couvercle de la courroie.

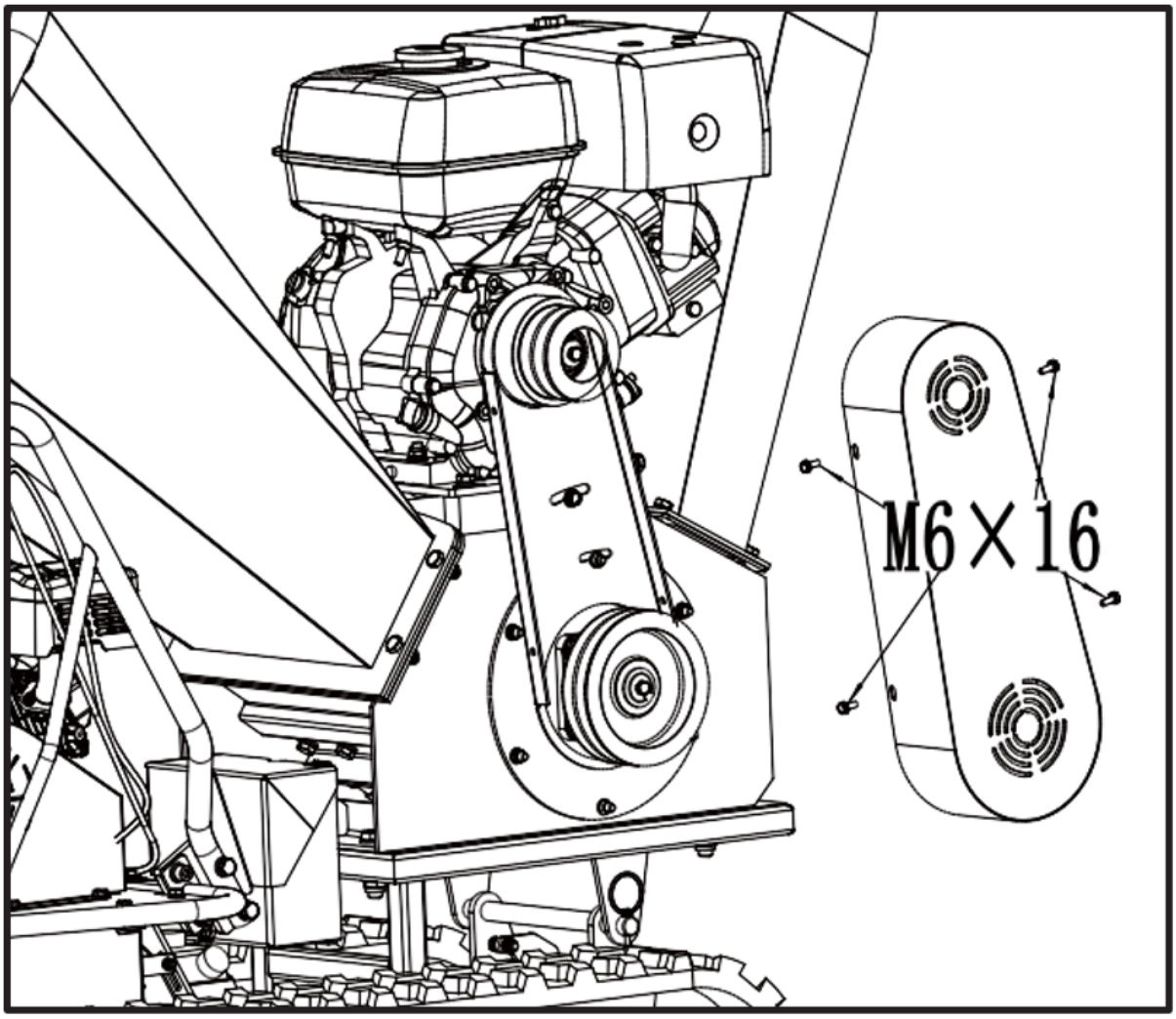

2. Graisser le roulement intérieur.

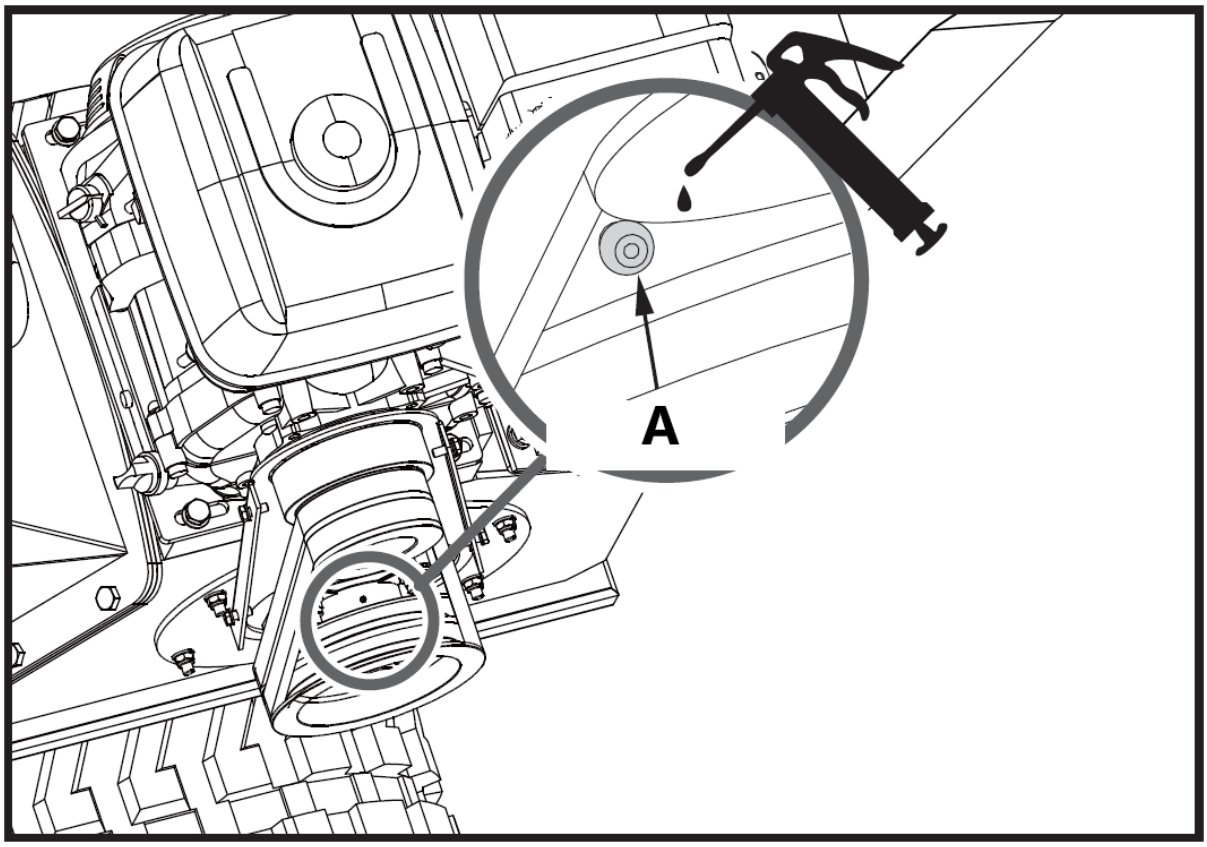

A – Roulement intérieur

Si le disque de coupe de la machine heurte un objet étranger ou si la machine commence à faire un bruit inhabituel ou à vibrer excessivement, arrêtez immédiatement le moteur. Laissez le disque de coupe s’arrêter complètement. Coupez le moteur pour éviter tout démarrage accidentel. Ensuite, effectuez les étapes suivantes :

- Inspectez pour détecter d'éventuels dommages.
- Réparer ou remplacer les pièces endommagées.
- Vérifiez qu'il n'y a pas de pièces desserrées et serrez-les pour garantir un fonctionnement continu et sûr.
- Si le disque de coupe reste coincé par des branches, ouvrez le couvercle du roulement, puis tournez l'arbre du disque à l'aide d'une clé afin de faire tourner le disque.

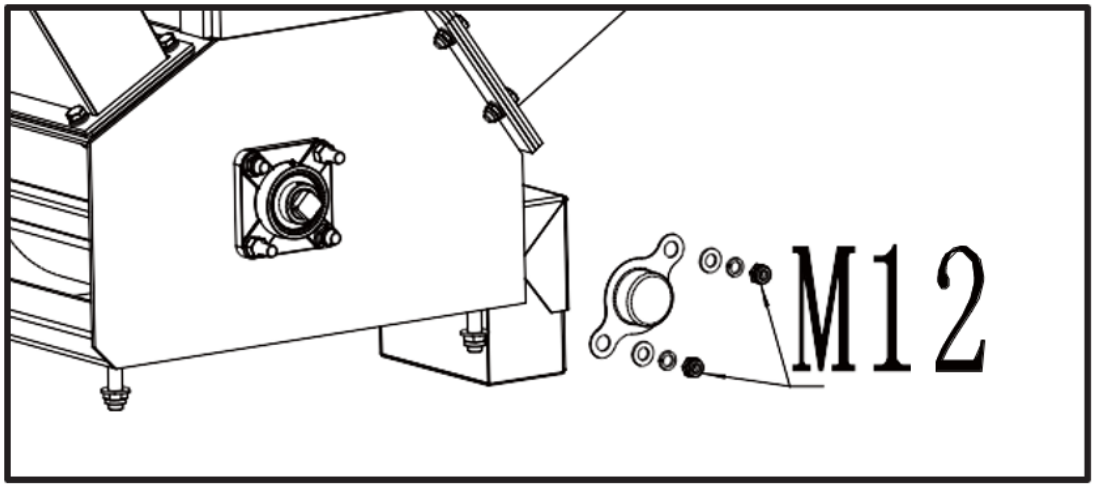
M12

Inspection des couteaux et des plaques d'usure

Une inspection de routine des couteaux pour vérifier leur tranchant et de la plaque d'usure pour un bord tranchant garantira que votre broyeur à copeaux fonctionne à pleine efficacité. L'utilisation de couteaux émoussés ou d'une plaque d'usure arrondie diminuera les performances et provoquera des vibrations excessives qui endommageront la machine et rendront le déchiquetage difficile pour l'opérateur.

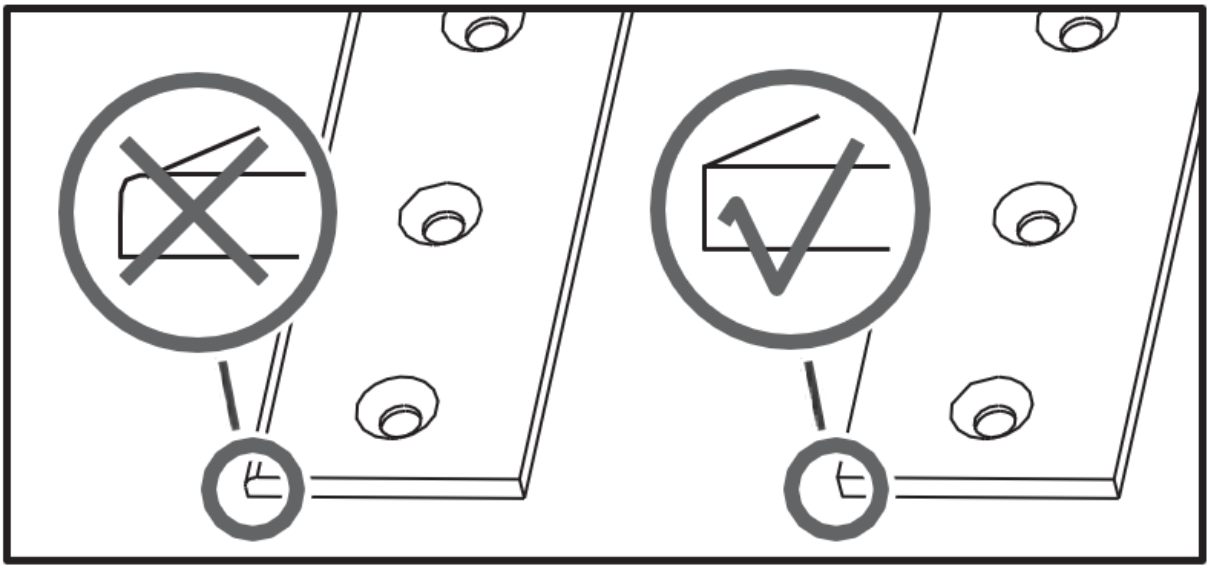

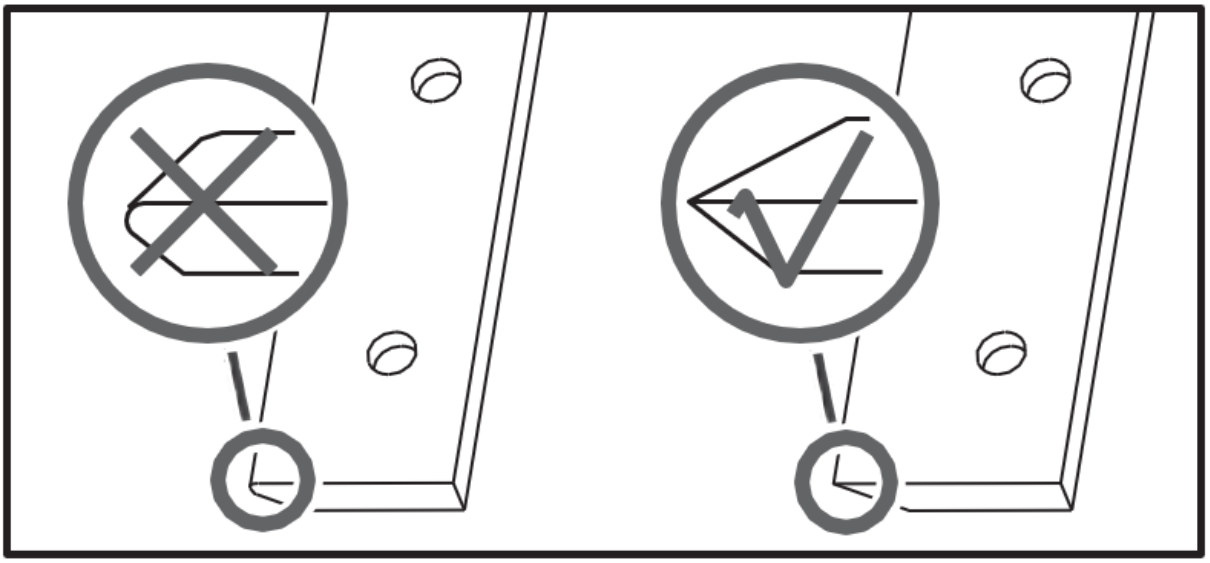

Retrait et remplacement du couteau

Ce broyeur à copeaux est équipé de deux couteaux broyeurs montés sur le disque de coupe. Lorsque les couteaux s'émoussent ou présentent des entailles visibles, la machine perd son action d'auto-alimentation et le matériau doit être poussé à l'intérieur. Souvent, il apparaît sous forme de longues bandes. Le couteau est cémenté et réversible. Normalement, les bords dureront longtemps. Lorsque le bord est arrondi, il peut être inversé. Lorsque les deux bords sont usés, les couteaux doivent être remplacés. Remplacez les couteaux en suivant les étapes suivantes.

1. Retirez les deux écrous M8, puis ouvrez la trémie d’alimentation.
2. Retirez les boulons qui fixent la lame.

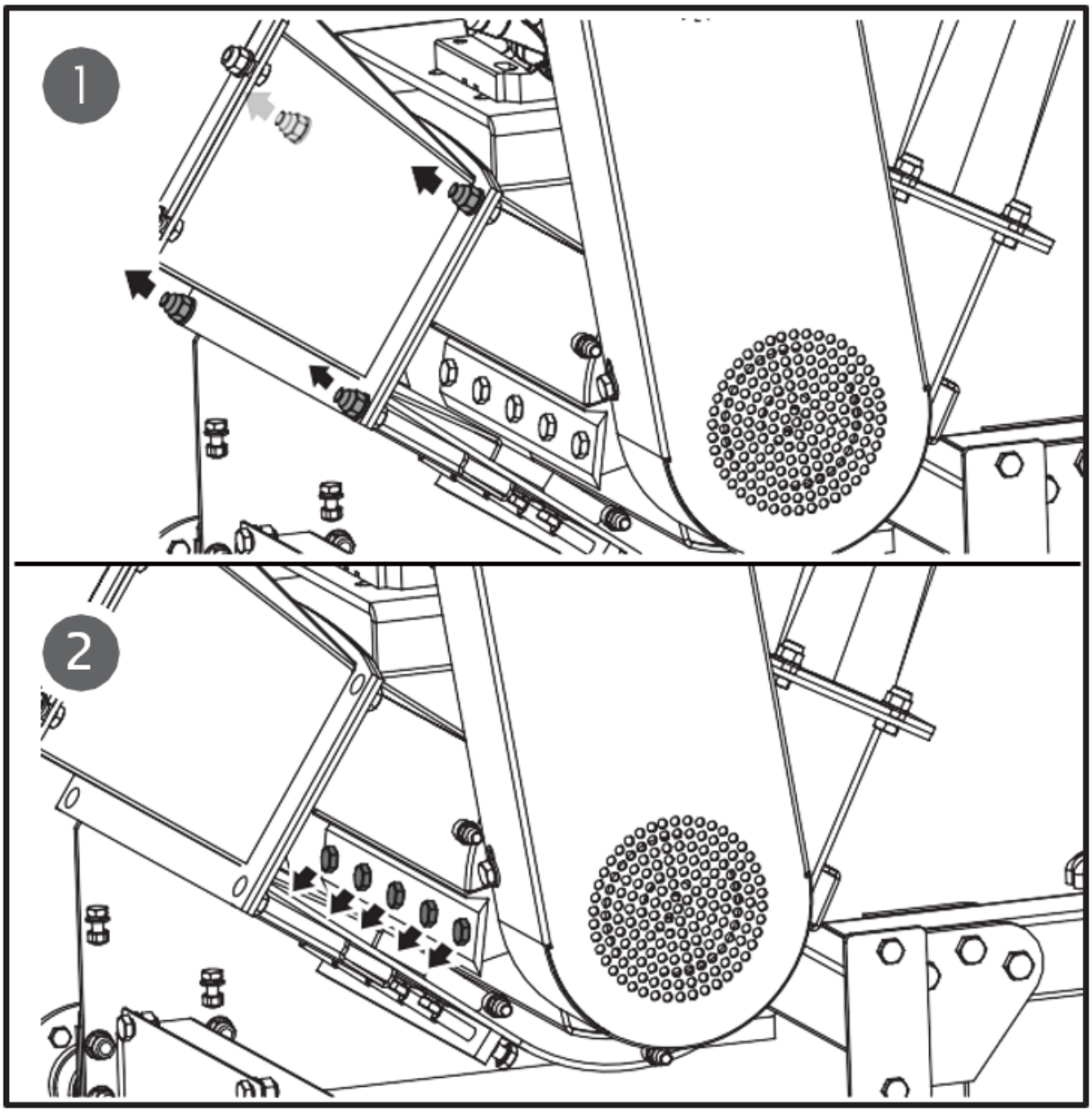

Soyez prudent et portez des gants lorsque vous travaillez à proximité des couteaux.

3. Retirez les couteaux émoussés ou endommagés et inspectez visuellement la fente du disque de coupe et la zone de montage des couteaux. Assurez-vous qu'ils sont propres et que leurs couteaux de placement pourront être montés à ras du disque de coupe. Remontez les couteaux neufs ou aiguisés avec les bords des couteaux vers le haut.

Si la surface du disque de coupe n'est pas nettoyée correctement et que les couteaux ne sont pas montés à ras sur le disque de coupe, les couteaux pourraient se fissurer lors du serrage du matériel.

Retrait et remplacement de la plaque d'usure

La plaque d'usure est cémentée et réversible. Normalement, les bords dureront longtemps. Lorsque le bord est arrondi, il peut être inversé. La plaque d'usure ne peut pas être réaffûtée ; elle perdrait son tranchant dur en raison de sa cémentation. Lorsque les deux bords sont usés, la plaque d’usure doit être remplacée.

1. Retirer la trémie d'alimentation.

2. Retirez les contre-écrous et les boulons qui fixent la plaque d’usure à l’ensemble déchiqueteur, puis retirez la plaque d’usure.

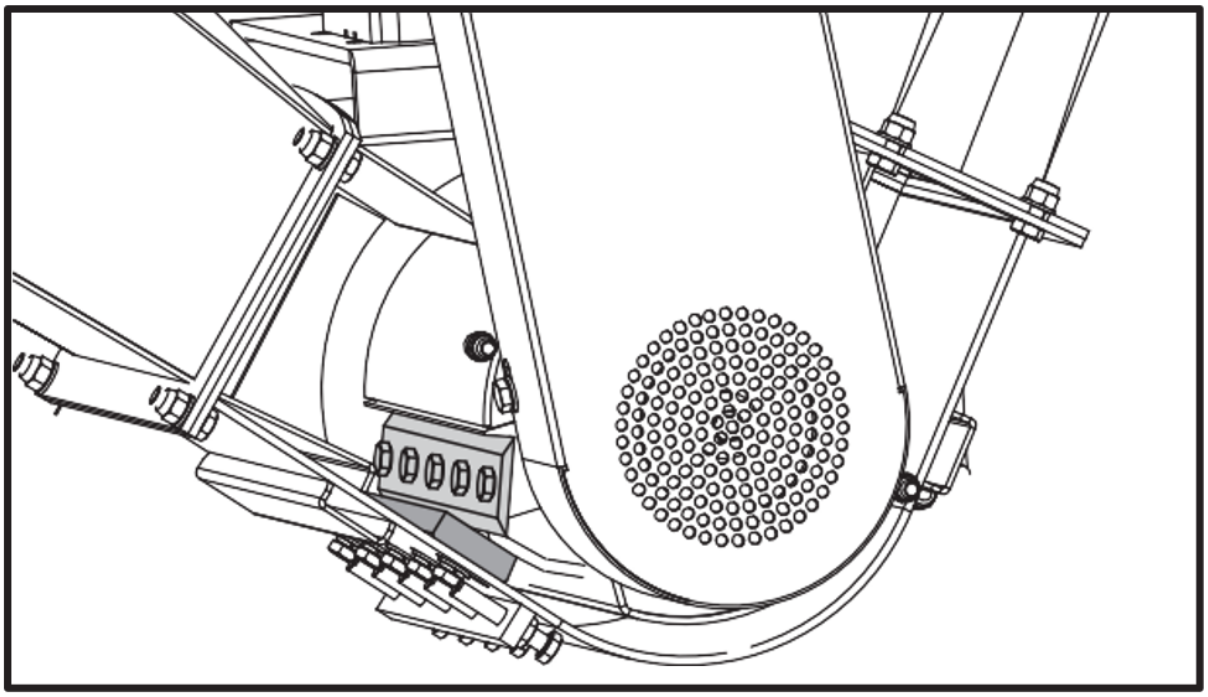

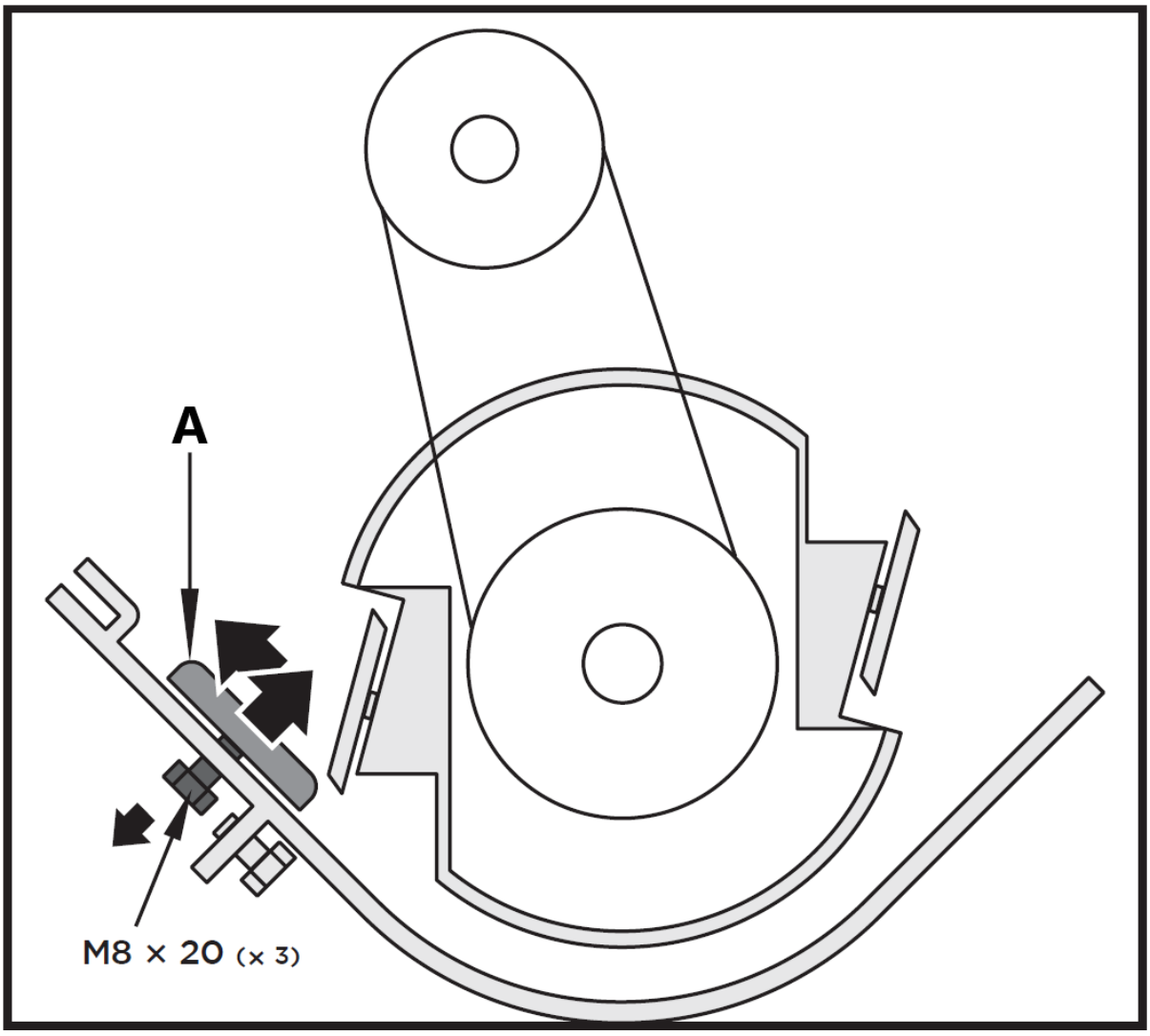

A - Plaque d'usure

3. Installez la nouvelle plaque d’usure et fixez-la avec les boulons et les contre-écrous.

L'espace entre le couteau et la plaque d'usure doit être ajusté chaque fois que la plaque d'usure est retirée.

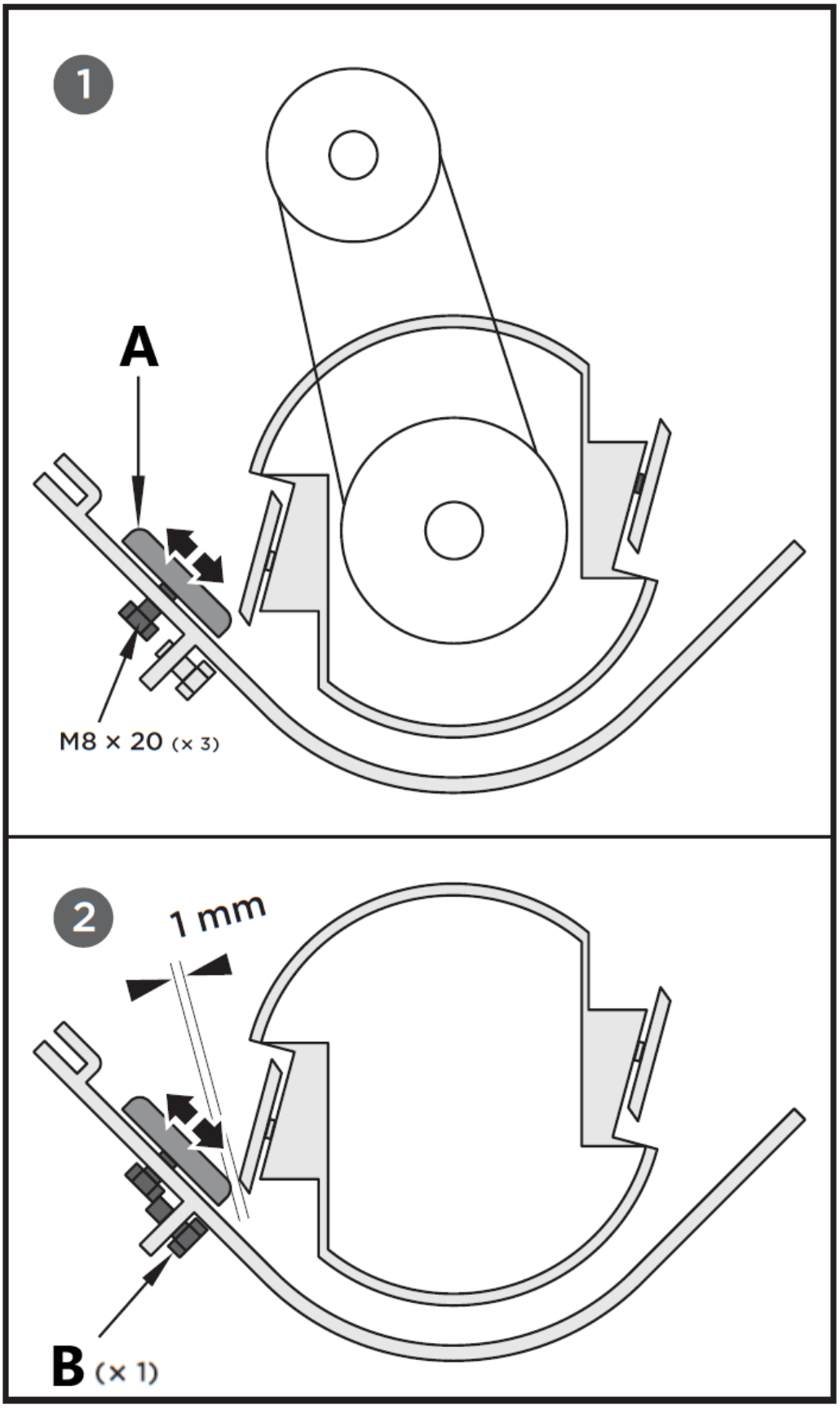

A – Plaque d’usure
B – Boulon de réglage (x1)

La plaque d'usure peut être ajustée grâce aux fentes de montage. Desserrez les boulons qui fixent la plaque d'usure et déplacez la plaque d'usure dans les longs trous, puis fixez les boulons lorsque vous atteignez le bon jeu.

Fixez les boulons de la plaque d’usure.

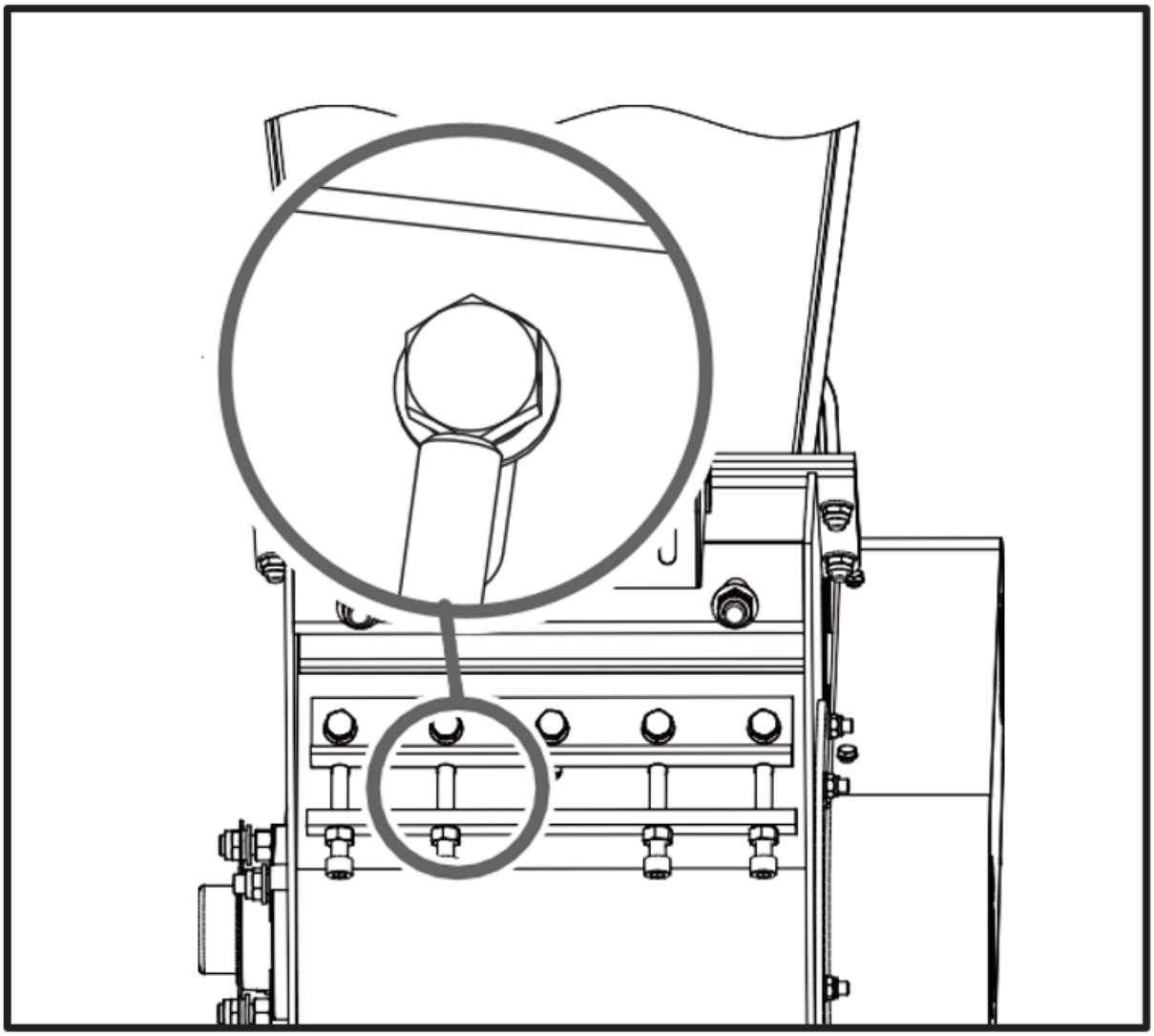

Si la plaque d'usure n'est pas correctement réglée, des vibrations excessives se produiront lors de l'écaillage et le couteau semblera émoussé. S'il n'y a pas assez d'espace, les bords du couteau peuvent toucher la plaque d'usure par déviation lors de la coupe de branches lourdes et endommager le bord tranchant. Un espace trop grand permettra aux petites brindilles et aux matériaux fibreux d'être traînés sans être coupés.

Une fois l'entretien ou le réglage effectué, faites tourner le disque de coupe à l'aide d'un bâton et observez et écoutez attentivement pour détecter d'éventuels bruits inhabituels, clics ou vibrations. Si vous détectez l’un de ces problèmes, inspectez la machine pour détecter d’éventuels dommages ou des pièces desserrées et réparez, remplacez ou resserrez avant de démarrer la machine.

Vérification de la courroie trapézoïdale

1. Dévissez les quatre boulons M8x20, ouvrez le couvercle de la courroie.

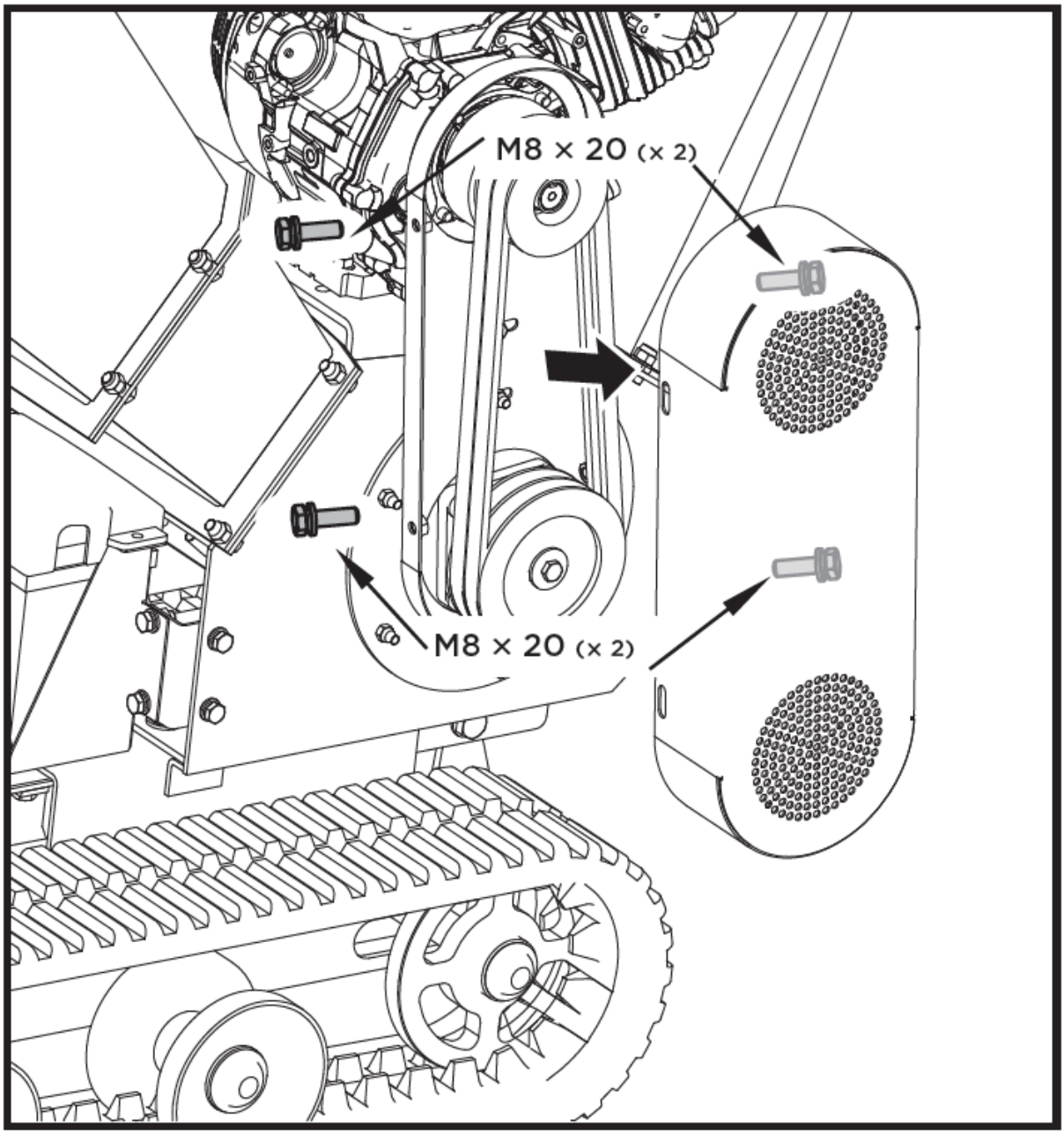

Lors du réglage de la ou des courroies, assurez-vous que la poulie du moteur est alignée avec la poulie du disque de coupe.

2. Vérifiez l'état des courroies trapézoïdales. Si une courroie trapézoïdale est fissurée, effilochée ou vitrée, elle doit être remplacée.

3. Vérifiez la tension de la courroie trapézoïdale en la serrant au centre. L'indentation normale de chaque côté doit être d'environ 3/8 de pouce avec une pression modérée de votre pouce ou de votre doigt.

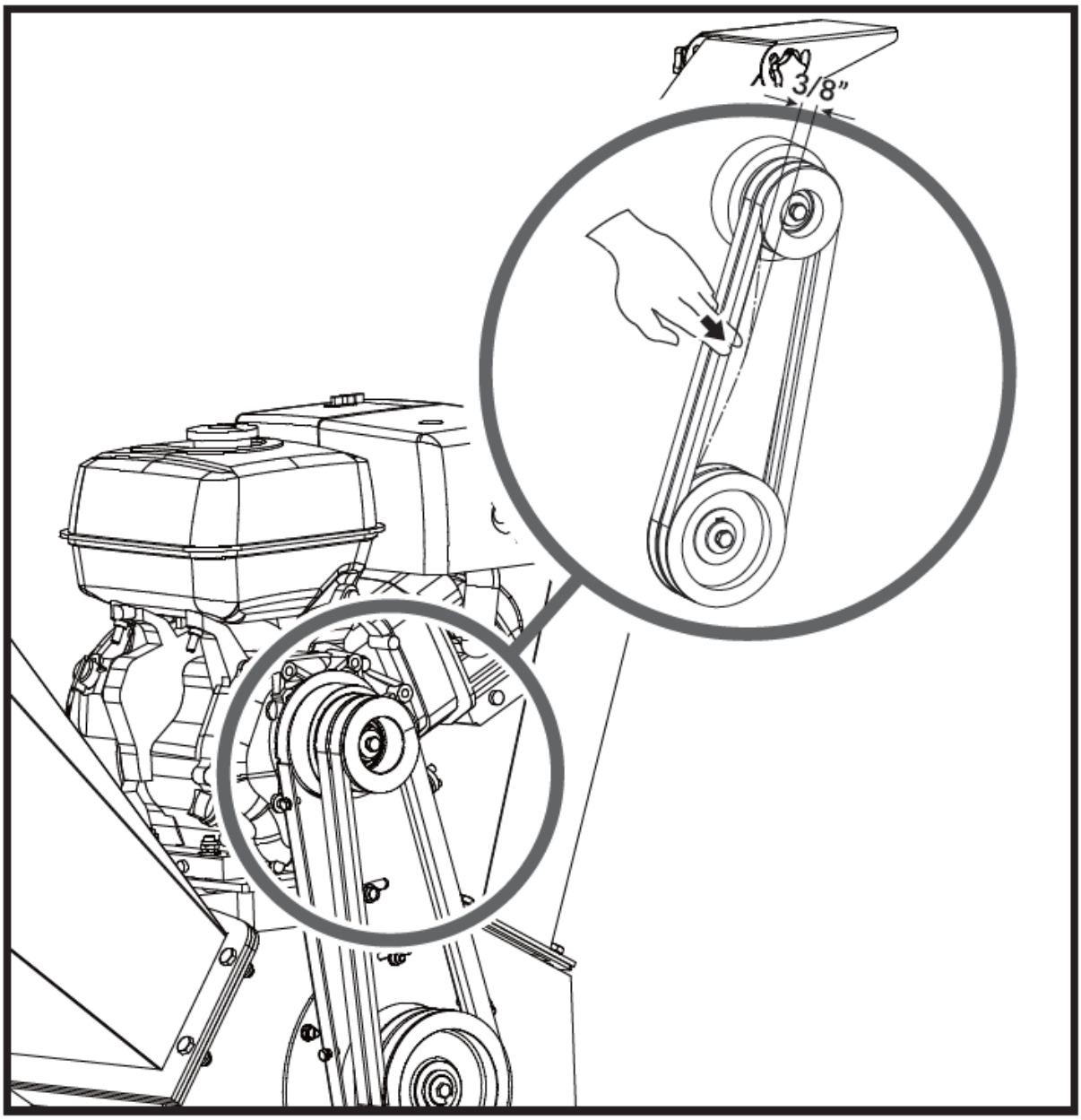

Tension de la courroie trapézoïdale

Une tension de courroie appropriée est essentielle pour de bonnes performances. Un réglage approprié assurera une longue durée de vie de la courroie. Une tension de courroie trop élevée ou trop faible peut entraîner une défaillance prématurée de la courroie.

1. Éteignez le moteur. Le moteur doit être froid.

2. Retirez le couvercle de la courroie.

3. Desserrez les quatre boulons qui fixent le moteur. Desserrez les deux boulons de limite à l'avant de la base du moteur. Déplacez ensuite le moteur dans le sens de desserrage ou de serrage de la courroie. Déplacez ensuite le moteur dans le sens de desserrage ou de serrage de la courroie.

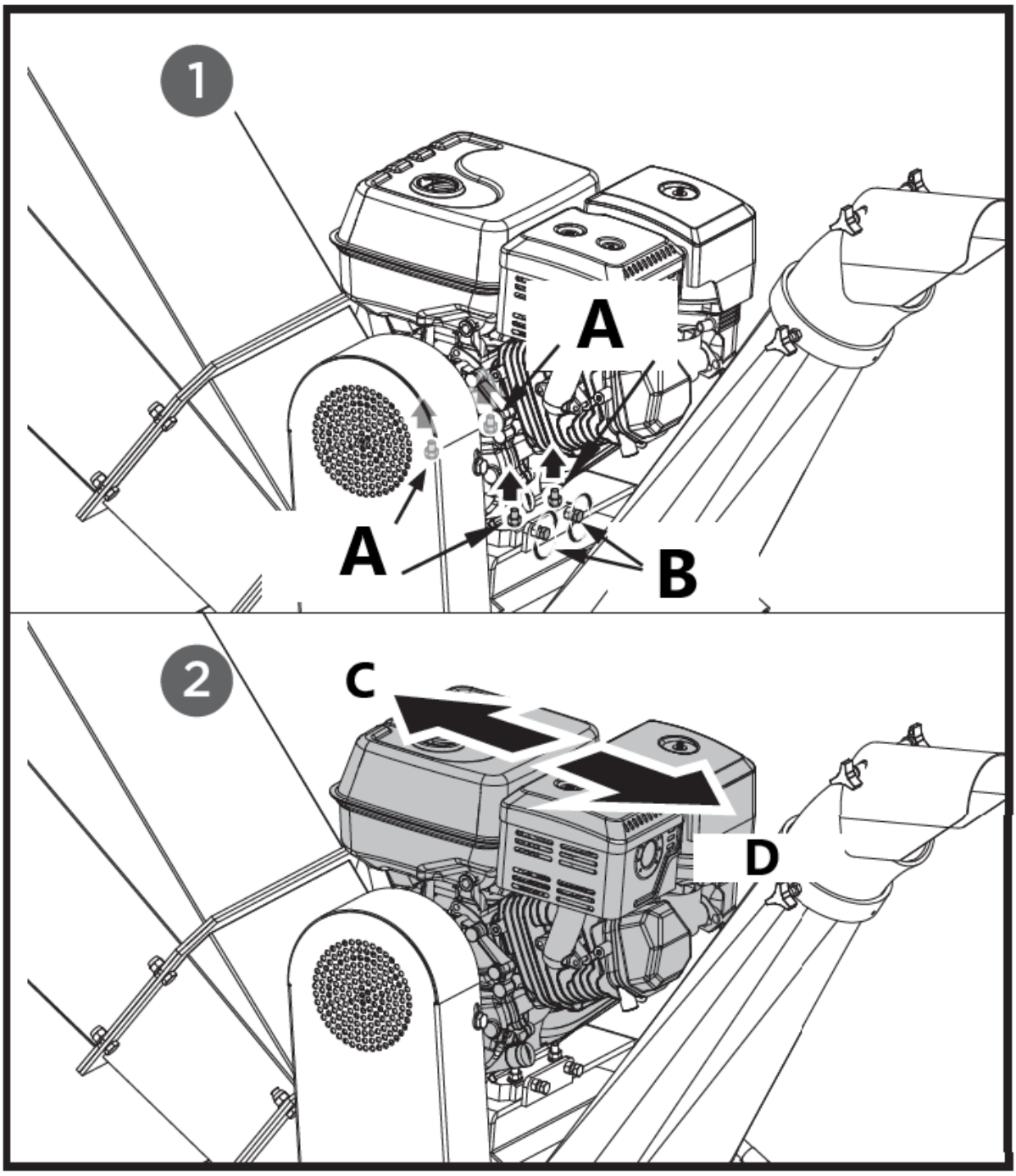

A – Boulons de réglage
B – Boulons de limite
C – serré
D - lâche

4. Lorsque la tension de la courroie trapézoïdale est correcte, serrez les quatre boulons de réglage et les deux boulons de limite. Si la tension de la courroie trapézoïdale est trop forte, desserrez-la dans le sens inverse en déplaçant les deux écrous de réglage M12 vers le haut et en ajustant le manchon entre eux.

5. Vérifiez la tension de la courroie trapézoïdale en la serrant au centre. L'indentation normale de chaque côté doit être d'environ 3/8 de pouce avec une pression modérée de votre pouce ou de votre doigt.

Remplacement de la courroie trapézoïdale

> ⚠ ***Les deux courroies trapézoïdales doivent être remplacées en même temps car elles s'usent uniformément lors d'une utilisation normale.***

1. Dévissez les quatre boulons M8x20, ouvrez le couvercle de la courroie.

2. Desserrez le moteur, puis déplacez le moteur dans le sens de desserrage de la courroie.

3. Retirez la courroie endommagée et assemblez la nouvelle.

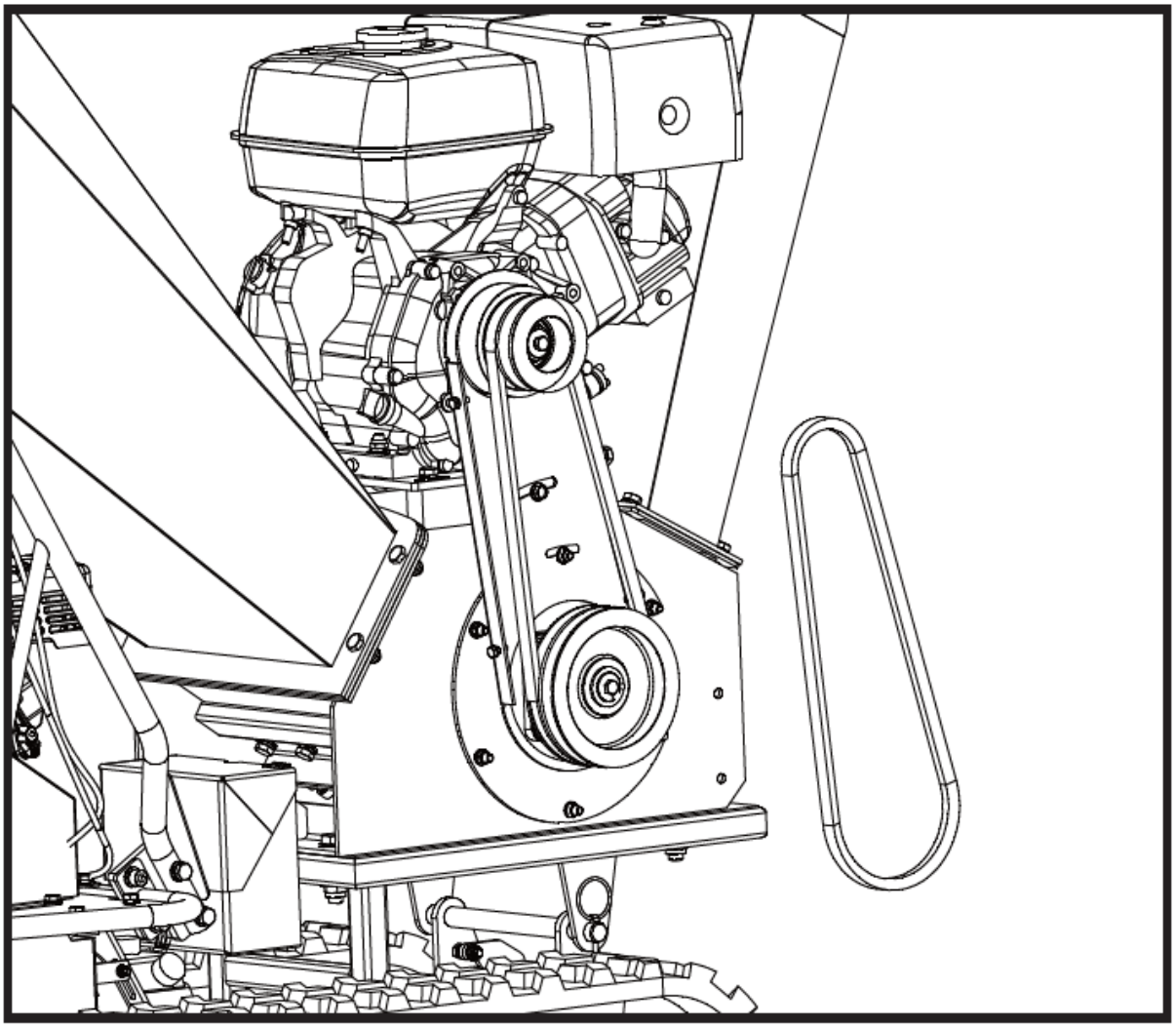

4. Vérifiez la tension de la courroie trapézoïdale en la serrant au centre. L'indentation normale de chaque côté doit être d'environ 3/8 de pouce avec une pression modérée de votre pouce ou de votre doigt.

5. Après avoir réglé la tension de la courroie, fixez le moteur.

Lors du retrait ou de l'installation de la ou des courroies d'entraînement, veillez à ne pas vous coincer les doigts entre la courroie et la poulie.

Lubrification

Graisser les roulements toutes les 40 heures de fonctionnement. En prenant soin de ne pas trop graisser. Il y a deux roulements, un à l'extérieur et un à l'intérieur du boîtier.

Utilisez de la graisse au lithium n° 0 pour outils portatifs, comme le lubrifiant 6300AA, le lubrifiant GR-132 ou le Multifak, par exemple EP-O.

Huile moteur / Carburant

Reportez-vous au manuel du moteur fourni séparément avec votre appareil pour obtenir des informations sur la façon de vérifier ou d'ajouter de l'huile/du carburant et pour obtenir des recommandations.

Entretien du moteur

Reportez-vous au manuel du moteur fourni séparément avec votre appareil pour obtenir des informations détaillées et un calendrier d'entretien.

Stockage

Si votre broyeur ne sera pas utilisé pendant plus de 30 jours, suivez les étapes ci-dessous pour préparer votre appareil au stockage :

1. Vidangez complètement le réservoir de carburant. Le carburant périmé a une teneur élevée en gomme et peut obstruer le carburateur et restreindre le débit de carburant.

2. Démarrez le moteur et laissez-le tourner jusqu'à ce qu'il s'arrête. Cela garantit qu'il ne reste plus de carburant dans le carburateur et aide à empêcher la formation de dépôts à l'intérieur, ce qui peut endommager le moteur.

3. Vidangez l'huile du moteur pendant qu'elle est encore chaude. Remplissez avec de l'huile fraîche de la qualité recommandée dans le manuel du moteur.

4. Laissez refroidir le moteur. Retirez la bougie d'allumage et versez 60 ml d'huile moteur de haute qualité SAE-30 dans le cylindre. Tirez lentement sur la corde du démarreur pour répartir l'huile. Remplacer la bougie d'allumage.

Retirez la bougie d'allumage et vidangez toute l'huile du cylindre avant de tenter de démarrer l'appareil après le stockage.

5. Utilisez des chiffons propres pour nettoyer l'extérieur du broyeur et pour garder les bouches d'aération libres de toute obstruction.

N'utilisez pas de détergents puissants ni de nettoyants à base de pétrole pour nettoyer les pièces en plastique. Les produits chimiques peuvent endommager les plastiques.

6. Rangez votre broyeur en position verticale dans un bâtiment propre, sec et bien ventilé.



Ne stockez pas votre broyeur avec du carburant dans un endroit non ventilé où les vapeurs de carburant pourraient atteindre des flammes, des étincelles, des veilleuses ou toute autre source d'inflammation. Utilisez uniquement des contenants de carburant approuvés.

Dépannage

Problème	Cause	Remède
Le moteur ne démarre pas	1. Le fil de la bougie d'allumage est débranché 2. Manque de carburant ou carburant périmé 3. Le moteur et/ou la vanne de carburant ne sont pas en position ON 4. Le levier de starter n'est pas en position FERMEE position 5. Conduite de carburant bloquée 6. Bougie encrassée 7. Inondation du moteur 8. Le levier de tension de la courroie est engagé	1. Fixez solidement le fil de bougie à la bougie. 2. Remplissez avec de l'essence propre et fraîche 3. Le moteur et la vanne de carburant doivent être en position ON 4. Le niveau du starter doit être en position FERMÉ pour un démarrage à froid 5. Nettoyer la conduite de carburant 6. Nettoyez, ajustez l'écartement ou remplacez 7. Attendez quelques minutes avant de redémarrer, mais n'amorcez pas 8. Désengager le levier de tension de la courroie
Le moteur tourne de manière irrégulière	1. Le fil de bougie est desserré 2. Unité fonctionnant avec le levier de starter en position FERMEE 3. Conduite de carburant bloquée ou carburant périmé 4. Évent bouché 5. Eau ou saleté dans le système de carburant 6. Filtre à air sale 7. Mauvais réglage du carburateur	1. Connectez et serrez le fil de bougie 2. Déplacez le levier du starter en position OUVERTE 3. Nettoyez la conduite de carburant. Remplissez le réservoir avec de l'essence propre et fraîche 4. Évent clair 5. Vidangez le réservoir de carburant. Faire le plein de carburant frais 6. Nettoyez ou remplacez le filtre à air 7. Reportez-vous au manuel du moteur
Le moteur surchauffe	1. Niveau d'huile moteur bas 2. Filtre à air sale 3. Débit d'air restreint 4. Le carburateur n'est pas réglé correctement	1. Remplissez le carter avec l'huile appropriée 2. Nettoyez le filtre à air 3. Retirez le boîtier et nettoyez 4. Reportez-vous au manuel du moteur
L'action de déchiquetage semble trop lente, le disque de coupe cale ou aucun matériau n'est éjecté lorsque le moteur tourne	1. Le régime du moteur est trop lent, ce qui fait glisser la courroie 2. La courroie de transmission est desserrée ou endommagée 3. Les couteaux sont émoussés ou endommagés 4. Le disque de coupe est bloqué par des débris provenant de la trémie d'alimentation et de la goulotte d'évacuation 5. La goulotte d'évacuation est obstruée	1. Faites tourner le moteur à plein régime 2. Serrez ou remplacez la courroie de transmission 3. Aiguisez ou remplacez les couteaux 4. Retirez tous les débris accumulés et faites tourner le disque de coupe avec un bâton en bois pour vous assurer qu'il tourne librement 5. Nettoyez les débris
La courroie s'effiloche ou roule sur la poulie	1. La rainure de la poulie d'entraînement du rotor peut être entaillée 2. Les courroies de transmission peuvent être étirées	1. Vérifiez que les courroies d'entraînement ne présentent pas d'usure ni de points durs. Limez toutes les entailles sur la poulie 2. Remplacez les courroies de

	3. Les poulies peuvent être mal alignées	transmission 3. Ajuster les poulies
Lors du déchiquetage, la branche semble vibrer et se déplacer de manière excessive avec un bruit inhabituel	1. Les couteaux sont émoussés ou endommagés 2. Les couteaux ne sont pas correctement placés sur le disque de coupe 3. L'espace entre les couteaux et la plaque d'usure est trop grand 4. Le rotor est surchargé de matériau	1. Aiguisez ou remplacez les couteaux 2. Desserrez les vis de montage des couteaux, réinitialisez les couteaux et serrez les vis 3. Ajustez l'écart 4. Laissez l'unité se vider avant d'ajouter plus de matériau dans la trémie.
Les couteaux du broyeur heurtent la plaque d'usure	L'espace entre les couteaux et la plaque d'usure est mal réglé	Ajuster l'écart
Les roues de la machine se déplacent vers la gauche ou vers la droite pendant le remorquage	Faible pression des pneus	Ajouter de l'air aux pneus

Liste des pièces détachées

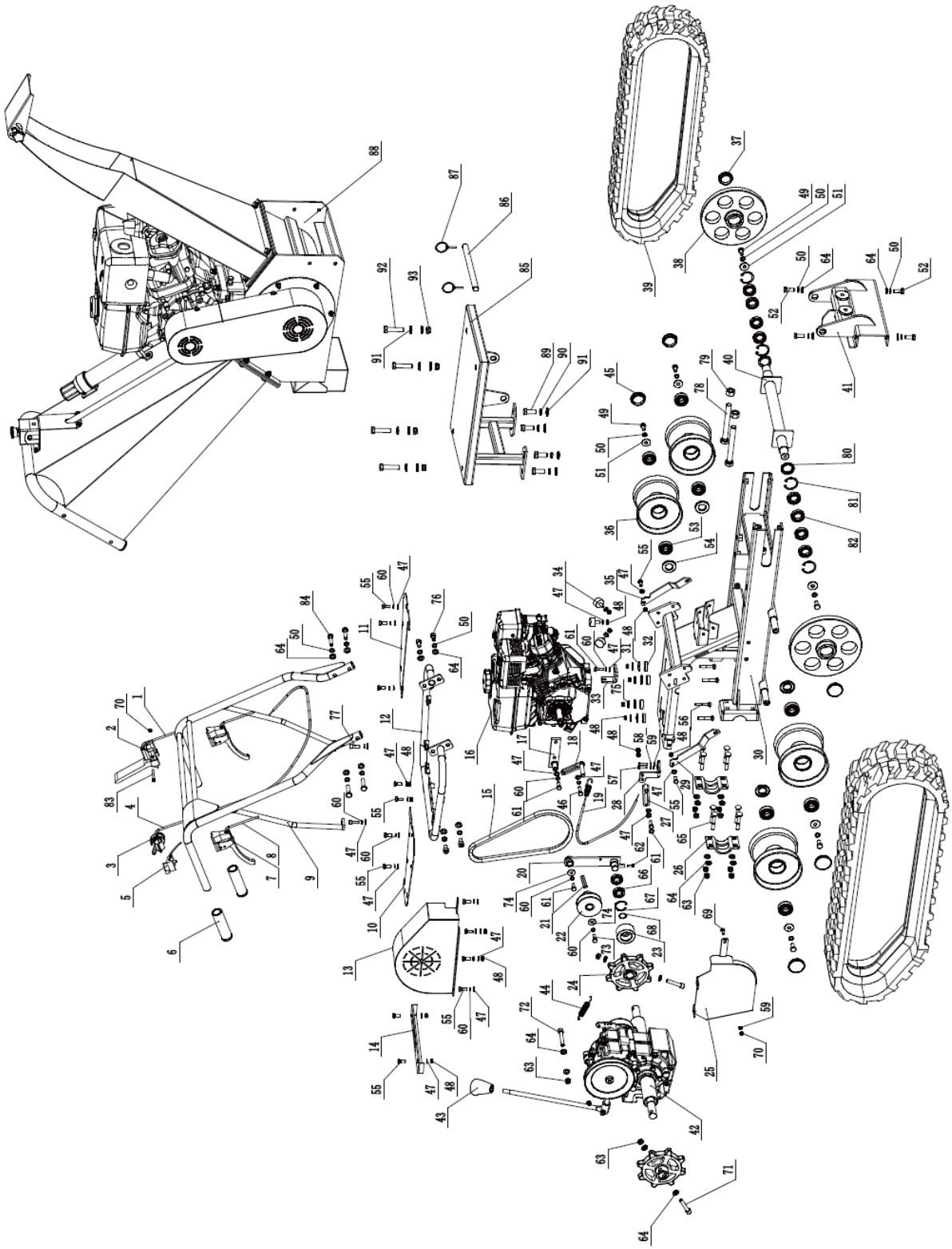

Liste des pieces

Nombre	Description de l'appareil	Quantité	Nombre	Description de l'appareil	Quantité
1	Câble de poulie tendeur	1	48	Contre-écrou M8	14
2	Poignée de contrôle de sécurité	1	49	Boulon hexagonal M10x20	6
3	Levier de l'accélérateur	1	50	Rondelle élastique 10	18
4	Câble d'accélérateur	1	51	Rondelle 10	6
5	Bouton ON / OFF	1	52	Boulon hexagonal M10x25	4
6	Manchon de poignée	2	53	Roulement 6204	8
7	Frein à main	2	54	Joint graisse	4
8	Câble de levier de direction	2	55	Boulon hexagonal M8x20	16
9	Ensemble de cadre de poignée	1	56	Boulon de carrosserie M8x50	4
10	Semelle (droite)	1	57	Boulon hexagonal M6x25	2
11	Semelle (gauche)	1	58	Rondelle élastique 6	2
12	Cadre de montage de poignée	1	59	Rondelle plate 6	3
13	Cache-courroie	1	60	Rondelle élastique 8	17
14	Plaque de changement de vitesse	1	61	Boulon hexagonal M8x25	4
15	Courroie	1	62	Boulon hexagonal M6x16	1
16	Moteur	1	63	Contre-écrou M10	12
17	Support fixe	1	64	Rondelle plate 10	27
18	Panneau de limitation de ceinture avant	1	65	Boulon de carrosserie M10x65	8
19	Câble de frein	1	66	Roulement 61904	2
20	Support de poulie tendeur	1	67	Circlip	1
21	Clé plate moteur	1	68	Circlip	1
22	Poulie à courroie	1	69	Boulon de carrosserie M6x20	1
23	Poulie tendeur	1	70	Contre-écrou M6	2
24	Roue motrice	1	71	Boulon à six pans creux M10x55	2
25	Cache-courroie inférieur	1	72	Boulon à six pans creux M10x65	1
26	Plaque de montage sur axe de roue	2	73	Boulon GB 5/16-24x1	1
27	Panneau de limitation de ceinture arrière	1	74	Rondelle 8	2
28	Bloc d'angle de connexion	1	75	Rondelle 8	4
29	Plaque de support (droite)	1	76	Boulon à six pans creux M10x20	2
30	Châssis	1	77	Boulon à six pans creux M8x25	2
31	Joint d'étanchéité	4	78	Boulon à tête hexagonale M16x140	2
32	Tampon amortisseur en caoutchouc	4	79	Boulon hexagonal M16	2
33	Base de fixation de câble	1	80	Joint graisse	2
34	Tapis de caoutchouc	3	81	Circlip	4
35	Plaque de support (gauche)	3	82	Roulement	8
36	Galet de roulement	4	83	Boulon à six pans creux M6x50	1

37	Capuchon anti-poussière	2	84	Boulon hexagonal M10x45	4
38	Roue de dorure	2	85	Base de broyeur à bois	1
39	Chenille en caoutchouc	2	86	Barre de raccordement	1
40	Axe de roue de dorure	1	87	Tige	2
41	Support de fixation	1	88	Broyeur de bois	1
42	Ensemble de boîte de vitesses	1	89	Boulon hexagonal M14x35	4
43	Bouton de levier	1	90	Rondelle élastique 14	4
44	Ressort de frein	1	91	Rondelle plate 14	12
45	Capuchon anti-poussière	1	92	Boulon hexagonal M14x65	4
46	Boulon hexagonal M8x30	2	93	Contre-écrou M14	4
47	Rondelle plate 8	27			

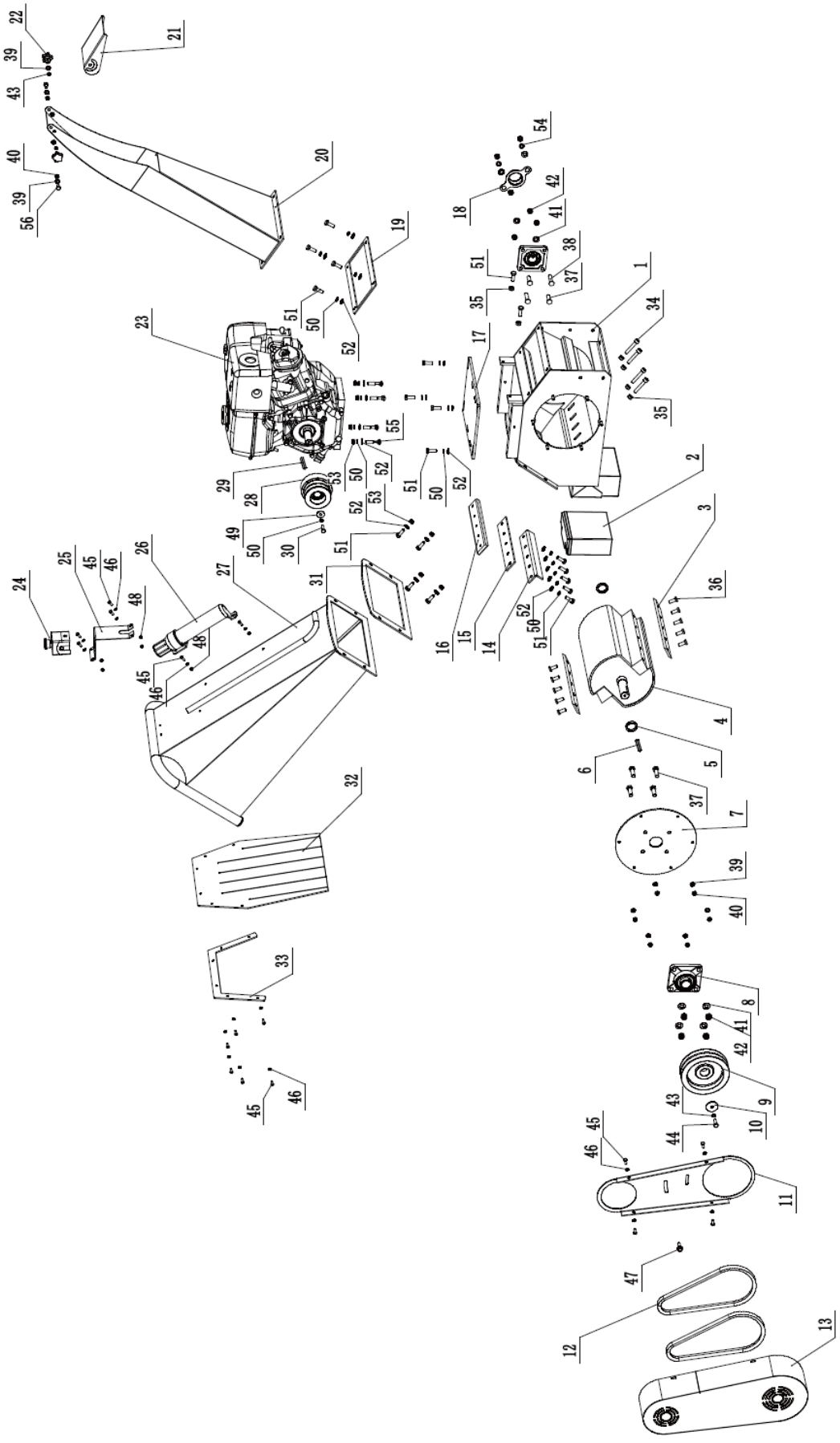

Liste des pieces

Nombre	Description de l'appareil	Quantité	Nombre	Description de l'appareil	Quantité
1	Châssis de base	1	29	Clé plate moteur	1
2	batterie	1	30	Boulon d'arbre moteur	1
3	Lame	2	31	Alimentation du caoutchouc du cadre	1
4	Arbre	1	32	Déflecteur de copeaux en caoutchouc	1
5	Bague d'arbre	2	33	Plaque de montage de déflecteur en caoutchouc	1
6	Clé plate	1	34	Boulon à six pans creux M10x60	4
7	Plaque de montage de roulement	1	35	Écrou hexagonal M10	6
8	Roulement	2	36	Boulon hexagonal M10x25	10
9	Galet	1	37	Boulon hexagonal M12x40	6
10	Joint d'étanchéité	1	38	Boulon à tête hexagonale M12x50	2
11	Plaque intérieure de la courroie	1	39	Clé plate 8	10
12	Courroie	2	40	Contre-écrou M8	8
13	Cache-courroie	1	41	Clé plate 12	8
14	Plaque de réglage de l'enclume	1	42	Contre-écrou M12	10
15	Plaque de base	1	43	Rondelle élastique 8	3
16	Enclume	1	44	Boulon hexagonal M8x25	1
17	Plaque de base du moteur	1	45	Boulon hexagonal M6x16	16
18	Capuchon de roue en caoutchouc	1	46	Rondelle plate 6	16
19	Décharge vers le caoutchouc du châssis	1	47	Boulon à bride hexagonale M8x25	1
20	Goulotte de décharge	1	48	Contre-écrou M6	6
21	Déflecteur de goulotte d'éjection	1	49	Circlip	1
22	Boulon en étoile	2	50	Rondelle élastique 10	18
23	Moteur	1	51	Boulon hexagonal M10x30	4
24	Bouton d'arrêt d'urgence	1	52	Rondelle plate 10	21
25	Support	1	53	Contre-écrou M10	8
26	Support manuel	1	54	Rondelle élastique 12	2
27	Goulotte d'alimentation	1	55	Boulon de carrosserie M10x50	4
28	Embrayage	1	56	Boulon hexagonal M8x16	2

4. Mode d'emploi d'un mini dumper sur chenilles

La machine est utilisée pour transporter des matériaux sur des terrains difficiles où les véhicules traditionnels peuvent avoir du mal à se déplacer. Grâce aux chenilles, cette machine fonctionne bien sur des surfaces irrégulières, boueuses ou sablonneuses, assurant stabilité et facilité de manœuvre. Il est idéal pour les travaux de construction, de jardinage et agricoles où il est nécessaire de transporter de lourdes charges sur de courtes distances

L'utilisateur est responsable de tout dommage résultant d'une utilisation non conforme de l'appareil.

Déballage du conteneur

Utilisez le tournevis et le marteau pour ouvrir tous les verrous latéraux.

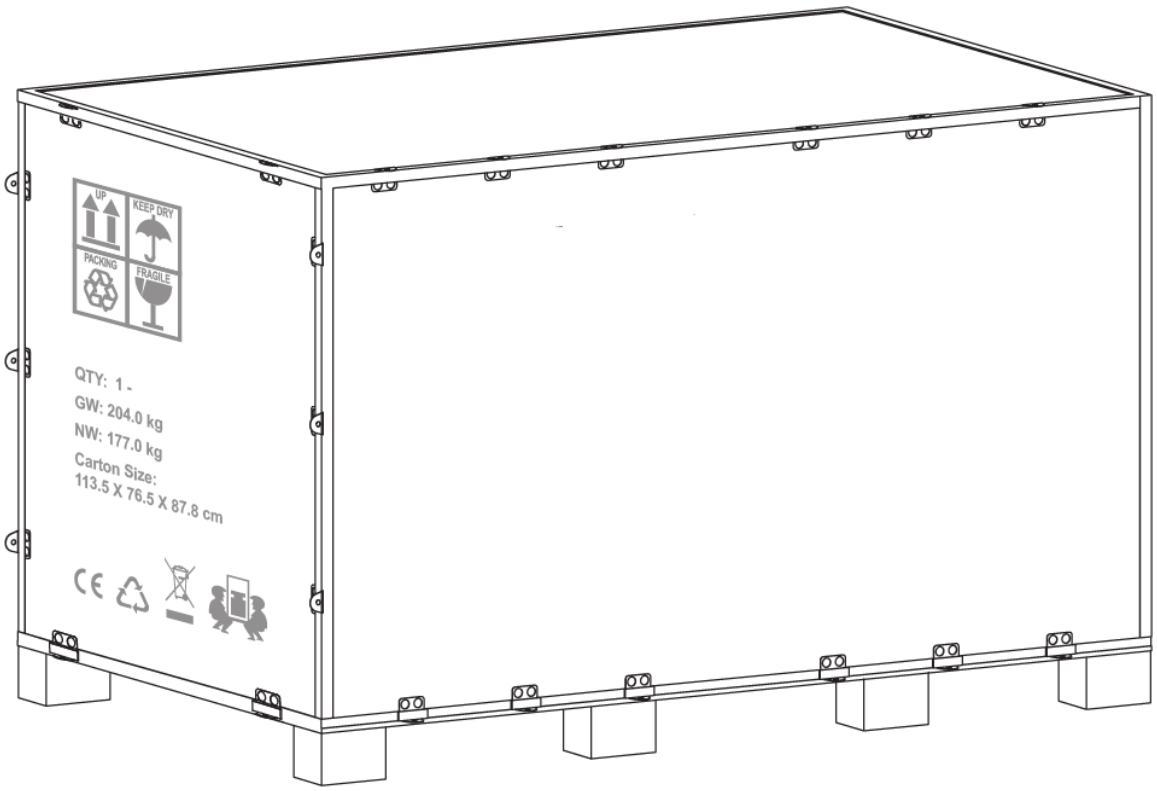

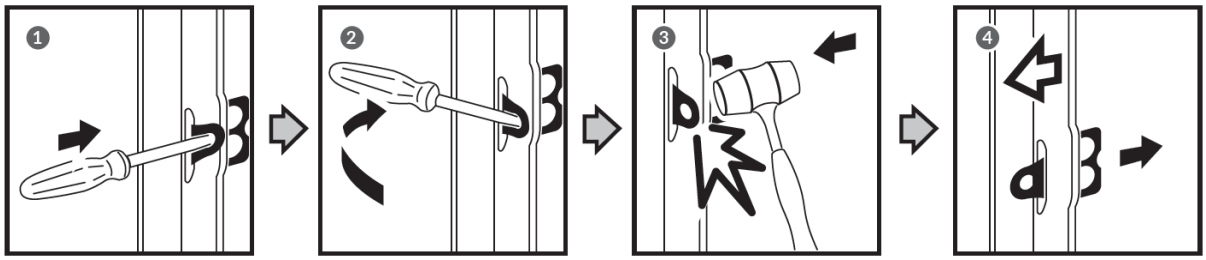

Retirez toutes les plaques de contreplaqué et retirez toutes les pièces détachées des palettes inférieures.

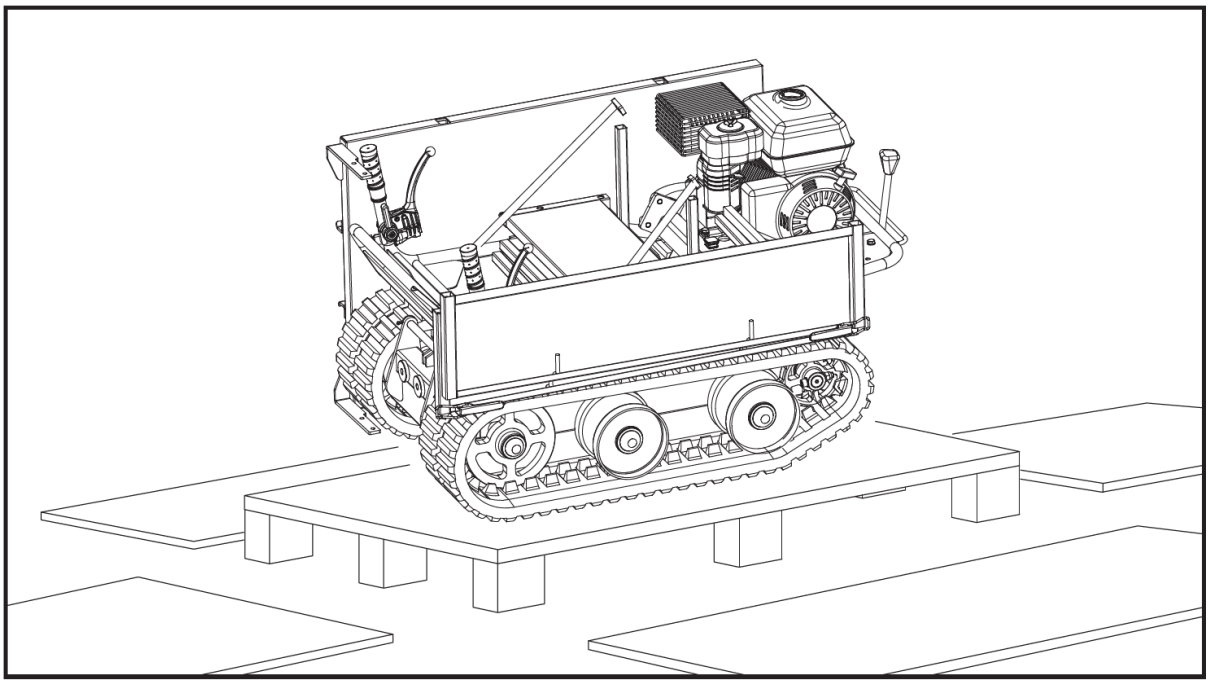

Contenu fourni

Le mini dumper sur chenilles est livré partiellement assemblé et expédié dans un emballage soigneusement emballé. Une fois toutes les pièces retirées de l'emballage, vous devriez avoir :

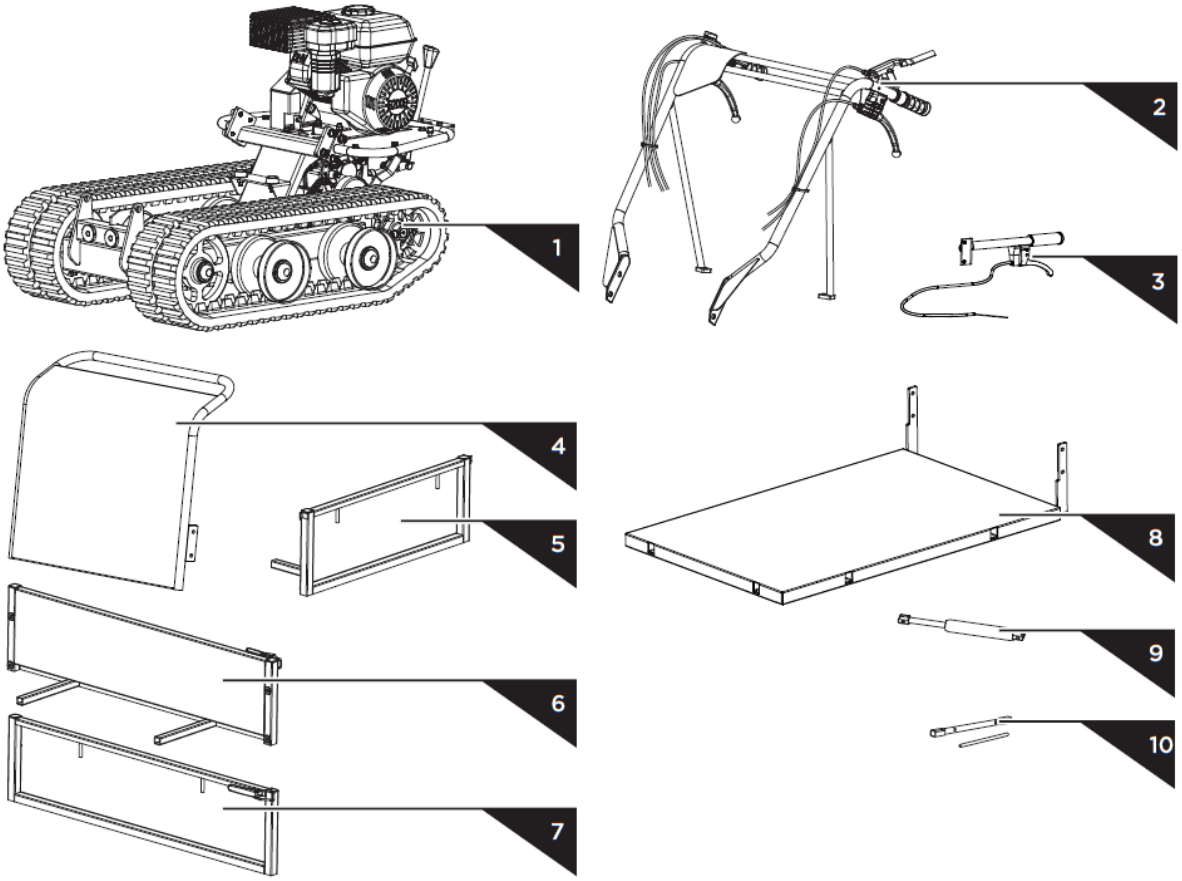

	M8×25	×2
	M10×45	×4
	M20×223	×1
	M20	×1
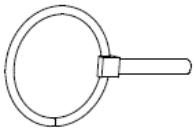	Ø5×40	×1
	M10×25	×2
	M10×30	×2
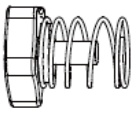		×6
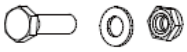	M8×30	×2

1. Châssis principal
2. Assemblage du guidon
3. Poignée basculante
4. Protection moteur
5. Panneau (arrière)
6. Côté gauche extensible
7. Côté droit extensible
8. Panneau (en bas)
9. Ressort à gaz (en option)
10. Outils pour l'assemblage des bougies d'allumage

Montage

En suivant les instructions de montage ci-dessous, vous assemblerez la machine en quelques minutes.

Assemblage du guidon

Alignez les trous du guidon avec le support de montage et fixez chacun avec une rondelle élastique, une rondelle plate et un boulon M10x20. Fixez chaque support de guidon sur le pont moteur avec une rondelle élastique, une rondelle plate et un boulon hexagonal M8x25.

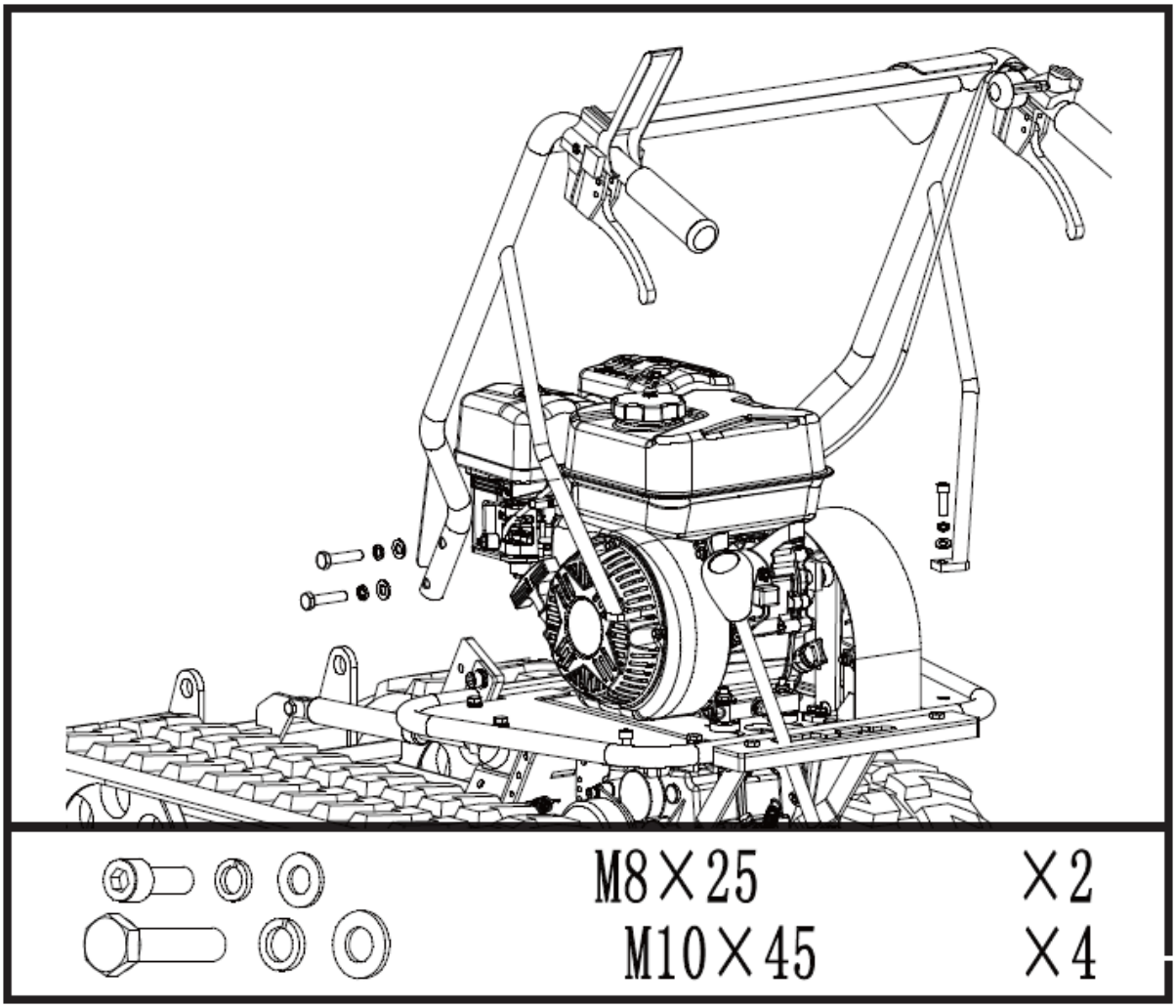

Panneau (en bas)

Positionnez le panneau inférieur à l'intérieur du support de montage. Alignez les trous avec le support de montage. Insérez une longue goupille dans les trous et fixez chaque côté avec une rondelle plate et une goupille fendue.

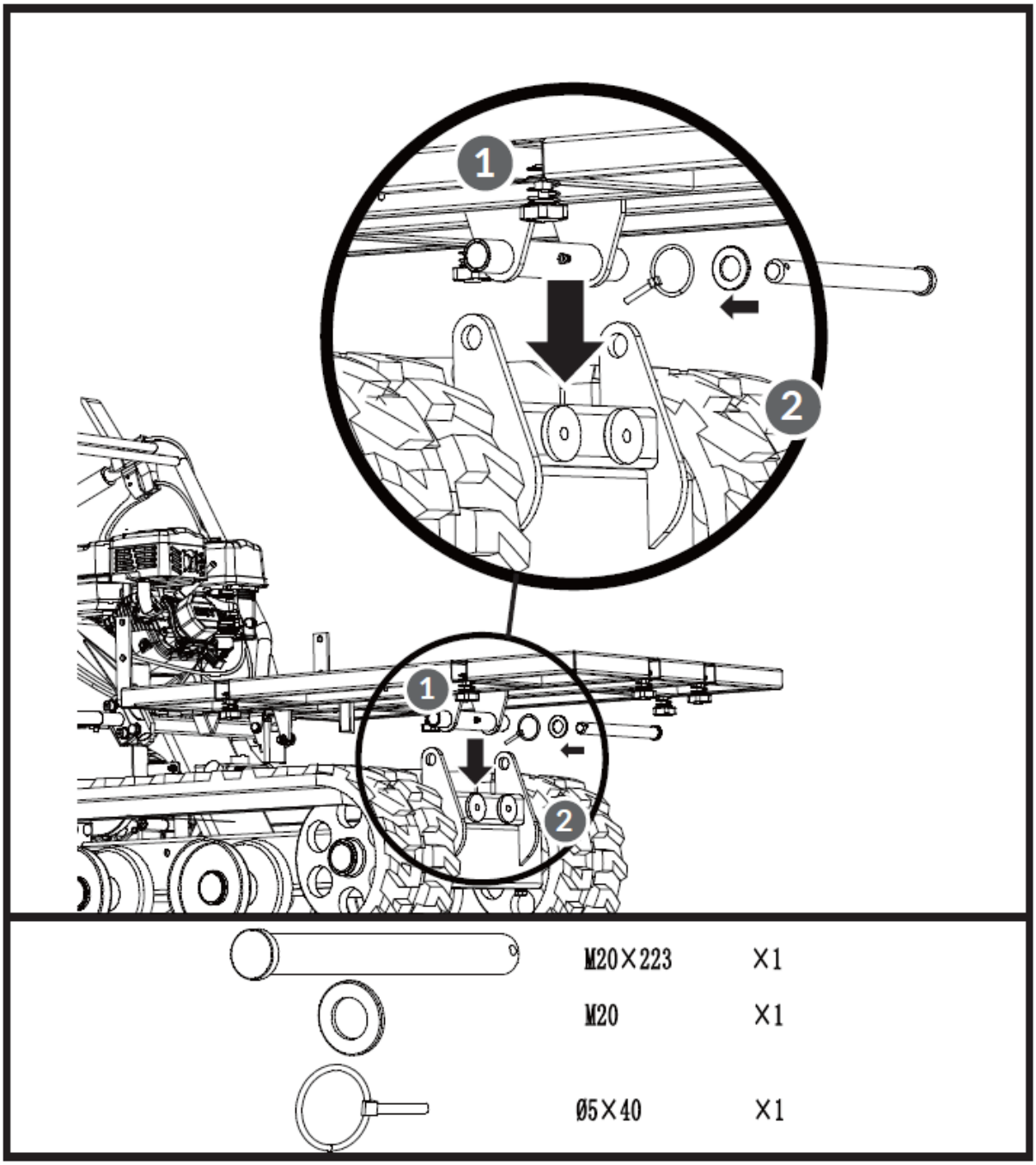

Poignée de basculement et protection du moteur

Placez le protège-moteur à l'intérieur du support de montage et alignez-le avec les trous du support de montage. Fixez le côté gauche du panneau avec deux boulons hexagonaux M8x30, quatre rondelles et deux écrous. Montez la poignée de basculement sur le côté droit du panneau. Alignez les trous et fixez avec deux boulons hexagonaux M8x35, quatre rondelles et deux écrous.

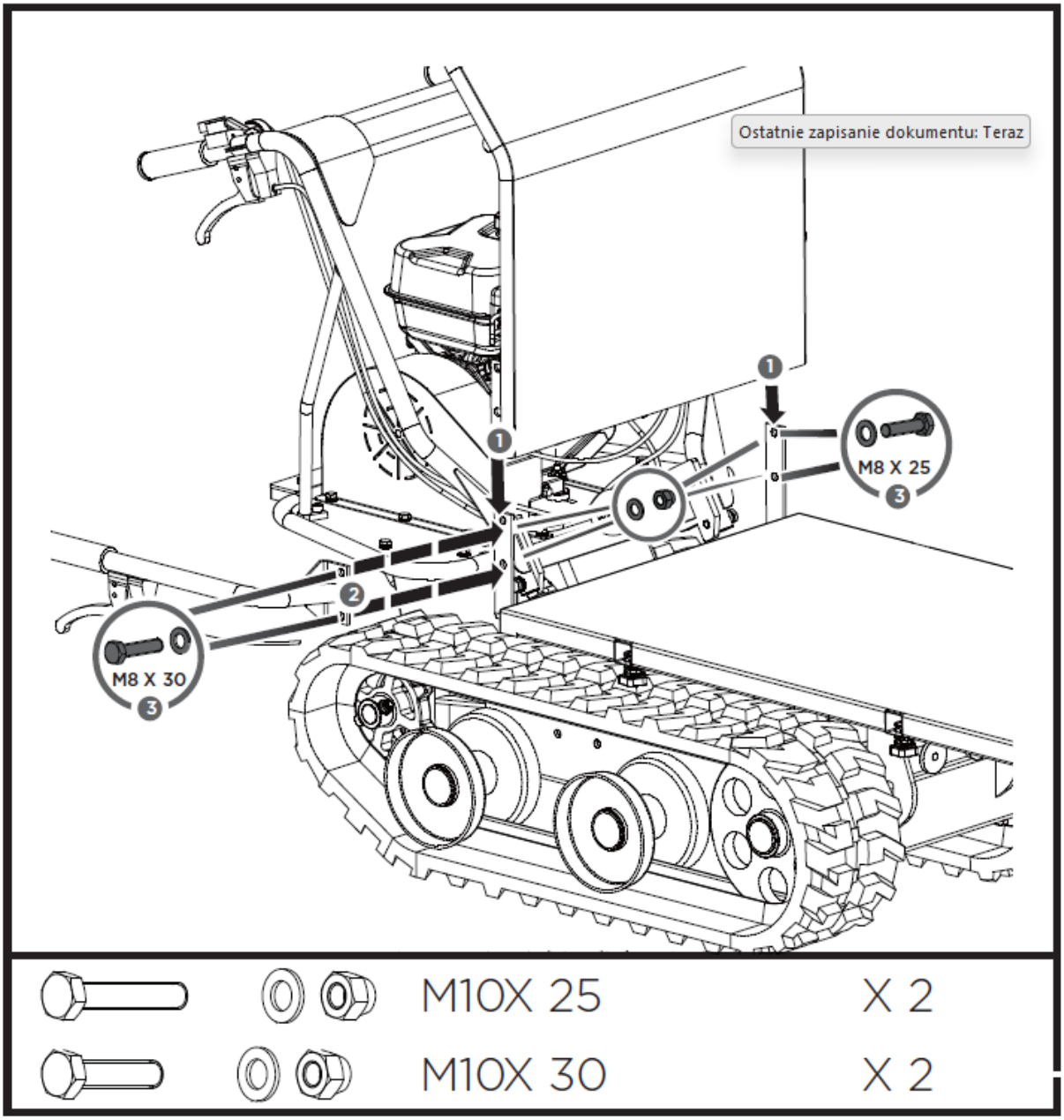

Panneau (arrière) et côté gauche/droit extensible

Insérez les côtés extensibles dans les fentes de montage situées sur le panneau inférieur et fixez chacun en bas avec deux broches en L et des contre-écrous.

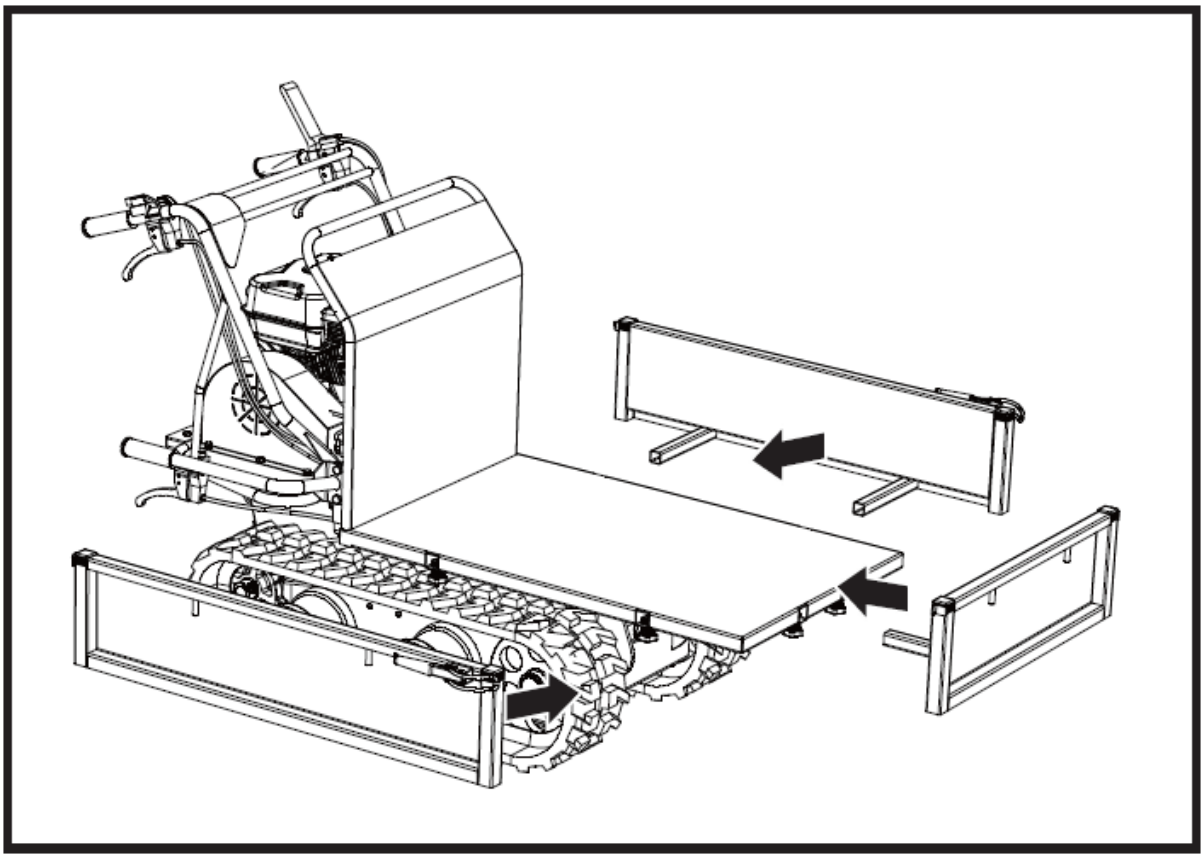

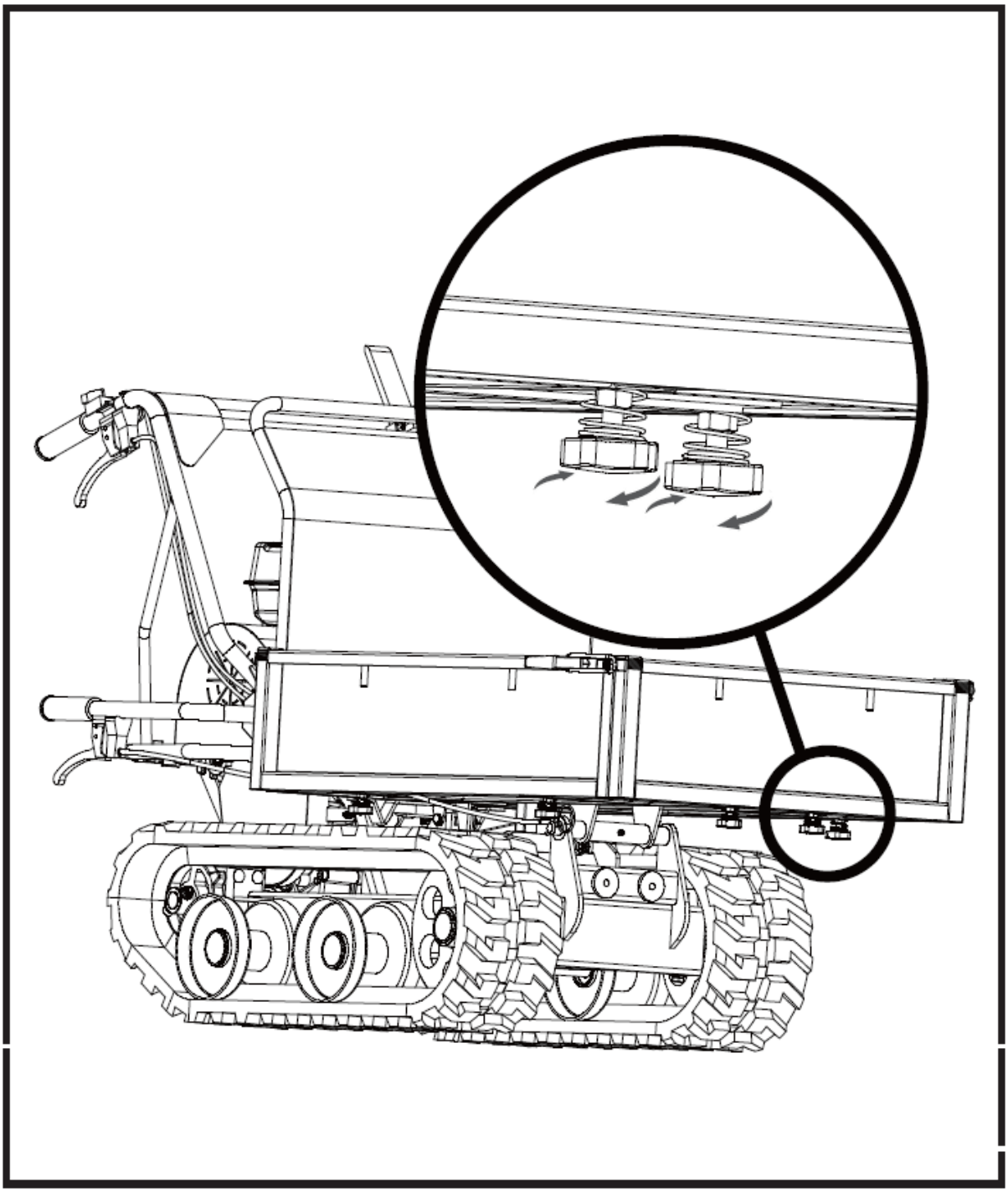

Ressort à gaz (en option)

Soulevez la trémie et insérez une tige de support pour des raisons de sécurité. Alignez les trous du ressort à gaz avec les trous des deux supports de guidage et insérez les boulons, rondelles et écrous M8x35 pour serrer.

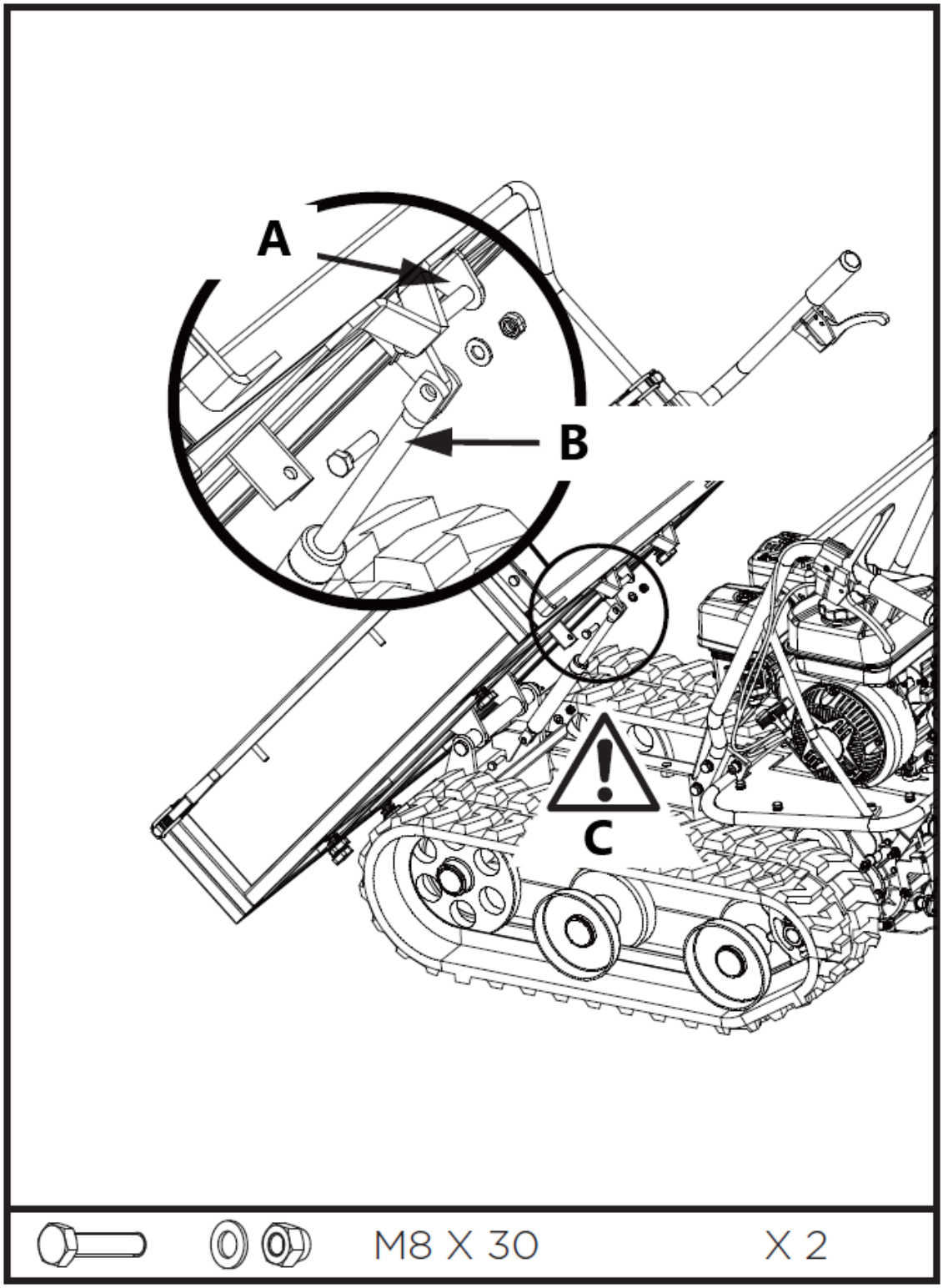

A – Support de guidage
B – Ressort à gaz
C – Zone dangereuse

Lame de charrue (en option)

Montez le support de montage sur la lame à l'aide de boulons hexagonaux M8X30, de rondelles et d'écrous.

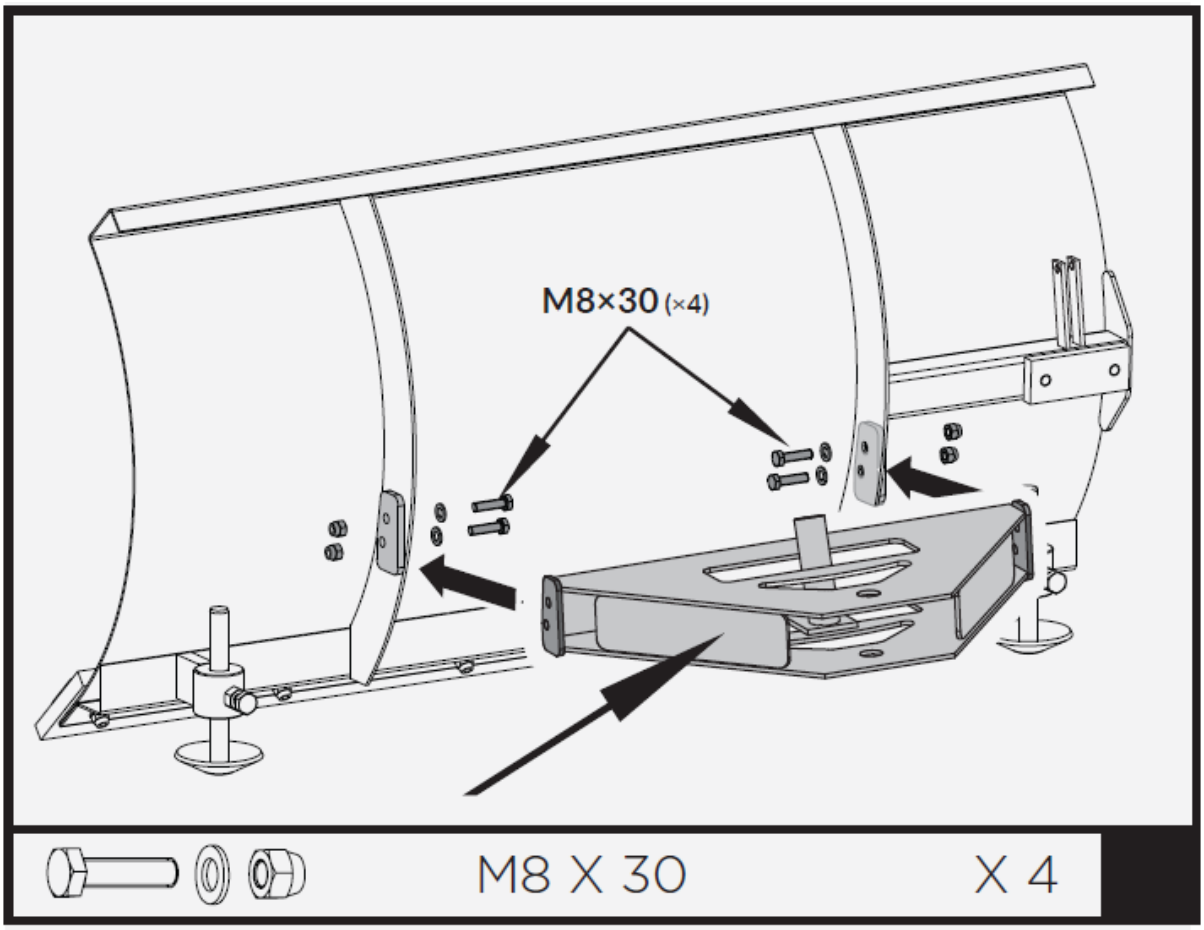

Positionnez le support de pivot à l'intérieur du support de montage et alignez-le avec les trous du support de montage. Fixez avec un boulon hexagonal M20X95, des rondelles et un écrou.

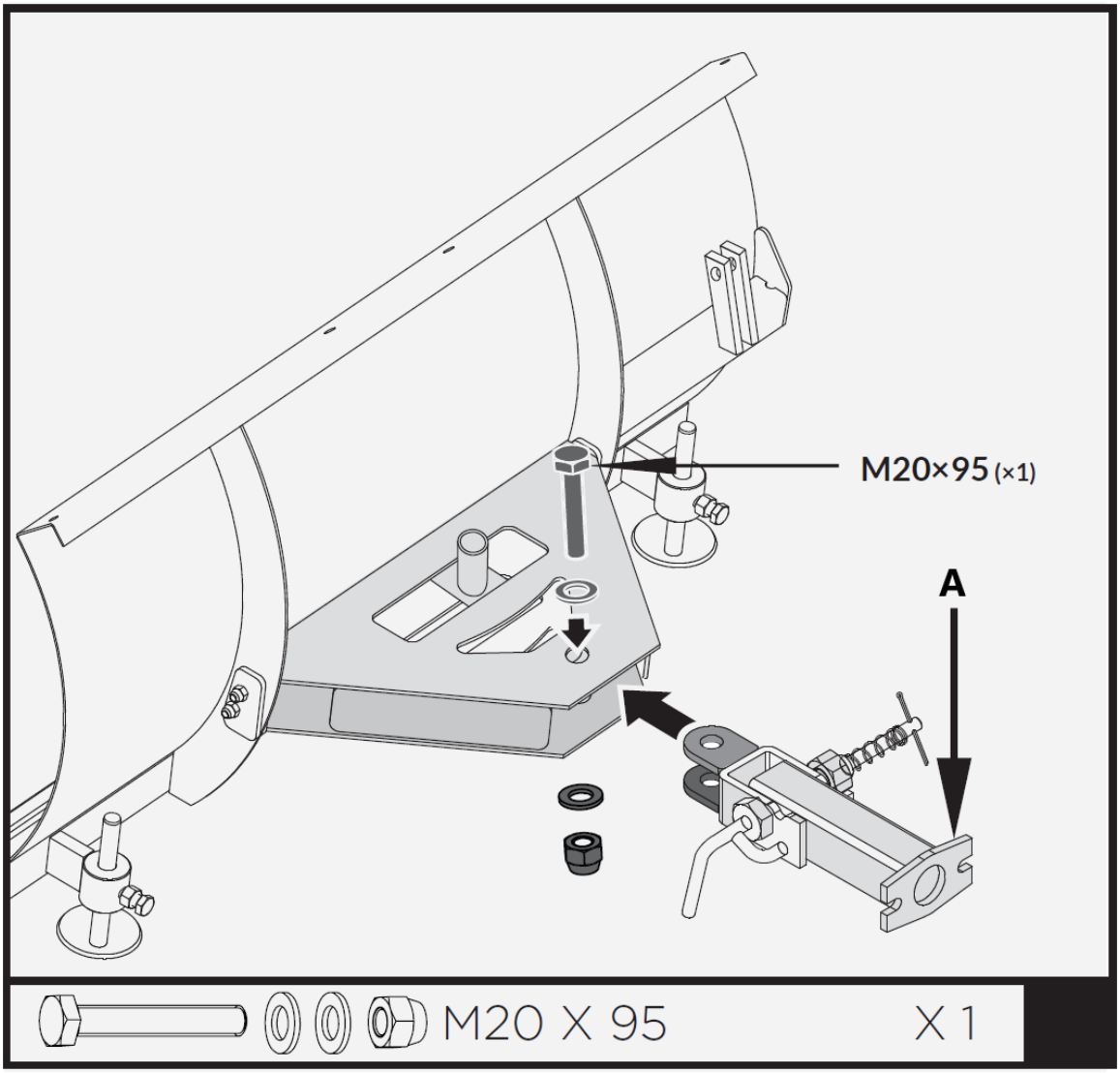

A – Support pivotant

Insérez le levier de commande le plus court dans le levier le plus long. Alignez les trous et fixez avec un boulon hexagonal M8X40, des rondelles et un écrou.

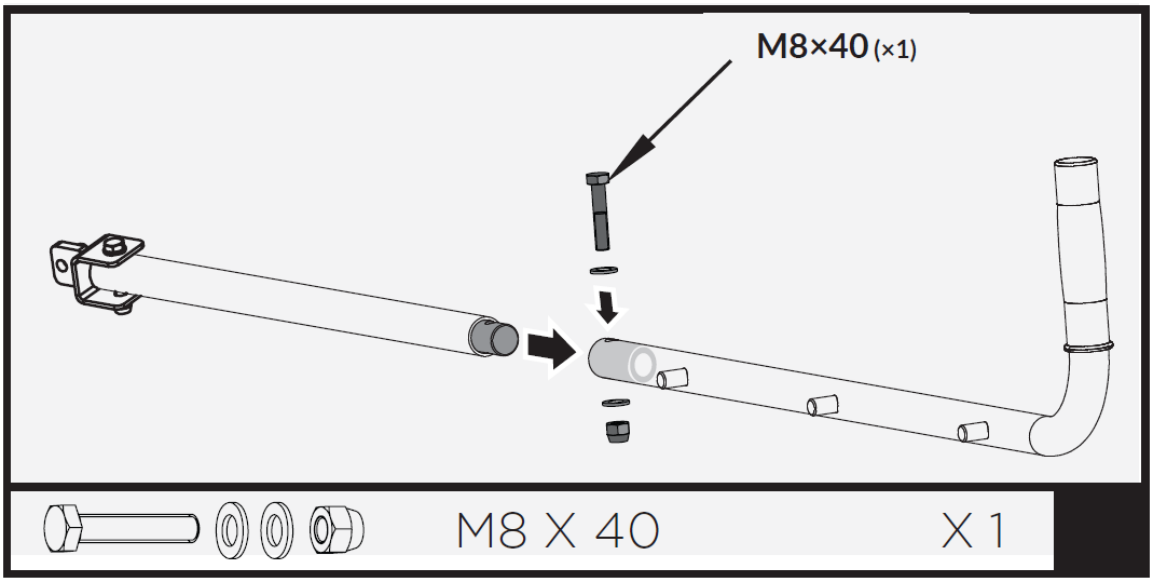

Fixez le levier de commande au tube de guidage. Alignez les trous et fixez avec un boulon M8X35, des rondelles et un écrou.

Insérez la poignée dans le support.

Fixez le support dans le levier de commande avec la goupille 10x60 et le clip de pont.

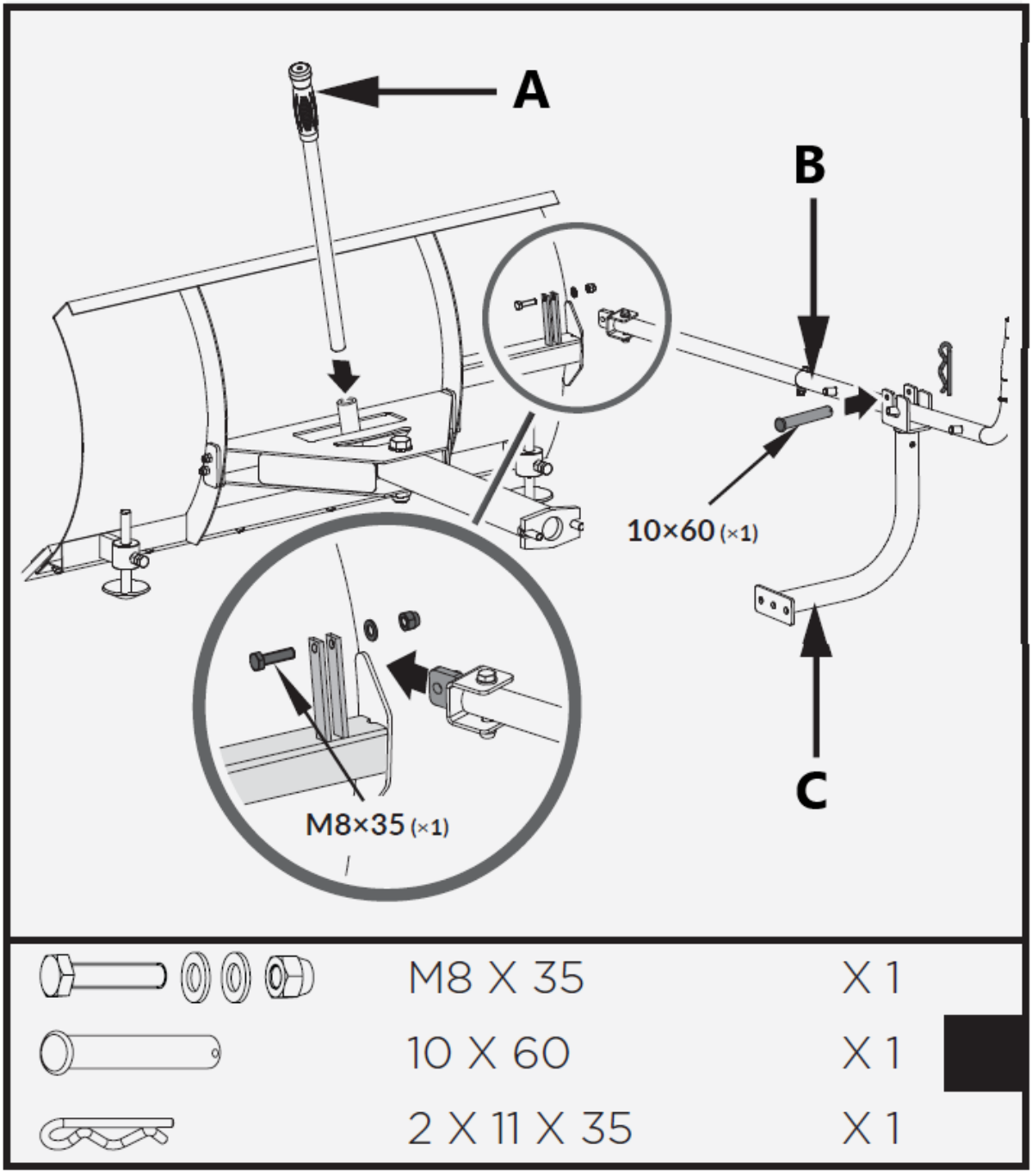

A – Poignée
C – Levier de commande
D – Support de fixation

Installez la lame de charrue déjà assemblée sur la brouette comme indiqué.

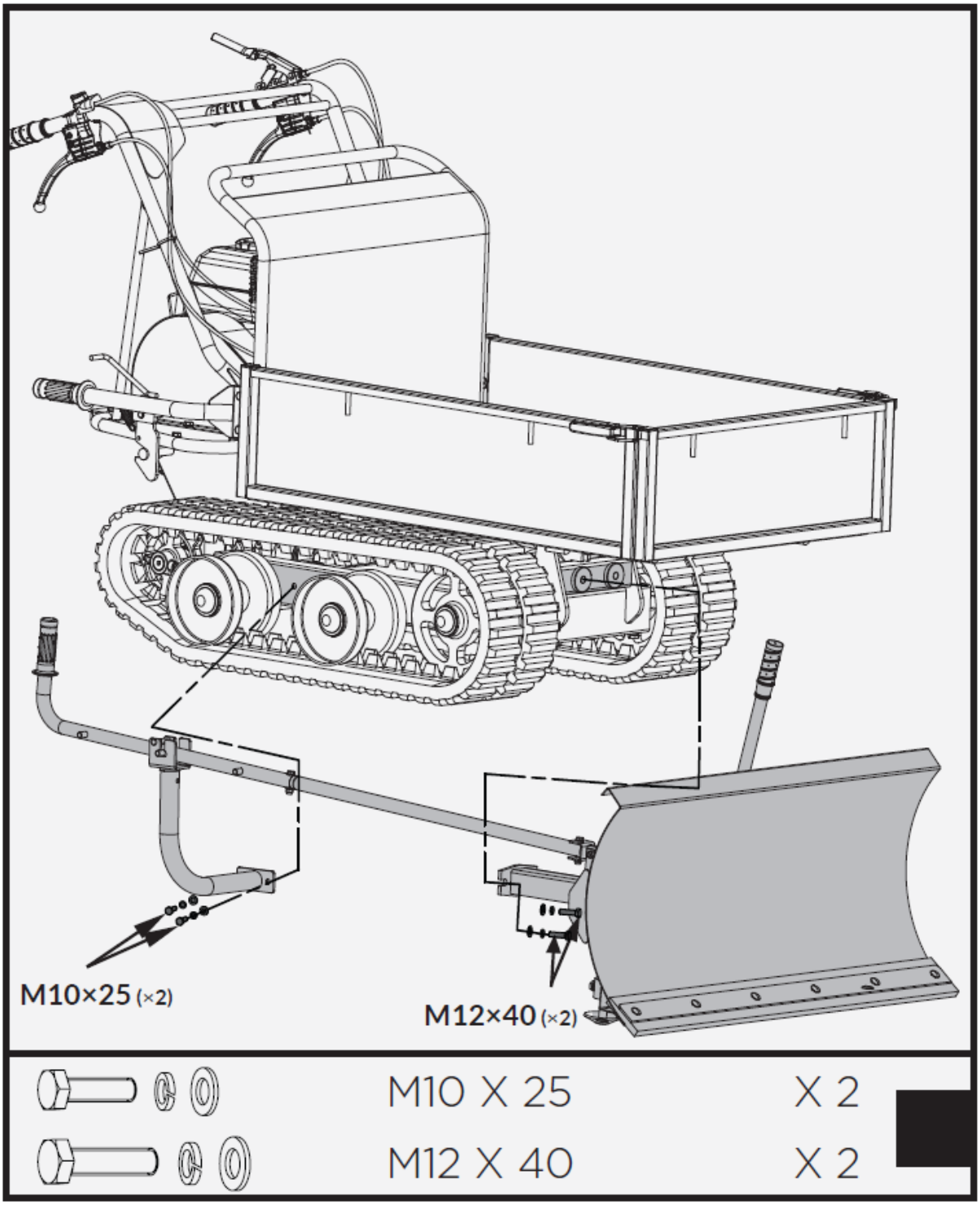

Huile moteur

> ***L'HUILE A ÉTÉ VIDANGÉE POUR L'EXPÉDITION.***
>
> ***Le fait de ne pas remplir le carter du moteur avec de l'huile avant de démarrer le moteur entraînera des dommages permanents et annulera la garantie du moteur.***

Ajoutez de l'huile conformément au manuel du moteur emballé séparément avec votre motoculteur.

Description de l'appareil

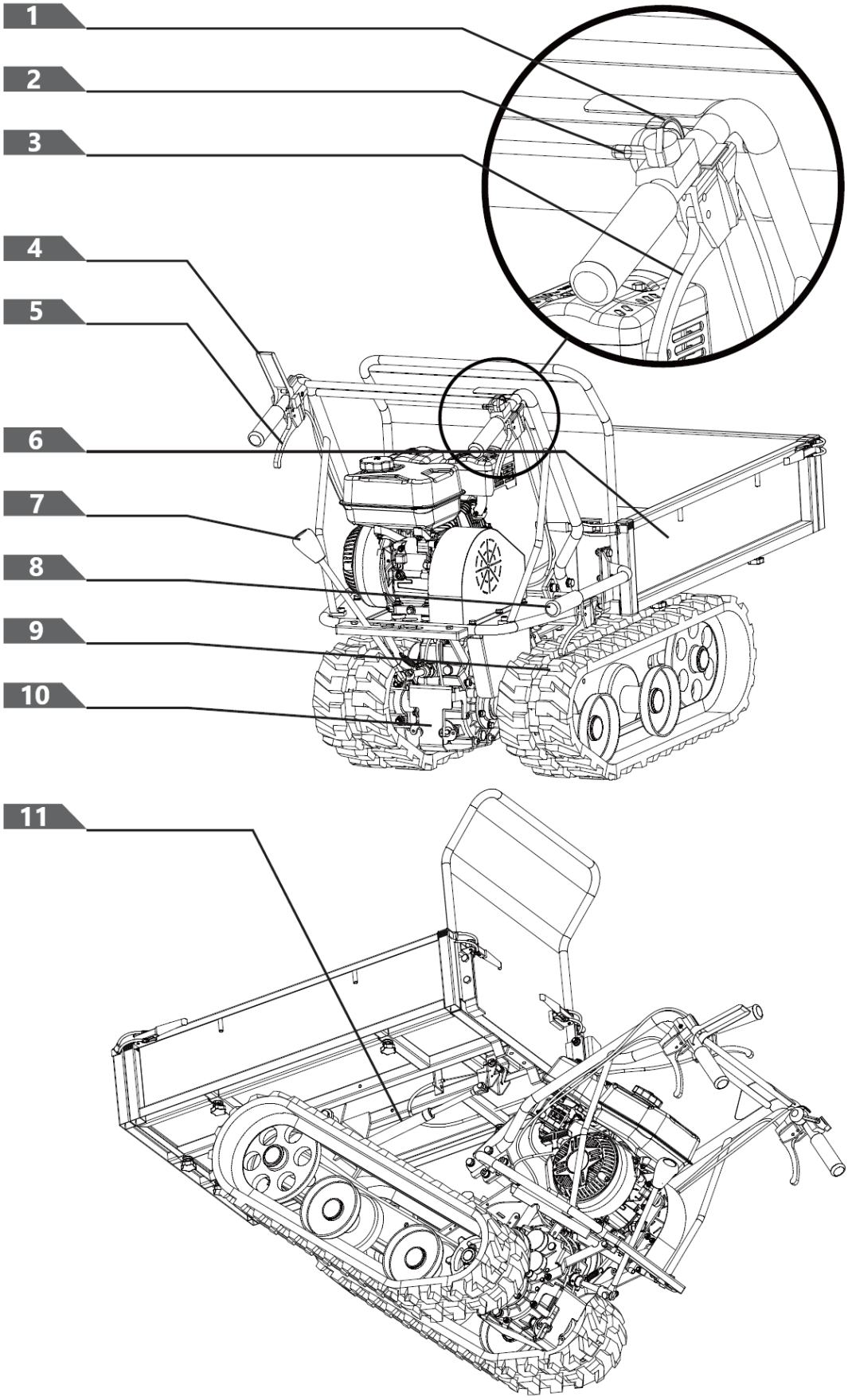

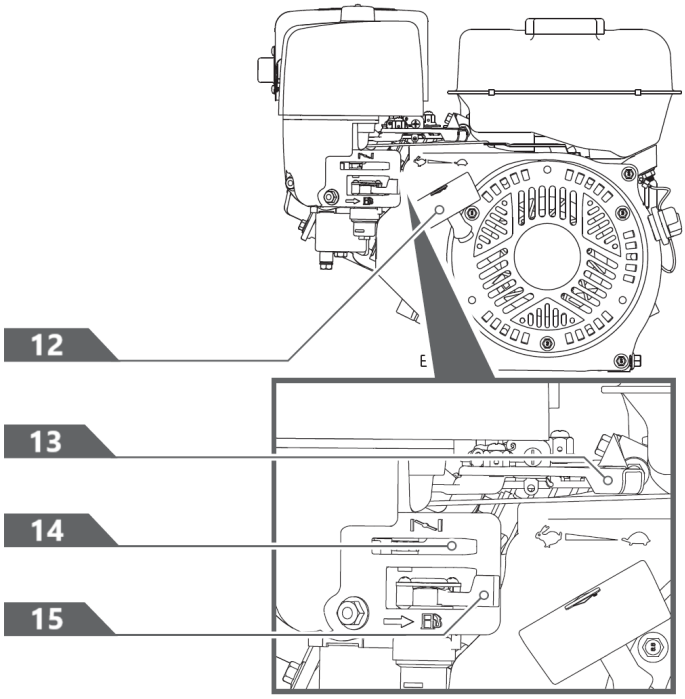

1- Interrupteur du moteur
2- Contrôle de l'accélérateur
3- Levier de direction droit
4- Levier de commande d'embrayage
5- Levier de direction gauche
6- Trémie
7- Levier de sélection de vitesse
8- Poignée basculante
9- Piste
10- Engrenage
11- Assistance par ressort à gaz (en option)
12- Poignée de démarreur à rappel
13- Contrôle de l'accélérateur
14- Contrôle du starter
15- Vanne d'arrêt de carburant

Levier de sélection de vitesse

Le levier de sélection de vitesse possède 4 positions : 3 vitesses avant et 1 marche arrière. Pour changer de vitesse, déplacez le levier de changement de vitesse à la position souhaitée. Le levier se verrouille dans un cran à chaque sélection de vitesse.



Relâchez toujours le levier de commande d'embrayage avant de changer de vitesse.

Le non-respect de cette consigne risque d'endommager la brouette motorisée.

Les vitesses plus lentes sont destinées aux charges plus lourdes, tandis que les vitesses plus rapides sont destinées au transport de charges légères ou d'une trémie vide. Il est recommandé d'utiliser une vitesse plus lente jusqu'à ce que vous soyez familiarisé avec le fonctionnement de la brouette électrique.

Si le moteur ralentit sous une charge ou si les chenilles glissent, passez à une vitesse inférieure.

Si l'avant de la machine monte, rétrogradez. Si l'avant continue de monter, soulevez les poignées.

Levier de direction gauche/droite

Actionnez le levier pour tourner à gauche/droite.

N'actionnez les leviers de direction qu'à vitesse réduite.

Assistance par ressort à gaz (en option)

L'assistance du ressort à gaz fournit un soutien lors du levage et de l'abaissement de la trémie.

Interrupteur marche/arrêt du moteur

L'interrupteur du moteur a deux positions. OFF - le moteur ne démarre pas ou ne fonctionne pas. ON - le moteur démarrera et fonctionnera.

Poignée de démarreur à rappel

La poignée du démarreur à rappel est utilisée pour démarrer le moteur.

Vanne d'arrêt de carburant

Le robinet d'arrêt du carburant a deux positions :

Vanne d'arrêt de carburant

Le robinet d'arrêt du carburant a deux positions :
FERMÉ ( ) - Utilisez cette position pour entretenir, transporter ou stocker l'appareil.
OUVRIR ( ) - Utilisez cette position pour faire fonctionner l'unité.

Contrôle de l'accélérateur

La commande d'accélérateur régule la vitesse du moteur et se déplace entre FAST , LENT , et les positions STOP.

La commande d'accélérateur arrêtera le moteur lorsqu'elle sera déplacée vers la position STOP.

Contrôle du starter

La commande de starter est utilisée pour étrangler le carburateur et aider au démarrage du moteur. La commande du starter coulisse entre le CHOKE FERMÉ et ÉTOUFFLEURANT OUVERT postes.

N'utilisez jamais le starter pour arrêter le moteur.

Levier de commande d'embrayage

Appuyez sur le levier de commande, embrayage engagé. Relâchez le levier, embrayage débrayé.

Opération

Ajouter de l'huile au moteur

> ***Le moteur est expédié sans huile. Ne démarrez pas le moteur avant d'avoir ajouté de l'huile. Veuillez vous référer au manuel de votre moteur pour connaître la qualité d'huile appropriée à ajouter.***

1. Assurez-vous que la brouette motorisée est sur une surface plane et horizontale.

2. Retirez le bouchon de remplissage d'huile/la jauge pour ajouter de l'huile.

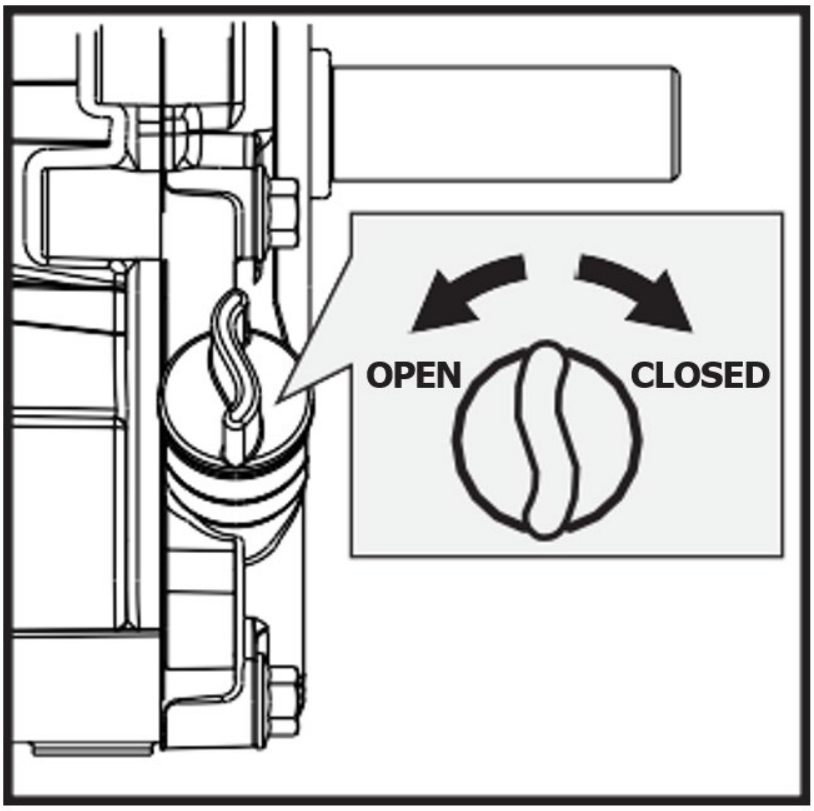

OFF - éteindre

ON - allumé

3. À l'aide d'un entonnoir, ajoutez de l'huile jusqu'au repère PLEIN de la jauge. (Consultez le manuel du moteur pour connaître la capacité d'huile, la recommandation d'huile et l'emplacement du bouchon de remplissage.)

> ***NE PAS TROP REMPLIR. Vérifiez quotidiennement le niveau d'huile moteur et ajoutez-en si nécessaire.***

Ajouter de l'essence au moteur

> ***L'essence est hautement inflammable et explosive. Vous pouvez être brûlé ou gravement blessé lors de la manipulation de carburant. Soyez extrêmement prudent***

lorsque vous manipulez de l'essence.

Remplissez le réservoir de carburant à l'extérieur, jamais à l'intérieur. Les vapeurs d'essence peuvent s'enflammer si elles s'accumulent à l'intérieur d'un boîtier. Une explosion peut en résulter.

1. Le moteur doit être éteint et laissé refroidir au moins deux minutes avant d'ajouter du carburant.
2. Retirez le bouchon du réservoir de carburant et remplissez le réservoir. (Consultez le manuel du moteur pour connaître la capacité du réservoir, les recommandations en matière de carburant et l'emplacement du bouchon du réservoir.)

IMPORTANT : NE PAS TROP REMPLIR !
Cet équipement et/ou son moteur peuvent inclure des composants de système de contrôle des émissions par évaporation, requis pour respecter les réglementations EPA et/ou CARB, qui ne fonctionneront correctement que lorsque le réservoir de carburant aura été rempli au niveau recommandé. Un remplissage excessif peut causer des dommages permanents aux composants du système de contrôle des émissions par évaporation. Le remplissage au niveau recommandé assure un espace de vapeur nécessaire pour permettre l'expansion du carburant. Soyez très attentif lors du remplissage du réservoir de carburant pour vous assurer que le niveau de carburant recommandé à l'intérieur du réservoir n'est pas dépassé. Utilisez un récipient à essence portable doté d'un bec verseur de taille appropriée lors du remplissage du réservoir. N'utilisez pas d'entonnoir ou autre dispositif qui obstrue la vue du processus de remplissage du réservoir.

3. Réinstallez le bouchon du réservoir et serrez-le. Nettoyez toujours le carburant renversé.

Démarrage du moteur

1. Déplacez l'interrupteur du moteur sur la position ON.

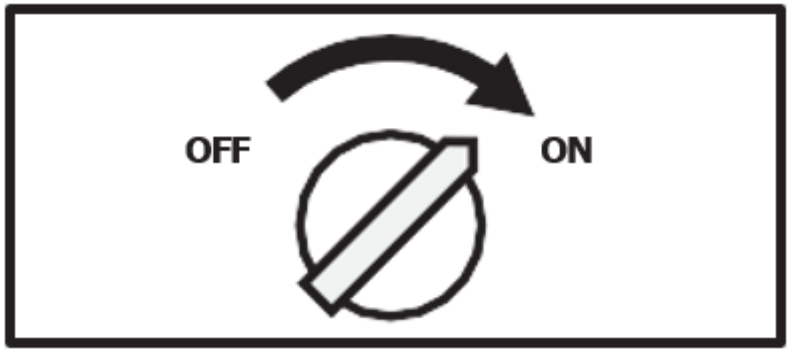

OFF - éteindre

ON - allumé

2. Ouvrez le robinet d'arrêt du carburant.



OFF - éteindre

ON - allumé

3. Déplacez le levier du starter en position FERMÉ.
   Si le moteur est chaud, il n'est pas nécessaire de fermer le starter.

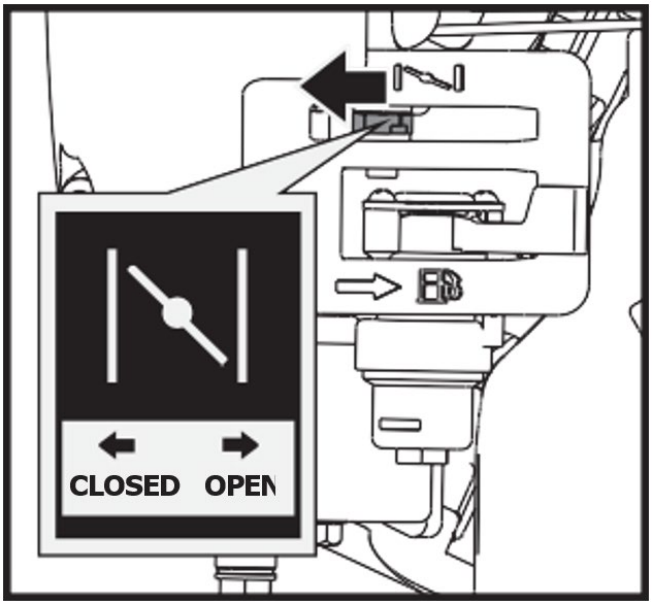

OPEN - ouvrir
CLOSED - fermé

4. Déplacez légèrement le levier d'accélérateur vers la vitesse RAPIDE.

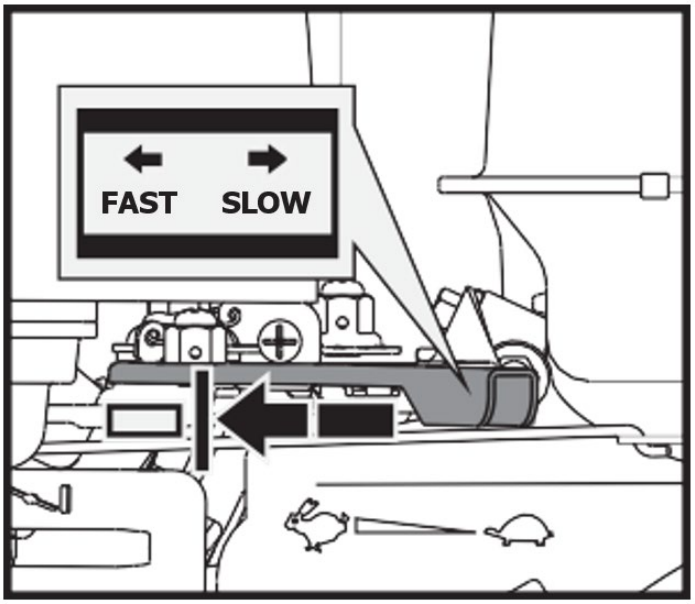

FAST - rapide

SLOW - lent

5. Tirez sur le démarreur à rappel jusqu'à ce que le moteur démarre. Remettez le recul en position initiale après chaque traction. Répétez les étapes selon vos besoins. Une fois le moteur démarré, placez la manette des gaz sur la position RAPIDE avant d'utiliser l'appareil.

> ⚠ ***La rétraction rapide du cordon de démarrage (rebond) tirera votre main et votre bras vers le moteur plus rapidement que vous ne pourrez les lâcher. Des os cassés, des fractures, des ecchymoses ou des entorses peuvent en résulter.***

en fonctionnement

Une fois le moteur réchauffé, déplacez le levier d'accélérateur pour accélérer le régime moteur.

Engagez la vitesse souhaitée et appuyez lentement sur le levier de commande d'embrayage. Si la vitesse ne s'engage pas immédiatement, relâchez lentement le levier d'embrayage et réessayez. De cette façon, la brouette motorisée commencera à se déplacer.

La brouette motorisée est dotée de leviers de direction situés sur le guidon, ce qui rend la direction très facile. Pour tourner à droite ou à gauche, tirez simplement le levier de direction droit ou gauche correspondant.

La sensibilité de la direction augmente proportionnellement à la vitesse de la machine et à la charge. Avec une machine vide, une légère pression sur le levier suffit pour tourner. Lorsque la machine est complètement chargée, une pression plus importante est nécessaire.

La brouette électrique a une capacité de charge maximale de 660 lb. Il est toutefois conseillé d'évaluer la charge et de l'ajuster en fonction du sol sur lequel la machine sera utilisée.

Il est donc conseillé de parcourir les terrains accidentés ou accidentés en utilisant une vitesse réduite et de prendre des précautions supplémentaires. Dans de telles situations, la machine doit être maintenue en vitesse basse pendant toute la durée du trajet.

Évitez les virages serrés et les changements de direction fréquents lorsque vous conduisez sur des terrains accidentés et durs, remplis de points tranchants et irréguliers avec un degré de friction élevé.

Même si l'appareil est équipé de chenilles en caoutchouc, n'oubliez pas d'être prudent lorsque vous travaillez dans des conditions météorologiques défavorables (glace, fortes pluies et neige) ou sur des types de sol qui pourraient rendre la brouette motorisée instable.

Veuillez noter que comme il s'agit d'un véhicule à chenilles, il est soumis à un mouvement de tangage considérable lors du passage sur des bosses, des trous et des marches.

Lorsque le levier de commande d'embrayage est relâché, la machine s'arrête et freine automatiquement.

Si la machine est arrêtée sur une pente raide, une cale doit être placée contre l'une des chenilles.

Ralenti

Réglez le levier de commande des gaz sur la position LENT pour réduire la tension sur le moteur lorsque le travail n'est pas effectué. Réduire le régime du moteur contribuera à prolonger la durée de vie du moteur, ainsi qu'à économiser du carburant et à réduire le niveau de bruit.

Arrêter le moteur

Pour arrêter le moteur en cas d'urgence, tournez simplement l'interrupteur du moteur sur la position OFF. Dans des conditions normales, utilisez la procédure suivante :

1. Déplacez le levier d'accélérateur sur SLOW ( ) position.
2. Laissez le moteur tourner au ralenti pendant une ou deux minutes.
3. Mettez l'interrupteur du moteur sur la position OFF.
4. Tournez le levier du robinet de carburant sur OFF ( ) position.

Un arrêt brusque à grande vitesse sous une lourde charge n'est pas recommandé. Cela pourrait endommager le moteur.

Ne déplacez pas la commande du starter sur FERMÉ pour arrêter le moteur. Un retour de flamme ou des dommages au moteur peuvent survenir.

ENTRETIEN

Un entretien approprié garantit une longue durée de vie à la machine et à ses composants.

Maintenance préventive

1. Coupez le moteur et désengagez tous les leviers de commande. Le moteur doit être froid.
2. Maintenez le levier d'accélérateur du moteur en position LENTE et retirez le fil de la bougie d'allumage et fixez-le.
3. Inspectez l'état général de la brouette motorisée. Vérifiez les vis desserrées, le mauvais alignement ou le grippage des pièces mobiles, les pièces fissurées ou cassées et toute autre condition pouvant affecter son fonctionnement en toute sécurité.

4. Utilisez une brosse douce, un aspirateur ou de l’air comprimé pour éliminer tous les contaminants de la machine. Utilisez ensuite une huile légère de haute qualité pour lubrifier toutes les pièces mobiles.
5. Vérifiez régulièrement le fil de la bougie pour détecter tout signe d’usure et remplacez-le si nécessaire.

N’utilisez jamais de « nettoyeur haute pression » pour nettoyer votre appareil. L'eau peut pénétrer dans les zones étroites de la machine et de son carter de transmission et endommager les broches, les engrenages, les roulements ou le moteur. L'utilisation de nettoyeurs haute pression entraînera une réduction de la durée de vie et de la facilité d'entretien.

Réglage de l'embrayage

Lorsque l'embrayage commence à montrer des signes d'usure, la portée de la poignée devient plus large, ce qui la rend plus difficile à atteindre. Suivez ces étapes pour ramener le levier d’embrayage à sa position d’origine.

1. Desserrez le contre-écrou en le tournant dans le sens inverse des aiguilles d'une montre avec une clé de 10 mm.

2. Serrez ou desserrez le câble en tournant l'écrou de réglage du câble dans le sens des aiguilles d'une montre ou dans le sens inverse des aiguilles d'une montre avec une clé de 10 mm jusqu'à ce que vous ayez atteint le serrage requis.

3. Une fois le serrage effectué, remettez le contre-écrou contre la poignée pour maintenir le câble en place.

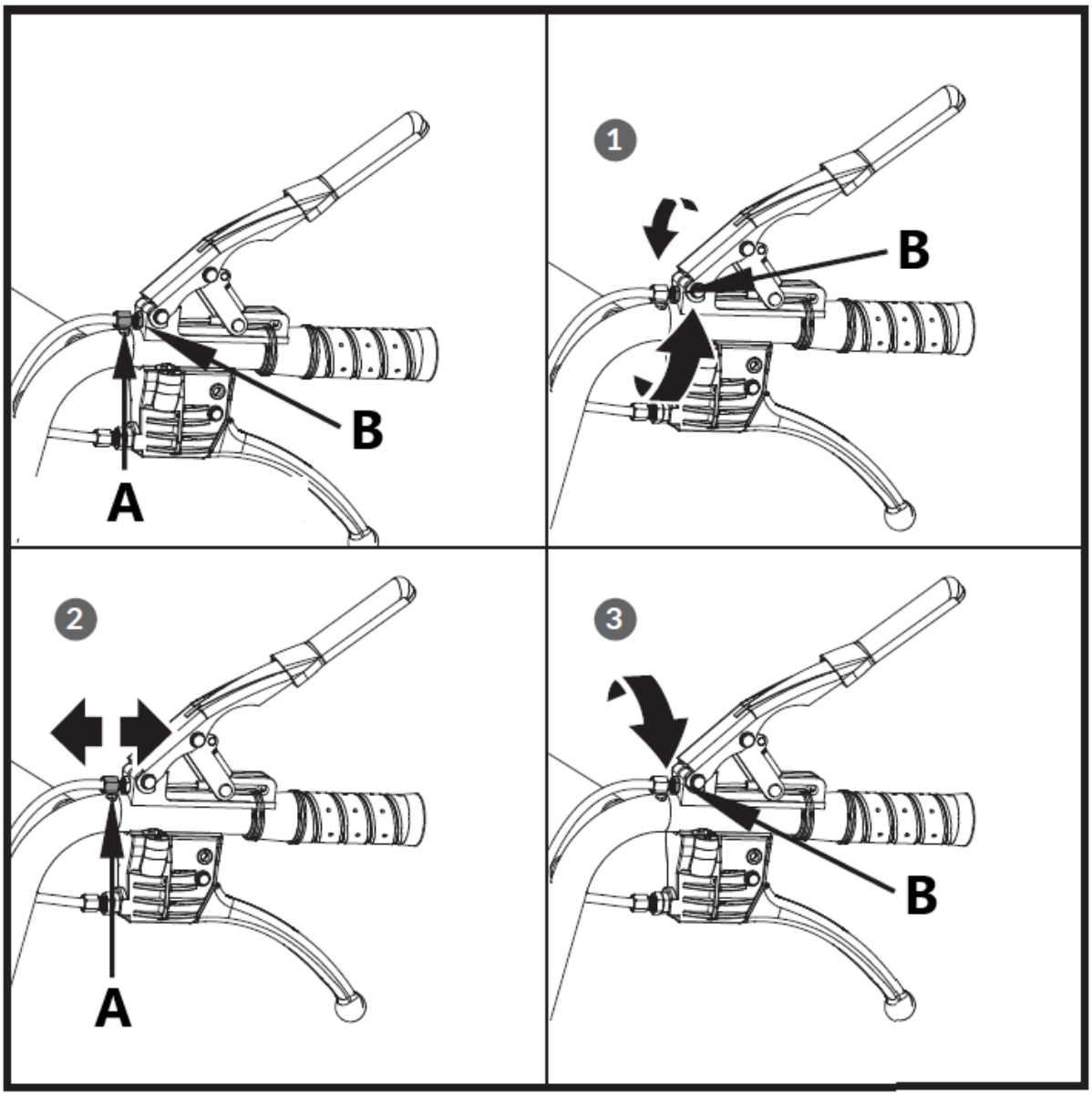

A – Écrou de réglage
B – Contre-écrou

Réglage de la direction

Si la direction devient difficile à engager, suivez ces étapes pour régler la tension du câble.

1. Desserrez le contre-écrou en le tournant dans le sens inverse des aiguilles d'une montre avec une clé de 10 mm.

2. Serrez ou desserrez le câble en tournant l'écrou de réglage du câble dans le sens des aiguilles d'une montre ou dans le sens inverse des aiguilles d'une montre avec une clé de 10 mm jusqu'à ce que vous ayez atteint le serrage requis.

3. Une fois le serrage effectué, remettez le contre-écrou contre la poignée pour maintenir le câble en place.

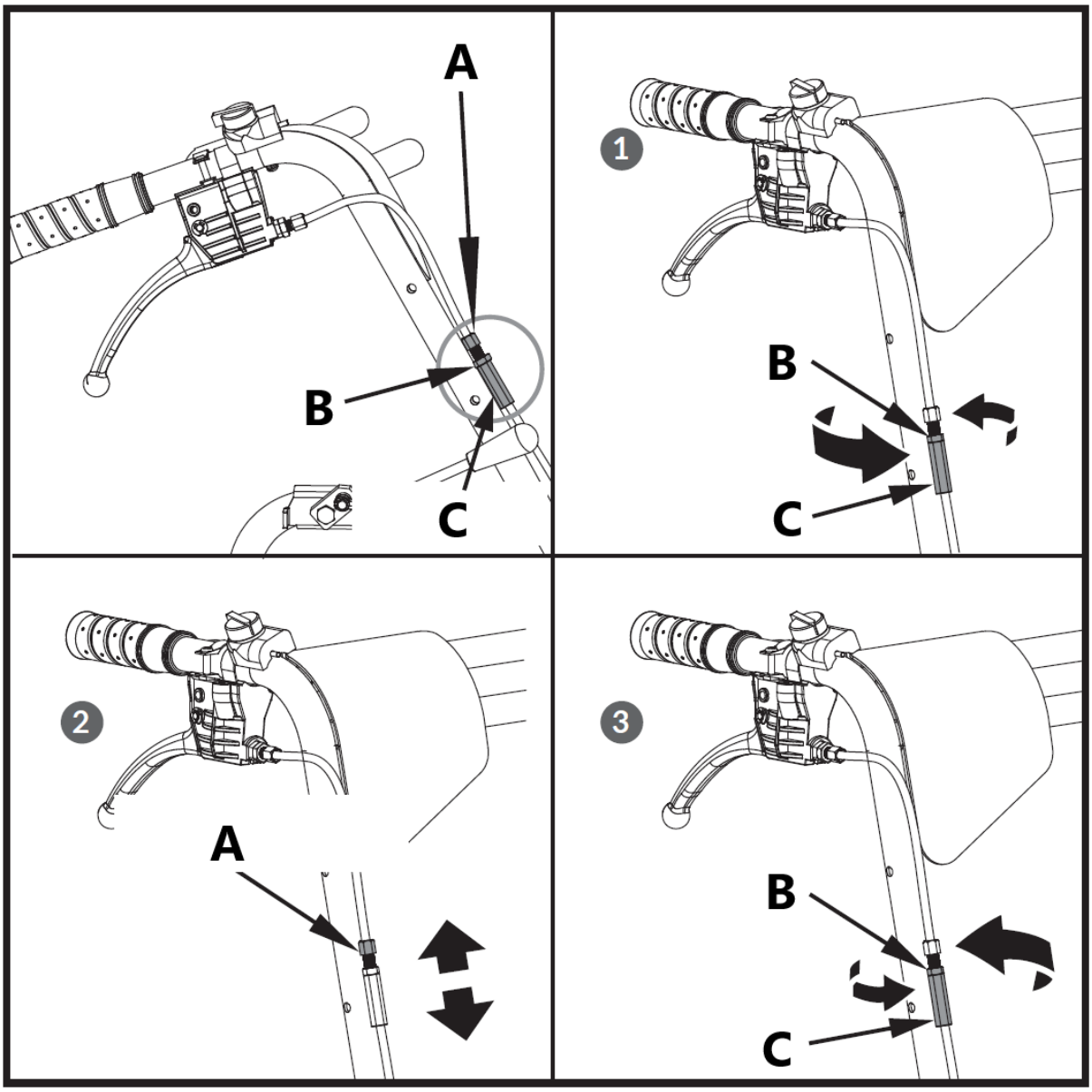

A – Écrou de réglage
B – Contre-écrou
C – Contre-écrou

Si le réglage ci-dessus ne crée pas suffisamment de tension de câble, suivez les étapes ci-dessous :

1. Desserrez le contre-écrou en le tournant dans le sens inverse des aiguilles d'une montre avec une clé de 12 mm.

2. Serrez ou desserrez le câble en tournant l'écrou de réglage du câble dans le sens des aiguilles d'une montre ou dans le sens inverse des aiguilles d'une montre avec une clé de 10 mm jusqu'à ce que vous ayez atteint le serrage requis.

3. Une fois le serrage effectué, remettez le contre-écrou contre la poignée pour maintenir le câble en place.

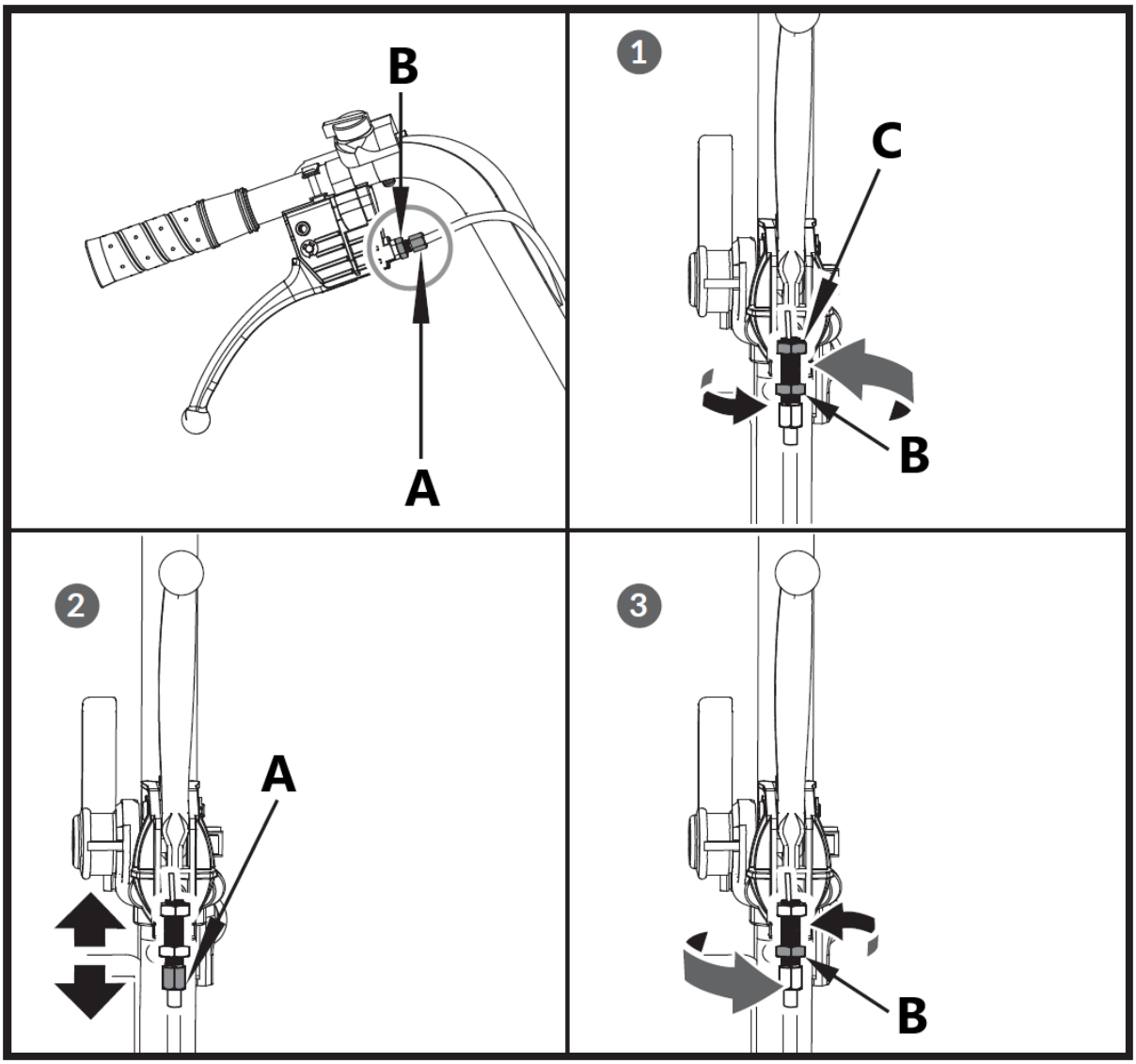

A – Écrou de réglage
B – Contre-écrou
C – Contre-écrou

Remplacement de la courroie d'entraînement

Retirez les couvercles de courroie comme indiqué et retirez la courroie.

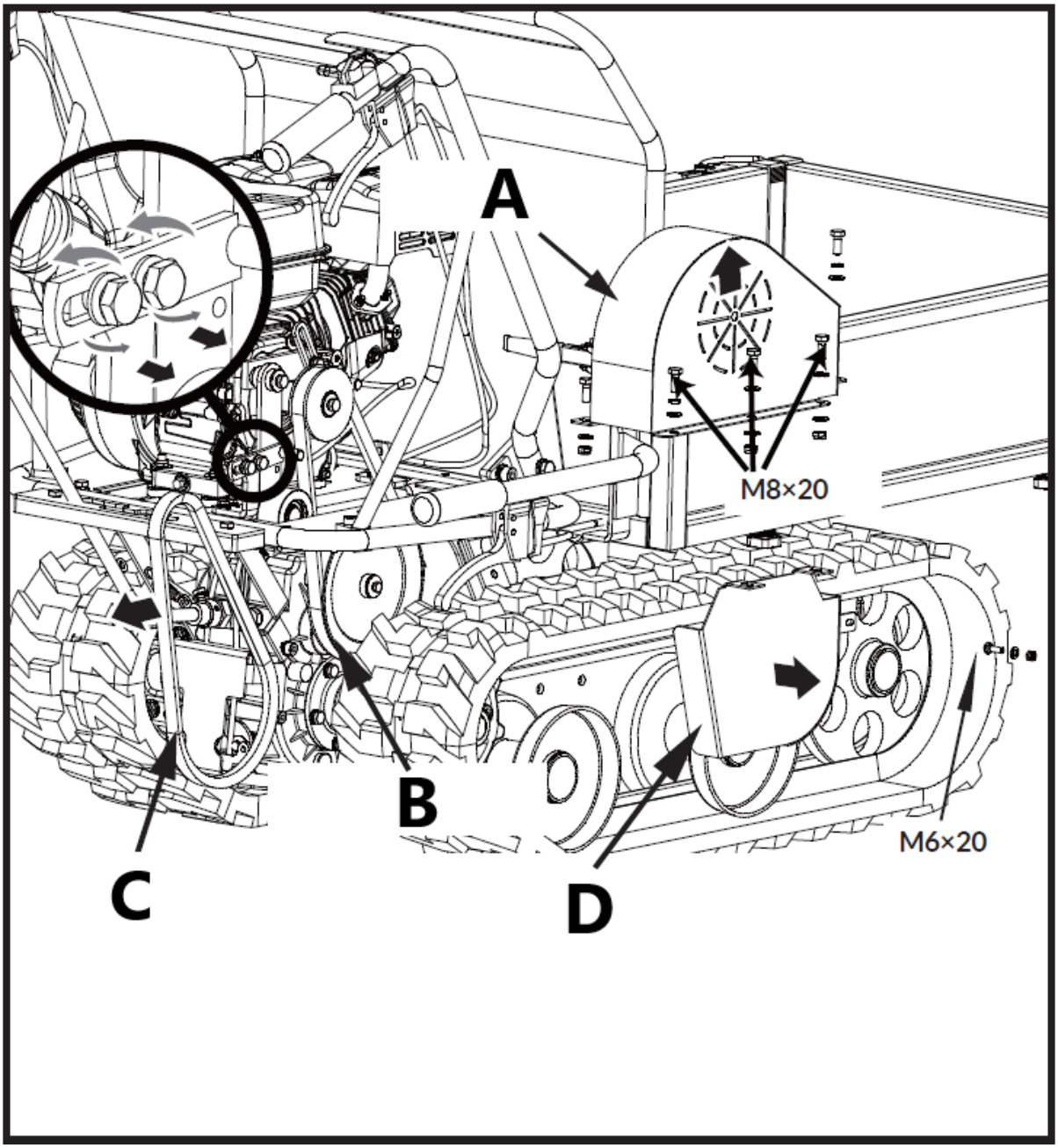

A – Cache-courroie
B – Poulie de boîte de vitesses
C – Courroie de transmission
D – Couvercle de courroie pour poulie de boîte de vitesses

Vous devrez peut-être desserrer le support de guidage de la courroie et le faire glisser vers l'arrière avant de retirer la courroie.

Lubrification

Lubrification générale

Lubrifiez légèrement toutes les pièces mobiles de la machine à la fin de la saison ou toutes les 25 heures de fonctionnement.

Lubrification de la boîte de vitesses

La boîte de vitesses est pré-lubrifiée et scellée en usine. À moins qu'il y ait des signes de fuite ou qu'un entretien ait été effectué sur la boîte de vitesses, aucune lubrification supplémentaire ne devrait être nécessaire avant 50 heures d'utilisation.

Après les 50 premières heures d'utilisation, changez toute l'huile de transmission. La capacité est de 1,5 L.

Pour une utilisation ultérieure, vérifiez le niveau d'huile toutes les 50 heures d'utilisation. Si vous retirez le bouchon de niveau d'huile et qu'aucune huile ne s'écoule, veuillez ajouter de l'huile, puis visser le bouchon de niveau d'huile.

L'huile pour engrenages GL-5 ou GL-6, SAE80W-90 est recommandée. N'utilisez pas d'huile synthétique.

Lors du remplacement de l'huile de boîte de vitesses, le moteur doit être arrêté et encore chaud. Dévissez le bouchon du filtre et le bouchon de vidange. Une fois l'huile vidangée, remettez le bouchon de vidange, remplissez d'huile fraîche, puis remettez le bouchon du filtre.

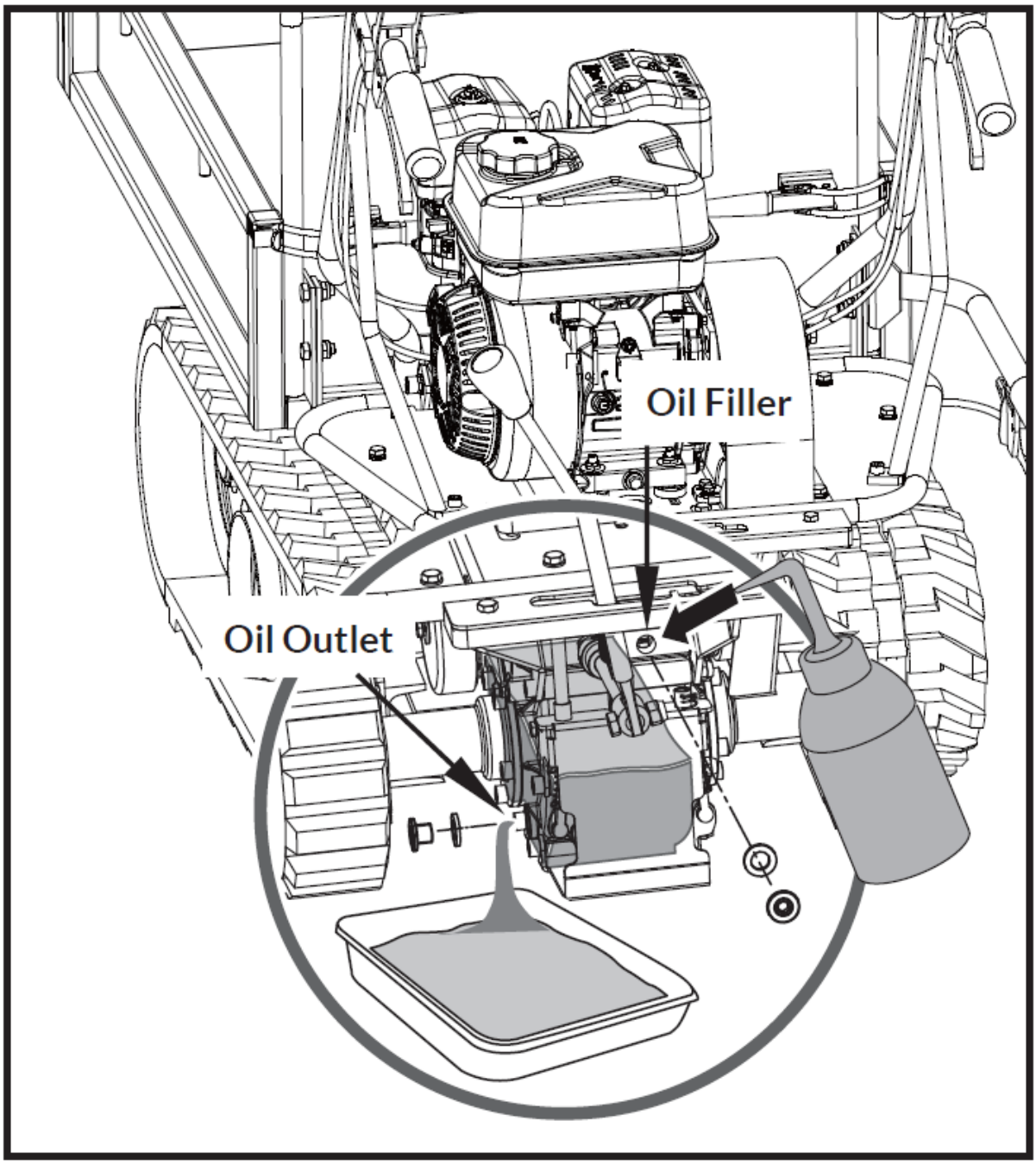

Oil Filler - Remplissage d'huile

Oil Outlet - Sortie d'huile

Resserrage des pistes

Avec l'usage, les chenilles ont tendance à se desserrer. Lors d'un fonctionnement avec des chenilles lâches, celles-ci ont tendance à glisser sur la roue motrice, la faisant sauter de son logement, ce qui endommage l'usure du logement.

Pour vérifier l'étanchéité des rails, procédez comme suit.

1. Placez la machine sur une surface plane avec un sol compact, ou sur de l'asphalte ou un trottoir.

2. Soulevez la machine et placez-la sur des blocs ou des supports adaptés au poids de la machine de sorte que les chenilles soient à environ 4 pouces du sol.

3. Mesurez la ligne médiane de la piste par rapport à la ligne horizontale. La lecture ne doit pas dépasser 10 cm à 15 cm.

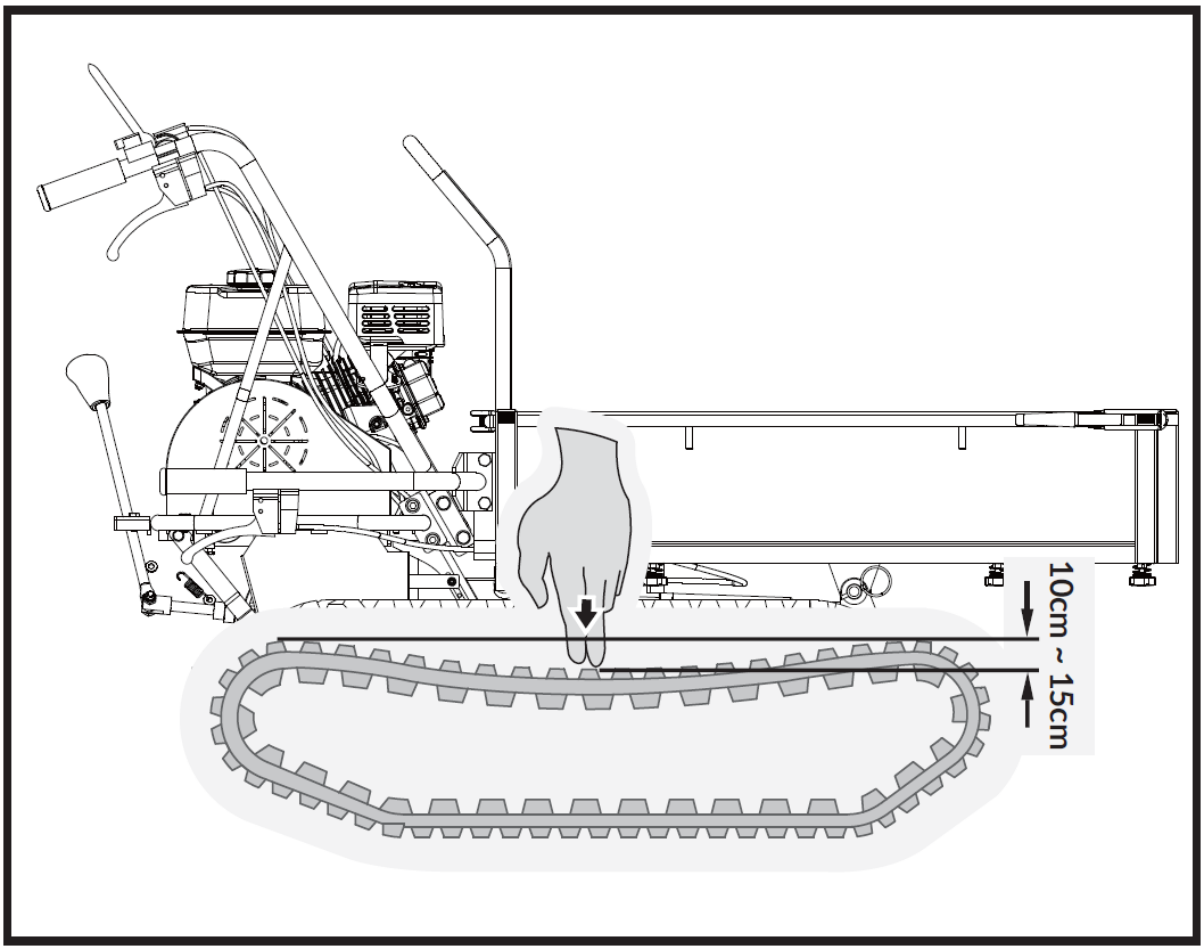

Si la distance est plus grande, procédez comme suit.

1. Utilisez la poignée de basculement pour incliner la trémie et la placer sur des blocs ou des supports adaptés au poids de la boîte.
2. Desserrer le contre-écrou A.
3. Serrez le boulon B jusqu'à ce que le serrage correct soit rétabli.
4. Fixez le boulon B en serrant soigneusement le contre-écrou A.
5. Remettez la trémie dans sa position d'origine.

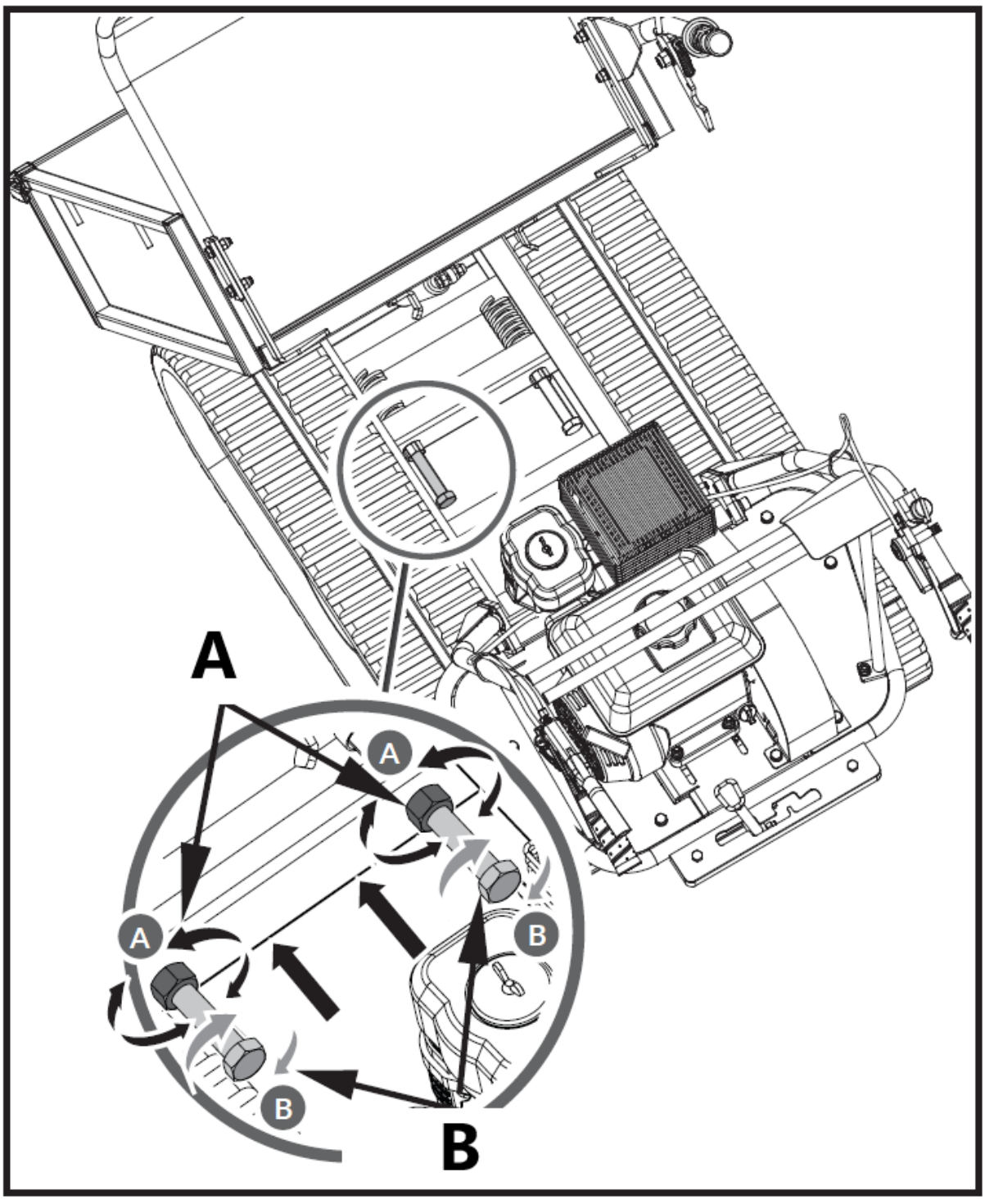

⚠ ***Ne serrez pas trop votre chenille. Le réglage de la piste et des freins sont liés. La puissance de freinage diminuera à mesure que la piste sera plus serrée.***

⚠ ***Si le boulon de réglage n'a plus de réglage, les rails devront peut-être être remplacés.***

Remplacement des pistes

Vérifiez périodiquement l'état des pistes. Si une piste est fissurée ou effilochée, elle doit être remplacée dès que possible.

1. Soulevez la trémie et insérez une tige de support pour des raisons de sécurité.
2. Soulevez la machine et placez-la sur des blocs ou des supports adaptés au poids de la machine de sorte que les chenilles soient à environ 4 pouces du sol.

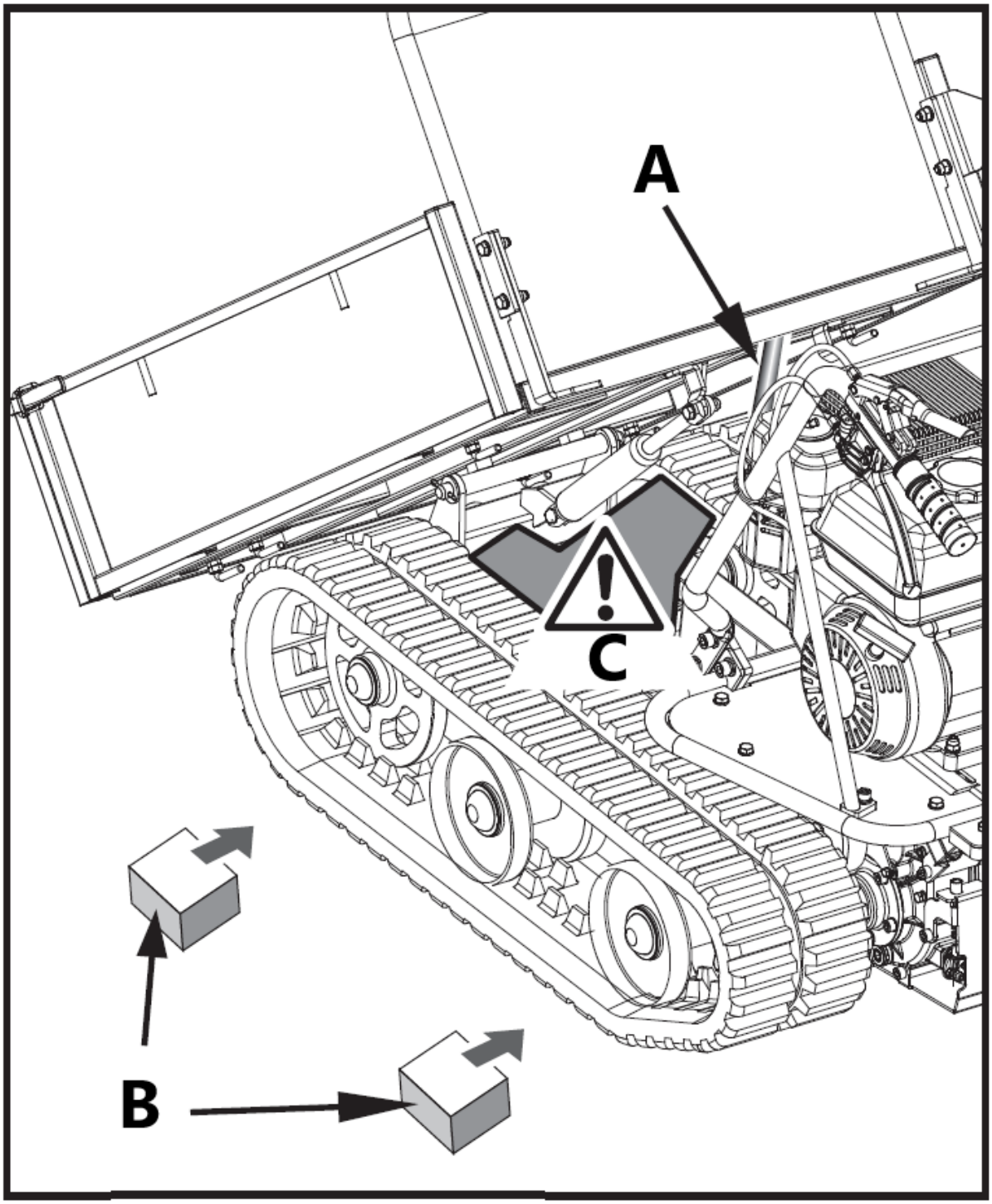

A – Tige de support

B – Zone dangereuse

C – Objet de support

3. Desserrez les boulons de réglage et tirez l'axe du volant vers le moteur, la chenille sera alors desserrée.

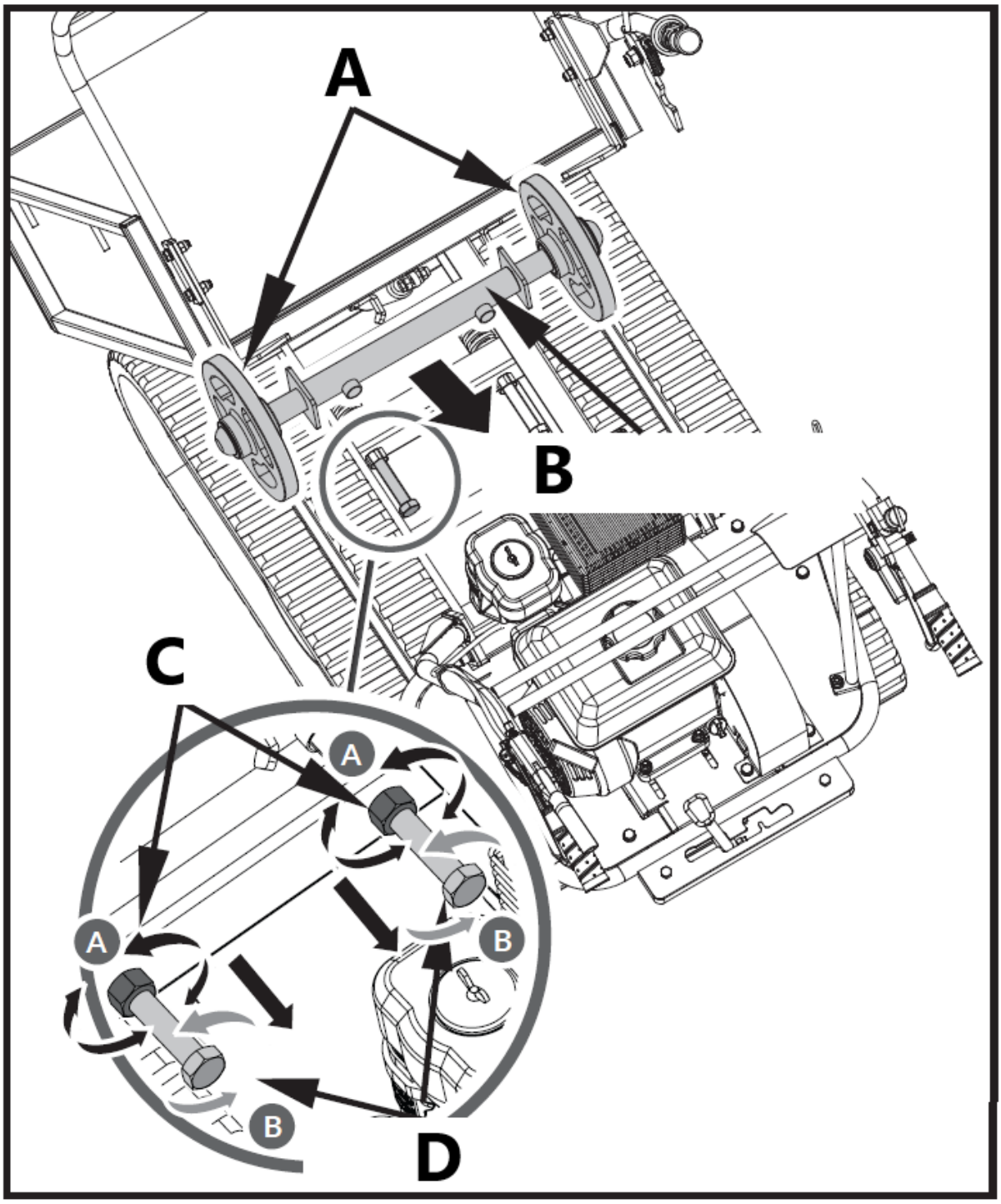

A – Volant
B – Axe du volant
C – Contre-écrou
D – Boulon de réglage

4. Retirez toute la piste.

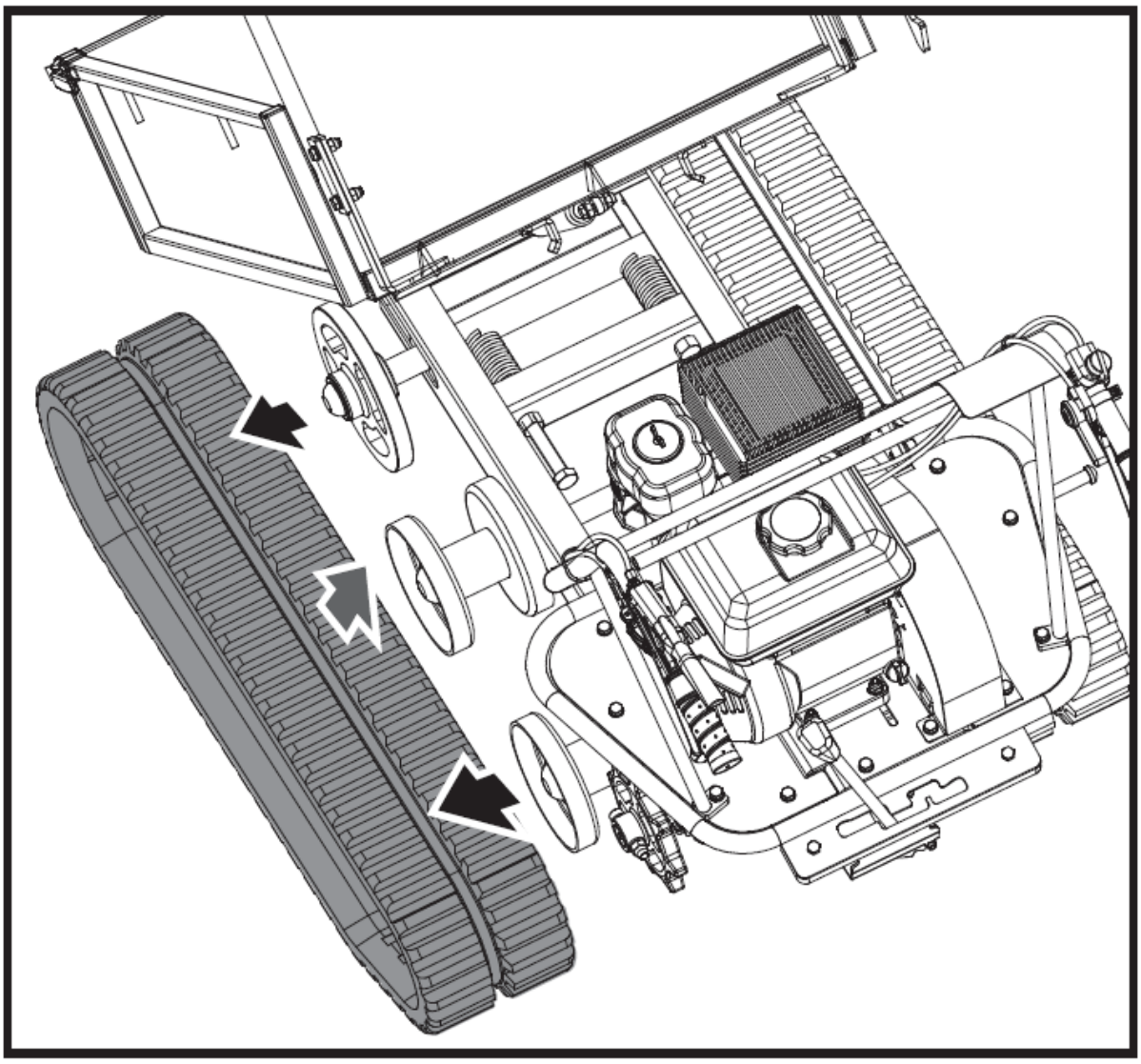

Lors du retrait ou de l'installation des chenilles, veillez à ne pas vous coincer les doigts entre la chenille et la poulie.

Entretien du moteur

Reportez-vous au manuel du moteur inclus dans votre unité pour obtenir des informations sur l'entretien du moteur. Le manuel de votre moteur fournit des informations détaillées et un calendrier d'entretien pour effectuer les tâches.

Stockage

Si le mini-dumper sur chenilles ne doit pas être utilisé pendant une période supérieure à 30 jours, suivez les étapes ci-dessous pour préparer votre unité pour le stockage.

1. Vidangez complètement le réservoir de carburant. Le carburant stocké contenant de l'éthanol ou du MTBE peut commencer à périmer en 30 jours. Le carburant périmé a une

teneur élevée en gomme et peut obstruer le carburateur et restreindre le débit de carburant.

2. Démarrez le moteur et laissez-le tourner jusqu'à ce qu'il s'arrête. Cela garantit qu'il ne reste plus de carburant dans le carburateur. Faites tourner le moteur jusqu'à ce qu'il s'arrête. Cela permet d'éviter la formation de dépôts de gomme à l'intérieur du carburateur et d'éventuels dommages au moteur.
3. Pendant que le moteur est encore chaud, vidangez l'huile du moteur. Remplissez avec de l'huile fraîche de la qualité recommandée dans le manuel du moteur.
4. Utilisez des chiffons propres pour nettoyer l'extérieur de la machine et pour maintenir les bouches d'aération libres de toute obstruction.

> ⚠ ***N'utilisez pas de détergents puissants ni de nettoyants à base de pétrole pour nettoyer les pièces en plastique. Les produits chimiques peuvent endommager les plastiques.***

5. Inspectez la présence de pièces desserrées ou endommagées. Réparez ou remplacez les pièces endommagées et serrez les vis, écrous ou boulons desserrés.
6. Entreposez votre appareil sur un sol plat dans un bâtiment propre, sec et bien ventilé.

> ⚠ ***Ne stockez pas la machine avec du carburant dans une zone non ventilée où les vapeurs de carburant pourraient atteindre des flammes, des étincelles, des veilleuses ou toute autre source d'inflammation.***

Dépannage

Problème	Cause	Remède
Le moteur ne démarre pas.	1. Fil de bougie débranché. 2. Manque de carburant ou carburant périmé. 3. Le starter n'est pas en position ouverte. 4. Conduite de carburant bloquée. 5. Bougie d'allumage encrassée. 6. Inondation du moteur.	1. Fixez solidement le fil de bougie à la bougie. 2. Remplissez avec de l'essence propre et fraîche. 3. La manette des gaz doit être positionnée sur le starter pour un démarrage à froid. 4. Nettoyez la conduite de carburant. 5. Nettoyez, ajustez l'écartement ou remplacez. 6. Attendez quelques minutes avant de redémarrer, mais n'amorcez pas.
Le moteur tourne de manière irrégulière.	1. Fil de bougie desserré. 2. Unité fonctionnant sur CHOKE. 3. Conduite de carburant bloquée ou carburant périmé. 4. Évent bouché. 5. Eau ou saleté dans le système de carburant. 6. Filtre à air sale. 7. Mauvais réglage du carburateur.	1. Connectez et serrez le fil de bougie. 2. Déplacez le levier de starter sur OFF. 3. Nettoyez la conduite de carburant. Remplissez le réservoir avec de l'essence propre et fraîche. 4. Dégagez l'évent. 5. Vidangez le réservoir de carburant. Faites le plein de carburant frais.

		6. Nettoyez ou remplacez le filtre à air. 7. Reportez-vous au manuel du moteur.
Le moteur surchauffe.	1. Niveau d'huile moteur bas. 2. Filtre à air sale. 3. Débit d'air restreint. 4. Le carburateur n'est pas réglé correctement.	1. Remplissez le carter avec l'huile appropriée. 2. Nettoyez le filtre à air. 3. Retirez le boîtier et nettoyez-le. 4. Reportez-vous au manuel du moteur.
Une des deux pistes est bloquée.	Des corps étrangers se sont glissés entre la piste et le cadre.	Retirer le corps étranger.
La machine ne bouge pas lorsque le moteur tourne.	1. La vitesse n'est pas correctement sélectionnée. 2. Les pistes de conduite ne sont pas assez serrées.	1. Assurez-vous que le levier de vitesses ne se trouve pas entre deux vitesses différentes. 2. Resserrez les chenilles de conduite.

Liste des pièces détachées

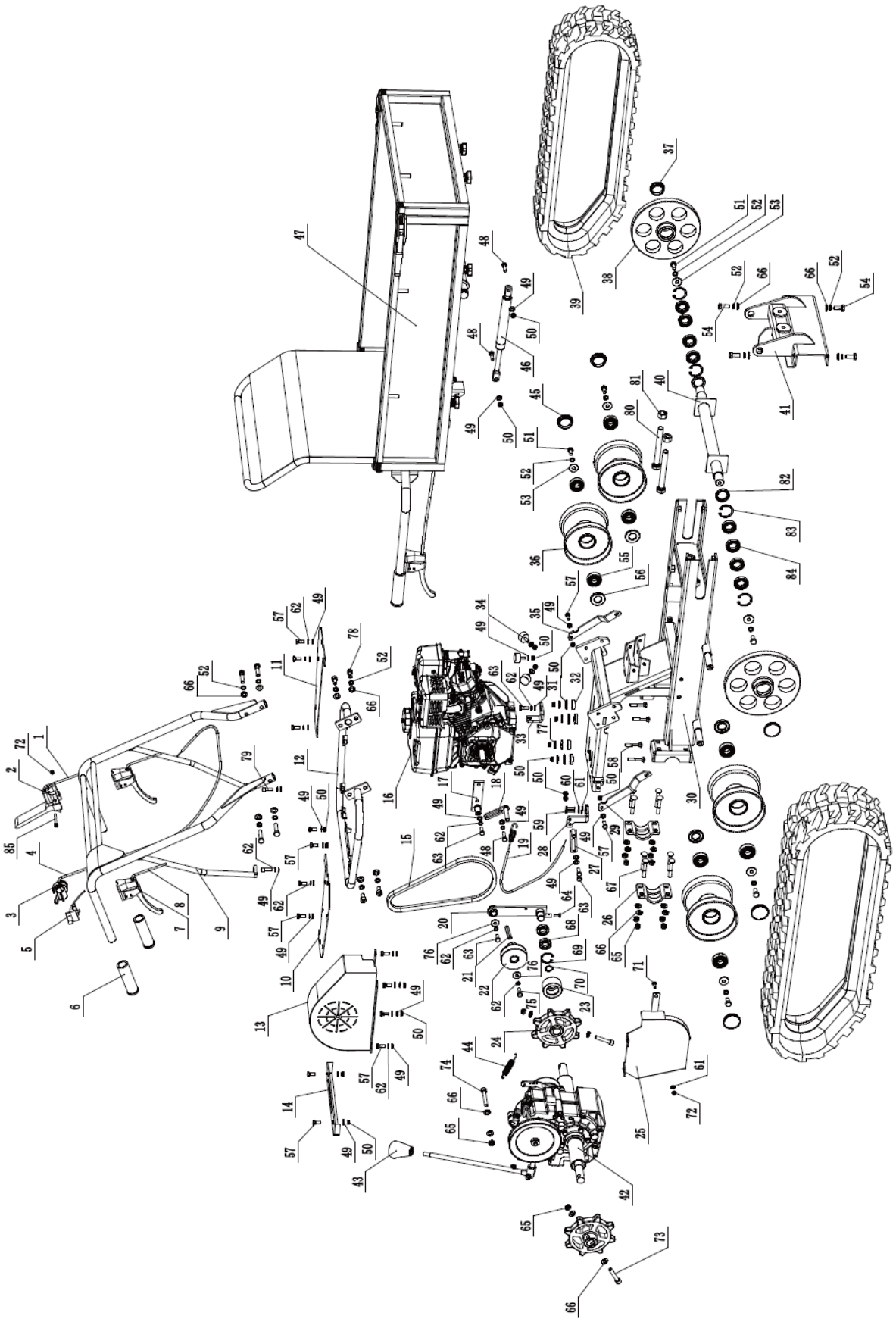

Nombre	Description de l'appareil	Quantité	Nombre	Description de l'appareil	Quantité
1	Câble de poulie tendeur	1	44	Ressort de frein	1
2	Poignée de contrôle de sécurité	1	45	Capuchon anti-poussière	1
3	Levier de l'accélérateur	1	46	Ressort à gaz	1
4	Câble d'accélérateur	1	47	Ensemble de benne basculante	1
5	Bouton ON / OFF	1	48	Boulon à tête hexagonale M8x30	2
6	Manchon de poignée	3	49	Rondelle plate 8	29
7	Frein à main	3	50	Contre-écrou M8	16
8	Câble de levier de direction	2	51	Boulon à tête hexagonale M10x20	6
9	Ensemble de cadre de poignée	1	52	Rondelle élastique 10	18
10	Semelle (droite)	1	53	Rondelle 10	6
11	Semelle (gauche)	1	54	Boulon hexagonal M10x25	4
12	Cadre de montage de poignée	1	55	Roulement 6204	8
13	Cache-courroie	1	56	Joint graisse	4
14	Plaque de changement de vitesse	1	57	Boulon hexagonal M8x20	16
15	Courroie	1	58	Boulon de carrosserie M8x50	4
16	Moteur	1	59	Boulon hexagonal M6x25	2
17	Support fixe	1	60	Rondelle élastique 6	2
18	Panneau de limitation de ceinture avant	1	61	Rondelle plate 6	3
19	Câble de frein	1	62	Rondelle élastique 8	17
20	Support de poulie tendeur	1	63	Boulon hexagonal M8x25	4
21	Clé plate moteur	1	64	Boulon hexagonal M6x16	1
22	Poulie à courroie	1	65	Contre-écrou M10	12
23	Poulie tendeur	1	66	Rondelle plate 10	27
24	Roue motrice	1	67	Boulon de carrosserie M10x65	8
25	Cache-courroie inférieur	1	68	Roulement 61904	2
26	Plaque de montage sur axe de roue	2	69	Circlip 37	1
27	Panneau de limitation de ceinture arrière	1	70	Circlip 20	1
28	Bloc d'angle de connexion	1	71	Boulon de carrosserie M6x20	1
29	Plaque de support (droite)	1	72	Contre-écrou M6	2
30	Châssis	1	73	Boulon à six pans creux M10x55	2
31	Joint d'étanchéité	4	74	Boulon à six pans creux M10x65	1
32	Tampon amortisseur en caoutchouc	4	75	Boulon 5/16-24x1	1

33	Base de fixation de câble	1	76	Rondelle 8	2
34	Tapis de caoutchouc	3	77	Rondelle 8	4
35	Plaque de support (gauche)	1	78	Boulon à six pans creux M10x20	2
36	Galet de roulement	4	79	Boulon à six pans creux M8x25	2
37	Capuchon anti-poussière	2	80	Boulon à tête hexagonale M16x140	2
38	Roue de guidage	2	81	Écrou hexagonal M16	2
39	Chenille en caoutchouc	2	82	Joint graisse	2
40	Axe de roue de guidage	1	83	Circlip 42	4
41	Support de fixation	1	84	Roulement 61905	8
42	Ensemble de boîte de vitesses	1	85	Boulon hexagonal M6x50	1
43	Bouton de levier	1			

Liste des pièces

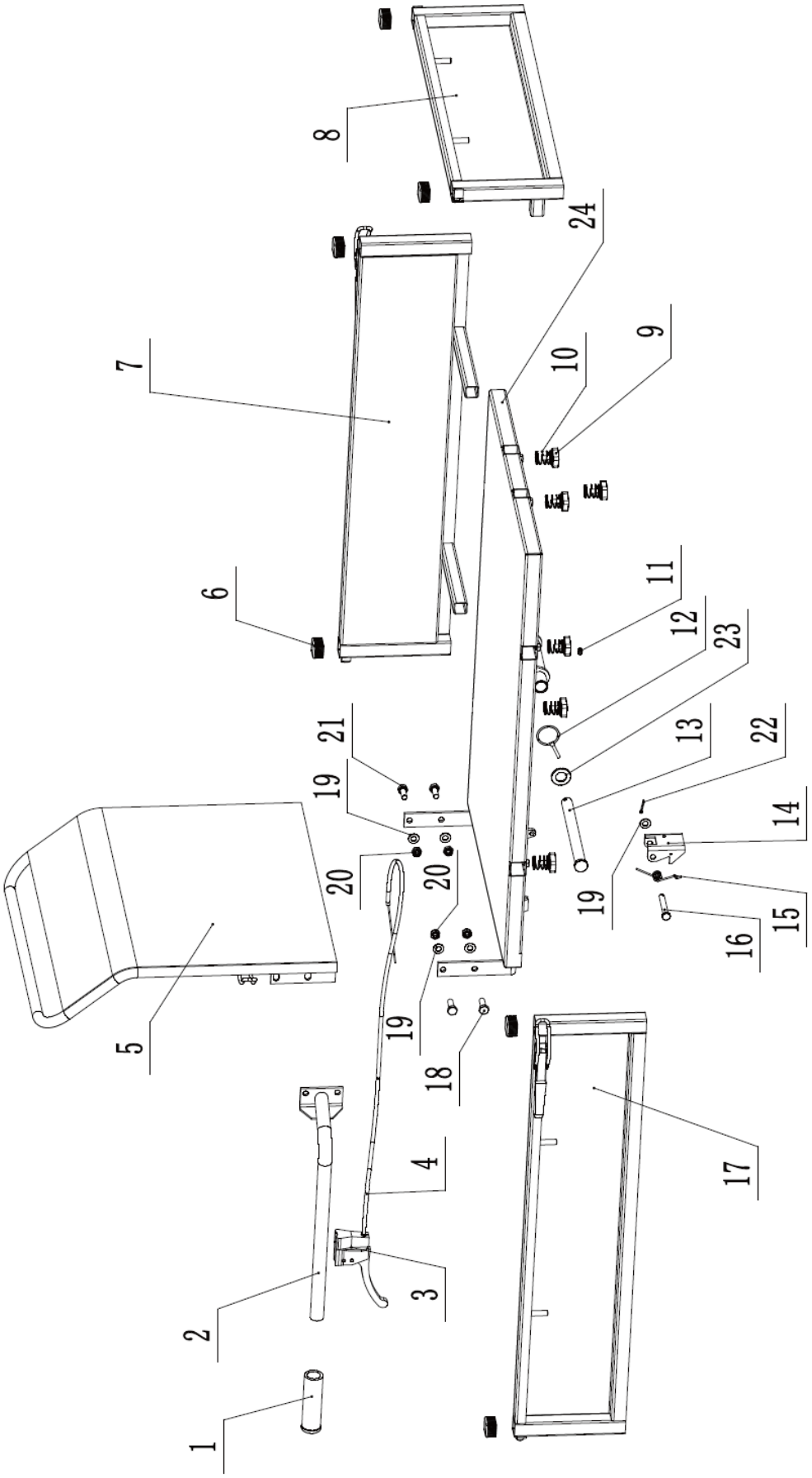

Nombre	Description de l’appareil	Quantité
1	Manchon de poignée	1
2	Levier de commande de la	1
3	Poignée de benne	1
4	Câble de commande de	1
5	Panneau arrière	1
6	Bouchon en plastique	6
7	Panneau latéral (gauche)	1
8	Panneau avant	1
9	Boulon étoile M8x16	6
10	Ressort de verrouillage	6
11	Coupelle d'huile M6	1
12	Broche 5x40	1
13	Broche de connexion	1
14	Boucle de benne	1
15	Ressort de torsion	1
16	Boucle à ardillon	1
17	Panneau latéral (à droite)	1
18	Boulon hexagonal M10x30	2
19	Rondelle plate 10	5
20	Contre-écrou M10	4
21	Boulon hexagonal M10x25	2
22	Goupille fendue 3,2x20	1
23	Rondelle plate 20	1
24	Panneau du bas	1

Questo manuale di istruzioni è stato tradotto con la traduzione automatica. Ci sforziamo costantemente di fornire una traduzione accurata. Tuttavia, nessuna traduzione automatica è perfetta, né intende sostituire la traduzione umana. Il manuale di istruzioni ufficiale è nella versione inglese. Eventuali discrepanze o differenze create dalla traduzione non sono vincolanti e non hanno alcun effetto legale ai fini della conformità o dell'esecuzione. In caso di domande relative all'accuratezza delle informazioni contenute nel manuale di istruzioni, consultare la versione inglese dei contenuti, in quanto questa è la versione ufficiale.

Dati tecnici

Descrizione del parametro	Valore del parametro
Nome del prodotto	Cippatrice
Modello	HT-HECTOR-1200D
Potenza motore cippatrice [kW]	9
Potenza del motore del veicolo [kW]	4,1
Velocità del motore del cippatore [giri/min]	3600
Velocità del motore del veicolo [rpm]	3600
Capacità di carico del veicolo [kg]	300
Numero di marce del veicolo	3 avanti + 1 retromarcia
Diametro massimo di taglio [mm]	120
Tipo di stivale	Cavo (manuale)/elettrico
Peso del cippatore [kg]	177
Peso del veicolo [kg]	178

1. Descrizione generale

Il manuale utente è concepito per aiutare a utilizzare il dispositivo in modo sicuro e senza problemi. Il prodotto è progettato e realizzato secondo rigide linee guida tecniche, utilizzando tecnologie e componenti all'avanguardia. Inoltre, viene prodotto nel rispetto dei più rigorosi standard qualitativi.

NON UTILIZZARE IL DISPOSITIVO SE NON SI È LETTO E COMPRESO ATTENTAMENTE IL PRESENTE MANUALE D'USO.

Per aumentare la durata del dispositivo e garantirne un funzionamento senza problemi, utilizzarlo secondo le istruzioni contenute nel presente manuale d'uso ed eseguire regolarmente operazioni di manutenzione. I dati tecnici e le specifiche riportati nel presente manuale utente sono aggiornati. Il produttore si riserva il diritto di apportare modifiche volte al miglioramento della qualità. Il dispositivo è progettato per ridurre al minimo i rischi legati all'emissione di rumore, tenendo conto del progresso tecnologico e delle opportunità di riduzione del rumore.

Leggenda

Il prodotto soddisfa le norme di sicurezza pertinenti.



Leggere le istruzioni prima dell'uso.



Il prodotto deve essere riciclato.



ATTENZIONE! o **ATTENZIONE!** o **RICORDA!** Applicabile alla situazione data.
(segnale di avvertimento generale)



Utilizzare protezioni acustiche. L'esposizione a rumori forti può causare la perdita dell'udito.



Indossare guanti di protezione.



Indossare protezioni per la testa.



Indossare protezioni per i piedi.



Indossare una visiera protettiva.



Usa la guardia.



Indossare indumenti protettivi.



ATTENZIONE! Attenzione al rischio di scosse elettriche!



ATTENZIONE! Attenzione al rumore forte!



ATTENZIONE! Parti rotanti, pericolo di impigliamento!



ATTENZIONE! Pericolo di incendio - materiali infiammabili!



AVVERTENZA! Sostanze tossiche, pericolo di avvelenamento: non avviare e far funzionare mai il motore in ambienti chiusi o in aree scarsamente ventilate!



Arresto di emergenza!



Arresto di emergenza!



ATTENZIONE! Superficie calda, rischio di ustioni!



ATTENZIONE: Mantenere una distanza di sicurezza da astanti o animali nelle vicinanze (almeno 10 m).



ATTENZIONE: esiste il rischio di espulsione di oggetti dalla macchina!



ATTENZIONE! Elementi taglienti. Pericolo di taglio degli arti.



Tenere le mani o altre parti del corpo lontane dalla tramoggia, dall'imbuto e dallo scivolo di scarico quando la macchina è in funzione.



Tenersi sempre lontani dalla zona di scarico quando si utilizza la macchina.



Non fumare in prossimità del dispositivo. Il dispositivo contiene sostanze infiammabili.



Tenere al riparo dalla pioggia.



Spegnere SEMPRE il motore prima di effettuare qualsiasi manutenzione sulla macchina.



ATTENZIONE! I disegni presenti nel presente manuale hanno solo scopo illustrativo e potrebbero differire in alcuni dettagli dal prodotto reale.

2. Sicurezza d'uso



ATTENZIONE! Leggere tutte le avvertenze relative alla sicurezza e tutte le istruzioni. La mancata osservanza delle avvertenze e delle istruzioni può provocare lesioni gravi o addirittura la morte.

I termini "dispositivo" o "prodotto" vengono utilizzati nelle avvertenze e nelle istruzioni per fare riferimento a:
Cippatrice

2.1. Sicurezza sul posto di lavoro

a) Assicurarsi che il posto di lavoro sia pulito e ben illuminato. Un ambiente di lavoro disordinato o scarsamente illuminato può causare incidenti. Cercate di pensare in anticipo, osservate cosa sta succedendo e usate il buon senso quando lavorate con il dispositivo.
b) Non utilizzare il dispositivo in un ambiente potenzialmente esplosivo, ad esempio in presenza di liquidi, gas o polveri infiammabili. Il dispositivo genera scintille che possono incendiare polvere o fumi.
c) Se si riscontrano danni o un funzionamento anomalo, spegnere immediatamente l'apparecchio e segnalarlo senza indugio a un supervisore.
d) Le riparazioni del prodotto possono essere effettuate solo presso il centro assistenza del produttore. Non tentare di effettuare riparazioni da solo!
e) In caso di incendio, utilizzare un estintore a polvere o ad anidride carbonica (CO2) (idoneo all'uso su apparecchi elettrici sotto tensione) per spegnerlo.
f) È vietato l'accesso alla postazione di lavoro ai bambini e alle persone non autorizzate. (Una distrazione potrebbe causare la perdita del controllo del dispositivo).
g) Utilizzare il dispositivo in un luogo ben ventilato.
h) Durante il funzionamento il dispositivo produce polvere e detriti. È importante proteggere gli astanti dai loro effetti nocivi.
i) Utilizzare l'ARRESTO DI EMERGENZA se sussiste il rischio di lesioni o morte, incidenti o danni.
j) Controllare regolarmente le condizioni delle etichette di sicurezza. Se le etichette sono illeggibili, devono essere sostituite.
k) Si prega di conservare questo manuale a portata di mano per eventuali riferimenti futuri. Se questo apparecchio viene ceduto a terzi, anche il manuale deve essere consegnato insieme all'apparecchio.
l) Conservare gli elementi dell'imballaggio e le piccole parti di montaggio in un luogo non accessibile ai bambini.

m) Tenere il dispositivo lontano dalla portata dei bambini e degli animali.
n) Se questo dispositivo viene utilizzato insieme ad altre apparecchiature, è necessario seguire anche le restanti istruzioni per l'uso.
o) Assicurarsi che l'area di lavoro sia aperta.



Ricordati! Durante l'uso del dispositivo, proteggere i bambini e le altre persone presenti.

2.2. Sicurezza personale

a) Non utilizzare il dispositivo quando si è stanchi, malati o sotto l'effetto di alcol, narcotici o farmaci che possono compromettere significativamente la capacità di utilizzare il dispositivo.
b) La macchina può essere utilizzata da persone fisicamente idonee, in grado di maneggiare la macchina, adeguatamente formate, che abbiano letto il presente manuale operativo e ricevuto una formazione in materia di salute e sicurezza sul lavoro.
c) Quando si lavora con il dispositivo, usare il buon senso e rimanere vigili. La perdita temporanea di concentrazione durante l'uso del dispositivo può causare gravi lesioni.
d) Utilizzare i dispositivi di protezione individuale richiesti per lavorare con il dispositivo, specificati nella sezione 1 (Legenda). L'uso di dispositivi di protezione individuale corretti e omologati riduce il rischio di lesioni.
e) Non sopravvalutare le tue capacità. Durante l'utilizzo del dispositivo, mantenere sempre l'equilibrio e la stabilità. Ciò garantirà un migliore controllo del dispositivo in situazioni impreviste.
f) Non indossare abiti larghi o gioielli. Tenere capelli, vestiti e guanti lontani dalle parti in movimento. Abiti larghi, gioielli o capelli lunghi potrebbero impigliarsi nelle parti in movimento.
g) Prima di accendere il dispositivo, rimuovere tutti gli utensili di regolazione o le chiavi inglesi. Un utensile o una chiave inglese lasciati nella parte rotante del dispositivo possono causare lesioni.
h) Utilizzare protezioni per occhi, orecchie e vie respiratorie.
i) Il dispositivo non è un giocattolo. I bambini devono essere sorvegliati per assicurarsi che non giochino con il dispositivo.
j) Non mettere le mani o altre parti del corpo all'interno del dispositivo mentre è in uso!
k) Tenere sempre la macchina con entrambe le mani. Camminare, non correre mai tenendo la macchina tra le mani e prestare particolare attenzione quando si procede in retromarcia verso se stessi.

2.3. Utilizzo sicuro del dispositivo

a) Assicurarsi che la ruota sia posizionata in modo stabile. Utilizzare gli strumenti appropriati per il compito assegnato. Un dispositivo correttamente selezionato svolgerà meglio e in modo più sicuro il compito per cui è stato progettato.
b) Non utilizzare l'apparecchio se l'interruttore ON/OFF non funziona correttamente (non accende e spegne l'apparecchio). I dispositivi che non possono essere accesi e spenti tramite l'interruttore ON/OFF sono pericolosi, non devono essere utilizzati e devono essere riparati.
c) Quando non lo si utilizza, conservarlo in un luogo sicuro, lontano dalla portata dei bambini e delle persone che non hanno familiarità con il dispositivo e che non hanno letto il manuale d'uso. Il dispositivo potrebbe rappresentare un pericolo nelle mani di utenti inesperti.
d) Mantenere il dispositivo in perfette condizioni tecniche. Prima di ogni utilizzo, controllare che non vi siano danni generali e in particolare che non vi siano parti o elementi rotti e che non vi siano altre condizioni che potrebbero compromettere il funzionamento sicuro del dispositivo. Se si riscontrano danni, consegnare l'apparecchio per la riparazione prima dell'uso.
e) Tenere il dispositivo fuori dalla portata dei bambini.
f) La riparazione o la manutenzione dell'apparecchio devono essere eseguite da personale qualificato, utilizzando esclusivamente ricambi originali. Ciò garantirà un utilizzo sicuro.
g) Per garantire l'integrità funzionale del dispositivo, non rimuovere le protezioni montate in fabbrica e non allentare alcuna vite.
h) Durante il trasporto e la movimentazione del dispositivo tra il magazzino e la destinazione, osservare i principi di salute e sicurezza sul lavoro per le operazioni di trasporto manuale in vigore nel paese in cui il dispositivo verrà utilizzato.

i) Evitare situazioni in cui il dispositivo smette di funzionare durante l'uso a causa di un carico eccessivo. Ciò potrebbe causare il surriscaldamento degli elementi di azionamento e danneggiare il dispositivo.
j) Non toccare le parti articolate o gli accessori se il dispositivo non è stato scollegato dalla fonte di alimentazione.
k) Non spostare, regolare o ruotare l'apparecchio durante il lavoro.
l) Non lasciare l'apparecchio incustodito mentre è in uso.
m) Pulire regolarmente il dispositivo per evitare che si accumuli sporcizia ostinata.
n) L'emissione di vibrazioni specificata è stata misurata utilizzando metodi di misurazione standard. Le emissioni di vibrazioni potrebbero cambiare se il dispositivo viene utilizzato in ambienti diversi.
o) Non lavorare contemporaneamente su due pezzi.
p) Non coprire l'ingresso e l'uscita dell'aria.
q) Non far funzionare il dispositivo quando è vuoto.
r) È vietato intervenire sulla struttura del dispositivo per modificarne i parametri o la costruzione.
s) Tenere il dispositivo lontano da fonti di fuoco e di calore.
t) Non coprire le aperture di ventilazione!
u) Tenere il dispositivo al riparo da umidità eccessiva o pioggia.
v) Non installare, rimuovere, regolare o effettuare la manutenzione dello schermo di scarico o di altre parti mentre il motore è in funzione.
w) Quando il motore è in funzione, tenere tutte le parti del corpo e gli oggetti pesanti lontani dalla tramoggia di carico e dallo scivolo di scarico.
x) Non introdurre nella macchina tessuti, pietre, metallo, vetro, gomma, plastica, mattoni, spago, radici, piante da aiuola, bottiglie, lattine o altri oggetti non botanici.
y) Le lame rotanti all'interno di queste aperture possono causare gravi lesioni personali se toccate.
z) Prestare attenzione durante il lavoro. La macchina può espellere frammenti di materiale lavorato dalla tramoggia di carico o dallo scivolo di uscita.
aa) Durante il funzionamento il motore diventa molto caldo. Non toccare il motore caldo perché potrebbe causare ustioni.
bb) Per evitare rischi di incendio, tenere foglie, erba e altri materiali combustibili lontano dal motore caldo e dalla marmitta.
cc) Non utilizzare l'apparecchio su marciapiedi, ghiaia o altre superfici dure, poiché gli oggetti potrebbero rimbalzare e causare lesioni.
dd) Alcune specie di alberi possono causare una reazione allergica. La polvere che si libera durante la lavorazione dei rami può essere irritante o dannosa, pertanto è opportuno adottare misure di protezione adeguate.
ee) Non utilizzare l'unità su terreni irregolari o in caso di instabilità.
ff) Se il trituratore di trucioli si inceppa o si ostruisce, spegnere immediatamente il motore e attendere che tutte le parti in movimento si siano fermate completamente prima di procedere alla pulizia.
gg) Non inserire nella macchina rami più grandi di quelli specificati nei dati tecnici.
hh) Controllare il livello e, se necessario, aggiungere olio motore fino al segno di pieno prima di iniziare a utilizzare il dispositivo. Se il livello dell'olio è basso, il motore non si avvia o potrebbe spegnersi. Lavorare con un livello dell'olio troppo basso può causare surriscaldamento o addirittura danneggiare il motore!
ii) Eventuali perdite d'olio dalla macchina devono essere segnalate ai servizi competenti o conformi alle disposizioni di legge vigenti nell'area di utilizzo.
jj) Nei gas di scarico del motore è presente monossido di carbonio, un gas velenoso. Rimanere in un ambiente con presenza di monossido di carbonio può portare alla perdita di conoscenza o addirittura alla morte. Non far funzionare il motore in uno spazio chiuso o scarsamente ventilato.
kk) Proteggere il motore da calore, scintille e fiamme. Non fumare nelle vicinanze della macchina!
ll) La benzina è infiammabile ed esplosiva. Prima di effettuare il rifornimento, il motore deve essere spento e lasciato raffreddare.
mm) Avvertimento! Rischio di danni al motore a causa dell'uso di carburante sbagliato.
nn) La batteria è carica. Non toccare o incrociare i terminali e i connettori della batteria. Lo scollegamento dei connettori della batteria deve essere eseguito nell'ordine corretto.
oo) Usare la massima cautela quando si guida la macchina su superfici scivolose e/o instabili.

ATTENZIONE! Nonostante la progettazione sicura del dispositivo e le sue caratteristiche di protezione, e nonostante l'impiego di elementi aggiuntivi per la protezione dell'operatore, sussiste comunque un leggero rischio di incidenti o lesioni durante l'utilizzo del dispositivo. Siate vigili e usate il buon senso quando utilizzate il dispositivo.

3. Istruzioni per l'uso di un cippatore di legno

L'apparecchio è destinato alla triturazione di rami, cespugli, erbacce, germogli ed erba lunga e secca con un diametro non superiore al valore indicato nella tabella dei dati tecnici. Non utilizzare l'apparecchio per tritare detriti edili, plastica, prodotti di carta, corde o spaghi o qualsiasi materiale che possa contenere metallo o grandi quantità di umidità/succo.

NOTA: prima di introdurre il materiale nel dispositivo, rimuovere eventuali chiodi, corde, spaghi o pietre eventualmente conficcati nelle parti della pianta (ad esempio radici, ecc.).

L'utente è responsabile di eventuali danni derivanti da un uso improprio del dispositivo.

Disimballaggio del contenitore

Utilizzare il cacciavite e il martello per aprire tutte le serrature laterali.

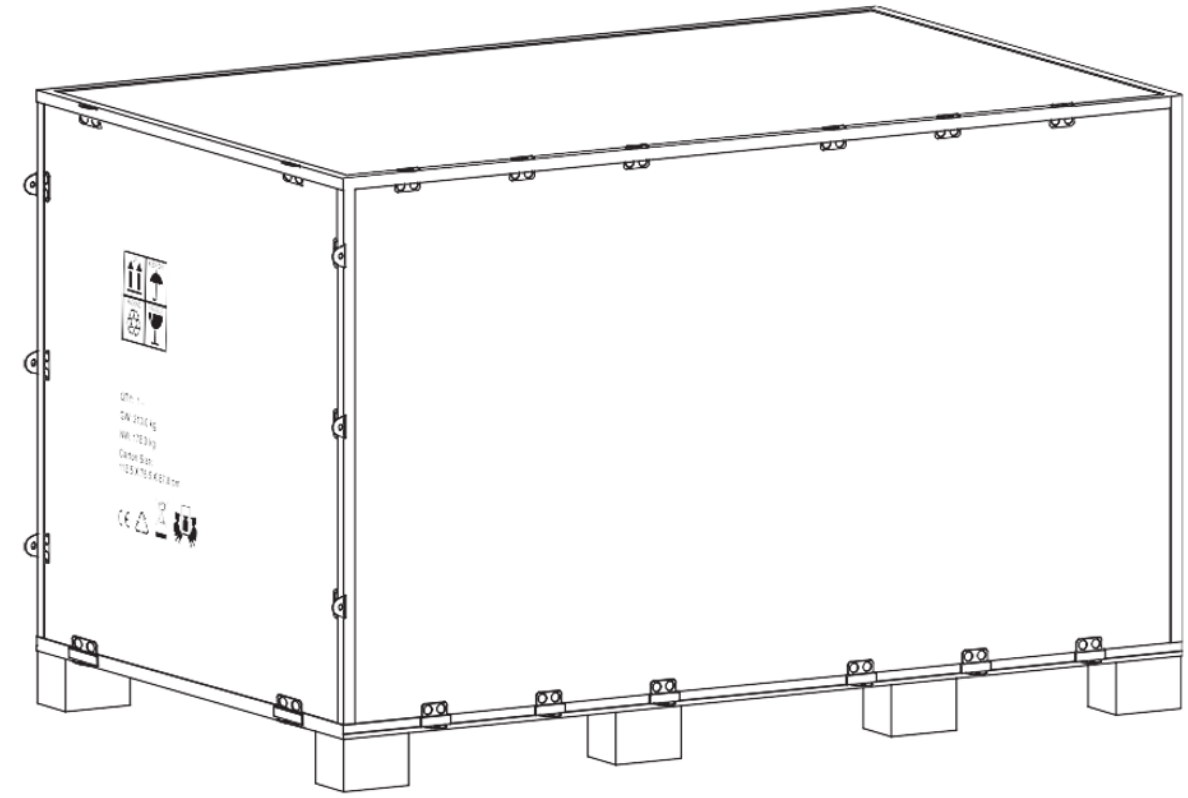

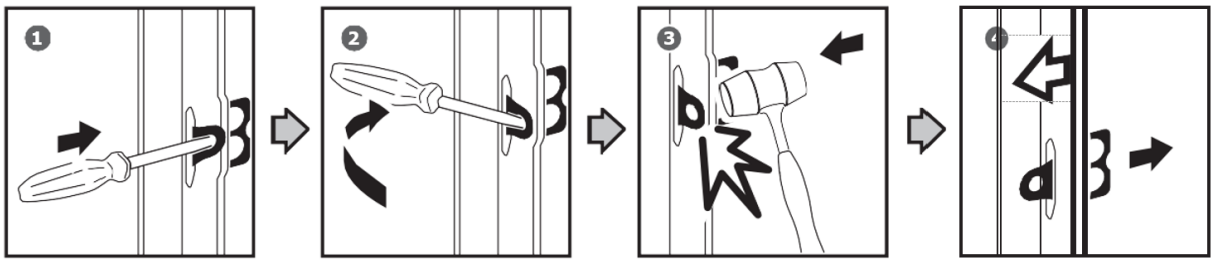

Rimuovere tutte le piastre di compensato e tutte le parti allentate sui pallet inferiori.

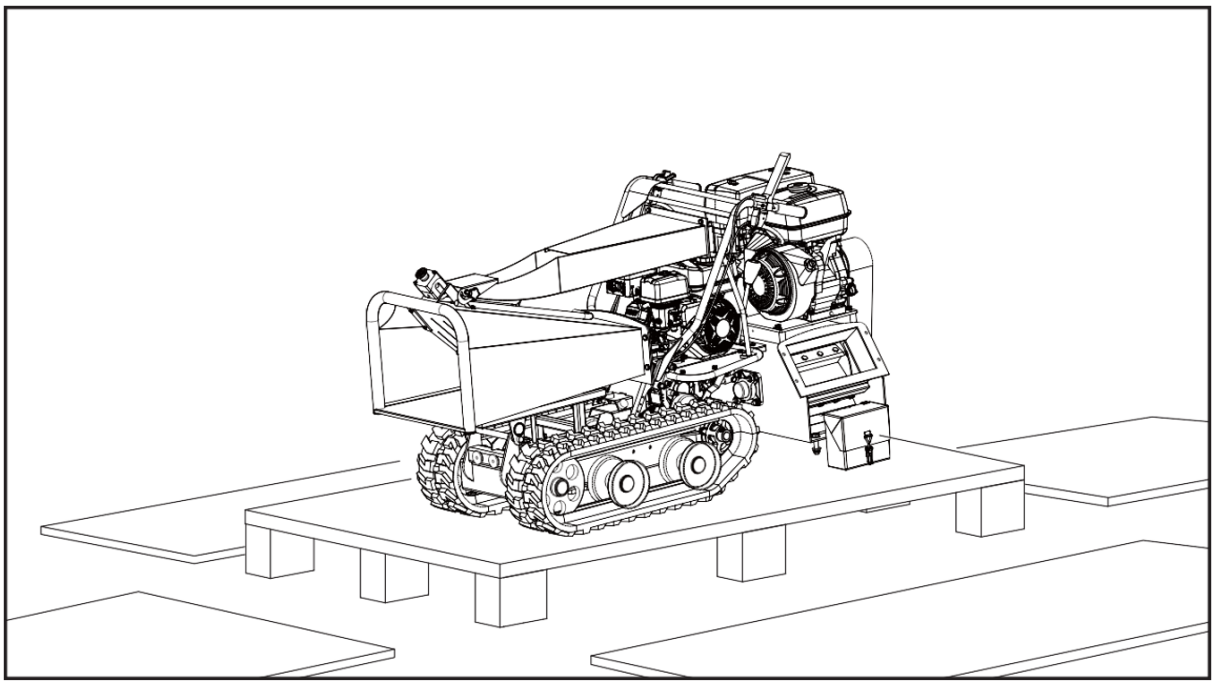

Contenuto fornito

Il cippatore viene consegnato parzialmente assemblato e spedito in un imballaggio accuratamente imballato. Dopo aver rimosso tutte le parti dalla confezione, dovresti avere:

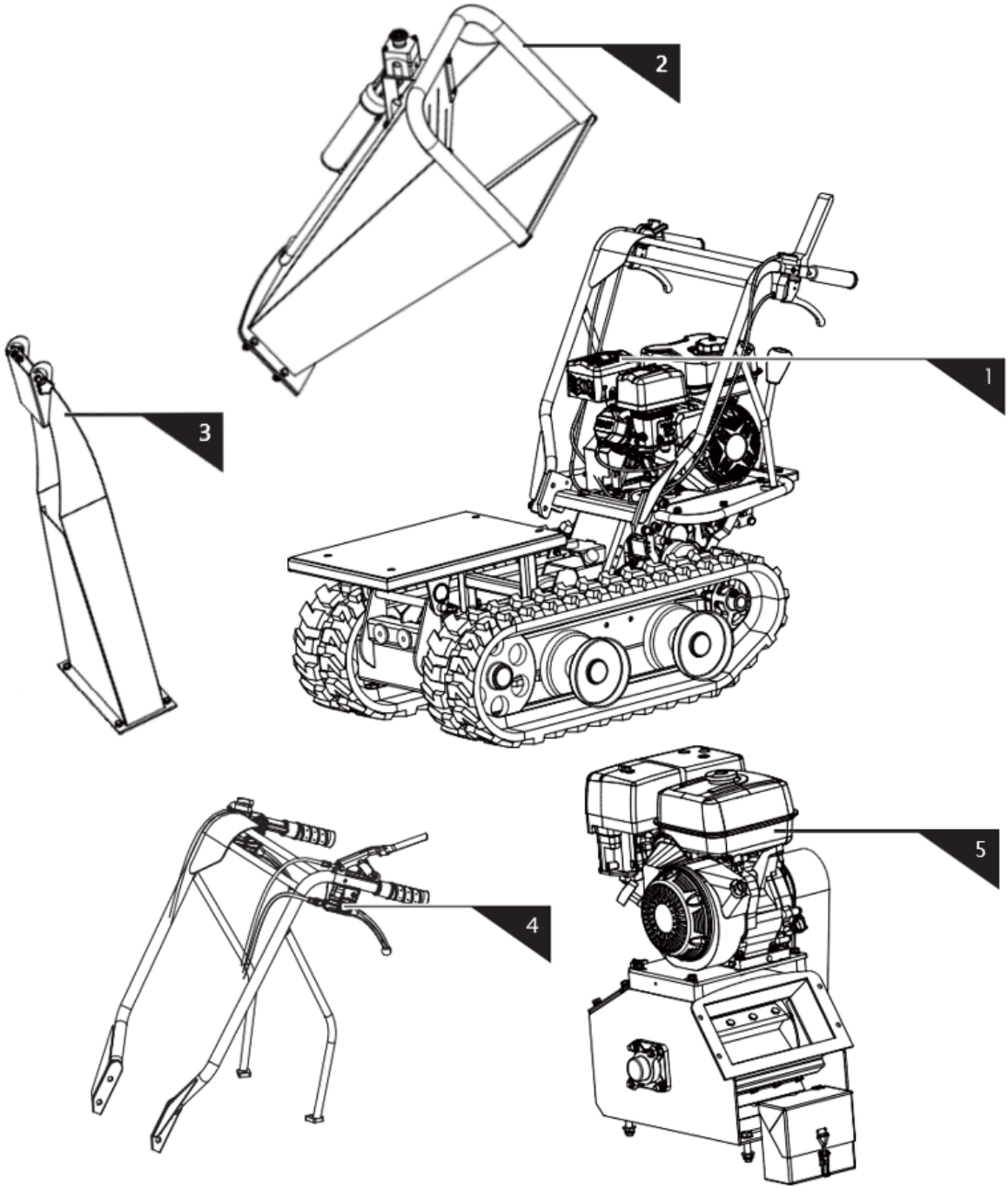

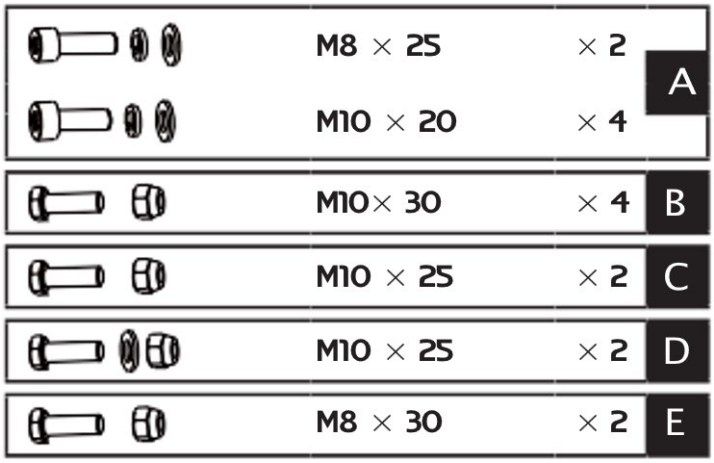

1. Macchina principale
2. Tramoggia di alimentazione - superiore
3. Deflettore
4. Montaggio del manubrio
5. Motore
6. Borsa per ferramenta

Montaggio

Seguendo le istruzioni di montaggio riportate di seguito, potrai montare la macchina in pochi minuti.

Montaggio del manubrio

Allineare i fori del manubrio con la staffa di montaggio e fissare ciascuno di essi con una rondella elastica, una rondella piana e un bullone M10x20. Fissare ciascun supporto del manubrio al motore con una rondella elastica, una rondella piana e un bullone esagonale M8x25.

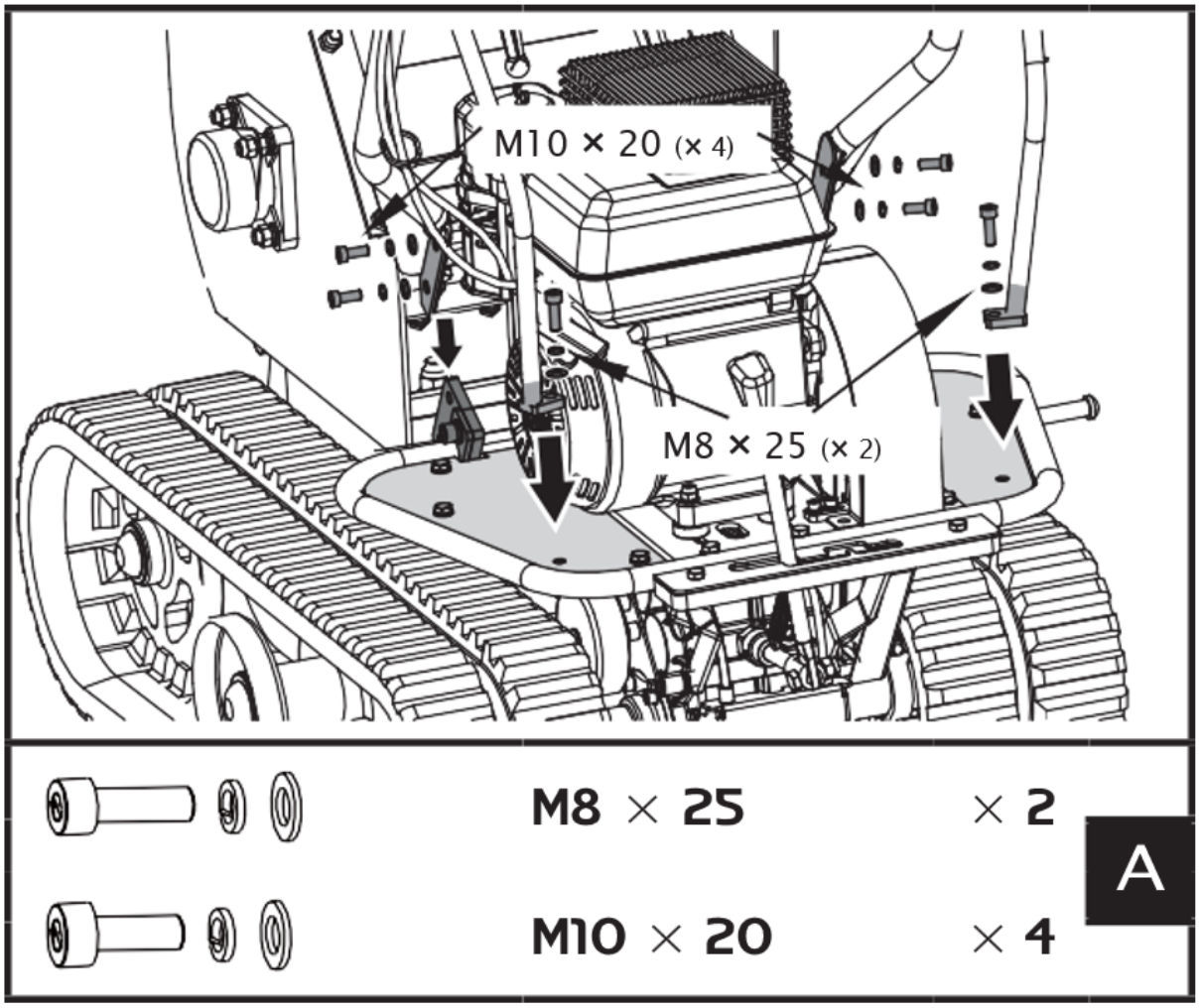

Svitare i quattro bulloni M16x40, le rondelle e i dadi che collegano la cippatrice alla base del cassone. Spostare indietro il cippatore, quindi fissarlo con bulloni, rondelle e dadi appena rimossi all'inizio.

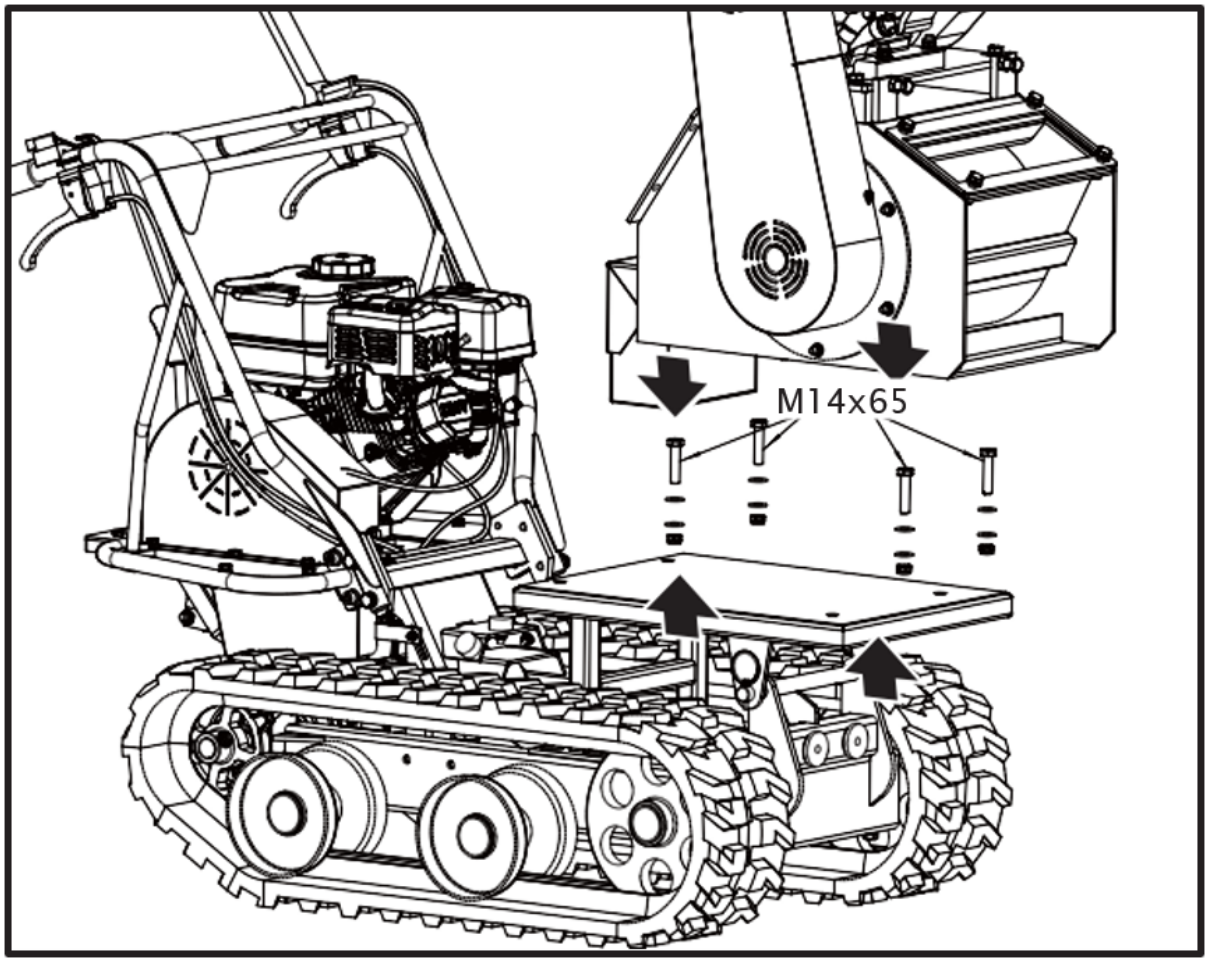

Tramoggia di alimentazione

1. Posizionare la tramoggia di alimentazione inferiore sulla macchina e fissarla con bulloni, rondelle e dadi.

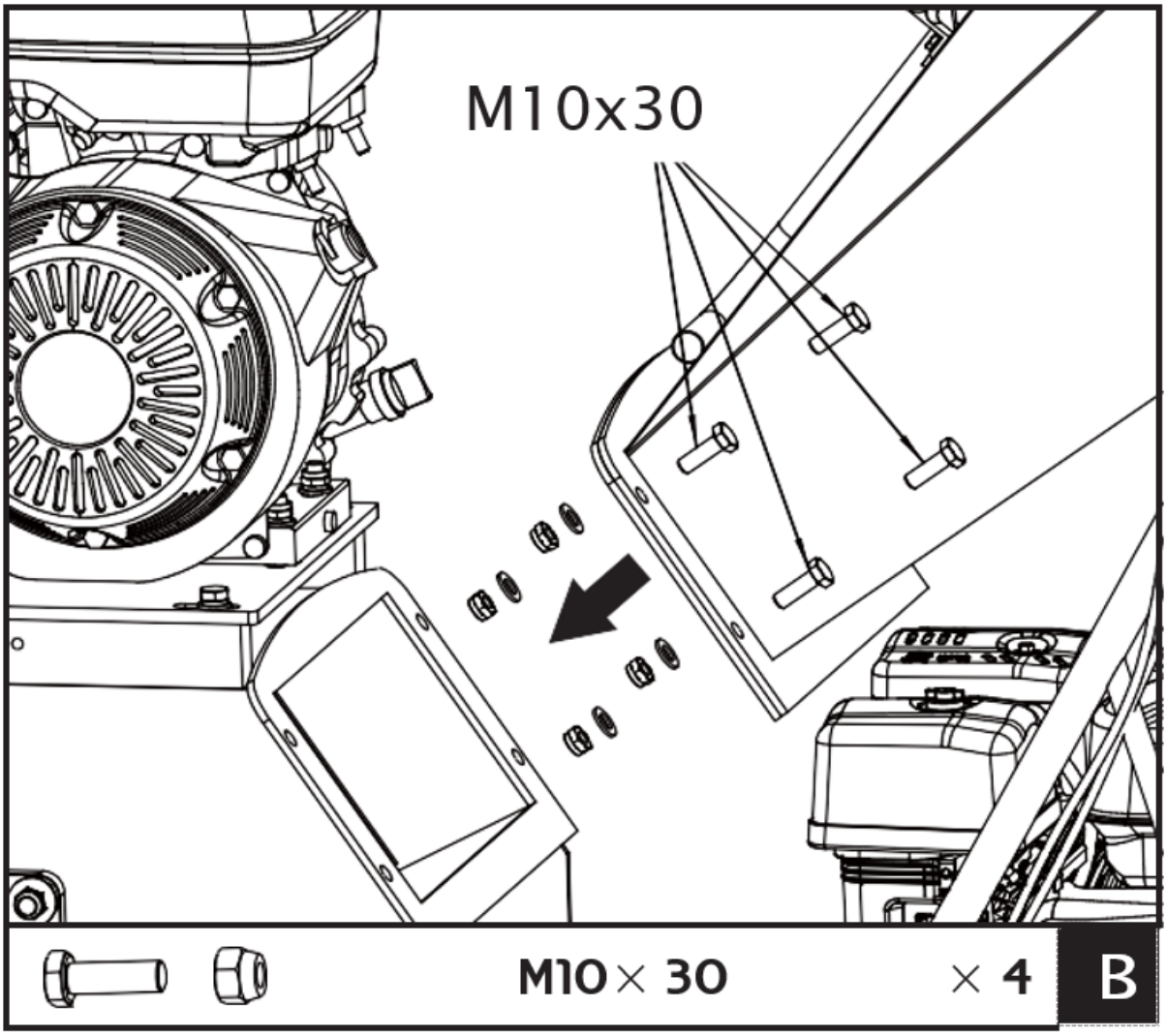

Ti consigliamo di farti aiutare da qualcuno per sollevare la tramoggia e sostenerla finché non sarà fissata al cippatore.

Scivolo di scarico

Far scorrere completamente i perni delle cerniere nello scivolo di scarico nelle boccole nella saldatura dell'alloggiamento della trasmissione, quindi chiudere lo scivolo di scarico sulla macchina e fissarlo con bulloni M10x30, rondelle e dadi.

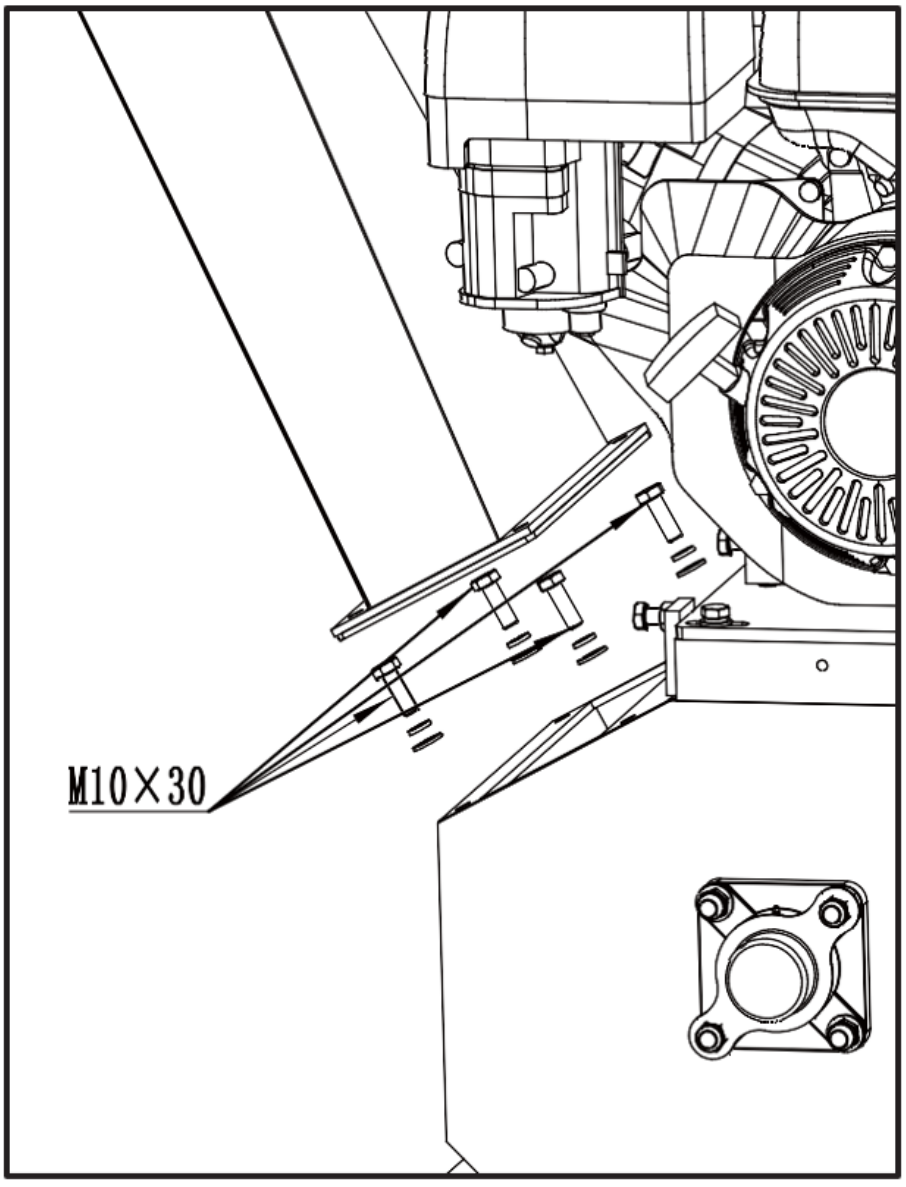

Collegamento del filo di arresto di emergenza

ATTENZIONE: ARRESTO DI EMERGENZA

Assicurarsi che il cavo di arresto di emergenza sia collegato correttamente.
La mancata osservanza di questa indicazione può causare lesioni gravi o la morte.

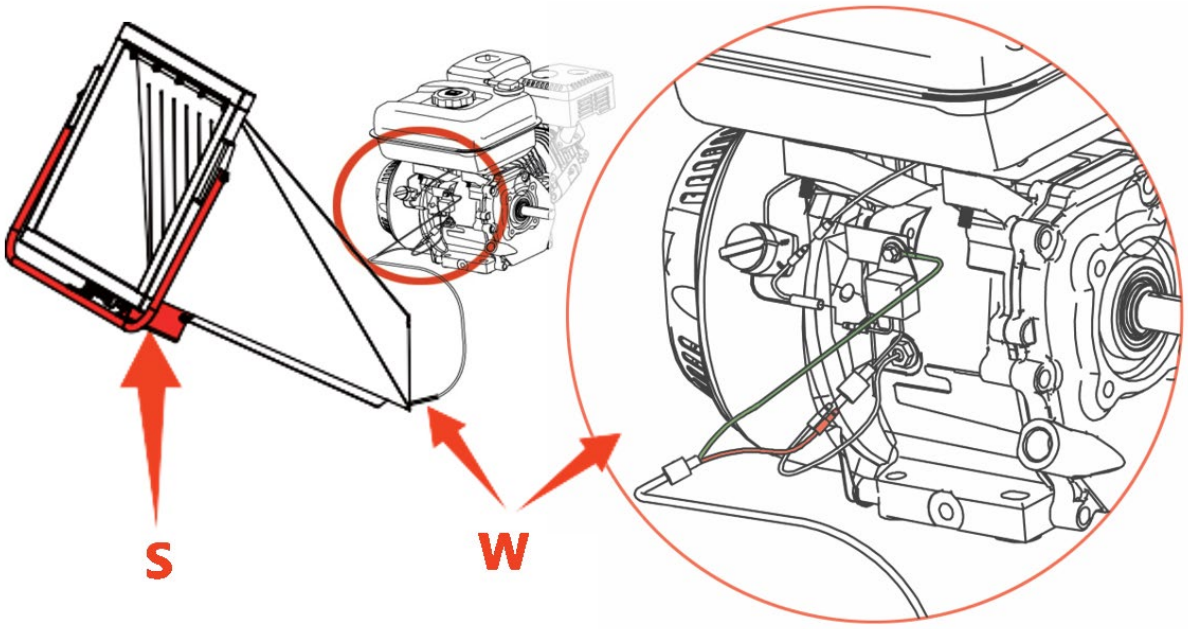

S - Interruttore di emergenza | W – Cavo di arresto di emergenza

Descrizione del dispositivo

Caratteristiche e controlli

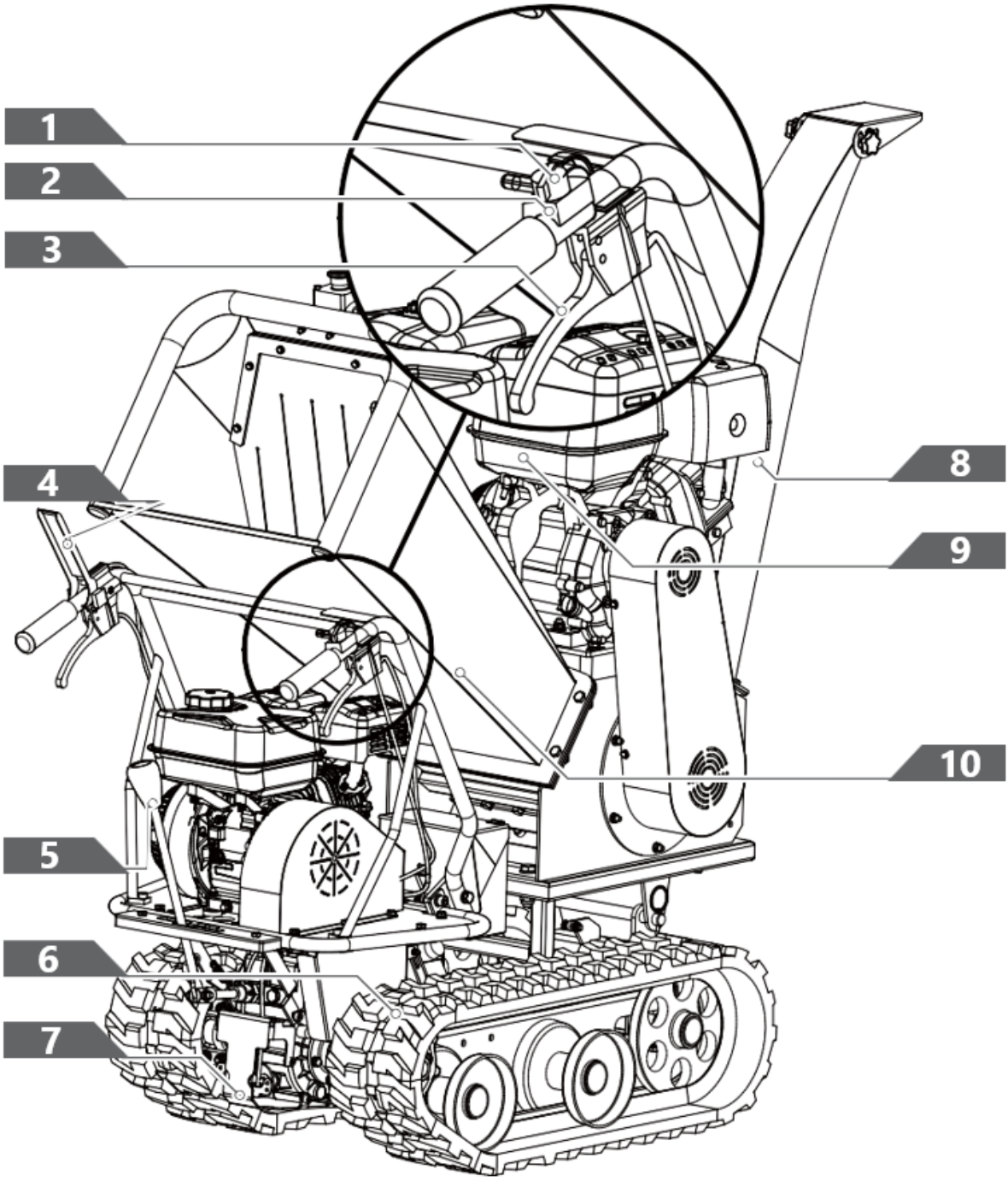

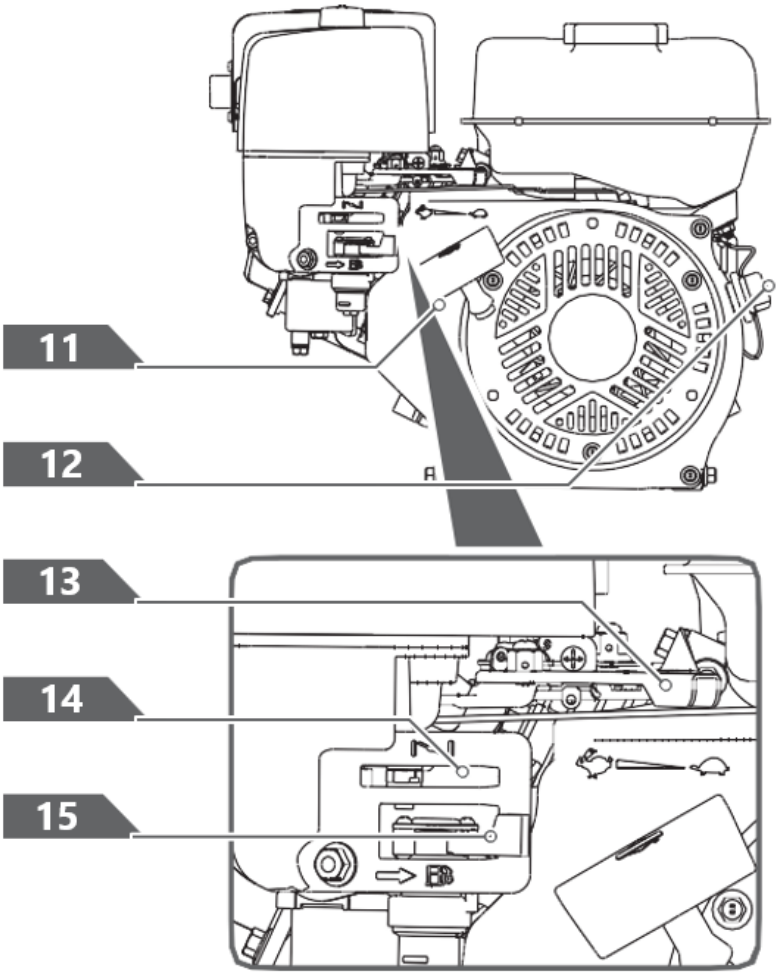

Leva di selezione delle marce

La leva del cambio ha 4 posizioni: 3 marce avanti e 1 retromarcia. Per cambiare velocità, spostare la leva del cambio nella posizione desiderata. La leva si blocca in una tacca a ogni selezione di velocità.



Prima di cambiare marcia, rilasciare sempre la leva della frizione. In caso contrario, la carriola elettrica potrebbe danneggiarsi.

Le velocità più basse sono adatte ai carichi più pesanti, mentre quelle più elevate sono adatte al trasporto di carichi leggeri o di una tramoggia vuota. Si consiglia di utilizzare una velocità più lenta finché non si acquisisce familiarità con il funzionamento della carriola elettrica.

Se il motore rallenta sotto carico o i cingoli slittano, passare a una marcia inferiore.

Se la parte anteriore della macchina si solleva, passare a una marcia inferiore. Se la parte anteriore continua a sollevarsi, sollevarla utilizzando le maniglie.

Leva dello sterzo sinistra/destra
Azionare la leva per girare a sinistra/destra.

> ***Azionare le leve dello sterzo solo a velocità ridotta.***

Interruttore di accensione/spegnimento del motore
L'interruttore del motore ha due posizioni. OFF - il motore non si avvia o non funziona. ON - il motore si avvia e funziona.

Maniglia di avviamento a strappo
Per avviare il motore si utilizza la leva di avviamento a strappo.

Valvola di intercettazione del carburante
Il dispositivo di intercettazione del carburante ha due posizioni:
CHIUSO ( ) - Utilizzare questa posizione per la manutenzione, il trasporto o lo stoccaggio dell'unità.
APRIRE ( ) - Utilizzare questa posizione per azionare l'unità.

Controllo dell'acceleratore
Il controllo dell'acceleratore regola la velocità del motore e si sposta tra FAST , LENTO e posizioni STOP.

Il comando dell'acceleratore spegne il motore quando viene portato in posizione STOP.

Controllo dello starter
Il comando dello starter serve a strozzare il carburatore e agevolare l'avviamento del motore. Il comando dello starter scorre tra CHOKE CLOSED e strozzatura aperta posizioni.

> ***Non usare mai lo starter per spegnere il motore.***

Leva di controllo della frizione
Premere la leva di comando, frizione innestata. Rilasciare la leva, frizione disinnestata.

Tramoggia di alimentazione
La tramoggia di alimentazione è il luogo in cui si inseriscono i materiali da sminuzzare.

Scivolo di scarico
Attraverso questa apertura vengono scaricati i materiali scheggiati. Il deflettore può essere fissato allo scivolo.

Interruttore di accensione/spegnimento del motore
L'interruttore del motore ha due posizioni. OFF - il motore non si avvia o non funziona. ON - il motore si avvia e funziona.

Maniglia di avviamento a strappo
La maniglia serve per avviare il motore.

Valvola di intercettazione del carburante

Il dispositivo di intercettazione del carburante ha due posizioni.
CHIUSO ( ) - utilizzare questa posizione per effettuare la manutenzione, il trasporto o lo stoccaggio dell'unità.
APRIRE ( ) - utilizzare questa posizione per far funzionare l'unità.

Controllo dello starter

Il controllo dello starter viene utilizzato per strozzare il carburatore e agevolare l'avviamento del motore. Il comando dello starter scorre tra CHOKE CLOSED e strozzatura aperta posizioni.

Controllo dell'acceleratore

Il comando dell'acceleratore regola la velocità del motore e lo spegne quando viene portato in posizione STOP. Il controllo dell'acceleratore si sposta tra FAST , LENTO e posizioni STOP.

Funzionamento - Mini Veicolo Cingolato

Aggiungere olio al motore

Il motore viene spedito senza olio. Non avviare il motore prima di aver aggiunto l'olio. Per conoscere il tipo di olio corretto da aggiungere, fare riferimento al manuale del motore.

1. Assicurarsi che la carriola elettrica sia posizionata su una superficie piana e livellata.

2. Rimuovere il tappo di riempimento/astina di livello dell'olio per aggiungere olio.

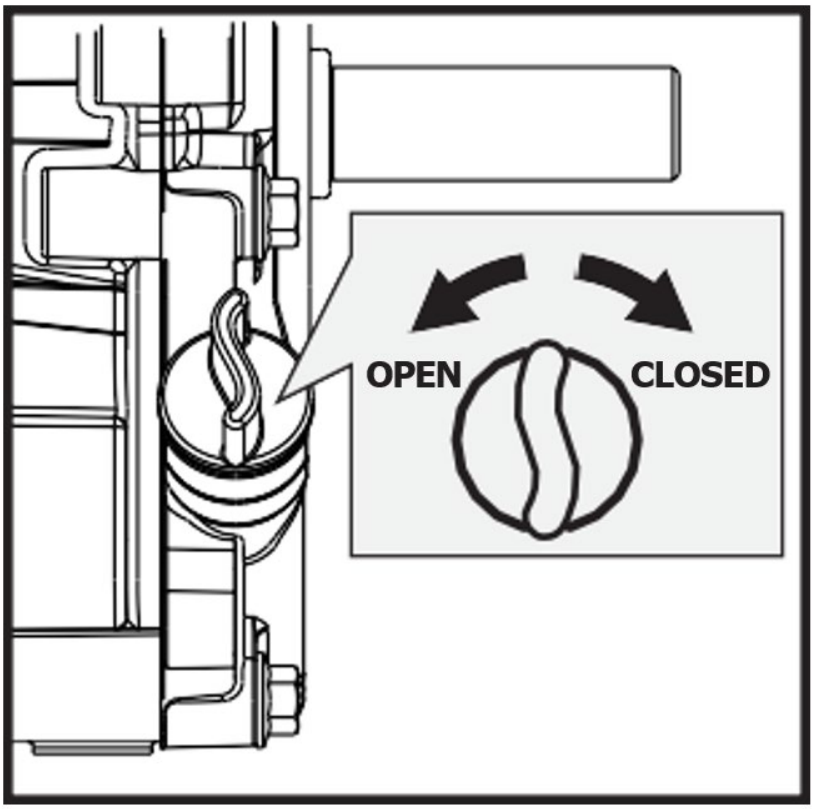

OPEN - aprire
CLOSED - Chiuso

3. Utilizzando un imbuto, aggiungere olio fino al segno FULL sull'astina di livello. (Consultare il manuale del motore per la capacità dell'olio, le raccomandazioni sull'olio e la posizione del tappo di riempimento.)

> ⚠ ***NON RIEMPIRE ECCESSIVAMENTE. Controllare quotidianamente il livello dell'olio motore e rabboccarlo se necessario.***

Aggiungere benzina al motore

> ⚠ ***La benzina è altamente infiammabile ed esplosiva. Quando si maneggia il carburante si rischia di riportare ustioni o lesioni gravi. Usare la massima cautela quando si maneggia la benzina.***

> ⚠ ***Riempire il serbatoio del carburante all'aperto, mai al chiuso. I vapori di benzina possono infiammarsi se si accumulano all'interno di un ambiente chiuso. Potrebbe verificarsi un'esplosione.***

1. Prima di aggiungere carburante, il motore deve essere spento e lasciato raffreddare per almeno due minuti.
2. Rimuovere il tappo del serbatoio del carburante e riempire il serbatoio. (Consultare il manuale del motore per la capacità del carburante, le raccomandazioni sul carburante e la posizione del tappo del carburante.)

IMPORTANTE: NON RIEMPIRE TROPPO!
Questa apparecchiatura e/o il suo motore possono includere componenti del sistema di controllo delle emissioni evaporative, necessari per soddisfare le normative EPA e/o CARB, che funzioneranno correttamente solo se il serbatoio del carburante è stato riempito fino al livello raccomandato. Un riempimento eccessivo può causare danni permanenti ai componenti del sistema di controllo delle emissioni evaporative. Il riempimento fino al livello consigliato garantisce lo spazio necessario per il vapore per consentire l'espansione del carburante. Durante il riempimento del serbatoio del carburante, prestare molta attenzione per assicurarsi che non venga superato il livello di carburante consigliato all'interno del serbatoio. Per riempire il serbatoio, utilizzare un contenitore portatile per la benzina dotato di un beccuccio di erogazione di dimensioni adeguate. Non utilizzare un imbuto o altri dispositivi che ostruiscano la visuale del processo di riempimento del serbatoio.

3. Riposizionare il tappo del serbatoio e serrarlo. Pulire sempre il carburante versato.

Avviamento del motore

1. Spostare l'interruttore del motore in posizione ON.

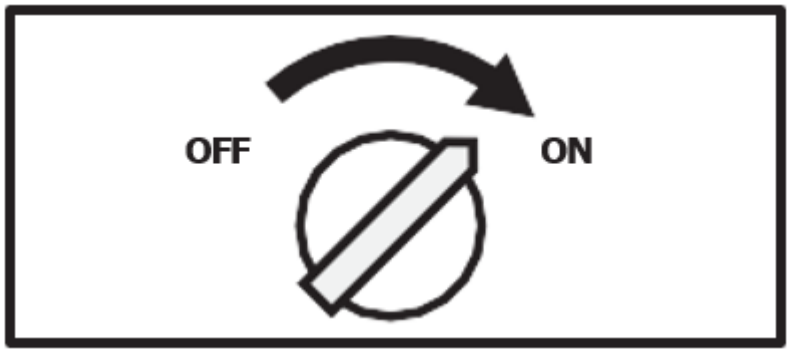

OFF - spento

ON - acceso

2. Aprire la valvola di intercettazione del carburante.

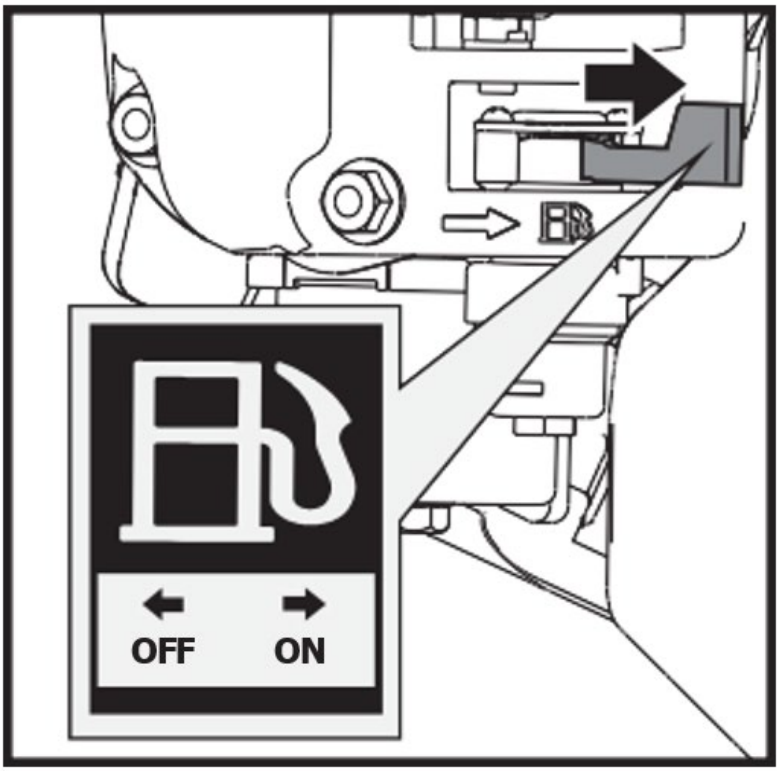

OFF - spento

ON - acceso

3. Spostare la leva dello starter in posizione CHIUSO. Se il motore è caldo, non è necessario chiudere lo starter.

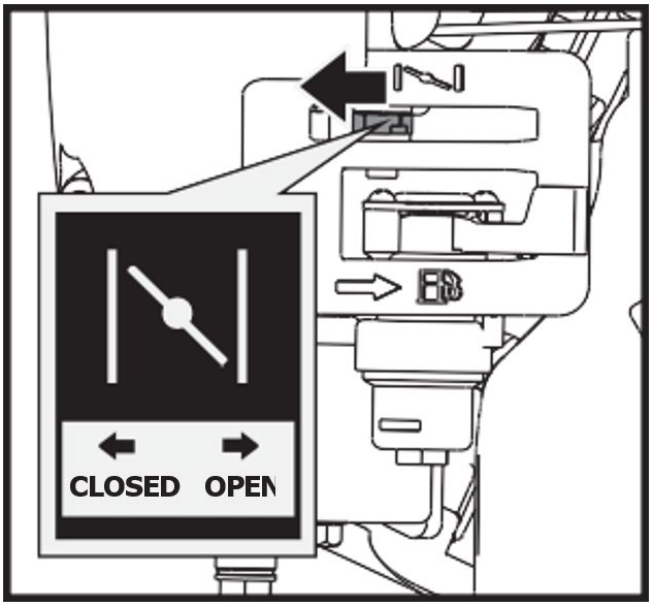

OPEN - aprire
CLOSED - Chiuso

4. Spostare leggermente la leva dell'acceleratore sulla velocità VELOCE.

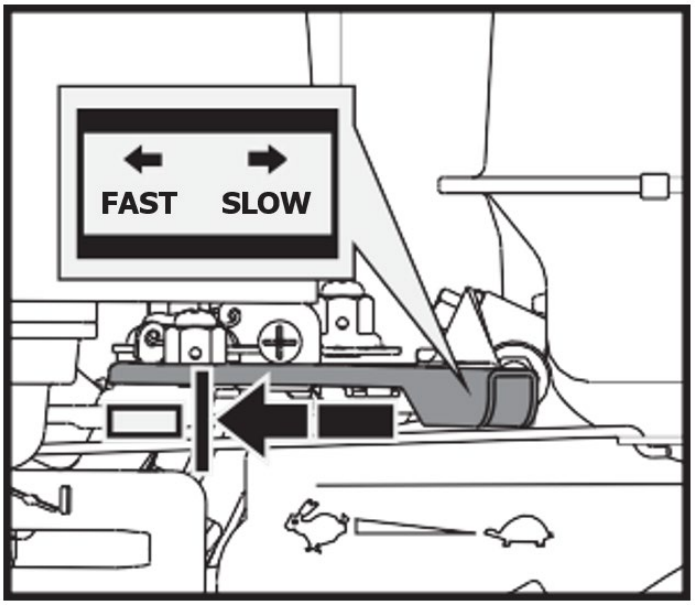

FAST - veloce

SLOW - lento

5. Tirare l'avviamento a strappo finché il motore non si avvia. Dopo ogni tiro, riportare il rinculo nella posizione iniziale. Ripetere i passaggi secondo necessità. Una volta avviato il motore, impostare l'acceleratore sulla posizione FAST prima di azionare l'unità.

> ⚠ ***La rapida retrazione della fune di avviamento (contraccolpo) attirerà la mano e il braccio verso il motore più velocemente di quanto si riesca a lasciarli andare. Le conseguenze potrebbero essere fratture, fratture, contusioni o distorsioni.***

Operativo

Dopo che il motore si è riscaldato, spostare la leva dell'acceleratore per accelerare la velocità del motore.

Inserire la marcia richiesta e premere lentamente la leva della frizione. Se la marcia non si innesta immediatamente, rilasciare lentamente la leva della frizione e riprovare. In questo modo il carrello elevatore elettrico inizierà a muoversi.

Il carrello elettrico ha le leve dello sterzo sul manubrio, il che rende la sterzata molto semplice. Per girare a destra o a sinistra, basta tirare la leva dello sterzo destra o sinistra corrispondente.

La sensibilità dello sterzo aumenta in proporzione alla velocità della macchina e al carico. A macchina vuota, per girare è sufficiente esercitare una leggera pressione sulla leva. Quando la macchina è completamente carica, è necessaria una pressione maggiore.

La carriola elettrica ha una capacità di carico massima di 660 libbre. Tuttavia è consigliabile valutare il carico e regolarlo in base al terreno su cui verrà utilizzata la macchina.

Si consiglia pertanto di affrontare terreni sconnessi o accidentati utilizzando una marcia bassa e di adottare ulteriori precauzioni. In tali situazioni, la macchina deve essere tenuta a marcia bassa per tutto il percorso.

Evitare curve strette e cambi di direzione frequenti quando si guida su terreni accidentati e duri, pieni di punti taglienti e irregolari con un elevato grado di attrito.

Anche se l'unità è dotata di cingoli in gomma, occorre prestare attenzione quando si lavora in condizioni meteorologiche avverse (ghiaccio, pioggia intensa e neve) o su tipi di terreno che potrebbero rendere instabile la carriola elettrica.

Si prega di notare che, trattandosi di un veicolo cingolato, è soggetto a notevoli movimenti di beccheggio quando passa su dossi, buche e gradini.

Quando si rilascia la leva di comando della frizione, la macchina si ferma e frena automaticamente.

Se la macchina è ferma su un pendio ripido, è opportuno posizionare un cuneo contro uno dei cingoli.

Minimo

Impostare la leva di controllo dell'acceleratore in posizione LENTA per ridurre lo sforzo sul motore quando non si sta lavorando. Ridurre la velocità del motore contribuirà a prolungarne la durata, a risparmiare carburante e a ridurre il livello di rumore.

Spegnere il motore

Per arrestare il motore in caso di emergenza, è sufficiente portare l'interruttore del motore in posizione OFF. In condizioni normali, utilizzare la seguente procedura:

1. Spostare la leva dell'acceleratore su SLOW ( ) posizione.
2. Lasciare girare il motore al minimo per uno o due minuti.
3. Portare l'interruttore del motore in posizione OFF.
4. Girare la leva della valvola del carburante su OFF ( ) posizione.

Si sconsiglia di frenare bruscamente ad alta velocità e con carichi pesanti. Potrebbero verificarsi danni al motore.

Non spostare il comando dello starter su CHIUSO per spegnere il motore. Potrebbero verificarsi ritorni di fiamma o danni al motore.

Funzionamento del cippatore di legno

> ⚠ ***Il motore viene spedito senza olio. Non avviare il motore prima di aver aggiunto l'olio.***

Zona operativa

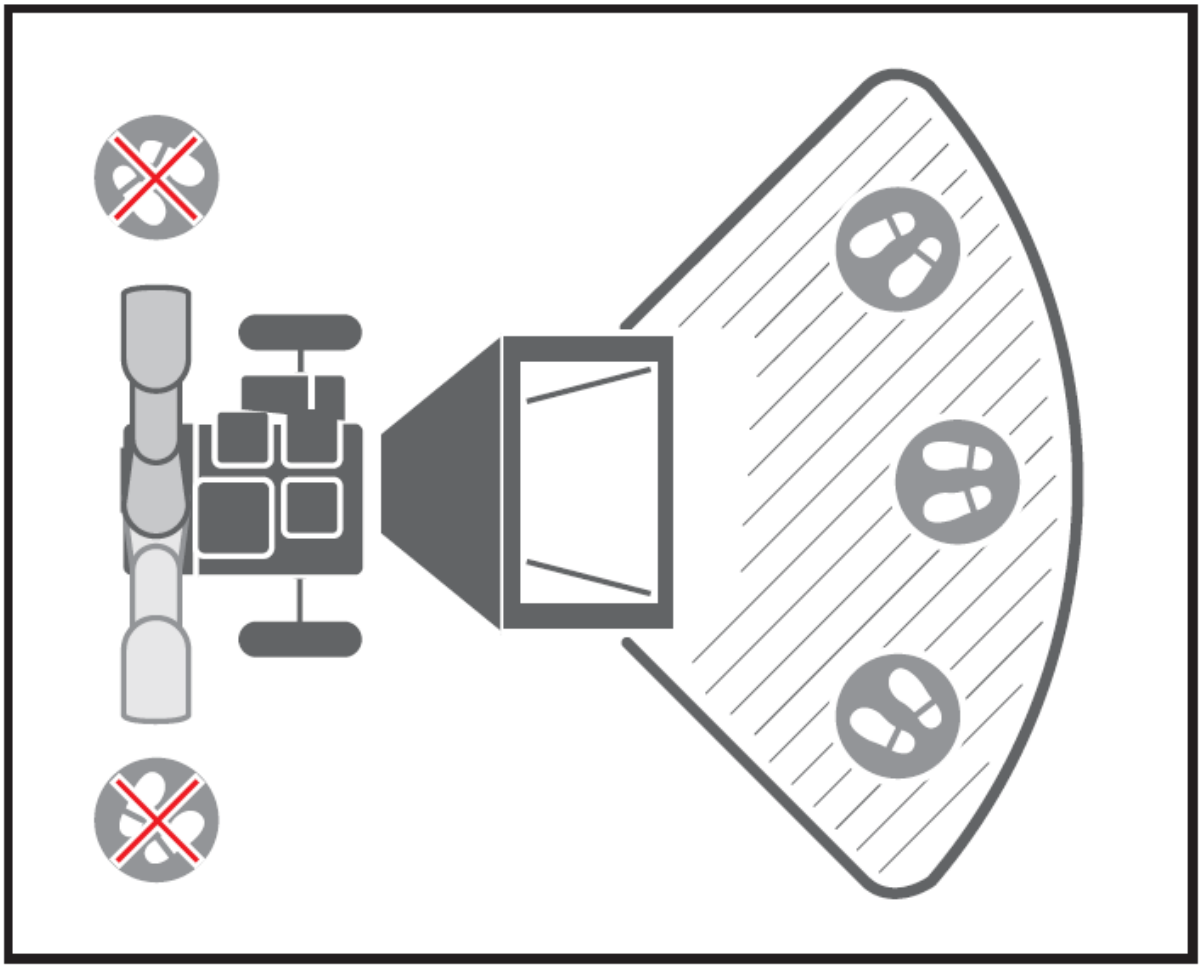

Accendi il motore

Per avviare il motore della cippatrice si utilizza lo stesso metodo del motore del dumper.

Operativo

Dopo che il motore si è riscaldato, tirare la leva dell'acceleratore per accelerare la velocità del motore.

Mentre il motore aumenta lentamente fino alla massima velocità, tirare gradualmente e lentamente la leva di tensione della cinghia fino in fondo per innestare la trasmissione a cinghia. Questa operazione deve essere eseguita lentamente per consentire al disco da taglio di prendere velocità, altrimenti il motore si spegnerà perché il disco da taglio ha un'inerzia elevata.

Il trituratore può elaborare un'ampia gamma di materiali organici secchi o verdi, come rami, gambi, viti, foglie, radici e materia vegetale. La capacità massima è di rami con un diametro di 3 pollici, ma può variare a seconda del tipo e della durezza del legno. Ruotando il ramo mentre lo si inserisce nella macchina si migliorano le prestazioni.

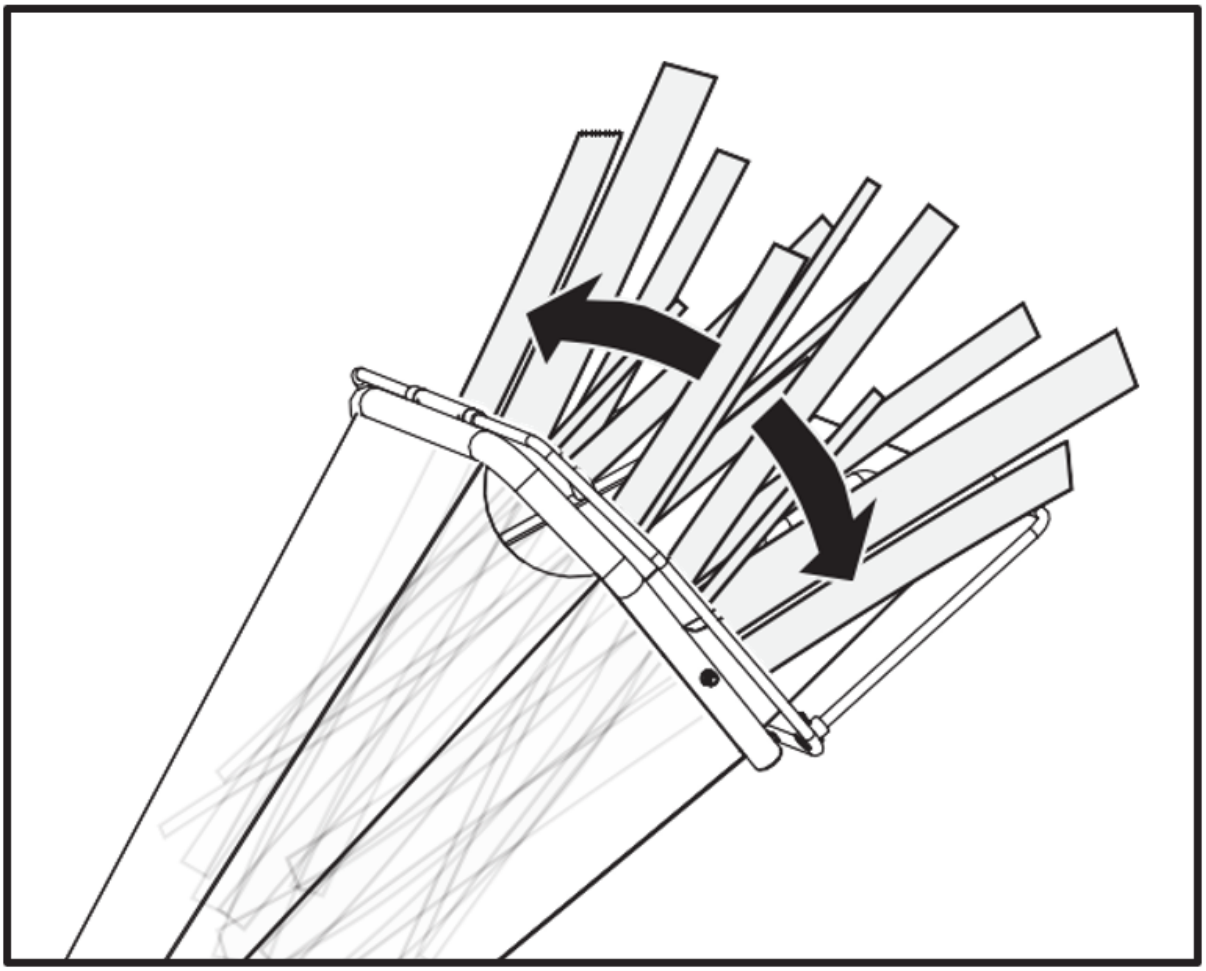



NO HANDS BELOW THIS LINE - nessuna mano sotto questa linea

Far passare i rami o gli arti prima dall'estremità tagliata, lasciando la parte folta. Ciò aiuta a guidare l'arto lungo la tramoggia di alimentazione e riduce la rotazione e il rimbalzo dei piccoli pezzi che risalgono nella tramoggia di alimentazione. Potrebbe essere necessario tagliare in anticipo alcuni rami laterali, in modo che possano autoalimentarsi in modo più efficiente.

Si consiglia sempre di lavorare materiali appena tagliati, poiché i rami di legno diventano molto duri, diventano elastici quando si seccano e possono smussare più rapidamente i coltelli.

Durante l'uso della macchina, tenere a portata di mano un bastoncino di legno di circa 2,5 cm di diametro e 60 cm di lunghezza. Questo bastone sarà utile per spingere dentro materiali corti, cespugliosi e molto fogliosi e per mantenere pulita la tramoggia di alimentazione.

Non forzare il materiale nella macchina. Se la scheggiatura non avviene correttamente, potrebbe essere necessario affilare o sostituire i coltelli della scheggiatrice, oppure regolare lo spazio tra i coltelli e la piastra antiusura.

Non sovraccaricare la macchina inserendo nella tramoggia di alimentazione troppo materiale in una sola volta. Se si sente diminuire la velocità del motore, interrompere immediatamente

l'alimentazione del materiale nella macchina. Non riprendere ad alimentare il materiale nella macchina finché il motore non ha ripreso la massima velocità.

Il trituratore può intasarsi a causa di materiali morbidi, umidi o fibrosi. Tuttavia, se si alimentano materiali morbidi in modo intermittente con rami, non dovrebbero esserci problemi, poiché il trituratore tende a pulire eventuali residui rimasti nella macchina.

Se del materiale fibroso si avvolge attorno all'albero del rotore, rimuoverlo prima che penetri nel cuscinetto.

Se il biotrituratore si blocca a causa di sovraccarico o intasamento, spegnere l'interruttore di alimentazione del motore e attendere che il disco di taglio si sia completamente arrestato e la trasmissione a cinghia sia disinnestata. Lasciare raffreddare completamente il motore e spegnerlo. Aprire il coperchio dell'alloggiamento per liberarlo e rimuoverne tutti i materiali. Bloccare il coperchio dell'alloggiamento, accendere il motore e riavviare la macchina per riprendere a funzionare.

Man mano che il materiale scaricato aumenta, allontanare la cippatrice dal cumulo. In questo modo si impedirà al materiale di accumularsi nel condotto di scarico. Non posizionare il deflettore in verticale, poiché ciò ridurrà il flusso d'aria, impedendo lo scarico e causando ostruzioni.



Assicurarsi che la macchina sia livellata e stabile per evitare vibrazioni inutili.



Non utilizzare su cemento o altre superfici dure.



Il motore è dotato di un allarme olio e non si avvia se il livello dell'olio nella coppa è troppo basso. Potrebbe fermarsi anche se utilizzato su un pendio ripido.



Per spegnere la macchina, spostare la leva dell'acceleratore al minimo, girare l'interruttore del motore in posizione OFF: la macchina si fermerà gradualmente.

Arresto di emergenza

Prima di ogni utilizzo, assicurarsi che l'interruttore di arresto di emergenza funzioni. In caso contrario, potrebbero verificarsi lesioni gravi o mortali. Si noti che il cavo di arresto di emergenza deve essere fatto passare attorno al lato sinistro della tramoggia, come la si guarda.

ATTENZIONE: ARRESTO DI EMERGENZA

Assicurarsi che il cavo di arresto di emergenza sia collegato correttamente.
La mancata osservanza di questa indicazione può causare lesioni gravi o la morte.

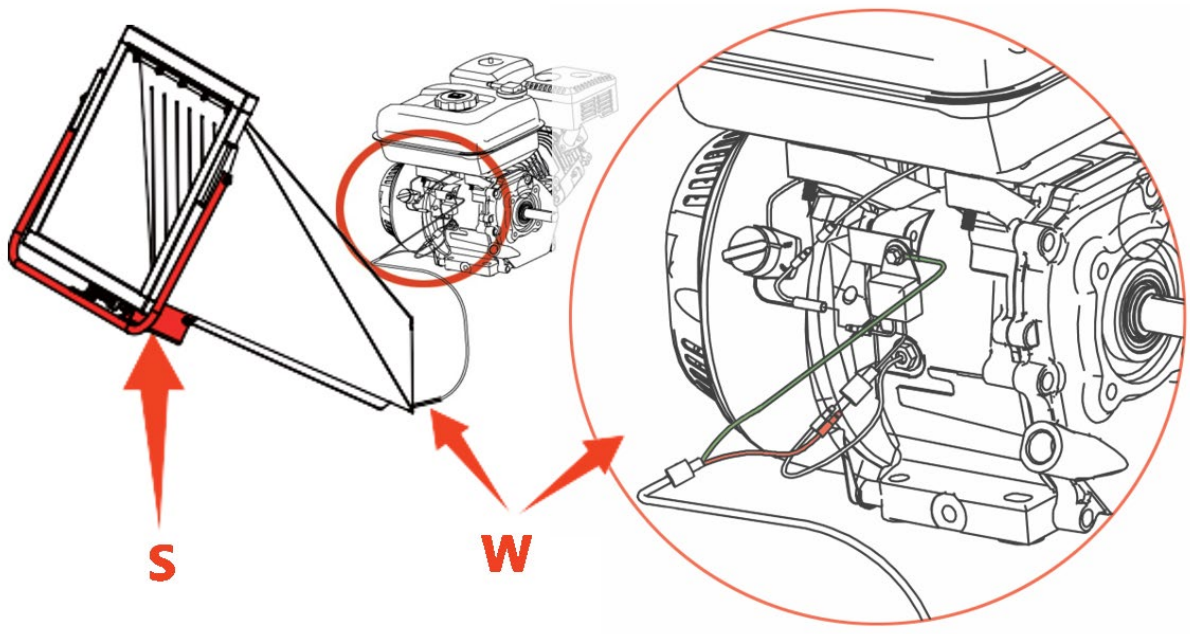

S - Interruttore di emergenza | W – Cavo di arresto di emergenza

Minimo

Impostare la leva di controllo dell'acceleratore in posizione LENTA per ridurre lo sforzo sul motore quando non si esegue la cippatura. Ridurre la velocità del motore contribuirà a prolungarne la durata, a risparmiare carburante e a ridurre il livello di rumore.

Arrestare il motore

Per arrestare il motore in caso di emergenza, è sufficiente portare l'interruttore del motore in posizione OFF. In condizioni normali, utilizzare la seguente procedura:

1. Spostare la leva dell'acceleratore su SLOW ( ) posizione.
2. Lasciare girare il motore al minimo per uno o due minuti.
3. Portare l'interruttore del motore in posizione OFF.
4. Girare la leva della valvola del carburante su OFF ( ) posizione.

Si sconsiglia di frenare bruscamente ad alta velocità e con carichi pesanti. Potrebbero verificarsi danni al motore.

Non spostare il comando dello starter su CHIUSO per spegnere il motore. Potrebbero verificarsi ritorni di fiamma o danni al motore.

Attendere che la macchina si fermi completamente. Lasciare raffreddare completamente il motore. Rimuovere la candela del motore. Quindi pulire l'interno della macchina e il suo canale di scarico.

MANUTENZIONE

Manutenzione mini veicoli cingolati

La manutenzione della macchina garantirà una lunga durata sia alla macchina stessa che ai suoi componenti.

Manutenzione preventiva

1. Spegnere il motore e disinserire tutte le leve di comando. Il motore deve essere freddo.
2. Mantenere la leva dell'acceleratore del motore in posizione LENTA, rimuovere il cavo della candela dalla candela e fissarlo.
3. Controllare le condizioni generali della carriola elettrica. Controllare che non vi siano viti allentate, parti mobili disallineate o inceppate, parti incrinate o rotte e qualsiasi altra condizione che possa comprometterne il funzionamento sicuro.
4. Utilizzare una spazzola morbida, un aspirapolvere o aria compressa per rimuovere tutti i contaminanti dalla macchina. Quindi utilizzare olio leggero di alta qualità per lubrificare tutte le parti mobili.
5. Controllare regolarmente il cavo della candela per verificare eventuali segni di usura e sostituirlo quando necessario.



Non utilizzare mai una "idropulitrice" per pulire l'unità. L'acqua può penetrare nelle zone più strette della macchina e della scatola di trasmissione, danneggiando mandrini, ingranaggi, cuscinetti o il motore. L'uso di idropulitrici ne ridurrà la durata e la facilità di manutenzione.

Regolazione della frizione

Quando la frizione inizia a usurarsi, la portata della leva aumenta, rendendola più difficile da raggiungere. Per riportare la leva della frizione nella posizione originale, seguire questi passaggi.

1. Allentare il controdado ruotandolo in senso antiorario con una chiave da 10 mm.

2. Stringere o allentare il cavo ruotando il dado di regolazione del cavo in senso orario o antiorario con una chiave da 10 mm fino a raggiungere la tensione desiderata.

3. Una volta serrato il tutto, rimettere il controdado contro la maniglia per tenere fermo il cavo.

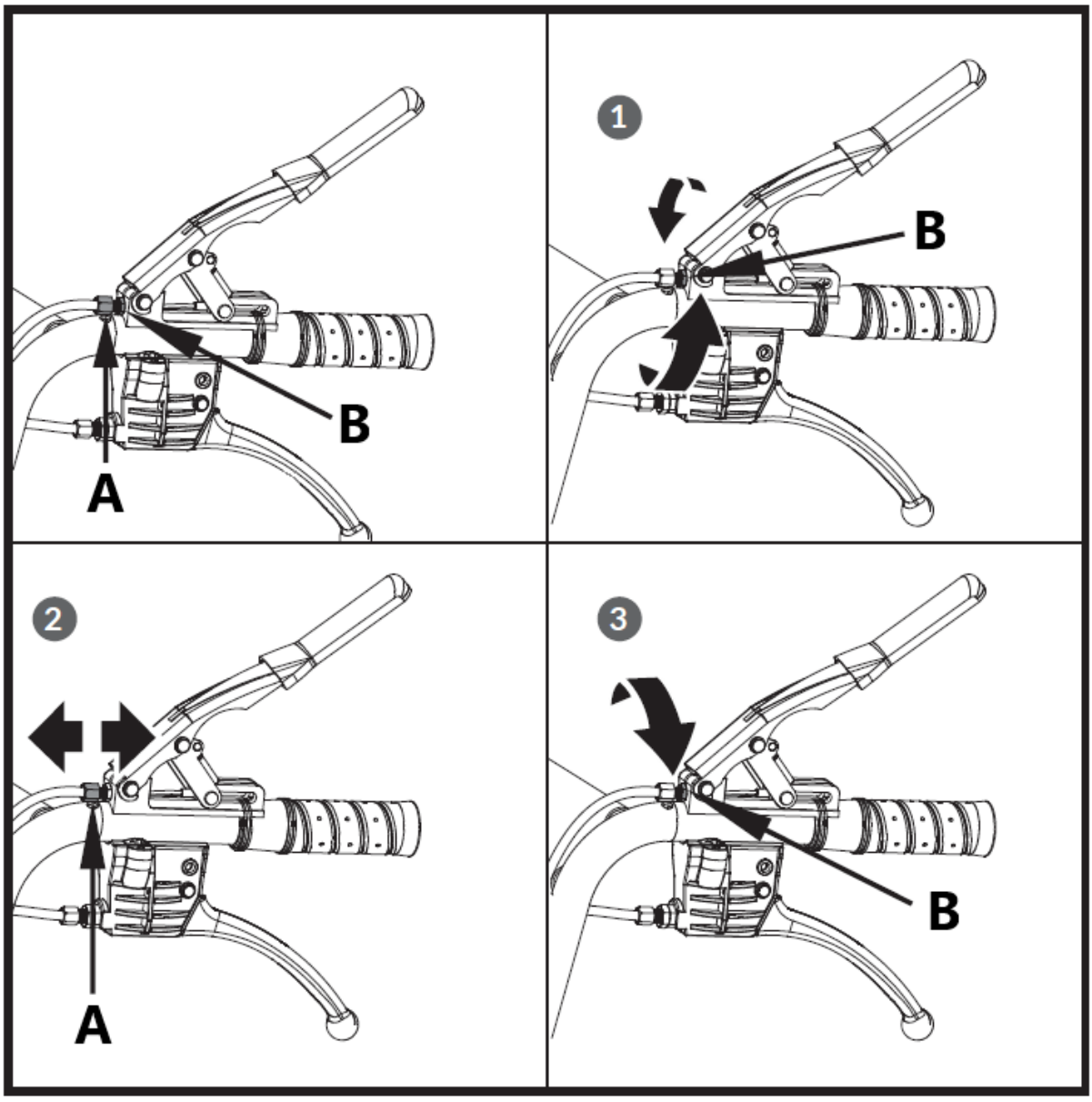

A – Dado di regolazione
B – Controdado

Regolazione dello sterzo

Se lo sterzo diventa difficile da azionare, seguire questi passaggi per regolare la tensione del cavo.

1. Allentare il controdado ruotandolo in senso antiorario con una chiave da 10 mm.
2. Stringere o allentare il cavo ruotando il dado di regolazione del cavo in senso orario o antiorario con una chiave da 10 mm fino a raggiungere la tensione desiderata.
3. Una volta serrato il tutto, rimettere il controdado contro la maniglia per tenere fermo il cavo.

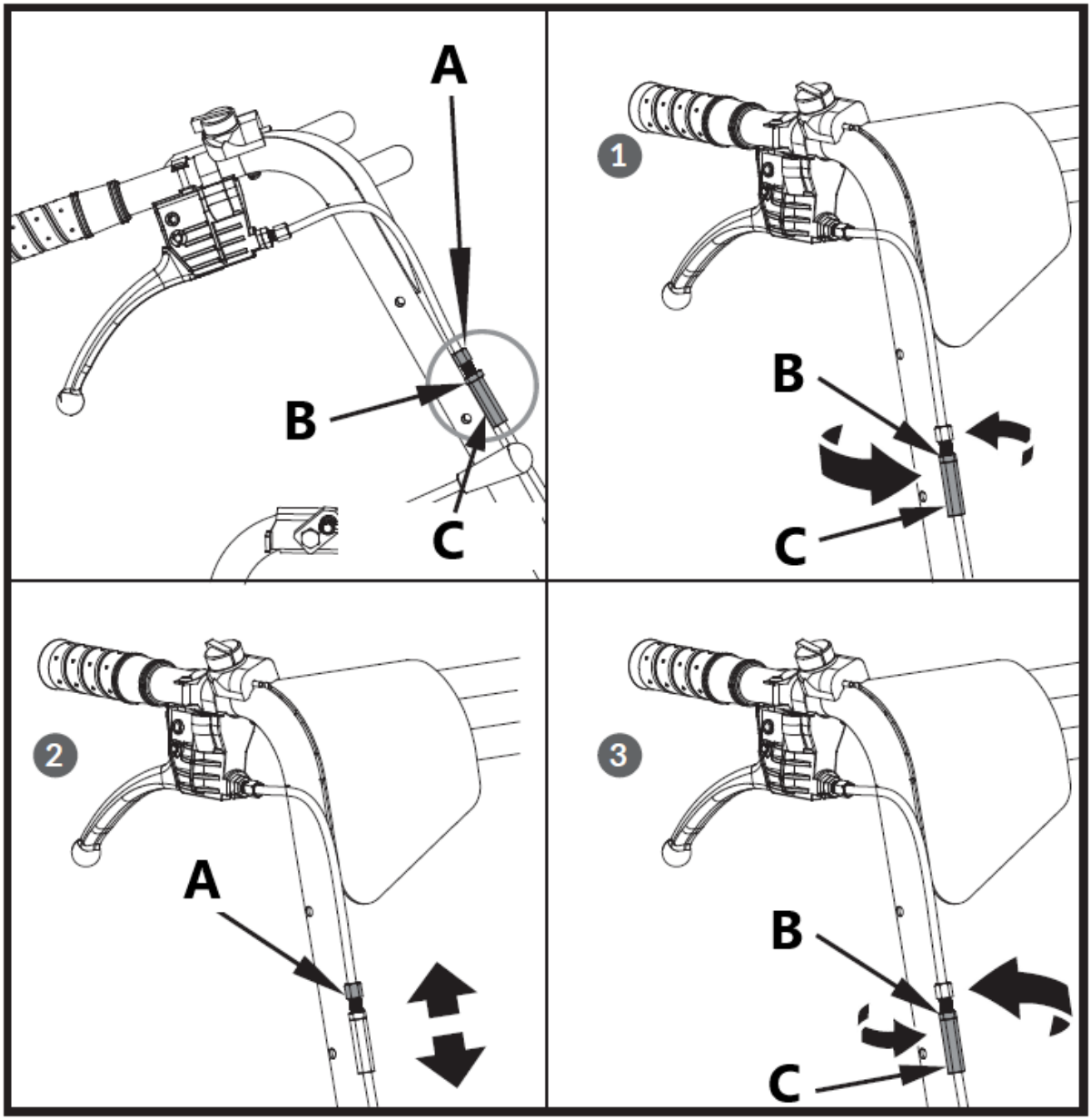

A – Dado di regolazione
B – Dado di marmellata
C – Controdado

Se la regolazione sopra descritta non crea sufficiente tensione del cavo, procedere come segue:

1. Allentare il controdado ruotandolo in senso antiorario con una chiave da 12 mm.
2. Stringere o allentare il cavo ruotando il dado di regolazione del cavo in senso orario o antiorario con una chiave da 10 mm fino a raggiungere la tensione desiderata.
3. Una volta serrato il tutto, rimettere il controdado contro la maniglia per tenere fermo il cavo.

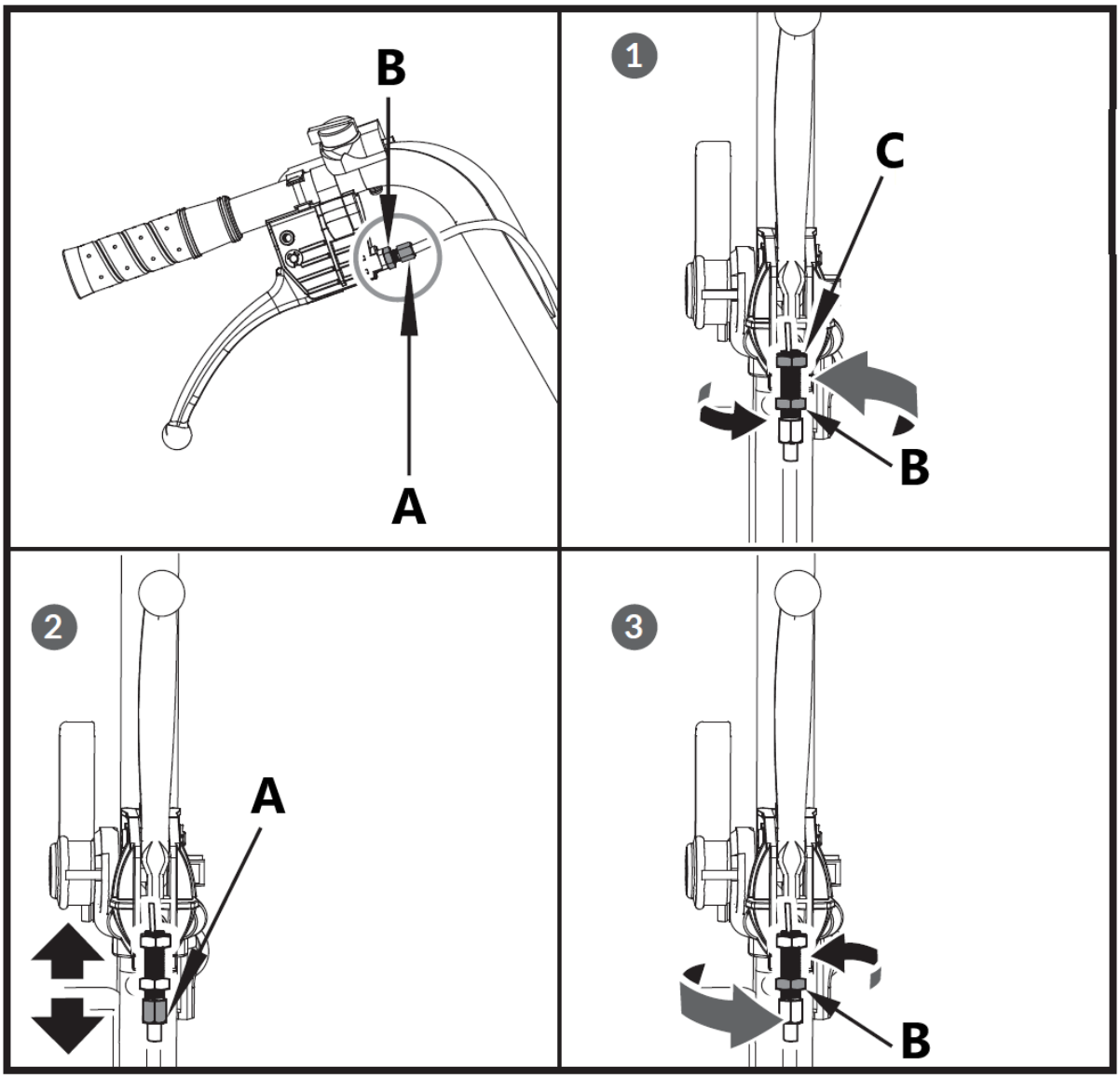
B
A
1
C
B
2
A
3
B

Sostituzione della cinghia di trasmissione

Rimuovere le coperture della cinghia come mostrato in figura ed estrarre la cinghia.

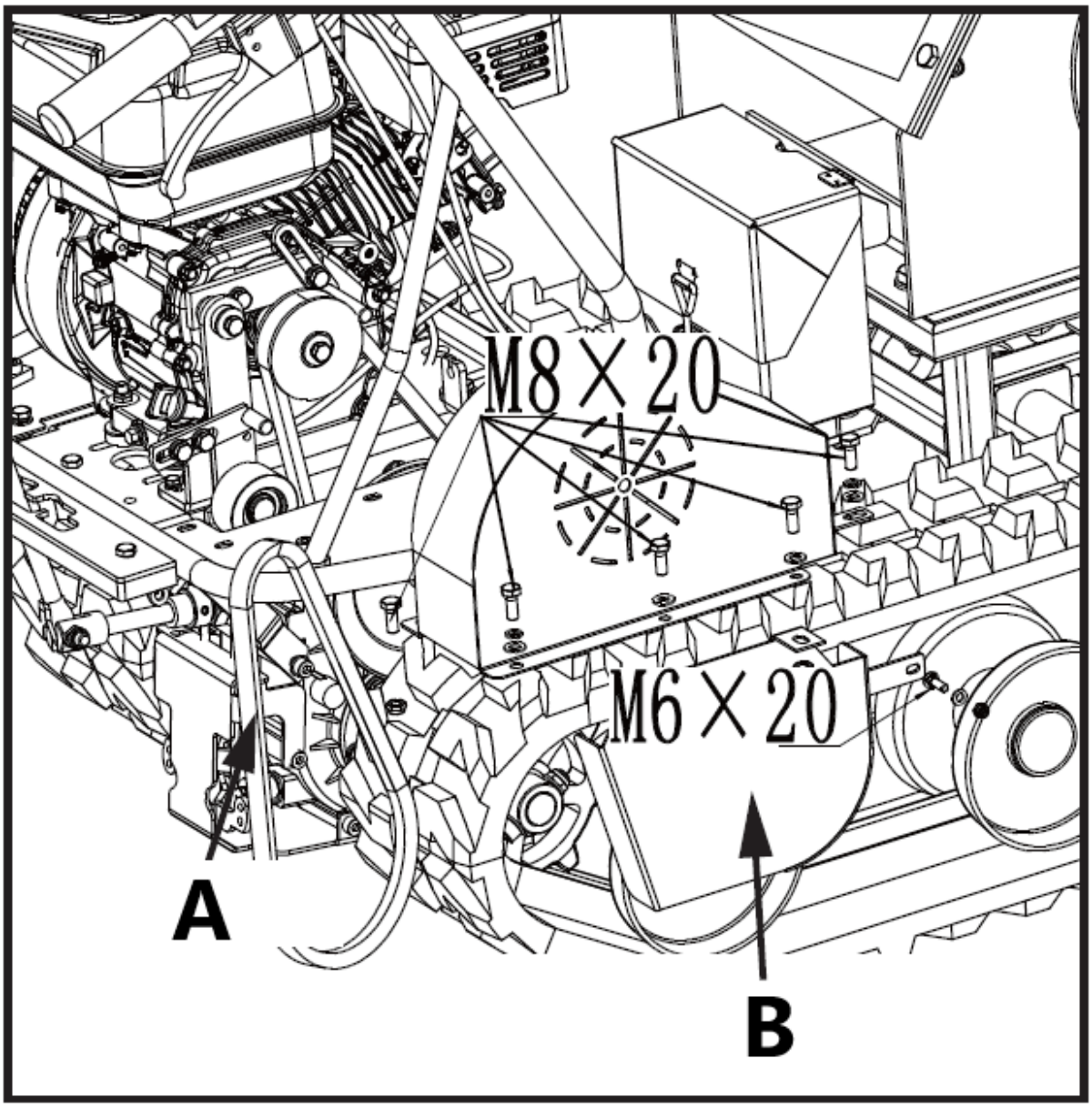

A – Cinghia di trasmissione

B – Copertura cinghia per puleggia cambio

> ⚠ ***Potrebbe essere necessario allentare la staffa della guida della cinghia e farla scorrere indietro prima di rimuovere la cinghia.***

Lubrificazione

Lubrificazione generale

Lubrificare leggermente tutte le parti mobili della macchina a fine stagione o ogni 25 ore di funzionamento.

Lubrificazione del cambio

Il cambio è prelubrificato e sigillato in fabbrica. A meno che non vi siano prove di perdite o non sia stata eseguita manutenzione sul cambio, non dovrebbe essere necessaria alcuna lubrificazione aggiuntiva fino a 50 ore di utilizzo.

ATTENZIONE: ARRESTO DI EMERGENZA

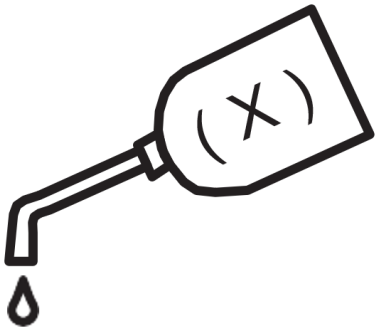

- Dopo le prime 30 ore di utilizzo, sostituire tutto l'olio del cambio. La capacità è di 1,5 l.
- Per un utilizzo futuro, controllare il livello dell'olio ogni 30 ore di utilizzo. Se dopo aver rimosso il tappo del livello dell'olio non esce olio, aggiungere olio e quindi riavvitare il tappo del livello dell'olio.
- Si consiglia l'olio per ingranaggi GL-5 o GL-6, SAE80W-90. Non utilizzare olio sintetico.

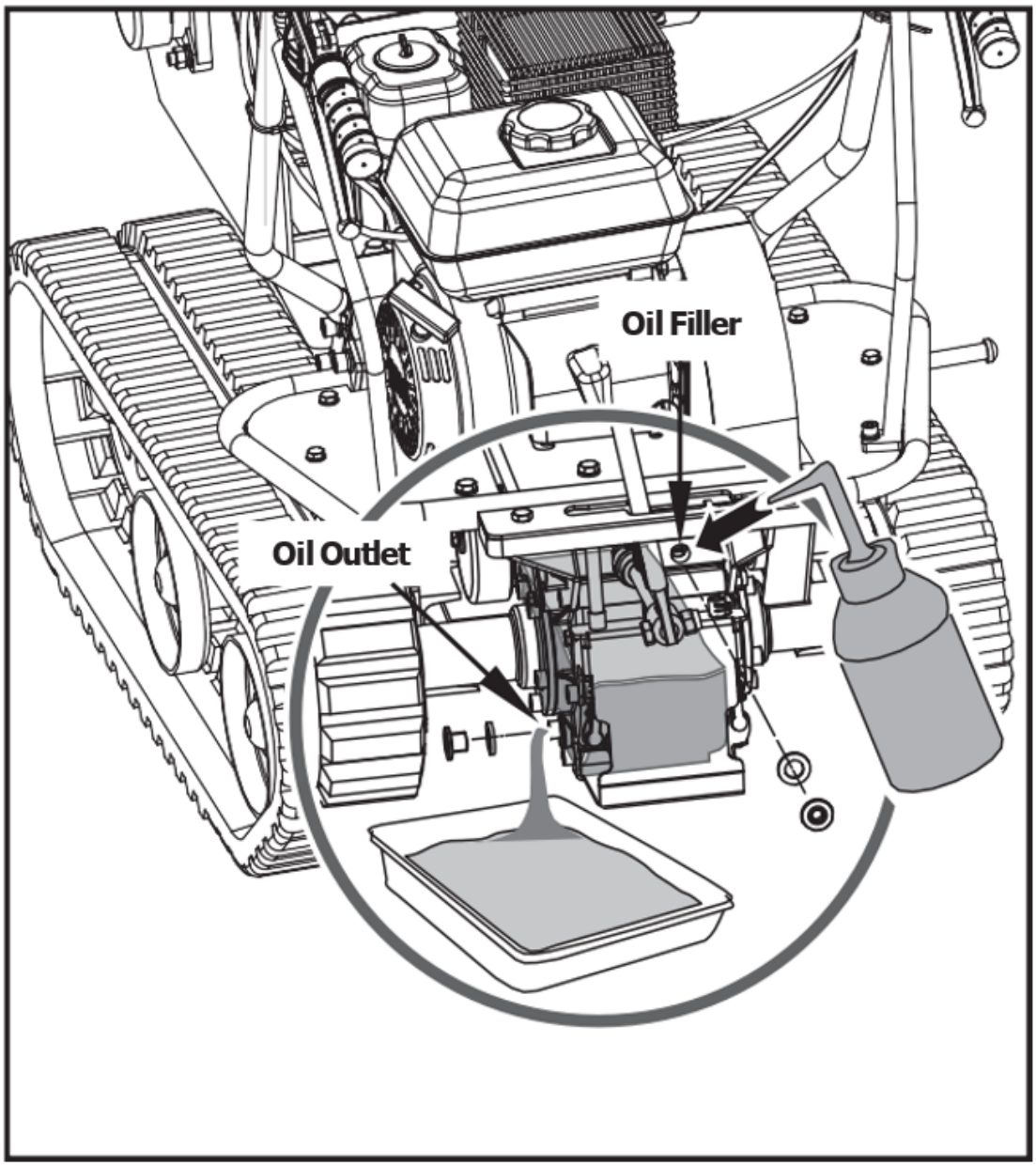

Oil Filler - Riempitore di olio

Oil Outlet - Uscita olio

Stringere le tracce

Con l'uso, i cingoli tendono ad allentarsi. Quando si lavora con cingoli allentati, questi tendono a scivolare sulla ruota motrice, facendola saltare rispetto al suo alloggiamento, compromettendone così l'usura.

Per controllare la tenuta dei binari, procedere come segue.

1. Posizionare la macchina su una superficie piana con terreno compatto oppure su asfalto o marciapiede.

2. Sollevare la macchina e appoggiarla su blocchi o supporti adatti al suo peso, in modo che i cingoli siano a circa 4” da terra.

3. Misurare la linea mediana della pista rispetto alla linea orizzontale. La lettura non deve superare i 10 cm~15 cm.

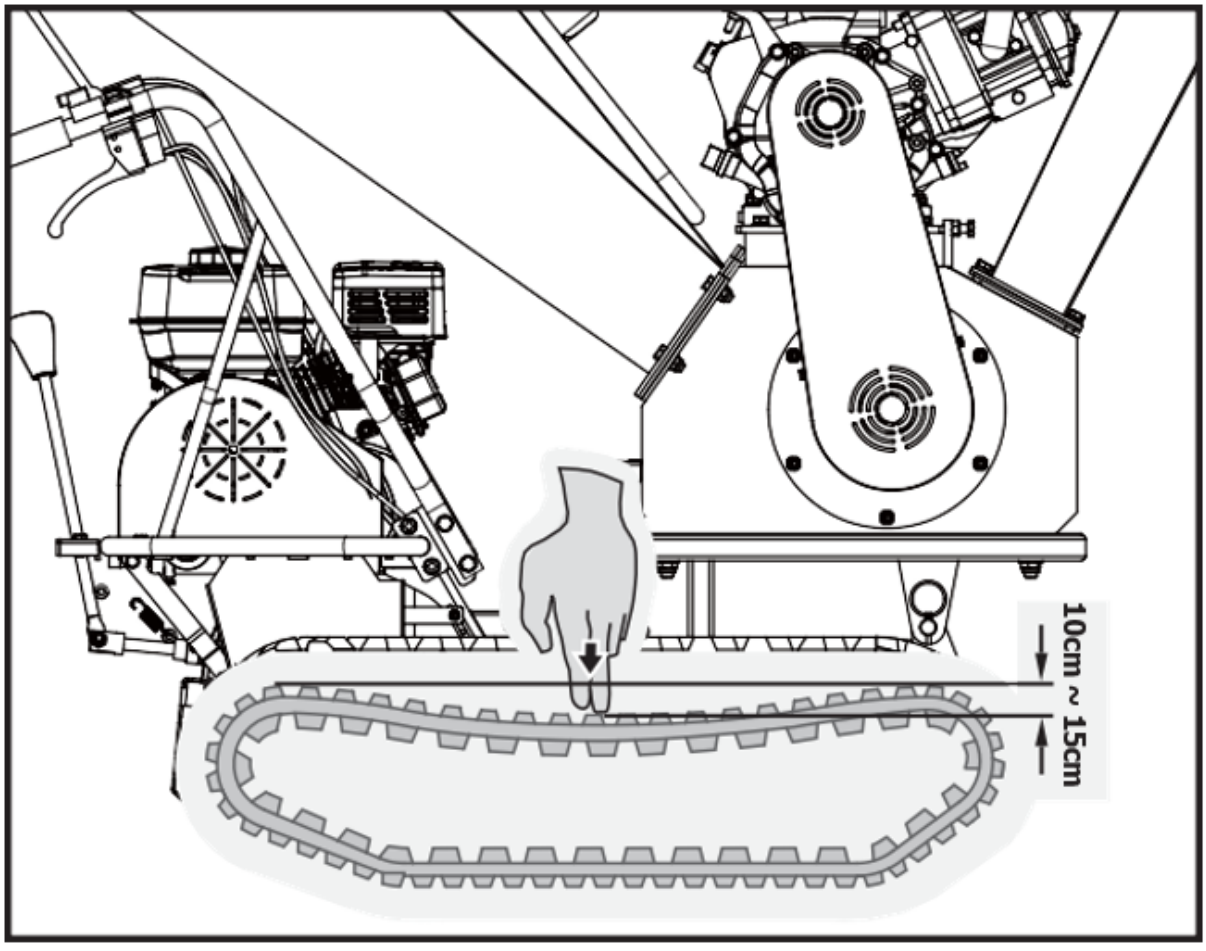

Sostituzione delle tracce

Controllare periodicamente le condizioni dei binari. Se una pista è crepata o sfilacciata, deve essere sostituita il prima possibile.

1. Rimuovere l'intero cippatore.

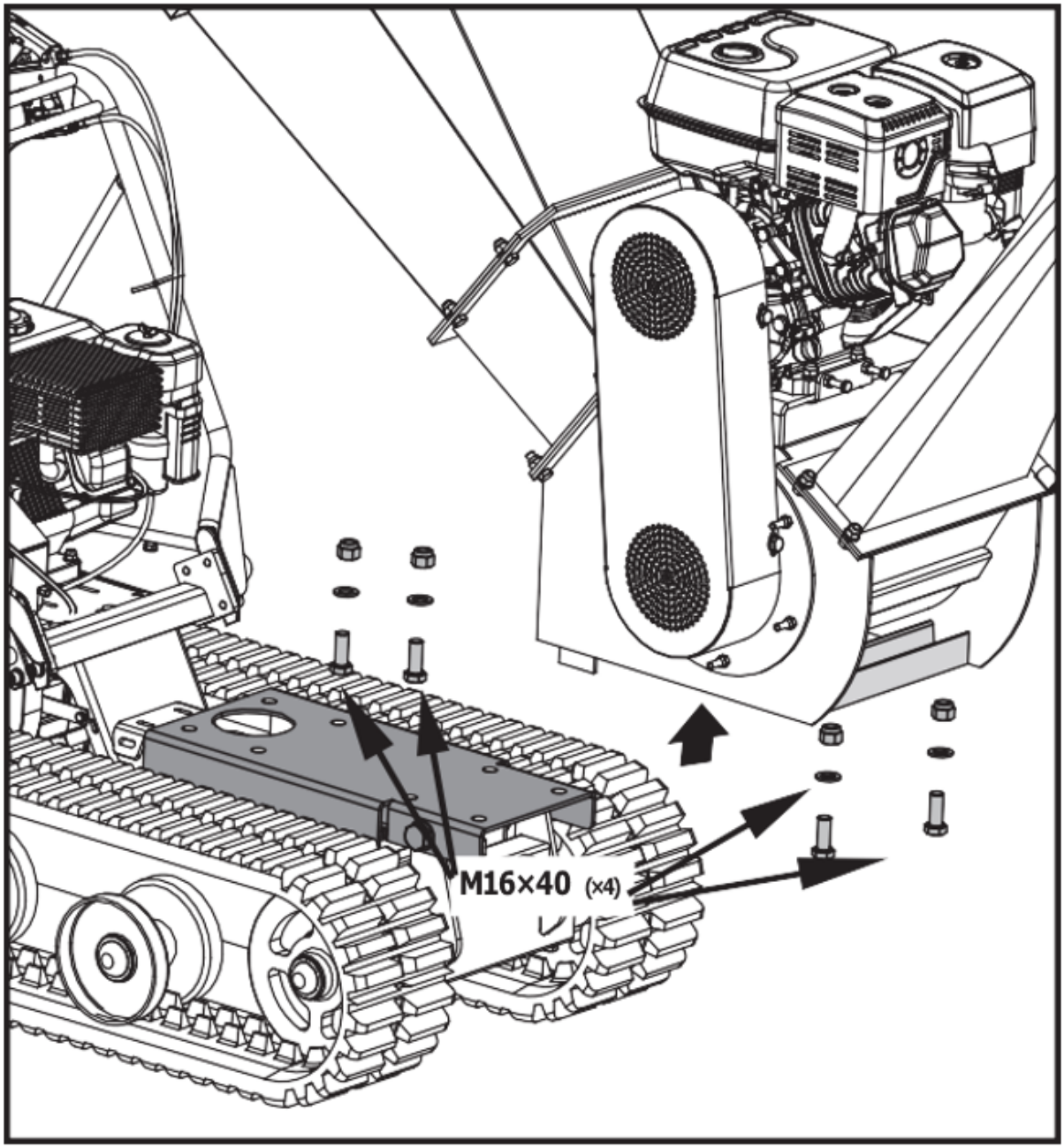

2. Rimuovere la sede di montaggio.

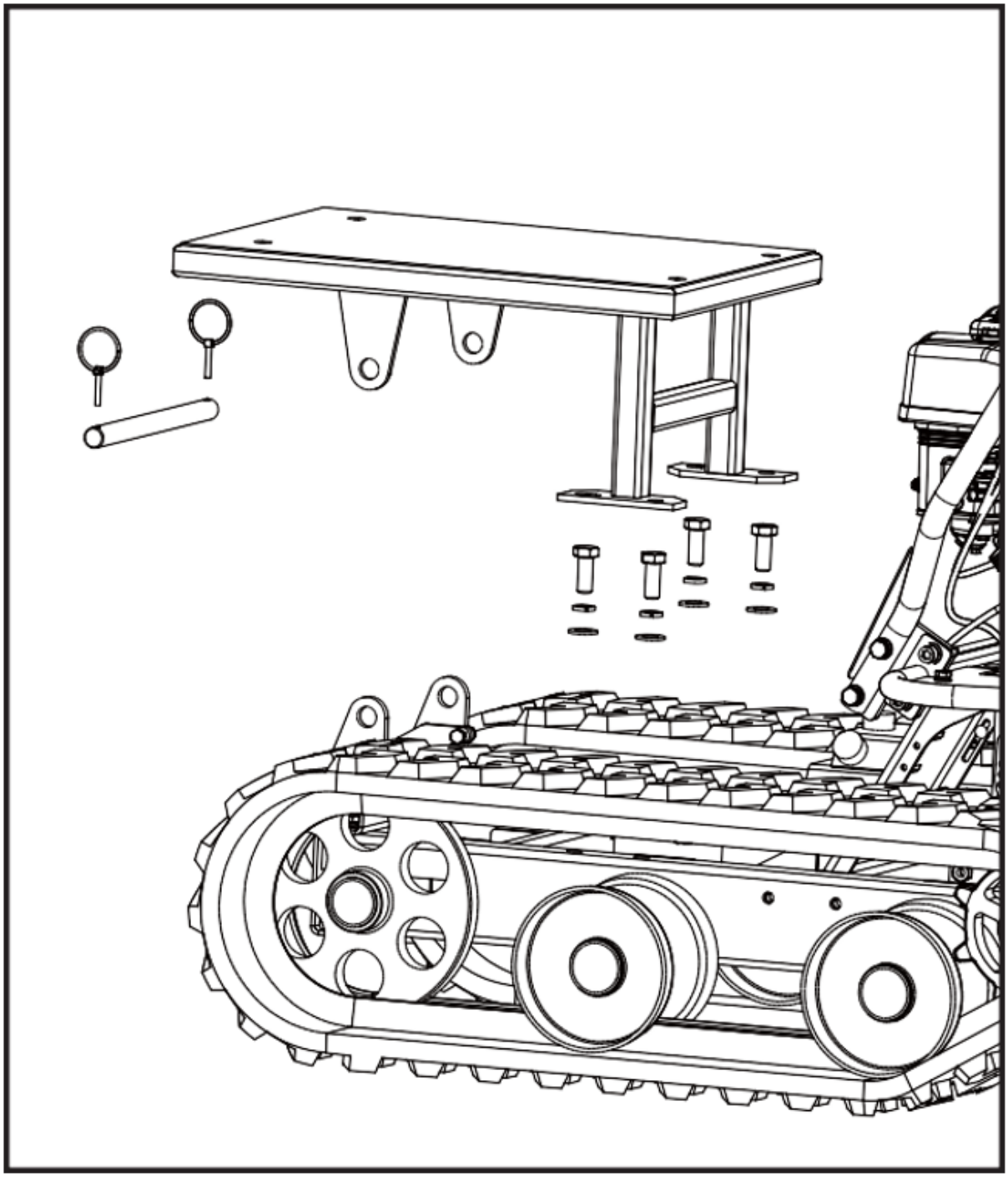

3. Allentare i bulloni di regolazione e tirare l'asse del volante verso il motore: il cingolo si allenterà.

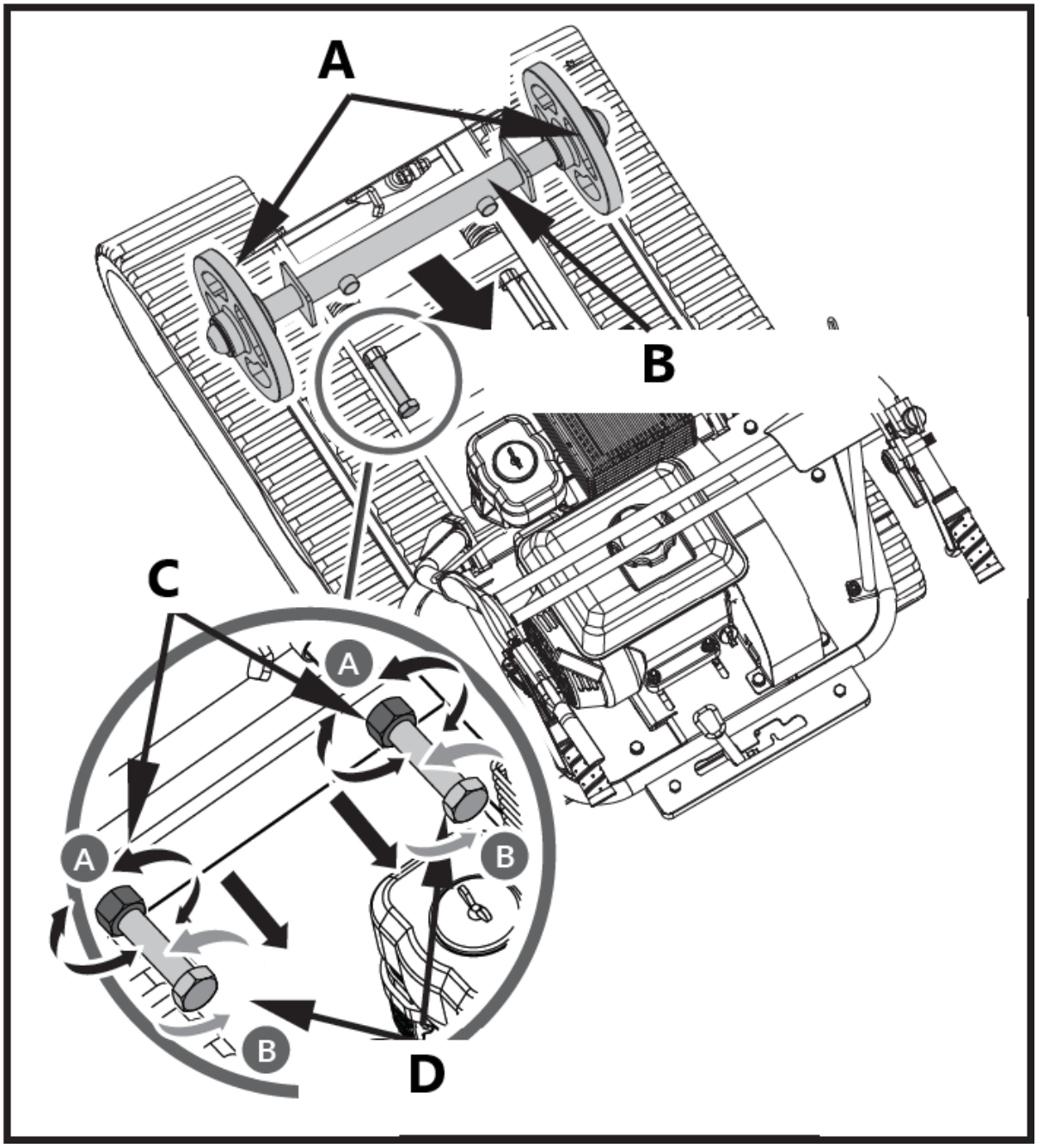

A – Volante
B – Asse del volante
C – Dado di marmellata
D – Bullone di regolazione

4. Estrarre l'intera traccia.

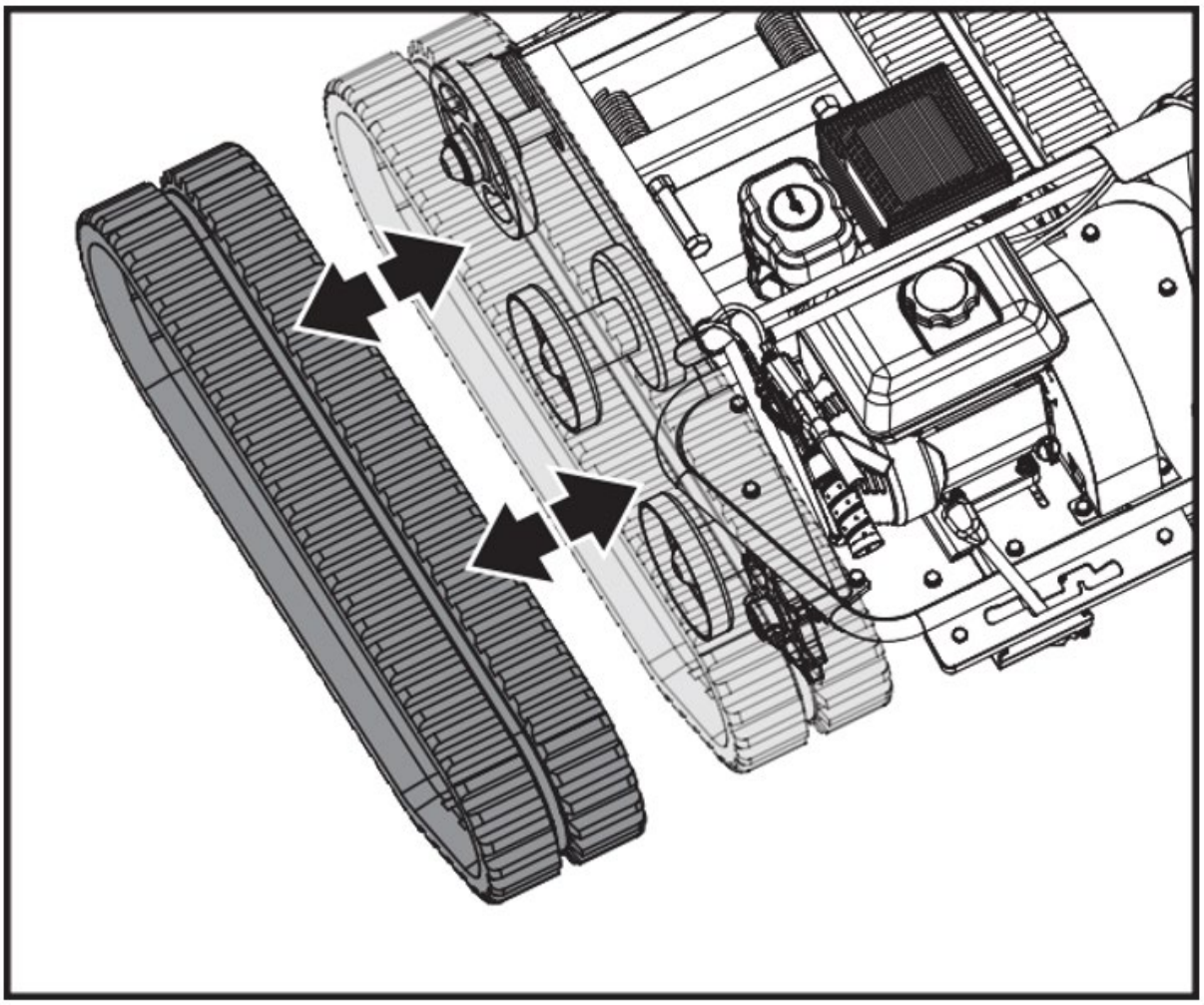

Oil Filler - Riempitore di olio

Oil Outlet - Uscita olio

> ***Quando si rimuovono o si installano i cingoli, fare attenzione a non incastrare le dita tra il cingolo e la puleggia.***

5. Dopo aver sostituito il cingolo, rimontare la macchina seguendo l'ordine inverso

Manutenzione del motore

Per informazioni sulla manutenzione del motore, fare riferimento al manuale del motore allegato all'unità. Il manuale del motore fornisce informazioni dettagliate e un programma di manutenzione per l'esecuzione delle attività.

Manutenzione del cippatore di legno

La manutenzione della cippatrice garantirà una lunga durata alla macchina e ai suoi componenti.

Manutenzione preventiva

1. Spegnere il motore. Il motore deve essere freddo.

2. Mantenere la leva dell'acceleratore del motore in posizione LENTA, rimuovere il cavo della candela dalla candela e fissarlo.

3. Controllare le condizioni generali della cippatrice. Controllare che non vi siano viti allentate, parti mobili disallineate o inceppate, parti incrinate o rotte e qualsiasi altra condizione che possa comprometterne il funzionamento sicuro.

4. Rimuovere tutti i detriti dal cippatore con una spazzola morbida, un aspirapolvere o aria compressa. Quindi utilizzare un olio per macchine leggero di qualità superiore per lubrificare tutte le parti mobili.

5. Sostituire il cavo della candela.

Non utilizzare mai un'idropulitrice per pulire la cippatrice. L'acqua può penetrare nelle zone più strette dell'unità e danneggiare mandrini, pulegge, cuscinetti o il motore.

Spegnere il motore, attendere che tutte le parti mobili si fermino completamente, rimuovere il cavo della candela e attendere cinque minuti prima di effettuare la manutenzione della cippatrice.

Elenco di controllo della manutenzione ordinaria

Gli intervalli di manutenzione indicati sono i massimi in normali condizioni operative. Aumentare le frequenze in condizioni di estrema sporcizia o polvere.

Procedura	Prima di ogni utilizzo	Dopo i primi 15 minuti	Ogni 25 ore	Ogni 100 ore
Controllare il livello dell'olio motore	▲	▲		
Controllare le condizioni generali dell'attrezzatura	▲	▲		
Controllare le lame	▲	▲		
Controllare le cinture	▲	▲		
Controllare l'interruttore di arresto di emergenza			▲	
Controllare la pressione degli pneumatici			▲	
Pulisci l'esterno del motore e il sistema di raffreddamento			▲	
Cambiare l'olio motore			▲	
Sostituire il filtro dell'aria			▲	
Sostituire la candela				▲

Ci sono due cuscinetti, uno esterno e l'altro interno all'alloggiamento. I cuscinetti vengono ingrassati quando sono nuovi, ma si consiglia di ingrassarli dopo un paio d'ore di utilizzo. Sono sufficienti una o

due pompate. Fare attenzione a non ungere troppo. Una lubrificazione eccessiva può danneggiare i cuscinetti.

Ingrassare il cuscinetto esterno

1. Aprire il tappo di plastica dell'olio.
2. Ingrassare il cuscinetto esterno attraverso il foro di riempimento.
3. Chiudere il tappo di plastica dell'olio.

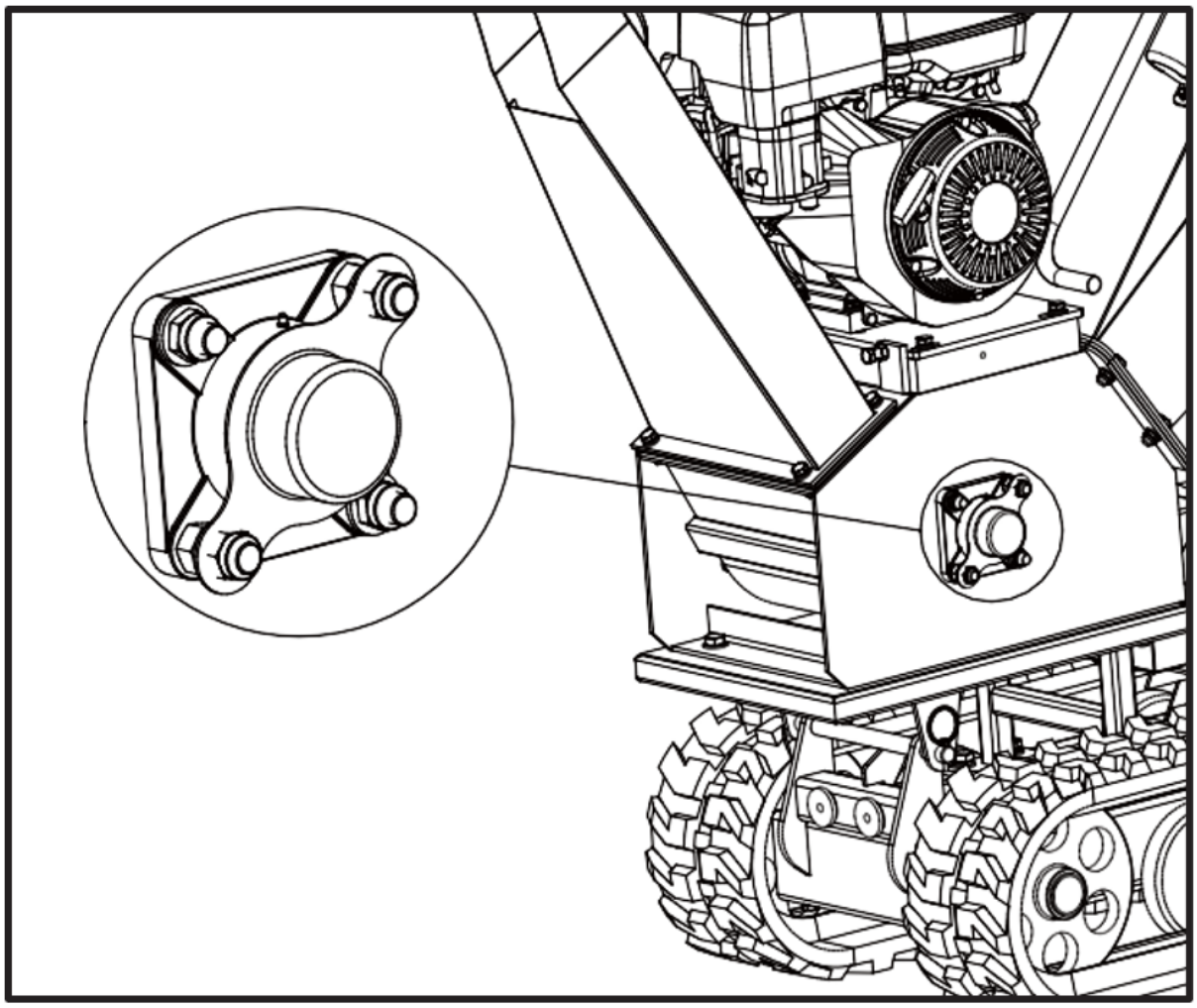

Ingrassare il cuscinetto interno

1. Svitare i quattro bulloni M6x2 e aprire il coperchio della cinghia.

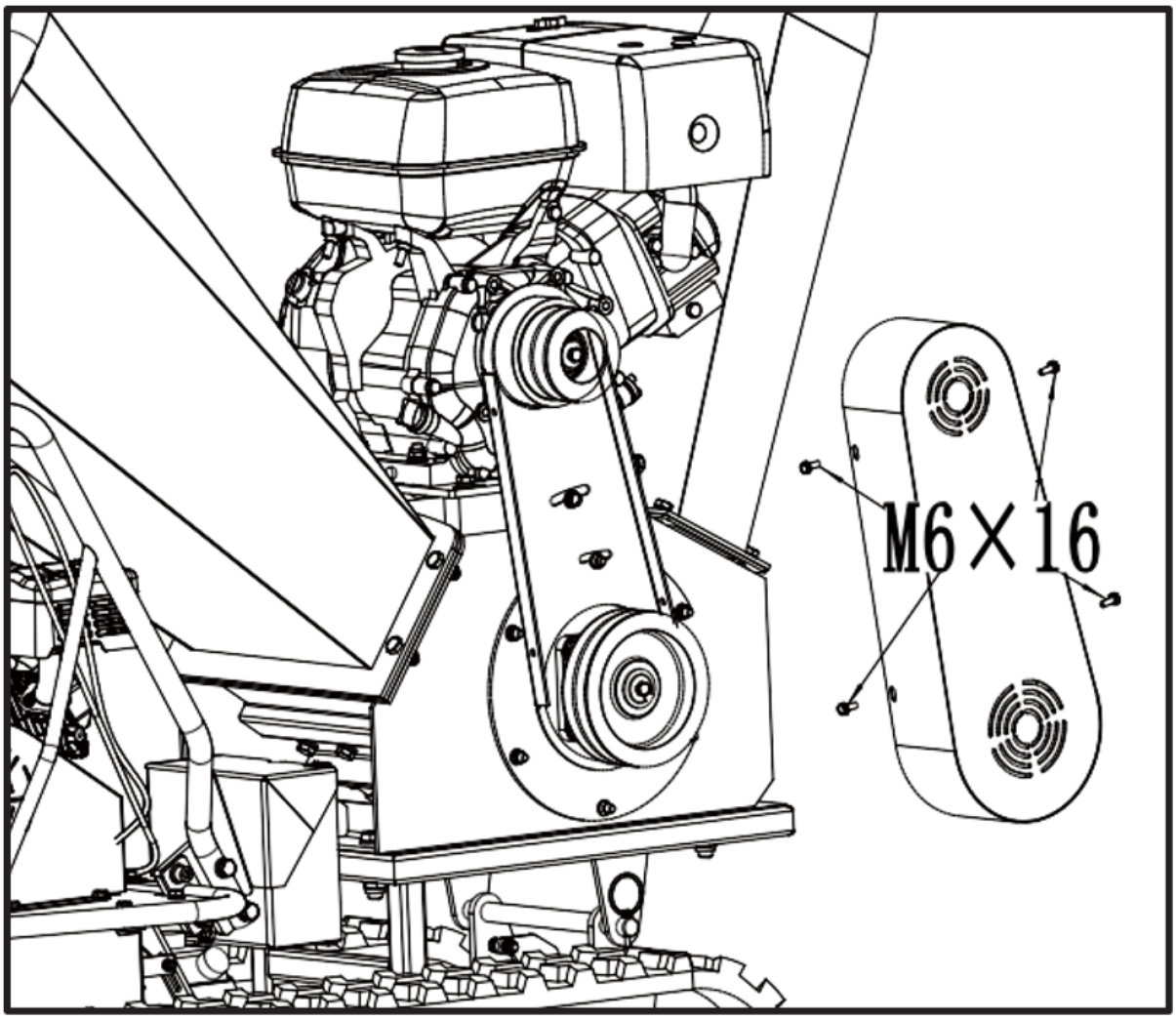

2. Ingrassare il cuscinetto interno.

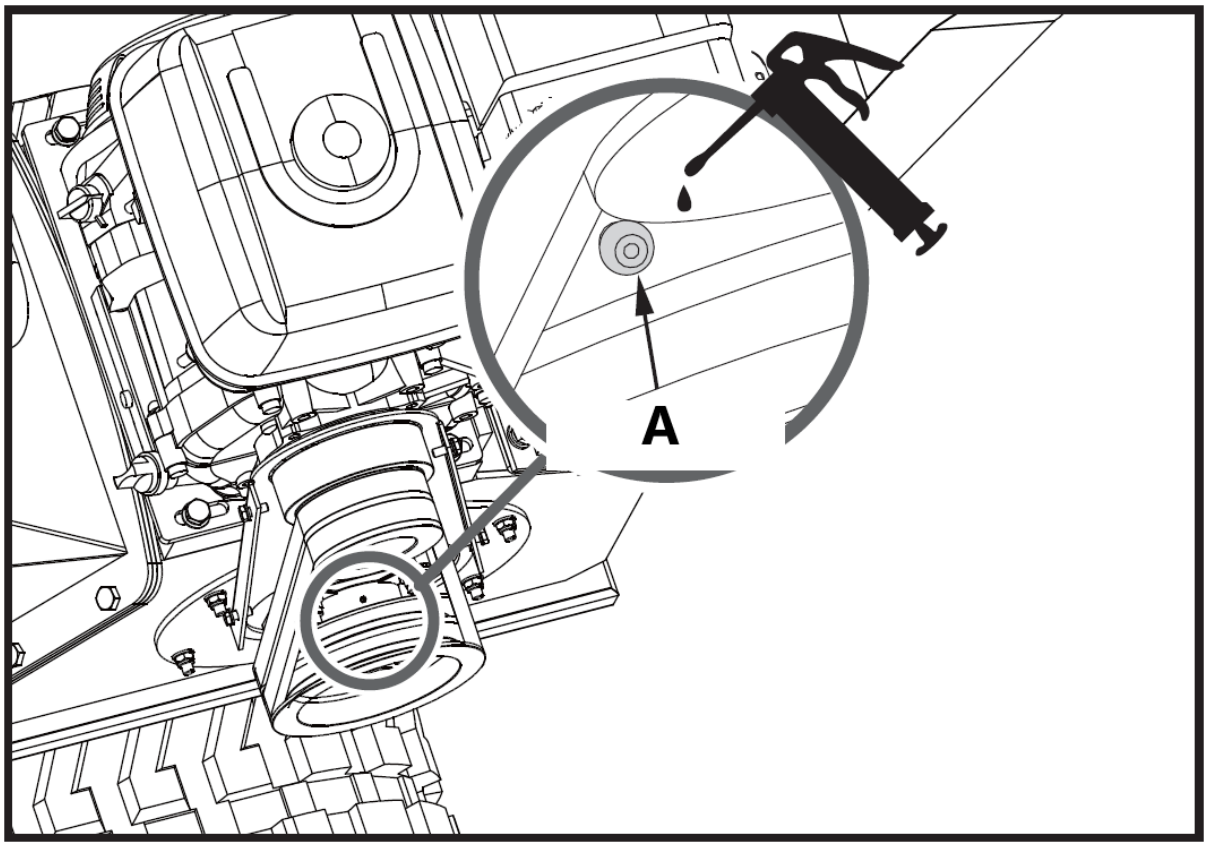

A – Cuscinetto interno

Se il disco da taglio della macchina urta un oggetto estraneo o se la macchina inizia a produrre un rumore insolito o a vibrare eccessivamente, spegnere immediatamente il motore. Lasciare che il disco da taglio si fermi completamente. Spegnere il motore per evitare avviamenti accidentali. Quindi eseguire i seguenti passaggi:

- Verificare la presenza di danni.
- Riparare o sostituire le parti danneggiate.
- Controllare che non vi siano parti allentate e serrarle per garantire un funzionamento sicuro e duraturo.
- Se il disco da taglio rimane incastrato nei rami, aprire il coperchio del cuscinetto, quindi girare l'albero del disco utilizzando una chiave inglese per ruotare il disco.

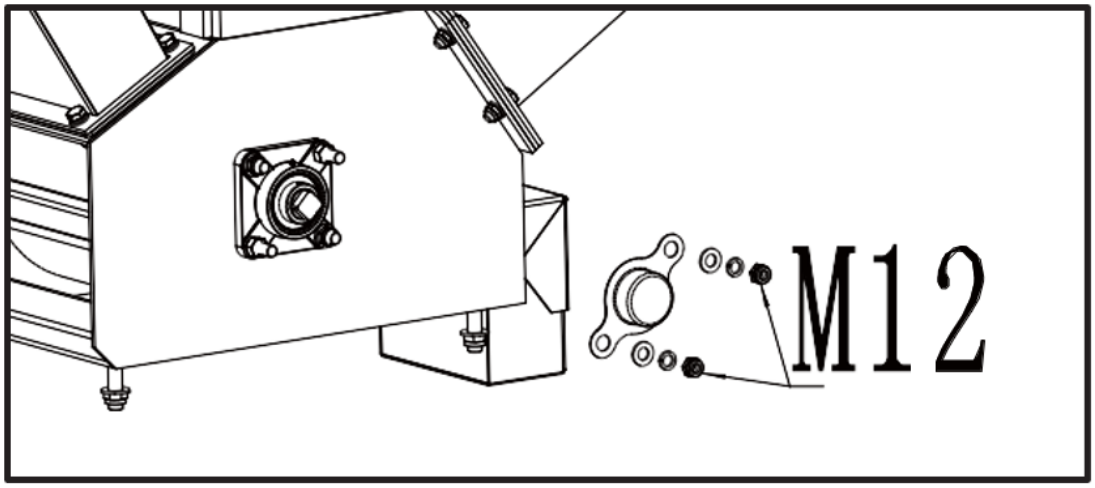
M12

Ispezione del coltello e della piastra antiusura

Un controllo periodico dell'affilatura dei coltelli e della piastra antiusura per verificare che il bordo sia affilato garantirà che il vostro trituratore funzioni in piena efficienza. L'utilizzo di coltelli smussati o di una piastra antiusura arrotondata riduce le prestazioni e provoca vibrazioni eccessive che danneggiano la macchina e rendono difficoltosa la scheggiatura per l'operatore.

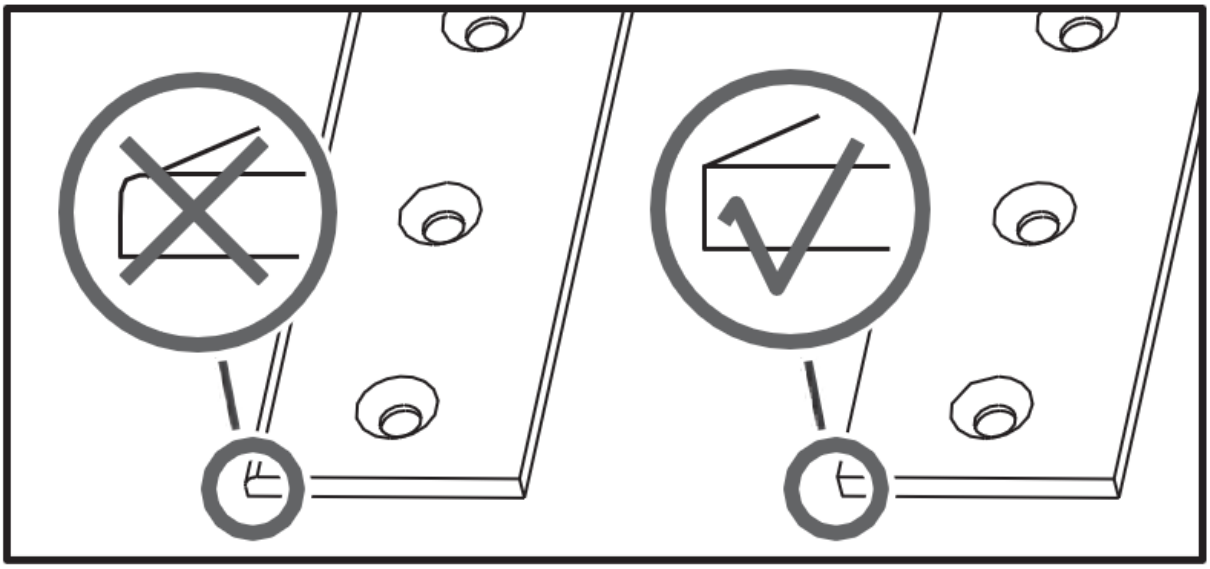

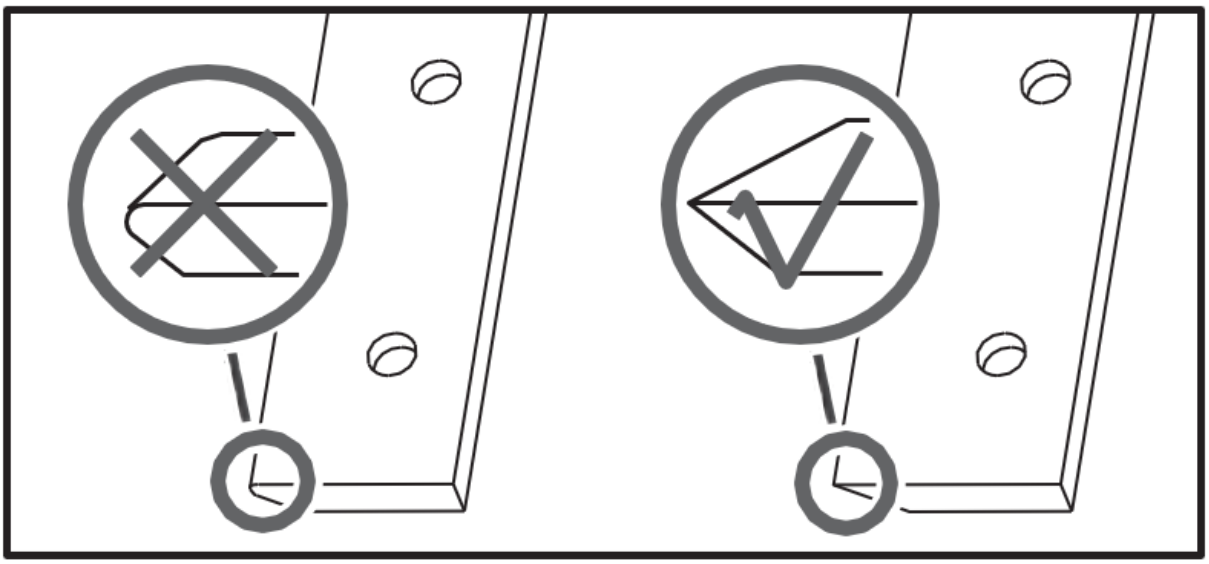

Rimozione e sostituzione del coltello

Questo trituratore è dotato di due coltelli da cippatura montati sul disco di taglio. Quando i coltelli diventano smussati o presentano scheggiature visibili, la macchina perde la sua funzione di autoalimentazione e il materiale deve essere spinto dentro. Spesso esce in lunghe strisce. Il coltello è temprato e reversibile. Normalmente i bordi durano a lungo. Una volta arrotondato il bordo, è possibile invertirlo. Quando entrambi i bordi sono usurati, i coltelli devono essere sostituiti. Sostituisci i coltelli seguendo i passaggi seguenti.

1. Rimuovere i due dadi M8, quindi aprire la tramoggia di alimentazione.
2. Rimuovere i bulloni che fissano la lama.

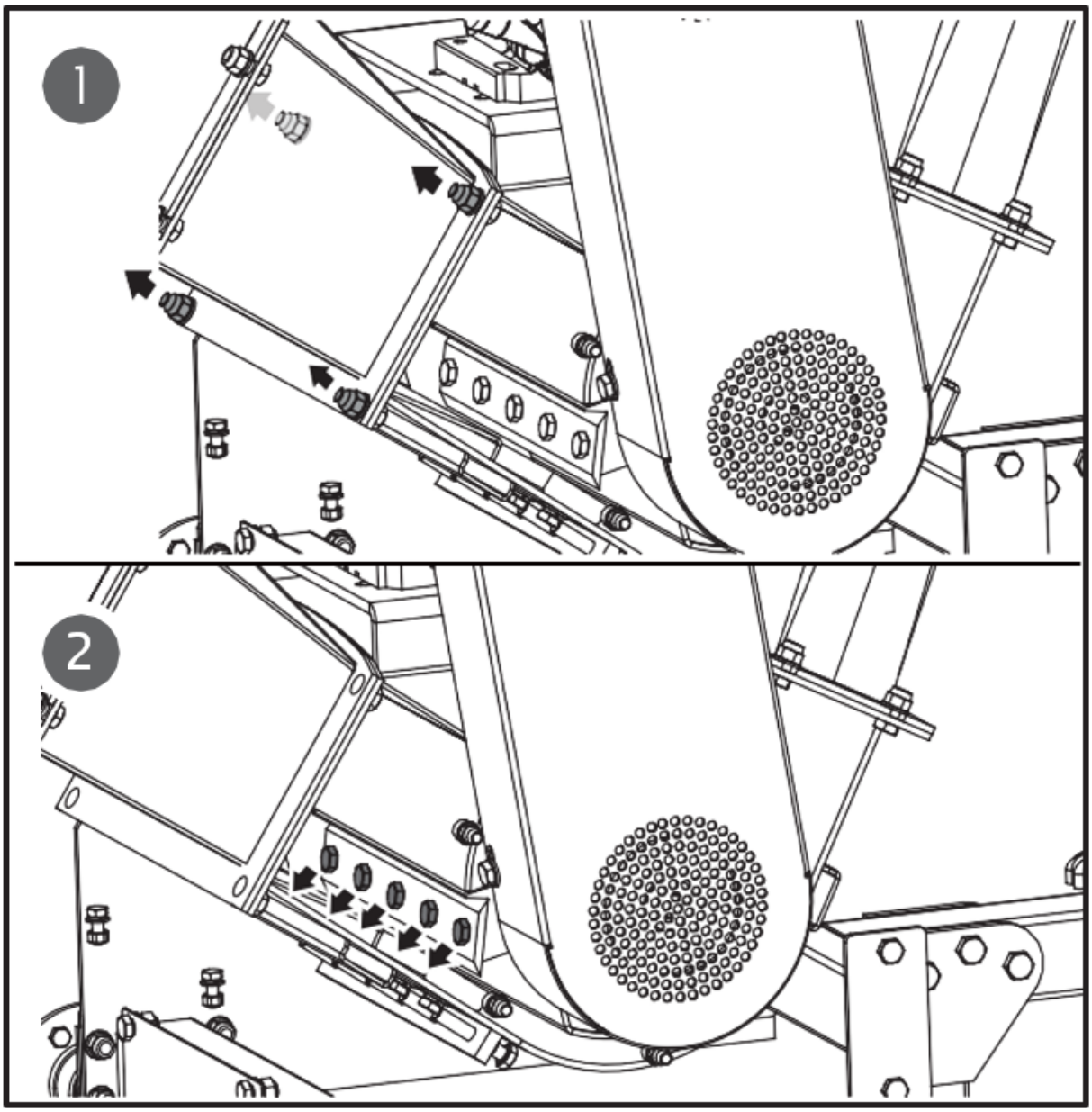

Prestare attenzione e indossare guanti quando si lavora vicino ai coltelli.

3. Rimuovere i coltelli smussati o danneggiati e ispezionare visivamente la fessura del disco di taglio e l'area di montaggio dei coltelli. Assicuratevi che siano puliti e che i coltelli di posizionamento possano essere montati a filo con il disco di taglio. Rimontare i coltelli nuovi o affilati con i bordi rivolti verso l'alto.

Se la superficie del disco da taglio non viene pulita correttamente e i coltelli non sono montati a filo sul disco da taglio, i coltelli potrebbero rompersi quando si serra l'hardware.

Rimozione e sostituzione della piastra antiusura

La piastra antiusura è cementata e reversibile. Normalmente i bordi durano a lungo. Una volta arrotondato il bordo, è possibile invertirlo. La piastra antiusura non può essere riaffilata, poiché perderebbe il suo bordo duro a causa della cementazione. Quando entrambi i bordi sono usurati, la piastra antiusura deve essere sostituita.

1. Rimuovere la tramoggia di alimentazione.

2. Rimuovere i controdadi e i bulloni che fissano la piastra antiusura al gruppo cippatore, quindi rimuovere la piastra antiusura.

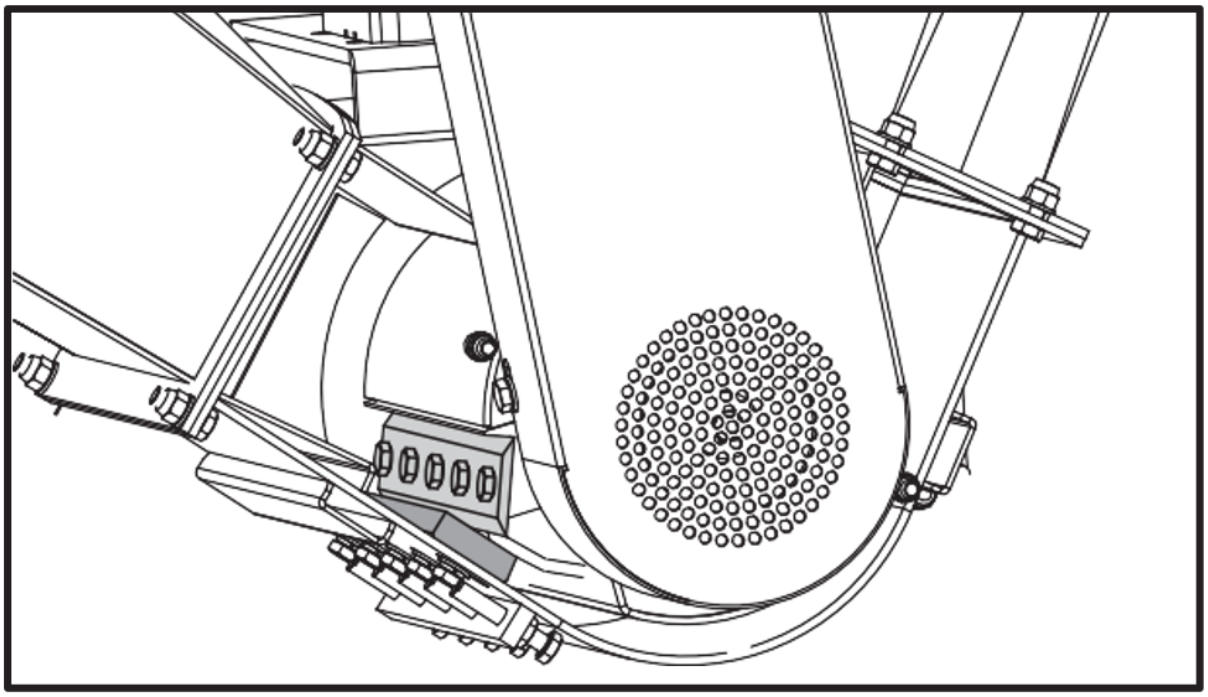

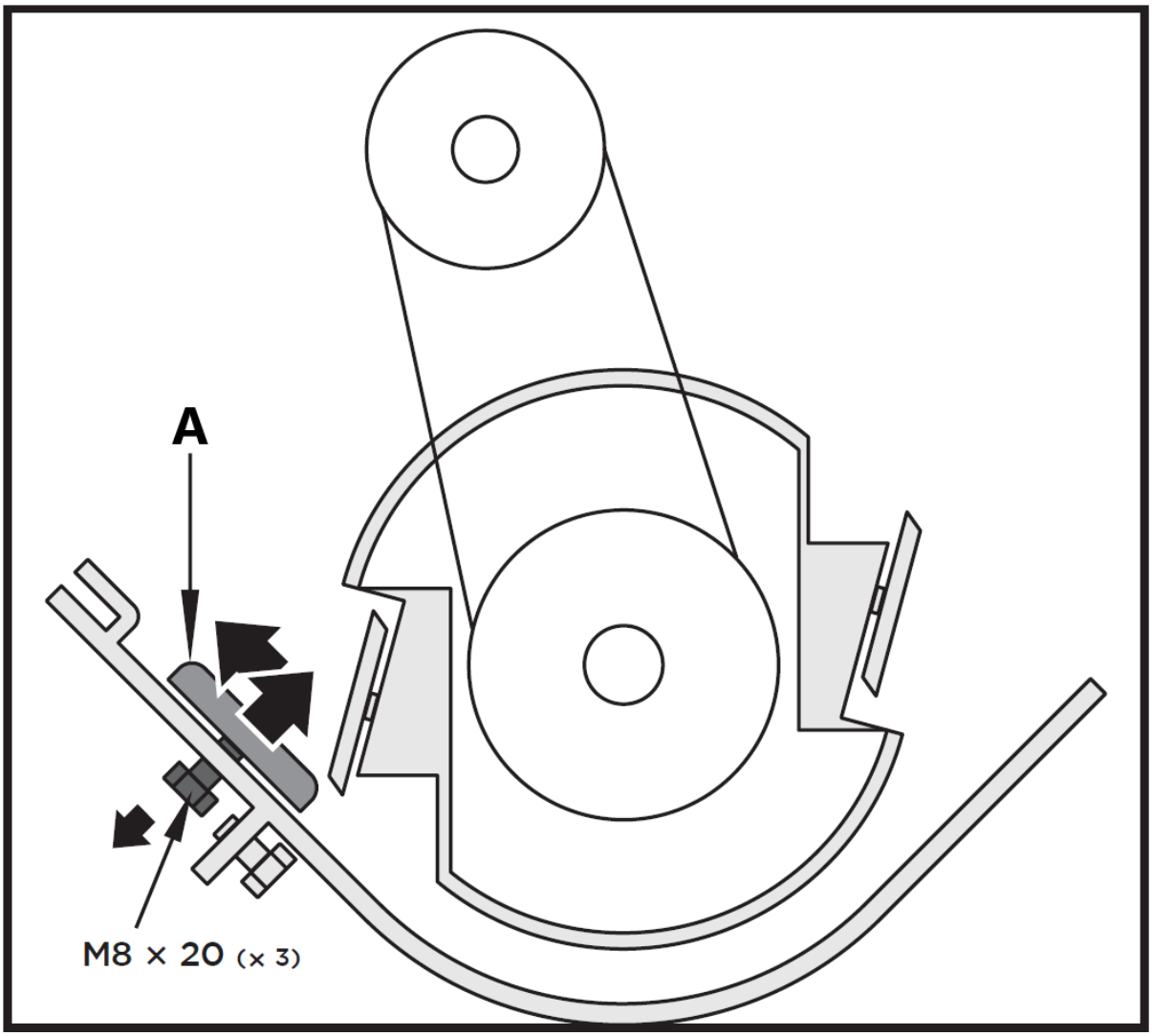

A - Piastra antiusura

3. Installare la nuova piastra antiusura e fissarla con bulloni e controdadi.

Ogni volta che si rimuove la piastra antiusura, è necessario regolare la distanza tra il coltello e la piastra antiusura.

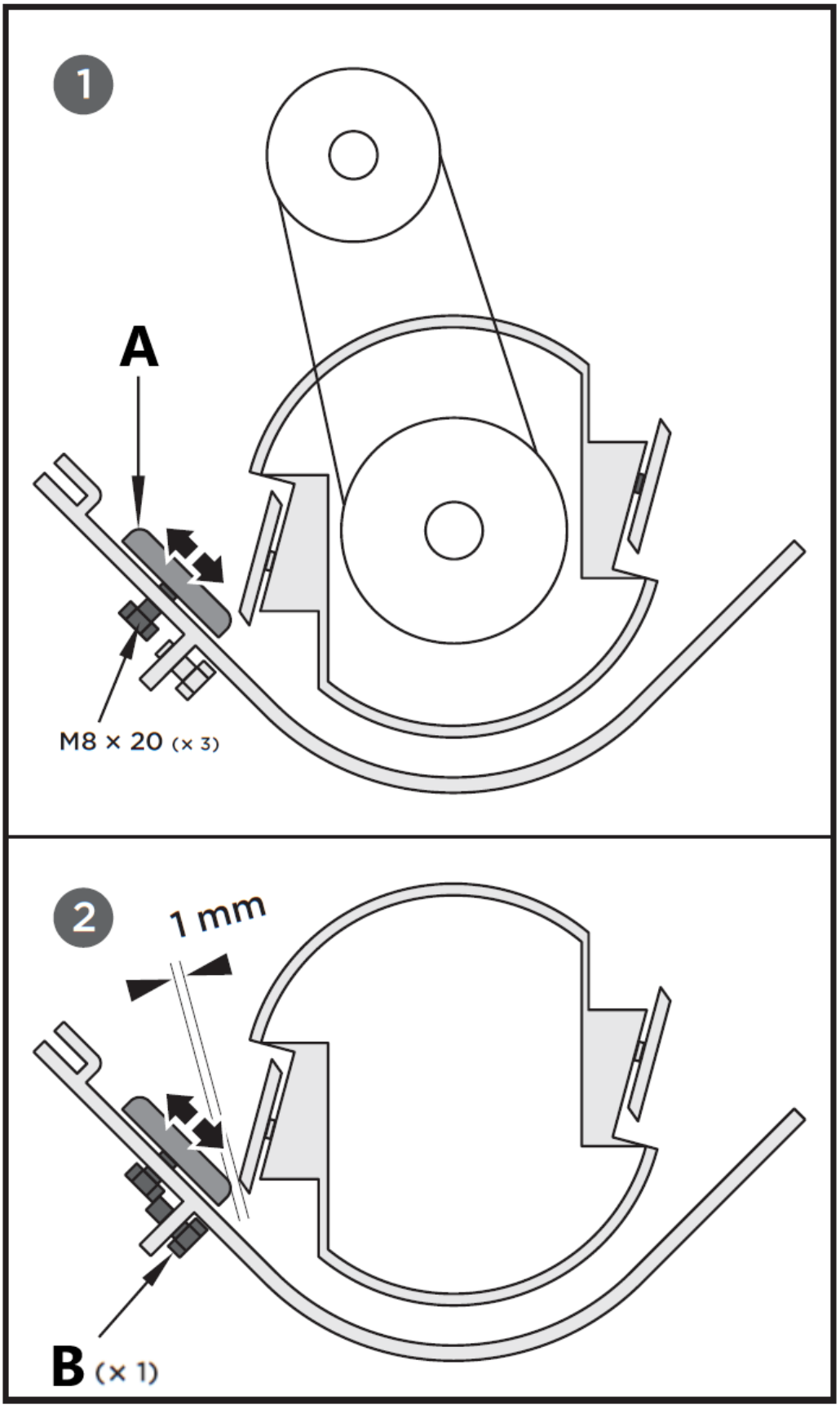

A – Piastra antiusura
B – Bullone di regolazione (x1)

La piastra antiusura può essere regolata tramite le fessure di montaggio. Allentare i bulloni che fissano la piastra antiusura e spostare la piastra antiusura nei fori lunghi, quindi fissare i bulloni quando si raggiunge il gioco corretto.

Serrare i bulloni della piastra antiusura.

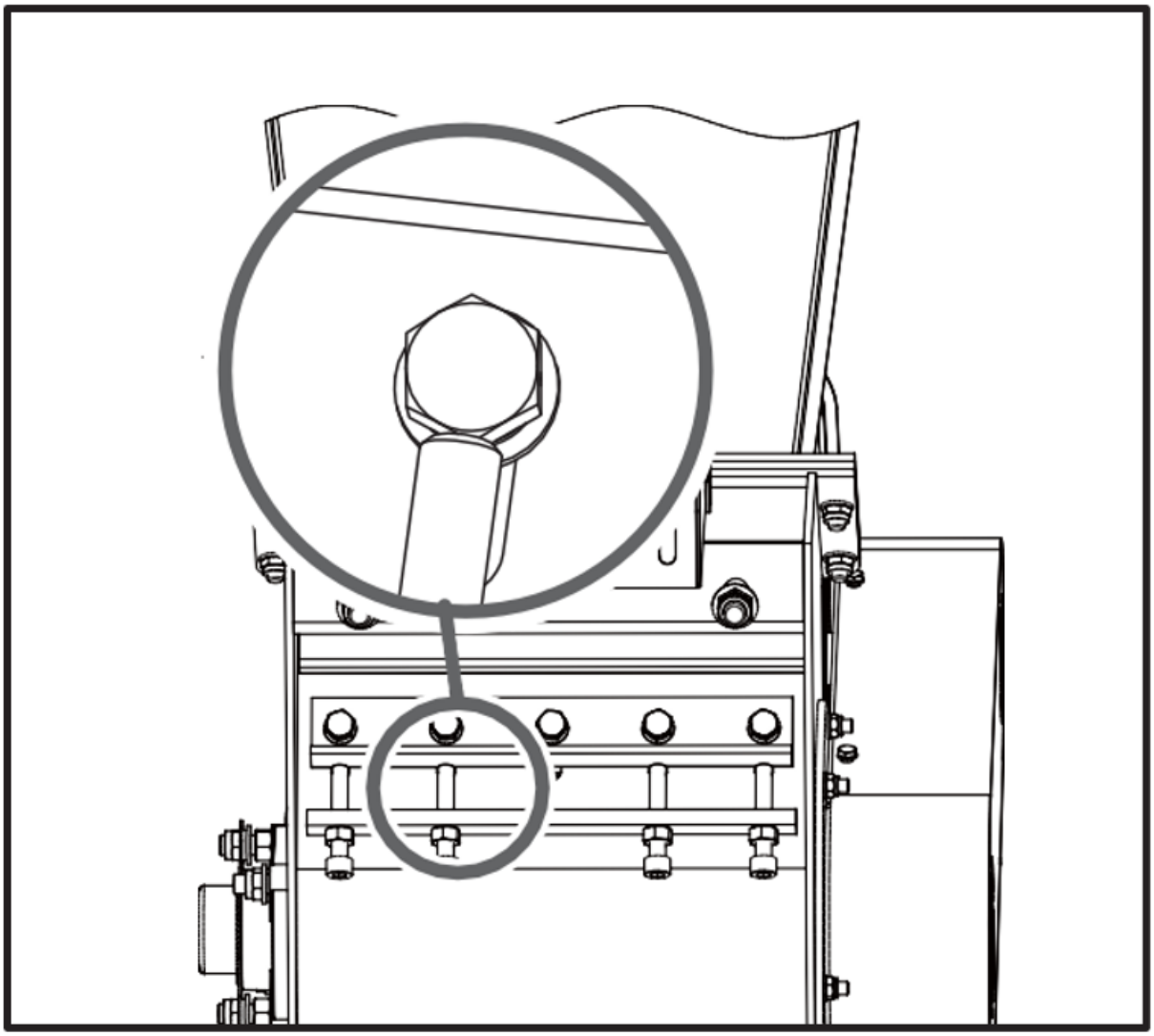

Se la piastra antiusura non è posizionata correttamente, durante la scheggiatura si verificheranno vibrazioni eccessive e la lama sembrerà smussata. Se non c'è abbastanza spazio, i bordi della lama potrebbero toccare la piastra antiusura a causa della flessione durante il taglio di rami pesanti e danneggiare il bordo affilato. Uno spazio troppo ampio consentirà a piccoli rametti e materiali fibrosi di passare senza essere tagliati.

Dopo aver eseguito la manutenzione o la regolazione, ruotare il disco di taglio con un bastone e osservare e ascoltare attentamente eventuali rumori insoliti, clic o vibrazioni. Se si rileva una di queste situazioni, ispezionare la macchina per individuare eventuali danni o parti allentate e ripararla, sostituirla o serrarla prima di avviarla.

Controllo della cinghia trapezoidale

1. Svitare i quattro bulloni M8x20 e aprire il coperchio della cinghia.

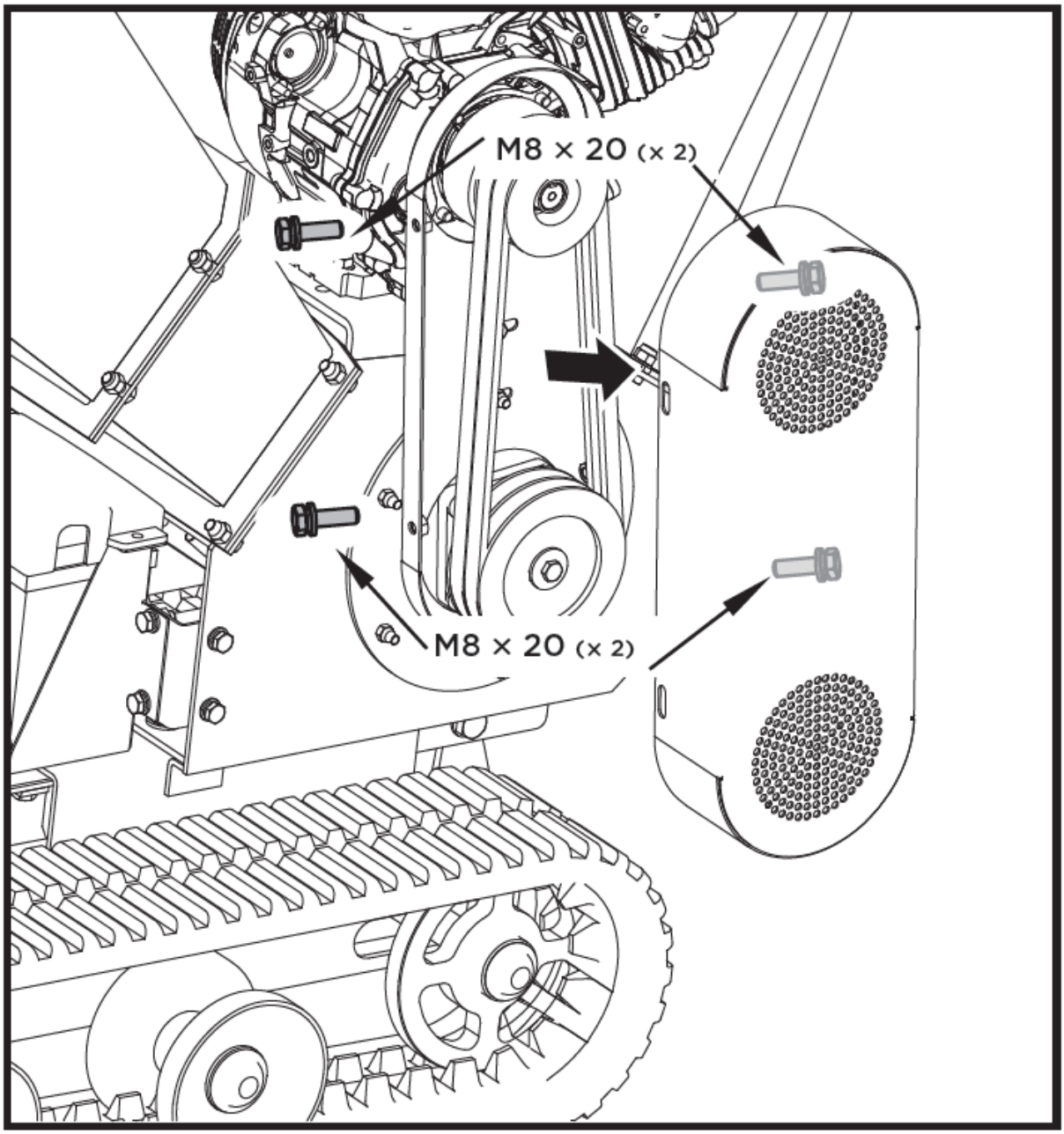

Durante la regolazione della/e cinghia/e, assicurarsi che la puleggia del motore sia allineata con la puleggia del disco di taglio.

2. Controllare le condizioni delle cinghie trapezoidali. Se una cinghia trapezoidale è screpolata, sfilacciata o vetrificata, è necessario sostituirla.

3. Controllare la tensione della cinghia trapezoidale premendola al centro. L'incavo normale su ciascun lato dovrebbe essere di circa 3/8 di pollice, con una pressione moderata del pollice o dell'indice.

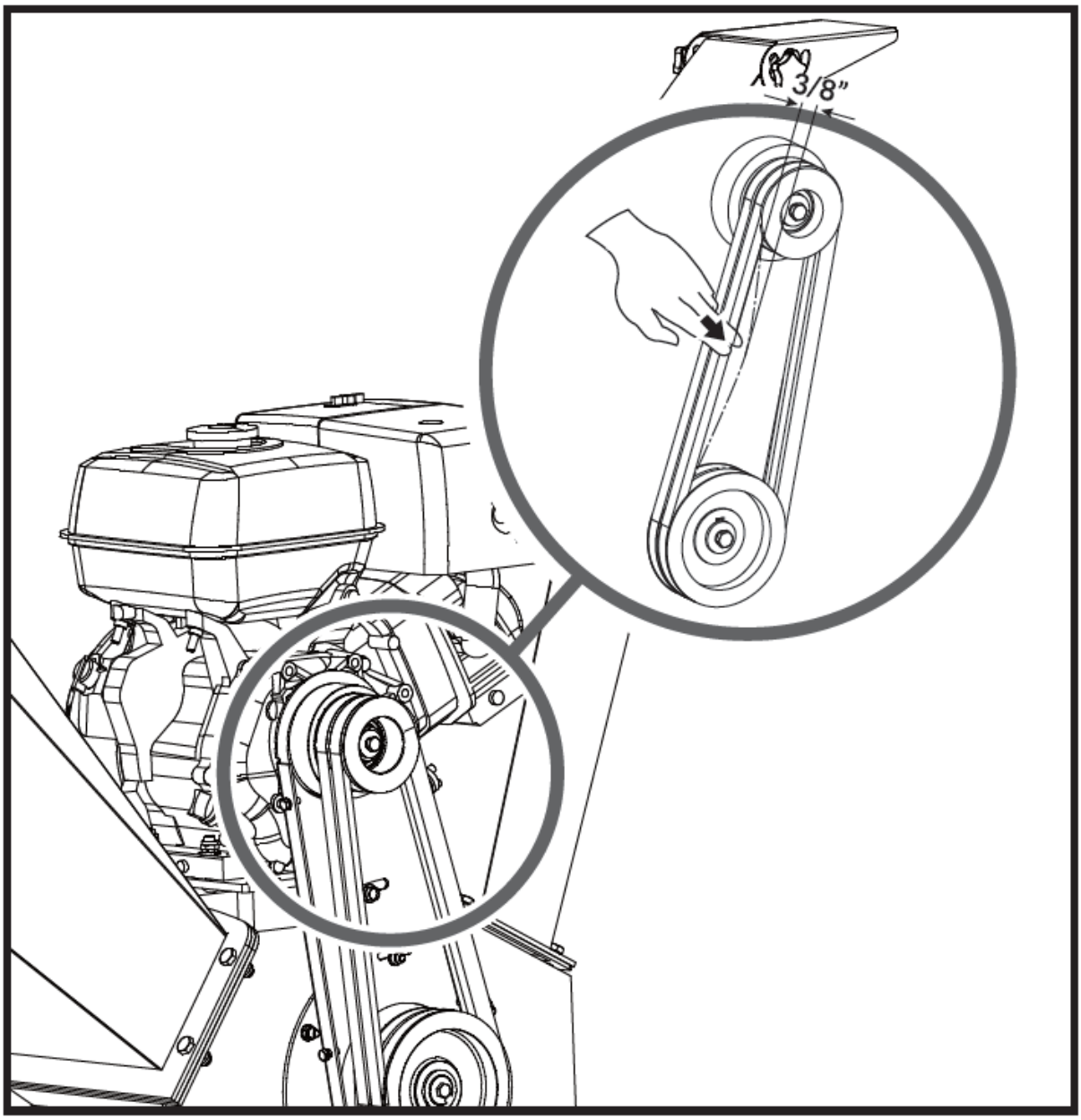

Tensionamento della cinghia trapezoidale

La corretta tensione della cinghia è fondamentale per ottenere buone prestazioni. Una corretta regolazione garantirà una lunga durata della cinghia. Una tensione della cinghia eccessiva o insufficiente può causare la rottura prematura della cinghia.

1. Spegnere il motore. Il motore deve essere freddo.

2. Rimuovere il coperchio della cinghia.

3. Allentare i quattro bulloni che fissano il motore. Allentare i due bulloni di fissaggio nella parte anteriore della base del motore. Quindi spostare il motore nella direzione di allentamento della cinghia o nella direzione di serraggio della cinghia. Quindi spostare il motore nella direzione di allentamento della cinghia o nella direzione di serraggio della cinghia.

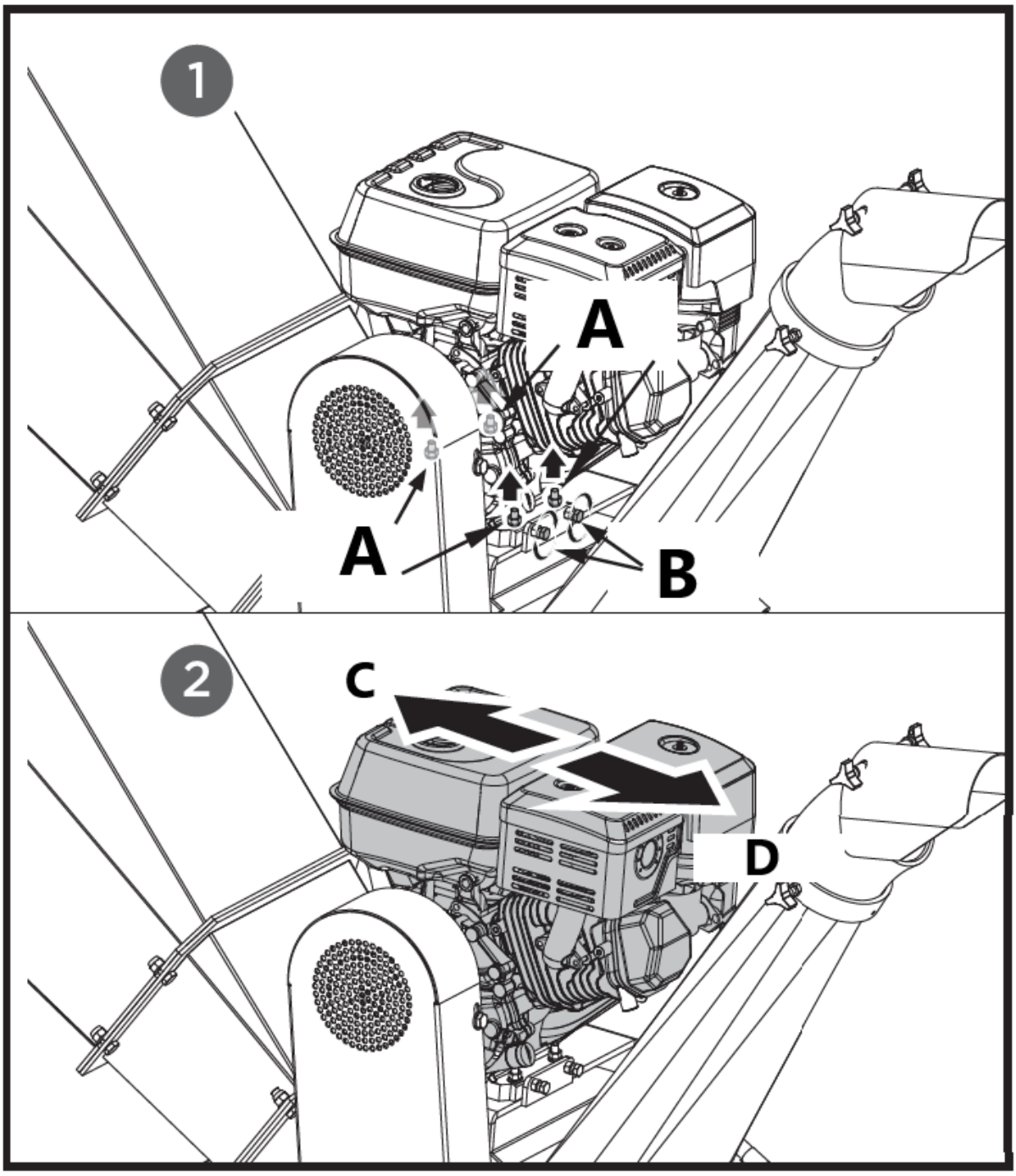

A – Bulloni di regolazione
B – Bulloni di limite
C – stretto
D - sciolto

4. Quando la tensione della cinghia trapezoidale è corretta, serrare i quattro bulloni di regolazione e i due bulloni di limitazione. Se la tensione della cinghia trapezoidale è eccessiva, allentarla nella direzione opposta spostando verso l'alto i due dadi di regolazione M12 e regolando il manicotto tra di essi.

5. Controllare la tensione della cinghia trapezoidale premendola al centro. L'incavo normale su ciascun lato dovrebbe essere di circa 3/8 di pollice, con una pressione moderata del pollice o dell'indice.

Sostituzione della cinghia trapezoidale

Entrambe le cinghie trapezoidali devono essere sostituite contemporaneamente perché si usurano in modo uniforme con l'uso normale.

1. Svitare i quattro bulloni M8x20 e aprire il coperchio della cinghia.

2. Allentare il motore, quindi spostarlo nella direzione di allentamento della cinghia.

3. Rimuovere la cinghia danneggiata e montare quella nuova.

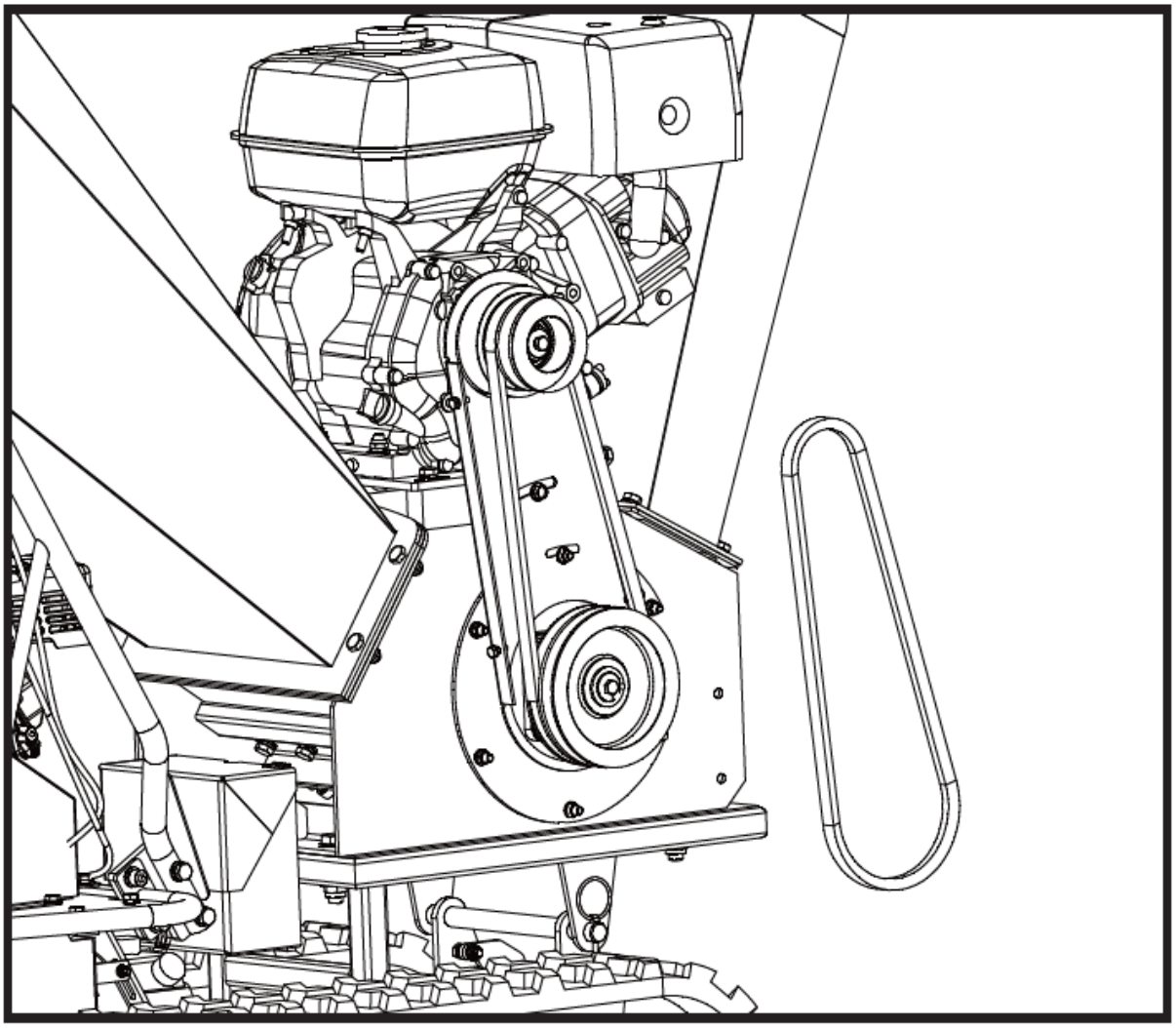

4. Controllare la tensione della cinghia trapezoidale premendola al centro. L'incavo normale su ciascun lato dovrebbe essere di circa 3/8 di pollice, con una pressione moderata del pollice o dell'indice.

5. Dopo aver regolato la tensione della cinghia, fissare il motore.

Quando si rimuovono o si installano le cinghie di trasmissione, fare attenzione a non incastrare le dita tra la cinghia e la puleggia.

Lubrificazione

Ingrassare i cuscinetti ogni 40 ore di lavoro. Fare attenzione a non ungere troppo. Ci sono due cuscinetti, uno esterno e uno interno all'alloggiamento.

Utilizzare grasso al litio n. 0 per utensili portatili come Lubricant 6300AA, Lubricant GR-132 o Multifak, ad esempio EP-O.

Olio motore / carburante

Per informazioni su come controllare o aggiungere olio/carburante e per eventuali consigli, fare riferimento al manuale del motore allegato separatamente all'unità.

Manutenzione del motore

Per informazioni dettagliate e un programma di manutenzione, fare riferimento al manuale del motore allegato separatamente all'unità.

Conservazione

Se il cippatore non verrà utilizzato per più di 30 giorni, seguire i passaggi sottostanti per preparare l'unità per lo stoccaggio:

1. Svuotare completamente il serbatoio del carburante. Il carburante stantio ha un elevato contenuto di gomma e può intasare il carburatore e limitare il flusso di carburante.

2. Avviare il motore e lasciarlo girare finché non si ferma. In questo modo si evita che rimanga carburante nel carburatore e si evita la formazione di depositi al suo interno, che potrebbero danneggiare il motore.

3. Scaricare l'olio dal motore mentre è ancora caldo. Rabboccare con olio nuovo della qualità consigliata nel manuale del motore.

4. Lasciare raffreddare il motore. Togliere la candela e versare nel cilindro 60 ml di olio motore di alta qualità SAE-30. Tirare lentamente la fune di avviamento per distribuire l'olio. Sostituire la candela.

Prima di tentare di avviare l'unità dopo un periodo di rimessaggio, rimuovere la candela e scaricare tutto l'olio dal cilindro.

5. Utilizzare panni puliti per pulire l'esterno del cippatore e per mantenere le prese d'aria libere da ostruzioni.

Non utilizzare detergenti aggressivi o detergenti a base di petrolio per la pulizia delle parti in plastica. Le sostanze chimiche possono danneggiare la plastica.

6. Conservare la cippatrice in posizione verticale in un edificio pulito, asciutto e ben ventilato.



Non conservare la cippatrice con il carburante in un'area non ventilata dove i fumi del carburante potrebbero raggiungere fiamme, scintille, fiamme pilota o altre fonti di accensione. Utilizzare solo contenitori per carburante approvati.

Risoluzione dei problemi

Problema	Causa	Rimedio
Il motore non si avvia	1. Il cavo della candela è scollegato 2. Carburante esaurito o carburante stantio 3. Il motore e/o la valvola del carburante non sono in posizione ON 4. La leva dello starter non è in posizione CHIUSA posizione 5. Tubo del carburante bloccato 6. Candela sporca 7. Allagamento del motore 8. La leva di tensione della cinghia è inserita	1. Fissare saldamente il filo della candela alla candela 2. Riempire con benzina pulita e fresca 3. Il motore e la valvola del carburante devono essere in posizione ON 4. Per un avviamento a freddo, la leva dell'aria deve essere in posizione CHIUSA. Pulisci la linea del carburante 6. Pulire, regolare lo spazio o sostituire 7. Attendere qualche minuto per riavviare, ma non innescare 8. Disinserire la leva di tensione della cinghia
Il motore funziona in modo irregolare	1. Il cavo della candela è allentato 2. Unità in funzione con leva dello starter in posizione CHIUSA 3. Tubo del carburante bloccato o carburante stantio 4. Sfiato ostruito 5. Acqua o sporcizia nel sistema di alimentazione 6. Filtro dell'aria sporco 7. Regolazione non corretta del carburatore	1. Collegare e stringere il cavo della candela 2. Spostare la leva dello starter in posizione APERTA 3. Pulire la linea del carburante. Riempire il serbatoio con benzina pulita e fresca 4. Sfiato trasparente 5. Svuotare il serbatoio del carburante. Fare rifornimento di carburante fresco 6. Pulire o sostituire il filtro dell'aria 7. Fare riferimento al manuale del motore
Il motore si surriscalda	1. Livello dell'olio motore basso 2. Filtro dell'aria sporco 3. Flusso d'aria limitato 4. Carburatore non regolato correttamente	1. Riempire il basamento con l'olio appropriato 2. Purificatore d'aria pulito 3. Rimuovere l'alloggiamento e pulirlo 4. Fare riferimento al manuale del motore
L'azione di scheggiatura sembra troppo lenta, il disco di taglio si blocca o non viene scaricato materiale quando il motore è in funzione	1. La velocità del motore è troppo bassa e provoca lo slittamento della cinghia 2. La cinghia di trasmissione è allentata o danneggiata 3. I coltelli sono smussati o danneggiati 4. Il disco di taglio è inceppato dai detriti provenienti dalla tramoggia di alimentazione e dallo scivolo di scarico 5. Lo scivolo di scarico è intasato	1. Far girare il motore a tutto gas 2. Tendere o sostituire la cinghia di trasmissione 3. Affilare o sostituire i coltelli 4. Rimuovere eventuali detriti accumulati e girare il disco di taglio con un bastoncino di legno per assicurarsi che giri liberamente 5. Pulisci i detriti
La cinghia si sfilaccia o rotola sulla puleggia	1. La scanalatura della puleggia di trasmissione del rotore potrebbe essere intaccata 2. Le cinghie di trasmissione potrebbero essere allungate	1. Controllare le cinghie di trasmissione per verificare che non vi siano segni di usura o punti duri. Limare eventuali scheggiature sulla puleggia 2. Sostituire le cinghie di trasmissione

	3. Le pulegge potrebbero essere disallineate	3. Regolare le pulegge
Durante la cippatura, il ramo sembra vibrare e muoversi eccessivamente con un rumore insolito	1. I coltelli sono smussati o danneggiati 2. I coltelli non sono posizionati correttamente sul disco di taglio 3. Lo spazio tra i coltelli e la piastra antiusura è troppo grande 4. Il rotore è sovraccarico di materiale	1. Affilare o sostituire i coltelli 2. Allentare le viti di montaggio dei coltelli, ripristinare i coltelli e serrare le viti 3. Regolare lo spazio 4. Lasciare che l'unità si liberi prima di aggiungere altro materiale alla tramoggia
I coltelli del cippatore colpiscono la piastra di usura	Lo spazio tra i coltelli e la piastra antiusura è impostato in modo errato	Regolare lo spazio
Le ruote della macchina si muovono verso sinistra o verso destra durante il traino	Bassa pressione dei pneumatici	Aggiungere aria agli pneumatici

Programma delle parti

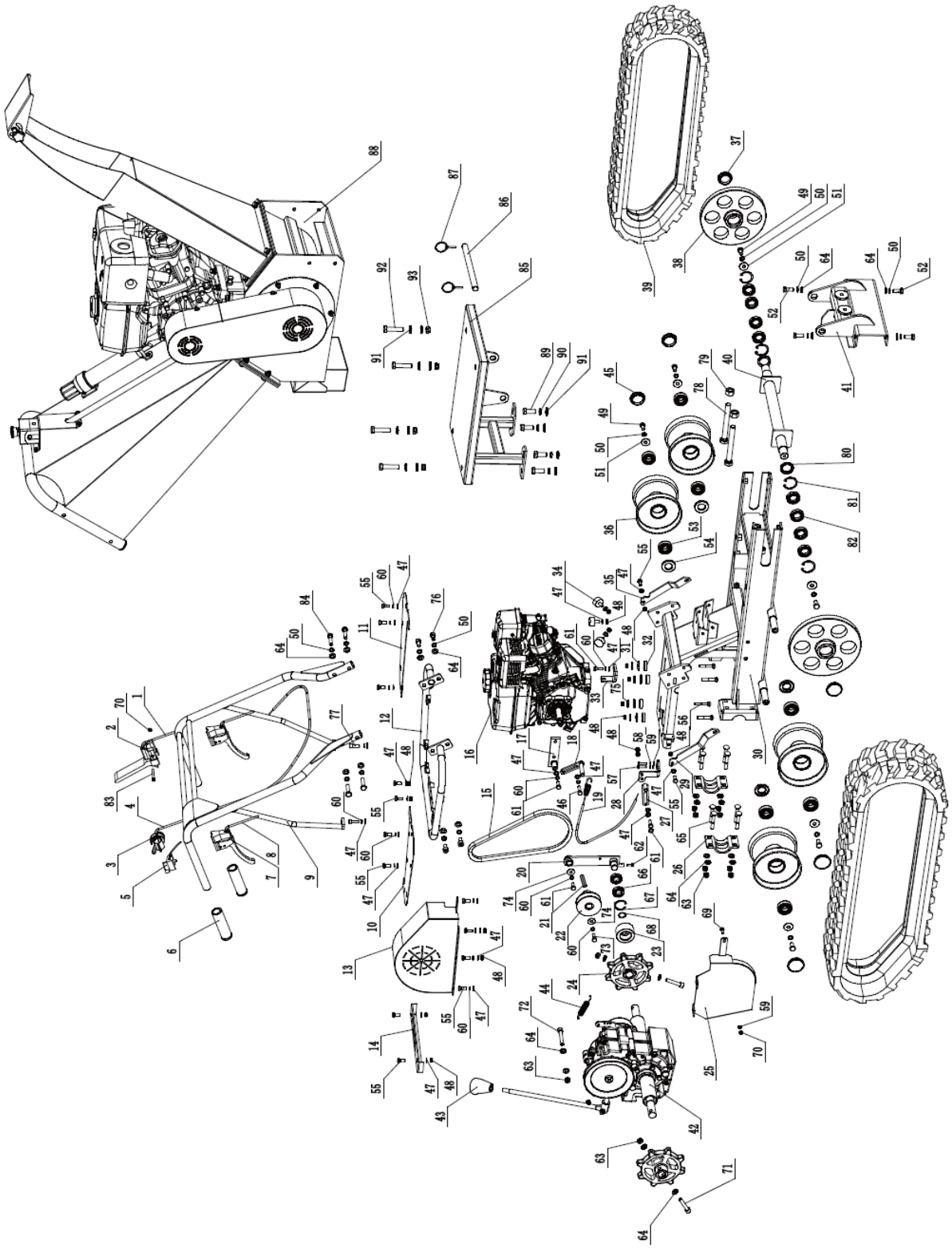

Elenco delle parti

Numero	Descrizione del dispositivo	Quantità	Numero	Descrizione del dispositivo	Quantità
1	Cavo puleggia tenditore	1	48	Controdado M8	14
2	Maniglia di controllo di sicurezza	1	49	Bullone esagonale M10x20	6
3	Leva dell'acceleratore	1	50	Rondella elastica 10	18
4	Cavo dell'acceleratore	1	51	Rondella 10	6
5	Interruttore ON/OFF	1	52	Bullone esagonale M10x25	4
6	Manicotto della maniglia	2	53	Cuscinetto 6204	8
7	Leva del freno	2	54	Guarnizione d'olio	4
8	Cavo leva sterzo	2	55	Bullone esagonale M8x20	16
9	Montaggio del telaio della maniglia	1	56	Bullone per carrozza M8x50	4
10	Piastra (destra)	1	57	Bullone esagonale M6x25	2
11	Piastra (sinistra)	1	58	Rondella elastica 6	2
12	Telaio di montaggio della maniglia	1	59	Rondella piatta 6	3
13	Copertura della cinghia	1	60	Rondella elastica 8	17
14	Piastra del cambio	1	61	Bullone esagonale M8x25	4
15	Cinghia	1	62	Bullone esagonale M6x16	1
16	Motore	1	63	Controdado M10	12
17	Staffa fissa	1	64	Rondella piatta 10	27
18	Pannello di limitazione della cintura anteriore	1	65	Bullone per carrozza M10x65	8
19	Cavo del freno	1	66	Cuscinetto 61904	2
20	Supporto puleggia tenditrice	1	67	Anello elastico	1
21	Chiave piatta del motore	1	68	Anello elastico	1
22	Puleggia della cinghia	1	69	Bullone per carrozza M6x20	1
23	Puleggia tenditrice	1	70	Controdado M6	2
24	Volante	1	71	Bullone a testa esagonale M10x55	2
25	Copertura inferiore della cinghia	1	72	Bullone a testa esagonale M10x65	1
26	Piastra montata sull'asse della ruota	2	73	Bullone GB 5/16-24x1	1
27	Pannello di limitazione della cinghia posteriore	1	74	Lavatrice 8	2
28	Blocco angolare di collegamento	1	75	Lavatrice 8	4
29	Piastra di supporto (destra)	1	76	Bullone a testa esagonale M10x20	2
30	Telaio	1	77	Bullone a testa esagonale M8x25	2
31	Guarnizione	4	78	Bullone esagonale M16x140	2
32	Tampone antiurto in gomma	4	79	Bullone esagonale M16	2
33	Base di fissaggio del cavo	1	80	Guarnizione d'olio	2
34	Tappetino di gomma	3	81	Anello elastico	4
35	Piastra di supporto (sinistra)	3	82	Cuscinetto	8

36	Rullo di guida	4	83	Bullone a testa esagonale M6x50	1
37	Parapolvere	2	84	Bullone esagonale M10x45	4
38	Ruota di doratura	2	85	Base del cippatore di legno	1
39	Cingoli in gomma	2	86	Barra di collegamento	1
40	Asse della ruota di guida	1	87	Tassello	2
41	Staffa di supporto	1	88	Cippatrice	1
42	Montaggio del cambio	1	89	Bullone esagonale M14x35	4
43	Pomello della leva	1	90	Rondella elastica 14	4
44	Molla del freno	1	91	Rondella piatta 14	12
45	Parapolvere	1	92	Bullone esagonale M14x65	4
46	Bullone esagonale M8x30	2	93	Controdado M14	4
47	Rondella piatta 8	27			

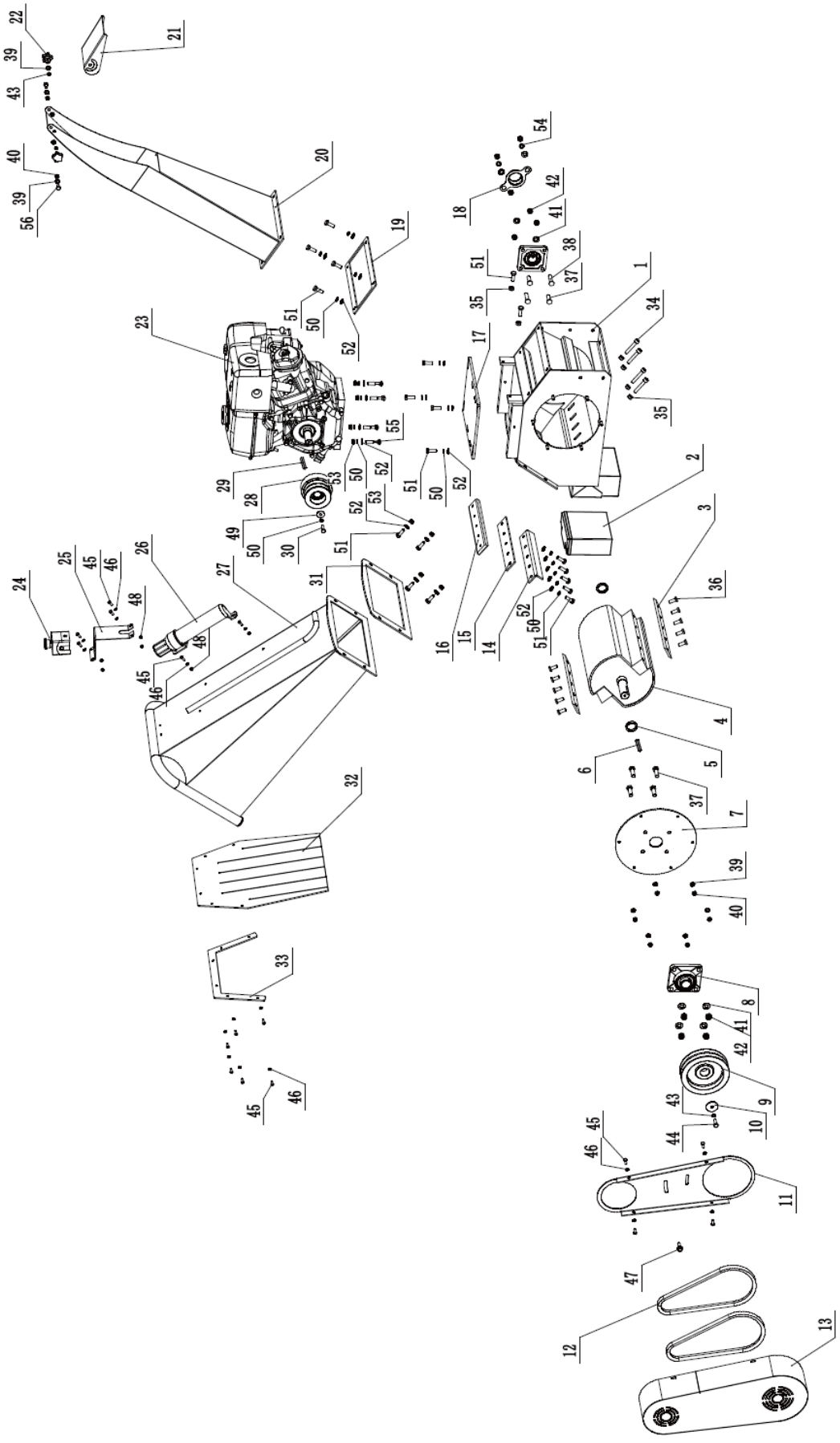
1
2
3
4
5
6
7
8
9
10
11
12
13
14
15
16
17
18
19
20
21
22
23
24
25
26
27
28
29
30
31
32
33
34
35
36
37
38
39
40
41
42
43
44
45
46
47
48
49
50
51
52
53
54
55
56

Elenco delle parti

Numero	Descrizione del dispositivo	Quantità	Numero	Descrizione del dispositivo	Quantità
1	Telaio di base	1	29	Chiave piatta del motore	1
2	batteria	1	30	Bullone dell'albero motore	1
3	Lama	2	31	Alimentazione alla gomma del telaio	1
4	Rullo	1	32	Deflettore in gomma	1
5	Boccola dell'albero	2	33	Piastra di montaggio del deflettore in gomma	1
6	Chiave piatta	1	34	Bullone a testa esagonale M10x60	4
7	Piastra di montaggio del cuscinetto	1	35	Dado esagonale M10	6
8	Cuscinetto	2	36	Bullone esagonale M10x25	10
9	Disco	1	37	Bullone esagonale M12x40	6
10	Guarnizione	1	38	Bullone esagonale M12x50	2
11	Piastra interna della cintura	1	39	Chiave piatta 8	10
12	Cinghia	2	40	Controdado M8	8
13	Copertura della cinghia	1	41	Chiave piatta 12	8
14	Piastra di regolazione dell'incudine	1	42	Controdado M12	10
15	Pannello della base	1	43	Rondella elastica 8	3
16	Incudine	1	44	Bullone esagonale M8x25	1
17	Piastra di base del motore	1	45	Bullone esagonale M6x16	16
18	Tappo in gomma per ruota	1	46	Rondella piatta 6	16
19	Scarico su telaio in gomma	1	47	Bullone flangiato esagonale M8x25	1
20	Scivolo di scarico	1	48	Controdado M6	6
21	Deflettore dello scivolo di scarico	1	49	Anello elastico	1
22	Bullone a stella	2	50	Rondella elastica 10	18
23	Motore	1	51	Bullone esagonale M10x30	4
24	Pulsante di arresto di emergenza	1	52	Rondella piatta 10	21
25	Staffa di supporto	1	53	Controdado M10	8
26	Supporto manuale	1	54	Rondella elastica 12	2
27	Scivolo di alimentazione	1	55	Bullone per carrozza M10x50	4
28	Frizione	1	56	Bullone esagonale M8x16	2

4. Istruzioni per l'uso di un minidumper cingolato

La macchina viene utilizzata per trasportare materiali su terreni difficili, dove i veicoli tradizionali potrebbero avere difficoltà a muoversi. Grazie ai cingoli, questa macchina lavora bene su superfici irregolari, fangose o sabbiose, garantendo stabilità e facilità di manovra. È ideale per lavori edili, di giardinaggio e agricoli dove è necessario trasportare carichi pesanti su brevi distanze

L'utente è responsabile di eventuali danni derivanti da un uso improprio del dispositivo.

Disimballaggio del contenitore

Utilizzare il cacciavite e il martello per aprire tutte le serrature laterali.

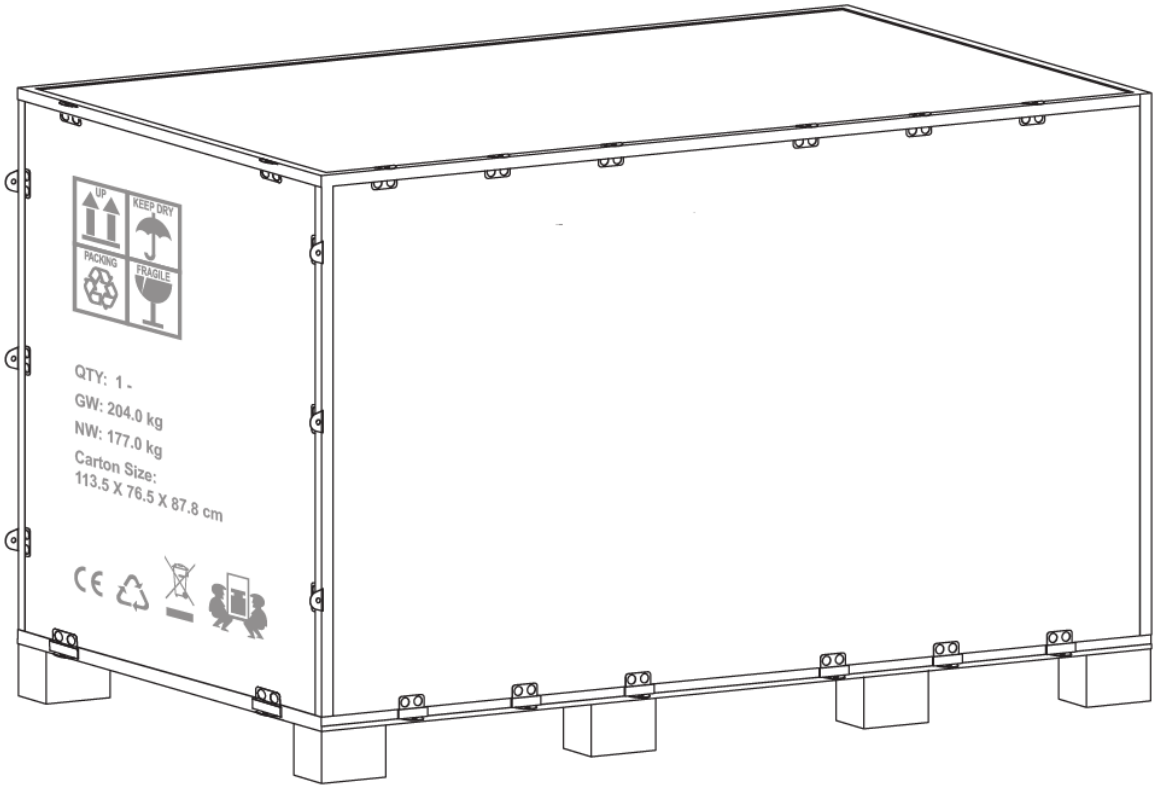

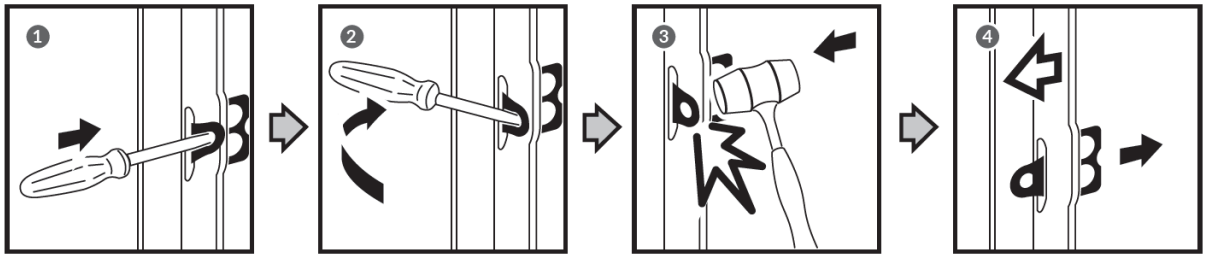

Rimuovere tutte le piastre di compensato e tutte le parti allentate sui pallet inferiori.

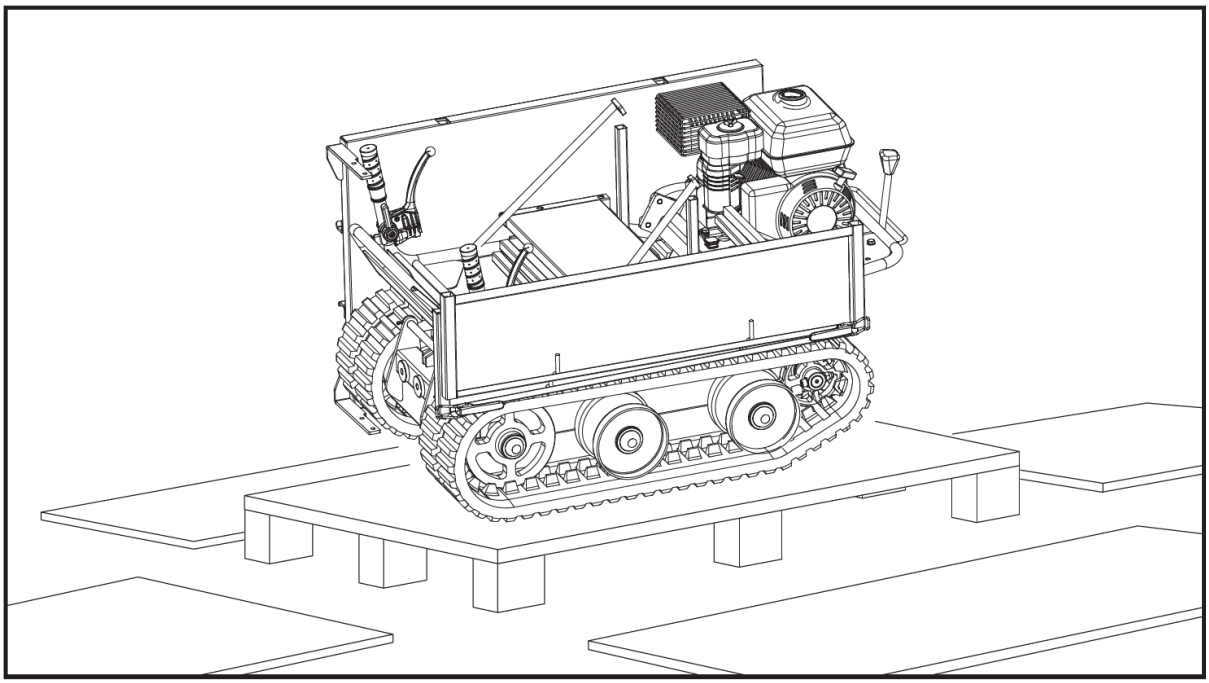

Contenuto fornito

Il minidumper cingolato viene consegnato parzialmente assemblato e spedito in un imballaggio accuratamente imballato. Dopo aver rimosso tutte le parti dalla confezione, dovresti avere:

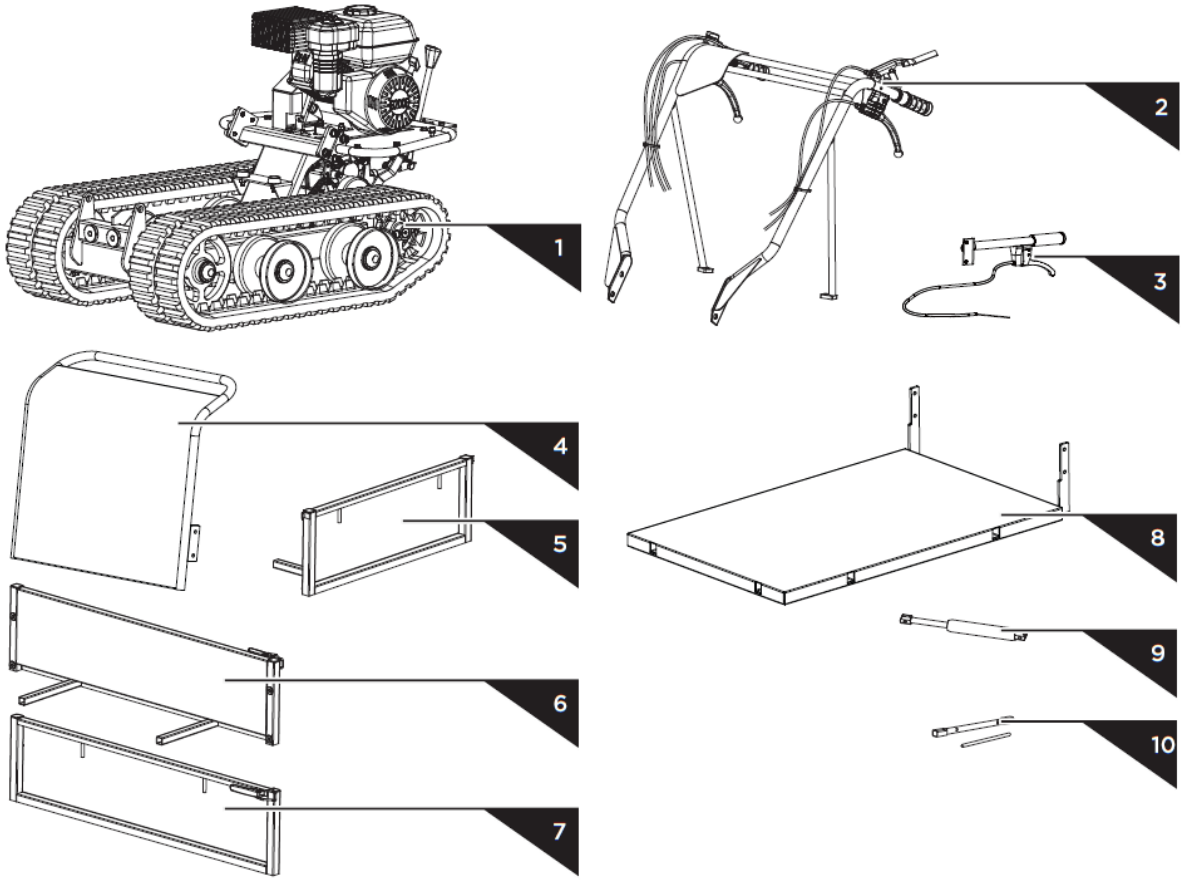

	M8×25	×2
	M10×45	×4
	M20×223	×1
	M20	×1
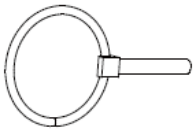	Ø5×40	×1
	M10×25	×2
	M10×30	×2
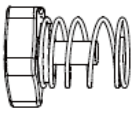		×6
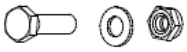	M8×30	×2

1. Telaio principale
2. Montaggio del manubrio
3. Maniglia di ribaltamento
4. Protezione motore
5. Pannello (posteriore)
6. Lato sinistro estensibile
7. Lato destro estensibile
8. Pannello (inferiore)
9. Molla a gas (opzionale)
10. Attrezzi per il montaggio della candela

Montaggio

Seguendo le istruzioni di montaggio riportate di seguito, potrai montare la macchina in pochi minuti.

Montaggio del manubrio

Allineare i fori del manubrio con la staffa di montaggio e fissare ciascuno con una rondella elastica, una rondella piana e un bullone M10x20. Fissare ciascun supporto del manubrio al motore con una rondella elastica, una rondella piana e un bullone esagonale M8x25.

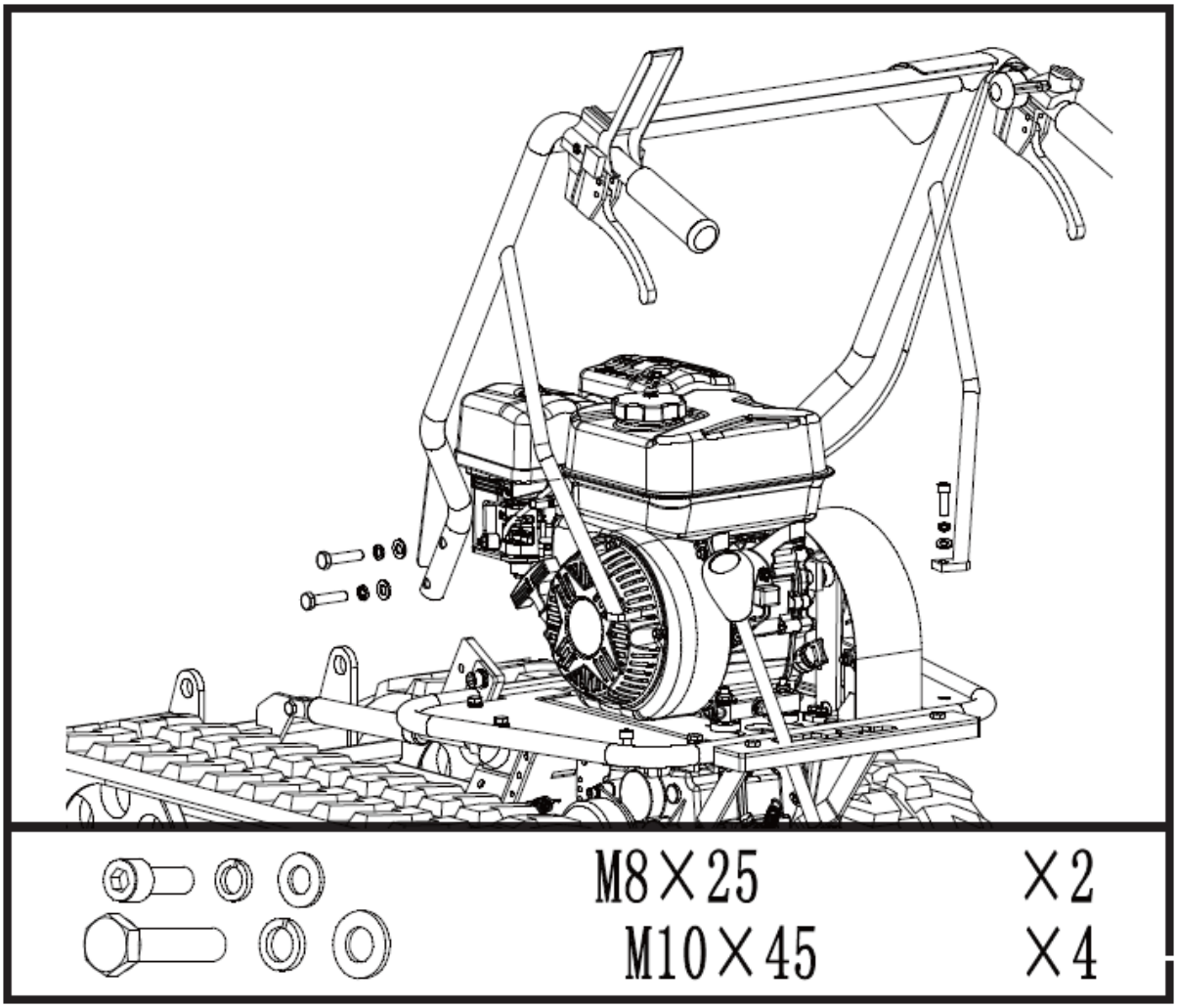

Pannello (in basso)

Posizionare il pannello inferiore all'interno della staffa di montaggio. Allineare i fori con la staffa di montaggio. Inserire un perno lungo attraverso i fori e fissare ciascun lato con una rondella piatta e una coppiglia.

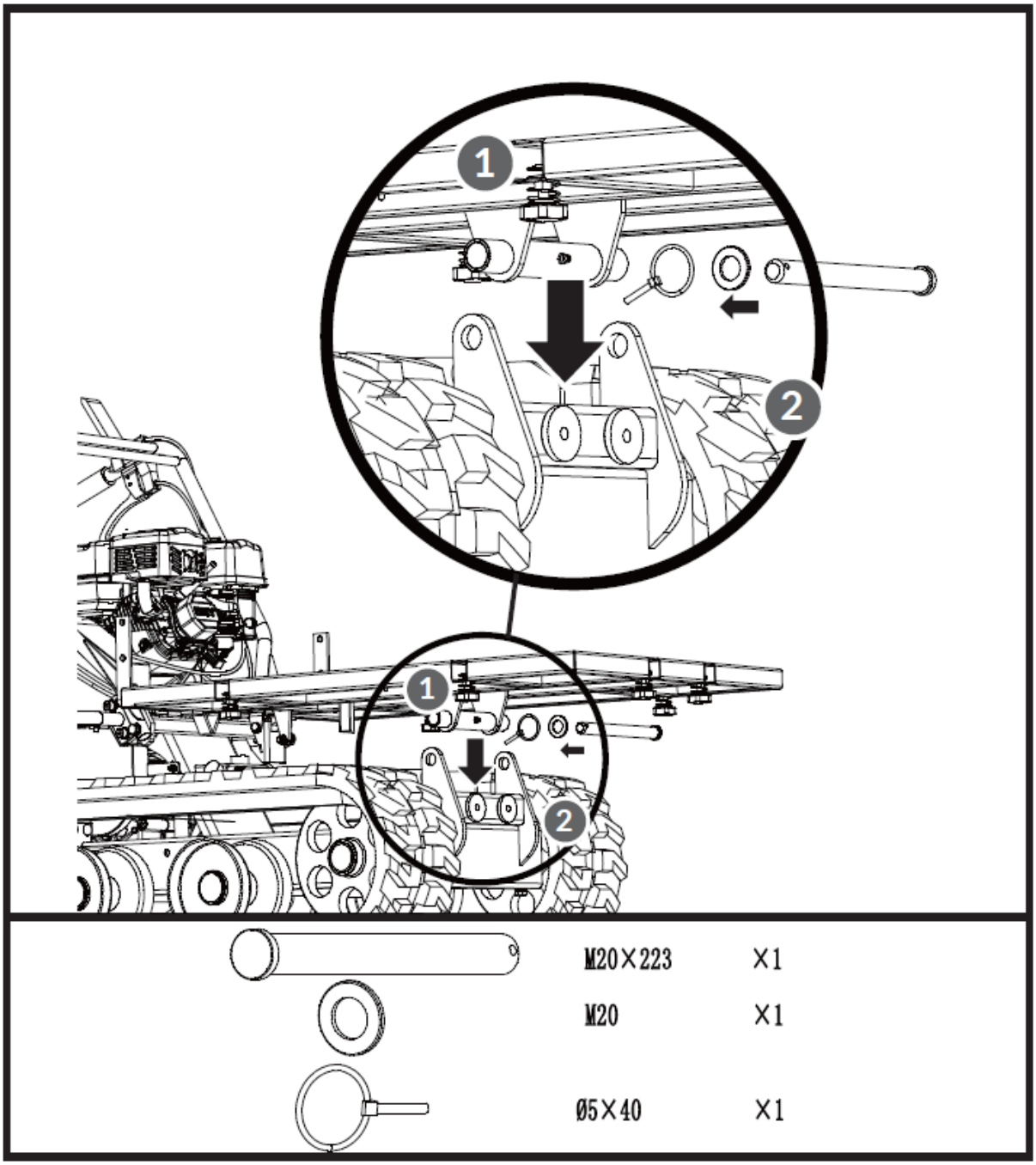

Maniglia di ribaltamento e protezione motore

Posizionare la protezione del motore all'interno della staffa di montaggio e allinearla con i fori della staffa di montaggio. Fissare il pannello sul lato sinistro con due bulloni esagonali M8x30, quattro rondelle e due dadi. Montare la maniglia di ribaltamento sul lato destro del pannello. Allineare i fori e fissare con due bulloni esagonali M8x35, quattro rondelle e due dadi.

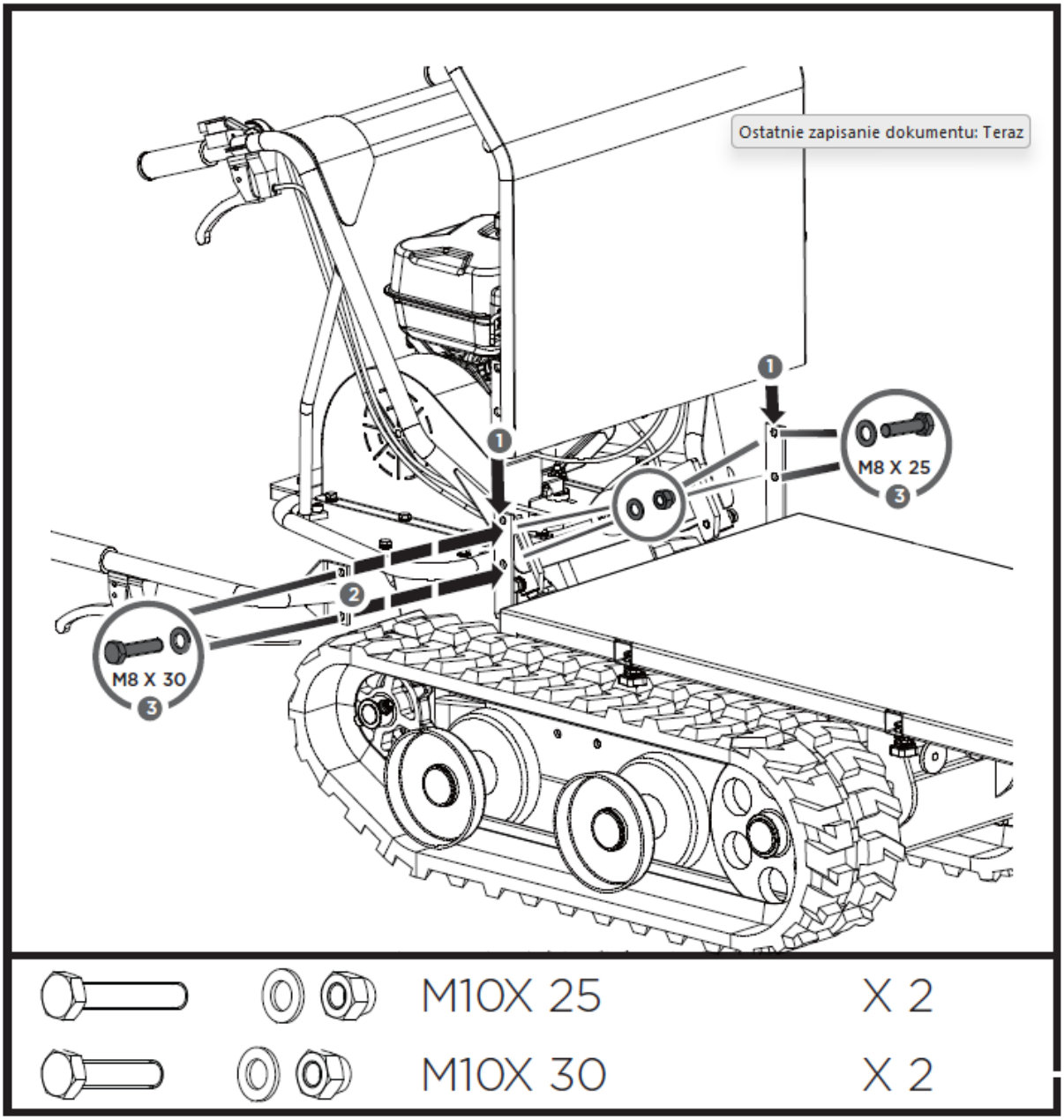

Pannello (posteriore) e lato sinistro/destro estensibile

Inserire i lati estensibili nelle fessure di montaggio situate sul pannello inferiore e fissarli ciascuno nella parte inferiore con due perni a L e controdadi.

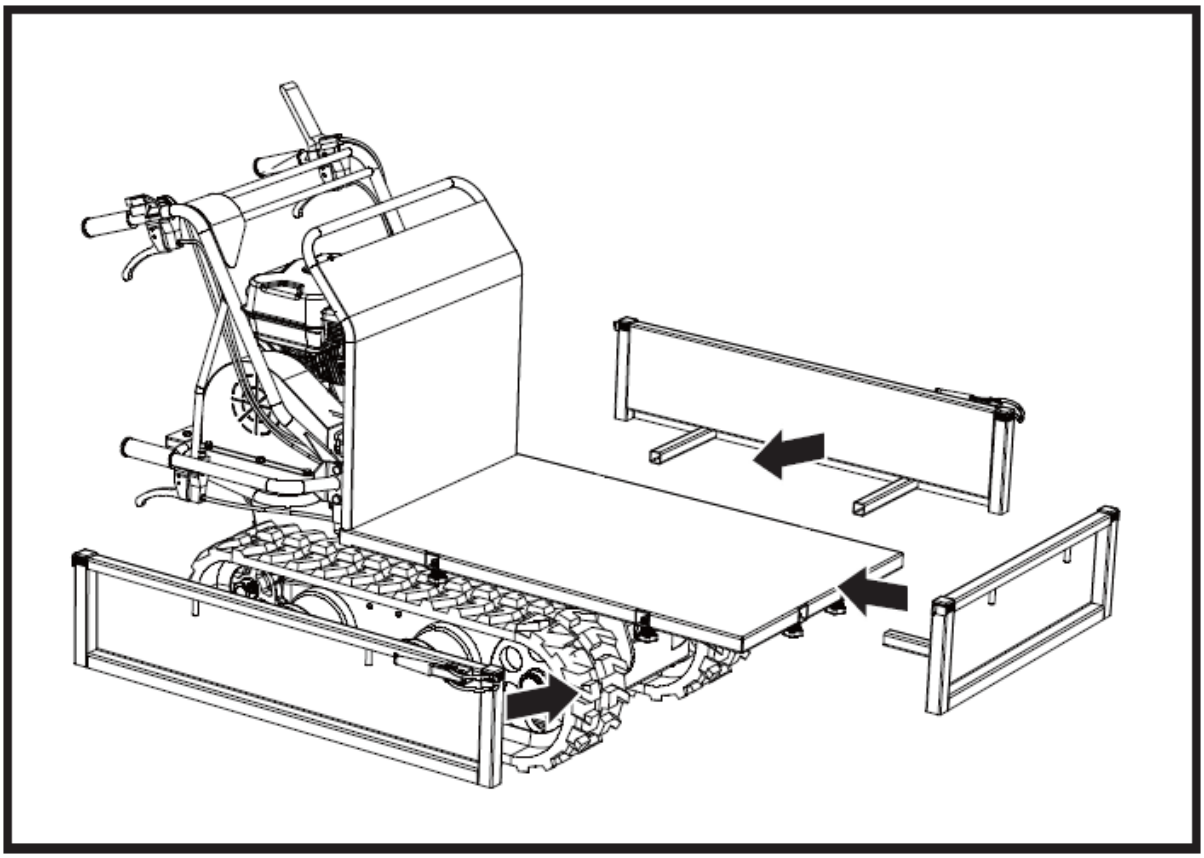

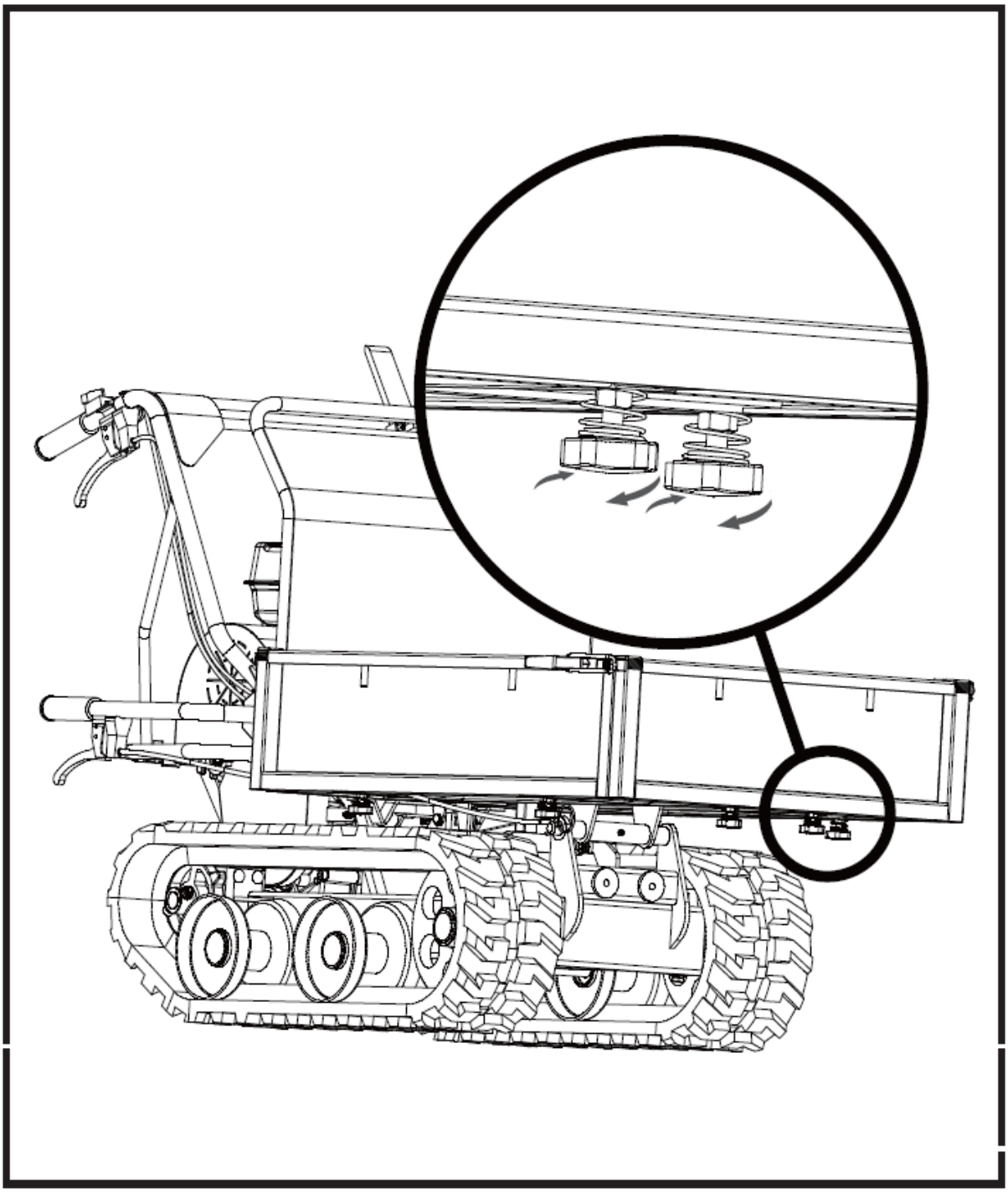

Molla a gas (opzionale)

Sollevare la tramoggia e inserire un'asta di supporto per motivi di sicurezza. Allineare i fori della molla a gas con i fori di entrambe le staffe guida e inserire bulloni M8x35, rondelle e dadi per serrare.

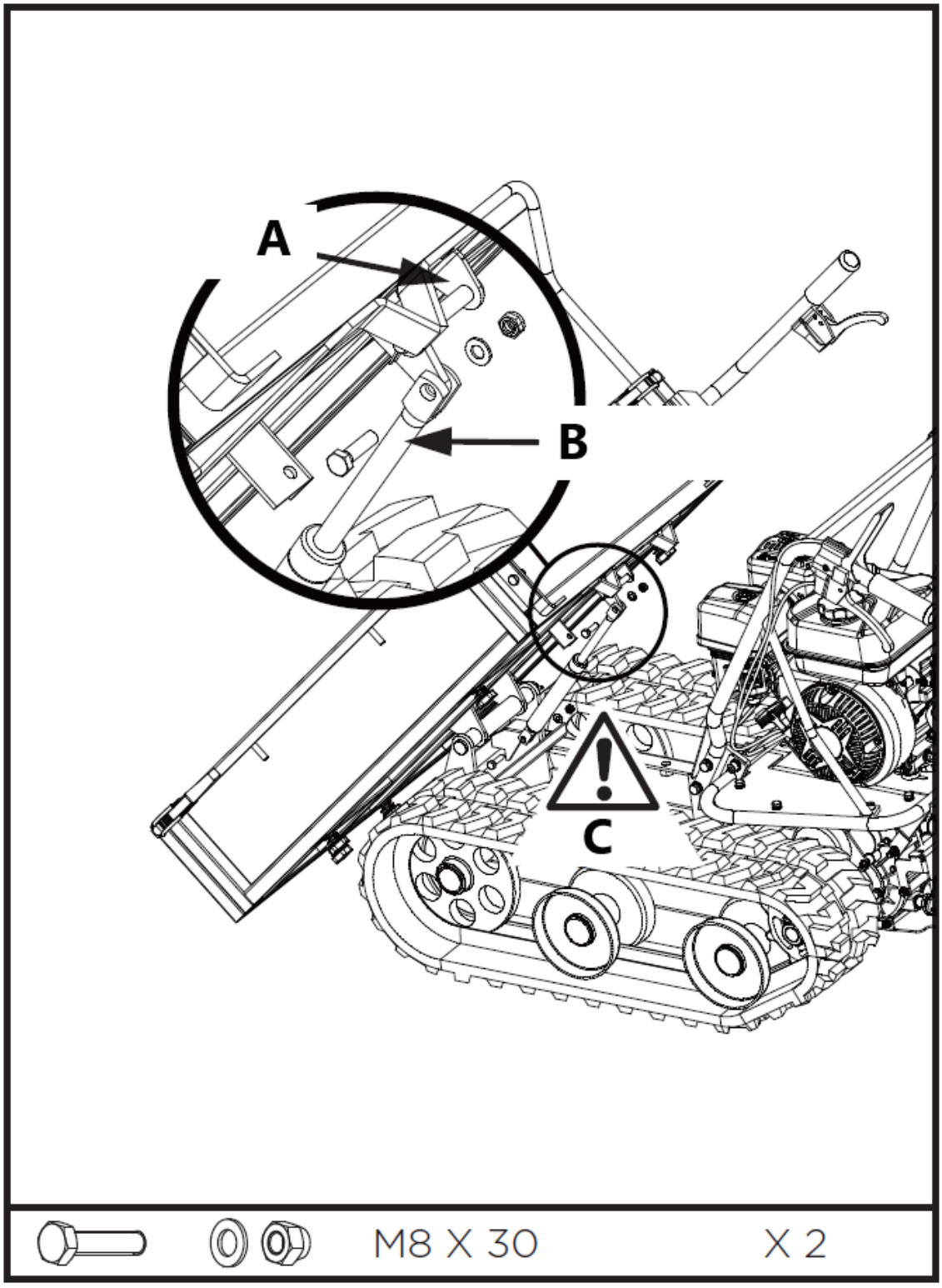

A – Staffa guida
B – Molla a gas
C – Area di pericolo

Lama dell'aratro (opzionale)

Montare la staffa di montaggio sulla lama utilizzando bulloni esagonali M8X30, rondelle e dadi.

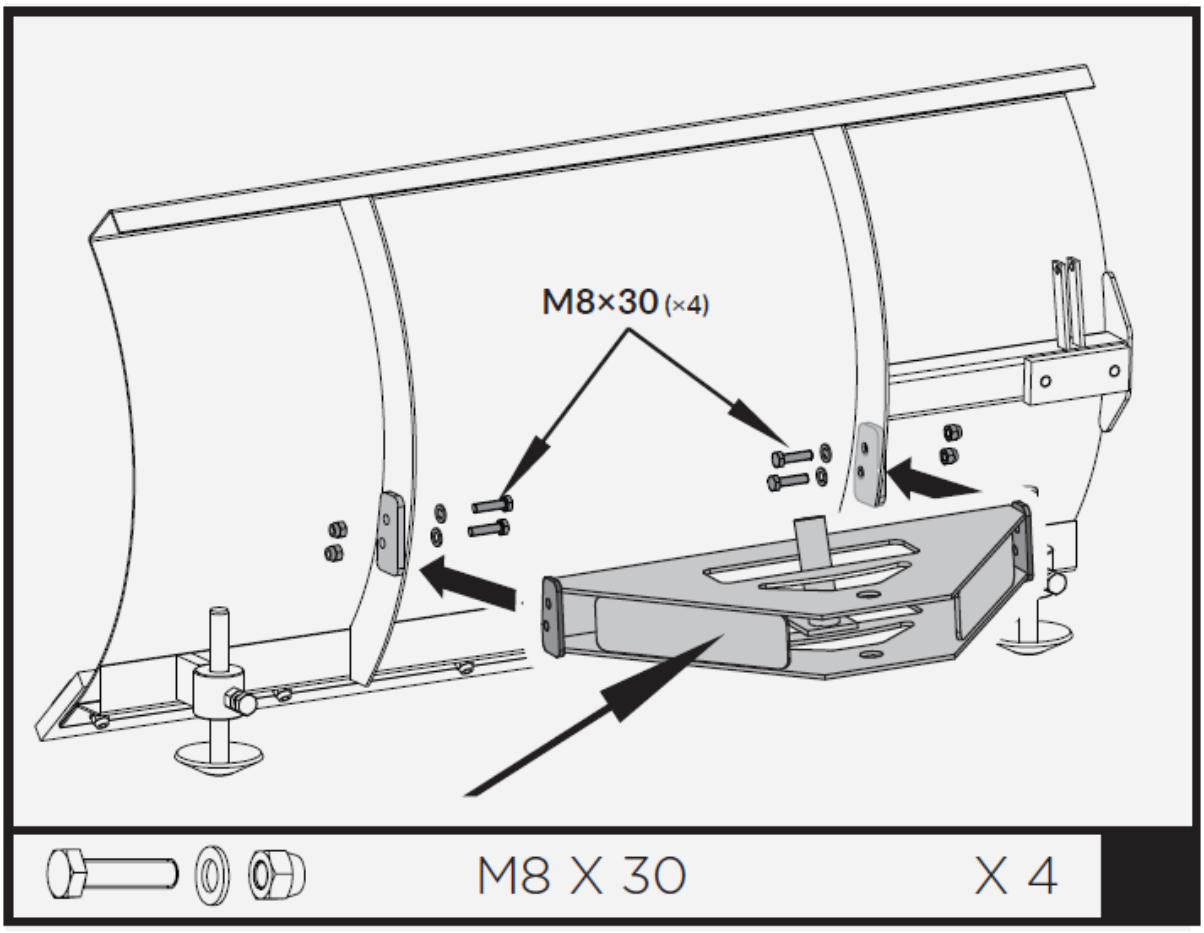

Posizionare la staffa del perno all'interno della staffa di montaggio e allinearla con i fori della staffa di montaggio. Fissare con bullone esagonale M20X95, rondelle e dado.

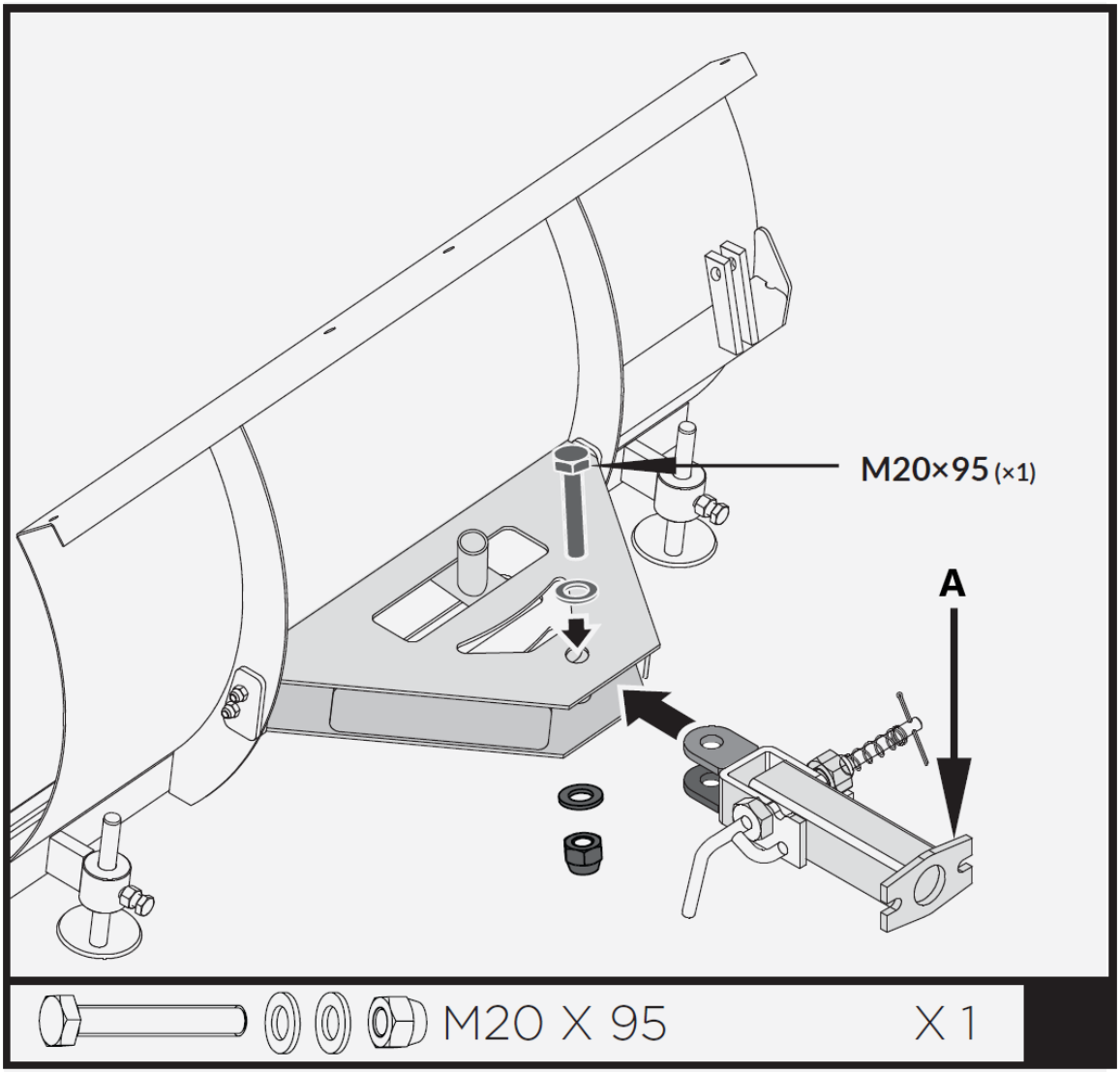

A – Staffa pivot

Inserire la leva di comando più corta nella leva più lunga. Allineare i fori e fissare con bullone esagonale M8X40, rondelle e dado.

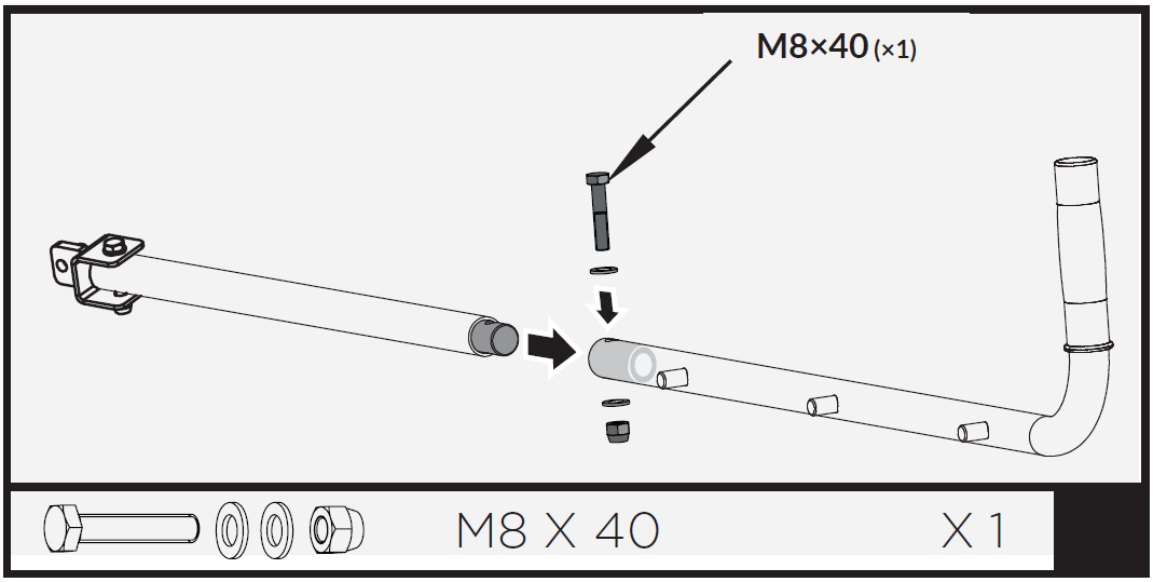

Fissare la leva di comando al tubo guida. Allineare i fori e fissare con bullone M8X35, rondelle e dado.

Inserire l'impugnatura nel supporto.

Fissare la staffa di supporto alla leva di comando con il perno 10x60 e la clip a ponte.

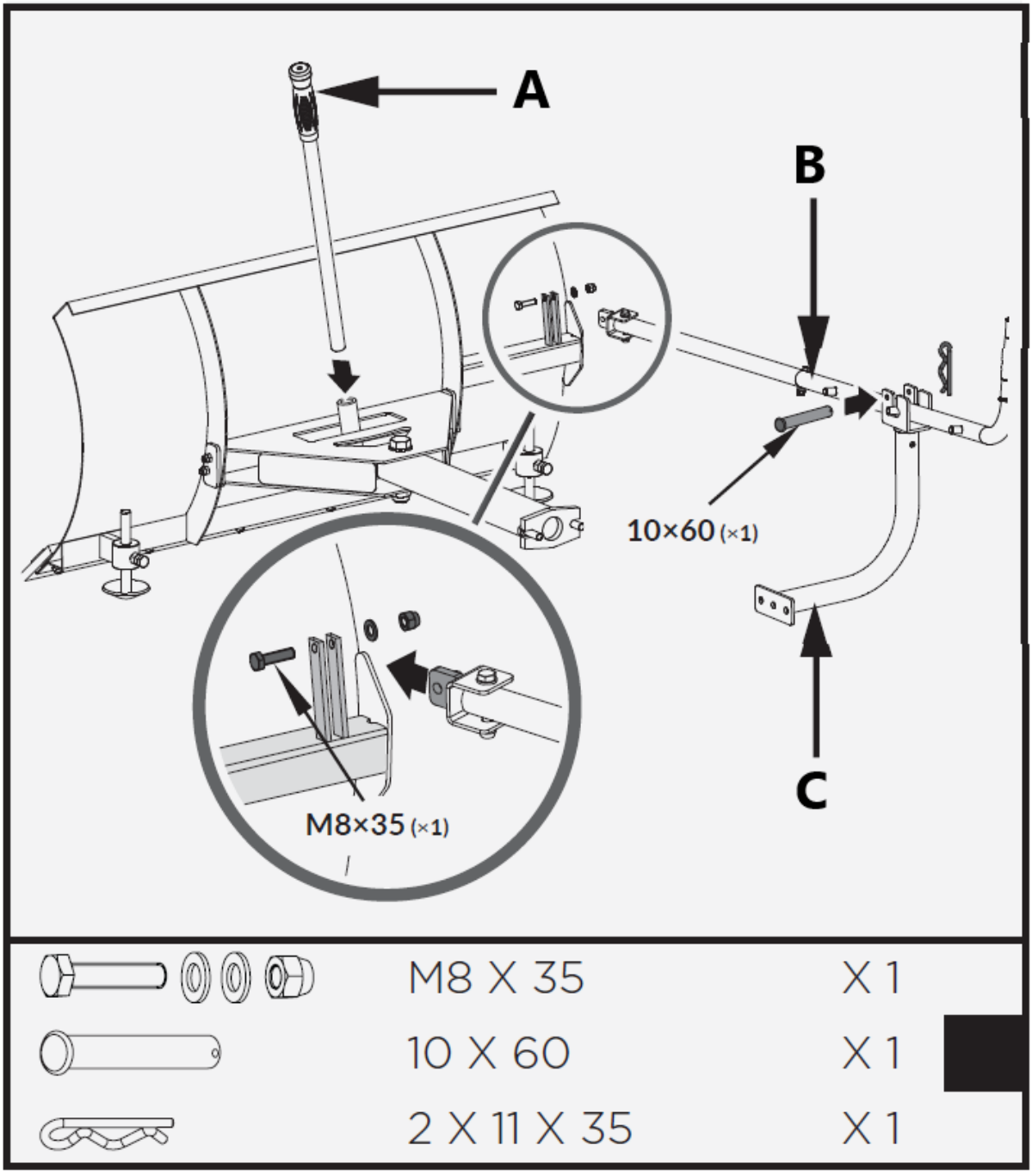

A – Impugnatura
C – Leva di controllo
D – Staffa di supporto

Installare la lama dell'aratro già assemblata sulla carriola come mostrato in figura.

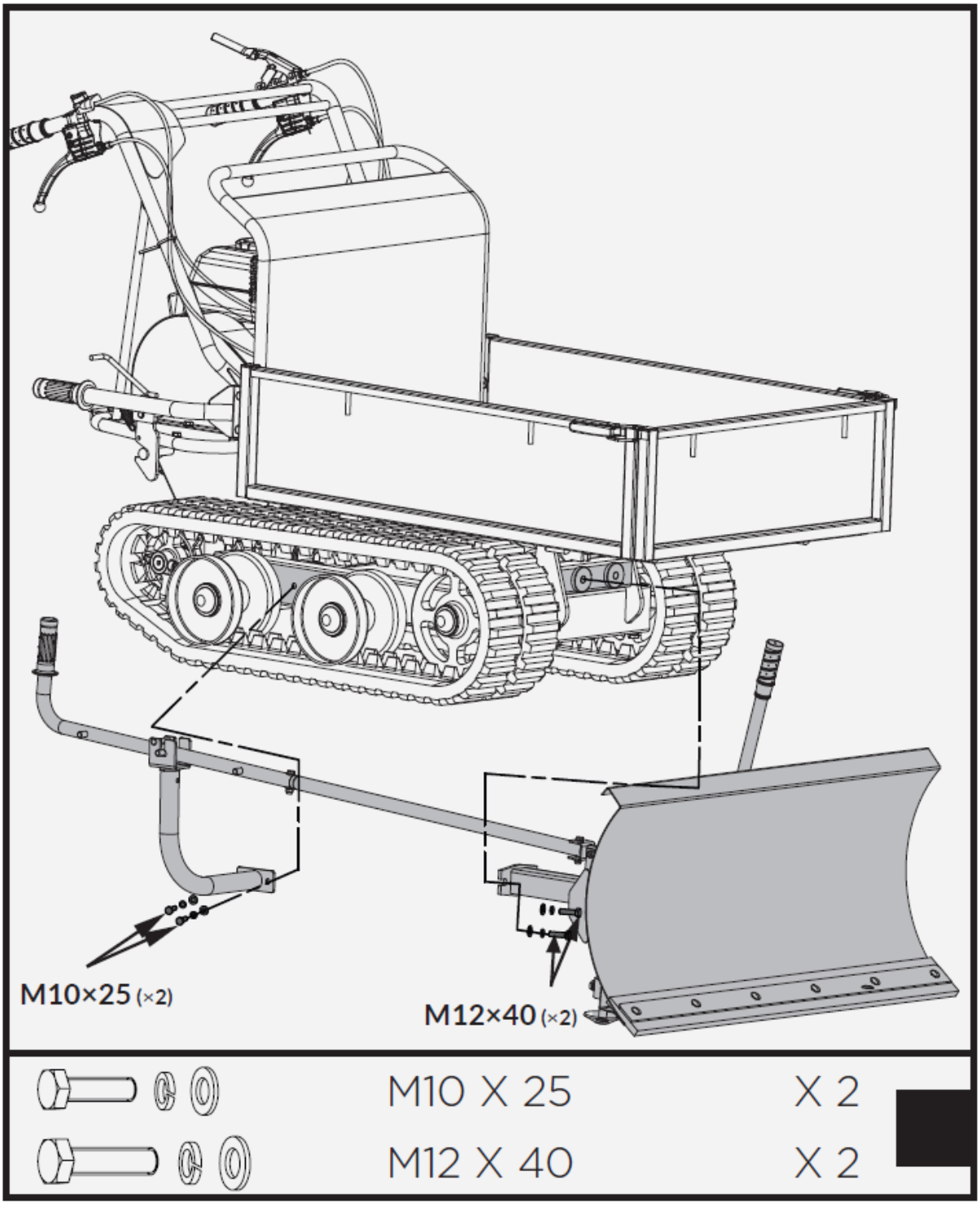

Olio motore

> ***L'OLIO È STATO SCARICATO PER LA SPEDIZIONE.***
>
> ***Il mancato riempimento della coppa dell'olio prima di avviare il motore causerà danni permanenti e invaliderà la garanzia del motore.***

Aggiungere l'olio seguendo le istruzioni riportate nel manuale del motore allegato separatamente alla motozappa.

Descrizione del dispositivo

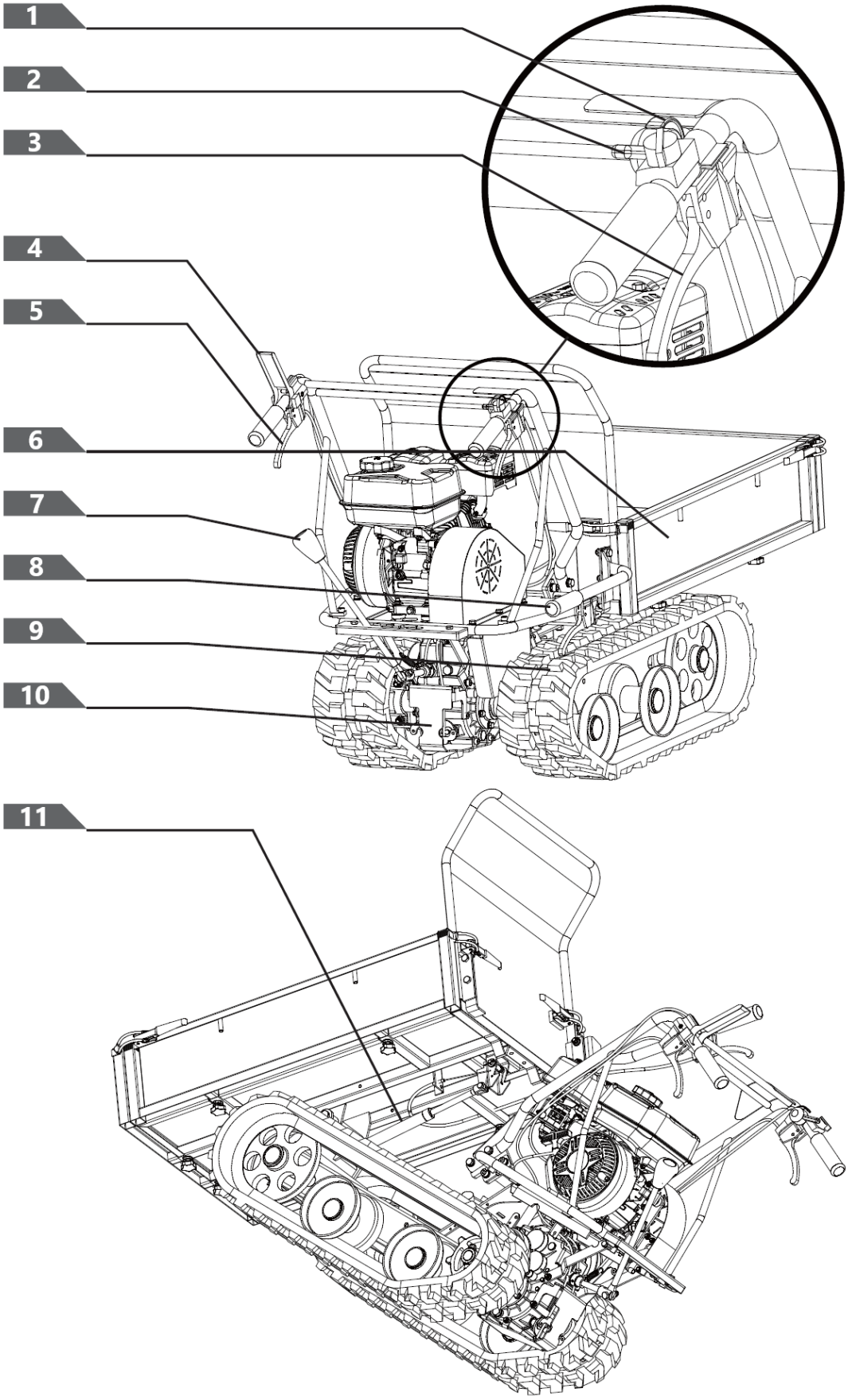

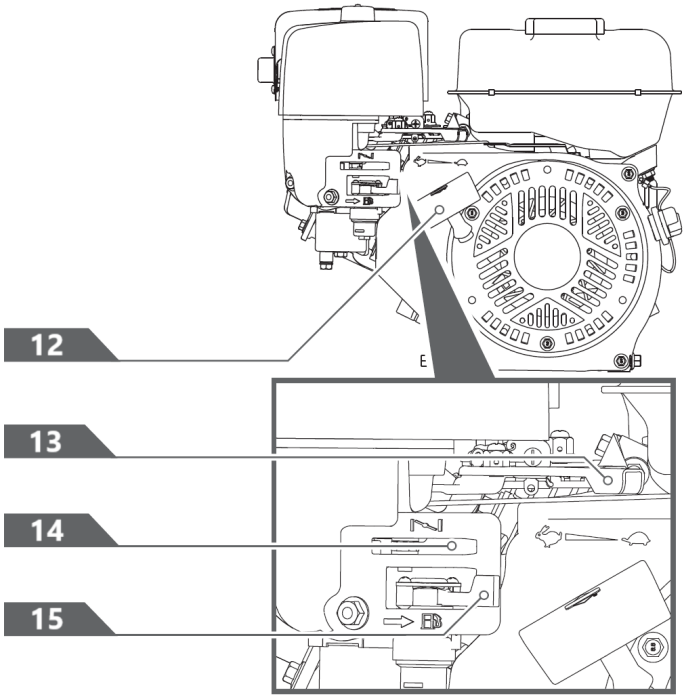

1- Interruttore motore
2- Controllo dell'acceleratore
3- Leva dello sterzo destra
4- Leva di controllo della frizione
5- Leva dello sterzo sinistra
6- Tramoggia
7- Leva di selezione delle marce
8- Maniglia di ribaltamento
9- Traccia
10- Ingranaggio
11- Assistenza molla a gas (opzionale)
12- Maniglia di avviamento a strappo
13- Controllo dell'acceleratore
14- Controllo dello starter
15- Valvola di intercettazione del carburante

Leva di selezione delle marce

La leva del cambio ha 4 posizioni: 3 marce avanti e 1 retromarcia. Per cambiare velocità, spostare la leva del cambio nella posizione desiderata. La leva si blocca in una tacca a ogni selezione di velocità.



Prima di cambiare marcia, rilasciare sempre la leva della frizione.
In caso contrario, la carriola elettrica potrebbe danneggiarsi.

Le velocità più basse sono adatte ai carichi più pesanti, mentre quelle più elevate sono adatte al trasporto di carichi leggeri o di una tramoggia vuota. Si consiglia di utilizzare una velocità inferiore finché non si acquisisce familiarità con il funzionamento del carrello elevatore elettrico.

Se il motore rallenta sotto carico o i cingoli slittano, passare a una marcia inferiore.

Se la parte anteriore della macchina si solleva, passare a una marcia inferiore. Se la parte anteriore continua a sollevarsi, sollevarla utilizzando le maniglie.

Leva dello sterzo sinistra/destra

Azionare la leva per girare a sinistra/destra.

Azionare le leve dello sterzo solo a velocità ridotta.

Assistenza molla a gas (opzionale)

L'assistenza della molla a gas fornisce supporto durante il sollevamento e l'abbassamento della tramoggia.

Interruttore di accensione/spegnimento del motore

L'interruttore del motore ha due posizioni. OFF - il motore non si avvia o non funziona. ON - il motore si avvia e funziona.

Maniglia di avviamento a strappo

Per avviare il motore si utilizza la leva di avviamento a strappo.

Valvola di intercettazione del carburante

Il dispositivo di intercettazione del carburante ha due posizioni:

Valvola di intercettazione del carburante

Il dispositivo di intercettazione del carburante ha due posizioni:
CHIUSO ( ) - Utilizzare questa posizione per la manutenzione, il trasporto o lo stoccaggio dell'unità.
APRIRE ( ) - Utilizzare questa posizione per azionare l'unità.

Controllo dell'acceleratore

Il controllo dell'acceleratore regola la velocità del motore e si sposta tra FAST , LENTO e posizioni STOP.

Il comando dell'acceleratore spegne il motore quando viene portato in posizione STOP.

Controllo dello starter

Il comando dello starter serve a strozzare il carburatore e agevolare l'avviamento del motore. Il comando dello starter scorre tra CHOKE CLOSED e strozzatura aperta posizioni.

Non usare mai lo starter per spegnere il motore.

Leva di controllo della frizione

Premere la leva di comando, frizione innestata. Rilasciare la leva, frizione disinnestata.

Operazione

Aggiungere olio al motore

> ***Il motore viene spedito senza olio. Non avviare il motore prima di aver aggiunto l'olio. Per conoscere il tipo di olio corretto da aggiungere, fare riferimento al manuale del motore.***

1. Assicurarsi che la carriola elettrica sia posizionata su una superficie piana e livellata.

2. Rimuovere il tappo di riempimento/astina di livello dell'olio per aggiungere olio.

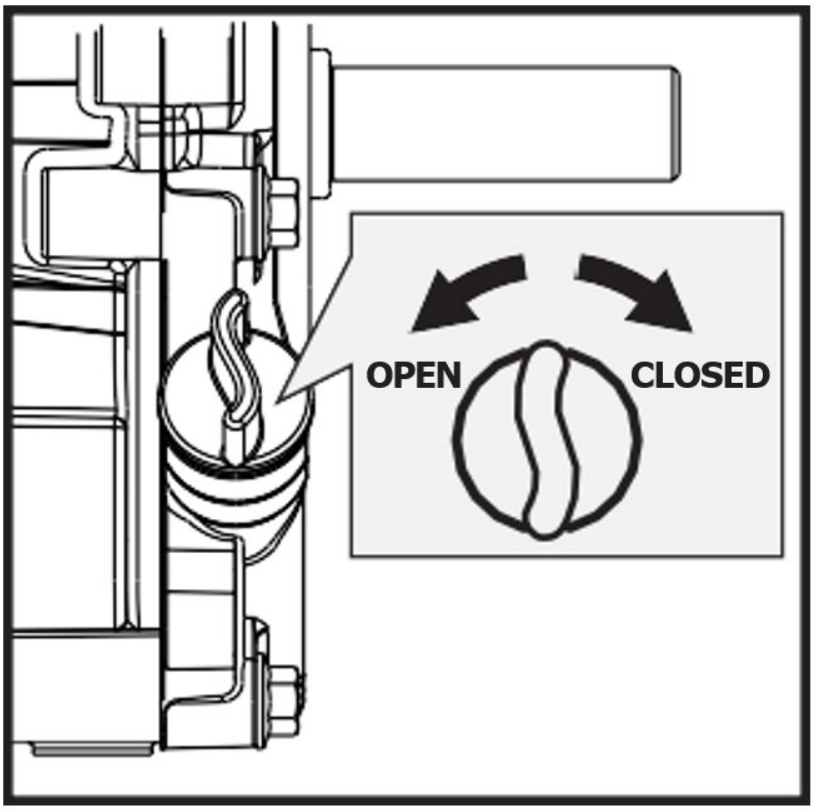

OFF - spento

ON - acceso

3. Utilizzando un imbuto, aggiungere olio fino al segno FULL sull'astina di livello. (Consultare il manuale del motore per la capacità dell'olio, le raccomandazioni sull'olio e la posizione del tappo di riempimento.)

> ***NON RIEMPIRE ECCESSIVAMENTE. Controllare quotidianamente il livello dell'olio motore e rabboccarlo se necessario.***

Aggiungere benzina al motore

> ***La benzina è altamente infiammabile ed esplosiva. Quando si maneggia il carburante si rischia di riportare ustioni o lesioni gravi. Usare la massima cautela quando si maneggia***

la benzina.

Riempire il serbatoio del carburante all'aperto, mai al chiuso. I vapori di benzina possono infiammarsi se si accumulano all'interno di un ambiente chiuso. Potrebbe verificarsi un'esplosione.

1. Prima di aggiungere carburante, il motore deve essere spento e lasciato raffreddare per almeno due minuti.
2. Rimuovere il tappo del serbatoio del carburante e riempire il serbatoio. (Consultare il manuale del motore per la capacità del carburante, le raccomandazioni sul carburante e la posizione del tappo del carburante.)

IMPORTANTE: NON RIEMPIRE TROPPO !
Questa apparecchiatura e/o il suo motore possono includere componenti del sistema di controllo delle emissioni evaporative, necessari per soddisfare le normative EPA e/o CARB, che funzioneranno correttamente solo se il serbatoio del carburante è stato riempito fino al livello raccomandato. Un riempimento eccessivo può causare danni permanenti ai componenti del sistema di controllo delle emissioni evaporative. Il riempimento fino al livello consigliato garantisce lo spazio necessario per il vapore per consentire l'espansione del carburante. Durante il riempimento del serbatoio del carburante, prestare molta attenzione per assicurarsi che non venga superato il livello di carburante consigliato all'interno del serbatoio. Per riempire il serbatoio, utilizzare un contenitore portatile per la benzina dotato di un beccuccio di erogazione di dimensioni adeguate. Non utilizzare un imbuto o altri dispositivi che ostruiscano la visuale del processo di riempimento del serbatoio.

3. Riposizionare il tappo del serbatoio e serrarlo. Pulire sempre il carburante versato.

Avviamento del motore

1. Spostare l'interruttore del motore in posizione ON.

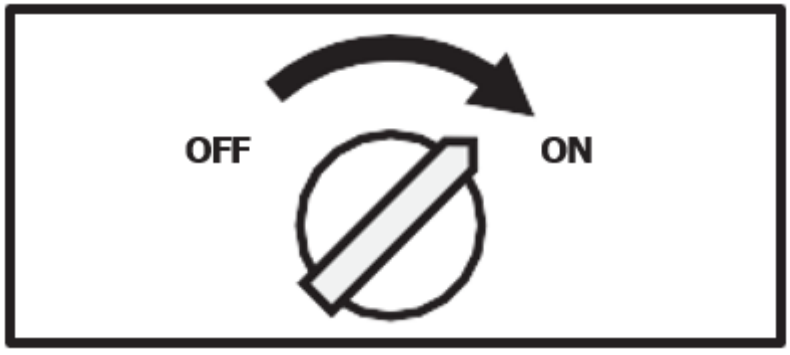

OFF - spento

ON - acceso

2. Aprire la valvola di intercettazione del carburante.



OFF - spento

ON - acceso

3. Spostare la leva dello starter in posizione CHIUSO.
   Se il motore è caldo, non è necessario chiudere lo starter.

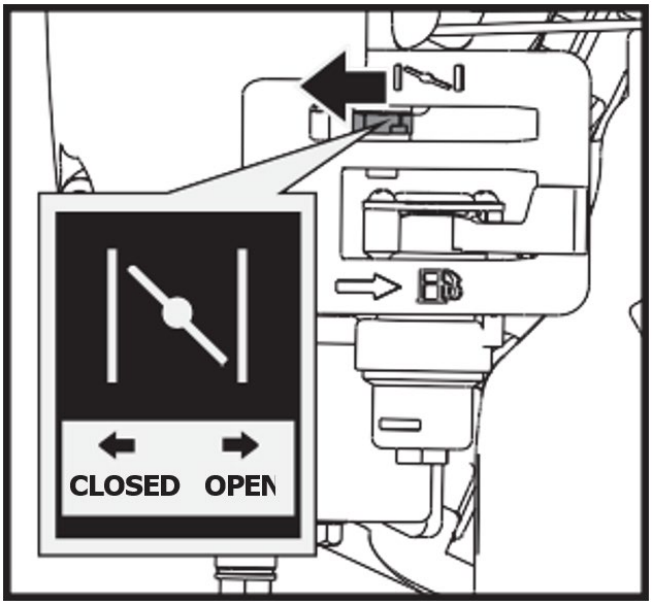

OPEN - aprire
CLOSED - Chiuso

4. Spostare leggermente la leva dell'acceleratore sulla velocità VELOCE.

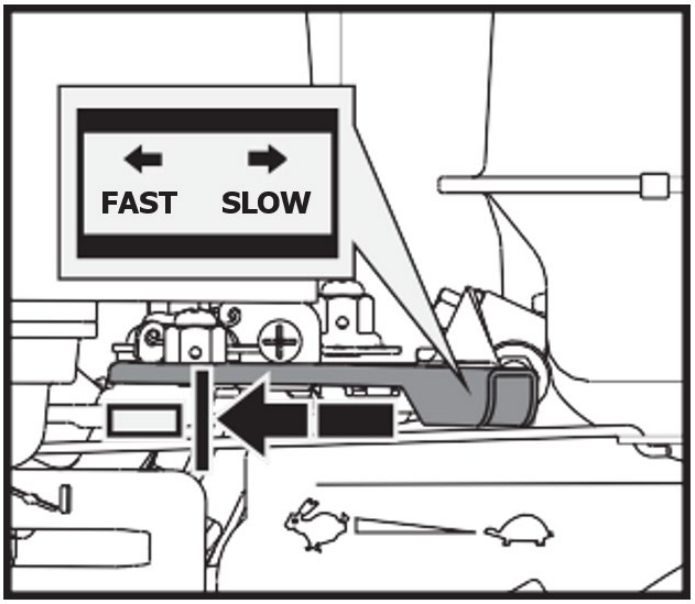

FAST - veloce

SLOW - lento

5. Tirare l'avviamento a strappo finché il motore non si avvia. Dopo ogni tiro, riportare il rinculo nella posizione iniziale. Ripetere i passaggi secondo necessità. Una volta avviato il motore, impostare l'acceleratore sulla posizione FAST prima di azionare l'unità.

> ⚠ ***La rapida retrazione della fune di avviamento (contraccolpo) attirerà la mano e il braccio verso il motore più velocemente di quanto si riesca a lasciarli andare. Le conseguenze potrebbero essere fratture, fratture, contusioni o distorsioni.***

Operativo

Dopo che il motore si è riscaldato, spostare la leva dell'acceleratore per accelerare la velocità del motore.

Inserire la marcia richiesta e premere lentamente la leva della frizione. Se la marcia non si innesta immediatamente, rilasciare lentamente la leva della frizione e riprovare. In questo modo il carrello elevatore elettrico inizierà a muoversi.

Il carrello elettrico ha le leve dello sterzo sul manubrio, il che rende la sterzata molto semplice. Per girare a destra o a sinistra, basta tirare la leva dello sterzo destra o sinistra corrispondente.

La sensibilità dello sterzo aumenta in proporzione alla velocità della macchina e al carico. A macchina vuota, per girare è sufficiente esercitare una leggera pressione sulla leva. Quando la macchina è completamente carica, è necessaria una pressione maggiore.

La carriola elettrica ha una capacità di carico massima di 660 libbre. Tuttavia è consigliabile valutare il carico e regolarlo in base al terreno su cui verrà utilizzata la macchina.

Si consiglia pertanto di affrontare terreni sconnessi o accidentati utilizzando una marcia bassa e di adottare ulteriori precauzioni. In tali situazioni, la macchina deve essere tenuta a marcia bassa per tutto il percorso.

Evitare curve strette e cambi di direzione frequenti quando si guida su terreni accidentati e duri, pieni di punti taglienti e irregolari con un elevato grado di attrito.

Anche se l'unità è dotata di cingoli in gomma, occorre prestare attenzione quando si lavora in condizioni meteorologiche avverse (ghiaccio, pioggia intensa e neve) o su tipi di terreno che potrebbero rendere instabile la carriola elettrica.

Si prega di notare che, trattandosi di un veicolo cingolato, è soggetto a notevoli movimenti di beccheggio quando passa su dossi, buche e gradini.

Quando si rilascia la leva di comando della frizione, la macchina si ferma e frena automaticamente.

Se la macchina è ferma su un pendio ripido, è opportuno posizionare un cuneo contro uno dei cingoli.

Minimo

Impostare la leva di controllo dell'acceleratore in posizione LENTA per ridurre lo sforzo sul motore quando non si sta lavorando. Ridurre la velocità del motore contribuirà a prolungarne la durata, a risparmiare carburante e a ridurre il livello di rumore.

Spegnere il motore

Per arrestare il motore in caso di emergenza, è sufficiente portare l'interruttore del motore in posizione OFF. In condizioni normali, utilizzare la seguente procedura:

1. Spostare la leva dell'acceleratore su SLOW ( ) posizione.
2. Lasciare girare il motore al minimo per uno o due minuti.
3. Portare l'interruttore del motore in posizione OFF.
4. Girare la leva della valvola del carburante su OFF ( ) posizione.

Si sconsiglia di frenare bruscamente ad alta velocità e con carichi pesanti. Potrebbero verificarsi danni al motore.

Non spostare il comando dello starter su CHIUSO per spegnere il motore. Potrebbero verificarsi ritorni di fiamma o danni al motore.

MANUTENZIONE

Una corretta manutenzione garantisce una lunga durata alla macchina e ai suoi componenti.

Manutenzione preventiva

1. Spegnere il motore e disinserire tutte le leve di comando. Il motore deve essere freddo.
2. Mantenere la leva dell'acceleratore del motore in posizione LENTA, rimuovere il cavo della candela dalla candela e fissarlo.
3. Controllare le condizioni generali della carriola elettrica. Controllare che non vi siano viti allentate, parti mobili disallineate o inceppate, parti incrinate o rotte e qualsiasi altra condizione che possa comprometterne il funzionamento sicuro.

4. Utilizzare una spazzola morbida, un aspirapolvere o aria compressa per rimuovere tutti i contaminanti dalla macchina. Quindi utilizzare olio leggero di alta qualità per lubrificare tutte le parti mobili.
5. Controllare regolarmente il cavo della candela per verificare eventuali segni di usura e sostituirlo quando necessario.



Non utilizzare mai una "idropulitrice" per pulire l'unità. L'acqua può penetrare nelle zone più strette della macchina e della scatola di trasmissione, danneggiando mandrini, ingranaggi, cuscinetti o il motore. L'uso di idropulitrici ne ridurrà la durata e la facilità di manutenzione.

Regolazione della frizione

Quando la frizione inizia a usurarsi, la portata della leva aumenta, rendendola più difficile da raggiungere. Per riportare la leva della frizione nella posizione originale, seguire questi passaggi.

1. Allentare il controdado ruotandolo in senso antiorario con una chiave da 10 mm.

2. Stringere o allentare il cavo ruotando il dado di regolazione del cavo in senso orario o antiorario con una chiave da 10 mm fino a raggiungere la tensione desiderata.

3. Una volta serrato il tutto, rimettere il controdado contro la maniglia per tenere fermo il cavo.

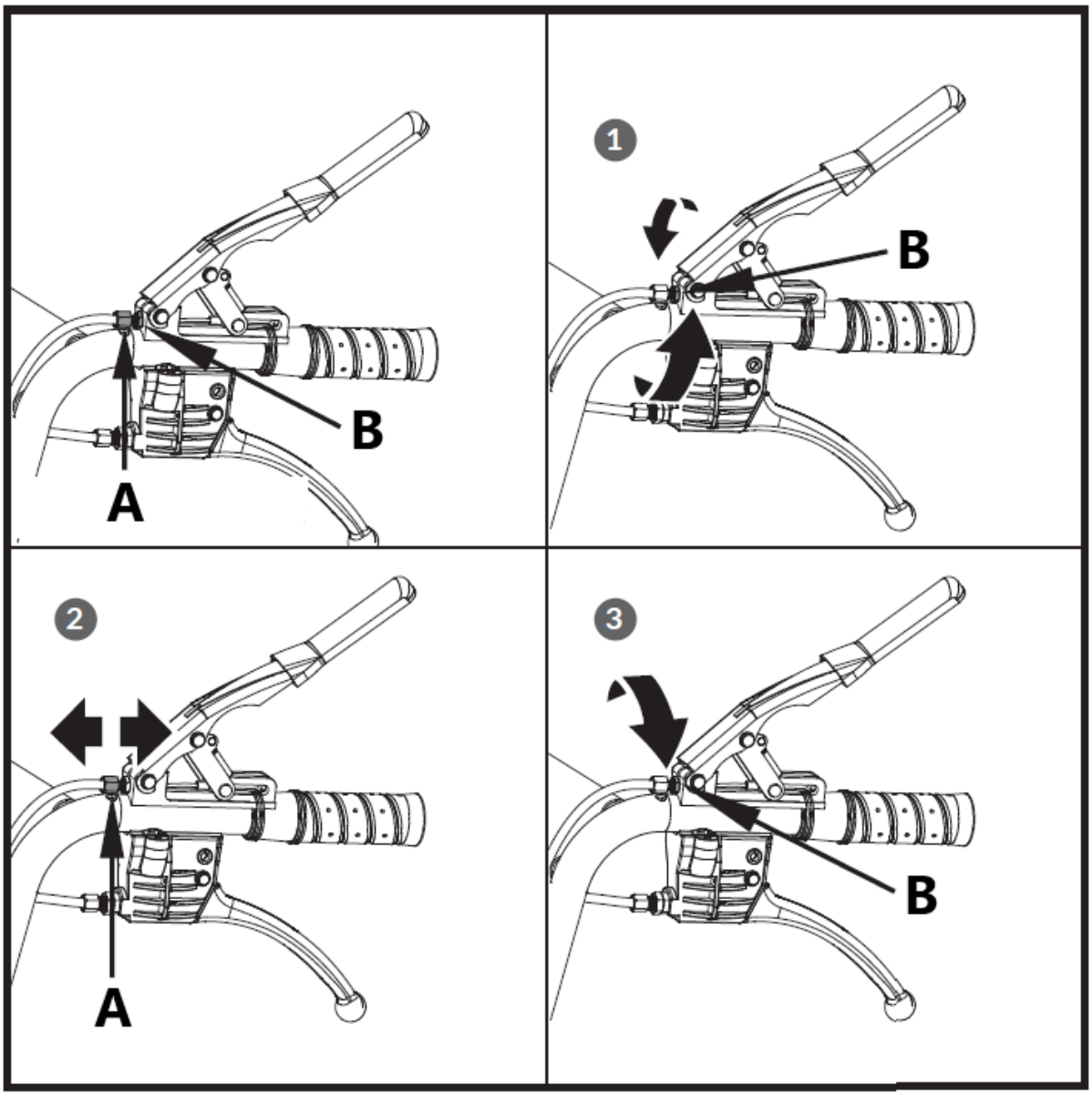

A – Dado di regolazione
B – Dado di marmellata

Regolazione dello sterzo

Se lo sterzo diventa difficile da azionare, seguire questi passaggi per regolare la tensione del cavo.

1. Allentare il controdado ruotandolo in senso antiorario con una chiave da 10 mm.

2. Stringere o allentare il cavo ruotando il dado di regolazione del cavo in senso orario o antiorario con una chiave da 10 mm fino a raggiungere la tensione desiderata.

3. Una volta serrato il tutto, rimettere il controdado contro la maniglia per tenere fermo il cavo.

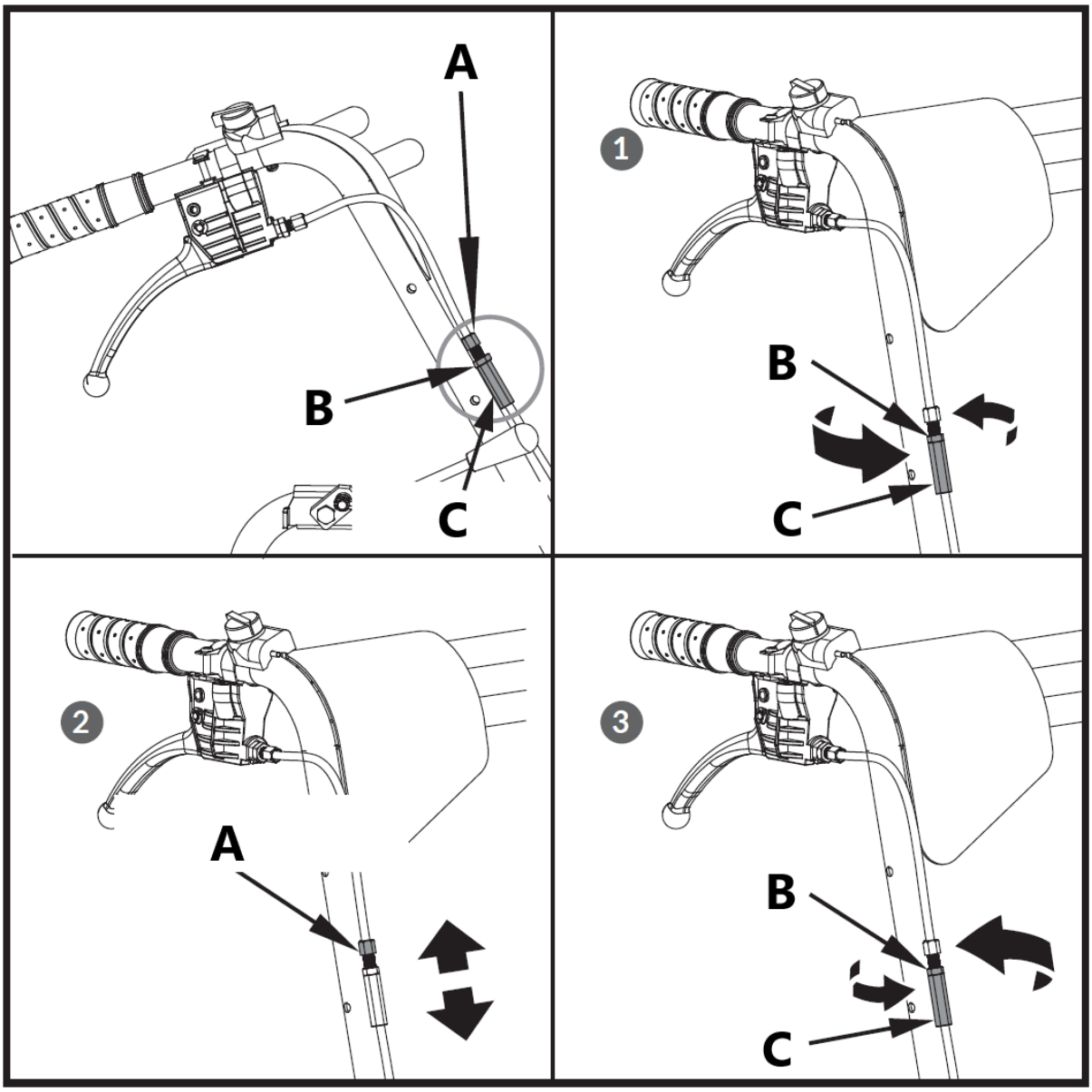

A – Dado di regolazione
B – Dado di marmellata
C – Controdado

Se la regolazione sopra descritta non crea sufficiente tensione del cavo, procedere come segue:

1. Allentare il controdado ruotandolo in senso antiorario con una chiave da 12 mm.

2. Stringere o allentare il cavo ruotando il dado di regolazione del cavo in senso orario o antiorario con una chiave da 10 mm fino a raggiungere la tensione desiderata.

3. Una volta serrato il tutto, rimettere il controdado contro la maniglia per tenere fermo il cavo.

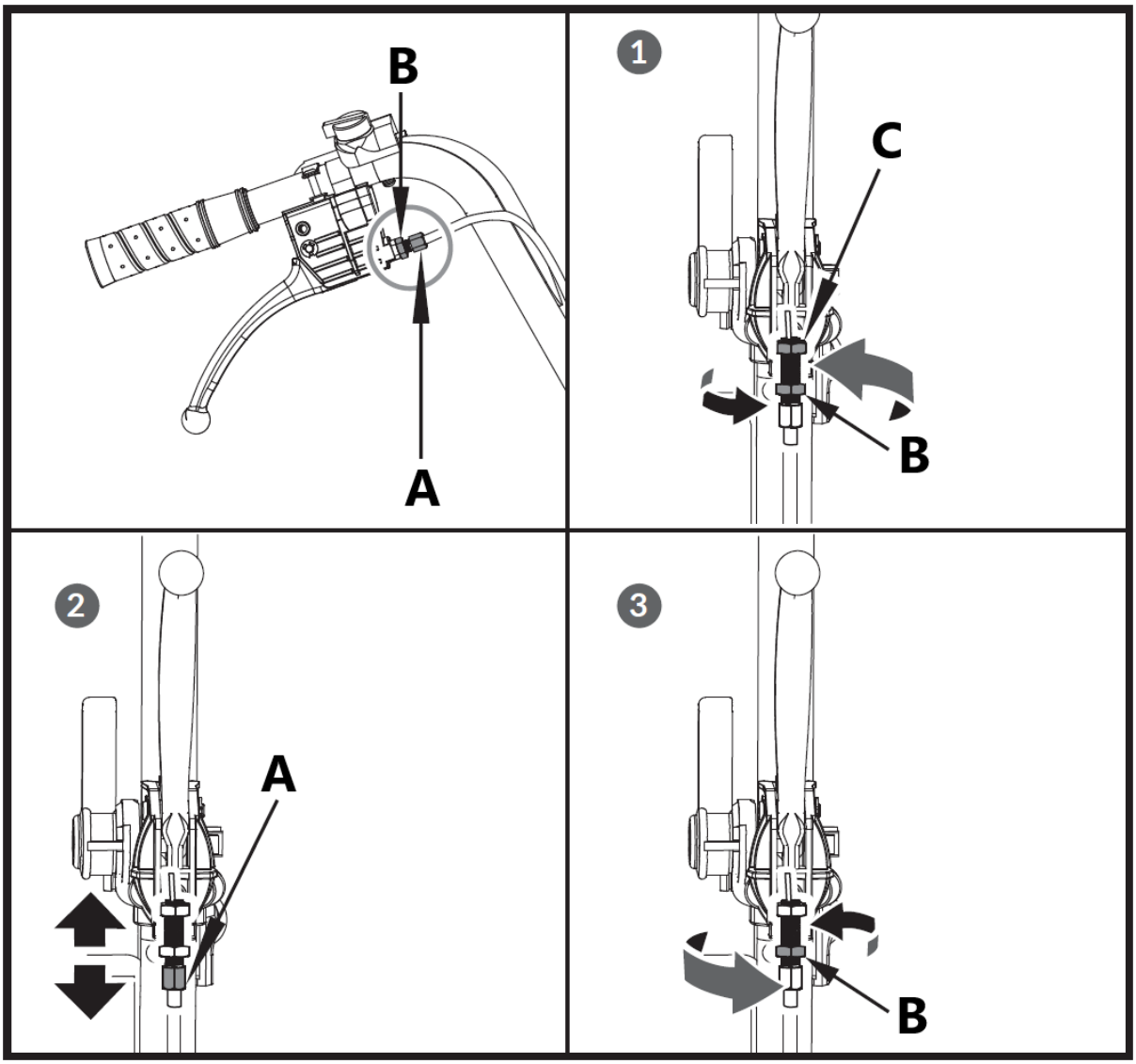

A – Dado di regolazione
B – Dado di marmellata
C – Controdado

Sostituzione della cinghia di trasmissione

Rimuovere le coperture della cinghia come mostrato in figura ed estrarre la cinghia.

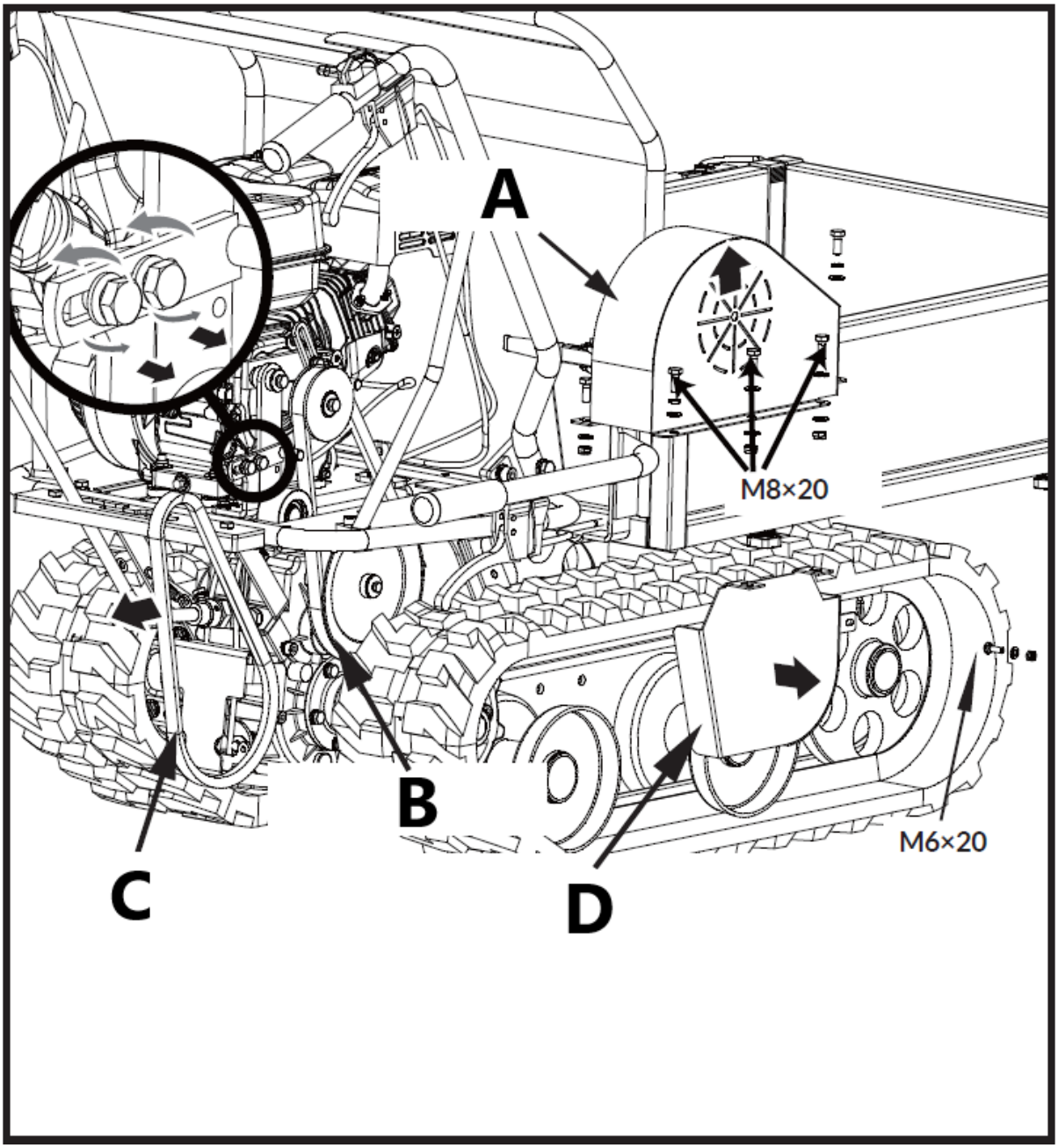

A – Copertura della cinghia
B – Puleggia del cambio
C – Cinghia di trasmissione
D – Copertura cinghia per puleggia cambio

Potrebbe essere necessario allentare la staffa della guida della cinghia e farla scorrere indietro prima di rimuovere la cinghia.

Lubrificazione

Lubrificazione generale

Lubrificare leggermente tutte le parti mobili della macchina a fine stagione o ogni 25 ore di funzionamento.

Lubrificazione del cambio

Il cambio è prelubrificato e sigillato in fabbrica. A meno che non vi siano prove di perdite o non sia stata eseguita manutenzione sul cambio, non dovrebbe essere necessaria alcuna lubrificazione aggiuntiva fino a 50 ore di utilizzo.

Dopo le prime 50 ore di utilizzo, sostituire tutto l'olio del cambio. La capacità è di 1,5 l.

Per un utilizzo futuro, controllare il livello dell'olio ogni 50 ore di utilizzo. Se dopo aver rimosso il tappo del livello dell'olio non esce olio, aggiungere olio e quindi riavvitare il tappo del livello dell'olio.

Si consiglia l'uso di olio per ingranaggi GL-5 o GL-6, SAE80W-90. Non utilizzare olio sintetico.

Quando si sostituisce l'olio del cambio, il motore deve essere spento e ancora caldo. Svitare il tappo del filtro e il tappo di scarico. Una volta scaricato l'olio, rimettere il tappo di scarico, riempire con olio nuovo e quindi rimettere il tappo del filtro.

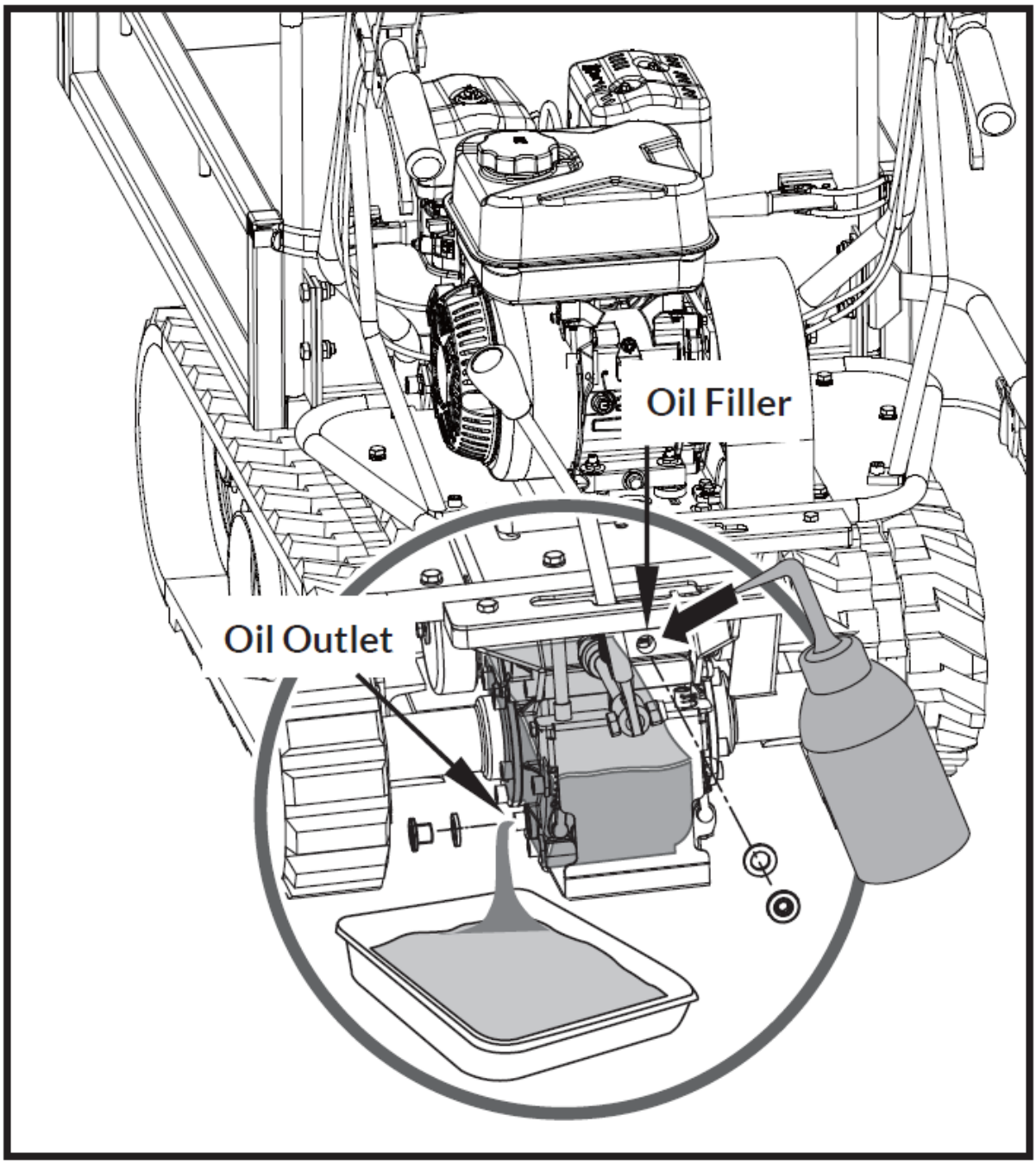

Oil Filler - Riempitore di olio

Oil Outlet - Uscita olio

Stringere le tracce

Con l'uso, i binari tendono ad allentarsi. Quando si lavora con cingoli allentati, questi tendono a scivolare sulla ruota motrice, facendola saltare rispetto al suo alloggiamento, compromettendone così l'usura.

Per controllare la tenuta dei binari, procedere come segue.

1. Posizionare la macchina su una superficie piana con terreno compatto oppure su asfalto o marciapiede.

2. Sollevare la macchina e appoggiarla su blocchi o supporti adatti al suo peso, in modo che i cingoli siano a circa 4” da terra.

3. Misurare la linea mediana della pista rispetto alla linea orizzontale. La lettura non deve superare i 10 cm~15 cm.

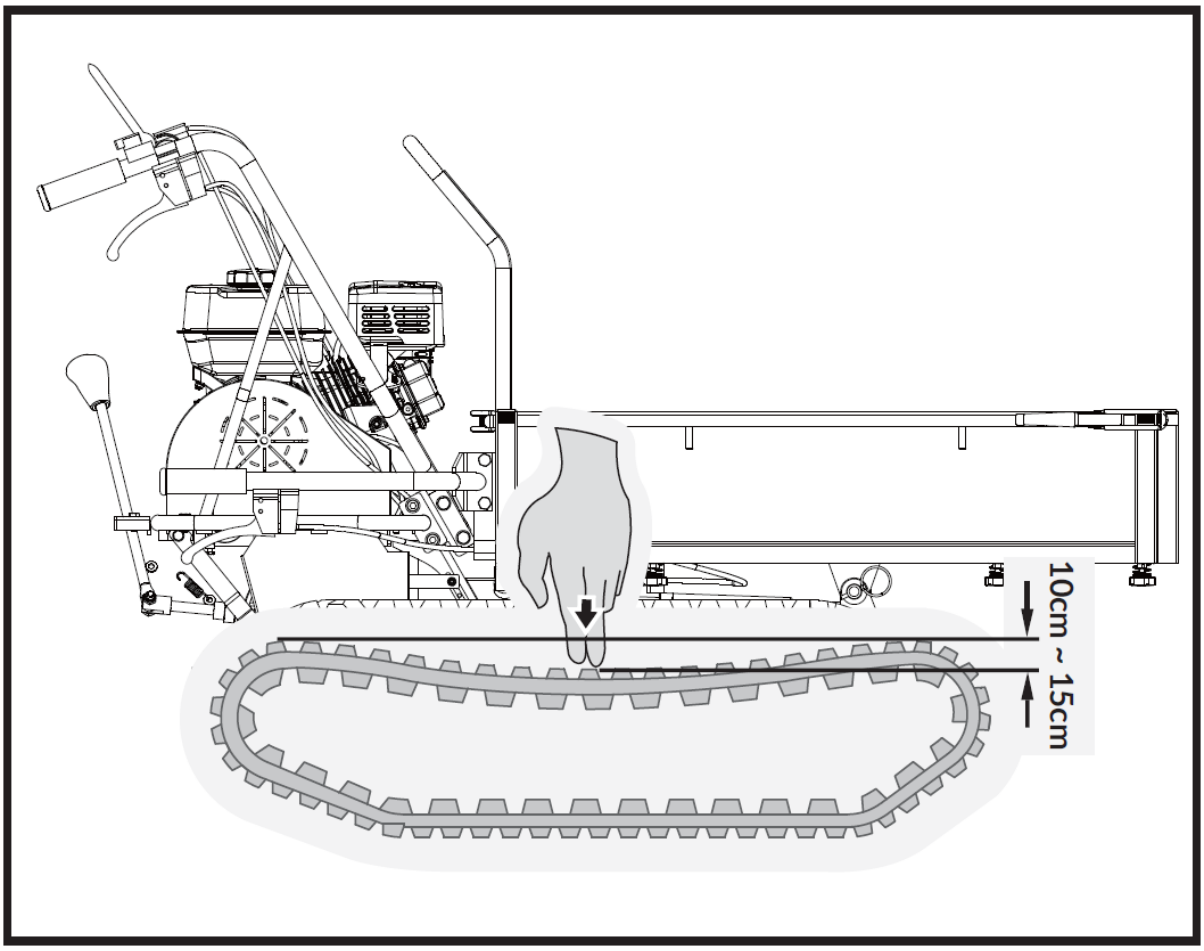

Se la distanza è maggiore, procedere come segue.

1. Utilizzare la maniglia di ribaltamento per inclinare la tramoggia e posizionarla su blocchi o supporti adatti al peso della scatola.
2. Allentare il controdado A.
3. Serrare il bullone B fino a ripristinare la corretta tenuta.
4. Fissare il bullone B serrando a fondo il controdado A.
5. Riportare la tramoggia nella posizione originale.

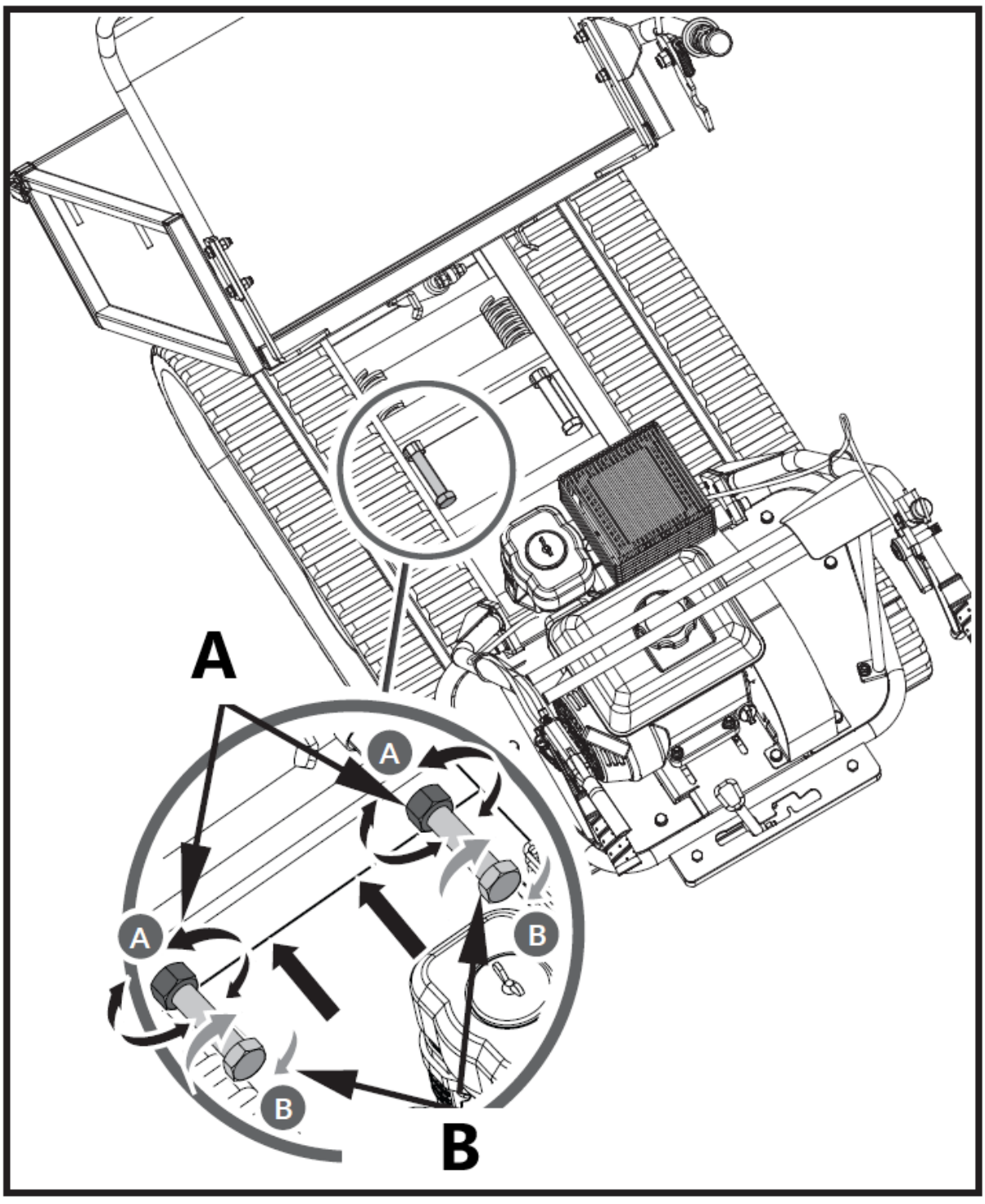

Non stringere troppo il binario. La regolazione del cingolo e dei freni sono collegate. La potenza frenante diminuirà quanto più la pista sarà stretta.

Se il bullone di regolazione non ha più alcuna possibilità di regolazione, potrebbe essere necessario sostituire i cingoli.

Sostituzione delle tracce

Controllare periodicamente le condizioni dei binari. Se una pista è crepata o sfilacciata, deve essere sostituita il prima possibile.

1. Sollevare la tramoggia e inserire un'asta di supporto per motivi di sicurezza.
2. Sollevare la macchina e appoggiarla su blocchi o supporti adatti al suo peso, in modo che i cingoli siano a circa 4” da terra.

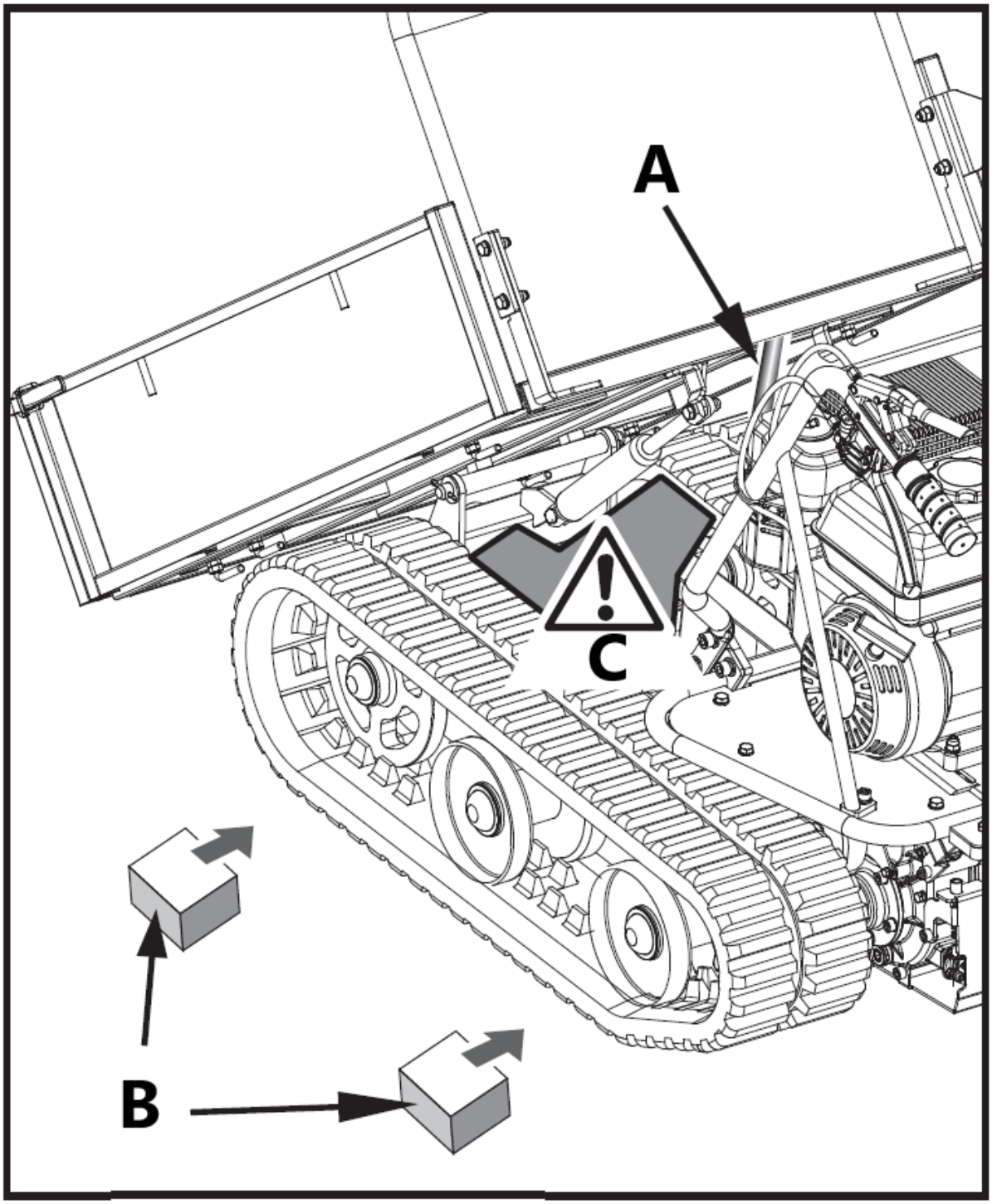

A – Asta di supporto
B – Area di pericolo

C – Oggetto di supporto

3. Allentare i bulloni di regolazione e tirare l'asse del volante verso il motore: il cingolo si allenterà.

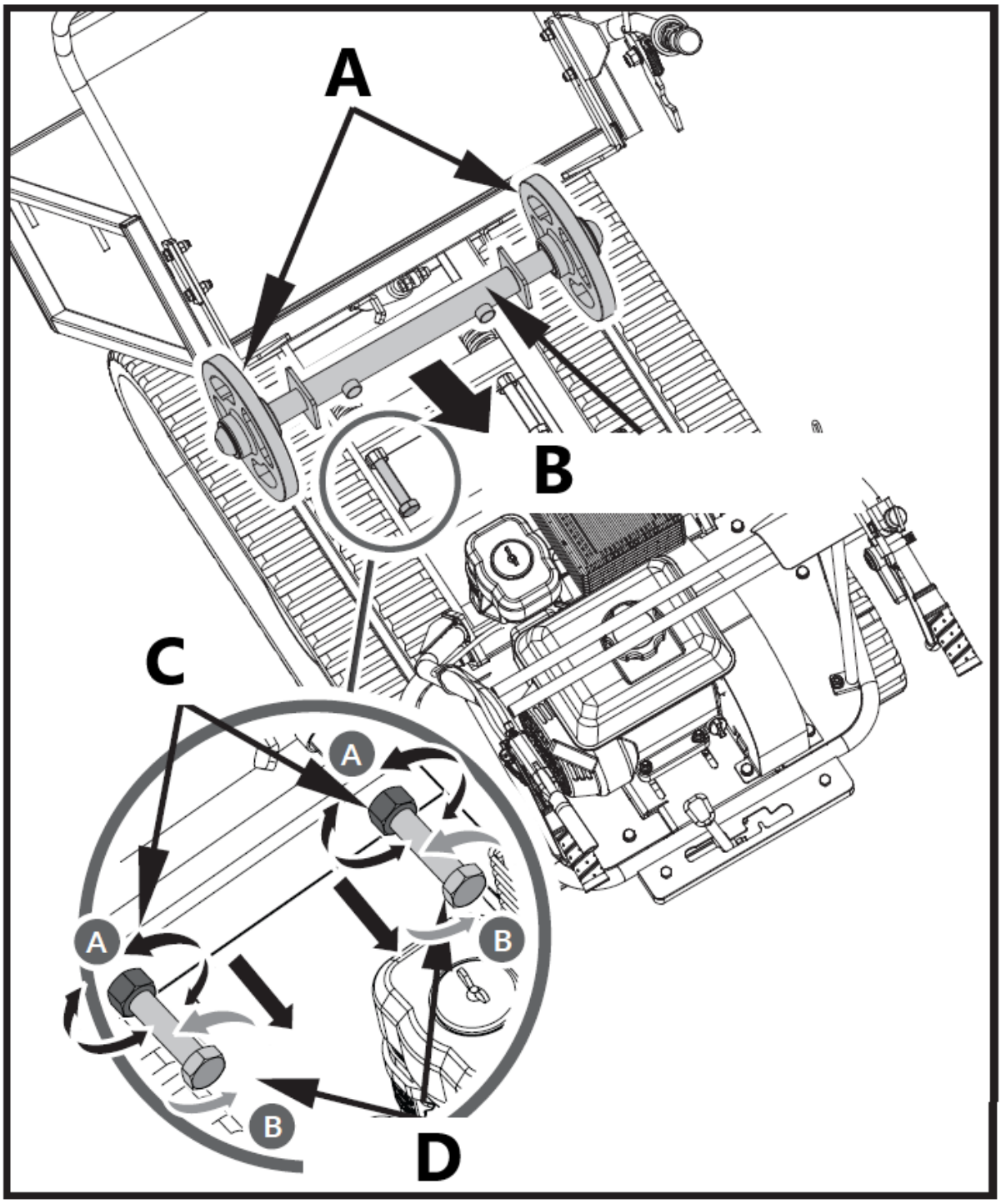

A – Volante
B – Asse del volante
C – Dado di marmellata
D – Bullone di regolazione

4. Estrarre l'intera traccia.

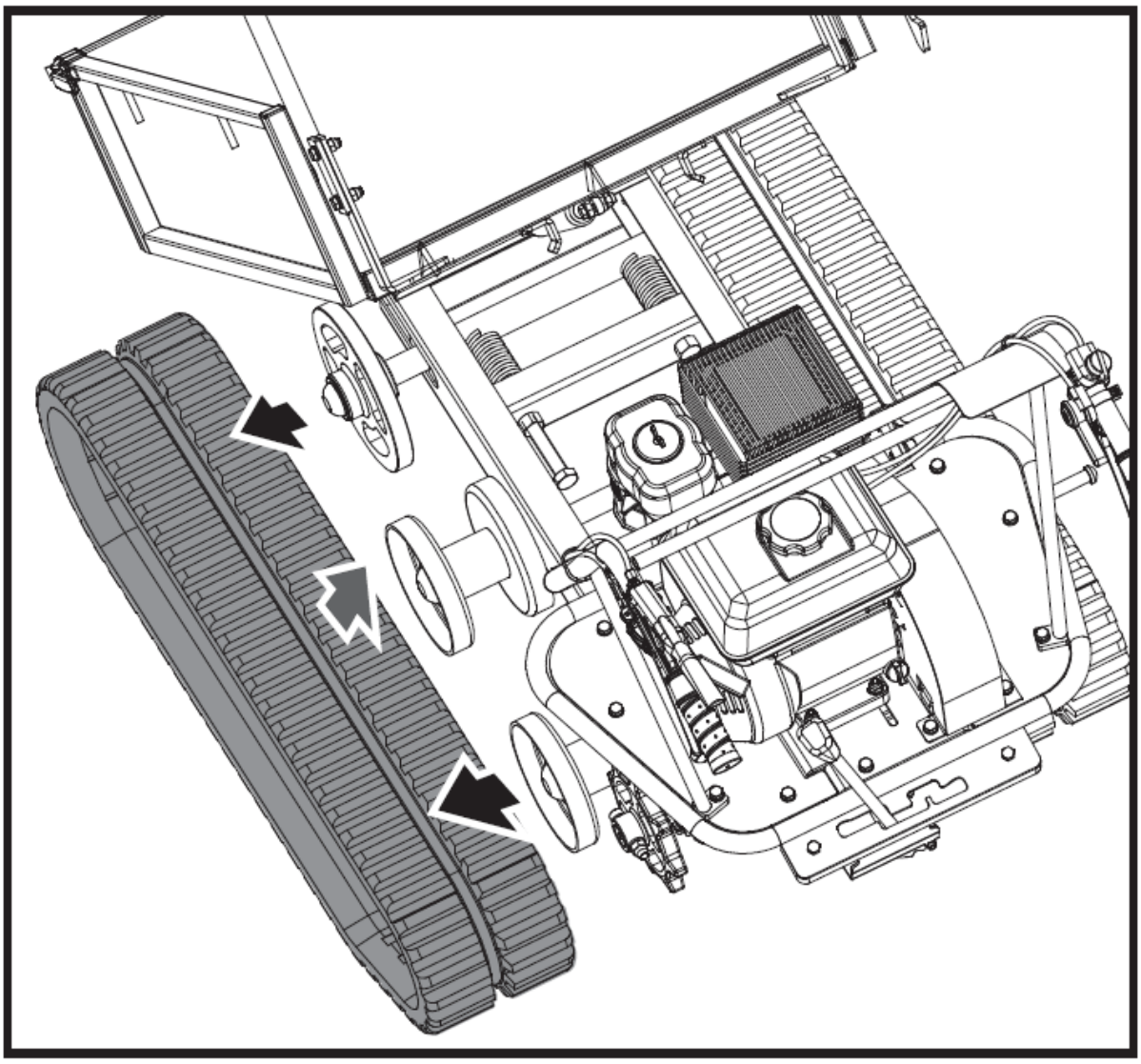

Quando si rimuovono o si installano i cingoli, fare attenzione a non incastrare le dita tra il cingolo e la puleggia.

Manutenzione del motore

Per informazioni sulla manutenzione del motore, fare riferimento al manuale del motore allegato all'unità. Il manuale del motore fornisce informazioni dettagliate e un programma di manutenzione per l'esecuzione delle attività.

Conservazione

Se il minidumper cingolato non verrà utilizzato per un periodo superiore a 30 giorni, seguire i passaggi indicati di seguito per preparare l'unità per lo stoccaggio.

1. Svuotare completamente il serbatoio del carburante. Il carburante immagazzinato contenente etanolo o MTBE può iniziare a diventare stantio dopo 30 giorni. Il carburante

stantio ha un elevato contenuto di gomma e può intasare il carburatore e limitare il flusso di carburante.

2. Avviare il motore e lasciarlo girare finché non si ferma. In questo modo si garantisce che non rimanga carburante nel carburatore. Far girare il motore finché non si ferma. Ciò aiuta a prevenire la formazione di depositi gommosi all'interno del carburatore e possibili danni al motore.
3. Mentre il motore è ancora caldo, scaricare l'olio dal motore. Rabboccare con olio nuovo della qualità consigliata nel manuale del motore.
4. Utilizzare panni puliti per pulire l'esterno della macchina e per mantenere le prese d'aria libere da ostruzioni.

> ***Non utilizzare detergenti aggressivi o detergenti a base di petrolio per la pulizia delle parti in plastica. Le sostanze chimiche possono danneggiare la plastica.***

5. Controllare che non vi siano parti allentate o danneggiate. Riparare o sostituire le parti danneggiate e stringere viti, dadi o bulloni allentati.
6. Conservare l'unità su una superficie piana, in un edificio pulito e asciutto, ben ventilato.

> ***Non riporre la macchina con il carburante in un'area non ventilata dove i vapori del carburante potrebbero raggiungere fiamme, scintille, fiamme pilota o altre fonti di accensione.***

Risoluzione dei problemi

Problema	Causa	Rimedio
Il motore non si avvia.	1. Cavo della candela scollegato. 2. Carburante esaurito o stantio. 3. Lo starter non è in posizione aperta. 4. Tubo del carburante bloccato. 5. Candela sporca. 6. Allagamento del motore.	1. Fissare saldamente il cavo della candela alla candela. 2. Riempire con benzina pulita e fresca. 3. Per l'avviamento a freddo, l'acceleratore deve essere posizionato sullo starter. 4. Pulire la linea del carburante. 5. Pulire, regolare lo spazio o sostituire. 6. Attendere qualche minuto per riavviare, ma non innescare.
Il motore funziona in modo irregolare.	1. Cavo della candela allentato. 2. Unità in funzione con CHOKE. 3. Tubo del carburante bloccato o carburante stantio. 4. Sfiato ostruito. 5. Acqua o sporcizia nel sistema di alimentazione. 6. Filtro dell'aria sporco. 7. Regolazione non corretta del carburatore.	1. Collegare e stringere il cavo della candela. 2. Spostare la leva dello starter su OFF. 3. Pulire la linea del carburante. Riempire il serbatoio con benzina fresca e pulita. 4. Sfiato libero. 5. Svuotare il serbatoio del carburante. Fare rifornimento con carburante fresco. 6. Pulire o sostituire il filtro dell'aria. 7. Fare riferimento al manuale

		del motore.
Il motore si surriscalda.	1. Livello dell'olio motore basso. 2. Filtro dell'aria sporco. 3. Flusso d'aria limitato. 4. Carburatore non regolato correttamente.	1. Riempire il basamento con l'olio appropriato. 2. Pulire il filtro dell'aria. 3. Rimuovere l'alloggiamento e pulirlo. 4. Fare riferimento al manuale del motore.
Uno dei due binari è bloccato.	Corpi estranei si sono insinuati tra il cingolo e il telaio.	Rimuovere il corpo estraneo.
La macchina non si muove mentre il motore è in funzione.	1. La marcia non è selezionata correttamente. 2. Le piste di guida non sono sufficientemente strette.	1. Assicurarsi che la leva del cambio non si trovi tra due marce diverse. 2. Stringere i cingoli.

Programma delle parti

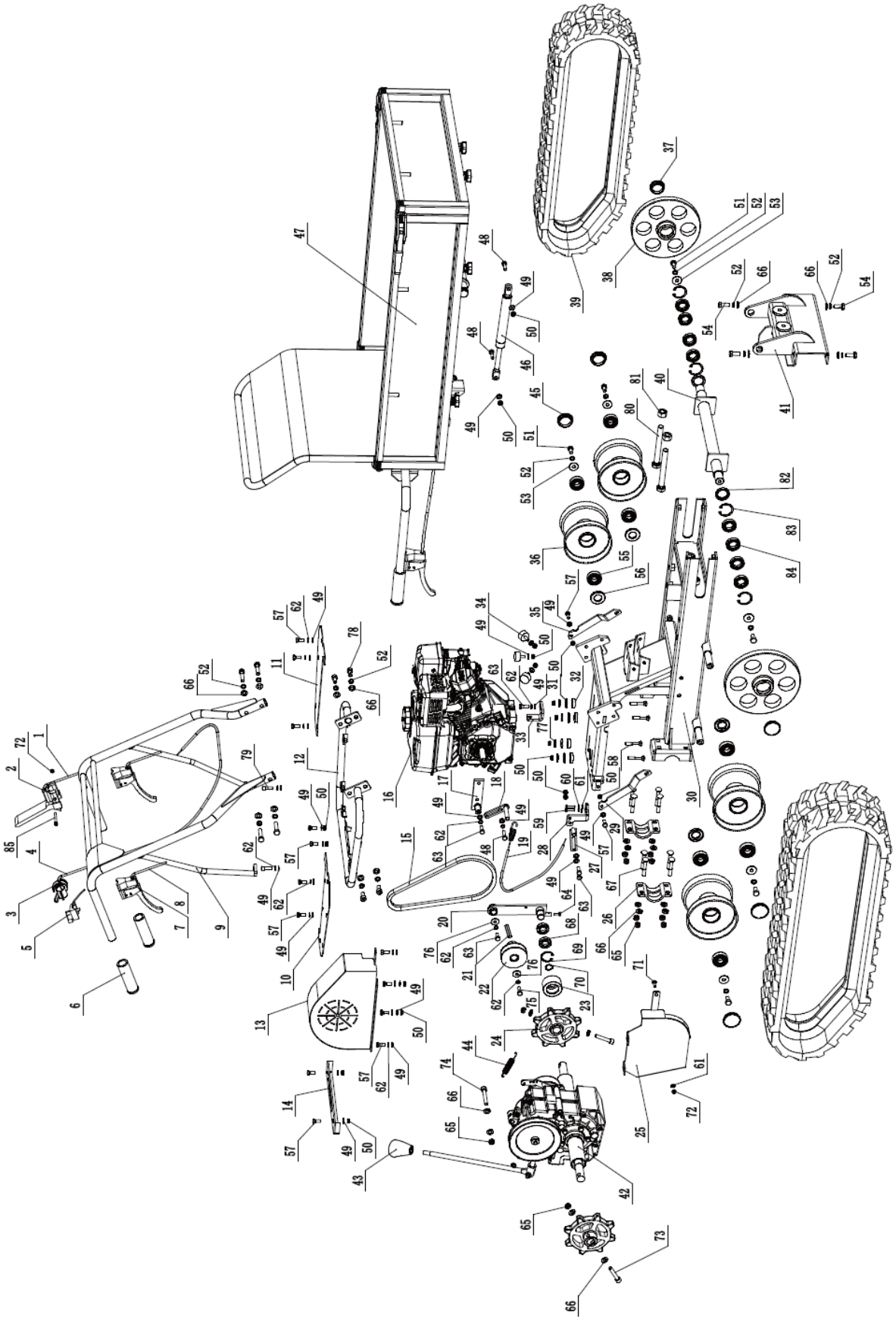

Numero	Descrizione del dispositivo	Quantità	Numero	Descrizione del dispositivo	Quantità
1	Cavo puleggia tenditore	1	44	Molla del freno	1
2	Maniglia di controllo di sicurezza	1	45	Parapolvere	1
3	Leva dell'acceleratore	1	46	Molla a gas	1
4	Cavo dell'acceleratore	1	47	Montaggio cassone ribaltabile	1
5	Interruttore ON/OFF	1	48	Bullone esagonale M8x30	2
6	Manicotto della maniglia	3	49	Rondella piatta 8	29
7	Leva del freno	3	50	Controdado M8	16
8	Cavo leva sterzo	2	51	Bullone esagonale M10x20	6
9	Montaggio del telaio della maniglia	1	52	Rondella elastica 10	18
10	Piastra (destra)	1	53	Rondella 10	6
11	Piastra (sinistra)	1	54	Bullone esagonale M10x25	4
12	Telaio di montaggio della maniglia	1	55	Cuscinetto 6204	8
13	Copertura della cinghia	1	56	Guarnizione d’olio	4
14	Piastra del cambio	1	57	Bullone esagonale M8x20	16
15	Cinghia	1	58	Bullone per carrozza M8x50	4
16	Motore	1	59	Bullone esagonale M6x25	2
17	Staffa fissa	1	60	Rondella elastica 6	2
18	Pannello di limitazione della cintura anteriore	1	61	Rondella piatta 6	3
19	Cavo del freno	1	62	Rondella elastica 8	17
20	Supporto puleggia tenditrice	1	63	Bullone esagonale M8x25	4
21	Chiave piatta del motore	1	64	Bullone esagonale M6x16	1
22	Puleggia della cinghia	1	65	Controdado M10	12
23	Puleggia tenditrice	1	66	Rondella piatta 10	27
24	Volante	1	67	Bullone per carrozza M10x65	8
25	Copertura inferiore della cinghia	1	68	Cuscinetto 61904	2
26	Piastra montata sull'asse della ruota	2	69	Anello elastico 37	1
27	Pannello di limitazione della cinghia posteriore	1	70	Anello elastico 20	1
28	Blocco angolare di collegamento	1	71	Bullone per carrozza M6x20	1
29	Piastra di supporto (destra)	1	72	Controdado M6	2
30	Telaio	1	73	Bullone a testa esagonale M10x55	2
31	Guarnizione	4	74	Bullone a testa esagonale M10x65	1
32	Tampone antiurto in gomma	4	75	Bullone 5/16-24x1	1
33	Base di fissaggio del cavo	1	76	Rondella 8	2

34	Tappetino di gomma	3	77	Rondella 8	4
35	Piastra di supporto (sinistra)	1	78	Bullone a testa esagonale M10x20	2
36	Rullo di guida	4	79	Bullone a testa esagonale M8x25	2
37	Parapolvere	2	80	Bullone esagonale M16x140	2
38	Ruota di guida	2	81	Dado esagonale M16	2
39	Cingoli in gomma	2	82	Guarnizione d’olio	2
40	Asse della ruota di guida	1	83	Anello elastico 42	4
41	Staffa di supporto	1	84	Cuscinetto 61905	8
42	Montaggio del cambio	1	85	Bullone esagonale M6x50	1
43	Pomello della leva	1			

Elenco delle parti

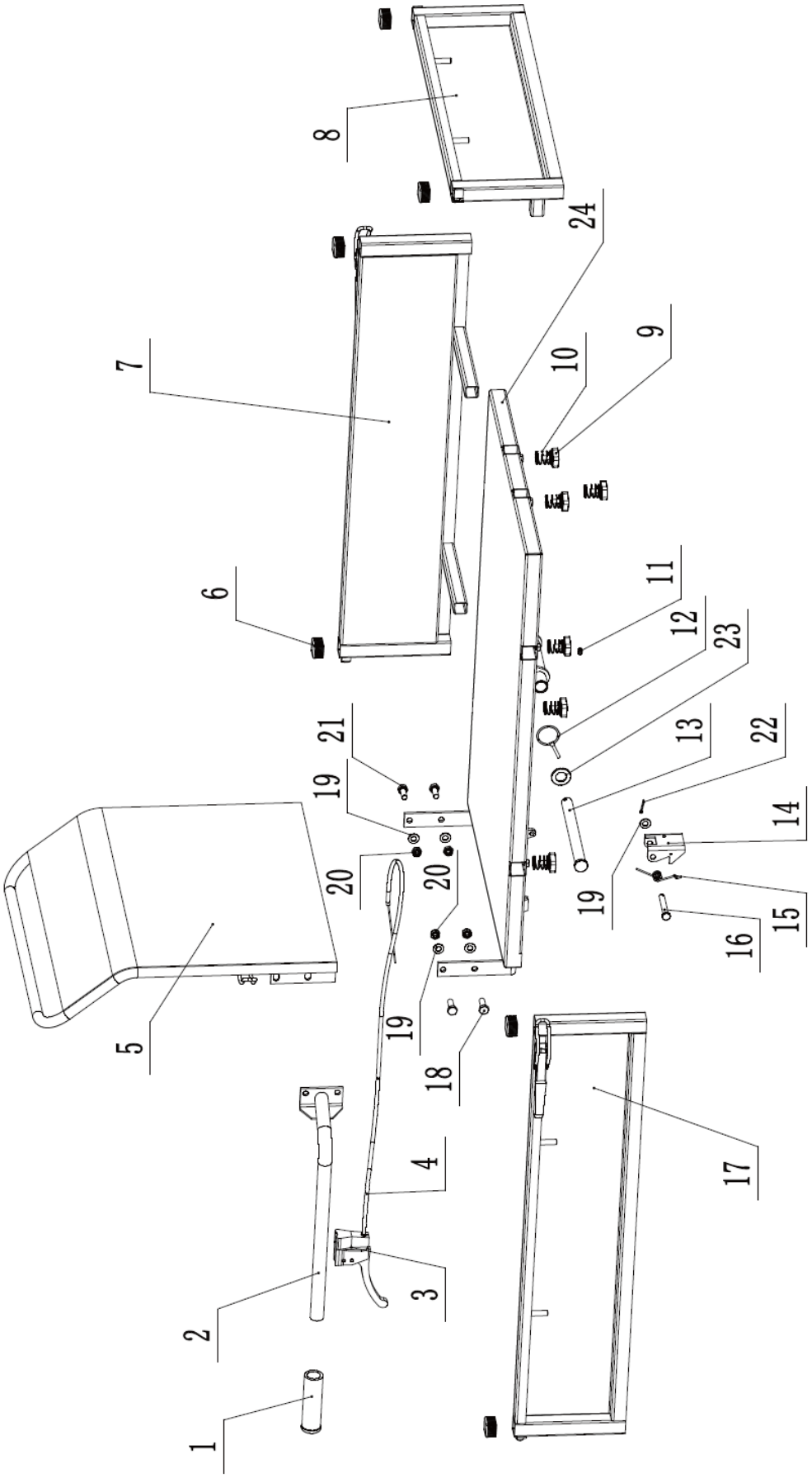

Numero	Descrizione del dispositivo	Quantità
1	Manicotto della maniglia	1
2	Leva di comando del	1
3	Maniglia per cassone	1
4	Cavo di controllo del	1
5	Panello posteriore	1
6	Tappo di plastica	6
7	Pannello laterale (sinistro)	1
8	Pannello frontale	1
9	Bullone a stella M8x16	6
10	Molla di bloccaggio	6
11	Coppa dell'olio M6	1
12	Perno 5x40	1
13	Perno di collegamento	1
14	Fibbia per cassone	1
15	Molla di torsione	1
16	Perno della fibbia	1
17	Pannello laterale (destro)	1
18	Bullone esagonale	2
19	Rondella piatta 10	5
20	Controdado M10	4
21	Bullone esagonale	2
22	Coppiglia 3,2x20	1
23	Rondella piatta 20	1
24	Pannello inferiore	1

Este manual de instrucciones ha sido traducido automáticamente. Nos esforzamos constantemente por ofrecer una traducción precisa. Sin embargo, ninguna traducción automática es perfecta. Tampoco pretende sustituir a la traducción realizada por un ser humano. El manual de instrucciones oficial es la versión inglesa. Cualquier discrepancia o diferencia en la traducción no es vinculante ni tiene ningún efecto legal a efectos de cumplimiento o ejecución. En caso de duda sobre la exactitud de la información incluida en las instrucciones de uso, consulte la versión inglesa de estos contenidos, ya que esta es la versión oficial.

Características técnicas

Descripción del parámetro	Valor del parámetro
Nombre del producto	Trituradora de madera
Modelo	HT-HECTOR-1200D
Potencia del motor de la trituradora de madera [kW]	9
Potencia del motor del vehículo [kW]	4,1
Velocidad del motor de la trituradora de madera [rpm]	3600
Velocidad del motor del vehículo [rpm]	3600
Capacidad de carga del vehículo [kg]	300
Número de marchas del vehículo	3 adelante + 1 atrás
Diámetro máximo de corte [mm]	120
Tipo de bota	Cable (manual)/eléctrico
Peso de la trituradora de madera [kg]	177
Peso del vehículo [kg]	178

1. Descripción general

El manual del usuario está diseñado para ayudar en el uso seguro y sin problemas del dispositivo. El producto está diseñado y fabricado de acuerdo con estrictas pautas técnicas, utilizando tecnologías y componentes de última generación. Además, se produce cumpliendo los más estrictos estándares de calidad.

NO UTILICE EL DISPOSITIVO A MENOS QUE HAYA LEÍDO Y ENTENDIDO COMPLETAMENTE ESTE MANUAL DEL USUARIO.

Para aumentar la vida útil del dispositivo y garantizar un funcionamiento sin problemas, utilícelo de acuerdo con este manual del usuario y realice tareas de mantenimiento periódicamente. Los datos técnicos y especificaciones de este manual de usuario están actualizados. El fabricante se reserva el derecho de realizar cambios asociados a la mejora de la calidad. El dispositivo está diseñado para reducir al mínimo los riesgos de emisión de ruido, teniendo en cuenta el progreso tecnológico y las posibilidades de reducción de ruido.

Leyenda

El producto cumple con las normas de seguridad pertinentes.



Lea las instrucciones antes de usar.



El producto debe ser reciclado.



¡ADVERTENCIA! o ¡ **PRECAUCIÓN!** o **¡RECUERDA!** Aplicable a la situación dada.
(señal de advertencia general)



Utilice protección para los oídos. La exposición a ruidos fuertes puede provocar pérdida de audición.



Usar guantes de protección.



Use protección para la cabeza.



Use protección para los pies.



Use un protector facial.



Utilice protección.



Use ropa protectora.



¡ATENCIÓN! ¡Advertencia de descarga eléctrica!



¡ATENCIÓN! ¡Advertencia de ruido fuerte!



¡ATENCIÓN! Piezas giratorias, ¡peligro de enredo!



¡ATENCIÓN! Peligro de incendio - ¡materiales inflamables!



ADVERTENCIA: Sustancias tóxicas, peligro de intoxicación: ¡nunca arranque ni haga funcionar el motor en interiores o en zonas mal ventiladas!



¡Parada de emergencia!



¡Parada de emergencia!



¡ATENCIÓN! Superficie caliente, ¡riesgo de quemaduras!



PRECAUCIÓN: Mantenga una distancia segura con otras personas o animales cercanos (al menos 10 m).



PRECAUCIÓN: ¡Existe riesgo de expulsión de objetos de la máquina!



¡ADVERTENCIA! Partes afiladas. Peligro de corte de extremidades.



Mantenga las manos o cualquier parte del cuerpo alejadas de la tolva, el embudo y el conducto de salida cuando la máquina esté en funcionamiento.



Manténgase siempre alejado de la zona de descarga cuando utilice la máquina.



No fume cerca del dispositivo. El dispositivo contiene sustancias inflamables.



Mantener alejado de la lluvia.



SIEMPRE apague el motor antes de realizar cualquier mantenimiento en la máquina.



¡RECUERDE! Los dibujos de este manual son sólo para fines ilustrativos y en algunos detalles pueden diferir del producto real.

2. Seguridad de uso



¡ATENCIÓN! Leer todas las advertencias de seguridad y todos los manuales e instrucciones. No seguir las advertencias e instrucciones puede provocar lesiones graves o incluso la muerte.

Los términos "dispositivo" o "producto" se utilizan en las advertencias e instrucciones para referirse a:
Trituradora de madera

2.1. Seguridad en el lugar de trabajo

a) Asegúrese de que el lugar de trabajo esté limpio y bien iluminado. Un lugar de trabajo desordenado o mal iluminado puede provocar accidentes. Intente pensar con anticipación, observar lo que sucede y usar el sentido común al trabajar con el dispositivo.
b) No utilice el dispositivo en un entorno potencialmente explosivo, por ejemplo en presencia de líquidos, gases o polvos inflamables. El dispositivo genera chispas que pueden encender polvo o humos.
c) Si detecta algún daño o funcionamiento irregular, apague inmediatamente el dispositivo e infórmelo a un supervisor sin demora.
d) Sólo el centro de servicio del fabricante puede realizar reparaciones al producto. ¡No intente hacer reparaciones usted mismo!
e) En caso de incendio, utilice un extintor de polvo o de dióxido de carbono (CO2) (diseñado para uso en dispositivos eléctricos activos) para apagarlo.
f) Está prohibido el acceso a los puestos de trabajo a niños o personas no autorizadas (una distracción puede provocar la pérdida de control sobre el dispositivo).
g) Utilice el dispositivo en un espacio bien ventilado.
h) El dispositivo produce polvo y residuos durante su funcionamiento. Es importante proteger a los transeúntes de sus efectos nocivos.
i) Utilice la PARADA DE EMERGENCIA si existe riesgo de lesión o muerte, accidente o daño.
j) Inspeccione periódicamente el estado de las etiquetas de seguridad. Si las etiquetas son ilegibles, deberán reemplazarse.
k) Conserve este manual disponible para futuras consultas. Si este dispositivo se entrega a un tercero, se deberá entregar el manual junto con el mismo.
l) Conservar los elementos de embalaje y las pequeñas piezas de montaje fuera del alcance de los niños.

m) Mantener el equipo fuera del alcance de los niños y los animales.
n) Si este dispositivo se utiliza junto con otro equipo, también se deberán seguir las demás instrucciones de uso.
o) Asegúrese de que el espacio de trabajo esté abierto.



¡Recuerde! Al utilizar el dispositivo, proteja a los niños y a otras personas cercanas.

2.2. Seguridad personal

a) No utilice el dispositivo si está cansado, enfermo o bajo la influencia de alcohol, narcóticos o medicamentos que puedan afectar significativamente la capacidad para utilizar el dispositivo.
b) La máquina puede ser operada por personas físicamente aptas que puedan manejarla, que estén capacitadas adecuadamente, que hayan revisado este manual de operación y hayan recibido capacitación en salud y seguridad ocupacional.
c) Al trabajar con el dispositivo, use el sentido común y manténgase alerta. La pérdida temporal de concentración durante el uso del dispositivo puede provocar lesiones graves.
d) Utilice el equipo de protección personal requerido para trabajar con el dispositivo, especificado en la sección 1 (Leyenda). El uso de equipo de protección personal correcto y aprobado reduce el riesgo de lesiones.
e) No sobreestimes tus habilidades. Al utilizar el dispositivo, mantenga el equilibrio y permanezca estable en todo momento. Esto garantizará un mejor control del dispositivo en situaciones inesperadas.
f) No use ropa suelta ni joyas. Mantenga el cabello, la ropa y los guantes alejados de las piezas móviles. La ropa suelta, las joyas o el cabello largo podrían quedar atrapados en las piezas móviles.
g) Retire todas las herramientas de ajuste o llaves antes de encender el dispositivo. Una herramienta o llave inglesa dejada en la parte giratoria del dispositivo puede causar lesiones.
h) Utilice protección para ojos, oídos y vías respiratorias.
i) El dispositivo no es un juguete. Los niños deben ser supervisados para garantizar que no jueguen con el dispositivo.
j) ¡No introduzca las manos ni otras partes del cuerpo dentro del dispositivo mientras esté en uso!
k) Sujete siempre la máquina con ambas manos. Camine, nunca corra sosteniendo la máquina y tenga mucho cuidado al dar marcha atrás hacia usted.

2.3. Uso seguro del dispositivo

a) Asegurarse de la colocación estable de la rueda. Utilice las herramientas adecuadas para la tarea en cuestión. Un dispositivo correctamente seleccionado realizará mejor y de forma más segura la tarea para la que fue diseñado.
b) No utilice el dispositivo si el interruptor de ENCENDIDO/APAGADO no funciona correctamente (no enciende ni apaga el dispositivo). Los dispositivos que no se pueden encender y apagar con el interruptor ON/OFF son peligrosos, no deben operarse y deben repararse.
c) Cuando no esté en uso, guárdelo en un lugar seguro, lejos de los niños y de personas que no estén familiarizadas con el dispositivo y que no hayan leído el manual del usuario. El dispositivo puede suponer un peligro en manos de usuarios inexpertos.
d) Mantener el dispositivo en perfecto estado técnico. Antes de cada uso, compruebe que no haya daños generales y, especialmente, que no haya piezas o elementos agrietados ni ninguna otra condición que pueda afectar al funcionamiento seguro del dispositivo. Si se descubre algún daño, entregue el dispositivo para su reparación antes de usarlo.
e) Mantenga el dispositivo fuera del alcance de los niños.
f) La reparación o el mantenimiento del dispositivo deben ser realizados por personas cualificadas, utilizando únicamente repuestos originales. Esto garantizará un uso seguro.
g) Para garantizar la integridad operativa del dispositivo, no retire las protecciones instaladas de fábrica ni afloje ningún tornillo.
h) Al transportar y manipular el dispositivo entre el almacén y el destino, observe los principios de seguridad y salud ocupacional para las operaciones de transporte manual que se aplican en el país donde se utilizará el dispositivo.

i) Evite situaciones en las que el dispositivo deje de funcionar durante el uso debido a una carga excesiva. Esto puede provocar un sobrecalentamiento de los elementos de accionamiento y daños en el dispositivo.
j) No toque las piezas articuladas ni los accesorios a menos que el dispositivo esté desconectado de la fuente de alimentación.
k) No mueva, ajuste ni gire el dispositivo durante el trabajo.
l) No deje este aparato desatendido mientras esté en uso.
m) Limpie el dispositivo periódicamente para evitar que se acumule suciedad persistente.
n) La emisión de vibraciones especificada se midió utilizando métodos de medición estándar. Las emisiones de vibraciones pueden cambiar si el dispositivo se utiliza en entornos diferentes.
o) No trabaje en dos piezas al mismo tiempo.
p) No cubra la entrada y salida de aire.
q) No haga funcionar el dispositivo cuando esté vacío.
r) Está prohibido intervenir en la estructura del dispositivo para cambiar sus parámetros o construcción.
s) Mantenga el dispositivo alejado de fuentes de fuego y calor.
t) ¡No cubra las aberturas de ventilación!
u) Mantenga el dispositivo alejado de la humedad excesiva o la lluvia.
v) No instale, retire, ajuste ni realice mantenimiento en la pantalla de descarga ni en ninguna otra pieza mientras el motor esté en funcionamiento.
w) Cuando el motor esté en funcionamiento, mantenga todas las partes del cuerpo y los objetos pesados lejos de la tolva de carga y del conducto de salida.
x) No introduzca telas, piedras, metales, vidrios, caucho, plásticos, ladrillos, cuerdas, raíces, plantas de temporada, botellas, latas o cualquier otro objeto que no sea botánico en la máquina.
y) Las cuchillas de corte giratorias dentro de estas aberturas pueden causar lesiones personales graves si se tocan.
z) Tenga cuidado mientras trabaja. La máquina puede expulsar fragmentos de material procesado desde la tolva de carga o el conducto de salida.
aa) El motor se calienta mucho durante el funcionamiento. No toque el motor caliente porque puede provocar quemaduras.
bb) Para evitar el riesgo de incendio, mantenga hojas, césped y otros materiales combustibles lejos del motor caliente y del silenciador.
cc) No opere sobre pavimento, grava u otras superficies duras ya que los objetos podrían rebotar y causar lesiones.
dd) Algunas especies de árboles pueden provocar una reacción alérgica. El polvo que sale durante el procesamiento de las ramas puede ser irritante o dañino, se deben tomar medidas de protección adecuadas.
ee) No lo opere en terrenos irregulares o si la unidad está inestable.
ff) Si la trituradora de virutas se atasca o se obstruye, apague el motor inmediatamente y espere a que todas las partes móviles se detengan por completo antes de limpiarla.
gg) No introduzca en la máquina ramas de tamaño superior al especificado en los datos técnicos.
hh) Verifique el nivel y, si es necesario, agregue aceite de motor hasta la marca de llenado antes de comenzar a utilizar el dispositivo. Si el nivel de aceite es bajo, el motor no arrancará o podría apagarse. Trabajar con muy poco aceite puede provocar sobrecalentamiento o incluso dañar el motor.
ii) Las fugas de aceite de la máquina deben notificarse a los servicios correspondientes o cumplir con los requisitos legales aplicables en el área de uso.
jj) En el escape del motor está presente monóxido de carbono venenoso. Permanecer en un ambiente con monóxido de carbono puede provocar pérdida de conocimiento o incluso la muerte. No haga funcionar el motor en un espacio cerrado o mal ventilado.
kk) Proteja el motor del calor, chispas y llamas. ¡No fume cerca de la máquina!
ll) La gasolina es inflamable y explosiva. Antes de repostar combustible, el motor debe apagarse y enfriarse.
mm) ¡Advertencia! Riesgo de daños en el motor debido a combustible incorrecto.
nn) La batería está activa. No toque ni cruce los terminales y conectores de la batería. La desconexión de los conectores de la batería debe realizarse en el orden correcto.
oo) Tenga mucho cuidado al conducir la máquina en superficies resbaladizas y/o inestables.

¡ATENCIÓN! A pesar del diseño seguro del dispositivo y de sus características de protección, y a pesar del uso de elementos adicionales que protegen al operador, todavía existe un ligero riesgo de accidente o lesiones al utilizar el dispositivo. Manténgase alerta y use el sentido común al utilizar el dispositivo.

3. Instrucciones de uso de una trituradora de madera

El dispositivo está diseñado para triturar ramas, arbustos, malas hierbas, brotes y hierba larga y seca con un diámetro que no exceda el valor indicado en la tabla de datos técnicos. No utilice el aparato para cortar escombros de construcción, plástico, productos de papel, cuerdas o cordeles, ni ningún material que pueda contener metal o grandes cantidades de humedad o jugo.

NOTA: Retire cualquier clavo, cuerda, hilo o piedra que pueda estar incrustado en partes de la planta (por ejemplo, raíces, etc.) antes de introducir material en el dispositivo.

El usuario es responsable de cualquier daño resultante de un uso no previsto del dispositivo.

Desembalaje del contenedor

Utilice el destornillador y el martillo para abrir todas las cerraduras laterales.

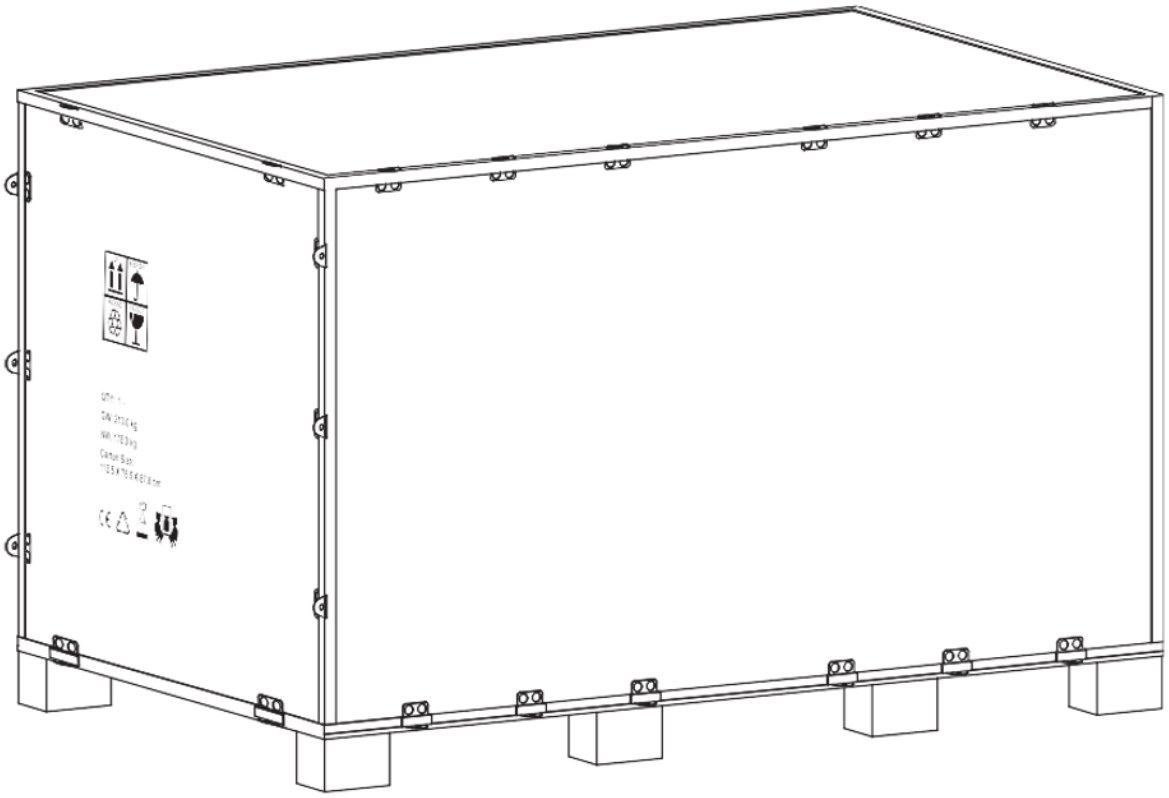

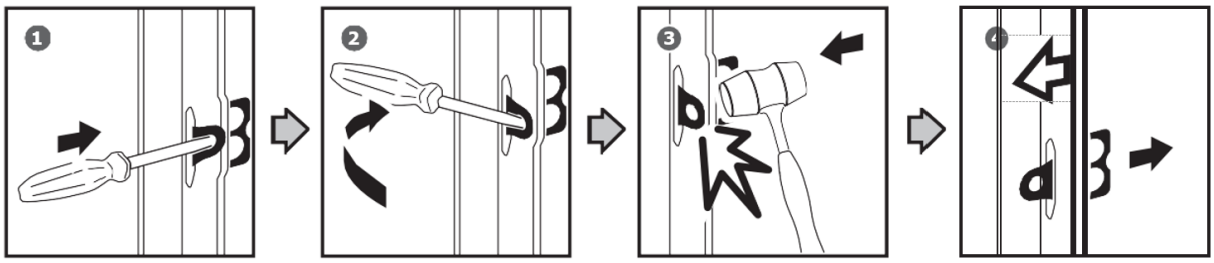

Retire todas las placas de madera contrachapada y quite todas las piezas sueltas de las paletas inferiores.

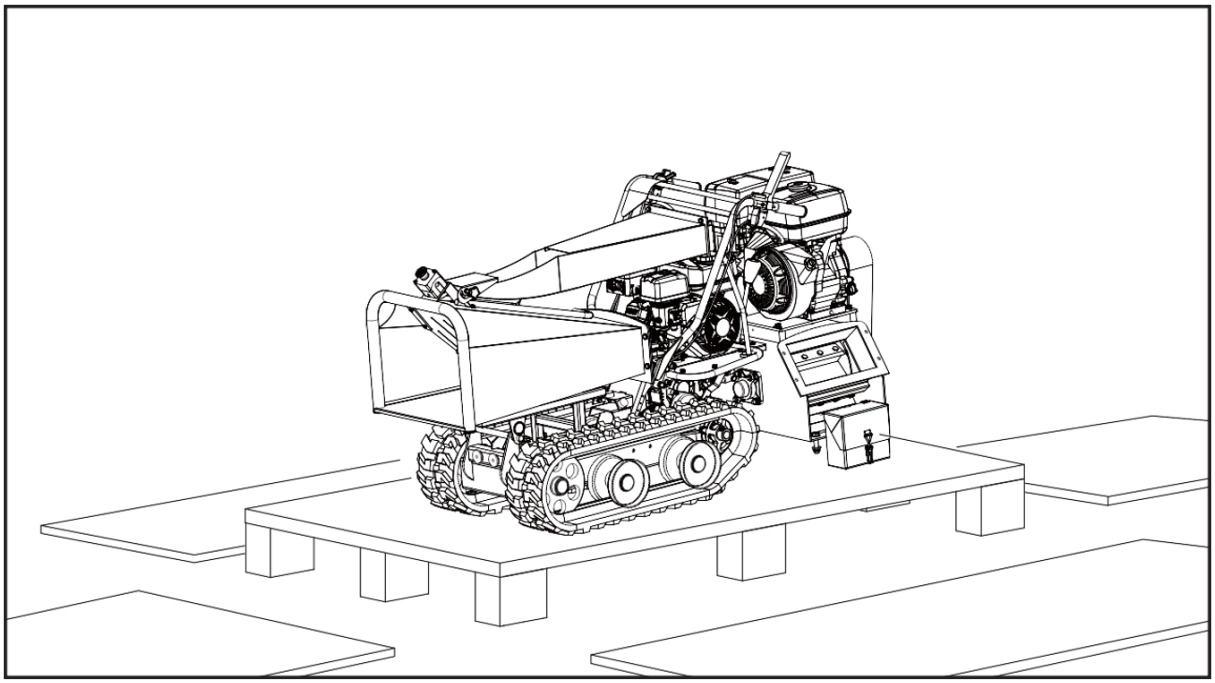

Contenido suministrado

La trituradora de madera se entrega parcialmente ensamblada y se envía en un paquete cuidadosamente embalado. Una vez que se hayan sacado todas las piezas del paquete, debería tener:

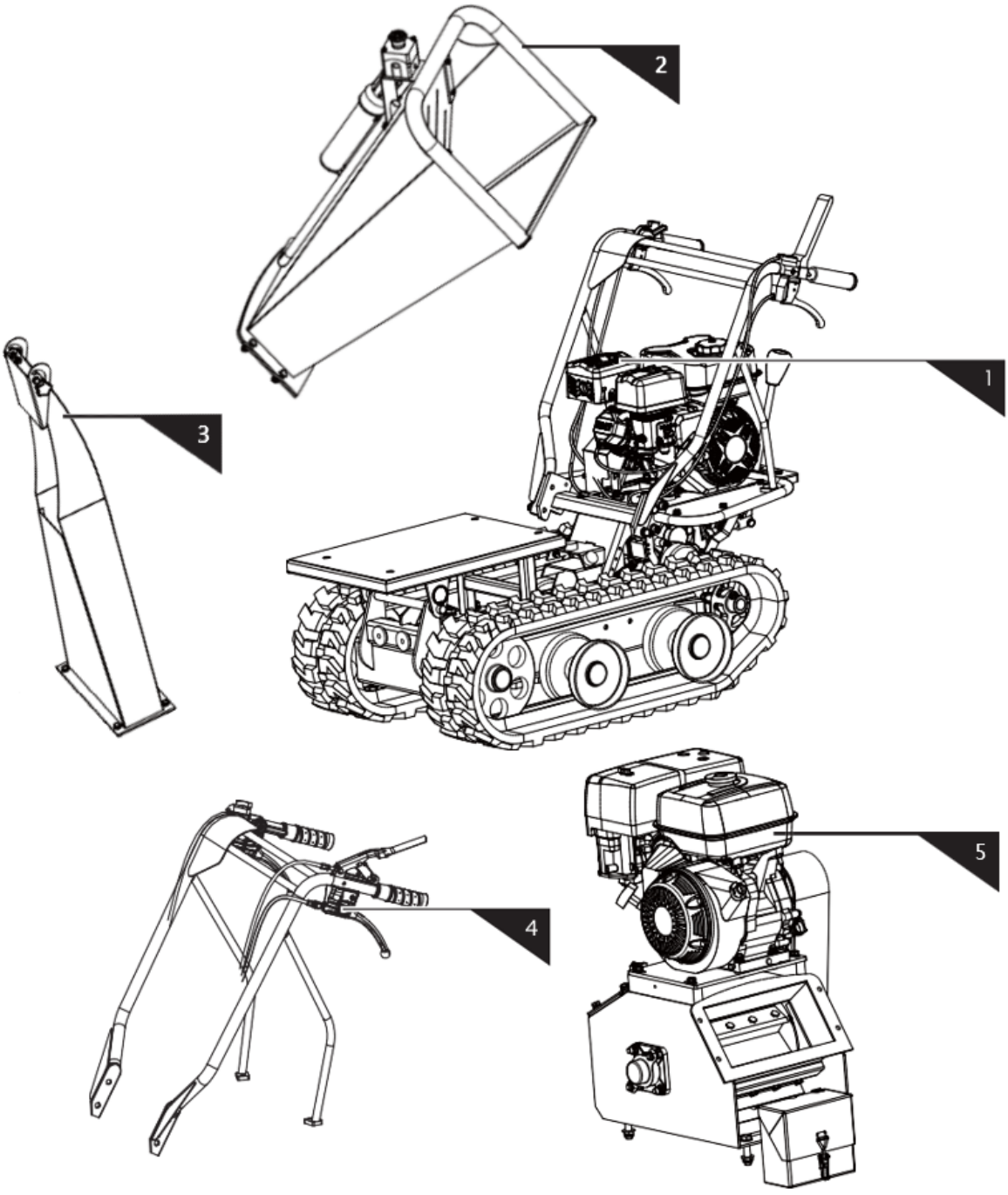

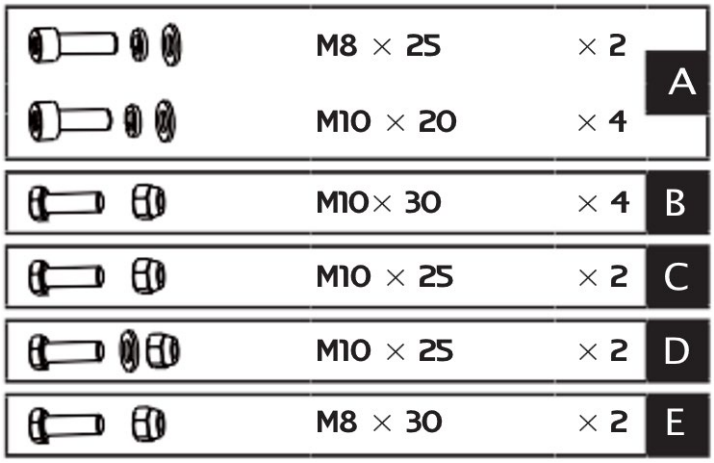

1. Máquina principal
2. Tolva de alimentación superior
3. Deflector
4. Conjunto del manillar
5. Motor
6. Bolsa de hardware

Montaje

Siguiendo las instrucciones de montaje que aparecen a continuación, podrá montar la máquina en pocos minutos.

Conjunto del manillar

Alinee los orificios del manillar con el soporte de montaje y asegure cada uno con una arandela elástica, una arandela plana y un perno M10x20. Fije cada soporte del manillar a la plataforma del motor con una arandela elástica, una arandela plana y un perno hexagonal M8x25.

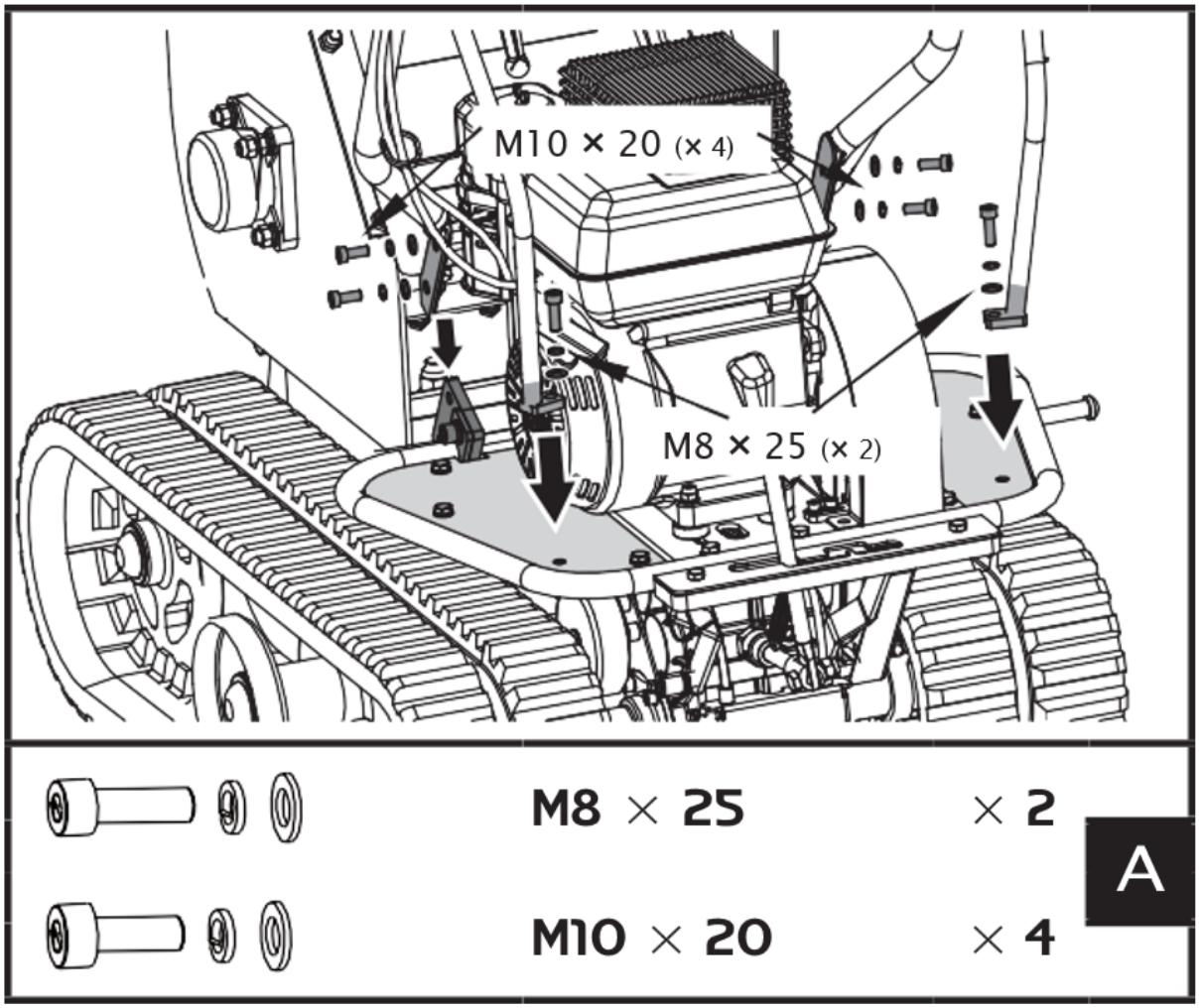

Desatornille los cuatro pernos M16x40, arandelas y tuercas que conectan la trituradora con la base del dumper. Mueva la trituradora hacia atrás, luego asegúrela con los pernos, arandelas y tuercas que quitó al principio.

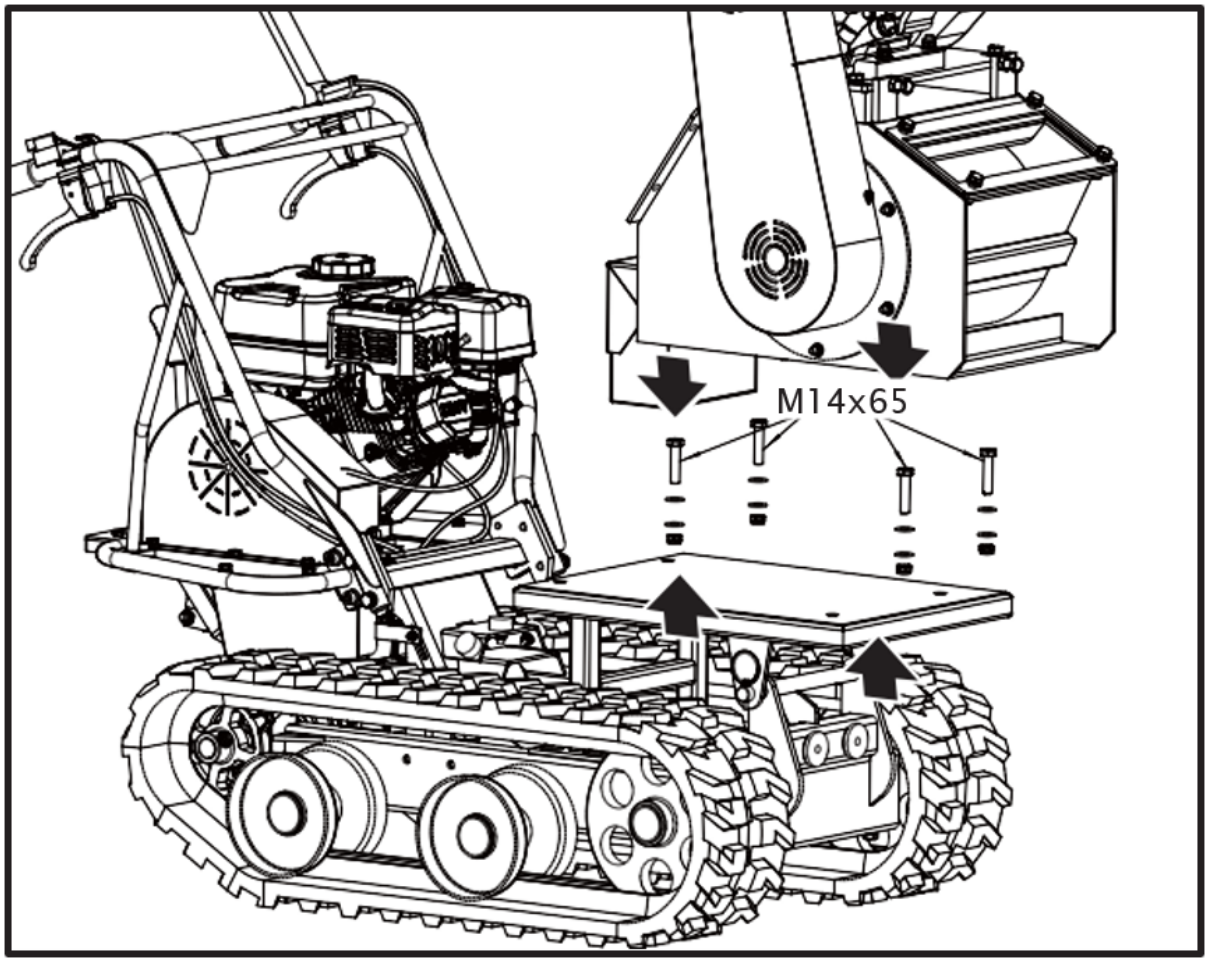

Tolva de alimentación

1. Coloque la tolva de alimentación inferior en la máquina y asegúrela con pernos, arandelas y tuercas.

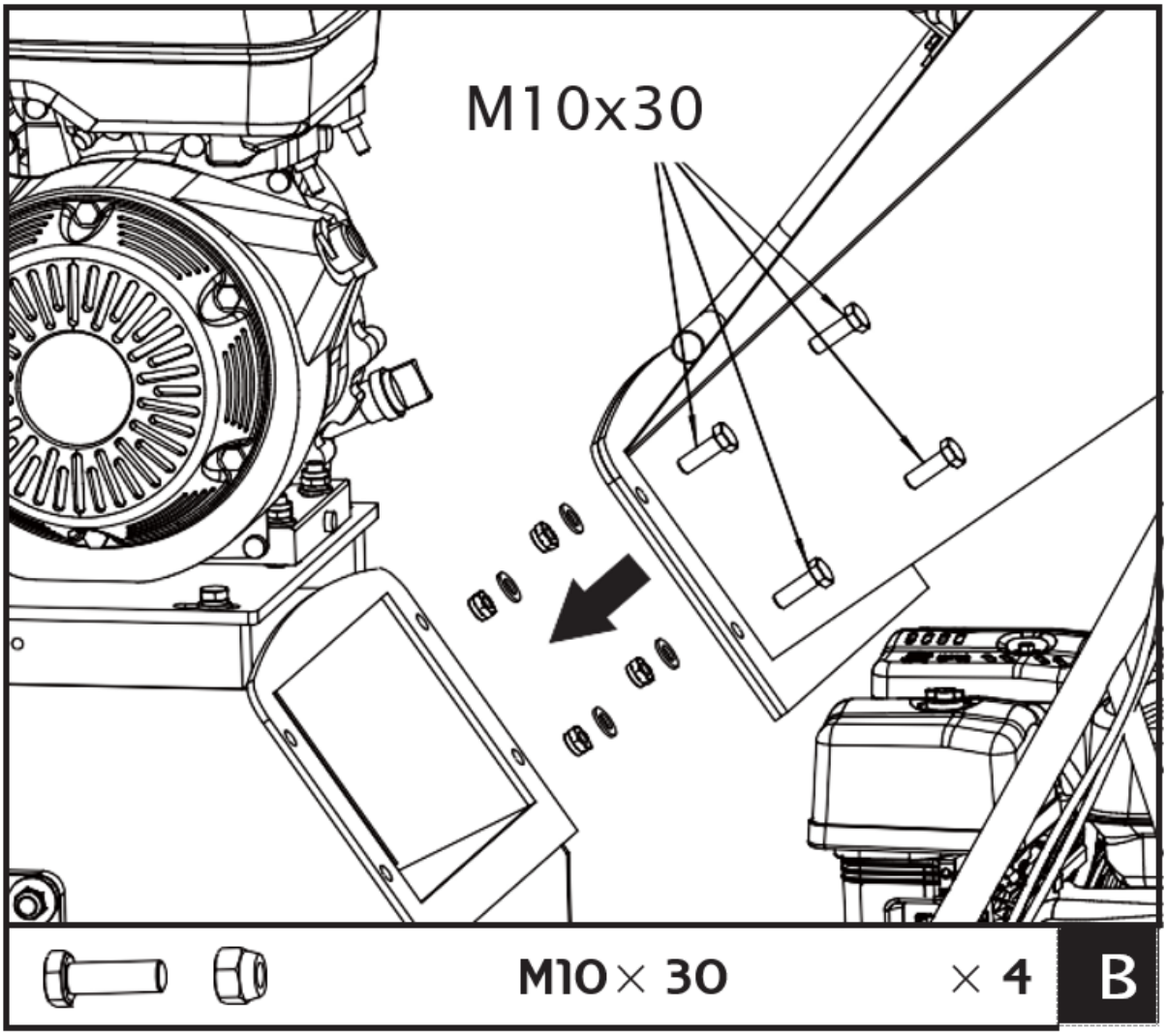

Le recomendamos que pida a alguien que le ayude a levantar la tolva a su lugar y la sostenga hasta que quede asegurada a la trituradora.

Canal de descarga

Deslice los pasadores de las bisagras en el conducto de descarga dentro de los bujes en la soldadura de la carcasa de transmisión por completo, luego cierre el conducto de descarga en la máquina y asegúrelo con pernos, arandelas y tuercas M10x30.

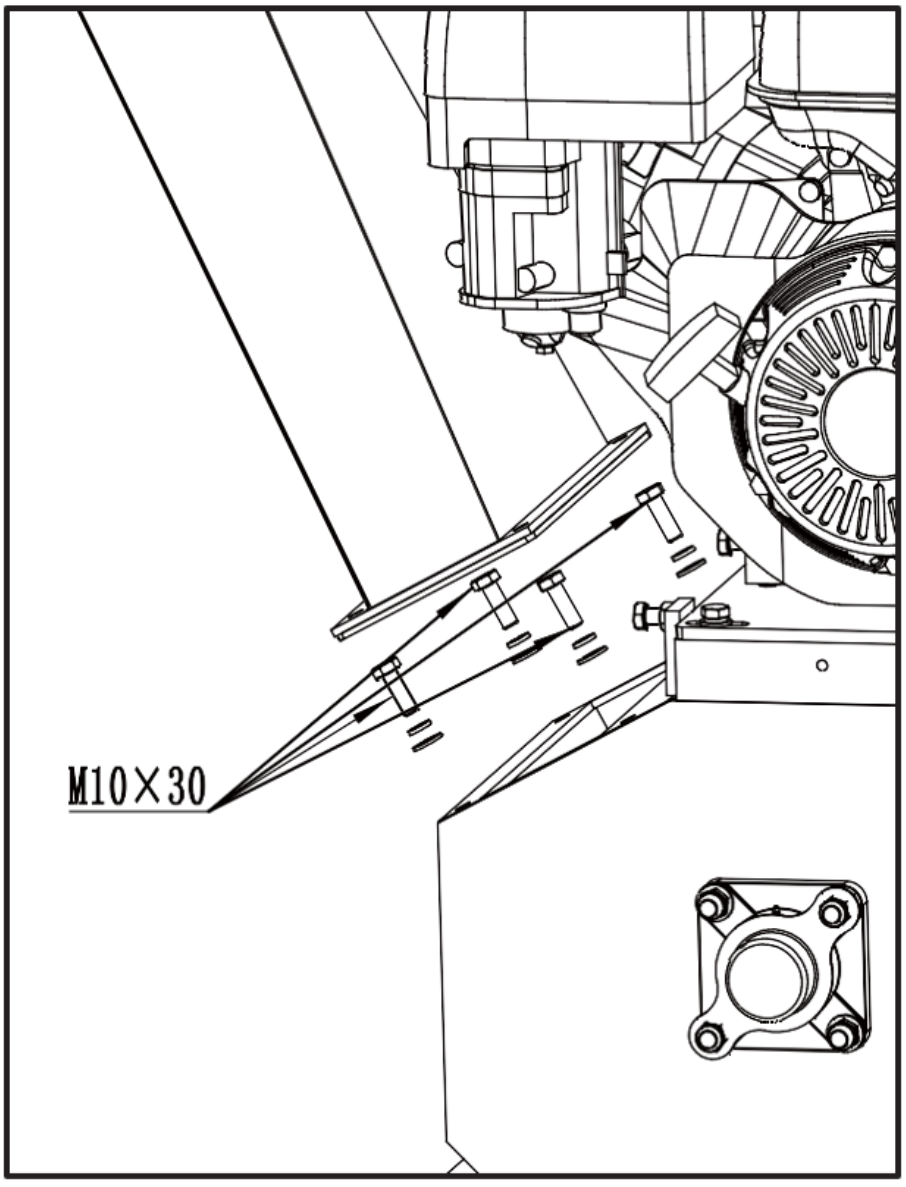

Conexión del cable de parada de emergencia

ADVERTENCIA: PARADA DE EMERGENCIA

Asegúrese de que el cable de parada de emergencia esté conectado correctamente.
No hacerlo puede provocar lesiones graves o la muerte.

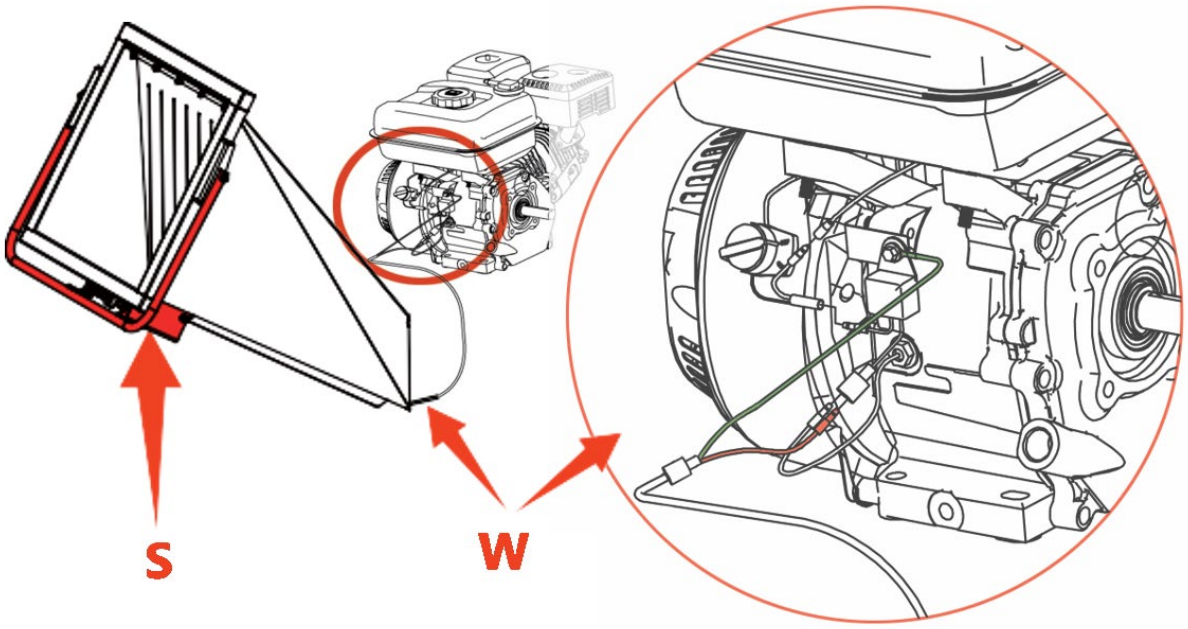

S – Interruptor de emergencia | W – Cable de parada de emergencia

Descripción del aparato

Características y controles

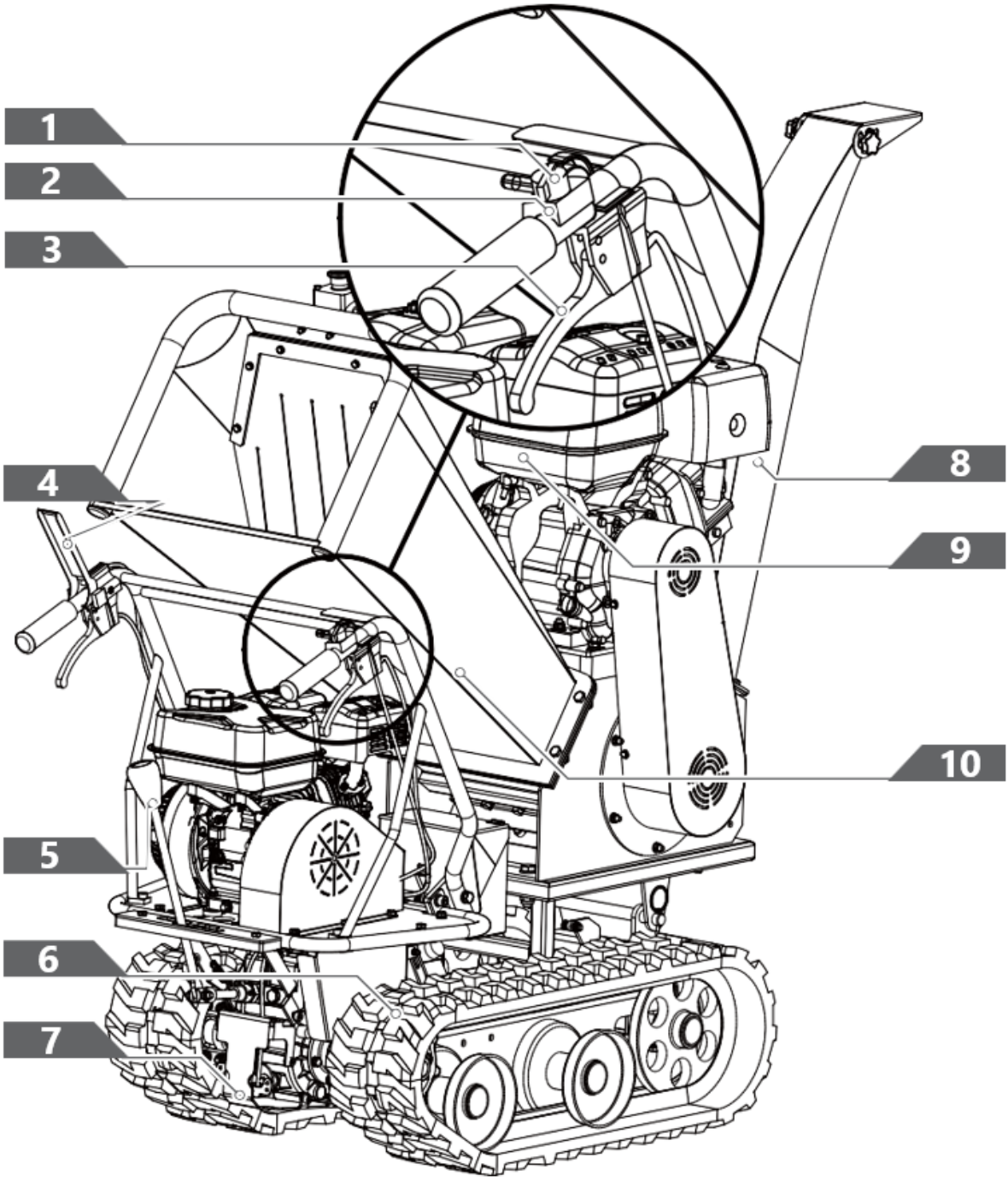

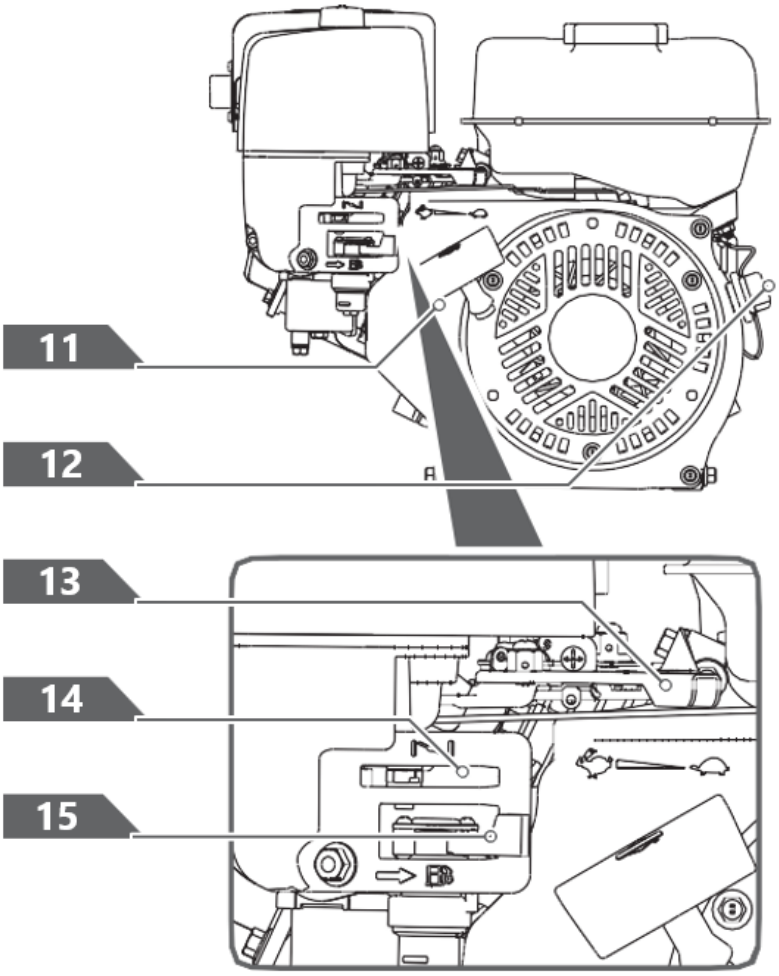

Palanca de selección de marchas

La palanca de selección de marchas tiene 4 posiciones: 3 velocidades hacia adelante y 1 hacia atrás. Para cambiar de velocidad, mueva la palanca de cambio de velocidad a la posición deseada. La palanca se bloquea en una muesca en cada selección de velocidad.



Suelte siempre la palanca de control del embrague antes de cambiar de velocidad. De no hacerlo, se producirán daños en la carretilla elevadora eléctrica.

Las velocidades más lentas son para cargas más pesadas, mientras que las velocidades más rápidas son para transportar cargas livianas o una tolva vacía. Se recomienda que utilice una velocidad más lenta hasta que se familiarice con el funcionamiento de la carretilla elevadora con orugas motorizadas.

Si el motor pierde velocidad bajo carga o las orugas patinan, cambie la máquina a una marcha más baja.

Si la parte delantera de la máquina se levanta, cambie la máquina a una marcha más baja. Si la parte delantera continúa subiendo, levante las manijas.

Palanca de dirección izquierda/derecha

Opere la palanca para girar a la izquierda/derecha.

> ⚠ ***Utilice las palancas de dirección únicamente a velocidad reducida.***

Interruptor de encendido y apagado del motor

El interruptor del motor tiene dos posiciones. APAGADO: el motor no arranca ni funciona. ON - el motor arrancará y funcionará.

Mango de arranque de retroceso

La manija de arranque de retroceso se utiliza para arrancar el motor.

Válvula de cierre de combustible

El corte de combustible tiene dos posiciones:
CERRADO ( ) - Utilice esta posición para realizar el mantenimiento, transportar o almacenar la unidad.
ABIERTO ( ) - Utilice esta posición para ejecutar la unidad.

Control del acelerador

El control del acelerador regula la velocidad del motor y se mueve entre RÁPIDO , LENTO , y posiciones STOP.

El control del acelerador apagará el motor cuando se mueva a la posición STOP.

Control del estrangulador

El control del estrangulador se utiliza para estrangular el carburador y ayudar a arrancar el motor. El control del estrangulador se desliza entre el estrangulador cerrado y AHORRO ABIERTO posiciones.

> ⚠ ***Nunca utilice el estrangulador para detener el motor.***

Palanca de control del embrague

Apriete la palanca de control, embrague acoplado. Suelte la palanca, embrague desacoplado.

Tolva de alimentación

La tolva de alimentación es donde se insertan los materiales que se van a triturar.

Canal de descarga

A través de esta abertura se descargan los materiales triturados. El deflector se puede fijar al conducto.

Interruptor de encendido y apagado del motor

El interruptor del motor tiene dos posiciones. APAGADO: el motor no arranca ni funciona. ON - el motor arrancará y funcionará.

Mango de arranque de retroceso

El mango se utiliza para arrancar el motor.

Válvula de cierre de combustible

El interruptor de corte de combustible tiene dos posiciones.
CERRADO ( ) - utilice esta posición para reparar, transportar o almacenar la unidad.
ABIERTO ( ) - utilice esta posición para ejecutar la unidad.

Control del estrangulador

El control del estrangulador se utiliza para estrangular el carburador y ayudar a arrancar el motor. El control del estrangulador se desliza entre el estrangulador cerrado y AHORRO ABIERTO posiciones.

Control del acelerador

El control del acelerador regula la velocidad del motor y apagará el motor cuando se mueva a la posición STOP. El control del acelerador se mueve entre RÁPIDO , LENTO , y posiciones STOP.

Operación - Mini Vehículo de Orugas

Añadir aceite al motor

El motor se envía sin aceite. No arranque el motor antes de agregar aceite. Consulte el manual del motor para conocer el grado adecuado de aceite que debe agregar.

1. Asegúrese de que la carretilla elevadora eléctrica esté sobre una superficie plana y nivelada.

2. Retire la tapa de llenado/varilla de nivel de aceite para agregar aceite.

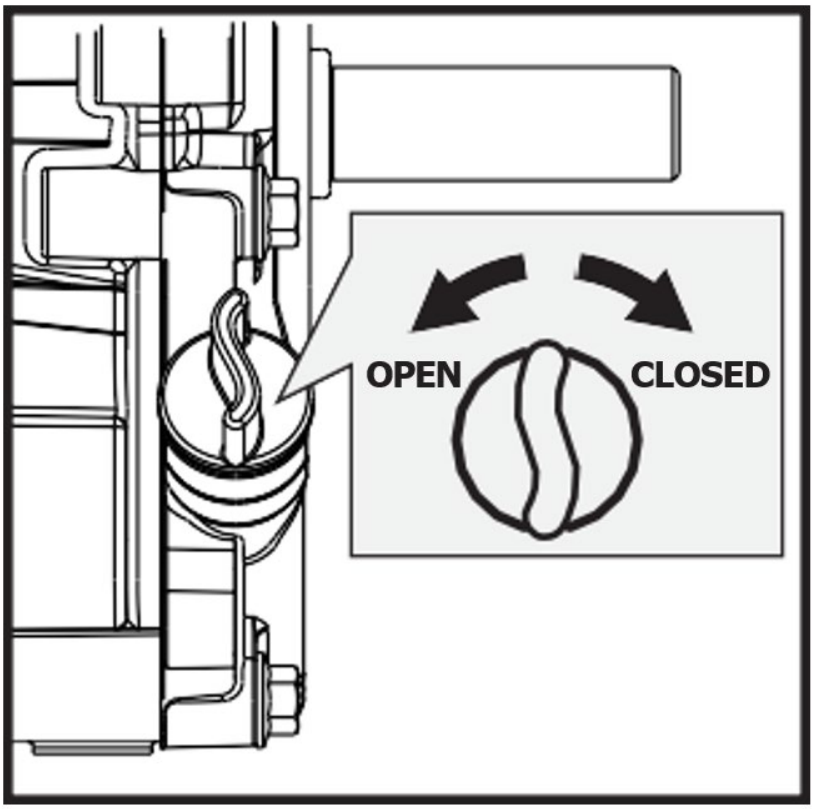

OPEN - abierto
CLOSED - cerrado

3. Con un embudo, agregue aceite hasta la marca FULL (Lleno) de la varilla de medición. (Consulte el manual del motor para conocer la capacidad de aceite, la recomendación de aceite y la ubicación de la tapa de llenado).

> ⚠ ***NO LLENE DEMASIADO. Revise el nivel de aceite del motor diariamente y añada según sea necesario.***

Añadir gasolina al motor

> ⚠ ***La gasolina es altamente inflamable y explosiva. Puede sufrir quemaduras o lesiones graves al manipular combustible. Tenga mucho cuidado al manipular gasolina.***

> ⚠ ***Llene el tanque de combustible al aire libre, nunca en espacios interiores. Los vapores de gasolina pueden encenderse si se acumulan dentro de un recinto. Podría producirse una explosión.***

1. El motor debe apagarse y dejarse enfriar al menos dos minutos antes de agregar combustible.
2. Retire la tapa del depósito de combustible y llene el tanque. (Consulte el manual del motor para conocer la capacidad de combustible, la recomendación de combustible y la ubicación de la tapa del depósito de combustible).

IMPORTANTE: ¡NO LLENAR EN EXCESO!
Este equipo y/o su motor pueden incluir componentes del sistema de control de emisiones por evaporación, requeridos para cumplir con las regulaciones de EPA y/o CARB, que solo funcionarán correctamente cuando el tanque de combustible se haya llenado hasta el nivel recomendado. El llenado excesivo puede provocar daños permanentes a los componentes del sistema de control de emisiones por evaporación. Al llenar hasta el nivel recomendado se garantiza un espacio de vapor necesario para permitir la expansión del combustible. Preste mucha atención al llenar el tanque de combustible para asegurarse de que no se exceda el nivel de combustible recomendado dentro del tanque. Utilice un recipiente de gasolina portátil con un pico dispensador de tamaño adecuado para llenar el tanque. No utilice un embudo u otro dispositivo que obstruya la visión del proceso de llenado del tanque.

3. Vuelva a colocar la tapa del combustible y apriétela. Limpie siempre el combustible derramado.

Arranque del motor

1. Mueva el interruptor del motor a la posición ON.

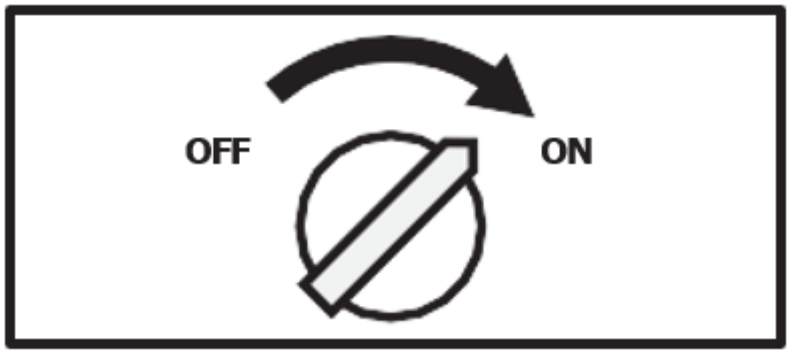

OFF - apagado

ON - encendido

2. Abra la válvula de cierre de combustible.

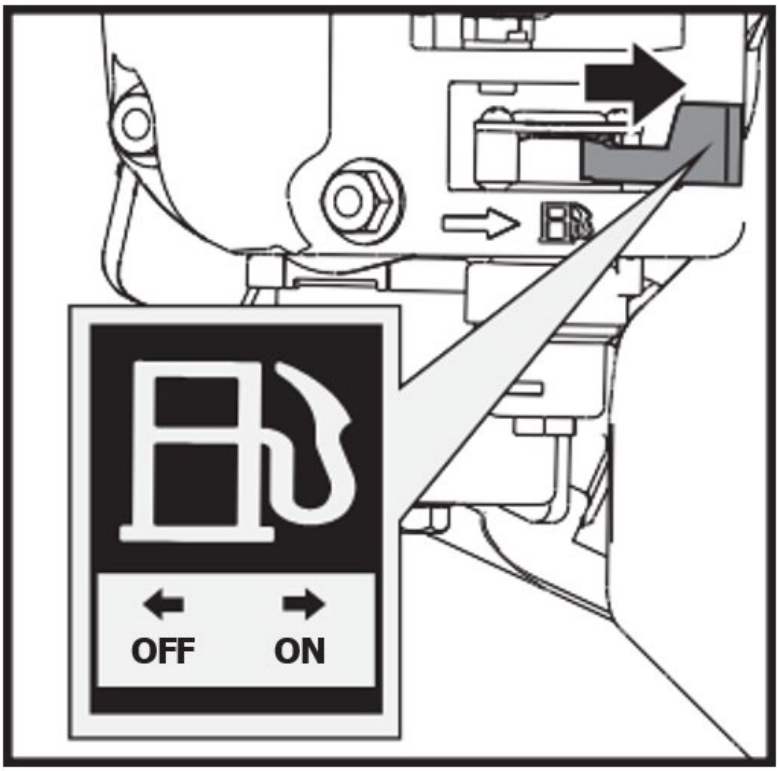

OFF - apagado

ON - encendido

3. Mueva la palanca del estrangulador a la posición CERRADO. Si el motor está caliente, no es necesario cerrar el estrangulador.

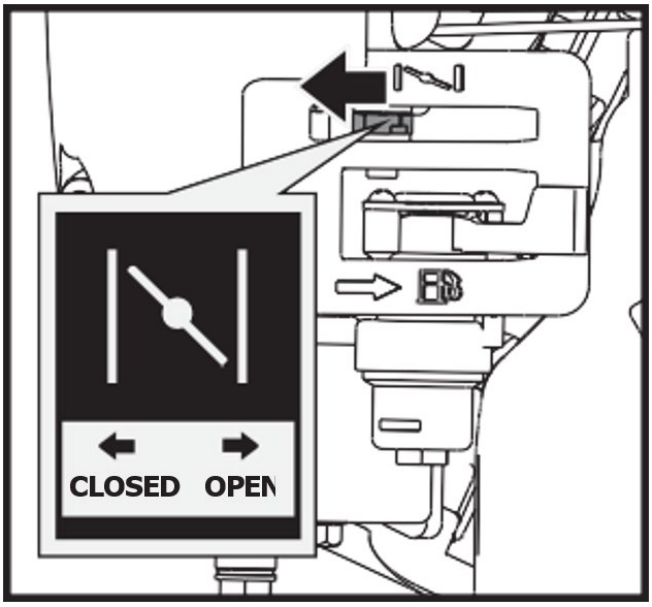

OPEN - abierto
CLOSED - cerrado

4. Mueva la palanca del acelerador ligeramente a la velocidad RÁPIDA.

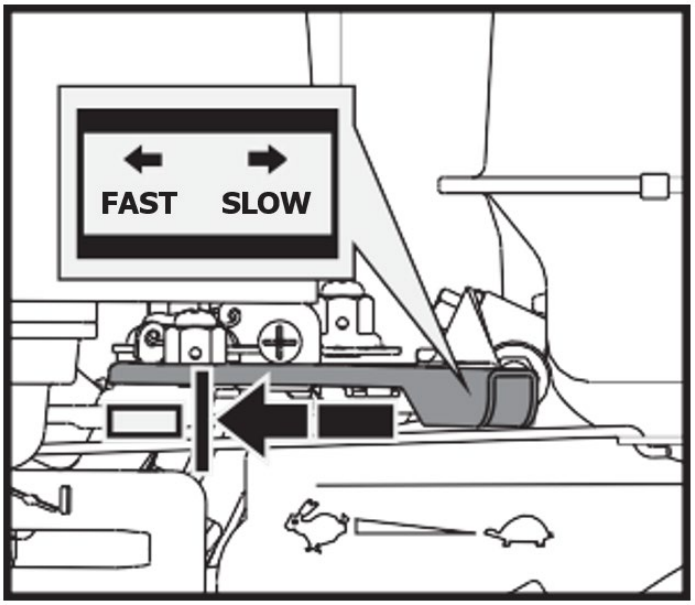

FAST - rápido

SLOW - lento

5. Tire del arrancador de retroceso hasta que el motor arranque. Devuelva el retroceso a la posición inicial después de cada tirón. Repita los pasos según sea necesario. Una vez que el motor haya arrancado, coloque el acelerador en la posición RÁPIDO antes de operar la unidad.

> ⚠ ***La retracción rápida del cordón de arranque (retroceso) tirará su mano y su brazo hacia el motor más rápido de lo que puede soltarlos. Podrían producirse fracturas, huesos rotos, hematomas o esguinces.***

Operando

Después de que el motor se caliente, mueva la palanca del acelerador para acelerar la velocidad del motor.

Engrane la marcha requerida y apriete lentamente la palanca de control del embrague. Si la marcha no se acopla inmediatamente, suelte lentamente la palanca del embrague e inténtelo de nuevo. De esta manera la carretilla elevadora eléctrica comenzará a moverse.

La carretilla eléctrica tiene las palancas de dirección en el manillar, lo que hace que conducirla sea muy fácil. Para girar a la derecha o a la izquierda, simplemente tire de la palanca de dirección derecha o izquierda correspondiente.

La sensibilidad de la dirección aumenta proporcionalmente a la velocidad de la máquina y a la carga. Con la máquina vacía, basta con ejercer una ligera presión sobre la palanca para girarla. Cuando la máquina está completamente cargada, se requiere más presión.

La carretilla elevadora eléctrica tiene una capacidad de carga máxima de 660 libras. Sin embargo, es aconsejable evaluar la carga y ajustarla en función del terreno sobre el que se utilizará la máquina.

Por lo tanto, es aconsejable recorrer terrenos irregulares o accidentados utilizando una marcha baja y extremando las precauciones. En tales situaciones, la máquina debe mantenerse en una marcha baja durante todo el recorrido.

Evite los giros bruscos y los cambios frecuentes de dirección mientras conduce por terrenos accidentados y duros llenos de puntos afilados e irregulares con un alto grado de fricción.

Aunque la unidad tiene orugas de goma, recuerde tener cuidado al trabajar en condiciones climáticas adversas (hielo, lluvia intensa y nieve) o en tipos de terreno que podrían hacer que la carretilla con orugas eléctrica sea inestable.

Tenga en cuenta que, como se trata de un vehículo de orugas, está sujeto a un movimiento de cabeceo considerable al pasar sobre baches, agujeros y escalones.

Cuando se suelta la palanca de control del embrague, la máquina se detendrá y frenará automáticamente.

Si la máquina se detiene en una pendiente pronunciada, se debe colocar una cuña contra una de las orugas.

Ralentí

Coloque la palanca de control del acelerador en la posición LENTO para reducir el estrés en el motor cuando no se está realizando ningún trabajo. Reducir la velocidad del motor ayudará a prolongar la vida útil del motor, además de conservar combustible y reducir el nivel de ruido.

Parar el motor

Para detener el motor en caso de emergencia, simplemente gire el interruptor del motor a la posición OFF (APAGADO). En condiciones normales, utilice el siguiente procedimiento:

1. Mueva la palanca del acelerador a la posición LENTO ( ) posición.
2. Deje el motor en ralentí durante uno o dos minutos.
3. Gire el interruptor del motor a la posición OFF (APAGADO).
4. Gire la palanca de la válvula de combustible a la posición OFF (APAGADO) ( ) posición.

No se recomienda frenar repentinamente a alta velocidad con una carga pesada. Podrían producirse daños en el motor.

No mueva el control del estrangulador a la posición CERRADO para detener el motor. Podrían producirse contraexplosiones o daños en el motor.

Operación de la trituradora de madera

El motor se envía sin aceite. No arranque el motor antes de agregar aceite.

Zona de operación

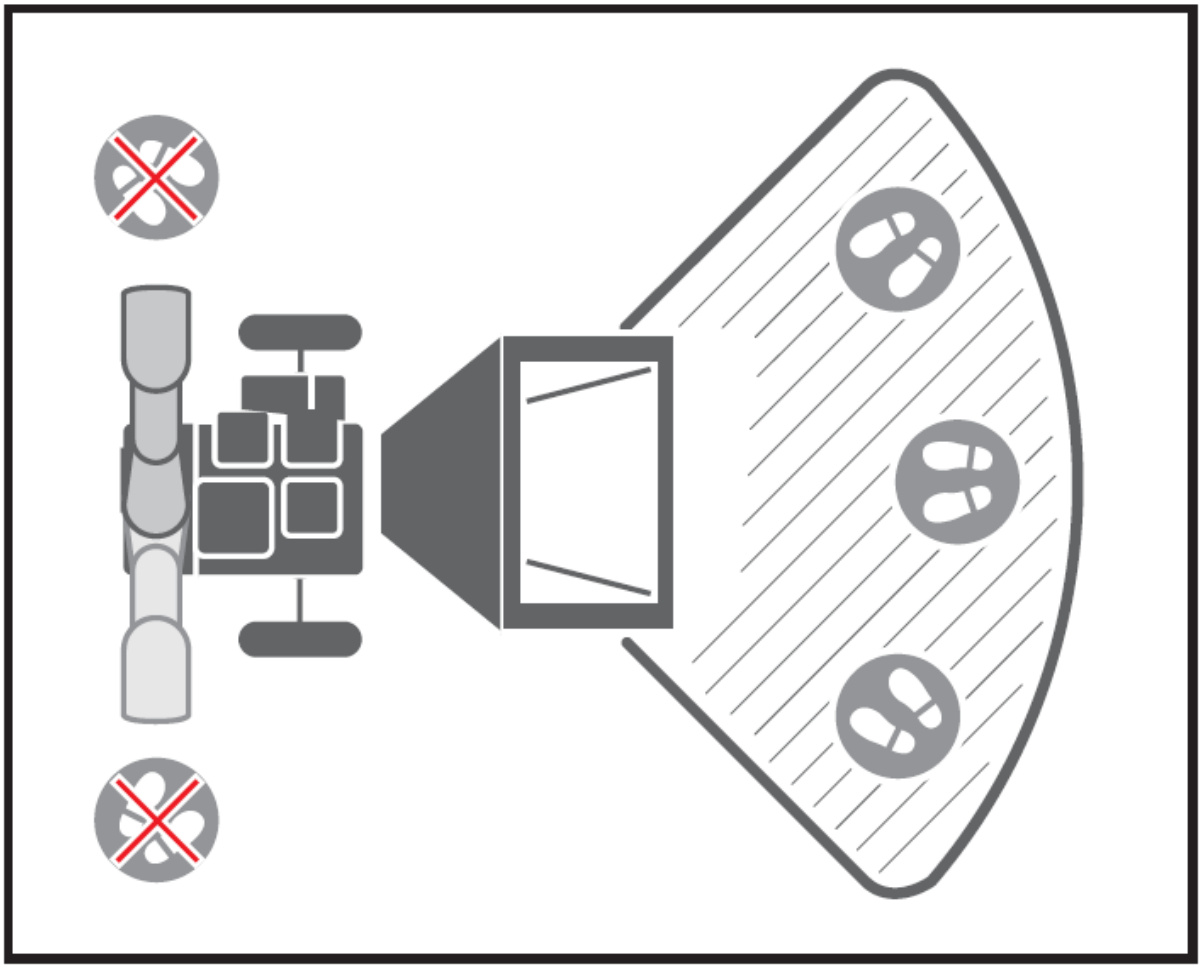

Encender el motor

Utilizando el mismo método que el motor del dumper para arrancar el motor de la trituradora.

Operando

Después de que el motor se caliente, tire de la palanca del acelerador para acelerar la velocidad del motor.

A medida que aumenta lentamente la velocidad del motor hasta alcanzar la velocidad máxima, tire gradual y lentamente de la palanca tensora de la correa hasta el tope para activar la transmisión por correa. Esto debe hacerse lentamente para permitir que el disco de corte adquiera velocidad; de lo contrario, el motor se detendrá debido a la gran inercia del disco de corte.

La trituradora astilladora puede procesar una amplia variedad de materiales orgánicos secos o verdes, como ramas, tallos, vides, hojas, raíces y materia vegetal. La capacidad máxima es de ramas de 3 pulgadas de diámetro, esto puede variar dependiendo del tipo y dureza de la madera. Girar la rama a medida que la introduce en la máquina mejorará el rendimiento.

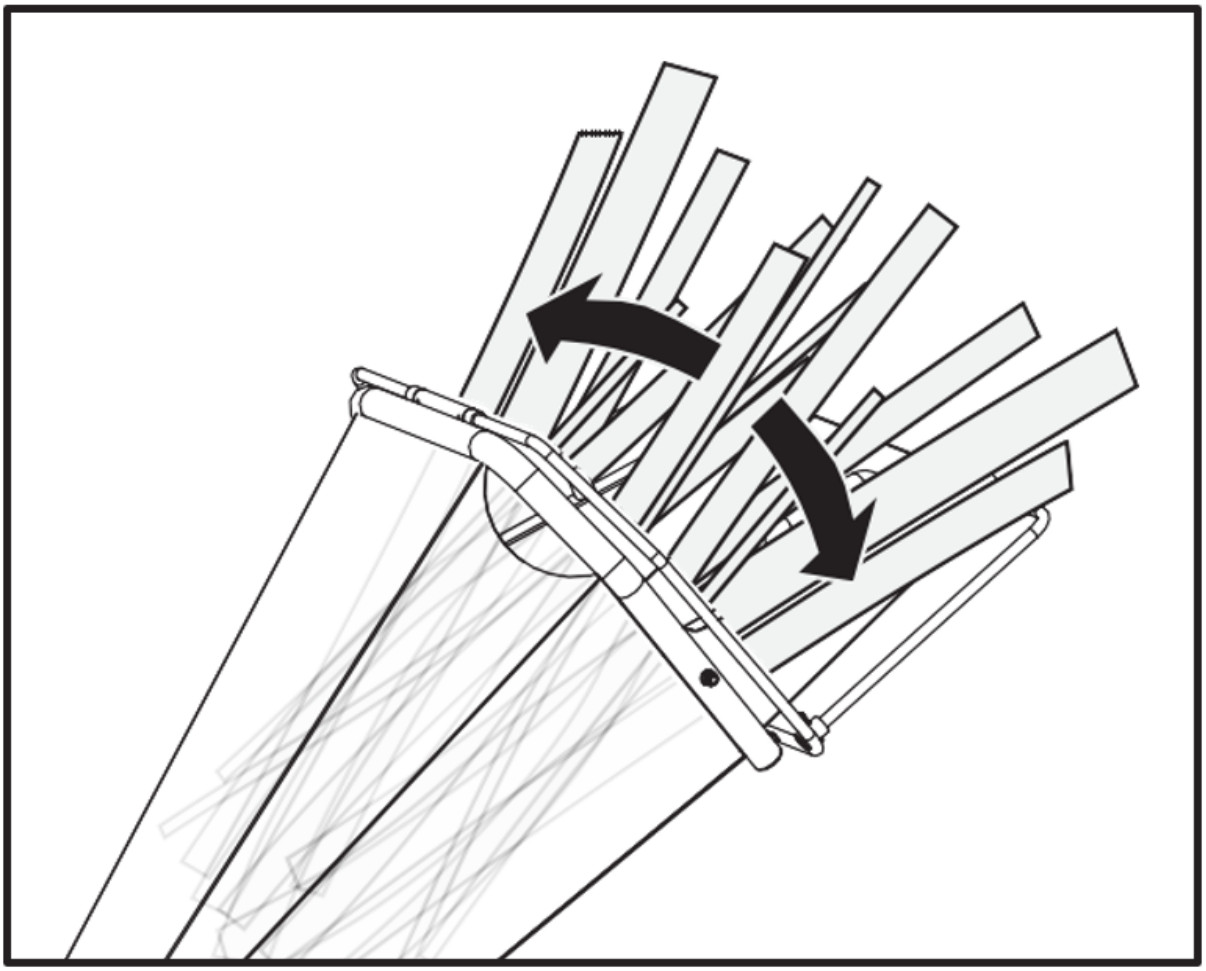



NO HANDS BELOW THIS LINE - No hay manos debajo de esta línea

Introduzca las ramas o extremidades cortadas primero, dejando la cabeza tupida. Esto ayuda a guiar la extremidad hacia abajo por la tolva de alimentación y reduce el giro y el rebote de piezas pequeñas hacia arriba en la tolva de alimentación. Algunas ramas laterales pueden requerir un corte previo para que la rama se autoalimente de manera más eficiente.

Siempre es aconsejable procesar materiales recién cortados, ya que las ramas de madera se endurecen mucho, se vuelven elásticas cuando se secan y pueden hacer que los cuchillos se desafilen más rápidamente.

Mientras opera la máquina, tenga a mano un palo de madera, de aproximadamente 1 pulgada de diámetro por 2 pies de largo. Este palo será útil para empujar materiales cortos, con mucha maleza y hojas y mantener limpia la tolva de alimentación.

No fuerce el material dentro de la máquina. Si no se astilla bien, es posible que sea necesario afilar o reemplazar las cuchillas de la trituradora, o ajustar el espacio entre las cuchillas y la placa de desgaste.

No sobrecargue la máquina introduciendo demasiado material en la tolva de alimentación a la vez. Si escucha que la velocidad del motor disminuye, deje de alimentar material a la máquina inmediatamente. No reanude la alimentación de material a la máquina hasta que el motor haya vuelto a su velocidad máxima.

La trituradora de virutas puede obstruirse con materiales blandos, húmedos o fibrosos. Sin embargo, si alimenta materiales blandos de forma intermitente con ramas, no debería haber ningún problema, ya que la trituradora tiende a limpiar cualquier residuo que quede en la máquina.

Si algún material fibroso se enrolla alrededor del eje del rotor, retírelo antes de que llegue al cojinete.

Si la trituradora se bloquea debido a una sobrecarga u obstrucción, apague el interruptor de encendido del motor y espere hasta que el disco de corte se detenga por completo y la transmisión por correa se desactive. Deje que el motor se enfríe completamente y apáguelo. Abra la tapa de la carcasa para limpiar y retirar todos los materiales de la misma. Bloquee la tapa de la carcasa, ponga el motor en la posición de encendido y encienda la máquina nuevamente para reanudar el funcionamiento.

A medida que el material de descarga se acumula, aleje la trituradora de la pila. Esto evitará que el material se acumule en el conducto de descarga. No coloque el deflector en posición vertical, ya que esto reducirá el flujo de aire, impidiendo la descarga y provocando bloqueos.

	***Asegúrese de que la máquina esté nivelada y estable para evitar vibraciones innecesarias.***

	***No lo opere sobre concreto ni ninguna otra superficie dura.***

	***El motor está equipado con una alerta de aceite y no arrancará si el nivel de aceite en el cárter es demasiado bajo. También puede detenerse si se opera en una pendiente pronunciada.***

	***Para apagar la máquina, mueva la palanca de control del acelerador a la velocidad de ralentí, gire el interruptor del motor a la posición OFF (APAGADO) y se detendrá gradualmente.***

Interrupción de emergencia

Asegúrese de que el interruptor de parada de emergencia funcione antes de cada uso. De lo contrario podrían producirse lesiones graves o la muerte. Tenga en cuenta que el cable de parada de emergencia debe pasar por el lado izquierdo de la tolva cuando lo mira.

ADVERTENCIA: PARADA DE EMERGENCIA

Asegúrese de que el cable de parada de emergencia esté conectado correctamente.
No hacerlo puede provocar lesiones graves o la muerte.

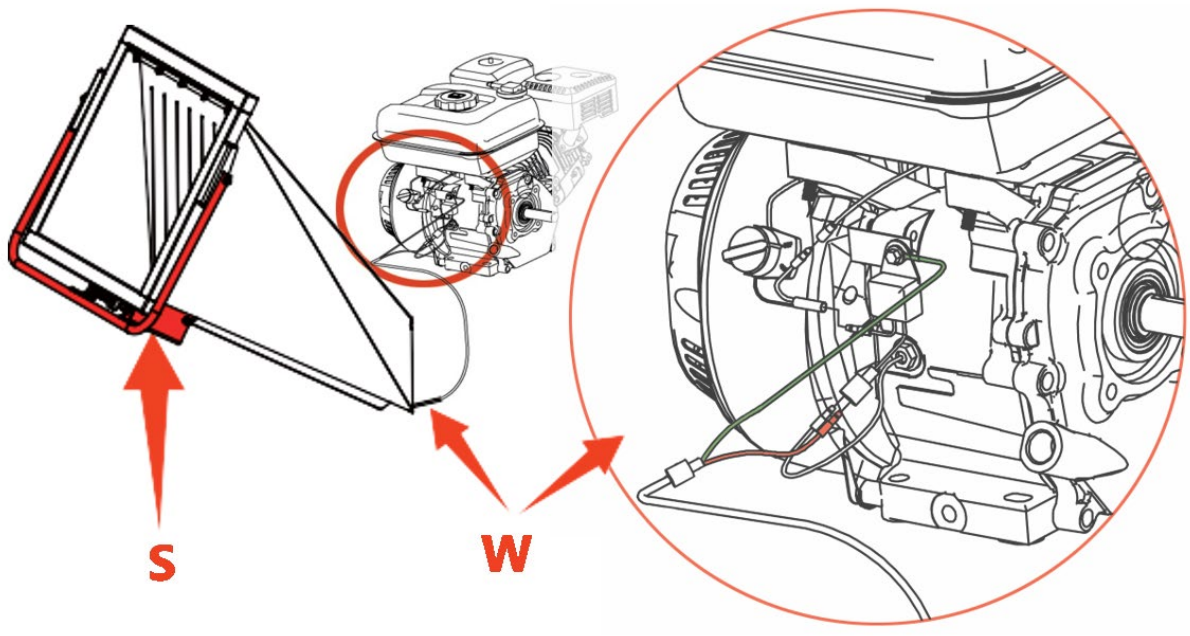

S – Interruptor de emergencia | W – Cable de parada de emergencia

Ralentí

Coloque la palanca de control del acelerador en la posición LENTO para reducir el estrés en el motor cuando no se está realizando el picado. Reducir la velocidad del motor ayudará a prolongar la vida útil del motor, además de conservar combustible y reducir el nivel de ruido.

Parar el motor

Para detener el motor en caso de emergencia, simplemente gire el interruptor del motor a la posición OFF (APAGADO). En condiciones normales, utilice el siguiente procedimiento:

1. Mueva la palanca del acelerador a la posición LENTO ( ) posición.
2. Deje el motor en ralentí durante uno o dos minutos.
3. Gire el interruptor del motor a la posición OFF (APAGADO).
4. Gire la palanca de la válvula de combustible a la posición OFF (APAGADO) ( ) posición.

No se recomienda frenar repentinamente a alta velocidad con una carga pesada. Podrían producirse daños en el motor.

No mueva el control del estrangulador a la posición CERRADO para detener el motor. Podrían producirse contraexplosiones o daños en el motor.

Espere hasta que la máquina se detenga completamente. Deje que el motor se enfríe completamente. Retire la bujía del motor. A continuación limpie el interior de la máquina y su conducto de descarga.

MANTENIMIENTO

Mantenimiento de mini vehículos de orugas

El mantenimiento de su máquina garantizará una larga vida útil de la misma y de sus componentes.

Mantenimiento preventivo

1. Apague el motor y desactive todas las palancas de comando. El motor debe estar frío.
2. Mantenga la palanca del acelerador del motor en su posición LENTA y retire el cable de la bujía y asegúrelo.
3. Inspeccione el estado general de la carretilla elevadora eléctrica. Verifique que no haya tornillos sueltos, desalineación o atascamiento de las partes móviles, piezas agrietadas o rotas y cualquier otra condición que pueda afectar su funcionamiento seguro.
4. Utilice un cepillo suave, aspiradora o aire comprimido para eliminar todos los contaminantes de la máquina. Luego, utilice aceite ligero de alta calidad para lubricar todas las partes móviles.
5. Revise periódicamente el cable de la bujía para detectar signos de desgaste y reemplácelo cuando sea necesario.



Nunca utilice una "lavadora a presión" para limpiar su unidad. El agua puede penetrar en áreas estrechas de la máquina y su caja de transmisión y provocar daños en los husillos, engranajes, cojinetes o el motor. El uso de hidrolavadoras acortará la vida útil y reducirá la capacidad de servicio.

Ajuste del embrague

Cuando el embrague comienza a mostrar desgaste, el alcance del mango se hará más amplio, lo que hará que sea más difícil alcanzarlo. Siga estos pasos para devolver la palanca del embrague a su posición original.

1. Afloje la tuerca de seguridad girándola en sentido antihorario con una llave de 10 mm.

2. Apriete o afloje el cable girando la tuerca de ajuste del cable en sentido horario o antihorario con una llave de 10 mm hasta alcanzar el ajuste requerido.

3. Una vez ajustado el ajuste, vuelva a colocar la contratuerca contra el mango para mantener el cable en su lugar.

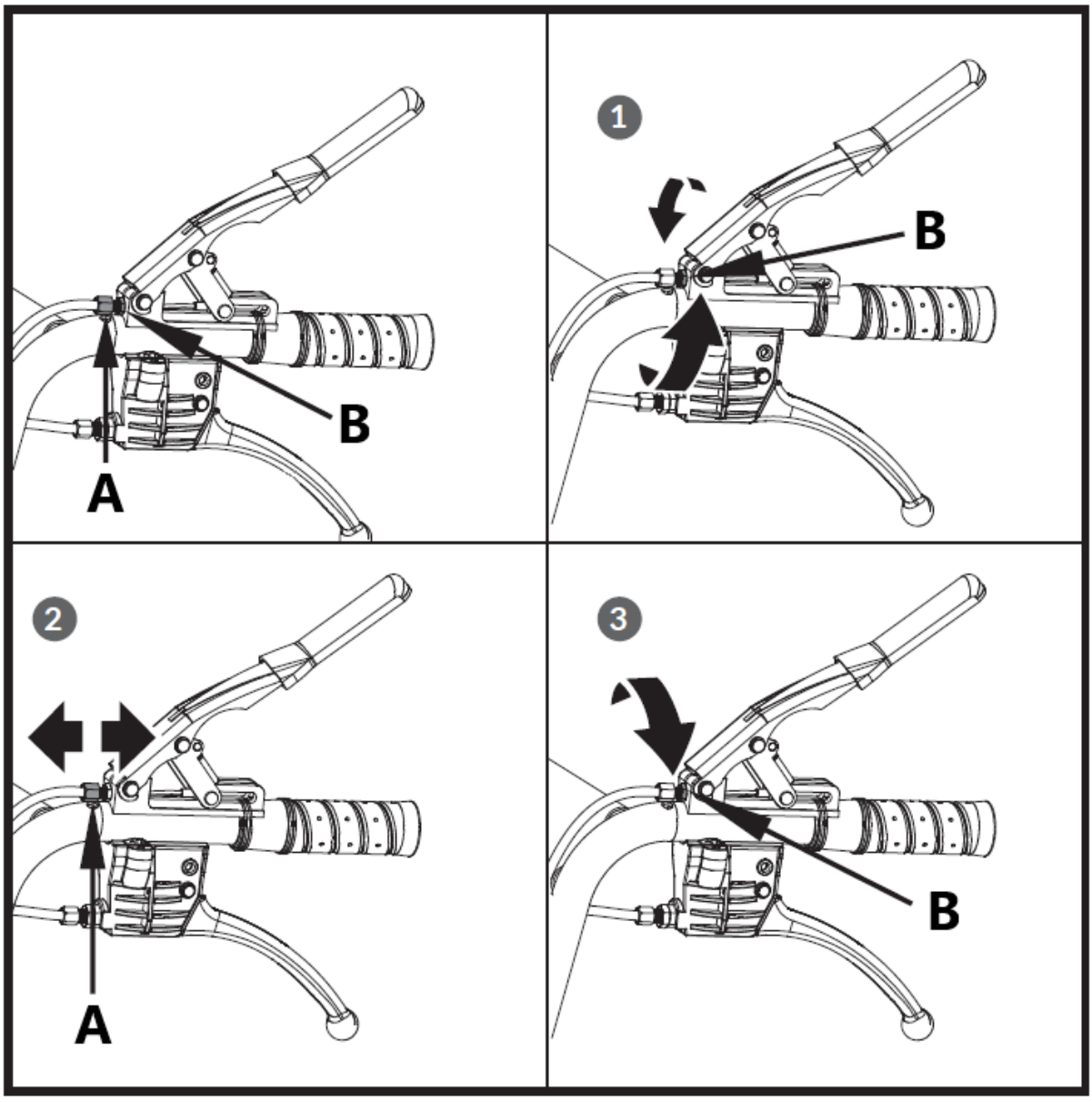

A – Tuerca de ajuste
B – Tuerca de seguridad

Ajuste de la dirección

Si resulta difícil accionar la dirección, siga estos pasos para ajustar la tensión del cable.

1. Afloje la tuerca de seguridad girándola en sentido antihorario con una llave de 10 mm.
2. Apriete o afloje el cable girando la tuerca de ajuste del cable en sentido horario o antihorario con una llave de 10 mm hasta alcanzar el ajuste requerido.
3. Una vez ajustado el ajuste, vuelva a colocar la contratuerca contra el mango para mantener el cable en su lugar.

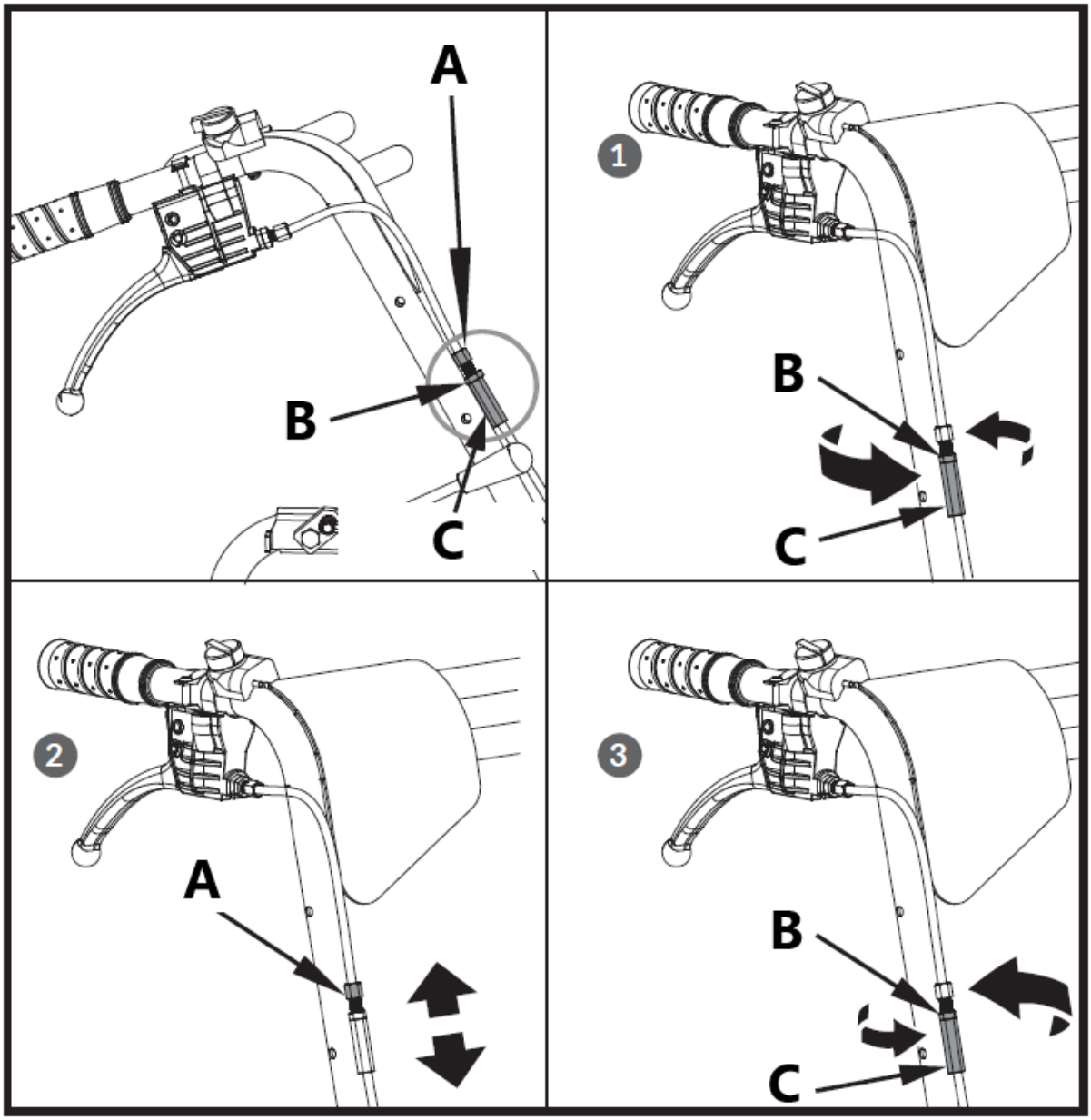

A – Tuerca de ajuste
B – Tuerca de seguridad
C – Tuerca de seguridad

Si el ajuste anterior no crea suficiente tensión en el cable, siga los pasos a continuación:

1. Afloje la tuerca de seguridad girándola en sentido antihorario con una llave de 12 mm.
2. Apriete o afloje el cable girando la tuerca de ajuste del cable en sentido horario o antihorario con una llave de 10 mm hasta alcanzar el ajuste requerido.
3. Una vez ajustado el ajuste, vuelva a colocar la contratuerca contra el mango para mantener el cable en su lugar.

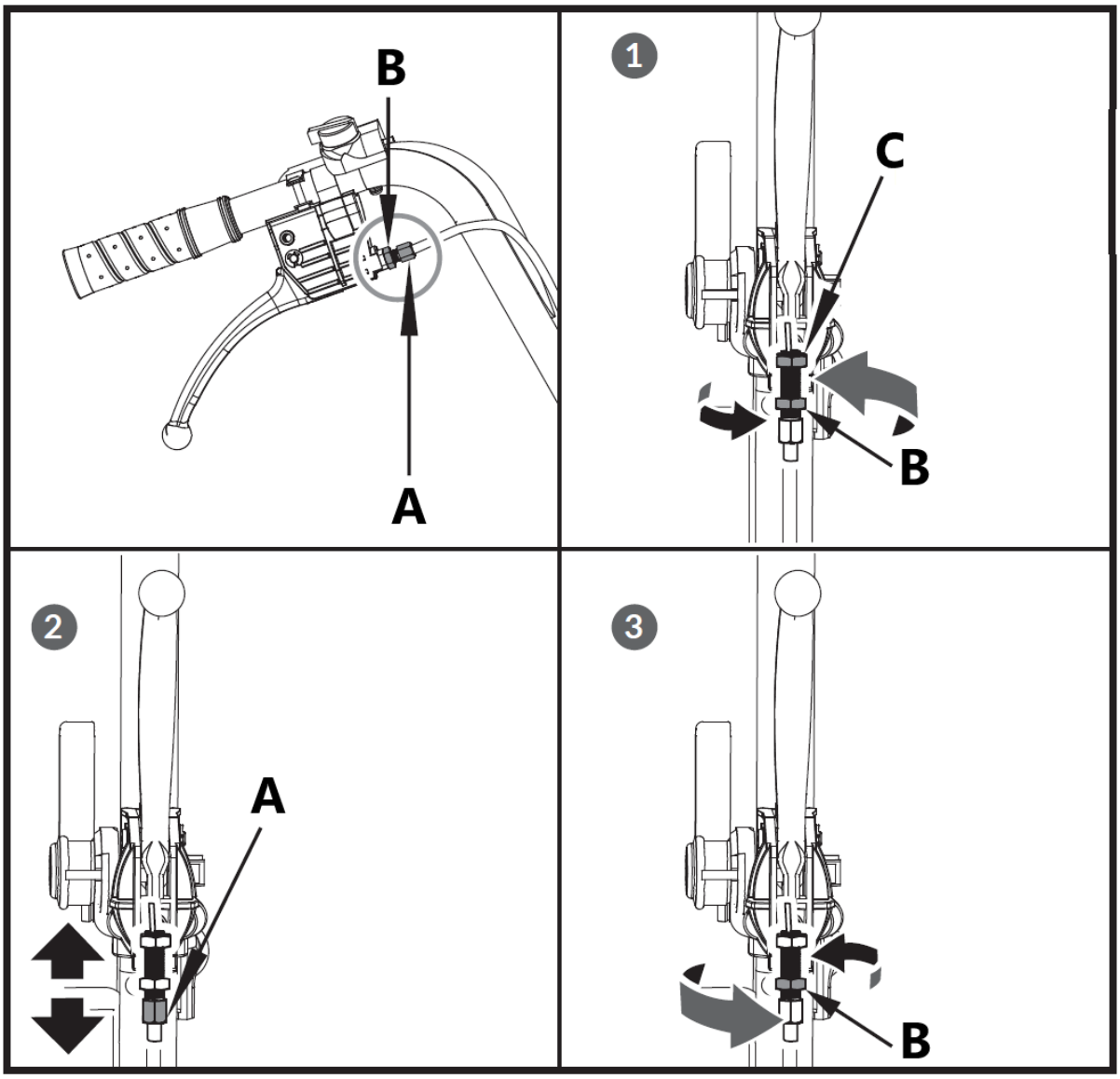
B
A
1
C
B
2
A
3
B

Reemplazo de la correa de transmisión

Retire las cubiertas de la correa como se muestra y extraiga la correa.

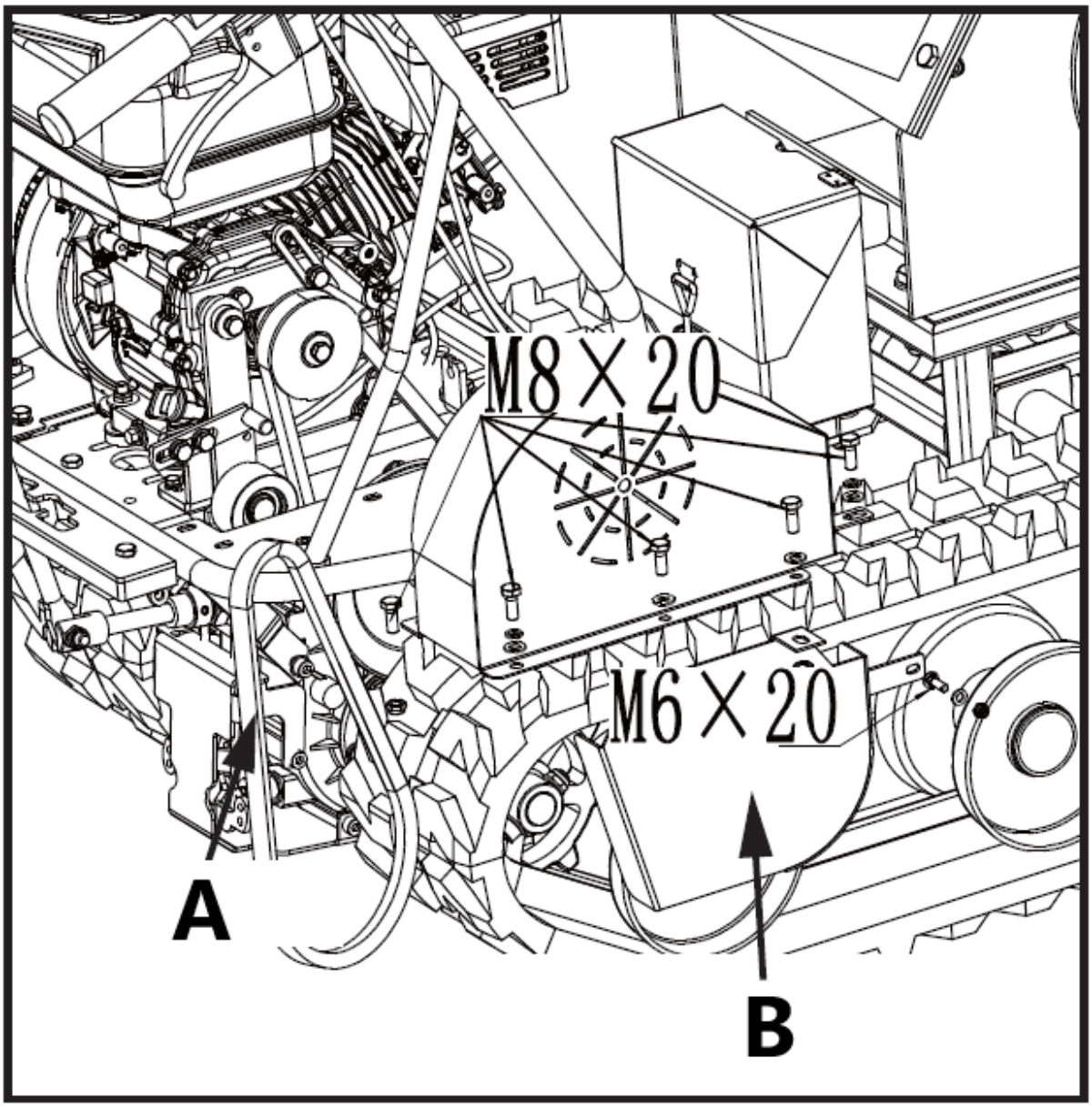

A – Correa de transmisión

B – Tapa de correa para polea de caja de cambios

> ⚠ ***Es posible que sea necesario aflojar el soporte de la guía de la correa y deslizarlo hacia atrás antes de quitar la correa.***

Lubricación

Lubricación general

Lubrique ligeramente todas las partes móviles de la máquina al final de la temporada o cada 25 horas de funcionamiento.

Lubricación de la caja de cambios

La caja de cambios está prelubricada y sellada en fábrica. A menos que haya evidencia de fugas o se haya realizado servicio en la caja de cambios, no se debe requerir lubricación adicional hasta 50 horas de uso.

ADVERTENCIA: PARADA DE EMERGENCIA

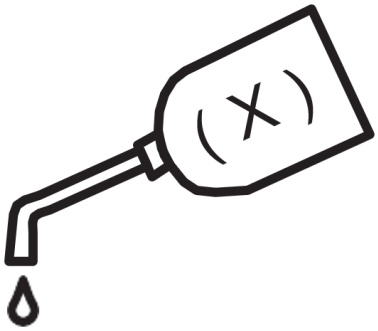

- Después de las primeras 30 horas de uso, cambie todo el aceite de engranaje. La capacidad es de 1,5L.
- Para uso futuro, verifique el nivel de aceite después de cada 30 horas de uso. Si quita el tapón de nivel de aceite y no sale aceite, agregue aceite y luego enrosque el tapón de nivel de aceite.
- Se recomienda aceite para engranajes GL-5 o GL-6, SAE80W-90. No utilice aceite sintético.

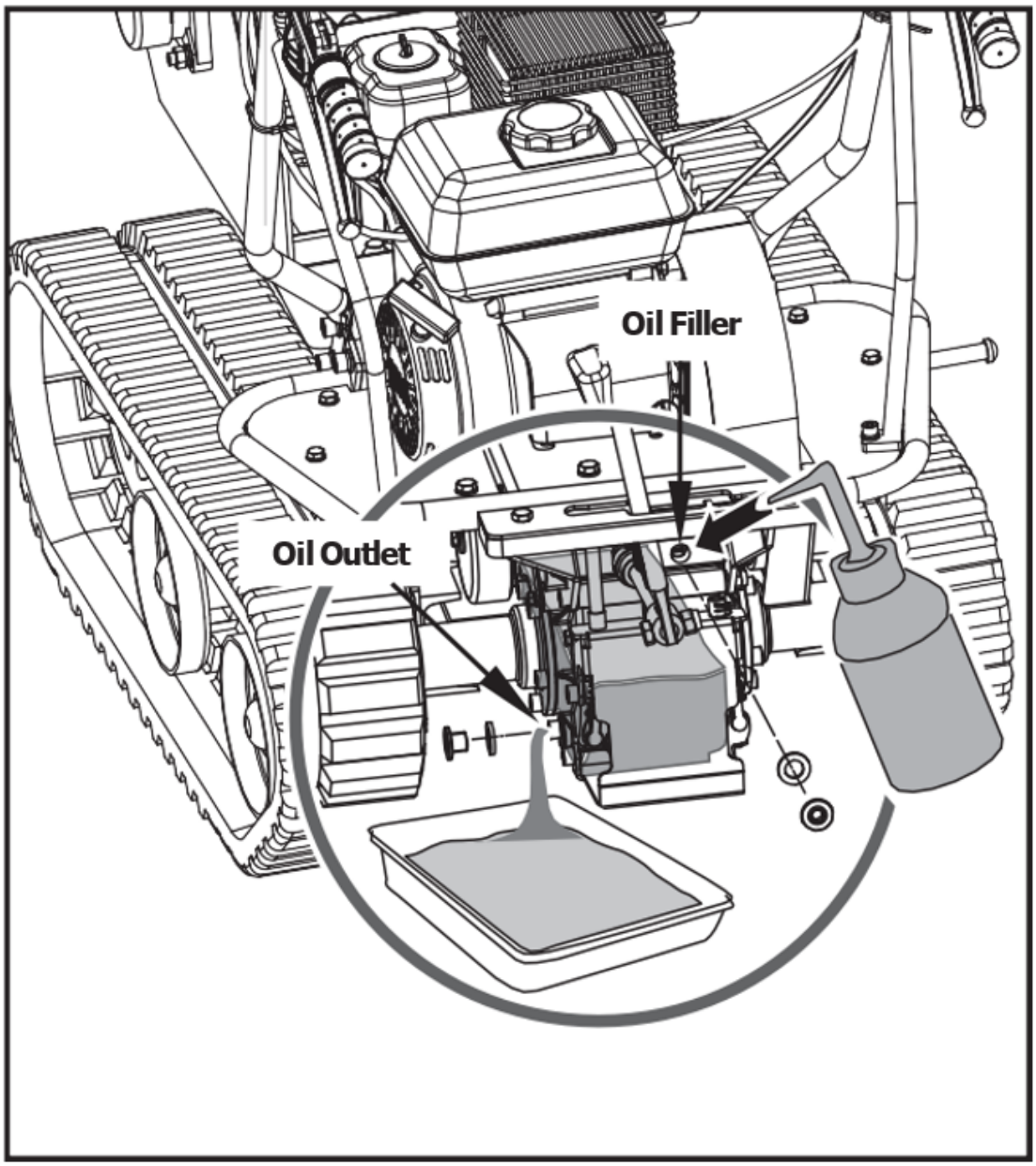

Oil Filler - Llenado de aceite

Oil Outlet - Salida de petróleo

Ajuste de pistas

Con el uso las pistas tienden a aflojarse. Al operar con orugas sueltas, estas tienden a resbalar sobre la rueda motriz provocando que esta salte de su alojamiento, dañando así el desgaste de la carcasa.

Para comprobar la estanqueidad de la pista, proceda de la siguiente manera.

1. Coloque la máquina sobre una superficie plana con suelo compacto, o sobre asfalto o pavimento.

2. Levante la máquina y colóquela sobre bloques o soportes adecuados para el peso de la máquina, de modo que las orugas queden aproximadamente a 4” del suelo.

3. Mida la línea media de la pista frente a la línea horizontal. La lectura no debe ser mayor a 10cm~15cm.

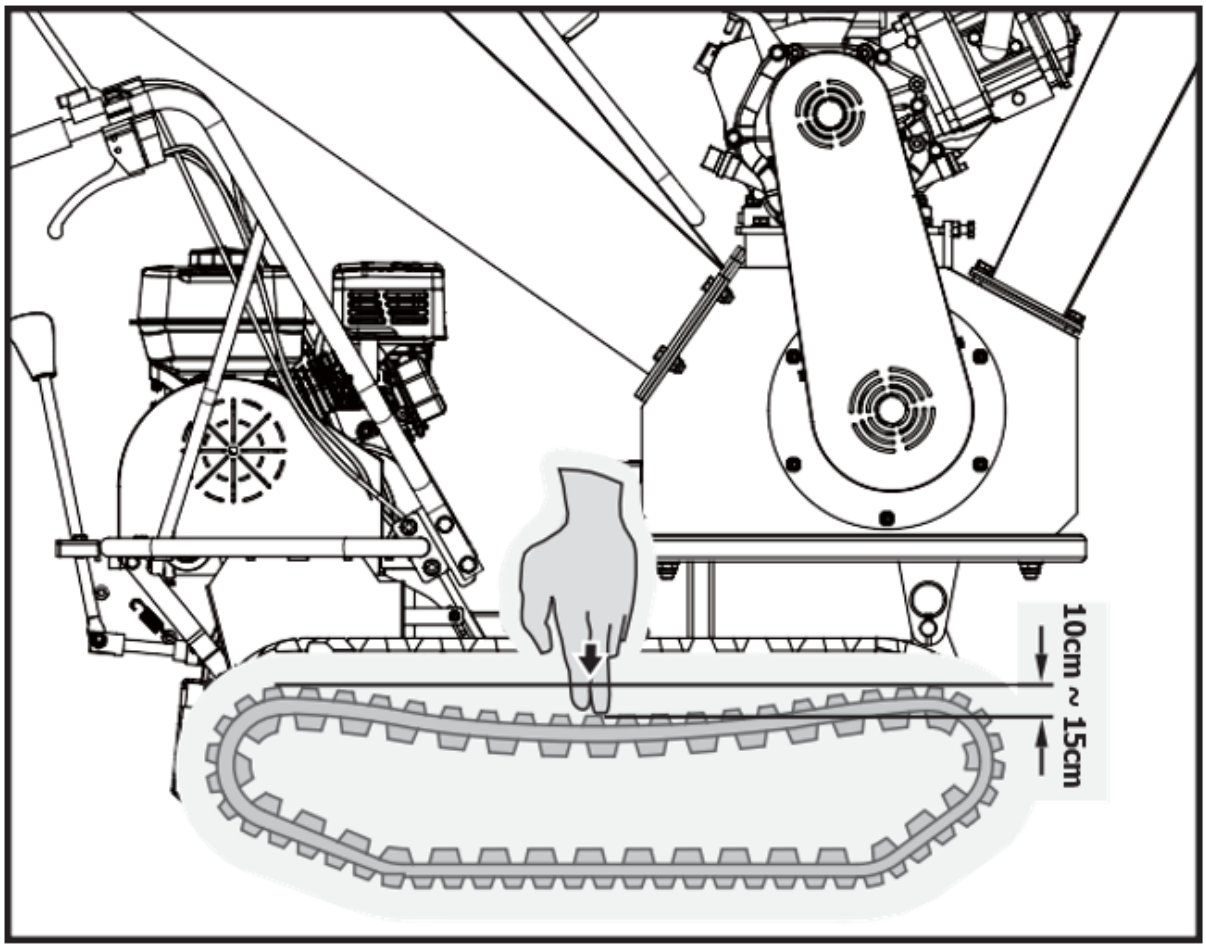

Reemplazo de pistas

Compruebe periódicamente el estado de las pistas. Si alguna pista está agrietada o desgastada, debe reemplazarse lo antes posible.

1. Retire toda la trituradora.

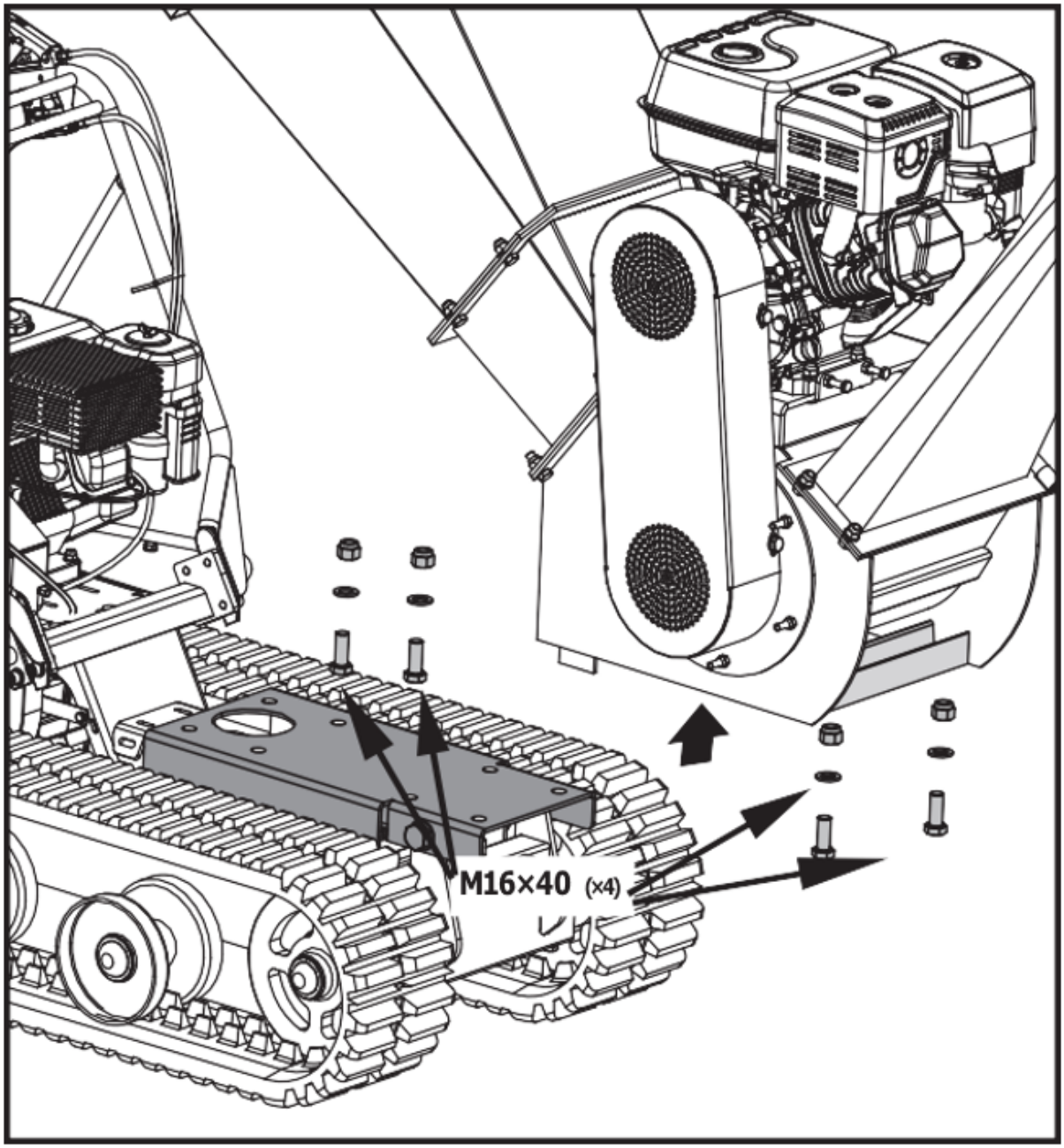

2. Retire el asiento de montaje.

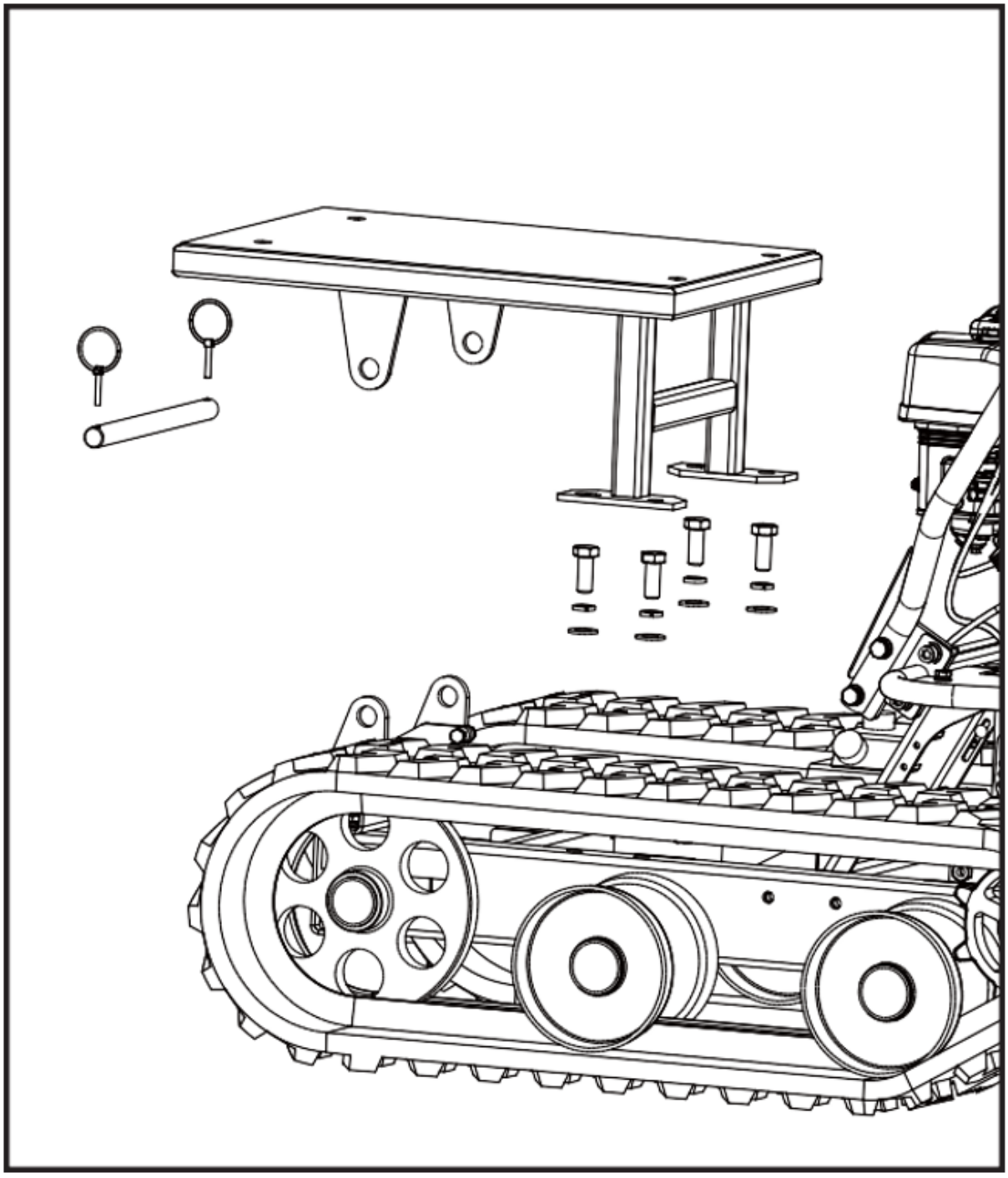

3. Afloje los pernos de ajuste y tire del eje del volante hacia el motor, luego la pista se aflojará.

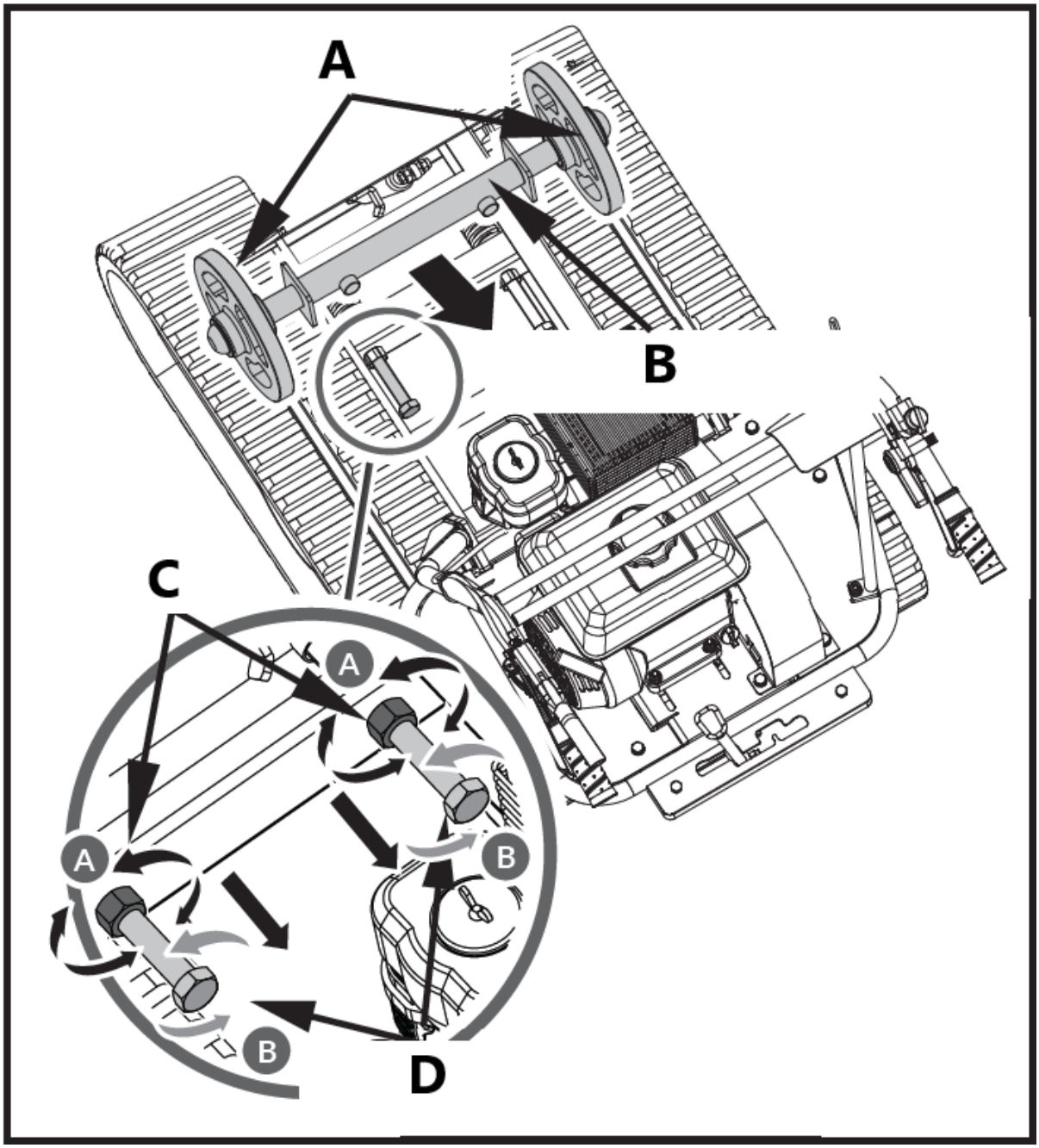

A – Volante
B – Eje del volante
C – Tuerca de seguridad
D – Perno de ajuste

4. Saque toda la pista.

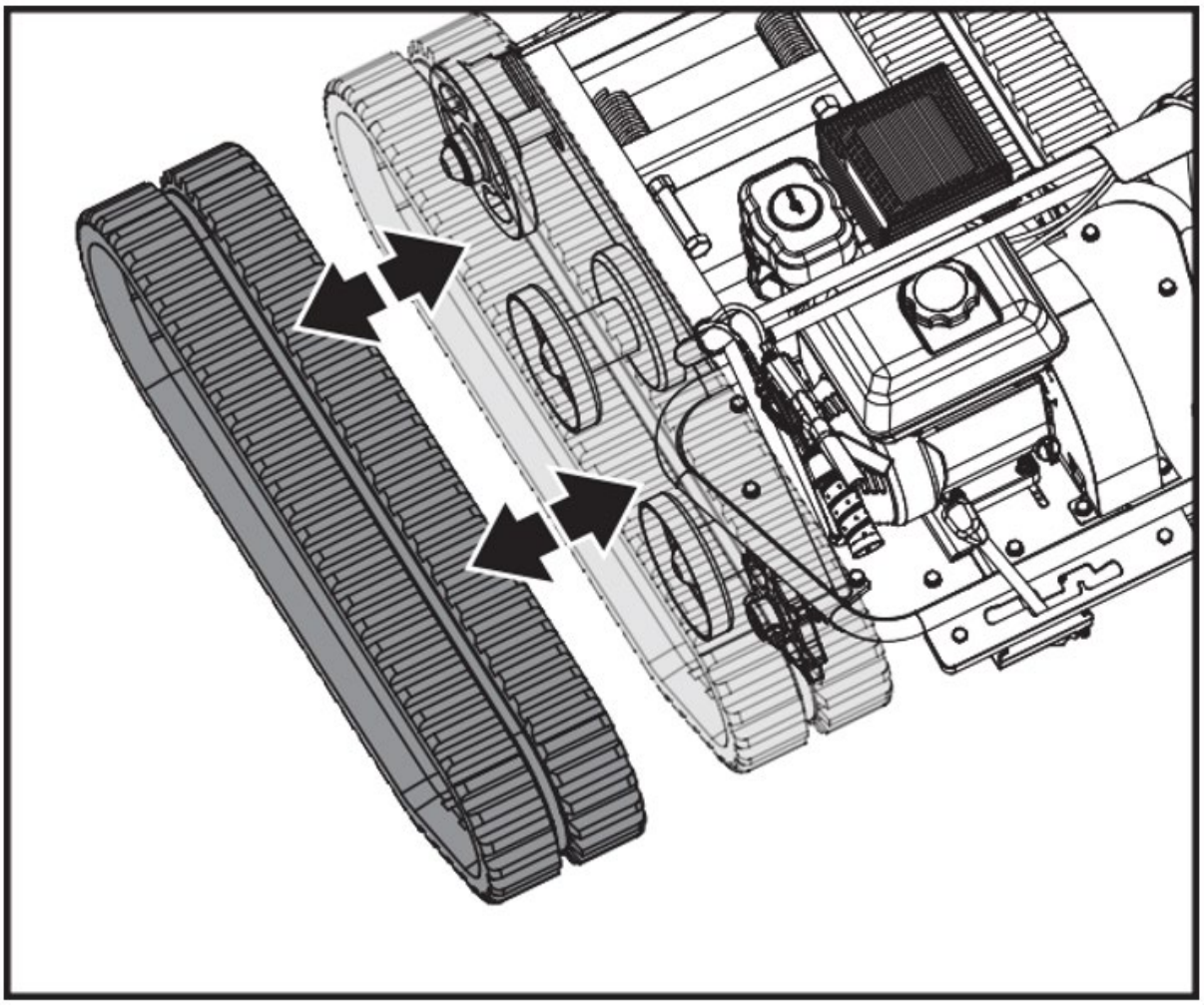

Oil Filler - Llenado de aceite

Oil Outlet - Salida de petróleo

> ***Al retirar o instalar las pistas, tenga cuidado de no quedar atrapados los dedos entre la pista y la polea.***

5. Después de reemplazar la pista, vuelva a ensamblar la máquina en orden inverso.

Mantenimiento del motor

Consulte el Manual del motor incluido en su unidad para obtener información sobre el mantenimiento del motor. El manual del motor proporciona información detallada y un programa de mantenimiento para realizar las tareas.

Mantenimiento de la trituradora de madera

El mantenimiento de su trituradora garantizará una larga vida útil de la máquina y sus componentes.

Mantenimiento preventivo

1. Apagar el motor. El motor debe estar frío.

2. Mantenga la palanca del acelerador del motor en su posición LENTA y retire el cable de la bujía y asegúrelo.

3. Inspeccione el estado general de la trituradora. Verifique que no haya tornillos sueltos, desalineación o atascamiento de las partes móviles, piezas agrietadas o rotas y cualquier otra condición que pueda afectar su funcionamiento seguro.

4. Retire todos los residuos de la trituradora con un cepillo suave, una aspiradora o aire comprimido. Luego, utilice un aceite de máquina liviano de primera calidad para lubricar todas las partes móviles.

5. Reemplace el cable de la bujía.

Nunca utilice una hidrolavadora para limpiar su trituradora. El agua puede penetrar en áreas estrechas de la unidad y provocar daños en los husillos, poleas, cojinetes o el motor.

Apague el motor, espere a que todas las piezas móviles se detengan por completo, retire el cable de la bujía y luego espere cinco minutos antes de realizar mantenimiento en la trituradora.

Lista de verificación de mantenimiento regular

Los intervalos de servicio que se muestran son los máximos en condiciones normales de funcionamiento. Aumente las frecuencias en condiciones extremadamente sucias o polvorientas.

Procedimiento	Antes de cada uso	Después de los primeros 15 minutos	Cada 25 horas	Cada 100 horas
Compruebe el nivel de aceite del motor	▲	▲		
Verificar el estado general del equipo	▲	▲		
Comprobar las cuchillas	▲	▲		
Revisar cinturones	▲	▲		
Compruebe el interruptor de parada de emergencia			▲	
Comprobar la presión de los neumáticos			▲	
Limpiar el exterior del motor y su refrigeración.			▲	
Cambia el aceite del motor			▲	
Reemplazar el filtro de aire			▲	
Reemplazar bujía				▲

Hay dos cojinetes, uno exterior y otro dentro de la carcasa. Los rodamientos se engrasan cuando son nuevos, pero se recomienda engrasarlos después de un par de horas de uso. Una o dos bombas son

suficientes. Tenga cuidado de no engrasar demasiado. La lubricación excesiva puede dañar los cojinetes.

Engrase el cojinete exterior

1. Abra el tapón de aceite de plástico.
2. Engrase el cojinete exterior a través del orificio de llenado.
3. Cierre el tapón de aceite de plástico.

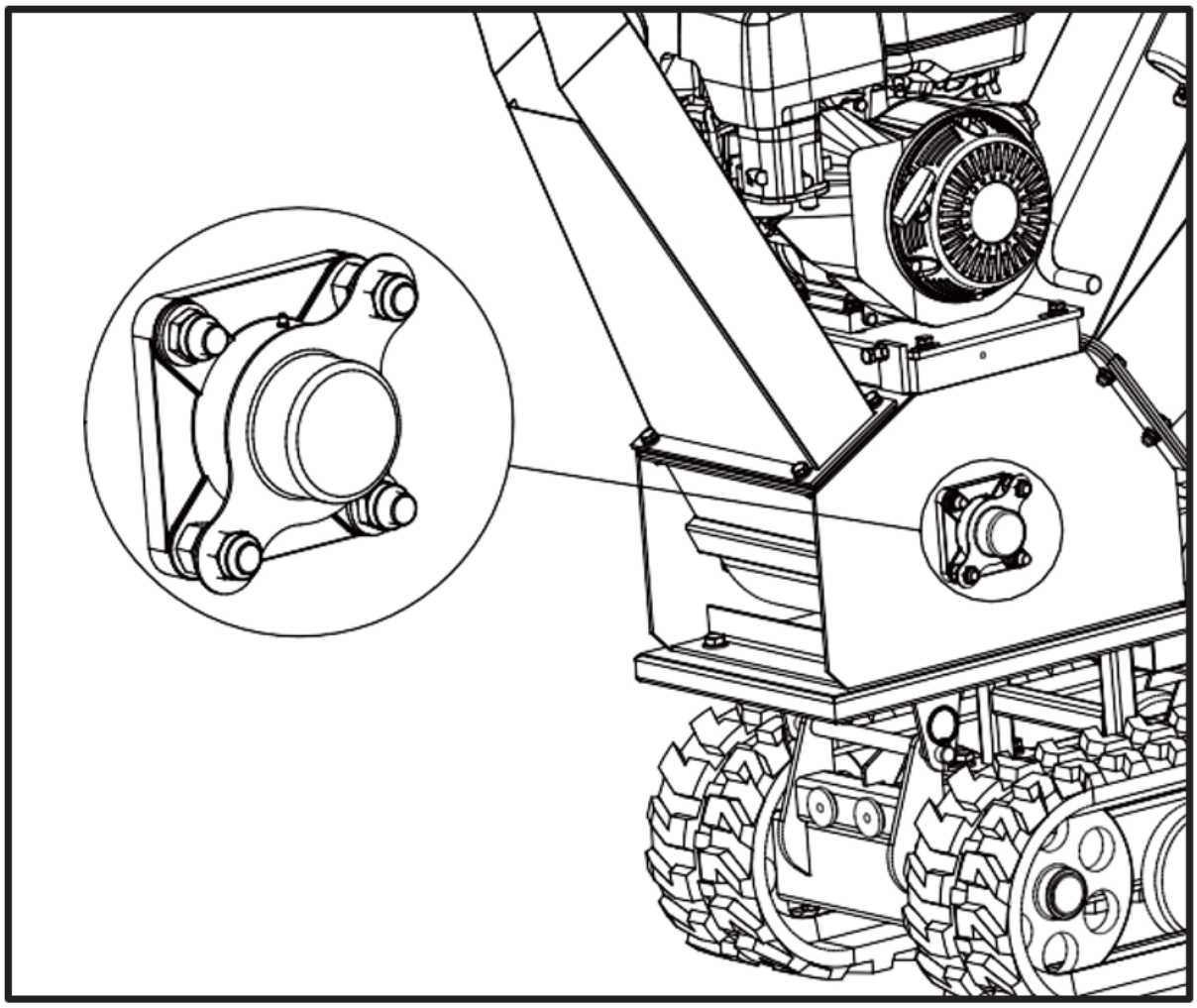

Engrase el cojinete interior

1. Desatornille los cuatro pernos M6x2 y abra la cubierta de la correa.

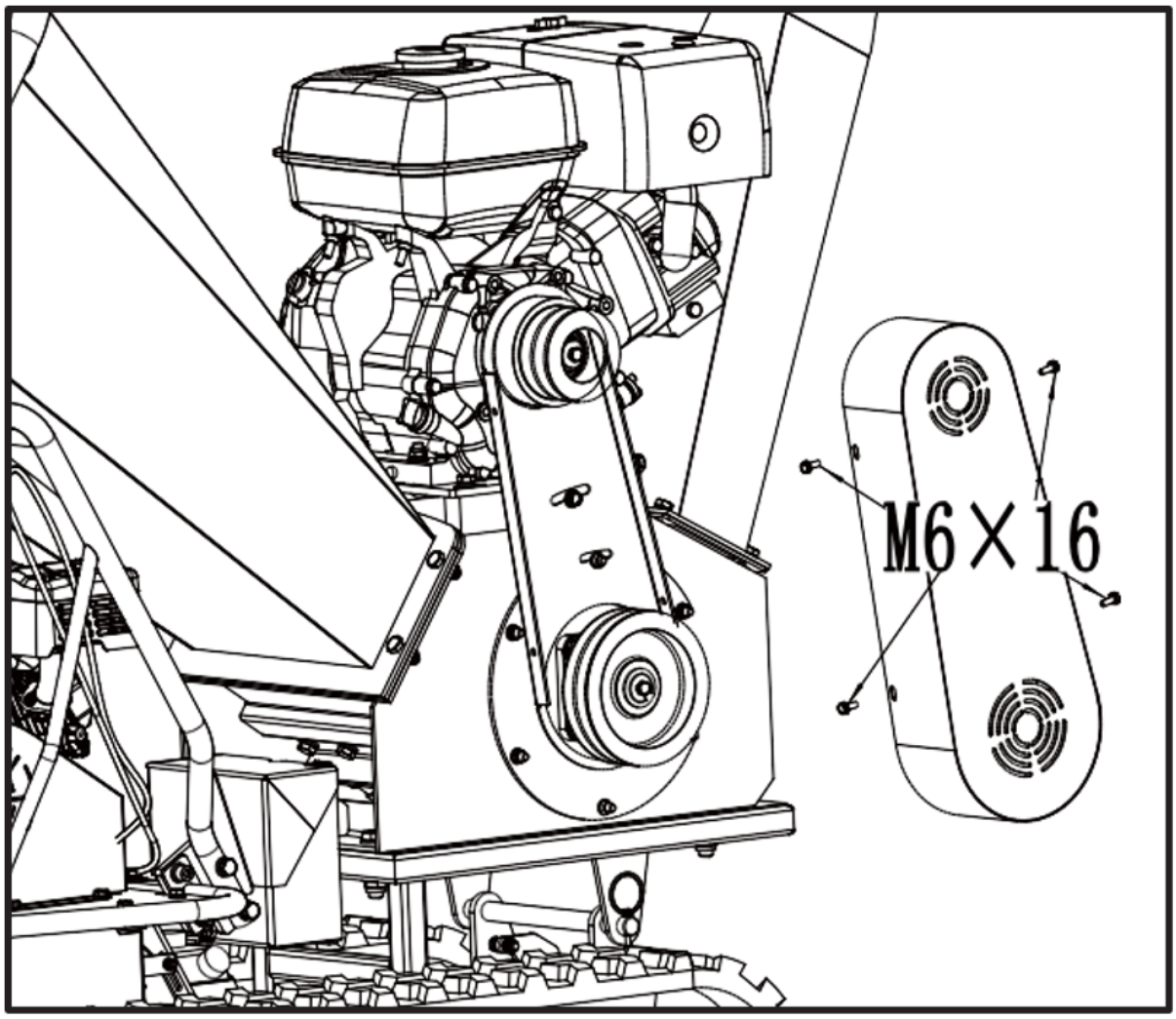

2. Engrase el cojinete interior.

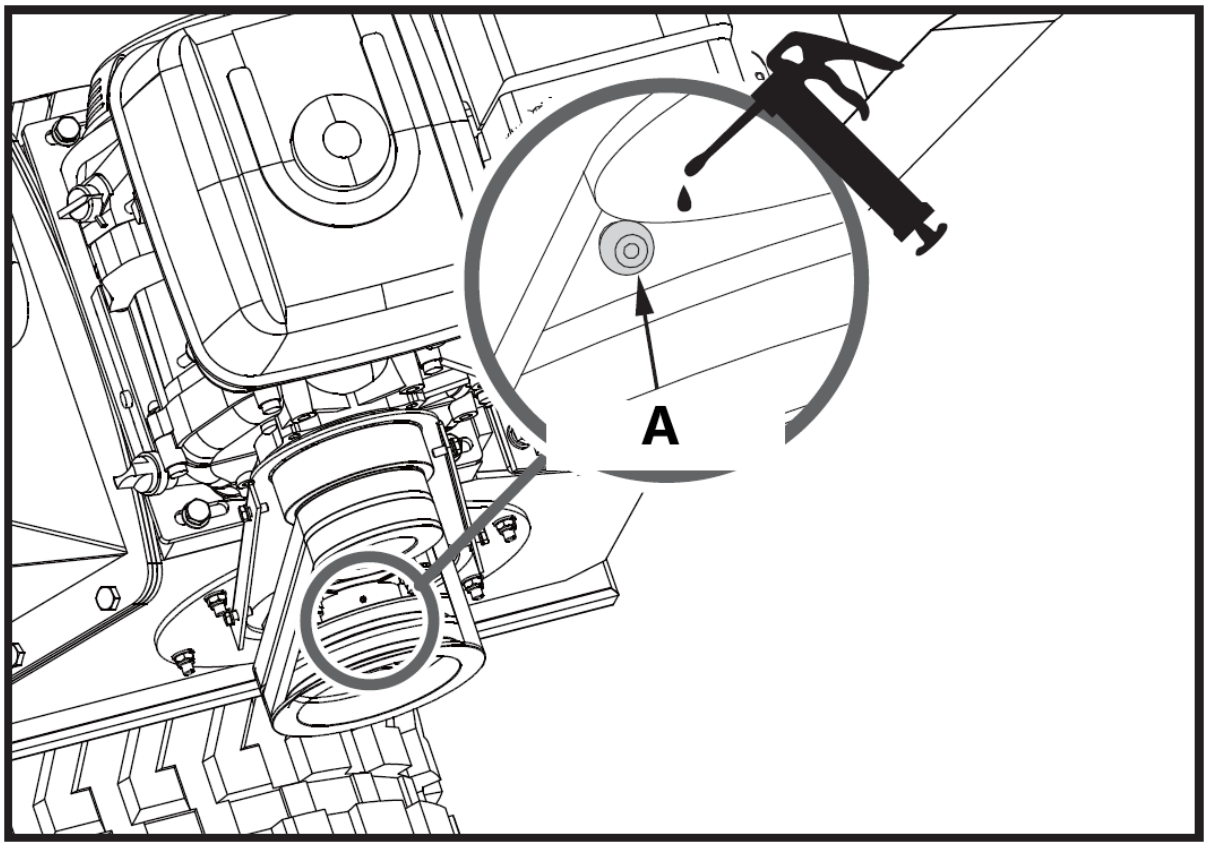

A – Cojinete interior

Si el disco de corte de la máquina golpea un objeto extraño, o si la máquina comienza a hacer un ruido inusual o vibra excesivamente, apague inmediatamente el motor. Deje que el disco de corte se detenga por completo. Apague el motor para evitar cualquier arranque accidental. A continuación realice los siguientes pasos:

- Inspeccione si hay daños.
- Reparar o reemplazar las piezas dañadas.
- Verifique si hay piezas sueltas y ajústelas para garantizar un funcionamiento seguro y continuo.
- Si el disco de corte se atasca con las ramas, abra la tapa del cojinete y luego gire el eje del disco usando una llave para rotar el disco.

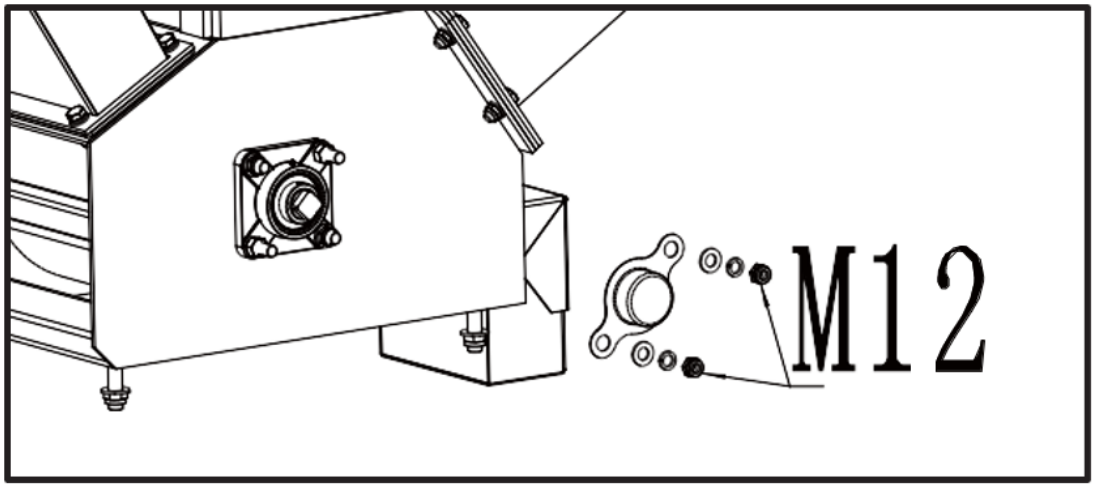
M12

Inspección de cuchillas y placas de desgaste

La inspección de rutina de las cuchillas para verificar que estén afiladas y de la placa de desgaste para verificar que el borde esté afilado garantizará que su trituradora de virutas funcione a plena eficiencia. El uso de cuchillas desafiladas o una placa de desgaste redondeada reducirá el rendimiento y provocará una vibración excesiva que dañará la máquina y dificultará el corte para el operador.

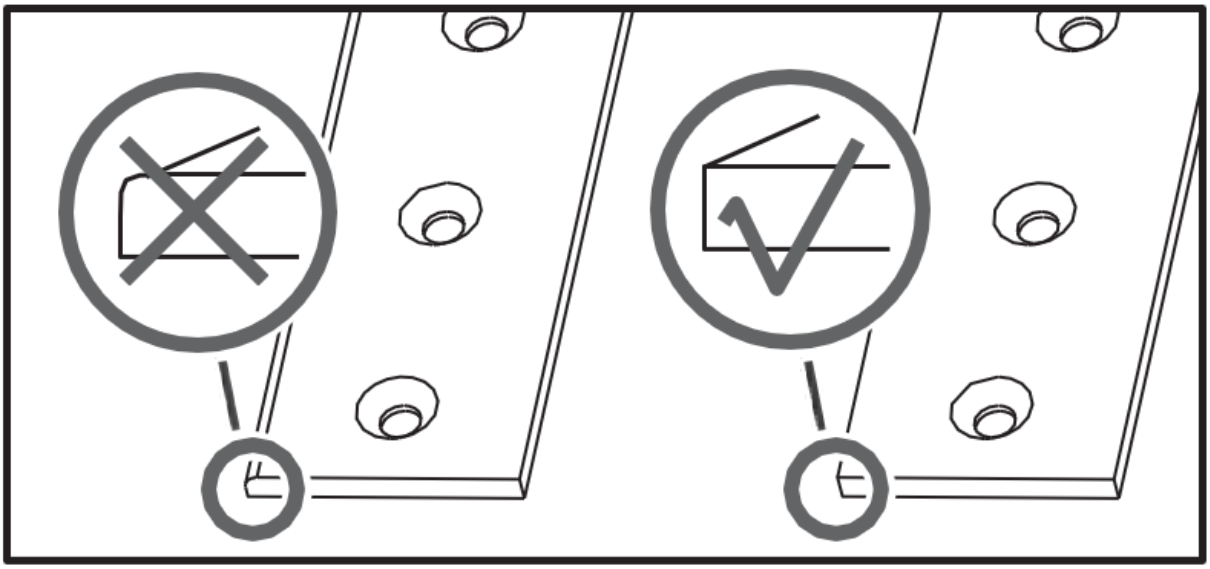

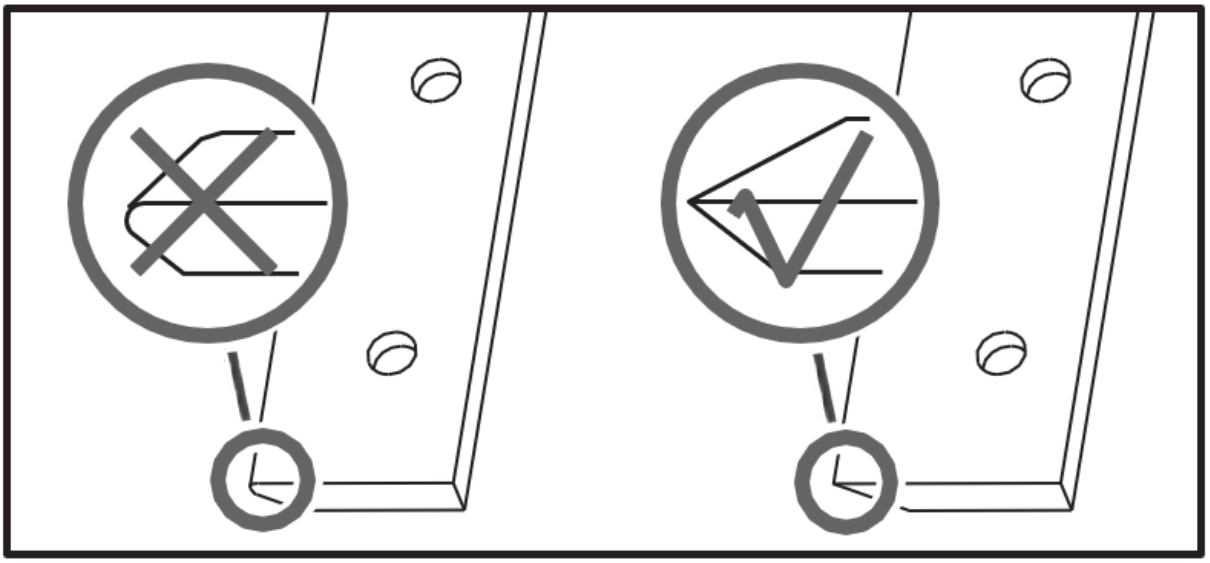

Extracción y sustitución de cuchillos

Esta trituradora de virutas está equipada con dos cuchillas trituradoras montadas en el disco de corte. Cuando las cuchillas se desafilan o muestran mellas visibles, la máquina perderá su acción de autoalimentación y el material deberá ser empujado hacia adentro. A menudo sale en tiras largas. El cuchillo está endurecido y es reversible. Normalmente los bordes durarán mucho tiempo. Cuando el borde esté redondeado, se puede invertir. Cuando ambos bordes estén desgastados, se deberán reemplazar los cuchillos. Reemplace las cuchillas siguiendo los pasos.

1. Retire las dos tuercas M8 y luego abra la tolva de alimentación.
2. Retire los tornillos que fijan la cuchilla.

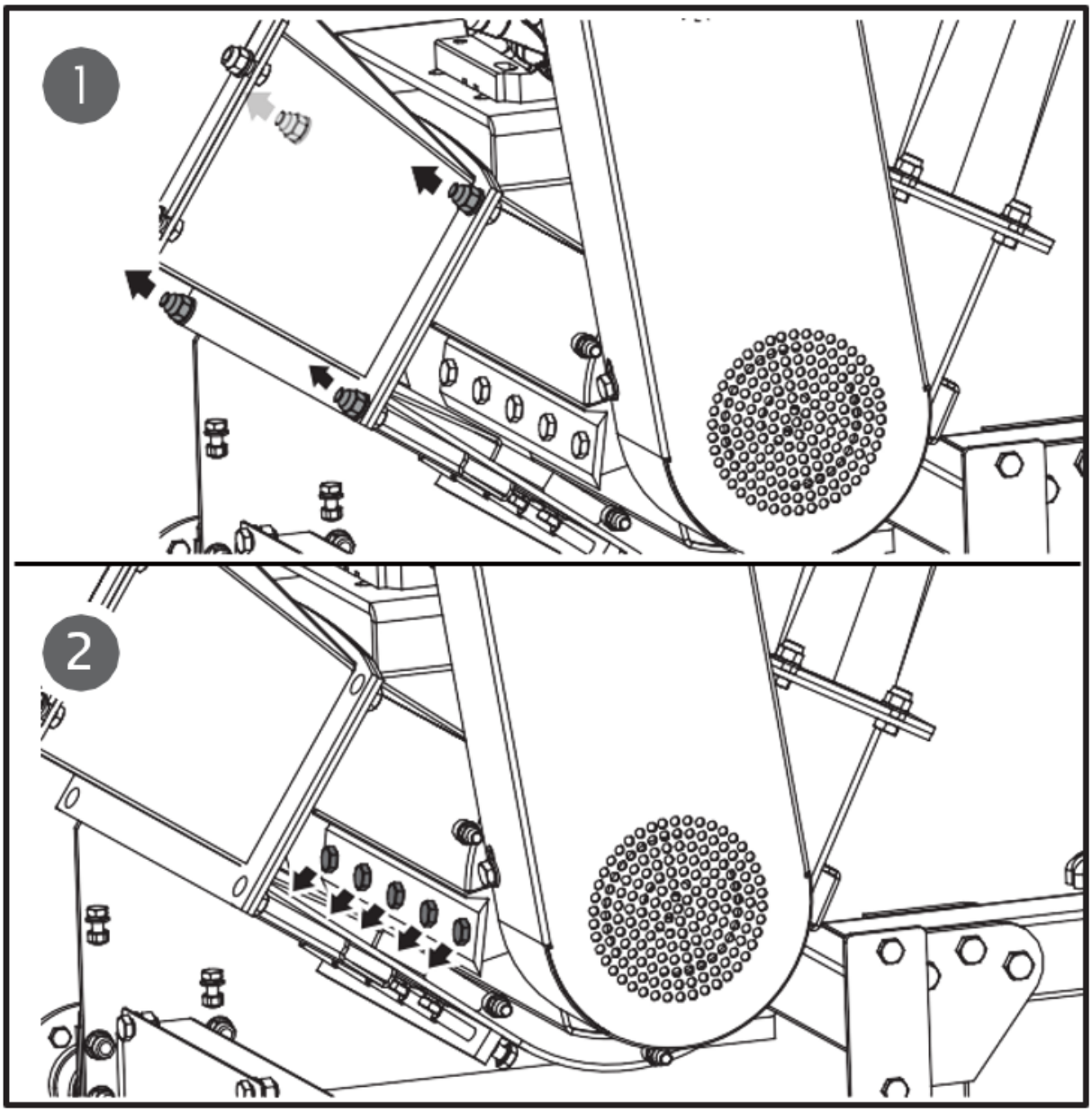

Tenga cuidado y use guantes cuando trabaje cerca de los cuchillos.

3. Retire las cuchillas desafiladas o dañadas e inspeccione visualmente la ranura del disco de corte y el área de montaje de las cuchillas. Asegúrese de que estén limpios y que los cuchillos de colocación puedan montarse a ras del disco de corte. Vuelva a montar los cuchillos nuevos o afilados con los bordes hacia arriba.

Si la superficie del disco de corte no se limpia adecuadamente y las cuchillas no están montadas al ras en el disco de corte, las cuchillas podrían agrietarse al apretar los herrajes.

Extracción y sustitución de la placa de desgaste

La placa de desgaste está endurecida y es reversible. Normalmente los bordes durarán mucho tiempo. Cuando el borde esté redondeado, se puede invertir. La placa de desgaste no se puede reafilar; perderá su borde duro debido al endurecimiento superficial. Cuando ambos bordes estén desgastados, se deberá reemplazar la placa de desgaste.

1. Retire la tolva de alimentación.

2. Retire las contratuercas y los pernos que sujetan la placa de desgaste al conjunto de la trituradora y luego retire la placa de desgaste.

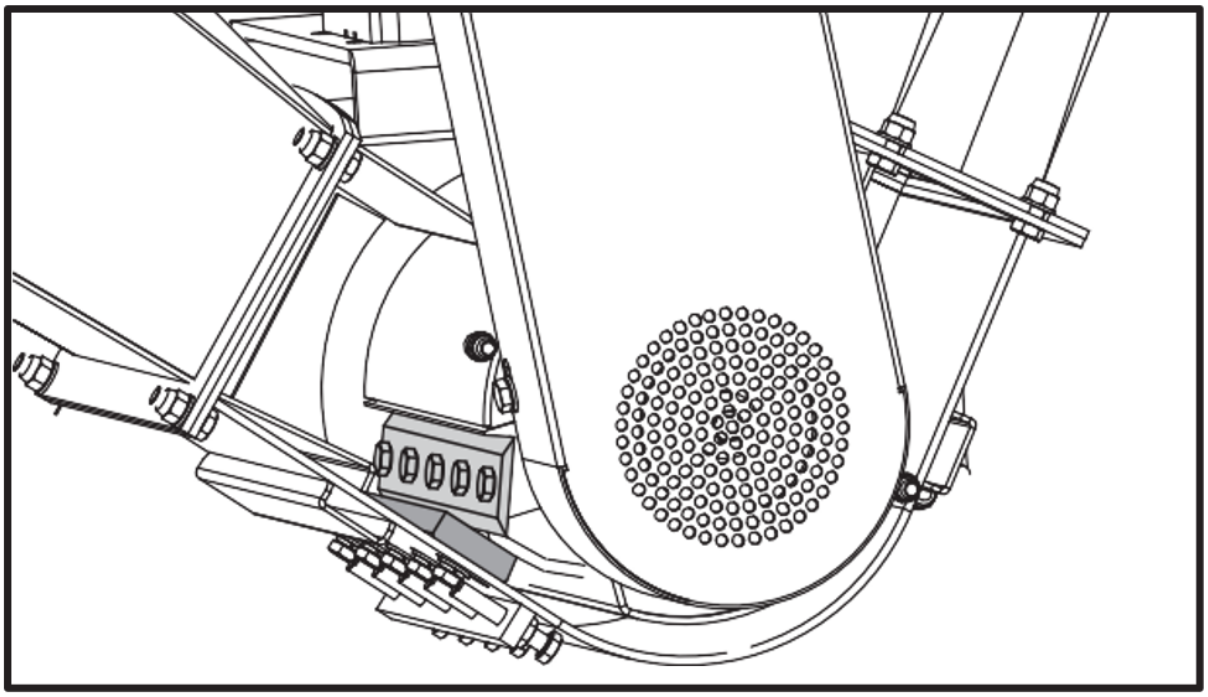

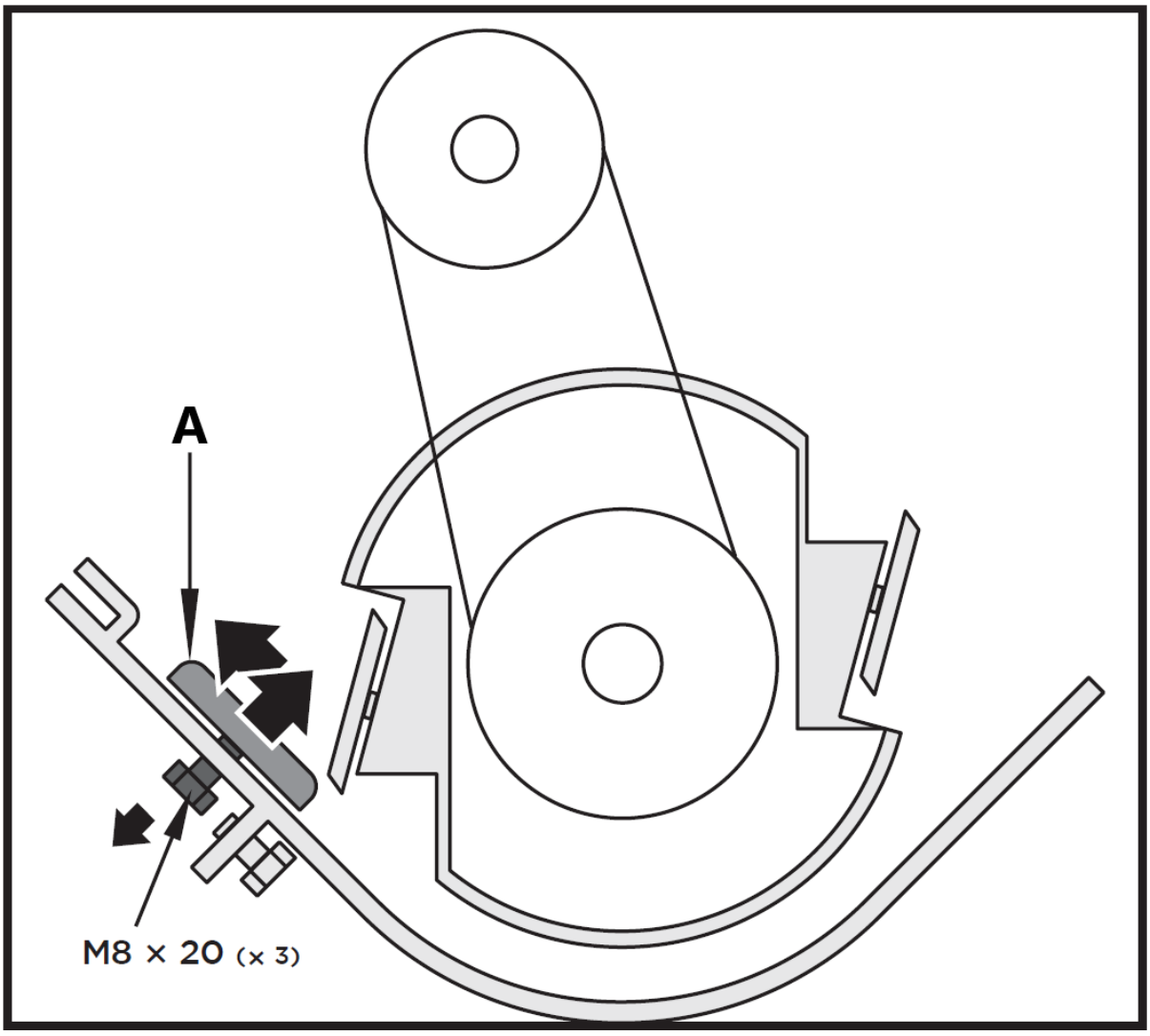

A - Placa de desgaste

3. Instale la nueva placa de desgaste y asegúrela con los pernos y las contratuercas.

El espacio entre la cuchilla y la placa de desgaste se debe ajustar cada vez que se retira la placa de desgaste.

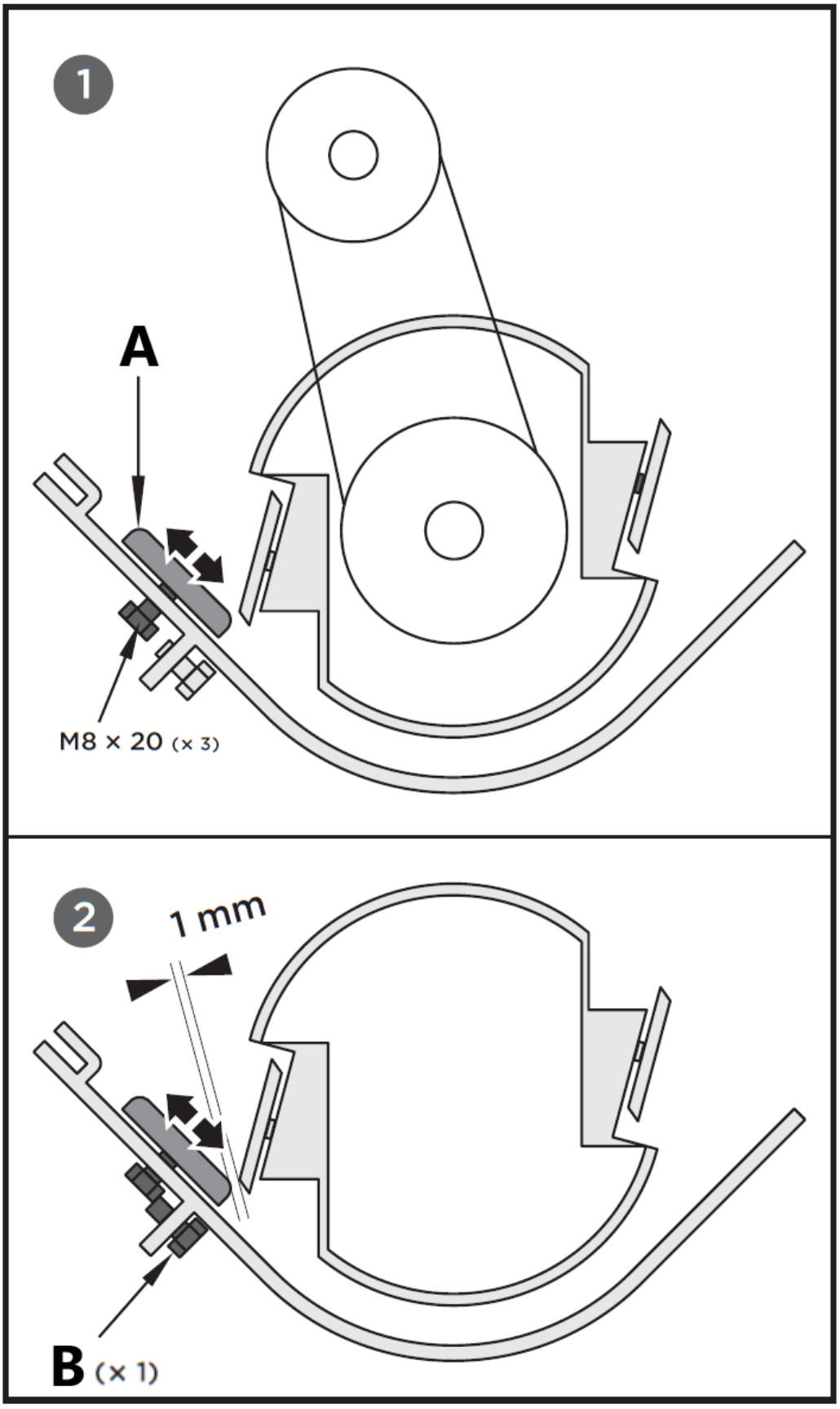

A – Placa de desgaste
B – Perno de ajuste (x1)

La placa de desgaste se puede ajustar a través de las ranuras de montaje. Afloje los pernos que fijan la placa de desgaste y mueva la placa de desgaste en los orificios largos, luego fije los pernos cuando alcance el espacio libre correcto.

Fije los pernos de la placa de desgaste.

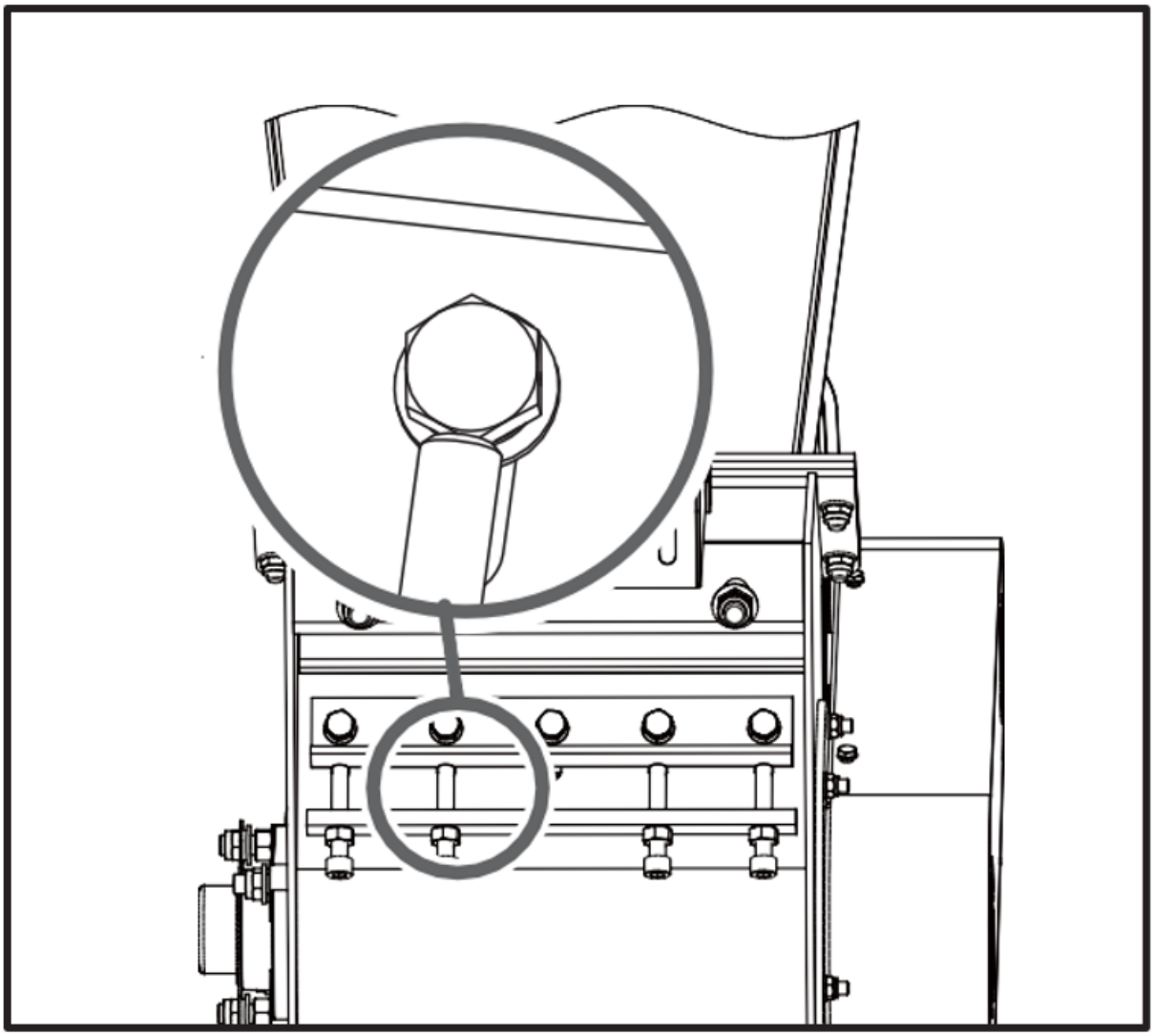

Si la placa de desgaste no está colocada correctamente, se producirá una vibración excesiva al cortar y la cuchilla parecerá desafilada. Si no hay suficiente espacio libre, los bordes de la cuchilla pueden tocar la placa de desgaste debido a la deflexión al cortar ramas pesadas y dañar el borde afilado. Demasiado espacio libre permitirá que pequeñas ramitas y materiales fibrosos pasen sin cortarse.

Después de realizar el mantenimiento o ajuste, gire el disco de corte con un palo y observe y escuche atentamente si hay ruidos inusuales, chasquidos o vibraciones. Si detecta alguno de estos problemas, inspeccione la máquina para detectar daños o piezas sueltas y repárelas, reemplácelas o ajústelas antes de ponerla en marcha.

Comprobación de la correa trapezoidal

1. Desatornille los cuatro pernos M8x20 y abra la cubierta de la correa.

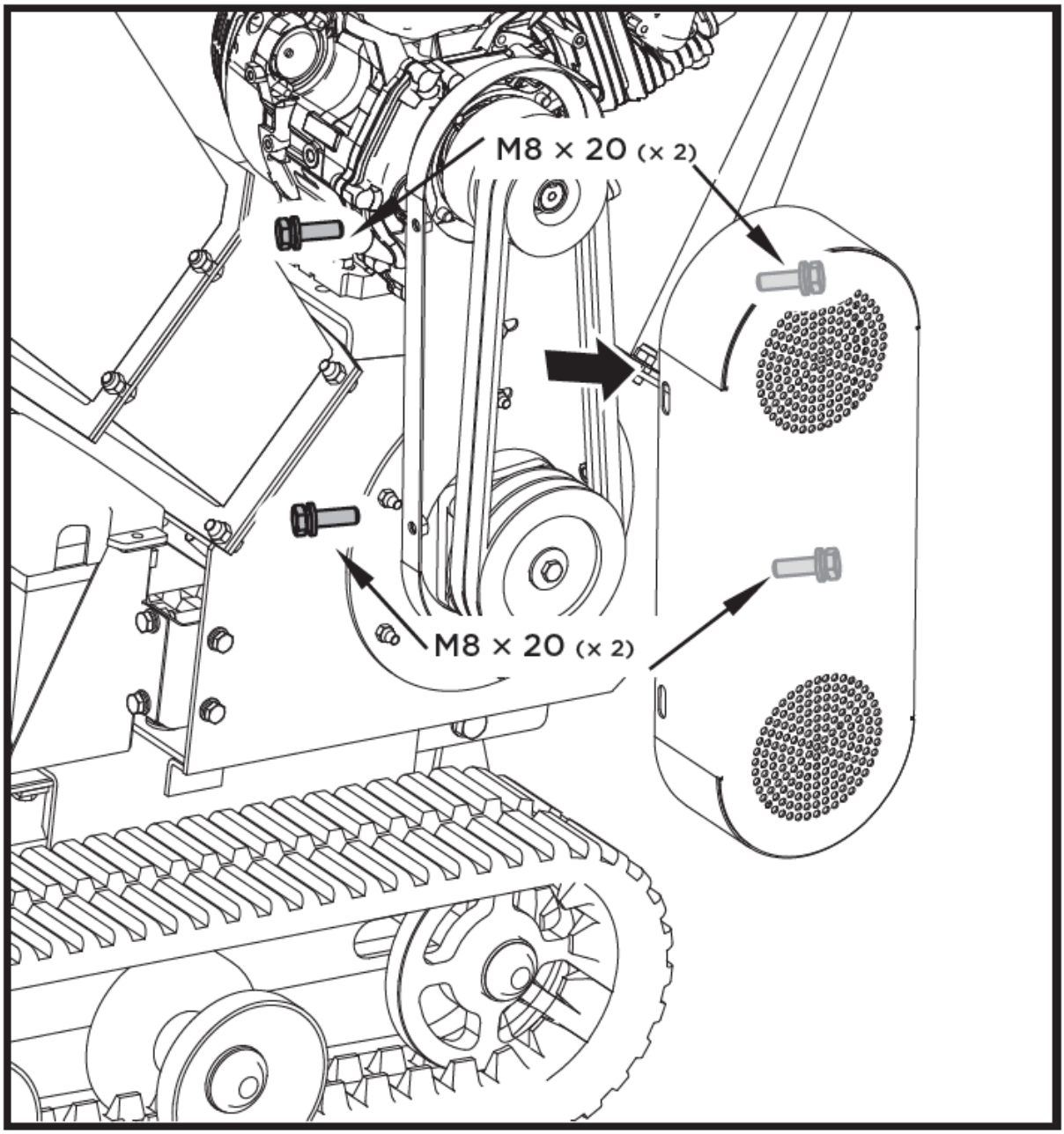

⚠ ***Al ajustar la(s) correa(s), asegúrese de que la polea del motor esté alineada con la polea del disco de corte.***

2. Verifique el estado de las correas trapezoidales. Si alguna correa trapezoidal está agrietada, deshilachada o vidriada, debe reemplazarse.

3. Compruebe la tensión de la correa trapezoidal apretándola en el centro. La sangría normal en cada lado debe ser de aproximadamente 3/8 de pulgada con una presión moderada del pulgar o el dedo.

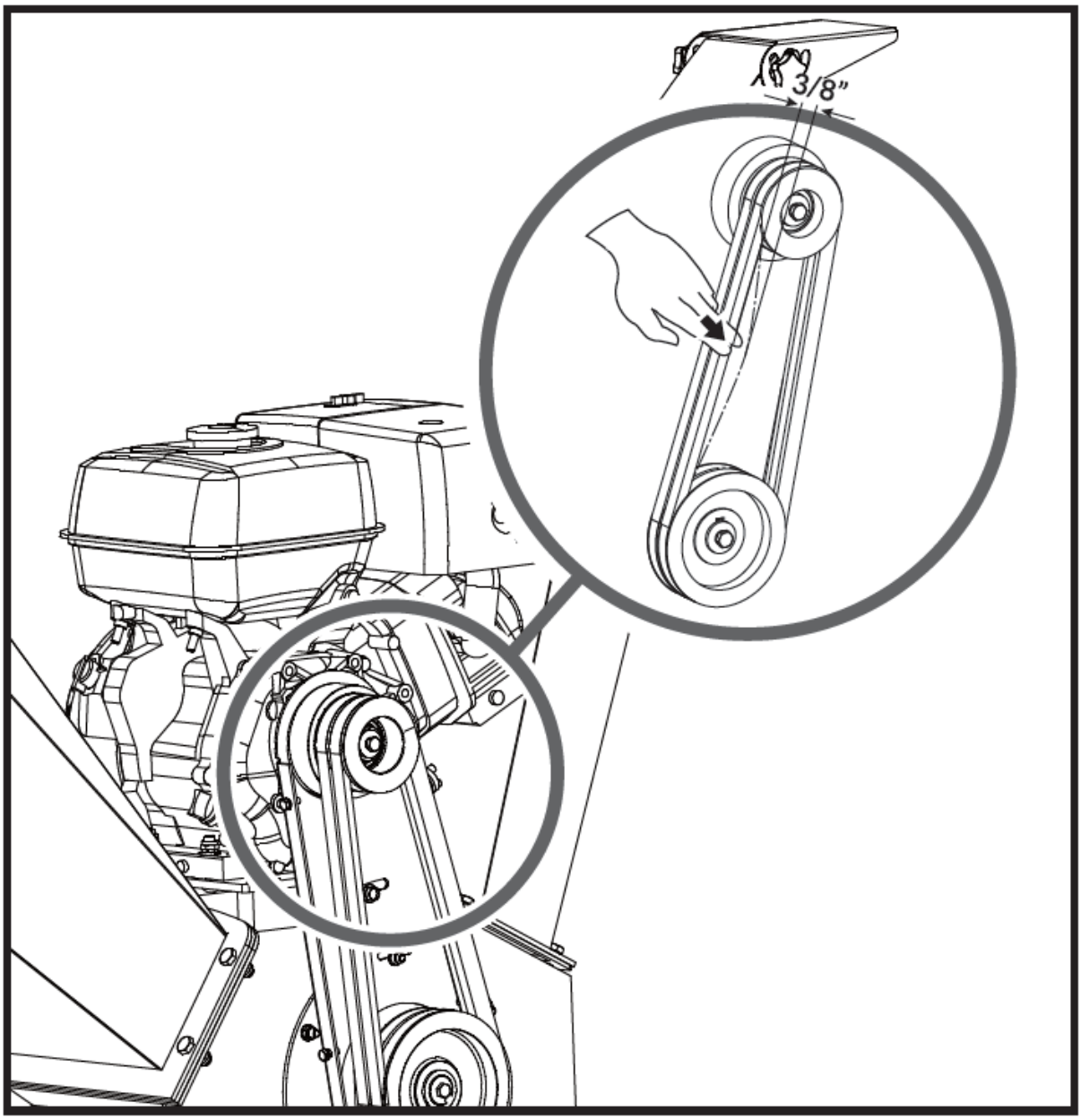

Tensado de correas trapezoidales

La tensión adecuada de la correa es fundamental para un buen rendimiento. Un ajuste adecuado garantizará una larga vida útil de la correa. Una tensión excesiva o insuficiente de la correa provocará una falla prematura de la misma.

1. Apague el motor. El motor debe estar frío.

2. Retire la cubierta de la correa.

3. Afloje los cuatro tornillos que fijan el motor. Afloje los dos pernos de límite en la parte delantera de la base del motor. A continuación, mueva el motor a la dirección de aflojar la correa o a la dirección de apretarla. A continuación, mueva el motor a la dirección de aflojar la correa o a la dirección de apretarla.

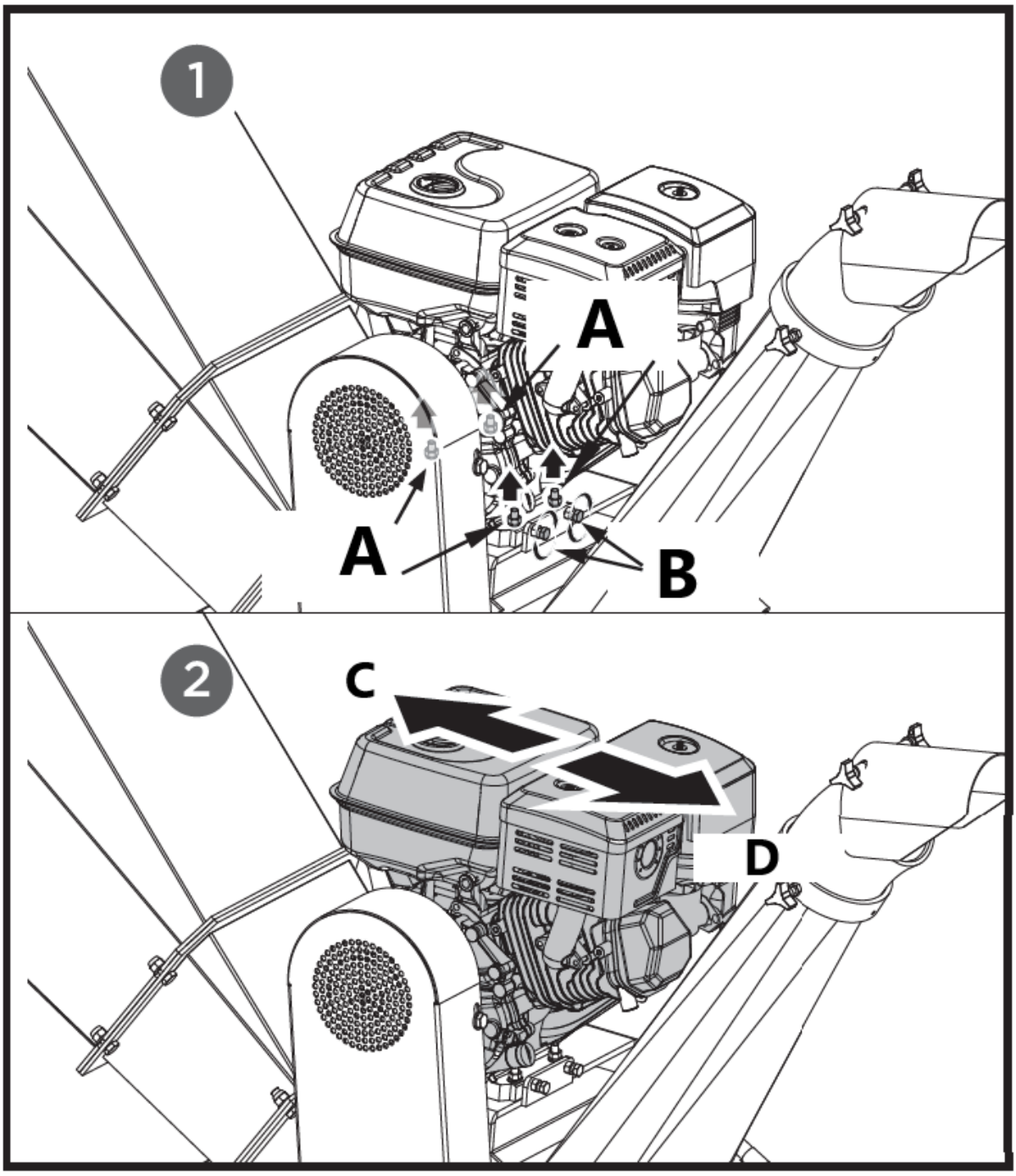

A – Pernos de ajuste
B – Pernos de límite
C – apretado
D - suelto

4. Cuando la tensión de la correa trapezoidal sea correcta, apriete los cuatro pernos de ajuste y los dos pernos de límite. Si la tensión de la correa trapezoidal es demasiado fuerte, aflójela en la dirección inversa moviendo las dos tuercas de ajuste M12 hacia arriba y ajustando el manguito entre ellas.

5. Compruebe la tensión de la correa trapezoidal apretándola en el centro. La sangría normal en cada lado debe ser de aproximadamente 3/8 de pulgada con una presión moderada del pulgar o el dedo.

Reemplazo de correa trapezoidal

⚠ ***Ambas correas trapezoidales deben reemplazarse al mismo tiempo porque se desgastarán de manera uniforme con el uso normal.***

1. Desatornille los cuatro pernos M8x20 y abra la cubierta de la correa.

2. Afloje el motor y luego muévalo en la dirección de aflojamiento de la correa.

3. Retire la correa dañada y monte la nueva.

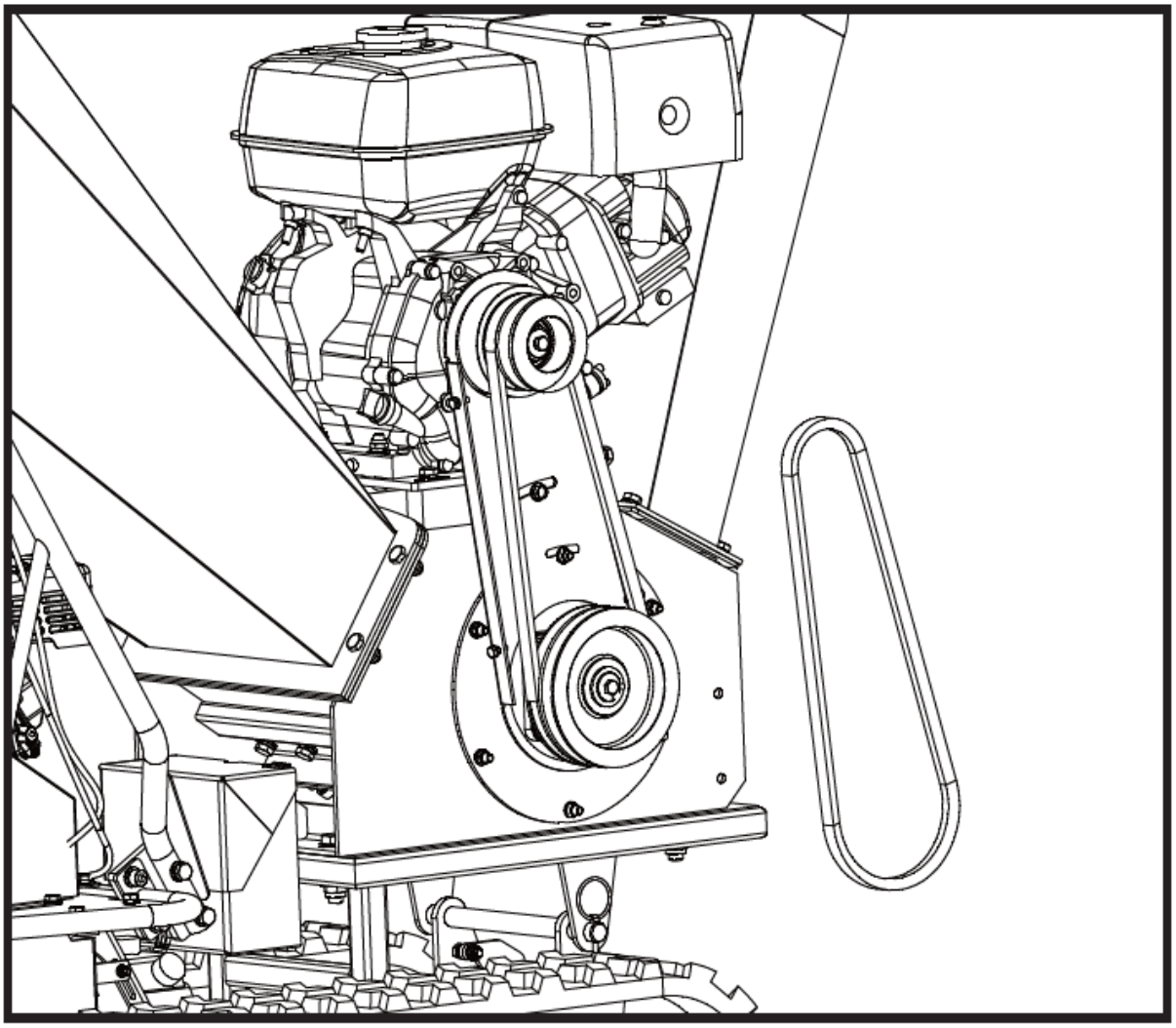

4. Compruebe la tensión de la correa trapezoidal apretándola en el centro. La sangría normal en cada lado debe ser de aproximadamente 3/8 de pulgada con una presión moderada del pulgar o el dedo.

5. Después de ajustar la tensión de la correa, fije el motor.

Al retirar o instalar la(s) correa(s) de transmisión, tenga cuidado de no quedar atrapados los dedos entre la correa y la polea.

Lubricación

Engrasar los cojinetes cada 40 horas de trabajo. Tener cuidado de no engrasar demasiado. Hay dos cojinetes, uno exterior y otro interior de la carcasa.

Utilice grasa de litio n.° 0 para herramientas portátiles, como lubricante 6300AA, lubricante GR-132 o Multifak, por ejemplo, EP-O.

Aceite de motor / combustible

Consulte el manual del motor que viene por separado con su unidad para obtener información sobre cómo verificar o agregar aceite/combustible y para obtener recomendaciones.

Mantenimiento del motor

Consulte el manual del motor que viene por separado con su unidad para obtener información detallada y un programa de mantenimiento.

Almacenamiento

Si su trituradora no se utilizará durante más de 30 días, siga los pasos a continuación para preparar su unidad para el almacenamiento:

1. Drene completamente el tanque de combustible. El combustible viejo tiene un alto contenido de goma y puede obstruir el carburador y restringir el flujo de combustible.

2. Arranque el motor y déjelo funcionar hasta que se detenga. Esto garantiza que no quede combustible en el carburador y ayuda a evitar que se formen depósitos en el interior, que pueden dañar el motor.

3. Drene el aceite del motor mientras aún esté caliente. Rellene con aceite nuevo del grado recomendado en el manual del motor.

4. Deje que el motor se enfríe. Retire la bujía y coloque 60 ml de aceite de motor SAE-30 de alta calidad en el cilindro. Tire lentamente de la cuerda de arranque para distribuir el aceite. Reemplace la bujía.

Retire la bujía y drene todo el aceite del cilindro antes de intentar arrancar la unidad después del almacenamiento.

5. Utilice paños limpios para limpiar el exterior de la trituradora y mantener las rejillas de ventilación libres de obstrucciones.

No utilice detergentes fuertes ni limpiadores a base de petróleo al limpiar piezas de plástico. Los productos químicos pueden dañar los plásticos.

6. Guarde su trituradora en posición vertical en un edificio limpio, seco y con buena ventilación.



No guarde su trituradora con combustible en un área sin ventilación donde los vapores del combustible puedan llegar a llamas, chispas, luces piloto o cualquier fuente de ignición. Utilice únicamente recipientes de combustible aprobados.

Solución de problemas

Problema	Causa	Recurso
El motor no arranca	1. El cable de la bujía está desconectado. 2. Sin combustible o combustible viejo 3. La válvula del motor y/o del combustible no está en la posición ON 4. La palanca del estrangulador no está en la posición CERRADO posición 5. Tubería de combustible bloqueada 6. Bujía sucia 7. Inundación del motor 8. La palanca tensora de la correa está activada	1. Conecte el cable de la bujía de forma segura a la bujía. 2. Llene el depósito con gasolina limpia y fresca. 3. El motor y la válvula de combustible deben estar en la posición ON 4. El nivel del estrangulador debe estar en la posición CERRADO para un arranque en frío. 5. Limpiar la línea de combustible 6. Limpiar, ajustar el espacio o reemplazar. 7. Espere unos minutos para reiniciar, pero no cebe. 8. Desenganche la palanca tensora de la correa.
El motor funciona de forma errática	1. El cable de la bujía está suelto. 2. Unidad funcionando con la palanca del estrangulador en la posición CERRADA 3. Línea de combustible bloqueada o combustible viejo 4. Respiradero tapado 5. Agua o suciedad en el sistema de combustible. 6. Purificador de aire sucio 7. Ajuste inadecuado del carburador	1. Conecte y apriete el cable de la bujía. 2. Mueva la palanca del estrangulador a la posición ABIERTA 3. Limpie la línea de combustible. Llene el tanque con gasolina limpia y fresca. 4. Limpiar el respiradero 5. Drene el tanque de combustible. Recargar con combustible nuevo 6. Limpie o reemplace el filtro de aire. 7. Consulte el manual del motor.
El motor se sobrecalienta	1. Nivel de aceite del motor bajo 2. Purificador de aire sucio 3. Flujo de aire restringido 4. El carburador no está ajustado correctamente	1. Llene el cárter con el aceite adecuado. 2. Purificador de aire limpio 3. Retire la carcasa y límpiela. 4. Consulte el manual del motor.
La acción de corte parece demasiado lenta, el disco de corte se detiene o no se descarga material cuando el motor está en funcionamiento.	1. La velocidad del motor es demasiado lenta y provoca que la correa se deslice. 2. La correa de transmisión está suelta o dañada. 3. Los cuchillos están desafilados o dañados. 4. El disco de corte está atascado por residuos de la tolva de alimentación y el conducto de descarga. 5. El conducto de descarga está obstruido	1. Haga funcionar el motor a máxima velocidad. 2. Apriete o reemplace la correa de transmisión 3. Afilar o reemplazar los cuchillos 4. Retire los residuos acumulados y gire el disco de corte con un palo de madera para asegurarse de que gire libremente. 5. Limpiar los escombros
La correa se deshilacha o se enrolla sobre la polea.	1. La ranura de la polea de transmisión del rotor puede estar mellada. 2. Las correas de transmisión	1. Compruebe que las correas de transmisión no presenten desgaste ni puntos duros. Lime las muescas de la polea.

	pueden estar estiradas. 3. Las poleas pueden estar desalineadas	2. Reemplace las correas de transmisión 3. Ajustar las poleas
Al picar, la rama parece vibrar y moverse excesivamente con un ruido inusual	1. Los cuchillos están desafilados o dañados. 2. Las cuchillas no están colocadas correctamente en el disco de corte. 3. El espacio entre las cuchillas y la placa de desgaste es demasiado grande. 4. El rotor está sobrecargado con material.	1. Afilar o reemplazar los cuchillos 2. Afloje los tornillos de montaje de las cuchillas, restablezca las cuchillas y apriete los tornillos. 3. Ajuste el espacio 4. Deje que la unidad se limpie antes de agregar más material a la tolva.
Las cuchillas de la trituradora están golpeando la placa de desgaste	El espacio entre las cuchillas y la placa de desgaste está configurado incorrectamente	Ajustar el espacio
Las ruedas de la máquina giran hacia la izquierda o hacia la derecha mientras es remolcada.	Baja presión de neumáticos	Añadir aire a los neumáticos

Programa de piezas

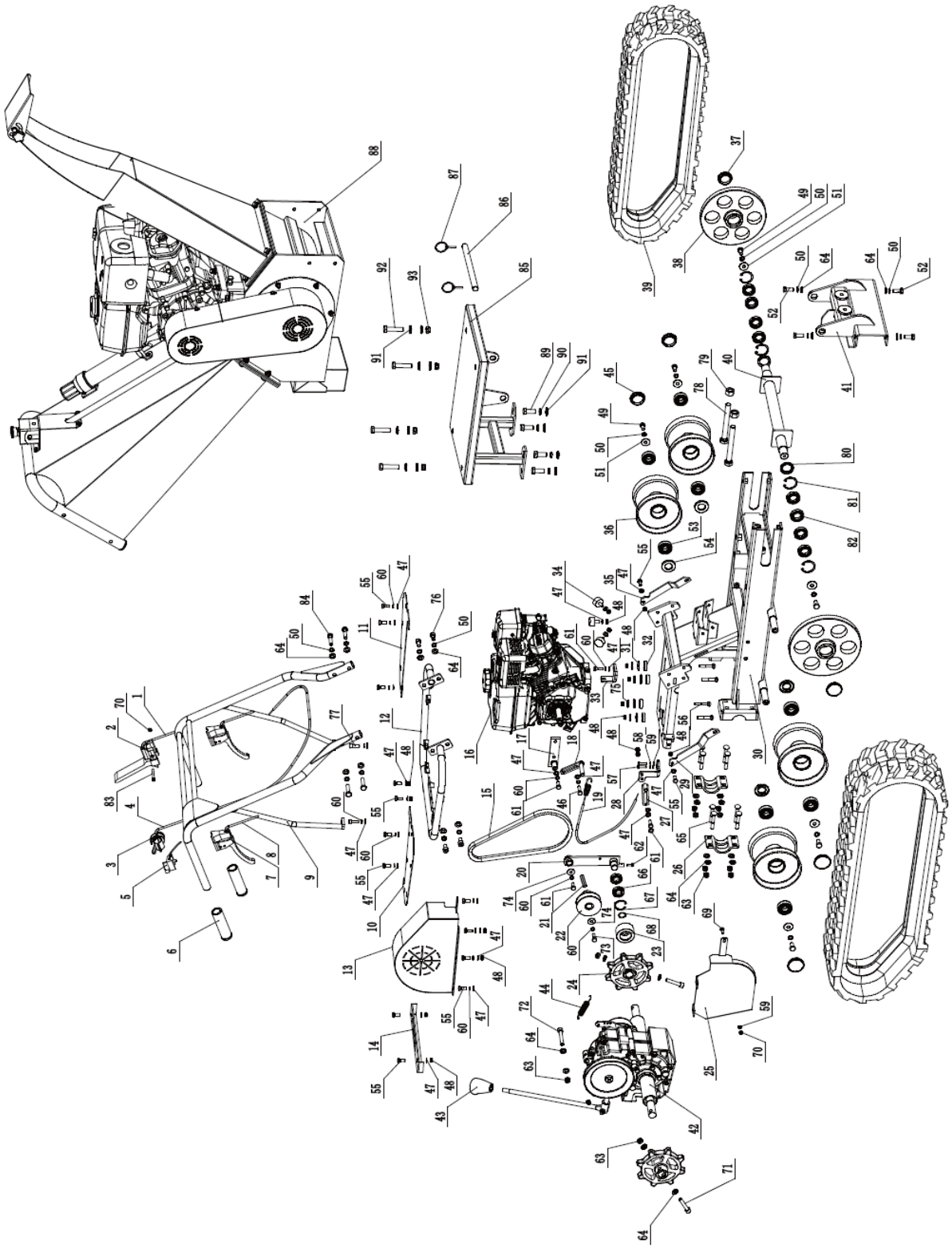

Lista de partes

Cantidad	Descripción del dispositivo	Cantidad	Cantidad	Descripción del dispositivo	Cantidad
1	Cable de polea tensora	1	48	Tuerca de seguridad M8	14
2	Manija de control de seguridad	1	49	Perno hexagonal M10x20	6
3	Palanca de acelerador	1	50	Arandela elástica 10	18
4	Cable del acelerador	1	51	Lavadora 10	6
5	Interruptor encendido / apagado	1	52	Perno hexagonal M10x25	4
6	Manguito de manija	2	53	Cojinete 6204	8
7	Freno de mano	2	54	Junta de aceite	4
8	Cable de palanca de dirección	2	55	Perno hexagonal M8x20	16
9	Conjunto del marco del mango	1	56	Perno de carruaje M8x50	4
10	Suela (derecha)	1	57	Perno hexagonal M6x25	2
11	Suela (izquierda)	1	58	Arandela elástica 6	2
12	Marco de montaje de manija	1	59	Arandela plana 6	3
13	Funda de cinturón	1	60	Arandela elástica 8	17
14	Placa de cambio de marchas	1	61	Perno hexagonal M8x25	4
15	Correa	1	62	Perno hexagonal M6x16	1
16	Motor	1	63	Tuerca de seguridad M10	12
17	Soporte fijo	1	64	Arandela plana 10	27
18	Placa de límite de correa delantera	1	65	Perno de carruaje M10x65	8
19	Cable de freno	1	66	Cojinete 61904	2
20	Soporte de polea tensora	1	67	Anillo de seguridad	1
21	Llave plana del motor	1	68	Anillo de seguridad	1
22	Polea de la correa	1	69	Perno de carruaje M6x20	1
23	Polea tensora	1	70	Tuerca de seguridad M6	2
24	Rueda de conducir	1	71	Perno de cabeza hexagonal M10x55	2
25	Cubierta de la correa inferior	1	72	Perno de cabeza hexagonal M10x65	1
26	Placa montada en el eje de la rueda	2	73	Perno GB 5/16-24x1	1
27	Placa de límite de correa trasera	1	74	Lavadora 8	2
28	Bloque de ángulo de conexión	1	75	Lavadora 8	4
29	Placa de soporte (derecha)	1	76	Perno de cabeza hexagonal M10x20	2
30	Chasis	1	77	Perno de cabeza hexagonal M8x25	2
31	Junta	4	78	Perno hexagonal M16x140	2
32	Almohadilla de amortiguación de goma	4	79	Perno hexagonal M16	2
33	Base de fijación de cable	1	80	Junta de aceite	2
34	Alfombra de goma	3	81	Anillo de seguridad	4
35	Placa de soporte	3	82	Cojinete	8

	(izquierda)				
36	Rodillo guía	4	83	Perno de cabeza hexagonal M6x50	1
37	Tapa contra el polvo	2	84	Perno hexagonal M10x45	4
38	Rueda de oro	2	85	Base para trituradora de madera	1
39	Pista de goma	2	86	Barra de conexión	1
40	Eje de rueda dentada	1	87	Pasador	2
41	Soporte de apoyo	1	88	Trituradora de madera	1
42	Conjunto de caja de cambios	1	89	Perno hexagonal M14x35	4
43	Perilla de palanca	1	90	Arandela elástica 14	4
44	Resorte de freno	1	91	Arandela plana 14	12
45	Tapa contra el polvo	1	92	Perno hexagonal M14x65	4
46	Perno hexagonal M8x30	2	93	Tuerca de seguridad M14	4
47	Arandela plana 8	27			

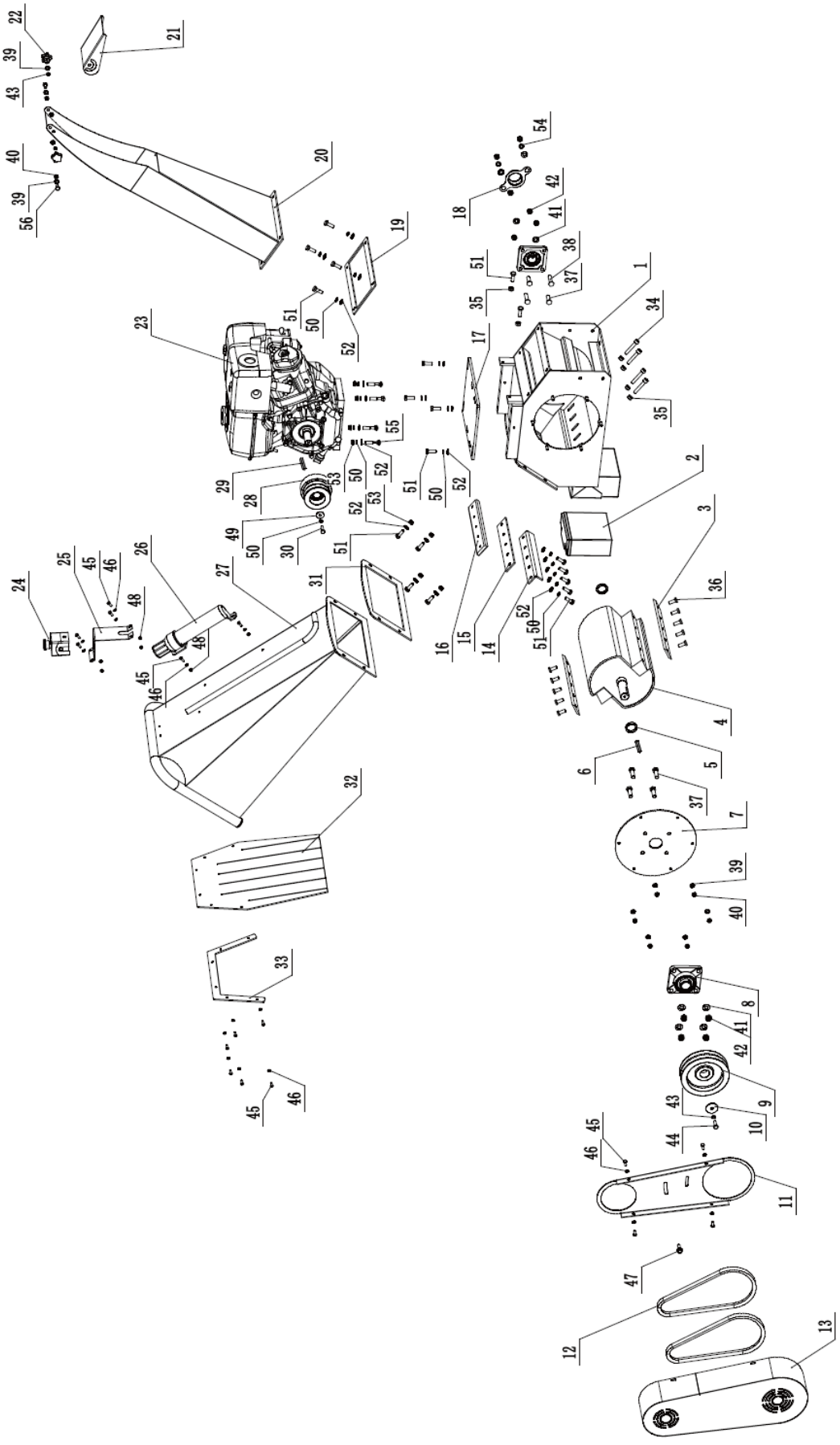

Lista de partes

Cantidad	Descripción del dispositivo	Cantidad	Cantidad	Descripción del dispositivo	Cantidad
1	Bastidor de base	1	29	Llave plana del motor	1
2	batería	1	30	Perno del eje del motor	1
3	Cuchilla	2	31	Entrada de caucho al marco	1
4	Rodillo	1	32	Deflector de caucho para virutas	1
5	Buje del eje	2	33	Placa de montaje del deflector de goma	1
6	Llave plana	1	34	Perno de cabeza hexagonal M10x60	4
7	Placa de montaje del cojinete	1	35	Tuerca hexagonal M10	6
8	Cojinete	2	36	Perno hexagonal M10x25	10
9	Rodillo	1	37	Perno hexagonal M12x40	6
10	Junta	1	38	Perno hexagonal M12x50	2
11	Placa interior del cinturón	1	39	Llave plana 8	10
12	Correa	2	40	Tuerca de seguridad M8	8
13	Funda de cinturón	1	41	Llave plana 12	8
14	Placa de ajuste del yunque	1	42	Tuerca de seguridad M12	10
15	Plato base	1	43	Arandela elástica 8	3
16	Yunque	1	44	Perno hexagonal M8x25	1
17	Placa base del motor	1	45	Perno hexagonal M6x16	16
18	Tapa de goma de la rueda	1	46	Arandela plana 6	16
19	Descarga al marco de goma	1	47	Perno de brida hexagonal M8x25	1
20	Canal de descarga	1	48	Tuerca de seguridad M6	6
21	Deflector de canal de descarga	1	49	Anillo de seguridad	1
22	Perno de estrella	2	50	Arandela elástica 10	18
23	Motor	1	51	Perno hexagonal M10x30	4
24	Botón de parada de emergencia	1	52	Arandela plana 10	21
25	Soporte	1	53	Tuerca de seguridad M10	8
26	Portamanuales	1	54	Arandela elástica 12	2
27	Tolva de alimentación	1	55	Perno de carruaje M10x50	4
28	Embrague	1	56	Perno hexagonal M8x16	2

4. Instrucciones de uso de un mini dumper sobre orugas

La máquina se utiliza para transportar materiales en terrenos difíciles donde los vehículos tradicionales pueden tener dificultades para moverse. Gracias a las orugas, esta máquina funciona bien en superficies irregulares, fangosas o arenosas, garantizando estabilidad y facilidad de maniobra. Es ideal para trabajos de construcción, jardinería y agricultura donde es necesario transportar cargas pesadas en distancias cortas.

El usuario es responsable de cualquier daño resultante de un uso no previsto del dispositivo.

Desembalaje del contenedor

Utilice el destornillador y el martillo para abrir todas las cerraduras laterales.

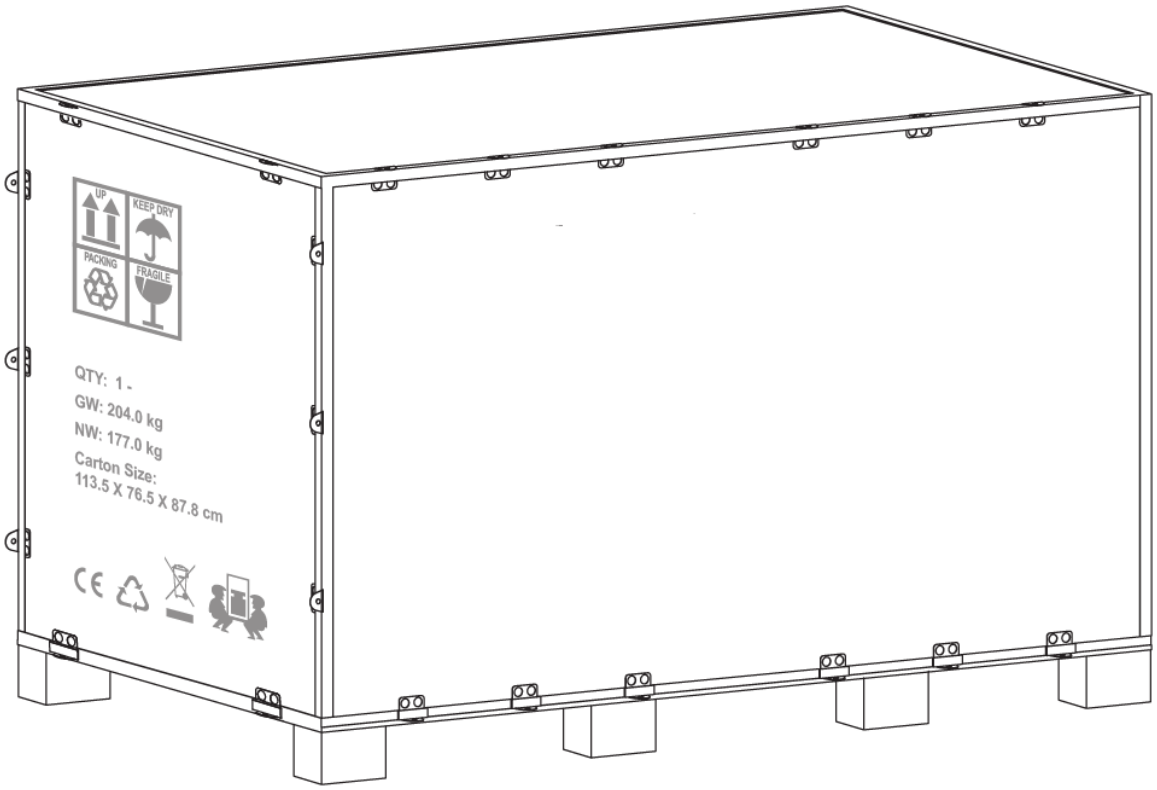

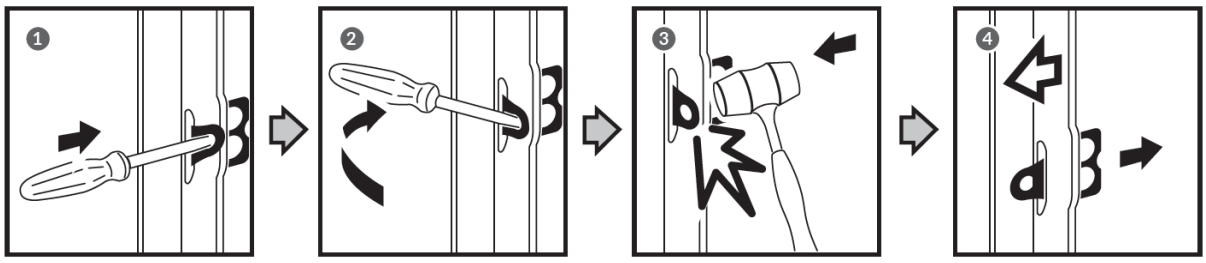

Retire todas las placas de madera contrachapada y quite todas las piezas sueltas de las paletas inferiores.

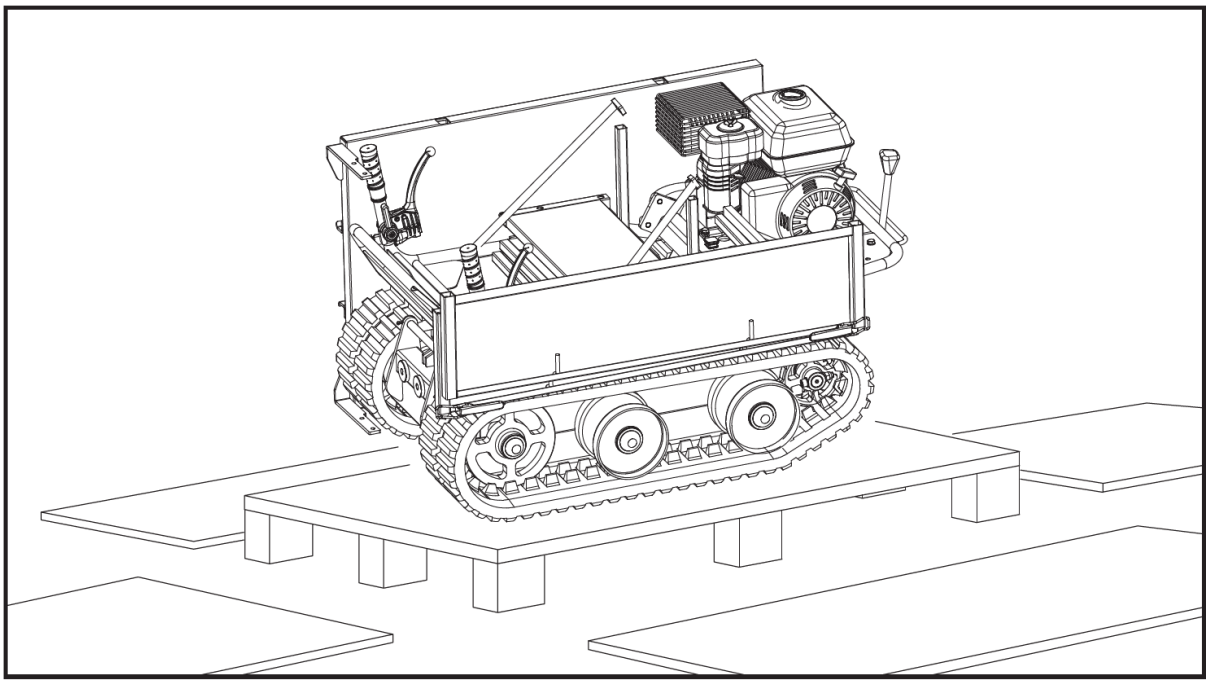

Contenido suministrado

El mini dumper sobre orugas se entrega parcialmente ensamblado y se envía en un paquete cuidadosamente embalado. Una vez que se hayan sacado todas las piezas del paquete, debería tener:

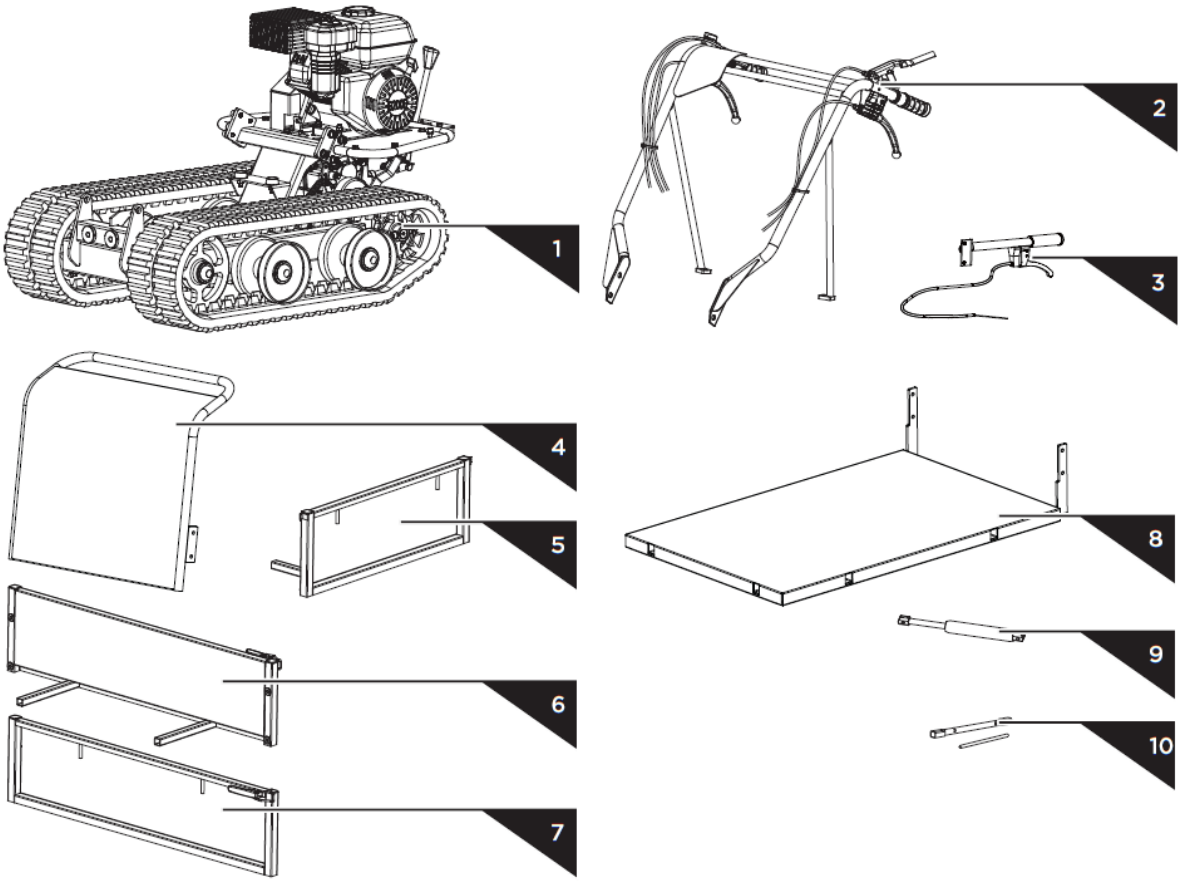

	M8×25	×2
	M10×45	×4
	M20×223	×1
	M20	×1
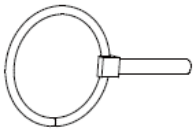	Ø5×40	×1
	M10×25	×2
	M10×30	×2
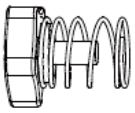		×6
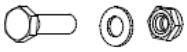	M8×30	×2

1. Marco principal
2. Montaje del manillar
3. Mango basculante
4. Protección del motor
5. Panel (trasero)
6. Lado izquierdo extensible
7. Lado derecho extensible
8. Panel (inferior)
9. Resorte de gas (opcional)
10. Herramientas para el montaje de bujías

Montaje

Siguiendo las instrucciones de montaje que aparecen a continuación, podrá montar la máquina en pocos minutos.

Conjunto del manillar

Alinee los orificios del manillar con el soporte de montaje y asegure cada uno con una arandela elástica, una arandela plana y un perno M10x20. Fije cada soporte del manillar a la plataforma del motor con una arandela elástica, una arandela plana y un perno hexagonal M8x25.

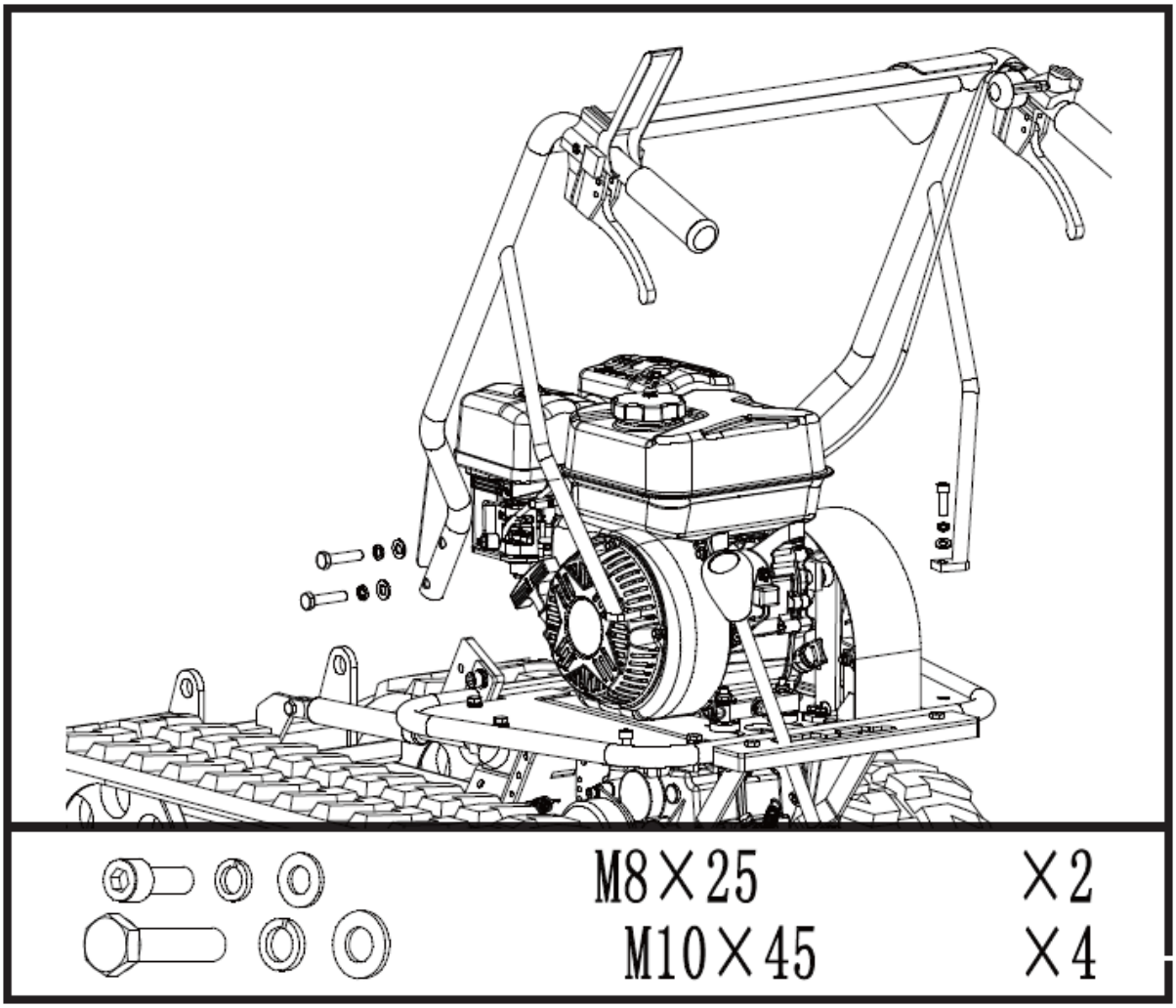

Panel (inferior)

Coloque el panel inferior dentro del soporte de montaje. Alinee los orificios con el soporte de montaje. Inserte un pasador largo a través de los agujeros y asegure cada lado con una arandela plana y un pasador de chaveta.

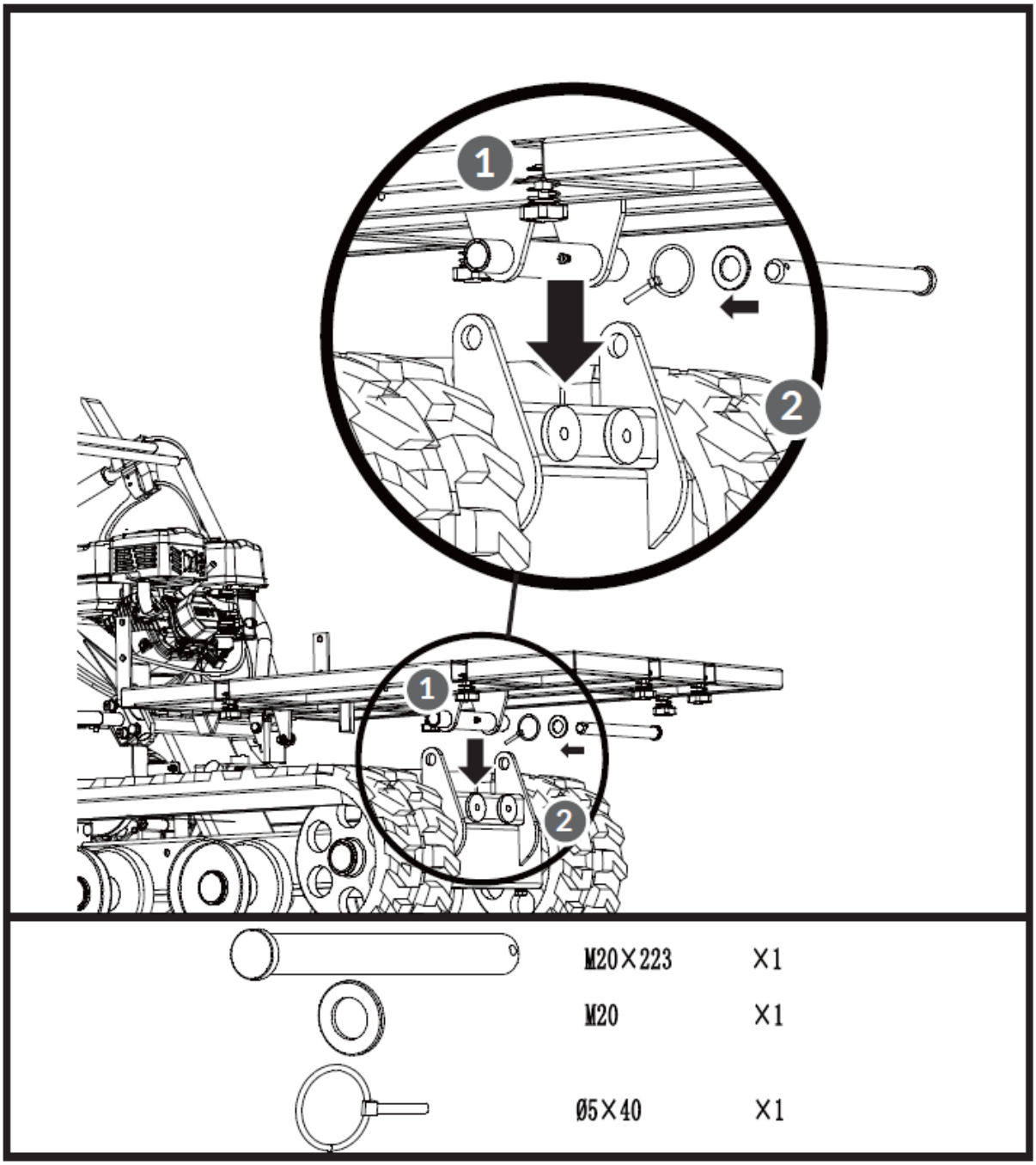

Manija basculante y protección del motor

Coloque la protección del motor dentro del soporte de montaje y alinéela con los orificios del soporte de montaje. Asegure el panel del lado izquierdo con dos pernos hexagonales M8x30, cuatro arandelas y dos tuercas. Monte el mango basculante en el lado derecho del panel. Alinee los agujeros y fíjelos con dos pernos hexagonales M8x35, cuatro arandelas y dos tuercas.

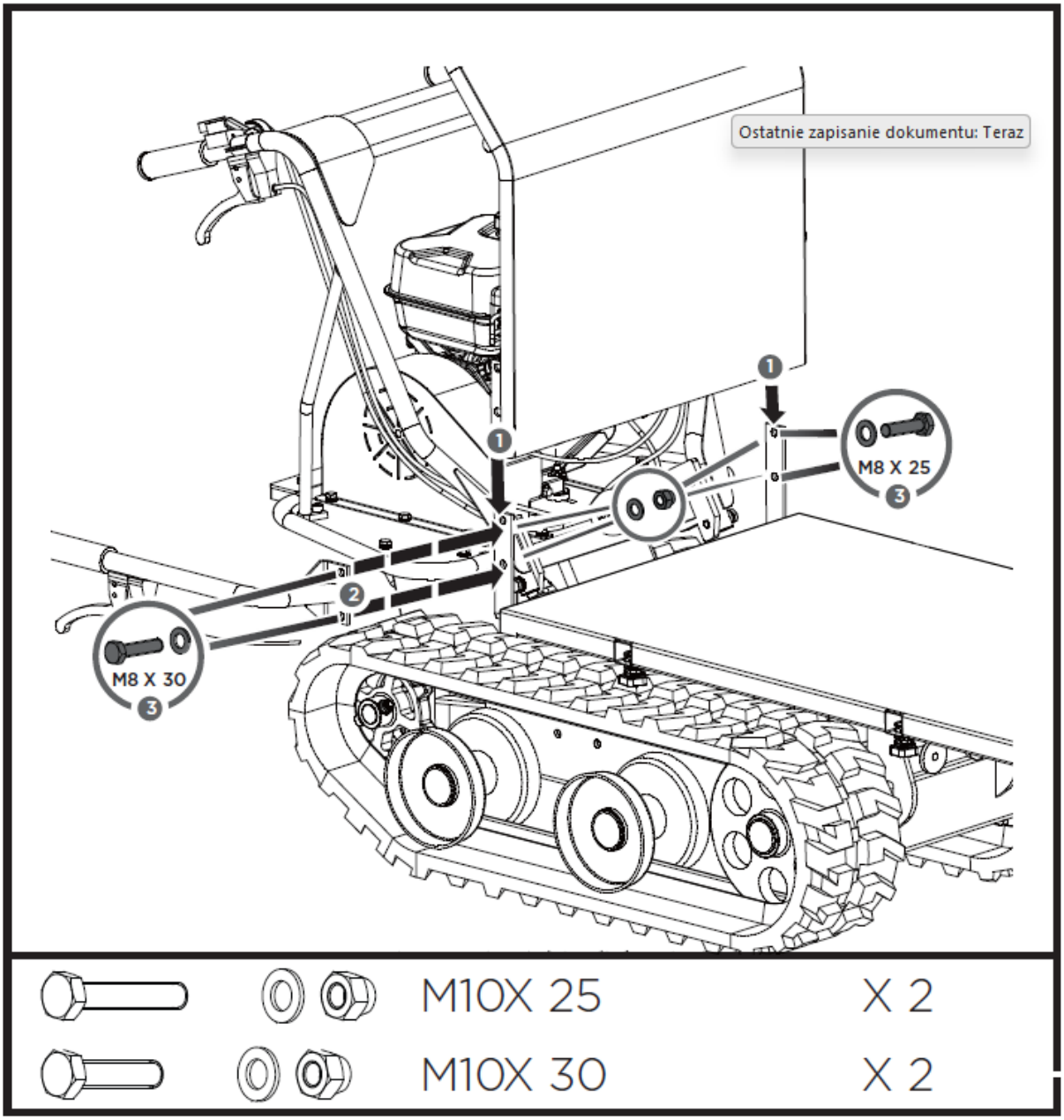

Panel (trasero) y lado izquierdo/derecho extensible

Inserte los lados extensibles en las ranuras de montaje ubicadas en el panel inferior y fije cada uno en la parte inferior con dos pasadores en L y contratuercas.

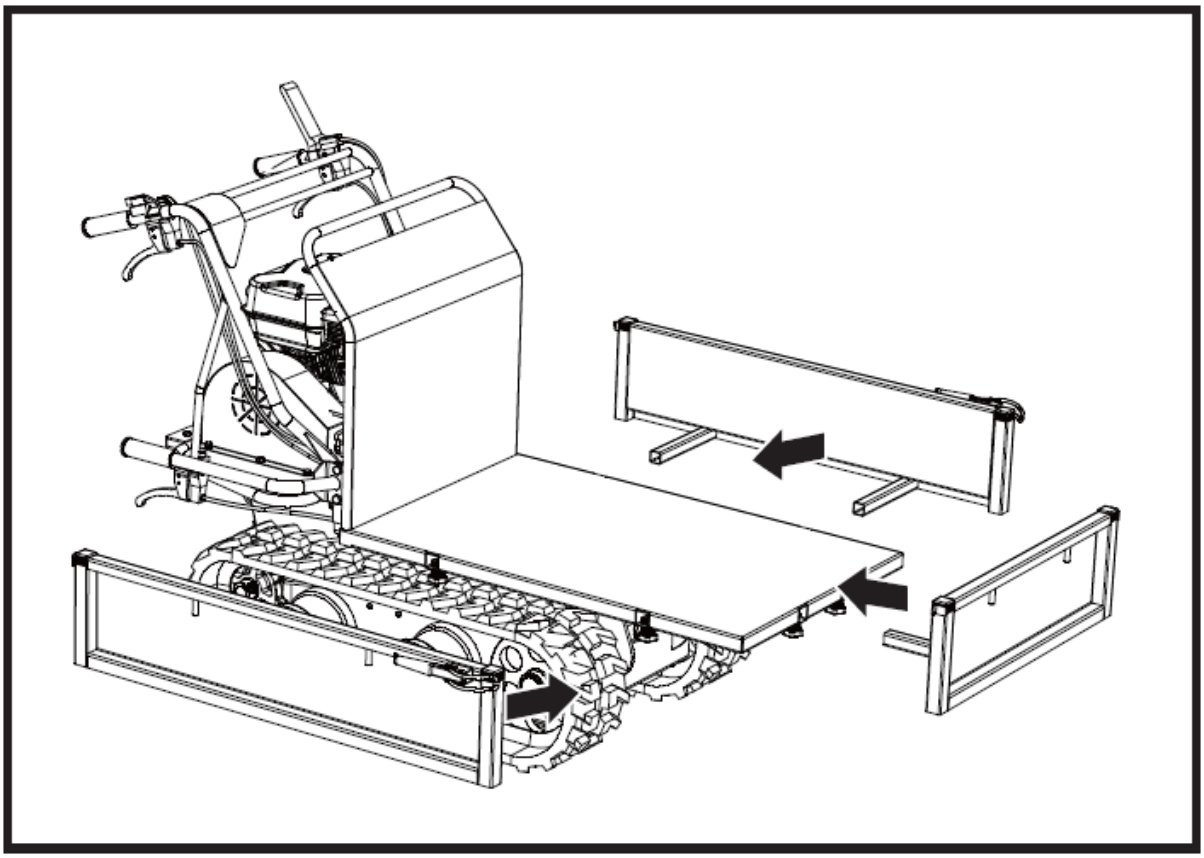

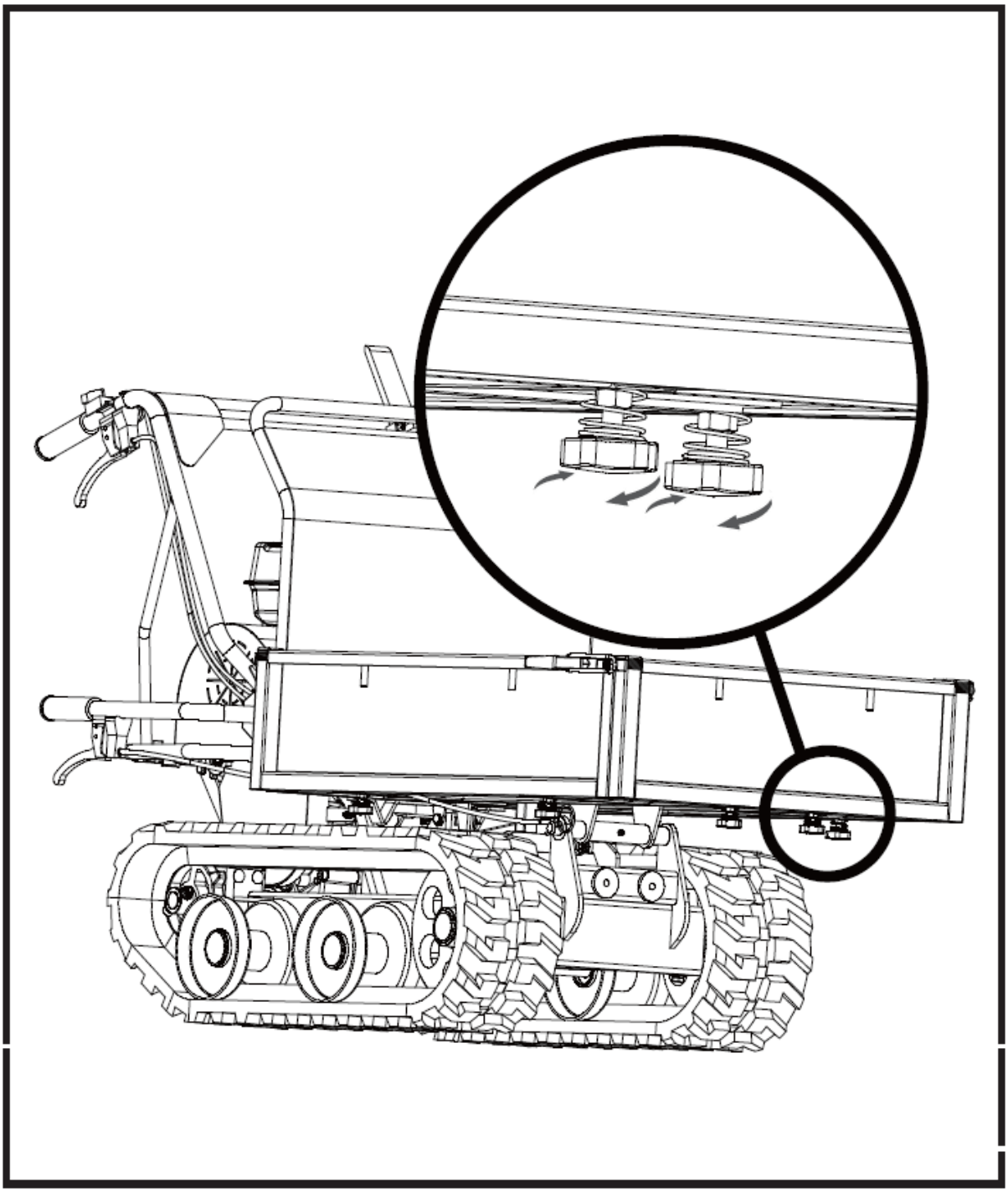

Resorte de gas (opcional)

Levante la tolva e inserte una varilla de soporte por motivos de seguridad. Alinee los orificios del resorte de gas con los orificios de ambos soportes guía e inserte pernos M8x35, arandelas y tuercas para apretar.

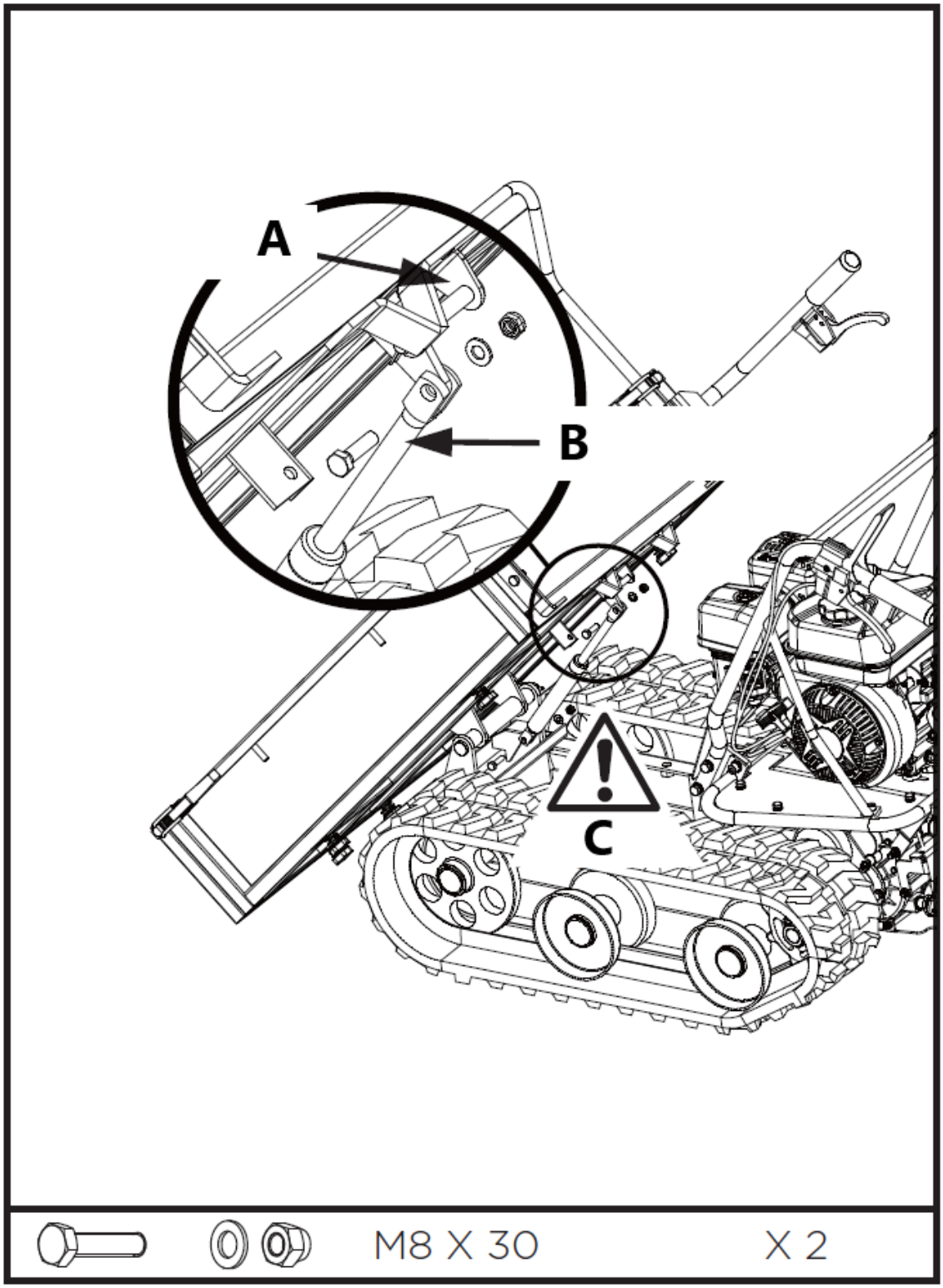

A – Soporte guía
B – Resorte de gas
C – Zona de peligro

Cuchilla de arado (opcional)

Monte el soporte de montaje en la cuchilla utilizando pernos hexagonales M8X30, arandelas y tuercas.

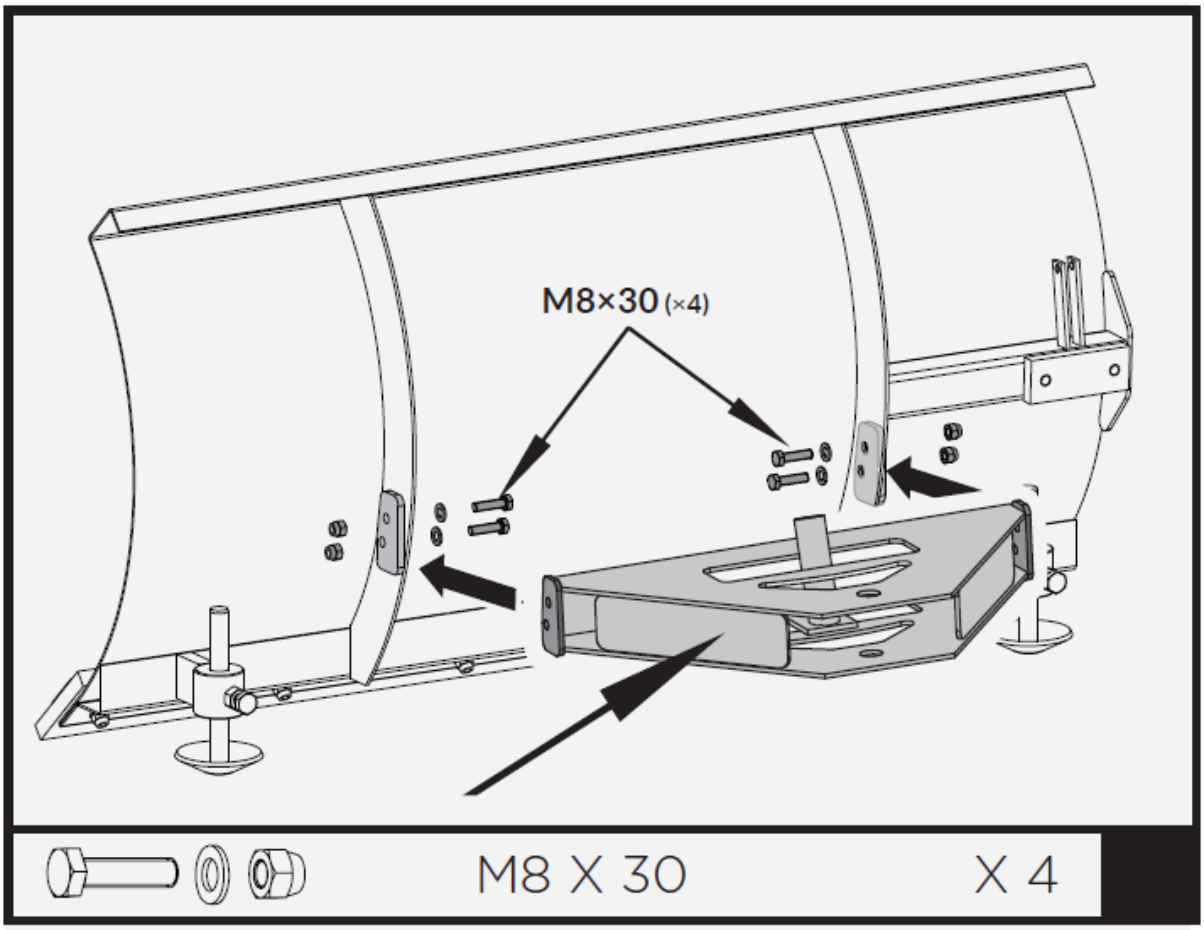

Coloque el soporte de pivote dentro del soporte de montaje y alinéelo con los orificios del soporte de montaje. Asegure con perno hexagonal M20X95, arandelas y tuerca.

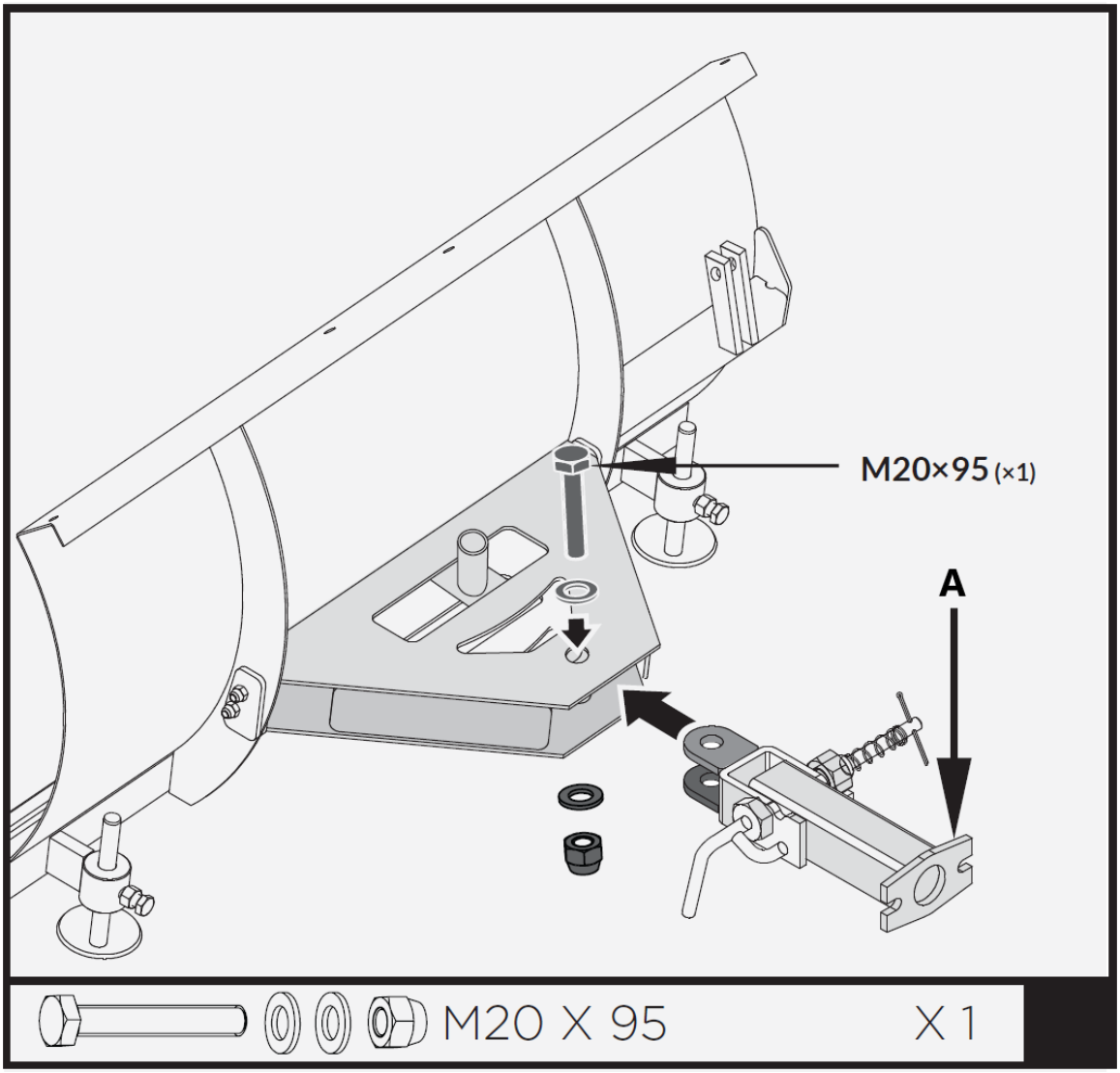

A – Soporte de pivote

Inserte la palanca de control más corta en la palanca más larga. Alinee los agujeros y fíjelos con un perno hexagonal M8X40, arandelas y tuerca.

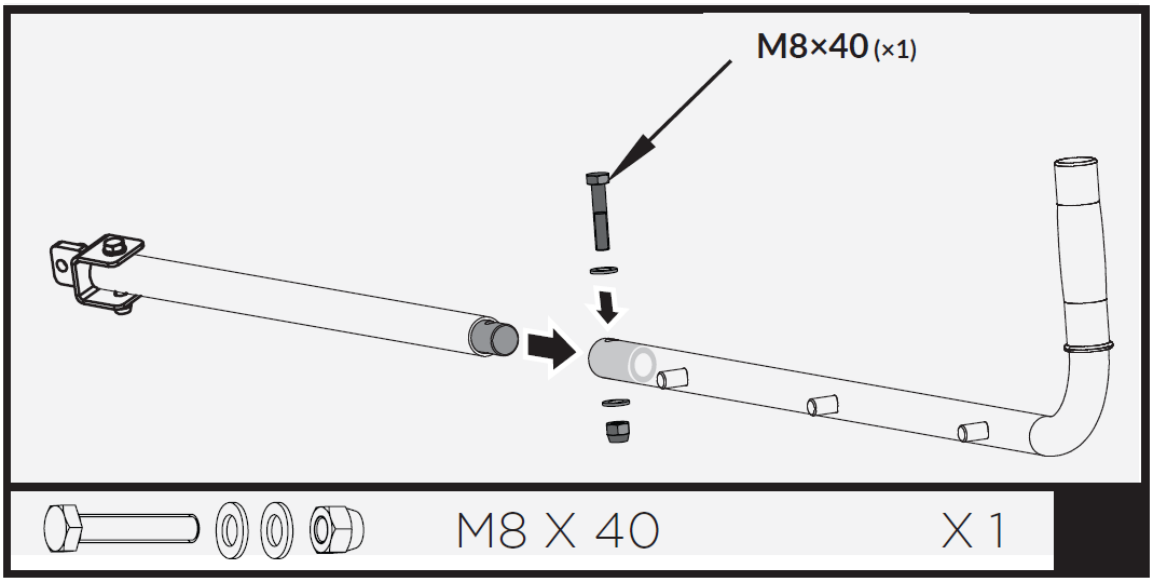

Conecte la palanca de control al tubo guía. Alinee los agujeros y fíjelos con un perno M8X35, arandelas y tuercas.

Inserte la empuñadura del mango en el soporte.

Asegure el soporte en la palanca de control con el pasador 10x60 y el clip de puente.

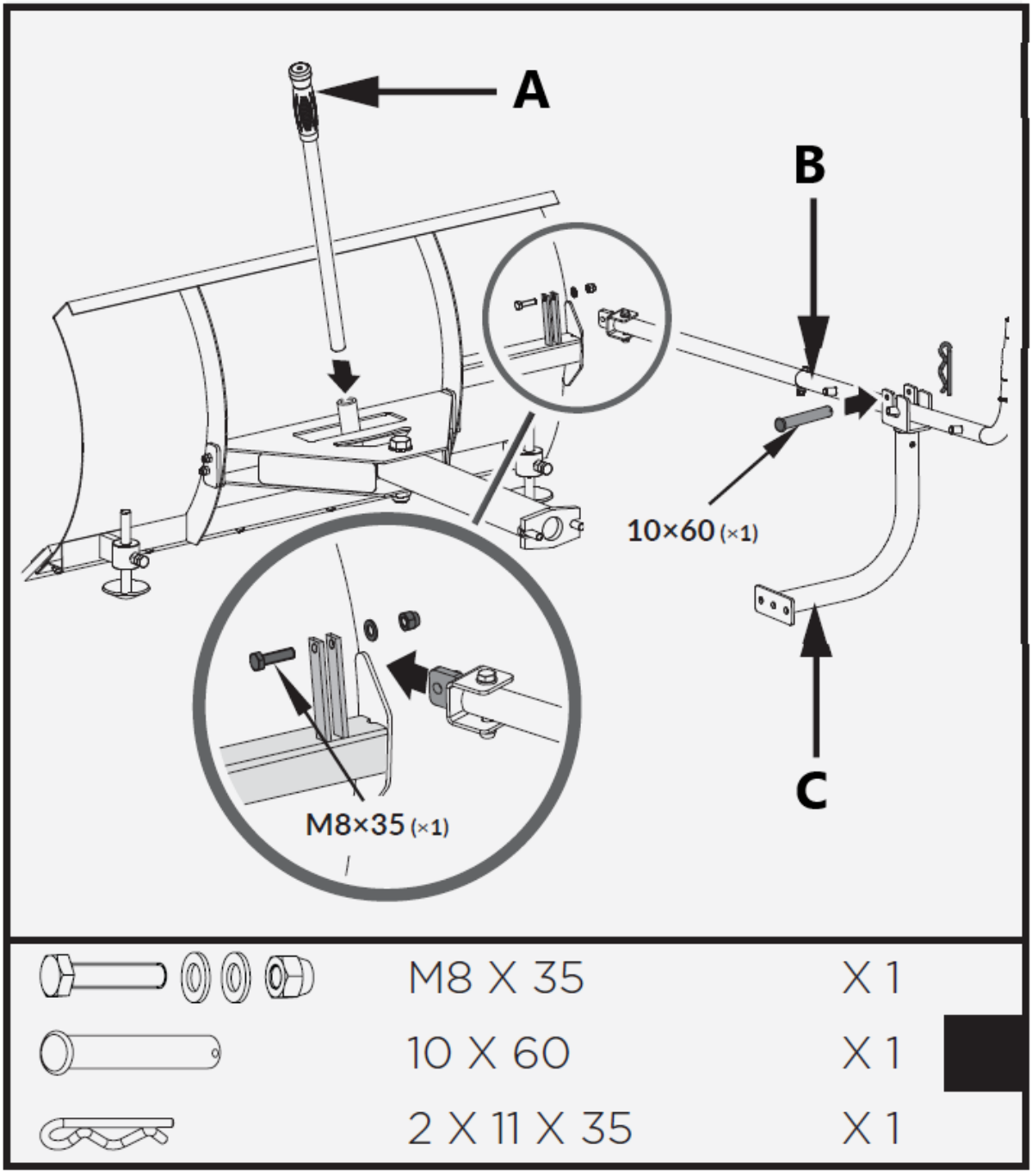

A – Agarre del mango
C – Palanca de control
D – Soporte de apoyo

Instale la cuchilla arada ya ensamblada en la carretilla elevadora como se muestra.

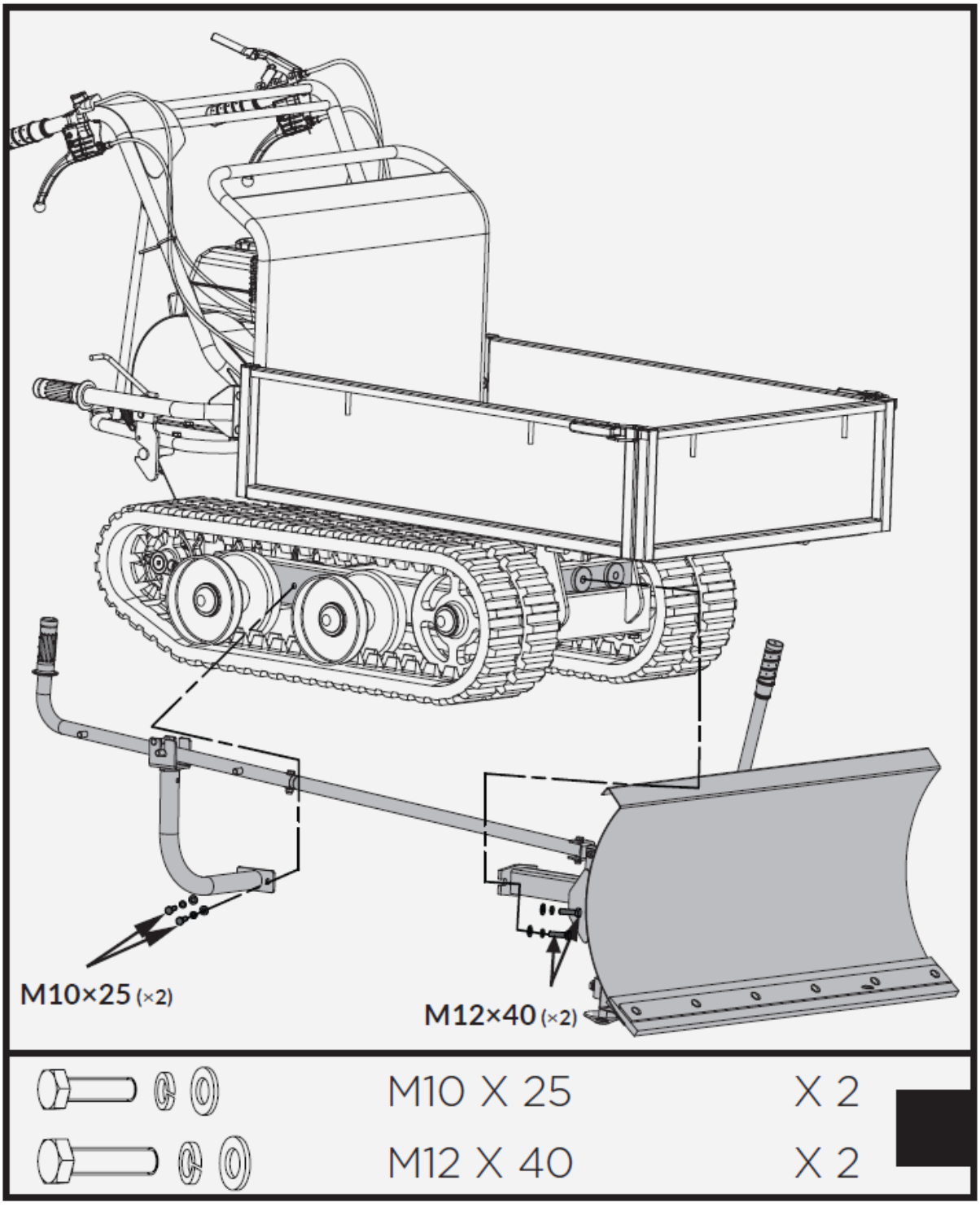

Aceite de motor

> ***SE HA DRENADO EL ACEITE PARA SU ENVÍO.***
>
> ***No llenar el cárter del motor con aceite antes de arrancarlo provocará daños permanentes y anulará la garantía del motor.***

Agregue aceite de acuerdo con el Manual del motor que viene empaquetado por separado con su cultivador.

Descripción del aparato

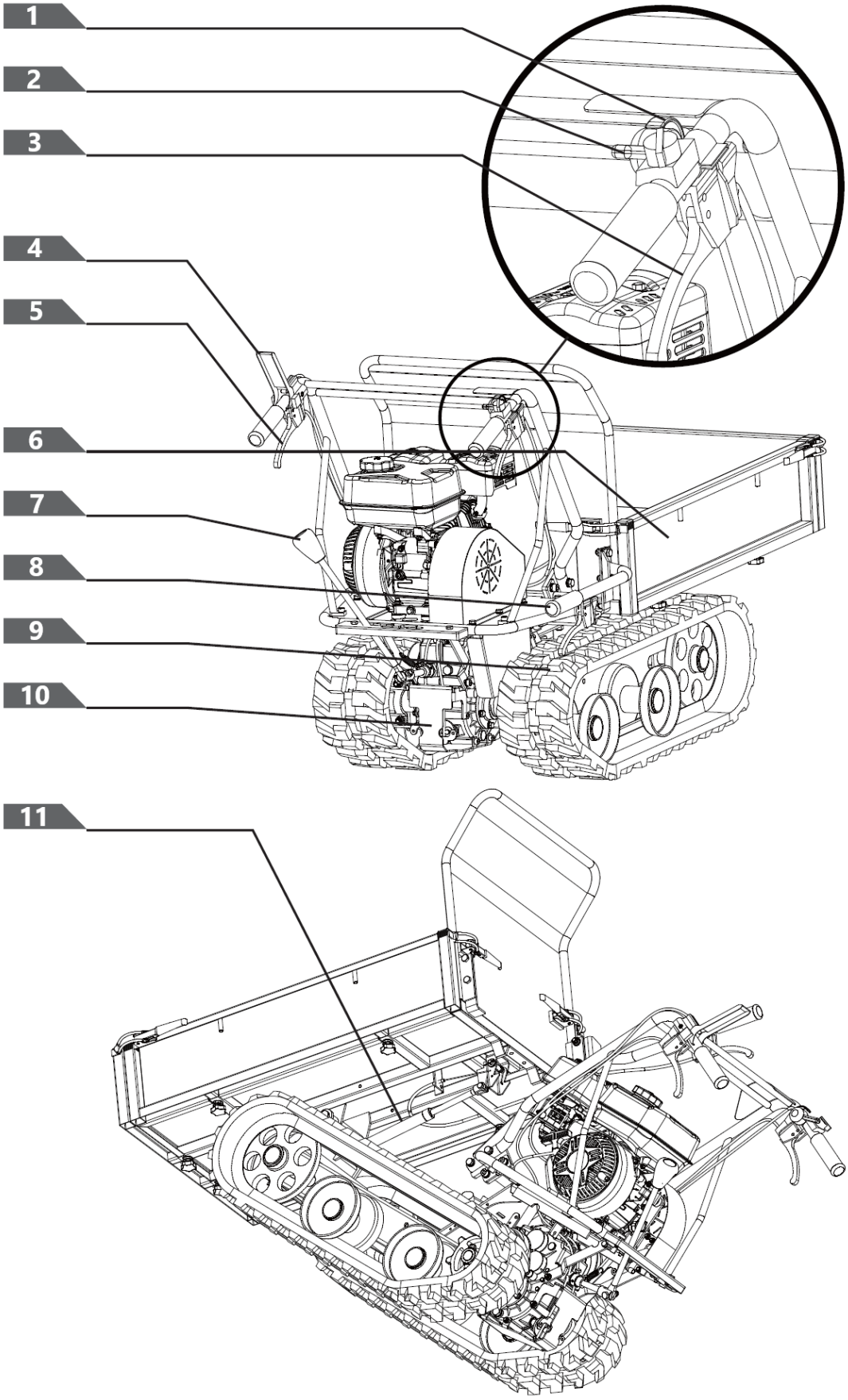

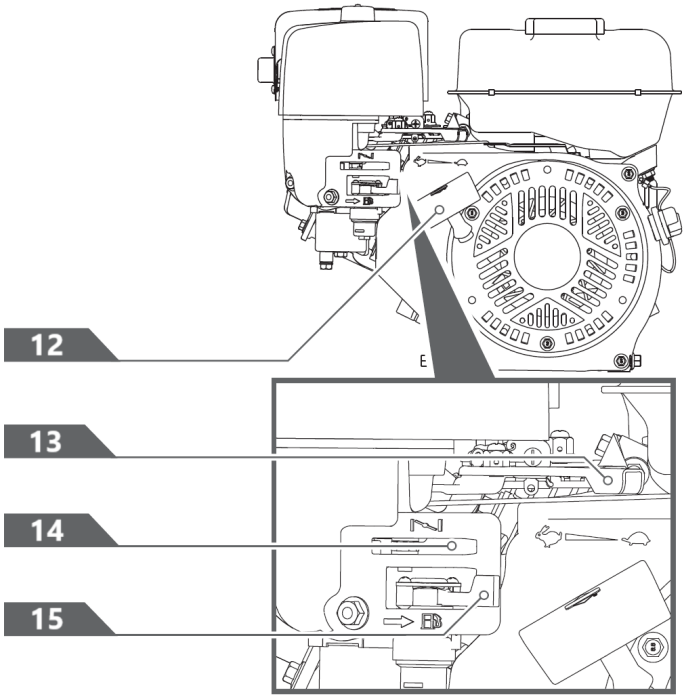

1- Interruptor del motor
2- Control del acelerador
3- Palanca de dirección derecha
4- Palanca de control del embrague
5- Palanca de dirección izquierda
6- Tolva
7- Palanca de selección de marchas
8- Mango basculante
9- Pista
10- Transmisión
11- Asistencia por resorte de gas (opcional)
12- Mango de arranque de retroceso
13- Control del acelerador
14- Control del estrangulador
15- Válvula de cierre de combustible

Palanca de selección de marchas

La palanca de selección de marchas tiene 4 posiciones: 3 velocidades hacia adelante y 1 hacia atrás. Para cambiar de velocidad, mueva la palanca de cambio de velocidad a la posición deseada. La palanca se bloquea en una muesca en cada selección de velocidad.



Suelte siempre la palanca de control del embrague antes de cambiar de velocidad.

De no hacerlo, se producirán daños en la carretilla elevadora eléctrica.

Las velocidades más lentas son para cargas más pesadas, mientras que las velocidades más rápidas son para transportar cargas livianas o una tolva vacía. Se recomienda que utilice una velocidad más lenta hasta que se familiarice con el funcionamiento de la carretilla elevadora eléctrica.

Si el motor pierde velocidad bajo carga o las orugas patinan, cambie la máquina a una marcha más baja.

Si la parte delantera de la máquina se levanta, cambie la máquina a una marcha más baja. Si la parte delantera continúa subiendo, levante las manijas.

Palanca de dirección izquierda/derecha

Opere la palanca para girar a la izquierda/derecha.

Utilice las palancas de dirección únicamente a velocidad reducida.

Asistencia por resorte de gas (opcional)

La asistencia del resorte de gas proporciona apoyo al levantar y bajar la tolva.

Interruptor de encendido y apagado del motor

El interruptor del motor tiene dos posiciones. APAGADO: el motor no arranca ni funciona. ON - el motor arrancará y funcionará.

Mango de arranque de retroceso

La manija de arranque de retroceso se utiliza para arrancar el motor.

Válvula de cierre de combustible

El corte de combustible tiene dos posiciones:

Válvula de cierre de combustible

El corte de combustible tiene dos posiciones:
CERRADO ( ) - Utilice esta posición para realizar el mantenimiento, transportar o almacenar la unidad.
ABIERTO ( ) - Utilice esta posición para ejecutar la unidad.

Control del acelerador

El control del acelerador regula la velocidad del motor y se mueve entre RÁPIDO , LENTO , y posiciones STOP.

El control del acelerador apagará el motor cuando se mueva a la posición STOP.

Control del estrangulador

El control del estrangulador se utiliza para estrangular el carburador y ayudar a arrancar el motor. El control del estrangulador se desliza entre el estrangulador cerrado y AHORRO ABIERTO posiciones.

Nunca utilice el estrangulador para detener el motor.

Palanca de control del embrague

Apriete la palanca de control, embrague acoplado. Suelte la palanca, embrague desacoplado.

Actividad

Añadir aceite al motor

El motor se envía sin aceite. No arranque el motor antes de agregar aceite. Consulte el manual del motor para conocer el grado adecuado de aceite que debe agregar.

1. Asegúrese de que la carretilla elevadora eléctrica esté sobre una superficie plana y nivelada.

2. Retire la tapa de llenado/varilla de nivel de aceite para agregar aceite.

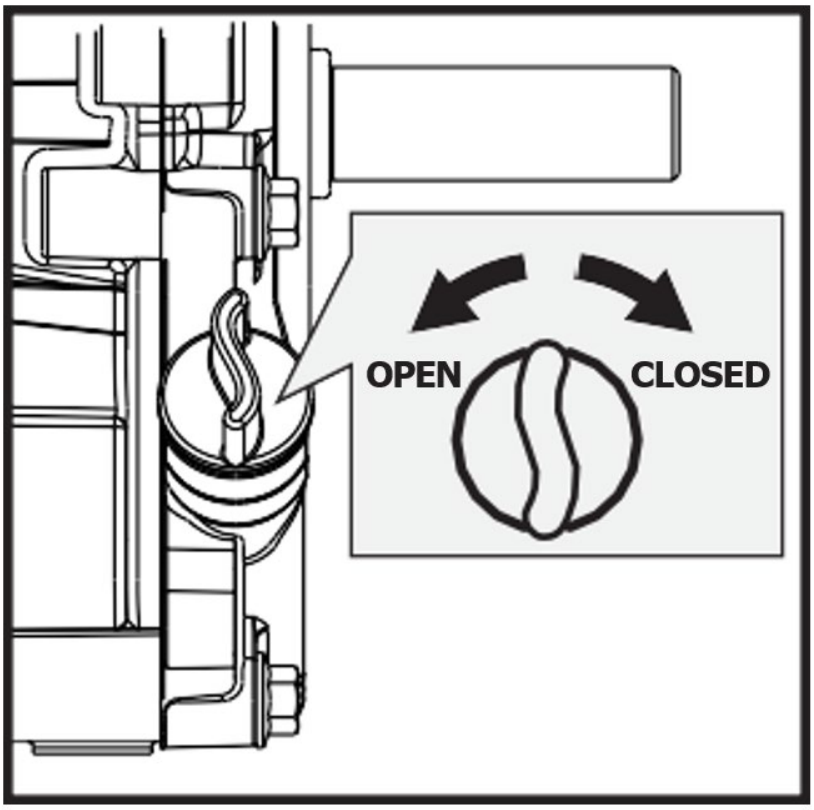

OFF - apagado

ON - encendido

3. Con un embudo, agregue aceite hasta la marca FULL (Lleno) de la varilla de medición. (Consulte el manual del motor para conocer la capacidad de aceite, la recomendación de aceite y la ubicación de la tapa de llenado).

NO LLENE DEMASIADO. Revise el nivel de aceite del motor diariamente y añada según sea necesario.

Añadir gasolina al motor

La gasolina es altamente inflamable y explosiva. Puede sufrir quemaduras o lesiones graves al manipular combustible. Tenga mucho cuidado al manipular gasolina.

Llene el tanque de combustible al aire libre, nunca en espacios interiores. Los vapores de gasolina pueden encenderse si se acumulan dentro de un recinto. Podría producirse una explosión.

1. El motor debe apagarse y dejarse enfriar al menos dos minutos antes de agregar combustible.
2. Retire la tapa del depósito de combustible y llene el tanque. (Consulte el manual del motor para conocer la capacidad de combustible, la recomendación de combustible y la ubicación de la tapa del depósito de combustible).

IMPORTANTE: ¡NO LLENAR EN EXCESO !
Este equipo y/o su motor pueden incluir componentes del sistema de control de emisiones por evaporación, requeridos para cumplir con las regulaciones de EPA y/o CARB, que solo funcionarán correctamente cuando el tanque de combustible se haya llenado hasta el nivel recomendado. El llenado excesivo puede provocar daños permanentes a los componentes del sistema de control de emisiones por evaporación. Al llenar hasta el nivel recomendado se garantiza un espacio de vapor necesario para permitir la expansión del combustible. Preste mucha atención al llenar el tanque de combustible para asegurarse de que no se exceda el nivel de combustible recomendado dentro del tanque. Utilice un recipiente de gasolina portátil con un pico dispensador de tamaño adecuado para llenar el tanque. No utilice un embudo u otro dispositivo que obstruya la visión del proceso de llenado del tanque.

3. Vuelva a instalar la tapa del combustible y apriétela. Limpie siempre el combustible derramado.

Arranque del motor

1. Mueva el interruptor del motor a la posición ON.

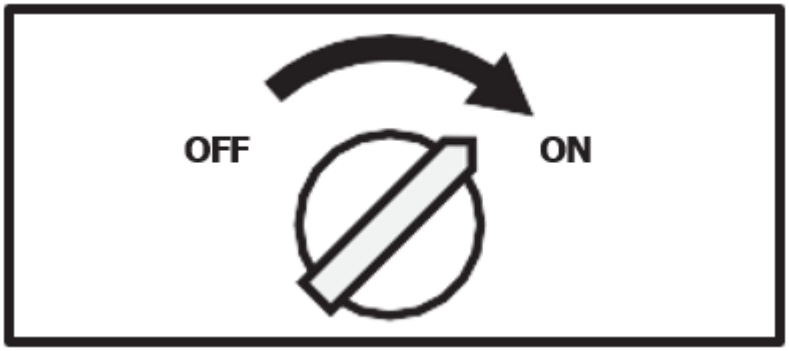

OFF - apagado

ON - encendido

2. Abra la válvula de cierre de combustible.



OFF - apagado

ON - encendido

3. Mueva la palanca del estrangulador a la posición CERRADO.
   Si el motor está caliente, no es necesario cerrar el estrangulador.

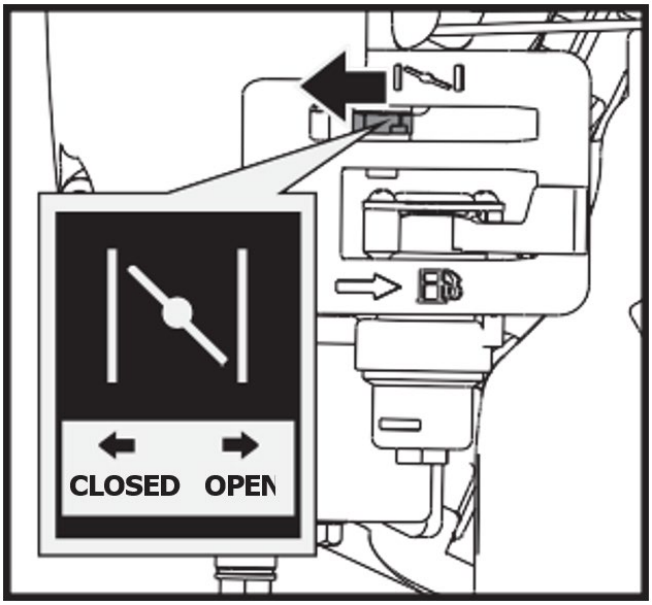

OPEN - abierto
CLOSED - cerrado

4. Mueva la palanca del acelerador ligeramente a la velocidad RÁPIDA.

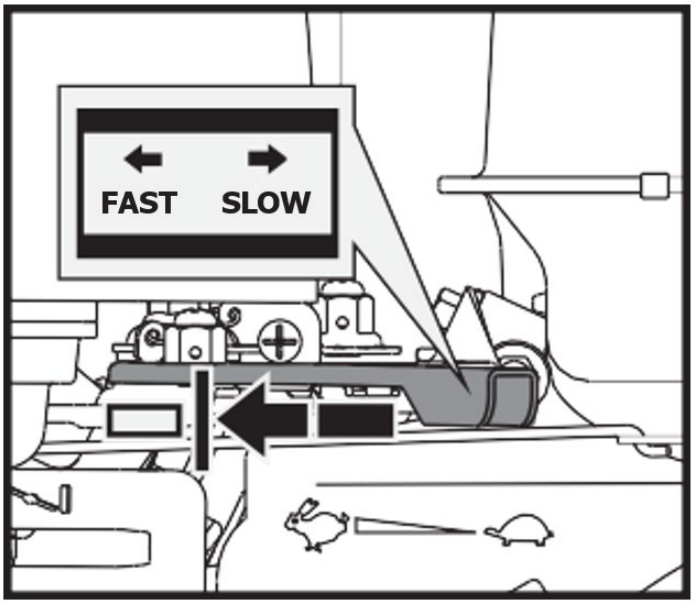

FAST - rápido

SLOW - lento

5. Tire del arrancador de retroceso hasta que el motor arranque. Devuelva el retroceso a la posición inicial después de cada tirón. Repita los pasos según sea necesario. Una vez que el motor haya arrancado, coloque el acelerador en la posición RÁPIDO antes de operar la unidad.

> ⚠ ***La retracción rápida del cordón de arranque (retroceso) tirará su mano y su brazo hacia el motor más rápido de lo que puede soltarlos. Podrían producirse fracturas, huesos rotos, hematomas o esguinces.***

Operando

Después de que el motor se caliente, mueva la palanca del acelerador para acelerar la velocidad del motor.

Engrane la marcha requerida y apriete lentamente la palanca de control del embrague. Si la marcha no se acopla inmediatamente, suelte lentamente la palanca del embrague e inténtelo de nuevo. De esta manera la carretilla elevadora eléctrica comenzará a moverse.

La carretilla eléctrica tiene las palancas de dirección en el manillar, lo que hace que conducirla sea muy fácil. Para girar a la derecha o a la izquierda, simplemente tire de la palanca de dirección derecha o izquierda correspondiente.

La sensibilidad de la dirección aumenta proporcionalmente a la velocidad de la máquina y a la carga. Con la máquina vacía, basta con ejercer una ligera presión sobre la palanca para girarla. Cuando la máquina está completamente cargada, se requiere más presión.

La carretilla elevadora eléctrica tiene una capacidad de carga máxima de 660 libras. Sin embargo, es aconsejable evaluar la carga y ajustarla en función del terreno sobre el que se utilizará la máquina.

Por lo tanto, es aconsejable recorrer terrenos irregulares o accidentados utilizando una marcha baja y extremando las precauciones. En tales situaciones, la máquina debe mantenerse en una marcha baja durante todo el recorrido.

Evite los giros bruscos y los cambios frecuentes de dirección mientras conduce por terrenos accidentados y duros llenos de puntos afilados e irregulares con un alto grado de fricción.

Aunque la unidad tiene orugas de goma, recuerde tener cuidado al trabajar en condiciones climáticas adversas (hielo, lluvia intensa y nieve) o en tipos de terreno que podrían hacer que la carretilla con orugas eléctrica sea inestable.

Tenga en cuenta que, como se trata de un vehículo de orugas, está sujeto a un movimiento de cabeceo considerable al pasar sobre baches, agujeros y escalones.

Cuando se suelta la palanca de control del embrague, la máquina se detendrá y frenará automáticamente.

Si la máquina se detiene en una pendiente pronunciada, se debe colocar una cuña contra una de las orugas.

Ralentí

Coloque la palanca de control del acelerador en la posición LENTO para reducir el estrés en el motor cuando no se está realizando ningún trabajo. Reducir la velocidad del motor ayudará a prolongar la vida útil del motor, además de conservar combustible y reducir el nivel de ruido.

Parar el motor

Para detener el motor en caso de emergencia, simplemente gire el interruptor del motor a la posición OFF (APAGADO). En condiciones normales, utilice el siguiente procedimiento:

1. Mueva la palanca del acelerador a la posición LENTO ( ) posición.
2. Deje el motor en ralentí durante uno o dos minutos.
3. Gire el interruptor del motor a la posición OFF (APAGADO).
4. Gire la palanca de la válvula de combustible a la posición OFF (APAGADO) ( ) posición.

No se recomienda frenar repentinamente a alta velocidad con una carga pesada. Podrían producirse daños en el motor.

No mueva el control del estrangulador a la posición CERRADO para detener el motor. Podrían producirse contraexplosiones o daños en el motor.

MANTENIMIENTO

Un mantenimiento adecuado garantiza una larga vida útil de la máquina y sus componentes.

Mantenimiento preventivo

1. Apague el motor y desactive todas las palancas de comando. El motor debe estar frío.
2. Mantenga la palanca del acelerador del motor en su posición LENTA y retire el cable de la bujía y asegúrelo.
3. Inspeccione el estado general de la carretilla elevadora eléctrica. Verifique que no haya tornillos sueltos, desalineación o atascamiento de las partes móviles, piezas agrietadas o rotas y cualquier otra condición que pueda afectar su funcionamiento seguro.

4. Utilice un cepillo suave, aspiradora o aire comprimido para eliminar todos los contaminantes de la máquina. Luego, utilice aceite ligero de alta calidad para lubricar todas las partes móviles.
5. Revise periódicamente el cable de la bujía para detectar signos de desgaste y reemplácelo cuando sea necesario.



Nunca utilice una "lavadora a presión" para limpiar su unidad. El agua puede penetrar en áreas estrechas de la máquina y su caja de transmisión y provocar daños en los husillos, engranajes, cojinetes o el motor. El uso de hidrolavadoras acortará la vida útil y reducirá la capacidad de servicio.

Ajuste del embrague

Cuando el embrague comienza a mostrar desgaste, el alcance del mango se hará más amplio, lo que hará que sea más difícil alcanzarlo. Siga estos pasos para devolver la palanca del embrague a su posición original.

1. Afloje la tuerca de seguridad girándola en sentido antihorario con una llave de 10 mm.

2. Apriete o afloje el cable girando la tuerca de ajuste del cable en sentido horario o antihorario con una llave de 10 mm hasta alcanzar el ajuste requerido.

3. Una vez ajustado el ajuste, vuelva a colocar la contratuerca contra el mango para mantener el cable en su lugar.

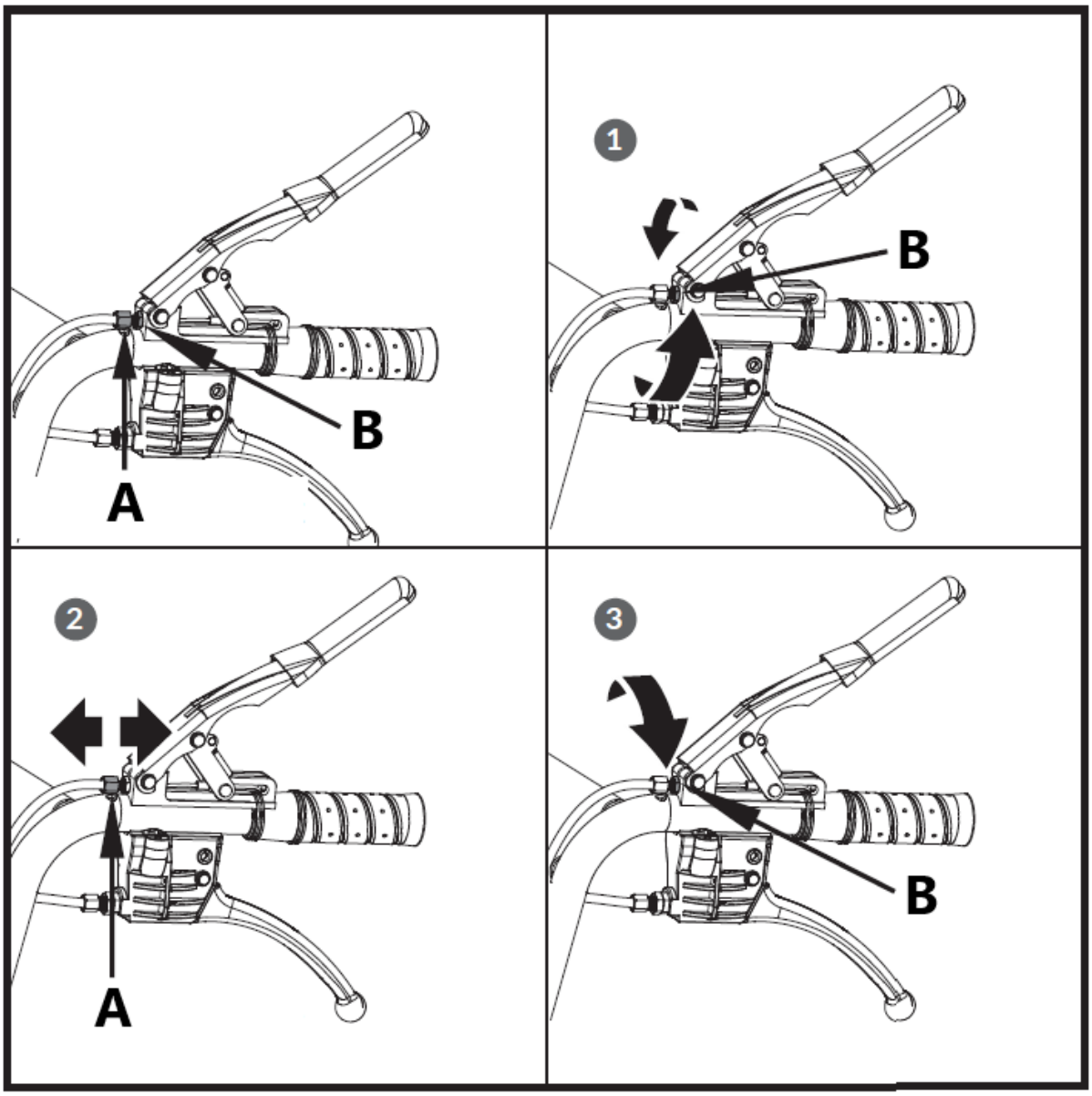

A – Tuerca de ajuste
B – Tuerca de seguridad

Ajuste de la dirección

Si resulta difícil accionar la dirección, siga estos pasos para ajustar la tensión del cable.

1. Afloje la tuerca de seguridad girándola en sentido antihorario con una llave de 10 mm.

2. Apriete o afloje el cable girando la tuerca de ajuste del cable en sentido horario o antihorario con una llave de 10 mm hasta alcanzar el ajuste requerido.

3. Una vez ajustado el ajuste, vuelva a colocar la contratuerca contra el mango para mantener el cable en su lugar.

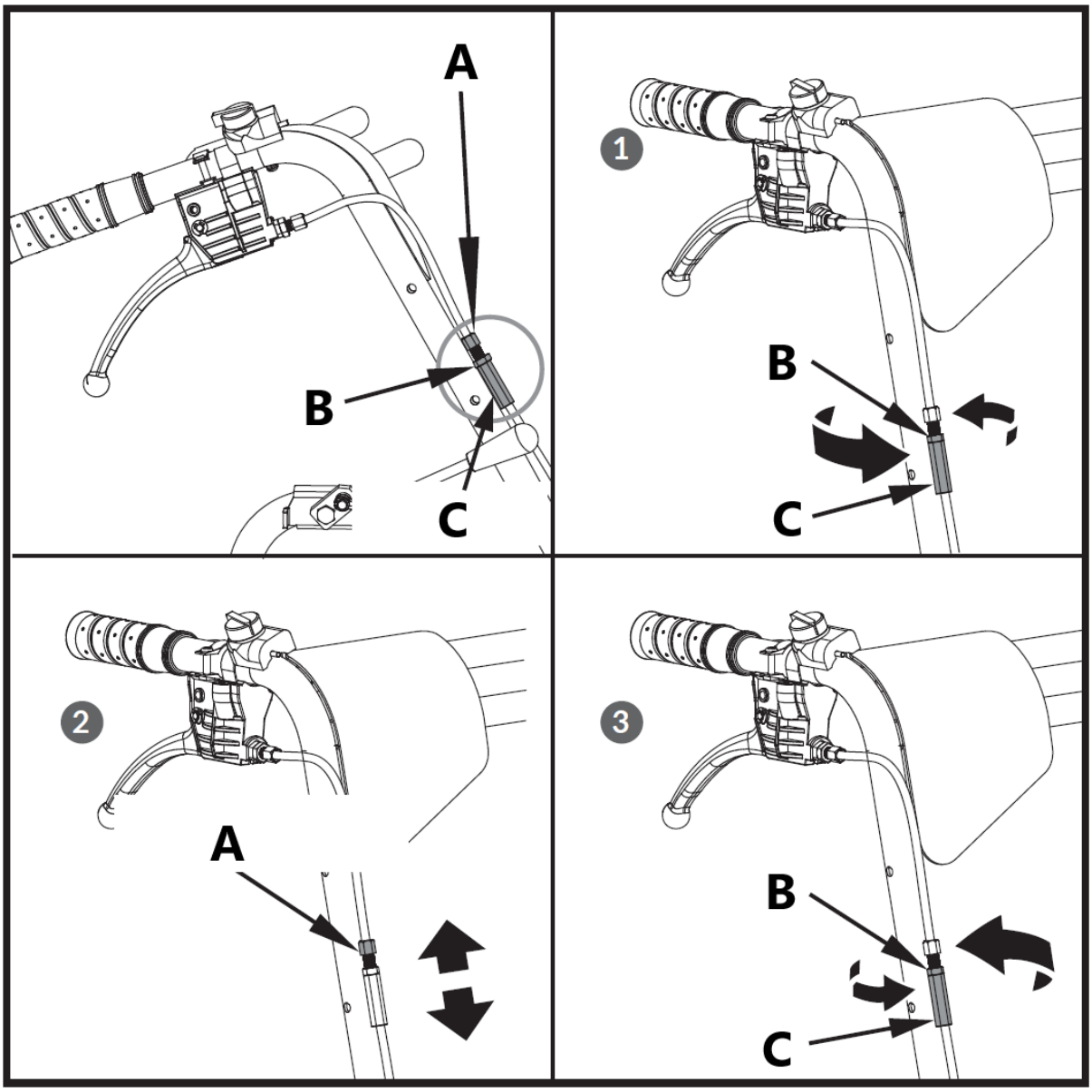

A – Tuerca de ajuste
B – Tuerca de seguridad
C – Tuerca de seguridad

Si el ajuste anterior no crea suficiente tensión en el cable, siga los pasos a continuación:

1. Afloje la tuerca de seguridad girándola en sentido antihorario con una llave de 12 mm.

2. Apriete o afloje el cable girando la tuerca de ajuste del cable en sentido horario o antihorario con una llave de 10 mm hasta alcanzar el ajuste requerido.

3. Una vez ajustado el ajuste, vuelva a colocar la contratuerca contra el mango para mantener el cable en su lugar.

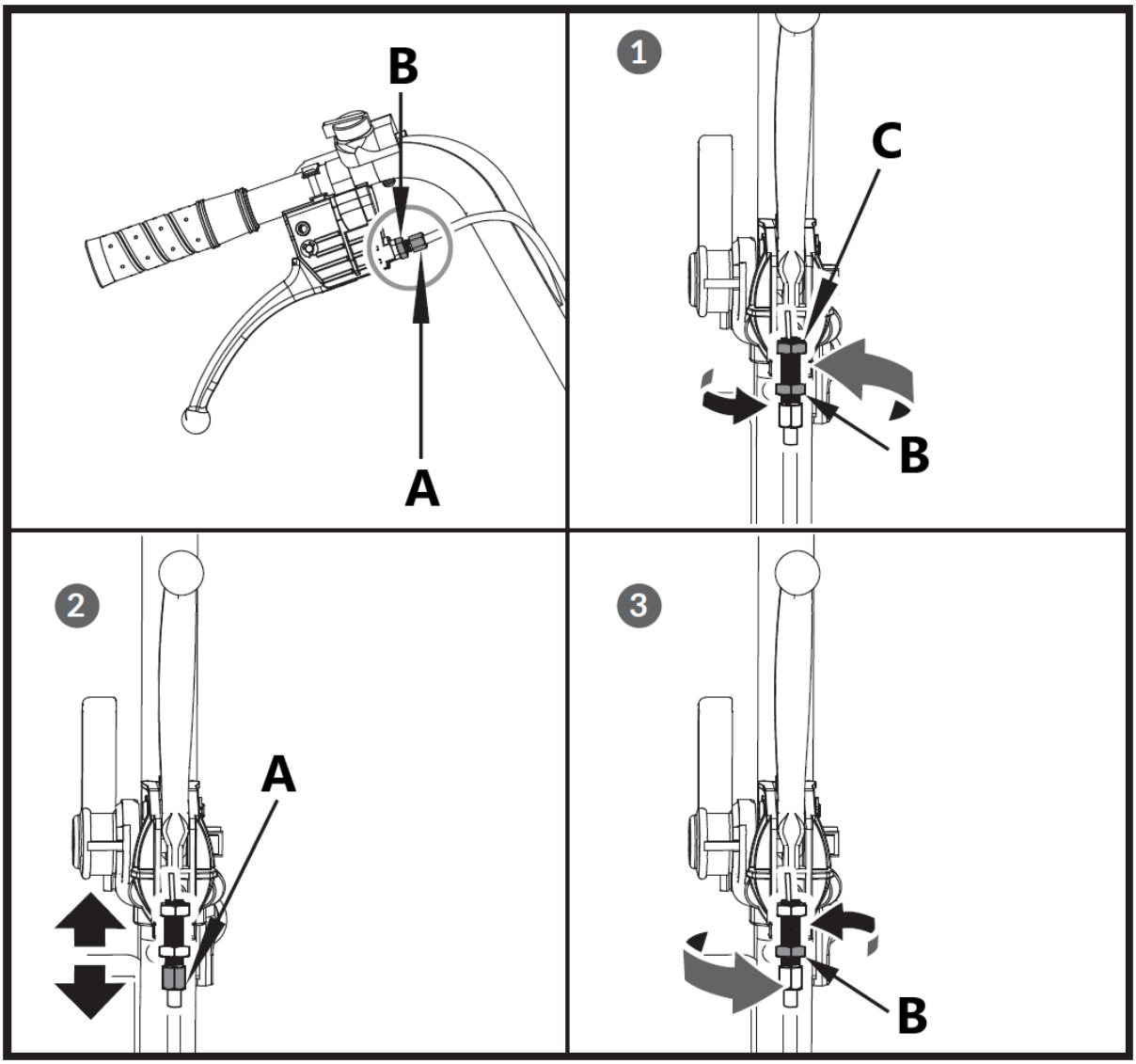

A – Tuerca de ajuste
B – Tuerca de seguridad
C – Tuerca de seguridad

Reemplazo de la correa de transmisión

Retire las cubiertas de la correa como se muestra y extraiga la correa.

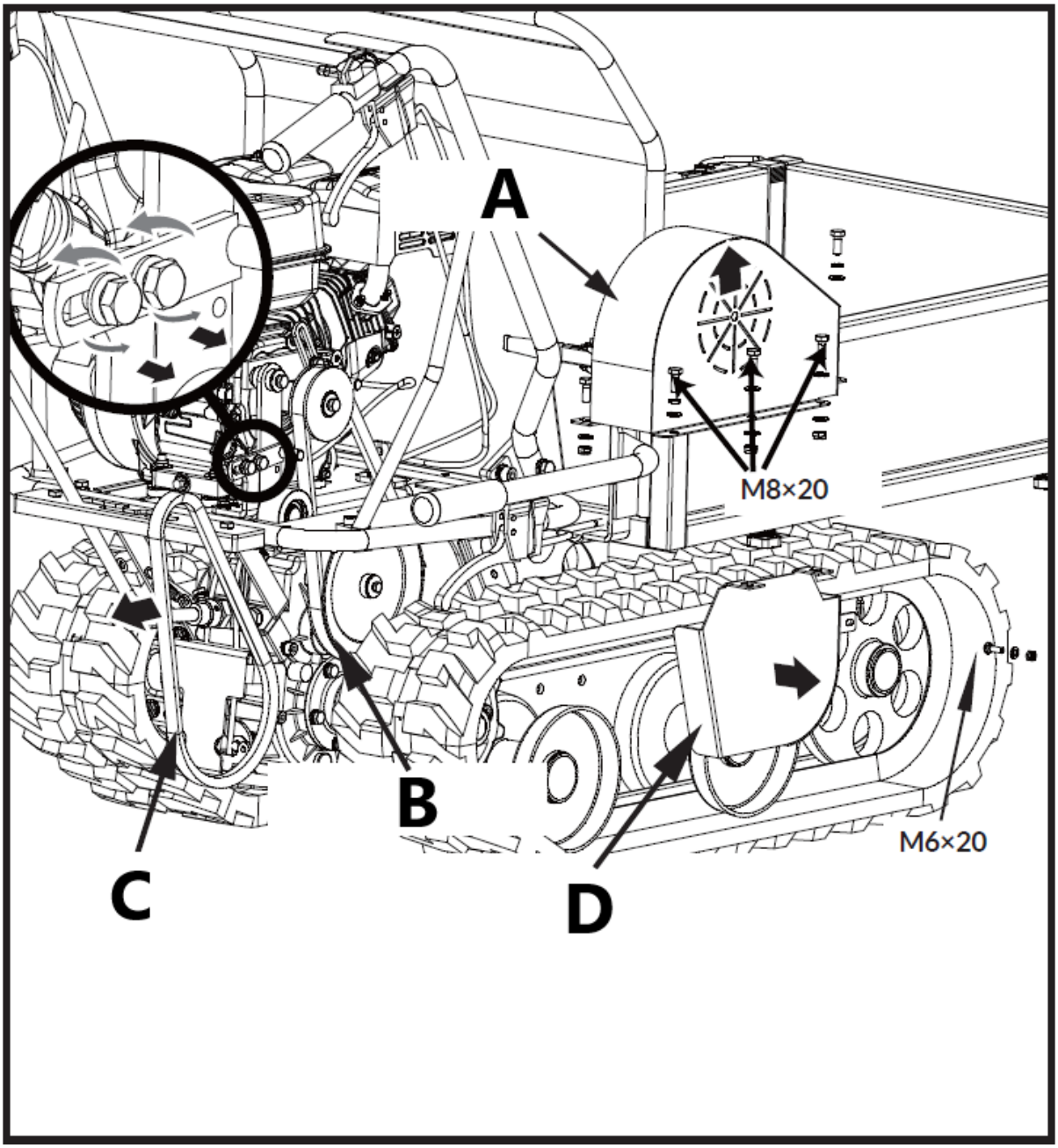

A – Cubierta del cinturón
B – Polea de caja de cambios
C – Correa de transmisión
D – Cubierta de correa para polea de caja de cambios

> ⚠ ***Es posible que sea necesario aflojar el soporte de la guía de la correa y deslizarlo hacia atrás antes de quitar la correa.***

Lubricación

Lubricación general

Lubrique ligeramente todas las partes móviles de la máquina al final de la temporada o cada 25 horas de funcionamiento.

Lubricación de la caja de cambios

La caja de cambios está prelubricada y sellada en fábrica. A menos que haya evidencia de fugas o se haya realizado servicio en la caja de cambios, no se debe requerir lubricación adicional hasta 50 horas de uso.

Después de las primeras 50 horas de uso, cambie todo el aceite de engranaje. La capacidad es de 1,5L.

Para uso futuro, verifique el nivel de aceite después de cada 50 horas de uso. Si quita el tapón de nivel de aceite y no sale aceite, agregue aceite y luego enrosque el tapón de nivel de aceite.

Se recomienda aceite para engranajes GL-5 o GL-6, SAE80W-90. No utilice aceite sintético.

Al cambiar el aceite de la caja de cambios, el motor debe estar parado y aún caliente. Desenrosque la tapa del filtro y el tapón de drenaje. Cuando se haya drenado el aceite, vuelva a colocar el tapón de drenaje, llene con aceite nuevo y luego vuelva a colocar la tapa del filtro.

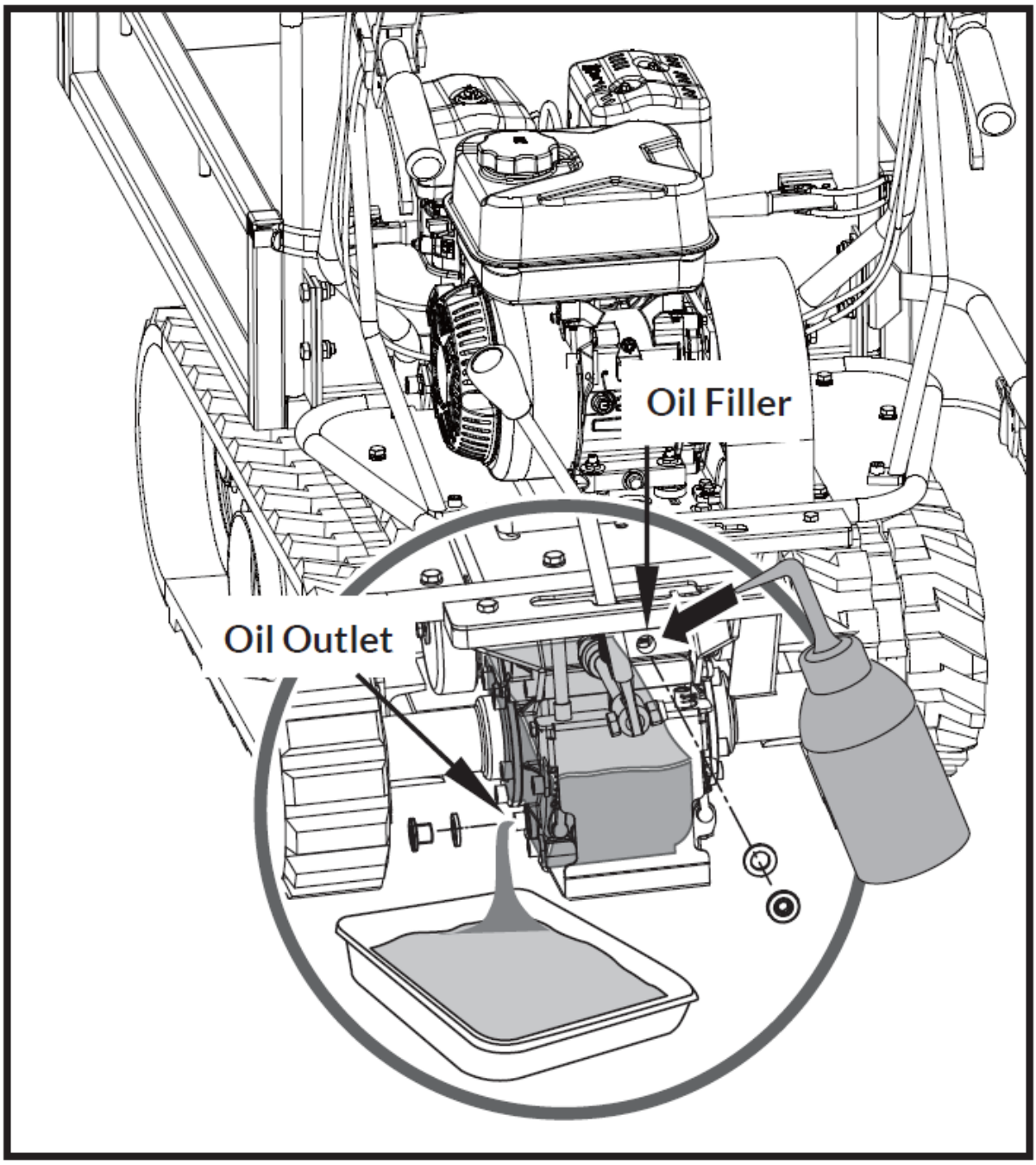

Oil Filler - Llenado de aceite

Oil Outlet - Salida de petróleo

Ajuste de pistas

Con el uso las pistas tienden a aflojarse. Al operar con orugas sueltas, estas tienden a resbalar sobre la rueda motriz provocando que esta salte de su alojamiento, dañando así el desgaste de la carcasa.

Para comprobar la estanqueidad de la pista, proceda de la siguiente manera.

1. Coloque la máquina sobre una superficie plana con suelo compacto, o sobre asfalto o pavimento.

2. Levante la máquina y colóquela sobre bloques o soportes adecuados para el peso de la máquina, de modo que las orugas queden aproximadamente a 4” del suelo.

3. Mida la línea media de la pista frente a la línea horizontal. La lectura no debe ser mayor a 10cm~15cm.

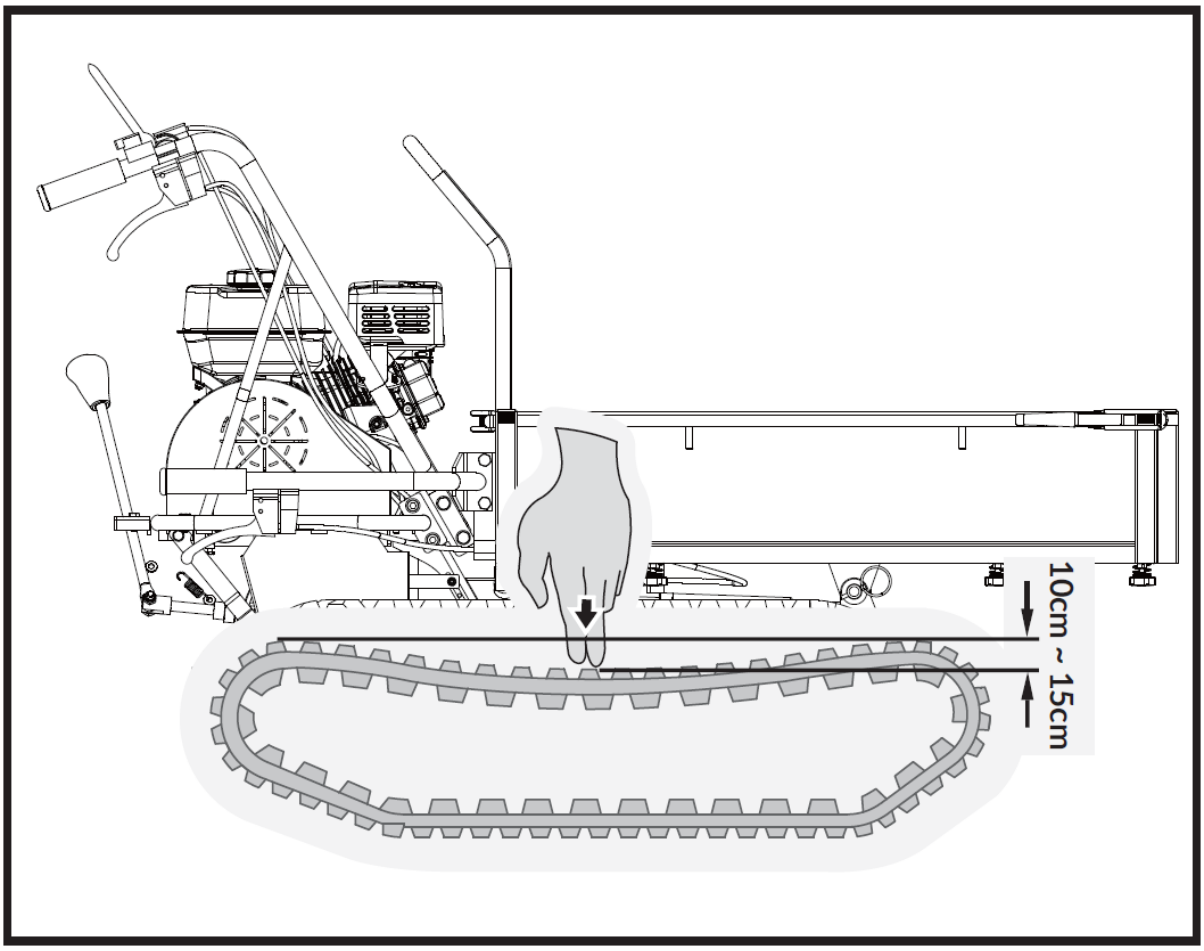

Si la distancia es mayor, proceda de la siguiente manera.

1. Utilice la manija basculante para inclinar la tolva y colocarla sobre bloques o soportes adecuados para el peso de la caja.
2. Afloje la contratuerca A.
3. Apriete el perno B hasta restablecer la tensión correcta.
4. Asegure el perno B apretando completamente la contratuerca A.
5. Devuelva la tolva a su posición original.

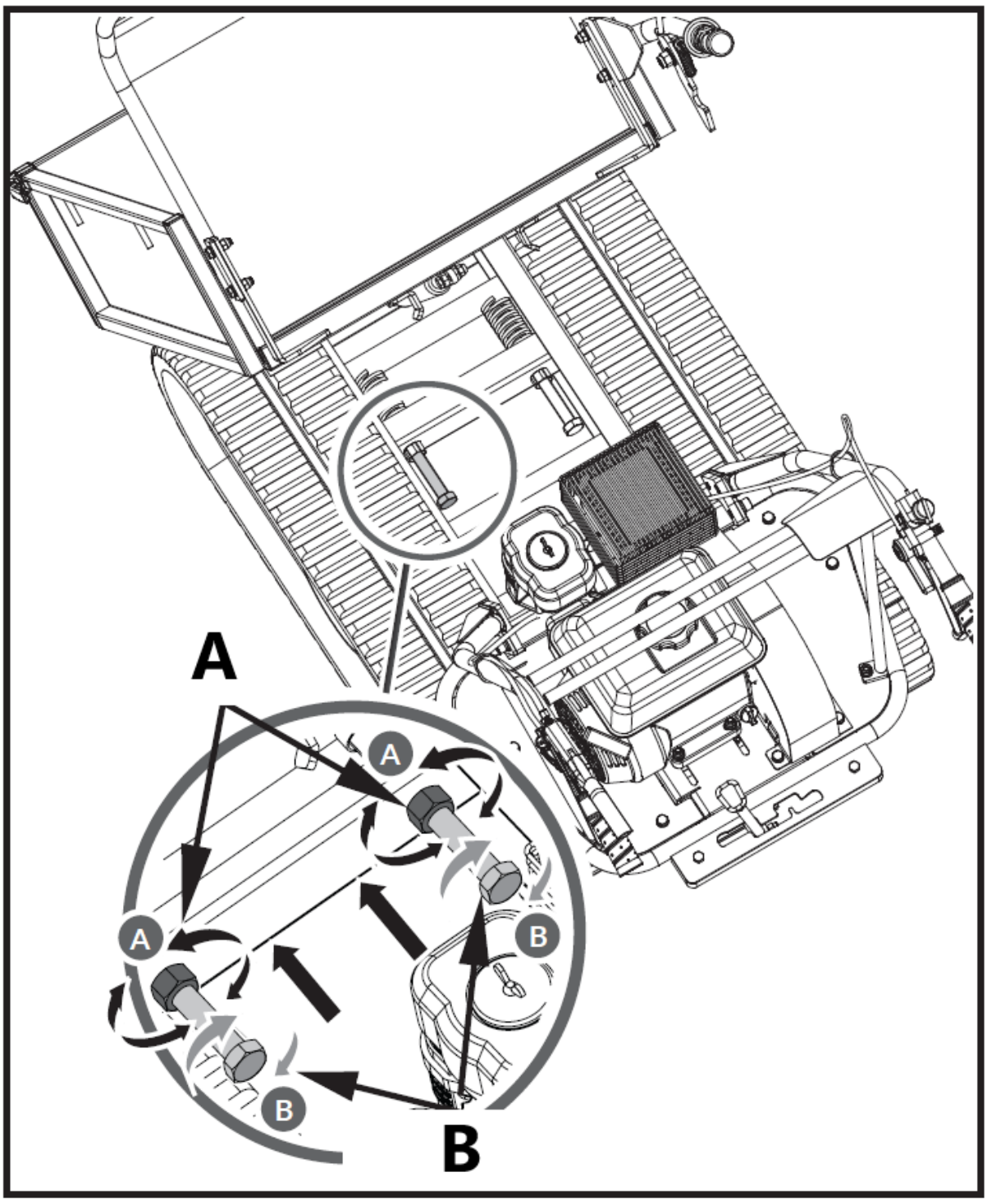

⚠ ***No apriete demasiado la oruga. El ajuste de la pista y los frenos están vinculados. La potencia de frenado disminuirá cuanto más se estreche la pista.***

⚠ ***Si el perno de ajuste ya no tiene más ajuste, es posible que sea necesario reemplazar las pistas.***

Reemplazo de pistas

Compruebe periódicamente el estado de las pistas. Si alguna pista está agrietada o desgastada, debe reemplazarse lo antes posible.

1. Levante la tolva e inserte una varilla de soporte por motivos de seguridad.
2. Levante la máquina y colóquela sobre bloques o soportes adecuados para el peso de la máquina, de modo que las orugas queden aproximadamente a 4” del suelo.

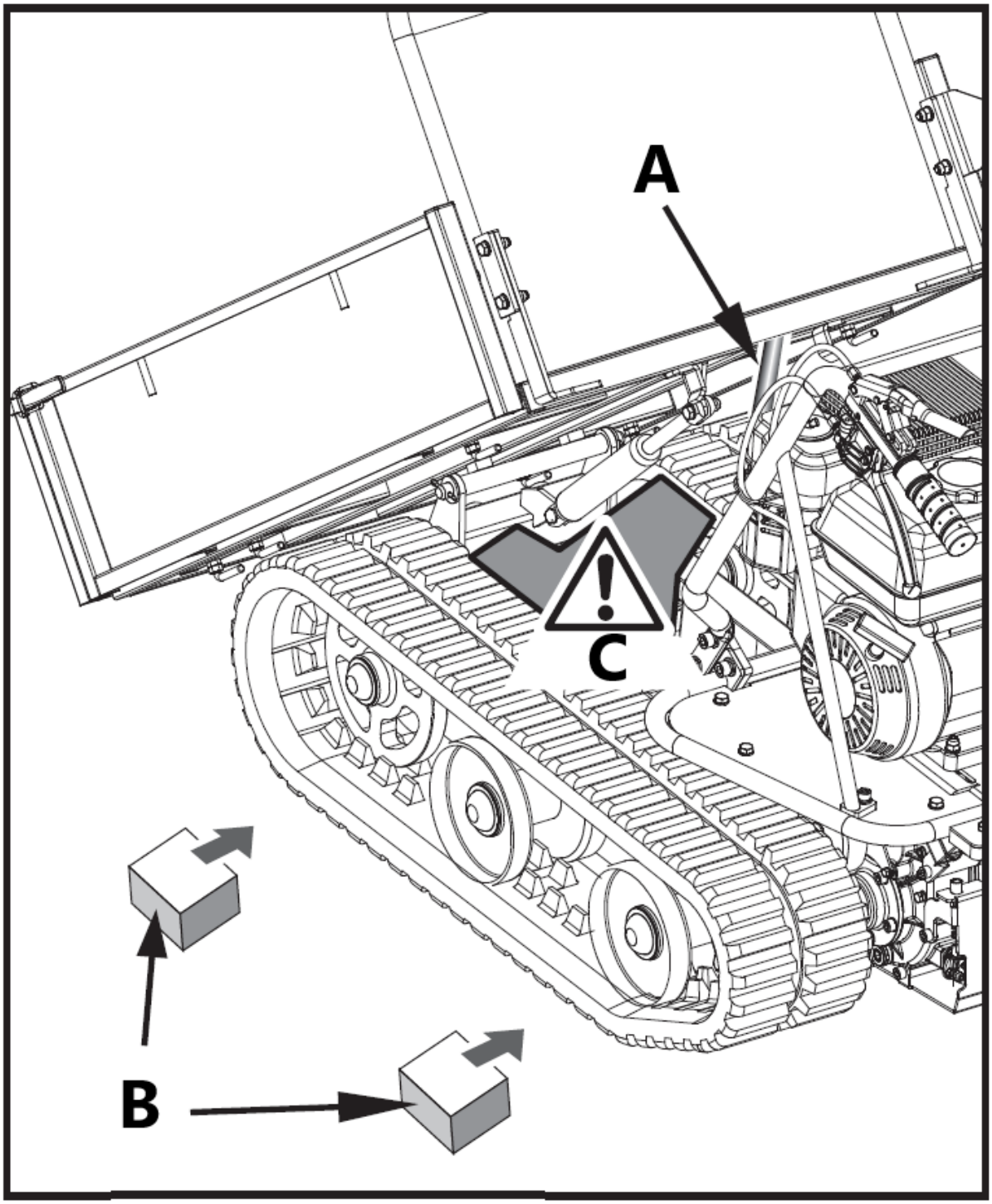

A – Varilla de soporte

B – Zona de peligro

C – Objeto de soporte

3. Afloje los pernos de ajuste y tire del eje del volante hacia el motor, luego la pista se aflojará.

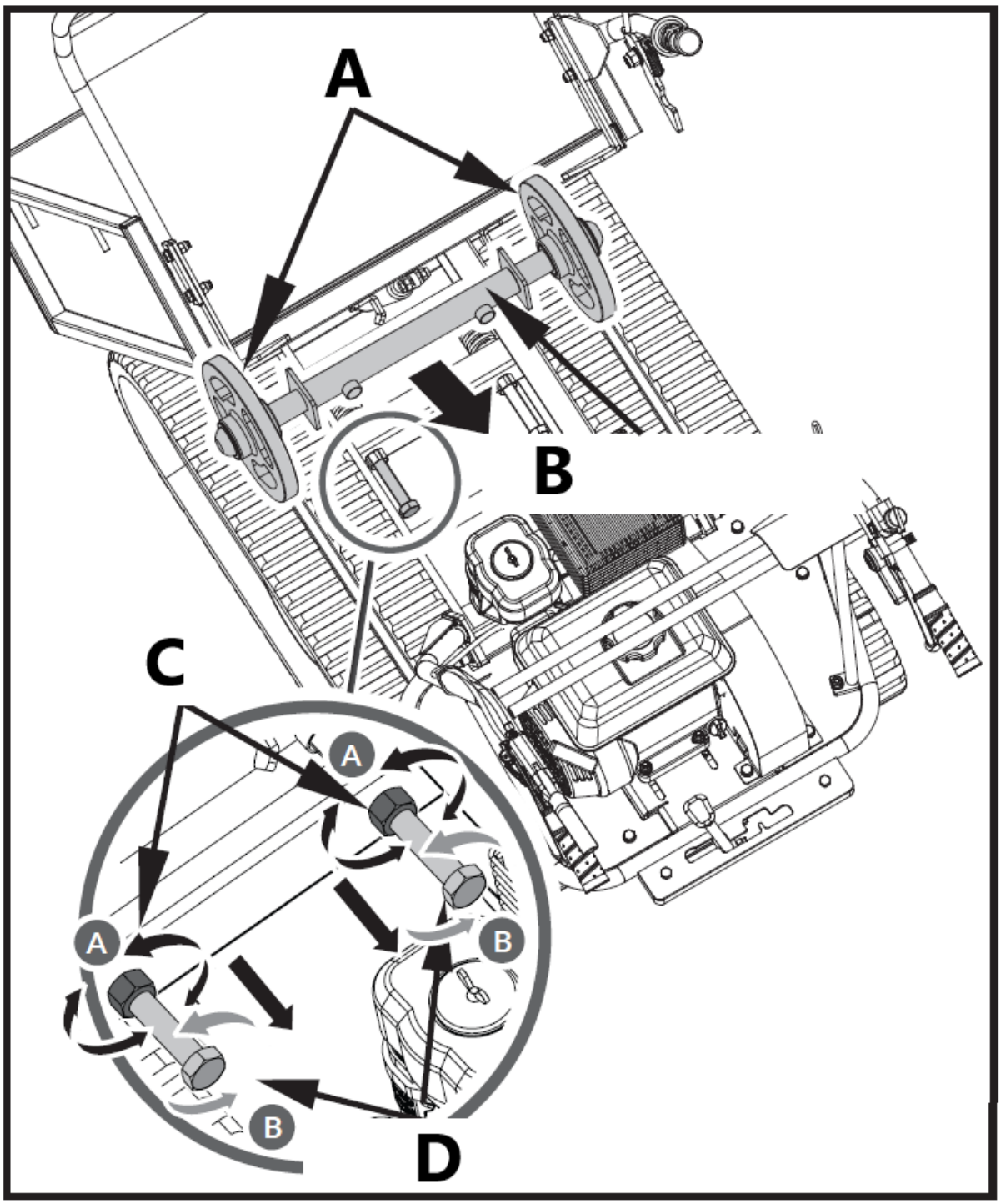

A – Volante
B – Eje del volante
C – Tuerca de seguridad
D – Perno de ajuste

4. Saque toda la pista.

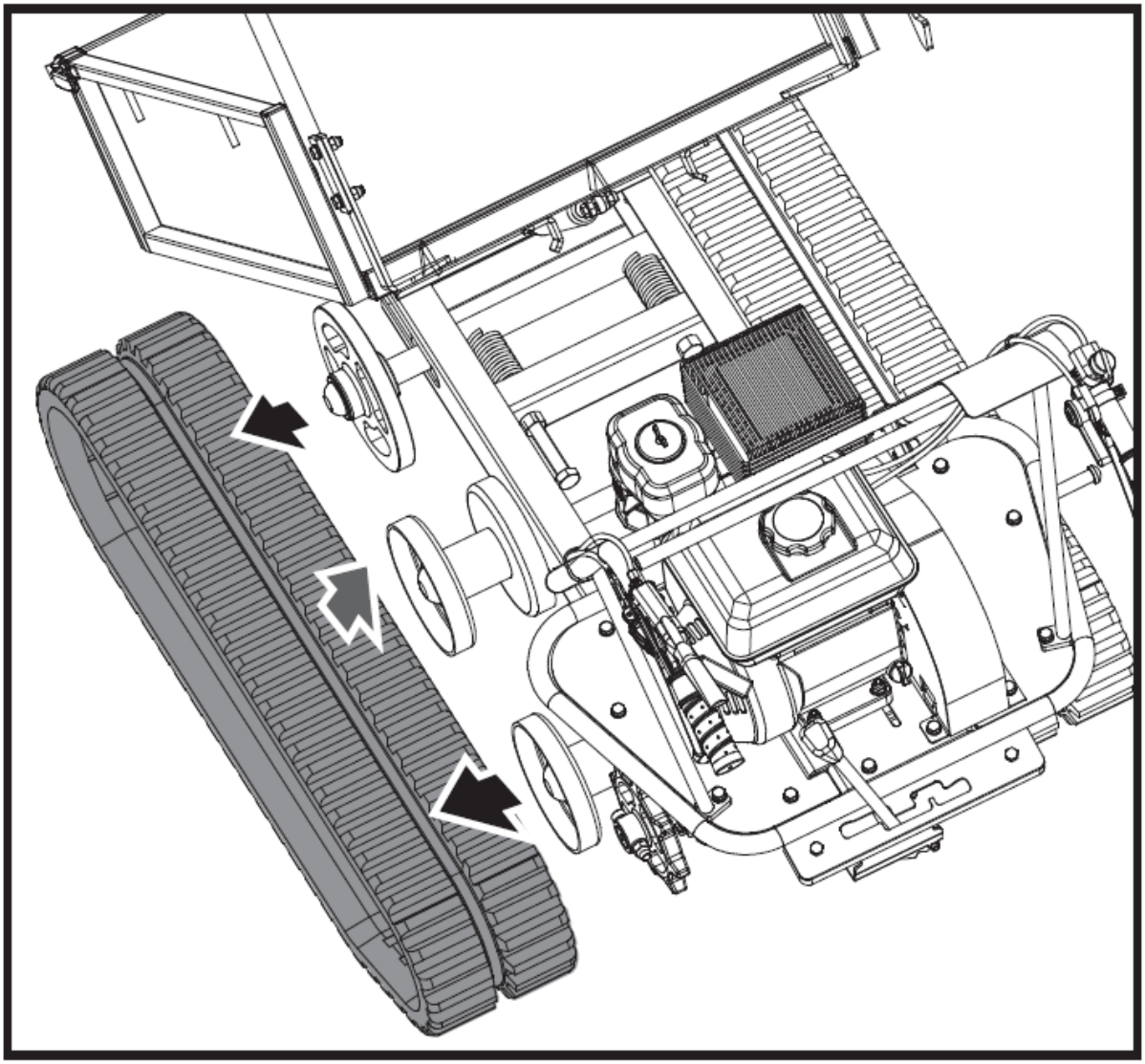

Al retirar o instalar las pistas, tenga cuidado de no quedar atrapados los dedos entre la pista y la polea.

Mantenimiento del motor

Consulte el Manual del motor incluido en su unidad para obtener información sobre el mantenimiento del motor. El manual del motor proporciona información detallada y un programa de mantenimiento para realizar las tareas.

Almacenamiento

Si el mini dumper sobre orugas no se utilizará durante un período superior a 30 días, siga los pasos a continuación para preparar la unidad para el almacenamiento.

1. Drene completamente el tanque de combustible. El combustible almacenado que contiene etanol o MTBE puede comenzar a ponerse rancio en 30 días. El combustible viejo tiene un alto contenido de goma y puede obstruir el carburador y restringir el flujo de combustible.

2. Arranque el motor y déjelo funcionar hasta que se detenga. Esto garantiza que no quede combustible en el carburador. Haga funcionar el motor hasta que se detenga. Esto ayuda a evitar que se formen depósitos de goma dentro del carburador y posibles daños al motor.
3. Mientras el motor aún esté caliente, drene el aceite del motor. Rellene con aceite nuevo del grado recomendado en el Manual del motor.
4. Utilice paños limpios para limpiar el exterior de la máquina y mantener las rejillas de ventilación libres de obstrucciones.



No utilice detergentes fuertes ni limpiadores a base de petróleo al limpiar piezas de plástico. Los productos químicos pueden dañar los plásticos.

5. Inspeccione si hay piezas sueltas o dañadas. Repare o reemplace las piezas dañadas y apriete los tornillos, tuercas o pernos sueltos.
6. Guarde su unidad en una superficie plana, en un edificio limpio y seco que tenga buena ventilación.



No almacene la máquina con combustible en un área no ventilada donde los vapores del combustible puedan llegar a llamas, chispas, luces piloto o cualquier fuente de ignición.

Solución de problemas

Problema	Causa	Recurso
El motor no arranca.	1. Cable de bujía desconectado. 2. Sin combustible o combustible viejo. 3. El estrangulador no está en posición abierta. 4. Línea de combustible bloqueada. 5. Bujía sucia. 6. Inundación del motor.	1. Conecte firmemente el cable de la bujía a la bujía. 2. Llene el tanque con gasolina limpia y fresca. 3. El acelerador debe estar en la posición de estrangulamiento para un arranque en frío. 4. Limpie la línea de combustible. 5. Limpie, ajuste el espacio o reemplace. 6. Espere unos minutos para reiniciar, pero no cebe.
El motor funciona de forma errática.	1. Cable de bujía suelto. 2. Unidad funcionando en CHOKE. 3. Línea de combustible bloqueada o combustible viejo. 4. Respiradero tapado. 5. Agua o suciedad en el sistema de combustible. 6. Filtro de aire sucio. 7. Ajuste inadecuado del carburador.	1. Conecte y apriete el cable de la bujía. 2. Mueva la palanca del estrangulador a la posición OFF (APAGADO). 3. Limpie la línea de combustible. Llene el tanque con gasolina limpia y fresca. 4. Limpiar el respiradero. 5. Drene el tanque de combustible. Rellene con combustible nuevo. 6. Limpie o reemplace el filtro de aire. 7. Consulte el manual del motor.

El motor se sobrecalienta.	1. Nivel de aceite del motor bajo. 2. Filtro de aire sucio. 3. Flujo de aire restringido. 4. El carburador no está ajustado correctamente.	1. Llene el cárter con el aceite adecuado. 2. Purificador de aire limpio. 3. Retire la carcasa y límpiela. 4. Consulte el manual del motor.
Una de las dos pistas está bloqueada.	Se han introducido cuerpos extraños entre la pista y el bastidor.	Retire el cuerpo extraño.
La máquina no se mueve mientras el motor está en marcha.	1. La marcha no está seleccionada correctamente. 2. Las pistas de conducción no son lo suficientemente estrechas.	1. Asegúrese de que la palanca de cambios no esté entre dos marchas diferentes. 2. Estrechar las orugas de conducción.

Programa de piezas

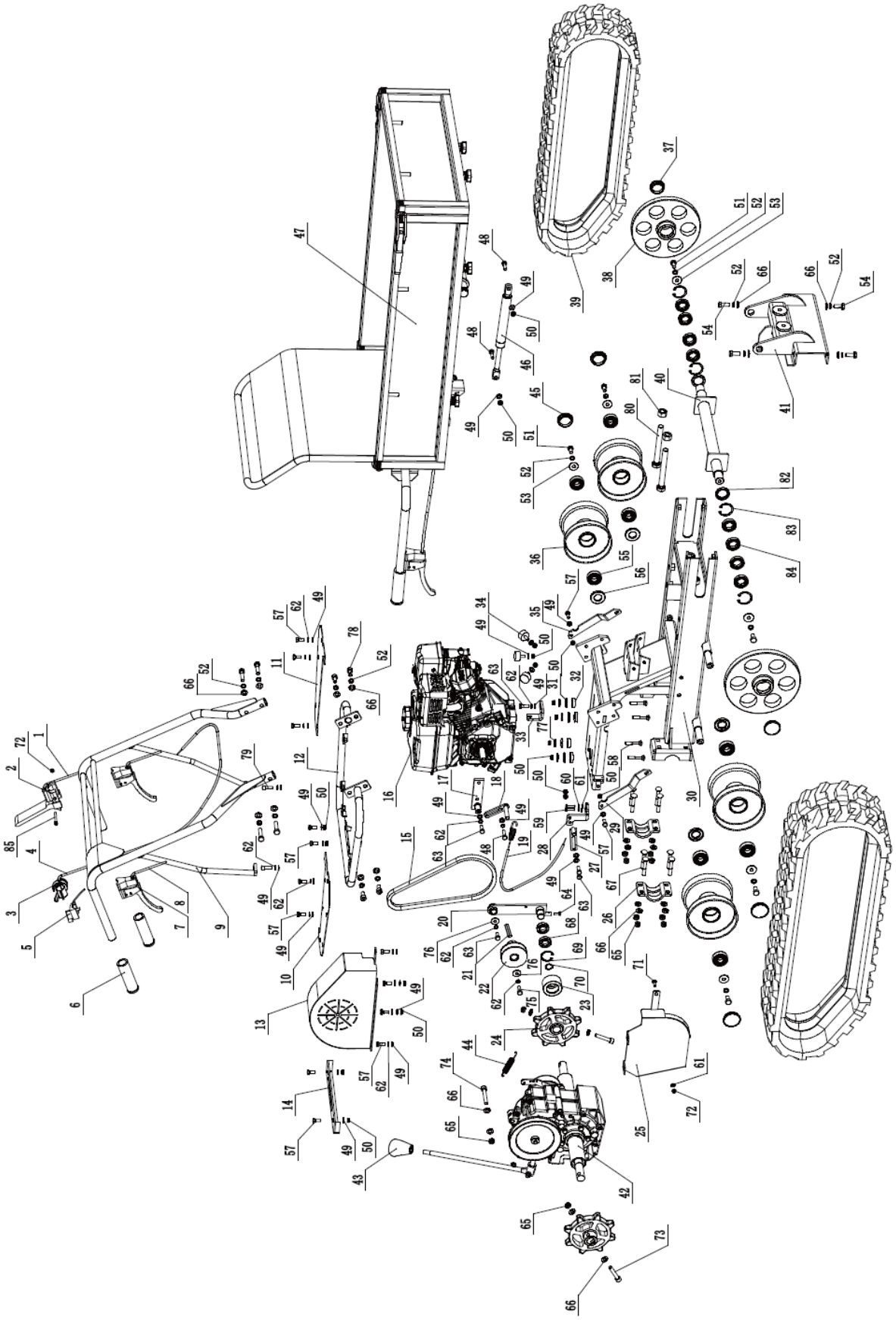

Cantidad	Descripción del dispositivo	Cantidad	Cantidad	Descripción del dispositivo	Cantidad
1	Cable de polea tensora	1	44	Resorte de freno	1
2	Manija de control de seguridad	1	45	Tapa contra el polvo	1
3	Palanca de acelerador	1	46	Resorte de gas	1
4	Cable del acelerador	1	47	Conjunto de caja de descarga	1
5	Interruptor encendido / apagado	1	48	Perno hexagonal M8x30	2
6	Manguito de manija	3	49	Arandela plana 8	29
7	Freno de mano	3	50	Tuerca de seguridad M8	16
8	Cable de palanca de dirección	2	51	Perno hexagonal M10x20	6
9	Conjunto del marco del mango	1	52	Arandela elástica 10	18
10	Suela (derecha)	1	53	Lavadora 10	6
11	Suela (izquierda)	1	54	Perno hexagonal M10x25	4
12	Marco de montaje de manija	1	55	Cojinete 6204	8
13	Funda de cinturón	1	56	Junta de aceite	4
14	Placa de cambio de marchas	1	57	Perno hexagonal M8x20	16
15	Correa	1	58	Perno de carruaje M8x50	4
16	Motor	1	59	Perno hexagonal M6x25	2
17	Soporte fijo	1	60	Arandela elástica 6	2
18	Placa de límite de correa delantera	1	61	Arandela plana 6	3
19	Cable de freno	1	62	Arandela elástica 8	17
20	Soporte de polea tensora	1	63	Perno hexagonal M8x25	4
21	Llave plana del motor	1	64	Perno hexagonal M6x16	1
22	Polea de la correa	1	65	Tuerca de seguridad M10	12
23	Polea tensora	1	66	Arandela plana 10	27
24	Rueda de conducir	1	67	Perno de carruaje M10x65	8
25	Cubierta de la correa inferior	1	68	Cojinete 61904	2
26	Placa montada en el eje de la rueda	2	69	Anillo de seguridad 37	1
27	Placa de límite de correa trasera	1	70	Anillo de seguridad 20	1
28	Bloque de ángulo de conexión	1	71	Perno de carruaje M6x20	1
29	Placa de soporte (derecha)	1	72	Tuerca de seguridad M6	2
30	Chasis	1	73	Perno de cabeza hexagonal M10x55	2
31	Junta	4	74	Perno de cabeza hexagonal M10x65	1
32	Almohadilla de amortiguación de goma	4	75	Perno 5/16-24x1	1
33	Base de fijación de cable	1	76	Lavadora 8	2

34	Alfombra de goma	3	77	Lavadora 8	4
35	Placa de soporte (izquierda)	1	78	Perno de cabeza hexagonal M10x20	2
36	Rodillo guía	4	79	Perno de cabeza hexagonal M8x25	2
37	Tapa contra el polvo	2	80	Perno hexagonal M16x140	2
38	Rueda guía	2	81	Tuerca hexagonal M16	2
39	Pista de goma	2	82	Junta de aceite	2
40	Eje de rueda guía	1	83	Anillo de seguridad 42	4
41	Soporte de apoyo	1	84	Cojinete 61905	8
42	Conjunto de caja de cambios	1	85	Perno hexagonal M6x50	1
43	Perilla de palanca	1			

Listado de las piezas

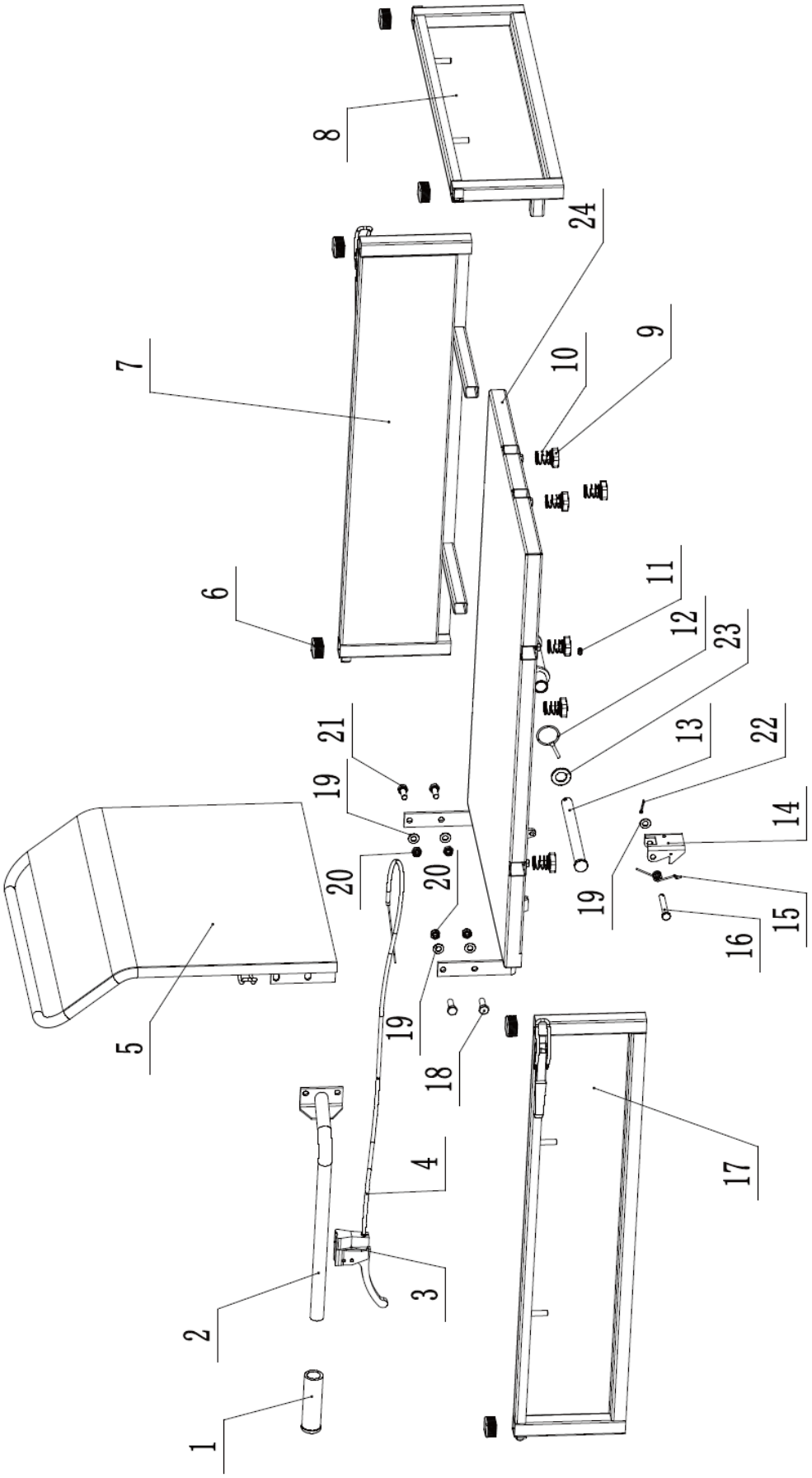

Cantidad	Descripción del dispositivo	Cantidad
1	Manguito de manija	1
2	Palanca de control de la	1
3	Manija de caja de	1
4	Cable de control de caja	1
5	Pared lateral	1
6	Tapón de plástico	6
7	Panel lateral (izquierda)	1
8	Panel frontal	1
9	Perno de estrella M8x16	6
10	Resorte de bloqueo	6
11	Vaso de aceite M6	1
12	Pasador 5x40	1
13	Pasador de conexión	1
14	Hebilla de caja de	1
15	Resorte de torsión	1
16	Pasador de hebilla	1
17	Panel lateral (derecha)	1
18	Perno hexagonal M10x30	2
19	Arandela plana 10	5
20	Tuerca de seguridad M10	4
21	Perno hexagonal M10x25	2
22	Pasador partido 3,2x20	1
23	Arandela plana 20	1
24	Panel inferior	1

Kérjük, vegye figyelembe, hogy ez a használati útmutató gépi fordítással készült. Arra törekszünk, hogy a fordítások a lehető legpontosabbak legyenek, azonban egyetlen gépi fordítás sem tökéletes, és nem is célja, hogy helyettesítse az emberi fordítást. A hivatalos használati útmutató az angol nyelvű változat. A fordításban keletkezett eltérések vagy különbségek nem kötelező érvényűek, és nincs jogi hatásuk a megfelelőség vagy a végrehajtás szempontjából. Ha bármilyen kérdés merül fel a használati útmutatóban szereplő információk pontosságával kapcsolatban, kérjük, hivatkozzon ezen tartalmak angol nyelvű változatára, amely a hivatalos változat.

Műszaki adatok

Paraméter leírása	Paraméter értéke
Precíziós mérleg	Faaprító
Modell	HT-HECTOR-1200D
Fahasító motor teljesítménye [kW]	9
A jármű motorjának teljesítménye [kW]	4,1
Fahasító motor fordulatszáma [rpm]	3600
A jármű motorjának fordulatszáma [rpm]	3600
A jármű terhelhetősége [kg]	300
A jármű sebességfokozatainak száma	3 előre + 1 hátra
Maximális vágási átmérő [mm]	120
Csizma típusa	Kábel (kézi)/elektromos
Fahasító súlya [kg]	177
Jármű tömege [kg]	178

1. Általános leírás

A felhasználói kézikönyv célja, hogy segítse a készülék biztonságos és problémamentes használatát. A terméket szigorú műszaki irányelvek szerint, a legkorszerűbb technológiák és alkatrészek felhasználásával tervezik és gyártják. Ezenkívül a legszigorúbb minőségi előírásoknak megfelelően készül.

NE HASZNÁLJA A KÉSZÜLÉKET, HA NEM OLVASTA ÉS ÉRTETTE MEG ALAPOSAN EZT A HASZNÁLATI ÚTMUTATÓT.

A készülék élettartamának meghosszabbítása és a problémamentes működés biztosítása érdekében használja a készüléket a jelen használati útmutatónak megfelelően, és rendszeresen végezze el a karbantartási feladatokat. A jelen felhasználói kézikönyvben szereplő műszaki adatok és specifikációk naprakészek. A gyártó fenntartja a jogot a minőség javításával kapcsolatos változtatásokra. A készüléket úgy tervezték, hogy a technológiai fejlődés és a zajcsökkentési lehetőségek figyelembevételével a lehető legkisebbre csökkentse a zajkibocsátás kockázatát.

Legenda

A termék megfelel a vonatkozó biztonsági előírásoknak.



Használat előtt olvassa el a használati utasítást.



A terméket újra kell hasznosítani.



FIGYELMEZTETÉS! vagy **VIGYÁZAT!** vagy **EMLÉKEZTETÉS!** Az adott helyzetre alkalmazható. (általános figyelmeztető jel)



Használjon fülvédőt. A hangos zajnak való kitettség halláskárosodáshoz vezethet.



Használjon védőkesztyűt.



Viseljen fejvédőt.



Viseljen lábvédőt.



Viseljen arcvédő pajzsot.



Használja az őrzőt.



Viseljen védőruházatot.



FIGYELEM! Elektromos áramütésre figyelmeztetés!



FIGYELEM! Hangos zaj figyelmeztetés!



FIGYELEM! Forgó alkatrészek, beakadásveszély!



FIGYELEM! Tűzveszély - gyúlékony anyagok!



VIGYÁZAT: Mérgező anyagok, mérgezésveszély - a motort soha ne indítsa be és ne működtesse beltérben vagy rosszul szellőző helyiségben!



Vészleállítás!



Vészleállítás!



FIGYELEM! Forró felület, égési sérülések veszélye!



FIGYELMEZTETÉS: Tartson biztonságos távolságot a közelben tartózkodó személyektől vagy állatoktól (legalább 10 m).



FIGYELMEZTETÉS: Fennáll a veszélye, hogy a gépből tárgyak dobódnak ki!



VIGYÁZAT! Éles elemek. Végtagvágás veszélye.



A gép működése közben tartsa távol a kezét vagy bármely testrészét a tartály, a tölcsér és a kifolyócsatorna közeléből.



A gép működtetésekor mindig álljon távol a kiürítési zónától.



Ne dohányozzon a készülék közelében. A készülék gyúlékony anyagokat tartalmaz.



Tartsa távol az esőtől.



MINDIG állítsa le a motort, mielőtt bármilyen karbantartást végezne a gépen.

NE FELEDJE! A jelen kézikönyvben található rajzok csak illusztrációs célokat szolgálnak, és egyes részletek eltérhetnek a tényleges terméktől.

2. Használati biztonság

FIGYELEM! Olvasson el minden biztonsági figyelmeztetést és útmutatót! A figyelmeztetések és utasítások be nem tartása súlyos sérülést vagy akár halált is okozhat.

A figyelmeztetésekben és utasításokban az "eszköz" vagy "termék" kifejezések a következőkre utalnak:
Faaprító

2.1. Munkahelyre vonatkozó biztonsági szabályok

a) Győződjön meg arról, hogy a munkahely tiszta és jól megvilágított. A rendetlen vagy rosszul megvilágított munkahely balesetekhez vezethet. Próbáljon előre gondolkodni, figyelje meg, mi történik, és használja a józan eszét, amikor a készülékkel dolgozik.
b) Ne használja a készüléket robbanásveszélyes környezetben, például gyúlékony folyadékok, gázok vagy por jelenlétében. A készülék szikrákat generál, amelyek meggyújthatják a port vagy a füstöt.
c) Ha sérülést vagy szabálytalan működést észlel, azonnal kapcsolja ki a készüléket, és haladéktalanul jelentse a felügyelőnek.
d) A termék javítását kizárólag a gyártó szervizközpontja végezheti el. Ne próbálja meg saját maga elvégezni a javításokat!
e) Tűz esetén por- vagy szén-dioxid (CO2) tűzoltó készülékkel oltsa el a tüzet (olyan készülékkel, amelyet feszültség alatt álló elektromos berendezésekre szántak).
f) Gyermekeknek vagy illetéktelen személyeknek tilos a munkahelyre belépni. (A figyelemelterelés a készülék feletti irányítás elvesztését eredményezheti).
g) A készüléket jól szellőző helyiségben használja.
h) A készülék működése során por és törmelék keletkezik. Fontos, hogy megvédjük a járókelőket a káros hatásoktól.
i) Használja a Vészleállítót, ha fennáll a sérülés vagy halál, baleset vagy kár veszélye.
j) Rendszeresen ellenőrizze a biztonsági címkék állapotát. Ha a címkék olvashatatlanok, ki kell cserélni őket.
k) Kérjük, hogy ezt a kézikönyvet a későbbi használathoz tartsa kéznél. Ha ezt a készüléket harmadik félnek adják át, a kézikönyvet is át kell adni vele együtt.
l) A csomagolóelemeket és az apró szerelési alkatrészeket gyermekek számára nem hozzáférhető helyen tartsa.
m) Tartsa távol a készüléket gyermekektől és háziállatoktól!

n) Ha ezt a készüléket egy másik berendezéssel együtt használják, a többi használati utasítást is be kell tartani.
o) Győződjön meg róla, hogy a munkaterület nyitva van.



Ne feledje! A készülék használatakor védje a gyermekeket és a közelben tartózkodókat.

2.2. Személyekre vonatkozó biztonsági szabályok

a) Ne használja a készüléket fáradtan, betegen, illetve alkohol, kábítószerek vagy gyógyszerek hatása alatt, amelyek jelentősen ronthatják a készülék kezelési képességét.
b) A gépet olyan fizikailag alkalmas személyek kezelhetik, akik képesek a gép kezelésére, megfelelően képzettek, átnézték ezt a kezelési útmutatót, és munkavédelmi oktatásban részesültek.
c) A készülékkel végzett munka során használja a józan eszét, és maradjon éber. A készülék használata közbeni átmeneti koncentrációvesztés súlyos sérülésekhez vezethet.
d) Használja a készülékkel való munkavégzéshez szükséges, az 1. szakaszban (Legenda) meghatározott egyéni védőfelszerelést. A megfelelő és jóváhagyott egyéni védőfelszerelés használata csökkenti a sérülés kockázatát.
e) Ne becsülje túl a képességeit. A készülék használatakor mindig tartsa meg az egyensúlyát, és maradjon stabilan. Ez biztosítja a készülék jobb ellenőrzését váratlan helyzetekben.
f) Ne viseljen bő ruházatot vagy ékszereket. Tartsa távol a hajat, ruhát és kesztyűt a mozgó alkatrészektől. A laza ruházat, ékszerek vagy hosszú haj beakadhat a mozgó alkatrészekbe.
g) A készülék bekapcsolása előtt távolítsa el az összes beállítószerszámot vagy kulcsot. A készülék forgó részében hagyott szerszám vagy kulcs sérülést okozhat.
h) Használjon szem-, fül- és légzésvédelmet.
i) A készülék nem játék. A gyermekeket felügyelni kell, hogy ne játszanak a készülékkel.
j) Ne tegye a kezét vagy más testrészét a készülék belsejébe, amíg az használatban van!
k) Mindig mindkét kezével fogja a gépet. Sétáljon, soha ne fusson a gépet tartva, és legyen különösen óvatos, amikor magához fordítja a gépet.

2.3. Biztonságos eszközhasználat

a) Ne terhelje túl a berendezést! Használja az adott feladathoz megfelelő eszközöket. A helyesen kiválasztott eszköz jobban és biztonságosabban végzi el azt a feladatot, amelyre tervezték.
b) Ne használja a készüléket, ha a ON/OFF kapcsoló nem működik megfelelően (nem kapcsolja be és ki a készüléket). Azok a készülékek, amelyek nem kapcsolhatók be és ki az ON/OFF kapcsolóval, veszélyesek, nem szabad működtetni őket, és meg kell javíttatni.
c) Amikor nem használja, tárolja biztonságos helyen, gyermekektől és a készüléket nem ismerő személyektől, akik nem olvasták el a használati útmutatót, távol. A készülék veszélyt jelenthet a tapasztalatlan felhasználók kezében.
d) Tartsa a készüléket tökéletes műszaki állapotban. Minden használat előtt ellenőrizze az általános sérüléseket, és különösen a megrepedt alkatrészeket vagy elemeket, valamint minden olyan egyéb körülményt, amely befolyásolhatja a készülék biztonságos működését. Ha sérülést észlel, használat előtt adja át a készüléket javításra.
e) Tartsa a készüléket gyermekek elől elzárva.
f) A készülék javítását vagy karbantartását csak szakképzett személyek végezhetik, kizárólag eredeti pótalkatrészek felhasználásával. Ez biztosítja a biztonságos használatot.
g) A készülék működési épségének biztosítása érdekében ne távolítsa el a gyárilag felszerelt védőburkolatokat, és ne lazítsa meg a csavarokat.
h) A készülék raktár és a rendeltetési hely közötti szállításakor és kezelésénél tartsa be a kézi szállításra vonatkozó munkavédelmi alapelveket, amelyek abban az országban érvényesek, ahol a készüléket használni fogják.
i) Kerülje az olyan helyzeteket, amikor a készülék használat közben a túlzott terhelés miatt leáll. Ez a meghajtóelemek túlmelegedéséhez és a készülék károsodásához vezethet.
j) Ne érintse meg a csuklós részeket vagy tartozékokat, kivéve, ha a készüléket leválasztották az áramforrásról.
k) A munka során ne mozgassa, állítsa vagy forgassa a készüléket.
l) Ne hagyja felügyelet nélkül a készüléket használat közben.

m) Rendszeresen tisztítsa meg a készüléket, hogy megakadályozza a makacs szennyeződések felhalmozódását.
n) A meghatározott rezgéskibocsátást szabványos mérési módszerekkel mértük. A rezgéskibocsátás változhat, ha a készüléket más környezetben használják.
o) Ne dolgozzon egyszerre két munkadarabon.
p) Ne takarja le a levegő be- és kimeneti nyílását.
q) Ne működtesse a készüléket üres állapotban.
r) Tilos beavatkozni a készülék szerkezetébe annak érdekében, hogy annak paramétereit vagy felépítését megváltoztassák.
s) Tartsa a készüléket tűz- és hőforrásoktól távol.
t) Ne takarja le a szellőzőnyílásokat!
u) Tartsa távol a készüléket a túlzott nedvességtől vagy esőtől.
v) Ne szerelje be, ne távolítsa el, ne állítsa be és ne szervizelje az ürítőszűrőt vagy más alkatrészeket, miközben a motor jár.
w) Amikor a motor jár, tartson távol minden testrészt és nehéz tárgyat a betöltőtartálytól és a kifolyócsúszdától.
x) Ne tápláljon a gépbe ruhát, követ, fémet, üveget, gumit, műanyagot, téglát, zsinórt, gyökereket, ágyásnövényeket, palackokat, konzervdobozokat vagy más, nem botanikai tárgyakat.
y) Az ilyen nyílásokon belül forgó vágókések súlyos személyi sérülést okoznak, ha megérintik őket.
z) Legyen óvatos munka közben. A gép képes a feldolgozott anyag darabjait kidobni a betöltő tartályból vagy a kifolyócsatornából.
aa) A motor működés közben nagyon felforrósodik. Ne érintse meg a forró motort, mert égési sérüléseket okozhat.
bb) A tűzveszély elkerülése érdekében tartsa távol a leveleket, füvet és más éghető anyagokat a forró motortól és a kipufogótól.
cc) Ne használja a járdán, kavicson vagy más kemény felületen, mivel a tárgyak lepattanhatnak és sérülést okozhatnak.
dd) Egyes fafajok allergiás reakciót okozhatnak. Az ágak feldolgozása során felszabaduló por irritáló vagy káros lehet, ezért megfelelő védőintézkedéseket kell tenni.
ee) Ne működjön egyenetlen talajon vagy abban az esetben, ha a készülék instabil.
ff) Ha az aprítógép elakad vagy eltömődik, azonnal állítsa le a motort, és a tisztítás előtt várja meg, hogy minden mozgó alkatrész teljesen leálljon.
gg) Ne helyezzen a gépbe a műszaki adatokban megadottnál nagyobb ágakat.
hh) Ellenőrizze a szintet, és ha szükséges, a készülék használata előtt töltse fel a motorolajat a teljes jelzésig. Ha az olajszint alacsony, a motor nem indul be, vagy leállhat. A túl kevés olajjal való munkavégzés túlmelegedést okozhat, vagy akár a motor károsodását is okozhatja!
ii) A gépből szivárgó olajat jelenteni kell a megfelelő szervizeknek, vagy meg kell felelni a felhasználási területen érvényes jogszabályi előírásoknak.
jj) A motor kipufogógázában mérgező szén-monoxid van jelen. A szén-monoxidos környezetben való tartózkodás eszméletvesztéshez vagy akár halálhoz is vezethet. Ne működtesse a motort zárt vagy rosszul szellőző helyiségben.
kk) Védje a motort a hőtől, szikrától és lángtól. Ne dohányozzon a gép közelében!
ll) A benzin gyúlékony és robbanásveszélyes. Tankolás előtt a motort le kell állítani és le kell hűteni.
mm) Figyelem! A motor károsodásának kockázata a nem megfelelő üzemanyag miatt.
nn) Az akkumulátor feszültség alatt van. Ne érintse meg és ne keresztezze a csatlakozókat és az akkumulátor csatlakozókat. Az akkumulátor csatlakozóinak leválasztását a megfelelő sorrendben kell elvégezni.
oo) A gép csúszós és/vagy instabil felületen történő vezetésekor fokozott óvatossággal járjon el.

FIGYELEM! A készülék biztonságos kialakítása és védőfunkciói, valamint a kezelőt védő kiegészítő elemek használata ellenére a készülék használata során még mindig fennáll a baleset vagy sérülés csekély kockázata. Maradjon éber és használja a józan eszét a készülék használatakor.

3. Használati utasítás a faaprítóhoz

A készülék olyan ágak, bokrok, gyomok, gazok, hajtások és hosszú, száraz fű aprítására szolgál, amelyek átmérője nem haladja meg a műszaki adattáblázatban megadott értéket. Ne használja a készüléket építési

törmelék, műanyag, papírtermékek, kötél vagy zsinór, illetve olyan anyagok aprítására, amelyek fémet vagy nagy mennyiségű nedvességet/levet tartalmazhatnak.
MEGJEGYZÉS: Távolítsa el a növényi részekbe (pl. gyökerekbe stb.) beágyazódott szögeket, köteleket, zsinórokat vagy köveket, mielőtt az anyagot a készülékbe helyezné.
A felhasználó felel a készülék nem rendeltetésszerű használatából eredő károkért.

A konténer kicsomagolása

A csavarhúzóval és a kalapáccsal nyissa ki az összes oldalsó zárat.

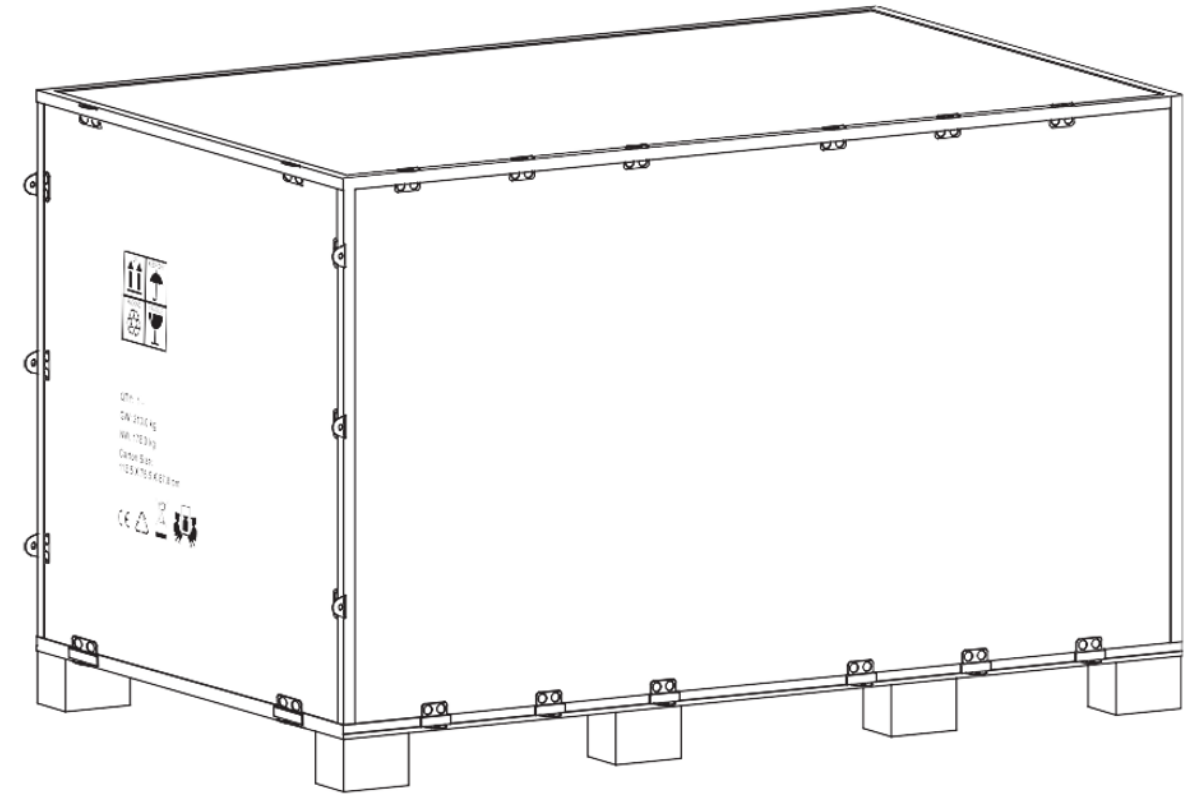

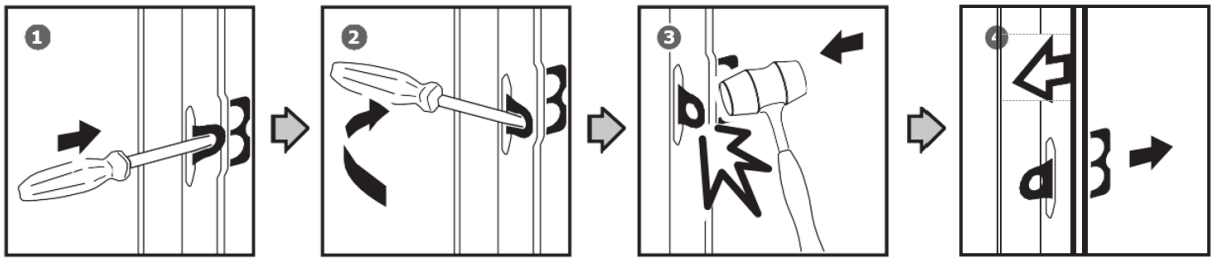

Távolítsa el az összes rétegelt lemezlapot, és távolítsa el az összes laza alkatrészt az alsó raklapokról.

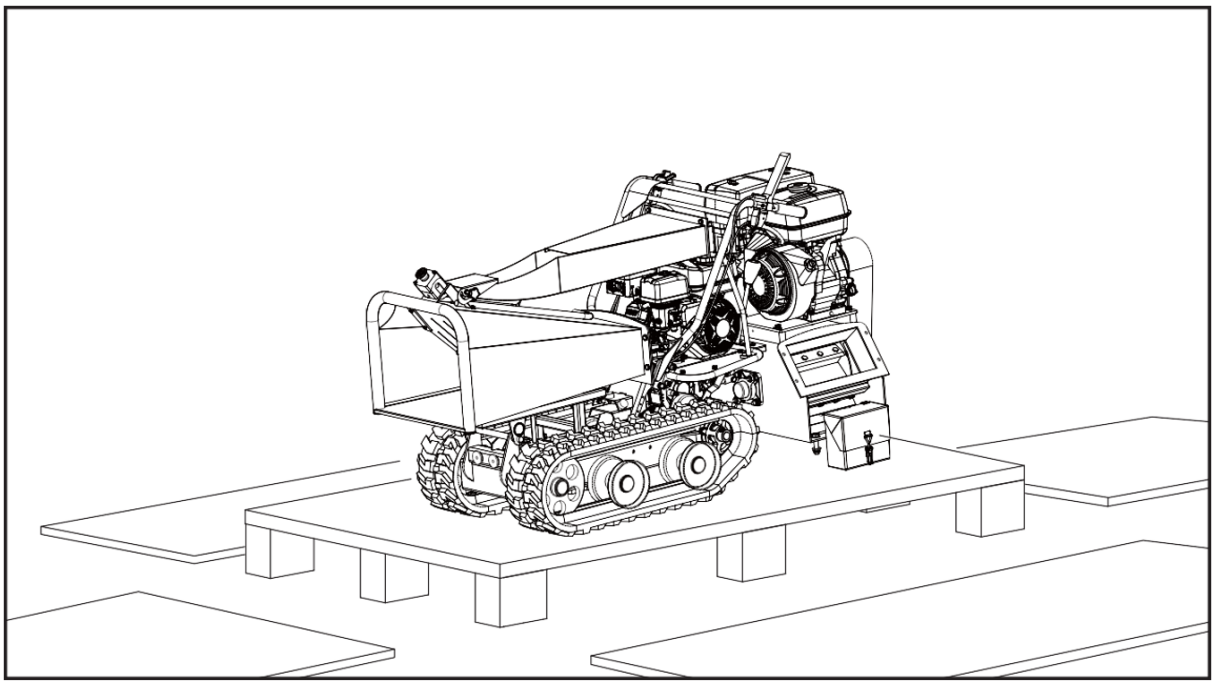

A mellékelt tartalom

A faaprítót részben összeszerelve, gondosan csomagolva szállítjuk. Miután az összes alkatrészt kivettük a csomagból, a következőkkel kell rendelkeznünk:

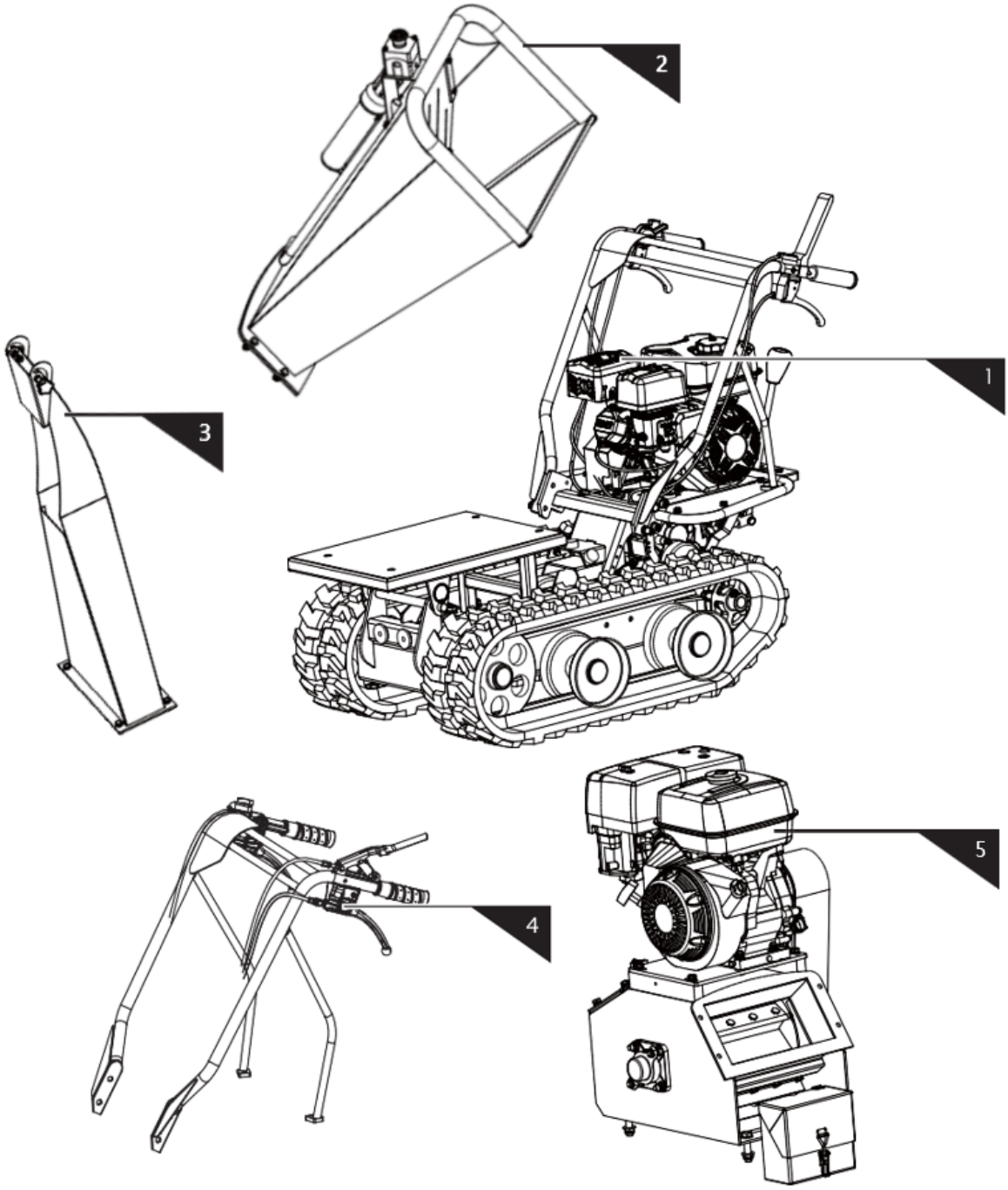

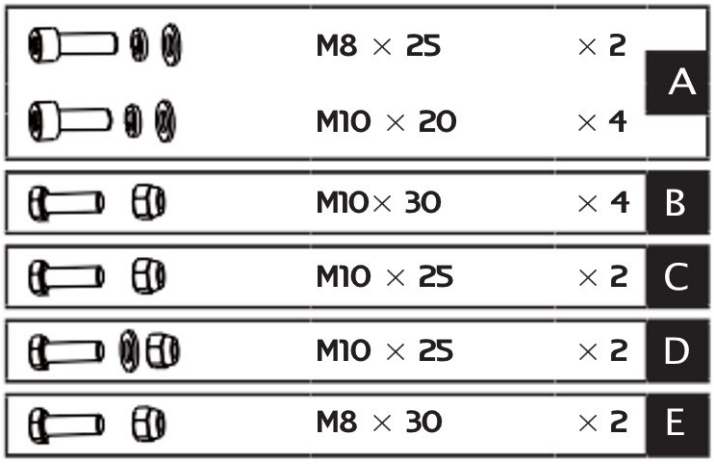

1. Főgép
2. Feed Hopper- Felső
3. Deflektor
4. Kormány összeszerelése
5. Motor
6. Hardver táska

Felszerelés

Az alábbi összeszerelési útmutatót követve néhány perc alatt összeszerelheti a gépet.

Kormány összeszerelése

Igazítsa a kormány furatait a tartó konzolhoz, és rögzítse őket egy-egy rugós alátéttel, lapos alátéttel és egy M10x20-as csavarral. Rögzítsen minden kormánytámaszt a motorfedélzetre egy rugós alátéttel, egy lapos alátéttel és egy M8x25-ös hatlapú csavarral.

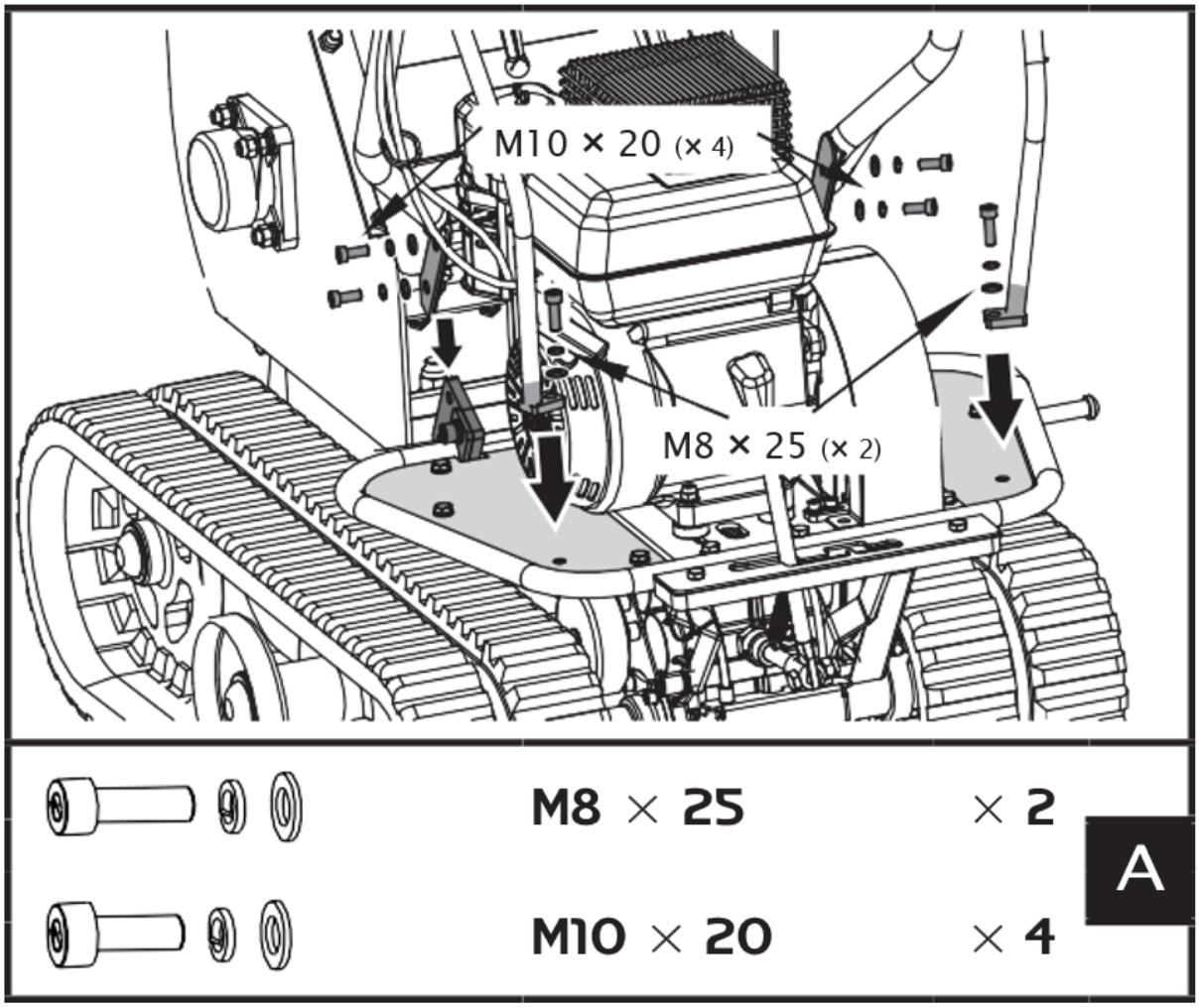

Csavarja ki a négy M16x40-es csavart, alátétet és anyát, amelyek a forgácsológépet a dömperalaphoz kötik. Mozgassa hátrafelé az aprítógépet, majd rögzítse az elején eltávolított csavarokkal, alátétekkel és anyákkal.

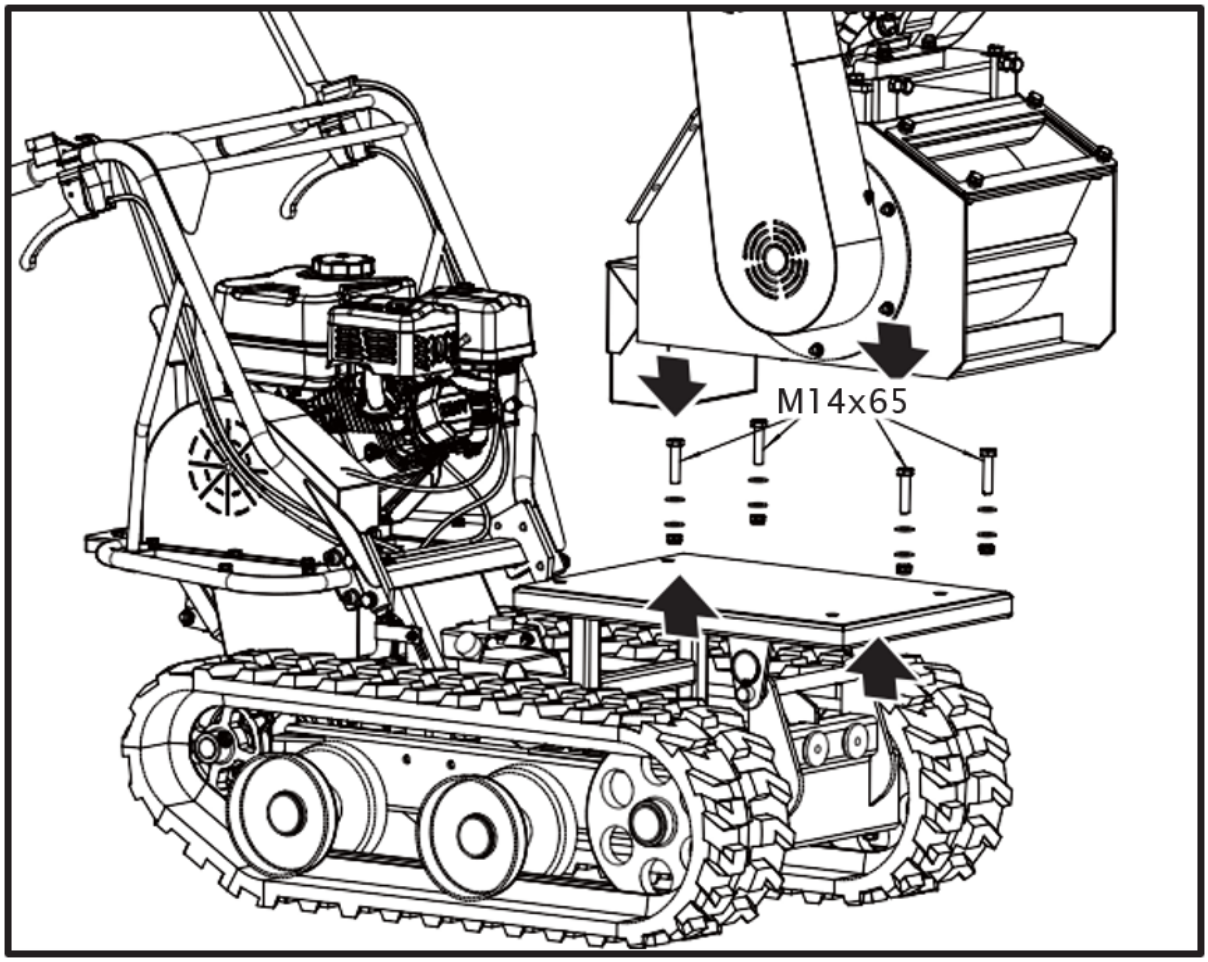

Takarmányszállító tartály

1. Helyezze az alsó adagolótartályt a gépre, és rögzítse csavarokkal, alátétekkel és anyákkal.

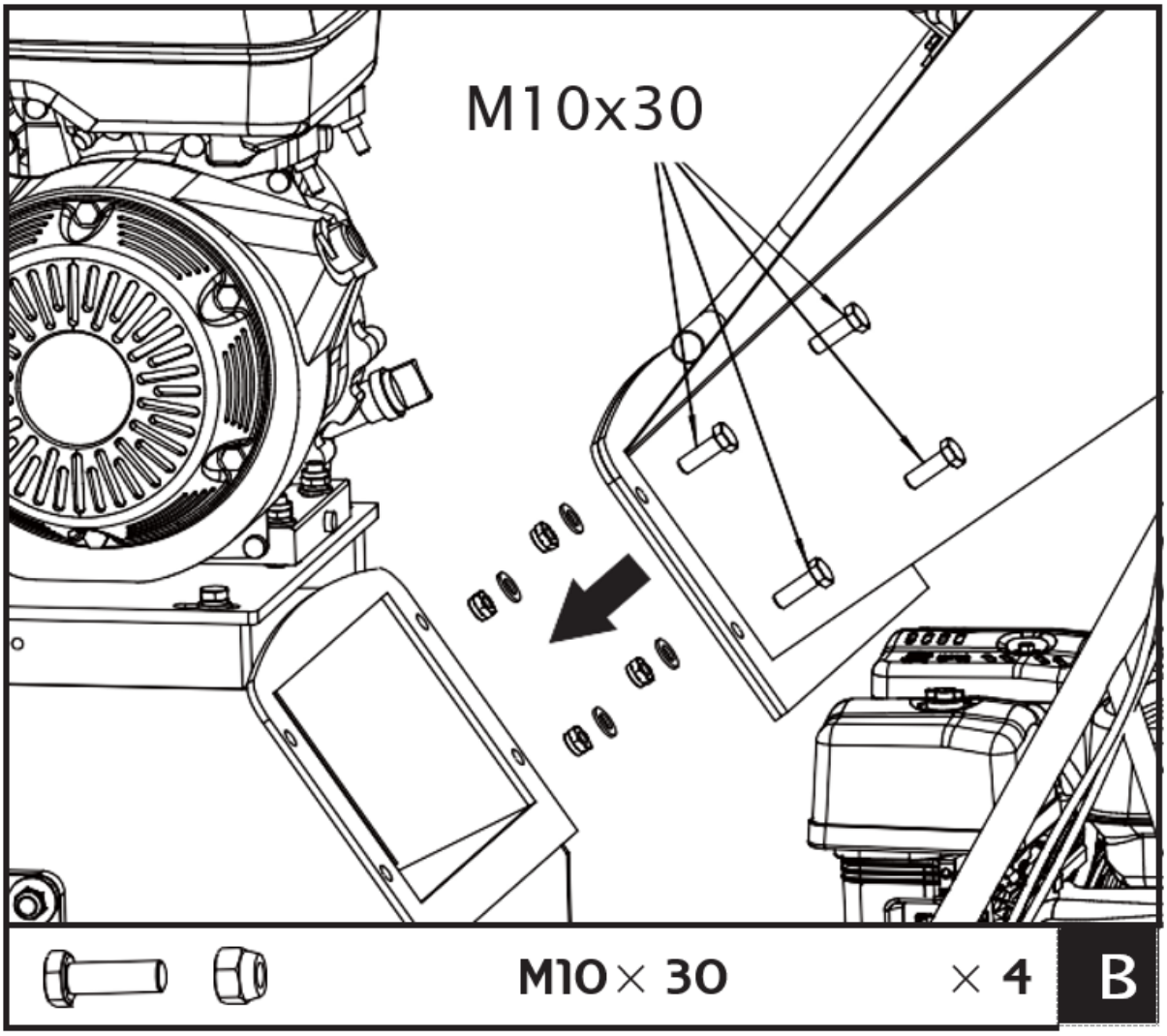

Javasoljuk, hogy valaki segítsen a tartály felemelésében, és támassza meg, amíg az a forgácsológéphez nem rögzül.

Kiürítő csúszda

Csúsztassa be teljesen az ürítőernyő csuklócsapjait a hajtóműház hegesztett részének perselyeibe, majd zárja az ürítőernyőt a gépre, és rögzítse M10x30-as csavarokkal, alátétekkel és anyákkal.

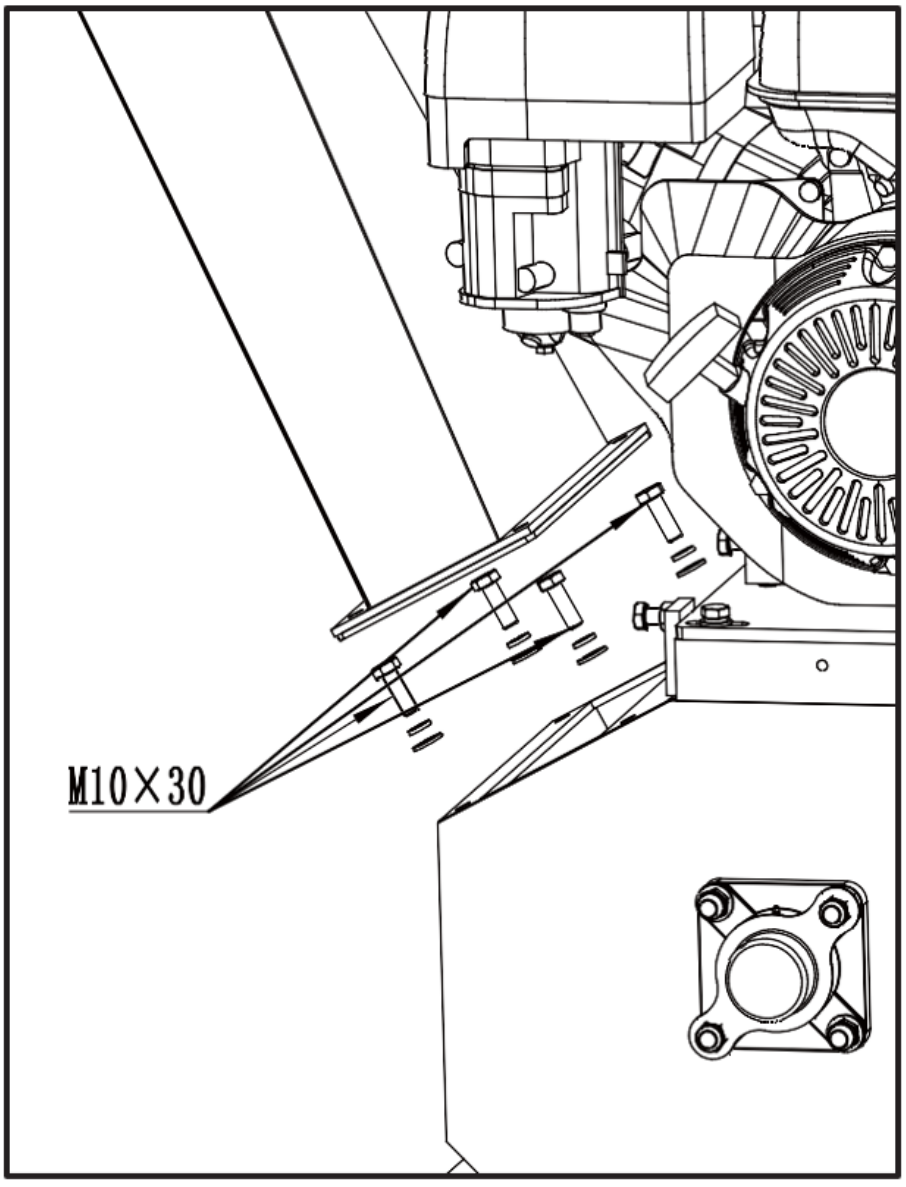

Vészleállító vezeték csatlakoztatása

FIGYELMEZTETÉS: VÉSZLEÁLLÁS

Ellenőrizze, hogy a vészleállító vezeték megfelelően van-e csatlakoztatva.
Ennek elmulasztása súlyos sérülést vagy halált okozhat.

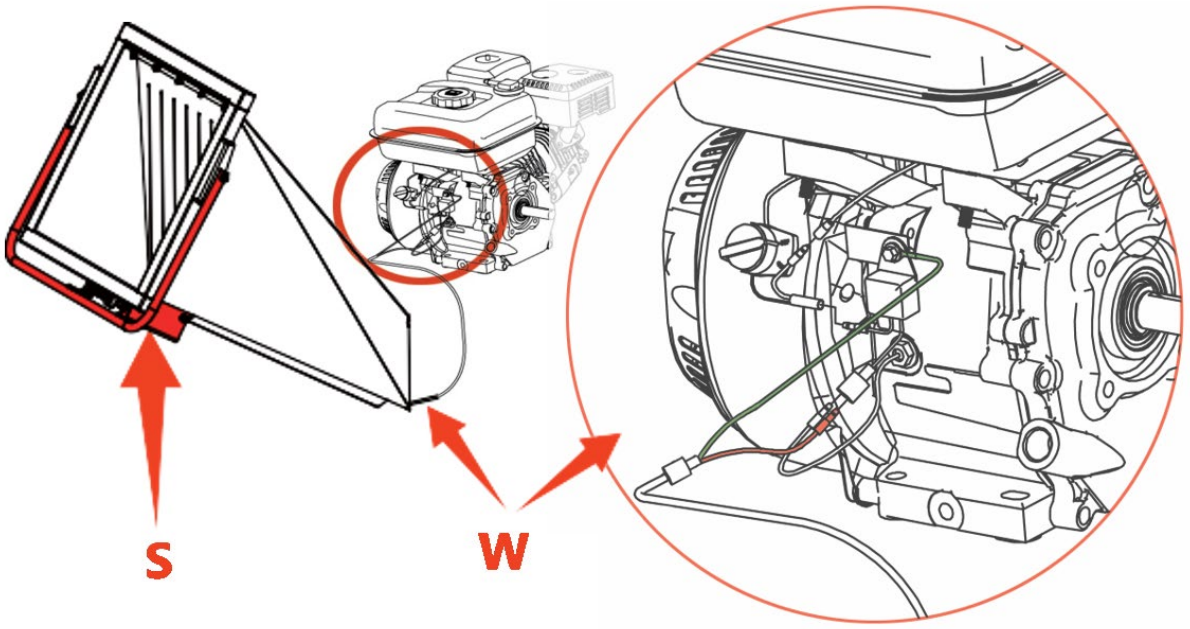

S - Vészkapcsoló | W - Vészleállító vezeték

Eszköz leírása

Jellemzők és vezérlők

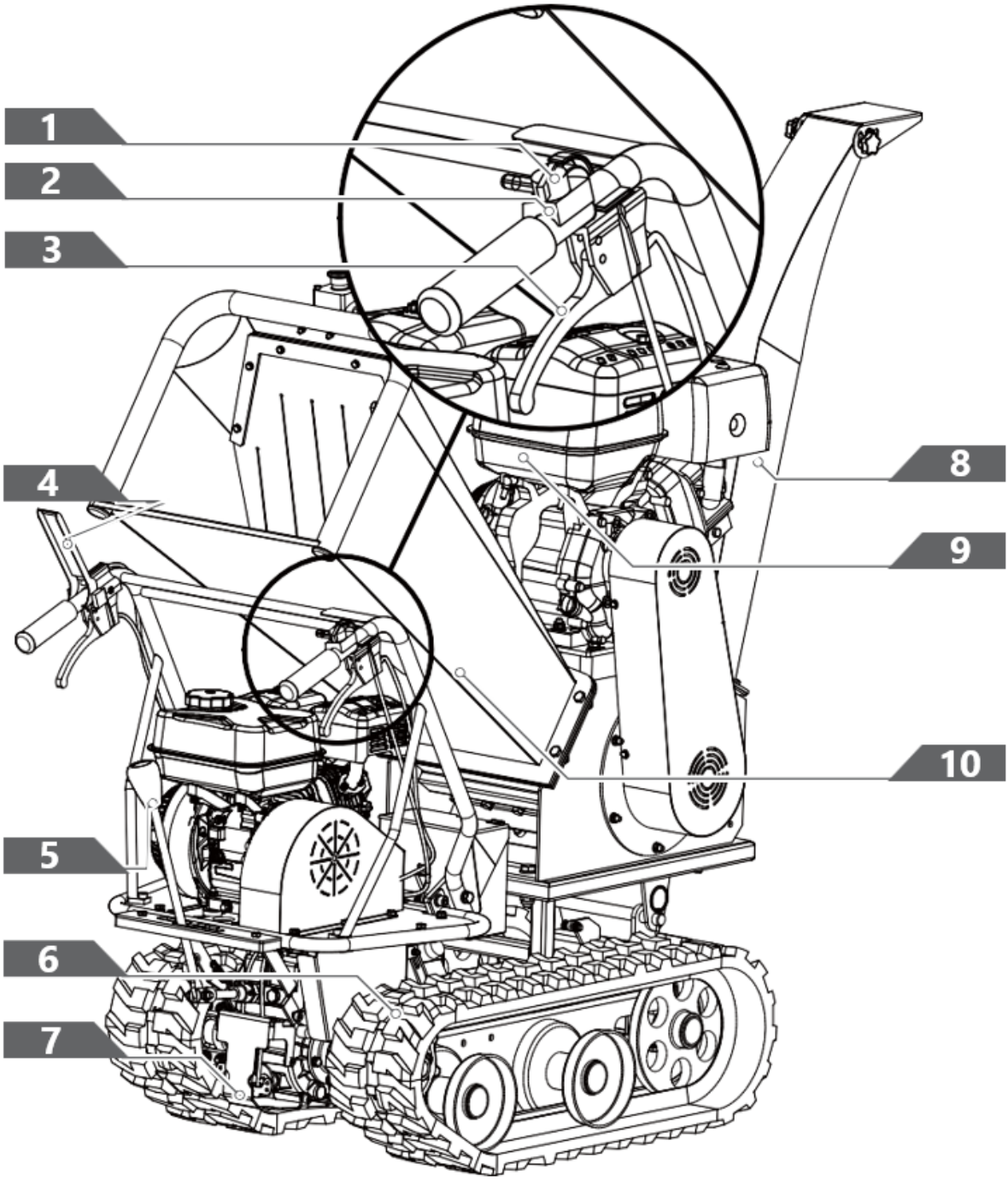

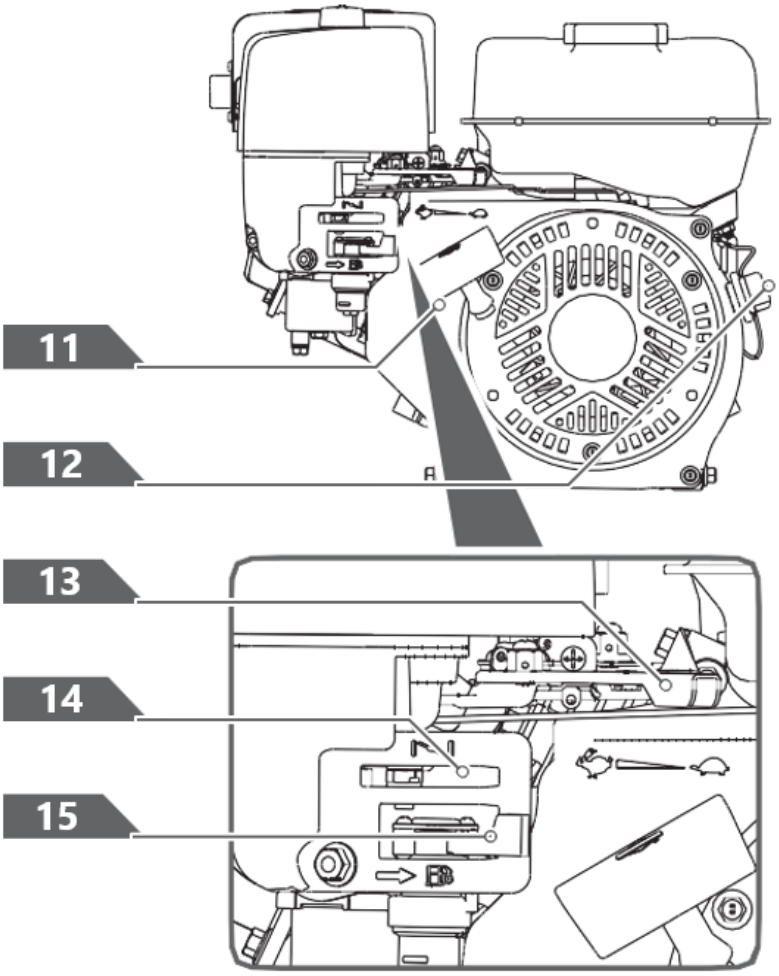

Sebességváltó kar

A sebességváltó-választó kar 4 állású: 3 előremeneti sebesség és 1 hátrameneti sebesség. A sebességváltáshoz mozgassa a sebességváltó kart a kívánt pozícióba. A kar minden sebességválasztásnál egy rovátkába reteszelődik.



Sebességváltás előtt mindig engedje ki a kuplungvezérlő kart. Ennek elmulasztása a villanymotoros lánctalpas károkat okozhat.

A lassabb sebességek a nehezebb rakományok, míg a gyorsabb sebességek a könnyű rakományok vagy üres tartály szállítására szolgálnak. Javasoljuk, hogy lassabb sebességet használjon, amíg meg nem ismeri az elektromos talicska működését.

Ha a motor terhelés alatt lelassul, vagy a lánctalpak megcsúsznak, kapcsoljon alacsonyabb fokozatba.

Ha a gép eleje felemelkedik, kapcsoljon alacsonyabb fokozatba. Ha az eleje továbbra is felemelkedik, emelje fel a fogantyúkat.

Bal/jobb kormánykar
A balra/jobbra forduláshoz működtesse a kart.

> ***A kormánykarokat csak csökkentett sebességgel működtesse.***

Motor be/ki kapcsoló
A motorkapcsolónak két pozíciója van. OFF - a motor nem indul vagy nem működik. ON - a motor beindul és jár.

Recoil indító fogantyú
A motor indítására a visszatolós indítókar szolgál.

Üzemanyag elzáró szelep
Az üzemanyag elzáró két állásban van:
ZÁRVA ( ) - Használja ezt a pozíciót a készülék szervizeléséhez, szállításához vagy tárolásához.
OPEN ( ) - Ebben az állásban a készüléket működtetheti.

Gázkar vezérlés
A gázkar szabályozza a motor fordulatszámát, és a FAST , SLOW és STOP pozíciók között mozog.

A gázkar leállítja a motort, ha a gázkar STOP állásba kerül.

Choke vezérlés
A fojtószelep-szabályozó a karburátor fojtására és a motor indításának segítésére szolgál.
A fojtószelep-szabályozó a CHOKE CLOSED és a CHOKE OPEN pozíciók között csúszik.

> ***Soha ne használja a fojtószelepet a motor leállítására.***

Kuplung vezérlőkar
Nyomja meg a vezérlőkart, kuplung bekapcsolva. Engedje ki a kart, a tengelykapcsoló ki van kapcsolva.

Takarmányszállító tartály
Az adagoló tartályba helyezi be az aprítandó anyagokat.

Kiürítő csúszda
Az aprított anyagok ezen a nyíláson keresztül kerülnek ki. A terelőlapot az ernyőhöz lehet csatlakoztatni.

Motor be/ki kapcsoló
A motorkapcsolónak két pozíciója van. OFF - a motor nem indul vagy nem működik. ON - a motor beindul és jár.

Recoil indító fogantyú
A fogantyú a motor indítására szolgál.

Üzemanyag elzáró szelep

Az üzemanyag elzárása kétállású.
ZÁRVA ( ) - használja ezt a pozíciót a készülék szervizeléséhez, szállításához vagy tárolásához.
OPEN ( ) - ebben a helyzetben működteti a készüléket.

Choke vezérlés

A fojtószelep-szabályozó a karburátor fojtására és a motor indításának segítésére szolgál . A fojtószelep-szabályozó a CHOKE CLOSED és a CHOKE OPEN pozíciók között csúszik.

Gázkar vezérlés

A gázkar szabályozza a motor fordulatszámát, és leállítja a motort, ha a gázkar STOP állásba kerül. A gázpedál vezérlője a FAST , SLOW és a STOP pozíciók között mozog.

Működés - Mini lánctalpas jármű

Olaj hozzáadása a motorhoz

A motort olaj nélkül szállítják. Ne indítsa be a motort az olaj hozzáadása előtt. A megfelelő olajfajtát a motor kézikönyvében találja meg.

1. Győződjön meg róla, hogy a villanymotoros talicska sík, egyenletes felületen áll.

2. Az olaj hozzáadásához vegye le az olajtöltő sapkát/pálcát.

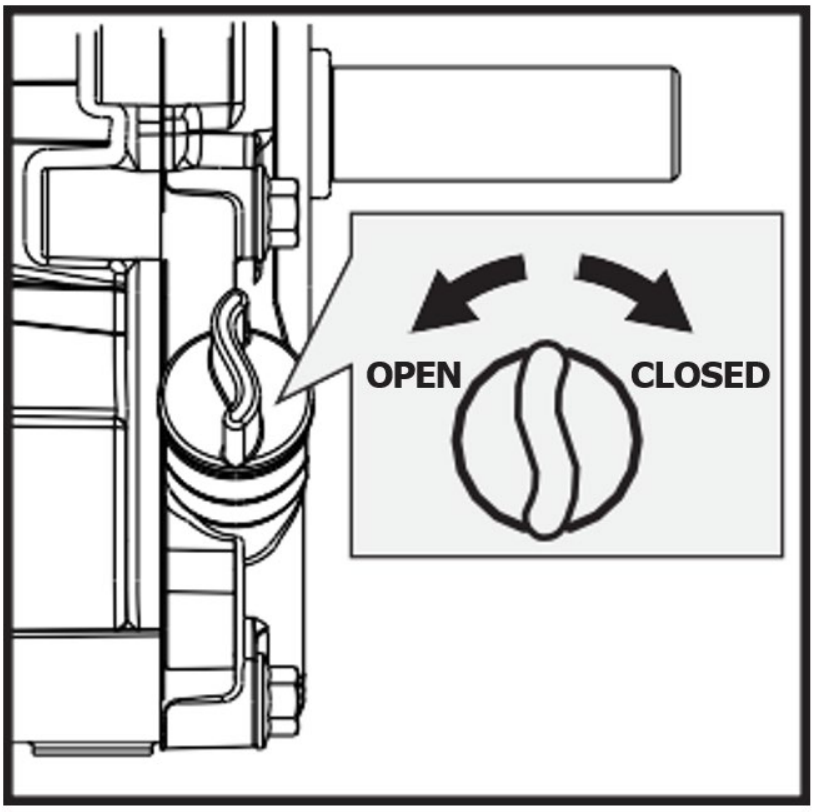

OPEN - nyitott
CLOSED - zárva

3. Egy tölcsér segítségével töltse fel az olajat az olajmérő pálcán lévő FULL jelzésig. (Az olajtartalom, az olajjal kapcsolatos ajánlások és a tanksapka helye tekintetében lásd a motor kézikönyvét).

NE TÖLTSE TÚL. Naponta ellenőrizze a motorolaj szintjét, és szükség szerint pótolja.

Benzin hozzáadása a motorhoz

A benzin nagyon gyúlékony és robbanásveszélyes. Az üzemanyag kezelése során megéghet vagy súlyosan megsérülhet. A benzin kezelésénél fokozott óvatossággal járjon el.

Az üzemanyagtartályt a szabadban töltse fel, soha ne beltéren. A benzingőzök begyulladhatnak, ha egy burkolaton belül összegyűlnek. Robbanás következhet be.

1. Az üzemanyag hozzáadása előtt a motort le kell állítani, és legalább két percig hagyni kell hűlni.
2. Távolítsa el az üzemanyagtöltő kupakot, és töltse fel a tartályt. (Az üzemanyag-kapacitást, az üzemanyag-ajánlást és az tanksapka helyét lásd a motor kézikönyvében).

FONTOS: NE TÖLTSE TÚL!
Ez a berendezés és/vagy motorja tartalmazhat olyan, az EPA és/vagy CARB előírásoknak való megfeleléshez szükséges párolgást ellenőrző rendszerelemeket, amelyek csak akkor működnek megfelelően, ha az üzemanyagtartály az ajánlott szintig van feltöltve. A túltöltés maradandó károsodást okozhat a párolgási kibocsátás-szabályozó rendszer alkatrészeiben. Az ajánlott szintig történő feltöltés biztosítja az üzemanyag tágulásához szükséges gőztér kialakulását. Ügyeljen nagyon az üzemanyagtartály feltöltésekor arra, hogy a tartályban lévő ajánlott üzemanyagszintet ne lépje túl. A tartály feltöltésekor használjon megfelelő méretű adagolócsővel ellátott hordozható benzines tartályt. Ne használjon tölcsért vagy más olyan eszközt, amely elzárja a tartály feltöltési folyamatának kilátását.

3. Szerelje vissza az üzemanyagcsapot, és húzza meg. Mindig takarítsa fel a kifolyt üzemanyagot.

Motor indítása

1. Állítsa a motorkapcsolót ON állásba.

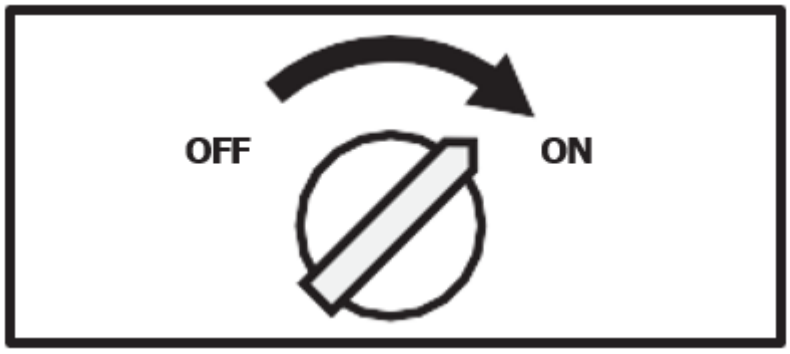

OFF - kikapcsolva

ON - bekapcsolva

2. Nyissa ki az üzemanyag-elzáró szelepet.

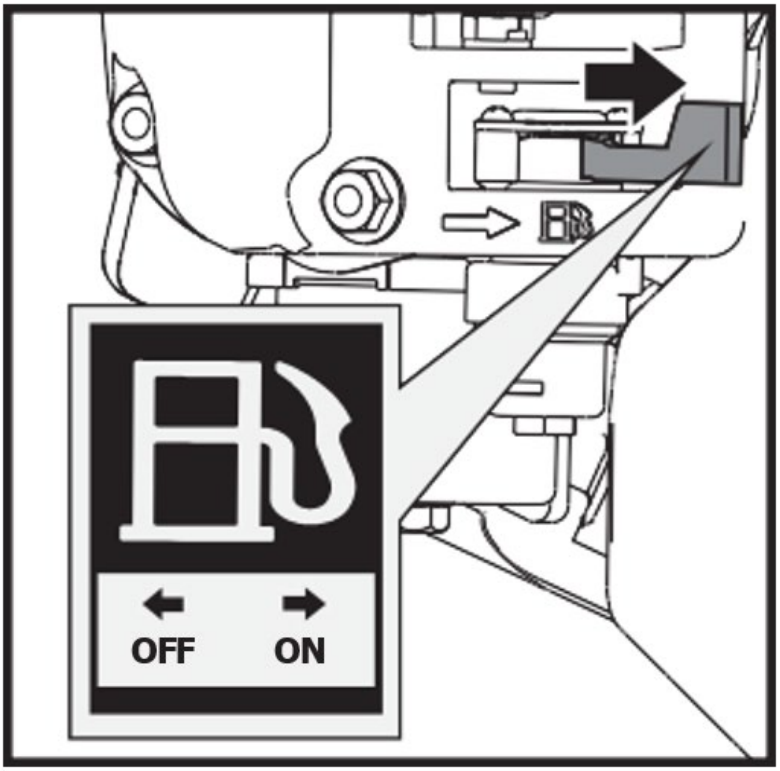

OFF - kikapcsolva

ON - bekapcsolva

3. Állítsa a fojtókart ZÁRVA állásba. Ha a motor meleg, a fojtószelep lezárása nem szükséges.

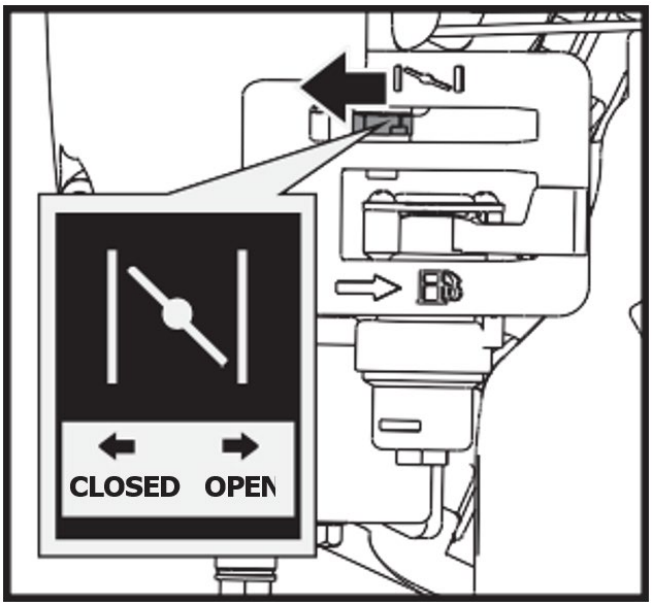

OPEN - nyitott
CLOSED - zárva

4. Mozgassa a gázkarját kissé a FAST sebességre.

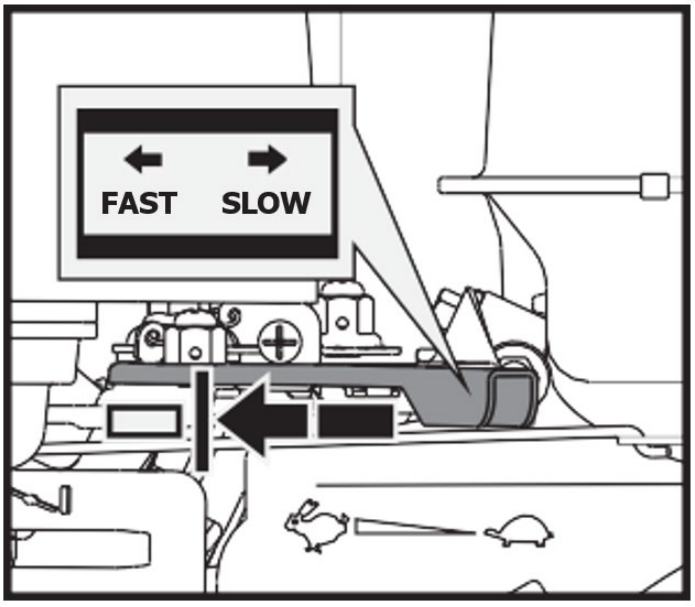

FAST - gyorsan

SLOW - lassú

5. Húzza a visszatolós indítót, amíg a motor be nem indul. Minden húzás után állítsa vissza a visszarúgót a kiindulási helyzetbe. Ismételje meg a lépéseket szükség szerint. A motor beindítása után a gázpedált a FAST állásba kell állítani, mielőtt a készüléket működtetné.

Az indítózsinór gyors visszahúzása (visszarúgás) gyorsabban húzza a kezét és a karját a motor felé, mint ahogyan el tudná engedni. Csonttörések, törések, zúzódások vagy rándulások lehetnek a következményei.

Működés

Miután a motor bemelegedett, a gázkarral gyorsítsa fel a motor fordulatszámát.

Kapcsolja be a kívánt sebességfokozatot, és lassan nyomja le a kuplungvezérlő kart. Ha a sebességváltó nem kapcsol be azonnal, lassan engedje ki a kuplungkart, és próbálja meg újra. Ily módon a villanymotoros lánctalpas elindul.

A villanymotoros talicskán a kormánykarok a kormányon vannak, ami nagyon megkönnyíti a kormányzást. A jobbra vagy balra forduláshoz egyszerűen húzza meg a megfelelő jobb vagy bal oldali kormánykarját.

A kormányzás érzékenysége a gép sebességével és a terheléssel arányosan nő. Üres gép esetén a forgatáshoz csak egy enyhe nyomás szükséges a karon. Ha a gép teljesen meg van terhelve, nagyobb nyomásra van szükség.

Az elektromos talicska maximális terhelhetősége 660 LBS. Célszerű azonban felmérni a terhelést, és azt a talajnak megfelelően beállítani, amelyen a gépet használni fogják.

Ezért ajánlatos az egyenetlen vagy durva terepen alacsony sebességfokozatban haladni, és fokozott elővigyázatossággal közlekedni. Ilyen helyzetekben a gépet a teljes szakaszon alacsony fokozatban kell tartani.

Kerülje az éles kanyarokat és a gyakori irányváltoztatásokat durva, kemény, éles, egyenetlen, nagy súrlódású pontokkal teli terepen való vezetés közben.

Annak ellenére, hogy a készülék gumilánccal rendelkezik, ne feledje, hogy óvatosnak kell lennie, ha kedvezőtlen időjárási körülmények között (jég, erős eső és hó) vagy olyan talajon dolgozik, amely instabillá teheti az elektromos talicskát.

Felhívjuk figyelmét, hogy mivel ez egy lánctalpas jármű, jelentős billenési mozgásnak van kitéve, amikor bukkanókon, lyukakon és lépcsőkön halad át.

A kuplungvezérlő kar elengedésekor a gép automatikusan megáll és fékez.

Ha a gépet meredek lejtőn állítják meg, akkor egy éket kell az egyik sínhez illeszteni.

Üresjárati sebesség

Állítsa a gázkar szabályozó karját LASSÚ állásba, hogy csökkentse a motor terhelését, amikor nem végez munkát. A motor fordulatszámának csökkentése segít meghosszabbítani a motor élettartamát, valamint üzemanyagot takarít meg és csökkenti a zajszintet.

Motor leállítása

A motor vészhelyzetben történő leállításához egyszerűen fordítsa a motorkapcsolót OFF állásba. Normál körülmények között a következő eljárást alkalmazza:

1. Állítsa a gázkarját LASSÚ ( ) állásba.
2. Hagyja a motort egy-két percig üresjáratban járni.
3. Állítsa a motorkapcsolót OFF állásba.
4. Fordítsa az üzemanyagszelep karját OFF ( ) állásba.

Nem ajánlott nagy sebességgel, nagy terhelés mellett hirtelen megállni. Ez motorkárosodást okozhat.

A motor leállításához ne állítsa a fojtószelepvezérlőt ZÁRÓ állásba. Visszagyújtás vagy motorkárosodás következhet be.

Fahasító üzemmód

A motort olaj nélkül szállítják. Ne indítsa be a motort az olaj hozzáadása előtt.

Működési zóna

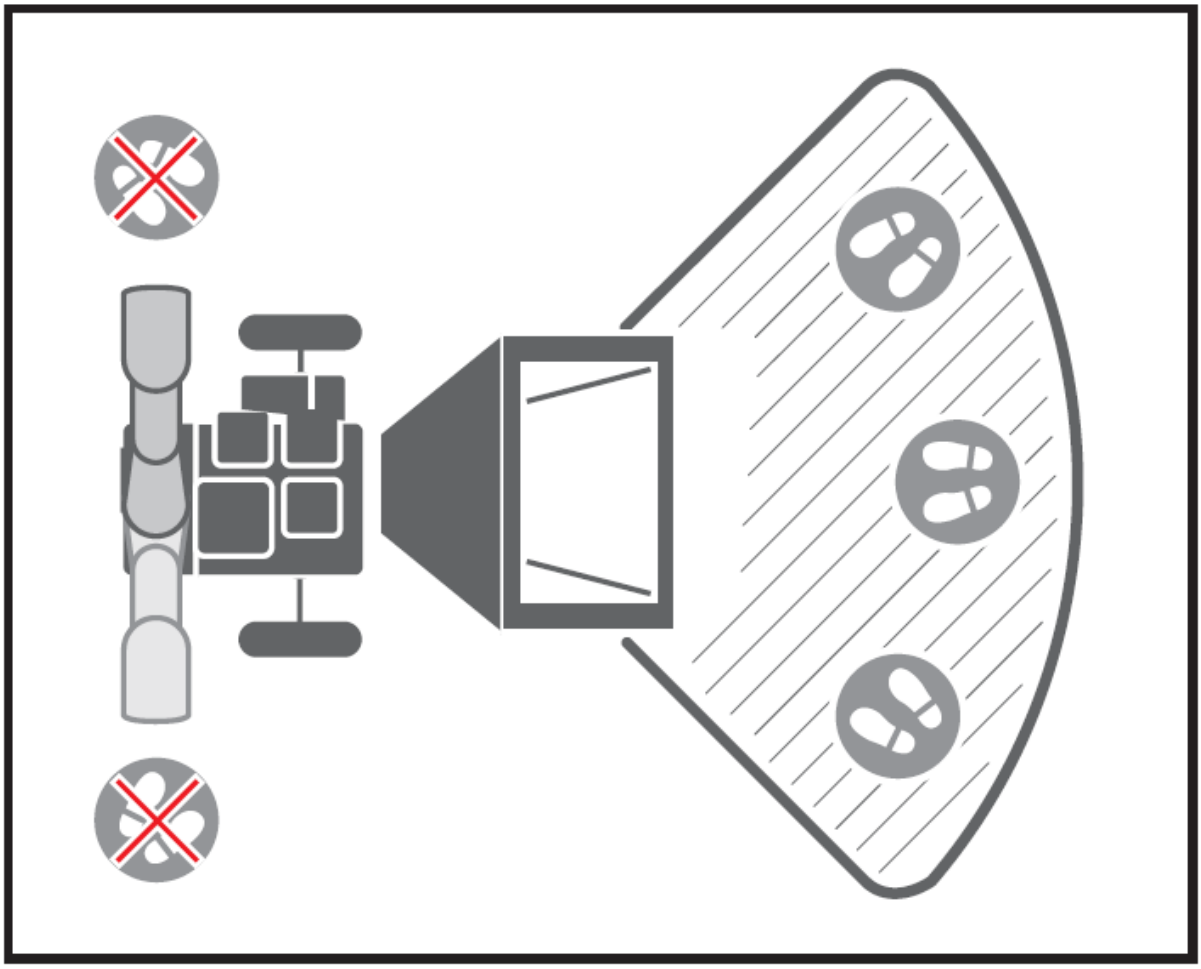

Indítsa be a motort

A dömper motorjával megegyező módon indítja el a forgácsológép motorját.

Működés

Miután a motor bemelegedett, húzza meg a gázkarját a motor fordulatszámának felgyorsításához.

Ahogy a motor lassan teljes fordulatszámra emelkedik, fokozatosan és lassan húzza a szíjfeszítő kart a szíjhajtás bekapcsolásához a végsőkig. Ezt lassan kell elvégezni, hogy a vágótárcsa felvegye a fordulatszámot, különben a motor leáll, mivel a vágótárcsa nagy tehetetlenségi erőt fejt ki.

Az aprítógép a száraz vagy zöld szerves anyagok, például ágak, szárak, szőlő, levelek, gyökerek és növényi anyagok széles skáláját képes feldolgozni. A maximális kapacitás 3 hüvelyk átmérőjű ágak, ez a fa típusától és keménységétől függően változhat. Az ág forgatása a gépbe való betáplálás közben javítja a teljesítményt.

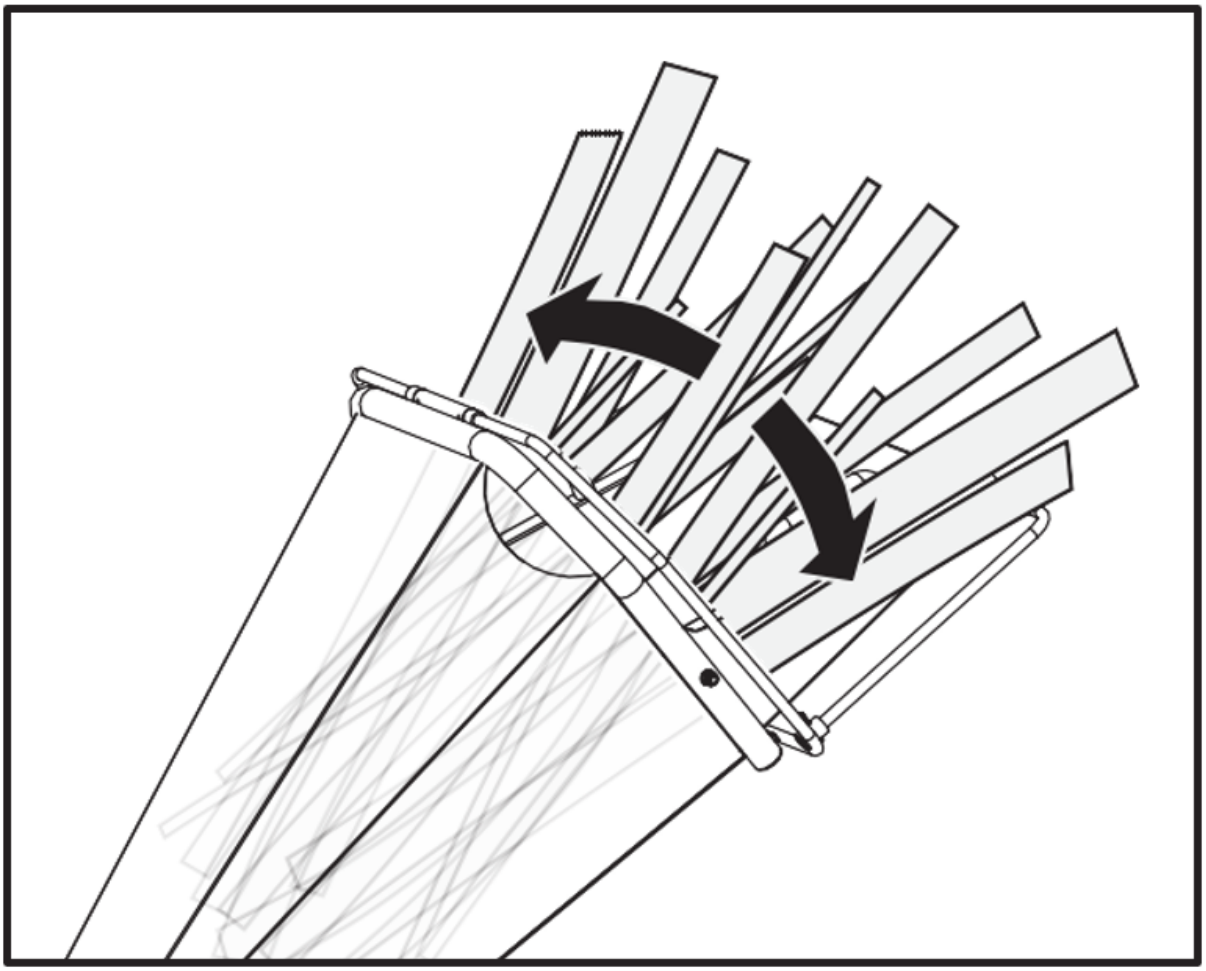



NO HANDS BELOW THIS LINE - nincs kéz a vonal alatt

A végtagokat vagy ágakat először a levágott végen keresztül etesse, a bokros fejet hagyja rajta. Ez segíti a végtagok lefelé vezetését az adagolótárolóban, és csökkenti a pörgést és az apró darabok visszapattanását az adagolótárolóba. Egyes oldalágakat előzetesen le kell vágni, hogy az ágak hatékonyabban táplálják magukat.

Mindig ajánlatos frissen vágott anyagokat feldolgozni, mivel a faágak nagyon megkeményednek, kiszáradva ruganyossá válnak, és a késeket gyorsabban tompítják.

A gép működtetése közben tartson kéznél egy kb. 1 hüvelyk átmérőjű és 2 láb hosszú fapálcát. Ez a bot hasznos lesz a rövid, bozótos és nagyon lombos anyagok betolására, és a takarmánytartály tisztán tartására.

Ne erőltesse az anyagot a gépbe. Ha nem forgácsol jól, akkor az aprító kések élezésre vagy cserére szorulnak, vagy a kések és a kopólemez közötti rés beállítására van szükség.

Ne terhelje túl a gépet azzal, hogy egyszerre túl sok anyagot tölt be a betöltő tartályba. Ha a motor fordulatszámának csökkenését hallja, azonnal hagyja abba az anyag betáplálását a gépbe. Ne folytassa az anyag betáplálását a gépbe, amíg a motor nem állt vissza teljes fordulatszámra.

Az aprító-aprító eltömődhet a puha, nedves vagy rostos anyagoktól. Ha azonban a puha anyagokat szakaszosan ágakkal adagolja, nem lehet probléma, mivel az aprító-aprító hajlamos kitakarítani a gépben maradt maradékot.

Ha a rotortengely körül fonalas anyag tekeredik, távolítsa el, mielőtt az a csapágyba kerülne.

Ha az aprítógép túlterhelés vagy eltömődés miatt leáll, kapcsolja ki a motor áramkapcsolóját, és várja meg, amíg a vágótárcsa teljesen leáll, és a szíjhajtás kikapcsol. Hagyja a motort teljesen kihűlni, és kapcsolja ki a motort. Nyissa ki a házfedelet, hogy minden anyagot eltávolítson a házból. Zárja le a házfedelet, kapcsolja a motort bekapcsolt állásba, és indítsa újra a gépet a működés folytatásához.

Ahogy az ürített anyag felhalmozódik, távolítsa el az aprítógépet a halomtól. Ez megakadályozza, hogy az anyag felhúzódjon az ürítőcsatornába. Ne helyezze a légterelőt függőlegesen, mert ez csökkenti a légáramlást, akadályozza a kiáramlást és eltömődést okoz.

A felesleges rezgések elkerülése érdekében győződjön meg arról, hogy a gép vízszintes és stabil.

Ne működjön betonon vagy más kemény felületen.

A motor olajriasztóval van felszerelve, és nem indul el, ha az olajszint túl alacsony az olajteknőben. Meredek lejtőn történő működtetés esetén is megállhat.

A gép leállításához állítsa a gázkarját alapjárati fordulatszámra, fordítsa a motorkapcsolót OFF állásba, és a gép fokozatosan leáll.

Vészleállítás!

Minden használat előtt győződjön meg arról, hogy a vészleállító kapcsoló működik. Ellenkező esetben súlyos sérülés vagy haláleset következhet be. Vegye figyelembe, hogy a vészleállító vezetéket a tartály bal oldalán kell elvezetni, ahogyan azt a tartályra néz.

FIGYELMEZTETÉS: VÉSZLEÁLLÁS

Ellenőrizze, hogy a vészleállító vezeték megfelelően van-e csatlakoztatva.
Ennek elmulasztása súlyos sérülést vagy halált okozhat.

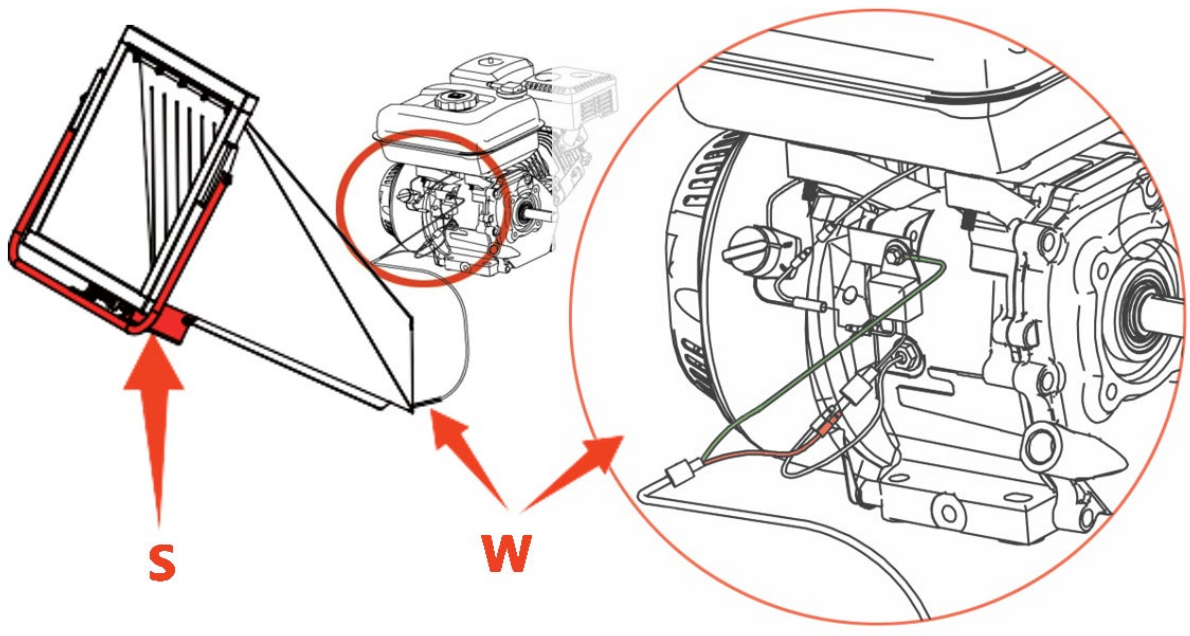

S - Vészkapcsoló | W - Vészleállító vezeték

Üresjárati sebesség

Állítsa a gázkarját LASSÚ állásba, hogy csökkentse a motorra nehezedő terhelést, amikor nem végez forgácsolást. A motor fordulatszámának csökkentése segít meghosszabbítani a motor élettartamát, valamint üzemanyagot takarít meg és csökkenti a zajszintet.

Motor leállítása

A motor vészhelyzetben történő leállításához egyszerűen fordítsa a motorkapcsolót OFF állásba. Normál körülmények között a következő eljárást alkalmazza:

1. Állítsa a gázkarját LASSÚ ( ) állásba.
2. Hagyja a motort egy-két percig üresjáratban járni.
3. Állítsa a motorkapcsolót OFF állásba.
4. Fordítsa az üzemanyagszelep karját OFF ( ) állásba.

Nem ajánlott nagy sebességgel, nagy terhelés mellett hirtelen megállni. Ez motorkárosodást okozhat.

A motor leállításához ne állítsa a fojtószelepvezérlőt ZÁRÓ állásba. Visszatüzelés vagy motorkárosodás következhet be.

Várjon, amíg a gép teljesen leáll. Hagyja a motort teljesen kihűlni. Távolítsa el a motor gyújtógyertyáját. Ezután tisztítsa ki a gép belsejét és a kiürítőcsatornát.

KARBANTARTÁS

Mini lánctalpas jármű karbantartása

A gép karbantartása hosszú élettartamot biztosít a gépnek és alkatrészeinek.

Megelőző karbantartás

1. Állítsa le a motort, és kapcsolja ki az összes vezérlőkart. A motornak hűvösnek kell lennie.
2. Tartsa a motor gázkarját a LASSÚ állásban, és húzza ki a gyújtógyertya vezetékét a gyújtógyertyából, majd rögzítse.
3. Ellenőrizze a motoros lánctalpas kocsi általános állapotát. Ellenőrizze, hogy nincsenek-e meglazult csavarok, a mozgó alkatrészek rosszul illeszkednek vagy kötődnek, megrepedt vagy törött alkatrészek, valamint minden olyan állapot, amely befolyásolhatja a biztonságos működést.
4. Puha kefével, porszívóval vagy sűrített levegővel távolítson el minden szennyeződést a gépből. Ezután használjon kiváló minőségű könnyű olajat az összes mozgó alkatrész kenéséhez.
5. Rendszeresen ellenőrizze a gyújtógyertya vezetékét a kopás jelei miatt, és szükség esetén cserélje ki.

Soha ne használjon "magasnyomású mosót" a készülék tisztításához. A víz behatolhat a gép és a sebességváltóház szűk helyein, és kárt okozhat az orsókban, a fogaskerekekben, a csapágyakban vagy a motorban. A magasnyomású mosók használata az élettartam lerövidülését és a szervizelhetőség csökkenését eredményezi.

Kuplung beállítása

Ha a tengelykapcsoló kezd elhasználódni, a fogantyú hatótávolsága szélesebb lesz, így nehezebb lesz elérni. Kövesse az alábbi lépéseket a kuplungkar eredeti helyzetbe való visszaállításához.

1. Lazítsa meg a lekváranyát az óramutató járásával ellentétes irányban elforgatva 10 mm-es csavarkulccsal.

2. Húzza meg vagy lazítsa meg a kábelt a kábelbeállító anyát az óramutató járásával megegyező vagy ellentétes irányban elforgatva a 10 mm-es csavarkulccsal, amíg el nem éri a kívánt feszességet.

3. Ha a feszességet beállította, húzza vissza a lekváranyát a fogantyúhoz, hogy a kábelt a helyén tartsa.

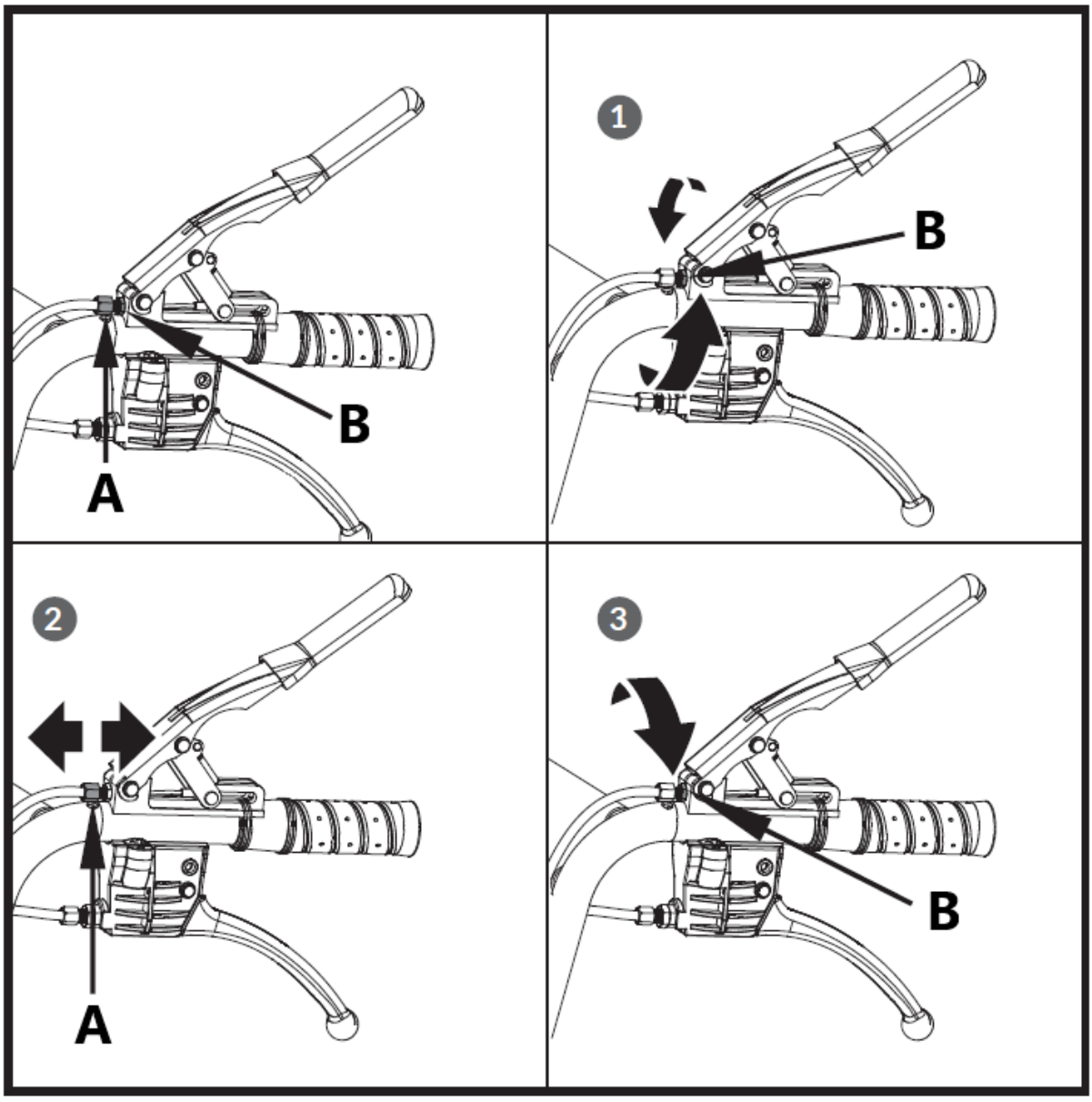

A - Beállítóanya
B - lekváranya

Kormányzás beállítása

Ha a kormányzás nehezen kapcsolható be, kövesse az alábbi lépéseket a kábel feszességének beállításához.

1. Lazítsa meg a lekváranyát az óramutató járásával ellentétes irányban elforgatva 10 mm-es csavarkulccsal.
2. Húzza meg vagy lazítsa meg a kábelt a kábelbeállító anyát az óramutató járásával megegyező vagy ellentétes irányban elforgatva a 10 mm-es csavarkulccsal, amíg el nem éri a kívánt feszességet.
3. Ha a feszességet beállította, állítsa vissza a lekváranyát a fogantyúhoz, hogy a kábelt a helyén tartsa.

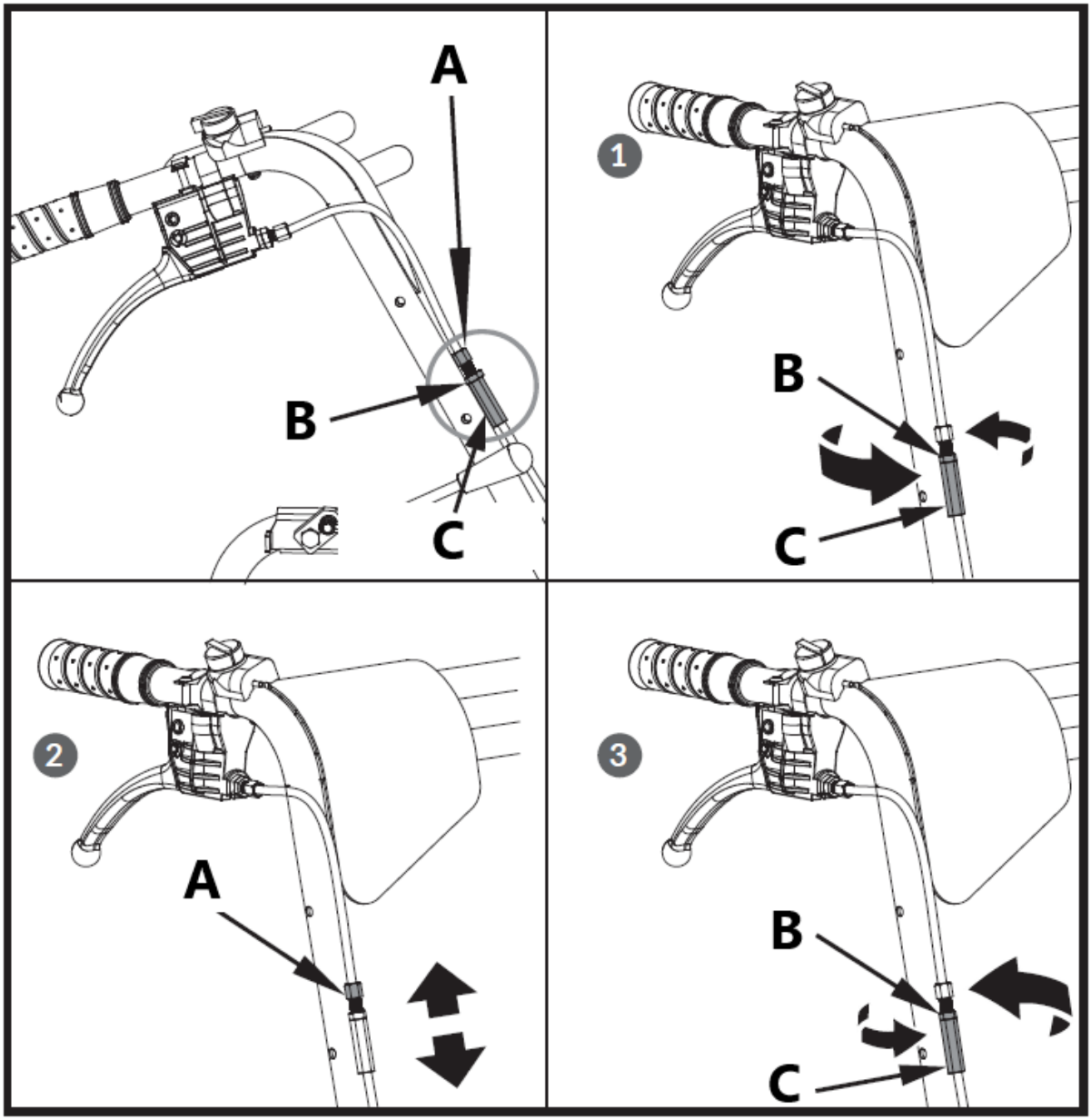

A - Beállítóanya
B - lekváros dió
C - záróanyát

Ha a fenti beállítás nem hoz létre elegendő kábelfeszességet, kövesse az alábbi lépéseket:

1. Lazítsa meg a lekváranyát az óramutató járásával ellentétes irányban elforgatva 12 mm-es csavarkulccsal.
2. Húzza meg vagy lazítsa meg a kábelt a kábelbeállító anyát az óramutató járásával megegyező vagy ellentétes irányban elforgatva a 10 mm-es csavarkulccsal, amíg el nem éri a kívánt feszességet.
3. Ha a feszességet beállította, húzza vissza a lekváranyát a fogantyúhoz, hogy a kábelt a helyén tartsa.

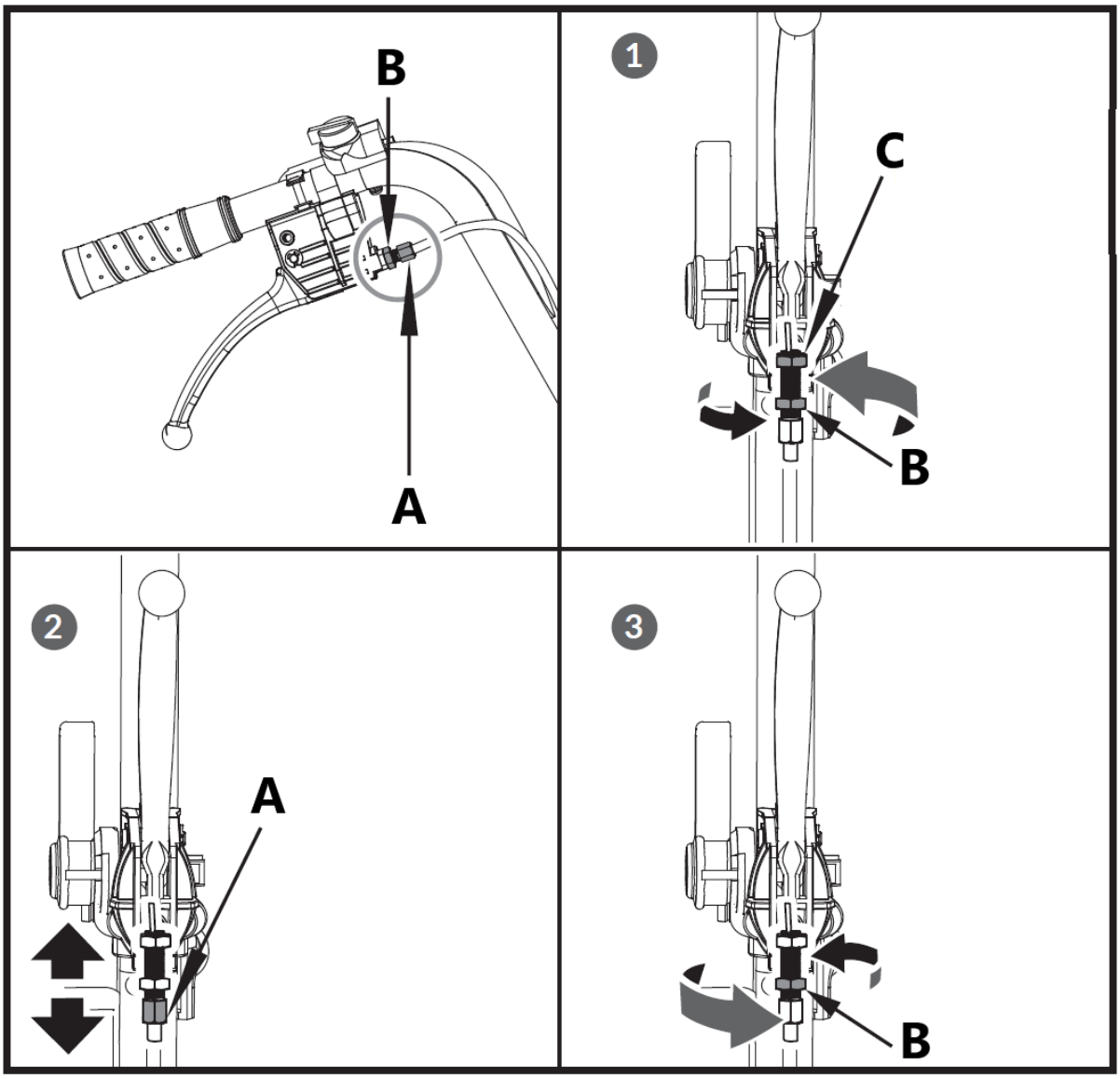
B
A
1
C
B
2
A
3
B

Hajtószíj cseréje

Távolítsa el az övfedeleket a képen látható módon, és húzza ki az övet.

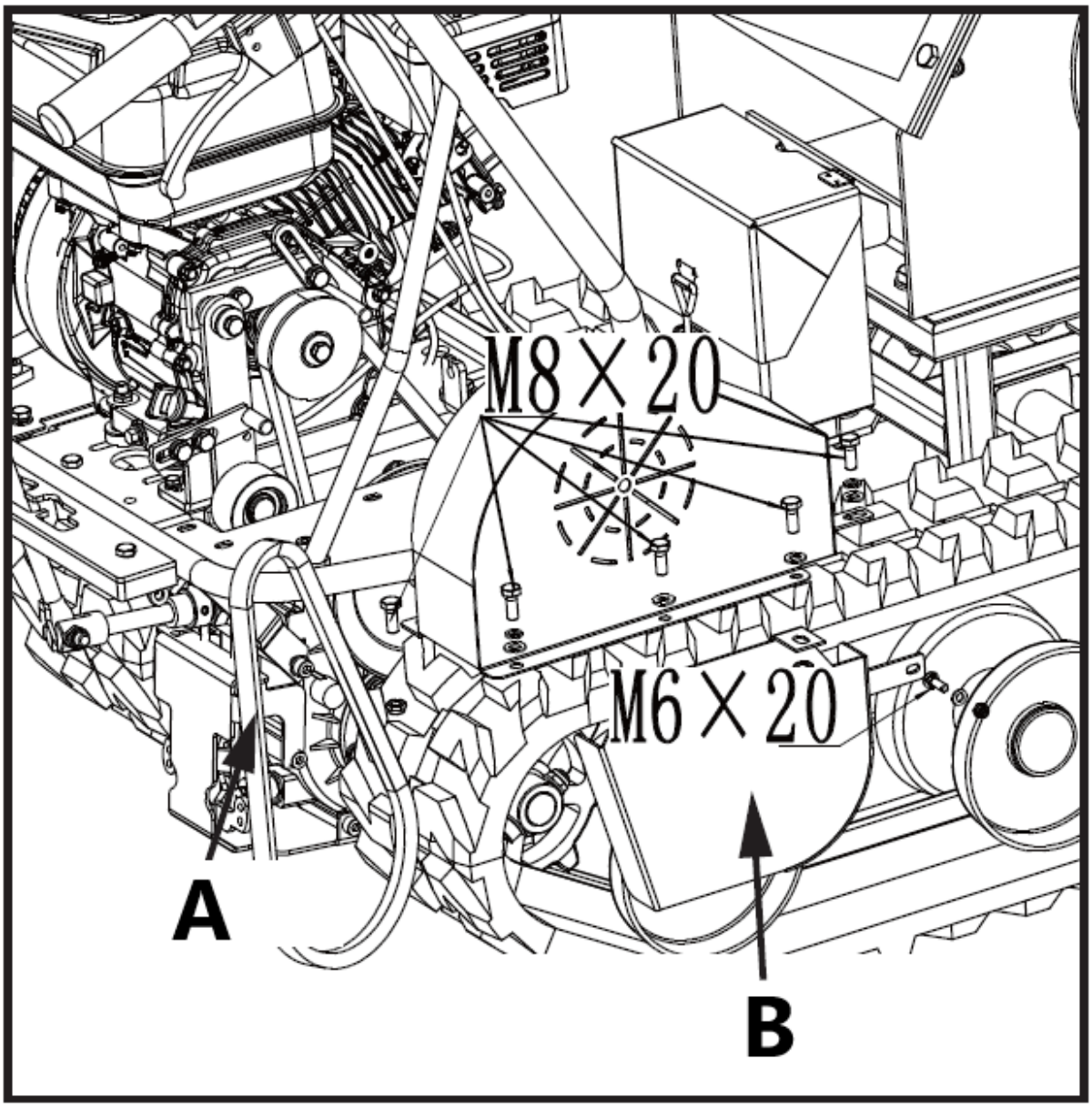

A - Hajtószíj

B - A sebességváltó szíjtárcsájának szíjburkolata

> ⚠ ***Előfordulhat, hogy a szíjvezető konzolt meg kell lazítania és vissza kell csúsztatnia, mielőtt eltávolítja a szíjat.***

Kenés

Általános kenés

A szezon végén vagy 25 üzemóránként enyhén kenje be a gép minden mozgó alkatrészét.

Sebességváltó kenése

A hajtóművet gyárilag előolajozzák és tömítik. Hacsak nem mutatkozik szivárgás vagy nem végeztek szervizelést a sebességváltón, 50 órányi használatig nem kell további kenőanyagot használni.

FIGYELMEZTETÉS: VÉSZLEÁLLÁS

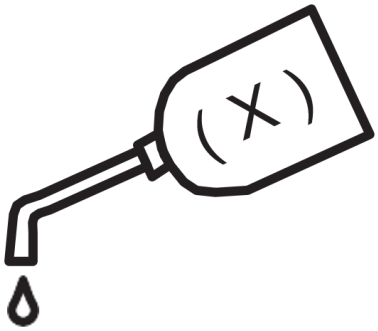

- Az első 30 óra használat után cserélje ki az összes hajtóműolajat. Kapacitása 1,5 liter.
- A jövőbeni használat érdekében 30 órányi használat után ellenőrizze az olajszintet. Ha eltávolítja az olajszint dugót, és nem folyik ki olaj, töltsön olajat, majd csavarja vissza az olajszint dugót.
- GL-5 vagy GL-6, SAE80W-90 sebességváltóolaj ajánlott. Ne használjon szintetikus olajat.

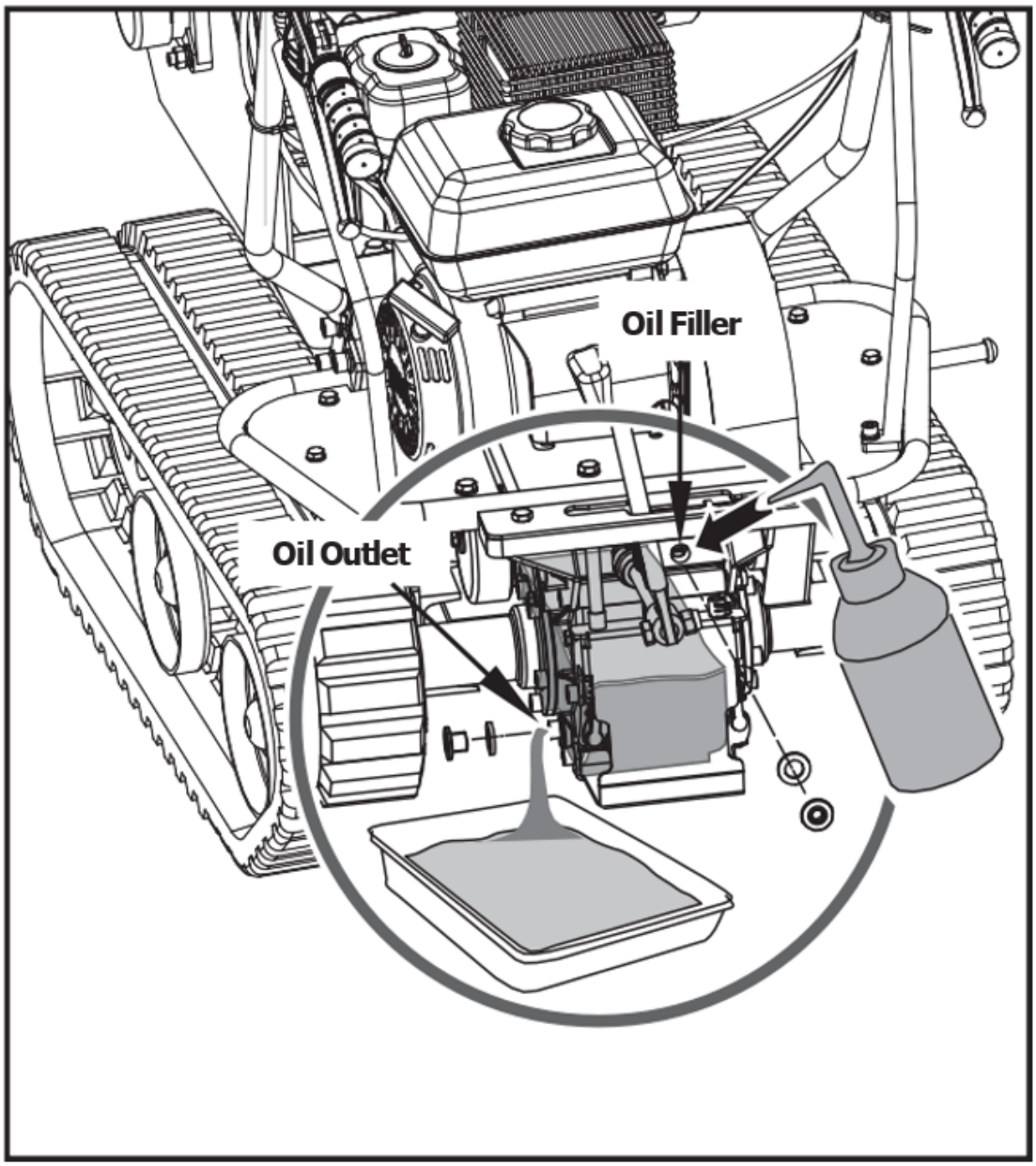

Oil Filler - Olaj töltőanyag

Oil Outlet - Olaj kimenet

Nyomvonalak meghúzása

A használat során a sínek hajlamosak meglazulni. Laza sínekkel való működés esetén hajlamosak elcsúszni a hajtókerék felett, ami a kerékház kiugrásához vezet, és ezáltal károsítja a ház kopását.

A sín feszességének ellenőrzéséhez a következőképpen járjon el.

1. Állítsa a gépet sík, tömör talajra, aszfaltra vagy járdára.

2. Emelje fel a gépet, és állítsa a gép súlyának megfelelő blokkokra vagy támasztékokra úgy, hogy a lánctalpak körülbelül 4" magasságban legyenek a talajtól.

3. Mérje meg a pálya középvonalát a vízszintes vonalhoz képest. A leolvasás nem lehet több mint 10cm ~ 15cm.

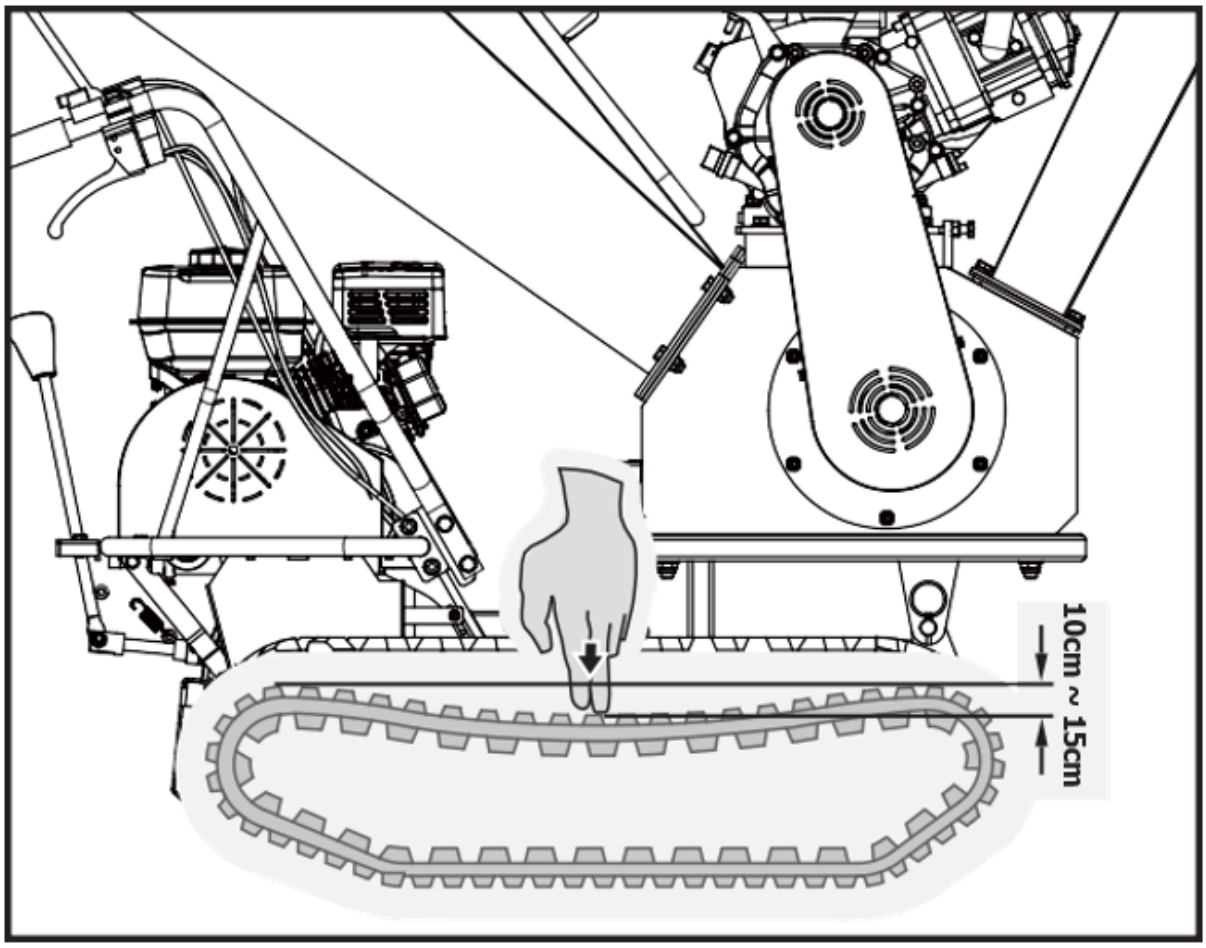

Pályák cseréje

Rendszeresen ellenőrizze a sínek állapotát. Ha bármelyik sín megrepedt vagy megkopott, azt a lehető leghamarabb ki kell cserélni.

1. Távolítsa el az egész forgácsolót.

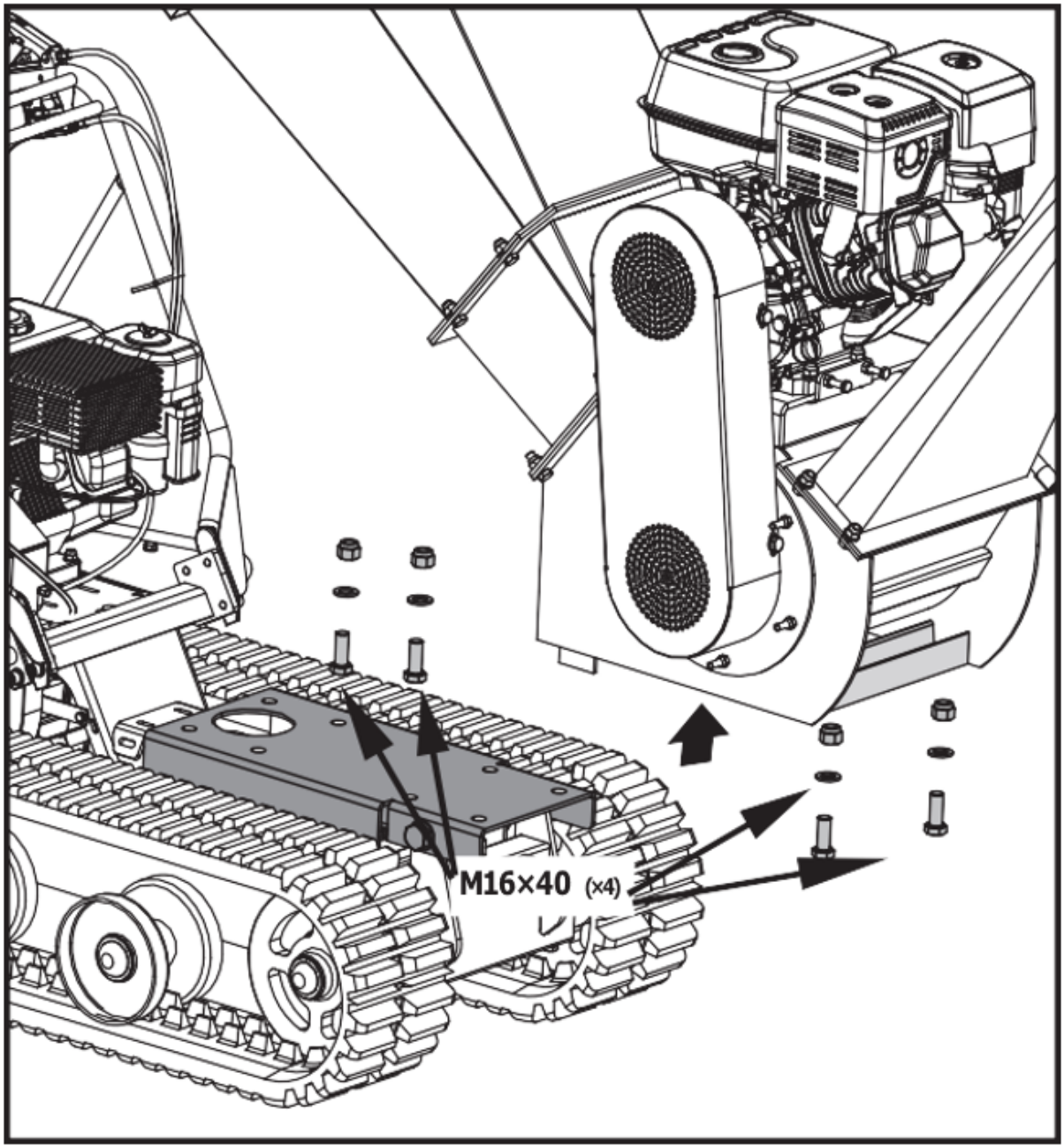

2. Távolítsa el a rögzítőülést.

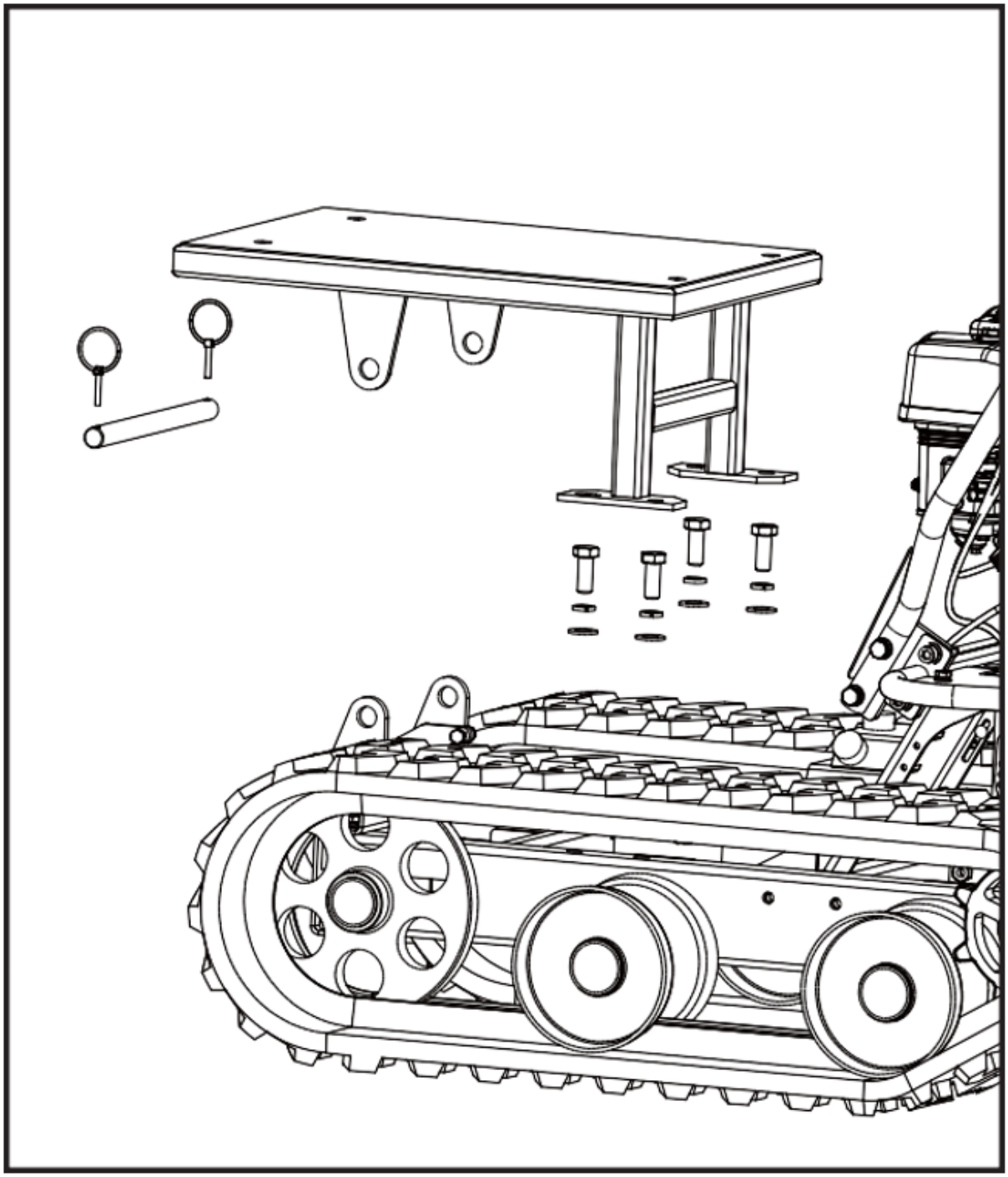

3. Lazítsa meg a beállítócsavarokat, és húzza a kormánykerék tengelyét a motor felé, majd a nyomtáv meglazul.

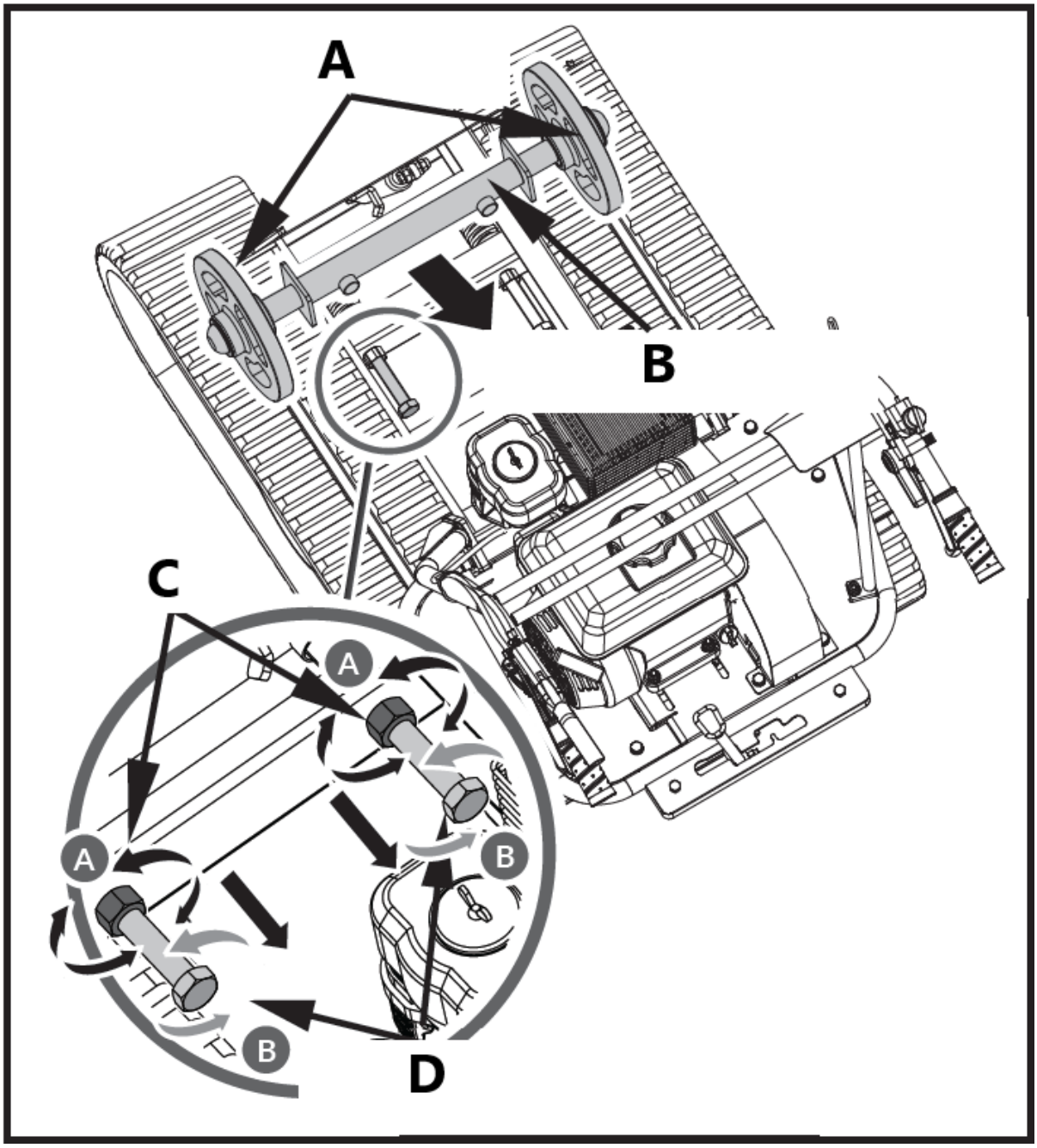

A - Kormánykerék
B - Kormánykerék tengely
C - lekváros dió
D - Beállítócsavar

4. Húzza ki az egész pályát.

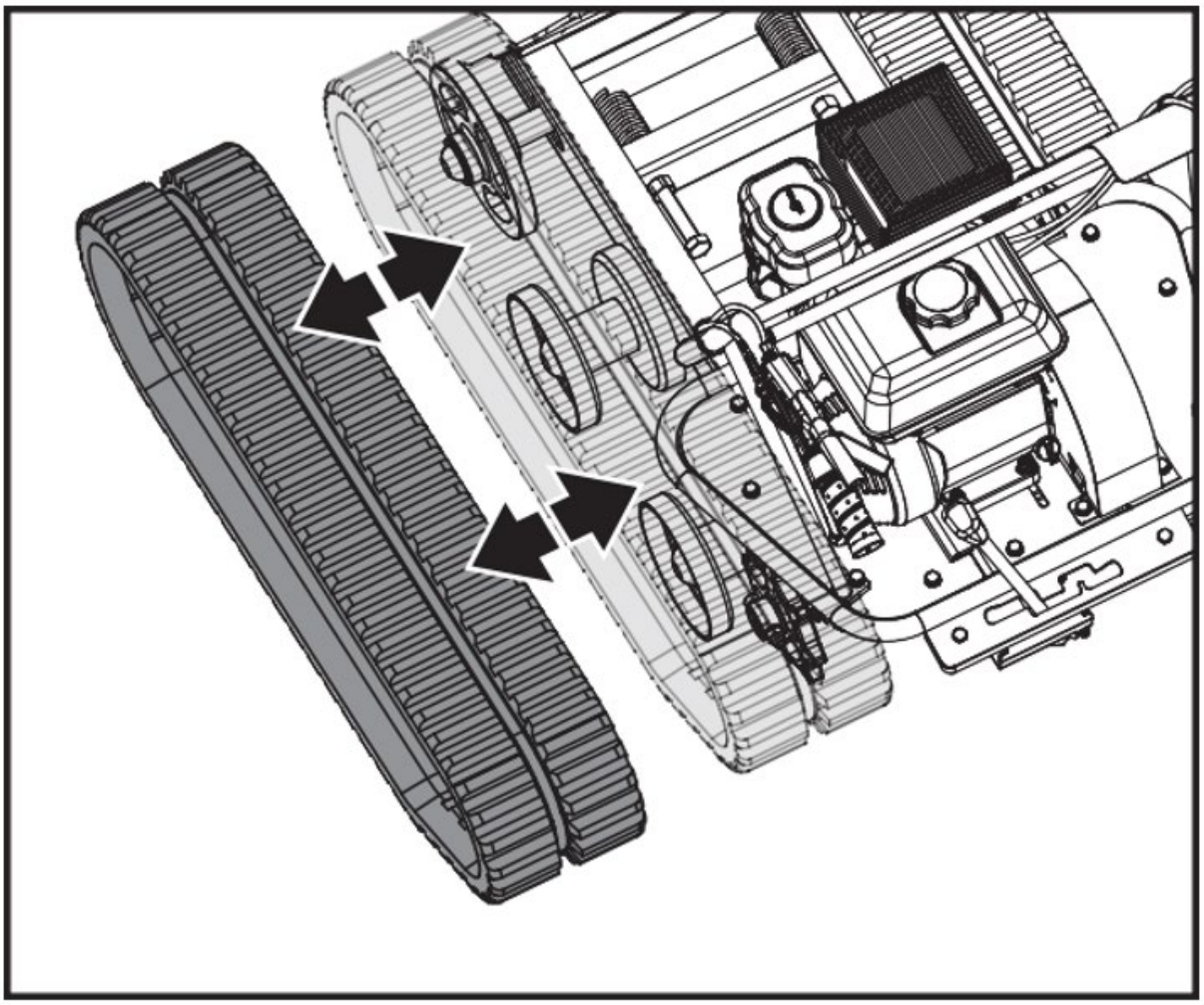

Oil Filler - Olaj töltőanyag

Oil Outlet - Olaj kimenet

> ***A sínek eltávolításakor vagy beszerelésekor ügyeljen arra, hogy az ujjai ne szoruljanak be a sínek és a szíjtárcsa közé.***

5. A pálya cseréje után szerelje össze a gépet fordított sorrendben.

Motor karbantartása

A motor karbantartására vonatkozó információkat a készülékhez mellékelt Motor kézikönyvben találja. A motor kézikönyve részletes információkat és karbantartási ütemtervet tartalmaz a feladatok elvégzéséhez.

Fahasító karbantartása

Az aprítógép karbantartása hosszú élettartamot biztosít a gépnek és alkatrészeinek.

Megelőző karbantartás

1. Kapcsolja ki a motort. A motornak hűvösnek kell lennie.

2. Tartsa a motor gázkarját a LASSÚ állásban, és vegye ki a gyújtógyertya vezetékét a gyújtógyertyából, majd rögzítse.

3. Ellenőrizze az aprítógép általános állapotát. Ellenőrizze, hogy nincsenek-e meglazult csavarok, a mozgó alkatrészek rosszul illeszkednek vagy kötődnek, megrepedt vagy törött alkatrészek, valamint minden olyan állapot, amely befolyásolhatja a biztonságos működést.

4. Távolítson el minden törmeléket a forgácsolóból puha kefével, porszívóval vagy sűrített levegővel. Ezután használjon prémium minőségű, könnyű gépolajat az összes mozgó alkatrész kenéséhez.

5. Cserélje ki a gyújtógyertyavezetéket.

Soha ne használjon magasnyomású mosót az aprítógép tisztításához. A víz behatolhat a készülék szűk helyein, és kárt okozhat az orsókban, a szíjtárcsákban, a csapágyakban vagy a motorban.

Állítsa le a motort, várja meg, hogy minden mozgó alkatrész teljesen leálljon, húzza ki a gyújtógyertya vezetékét, majd várjon öt percet, mielőtt karbantartást végez a forgácsológépen.

Rendszeres karbantartási ellenőrzőlista

A feltüntetett szervizintervallumok a normál üzemi körülmények közötti maximális értékek. Növelje a frekvenciákat rendkívül piszkos vagy poros körülmények között.

Eljárás	Minden használat előtt:	Az első 15 perc után	25 óránként	100 óránként
Motorolajszint ellenőrzése	▲	▲		
A berendezések általános állapotának ellenőrzése	▲	▲		
Ellenőrizze a pengéket	▲	▲		
Ellenőrizze a szíjakat	▲	▲		
Ellenőrizze a vészleállító kapcsolót			▲	
Ellenőrizze a gumiabroncsok nyomását			▲	
Tisztítsa meg a motor külsejét és hűtését			▲	
Motorolaj cseréje			▲	
Légszűrő cseréje			▲	
Cserélje ki a gyújtógyertyát				▲

Két csapágy van, az egyik kívül, a másik a házban. A csapágyakat újonnan zsírozzák, de néhány óra használat után ajánlott zsírozni őket. Egy vagy két szivattyú elegendő. Vigyázzon, hogy ne zsírozza túl. A túlzott kenés károsíthatja a csapágyakat.

Kenje meg a külső csapágyat

1. Nyissa ki a műanyag olajdugót.
2. Kenje meg a külső csapágyat a töltőnyíláson keresztül.
3. Zárja be a műanyag olajdugót.

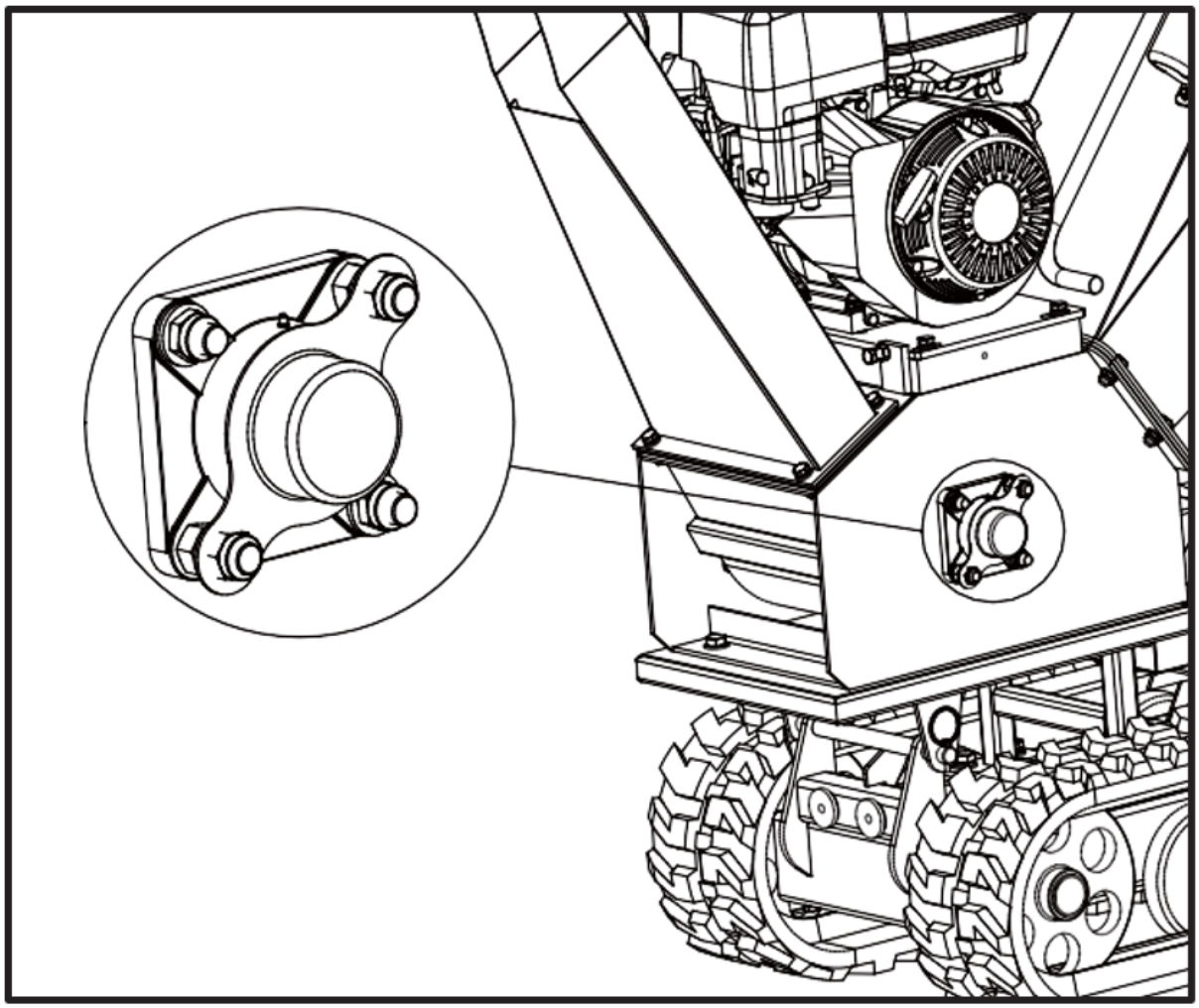

Kenje meg a belső csapágyat

1. Csavarja ki a négy M6x2 csavart, nyissa ki az övfedelet.

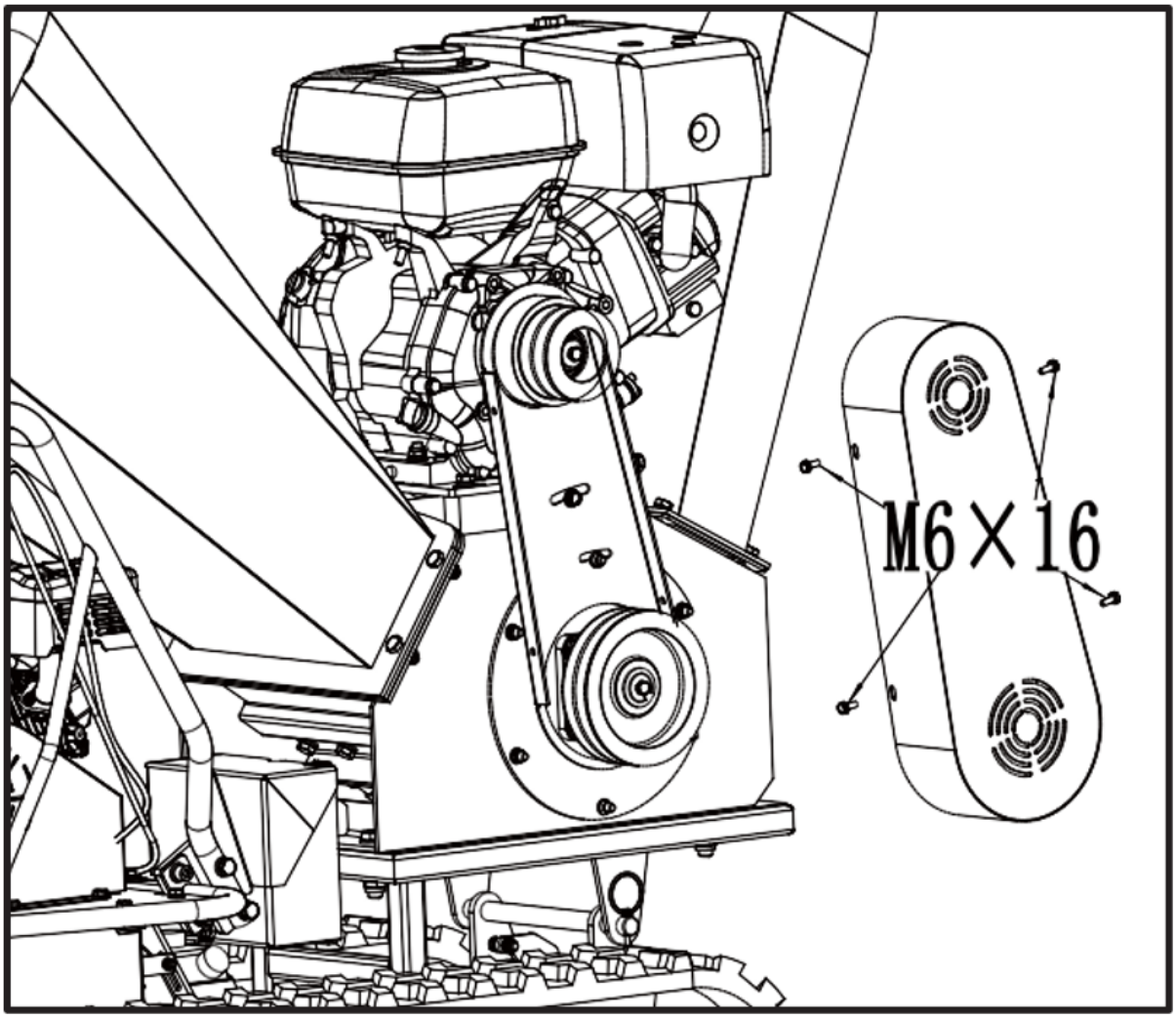

2. Kenje meg a belső csapágyat.

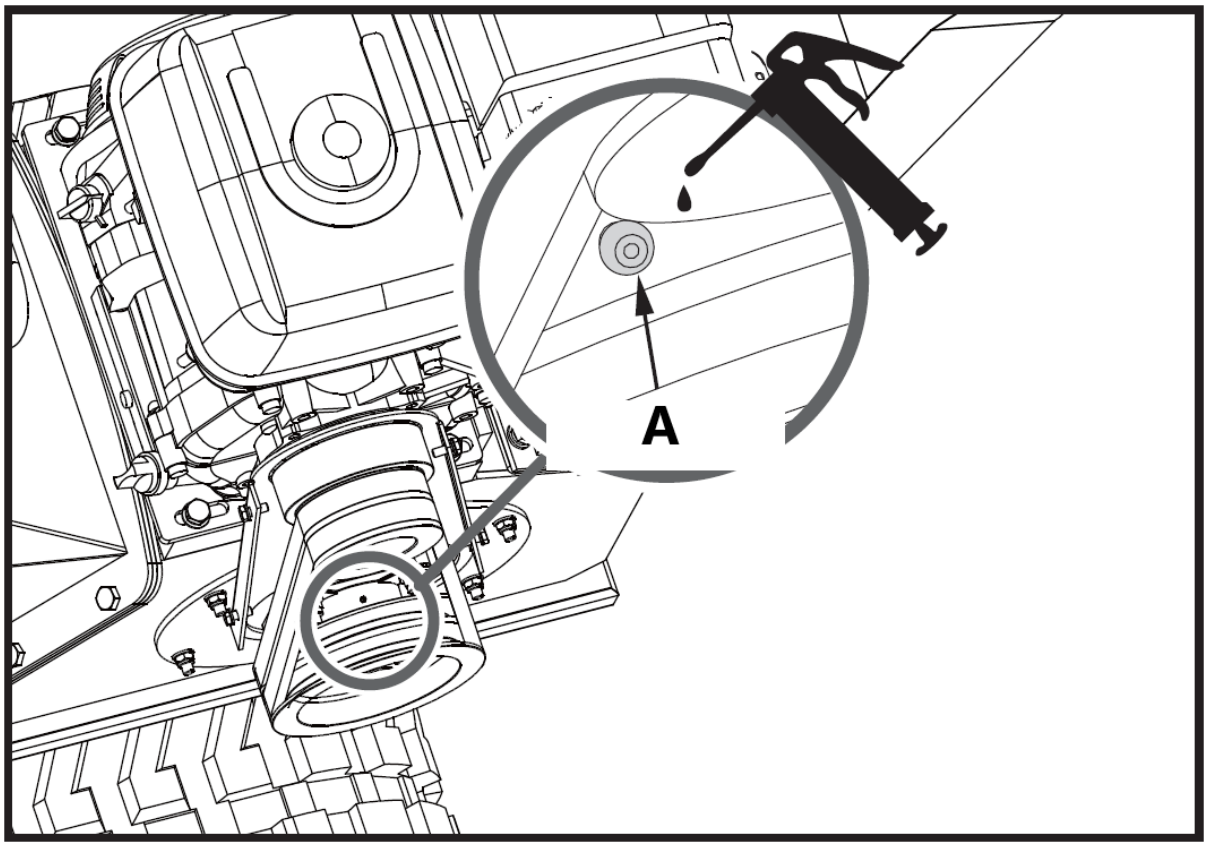

A - Belső csapágyazás

Ha a gép vágótárcsája idegen tárgyhoz ütközik, vagy ha a gép szokatlan zajt kezd kiadni, vagy túlzottan vibrálni kezd, azonnal állítsa le a motort. Hagyja, hogy a vágókorong teljesen megálljon. Kapcsolja a motort "off" állásba, hogy elkerülje a véletlen elindulást. Ezután hajtsa végre a következő lépéseket:

- Ellenőrizze a sérüléseket.
- Javítsa meg vagy cserélje ki a sérült alkatrészeket.
- Ellenőrizze, hogy nincsenek-e meglazult alkatrészek, és a folyamatos biztonságos működés érdekében húzza meg.
- Ha a vágótárcsa elakad az ágak miatt, nyissa ki a csapágyfedelet, majd forgassa el a tárcsa tengelyét a tárcsa elforgatása érdekében.

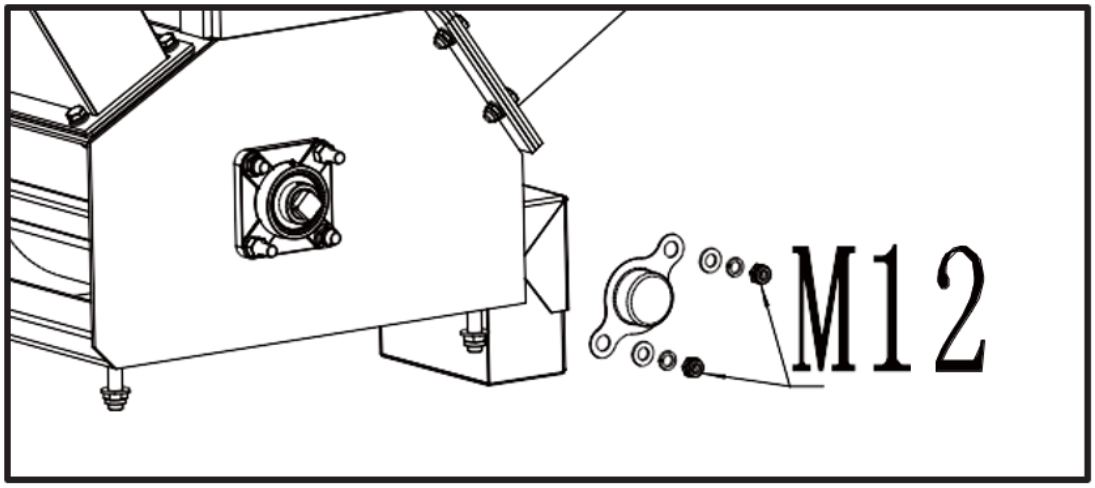
M12

Kés és kopólemez ellenőrzése

A kések rendszeres ellenőrzése az élesség és a kopólemez éles élének ellenőrzése biztosítja, hogy az aprítógép teljes hatékonysággal működjön. Ha tompa késeket vagy lekerekített kopólemezt használ, az csökkenti a teljesítményt és túlzott rezgést okoz, ami károsítja a gépet, és megnehezíti a kezelő számára a forgácsolást.

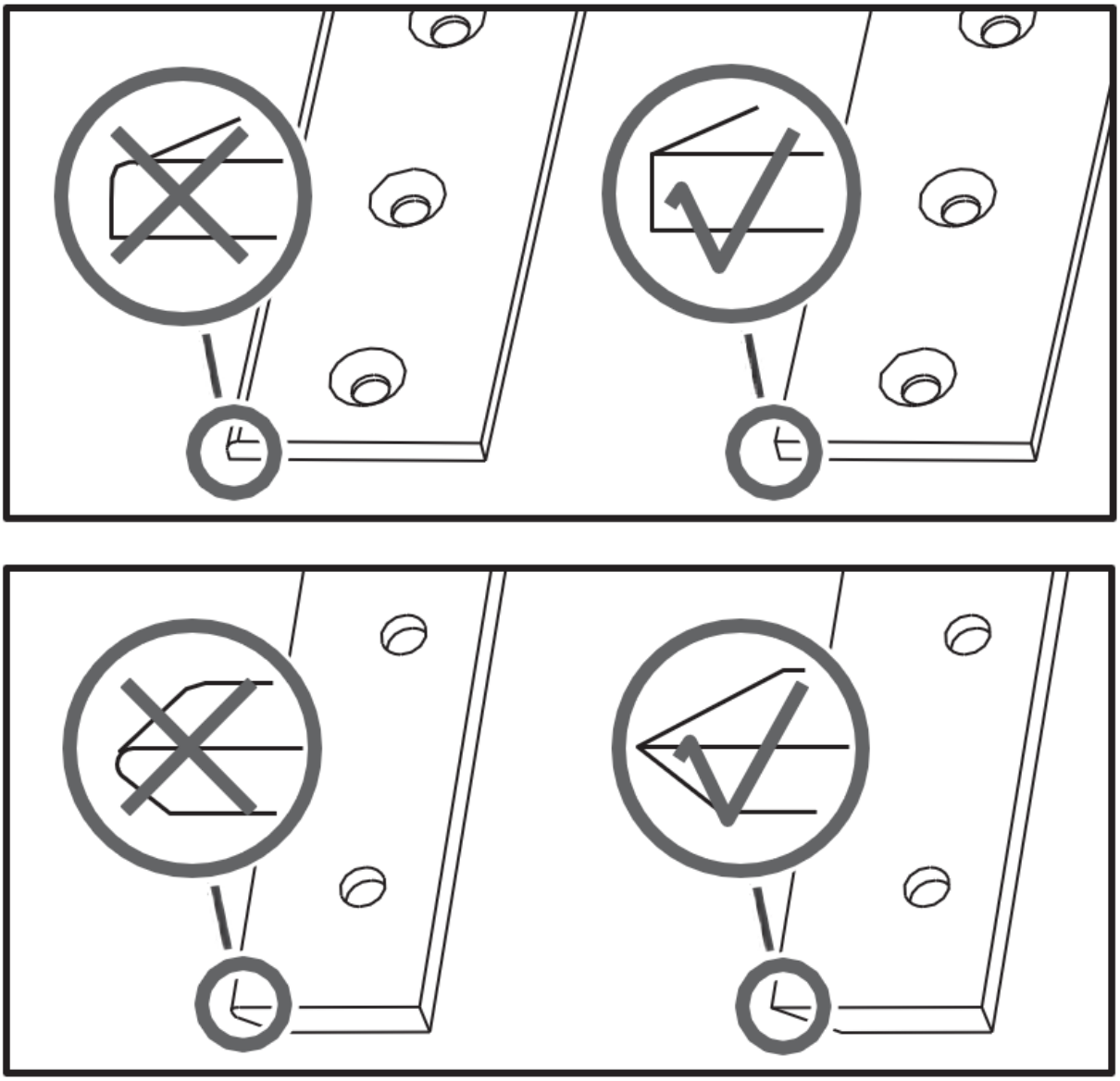

Kés eltávolítása és cseréje

Ez az aprítógép két, a vágótárcsára szerelt aprítókéssel van felszerelve. Ha a kések eltompulnak vagy látható horpadásokat mutatnak, a gép elveszíti az önadagoló működését, és az anyagot be kell tolni. Gyakran hosszú csíkokban jön ki. A kés tokozott és megfordítható. Általában az élek hosszú ideig tartanak. Ha az él lekerekített, akkor megfordítható. Ha mindkét él elkopott, a késeket ki kell cserélni. Cserélje ki a késeket a következő lépésekkel.

1. Távolítsa el a két M8-as anyát, majd nyissa ki az adagolótartályt.
2. Távolítsa el a pengét rögzítő csavarokat.

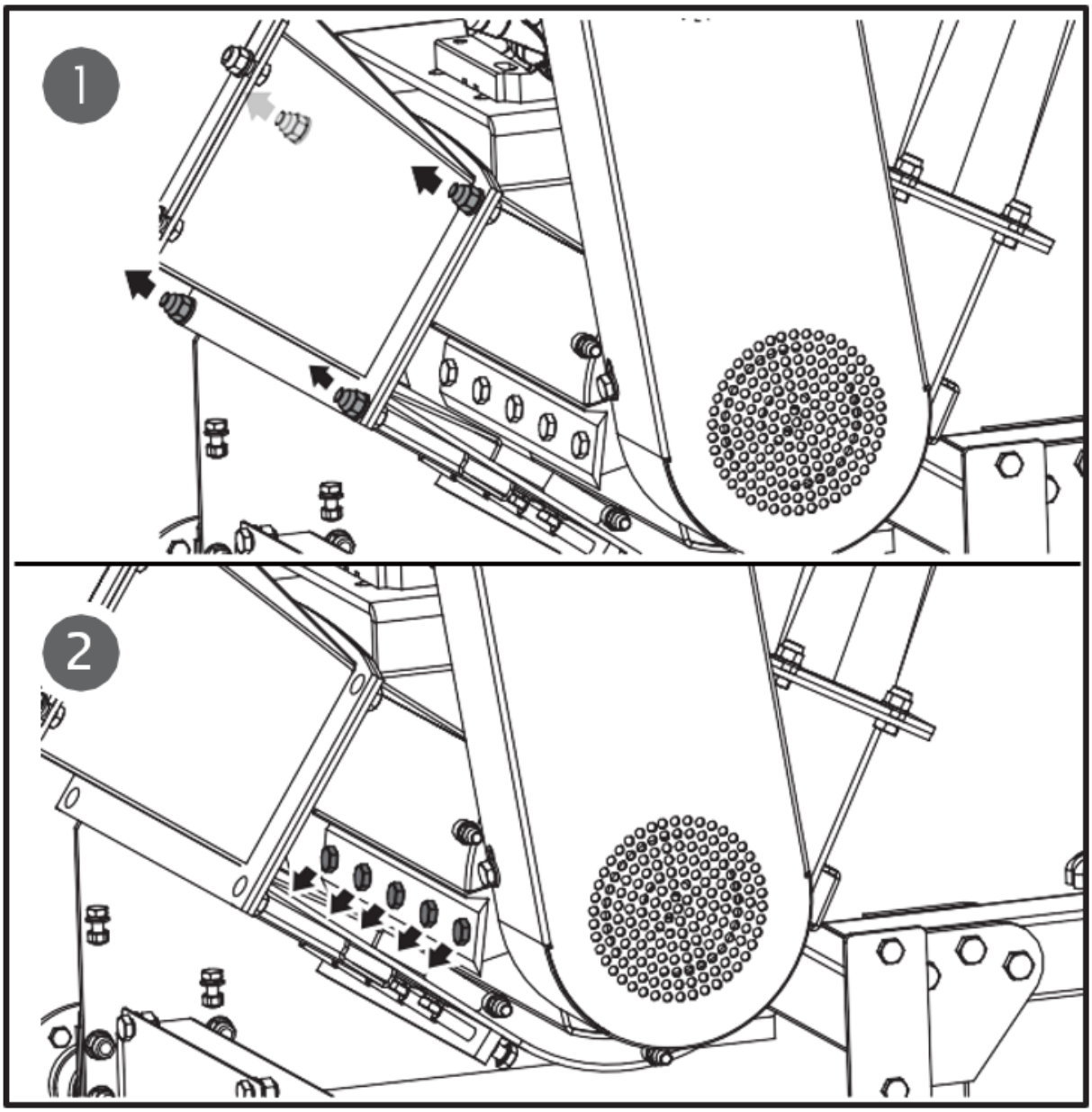

Legyen óvatos, és viseljen kesztyűt, amikor a kések közelében dolgozik.

3. Távolítsa el a tompa vagy sérült késeket, és szemrevételezéssel vizsgálja meg a vágótárcsa nyílás és a kések rögzítési területét. Győződjön meg róla, hogy tiszták, és hogy az elhelyező kések síkban tudnak a vágótárcsához illeszkedni. Az új vagy élezett késeket a kés élével felfelé fordítva szerelje vissza.

Ha a vágótárcsa felülete nincs megfelelően megtisztítva, és a kések nem egy vonalban vannak felszerelve a vágótárcsára, a kések a hardver meghúzásakor megrepedhetnek.

Kopólemez eltávolítása és cseréje

A kopólemez tokozott és megfordítható. Általában az élek hosszú ideig tartanak. Ha az él lekerekített, akkor megfordítható. A kopólemez nem élezhető újra; a tokozás miatt elveszíti kemény élét. Ha mindkét él elkopott, a kopólemezt ki kell cserélni.

1. Távolítsa el az adagolótartályt.

2. Távolítsa el a záróanyákat és a csavarokat, amelyek a kopólemezt a forgácsolóegységhez rögzítik, majd vegye le a kopólemezt.

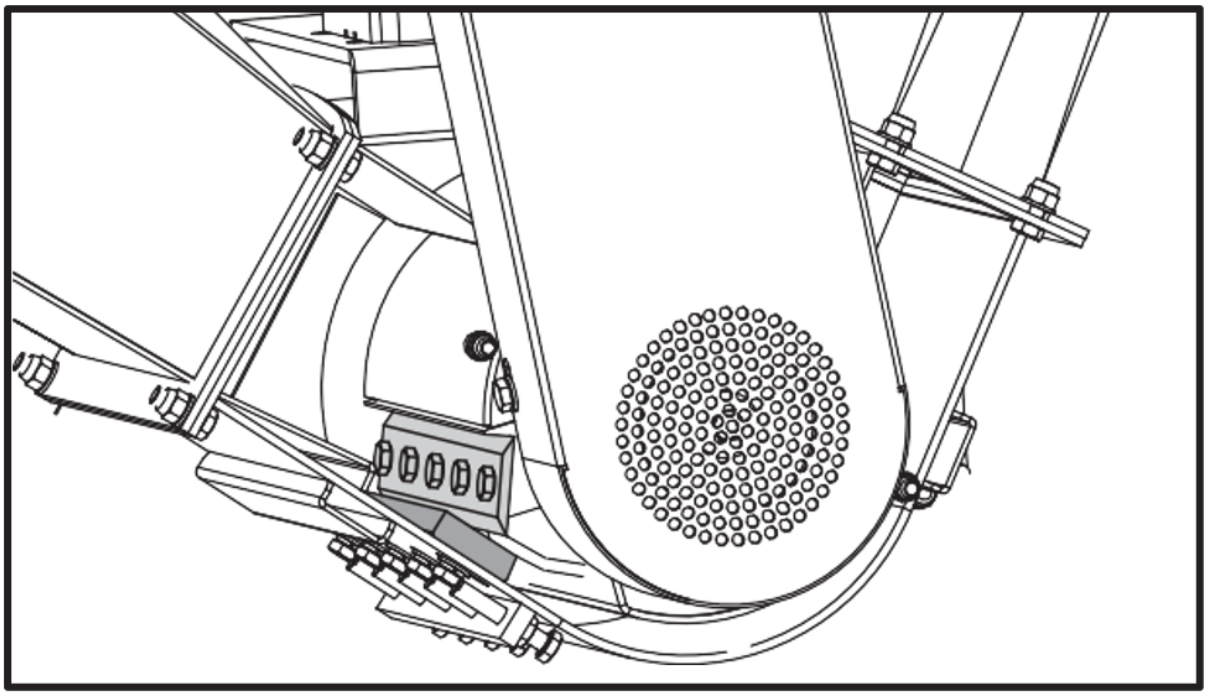

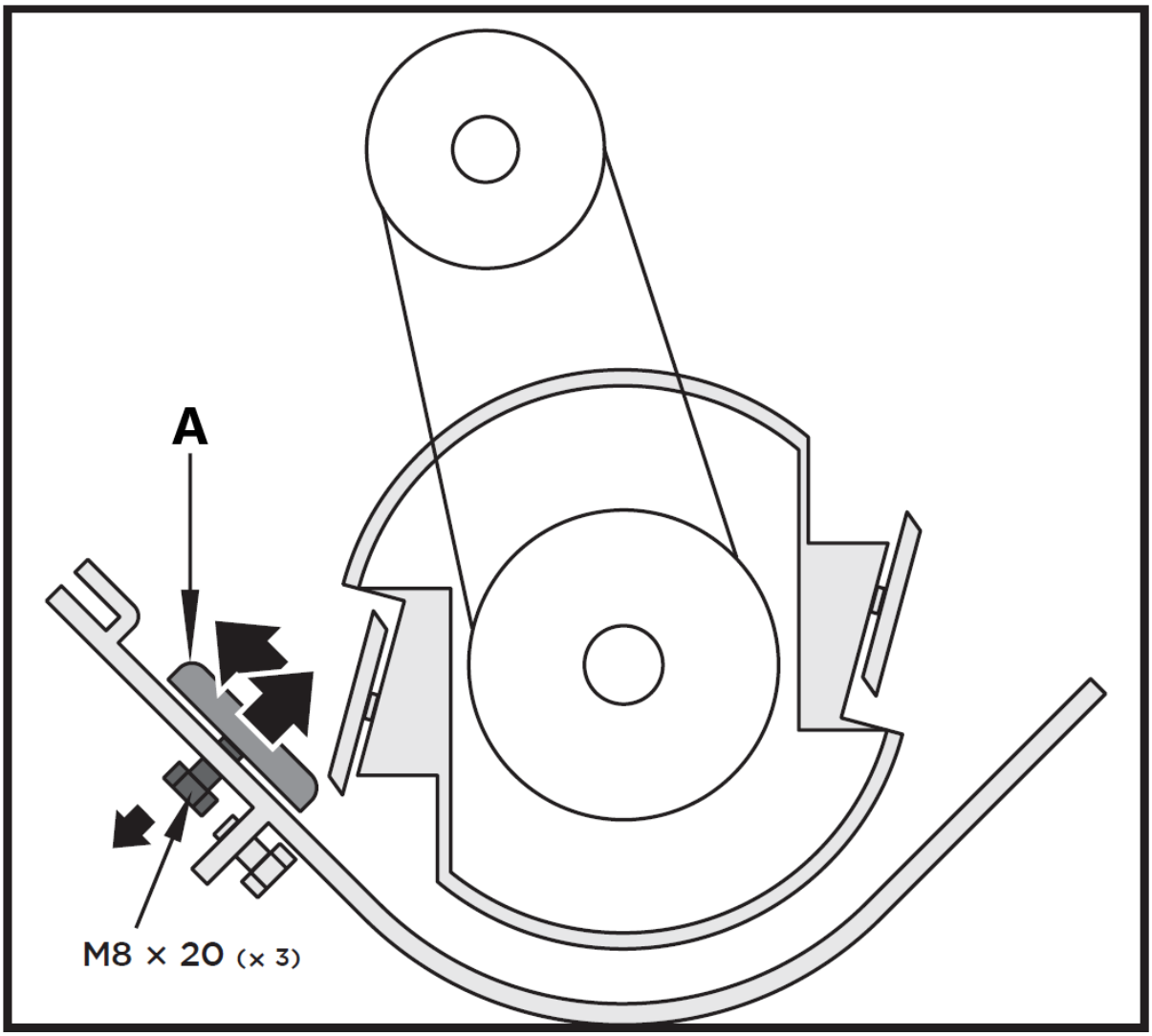

A - kopólemez

3. Szerelje be az új kopólemezt, és rögzítse a csavarokkal és a rögzítőanyákkal.

A kés és a kopólemez közötti hézagot a kopólemez eltávolításakor be kell állítani.

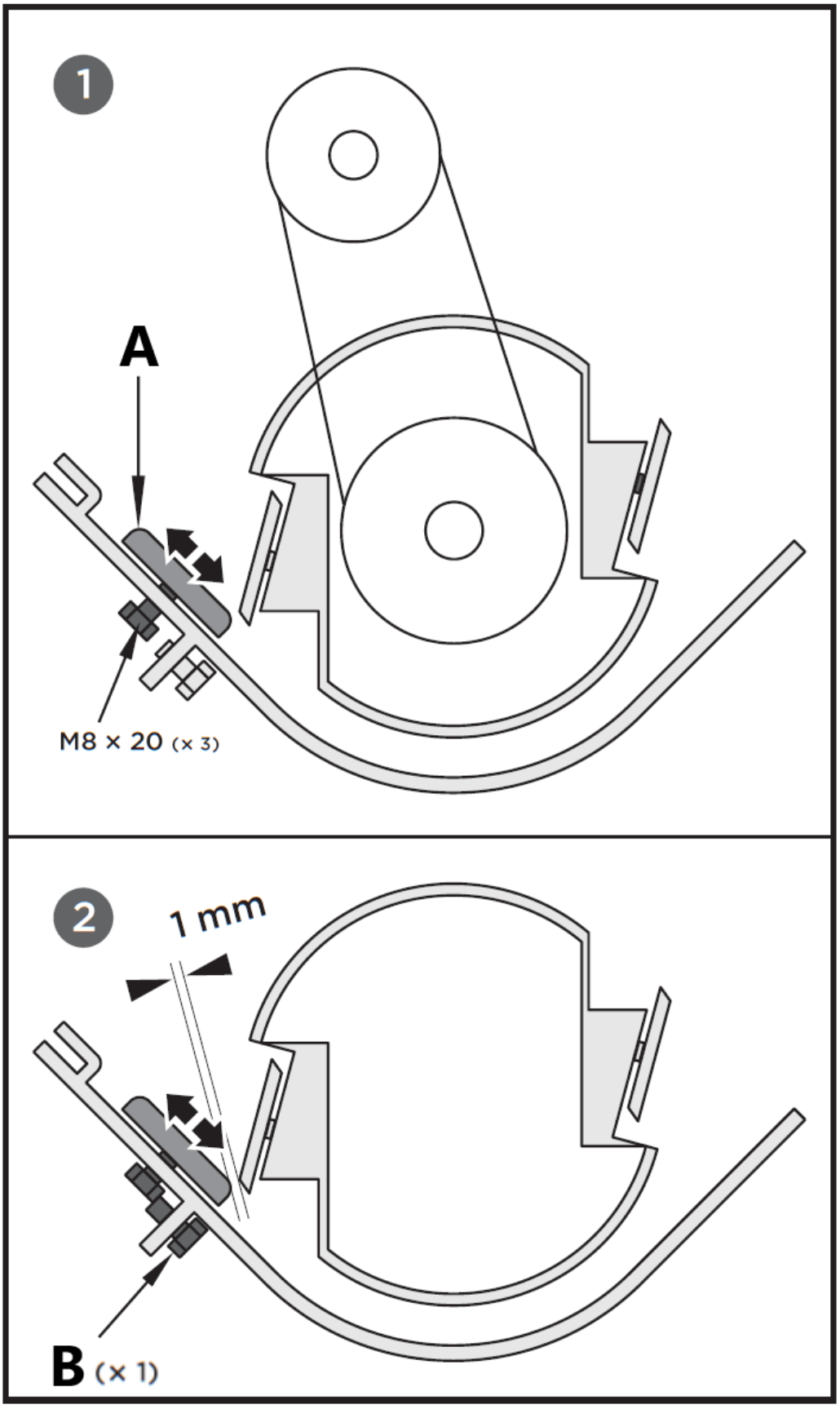

A - kopólemez
B - Beállítócsavar (x1)

A kopólemez a szerelőnyílásokon keresztül állítható. Lazítsa meg a kopólemezt rögzítő csavarokat, és mozgassa a kopólemezt a hosszú lyukakban, majd rögzítse a csavarokat, ha elérte a megfelelő távolságot.

Rögzítse a kopólemez csavarjait.

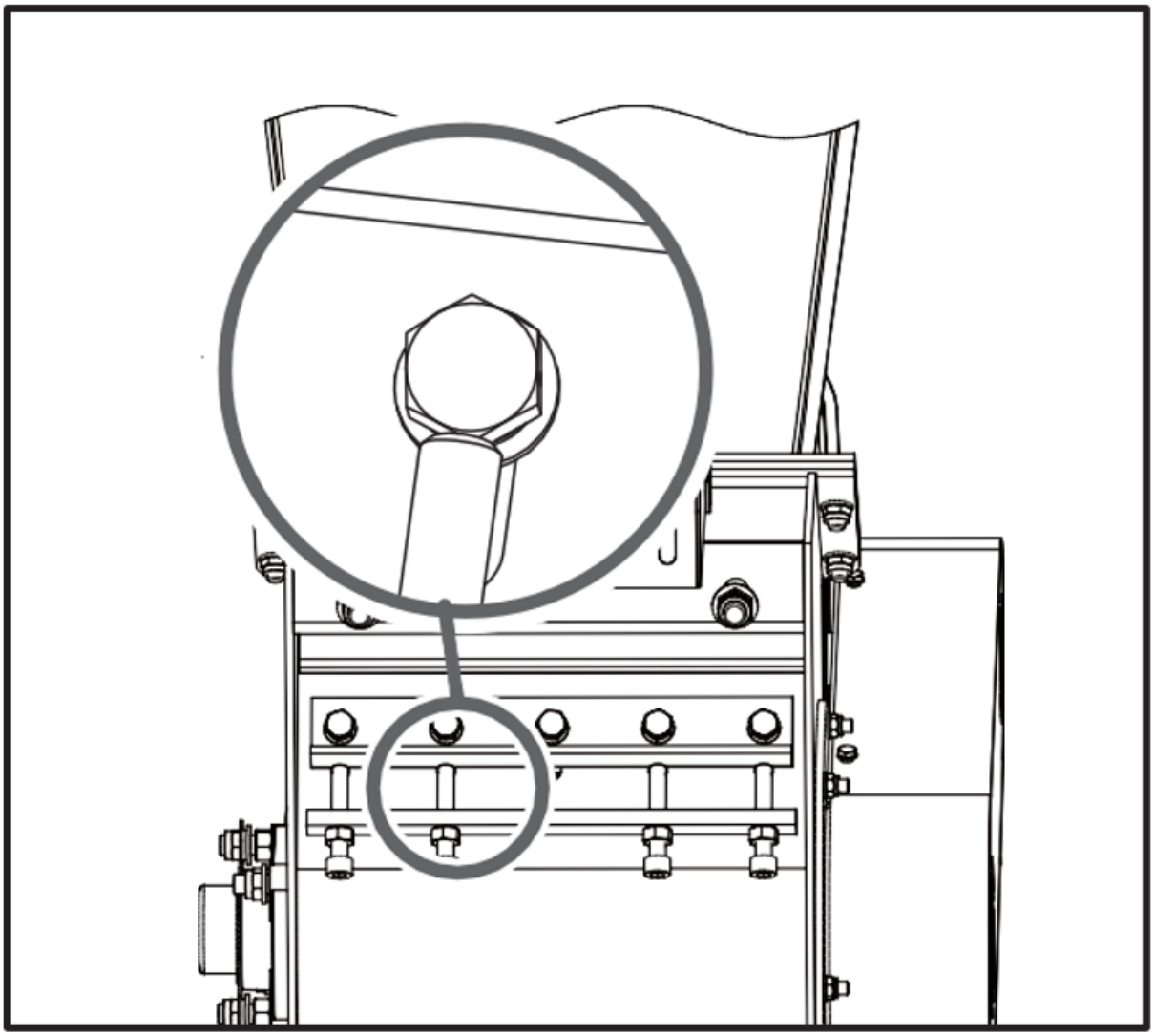

Ha a kopólemez nincs megfelelően beállítva, a forgácsolás során túlzott rezgés lép fel, és a kés tompának tűnik. Ha nincs elegendő hézag, a kés élei nehéz ágak vágásakor a kitérés miatt hozzáérhetnek a kopólemezhez, és megsérülhet az éle. A túl nagy távolság lehetővé teszi, hogy a kis gallyak és szálas anyagok vágás nélkül áthúzódjanak.

A karbantartás vagy a beállítás elvégzése után forgassa a vágókorongot egy bottal, és figyelje és hallgassa figyelmesen a szokatlan zajokat, kattogást vagy rezgést. Ha ezek bármelyikét észleli, vizsgálja meg a gépet sérülések vagy meglazult alkatrészek szempontjából, és a gép beindítása előtt javítsa ki, cserélje ki vagy húzza meg.

Ékszíj ellenőrzés

1. Csavarja ki a négy M8x20-as csavart, nyissa ki az ékszíjfedelet.

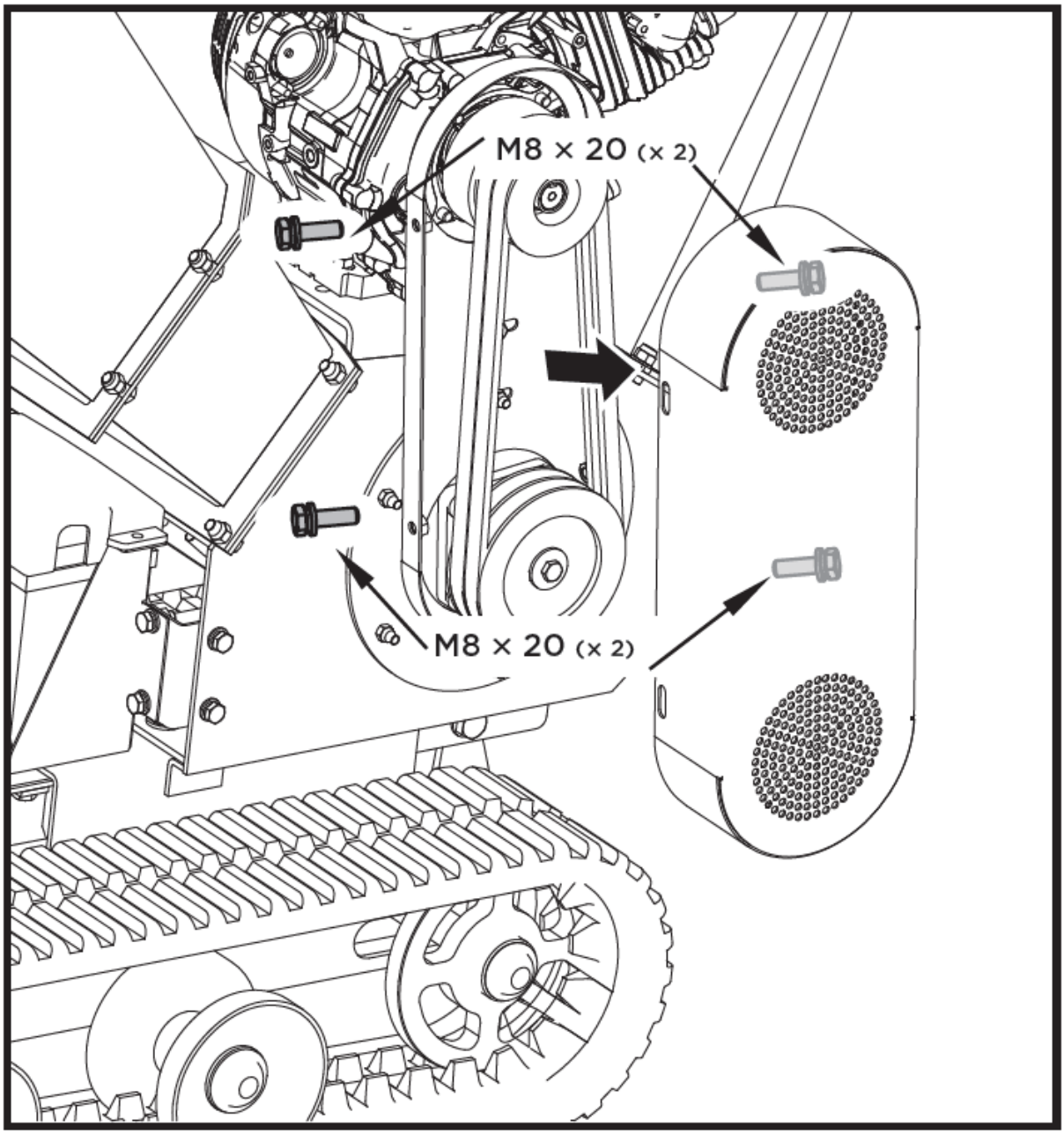

A szíj(ak) beállításakor győződjön meg arról, hogy a motor szíjtárcsája egy vonalban van a vágótárcsa szíjtárcsájával.

2. Ellenőrizze az ékszíjak állapotát. Ha bármelyik ékszíj repedezett, kopott vagy üveges, ki kell cserélni.

3. Ellenőrizze az ékszíj feszességét a középen lévő szíjak összenyomásával. A hüvelykujj vagy ujj mérsékelt nyomására mindkét oldalon kb. 3/8 hüvelyknyi mélyedésnek kell lennie.

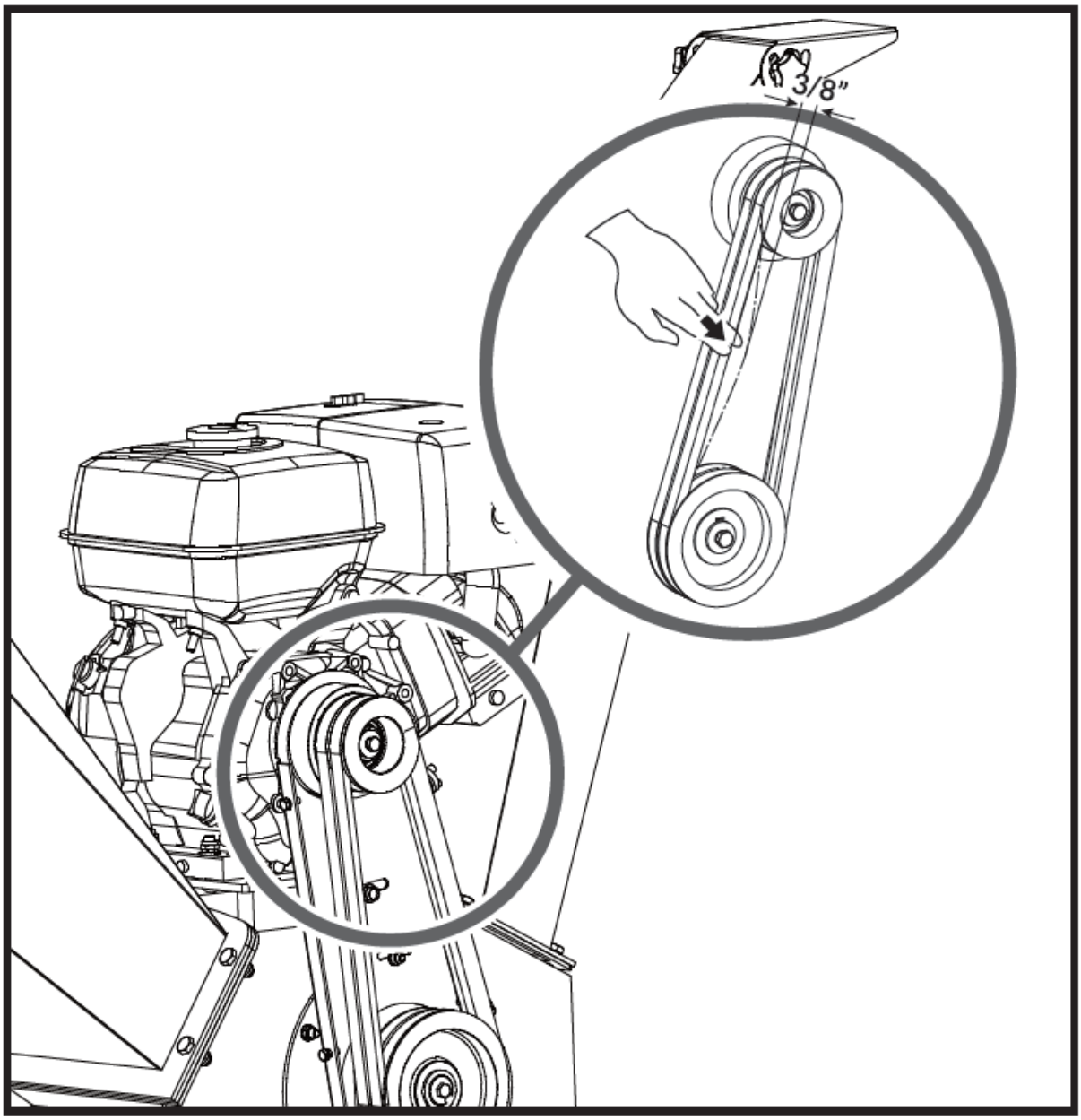

Ékszíjfeszítés

A megfelelő szíjfeszítés kritikus fontosságú a jó teljesítményhez. A megfelelő beállítás hosszú élettartamot biztosít a szíjnak. A túl nagy vagy túl kicsi szíjfeszítés idő előtti meghibásodást okoz.

1. Állítsa le a motort. A motornak hűvösnek kell lennie.

2. Távolítsa el a szíjburkolatot.

3. Lazítsa meg a motort rögzítő négy csavart. Lazítsa meg a motoralap elülső részén lévő két korlátozó csavart. Ezután mozgassa a motort az ékszíj lazításának vagy meghúzásának irányába. Ezután mozgassa a motort az ékszíj lazításának vagy meghúzásának irányába.

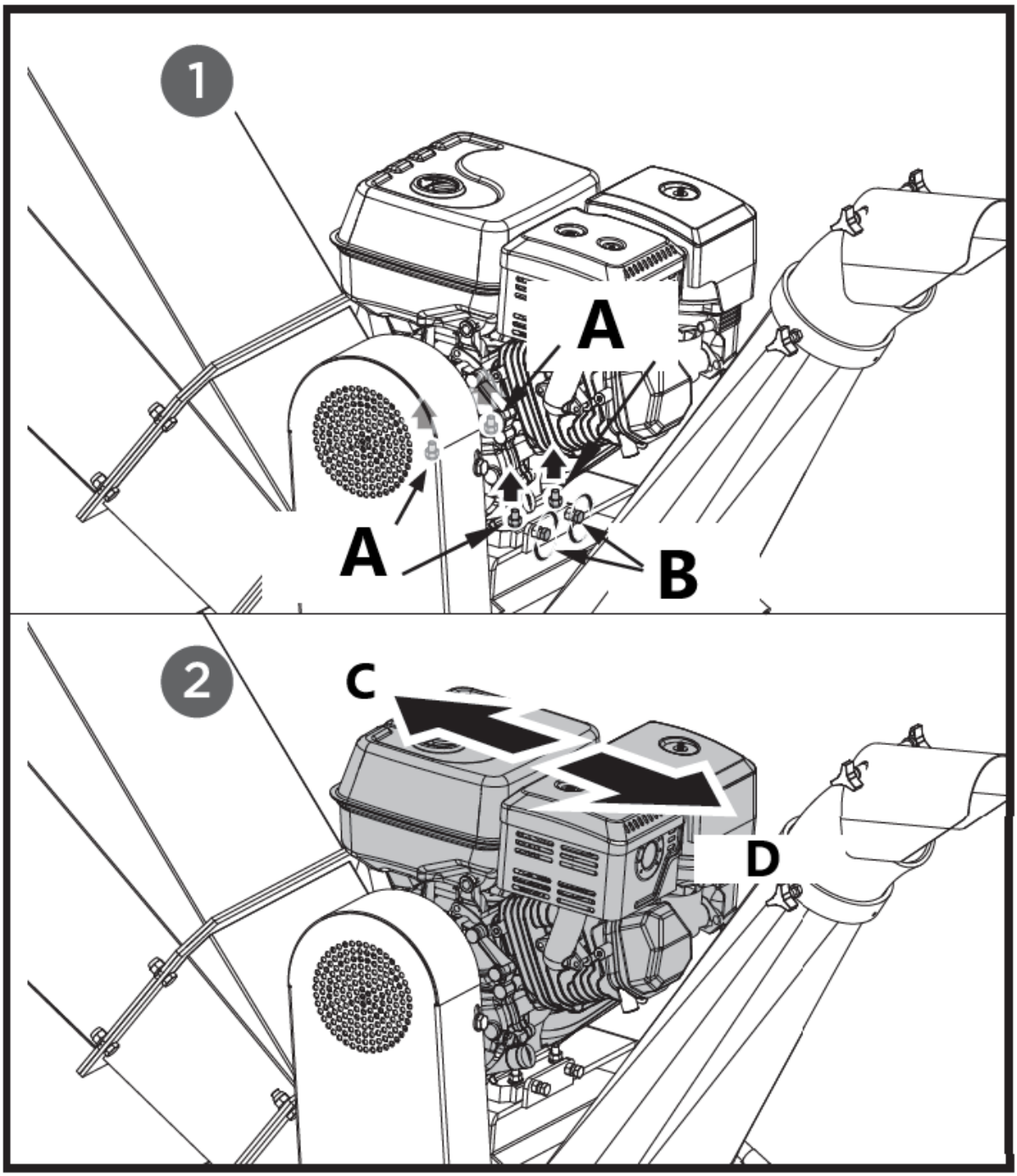

A - Beállítócsavarok
B - Határolócsavarok
C - szoros
D - laza

4. Ha a szíj feszessége megfelelő, húzza meg a négy beállítócsavart és a két korlátozócsavart. Ha az ékszíj feszessége túl feszes, lazítsa meg fordított irányban a két M12-es beállítóanyát felfelé mozgatva és a hüvelyt a két anya között beállítva.

5. Ellenőrizze az ékszíj feszességét a középen lévő szíjak összenyomásával. A hüvelykujj vagy ujj mérsékelt nyomására a normál bemélyedésnek mindkét oldalon körülbelül 3/8 hüvelyknek kell lennie.

Ékszíj csere

Mindkét ékszíjat egyszerre kell kicserélni, mert a normál használat során egyenletesen kopnak.

1. Csavarja ki a négy M8x20-as csavart, nyissa ki az ékszíjfedelet.

2. Lazítsa meg a motort, majd mozgassa a motort a szíjlazító irányába.

3. Távolítsa el a sérült szíjat, és szerelje össze az újat.

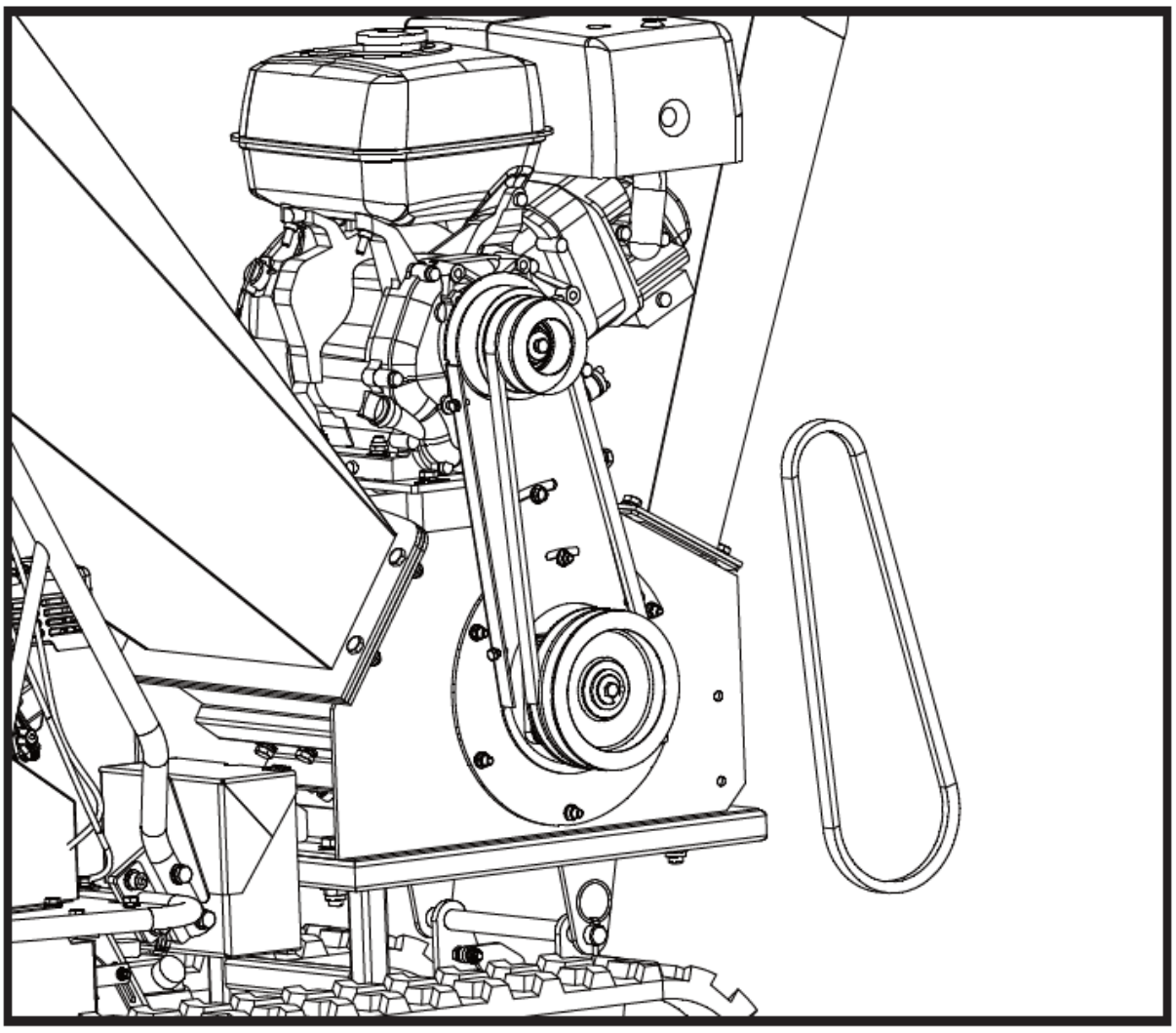

4. Ellenőrizze az ékszíj feszességét a középen lévő szíjak összenyomásával. A hüvelykujj vagy ujj mérsékelt nyomására a normál bemélyedésnek mindkét oldalon körülbelül 3/8 hüvelyknek kell lennie.

5. A szíjfeszítés beállítása után rögzítse a motort.

A hajtószíj(ak) eltávolításakor vagy felszerelésekor ügyeljen arra, hogy az ujjai ne szoruljanak be a szíj és a szíjtárcsa közé.

Kenés

A csapágyakat 40 óránként kenje meg. Vigyázva, hogy ne zsírozza túl. Két csapágy van, egy a házon kívül és egy belül.

Használjon hordozható szerszámokhoz lítium #0 zsírt, mint például a Lubricant 6300AA, a Lubricant GR-132 vagy a Multifak, pl. EP-O.

Motorolaj / üzemanyag

Az olaj/üzemanyag ellenőrzésére vagy hozzáadására vonatkozó információkért és ajánlásokért olvassa el a készülékhez külön csomagolt motorkézikönyvet.

Motor karbantartása

Részletes információkért és a karbantartási ütemtervért olvassa el a készülékhez külön csomagolt motorkézikönyvet.

Tárolás

Ha az aprítógépet 30 napnál hosszabb ideig nem használja, kövesse az alábbi lépéseket a készülék tárolásra való előkészítéséhez:

1. Teljesen ürítse ki az üzemanyagtartályt. Az állott üzemanyagnak magas a gumitartalma, ami eltömítheti a karburátort és korlátozhatja az üzemanyag áramlását.

2. Indítsa be a motort, és hagyja járni, amíg meg nem áll. Ez biztosítja, hogy ne maradjon üzemanyag a karburátorban, és segít megelőzni a lerakódások kialakulását, amelyek károsíthatják a motort.

3. Még melegen engedje le az olajat a motorból. Töltse fel friss, a motor kézikönyvében ajánlott minőségű olajjal.

4. Hagyja a motort lehűlni. Vegye ki a gyújtógyertyát, és töltsön 60 ml SAE-30 minőségű motorolajat a hengerbe. Lassan húzza meg az indítókötelet, hogy az olaj szétoszoljon. Cserélje ki a gyújtógyertyát.

> ⚠ ***Távolítsa el a gyújtógyertyát, és ürítse ki az összes olajat a hengerből, mielőtt a tárolás után megpróbálná beindítani a készüléket.***

5. Tiszta ruhával tisztítsa meg a forgácsológép külső felületét, és tartsa szabadon a szellőzőnyílásokat.

> ⚠ ***Műanyag alkatrészek tisztításához ne használjon erős mosószereket vagy kőolaj alapú tisztítószereket. A vegyi anyagok károsíthatják a műanyagokat.***

6. Az aprítógépet függőleges helyzetben, tiszta, száraz, jól szellőző épületben tárolja.

> ⚠ ***Ne tárolja az aprítógépet üzemanyaggal együtt olyan nem szellőztetett helyen, ahol az üzemanyaggőzök lángokba, szikrákba, gyújtólámpákba vagy bármilyen gyújtóforrásba kerülhetnek. Csak jóváhagyott üzemanyagtartályokat használjon.***

Hibaelhárítás

Probléma	Ok	Jogorvoslat
A motor nem indul	1. A gyújtógyertya vezeték ki van húzva 2. Kifogyott vagy állott üzemanyag 3. A motor és/vagy az üzemanyagszelep nincs ON állásban 4. A fojtókar nincs CLOSE állásban pozíció 5. Eltömődött üzemanyagvezeték 6. Elrontott gyújtógyertya 7. A motor elárasztása 8. A szíjfeszítő kar be van kapcsolva	1. Csatlakoztassa a gyújtógyertya vezetékét biztonságosan a gyújtógyertyához. 2. Töltse fel tiszta, friss benzinnel 3. A motor- és üzemanyagszelepnek ON állásban kell lennie 4. A fojtószelep szintjének hidegindításkor a CLOSE állásban kell lennie 5. Tiszta üzemanyagvezeték 6. Tisztítsa meg, állítsa be a hézagot, vagy cserélje ki 7. Várjon néhány percet az újraindítással, de ne alapozza meg a gépet. 8. Kapcsolja ki a szíjfeszítő kart
A motor szabálytalanul jár	1. A gyújtógyertya vezeték meglazult 2. A készülék ZÁRVA állásban lévő fojtókarral működik. 3. Eltömődött üzemanyagvezeték vagy állott üzemanyag 4. Szellőzőnyílás bedugva 5. Víz vagy szennyeződés az üzemanyagrendszerben 6. Koszos légszűrő 7. Helytelen karburátorbeállítás	1. Csatlakoztassa és húzza meg a gyújtógyertya vezetékét 2. Mozgassa a fojtókart OPEN állásba 3. Tisztítsa meg az üzemanyagvezetéket. Töltse fel a tartályt tiszta, friss benzinnel 4. Tiszta szellőzőnyílás 5. Üzemanyagtartály leeresztése. Töltse fel friss üzemanyaggal 6. Tisztítsa meg vagy cserélje ki a légszűrőt 7. Lásd a motor kézikönyvét
A motor túlmelegszik	1. Alacsony motorolajszint 2. Koszos légszűrő 3. Korlátozott légáramlás 4. A karburátor nincs megfelelően beállítva	1. Töltse fel a forgattyúsházat megfelelő olajjal 2. Tiszta légtisztító 3. Távolítsa el a burkolatot és tisztítsa meg 4. Lásd a motor kézikönyvét
A forgácsolás túl lassúnak tűnik, a vágótárcsa megakad, vagy a motor működése közben nem kerül ki anyag a gépből	1. A motor fordulatszáma túl lassú, ami a szíj csúszását okozza. 2. A meghajtószíj laza vagy sérült 3. A kések tompák vagy sérültek 4. A vágókorongot elakasztják a betöltő tartályból és a kiürítőcsatornából származó törmelékek. 5. Az ürítőcsatorna eltömődött	1. Indítsa el a motort teljes gázzal 2. Húzza meg vagy cserélje ki a meghajtószíjat 3. Kések élezése vagy cseréje 4. Távolítsa el a felgyülemlett törmeléket, és forgassa el a vágókorongot egy fapálcával, hogy megbizonyosodjon arról, hogy szabadon forog. 5. Tisztítsa meg a törmeléket
A szíj kifoszlik vagy átgördül a szíjtárcsán.	1. A forgórész meghajtó szíjtárcsa hornya be lehet vágva. 2. A meghajtószíjak megnyúlhatnak 3. A tárcsák rosszul lehetnek beállítva	1. Ellenőrizze a meghajtószíjakat kopás és kemény foltok szempontjából. Reszelje le a csigán lévő horpadásokat. 2. Hajtószíjak cseréje 3. Csigák beállítása
A forgácsoláskor az ág rezegni látszik, és	1. A kések tompák vagy sérültek 2. A kések nem ülnek megfelelően a vágótárcsán.	1. Kések élezése vagy cseréje 2. Lazítsa meg a kések rögzítőcsavarjait, állítsa vissza a késeket és húzza meg a

szokatlan zajjal, túlzottan mozog.	3. A kések és a kopólemez közötti rés túl nagy 4. A rotor túlterhelt anyaggal	csavarokat. 3. Állítsa be a hézagot 4. Hagyja, hogy a készülék kiürítse magát, mielőtt további anyagot adagolna a tartályba.
Chipper Kések ütik a kopólemezt	A kések és a kopólemez közötti hézag rosszul van beállítva.	Állítsa be a rést
A gép kerekei vontatás közben jobbra vagy balra mozognak.	Alacsony abroncsnyomás	Adjon levegőt a gumiabroncsokhoz

Alkatrészek ütemezése

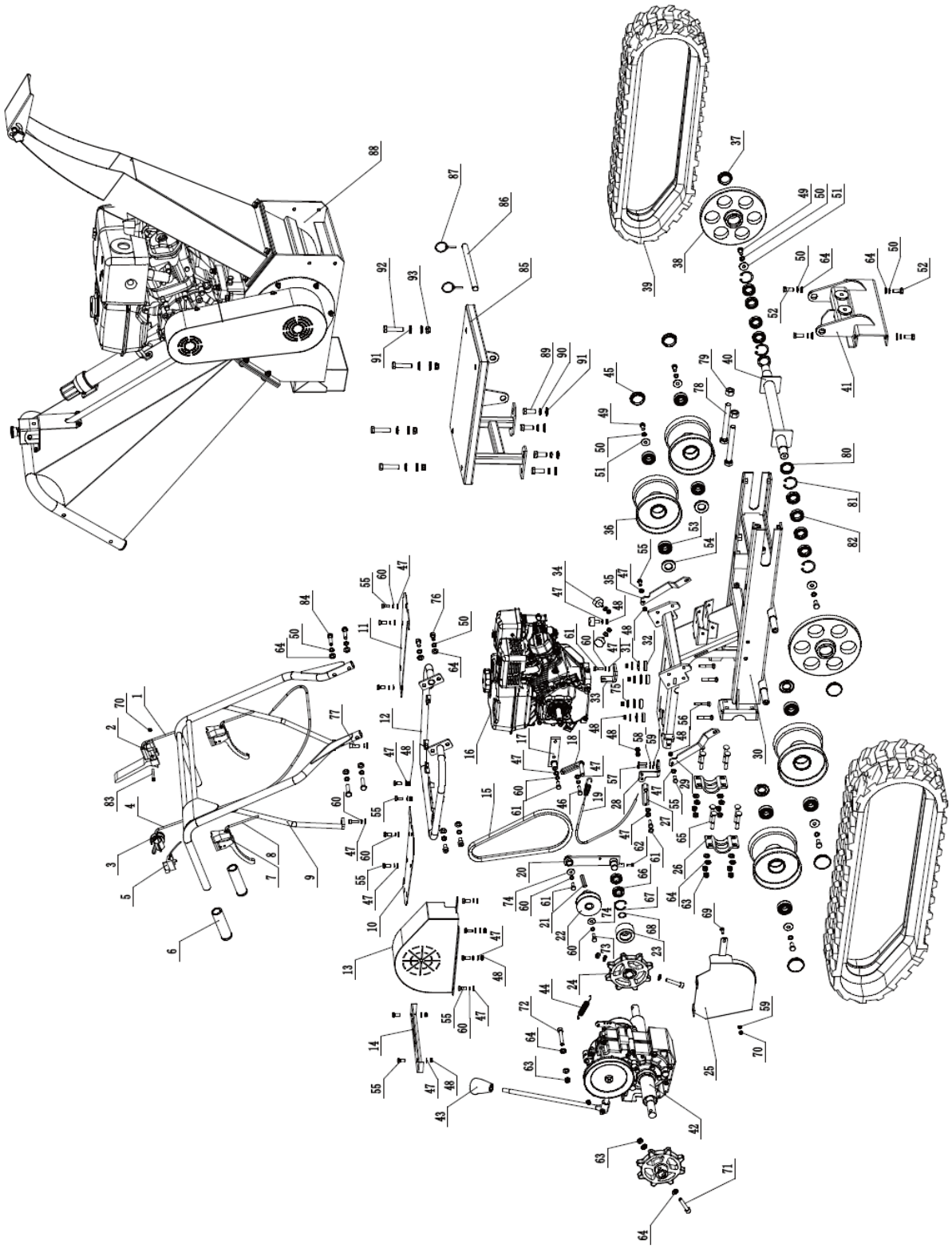

Alkatrészlista

Szám	A készülék leírása	Mennyiség	Szám	A készülék leírása	Mennyiség
1	Feszítő csiga kábel	1	48	M8-as záróanya	14
2	Biztonsági vezérlő fogantyú	1	49	M10x20-as hatlapos csavar	6
3	Gázkar	1	50	Rugós alátét 10	18
4	Fojtószelep zsinórja	1	51	Mosógép 10	6
5	ON/OFF kapcsoló	1	52	M10x25 hatlapos csavar	4
6	Fogantyú hüvely	2	53	6204 csapágy	8
7	Fékkar	2	54	Olajtömítés	4
8	Kormánykar kábel	2	55	M8x20-as hatlapú csavar	16
9	Fogantyúkeret szerelvény	1	56	M8x50-es csavar	4
10	Talplemez (jobbra)	1	57	M6x25 hatlapos csavar	2
11	Tányérlemez (balra)	1	58	Rugós alátét 6	2
12	Fogantyútartó keret	1	59	Laposalátét 6	3
13	Övfedél	1	60	Rugós alátét 8	17
14	Sebességváltó lemez	1	61	M8x25 hatlapos csavar	4
15	Szíj	1	62	M6x16-os hatlapos csavar	1
16	Motor	1	63	M10-es záróanya	12
17	Rögzített konzol	1	64	Laposalátét 10	27
18	Első övkorlátozó tábla	1	65	M10x65 kocsicsavar	8
19	Fékkábel	1	66	61904 csapágy	2
20	Feszítő szíjtárcsa konzol	1	67	Körbetét	1
21	Motor lapos kulcs	1	68	Körbetét	1
22	szíj szíjtárcsa	1	69	M6x20-as csavar	1
23	Feszítő csiga	1	70	M6-os záróanya	2
24	Vezető kerék	1	71	Hatlapos csavar M10x55	2
25	Alsó övfedél	1	72	Hatlapos csavar M10x65	1
26	Keréktengelyre szerelt lemez	2	73	GB csavar 5/16-24x1	1
27	Hátsó övkorlátozó tábla	1	74	Wahser 8	2
28	Csatlakozó szögblokk	1	75	Wahser 8	4
29	Tartólemez (jobbra)	1	76	M10x20 hatlapú csavar	2
30	Alváz	1	77	Hatlapos csavar M8x25	2
31	Tömítés	4	78	M16x140-es hatlapos csavar	2
32	Gumiból készült ütéscsillapító	4	79	M16-os hatlapos csavar	2
33	Kábelrögzítő alap	1	80	Olajtömítés	2
34	Gumiszőnyeg	3	81	Körbetét	4
35	Tartólemez (balra)	3	82	Csapágy	8
36	Pályahenger	4	83	Hatlapos csavar M6x50	1
37	Porvédő sapka	2	84	M10x45 hatlapos csavar	4
38	Guilding kerék	2	85	Fahasító alap	1
39	Gumi pálya	2	86	Összekötő rúd	1
40	Aranyozó kerék tengelye	1	87	Dugó	2
41	Tartókonzol	1	88	Faaprító	1
42	Sebességváltó összeszerelése	1	89	M14x35 hatlapos csavar	4
43	Karos gomb	1	90	Rugós alátét 14	4
44	Fékrugó	1	91	Laposalátét 14	12
45	Porvédő sapka	1	92	M14x65 hatlapos csavar	4
46	M8x30-as hatlapos csavar	2	93	M14-es záróanya	4
47	Laposalátét 8	27			

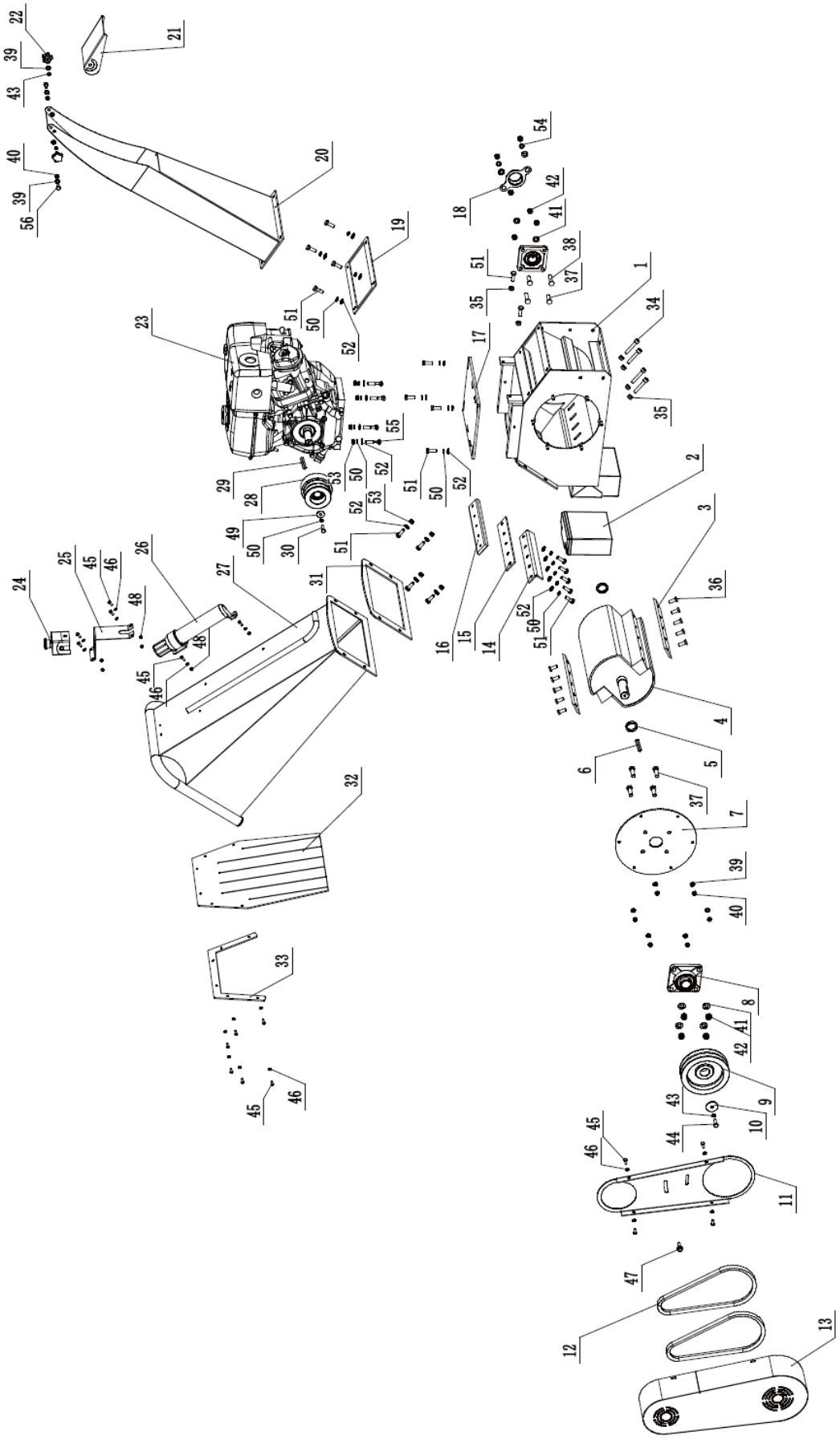
1
2
3
4
5
6
7
8
9
10
11
12
13
15
16
17
18
19
20
21
23
24
25
26
27
28
29
30
31
32
33
34
35
36
37
38
39
40
41
42
43
44
45
46
47
48
49
50
51
52
53
54
55
56

Alkatrészlista

Szám	A készülék leírása	Mennyiség	Szám	A készülék leírása	Mennyiség
1	Alapkeret	1	29	Motor lapos kulcs	1
2	akkumulátor	1	30	Motortengely csavar	1
3	Pengék	2	31	A keretgumihoz való betáplálás	1
4	Csap	1	32	Gumi chip terelőlap	1
5	A tengely perselyhüvelye	2	33	Gumiból készült terelőlemez	1
6	Lapos kulcs	1	34	M10x60 hatlapú csavar	4
7	Csapágy rögzítőlemez	1	35	M10-es hatlapú anya	6
8	Csapágy	2	36	M10x25 hatlapos csavar	10
9	Korong	1	37	M12x40-es hatlapos csavar	6
10	Tömítés	1	38	M12x50-es hatlapos csavar	2
11	Öv belső lemez	1	39	Lapos kulcs 8	10
12	Szíj	2	40	M8-as záróanya	8
13	Övfedél	1	41	Lapos kulcs 12	8
14	üllő állítólemez	1	42	M12-es záróanya	10
15	Alaplemez	1	43	Rugós alátét 8	3
16	Üllő	1	44	M8x25 hatlapos csavar	1
17	Motor alaplemez	1	45	M6x16-os hatlapos csavar	16
18	Kerék gumi sapka	1	46	Laposalátét 6	16
19	Kiürítés a keretgumihoz	1	47	M8x25 hatlapú karimás csavar	1
20	Kiürítő csúszda	1	48	M6-os záróanya	6
21	Kiürítő ernyő terelőlap	1	49	Körbetét	1
22	Csillagcsavar	2	50	Rugós alátét 10	18
23	Motor	1	51	M10x30-as hatlapos csavar	4
24	Vészleállító gomb	1	52	Laposalátét 10	21
25	Támasz	1	53	M10-es záróanya	8
26	Kézi tartó	1	54	Rugós alátét 12	2
27	Etetőcsúszda	1	55	M10x50-es csavar	4
28	Kupplung	1	56	M8x16-os hatlapos csavar	2

4. Használati utasítás egy mini lánctalpas dömperhez

A gépet olyan nehéz terepen történő anyagszállításra használják, ahol a hagyományos járművek nehezen mozognak. A lánctalpaknak köszönhetően ez a gép jól működik egyenetlen, sáros vagy homokos talajon, biztosítva a stabilitást és a könnyű manőverezést. Ideális az építőipari, kertészeti és mezőgazdasági munkákhoz, ahol nehéz terheket kell szállítani rövid távolságokra

A felhasználó felel a készülék nem rendeltetésszerű használatából eredő károkért.

A konténer kicsomagolása

A csavarhúzóval és a kalapáccsal nyissa ki az összes oldalsó zárat.

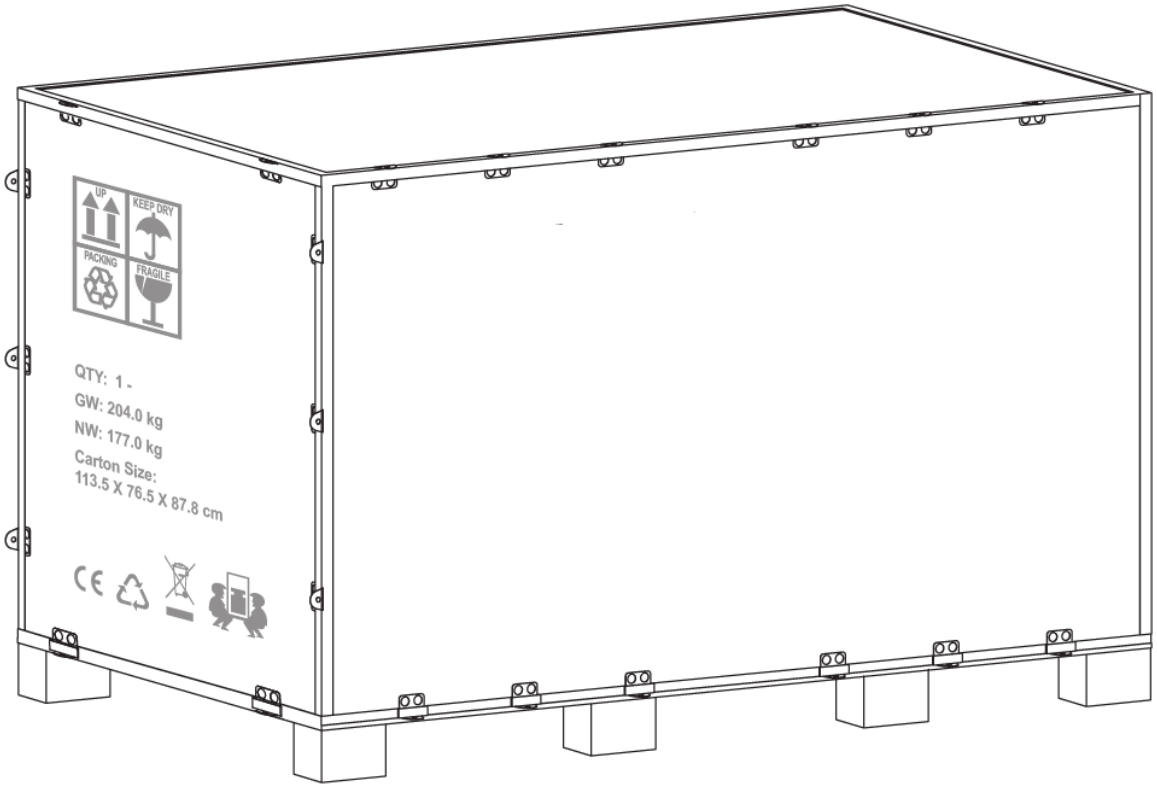

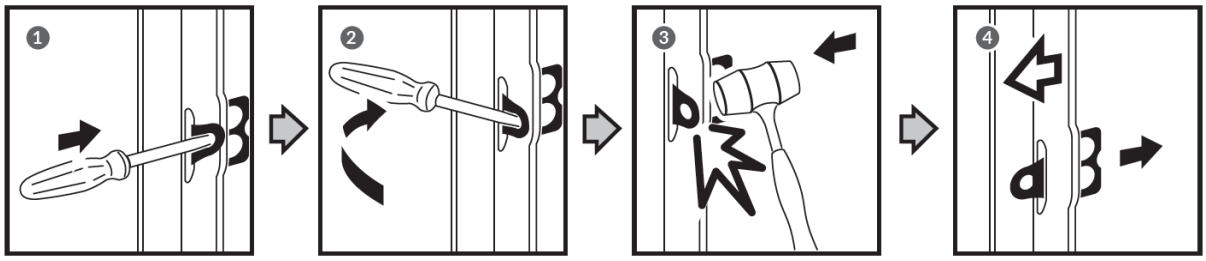

Távolítsa el az összes rétegelt lemezlapot, és távolítsa el az összes laza alkatrészt az alsó raklapokról.

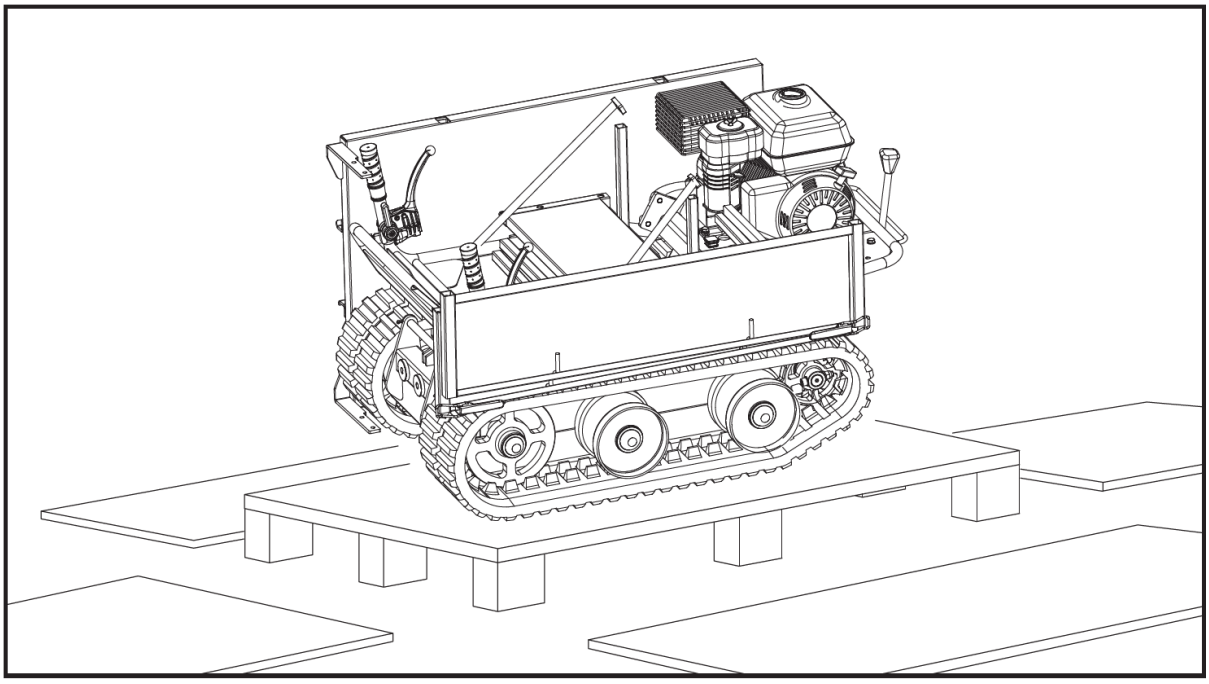

A mellékelt tartalom

A mini lánctalpas dömper részben összeszerelve, gondosan csomagolva kerül kiszállításra. Miután az összes alkatrészt kivettük a csomagból, meg kell, hogy legyen:

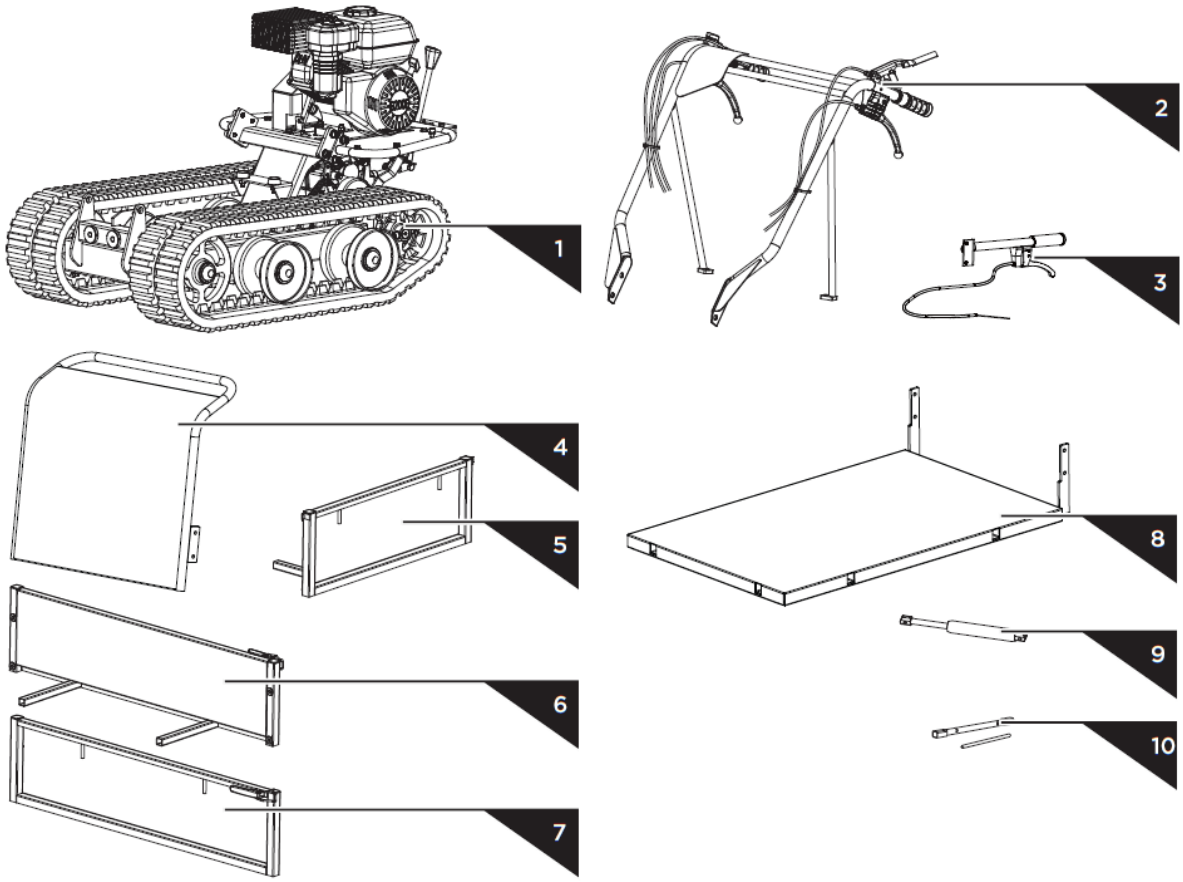

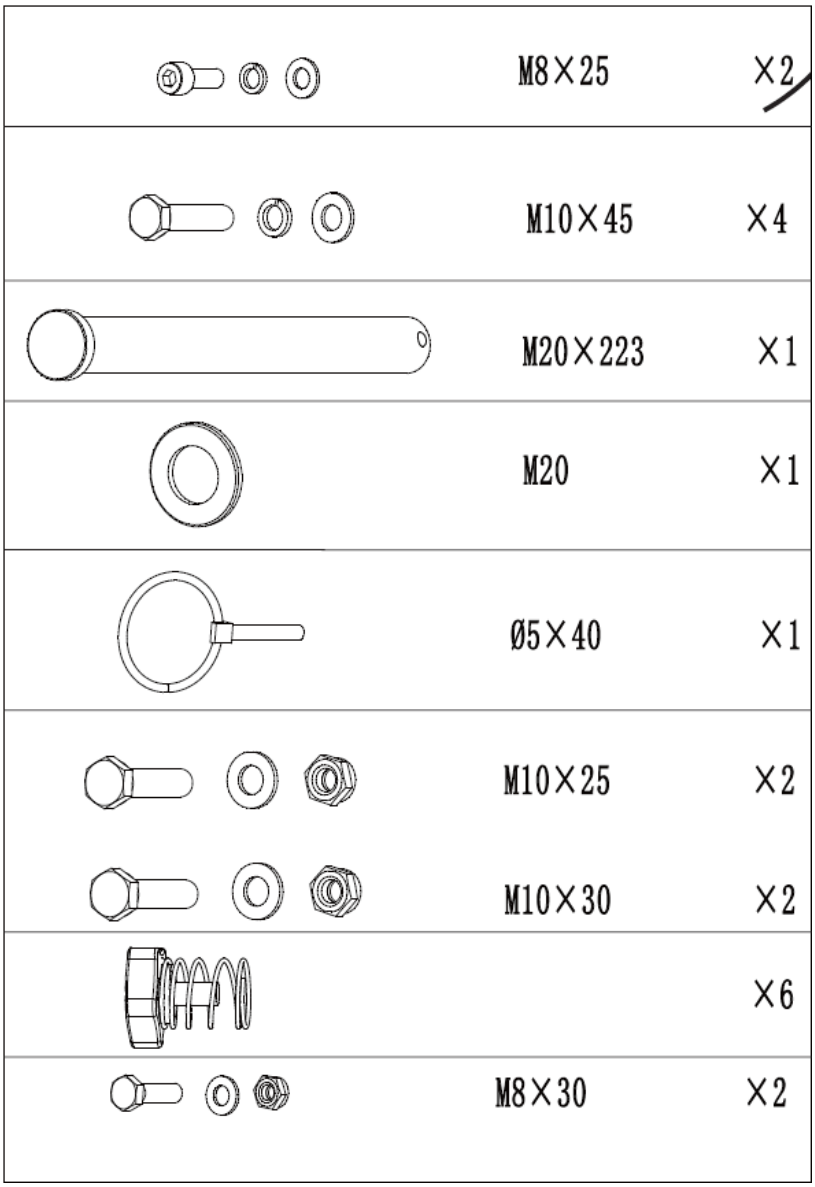

1. Főkeret
2. Kormány szerelvény
3. Billenő fogantyú
4. Motorvédő
5. Panel (hátul)
6. Kihúzható bal oldal
7. Kihúzható jobb oldal
8. Panel (alul)
9. Gázrugó (opcionális)
10. Szerszámok a gyújtógyertya összeszereléséhez

Felszerelés

Az alábbi összeszerelési útmutatót követve néhány perc alatt összeszerelheti a gépet.

Kormány összeszerelése

Igazítsa a kormány furatait a tartó konzolhoz, és rögzítse őket egy-egy rugós alátéttel, lapos alátéttel és egy M10x20-as csavarral. Rögzítsen minden kormánytámaszt a motorfedélzetre egy rugós alátéttel, egy lapos alátéttel és egy M8x25-ös hatlapú csavarral.

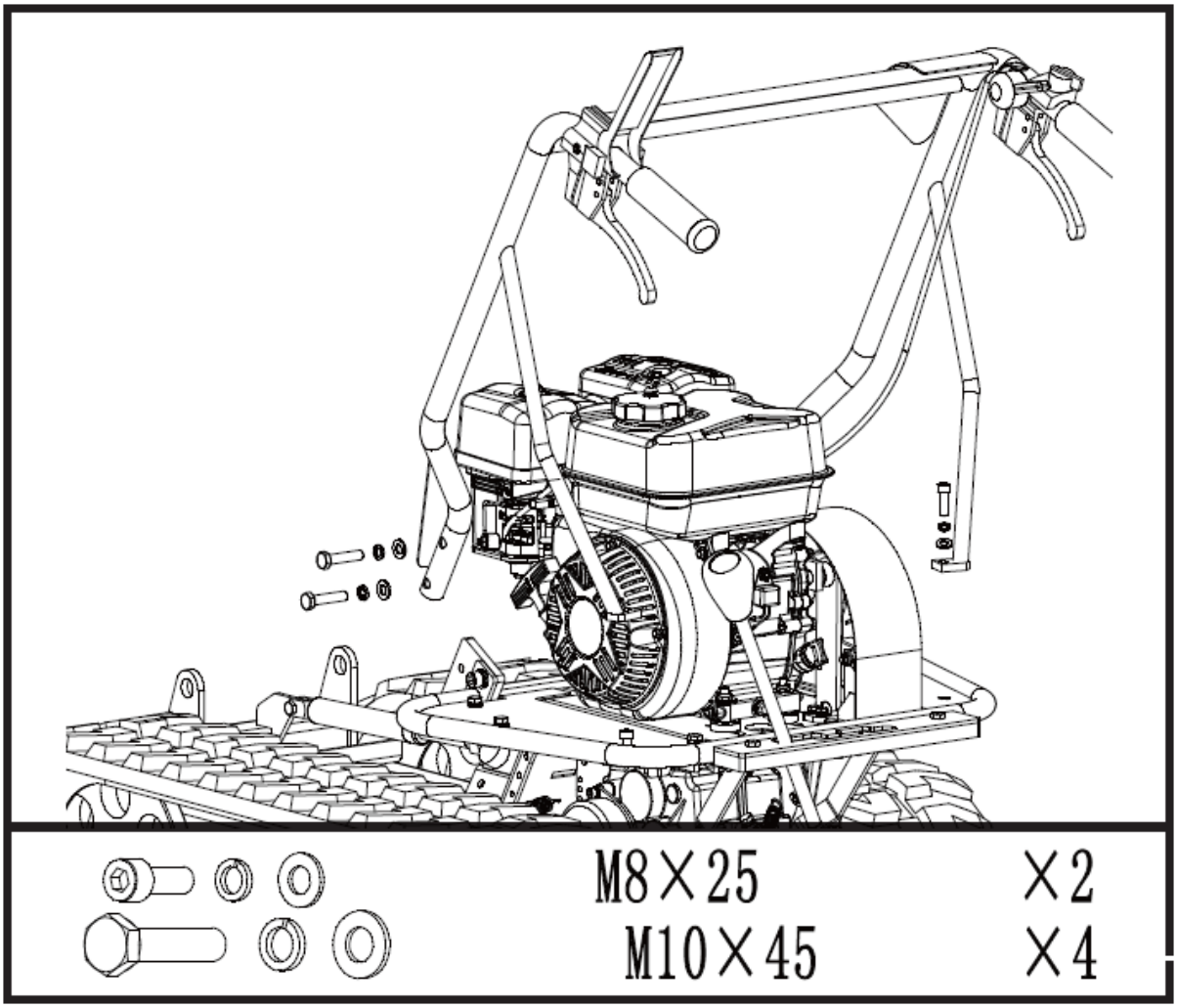

Panel (alul)

Helyezze az alsó panelt a rögzítőkonzol belsejébe. Igazítsa a furatokat a rögzítő konzolhoz. Helyezzen be egy hosszú csapot a lyukakon keresztül, és rögzítse mindkét oldalt egy-egy lapos alátéttel és csapszeggel.

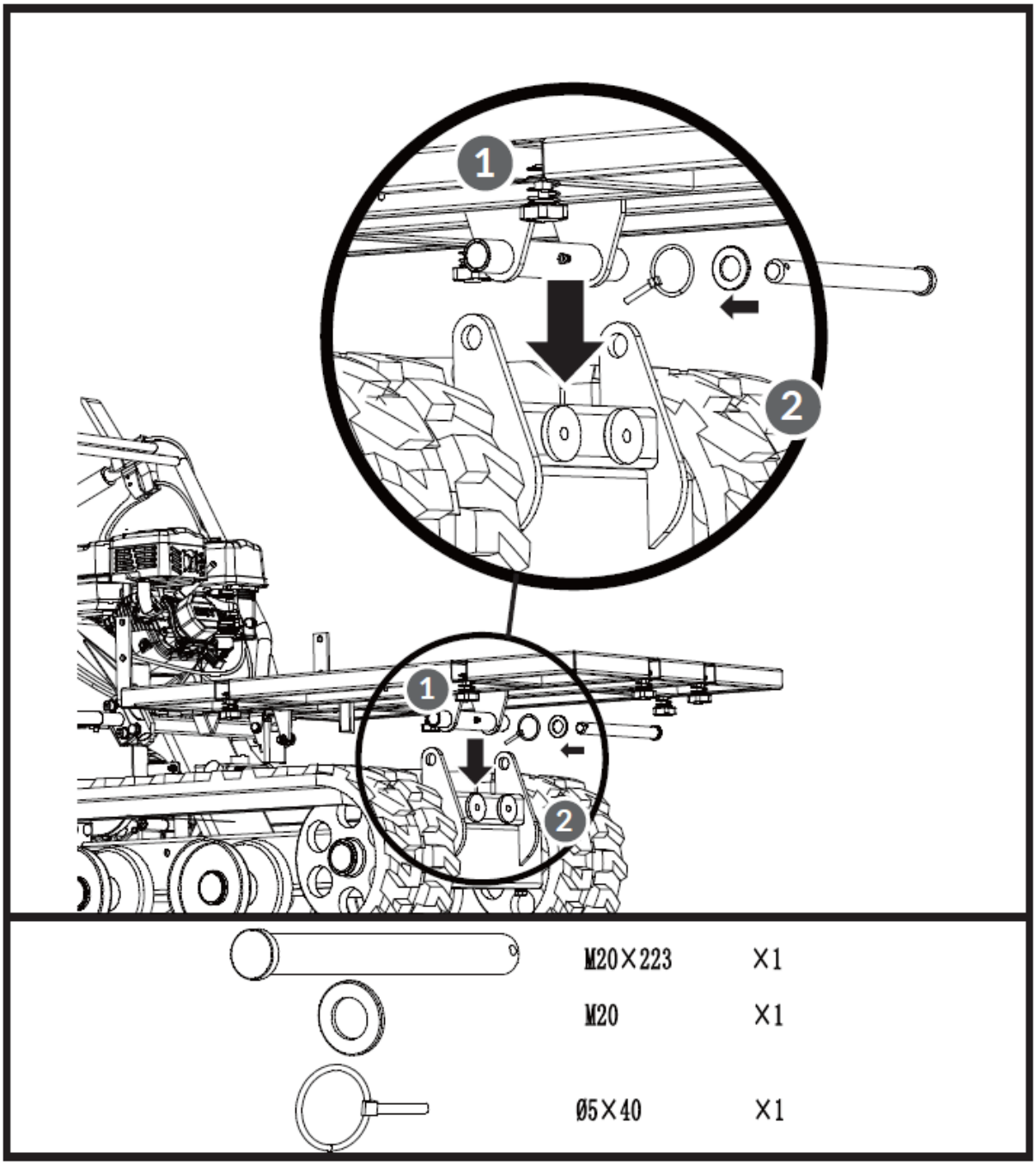

Billenőkar és motorvédő

Helyezze a motorvédőt a tartókonzol belsejébe, és igazítsa a tartókonzol furataihoz. Rögzítse a panel bal oldalát két M8x30-as hatlapú csavarral, négy alátéttel és két anyával. Szerelje fel a billenő fogantyút a panel jobb oldalán. Igazítsa egymáshoz a lyukakat, és rögzítse két M8x35 hatlapú csavarral, négy alátéttel és két anyával.

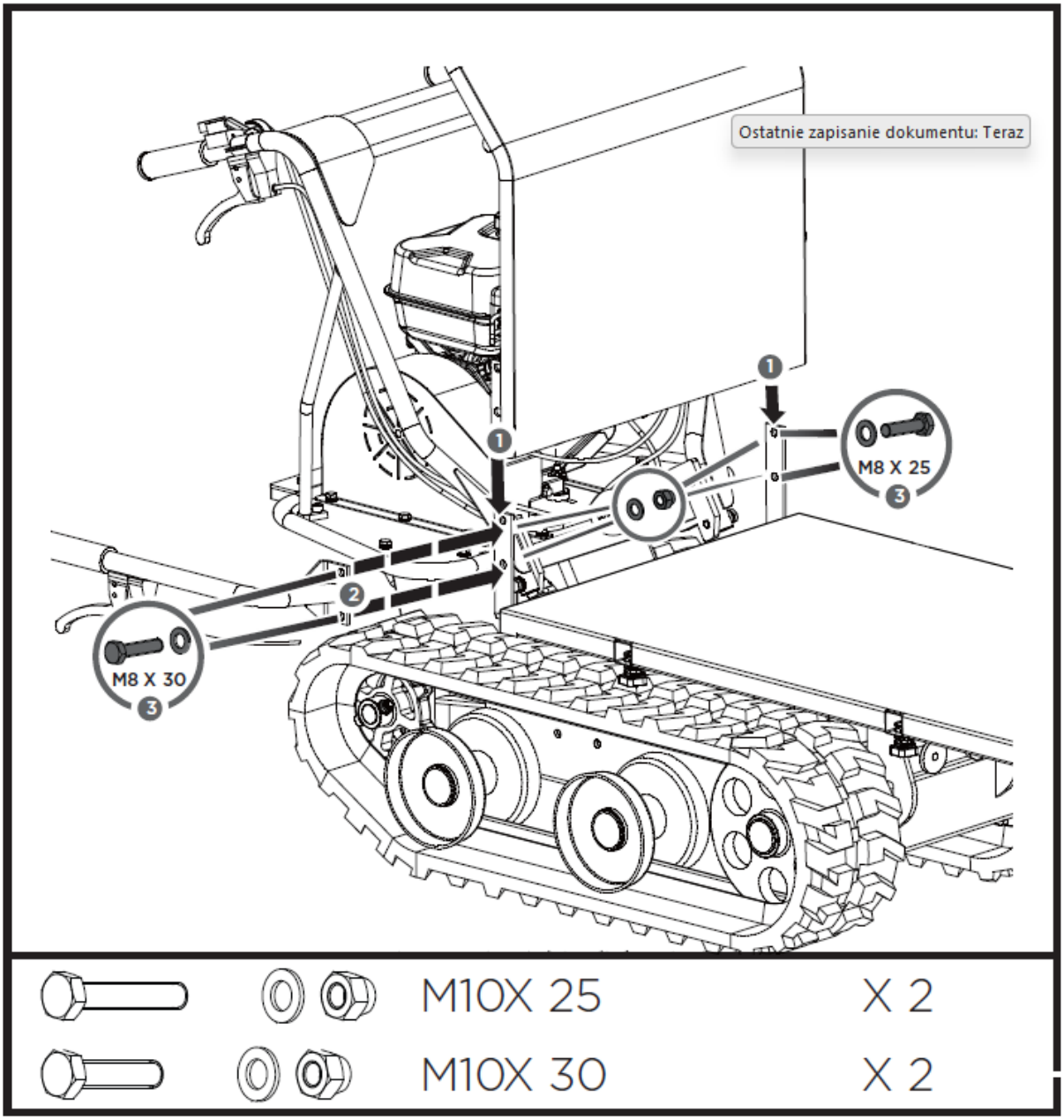

Panel (hátul) és kihúzható bal/jobb oldali panel

Helyezze be a kihúzható oldalakat az alsó panelen található szerelőnyílásokba, és rögzítse mindegyiket alulról két L-csappal és reteszelőanyával.

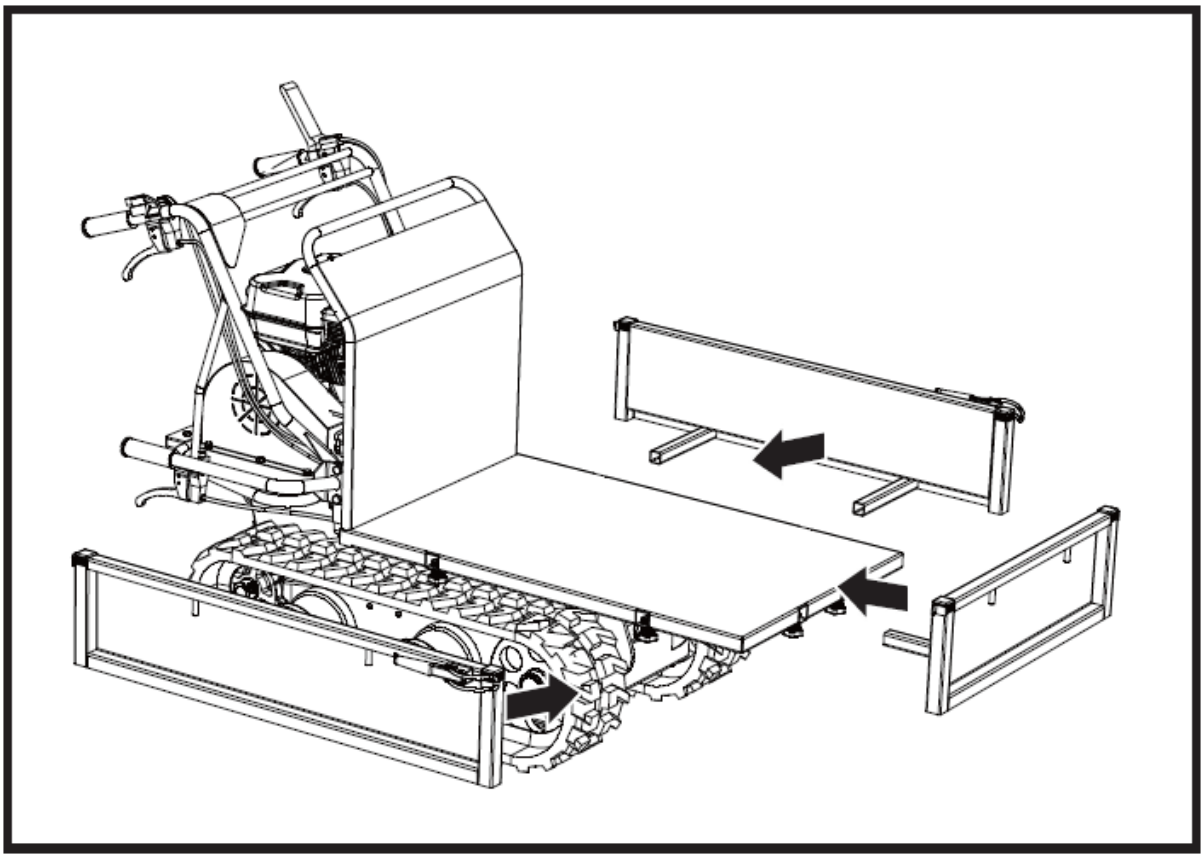

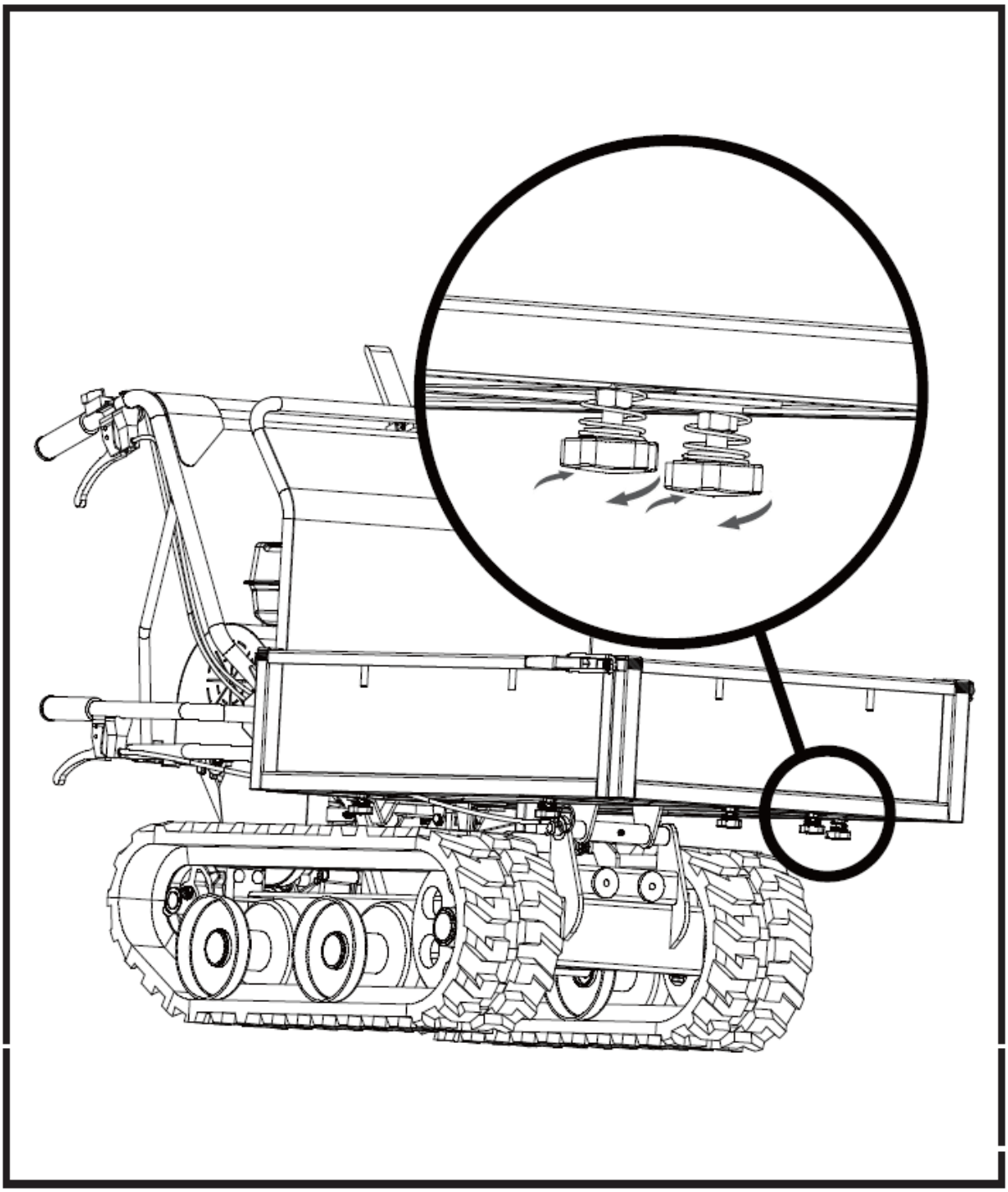

Gázrugó (opcionális)

Emelje fel a tartályát, és helyezzen be egy támasztórudat a biztonság kedvéért. Igazítsa a gázrugón lévő lyukakat a két vezetőkonzolon lévő lyukakhoz, majd helyezze be az M8x35 csavarokat, alátéteket és anyákat, és húzza meg.

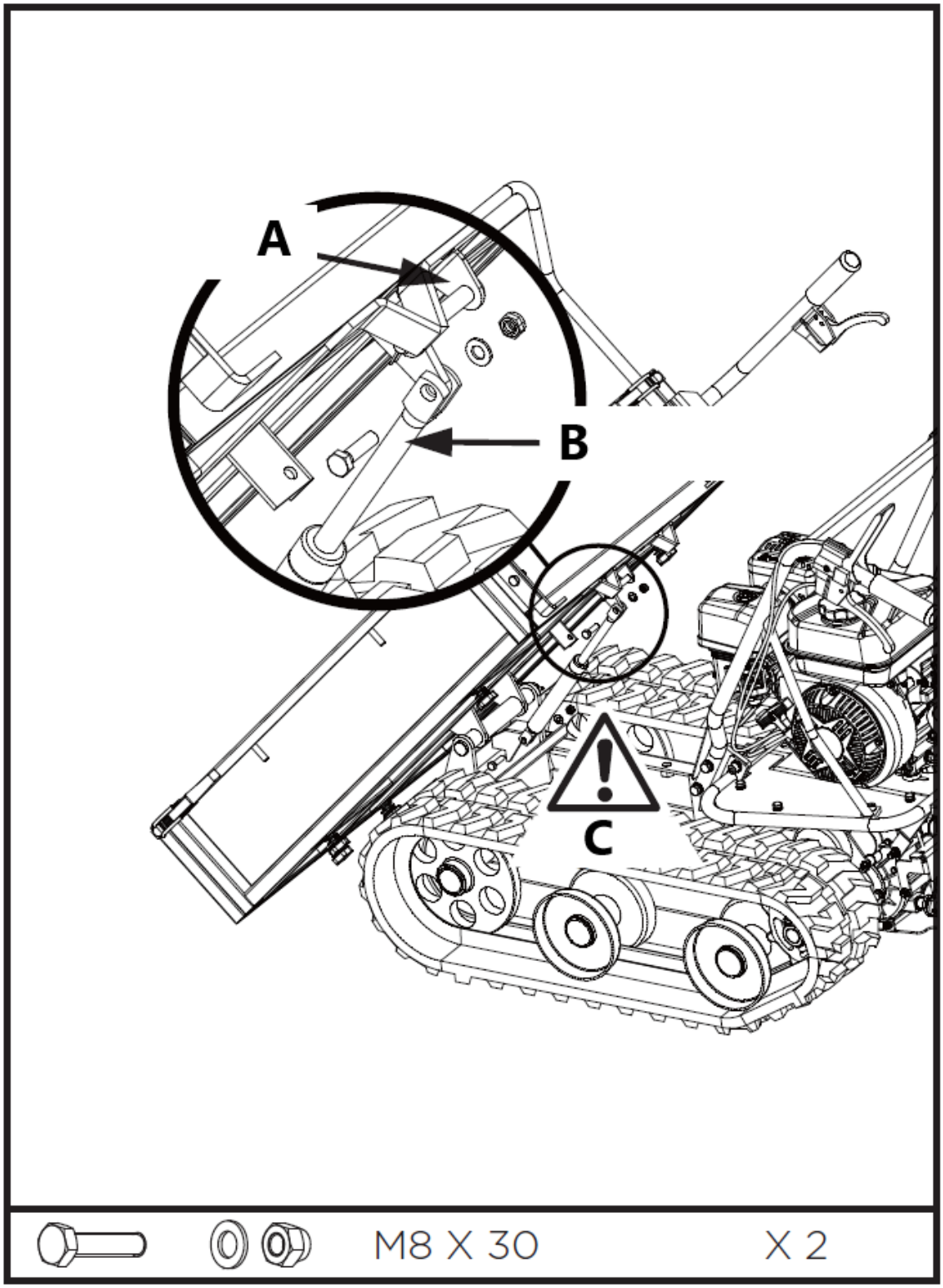

A - Vezető konzol

B - Gázrugó

C - Veszélyes terület

Eke lapát (opcionális)

Szerelje fel a rögzítőkonzolt a pengére M8X30-as hatlapú csavarok, alátétek és anyák segítségével.

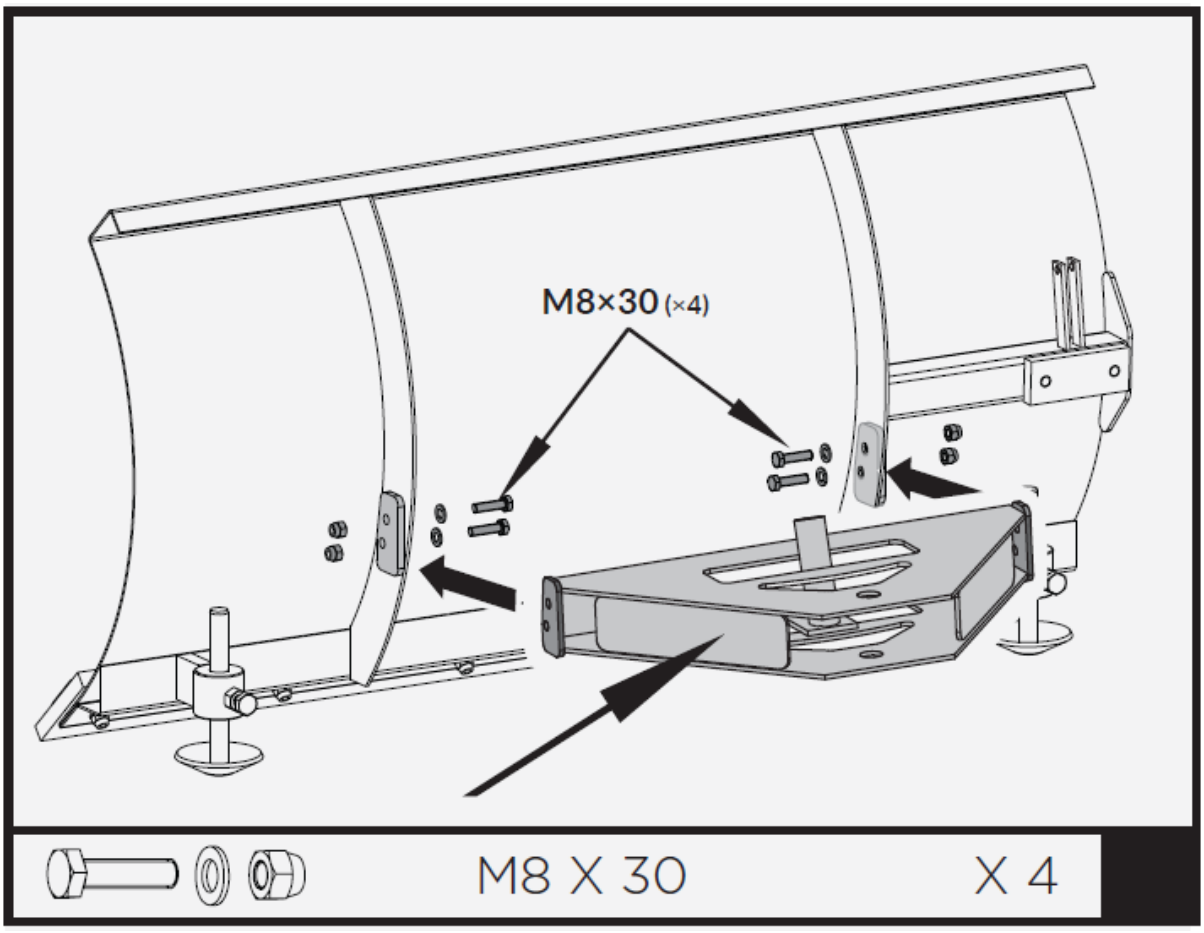

Helyezze a forgótartó konzolt a rögzítőkonzol belsejébe, és igazítsa a rögzítőkonzol furataihoz. Rögzítse M20X95 hatlapú csavarral, alátétekkel és anyával.

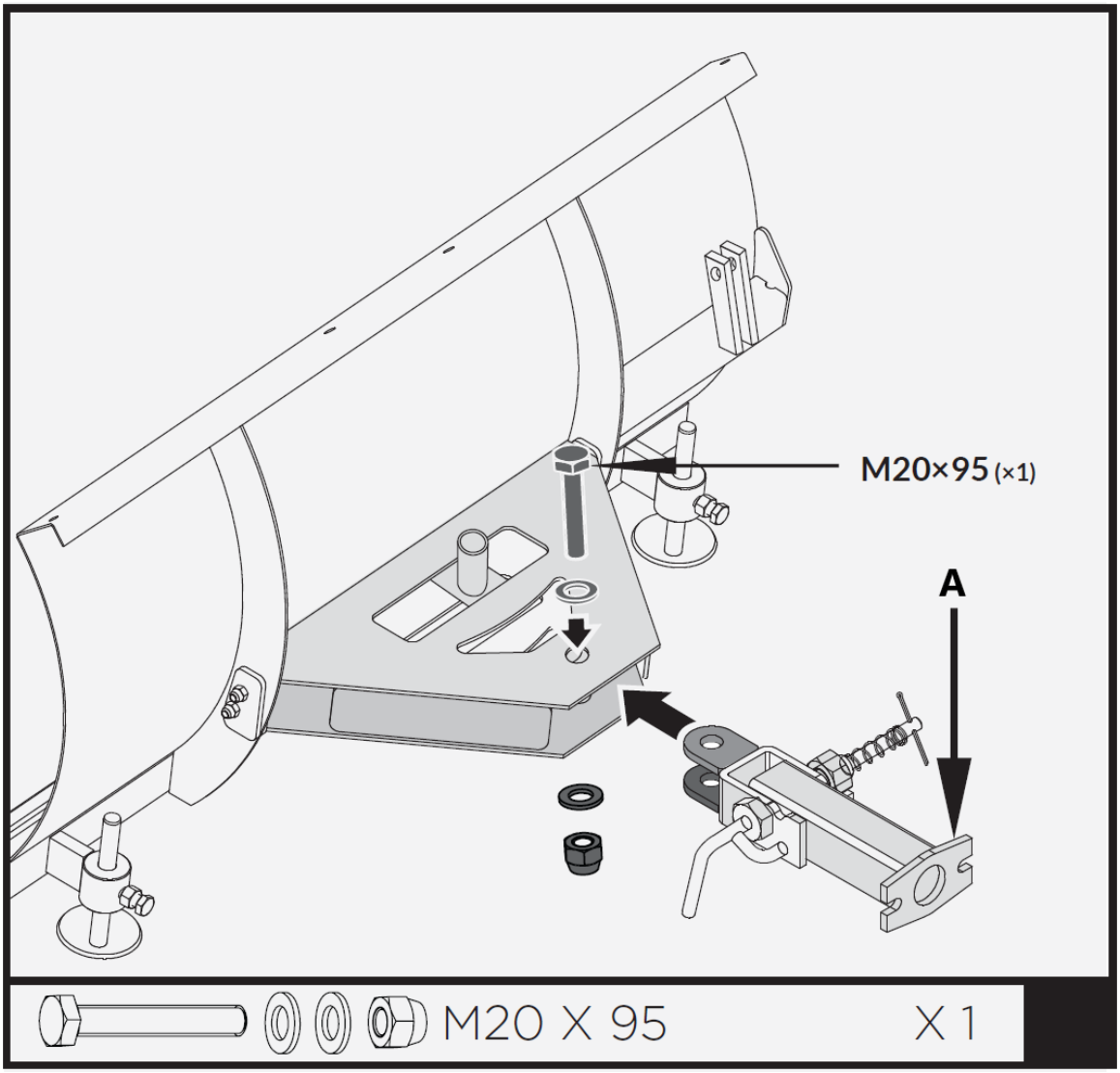

A - Pivot konzol

Helyezze a rövidebb vezérlőkart a hosszabb karba. Igazítsa egymáshoz a lyukakat, és rögzítse M8X40 hatlapú csavarral, alátétekkel és anyával.

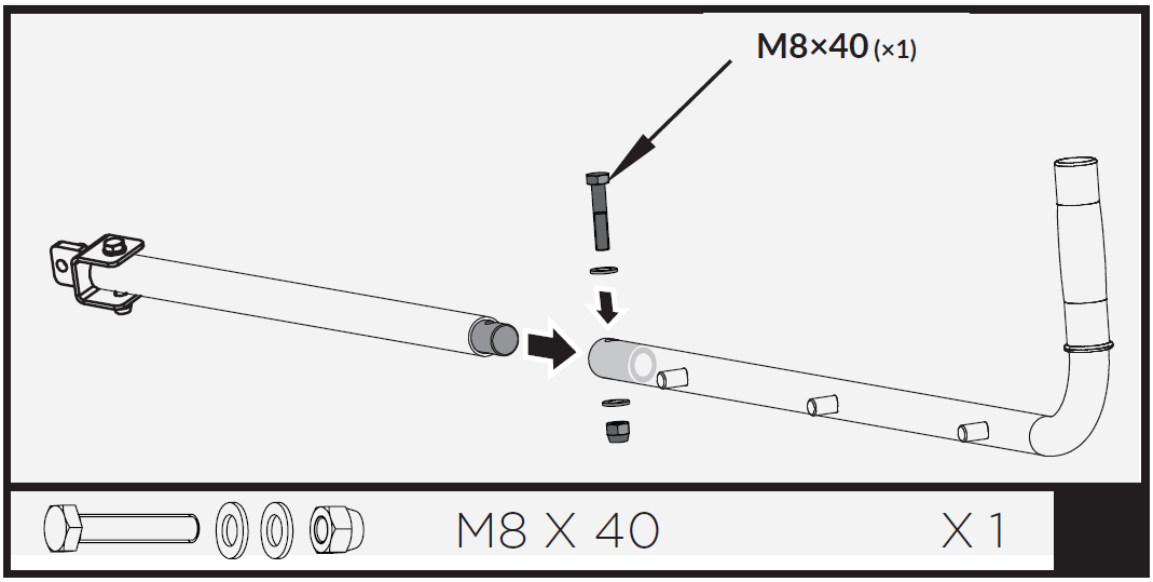

Csatlakoztassa a vezérlőkart a vezetőcsőhöz. Húzza ki a lyukakat, és rögzítse M8X35 csavarral, alátétekkel és anyával.

Helyezze be a fogantyúmarkolatot a tartóba.

Rögzítse a tartókonzolt a vezérlőkarhoz a 10x60-as csapszeggel és a hídkapoccsal.

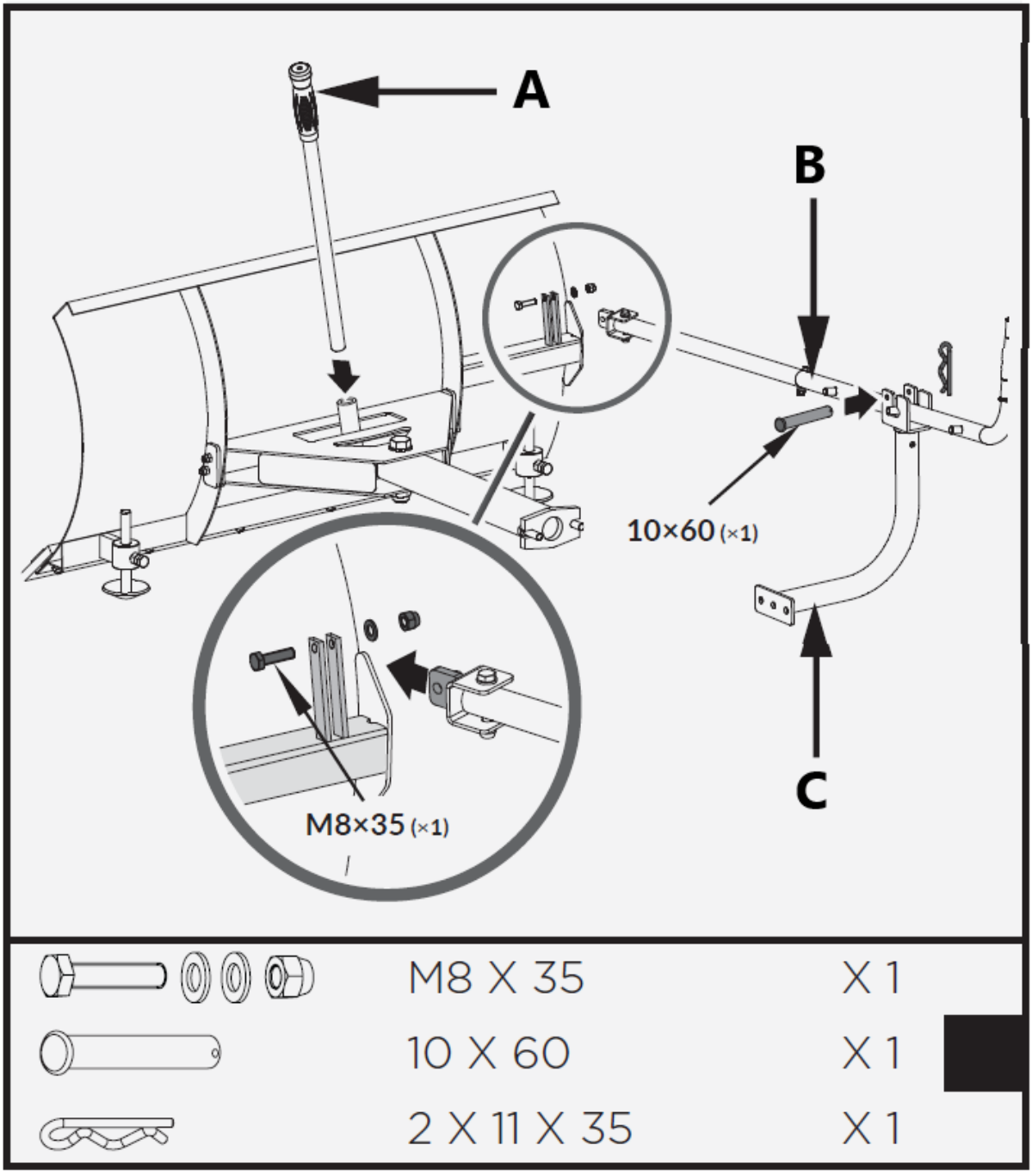

A - Fogantyú markolat
C - Vezérlő kar
D - Tartókonzol

Szerelje fel a már összeszerelt eke lapátot a lánctalpakra a képen látható módon.

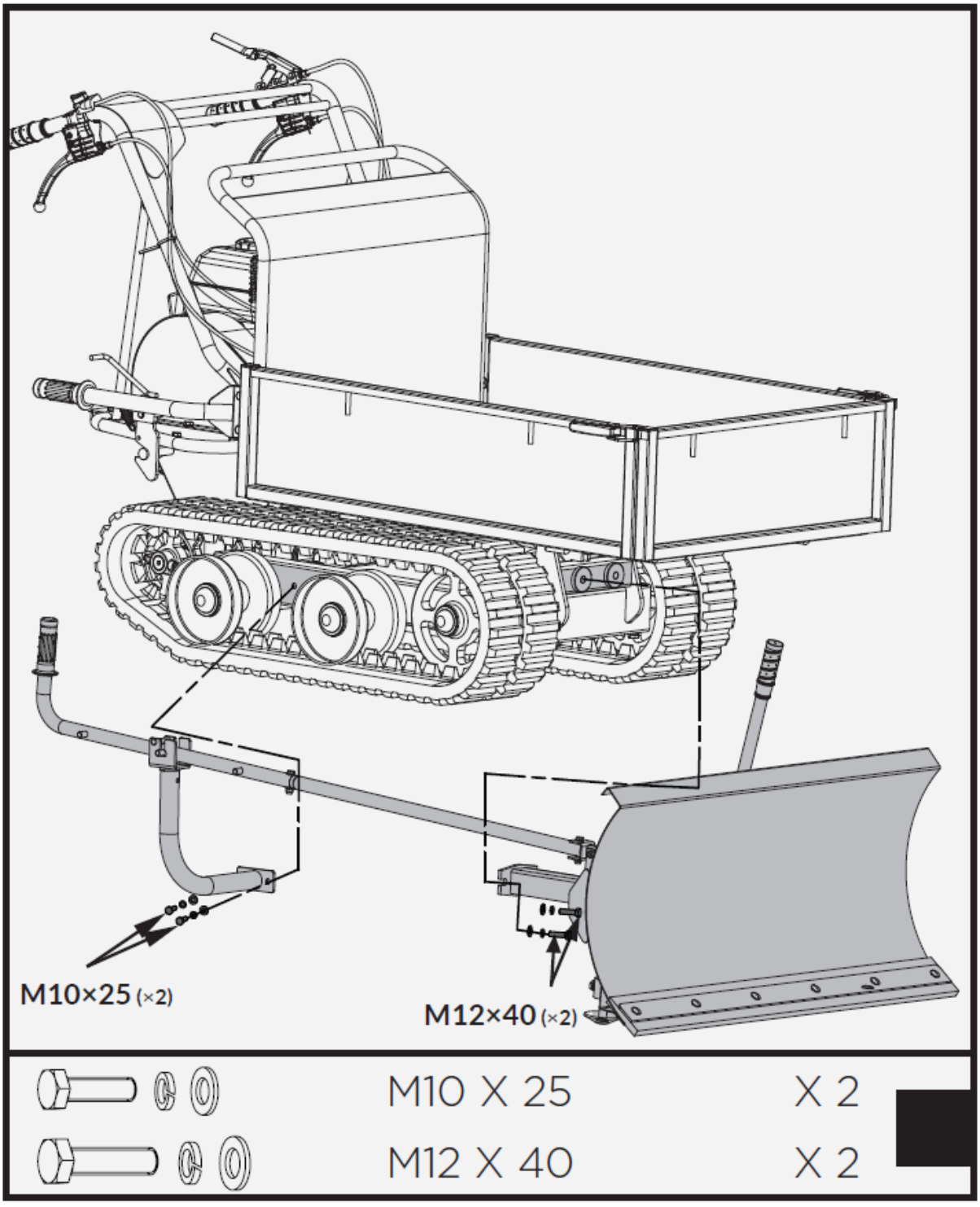

Motorolaj

> ***AZ OLAJAT A SZÁLLÍTÁSHOZ LEENGEDTÉK.***
>
> ***Ha a motor beindítása előtt nem tölti fel a motortartályt olajjal, az maradandó károsodást okoz, és a motor garanciája érvényét veszti.***

Adja hozzá az olajat a motor kézikönyvének megfelelően, amelyet külön csomagoltak a talajmarógéphez.

Eszköz leírása

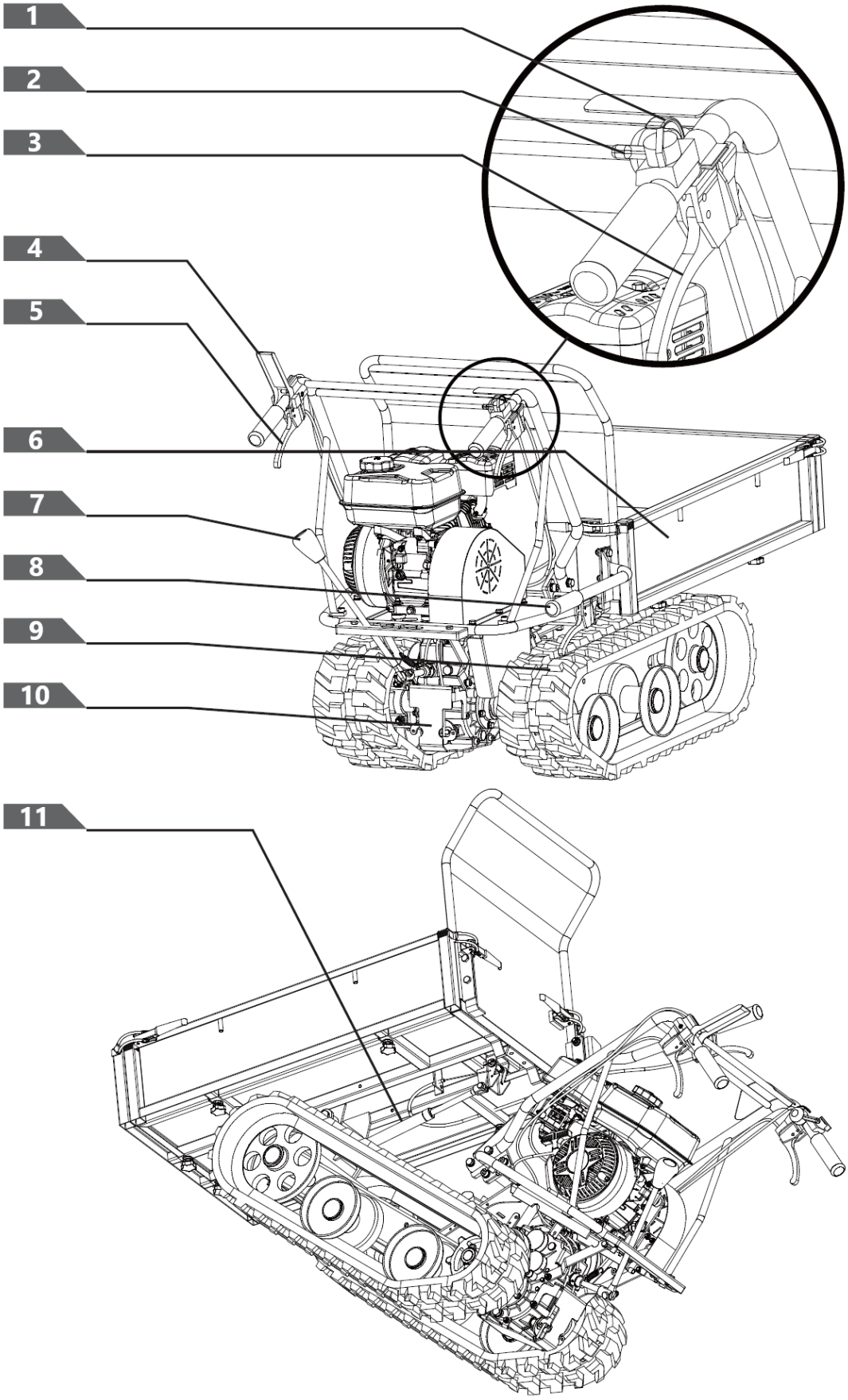

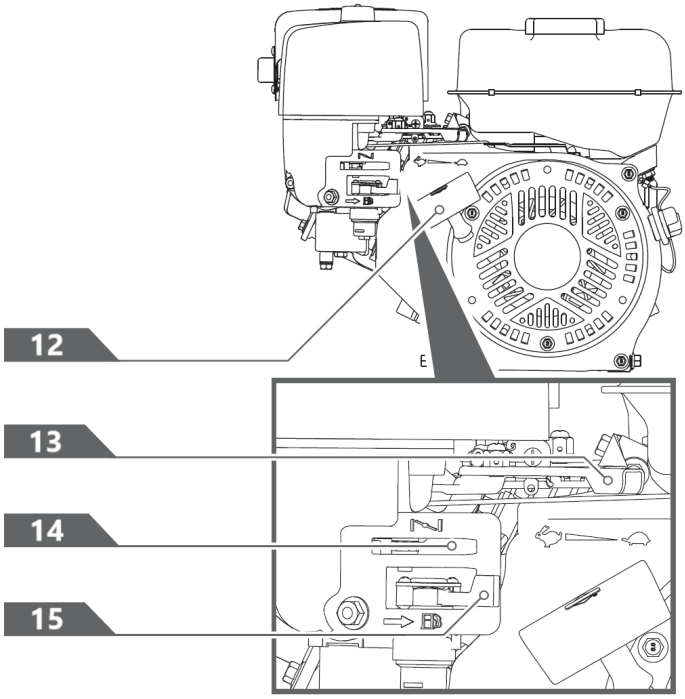

1- Motor kapcsoló
2- Gázkar vezérlés
3- Jobb oldali kormánykar
4- Kuplung vezérlőkar
5- Bal oldali kormánykar
6- Hopper
7- Sebességváltó kar
8- Billenő fogantyú
9- Pálya
10- Váltó
11- Gázrugó támogatás (opcionális)
12- Recoil indító fogantyú
13- Gázkar vezérlés
14- Choke vezérlés
15- Üzemanyag elzáró szelep

Sebességváltó kar

A sebességváltó-választó kar 4 állású: 3 előremeneti sebesség és 1 hátrameneti sebesség. A sebességváltáshoz mozgassa a sebességváltó kart a kívánt pozícióba. A kar minden sebességválasztásnál egy rovátkába reteszelődik.



Sebességváltás előtt mindig engedje ki a kuplungvezérlő kart.

Ennek elmulasztása a villanymotoros lánctalpas károkat okozhat.

A lassabb sebességek a nehezebb rakományok, míg a gyorsabb sebességek a könnyű rakományok vagy üres tartály szállítására szolgálnak. Javasoljuk, hogy lassabb sebességet használjon, amíg meg nem ismeri a motoros lánctalpas talicska működését.

Ha a motor terhelés alatt lelassul, vagy a lánctalpak megcsúsznak, kapcsoljon alacsonyabb fokozatba.

Ha a gép eleje felemelkedik, kapcsoljon alacsonyabb fokozatba. Ha az eleje továbbra is felemelkedik, emelje fel a fogantyúkat.

Bal/jobb kormánykar

A balra/jobbra forduláshoz működtesse a kart.

A kormánykarokat csak csökkentett sebességgel működtesse.

Gázrugó támogatás (opcionális)

A gázrugós segítség támogatást nyújt a tartály felemelésekor és leeresztésekor.

Motor be/ki kapcsoló

A motorkapcsolónak két pozíciója van. OFF - a motor nem indul vagy nem működik. ON - a motor beindul és jár.

Recoil indító fogantyú

A motor indítására a visszatolós indítókar szolgál.

Üzemanyag elzáró szelep

Az üzemanyag elzáró két állásban van:

Üzemanyag elzáró szelep

Az üzemanyag elzáró két állásban van:
ZÁRVA ( ) - Ezt a pozíciót a készülék szervizeléséhez, szállításához vagy tárolásához használja.
OPEN ( ) - Ebben az állásban a készüléket működtetheti.

Gázkar vezérlés

A gázkar szabályozza a motor fordulatszámát, és a FAST , SLOW és STOP pozíciók között mozog.

A gázkar leállítja a motort, ha a gázkar STOP állásba kerül.

Choke vezérlés

A fojtószelep-szabályozó a karburátor fojtására és a motor indításának segítésére szolgál. A fojtószelep-szabályozó a CHOKE CLOSED és a CHOKE OPEN pozíciók között csúszik.

Soha ne használja a fojtószelepet a motor leállítására.

Kuplung vezérlőkar
Nyomja meg a vezérlőkart, kuplung bekapcsolva. Engedje ki a kart, a tengelykapcsoló ki van kapcsolva.

Tevékenység

Olaj hozzáadása a motorhoz

A motort olaj nélkül szállítják. Ne indítsa be a motort az olaj hozzáadása előtt. A megfelelő olajfajtát a motor kézikönyvében találja meg.

1. Győződjön meg róla, hogy a villanymotoros talicska sík, egyenletes felületen áll.

2. Az olaj hozzáadásához vegye le az olajtöltő sapkát/pálcát.

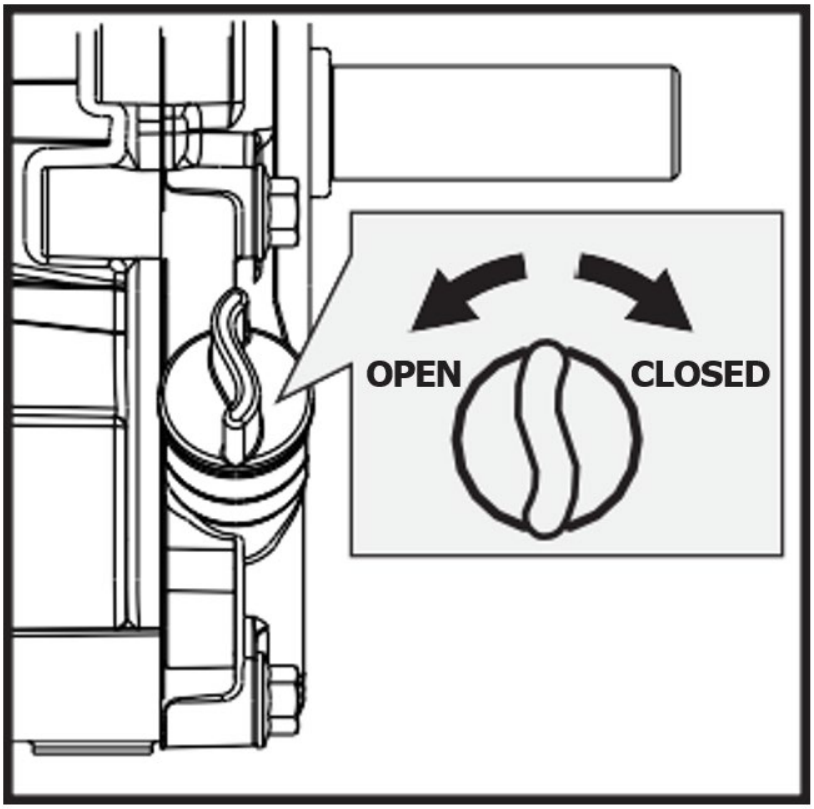

OFF - kikapcsolva

ON - bekapcsolva

3. Egy tölcsér segítségével töltse fel az olajat az olajmérő pálcán lévő FULL jelzésig. (Az olajtartalom, az olajjal kapcsolatos ajánlások és a tanksapka helye tekintetében lásd a motor kézikönyvét).

NE TÖLTSE TÚL. Naponta ellenőrizze a motorolaj szintjét, és szükség szerint pótolja.

Benzin hozzáadása a motorhoz

A benzin nagyon gyúlékony és robbanásveszélyes. Az üzemanyag kezelése során megéghet vagy súlyosan megsérülhet. A benzin kezelése során fokozott óvatossággal

járjon el.

Az üzemanyagtartályt a szabadban töltse fel, soha ne beltéren. A benzingőzök begyulladhatnak, ha egy burkolaton belül összegyűlnek. Robbanás következhet be.

1. Az üzemanyag hozzáadása előtt a motort le kell állítani, és legalább két percig hagyni kell hűlni.
2. Távolítsa el az üzemanyagtöltő kupakot, és töltse fel a tartályt. (Az üzemanyag-kapacitást, az üzemanyag-ajánlást és az tanksapka helyét lásd a motor kézikönyvében).

FONTOS: NE TÖLTSE TÚL!
Ez a berendezés és/vagy motorja tartalmazhat olyan, az EPA és/vagy CARB előírásoknak való megfeleléshez szükséges párolgást ellenőrző rendszerelemeket, amelyek csak akkor működnek megfelelően, ha az üzemanyagtartály az ajánlott szintig van feltöltve. A túltöltés maradandó károsodást okozhat a párolgási kibocsátás-szabályozó rendszer alkatrészeiben. Az ajánlott szintig történő feltöltés biztosítja az üzemanyag tágulásához szükséges gőztér kialakulását. Ügyeljen nagyon az üzemanyagtartály feltöltésekor arra, hogy a tartályban lévő ajánlott üzemanyagszintet ne lépje túl. A tartály feltöltésekor használjon megfelelő méretű adagolócsővel ellátott hordozható benzines tartályt. Ne használjon tölcsért vagy más olyan eszközt, amely elzárja a tartály feltöltési folyamatának kilátását.

3. Szerelje vissza az üzemanyagcsapot, és húzza meg. Mindig takarítsa fel a kifolyt üzemanyagot.

Motor indítása

1. Állítsa a motorkapcsolót ON állásba.

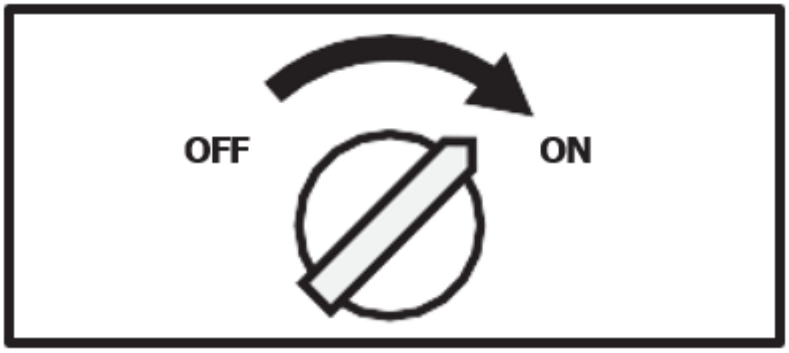

OFF - kikapcsolva

ON - bekapcsolva

2. Nyissa ki az üzemanyag-elzáró szelepet.



OFF - kikapcsolva

ON - bekapcsolva

3. Állítsa a fojtókart ZÁRVA állásba.
   Ha a motor meleg, a fojtószelep lezárása nem szükséges.

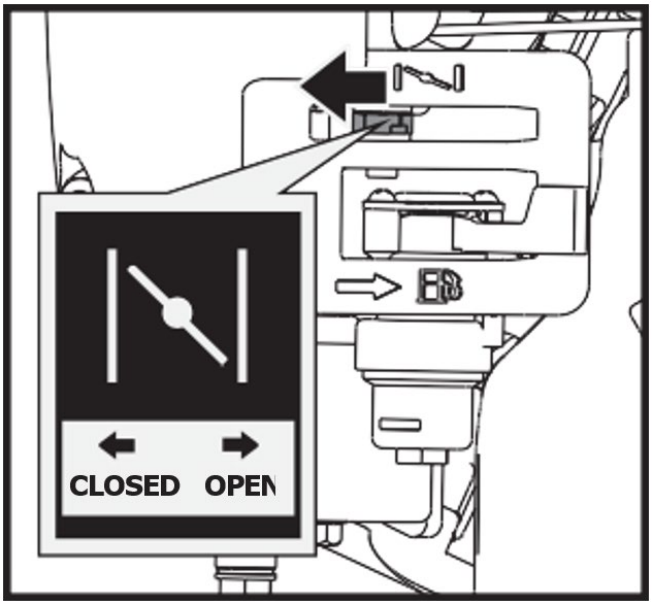

OPEN - nyitott
CLOSED - zárva

4. Mozgassa a gázkarját kissé a FAST sebességre.

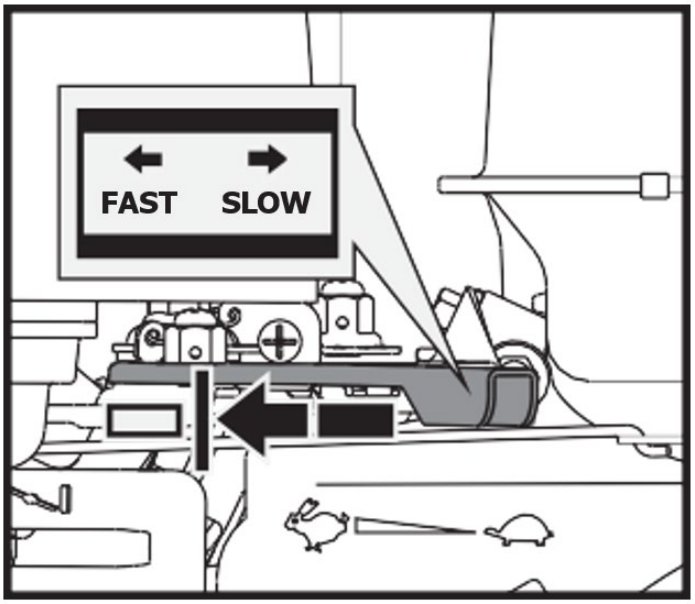

FAST - gyorsan

SLOW - lassú

5. Húzza a visszatolós indítót, amíg a motor be nem indul. Minden húzás után állítsa vissza a visszarúgót a kiindulási helyzetbe. Ismételje meg a lépéseket szükség szerint. A motor beindítása után a gázpedált a FAST állásba kell állítani, mielőtt a készüléket működtetné.

Az indítózsinór gyors visszahúzása (visszarúgás) gyorsabban húzza a kezét és a karját a motor felé, mint ahogyan el tudná engedni. Csonttörések, törések, zúzódások vagy rándulások lehetnek a következményei.

Működés

Miután a motor bemelegedett, a gázkarral gyorsítsa fel a motor fordulatszámát.

Kapcsolja be a kívánt sebességfokozatot, és lassan nyomja le a tengelykapcsoló vezérlőkart. Ha a sebességváltó nem kapcsol be azonnal, lassan engedje ki a kuplungkart, és próbálja meg újra. Ily módon a villanymotoros lánctalpas elindul.

A villanymotoros talicskán a kormánykarok a kormányon vannak, ami nagyon megkönnyíti a kormányzást. Jobbra vagy balra kanyarodáshoz egyszerűen húzza meg a megfelelő jobb vagy bal oldali kormánykart.

A kormányzás érzékenysége a gép sebességével és a terheléssel arányosan nő. Üres gép esetén a forgatáshoz csak egy enyhe nyomás szükséges a karon. Ha a gép teljesen meg van terhelve, nagyobb nyomásra van szükség.

Az elektromos talicska maximális terhelhetősége 660 LBS. Célszerű azonban felmérni a terhelést, és azt a talajnak megfelelően beállítani, amelyen a gépet használni fogják.

Ezért ajánlatos az egyenetlen vagy durva terepen alacsony sebességfokozatban haladni, és fokozott elővigyázatossággal közlekedni. Ilyen helyzetekben a gépet a teljes szakaszon alacsony fokozatban kell tartani.

Kerülje az éles kanyarokat és a gyakori irányváltoztatásokat durva, kemény, éles, egyenetlen, nagy súrlódású pontokkal teli terepen való vezetés közben.

Annak ellenére, hogy a készülék gumilánccal rendelkezik, ne feledje, hogy óvatosnak kell lennie, ha kedvezőtlen időjárási körülmények között (jég, erős eső és hó) vagy olyan talajon dolgozik, amely instabillá teheti az elektromos talicskát.

Felhívjuk figyelmét, hogy mivel ez egy lánctalpas jármű, jelentős billenési mozgásnak van kitéve, amikor bukkanókon, lyukakon és lépcsőkön halad át.

A kuplungvezérlő kar elengedésekor a gép automatikusan megáll és fékez.

Ha a gépet meredek lejtőn állítják meg, akkor egy éket kell az egyik sínhez illeszteni.

Üresjárati sebesség

Állítsa a gázpedálvezérlő kart LASSÚ állásba, hogy csökkentse a motor terhelését, amikor nem végez munkát. A motor fordulatszámának csökkentése segít meghosszabbítani a motor élettartamát, valamint üzemanyagot takarít meg és csökkenti a zajszintet.

Motor leállítása

A motor vészhelyzetben történő leállításához egyszerűen fordítsa a motorkapcsolót OFF állásba. Normál körülmények között a következő eljárást alkalmazza:

1. Állítsa a gázkarját LASSÚ ( ) állásba.
2. Hagyja a motort egy-két percig üresjáratban járni.
3. Állítsa a motorkapcsolót OFF állásba.
4. Fordítsa az üzemanyagszelep karját OFF ( ) állásba.

Nem ajánlott nagy sebességgel, nagy terhelés mellett hirtelen megállni. Ez motorkárosodást okozhat.

A motor leállításához ne állítsa a fojtószelepvezérlőt ZÁRÓ állásba. Visszagyújtás vagy motorkárosodás következhet be.

KARBANTARTÁS

A megfelelő karbantartás hosszú élettartamot biztosít a gépnek és alkatrészeinek.

Megelőző karbantartás

1. Állítsa le a motort, és kapcsolja ki az összes vezérlőkart. A motornak hűvösnek kell lennie.
2. Tartsa a motor gázkarját a LASSÚ állásban, és húzza ki a gyújtógyertya vezetékét a gyújtógyertyából, majd rögzítse.
3. Ellenőrizze a motoros lánctalpas kocsi általános állapotát. Ellenőrizze, hogy nincsenek-e meglazult csavarok, a mozgó alkatrészek rosszul illeszkednek vagy kötődnek, megrepedt vagy törött alkatrészek, valamint minden olyan állapot, amely befolyásolhatja a biztonságos működést.

4. Puha kefével, porszívóval vagy sűrített levegővel távolítson el minden szennyeződést a gépből. Ezután használjon kiváló minőségű könnyű olajat az összes mozgó alkatrész kenéséhez.
5. Rendszeresen ellenőrizze a gyújtógyertya vezetékét a kopás jelei miatt, és szükség esetén cserélje ki.



Soha ne használjon "magasnyomású mosót" a készülék tisztításához. A víz behatolhat a gép és a sebességváltóház szűk helyein, és kárt okozhat az orsókban, a fogaskerekekben, a csapágyakban vagy a motorban. A magasnyomású mosók használata az élettartam lerövidülését és a szervizelhetőség csökkenését eredményezi.

Kuplung beállítása

Ha a tengelykapcsoló kezd elhasználódni, a fogantyú hatótávolsága szélesebb lesz, így nehezebb lesz elérni. Kövesse az alábbi lépéseket a kuplungkar eredeti helyzetbe való visszaállításához.

1. Lazítsa meg a lekváranyát az óramutató járásával ellentétes irányban elforgatva 10 mm-es csavarkulccsal.

2. Húzza meg vagy lazítsa meg a kábelt a kábelbeállító anyát az óramutató járásával megegyező vagy ellentétes irányban elforgatva a 10 mm-es csavarkulccsal, amíg el nem éri a kívánt feszességet.

3. Ha a feszességet beállította, állítsa vissza a lekváranyát a fogantyúhoz, hogy a kábelt a helyén tartsa.

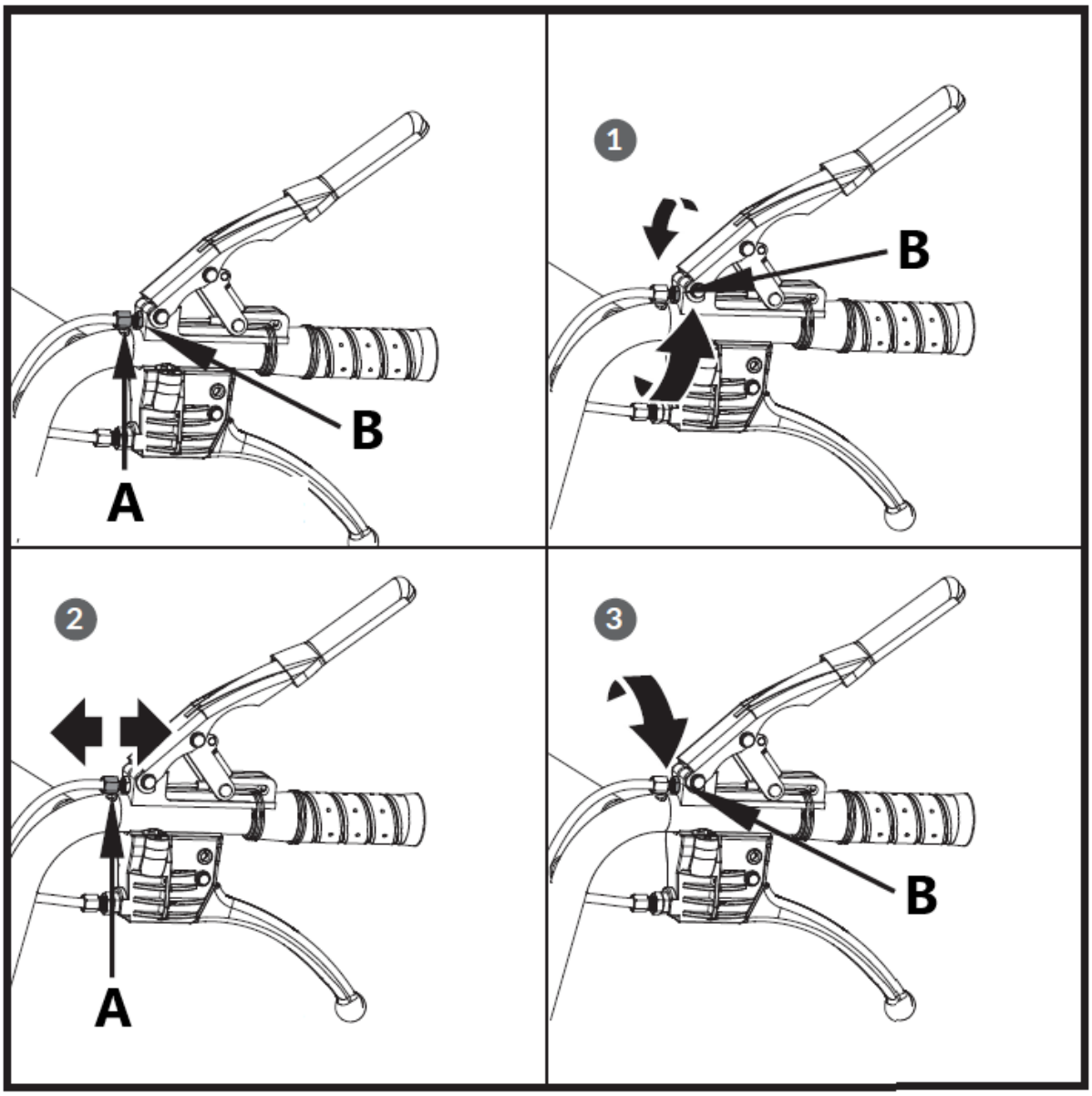

A - Beállítóanya
B - lekváros dió

Kormányzás beállítása

Ha a kormányzás nehezen kapcsolható be, kövesse az alábbi lépéseket a kábel feszességének beállításához.

1. Lazítsa meg a lekváranyát az óramutató járásával ellentétes irányban elforgatva 10 mm-es csavarkulccsal.

2. Húzza meg vagy lazítsa meg a kábelt a kábelbeállító anyát az óramutató járásával megegyező vagy ellentétes irányban elforgatva egy 10 mm-es csavarkulccsal, amíg el nem éri a kívánt feszességet.

3. Ha a feszességet beállította, állítsa vissza a lekváranyát a fogantyúhoz, hogy a kábelt a helyén tartsa.

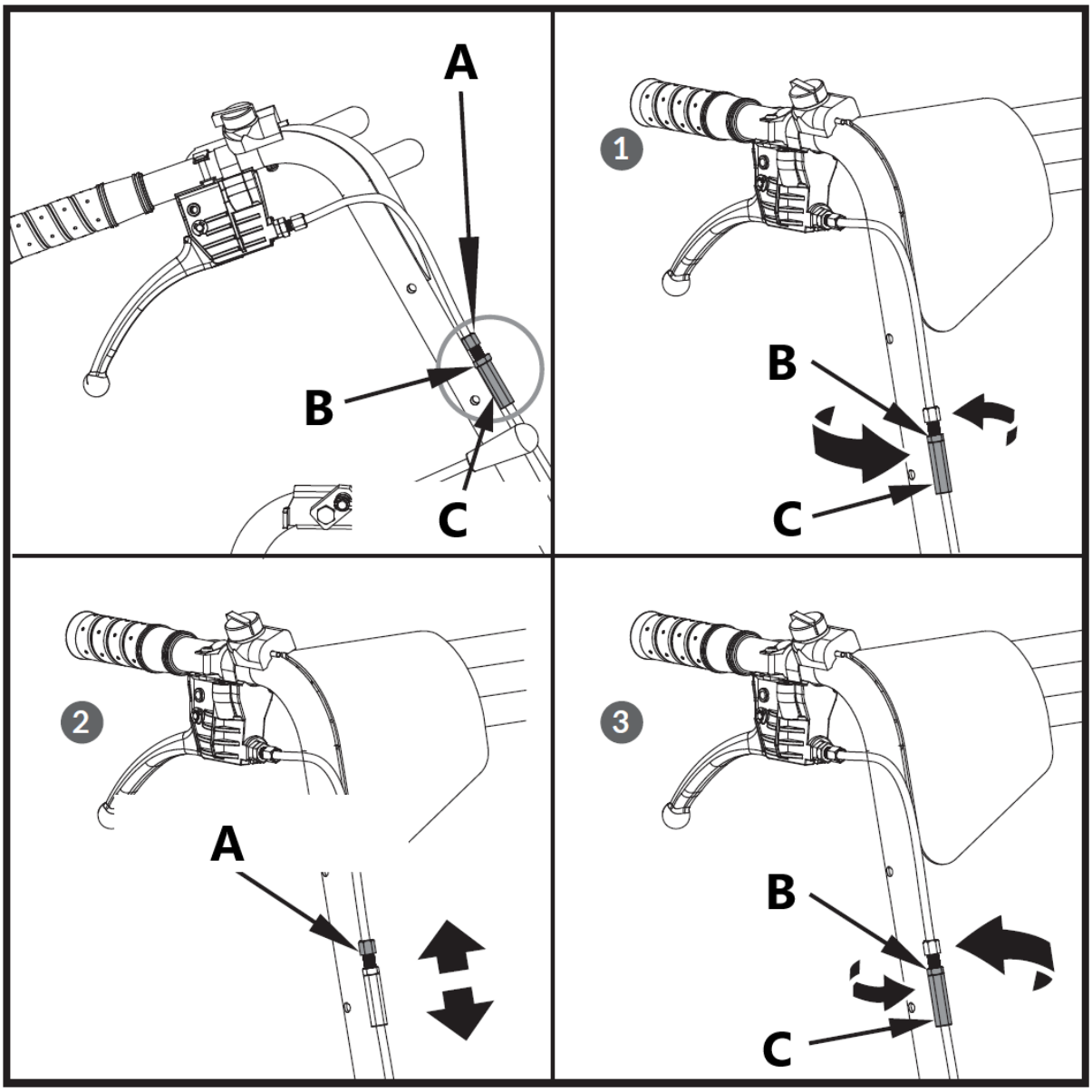

A - Beállítóanya
B - lekváros dió
C - záróanyát

Ha a fenti beállítás nem hoz létre elegendő kábelfeszességet, kövesse az alábbi lépéseket:

1. Lazítsa meg a lekváranyát az óramutató járásával ellentétes irányban elforgatva 12 mm-es csavarkulccsal.

2. Húzza meg vagy lazítsa meg a kábelt a kábelbeállító anyát az óramutató járásával megegyező vagy ellentétes irányban elforgatva egy 10 mm-es csavarkulccsal, amíg el nem éri a kívánt feszességet.

3. Ha a feszességet beállította, állítsa vissza a lekváranyát a fogantyúhoz, hogy a kábelt a helyén tartsa.

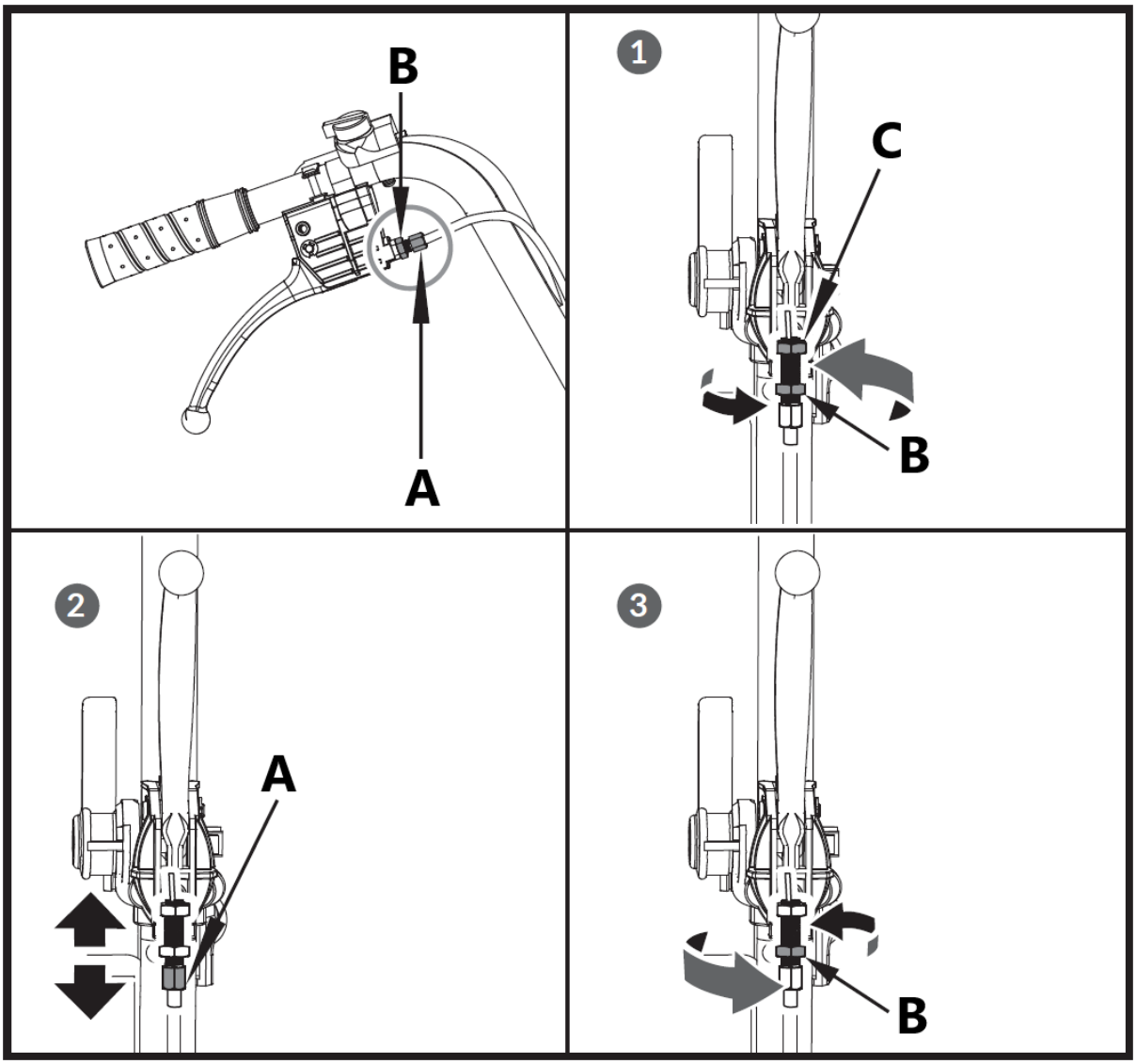

A - Beállítóanya
B - lekváros dió
C - záróanyát

Hajtószíj cseréje

Távolítsa el az övfedeleket a képen látható módon, és húzza ki az övet.

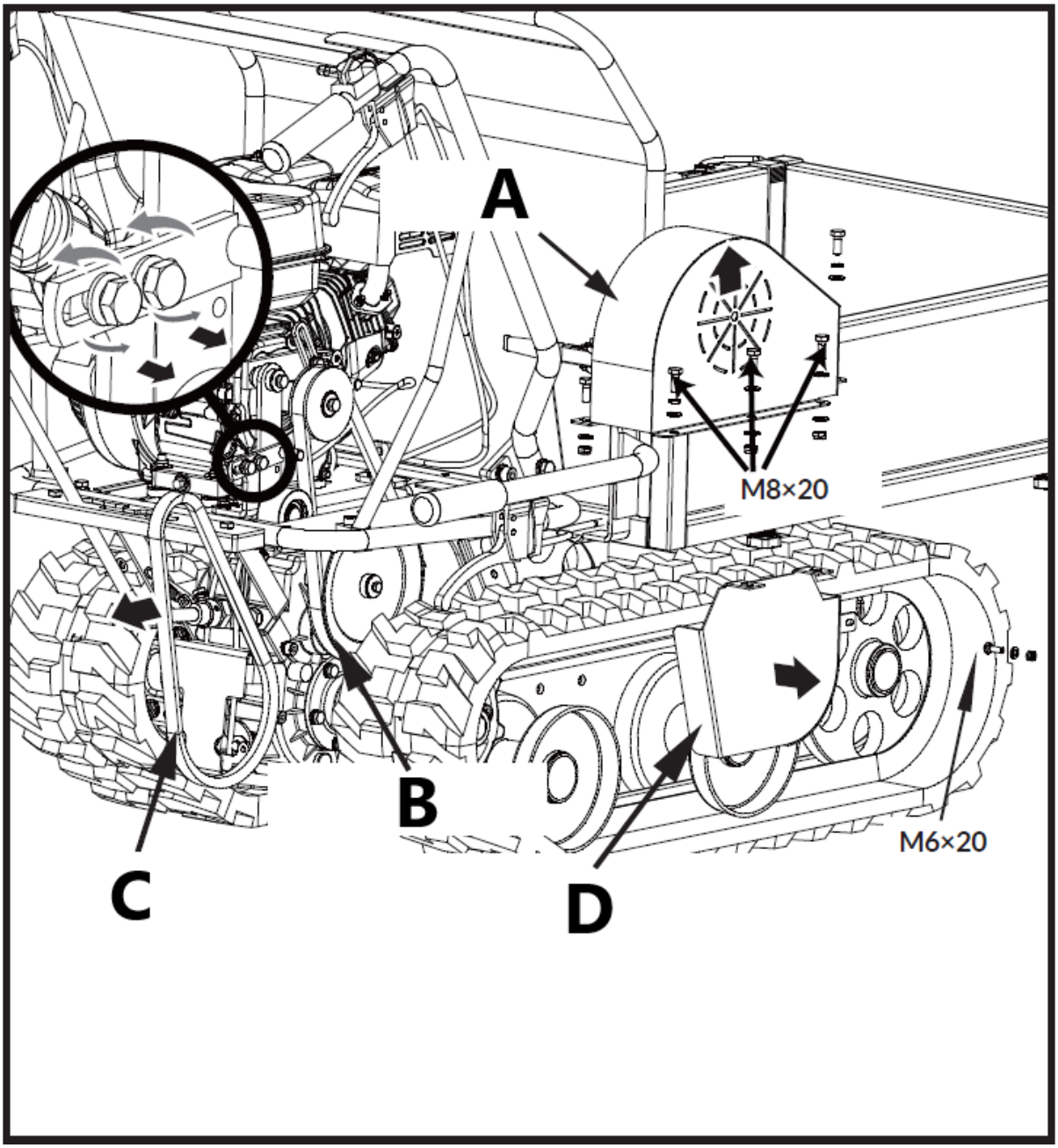

A - övfedél
B - Sebességváltó csigakerék
C - Hajtószíj
D - Szíjburkolat a sebességváltó szíjtárcsájához

Előfordulhat, hogy a szíjvezető konzolt meg kell lazítania és vissza kell csúsztatnia, mielőtt eltávolítja a szíjat.

Kenés

Általános kenés

A szezon végén vagy 25 üzemóránként enyhén kenje be a gép minden mozgó alkatrészét.

Sebességváltó kenése

A hajtóművet gyárilag előolajozzák és tömítik. Hacsak nem mutatkozik szivárgás vagy nem végeztek szervizelést a sebességváltón, 50 órányi használatig nem kell további kenőanyagot használni.

Az első 50 óra használat után cserélje ki az összes hajtóműolajat. Kapacitása 1,5 liter.

A jövőbeni használat érdekében 50 órányi használat után ellenőrizze az olajszintet. Ha eltávolítja az olajszint dugót, és nem folyik ki olaj, töltsön olajat, majd csavarja vissza az olajszint dugót.

Ajánlott a GL-5 vagy GL-6, SAE80W-90 sebességváltó olaj. Ne használjon szintetikus olajat.

A váltóolaj cseréjekor a motort le kell állítani, és még meleg állapotban kell lennie. Csavarja le a szűrősapkát és a leeresztő dugót. Ha az olaj leürült, helyezze vissza a leeresztőcsonkot, töltse fel friss olajjal, majd helyezze vissza a szűrősapkát.

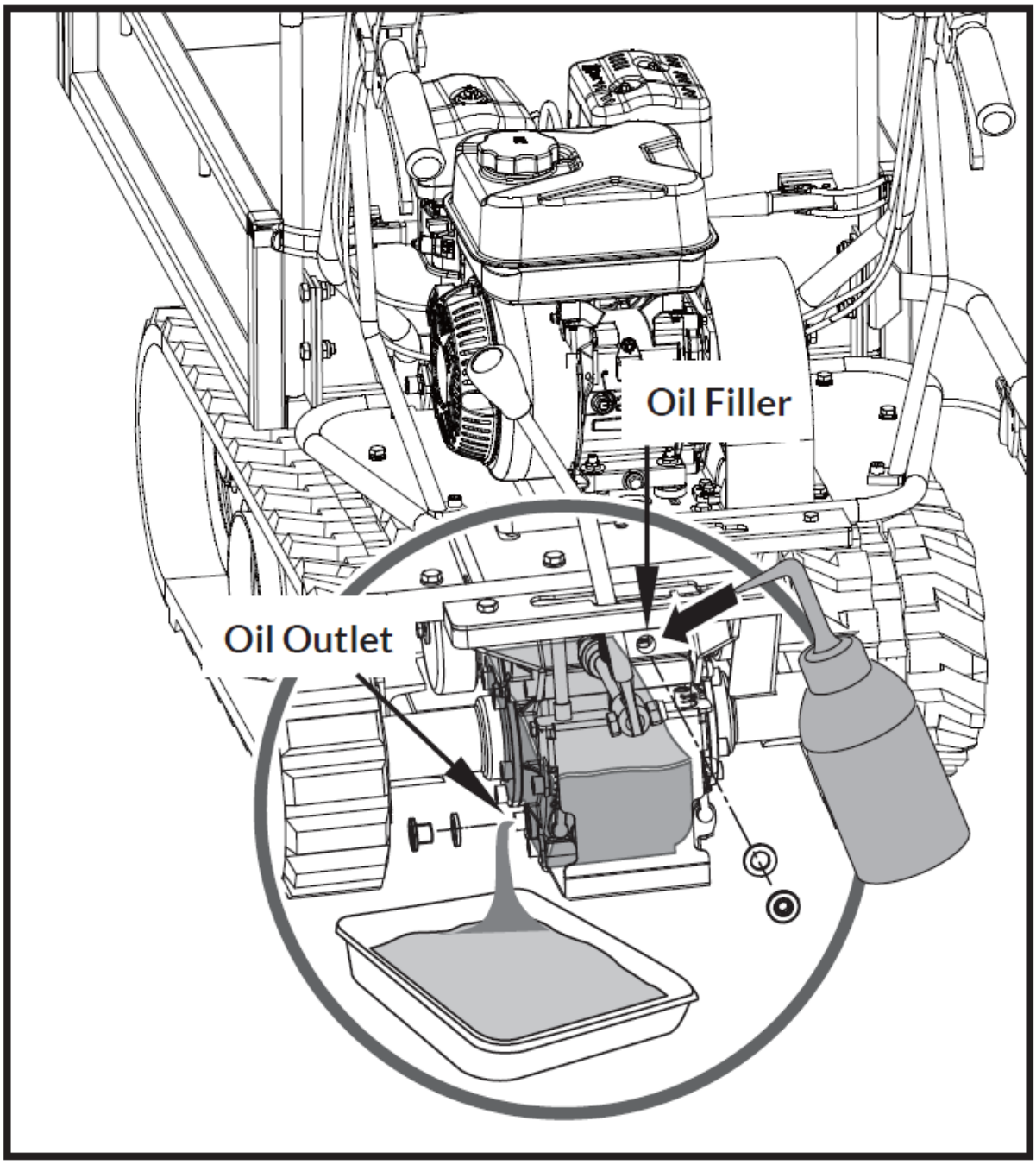

Oil Filler - Olaj töltőanyag

Oil Outlet - Olaj kimenet

Nyomvonalak meghúzása

A használat során a sínek hajlamosak meglazulni. Laza sínekkel való működés esetén hajlamosak elcsúszni a hajtókerék felett, ami a kerékház kiugrásához vezet, és ezáltal károsítja a ház kopását.

A sín feszességének ellenőrzéséhez a következőképpen járjon el.

1. Állítsa a gépet sík, tömör talajra, aszfaltra vagy járdára.

2. Emelje fel a gépet, és állítsa a gép súlyának megfelelő blokkokra vagy támasztékokra úgy, hogy a lánctalpak körülbelül 4" magasságban legyenek a talajtól.

3. Mérje meg a pálya középvonalát a vízszintes vonalhoz képest. A leolvasás nem lehet több mint 10cm ~ 15cm.

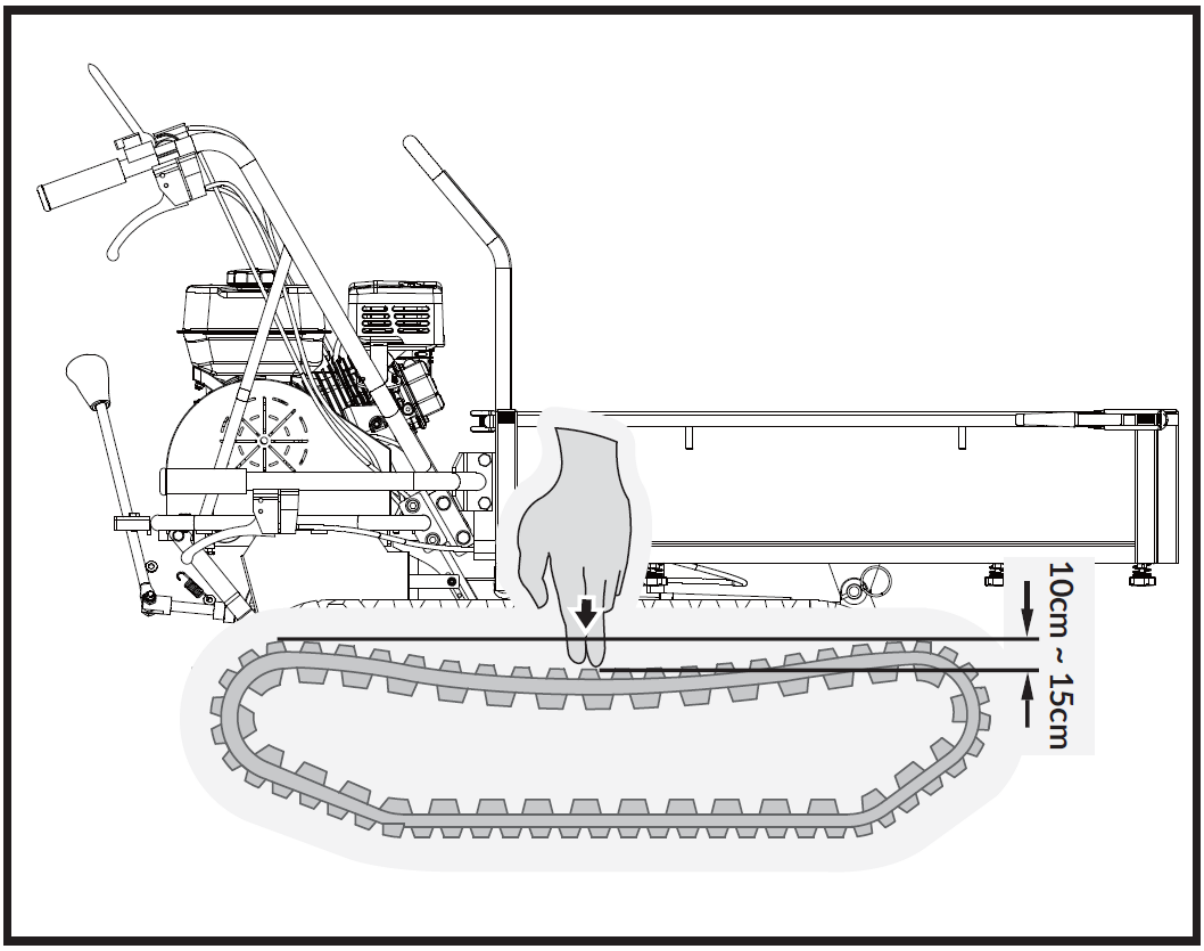

Ha a távolság nagyobb, a következőképpen járjon el.

1. A billenőkar segítségével billentse meg a tartályát, és állítsa azt a doboz súlyának megfelelő blokkokra vagy támasztékokra.
2. Lazítsa meg az A záróanyát.
3. Húzza meg a B csavart, amíg a megfelelő szorosság vissza nem áll.
4. Rögzítse a B csavart az A záróanya alapos meghúzásával.
5. Helyezze vissza a tartály eredeti helyzetébe.

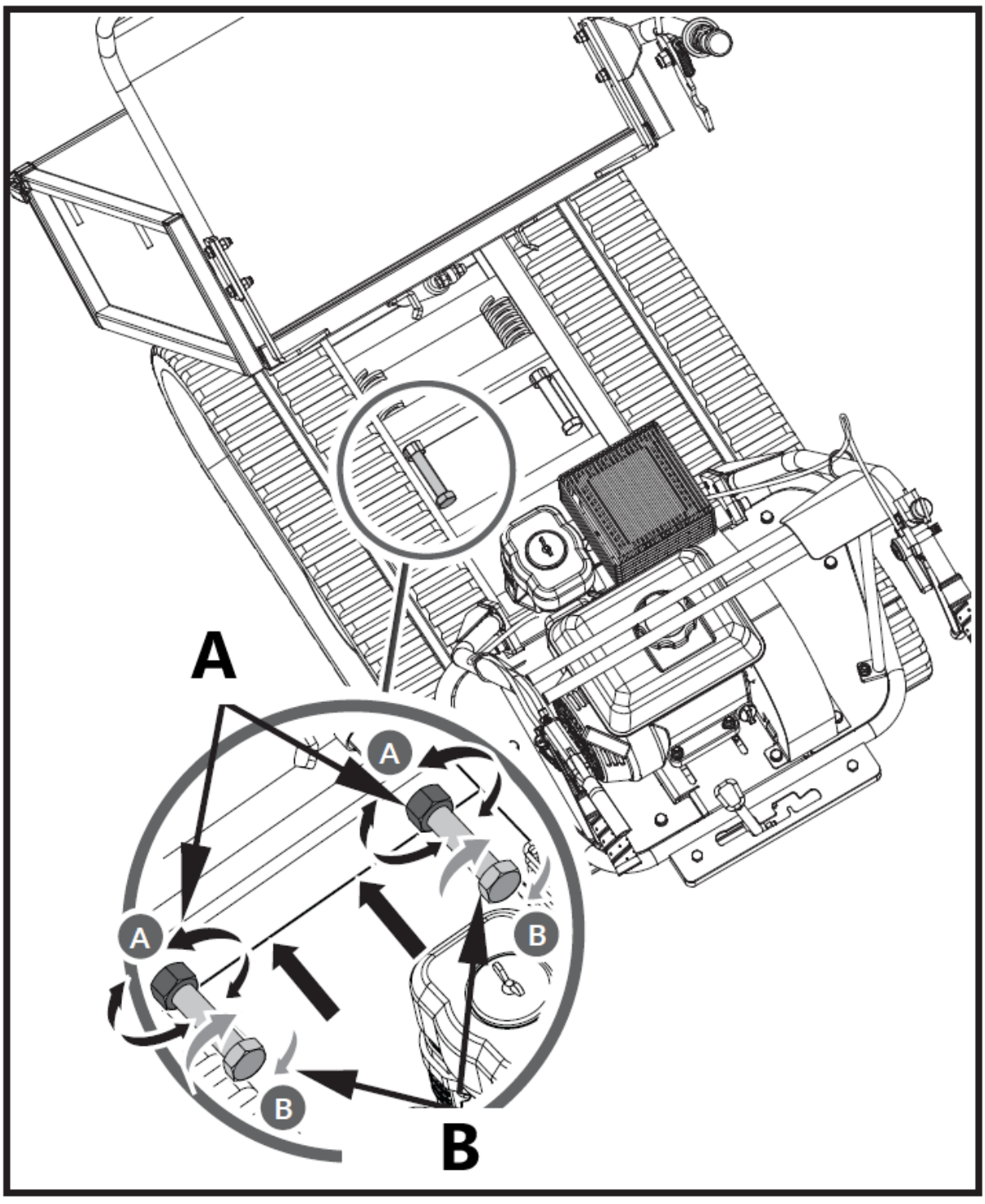

Ne húzza túl a sínt. A pálya és a fékek beállítása összefügg. A fékerő annál kisebb lesz, minél jobban meghúzzák a pályát.

Ha az állítócsavaron már nincs több beállítási lehetőség, akkor a síneket ki kell cserélni.

Pályák cseréje

Rendszeresen ellenőrizze a sínek állapotát. Ha bármelyik sín megrepedt vagy megkopott, azt a lehető leghamarabb ki kell cserélni.

1. Emelje fel a tartályát, és biztonsági okokból helyezzen be egy támasztórudat.
2. Emelje fel a gépet, és állítsa a gép súlyának megfelelő blokkokra vagy támasztékokra úgy, hogy a fogaslécek körülbelül 4" magasságban legyenek a talajtól.

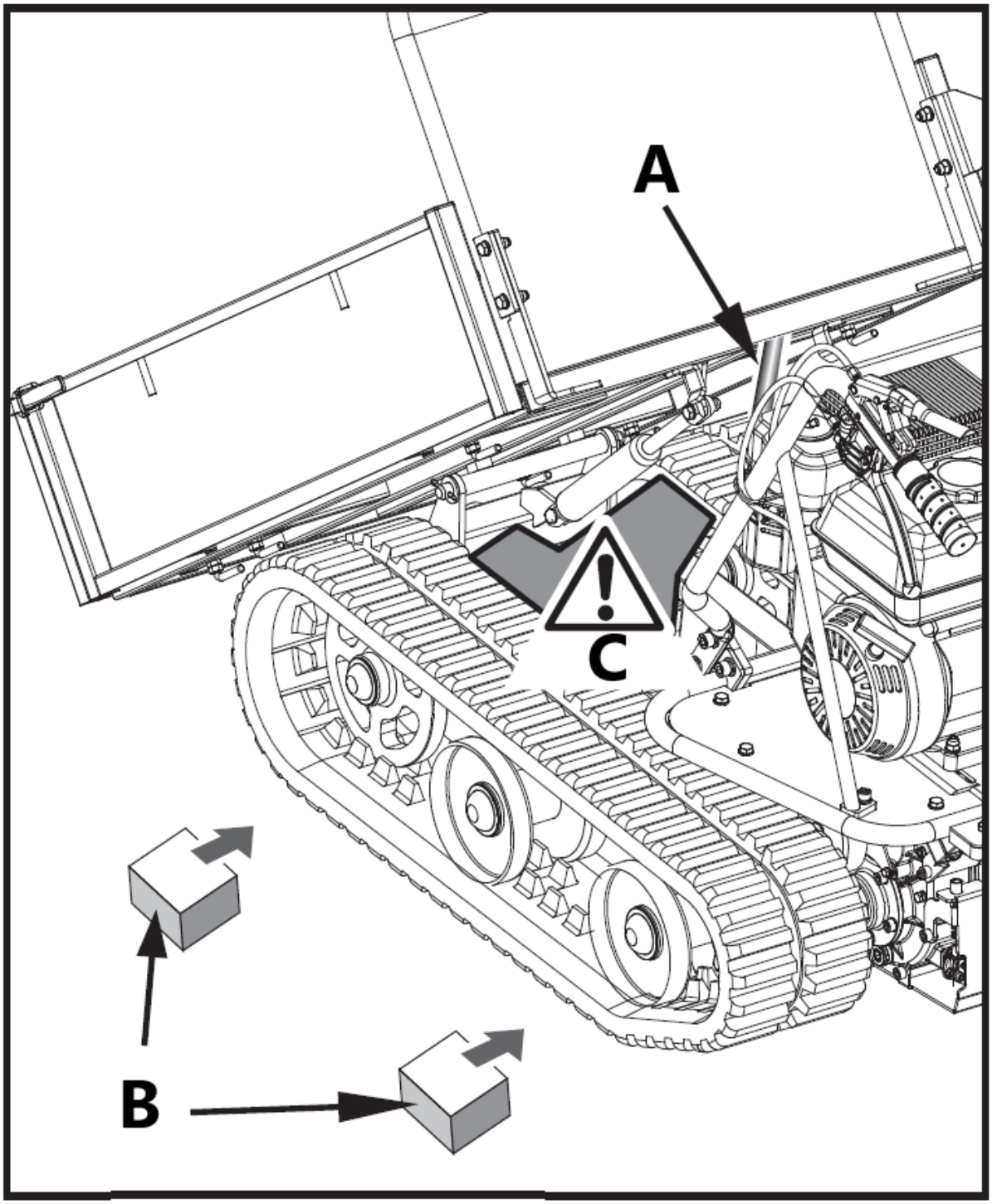

A - Tartórúd

B - Veszélyes terület

C - Támogatási tárgy

3. Lazítsa meg a beállítócsavarokat, és húzza a kormánykerék tengelyét a motor felé, majd a nyomtáv meglazul.

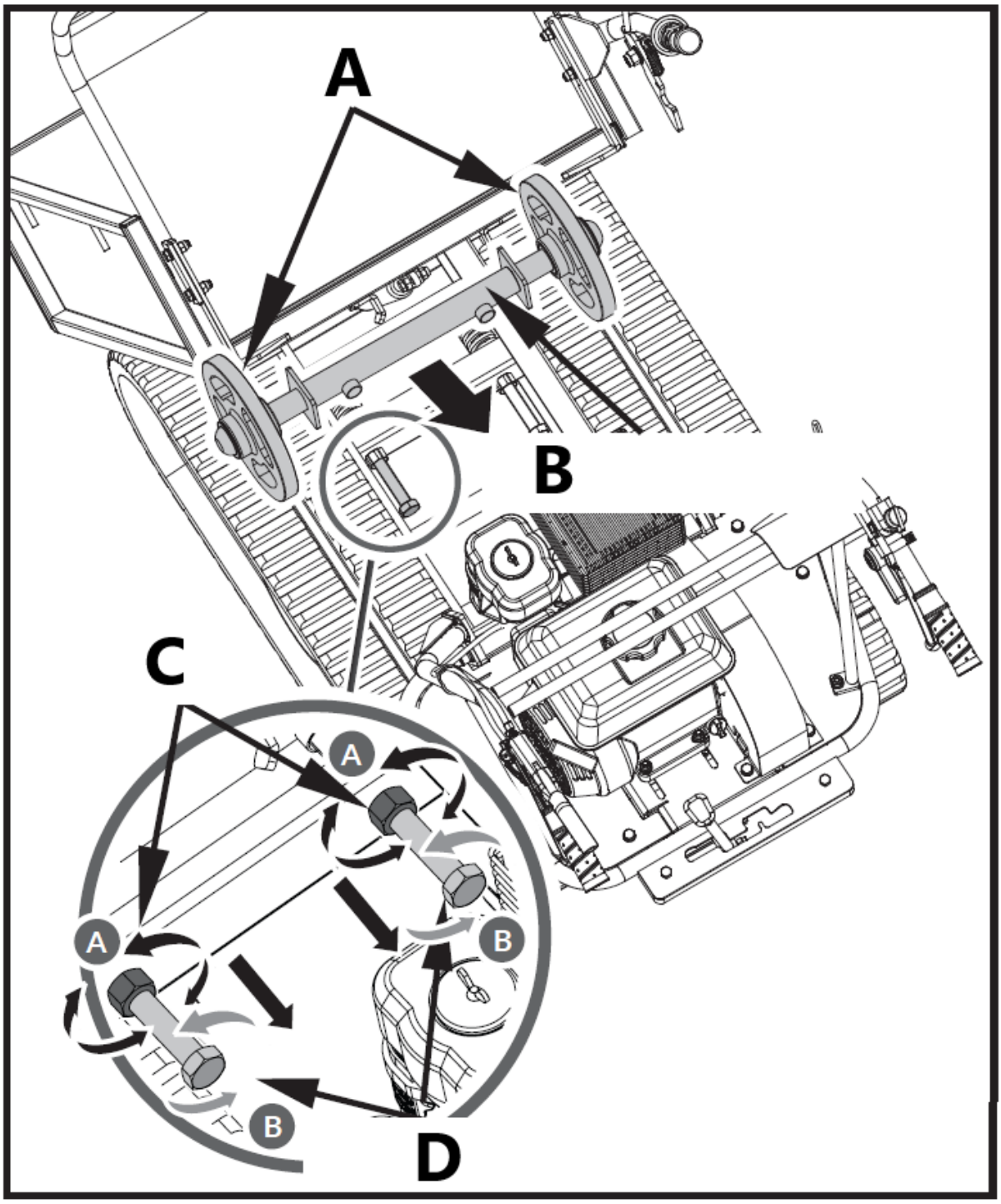

A - Kormánykerék
B - Kormánykerék tengely
C - lekváros dió
D - Beállítócsavar

4. Húzza ki az egész pályát.

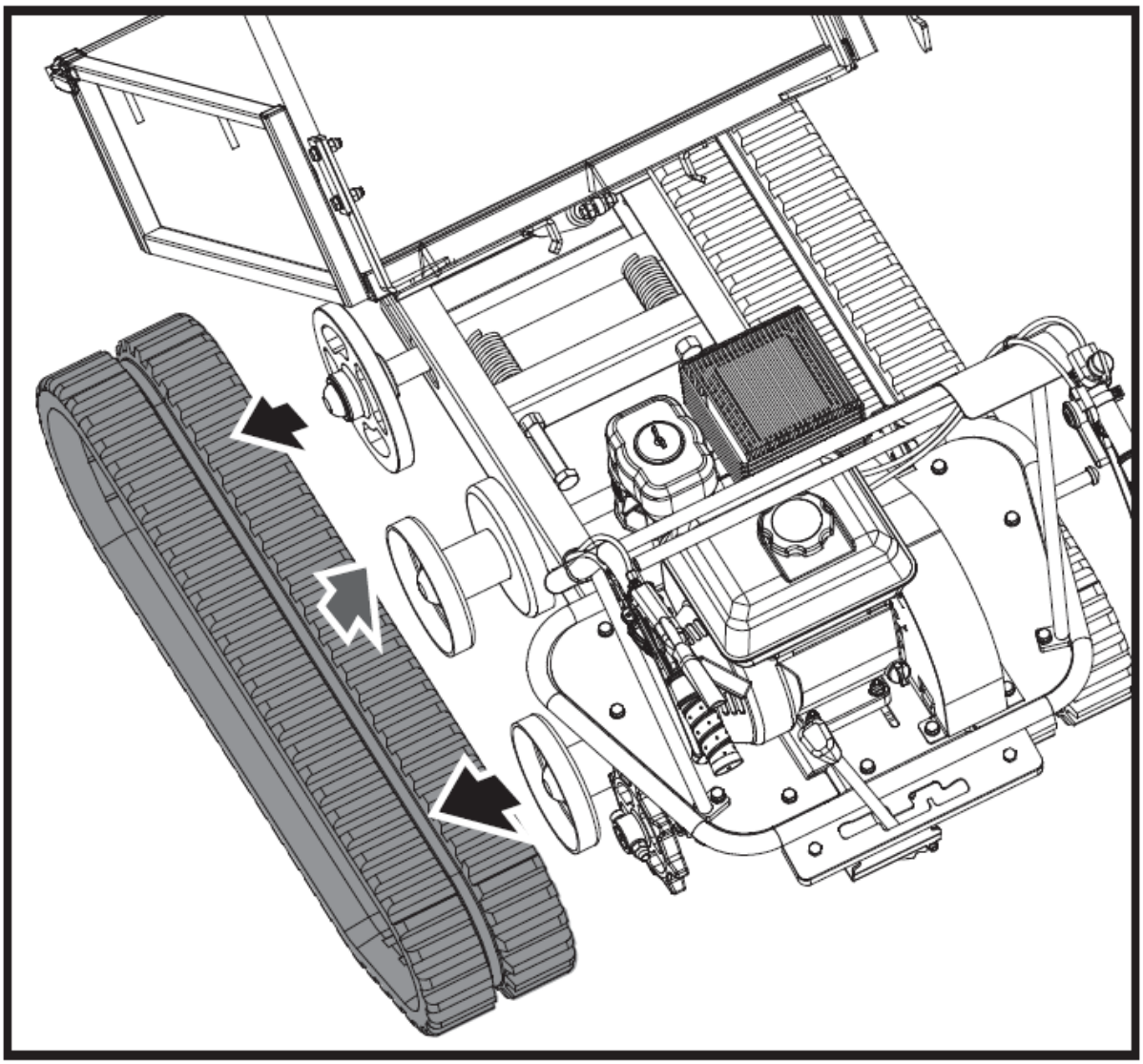

A sínek eltávolításakor vagy beszerelésekor ügyeljen arra, hogy az ujjai ne szoruljanak be a sínek és a szíjtárcsa közé.

Motor karbantartása

A motor karbantartására vonatkozó információkat a készülékhez mellékelt Motor kézikönyvben találja. A motor kézikönyve részletes információkat és karbantartási ütemtervet tartalmaz a feladatok elvégzéséhez.

Tárolás

Ha a mini lánctalpas dömper 30 napnál hosszabb ideig nem lesz használatban, kövesse az alábbi lépéseket a készülék tárolásra való előkészítéséhez.

1. Teljesen ürítse ki az üzemanyagtartályt. Az etanolt vagy MTBE-t tartalmazó tárolt üzemanyag 30 napon belül elkezdhet avasodni. Az állott üzemanyagnak magas a gumitartalma, ami eltömítheti a karburátort és korlátozhatja az üzemanyag áramlását.

2. Indítsa be a motort, és hagyja járni, amíg meg nem áll. Ez biztosítja, hogy ne maradjon üzemanyag a karburátorban. Járassa a motort, amíg le nem áll. Ez segít megelőzni a rágógumi lerakódását a karburátor belsejében és a motor esetleges károsodását.
3. Amíg a motor még meleg, engedje le az olajat a motorból. Töltse fel friss olajjal a motor kézikönyvben ajánlott minőségű olajat.
4. Tiszta ruhával tisztítsa meg a gép külső felületét, és tartsa szabadon a szellőzőnyílásokat.

Műanyag alkatrészek tisztításához ne használjon erős mosószereket vagy kőolaj alapú tisztítószereket. A vegyi anyagok károsíthatják a műanyagokat.

5. Ellenőrizze, hogy nincsenek-e meglazult vagy sérült alkatrészek. Javítsa meg vagy cserélje ki a sérült alkatrészeket, és húzza meg a meglazult csavarokat, anyákat vagy csavarokat.
6. A készüléket sík talajon, tiszta, száraz és jól szellőző épületben tárolja.

Ne tárolja a gépet üzemanyaggal együtt olyan nem szellőztetett helyen, ahol az üzemanyaggőzök lángot, szikrákat, gyújtólámpákat vagy bármilyen gyújtóforrást elérhetnek.

Hibaelhárítás

Probléma	Ok	Jogorvoslat
A motor nem indul.	1. A gyújtógyertya vezetékét kihúzták. 2. Kifogyott vagy állott üzemanyag. 3. A fojtószelep nincs nyitott állásban. 4. Eltömődött üzemanyagvezeték. 5. Elrontott gyújtógyertya. 6. A motor elárasztása.	1. Csatlakoztassa a gyújtógyertya vezetékét biztonságosan a gyújtógyertyához. 2. Töltse fel tiszta, friss benzinnel. 3. Hidegindításkor a gázpedált fojtószelep állásba kell állítani. 4. Tisztítsa meg az üzemanyagvezetéket. 5. Tisztítsa meg, állítsa be a hézagot, vagy cserélje ki. 6. Várjon néhány percet az újraindítással, de ne alapozza meg.
A motor rendszertelenül jár.	1. A gyújtógyertya vezeték meglazult. 2. A készülék CHOKE üzemmódban működik. 3. Eltömődött üzemanyagvezeték vagy állott üzemanyag. 4. Szellőzőnyílás bedugva. 5. Víz vagy szennyeződés az üzemanyagrendszerben. 6. Koszos légszűrő. 7. Helytelen karburátorbeállítás.	1. Csatlakoztassa és húzza meg a gyújtógyertya vezetékét. 2. Állítsa a fojtókart OFF állásba. 3. Tisztítsa meg az üzemanyagvezetéket. Töltse fel a tartályt tiszta, friss benzinnel. 4. Tiszta szellőzőnyílás. 5. Üzemanyagtartály leeresztése. Töltse fel friss üzemanyaggal. 6. Tisztítsa meg vagy cserélje ki a légszűrőt. 7. Lásd a motor kézikönyvet.
A motor túlmelegszik.	1. Alacsony motorolajszint. 2. Koszos légszűrő.	1. Töltse fel a forgattyúsházat megfelelő olajjal.

	3. Korlátozott légáramlás. 4. A karburátor nincs megfelelően beállítva.	2. Tisztítsa meg a légtisztítót. 3. Vegye ki a burkolatot és tisztítsa meg. 4. Lásd a motor kézikönyvet.
A két vágány közül az egyik el van zárva.	Idegen testek dolgoztak be a pálya és a keret közé.	Távolítsa el az idegen testet.
A gép nem mozog, miközben a motor jár.	1. A sebességváltó nincs megfelelően kiválasztva. 2. Nem elég szorosak a vezetősínek.	1. Győződjön meg róla, hogy a váltókar nem két különböző sebességfokozat között van. 2. Húzza meg a vezetősíneket.

Alkatrészek ütemezése

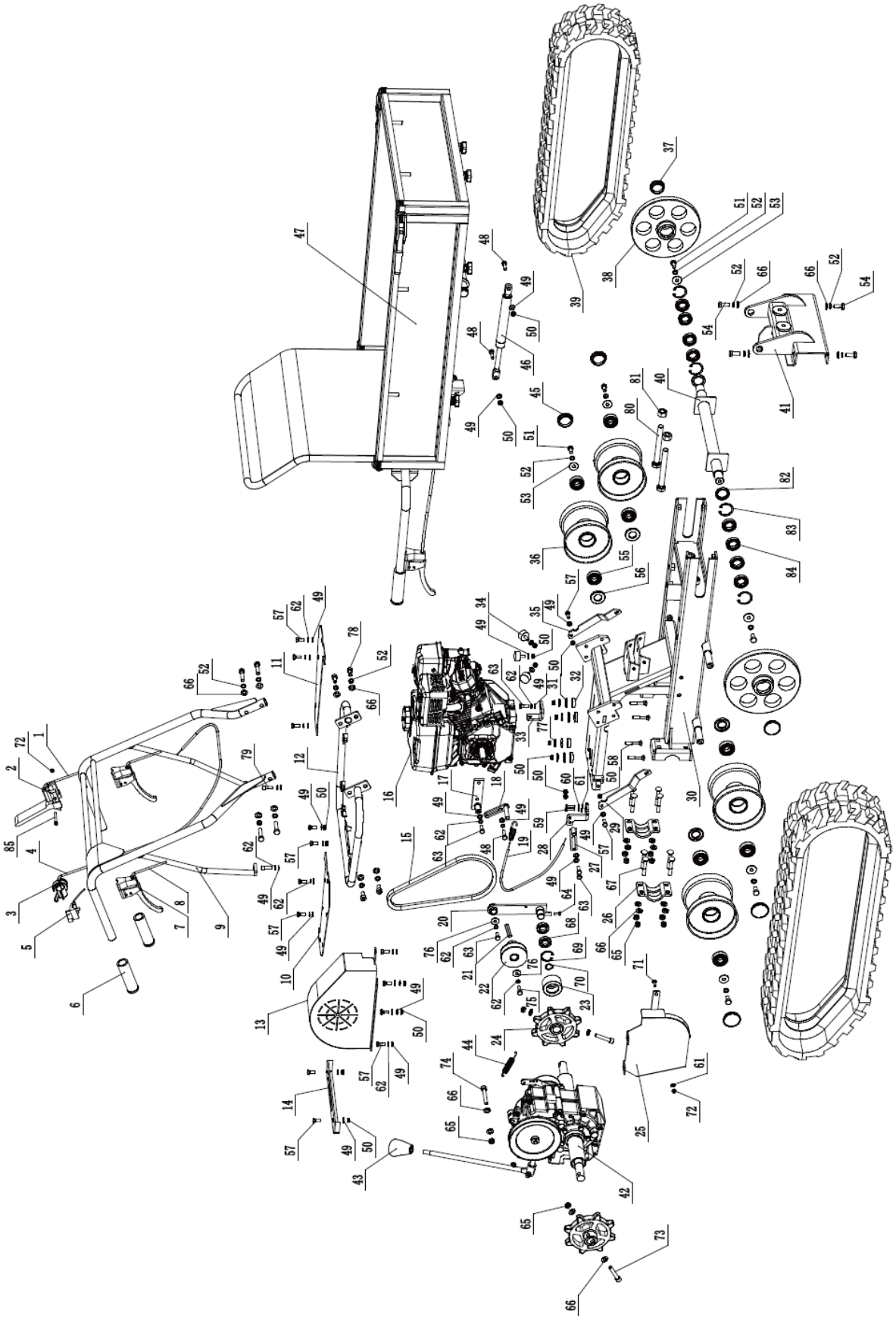

Szám	A készülék leírása	Mennyis	Szám	A készülék leírása	Mennyis
1	Feszítő csiga kábel	1	44	Fékrugó	1
2	Biztonsági vezérlő fogantyú	1	45	Porvédő sapka	1
3	Gázkar	1	46	Gázrugó	1
4	Fojtószelep zsinórja	1	47	Dömperdoboz szerelvény	1
5	ON/OFF kapcsoló	1	48	M8x30-as hatlapú csavar	2
6	Fogantyú hüvely	3	49	Laposalátét 8	29
7	Fékkar	3	50	M8-as záróanya	16
8	Kormánykar kábel	2	51	M10x20-as hatlapú csavar	6
9	Fogantyúkeret szerelvény	1	52	Rugós alátét 10	18
10	Talplemez (jobbra)	1	53	Mosógép 10	6
11	Tányérlemez (balra)	1	54	M10x25 hatlapos csavar	4
12	Fogantyútartó keret	1	55	6204 csapágy	8
13	Övfedél	1	56	Olajtömítés	4
14	Sebességváltó lemez	1	57	M8x20-as hatlapos csavar	16
15	Szíj	1	58	M8x50-es csavar	4
16	Motor	1	59	M6x25 hatlapos csavar	2
17	Rögzített konzol	1	60	Rugós alátét 6	2
18	Első övkorlátozó tábla	1	61	Laposalátét 6	3
19	Fékkábel	1	62	Rugós alátét 8	17
20	Feszítő szíjtárcsa konzol	1	63	M8x25 hatlapos csavar	4
21	Motor lapos kulcs	1	64	M6x16-os hatlapos csavar	1
22	szíj szíjtárcsa	1	65	M10-es záróanya	12
23	Feszítő csiga	1	66	Laposalátét 10	27
24	Vezető kerék	1	67	M10x65 kocsicsavar	8
25	Alsó övfedél	1	68	61904 csapágy	2
26	Keréktengelyre szerelt lemez	2	69	Körbetét 37	1
27	Hátsó övkorlátozó tábla	1	70	Körbetét 20	1
28	Csatlakozó szögblokk	1	71	M6x20-as csavar	1
29	Tartólemez (jobbra)	1	72	M6-os záróanya	2
30	Alváz	1	73	Hatlapos csavar M10x55	2
31	Tömítés	4	74	Hatlapos csavar M10x65	1
32	Gumiból készült ütéscsillapító	4	75	Csavar 5/16-24x1	1
33	Kábelrögzítő alap	1	76	8-as alátét	2
34	Gumiszőnyeg	3	77	8. alátét	4
35	Tartólemez (balra)	1	78	M10x20 hatlapú csavar	2
36	Pályahenger	4	79	Hatlapos csavar M8x25	2
37	Porvédő sapka	2	80	M16x140-es hatlapos csavar	2
38	Vezető kerék	2	81	M16-os hatlapú anya	2
39	Gumi pálya	2	82	Olajtömítés	2
40	Vezető keréktengely	1	83	Körbetét 42	4
41	Tartókonzol	1	84	61905 csapágy	8

42	Sebességváltó összeszerelése	1	85	M6x50-es hatlapos csavar	1
43	Karos gomb	1			

Alkatrészek listája

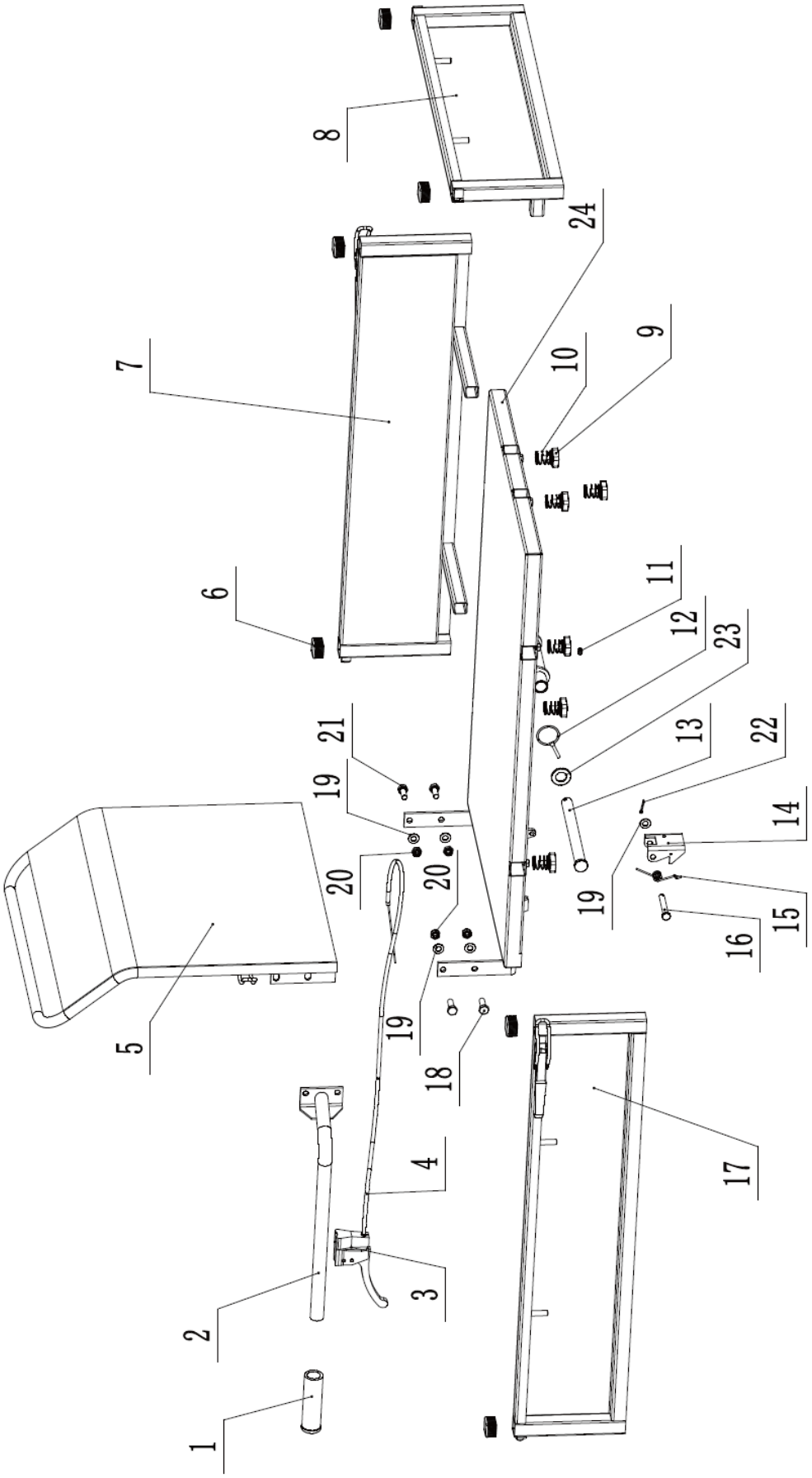

Szám	A készülék leírása	Mennyiség
1	Fogantyú hüvely	1
2	A dömperdoboz	1
3	Dömperdoboz fogantyúja	1
4	Dömperdoboz	1
5	Hátfal	1
6	Műanyag dugó	6
7	Oldalpanel (balra)	1
8	Előlap	1
9	M8x16 csillagcsavar	6
10	Rögzítő rugó	6
11	Olajpohár M6	1
12	Tű 5x40	1
13	Csatlakozócsap	1
14	Dömperdoboz csatja	1
15	Torziós rugó	1
16	Csatszeg	1
17	Oldalpanel (jobbra)	1
18	M10x30-as hatlapos	2
19	Laposalátét 10	5
20	M10-es záróanya	4
21	M10x25 hatlapos csavar	2
22	Osztott csap 3.2x20	1
23	Laposalátét 20	1
24	Alsó panel	1

Bemærk at denne brugervejledning er maskinoversat. Skønt der er blevet gjort en stor arbejdsindsats for at få oversættelserne så præcise som muligt, er ingen maskineoversættelser perfekte, og er heller ikke ment som erstatning for en menneskelig oversættelse. Den officielle brugervejledning er den engelske version. Vi hæfter ikke juridisk for misforståelser som følge af maskinelle fejloversættelser Såfremt der opstår tvivl om meningen, henviser vi til den engelske brugsanvisning da dette er den officielle version.

Tekniske data

Parameterbeskrivelse	Parameterværdi
Produktnavn	Flishugger
Model	HT-HECTOR-1200D
Flishuggerens motoreffekt [kW]	9
Køretøjets motoreffekt [kW]	4,1
Flishuggerens motorhastighed [rpm]	3600
Køretøjets motorhastighed [rpm]	3600
Køretøjets lasteevne [kg]	300
Antal køretøjsgear	3 fremad + 1 baglæns
Maksimal skærediameter [mm]	120
Type støvle	Kabel (manuelt)/elektrisk
Træflishuggerens vægt [kg]	177
Køretøjets vægt [kg]	178

1. Generel beskrivelse

Brugervejledningen er designet til at hjælpe med sikker og problemfri brug af enheden. Produktet er designet og fremstillet i overensstemmelse med strenge tekniske retningslinjer ved hjælp af de mest avancerede teknologier og komponenter. Desuden er det produceret i overensstemmelse med de strengeste kvalitetsstandarder.

BRUG IKKE ENHEDEN, MEDMINDRE DU HAR LÆST OG FORSTÅET DENNE BRUGERVEJLEDNING GRUNDIGT.

For at øge enhedens levetid og sikre problemfri drift skal du bruge den i overensstemmelse med denne brugervejledning og regelmæssigt udføre vedligeholdelsesopgaver. De tekniske data og specifikationer i denne brugervejledning er opdaterede. Producenten forbeholder sig ret til at foretage ændringer i forbindelse med kvalitetsforbedringer. Enheden er designet til at reducere risikoen for støjemission til et minimum under hensyntagen til teknologiske fremskridt og muligheder for støjreduktion.

Legende

Produktet opfylder de relevante sikkerhedsstandarder.



Læs instruktionerne før brug.



Produktet skal genbruges.



ADVARSEL! eller **FORSIGTIG!** eller **HUSK!** Gælder for den givne situation.
(generelt advarselsskilt)



Brug høreværn. Udsættelse for kraftig støj kan resultere i høretab.



Brug beskyttelseshandsker.



Brug hovedbeskyttelse.



Brug fodbeskyttelse.



Brug en ansigtsskærm.



Brug vagten.



Brug beskyttelsestøj.



OBS! Advarsel om elektrisk stød!



OBS! Advarsel om høj støj!



OBS! Roterende dele, fare for sammenfiltring!



OBS! Brandfare - brændbare materialer!



OBS! Giftige stoffer, forgiftningsfare - start og kør aldrig motoren indendørs eller i dårligt ventilerede områder!



Nødstop!



Nødstop!



OBS! Varm overflade, risiko for forbrændinger!



FORSIGTIG: Hold en sikker afstand til tilskuere eller dyr i nærheden (mindst 10 m).



FORSIGTIG: Der er risiko for udslyngning af genstande fra maskinen!



OBS! Skarpe dele. Fare for afskårne lemmer.



Hold hænder eller andre kropsdele væk fra beholderen, tragten og udløbsrøret, når maskinen er i drift.



Stå altid væk fra udledningszonen, når du betjener maskinen.



Ryg ikke i nærheden af apparatet. Apparatet indeholder brandfarlige stoffer.



Holdes væk fra regn.



Sluk ALTID for motoren, før du udfører vedligeholdelse på maskinen.



OBS! Tegningerne i denne manual er kun til illustration, og nogle detaljer kan afvige fra det faktiske produkt.

2. Sikkerhed ved brug



OBS! Læs alle sikkerhedsadvarsler og alle instruktioner. Hvis du ikke følger advarslerne og instruktionerne, kan det resultere i alvorlig personskade eller endda død.

Udtrykkene "enhed" eller "produkt" bruges i advarslerne og instruktionerne til at henvise til:
Flishugger

2.1. Sikkerhed på arbejdspladsen

a) Sørg for, at arbejdspladsen er ren og godt oplyst. En rodet eller dårligt oplyst arbejdsplads kan føre til ulykker. Prøv at tænke fremad, observere, hvad der sker, og brug din sunde fornuft, når du arbejder med enheden.
b) Brug ikke enheden i et potentielt eksplosivt miljø, f.eks. i nærheden af brandfarlige væsker, gasser eller støv. Apparatet frembringer gnister, som kan antænde støv eller dampe.
c) Hvis du opdager skader eller uregelmæssig drift, skal du straks slukke for enheden og rapportere det til en tilsynsførende uden forsinkelse.
d) Kun producentens servicecenter må foretage reparationer af produktet. Forsøg ikke selv at udføre reparationer!
e) I tilfælde af brand skal du bruge en pulver- eller kuldioxid (CO2)-brandslukker (en, der er beregnet til brug på strømførende elektriske apparater) til at slukke den.
f) Børn eller uautoriserede personer må ikke komme ind på en arbejdsstation. (En distraktion kan resultere i tab af kontrol over enheden).
g) Brug enheden i et godt ventileret rum.
h) Apparatet producerer støv og snavs under drift. Det er vigtigt at beskytte tilskuere mod deres skadelige virkninger.
i) Brug NØDSTOPPET, hvis der er risiko for personskade eller død, ulykke eller skade.
j) Kontrollér regelmæssigt sikkerhedsmærkaternes tilstand. Hvis etiketterne er ulæselige, skal de udskiftes.
k) Opbevar venligst denne manual til senere brug. Hvis denne enhed overdrages til en tredjepart, skal manualen overdrages sammen med den.
l) Opbevar emballageelementer og små monteringsdele på et sted, der ikke er tilgængeligt for børn.
m) Hold apparatet væk fra børn og kæledyr.
n) Hvis denne enhed bruges sammen med andet udstyr, skal de øvrige brugsanvisninger også følges.
o) Sørg for, at arbejdsområdet er åbent.

OBS! Beskyt børn og andre tilskuere, når du bruger apparatet.

2.2. Personlig sikkerhed

a) Brug ikke apparatet, hvis du er træt, syg eller påvirket af alkohol, narkotika eller medicin, som i væsentlig grad kan forringe evnen til at betjene apparatet.
b) Maskinen må kun betjenes af fysisk egnede personer, der er i stand til at håndtere maskinen, er korrekt uddannet, har gennemgået denne betjeningsvejledning og har modtaget undervisning i sundhed og sikkerhed på arbejdspladsen.
c) Brug din sunde fornuft og vær opmærksom, når du arbejder med enheden. Midlertidigt tab af koncentration under brug af apparatet kan føre til alvorlige skader.
d) Brug de personlige værnemidler, der er nødvendige for at arbejde med enheden, som angivet i afsnit 1 (Forklaring). Brug af korrekte og godkendte personlige værnemidler reducerer risikoen for skader.
e) Lad være med at overvurdere dine evner. Når du bruger enheden, skal du holde balancen og være stabil hele tiden. Det sikrer bedre kontrol over enheden i uventede situationer.
f) Bær ikke løstsiddende tøj eller smykker. Hold hår, tøj og handsker væk fra bevægelige dele. Løstsiddende tøj, smykker eller langt hår kan komme i klemme i bevægelige dele.
g) Fjern alt justeringsværktøj og alle skruenøgler, før du tænder for apparatet. Et værktøj eller en skruenøgle, der efterlades i den roterende del af apparatet, kan forårsage personskade.
h) Brug øjen-, øre- og åndedrætsværn.
i) Enheden er ikke et stykke legetøj. Børn skal være under opsyn for at sikre, at de ikke leger med enheden.
j) Stik ikke dine hænder eller andre kropsdele ind i enheden, mens den er i brug!
k) Hold altid maskinen med begge hænder. Gå, løb aldrig med maskinen i hånden, og vær ekstra forsigtig, når du bakker den ind mod dig selv.

2.3. Sikker brug af enheden

a) Maskinen skal være placeret på et stabilt underlag. Brug de rigtige værktøjer til den givne opgave. En korrekt valgt enhed vil udføre den opgave, den er designet til, bedre og på en mere sikker måde.
b) Brug ikke enheden, hvis ON/OFF-kontakten ikke fungerer korrekt (den tænder og slukker ikke for enheden). Enheder, der ikke kan tændes og slukkes med ON/OFF-knappen, er farlige, bør ikke betjenes og skal repareres.
c) Når den ikke er i brug, skal den opbevares på et sikkert sted, væk fra børn og personer, der ikke er fortrolige med enheden, og som ikke har læst brugervejledningen. Apparatet kan udgøre en fare i hænderne på uerfarne brugere.
d) Hold enheden i perfekt teknisk stand. Før hver brug skal du tjekke for generelle skader og især for revnede dele eller elementer og for andre forhold, der kan påvirke den sikre drift af enheden. Hvis du opdager en skade, skal du aflevere enheden til reparation før brug.
e) Opbevar enheden utilgængeligt for børn.
f) Reparation eller vedligeholdelse af enheden skal udføres af kvalificerede personer, og der må kun bruges originale reservedele. Det sikrer en sikker brug.
g) For at sikre enhedens funktionsdygtighed må de fabriksmonterede afskærmninger ikke fjernes, og skruerne må ikke løsnes.
h) Når du transporterer og håndterer enheden mellem lageret og destinationen, skal du overholde de arbejdsmiljø- og sikkerhedsprincipper for manuel transport, der gælder i det land, hvor enheden skal bruges.
i) Undgå situationer, hvor enheden holder op med at fungere under brug på grund af for stor belastning. Det kan resultere i overophedning af drivelementerne og beskadigelse af enheden.
j) Rør ikke ved leddelte dele eller tilbehør, medmindre enheden er koblet fra strømkilden.
k) Apparatet må ikke flyttes, justeres eller drejes under arbejdet.
l) Lad ikke dette apparat være uden opsyn, mens det er i brug.
m) Rengør enheden regelmæssigt for at forhindre, at der samler sig genstridigt snavs.
n) Den specificerede vibrationsemission blev målt ved hjælp af standardmålemetoder. Vibrationsemissioner kan ændre sig, hvis enheden bruges i forskellige omgivelser.
o) Arbejd ikke på to arbejdsemner på samme tid.

p) Dæk ikke luftindtag og -udtag til.
q) Kør ikke enheden, når den er tom.
r) Det er forbudt at gribe ind i enhedens struktur for at ændre dens parametre eller konstruktion.
s) Hold enheden væk fra ild- og varmekilder.
t) Ventilationsåbningerne må ikke dækkes til!
u) Hold enheden væk fra overdreven fugt eller regn.
v) Du må ikke installere, fjerne, justere eller servicere udløbsskærmen eller andre dele, mens motoren kører.
w) Når motoren kører, skal du holde alle kropsdele og tunge genstande væk fra påfyldningstragten og udløbsrøret.
x) Før ikke stof, sten, metal, glas, gummi, plast, mursten, snor, rødder, planter, flasker, dåser eller andre ikke-botaniske genstande ind i maskinen.
y) Roterende skæreblade inde i disse åbninger vil forårsage alvorlig personskade, hvis de berøres.
z) Vær forsigtig, når du arbejder. Maskinen kan skubbe fragmenter af forarbejdet materiale ud fra påfyldningstragten eller udløbsskakten.
aa) Motoren bliver meget varm under drift. Rør ikke ved den varme motor, da det kan give forbrændinger.
bb) For at undgå brandfare skal du holde blade, græs og andre brændbare materialer væk fra den varme motor og lyddæmperen.
cc) Brug ikke maskinen på fortov, grus eller andre hårde overflader, da genstande kan rikochettere og forårsage skader.
dd) Nogle træarter kan forårsage en allergisk reaktion. Støv, der kommer ud under forarbejdning af grene, kan være irriterende eller skadeligt, og der skal træffes passende beskyttelsesforanstaltninger.
ee) Brug ikke enheden på ujævnt underlag, eller hvis den er ustabil.
ff) Hvis kompostkværnen sætter sig fast eller bliver tilstoppet, skal du straks slukke for motoren og vente på, at alle bevægelige dele stopper helt, før du fjerner dem.
gg) Sæt ikke større grene end dem, der er angivet i de tekniske data, ind i maskinen.
hh) Kontroller niveauet, og fyld om nødvendigt motorolie på til fuld markering, før du begynder at bruge enheden. Hvis oliestanden er lav, vil motoren ikke starte, eller den vil måske stoppe. Arbejde med for lidt olie kan forårsage overophedning eller endda beskadige motoren!
ii) Olie, der lækker fra maskinen, skal rapporteres til de relevante tjenester eller overholde de lovkrav, der gælder i anvendelsesområdet.
jj) Der er giftig kulilte i motorens udstødning. Ophold i et kuliltemiljø kan føre til bevidstløshed eller endda død. Lad ikke motoren køre i et lukket eller dårligt ventileret rum.
kk) Beskyt motoren mod varme, gnister og flammer. Ryg ikke i nærheden af maskinen!
ll) Benzin er brandfarligt og eksplosivt. Før tankning skal motoren slukkes og køles ned.
mm) Advarsel! Risiko for motorskader på grund af forkert brændstof.
nn) Der er strøm på batteriet. Rør ikke ved eller kryds batteripolerne og batteristikkene. Frakobling af batteristikkene skal ske i den rigtige rækkefølge.
oo) Vær yderst forsigtig, når du kører med maskinen på glatte og/eller ustabile overflader.

OBS! På trods af apparatets sikre design og dets beskyttelsesfunktioner, og på trods af brugen af ekstra elementer til beskyttelse af operatøren, er der stadig en lille risiko for ulykker eller skader, når apparatet bruges. Vær opmærksom og brug din sunde fornuft, når du bruger enheden.

3. Brugsanvisning til en træflishugger

Apparatet er beregnet til at kværne grene, buske, ukrudt, skud og langt, tørt græs med en diameter, der ikke overstiger den værdi, der er angivet i tabellen med tekniske data. Brug ikke apparatet til at hakke byggeaffald, plastik, papirprodukter, reb eller snor eller andre materialer, der kan indeholde metal eller store mængder fugt/saft.

BEMÆRK: Fjern eventuelle søm, reb, snore eller sten, der kan være indlejret i plantedele (f.eks. rødder osv.), før du fører materialet ind i enheden.

Brugeren er ansvarlig for eventuelle skader som følge af utilsigtet brug af enheden.

Udpakning af beholderen

Brug skruetrækkeren og hammeren til at åbne alle sidelåsene.

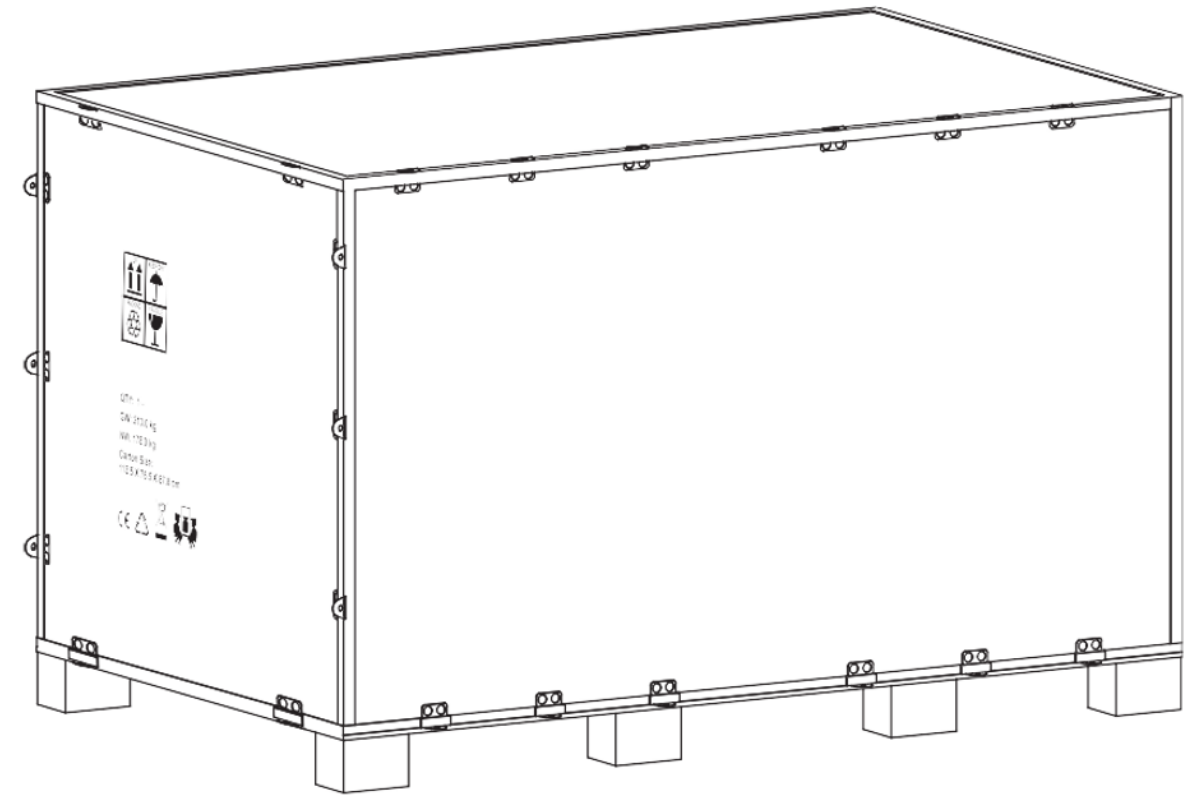

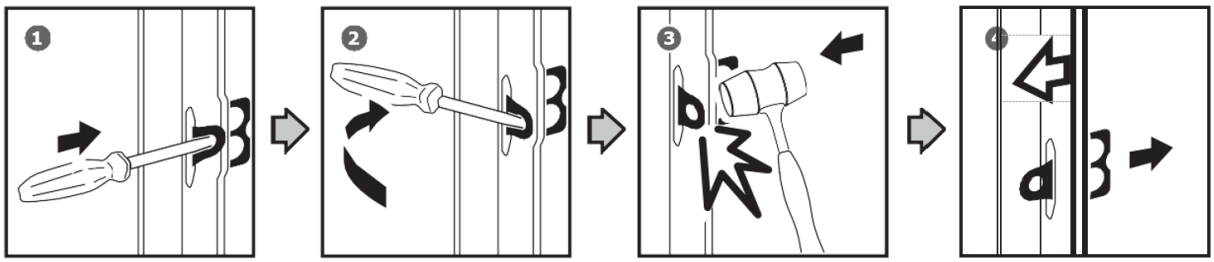

Fjern alle krydsfinerpladerne, og fjern alle de løse dele på de nederste paller.

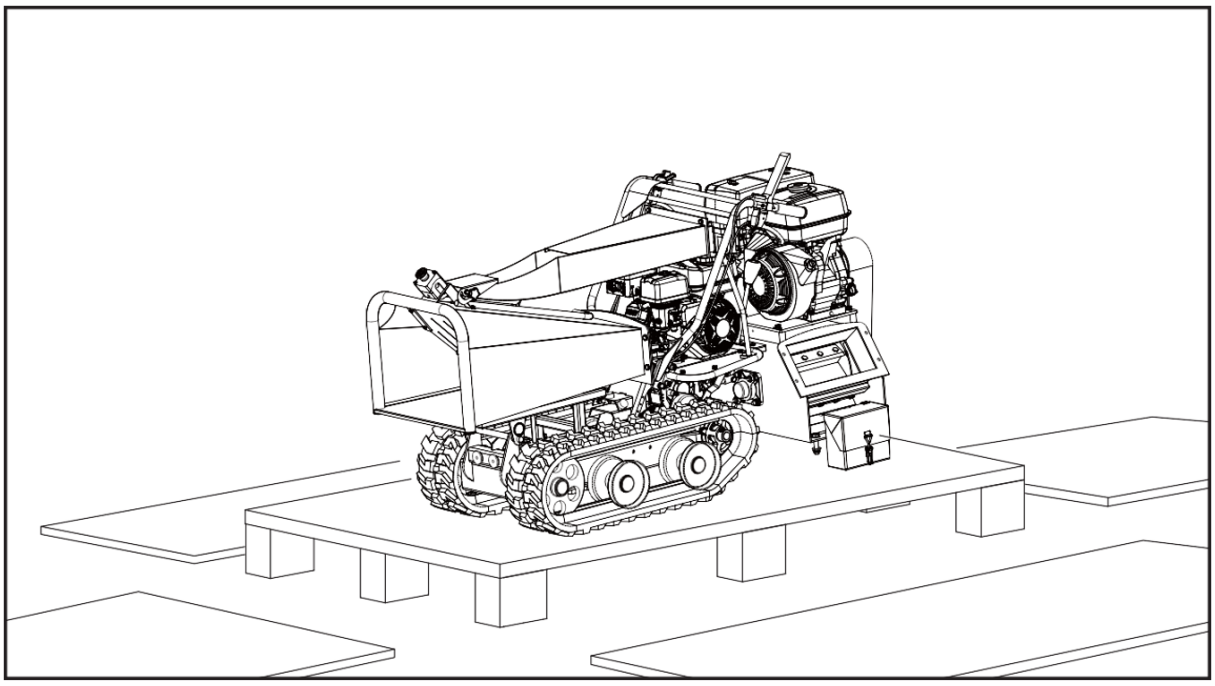

Indhold leveret

Flishuggeren leveres delvist samlet og sendes i en omhyggeligt pakket pakke. Når alle delene er taget ud af pakken, bør du have:

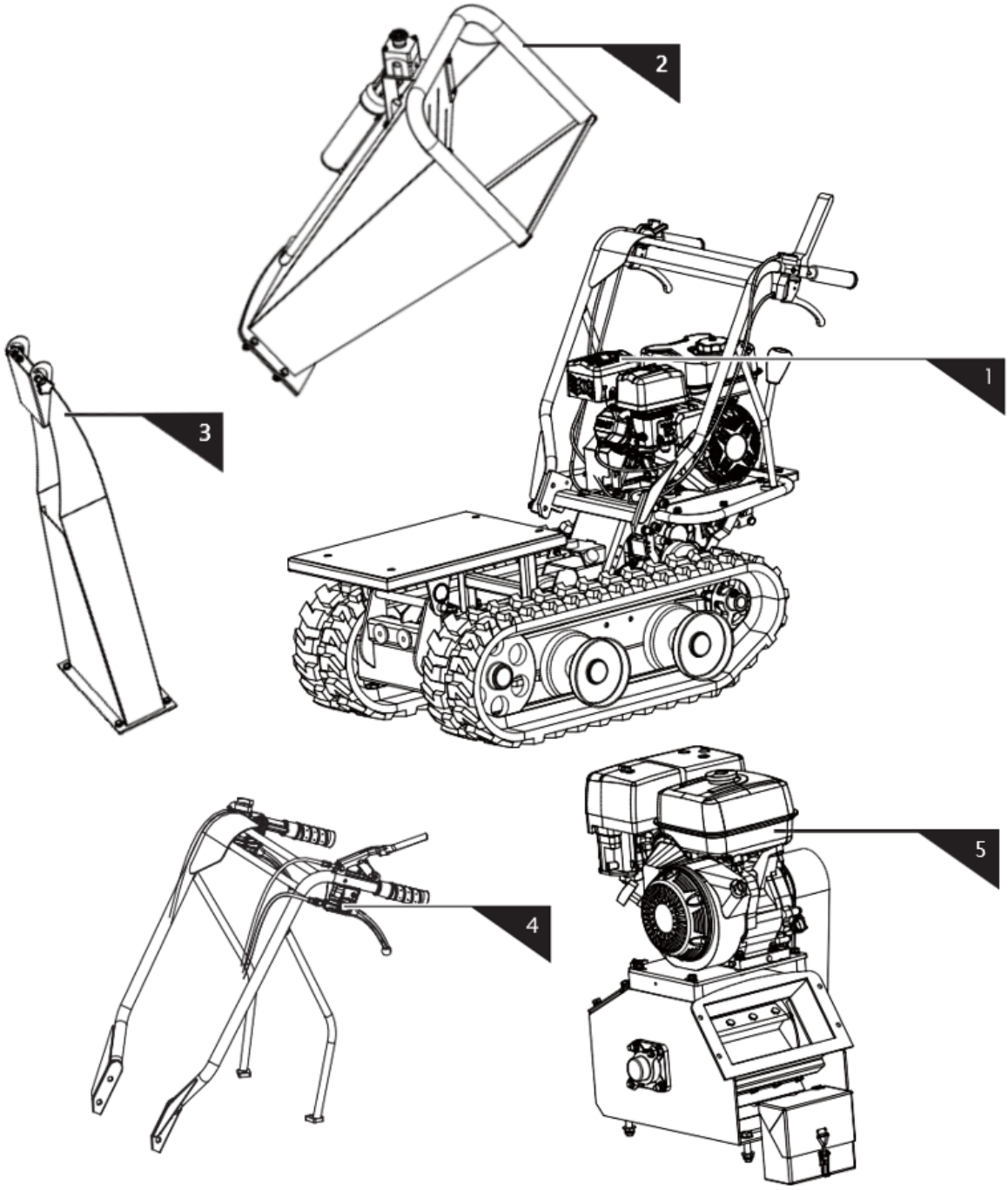

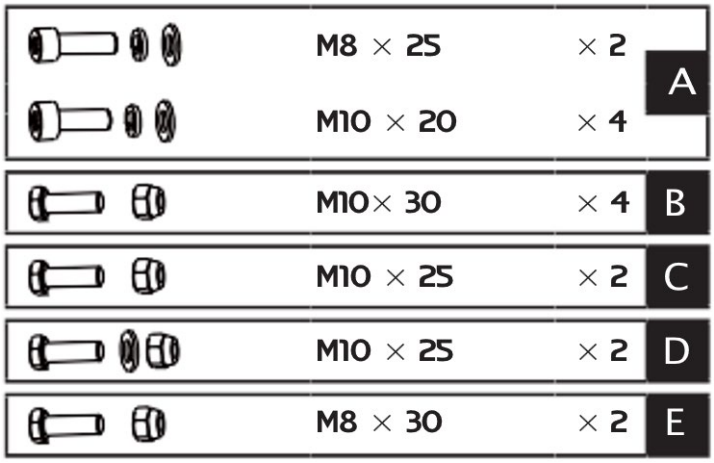

1. Hovedmaskine
2. Indføringstragt - øvre
3. Deflektor
4. Montering af styr
5. Motor
6. Hardware-taske

Montering

Hvis du følger monteringsvejledningen nedenfor, kan du samle maskinen på få minutter.

Montering af styr

Ret styrets huller ind efter monteringsbeslaget, og fastgør dem med en fjederskive, en flad skive og en M10x20-bolt. Fastgør hver styrestøtte på motordækket med en fjederskive, en flad skive og en M8x25 sekskantbolt.

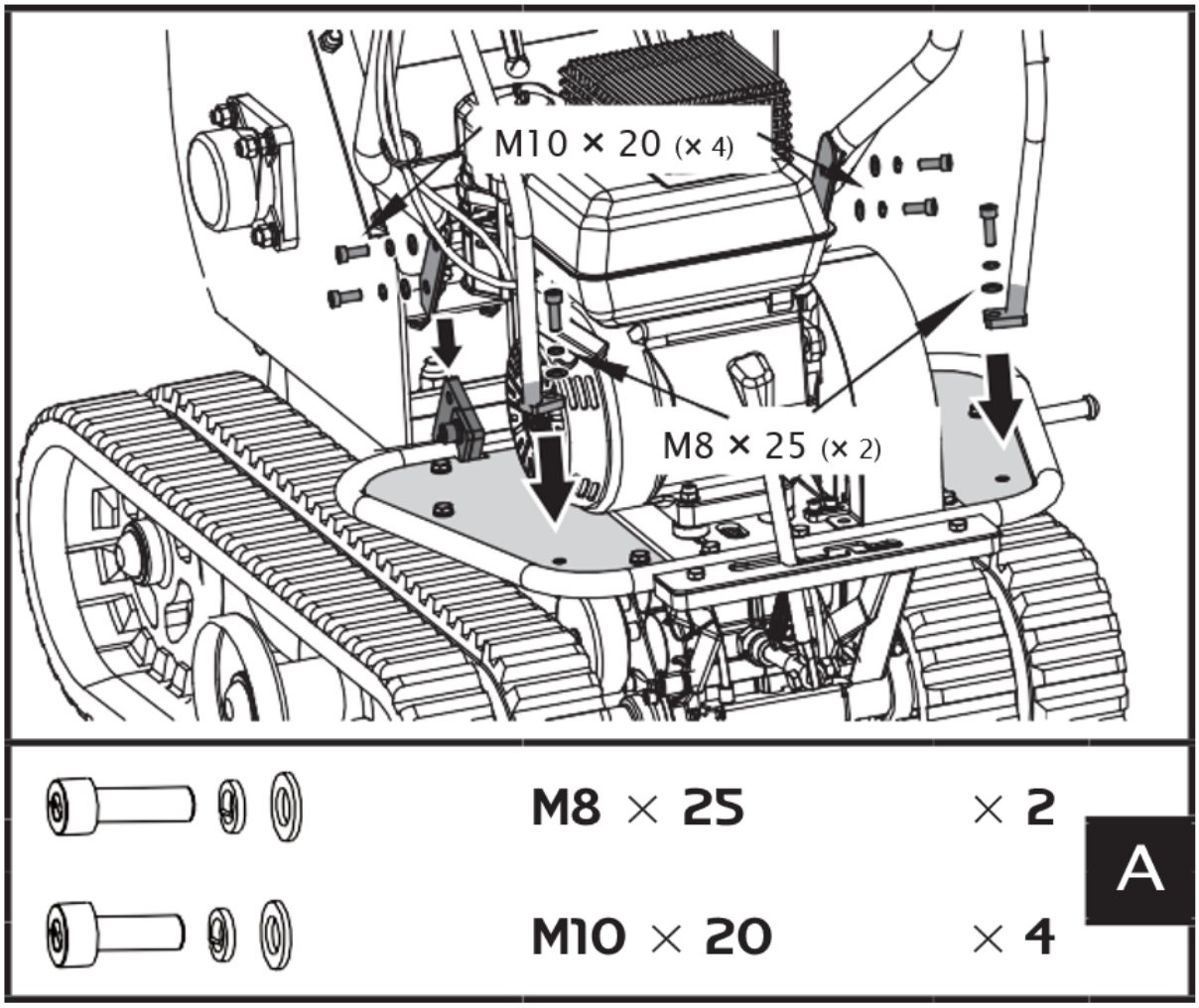

Skru de fire M16x40-bolte, skiver og møtrikker, der forbinder flishuggeren med dumperbasen, af. Flyt flishuggeren bagud, og fastgør den med de bolte, skiver og møtrikker, der blev fjernet i begyndelsen.

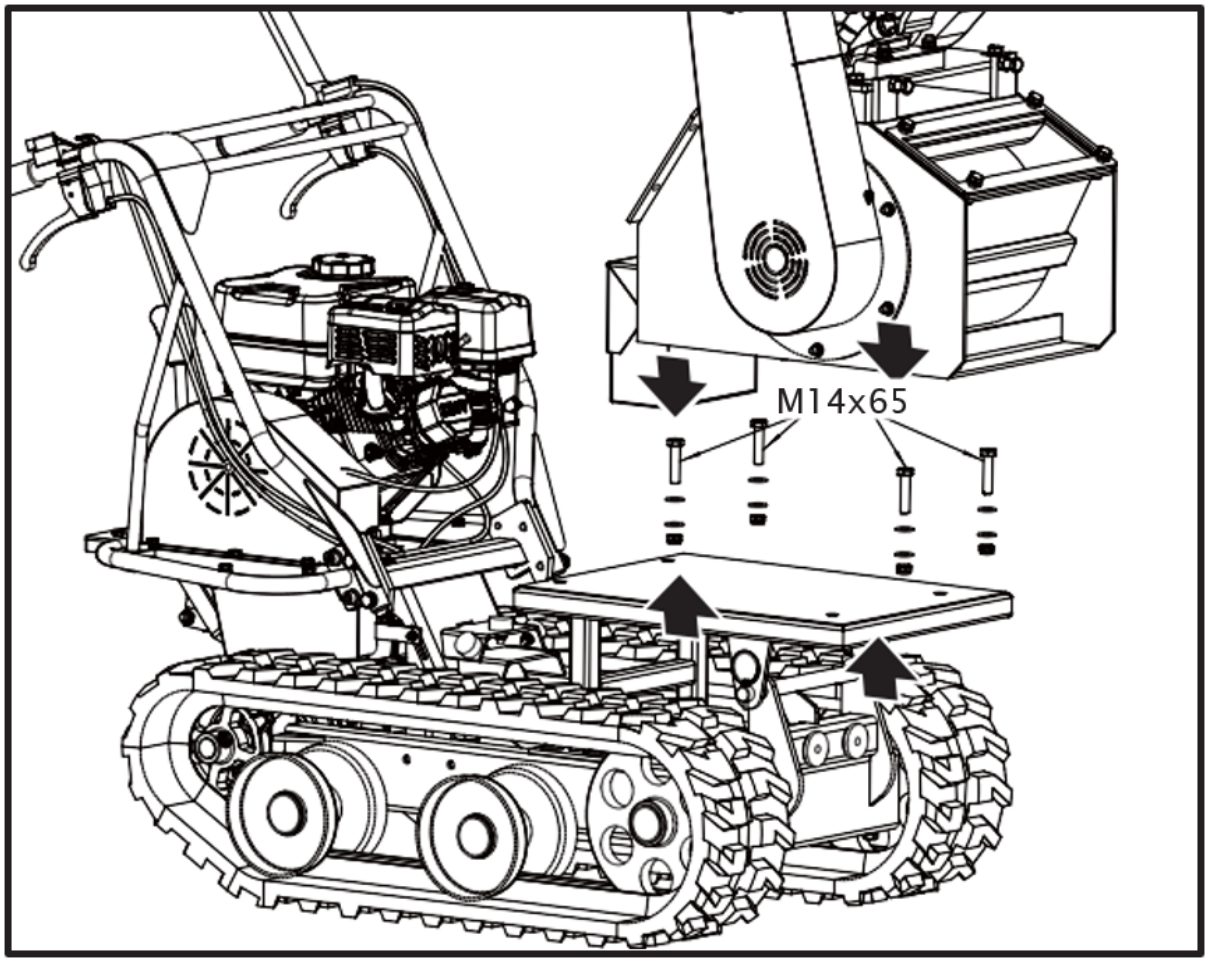

Foderbeholder

1. Placer den nederste indføringstragt på maskinen, og fastgør den med bolte, skiver og møtrikker.

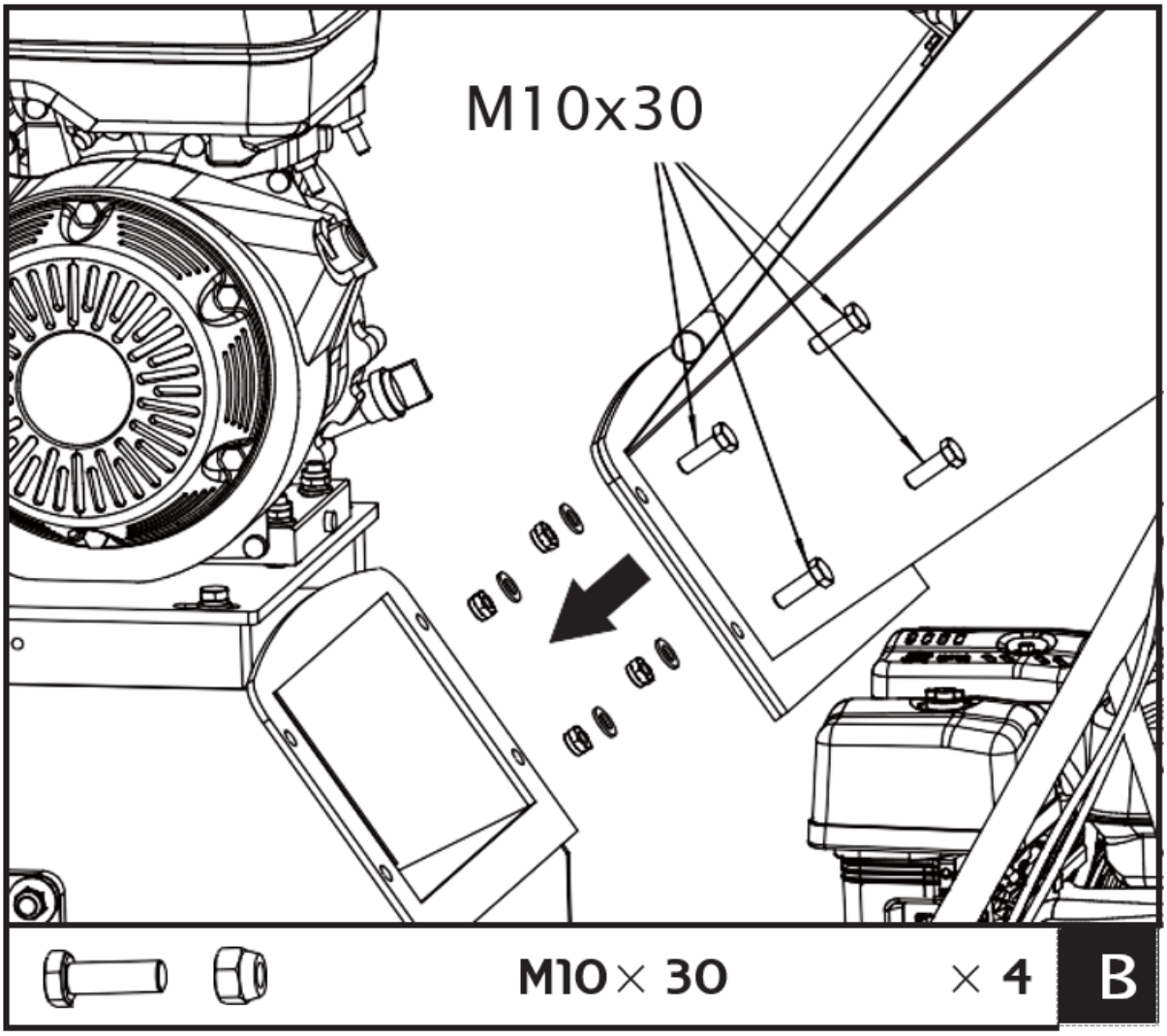

Vi anbefaler, at du får en person til at hjælpe dig med at løfte beholderen på plads og støtte den, indtil den er fastgjort til flishuggeren.

Udløbsskakt

Skub hængselsstifterne i udløbsskakten helt ind i bøsningerne i drivhusets svejsning, luk derefter udløbsskakten på maskinen, og fastgør den med M10x30-bolte, skiver og møtrikker.

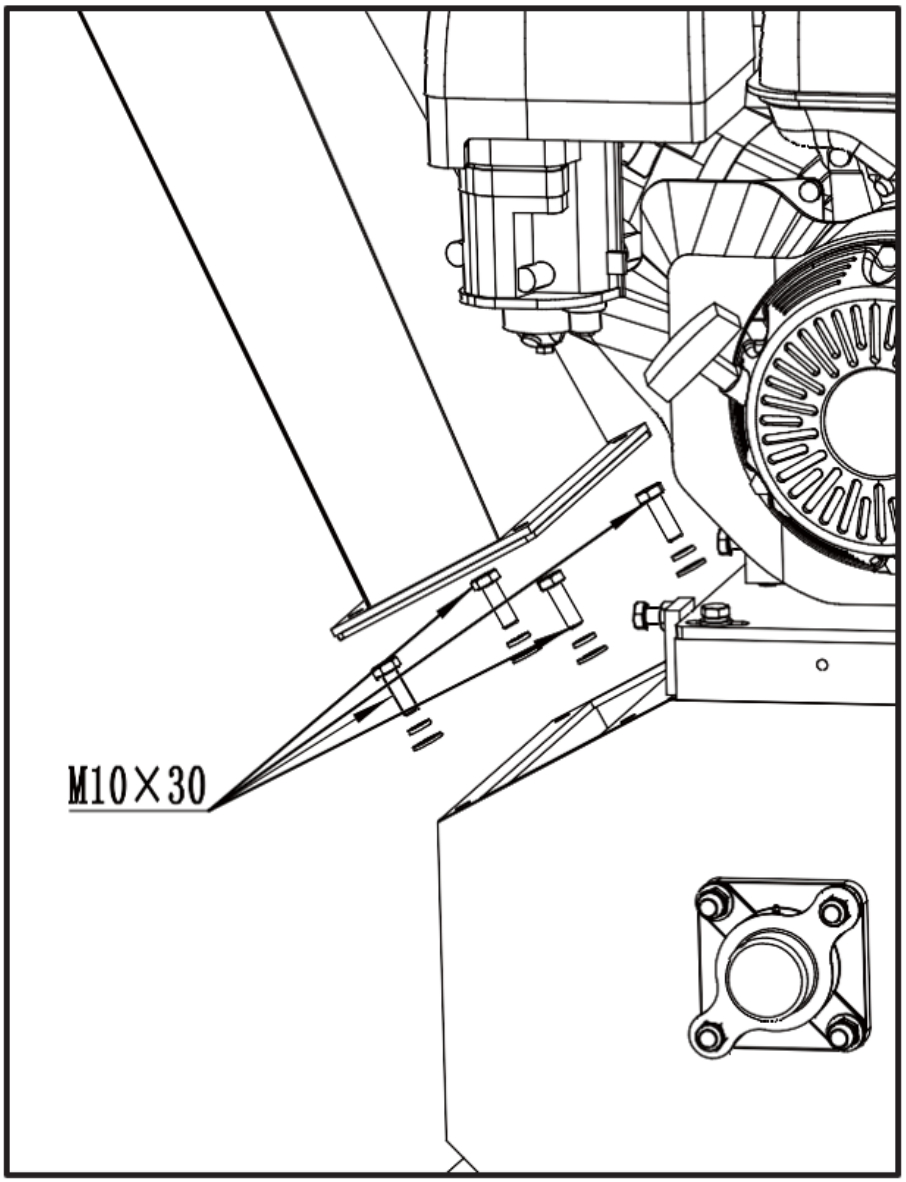

Tilslutning af nødstopledning

ADVARSEL: NØDSTOP

Sørg for, at nødstopledningen er tilsluttet korrekt.
Hvis du ikke gør det, kan det resultere i alvorlig personskade eller død.

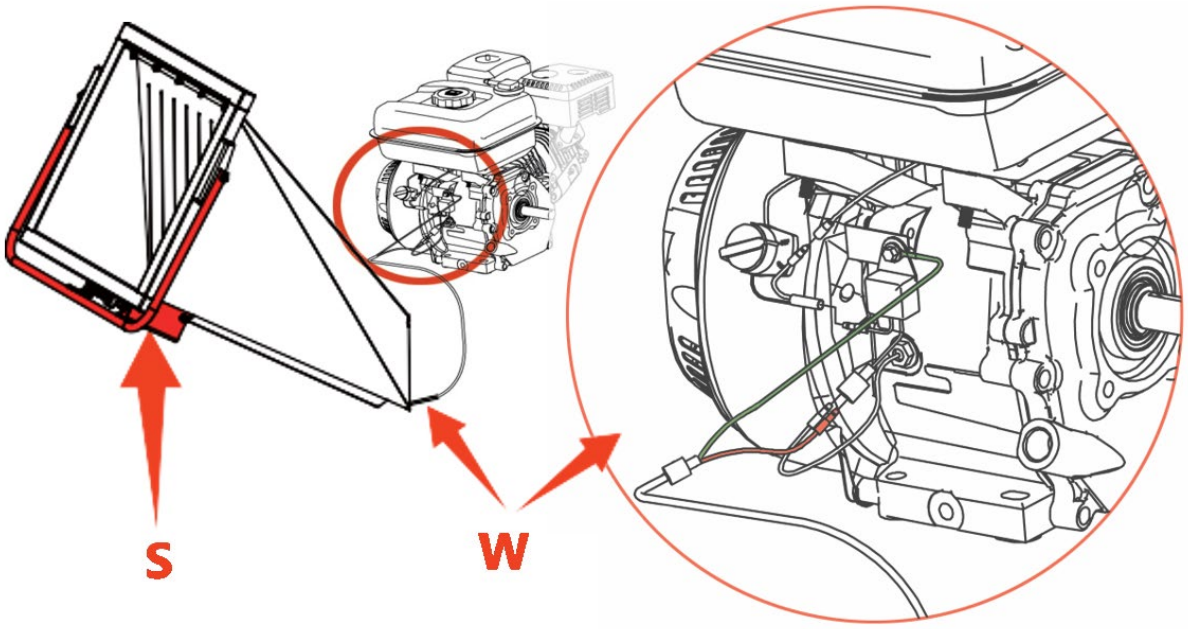

S - Nødafbryder | W - Nødstopledning

Beskrivelse af enheden

Funktioner og kontroller

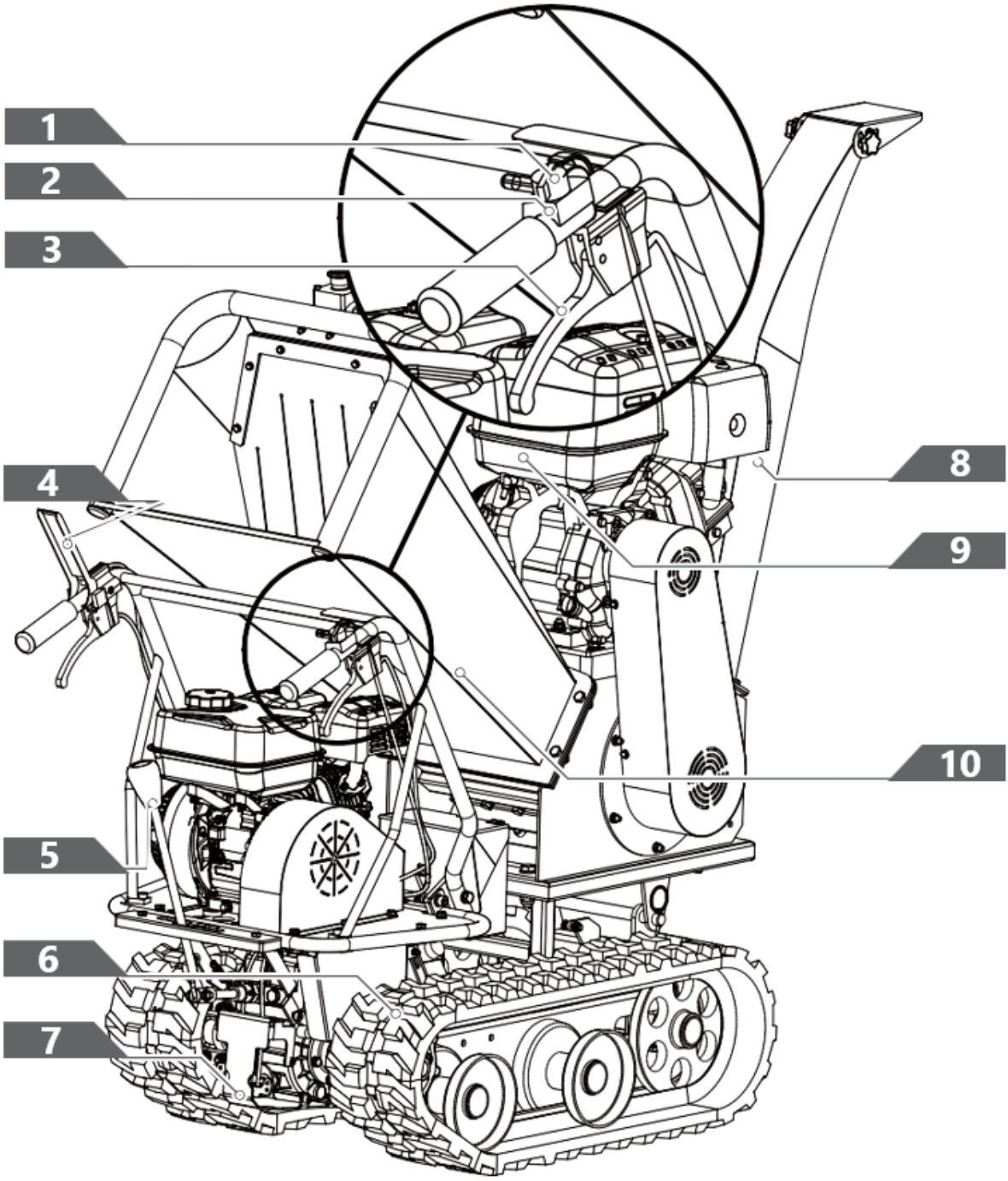

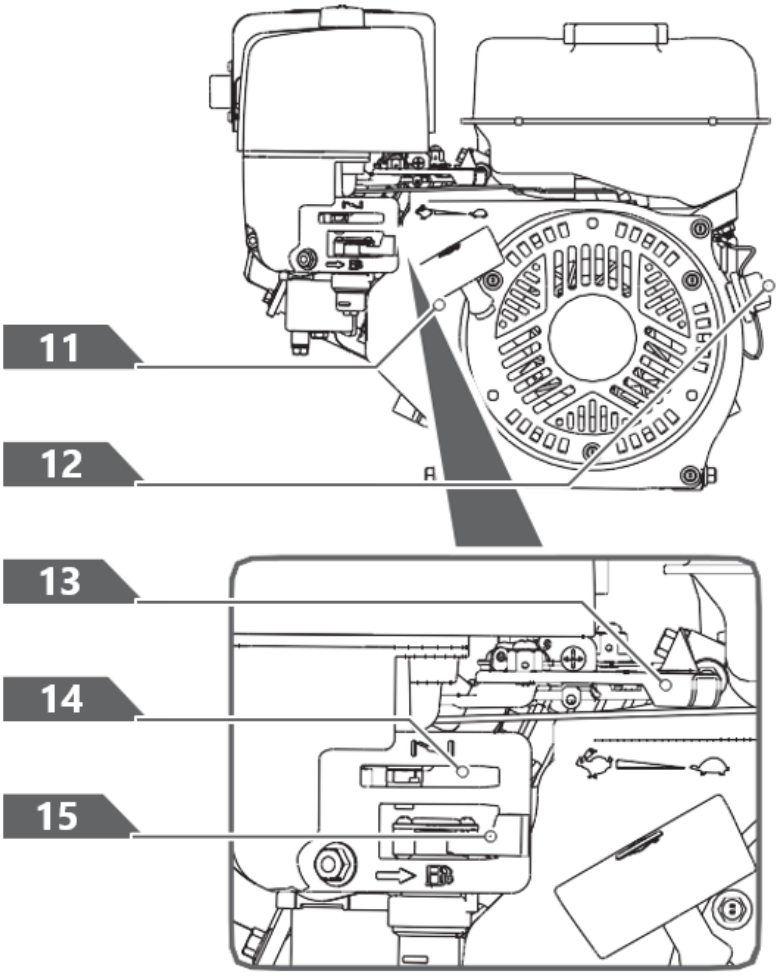

Håndtag til valg af gear

Gearvælgeren har 4 positioner: 3 fremadgående hastigheder og 1 bakgear. For at skifte hastighed skal du flytte gearstangen til den ønskede position. Håndtaget låses i et hak ved hvert hastighedsvalg.



Slip altid koblingshåndtaget, før du skifter hastighed. Hvis du ikke gør det, vil det resultere i skader på el-skinnevognen.

Langsommere hastigheder er til tungere laster, mens hurtigere hastigheder er til transport af lette laster eller en tom beholder. Det anbefales, at du bruger en lavere hastighed, indtil du er fortrolig med betjeningen af den elektriske larvefødder.

Hvis motoren bliver langsommere under belastning, eller bælterne glider, skal du sætte maskinen i et lavere gear.

Hvis maskinens front kører op, skal du skifte til et lavere gear. Hvis fronten fortsætter med at køre op, skal du løfte op i håndtagene.

Venstre/højre styrehåndtag
Betjen håndtaget for at dreje til højre/venstre.

> ***Betjen kun styrehåndtagene ved nedsat hastighed.***

Tænd/sluk-kontakt til motor
Motorkontakten har to positioner. OFF - motoren vil ikke starte eller køre. ON - motoren starter og kører.

Håndtag til rekylstarter
Rekylstarterhåndtaget bruges til at starte motoren.

Afspærringsventil til brændstof
Brændstofafbryderen har to positioner:
LUKKET ( ) - Brug denne position til service, transport eller opbevaring af enheden.
OPEN ( ) - Brug denne position til at køre enheden.

Kontrol af gashåndtag
Gashåndtaget regulerer motorens hastighed og bevæger sig mellem positionerne FAST, SLOW og STOP.

Gasreguleringen slukker for motoren, når den flyttes til STOP-positionen.

Choke-kontrol
Chokereguleringen bruges til at chokere karburatoren og hjælpe med at starte motoren. Chokereguleringen glider mellem positionerne CHOKE CLOSED og CHOKE OPEN .

> ***Brug aldrig chokeren til at stoppe motoren.***

Betjeningshåndtag til kobling
Tryk på betjeningshåndtaget, koblingen er aktiveret. Slip håndtaget, koblingen er udkoblet.

Foderbeholder
Indføringstragten er der, hvor du lægger de materialer, der skal flises.

Udløbsskakt
Flisede materialer udledes gennem denne åbning. Deflektoren kan sættes fast på slisken.

Tænd/sluk-kontakt til motor
Motorkontakten har to positioner. OFF - motoren vil ikke starte eller køre. ON - motoren starter og kører.

Håndtag til rekylstarter
Håndtaget bruges til at starte motoren.

Afspærringsventil til brændstof

Brændstofafbryderen har to positioner.

LUKKET ( ) - brug denne position til service, transport eller opbevaring af enheden.

ÅBEN ( ) - brug denne position til at køre enheden.

Choke-kontrol

Chokereguleringen bruges til at chokere karburatoren og hjælpe med at starte motoren.

Chokereguleringen glider mellem positionerne CHOKE CLOSED og CHOKE OPEN .

Kontrol af gashåndtag

Gashåndtaget regulerer motorens hastighed og slukker for motoren, når det flyttes til STOP-positionen. Gashåndtaget bevæger sig mellem positionerne FAST , SLOW og STOP.

Drift - Mini bæltekøretøj

Fyld olie på motoren

Motoren leveres uden olie. Start ikke motoren, før du har påfyldt olie. Se i din motormanual, hvilken oliekvalitet der skal tilsættes.

1. Sørg for, at el-banevognen står på en flad, plan overflade.

2. Fjern oliepåfyldningsdækslet/pejlestokken for at fylde olie på.

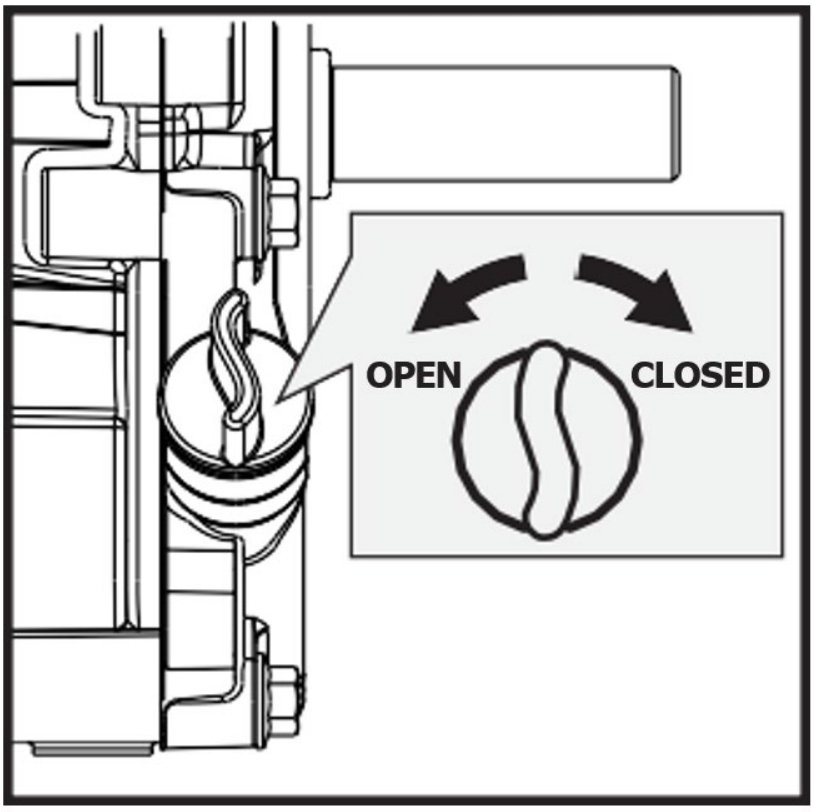

OPEN - åben
CLOSED - lukket

3. Brug en tragt til at fylde olie på op til FULL-mærket på målepinden. (Se motormanualen for oliekapacitet, olieanbefaling og placering af påfyldningsdæksel).

MÅ IKKE OVERFYLDES. Kontroller motorolieniveauet dagligt, og fyld på efter behov.

Tilsæt benzin til motoren

Benzin er ekstremt brandfarlig og eksplosiv. Du kan blive forbrændt eller komme alvorligt til skade, når du håndterer brændstof. Vær yderst forsigtig, når du håndterer benzin.

Fyld brændstoftanken udendørs, aldrig indendørs. Benzindampe kan antændes, hvis de samler sig inde i et skab. Det kan resultere i en eksplosion.

1. Motoren skal være slukket og have lov til at køle af i mindst to minutter, før der fyldes brændstof på.
2. Fjern tankdækslet, og fyld tanken op. (Se motormanualen for brændstofkapacitet, brændstofanbefaling og placering af tankdæksel).

VIGTIGT: OVERFYLD IKKE!
Dette udstyr og/eller dets motor kan indeholde komponenter til kontrol af fordampningsemissioner, som er nødvendige for at opfylde EPA- og/eller CARB-bestemmelserne, og som kun fungerer korrekt, når brændstoftanken er fyldt til det anbefalede niveau. Overfyldning kan forårsage permanent skade på komponenterne i systemet til kontrol af fordampningsemissioner. Påfyldning til det anbefalede niveau sikrer en dampspalte, der er nødvendig for at tillade brændstofudvidelse. Vær meget opmærksom, når du fylder brændstoftanken, for at sikre, at det anbefalede brændstofniveau i tanken ikke overskrides. Brug en bærbar benzinbeholder med en passende størrelse udløbsstuds, når du fylder tanken. Brug ikke en tragt eller anden anordning, der hindrer udsynet til tankpåfyldningen.

3. Sæt tankdækslet på igen, og spænd det fast. Tør altid spildt brændstof op.

Start af motor

1. Flyt motorkontakten til positionen ON.

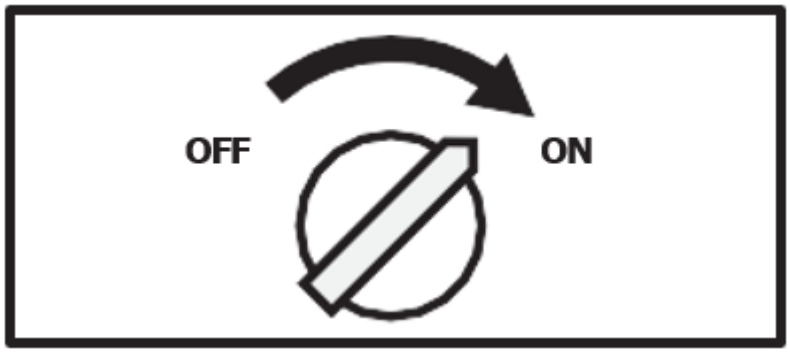

OFF - slukket

ON - tændt

2. Åbn brændstofafspærringsventilen.

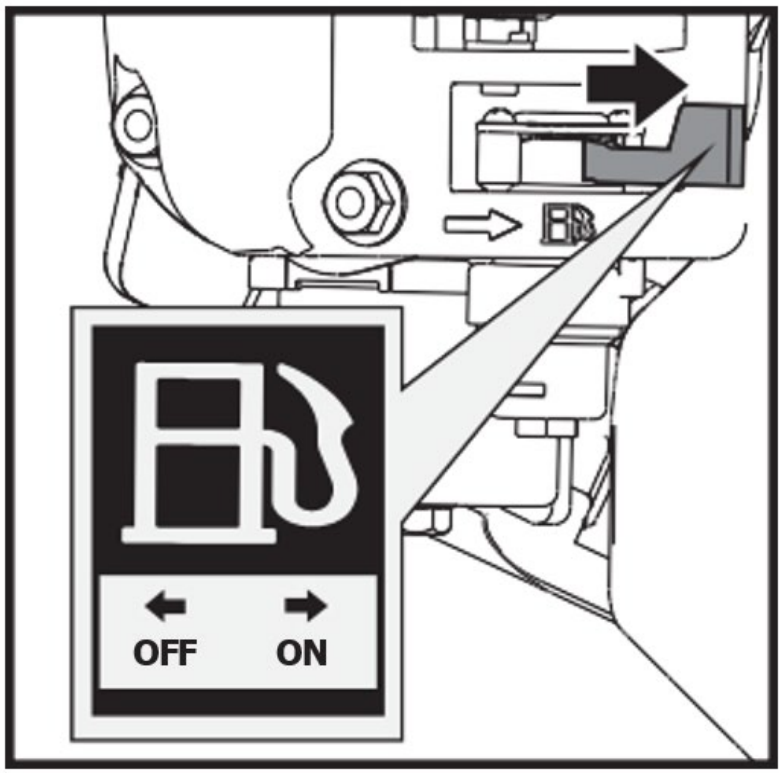

OFF - slukket

ON - tændt

3. Flyt chokerhåndtaget til positionen LUKKET. Hvis motoren er varm, er det ikke nødvendigt at lukke chokeren.

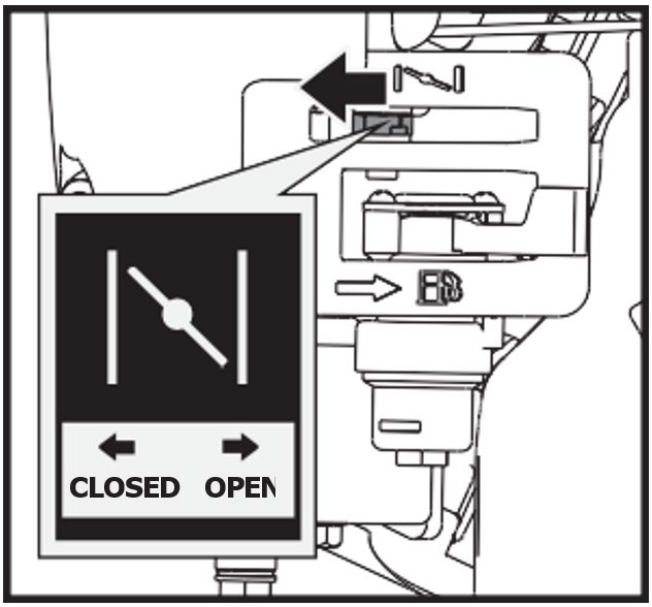

OPEN - åben
CLOSED - lukket

4. Flyt gashåndtaget en smule til hastigheden FAST.

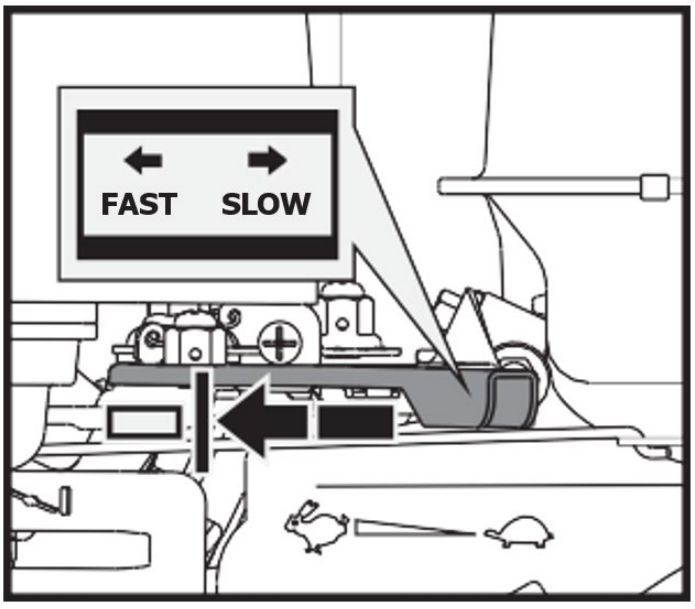

FAST - hurtigt

SLOW - langsomt

5. Træk i rekylstarteren, indtil motoren starter. Før rekylen tilbage til udgangspositionen efter hvert træk. Gentag trinnene efter behov. Når motoren er startet, skal du sætte gashåndtaget i positionen FAST, før du betjener enheden.

Hurtig tilbagetrækning af startsnoren (kickback) vil trække din hånd og arm mod motoren hurtigere, end du kan nå at slippe den. Brækkede knogler, frakturer, blå mærker eller forstuvninger kan være resultatet.

Betjening

Når motoren er varmet op, skal du flytte gashåndtaget for at øge motorhastigheden.

Skift til det ønskede gear, og tryk langsomt på koblingshåndtaget. Hvis gearet ikke går i indgreb med det samme, skal du langsomt slippe koblingshåndtaget og prøve igen. På den måde vil el-skinnevognen begynde at bevæge sig.

El-bæltekøretøjet har styrehåndtagene på styret, hvilket gør det meget nemt at styre. For at dreje til højre eller venstre skal du blot trække i det tilsvarende højre eller venstre styrehåndtag.

Styringens følsomhed øges i forhold til maskinens hastighed og belastningen. Med en tom maskine er et let tryk på håndtaget alt, hvad der skal til for at dreje. Når maskinen er fuldt belastet, kræves der mere tryk.

Power-banevognen har en maksimal lasteevne på 660 kg. Det er dog tilrådeligt at vurdere belastningen og justere den i forhold til det underlag, maskinen skal bruges på.

Det er derfor tilrådeligt at køre i lavt gear i ujævnt eller hårdt terræn og tage ekstra forholdsregler. I sådanne situationer skal maskinen holdes i lavt gear på hele strækningen.

Undgå skarpe sving og hyppige retningsskift, når du kører i ujævnt, hårdt terræn med mange skarpe, ujævne punkter med høj friktion.

Selv om enheden har gummibælter, skal du huske at være forsigtig, når du arbejder under dårlige vejrforhold (is, kraftig regn og sne) eller på underlag, der kan gøre den elektriske bæltevogn ustabil.

Vær opmærksom på, at da dette er et bæltekøretøj, er det udsat for en betydelig hældningsbevægelse, når det kører over bump, huller og trin.

Når koblingshåndtaget slippes, stopper og bremser maskinen automatisk.

Hvis maskinen standser på en stejl skråning, skal der placeres en kile mod et af sporene.

Tomgangshastighed

Sæt gashåndtaget i SLOW-position for at mindske belastningen på motoren, når der ikke arbejdes. Ved at sænke motorhastigheden kan man forlænge motorens levetid, spare brændstof og reducere støjniveauet.

Stop motoren

For at stoppe motoren i en nødsituation skal du blot dreje motorkontakten til positionen OFF. Under normale forhold skal du bruge følgende procedure:

1. Flyt gashåndtaget til positionen SLOW ( ).

2. Lad motoren gå i tomgang i et eller to minutter.
3. Drej motorkontakten til positionen OFF.
4. Drej brændstofventilens håndtag til positionen OFF ( ).

Pludselig standsning ved høj hastighed under tung belastning anbefales ikke. Det kan medføre motorskader.

Flyt ikke chokerhåndtaget til CLOSE for at stoppe motoren. Der kan opstå tilbagetænding eller motorskade.

Drift af træflishugger

Motoren leveres uden olie. Start ikke motoren, før du har påfyldt olie.

Driftszone

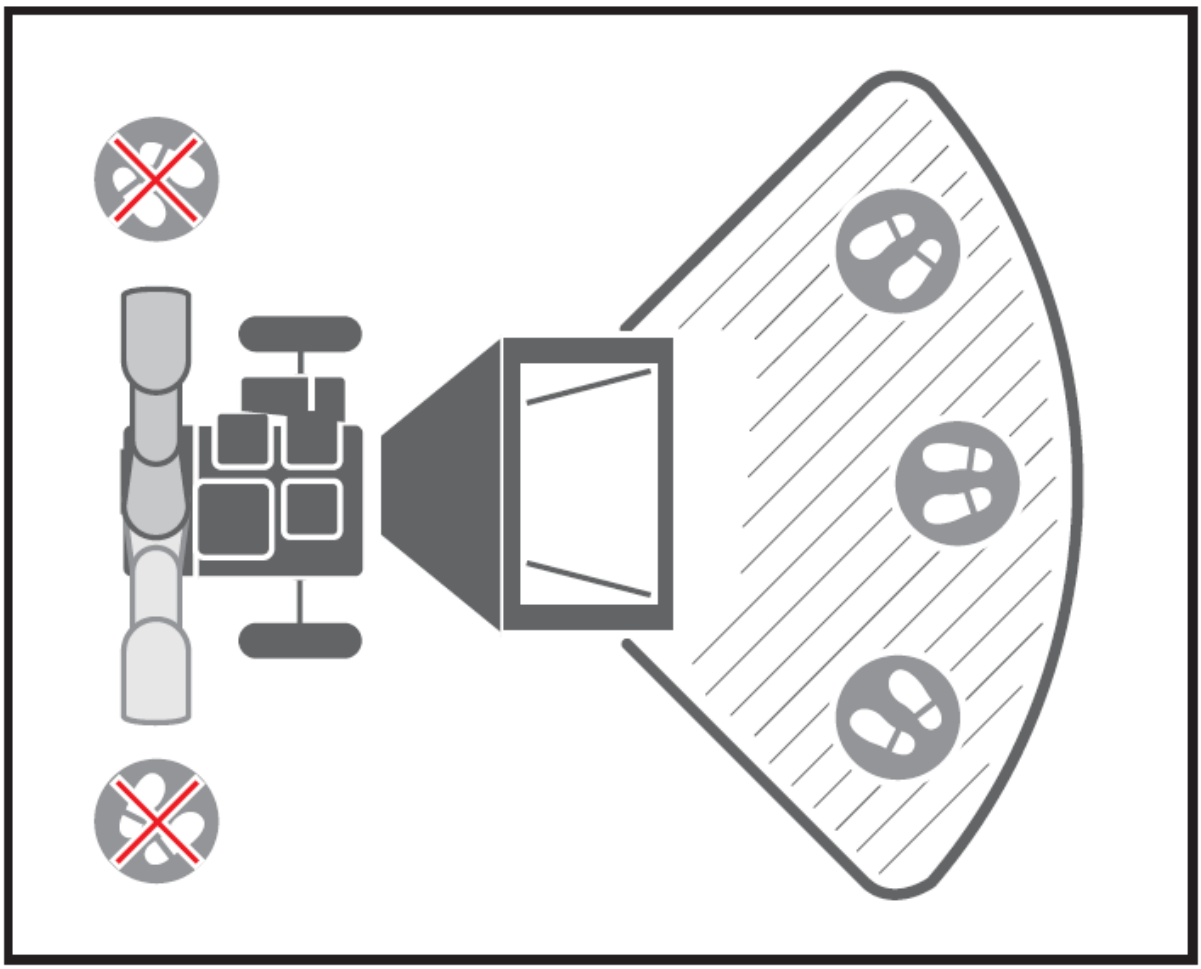

Start motoren

Brug samme måde som dumperens motor til at starte flishuggerens motor.

Betjening

Når motoren er varmet op, skal du trække i gashåndtaget for at øge motorhastigheden.

Når motoren langsomt øges til fuld hastighed, skal du gradvist og langsomt trække remspændingshåndtaget så langt, som det kan gå, for at aktivere remtrækket. Det skal gøres langsomt, så skæreskiven kan komme op i fart, ellers vil motoren gå i stå, fordi der er stor inerti i skæreskiven.

Flishuggeren kan behandle en lang række tørre eller grønne organiske materialer som grene, stængler, vinstokke, blade, rødder og grøntsager. Den maksimale kapacitet er grene med en diameter på 3 tommer, men det kan variere afhængigt af træets type og hårdhed. Hvis du roterer grenen, mens du fører den ind i maskinen, bliver den bedre.

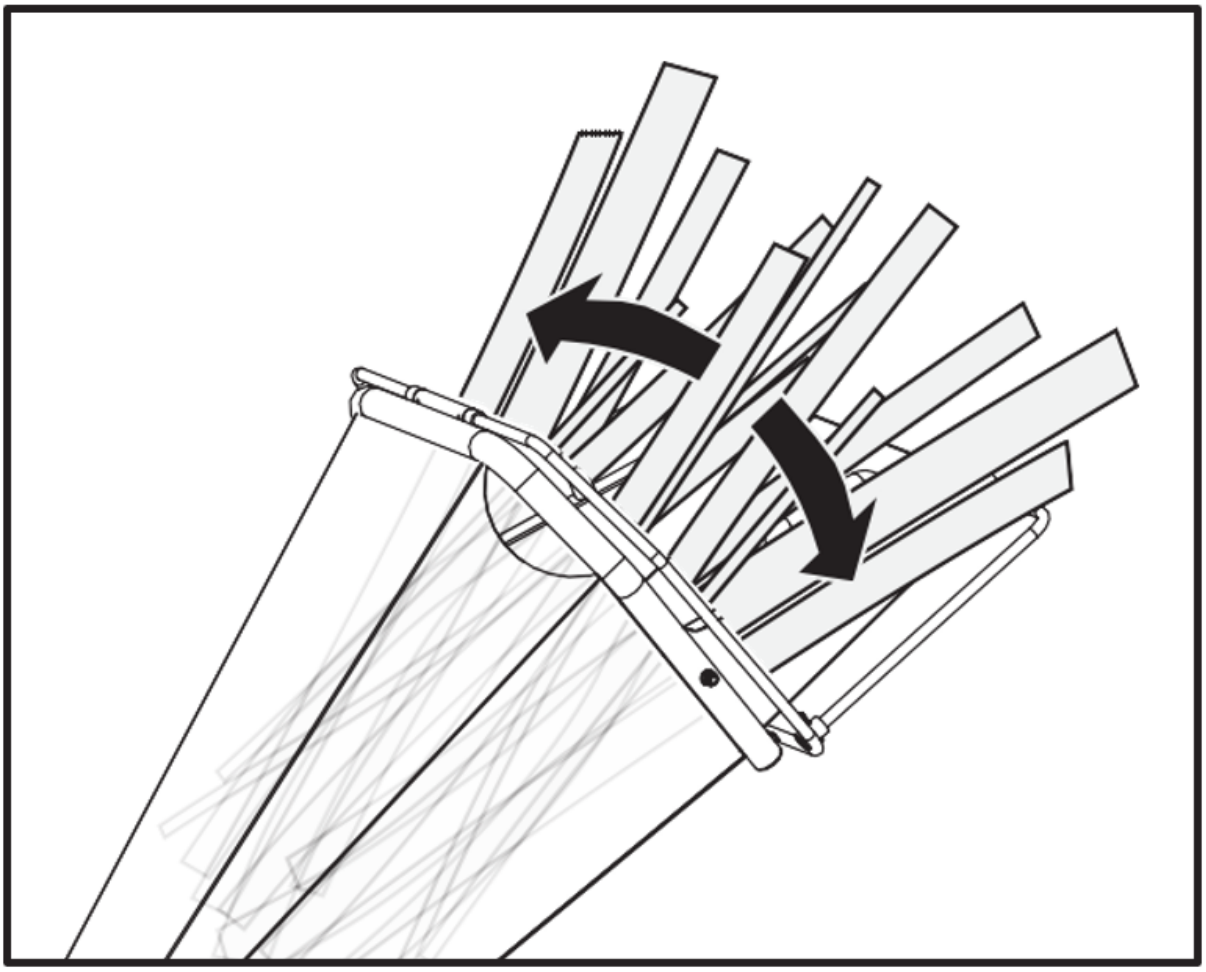



NO HANDS BELOW THIS LINE - ingen hænder under denne linje

Før lemmer eller grene gennem den afskårne ende først, og lad det buskede hoved blive siddende. Det hjælper med at lede grenen ned i indføringstragten og reducerer spinding og hoppen af små

stykker tilbage i indføringstragten. Nogle sidegrene skal måske skæres af på forhånd, så grenen kan fodre sig selv mere effektivt.

Det er altid en god idé at forarbejde friskskårne materialer, da trægrene bliver meget hårde, de bliver fjedrende, når de tørrer ud, og kan gøre knivene sløve hurtigere.

Mens du bruger maskinen, skal du have en træpind ved hånden, ca. 1 tomme i diameter og 2 meter lang. Denne pind er nyttig til at skubbe korte, buskede og meget bladrige materialer ind og holde foderbeholderen fri.

Tving ikke materiale ind i maskinen. Hvis den ikke hakker godt, skal flishuggerens knive måske slibes eller udskiftes, eller afstanden mellem knivene og slidpladen skal justeres.

Overbelast ikke maskinen ved at fylde for meget materiale i indføringsbeholderen på én gang. Hvis du hører motorens hastighed falde, skal du straks stoppe med at føre materiale ind i maskinen. Fortsæt ikke med at føre materiale ind i maskinen, før motoren er vendt tilbage til fuld hastighed.

Flishuggeren kan stoppe til med bløde, våde eller fiberholdige materialer. Men hvis du indfører bløde materialer med mellemrum med grene, bør der ikke være noget problem, da flishuggeren har en tendens til at rense eventuelle rester i maskinen.

Hvis der vikler sig noget trevlet materiale rundt om rotorakslen, skal det fjernes, før det arbejder sig ind i lejet.

Hvis flishuggeren går i stå på grund af overbelastning eller tilstopning, skal du slukke for motorens strømafbryder og vente, indtil skæreskiven er stoppet helt, og remtrækket er koblet fra. Lad motoren køle helt af, og sluk for motoren. Åbn dækslet til huset for at fjerne alle materialer fra huset. Lås dækslet, sæt motoren i tændt position, og start maskinen igen for at genoptage driften.

Flyt flishuggeren væk fra bunken, efterhånden som udgangsmaterialet samler sig. Det forhindrer materialet i at løbe op i udløbsrøret. Deflektoren må ikke placeres lodret, da det vil reducere luftstrømmen, hæmme udledningen og forårsage blokering.

Sørg for, at maskinen står plant og stabilt for at undgå unødvendige vibrationer.

Må ikke anvendes på beton eller andre hårde overflader.

Motoren er udstyret med en oliealarm og vil ikke starte, hvis oliestanden i sumpen er for lav. Den kan også stoppe, hvis den køres på en stejl skråning.

For at slukke for maskinen skal du flytte gashåndtaget til tomgangshastighed, dreje motorkontakten til positionen OFF, og den vil gradvist gå i stå.

Nødstop

Sørg for, at nødstopkontakten fungerer før hver brug. Ellers kan der opstå alvorlig personskade eller dødsfald. Bemærk, at nødstopledningen skal føres rundt om venstre side af beholderen, som du ser på den.

ADVARSEL: NØDSTOP

Sørg for, at nødstopledningen er tilsluttet korrekt.
Hvis du ikke gør det, kan det resultere i alvorlig personskade eller død.

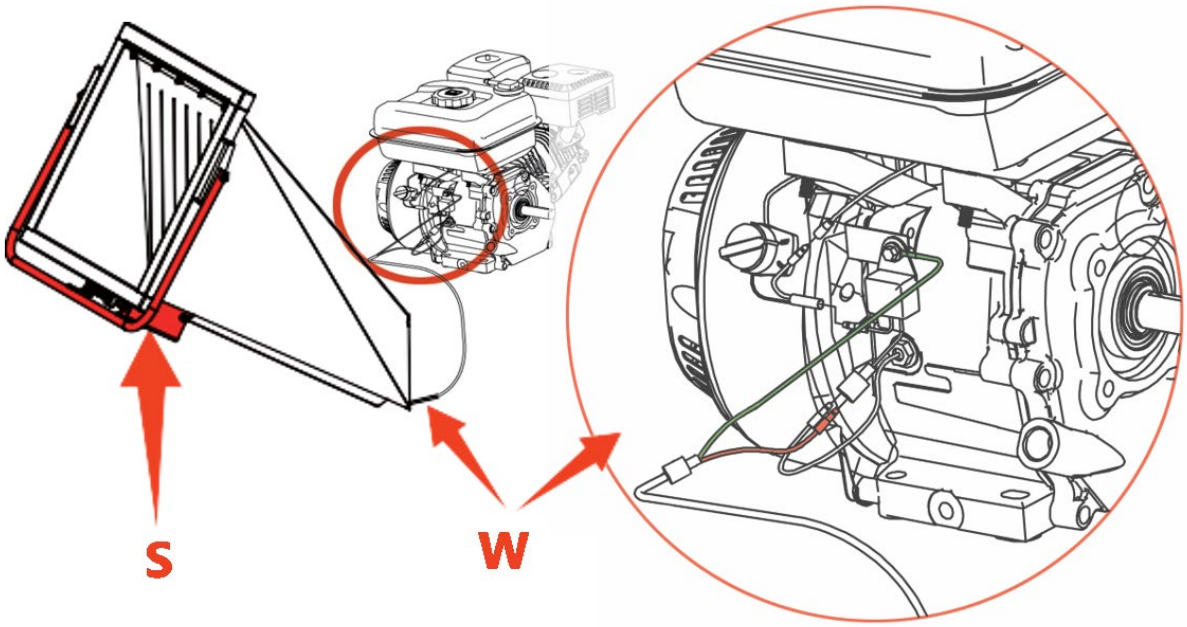

S - Nødafbryder | W - Nødstopledning

Tomgangshastighed

Sæt gashåndtaget i SLOW-position for at mindske belastningen på motoren, når der ikke flises. Ved at sænke motorhastigheden kan man forlænge motorens levetid, spare brændstof og reducere støjniveauet.

Stop motoren

For at stoppe motoren i en nødsituation skal du blot dreje motorkontakten til positionen OFF. Under normale forhold skal du bruge følgende procedure:

1. Flyt gashåndtaget til positionen SLOW ( ).
2. Lad motoren gå i tomgang i et eller to minutter.
3. Drej motorkontakten til positionen OFF.
4. Drej brændstofventilens håndtag til positionen OFF ( ).

Pludselig standsning ved høj hastighed under tung belastning anbefales ikke. Det kan medføre motorskader.

Flyt ikke chokerhåndtaget til CLOSE for at stoppe motoren. Der kan opstå tilbagetænding eller motorskade.

Vent, indtil maskinen stopper helt. Lad motoren køle helt af. Fjern tændrøret fra motoren. Rengør derefter maskinen indvendigt og dens udløbsskakt.

VEDLIGEHOLDELSE

Vedligeholdelse af minibæltekøretøjer

Vedligeholdelse af din maskine vil sikre en lang levetid for maskinen og dens komponenter.

Forebyggende vedligeholdelse

1. Sluk for motoren, og frakobl alle betjeningsgreb. Motoren skal være kølig.
2. Hold motorens gashåndtag i den langsomme position, og fjern tændrørskablet fra tændrøret, og sæt det fast.
3. Undersøg den generelle tilstand af den elektriske larvefødder. Tjek for løse skruer, forkert justering eller binding af bevægelige dele, revnede eller ødelagte dele og enhver anden tilstand, der kan påvirke dens sikre drift.
4. Brug en blød børste, støvsuger eller trykluft til at fjerne alle urenheder fra maskinen. Brug derefter let olie af høj kvalitet til at smøre alle bevægelige dele.
5. Tjek tændrørskablet regelmæssigt for tegn på slitage, og udskift det, når det er nødvendigt.



Brug aldrig en "højtryksrenser" til at rengøre din enhed. Vand kan trænge ind i snævre områder af maskinen og dens gearkasse og forårsage skader på spindler, gear, lejer eller motoren. Brug af højtryksrensere vil resultere i kortere levetid og reduceret servicevenlighed.

Justering af kobling

Når koblingen begynder at blive slidt, bliver håndtagets rækkevidde større, hvilket gør det sværere at nå. Følg disse trin for at bringe koblingshåndtaget tilbage til dets oprindelige position.

1. Løsn kontramøtrikken ved at dreje den mod uret med en 10 mm nøgle.

2. Stram eller løsn kablet ved at dreje kabeljusteringsmøtrikken med eller mod uret med en 10 mm skruenøgle, indtil du har nået den ønskede stramhed.

3. Når spændingen er indstillet, skal du sætte kontramøtrikken tilbage mod håndtaget for at holde kablet på plads.

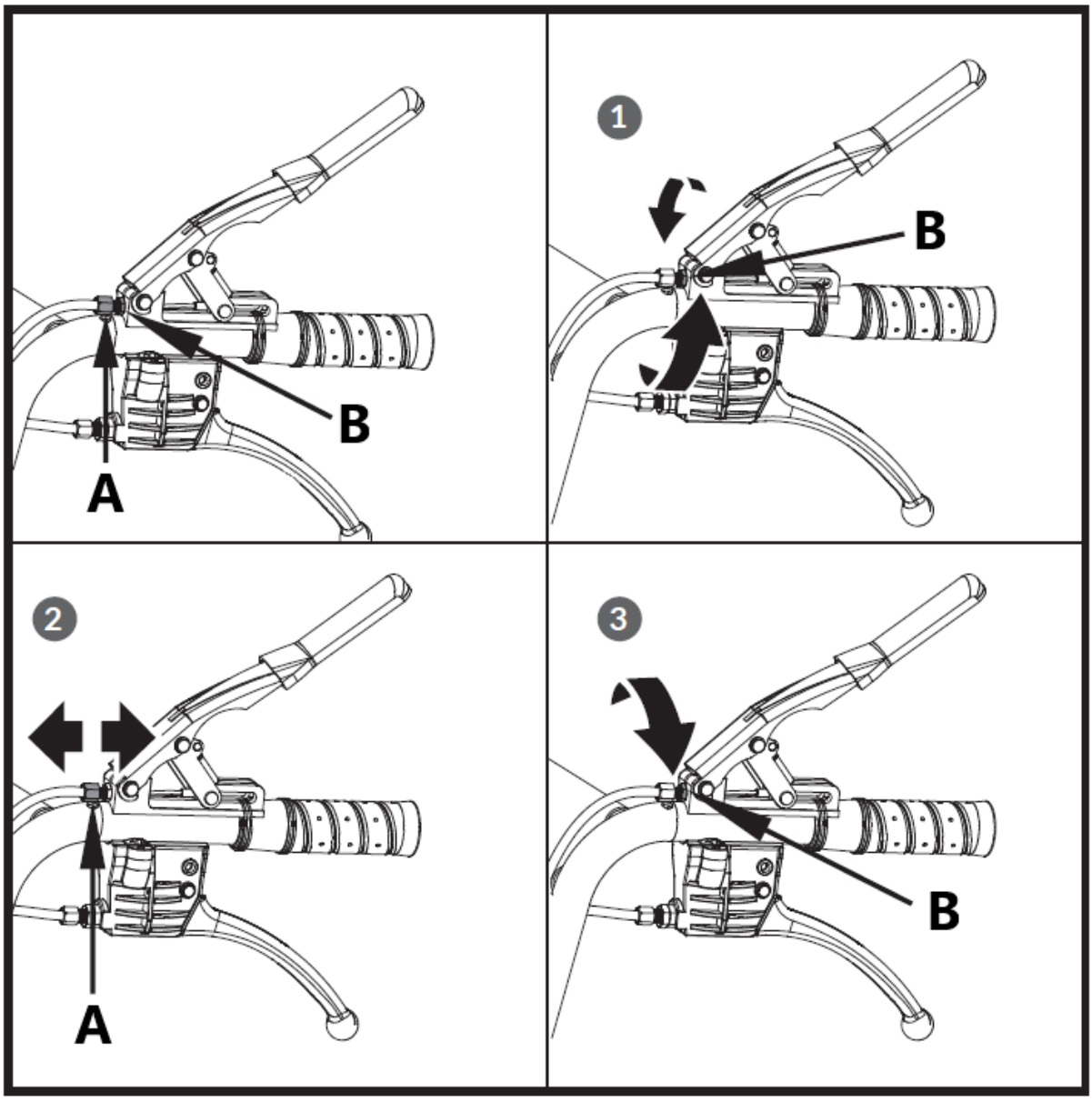

A - Justeringsmøtrik
B - kontramøtrik

Justering af styretøjet

Hvis styringen bliver svær at aktivere, skal du følge disse trin for at justere kabelspændingen.

1. Løsn kontramøtrikken ved at dreje den mod uret med en 10 mm nøgle.
2. Stram eller løsn kablet ved at dreje kabeljusteringsmøtrikken med eller mod uret med en 10 mm skruenøgle, indtil du har nået den ønskede stramhed.
3. Når spændingen er indstillet, skal du sætte kontramøtrikken tilbage mod håndtaget for at holde kablet på plads.

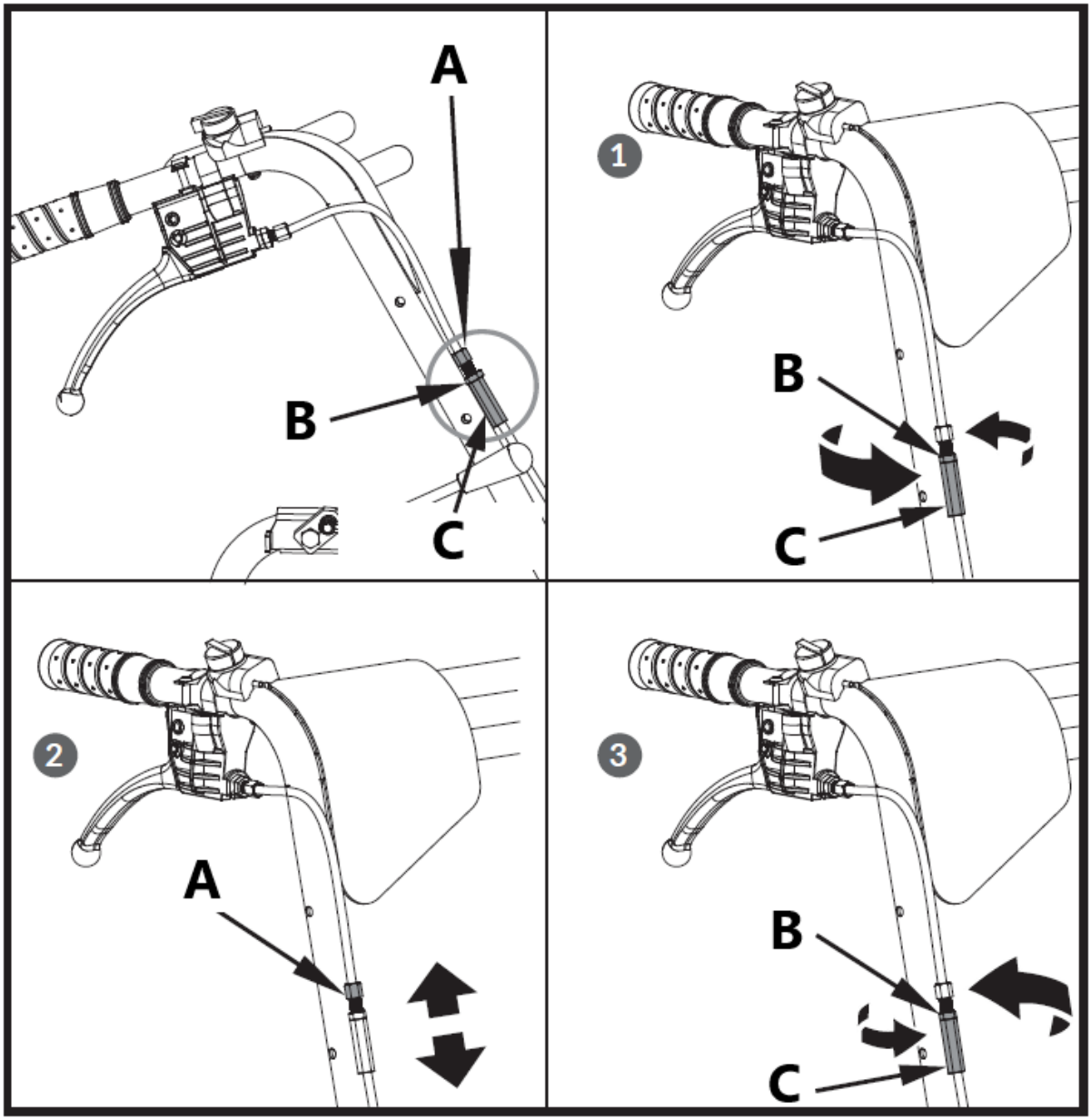

A - Justeringsmøtrik
B - Marmelademøtrik
C - Låsemøtrik

Hvis ovenstående justering ikke skaber tilstrækkelig kabelspænding, skal du følge nedenstående trin:

1. Løsn kontramøtrikken ved at dreje den mod uret med en 12 mm skruenøgle.
2. Stram eller løsn kablet ved at dreje kabeljusteringsmøtrikken med eller mod uret med en 10 mm skruenøgle, indtil du har nået den ønskede stramhed.
3. Når spændingen er indstillet, skal du sætte kontramøtrikken tilbage mod håndtaget for at holde kablet på plads.

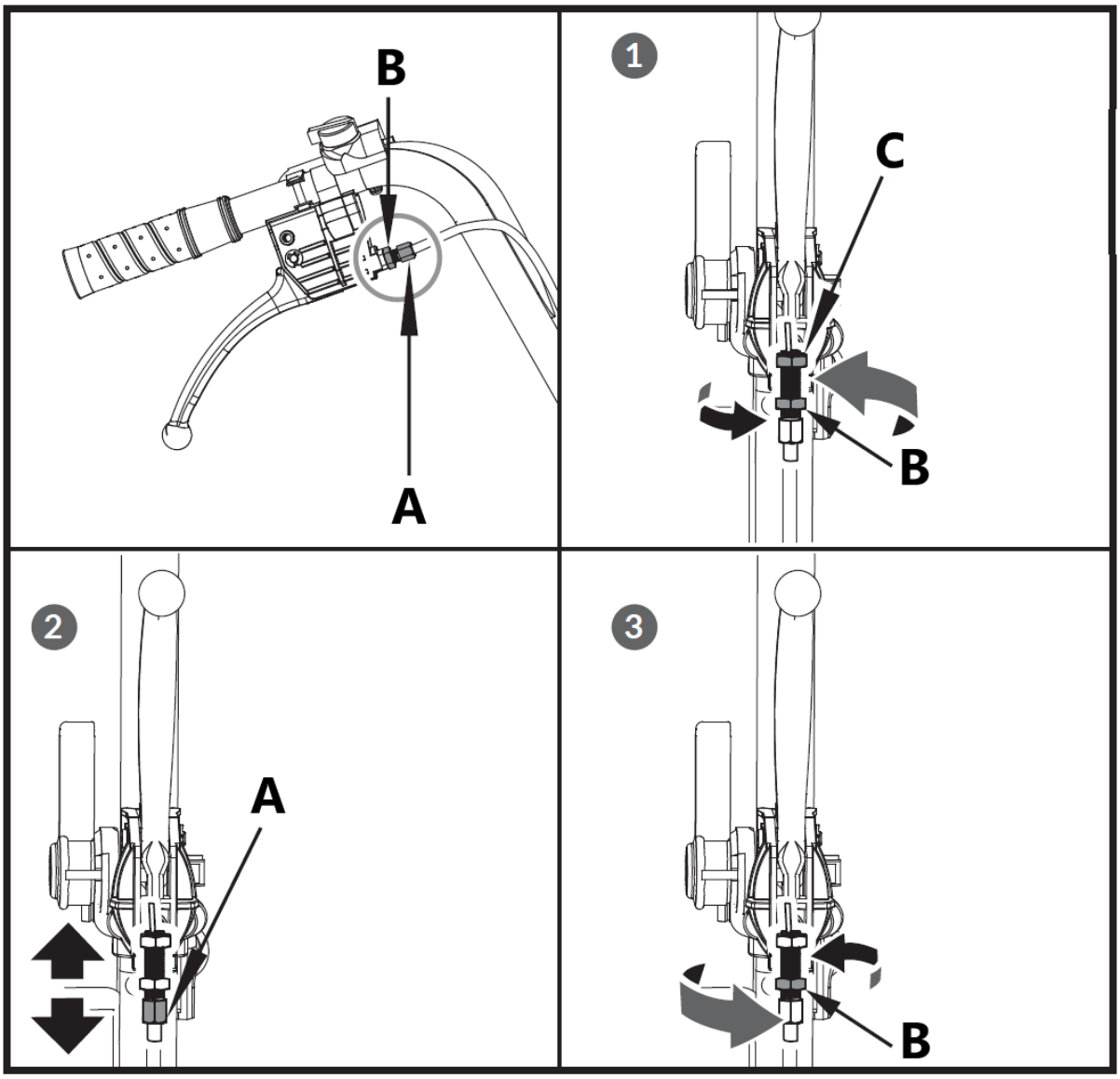
B
A
1
C
B
2
A
3
B

Udskiftning af drivrem

Fjern bæltedækslerne som vist, og træk bæltet ud.

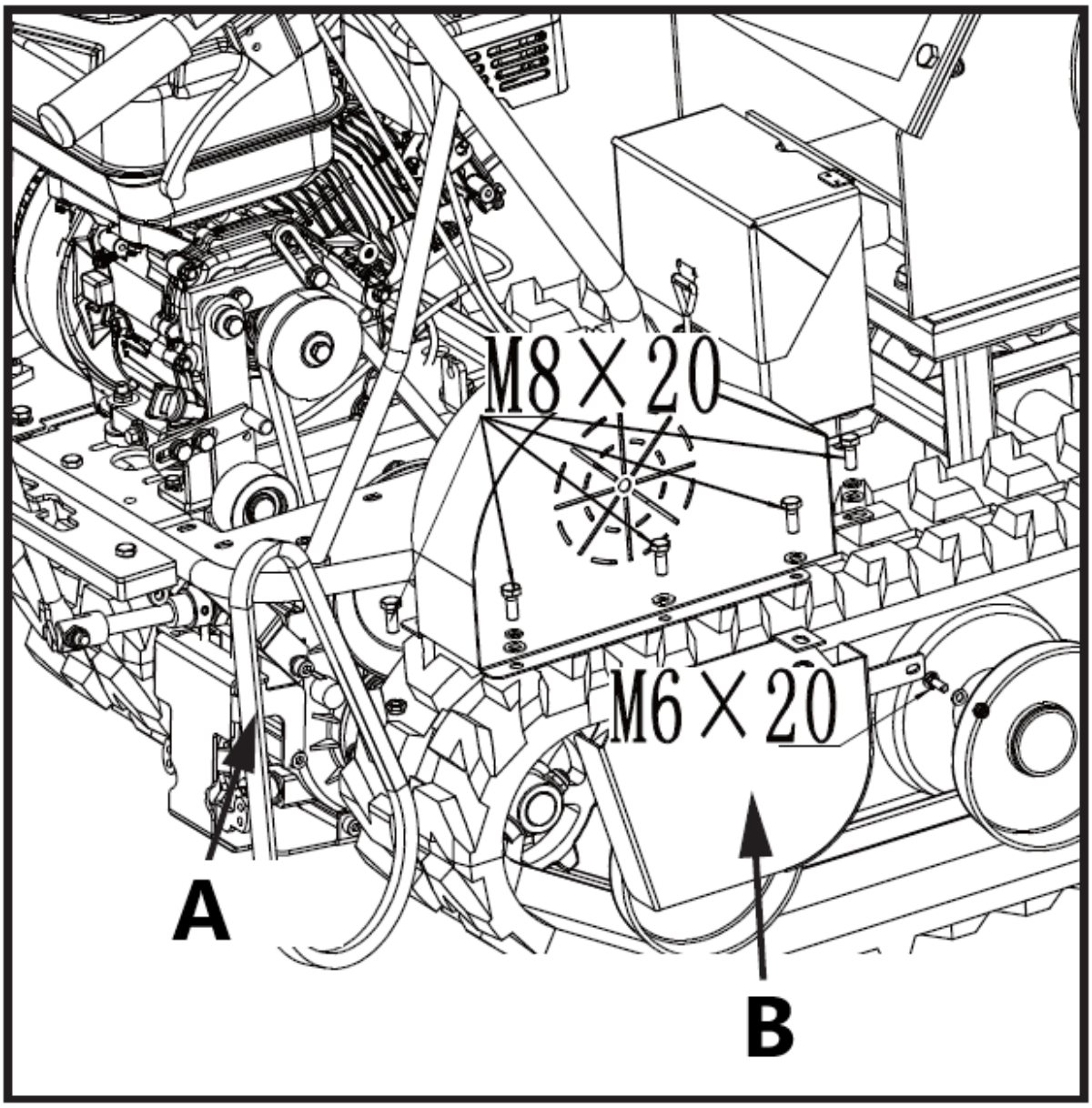

A - Drivrem

B - Remdæksel til gearkassens remskive

> ⚠ ***Det kan være nødvendigt at løsne bæltestyringsbeslaget og skubbe det tilbage, før du fjerner bæltet.***

Smøring

Generel smøring

Smør alle maskinens bevægelige dele let ved slutningen af sæsonen eller for hver 25. driftstime.

Smøring af gearkasse

Gearkassen er forsmurt og forseglet fra fabrikken. Medmindre der er tegn på lækage, eller der er udført service på gearkassen, bør der ikke være behov for yderligere smøring før 50 timers brug.

ADVARSEL: NØDSTOP

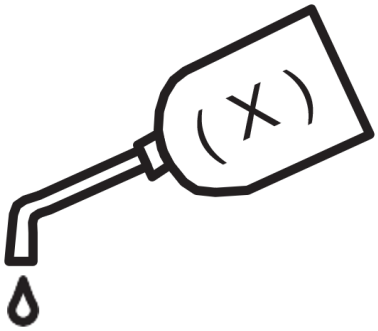

- Skift al gearolie efter de første 30 timers brug. Kapaciteten er 1,5 liter.
- For fremtiden skal du kontrollere oliestanden efter hver 30 timers brug. Hvis du fjerner oliestandsproppen, og der ikke løber olie ud, skal du fylde olie på og derefter skrue oliestandsproppen på igen.
- Gearolie GL-5 eller GL-6, SAE80W-90 anbefales. Brug ikke syntetisk olie.

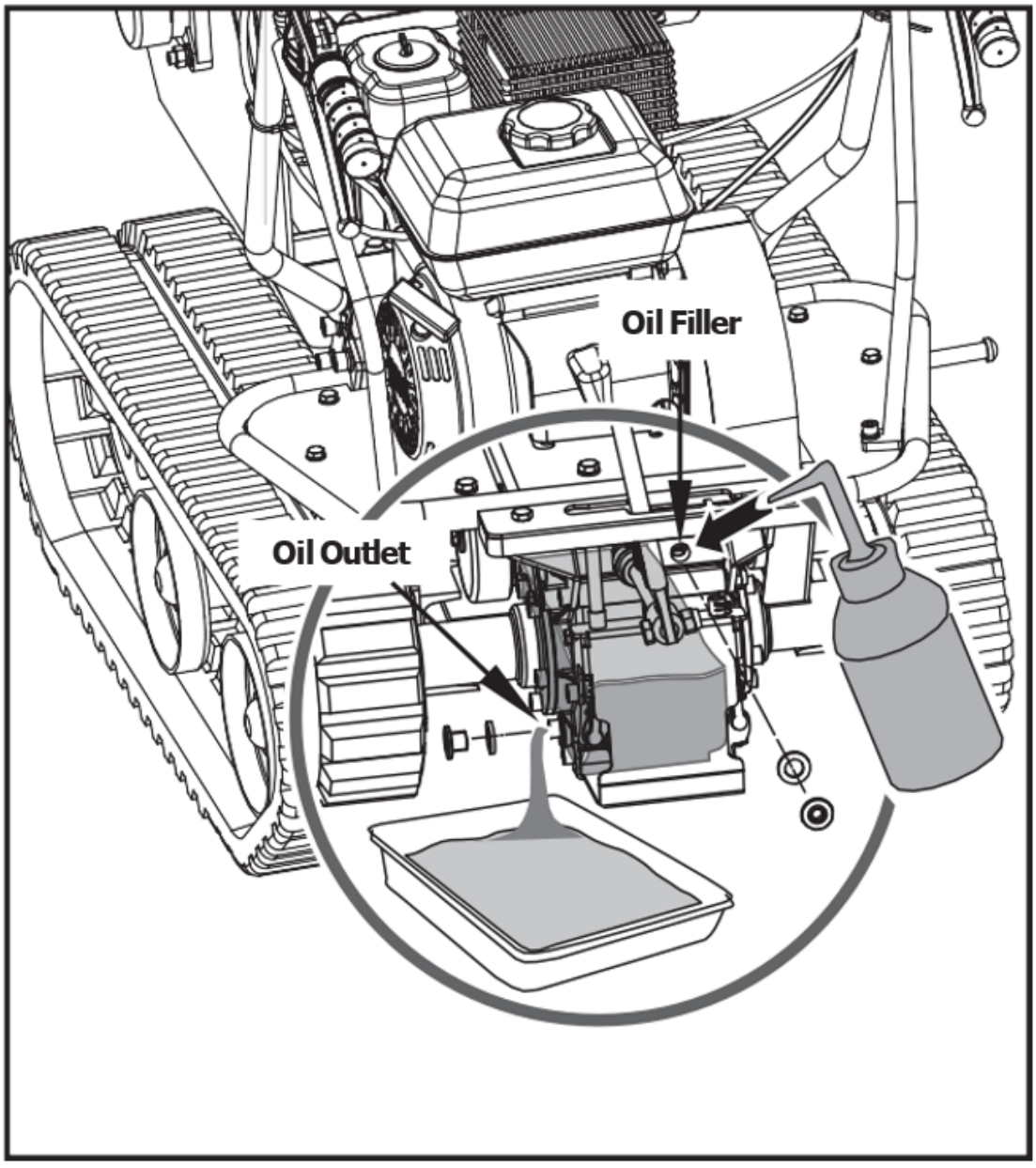

Oil Filler - Oliepåfyldning

Oil Outlet - Olieudløb

Stramning af spor

Ved brug har sporene en tendens til at løsne sig. Når man kører med løse bælter, har de en tendens til at glide hen over drivhjulet, hvilket får det til at hoppe ud af huset, og det slider på huset.

Gør som følger for at kontrollere, om sporet er stramt.

1. Stil maskinen på en flad overflade med kompakt jord eller på asfalt eller fortov.

2. Løft maskinen, og sæt den på blokke eller støtter, der er beregnet til maskinens vægt, så bælterne er ca. 4" over jorden.

3. Mål sporets midterlinje i forhold til den vandrette linje. Aflæsningen må ikke være mere end 10 cm ~ 15 cm.

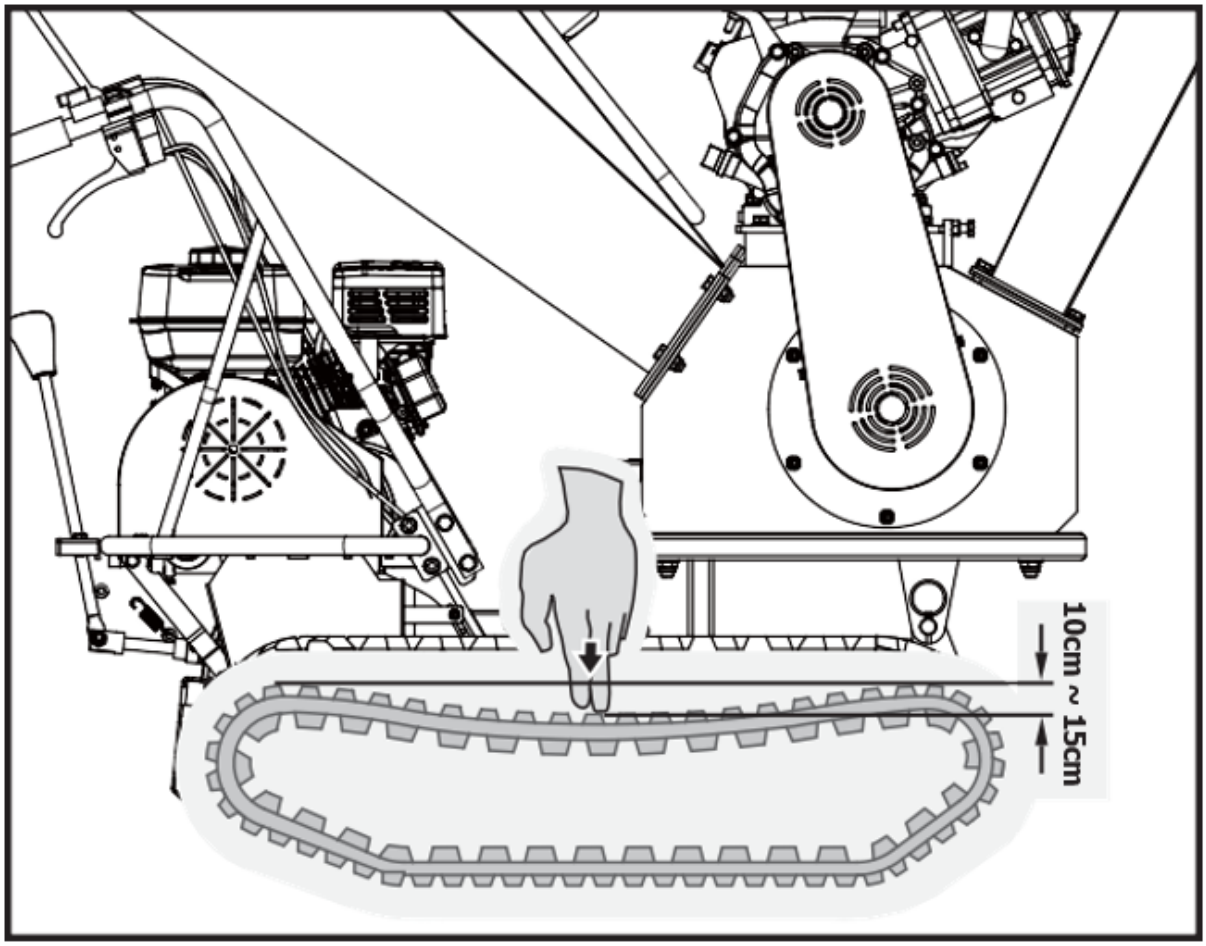

Udskiftning af spor

Tjek sporets tilstand med jævne mellemrum. Hvis et spor er revnet eller flosset, skal det udskiftes så hurtigt som muligt.

1. Fjern hele flishuggeren.

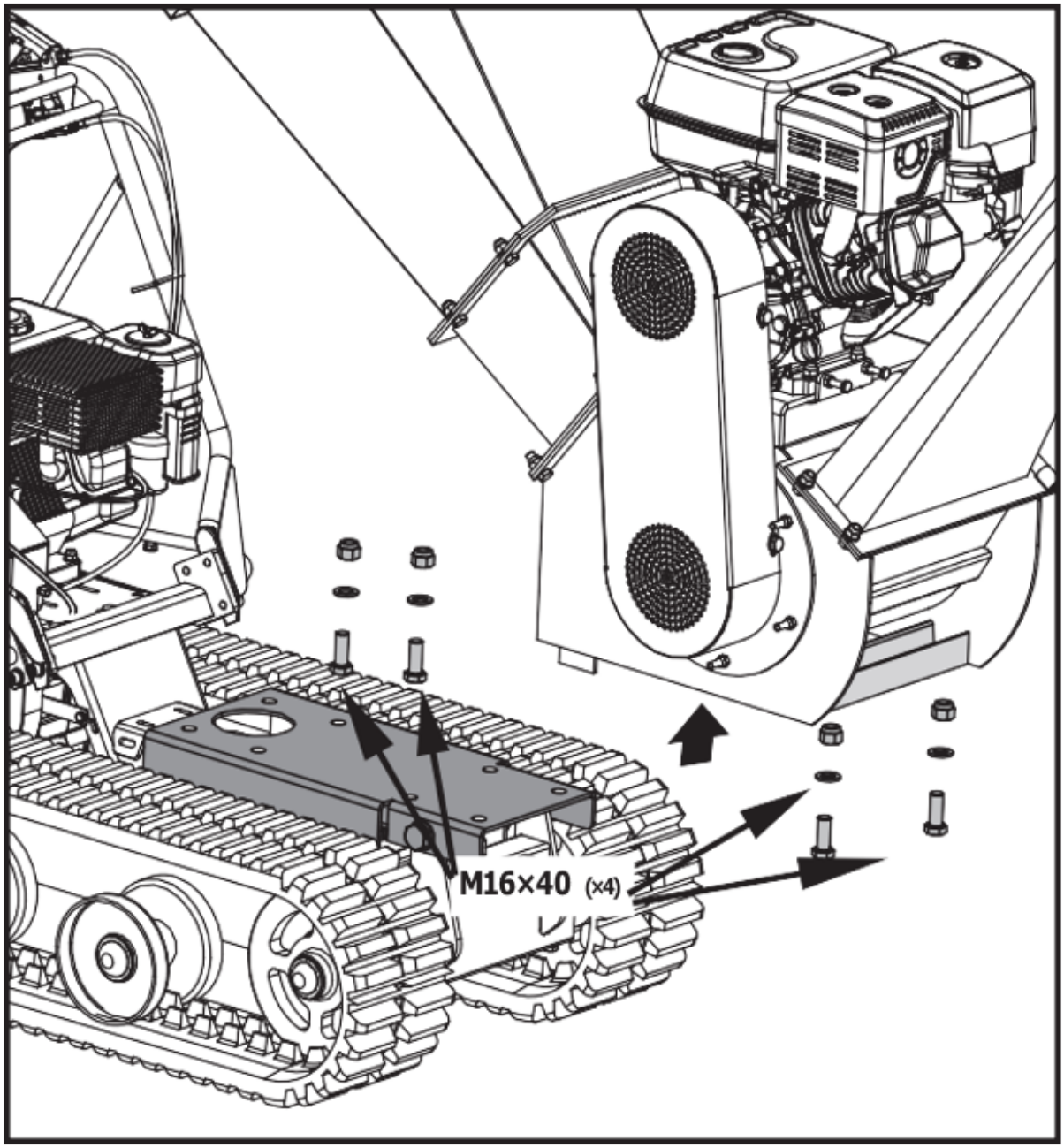

2. Fjern monteringssædet.

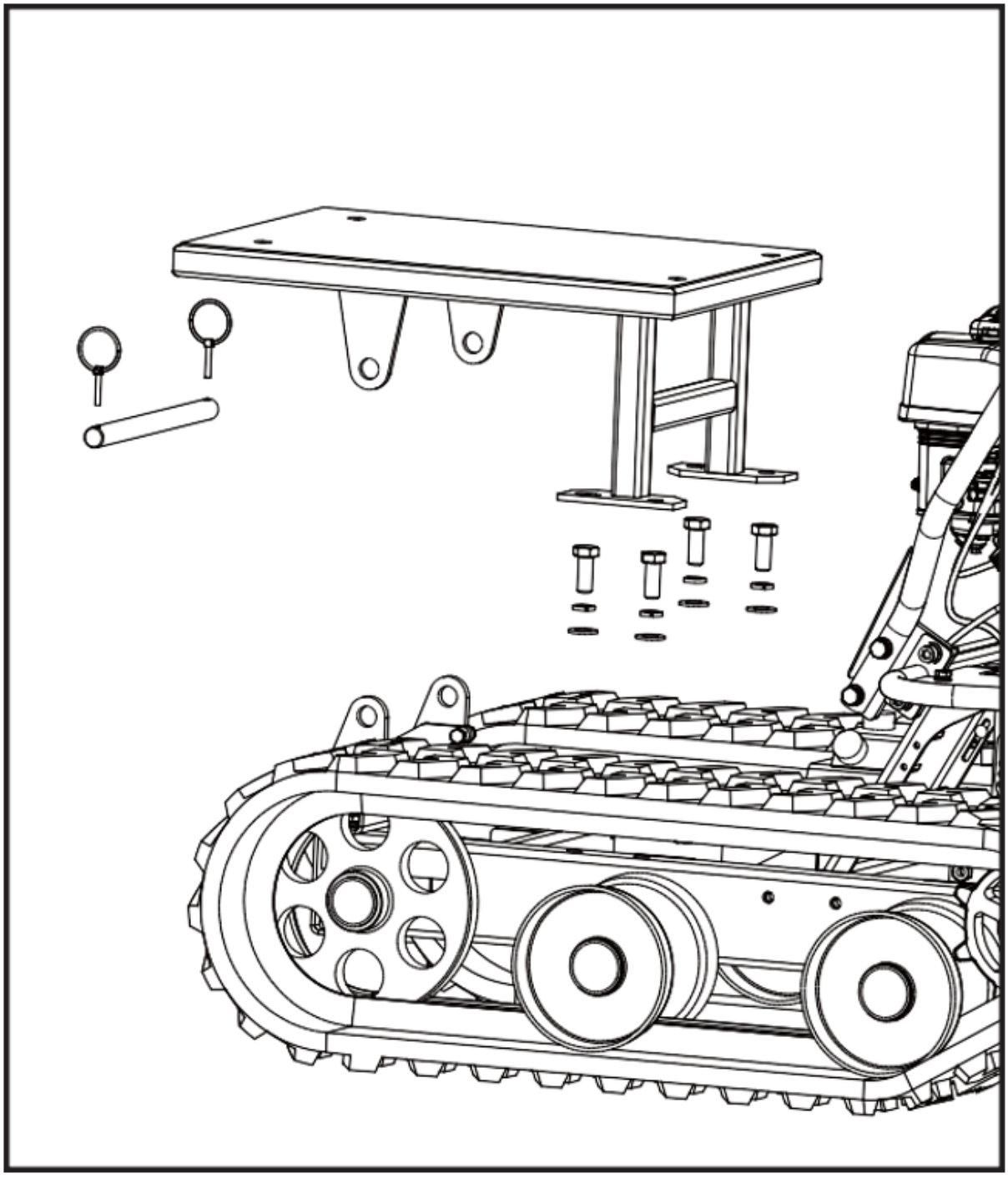

3. Løsn justeringsboltene, og træk ratakslen mod motoren, så løsnes sporet.

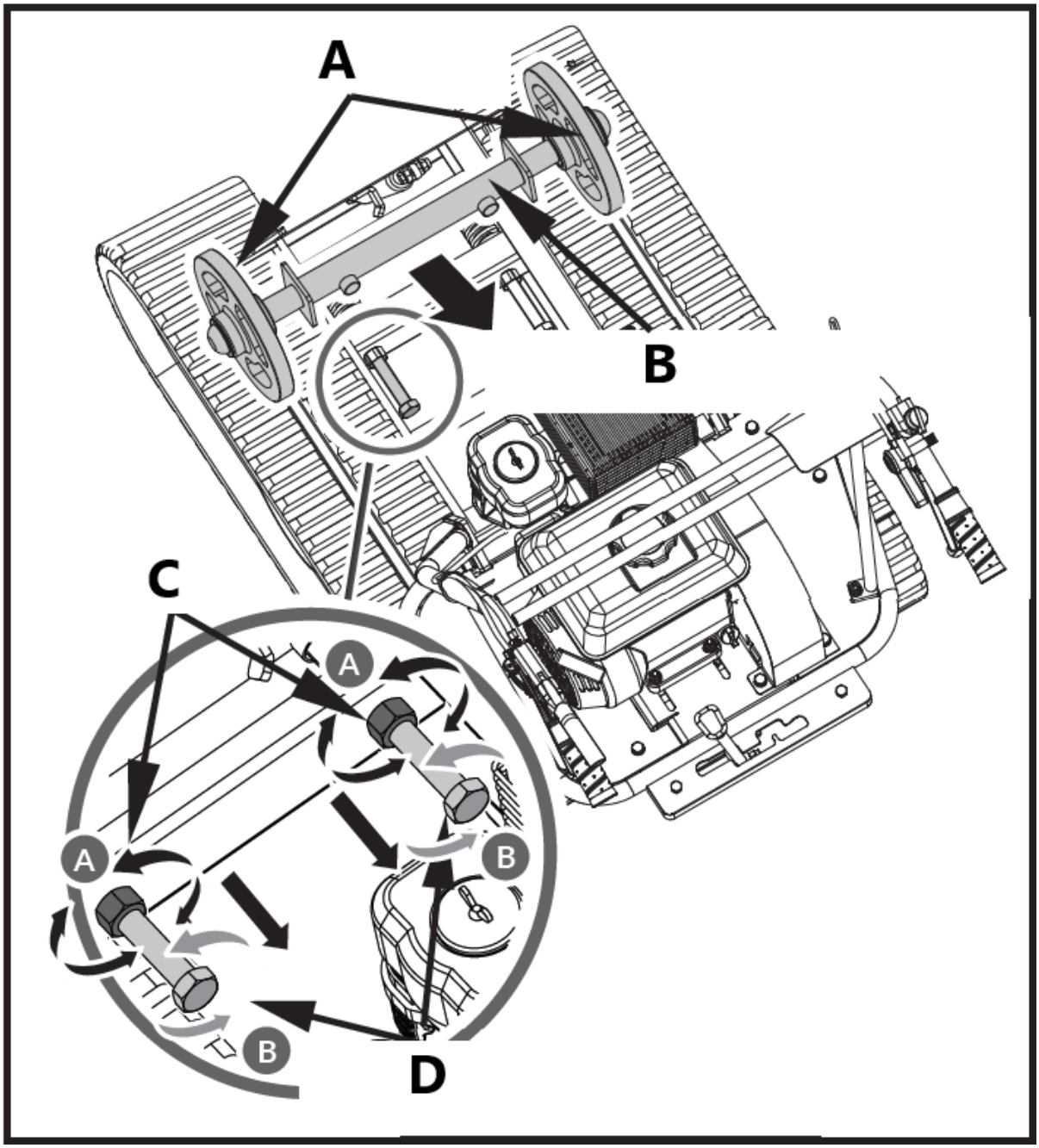

A - Rattet
B - Rattets aksel
C - Marmelademøtrik
D - Justeringsbolt

4. Træk hele sporet ud.

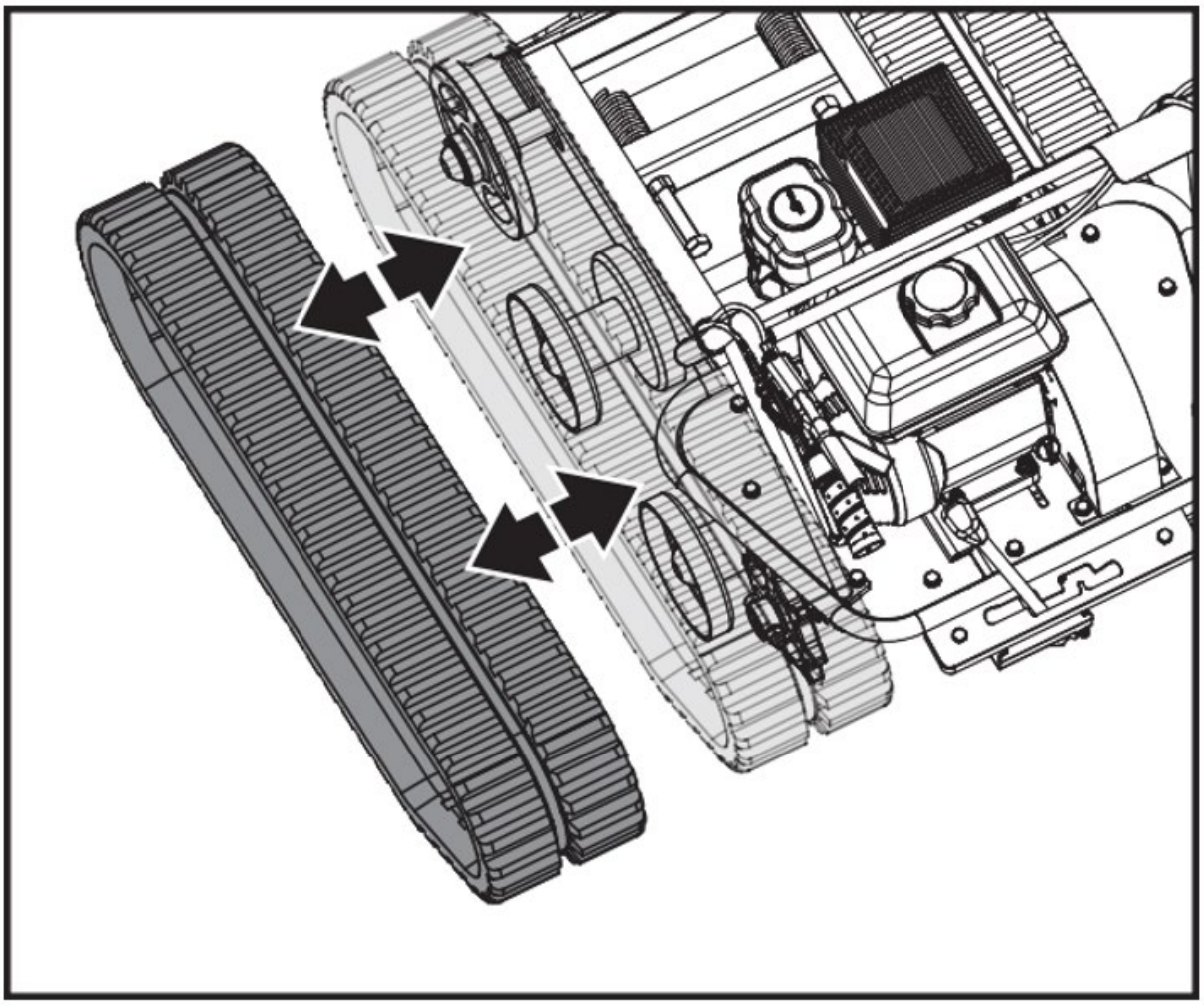

Oil Filler - Oliepåfyldning

Oil Outlet - Olieudløb

> ***Når du afmonterer eller monterer skinnerne, skal du passe på ikke at få fingrene i klemme mellem skinnen og remskiven.***

5. Efter udskiftning af skinnen samles maskinen igen i omvendt rækkefølge

Vedligeholdelse af motor

Se motormanualen, der følger med din enhed, for oplysninger om vedligeholdelse af motoren. Din motormanual indeholder detaljerede oplysninger og en vedligeholdelsesplan for udførelse af opgaverne.

Vedligeholdelse af flishugger

Vedligeholdelse af din flishugger sikrer lang levetid for maskinen og dens komponenter.

Forebyggende vedligeholdelse

1. Sluk motoren. Motoren skal være kølig.

2. Hold motorens gashåndtag i den langsomme position, og fjern tændrørskablet fra tændrøret, og sæt det fast.

3. Undersøg flishuggerens generelle tilstand. Tjek for løse skruer, forkert justering eller binding af bevægelige dele, revnede eller ødelagte dele og enhver anden tilstand, der kan påvirke dens sikre drift.

4. Fjern alt affald fra flishuggeren med en blød børste, støvsuger eller trykluft. Brug derefter en letvægtsmaskineolie af høj kvalitet til at smøre alle bevægelige dele.

5. Udskift tændrørskablet.

⚠ ***Brug aldrig en højtryksrenser til at rengøre din flishugger. Vand kan trænge ind i snævre områder af enheden og forårsage skader på spindler, remskiver, lejer eller motoren.***

⚠ ***Sluk for motoren, vent på, at alle bevægelige dele standser helt, fjern tændrørskablet, og vent derefter fem minutter, før du udfører vedligeholdelse på flishuggeren.***

Tjekliste for regelmæssig vedligeholdelse

De viste serviceintervaller er de maksimale under normale driftsforhold. Øg frekvenserne under ekstremt snavsede eller støvede forhold.

Procedure	Før første brug	Efter de første 15 minutter	Hver 25. time	Hver 100. time
Tjek motorolieniveauet	▲	▲		
Tjek udstyrets generelle tilstand	▲	▲		
Kontroller knivene	▲	▲		
Tjek bælter	▲	▲		
Tjek nødstopkontakten			▲	
Tjek dæktryk			▲	
Rengør motorens ydre og køling			▲	
Skift motorolie			▲	
Udskift luftfilter			▲	
Udskift tændrøret				▲

Der er to lejer, et udvendigt og et indvendigt i huset. Lejerne smøres, når de er nye, men det anbefales at smøre dem efter et par timers brug. En eller to pumper er tilstrækkeligt. Pas på ikke at smøre for meget. Oversmøring kan beskadige lejerne.

Smør det udvendige leje

1. Åbn olieproppen af plast.
2. Smør det udvendige leje gennem påfyldningshullet.
3. Luk olieproppen af plast.

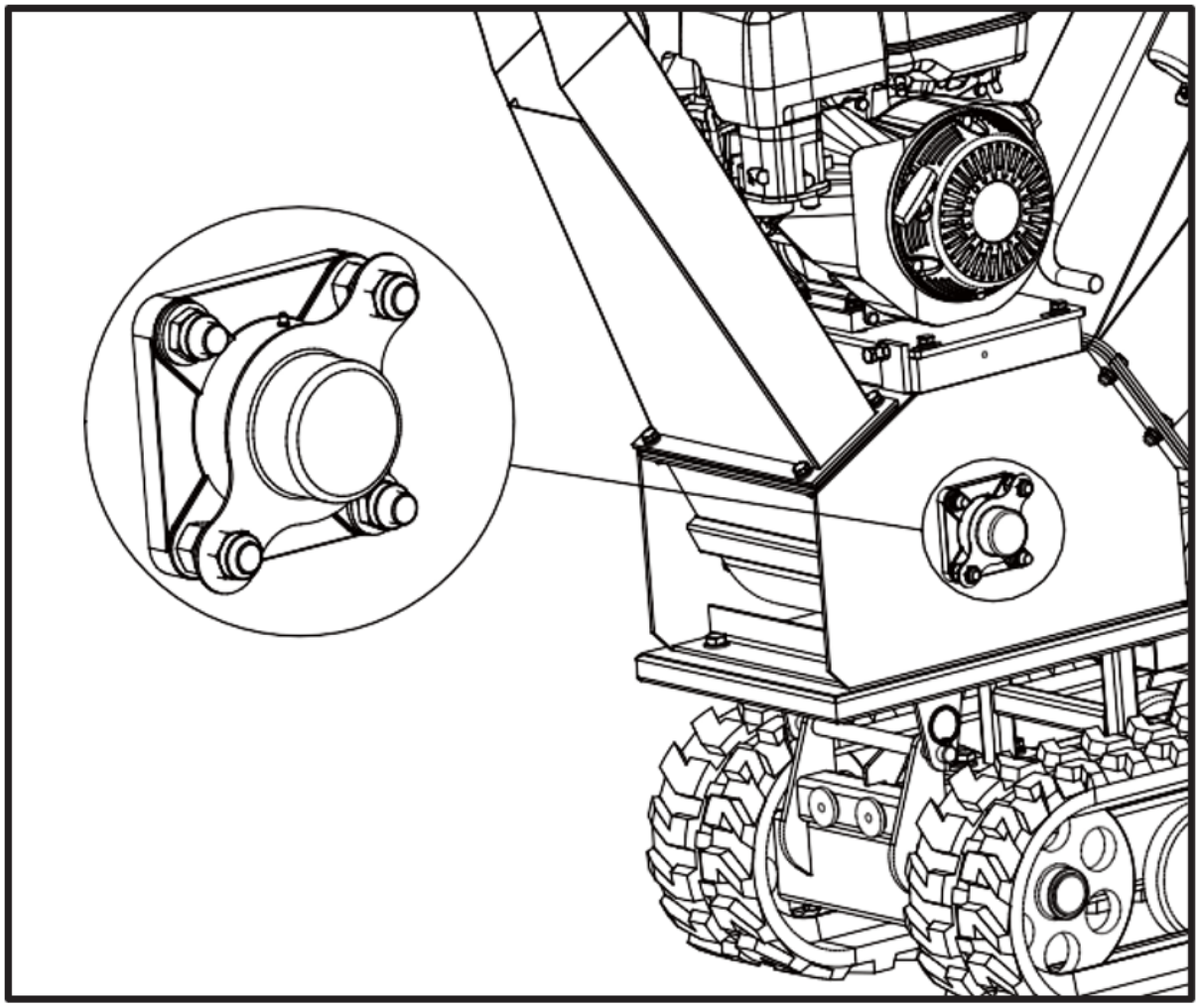

Smør det indvendige leje

1. Skru de fire M6x2-bolte ud, og åbn bæltedækslet.

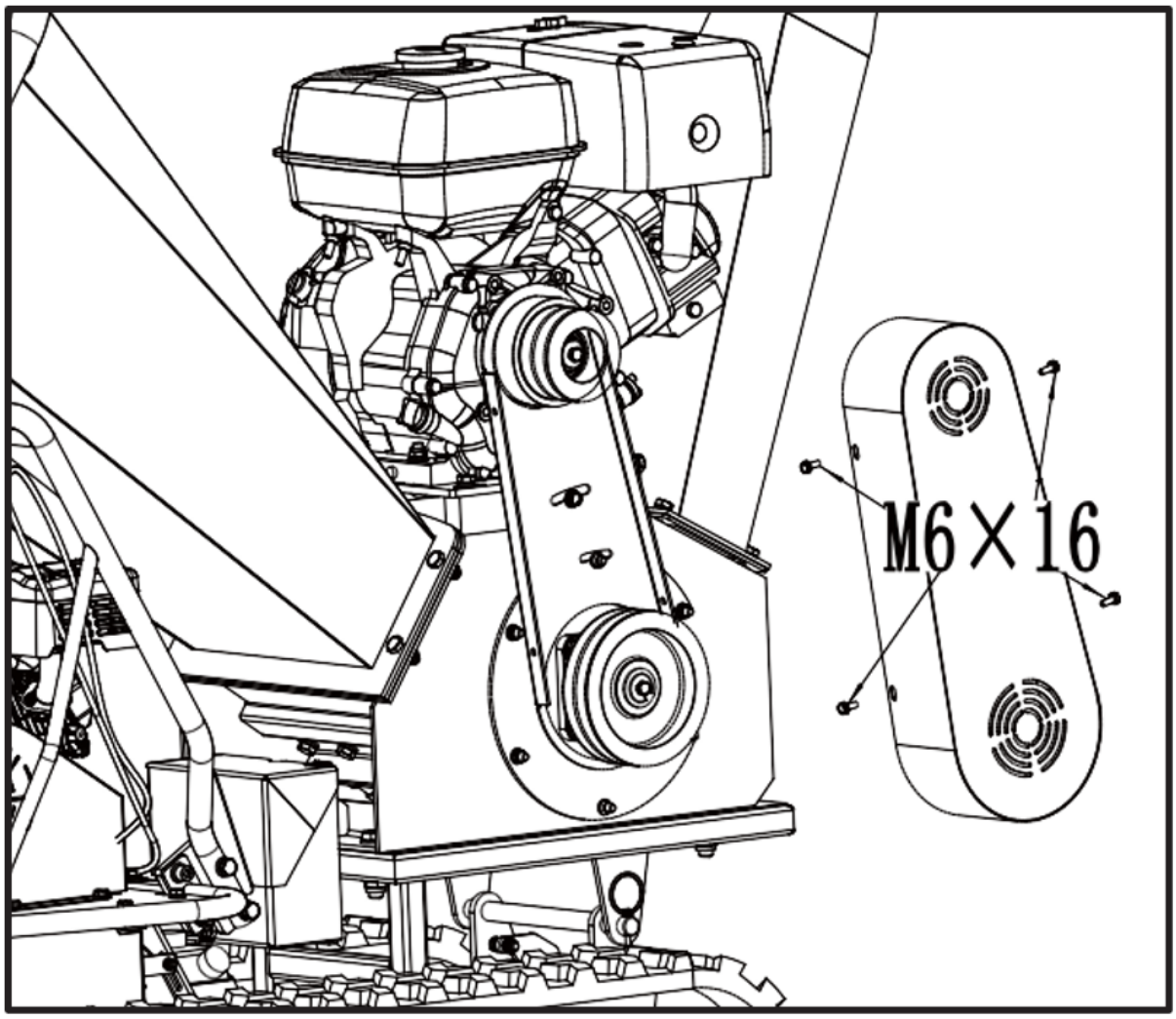

2. Smør det indvendige leje.

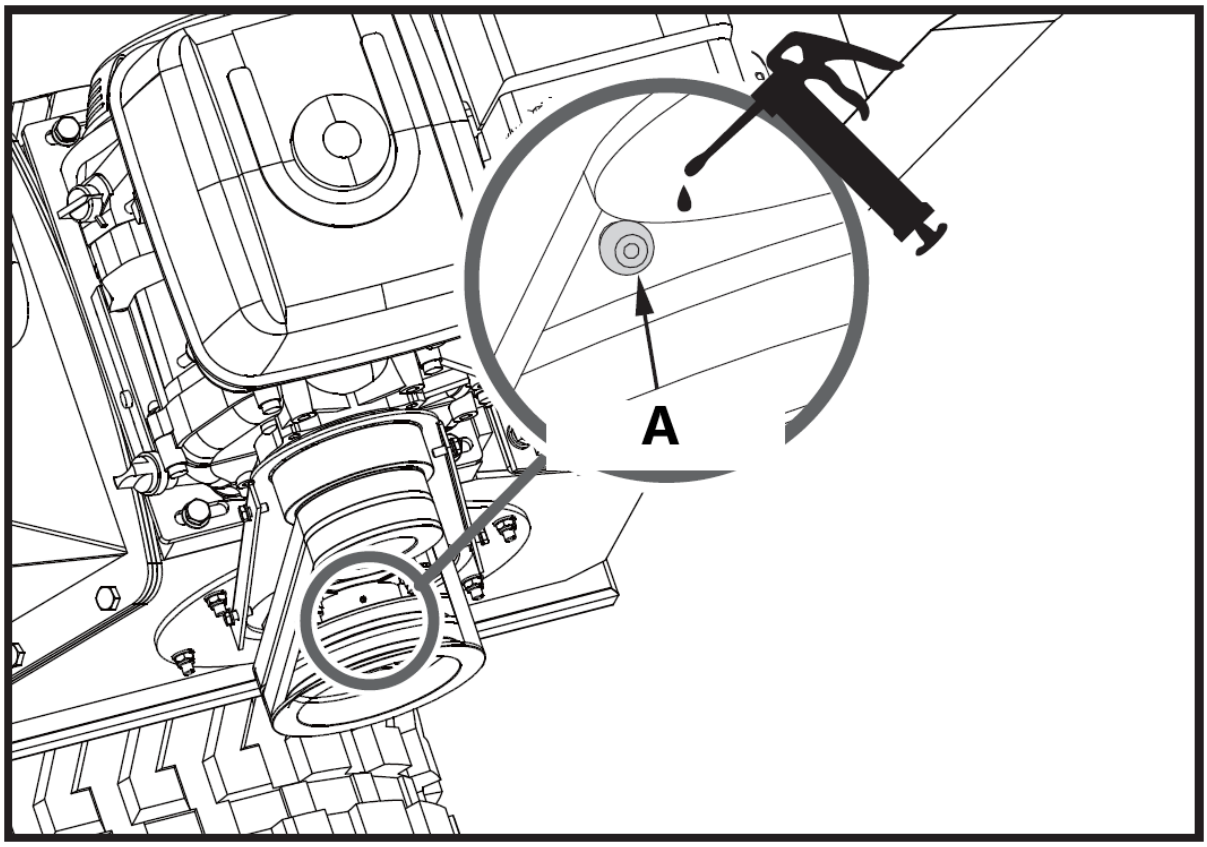

A - Indvendigt leje

Hvis maskinens skæreskive rammer et fremmedlegeme, eller hvis maskinen begynder at larme eller vibrere usædvanligt meget, skal du straks slukke for motoren. Lad skæreskiven standse helt op. Sluk for motoren for at undgå utilsigtet start. Udfør derefter følgende trin:

- Undersøg for skader.
- Reparer eller udskift beskadigede dele.
- Kontroller, om der er løse dele, og stram dem til for at sikre fortsat sikker drift.
- Hvis skæreskiven sidder fast i grene, skal du åbne lejedækslet og derefter dreje skiveakslen med en skruenøgle for at få skiven til at rotere.

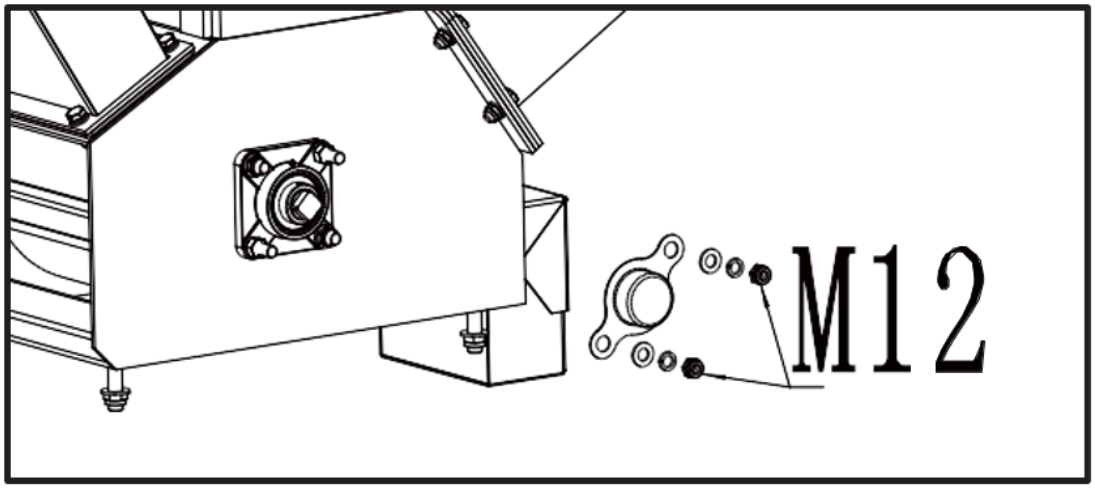

Inspektion af knive og slidplader

Rutinemæssig inspektion af knivene for skarphed og slidpladen for en skarp kant vil sikre, at din flishugger fungerer med fuld effektivitet. Brug af sløve knive eller en afrundet slidplade vil nedsætte ydeevnen og forårsage store vibrationer, som vil beskadige maskinen og gøre det vanskeligt for operatøren at hugge.

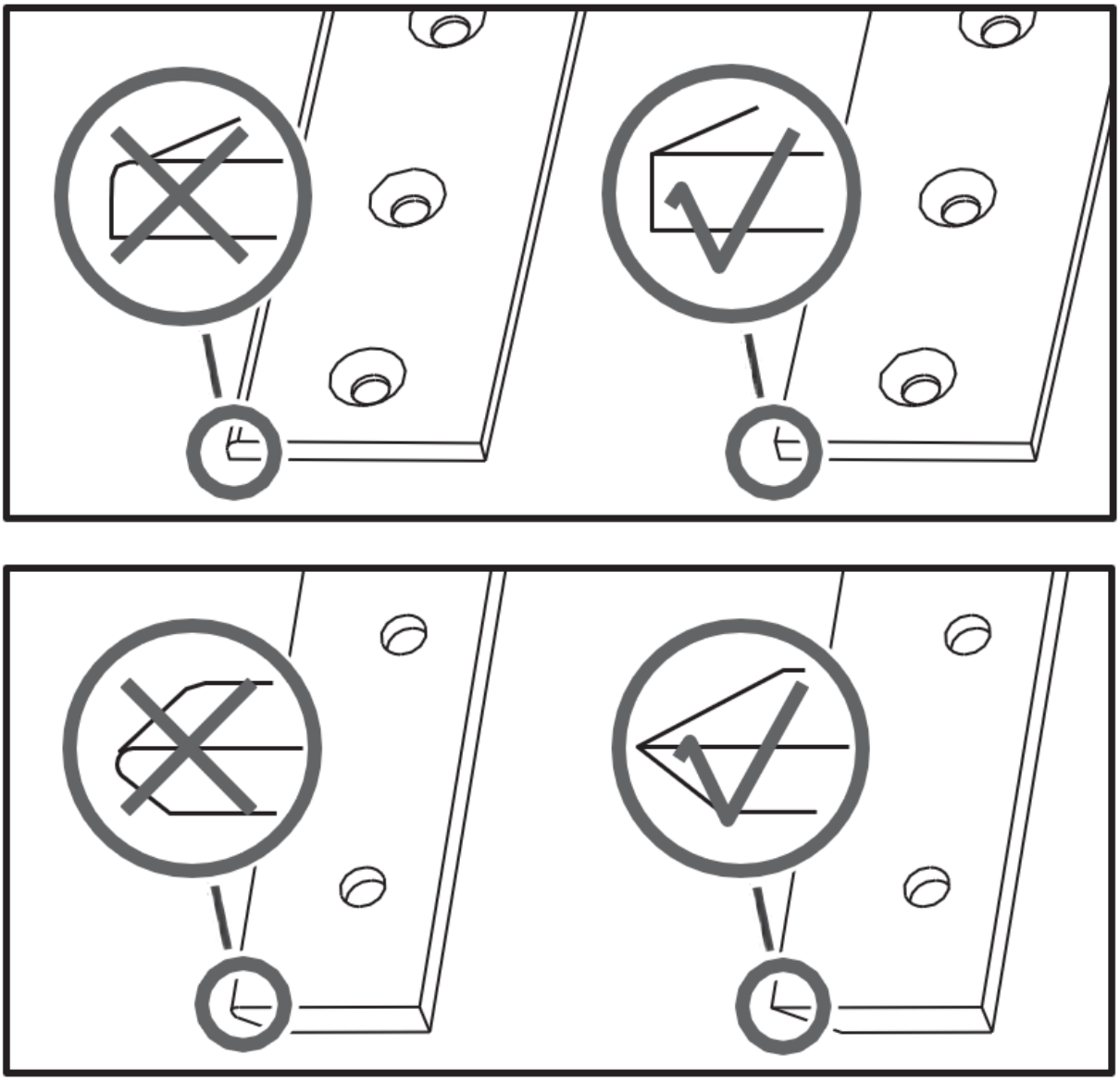

Fjernelse og udskiftning af knive

Denne flishugger er udstyret med to flishuggerknive monteret på skæreskiven. Når knivene bliver sløve eller får synlige hakker, mister maskinen sin selvfremføring, og materialet skal skubbes ind. Ofte kommer det ud i lange strimler. Kniven er indsatshærdet og vendbar. Normalt vil kanterne holde i lang tid. Når kanten er afrundet, kan den vendes om. Når begge kanter er slidte, skal knivene udskiftes. Udskift knivene ved at følge disse trin.

1. Fjern de to M8-møtrikker, og åbn derefter fodertragten.
2. Fjern de bolte, der fastgør klingen.

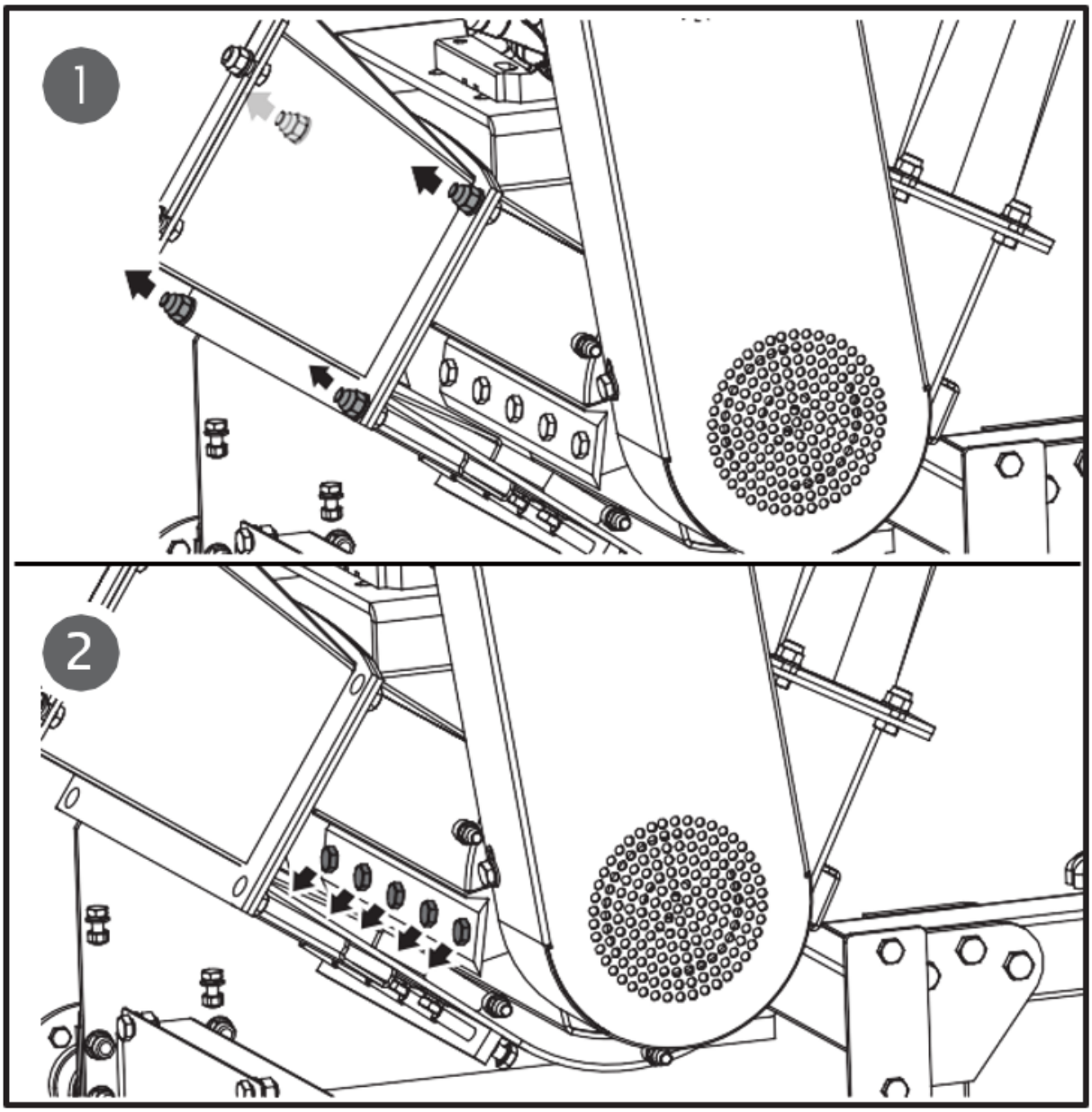

Vær forsigtig og brug handsker, når du arbejder i nærheden af knivene.

3. Fjern de sløve eller beskadigede knive, og inspicér visuelt skæreskivens åbning og knivenes monteringsområde. Sørg for, at de er rene, og at placeringsknivene kan monteres i flugt med skæreskiven. Monter nye eller slebne knive med knivsæggen opad.

Hvis skæreskivens overflade ikke er rengjort ordentligt, og knivene ikke er monteret i niveau med skæreskiven, kan knivene knække, når beslagene spændes.

Fjernelse og udskiftning af slidplade

Slidpladen er indsatshærdet og reversibel. Normalt vil kanterne holde i lang tid. Når kanten er afrundet, kan den vendes om. Slidpladen kan ikke slibes igen; den vil miste sin hårde kant, fordi den er indsatshærdet. Når begge kanter er slidte, skal slidpladen udskiftes.

1. Fjern foderbeholderen.

2. Fjern låsemøtrikkerne og boltene, der fastgør slidpladen til flishuggeren, og fjern derefter slidpladen.

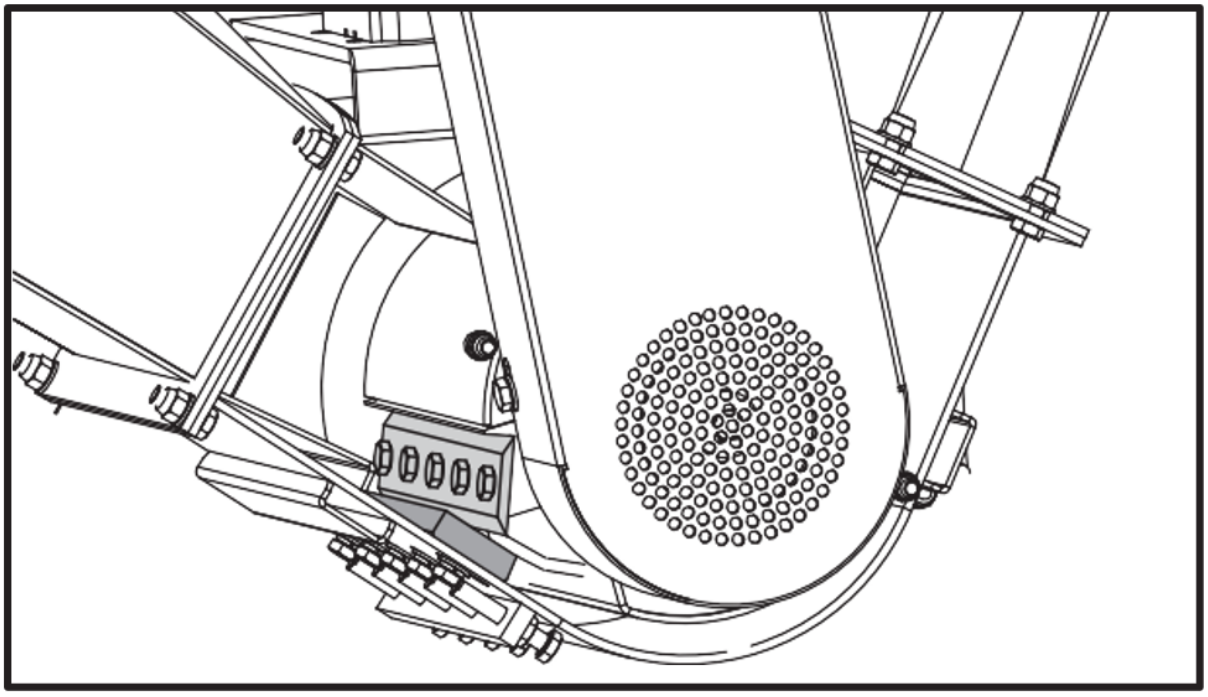

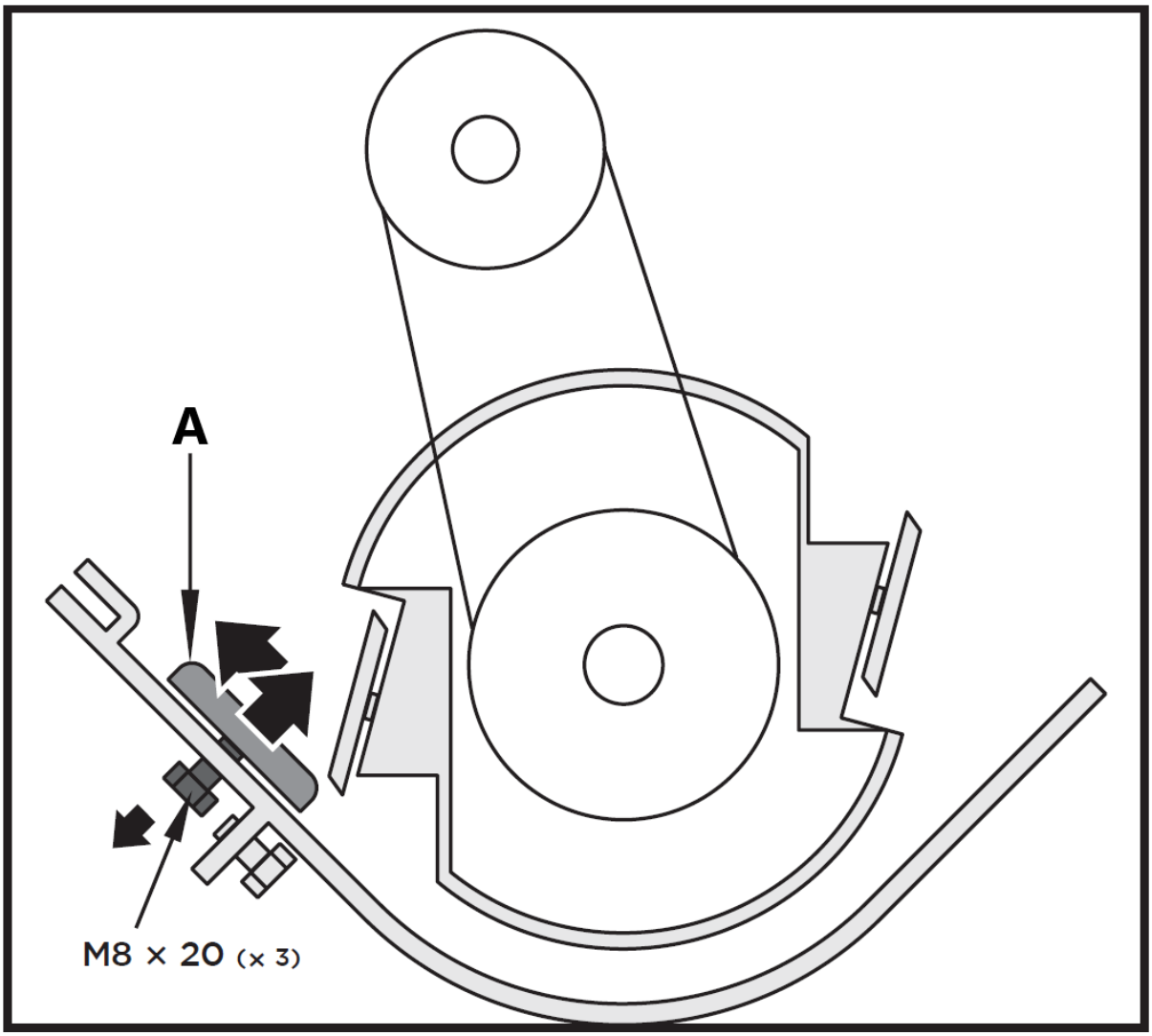

A - Slidplade

3. Monter den nye slidplade, og sæt den fast med bolte og låsemøtrikker.

Afstanden mellem kniven og slidpladen skal justeres, hver gang slidpladen fjernes.

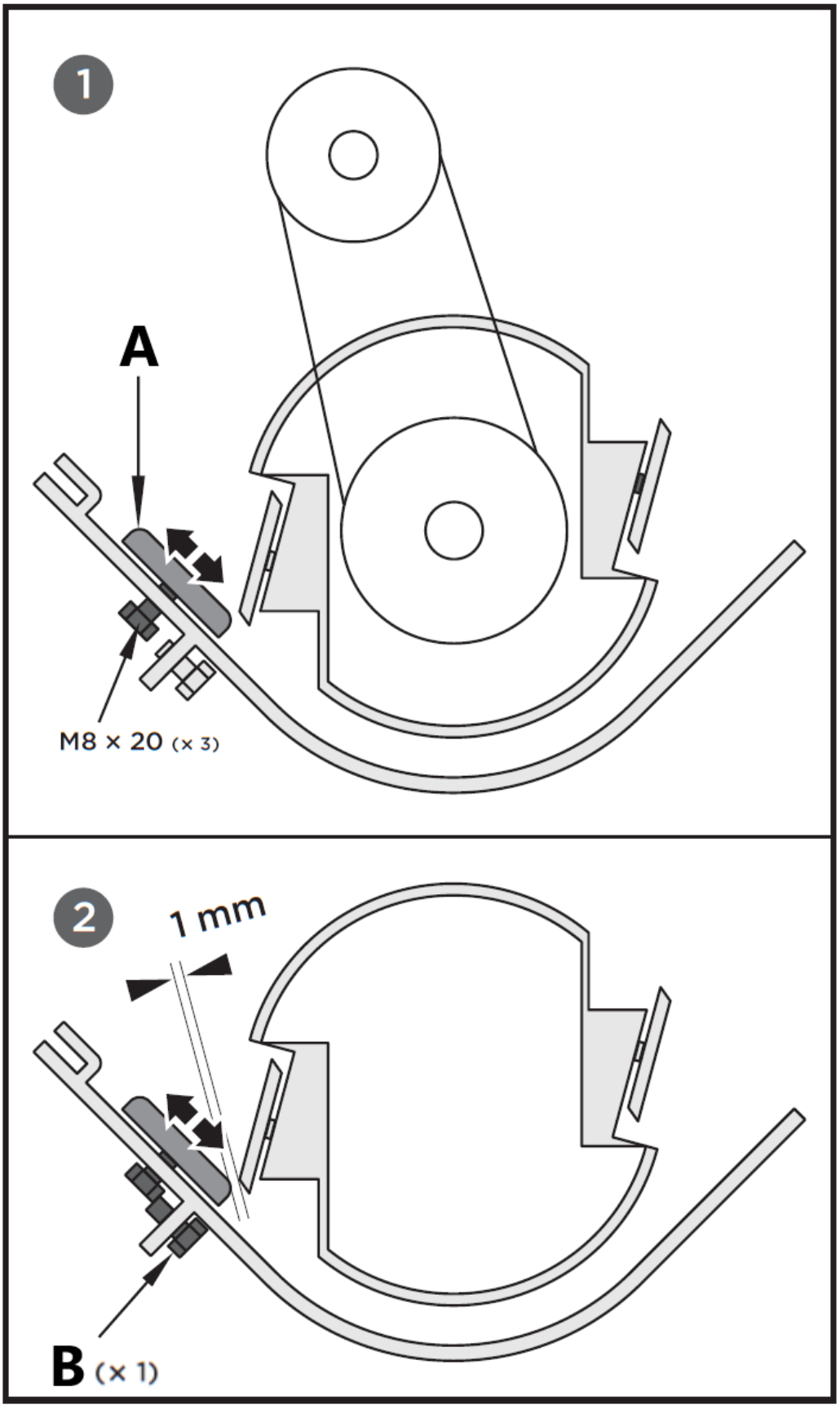

A - Slidplade
B - Justeringsbolt (x1)

Slidpladen kan justeres gennem monteringshullerne. Løsn boltene, der fastgør slidpladen, og flyt slidpladen i de lange huller, og fastgør derefter boltene, når den rette afstand er nået.

Fastgør slidpladens bolte.

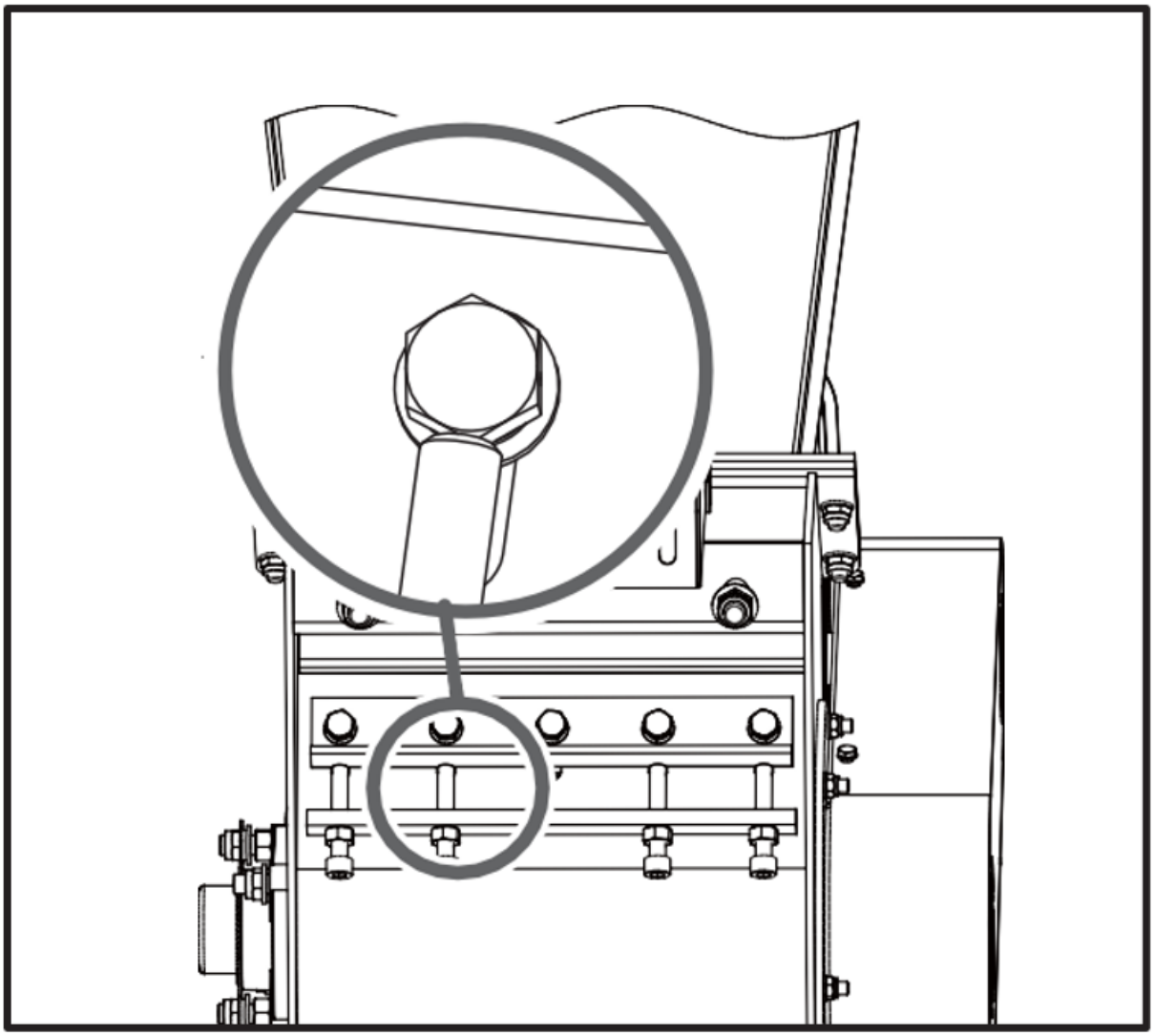

Hvis slidpladen ikke er indstillet korrekt, vil der opstå store vibrationer, når man hugger, og kniven vil virke sløv. Hvis der ikke er tilstrækkelig afstand, kan knivens kanter røre ved slidpladen gennem afbøjning, når der skæres tunge grene, og beskadige den skarpe kant. Hvis der er for meget plads, kan små kviste og fiberholdige materialer trækkes igennem uden at blive skåret over.

Når vedligeholdelsen eller justeringen er udført, skal du dreje skæreskiven med en pind og se og lytte nøje efter usædvanlige lyde, klik eller vibrationer. Hvis du opdager noget af dette, skal du undersøge maskinen for skader eller løse dele og reparere, udskifte eller stramme den, før du starter maskinen.

Kontrol af kilerem

1. Skru de fire M8x20-bolte ud, og åbn bæltedækslet.

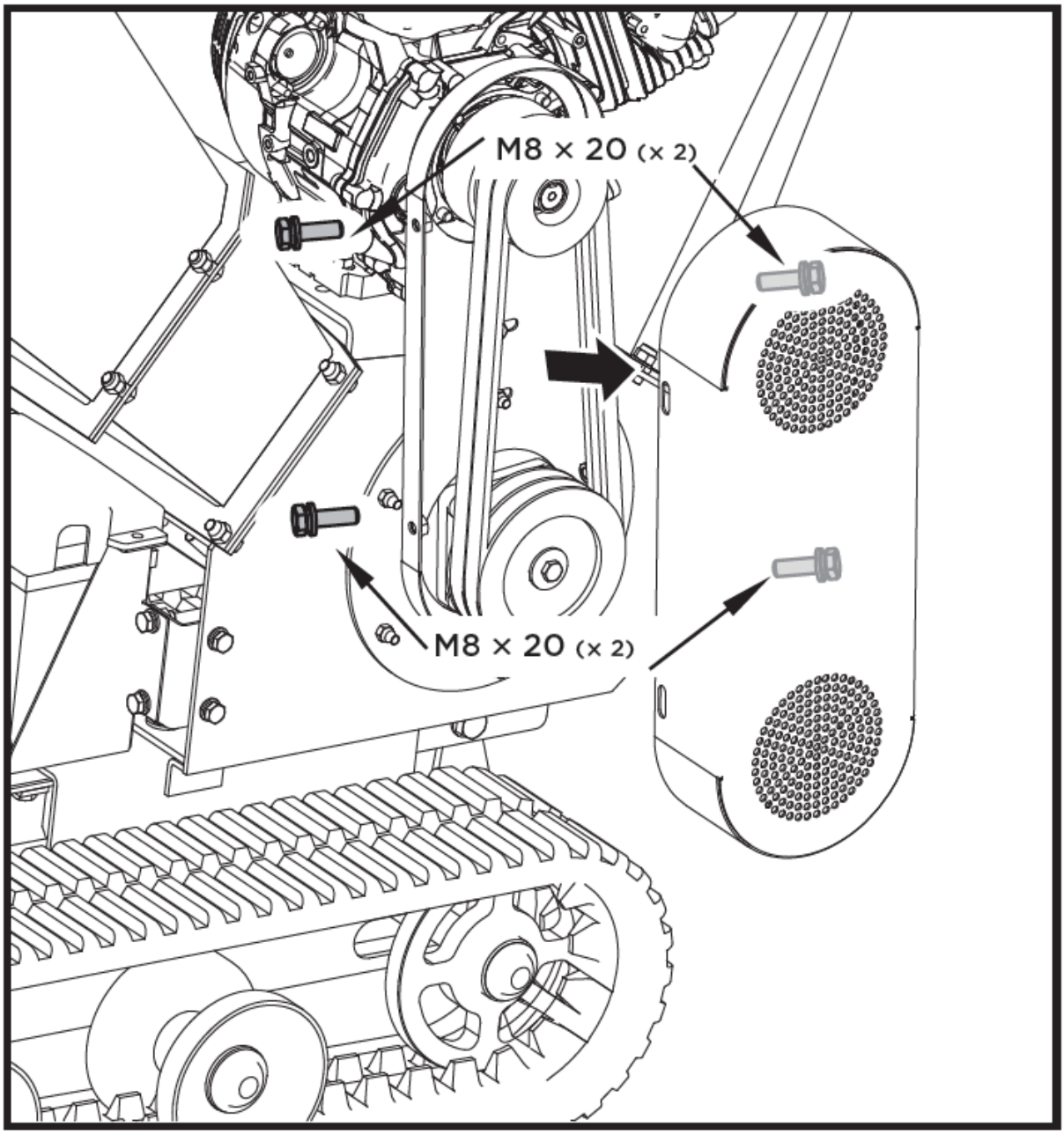

Når du justerer remmen(e), skal du sørge for, at motorens remskive flugter med skæreskivens remskive.

2. Kontrollér kileremmenes tilstand. Hvis en kilerem er revnet, flosset eller glaseret, skal den udskiftes.

3. Kontroller kileremmens spænding ved at klemme dem i midten. Den normale fordybning på hver side skal være ca. 3,5 cm med et moderat tryk fra tommelfinger eller finger.

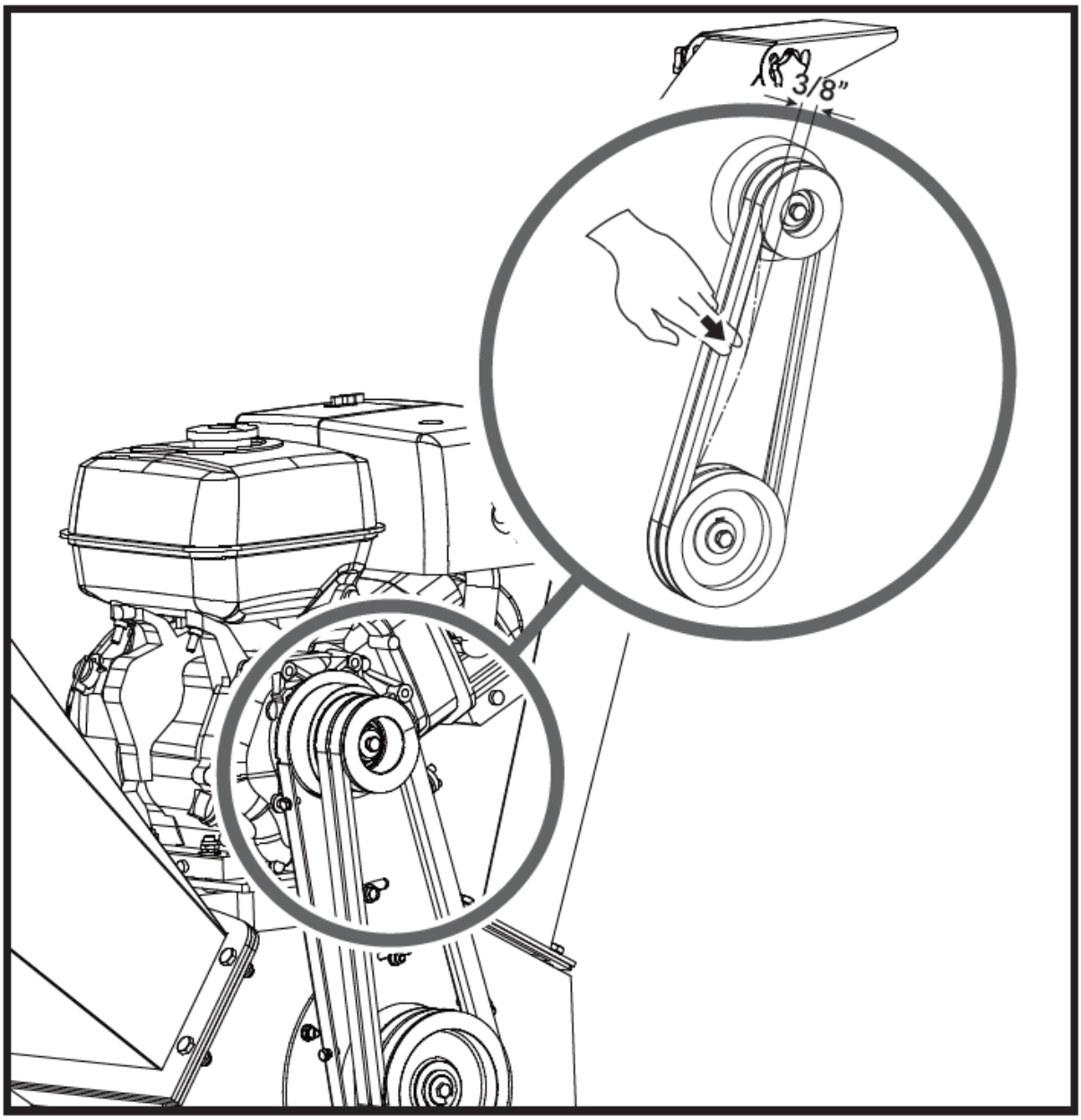

Spænding af kilerem

Korrekt remspænding er afgørende for god ydelse. Korrekt justering sikrer lang levetid for bæltet. For meget eller for lidt remspænding vil medføre, at remmen går i stykker før tid.

1. Sluk for motoren. Motoren skal være kølig.

2. Fjern bæltedækslet.

3. Løsn de fire bolte, der holder motoren fast. Løsn de to låsebolte foran på motorbasen. Flyt derefter motoren til remløsningsretningen eller remstramningsretningen. Flyt derefter motoren til remløsningsretningen eller remstramningsretningen.

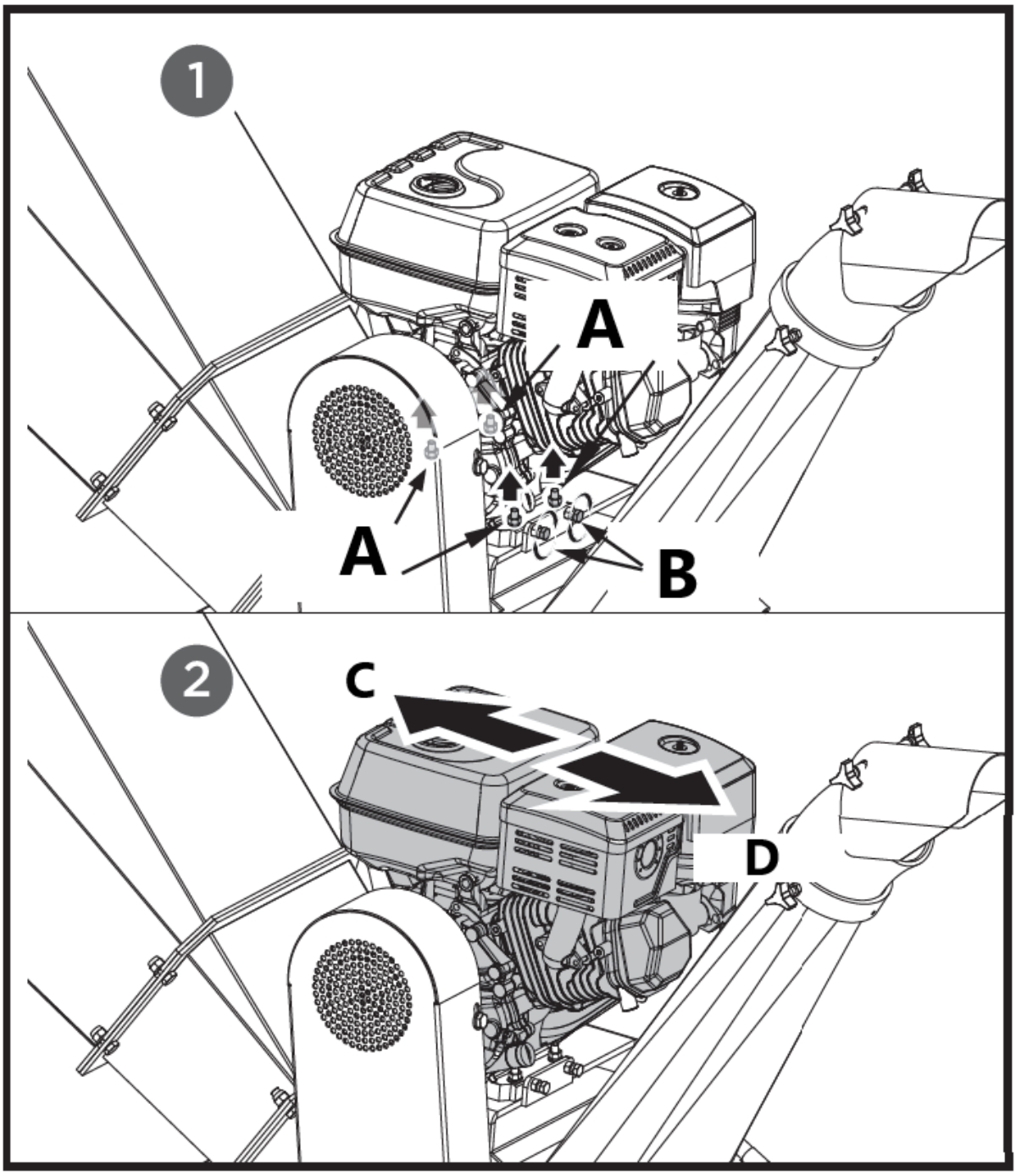

A - Justeringsbolte
B - Begrænsningsbolte
C - tæt
D - løs

4. Når kileremmens spænding er korrekt, spændes de fire justeringsbolte og to grænsebolte. Hvis kileremmen er for stram, skal den løsnes i modsat retning ved at flytte de to M12-justeringsmøtrikker opad og justere bøsningen mellem dem.

5. Kontrollér kileremmenes spænding ved at klemme dem sammen i midten. Den normale fordybning på hver side skal være ca. 3,5 cm med et moderat tryk fra tommelfinger eller finger.

Udskiftning af kilerem

Begge kileremme bør udskiftes på samme tid, fordi de slides jævnt ved normal brug.

1. Skru de fire M8x20-bolte ud, og åbn bæltedækslet.

2. Løsn motoren, og flyt derefter motoren i den retning, hvor remmen skal løsnes.

3. Fjern den beskadigede rem, og monter den nye.

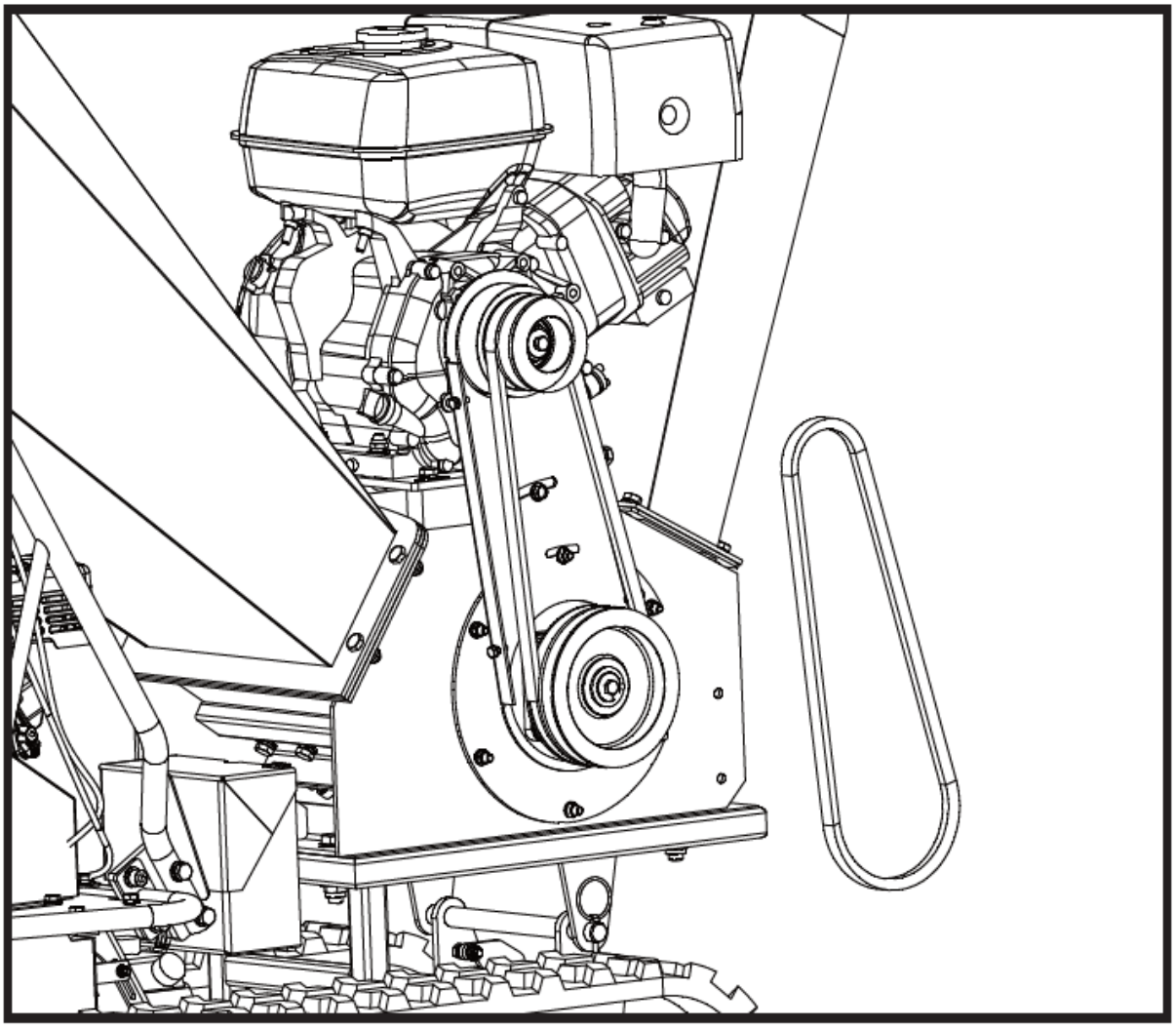

4. Kontrollér kileremmenes spænding ved at klemme dem i midten. Den normale fordybning på hver side skal være ca. 3,5 cm med et moderat tryk fra tommelfinger eller finger.

5. Fastgør motoren efter justering af remspændingen.

Når du fjerner eller monterer drivremmen(e), skal du passe på, at du ikke får fingrene i klemme mellem remmen og remskiven.

Smøring

Smør lejerne hver 40. arbejdstime. Pas på ikke at smøre for meget. Der er to lejer, et udvendigt og et indvendigt i huset.

Brug lithium #0-fedt til bærbart værktøj, f.eks. Lubricant 6300AA, Lubricant GR-132 eller Multifak, f.eks. EP-O.

Motorolie/brændstof

Se motormanualen, der følger med maskinen, for oplysninger om, hvordan du kontrollerer eller påfylder olie/brændstof, og for anbefalinger.

Vedligeholdelse af motor

Se motormanualen, der følger med din enhed, for detaljerede oplysninger og en vedligeholdelsesplan.

Opbevaring

Hvis flishuggeren ikke skal bruges i mere end 30 dage, skal du følge nedenstående trin for at gøre den klar til opbevaring:

1. Tøm brændstoftanken helt. Gammelt brændstof har et højt indhold af tyggegummi og kan tilstoppe karburatoren og begrænse brændstoftilførslen.

2. Start motoren, og lad den køre, indtil den standser. Det sikrer, at der ikke er brændstof tilbage i karburatoren, og hjælper med at forhindre, at der dannes aflejringer, som kan skade motoren.

3. Tøm olien ud af motoren, mens den stadig er varm. Påfyld frisk olie af den kvalitet, der anbefales i motormanualen.

4. Lad motoren køle af. Fjern tændrøret, og hæld 60 ml SAE-30-motorolie af høj kvalitet i cylinderen. Træk langsomt i startsnoren for at fordele olien. Udskift tændrøret.

> ⚠ ***Fjern tændrøret, og dræn al olie fra cylinderen, før du forsøger at starte enheden efter opbevaring.***

5. Brug rene klude til at rengøre ydersiden af flishuggeren og til at holde lufthullerne fri for tilstopninger.

> ⚠ ***Brug ikke stærke rengøringsmidler eller oliebaserede rengøringsmidler til rengøring af plastdele. Kemikalier kan skade plast.***

6. Opbevar flishuggeren i opretstående stilling i en ren, tør bygning med god ventilation.

> ⚠ ***Opbevar ikke flishuggeren med brændstof på et ikke-ventileret sted, hvor brændstofdampe kan nå flammer, gnister, kontrollamper eller andre antændelseskilder. Brug kun godkendte brændstofbeholdere.***

Fejlfinding

Problem	Årsag	Afhjælpning
Motoren kan ikke starte	1. Tændrørskablet er afbrudt 2. Ikke mere brændstof eller forældet brændstof 3. Motoren og/eller brændstofventilen er ikke i ON-position 4. Chokehåndtaget er ikke i CLOSE stilling 5. Blokeret brændstofledning 6. Tilsmudset tændrør 7. Oversvømmelse af motor 8. Håndtaget til bæltespænding er aktiveret	1. Sæt tændrørskablet godt fast på tændrøret 2. Fyld op med ren, frisk benzin 3. Motor- og brændstofventil skal være i ON-position 4. Choke-niveauet skal være i CLOSE-position for en koldstart. 5. Rengør brændstofslangen 6. Rengør, juster mellemrum eller udskift 7. Vent et par minutter med at genstarte, men tænd ikke. 8. Frakobl håndtaget til bæltespænding
Motoren kører uregelmæssigt	1. Tændrørskablet er løst 2. Enheden kører med chokerhåndtaget i positionen CLOSE 3. Blokeret brændstofledning eller gammelt brændstof 4. Udluftningen er tilstoppet 5. Vand eller snavs i brændstofsystemet 6. Beskidt luftfilter 7. Forkert justering af karburatoren	1. Tilslut og spænd tændrørskablet 2. Flyt chokerhåndtaget til positionen ÅBEN 3. Rengør brændstofslangen. Fyld tanken med ren, frisk benzin 4. Klar udluftning 5. Tøm brændstoftanken. Fyld op med frisk brændstof 6. Rengør eller udskift luftfilteret 7. Se motorens manual
Motoren bliver overophedet	1. Lavt niveau af motorolie 2. Beskidt luftfilter 3. Luftstrømmen er begrænset 4. Karburatoren er ikke justeret korrekt	1. Fyld krumtaphuset med korrekt olie 2. Rengør luftfilteret 3. Fjern huset, og rengør det 4. Se motorens manual
Flisningen virker for langsom, skæreskiven går i stå, eller der kommer ikke noget materiale ud, når motoren kører.	1. Motorhastigheden er for lav, hvilket får remmen til at glide 2. Drivremmen er løs eller beskadiget 3. Knive er sløve eller beskadigede 4. Skæreskiven sidder fast på grund af snavs fra indføringstragten og udløbsskakten 5. Udløbsskakten er tilstoppet	1. Kør motoren med fuld gas 2. Spænd eller udskift drivremmen 3. Slib eller udskift knive 4. Fjern eventuelt ophobet snavs, og drej skæreskiven med en træpind for at sikre, at den drejer frit. 5. Ryd op i affald
Remmen flosser eller ruller hen over remskiven	1. Rillen på rotordrevskiven kan være skåret op 2. Drivremme kan være strakt 3. Remskiverne kan være forkert justeret	1. Tjek drivremmene for slid og hårde pletter. Fil eventuelle hak på remskiven væk 2. Udskift drivremme 3. Juster remskiverne
Når der hugges, ser grenen ud til at vibrere og bevæge sig overdrevent med usædvanlig støj	1. Knivene er sløve eller beskadigede 2. Knivene sidder ikke korrekt på skæreskiven 3. Afstanden mellem knivene og slidpladen er for stor 4. Rotoren er overbelastet med materiale	1. Slib eller udskift knive 2. Løsn knivmonteringsskruerne, sæt knivene på plads igen, og spænd skruerne. 3. Juster mellemrummet 4. Lad enheden rydde sig selv, før der fyldes mere materiale i beholderen.

Chipper Knives rammer slidpladen	Afstanden mellem knivene og slidpladen er indstillet forkert	Juster mellemrummet
Maskinens hjul sporer til venstre eller højre, mens den trækkes	Lavt dæktryk	Fyld luft på dækkene

Tidsplan for reservedele

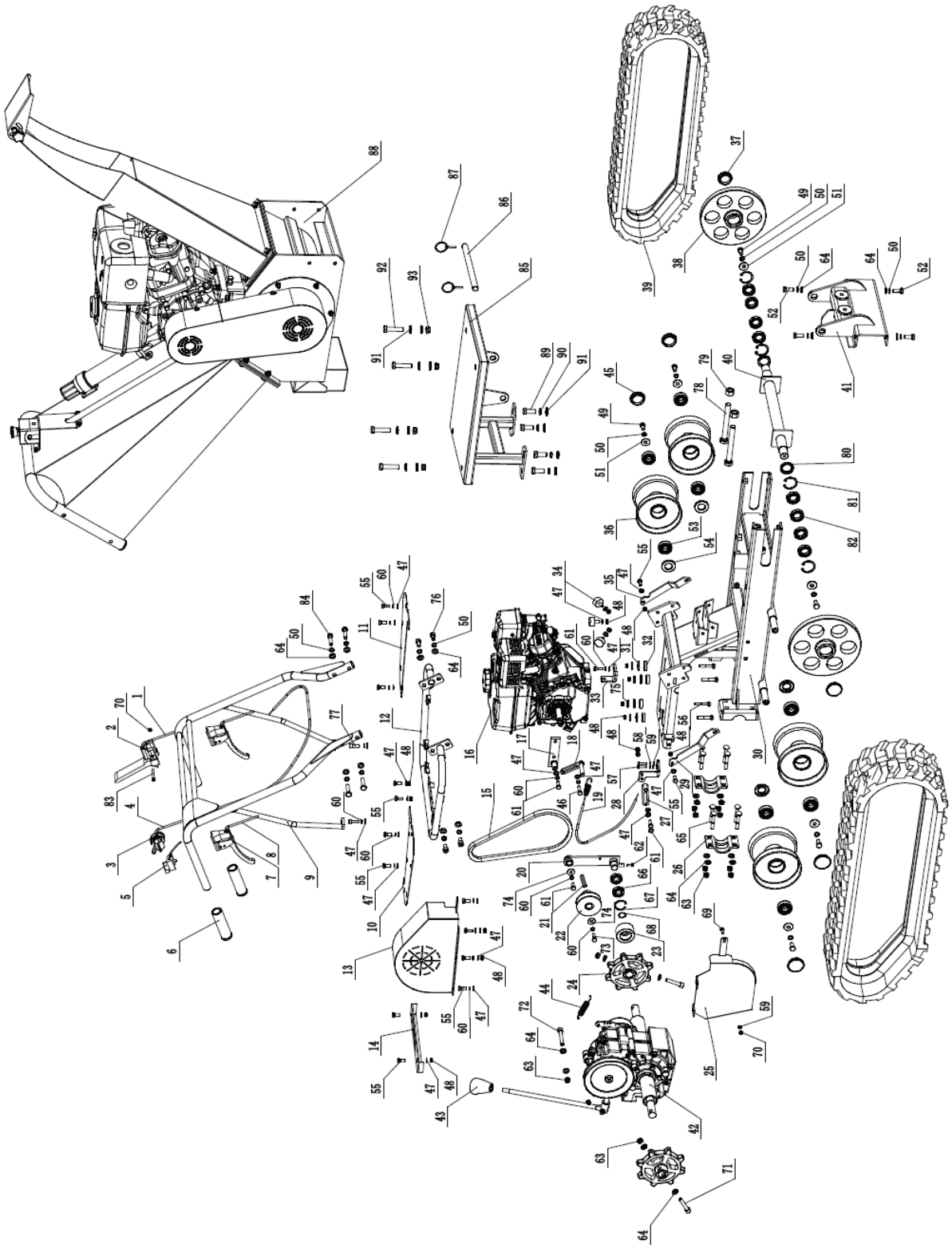

Reservedelsliste

Antal	Beskrivelse af apparatet	Antal	Antal	Beskrivelse af apparatet	Antal
1	Kabel til spændeskive	1	48	Låsemøtrik M8	14
2	Håndtag til sikkerhedskontrol	1	49	Sekskantet bolt M10x20	6
3	Gashåndtag	1	50	Fjederskive 10	18
4	Gashåndtag kabel	1	51	Skive 10	6
5	ON/OFF-kontakt	1	52	Sekskantet bolt M10x25	4
6	Håndtagsmuffe	2	53	Leje 6204	8
7	Bremsegreb	2	54	Olietætning	4
8	Kabel til styrehåndtag	2	55	Sekskantet bolt M8x20	16
9	Samling af håndtagsramme	1	56	Vognbolt M8x50	4
10	Sålplade (højre)	1	57	Sekskantet bolt M6x25	2
11	Sålplade (venstre)	1	58	Fjederskive 6	2
12	Ramme til montering af håndtag	1	59	Fladskive 6	3
13	Bæltedæksel	1	60	Fjederskive 8	17
14	Plade til gearskifte	1	61	Sekskantet bolt M8x25	4
15	Rem	1	62	Sekskantet bolt M6x16	1
16	Motor	1	63	Låsemøtrik M10	12
17	Fast beslag	1	64	Fladskive 10	27
18	Frontbæltebegrænsningskort	1	65	Vognbolt M10x65	8
19	Bremsekabel	1	66	Leje 61904	2
20	Beslag til spændeskive	1	67	Låsering	1
21	Flad nøgle til motoren	1	68	Låsering	1
22	Remskive	1	69	Vognbolt M6x20	1
23	Spændeskive	1	70	Låsemøtrik M6	2
24	Drivhjul	1	71	Indvendig sekskantet bolt M10x55	2
25	Dæksel til nederste bælte	1	72	Indvendig sekskantet bolt M10x65	1
26	Hjulakselmonteret plade	2	73	GB Bolt 5/16-24x1	1
27	Begrænsningskort til bageste bælte	1	74	Wahser 8	2
28	Tilslutningsvinkelblok	1	75	Wahser 8	4
29	Støtteplade (højre)	1	76	Indvendig sekskantet bolt M10x20	2
30	Chassis	1	77	Indvendig sekskantet bolt M8x25	2
31	Tætning	4	78	Sekskantet bolt M16x140	2
32	Stødpude af gummi	4	79	Sekskantet bolt M16	2
33	Base til fastgørelse af kabler	1	80	Olietætning	2
34	Gummimåtte	3	81	Låsering	4
35	Støtteplade (venstre)	3	82	Leje	8
36	Skinnerulle	4	83	Indvendig sekskantet bolt M6x50	1
37	Støvhætte	2	84	Sekskantet bolt M10x45	4
38	Afstikkerhjul	2	85	Base til træflishugger	1
39	Gummispor	2	86	Forbindelsesstang	1
40	Forgreningshjulets aksel	1	87	Bolt	2
41	Støttebeslag	1	88	Flishugger	1
42	Samling af gearkasse	1	89	Sekskantet bolt M14x35	4
43	Håndtagsknap	1	90	Fjederskive 14	4
44	Bremsefjeder	1	91	Fladskive 14	12

45	Støvhætte	1	92	Sekskantet bolt M14x65	4
46	Sekskantet bolt M8x30	2	93	Låsemøtrik M14	4
47	Fladskive 8	27			

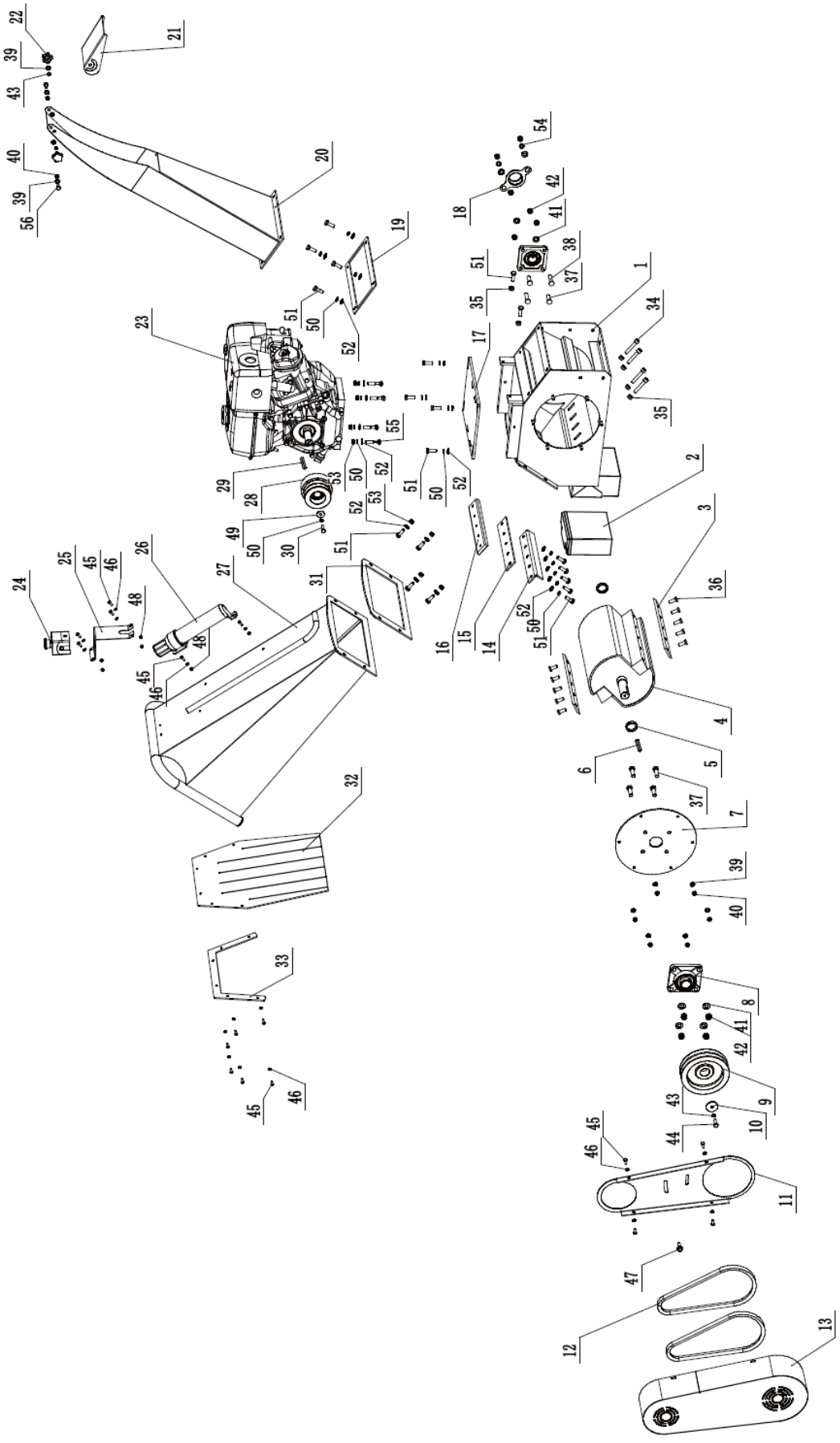

Reservedelsliste

Antal	Beskrivelse af apparatet	Antal	Antal	Beskrivelse af apparatet	Antal
1	Basisramme	1	29	Flad nøgle til motoren	1
2	Batteri	1	30	Bolt til motoraksel	1
3	Klinge	2	31	Indføring til rammegummi	1
4	Aksel	1	32	Spånplade af gummi	1
5	Akslens bøsning	2	33	Gummiplade til montering af baffel	1
6	Flad nøgle	1	34	Indvendig sekskantet bolt M10x60	4
7	Monteringsplade til lejer	1	35	Sekskantet møtrik M10	6
8	Leje	2	36	Sekskantet bolt M10x25	10
9	Skive	1	37	Sekskantet bolt M12x40	6
10	Tætning	1	38	Sekskantet bolt M12x50	2
11	Bæltets indre plade	1	39	Flad nøgle 8	10
12	Rem	2	40	Låsemøtrik M8	8
13	Bæltedæksel	1	41	Flad nøgle 12	8
14	Anvil-justeringsplade	1	42	Låsemøtrik M12	10
15	Fodplade	1	43	Fjederskive 8	3
16	Ambolt	1	44	Sekskantet bolt M8x25	1
17	Motorens bundplade	1	45	Sekskantet bolt M6x16	16
18	Gummihætte til hjul	1	46	Fladskive 6	16
19	Udledning til rammegummi	1	47	Sekskantet flangebolt M8x25	1
20	Udløbsskakt	1	48	Låsemøtrik M6	6
21	Deflektor til udløbssliske	1	49	Låsering	1
22	Stjernebolt	2	50	Fjederskive 10	18
23	Motor	1	51	Sekskantet bolt M10x30	4
24	Nødstopknap	1	52	Fladskive 10	21
25	Beslag	1	53	Låsemøtrik M10	8
26	Manuel holder	1	54	Fjederskive 12	2
27	Udfodringssliske	1	55	Vognbolt M10x50	4
28	Kobling	1	56	Sekskantet bolt M8x16	2

4. Brugsanvisning til en mini bæltedumper

Maskinen bruges til at transportere materialer i vanskeligt terræn, hvor traditionelle køretøjer kan have svært ved at komme frem. Takket være bælterne fungerer denne maskine godt på ujævne, mudrede eller sandede overflader, hvilket sikrer stabilitet og nem manøvrering. Den er ideel til byggeri, havearbejde og landbrugsarbejde, hvor det er nødvendigt at transportere tunge laster over korte afstande.

Brugeren er ansvarlig for eventuelle skader som følge af utilsigtet brug af enheden.

Udpakning af beholderen

Brug skruetrækkeren og hammeren til at åbne alle sidelåsene.

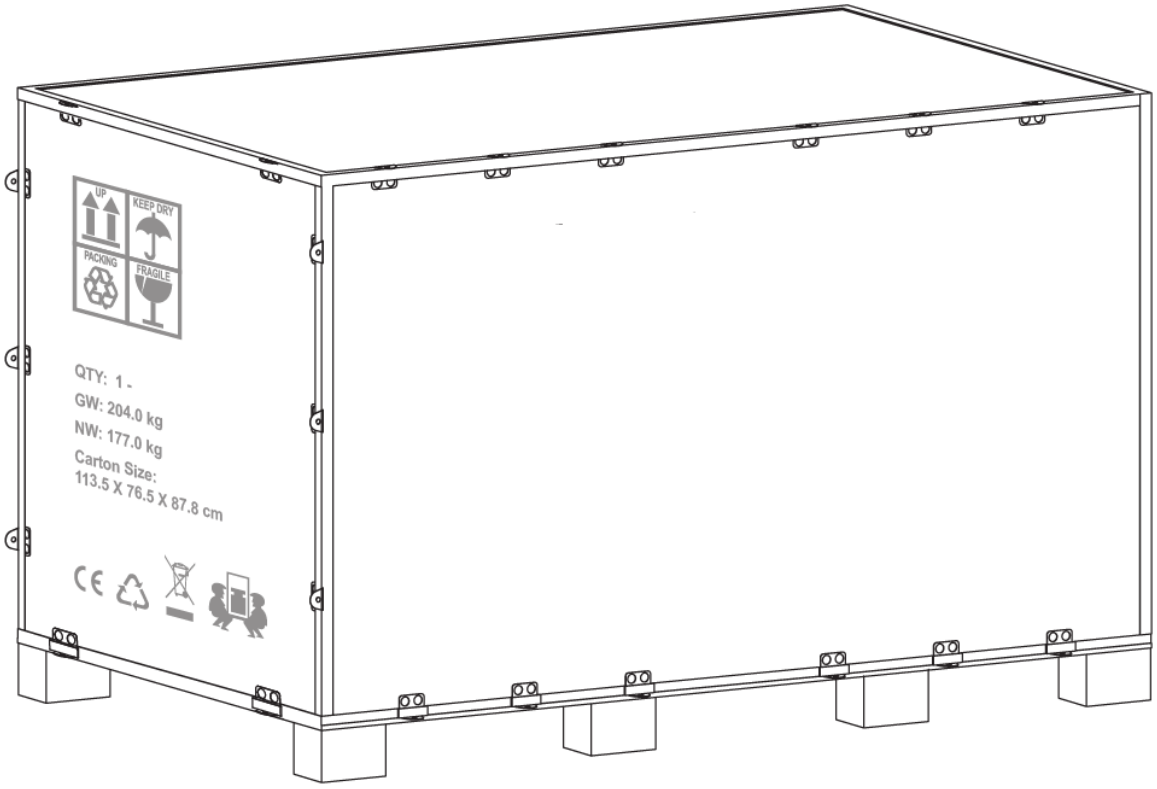

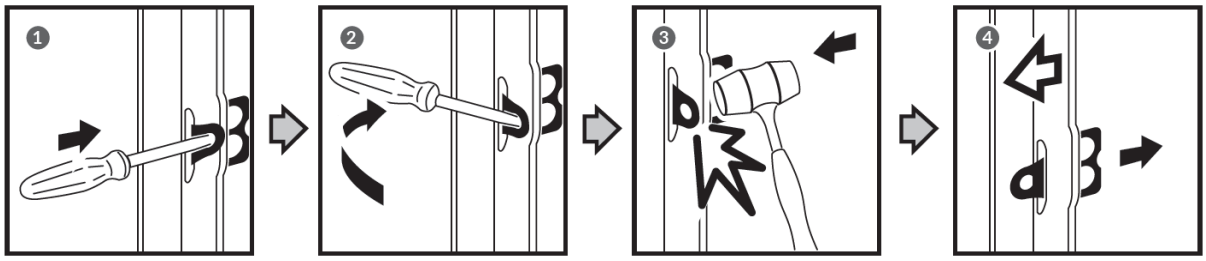

Fjern alle krydsfinerpladerne, og fjern alle de løse dele på de nederste paller.

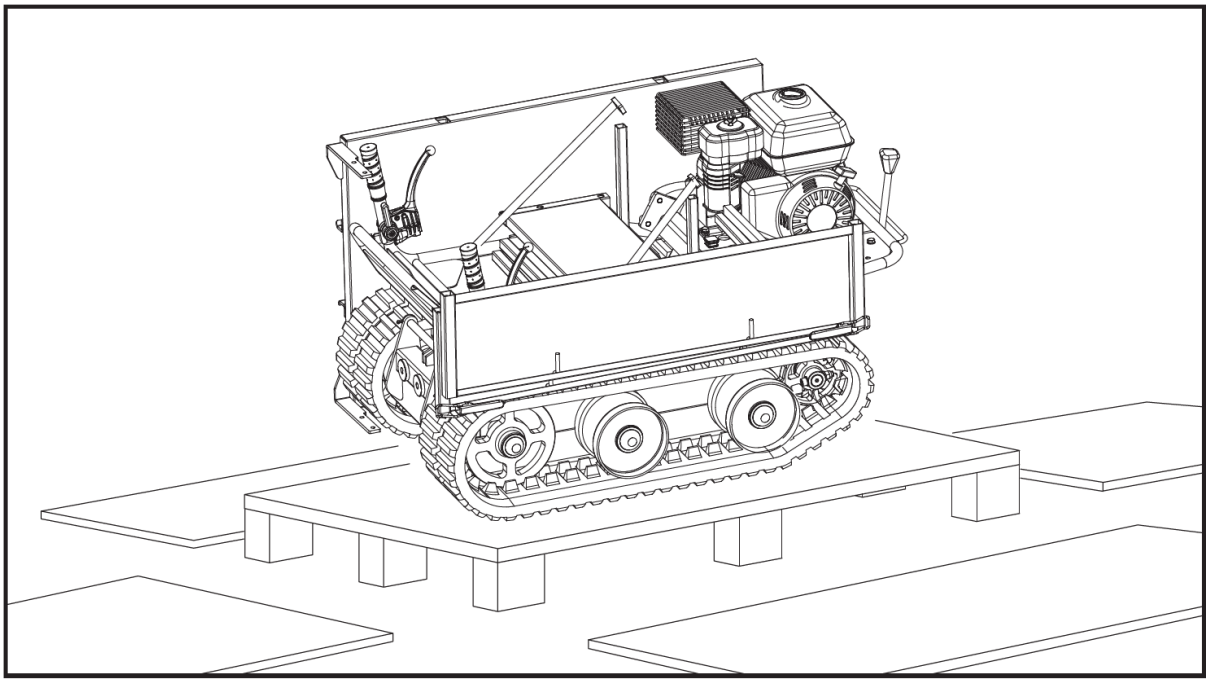

Indhold leveret

Mini bæltedumperen leveres delvist samlet og sendes i en omhyggeligt pakket pakke. Når alle delene er taget ud af pakken, bør du have:

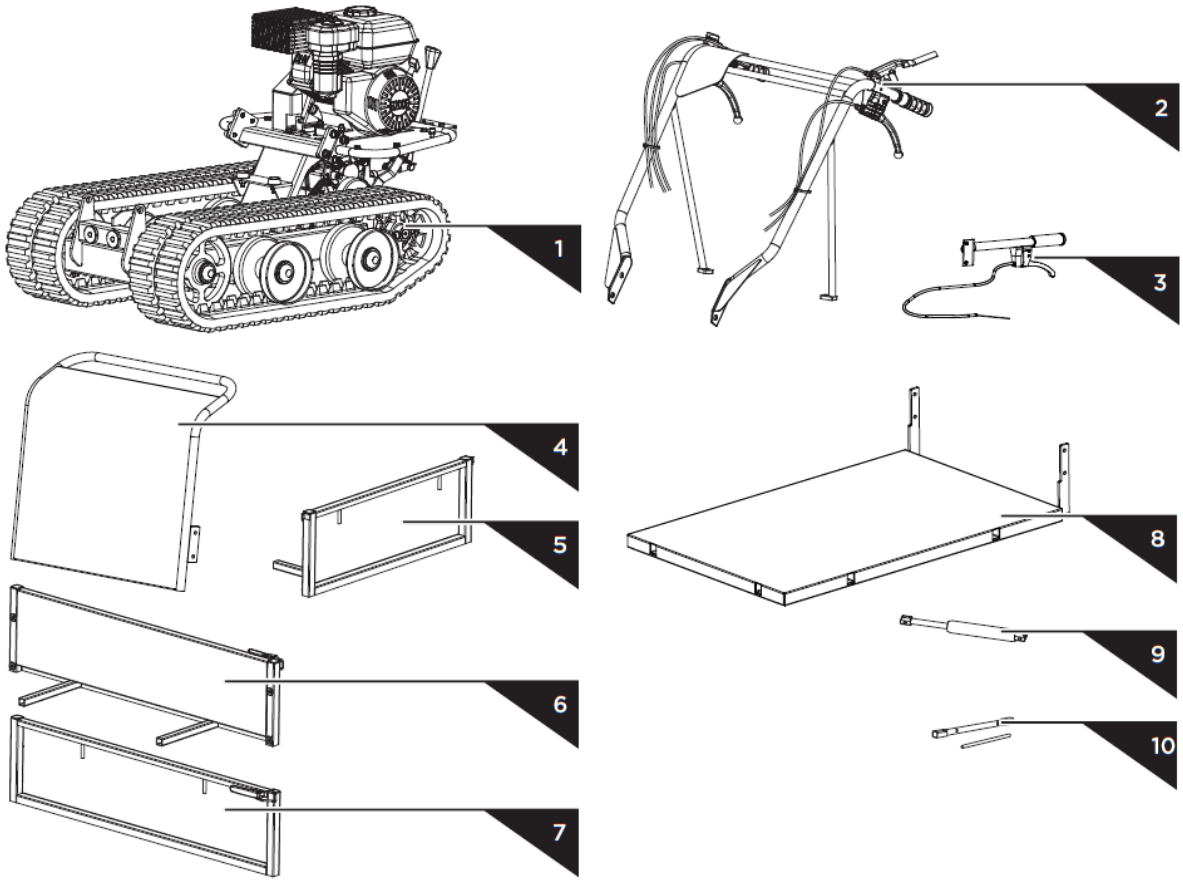

	M8×25	×2
	M10×45	×4
	M20×223	×1
	M20	×1
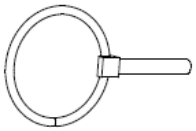	Ø5×40	×1
	M10×25	×2
	M10×30	×2
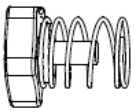		×6
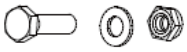	M8×30	×2

1. Hovedramme
2. Montering af styr
3. Vippehåndtag
4. Motorbeskyttelse
5. Panel (bagpå)
6. Udtrækkelig venstre side
7. Udtrækkelig højre side
8. Panel (nederst)
9. Gasfjeder (valgfrit)
10. Værktøj til montering af tændrør

Montering

Hvis du følger monteringsvejledningen nedenfor, kan du samle maskinen på få minutter.

Montering af styr

Ret styrets huller ind efter monteringsbeslaget, og fastgør dem med en fjederskive, en flad skive og en M10x20-bolt. Fastgør hver styrestøtte på motordækket med en fjederskive, en flad skive og en M8x25 sekskantbolt.

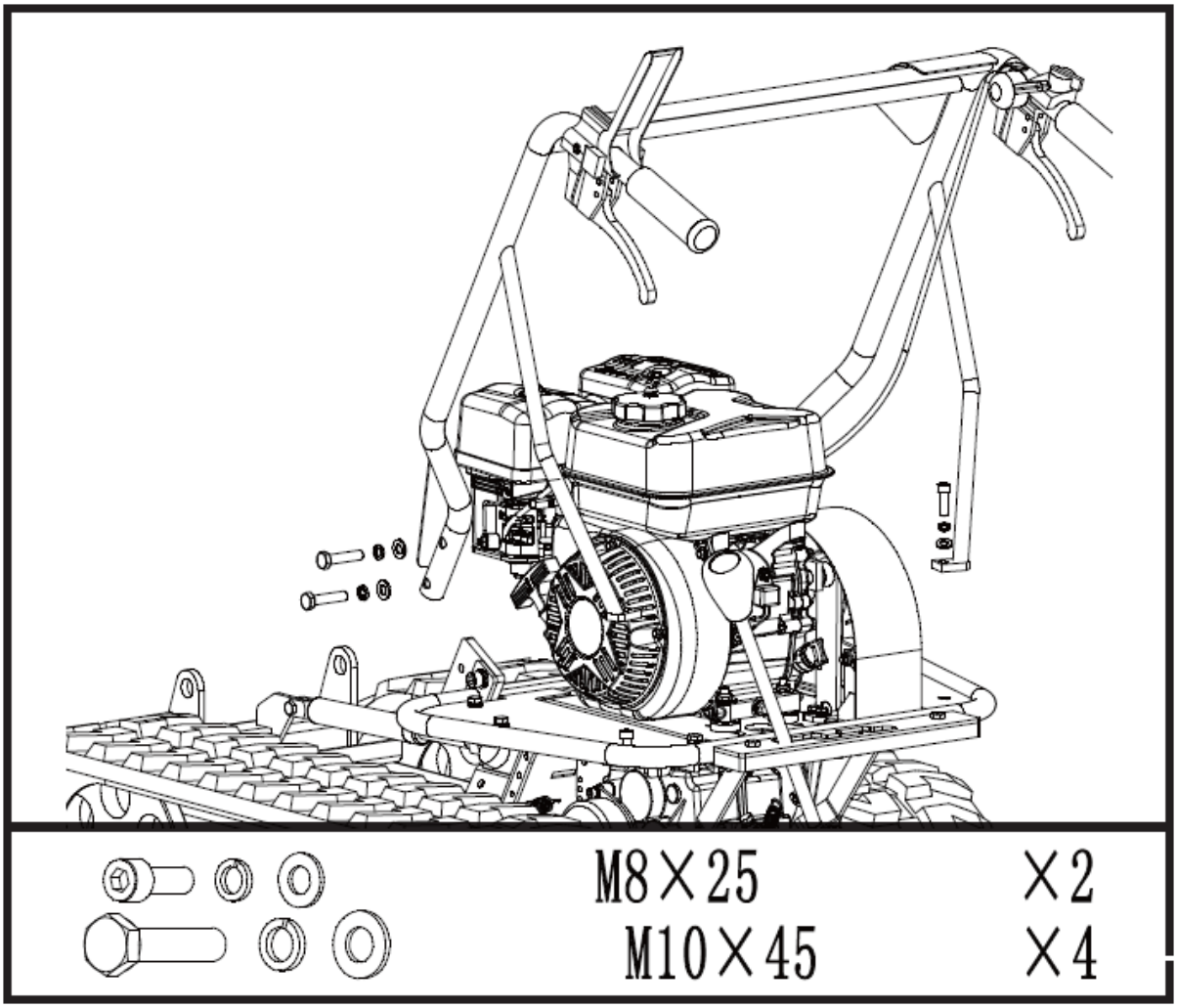

Panel (nederst)

Placer bundpanelet inde i monteringsbeslaget. Ret hullerne ind efter monteringsbeslaget. Stik en lang stift gennem hullerne, og fastgør hver side med en flad skive og en splint.

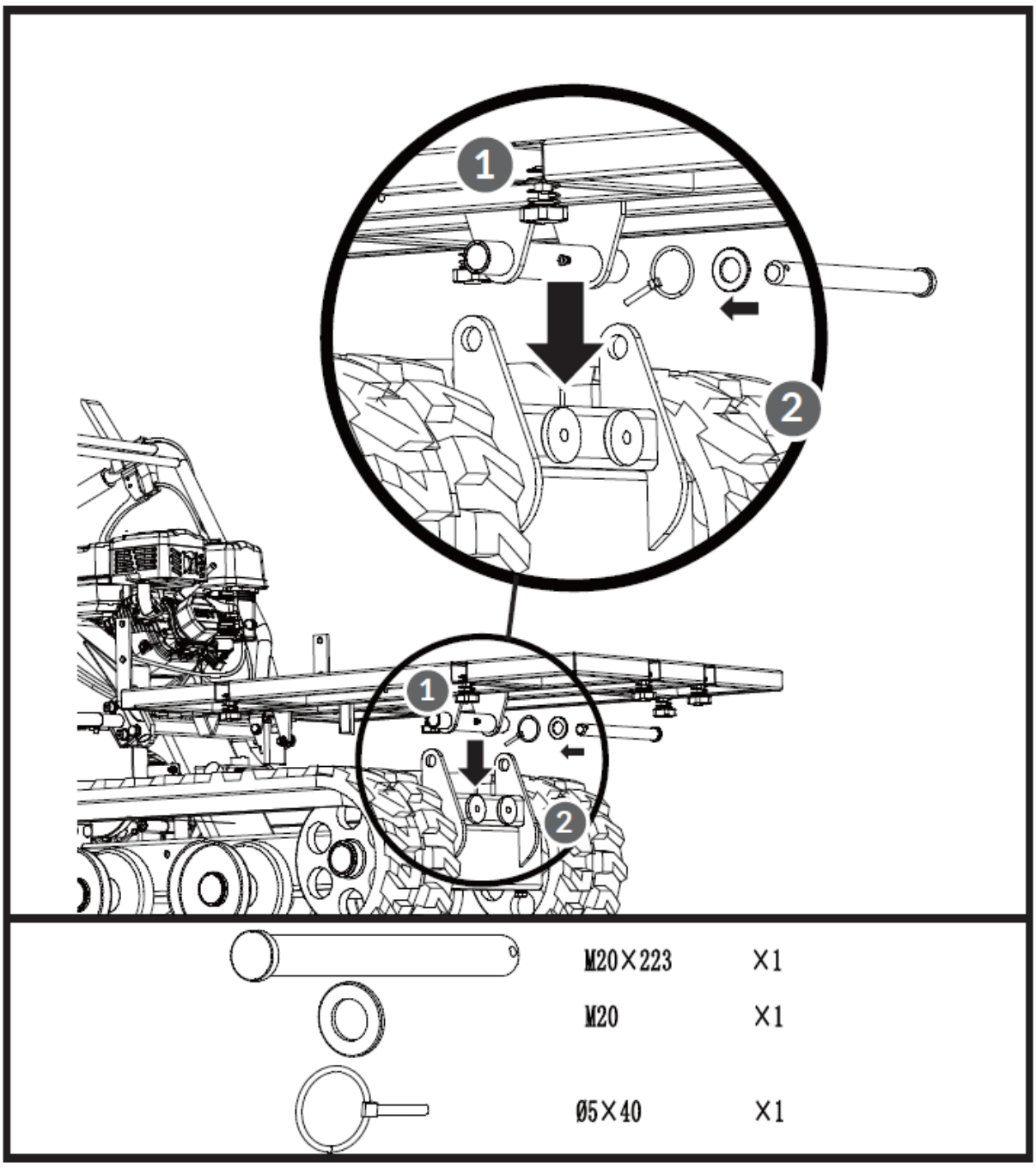

Vippehåndtag og motorbeskyttelse

Placer motorværnet inde i monteringsbeslaget, og ret det ind efter hullerne i monteringsbeslaget. Fastgør panelets venstre side med to M8x30 sekskantbolte, fire skiver og to møtrikker. Monter vippehåndtaget på panelets højre side. Juster hullerne, og fastgør dem med to M8x35 sekskantbolte, fire skiver og to møtrikker.

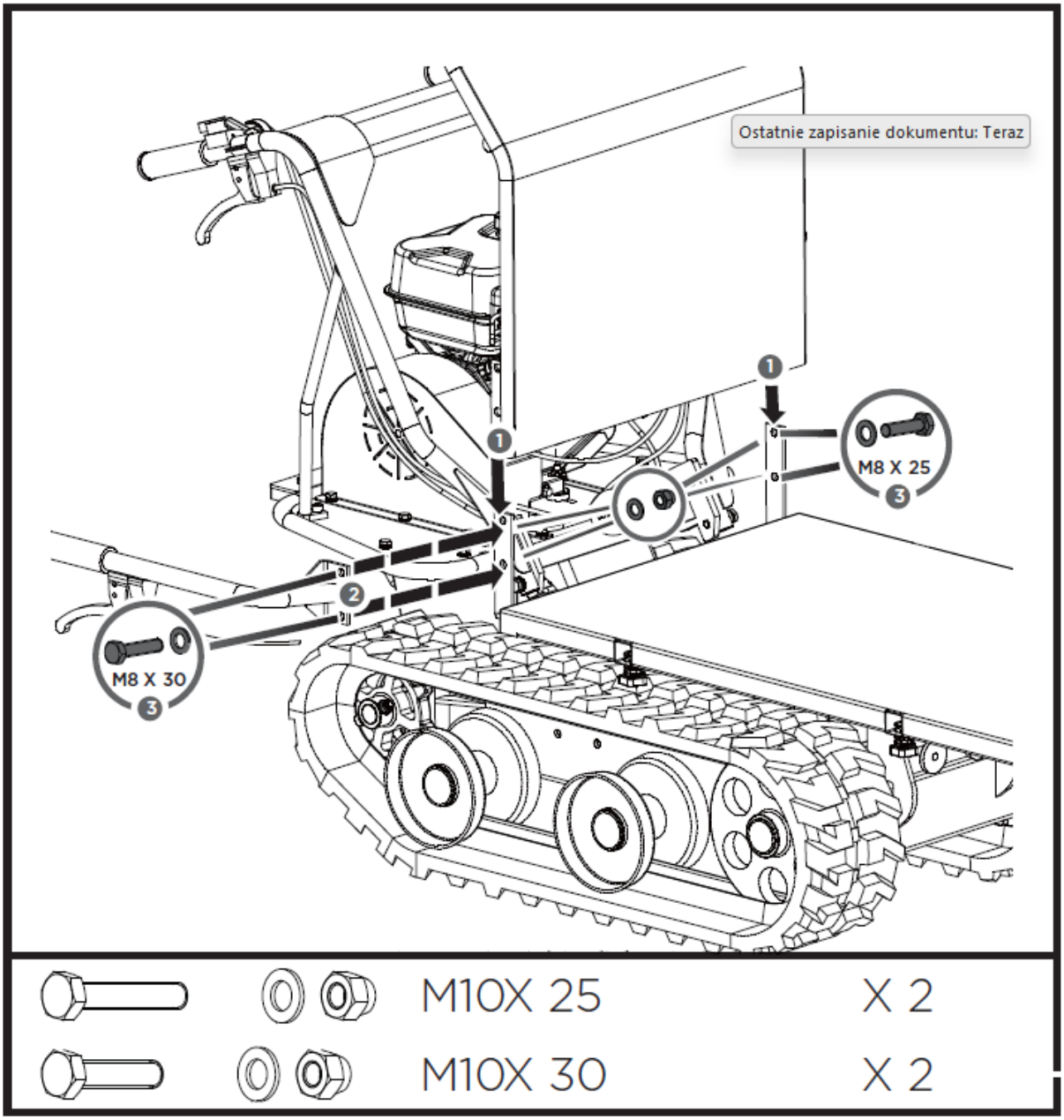

Panel (bagside) & udtrækkelig venstre/højre side

Sæt de udtrækkelige sider ind i monteringshullerne på bundpanelet, og fastgør dem i bunden med to L-stifter og låsemøtrikker.

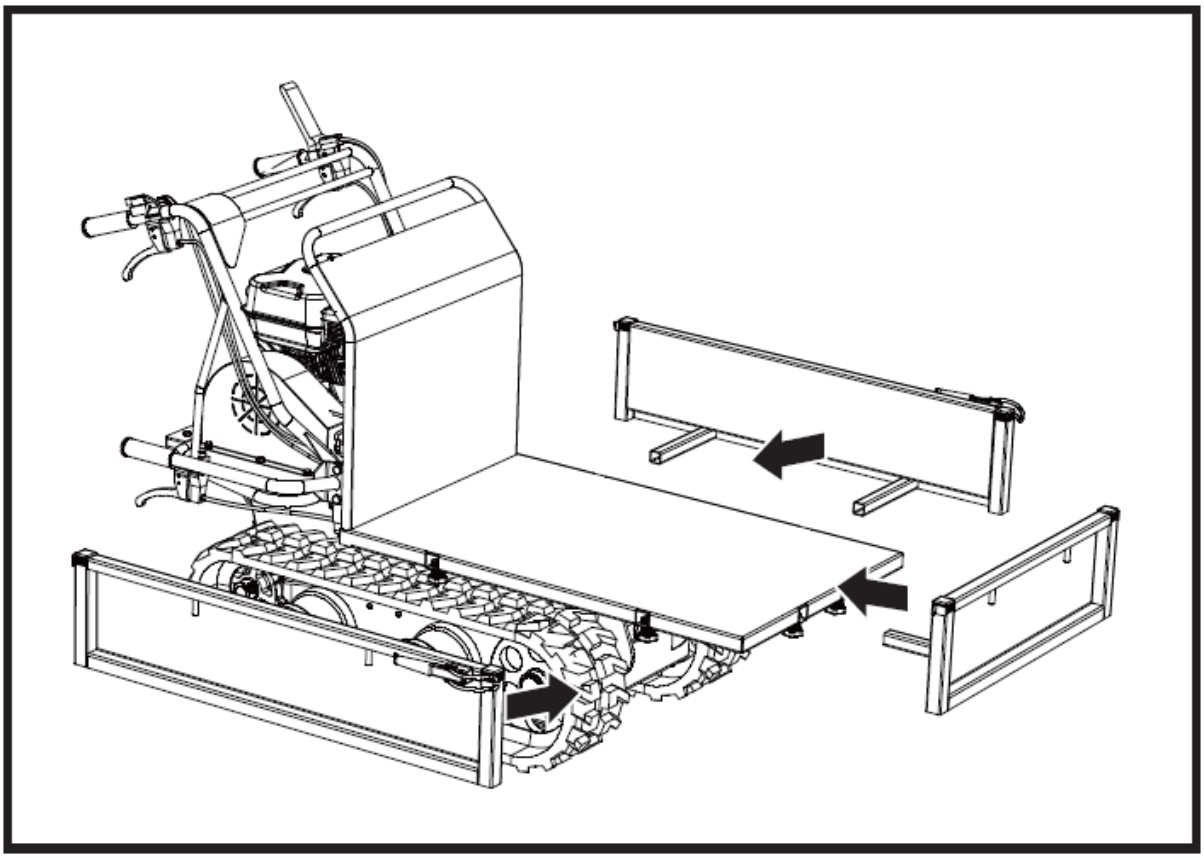

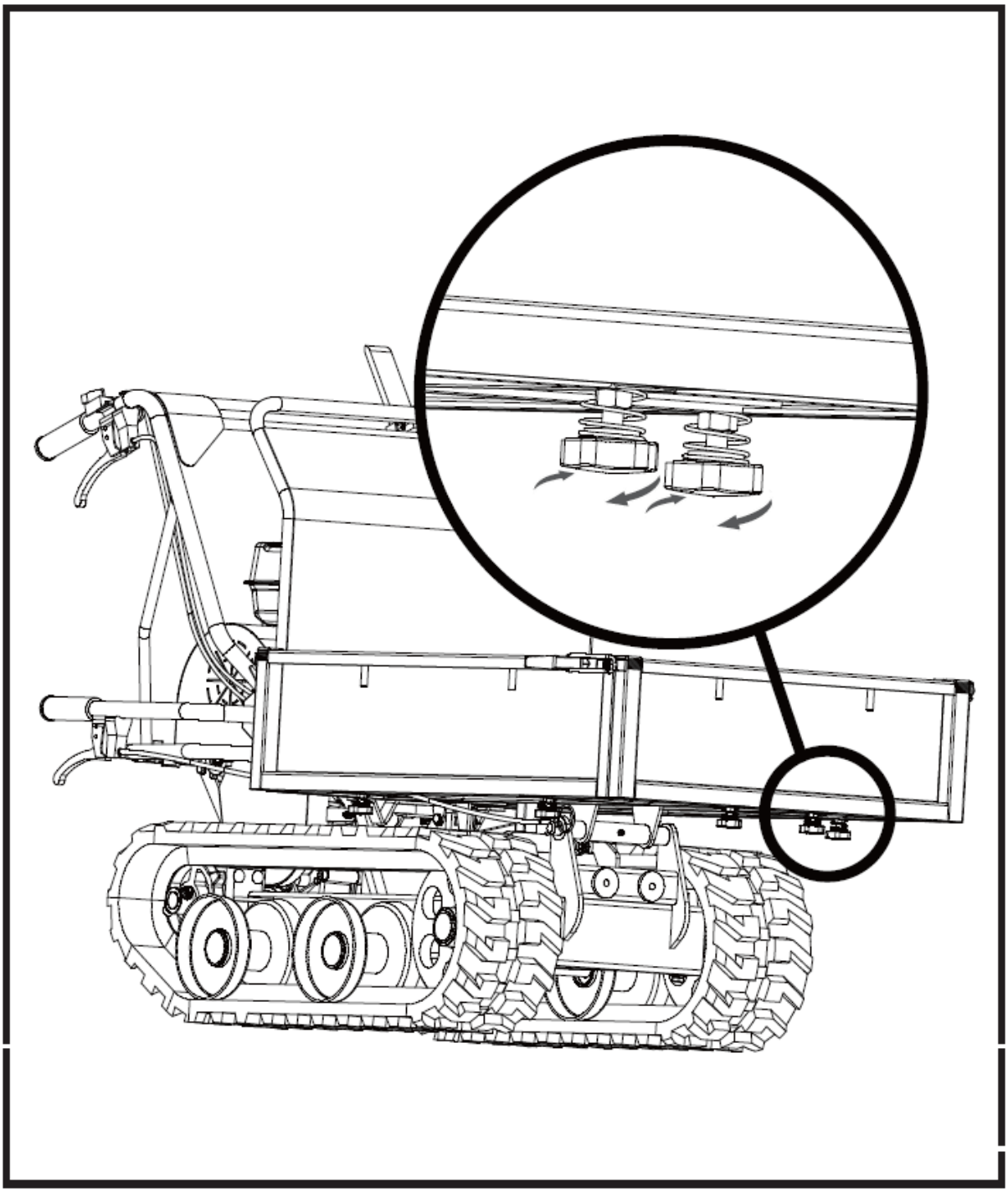

Gasfjeder (valgfrit)

Løft beholderen op, og sæt en støttestang i af hensyn til sikkerheden. Ret hullerne i gasfjederen ind efter hullerne i begge styrebeslag, og sæt M8x35-bolte, skiver og møtrikker i for at spænde dem.

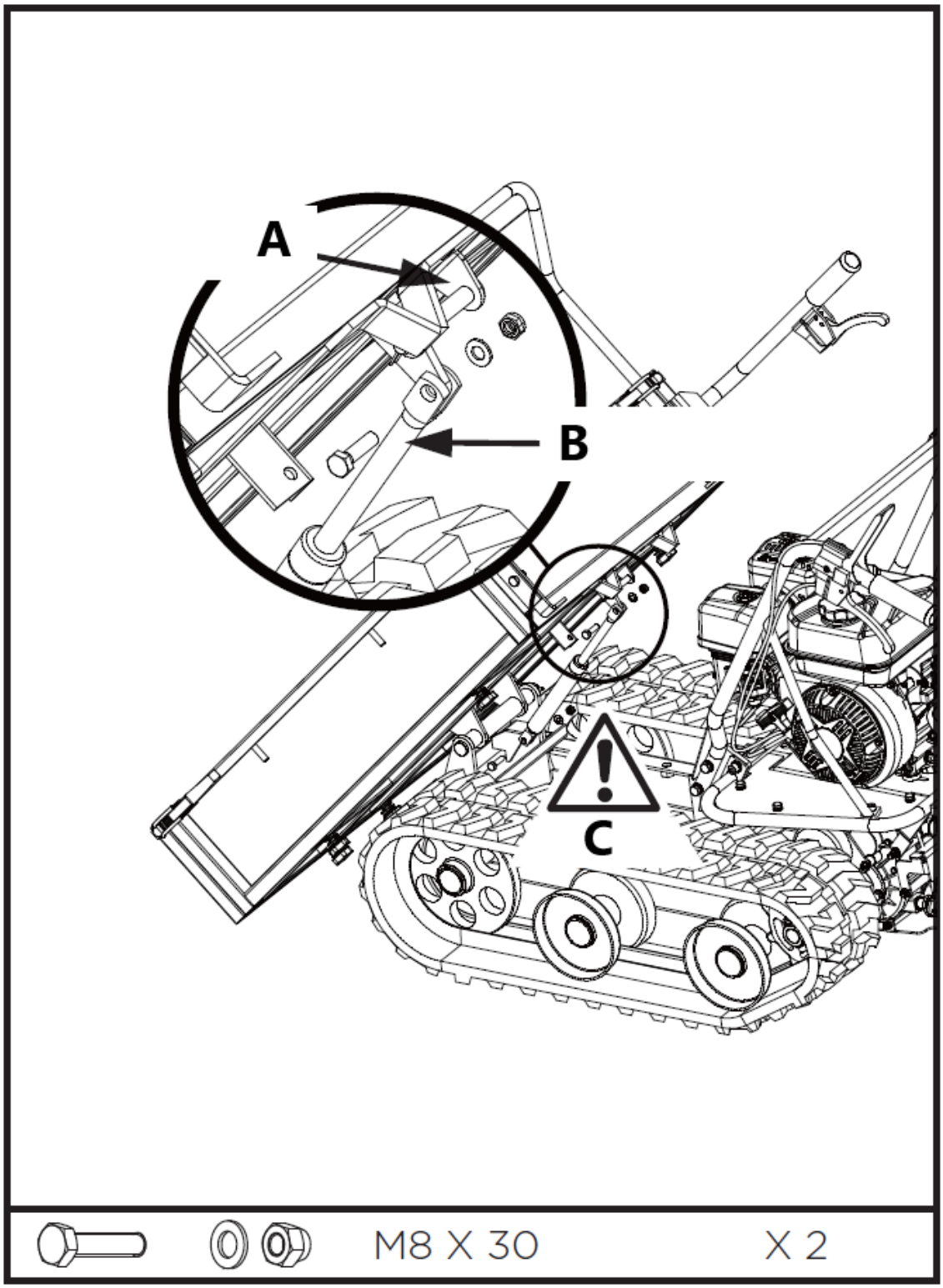

A - Styringsbeslag
B - Gasfjeder
C - Fareområde

Plovblad (valgfrit)

Monter monteringsbeslaget på klingen med M8X30 sekskantbolte, skiver og møtrikker.

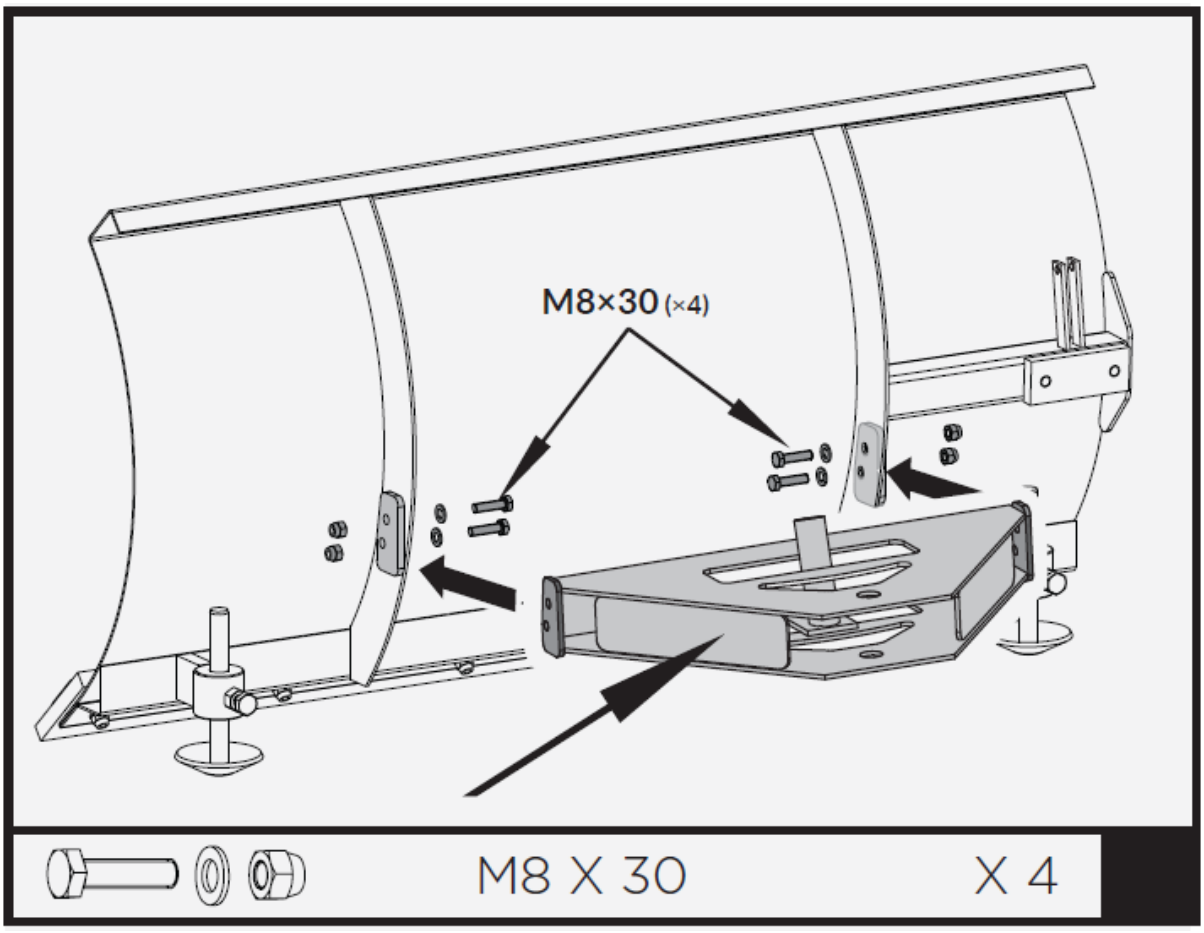

Placer drejebeslaget inde i monteringsbeslaget, og juster med monteringsbeslagets huller. Fastgør med M20X95 sekskantbolt, skiver og møtrik.

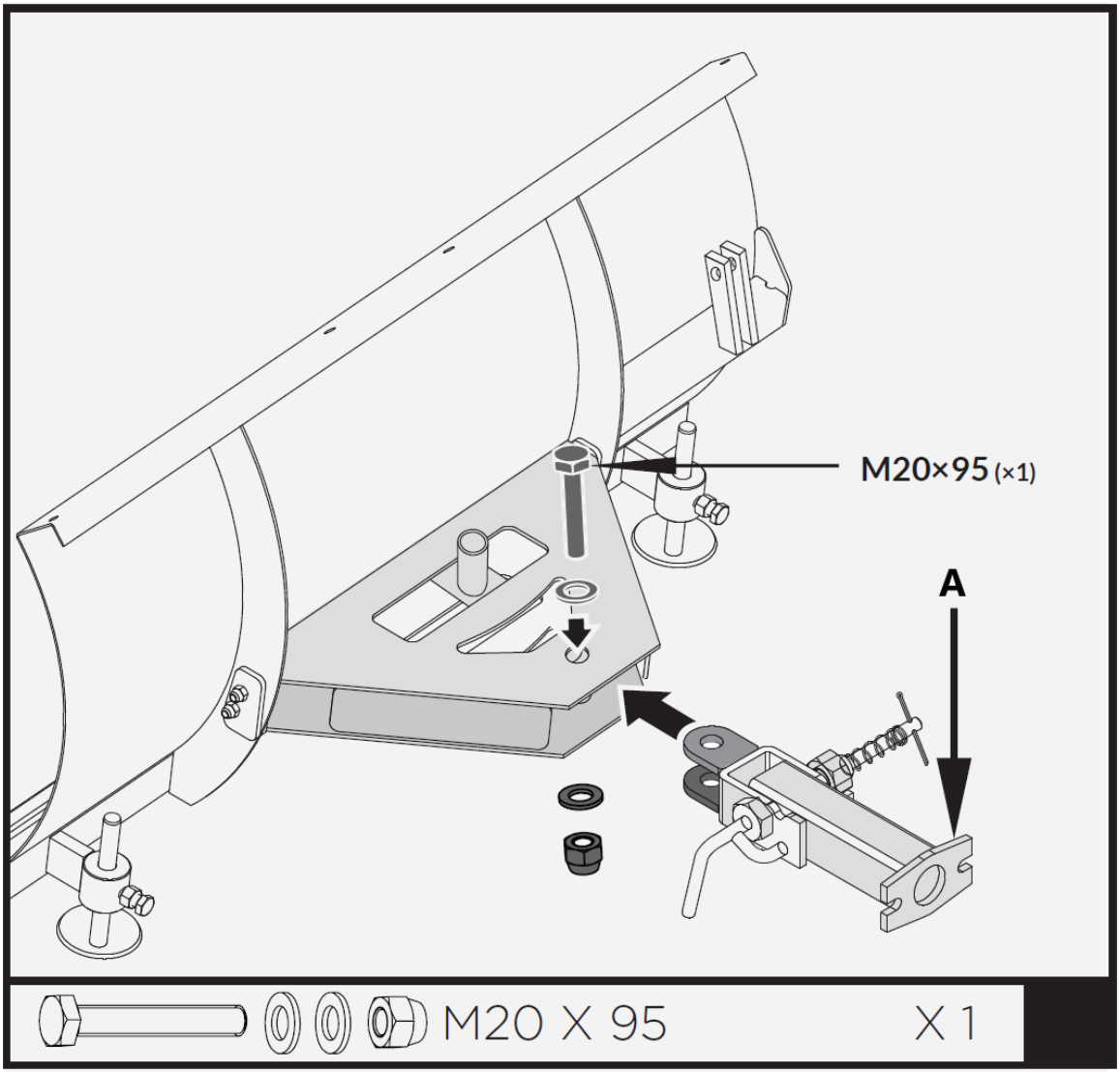

A - Pivot-beslag

Sæt det korte betjeningsgreb ind i det lange. Juster hullerne, og fastgør dem med M8X40 sekskantbolt, skiver og møtrik.

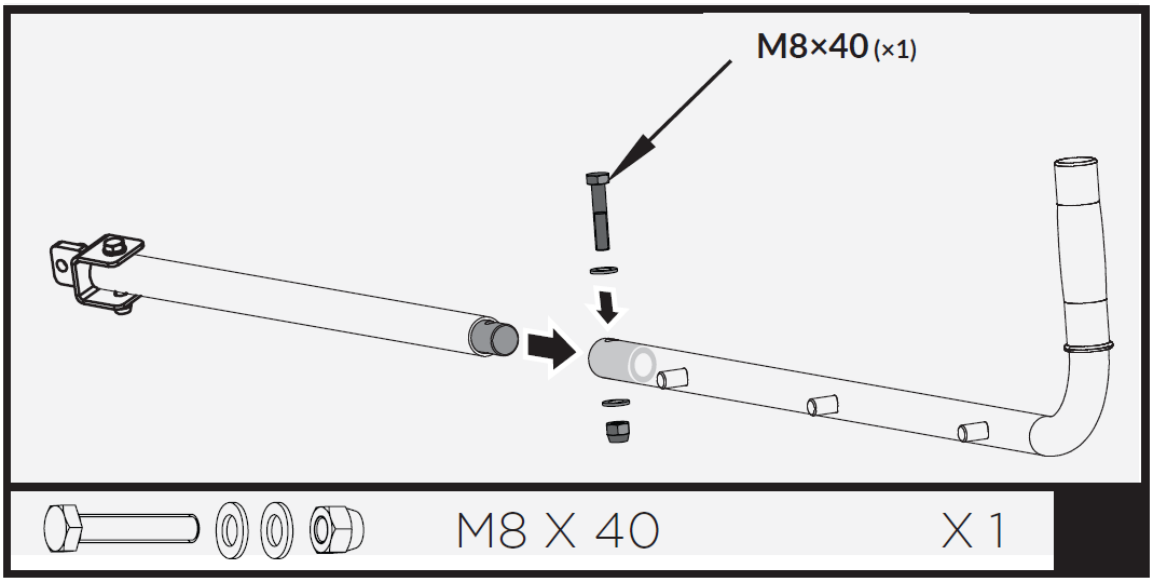

Sæt styrehåndtaget på styrerøret. Ret hullerne ind, og fastgør dem med M8X35-bolt, skiver og møtrik.

Sæt håndtaget ind i holderen.

Fastgør støttebeslaget i betjeningshåndtaget med stift 10x60 og broclips.

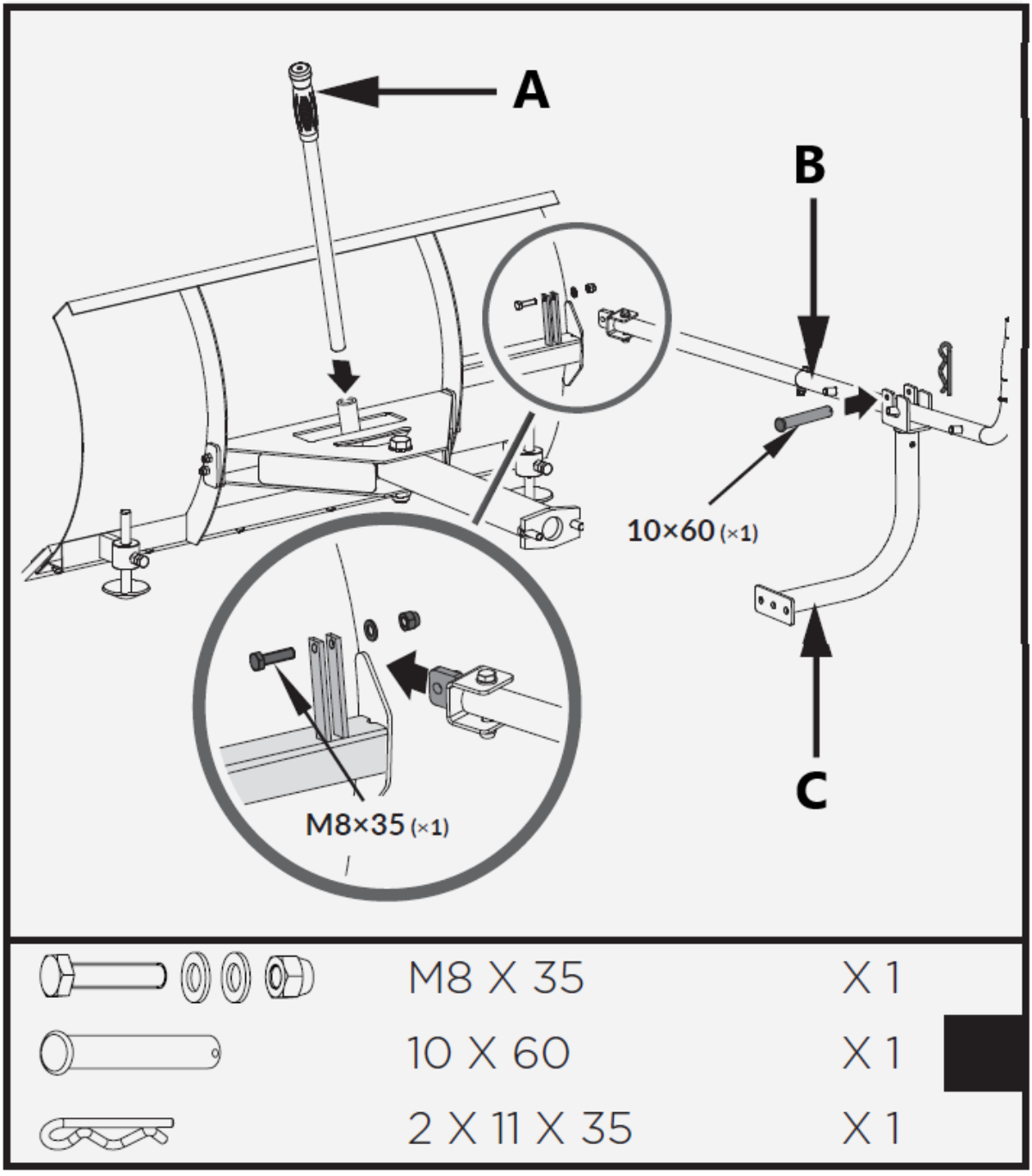

A - Håndtagets greb
C - Betjeningshåndtag
D - Støttebeslag

Monter det allerede monterede plovblad på sporvognen som vist.

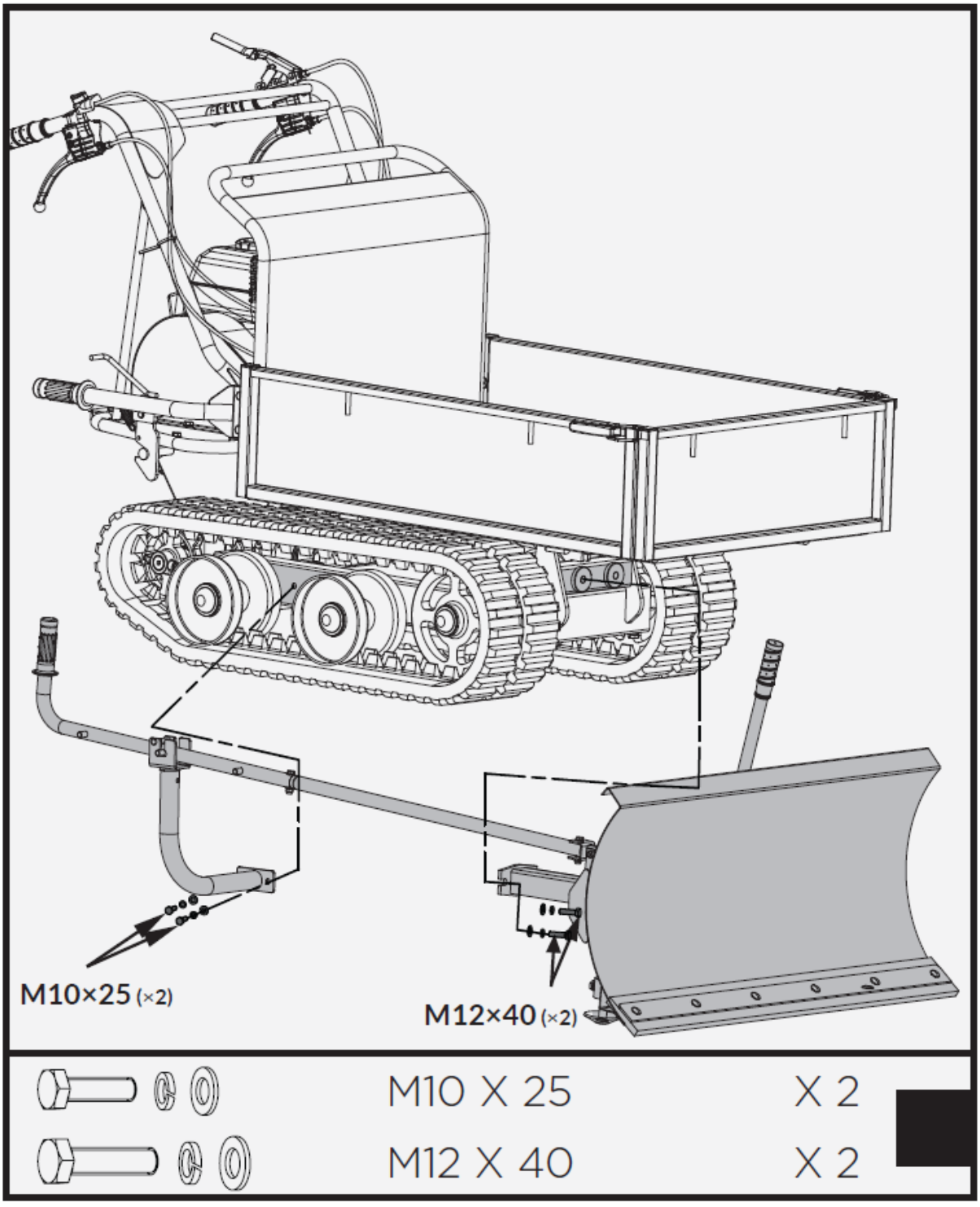

Motorolie

OLIEN ER BLEVET AFTAPPET TIL FORSENDELSE.

Hvis der ikke fyldes olie i motorens sump, før motoren startes, vil det resultere i permanent skade, og motorens garanti bortfalder.

Påfyld olie i henhold til motormanualen, der følger med din jordfræser.

Beskrivelse af enheden

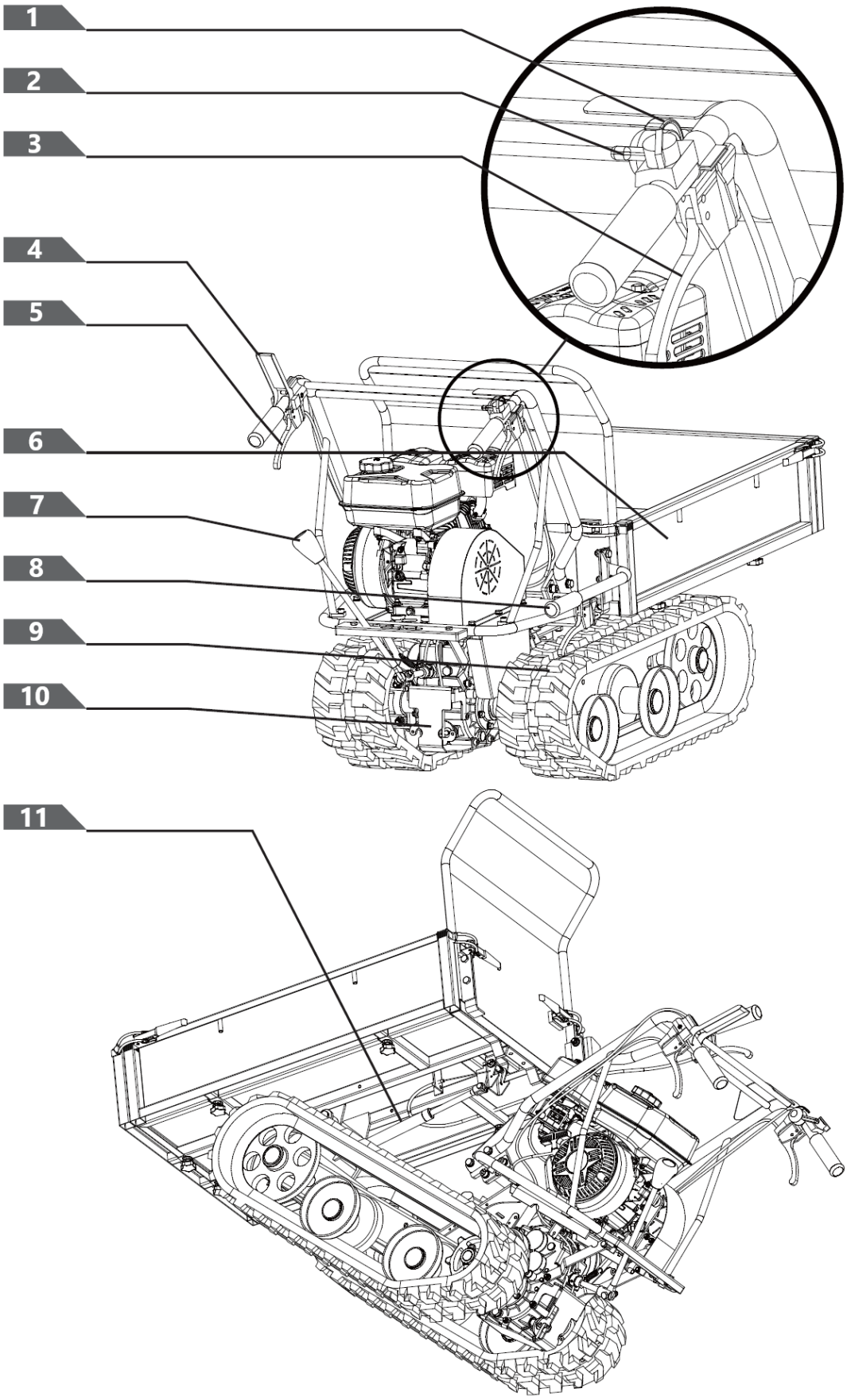

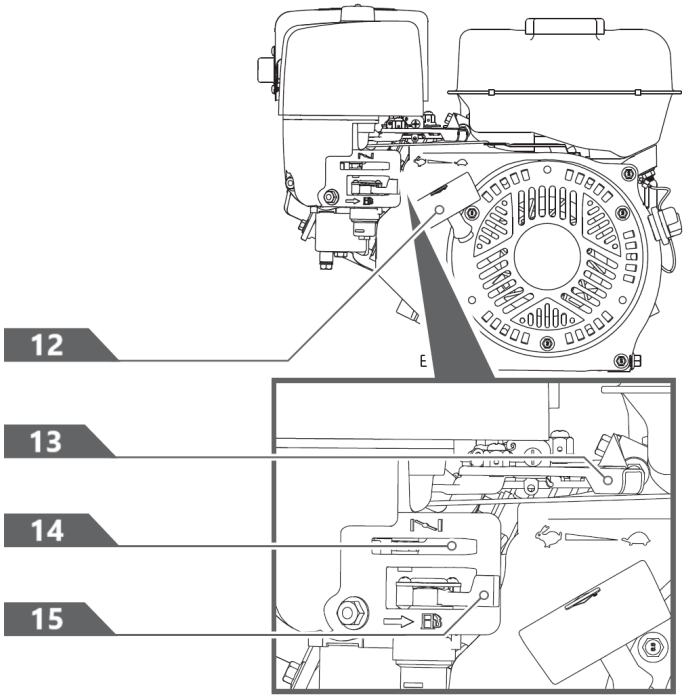

1- Motorafbryder
2- Kontrol af gashåndtag
3- Højre styrehåndtag
4- Betjeningshåndtag til kobling
5- Venstre styrehåndtag
6- Hopper
7- Håndtag til valg af gear
8- Vippehåndtag
9- Spor
10- Gear
11- Assistance til gasfjeder (valgfrit)
12- Håndtag til rekylstarter
13- Kontrol af gashåndtag
14- Choke-kontrol
15- Afspærringsventil til brændstof

Håndtag til valg af gear

Gearvælgeren har 4 positioner: 3 fremadgående hastigheder og 1 bakgear. For at skifte hastighed skal du flytte gearstangen til den ønskede position. Håndtaget låses i et hak ved hvert hastighedsvalg.



Slip altid koblingshåndtaget, før du skifter hastighed.

Hvis du ikke gør det, vil det resultere i skader på el-skinnevognen.

Langsommere hastigheder er til tungere laster, mens hurtigere hastigheder er til transport af lette laster eller en tom beholder. Det anbefales, at du bruger en lavere hastighed, indtil du er fortrolig med betjeningen af den elektriske larvefødder.

Hvis motoren bliver langsommere under belastning, eller bælterne glider, skal du sætte maskinen i et lavere gear.

Hvis maskinens front kører op, skal du skifte til et lavere gear. Hvis fronten fortsætter med at køre op, skal du løfte op i håndtagene.

Venstre/højre styrehåndtag

Betjen håndtaget for at dreje til højre/venstre.

Betjen kun styrehåndtagene ved nedsat hastighed.

Assistance til gasfjeder (valgfrit)

Gasfjederassistancen giver støtte, når beholderen løftes og sænkes.

Tænd/sluk-kontakt til motor

Motorkontakten har to positioner. OFF - motoren vil ikke starte eller køre. ON - motoren starter og kører.

Håndtag til rekylstarter

Rekylstarterhåndtaget bruges til at starte motoren.

Afspærringsventil til brændstof

Brændstofafbryderen har to positioner:

Afspærringsventil til brændstof

Brændstofafbryderen har to positioner:
LUKKET ( ) - Brug denne position til service, transport eller opbevaring af enheden.
OPEN ( ) - Brug denne position til at køre enheden.

Kontrol af gashåndtag

Gashåndtaget regulerer motorens hastighed og bevæger sig mellem positionerne FAST , SLOW og STOP.

Gasreguleringen slukker for motoren, når den flyttes til STOP-positionen.

Choke-kontrol

Chokereguleringen bruges til at chokere karburatoren og hjælpe med at starte motoren. Chokereguleringen glider mellem positionerne CHOKE CLOSED og CHOKE OPEN .

Brug aldrig chokeren til at stoppe motoren.

Betjeningshåndtag til kobling

Tryk på betjeningshåndtaget, koblingen er aktiveret. Slip håndtaget, koblingen er udkoblet.

Handling

Fyld olie på motoren

> ***Motoren leveres uden olie. Start ikke motoren, før du har påfyldt olie. Se din motormanual for at finde den korrekte oliekvalitet, der skal tilsættes.***

1. Sørg for, at el-banevognen står på en flad, plan overflade.

2. Fjern oliepåfyldningsdækslet/pejlestokken for at fylde olie på.

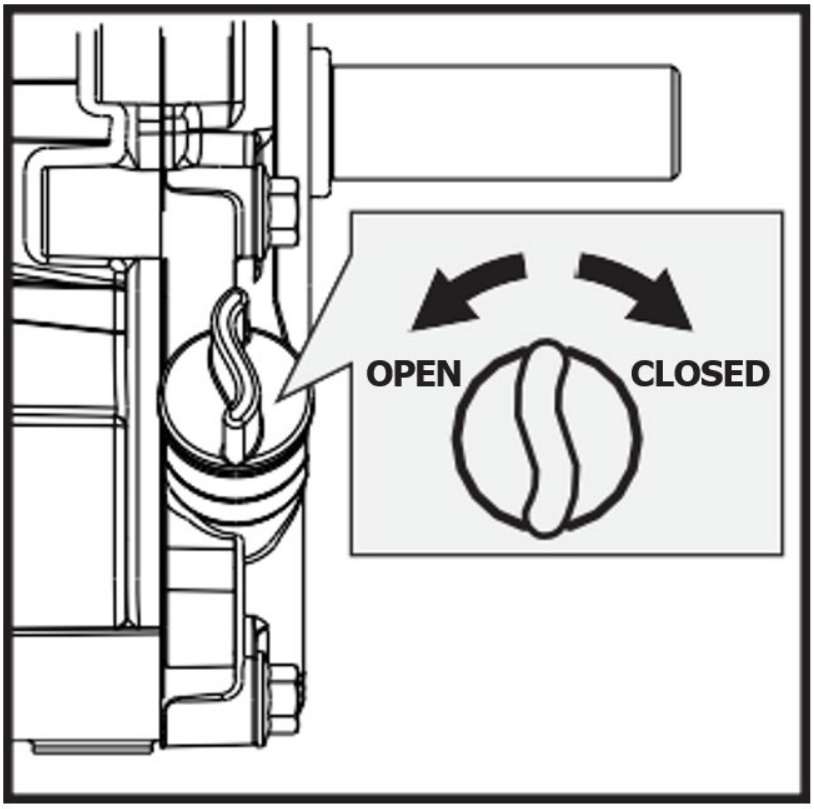

OFF - slukket

ON - tændt

3. Brug en tragt til at fylde olie på op til FULL-mærket på målepinden. (Se motormanualen for oliekapacitet, olieanbefaling og placering af påfyldningsdæksel).

> ***MÅ IKKE OVERFYLDES. Kontroller motorolieniveauet dagligt, og fyld på efter behov.***

Tilsæt benzin til motoren

> ***Benzin er ekstremt brandfarlig og eksplosiv. Du kan blive forbrændt eller komme alvorligt til skade, når du håndterer brændstof. Vær yderst forsigtig, når du håndterer benzin.***

Fyld brændstoftanken udendørs, aldrig indendørs. Benzindampe kan antændes, hvis de samler sig inde i et skab. Det kan resultere i en eksplosion.

1. Motoren skal være slukket og have lov til at køle af i mindst to minutter, før der fyldes brændstof på.
2. Fjern tankdækslet, og fyld tanken op. (Se motormanualen for brændstofkapacitet, brændstofanbefaling og placering af tankdæksel).

VIGTIGT: OVERFYLD IKKE!
Dette udstyr og/eller dets motor kan indeholde komponenter til kontrol af fordampningsemissioner, som er nødvendige for at opfylde EPA- og/eller CARB-bestemmelserne, og som kun fungerer korrekt, når brændstoftanken er fyldt til det anbefalede niveau. Overfyldning kan forårsage permanent skade på komponenterne i systemet til kontrol af fordampningsemissioner. Påfyldning til det anbefalede niveau sikrer en dampspalte, der er nødvendig for at tillade brændstofudvidelse. Vær meget opmærksom, når du fylder brændstoftanken, for at sikre, at det anbefalede brændstofniveau i tanken ikke overskrides. Brug en bærbar benzinbeholder med en passende størrelse udløbsstuds, når du fylder tanken. Brug ikke en tragt eller anden anordning, der hindrer udsynet til tankpåfyldningen.

3. Sæt tankdækslet på igen, og spænd det fast. Tør altid spildt brændstof op.

Start af motor

1. Flyt motorkontakten til positionen ON.

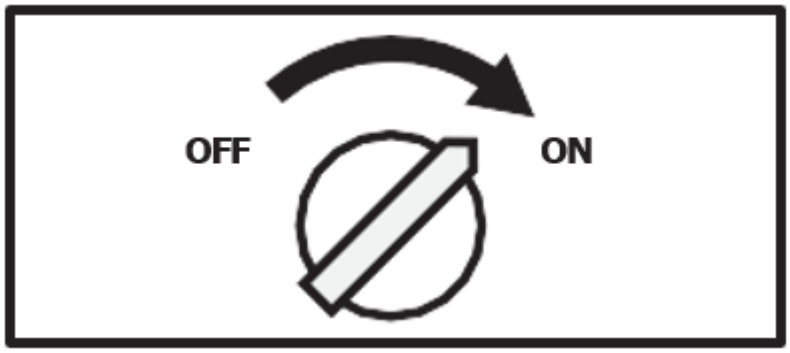

OFF - slukket

ON - tændt

2. Åbn brændstofafspærringsventilen.



OFF - slukket

ON - tændt

3. Flyt chokerhåndtaget til positionen LUKKET.
   Hvis motoren er varm, er det ikke nødvendigt at lukke chokeren.

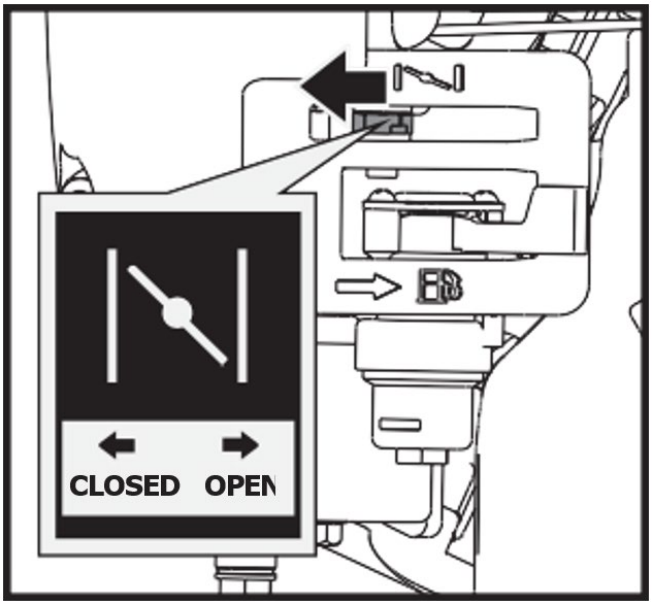

OPEN - åben
CLOSED - lukket

4. Flyt gashåndtaget en smule til hastigheden FAST.

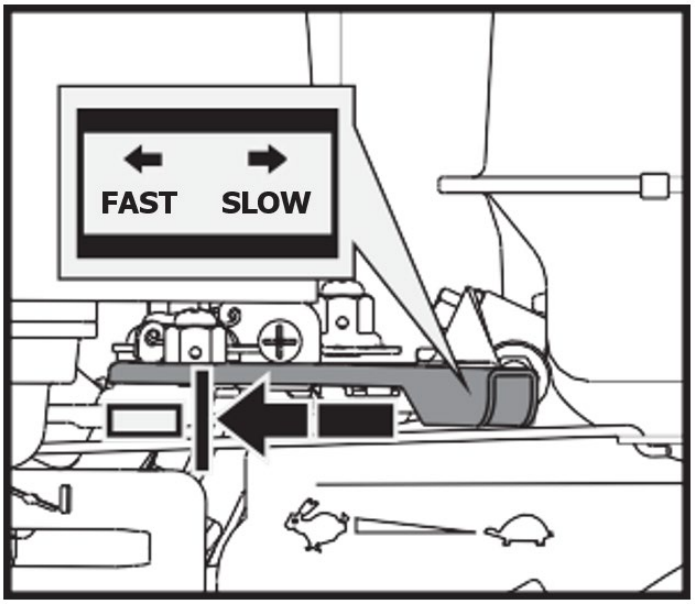

FAST - hurtigt

SLOW - langsomt

5. Træk i rekylstarteren, indtil motoren starter. Før rekylen tilbage til udgangspositionen efter hvert træk. Gentag trinnene efter behov. Når motoren er startet, skal du sætte gashåndtaget i positionen FAST, før du betjener enheden.

> ⚠ ***Hurtig tilbagetrækning af startsnoren (kickback) vil trække din hånd og arm mod motoren hurtigere, end du kan nå at slippe den. Brækkede knogler, frakturer, blå mærker eller forstuvninger kan være resultatet.***

Betjening

Når motoren er varmet op, skal du flytte gashåndtaget for at øge motorhastigheden.

Sæt det ønskede gear i, og tryk langsomt på koblingshåndtaget. Hvis gearet ikke går i indgreb med det samme, skal du langsomt slippe koblingshåndtaget og prøve igen. På den måde vil el-skinnevognen begynde at bevæge sig.

El-bæltekøretøjet har styrehåndtagene på styret, hvilket gør det meget nemt at styre. For at dreje til højre eller venstre skal du blot trække i det tilsvarende højre eller venstre styrehåndtag.

Styringens følsomhed øges i forhold til maskinens hastighed og belastningen. Med en tom maskine er et let tryk på håndtaget alt, hvad der skal til for at dreje. Når maskinen er fuldt belastet, kræves der mere tryk.

Power-banevognen har en maksimal lasteevne på 660 kg. Det er dog tilrådeligt at vurdere belastningen og justere den i forhold til det underlag, maskinen skal bruges på.

Det er derfor tilrådeligt at køre i lavt gear i ujævnt eller hårdt terræn og tage ekstra forholdsregler. I sådanne situationer skal maskinen holdes i lavt gear på hele strækningen.

Undgå skarpe sving og hyppige retningsskift, når du kører i ujævnt, hårdt terræn med mange skarpe, ujævne punkter med høj friktion.

Selv om enheden har gummibælter, skal du huske at være forsigtig, når du arbejder under dårlige vejrforhold (is, kraftig regn og sne) eller på underlag, der kan gøre den elektriske bæltevogn ustabil.

Vær opmærksom på, at da dette er et bæltekøretøj, er det udsat for en betydelig hældningsbevægelse, når det kører over bump, huller og trin.

Når koblingshåndtaget slippes, stopper og bremser maskinen automatisk.

Hvis maskinen standser på en stejl skråning, skal der placeres en kile mod et af sporene.

Tomgangshastighed

Sæt gashåndtaget i SLOW-position for at mindske belastningen på motoren, når der ikke arbejdes. Ved at sænke motorhastigheden kan man forlænge motorens levetid, spare brændstof og reducere støjniveauet.

Stop motoren

For at stoppe motoren i en nødsituation skal du blot dreje motorkontakten til positionen OFF. Under normale forhold skal du bruge følgende procedure:

1. Flyt gashåndtaget til positionen SLOW ( ).
2. Lad motoren gå i tomgang i et eller to minutter.
3. Drej motorkontakten til positionen OFF.
4. Drej brændstofventilens håndtag til positionen OFF ( ).

Pludselig standsning ved høj hastighed under tung belastning anbefales ikke. Det kan medføre motorskader.

Flyt ikke chokerhåndtaget til CLOSE for at stoppe motoren. Der kan opstå tilbagetænding eller motorskade.

VEDLIGEHOLDELSE

Korrekt vedligeholdelse sikrer lang levetid for maskinen og dens komponenter.

Forebyggende vedligeholdelse

1. Sluk for motoren, og frakobl alle betjeningsgreb. Motoren skal være kølig.
2. Hold motorens gashåndtag i den langsomme position, og fjern tændrørskablet fra tændrøret, og sæt det fast.
3. Undersøg den generelle tilstand af den elektriske larvefødder. Tjek for løse skruer, forkert justering eller binding af bevægelige dele, revnede eller ødelagte dele og enhver anden tilstand, der kan påvirke dens sikre drift.
4. Brug en blød børste, støvsuger eller trykluft til at fjerne alle urenheder fra maskinen. Brug derefter let olie af høj kvalitet til at smøre alle bevægelige dele.
5. Tjek tændrørskablet regelmæssigt for tegn på slitage, og udskift det, når det er nødvendigt.

Brug aldrig en "højtryksrenser" til at rengøre din enhed. Vand kan trænge ind i snævre områder af maskinen og dens gearkasse og forårsage skader på spindler, gear, lejer eller motoren. Brug

af højtryksrensere vil resultere i kortere levetid og reduceret servicevenlighed.

Justering af kobling

Når koblingen begynder at blive slidt, bliver håndtagets rækkevidde større, hvilket gør det sværere at nå. Følg disse trin for at bringe koblingshåndtaget tilbage til dets oprindelige position.

1. Løsn kontramøtrikken ved at dreje den mod uret med en 10 mm nøgle.

2. Stram eller løsn kablet ved at dreje kabeljusteringsmøtrikken med eller mod uret med en 10 mm skruenøgle, indtil du har nået den ønskede stramhed.

3. Når stramheden er indstillet, skal du sætte kontramøtrikken tilbage mod håndtaget for at holde kablet på plads.

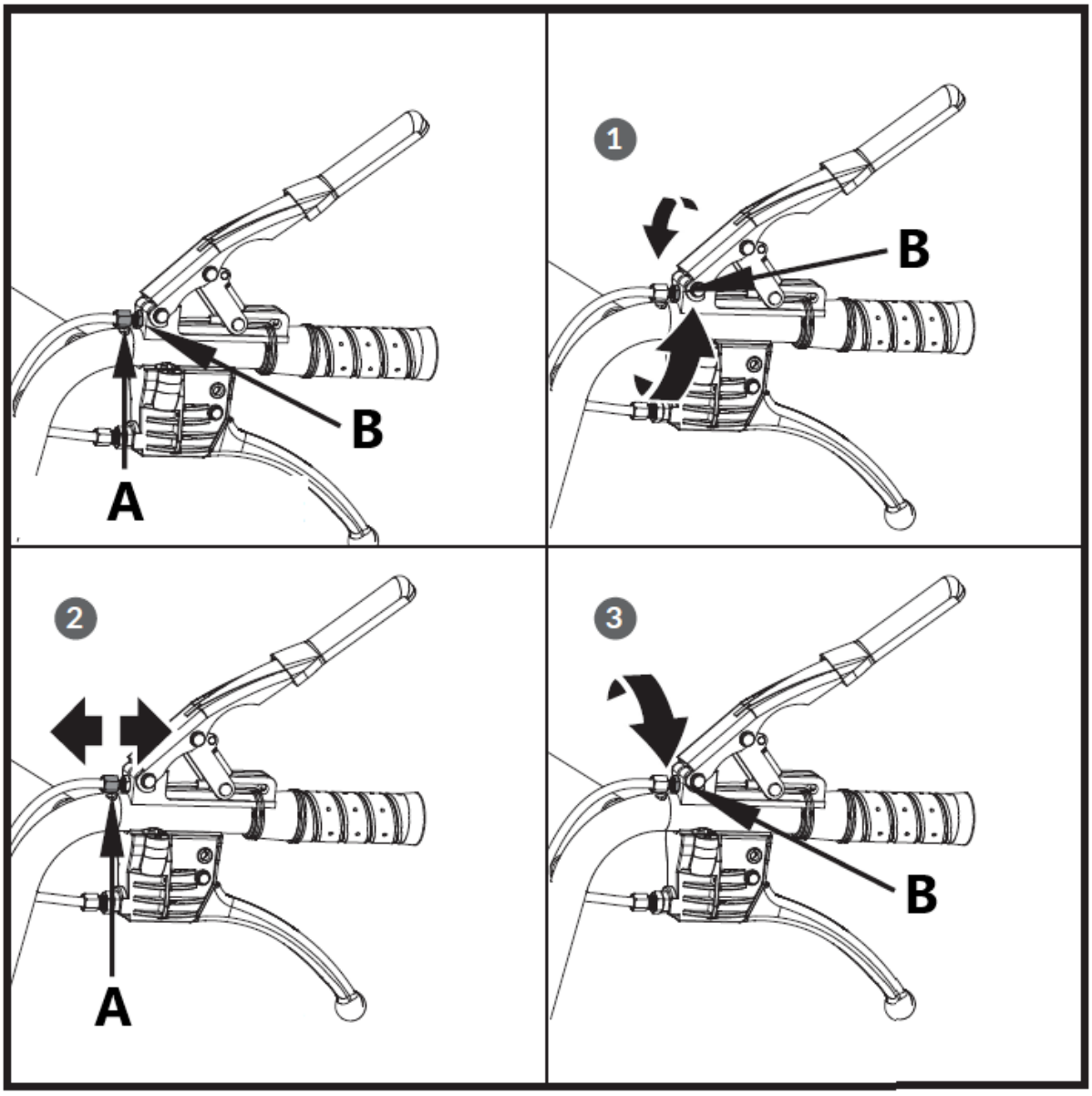

A - Justeringsmøtrik
B - Marmelademøtrik

Justering af styretøjet

Hvis styretøjet bliver svært at aktivere, skal du følge disse trin for at justere kabelspændingen.

1. Løsn kontramøtrikken ved at dreje den mod uret med en 10 mm nøgle.

2. Stram eller løsn kablet ved at dreje kabeljusteringsmøtrikken med eller mod uret med en 10 mm skruenøgle, indtil du har nået den ønskede stramhed.

3. Når stramheden er indstillet, skal du sætte kontramøtrikken tilbage mod håndtaget for at holde kablet på plads.

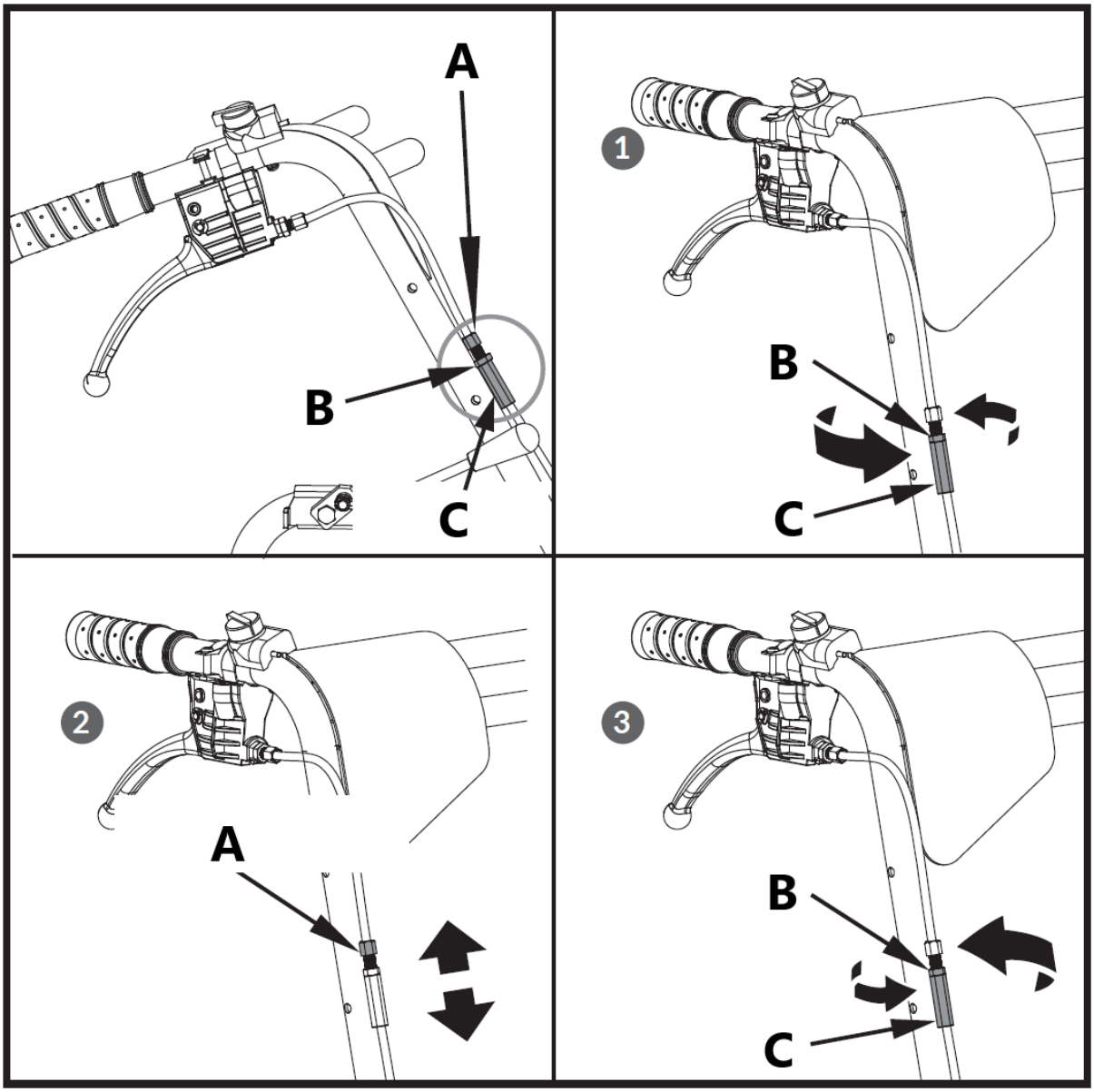

A - Justeringsmøtrik
B - Marmelademøtrik
C - Låsemøtrik

Hvis ovenstående justering ikke skaber tilstrækkelig kabelspænding, skal du følge nedenstående trin:

1. Løsn kontramøtrikken ved at dreje den mod uret med en 12 mm skruenøgle.

2. Stram eller løsn kablet ved at dreje kabeljusteringsmøtrikken med eller mod uret med en 10 mm skruenøgle, indtil du har nået den ønskede stramhed.

3. Når stramheden er indstillet, skal du sætte kontramøtrikken tilbage mod håndtaget for at holde kablet på plads.

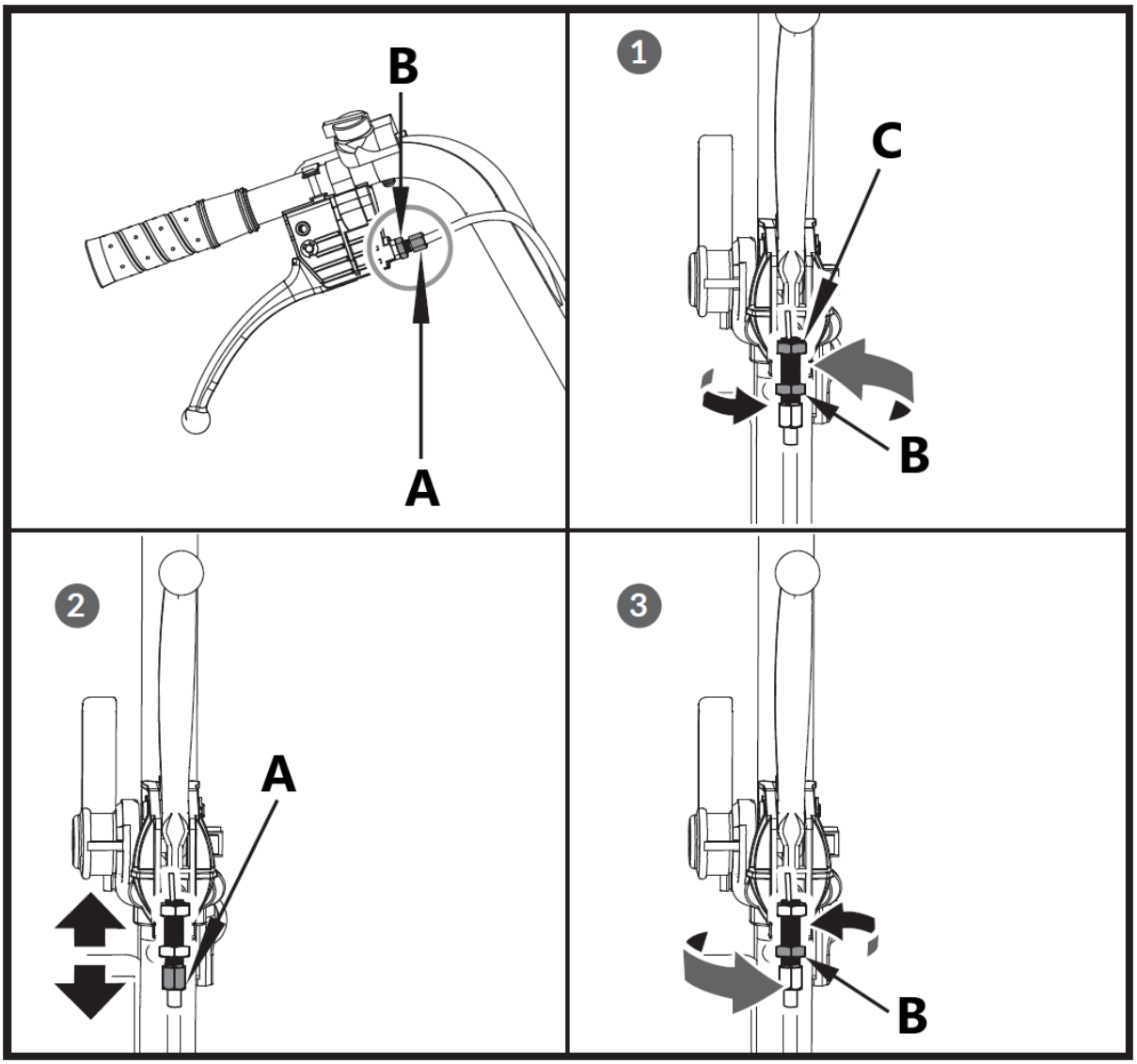

A - Justeringsmøtrik
B - Marmelademøtrik
C - Låsemøtrik

Udskiftning af drivrem

Fjern bæltedækslerne som vist, og træk bæltet ud.

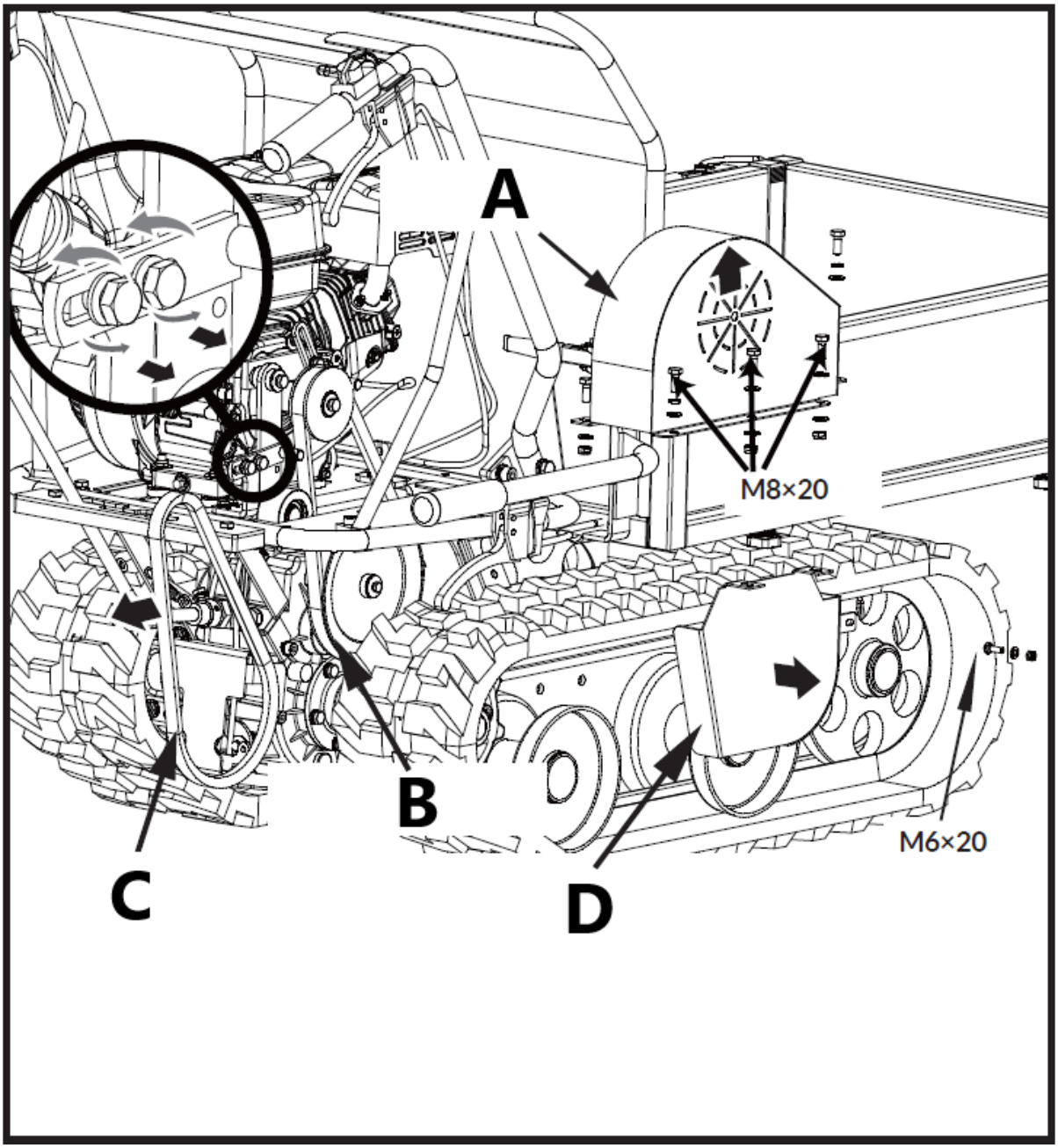

A - Bæltedæksel
B - Gearkassens remskive
C - Drivrem
D - Remdæksel til gearkassens remskive

Det kan være nødvendigt at løsne bæltestyringsbeslaget og skubbe det tilbage, før du fjerner bæltet.

Smøring

Generel smøring

Smør alle maskinens bevægelige dele let ved slutningen af sæsonen eller for hver 25. driftstime.

Smøring af gearkasse

Gearkassen er forsmurt og forseglet fra fabrikken. Medmindre der er tegn på lækage, eller der er udført service på gearkassen, bør der ikke være behov for yderligere smøring før 50 timers brug.

Skift al gearolie efter de første 50 timers brug. Kapaciteten er 1,5 liter.

For fremtiden skal du kontrollere oliestanden efter hver 50. driftstime. Hvis du fjerner oliestandsproppen, og der ikke løber olie ud, skal du fylde olie på og derefter skrue oliestandsproppen på igen.

Gearolie GL-5 eller GL-6, SAE80W-90 anbefales. Brug ikke syntetisk olie.

Ved udskiftning af gearolie skal motoren være stoppet og stadig varm. Skru filterdækslet og aftapningsproppen af. Når olien er tappet af, skal du sætte aftapningsproppen på igen, fylde ny olie på og sætte filterdækslet på igen.

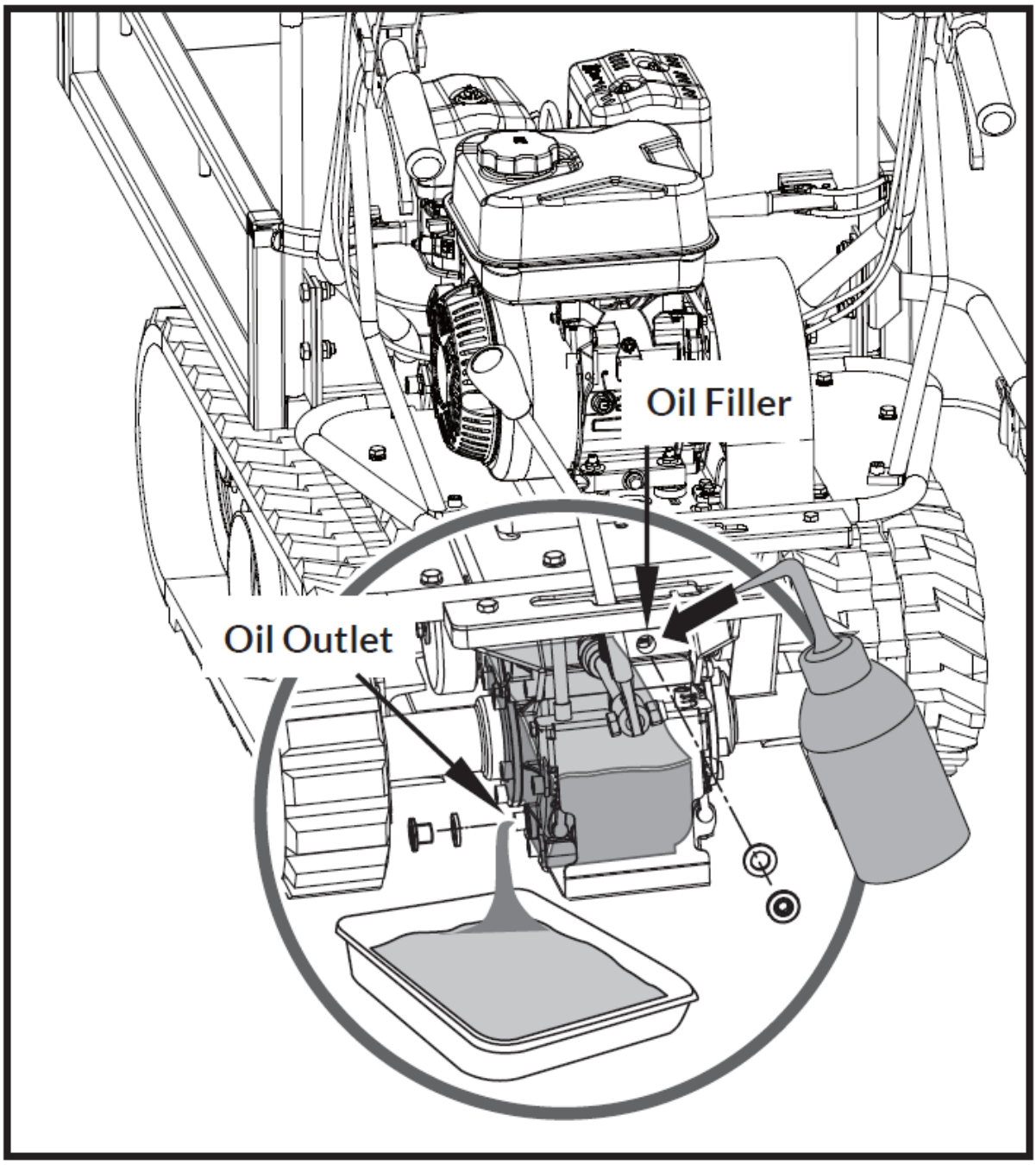

Oil Filler - Oliepåfyldning

Oil Outlet - Olieudløb

Tilspænding af spor

Ved brug har sporene en tendens til at løsne sig. Når man kører med løse bælter, har de en tendens til at glide hen over drivhjulet, hvilket får det til at hoppe ud af huset, og det slider på huset.

Gør som følger for at kontrollere, om sporet er stramt.

1. Stil maskinen på en flad overflade med kompakt jord eller på asfalt eller fortov.

2. Løft maskinen, og sæt den på blokke eller støtter, der er beregnet til maskinens vægt, så bælterne er ca. 4" over jorden.

3. Mål sporets midterlinje i forhold til den vandrette linje. Aflæsningen må ikke være mere end 10 cm ~ 15 cm.

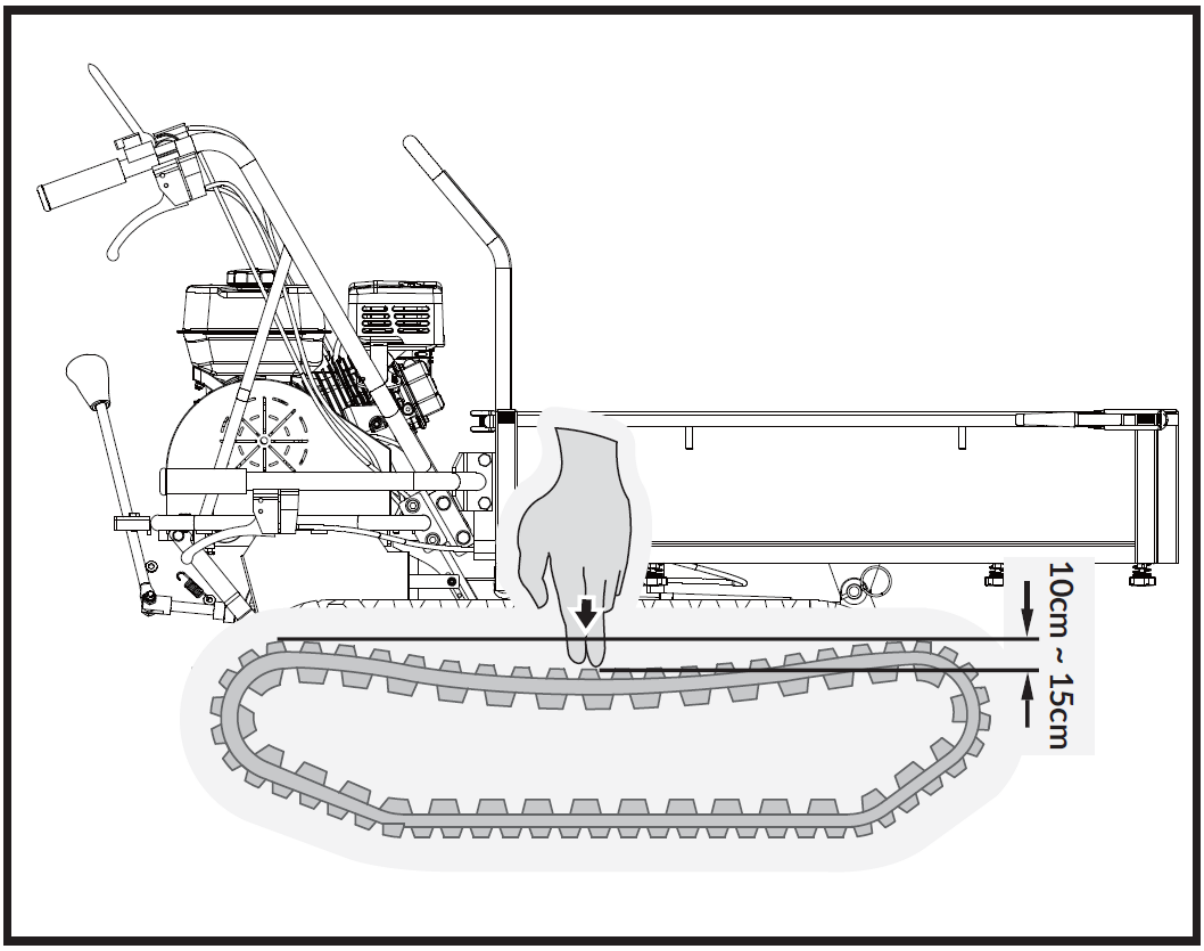

Hvis afstanden er større, skal du fortsætte på følgende måde.

1. Brug tiphåndtaget til at tippe beholderen, og sæt den på blokke eller støtter, der er beregnet til kassens vægt.
2. Løsn låsemøtrikken A.
3. Spænd bolt B, indtil den korrekte tæthed er genoprettet.
4. Fastgør bolt B ved at stramme låsemøtrik A grundigt.
5. Sæt beholderen tilbage i sin oprindelige position.

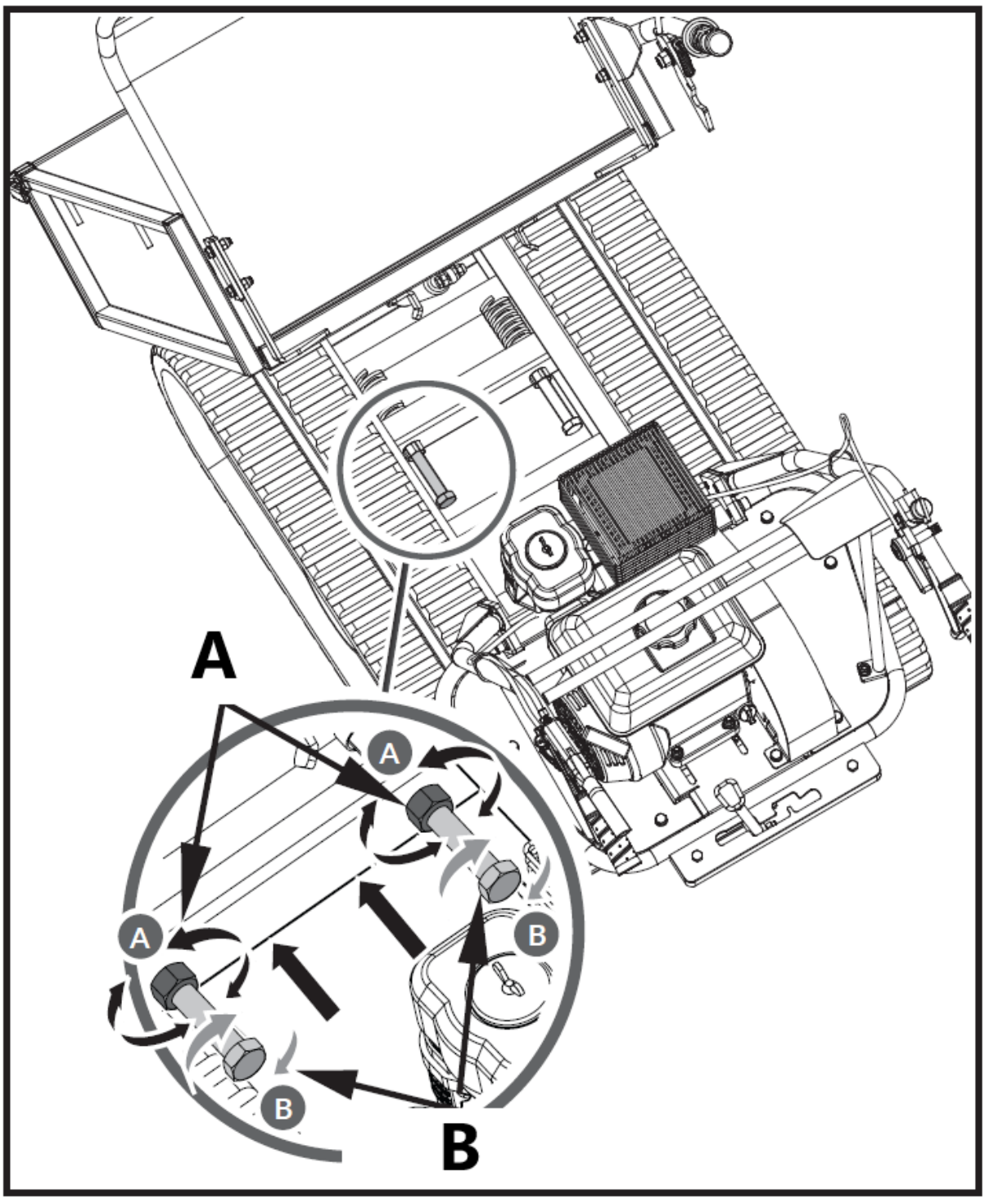

Stram ikke skinnen for meget. Justeringen af sporet og bremserne hænger sammen. Bremsekraften bliver mindre, jo mere sporet strammes.

Hvis justeringsbolten ikke kan justeres mere, kan det være nødvendigt at udskifte skinnerne.

Udskiftning af spor

Tjek sporets tilstand med jævne mellemrum. Hvis et spor er revnet eller flosset, skal det udskiftes så hurtigt som muligt.

1. Løft beholderen op, og sæt en støttestang i af hensyn til sikkerheden.
2. Løft maskinen, og sæt den på blokke eller støtter, der er beregnet til maskinens vægt, så tandstængerne er ca. 4" over jorden.

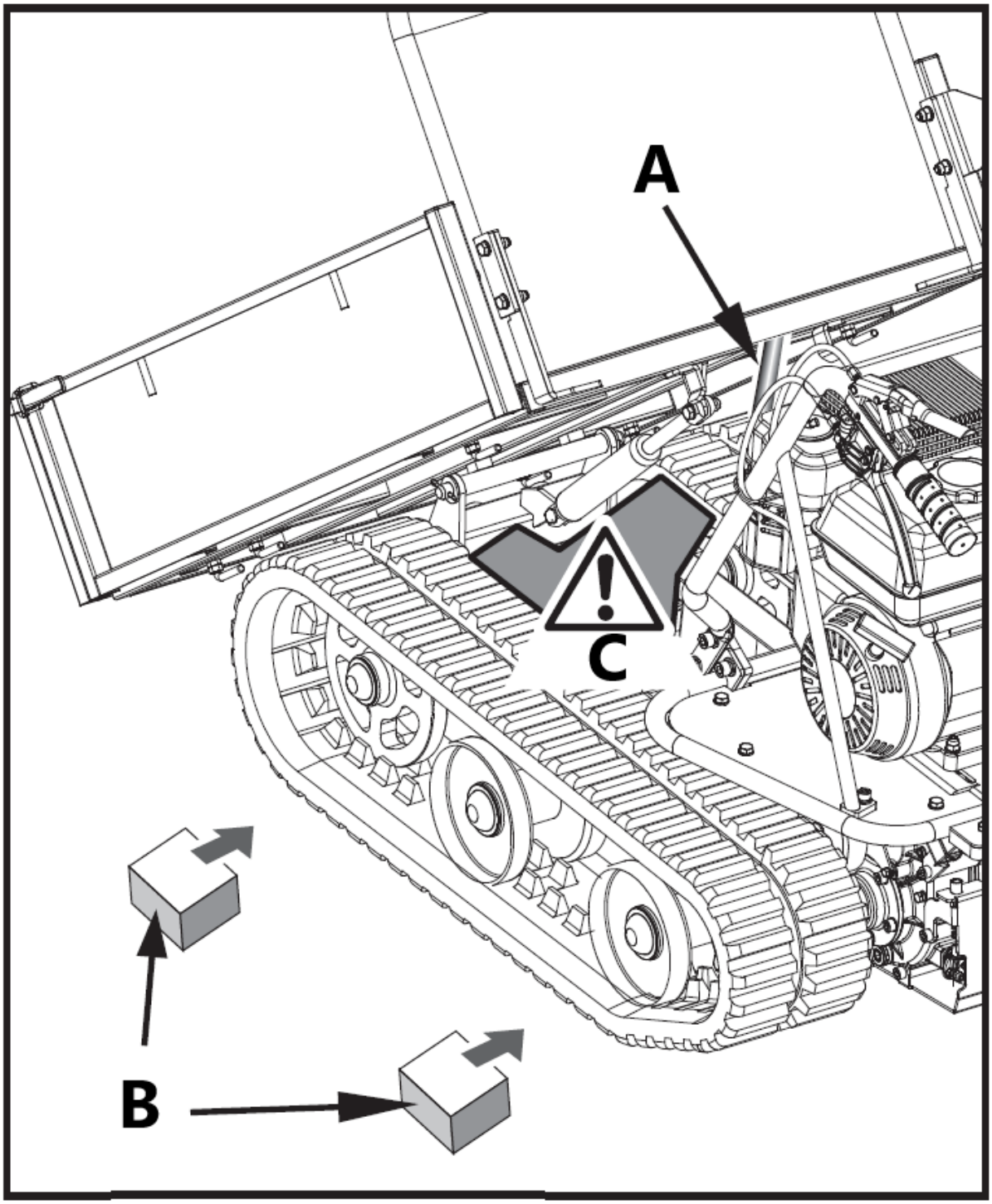

A - Støttestang
B - Fareområde

C - Støtteobjekt

3. Løsn justeringsboltene, og træk ratakslen mod motoren, så løsnes sporet.

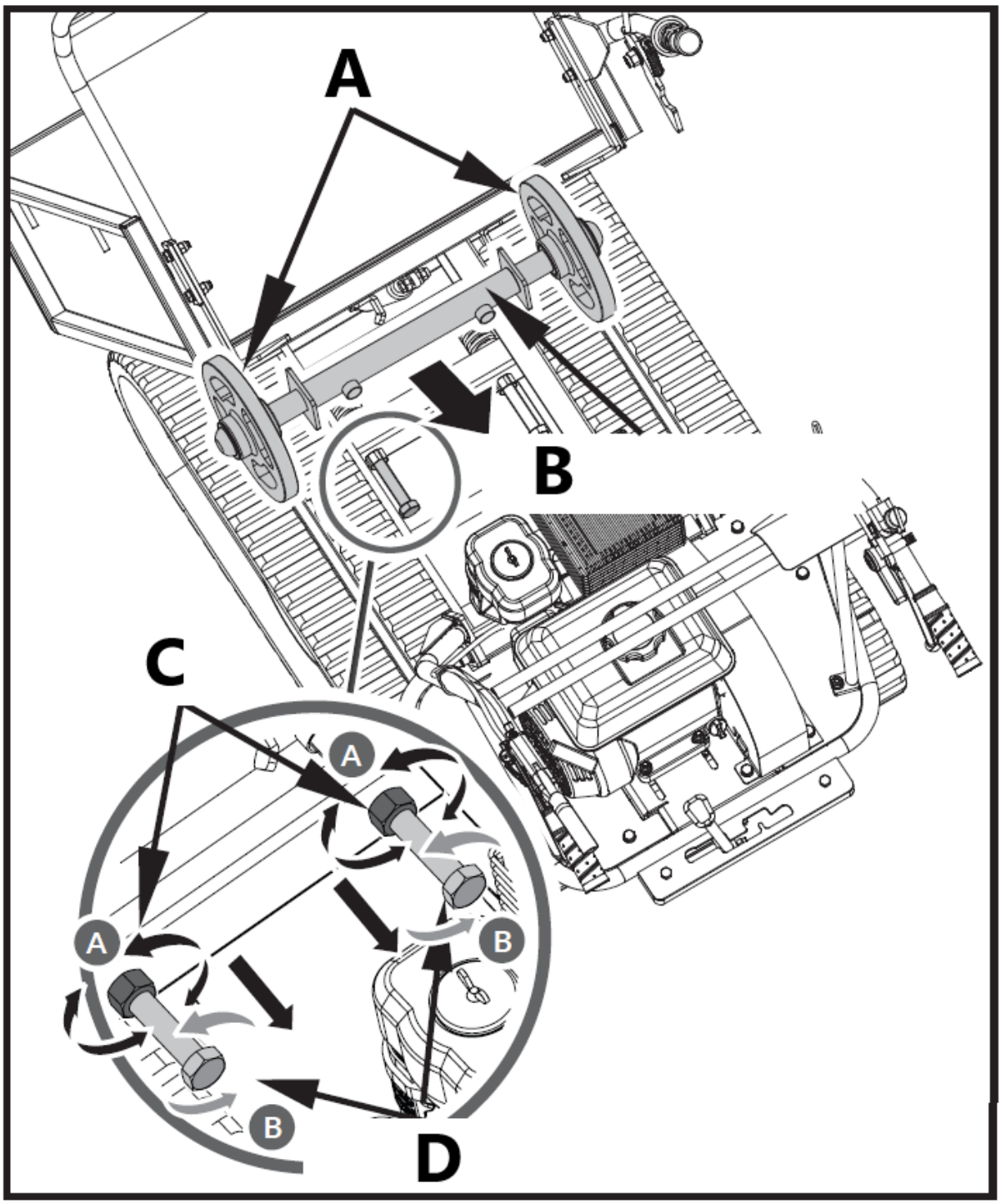

A - Rattet
B - Rattets aksel
C - Marmelademøtrik
D - Justeringsbolt

4. Træk hele sporet ud.

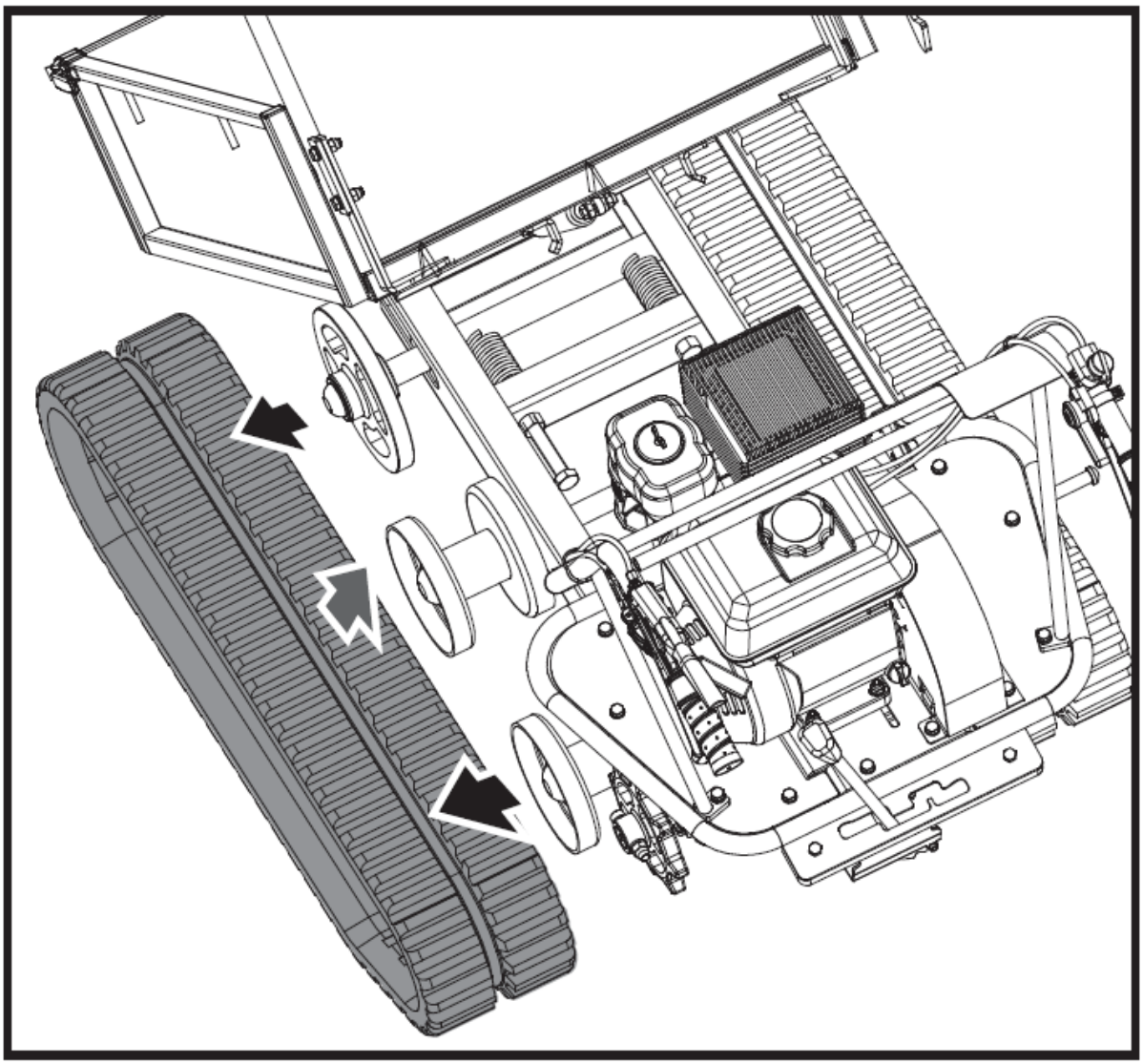

Når du afmonterer eller monterer skinnerne, skal du passe på ikke at få fingrene i klemme mellem skinnen og remskiven.

Vedligeholdelse af motor

Se motormanualen, der følger med din enhed, for oplysninger om vedligeholdelse af motoren. Din motormanual indeholder detaljerede oplysninger og en vedligeholdelsesplan for udførelse af opgaverne.

Opbevaring

Hvis minibæltedumperen ikke skal bruges i en periode på mere end 30 dage, skal du følge nedenstående trin for at klargøre enheden til opbevaring.

1. Tøm brændstoftanken helt. Opbevaret brændstof, der indeholder ethanol eller MTBE, kan begynde at blive forældet på 30 dage. Gammelt brændstof har et højt indhold af tyggegummi og kan tilstoppe karburatoren og begrænse brændstoftilførslen.

2. Start motoren, og lad den køre, indtil den stopper. Det sikrer, at der ikke er brændstof tilbage i karburatoren. Lad motoren køre, indtil den stopper. Det hjælper med at forhindre, at der dannes aflejringer af tyggegummi inde i karburatoren, og at motoren tager skade.
3. Mens motoren stadig er varm, aftappes olien fra motoren. Påfyld frisk olie af den kvalitet, der anbefales i motormanualen.
4. Brug rene klude til at rengøre maskinen udvendigt og til at holde lufthullerne fri for tilstopninger.

Brug ikke stærke rengøringsmidler eller oliebaserede rengøringsmidler til rengøring af plastdele. Kemikalier kan skade plast.

5. Undersøg, om der er løse eller beskadigede dele. Reparer eller udskift beskadigede dele, og spænd løse skruer, møtrikker eller bolte.
6. Opbevar din enhed på et plant underlag i en ren, tør bygning med god ventilation.

Opbevar ikke maskinen med brændstof på et ikke-ventileret sted, hvor brændstofdampe kan nå flammer, gnister, kontrollamper eller andre antændelseskilder.

Fejlfinding

Problem	Årsag	Afhjælpning
Motoren kan ikke starte.	1. Tændrørskablet er afbrudt. 2. Ikke mere brændstof eller forældet brændstof. 3. Chokeren er ikke i åben position. 4. Blokeret brændstofledning. 5. Tilsmudset tændrør. 6. Oversvømmelse af motoren.	1. Sæt tændrørskablet godt fast på tændrøret. 2. Fyld ren, frisk benzin på. 3. Gashåndtaget skal stå på choker for at kunne koldstarte. 4. Rengør brændstofslangen. 5. Rengør, juster mellemrummet eller udskift. 6. Vent et par minutter med at genstarte, men lad være med at prime.
Motoren kører uregelmæssigt.	1. Tændrørsledningen er løs. 2. Enheden kører på CHOKE. 3. Blokeret brændstofledning eller gammelt brændstof. 4. Udluftningen er tilstoppet. 5. Vand eller snavs i brændstofsystemet. 6. Beskidt luftfilter. 7. Forkert justering af karburatoren.	1. Tilslut og spænd tændrørskablet. 2. Flyt chokerhåndtaget til OFF. 3. Rengør brændstofslangen. Fyld tanken med ren, frisk benzin. 4. Klar udluftning. 5. Tøm brændstoftanken. Fyld frisk brændstof på. 6. Rengør eller udskift luftfilteret. 7. Se motormanualen.
Motoren bliver overophedet.	1. Lavt niveau af motorolie. 2. Beskidt luftfilter. 3. Luftstrømmen er begrænset. 4. Karburatoren er ikke justeret korrekt.	1. Fyld krumtaphuset med korrekt olie. 2. Rengør luftfilteret. 3. Fjern huset og rengør det. 4. Se motormanualen.
Et af de to spor er blokeret.	Fremmedlegemer har arbejdet sig ind mellem sporet og rammen.	Fjern fremmedlegemet.

Maskinen bevæger sig ikke, mens motoren kører.	1. Gearet er ikke valgt korrekt. 2. Køreskinnerne er ikke stramme nok.	1. Sørg for, at gearstangen ikke står mellem to forskellige gear. 2. Spænd køreskinnerne.

Tidsplan for reservedele

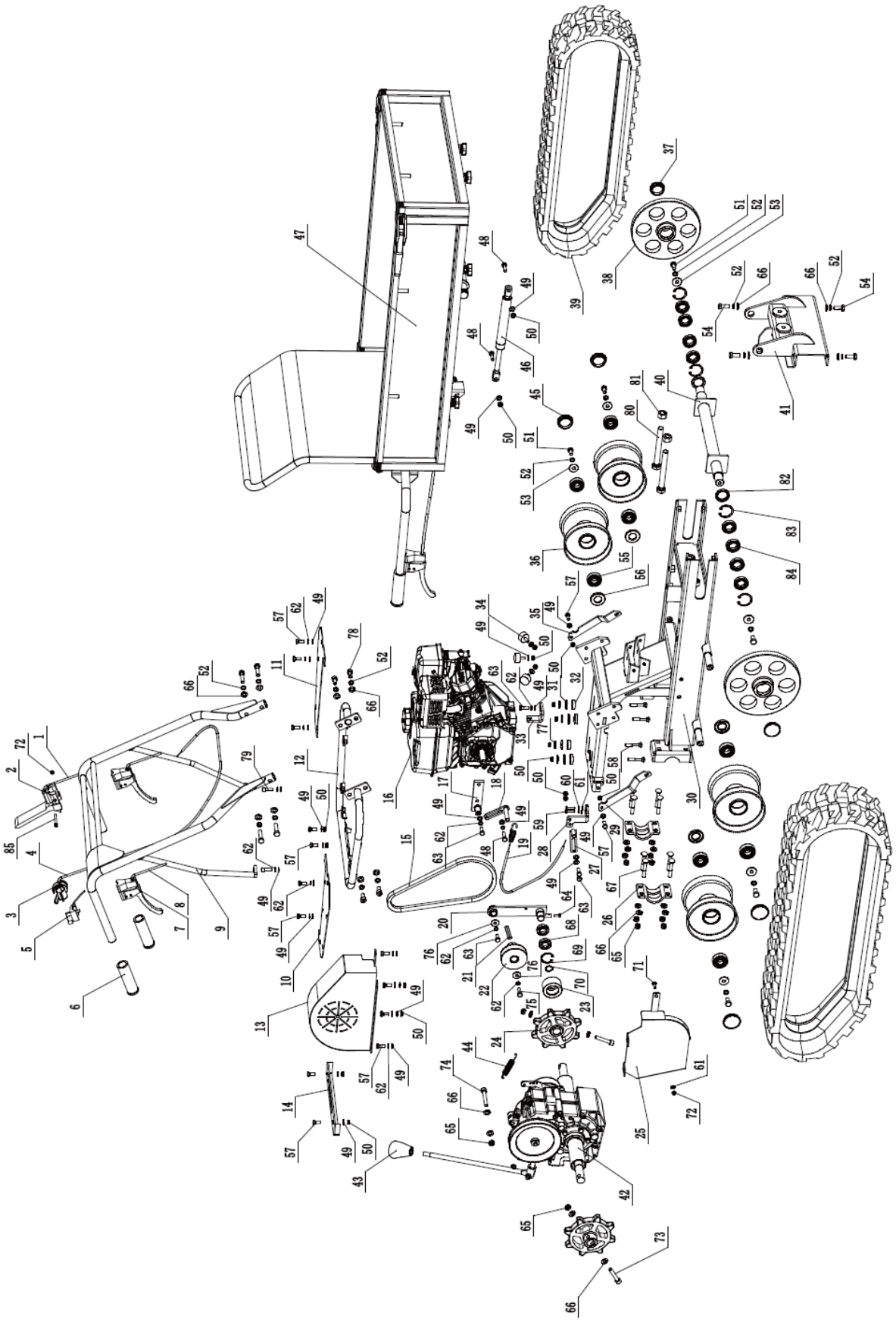

Antal	Beskrivelse af apparatet	Antal	Antal	Beskrivelse af apparatet	Antal
1	Kabel til spændeskive	1	44	Bremsefjeder	1
2	Håndtag til sikkerhedskontrol	1	45	Støvhætte	1
3	Gashåndtag	1	46	Gasfjeder	1
4	Gashåndtag kabel	1	47	Montering af dumperkasse	1
5	ON/OFF-kontakt	1	48	Sekskantet bolt M8x30	2
6	Håndtagsmuffe	3	49	Fladskive 8	29
7	Bremsegreb	3	50	Låsemøtrik M8	16
8	Kabel til styrehåndtag	2	51	Sekskantet bolt M10x20	6
9	Samling af håndtagsramme	1	52	Fjederskive 10	18
10	Sålplade (højre)	1	53	Skive 10	6
11	Sålplade (venstre)	1	54	Sekskantet bolt M10x25	4
12	Ramme til montering af håndtag	1	55	Leje 6204	8
13	Bæltedæksel	1	56	Olietætning	4
14	Plade til gearskifte	1	57	Sekskantet bolt M8x20	16
15	Rem	1	58	Vognbolt M8x50	4
16	Motor	1	59	Sekskantet bolt M6x25	2
17	Fast beslag	1	60	Fjederskive 6	2
18	Frontbæltebegrænsningskort	1	61	Fladskive 6	3
19	Bremsekabel	1	62	Fjederskive 8	17
20	Beslag til spændeskive	1	63	Sekskantet bolt M8x25	4
21	Flad nøgle til motoren	1	64	Sekskantet bolt M6x16	1
22	Remskive	1	65	Låsemøtrik M10	12
23	Spændeskive	1	66	Fladskive 10	27
24	Drivhjul	1	67	Vognbolt M10x65	8
25	Dæksel til nederste bælte	1	68	Leje 61904	2
26	Hjulakselmonteret plade	2	69	Låsering 37	1
27	Begrænsningskort til bageste bælte	1	70	Låsering 20	1
28	Tilslutningsvinkelblok	1	71	Vognbolt M6x20	1
29	Støtteplade (højre)	1	72	Låsemøtrik M6	2
30	Chassis	1	73	Indvendig sekskantet bolt M10x55	2
31	Tætning	4	74	Indvendig sekskantet bolt M10x65	1
32	Stødpude af gummi	4	75	Bolt 5/16-24x1	1
33	Base til fastgørelse af kabler	1	76	Skive 8	2
34	Gummimåtte	3	77	Skive 8	4
35	Støtteplade (venstre)	1	78	Indvendig sekskantet bolt M10x20	2
36	Skinnerulle	4	79	Indvendig sekskantet bolt M8x25	2
37	Støvhætte	2	80	Sekskantet bolt M16x140	2

38	Styrende hjul	2	81	Sekskantet møtrik M16	2
39	Gummispor	2	82	Olietætning	2
40	Styrende hjulaksel	1	83	Låsering 42	4
41	Støttebeslag	1	84	Leje 61905	8
42	Samling af gearkasse	1	85	Sekskantet bolt M6x50	1
43	Håndtagsknap	1			

Liste over komponenter

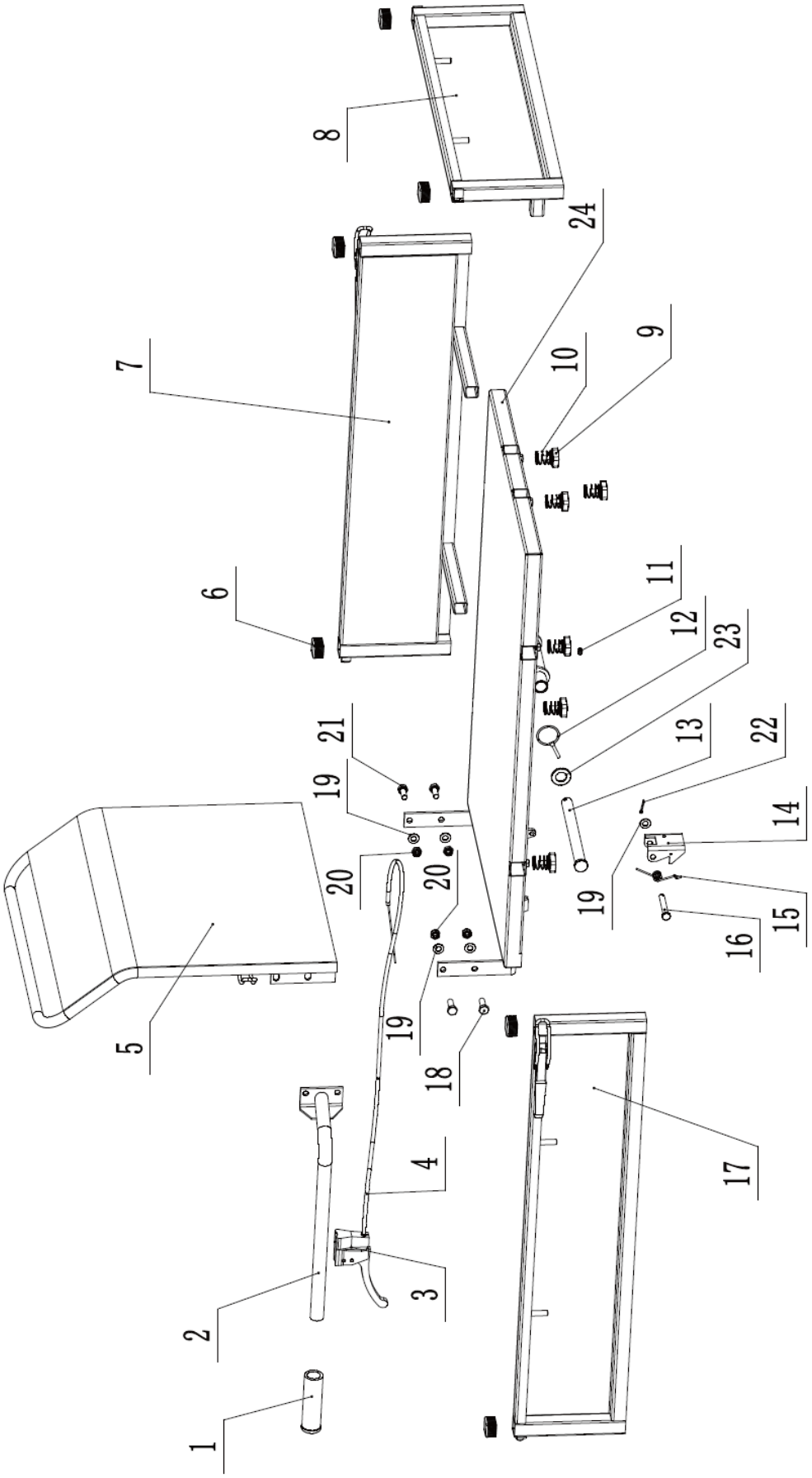

Antal	Beskrivelse af apparatet	Antal
1	Håndtagsbøsning	1
2	Dumperkassens	1
3	Håndtag til dumperkasse	1
4	Dumperboksens	1
5	Bagpanel	1
6	Plastikprop	6
7	Sidepanel (venstre)	1
8	Frontpanel	1
9	Stjerneskrue M8x16	6
10	Låsefjeder	6
11	Oliebæger M6	1
12	Stift 5x40	1
13	Tilslutningsstift	1
14	Spænde til dumperkasse	1
15	Torsionsfjeder	1
16	Spændetap	1
17	Sidepanel (højre)	1
18	Sekskantet bolt M10x30	2
19	Fladskive 10	5
20	Låsemøtrik M10	4
21	Sekskantet bolt M10x25	2
22	Delt stift 3,2x20	1
23	Fladskive 20	1
24	Nederste panel	1

Tämä käyttöopas on käännetty konekääntäjän avulla. Olemme pyrkineet tarjoamaan mahdollisimman tarkan käännöksen. Automaattisten käännösten laatu ei kuitenkaan ole täydellinen, eikä sen ole tarkoitus korvata ihmisten tekemiä käännöksiä. Virallinen käyttöopas on englanninkielinen versio. Käännöksessä mahdollisesti esiintyvät ristiriitaisuudet tai erot viralliseen versioon eivät ole sitovia, eikä niillä ole oikeudellista vaikutusta ohjeiden noudattamisen tai täytäntöönpanon osalta. Jos jokin käyttöohjeen sisältämien tietojen tarkkuuteen liittyvä seikka askarruttaa sinua, käänny käyttöohjeiden virallisen englanninkielisen version puoleen.

Tekniset tiedot

Parametrin kuvaus	Parametrin arvo
Tuotteen nimi	Hakettaja
Malli	HT-HECTOR-1200D
Hakkurin moottorin teho [kW]	9
Ajoneuvon moottorin teho [kW]	4,1
Puuhakkurin moottorin nopeus [rpm]	3600
Ajoneuvon moottorin nopeus [rpm]	3600
Ajoneuvon kantavuus [kg]	300
Ajoneuvon vaihteiden lukumäärä	3 eteen + 1 taakse
Suurin leikkaushalkaisija [mm]	120
Käynnistystyyppi	Kaapeli (manuaalinen)/sähkö
Hakkurin paino [kg]	177
Ajoneuvon paino [kg]	178

1. Yleiskuvaus

Käyttöohje on suunniteltu auttamaan laitteen turvallisessa ja tarkoituksenmukaisessa käytössä. Tuote on suunniteltu ja valmistettu tiukkojen teknisten ohjeiden mukaisesti käyttäen uusinta teknologiaa ja komponentteja. Lisäksi se vastaa tiukimpia laatuvaatimuksia.

ÄLÄ KÄYTÄ LAITETTA, ELLET OLE LUKENUT JA SISÄISTÄNYT NÄITÄ KÄYTTÖOHJEITA PERUSTEELLISESTI.

Laitteen käyttöiän pidentämiseksi ja virheettömän toiminnan varmistamiseksi käytä laitetta tämän käyttöohjeen mukaisesti ja suorita tarvittavat huoltotoimenpiteet säännöllisesti. Näiden käyttöohjeiden sisältämät tekniset tiedot ja spesifikaatiot ovat ajan tasalla. Valmistaja pidättää oikeuden tehdä niihin laadun parantamiseen liittyviä muutoksia. Laite on suunniteltu siten, että melupäästöriskit ovat mahdollisimman pienet ottaen huomioon tekniikan kehitys ja melun vähentämismahdollisuudet.

Merkkien selitys

Tuote täyttää asiaankuuluvat turvallisuusstandardit.



Lue ohjeet ennen käyttöä.



Tuote on kierrätettävä.



VAROITUS!, **HUOMAUTUS!** tai **MUISTUTUS!** Kyseiseen tilanteeseen sopiva.
(yleinen varoitusmerkki)



Käytä kuulosuojaimia. Kovalle melulle altistuminen voi johtaa kuulon heikkenemiseen.



Käytä suojakäsineitä



Käytä päänsuojainta.



Käytä jalkasuojia.



Käytä kasvosuojusta.



Käytä suojusta.



Käytä suojavaatetusta.



HUOMIO! Sähköiskuvaara!



HUOMIO! Kovan äänen vaara!



HUOMIO! Pyörivät osat, takertumisvaara!



HUOMIO! Tulipalovaara – syttyvät materiaalit!



VAROITUS! Myrkylliset aineet, myrkytysvaara – älä koskaan käynnistä ja käytä moottoria sisätiloissa tai huonosti tuuletetuissa tiloissa!



Hätäpysäytys!



Hätäpysäytys!



HUOMIO! Kuuma pinta, palovammavaara!



VAROITUS: Noudata turvaetäisyyttä lähellä oleviin sivullisiin tai eläimiin (vähintään 10 m).



VAROITUS: On olemassa vaara, että esineitä irtoaa koneesta!



HUOMIO! Teräviä elementtejä. Raajan viiltovaara.



Pidä kädet tai mikä tahansa ruumiinosa poissa täyttösuppilosta, suppilosta ja poistokourusta, kun kone on käytössä.



Pysy aina kaukana poistoalueelta, kun käytät konetta.



Älä tupakoi laitteen lähellä. Laite sisältää syttyviä aineita.



Pidä poissa sateelta.



Sammuta AINA moottori ennen koneen huoltotoimenpiteitä.

HUOM! Tämän käyttöohjeen piirustukset ovat vain havainnollistavia, ja ne voivat joiltakin osin poiketa todellisesta tuotteesta.

2. Käyttöturvallisuus

HUOMIO! Lue kaikki turvallisuutta koskevat varoitukset ja kaikki ohjeet. Varoitusten noudattamatta jättäminen voi johtaa vakaviin vammoihin tai kuolemaan.

Varoituksissa ja ohjeissa käytetään termejä "laite" ja "tuote", joilla viitataan:
Hakettaja

2.1. Turvallisuus työpaikalla

a) Varmista, että työskentelyalue on siisti ja hyvin valaistu. Sotkuinen tai huonosti valaistu työskentelyalue voi johtaa onnettomuuksiin. Pysy aina valppaana, tarkkaile laitteen toimintaa ja käytä tervettä järkeä työskennellessäsi laitteen kanssa.
b) Älä käytä laitetta mahdollisesti räjähdysherkissä tiloissa, joissa on esimerkiksi helposti syttyviä nesteitä, kaasuja tai pölyä. Laite synnyttää kipinöitä, jotka voivat sytyttää pölyjä tai kaasuja.
c) Jos havaitset laitteessa vaurioita tai epäsäännöllistä toimintaa, kytke laite välittömästi pois päältä ja ilmoita asiasta viipymättä laitteesta vastuussa olevalle henkilölle.
d) Ainoastaan valmistajan huoltokeskus saa tehdä tuotteeseen korjauksia. Älä yritä tehdä korjauksia itse!
e) Jos tulipalo syttyy, sammuta se jauhe- tai hiilidioksidisammuttimella (CO2) (joka on tarkoitettu käytettäväksi jännitteisten sähkölaitteiden sammuttamiseen).
f) Lasten tai asiattomien henkilöiden pääsy työpisteeseen on kielletty. (Heidän häiritseminen voi johtaa laitteen hallinnan menettämiseen).
g) Käytä laitetta tilassa, jossa on hyvä ilmanvaihto.
h) Laite tuottaa käytössä pölyä ja roskaa. On tärkeää suojella sivullisia niiden haitallisilta vaikutuksilta.
i) Käytä hätäpysäytystoimintoa, jos on olemassa tapaturman tai kuoleman, onnettomuuden tai vaurion vaara.
j) Tarkasta säännöllisesti turvatarrojen kunto. Jos tarrat ovat lukukelvottomia, ne on vaihdettava.
k) Pidä tämä käyttöohje tallessa myöhempää käyttöä varten. Jos tämä laite luovutetaan kolmannelle osapuolelle, käyttöohjeet on luovutettava sen mukana.
l) Säilytä pakkauselementit ja pienet kokoonpano-osat lasten ulottumattomissa.
m) Pidä laite poissa lasten ja eläinten ulottuvilta.
n) Jos tätä laitetta käytetään yhdessä muiden laitteiden kanssa, on myös niiden käyttöohjeita noudatettava.
o) Varmista, että työtila on avoin.



Muista! Kun käytät laitetta, suojaa lapsia ja muita sivullisia.

2.2. Henkilökohtainen turvallisuus

a) Älä käytä laitetta väsyneenä, sairaana tai alkoholin, huumaavien aineiden tai sellaisten lääkkeiden vaikutuksen alaisena, jotka voivat merkittävästi heikentää kykyäsi käyttää laitetta.
b) Konetta saavat käyttää fyysisesti hyväkuntoiset henkilöt, jotka pystyvät käsittelemään konetta turvallisesti, jotka ovat asianmukaisesti koulutettuja, jotka ovat tutustuneet tähän käyttöohjeeseen ja jotka ovat saaneet riittävän työturvallisuuskoulutuksen.
c) Kun työskentelet laitteen kanssa, käytä tervettä järkeä ja pysy aina valppaana. Tilapäinen keskittymisen menetys laitteen käytön aikana voi johtaa vakaviin vammoihin.
d) Käytä laitteen kanssa työskentelyn edellyttämiä henkilösuojaimia, jotka on määritelty kohdassa 1 (Selvi). Asianmukaisten ja sertifioitujen henkilönsuojainten käyttö vähentää loukkaantumisriskiä.
e) Älä yliarvioi kykyjäsi. Kun käytät laitetta, varmista, että pystyt ylläpitämään tasapainosi, ja että työskentelet tukevassa asennossa. Tämä takaa laitteen paremman hallinnan odottamattomissa tilanteissa.
f) Älä käytä väljiä vaatteita ja koruja. Pidä hiukset, vaatteet ja käsineet poissa liikkuvista osista. Väljät vaatteet, korut tai pitkät hiukset voivat tarttua laitteen liikkuviin osiin.
g) Poista kaikki säätötyökalut tai kiintoavaimet ennen laitteen kytkemistä päälle. Laitteen pyörivään osaan jätetty työkalu tai kiintoavain voi aiheuttaa loukkaantumisvaaran.
h) Käytä silmien, korvien ja hengitysteiden suojaimia.
i) Tämä laite ei ole leikkikalu. Lapsia on valvottava, jotteivat he leikkisi laitteen kanssa.
j) Älä laita käsiäsi tai muita ruumiinosia laitteen sisään sen ollessa käytössä!
k) Pidä koneesta aina kiinni molemmin käsin. Kävele, älä koskaan juokse pitämällä koneesta kiinni ja ole erityisen varovainen kääntäessäsi sitä itseäsi kohti.

2.3. Laitteen turvallinen käyttö

a) Älä ylikuormita laitetta. Käytä vain kulloiseenkin toimenpiteeseen sopivia työkaluja. Sopivat laitteet ja työkalut varmistavat toimenpiteiden paremman ja turvallisemman suorittamisen.
b) Älä käytä laitetta, jos ON/OFF-kytkin ei toimi kunnolla (ei kytke laitetta päälle ja pois). Laitteet, joita ei voida kytkeä päälle ja pois päältä ON/OFF-kytkimellä, ovat vaarallisia, niitä ei saa käyttää ja ne on korjattava.
c) Kun laitetta ei käytetä, säilytä se turvallisessa paikassa, poissa lasten ja sellaisten henkilöiden ulottumattomissa, jotka eivät tunne laitetta ja jotka eivät ole lukeneet sen käyttöohjetta. Laite voi olla kokemattomien käyttäjien käsissä vaarallinen.
d) Pidä laite teknisesti täydellisessä kunnossa. Tarkista ennen jokaista käyttöä yleisten vaurioiden varalta ja erityisesti halkeilevien osien tai elementtien varalta ja muista olosuhteista, jotka voivat vaikuttaa laitteen turvalliseen käyttöön. Jos havaitset minkäänlaisia vaurioita, laite on luovutettava korjattavaksi ennen sen käyttöä.
e) Laite on pidettävä poissa lasten ulottuvilta.
f) Laitteen korjauksen tai huollon saa suorittaa vain pätevä henkilö ja ainoastaan alkuperäisiä varaosia käyttäen. Tämä varmistaa laitteen turvallisen käytön.
g) Älä poista tehtaalla asennettuja suojuksia äläkä löysää ruuveja, jotta laite toimisi turvallisesti.
h) Kun kuljetat ja käsittelet laitetta varaston ja määränpään välillä, noudata kuljetusta koskevia työturvallisuusmääräyksiä, jotka ovat voimassa siinä maassa, jossa laitetta käytetään.
i) Vältä tilanteita, joissa laite lakkaa toimimasta käytön aikana liiallisen kuormituksen vuoksi. Tämä voi johtaa käyttöelementtien ylikuumenemiseen ja laitteen vaurioitumiseen.
j) Älä koske nivellettyihin osiin tai lisävarusteisiin, ellei laitetta ole irrotettu virtalähteestä.
k) Älä siirrä, säädä tai käännä laitetta työn aikana.
l) Älä käytä laitetta valvomatta.
m) Puhdista laite säännöllisesti, jotta siihen ei kerry sitkeää likaa.
n) Määritelty tärinäpäästö on mitattu yleisillä mittausmenetelmillä. Tärinäpäästö voi vaihdella laitteen käyttöympäristön mukaan.
o) Kahta työkappaletta ei saa käsitellä samanaikaisesti.
p) Älä peitä ilmanotto- tai ilmanpoistoaukkoa.
q) Älä käytä laitetta tyhjänä.

r) Älä tee muutoksia laitteeseen sen parametrien tai rakenteen muuttamiseksi.
s) Pidä laite kaukana tulen- ja lämmönlähteistä.
t) Älä peitä tuuletusaukkoja!
u) Pidä laite poissa liiallisesta kosteudesta tai sateesta.
v) Älä asenna, irrota, säädä tai huolla mitään muiden osien tyhjennysverkkoa moottorin käydessä.
w) Kun moottori on käynnissä, pidä kaikki ruumiinosat ja raskaat esineet loitolla täyttösuppilosta ja poistoaukosta.
x) Älä syötä koneeseen kangasta, kiviä, metallia, lasia, kumia, muovia, tiiliä, naruja, juuria, taimia, pulloja, tölkkejä tai muita ei-kasvitieteellisiä esineitä.
y) Pyörivät leikkuuterät näiden aukkojen sisällä voivat aiheuttaa vakavia henkilövahinkoja, jos niitä kosketetaan.
z) Ole varovainen työskennellessäsi. Kone voi poistaa prosessoidun materiaalin palasia täyttösuppilosta tai ulostulokourusta.
aa) Moottori kuumenee erittäin kuumana käytön aikana. Älä koske kuumaan moottoriin, koska se voi aiheuttaa palovammoja.
bb) Välttääksesi tulipalon vaaran, pidä lehdet, ruoho ja muut palavat materiaalit poissa kuumasta moottorista ja äänenvaimentimesta.
cc) Älä käytä jalkakäytävällä, soralla tai muilla kovilla pinnoilla, koska esineet voivat kiihottua ja aiheuttaa vammoja.
dd) Jotkut puulajit voivat aiheuttaa allergisen reaktion. Haarojen käsittelyn aikana ulos tuleva pöly voi olla ärsyttävää tai haitallista, joten asianmukaisia suojatoimenpiteitä tulee toteuttaa.
ee) Älä käytä epätasaisella alustalla tai jos laite on epävakaa.
ff) Jos sirpaloitu silppuri jumiutuu tai tukkeutuu, sammuta moottori välittömästi ja odota, että kaikki liikkuvat osat pysähtyvät kokonaan ennen tyhjentämistä.
gg) Älä työnnä koneeseen teknisissä tiedoissa ilmoitettuja suurempia oksia.
hh) Tarkista taso ja lisää tarvittaessa moottoriöljyä täyteen merkintään ennen laitteen käytön aloittamista. Jos öljytaso on alhainen, moottori ei käynnisty tai se saattaa sammua. Liian alhaisella öljymäärällä työskentely voi aiheuttaa ylikuumenemisen tai jopa vaurioittaa moottoria!
ii) Koneesta vuotavasta öljystä tulee ilmoittaa asianmukaisille palveluille tai noudattaa käyttöalueella voimassa olevia lakisääteisiä vaatimuksia.
jj) Moottorin pakokaasuissa on myrkyllistä hiilimonoksidia. Hiilimonoksidiympäristöön jääminen voi johtaa tajunnan menetykseen tai jopa kuolemaan. Älä käytä moottoria suljetussa tai huonosti tuuletetussa tilassa.
kk) Suojaa moottori kuumuudelta, kipinöiltä ja liekiltä. Älä tupakoi koneen läheisyydessä!
ll) Bensiini on syttyvää ja räjähtävää. Ennen tankkausta moottori tulee sammuttaa ja jäähdyttää.
mm) Varoitus! Moottorivaurion vaara väärän polttoaineen vuoksi.
nn) Akku on jännitteinen. Älä kosketa tai ylitä napoja ja akun liittimiä. Akun liittimet on irrotettava oikeassa järjestyksessä.
oo) Ole erittäin varovainen ajaessasi konetta liukkailla ja/tai epävakailla pinnoilla.

HUOMIO! Huolimatta laitteen turvallisesta rakenteesta, suojaominaisuuksista ja käyttäjää suojaavien lisäelementtien käytöstä, laitteen käyttöön sisältyy silti aina pieni onnettomuus- tai loukkaantumisriski. Pysy valppaana ja käytä tervettä järkeä laitetta käyttäessäsi.

3. Puuhakkurin käyttöohje

Laite on tarkoitettu oksien, pensaiden, rikkakasvien, versojen ja pitkän, kuivan ruohon silppuamiseen, jonka halkaisija ei ylitä teknisten tietojen taulukossa annettua arvoa. Älä käytä laitetta rakennusjätteen, muovin, paperituotteiden, köyden tai narun tai minkään materiaalin, joka saattaa sisältää metallia tai suuria määriä kosteutta/mehua, pilkkomiseen.
HUOMAA: Poista kaikki naulat, köydet, narut tai kivet, jotka voivat olla upotettuja kasvin osiin (esim. juuriin jne.), ennen kuin laitat materiaalia laitteeseen.
Käyttäjä on vastuussa kaikista vahingoista, jotka aiheutuvat laitteen virheellisestä käytöstä.

Säiliön purkaminen pakkauksesta

Avaa kaikki sivulukot ruuvitaltalla ja vasaralla.

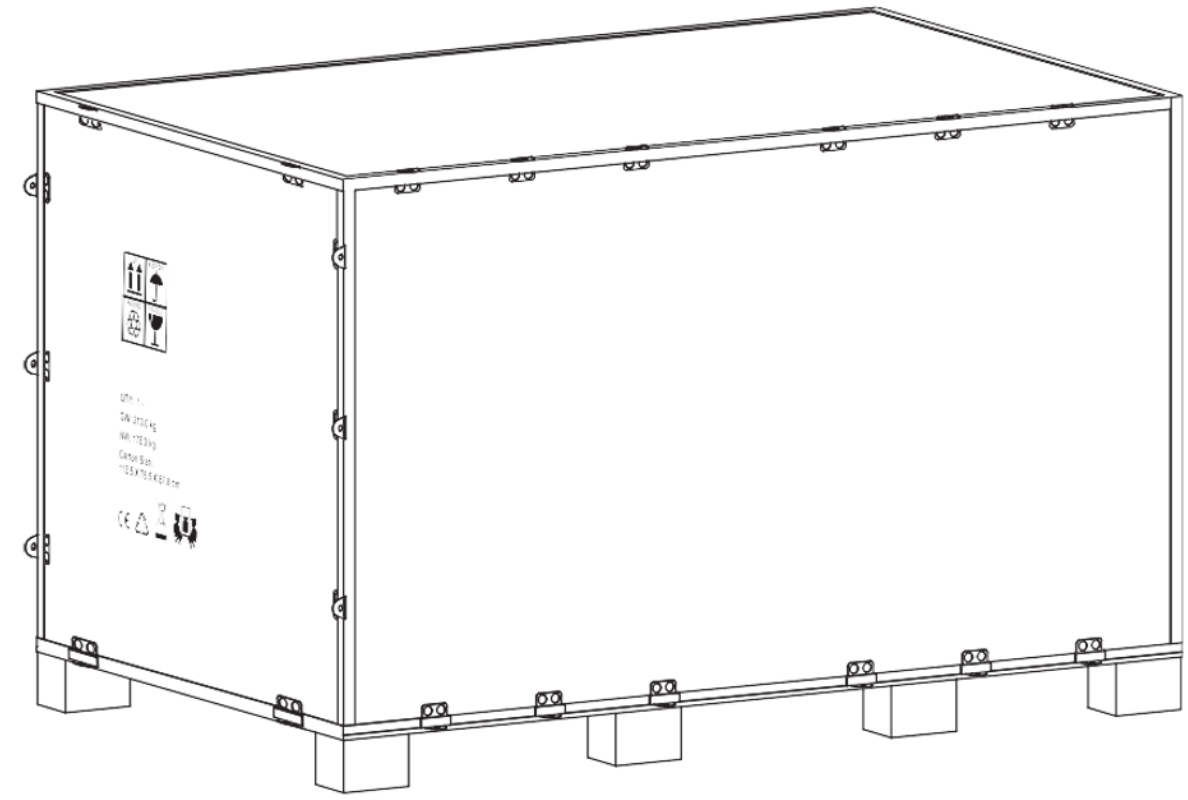

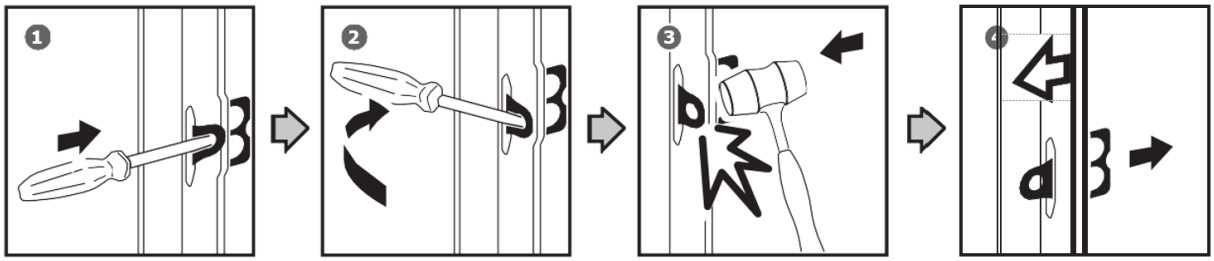

Irrota kaikki vanerilevyt ja poista kaikki irtonaiset osat alalavalta.

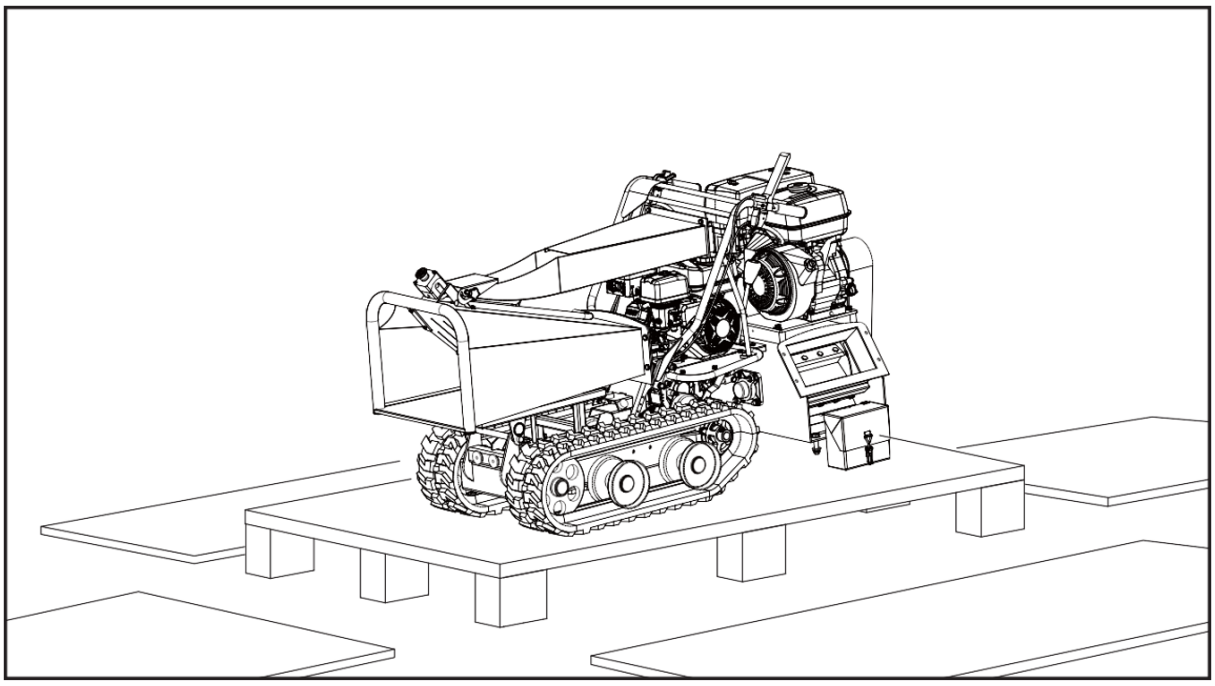

Sisältö mukana

Puuhakkuri toimitetaan osittain koottuna ja toimitetaan huolellisesti pakattuna. Kun kaikki osat on poistettu pakkauksesta, sinulla tulee olla:

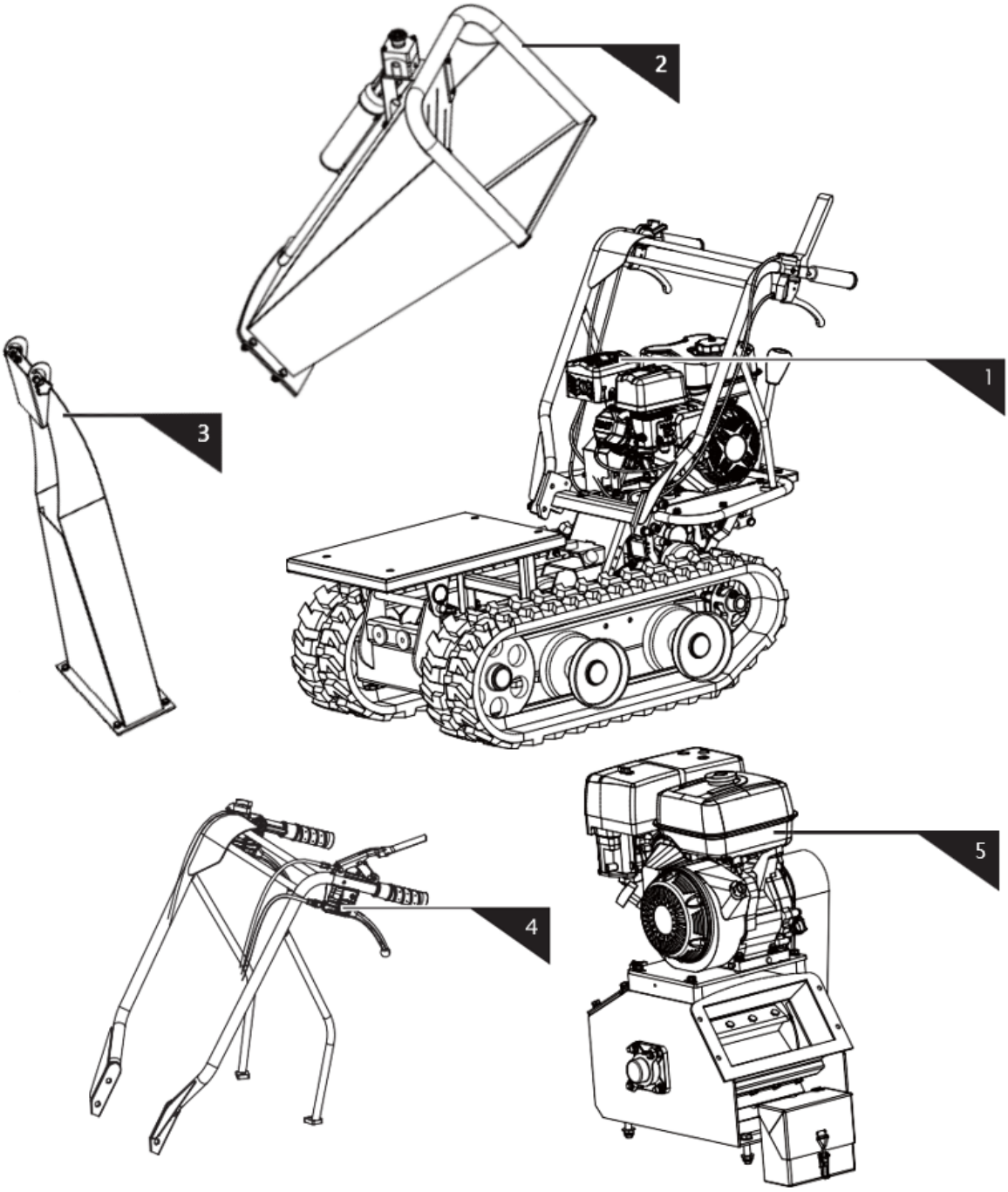

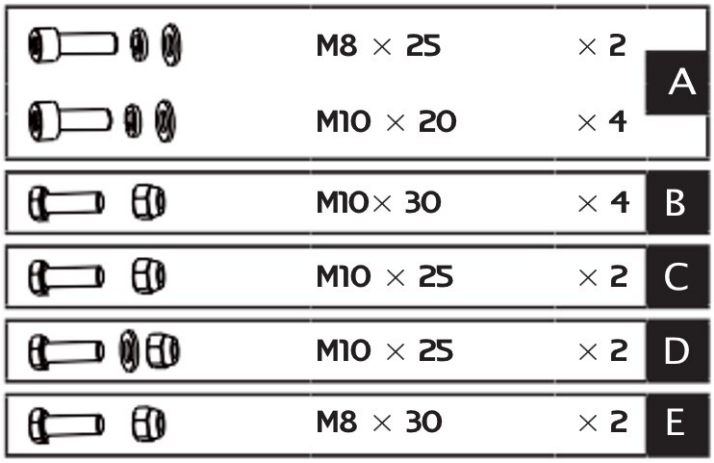

1. Pääkone
2. Syöttökuppilo - ylempi
3. Deflektori
4. Ohjaustangon kokoonpano
5. Moottori
6. Hardware laukku

Kokoonpano

Seuraamalla alla olevia asennusohjeita kokoat koneen muutamassa minuutissa.

Ohjaustangon kokoonpano

Kohdista ohjaustangon reiät kiinnityskannattimeen ja kiinnitä jokainen jousialuslevyllä, litteällä aluslevyllä ja M10x20-pultilla. Kiinnitä jokainen ohjaustangon tuki moottorin kanteen jousialuslevyllä, litteällä aluslevyllä ja M8x25 kuusiopultilla.

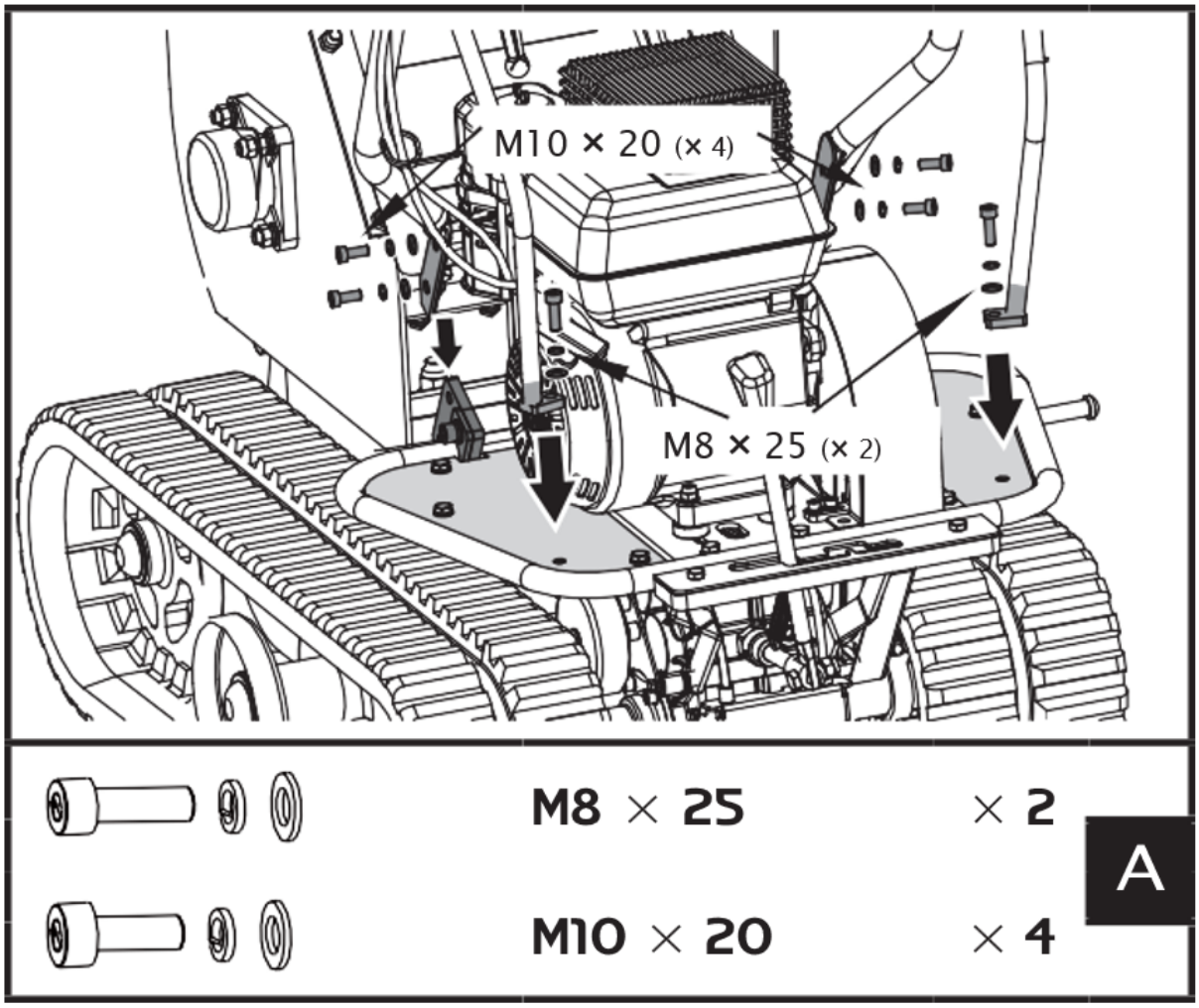

Ruuvaa irti neljä M16x40 pulttia, aluslevyä ja mutteria, jotka yhdistävät hakkurin kippialustaan. Siirrä hakkuria taaksepäin ja kiinnitä sitten pulteilla, aluslevyillä ja muttereilla, jotka juuri irrotettiin alussa.

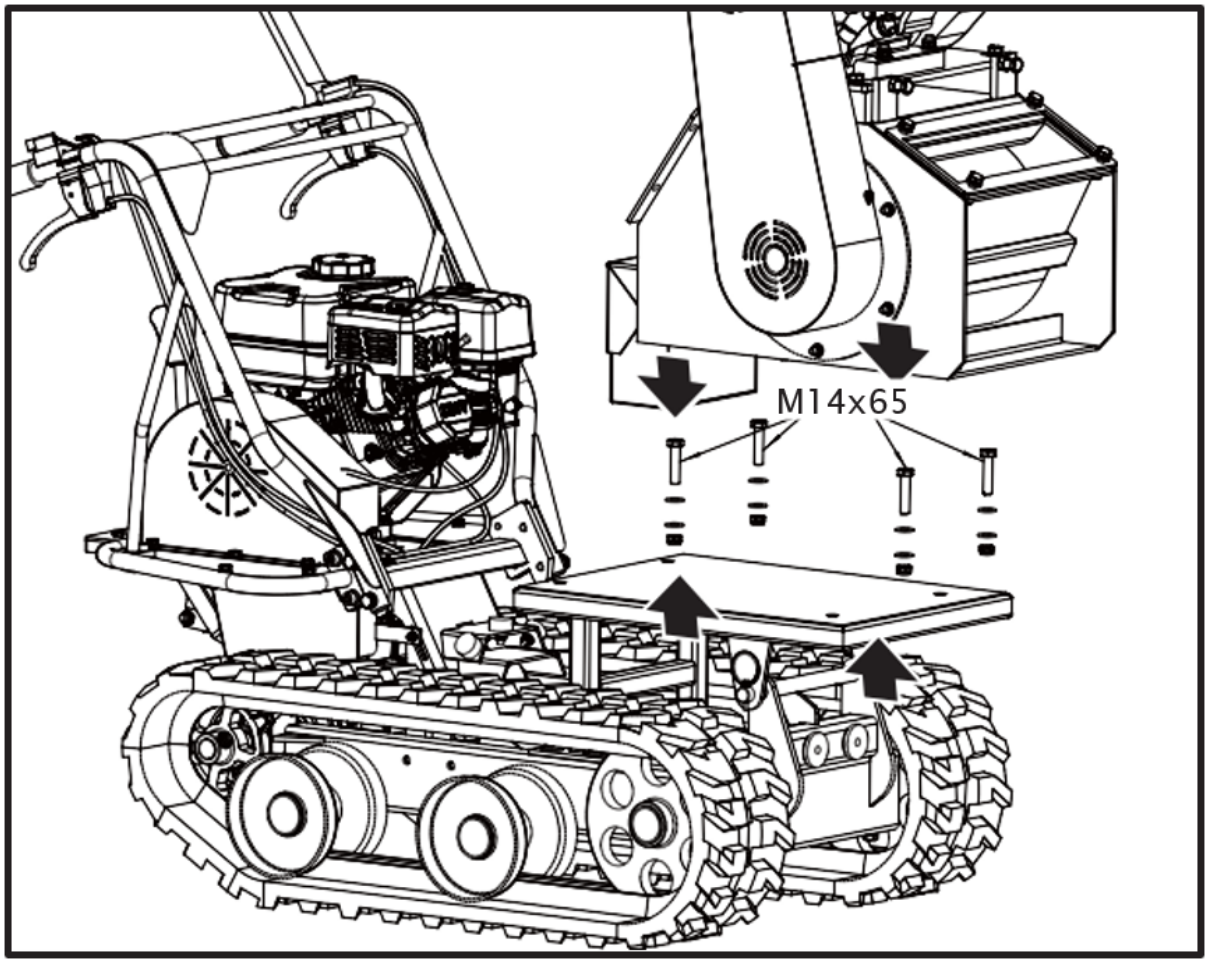

Syöttökuppilo

1. Aseta alempi syöttösuppilo koneeseen ja kiinnitä pulteilla, aluslevyillä ja muttereilla.

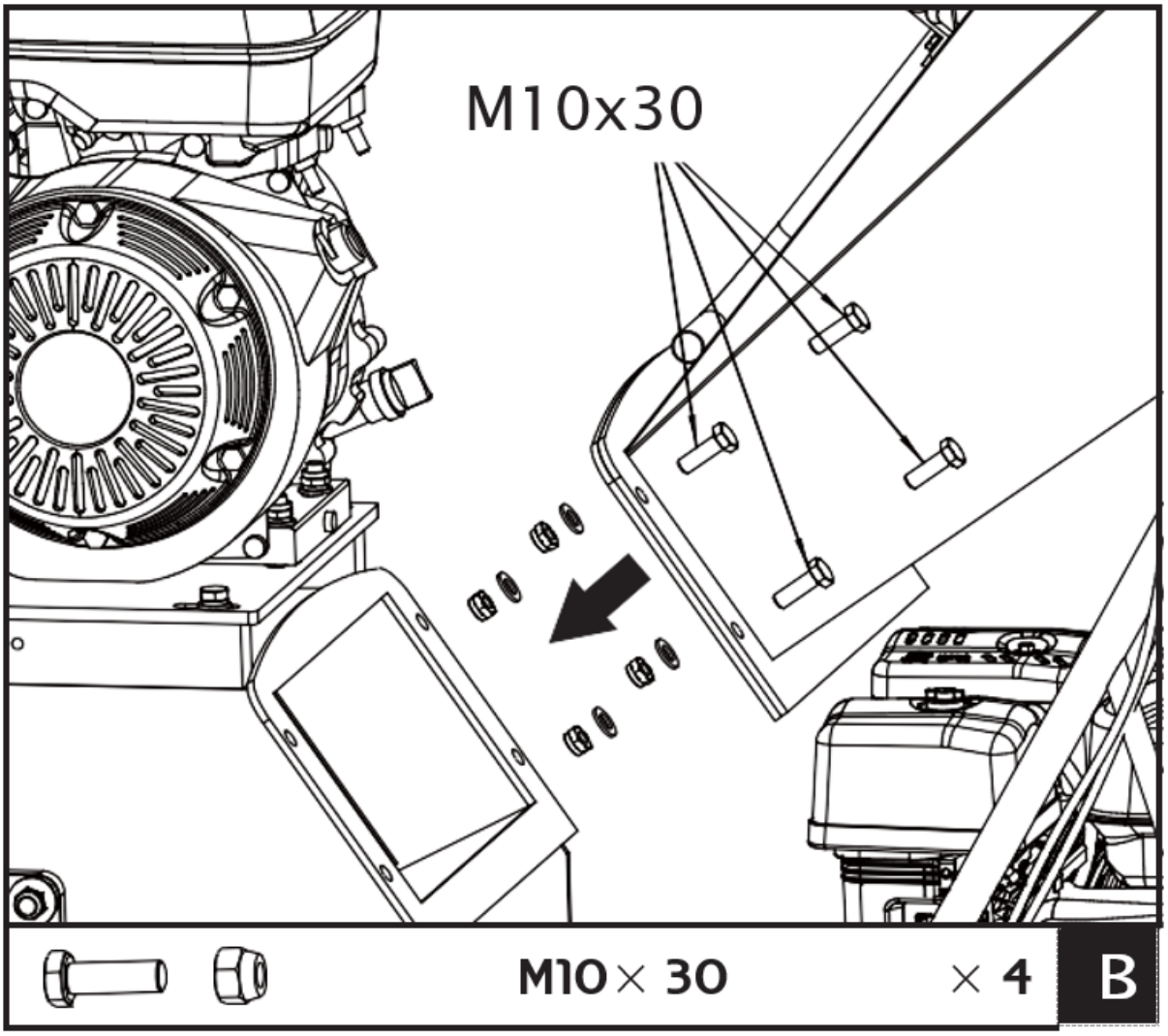

Suosittelemme, että joku auttaa sinua nostamaan suppilon paikalleen ja tukemaan sitä, kunnes se on kiinnitetty hakkuriin.

Purkauskouru

Liu'uta poistokourun saranatapit käyttökotelon hitsausholkkeihin kokonaan, sulje sitten poistokouru koneeseen ja kiinnitä M10x30 pulteilla, aluslevyillä ja muttereilla.

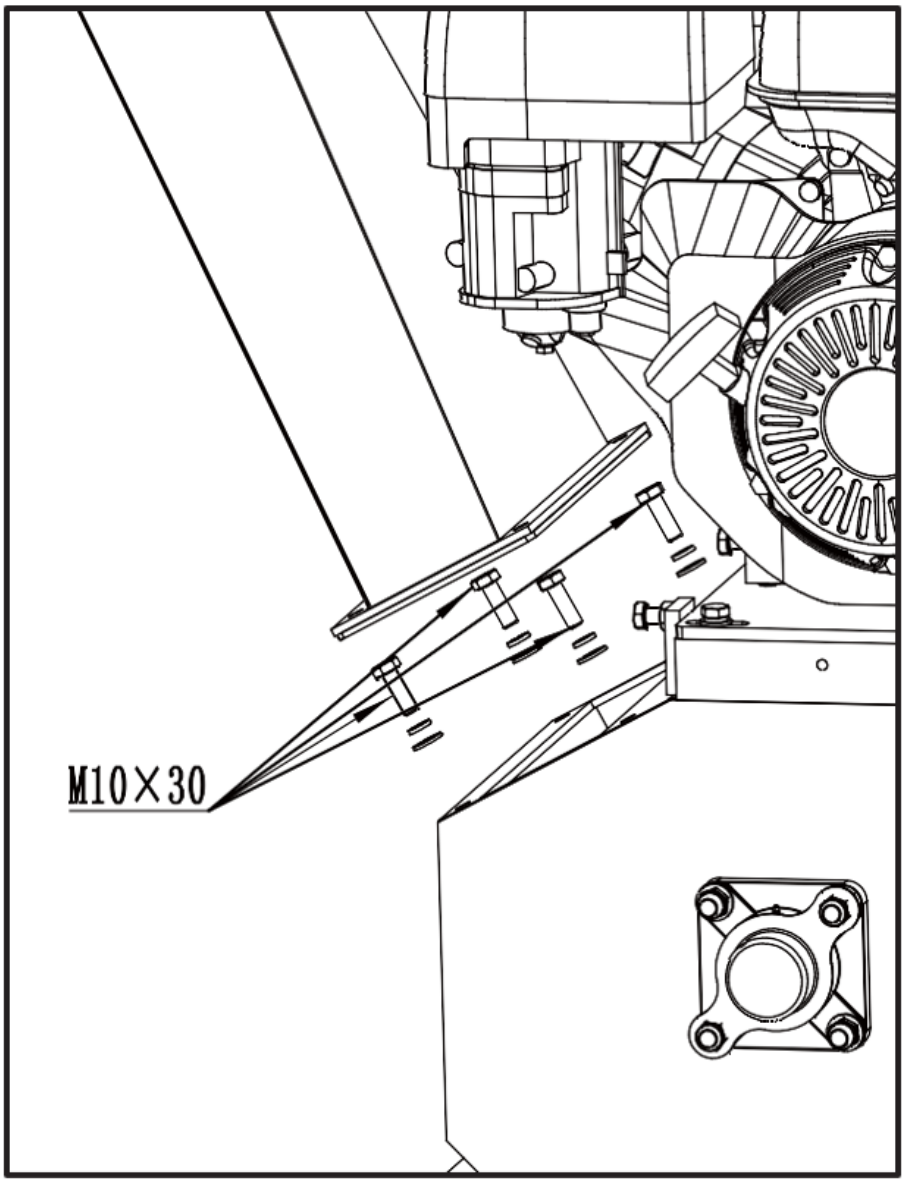

Hätäpysäytysjohdon liitäntä

VAROITUS: HÄTÄSEIS

Varmista, että hätäpysäytysjohto on kytketty oikein.
Jos näin ei tehdä, seurauksena voi olla vakava loukkaantuminen tai kuolema.

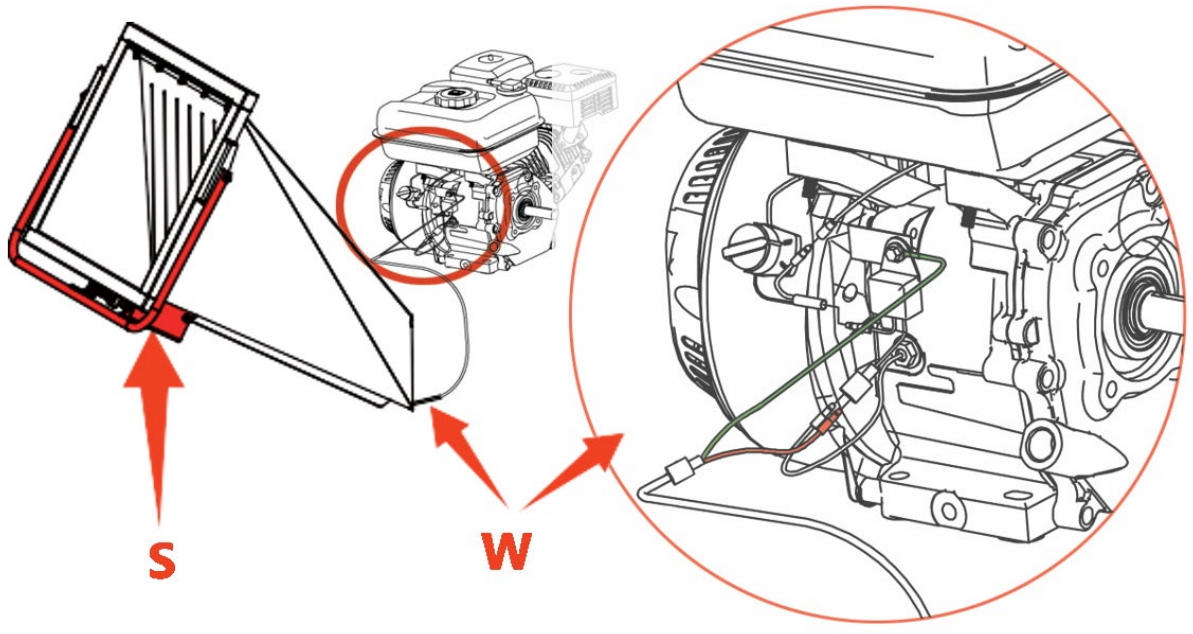

S - Hätäkytkin | W – Hätäpysäytyslanka

Laitteen kuvaus

Ominaisuudet ja säätimet

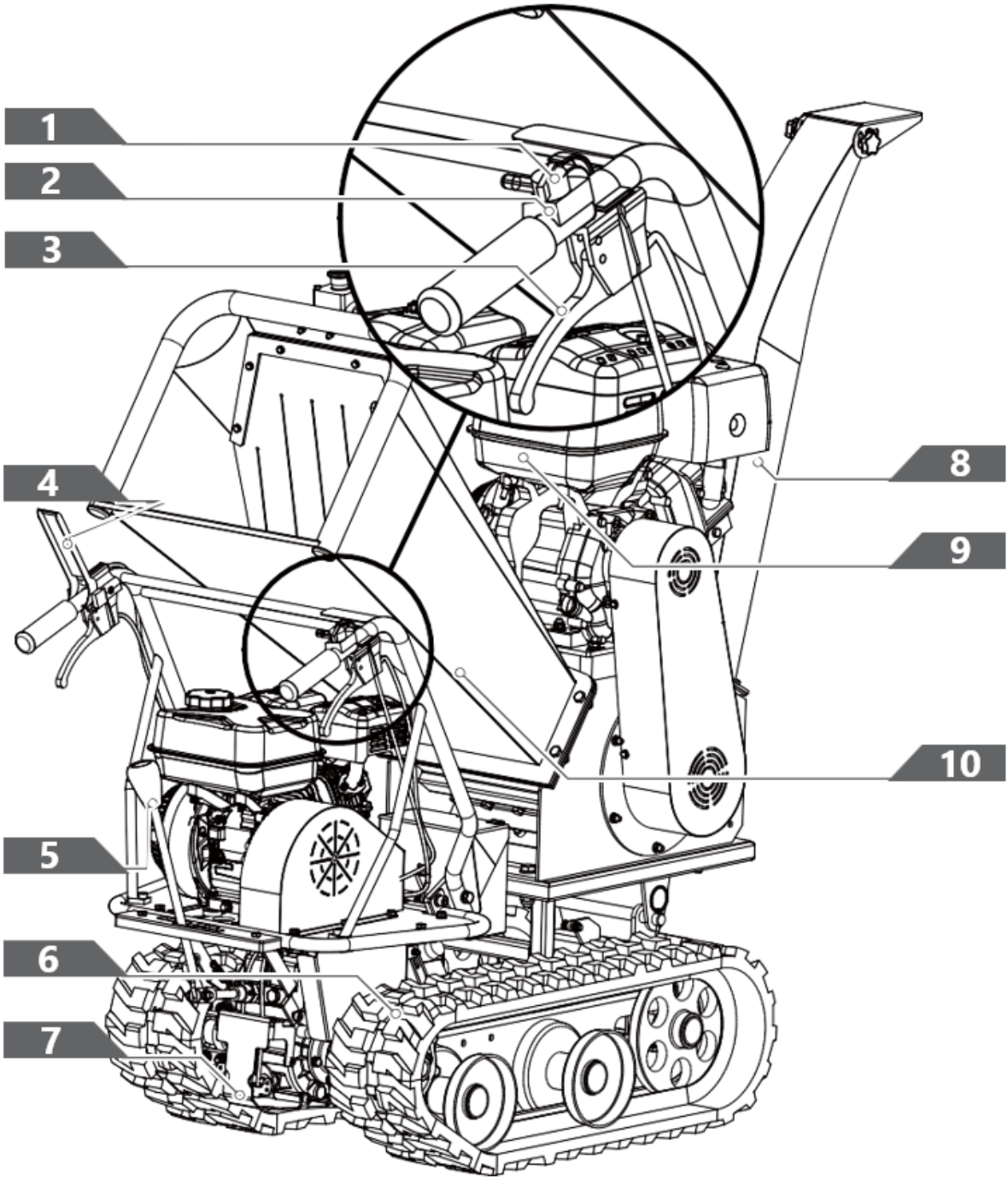

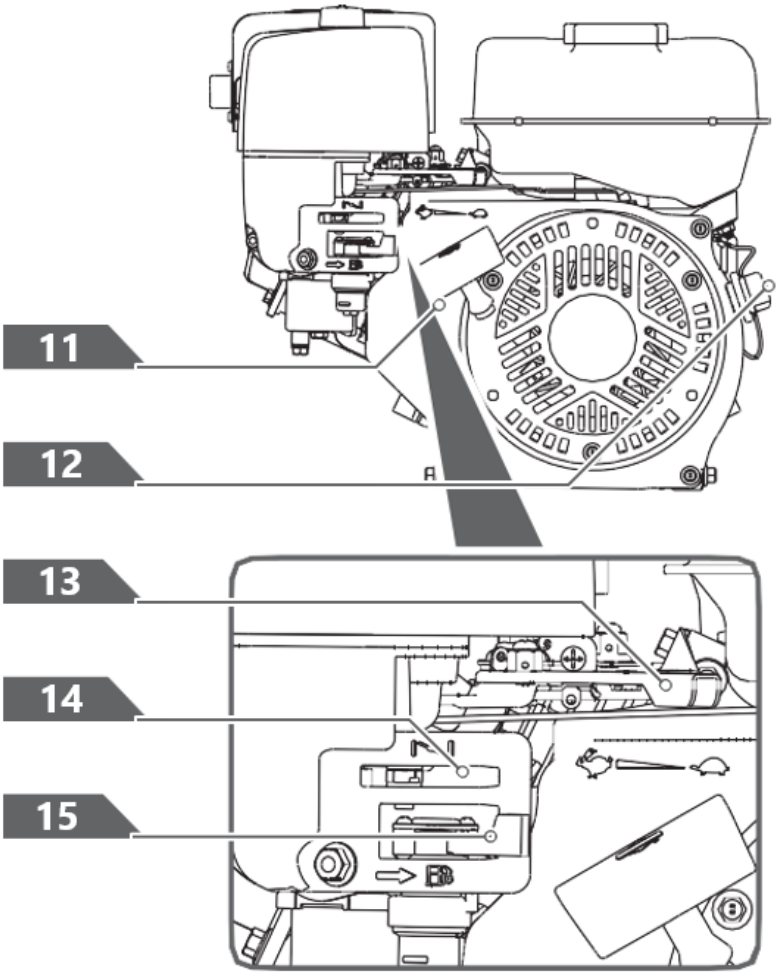

Vaihteenvalintavipu

Vaihteenvalintavivulla on 4 asentoa: 3 nopeutta eteenpäin ja 1 peruutus. Voit muuttaa nopeutta siirtämällä nopeudenvaihteen vipu haluttuun asentoon. Vipu lukittuu loveen jokaisella nopeuden valinnalla.



Vapauta aina kytkimen ohjausvipu ennen nopeuden vaihtamista. Jos näin ei tehdä, seurauksena on sähköisen koukun vaurioituminen.

Hitaammat nopeudet ovat raskaammille kuormille, kun taas suuremmat nopeudet ovat kevyiden kuormien tai tyhjän säiliön kuljettamista. On suositeltavaa käyttää hitaampaa nopeutta, kunnes olet perehtynyt tehotelakourun toimintoihin.

Jos moottori hidastuu kuormituksen alaisena tai telat luistavat, vaihda kone pienemmälle vaihteelle.

Jos koneen etuosa nousee ylös, vaihda kone pienemmälle vaihteelle. Jos etuosa jatkaa nousuaan, nosta kahvoista.

Vasen/oikea ohjausvipu
Käytä vipua kääntääksesi vasemmalle/oikealle.

> ***Käytä ohjausvipuja vain pienemmällä nopeudella.***

Moottorin päälle/pois kytkin
Moottorikytkimessä on kaksi asentoa. OFF - moottori ei käynnisty tai käy. ON - moottori käynnistyy ja käy.

Rekyylikäynnistimen kahva
Rekyylikäynnistimen kahvaa käytetään moottorin käynnistämiseen.

Polttoaineen sulkuventtiili
Polttoaineen sulkulla on kaksi asentoa:
SULJETTU ( ) - Käytä tätä asentoa laitteen huoltamiseen, kuljettamiseen tai varastointiin.
AUKI ( ) - Käytä tätä asentoa laitteen käynnistämiseen.

Kaasun säädin
Kaasuvipu säätelee moottorin nopeutta ja siirtyy FAST-asennon välillä , HITAASTI , ja STOP-asennot.

Kaasuvipu sammuttaa moottorin, kun se siirretään STOP-asentoon.

Rikastimen ohjaus
Rikastinsäädintä käytetään kaasuttimen kuristamiseen ja moottorin käynnistämiseen. Rikastin liukuu RIISTIN KIINNI -asennon välillä ja RIISTIN AUKI asemat.

> ***Älä koskaan käytä rikastinta moottorin sammuttamiseen.***

Kytkimen ohjausvipu
Purista ohjausvipua, kytkin kytketty. Vapauta vipu, kytkin vapautettu.

Syöttökuppilo
Syöttösuppilo on paikka, johon syötät hakatut materiaalit.

Purkauskouru
Sirpaloituneet materiaalit poistetaan tämän aukon kautta. Deflektori voidaan kiinnittää kouruun.

Moottorin päälle/pois kytkin
Moottorikytkimessä on kaksi asentoa. OFF - moottori ei käynnisty tai käy. ON - moottori käynnistyy ja käy.

Rekyylikäynnistimen kahva
Kahvaa käytetään moottorin käynnistämiseen.

Polttoaineen sulkuventtiili

Polttoaineen poiskytkimellä on kaksi asentoa.
SULJETTU ( ) - käytä tätä asentoa laitteen huoltamiseen, kuljettamiseen tai varastointiin.
AUKI ( ) - käytä tätä asentoa laitteen käynnistämiseen.

Rikastimen ohjaus

Rikastinsäädintä käytetään rikastamaan kaasutin ja auttaa moottorin käynnistämisessä. Rikastin liukuu RIISTIN KIINNI -asennon välillä ja RIISTIN AUKI asemat.

Kaasun säädin

Kaasuvipu säätelee moottorin nopeutta ja sammuttaa moottorin, kun se siirretään STOP-asentoon. Kaasuvipu siirtyy FAST-asetuksen välillä , HITAASTI , ja STOP-asennot.

Käyttö – minitela-ajoneuvo

Lisää öljyä moottoriin

Moottori toimitetaan ilman öljyä. Älä käynnistä moottoria ennen öljyn lisäämistä. Katso moottorin ohjekirjasta oikea lisättävä öljy.

1. Varmista, että telakoukku on tasaisella, tasaisella alustalla.

2. Irrota öljyntäyttökorkki/mittatikku öljyn lisäämiseksi.

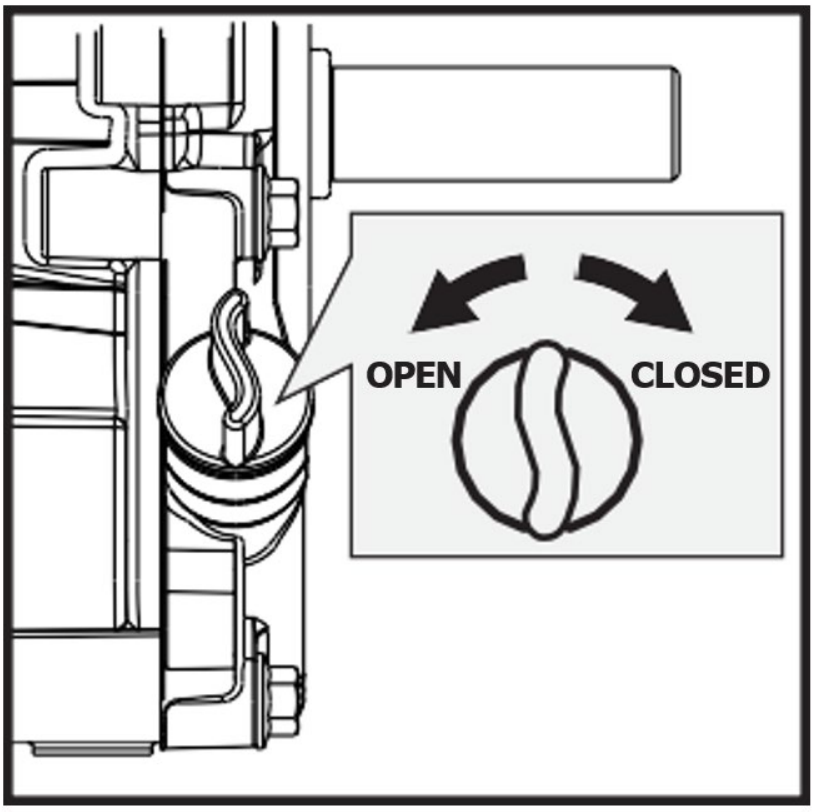

OPEN - auki
CLOSED - suljettu

3. Lisää öljyä suppilon avulla mittatikun FULL-merkkiin asti. (Katso moottorin käsikirjasta öljytilavuus, öljysuositus ja täyttökorkin sijainti.)

> ***ÄLÄ YLITÄYTÄ. Tarkista moottoriöljyn määrä päivittäin ja lisää tarvittaessa.***

Lisää bensiiniä moottoriin

> ***Bensiini on erittäin syttyvää ja räjähtävää. Voit palovammoja tai loukkaantua vakavasti polttoainetta käsitellessäsi. Ole erittäin varovainen käsitellessäsi bensiiniä.***

> ***Täytä polttoainesäiliö ulkona, älä koskaan sisällä. Bensiinihöyryt voivat syttyä palamaan, jos ne kerääntyvät kotelon sisään. Seurauksena voi olla räjähdys.***

1. Moottorin on oltava sammutettuna ja sen on annettava jäähtyä vähintään kaksi minuuttia ennen polttoaineen lisäämistä.
2. Irrota polttoainesäiliön korkki ja täytä säiliö. (Katso moottorin käsikirjasta polttoainetilavuus, polttoainesuositus ja polttoainekorkin sijainti.)

> ***TÄRKEÄÄ: ÄLÄ TÄYTÄ YLITÄ!***
> ***Tämä laite ja/tai sen moottori voivat sisältää haihtumispäästöjen hallintajärjestelmän osia, joiden on täytettävä EPA- ja/tai CARB-määräykset ja jotka toimivat oikein vain, kun polttoainesäiliö on täytetty suositellulle tasolle. Ylitäyttö voi aiheuttaa pysyviä vaurioita haihtumispäästöjen valvontajärjestelmän osille. Suositellulle tasolle täyttö varmistaa polttoaineen laajenemisen mahdollistavan höyryraon. Kiinnitä huomiota polttoainesäiliötä täyttäessäsi varmistaaksesi, ettei säiliön sisällä suositeltua polttoainetasoa ylitetä. Käytä kannettavaa bensiinisäiliötä, jossa on sopivan kokoinen annosteluputki, kun täytät säiliötä. Älä käytä suppiloa tai muuta laitetta, joka estää näkyvyyden säiliön täyttöprosessissa.***

3. Asenna polttoainesäiliön korkki takaisin ja kiristä. Puhdista aina läikkynyt polttoaine.

Moottorin käynnistys

1. Siirrä moottorin kytkin ON-asentoon.

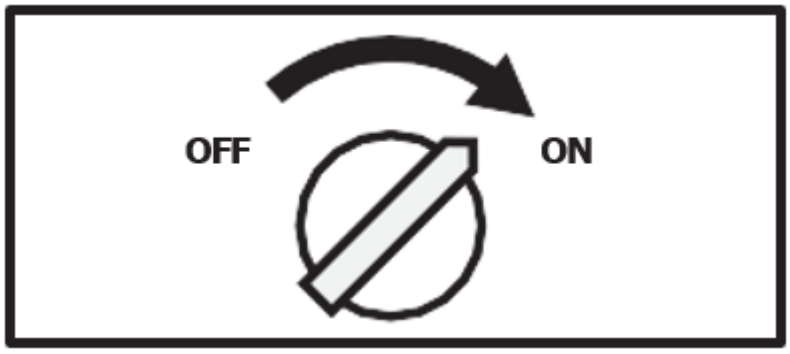

OFF - sammutettu

ON - päällä

2. Avaa polttoaineen sulkuventtiili.

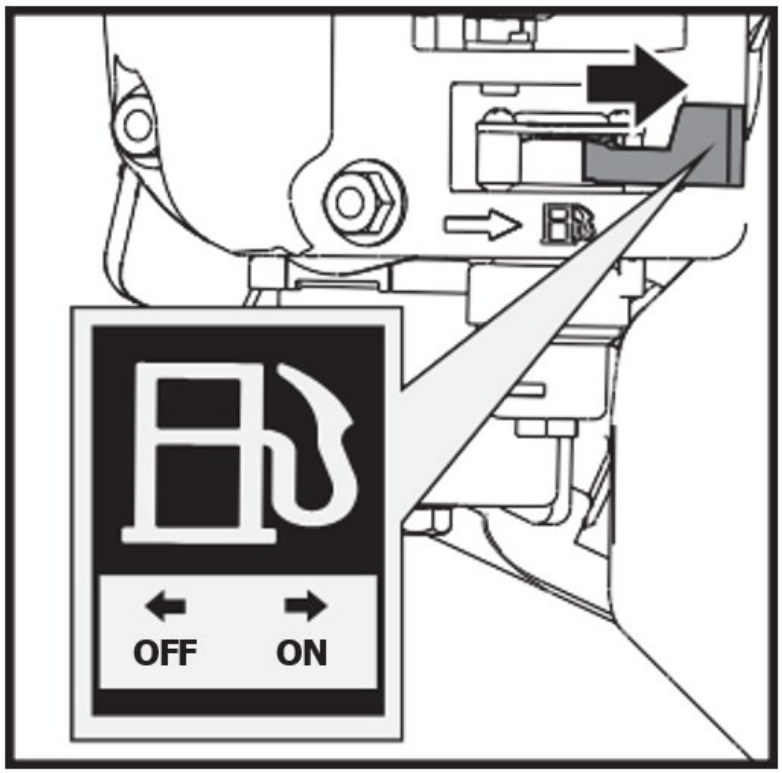

OFF - sammutettu

ON - päällä

3. Siirrä rikastin KIINNI-asentoon. Jos moottori on kuuma, rikastimen sulkeminen ei ole välttämätöntä.

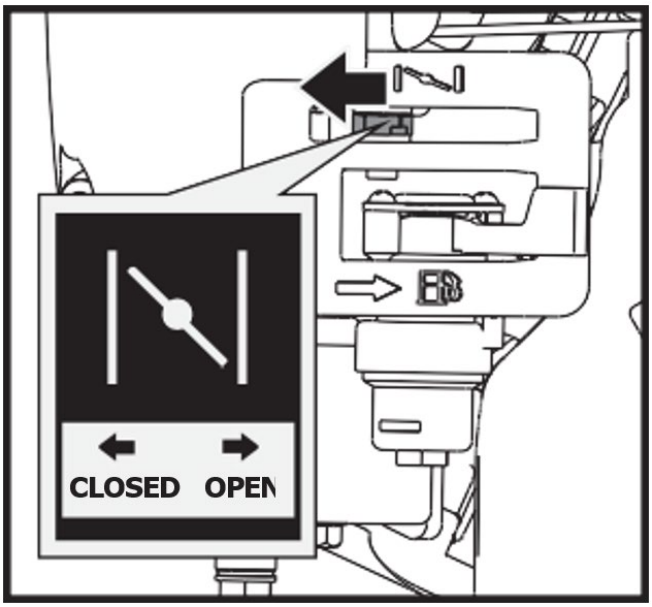

OPEN - auki
CLOSED - suljettu

4. Siirrä kaasuvipua hieman FAST-nopeuteen.

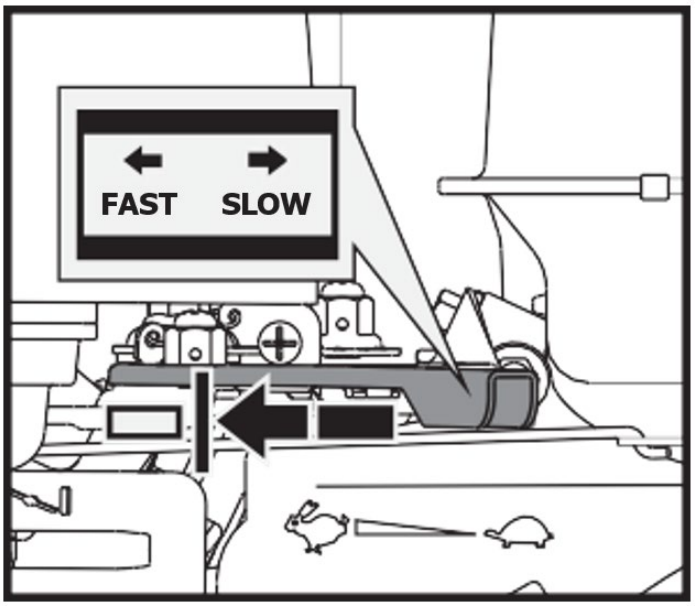

FAST - nopea

SLOW - hidas

5. Vedä käynnistintä, kunnes moottori käynnistyy. Palauta rekyyli kotiasentoon jokaisen vedon jälkeen. Toista vaiheet tarpeen mukaan. Kun moottori on käynnistynyt, aseta kaasuvipu FAST-asentoon ennen kuin käytät laitetta.

Käynnistysnarun nopea sisäänveto (takapotku) vetää kätesi ja käsivartesi moottoria kohti nopeammin kuin voit päästää irti. Seurauksena voi olla luunmurtumia, murtumia, mustelmia tai nyrjähdyksiä.

Toiminnassa

Kun moottori on lämmennyt, siirrä kaasuvipua kiihdyttääksesi moottorin nopeutta.

Kytke tarvittava vaihde ja purista hitaasti kytkimen ohjausvipua. Jos vaihde ei kytkeydy heti, vapauta kytkinvipu hitaasti ja yritä uudelleen. Tällä tavalla tehokärryt alkavat liikkua.

Tehokärryssä on ohjausvivut ohjaustangossa, mikä tekee ohjaamisesta erittäin helppoa. Kääntyäksesi oikealle tai vasemmalle, vedä vain vastaavaa oikeaa tai vasenta ohjausvipua.

Ohjauksen herkkyys kasvaa suhteessa koneen nopeuteen ja kuormaan. Tyhjällä koneella kääntämiseen tarvitaan vain kevyt vivun painaminen. Kun kone on täynnä, tarvitaan enemmän painetta.

Tehokäryn maksimikantavuus on 660 LBS. On kuitenkin suositeltavaa arvioida kuorma ja säätää se sen mukaan, missä maassa konetta käytetään.

Siksi on suositeltavaa kattaa epätasainen tai epätasainen maasto pienellä vaihteella ja ryhtyä ylimääräisiin varotoimiin. Tällaisissa tilanteissa kone on pidettävä alhaisella vaihteella koko venytyksen ajan.

Vältä jyrkkiä käännöksiä ja toistuvia suunnanmuutoksia ajaessasi epätasaisella, kovalla maastolla, joka on täynnä teräviä, epätasaisia kohtia, joissa on suuri kitka.

Vaikka laitteessa on kumitelat, muista olla varovainen työskennellessäsi epäsuotuisissa sääolosuhteissa (jää, rankkasade ja lumi) tai sellaisilla maaperällä, jotka voivat tehdä telakourasta epävakaa.

Huomaa, että koska tämä on tela-ajoneuvo, se on alttiina huomattavalle kallistumisliikkeelle ajaessaan kohoumien, reikien ja askelmien yli.

Kun kytkinvipu vapautetaan, kone pysähtyy ja jarruttaa automaattisesti.

Jos kone pysähdytään jyrkälle rinteelle, on kiila asetettava yhtä teloista vasten.

Tyhjäkäyntinopeus

Aseta kaasuvipu SLOW-asentoon vähentääksesi moottoriin kohdistuvaa rasitusta, kun työtä ei tehdä. Moottorin kierrosluvun alentaminen auttaa pidentämään moottorin käyttöikää sekä säästämään polttoainetta ja vähentämään melutasoa.

Pysäytä moottori

Pysäytä moottori hätätilanteessa kääntämällä moottorin kytkin OFF-asentoon. Käytä normaaleissa olosuhteissa seuraavaa menettelyä:

1. Siirrä kaasuvipu asentoon SLOW ( ) asema.

2. Anna moottorin käydä tyhjäkäynnillä yksi tai kaksi minuuttia.
3. Käännä moottorin kytkin OFF-asentoon.
4. Käännä polttoaineventtiilin vipu OFF-asentoon ( ) asema.

Äkillistä pysähtymistä suurella nopeudella raskaan kuorman alla ei suositella. Seurauksena voi olla moottorivaurio.

Älä siirrä rikastimen säädintä KIINNI-asentoon moottorin sammuttamiseksi. Voi tapahtua takaisku tai moottorivaurio.

Puuhakkurin toiminta

Moottori toimitetaan ilman öljyä. Älä käynnistä moottoria ennen öljyn lisäämistä.

Toiminta-alue

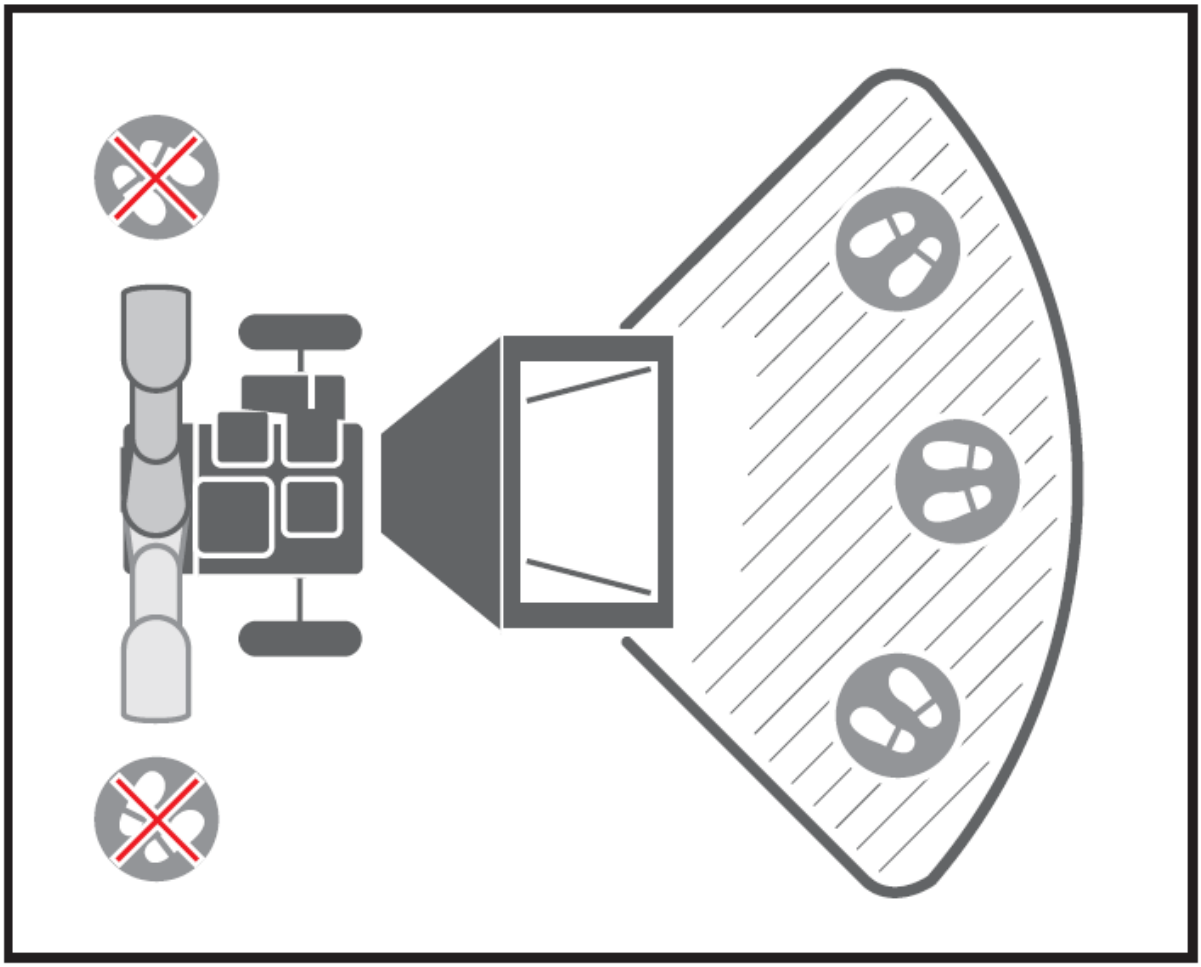

Käynnistä moottori
Käytä samalla tavalla kuin kippimoottoria hakkurimoottorin käynnistämiseen.

Toiminnassa
Kun moottori on lämmennyt, nosta moottorin nopeutta vetämällä kaasuvipua.

Kun moottoria nostetaan hitaasti täyteen nopeuteen, vedä vähitellen ja hitaasti hihnan kiristysvipua niin pitkälle kuin se menee, jotta hihnaveto kytkeytyy. Tämä on tehtävä hitaasti, jotta leikkuulevy saa vauhtia, muuten moottori pysähtyy, koska leikkuulevyssä on suuri hitaus.

Hakkurisilppuri voi käsitellä monenlaisia kuivia tai vihreitä orgaanisia materiaaleja, kuten oksia, varsia, viiniköynnöksiä, lehtiä, juuria ja kasviperäisiä aineita. Suurin kapasiteetti on 3 tuuman halkaisijaltaan oksia, mikä voi vaihdella puun tyypistä ja kovuudesta riippuen. Oksan pyörittäminen syöttäessäsi sitä koneeseen parantaa suorituskykyä.

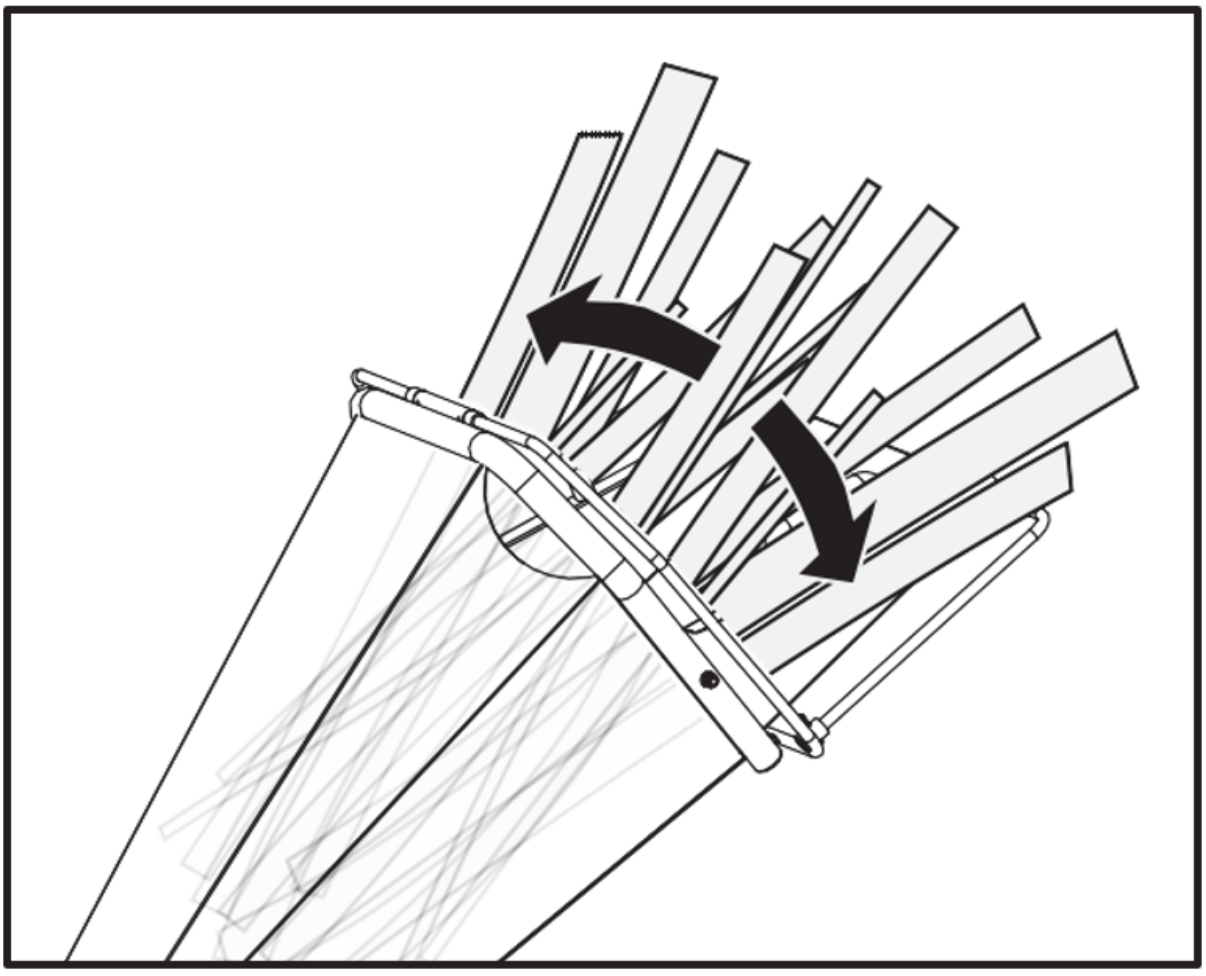



NO HANDS BELOW THIS LINE - ei käsiä tämän viivan alapuolella

Syötä raajat tai oksat ensin leikatun pään läpi jättäen tuuhea pää päälle. Tämä auttaa ohjaamaan raajan alas syöttösuppilossa ja vähentää pienten kappaleiden pyörimistä ja pomppimista takaisin

syöttösuppiloon. Jotkut sivuoksat saattavat vaatia esileikkausta, jotta oksa ruokkii itseään tehokkaammin.

Juuri leikattuja materiaaleja kannattaa aina käsitellä, sillä puun oksat kovettuvat hyvin, ne joustautuvat kuivuessaan ja voivat tehdä veitset tylsiksi nopeammin.

Pidä konetta käyttäessäsi käden ulottuvilla puutikku, jonka halkaisija on noin 1 tuuma ja 2 jalkaa pitkä. Tästä tikusta on hyötyä lyhyiden, harjaisten ja erittäin lehtimäisten materiaalien työntämiseen ja syöttösuppilon pitämiseen puhtaana.

Älä pakota materiaalia koneeseen. Jos se ei halkeile hyvin, hakkuriveitset saattavat tarvita teroitusta tai vaihtoa, tai terien ja kulutuslevyn välinen rako on säädettävä.

Älä ylikuormita konetta syöttämällä liian paljon materiaalia syöttösuppiloon kerralla. Jos kuulet moottorin nopeuden laskevan, lopeta välittömästi materiaalin syöttäminen koneeseen. Älä jatka materiaalin syöttämistä koneeseen, ennen kuin moottori on palannut täyteen käyntiin.

Hakkurin silppuri voi tukkeutua pehmeistä, märistä tai kuitupitoisista materiaaleista. Jos kuitenkin syötät pehmeitä materiaaleja ajoittain oksien kanssa, ei pitäisi olla ongelmaa, sillä silppuri pyrkii puhdistamaan koneeseen jääneet jäämät.

Jos jokin sitkeä materiaali kiertyy roottorin akselin ympärille, poista se ennen kuin se menee laakeriin.

Jos silppuri pysähtyy ylikuormituksesta tai tukkeutumisesta, sammuta moottorin virtakytkin ja odota, kunnes leikkuulevy pysähtyy kokonaan ja hihnakäyttö kytkeytyy pois päältä. Anna moottorin jäähtyä täysin ja sammuta moottori. Avaa kotelon kansi tyhjentääksesi ja poistaaksesi kaikki materiaalit kotelosta. Lukitse kotelon kansi, kytke moottori päälle ja käynnistä kone uudelleen jatkaaksesi toimintaa.

Kun poistomateriaali kertyy, siirrä hakkuri pois kasasta. Tämä estää materiaalia tukemasta poistokourua. Älä sijoita deflektoria pystysuoraan, koska se heikentää ilmavirtausta, estää purkauksen ja aiheuttaa tukkeutumisen.



Varmista, että kone on vaakasuorassa ja vakaa välttääksesi tarpeettoman tärinän.



Älä käytä betonia tai muuta kovaa pintaa.



Moottori on varustettu öljyvaroittimella, eikä se käynnisty, jos öljytaso öljypohjassa on liian alhainen. Se voi myös pysähtyä, jos sitä käytetään jyrkässä rinteessä.



Sammuta kone siirtämällä kaasuvipu joutokäynnille, kääntämällä moottorin kytkin OFF-asentoon, jolloin se pysähtyy vähitellen.

Hätäpysähdys

Varmista ennen jokaista käyttöä, että hätäpysäytyskytkin toimii. Muuten voi tapahtua vakava loukkaantuminen tai kuolema. Huomaa, että hätäpysäytyslanka tulee vetää suppilon vasemman puolen ympärille katsoessasi sitä.

VAROITUS: HÄTÄSEIS

Varmista, että hätäpysäytysjohto on kytketty oikein.
Jos näin ei tehdä, seurauksena voi olla vakava loukkaantuminen tai kuolema.

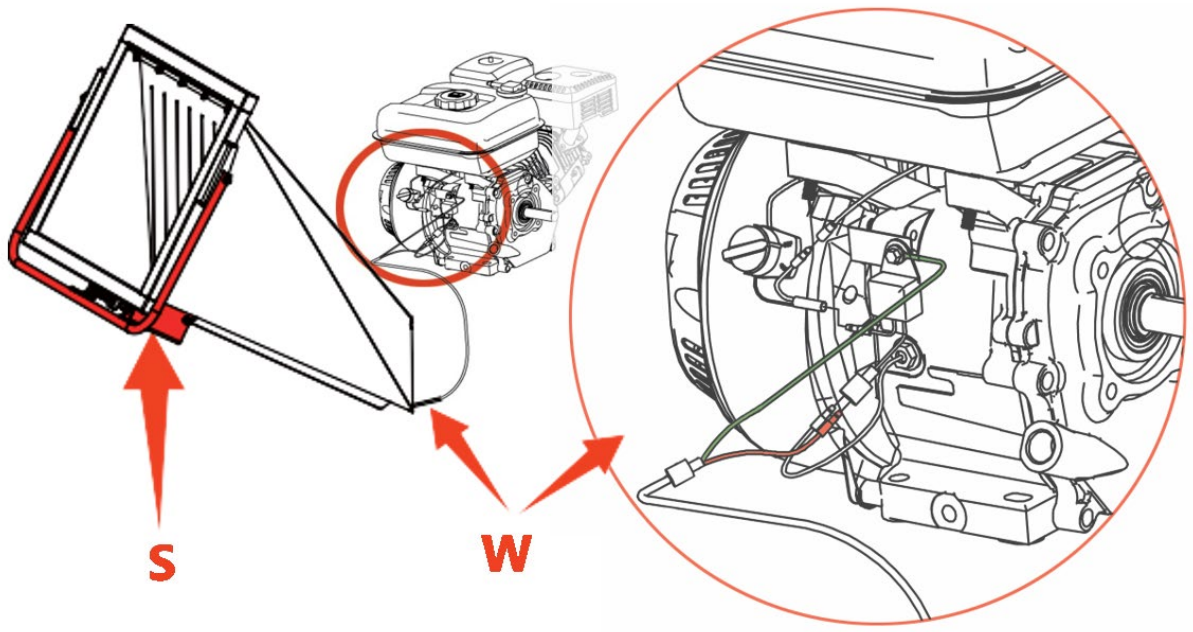

S - Hätäkytkin | W – Hätäpysäytyslanka

Tyhjäkäyntinopeus

Aseta kaasuvipu SLOW-asentoon vähentääksesi moottoriin kohdistuvaa rasitusta, kun haketusta ei suoriteta. Moottorin kierrosluvun alentaminen auttaa pidentämään moottorin käyttöikää sekä säästämään polttoainetta ja vähentämään melutasoa.

Pysäytä moottori

Pysäytä moottori hätätilanteessa kääntämällä moottorin kytkin OFF-asentoon. Käytä normaaleissa olosuhteissa seuraavaa menettelyä:

1. Siirrä kaasuvipu asentoon SLOW ( ) asema.
2. Anna moottorin käydä tyhjäkäynnillä yksi tai kaksi minuuttia.
3. Käännä moottorin kytkin OFF-asentoon.
4. Käännä polttoaineventtiilin vipu OFF-asentoon ( ) asema.

Äkillistä pysähtymistä suurella nopeudella raskaan kuorman alla ei suositella. Seurauksena voi olla moottorivaurio.

Älä siirrä rikastimen säädintä KIINNI-asentoon moottorin sammuttamiseksi. Voi tapahtua takaisku tai moottorivaurio.

Odota, kunnes kone pysähtyy kokonaan. Anna moottorin jäähtyä täysin. Irrota moottorin sytytystulppa. Puhdista sitten koneen sisäpuoli ja sen tyhjennyskouru.

Huolto

Tela-ajoneuvon minihuolto

Koneesi kunnossapito varmistaa koneen ja sen osien pitkän käyttöiän.

Ennakkohuolto

1. Sammuta moottori ja vapauta kaikki komentovivut. Moottorin on oltava viileä.
2. Pidä moottorin kaasuvipu SLOW-asennossa ja irrota sytytystulpan johto sytytystulpasta ja kiinnitä.
3. Tarkasta sähkökoukun yleiskunto. Tarkista löystyneet ruuvit, liikkuvien osien kohdistusvirhe tai kiinnittyminen, halkeamia tai rikkoutuneita osia ja muita olosuhteita, jotka voivat vaikuttaa laitteen turvalliseen toimintaan.
4. Käytä pehmeää harjaa, imuria tai paineilmaa poistaaksesi kaikki epäpuhtaudet koneesta. Voitele sitten kaikki liikkuvat osat korkealaatuisella kevyellä öljyllä.
5. Tarkista säännöllisesti sytytystulpan johto kulumisen varalta ja vaihda tarvittaessa.

Älä koskaan käytä "painepesuria" laitteen puhdistamiseen. Vesi voi tunkeutua koneen ja sen vaihteistokotelon ahtaisiin osiin ja vahingoittaa karaa, hammaspyöriä, laakereita tai moottoria. Painepesurien käyttö lyhentää käyttöikää ja heikentää huollettavuutta.

Kytkimen säätö

Kun kytkin alkaa kulua, kahvan ulottuvuus levenee, mikä vaikeuttaa sen saavuttamista. Noudata näitä ohjeita palauttaaksesi kytkinvipu takaisin alkuperäiseen asentoonsa.

1. Löysää vastamutteria kääntämällä sitä vastapäivään 10 mm:n avaimella.

2. Kiristä tai löysää kaapelia kiertämällä vaijerin säätömutteria myötä- tai vastapäivään 10 mm avaimella, kunnes olet saavuttanut vaaditun kireyden.

3. Kun kireys on asetettu, palauta vastamutteri kahvaa vasten, jotta kaapeli pysyy paikallaan.

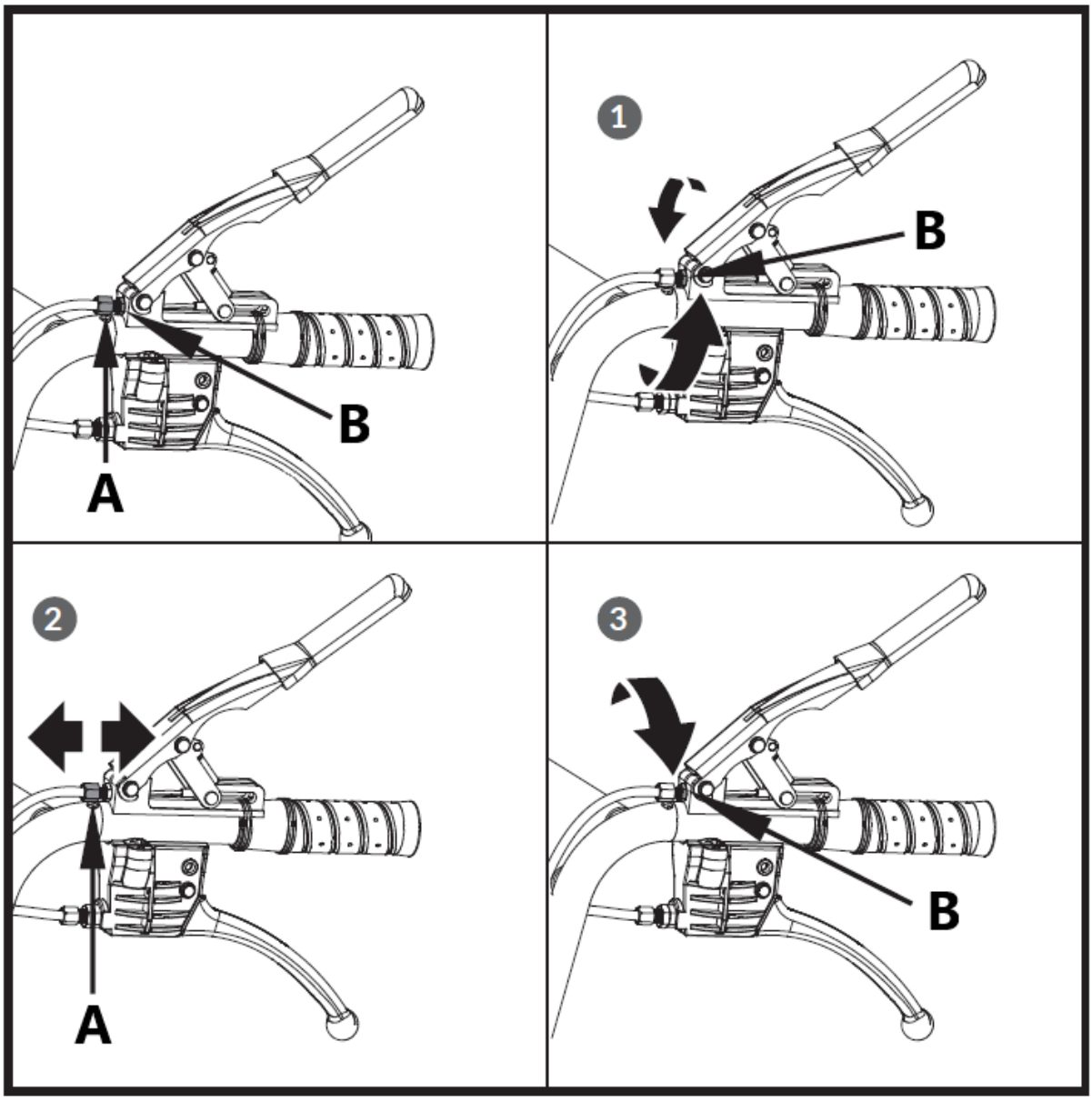

A – Säätömutteri
B – Hillomutteri

Ohjauksen säätö

Jos ohjaus käy vaikeaksi, säädä vaijerin kireyttä seuraamalla näitä ohjeita.

1. Löysää vastamutteria kääntämällä sitä vastapäivään 10 mm:n avaimella.
2. Kiristä tai löysää kaapelia kiertämällä vaijerin säätömutteria myötä- tai vastapäivään 10 mm avaimella, kunnes olet saavuttanut vaaditun kireyden.
3. Kun kireys on asetettu, palauta vastamutteri kahvaa vasten, jotta kaapeli pysyy paikallaan.

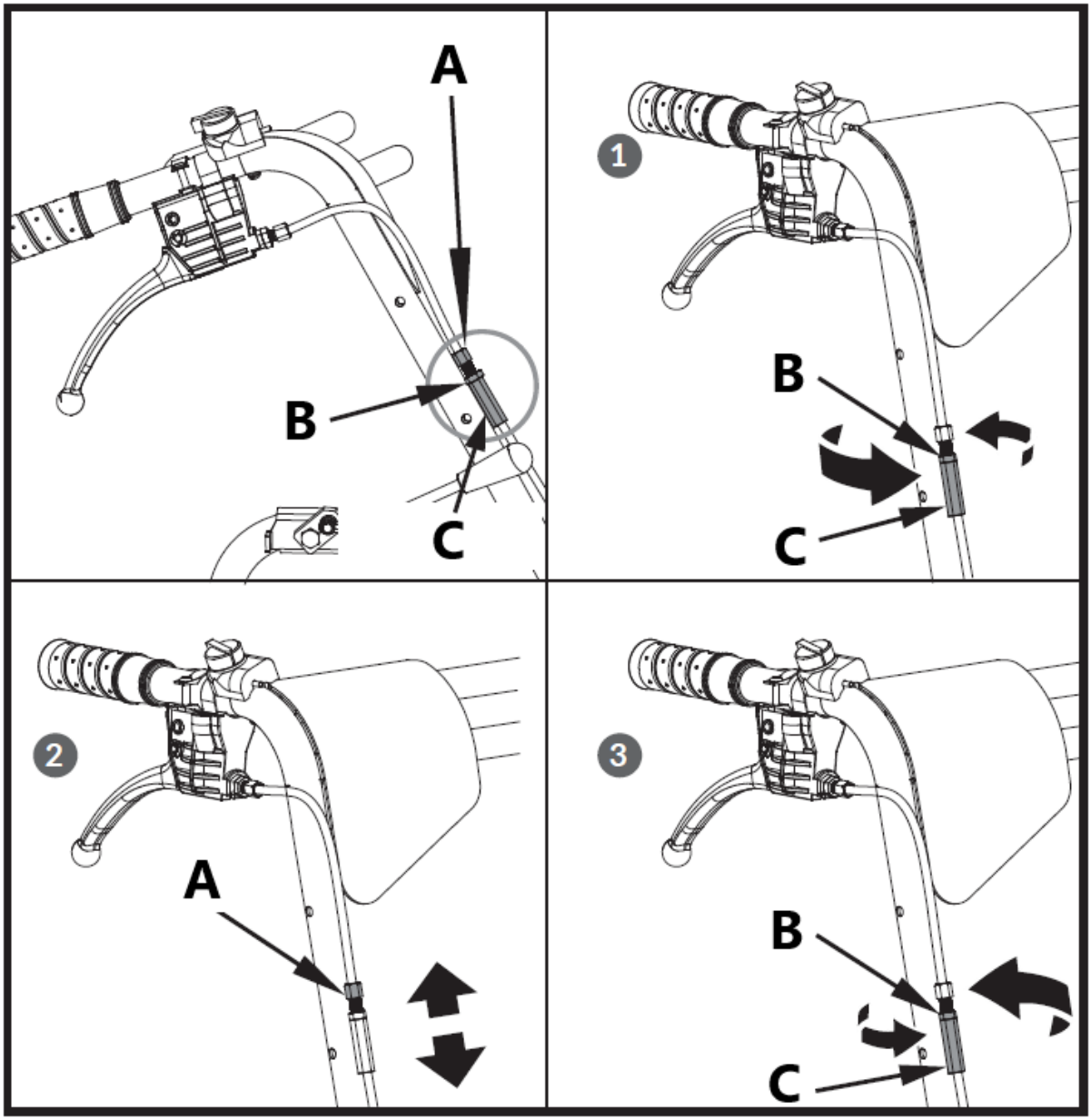

A – Säätömutteri
B – Jammutteri
C – Lukitusmutteri

Jos yllä oleva säätö ei tuota tarpeeksi kaapelin kireyttä, noudata seuraavia ohjeita:

1. Löysää vastamutteria kääntämällä sitä vastapäivään 12 mm:n avaimella.
2. Kiristä tai löysää kaapelia kiertämällä vaijerin säätömutteria myötä- tai vastapäivään 10 mm avaimella, kunnes olet saavuttanut vaaditun kireyden.
3. Kun kireys on asetettu, palauta vastamutteri kahvaa vasten, jotta kaapeli pysyy paikallaan.

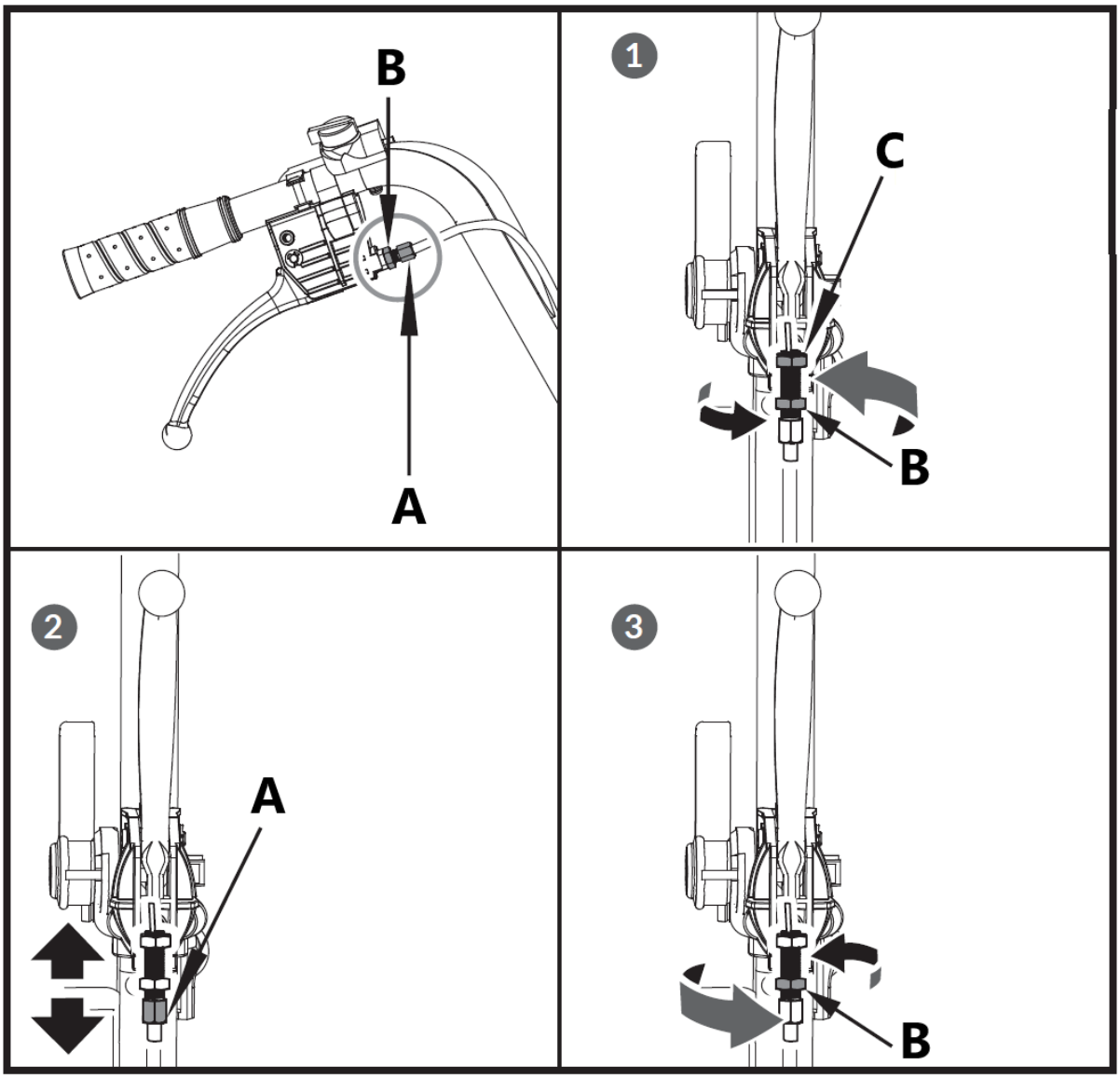
B
A
1
C
B
2
A
3
B

Vetohihnan vaihto

Irrota hihnansuojukset kuvan mukaisesti ja vedä hihna ulos.

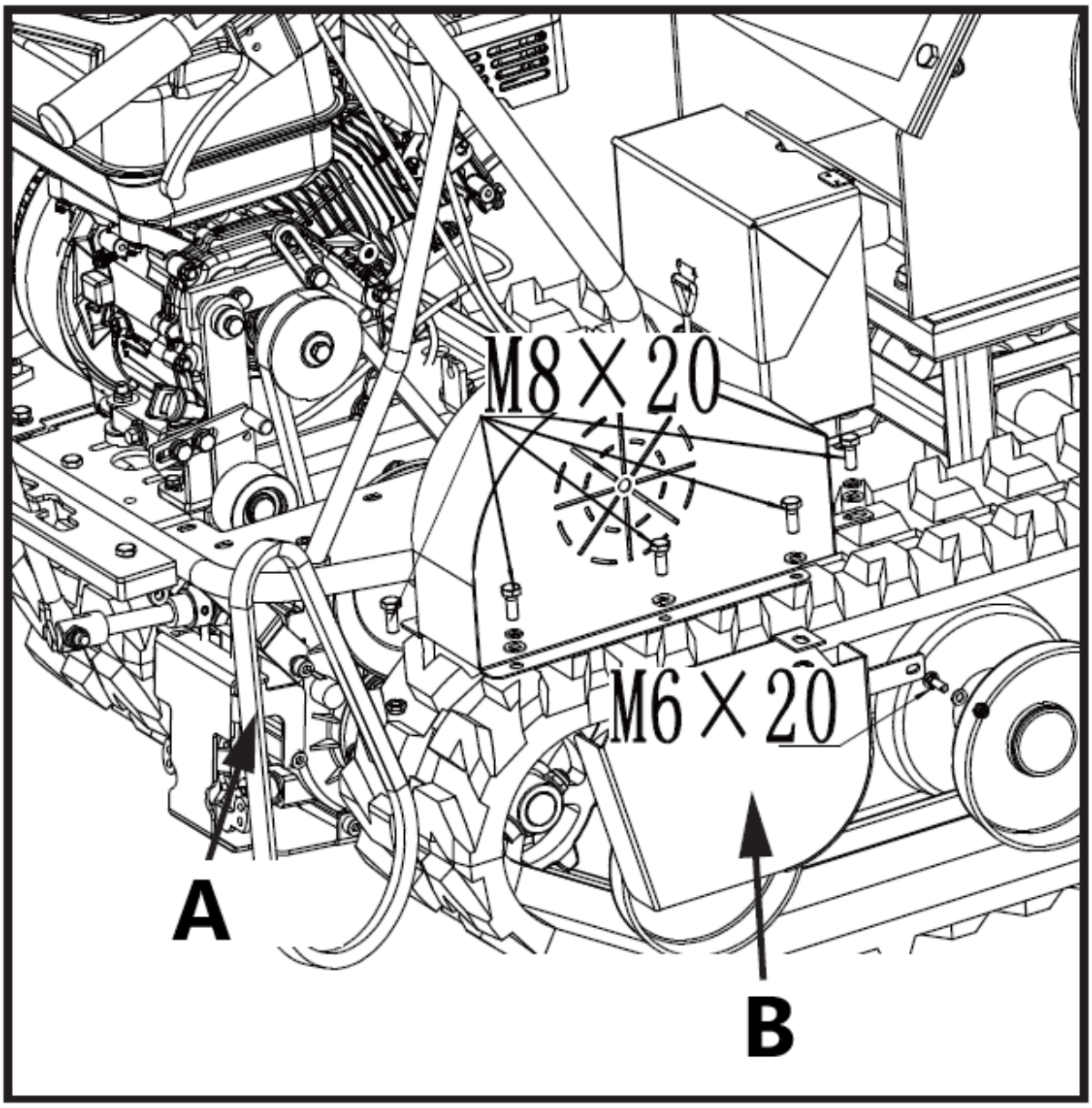

A – Vetohihna

B – Vaihteiston hihnapyörän hihnasuojus

> ⚠ ***Saatat joutua löysäämään hihnanohjaimen kiinnikettä ja liu'uttamaan taaksepäin ennen hihnan poistamista.***

Voitelu

Yleinen voitelu

Voitele kaikki koneen liikkuvat osat kevyesti kauden lopussa tai 25 käyttötunnin välein.

Vaihteiston voitelu

Vaihteisto on esivoideltu ja sinetöity tehtaalla. Ellei ole näyttöä vuodosta tai vaihteistoa ei ole huollettu, lisävoitelua ei pitäisi tarvita ennen 50 käyttötuntia.

VAROITUS: HÄTÄSEIS

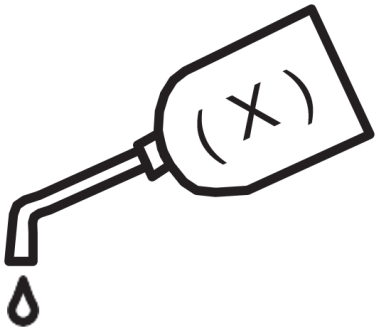

- Vaihda kaikki vaihteistoöljyt ensimmäisen 30 käyttötunnin jälkeen. Tilavuus 1,5L.
- Tarkista öljyn määrä myöhempää käyttöä varten 30 käyttötunnin välein. Jos irrotat öljytason tulpan eikä öljyä vuoda ulos, lisää öljyä ja ruuvaa sitten öljytason tulppa.
- Vaihteistoöljyä GL-5 tai GL-6, SAE80W-90 suositellaan. Älä käytä synteettistä öljyä.

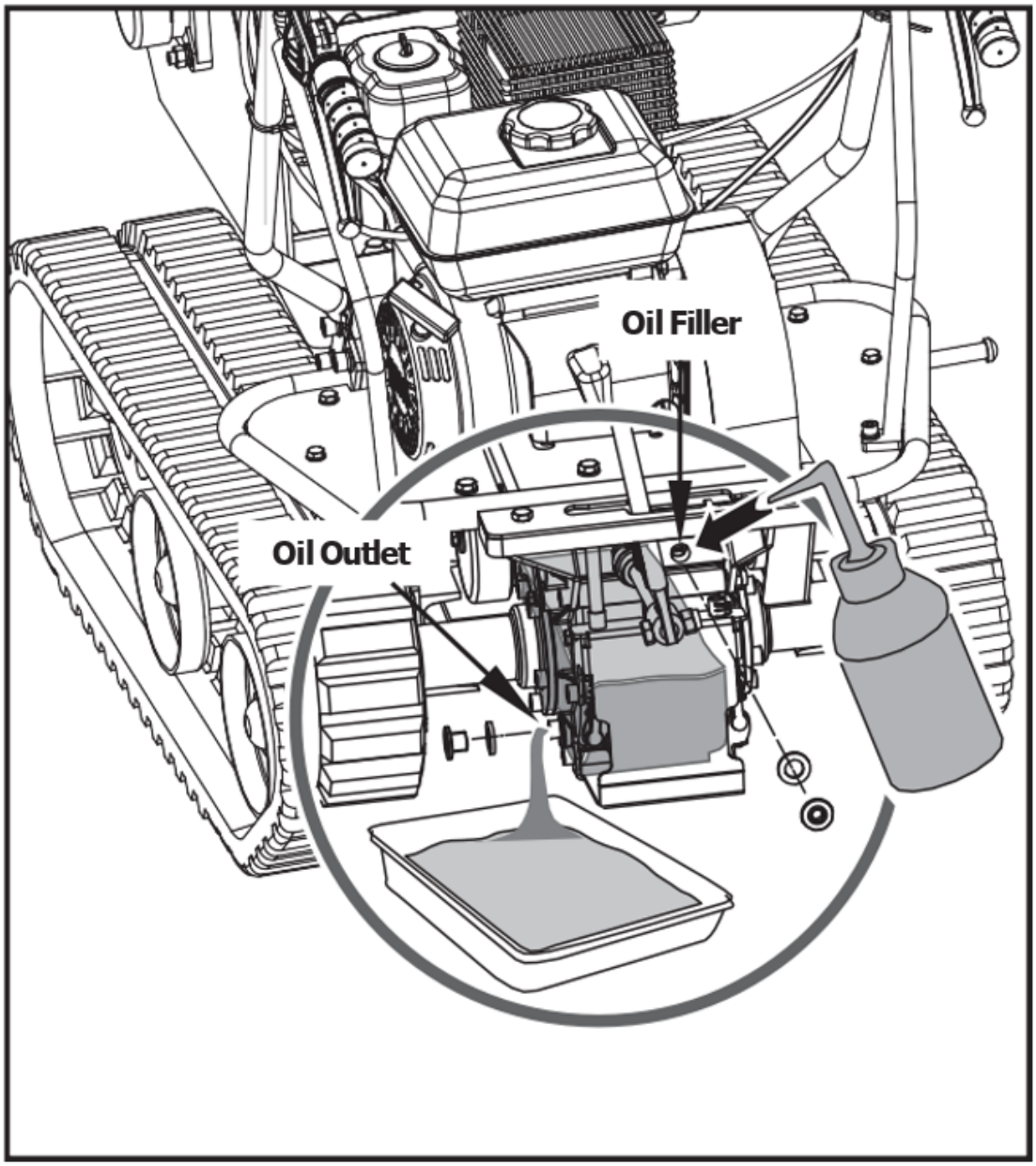

Oil Filler - Öljyn täyttö

Oil Outlet - Öljyn ulostulo

Kiristysradat

Käytössä telat taipumus löystyä. Löysillä teloilla ajettaessa niillä on taipumus luistaa vetopyörän yli, jolloin se hyppää koteloonsa, mikä vahingoittaa kotelon kulumista.

Voit tarkistaa kiskon kireyden seuraavasti.

1. Aseta kone tasaiselle alustalle, jossa on tiivis maaperä, tai asfaltille tai jalkakäytävälle.

2. Nosta konetta ja aseta se koneen painolle mitoitettujen lohkojen tai tukien varaan siten, että telat ovat noin 4” irti maasta.

3. Mittaa radan keskiviiva vs. vaakaviiva. Lukema ei saa olla yli 10-15 cm.

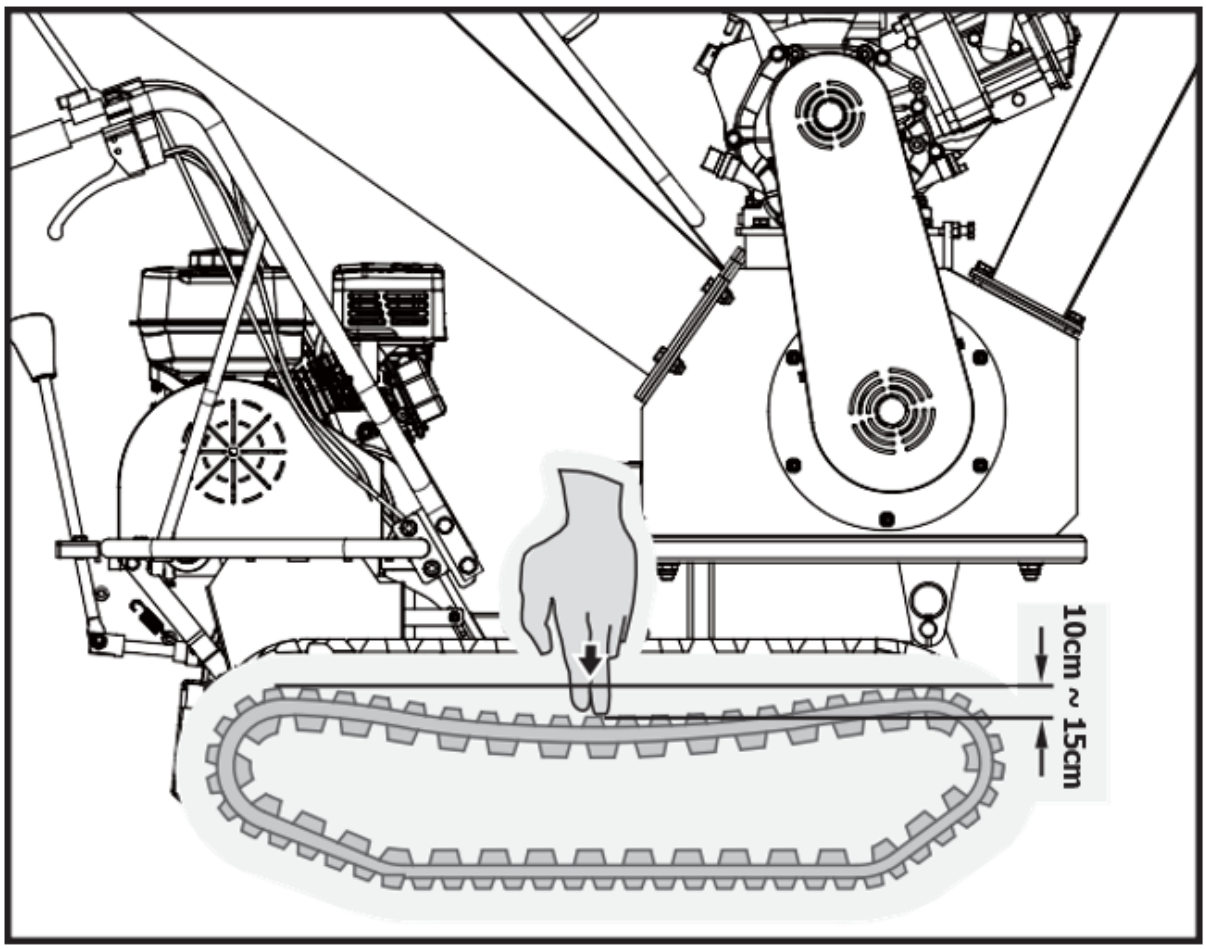

Raitojen vaihtaminen

Tarkista raitojen kunto säännöllisesti. Jos jokin tela on haljennut tai rispaantunut, se on vaihdettava mahdollisimman pian.

1. Irrota koko hakkuri.

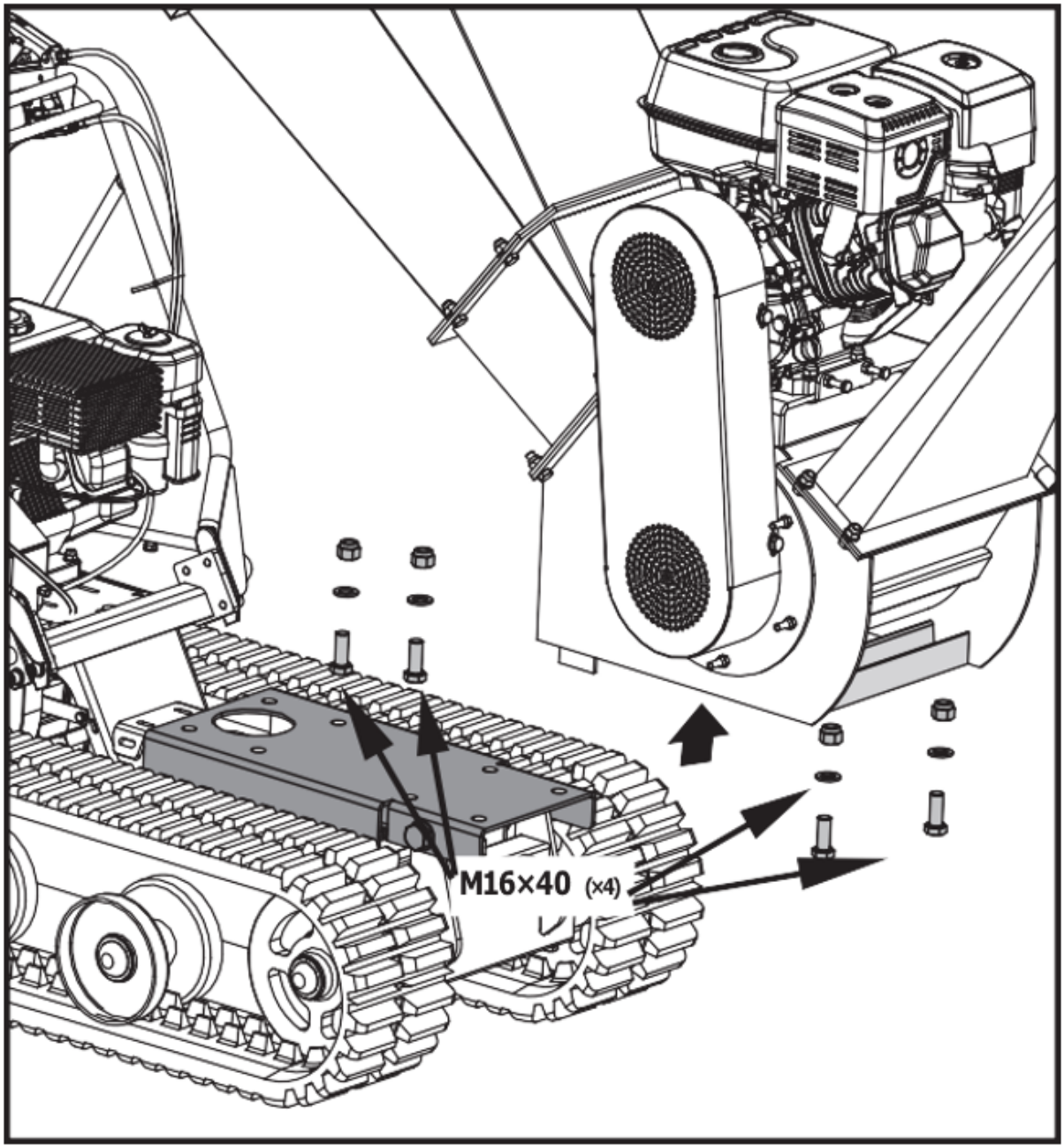

2. Irrota kiinnitysistuin.

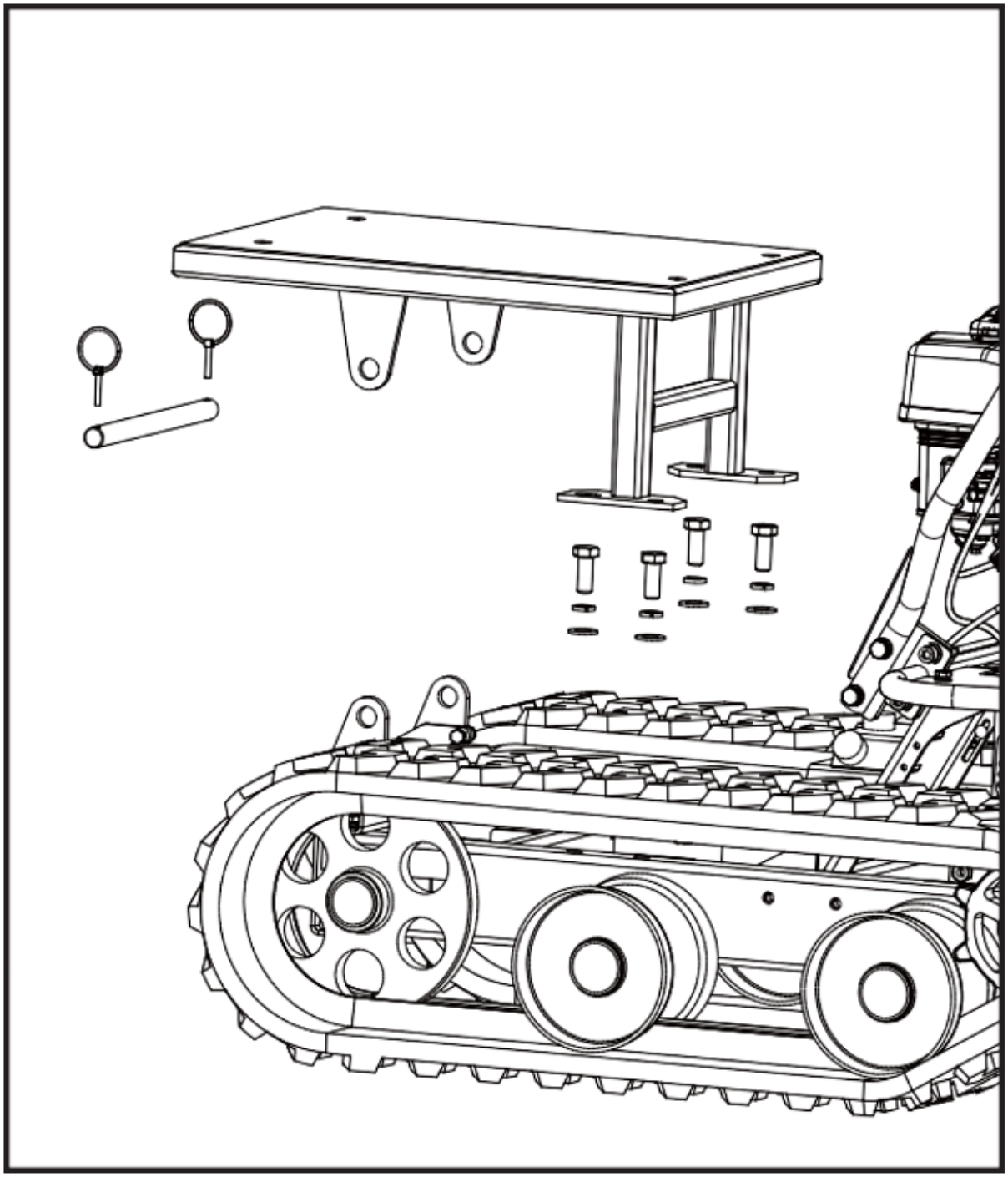

3. Löysää säätöpultit ja vedä ohjauspyörän akselia moottoria kohti, jolloin tela löystyy.

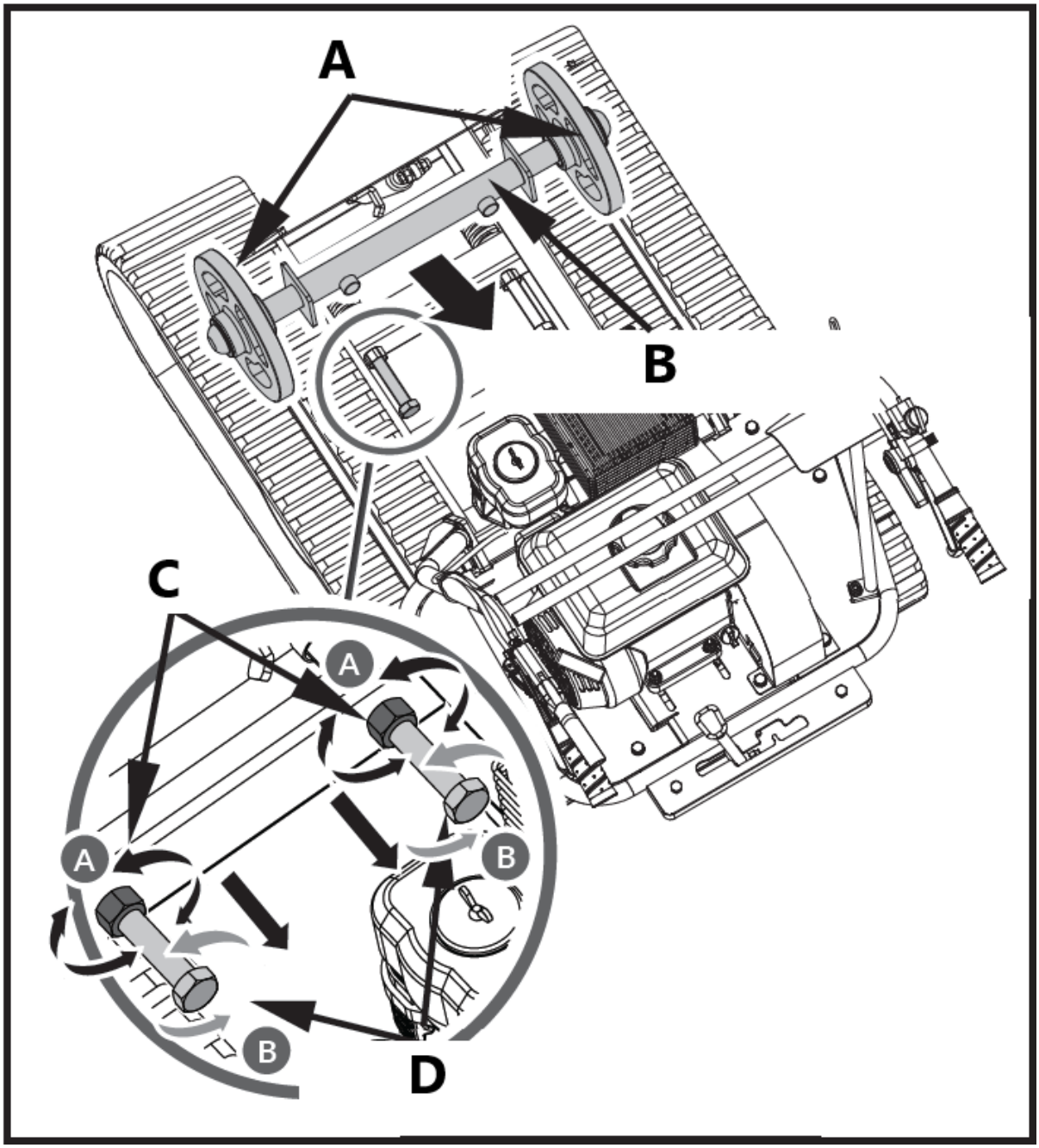

A – Ohjauspyörä
B – Ohjauspyörän akseli
C – hillomutteri
D – Säätöpultti

4. Vedä koko rata ulos.

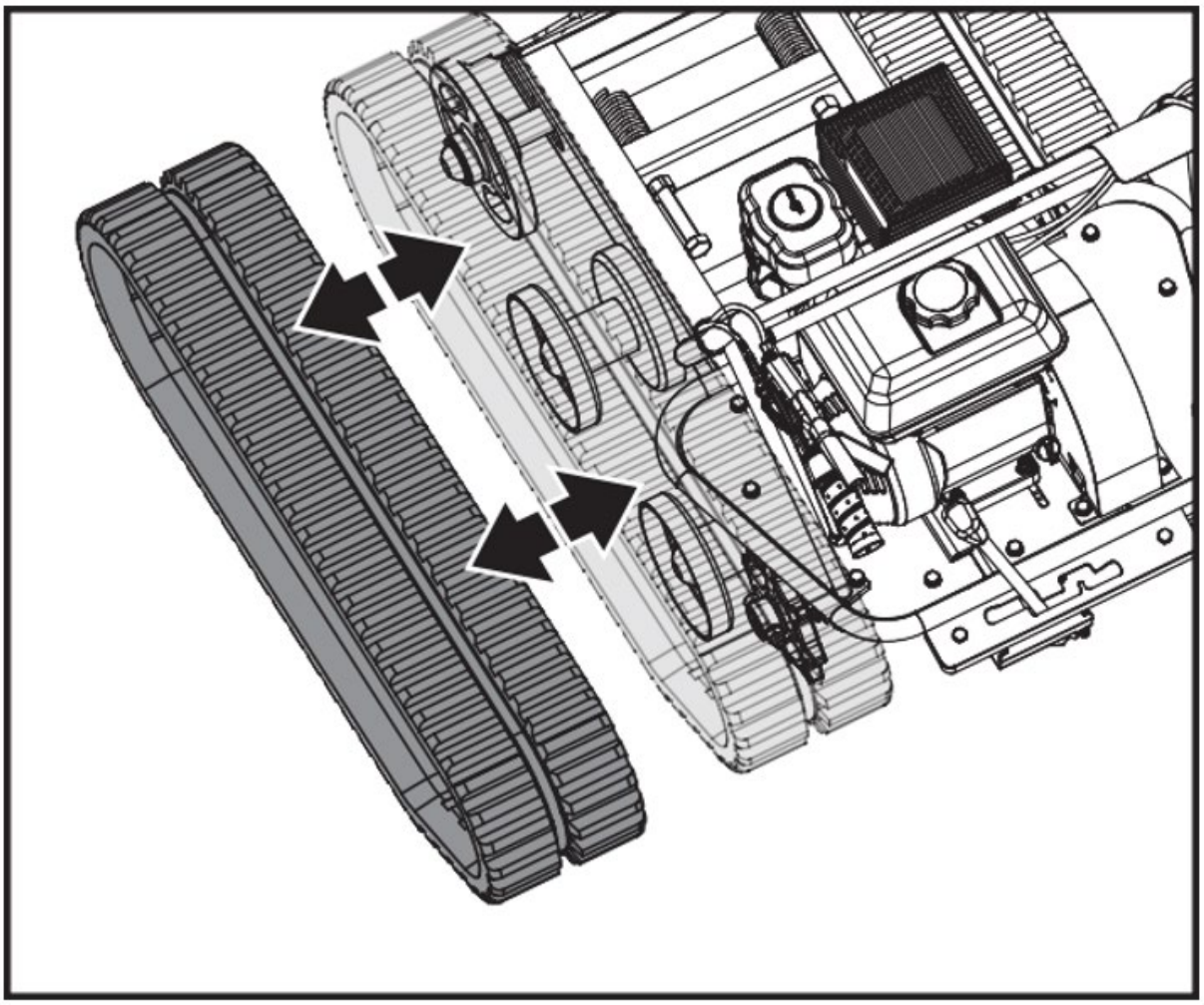

Oil Filler - Öljyn täyttö

Oil Outlet - Öljyn ulostulo

> ***Kun irrotat tai asennat teloja, varo, etteivät sormesi jää telan ja hihnapyörän väliin.***

5. Kun olet vaihtanut kiskon, kokoa kone päinvastaisessa järjestyksessä

Moottorin huolto

Katso yksikkösi mukana toimitetusta moottorin käsikirjasta moottorin huoltotiedot. Moottorin käsikirjassa on yksityiskohtaisia tietoja ja huoltoaikataulu tehtävien suorittamiseksi.

Puuhakkurin huolto

Hakkurin kunnossapito varmistaa koneen ja sen osien pitkän käyttöiän.

Ennakkohuolto

1. Sammuta moottori. Moottorin on oltava viileä.

2. Pidä moottorin kaasuvipu SLOW-asennossa ja irrota sytytystulpan johto sytytystulpasta ja kiinnitä.

3. Tarkista hakkurin yleinen kunto. Tarkista löystyneet ruuvit, liikkuvien osien kohdistusvirheitä tai kiinnittymistä, halkeamia tai rikkoutuneita osia ja muita olosuhteita, jotka voivat vaikuttaa laitteen turvalliseen toimintaan.

4. Poista kaikki roskat hakkurista pehmeällä harjalla, imurilla tai paineilmalla. Käytä sitten korkealaatuista kevyttä koneöljyä kaikkien liikkuvien osien voitelemiseen.

5. Vaihda sytytystulpan johto.

Älä koskaan käytä painepesuria hakkurin puhdistamiseen. Vesi voi tunkeutua yksikön ahtaisiin osiin ja vahingoittaa karaa, hihnapyöriä, laakereita tai moottoria.

Sammuta moottori, odota, että kaikki liikkuvat osat pysähtyvät kokonaan, irrota sytytystulpan johto ja odota viisi minuuttia ennen kuin suoritat hakkurin huoltoa.

Säännöllisen huollon tarkistuslista

Näytetyt huoltovälit ovat maksimi normaaleissa käyttöolosuhteissa. Lisää taajuuksia erittäin likaisissa tai pölyisissä olosuhteissa.

Menettely	Ennen jokaista käyttöä	Ensimmäisen 15 minuutin jälkeen	25 tunnin välein	100 tunnin välein
Tarkista moottorin öljytaso	▲	▲		
Tarkista laitteiden yleinen kunto	▲	▲		
Tarkista terät	▲	▲		
Tarkista hihnat	▲	▲		
Tarkista hätäpysäytyskytkin			▲	
Tarkista rengaspaineet			▲	
Puhdista moottorin ulkopuoli ja jäähdytys			▲	
Vaihda moottoriöljy			▲	
Vaihda ilmansuodatin			▲	
Vaihda sytytystulppa				▲

Laakereita on kaksi, toinen ulkona ja toinen kotelon sisällä. Laakerit on rasvattu, kun ne ovat uusia, mutta on suositeltavaa rasvata ne muutaman tunnin käytön jälkeen. Yksi tai kaksi pumppua riittää. Varo rasvaamasta liikaa. Liiallinen voitelu voi vaurioittaa laakereita.

Rasvaa ulkolaakeri

1. Avaa muovinen öljytulppa.
2. Rasvaa ulkolaakeri täyttöaukon läpi.
3. Sulje muovinen öljytulppa.

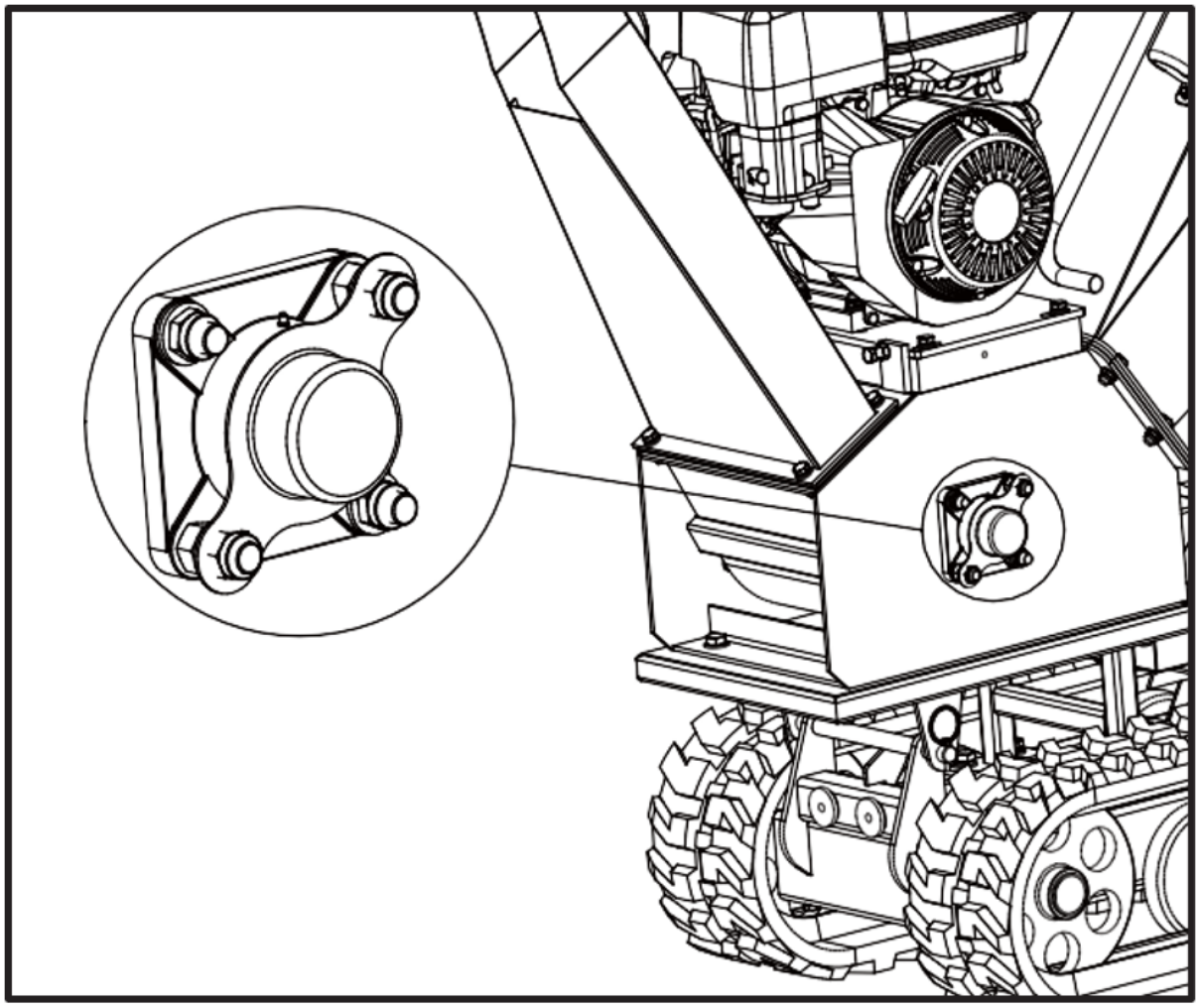

Rasvaa sisälaakeri

1. Irrota neljä M6x2-pulttia, avaa hihnan kansi.

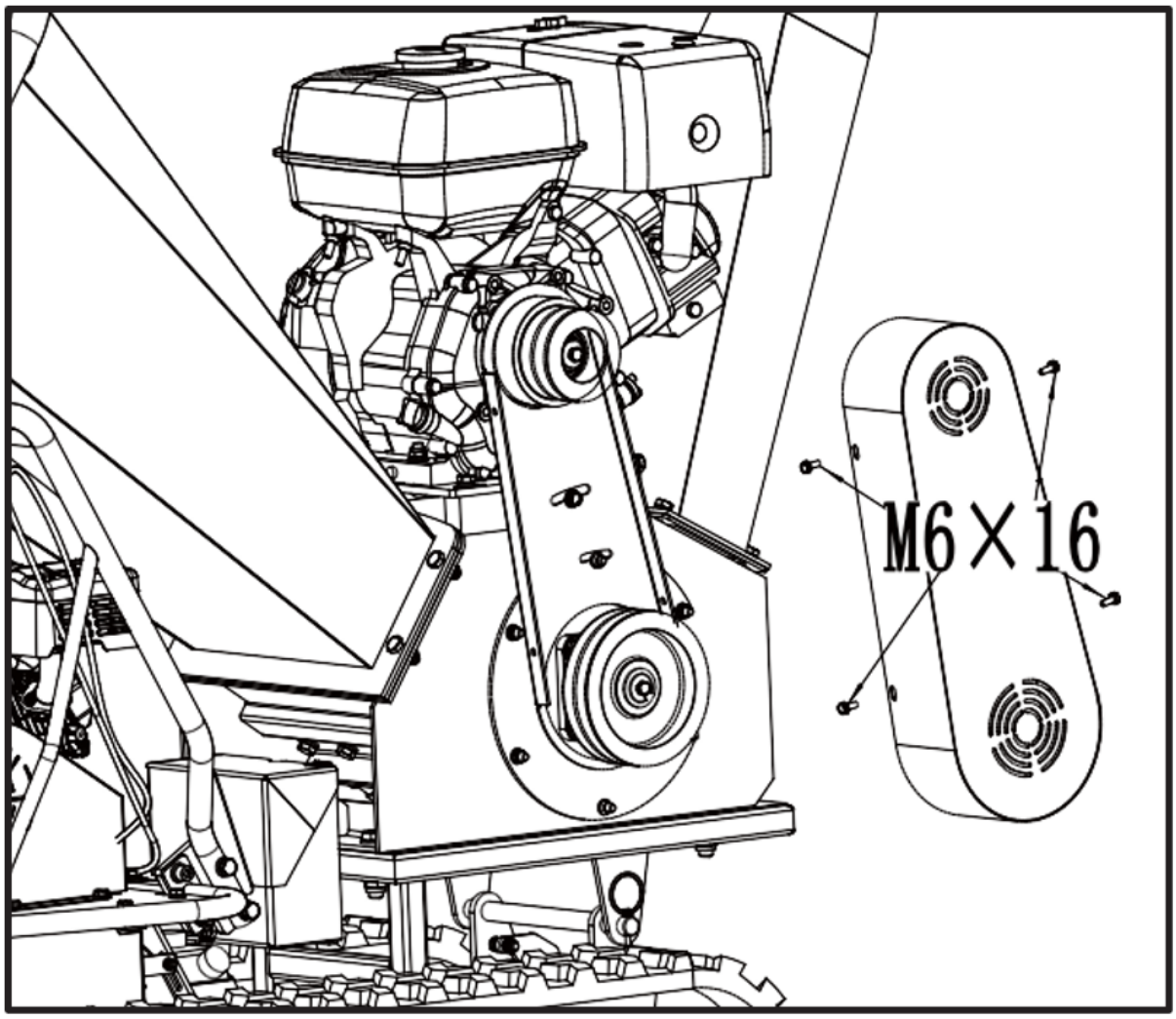

2. Rasvaa sisälaakeri.

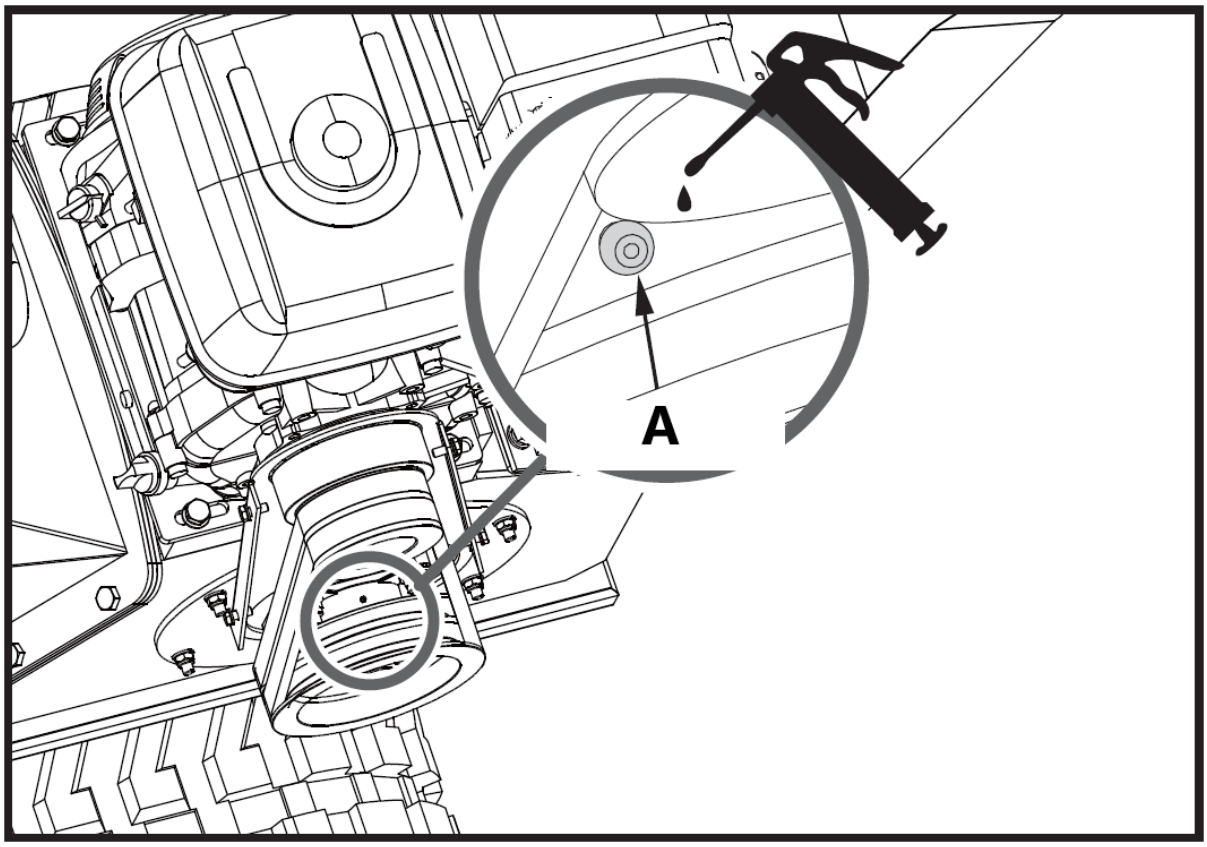

A – Sisälaakeri

Jos koneen leikkuulaikka osuu vieraaseen esineeseen tai jos koneesta alkaa kuulua epätavallista ääntä tai tärisee liikaa, sammuta moottori välittömästi. Anna leikkuulevyn pysähtyä kokonaan. Kytke moottori pois päältä välttääksesi vahingossa käynnistymisen. Suorita sitten seuraavat vaiheet:

- Tarkasta vaurioiden varalta.
- Korjaa tai vaihda vaurioituneet osat.
- Tarkista, onko löystyneitä osia, ja kiristä ne varmistaaksesi jatkuvan turvallisen toiminnan.
- Jos katkaisulautanen juuttuu oksiin, avaa laakerin kansi ja käännä sitten kiekon akselia jakoavaimella levyn pyörittämiseksi.

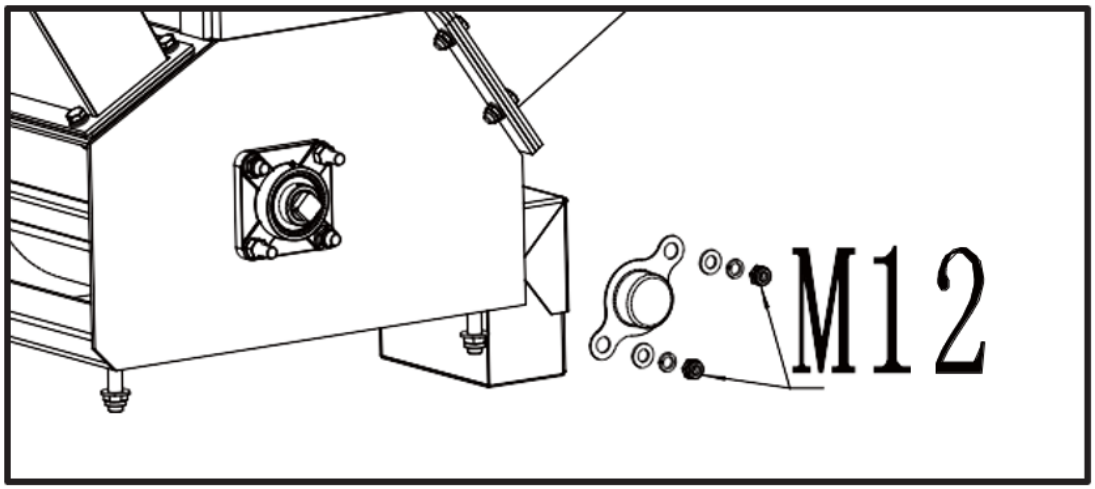

Veitsen ja kulumislevyn tarkastus

Säännöllinen terien terävyyden ja terävän reunan kulumislevyn tarkastus varmistaa, että silppurisi toimii täydellä teholla. Tylsien veitsien tai pyöristetyn kulutuslevyn käyttö heikentää suorituskykyä ja aiheuttaa liiallista tärinää, joka vahingoittaa konetta ja vaikeuttaa lastuamista.

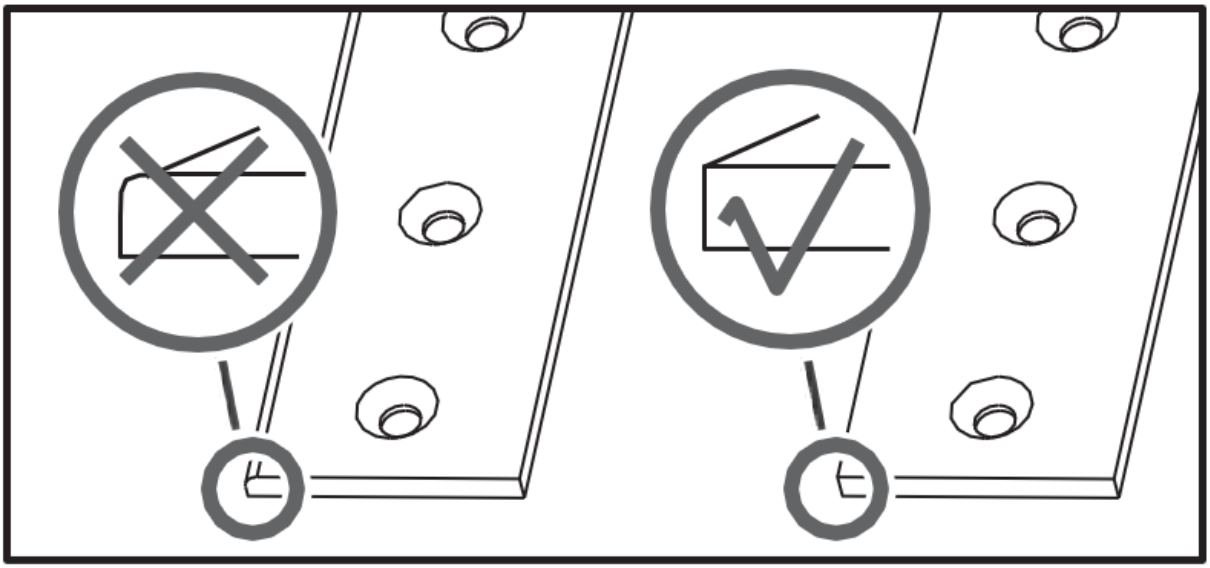

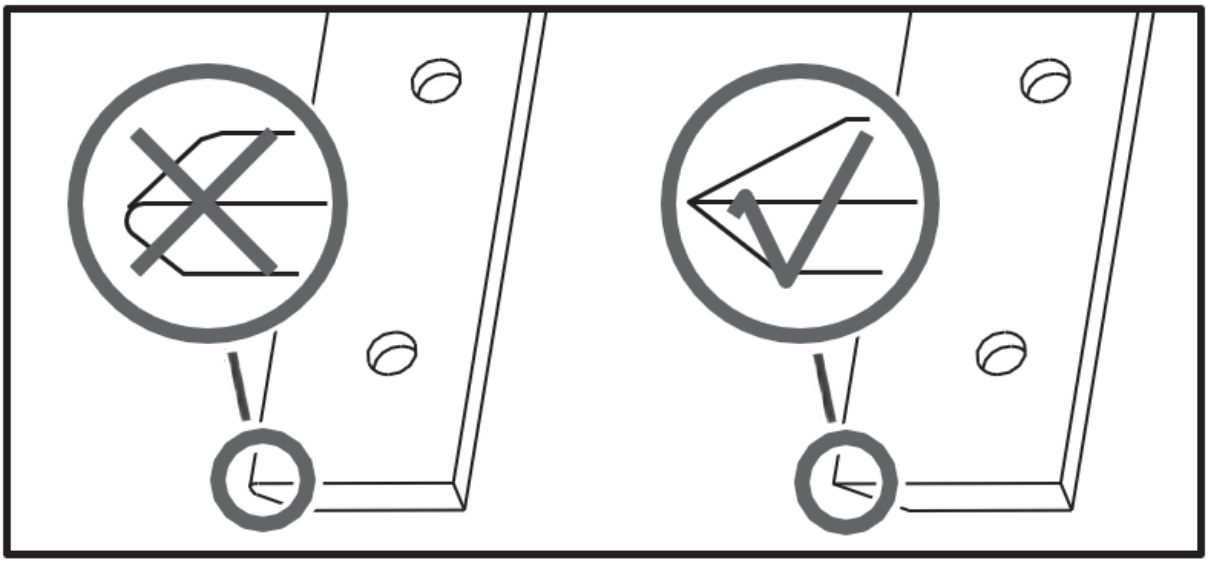

Veitsen poisto ja vaihto

Tämä hakkurisilppuri on varustettu katkaisulevyyn kiinnitetyllä kahdella hakkuriveitsellä. Kun veitset tylsistyvät tai niissä on näkyviä naarmuja, kone menettää itsesyöttökykynsä ja materiaali on työnnettävä sisään. Usein se tulee ulos pitkinä nauhoina. Veitsi on kotelokarkaistu ja käännettävissä. Normaalisti reunat kestävät pitkään. Kun reuna on pyöristetty, se voidaan kääntää. Kun molemmat reunat ovat kuluneet, veitset on vaihdettava. Vaihda veitset seuraavien vaiheiden mukaisesti.

1. Irrota kaksi M8-mutteria ja avaa sitten syöttösuppilo.
2. Irrota ruuvit, jotka kiinnittävät terän.

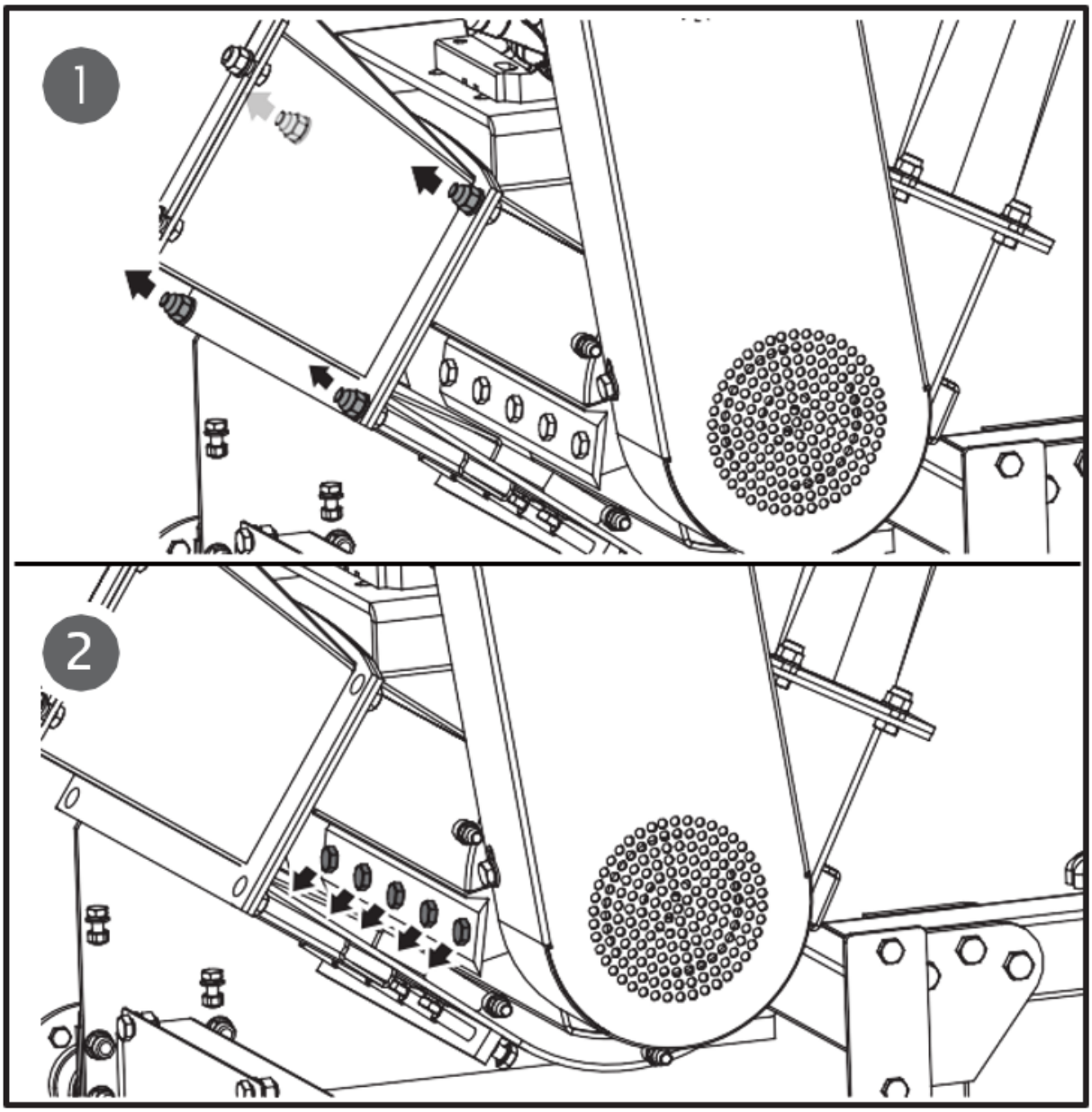

Ole varovainen ja käytä käsineitä, kun työskentelet veitsien lähellä.

3. Poista tylsät tai vaurioituneet veitset ja tarkasta silmämääräisesti leikkuulevyn ura ja veitsien kiinnitysalue. Varmista, että ne ovat puhtaita ja että sijoitusveitset voidaan asentaa tasaisesti leikkuulevyä vasten. Asenna uudet tai teroitetut veitset veitsen reunat ylöspäin.

Jos leikkuulevyn pintaa ei puhdisteta kunnolla ja veitsiä ei ole asennettu tasaisesti leikkuulevyn päälle, veitset voivat halkeilla, kun laitteistoa kiristetään.

Kulutuslevyn irrotus ja vaihto

Kulutuslevy on kotelokarkaistu ja käännettävä. Normaalisti reunat kestävät pitkään. Kun reuna on pyöristetty, se voidaan kääntää. Kulutuslevyä ei voi teroittaa uudelleen; se menettää kovan

reunansa, koska se on kotelokarkaistu. Kun molemmat reunat ovat kuluneet, kulutuslevy on vaihdettava.

1. Irrota syöttösuppilo.

2. Irrota lukkomutterit ja pultit, jotka kiinnittävät kulutuslevyn hakkurikokoonpanoon, ja poista sitten kulutuslevy.

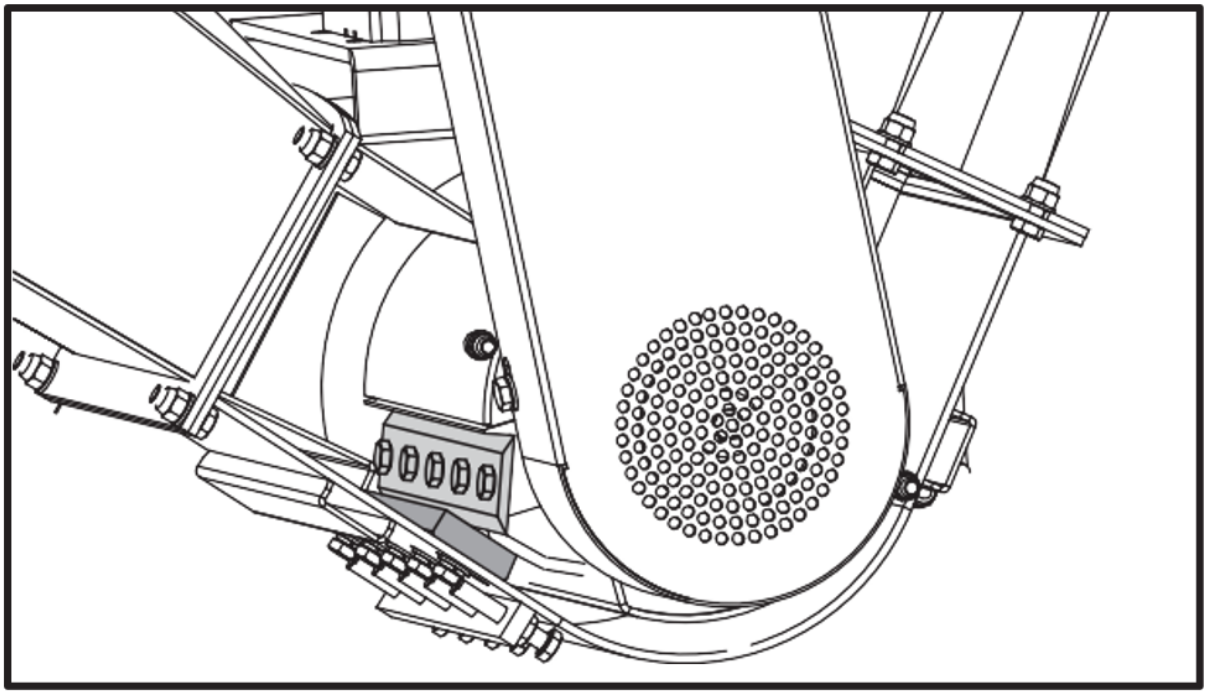

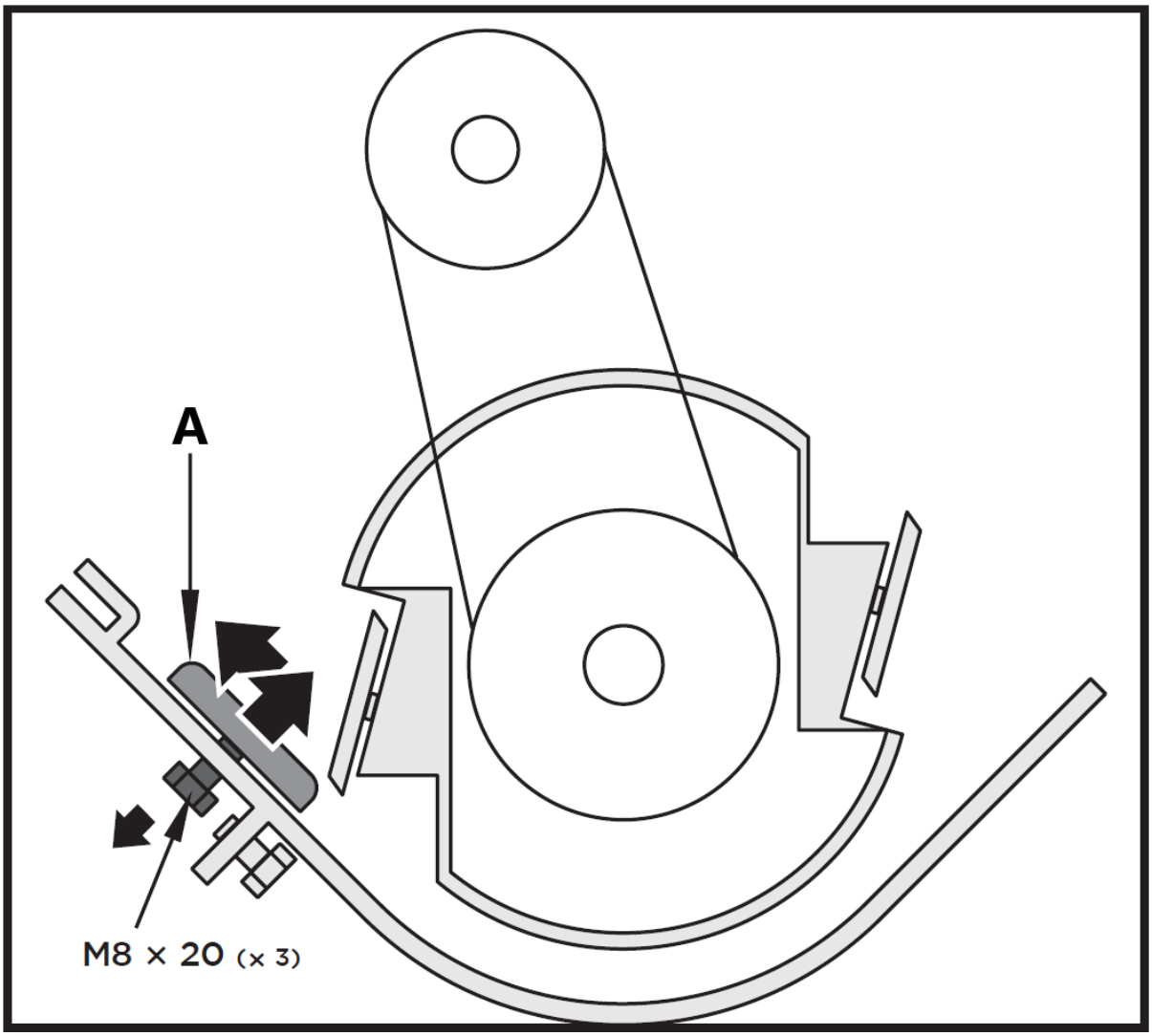

A - Kulutuslevy

3. Asenna uusi kulutuslevy ja kiinnitä pulteilla ja lukkomuttereilla.

Veitsen ja kulutuslevyn välinen rako on säädettävä aina, kun kulutuslevy poistetaan.

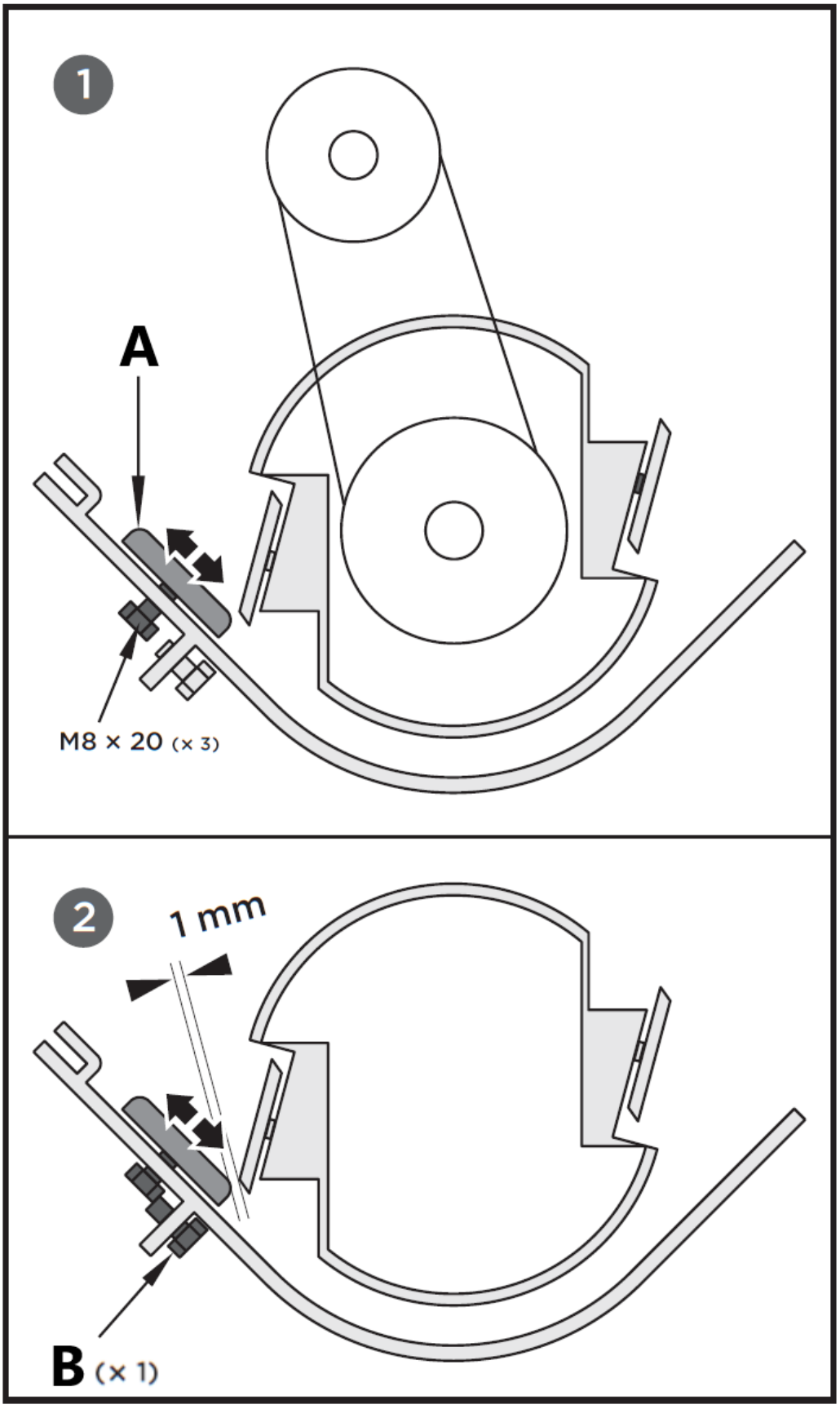

A – Kulutuslevy
B – Säätöpultti (x1)

Kulutuslevyä voidaan säätää asennusaukkojen kautta. Löysää kulutuslevyn kiinnittävät pultit ja siirrä kulutuslevyä pitkissä rei'issä ja kiinnitä sitten pultit, kun saavutat oikean välyksen.

Kiinnitä kulutuslevyn pultit.

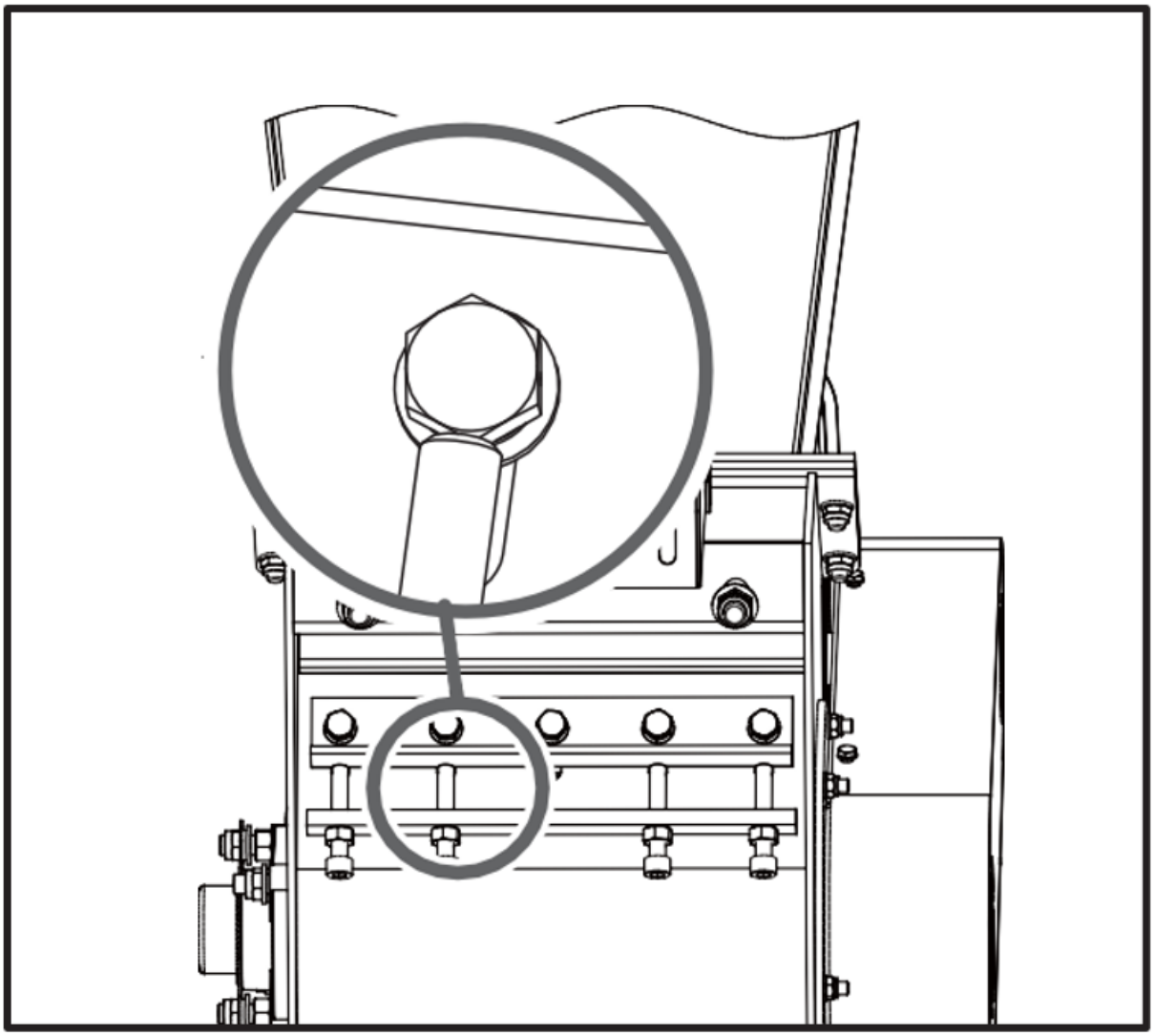

Jos kulutuslevyä ei ole asetettu oikein, halkeilussa esiintyy liiallista tärinää ja veitsi näyttää tylsältä. Jos vapaata tilaa ei ole riittävästi, veitsen reunat voivat koskettaa kulutuslevyä taipumalla raskaita oksia leikattaessa ja vahingoittaa terävää reunaa. Liian suuri välys mahdollistaa pienten oksien ja kuitumateriaalien vetämisen läpi leikkaamatta.

Huollon tai säädön jälkeen käännä leikkuulevyä tikulla ja katso ja kuuntele tarkkaan epätavallisten äänien, naksahdusten tai tärinän varalta. Jos havaitset jonkin näistä, tarkasta kone vaurioiden tai löystyneiden osien varalta ja korjaa, vaihda tai kiristä ennen koneen käynnistämistä.

Kiilahihnan tarkistus

1. Irrota neljä M8x20-pulttia, avaa hihnan kansi.

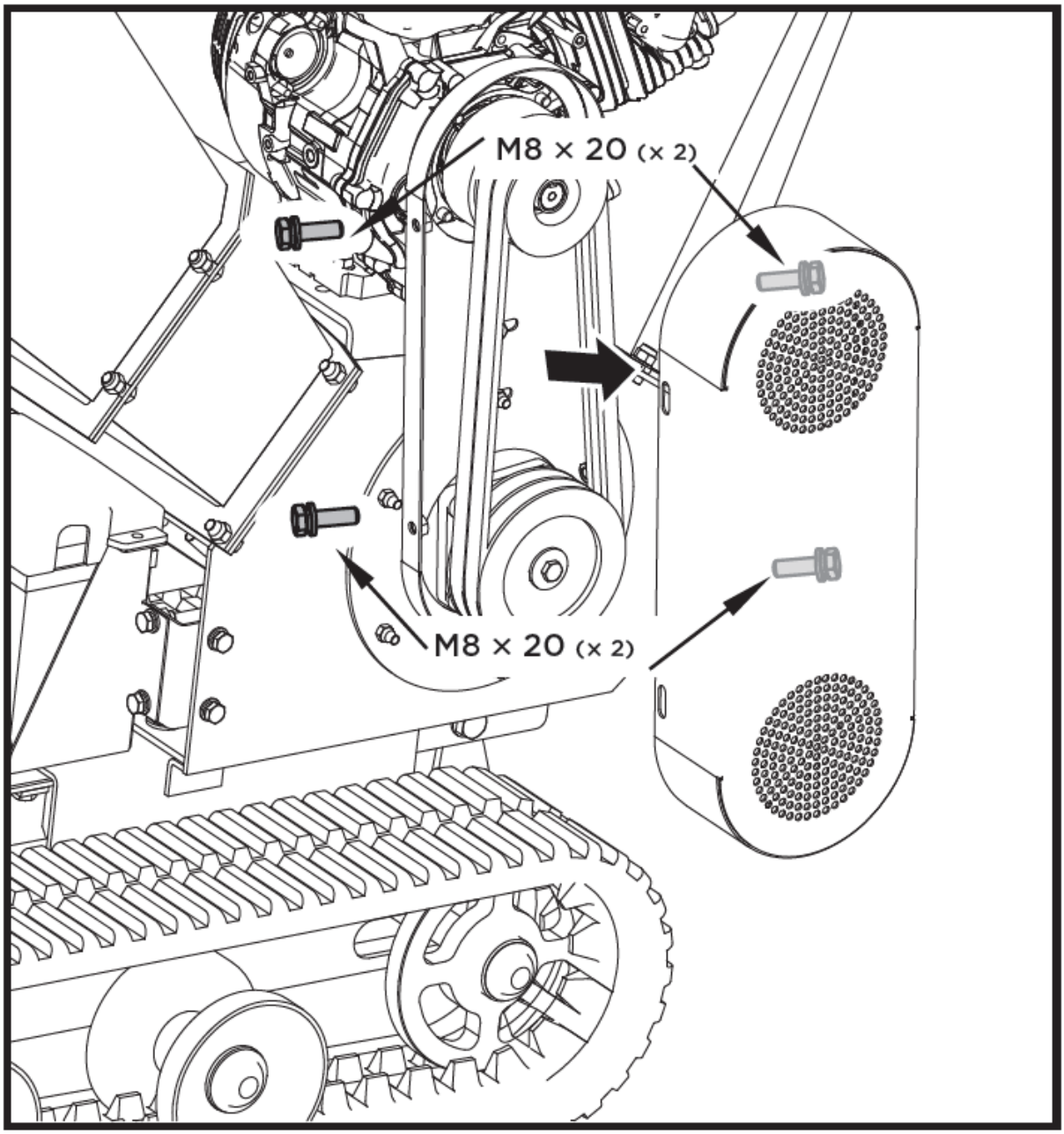

Kun säädät hihnoja, varmista, että moottorin hihnapyörä on linjassa leikkuulevyn hihnapyörän kanssa.

2. Tarkista kiilahihnojen kunto. Jos jokin kiilahihna on haljennut, rispaantunut tai kiiltynyt, se on vaihdettava.

3. Tarkista kiilahihnan kireys puristamalla niitä keskeltä. Normaalin sisennyksen molemmilla puolilla tulee olla noin 3/8 tuumaa peukalon tai sormen kohtalaisella paineella.

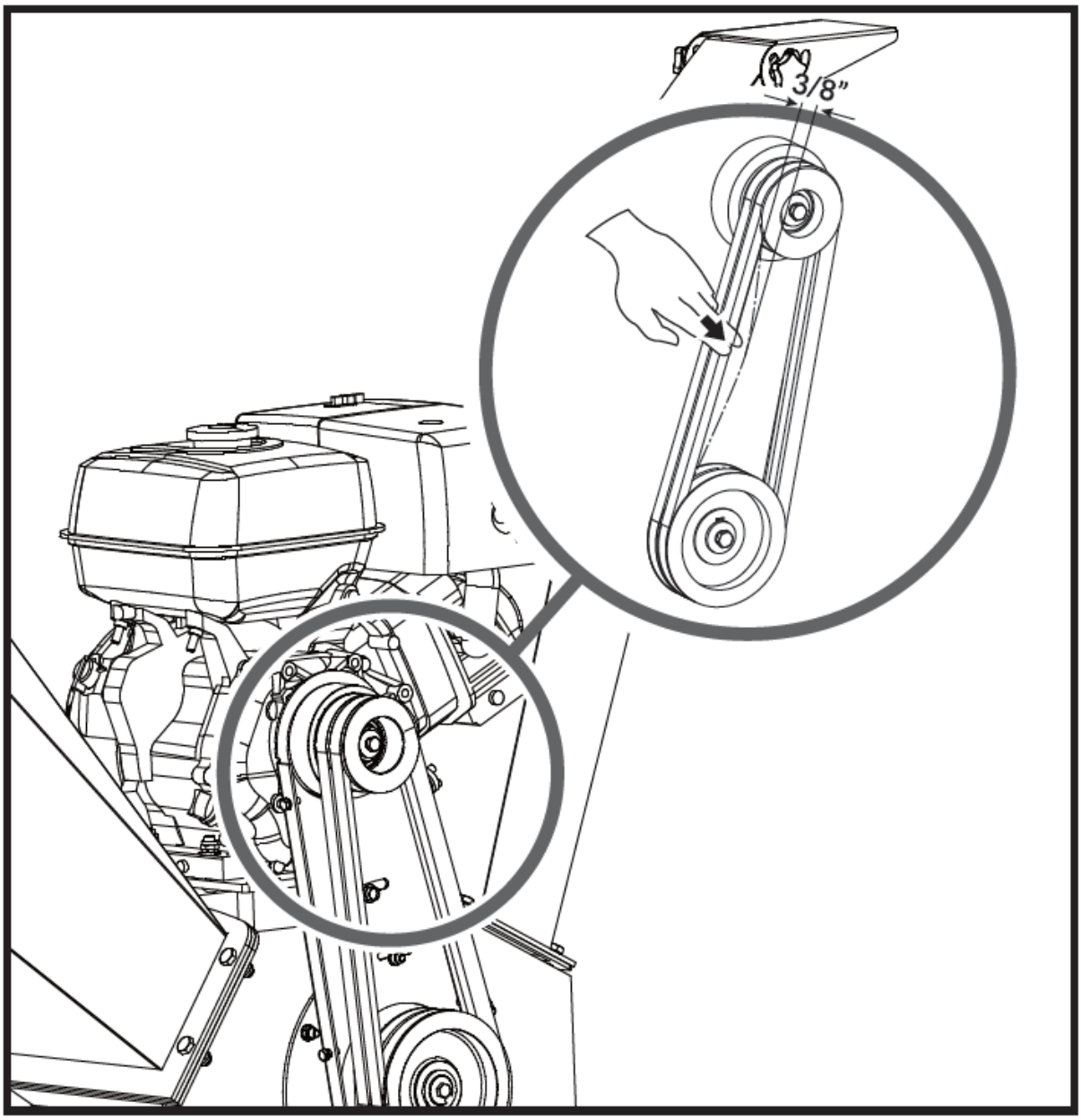

Kiilahihnan kiristys

Oikea hihnan kireys on kriittinen hyvän suorituskyvyn kannalta. Oikea säätö takaa pitkän hihnan käyttöiän. Liian suuri tai liian pieni hihnan kireys aiheuttaa ennenaikaisen hihnan rikkoutumisen.

1. Sammuta moottori. Moottorin on oltava viileä.

2. Irrota hihnan kansi.

3. Löysää neljä pulttia, jotka kiinnittävät moottorin. Löysää kaksi rajoituspulttia moottorin rungon edessä. Siirrä sitten moottori hihnan löysäyssuuntaan tai hihnan kiristyssuuntaan. Siirrä sitten moottori hihnan löysäyssuuntaan tai hihnan kiristyssuuntaan.

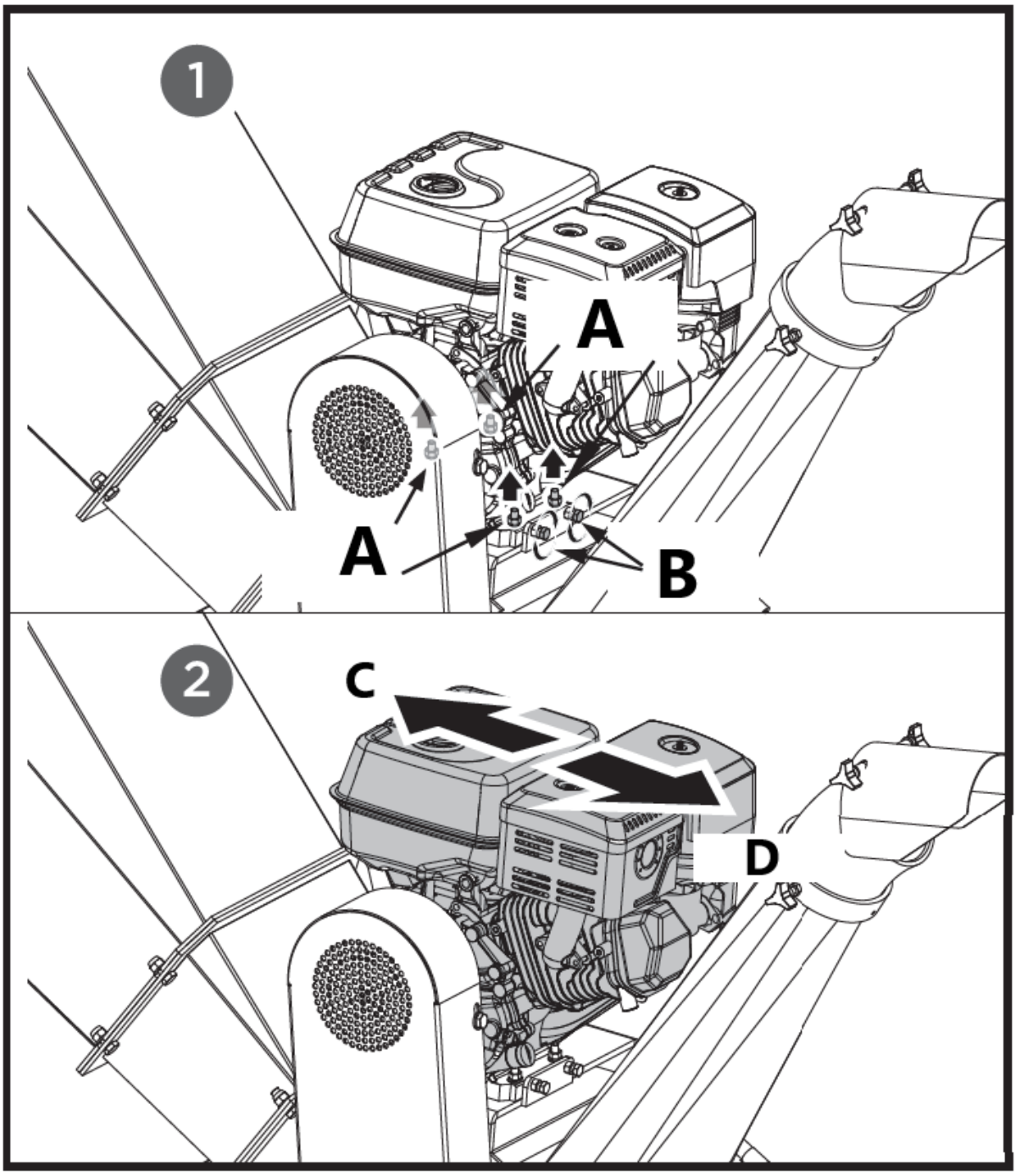

A – Säätöpultit
B – Rajoituspultit
C – tiukka
D - löysä

4. Kun kiilahihnan kireys on oikea, kiristä neljä säätöpulttia ja kaksi rajoituspulttia. Jos kiilahihna on liian kireällä, löysää sitä vastakkaiseen suuntaan siirtämällä kahta M12-säätömutteria ylöspäin ja säätämällä holkkia niiden välissä.

5. Tarkista kiilahihnan kireys puristamalla niitä keskeltä. Normaalin sisennyksen molemmilla puolilla tulee olla noin 3/8 tuumaa peukalon tai sormen kohtalaisella paineella.

Kiilahihnan vaihto

Molemmat kiilahihnat tulee vaihtaa samaan aikaan, koska ne kuluvat tasaisesti normaalikäytössä.

1. Irrota neljä M8x20-pulttia, avaa hihnan kansi.

2. Löysää moottoria ja siirrä sitten moottoria hihnan löysäyssuuntaan.

3. Irrota vaurioitunut hihna ja asenna uusi.

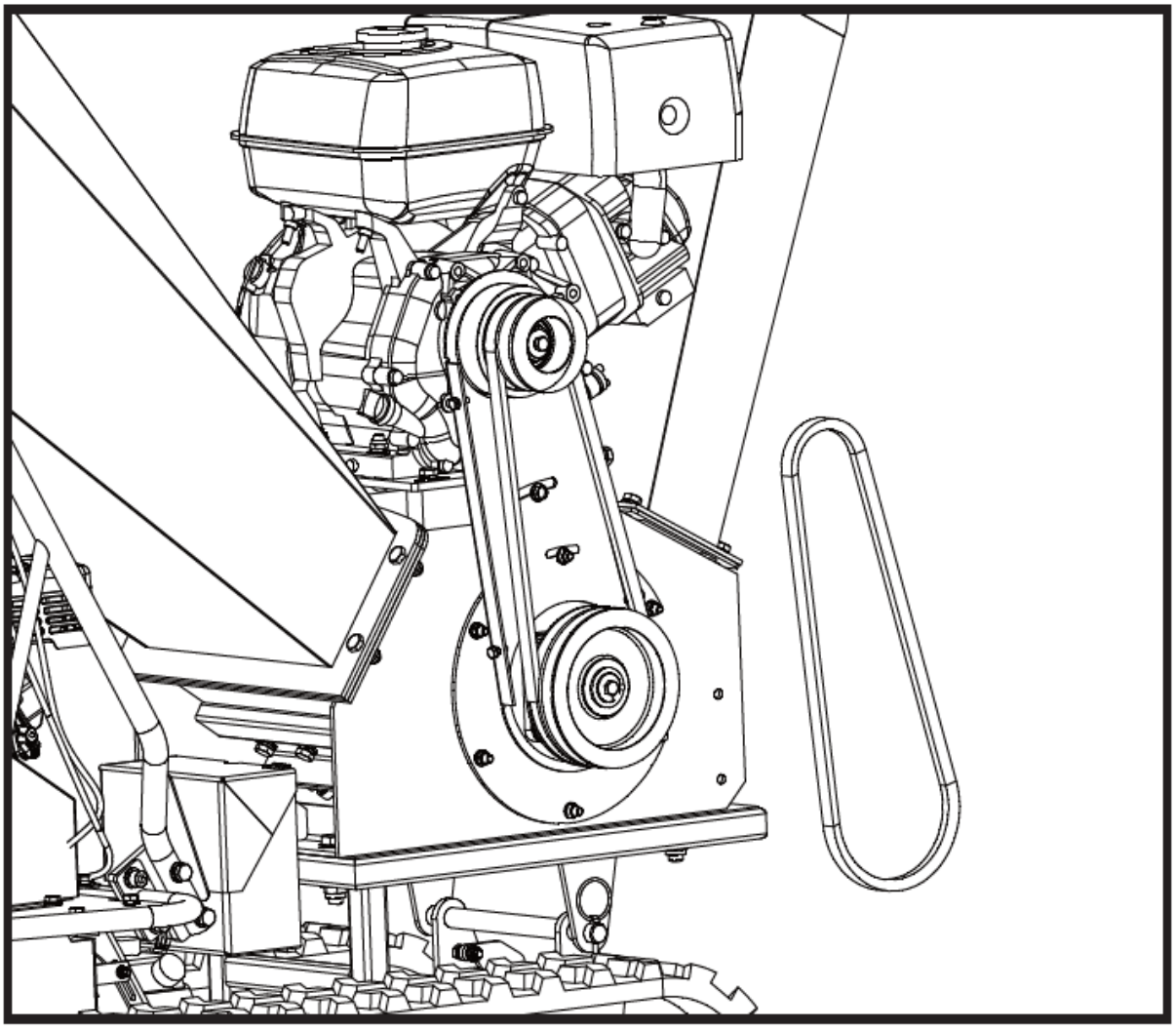

4. Tarkista kiilahihnan kireys puristamalla niitä keskeltä. Normaalin sisennyksen molemmilla puolilla tulee olla noin 3/8 tuumaa peukalon tai sormen kohtalaisella paineella.

5. Kiinnitä moottori hihnan kireyden säädön jälkeen.

Kun irrotat tai asennat käyttöhihnoja, varo, etteivät sormesi jää hihnan ja hihnapyörän väliin.

Voitelu

Rasvaa laakerit 40 käyttötunnin välein. Varo liiallista rasvaa. Laakereita on kaksi, yksi ulko- ja toinen kotelon sisällä.

Käytä kannettavan työkalun litium #0 rasvaa, kuten Lubricant 6300AA, Lubricant GR-132 tai Multifak, esim. EP-O.

Moottoriöljy / polttoaine

Katso yksikön mukana erikseen pakattu moottorin käsikirja saadaksesi tietoja öljyn/polttoaineen tarkastuksesta tai lisäämisestä sekä suosituksia.

Moottorin huolto

Katso tarkemmat tiedot ja huoltoaikataulu laitteen mukana toimitetusta moottorin käsikirjasta.

Varastointi

Jos hakkuriasi ei käytetä yli 30 päivään, noudata alla olevia ohjeita yksikön valmistelemiseksi varastointia varten:

1. Tyhjennä polttoainesäiliö kokonaan. Vanhentunut polttoaine sisältää runsaasti kumia ja se voi tukkia kaasuttimen ja rajoittaa polttoaineen virtausta.

2. Käynnistä moottori ja anna sen käydä, kunnes se pysähtyy. Tämä varmistaa, että polttoainetta ei jää kaasuttimeen ja auttaa estämään saostumien muodostumista sisälle, mikä voi vahingoittaa moottoria.

3. Tyhjennä öljy moottorista sen ollessa vielä lämmin. Täytä uudella öljyllä, jonka laatu on moottorin ohjekirjassa suositeltu.

4. Anna moottorin jäähtyä. Irrota sytytystulppa ja laita 60 ml korkealaatuista SAE-30 moottoriöljyä sylinteriin. Vedä käynnistysnarusta hitaasti, jotta öljy jakautuu. Vaihda sytytystulppa.

> ***Irrota sytytystulppa ja tyhjennä kaikki öljy sylinteristä ennen kuin yrität käynnistää yksikköä varastoinnin jälkeen.***

5. Puhdista hakkurin ulkopinta puhtailla liinoilla ja pidä tuuletusaukot vapaina esteistä.

> ***Älä käytä vahvoja pesuaineita tai öljypohjaisia puhdistusaineita muoviosien puhdistamiseen. Kemikaalit voivat vahingoittaa muovia.***

6. Säilytä hakkuri pystyasennossa puhtaassa, kuivassa rakennuksessa, jossa on hyvä ilmanvaihto.

> ***Älä säilytä hakkuria polttoaineen kanssa tuulettamattomassa tilassa, jossa polttoainehöyryt voivat päästä liekkeihin, kipinöihin, merkkivaloihin tai muihin sytytyslähteisiin. Käytä vain hyväksyttyjä polttoainesäiliöitä.***

Ongelmien karttoittaminen

Ongelma	Syy	Korjaustoimenpide
Moottori ei käynnisty	1. Sytytystulpan johto on irti 2. Polttoaine loppu tai vanhentunut 3. Moottori ja/tai polttoaineventtiili ei ole ON-asennossa 4. Rikastinvipu ei ole KIINNI-asennossa asema 5. Tukkeutunut polttoaineletku 6. Likaantunut sytytystulppa 7. Moottorin tulviminen 8. Hihnan kiristysvipu on kytketty	1. Kiinnitä sytytystulpan johto tukevasti sytytystulppaan 2. Täytä puhdasta, tuoretta bensiiniä 3. Moottorin ja polttoaineventtiilin on oltava ON-asennossa 4. Rikastintason on oltava KIINNI-asennossa kylmäkäynnistystä varten 5. Puhdista polttoaineletku 6. Puhdista, säädä rako tai vaihda 7. Odota muutama minuutti uudelleenkäynnistystä, mutta älä esitäytä 8. Vapauta hihnan kiristysvipu
Moottori käy epätasaisesti	1. Sytytystulpan johto on löysällä 2. Yksikkö käy rikastinvipu KIINNI-asennossa 3. Tukkeutunut polttoaineputki tai vanhentunut polttoaine 4. Tuuletusaukko tukossa 5. Vettä tai likaa polttoainejärjestelmässä 6. Likainen ilmanpuhdistin 7. Väärä kaasuttimen säätö	1. Liitä ja kiristä sytytystulpan johto 2. Siirrä rikastinvipu AUKI-asentoon 3. Puhdista polttoaineletku. Täytä säiliö puhtaalla, tuoreella bensiinillä 4. Tyhjennä tuuletusaukko 5. Tyhjennä polttoainesäiliö. Täytä tuoreella polttoaineella 6. Puhdista tai vaihda ilmansuodatin 7. Katso moottorin käsikirjaa
Moottori ylikuumenee	1. Moottoriöljyn taso alhainen 2. Likainen ilmanpuhdistin 3. Ilman virtaus rajoitettu 4. Kaasutinta ei ole säädetty oikein	1. Täytä kampikammio oikealla öljyllä 2. Puhdista ilmanpuhdistin 3. Irrota kotelo ja puhdista 4. Katso moottorin käsikirjaa
Hakeutus vaikuttaa liian hitaalta, leikkuulevy pysähtyy tai materiaalia ei purkaudu moottorin käydessä	1. Moottorin nopeus on liian hidas, mikä aiheuttaa hihnan luistamisen 2. Vetohihna on löysällä tai vaurioitunut 3. Veitset ovat tylsiä tai vaurioituneet 4. Leikkuulevy on juuttunut roskien takia syöttösuppilosta ja poistokourusta 5. Poistokouru on tukossa	1. Käytä moottoria täydellä kaasulla 2. Kiristä tai vaihda käyttöhihna 3. Teroita tai vaihda veitset 4. Poista kaikki kertyneet roskat ja käännä leikkuulevyä puutikulla varmistaaksesi, että se pyörii vapaasti 5. Puhdista roskat
Hihna repeytyy tai vierii hihnapyörän yli	1. Roottorin käyttöhihnapyörän urassa voi olla koloja 2. Vetohihnat voivat olla venyneet 3. Hihnapyörät voivat olla kohdistettu väärin	1. Tarkista käyttöhihnat kulumisen ja kovien kohtien varalta. Viilaa hihnapyörän kolot 2. Vaihda käyttöhihnat 3. Säädä hihnapyörät
Haketettaessa oksa näyttää tärisevän ja liikkuvan liikaa epätavallisella äänellä	1. Veitset ovat tylsiä tai vaurioituneet 2. Veitset eivät ole kunnolla paikoillaan leikkuulevyssä 3. Terien ja kulutuslevyn välinen rako on liian suuri 4. Roottori on ylikuormitettu	1. Teroita tai vaihda veitset 2. Löysää veitsen kiinnitysruuvit, nollaa veitset ja kiristä ruuvit 3. Säädä rakoa 4. Anna yksikön tyhjentyä ennen kuin lisäät materiaalia suppiloon

	materiaalilla	
Hakkuriveitset osuvat kulutuslevyyn	Terien ja kulutuslevyn välinen rako on asetettu väärin	Säädä väliä
Koneen pyörät kulkevat vasemmalle tai oikealle hinattaessa	Matala rengaspaine	Lisää ilmaa renkaisiin

Varaosien aikataulu

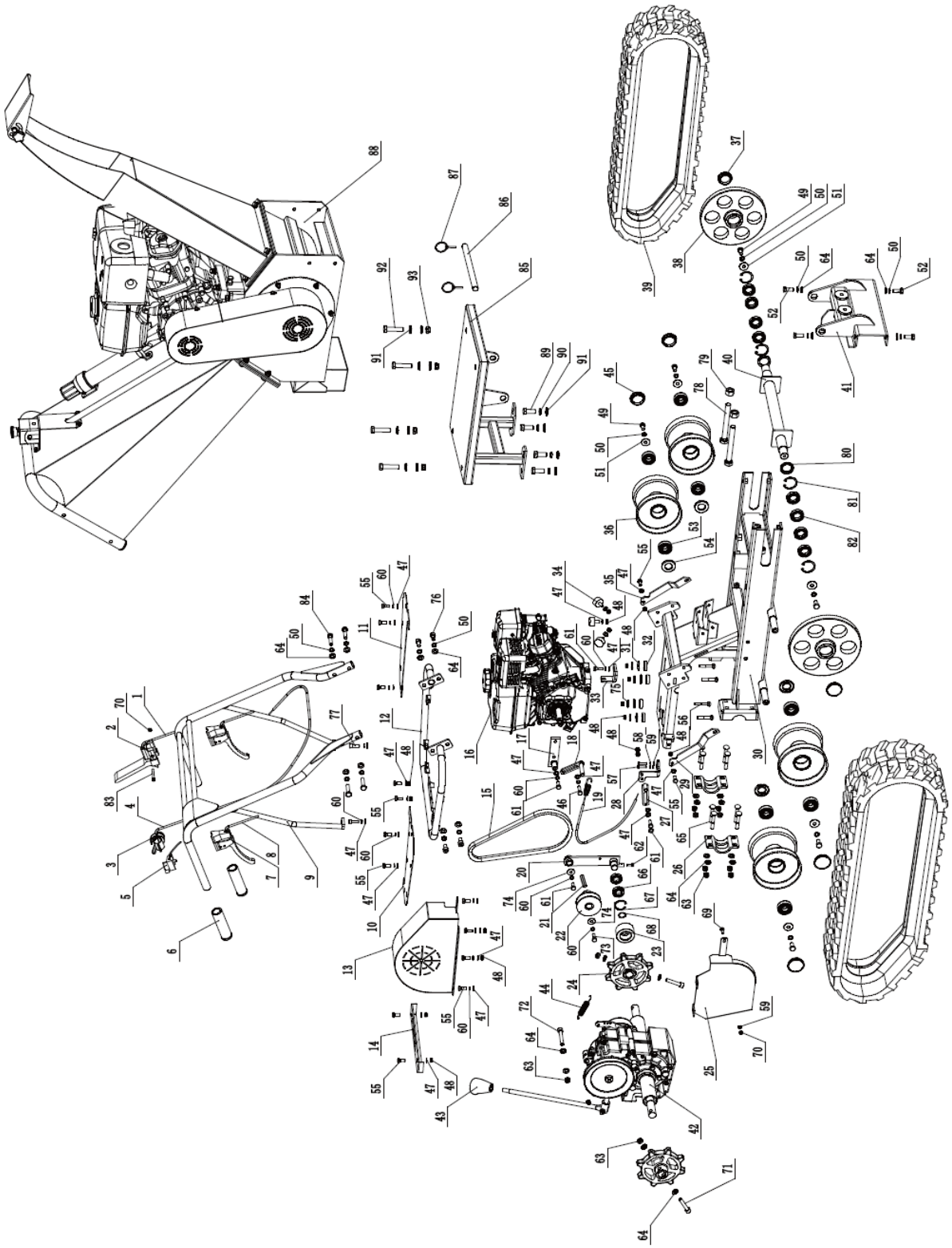

Osaluettelo

Määrä	Kuvaus	Määrä	Määrä	Kuvaus	Määrä
1	Kiristimen hihnapyörän kaapeli	1	48	Lukitusmutteri M8	14
2	Turvaohjauskahva	1	49	Kuusiokolopultti M10x20	6
3	Kaasuvipu	1	50	Jousipesuri 10	18
4	Kaasuvaijeri	1	51	Aluslevy 10	6
5	On / off kytkin	1	52	Kuusiokolopultti M10x25	4
6	Kahva Sleeve	2	53	Laakeri 6204	8
7	Jarrukahva	2	54	Öljysinetti	4
8	Ohjausvivun vaijeri	2	55	Kuusiokolopultti M8x20	16
9	Kahvan rungon kokoonpano	1	56	Kuljetuspultti M8x50	4
10	Pohja (oikea)	1	57	Kuusiokolopultti M6x25	2
11	Pohja (vasemmalla)	1	58	Jousipesuri 6	2
12	Kahvan kiinnityskehys	1	59	Tasainen aluslevy 6	3
13	Vyön suoja	1	60	Jousipesuri 8	17
14	Vaihteenvaihtolevy	1	61	Kuusiokolopultti M8x25	4
15	Vyö	1	62	Kuusiokolopultti M6x16	1
16	Moottori	1	63	Lukitusmutteri M10	12
17	Kiinteä kannatin	1	64	Tasainen aluslevy 10	27
18	Etuhihnan rajoituslevy	1	65	Kuljetuspultti M10x65	8
19	Jarruvaijeri	1	66	Laakeri 61904	2
20	Kiristimen hihnapyörän kannatin	1	67	Kierre	1
21	Moottorin litteä avain	1	68	Kierre	1
22	Hihnapyörä	1	69	Kuljetuspultti M6x20	1
23	Kiristimen hihnapyörä	1	70	Lukitusmutteri M6	2
24	Ajopyörä	1	71	Kuusiokolopultti M10x55	2
25	Alempi hihnan suojus	1	72	Kuusiokolopultti M10x65	1
26	Pyörän akseliin asennettu levy	2	73	GB Pultti 5/16-24x1	1
27	Takahihnan rajoituslevy	1	74	Wahser 8	2
28	Kiinnityskulmalohko	1	75	Wahser 8	4
29	Tukilevy (oikealla)	1	76	Kuusiokolopultti M10x20	2
30	Alusta	1	77	Kuusiokolopultti M8x25	2
31	Tiiviste	4	78	Kuusiokolopultti M16x140	2
32	Kuminen iskunvaimennin	4	79	Kuusiokolopultti M16	2
33	Kaapelin kiinnitysalusta	1	80	Öljysinetti	2
34	Kumimatto	3	81	Kierre	4
35	Tukilevy (vasemmalla)	3	82	Laakeri	8
36	Telarulla	4	83	Kuusiokolopultti M6x50	1
37	Pölysuojus	2	84	Kuusiokolopultti M10x45	4
38	Kiinnityspyörä	2	85	Puuhakkuri pohja	1
39	Kumitela	2	86	Kiertokanki	1
40	Kiilapyörän akseli	1	87	Pin	2
41	Tukikiinnike	1	88	Hakettaja	1
42	Vaihteiston kokoonpano	1	89	Kuusiokolopultti M14x35	4
43	Vivun nuppi	1	90	Jousipesuri 14	4
44	Jarrujousi	1	91	Tasainen aluslevy 14	12
45	Pölysuojus	1	92	Kuusiokolopultti M14x65	4
46	Kuusiokolopultti M8x30	2	93	Lukitusmutteri M14	4
47	Tasainen aluslevy 8	27			

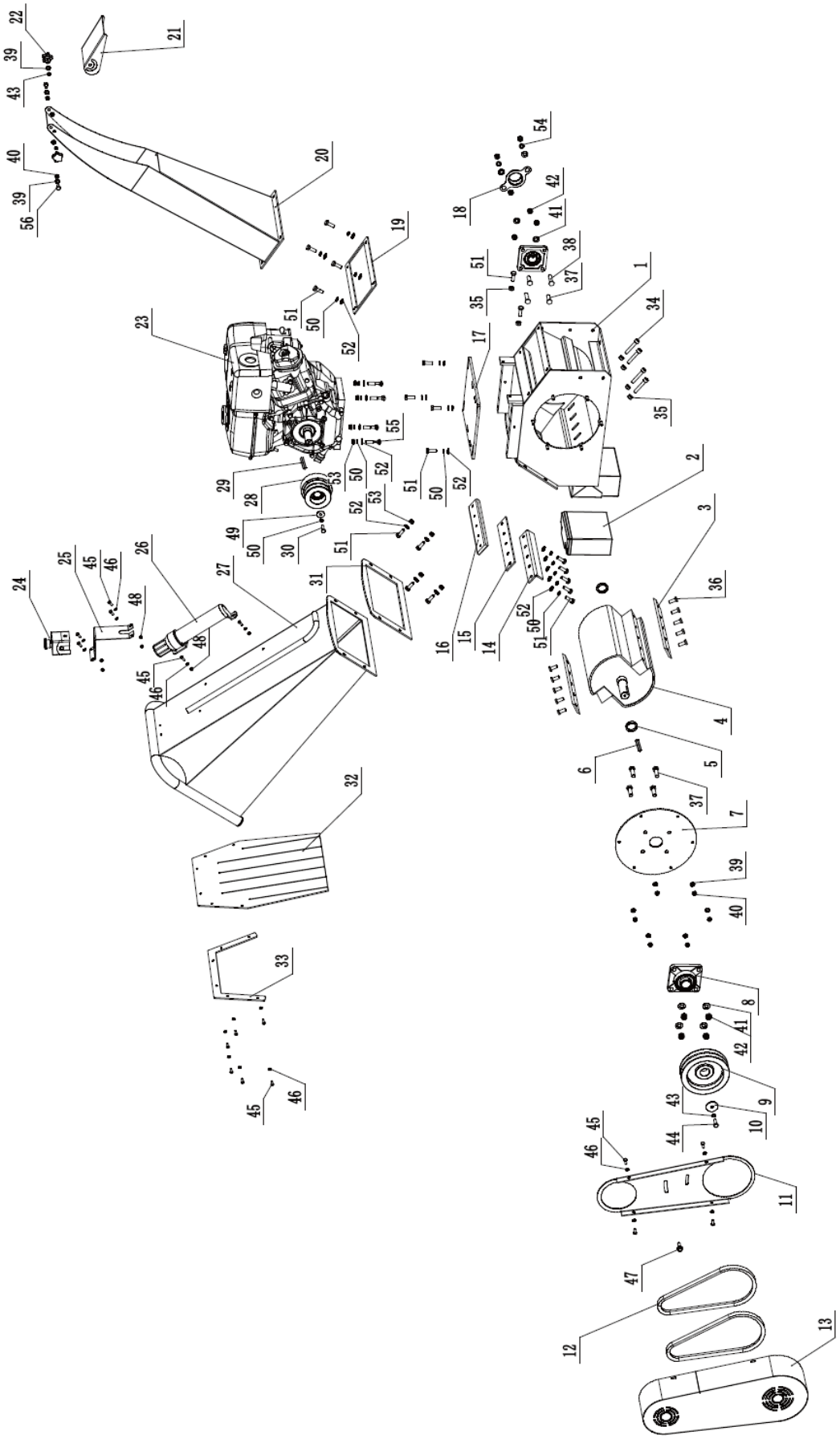
1
2
3
4
5
6
7
8
9
10
11
12
13
15
16
17
18
19
20
21
23
24
25
26
27
28
29
30
31
32
33
34
35
36
37
38
39
40
41
42
43
44
45
46
47
48
49
50
51
52
53
54
55
56

Osaluettelo

Määrä	Kuvaus	Määrä	Määrä	Kuvaus	Määrä
1	Perusrunko	1	29	Moottorin litteä avain	1
2	akku	1	30	Moottorin akselin pultti	1
3	Terä	2	31	Sisäänsyöttö runkoon kumia	1
4	Akseli	1	32	Kumilastujen välilevy	1
5	Akselin holkki	2	33	Kumilevyn asennuslevy	1
6	Litteä avain	1	34	Kuusiokolopultti M10x60	4
7	Laakerin asennuslevy	1	35	Kuusiokuusiomutteri M10	6
8	Laakeri	2	36	Kuusiokolopultti M10x25	10
9	Talja	1	37	Kuusiokolopultti M12x40	6
10	Tiiviste	1	38	Kuusiokolopultti M12x50	2
11	Vyön sisälevy	1	39	Litteä avain 8	10
12	Vyö	2	40	Lukitusmutteri M8	8
13	Vyön suoja	1	41	Litteä avain 12	8
14	Alasin säätölevy	1	42	Lukitusmutteri M12	10
15	Pohjalevy	1	43	Jousipesuri 8	3
16	Alasin	1	44	Kuusiokolopultti M8x25	1
17	Moottorin pohjalevy	1	45	Kuusiokolopultti M6x16	16
18	Pyörän kumikorkki	1	46	Tasainen aluslevy 6	16
19	Purkaus runkokumiin	1	47	Kuusiolaippapultti M8x25	1
20	Poistoputki	1	48	Lukitusmutteri M6	6
21	Poistokourun deflektori	1	49	Kierre	1
22	Tähtipultti	2	50	Jousipesuri 10	18
23	Moottori	1	51	Kuusiokolopultti M10x30	4
24	Hätäpysäytyspainike	1	52	Tasainen aluslevy 10	21
25	Sulkumerkki	1	53	Lukitusmutteri M10	8
26	Käsikirjapidike	1	54	Jousipesuri 12	2
27	Ruokintakouru	1	55	Kuljetuspultti M10x50	4
28	Kytkin	1	56	Kuusiokolopultti M8x16	2

4. Miniteladumpperin käyttöohjeet

Konetta käytetään materiaalien kuljettamiseen vaikeassa maastossa, jossa perinteisillä ajoneuvoilla voi olla vaikeuksia liikkua. Telojen ansiosta tämä kone toimii hyvin epätasaisilla, mutaisilla tai hiekkaisilla pinnoilla varmistaen vakauden ja ohjattavuuden. Se on ihanteellinen rakennus-, puutarha- ja maataloustöihin, joissa on tarpeen kuljettaa raskaita kuormia lyhyitä matkoja
Käyttäjä on vastuussa kaikista vahingoista, jotka aiheutuvat laitteen virheellisestä käytöstä.

Säiliön purkaminen pakkauksesta

Avaa kaikki sivulukot ruuvitaltalla ja vasaralla.

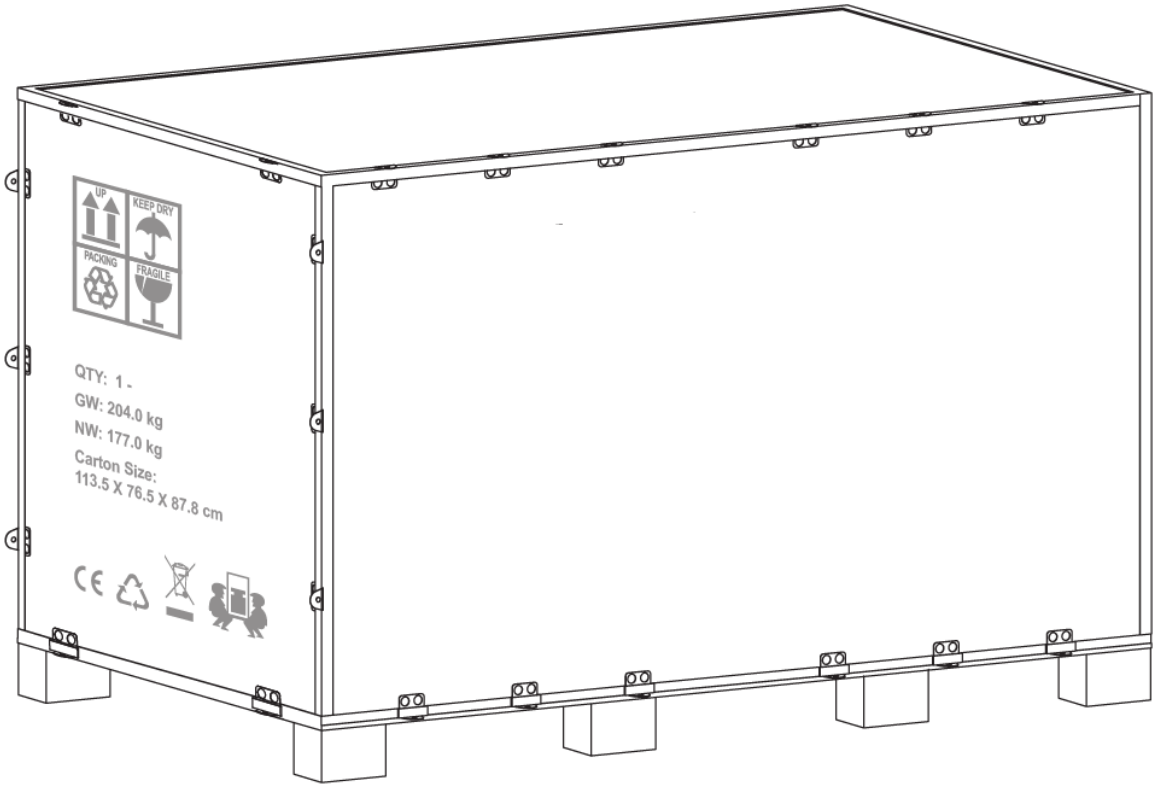

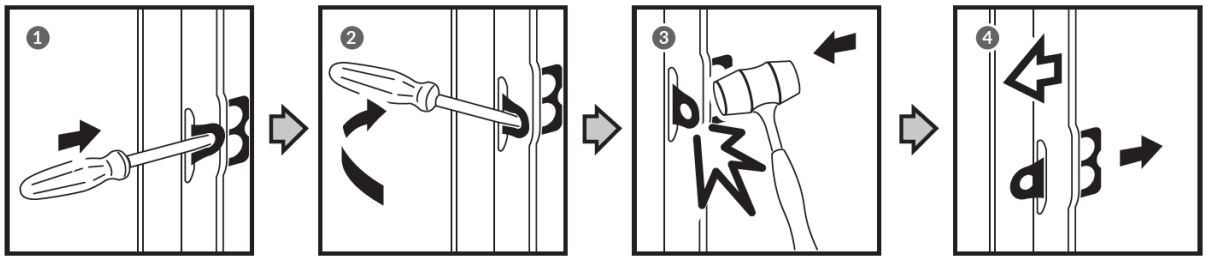

Irrota kaikki vanerilevyt ja poista kaikki irtonaiset osat alalavalta.

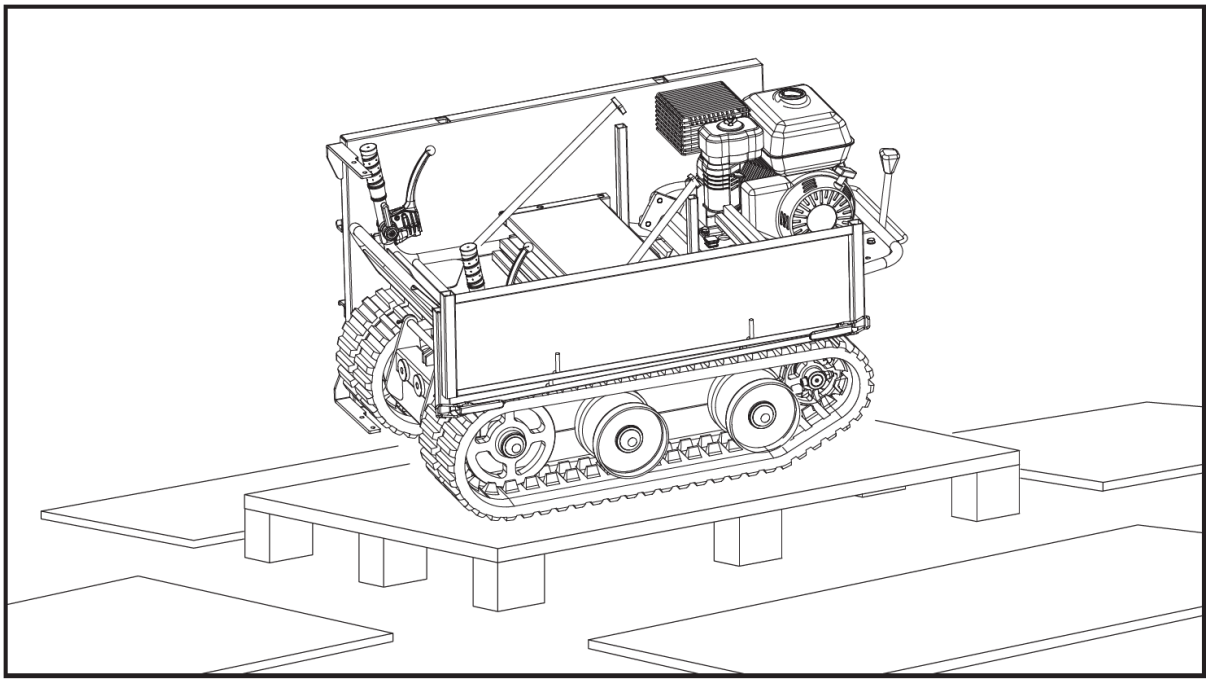

Sisältö mukana

Mini-tela-alustainen dumpperi toimitetaan osittain koottuna ja toimitetaan huolellisesti pakattuna. Kun kaikki osat on poistettu pakkauksesta, sinulla tulee olla:

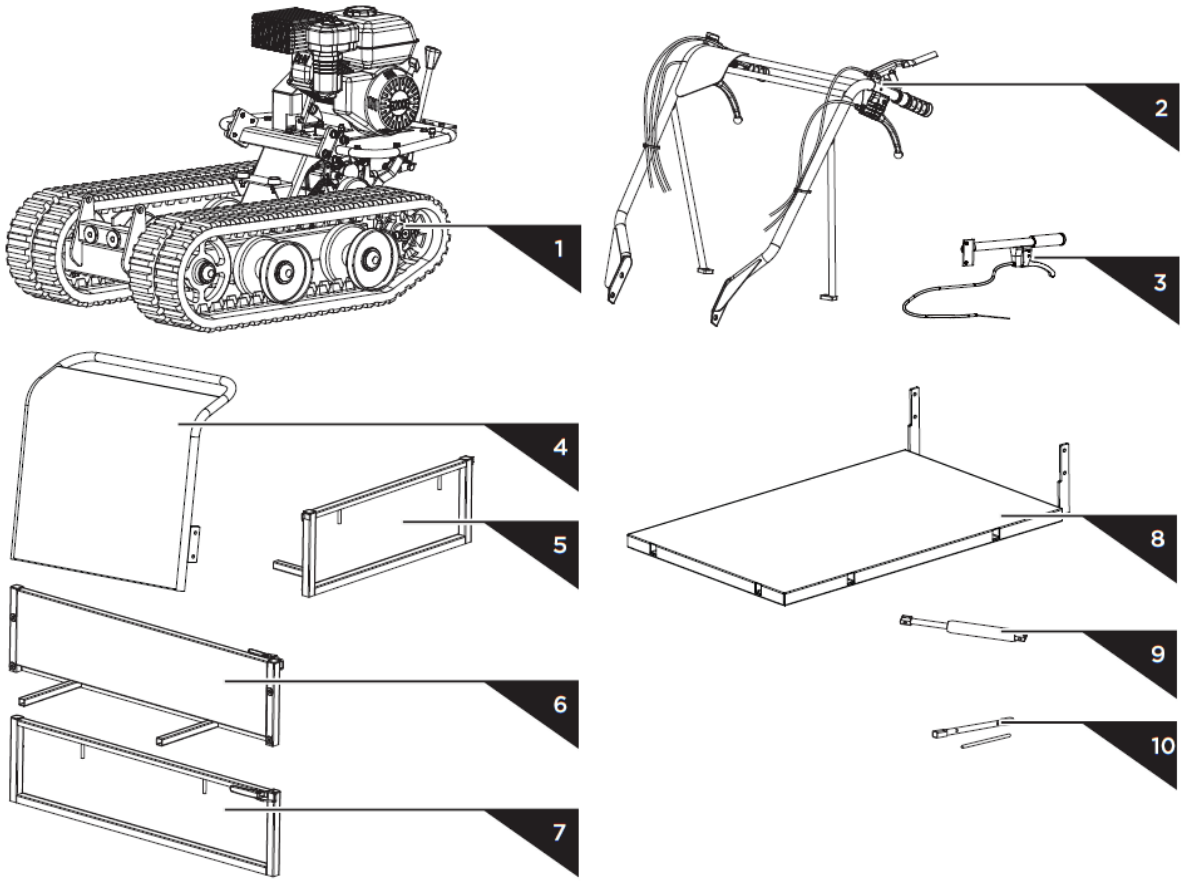

	M8×25	×2
	M10×45	×4
	M20×223	×1
	M20	×1
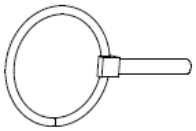	Ø5×40	×1
	M10×25	×2
	M10×30	×2
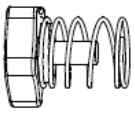		×6
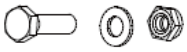	M8×30	×2

1. Pääkehys
2. Ohjaustankokokoonpano
3. Kippauskahva
4. Moottorin suoja
5. Paneeli (taka)
6. Jatkettava vasen puoli
7. Jatkettava oikea puoli
8. Paneeli (alhaalla)
9. Kaasujousi (valinnainen)
10. Sytytystulppakokoonpanon työkalut

Kokoonpano

Seuraamalla alla olevia asennusohjeita kokoat koneen muutamassa minuutissa.

Ohjaustangon kokoonpano

Kohdista ohjaustangon reiät kiinnityskannattimeen ja kiinnitä jokainen jousialuslevyllä, litteällä aluslevyllä ja M10x20-pultilla. Kiinnitä jokainen ohjaustangon tuki moottorin kanteen jousialuslevyllä, litteällä aluslevyllä ja M8x25 kuusiopultilla.

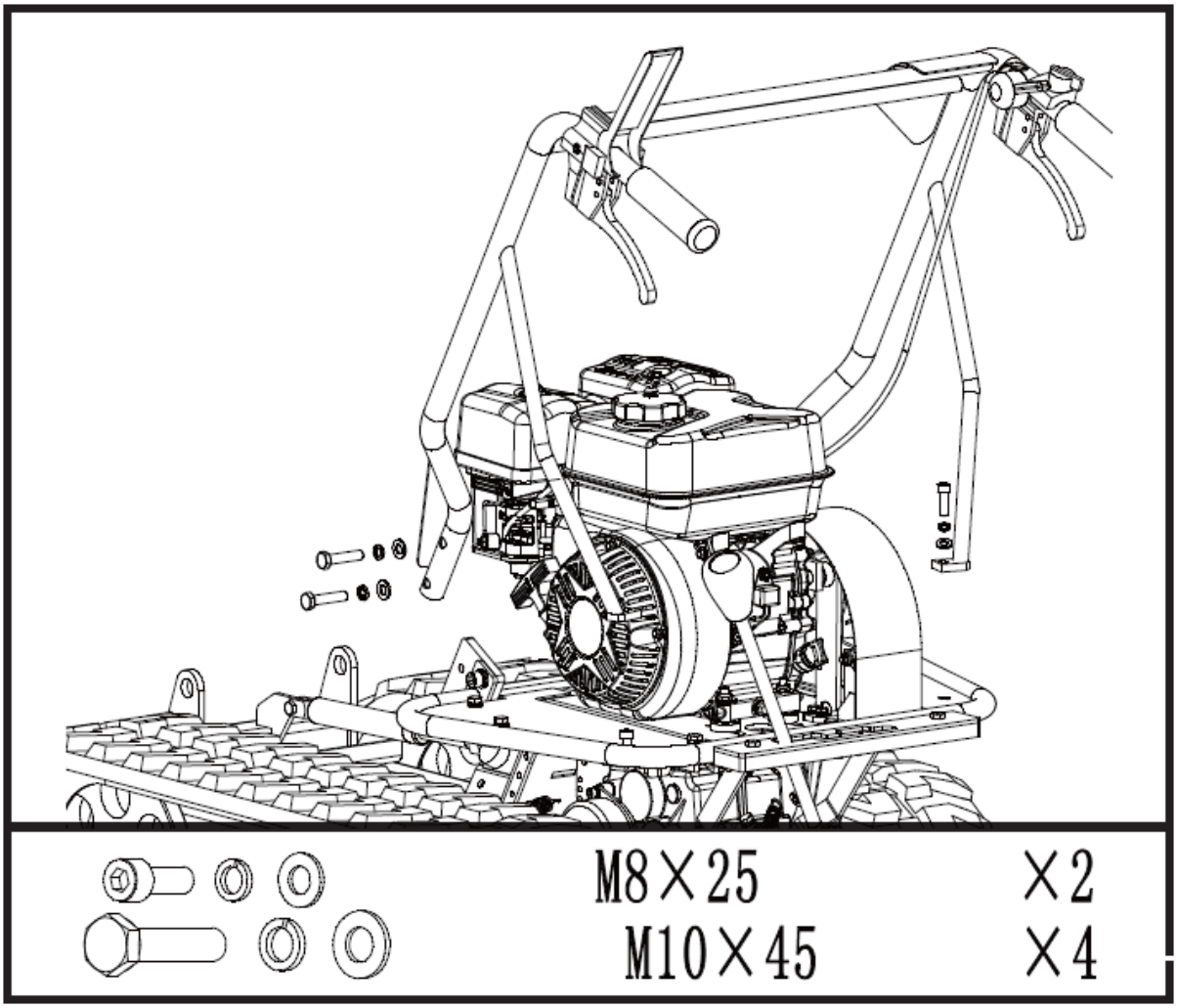

Paneeli (alhaalla)

Aseta pohjapaneeli asennustelineen sisään. Kohdista reiät asennustelineen kanssa. Työnnä pitkä tappi reikien läpi ja kiinnitä molemmat puolet litteällä aluslevyllä ja sokalla.

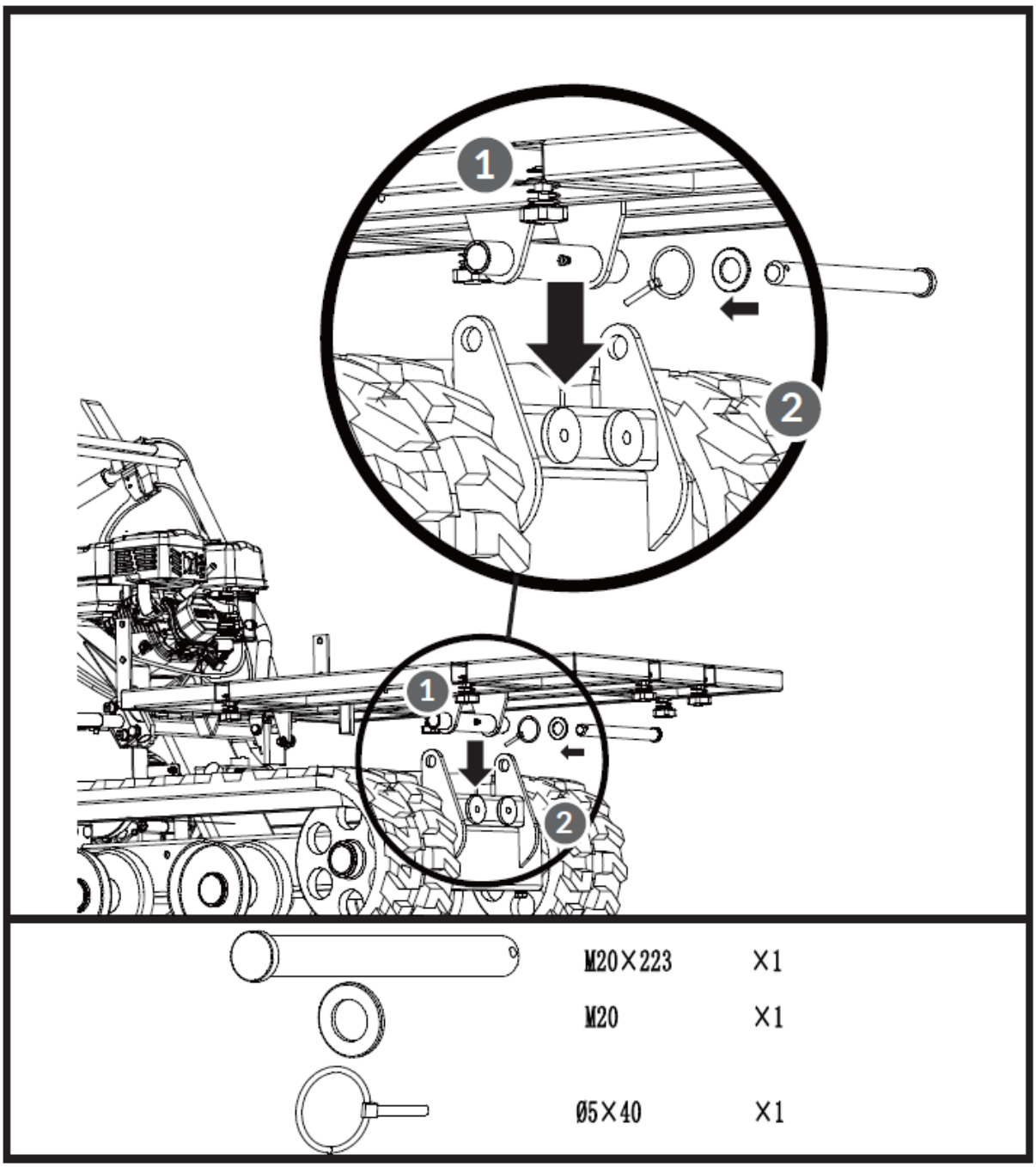

Kippauskahva ja moottorinsuoja

Aseta moottorin suojus kiinnityskannattimen sisään ja kohdista kiinnityskannattimen reikiin. Kiinnitä paneeli vasen puoli kahdella M8x30 kuusiopultilla, neljällä aluslevyllä ja kahdella mutterilla. Asenna kippikahva paneelin oikealle puolelle. Kohdista reiät ja kiinnitä kahdella M8x35 kuusiopultilla, neljällä aluslevyllä ja kahdella mutterilla.

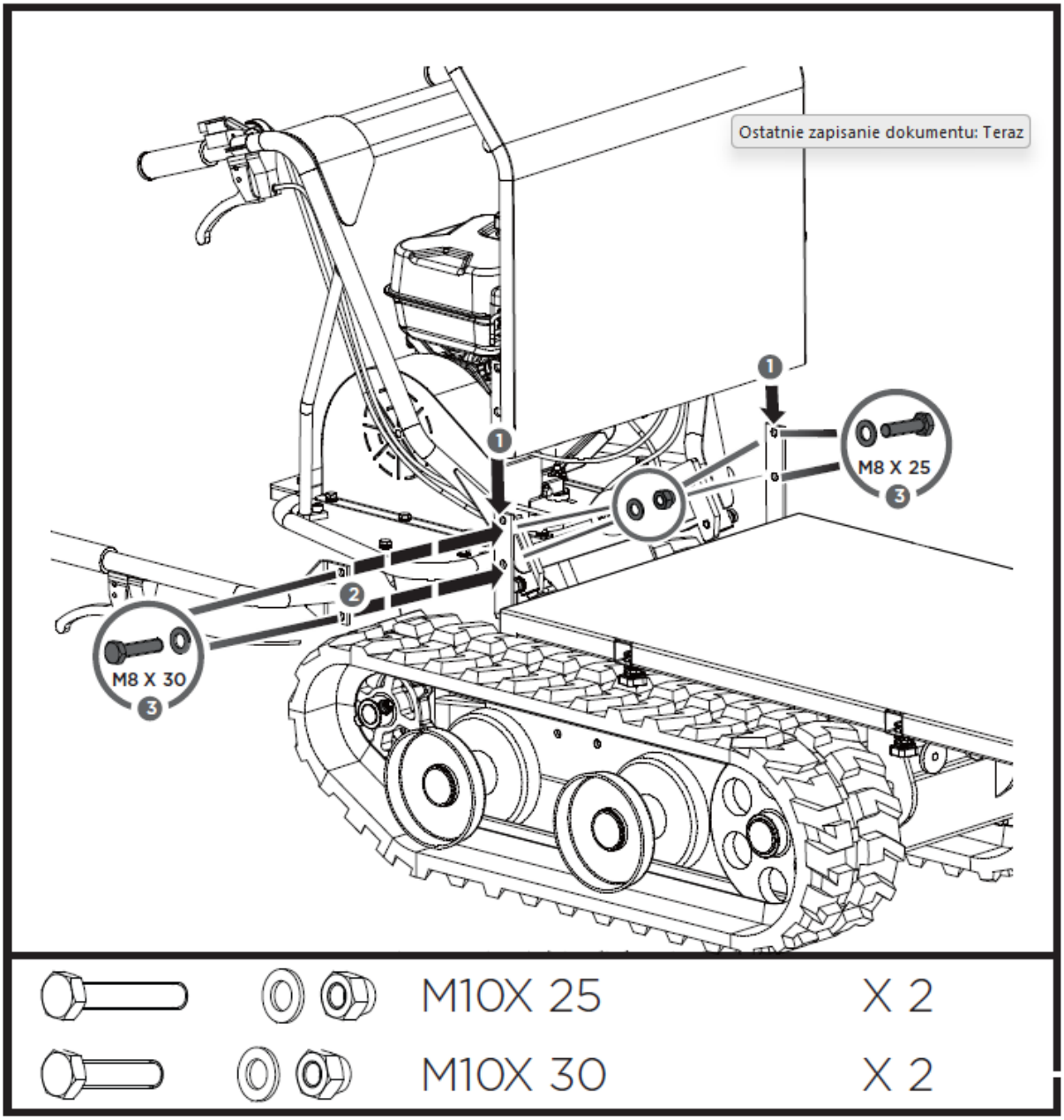

Paneeli (taka) ja jatkettava vasen/oikea puoli

Aseta jatkettavat sivut pohjapaneelissa oleviin kiinnitysaukoihin ja kiinnitä kumpikin pohjasta kahdella L-tapilla ja lukkomutterilla.

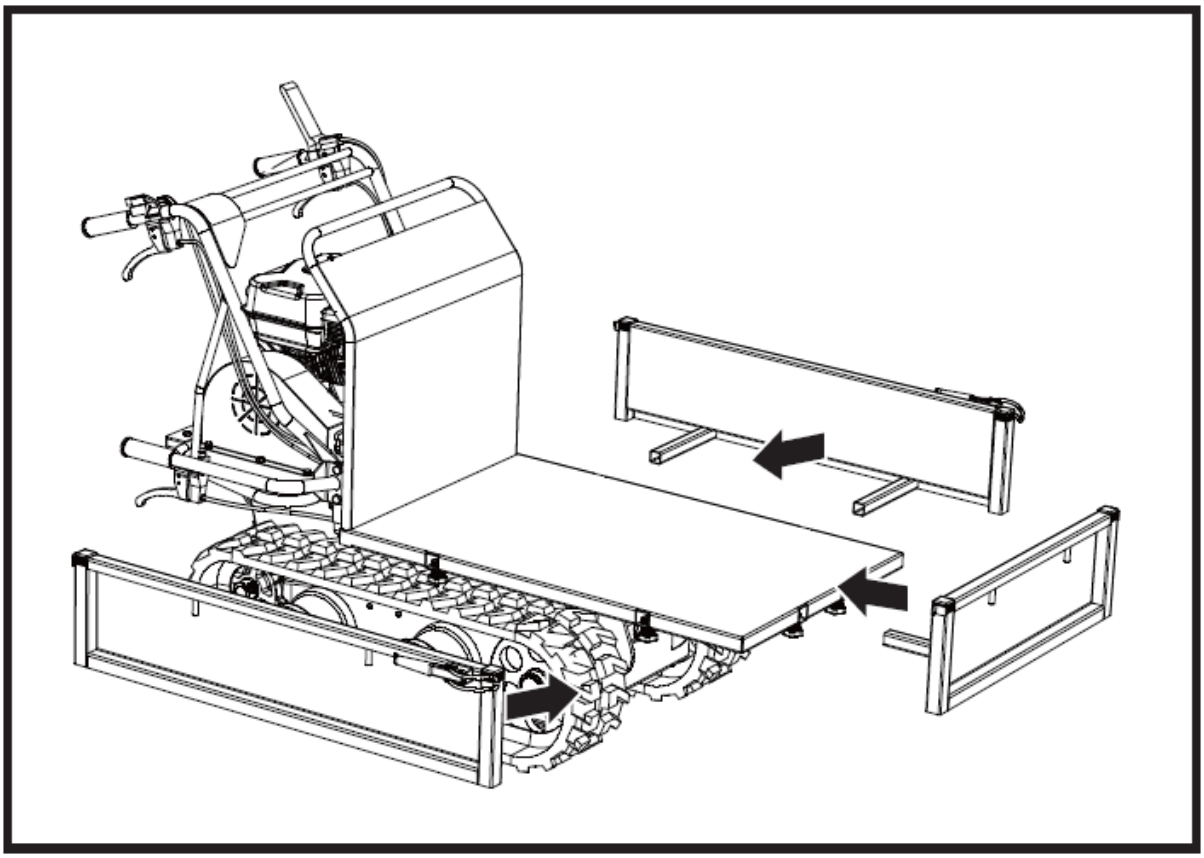

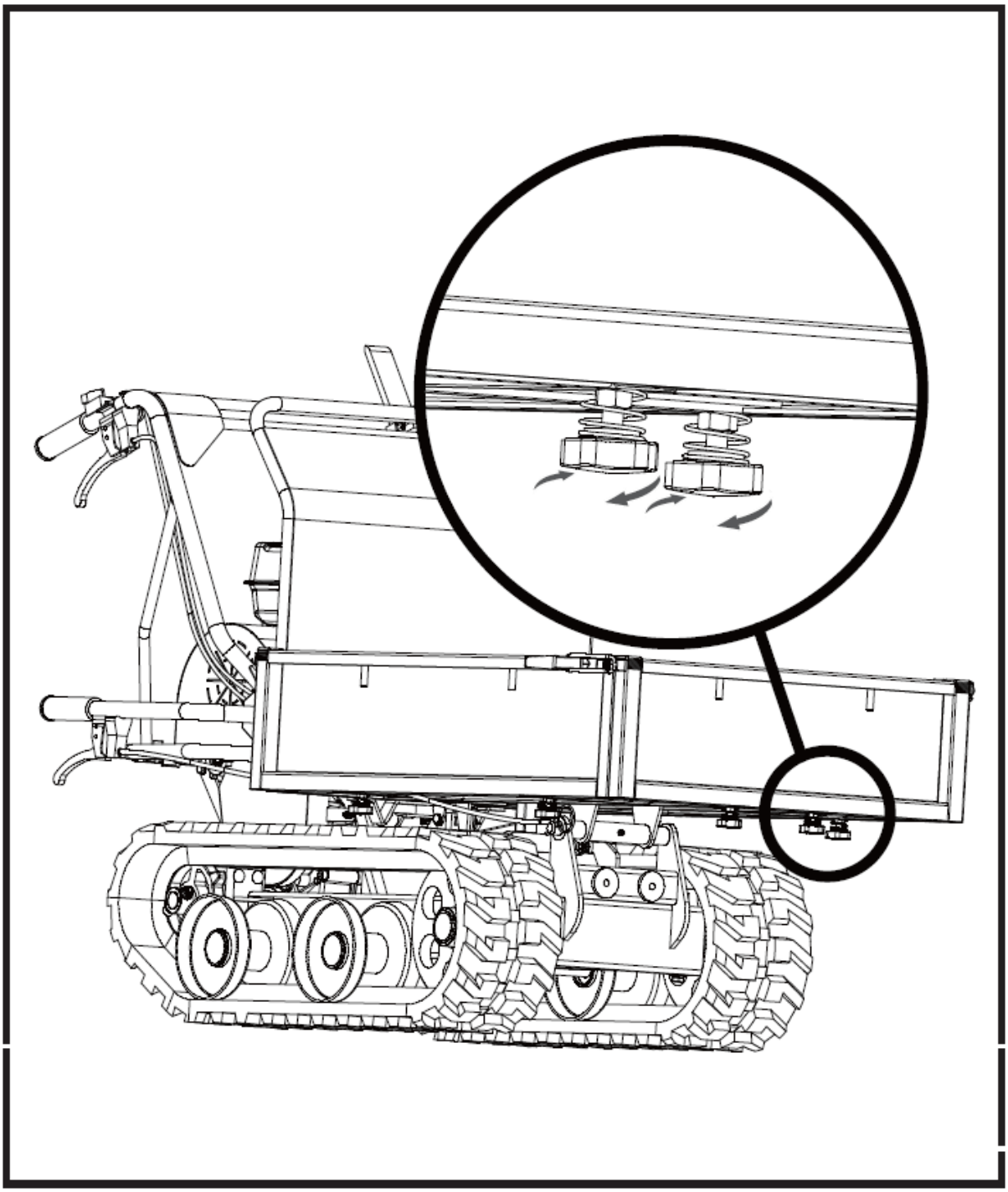

Kaasujousi (valinnainen)

Nosta suppilo ylös ja aseta tukitanko turvasyistä. Kohdista kaasujousen reiät molempien ohjauskiinnikkeiden reikiin ja kiristä M8x35-pultit, aluslevyt ja mutterit.

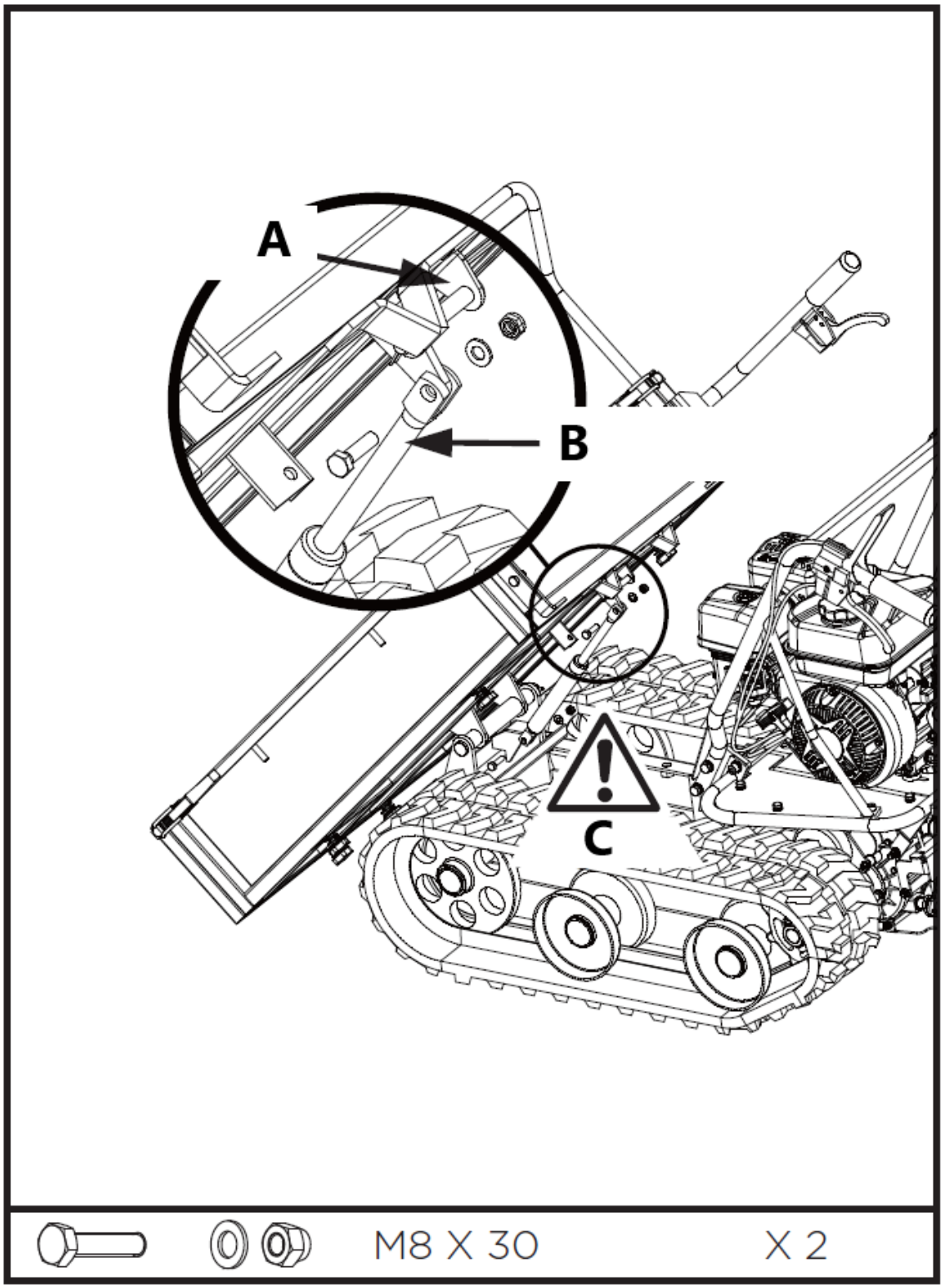

A – Ohjainkannatin
B – Kaasujousi
C – Vaara-alue

Auran terä (valinnainen)

Asenna asennusteline terään M8X30 kuusiopulteilla, aluslevyillä ja muttereilla.

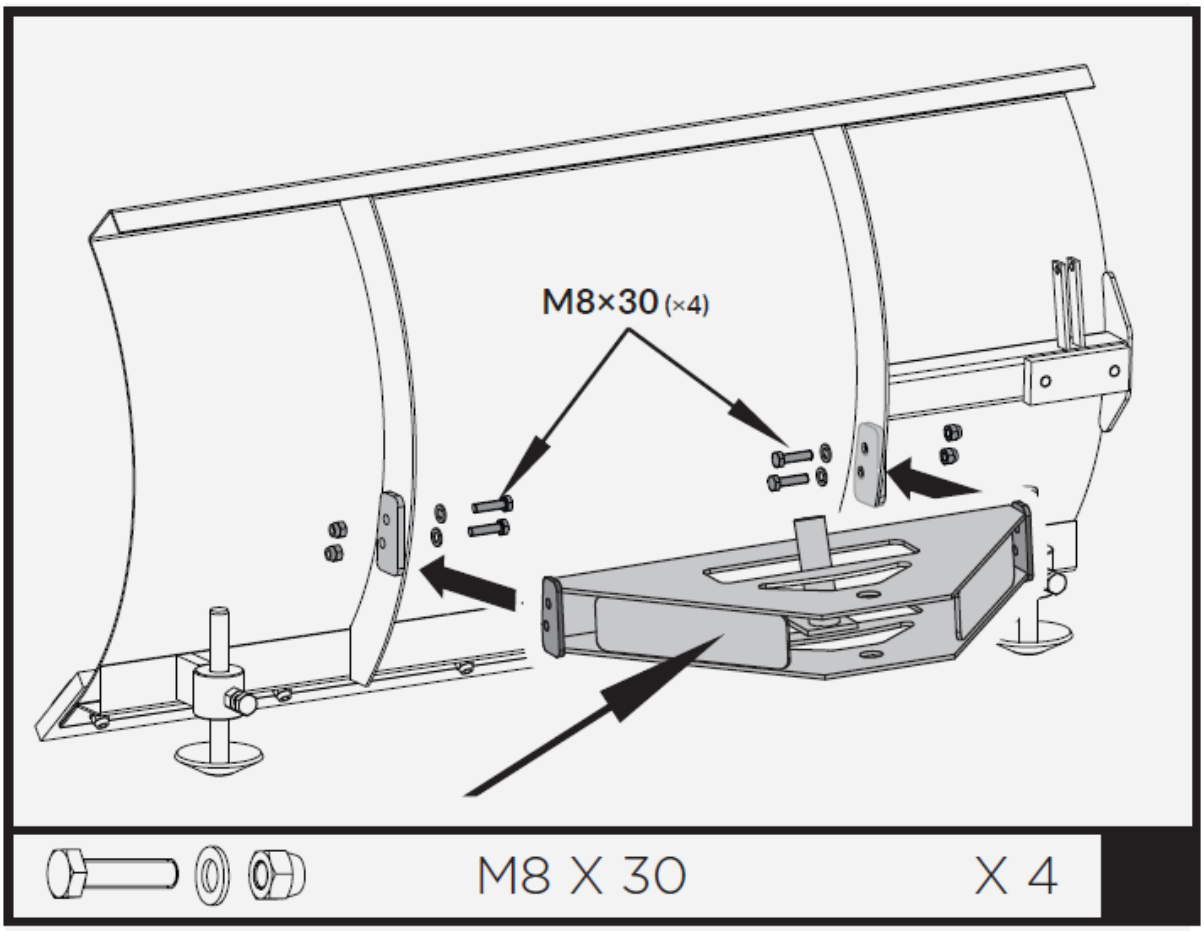

Aseta kääntökannatin asennustelineen sisään ja kohdista kiinnityskannattimen reikiin. Kiinnitä M20X95 kuusiopultilla, aluslevyillä ja mutterilla.

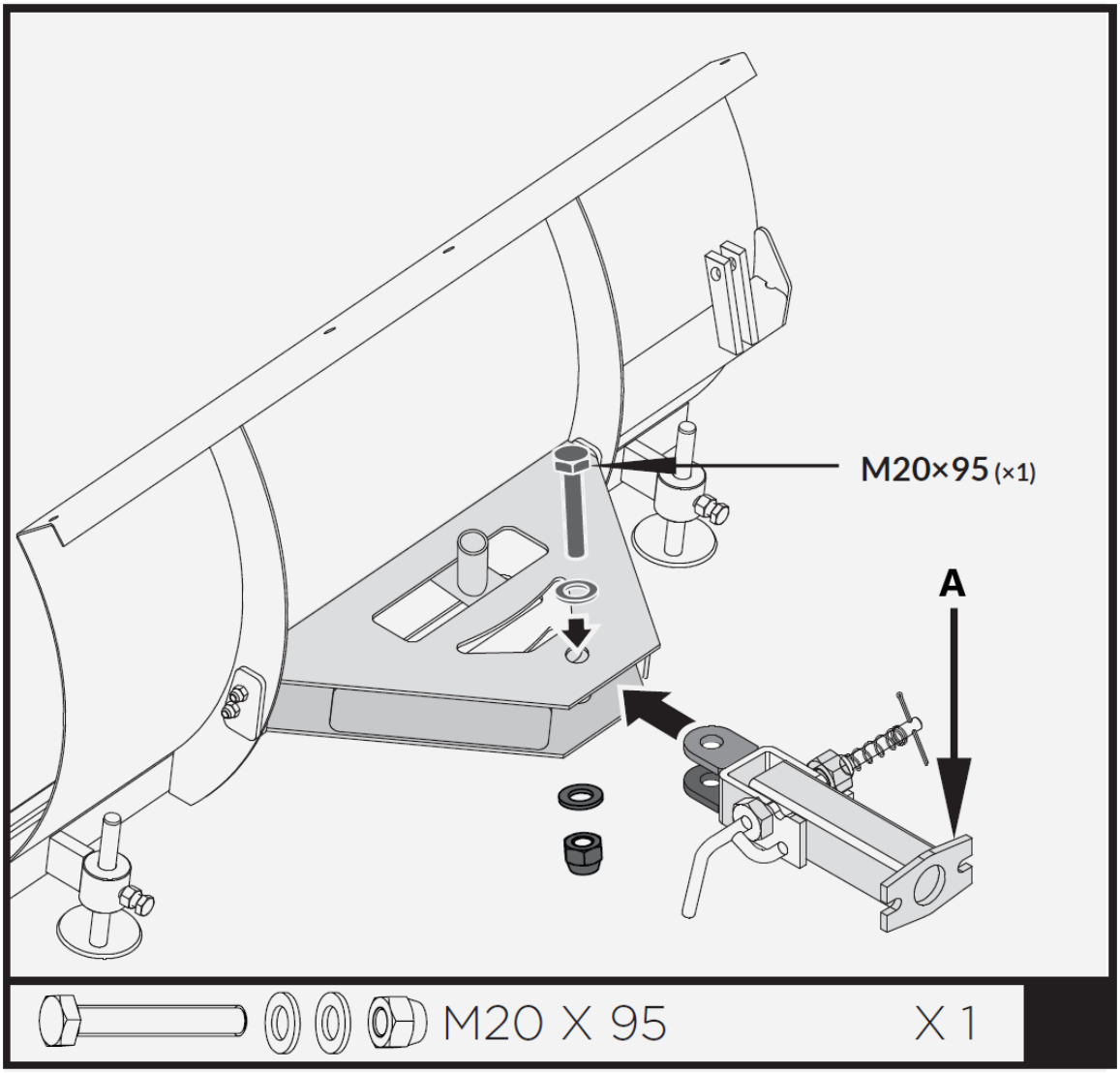

A – Pivot Bracket

Aseta lyhyempi ohjausvipu pidempään vipuun. Kohdista reiät ja kiinnitä M8X40 kuusiopultilla, aluslevyillä ja mutterilla.

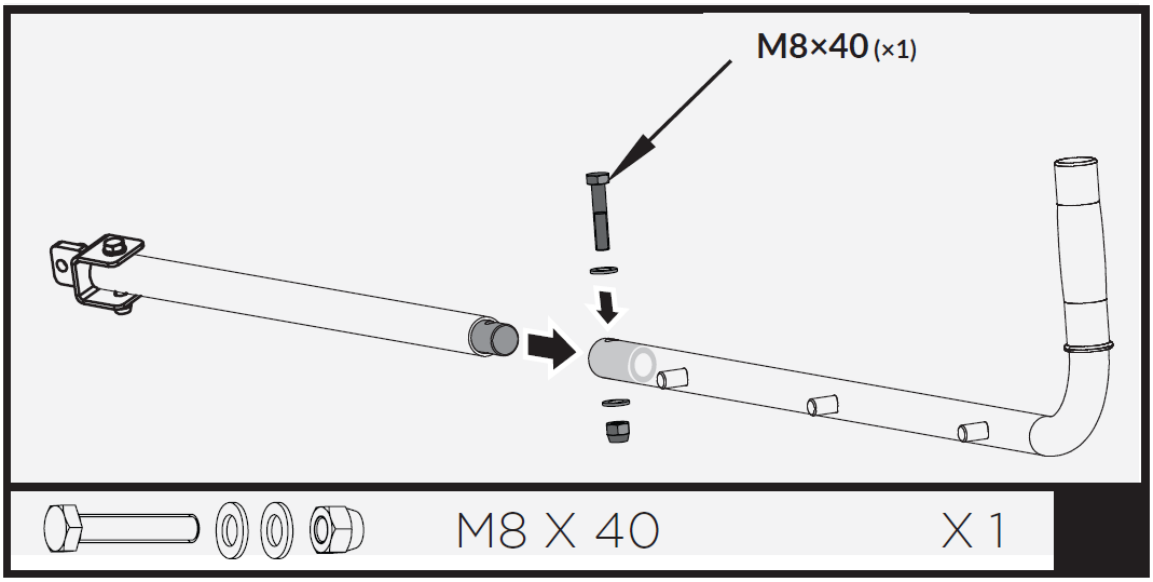

Kiinnitä ohjausvipu ohjausputkeen. Kohdista reiät ja kiinnitä M8X35 pultilla, aluslevyillä ja mutterilla.

Aseta kahvan kahva pidikkeeseen.

Kiinnitä tukikiinnike ohjausvipuun tapilla 10x60 ja siltapidikkeellä.

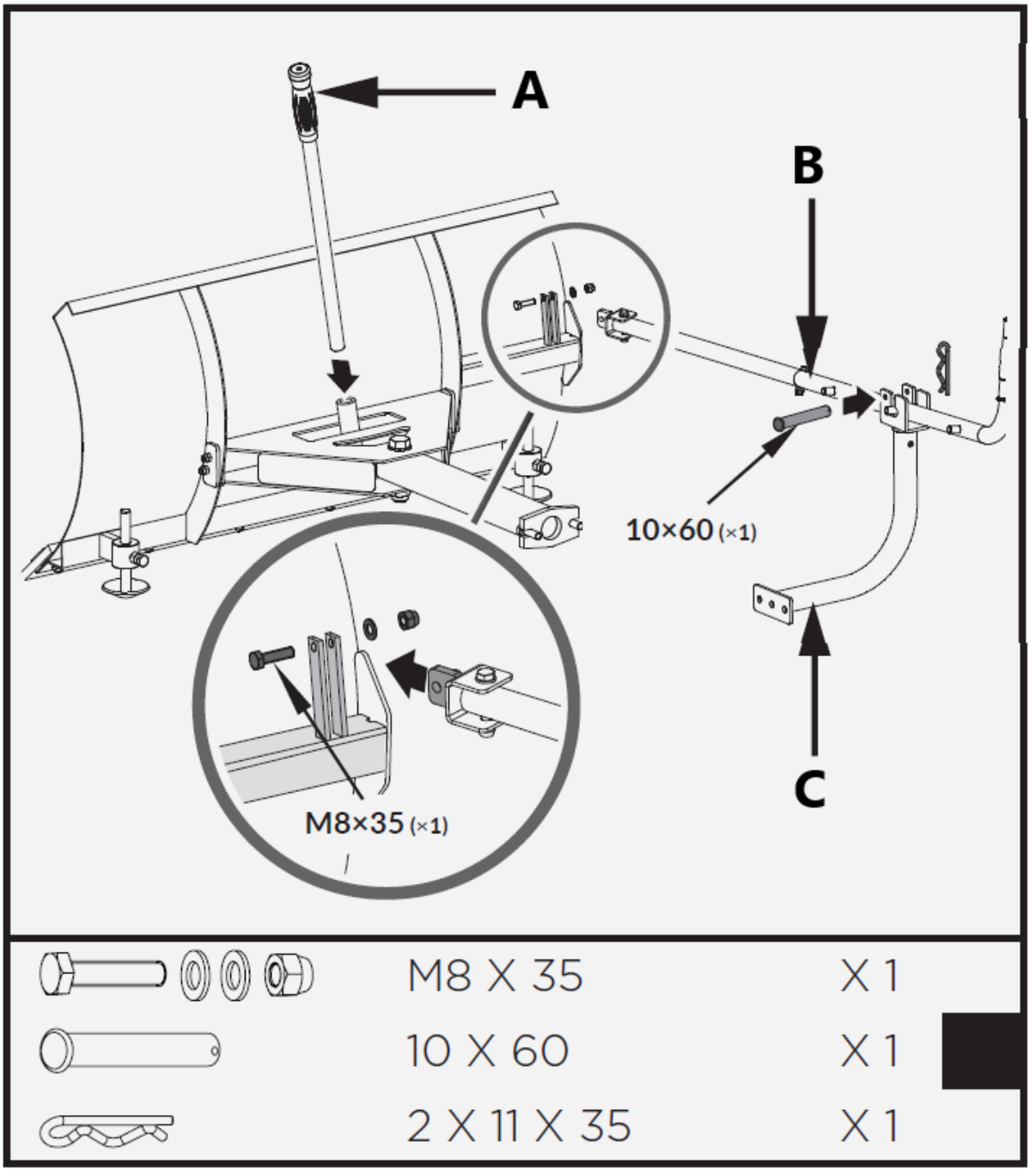

A – Kahvakahva
C – Ohjausvipu
D – Tukikannatin

Asenna jo koottu auran terä telakärryyn kuvan mukaisesti.

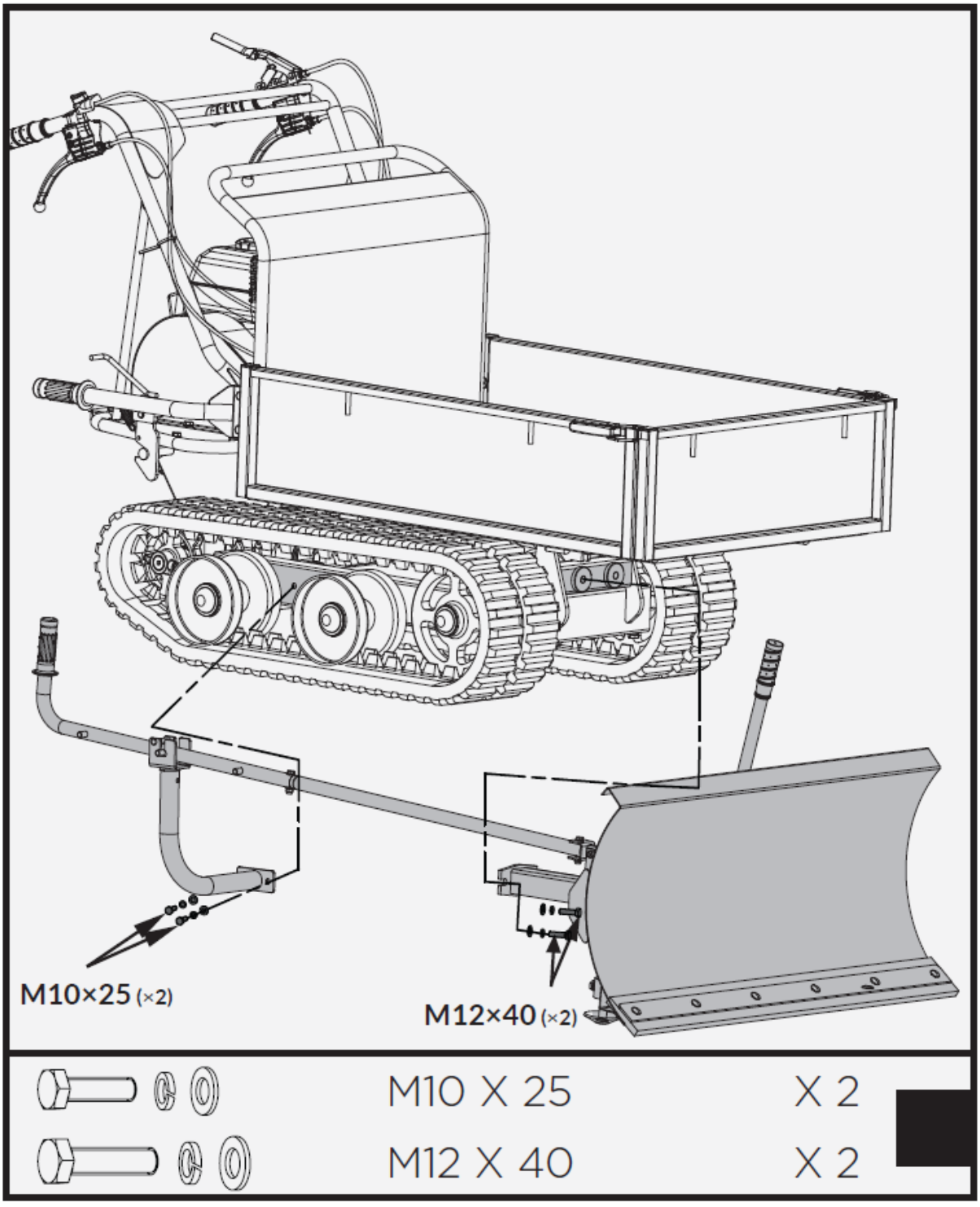

Moottoriöljy

ÖLJY ON TOIMITETTU TOIMITUSTA VARTEN.

Jos moottorin öljypohjaa ei täytetä ennen moottorin käynnistämistä, seurauksena on pysyvä vaurio ja moottorin takuun raukeaminen.

Lisää öljyä ohjausaisan mukana erikseen pakatun moottorioppaan mukaisesti.

Laitteen kuvaus

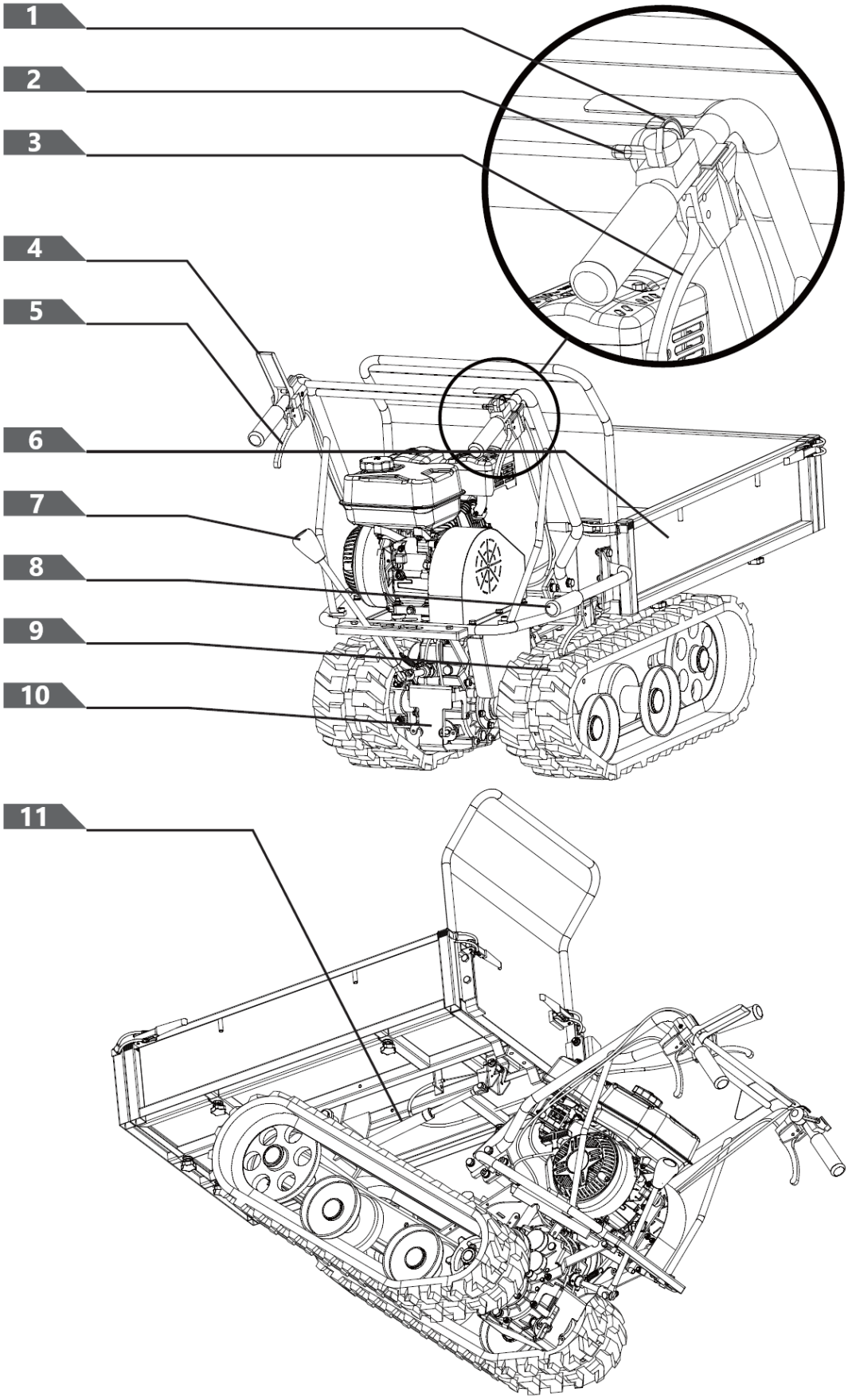

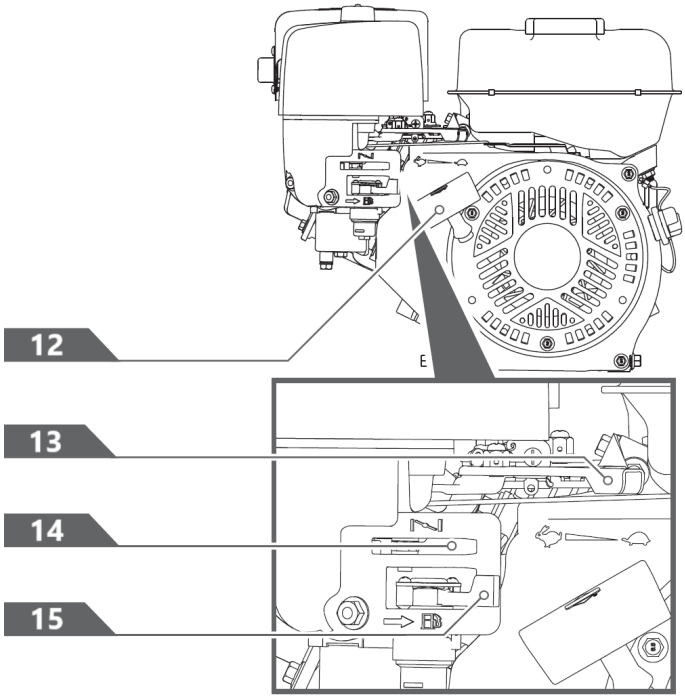

1- Moottorin kytkin
2- Kaasun säädin
3- Oikea ohjausvipu
4- Kytkimen ohjausvipu
5- Vasen ohjausvipu
6- Hopper
7- Vaihteenvalintavipu
8- Kippauskahva
9- Seurata
10- Vaihteisto
11- Kaasujousiavustin (valinnainen)
12- Rekyylikäynnistimen kahva
13- Kaasun säädin
14- Rikastimen ohjaus
15- Polttoaineen sulkuventtiili

Vaihteenvalintavipu

Vaihteenvalintavivulla on 4 asentoa: 3 nopeutta eteenpäin ja 1 peruutus. Voit muuttaa nopeutta siirtämällä nopeudenvaihteen vipu haluttuun asentoon. Vipu lukittuu loveen jokaisella nopeuden valinnalla.



Vapauta aina kytkimen ohjausvipu ennen nopeuden vaihtamista.

Jos näin ei tehdä, seurauksena on sähköisen koukun vaurioituminen.

Hitaammat nopeudet ovat raskaammille kuormille, kun taas suuremmat nopeudet ovat kevyiden kuormien tai tyhjän säiliön kuljettamista. Suosittelemme käyttämään hitaampaa nopeutta, kunnes olet perehtynyt tehokoukun toimintaan.

Jos moottori hidastuu kuormituksen alaisena tai telat luistavat, vaihda kone pienemmälle vaihteelle.

Jos koneen etuosa nousee ylös, vaihda kone pienemmälle vaihteelle. Jos etuosa jatkaa nousuaan, nosta kahvoista.

Vasen/oikea ohjausvipu

Käytä vipua kääntääksesi vasemmalle/oikealle.

Käytä ohjausvipuja vain pienemmällä nopeudella.

Kaasujousiavustin (valinnainen)

Kaasujousituki tukee suppiloa nostettaessa ja laskettaessa.

Moottorin päälle/pois kytkin

Moottorikytkimessä on kaksi asentoa. OFF - moottori ei käynnisty tai käy. ON - moottori käynnistyy ja käy.

Rekyylikäynnistimen kahva

Rekyylikäynnistimen kahvaa käytetään moottorin käynnistämiseen.

Polttoaineen sulkuventtiili

Polttoaineen sulkulla on kaksi asentoa:

Polttoaineen sulkuventtiili

Polttoaineen sulkulla on kaksi asentoa:
SULJETTU ( ) - Käytä tätä asentoa laitteen huoltamiseen, kuljettamiseen tai varastointiin.
AUKI ( ) - Käytä tätä asentoa laitteen käynnistämiseen.

Kaasun säädin

Kaasuvipu säätelee moottorin nopeutta ja siirtyy FAST-asennon välillä , HITAASTI , ja STOP-asennot.

Kaasuvipu sammuttaa moottorin, kun se siirretään STOP-asentoon.

Rikastimen ohjaus

Rikastinsäädintä käytetään kaasuttimen kuristamiseen ja moottorin käynnistämiseen. Rikastin liukuu RIISTIN KIINNI -asennon välillä ja RIISTETTI AUKI asemat.

Älä koskaan käytä rikastinta moottorin sammuttamiseen.

Kytkimen ohjausvipu

Purista ohjausvipua, kytkin kytketty. Vapauta vipu, kytkin vapautettu.

Käyttö

Lisää öljyä moottoriin

Moottori toimitetaan ilman öljyä. Älä käynnistä moottoria ennen öljyn lisäämistä. Katso moottorin ohjekirjasta oikea lisättävä öljy.

1. Varmista, että telakoukku on tasaisella, tasaisella alustalla.

2. Irrota öljyntäyttökorkki/mittatikku öljyn lisäämiseksi.

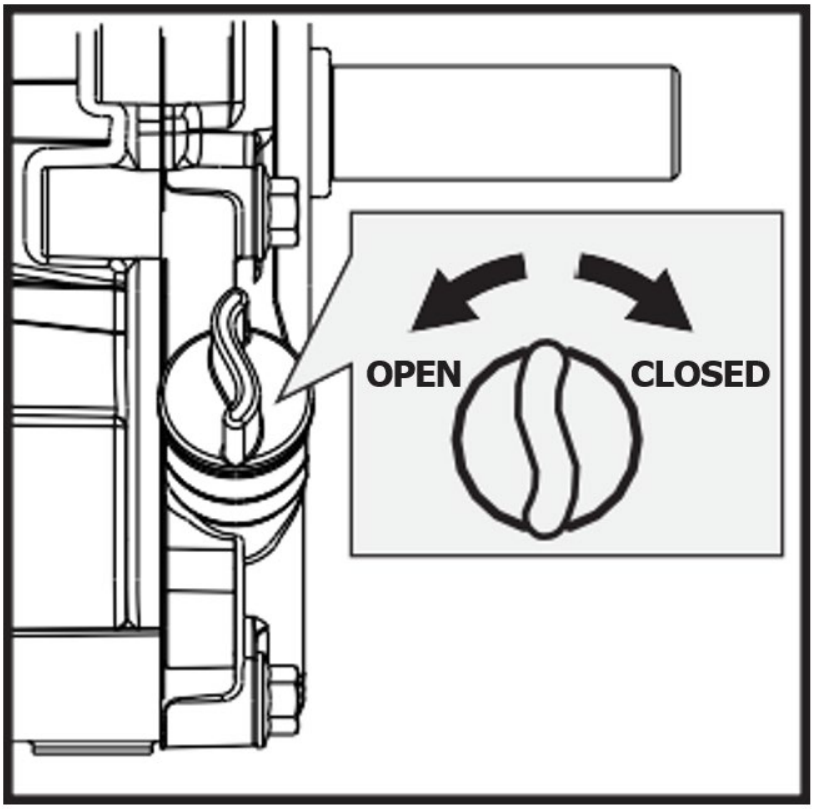

OFF - sammutettu

ON - päällä

3. Lisää öljyä suppilon avulla mittatikun FULL-merkkiin asti. (Katso moottorin käsikirjasta öljytilavuus, öljysuositus ja täyttökorkin sijainti.)

ÄLÄ YLITÄYTÄ. Tarkista moottoriöljyn määrä päivittäin ja lisää tarvittaessa.

Lisää bensiiniä moottoriin

Bensiini on erittäin syttyvää ja räjähtävää. Voit palovammoja tai loukkaantua vakavasti polttoainetta käsitellessäsi. Ole erittäin varovainen käsitellessäsi bensiiniä.

Täytä polttoainesäiliö ulkona, älä koskaan sisällä. Bensiinihöyryt voivat syttyä palamaan, jos ne kerääntyvät kotelon sisään. Seurauksena voi olla räjähdys.

1. Moottorin on oltava sammutettuna ja sen on annettava jäähtyä vähintään kaksi minuuttia ennen polttoaineen lisäämistä.
2. Irrota polttoainesäiliön korkki ja täytä säiliö. (Katso moottorin käsikirjasta polttoainetilavuus, polttoainesuositus ja polttoainekorkin sijainti.)

TÄRKEÄÄ: ÄLÄ TÄYTÄ YLITÄ !
Tämä laite ja/tai sen moottori voivat sisältää haihtumispäästöjen hallintajärjestelmän osia, joiden on täytettävä EPA- ja/tai CARB-määräykset ja jotka toimivat oikein vain, kun polttoainesäiliö on täytetty suositellulle tasolle. Ylitäyttö voi aiheuttaa pysyviä vaurioita haihtumispäästöjen valvontajärjestelmän osille. Suositellulle tasolle täyttö varmistaa polttoaineen laajenemisen mahdollistavan höyryraon. Kiinnitä huomiota polttoainesäiliötä täyttäessäsi varmistaaksesi, ettei säiliön sisällä suositeltua polttoainetasoa ylitetä. Käytä kannettavaa bensiinisäiliötä, jossa on sopivan kokoinen annosteluputki, kun täytät säiliötä. Älä käytä suppiloa tai muuta laitetta, joka estää näkyvyyden säiliön täyttöprosessissa.

3. Asenna polttoainesäiliön korkki takaisin ja kiristä. Puhdista aina läikkynyt polttoaine.

Moottorin käynnistys

1. Siirrä moottorin kytkin ON-asentoon.

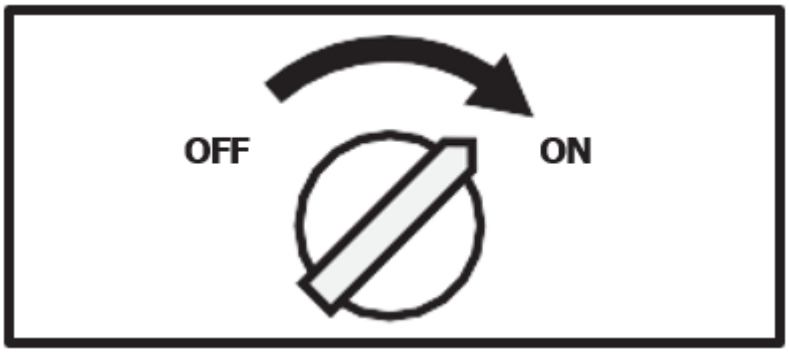

OFF - sammutettu

ON - päällä

2. Avaa polttoaineen sulkuventtiili.



OFF - sammutettu

ON - päällä

3. Siirrä rikastin KIINNI-asentoon.
   Jos moottori on kuuma, rikastimen sulkeminen ei ole välttämätöntä.

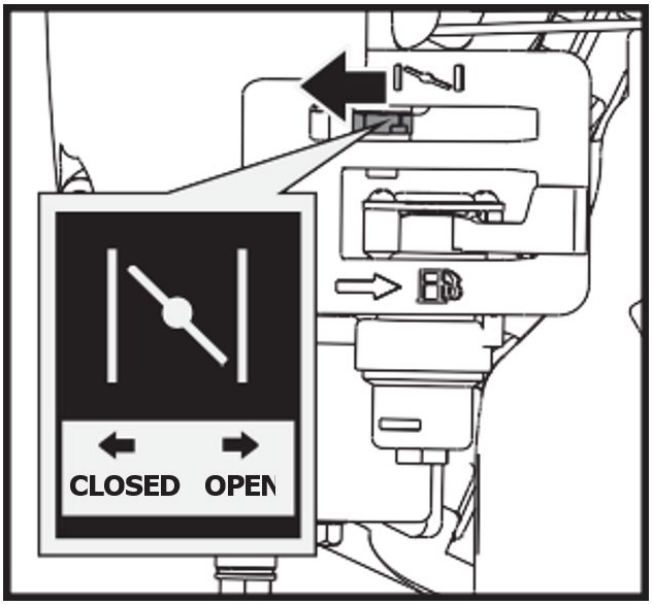

OPEN - auki
CLOSED - suljettu

4. Siirrä kaasuvipua hieman FAST-nopeuteen.

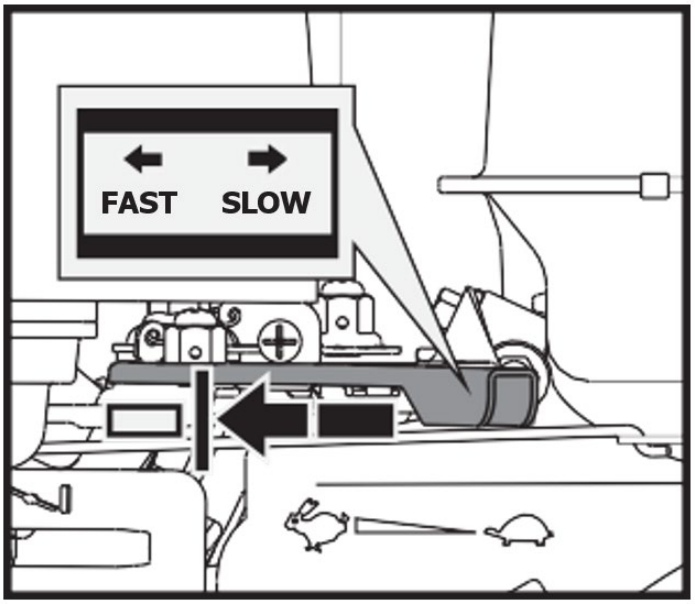

FAST - nopea

SLOW - hidas

5. Vedä käynnistintä, kunnes moottori käynnistyy. Palauta rekyyli kotiasentoon jokaisen vedon jälkeen. Toista vaiheet tarpeen mukaan. Kun moottori on käynnistynyt, aseta kaasuvipu FAST-asentoon ennen kuin käytät laitetta.

Käynnistysnarun nopea sisäänveto (takapotku) vetää kätesi ja käsivartesi moottoria kohti nopeammin kuin voit päästää irti. Seurauksena voi olla luunmurtumia, murtumia, mustelmia tai nyrjähdyksiä.

Toiminnassa

Kun moottori on lämmennyt, siirrä kaasuvipua kiihdyttääksesi moottorin nopeutta.

Kytke tarvittava vaihde ja purista hitaasti kytkimen ohjausvipua. Jos vaihde ei kytkeydy heti, vapauta kytkinvipu hitaasti ja yritä uudelleen. Tällä tavalla tehokärryt alkavat liikkua.

Tehokärryssä on ohjausvivut ohjaustangossa, mikä tekee ohjaamisesta erittäin helppoa. Kääntyäksesi oikealle tai vasemmalle, vedä vain vastaavaa oikeaa tai vasenta ohjausvipua.

Ohjauksen herkkyys kasvaa suhteessa koneen nopeuteen ja kuormaan. Tyhjällä koneella kääntämiseen tarvitaan vain kevyt vivun painaminen. Kun kone on täynnä, tarvitaan enemmän painetta.

Tehokäryn maksimikantavuus on 660 LBS. On kuitenkin suositeltavaa arvioida kuorma ja säätää se sen mukaan, missä maassa konetta käytetään.

Siksi on suositeltavaa kattaa epätasainen tai epätasainen maasto pienellä vaihteella ja ryhtyä ylimääräisiin varotoimiin. Tällaisissa tilanteissa kone on pidettävä alhaisella vaihteella koko venytyksen ajan.

Vältä jyrkkiä käännöksiä ja toistuvia suunnanmuutoksia ajaessasi epätasaisella, kovalla maastolla, joka on täynnä teräviä, epätasaisia kohtia, joissa on suuri kitka.

Vaikka laitteessa on kumitelat, muista olla varovainen työskennellessäsi epäsuotuisissa sääolosuhteissa (jää, rankkasade ja lumi) tai sellaisilla maaperällä, jotka voivat tehdä telakourasta epävakaa.

Huomaa, että koska tämä on tela-ajoneuvo, se on alttiina huomattavalle kallistumisliikkeelle ajaessaan kohoumien, reikien ja askelmien yli.

Kun kytkinvipu vapautetaan, kone pysähtyy ja jarruttaa automaattisesti.

Jos kone pysähdytään jyrkälle rinteelle, on kiila asetettava yhtä teloista vasten.

Tyhjäkäyntinopeus

Aseta kaasuvipu SLOW-asentoon vähentääksesi moottoriin kohdistuvaa rasitusta, kun työtä ei tehdä. Moottorin kierrosluvun alentaminen auttaa pidentämään moottorin käyttöikää sekä säästämään polttoainetta ja vähentämään melutasoa.

Pysäytä moottori

Pysäytä moottori hätätilanteessa kääntämällä moottorin kytkin OFF-asentoon. Käytä normaaleissa olosuhteissa seuraavaa menettelyä:

1. Siirrä kaasuvipu asentoon SLOW ( ) asema.
2. Anna moottorin käydä tyhjäkäynnillä yksi tai kaksi minuuttia.
3. Käännä moottorin kytkin OFF-asentoon.
4. Käännä polttoaineventtiilin vipu OFF-asentoon ( ) asema.

Äkillistä pysähtymistä suurella nopeudella raskaan kuorman alla ei suositella. Seurauksena voi olla moottorivaurio.

Älä siirrä rikastimen säädintä KIINNI-asentoon moottorin sammuttamiseksi. Voi tapahtua takaisku tai moottorivaurio.

Huolto

Asianmukainen huolto takaa koneen ja sen osien pitkän käyttöiän.

Ennakkohuolto

1. Sammuta moottori ja vapauta kaikki komentovivut. Moottorin on oltava viileä.
2. Pidä moottorin kaasuvipu SLOW-asennossa ja irrota sytytystulpan johto sytytystulpasta ja kiinnitä.
3. Tarkasta sähkökoukun yleiskunto. Tarkista löystyneet ruuvit, liikkuvien osien kohdistusvirhe tai kiinnittyminen, halkeamia tai rikkoutuneita osia ja muita olosuhteita, jotka voivat vaikuttaa laitteen turvalliseen toimintaan.
4. Käytä pehmeää harjaa, imuria tai paineilmaa poistaaksesi kaikki epäpuhtaudet koneesta. Voitele sitten kaikki liikkuvat osat korkealaatuisella kevyellä öljyllä.

5. Tarkista säännöllisesti sytytystulpan johto kulumisen varalta ja vaihda tarvittaessa.

> ***Älä koskaan käytä "painepesuria" laitteen puhdistamiseen. Vesi voi tunkeutua koneen ja sen vaihteistokotelon ahtaisiin osiin ja vahingoittaa karaa, hammaspyöriä, laakereita tai moottoria. Painepesurien käyttö lyhentää käyttöikää ja heikentää huollettavuutta.***

Kytkimen säätö

Kun kytkin alkaa kulua, kahvan ulottuvuus levenee, mikä vaikeuttaa sen saavuttamista. Noudata näitä ohjeita palauttaaksesi kytkinvipu takaisin alkuperäiseen asentoonsa.

1. Löysää vastamutteria kääntämällä sitä vastapäivään 10 mm:n avaimella.

2. Kiristä tai löysää kaapelia kääntämällä vaijerin säätömutteria myötä- tai vastapäivään 10 mm avaimella, kunnes olet saavuttanut vaaditun kireyden.

3. Kun kireys on asetettu, palauta vastamutteri kahvaa vasten, jotta kaapeli pysyy paikallaan.

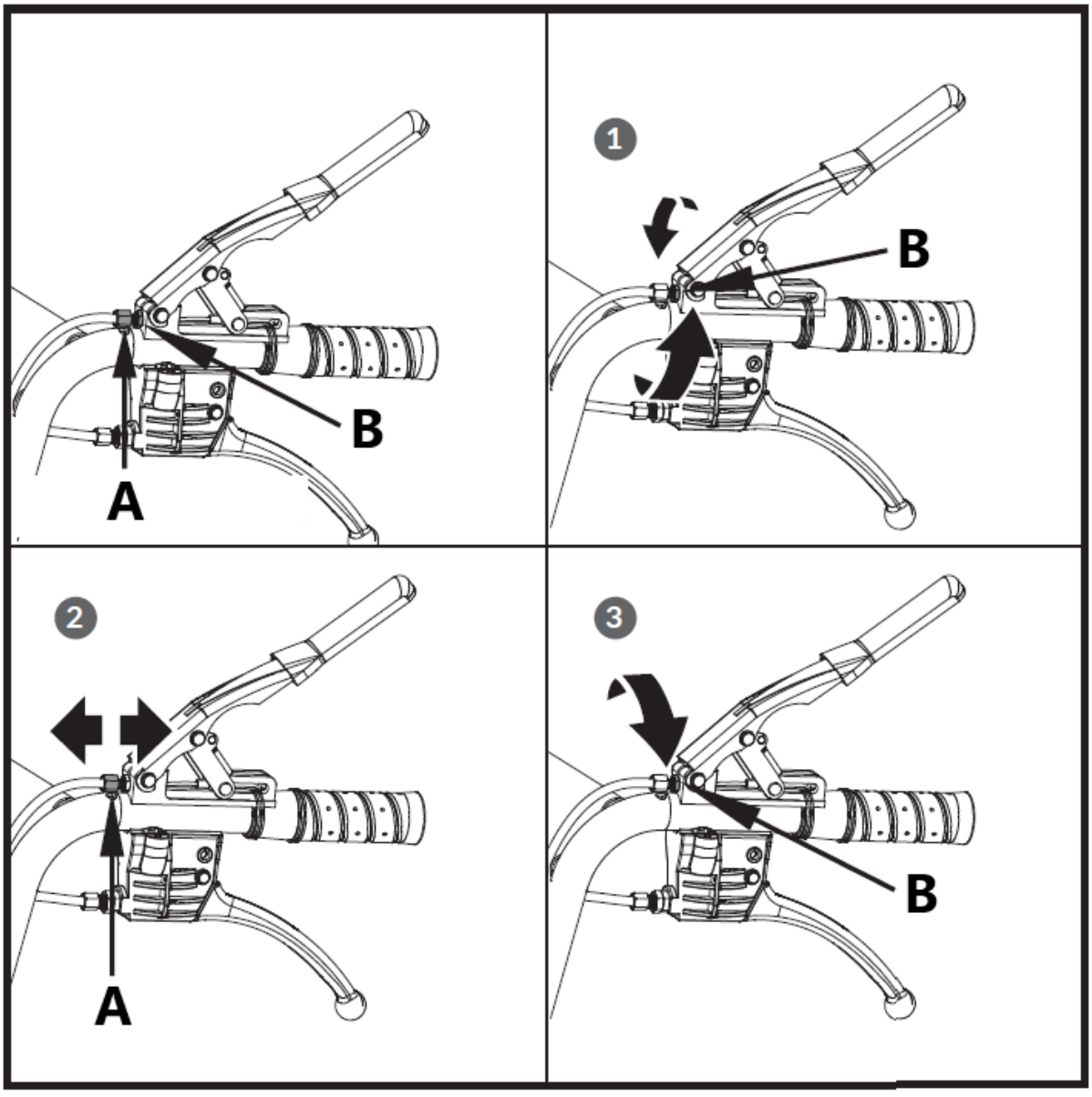

A – Säätömutteri

B – Jammutteri

Ohjauksen säätö

Jos ohjaus käy vaikeaksi, säädä vaijerin kireyttä seuraamalla näitä ohjeita.

1. Löysää vastamutteria kääntämällä sitä vastapäivään 10 mm:n avaimella.

2. Kiristä tai löysää kaapelia kiertämällä vaijerin säätömutteria myötä- tai vastapäivään 10 mm avaimella, kunnes olet saavuttanut vaaditun kireyden.

3. Kun kireys on asetettu, palauta vastamutteri kahvaa vasten, jotta kaapeli pysyy paikallaan.

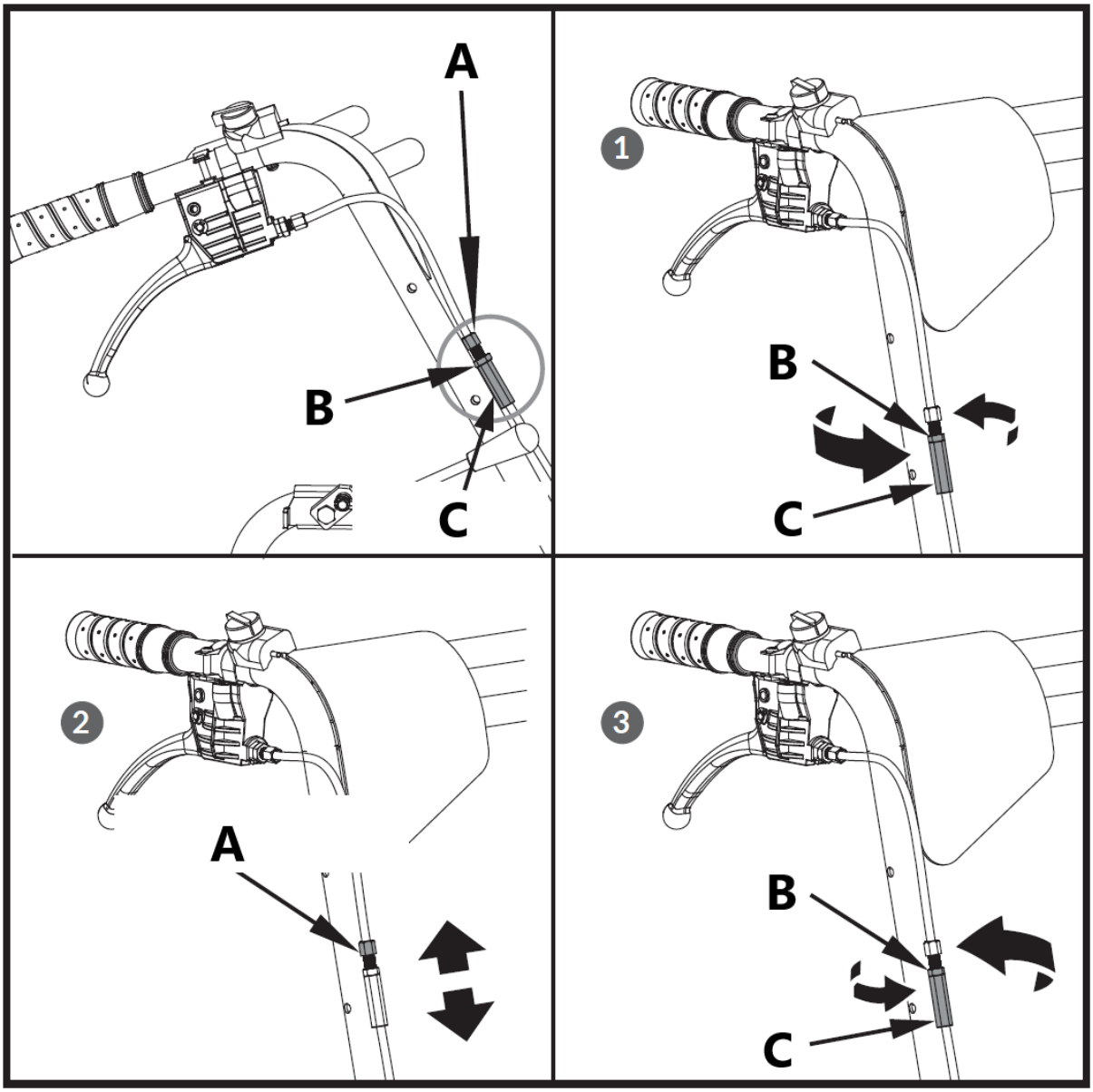

A – Säätömutteri
B – Jammutteri
C – Lukitusmutteri

Jos yllä oleva säätö ei tuota tarpeeksi kaapelin kireyttä, noudata seuraavia ohjeita:

1. Löysää vastamutteria kääntämällä sitä vastapäivään 12 mm:n avaimella.

2. Kiristä tai löysää kaapelia kiertämällä vaijerin säätömutteria myötä- tai vastapäivään 10 mm avaimella, kunnes olet saavuttanut vaaditun kireyden.

3. Kun kireys on asetettu, palauta vastamutteri kahvaa vasten, jotta kaapeli pysyy paikallaan.

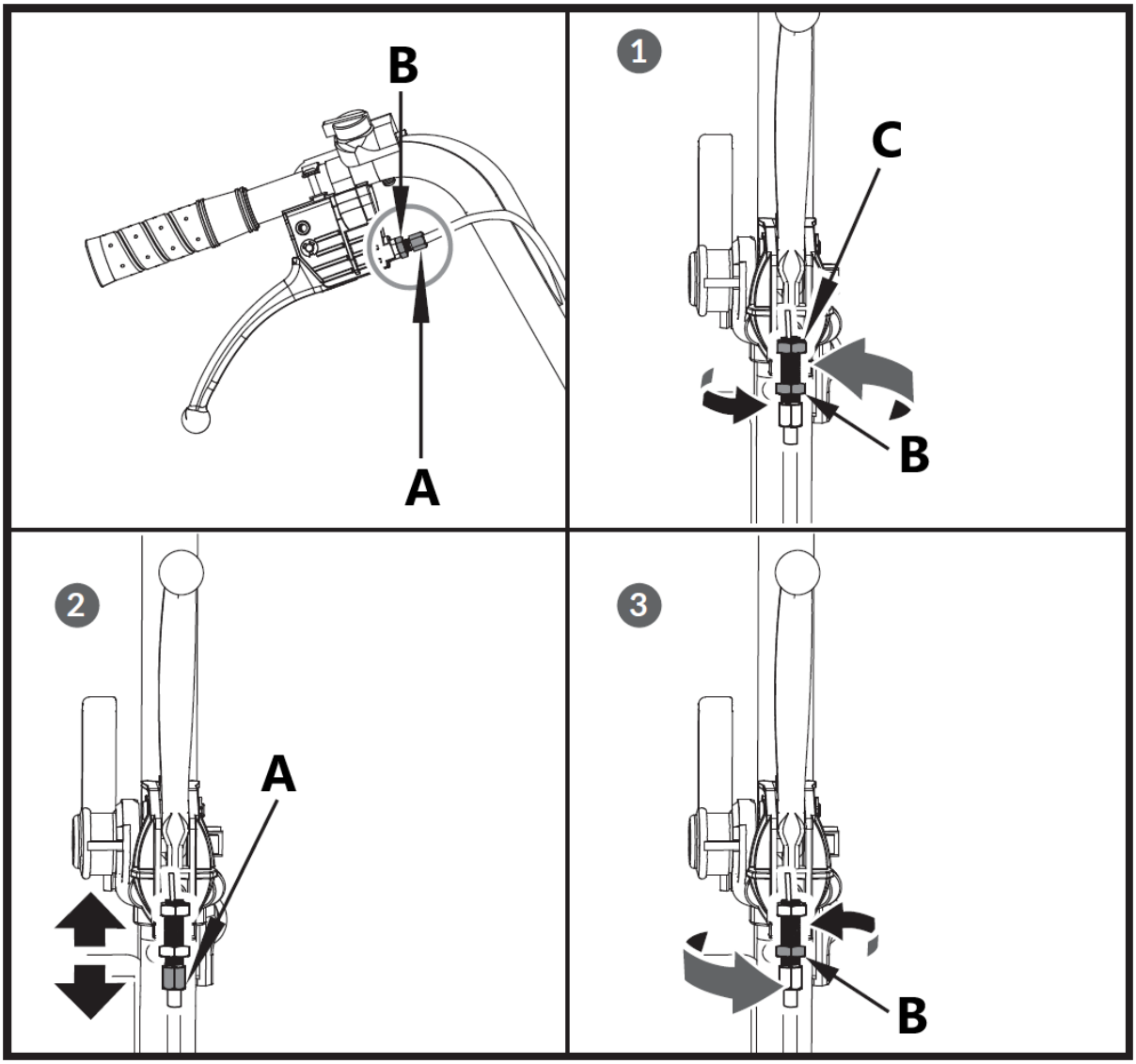

A – Säätömutteri
B – Jammutteri
C – Lukitusmutteri

Vetohihnan vaihto

Irrota hihnansuojukset kuvan mukaisesti ja vedä hihna ulos.

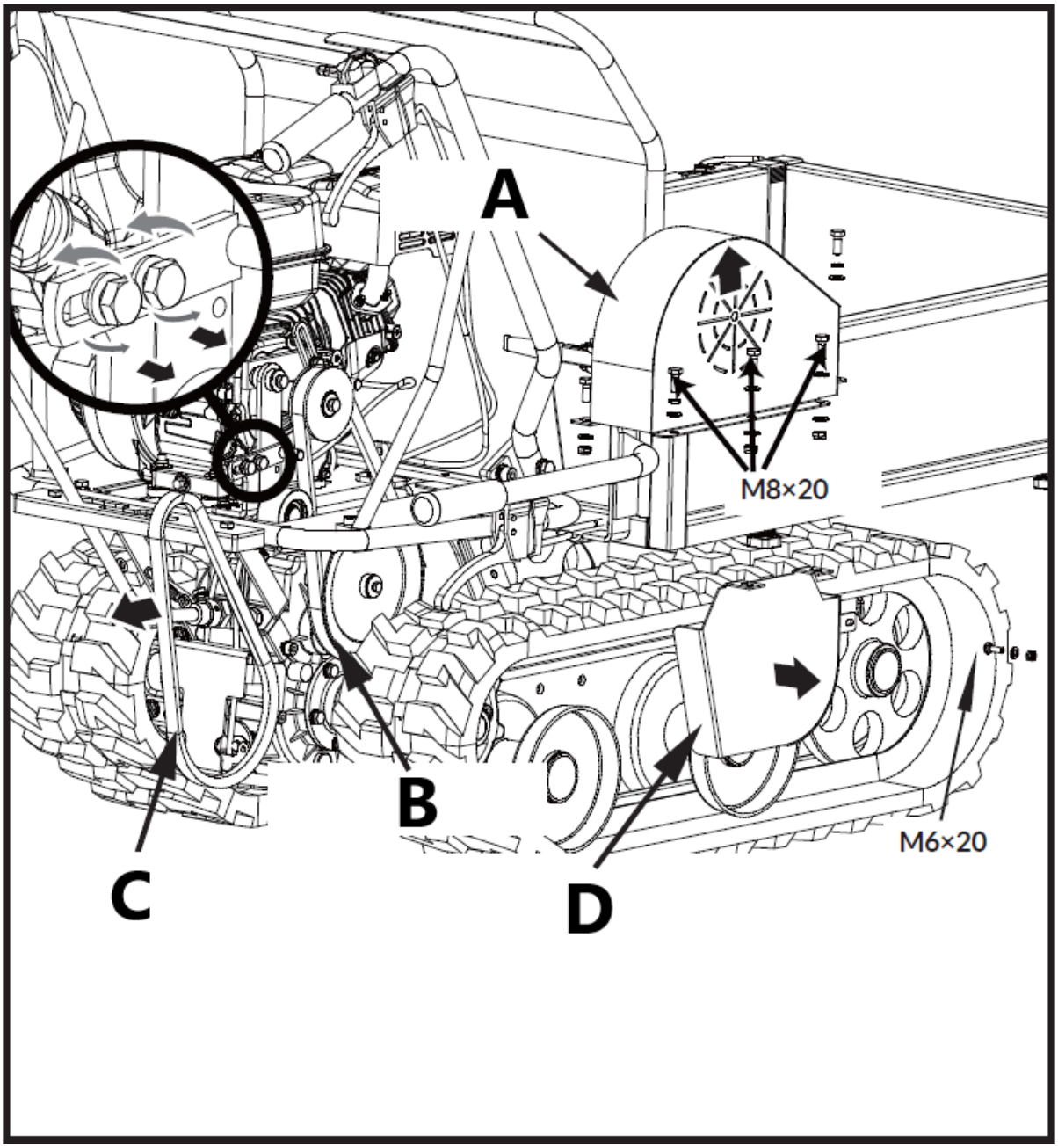

A – Vyön suojus
B – Vaihteiston hihnapyörä
C – Vetohihna
D – Vaihteiston hihnapyörän hihnasuojus

Saatat joutua löysäämään hihnanohjaimen kiinnikettä ja liu'uttamaan taaksepäin ennen hihnan poistamista.

Voitelu

Yleinen voitelu

Voitele kaikki koneen liikkuvat osat kevyesti kauden lopussa tai 25 käyttötunnin välein.

Vaihteiston voitelu

Vaihteisto on esivoideltu ja sinetöity tehtaalla. Ellei ole näyttöä vuodosta tai vaihteistoa ei ole huollettu, lisävoitelua ei pitäisi tarvita ennen 50 käyttötuntia.

Vaihda kaikki vaihteistoöljyt ensimmäisen 50 käyttötunnin jälkeen. Tilavuus 1,5L.

Tarkista öljyn määrä myöhempää käyttöä varten 50 käyttötunnin välein. Jos irrotat öljytason tulpan eikä öljyä vuoda ulos, lisää öljyä ja ruuvaa sitten öljytason tulppa.

Vaihteistoöljyä GL-5 tai GL-6, SAE80W-90 suositellaan. Älä käytä synteettistä öljyä.

Vaihteistoöljyä vaihdettaessa moottorin on oltava sammutettu ja vielä lämmin. Kierrä suodattimen korkki ja tyhjennystulppa irti. Kun öljy on valunut, vaihda tyhjennystulppa, täytä uutta öljyä ja aseta sitten suodattimen korkki takaisin paikalleen.

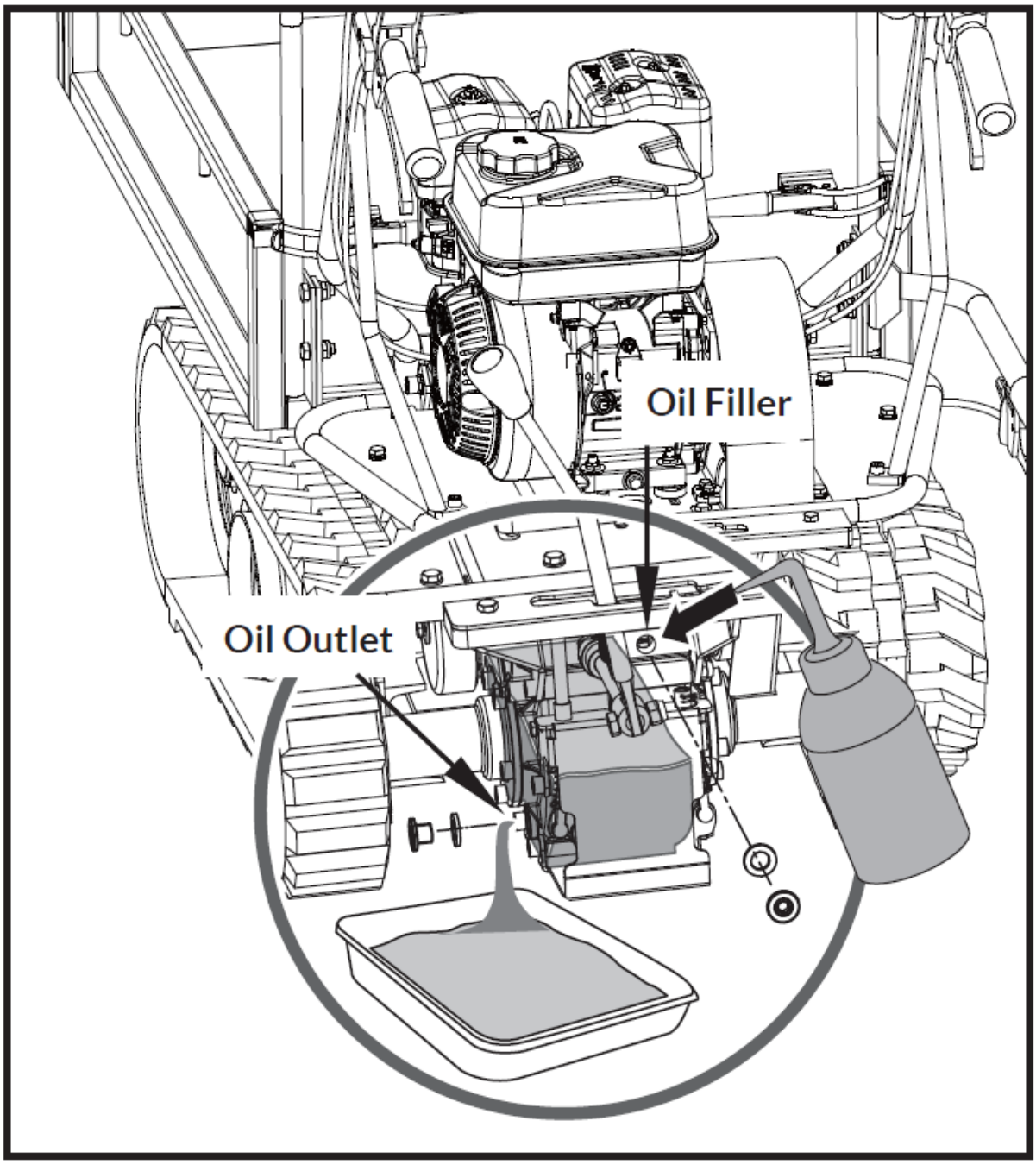

Oil Filler - Öljyn täyttö

Oil Outlet - Öljyn ulostulo

Kiristysradat

Käytössä telat taipumus löystyä. Löysillä teloilla ajettaessa niillä on taipumus luistaa vetopyörän yli, jolloin se hyppää koteloonsa, mikä vahingoittaa kotelon kulumista.

Voit tarkistaa kiskon kireyden seuraavasti.

1. Aseta kone tasaiselle alustalle, jossa on tiivis maaperä, tai asfaltille tai jalkakäytävälle.

2. Nosta konetta ja aseta se koneen painolle mitoitettujen lohkojen tai tukien varaan siten, että telat ovat noin 4” irti maasta.

3. Mittaa radan keskiviiva vs. vaakaviiva. Lukema ei saa olla yli 10-15 cm.

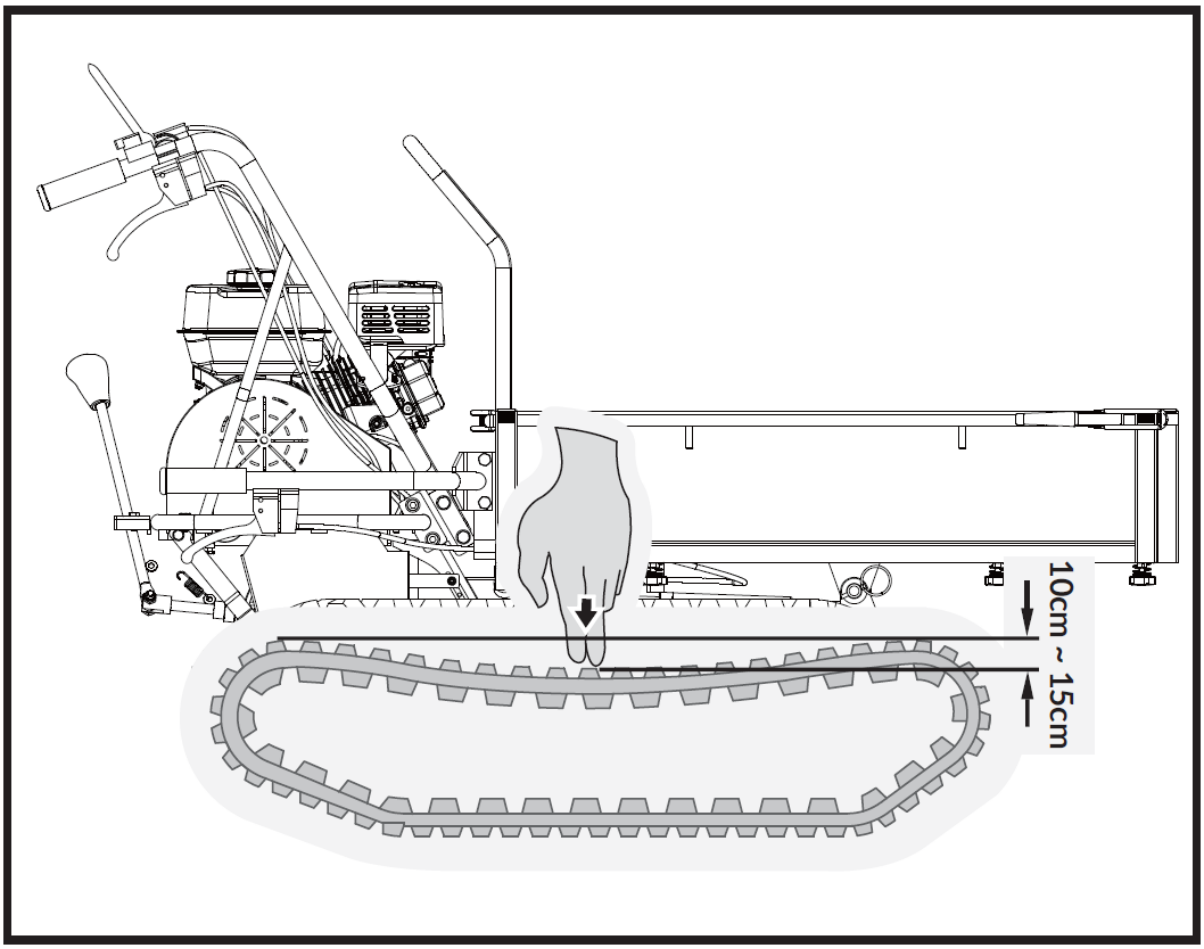

Jos etäisyys on suurempi, toimi seuraavasti.

1. Kallista suppiloa kippauskahvalla ja aseta se laatikon painon mukaan mitoitettujen lohkojen tai tukien päälle.
2. Löysää lukkomutteri A.
3. Kiristä pulttia B, kunnes oikea kireys palautuu.
4. Kiinnitä pultti B kiristämällä lukkomutteri A huolellisesti.
5. Palauta suppilo alkuperäiseen asentoonsa.

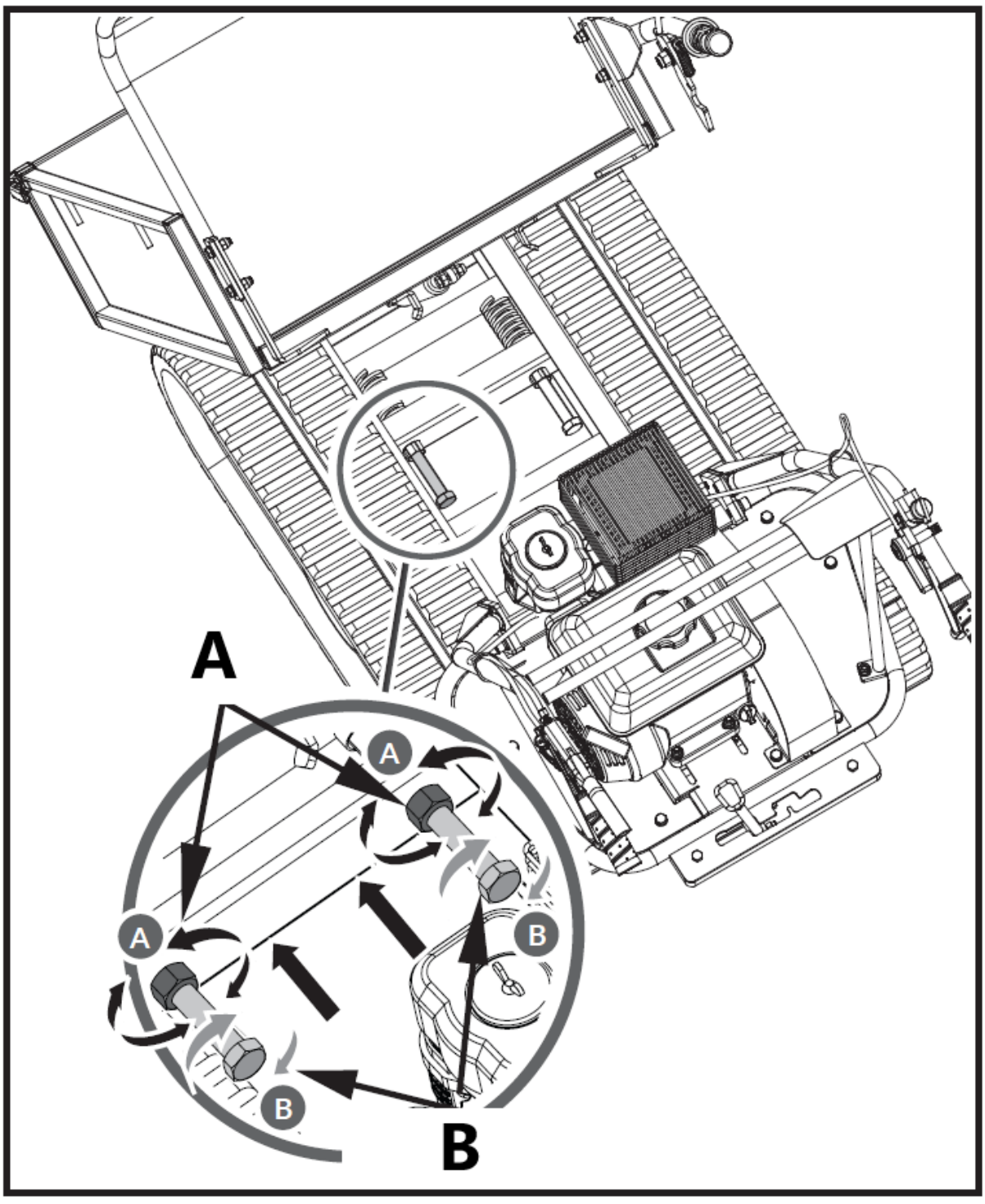

Älä kiristä raitaa liikaa. Telan säätö ja jarrut on yhdistetty. Jarrutusvoima heikkenee mitä enemmän telaketjua kiristetään.

Jos säätöpultissa ei ole enää säätöä jäljellä, telat on ehkä vaihdettava.

Raitojen vaihtaminen

Tarkista raitojen kunto säännöllisesti. Jos jokin tela on haljennut tai rispaantunut, se on vaihdettava mahdollisimman pian.

1. Nosta suppilo ylös ja aseta tukitanko turvallisuussyistä paikalleen.
2. Nosta konetta ja aseta se koneen painolle mitoitettujen lohkojen tai tukien varaan siten, että telineet ovat noin 4” irti maasta.

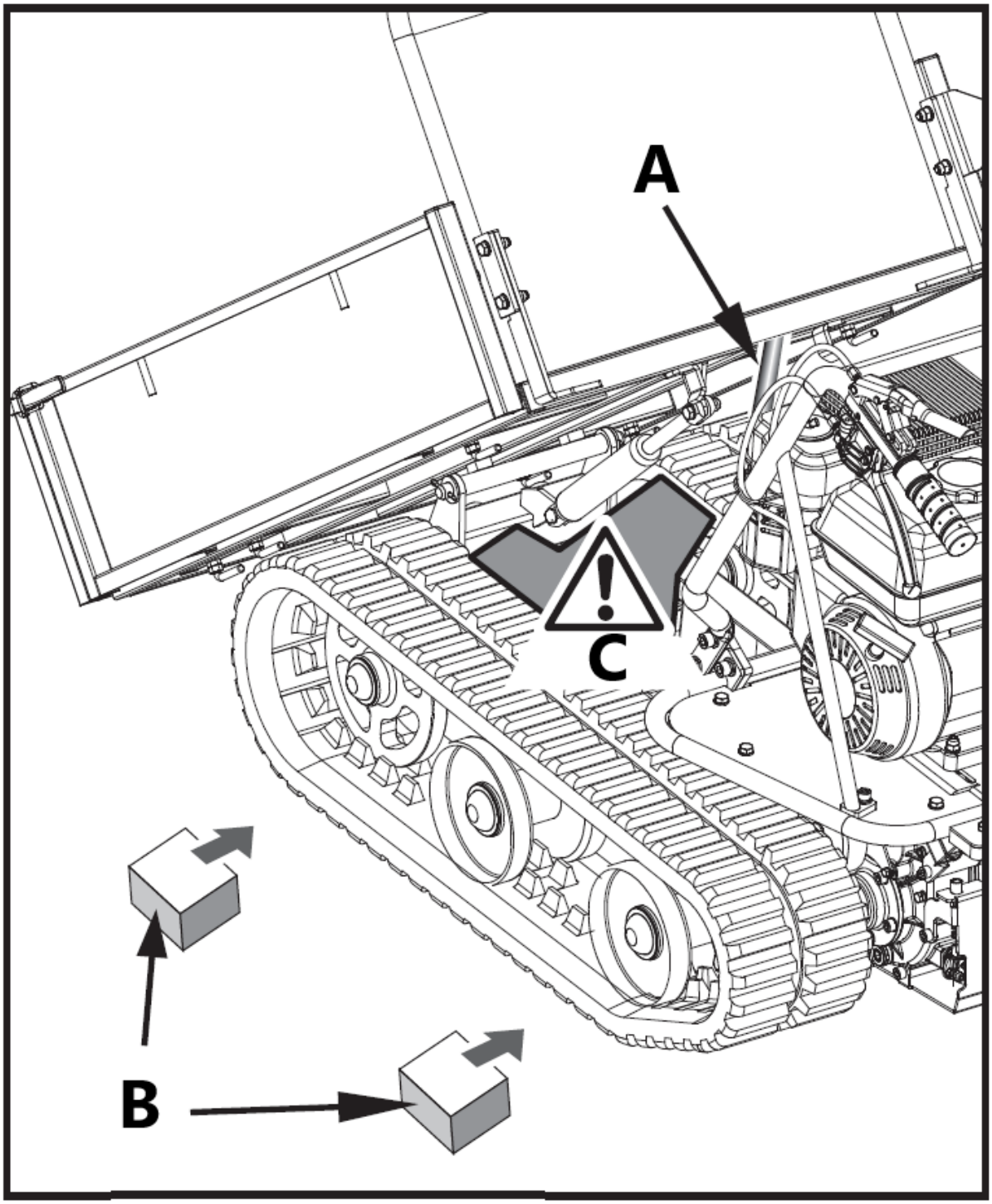

A – Tukitanko

B – Vaara-alue

C – Tukiobjekti

3. Löysää säätöpultit ja vedä ohjauspyörän akselia moottoria kohti, jolloin tela löystyy.

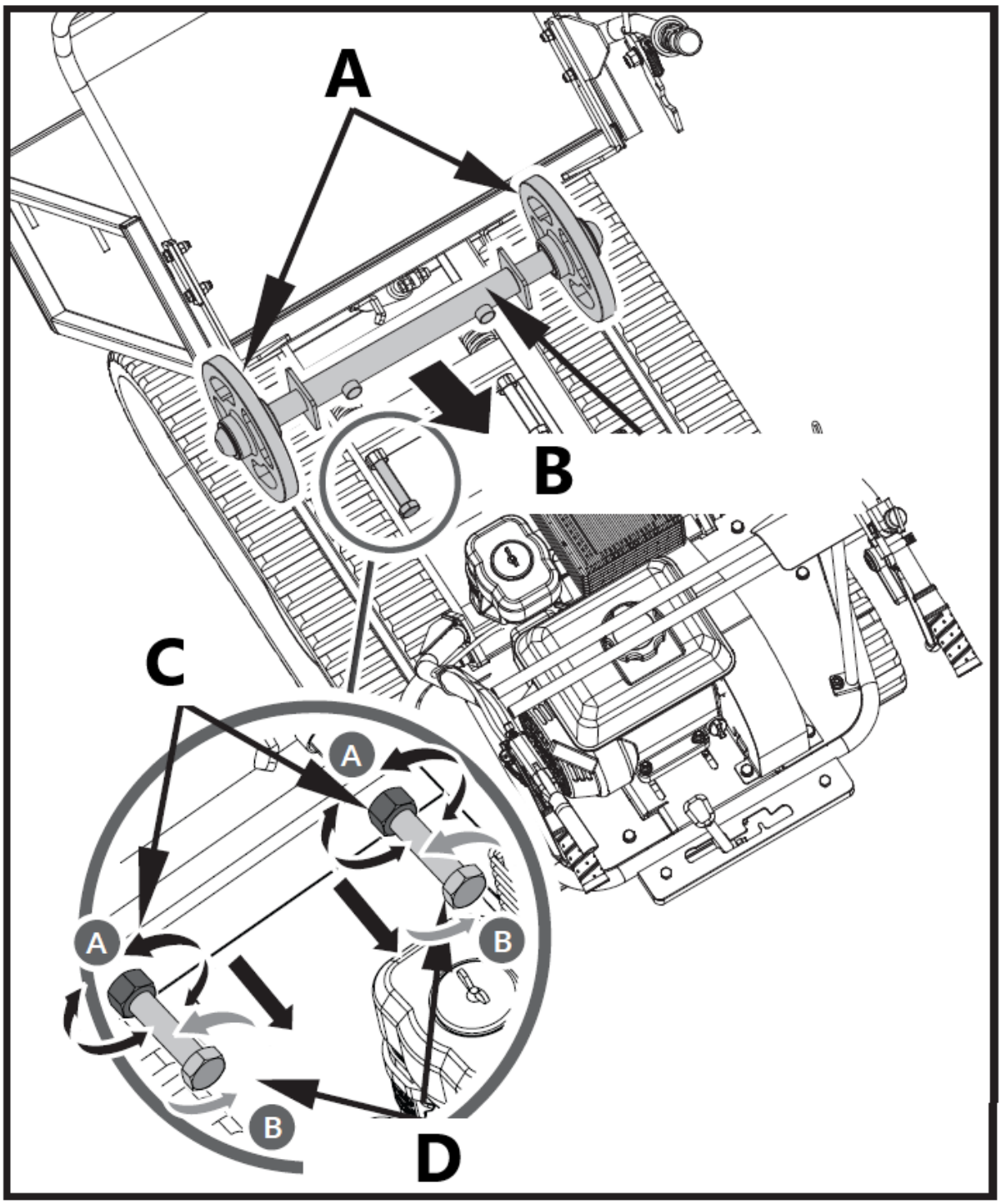

A – Ohjauspyörä
B – Ohjauspyörän akseli
C – hillomutteri
D – Säätöpultti

4. Vedä koko rata ulos.

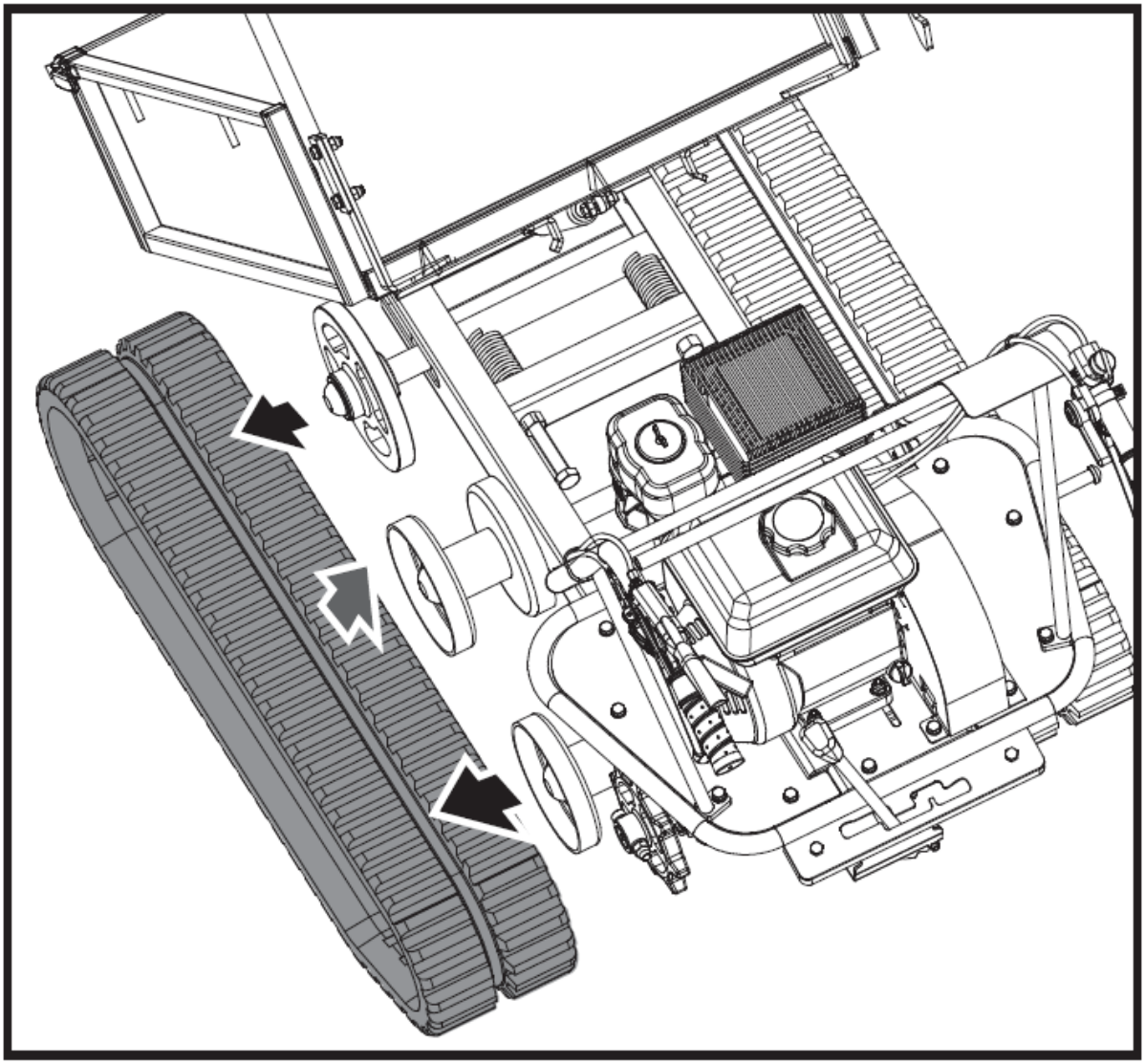

Kun irrotat tai asennat teloja, varo, etteivät sormesi jää telan ja hihnapyörän väliin.

Moottorin huolto

Katso yksikkösi mukana toimitetusta moottorin käsikirjasta moottorin huoltotiedot. Moottorin käsikirjassa on yksityiskohtaisia tietoja ja huoltoaikataulu tehtävien suorittamiseksi.

Varastointi

Jos minitela-alustaa ei käytetä yli 30 päivään, noudata alla olevia ohjeita yksikön valmistelemiseksi varastointia varten.

1. Tyhjennä polttoainesäiliö kokonaan. Säilytetty etanolia tai MTBE:tä sisältävä polttoaine voi alkaa vanhentua 30 päivässä. Vanhentunut polttoaine sisältää runsaasti kumia ja se voi tukkia kaasuttimen ja rajoittaa polttoaineen virtausta.

2. Käynnistä moottori ja anna sen käydä, kunnes se pysähtyy. Tämä varmistaa, että kaasuttimeen ei jää polttoainetta. Käytä moottoria, kunnes se pysähtyy. Tämä auttaa estämään ikenen muodostumista kaasuttimen sisään ja mahdollisia moottorivaurioita.
3. Kun moottori on vielä lämmin, tyhjennä öljy moottorista. Täytä uudella moottorin käsikirjassa suositeltua laatua olevalla öljyllä.
4. Käytä puhtaita liinoja koneen ulkopuolen puhdistamiseen ja tuuletusaukkojen pitämiseen esteettömänä.

Älä käytä vahvoja pesuaineita tai öljypohjaisia puhdistusaineita muoviosien puhdistamiseen. Kemikaalit voivat vahingoittaa muovia.

5. Tarkasta löysät tai vaurioituneet osat. Korjaa tai vaihda vaurioituneet osat ja kiristä löystyneet ruuvit, mutterit tai pultit.
6. Säilytä yksikköäsi tasaisella alustalla puhtaassa, kuivassa rakennuksessa, jossa on hyvä ilmanvaihto.

Älä säilytä konetta polttoaineen kanssa tuulettamattomassa tilassa, jossa polttoainehöyryt voivat päästä liekkiin, kipinöihin, merkkivaloihin tai muihin sytytyslähteisiin.

Ongelmien karttoittaminen

Ongelma	Syy	Korjaustoimenpide
Moottori ei käynnisty.	1. Sytytystulpan johto irti. 2. Polttoaine loppu tai vanhentunut. 3. Rikastin ei ole auki-asennossa. 4. Tukkeutunut polttoaineletku. 5. Likaantunut sytytystulppa. 6. Moottorin tulva.	1. Kiinnitä sytytystulpan johto tukevasti sytytystulppaan. 2. Täytä puhdasta, tuoretta bensiiniä. 3. Kaasu on asetettava rikastimelle kylmäkäynnistystä varten. 4. Puhdista polttoaineletku. 5. Puhdista, säädä rako tai vaihda. 6. Odota muutama minuutti uudelleenkäynnistystä, mutta älä esitäytä.
Moottori käy epätasaisesti.	1. Sytytystulpan johto löysällä. 2. Yksikkö käy CHOKE:lla. 3. Tukkeutunut polttoaineputki tai vanhentunut polttoaine. 4. Tuuletusaukko tukossa. 5. Vettä tai likaa polttoainejärjestelmässä. 6. Likainen ilmanpuhdistin. 7. Väärä kaasuttimen säätö.	1. Liitä ja kiristä sytytystulpan johto. 2. Siirrä rikastinvipu asentoon OFF. 3. Puhdista polttoaineletku. Täytä säiliö puhtaalla, tuoreella bensiinillä. 4. Tyhjennä tuuletusaukko. 5. Tyhjennä polttoainesäiliö. Täytä tuoreella polttoaineella. 6. Puhdista tai vaihda ilmansuodatin. 7. Katso Moottorin käsikirja.
Moottori ylikuumenee.	1. Moottoriöljyn taso alhainen. 2. Likainen ilmanpuhdistin. 3. Ilman virtaus rajoitettu.	1. Täytä kampikammio oikealla öljyllä. 2. Puhdista ilmanpuhdistin.

	4. Kaasutinta ei ole säädetty oikein.	3. Irrota kotelo ja puhdista. 4. Katso Moottorin käsikirja.
Toinen kahdesta kappaleesta on estetty.	Vieraat esineet ovat tunkeutuneet kiskon ja rungon väliin.	Poista vieraskappale.
Kone ei liiku moottorin käydessä.	1. Vaihdetta ei ole valittu oikein. 2. Ajourat eivät ole tarpeeksi tiukat.	1. Varmista, että vaihdevipu ei ole kahden eri vaihteen välissä. 2. Kiristä ajourat.

Varaosien aikataulu

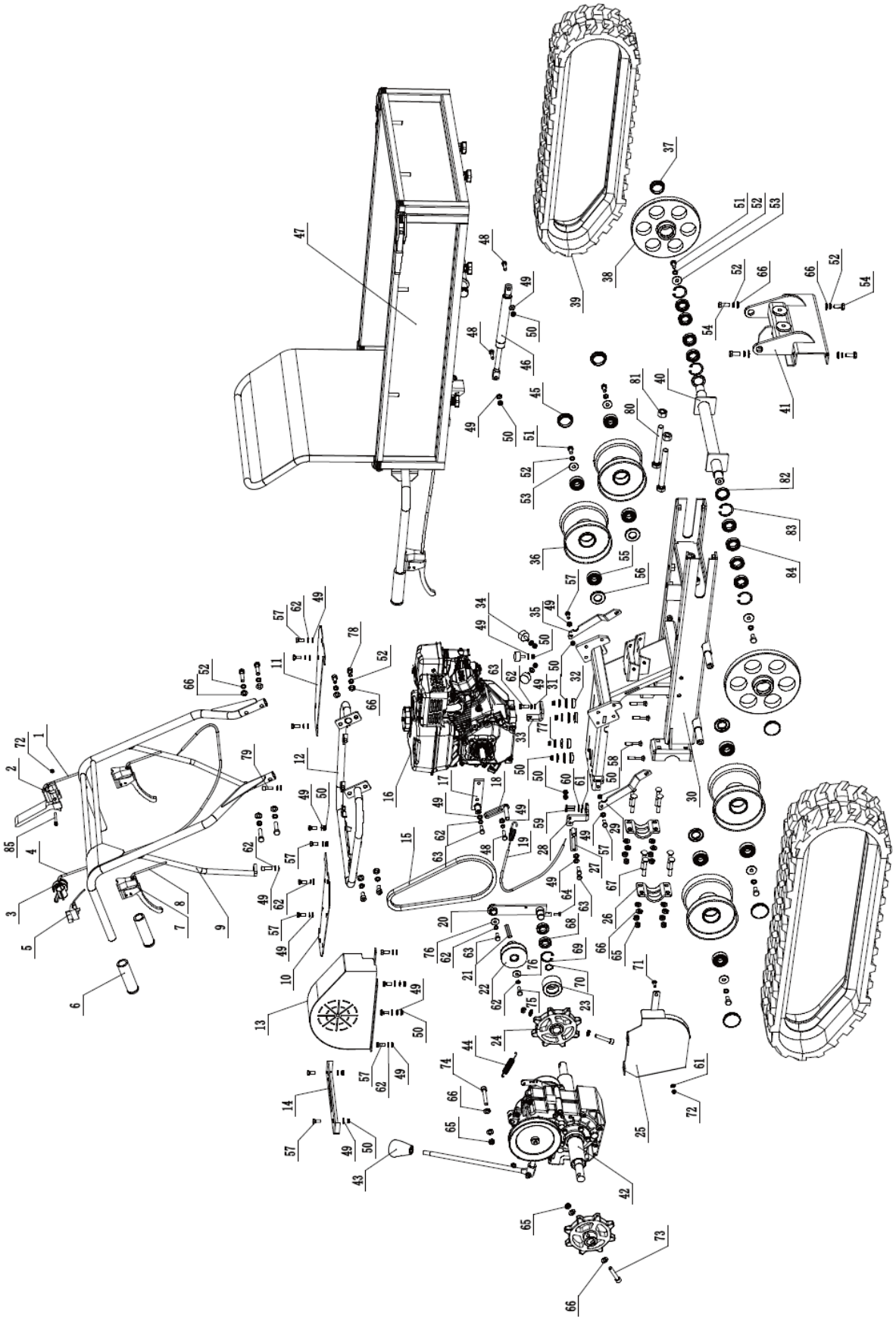

Määrä	Kuvaus	Määrä	Määrä	Kuvaus	Määrä
1	Kiristimen hihnapyörän kaapeli	1	44	Jarrujousi	1
2	Turvaohjauskahva	1	45	Pölysuojus	1
3	Kaasuvipu	1	46	Kaasujousi	1
4	Kaasuvaijeri	1	47	Kippilaatikon kokoonpano	1
5	On / off kytkin	1	48	Kuusiokolopultti M8x30	2
6	Kahva Sleeve	3	49	Tasainen aluslevy 8	29
7	Jarrukahva	3	50	Lukitusmutteri M8	16
8	Ohjausvivun vaijeri	2	51	Kuusiokolopultti M10x20	6
9	Kahvan rungon kokoonpano	1	52	Jousipesuri 10	18
10	Pohja (oikea)	1	53	Aluslevy 10	6
11	Pohja (vasemmalla)	1	54	Kuusiokolopultti M10x25	4
12	Kahvan kiinnityskehys	1	55	Laakeri 6204	8
13	Vyön suoja	1	56	Öljysinetti	4
14	Vaihteenvaihtolevy	1	57	Kuusiokolopultti M8x20	16
15	Vyö	1	58	Kuljetuspultti M8x50	4
16	Moottori	1	59	Kuusiokolopultti M6x25	2
17	Kiinteä kannatin	1	60	Jousipesuri 6	2
18	Etuhihnan rajoituslevy	1	61	Tasainen aluslevy 6	3
19	Jarruvaijeri	1	62	Jousipesuri 8	17
20	Kiristimen hihnapyörän kannatin	1	63	Kuusiokolopultti M8x25	4
21	Moottorin litteä avain	1	64	Kuusiokolopultti M6x16	1
22	Hihnapyörä	1	65	Lukitusmutteri M10	12
23	Kiristimen hihnapyörä	1	66	Tasainen aluslevy 10	27
24	Ajopyörä	1	67	Kuljetuspultti M10x65	8
25	Alempi hihnan suojus	1	68	Laakeri 61904	2
26	Pyörän akseliin asennettu levy	2	69	Kierre 37	1
27	Takahihnan rajoituslevy	1	70	Kierre 20	1
28	Kiinnityskulmalohko	1	71	Kuljetuspultti M6x20	1
29	Tukilevy (oikealla)	1	72	Lukitusmutteri M6	2
30	Alusta	1	73	Kuusiokolopultti M10x55	2
31	Tiiviste	4	74	Kuusiokolopultti M10x65	1
32	Kuminen iskunvaimennin	4	75	Pultti 5/16-24x1	1
33	Kaapelin kiinnitysalusta	1	76	Aluslevy 8	2
34	Kumimatto	3	77	Aluslevy 8	4
35	Tukilevy (vasemmalla)	1	78	Kuusiokolopultti M10x20	2
36	Telarulla	4	79	Kuusiokolopultti M8x25	2
37	Pölysuojus	2	80	Kuusiokolopultti M16x140	2
38	Ohjauspyörä	2	81	Kuusiokuusiomutteri M16	2
39	Kumitela	2	82	Öljysinetti	2
40	Ohjauspyörän akseli	1	83	Kierre 42	4
41	Tukikiinnike	1	84	Laakeri 61905	8

42	Vaihteiston kokoonpano	1	85	Kuusiokolopultti M6x50	1
43	Vivun nuppi	1			

Osaluettelo

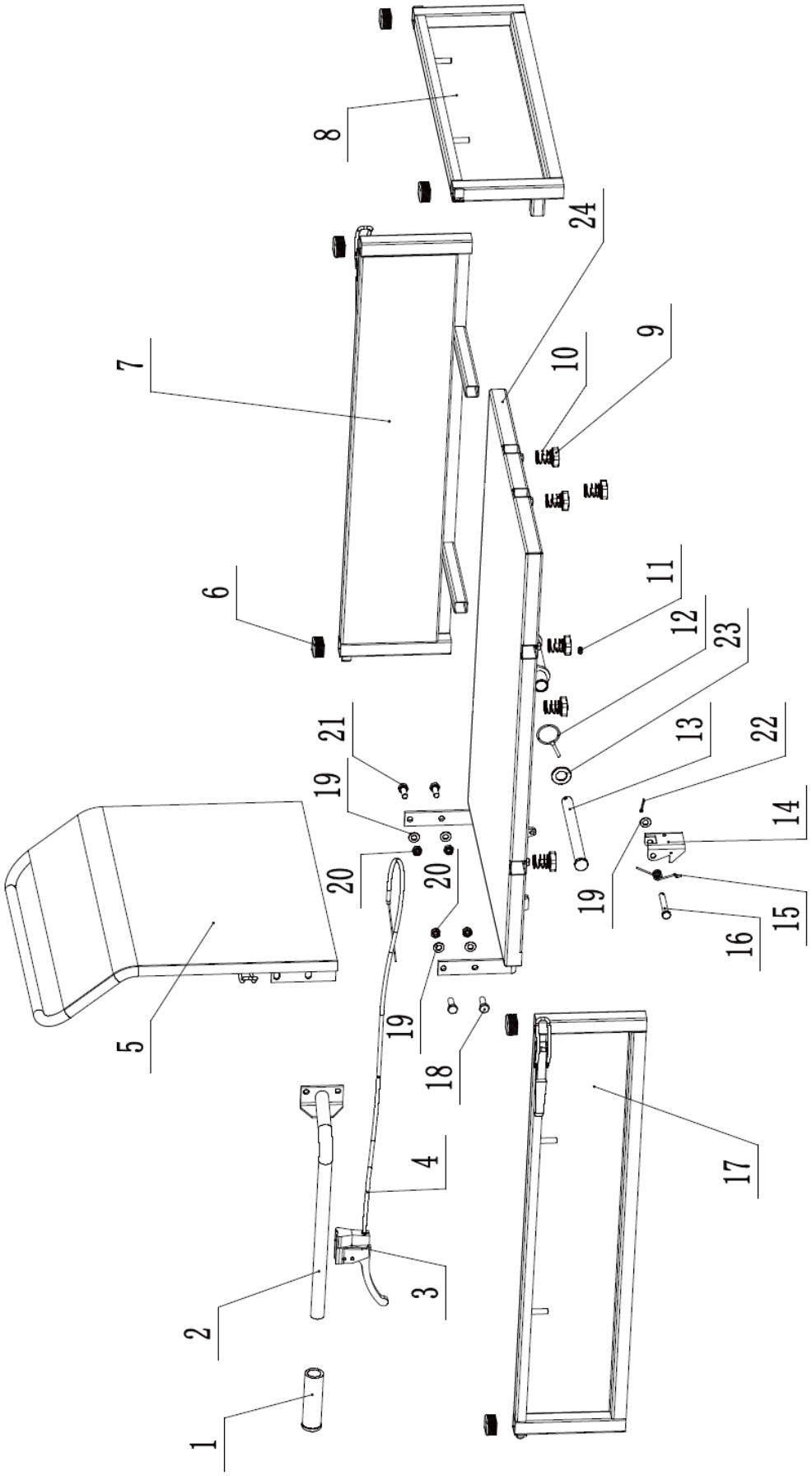

Määrä	Kuvaus	Määrä
1	Kahvaholkki	1
2	Kippilaatikon ohjausvipu	1
3	Kippilaatikon kahva	1
4	Kippilaatikon	1
5	Takapaneeli	1
6	Muovinen tulppa	6
7	Sivupaneeli (vasemmalla)	1
8	Etupaneeli	1
9	Tähtipultti M8x16	6
10	Lukitusjousi	6
11	Öljykuppi M6	1
12	Pin 5x40	1
13	Liitospinta	1
14	Kippilaatikon solki	1
15	Vääntöjousi	1
16	Solki tappi	1
17	Sivupaneeli (oikea)	1
18	Kuusiokolopultti M10x30	2
19	Tasainen aluslevy 10	5
20	Lukitusmutteri M10	4
21	Kuusiokolopultti M10x25	2
22	Jakotappi 3,2x20	1
23	Tasainen aluslevy 20	1
24	Alapaneeli	1

Deze gebruikershandleiding is voor uw gemak vertaald met behulp van automatische vertaling. Er is redelijk wat inspanning geleverd voor het zo nauwkeurig verstrekken van een accurate vertaling; alleen is geen enkele geautomatiseerde vertaling perfect en het is ook niet de bedoeling dat zij menselijke vertalers gaan vervangen. De officiële gebruikershandleiding is de Engelse versie. Discrepanties of verschillen in de vertaling zijn niet bindend en hebben geen rechtsgevolgen voor naleving of handhaving. Bij vragen over de juistheid van de informatie in de gebruikershandleiding wordt verwezen naar de Engelse versie van die inhoud, die de officiële versie is.

Technische gegevens

Beschrijving parameter	Waarde parameter
Productnaam	Houtversnipperaar
Model	HT-HECTOR-1200D
Vermogen houtversnipperaarmotor [kW]	9
Motorvermogen van het voertuig [kW]	4,1
Toerental van de houtversnipperaar [rpm]	3600
Toerental van de voertuigmotor [rpm]	3600
Voertuiglaadvermogen [kg]	300
Aantal versnellingen van het voertuig	3 vooruit + 1 achteruit
Maximale snijdiameter [mm]	120
Laarstype	Kabel (handmatig)/elektrisch
Gewicht houtversnipperaar [kg]	177
Voertuiggewicht [kg]	178

1. Algemene beschrijving

De gebruikershandleiding is bedoeld als hulpmiddel bij een veilig en probleemloos gebruik van het apparaat. Het product is ontworpen en vervaardigd volgens strikte technische richtlijnen, met gebruikmaking van de modernste technologieën en componenten. Bovendien wordt het geproduceerd volgens de strengste kwaliteitsnormen.

GEBRUIK HET APPARAAT ALLEEN ALS U DEZE GEBRUIKERSHANDLEIDING GRONDIG HEBT GELEZEN EN BEGREPEN.

Om de levensduur van het apparaat te verlengen en een probleemloze werking te garanderen, dient u het te gebruiken in overeenstemming met deze gebruikershandleiding en regelmatig onderhoudswerkzaamheden uit te voeren. De technische gegevens en specificaties in deze handleiding zijn actueel. De fabrikant behoudt zich het recht om wijzigingen aan te brengen in verband met kwaliteitsverbetering. Het toestel is ontworpen om de risico's van geluidsemissie tot een minimum te beperken, rekening houdend met de technologische vooruitgang en de mogelijkheden tot geluidsreductie.

Legenda

Het product voldoet aan de relevante veiligheidsnormen.



Lees de instructies voor gebruik.



Het product moet worden gerecycled.



WAARSCHUWING ! of **VOORZICHTIG!** of **HERINNERING!** Van toepassing op de gegeven situatie.
(algemeen waarschuwingssignaal)



Gebruik gehoorbescherming. Blootstelling aan hard geluid kan leiden tot gehoorverlies.



Draag veiligheidshandschoenen.



Draag hoofdbescherming.



Draag voetbescherming.



Draag een gezichtsscherm.



Gebruik bescherming



Draag beschermende kleding.



ATTENTIE! Elektrische schok waarschuwing!



ATTENTIE! Waarschuwing voor luid geluid



ATTENTIE! Roterende delen, pas op en voorkom verstrikking in het apparaat!



ATTENTIE! Brandgevaar - brandbare materialen!



WAARSCHUWING! Giftige stoffen, vergiftigingsgevaar – start en laat de motor nooit binnenshuis of in slecht geventileerde ruimtes draaien!



Noodstop!



Noodstop!



ATTENTIE! Heet oppervlak, kans op brandwonden!



LET OP: Houd een veilige afstand aan tot omstanders of dieren (minimaal 10 m).



LET OP: Er bestaat gevaar dat voorwerpen uit de machine worden geslingerd!



LET OP! Scherpe elementen. Gevaar voor snijwonden.



Houd handen of andere lichaamsdelen uit de buurt van de trechter, trechter en uitlaatgoot wanneer de machine in werking is.



Blijf altijd uit de buurt van de uitwerpzone wanneer u de machine bedient.



Rook niet in de buurt van het apparaat. Het apparaat bevat brandbare stoffen.



Beschermen tegen regen.



Zet ALTIJD de motor uit voordat u onderhoud aan de machine uitvoert.

LET OP! De tekeningen in deze handleiding dienen uitsluitend ter illustratie en kunnen in sommige details afwijken van het werkelijke product.

2. Gebruiksveiligheid

ATTENTIE! Lees alle veiligheidswaarschuwingen en alle instructies nauwkeurig. Het niet opvolgen van de waarschuwingen en instructies kan leiden tot ernstig letsel of zelfs de dood.

De termen "apparaat" of "product" worden in de waarschuwingen en instructies gebruikt om te verwijzen naar:
Houtversnipperaar

2.1. Veiligheid op de werkplek

a) Zorg ervoor dat de werkplek schoon en goed verlicht is. Een rommelige of slecht verlichte werkplek kan leiden tot ongelukken. Probeer vooruit te denken, observeer wat er gebeurt en gebruik gezond verstand wanneer u met het apparaat werkt.
b) Gebruik het apparaat niet in een potentieel explosieve omgeving, bijvoorbeeld in aanwezigheid van ontvlambare vloeistoffen, gassen of stof. Het apparaat genereert vonken die stof of dampen kunnen ontsteken.
c) Als u schade of een onregelmatige werking ontdekt, moet u het apparaat onmiddellijk uitschakelen en dit aan een supervisor melden.
d) Alleen het servicecentrum van de fabrikant mag het product repareren. Probeer zelf geen reparaties uit te voeren!
e) Gebruik in geval van brand een poeder- of kooldioxide (CO2) brandblusser (een die bestemd is voor gebruik op onder spanning staande elektrische apparaten) om de brand te blussen.
f) Kinderen of onbevoegde personen mogen de werkplek niet betreden. (Afleiding kan leiden tot verlies van controle over het apparaat).
g) Gebruik het apparaat in een goed geventileerde ruimte.
h) Het apparaat produceert stof en puin tijdens de werking. Het is belangrijk om omstanders te beschermen tegen schadelijke gevolgen die door het apparaat worden verspreid.
i) Gebruik de NOODSTOP als er gevaar bestaat voor letsel of overlijden, een ongeval of schade.

j) Controleer regelmatig de staat van de veiligheidslabels. Indien de etiketten onleesbaar zijn, moeten zij worden vervangen.
k) Bewaar deze handleiding voor toekomstig gebruik. Als dit apparaat aan een derde wordt doorgegeven, moet de handleiding worden meegegeven.
l) Bewaar verpakkingselementen en kleine montagedelen op een plaats die niet toegankelijk is voor kinderen.
m) Houd het apparaat uit de buurt van kinderen en dieren.
n) Indien dit apparaat samen met andere apparatuur wordt gebruikt, moeten ook de overige gebruiksaanwijzingen worden opgevolgd.
o) Zorg ervoor dat de werkruimte open is.

Herinner! Bescherm kinderen en andere omstanders bij het gebruik van het apparaat.

2.2. Persoonlijke veiligheid

a) Gebruik het apparaat niet als u moe of ziek bent of onder invloed van alcohol, verdovende middelen of medicijnen die het vermogen om het apparaat te bedienen aanzienlijk kunnen beperken.
b) De machine mag worden bediend door lichamelijk fitte personen die in staat zijn de machine te hanteren, goed zijn opgeleid, deze bedieningshandleiding hebben doorgenomen en een opleiding hebben gevolgd op het gebied van veiligheid en gezondheid op het werk.
c) Gebruik bij het werken met het apparaat uw gezond verstand en blijf alert. Tijdelijk concentratieverlies tijdens het gebruik van het apparaat kan leiden tot ernstig letsel.
d) Gebruik de persoonlijke beschermingsmiddelen die vereist zijn voor het werken met het apparaat, zoals gespecificeerd in sectie 1 (Legenda). Het gebruik van correcte en goedgekeurde persoonlijke beschermingsmiddelen vermindert het risico op letsel.
e) Overschat de capaciteiten niet. Houd tijdens het gebruik van het apparaat uw evenwicht en blijf altijd stabiel. Dit zorgt voor een betere controle over het apparaat in onverwachte situaties.
f) Draag geen losse kleding of sieraden. Houd haar, kleding en handschoenen uit de buurt van bewegende delen. Losse kleding, juwelen of lang haar kunnen in bewegende delen verstrikt raken.
g) Verwijder alle afstelgereedschap of steeksleutels voordat u het apparaat aanzet. Een gereedschap of moersleutel die in het draaiende gedeelte van het apparaat wordt achtergelaten, kan letsel veroorzaken.
h) Gebruik oog-, oor- en ademhalingsbescherming.
i) Het apparaat is geen speelgoed. Kinderen moeten onder toezicht staan om ervoor te zorgen dat ze niet met het apparaat spelen.
j) Steek uw handen of andere lichaamsdelen niet in het apparaat terwijl het in gebruik is!
k) Houd de machine altijd met beide handen vast. Loop, ren nooit terwijl u de machine vasthoudt en wees extra voorzichtig als u achteruitrijdt.

2.3. Veilig gebruik van het apparaat

a) Overbelast het apparaat niet. Gebruik het juiste gereedschap voor de gegeven taak. Een juist gekozen apparaat zal de taak waarvoor het is ontworpen beter en veiliger uitvoeren.
b) Gebruik het apparaat niet als de AAN/UIT-schakelaar niet goed functioneert (het apparaat niet aan- en uitzet). Apparaten die niet met de AAN/UIT-schakelaar aan en uit gezet kunnen worden, zijn gevaarlijk en mogen niet gebruikt worden. Ze moeten gerepareerd worden.
c) Bewaar het apparaat wanneer het niet in gebruik is op een veilige plaats, uit de buurt van kinderen en mensen die het apparaat niet kennen en de gebruiksaanwijzing niet hebben gelezen. Het apparaat kan een gevaar vormen in de handen van onervaren gebruikers.
d) Houd het apparaat in perfecte technische staat. Controleer het apparaat voor elk gebruik op algemene schade en controleer vooral op gebarsten onderdelen of elementen en op andere omstandigheden die de veilige werking van het apparaat kunnen beïnvloeden. Indien schade wordt geconstateerd, dient het apparaat voor gebruik ter reparatie te worden aangeboden.
e) Houd het apparaat buiten het bereik van kinderen.
f) Reparatie of onderhoud van het apparaat moet worden uitgevoerd door gekwalificeerd personeel, uitsluitend met gebruikmaking van originele reserveonderdelen. Dit garandeert een veilig gebruik.
g) Om de operationele integriteit van het apparaat te waarborgen, mogen in de fabriek gemonteerde afschermingen niet worden verwijderd en mogen geen schroeven worden losgedraaid.

h) Bij het vervoer en de behandeling van het apparaat tussen het magazijn en de bestemming moeten de gezondheids- en veiligheidsbeginselen voor handmatige transporten in acht worden genomen die gelden in het land waar het apparaat zal worden gebruikt.
i) Vermijd situaties waarin het apparaat tijdens het gebruik stopt met werken als gevolg van overmatige belasting. Dit kan leiden tot oververhitting van de aandrijfelementen en schade aan het apparaat.
j) Raak gelede onderdelen of accessoires niet aan, tenzij het apparaat van de stroombron is losgekoppeld.
k) Verplaats, verstel of draai het apparaat niet tijdens het werk.
l) Laat dit apparaat niet onbeheerd achter als het in gebruik is.
m) Maak het apparaat regelmatig schoon om te voorkomen dat hardnekkig vuil zich ophoopt.
n) De gespecificeerde trillingsemissie werd gemeten volgens standaard meetmethoden. De trillingsemissies kunnen veranderen als het apparaat in een andere omgeving wordt gebruikt.
o) Werk niet aan twee werkstukken tegelijk.
p) Bedek de luchtinlaat en -uitlaat niet.
q) Laat het apparaat niet draaien als het leeg is.
r) Het is verboden aan de structuur van het apparaat te zitten om de parameters of de constructie ervan te wijzigen.
s) Houd het apparaat uit de buurt van vuur- en warmtebronnen.
t) Dek de ventilatieopeningen niet af!
u) Houd het apparaat uit de buurt van overmatige vochtigheid of regen.
v) Installeer, verwijder, pas of onderhoud het uitlaatscherm of andere onderdelen niet terwijl de motor draait.
w) Wanneer de motor draait, dient u alle lichaamsdelen en zware voorwerpen uit de buurt van de laadtrechter en de uitlaatgoot te houden.
x) Stop geen doeken, stenen, metaal, glas, rubber, plastic, bakstenen, touw, wortels, perkplanten, flessen, blikjes of andere niet-botanische voorwerpen in de machine.
y) Draaiende snijbladen in deze openingen kunnen bij aanraking ernstig persoonlijk letsel veroorzaken.
z) Wees voorzichtig tijdens het werk. De machine kan fragmenten van verwerkt materiaal uit de laadtrechter of uitlaatgoot werpen.
aa) De motor wordt tijdens bedrijf erg heet. Raak de hete motor niet aan, want dit kan brandwonden veroorzaken.
bb) Om brandgevaar te voorkomen, dient u bladeren, gras en andere brandbare materialen uit de buurt van de hete motor en uitlaat te houden.
cc) Gebruik de machine niet op trottoirs, grind of andere harde oppervlakken, omdat voorwerpen kunnen afketsen en letsel kunnen veroorzaken.
dd) Sommige boomsoorten kunnen een allergische reactie veroorzaken. Stof dat vrijkomt bij het verwerken van takken kan irriterend of schadelijk zijn. Neem daarom passende beschermende maatregelen.
ee) Gebruik het apparaat niet op een oneffen ondergrond of als het apparaat onstabiel is.
ff) Als de versnipperaar vastloopt of verstopt raakt, moet u onmiddellijk de motor uitschakelen en wachten tot alle bewegende delen volledig tot stilstand zijn gekomen voordat u het vuil verwijdert.
gg) Steek geen takken in de machine die groter zijn dan de takken die in de technische gegevens staan aangegeven.
hh) Controleer het niveau en vul indien nodig motorolie bij tot aan de vol-markering voordat u het apparaat in gebruik neemt. Als het oliepeil laag is, start de motor niet of slaat hij zelfs af. Werken met te weinig olie kan oververhitting en zelfs schade aan de motor veroorzaken!
ii) Indien er olie uit de machine lekt, dient dit te worden gemeld bij de bevoegde diensten of dient te worden voldaan aan de wettelijke vereisten die gelden in het toepassingsgebied.
jj) In de uitlaatgassen van de motor zit giftig koolmonoxide. Als u zich in een omgeving met koolmonoxidevergiftiging bevindt, kunt u het bewustzijn verliezen of zelfs overlijden. Laat de motor niet draaien in een afgesloten of slecht geventileerde ruimte.
kk) Bescherm de motor tegen hitte, vonken en vlammen. Rook niet in de buurt van de machine!
ll) Benzine is brandbaar en explosief. Voordat u gaat tanken, moet de motor worden uitgeschakeld en afgekoeld.
mm) Waarschuwing! Risico op motorschade door verkeerde brandstof.

nn) De batterij staat onder spanning. Raak de polen en batterijconnectoren niet aan en kruis ze niet. Het loskoppelen van de batterijconnectoren dient in de juiste volgorde te gebeuren.
oo) Wees uiterst voorzichtig wanneer u met de machine op gladde en/of onstabiele oppervlakken rijdt.

ATTENTIE! Ondanks het veilige ontwerp van het apparaat en de beschermende functies ervan, en ondanks het gebruik van extra elementen ter bescherming van de bediener, bestaat er toch een klein risico op een ongeval of letsel bij het gebruik van het apparaat. Blijf alert en gebruik uw gezond verstand wanneer u het apparaat gebruikt.

3. Gebruiksaanwijzing voor een houtversnipperaar

Het apparaat is bedoeld voor het versnipperen van takken, struiken, onkruid, scheuten en lang, droog gras met een diameter die de in de tabel met technische gegevens vermelde waarde niet overschrijdt. Gebruik het apparaat niet om bouwafval, plastic, papierproducten, touw of koord te hakken, of enig ander materiaal dat metaal of grote hoeveelheden vocht/sap kan bevatten.
OPMERKING: Verwijder alle spijkers, touwen, draden of stenen die mogelijk in plantendelen (bijv. wortels, enz.) vastzitten voordat u materiaal in het apparaat plaatst.
De gebruiker is aansprakelijk voor alle schade die voortvloeit uit onbedoeld gebruik van het apparaat.

Uitpakken van de container

Gebruik de schroevendraaier en de hamer om alle zijsloten te openen.

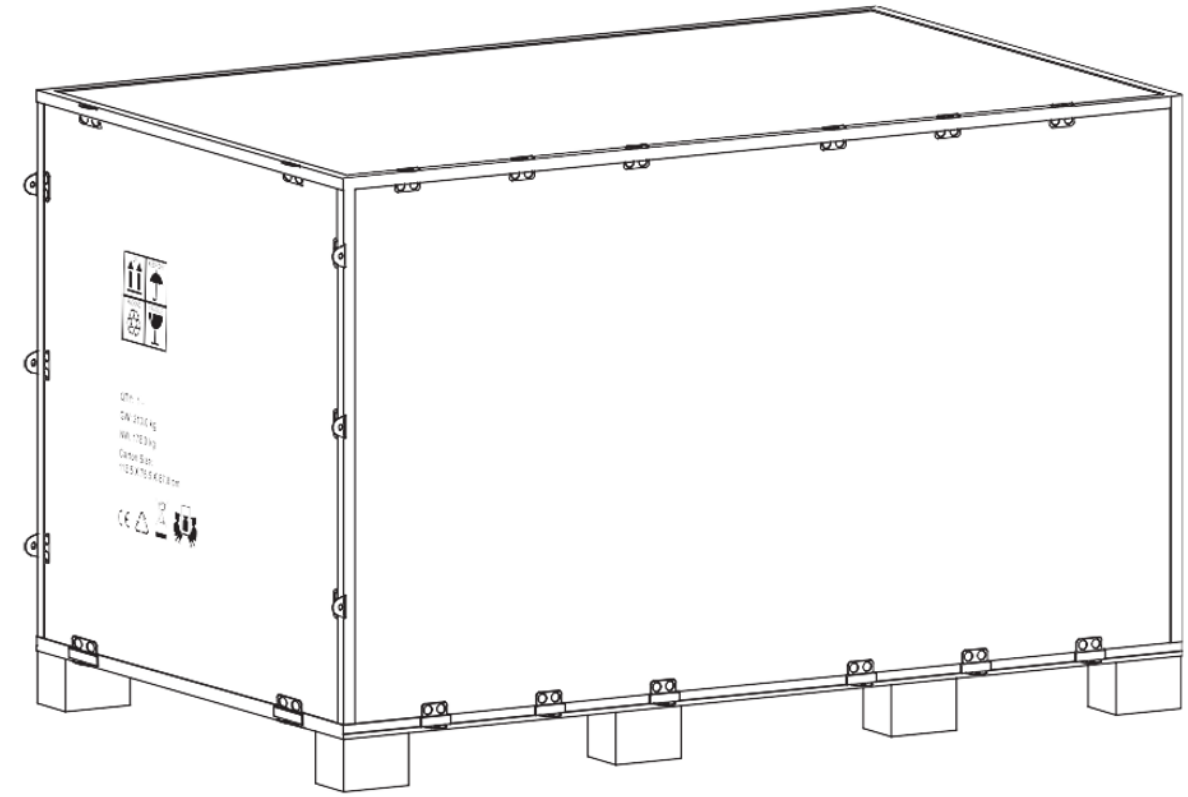

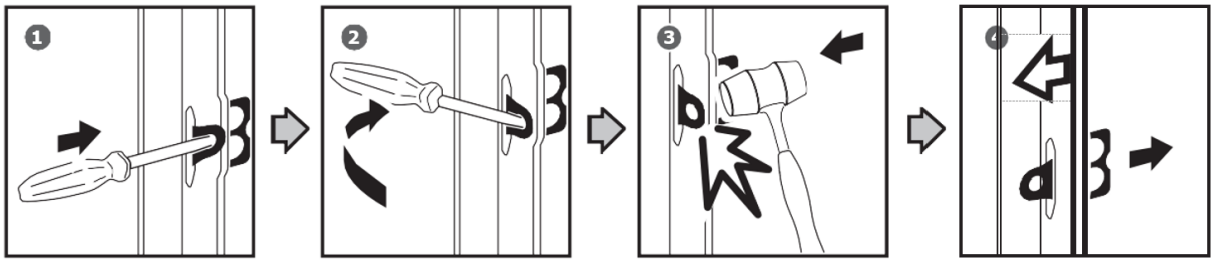

Verwijder alle multiplexplaten en verwijder alle losse onderdelen van de onderste pallets.

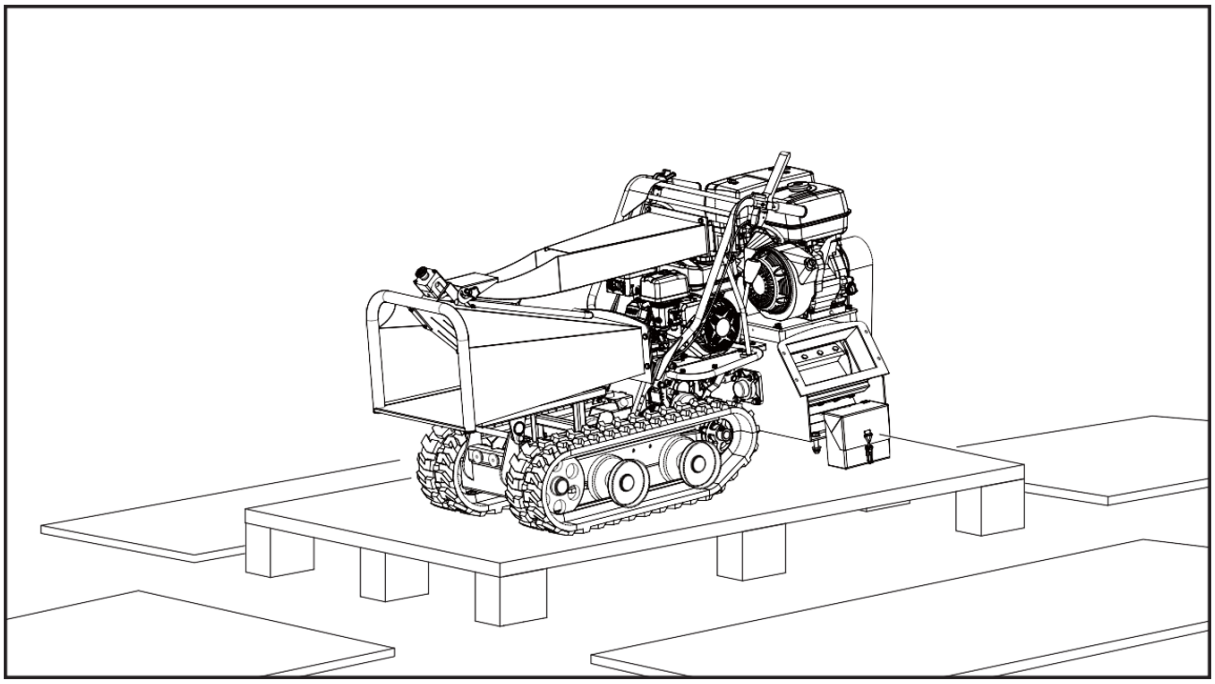

Inhoud meegeleverd

De houtversnipperaar wordt gedeeltelijk gemonteerd geleverd en zorgvuldig verpakt verzonden. Nadat alle onderdelen uit de verpakking zijn gehaald, moet u het volgende hebben:

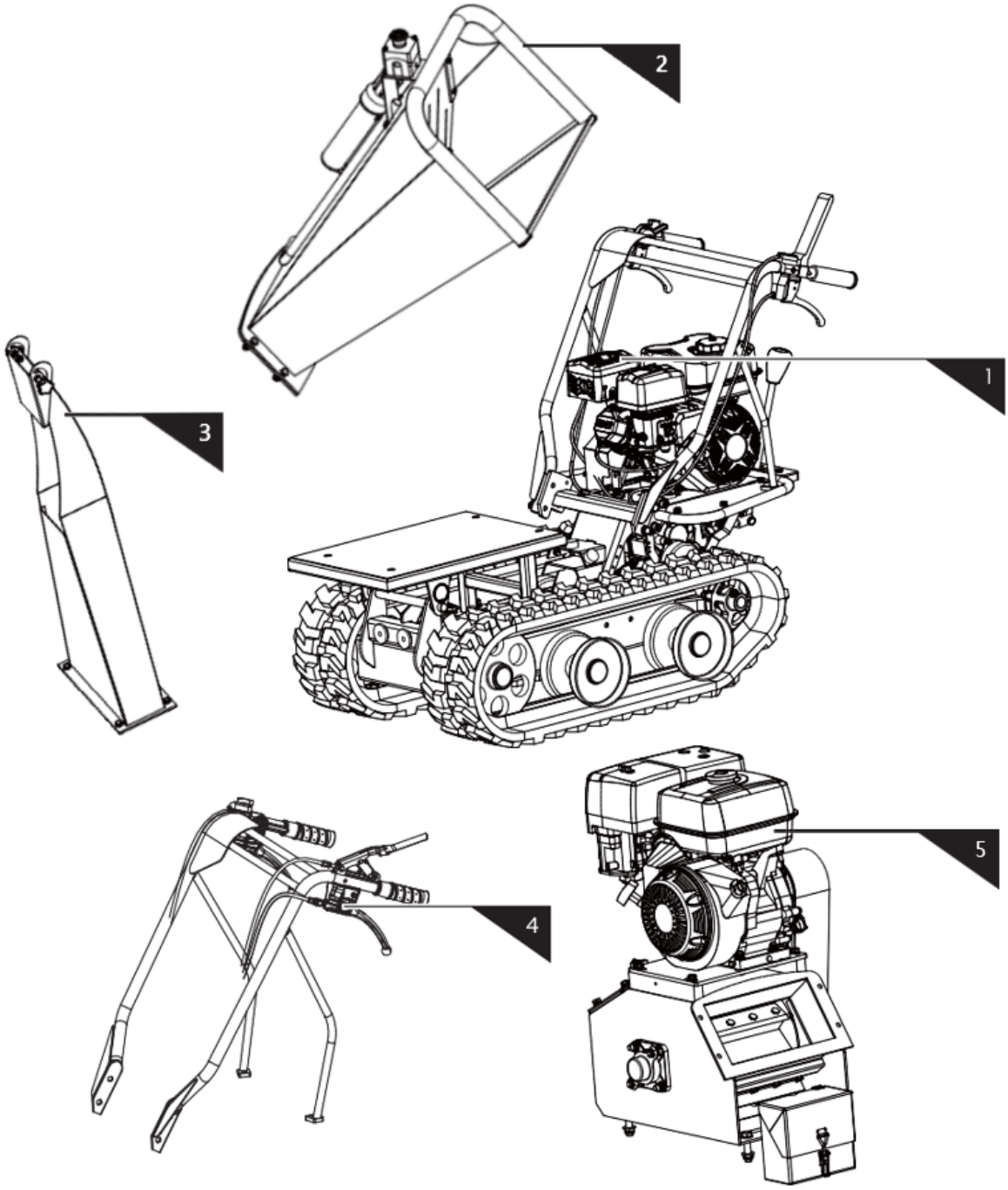

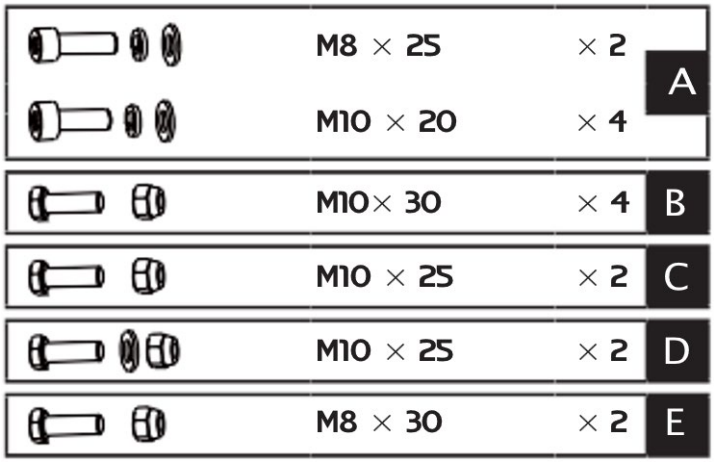

1. Hoofdmachine
2. Feed Hopper- Boven
3. Afbuiger
4. Stuurmontage
5. Motor
6. Hardware tas

Montage

Als u de onderstaande montage-instructies volgt, kunt u de machine binnen enkele minuten in elkaar zetten.

Stuurmontage

Lijn de gaten van het stuur uit met de bevestigingsbeugel en bevestig ze met een veerring, een sluitring en een M10x20-bout. Bevestig elke stuursteun aan het motorblok met een veerring, een platte ring en een M8x25 inbusbout.

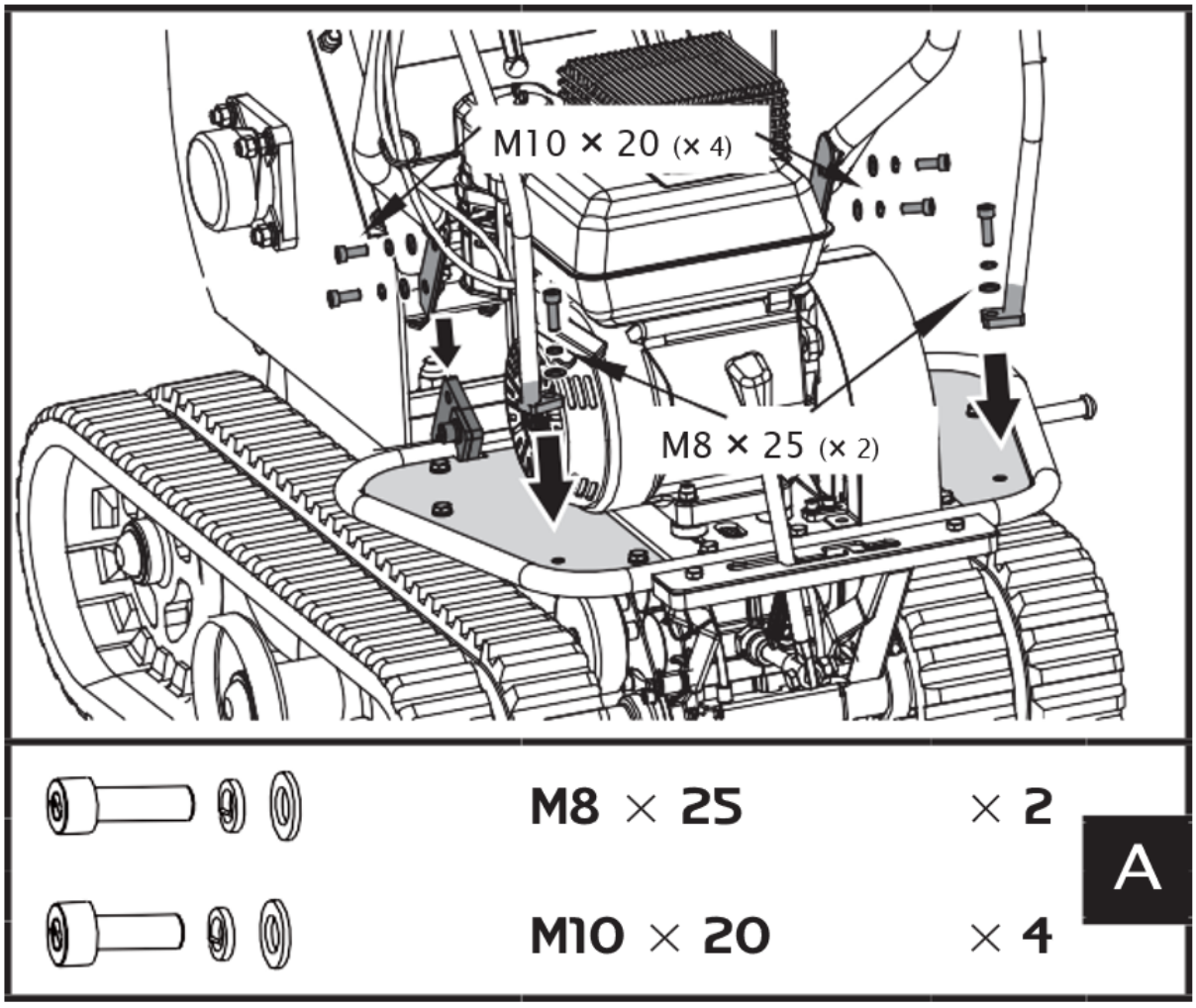

Draai de vier M16x40 bouten, ringen en moeren los die de hakselaar met de kiepwagenbasis verbinden. Beweeg de hakselaar naar achteren en zet hem vast met de bouten, ringen en moeren die u eerder hebt verwijderd.

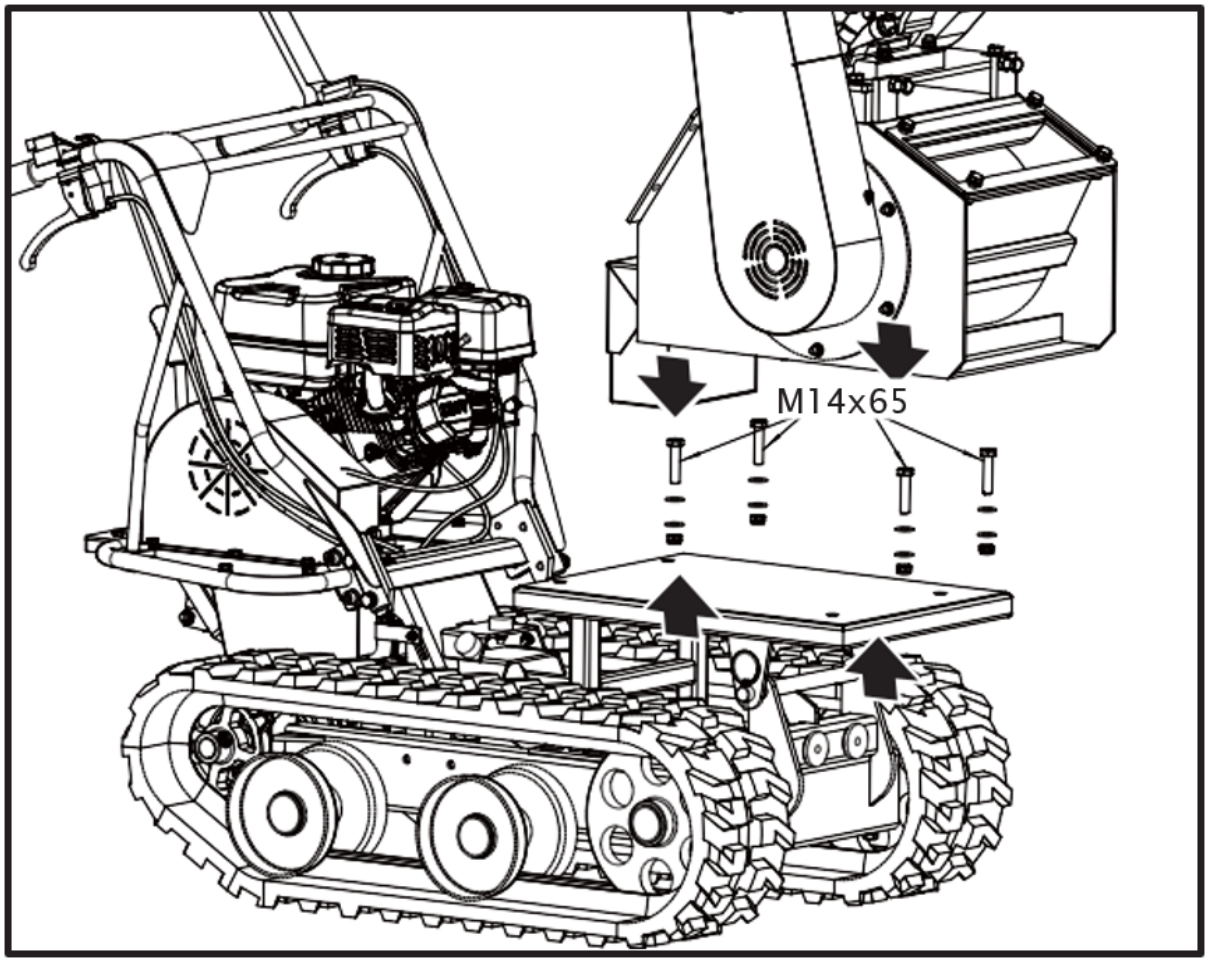

Trechter

1. Plaats de onderste invoertrechter op de machine en bevestig deze met bouten, ringen en moeren.

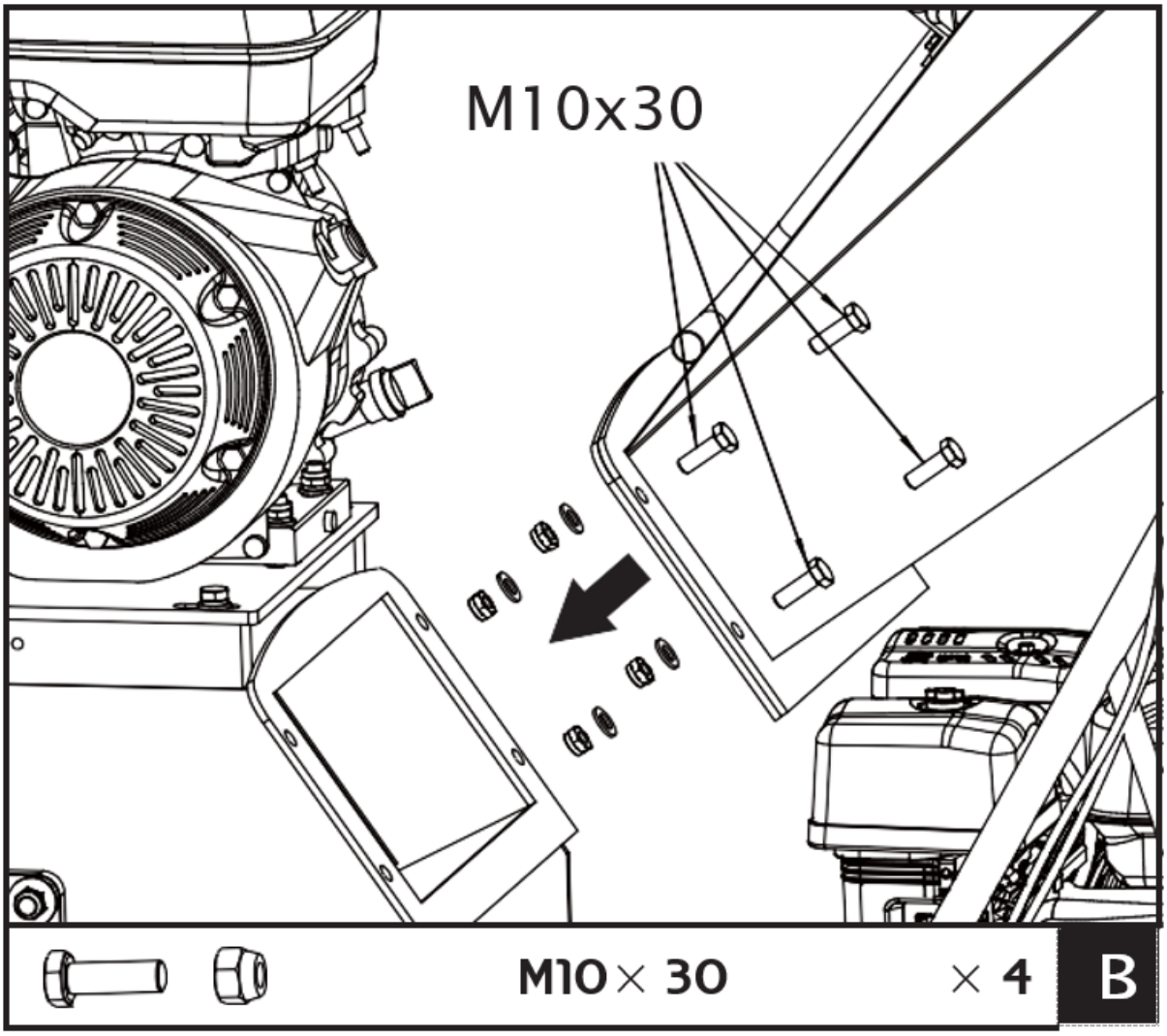

Wij adviseren u om iemand te vragen u te helpen de trechter op zijn plaats te tillen en te ondersteunen totdat deze aan de hakselaar is bevestigd.

Uitwerpgoot

Schuif de scharnierpennen in de afvoergoot volledig in de bussen in de las van de aandrijfbehuizing. Sluit vervolgens de afvoergoot op de machine en zet deze vast met bouten M10x30, ringen en moeren.

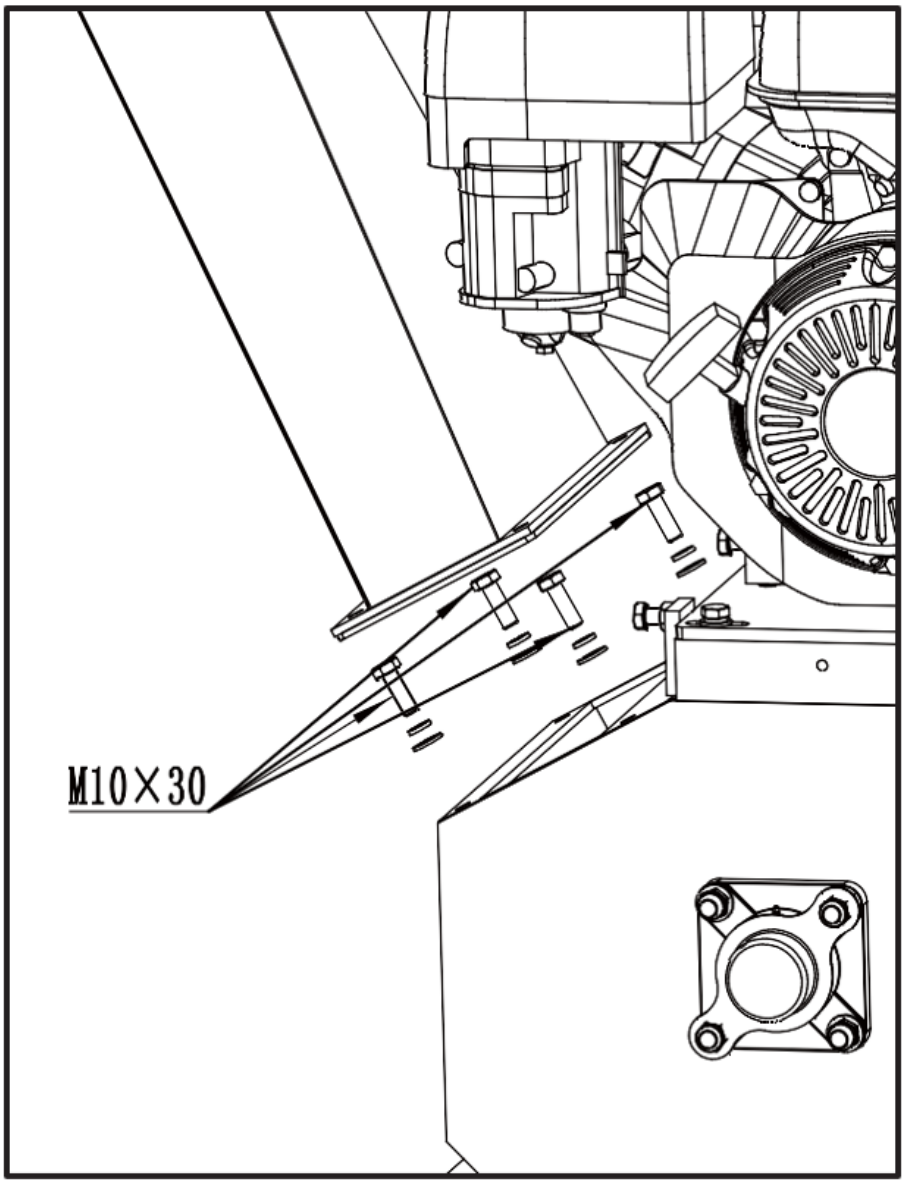

Noodstopdraadverbinding

WAARSCHUWING: NOODSTOP

Controleer of de noodstopdraad correct is aangesloten.
Als u dit niet doet, kan dit ernstig letsel of de dood tot gevolg hebben.

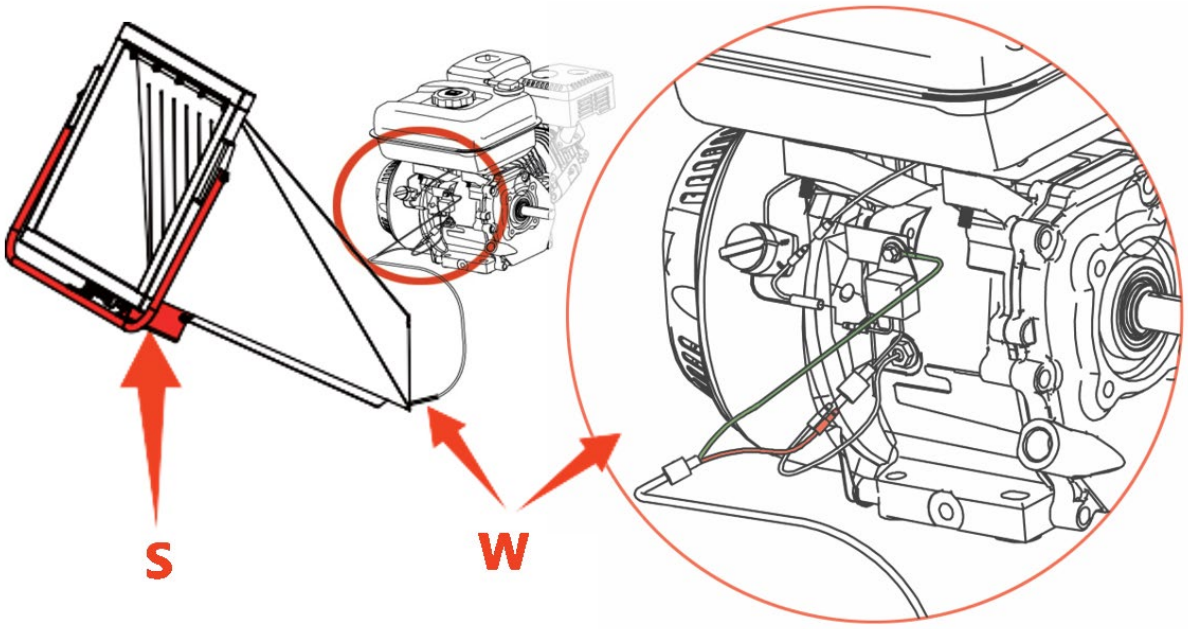

S - Noodstopschakelaar | W - Noodstopdraad

Beschrijving van het apparaat

Functies en bedieningselementen

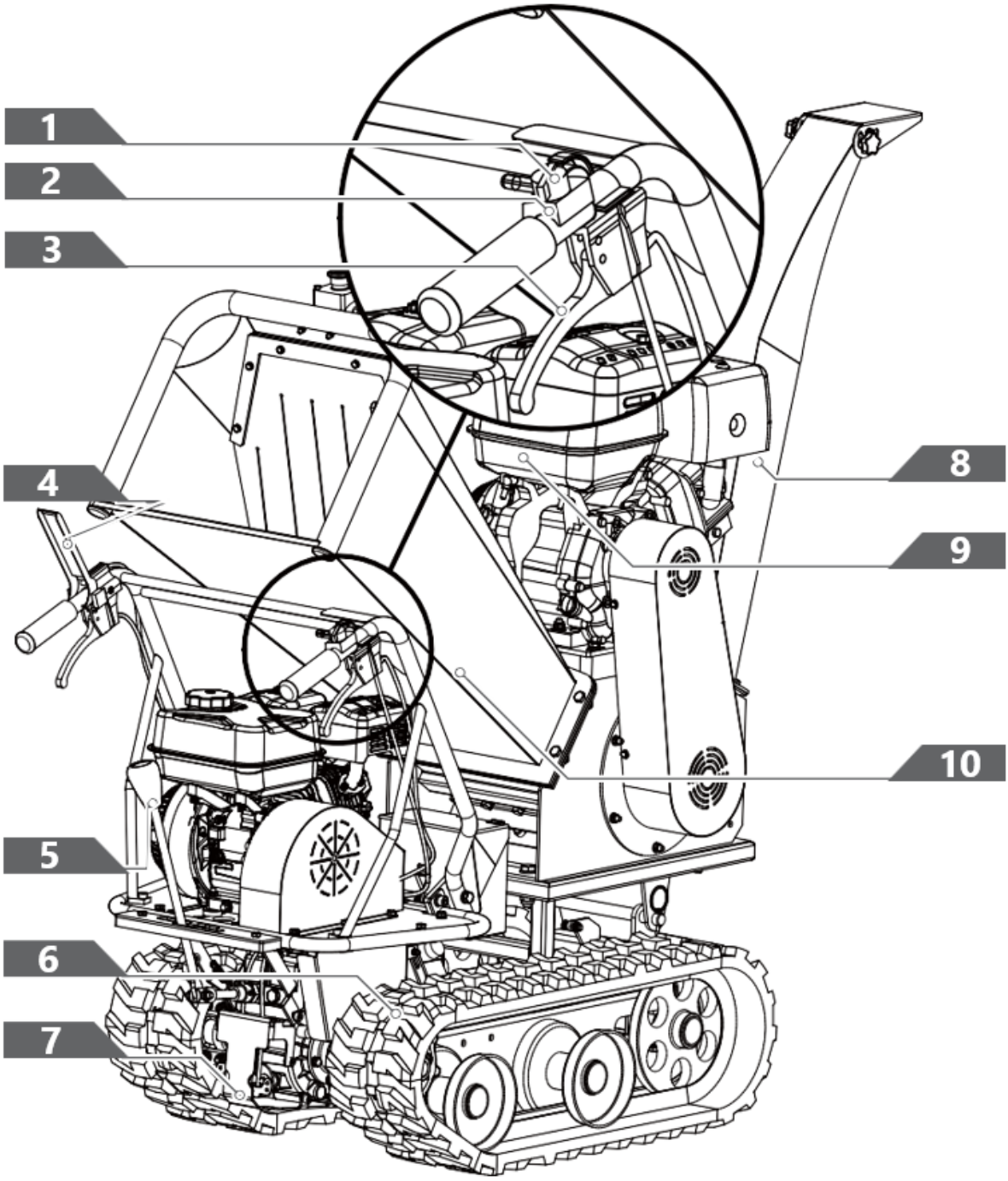

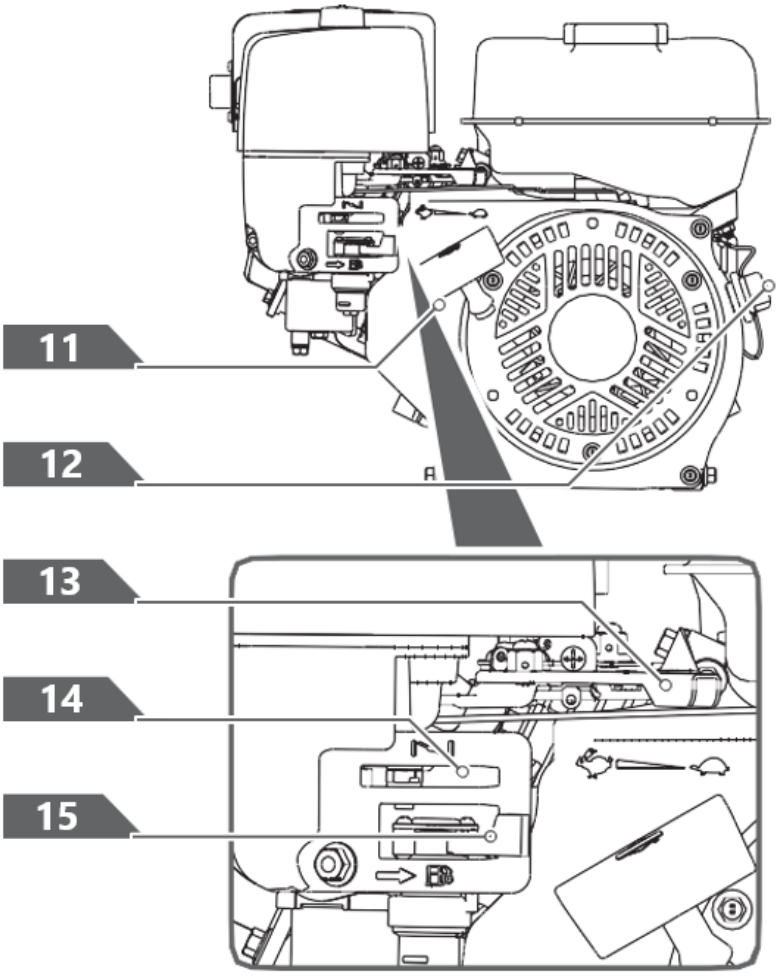

Versnellingshendel

De versnellingspook heeft 4 standen: 3 versnellingen vooruit en 1 achteruit. Om de snelheid te wijzigen, beweegt u de snelheidshendel naar de gewenste positie. De hendel vergrendelt bij elke snelheidskeuze in een inkeping.



Laat altijd de koppelingshendel los voordat u van snelheid verandert. Als u dit niet doet, raakt de rupswagen beschadigd.

Lagere snelheden zijn voor zwaardere lasten, terwijl hogere snelheden bedoeld zijn voor het vervoeren van lichte lasten of een lege bak. Wij raden u aan om een lagere snelheid te gebruiken totdat u vertrouwd bent met de werking van de elektrische rupskar.

Als de motor onder belasting vertraagt of de rupsbanden slippen, schakelt u de machine over naar een lagere versnelling.

Als de voorkant van de machine omhoog komt, schakel dan naar een lagere versnelling. Als de voorkant nog steeds omhoog schuift, til dan de handgrepen op.

Stuurhendel links/rechts
Bedien de hendel om naar links/rechts te draaien.

> ***Bedien de stuurhendels alleen bij een verlaagde snelheid.***

Motor aan/uit schakelaar
De motorschakelaar heeft twee standen. UIT - motor start of draait niet. AAN - de motor start en draait.

Handvat van terugslagstarter
Met de handgreep van de terugslagstarter start u de motor.

Brandstofafsluitklep
De brandstofafsluiter heeft twee standen:
GESLOTEN ( ) - Gebruik deze stand om het apparaat te onderhouden, te vervoeren of op te slaan.
OPEN ( ) - Gebruik deze positie om het apparaat te bedienen.

Gashendel
De gashendel regelt het toerental van de motor en beweegt tussen SNEL , LANGZAAM , en STOP-posities.

De gashendel schakelt de motor uit wanneer deze in de STOP-stand wordt gezet.

Choke-bediening
Met de chokeknop wordt de carburateur gechoqueerd en wordt het starten van de motor vergemakkelijkt. De choke-bedieningsschuifjes tussen de CHOKE GESLOTEN en CHOKE OPEN posities.

> ***Gebruik nooit de choke om de motor te stoppen.***

Koppelingsbedieningshendel
Knijp in de bedieningshendel en laat de koppeling ingeschakeld. Laat de hendel los en ontkoppel de koppeling.

Trechter
De invoertrechter is de plaats waar u het te versnipperen materiaal invoert.

Uitwerpgoot
Via deze opening worden afgebroken materialen afgevoerd. De deflector kan aan de goot worden bevestigd.

Motor aan/uit schakelaar
De motorschakelaar heeft twee standen. UIT - motor start of draait niet. AAN - de motor start en draait.

Handvat van terugslagstarter
De hendel wordt gebruikt om de motor te starten.

Brandstofafsluitklep

De brandstofafsluiter heeft twee standen.

GESLOTEN ( ) - Gebruik deze positie om het apparaat te onderhouden, te vervoeren of op te slaan.

OPEN ( ) - Gebruik deze positie om het apparaat te bedienen.

Choke-bediening

De choke-bediening wordt gebruikt om de carburateur en helpen bij het starten van de motor. De choke-bedieningsschuifjes tussen de CHOKE GESLOTEN en CHOKE OPEN posities.

Gashendel

De gasklepbediening regelt het toerental van de motor en schakelt de motor uit wanneer deze in de STOP-stand wordt gezet. De gashendel beweegt tussen SNEL , LANGZAAM , en STOP-posities.

Bediening - Mini rupsvoertuig

Olie toevoegen aan motor

De motor wordt geleverd zonder olie. Start de motor niet voordat u olie hebt bijgevuld. Raadpleeg de handleiding van uw motor voor de juiste oliesoort die u moet toevoegen.

1. Zorg ervoor dat de kruiwagen op een vlakke, horizontale ondergrond staat.

2. Verwijder de olievuldop/peilstok om olie bij te vullen.

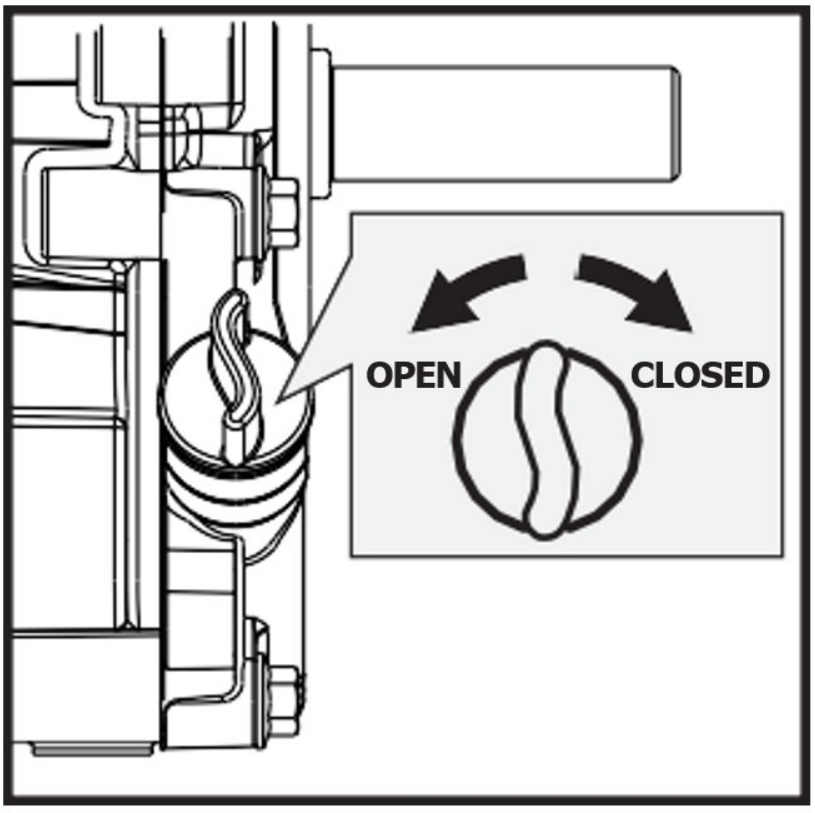

OPEN - open
CLOSED - gesloten

3. Voeg met behulp van een trechter olie toe tot aan de FULL-markering op de peilstok. (Zie de handleiding van de motor voor de olie-inhoud, aanbevolen olie en de locatie van de vuldop.)

> ***NIET LATEN OVERLOPEN. Controleer dagelijks het motoroliepeil en vul indien nodig olie bij.***

Voeg benzine toe aan de motor

> ***Benzine is zeer brandbaar en explosief. Bij het hanteren van brandstof kunt u brandwonden of ernstig letsel oplopen. Wees uiterst voorzichtig bij het omgaan met benzine.***

> ***Vul de brandstoftank buitenshuis, nooit binnenshuis. Benzinedampen kunnen ontbranden als ze zich in een afgesloten ruimte verzamelen. Er kan een explosie ontstaan.***

1. De motor moet uit zijn en minimaal twee minuten zijn afgekoeld voordat u brandstof bijvult.
2. Verwijder de tankdop en vul de tank. (Raadpleeg de handleiding van de motor voor de brandstofcapaciteit, aanbevolen brandstof en de locatie van de tankdop.)

> ***BELANGRIJK: NIET TE VEEL VULLEN!***
> ***Deze apparatuur en/of de bijbehorende motor kunnen onderdelen bevatten voor een systeem voor de beheersing van verdampingsemissies, die vereist zijn om te voldoen aan de EPA- en/of CARB-regelgeving. Deze onderdelen werken alleen goed als de brandstoftank tot het aanbevolen niveau is gevuld. Te veel vullen kan permanente schade aan de onderdelen van het emissiecontrolesysteem veroorzaken. Door de tank tot het aanbevolen niveau te vullen, ontstaat er een dampspleet die nodig is om de brandstof te laten uitzetten. Let goed op bij het vullen van de brandstoftank en zorg ervoor dat het aanbevolen brandstofniveau in de tank niet wordt overschreden. Gebruik een draagbare benzinetank met een geschikte vulopening wanneer u de tank vult. Gebruik geen trechter of ander hulpmiddel dat het zicht op het vulproces van de tank belemmert.***

3. Plaats de brandstofdop terug en draai deze vast. Ruim gemorste brandstof altijd op.

Startmotor

1. Zet de motorschakelaar in de stand AAN.

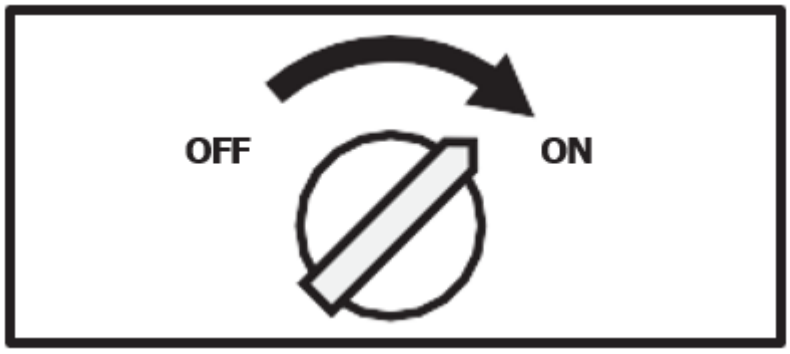

OFF - uitgeschakeld

ON - Opgewonden

2. Open de brandstofafsluiter.

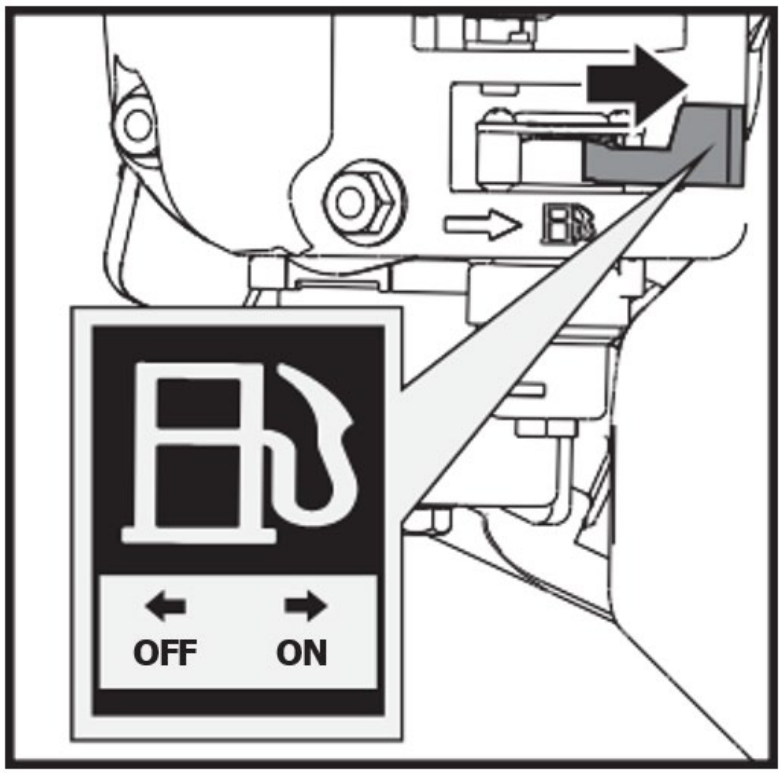

OFF - uitgeschakeld

ON - Opgewonden

3. Zet de chokehendel in de stand GESLOTEN. Als de motor warm is, hoeft u de choke niet te sluiten.

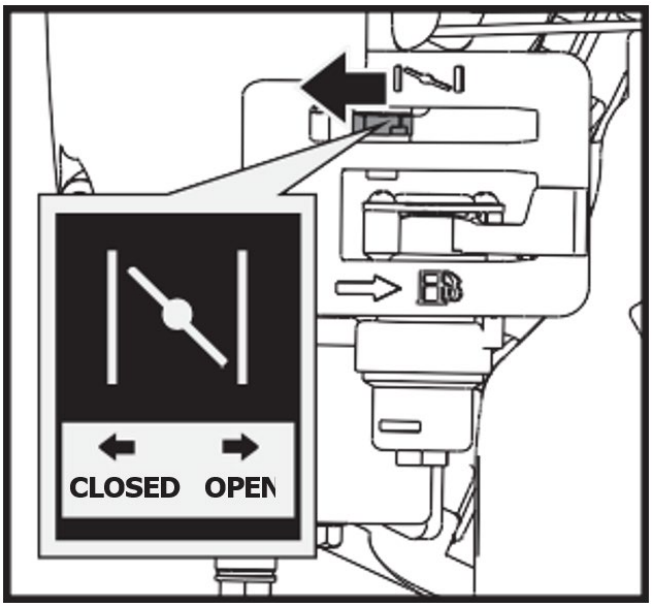

OPEN - open
CLOSED - gesloten

4. Beweeg de gashendel lichtjes naar de SNELLE snelheid.

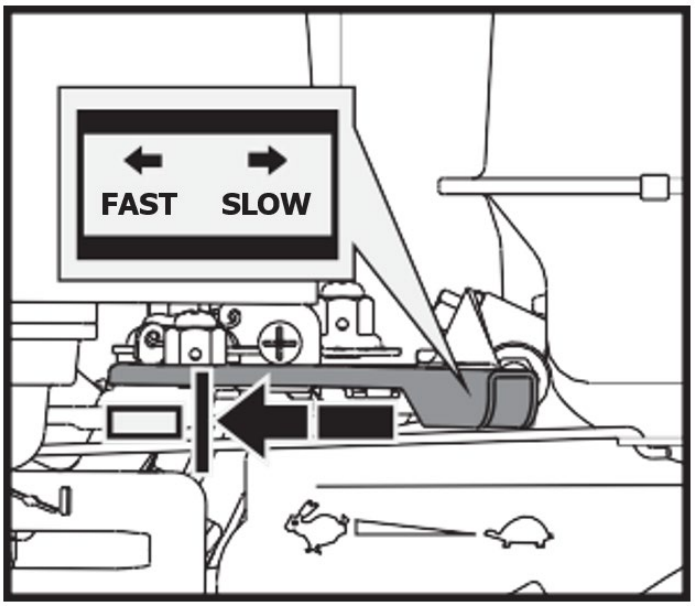

FAST - snel

SLOW - langzaam

5. Trek aan de terugslagstarter totdat de motor start. Breng de terugslag na elke trek terug naar de uitgangspositie. Herhaal de stappen indien nodig. Zodra de motor is gestart, zet u het gaspedaal op de stand SNEL voordat u het apparaat bedient.

Als het startkoord snel wordt ingetrokken (terugslag), worden uw hand en arm sneller naar de motor getrokken dan dat u hem kunt loslaten. Gebroken botten, breuken, kneuzingen of verstuikingen kunnen het gevolg zijn.

Bediening

Zodra de motor is opgewarmd, beweegt u de gashendel om het motortoerental te verhogen.

Schakel de gewenste versnelling in en knijp langzaam in de koppelingshendel. Als de versnelling niet meteen inschakelt, laat u de koppelingshendel langzaam los en probeert u het opnieuw. Op deze manier komt de elektrische rupswagen in beweging.

De stuurhendels van de elektrische loopkar zitten op het stuur, waardoor sturen heel gemakkelijk gaat. Om naar rechts of links te sturen, trekt u eenvoudig aan de bijbehorende rechter- of linkerstuurhendel.

De gevoeligheid van de besturing neemt toe naarmate de snelheid van de machine en de belasting toenemen. Bij een lege machine is een lichte druk op de hendel voldoende om te draaien. Wanneer de machine volledig geladen is, is er meer druk nodig.

De elektrische kruiwagen heeft een maximaal laadvermogen van 660 LBS. Het is echter raadzaam om de belasting te beoordelen en deze aan te passen aan de ondergrond waarop de machine gebruikt gaat worden.

Het is daarom raadzaam om oneffen of ruw terrein te berijden met een lage versnelling en extra voorzorgsmaatregelen te nemen. In dergelijke situaties moet de machine gedurende het gehele traject in een lage versnelling worden gehouden.

Vermijd scherpe bochten en frequente veranderingen van richting tijdens het rijden op ruw, hard terrein vol scherpe, oneffen punten met een hoge mate van wrijving.

Ook al heeft de machine rubberen rupsbanden, wees toch voorzichtig bij het werken in ongunstige weersomstandigheden (ijs, zware regenval en sneeuw) of op ondergronden die de rupswagen onstabiel kunnen maken.

Houd er rekening mee dat dit een rupsvoertuig is en dat het voertuig daardoor flink kan overhellen als u over hobbels, gaten en treden rijdt.

Wanneer de koppelingshendel wordt losgelaten, stopt en remt de machine automatisch.

Als de machine op een steile helling stilstaat, moet er een wig tegen een van de rupsbanden worden geplaatst.

Stationair toerental

Zet de gashendel in de stand SLOW om de belasting van de motor te verminderen wanneer er geen werk wordt uitgevoerd. Door het motortoerental te verlagen, verlengt u de levensduur van de motor, bespaart u brandstof en vermindert u het geluidsniveau.

Motor stoppen

Om de motor in een noodgeval uit te schakelen, draait u de motorschakelaar eenvoudigweg naar de stand UIT. Onder normale omstandigheden gebruikt u de volgende procedure:

1. Beweeg de gashendel naar de stand LANGZAAM ( ) positie.
2. Laat de motor een of twee minuten stationair draaien.
3. Zet de motorschakelaar op UIT.
4. Draai de brandstofklephendel naar de stand UIT ( ) positie.

Plotseling stoppen bij hoge snelheid en onder zware belasting wordt afgeraden. Er kan motorschade ontstaan.

Beweeg de chokehendel niet naar CLOSE om de motor te stoppen. Er kan een terugslag of motorschade ontstaan.

Houtversnipperaar bediening

⚠	***De motor wordt geleverd zonder olie. Start de motor niet voordat u olie hebt bijgevuld.***

Werkingsgebied

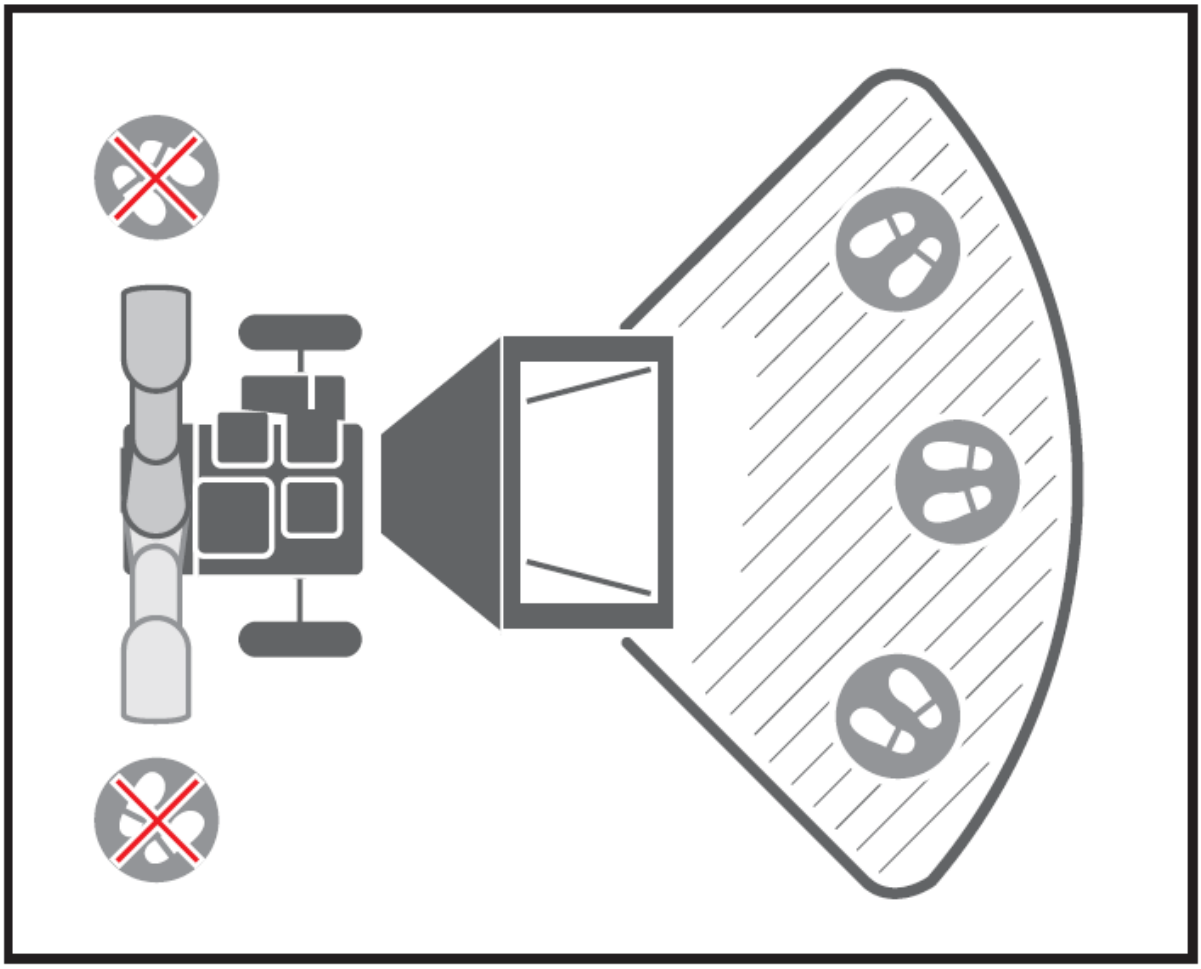

Start de motor

De motor van de hakselaar wordt op dezelfde manier gestart als de motor van de kiepwagen.

Bediening

Zodra de motor is opgewarmd, trekt u aan de gashendel om het toerental te verhogen.

Terwijl de motor langzaam op volle snelheid komt, trekt u de riemspannerhendel geleidelijk en langzaam zo ver mogelijk naar u toe om de riemaandrijving in te schakelen. Dit moet langzaam gebeuren, zodat de snijschijf op snelheid kan komen. Anders slaat de motor af vanwege de grote traagheid in de snijschijf.

De hakselaar kan een grote verscheidenheid aan droog of groen organisch materiaal verwerken, zoals takken, stengels, wijnranken, bladeren, wortels en plantaardig materiaal. De maximale capaciteit is takken met een diameter van 3 inch. Dit kan variëren afhankelijk van het type en de hardheid van het hout. Door de tak te draaien terwijl u deze in de machine voert, verbetert u de prestatie.

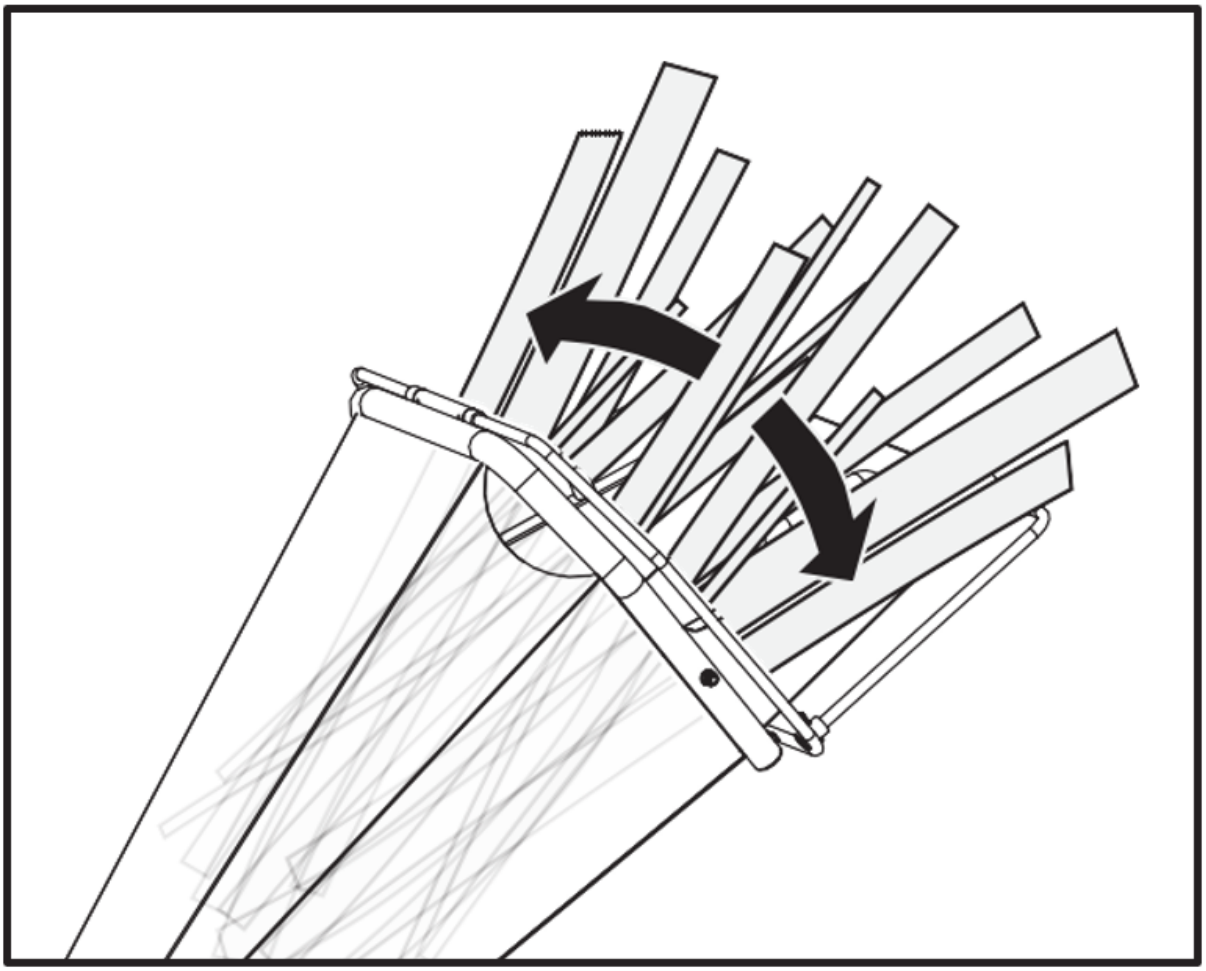



NO HANDS BELOW THIS LINE - geen handen onder deze lijn

Steek de takken of ledematen eerst door het afgesneden uiteinde en laat de bossige kop zitten. Dit helpt om de tak door de invoertrechter te geleiden en vermindert het ronddraaien en stuiteren van kleine stukjes terug in de invoertrechter. Sommige zijtakken moeten mogelijk eerst worden gesnoeid, zodat de tak zichzelf beter kan voeden.

Het is altijd raadzaam om vers gesneden materiaal te verwerken, omdat houten takken erg hard worden, veerkrachtig worden als ze uitdrogen en de messen sneller bot kunnen maken.

Houd tijdens het bedienen van de machine een houten stok bij de hand, van ongeveer 2,5 cm in diameter en 60 cm lang. Deze stok is handig om kort, borstelig en bladrijk materiaal naar binnen te duwen en de invoertrechter vrij te houden.

Forceer het materiaal niet in de machine. Als het haksel niet goed versnippert, moeten de hakselmessen mogelijk worden geslepen of vervangen. Ook moet de opening tussen de messen en de slijtplaat worden afgesteld.

Overbelast de machine niet door te veel materiaal in één keer in de invoertrechter te doen. Als u hoort dat het toerental van de motor afneemt, stop dan onmiddellijk met het invoeren van

materiaal in de machine. Voer pas weer materiaal in de machine als de motor weer op volle toeren draait.

De hakselaar kan verstopt raken door zachte, natte of vezelachtige materialen. Als u echter af en toe zachte materialen met takken invoert, is er geen probleem. De hakselaar verwijdert namelijk alle resten die nog in de machine zitten.

Als er draadachtig materiaal om de rotoras gewikkeld zit, verwijder dit dan voordat het in het lager terechtkomt.

Als de hakselaar vastloopt door overbelasting of verstopping, zet u de motor uit en wacht u totdat de snijschijf volledig tot stilstand is gekomen en de riemaandrijving is uitgeschakeld. Laat de motor volledig afkoelen en zet hem uit. Open het deksel van de behuizing om alle materialen uit de behuizing te verwijderen. Sluit het deksel van de behuizing, zet de motor aan en start de machine opnieuw om het werk te hervatten.

Naarmate het uitgeworpen materiaal zich opstapelt, beweegt u de hakselaar verder van de stapel af. Hiermee voorkomt u dat het materiaal terugstroomt in de afvoergoot. Plaats de deflector niet verticaal, omdat dit de luchtstroom vermindert, de afvoer belemmert en verstoppingen veroorzaakt.

Zorg ervoor dat de machine waterpas en stabiel staat om onnodige trillingen te voorkomen.

Gebruik het apparaat niet op beton of een ander hard oppervlak.

De motor is voorzien van een oliepeilwaarschuwing en start niet als het oliepeil in het carter te laag is. Het kan ook gebeuren dat de machine stopt als deze op een steile helling wordt gebruikt.

Om de machine uit te schakelen, beweegt u de gashendel naar stationair toerental en draait u de motorschakelaar naar de stand UIT. De machine zal dan geleidelijk tot stilstand komen.

Noodstop

Controleer vóór elk gebruik of de noodstopschakelaar werkt. Anders kan er ernstig letsel of de dood optreden. Houd er rekening mee dat de noodstopdraad langs de linkerkant van de trechter moet lopen als u ernaar kijkt.

WAARSCHUWING: NOODSTOP

Controleer of de noodstopdraad correct is aangesloten.
Als u dit niet doet, kan dit ernstig letsel of de dood tot gevolg hebben.

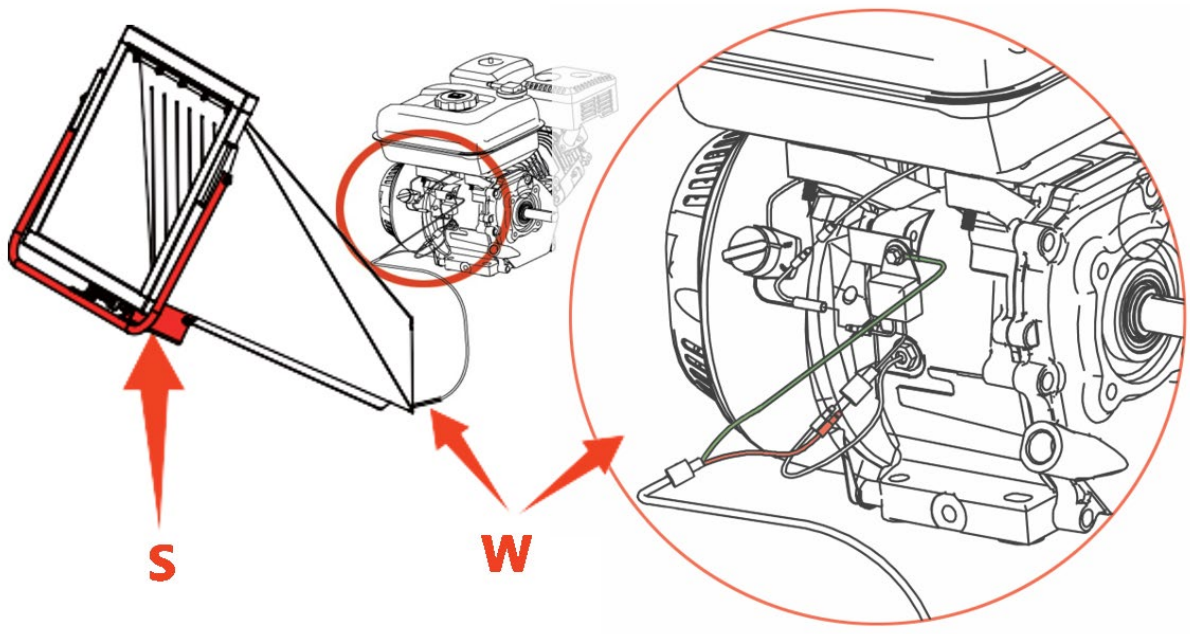

S - Noodstopschakelaar | W - Noodstopdraad

Stationair toerental

Zet de gashendel in de stand LANGZAAM om de belasting van de motor te verminderen wanneer er niet wordt gehakseld. Door het motortoerental te verlagen, verlengt u de levensduur van de motor, bespaart u brandstof en vermindert u het geluidsniveau.

Motor stoppen

Om de motor in een noodgeval uit te schakelen, draait u de motorschakelaar eenvoudigweg naar de stand UIT. Onder normale omstandigheden gebruikt u de volgende procedure:

1. Beweeg de gashendel naar de stand LANGZAAM ( ) positie.
2. Laat de motor een of twee minuten stationair draaien.
3. Zet de motorschakelaar op UIT.
4. Draai de brandstofklephendel naar de stand UIT ( ) positie.

Plotseling stoppen bij hoge snelheid en onder zware belasting wordt afgeraden. Er kan motorschade ontstaan.

Beweeg de chokehendel niet naar CLOSE om de motor te stoppen. Er kan een terugslag of motorschade ontstaan.

Wacht tot de machine volledig stopt. Laat de motor volledig afkoelen. Verwijder de bougie van de motor. Maak vervolgens de binnenkant van de machine en de uitwerpgoot schoon.

Onderhoud

Onderhoud van mini-rupsvoertuigen

Door uw machine goed te onderhouden, zorgt u ervoor dat de machine en de onderdelen ervan lang meegaan.

Preventief onderhoud

1. Zet de motor af en ontkoppel alle bedieningshendels. De motor moet cool zijn.
2. Houd de gashendel van de motor in de stand LANGZAAM en verwijder de bougiekabel van de bougie en zet deze vast.
3. Controleer de algemene staat van de rupswagen. Controleer op losse schroeven, verkeerde uitlijning of vastlopen van bewegende onderdelen, gebarsten of gebroken onderdelen en andere omstandigheden die de veilige werking van het apparaat kunnen beïnvloeden.
4. Gebruik een zachte borstel, stofzuiger of perslucht om alle verontreinigingen uit de machine te verwijderen. Gebruik vervolgens een lichte olie van hoge kwaliteit om alle bewegende delen te smeren.
5. Controleer de bougiekabel regelmatig op tekenen van slijtage en vervang deze indien nodig.



Gebruik nooit een hogedrukreiniger om uw apparaat schoon te maken. Water kan in nauwe ruimtes van de machine en de transmissiebehuizing binnendringen en schade veroorzaken aan spindels, tandwielen, lagers of de motor. Het gebruik van hogedrukreinigers verkort de levensduur en vermindert de bruikbaarheid.

Koppeling afstellen

Wanneer de koppeling slijtage begint te vertonen, wordt het bereik van de hendel groter en wordt deze moeilijker te bereiken. Volg deze stappen om de koppelingshendel terug in de oorspronkelijke positie te zetten.

1. Draai de borgmoer los door deze tegen de klok in te draaien met een 10 mm sleutel.

2. Draai de kabel strakker of losser door de kabelstelmoer met de klok mee of tegen de klok in te draaien met een 10 mm sleutel totdat de gewenste spanning is bereikt.

3. Zodra de spanning goed is, draait u de borgmoer weer tegen de hendel om de kabel op zijn plaats te houden.

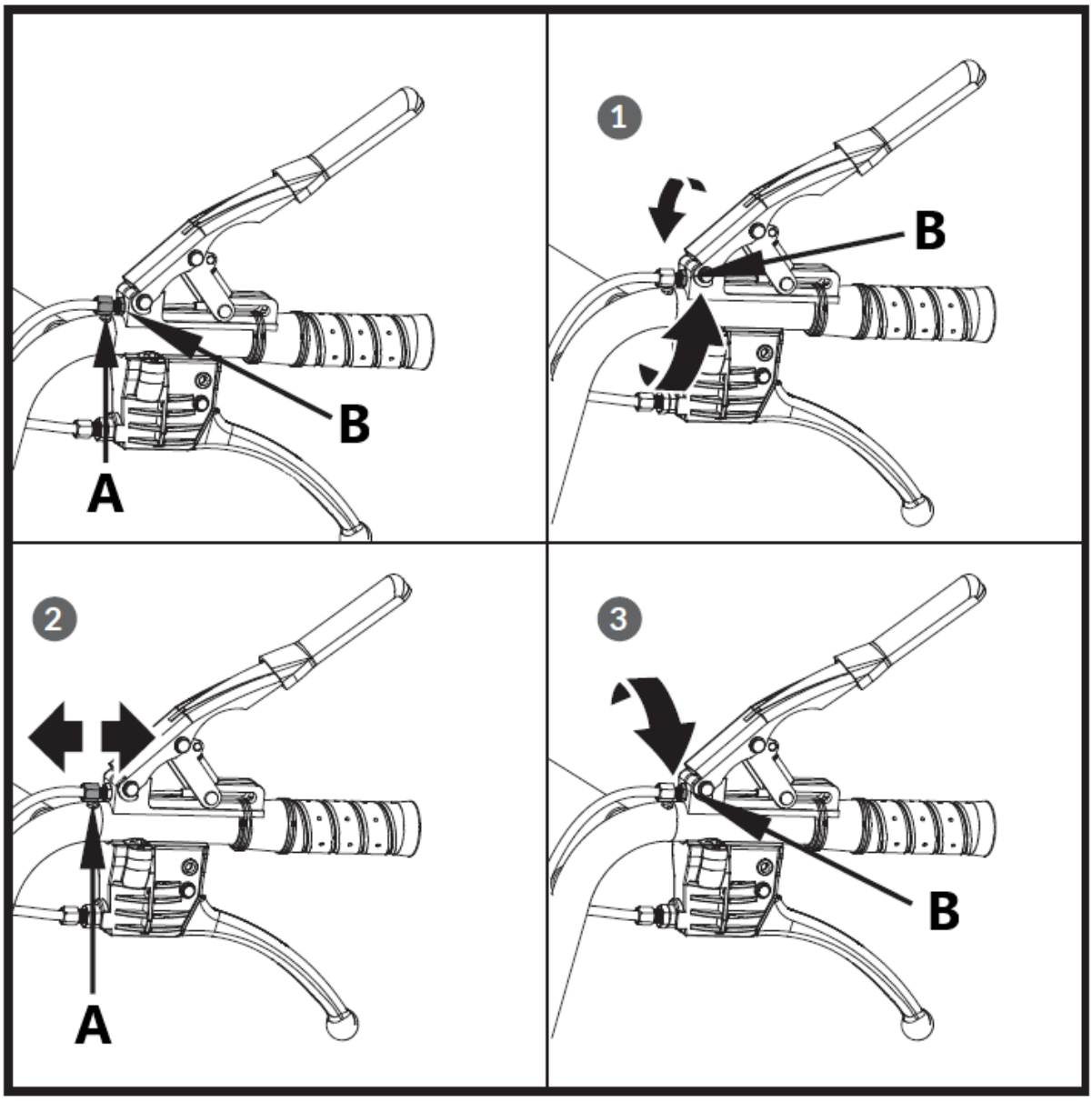

A – Afstelmoer
B – Borgmoer

Stuur aanpassen

Als het sturen moeilijk wordt, volg dan deze stappen om de kabelspanning aan te passen.

1. Draai de borgmoer los door deze tegen de klok in te draaien met een 10 mm sleutel.
2. Draai de kabel strakker of losser door de kabelstelmoer met de klok mee of tegen de klok in te draaien met een 10 mm sleutel totdat de gewenste spanning is bereikt.
3. Zodra de spanning goed is, draait u de borgmoer weer tegen de hendel om de kabel op zijn plaats te houden.

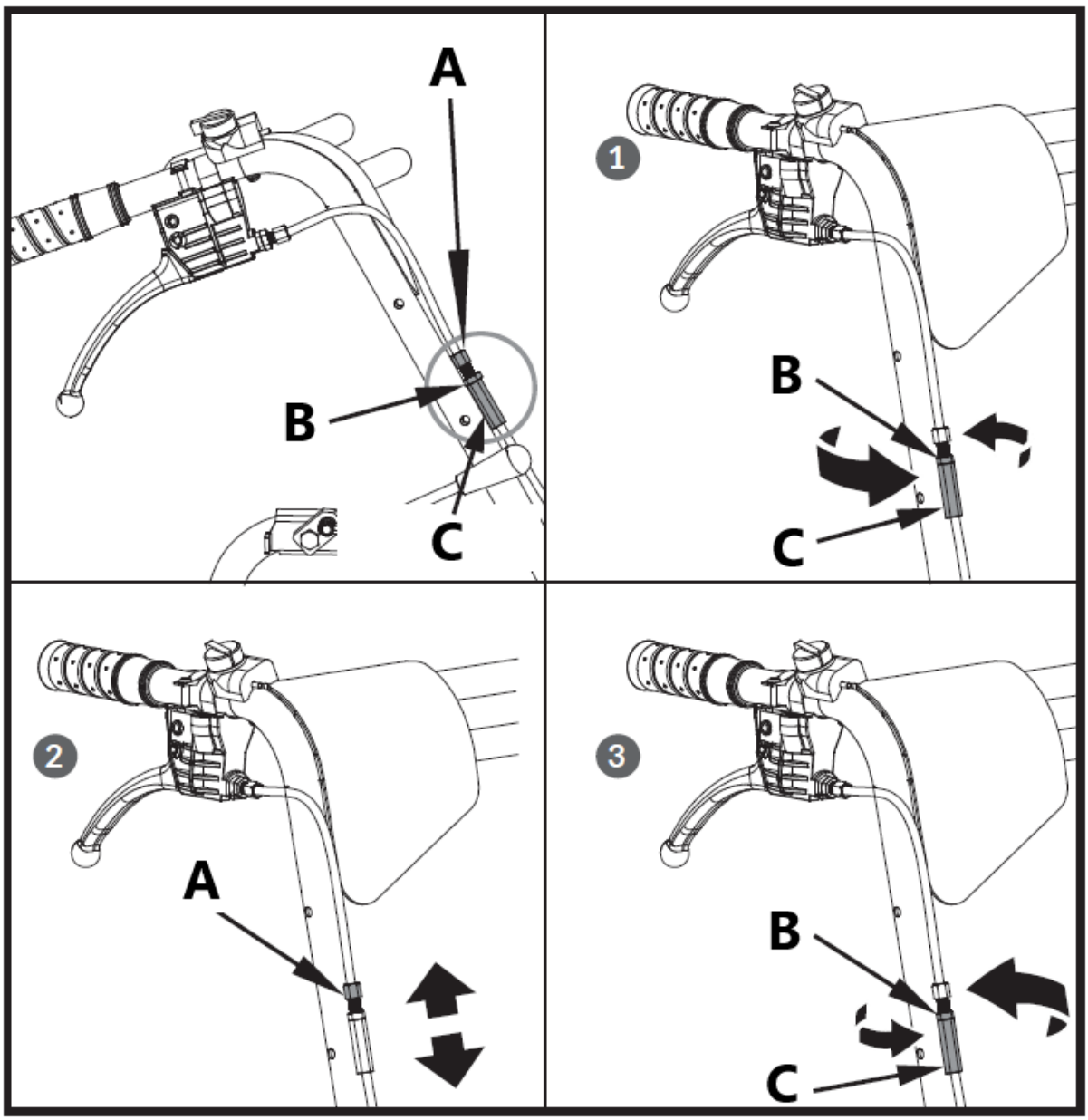

A – Afstelmoer
B – Jammoer
C – Borgmoer

Als de bovenstaande aanpassing niet voor voldoende kabelspanning zorgt, volgt u de onderstaande stappen:

1. Draai de borgmoer los door deze tegen de klok in te draaien met een 12 mm sleutel.
2. Draai de kabel strakker of losser door de kabelstelmoer met de klok mee of tegen de klok in te draaien met een 10 mm sleutel totdat de gewenste spanning is bereikt.
3. Zodra de spanning goed is, draait u de borgmoer weer tegen de hendel om de kabel op zijn plaats te houden.

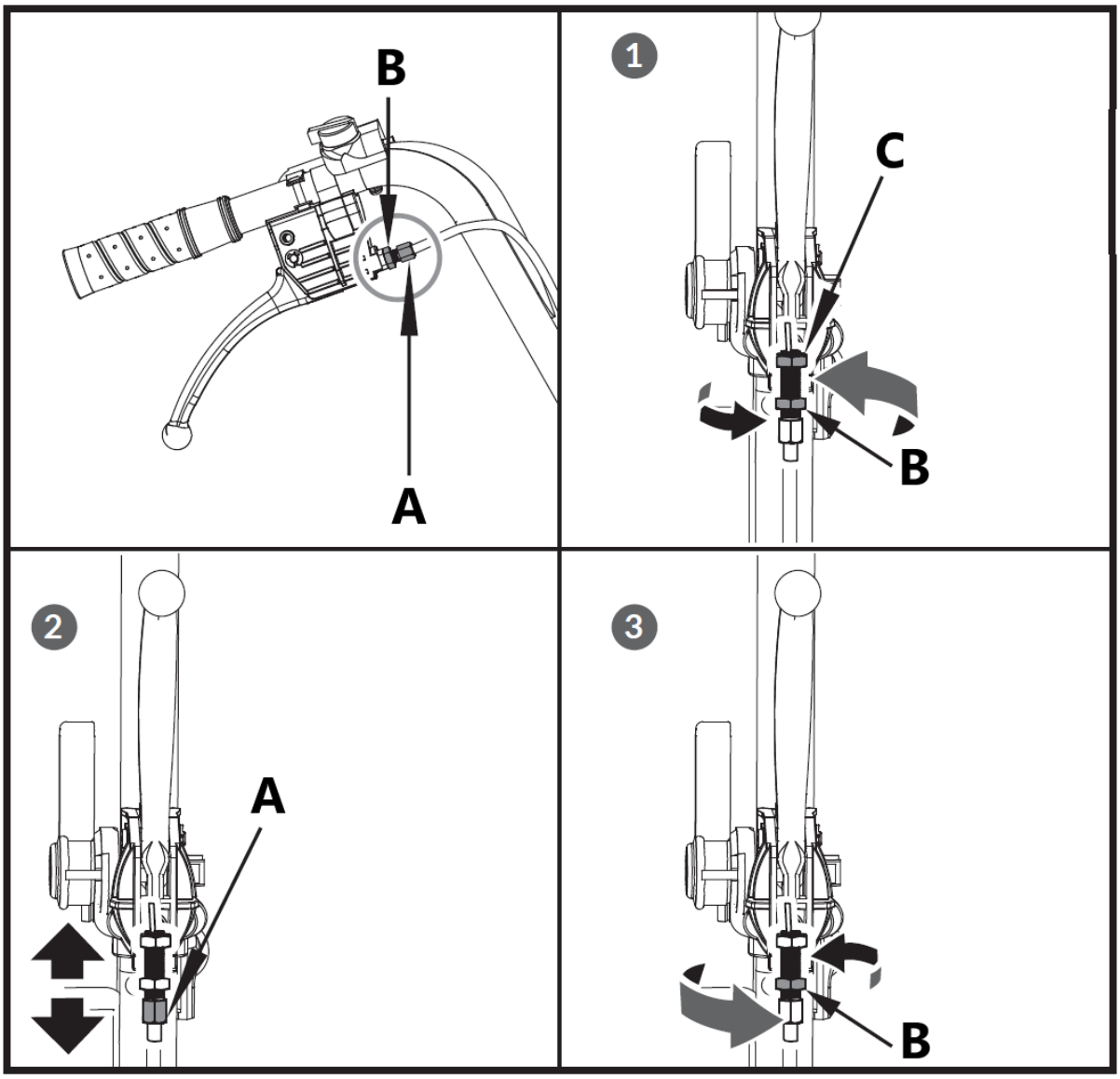
B
A
1
C
B
2
A
3
B

Vervangen van aandrijfriem

Verwijder de riemafdekkingen zoals afgebeeld en trek de riem eruit.

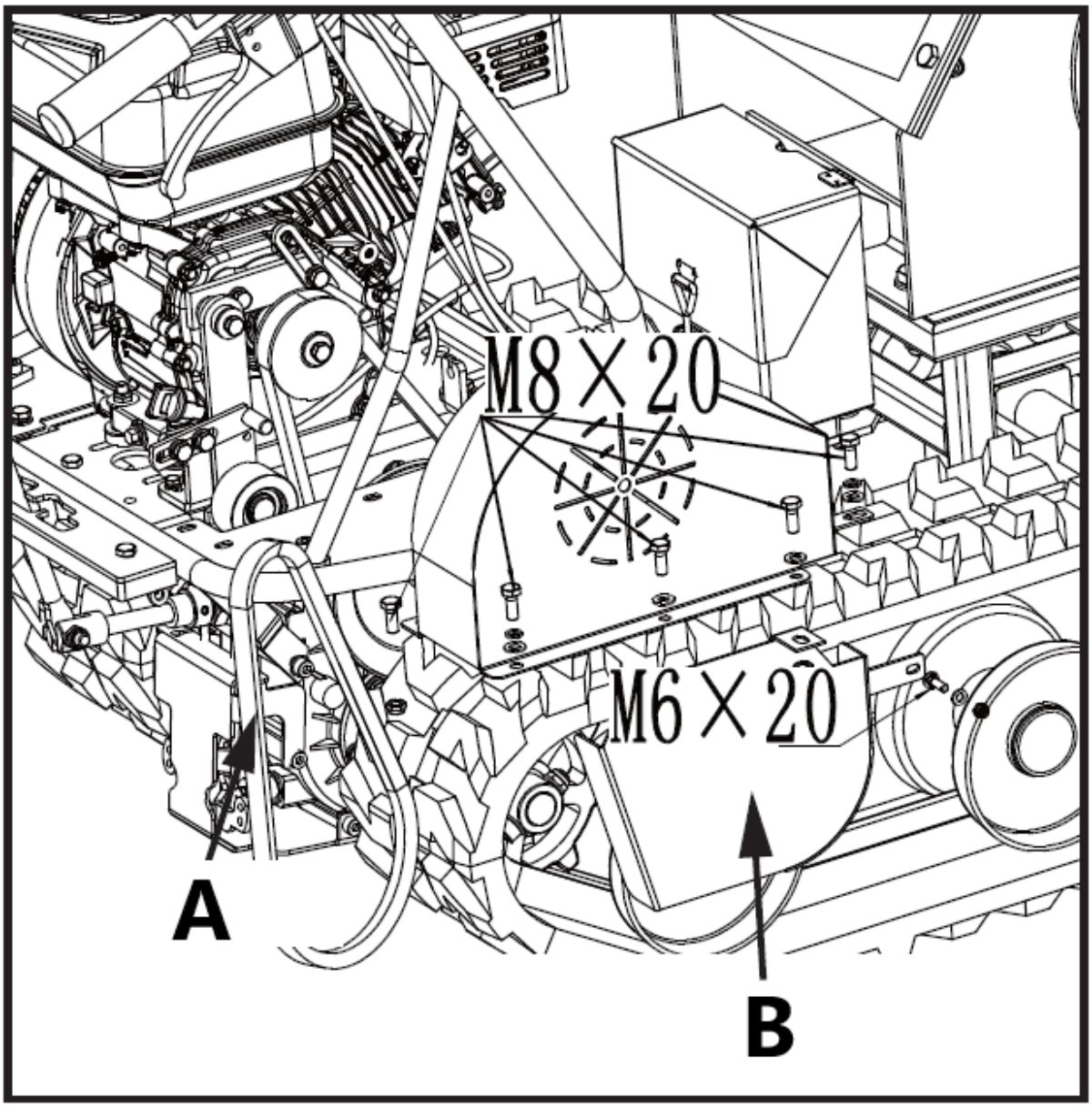

A – Aandrijfriem

B – Riemafdekking voor versnellingsbakpoelie

> ⚠ ***Mogelijk moet u de riemgeleiderbeugel losmaken en terugschuiven voordat u de riem verwijdert.***

Smering

Algemene smering

Smeer alle bewegende delen van de machine lichtjes aan het einde van het seizoen of na elke 25 bedrijfsuren.

Smering van de versnellingsbak

De versnellingsbak is in de fabriek voorgesmeerd en afgedicht. Tenzij er tekenen van lekkage zijn of er onderhoud aan de versnellingsbak is uitgevoerd, is er geen extra smering nodig tot de versnellingsbak 50 uur is gebruikt.

WAARSCHUWING: NOODSTOP

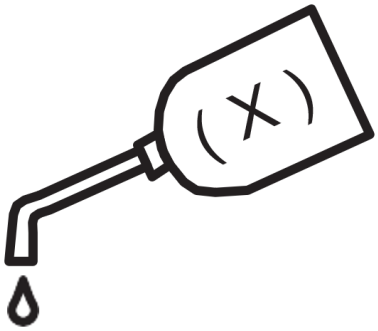

- Vervang alle transmissieolie na de eerste 30 gebruiksuren. Capaciteit is 1,5L.
- Controleer voor toekomstig gebruik het oliepeil na elke 30 gebruiksuren. Als u de oliepeilplug verwijdert en er geen olie uitkomt, vul dan olie bij en draai de oliepeilplug vervolgens weer vast.
- Aanbevolen wordt transmissieolie GL-5 of GL-6, SAE80W-90. Gebruik geen synthetische olie.

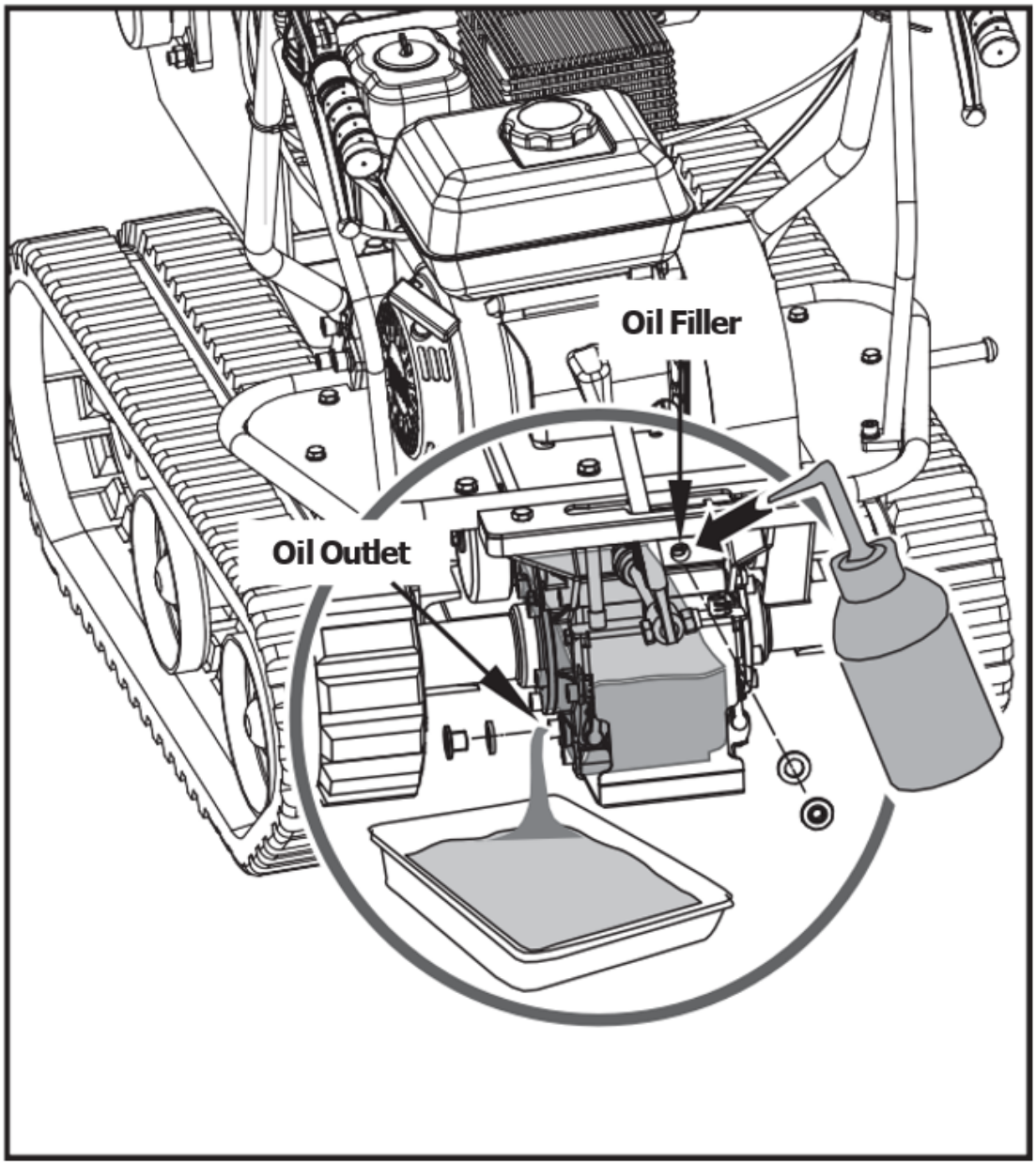

Oil Filler - Olievuller

Oil Outlet - Olie-uitlaat

Sporen vastzetten

Door gebruik raken de rails los. Bij gebruik van losse rupsbanden bestaat de kans dat deze over het aandrijfwiel glijden, waardoor het wiel uit de behuizing springt en de behuizing slijt.

Om de spoorspanning te controleren, gaat u als volgt te werk.

1. Plaats de machine op een vlakke ondergrond met een stevige ondergrond, of op asfalt of trottoir.

2. Til de machine op en plaats deze op blokken of steunen die bestand zijn tegen het gewicht van de machine, zodat de rupsbanden ongeveer 10 cm van de grond zijn.

3. Meet de middenlijn van de baan ten opzichte van de horizontale lijn. De meting mag niet groter zijn dan 10 tot 15 cm.

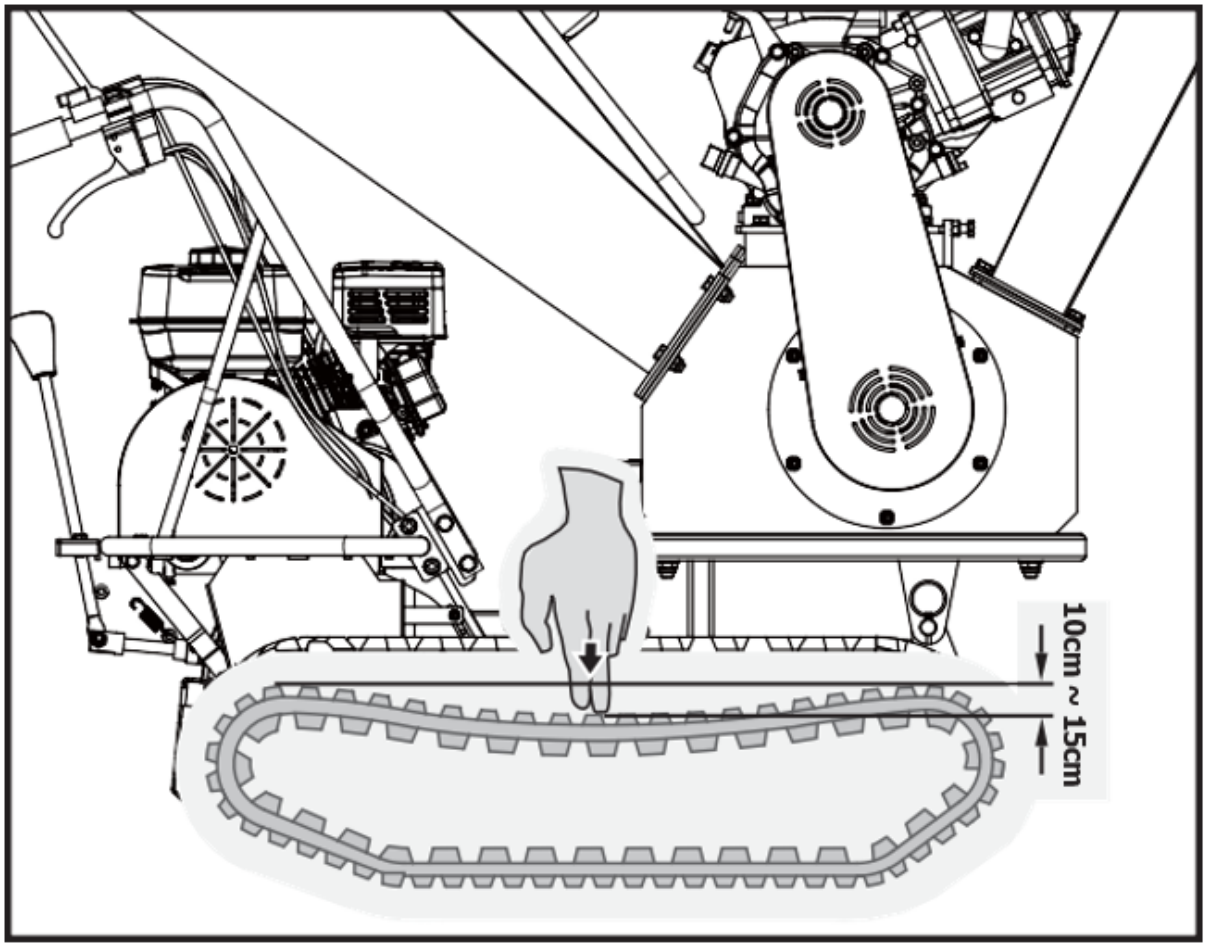

Sporen vervangen

Controleer regelmatig de staat van de rupsbanden. Als een spoor gebarsten of gerafeld is, moet het zo snel mogelijk vervangen worden.

1. Verwijder de hele hakselaar.

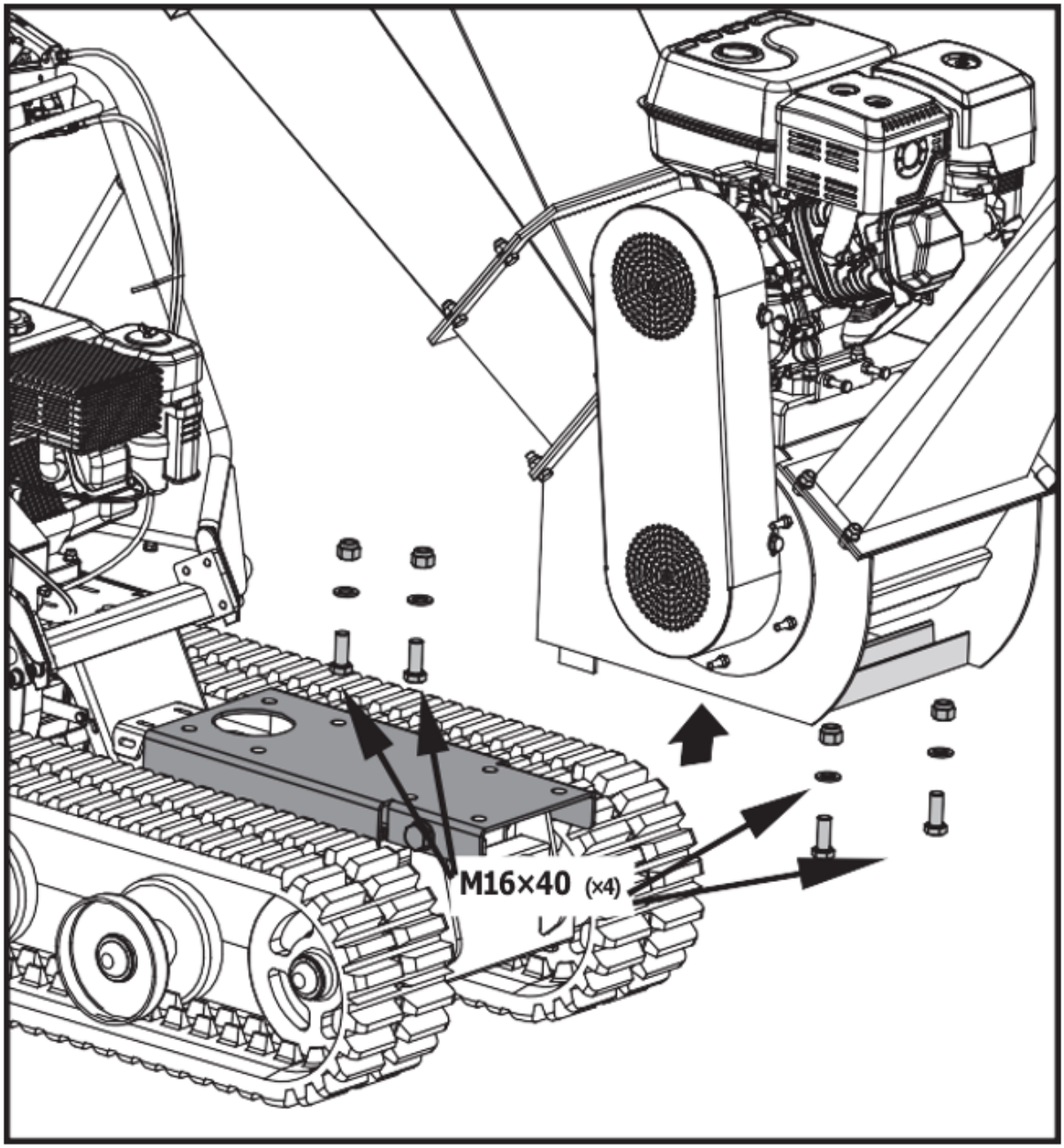

2. Verwijder de montagezitting.

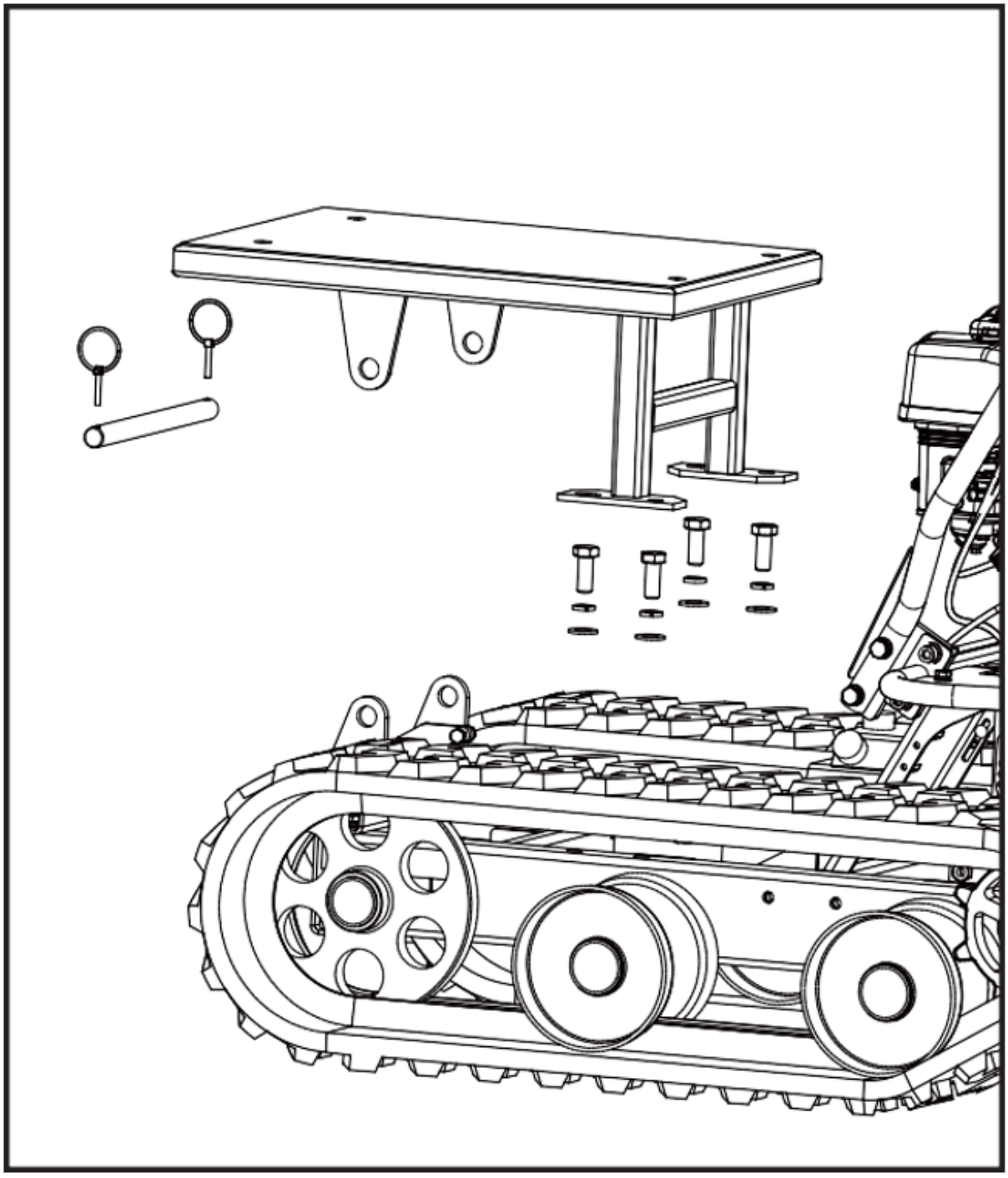

3. Draai de stelbouten los en trek de stuurwielas richting de motor, dan zal de rupsband losser komen te zitten.

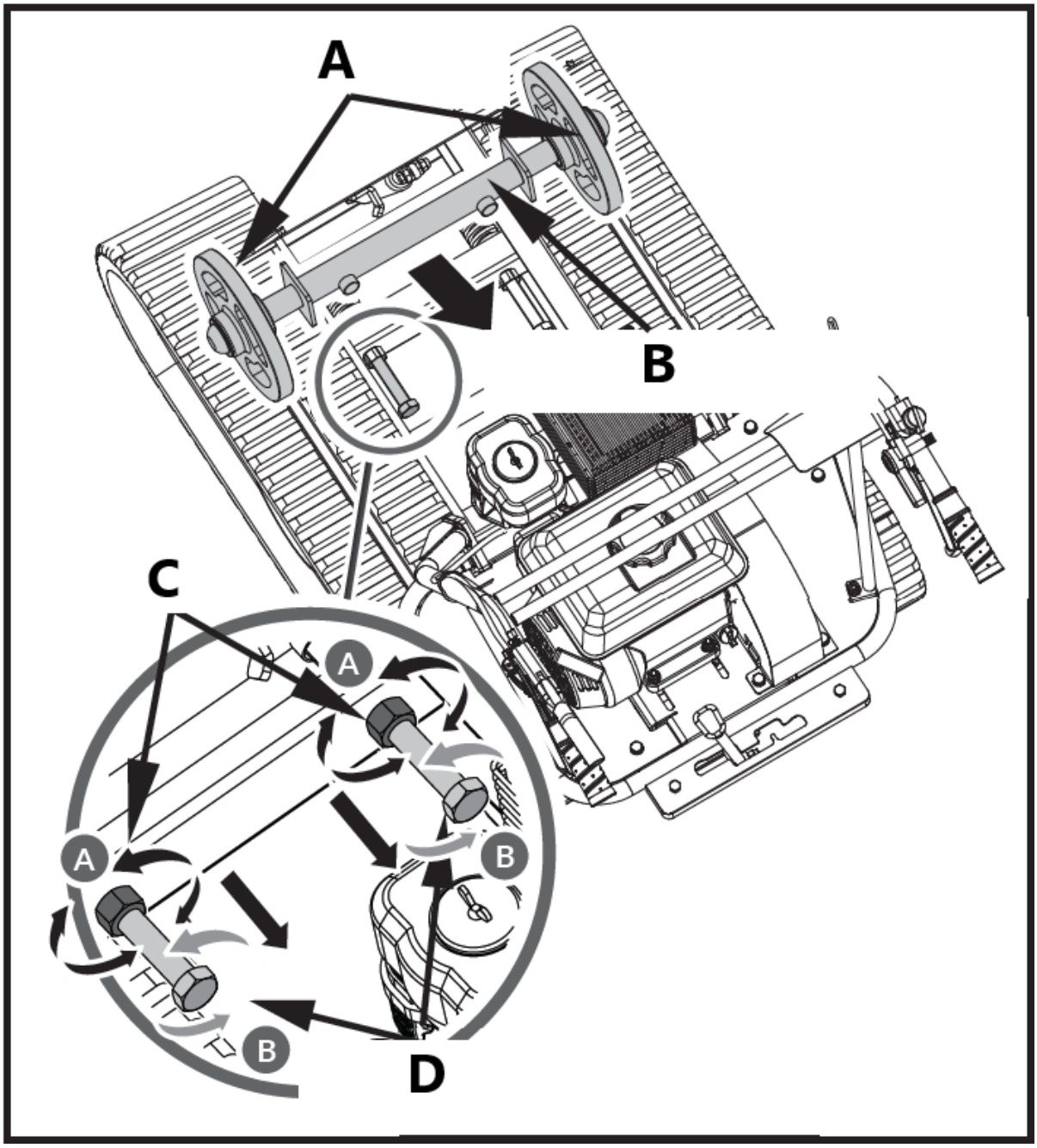

Een stuur
B – Stuurwielas
C – Klemmoer
D – Afstelbout

4. Trek het hele spoor eruit.

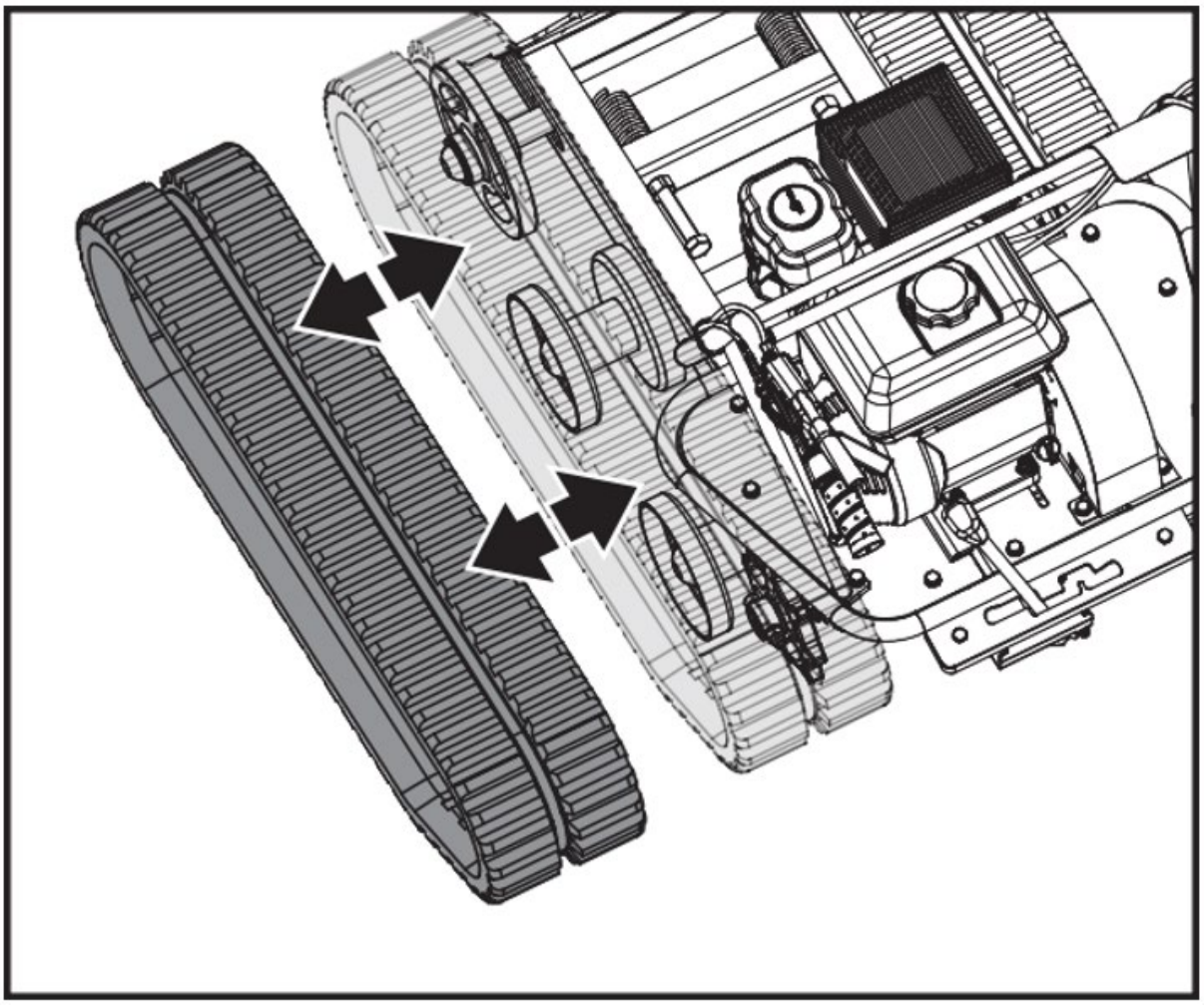

Oil Filler - Olievuller

Oil Outlet - Olie-uitlaat

> ***Let er bij het verwijderen of monteren van de rupsbanden op dat uw vingers niet tussen de rupsband en de katrol komen.***

5. Nadat u de rails hebt vervangen, monteert u de machine in omgekeerde volgorde weer in elkaar

Motoronderhoud

Raadpleeg de bij uw apparaat meegeleverde motorhandleiding voor informatie over het onderhoud van de motor. In de handleiding van uw motor vindt u gedetailleerde informatie en een onderhoudsschema voor het uitvoeren van de taken.

Onderhoud van houtversnipperaars

Door uw hakselaar goed te onderhouden, zorgt u ervoor dat de machine en de onderdelen ervan lang meegaan.

Preventief onderhoud

1. Zet de motor af. De motor moet cool zijn.

2. Houd de gashendel van de motor in de stand LANGZAAM en verwijder de bougiekabel van de bougie en zet deze vast.

3. Controleer de algemene staat van de hakselaar. Controleer op losse schroeven, verkeerde uitlijning of vastlopen van bewegende onderdelen, gebarsten of gebroken onderdelen en andere omstandigheden die de veilige werking van het apparaat kunnen beïnvloeden.

4. Verwijder al het vuil uit de hakselaar met een zachte borstel, stofzuiger of perslucht. Gebruik vervolgens een lichtgewicht machineolie van topkwaliteit om alle bewegende delen te smeren.

5. Vervang de bougiekabel.

Gebruik nooit een hogedrukreiniger om uw hakselaar schoon te maken. Water kan in nauwe ruimtes van het apparaat binnendringen en schade veroorzaken aan spindels, katrollen, lagers of de motor.

Zet de motor af, wacht tot alle bewegende delen volledig tot stilstand zijn gekomen, verwijder de bougiekabel en wacht vervolgens vijf minuten voordat u onderhoud aan de hakselaar uitvoert.

Checklist voor regelmatig onderhoud

De aangegeven service-intervallen zijn de maximale intervallen onder normale bedrijfsomstandigheden. Verhoog de frequenties bij extreem vuile of stoffige omstandigheden.

Procedure	Voor elk gebruik	Na de eerste 15 minuten	Elke 25 uur	Elke 100 uur
Controleer het motoroliepeil	▲	▲		
Controleer de algemene staat van de apparatuur	▲	▲		
Controleer de messen	▲	▲		
Controleer de riemen	▲	▲		
Controleer de noodstopschakelaar			▲	
Controleer de bandenspanning			▲	
Reinig de buitenkant van de motor en koeling			▲	
Motorolie vervangen			▲	
Luchtfilter vervangen			▲	
Vervang de bougie				▲

Er zitten twee lagers in de behuizing, één aan de buitenkant en één aan de binnenkant. De lagers worden gesmeerd als ze nieuw zijn, maar het is aan te raden om ze na een paar uur gebruik te

smeren. Eén of twee keer pompen is voldoende. Pas op dat u niet te veel vet aanbrengt. Te veel smering kan de lagers beschadigen.

Vet het buitenste lager in

1. Open de plastic olieplug.
2. Smeer het buitenste lager via het vulgat.
3. Sluit de plastic olieplug.

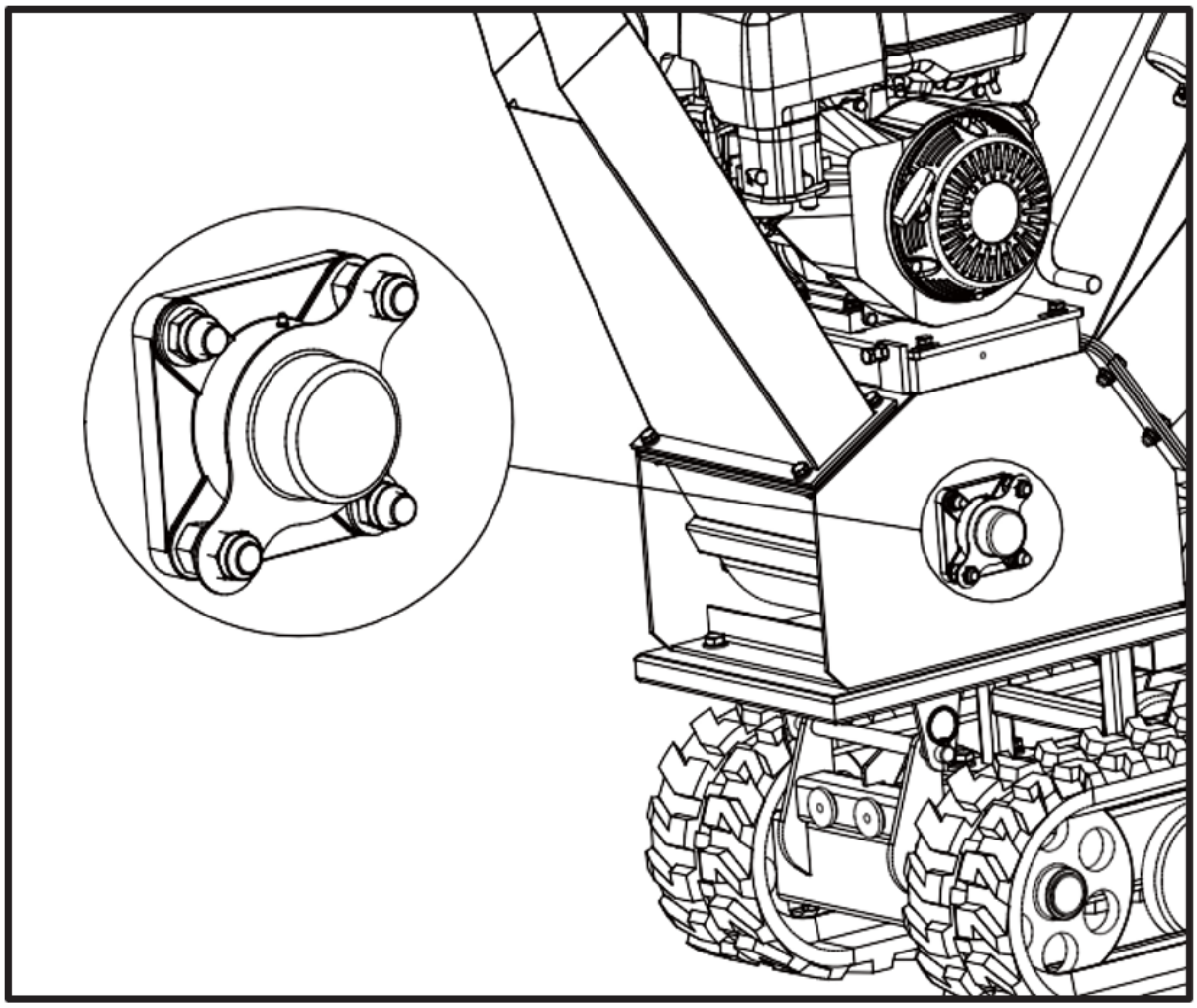

Vet het binnenlager in

1. Draai de vier M6x2-bouten los en open de riemafdekking.

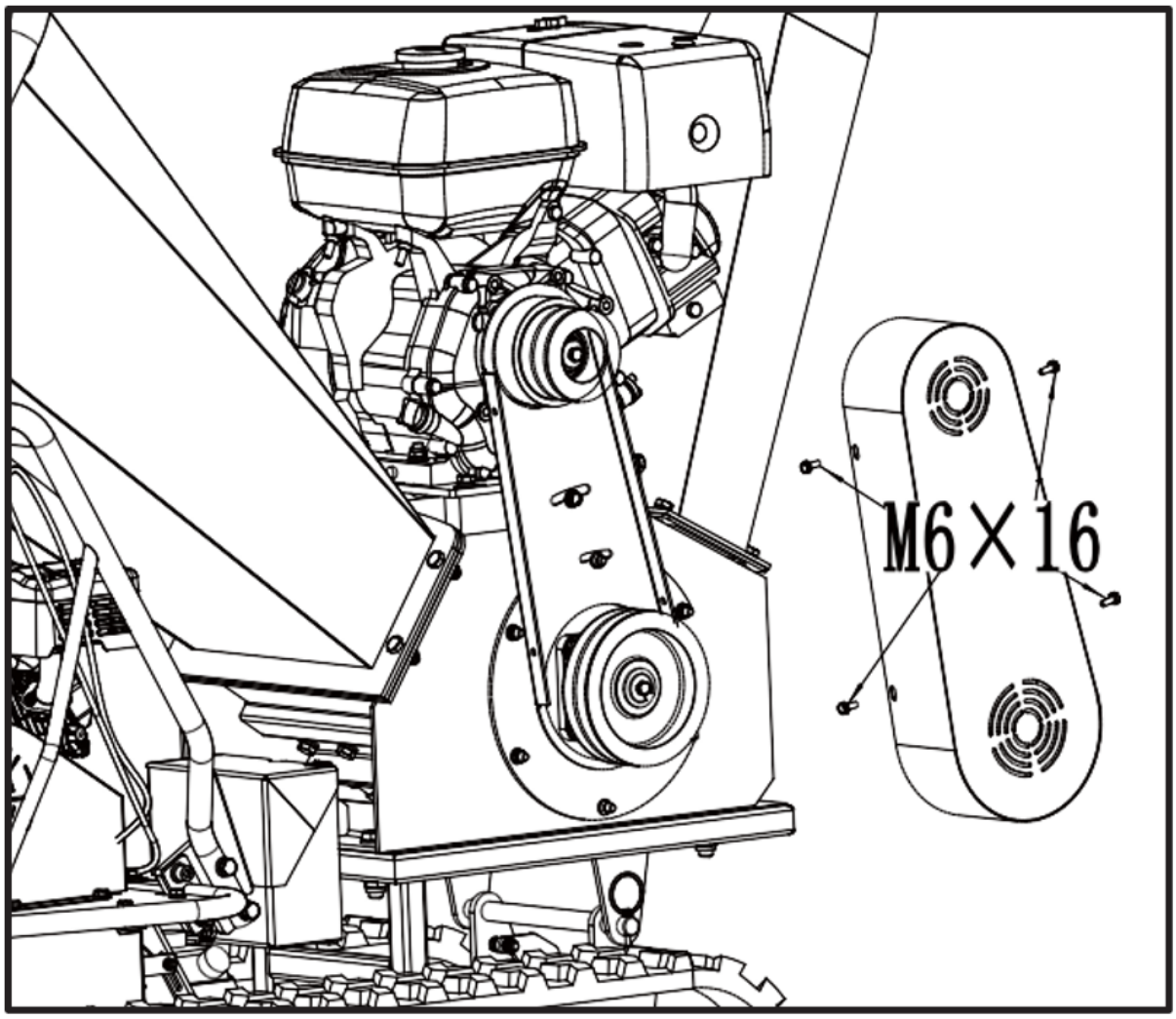

2. Vet het binnenlager in.

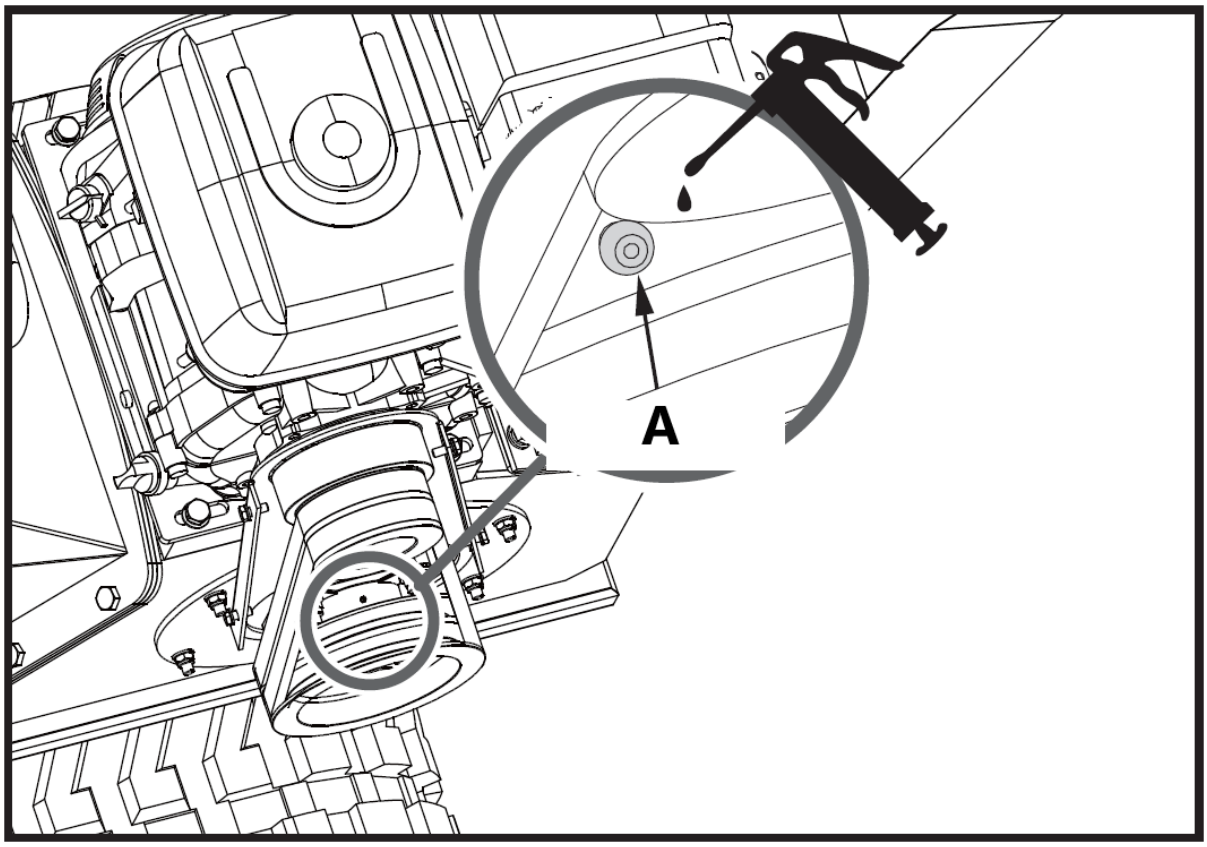

A – Binnenlager

Als de snijschijf van de machine een vreemd voorwerp raakt, of als de machine een ongewoon geluid begint te maken of overmatig trilt, moet u onmiddellijk de motor uitschakelen. Laat de snijschijf volledig tot stilstand komen. Zet de motor op “uit” om onbedoeld starten te voorkomen. Voer vervolgens de volgende stappen uit:

- Controleer op schade.
- Repareer of vervang beschadigde onderdelen.
- Controleer op losse onderdelen en draai deze vast om een veilige werking te garanderen.
- Als de snijschijf vast komt te zitten in takken, open dan het lagerdeksel en draai vervolgens de schijfas met behulp van een sleutel om de schijf te laten draaien.

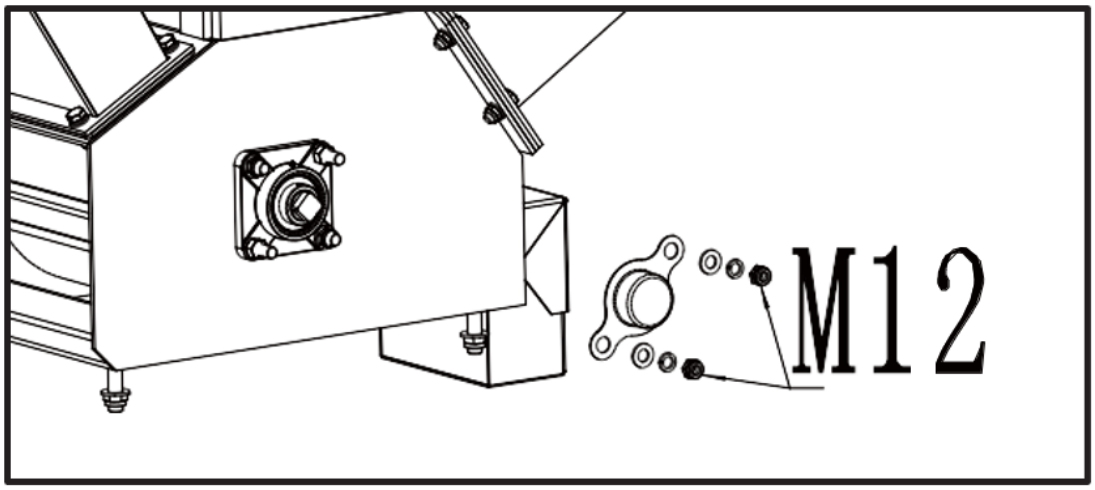

Inspectie van messen en slijtplaten

Regelmatige controle van de scherpte van de messen en de slijtplaat op een scherpe rand zorgen ervoor dat uw hakselaar optimaal functioneert. Het gebruik van botte messen of een afgeronde slijtplaat leidt tot verminderde prestaties en overmatige trillingen. Hierdoor raakt de machine beschadigd en wordt het versnipperen moeilijker voor de gebruiker.

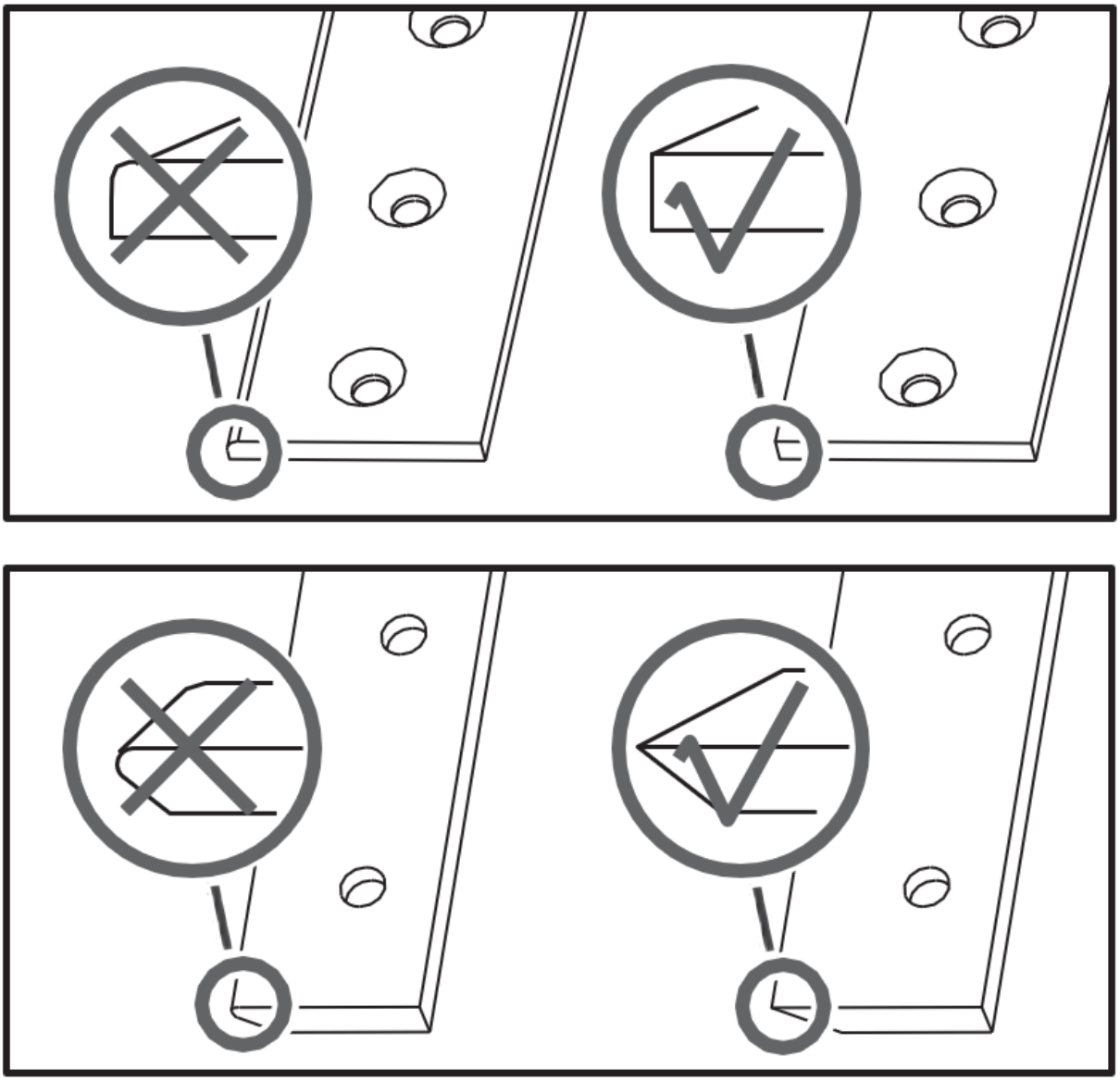

Verwijderen en vervangen van messen

Deze hakselaar is uitgerust met twee hakselaarmessen die op de snijschijf zijn gemonteerd. Wanneer de messen bot worden of zichtbare inkepingen vertonen, verliest de machine zijn zelftoevoer en moet het materiaal naar binnen worden geduwd. Vaak komt het in lange stroken naar buiten. Het mes is gehard en omkeerbaar. Normaal gesproken gaan de randen lang mee. Als de rand afgerond is, kan deze worden omgekeerd. Wanneer beide randen versleten zijn, dienen de messen vervangen te worden. Vervang de messen door de volgende stappen te volgen.

1. Verwijder de twee M8-moeren en open vervolgens de invoertrechter.
2. Verwijder de bouten waarmee het mes vastzit.

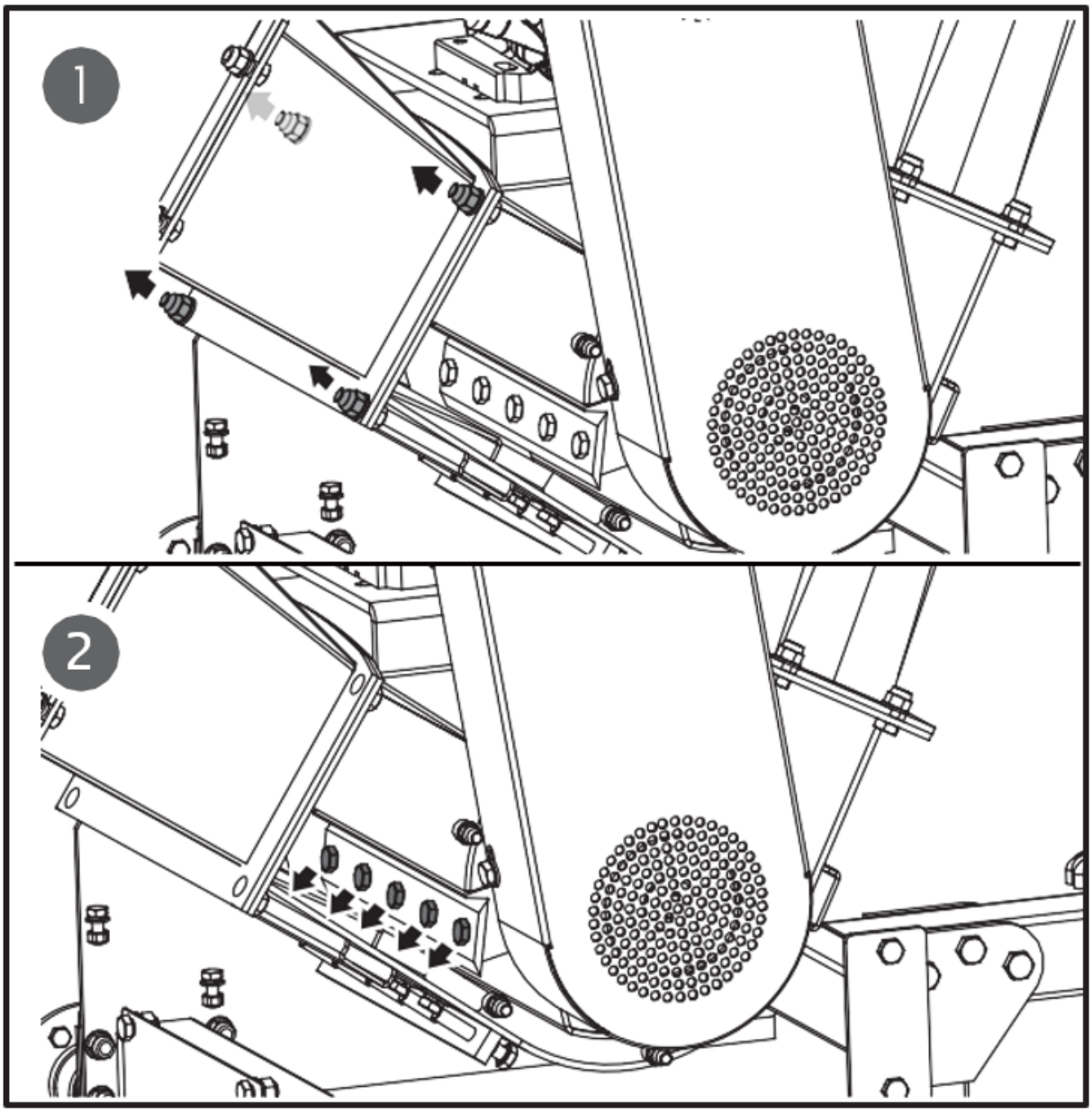

Wees voorzichtig en draag handschoenen wanneer u in de buurt van de messen werkt.

3. Verwijder de botte of beschadigde messen en controleer visueel de sleuf van de snijschijf en het montagegebied van de messen. Zorg ervoor dat ze schoon zijn en dat de plaatsingsmessen vlak tegen de snijschijf aan kunnen worden gemonteerd. Plaats nieuwe of geslepen messen terug met de snijkanten naar boven.

Als het oppervlak van de snijschijf niet goed wordt schoongemaakt en de messen niet vlak op de snijschijf worden gemonteerd, kunnen de messen barsten wanneer de hardware wordt vastgedraaid.

Verwijderen en vervangen van slijtplaten

De slijtplaat is gehard en omkeerbaar. Normaal gesproken gaan de randen lang mee. Als de rand afgerond is, kan deze worden omgekeerd. De slijtplaat kan niet worden nageslepen; door de oppervlakteharding verliest deze zijn harde rand. Wanneer beide randen versleten zijn, dient de slijtplaat vervangen te worden.

1. Verwijder de invoertrechter.

2. Verwijder de borgmoeren en bouten waarmee de slijtplaat aan de hakselaar is bevestigd en verwijder vervolgens de slijtplaat.

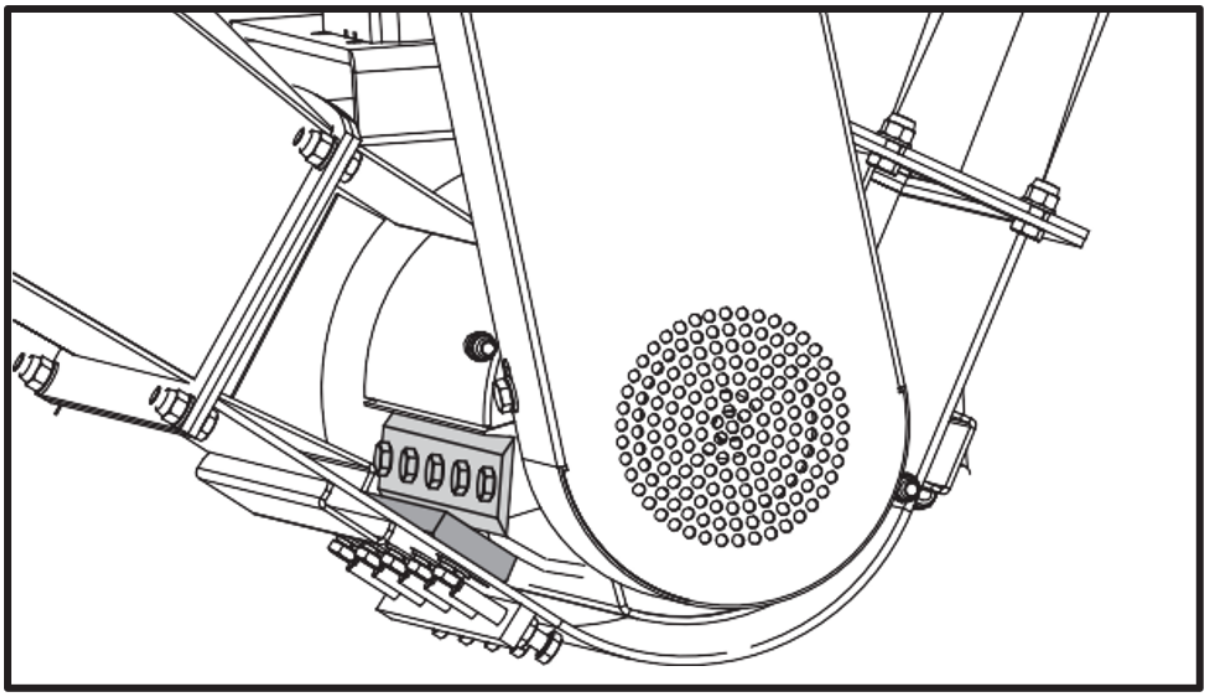

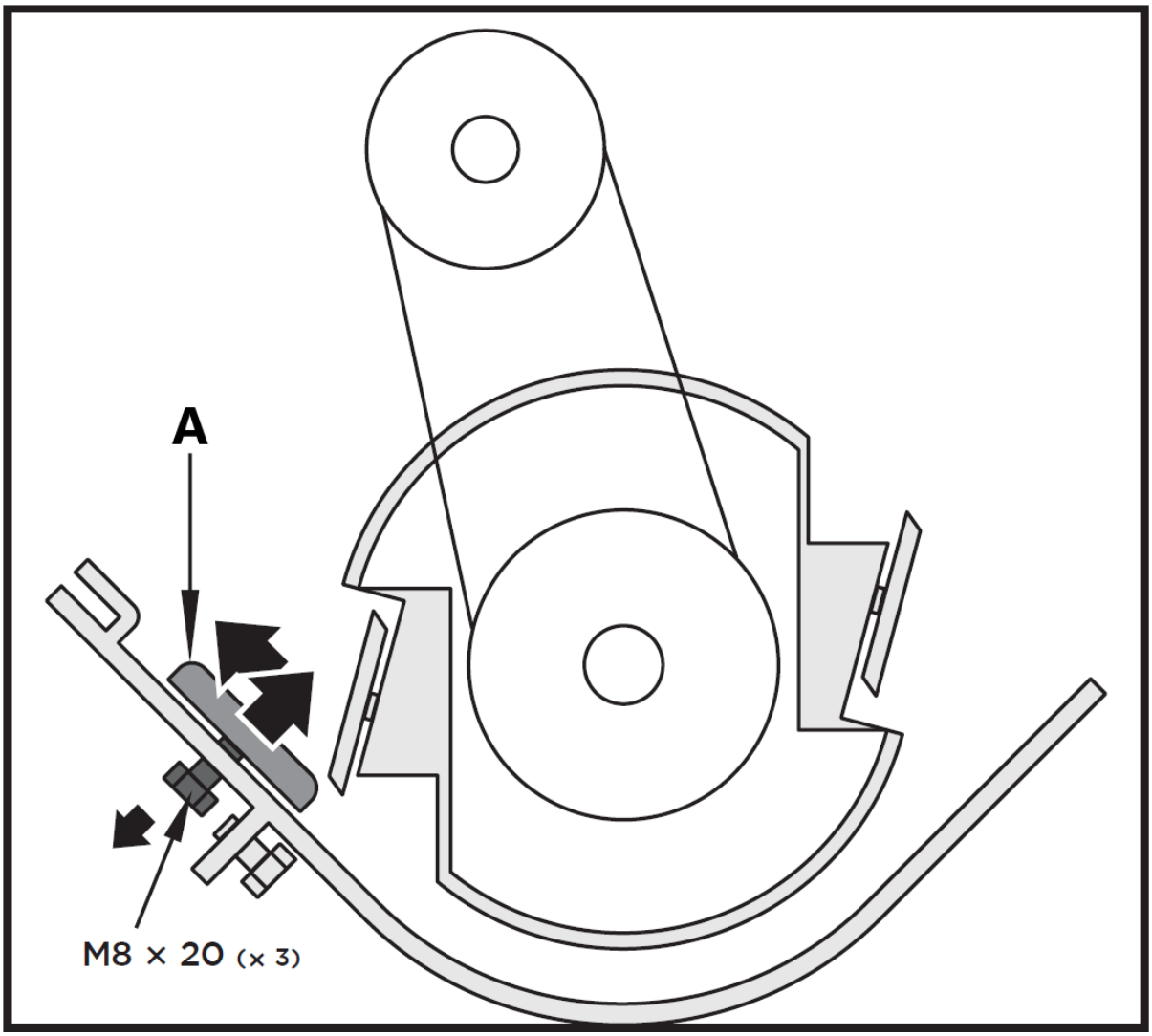

A - Slijtplaat

3. Plaats de nieuwe slijtplaat en zet deze vast met de bouten en borgmoeren.

De opening tussen het mes en de slijtplaat moet worden afgesteld wanneer de slijtplaat wordt verwijderd.

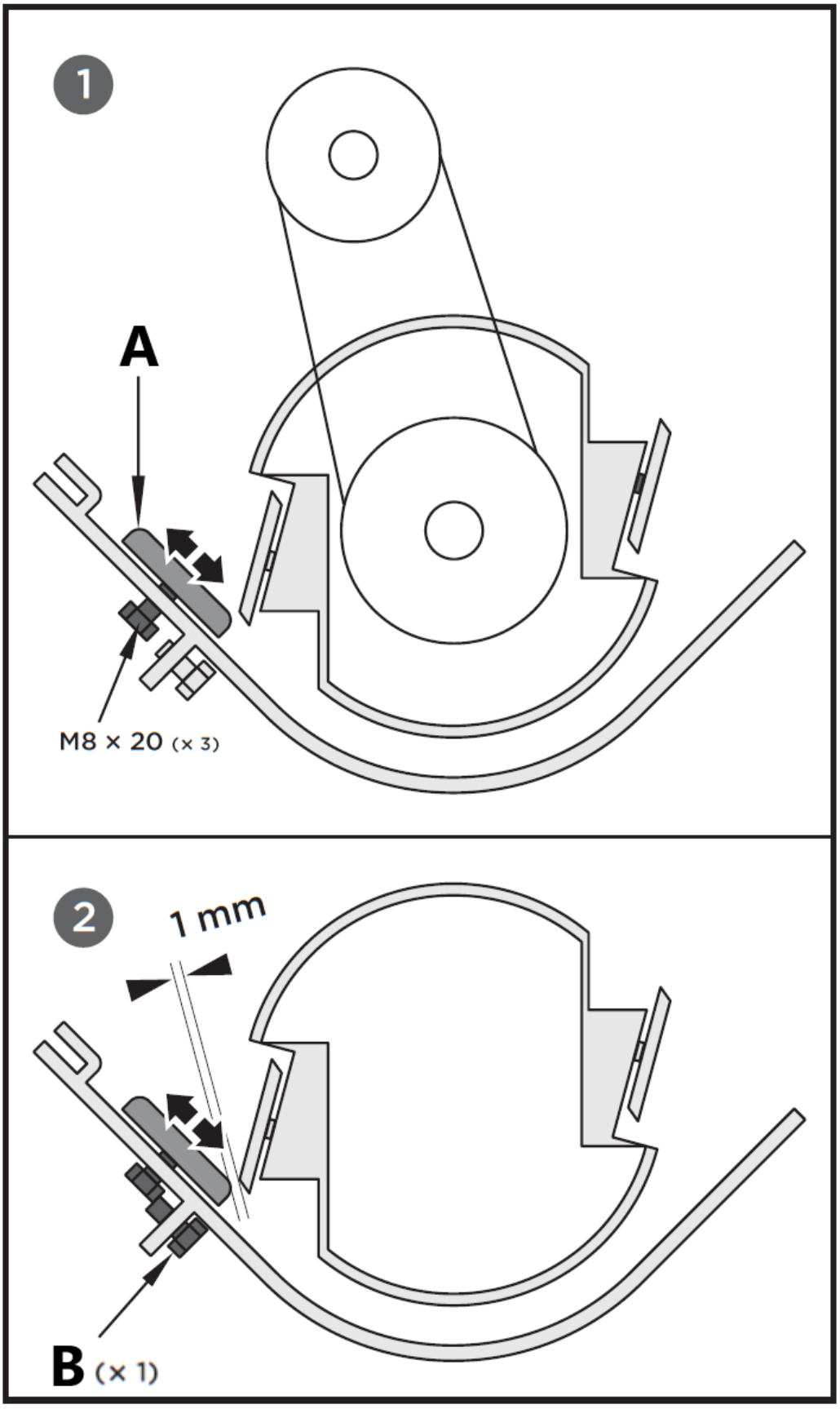

A – Slijtplaat
B – Afstelbout (x1)

De slijtplaat kan via de bevestigingssleuven worden afgesteld. Draai de bouten los waarmee de slijtplaat vastzit en verplaats de slijtplaat door de lange gaten. Draai de bouten vervolgens vast als de juiste speling is bereikt.

Draai de bouten van de slijtplaat vast.

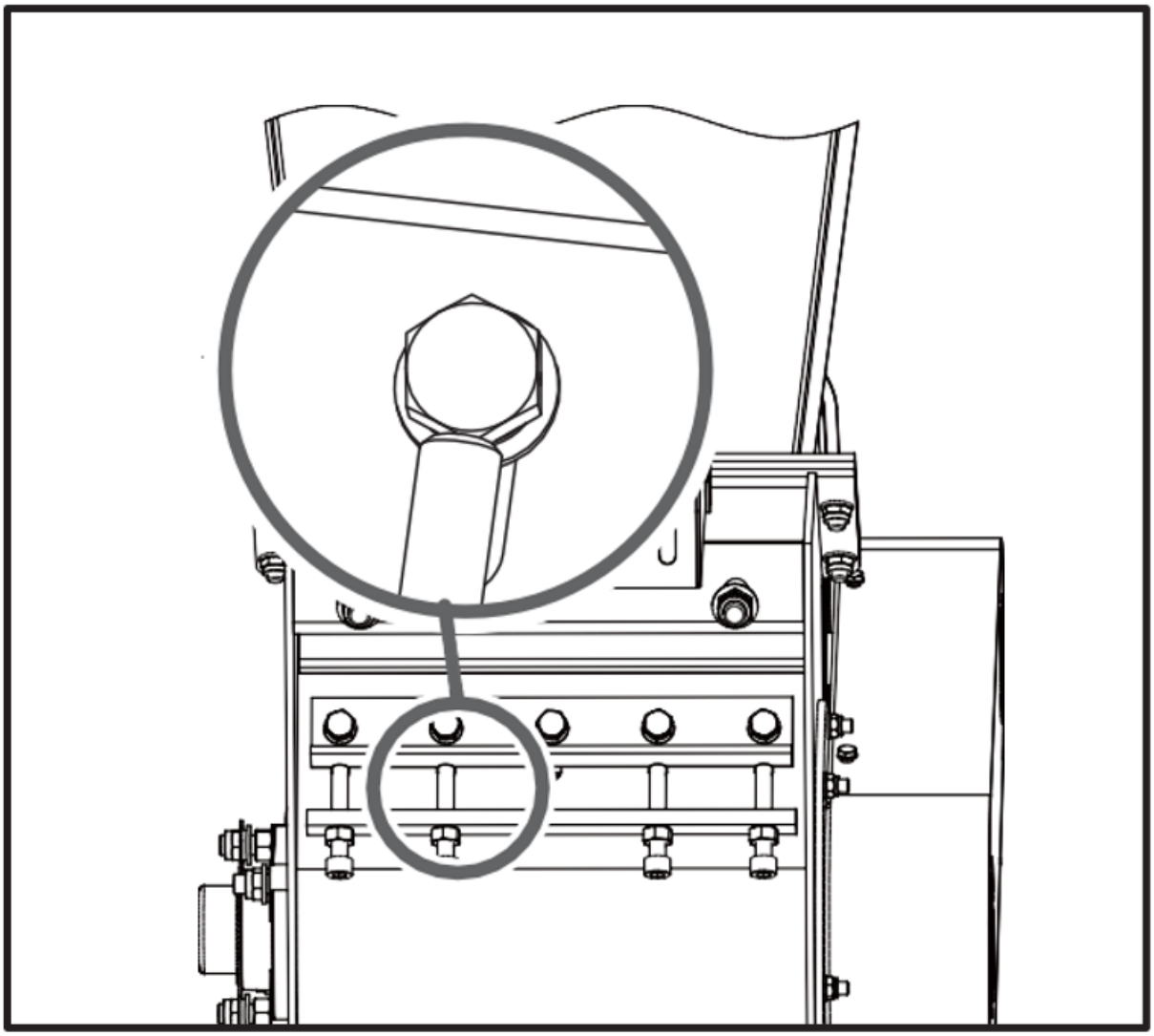

Als de slijtplaat niet goed is afgesteld, ontstaan er overmatige trillingen tijdens het hakken en lijkt het mes bot. Als er niet voldoende speling is, kunnen de snijkanten van de messen door afbuiging de slijtplaat raken bij het knippen van zware takken en de scherpe rand beschadigen. Als er te veel ruimte is, kunnen kleine takjes en vezelachtige materialen erdoorheen worden gesleept zonder dat ze worden gesneden.

Nadat u het onderhoud of de afstelling hebt uitgevoerd, draait u de snijschijf rond met een stok en luistert u aandachtig of u ongebruikelijke geluiden, klikken of trillingen hoort. Als u een van deze problemen constateert, controleer dan de machine op schade of losse onderdelen en repareer, vervang of draai de onderdelen vast voordat u de machine start.

V-snaar controleren

1. Draai de vier M8x20-bouten los en open de riemafdekking.

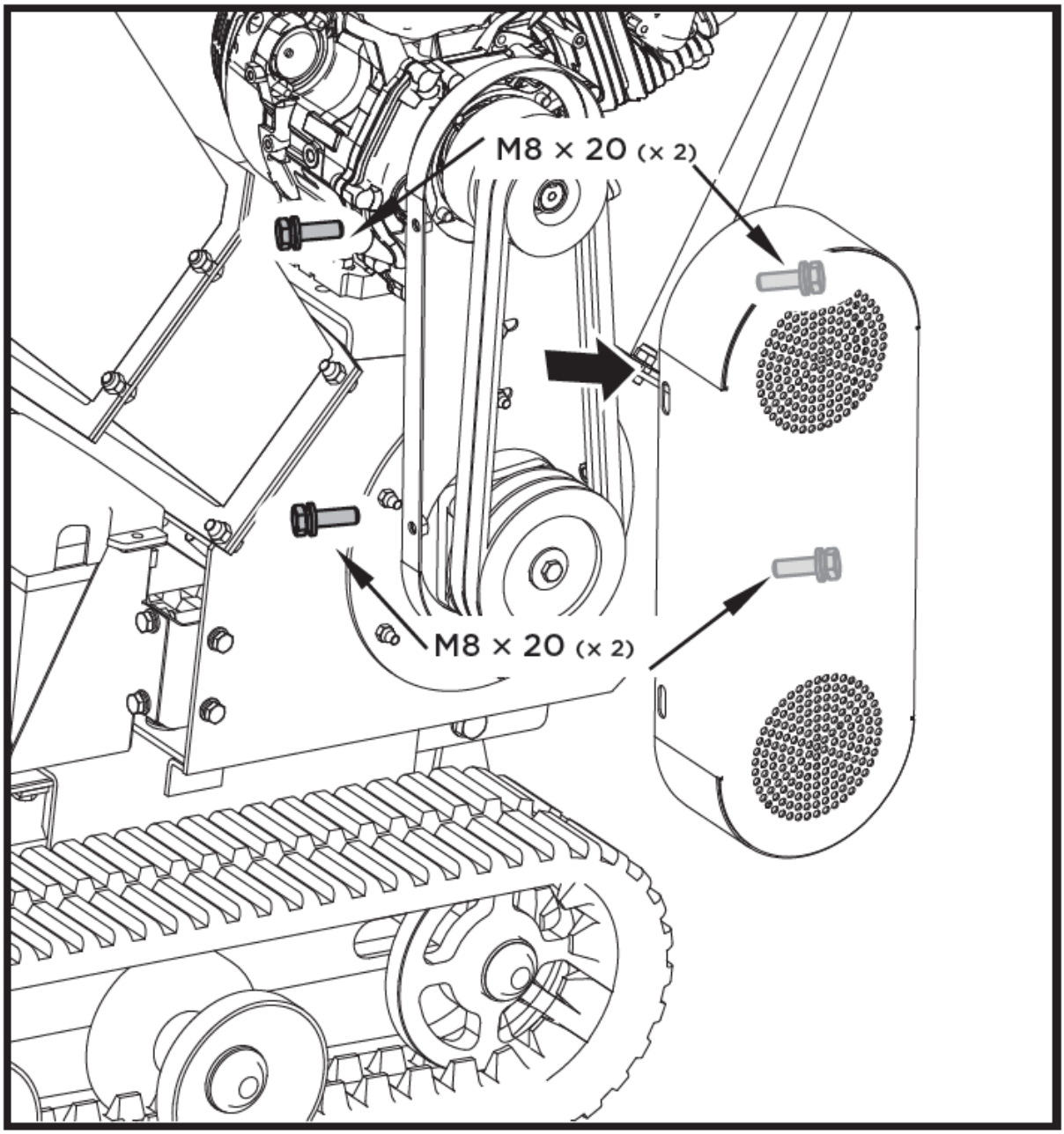

⚠ ***Zorg er bij het afstellen van de riem(en) voor dat de motorpoelie uitgelijnd is met de poelie van de maaischijf.***

2. Controleer de staat van de V-snaren. Als een V-snaar gebarsten, gerafeld of geglazuurd is, moet deze worden vervangen.

3. Controleer de spanning van de V-snaar door deze in het midden samen te knijpen. De normale inkeping aan elke kant moet ongeveer 3/8 inch zijn en moet met matige druk van uw duim of vinger worden uitgevoerd.

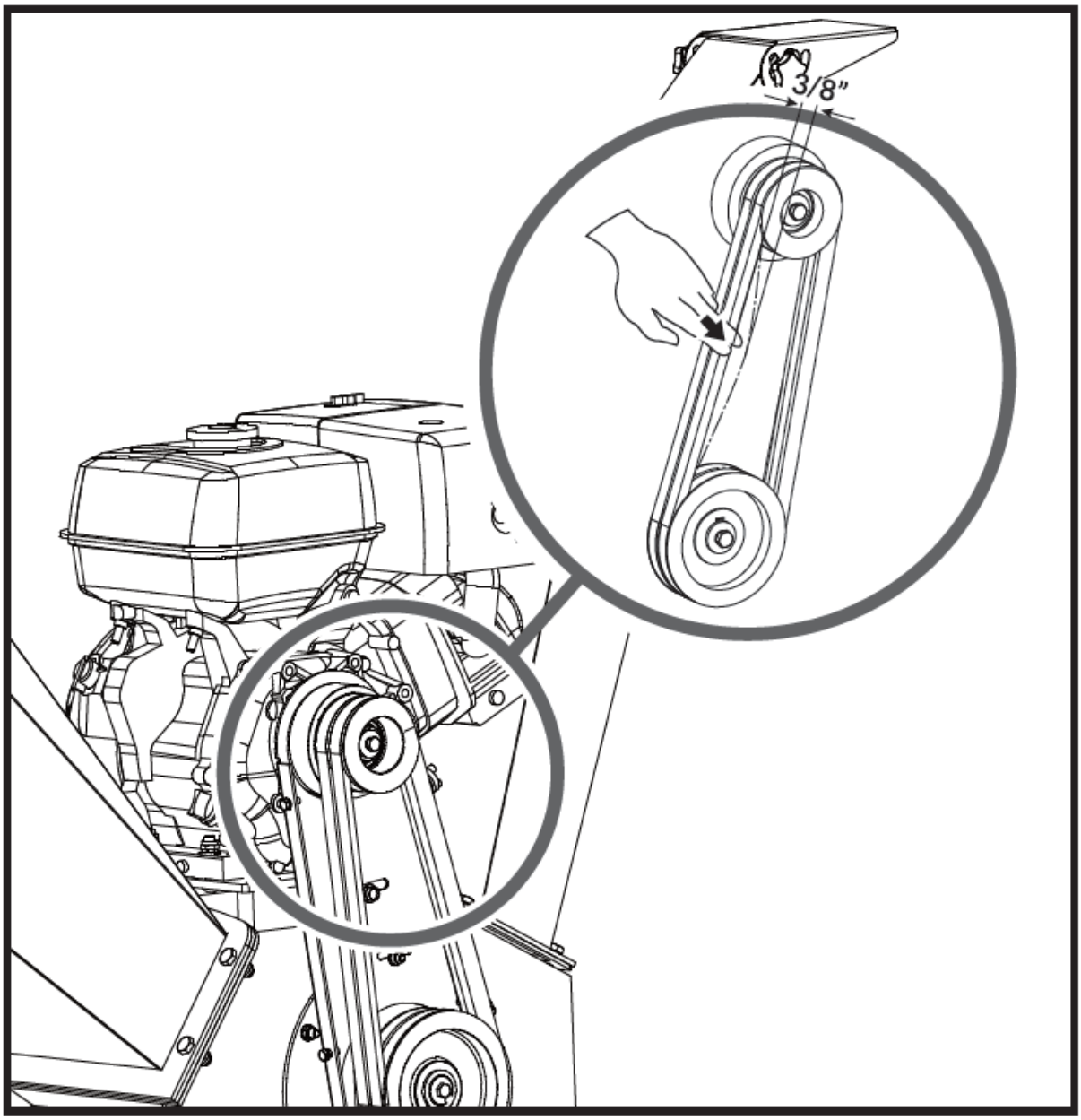

V-snaar spannen

Een goede riemspanning is essentieel voor goede prestaties. Een juiste afstelling garandeert een lange levensduur van de riem. Te veel of te weinig riemspanning kan leiden tot vroegtijdige riembreuk.

1. Zet de motor af. De motor moet cool zijn.

2. Verwijder de riemafdekking.

3. Draai de vier bouten los waarmee de motor vastzit. Draai de twee limietbouten aan de voorkant van de motorbasis los. Beweeg de motor vervolgens in de richting 'riem losser' of 'riem strakker'. Beweeg de motor vervolgens in de richting 'riem losser' of 'riem strakker'.

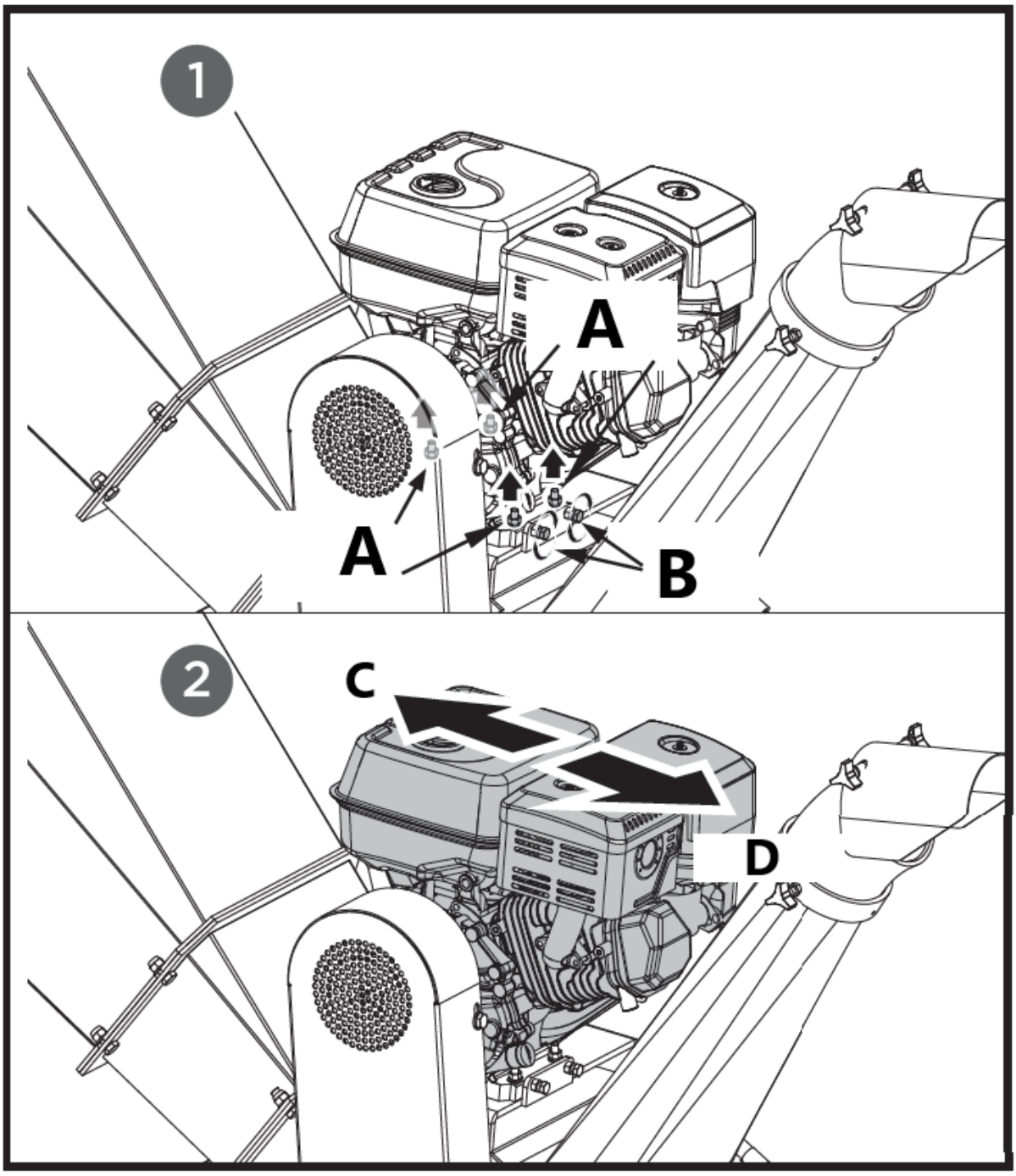

A – Afstelbouten
B – Limietbouten
C – strak
D - los

4. Wanneer de V-snaarspanning correct is, draait u de vier afstelbouten en de twee eindbouten vast. Als de V-snaar te strak gespannen is, kunt u deze in omgekeerde richting losser maken door de twee M12-stelmoeren omhoog te bewegen en de huls ertussen te verstellen.

5. Controleer de spanning van de V-snaar door deze in het midden samen te knijpen. De normale inkeping aan elke kant moet ongeveer 3/8 inch zijn en moet met matige druk van uw duim of vinger worden uitgevoerd.

V-snaar vervangen

Beide V-snaren dienen gelijktijdig vervangen te worden, omdat ze bij normaal gebruik gelijkmatig slijten.

1. Draai de vier M8x20-bouten los en open de riemafdekking.

2. Maak de motor los en beweeg de motor vervolgens in de richting waarin de riem moet worden losgemaakt.

3. Verwijder de beschadigde riem en monteer de nieuwe.

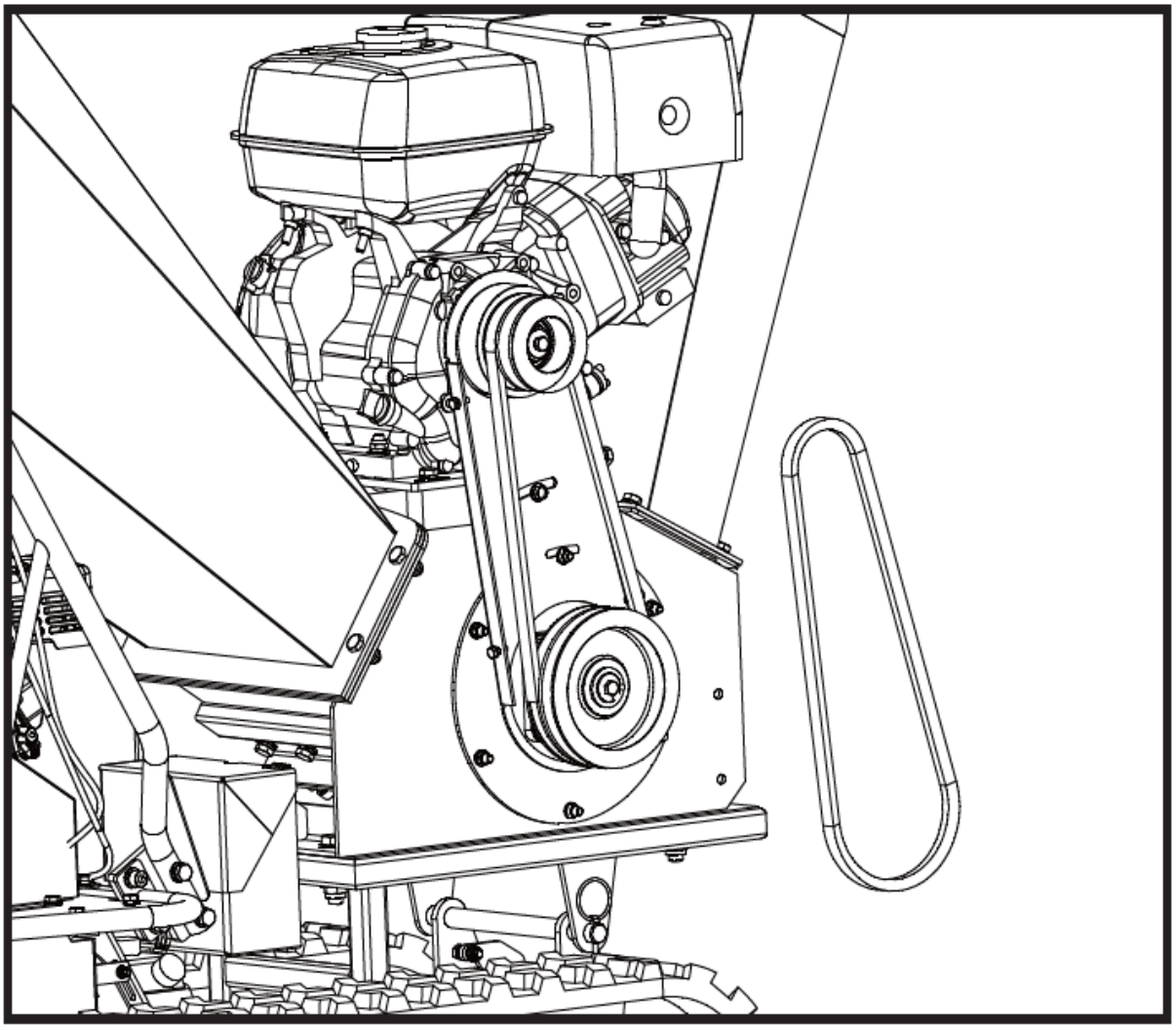

4. Controleer de spanning van de V-snaar door deze in het midden samen te knijpen. De normale inkeping aan elke kant moet ongeveer 3/8 inch zijn en moet met matige druk van uw duim of vinger worden uitgevoerd.

5. Nadat u de riemspanning hebt afgesteld, zet u de motor vast.

Let er bij het verwijderen of monteren van de aandrijfriem(en) op dat uw vingers niet tussen de riem en de poelie komen.

Smering
Smeer de lagers elke 40 bedrijfsuren. Zorg ervoor dat u niet te veel vet aanbrengt. Er zitten twee lagers in, één aan de buitenkant en één aan de binnenkant van de behuizing.

Gebruik draagbaar lithium #0-gereedschapsvet zoals Lubricant 6300AA, Lubricant GR-132 of Multifak, bijvoorbeeld EP-O.

Motorolie / Brandstof
Raadpleeg de handleiding van de motor die apart bij uw apparaat is geleverd voor informatie over het controleren of bijvullen van olie/brandstof en voor aanbevelingen.

Motoronderhoud
Raadpleeg de handleiding van de motor die apart bij uw apparaat is geleverd voor gedetailleerde informatie en een onderhoudsschema.

Opslag
Als u uw hakselaar langer dan 30 dagen niet gebruikt, volgt u de onderstaande stappen om uw apparaat voor te bereiden op opslag:

1. Laat de brandstoftank volledig leeglopen. Oude brandstof bevat veel gom en kan de carburateur verstoppen en de brandstofstroom belemmeren.

2. Start de motor en laat deze draaien totdat deze stopt. Zo blijft er geen brandstof achter in de carburateur en wordt voorkomen dat er zich afzettingen vormen die schade aan de motor kunnen veroorzaken.

3. Laat de olie uit de motor lopen terwijl deze nog warm is. Vul bij met verse olie van de kwaliteit die wordt aanbevolen in de handleiding van de motor.

4. Laat de motor afkoelen. Verwijder de bougie en giet 60 ml SAE-30 hoogwaardige motorolie in de cilinder. Trek langzaam aan het startkoord om de olie te verdelen. Vervang de bougie.

> ⚠ ***Verwijder de bougie en laat alle olie uit de cilinder lopen voordat u het apparaat na opslag opnieuw probeert te starten.***

5. Gebruik schone doeken om de buitenkant van de hakselaar schoon te maken en de ventilatieopeningen vrij te houden van obstakels.

> ⚠ ***Gebruik geen sterke schoonmaakmiddelen of reinigingsmiddelen op basis van aardolie voor het reinigen van kunststof onderdelen. Chemicaliën kunnen kunststoffen beschadigen.***

6. Berg uw hakselaar rechtop op in een schoon, droog gebouw met goede ventilatie.

> ⚠ ***Berg uw hakselaar niet op met brandstof in een niet-geventileerde ruimte waar brandstofdampen in contact kunnen komen met vlammen, vonken, waakvlammen of andere ontstekingsbronnen. Gebruik uitsluitend goedgekeurde brandstofcontainers.***

Probleemoplossen

Probleem	Oorzaak	Remedie
Motor start niet	1. Bougiekabel is losgekoppeld 2. Geen brandstof meer of oude brandstof 3. Motor en/of brandstofklep staat niet in de AAN-stand 4. Chokehendel staat niet in DICHT positie 5. Verstopte brandstofleiding 6. Vervuilde bougie 7. Motor overstromen 8. De riemspanningshendel is ingeschakeld	1. Bevestig de bougiekabel stevig aan de bougie 2. Vul met schone, verse benzine 3. De motor en de brandstofklep moeten in de stand AAN staan 4. Het chokeniveau moet bij een koude start in de stand GESLOTEN staan. 5. Schone brandstofleiding 6. Reinigen, opening aanpassen of vervangen 7. Wacht een paar minuten om opnieuw op te starten, maar vul niet 8. Ontkoppel de riemspanningshendel
Motor loopt onregelmatig	1. Bougiekabel zit los 2. Unit draait met chokehendel in de DICHT-positie 3. Verstopte brandstofleiding of oude brandstof 4. Ontluchting verstopt 5. Water of vuil in het brandstofsysteem 6. Vuile luchtreiniger 7. Onjuiste afstelling van de carburateur	1. Sluit de bougiekabel aan en draai deze vast 2. Beweeg de chokehendel naar de OPEN-positie 3. Maak de brandstofleiding schoon. Vul de tank met schone, verse benzine 4. Maak de ventilatieopening vrij 5. Laat de brandstoftank leeglopen. Vul bij met verse brandstof 6. Luchtfilter reinigen of vervangen 7. Raadpleeg de handleiding van de motor
Motor oververhit	1. Motoroliepeil laag 2. Vuile luchtreiniger 3. Luchtstroom beperkt 4. Carburateur niet goed afgesteld	1. Vul het carter met de juiste olie 2. Schone luchtreiniger 3. Behuizing verwijderen en schoonmaken 4. Raadpleeg de handleiding van de motor
Het lijkt erop dat de snijbeweging te langzaam verloopt, de snijschijf blokkeert of er wordt geen materiaal afgevoerd als de motor draait	1. Het motortoerental is te laag waardoor de riem slipt 2. De aandrijfriem is los of beschadigd 3. Messen zijn bot of beschadigd 4. De snijschijf is vastgelopen door vuil uit de invoertrechter en de afvoergoot 5. De afvoergoot is verstopt	1. Laat de motor op vol gas draaien 2. Aandrijfriem spannen of vervangen 3. Messen slijpen of vervangen 4. Verwijder alle opgehoopte resten en draai de snijschijf met een houten stok om er zeker van te zijn dat deze vrij kan draaien 5. Maak vuil schoon
De riem rafelt of rolt over de katrol	1. De groef van de rotoraandrijfpoelie kan gekerfd zijn 2. Aandrijfriemen kunnen uitgerekt zijn 3. Katrollen kunnen verkeerd uitgelijnd zijn	1. Controleer de aandrijfriemen op slijtage en harde plekken. Vijl eventuele deuken op de poelie weg 2. Vervang de aandrijfriemen 3. Katrollen afstellen
Bij het versnipperen lijkt	1. Messen zijn bot of beschadigd 2. Messen zitten niet goed op de	1. Messen slijpen of vervangen 2. Draai de bevestigingsschroeven van

de tak te trillen en overmatig te bewegen met een ongewoon geluid	snijschijf 3. De opening tussen de messen en de slijtplaat is te groot 4. Rotor is overbelast met materiaal	het mes los, plaats de messen terug en draai de schroeven weer vast 3. Pas de opening aan 4. Laat de unit zichzelf leegmaken voordat u meer materiaal aan de trechter toevoegt
Hakselaarmessen raken de slijtplaat	De opening tussen de messen en de slijtplaat is verkeerd afgesteld	Pas de opening aan
De wielen van de machine bewegen naar links of rechts tijdens het slepen	Lage banddruk	Voeg lucht toe aan de banden

Onderdelenschema

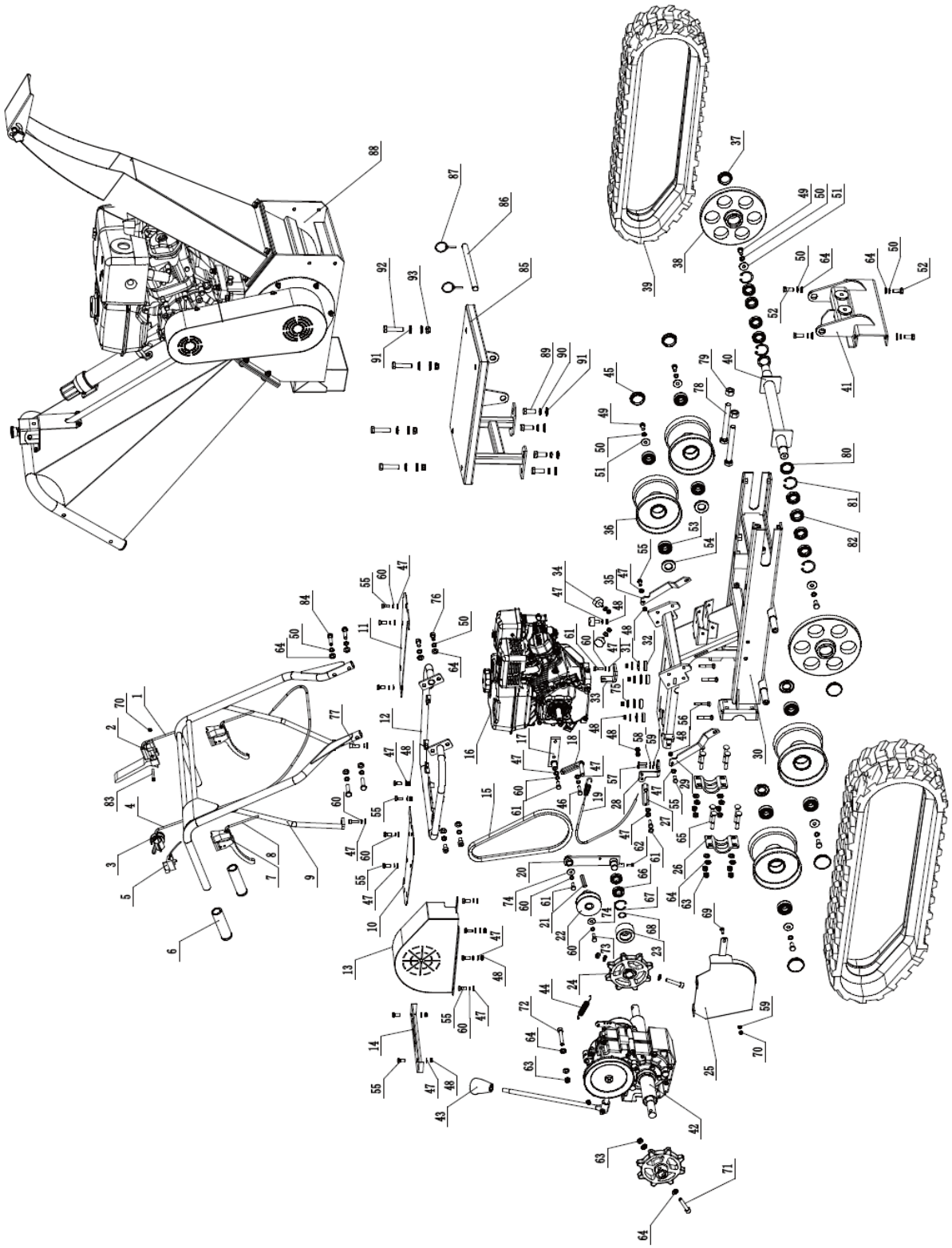

Onderdelen lijst

Nummer	Beschrijving	aantal	Nummer	Beschrijving	aantal
1	Spanrolkabel	1	48	Borgmoer M8	14
2	Veiligheidsbedieningshendel	1	49	Zeskantbout M10x20	6
3	Gashendel	1	50	Veerring 10	18
4	Gaskabel	1	51	Ring 10	6
5	Aan / uit knop	1	52	Zeskantbout M10x25	4
6	Handvathuls	2	53	Lager 6204	8
7	Rem hendel	2	54	Oliekeerring	4
8	Stuurhendelkabel	2	55	Zeskantbout M8x20	16
9	Montage van het handgreepframe	1	56	Rijtuigbout M8x50	4
10	Zoolplaat (rechts)	1	57	Zeskantbout M6x25	2
11	Zoolplaat (links)	1	58	Veerring 6	2
12	Handvat montageframe	1	59	Vlakke sluitring 6	3
13	Gordelhoes	1	60	Veerring 8	17
14	Schakelplaat	1	61	Zeskantbout M8x25	4
15	Riem	1	62	Zeskantbout M6x16	1
16	Motor	1	63	Borgmoer M10	12
17	Vaste beugel	1	64	Vlakke sluitring 10	27
18	Voorste riemlimietbord	1	65	Rijtuigbout M10x65	8
19	Remkabel	1	66	Lager 61904	2
20	Spanrolbeugel	1	67	Borgring	1
21	Motor platte sleutel	1	68	Borgring	1
22	Riemschijf	1	69	Rijtuigbout M6x20	1
23	Spanrol	1	70	Borgmoer M6	2
24	Stuur	1	71	Inbusbout M10x55	2
25	Onderste riemafdekking	1	72	Inbusbout M10x65	1
26	Wielas gemonteerde plaat	2	73	GB Bout 5/16-24x1	1
27	Achterband limietbord	1	74	Wasser 8	2
28	Verbindingshoekblok	1	75	Wasser 8	4
29	Steunplaat (rechts)	1	76	Inbusbout M10x20	2
30	Chassis	1	77	Inbusbout M8x25	2
31	Pakking	4	78	Zeskantbout M16x140	2
32	Rubberen schokdemper	4	79	Zeskantbout M16	2
33	Kabelbevestigingsbasis	1	80	Oliekeerring	2
34	Rubberen mat	3	81	Borgring	4
35	Steunplaat (links)	3	82	Handelswijze	8
36	Looprol	4	83	Inbusbout M6x50	1
37	Stof kap	2	84	Zeskantbout M10x45	4
38	Gildingwiel	2	85	Basis voor houtversnipperaar	1
39	Rubberen spoor	2	86	Drijfstang	1
40	Guilding wielas	1	87	Pin	2
41	Steunbeugel	1	88	Houtversnipperaar	1
42	Versnellingsbak montage	1	89	Zeskantbout M14x35	4
43	Hendelknop	1	90	Veerring 14	4
44	Remveer	1	91	Vlakke sluitring 14	12
45	Stof kap	1	92	Zeskantbout M14x65	4
46	Zeskantbout M8x30	2	93	Borgmoer M14	4
47	Vlakke sluitring 8	27			

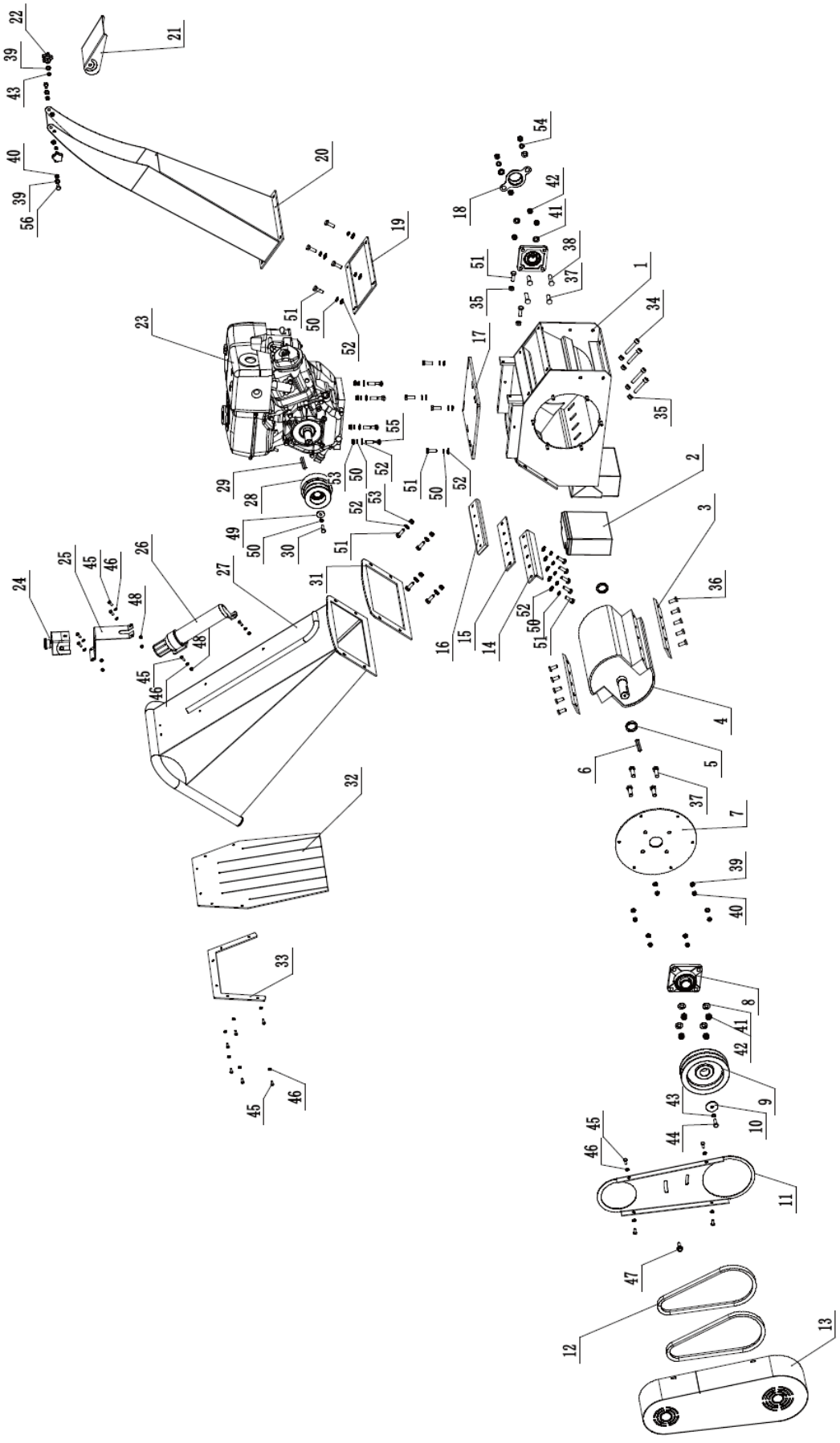

Onderdelen lijst

Nummer	Beschrijving	aantal	Nummer	Beschrijving	aantal
1	Basisframe	1	29	Motor platte sleutel	1
2	accu	1	30	Bout van de motoras	1
3	Blad	2	31	Invoer naar framerubber	1
4	Rulle	1	32	Rubberen chip-afscherming	1
5	Asbus	2	33	Rubberen afschermplaat	1
6	Platte sleutel	1	34	Inbusbout M10x60	4
7	Lager montageplaat	1	35	Zeskantmoer M10	6
8	Handelswijze	2	36	Zeskantbout M10x25	10
9	Katrol	1	37	Zeskantbout M12x40	6
10	Pakking	1	38	Zeskantbout M12x50	2
11	Binnenplaat van de riem	1	39	Platte sleutel 8	10
12	Riem	2	40	Borgmoer M8	8
13	Gordelhoes	1	41	Platte sleutel 12	8
14	Aambeeld afstelplaat	1	42	Borgmoer M12	10
15	Bodemplaat	1	43	Veerring 8	3
16	Aambeeld	1	44	Zeskantbout M8x25	1
17	Motor bodemplaat	1	45	Zeskantbout M6x16	16
18	Wielrubber dop	1	46	Vlakke sluitring 6	16
19	Afvoer naar framerubber	1	47	Zeskantflensbout M8x25	1
20	Uitwerpgoot	1	48	Borgmoer M6	6
21	Afvoergoot deflector	1	49	Borgring	1
22	Sterbout	2	50	Veerring 10	18
23	Motor	1	51	Zeskantbout M10x30	4
24	Noodstopknop	1	52	Vlakke sluitring 10	21
25	Haakje	1	53	Borgmoer M10	8
26	Handmatige houder	1	54	Veerring 12	2
27	Voergoot	1	55	Rijtuigbout M10x50	4
28	Kobling	1	56	Zeskantbout M8x16	2

4. Gebruiksaanwijzing voor een mini-rupsdumper

De machine wordt gebruikt om materialen te vervoeren op moeilijk begaanbaar terrein, waar traditionele voertuigen moeite mee hebben. Dankzij de rupsbanden werkt deze machine goed op oneffen, modderige of zanderige oppervlakken, waardoor stabiliteit en eenvoudige wendbaarheid worden gewaarborgd. Het is ideaal voor bouw-, tuin- en landbouwwerkzaamheden waarbij het nodig is om zware lasten over korte afstanden te vervoeren

De gebruiker is aansprakelijk voor alle schade die voortvloeit uit onbedoeld gebruik van het apparaat.

Uitpakken van de container

Gebruik de schroevendraaier en de hamer om alle zijsloten te openen.

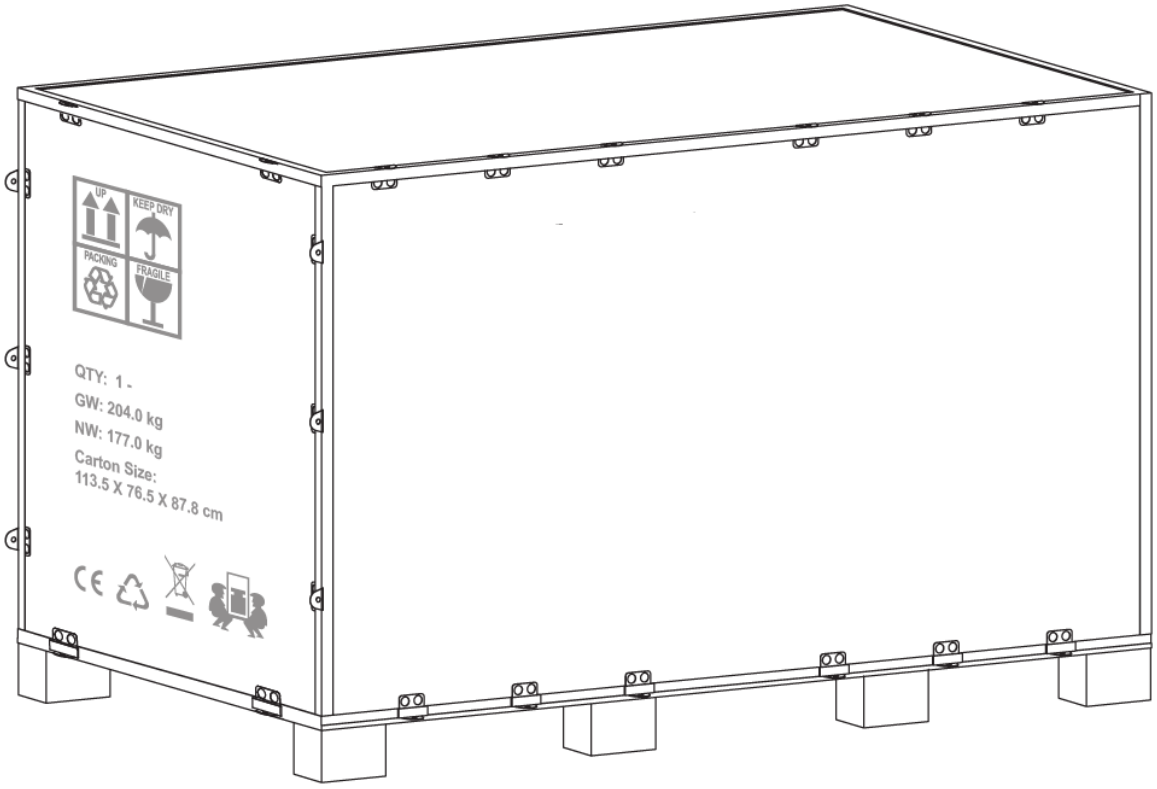

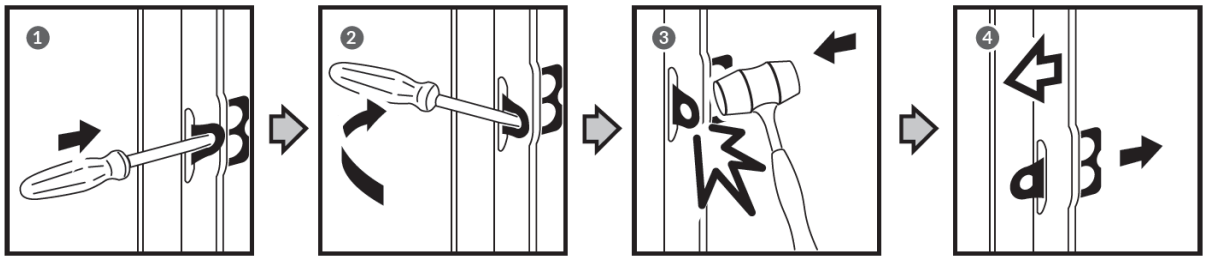

Verwijder alle multiplexplaten en verwijder alle losse onderdelen van de onderste pallets.

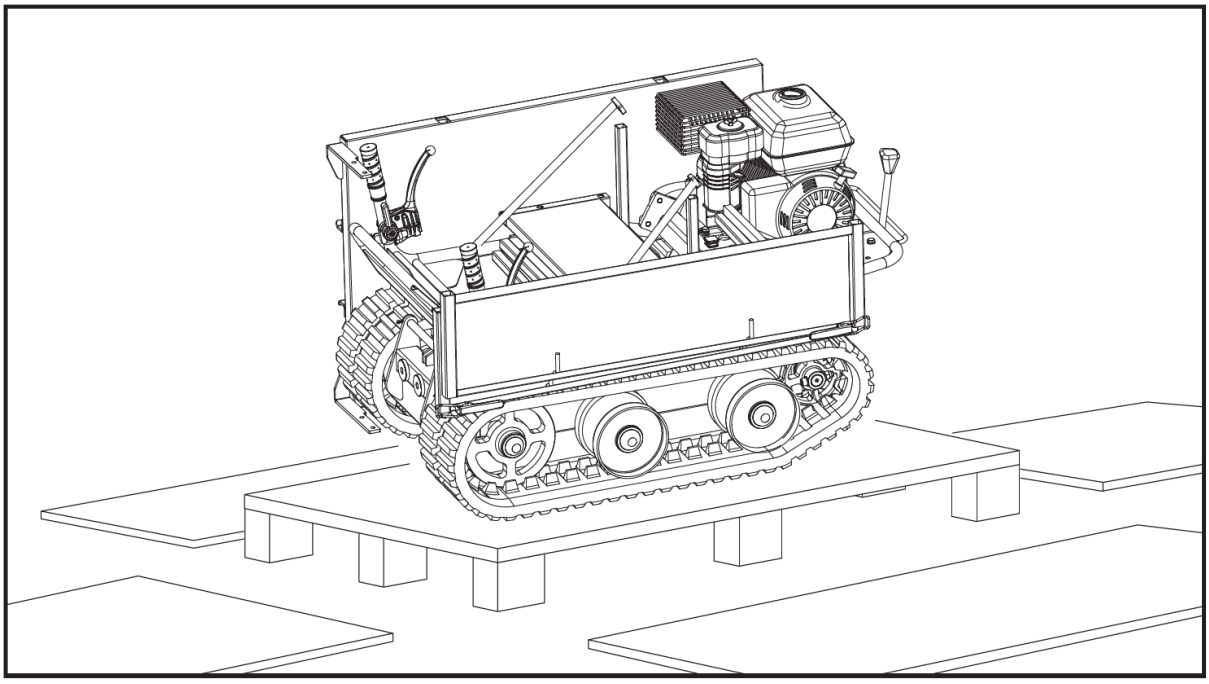

Inhoud meegeleverd

De mini-rupsdumper wordt gedeeltelijk gemonteerd geleverd en zorgvuldig verpakt verzonden.
Nadat alle onderdelen uit de verpakking zijn gehaald, moet u het volgende hebben:

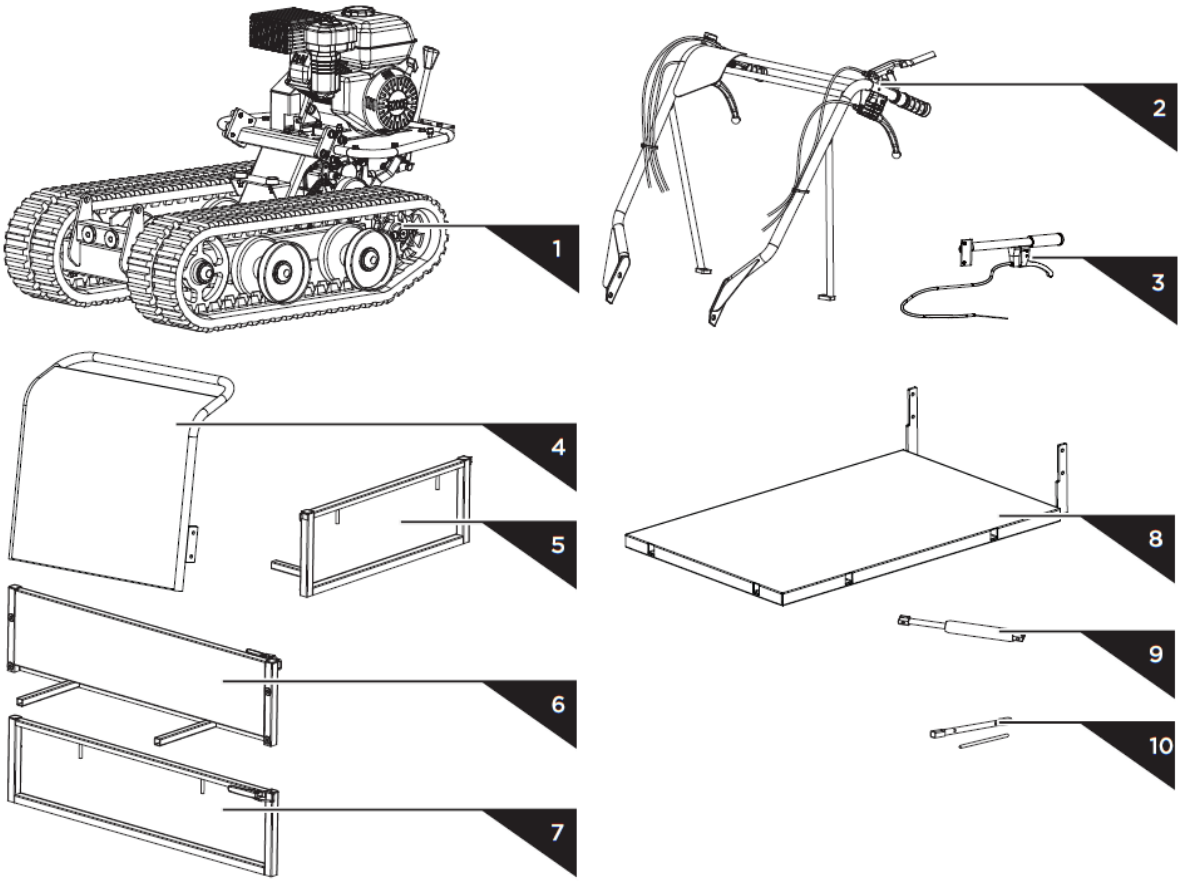

	M8×25	×2
	M10×45	×4
	M20×223	×1
	M20	×1
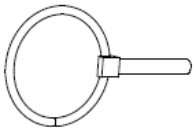	Ø5×40	×1
	M10×25	×2
	M10×30	×2
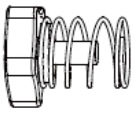		×6
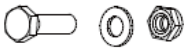	M8×30	×2

1. Hoofdframe
2. Stuurmontage
3. Kantelhendel
4. Motorbescherming
5. Paneel (Achter)
6. Uitschuifbare linkerzijde
7. Uitschuifbare rechterkant
8. Paneel (onder)
9. Gasveer (optioneel)
10. Gereedschap voor het monteren van bougie's

Montage

Als u de onderstaande montage-instructies volgt, kunt u de machine binnen enkele minuten in elkaar zetten.

Stuurmontage

Lijn de gaten van het stuur uit met de montagebeugel en bevestig elk gat met een veerring, een sluitring en een M10x20-bout. Bevestig elke stuursteun aan het motordek met een veerring, een platte ring en een M8x25 inbusbout.

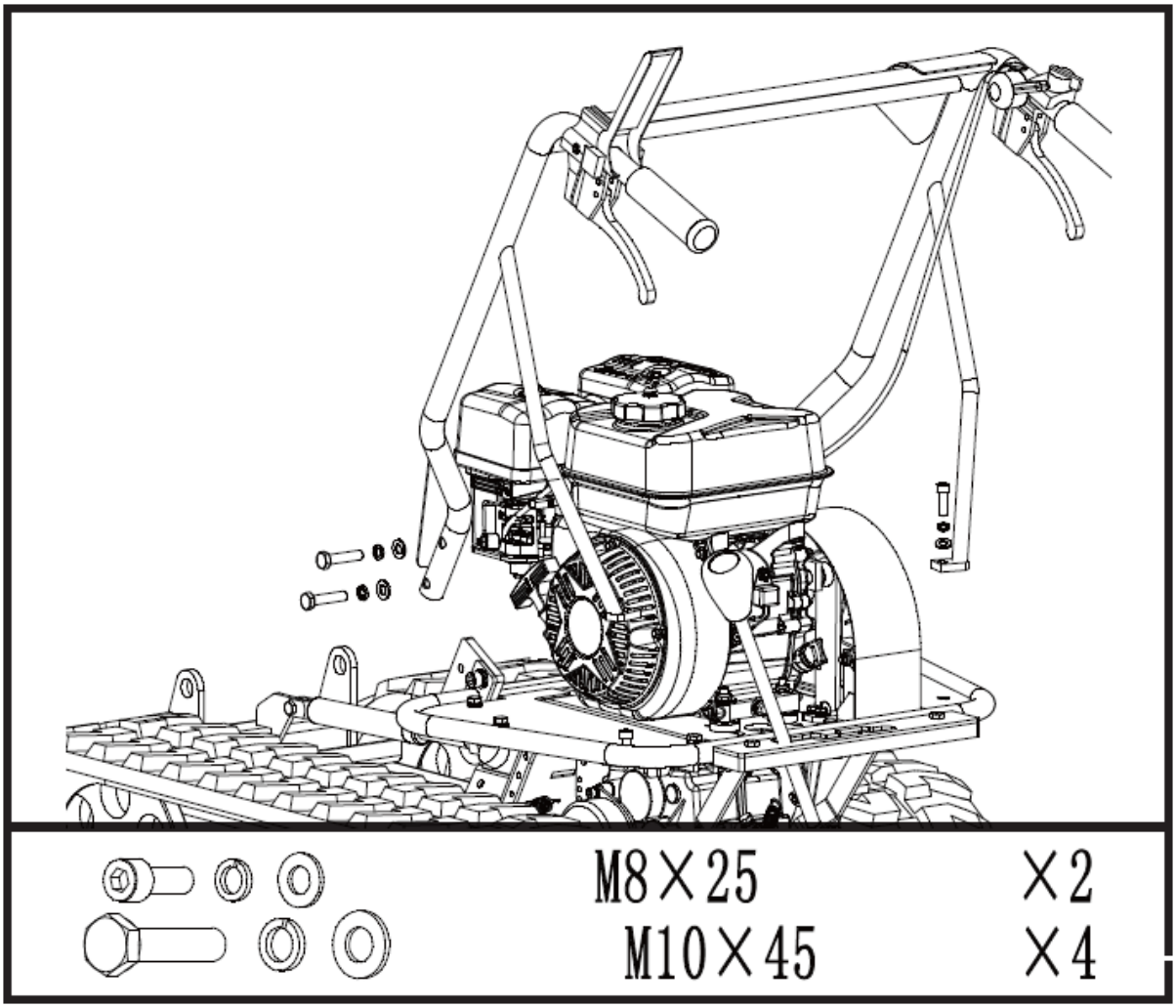

Paneel (onder)

Plaats het onderste paneel in de montagebeugel. Lijn de gaten uit met de montagebeugel. Steek een lange pen door de gaten en zet elke kant vast met een platte ring en een splitpen.

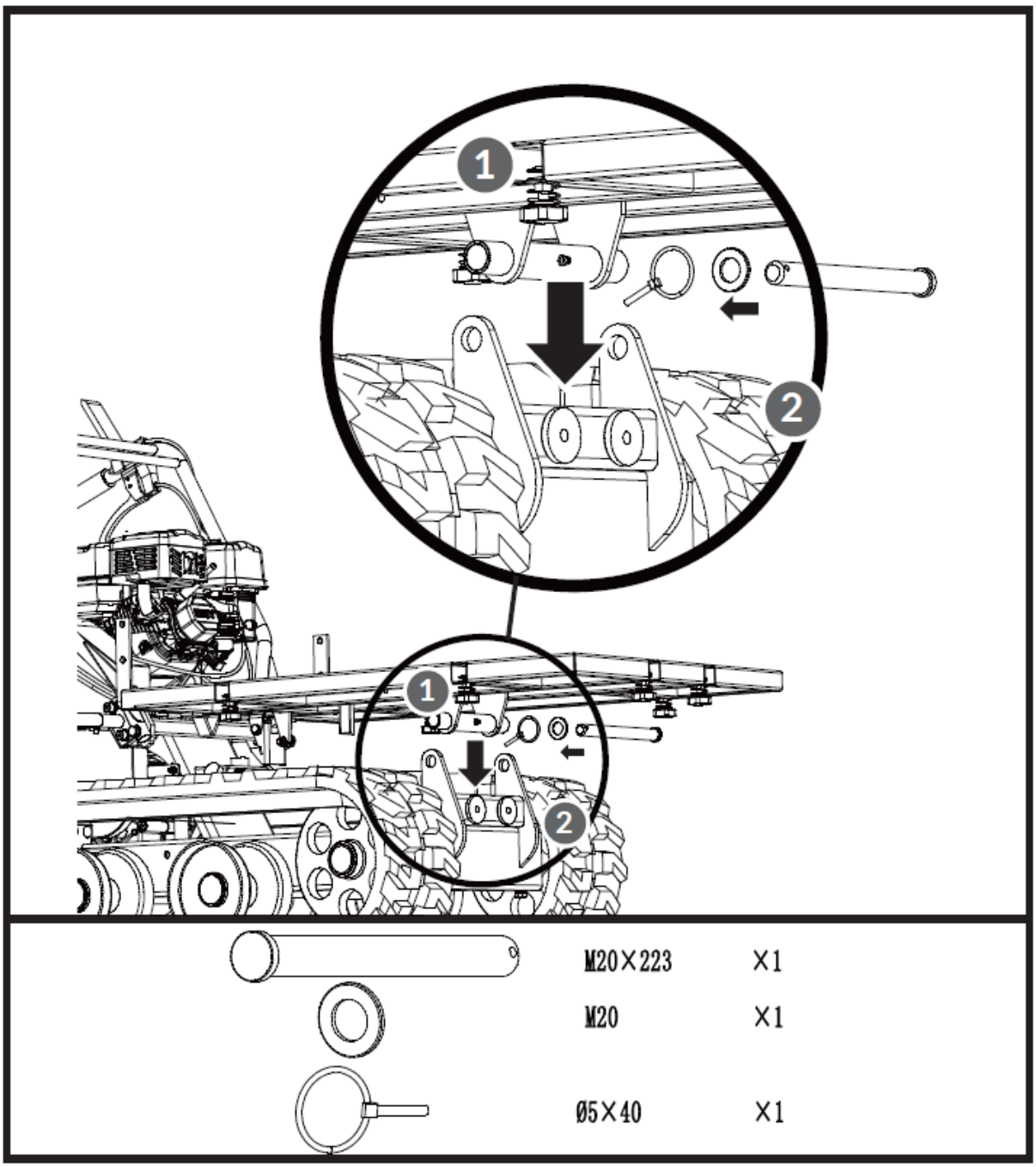

Kantelhendel en motorbescherming

Plaats de motorbescherming in de montagebeugel en lijn deze uit met de gaten in de montagebeugel. Bevestig het linkerpaneel met twee M8x30 zeskantbouten, vier ringen en twee moeren. Monteer de kantelhendel aan de rechterkant van het paneel. Lijn de gaten uit en bevestig ze met twee M8x35 zeskantbouten, vier ringen en twee moeren.

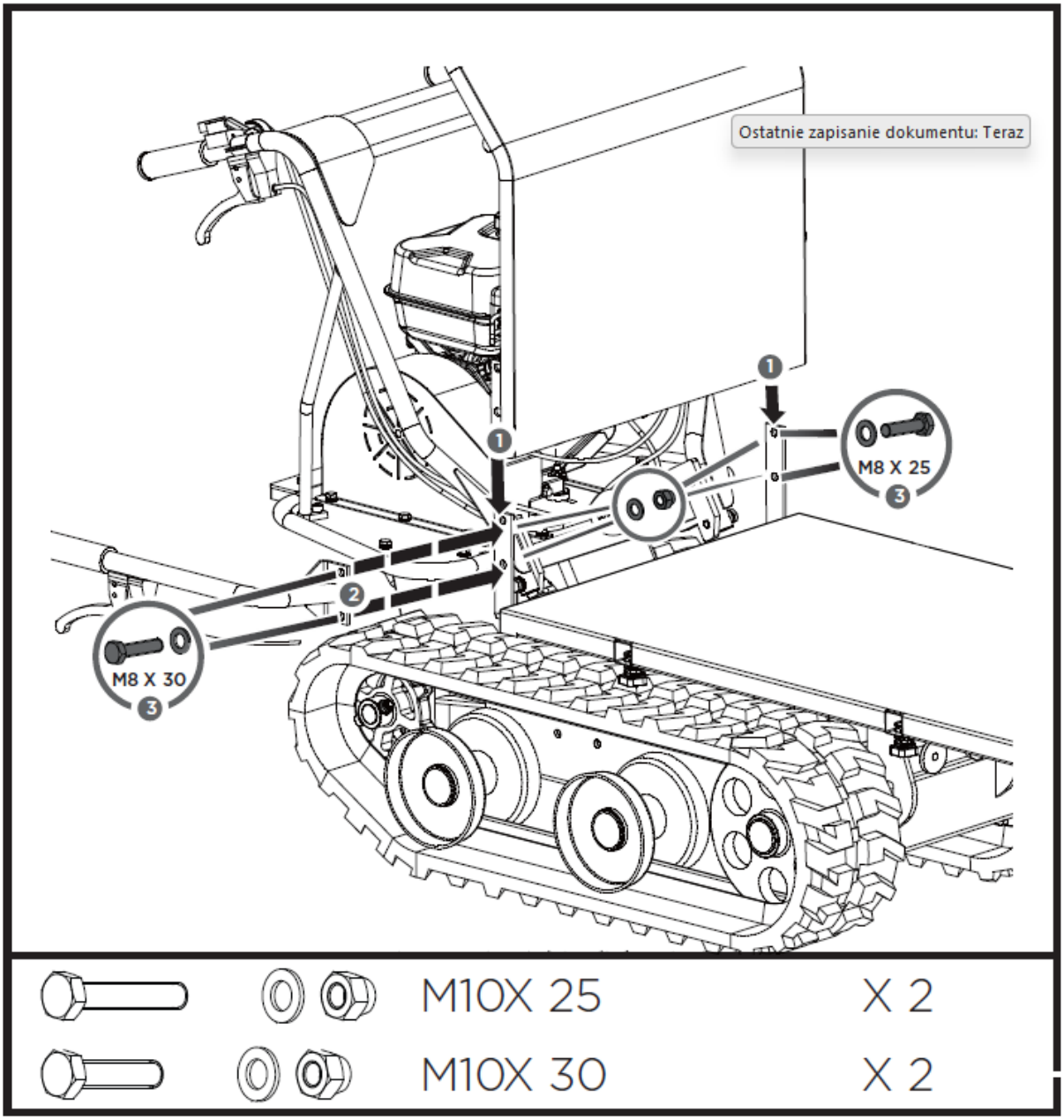

Paneel (achterkant) en uitschuifbare linker-/rechterkant

Plaats de uitschuifbare zijkanten in de montagesleuven op het onderste paneel en bevestig ze aan de onderkant met twee L-pennen en borgmoeren.

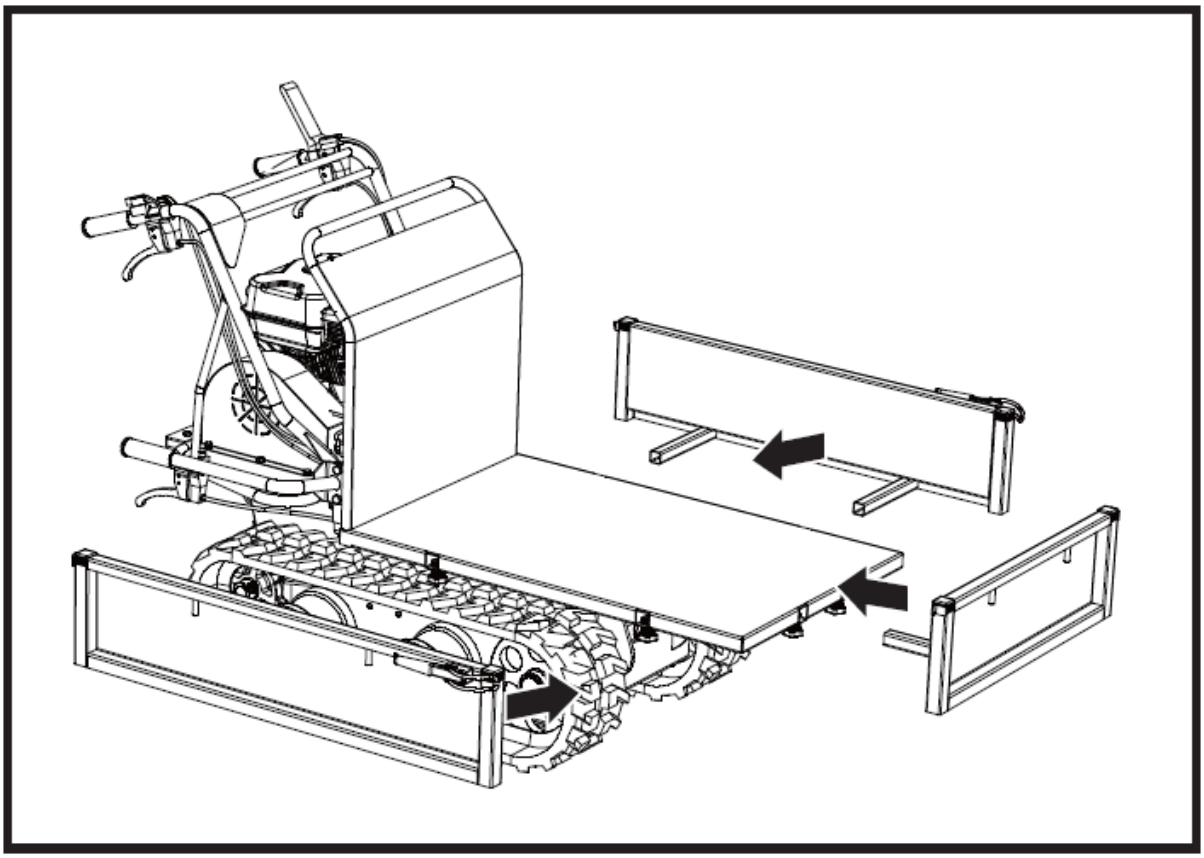

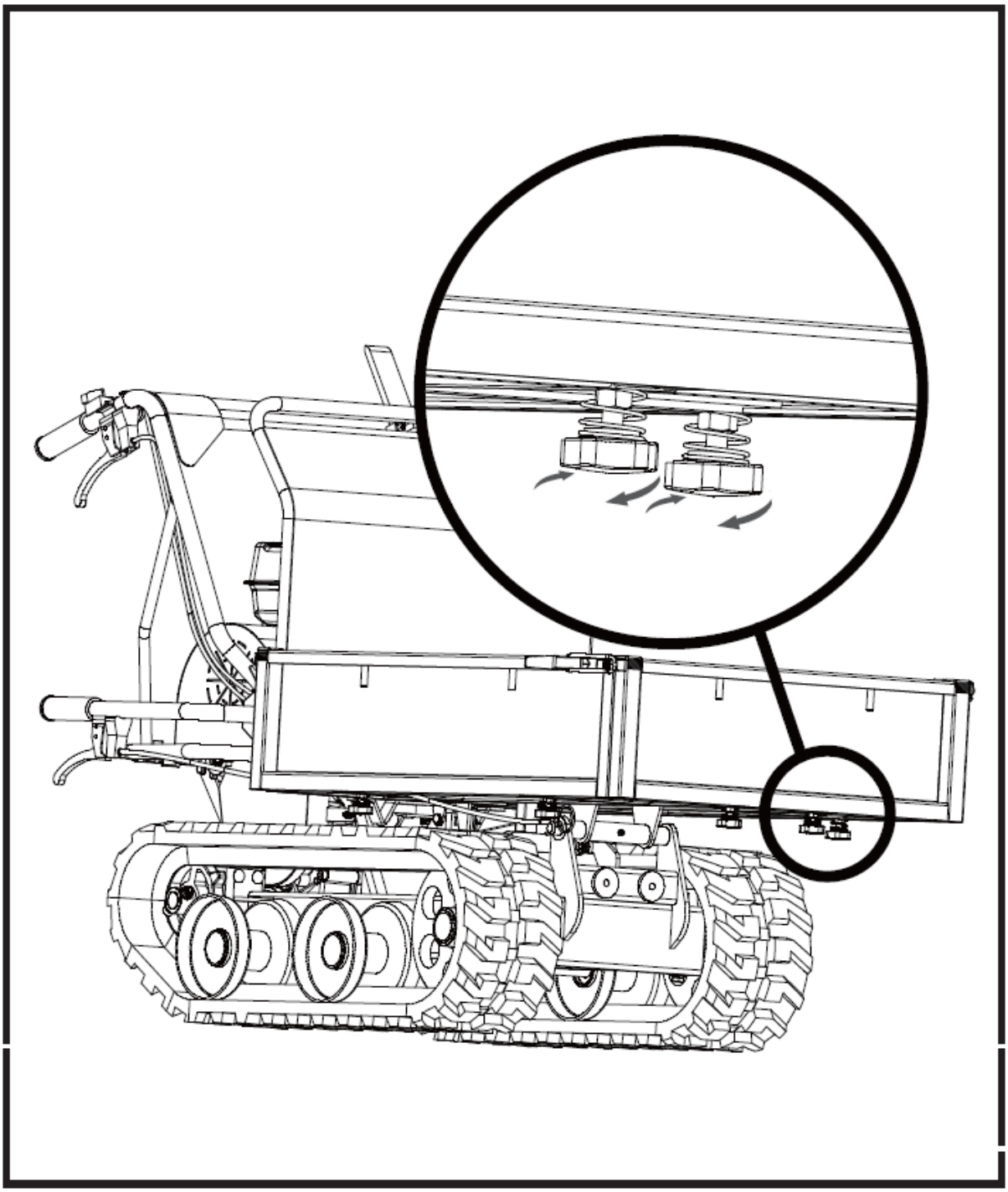

Gasveer (optioneel)

Til de trechter op en plaats er een steunstang in voor de veiligheid. Lijn de gaten in de gasveer uit met de gaten in beide geleidebeugels en plaats M8x35 bouten, ringen en moeren om ze vast te draaien.

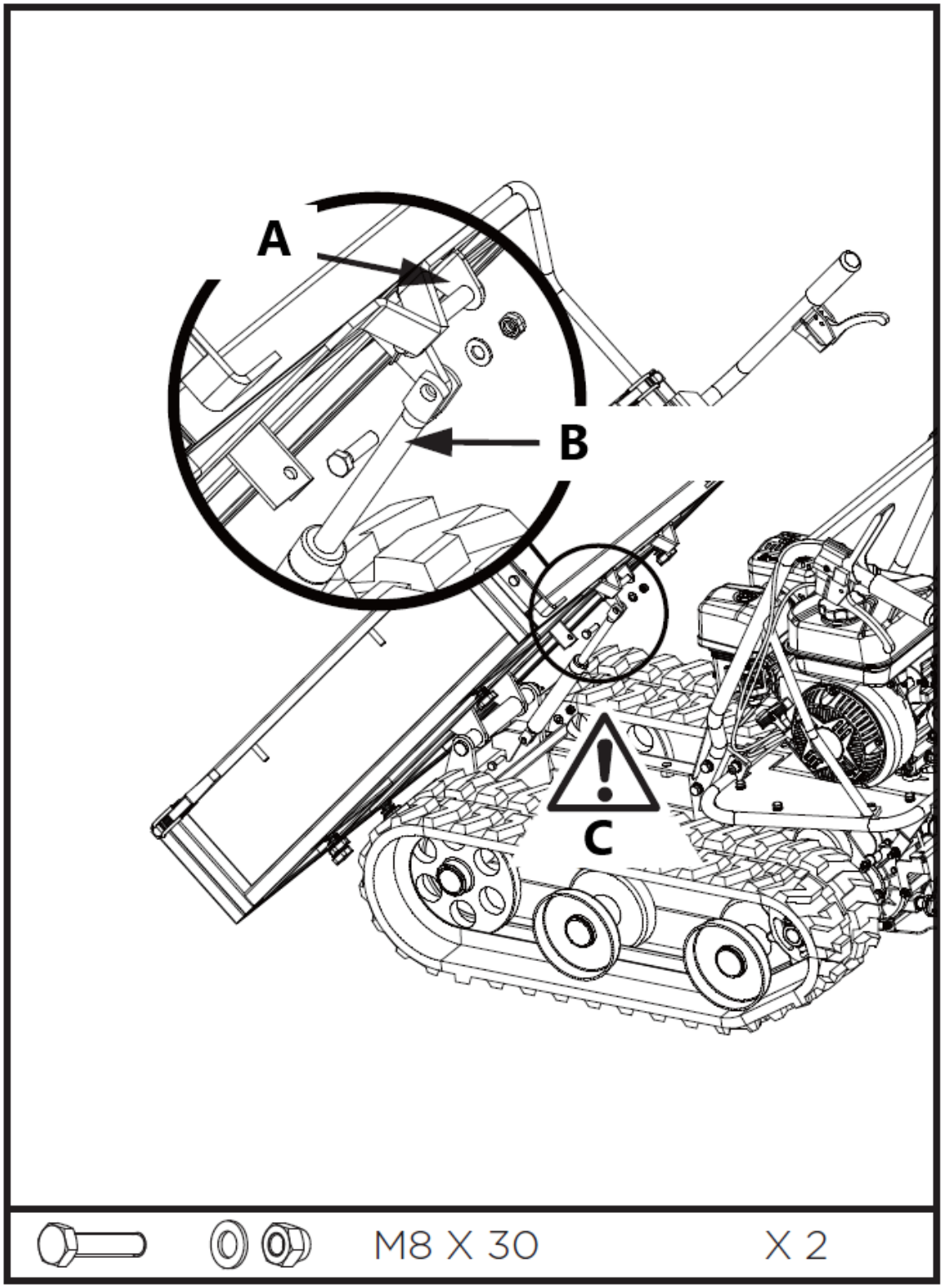

A – Geleidebeugel
B – Gasveer
C – Gevarenzone

Ploegblad (optioneel)

Bevestig de montagebeugel aan het blad met behulp van M8X30 zeskantbouten, ringen en moeren.

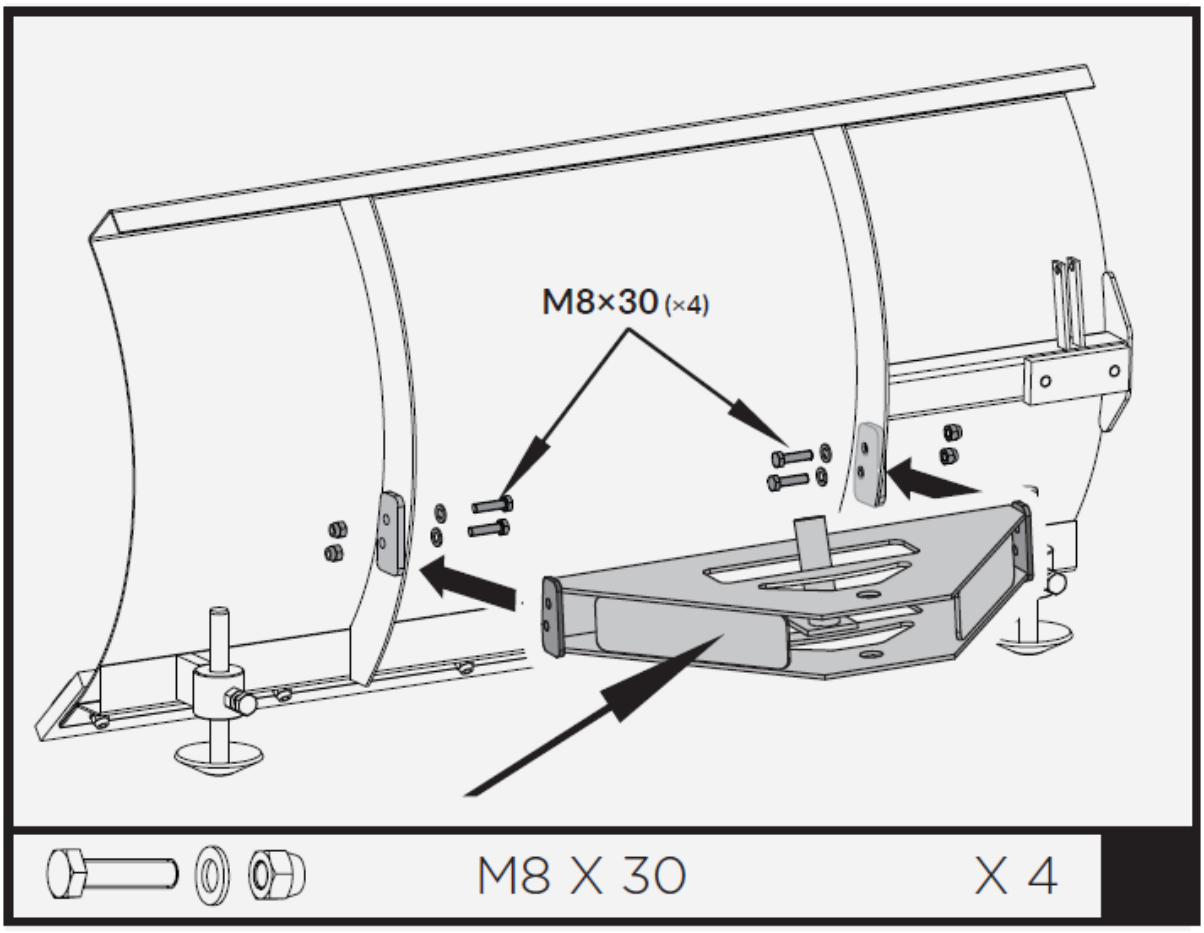

Plaats de draaibeugel in de montagebeugel en lijn deze uit met de gaten in de montagebeugel. Vastzetten met M20X95 zeskantbout, ringen en moer.

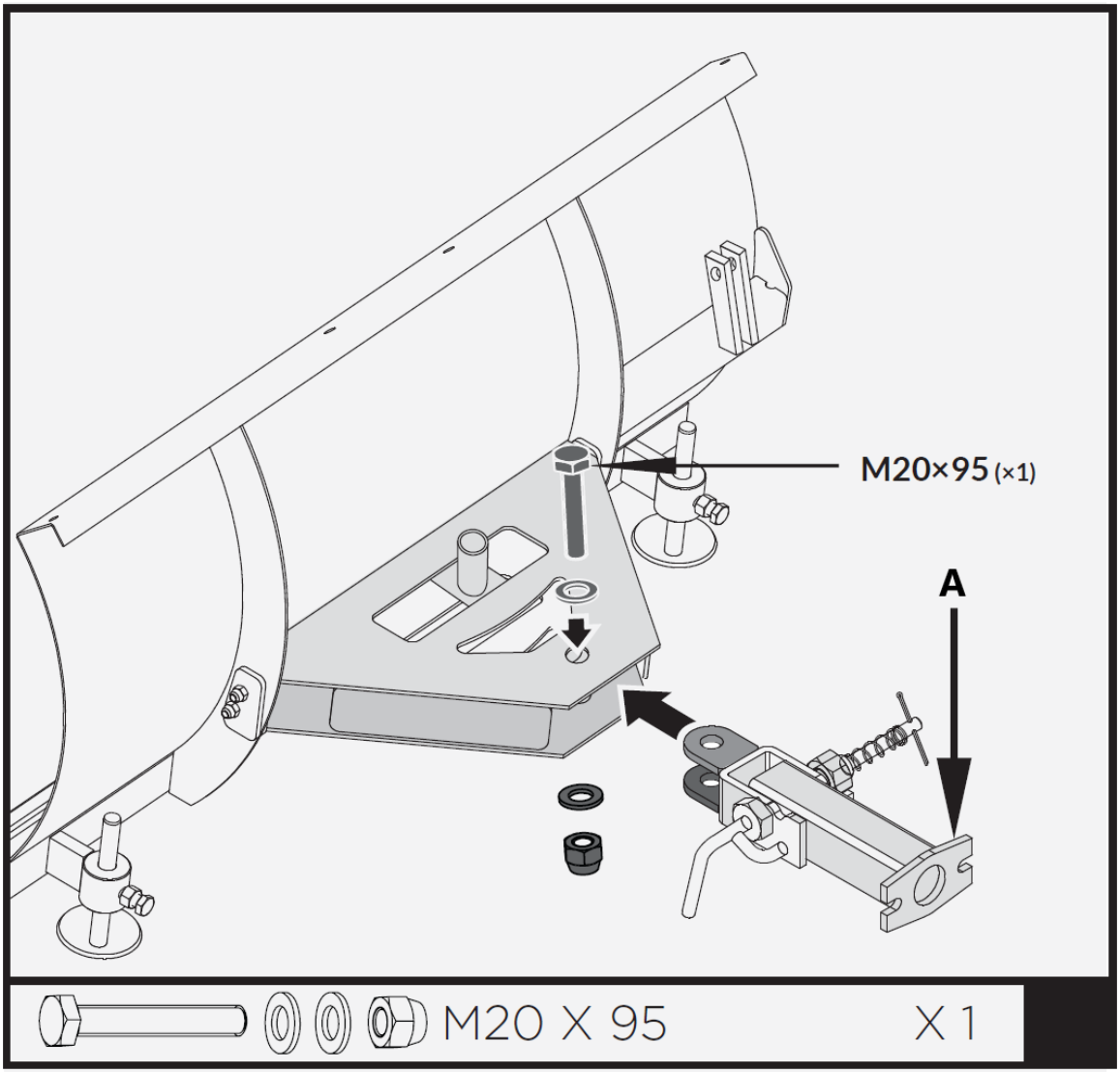

A – Draaipuntbeugel

Plaats de kortere bedieningshendel in de langere hendel. Lijn de gaten uit en bevestig ze met een M8X40 zeskantbout, ringen en moer.

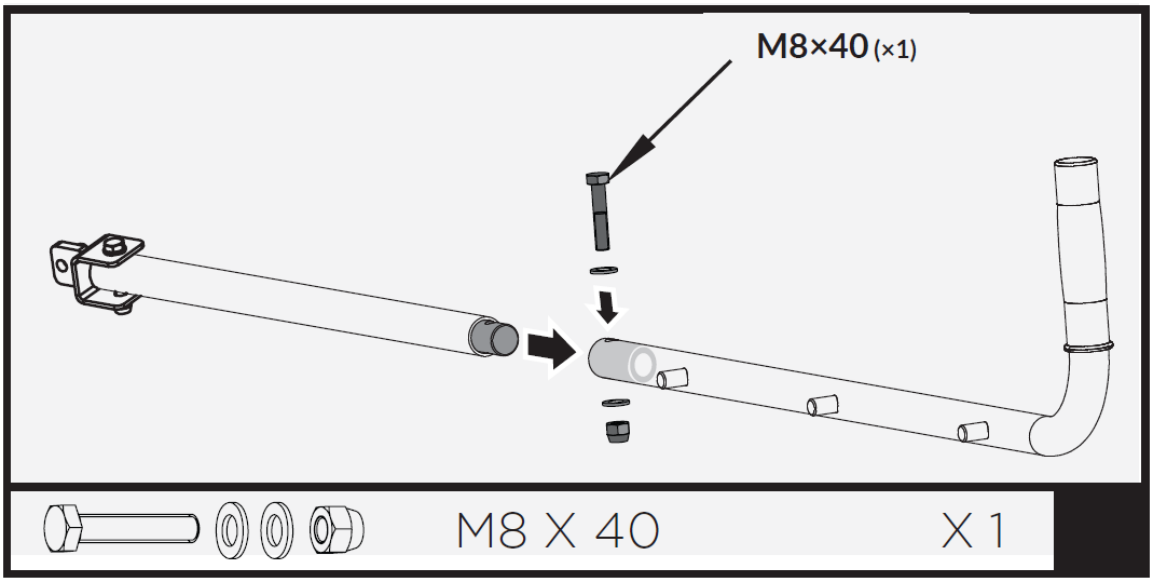

Bevestig de bedieningshendel aan de geleidebuis. Lijn de gaten uit en bevestig ze met een M8X35-bout, ringen en moer.

Plaats de handgreep in de houder.

Bevestig de steunbeugel met pen 10x60 en brugclip aan de bedieningshendel.

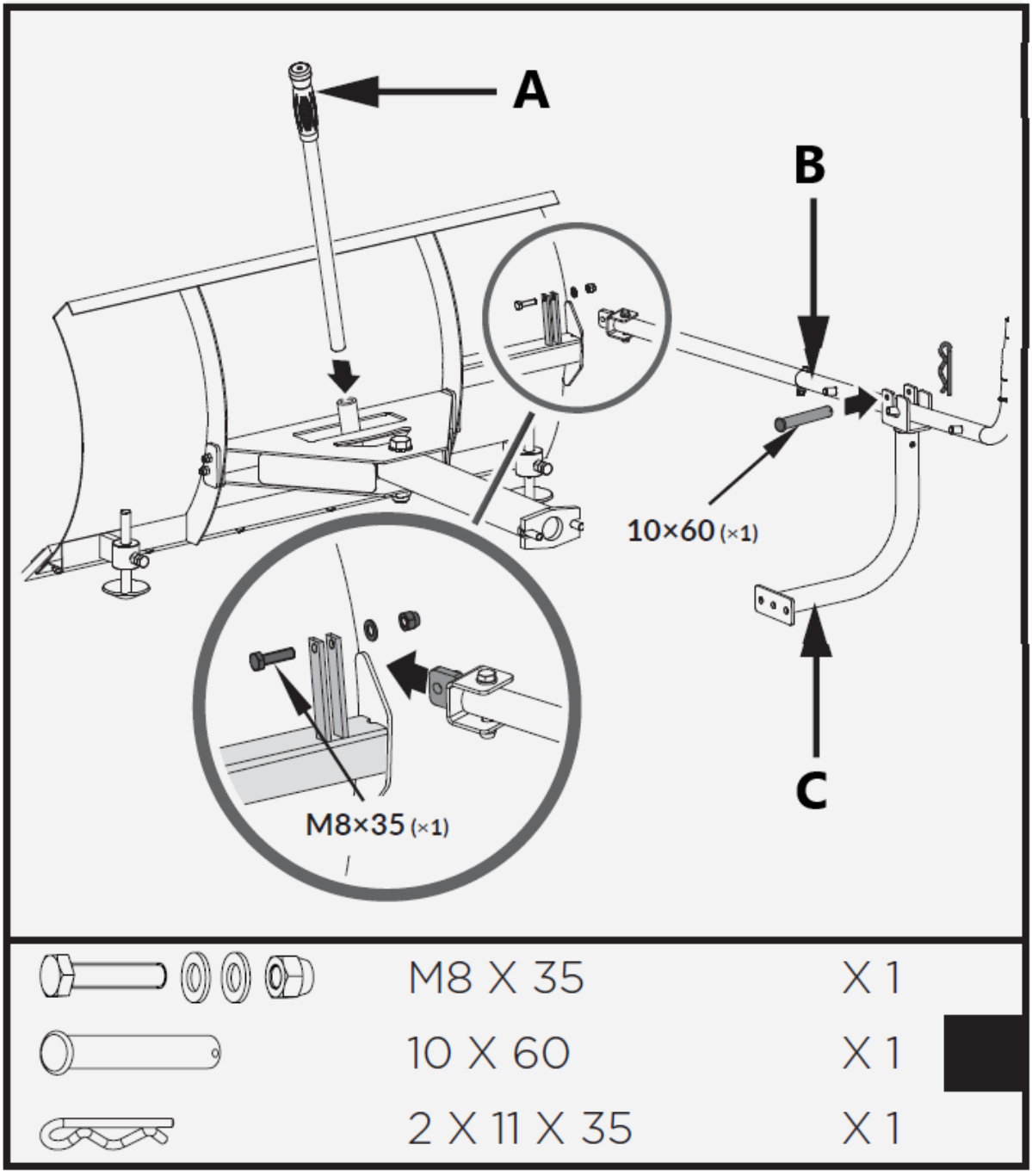

A – Handvatgreep
C – Bedieningshendel
D – Steunbeugel

Monteer het reeds gemonteerde ploegblad op de kruiwagen zoals afgebeeld.

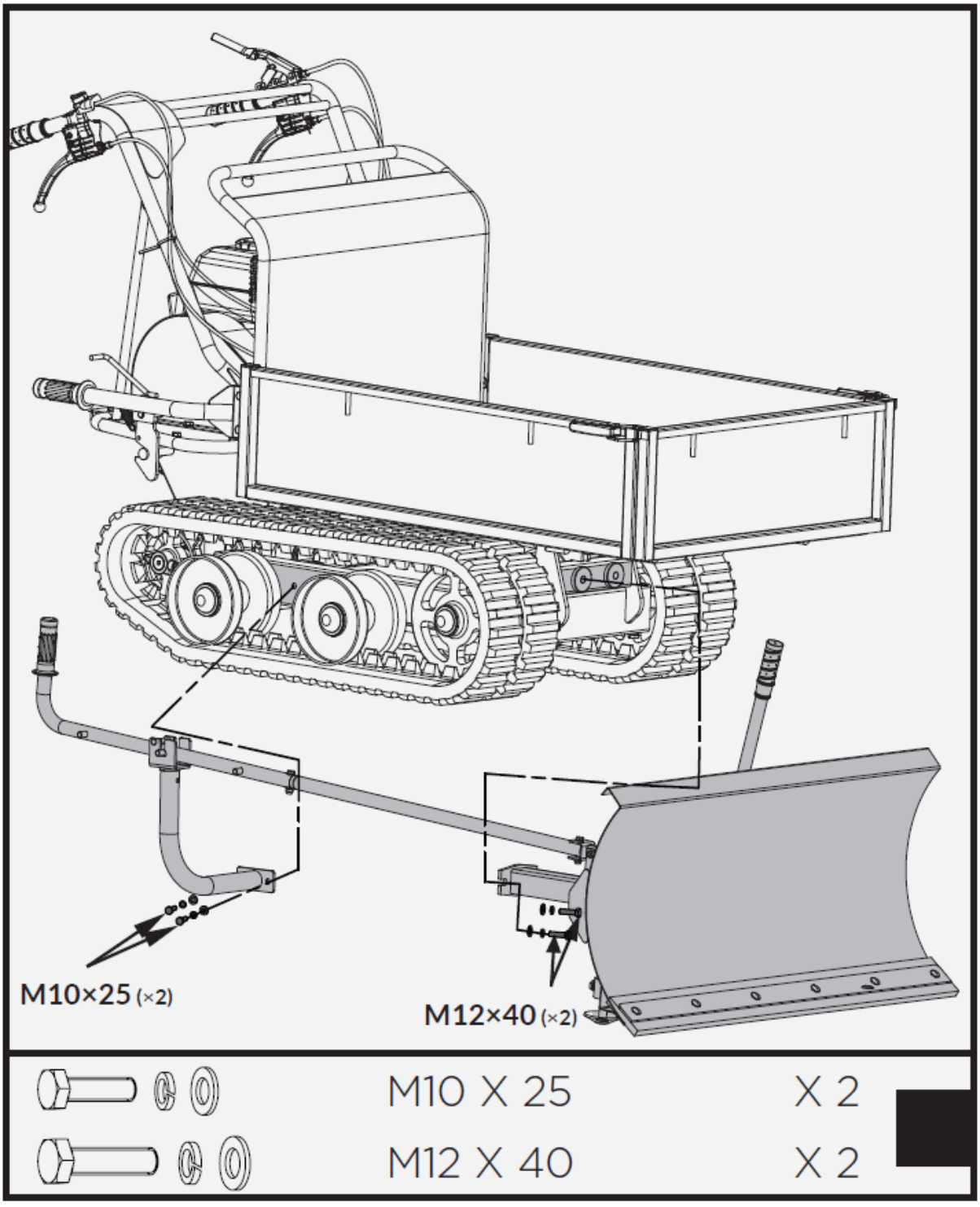

Motorolie

OLIE IS AFGEGAAN VOOR VERVOER.

Als u het motorcarter niet met olie vult voordat u de motor start, zal dit leiden tot permanente schade en vervalt de garantie op de motor.

Voeg olie toe volgens de motorhandleiding die apart bij uw motorfrees is verpakt.

Beschrijving van het apparaat

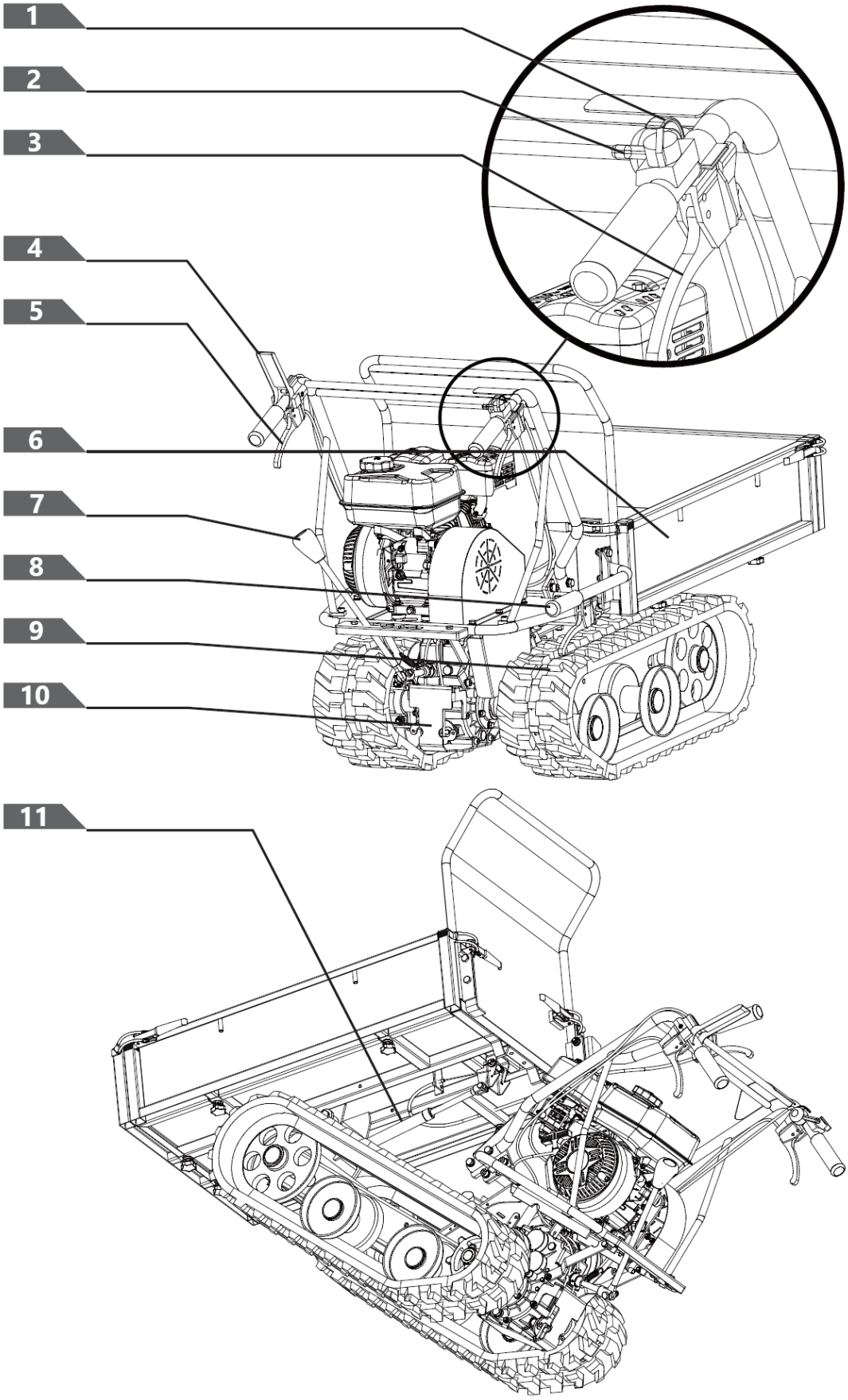

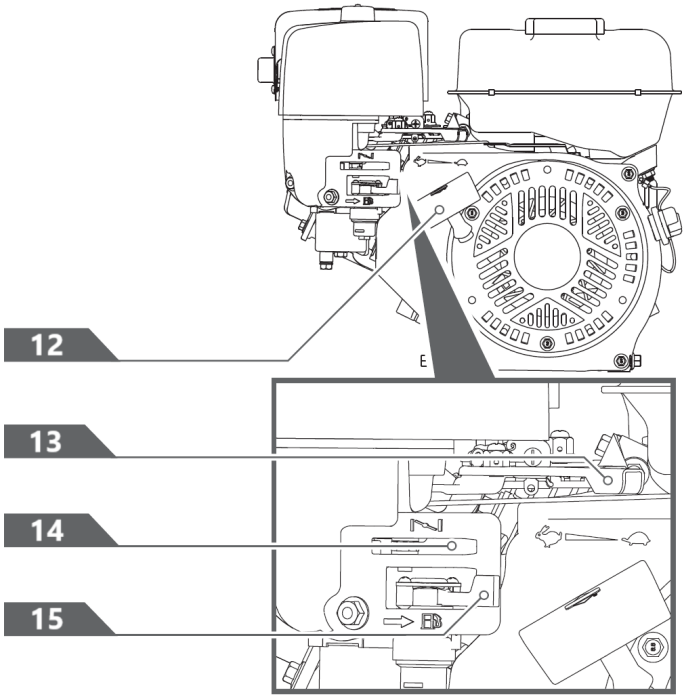

1- Motorschakelaar
2- Gashendel
3- Rechter stuurhendel
4- Koppelingsbedieningshendel
5- Linker stuurhendel
6- Hopper
7- Versnellingshendel
8- Kantelhendel
9- Spoor
10- Gear
11- Gasveerassistentie (optioneel)
12- Handvat van terugslagstarter
13- Gashendel
14- Choke-bediening
15- Brandstofafsluitklep

Versnellingshendel

De versnellingspook heeft 4 standen: 3 versnellingen vooruit en 1 achteruit. Om de snelheid te wijzigen, beweegt u de snelheidshendel naar de gewenste positie. De hendel vergrendelt bij elke snelheidskeuze in een inkeping.



Laat altijd de koppelingshendel los voordat u van snelheid verandert.

Als u dit niet doet, raakt de rupswagen beschadigd.

Lagere snelheden zijn voor zwaardere lasten, terwijl hogere snelheden bedoeld zijn voor het vervoeren van lichte lasten of een lege bak. Wij raden u aan om een lagere snelheid te gebruiken totdat u vertrouwd bent met de werking van de elektrische loopwagen.

Als de motor onder belasting vertraagt of de rupsbanden slippen, schakelt u de machine over naar een lagere versnelling.

Als de voorkant van de machine omhoog komt, schakel dan naar een lagere versnelling. Als de voorkant nog steeds omhoog schuift, til dan de handgrepen op.

Stuurhendel links/rechts

Bedien de hendel om naar links/rechts te draaien.

Bedien de stuurhendels alleen bij een verlaagde snelheid.

Gasveerassistentie (optioneel)

De gasveerondersteuning biedt ondersteuning bij het heffen en laten zakken van de bak.

Motor aan/uit schakelaar

De motorschakelaar heeft twee standen. UIT - motor start of draait niet. AAN - de motor start en draait.

Handvat van terugslagstarter

Met de handgreep van de terugslagstarter start u de motor.

Brandstofafsluitklep

De brandstofafsluiter heeft twee standen:

Brandstofafsluitklep

De brandstofafsluiter heeft twee standen:
GESLOTEN ( ) - Gebruik deze stand om het apparaat te onderhouden, te vervoeren of op te slaan.
OPEN ( ) - Gebruik deze positie om het apparaat te bedienen.

Gashendel

De gashendel regelt het toerental van de motor en beweegt tussen SNEL , LANGZAAM , en STOP-posities.

De gashendel schakelt de motor uit wanneer deze in de STOP-stand wordt gezet.

Choke-bediening

Met de chokeknop wordt de carburateur gechoqueerd en wordt het starten van de motor vergemakkelijkt. De choke-bedieningsschuifjes tussen de CHOKE GESLOTEN en CHOKE OPEN posities.

Gebruik nooit de choke om de motor te stoppen.

Koppelingsbedieningshendel

Knijp in de bedieningshendel en laat de koppeling ingeschakeld. Laat de hendel los en ontkoppel de koppeling.

Anvendelse

Olie toevoegen aan motor

De motor wordt geleverd zonder olie. Start de motor niet voordat u olie hebt bijgevuld. Raadpleeg de handleiding van uw motor voor de juiste oliesoort die u moet toevoegen.

1. Zorg ervoor dat de kruiwagen op een vlakke, horizontale ondergrond staat.

2. Verwijder de olievuldop/peilstok om olie toe te voegen.

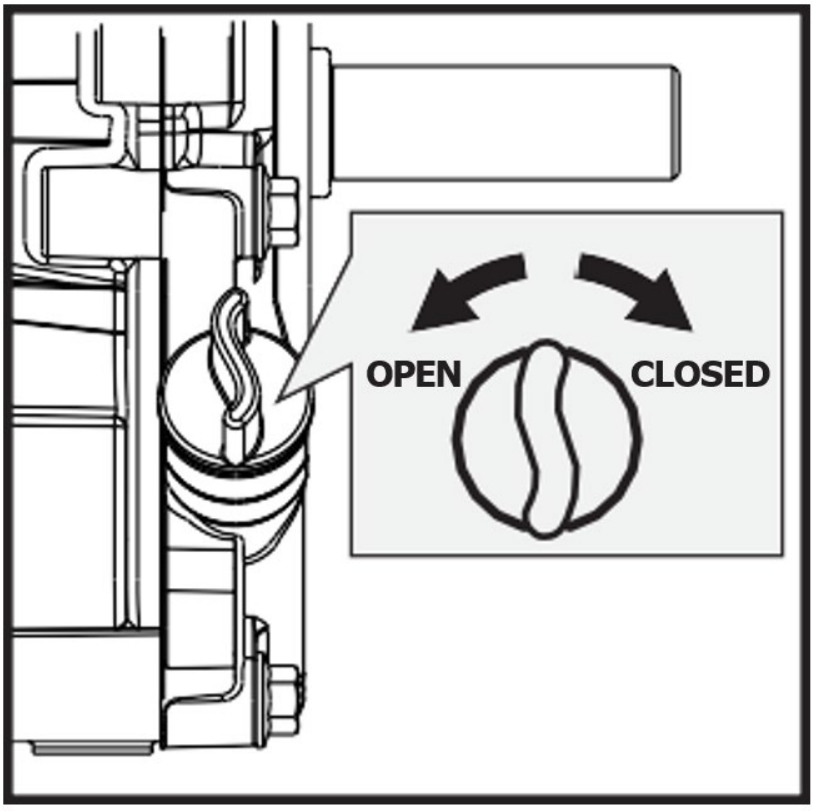

OFF - uitgeschakeld

ON - Opgewonden

3. Voeg met behulp van een trechter olie toe tot aan de FULL-markering op de peilstok. (Zie de handleiding van de motor voor de olie-inhoud, aanbevolen olie en de locatie van de vuldop.)

NIET LATEN OVERLOPEN. Controleer dagelijks het motoroliepeil en vul indien nodig olie bij.

Voeg benzine toe aan de motor

Benzine is zeer brandbaar en explosief. Bij het hanteren van brandstof kunt u brandwonden of ernstig letsel oplopen. Wees uiterst voorzichtig bij het omgaan met benzine.

Vul de brandstoftank buitenshuis, nooit binnenshuis. Benzinedampen kunnen ontbranden als ze zich in een afgesloten ruimte verzamelen. Er kan een explosie ontstaan.

1. De motor moet uit zijn en minimaal twee minuten zijn afgekoeld voordat u brandstof bijvult.
2. Verwijder de tankdop en vul de tank. (Raadpleeg de handleiding van de motor voor de brandstofcapaciteit, aanbevolen brandstof en de locatie van de tankdop.)

BELANGRIJK: NIET TE VEEL VULLEN !
Deze apparatuur en/of de bijbehorende motor kunnen onderdelen bevatten voor een systeem voor de beheersing van verdampingsemissies, die vereist zijn om te voldoen aan de EPA- en/of CARB-regelgeving. Deze onderdelen werken alleen goed als de brandstoftank tot het aanbevolen niveau is gevuld. Te veel vullen kan permanente schade aan de onderdelen van het emissiecontrolesysteem veroorzaken. Door de tank tot het aanbevolen niveau te vullen, ontstaat er een dampspleet die nodig is om de brandstof te laten uitzetten. Let goed op bij het vullen van de brandstoftank en zorg ervoor dat het aanbevolen brandstofniveau in de tank niet wordt overschreden. Gebruik een draagbare benzinetank met een geschikte vulopening wanneer u de tank vult. Gebruik geen trechter of ander hulpmiddel dat het zicht op het vulproces van de tank belemmert.

3. Plaats de brandstofdop terug en draai deze vast. Ruim gemorste brandstof altijd op.

Startmotor

1. Zet de motorschakelaar in de stand AAN.

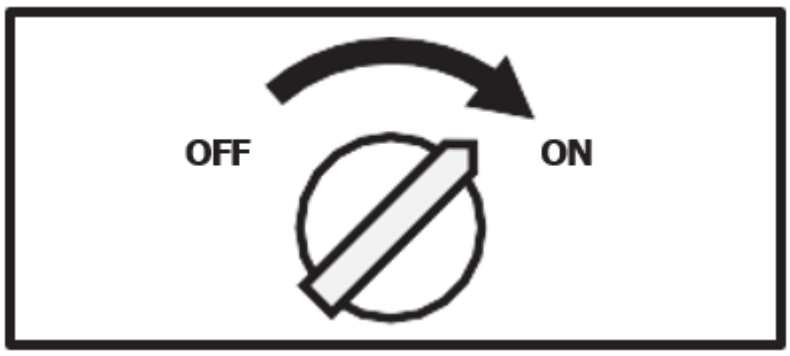

OFF - uitgeschakeld

ON - Opgewonden

2. Open de brandstofafsluiter.

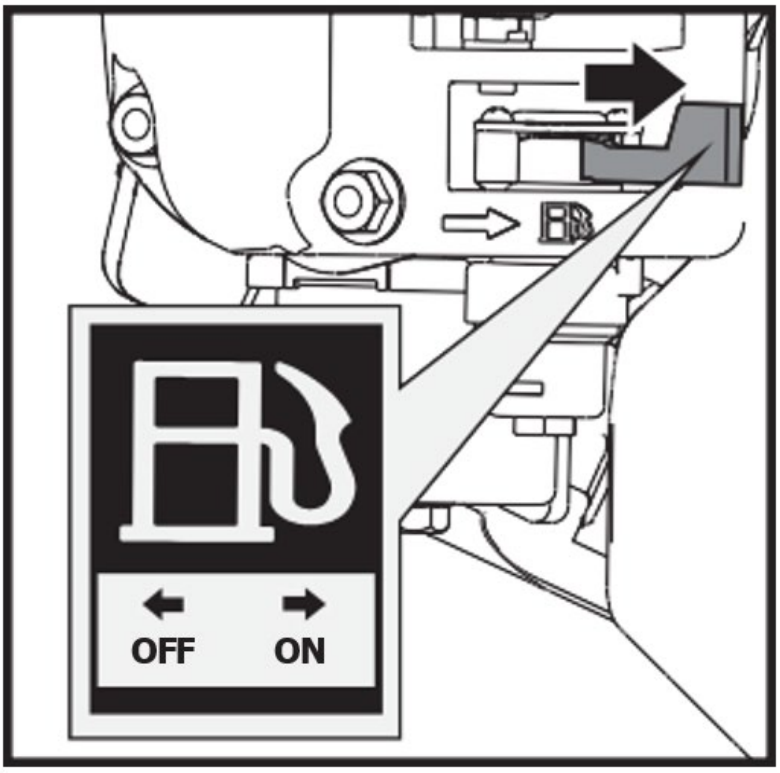

OFF - uitgeschakeld

ON - Opgewonden

3. Zet de chokehendel in de stand GESLOTEN.
   Als de motor warm is, hoeft u de choke niet te sluiten.

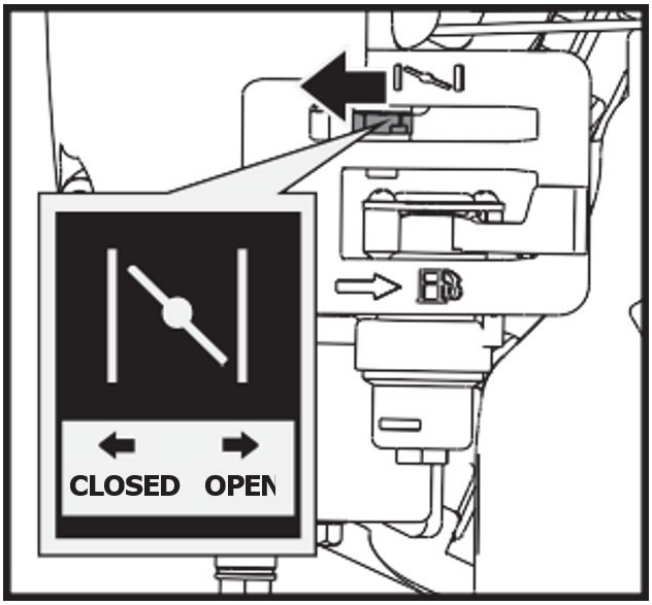

OPEN - open
CLOSED - gesloten

4. Beweeg de gashendel lichtjes naar de SNELLE snelheid.

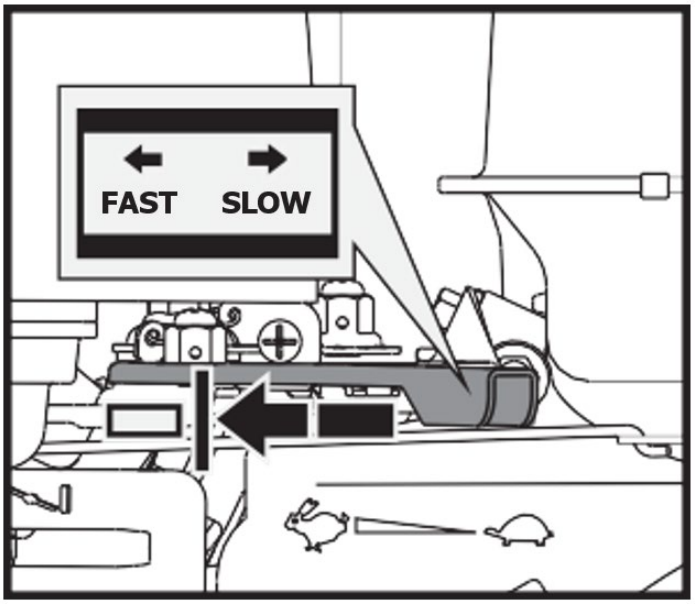

FAST - snel

SLOW - langzaam

5. Trek aan de terugslagstarter totdat de motor start. Breng de terugslag na elke trek terug naar de uitgangspositie. Herhaal de stappen indien nodig. Zodra de motor is gestart, zet u het gaspedaal op de stand SNEL voordat u het apparaat bedient.

> ⚠ ***Als het startkoord snel wordt ingetrokken (terugslag), worden uw hand en arm sneller naar de motor getrokken dan dat u hem kunt loslaten. Gebroken botten, breuken, kneuzingen of verstuikingen kunnen het gevolg zijn.***

Bediening

Zodra de motor is opgewarmd, beweegt u de gashendel om het motortoerental te verhogen.

Schakel de gewenste versnelling in en knijp langzaam in de koppelingshendel. Als de versnelling niet meteen inschakelt, laat u de koppelingshendel langzaam los en probeert u het opnieuw. Op deze manier komt de elektrische rupswagen in beweging.

De stuurhendels van de elektrische loopkar zitten op het stuur, waardoor sturen heel gemakkelijk gaat. Om naar rechts of links te sturen, trekt u eenvoudig aan de bijbehorende rechter- of linkerstuurhendel.

De gevoeligheid van de besturing neemt toe naarmate de snelheid van de machine en de last toenemen. Bij een lege machine is een lichte druk op de hendel voldoende om te draaien. Wanneer de machine volledig geladen is, is er meer druk nodig.

De elektrische kruiwagen heeft een maximaal laadvermogen van 660 LBS. Het is echter raadzaam om de belasting te beoordelen en deze aan te passen aan de ondergrond waarop de machine gebruikt gaat worden.

Het is daarom raadzaam om oneffen of ruw terrein te berijden met een lage versnelling en extra voorzorgsmaatregelen te nemen. In dergelijke situaties moet de machine gedurende het gehele traject in een lage versnelling worden gehouden.

Vermijd scherpe bochten en frequente veranderingen van richting tijdens het rijden op ruw, hard terrein vol scherpe, oneffen punten met een hoge mate van wrijving.

Ook al heeft de machine rubberen rupsbanden, wees toch voorzichtig bij het werken in ongunstige weersomstandigheden (ijs, zware regenval en sneeuw) of op ondergronden die de rupswagen onstabiel kunnen maken.

Houd er rekening mee dat dit een rupsvoertuig is en dat het voertuig daardoor flink kan overhellen als u over hobbels, gaten en treden rijdt.

Wanneer de koppelingshendel wordt losgelaten, stopt en remt de machine automatisch.

Als de machine op een steile helling stilstaat, moet er een wig tegen een van de rupsbanden worden geplaatst.

Stationair toerental

Zet de gashendel in de stand SLOW om de belasting van de motor te verminderen wanneer er geen werk wordt uitgevoerd. Door het motortoerental te verlagen, verlengt u de levensduur van de motor, bespaart u brandstof en vermindert u het geluidsniveau.

Motor stoppen

Om de motor in een noodgeval uit te schakelen, draait u de motorschakelaar eenvoudigweg naar de stand UIT. Onder normale omstandigheden gebruikt u de volgende procedure:

1. Beweeg de gashendel naar de stand SLOW ( ) positie.
2. Laat de motor een of twee minuten stationair draaien.
3. Zet de motorschakelaar op UIT.
4. Draai de brandstofklephendel naar de stand UIT ( ) positie.

Plotseling stoppen bij hoge snelheid en onder zware belasting wordt afgeraden. Er kan motorschade ontstaan.

Beweeg de chokehendel niet naar CLOSE om de motor te stoppen. Er kan een terugslag of motorschade ontstaan.

Onderhoud

Goed onderhoud zorgt ervoor dat de machine en de onderdelen ervan lang meegaan.

Preventief onderhoud

1. Zet de motor af en ontkoppel alle bedieningshendels. De motor moet cool zijn.
2. Houd de gashendel van de motor in de stand LANGZAAM en verwijder de bougiekabel van de bougie en zet deze vast.
3. Controleer de algemene staat van de rupswagen. Controleer op losse schroeven, verkeerde uitlijning of vastlopen van bewegende onderdelen, gebarsten of gebroken onderdelen en andere omstandigheden die de veilige werking van het apparaat kunnen beïnvloeden.

4. Gebruik een zachte borstel, stofzuiger of perslucht om alle verontreinigingen uit de machine te verwijderen. Gebruik vervolgens een lichte olie van hoge kwaliteit om alle bewegende delen te smeren.
5. Controleer de bougiekabel regelmatig op tekenen van slijtage en vervang deze indien nodig.



Gebruik nooit een hogedrukreiniger om uw apparaat schoon te maken. Water kan in nauwe ruimtes van de machine en de transmissiebehuizing binnendringen en schade veroorzaken aan spindels, tandwielen, lagers of de motor. Het gebruik van hogedrukreinigers verkort de levensduur en vermindert de bruikbaarheid.

Koppeling afstellen

Wanneer de koppeling slijtage begint te vertonen, wordt het bereik van de hendel groter en wordt deze moeilijker te bereiken. Volg deze stappen om de koppelingshendel terug in de oorspronkelijke positie te zetten.

1. Draai de borgmoer los door deze tegen de klok in te draaien met een 10 mm sleutel.

2. Draai de kabel strakker of losser door de kabelstelmoer met de klok mee of tegen de klok in te draaien met een 10 mm sleutel totdat de gewenste spanning is bereikt.

3. Zodra de spanning goed is, draait u de borgmoer weer tegen de hendel om de kabel op zijn plaats te houden.

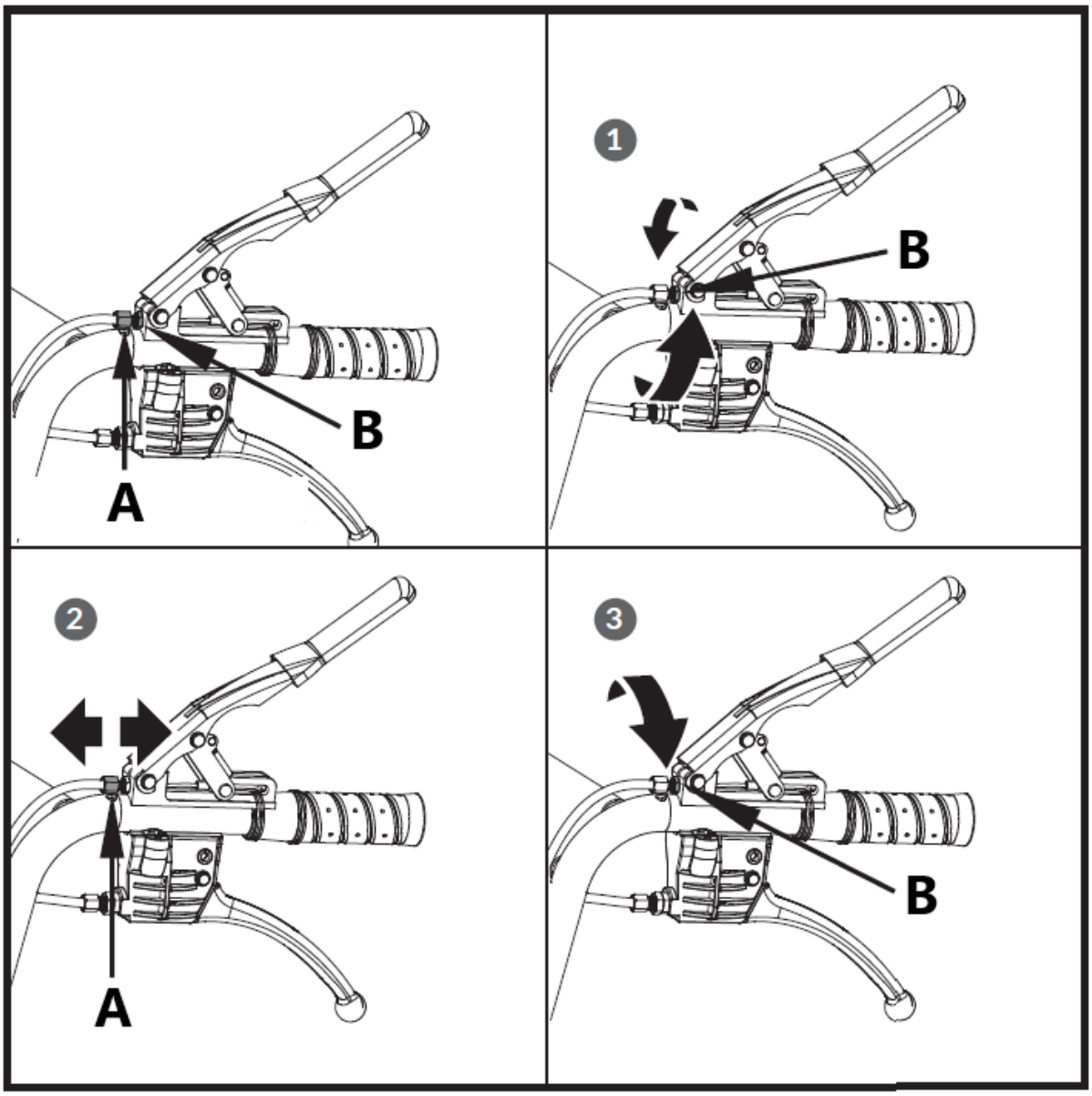

A – Afstelmoer
B – Jammoer

Stuur aanpassen

Als het sturen moeilijk wordt, volg dan deze stappen om de kabelspanning aan te passen.

1. Draai de borgmoer los door deze tegen de klok in te draaien met een 10 mm sleutel.

2. Draai de kabel strakker of losser door de kabelstelmoer met de klok mee of tegen de klok in te draaien met een 10 mm sleutel totdat de gewenste spanning is bereikt.

3. Zodra de spanning goed is, draait u de borgmoer weer tegen de hendel om de kabel op zijn plaats te houden.

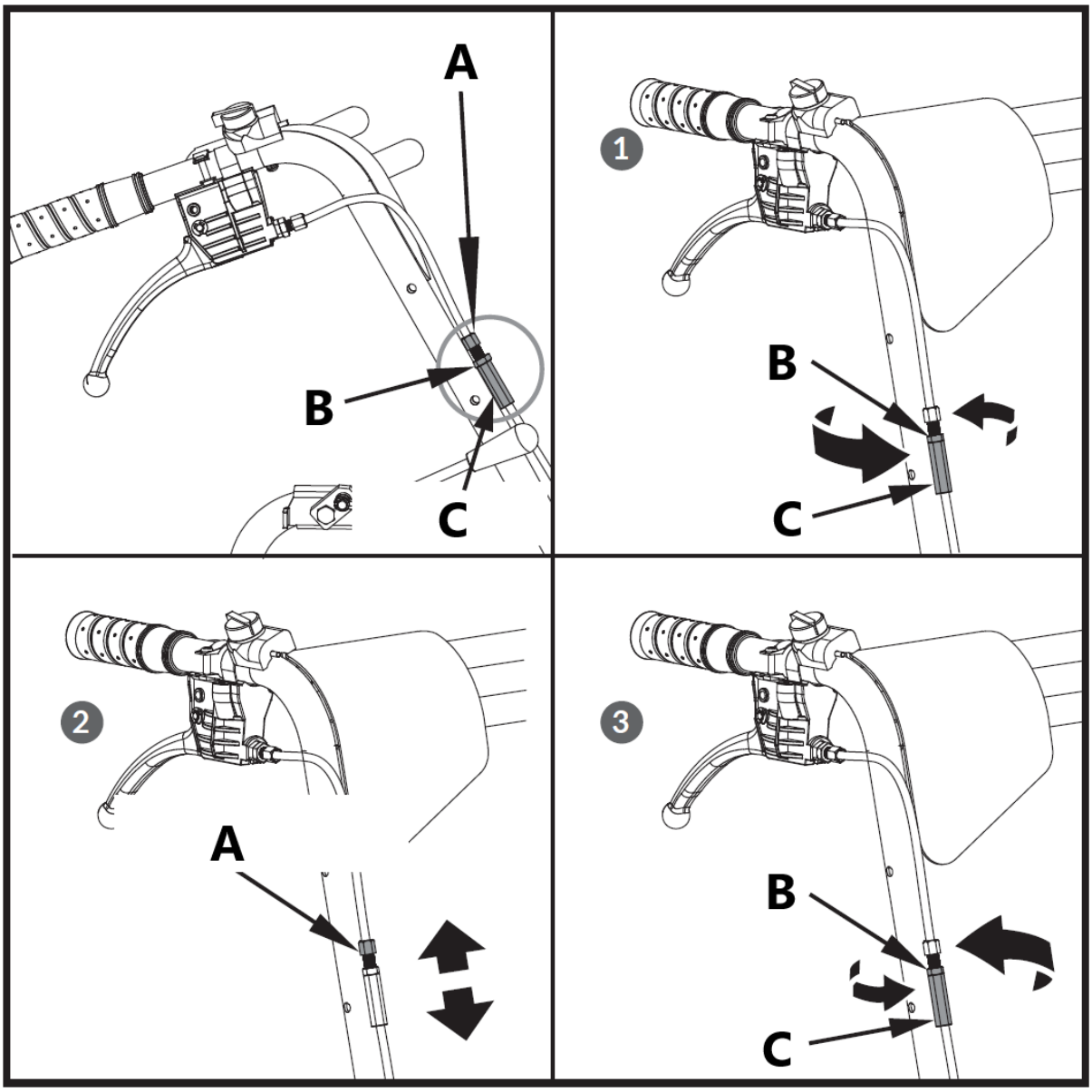

A – Afstelmoer
B – Jammoer
C – Borgmoer

Als de bovenstaande aanpassing niet voor voldoende kabelspanning zorgt, volgt u de onderstaande stappen:

1. Draai de borgmoer los door deze tegen de klok in te draaien met een 12 mm sleutel.

2. Draai de kabel strakker of losser door de kabelstelmoer met de klok mee of tegen de klok in te draaien met een 10 mm sleutel totdat de gewenste spanning is bereikt.

3. Zodra de spanning goed is, draait u de borgmoer weer tegen de hendel om de kabel op zijn plaats te houden.

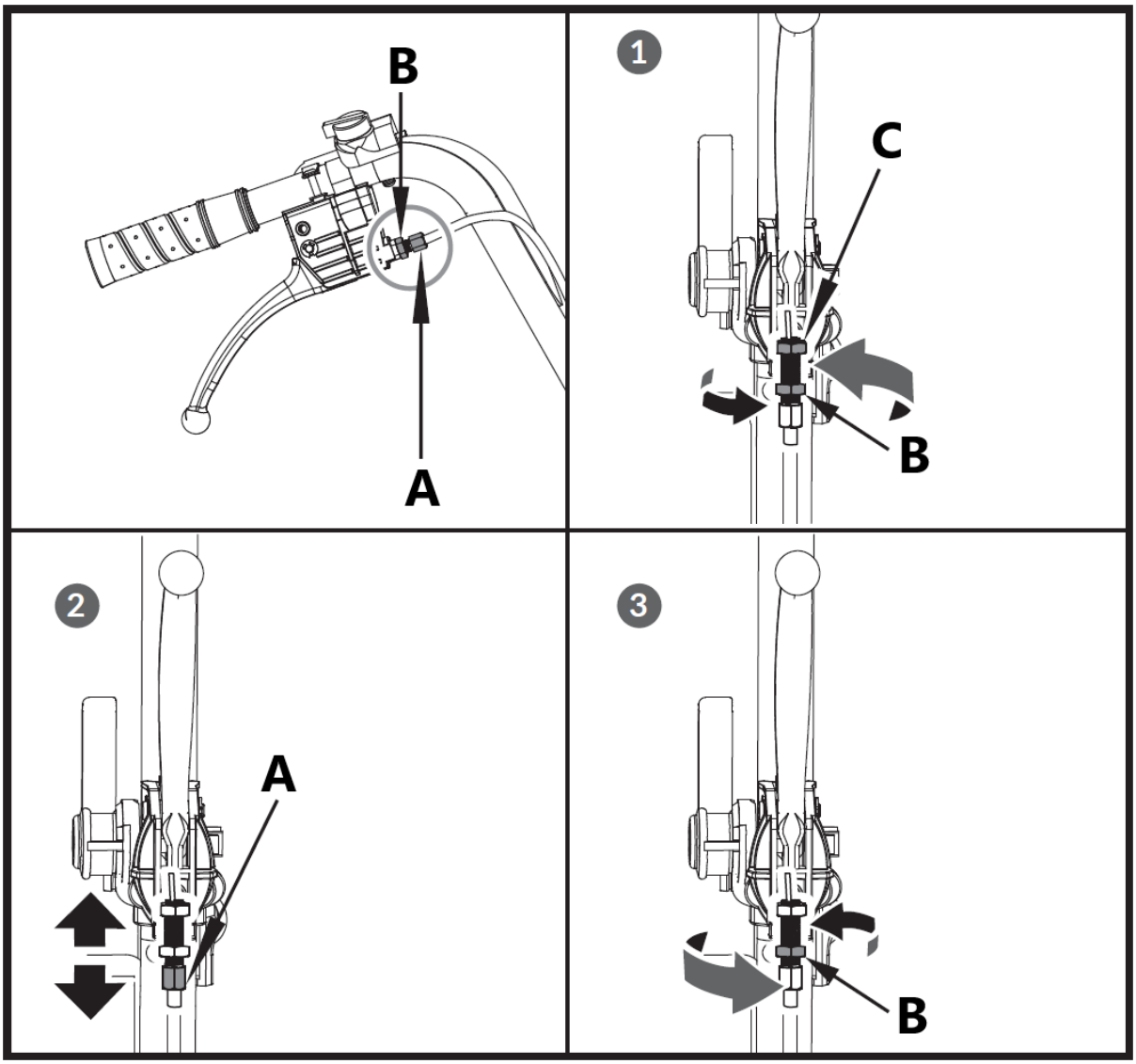

A – Afstelmoer
B – Jammoer
C – Borgmoer

Vervangen van aandrijfriem

Verwijder de riemafdekkingen zoals afgebeeld en trek de riem eruit.

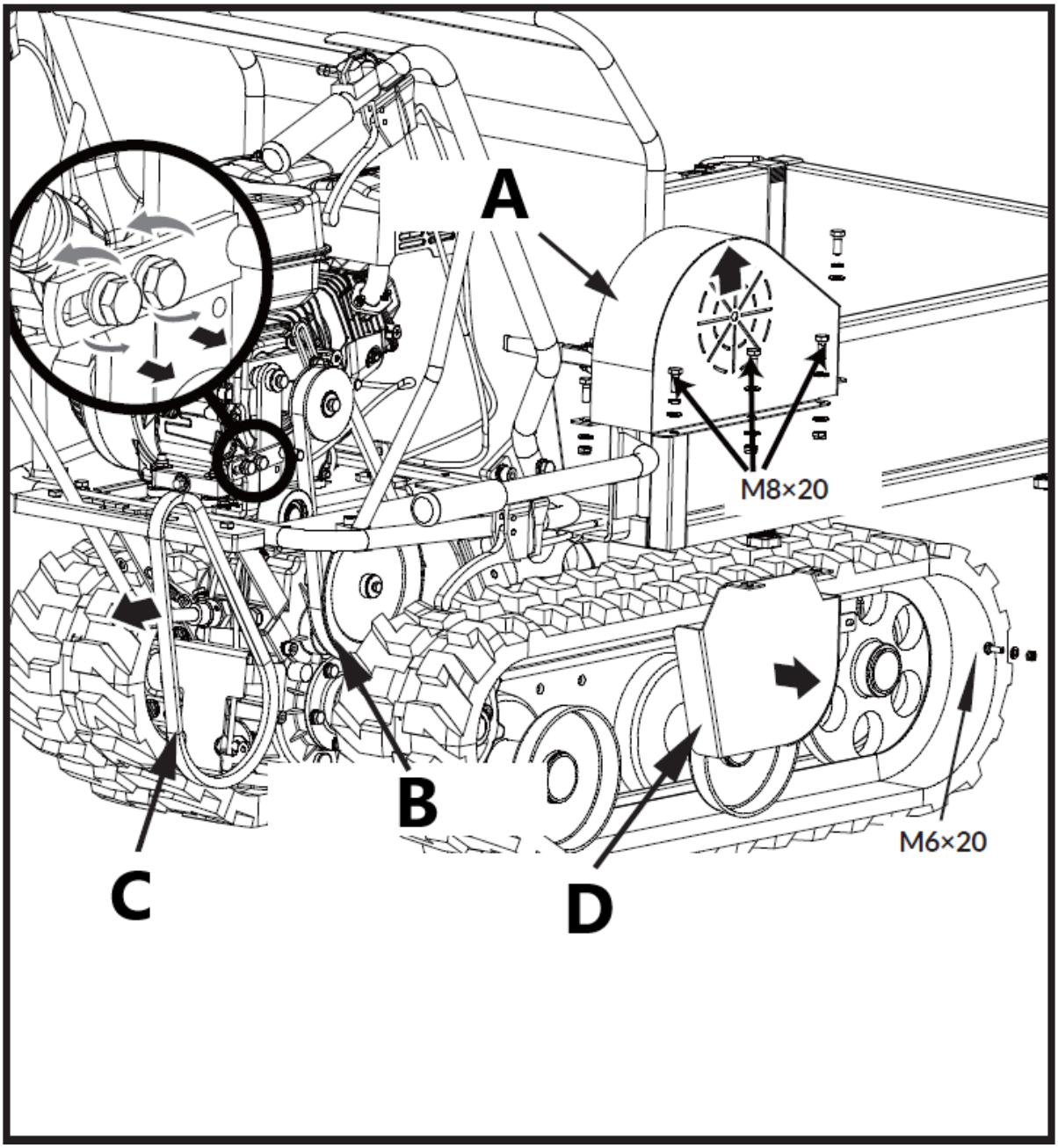

A – Riemhoes
B – Versnellingsbakpoelie
C – Aandrijfriem
D – Riemafdekking voor versnellingsbakpoelie

Mogelijk moet u de riemgeleiderbeugel losmaken en terugschuiven voordat u de riem verwijdert.

Smering

Algemene smering

Smeer alle bewegende delen van de machine lichtjes aan het einde van het seizoen of na elke 25 bedrijfsuren.

Smering van de versnellingsbak

De versnellingsbak is in de fabriek voorgesmeerd en afgedicht. Tenzij er tekenen van lekkage zijn of er onderhoud aan de versnellingsbak is uitgevoerd, is er geen extra smering nodig tot de versnellingsbak 50 uur is gebruikt.

Vervang alle transmissieolie na de eerste 50 gebruiksuren. Capaciteit is 1,5L.

Controleer voor toekomstig gebruik het oliepeil na elke 50 gebruiksuren. Als u de oliepeilplug verwijdert en er geen olie uitkomt, vul dan olie bij en draai de oliepeilplug vervolgens weer vast.

Aanbevolen wordt transmissieolie GL-5 of GL-6, SAE80W-90. Gebruik geen synthetische olie.

Wanneer u de transmissieolie vervangt, moet de motor stilstaan en nog warm zijn. Draai de filterdop en de aftapplug los. Wanneer de olie is afgetapt, plaatst u de aftapplug terug, vult u de tank met verse olie en plaatst u vervolgens de filterdop terug.

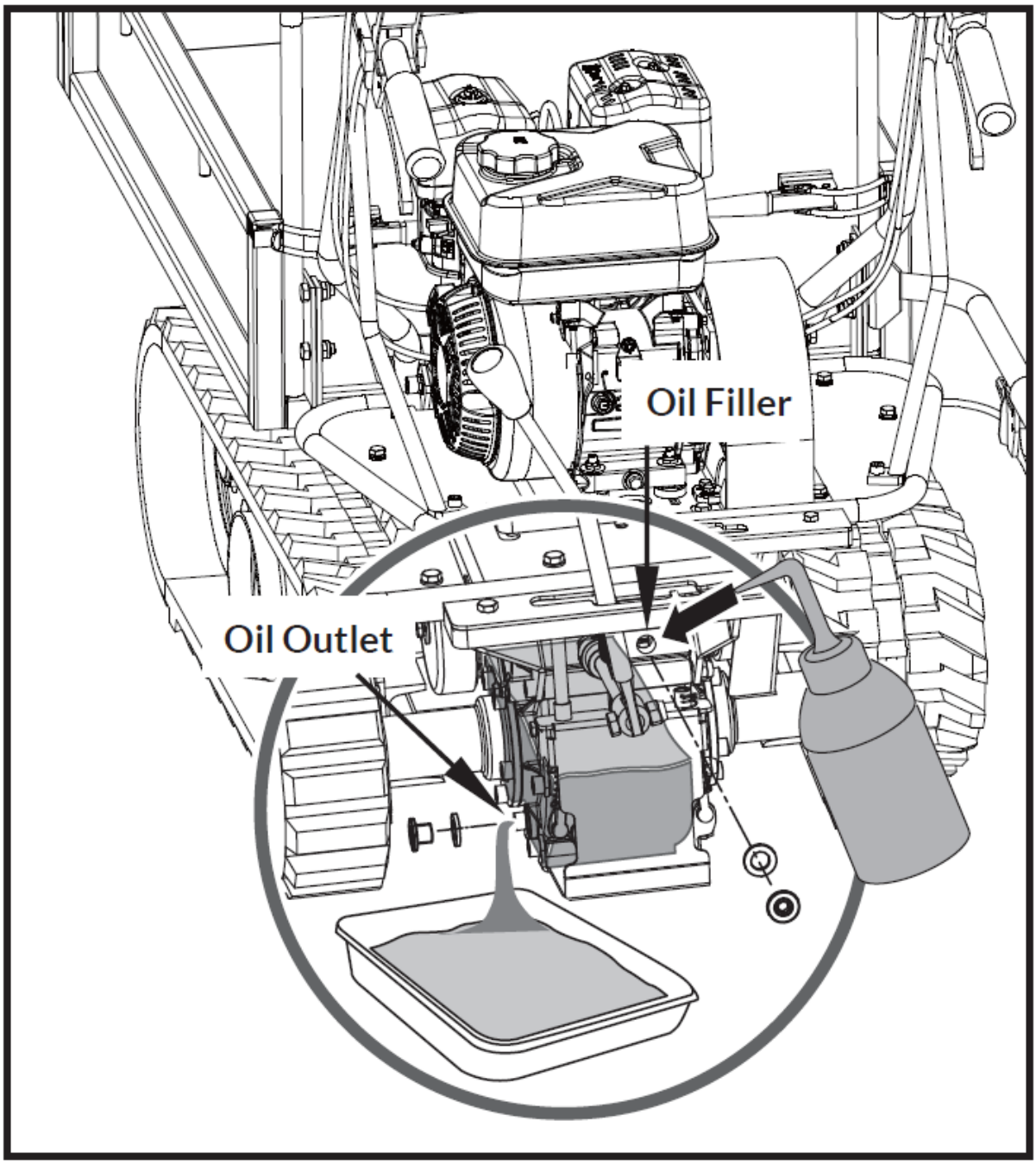

Oil Filler - Olievuller

Oil Outlet - Olie-uitlaat

Sporen vastzetten

Door gebruik raken de rails los. Bij gebruik van losse rupsbanden bestaat de kans dat deze over het aandrijfwiel glijden, waardoor het wiel uit de behuizing springt en de behuizing slijt.

Om de spoorspanning te controleren, gaat u als volgt te werk.

1. Plaats de machine op een vlakke ondergrond met een stevige ondergrond, of op asfalt of trottoir.

2. Til de machine op en plaats deze op blokken of steunen die bestand zijn tegen het gewicht van de machine, zodat de rupsbanden ongeveer 10 cm van de grond zijn.

3. Meet de middenlijn van de baan ten opzichte van de horizontale lijn. De meting mag niet groter zijn dan 10 tot 15 cm.

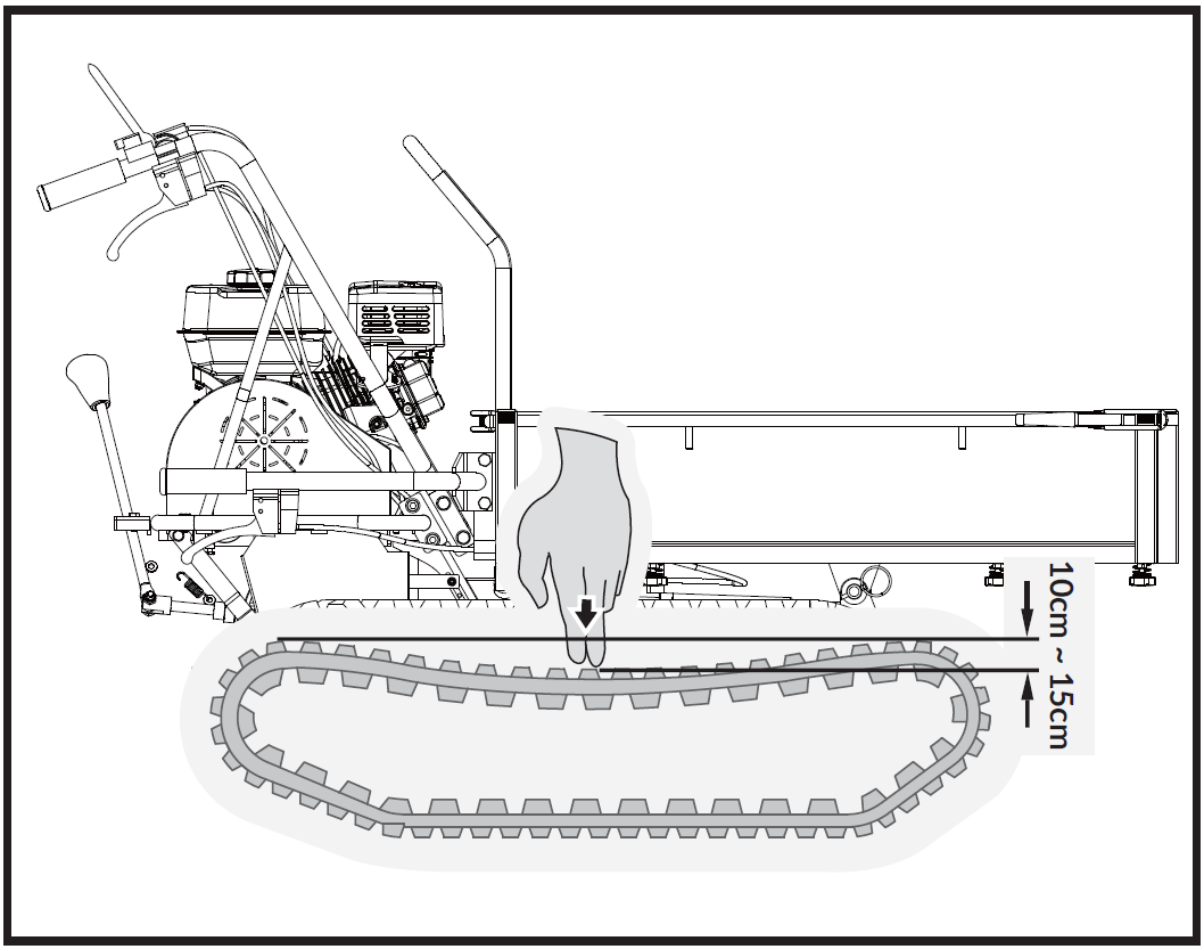

Als de afstand groter is, gaat u als volgt te werk.

1. Gebruik de kantelhendel om de bak te kantelen en plaats deze op blokken of steunen die bestand zijn tegen het gewicht van de bak.
2. Draai borgmoer A los.
3. Draai bout B vast totdat de juiste spanning is bereikt.
4. Zet bout B vast door borgmoer A goed vast te draaien.
5. Plaats de trechter terug in de oorspronkelijke positie.

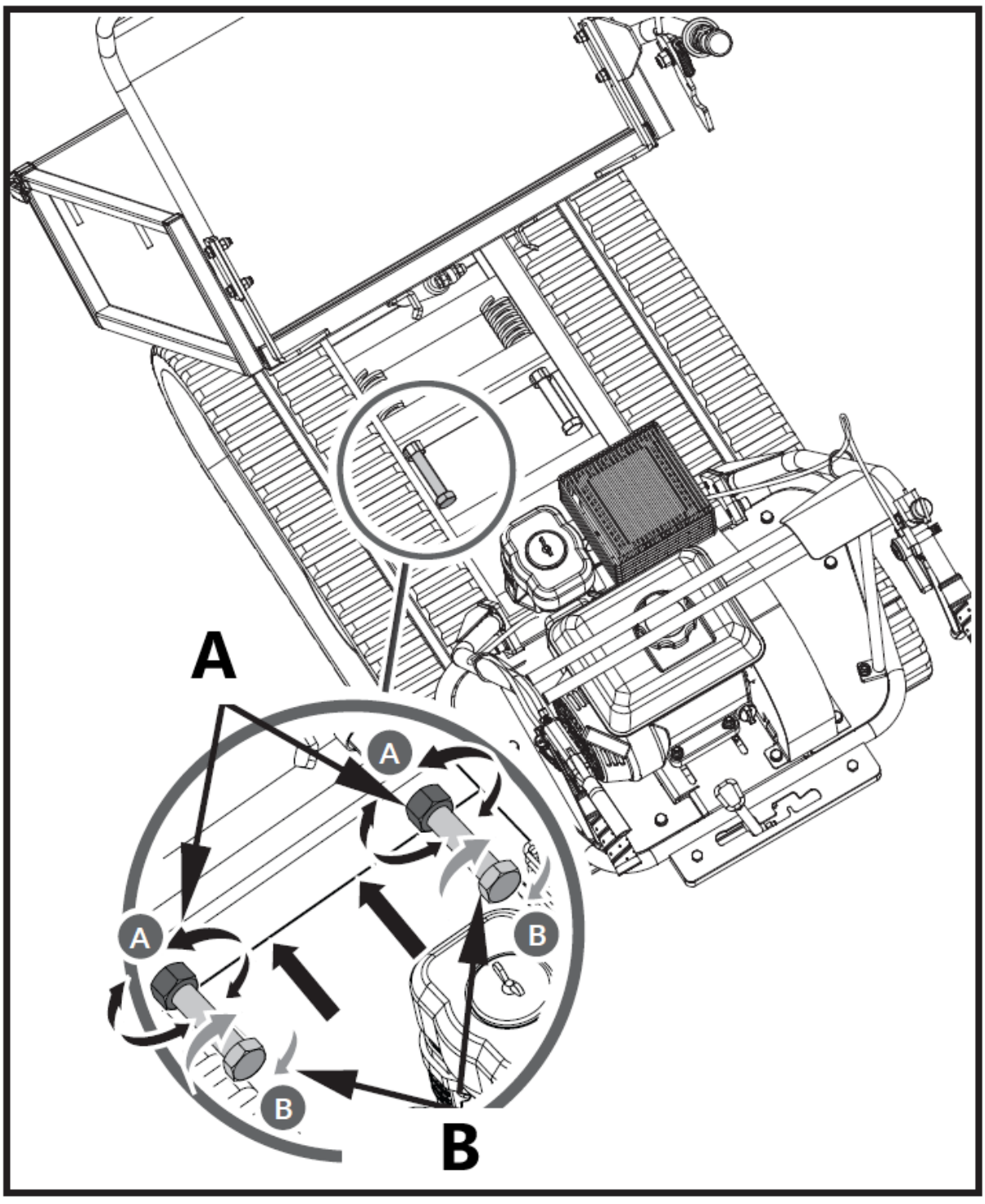

Draai de rail niet te strak. De afstelling van de baan en de remmen zijn aan elkaar gekoppeld. De remkracht neemt af naarmate de baan strakker wordt gemaakt.

Als de afstelbout niet meer verstelbaar is, moeten de rupsbanden mogelijk vervangen worden.

Sporen vervangen

Controleer regelmatig de staat van de rupsbanden. Als een spoor gebarsten of gerafeld is, moet het zo snel mogelijk vervangen worden.

1. Til de trechter op en plaats er voor de veiligheid een steunstang in.
2. Til de machine op en plaats deze op blokken of steunen die geschikt zijn voor het gewicht van de machine, zodat de rupsbanden ongeveer 10 cm van de grond zijn.

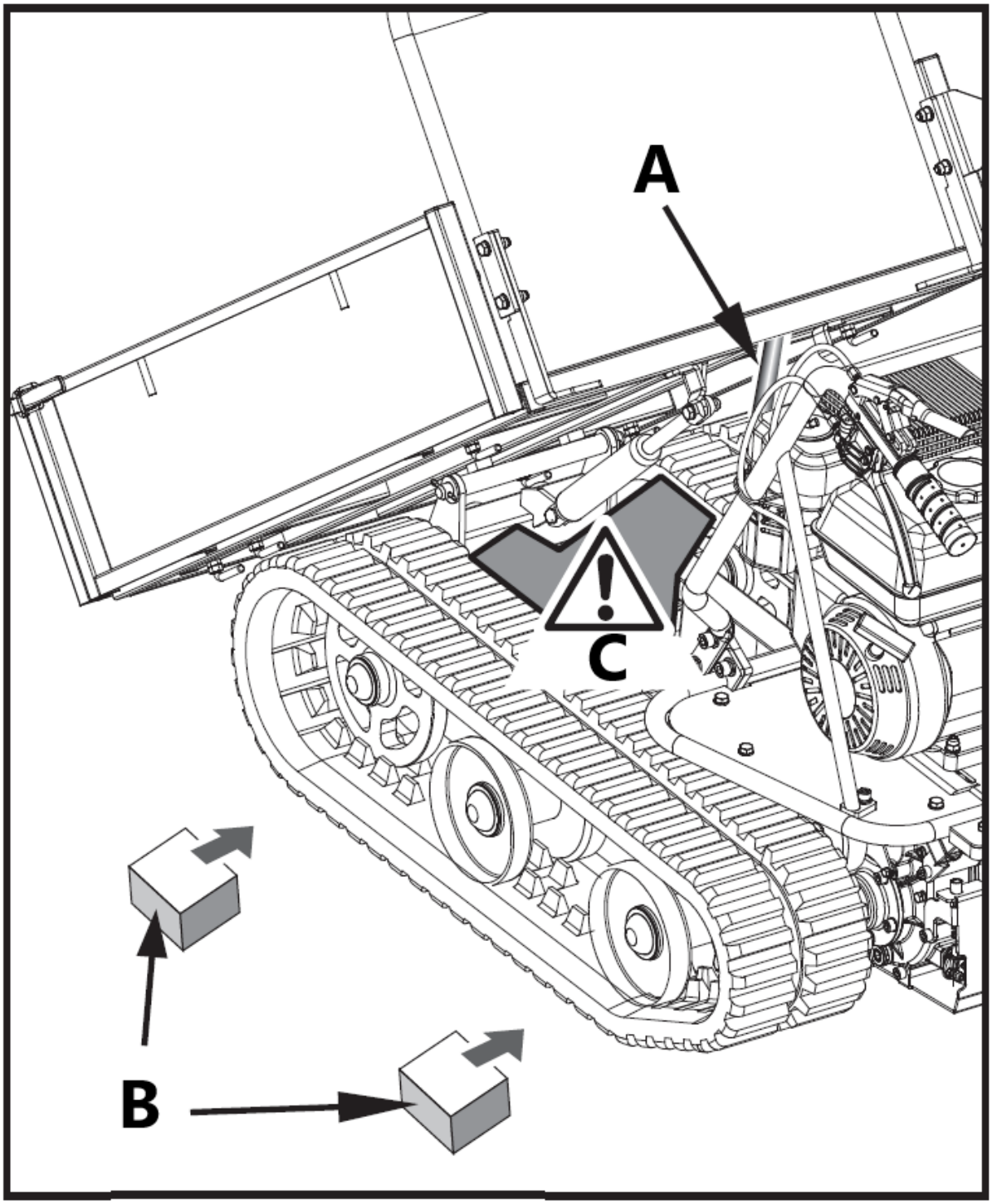

A – Steunstang
B – Gevarenzone

C – Ondersteuningsobject

3. Draai de stelbouten los en trek de stuurwielas richting de motor, dan zal de rupsband losser komen te zitten.

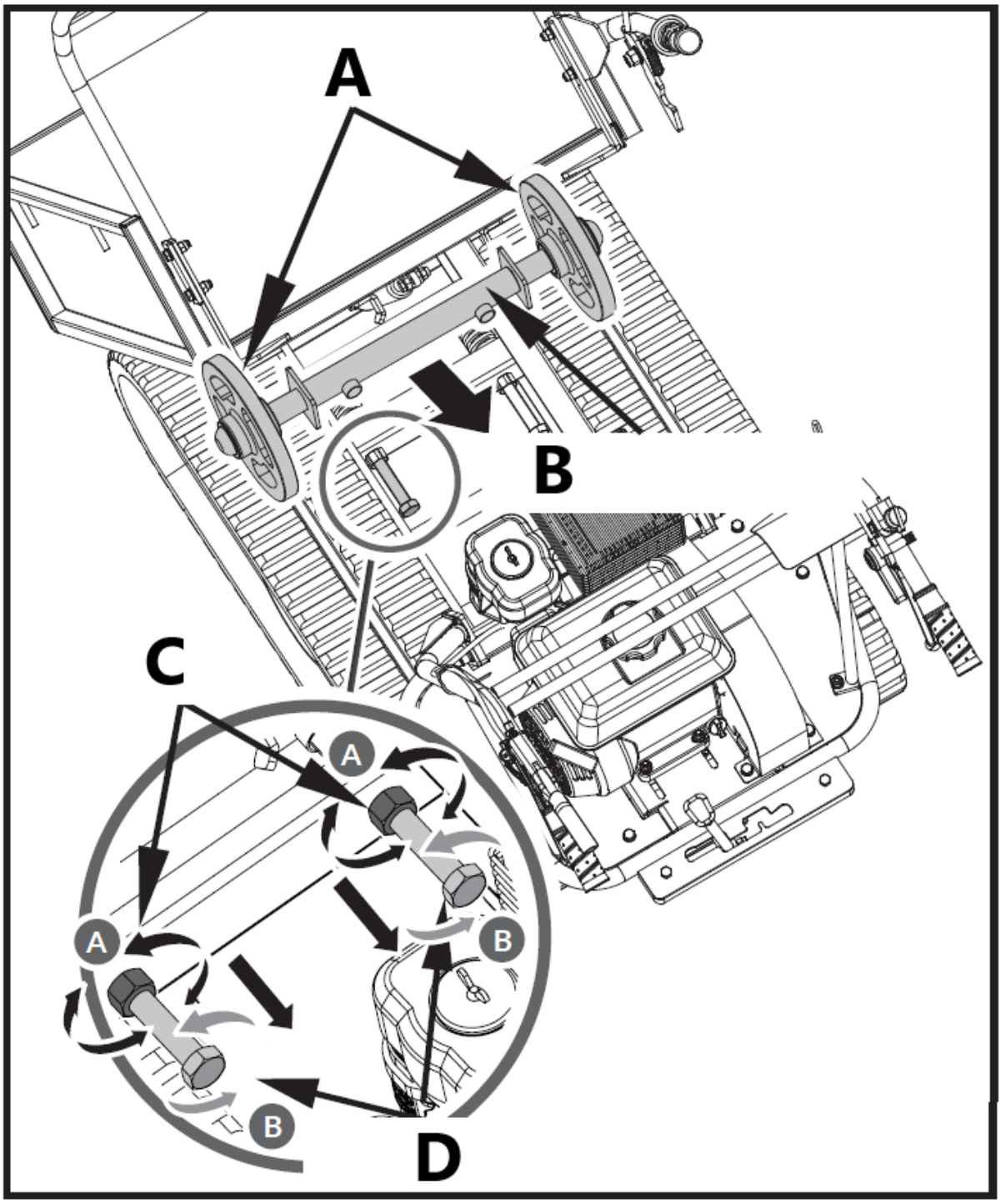

Een stuur
B – Stuurwielas
C – Klemmoer
D – Stelbout

4. Trek het hele spoor eruit.

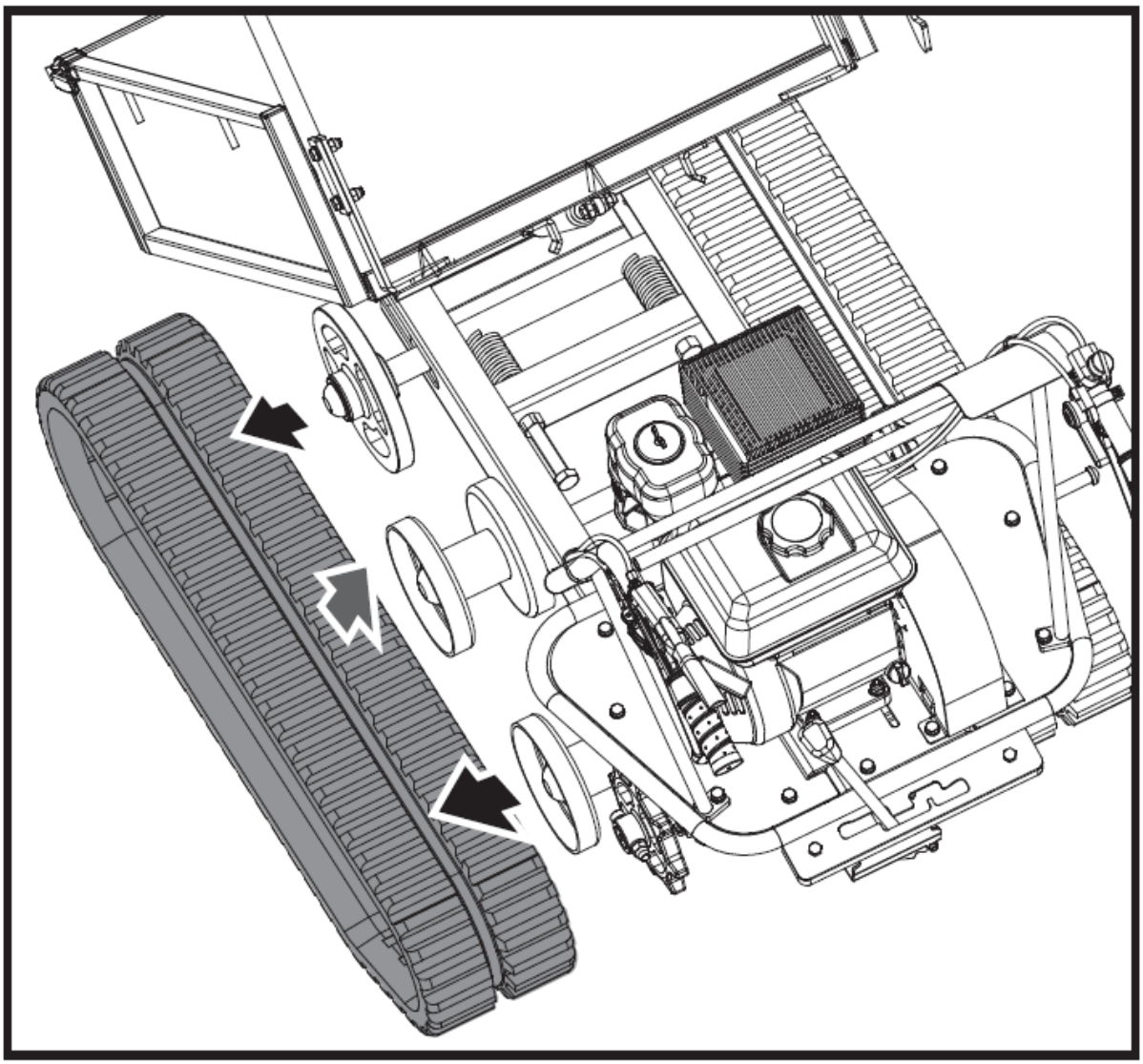

Let er bij het verwijderen of monteren van de rupsbanden op dat uw vingers niet tussen de rupsband en de katrol komen.

Motoronderhoud

Raadpleeg de bij uw apparaat meegeleverde motorhandleiding voor informatie over het onderhoud van de motor. In de handleiding van uw motor vindt u gedetailleerde informatie en een onderhoudsschema voor het uitvoeren van de taken.

Opslag

Als de mini-rupsdumper langer dan 30 dagen niet wordt gebruikt, volgt u de onderstaande stappen om uw unit voor opslag voor te bereiden.

1. Maak de brandstoftank volledig leeg. Opgeslagen brandstof die ethanol of MTBE bevat, kan na 30 dagen bederven. Oude brandstof bevat veel gom en kan de carburateur verstoppen en de brandstofstroom belemmeren.

2. Start de motor en laat deze draaien tot hij stopt. Zo weet u zeker dat er geen brandstof meer in de carburateur zit. Laat de motor draaien totdat hij stopt. Hiermee voorkomt u dat er gomaanslag in de carburateur ontstaat en dat er mogelijk motorschade ontstaat.
3. Laat de olie uit de motor lopen terwijl deze nog warm is. Vul bij met verse olie van de kwaliteit die wordt aanbevolen in de motorhandleiding.
4. Gebruik schone doeken om de buitenkant van het apparaat schoon te maken en de ventilatieopeningen vrij te houden van obstakels.

Gebruik geen sterke schoonmaakmiddelen of reinigingsmiddelen op basis van aardolie voor het reinigen van kunststof onderdelen. Chemicaliën kunnen kunststoffen beschadigen.

5. Controleer op losse of beschadigde onderdelen. Repareer of vervang beschadigde onderdelen en draai losse schroeven, moeren of bouten vast.
6. Bewaar uw apparaat op een vlakke ondergrond in een schoon, droog gebouw met goede ventilatie.

Berg de machine niet op met brandstof in een niet-geventileerde ruimte waar brandstofdampen in contact kunnen komen met vlammen, vonken, waakvlammen of andere ontstekingsbronnen.

Probleemoplossen

Probleem	Oorzaak	Remedie
Motor start niet.	1. Bougiekabel losgekoppeld. 2. Geen brandstof meer of oude brandstof. 3. Choke staat niet in open positie. 4. Verstopte brandstofleiding. 5. Vervuilde bougie. 6. Motor verzuipt.	1. Bevestig de bougiekabel stevig aan de bougie. 2. Vul de tank met schone, verse benzine. 3. Bij een koude start moet het gaspedaal op de choke staan. 4. Maak de brandstofleiding schoon. 5. Reinigen, opening aanpassen of vervangen. 6. Wacht een paar minuten om opnieuw te starten, maar vul nog niet aan.
Motor loopt onregelmatig.	1. Bougiekabel zit los. 2. Unit draait op CHOKE. 3. Verstopte brandstofleiding of oude brandstof. 4. Ontluchting verstopt. 5. Water of vuil in het brandstofsysteem. 6. Vuile luchtreiniger. 7. Onjuiste afstelling van de carburateur.	1. Sluit de bougiekabel aan en draai deze vast. 2. Zet de chokehendel op UIT. 3. Reinig de brandstofleiding. Vul de tank met schone, verse benzine. 4. Maak de ventilatieopening vrij. 5. Laat de brandstoftank leeglopen. Vul de tank met verse brandstof. 6. Maak het luchtfilter schoon of vervang het. 7. Raadpleeg de handleiding van de motor.
Motor oververhit.	1. Motoroliepeil laag.	1. Vul het carter met de juiste

	2. Vuile luchtreiniger. 3. Luchtstroom beperkt. 4. Carburateur niet goed afgesteld.	olie. 2. Schone luchtreiniger. 3. Behuizing verwijderen en schoonmaken. 4. Raadpleeg de handleiding van de motor.
Eén van de twee sporen is geblokkeerd.	Er zijn vreemde voorwerpen tussen de baan en het frame terechtgekomen.	Verwijder het vreemde voorwerp.
Machine beweegt niet zolang de motor draait.	1. De versnelling is niet goed geselecteerd. 2. De rijsporen zijn niet strak genoeg.	1. Zorg ervoor dat de versnellingspook zich niet tussen twee verschillende versnellingen bevindt. 2. Span de rijsporen aan.

Onderdelenschema

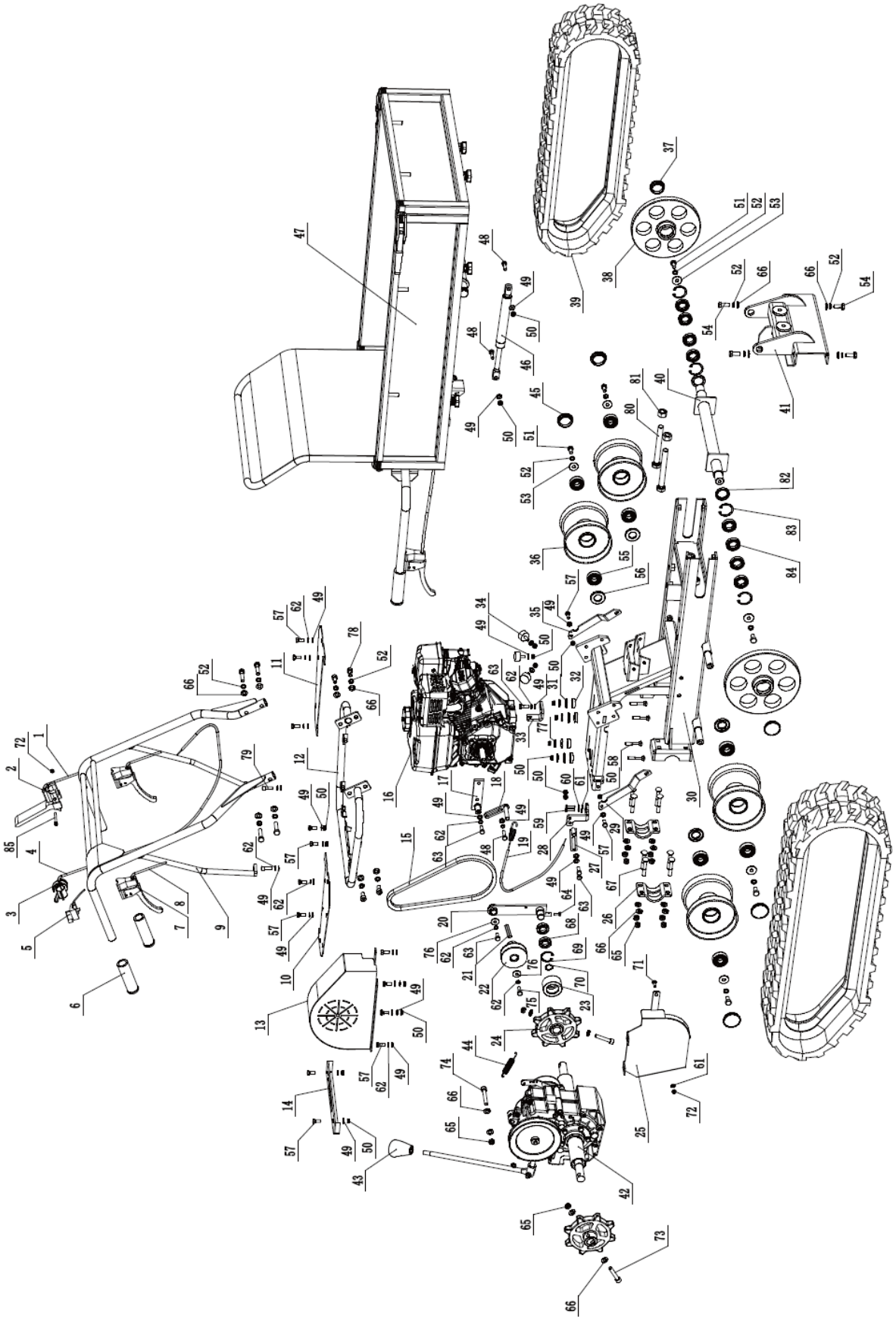

Nummer	Beschrijving	aantal	Nummer	Beschrijving	aantal
1	Spanrolkabel	1	44	Remveer	1
2	Veiligheidsbedieningshendel	1	45	Stof kap	1
3	Gashendel	1	46	Gasveer	1
4	Gaskabel	1	47	Montage van de kiepbak	1
5	Aan / uit knop	1	48	Zeskantbout M8x30	2
6	Handvathuls	3	49	Vlakke sluitring 8	29
7	Rem hendel	3	50	Borgmoer M8	16
8	Stuurhendelkabel	2	51	Zeskantbout M10x20	6
9	Montage van het handgreepframe	1	52	Veerring 10	18
10	Zoolplaat (rechts)	1	53	Ring 10	6
11	Zoolplaat (links)	1	54	Zeskantbout M10x25	4
12	Handvat montageframe	1	55	Lager 6204	8
13	Gordelhoes	1	56	Oliekeerring	4
14	Schakelplaat	1	57	Zeskantbout M8x20	16
15	Riem	1	58	Rijtuigbout M8x50	4
16	Motor	1	59	Zeskantbout M6x25	2
17	Vaste beugel	1	60	Veerring 6	2
18	Voorste riemlimietbord	1	61	Vlakke sluitring 6	3
19	Remkabel	1	62	Veerring 8	17
20	Spanrolbeugel	1	63	Zeskantbout M8x25	4
21	Motor platte sleutel	1	64	Zeskantbout M6x16	1
22	Riemschijf	1	65	Borgmoer M10	12
23	Spanrol	1	66	Vlakke sluitring 10	27
24	Stuur	1	67	Rijtuigbout M10x65	8
25	Onderste riemafdekking	1	68	Lager 61904	2
26	Wielas gemonteerde plaat	2	69	Borgring 37	1
27	Achterband limietbord	1	70	Borgring 20	1
28	Verbindingshoekblok	1	71	Rijtuigbout M6x20	1
29	Steunplaat (rechts)	1	72	Borgmoer M6	2
30	Chassis	1	73	Inbusbout M10x55	2
31	Pakking	4	74	Inbusbout M10x65	1
32	Rubberen schokdemper	4	75	Bout 5/16-24x1	1
33	Kabelbevestigingsbasis	1	76	Ring 8	2
34	Rubberen mat	3	77	Ring 8	4
35	Steunplaat (links)	1	78	Inbusbout M10x20	2
36	Looprol	4	79	Inbusbout M8x25	2
37	Stof kap	2	80	Zeskantbout M16x140	2
38	Stuurwiel	2	81	Zeskantmoer M16	2
39	Rubberen spoor	2	82	Oliekeerring	2
40	Geleidingswielas	1	83	Borgring 42	4
41	Steunbeugel	1	84	Lager 61905	8
42	Versnellingsbak montage	1	85	Zeskantbout M6x50	1

43	Hendelknop	1			

Onderdelen lijst

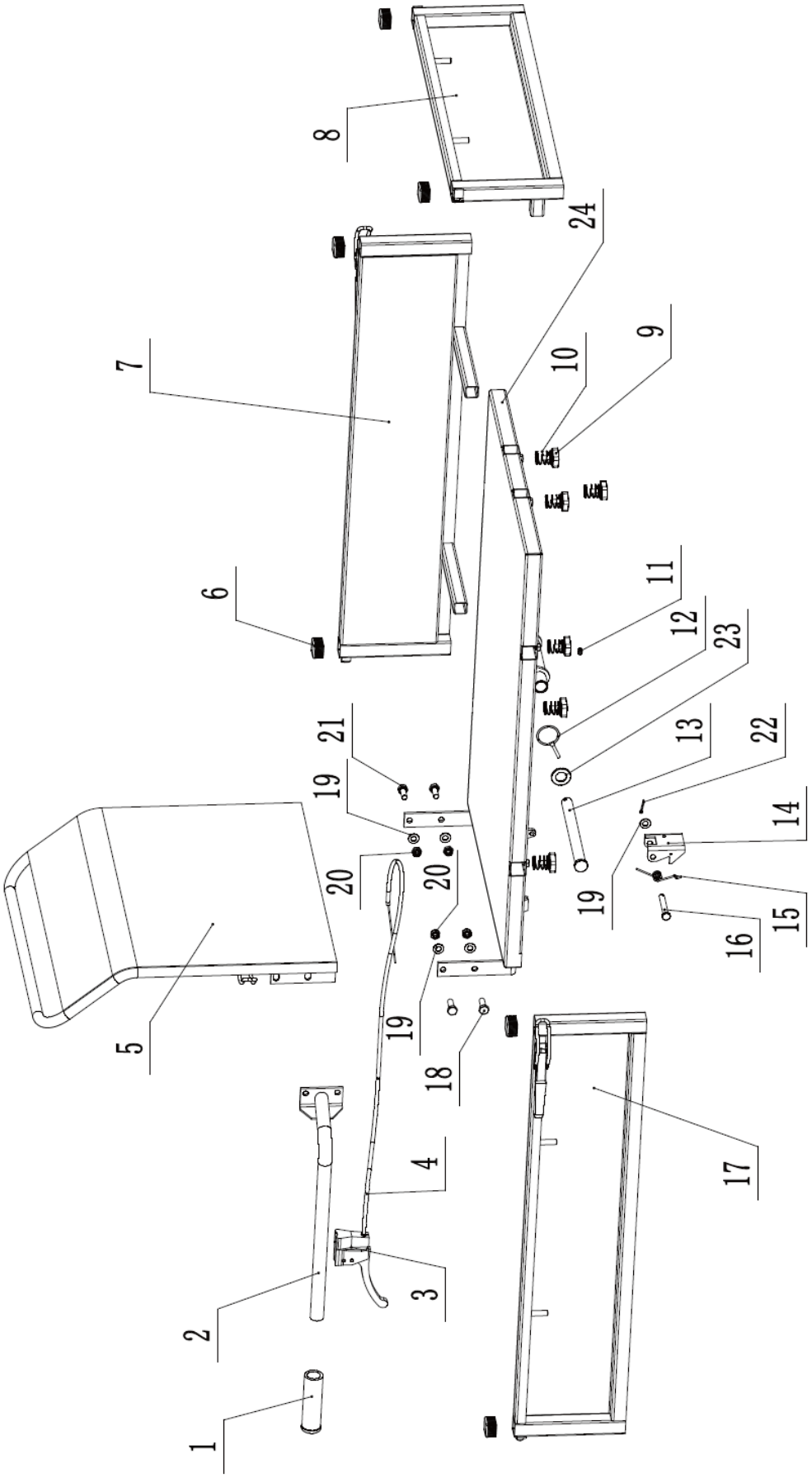

Nummer	Beschrijving	aantal
1	Handvathuls	1
2	Bedieningshendel voor	1
3	Handgreep van kiepbak	1
4	Bedieningskabel voor	1
5	Achterpaneel	1
6	Kunststof plug	6
7	Zijpaneel (links)	1
8	Voorpaneel	1
9	Sterbout M8x16	6
10	Vergrendelingsveer	6
11	Oliebeker M6	1
12	Speld 5x40	1
13	Verbindingspen	1
14	Dumper box gesp	1
15	Torsieveer	1
16	Gespspeld	1
17	Zijpaneel (rechts)	1
18	Zeskantbout M10x30	2
19	Vlakke sluitring 10	5
20	Borgmoer M10	4
21	Zeskantbout M10x25	2
22	Splitpen 3,2x20	1
23	Vlakke sluitring 20	1
24	Onderste paneel	1

Denne bruksanvisningen er oversatt ved hjelp av maskinoversettelse. Det er gjort rimelige anstrengelser for å gi en nøyaktig oversettelse, men ingen automatisk oversettelse er perfekt, og det er heller ikke meningen at den skal erstatte menneskelige oversettere. Den offisielle bruksanvisningen er den engelske versjonen. Eventuelle uoverensstemmelser eller forskjeller i oversettelsen er ikke bindende og har ingen juridisk virkning med hensyn til overholdelse eller håndhevelse. Hvis det oppstår spørsmål knyttet til nøyaktigheten av informasjonen i brukerhåndboken, henvises det til den engelske versjonen av innholdet, som er den offisielle versjonen.

Tekniske data

Beskrivelse av parameter	Parameterverdi
Produktnavn	Flishugger
Modell	HT-HECTOR-1200D
Flishuggermotoreffekt [kW]	9
Kjøretøyets motoreffekt [kW]	4.1
Flishuggermotorhastighet [rpm]	3600
Kjøretøyets motorhastighet [rpm]	3600
Kjøretøyets lastekapasitet [kg]	300
Antall kjøretøygir	3 fremover + 1 bakover
Maksimal skjærediameter [mm]	120
Boot type	Kabel (manuell)/elektrisk
Flishuggervekt [kg]	177
Kjøretøyets vekt [kg]	178

1. Generell beskrivelse

Bruksanvisningen er utformet for å hjelpe deg med sikker og problemfri bruk av apparatet. Produktet er designet og produsert i henhold til strenge tekniske retningslinjer, med bruk av toppmoderne teknologi og komponenter. I tillegg produseres den i samsvar med de strengeste kvalitetsstandardene.

IKKE BRUK APPARATET MED MINDRE DU HAR LEST OG FORSTÅTT DENNE BRUKSANVISNINGEN GRUNDIG.

For å forlenge apparatets levetid og sikre problemfri drift må det brukes i samsvar med denne bruksanvisningen og vedlikeholdes regelmessig. De tekniske dataene og spesifikasjonene i denne brukerhåndboken er oppdaterte. Produsenten forbeholder seg retten til å gjøre endringer i forbindelse med kvalitetsforbedringer. Enheten er utformet for å redusere risikoen for støyutslipp til et minimum, og tar hensyn til den teknologiske utviklingen og mulighetene for støyreduksjon.

Legende

Produktet oppfyller de relevante sikkerhetsstandardene.



Les instruksjonene før bruk.



Produktet må resirkuleres.



ADVARSEL! eller **FORSIKTIG!** eller **HUSK!** Gjelder for den aktuelle situasjonen.
(generelt advarselsskilt)



Bruk hørselsvern. Eksponering for kraftig støy kan føre til hørselstap.



Bruk vernehansker.



Bruk hodebeskyttelse.



Bruk fotbeskyttelse.



Bruk ansiktsskjerm.



Bruk vakt.



Bruk verneklær.



OBS! Advarsel om elektrisk støt!



OBS! Advarsel om høy lyd!



OBS! Roterende deler, fare for sammenfiltring!



OBS! Brannfare - brennbare materialer!



ADVARSEL! Giftige stoffer, fare for forgiftning – start og kjør aldri motoren innendørs eller i dårlig ventilerte områder!



Nødstopp!



Nødstopp!



OBS! Varm overflate, fare for forbrenning!



FORSIKTIG: Hold en sikker avstand til nærliggende tilskuere eller dyr (minst 10 m).



FORSIKTIG: Det er fare for utstøting av gjenstander fra maskinen!



OBS!!! Skarpe elementer. Fare for kutt i lemmer.



Hold hender eller andre kroppsdeler unna beholderen, trakten og utløpsrennen når maskinen er i drift.



Hold deg alltid unna utslippssonen når du bruker maskinen.



Ikke røyk i nærheten av enheten. Enheten inneholder brennbare stoffer.



Hold deg unna regn.



Slå ALLTID av motoren før noe vedlikehold på maskinen.



OBS! Tegningene i denne håndboken er kun ment som illustrasjoner, og enkelte detaljer kan avvike fra det faktiske produktet.

2. Sikkerhet ved bruk



OBS! Les alle sikkerhetsinstruksjoner og alle bruksanvisninger. Unnlatelse av å følge advarslene og instruksjonene kan føre til alvorlige personskader eller dødsfall.

Begrepene "enhet" eller "produkt" brukes i advarslene og instruksjonene for å referere til:
Flishugger

2.1. Sikkerhet på arbeidsplassen

a) Sørg for at arbeidsplassen er ren og godt opplyst. En rotete eller dårlig opplyst arbeidsplass kan føre til ulykker. Prøv å tenke fremover, observer hva som skjer og bruk sunn fornuft når du arbeider med apparatet.
b) Ikke bruk enheten i eksplosjonsfarlige omgivelser, for eksempel i nærheten av brennbare væsker, gasser eller støv. Apparatet genererer gnister som kan antenne støv eller røyk.
c) Hvis du oppdager skader eller uregelmessig drift, må du straks slå av apparatet og rapportere det til en overordnet.
d) Kun produsentens servicesenter kan utføre reparasjoner på produktet. Ikke forsøk å utføre reparasjoner selv!
e) Ved brann skal du bruke et brannslukningsapparat med pulver eller karbondioksid (CO2) (beregnet for bruk på strømførende elektrisk utstyr) for å slukke brannen.
f) Barn eller uvedkommende har forbud mot å gå inn på en arbeidsstasjon. (En distraksjon kan føre til tap av kontroll over enheten).
g) Bruk apparatet i et godt ventilert rom.
h) Apparatet produserer støv og rusk under drift. Det er viktig å beskytte tilskuere mot skadevirkningene.
i) Bruk NØDSTOPPEN hvis det er fare for personskade eller død, ulykke eller skade.
j) Kontroller regelmessig at sikkerhetsetikettene er i god stand. Hvis etikettene er uleselige, må de byttes ut.
k) Ta vare på denne håndboken for fremtidig bruk. Hvis dette apparatet gis videre til en tredjepart, må bruksanvisningen følge med.
l) Oppbevar emballasjedeler og små monteringsdeler på et sted som er utilgjengelig for barn.
m) Hold enheten borte fra barn og dyr.
n) Hvis dette apparatet brukes sammen med annet utstyr, skal de øvrige bruksanvisningene også følges.

o) Sørg for at arbeidsområdet er åpent.



Husk! Beskytt barn og andre tilskuere når du bruker apparatet.

2.2. Personlig sikkerhet

a) Ikke bruk apparatet når du er trøtt, syk eller påvirket av alkohol, narkotika eller medikamenter som kan påvirke evnen til å betjene apparatet i betydelig grad.
b) Maskinen kan betjenes av fysisk skikkete personer som er i stand til å håndtere maskinen, som har fått nødvendig opplæring, som har lest denne bruksanvisningen og som har fått opplæring i helse og sikkerhet på arbeidsplassen.
c) Bruk sunn fornuft og vær oppmerksom når du arbeider med apparatet. Midlertidig tap av konsentrasjon under bruk av apparatet kan føre til alvorlige personskader.
d) Bruk personlig verneutstyr som nødvendig for arbeid med enheten, spesifisert i avsnitt 1 (Forklaring). Bruk av korrekt og godkjent personlig verneutstyr reduserer risikoen for personskader.
e) Ikke overvurder evnene dine. Når du bruker enheten, må du holde balansen og være stabil til enhver tid. Dette sikrer bedre kontroll over enheten i uventede situasjoner.
f) Ikke bruk løse klær eller smykker. Hold hår, klær og hansker unna bevegelige deler. Løse klær, smykker eller langt hår kan sette seg fast i bevegelige deler.
g) Fjern alle justeringsverktøy og skiftenøkler før du slår på apparatet. Et verktøy eller en nøkkel som blir sittende igjen i den roterende delen av apparatet kan forårsake personskader.
h) Bruk øye-, øre- og åndedrettsvern.
i) Apparatet er ikke et leketøy. Barn må være under oppsyn for å sikre at de ikke leker med apparatet.
j) Ikke legg hendene eller andre kroppsdeler inn i enheten mens den er i bruk!
k) Hold alltid maskinen med begge hender. Gå, løp aldri mens du holder maskinen og vær ekstra forsiktig mens du rygger den mot deg selv.

2.3. Sikker bruk av utstyret

a) Ikke overbelast enheten. Bruk riktig verktøy til den aktuelle oppgaven. En korrekt valgt enhet vil utføre oppgaven den er designet for på en bedre og sikrere måte.
b) Ikke bruk enheten hvis PÅ/AV-bryteren ikke fungerer som den skal (slår ikke enheten av og på). Enheter som ikke kan slås av og på med PÅ/AV-bryteren er farlige, bør ikke brukes og må repareres.
c) Når apparatet ikke er i bruk, skal det oppbevares på et trygt sted, utilgjengelig for barn og personer som ikke er kjent med apparatet og som ikke har lest bruksanvisningen. Apparatet kan utgjøre en fare i hendene på uerfarne brukere.
d) Hold enheten i perfekt teknisk stand. Kontroller før hver bruk for generelle skader, og sjekk spesielt for sprukne deler eller elementer og for andre forhold som kan påvirke sikker drift av enheten. Hvis du oppdager skader, må du levere enheten til reparasjon før bruk.
e) Oppbevar enheten utilgjengelig for barn.
f) Reparasjon eller vedlikehold av enheten må utføres av kvalifisert personell, og det må kun brukes originale reservedeler. Dette sikrer trygg bruk.
g) For å sikre at enheten fungerer som den skal, må du ikke fjerne de fabrikkmonterte beskyttelsene eller løsne skruene.
h) Ved transport og håndtering av enheten mellom lageret og bestemmelsesstedet må du følge de helse- og sikkerhetsprinsippene for manuell transport som gjelder i landet der enheten skal brukes.
i) Unngå situasjoner der enheten slutter å fungere under bruk på grunn av for stor belastning. Dette kan føre til overoppheting av drivelementene og skade på enheten.
j) Ikke ta på leddede deler eller tilbehør med mindre enheten er koblet fra strømkilden.
k) Apparatet må ikke flyttes, justeres eller roteres under arbeidet.
l) Ikke la apparatet være uten tilsyn når det er i bruk.
m) Rengjør enheten regelmessig for å unngå at det samler seg fastgrodd smuss.
n) Den spesifiserte vibrasjonsemisjonen ble målt ved hjelp av standard målemetoder. Vibrasjonsutslippene kan endres hvis enheten brukes i andre omgivelser.
o) Ikke arbeid på to arbeidsstykker samtidig.
p) Ikke dekk til luftinntaket og -utløpet.
q) Ikke kjør enheten når den er tom.
r) Det er forbudt å gjøre inngrep i apparatets struktur for å endre dets parametere eller konstruksjon.

s) Hold produktet borte fra ild og varmekilder.
t) Ventilasjonsåpningene må ikke tildekkes!
u) Hold enheten unna overdreven fuktighet eller regn.
v) Ikke installer, fjern, juster eller vedlikehold utløpsskjermen til andre deler mens motoren går.
w) Når motoren går, hold alle kroppsdeler og tunge gjenstander unna lastetrakten og utløpsrennen.
x) Ikke mat klut, steiner, metall, glass, gummi, plast, murstein, hyssing, røtter, sengeplanter, flasker, bokser eller andre ikke-botaniske gjenstander inn i maskinen.
y) Roterende skjæreblad inne i disse åpningene vil forårsake alvorlig personskade ved berøring.
z) Vær forsiktig mens du arbeider. Maskinen kan kaste ut fragmenter av bearbeidet materiale fra lastetrakten eller utløpsrennen.
aa) Motoren blir veldig varm under drift. Ikke berør den varme motoren fordi den kan forårsake brannskader.
bb) For å unngå brannfare, hold løv, gress og andre brennbare materialer unna den varme motoren og lyddemperen.
cc) Ikke bruk på fortau, grus eller andre harde overflater siden gjenstander kan rikosjettere og forårsake skade.
dd) Noen treslag kan forårsake en allergisk reaksjon. Støv som kommer ut under grenbehandling kan være irriterende eller skadelig, passende beskyttelsestiltak bør tas.
ee) Ikke bruk på ujevnt underlag eller i tilfelle enheten er ustabil.
ff) Hvis den flislagte makuleringsmaskinen setter seg fast eller blir tilstoppet, slå av motoren umiddelbart og vent til alle bevegelige deler har stoppet helt før du rydder.
gg) Ikke sett inn grener som er større enn de som er spesifisert i de tekniske dataene i maskinen.
hh) Kontroller nivået og fyll om nødvendig på motorolje til den er full før du begynner å bruke enheten. Hvis oljenivået er lavt, vil ikke motoren starte eller den kan slå seg av. Arbeid med for lite olje kan føre til overoppheting eller til og med skade motoren!
ii) Oljelekkasje fra maskinen skal rapporteres til de aktuelle tjenestene eller overholde lovkrav som gjelder for bruksområdet.
jj) Giftig karbonmonoksid er tilstede i motoreksosen. Å forbli i et karbonmonoksidmiljø kan føre til bevisstløshet eller til og med død. Ikke kjør motoren i et lukket eller dårlig ventilert rom.
kk) Beskytt motoren mot varme, gnister og flammer. Ikke røyk i nærheten av maskinen!
ll) Bensin er brannfarlig og eksplosiv. Før du fyller drivstoff skal motoren slås av og kjøles ned.
mm) Advarsel! Fare for motorskade på grunn av feil drivstoff.
nn) Batteriet er strømførende. Ikke berør eller kryss polene og batterikontaktene. Koble fra batterikontaktene skal utføres i riktig rekkefølge.
oo) Vær ekstrem forsiktig når du kjører maskinen på glatte og/eller ustabile overflater.

OBS! Til tross for apparatets sikre utforming og beskyttelsesfunksjoner, og til tross for bruk av ekstra elementer som beskytter operatøren, er det fortsatt en liten risiko for ulykker eller skader ved bruk av apparatet. Vær på vakt og bruk sunn fornuft når du bruker enheten.

3. Bruksanvisning for en flishugger

Enheten er beregnet for å rive grener, busker, ugress, skudd og langt, tørt gress med en diameter som ikke overstiger verdien gitt i tabellen med tekniske data. Ikke bruk apparatet til å kutte byggeavfall, plast, papirprodukter, tau eller snor, eller noe materiale som kan inneholde metall eller store mengder fuktighet/juice.

MERK: Fjern eventuelle spiker, tau, strenger eller steiner som kan være innebygd i plantedeler (f.eks. røtter osv.) før du legger materiale inn i enheten.

Brukeren er ansvarlig for skader som oppstår som følge av utilsiktet bruk av apparatet.

Pakker ut beholderen

Bruk skrutrekkeren og hammeren til å åpne alle sidelåsene.

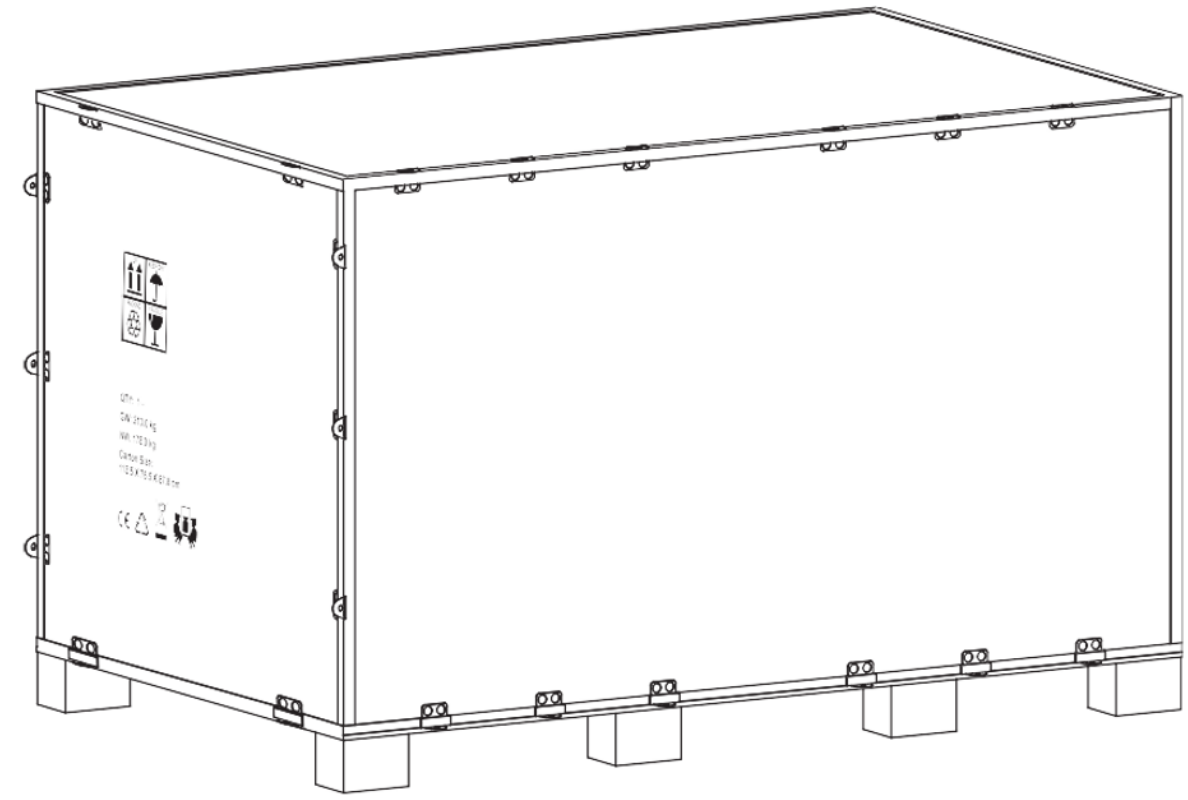

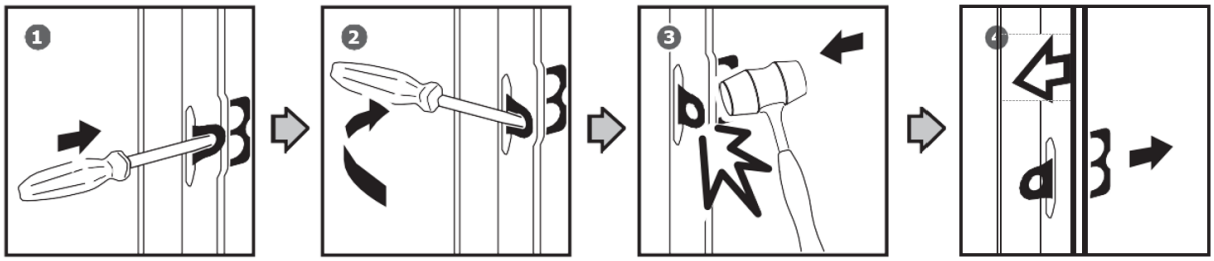

Fjern alle kryssfinerplatene, og fjern alle de løse delene på bunnpallene.

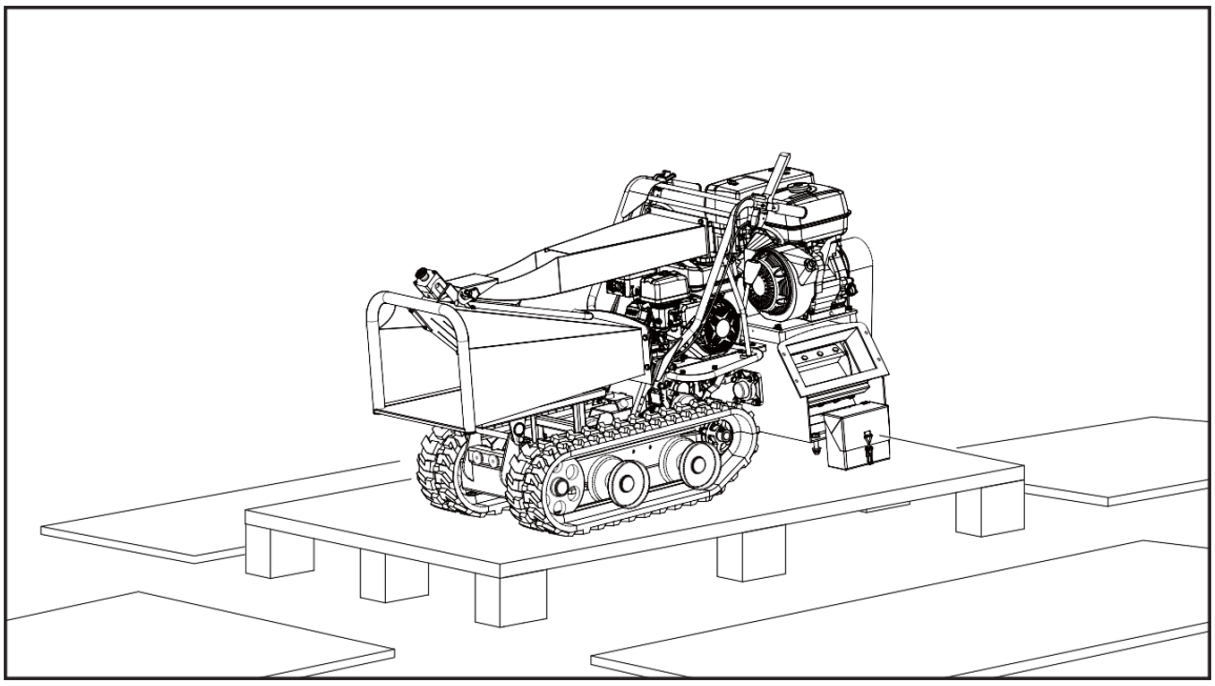

Innhold følger med

Flishuggeren kommer delvis sammensatt og sendes i nøye pakket pakke. Etter at alle delene er fjernet fra pakken, bør du ha:

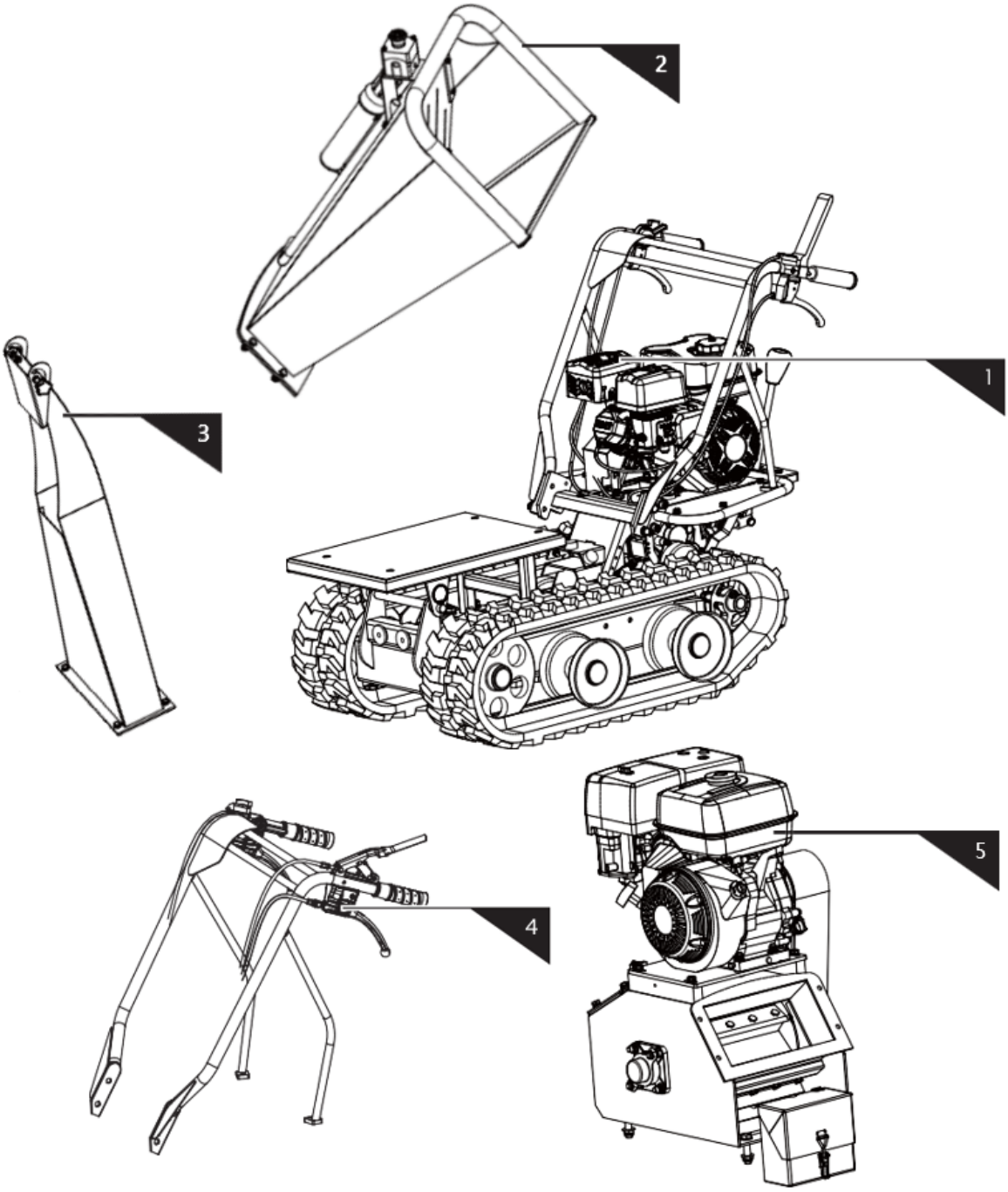

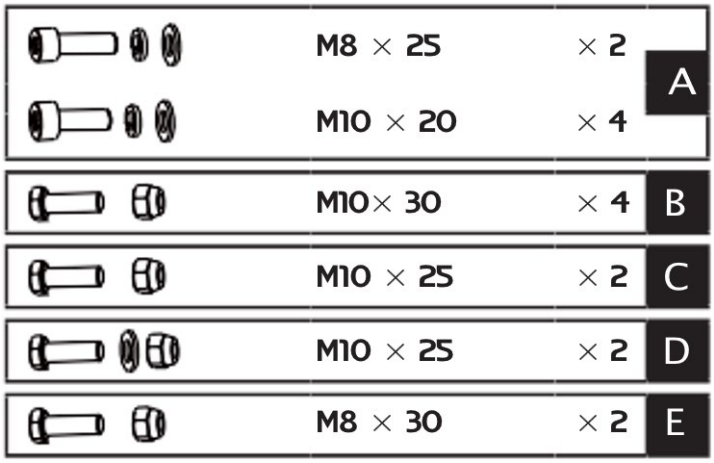

1. Hovedmaskin
2. Fôrbeholder- Øvre
3. Deflektor
4. Styremontering
5. Motor
6. Maskinvarepose

montering

Ved å følge monteringsanvisningene nedenfor, vil du montere maskinen på noen få minutter.

Styremontering

Rett inn hullene på styret med monteringsbraketten og fest hver med en fjærskive, flat skive og en M10x20 bolt. Fest hver styrestøtte på motordekket med en fjærskive, flat skive og en M8x25 sekskantbolt.

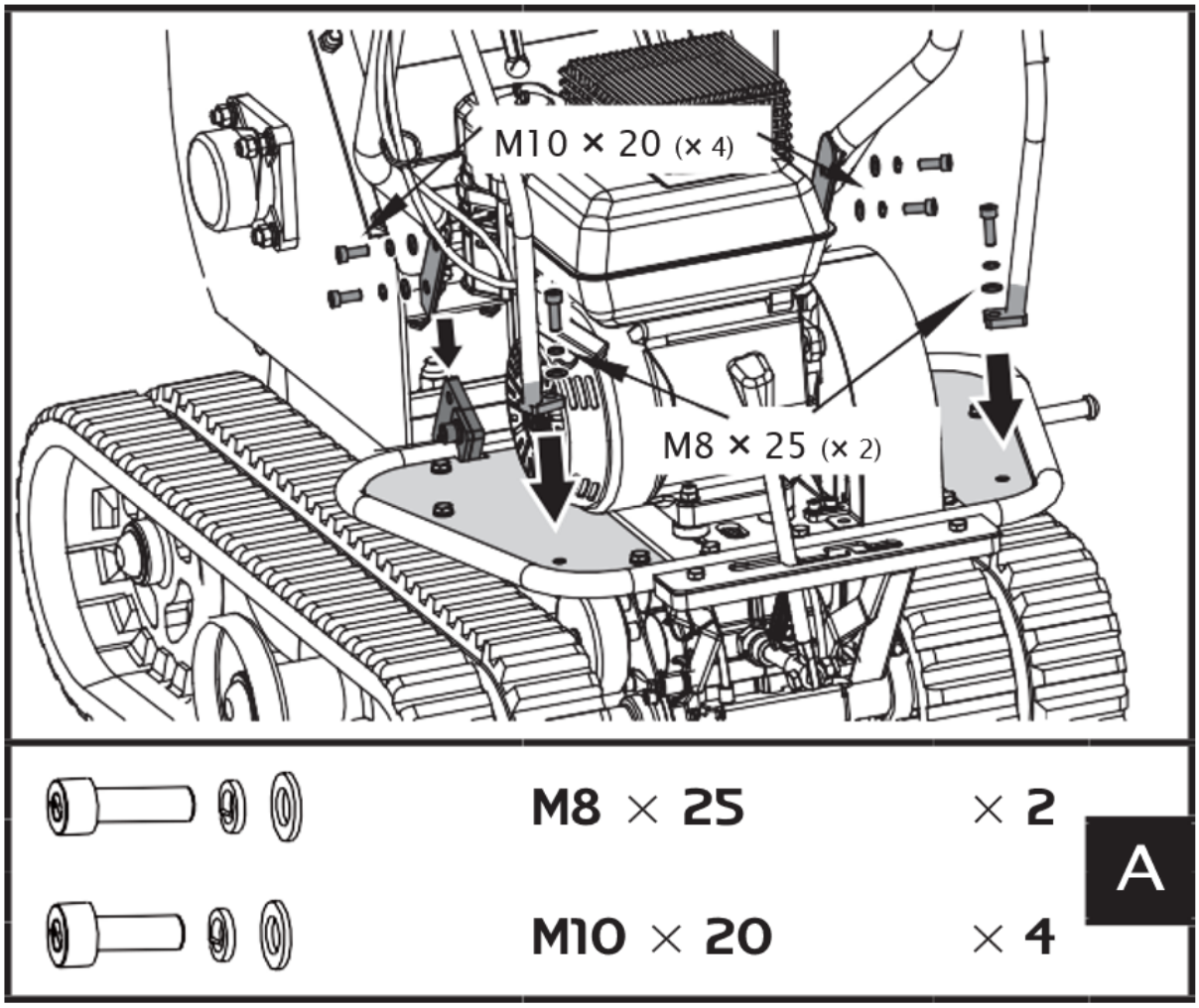

Skru løs de fire M16x40 boltene, skivene og mutrene som forbinder flishuggeren med dumperbasen. Flytt flishuggeren bakover, og fest deretter med bolter, skiver og muttere som nettopp ble fjernet i begynnelsen.

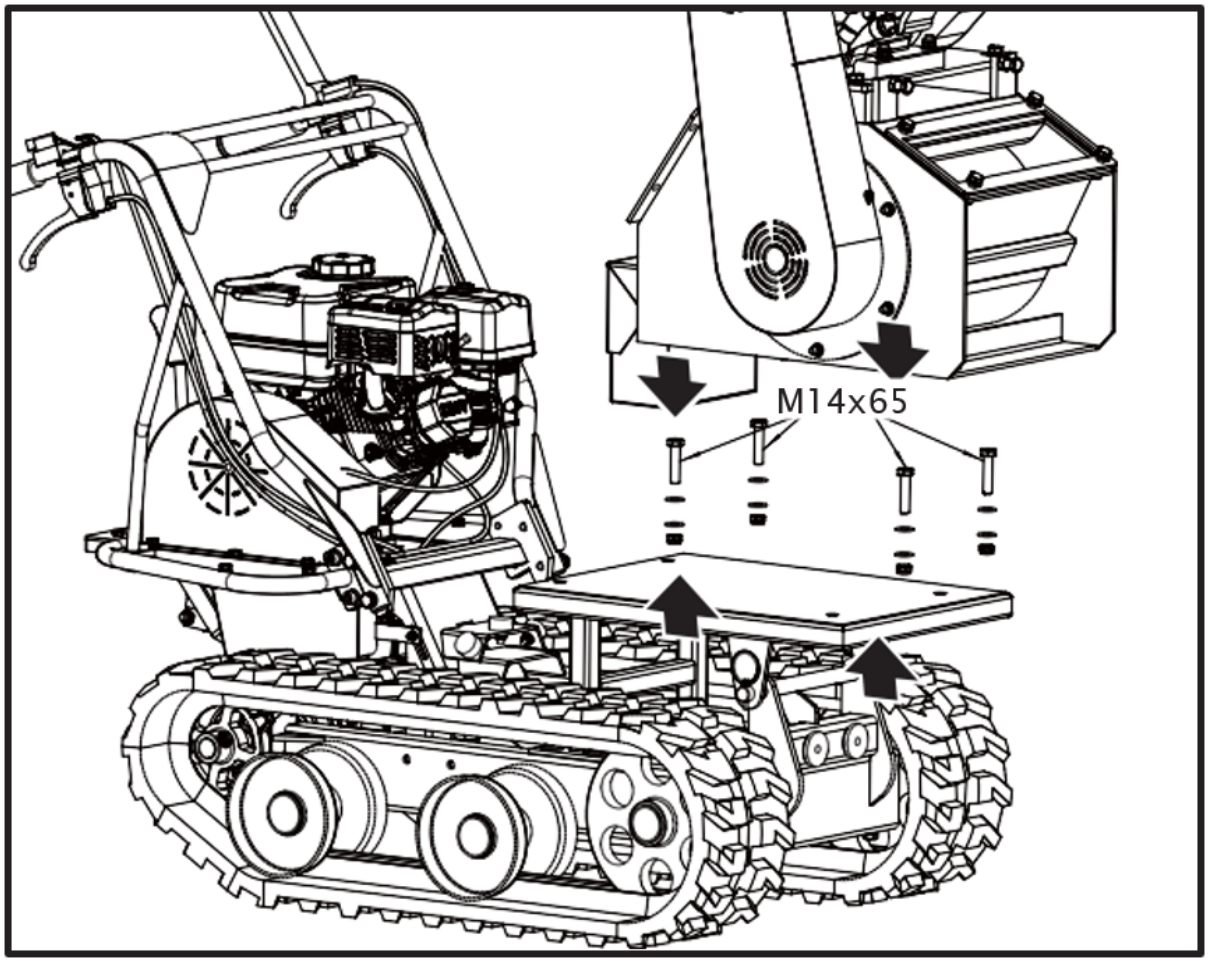

Fôrbeholder

1. Plasser den nedre matebeholderen på maskinen og fest den med bolter, skiver og muttere.

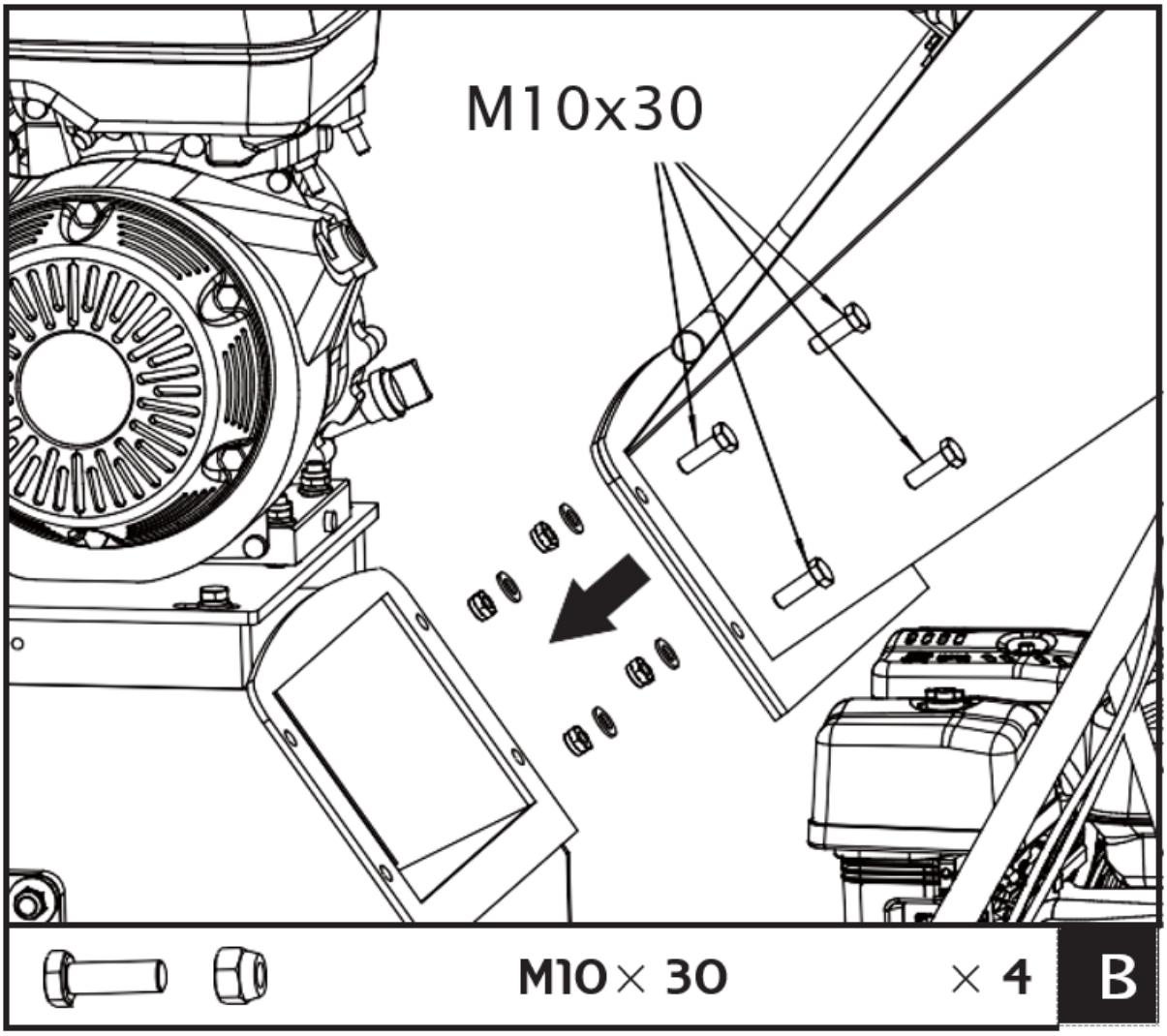

Vi anbefaler at du lar noen hjelpe deg med å løfte beholderen på plass og støtte den til den er festet til flishuggeren.

Utløpssjakt

Skyv hengselpinnene i utløpsrennen helt inn i bøssingene i drivhussveisingen, lukk deretter utløpsrennen på maskinen og fest med M10x30 bolter, skiver og muttere.

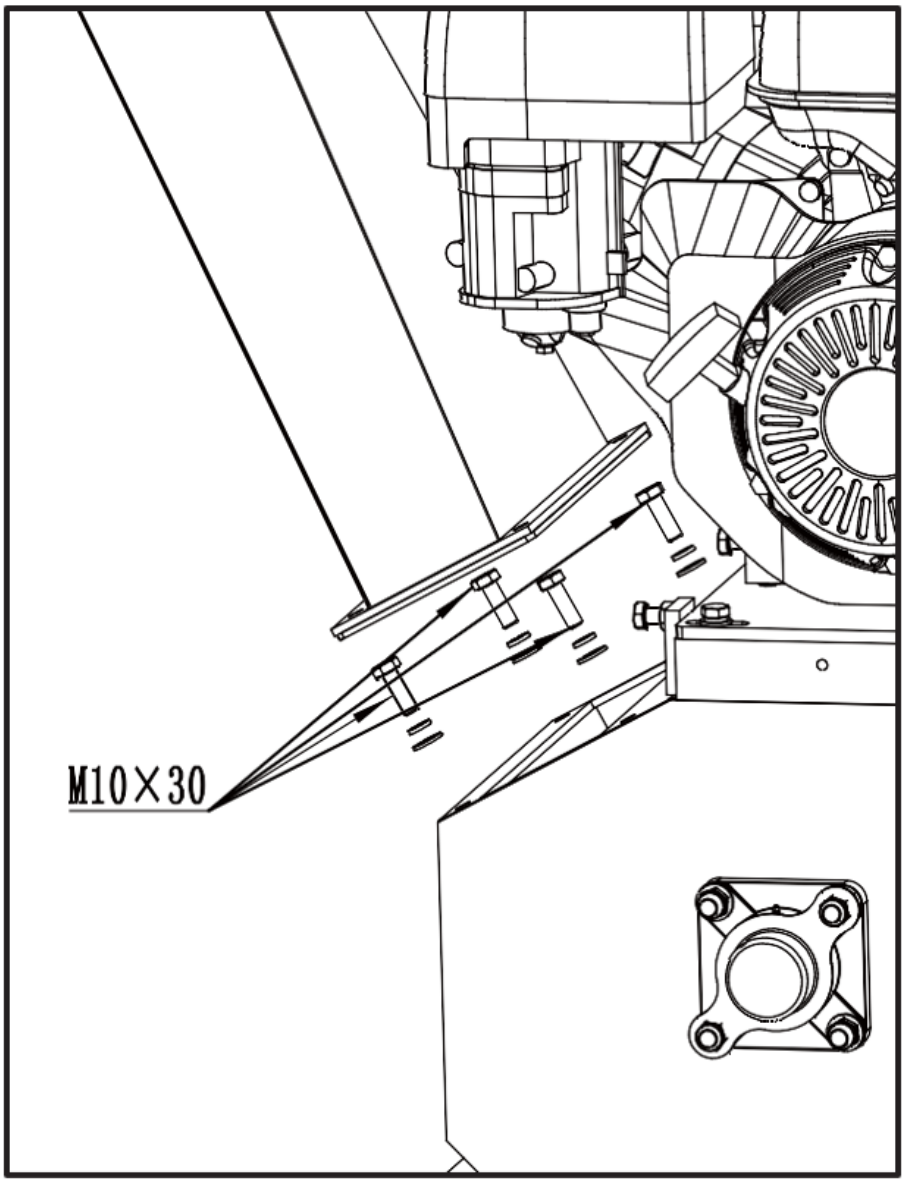

Nødstopp ledningstilkobling

ADVARSEL: NØDSTOPP

Sørg for at nødstoppledningen er riktig tilkoblet.
Unnlatelse av å gjøre dette kan føre til alvorlig skade eller død.

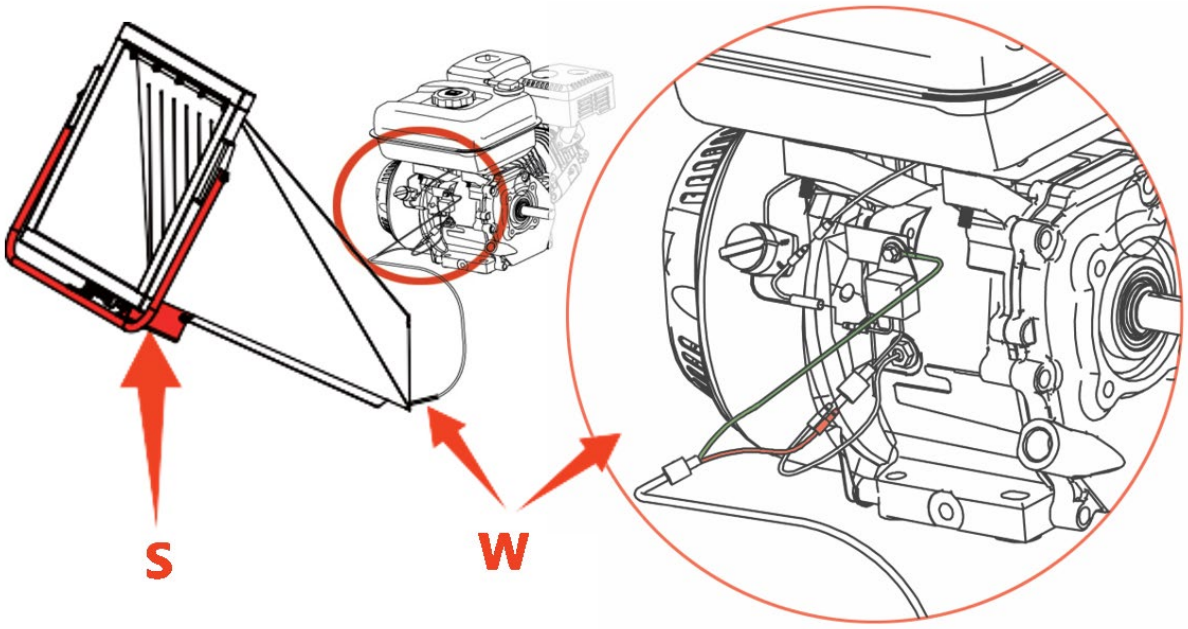

S - Nødbryter | W – Nødstoppkabel

Beskrivelse av enheten

Funksjoner og kontroller

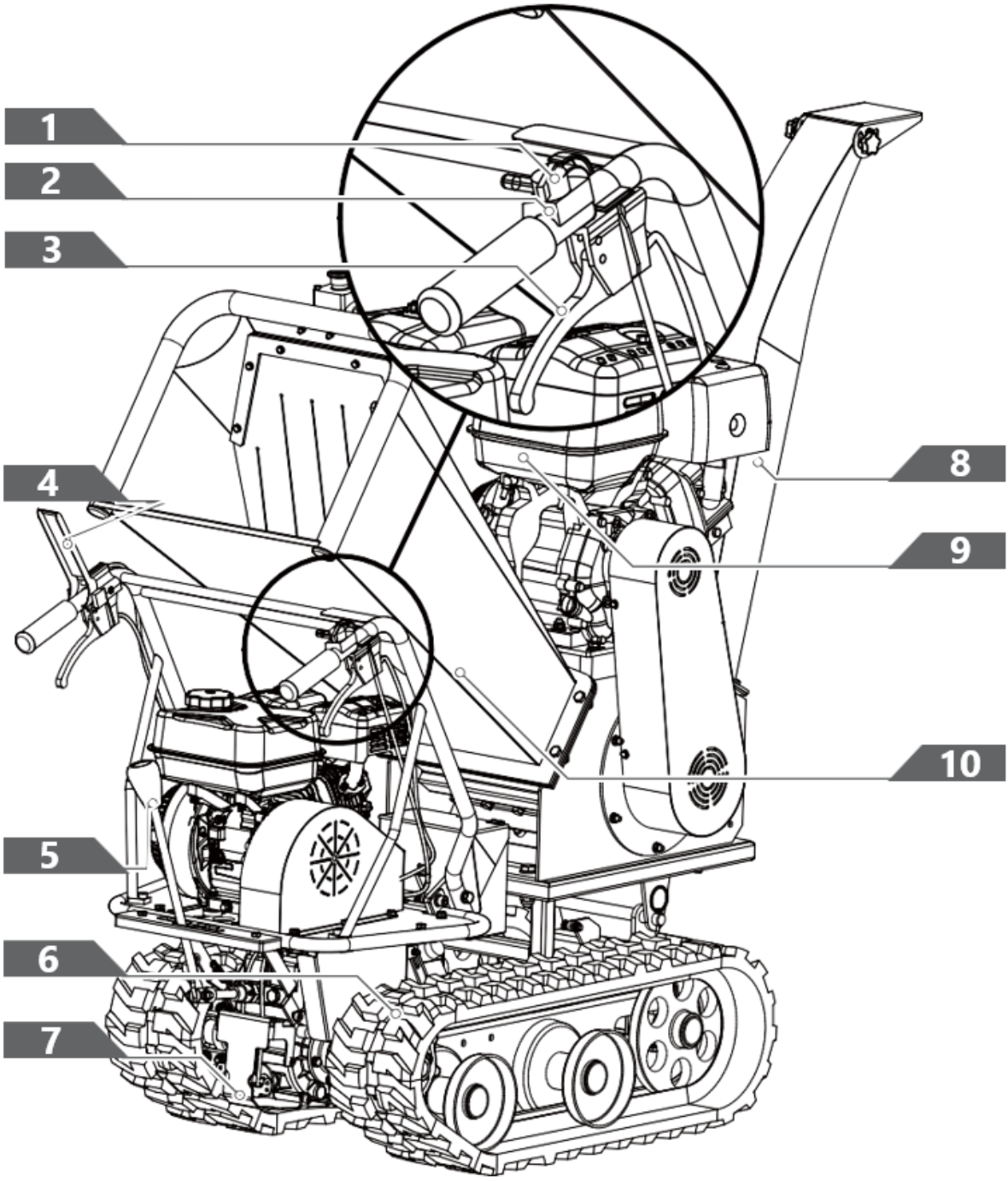

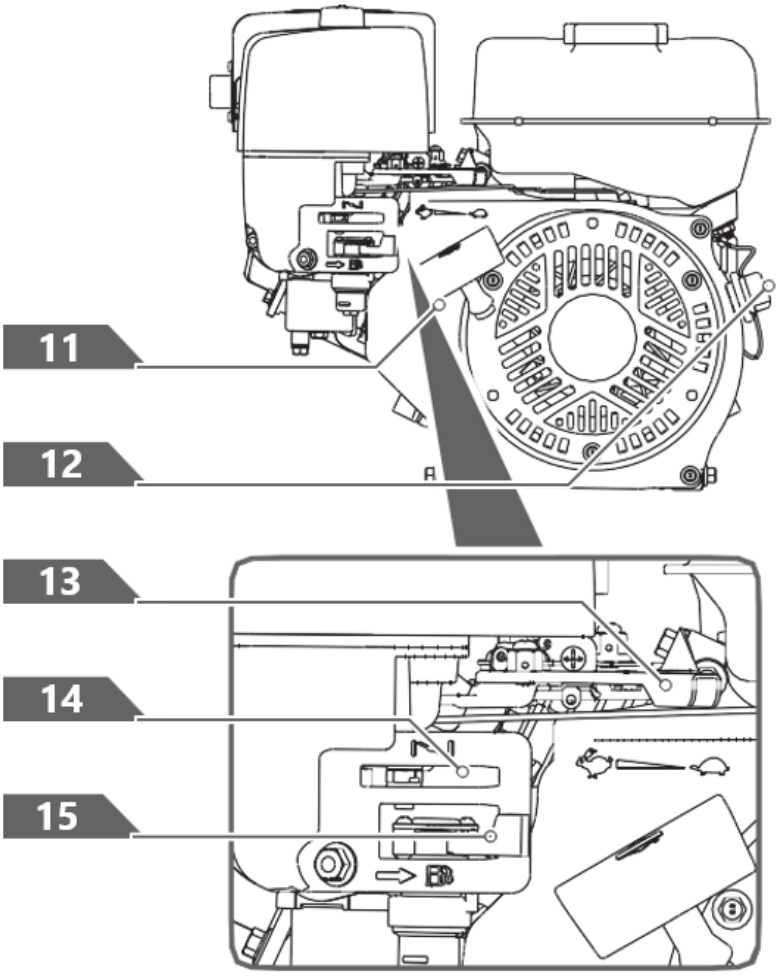

Girvalgsspak

Girspaken har 4 posisjoner: 3 hastigheter fremover og 1 revers. For å endre hastigheter, flytt hastighetsspaken til ønsket posisjon. Spaken låses i et hakk ved hvert hastighetsvalg.



Slipp alltid clutchkontrollspaken før du endrer hastighet. Unnlatelse av å gjøre dette vil føre til skade på den elektriske styrebåren.

Lavere hastigheter er for tyngre last, mens høyere hastigheter er for transport av lett last eller en tom beholder. Det anbefales at du bruker en lavere hastighet til du er kjent med betjeningen av kraftsporet.

Hvis motoren bremser under en belastning eller beltene sklir, skift maskinen til et lavere gir.

Hvis fronten av maskinen kjører opp, setter du maskinen i et lavere gir. Hvis fronten fortsetter å ri opp, løft opp på håndtakene.

Venstre/Høyre styrespak
Bruk spaken for å svinge til venstre/høyre.

> ***Betjen styrespakene kun med redusert hastighet.***

Motor på/av-bryter
Motorbryteren har to stillinger. AV - motoren vil ikke starte eller gå. PÅ - motoren vil starte og gå.

Rekylstarterhåndtak
Rekylstarterhåndtaket brukes til å starte motoren.

Drivstoffstengeventil
Drivstoffavstengningen har to posisjoner:
STENGT ( ) - Bruk denne posisjonen til å vedlikeholde, transportere eller lagre enheten.
ÅPEN ( ) - Bruk denne posisjonen til å kjøre enheten.

Gasskontroll
Gasskontrollen regulerer turtallet på motoren, og beveger seg mellom RASK , LANGSOM , og STOPP-posisjoner.

Gasskontrollen vil slå av motoren når den flyttes til STOPP-posisjon.

Chokekontroll
Chokekontrollen brukes til å choke forgasseren og hjelpe til med å starte motoren.
Chokekontrollen glir mellom CHOKE LUKKET og CHOKE ÅPEN stillinger.

> ***Bruk aldri choke for å stoppe motoren.***

Clutch kontrollspak
Klem på kontrollspaken, clutchen innkoblet. Slipp spaken, clutchen utkoplet.

Fôrbeholder
Fôrbeholderen er der du legger inn materialene dine som skal flises.

Utløpssjakt
Splittede materialer slippes ut gjennom denne åpningen. Deflektoren kan festes til rennen.

Motor på/av-bryter
Motorbryteren har to stillinger. AV - motoren vil ikke starte eller gå. PÅ - motoren vil starte og gå.

Rekylstarterhåndtak
Håndtaket brukes til å starte motoren.

Drivstoffstengeventil
Drivstoffavstengningen har to posisjoner.
STENGT ( ) - bruk denne posisjonen til å vedlikeholde, transportere eller lagre enheten.
ÅPEN ( ) - bruk denne posisjonen til å kjøre enheten.

Chokekontroll

Chokekontrollen brukes til å choke forgasser og hjelpe til med å starte motoren. Chokekontrollen glir mellom CHOKE LUKKET og CHOKE ÅPEN stillinger.

Gasskontroll

Gasskontrollen regulerer hastigheten på motoren og vil slå av motoren når den flyttes til STOPP-posisjon. Gasskontrollen beveger seg mellom RASK , LANGSOM , og STOPP-posisjoner.

Betjening - Mini beltekjøretøy

Tilsett olje til motoren

Motoren sendes uten olje. Ikke start motoren før du fyller på olje. Se motorhåndboken for riktig oljekvalitet som skal tilsettes.

1. Forsikre deg om at kraftbeltet står på en flat, jevn overflate.

2. Fjern oljepåfyllingslokket/peilepinnen for å fylle på olje.

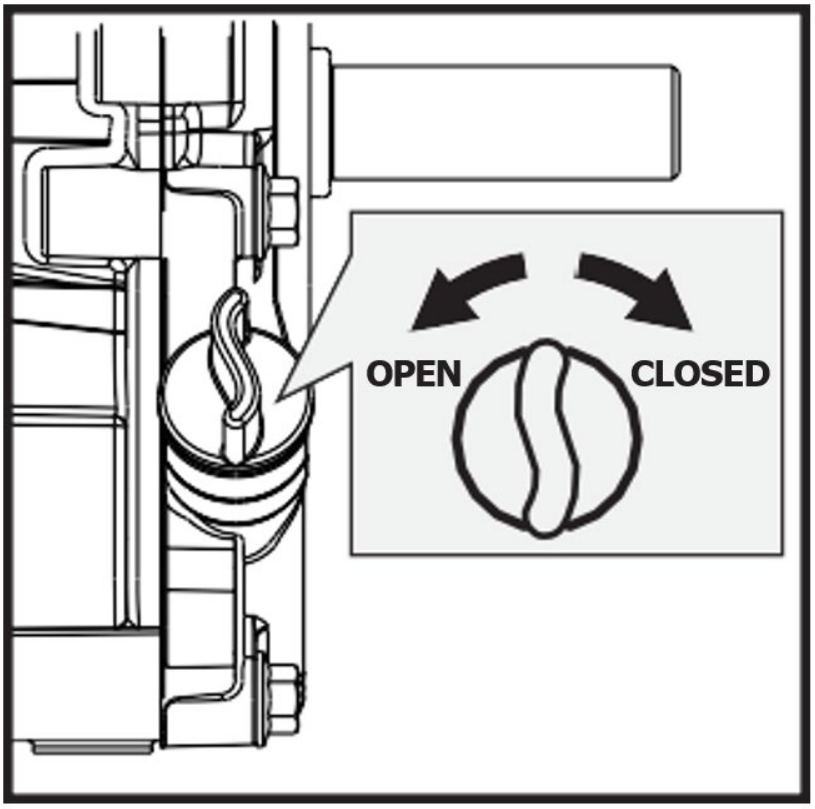

OPEN - åpen
CLOSED - stengt

3. Bruk en trakt og fyll på olje opp til FULL-merket på peilepinnen. (Se motorhåndboken for oljekapasitet, oljeanbefaling og plassering av påfyllingslokket.)

IKKE OVERFYLL. Kontroller motoroljenivået daglig og fyll på etter behov.

Legg bensin til motoren

Bensin er svært brannfarlig og eksplosiv. Du kan bli brent eller alvorlig skadet når du håndterer drivstoff. Vær ekstrem forsiktig når du håndterer bensin.

Fyll drivstofftanken utendørs, aldri innendørs. Bensindamper kan antennes hvis de samler seg inne i et kabinett. Eksplosjon kan føre til.

1. Motoren må være av og avkjøles i minst to minutter før du fyller på drivstoff.
2. Ta av tanklokket og fyll tanken. (Se motorhåndboken for drivstoffkapasitet, drivstoffanbefaling og plassering av tanklokket.)

VIKTIG: IKKE OVERFYLL!
Dette utstyret og/eller dets motor kan inkludere komponenter for fordampningsutslippskontrollsystem, som kreves for å oppfylle EPA- og/eller CARB-forskrifter, som bare vil fungere ordentlig når drivstofftanken er fylt til anbefalt nivå. Overfylling kan forårsake permanent skade på komponenter i systemet for fordampningsutslippskontroll. Fylling til anbefalt nivå sikrer et dampgap som kreves for å tillate drivstoffutvidelse. Vær nøye med å fylle drivstofftanken for å sikre at det anbefalte drivstoffnivået inne i tanken ikke overskrides. Bruk en bærbar bensinbeholder med en dispensertut av passende størrelse når du fyller tanken. Ikke bruk en trakt eller annen enhet som hindrer sikten til tankfyllingsprosessen.

3. Sett på tanklokket igjen og stram til. Rydd alltid opp drivstoffsøl.

Starter motor

1. Flytt motorbryteren til PÅ-stilling.

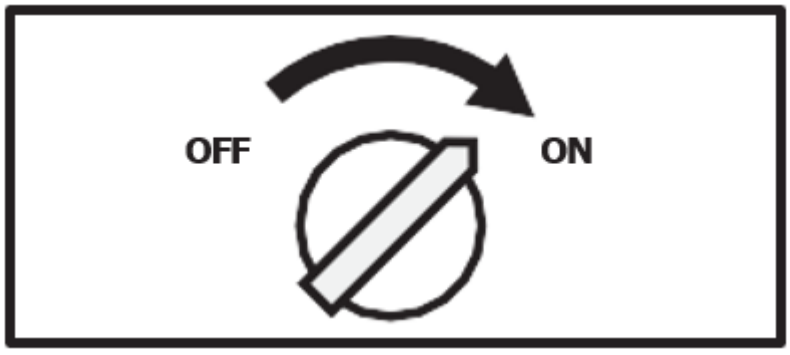

OFF - slått av

ON - skrudd på

2. Åpne stengeventilen for drivstoff.

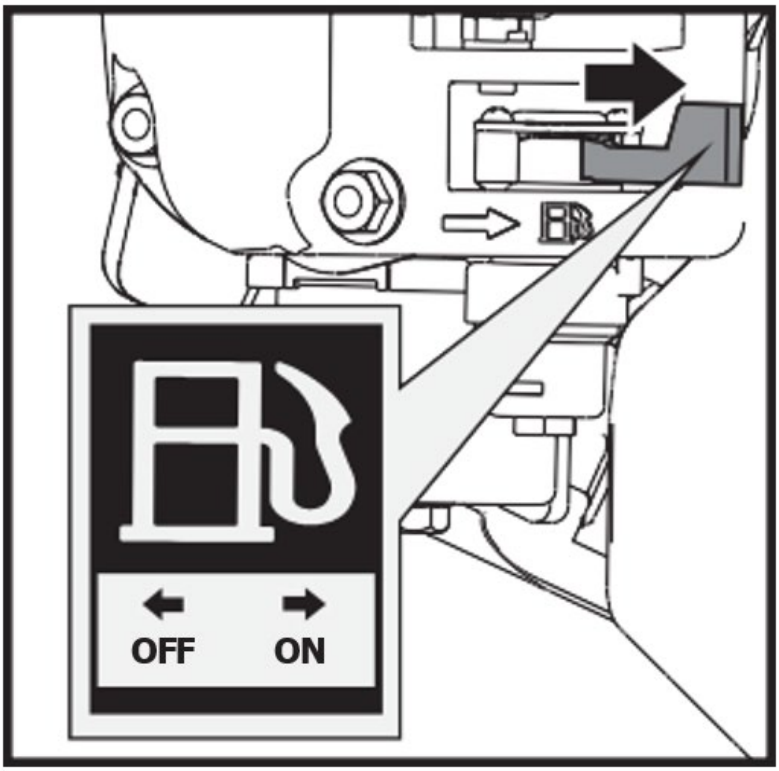

OFF - slått av

ON - skrudd på

3. Flytt chokehendelen til LUKKET posisjon. Hvis motoren er varm, er det ikke nødvendig å lukke choken.

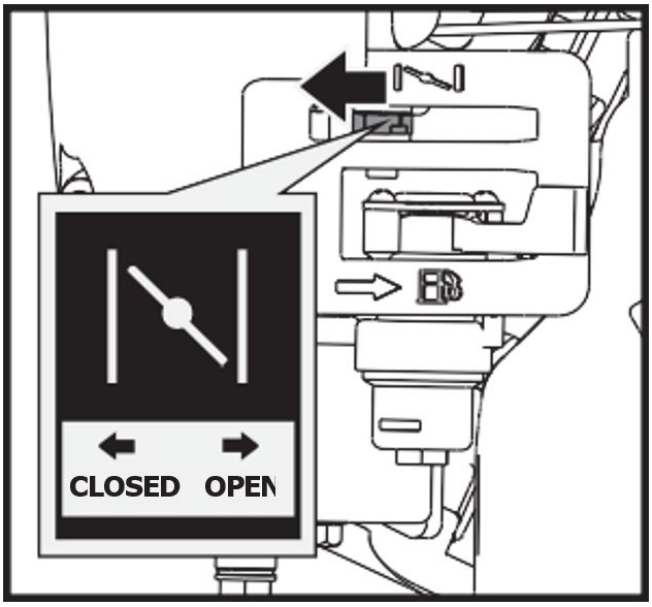

OPEN - åpen
CLOSED - stengt

4. Flytt gasspaken litt til RASK hastighet.

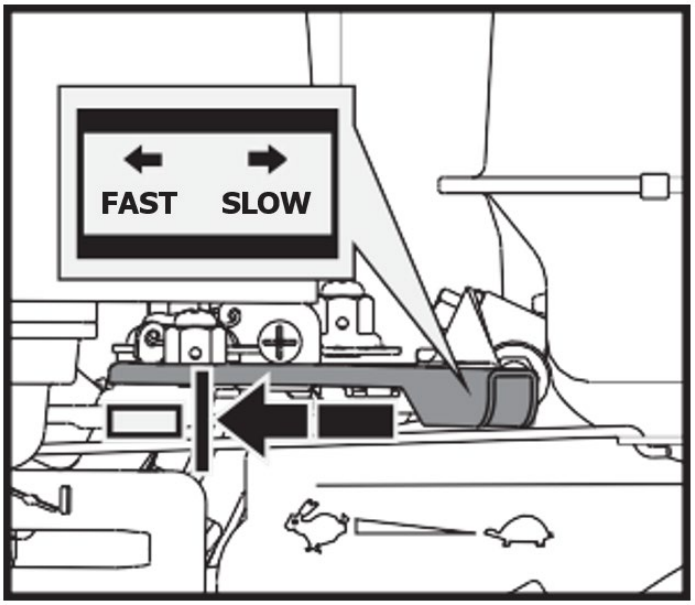

FAST - fort

SLOW - langsom

5. Trekk i rekylstarteren til motoren starter. Sett rekylen tilbake til utgangsposisjon etter hvert trekk. Gjenta trinnene etter behov. Når motoren har startet, sett gassen til RASK posisjon før du bruker enheten.

> ⚠ ***Rask tilbaketrekking av startsnoren (kickback) vil trekke hånden og armen mot motoren raskere enn du kan slippe taket. Det kan føre til brukne bein, brudd, blåmerker eller forstuinger.***

Drift

Etter at motoren er varm, flytt gasspaken for å øke hastigheten.

Sett inn ønsket gir og klem sakte sammen clutchkontrollspaken. Hvis giret ikke kobles inn umiddelbart, slipp clutchspaken sakte og prøv igjen. På denne måten vil styrebåren begynne å bevege seg.

Styrebåren har styrespakene på styret, noe som gjør styringen veldig enkel. For å svinge til høyre eller venstre, dra ganske enkelt i den tilsvarende høyre eller venstre styrespaken.

Følsomheten til styringen øker proporsjonalt med hastigheten til maskinen og lasten. Med en tom maskin er et lett trykk på spaken alt som skal til for å snu. Når maskinen er fullastet, kreves det mer trykk.

Styrebåren har en maksimal lastekapasitet på 660 LBS. Det er imidlertid tilrådelig å vurdere belastningen og justere den i henhold til underlaget som maskinen skal brukes på.

Det er derfor tilrådelig å dekke ujevnt eller ujevnt terreng med et lavt gir, og å ta ekstra forholdsregler. I slike situasjoner bør maskinen holdes i lavgir hele strekningen.

Unngå skarpe svinger og hyppige retningsendringer mens du kjører i ulendt, hardt terreng fullt av skarpe, ujevne punkter med høy friksjonsgrad.

Selv om enheten har gummibelter, husk å være forsiktig når du arbeider under ugunstige værforhold (is, kraftig regn og snø) eller på typer underlag som kan gjøre den elektriske styrebåren ustabil.

Vær oppmerksom på at siden dette er et beltekjøretøy, utsettes det for en betydelig vippebevegelse når den passerer over humper, hull og trinn.

Når clutchkontrollspaken slippes, vil maskinen stoppe og bremse automatisk.

Hvis maskinen stoppes i en bratt skråning, bør det settes en kile mot et av sporene.

Tomgang

Sett gasskontrollspaken i SLOW-stilling for å redusere belastningen på motoren når arbeid ikke utføres. Å senke motorhastigheten vil bidra til å forlenge levetiden til motoren, samt spare drivstoff og redusere støynivået.

Stopp motoren

For å stoppe motoren i en nødsituasjon, vri bare motorbryteren til AV-posisjon. Under normale forhold, bruk følgende prosedyre:

1. Flytt gasspaken til SLOW ( ) posisjon.
2. La motoren gå på tomgang i ett eller to minutter.
3. Vri motorbryteren til AV-posisjon.
4. Vri drivstoffventilspaken til AV ( ) posisjon.

Bråstopp i høy hastighet under tung belastning anbefales ikke. Motorskade kan oppstå.

Ikke flytt chokekontrollen til CLOSE for å stoppe motoren. Tilbakeild eller motorskade kan oppstå.

Flishuggerdrift

⚠	***Motoren sendes uten olje. Ikke start motoren før du fyller på olje.***

Driftssone

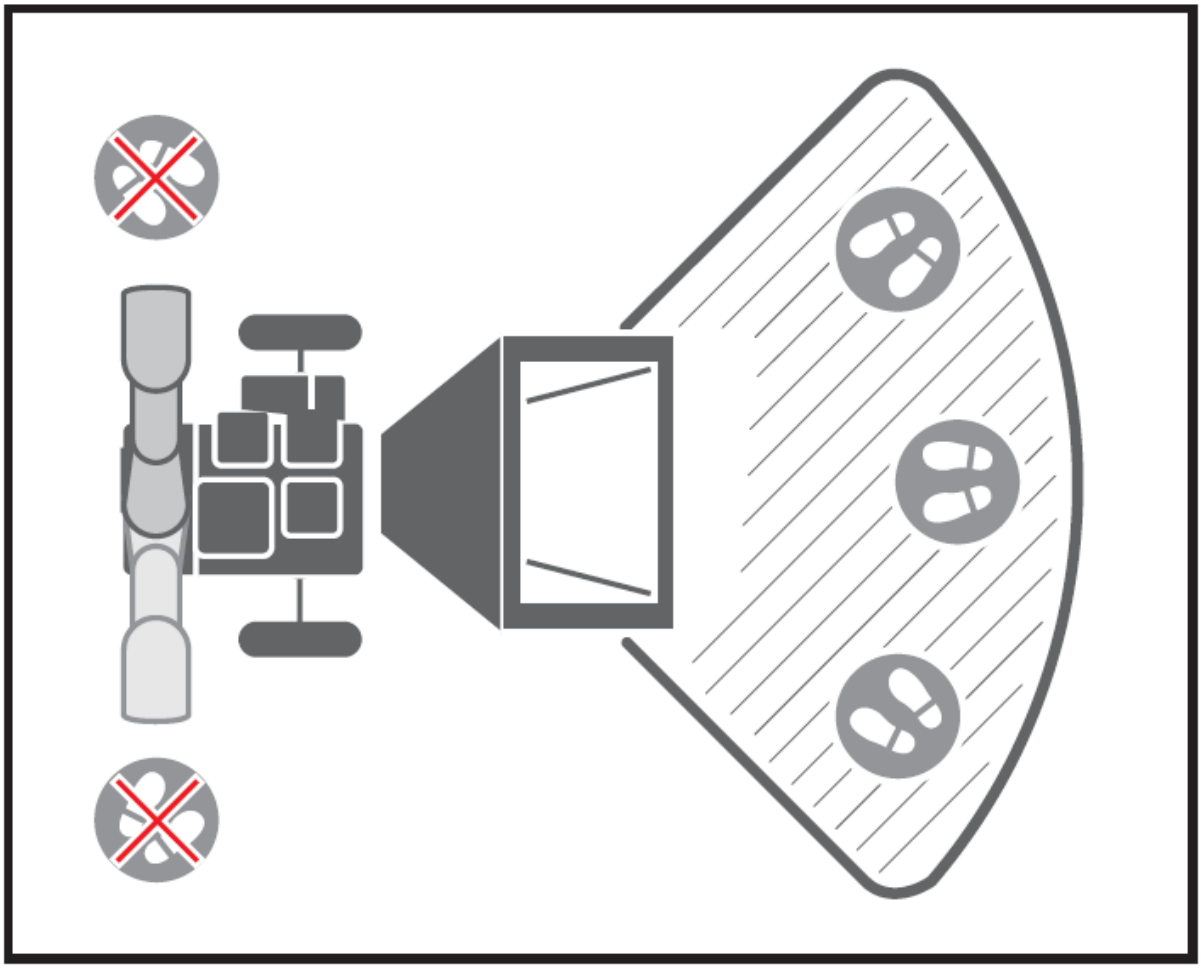

Start motoren

Bruker samme måte som dumpermotoren for å starte flishuggemotoren.

Drift

Etter at motoren er varm, drar du i gasspaken for å øke hastigheten.

Når motoren økes sakte til full hastighet, trekker du remspenningsspaken gradvis og sakte så langt den går for å koble inn remdriften. Dette må gjøres sakte for å la kutteskiven ta opp fart, ellers vil motoren stoppe fordi det er høy treghet i kutteskiven.

Fliskvernmaskinen kan behandle et bredt utvalg av tørre eller grønne organiske materialer som grener, stilker, vinstokker, blader, røtter og vegetabilsk materiale. Maksimal kapasitet er 3-tommers grener i diameter, dette kan variere avhengig av tresort og hardhet. Rotering av grenen mens du mater den inn i maskinen vil forbedre ytelsen.

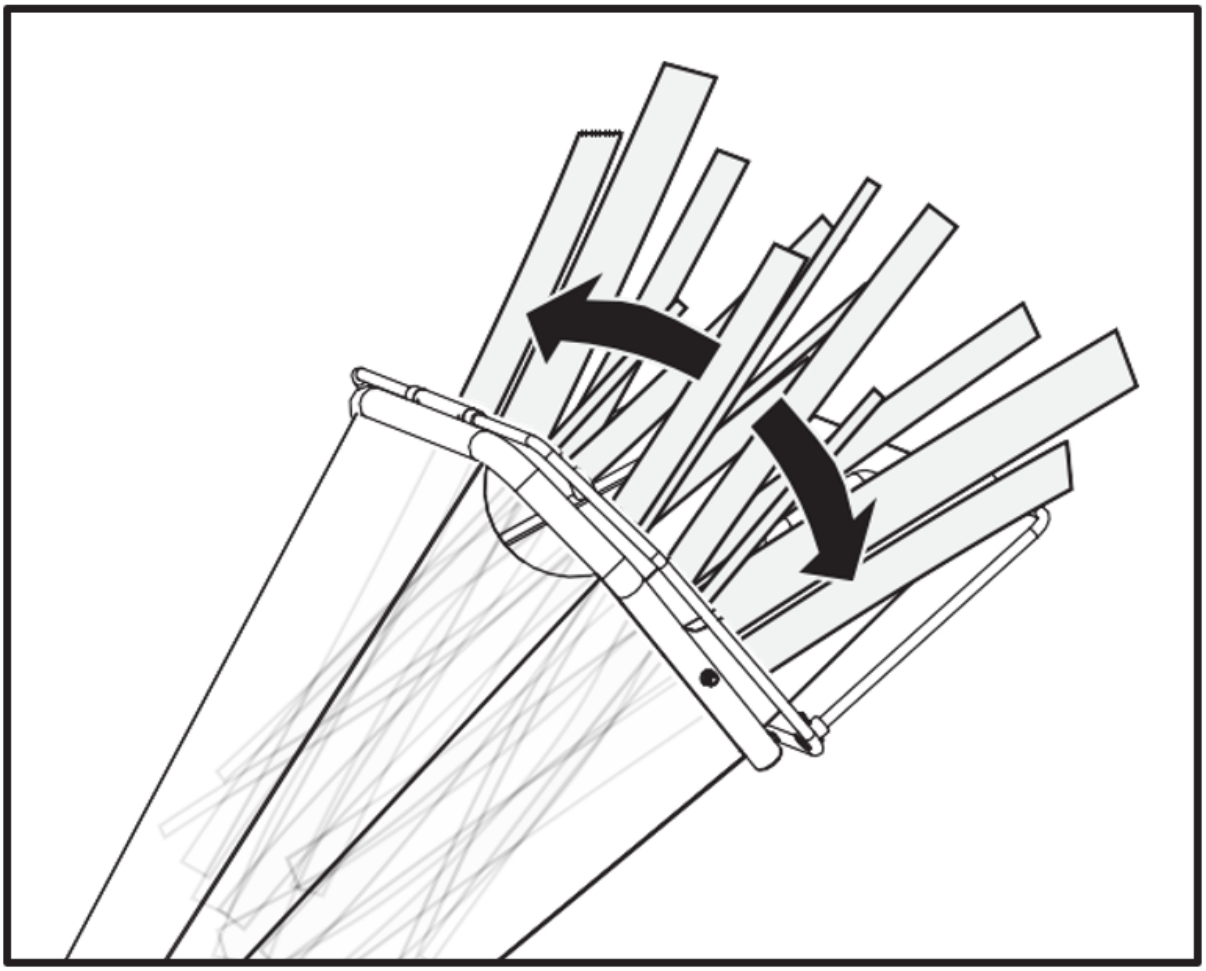



NO HANDS BELOW THIS LINE - ingen hender under denne linjen

Før lemmer eller grener gjennom den kuttede enden først, og la det buskete hodet stå på. Dette hjelper til med å lede lemmen nedover fôrbeholderen og reduserer spinning og sprett av små stykker tilbake opp i fôrbeholderen. Noen sidegrener kan kreve forhåndsskjæring, slik at grenen kan mate seg selv mer effektivt.

Det er alltid lurt å behandle nykuttede materialer, da tregrener blir veldig harde, de blir spenstige ved uttørking og kan gjøre knivene matte raskere.

Mens du bruker maskinen, ha en trepinne tilgjengelig, omtrent 1 tomme i diameter og 2 fot lang. Denne pinnen vil være nyttig for å skyve inn korte, børstete og veldig bladrike materialer og holde fôrbeholderen klar.

Ikke tving materiale inn i maskinen. Hvis det ikke fliser godt, kan det hende at flishuggerne må slipes eller skiftes, eller gapet mellom knivene og sliteplaten må justeres.

Ikke overbelast maskinen ved å mate for mye materiale inn i matebeholderen på en gang. Hvis du hører hastigheten på motoren synke, må du umiddelbart slutte å mate inn materialet i maskinen. Ikke gjenoppta mating av materiale inn i maskinen før motoren har gått tilbake til full hastighet.

Knusemaskinen kan tette seg med myke, våte eller fibrøse materialer. Men hvis du mater myke materialer av og til med greiner, bør det ikke være noe problem, siden flishuggeren har en tendens til å rense ut rester som er igjen i maskinen.

Hvis noe trevlet materiale vikler seg rundt rotorakselen, fjern det før det jobber seg inn i lageret.

Hvis flishuggeren stopper på grunn av overbelastning eller tilstopping, slå av motorens strømbryter og vent til kutteskiven er helt stoppet og remdriften er koblet ut. La motoren avkjøles helt og slå av motoren. Åpne husdekselet for å fjerne og fjerne alt materiale fra huset. Lås husdekselet, sett motoren i på-posisjon, og start maskinen igjen for å gjenoppta driften.

Når utslippsmaterialet legger seg oppover, flytt flishuggeren bort fra haugen. Dette vil forhindre at materialet rygger opp i utløpsrennen. Ikke plasser deflektoren vertikalt, da dette vil redusere luftstrømmen, hindre utslippet og forårsake blokkering.

	***Sørg for at maskinen er vannrett og stabil for å unngå unødvendige vibrasjoner.***

	***Ikke bruk på betong eller andre harde overflater.***

	***Motoren er utstyrt med oljevarsel og vil ikke starte hvis oljenivået i sumpen er for lavt. Den kan også stoppe hvis den kjøres i en bratt skråning.***

	***For å slå av maskinen, flytt gasskontrollspaken til tomgang, vri motorbryteren til AV-posisjon, og den vil gradvis stoppe.***

Nødstopp

Sørg for at nødstoppbryteren fungerer før hver bruk. Ellers kan det oppstå alvorlige skader eller død. Legg merke til at nødstoppsledningen skal føres rundt venstre side av beholderen mens du ser på den.

ADVARSEL: NØDSTOPP

Sørg for at nødstoppledningen er riktig tilkoblet.
Unnlatelse av å gjøre dette kan føre til alvorlig skade eller død.

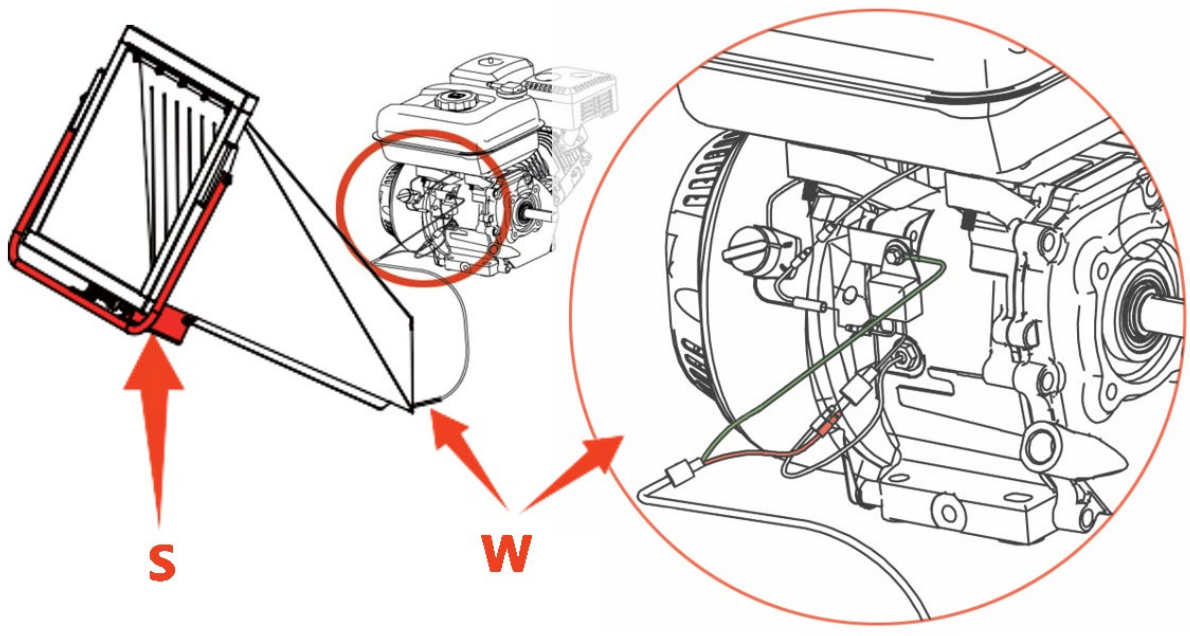

S - Nødbryter | W – Nødstoppkabel

Tomgang

Sett gasskontrollspaken til SLOW-posisjon for å redusere belastningen på motoren når chipping ikke utføres. Å senke motorhastigheten vil bidra til å forlenge levetiden til motoren, samt spare drivstoff og redusere støynivået.

Stopp motoren

For å stoppe motoren i en nødsituasjon, vri bare motorbryteren til AV-posisjon. Under normale forhold, bruk følgende prosedyre:

1. Flytt gasspaken til SLOW ( ) posisjon.
2. La motoren gå på tomgang i ett eller to minutter.
3. Vri motorbryteren til AV-posisjon.
4. Vri drivstoffventilspaken til AV ( ) posisjon.

Bråstopp i høy hastighet under tung belastning anbefales ikke. Motorskade kan oppstå.

Ikke flytt chokekontrollen til CLOSE for å stoppe motoren. Tilbakeild eller motorskade kan oppstå.

Vent til maskinen stopper helt. La motoren avkjøles helt. Fjern motorens tennplugg. Rengjør deretter innsiden av maskinen og dens utløpssjakt.

Vedlikehold

Vedlikehold av mini beltekjøretøy

Vedlikehold av maskinen vil sikre lang levetid for maskinen og dens komponenter.

Forebyggende vedlikehold

1. Slå av motoren og koble fra alle kommandospaker. Motoren må være kjølig.
2. Hold motorens gasspak i SLOW-stilling og fjern tennpluggledningen fra tennpluggen og fest den.
3. Inspiser den generelle tilstanden til den elektriske styrebåren. Se etter løse skruer, feiljustering eller binding av bevegelige deler, sprukne eller ødelagte deler og andre forhold som kan påvirke sikker drift.
4. Bruk en myk børste, støvsuger eller trykkluft for å fjerne alle forurensninger fra maskinen. Bruk deretter lett olje av høy kvalitet for å smøre alle bevegelige deler.
5. Sjekk tennpluggledningen regelmessig for tegn på slitasje og skift ut ved behov.

Bruk aldri en "høytrykksvasker" for å rengjøre enheten. Vann kan trenge inn i trange områder av maskinen og dens girkasse og forårsake skade på spindler, gir, lagre eller motoren. Bruk av høytrykksvaskere vil føre til forkortet levetid og redusere servicevennligheten.

Justering av clutch

Når clutchen begynner å bli slitt, vil håndtakets rekkevidde bli bredere, noe som gjør det vanskeligere å nå. Følg disse trinnene for å sette clutchspaken tilbake til sin opprinnelige posisjon.

1. Løsne låsemutteren ved å vri den mot klokken med en 10 mm skiftenøkkel.

2. Stram eller løsne kabelen ved å vri kabelens justeringsmutter med eller mot klokken med en 10 mm skiftenøkkel til du har nådd ønsket stramhet.

3. Når tettheten er stilt inn, sett låsemutteren tilbake mot håndtaket for å holde kabelen på plass.

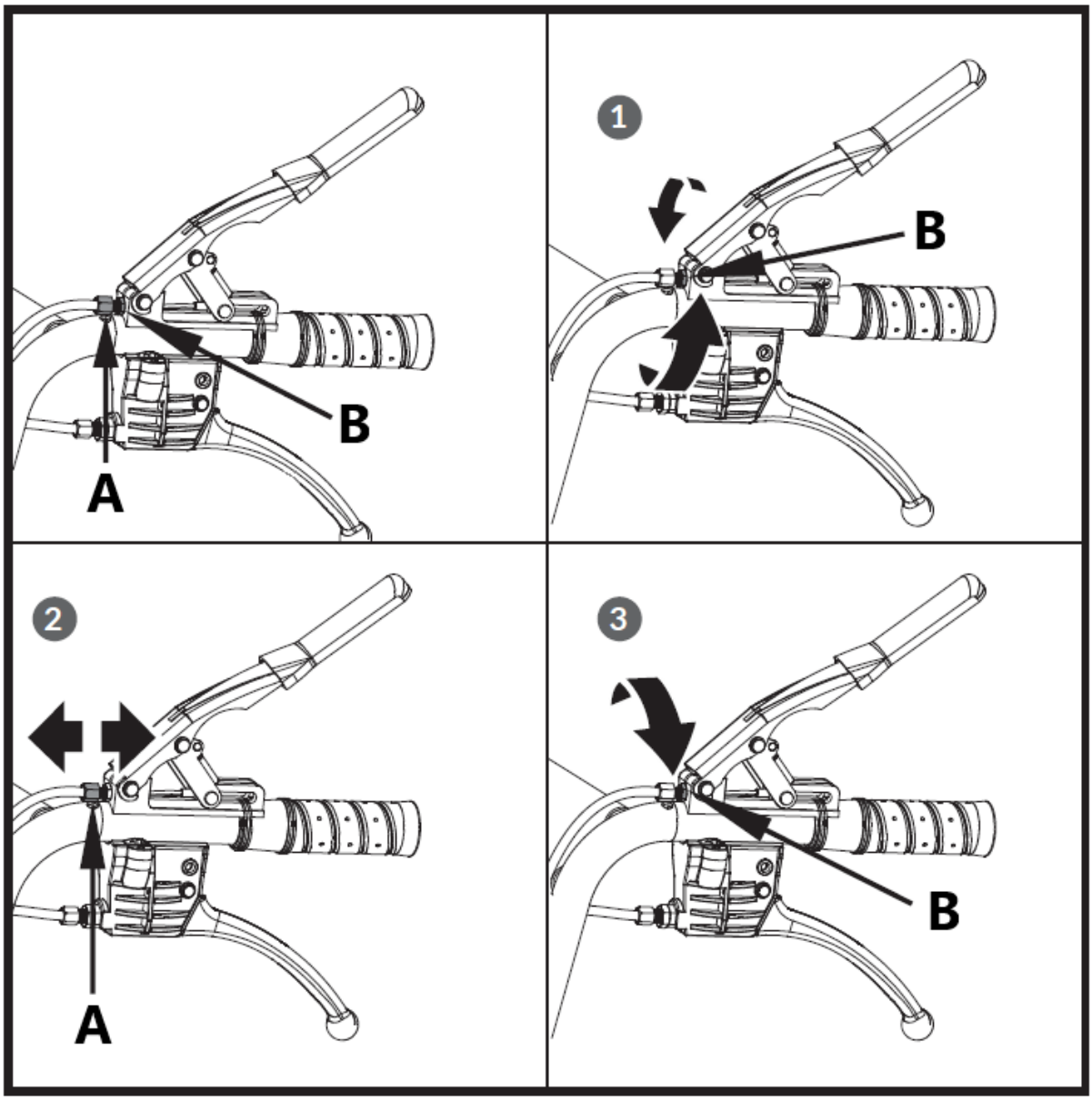

A – Justeringsmutter
B – Syltemutter

Justering av styring

Hvis styringen blir vanskelig å koble til, følg disse trinnene for å justere kabelspenningen.

1. Løsne låsemutteren ved å vri den mot klokken med en 10 mm skiftenøkkel.
2. Stram eller løsne kabelen ved å vri kabelens justeringsmutter med eller mot klokken med en 10 mm skiftenøkkel til du har nådd ønsket stramhet.
3. Når tettheten er stilt inn, sett låsemutteren tilbake mot håndtaket for å holde kabelen på plass.

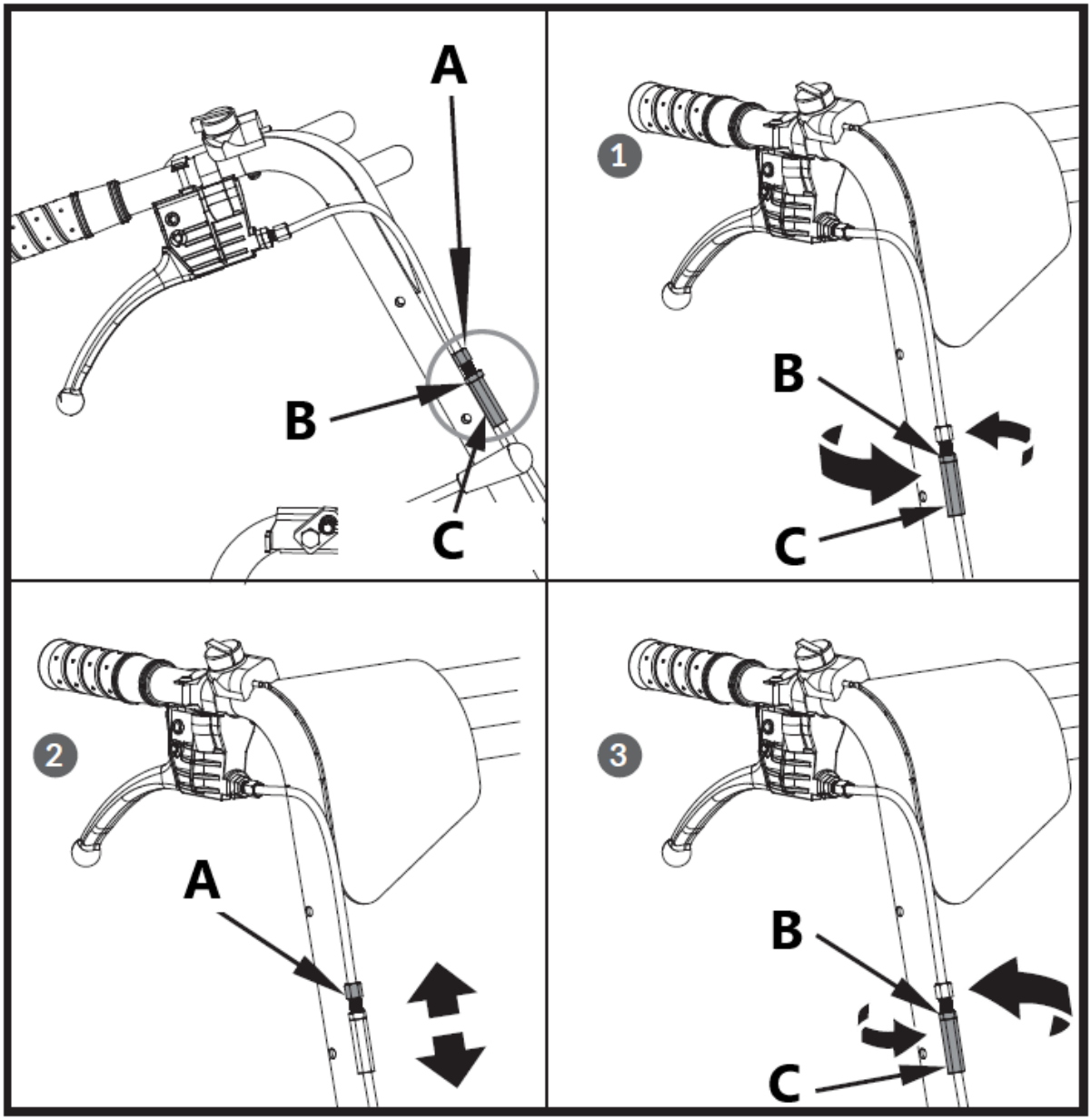

A – Justeringsmutter
B – Syltenøtt
C – Låsemutter

Hvis justeringen ovenfor ikke skaper nok kabelspenning, følg trinnene nedenfor:

1. Løsne låsemutteren ved å vri den mot klokken med en 12 mm skiftenøkkel.
2. Stram eller løsne kabelen ved å vri kabelens justeringsmutter med eller mot klokken med en 10 mm skiftenøkkel til du har nådd ønsket stramhet.
3. Når tettheten er stilt inn, sett låsemutteren tilbake mot håndtaket for å holde kabelen på plass.

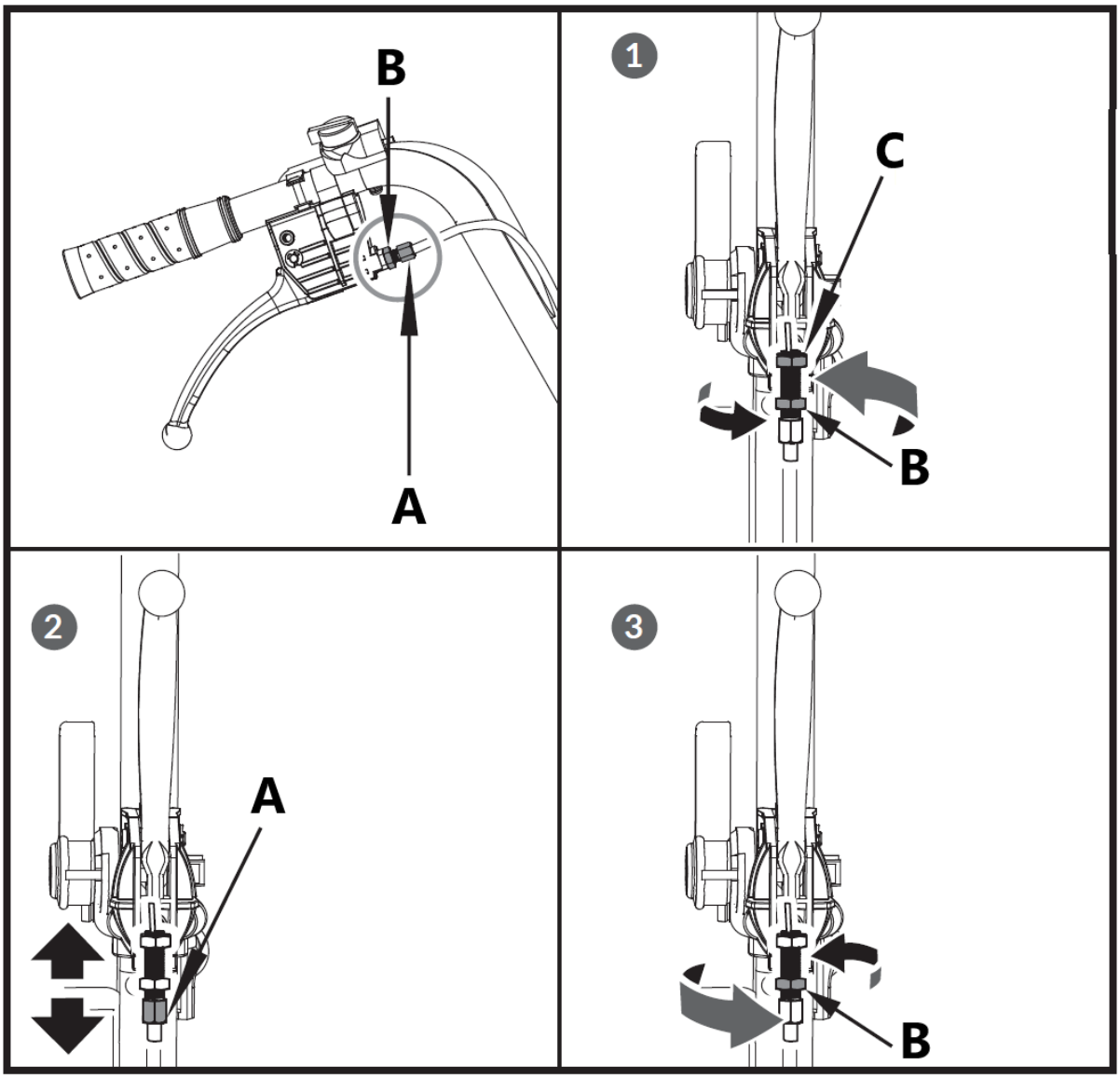
B
A
1
C
B
2
A
3
B

Skifte drivreim

Fjern beltedekslene som vist og trekk ut beltet.

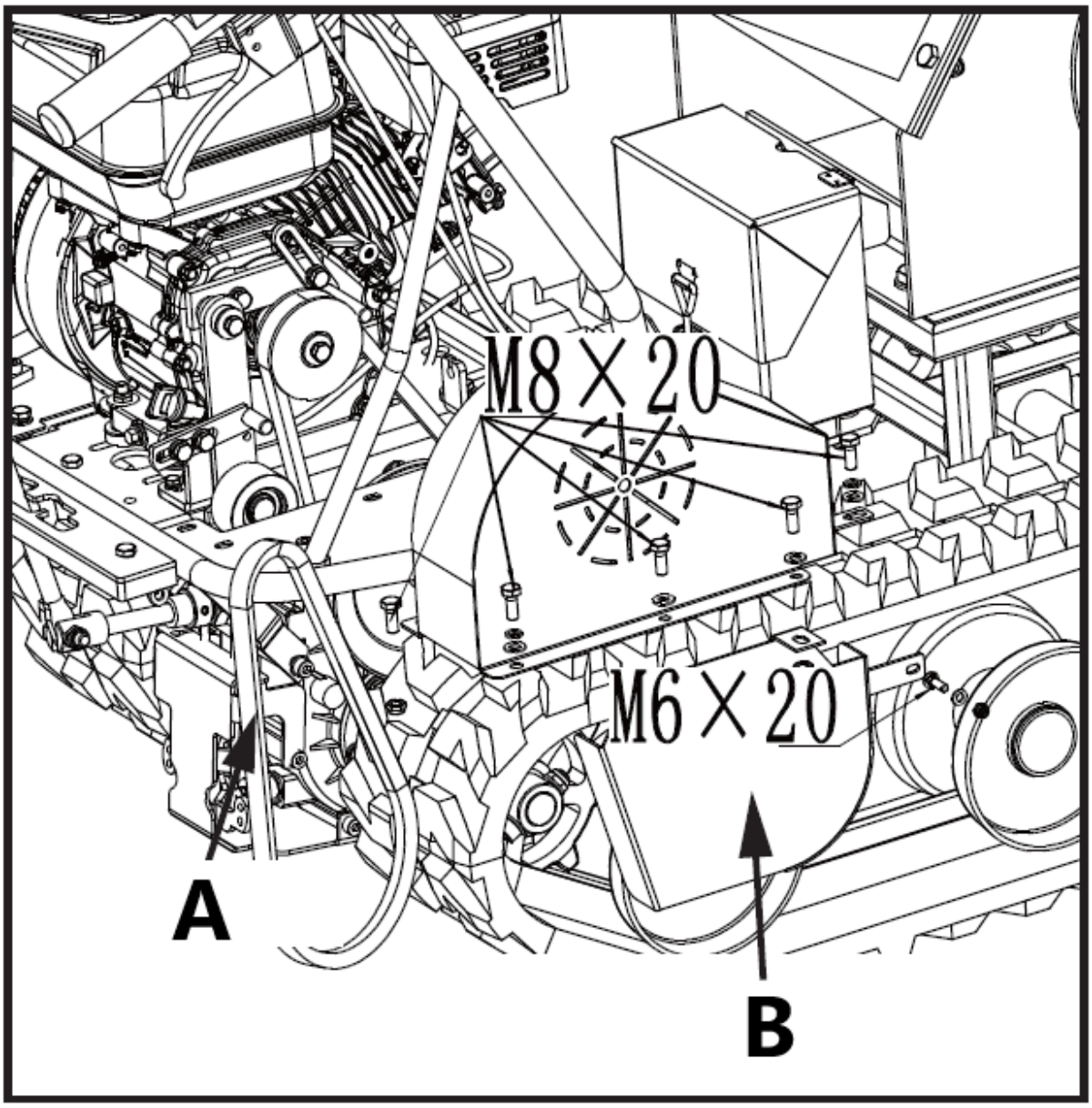

A – Drivreim

B – Remdeksel for girkassetrinse

> ⚠ ***Du må kanskje løsne belteføringsbraketten og skyve tilbake før du fjerner beltet.***

Smøring

Generell smøring

Smør lett alle bevegelige deler av maskinen ved slutten av sesongen eller hver 25. driftstime.

Girkassesmøring

Girkassen er forhåndssmurt og forseglet fra fabrikk. Med mindre det er tegn på lekkasje eller service er utført på girkassen, bør ingen ekstra smøring være nødvendig før 50 timers bruk.

ADVARSEL: NØDSTOPP

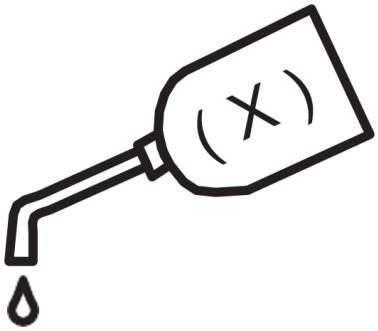

- Skift all girolje etter de første 30 timene. Kapasiteten er 1,5L.
- For fremtidig bruk, kontroller oljenivået etter hver 30. driftstime. Hvis du fjerner oljenivåpluggen og det ikke renner ut olje, fyll på olje og skru deretter på oljenivåpluggen.
- Girolje GL-5 eller GL-6, SAE80W-90 anbefales. Ikke bruk syntetisk olje.

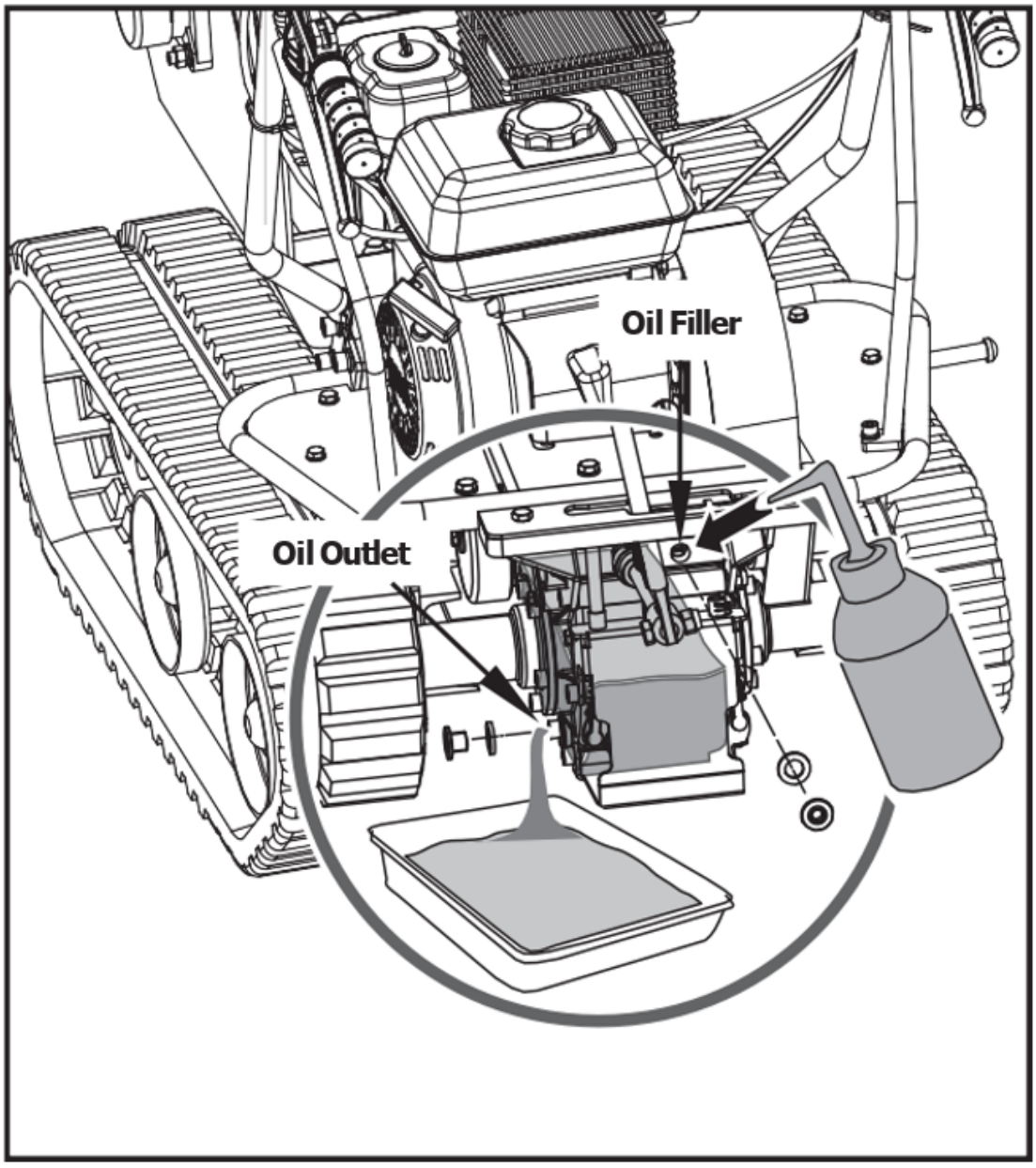

Oil Filler - Oljefyller

Oil Outlet - Oljeuttak

Stramming av spor

Ved bruk har sporene en tendens til å løsne. Når du kjører med løse belter, har de en tendens til å skli over drivhjulet og får det til å hoppe over huset, og dermed skade slitasje på huset.

For å kontrollere sportettheten, fortsett som følger.

1. Sett maskinen på et flatt underlag med kompakt underlag, eller på asfalt eller fortau.

2. Løft maskinen og sett den på blokker eller støtter som er beregnet for maskinens vekt, slik at beltene er omtrent 4" fra bakken.

3. Mål sporets midtlinje vs. den horisontale linjen. Avlesningen må ikke være mer enn 10cm~15cm.

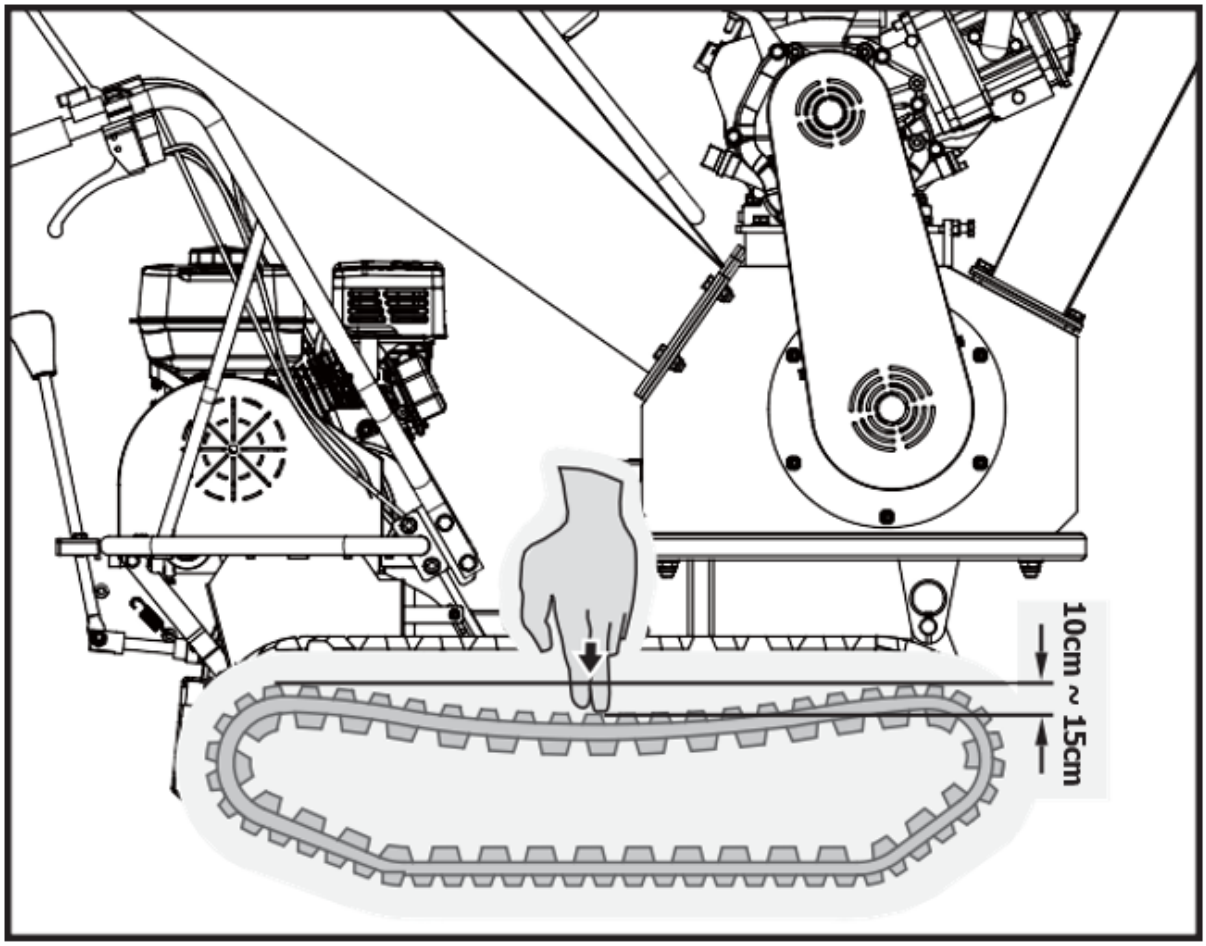

Bytte ut spor

Sjekk tilstanden til sporene med jevne mellomrom. Hvis et spor er sprukket eller frynsete, bør det skiftes ut så snart det passer.

1. Fjern hele flishuggeren.

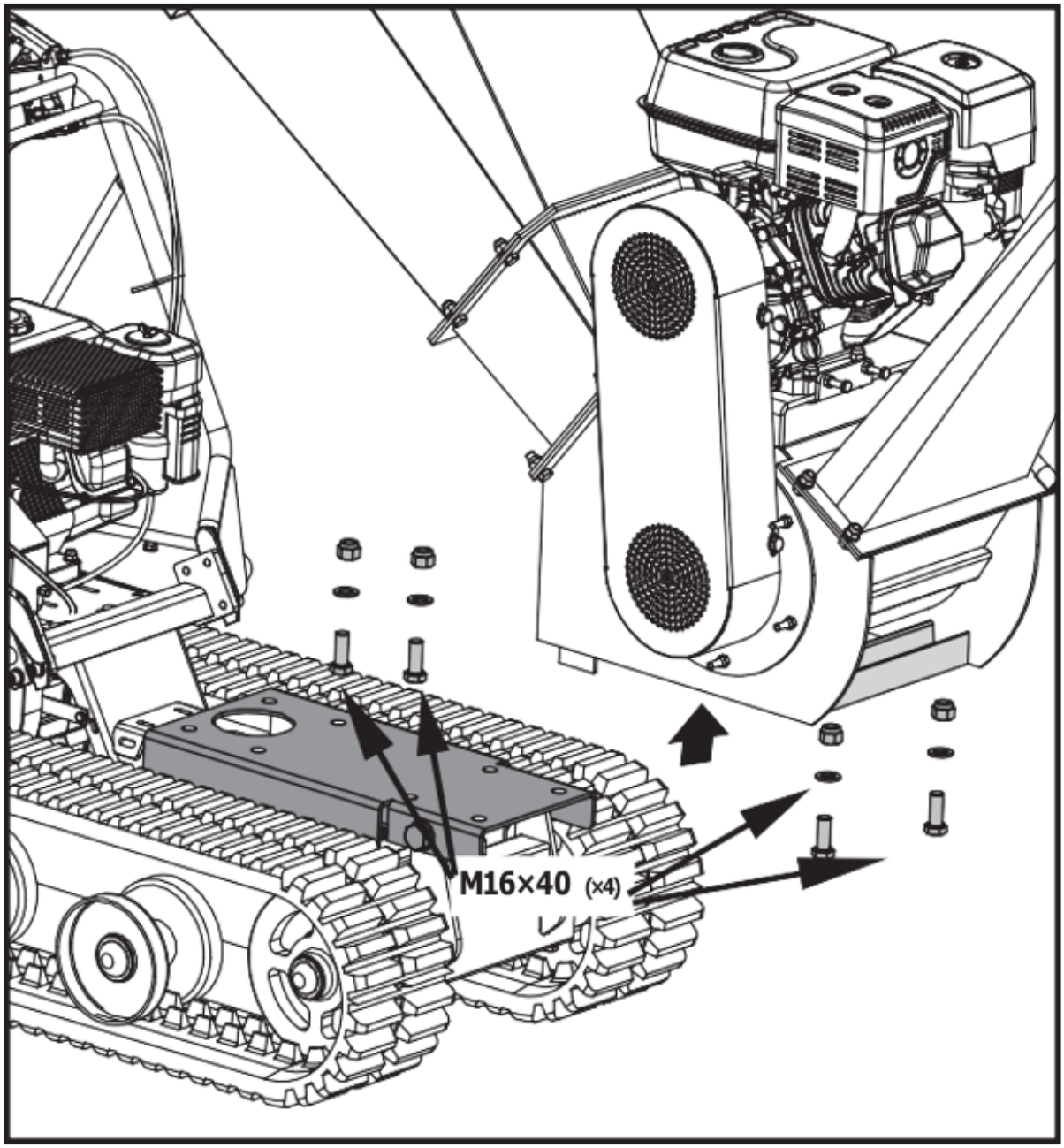

2. Fjern monteringssetet.

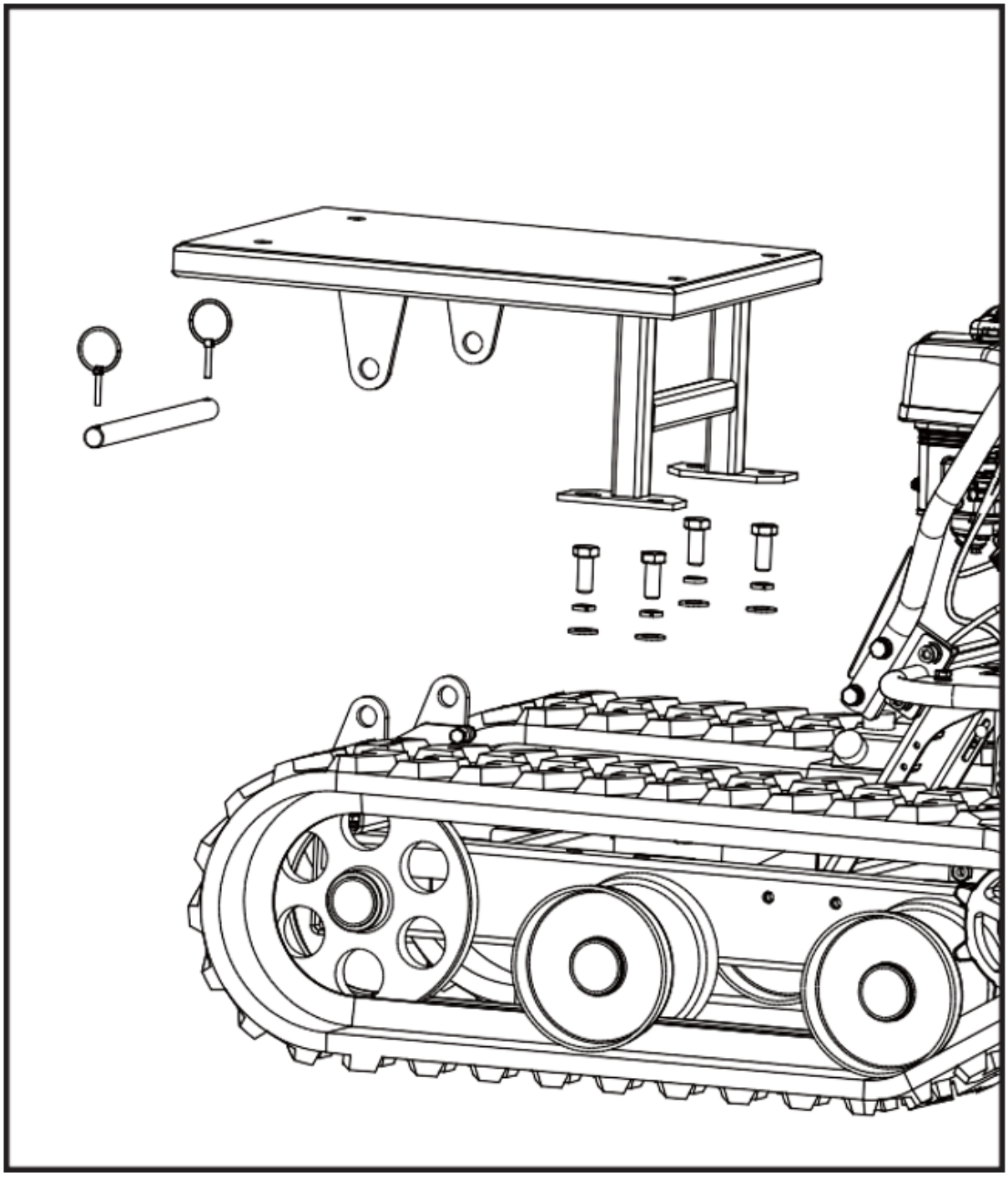

3. Løsne justeringsboltene og trekk rattakselen mot motoren, så løsner sporet.

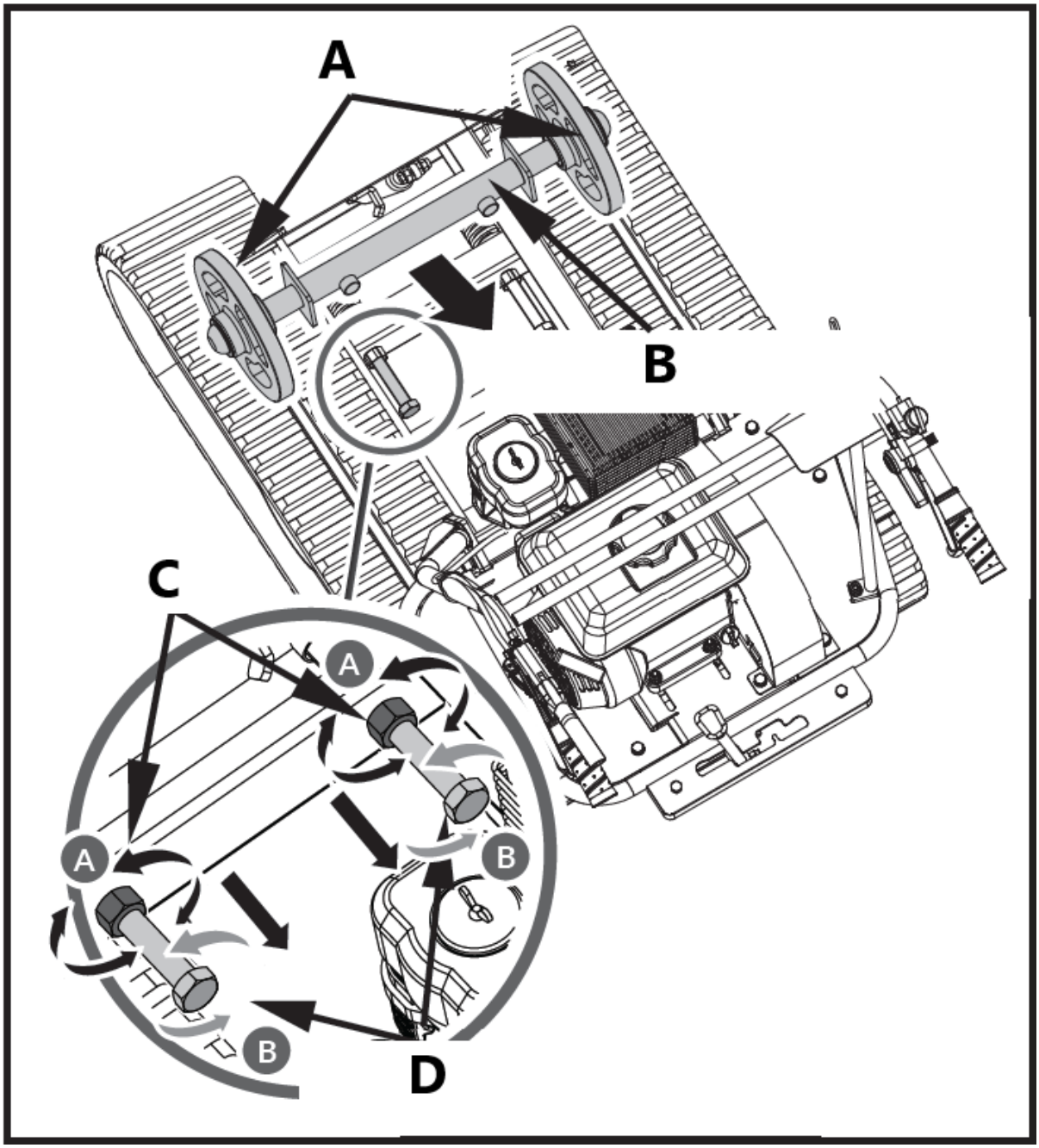

A – Ratt
B – Rattaksel
C – Syltenøtt
D – Justeringsbolt

4. Trekk ut hele sporet.

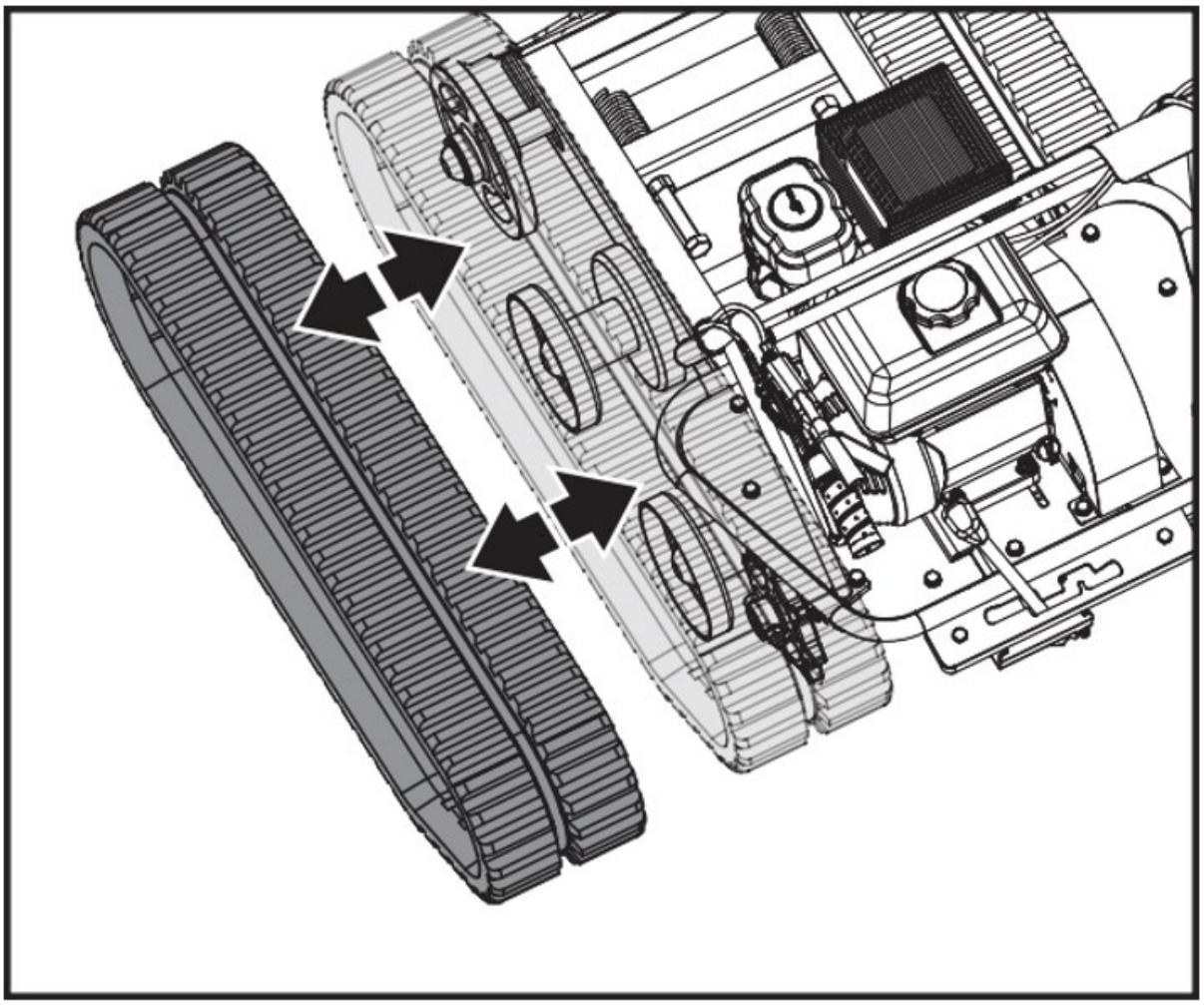

Oil Filler - Oljefyller

Oil Outlet - Oljeuttak

> ***Når du fjerner eller monterer sporene, vær forsiktig så du ikke klemmer fingrene mellom sporet og remskiven.***

5. Etter at du har skiftet sporet, setter du sammen maskinen i motsatt rekkefølge

Motorvedlikehold

Se motorhåndboken som følger med enheten din for informasjon om motorvedlikehold. Motormanualen din gir detaljert informasjon og en vedlikeholdsplan for utførelse av oppgavene.

Vedlikehold av flishugger

Vedlikehold av flishuggeren vil sikre lang levetid for maskinen og dens komponenter.

Forebyggende vedlikehold

1. Slå av motoren. Motoren må være kjølig.

2. Hold motorens gasspak i SLOW-stilling og fjern tennpluggledningen fra tennpluggen og fest den.

3. Inspiser den generelle tilstanden til flishuggeren. Se etter løse skruer, feiljustering eller binding av bevegelige deler, sprukne eller ødelagte deler og andre forhold som kan påvirke sikker drift.

4. Fjern alt rusk fra flishuggeren med en myk børste, støvsuger eller trykkluft. Bruk deretter en lett maskinolje av førsteklasses kvalitet for å smøre alle bevegelige deler.

5. Bytt tennpluggledningen.

Bruk aldri høytrykkspyler til å rengjøre flishuggeren. Vann kan trenge inn i trange områder av enheten og forårsake skade på spindler, trinser, lagre eller motoren.

Slå av motoren, vent til alle bevegelige deler har stoppet helt, fjern tennpluggledningen, og vent deretter fem minutter før du utfører vedlikehold på flishuggeren.

Sjekkliste for regelmessig vedlikehold

De viste serviceintervallene er maksimale under normale driftsforhold. Øk frekvensene under ekstremt skitne eller støvete forhold.

Fremgangsmåte	Før hver bruk	Etter de første 15 minuttene	Hver 25. time	Hver 100. time
Sjekk motoroljenivået	▲	▲		
Sjekk utstyrets generelle tilstand	▲	▲		
Sjekk knivene	▲	▲		
Sjekk belter	▲	▲		
Sjekk nødstoppbryteren			▲	
Sjekk dekktrykket			▲	
Rengjør motoren utvendig og kjøling			▲	
Skift motorolje			▲	
Bytt luftfilter			▲	
Skift tennpluggen				▲

Det er to lagre, ett på utsiden og det andre inne i huset. Lagrene smøres når de er nye, men det anbefales å smøre dem etter et par timers bruk. En eller to pumper er tilstrekkelig. Vær forsiktig så du ikke smører for mye. Oversmøring kan skade lagrene.

Smør det ytre lageret

1. Åpne plastoljepluggen.
2. Smør det ytre lageret gjennom påfyllingshullet.
3. Lukk plastoljepluggen.

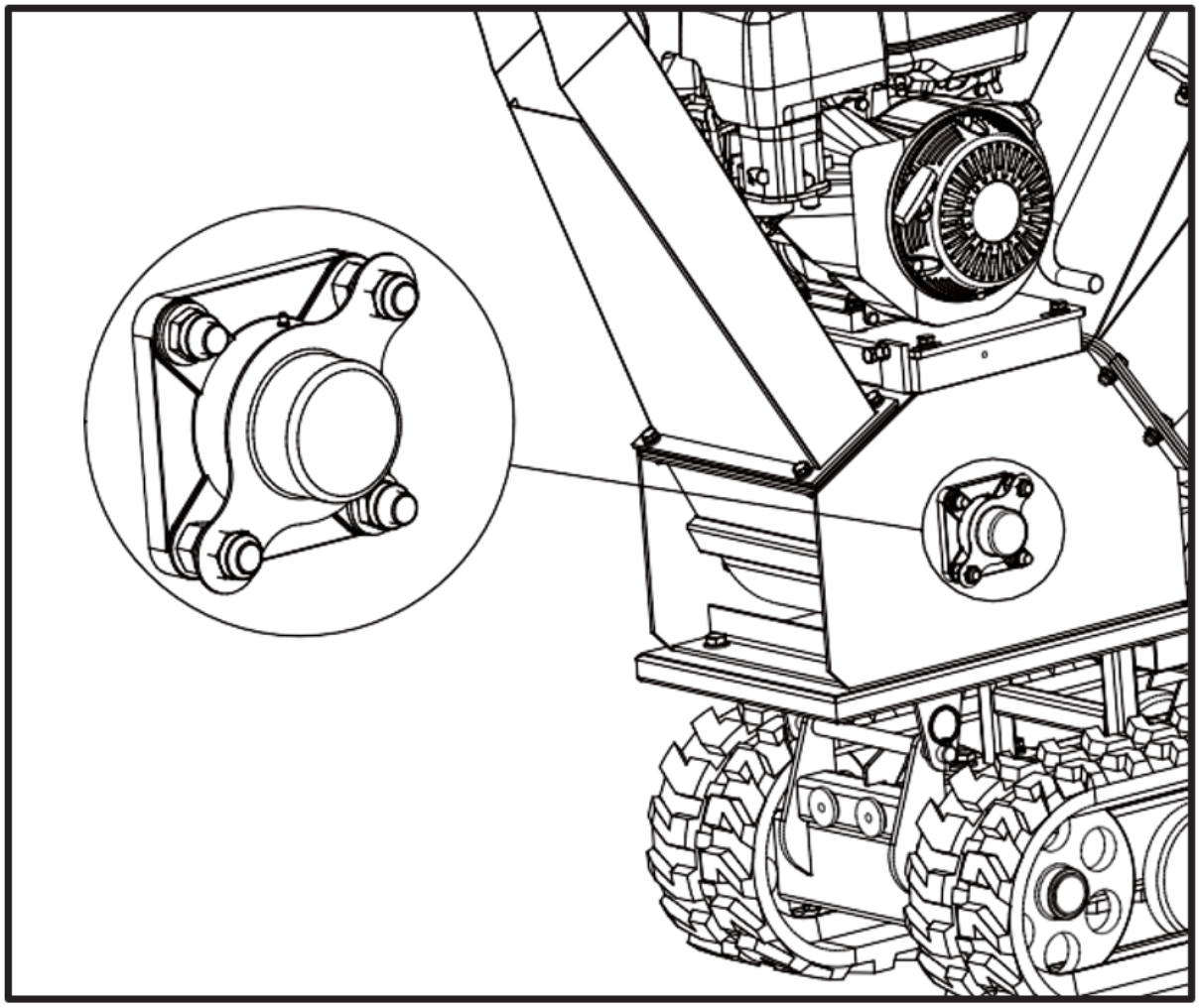

Smør innsiden av lageret

1. Skru løs de fire M6x2 boltene, åpne beltedekslet.

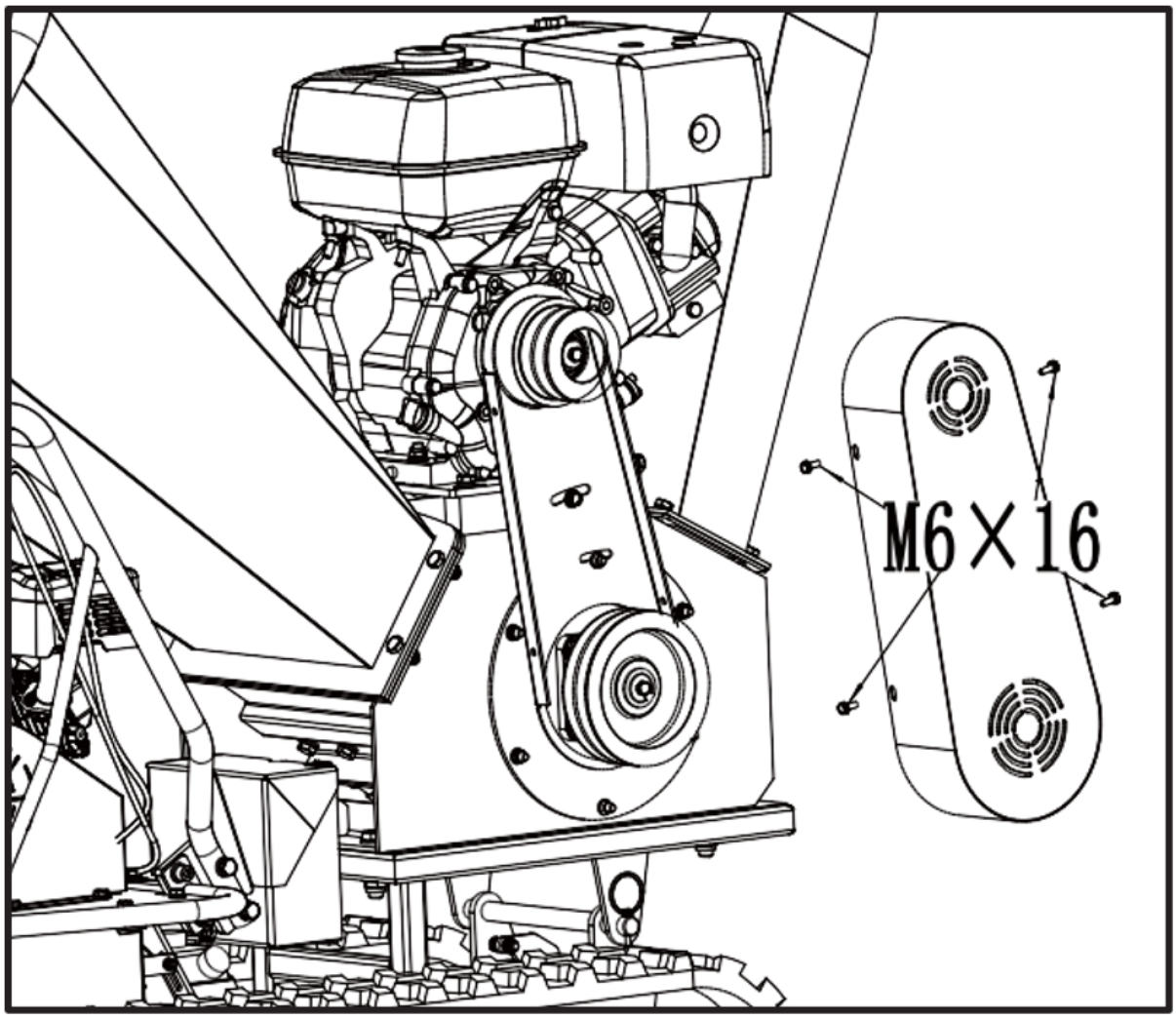

2. Smør innsiden av lageret.

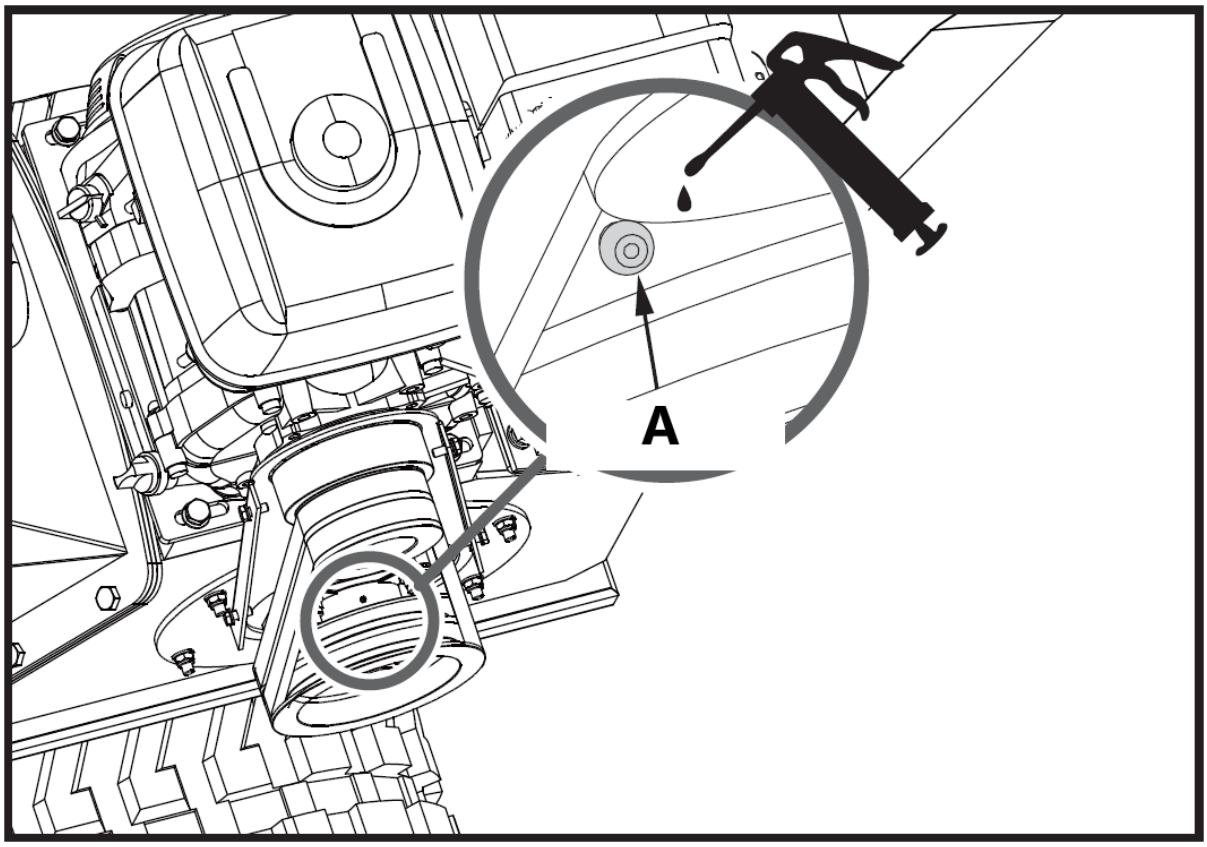

A – Innvendig lager

Hvis maskinens skjæreskive treffer et fremmedlegeme, eller hvis maskinen begynner å lage en uvanlig lyd eller vibrerer for mye, slå av motoren umiddelbart. La skjæreskiven stoppe helt. Slå av motoren for å unngå utilsiktet start. Utfør deretter følgende trinn:

- Inspiser for skader.
- Reparer eller bytt ut skadede deler.
- Se etter eventuelle løse deler og trekk til for å sikre fortsatt sikker drift.
- Hvis skjæreskiven setter seg fast av grener, åpne lagerdekselet og drei skiveakselen med en skiftenøkkel for å rotere skiven.

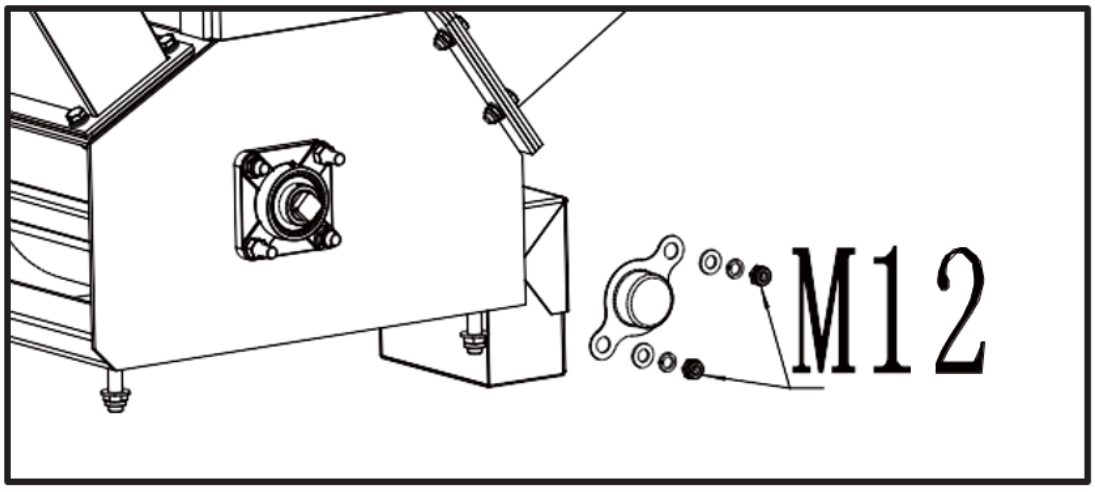

Inspeksjon av kniv og slitasjeplate

Rutinemessig inspeksjon av knivene for skarphet og slitasjeplate for en skarp egg vil sikre at kvernen din fungerer med full effektivitet. Bruk av sløve kniver eller en avrundet sliteplate vil redusere ytelsen og forårsake overdreven vibrasjon som vil skade maskinen og gjøre chipping vanskelig for operatøren.

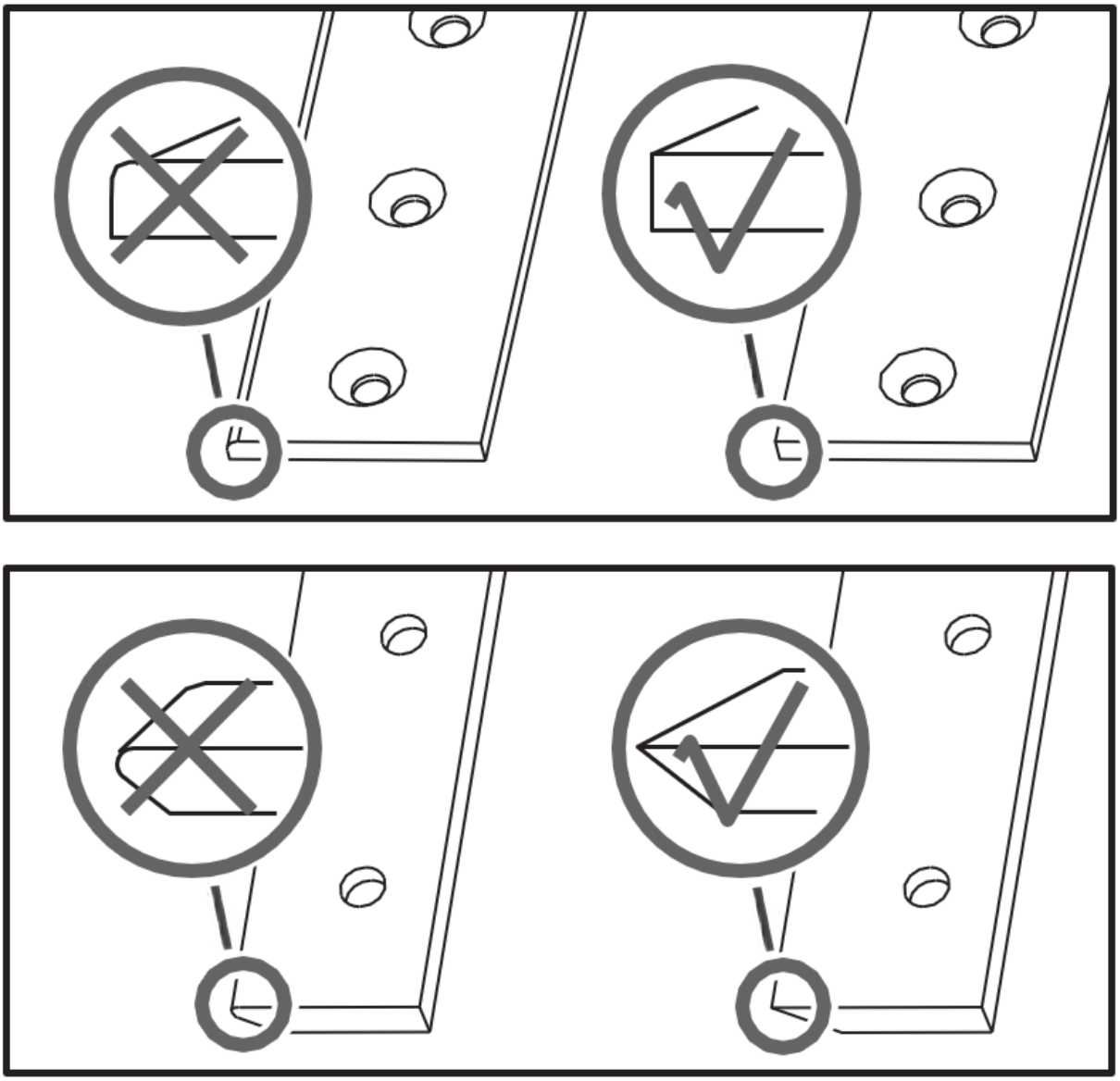

Fjerning og erstatning av kniv

Denne flishutteren er utstyrt med to flishuggerkniver montert på kutteskiven. Når knivene blir sløve eller har synlige hakk, vil maskinen miste sin selvmatende virkning og materialet må skyves inn. Ofte kommer det ut i lange strimler. Kniven er boksherdet og vendbar. Normalt vil kantene vare lenge. Når kanten er rundet av, kan den snus. Når begge kantene er slitt, bør knivene skiftes ut. Bytt ut knivene ved å følge trinnene.

1. Fjern de to M8-mutrene, og åpne deretter matebeholderen.
2. Fjern boltene som fester bladet.

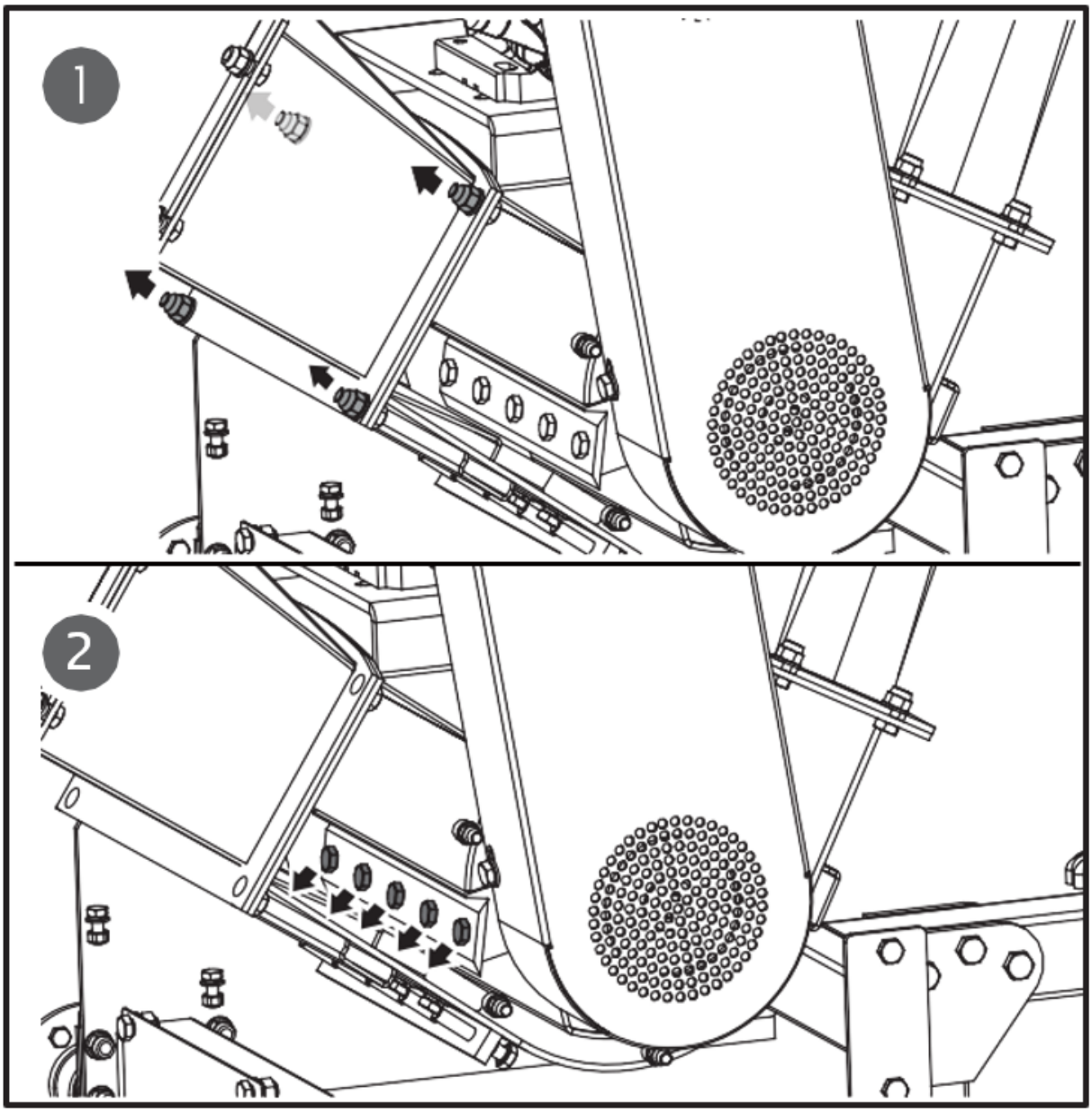

Vær forsiktig og bruk hansker når du arbeider i nærheten av knivene.

3. Fjern de sløve eller skadede knivene og inspiser skjæreskivesporet og monteringsområdet for knivene visuelt. Sørg for at de er rene og at plasseringsknivene kan monteres inntil skjæreskiven. Monter nye eller slipte kniver med knivkantene opp.

Hvis skjæreskivens overflate ikke er ordentlig rengjort og knivene ikke er montert i flukt på skjæreskiven, kan knivene sprekke når maskinvaren strammes.

Fjerning og utskifting av slitasjeplate

Sliteplaten er kasseherdet og vendbar. Normalt vil kantene vare lenge. Når kanten er rundet av, kan den snus. Sliteplaten kan ikke slipes på nytt; den vil miste den harde kanten på grunn av at den er herdet. Når begge kanter er slitt, bør sliteplaten skiftes ut.

1. Fjern matebeholderen.

2. Fjern låsemutrene og boltene som fester sliteplaten til flishuggeren, og fjern deretter sliteplaten.

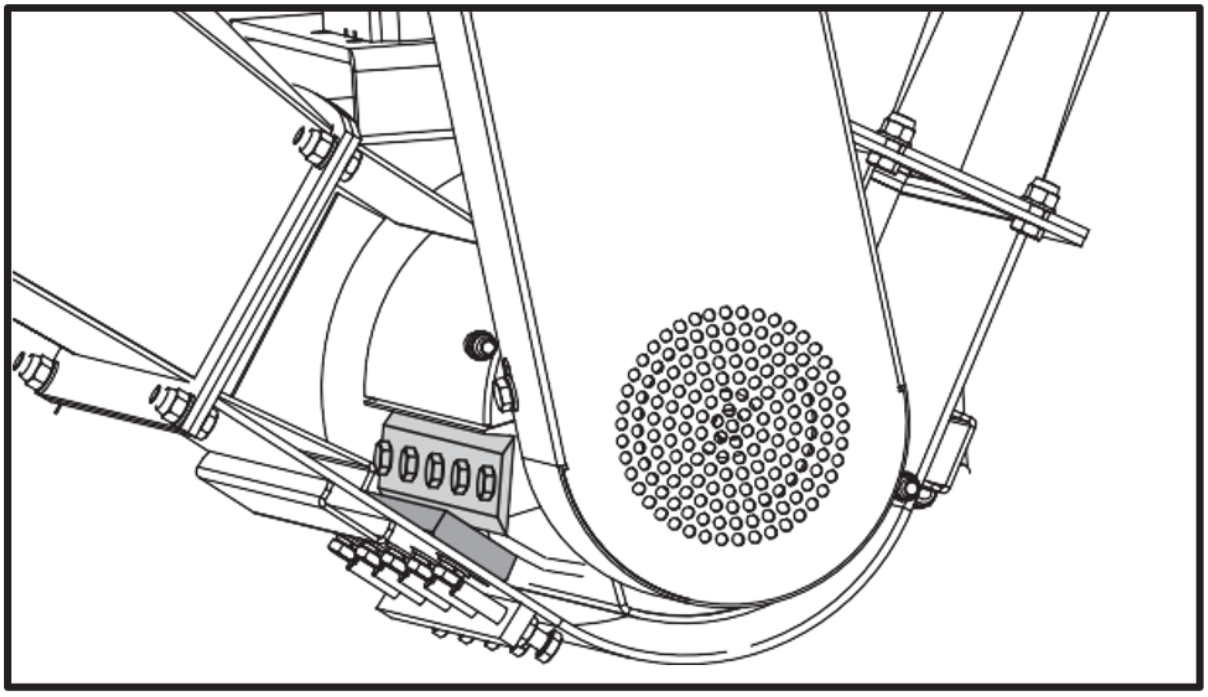

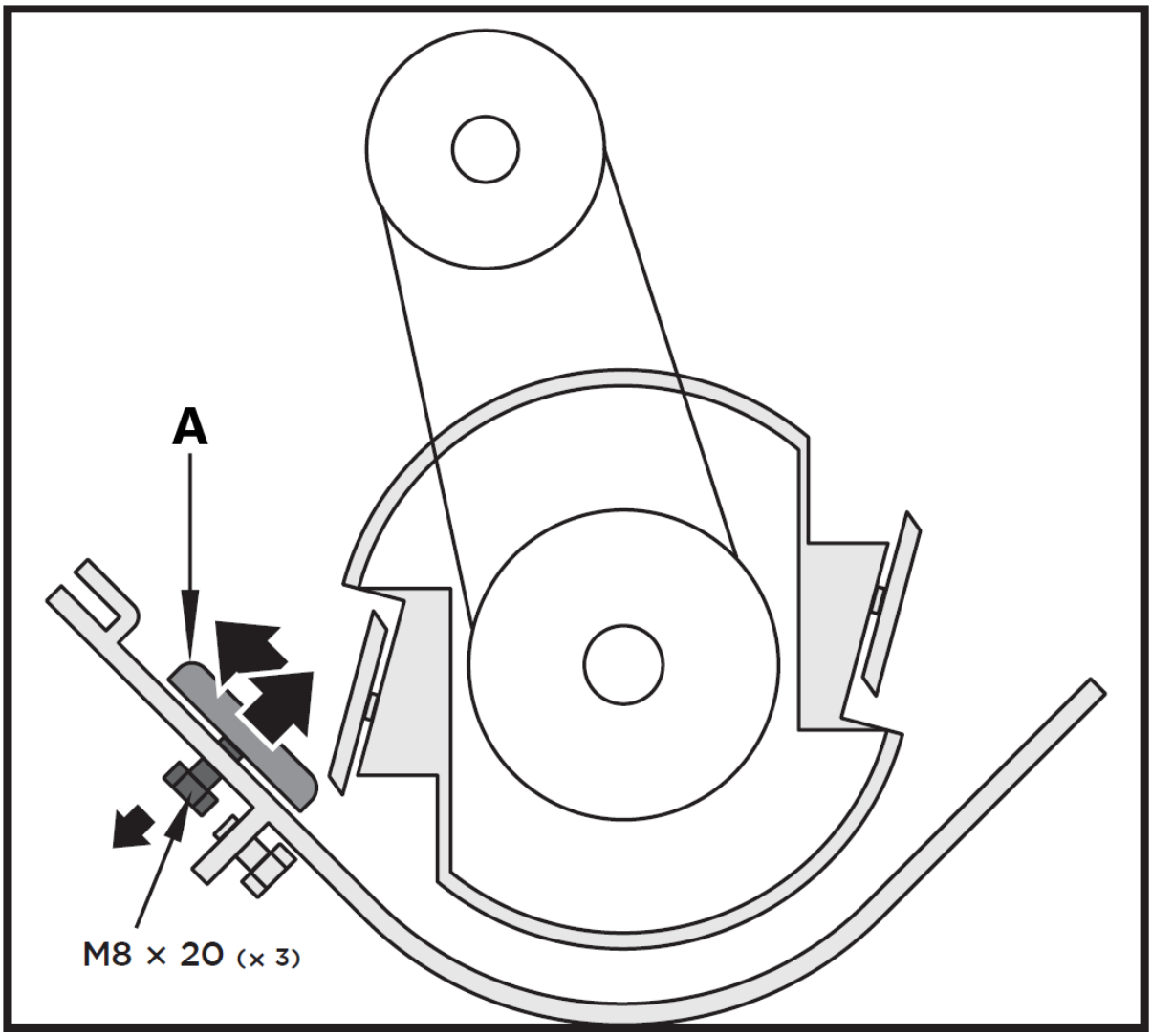

A - Slitasjeplate

3. Installer den nye sliteplaten og fest den med boltene og låsemutterene.

Avstanden mellom kniven og sliteplaten må justeres hver gang sliteplaten fjernes.

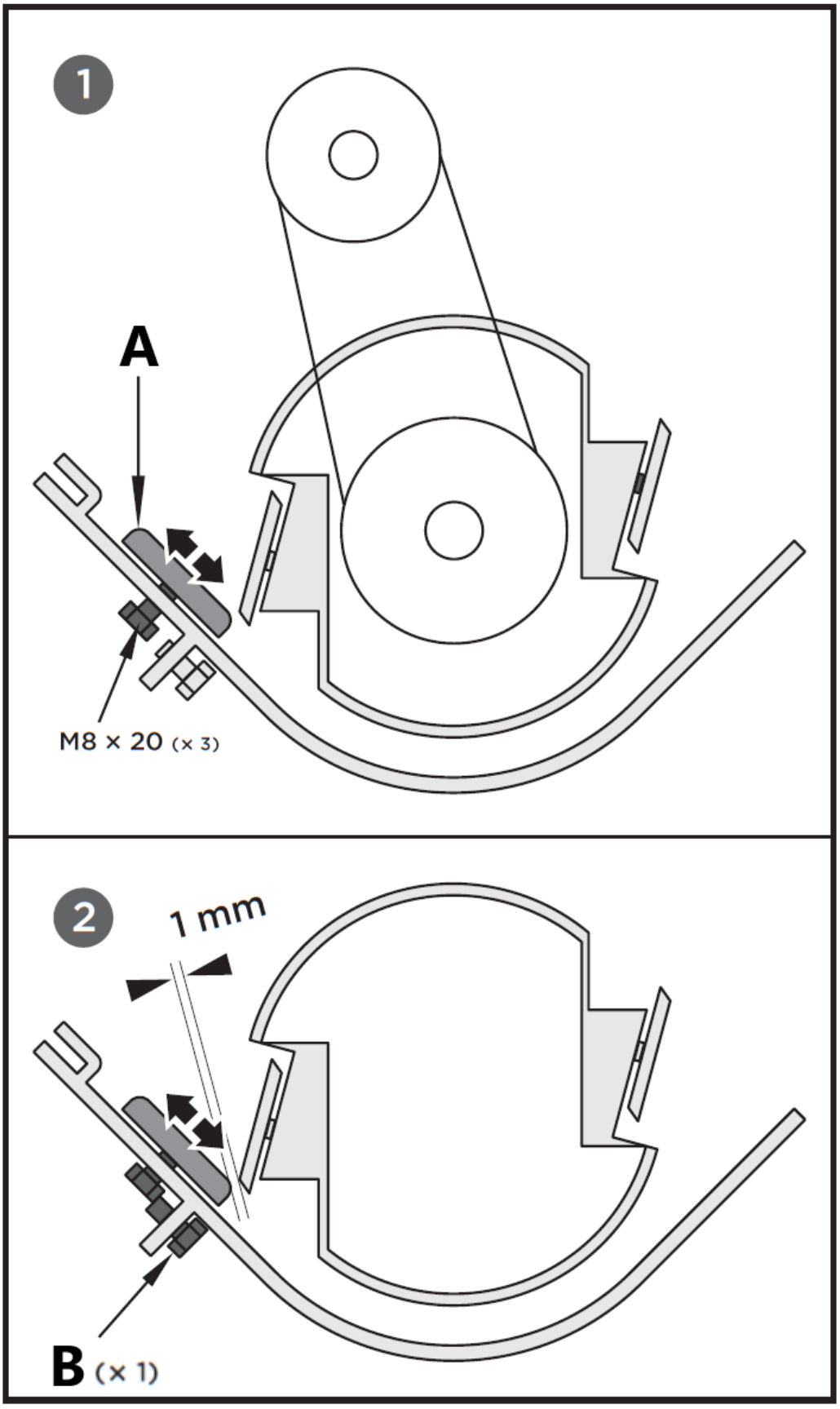

A – Sliteplate
B – Justeringsbolt (x1)

Sliteplaten kan justeres gjennom monteringssporene. Løsne boltene som fester sliteplaten og flytt sliteplaten i de lange hullene, fest deretter boltene når du har nådd riktig klaring.

Fest boltene til sliteplaten.

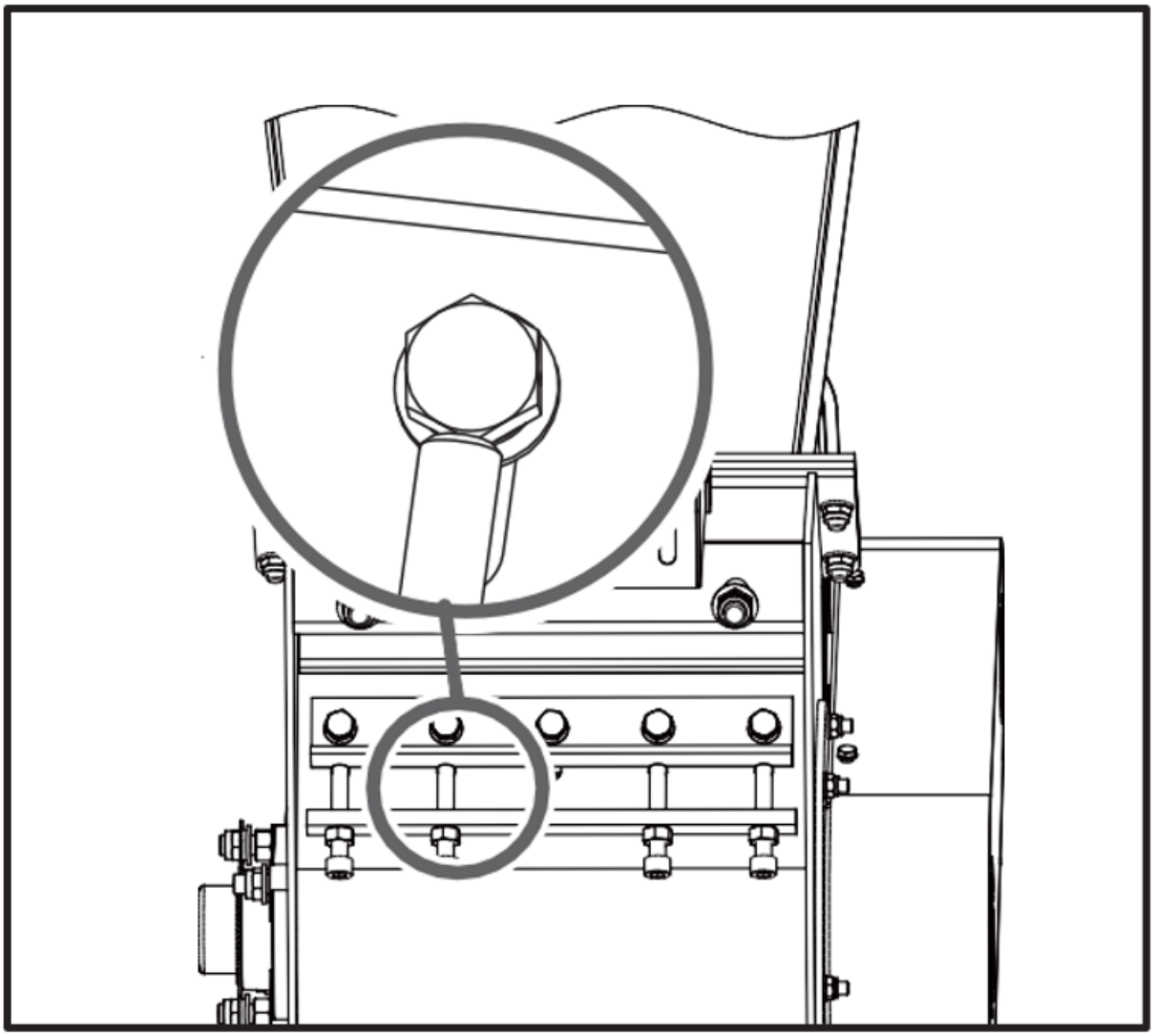

Hvis sliteplaten ikke er riktig innstilt, vil det oppstå overdreven vibrasjon ved flising og kniven vil virke sløv. Hvis det ikke er nok klaring, kan knivkantene berøre sliteplaten ved nedbøyning ved kapping av tunge greiner og skade den skarpe eggen. For mye klaring vil tillate at små kvister og fibrøse materialer kan dras gjennom uten å bli kuttet.

Etter vedlikeholdet eller justeringen er utført, roter skjæreskiven med en pinne og se og lytt nøye etter uvanlige lyder, klikk eller vibrasjoner. Hvis du oppdager noen av disse, inspiser maskinen for skade eller løse deler og reparer, skift ut eller stram til før du starter maskinen.

Kileremsjekk

1. Skru løs de fire M8x20 boltene, åpne beltedekslet.

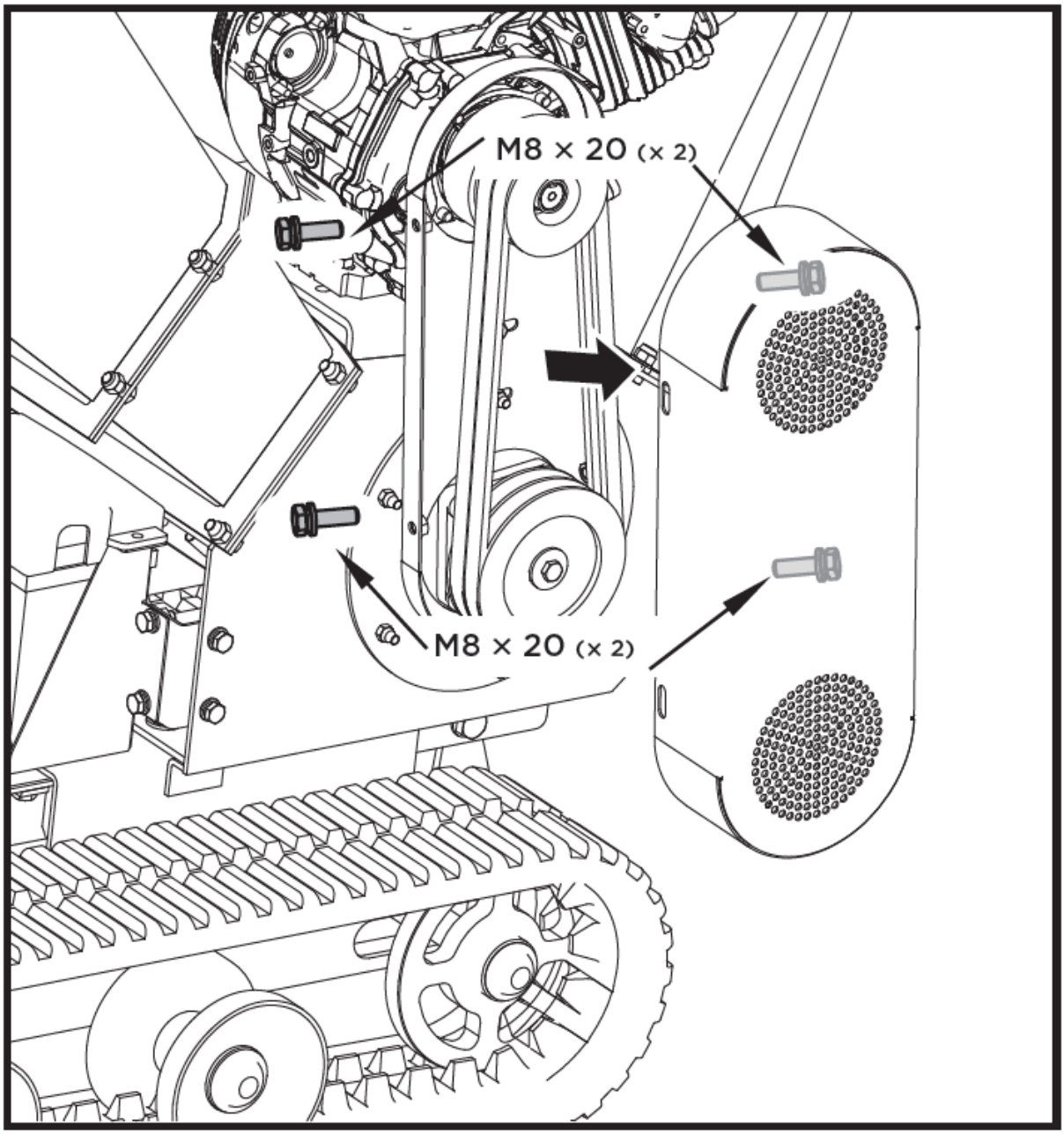

Når du justerer remmen(e), sørg for at motorskiven er på linje med skjæreskiven.

2. Sjekk tilstanden til kileremmene. Hvis en kilereim er sprukket, frynsete eller glassert, bør den skiftes ut.

3. Sjekk kileremstrammingen ved å klemme dem i midten. Den normale innrykket på hver side skal være omtrent 3/8 tomme med moderat trykk fra tommelen eller fingeren.

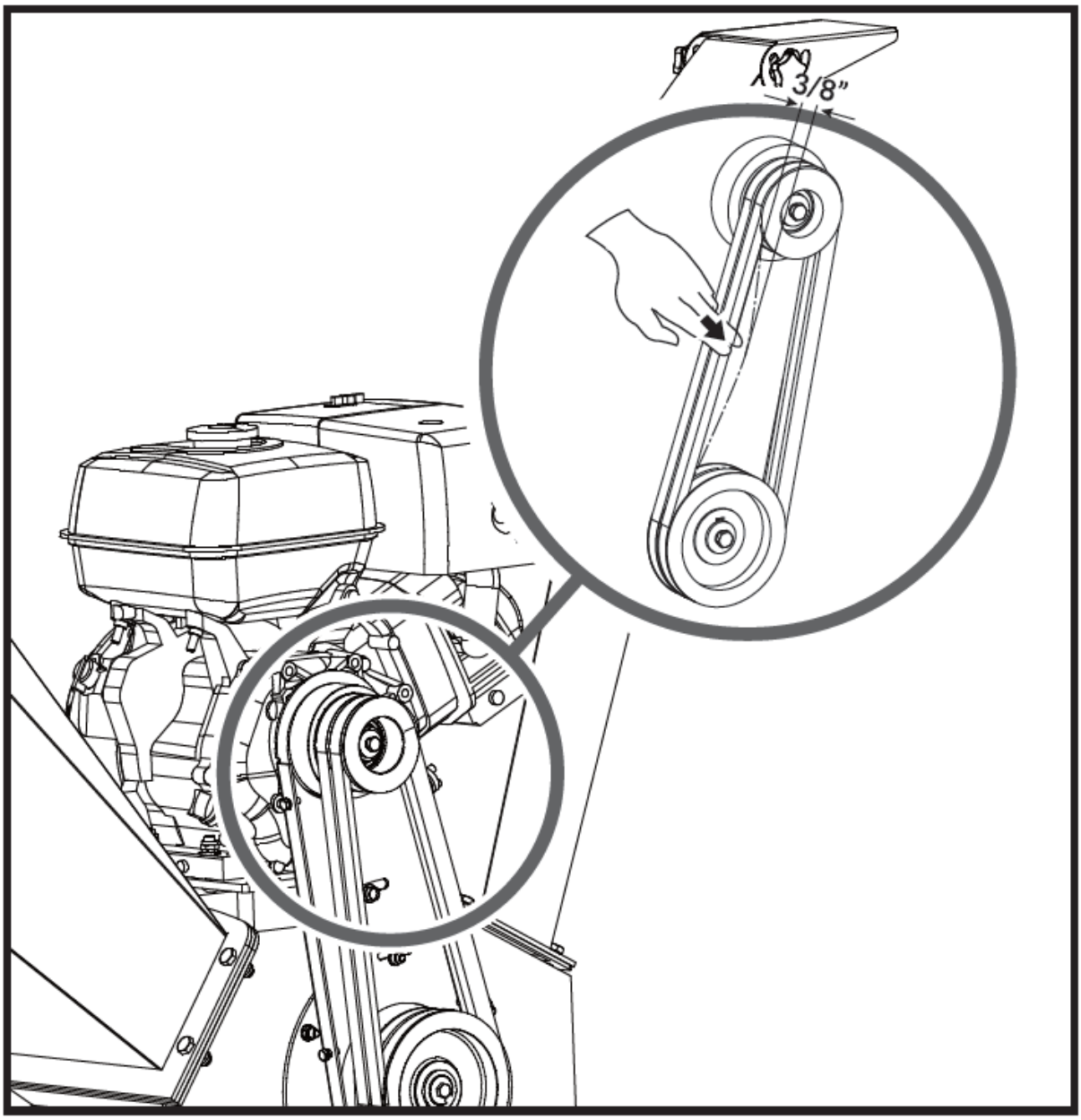

Kileremstramming

Riktig beltestramming er avgjørende for god ytelse. Riktig justering vil sikre lang beltelevetid. For mye eller for lite remspenning vil forårsake for tidlig remsvikt.

1. Slå av motoren. Motoren må være kjølig.

2. Fjern beltedekselet.

3. Løsne de fire boltene som fester motoren. Løsne de to grenseboltene foran på motorbasen. Flytt deretter motoren til retningen for løsne reim eller stramme retning. Flytt deretter motoren til retningen for løsne reim eller stramme retning.

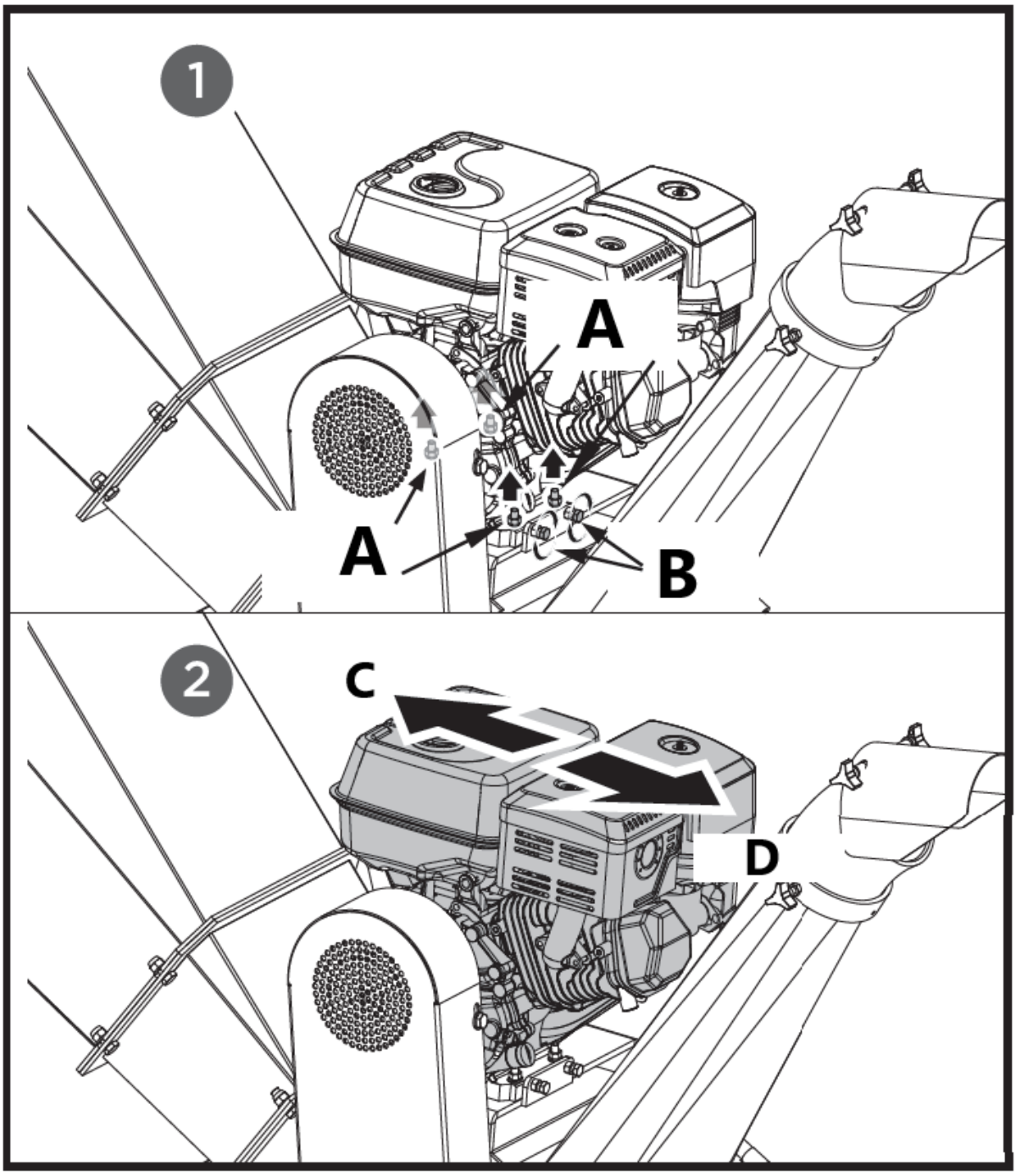

A – Justeringsbolter
B – Grensebolter
C – tett
D - løs

4. Når kileremstrammingen er riktig, stram de fire justeringsboltene og to grensebolter. Hvis kileremstrammingen er for stram, løsner du den i motsatt retning ved å flytte de to M12 justeringsmutrene oppover og justere hylsen mellom dem.

5. Sjekk kileremstrammingen ved å klemme dem i midten. Den normale innrykket på hver side skal være omtrent 3/8 tomme med moderat trykk fra tommelen eller fingeren.

Skifte av kilerem

Begge kileremmene bør skiftes samtidig fordi de vil slites jevnt ved normal bruk.

1. Skru løs de fire M8x20 boltene, åpne beltedekslet.

2. Løsne motoren, og flytt deretter motoren til løsremmen.

3. Fjern det skadede beltet og sett sammen det nye.

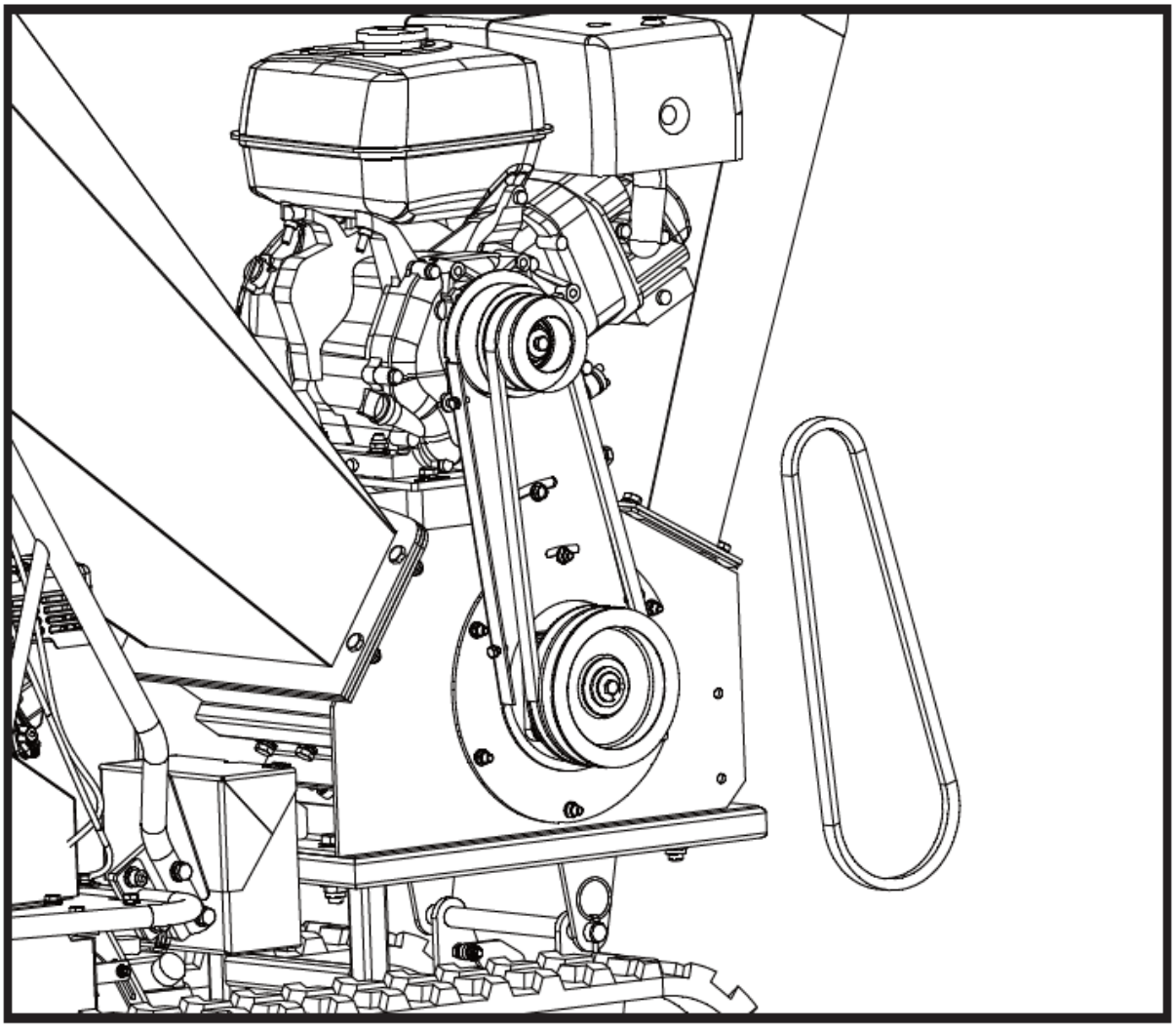

4. Sjekk kileremstrammingen ved å klemme dem i midten. Den normale innrykket på hver side skal være omtrent 3/8 tomme med moderat trykk fra tommelen eller fingeren.

5. Etter justering av remspenningen, fest motoren.

Når du fjerner eller monterer drivremmen(e), vær forsiktig så du ikke får fingrene i klem mellom remmen og remskiven.

Smøring

Smør lagrene hver 40. arbeidstime. Pass på å ikke overfette. Det er to lagre, ett på utsiden og ett på innsiden av huset.

Bruk bærbart verktøy litium #0 fett som Lubricant 6300AA, Lubricant GR-132 eller Multifak, f.eks EP-O.

Motorolje / drivstoff

Se motorhåndboken som følger med enheten for informasjon om hvordan du sjekker eller fyller på olje/drivstoff og for anbefalinger.

Motorvedlikehold

Se motorhåndboken som følger med enheten for detaljert informasjon og en vedlikeholdsplan.

Oppbevaring

Hvis flishuggeren ikke skal brukes på mer enn 30 dager, følg trinnene nedenfor for å klargjøre enheten for lagring:

1. Tøm drivstofftanken helt. Gammelt drivstoff har høyt tannkjøttinnhold og kan tette forgasseren og begrense drivstoffstrømmen.

2. Start motoren og la den gå til den stopper. Dette sikrer at det ikke blir igjen drivstoff i forgasseren og bidrar til å forhindre at det dannes avleiringer inni, som kan skade motoren.

3. Tapp ut oljen fra motoren mens den fortsatt er varm. Fyll på med fersk olje av typen anbefalt i motorhåndboken.

4. La motoren avkjøles. Fjern tennpluggen og legg 60 ml SAE-30 høykvalitets motorolje inn i sylinderen. Trekk sakte i startsnoren for å fordele oljen. Skift tennpluggen.

> ⚠ ***Fjern tennpluggen og tøm all olje fra sylinderen før du prøver å starte enheten etter lagring.***

5. Bruk rene kluter for å rengjøre utsiden av flishuggeren og for å holde lufteåpningene fri for hindringer.

> ⚠ ***Ikke bruk sterke rengjøringsmidler eller petroleumsbaserte rengjøringsmidler når du rengjør plastdeler. Kjemikalier kan skade plast.***

6. Oppbevar flishuggeren i oppreist stilling i en ren, tørr bygning med god ventilasjon.

> ⚠ ***Ikke oppbevar flishuggeren med drivstoff i et ikke-ventilert område der drivstoffdamp kan nå flammer, gnister, pilotlys eller andre antennelseskilder. Bruk kun godkjente drivstoffbeholdere.***

Feilsøking

Problem	Årsaken	Middel
Motoren starter ikke	1. Tennpluggledningen er frakoblet 2. Tom for drivstoff eller gammelt drivstoff 3. Motor og/eller drivstoffventil er ikke i PÅ-stilling 4. Chokehendelen er ikke i LUKKET posisjon 5. Blokkert drivstoffledning 6. Tilsmusset tennplugg 7. Motoroversvømmelse 8. Remstrammingsspaken er aktivert	1. Fest tennpluggledningen godt til tennpluggen 2. Fyll på med ren, fersk bensin 3. Motor og drivstoffventil må være i PÅ-posisjon 4. Chokenivået må være i CLOSE-posisjon for en kaldstart 5. Rengjør drivstoffslangen 6. Rengjør, juster gapet eller skift ut 7. Vent noen minutter med å starte på nytt, men ikke fyll på 8. Koble ut beltestrammingsspaken
Motoren går uberegnelig	1. Tennpluggledningen er løs 2. Enheten kjører med Choke-spaken i CLOSE-posisjon 3. Blokkert drivstoffledning eller gammelt drivstoff 4. Ventilen er plugget 5. Vann eller skitt i drivstoffsystemet 6. Skitten luftrenser 7. Feil forgasserjustering	1. Koble til og stram tennpluggledningen 2. Flytt chokehendelen til ÅPEN posisjon 3. Rengjør drivstoffslangen. Fyll tanken med ren, fersk bensin 4. Tøm ventilen 5. Tøm drivstofftanken. Fyll på nytt drivstoff 6. Rengjør eller skift ut luftrenseren 7. Se motorhåndboken
Motoren overopphetes	1. Motoroljenivået lavt 2. Skitten luftrenser 3. Luftstrøm begrenset 4. Forgasseren er ikke riktig justert	1. Fyll veivhuset med riktig olje 2. Ren luftrenser 3. Fjern huset og rengjør 4. Se motorhåndboken
Chipping virker for sakte, skjæreskiven stopper, eller ikke noe materiale slippes ut når motoren går	1. Motorturtallet er for lavt, noe som får beltet til å skli 2. Drivremmen er løs eller skadet 3. Kniver er sløve eller skadet 4. Skjæreskiven sitter fast av rusk fra matebeholderen og utløpsrennen 5. Utløpsrenne er tilstoppet	1. Kjør motoren på full gass 2. Stram eller bytt ut drivremmen 3. Slip eller bytt ut kniver 4. Fjern oppsamlet rusk og snu skjæreskiven med en trepinne for å være sikker på at den snur fritt 5. Rens ut rusk
Remmen sliter eller ruller over remskiven	1. Sporet til rotordrevet kan ha hakk 2. Drivremmer kan være strukket 3. Remskiver kan være feiljustert	1. Sjekk drivremmene for slitasje og harde flekker. Fil bort eventuelle hakk på trinsen 2. Skift ut drivremmer 3. Juster trinser
Ved chipping ser det ut til at grenen vibrerer og beveger seg for mye med uvanlig støy	1. Kniver er sløve eller skadet 2. Kniver sitter ikke riktig på skjæreskiven 3. Avstanden mellom knivene og sliteplaten er for stor 4. Rotoren er overbelastet med materiale	1. Slip eller bytt ut kniver 2. Løsne knivens monteringsskruer, tilbakestill knivene og stram til skruene 3. Juster avstanden 4. La enheten tømme seg selv før du legger mer materiale til beholderen
Chipper Kniver treffer sliteplaten	Avstanden mellom knivene og sliteplaten er feil innstilt	Juster gapet
Maskinens hjul sporer til venstre	Lavt dekktrykk	Tilsett luft til dekkene

eller høyre mens den slepes		

Deler tidsplan

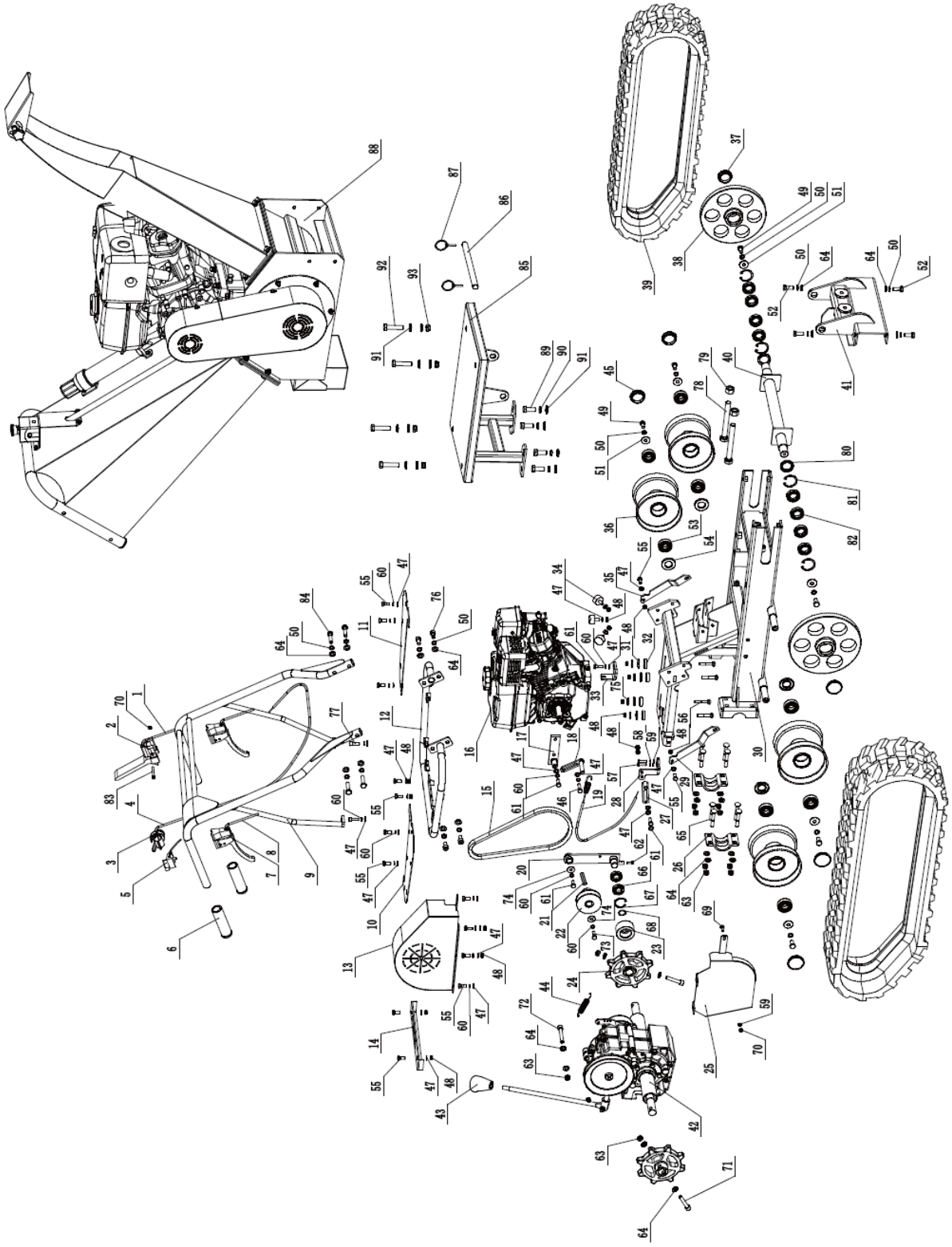

Deleliste

Antall	Beskrivelse	Antall	Antall	Beskrivelse	Antall
1	Strammer remskive kabel	1	48	Låsemutter M8	14
2	Sikkerhetskontrollhåndtak	1	49	Sekskantbolt M10x20	6
3	Gasspak	1	50	Fjærskive 10	18
4	Gasskabel	1	51	Skive 10	6
5	På / av bryter	1	52	Sekskantbolt M10x25	4
6	Håndtakshylse	2	53	Lager 6204	8
7	Bremsespak	2	54	Oljepakning	4
8	Styrespakkabel	2	55	Sekskantbolt M8x20	16
9	Håndtaksrammemontering	1	56	Vognbolt M8x50	4
10	Såleplate (høyre)	1	57	Sekskantbolt M6x25	2
11	Såleplate (venstre)	1	58	Fjærskive 6	2
12	Håndtaks monteringsramme	1	59	Flat skive 6	3
13	Beltetrekk	1	60	Fjærskive 8	17
14	Girskiftplate	1	61	Sekskantbolt M8x25	4
15	Reim	1	62	Sekskantbolt M6x16	1
16	Motor	1	63	Låsemutter M10	12
17	Fast brakett	1	64	Flat skive 10	27
18	Frontbeltegrensebrett	1	65	Vognbolt M10x65	8
19	Bremsekabel	1	66	Lager 61904	2
20	Strammehjulsbrakett	1	67	Sikring	1
21	Flat nøkkel for motor	1	68	Sikring	1
22	Remskive	1	69	Vognbolt M6x20	1
23	Strammehjul	1	70	Låsemutter M6	2
24	Drivhjul	1	71	Sekskantbolt M10x55	2
25	Nedre beltedeksel	1	72	Sekskantbolt M10x65	1
26	Hjulakselmontert plate	2	73	GB Bolt 5/16-24x1	1
27	Bakre beltegrensebrett	1	74	Wasser 8	2
28	Koblingsvinkelblokk	1	75	Wasser 8	4
29	Støtteplate (høyre)	1	76	Sekskantbolt M10x20	2
30	Chassis	1	77	Sekskantbolt M8x25	2
31	Pakning	4	78	Sekskantbolt M16x140	2
32	Gummi sjokkpute	4	79	Sekskantbolt M16	2
33	Kabelfestebase	1	80	Oljepakning	2
34	Gummi matte	3	81	Sikring	4
35	Støtteplate (venstre)	3	82	Peiling	8
36	Sporrulle	4	83	Sekskantbolt M6x50	1
37	Støvhette	2	84	Sekskantbolt M10x45	4
38	Gildehjul	2	85	Flishugger base	1
39	Gummibane	2	86	Vevstang	1
40	Guilding hjulaksel	1	87	Pin	2
41	Støttebrakett	1	88	Flishugger	1
42	Girkassemontering	1	89	Sekskantbolt M14x35	4
43	Spak knott	1	90	Fjærskive 14	4
44	Bremsefjær	1	91	Flat skive 14	12
45	Støvhette	1	92	Sekskantbolt M14x65	4
46	Sekskantbolt M8x30	2	93	Låsemutter M14	4
47	Flat skive 8	27			

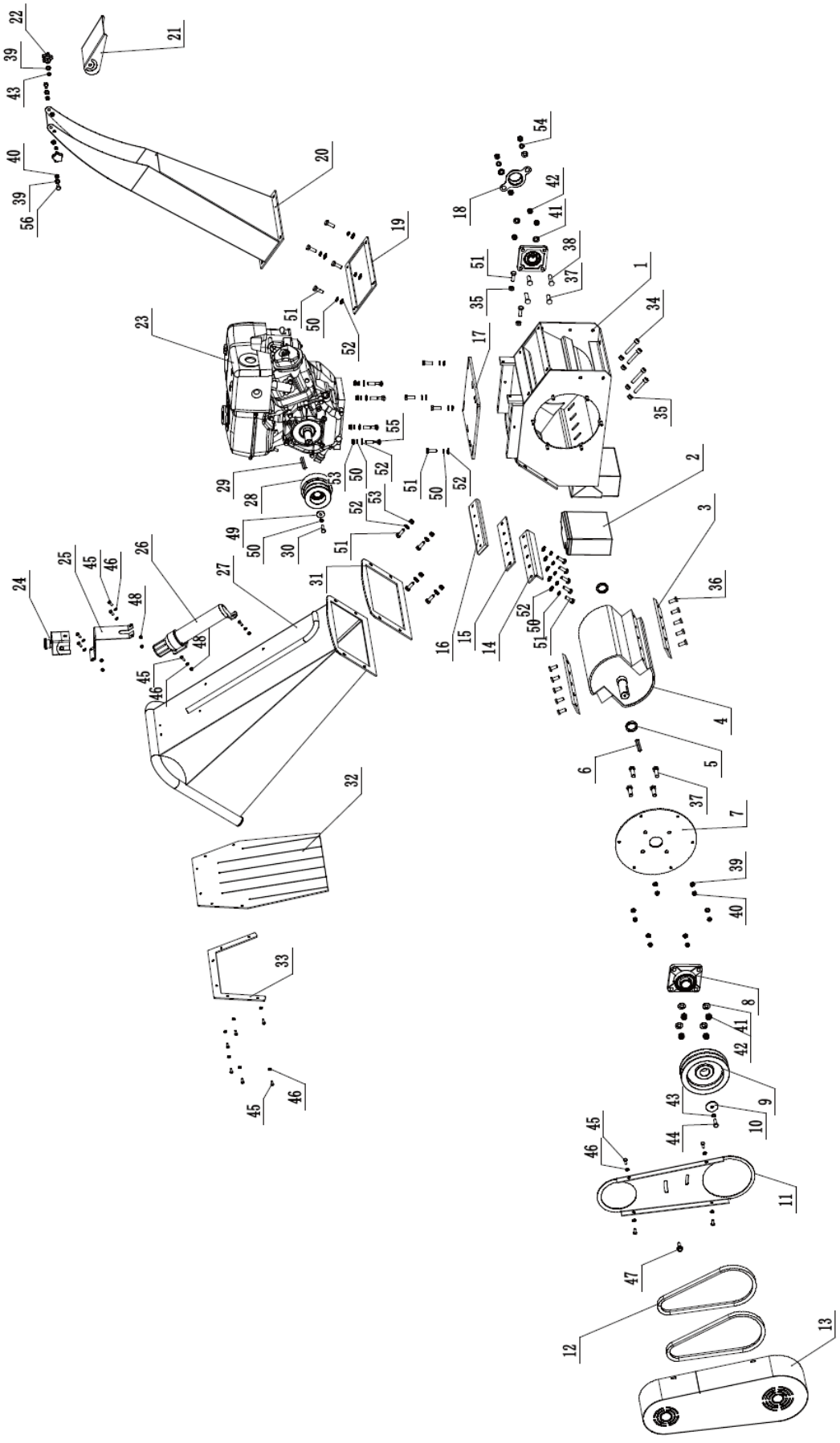

Deleliste

Antall	Beskrivelse	Antall	Antall	Beskrivelse	Antall
1	Grunnramme	1	29	Flat nøkkel for motor	1
2	batteri	1	30	Motorakselbolt	1
3	Blad	2	31	Innmating til rammegummi	1
4	Aksel	1	32	Baffel av gummispon	1
5	Akselgjennomføring	2	33	Monteringsplate for gummibaffel	1
6	Flat nøkkel	1	34	Sekskantbolt M10x60	4
7	Lagermonteringsplate	1	35	Sekskantmutter M10	6
8	Peiling	2	36	Sekskantbolt M10x25	10
9	Talje	1	37	Sekskantbolt M12x40	6
10	Pakning	1	38	Sekskantbolt M12x50	2
11	Belte indre plate	1	39	Flatnøkkel 8	10
12	Reim	2	40	Låsemutter M8	8
13	Beltetrekk	1	41	Flatnøkkel 12	8
14	Ambolt juster plate	1	42	Låsemutter M12	10
15	Grunnplate	1	43	Fjærskive 8	3
16	Ambolt	1	44	Sekskantbolt M8x25	1
17	Motorbunnplate	1	45	Sekskantbolt M6x16	16
18	Hjul gummihette	1	46	Flat skive 6	16
19	Utladning til rammegummi	1	47	Sekskantflensbolt M8x25	1
20	Utløpsrenne	1	48	Låsemutter M6	6
21	Avviser for utløpssjakt	1	49	Sikring	1
22	Stjernebolt	2	50	Fjærskive 10	18
23	Motor	1	51	Sekskantbolt M10x30	4
24	Nødstoppknapp	1	52	Flat skive 10	21
25	Brakett	1	53	Låsemutter M10	8
26	Manuell holder	1	54	Fjærskive 12	2
27	Foringsrenne	1	55	Vognbolt M10x50	4
28	Kopling	1	56	Sekskantbolt M8x16	2

4. Bruksanvisning for en mini beltedumper

Maskinen brukes til å transportere materialer i vanskelig terreng der tradisjonelle kjøretøy kan ha vanskeligheter med å bevege seg. Takket være beltene fungerer denne maskinen godt på ujevne, gjørmete eller sandholdige overflater, noe som sikrer stabilitet og enkel manøvrering. Den er ideell for konstruksjon, hagearbeid og landbruksarbeid der det er nødvendig å transportere tung last over korte avstander

Brukeren er ansvarlig for skader som oppstår som følge av utilsiktet bruk av apparatet.

Pakker ut beholderen

Bruk skrutrekkeren og hammeren til å åpne alle sidelåsene.

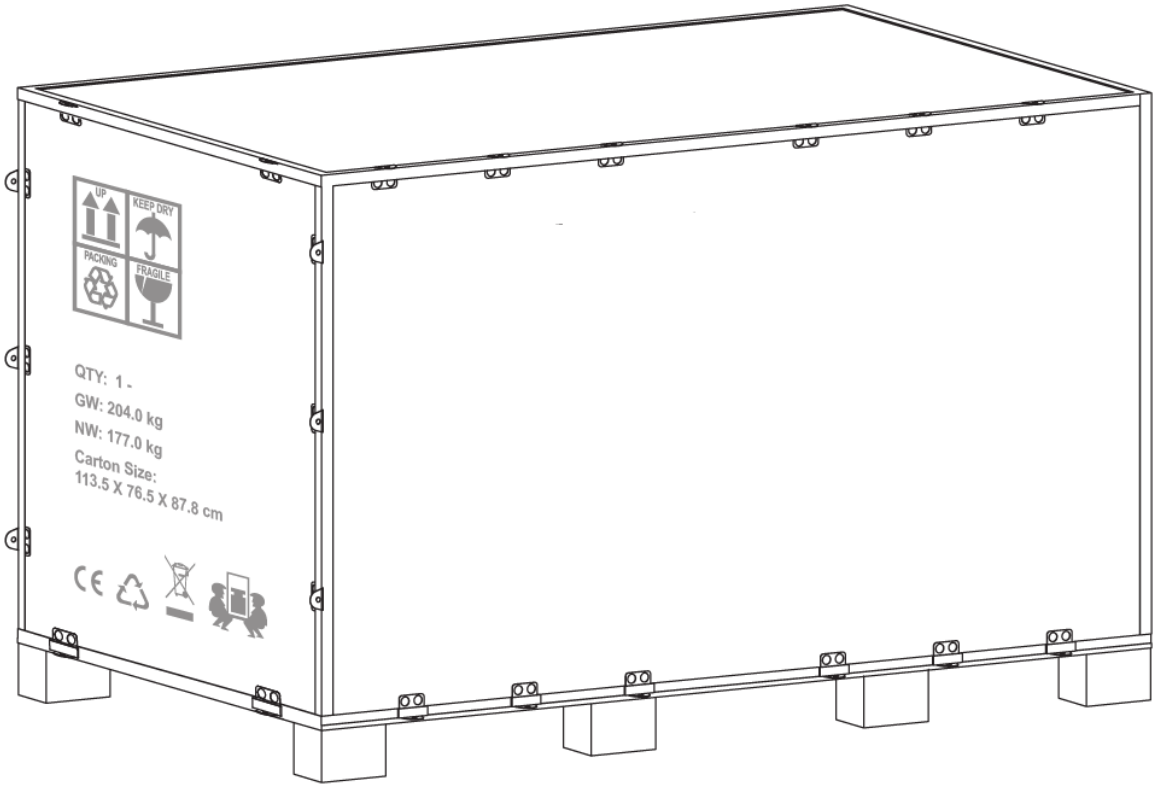

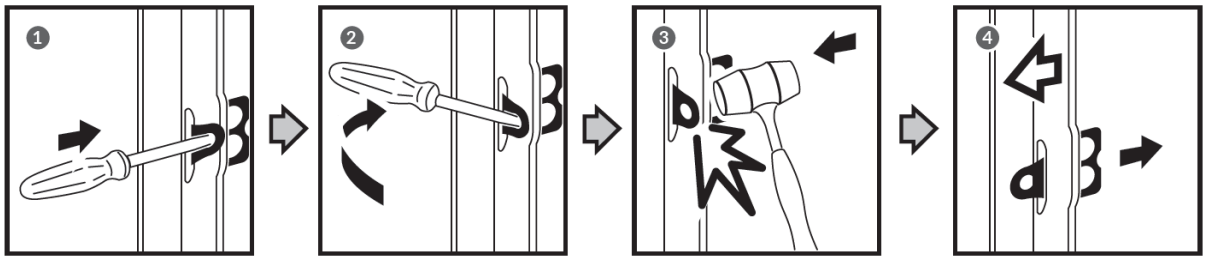

Fjern alle kryssfinerplatene, og fjern alle de løse delene på bunnpallene.

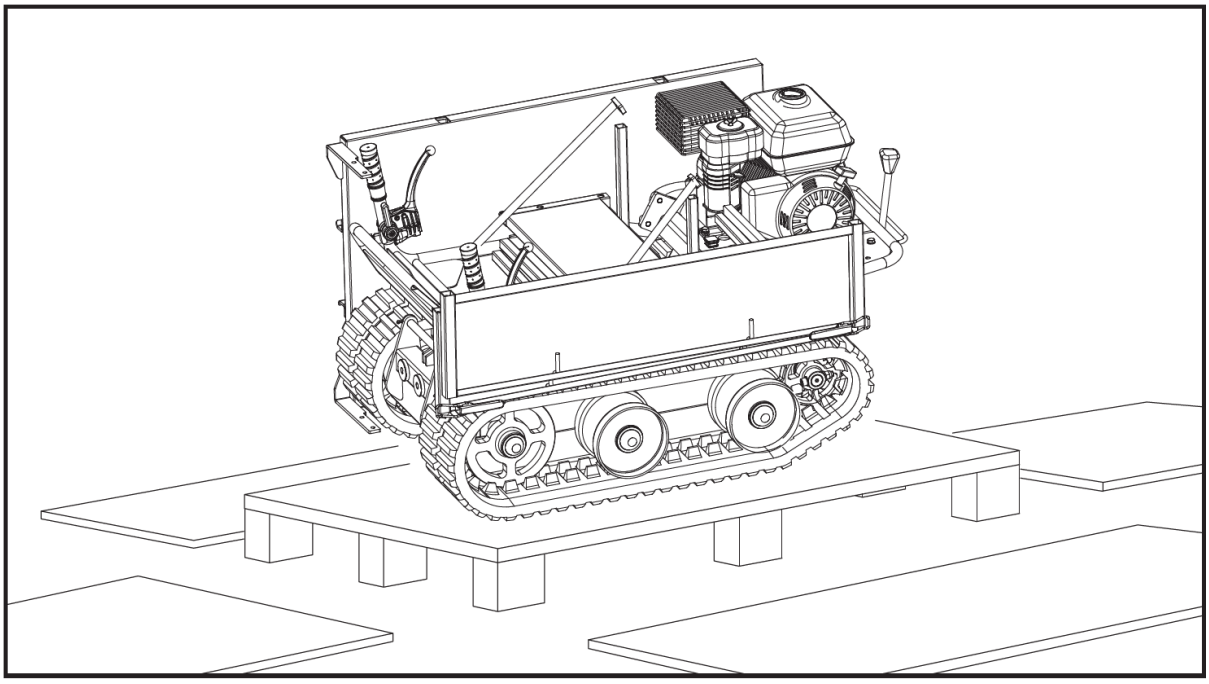

Innhold følger med

Mini beltedumperen kommer delvis sammensatt og sendes i nøye pakket pakke. Etter at alle delene er fjernet fra pakken, bør du ha:

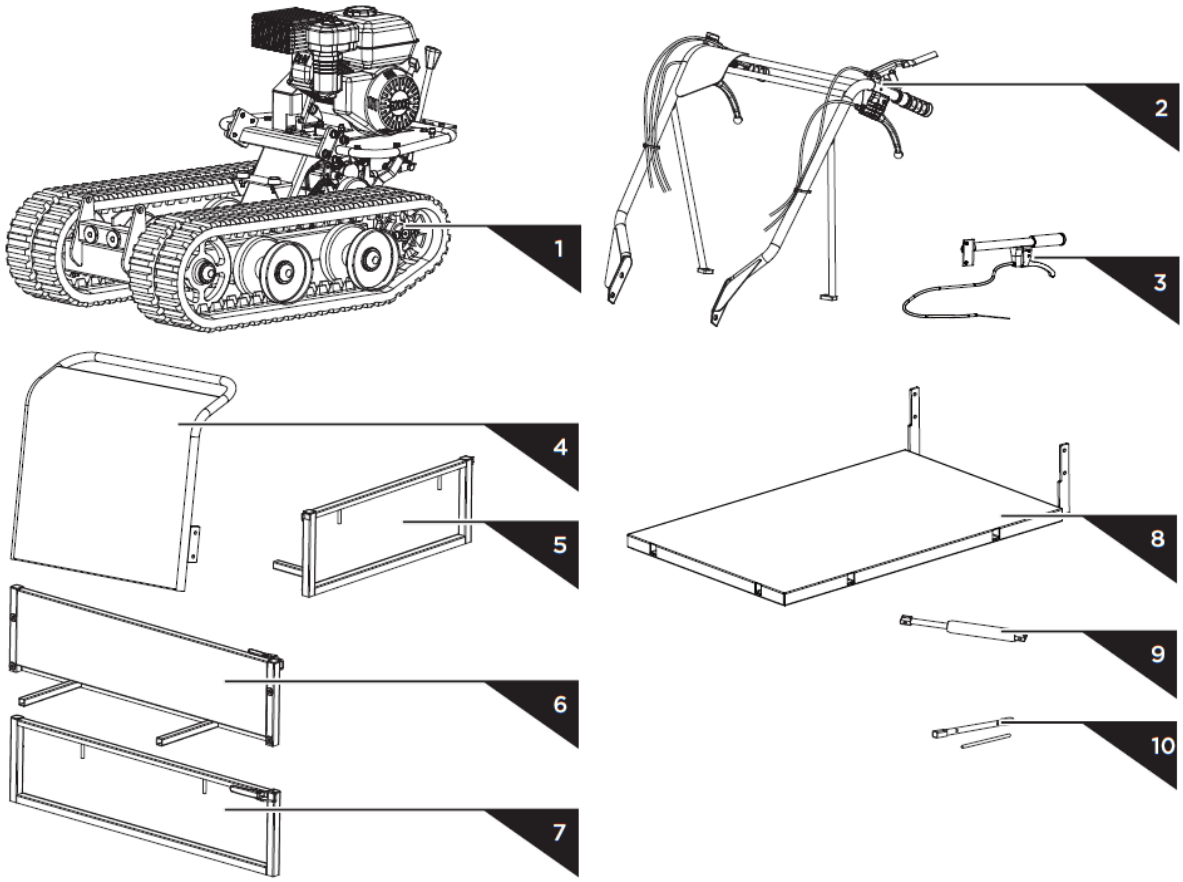

	M8×25	×2
	M10×45	×4
	M20×223	×1
	M20	×1
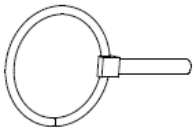	Ø5×40	×1
	M10×25	×2
	M10×30	×2
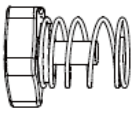		×6
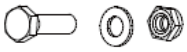	M8×30	×2

1. Hovedramme
2. Styremontering
3. Tippehåndtak
4. Motorvakt
5. Panel (bak)
6. Uttrekkbar venstre side
7. Utvidbar høyre side
8. Panel (bunn)
9. Gassfjær (valgfritt)
10. Verktøy for tennpluggmontering

montering

Ved å følge monteringsanvisningen nedenfor, vil du montere maskinen på noen få minutter.

Styremontering

Juster hullene på styret med monteringsbraketten og fest hver med en fjærskive, flat skive og en M10x20 bolt. Fest hver styrestøtte på motordekket med en fjærskive, flat skive og en M8x25 sekskantbolt.

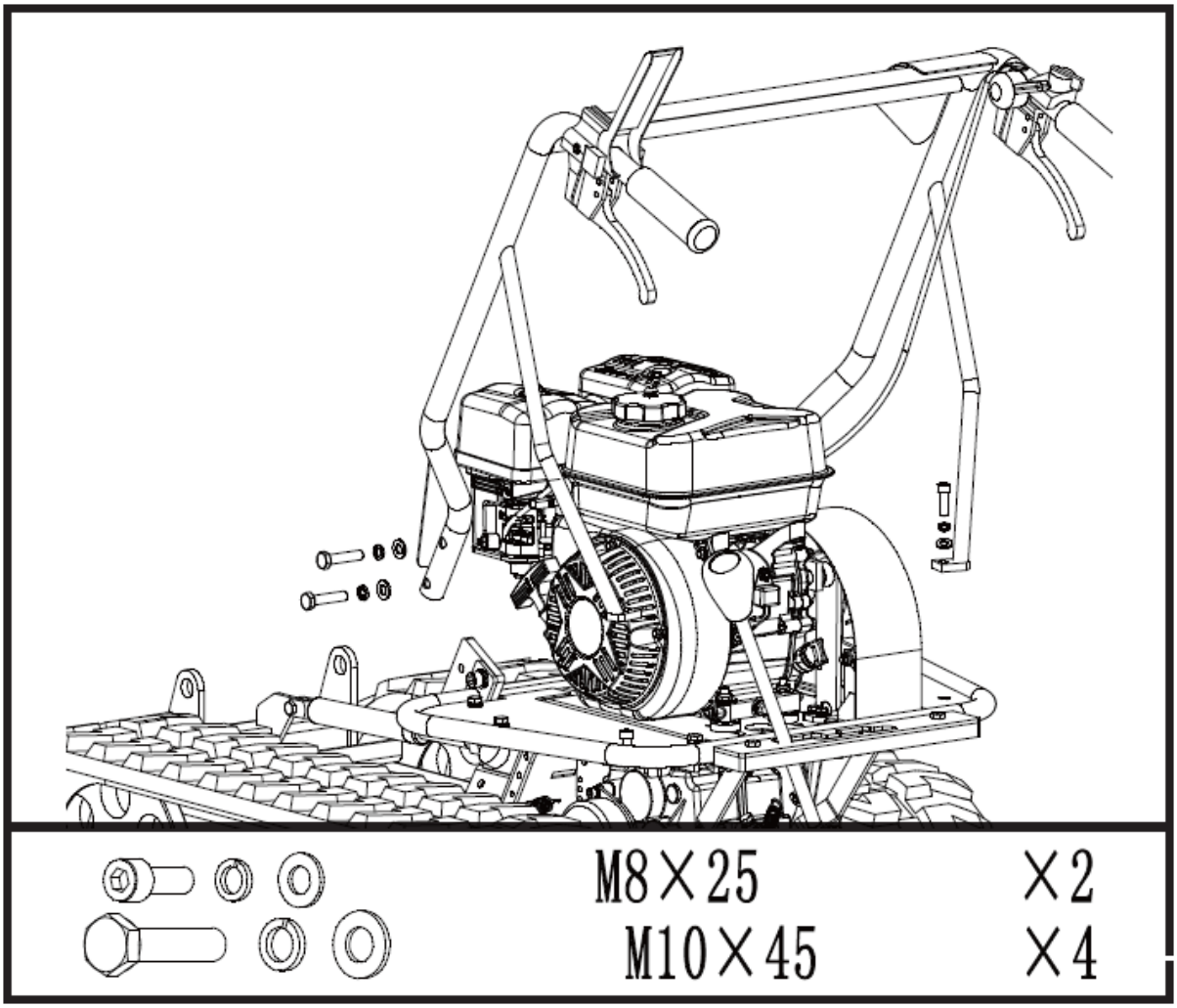

Panel (bunn)

Plasser bunnpanelet inne i monteringsbraketten. Juster hullene med monteringsbraketten. Stikk en lang pinne gjennom hullene og fest hver side med en flat skive og splint.

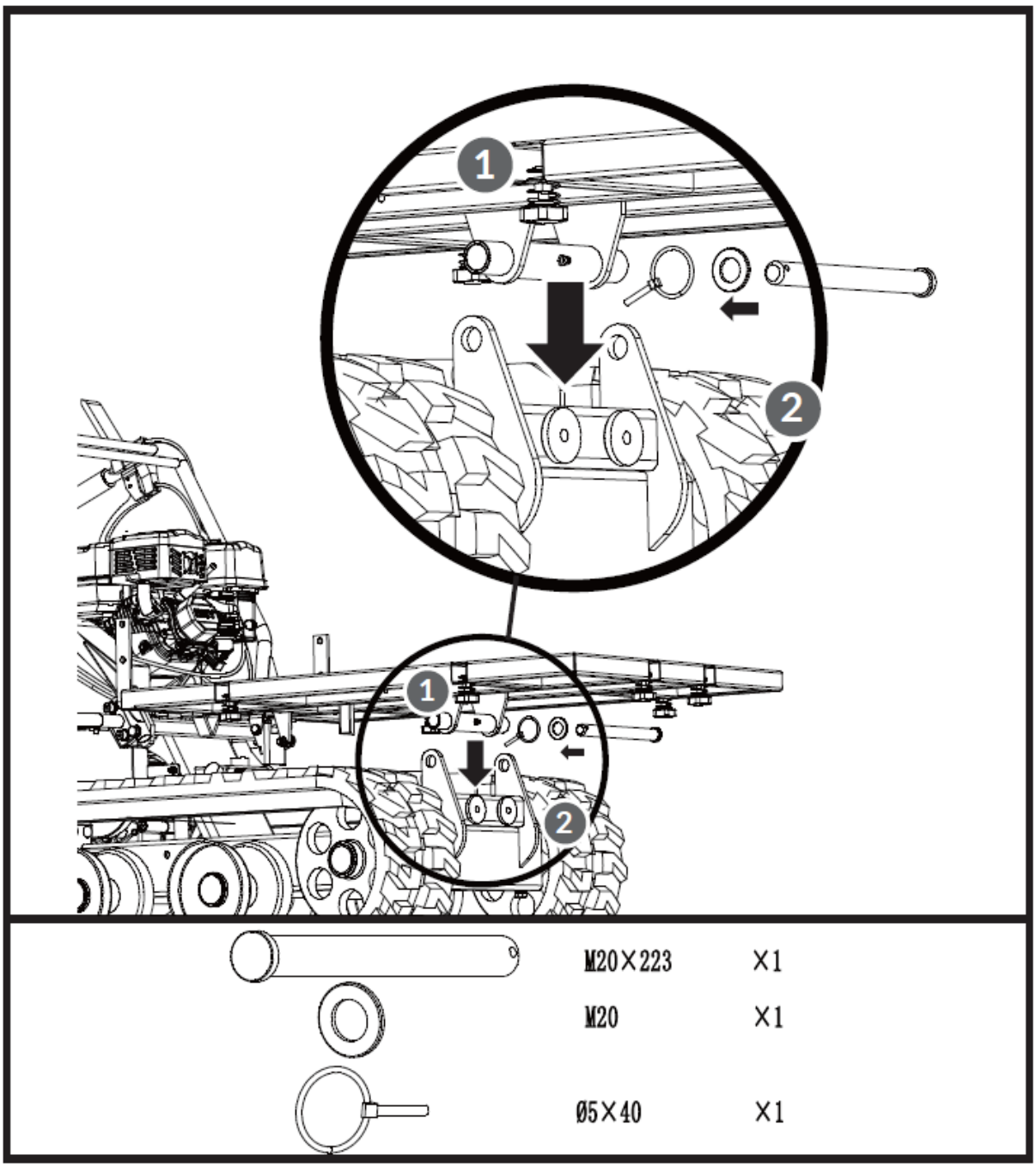

Tippehåndtak og motorbeskyttelse

Plasser motorvernet inne i monteringsbraketten og juster med hullene i monteringsbraketten. Fest panelet på venstre side med to M8x30 sekskantbolter, fire skiver og to muttere. Monter tippehåndtaket på panelets høyre side. Juster hullene og fest dem med to M8x35 sekskantbolter, fire skiver og to muttere.

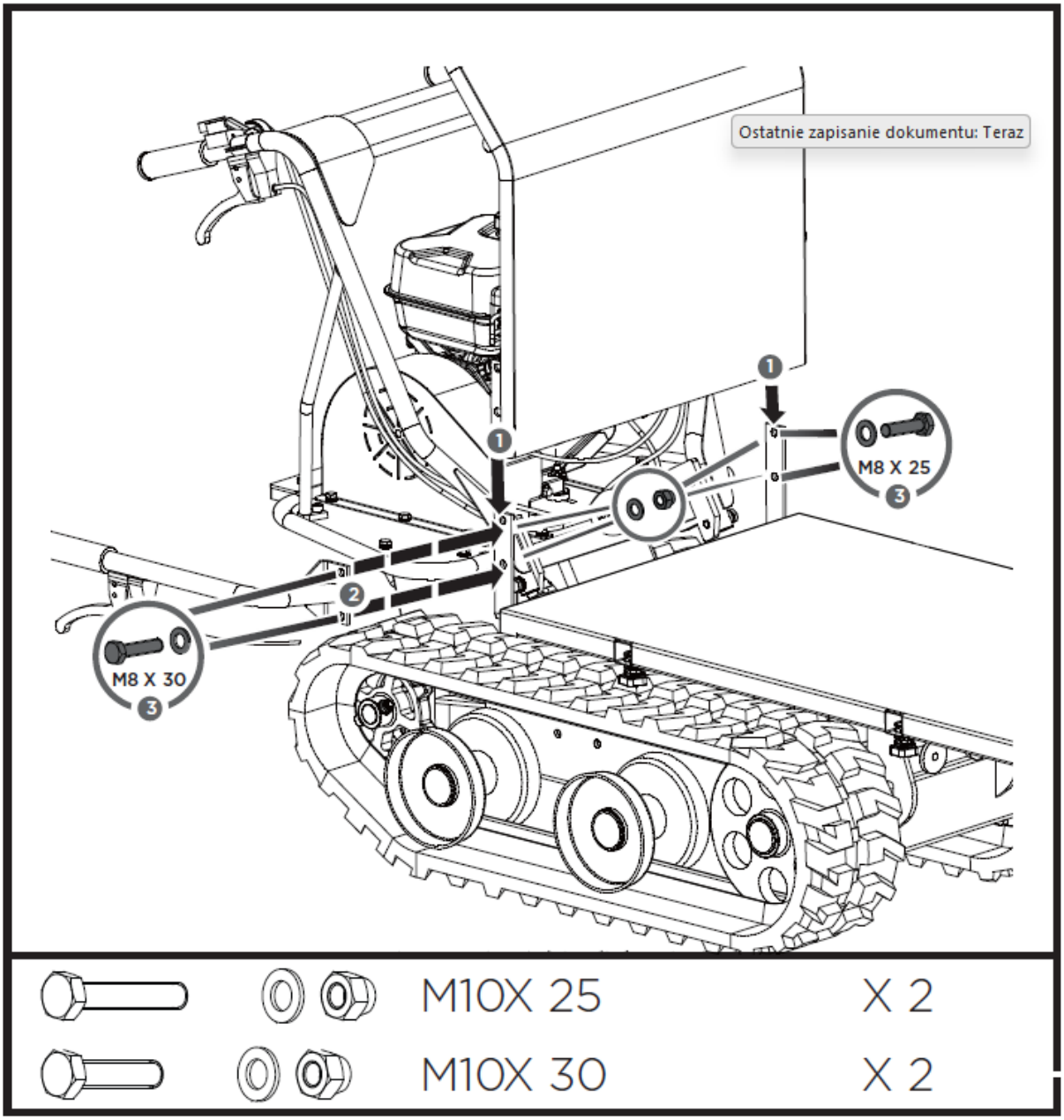

Panel (bak) og uttrekkbar venstre/høyre side

Sett de uttrekkbare sidene inn i monteringssporene på bunnpanelet og fest hver i bunnen med to L-stifter og låsemuttere.

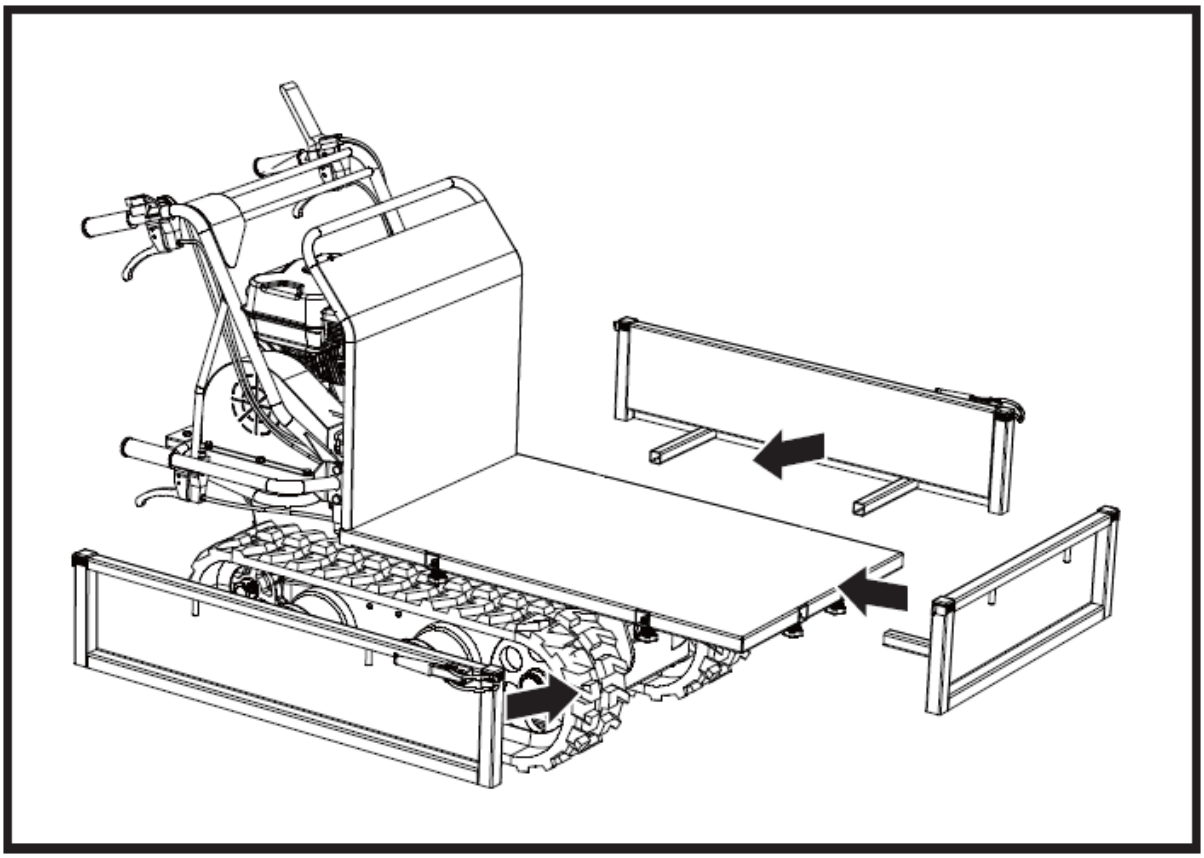

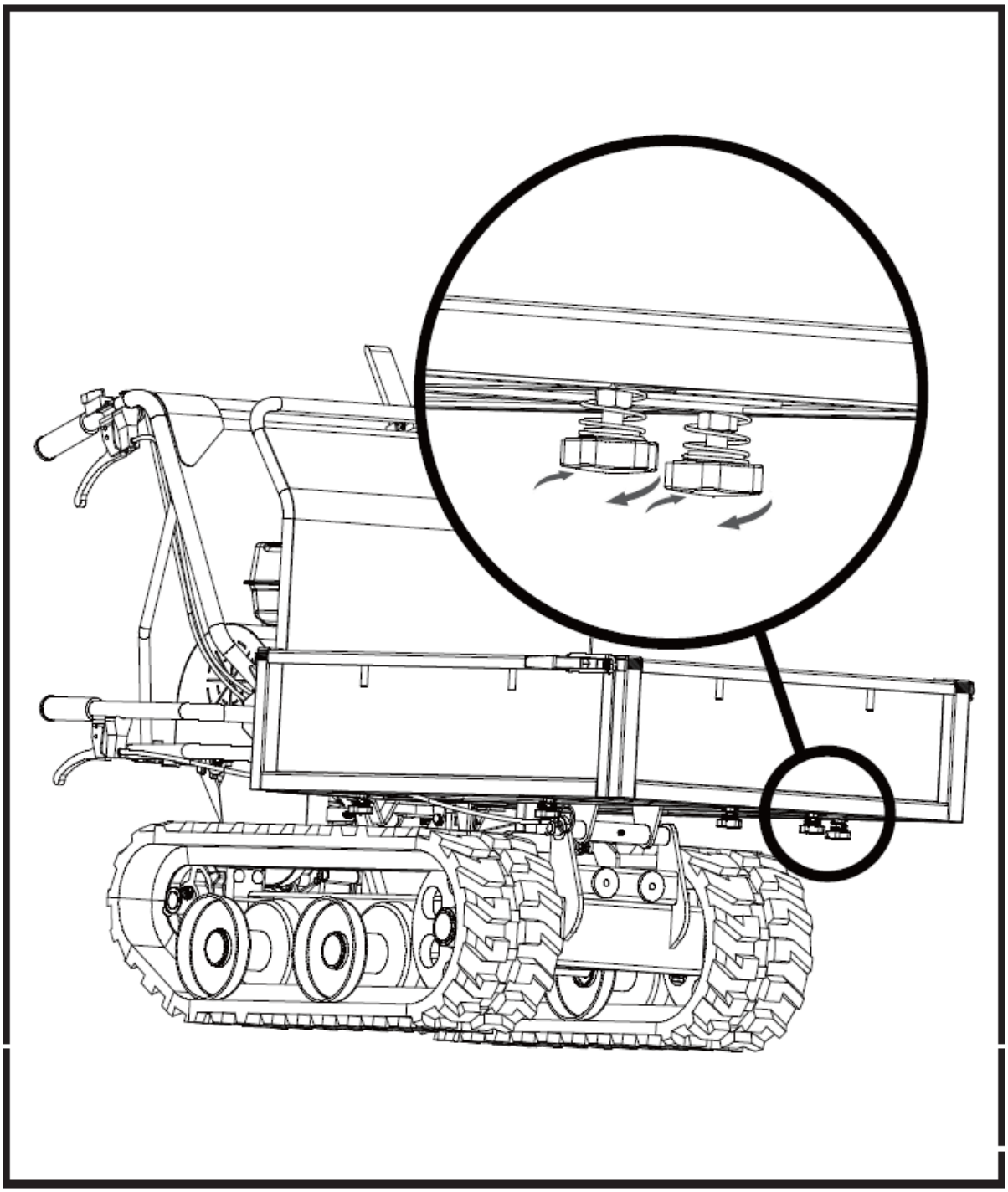

Gassfjær (valgfritt)

Løft opp beholderen og sett inn en støttestang for sikkerhets skyld. Juster hullene i gassfjæren med hullene i begge styrebrakettene og sett inn M8x35 bolter, skiver og muttere for å stramme.

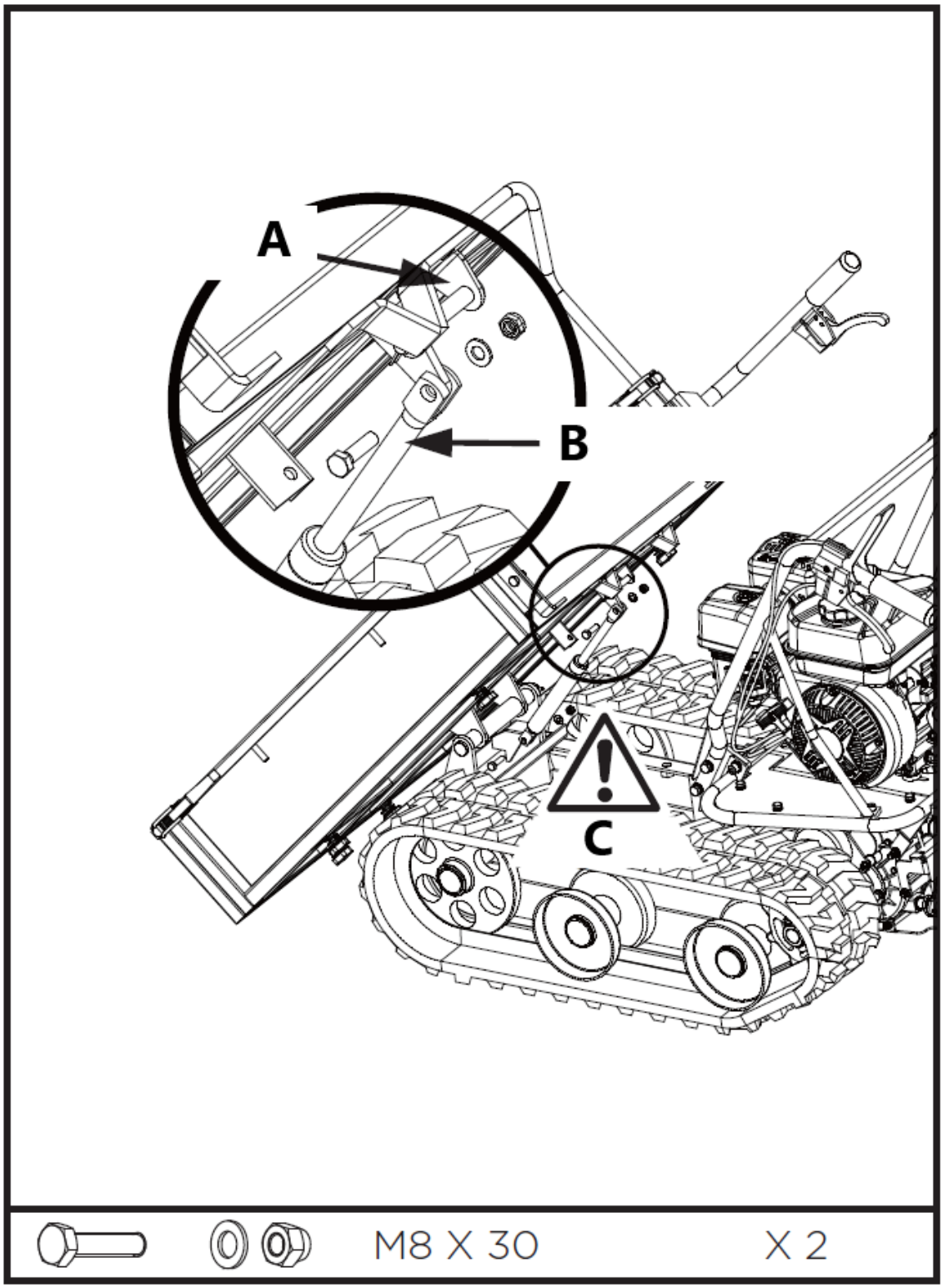

A – Styrebrakett
B – Gassfjær
C – Fareområde

Plogblad (valgfritt)

Monter monteringsbraketten til bladet med M8X30 sekskantbolter, skiver og muttere.

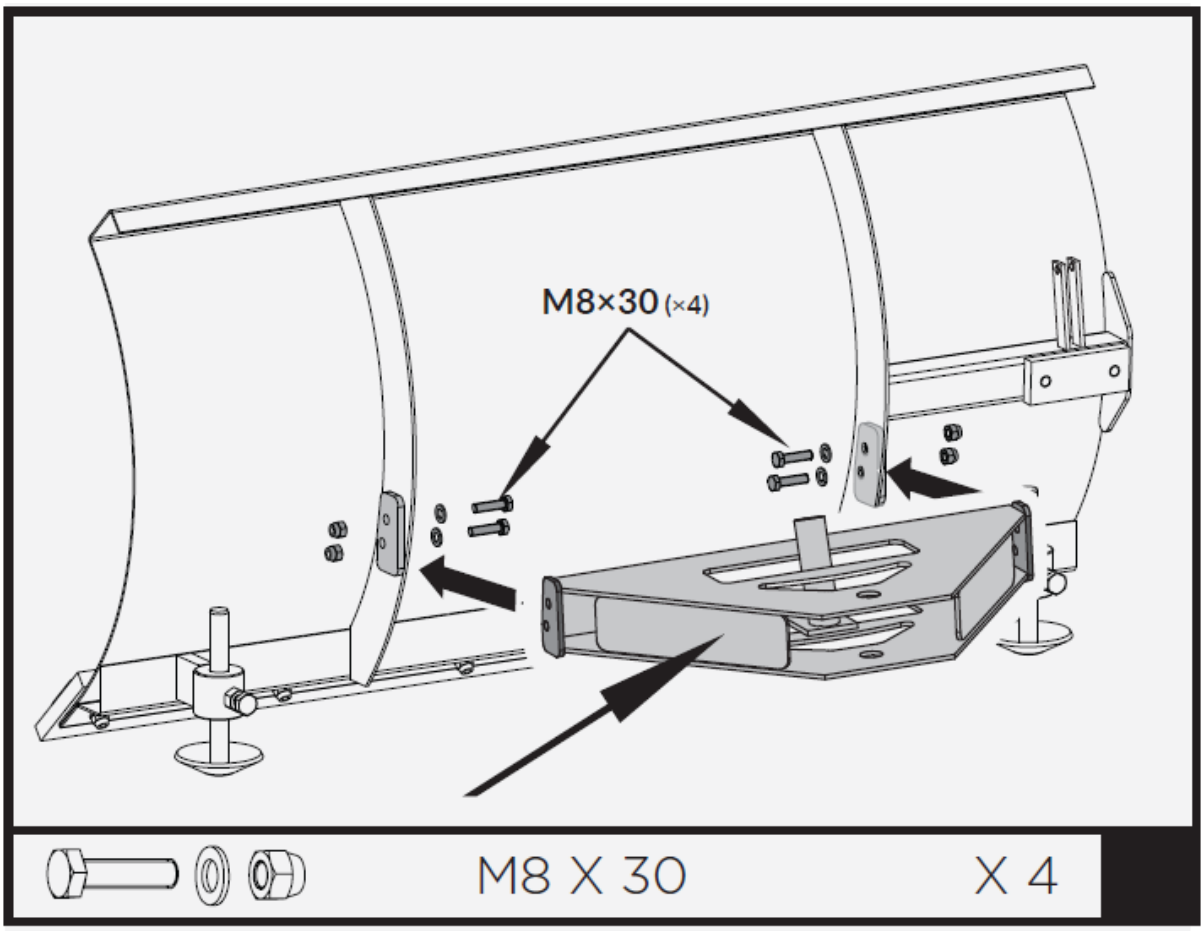

Plasser dreiebraketten inne i monteringsbraketten og juster med hullene i monteringsbraketten. Fest med M20X95 sekskantbolt, skiver og mutter.

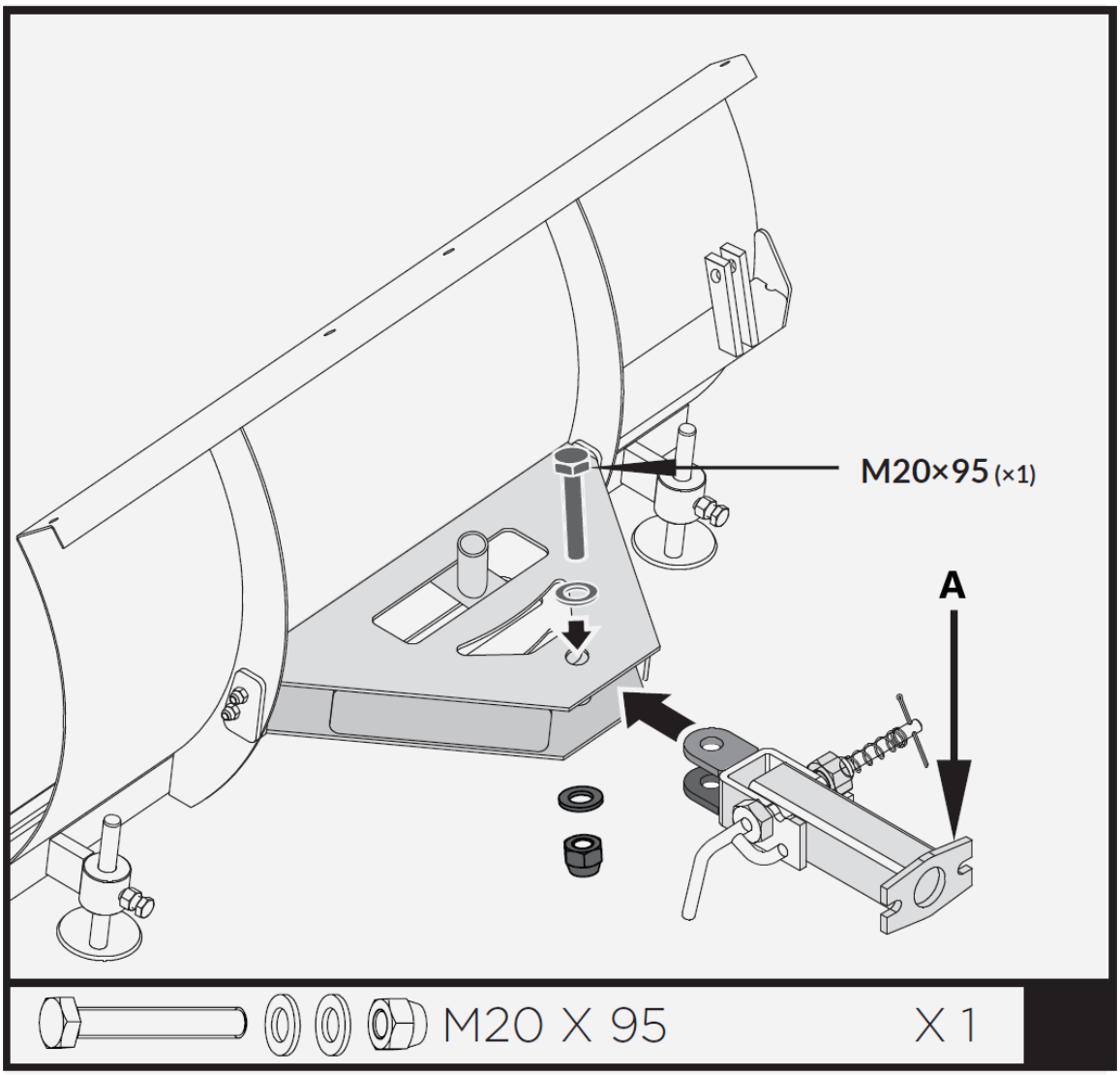

A – Pivotbrakett

Sett den kortere kontrollspaken inn i den lengre spaken. Juster hullene og fest dem med M8X40 sekskantbolt, skiver og mutter.

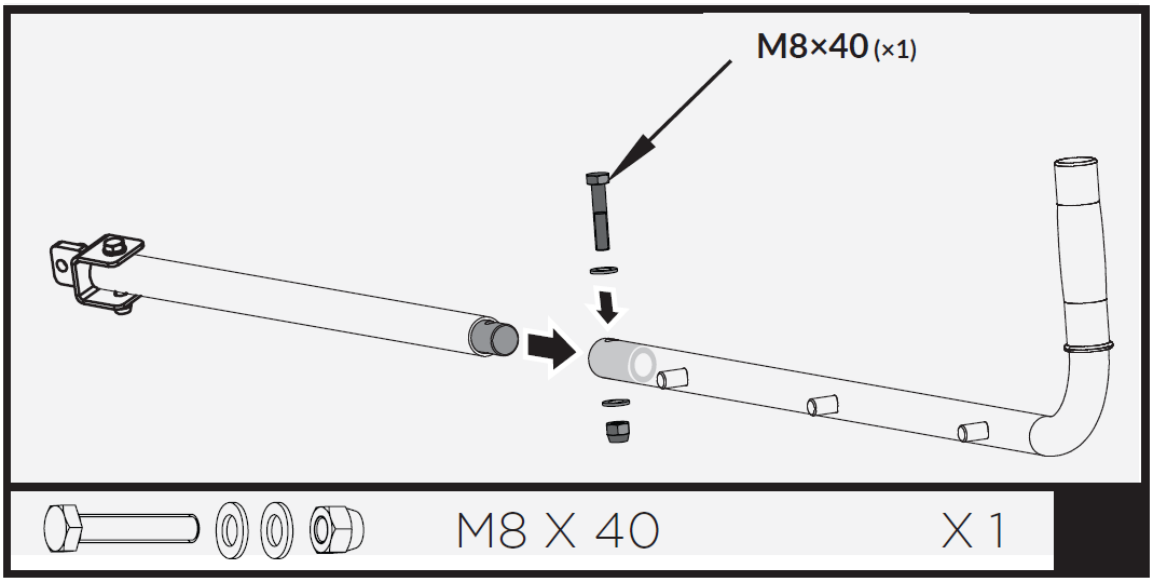

Fest kontrollspaken til føringsrøret. Sett opp hull og fest med M8X35 bolt, skiver og mutter.

Sett håndtaket inn i holderen.

Fest støttebraketten i kontrollspaken med stift 10x60 og broklemme.

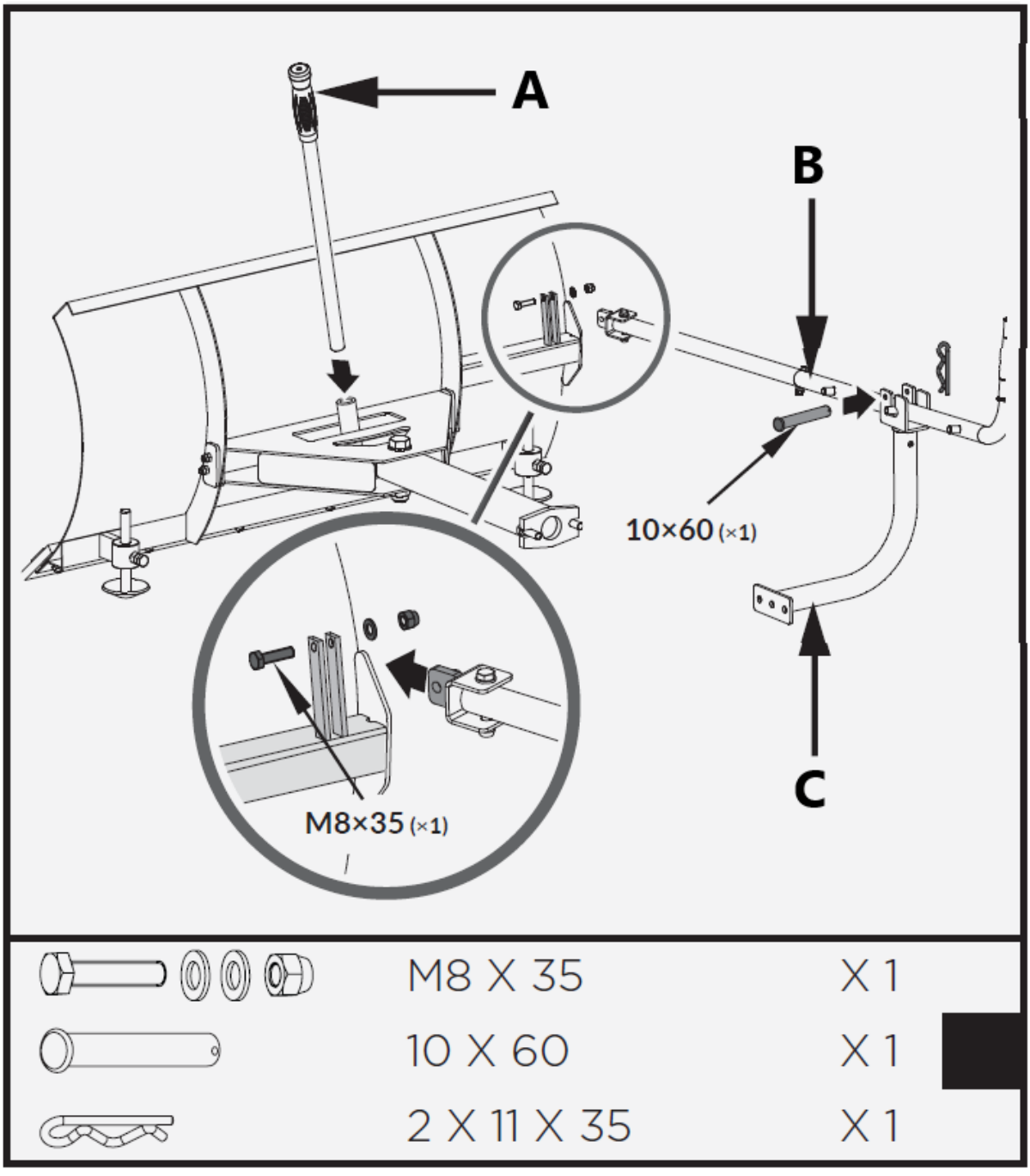

A – Håndtak
C – Kontrollspak
D – Støttebrakett

Installer det allerede monterte plogbladet på sporbåren som vist.

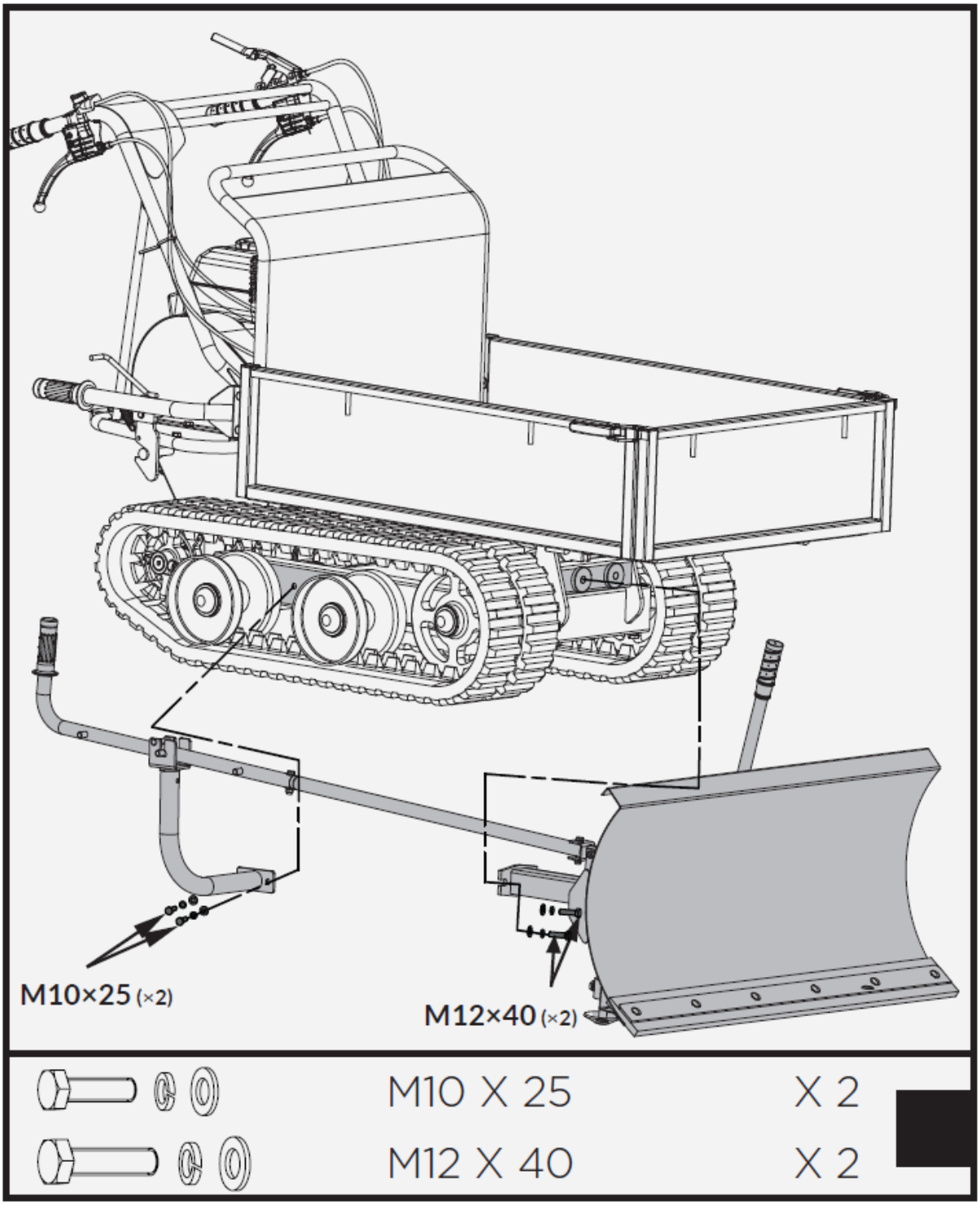

Motorolje

OLJE ER TAPPET FOR FRAKT.

Unnlatelse av å fylle motorkummen med olje før motoren startes, vil resultere i permanent skade og ugyldig motorgaranti.

Fyll på olje i henhold til motorhåndboken som følger med rorkulten.

Beskrivelse av enheten

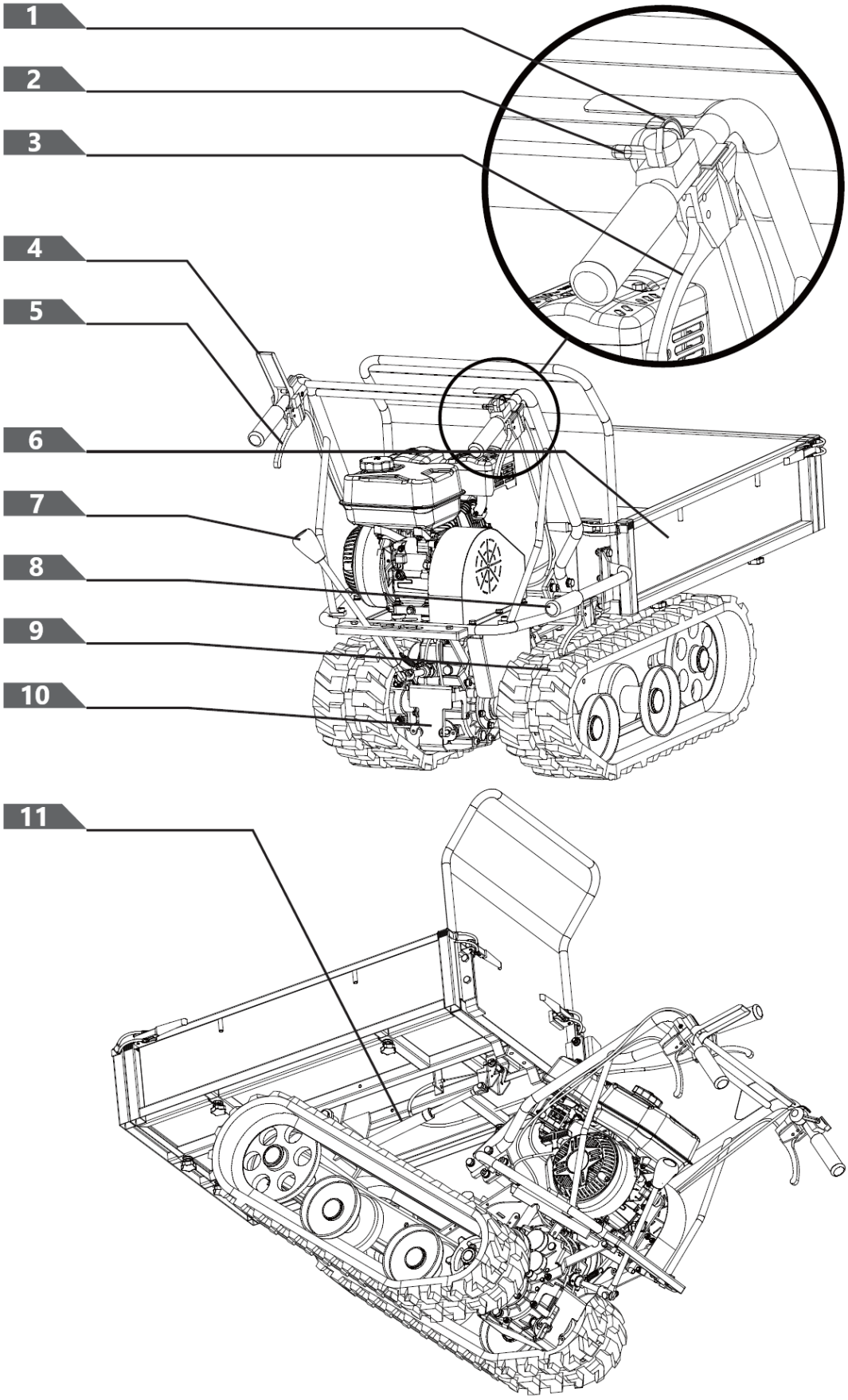

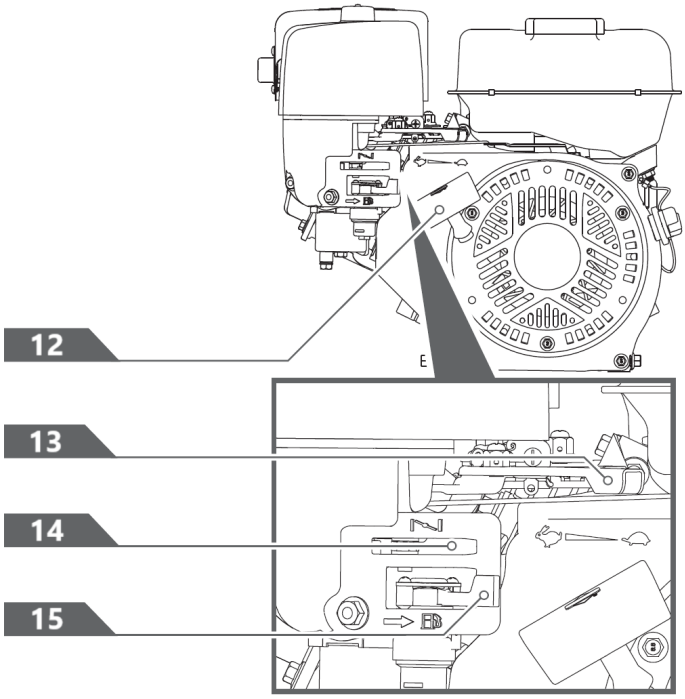

1- Motorbryter
2- Gasskontroll
3- Høyre styrespak
4- Clutch kontrollspak
5- Venstre styrespak
6- Hopper
7- Girvalgsspak
8- Tippehåndtak
9- Spor
10- Transmisjon
11- Gassfjærhjelp (valgfritt)
12- Rekylstarterhåndtak
13- Gasskontroll
14- Chokekontroll
15- Drivstoffstengeventil

Girvalgsspak

Girspaken har 4 posisjoner: 3 hastigheter fremover og 1 revers. For å endre hastigheter, flytt hastighetsspaken til ønsket posisjon. Spaken låses i et hakk ved hvert hastighetsvalg.



Slipp alltid clutchkontrollspaken før du endrer hastighet.

Unnlatelse av å gjøre dette vil føre til skade på den elektriske styrebåren.

Lavere hastigheter er for tyngre last, mens høyere hastigheter er for transport av lett last eller en tom beholder. Det anbefales at du bruker en lavere hastighet til du er kjent med betjeningen av den elektriske styrebåren.

Hvis motoren bremser under en belastning eller beltene sklir, skift maskinen til et lavere gir.

Hvis fronten av maskinen kjører opp, setter du maskinen i et lavere gir. Hvis fronten fortsetter å ri opp, løft opp på håndtakene.

Venstre/Høyre styrespak

Bruk spaken for å svinge til venstre/høyre.

> ***Betjen styrespakene kun med redusert hastighet.***

Gassfjærhjelp (valgfritt)

Gassfjærhjelpen gir støtte når du løfter og senker beholderen.

Motor på/av-bryter

Motorbryteren har to stillinger. AV - motoren vil ikke starte eller gå. PÅ - motoren vil starte og gå.

Rekylstarterhåndtak

Rekylstarterhåndtaket brukes til å starte motoren.

Drivstoffstengeventil

Drivstoffavstengningen har to posisjoner:

Drivstoffstengeventil

Drivstoffavstengningen har to posisjoner:
STENGT ( ) - Bruk denne posisjonen til å vedlikeholde, transportere eller lagre enheten.
ÅPEN ( ) - Bruk denne posisjonen til å kjøre enheten.

Gasskontroll

Gasskontrollen regulerer turtallet på motoren, og beveger seg mellom RASK , LANGSOM , og STOPP-posisjoner.

Gasskontrollen vil slå av motoren når den flyttes til STOPP-posisjon.

Chokekontroll

Chokekontrollen brukes til å choke forgasseren og hjelpe til med å starte motoren. Chokekontrollen glir mellom CHOKE LUKKET og CHOKE ÅPEN stillinger.

> ***Bruk aldri choke for å stoppe motoren.***

Clutch kontrollspak

Klem på kontrollspaken, clutchen innkoblet. Slipp spaken, clutchen utkoplet.

Bruk

Tilsett olje til motoren

Motoren sendes uten olje. Ikke start motoren før du fyller på olje. Se motorhåndboken for riktig oljekvalitet som skal tilsettes.

1. Forsikre deg om at kraftbeltet står på en flat, jevn overflate.

2. Fjern oljepåfyllingslokket/peilepinnen for å fylle på olje.

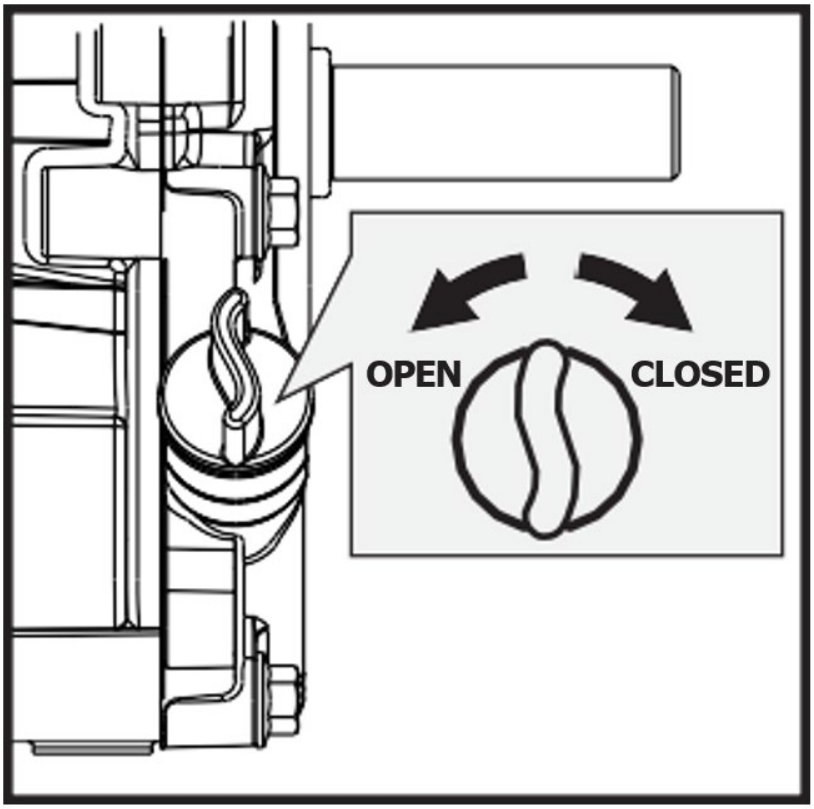

OFF - slått av

ON - skrudd på

3. Bruk en trakt og fyll på olje opp til FULL-merket på peilepinnen. (Se motorhåndboken for oljekapasitet, oljeanbefaling og plassering av påfyllingslokket.)

IKKE OVERFYLL. Kontroller motoroljenivået daglig og fyll på etter behov.

Legg bensin til motoren

Bensin er svært brannfarlig og eksplosiv. Du kan bli brent eller alvorlig skadet når du håndterer drivstoff. Vær ekstrem forsiktig når du håndterer bensin.

Fyll drivstofftanken utendørs, aldri innendørs. Bensindamper kan antennes hvis de samler seg inne i et kabinett. Eksplosjon kan føre til.

1. Motoren må være av og avkjøles i minst to minutter før du fyller på drivstoff.
2. Ta av tanklokket og fyll tanken. (Se motorhåndboken for drivstoffkapasitet, drivstoffanbefaling og plassering av tanklokket.)

VIKTIG: IKKE OVERFYLL !
Dette utstyret og/eller dets motor kan inkludere komponenter for fordampningsutslippskontrollsystem, som kreves for å oppfylle EPA- og/eller CARB-forskrifter, som bare vil fungere ordentlig når drivstofftanken er fylt til anbefalt nivå. Overfylling kan forårsake permanent skade på komponenter i systemet for fordampningsutslippskontroll. Fylling til anbefalt nivå sikrer et dampgap som kreves for å tillate drivstoffutvidelse. Vær nøye med å fylle drivstofftanken for å sikre at det anbefalte drivstoffnivået inne i tanken ikke overskrides. Bruk en bærbar bensinbeholder med en dispensertut av passende størrelse når du fyller tanken. Ikke bruk en trakt eller annen enhet som hindrer sikten til tankfyllingsprosessen.

3. Sett på tanklokket igjen og stram til. Rydd alltid opp drivstoffsøl.

Starter motor

1. Flytt motorbryteren til PÅ-stilling.

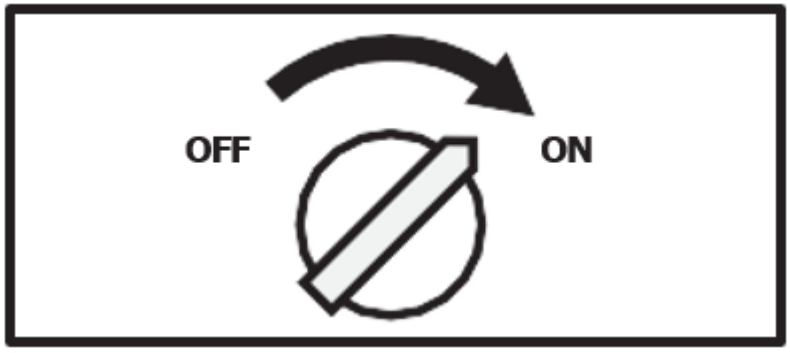

OFF - slått av

ON - skrudd på

2. Åpne stengeventilen for drivstoff.

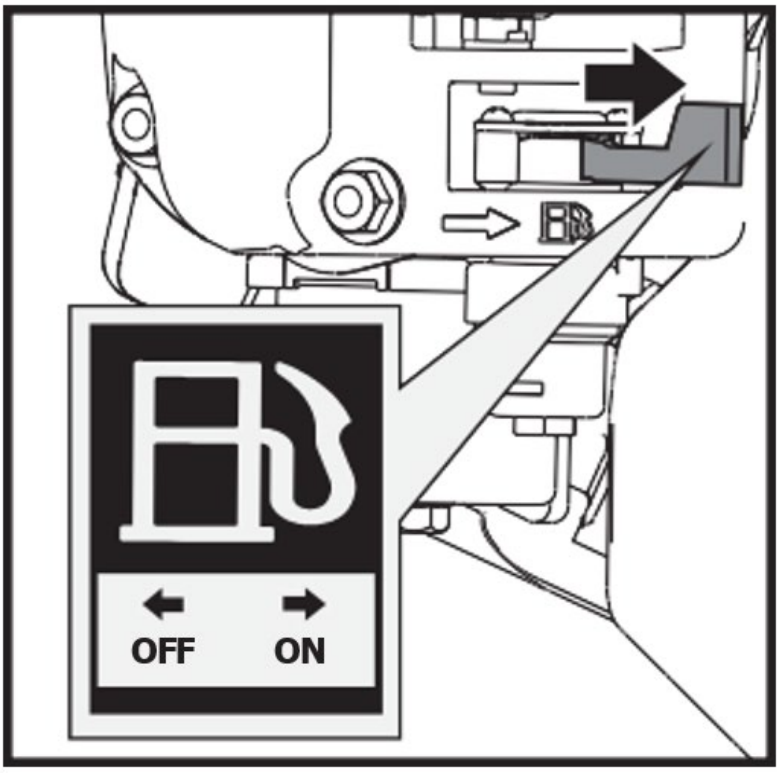

OFF - slått av

ON - skrudd på

3. Flytt chokehendelen til LUKKET posisjon.
   Hvis motoren er varm, er det ikke nødvendig å lukke choken.

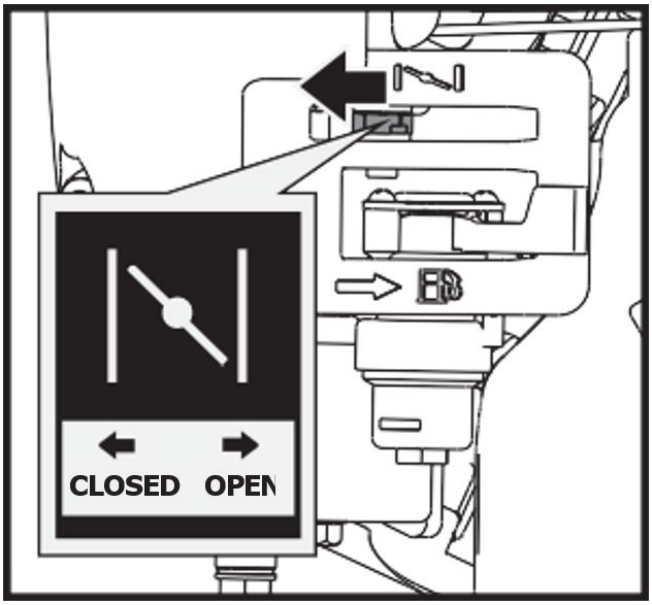

OPEN - åpen
CLOSED - stengt

4. Flytt gasspaken litt til RASK hastighet.

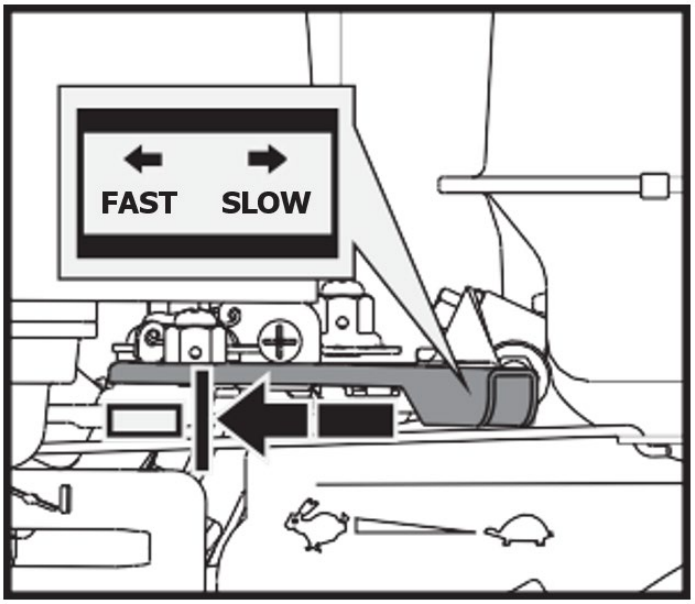

FAST - fort

SLOW - langsom

5. Trekk i rekylstarteren til motoren starter. Sett rekylen tilbake til utgangsposisjon etter hvert trekk. Gjenta trinnene etter behov. Når motoren har startet, sett gassen til RASK posisjon før du bruker enheten.

> ⚠ ***Rask tilbaketrekking av startsnoren (kickback) vil trekke hånden og armen mot motoren raskere enn du kan slippe taket. Det kan føre til brukne bein, brudd, blåmerker eller forstuinger.***

Drift

Etter at motoren er varm, flytt gasspaken for å øke hastigheten.

Sett inn ønsket gir og klem sakte sammen clutchkontrollspaken. Hvis giret ikke kobles inn umiddelbart, slipp clutchspaken sakte og prøv igjen. På denne måten vil styrebåren begynne å bevege seg.

Styrebåren har styrespakene på styret, noe som gjør styringen veldig enkel. For å svinge til høyre eller venstre, dra ganske enkelt i den tilsvarende høyre eller venstre styrespaken.

Følsomheten til styringen øker proporsjonalt med hastigheten til maskinen og lasten. Med en tom maskin er et lett trykk på spaken alt som skal til for å snu. Når maskinen er fullastet, kreves det mer trykk.

Styrebåren har en maksimal lastekapasitet på 660 LBS. Det er imidlertid tilrådelig å vurdere belastningen og justere den i henhold til underlaget som maskinen skal brukes på.

Det er derfor tilrådelig å dekke ujevnt eller ujevnt terreng med et lavt gir, og å ta ekstra forholdsregler. I slike situasjoner bør maskinen holdes i lavgir hele strekningen.

Unngå skarpe svinger og hyppige retningsendringer mens du kjører i ulendt, hardt terreng fullt av skarpe, ujevne punkter med høy friksjonsgrad.

Selv om enheten har gummibelter, husk å være forsiktig når du arbeider under ugunstige værforhold (is, kraftig regn og snø) eller på typer underlag som kan gjøre den elektriske styrebåren ustabil.

Vær oppmerksom på at siden dette er et beltekjøretøy, utsettes det for en betydelig vippebevegelse når den passerer over humper, hull og trinn.

Når clutchkontrollspaken slippes, vil maskinen stoppe og bremse automatisk.

Hvis maskinen stoppes i en bratt skråning, bør det settes en kile mot et av sporene.

Tomgang

Sett gasskontrollspaken i SLOW-stilling for å redusere belastningen på motoren når arbeid ikke utføres. Å senke motorhastigheten vil bidra til å forlenge levetiden til motoren, samt spare drivstoff og redusere støynivået.

Stopp motoren

For å stoppe motoren i en nødsituasjon, vri bare motorbryteren til AV-posisjon. Under normale forhold, bruk følgende prosedyre:

1. Flytt gasspaken til SLOW ( ) posisjon.
2. La motoren gå på tomgang i ett eller to minutter.
3. Vri motorbryteren til AV-posisjon.
4. Vri drivstoffventilspaken til AV ( ) posisjon.

Bråstopp i høy hastighet under tung belastning anbefales ikke. Motorskade kan oppstå.

Ikke flytt chokekontrollen til CLOSE for å stoppe motoren. Tilbakeslag eller motorskade kan oppstå.

Vedlikehold

Riktig vedlikehold sikrer lang levetid for maskinen og dens komponenter.

Forebyggende vedlikehold

1. Slå av motoren og koble fra alle kommandospaker. Motoren må være kjølig.
2. Hold motorens gasspak i SLOW-stilling og fjern tennpluggledningen fra tennpluggen og fest den.
3. Inspiser den generelle tilstanden til den elektriske styrebåren. Se etter løse skruer, feiljustering eller binding av bevegelige deler, sprukne eller ødelagte deler og andre forhold som kan påvirke sikker drift.
4. Bruk en myk børste, støvsuger eller trykkluft for å fjerne alle forurensninger fra maskinen. Bruk deretter lett olje av høy kvalitet for å smøre alle bevegelige deler.
5. Sjekk tennpluggledningen regelmessig for tegn på slitasje og skift ut ved behov.

Bruk aldri en "høytrykksvasker" for å rengjøre enheten. Vann kan trenge inn i trange områder av maskinen og dens girkasse og forårsake skade på spindler, gir, lagre eller motoren. Bruk av

høytrykksvaskere vil føre til forkortet levetid og redusere servicevennligheten.

Justering av clutch

Når clutchen begynner å bli slitt, vil håndtakets rekkevidde bli bredere, noe som gjør det vanskeligere å nå. Følg disse trinnene for å sette clutchspaken tilbake til sin opprinnelige posisjon.

1. Løsne låsemutteren ved å dreie den mot klokken med en 10 mm skiftenøkkel.

2. Stram eller løsne kabelen ved å vri kabelens justeringsmutter med eller mot klokken med en 10 mm skiftenøkkel til du har nådd ønsket stramhet.

3. Når tettheten er stilt inn, sett låsemutteren tilbake mot håndtaket for å holde kabelen på plass.

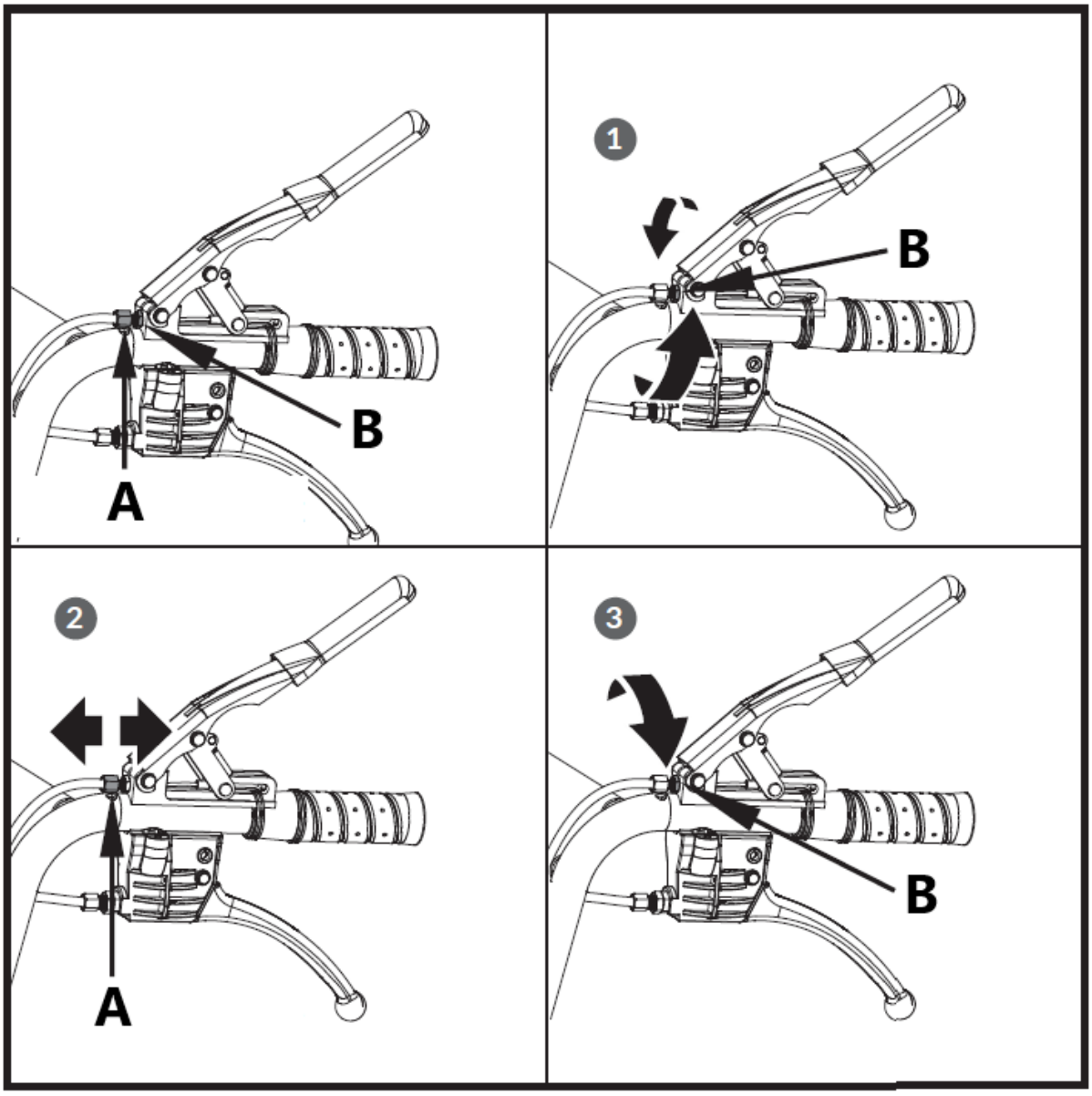

A – Justeringsmutter
B – Syltenøtt

Justering av styring

Hvis styringen blir vanskelig å koble til, følg disse trinnene for å justere kabelspenningen.

1. Løsne låsemutteren ved å dreie den mot klokken med en 10 mm skiftenøkkel.

2. Stram eller løsne kabelen ved å dreie kabelens justeringsmutter med eller mot klokken med en 10 mm skiftenøkkel til du har nådd ønsket stramhet.

3. Når tettheten er stilt inn, sett låsemutteren tilbake mot håndtaket for å holde kabelen på plass.

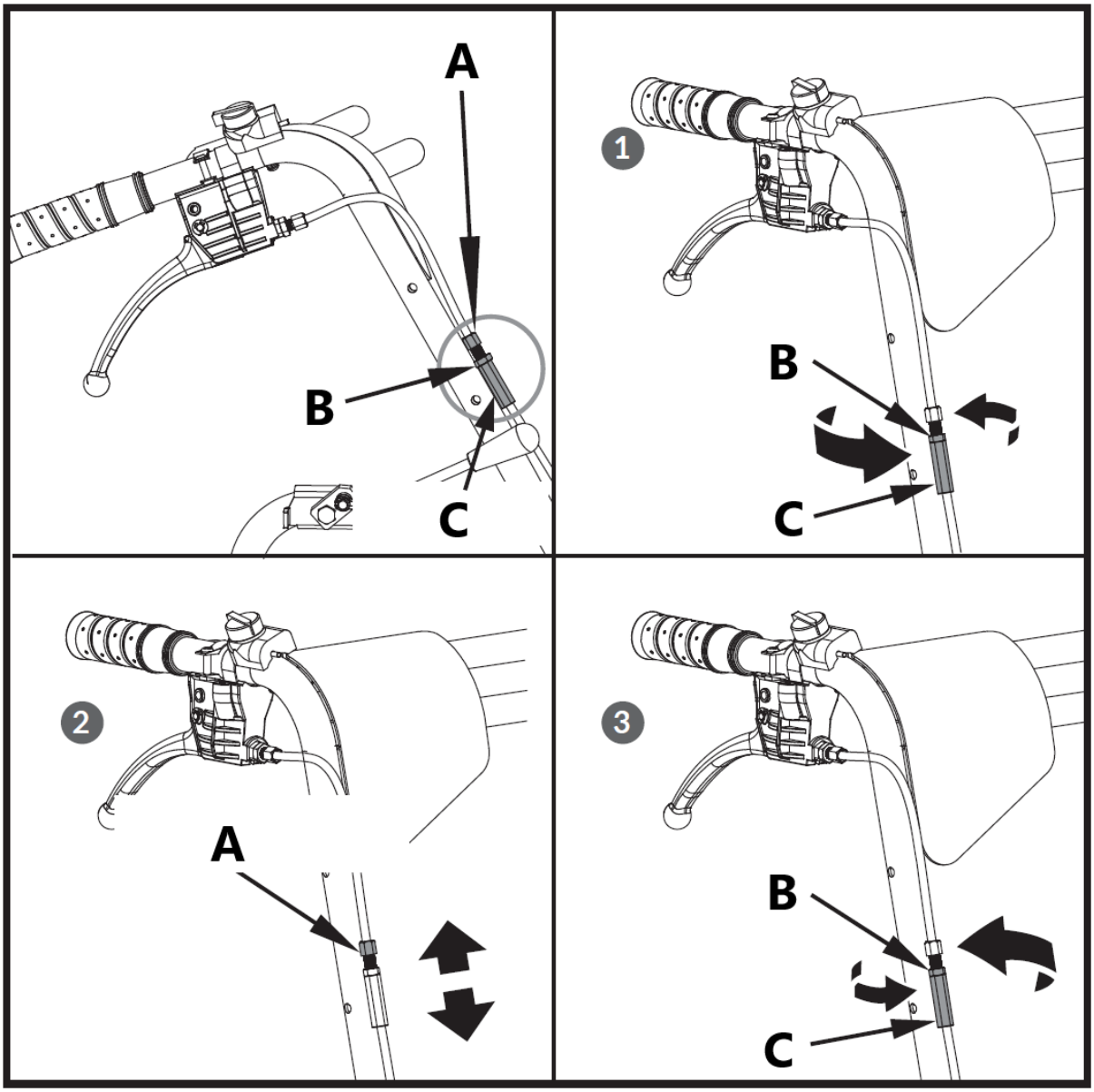

A – Justeringsmutter
B – Syltenøtt
C – Låsemutter

Hvis justeringen ovenfor ikke skaper nok kabelspenning, følg trinnene nedenfor:

1. Løsne låsemutteren ved å vri den mot klokken med en 12 mm skiftenøkkel.

2. Stram eller løsne kabelen ved å dreie kabelens justeringsmutter med eller mot klokken med en 10 mm skiftenøkkel til du har nådd ønsket stramhet.

3. Når tettheten er stilt inn, sett låsemutteren tilbake mot håndtaket for å holde kabelen på plass.

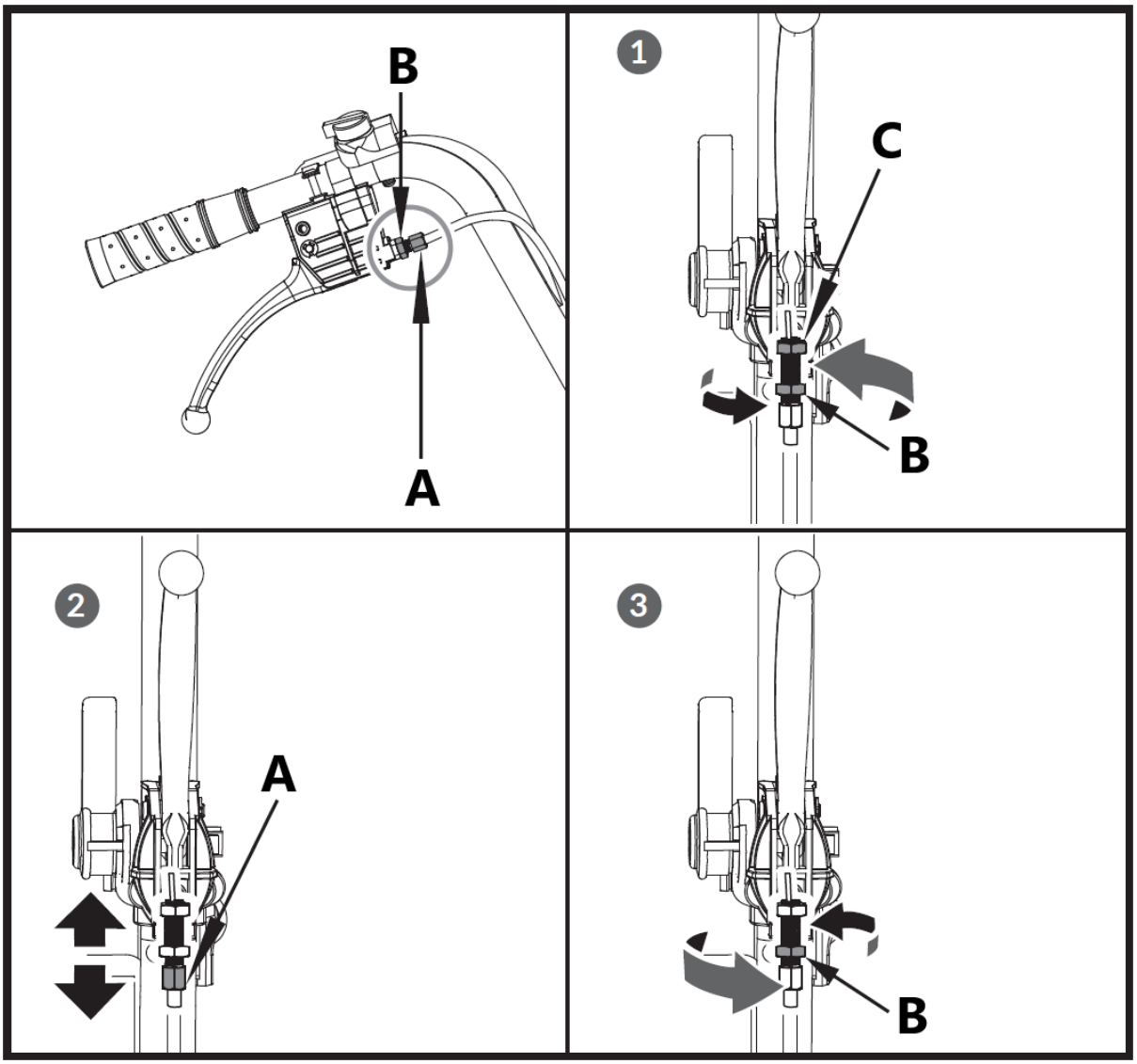

A – Justeringsmutter
B – Syltenøtt
C – Låsemutter

Skifte drivreim

Fjern beltedekslene som vist og trekk ut beltet.

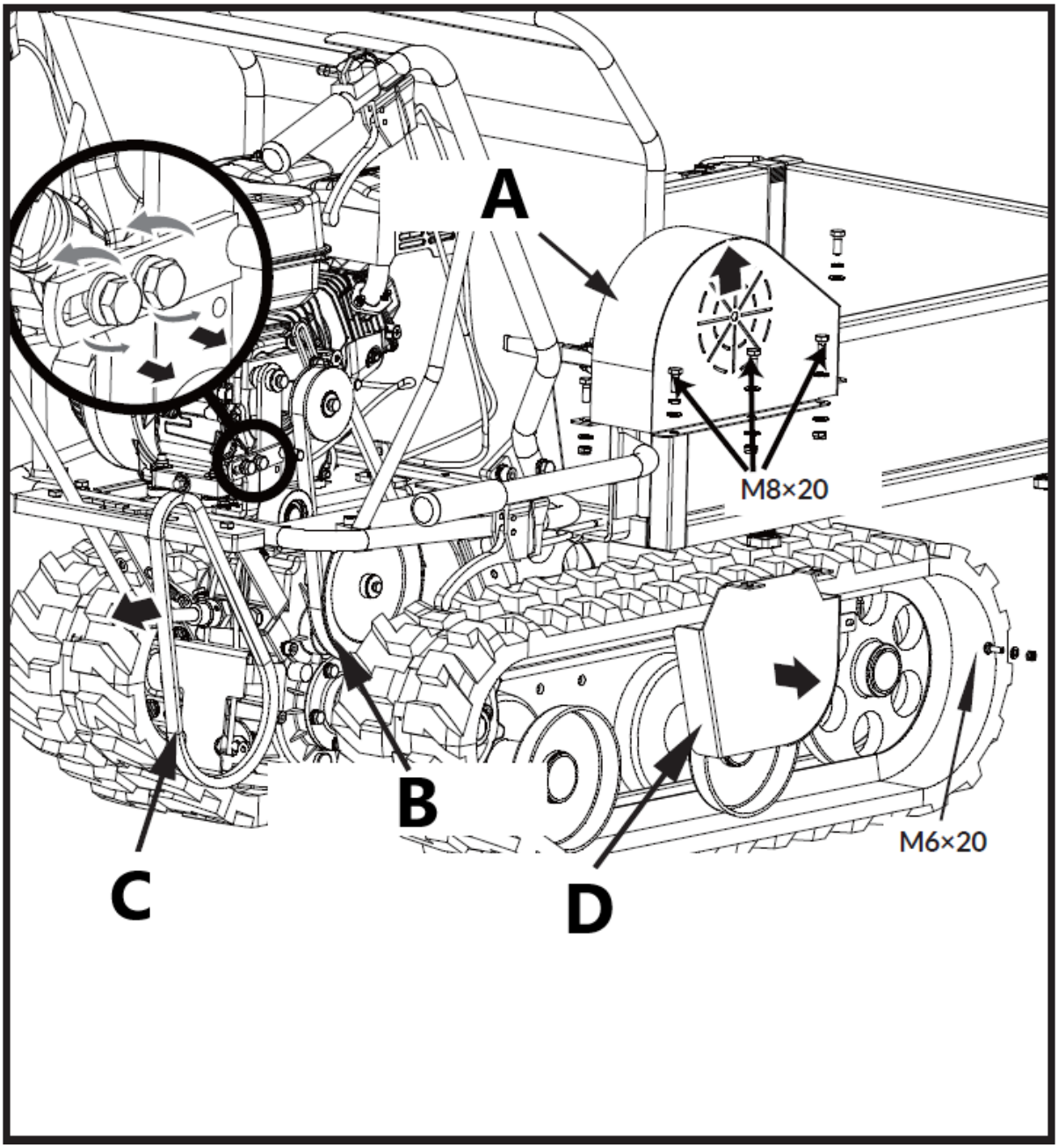

A – Beltedeksel
B – Girkasse
C – Drivreim
D – Remdeksel for girkasseremskive

⚠	***Du må kanskje løsne belteføringsbraketten og skyve tilbake før du fjerner beltet.***

Smøring

Generell smøring

Smør lett alle bevegelige deler av maskinen ved slutten av sesongen eller hver 25. driftstime.

Girkassesmøring

Girkassen er forhåndssmurt og forseglet fra fabrikk. Med mindre det er tegn på lekkasje eller service er utført på girkassen, bør ingen ekstra smøring være nødvendig før 50 timers bruk.

Skift all girolje etter de første 50 timene. Kapasiteten er 1,5L.

For fremtidig bruk, kontroller oljenivået etter hver 50. driftstime. Hvis du fjerner oljenivåpluggen og ingen olje renner ut, fyll på olje og skru deretter på oljenivåpluggen.

Girolje GL-5 eller GL-6, SAE80W-90 anbefales. Ikke bruk syntetisk olje.

Ved skifte av girolje må motoren være stoppet og fortsatt varm. Skru av filterhetten og tappepluggen. Når oljen er tappet ut, sett på tappepluggen, fyll på med ny olje og sett deretter på filterlokket.

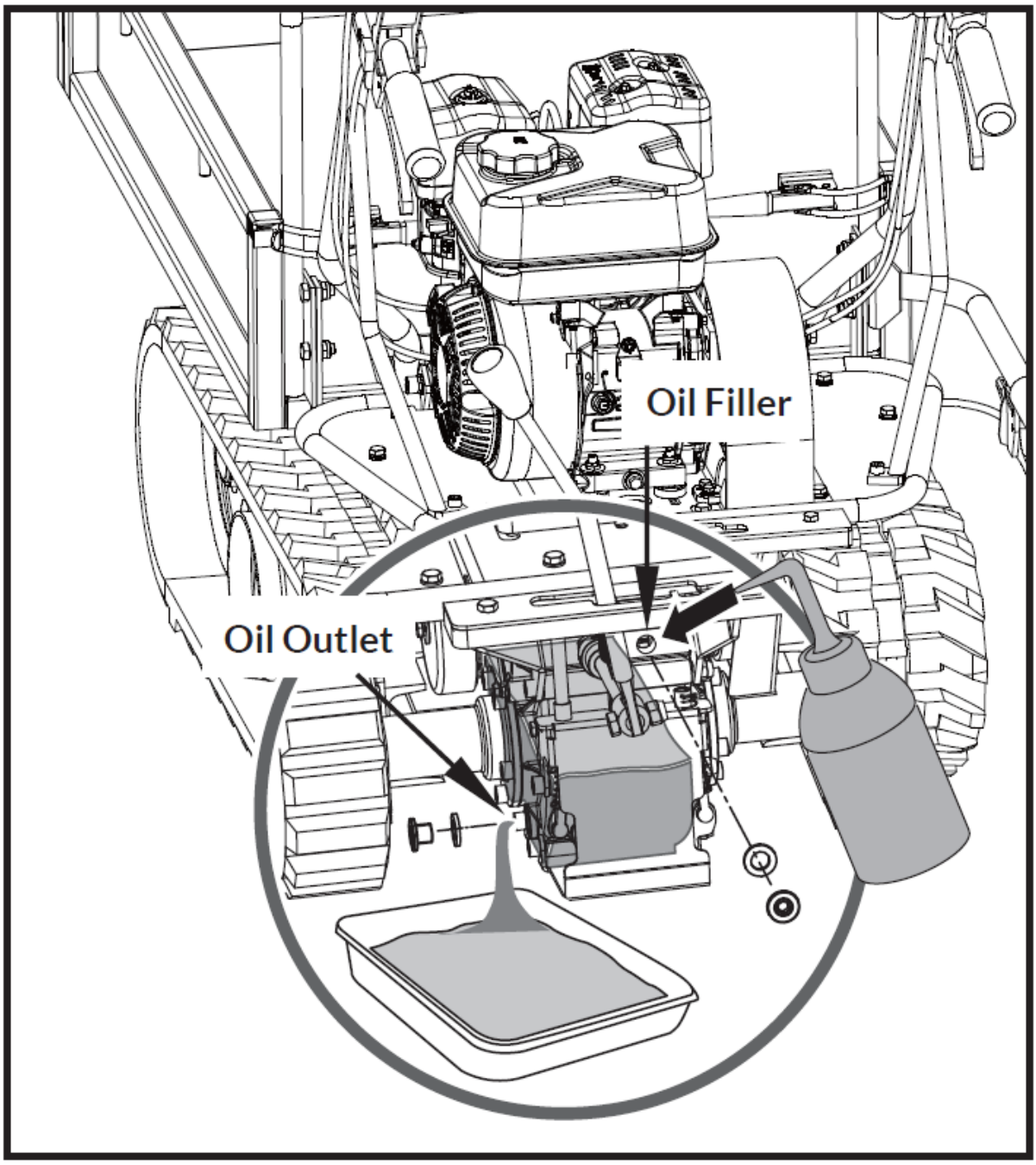

Oil Filler - Oljefyller

Oil Outlet - Oljeuttak

Stramming av spor

Ved bruk har sporene en tendens til å løsne. Når de opererer med løse belter, har de en tendens til å skli over drivhjulet og får det til å hoppe over huset, og dermed skade slitasje på huset.

For å kontrollere sportettheten, fortsett som følger.

1. Sett maskinen på et flatt underlag med kompakt underlag, eller på asfalt eller fortau.

2. Løft maskinen og sett den på blokker eller støtter som er beregnet for maskinens vekt, slik at beltene er omtrent 4" fra bakken.

3. Mål sporets midtlinje vs. den horisontale linjen. Avlesningen må ikke være mer enn 10cm~15cm.

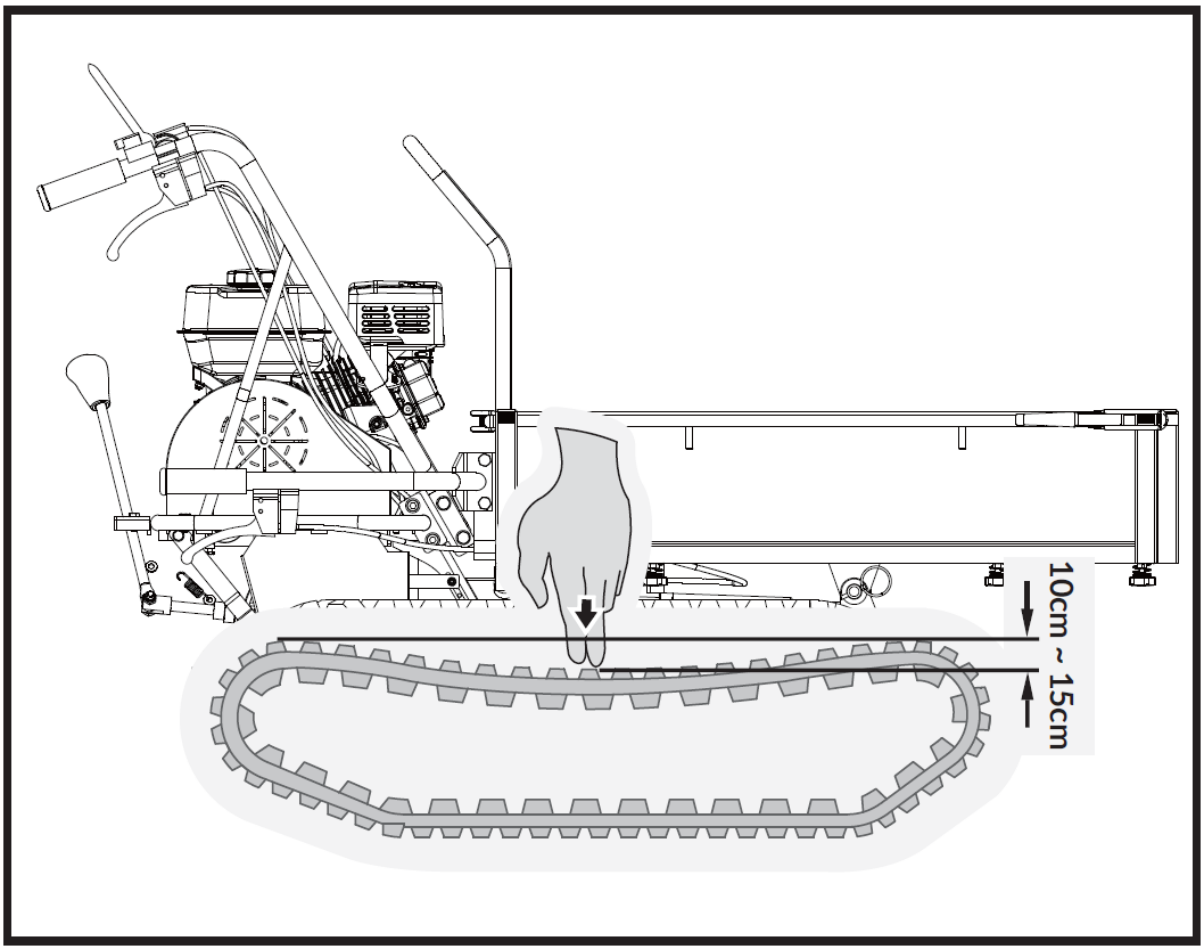

Hvis avstanden er større, fortsett som følger.

1. Bruk tippehåndtaket til å tippe beholderen og sett den på blokker eller støtter beregnet for vekten av boksen.
2. Løsne låsemutter A.
3. Stram bolt B til riktig tetthet er gjenopprettet.
4. Sikre bolt B ved å stramme låsemutter A godt.
5. Sett beholderen tilbake til sin opprinnelige posisjon.

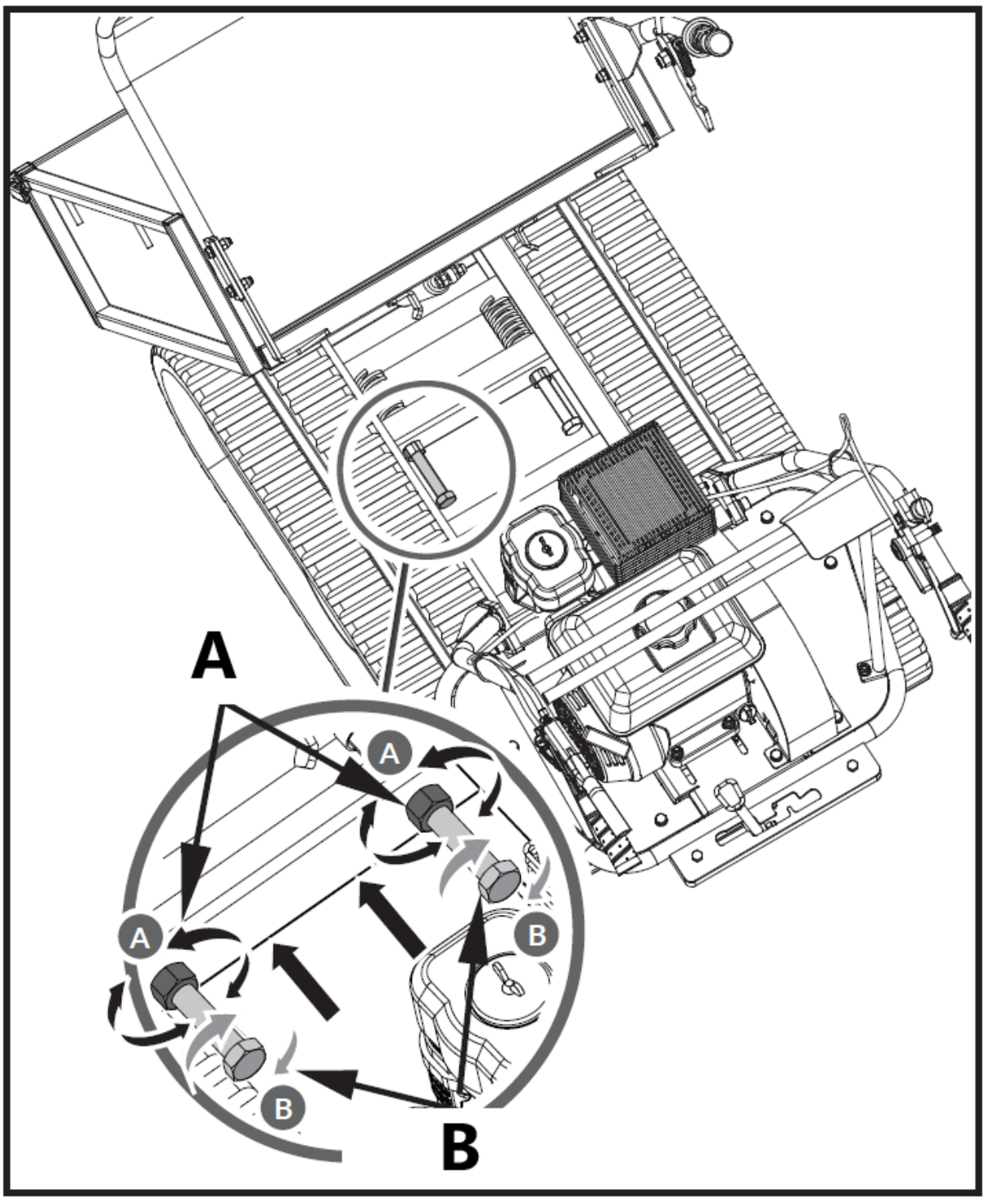

Ikke stram sporet for mye. Justeringen av sporet og bremsene er koblet sammen. Bremsekraften vil avta jo mer sporet strammes.

Hvis justeringsbolten ikke har mer justering igjen, kan det hende at sporene må skiftes.

Bytte ut spor

Sjekk tilstanden til sporene med jevne mellomrom. Hvis et spor er sprukket eller frynsete, bør det skiftes ut så snart det passer.

1. Løft opp beholderen og sett inn en støttestang av sikkerhetshensyn.
2. Løft maskinen og sett den på blokker eller støtter som er beregnet for vekten til maskinen, slik at skinnene er omtrent 4" fra bakken.

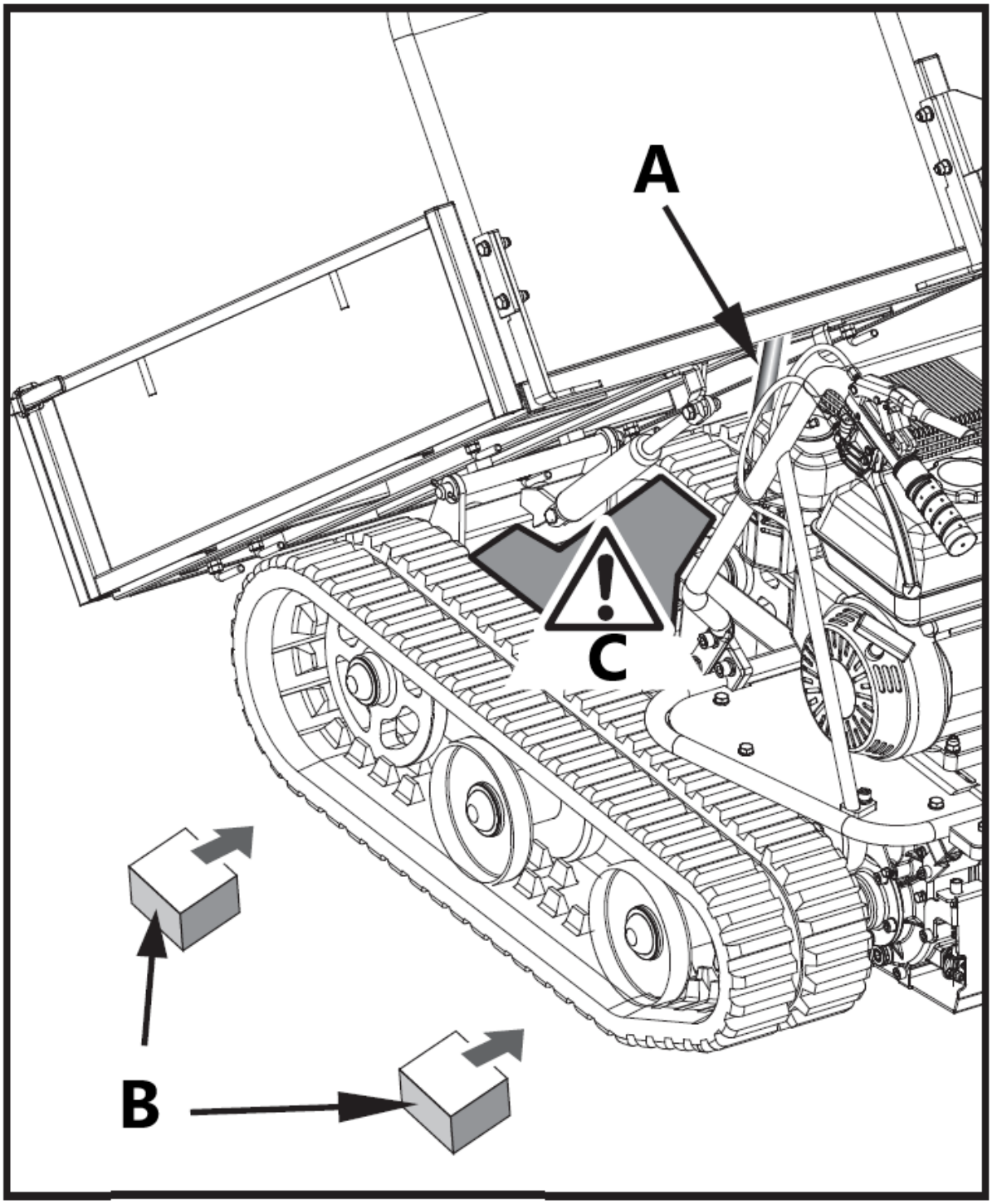

A – Støttestang
B – Fareområde

C – Støtteobjekt

3. Løsne justeringsboltene og trekk rattakselen mot motoren, så løsner sporet.

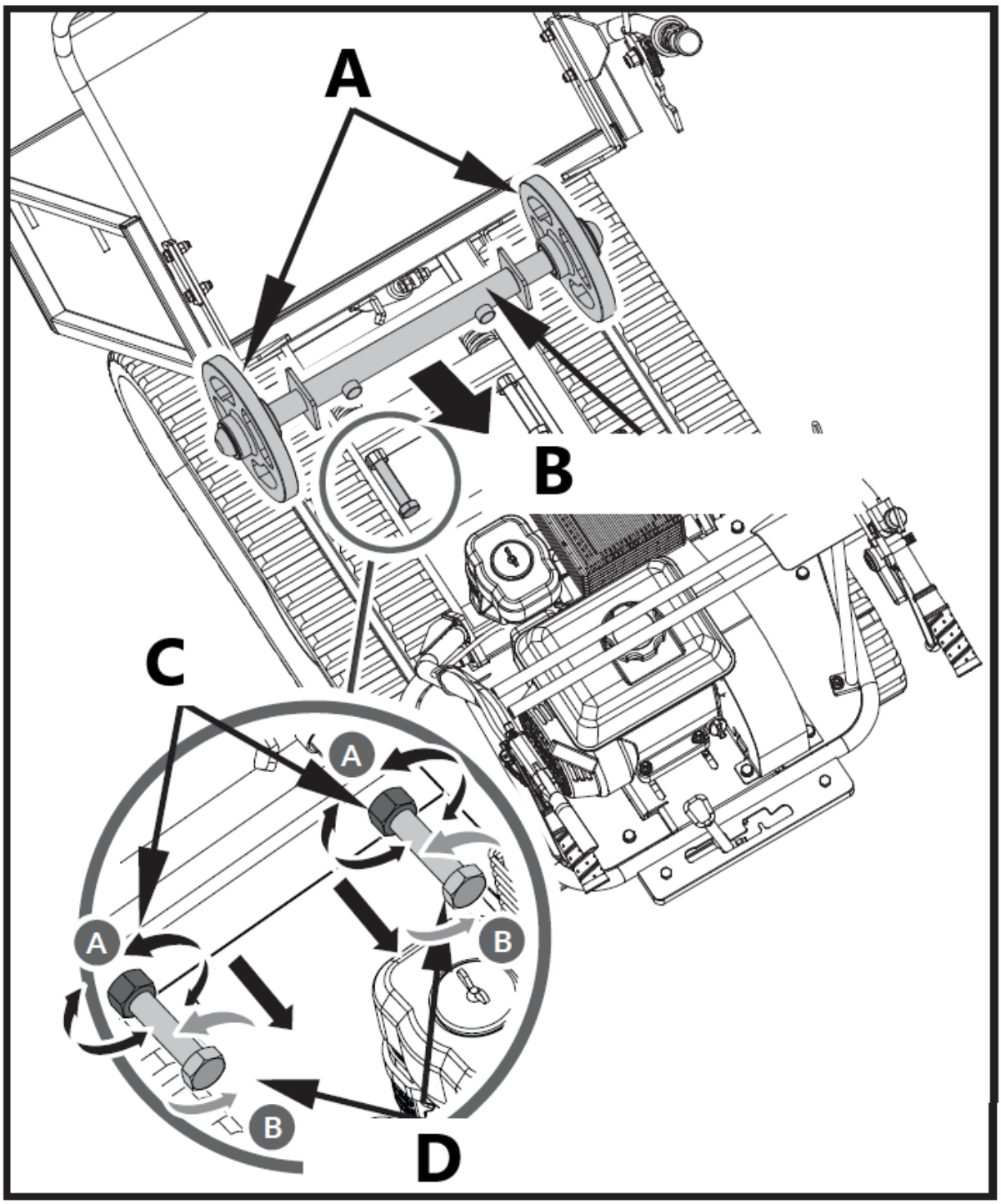

A – Ratt
B – Rattaksel
C – Syltenøtt
D – Justeringsbolt

4. Trekk ut hele sporet.

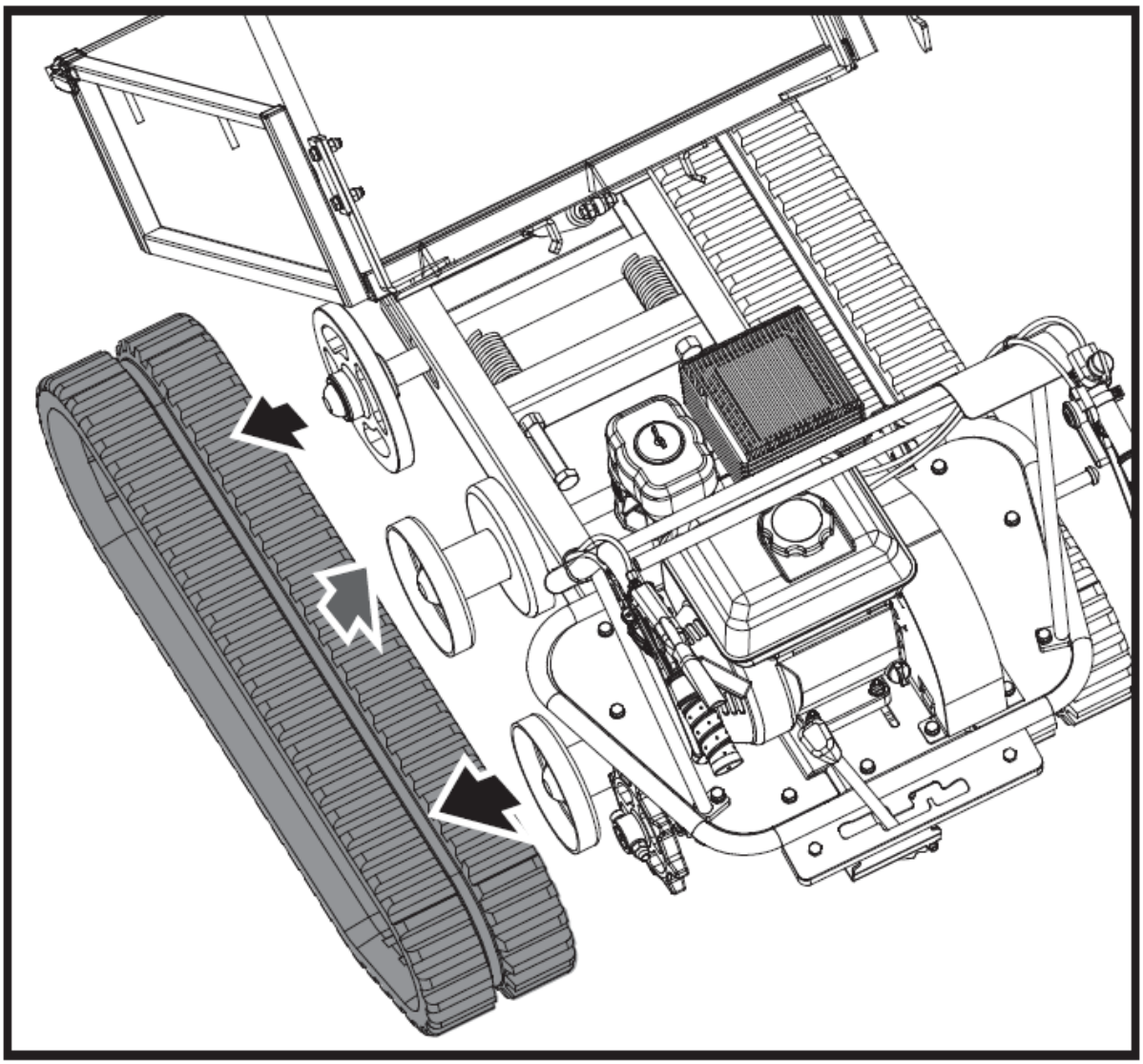

Når du fjerner eller monterer beltene, vær forsiktig så du ikke klemmer fingrene mellom sporet og remskiven.

Motorvedlikehold

Se motorhåndboken som følger med enheten din for informasjon om motorvedlikehold. Motormanualen din gir detaljert informasjon og en vedlikeholdsplan for utførelse av oppgavene.

Oppbevaring

Hvis mini beltedumperen ikke skal brukes i en periode på over 30 dager, følg trinnene nedenfor for å klargjøre enheten for lagring.

1. Tøm drivstofftanken helt. Lagret drivstoff som inneholder etanol eller MTBE kan begynne å bli gammelt på 30 dager. Gammelt drivstoff har høyt tannkjøttinnhold og kan tette forgasseren og begrense drivstoffstrømmen.

2. Start motoren og la den gå til den stopper. Dette sikrer at det ikke er igjen drivstoff i forgasseren. Kjør motoren til den stopper. Dette bidrar til å forhindre at det dannes tannkjøttavleiringer inne i forgasseren og mulig motorskade.
3. Mens motoren fortsatt er varm, tøm oljen fra motoren. Fyll på med fersk olje av typen anbefalt i motorhåndboken.
4. Bruk rene kluter for å rengjøre utsiden av maskinen og for å holde lufteåpningene fri for hindringer.

> ***Ikke bruk sterke rengjøringsmidler eller petroleumsbaserte rengjøringsmidler når du rengjør plastdeler. Kjemikalier kan skade plast.***

5. Inspiser for løse eller skadede deler. Reparer eller bytt ut skadede deler og trekk til løse skruer, muttere eller bolter.
6. Oppbevar enheten på flatt underlag i en ren, tørr bygning som har god ventilasjon.

> ***Ikke oppbevar maskinen med drivstoff i et ikke-ventilert område der drivstoffdamp kan nå flammer, gnister, pilotlys eller andre antennelseskilder.***

Feilsøking

Problem	Årsaken	Middel
Motoren starter ikke.	1. Tennpluggledningen frakoblet. 2. Tom for drivstoff eller gammelt drivstoff. 3. Choke ikke i åpen stilling. 4. Blokkert drivstoffledning. 5. Tilsmusset tennplugg. 6. Motoroversvømmelse.	1. Fest tennpluggledningen godt til tennpluggen. 2. Fyll på med ren, fersk bensin. 3. Gasshåndtaket må stå på choke for kaldstart. 4. Rengjør drivstoffslangen. 5. Rengjør, juster gapet eller bytt ut. 6. Vent noen minutter med å starte på nytt, men ikke fyll.
Motoren går uberegnelig.	1. Tennpluggledningen er løs. 2. Enheten kjører på CHOKE. 3. Blokkert drivstoffledning eller gammelt drivstoff. 4. Ventilen er plugget. 5. Vann eller skitt i drivstoffsystemet. 6. Skitten luftrenser. 7. Feil forgasserjustering.	1. Koble til og stram tennpluggledningen. 2. Flytt chokehendelen til AV. 3. Rengjør drivstoffslangen. Fyll tanken med ren, fersk bensin. 4. Tøm ventilen. 5. Tøm drivstofftanken. Fyll på nytt drivstoff. 6. Rengjør eller skift ut luftrenseren. 7. Se motorhåndboken.
Motoren overopphetes.	1. Motoroljenivået lavt. 2. Skitten luftrenser. 3. Luftstrøm begrenset. 4. Forgasseren er ikke riktig justert.	1. Fyll veivhuset med riktig olje. 2. Ren luftrenser. 3. Fjern huset og rengjør. 4. Se motorhåndboken.
Ett av de to sporene er blokkert.	Fremmedlegemer har jobbet seg mellom sporet og rammen.	Fjern fremmedlegemet.
Maskinen beveger seg ikke mens motoren går.	1. Gir er ikke riktig valgt. 2. Kjørespor ikke stramme nok.	1. Pass på at girspaken ikke er mellom to forskjellige gir. 2. Stram kjørespor.

Deler tidsplan

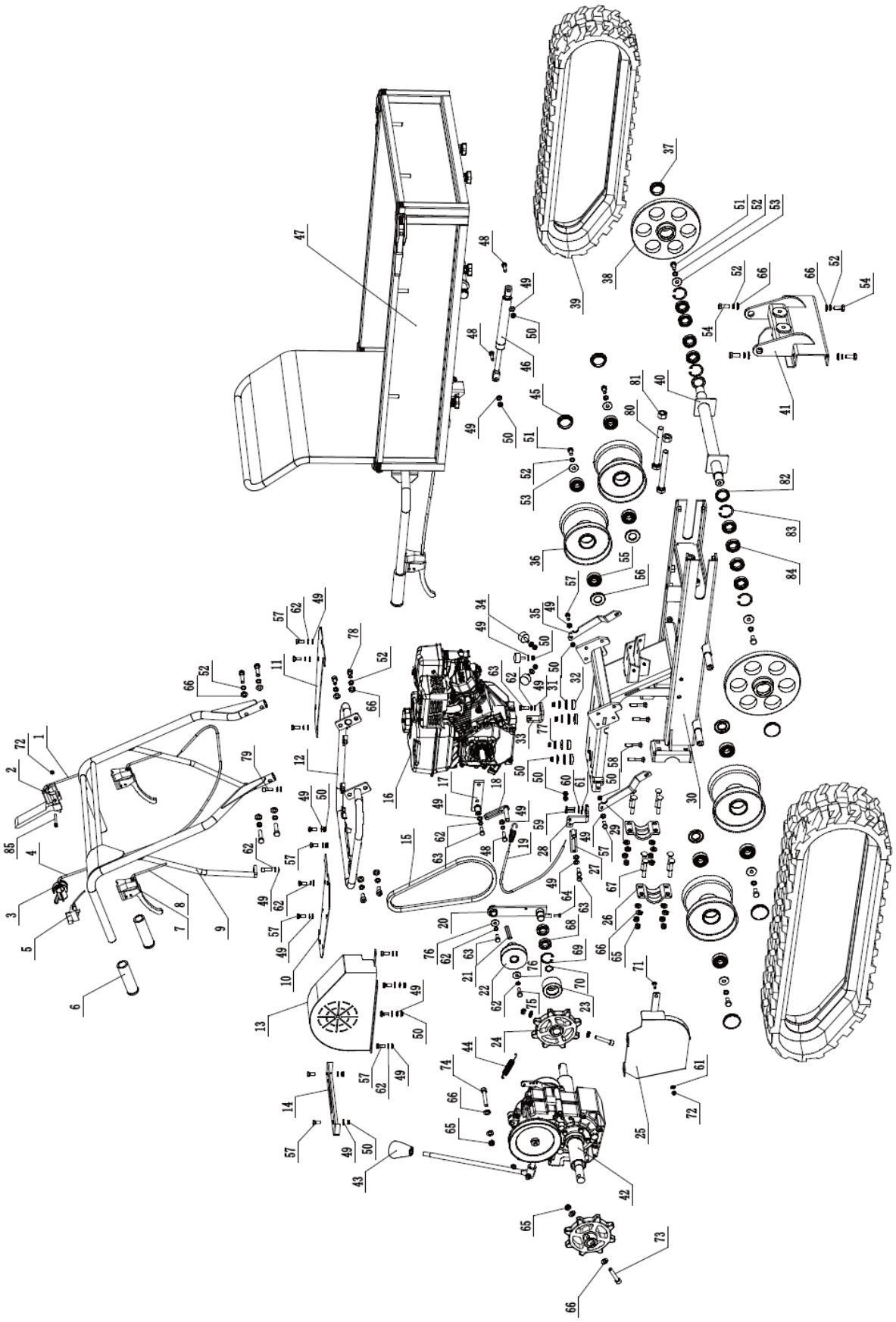

Antall	Beskrivelse	Antall	Antall	Beskrivelse	Antall
1	Strammer remskive kabel	1	44	Bremsefjær	1
2	Sikkerhetskontrollhåndtak	1	45	Støvhette	1
3	Gasspak	1	46	Gassfjær	1
4	Gasskabel	1	47	Dumper boks montering	1
5	På / av bryter	1	48	Sekskantbolt M8x30	2
6	Håndtakshylse	3	49	Flat skive 8	29
7	Bremsespak	3	50	Låsemutter M8	16
8	Styrespakkabel	2	51	Sekskantbolt M10x20	6
9	Håndtaksrammemontering	1	52	Fjærskive 10	18
10	Såleplate (høyre)	1	53	Skive 10	6
11	Såleplate (venstre)	1	54	Sekskantbolt M10x25	4
12	Håndtaks monteringsramme	1	55	Lager 6204	8
13	Beltetrekk	1	56	Oljepakning	4
14	Girskiftplate	1	57	Sekskantbolt M8x20	16
15	Reim	1	58	Vognbolt M8x50	4
16	Motor	1	59	Sekskantbolt M6x25	2
17	Fast brakett	1	60	Fjærskive 6	2
18	Frontbeltegrensebrett	1	61	Flat skive 6	3
19	Bremsekabel	1	62	Fjærskive 8	17
20	Strammehjulsbrakett	1	63	Sekskantbolt M8x25	4
21	Flat nøkkel for motor	1	64	Sekskantbolt M6x16	1
22	Remskive	1	65	Låsemutter M10	12
23	Strammehjul	1	66	Flat skive 10	27
24	Drivhjul	1	67	Vognbolt M10x65	8
25	Nedre beltedeksel	1	68	Lager 61904	2
26	Hjulakselmontert plate	2	69	Sikring 37	1
27	Bakre beltegrensebrett	1	70	Sikring 20	1
28	Koblingsvinkelblokk	1	71	Vognbolt M6x20	1
29	Støtteplate (høyre)	1	72	Låsemutter M6	2
30	Chassis	1	73	Sekskantbolt M10x55	2
31	Pakning	4	74	Sekskantbolt M10x65	1
32	Gummi sjokkpute	4	75	Bolt 5/16-24x1	1
33	Kabelfestebase	1	76	Skive 8	2
34	Gummi matte	3	77	Skive 8	4
35	Støtteplate (venstre)	1	78	Sekskantbolt M10x20	2
36	Sporrulle	4	79	Sekskantbolt M8x25	2
37	Støvhette	2	80	Sekskantbolt M16x140	2
38	Styrehjul	2	81	Sekskantmutter M16	2
39	Gummibane	2	82	Oljepakning	2
40	Styrehjulaksel	1	83	Sikring 42	4
41	Støttebrakett	1	84	Lager 61905	8
42	Girkassemontering	1	85	Sekskantbolt M6x50	1
43	Spak knott	1			

Deleliste

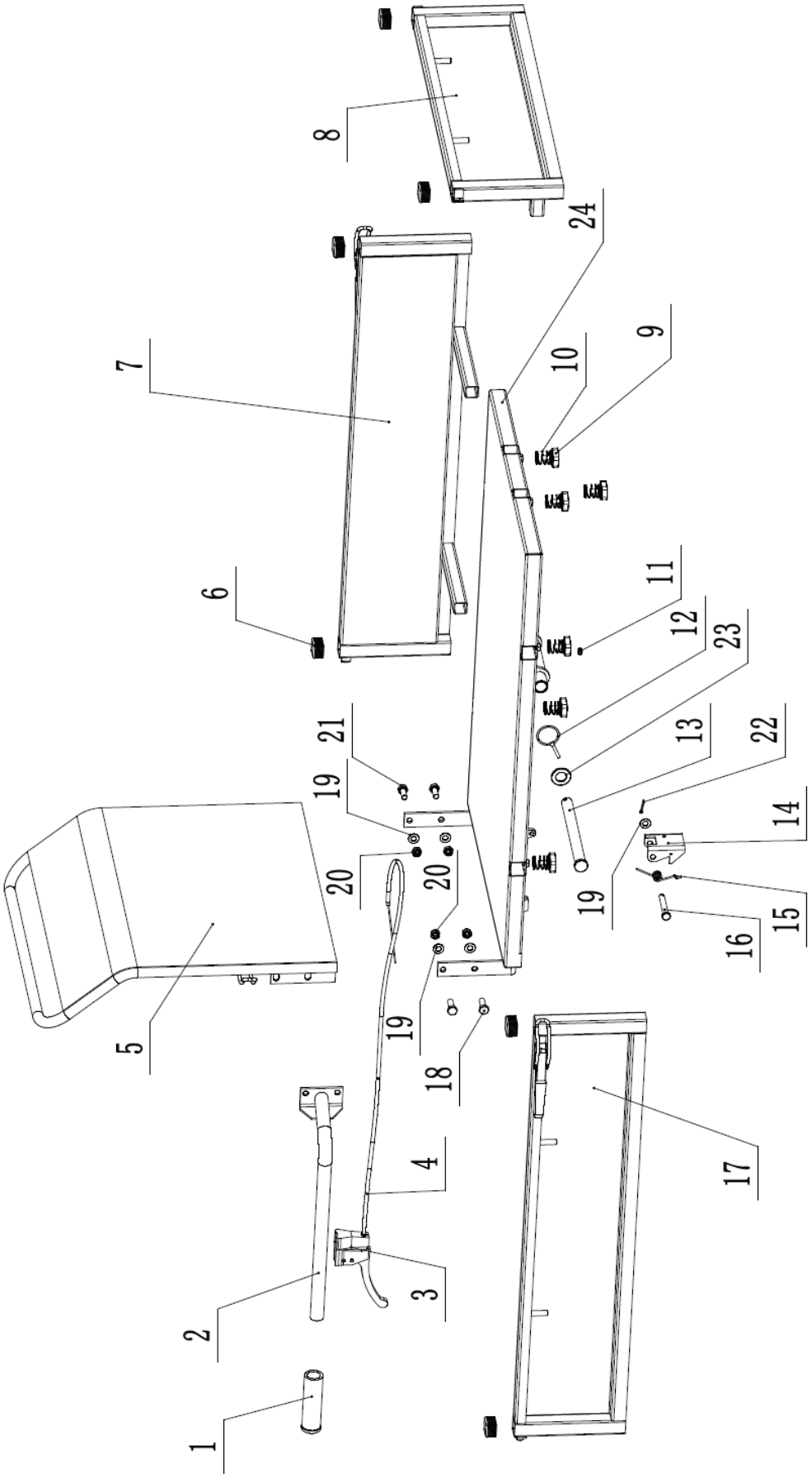

Antall	Beskrivelse	Antall
1	Håndtakshylse	1
2	Dumper boks kontrollspak	1
3	Dumper boks håndtak	1
4	Dumperboks kontrollkabel	1
5	Bakpanel	1
6	Plastplugg	6
7	Sidepanel (venstre)	1
8	Frontpanel	1
9	Stjernebolt M8x16	6
10	Låsefjær	6
11	Oljekopp M6	1
12	Pinne 5x40	1
13	Koblingsstift	1
14	Dumper boks spenne	1
15	Torsjonsfjær	1
16	Spennestift	1
17	Sidepanel (høyre)	1
18	Sekskantbolt M10x30	2
19	Flat skive 10	5
20	Låsemutter M10	4
21	Sekskantbolt M10x25	2
22	Delt pinne 3,2x20	1
23	Flat skive 20	1
24	Bunnpanel	1

För din bekvämlighet har denna bruksanvisning översatts med hjälp av maskinöversättning. Rimliga ansträngningar har gjorts för att tillhandahålla en korrekt översättning, men ingen automatiserad översättning är perfekt och är inte heller avsedd att ersätta mänskliga översättare. Den officiella bruksanvisningen är den engelska versionen. Eventuella avvikelser eller skillnader som kan ha uppstått i översättningen är inte bindande och har ingen rättslig verkan för efterlevnads- eller verkställighetsändamål. Om det uppstår frågor om huruvida informationen i användarhandboken är korrekt, hänvisar vi till den engelska versionen av innehållet, som är den officiella versionen.

Tekniska data

Parameterbeskrivning	Parametervärde
Produktnamn	Flishugg
Modell	HT-HECTOR-1200D
Flismaskinens effekt [kW]	9
Fordonsmotoreffekt [kW]	4,1
Flismaskinens motorvarvtal [rpm]	3600
Fordonets motorvarvtal [rpm]	3600
Fordonets lastkapacitet [kg]	300
Antal fordonsväxlar	3 framåt + 1 bakåt
Maximal skärdiameter [mm]	120
Starttyp	Kabel (manuell)/el
Flismaskinens vikt [kg]	177
Fordonets vikt [kg]	178

1. Allmän beskrivning

Bruksanvisningen är avsedd att underlätta en säker och problemfri användning av apparaten. Produkten är konstruerad och tillverkad i enlighet med strikta tekniska riktlinjer, med hjälp av modern teknik och komponenter. Dessutom har den tilverkats i enlighet med de mest noggranna kvalitetsstandarderna.

ANVÄND INTE APPARATEN OM DU INTE HAR LÄST IGENOM OCH FÖRSTÅTT DENNA BRUKSANVISNING.

För att öka apparatens livslängd och säkerställa en problemfri drift ska du använda den i enlighet med denna bruksanvisning och regelbundet utföra underhållsåtgärder. De tekniska data och specifikationer som anges i denna bruksanvisning är aktuella. Tillverkaren förbehåller sig rätten att göra ändringar i samband med kvalitetsförbättringar. Med beaktande av tekniska framsteg och möjligheten att begränsa buller har apparaten designats och byggts så att risken för bulleremission minskas till lägsta möjliga nivå.

Förklaring av symbolerna

Produkten uppfyller de relevanta säkerhetsstandarderna.



Läs instruktionerna före användning.



Produkten måste återvinnas.



VARNING! eller **FÖRSIKTIGHET!** eller **KOM IHÅG!** Tillämpas på den givna situationen. (allmän varningssymbol)



Använd hörselskydd. Exponering för höga ljudnivåer kan leda till hörselnedsättning.



Använd skyddshandskar.



Använd huvudskydd.



Använd fotskydd.



Använd ansiktsskydd.



Använd skydd.



Använd skyddskläder.



UPPMÄRKSAMHET! Varning för elektrisk stöt!



OBS! Varning för högt ljud!



OBS! Roterande delar, risk för att fastna!



OBS! Brandrisk - brandfarliga material!



VARNING! Giftiga ämnen, risk för förgiftning – starta och kör aldrig motorn inomhus eller i dåligt ventilerade utrymmen!



Nödstopp!



Nödstopp!



UPPMÄRKSAMHET! Het yta, risk för brännskador!



VARNING: Observera ett säkert avstånd från närliggande åskådare eller djur (minst 10 m).



FÖRSIKTIGHET: Det finns risk för att föremål kastas ut från maskinen!



OBS! Skarpa inslag. Risk för skärskador.



Håll händer eller andra kroppsdelar borta från behållaren, tratten och utloppsrännan när maskinen är i drift.



Stå alltid borta från utloppszonen när du använder maskinen.



Rök inte nära enheten. Enheten innehåller brandfarliga ämnen.



Håll dig borta från regn.



Stäng ALLTID av motorn före något underhåll på maskinen.

OBSERVERA! Illustrationerna i denna bruksanvisning är endast avsedda som referens och vissa detaljer kan skilja sig från den faktiska produkten.

2. Användningssäkerhet

OBS! Läs alla säkerhetsvarningar och alla instruktioner. Om varningarna och anvisningarna inte följs kan det leda till allvarliga personskador eller till och med dödsfall.

Termerna "apparaten" eller "produkten" används i varningarna och instruktionerna för att hänvisa till:
Flishugg

2.1. Säkerhet på arbetsplatsen

a) Se till att arbetsplatsen är ren och väl upplyst. En stökig eller dåligt upplyst arbetsplats kan leda till olyckor. Försök att tänka i förväg, var försiktig, uppmärksam på vad som händer och använd sunt förnuft när du arbetar med apparaten.
b) Använd inte apparaten i en potentiellt explosiv miljö, t.ex. i närheten av brandfarliga vätskor, gaser eller damm. Apparaten genererar gnistor som kan antända damm eller rök och gaser.
c) Om du upptäcker skador eller oregelbunden/felaktig funktion ska du omedelbart stänga av apparaten och rapportera detta till en överordnad utan dröjsmål.
d) Endast tillverkarens servicecenter får utföra reparationer på produkten. Försök inte utföra reparationer på egen hand!
e) Vid brand, använd en pulver- eller kolsyresläckare (CO2) (en brandsläckare som är avsedd att användas på spänningssatta elektriska apparater) för att släcka branden.
f) Barn eller obehöriga får inte gå in på en arbetsplats. (En distraktion kan leda till att du förlorar kontrollen över enheten).
g) Använd apparaten i ett väl ventilerat utrymme.
h) Apparaten producerar damm och skräp under drift. Det är viktigt att skydda personer i närheten från deras skadliga effekter.
i) Använd NÖDSTOPP om det finns risk för personskada eller dödsfall, olycka eller skada.
j) Kontrollera regelbundet säkerhetsdekalernas skick. Om etiketterna är inte kan läsas måste de bytas ut.
k) Förvara denna bruksanvisning så att den finns tillgänglig för framtida bruk/information. Om apparaten överlåts till en tredje part måste bruksanvisningen överlåtas tillsammans med apparaten.
l) Förvara förpackningsdelar och små monteringsdelar på en plats som är oåtkomlig för barn.
m) Håll apparaten borta från barn och djur.
n) Om denna apparat används tillsammans med annan utrustning ska även de övriga bruksanvisningarna följas.

o) Se till att arbetsytan är öppen.



Kom ihåg! Skydda barn och andra personer som befinner sig i närheten när du använder apparaten.

2.2. Personlig säkerhet

a) Använd inte apparaten om du är trött, sjuk eller påverkad av alkohol, narkotika eller mediciner som kan försämra förmågan att använda apparaten avsevärt.
b) Maskinen får endast användas av personer som är fysiskt lämpade för att hantera maskinen, har rätt utbildning, har läst igenom denna bruksanvisning och som har fått utbildning i arbetsmiljö och -säkerhet.
c) Använd sunt förnuft och var uppmärksam när du arbetar med apparaten. Tillfällig brist på koncentration vid användning av apparaten kan leda till allvarliga personskador.
d) Använd personlig skyddsutrustning som krävs för att arbeta med enheten, specificerad i avsnitt 1 (Legend). Användning av korrekt och godkänd personlig skyddsutrustning minskar risken för skador.
e) Överskatta inte dina förmågor. Håll hela tiden balansen och var i ett stadigt läge när du använder apparaten. Detta ger bättre kontroll över apparaten i oväntade situationer.
f) Bär inte löst sittande kläder eller smycken. Håll hår, kläder och handskar borta från rörliga delar. Lösa kläder, smycken eller långt hår kan fastna i rörliga delar.
g) Ta bort alla justeringsverktyg och skiftnycklar innan du sätter på apparaten. Ett verktyg eller en skiftnyckel som lämnas kvar i den roterande delen av apparaten kan orsaka personskador.
h) Använd ögon-, öron- och andningsskydd.
i) Apparaten är inte en leksak. Barn måste hållas under uppsikt för att säkerställa att de inte leker med apparaten.
j) Placera inte dina händer eller andra kroppsdelar inuti enheten när den används!
k) Håll alltid maskinen med båda händerna. Gå, spring aldrig med maskinen och var extra försiktig när du backar den mot dig själv.

2.3. Säker användning av apparaten

a) Överbelasta inte apparaten. Använd de lämpliga verktygen för den givna uppgiften. En korrekt utvald apparat utför den uppgift som den är avsedd för bättre och på ett säkrare sätt.
b) Använd inte enheten om ON/OFF-knappen inte fungerar korrekt (slår inte på och av enheten). Enheter som inte kan slås på och av med ON/OFF-knappen är farliga, bör inte användas och måste repareras.
c) Förvara apparaten på en säker plats när den inte används, så att den är utom räckhåll för barn och personer som inte är bekanta med apparaten och som inte har läst bruksanvisningen. Apparaten kan vara farlig för oerfarna användare.
d) Håll apparaten i perfekt tekniskt skick. Kontrollera före varje användning efter allmänna skador och särskilt efter spruckna delar eller element och för andra tillstånd som kan påverka enhetens säker användning. Om du upptäcker skador ska du lämna in apparaten för reparation innan användning.
e) Förvara apparaten utom räckhåll för barn.
f) Reparation eller underhåll av apparaten skall utföras av kvalificerade personer och endast med originalreservdelar. Detta säkerställer en säker användning.
g) För att säkerställa apparatens driftsäkerhet får fabriksmonterade skydd inte avlägsnas och skruvar inte lossas.
h) Vid transporten och hanteringen av apparaten mellan lagringsplatsen och destinationen, följ de arbetshälso- och säkerhetsprinciper för manuellt transportarbete som gäller i det land där apparaten kommer att användas.
i) Undvik situationer där apparaten slutar att fungera under användning på grund av för hög belastning. Detta kan leda till en överhettning av driftelementen och skador på apparaten.
j) Rör inte vid ledade delar eller tillbehör om inte apparaten har kopplats bort från strömkällan.
k) Apparaten får inte flyttas, justeras eller roteras under arbetets gång.
l) Lämna inte apparaten utan uppsikt när den används.
m) Rengör apparaten regelbundet för att förhindra att tuffa smutsavlagringar fastnar.
n) Den specificerade vibrationsemissionen mättes med standardiserade mätmetoder. Vibrationsemissionerna kan ändras om apparaten används i olika omgivningar.
o) Arbeta inte på två arbetsstycken samtidigt.

p) Täck inte över luftintag och luftutsläpp.
q) Ha inte igång apparaten när den är tom.
r) Det är förbjudet att göra ingrepp i apparatens konstruktion för att ändra dess parametrar eller konstruktion.
s) Håll apparaten borta från eld- och värmekällor.
t) Täck inte över ventilationsöppningarna!
u) Håll enheten borta från överdriven fukt eller regn.
v) Installera, ta bort, justera eller serva inte utloppsskärmen för några andra delar medan motorn är igång.
w) När motorn är igång, håll alla kroppsdelar och tunga föremål borta från påfyllningsbehållaren och utloppsrännan.
x) Mata inte in tyg, stenar, metall, glas, gummi, plast, tegelstenar, snöre, rötter, ströväxter, flaskor, burkar eller andra icke-botaniska föremål i maskinen.
y) Roterande skärblad inuti dessa öppningar kommer att orsaka allvarliga personskador vid beröring.
z) Var försiktig när du arbetar. Maskinen kan skjuta ut fragment av bearbetat material från påfyllningsbehållaren eller utloppsrännan.
aa) Motorn blir mycket varm under drift. Rör inte den heta motorn eftersom den kan orsaka brännskador.
bb) För att undvika brandrisk, håll löv, gräs och andra brännbara material borta från den heta motorn och ljuddämparen.
cc) Använd inte på trottoar, grus eller andra hårda ytor eftersom föremål kan rikoschettera och orsaka skada.
dd) Vissa trädarter kan orsaka en allergisk reaktion. Damm som kommer ut under grenbearbetning kan vara irriterande eller skadligt, lämpliga skyddsåtgärder bör vidtas.
ee) Använd inte på ojämn mark eller om enheten är instabil.
ff) Om den trasiga dokumentförstöraren fastnar eller blir igensatt, stäng av motorn omedelbart och vänta tills alla rörliga delar har stannat helt innan du rengör.
gg) Sätt inte in grenar som är större än de som anges i tekniska data i maskinen.
hh) Kontrollera nivån och fyll vid behov på motorolja tills den är helt markerad innan du börjar använda enheten. Om oljenivån är låg startar inte motorn eller så kan den stängas av. Arbete med för låg olja kan orsaka överhettning eller till och med skada motorn!
ii) Oljeläckage från maskinen ska rapporteras till lämplig service eller följa lagliga krav som gäller för användningsområdet.
jj) Giftig kolmonoxid finns i motorns avgaser. Att stanna kvar i en kolmonoxidmiljö kan leda till att man förlorar medvetandet eller till och med dödsfall. Kör inte motorn i ett stängt eller dåligt ventilerat utrymme.
kk) Skydda motorn från värme, gnistor och lågor. Rök inte i närheten av maskinen!
ll) Bensin är brandfarligt och explosivt. Innan tankning ska motorn stängas av och kylas ner.
mm) Varning! Risk för motorskador på grund av fel bränsle.
nn) Batteriet är strömförande. Rör eller korsa inte polerna och batterikontakterna. Att koppla bort batterikontakterna ska utföras i rätt ordning.
oo) Var ytterst försiktig när du kör maskinen på hala och/eller instabila underlag.

OBS! Trots den säkra konstruktionen av apparaten och dess skyddsfunktioner, och trots användningen av ytterligare element som skyddar användaren, finns det fortfarande en liten risk för olycka eller skada vid användning av apparaten. Var hela tiden uppmärksam och använd sunt förnuft när du använder apparaten.

3. Användningsinstruktioner för en flishugg

Enheten är avsedd för rivning av grenar, buskar, ogräs, skott och långt torrt gräs med en diameter som inte överstiger värdet som anges i tabellen med tekniska data. Använd inte apparaten för att hacka byggrester, plast, pappersprodukter, rep eller snöre eller något material som kan innehålla metall eller stora mängder fukt/juice.

OBS: Ta bort alla spikar, rep, snören eller stenar som kan vara inbäddade i växtdelar (t.ex. rötter etc.) innan du för in material i enheten.

Användaren är ansvarig för alla skador som uppstår till följd av icke avsedd användning av apparaten.

Packar upp behållaren

Använd skruvmejseln och hammaren för att öppna alla sidolås.

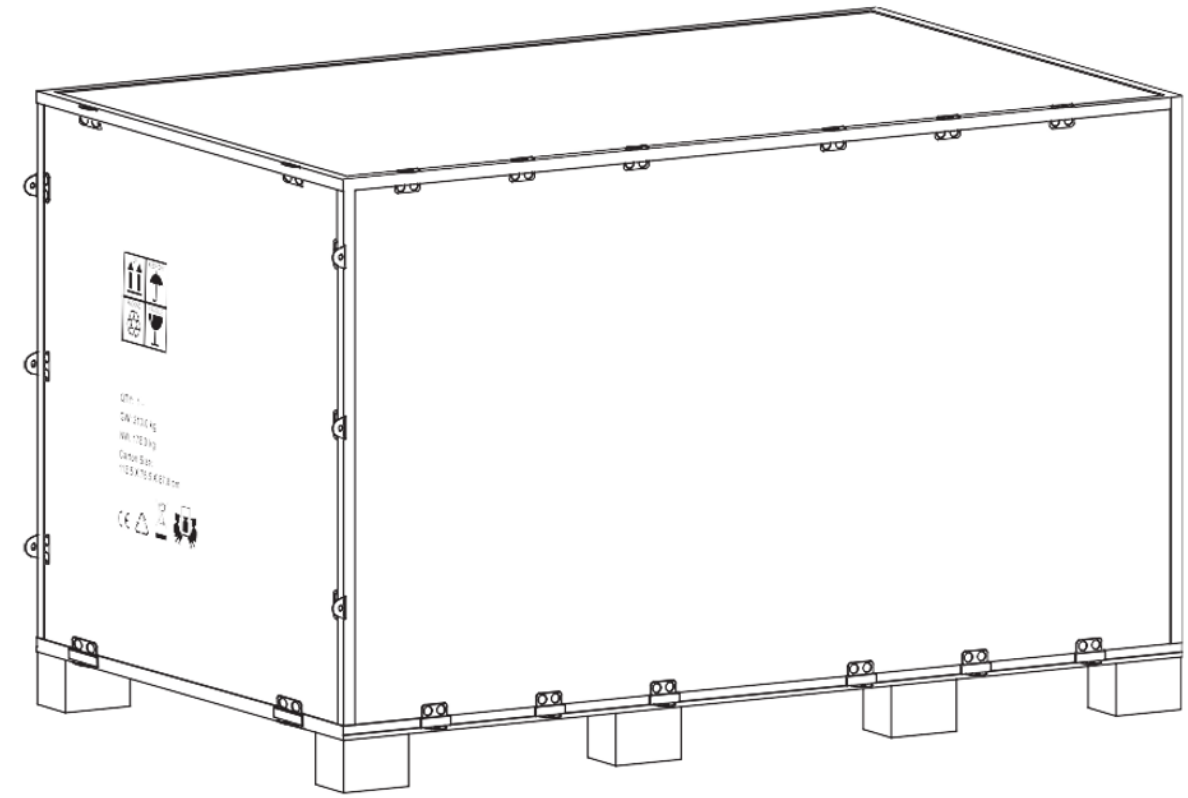

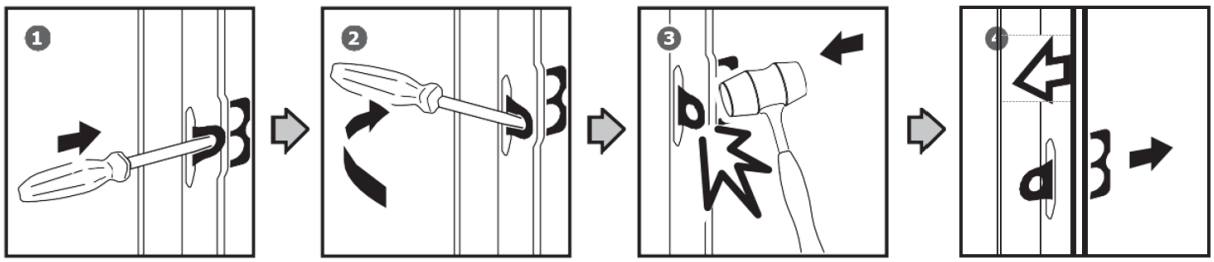

Ta bort alla plywoodplattor och ta bort alla lösa delar på bottenpallarna.

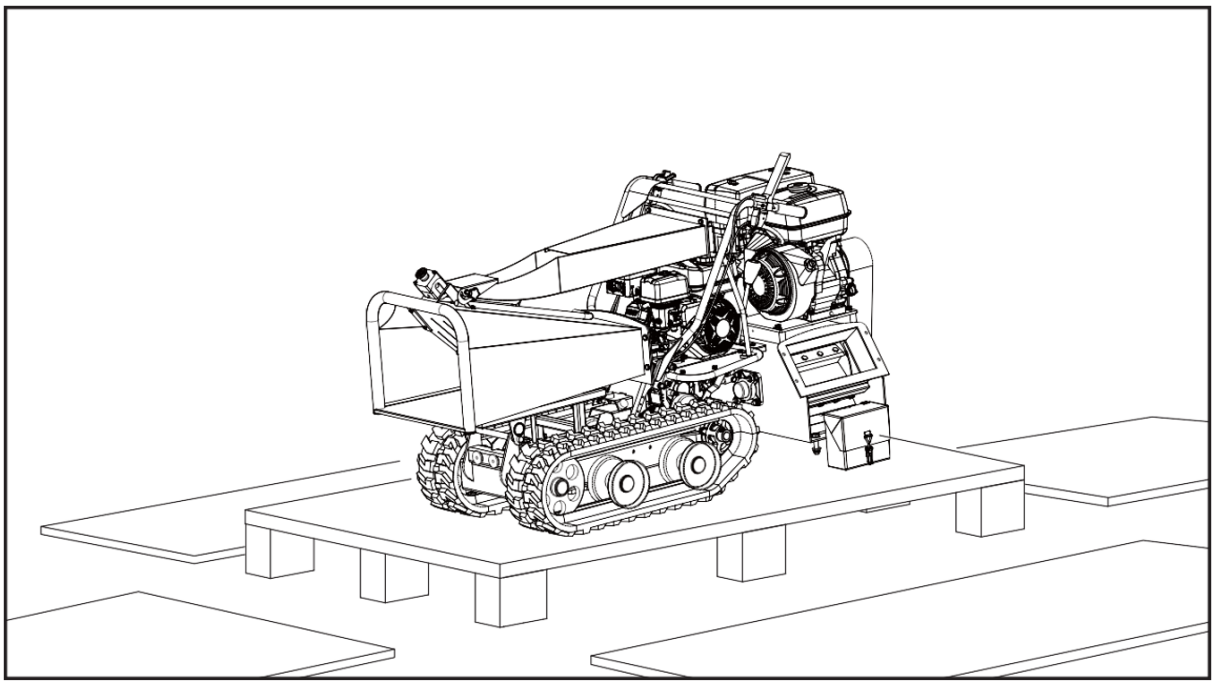

Innehåll medföljer

Flishuggen kommer delvis monterad och skickas i noggrant packad förpackning. Efter att alla delar har tagits bort från förpackningen bör du ha:

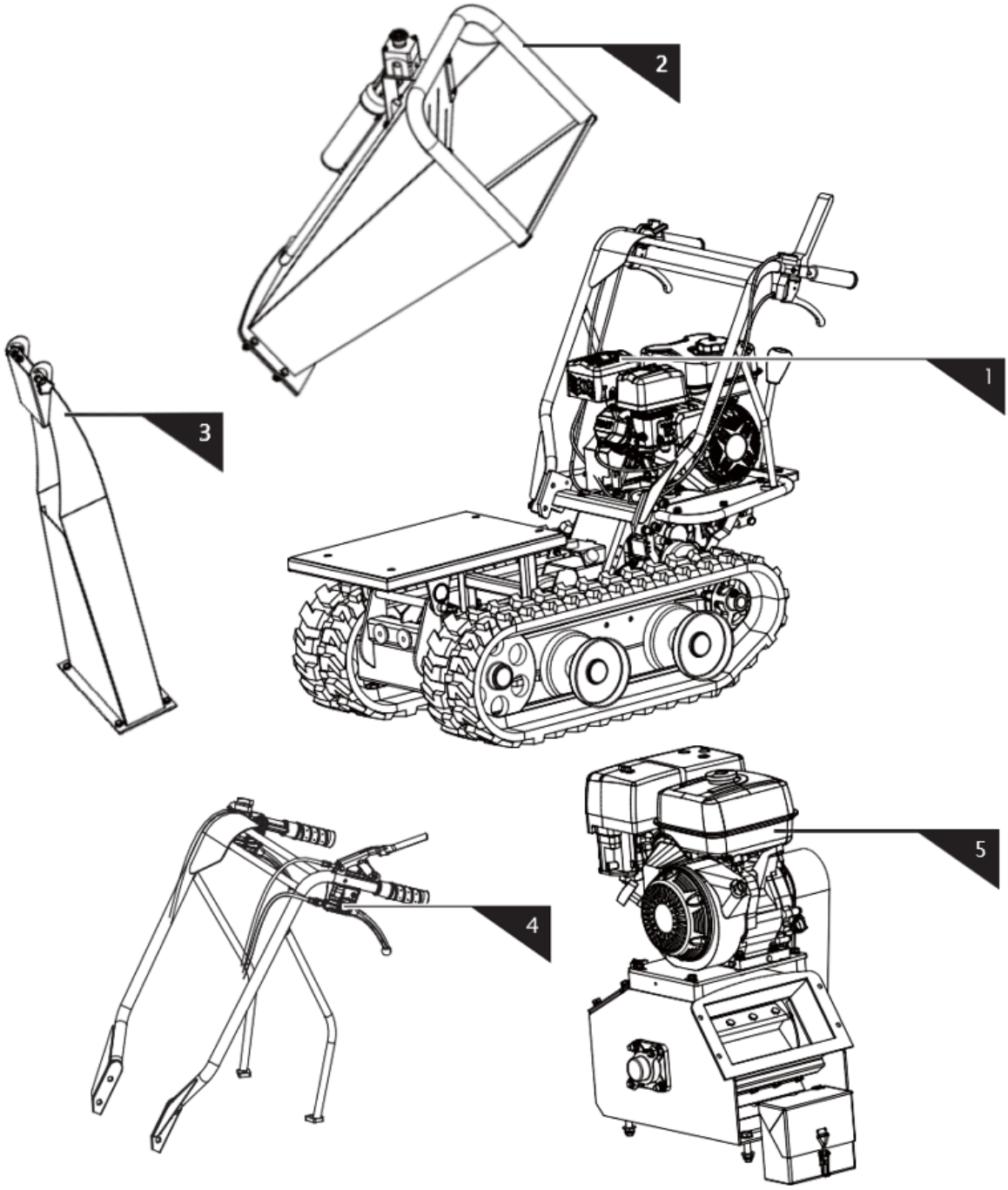

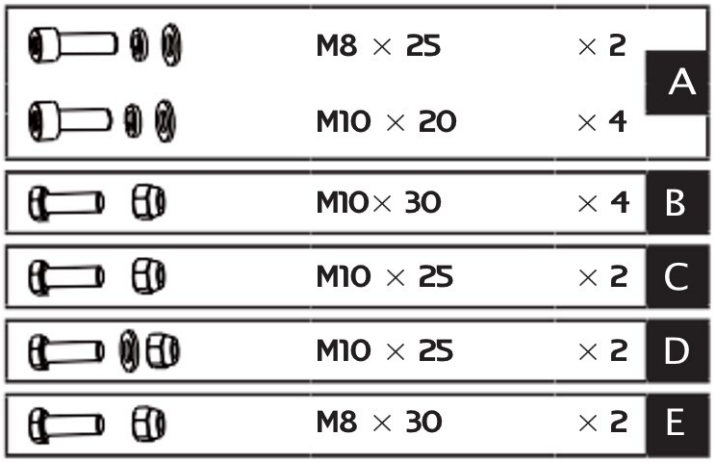

1. Huvudmaskin
2. Feed Hopper- Övre
3. Deflektor
4. Styremontering
5. Motor
6. Hårdvaruväska

hopsättning

Genom att följa monteringsanvisningarna nedan kommer du att montera maskinen på några minuter.

Styremontering

Rikta in hålen på styret med monteringsfästet och fäst var och en med en fjäderbricka, platt bricka och en M10x20 bult. Fäst varje styrstöd på motordäcket med en fjäderbricka, platt bricka och en M8x25 sexkantsbult.

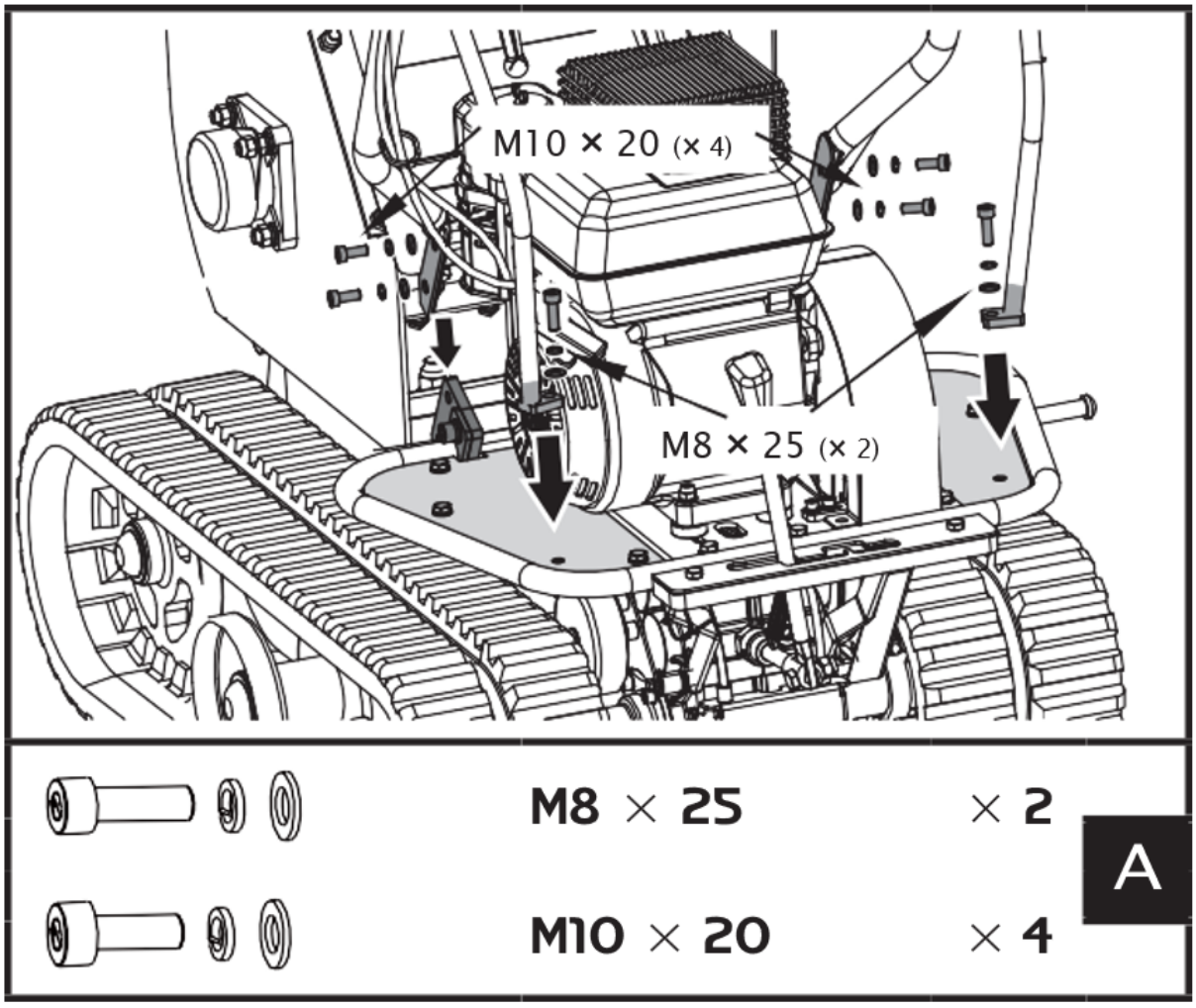

Skruva loss de fyra M16x40 bultarna, brickorna och muttrarna som förbinder flishuggen med dumperbasen. Flytta flishuggen bakåt och fäst sedan med bultar, brickor och muttrar som precis togs bort i början.

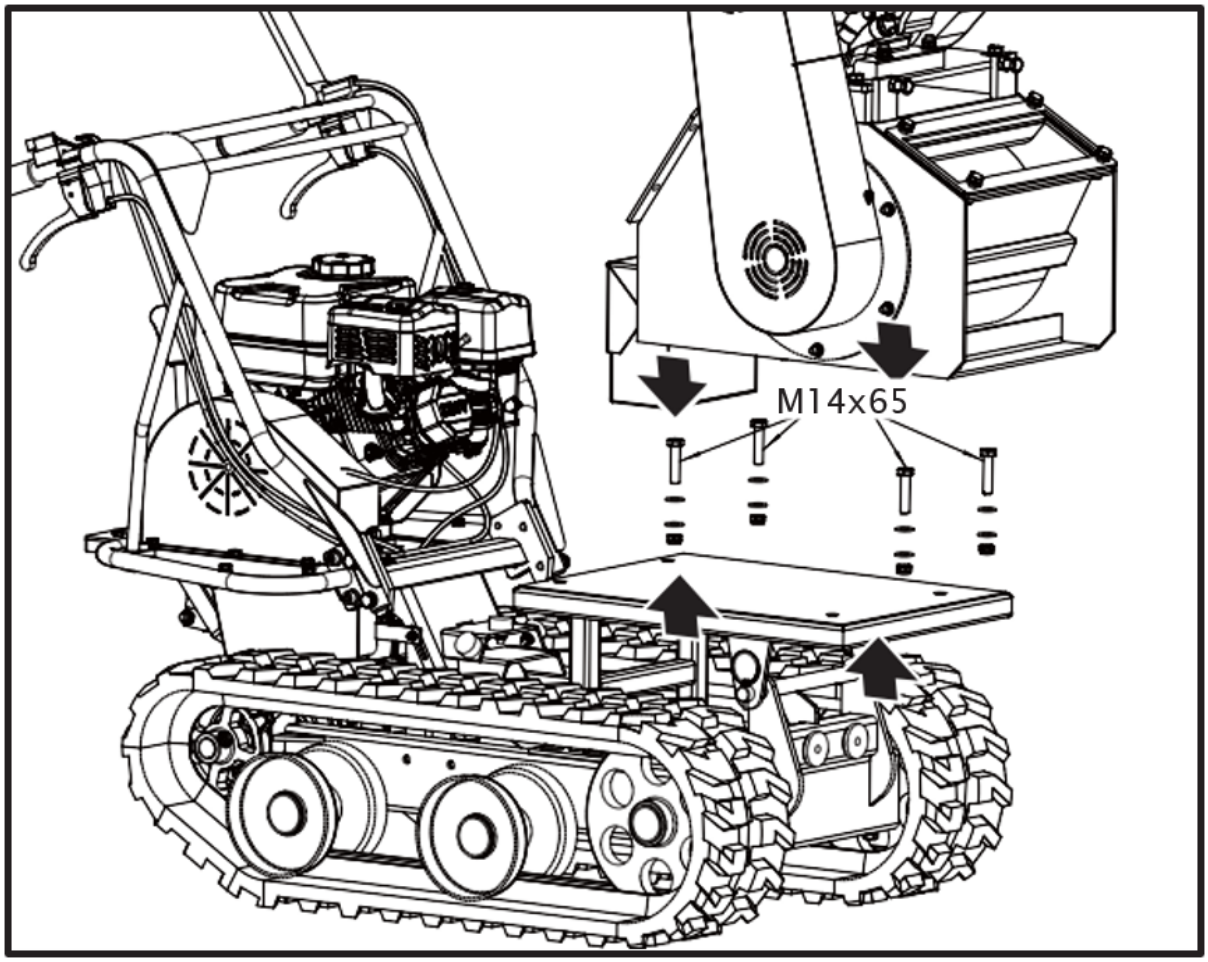

Foderbehållare

1. Placera den nedre matningsbehållaren på maskinen och fäst den med bultar, brickor och muttrar.

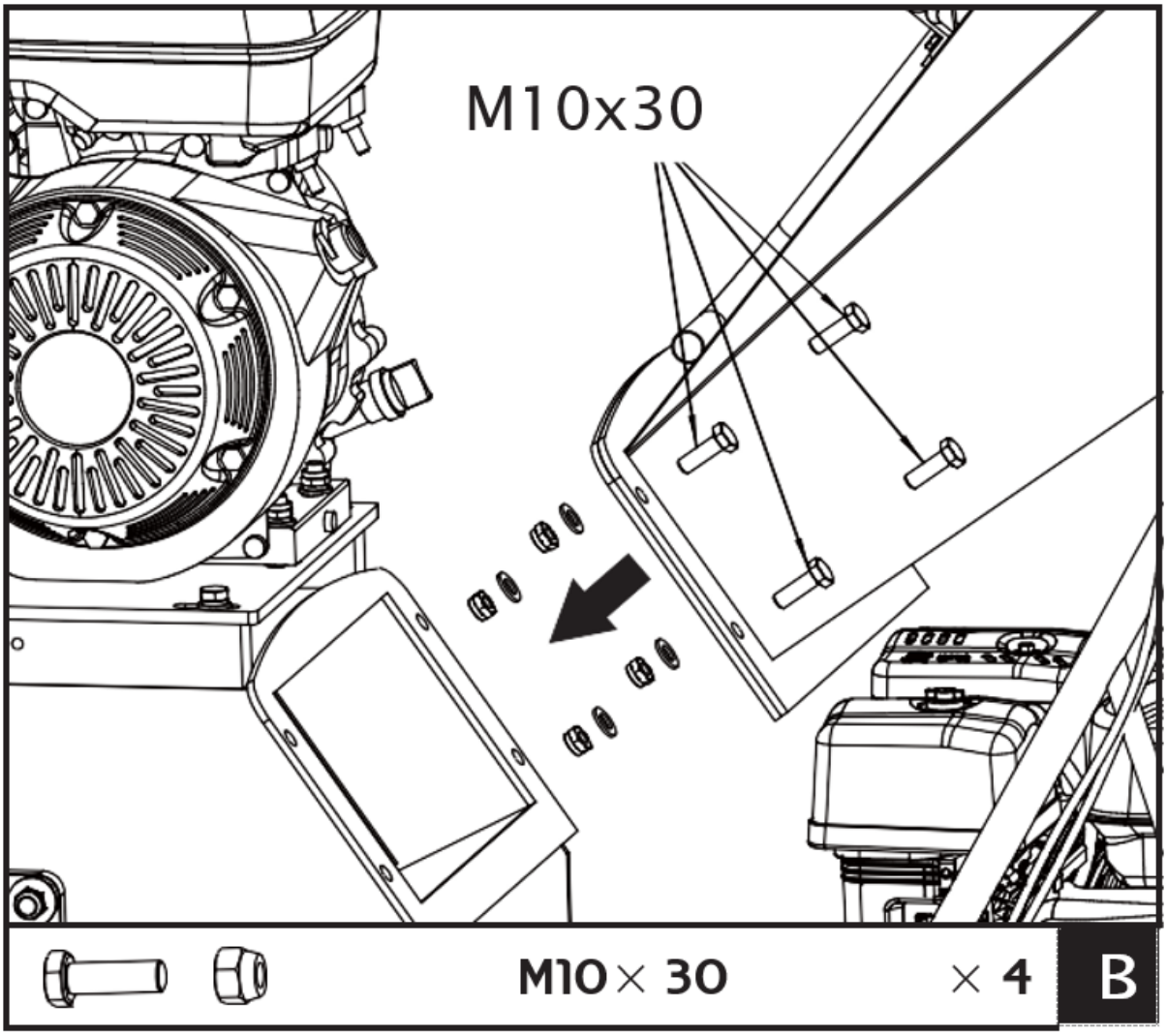

Vi rekommenderar att du låter någon hjälpa dig att lyfta behållaren på plats och stödja den tills den sitter fast i flishuggen.

Utmatningsränna

Skjut in gångjärnsstiften i utloppsrännan i bussningarna i drivhusets svetsning helt, stäng sedan utloppsrännan på maskinen och fäst med M10x30 bultar, brickor och muttrar.

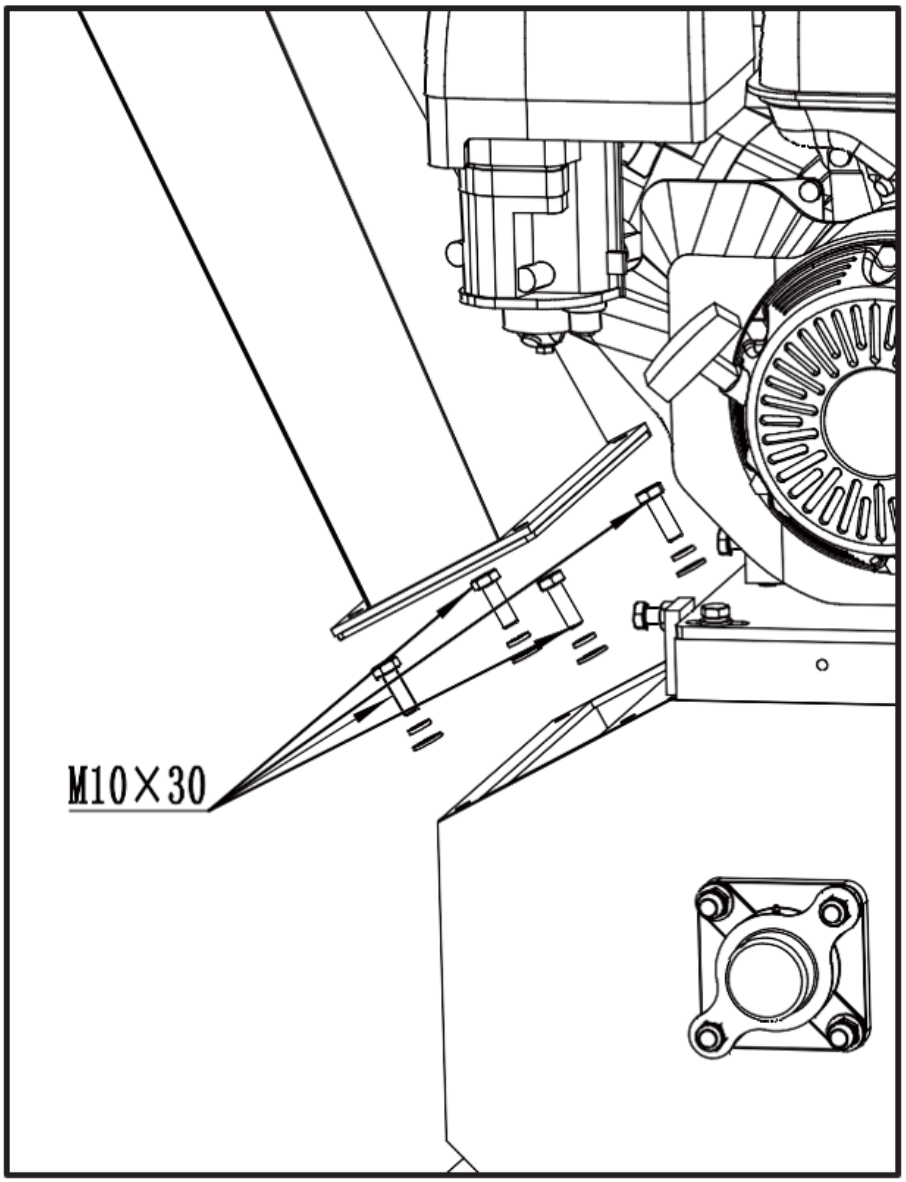

Nödstoppskabelanslutning

VARNING: NÖDSTOPP

Se till att nödstoppskabeln är korrekt ansluten.
Underlåtenhet att göra det kan leda till allvarliga skador eller dödsfall.

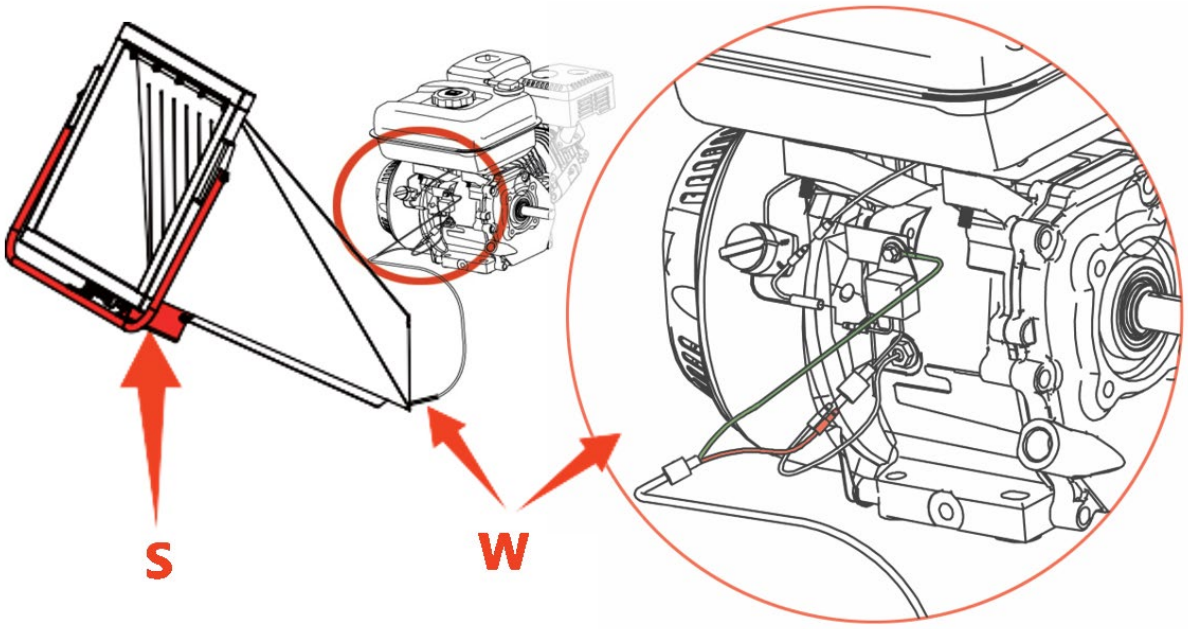

S - Nödströmbrytare | W – Nödstoppskabel

Beskrivning av apparaten

Funktioner och kontroller

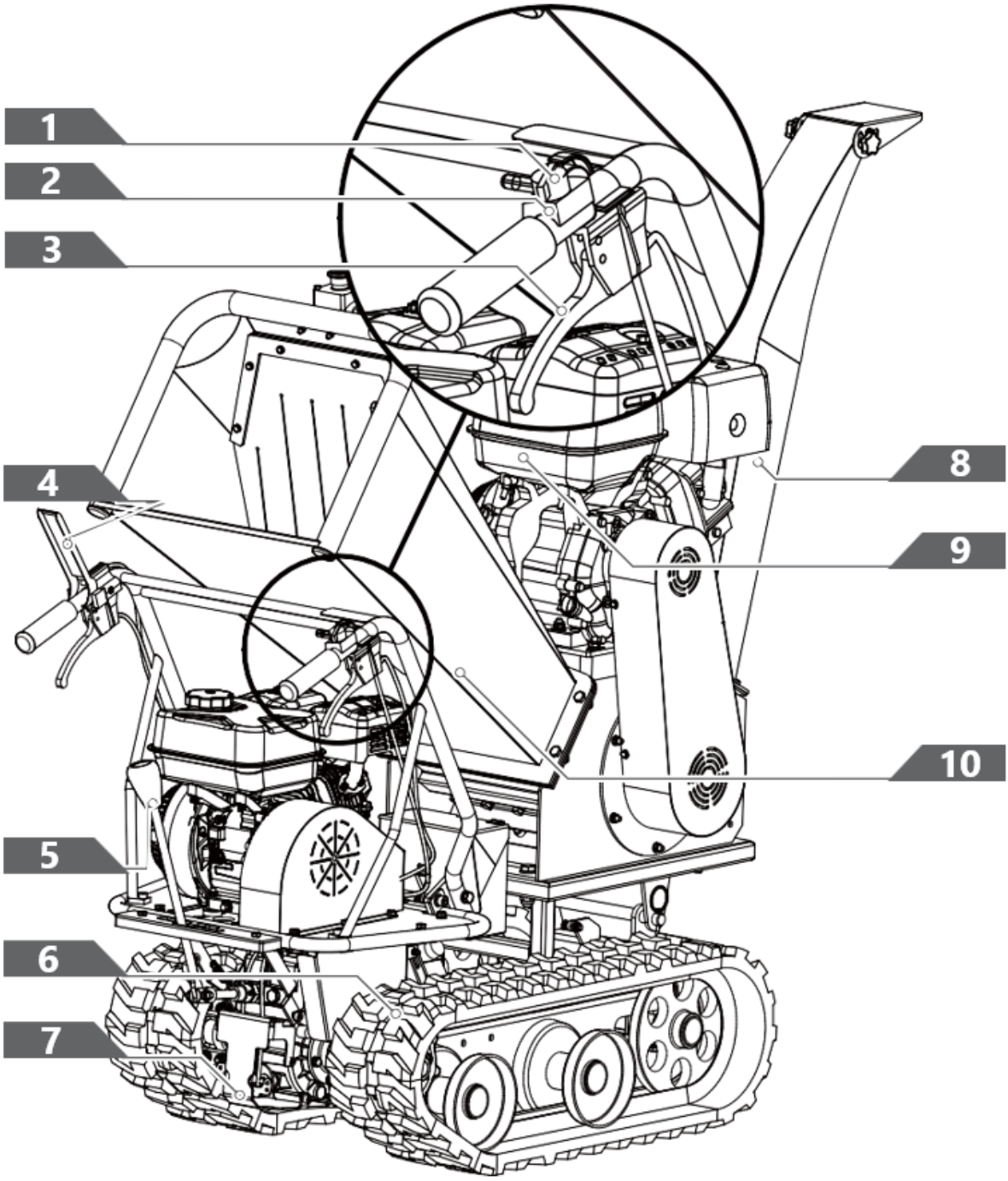

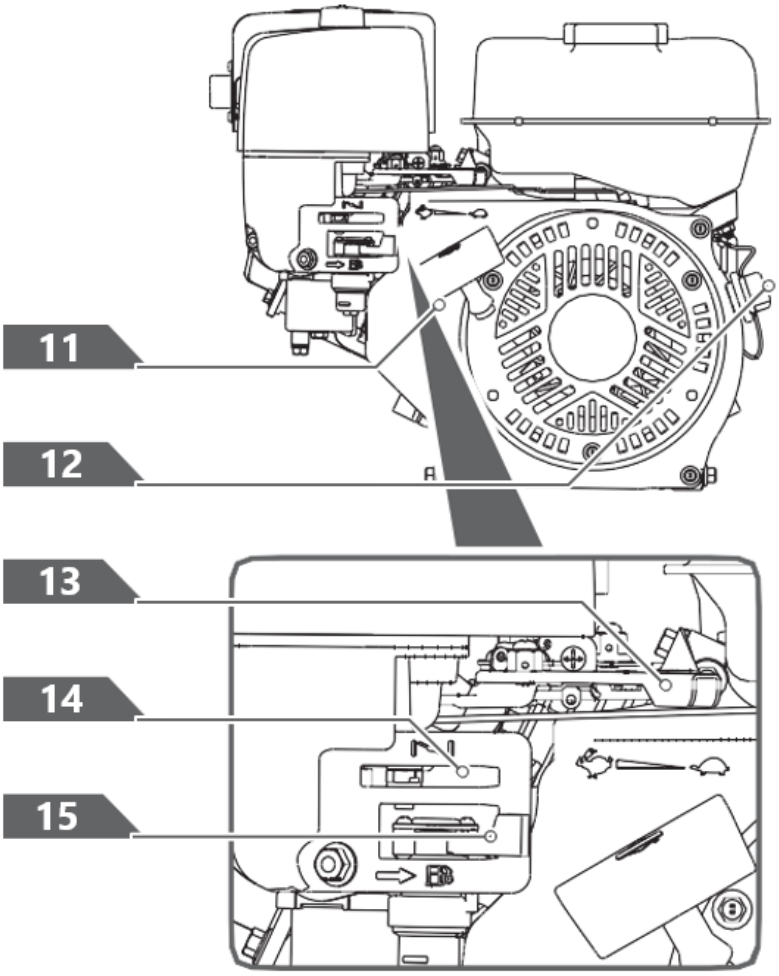

Växelspak

Växelspaken har 4 lägen: 3 hastigheter framåt och 1 bakåt. För att ändra hastighet, flytta hastighetsväxlingsspaken till önskat läge. Spaken låses i ett hack vid varje hastighetsval.



Släpp alltid kopplingsreglaget innan du ändrar hastighet. Underlåtenhet att göra det kommer att resultera i skada på den elektriska spårkärran.

Långsammare hastigheter är för tyngre laster, medan högre hastigheter är för att transportera lätt last eller en tom behållare. Det rekommenderas att du använder en lägre hastighet tills du är bekant med driften av kraftspårkärran.

Om motorn saktar ner under belastning eller om banden slirar, lägg maskinen till en lägre växel.

Om maskinens framsida åker upp, växla maskinen till en lägre växel. Om fronten fortsätter att åka uppåt, lyft upp handtagen.

Vänster/Höger styrspak
Använd spaken för att svänga vänster/höger.

> ***Manövrera styrspakarna endast med reducerad hastighet.***

Motor på/av-brytare
Motorströmställaren har två lägen. AV - motorn startar eller går inte. PÅ - motorn startar och går.

Rekylstarthandtag
Rekylstarthandtaget används för att starta motorn.

Bränsleavstängningsventil
Bränsleavstängningen har två lägen:
STÄNGD ( ) - Använd denna position för att serva, transportera eller förvara enheten.
ÖPPEN ( ) - Använd denna position för att köra enheten.

Gasreglage
Gasreglaget reglerar motorns varvtal och går mellan FAST , LÅNGSAMT , och STOPP-positioner.

Gasreglaget stänger av motorn när den flyttas till STOPP-läget.

Chokekontroll
Chokereglaget används för att choka förgasaren och hjälpa till att starta motorn.
Chokereglaget glider mellan CHOKEN STÄNGD och CHOKE ÖPPEN positioner.

> ***Använd aldrig choken för att stoppa motorn.***

Kopplingskontrollspak
Tryck på manöverspaken, kopplingen inkopplad. Släpp spaken, kopplingen frikopplad.

Foderbehållare
Inmatningsbehållaren är där du för in dina material som ska flisas.

Utmatningsränna
Flisade material släpps ut genom denna öppning. Deflektorn kan fästas på rännan.

Motor på/av-brytare
Motorströmställaren har två lägen. AV - motorn startar eller går inte. PÅ - motorn startar och går.

Rekylstarthandtag
Handtaget används för att starta motorn.

Bränsleavstängningsventil
Bränsleavstängningen har två lägen.
STÄNGD ( ) - använd denna position för att serva, transportera eller lagra enheten.
ÖPPEN ( ) - använd denna position för att köra enheten.

Chokekontroll

Chokereglaget används för att choke förgasare och hjälp med att starta motorn. Chokereglaget glider mellan CHOKEN STÄNGD och CHOKE ÖPPEN positioner.

Gasreglage

Gasreglaget reglerar motorns varvtal och kommer att stänga av motorn när den flyttas till STOPP-läget. Gasreglaget rör sig mellan FAST , LÅNGSAMT , och STOPP-positioner.

Drift - Minibandfordon

Tillsätt olja till motorn

Motorn skickas utan olja. Starta inte motorn innan du fyllt på olja. Se din motormanual för rätt sorts olja att fylla på.

1. Se till att drevkärran står på en plan, jämn yta.

2. Ta bort oljepåfyllningslocket/mätstickan för att fylla på olja.

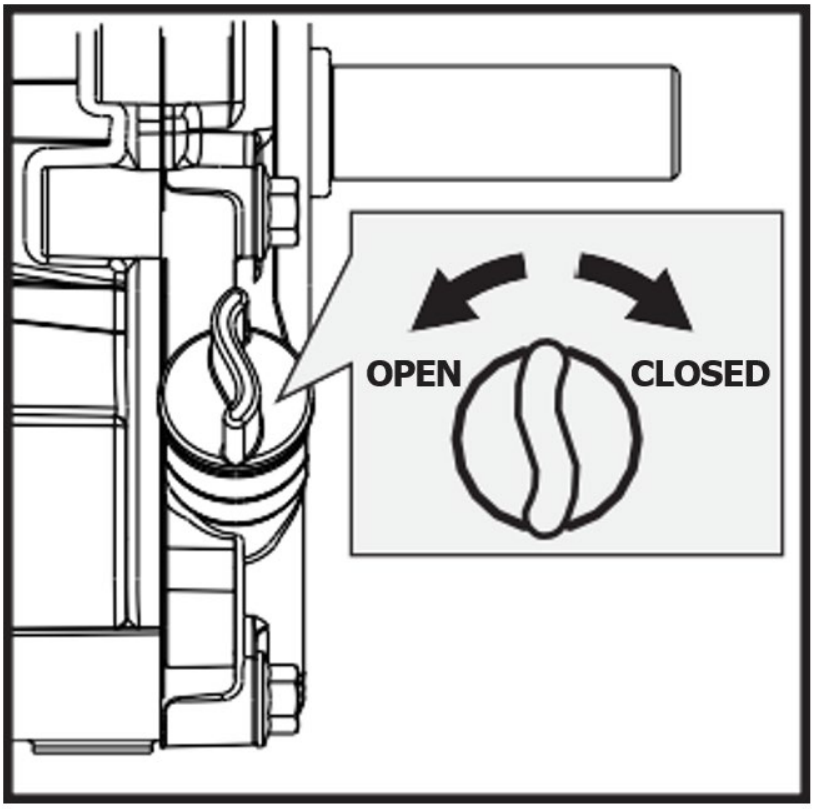

OPEN - öppen
CLOSED - stängd

3. Använd en tratt och fyll på olja upp till FULL-märket på oljestickan. (Se motormanualen för oljekapacitet, oljerekommendation och placering av påfyllningslocket.)

ÖVERFYLL INTE. Kontrollera motoroljenivån dagligen och fyll på vid behov.

Lägg till bensin till motorn

Bensin är mycket brandfarligt och explosivt. Du kan brännas eller skadas allvarligt när du hanterar bränsle. Var extremt försiktig när du hanterar bensin.

Fyll bränsletanken utomhus, aldrig inomhus. Bensinångor kan antändas om de samlas inuti en inneslutning. Explosion kan resultera.

1. Motorn måste vara avstängd och tillåtas svalna i minst två minuter innan du fyller på bränsle.
2. Ta bort tanklocket och fyll tanken. (Se motormanualen för bränslekapacitet, bränslerekommendation och placering av tanklocket.)

VIKTIGT: ÖVERFYLL INTE!
Denna utrustning och/eller dess motor kan inkludera avdunstningssystemkomponenter som krävs för att uppfylla EPA- och/eller CARB-föreskrifter, som endast fungerar korrekt när bränsletanken har fyllts till den rekommenderade nivån. Överfyllning kan orsaka permanenta skador på komponenterna i systemet för evaporativt utsläpp. Fyllning till den rekommenderade nivån säkerställer ett ånggap som krävs för att möjliggöra bränsleexpansion. Var noga uppmärksam när du fyller bränsletanken för att säkerställa att den rekommenderade bränslenivån inuti tanken inte överskrids. Använd en bärbar bensinbehållare med en utmatningspip av lämplig storlek när du fyller tanken. Använd inte en tratt eller annan anordning som hindrar sikten över tankfyllningsprocessen.

3. Sätt tillbaka tanklocket och dra åt. Rensa alltid upp utspillt bränsle.

Startar motor

1. Flytta motoromkopplaren till läget ON.

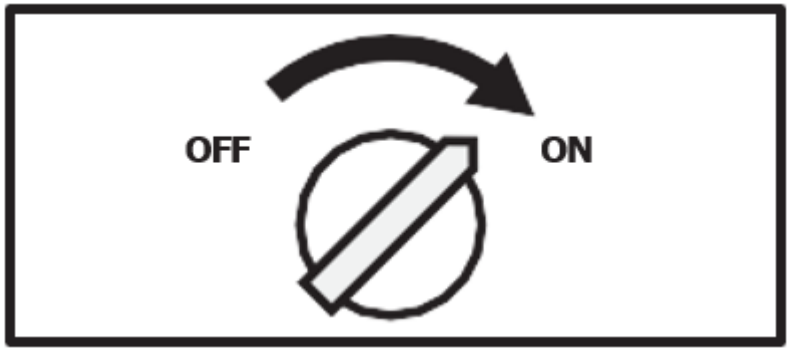

OFF - avstängd

ON - påslagen

2. Öppna bränsleavstängningsventilen.

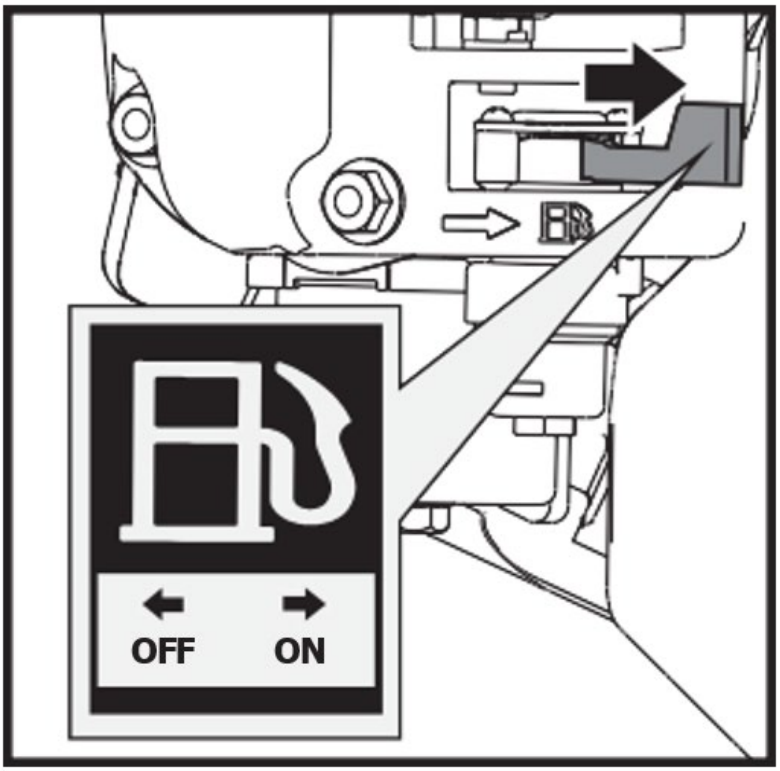

OFF - avstängd

ON - påslagen

3. Flytta choken till STÄNGD-läget. Om motorn är varm är det inte nödvändigt att stänga choken.

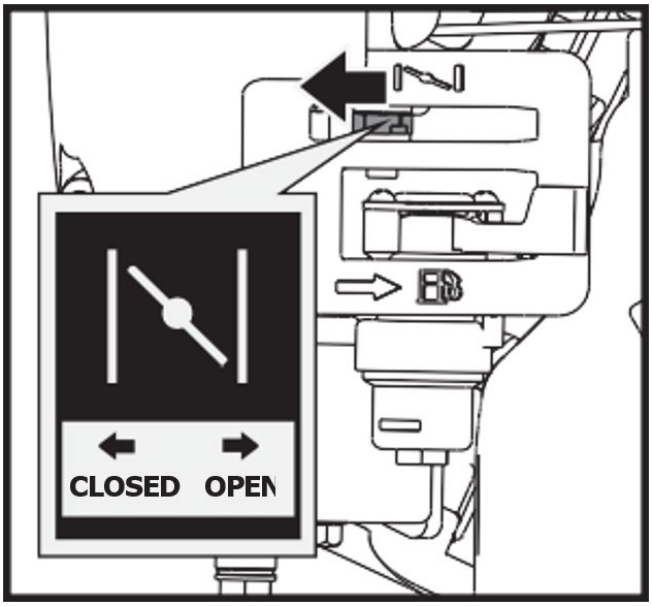

OPEN - öppen
CLOSED - stängd

4. Flytta gasreglaget något till FAST hastighet.

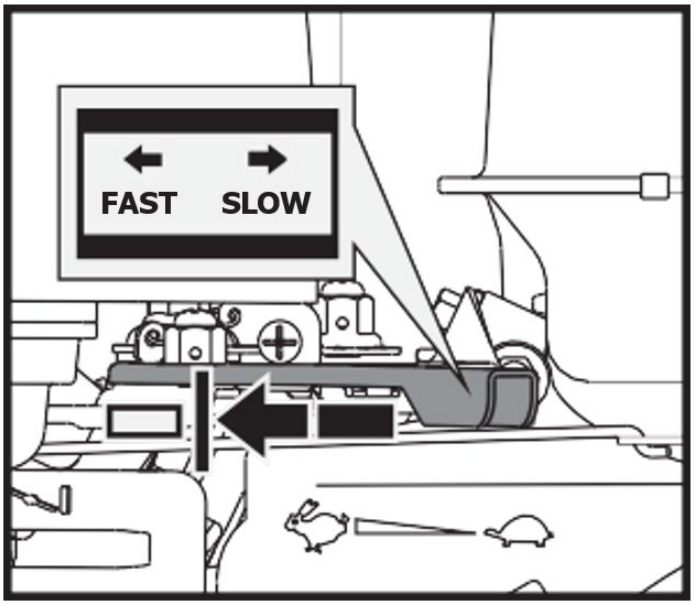

FAST - snabbt

SLOW - långsamt

5. Dra i rekylstartaren tills motorn startar. Återställ rekylen till utgångsläget efter varje drag. Upprepa stegen efter behov. När motorn har startat, ställ in gasreglaget till FAST-läget innan du använder enheten.

> ⚠ ***Snabb indragning av startlinan (kickback) kommer att dra din hand och arm mot motorn snabbare än du kan släppa taget. Brutna ben, frakturer, blåmärken eller stukningar kan bli resultatet.***

Drift

När motorn har värmts upp, flytta gasreglaget för att accelerera motorvarvtalet.

Lägg i önskad växel och tryck långsamt på kopplingsreglaget. Om växeln inte lägger i omedelbart, släpp långsamt kopplingsspaken och försök igen. På detta sätt kommer den elektriska spårkärran att börja röra sig.

Den elektriska spårkärran har styrspakarna på styret, vilket gör styrningen mycket enkel. För att svänga höger eller vänster, dra helt enkelt i motsvarande höger eller vänster styrspak.

Styrningens känslighet ökar i proportion till maskinens hastighet och lasten. Med en tom maskin är ett lätt tryck på spaken allt som behövs för att vrida. När maskinen är fullastad krävs mer tryck.

Styrkärran har en maximal lastkapacitet på 660 LBS. Det är dock tillrådligt att bedöma belastningen och justera den efter underlaget som maskinen ska användas på.

Det är därför tillrådligt att täcka ojämn eller ojämn terräng med en låg växel och att vidta extra försiktighetsåtgärder. I sådana situationer bör maskinen hållas i låg växel under hela sträckan.

Undvik skarpa svängar och täta riktningsbyten när du kör i tuff, hård terräng full av vassa, ojämna punkter med hög friktion.

Även om enheten har gummiband, kom ihåg att vara försiktig när du arbetar under ogynnsamma väderförhållanden (is, kraftigt regn och snö) eller på typer av underlag som kan göra den elektriska spårkärran instabil.

Observera att eftersom det här är ett bandfordon utsätts det för en betydande stigning när det passerar över gupp, hål och trappsteg.

När kopplingsreglaget släpps kommer maskinen att stanna och bromsa automatiskt.

Om maskinen stoppas i en brant sluttning ska en kil placeras mot ett av spåren.

Tomgångshastighet

Ställ gasreglaget i läget LÅNGSAMT för att minska belastningen på motorn när arbete inte utförs. Att sänka motorvarvtalet hjälper till att förlänga motorns livslängd, samt spara bränsle och minska ljudnivån.

Stäng av motorn

För att stoppa motorn i en nödsituation, vrid helt enkelt motoromkopplaren till OFF-läget. Under normala förhållanden, använd följande procedur:

1. Flytta gasreglaget till SLOW ( ) position.
2. Låt motorn gå på tomgång i en eller två minuter.
3. Vrid motoromkopplaren till läget AV.
4. Vrid bränsleventilspaken till OFF ( ) position.

Plötsligt stopp i hög hastighet under tung belastning rekommenderas inte. Motorskador kan uppstå.

Flytta inte chokereglaget till STÄNG för att stoppa motorn. Bakeld eller motorskada kan uppstå.

Flishuggning

Motorn skickas utan olja. Starta inte motorn innan du fyllt på olja.

Driftszon

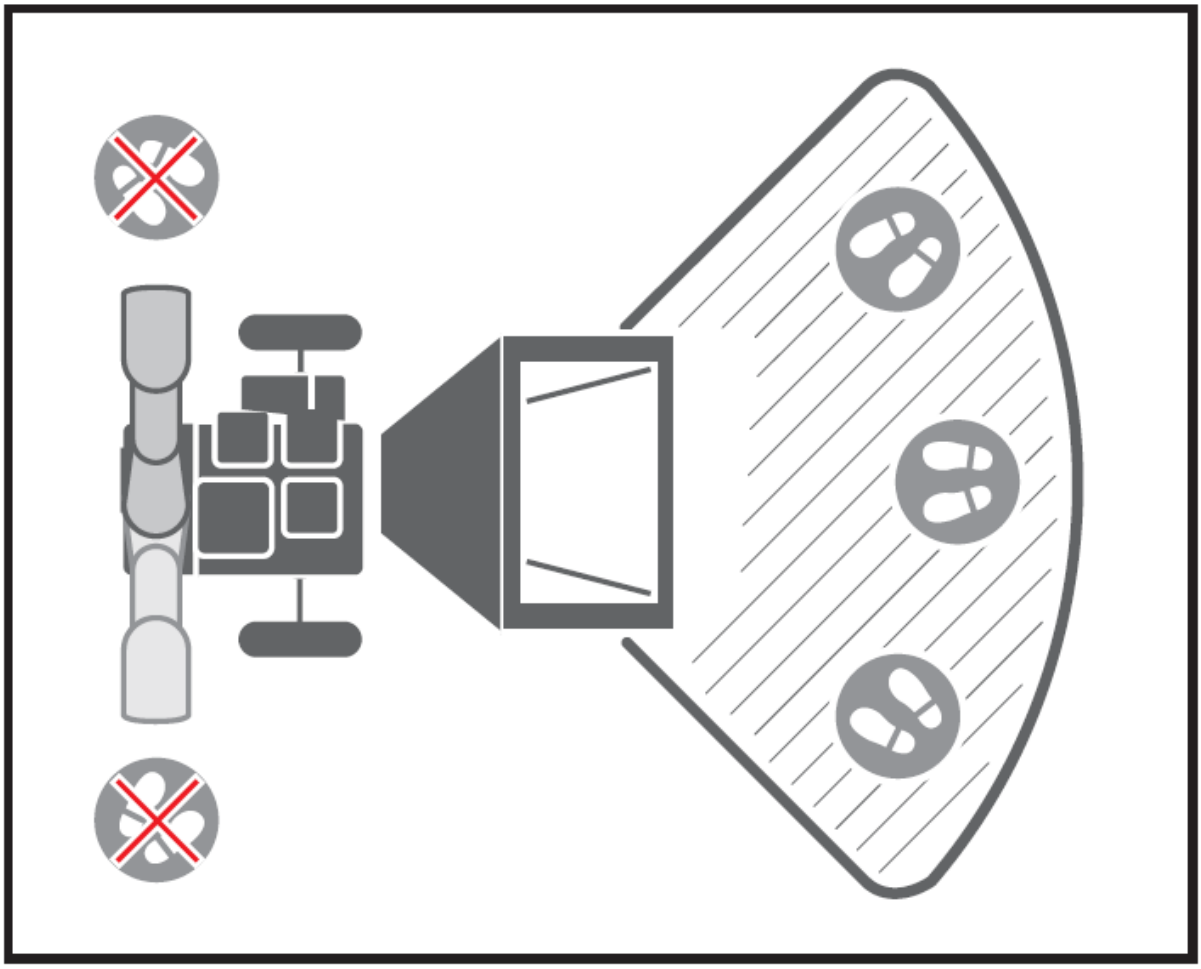

Starta motorn

Använder samma sätt som dumpermotorn för att starta flishuggmotorn.

Drift

När motorn har värmts upp, dra i gasreglaget för att öka motorvarvtalet.

När motorn långsamt ökas till full hastighet, dra gradvis och långsamt remspänningsspaken så långt det går för att koppla in remdriften. Detta måste göras långsamt för att skärskivan ska ta fart, annars stannar motorn eftersom det är hög tröghet i skärskivan.

Flisförstöraren kan bearbeta en mängd olika torra eller gröna organiska material som grenar, stjälkar, vinstockar, löv, rötter och vegetabiliskt material. Den maximala kapaciteten är 3-tums grenar, detta kan variera beroende på träslag och hårdhet. Att rotera grenen när du matar in den i maskinen kommer att förbättra prestandan.

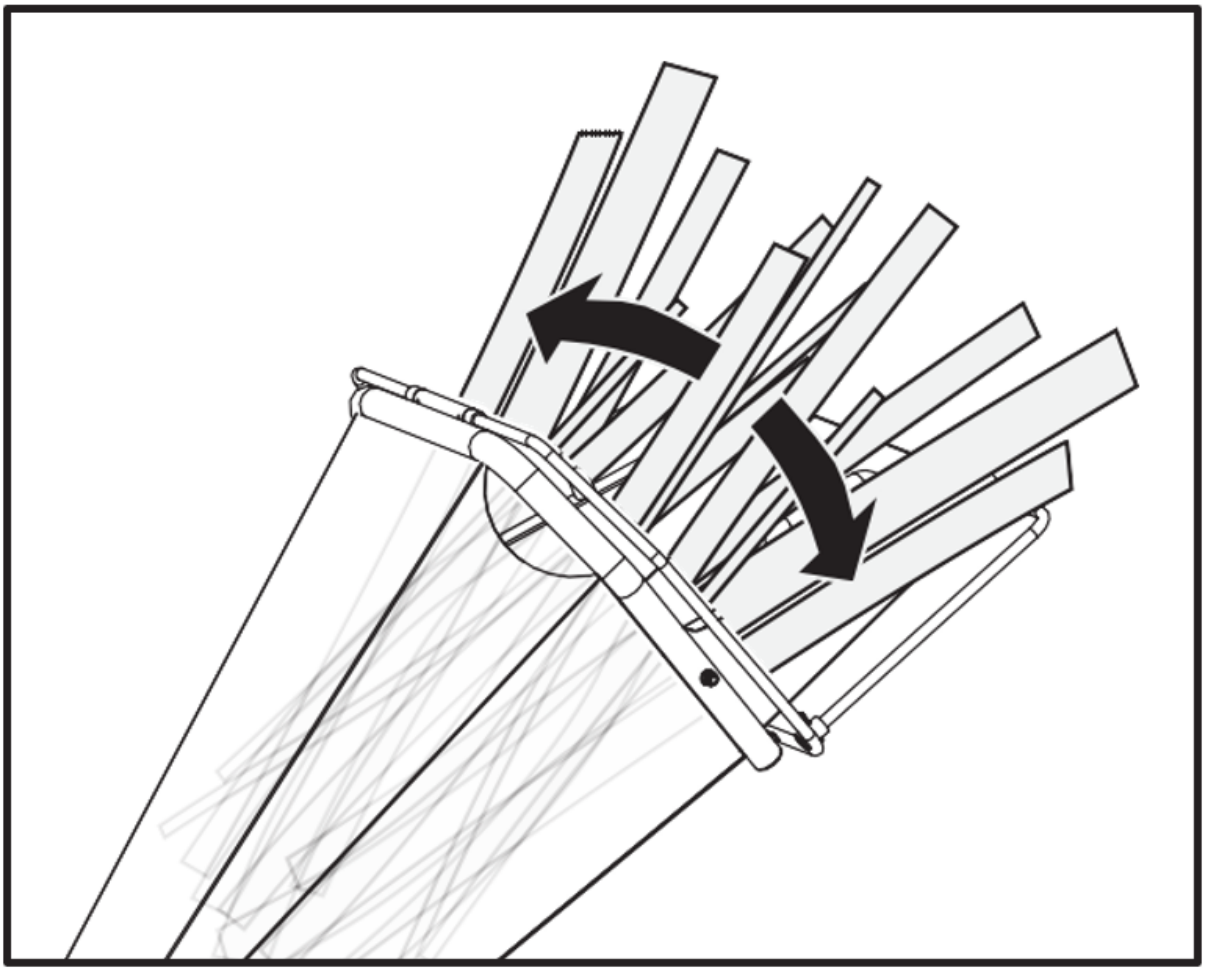



NO HANDS BELOW THIS LINE - inga händer under denna linje

Mata lemmar eller grenar genom snittet först och låt det buskiga huvudet sitta kvar. Detta hjälper till att styra skänkeln nedför matarmagasinet och minskar snurrande och studsande av små bitar tillbaka upp i matningsmagasinet. Vissa sidogrenar kan behöva förklippas så att grenen ska självmata sig mer effektivt.

Det är alltid lämpligt att bearbeta nyskurna material, eftersom trägrenar blir väldigt hårda, de blir fjädrande när de torkar ut och kan göra knivarna matta snabbare.

Medan du använder maskinen, ha en träpinne till hands, cirka 1 tum i diameter och 2 fot lång. Den här stickan kommer att vara användbar för att trycka in korta, borstiga och mycket lummiga material och hålla foderbehållaren fri.

Tvinga inte in material i maskinen. Om det inte flisar bra kan flishuggarna behöva slipas eller bytas ut, eller så måste gapet mellan knivarna och slitplattan justeras.

Överbelasta inte maskinen genom att mata in för mycket material i matningsbehållaren på en gång. Om du hör att motorns varvtal minskar, sluta omedelbart att mata in material till maskinen. Fortsätt inte mata in material i maskinen förrän motorn har återgått till fullt varvtal.

Flisförstöraren kan täppas till med mjuka, våta eller fibrösa material. Men om du matar mjuka material periodvis med grenar bör det inte vara några problem, eftersom flishuggaren tenderar att rensa bort eventuella rester som finns kvar i maskinen.

Om något trådigt material lindas runt rotoraxeln, ta bort det innan det arbetar sig in i lagret.

Om flishuggaren stannar på grund av överbelastning eller igensättning, stäng av motorns strömbrytare och vänta tills skärskivan har stoppats helt och remdriften är urkopplad. Låt motorn svalna helt och stäng av motorn. Öppna höljets lock för att rensa och ta bort allt material från höljet. Lås kåpan, koppla motorn till påslaget läge och starta maskinen igen för att återuppta driften.

Flytta flishuggen bort från högen när utmatningsmaterialet hamnar uppåt. Detta kommer att hindra materialet från att backa upp utloppsrännan. Placera inte deflektorn vertikalt, eftersom detta kommer att minska luftflödet, hindra utsläppet och orsaka blockering.



Se till att maskinen står plant och stabil för att undvika onödiga vibrationer.



Använd inte på betong eller annan hård yta.



Motorn är utrustad med en oljevarning och startar inte om oljenivån i sumpen är för låg. Den kan också stanna om den körs i en brant sluttning.



För att stänga av maskinen, flytta gasreglaget till tomgång, vrid motoromkopplaren till OFF-läget och den kommer gradvis att stanna.

Nödstopp

Se till att nödstoppsbrytaren fungerar före varje användning. Annars kan allvarlig skada eller dödsfall inträffa. Observera att nödstoppskabeln ska dras runt den vänstra sidan av behållaren när du tittar på den.

VARNING: NÖDSTOPP

Se till att nödstoppskabeln är korrekt ansluten.
Underlåtenhet att göra det kan leda till allvarliga skador eller dödfall.

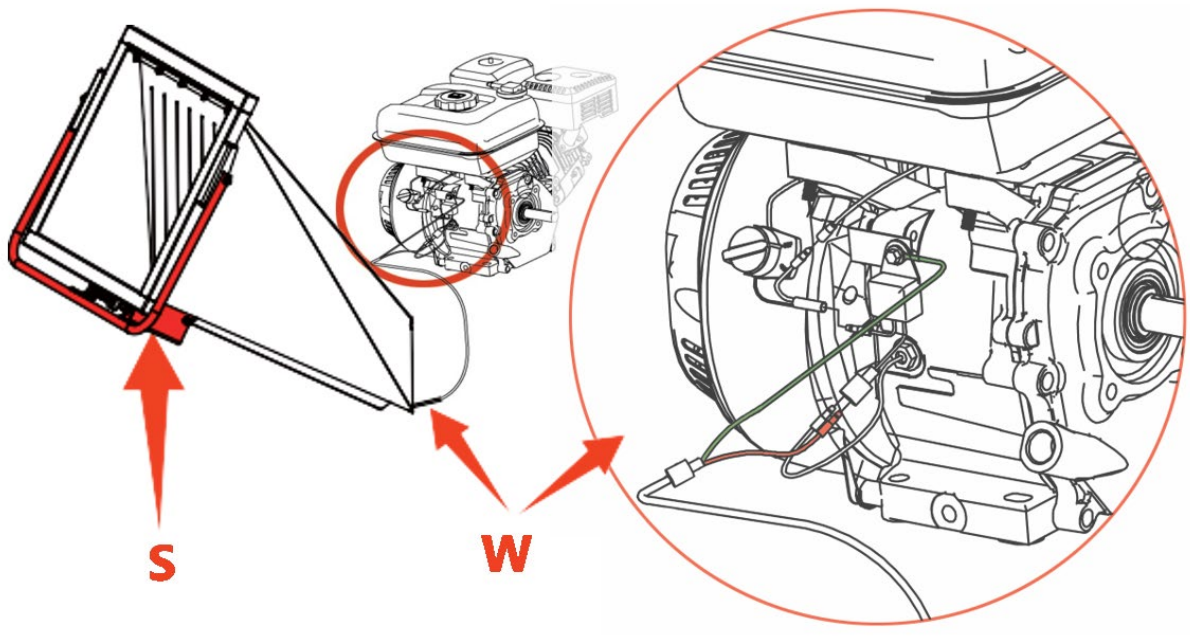

S - Nödströmbrytare | W – Nödstoppskabel

Tomgångshastighet

Ställ in gasreglaget i läget LÅNGSAMT för att minska belastningen på motorn när flisning inte utförs. Att sänka motorvarvtalet hjälper till att förlänga motorns livslängd, samt spara bränsle och minska ljudnivån.

Stoppa motorn

För att stoppa motorn i en nödsituation, vrid helt enkelt motoromkopplaren till OFF-läget. Under normala förhållanden, använd följande procedur:

1. Flytta gasreglaget till SLOW ( ) position.
2. Låt motorn gå på tomgång i en eller två minuter.
3. Vrid motoromkopplaren till läget AV.
4. Vrid bränsleventilspaken till OFF ( ) position.

Plötsligt stopp i hög hastighet under tung belastning rekommenderas inte. Motorskador kan uppstå.

Flytta inte chokereglaget till STÄNG för att stoppa motorn. Bakeld eller motorskada kan uppstå.

Vänta tills maskinen stannar helt. Låt motorn svalna helt. Ta bort motorns tändstift. Rengör sedan maskinens insida och dess utloppsränna.

Underhåll

Underhåll av mini bandfordon

Att underhålla din maskin säkerställer lång livslängd för maskinen och dess komponenter.

Förebyggande underhåll

1. Stäng av motorn och koppla ur alla kommandospakar. Motorn måste vara kall.
2. Håll motorns gasreglage i sitt LÅNGSAMT läge och ta bort tändstiftskabeln från tändstiftet och fäst den.
3. Inspektera det allmänna tillståndet för den elektriska spårkärran. Kontrollera om det finns lösa skruvar, felinriktning eller fastsättning av rörliga delar, spruckna eller trasiga delar och andra tillstånd som kan påverka dess säkra funktion.
4. Använd en mjuk borste, dammsugare eller tryckluft för att avlägsna alla föroreningar från maskinen. Använd sedan lätt olja av hög kvalitet för att smörja alla rörliga delar.
5. Kontrollera tändstiftskabeln regelbundet för tecken på slitage och byt ut vid behov.

Använd aldrig en "högtryckstvätt" för att rengöra din enhet. Vatten kan tränga in i trånga områden på maskinen och dess transmissionshölje och orsaka skador på spindlar, växlar, lager eller motorn. Användning av högtryckstvättar kommer att resultera i förkortad livslängd och minskad servicebarhet.

Justering av koppling

När kopplingen börjar uppvisa slitage kommer handtagets räckvidd att bli bredare, vilket gör den svårare att nå. Följ dessa steg för att återställa kopplingsspaken till sitt ursprungliga läge.

1. Lossa låsmuttern genom att vrida den moturs med en 10 mm skiftnyckel.

2. Dra åt eller lossa kabeln genom att vrida kabelns justeringsmutter medurs eller moturs med en 10 mm skiftnyckel tills du har uppnått önskad åtdragning.

3. När tätheten är inställd, för tillbaka låsmuttern mot handtaget för att hålla kabeln på plats.

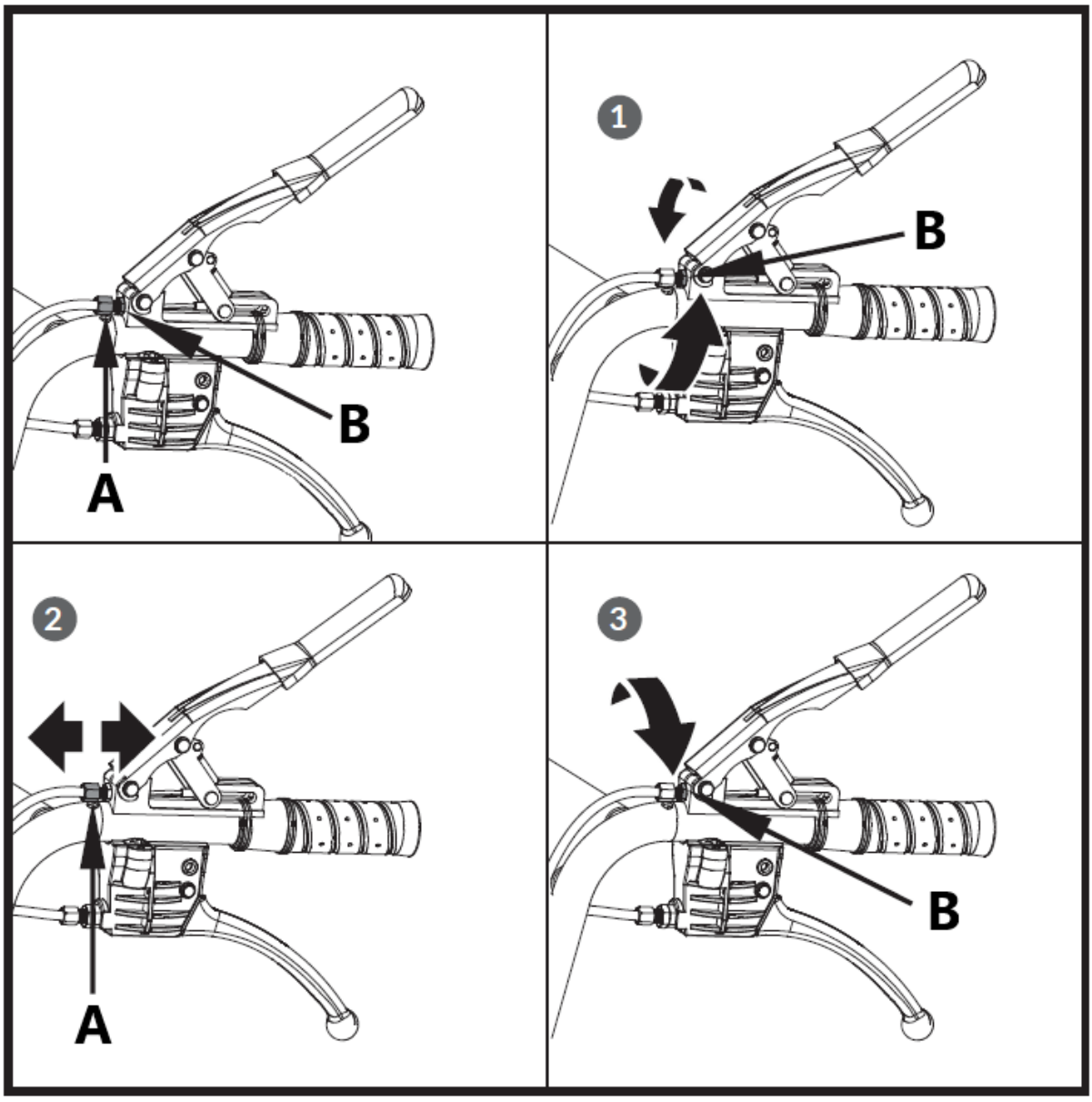

A – Justeringsmutter
B – Jammutter

Justering av styrning

Om styrningen blir svår att koppla in, följ dessa steg för att justera vajerspänningen.

1. Lossa låsmuttern genom att vrida den moturs med en 10 mm skiftnyckel.
2. Dra åt eller lossa kabeln genom att vrida kabelns justeringsmutter medurs eller moturs med en 10 mm skiftnyckel tills du har uppnått önskad åtdragning.
3. När tätheten är inställd, för tillbaka låsmuttern mot handtaget för att hålla kabeln på plats.

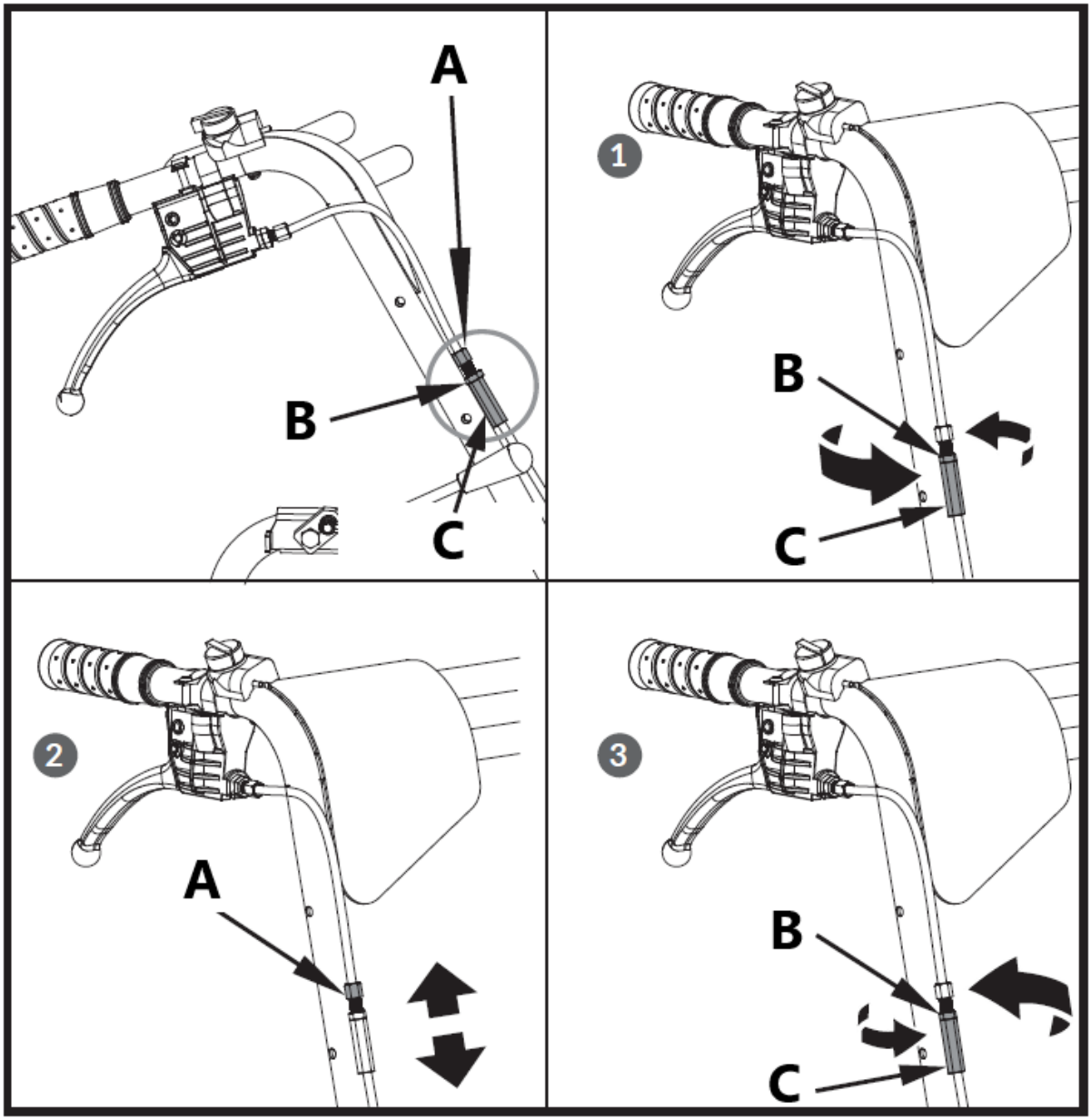

A – Justeringsmutter
B – Jamnöt
C – Låsmutter

Om ovanstående justering inte skapar tillräcklig kabelspänning, följ stegen nedan:

1. Lossa låsmuttern genom att vrida den moturs med en 12 mm skiftnyckel.
2. Dra åt eller lossa kabeln genom att vrida kabelns justeringsmutter medurs eller moturs med en 10 mm skiftnyckel tills du har uppnått önskad åtdragning.
3. När tätheten är inställd, för tillbaka låsmuttern mot handtaget för att hålla kabeln på plats.

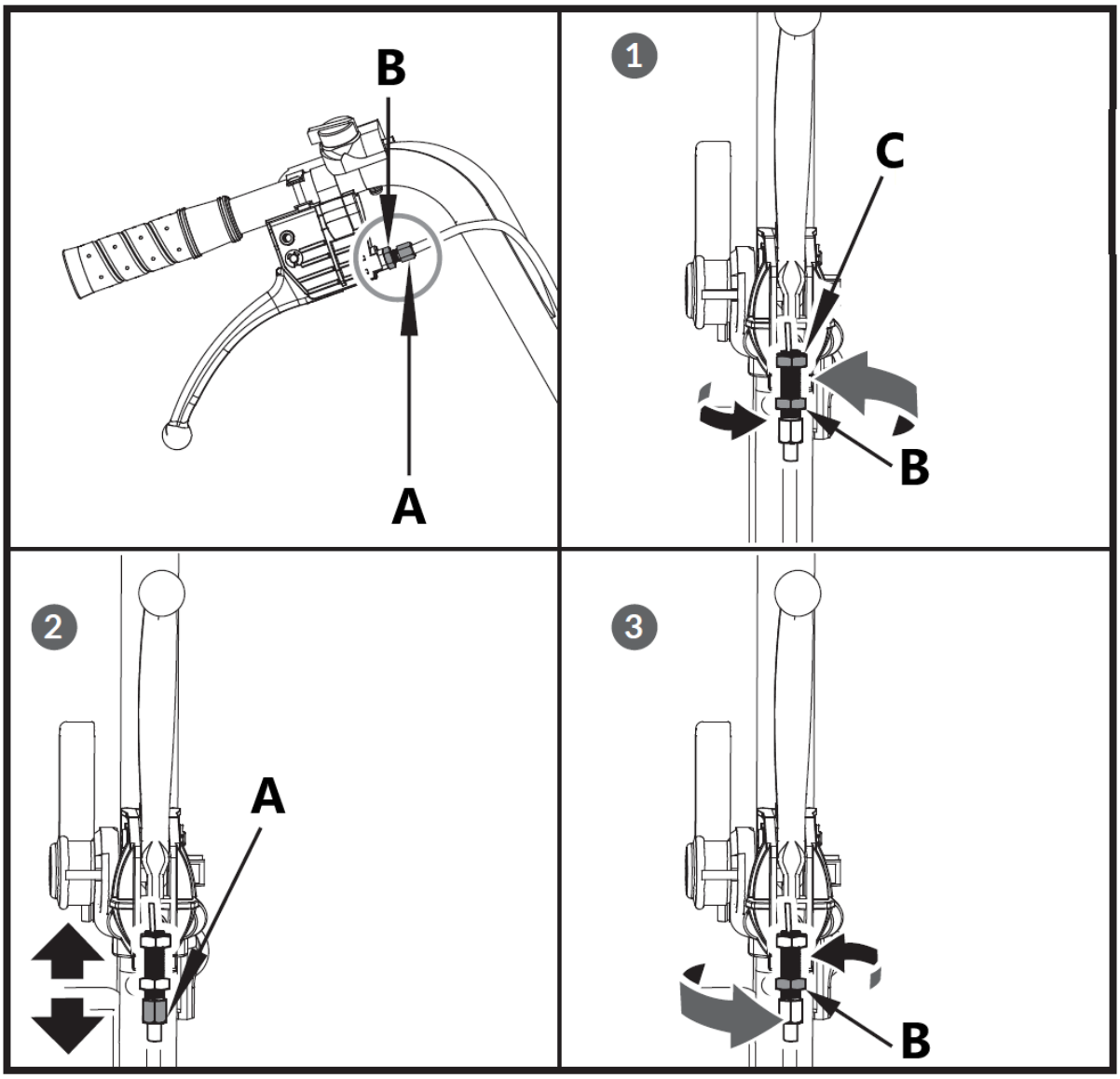
B
A
1
C
B
2
A
3
B

Byte av drivrem

Ta bort bältesskydden enligt bilden och dra ut bältet.

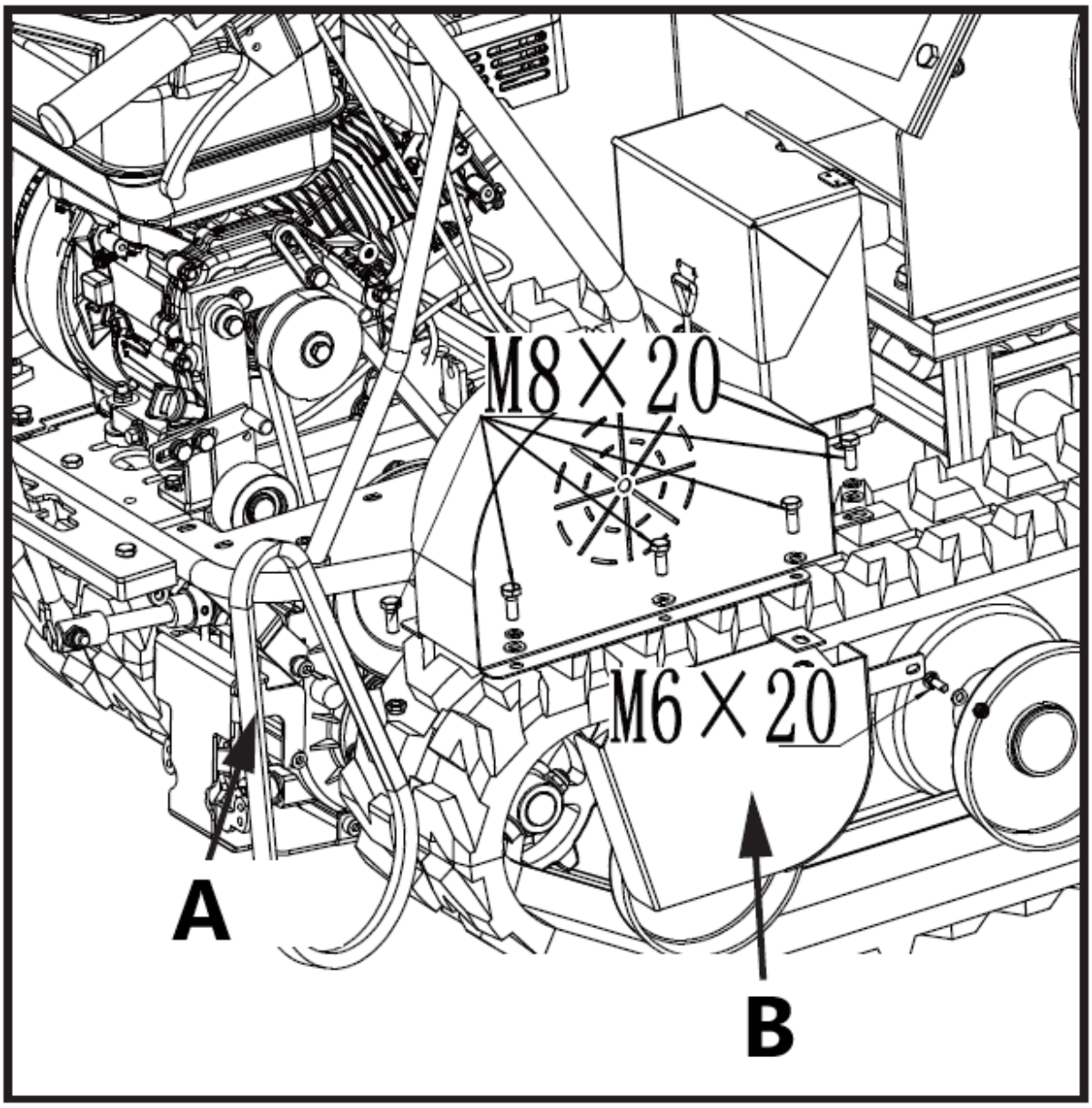

A – Drivrem

B – Remskåpa för växellådans remskiva

> ⚠ ***Du kan behöva lossa bältesstyrningsfästet och skjuta tillbaka innan du tar bort bältet.***

Smörjning

Allmän smörjning

Smörj alla rörliga delar av maskinen lätt vid slutet av säsongen eller var 25:e drifttimme.

Växellådssmörjning

Växellådan är försmord och tätad på fabrik. Såvida det inte finns tecken på läckage eller service har utförts på växellådan, bör ingen extra smörjning behövas förrän efter 50 timmars användning.

VARNING: NÖDSTOPP

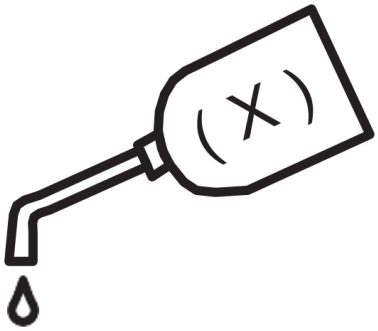

- Byt all växellådsolja efter de första 30 timmarna. Kapaciteten är 1,5L.
- För framtida användning, kontrollera oljenivån var 30:e timmes användning. Om du tar bort oljenivåpluggen och ingen olja rinner ut, fyll på olja och skruva sedan på oljenivåpluggen.
- Växelolja GL-5 eller GL-6, SAE80W-90 rekommenderas. Använd inte syntetisk olja.

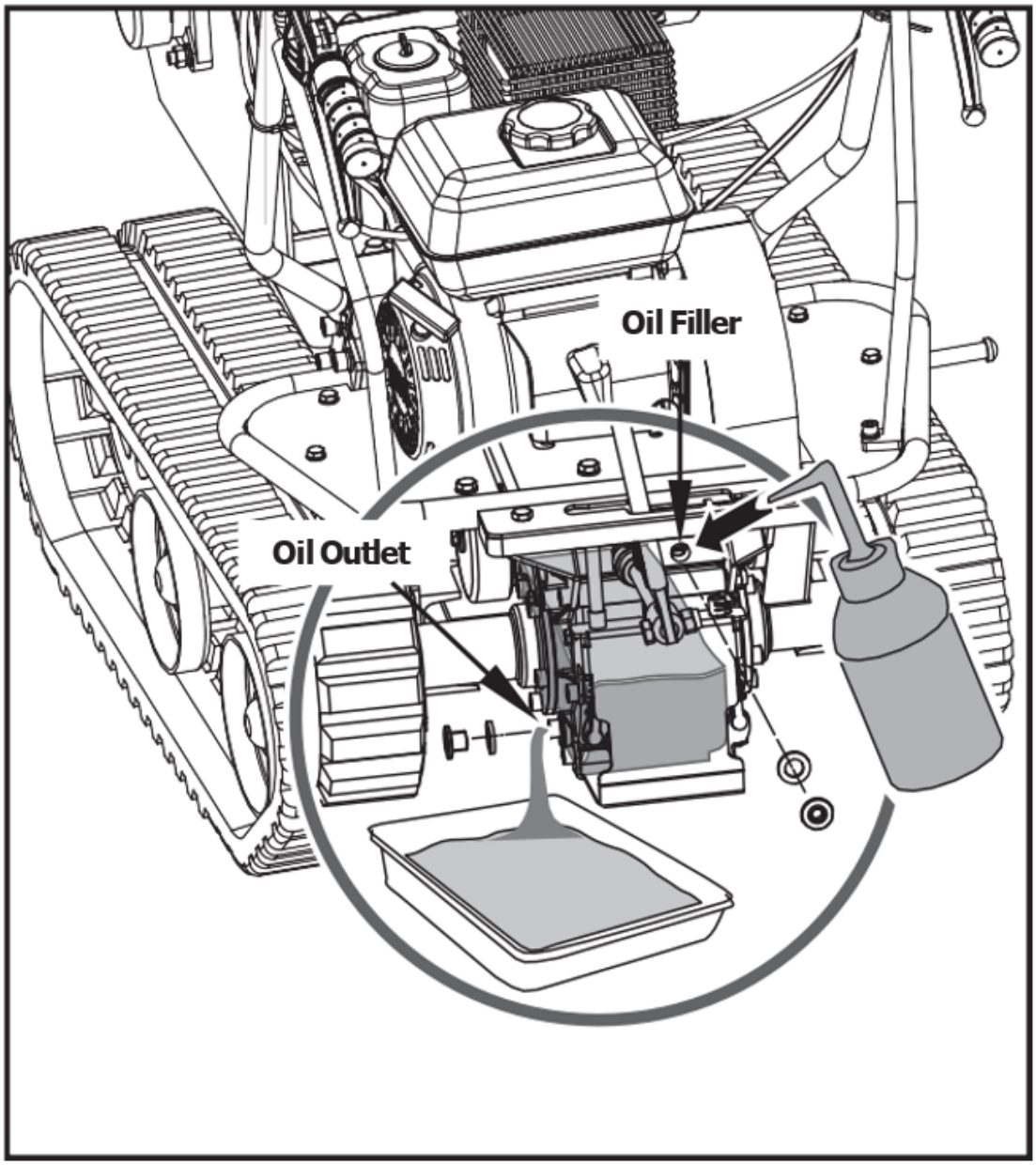

Oil Filler - Oljepåfyllare

Oil Outlet - Oljeuttag

Spännande spår

Vid användning tenderar spåren att lossna. När man kör med lösa band tenderar de att glida över drivhjulet vilket får det att hoppa över sitt hus, vilket skadar slitaget på huset.

För att kontrollera spårets täthet, fortsätt enligt följande.

1. Ställ maskinen på en plan yta med kompakt mark, eller på asfalt eller trottoar.

2. Lyft maskinen och ställ den på block eller stöd som är avsedda för maskinens vikt så att banden är cirka 4” från marken.

3. Mät spårets mittlinje kontra den horisontella linjen. Avläsningen får inte vara mer än 10cm~15cm.

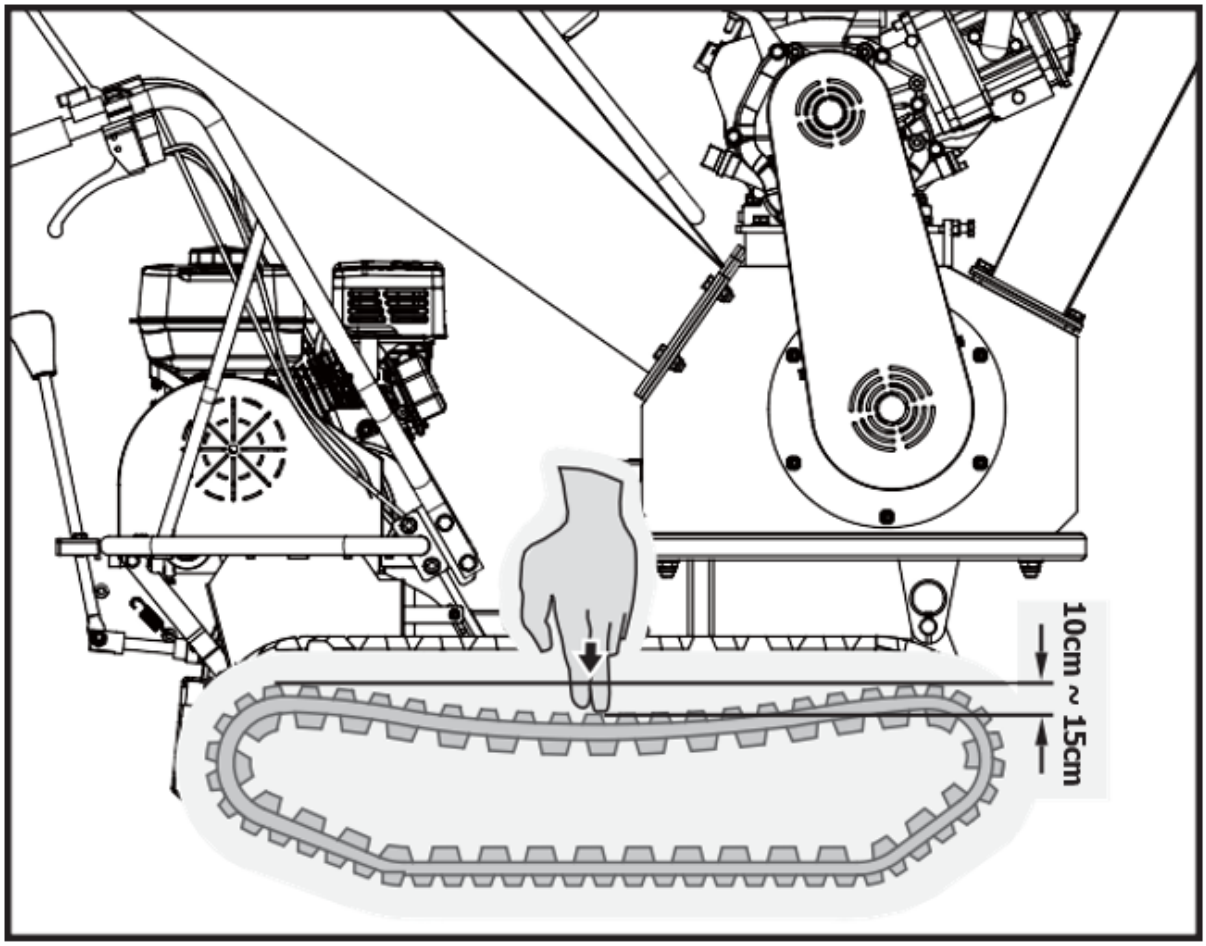

Byte av spår

Kontrollera med jämna mellanrum spårens skick. Om något spår är sprucket eller slitet, bör det bytas ut så snart det är lämpligt.

1. Ta bort hela flishuggen.

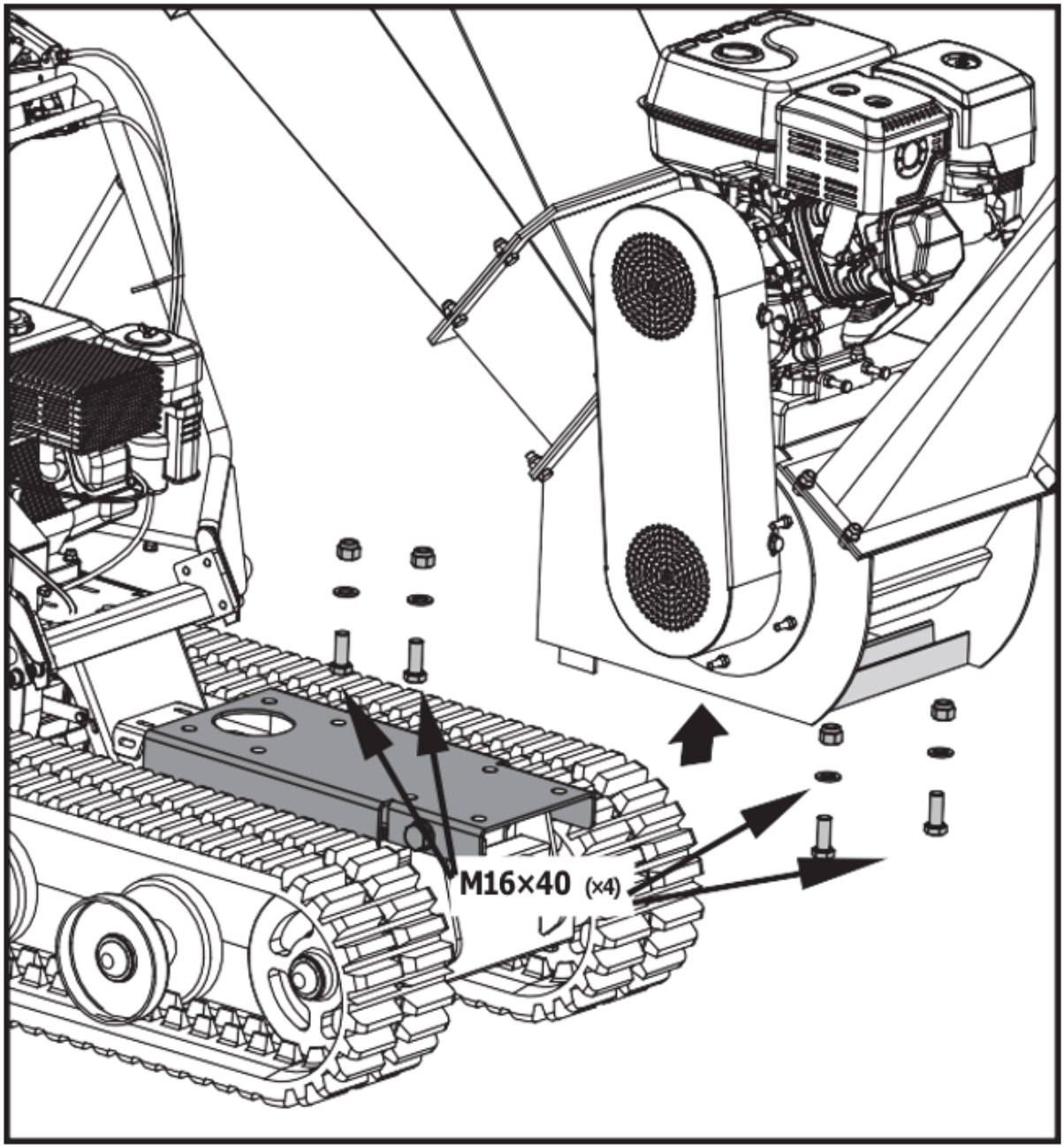

2. Ta bort monteringssätet.

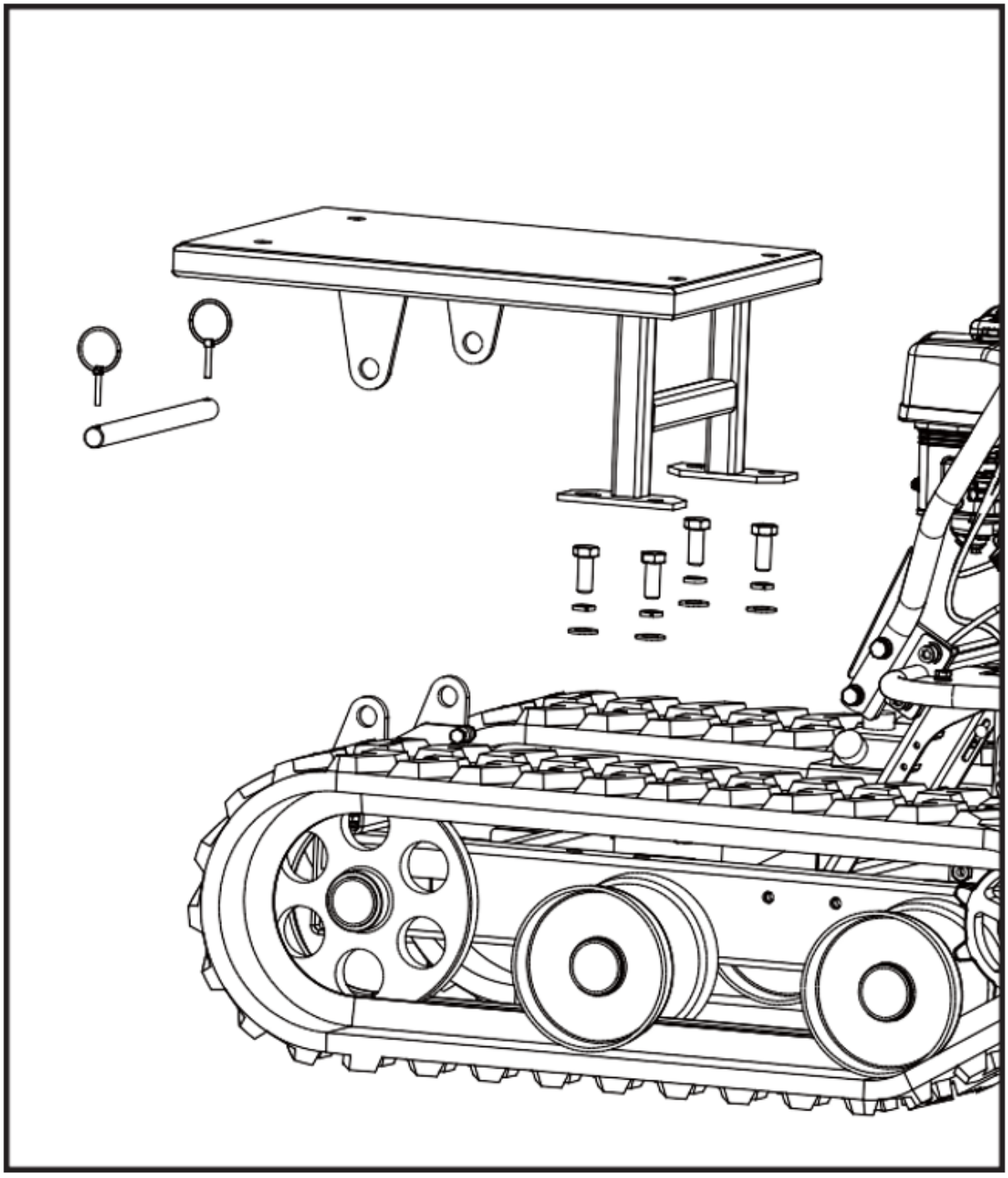

3. Lossa justerbultarna och dra rattaxeln mot motorn, så kommer spåret att lossas.

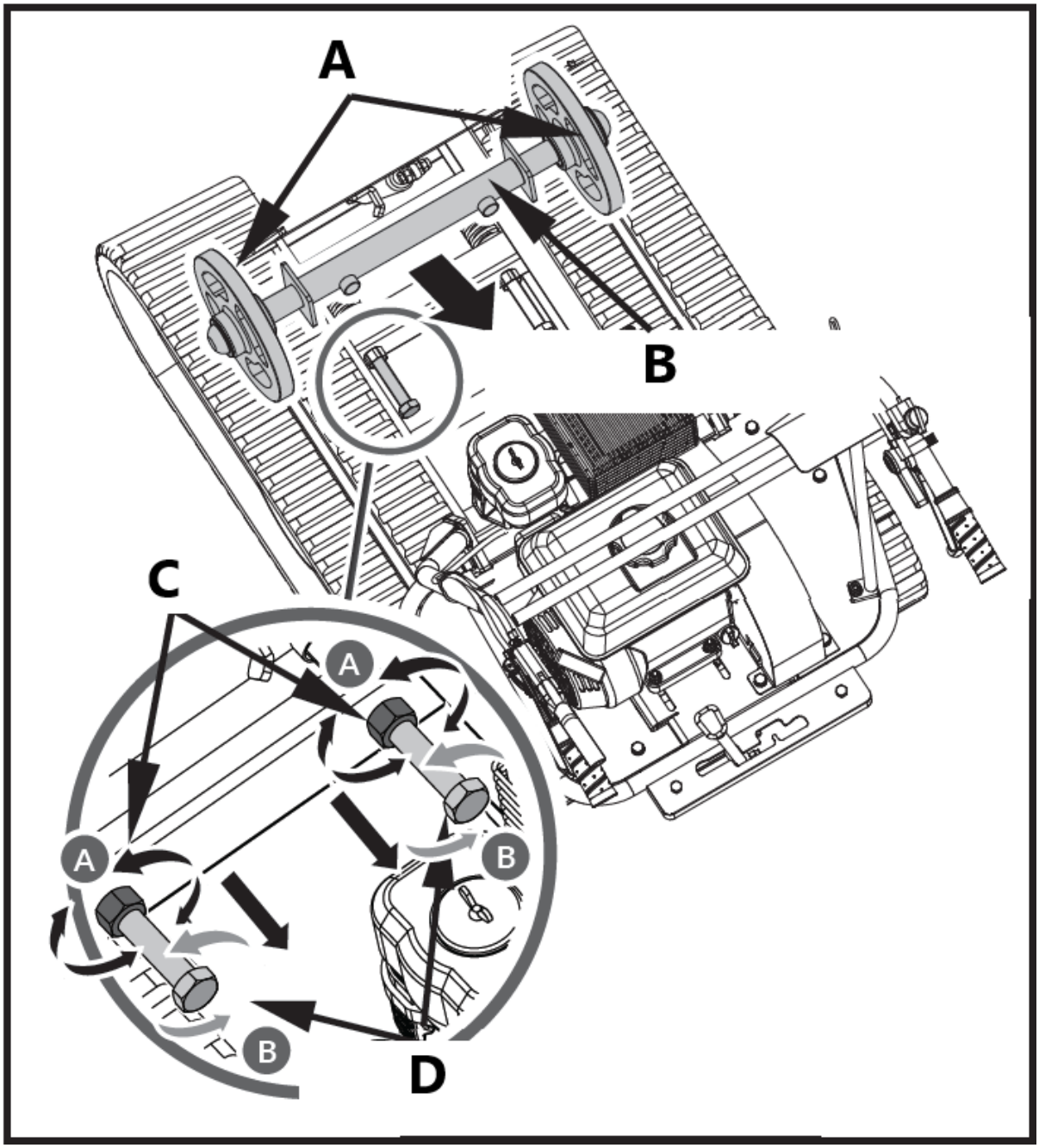

A – Ratt
B – Rattaxel
C – Jamnöt
D – Justeringsbult

4. Dra ut hela spåret.

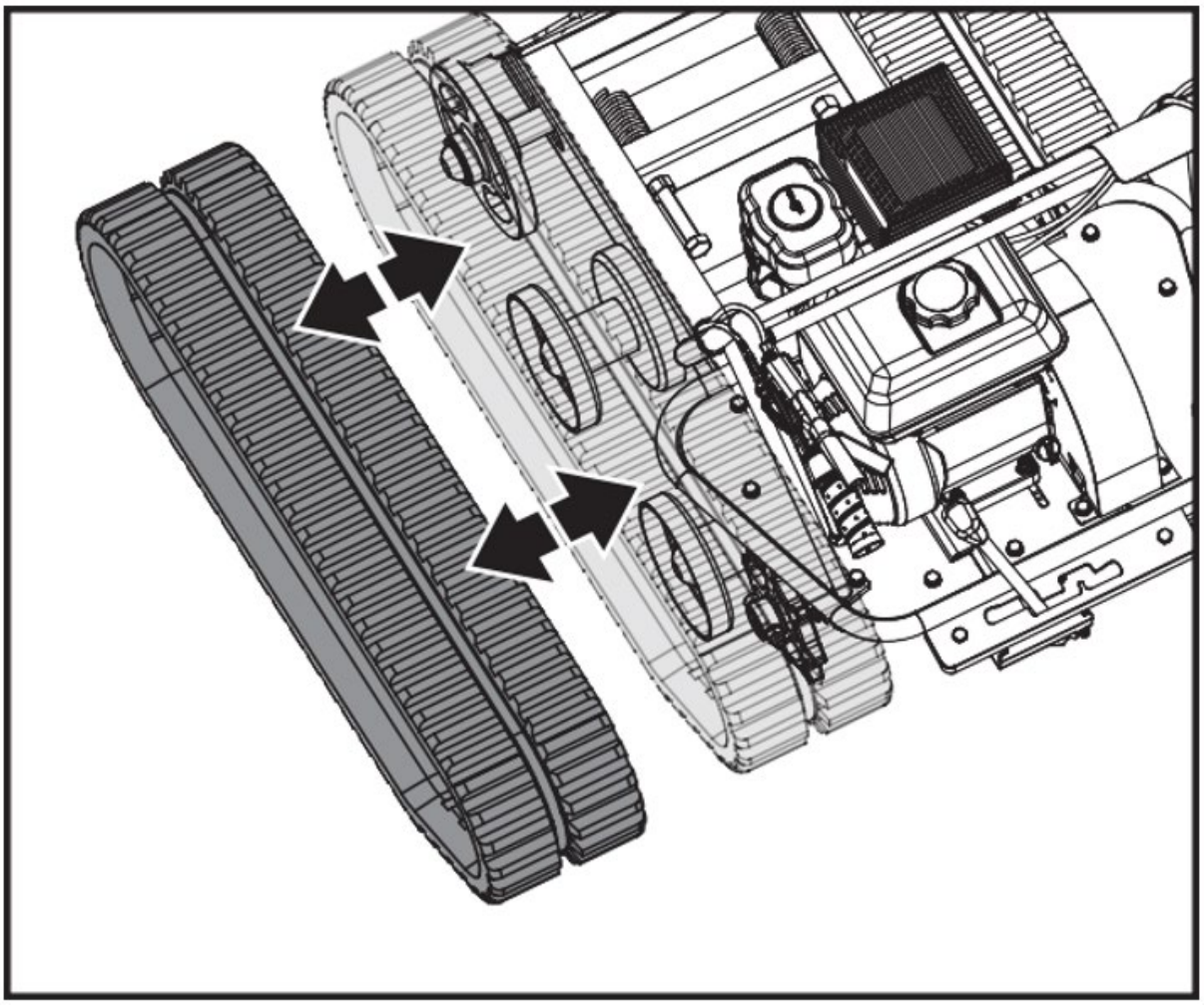

Oil Filler - Oljepåfyllare

Oil Outlet - Oljeuttag

> ***När du tar bort eller installerar banden, var försiktig så att du inte klämmer fingrarna mellan bandet och remskivan.***

5. Efter byte av skenan, sätt tillbaka maskinen i omvänd ordning

Motorunderhåll

Se motorhandboken som medföljer din enhet för information om motorunderhåll. Din motormanual ger detaljerad information och ett underhållsschema för att utföra uppgifterna.

Underhåll av flishuggar

Att underhålla din flishugg kommer att säkerställa lång livslängd för maskinen och dess komponenter.

Förebyggande underhåll

1. Stäng av motorn. Motorn måste vara kall.

2. Håll motorns gasreglage i sitt LÅNGSAMT läge och ta bort tändstiftskabeln från tändstiftet och fäst den.

3. Inspektera flishuggarens allmänna skick. Kontrollera om det finns lösa skruvar, felinriktning eller fastsättning av rörliga delar, spruckna eller trasiga delar och andra tillstånd som kan påverka dess säkra funktion.

4. Ta bort allt skräp från flishuggen med en mjuk borste, dammsugare eller tryckluft. Använd sedan en lättviktsmaskinolja av högsta kvalitet för att smörja alla rörliga delar.

5. Byt ut tändstiftskabeln.

Använd aldrig en högtryckstvätt för att rengöra din flishugg. Vatten kan tränga in i trånga områden på enheten och orsaka skador på spindlar, remskivor, lager eller motorn.

Stäng av motorn, vänta tills alla rörliga delar har stannat helt, ta bort tändstiftskabeln och vänta sedan fem minuter innan du utför underhåll på flishuggen.

Checklista för regelbundet underhåll

Serviceintervallerna som visas är de maximala under normala driftsförhållanden. Öka frekvenserna under extremt smutsiga eller dammiga förhållanden.

Procedur	Före varje användning	Efter de första 15 minuterna	Var 25:e timme	Var 100:e timme
Kontrollera motoroljenivån	▲	▲		
Kontrollera utrustningens allmänna skick	▲	▲		
Kontrollera knivarna	▲	▲		
Kontrollera bälten	▲	▲		
Kontrollera nödstoppsbrytaren			▲	
Kontrollera däcktrycket			▲	
Rengör motorns utsida och kylning			▲	
Byt motorolja			▲	
Byt ut luftfiltret			▲	
Byt tändstift				▲

Det finns två lager, ett utanför och det andra inuti huset. Lagren är smorda när de är nya, men det rekommenderas att smörja dem efter ett par timmars användning. En eller två pumpar räcker. Var noga med att inte smörja för mycket. Översmörjning kan skada lagren.

Smörj det yttre lagret

1. Öppna oljepluggen i plast.
2. Smörj det yttre lagret genom påfyllningshålet.
3. Stäng plastoljepluggen.

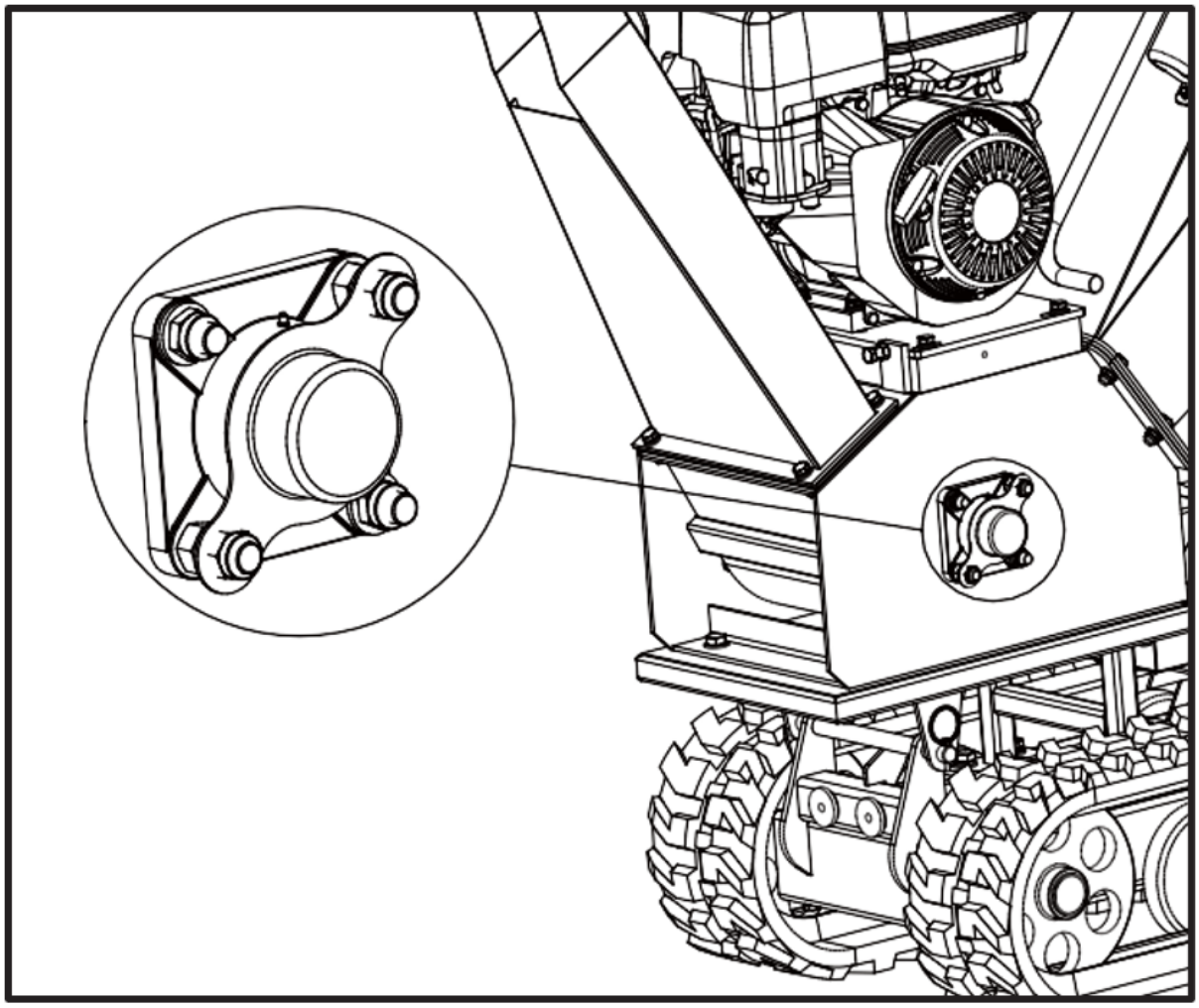

Smörj insidan av lagret

1. Skruva loss de fyra M6x2-bultarna, öppna remskyddet.

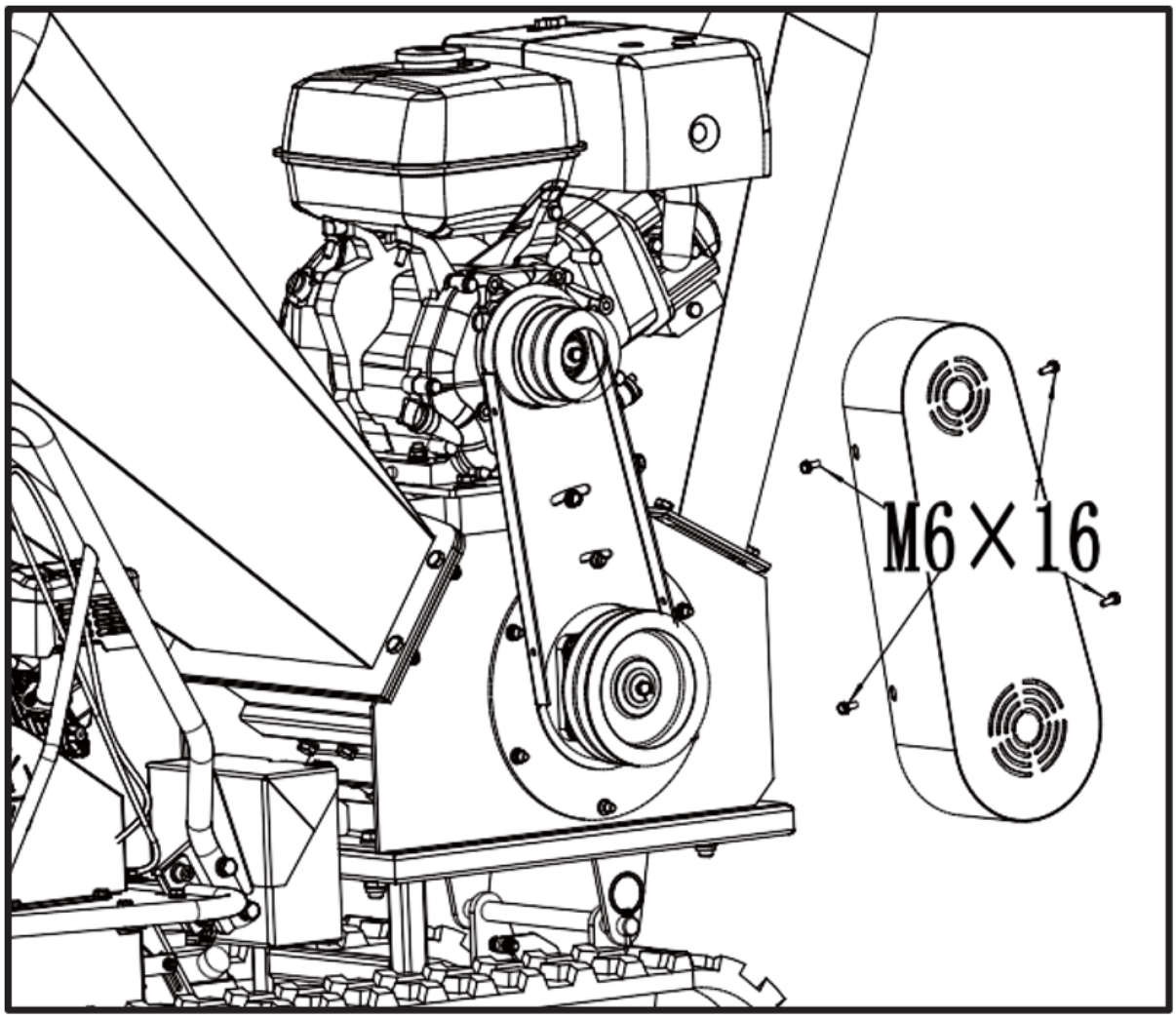

2. Smörj insidan av lagret.

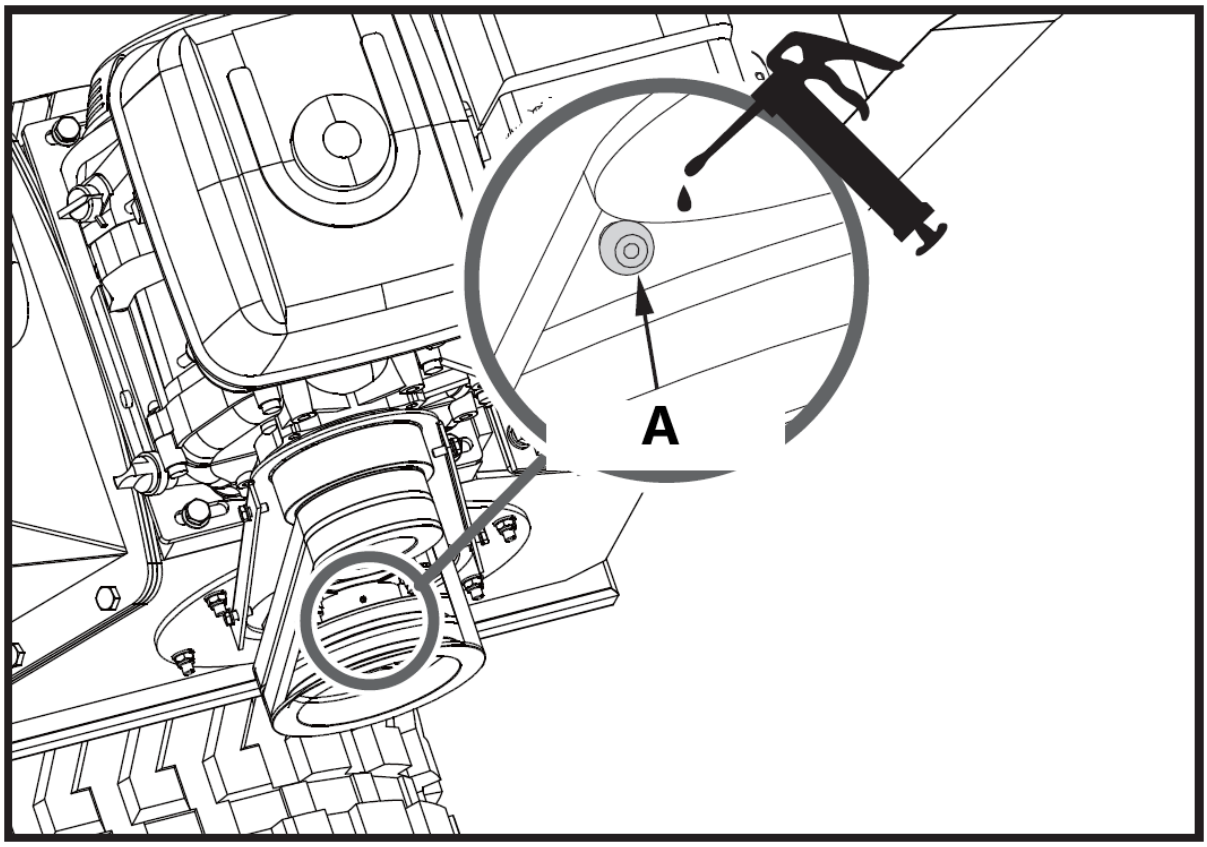

A – Invändigt lager

Om maskinens skärskiva träffar ett främmande föremål, eller om maskinen börjar avge ett ovanligt ljud eller vibrerar för mycket, stäng omedelbart av motorn. Låt skärskivan stanna helt. Stäng av motorn för att undvika oavsiktlig start. Utför sedan följande steg:

- Inspektera för skador.
- Reparera eller byt ut skadade delar.
- Kontrollera om det finns några lösa delar och dra åt för att säkerställa fortsatt säker drift.
- Om kapskivan fastnar av grenar, öppna lagerkåpan och vrid sedan skivaxeln med en skiftnyckel för att rotera skivan.

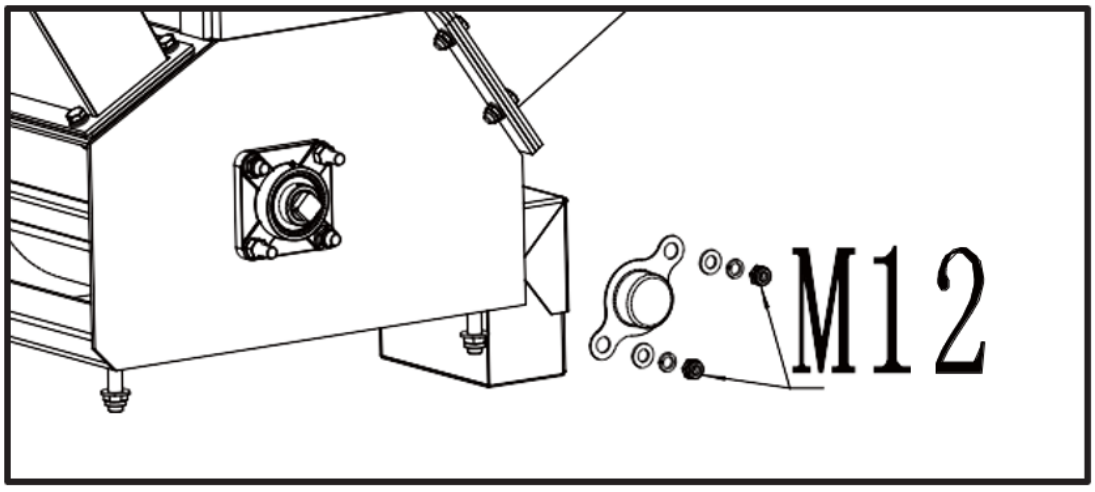

Inspektion av kniv och slitplåt

Rutininspektion av knivarna för skärpa och slitplåt för en vass egg kommer att säkerställa att din flishuggare fungerar med full effektivitet. Användning av slöa knivar eller en rundad slitplatta kommer att minska prestandan och orsaka överdriven vibration som kommer att skada maskinen och göra flisning svårt för operatören.

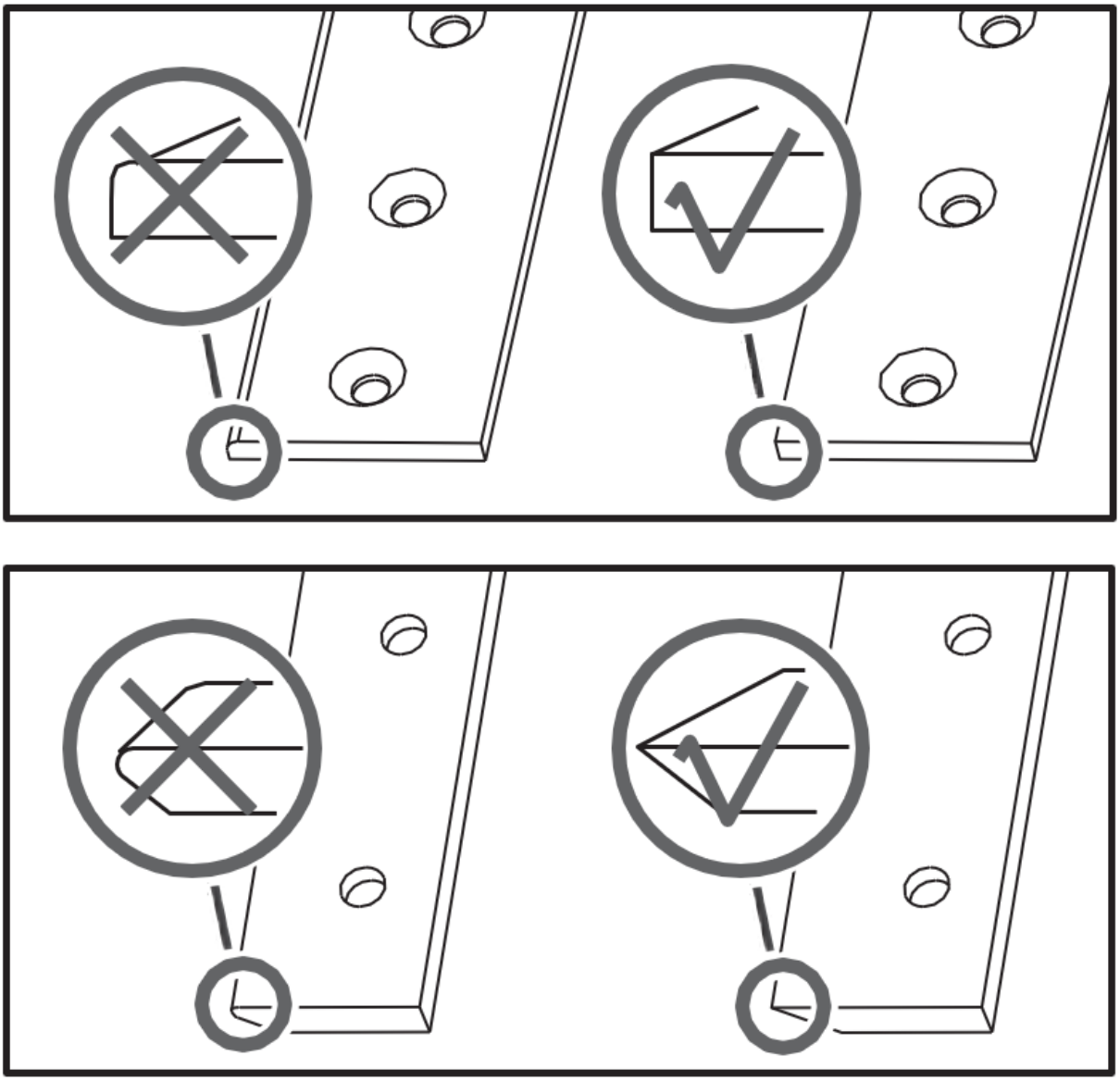

Borttagning och utbyte av kniv

Denna flishuggare är utrustad med två flishuggknivar monterade på kapskivan. När knivarna blir matta eller uppvisar synliga hack, förlorar maskinen sin självmatande effekt och materialet måste tryckas in. Ofta kommer det ut i långa remsor. Kniven är härdad och vändbar. Normalt håller kanterna länge. När kanten är avrundad kan den vändas. När båda kanterna är slitna ska knivarna bytas ut. Byt ut knivarna genom att följa stegen.

1. Ta bort de två M8 muttrarna och öppna sedan matningsbehållaren.
2. Ta bort bultarna som fixerar bladet.

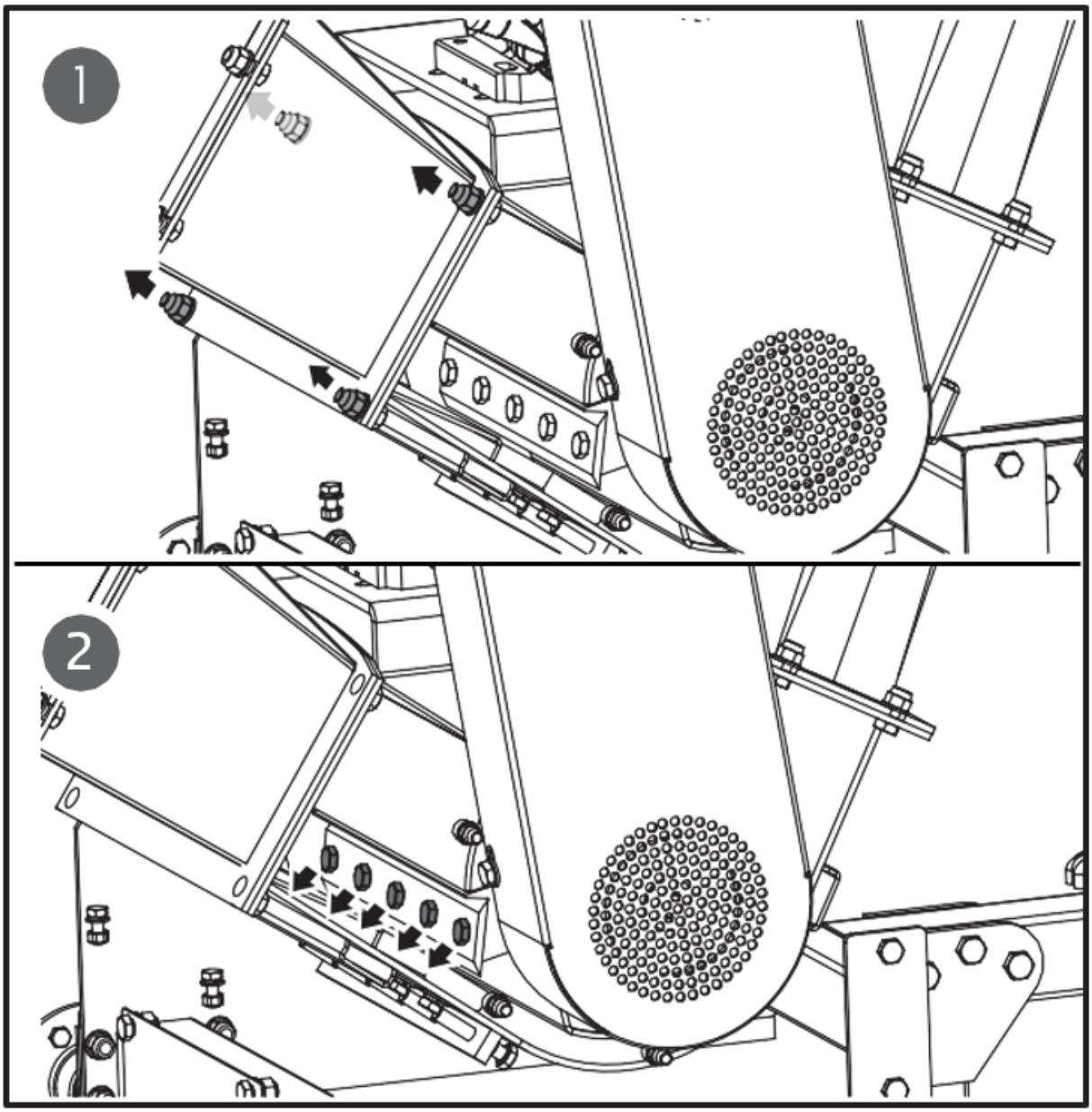

Var försiktig och använd handskar när du arbetar nära knivarna.

3. Ta bort de slöa eller skadade knivarna och inspektera visuellt skärskivans spår och knivarnas monteringsområde. Se till att de är rena och att placeringsknivarna kommer att kunna monteras i plan mot skärskivan. Sätt tillbaka nya eller vässade knivar med kniveggarna uppåt.

Om skärskivans yta inte rengörs ordentligt och knivarna inte är monterade i jämnhöjd med skärskivan, kan knivarna spricka när hårdvaran dras åt.

Borttagning och utbyte av slitplåt

Slitplattan är fodralhärdad och vändbar. Normalt håller kanterna länge. När kanten är avrundad kan den vändas. Slitplattan kan inte slipas om; den kommer att tappa sin hårda kant på grund av att den är härdad. När båda kanterna är slitna ska slitplattan bytas ut.

1. Ta bort matningsbehållaren.

2. Ta bort låsmuttrarna och bultarna som fäster slitplattan på flishuggenheten och ta sedan bort slitplattan.

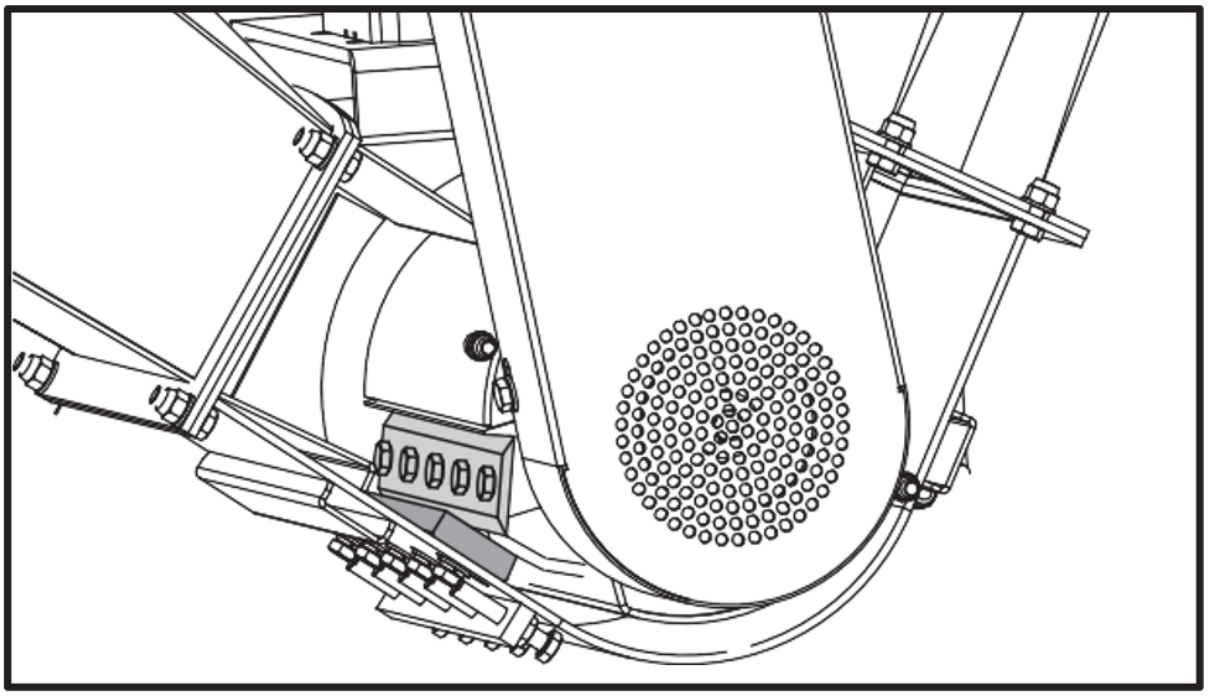

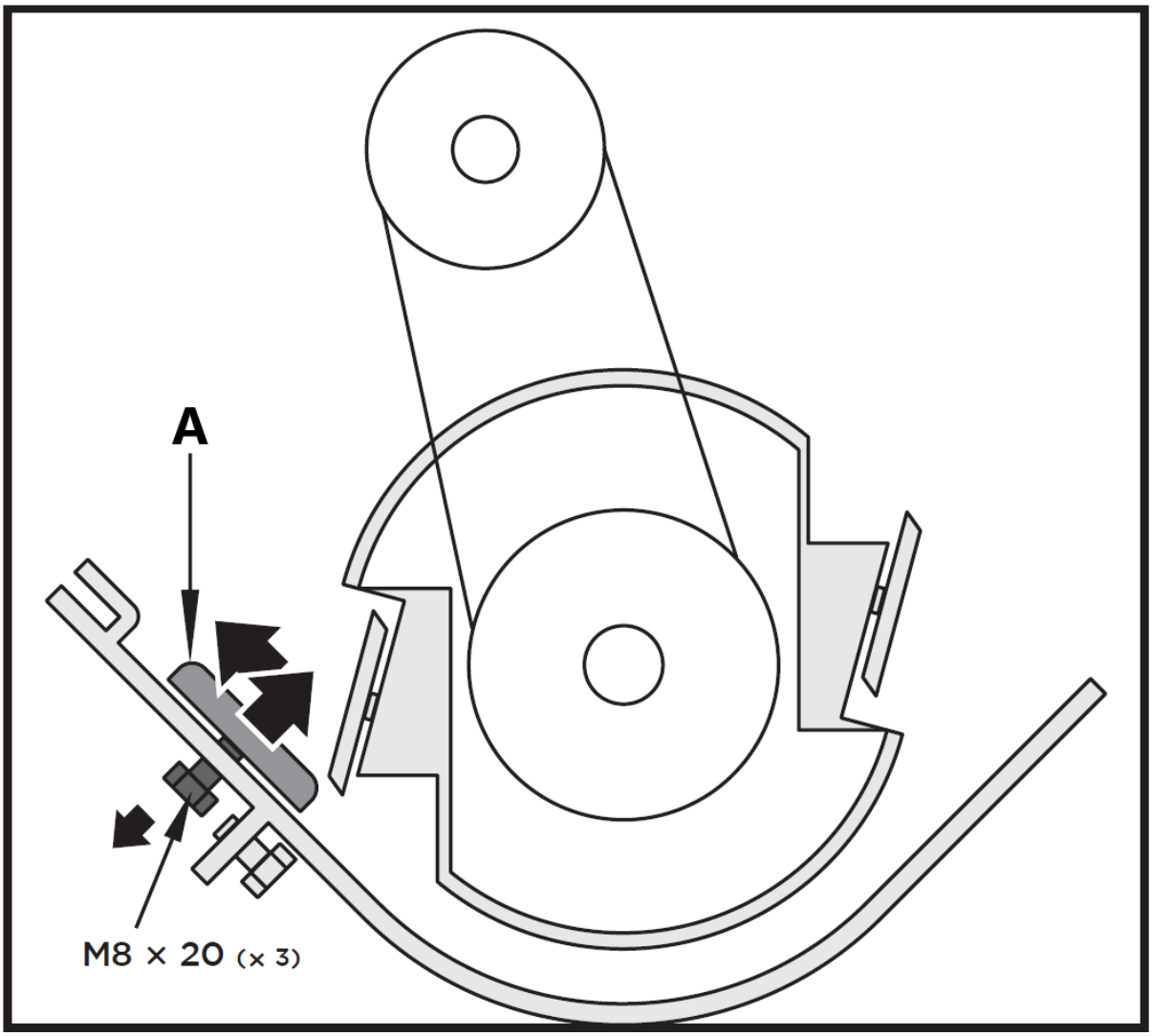

A - Slitplatta

3. Montera den nya slitplattan och fäst med bultarna och låsmuttrarna.

Mellanrummet mellan kniven och slitplattan måste justeras när slitplattan tas bort.

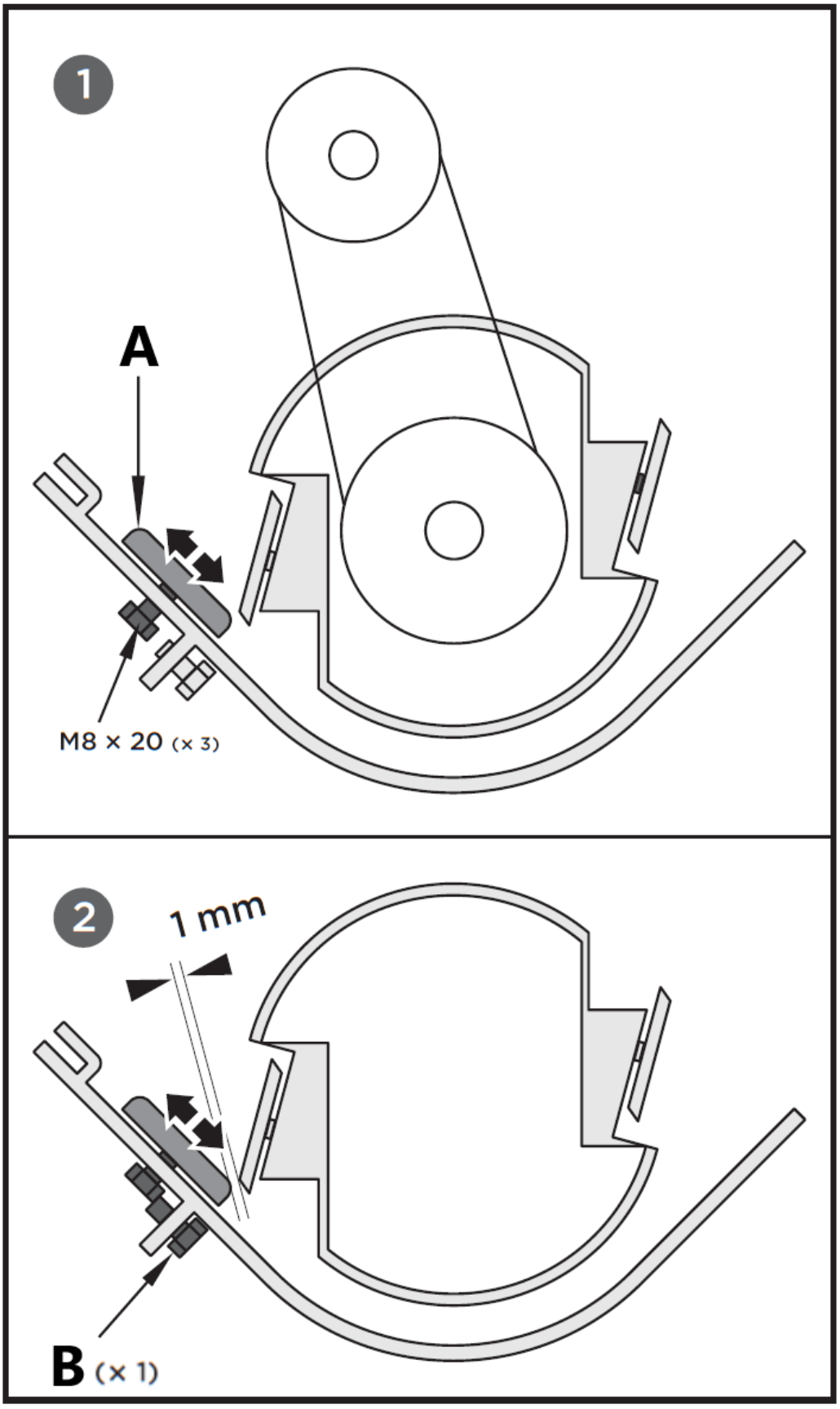

A – Slitplatta
B – Justeringsbult (x1)

Slitplattan kan justeras genom monteringsslitsarna. Lossa bultarna som fixerar slitplattan och flytta slitplattan i de långa hålen, fixera sedan bultarna när du har nått rätt spelrum.

Fäst slitplattans bultar.

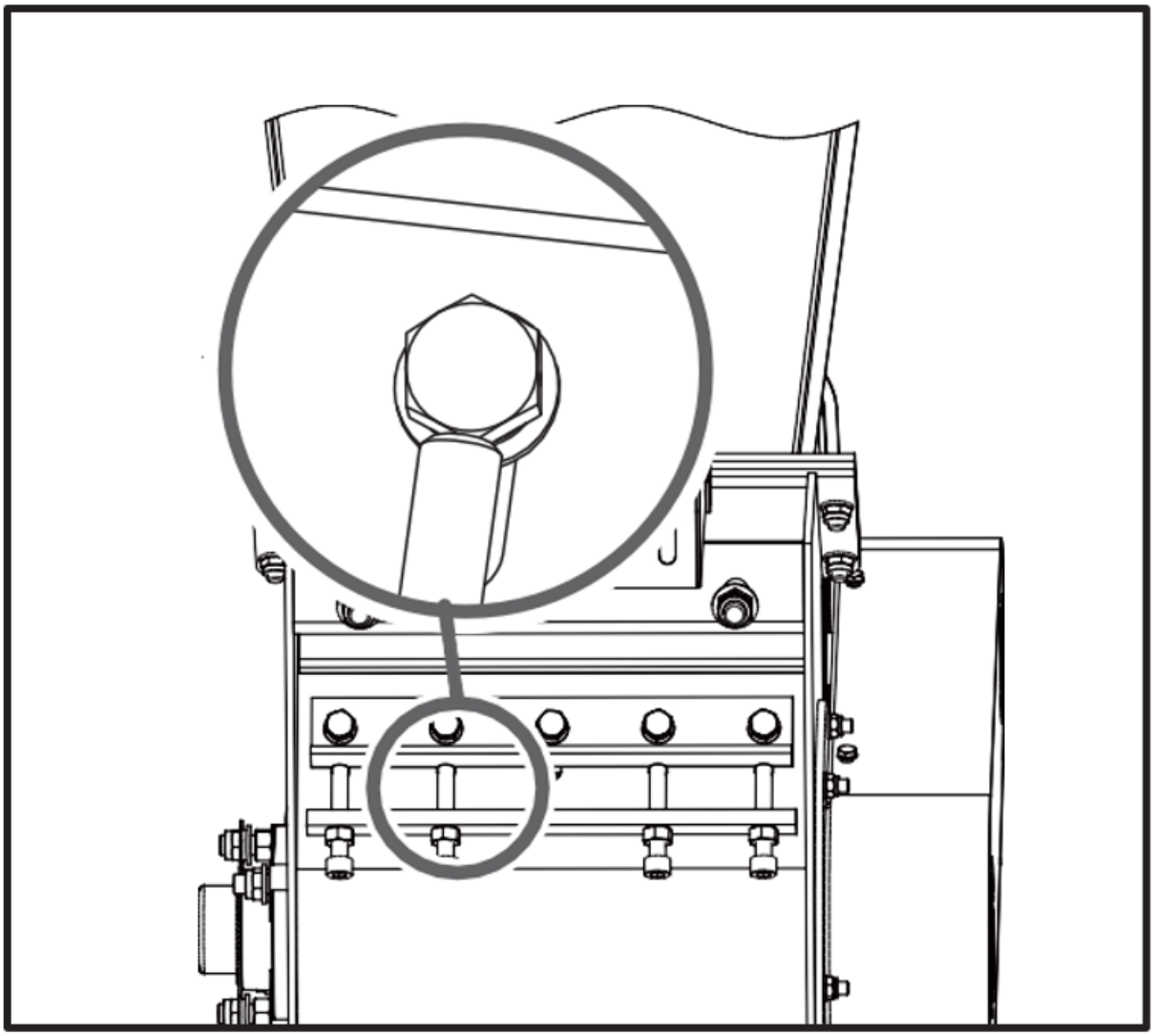

Om slitplåten inte är korrekt inställd kommer alltför kraftiga vibrationer att uppstå vid flisning och kniven kommer att verka matt. Om det inte finns tillräckligt med utrymme kan kniveggarna vidröra slitplattan genom avböjning vid kapning av tunga grenar och skada den vassa eggen. För mycket utrymme gör att små kvistar och fibermaterial kan dras igenom utan att skäras.

Efter att underhållet eller justeringen har gjorts, rotera skärskivan med en pinne och titta och lyssna noga efter ovanliga ljud, klickande eller vibrationer. Om du upptäcker något av dessa, inspektera maskinen för skador eller lösa delar och reparera, byt ut eller dra åt innan du startar maskinen.

kilremskontroll

1. Skruva loss de fyra M8x20-bultarna, öppna remskyddet.

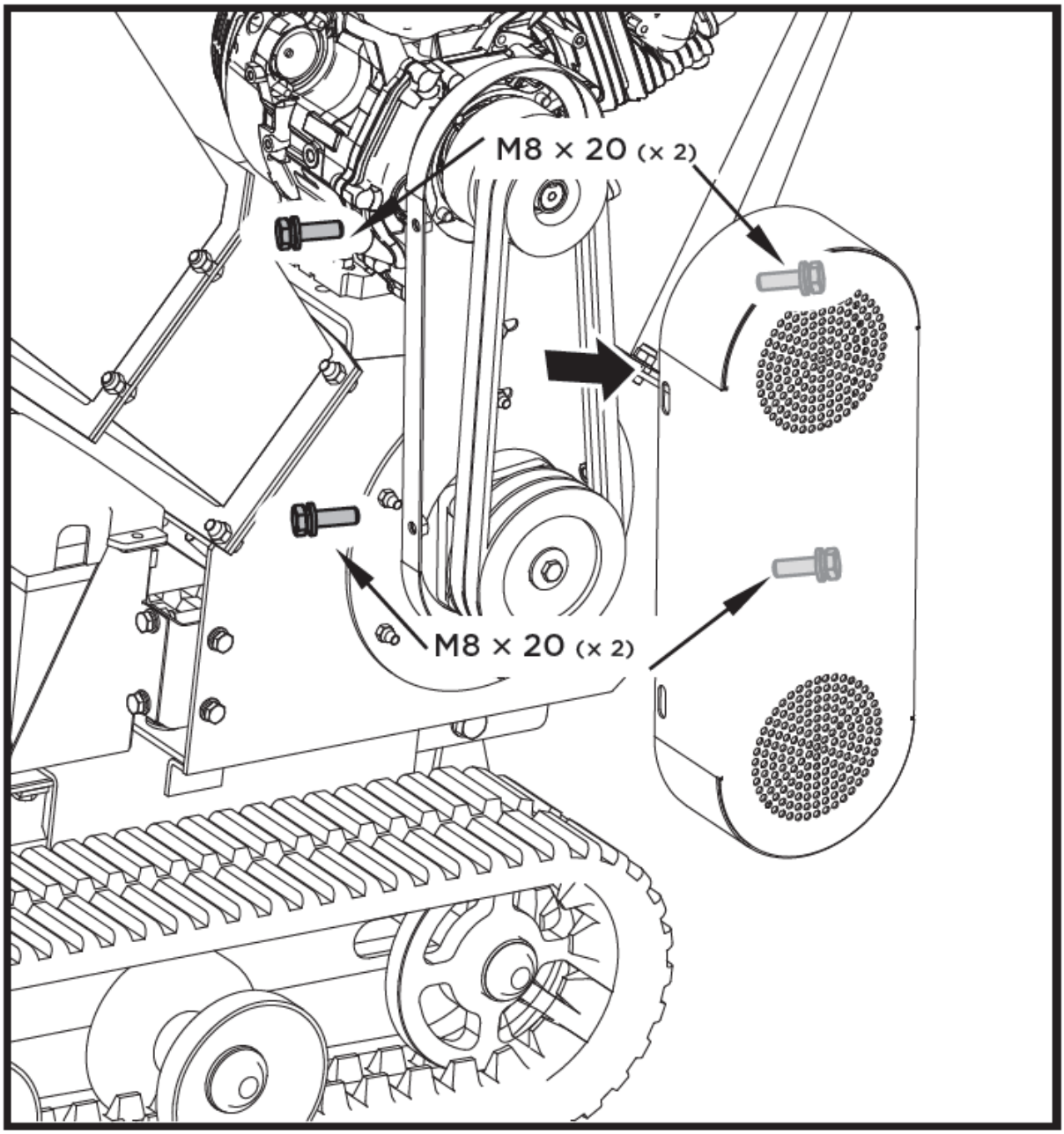

⚠ ***När du justerar remmarna, se till att motorns remskiva är i linje med skärskivans remskiva.***

2. Kontrollera skicket på kilremmarna. Om någon kilrem är sprucken, sliten eller glaserad bör den bytas ut.

3. Kontrollera kilremsspänningen genom att klämma ihop dem i mitten. Den normala indragningen på varje sida bör vara ungefär 3/8 tum med måttligt tryck från tummen eller fingret.

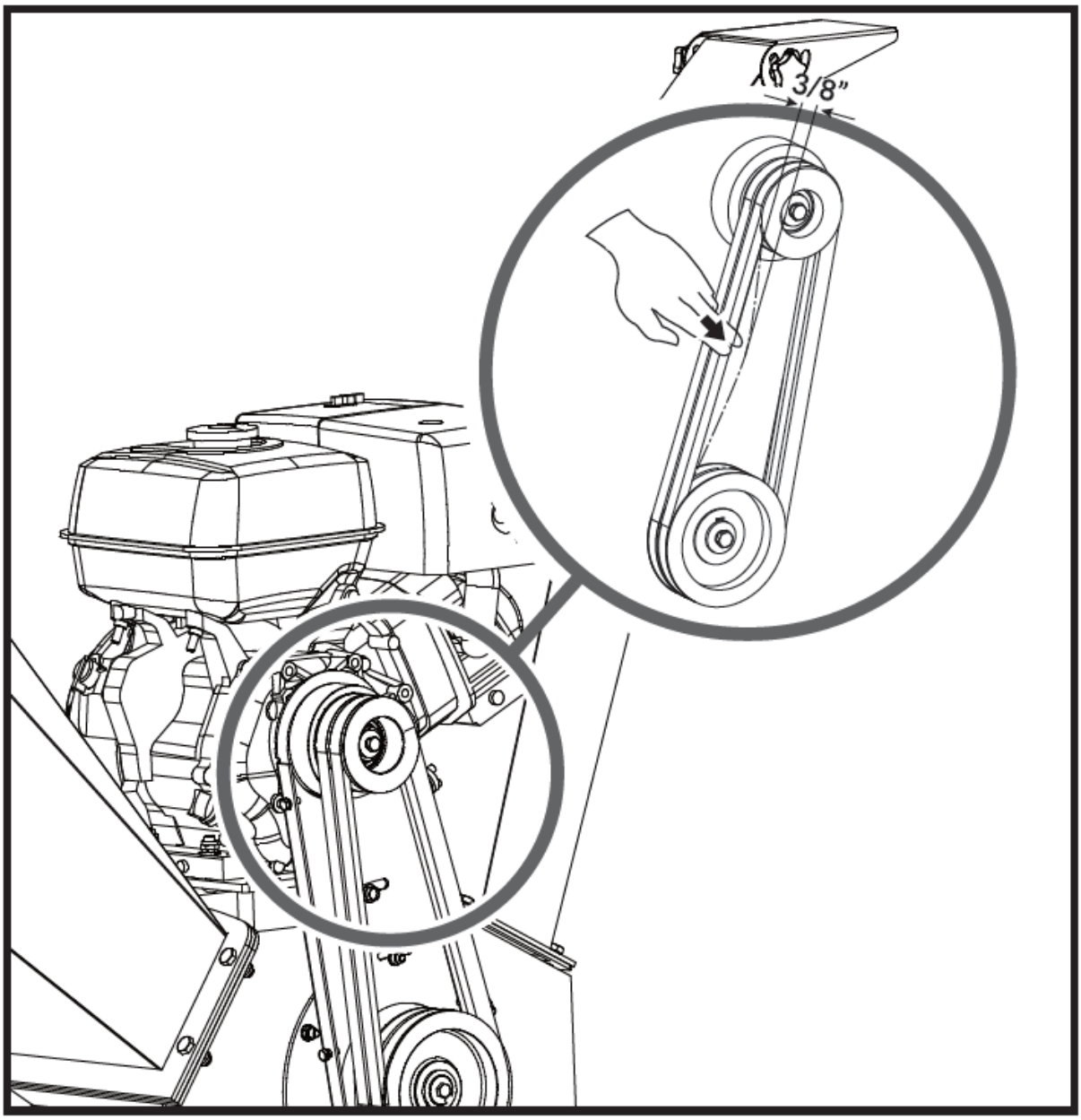

Kilremsspänning

Korrekt remspänning är avgörande för god prestanda. Korrekt justering säkerställer lång livslängd. För mycket eller för låg remspänning kommer att orsaka för tidigt rembrott.

1. Stäng av motorn. Motorn måste vara kall.

2. Ta bort bältesskyddet.

3. Lossa de fyra bultarna som fixerar motorn. Lossa de två begränsningsbultarna framtill på motorbasen. Flytta sedan motorn till riktningen för remlösgöring eller remspänning. Flytta sedan motorn till riktningen för remlösgöring eller remspänning.

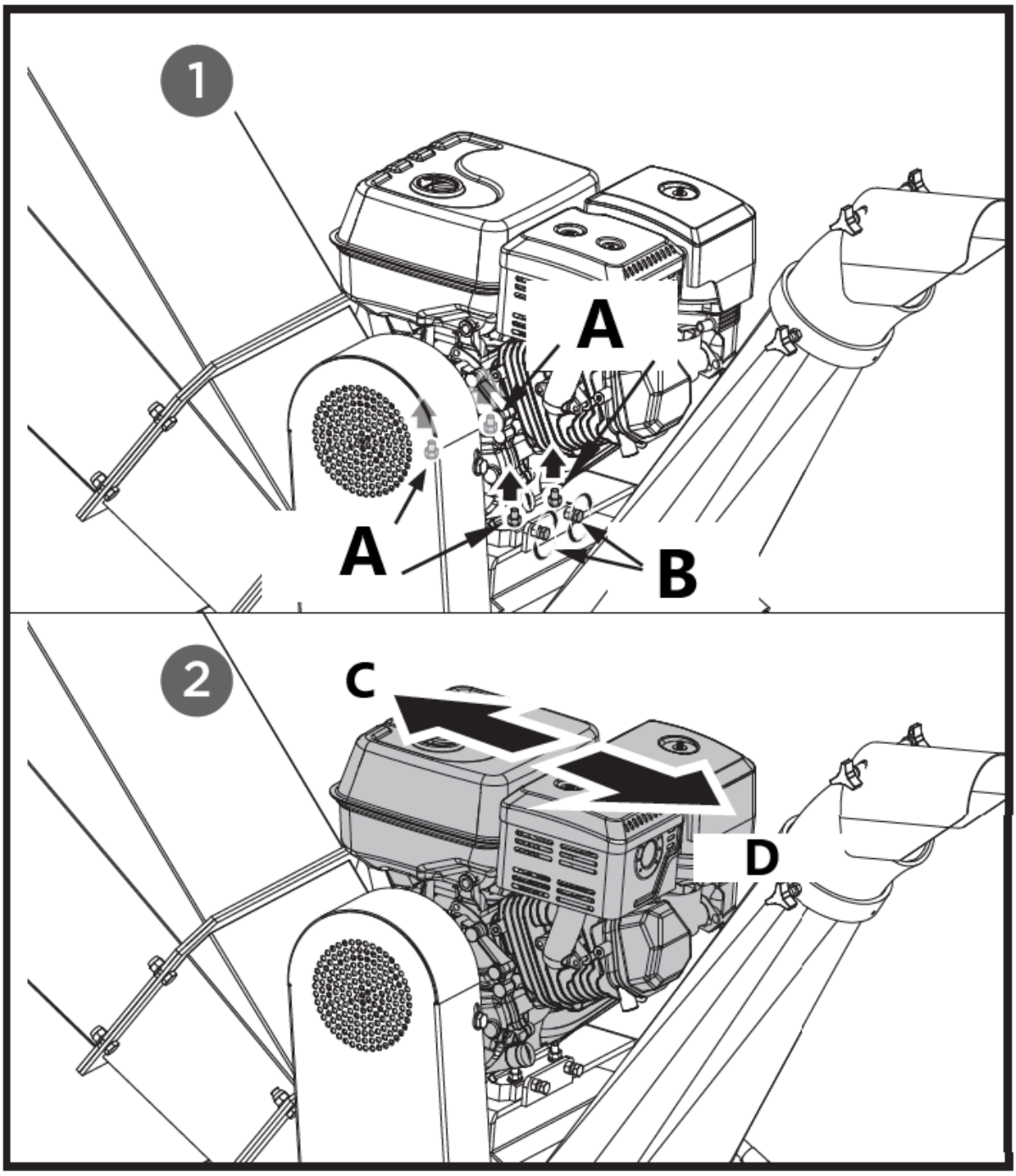

A – Justeringsbultar
B – Gränsbultar
C – tätt
D - lös

4. När kilremsspänningen är korrekt, dra åt de fyra justeringsbultarna och två gränsbultar. Om kilremsspänningen är för hårt, lossa den i motsatt riktning genom att flytta de två M12 justeringsmuttrarna uppåt och justera hylsan mellan dem.

5. Kontrollera kilremsspänningen genom att klämma ihop dem i mitten. Den normala indragningen på varje sida bör vara ungefär 3/8 tum med måttligt tryck från tummen eller fingret.

Byte av kilrem

Båda kilremmarna bör bytas ut samtidigt eftersom de kommer att slitas jämnt vid normal användning.

1. Skruva loss de fyra M8x20-bultarna, öppna remskyddet.

2. Lossa motorn och flytta sedan motorn till riktningen för att lossa remmen.

3. Ta bort det skadade bältet och montera det nya.

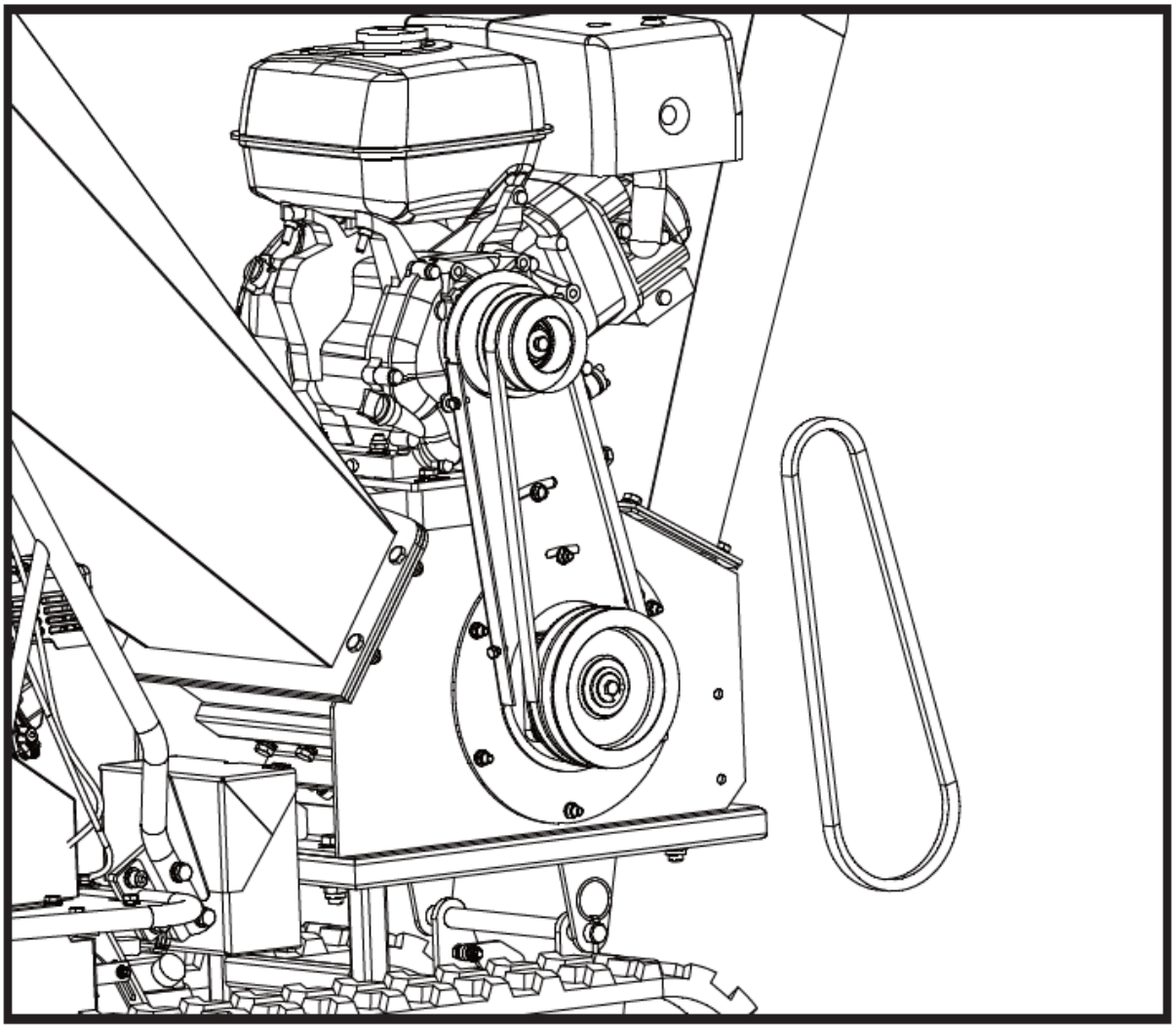

4. Kontrollera kilremsspänningen genom att klämma ihop dem i mitten. Den normala indragningen på varje sida bör vara ungefär 3/8 tum med måttligt tryck från tummen eller fingret.

5. Efter justering av remspänningen, spänn fast motorn.

När du tar bort eller installerar drivremmarna, var noga med att inte klämma fingrarna mellan remmen och remskivan.

Smörjning

Smörj lager var 40:e arbetstimme. Var noga med att inte överfetta. Det finns två lager, ett utanför och ett inuti huset.

Använd bärbart verktygslitium #0-fett som Lubricant 6300AA, Lubricant GR-132 eller Multifak, t.ex. EP-O.

Motorolja/bränsle

Se motormanualen som medföljer din enhet för information om hur du kontrollerar eller fyller på olja/bränsle och för rekommendationer.

Motorunderhåll

Se motorhandboken som medföljer din enhet för detaljerad information och ett underhållsschema.

Lagring

Om din flishugg inte kommer att användas på mer än 30 dagar, följ stegen nedan för att förbereda enheten för förvaring:

1. Töm bränsletanken helt. Inaktuellt bränsle har högt gummiinnehåll och kan täppa till förgasaren och begränsa bränsleflödet.

2. Starta motorn och låt den gå tills den stannar. Detta säkerställer att inget bränsle finns kvar i förgasaren och hjälper till att förhindra att avlagringar bildas inuti, vilket kan skada motorn.

3. Töm oljan från motorn medan den fortfarande är varm. Fyll på med ny olja av den kvalitet som rekommenderas i motormanualen.

4. Låt motorn svalna. Ta bort tändstiftet och fyll på 60 ml SAE-30 högkvalitativ motorolja i cylindern. Dra långsamt i startsnöret för att fördela oljan. Byt tändstiftet.

> ⚠ ***Ta bort tändstiftet och tappa ur all olja från cylindern innan du försöker starta enheten efter förvaring.***

5. Använd rena trasor för att rengöra utsidan av flishuggen och för att hålla luftventilerna fria från hinder.

> ⚠ ***Använd inte starka rengöringsmedel eller petroleumbaserade rengöringsmedel vid rengöring av plastdelar. Kemikalier kan skada plast.***

6. Förvara din flishugg i upprätt läge i en ren, torr byggnad med god ventilation.

> ⚠ ***Förvara inte din flishugg med bränsle i ett icke-ventilerat utrymme där bränsleångor kan nå lågor, gnistor, pilotljus eller andra antändningskällor. Använd endast godkända bränslebehållare.***

Felsökning

Problem	Orsak	Avhjälpa
Motorn startar inte	1. Tändstiftskabeln är bortkopplad 2. Slut på bränsle eller gammalt bränsle 3. Motorn och/eller bränsleventilen är inte i läge PÅ 4. Chokern är inte i STÄNGD placera 5. Blockerad bränsleledning 6. Nedsmutsad tändstift 7. Motor översvämning 8. Remspänningsspaken är inkopplad	1. Fäst tändstiftskabeln ordentligt i tändstiftet 2. Fyll på ren, färsk bensin 3. Motorn och bränsleventilen måste vara i läge PÅ 4. Chokenivån måste vara i STÄNGD-läge för en kallstart 5. Rengör bränsleledningen 6. Rengör, justera mellanrummet eller byt ut 7. Vänta några minuter för att starta om, men fyll inte på 8. Lossa remspänningsspaken
Motorn går oregelbundet	1. Tändstiftskabeln är lös 2. Enheten körs med Choke-spaken i STÄNGT läge 3. Blockerad bränsleledning eller inaktuellt bränsle 4. Ventilen tilltäppt 5. Vatten eller smuts i bränslesystemet 6. Smutsig luftrenare 7. Felaktig justering av förgasaren	1. Anslut och dra åt tändstiftskabeln 2. Flytta choken till ÖPPET läge 3. Rengör bränsleledningen. Fyll tanken med ren, färsk bensin 4. Rensa ventilen 5. Töm bränsletanken. Fyll på nytt bränsle 6. Rengör eller byt ut luftrenaren 7. Se motorns manual
Motorn överhettas	1. Motoroljenivån låg 2. Smutsig luftrenare 3. Luftflödet begränsat 4. Förgasaren inte korrekt justerad	1. Fyll vevhuset med rätt olja 2. Ren luftrenare 3. Ta bort höljet och rengör det 4. Se motorns manual
Flisningen verkar för långsam, skärskivan stannar eller inget material släpps ut när motorn är igång	1. Motorvarvtalet är för lågt vilket gör att remmen slirar 2. Drivremmen är lös eller skadad 3. Knivar är slöa eller skadade 4. Skärskivan har fastnat av skräp från matarmagasinet och utmatningsrännan 5. Utloppsrännan är igensatt	1. Kör motorn med full gas 2. Dra åt eller byt ut drivrem 3. Slipa eller byt ut knivar 4. Ta bort eventuellt skräp och vrid skärskivan med en träpinne för att vara säker på att den roterar fritt 5. Rensa bort skräp
Remmen fransar eller rullar över remskivan	1. Spåret på rotorns drivremskiva kan ha ett hack 2. Drivremmar kan vara sträckta 3. Remskivor kan vara felinriktade	1. Kontrollera drivremmarna för slitage och hårda fläckar. Fila bort eventuella hack på remskivan 2. Byt ut drivremmar 3. Justera remskivor
När du flisar verkar grenen vibrera och röra sig överdrivet med ovanligt ljud	1. Knivar är slöa eller skadade 2. Knivarna sitter inte ordentligt på skärskivan 3. Mellanrummet mellan knivarna och slitplattan är för stort 4. Rotorn är överbelastad med material	1. Slipa eller byt ut knivar 2. Lossa knivens monteringsskruvar, återställ knivarna och dra åt skruvarna 3. Justera mellanrummet 4. Låt enheten rensa av sig själv innan du lägger till mer material i behållaren
Flisknivar slår mot slitplattan	Spalten mellan knivarna och slitplattan är felaktigt inställd	Justera mellanrummet

Maskinens hjul spårar åt vänster eller höger under bogsering	Lågt däcktryck	Tillsätt luft till däcken

Delar schema

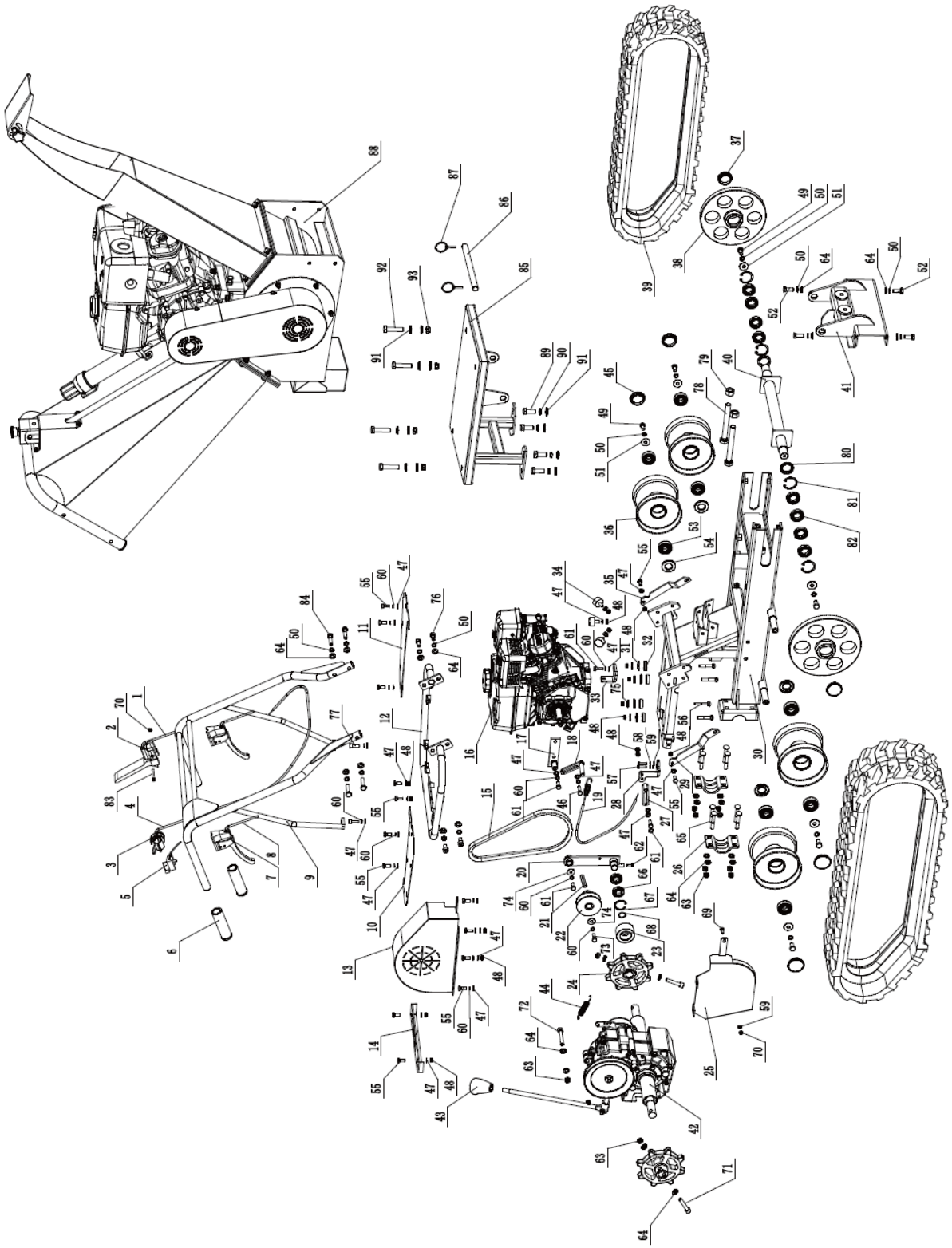

Lista över delar

siffra	Beskrivning	Antal	siffra	Beskrivning	Antal
1	Spännrullekabel	1	48	Låsmutter M8	14
2	Säkerhetskontrollhandtag	1	49	Sexkantsbult M10x20	6
3	Gasreglage	1	50	Fjäderbricka 10	18
4	Gaskabel	1	51	Bricka 10	6
5	På / Av knapp	1	52	Sexkantsbult M10x25	4
6	Handtagshylsa	2	53	Lager 6204	8
7	Bromshandtag	2	54	Oljetätning	4
8	Styrspakskabel	2	55	Sexkantsbult M8x20	16
9	Handtagsrammontering	1	56	Vagnsbult M8x50	4
10	Sula (höger)	1	57	Sexkantsbult M6x25	2
11	Sula (vänster)	1	58	Fjäderbricka 6	2
12	Handtagsmonteringsram	1	59	Platt bricka 6	3
13	Bältesskydd	1	60	Fjäderbricka 8	17
14	Växlingsplatta	1	61	Sexkantsbult M8x25	4
15	Rem	1	62	Sexkantsbult M6x16	1
16	Motor	1	63	Låsmutter M10	12
17	Fast fäste	1	64	Platt bricka 10	27
18	Främre bältesgränsbräda	1	65	Vagnsbult M10x65	8
19	Bromskabel	1	66	Lager 61904	2
20	Spännhjulsfäste	1	67	Låsring	1
21	Motorns platt nyckel	1	68	Låsring	1
22	Remskiva	1	69	Vagnsbult M6x20	1
23	Spännhjul	1	70	Låsmutter M6	2
24	Ratt	1	71	Insexbult M10x55	2
25	Nedre bältesskydd	1	72	Insexbult M10x65	1
26	Hjulaxelmonterad platta	2	73	GB Bult 5/16-24x1	1
27	Bakre bältesgränsbräda	1	74	Wasser 8	2
28	Anslutningsvinkelblock	1	75	Wasser 8	4
29	Stödplatta (höger)	1	76	Insexbult M10x20	2
30	Chassi	1	77	Insexbult M8x25	2
31	Packning	4	78	Sexkantsbult M16x140	2
32	Stötkudde av gummi	4	79	Sexkantsbult M16	2
33	Kabelfäste	1	80	Oljetätning	2
34	Gummimatta	3	81	Låsring	4
35	Stödplatta (vänster)	3	82	Lager	8
36	Spårrulle	4	83	Insexbult M6x50	1
37	Dammkåpa	2	84	Sexkantsbult M10x45	4
38	Guilding hjul	2	85	Flishuggarbas	1
39	Gummi spår	2	86	Vevstake	1
40	Guilding hjulaxel	1	87	Stift	2
41	Stödfäste	1	88	Flishugg	1
42	Växellåda montering	1	89	Sexkantsbult M14x35	4
43	Spakknopp	1	90	Fjäderbricka 14	4
44	Bromsfjäder	1	91	Platt bricka 14	12
45	Dammkåpa	1	92	Sexkantsbult M14x65	4
46	Sexkantsbult M8x30	2	93	Låsmutter M14	4
47	Platt bricka 8	27			

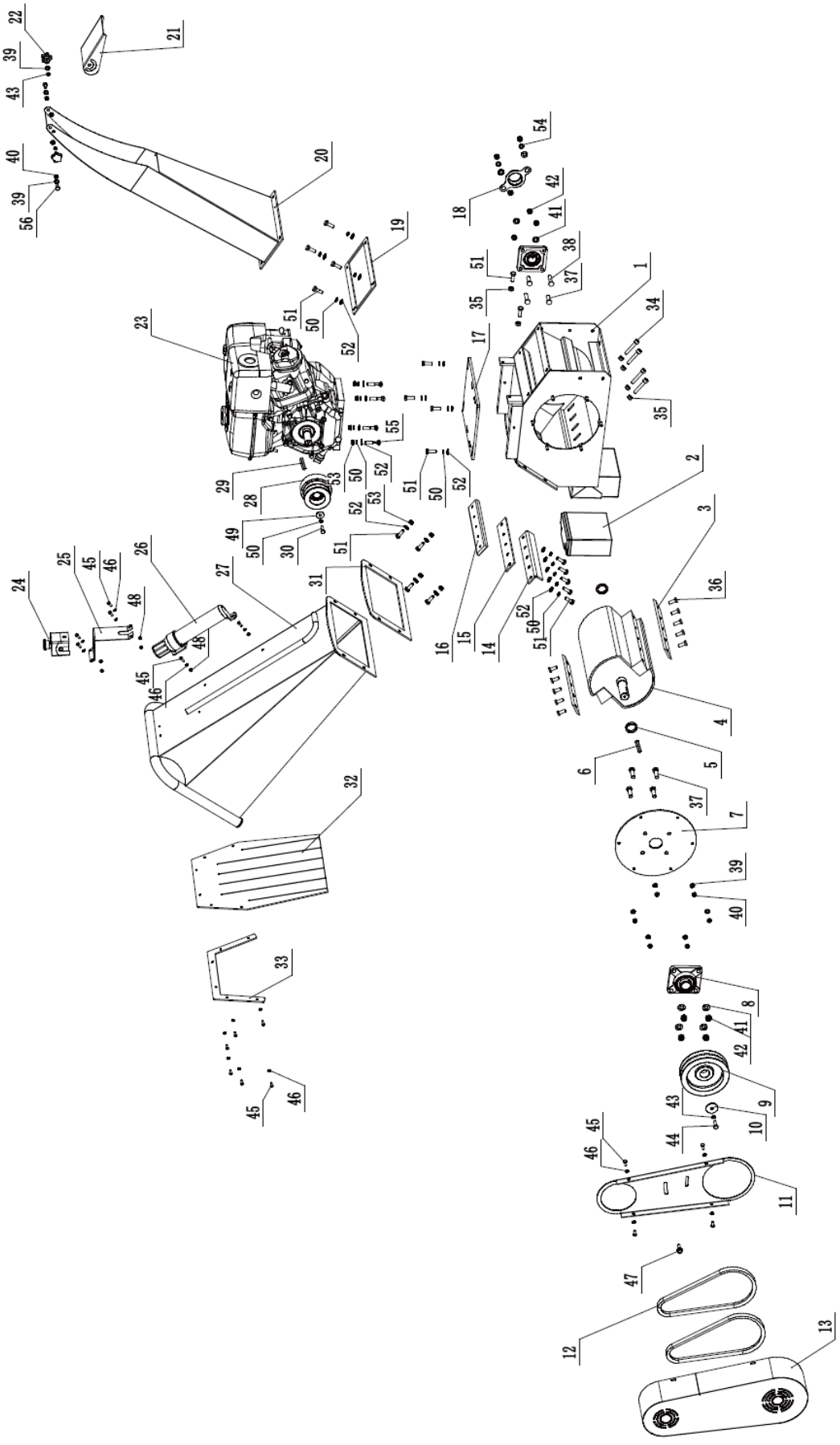

Lista över delar

siffra	Beskrivning	Antal	siffra	Beskrivning	Antal
1	Basram	1	29	Motorns platt nyckel	1
2	batteri	1	30	Motoraxelbult	1
3	Blad	2	31	Inmatning till ramgummi	1
4	Axel	1	32	Gummi spån baffel	1
5	Axelbussning	2	33	Monteringsplatta av gummi	1
6	Platt nyckel	1	34	Insexbult M10x60	4
7	Lagermonteringsplatta	1	35	Sexkantsmutter M10	6
8	Lager	2	36	Sexkantsbult M10x25	10
9	Remskiva	1	37	Sexkantsbult M12x40	6
10	Packning	1	38	Sexkantsbult M12x50	2
11	Bältes innerplatta	1	39	Platt nyckel 8	10
12	Rem	2	40	Låsmutter M8	8
13	Bältesskydd	1	41	Platt nyckel 12	8
14	Städjusteringsplatta	1	42	Låsmutter M12	10
15	Basplatta	1	43	Fjäderbricka 8	3
16	Städ	1	44	Sexkantsbult M8x25	1
17	Motorns bottenplatta	1	45	Sexkantsbult M6x16	16
18	Hjul gummikåpa	1	46	Platt bricka 6	16
19	Utsläpp till ramgummi	1	47	Sexkantsflänsbult M8x25	1
20	Utloppsränna	1	48	Låsmutter M6	6
21	Avvisare för utloppsränna	1	49	Låsring	1
22	Stjärnbult	2	50	Fjäderbricka 10	18
23	Motor	1	51	Sexkantsbult M10x30	4
24	Nödstopp knapp	1	52	Platt bricka 10	21
25	Konsol	1	53	Låsmutter M10	8
26	Manuell hållare	1	54	Fjäderbricka 12	2
27	Matränna	1	55	Vagnsbult M10x50	4
28	Koppling	1	56	Sexkantsbult M8x16	2

4. Användningsinstruktioner för en minibanddumper

Maskinen används för att transportera material i svår terräng där traditionella fordon kan ha svårt att röra sig. Tack vare banden fungerar denna maskin bra på ojämna, leriga eller sandiga ytor, vilket säkerställer stabilitet och enkel manövrering. Den är idealisk för bygg-, trädgårds- och jordbruksarbete där det är nödvändigt att transportera tunga laster över korta avstånd
Användaren är ansvarig för alla skador som uppstår till följd av icke avsedd användning av apparaten.

Packar upp behållaren

Använd skruvmejseln och hammaren för att öppna alla sidolås.

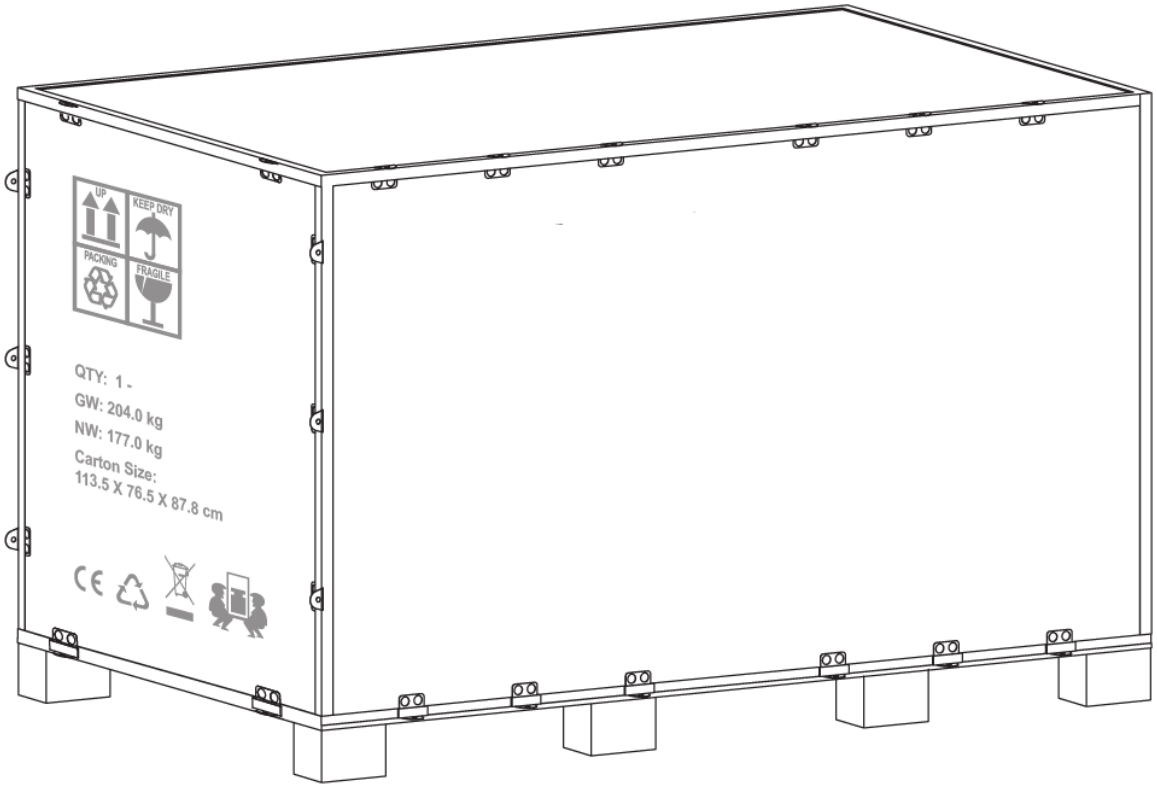

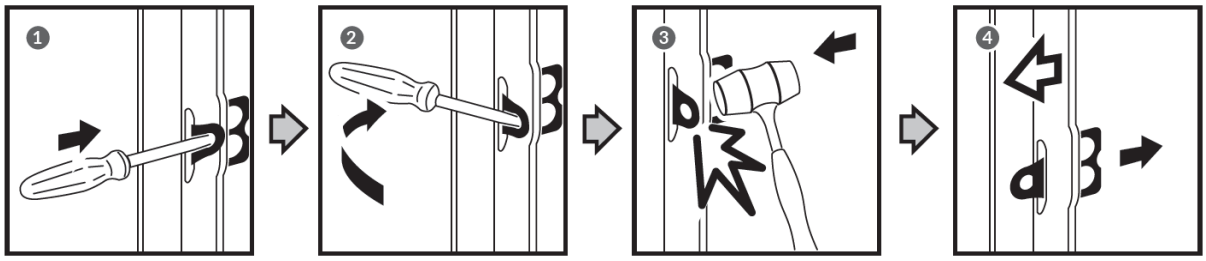

Ta bort alla plywoodplattor och ta bort alla lösa delar på bottenpallarna.

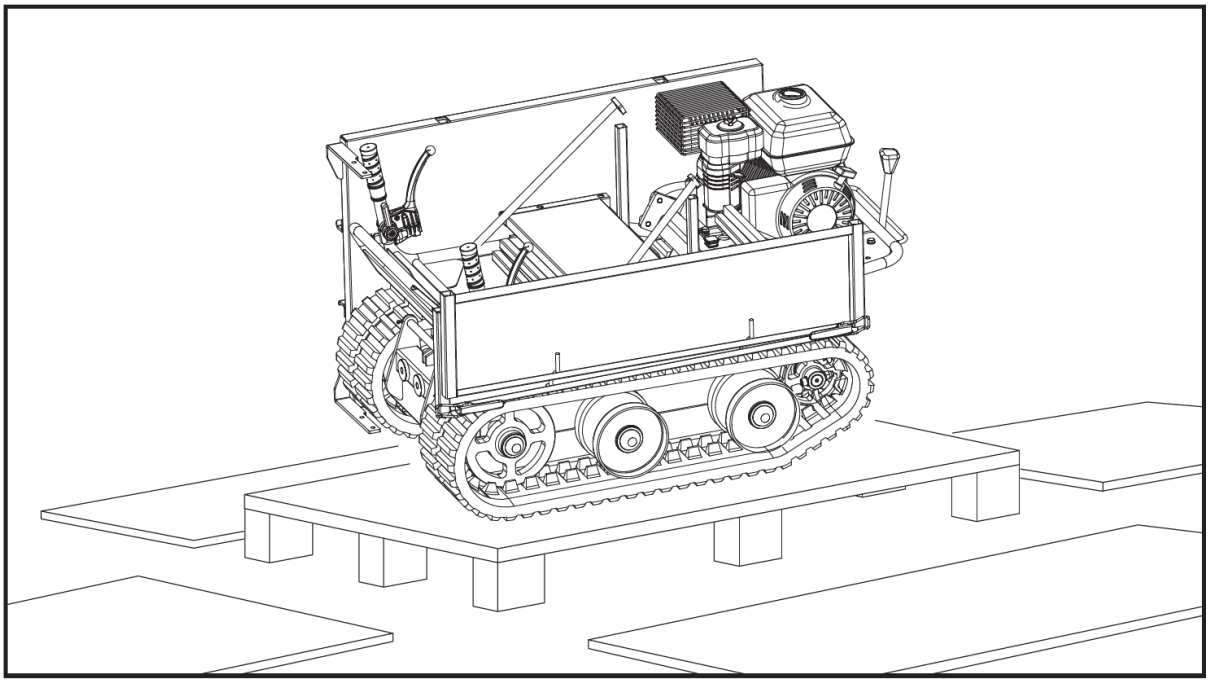

Innehåll medföljer

Minibanddumpern kommer delvis monterad och skickas i noggrant packad förpackning. Efter att alla delar har tagits bort från förpackningen bör du ha:

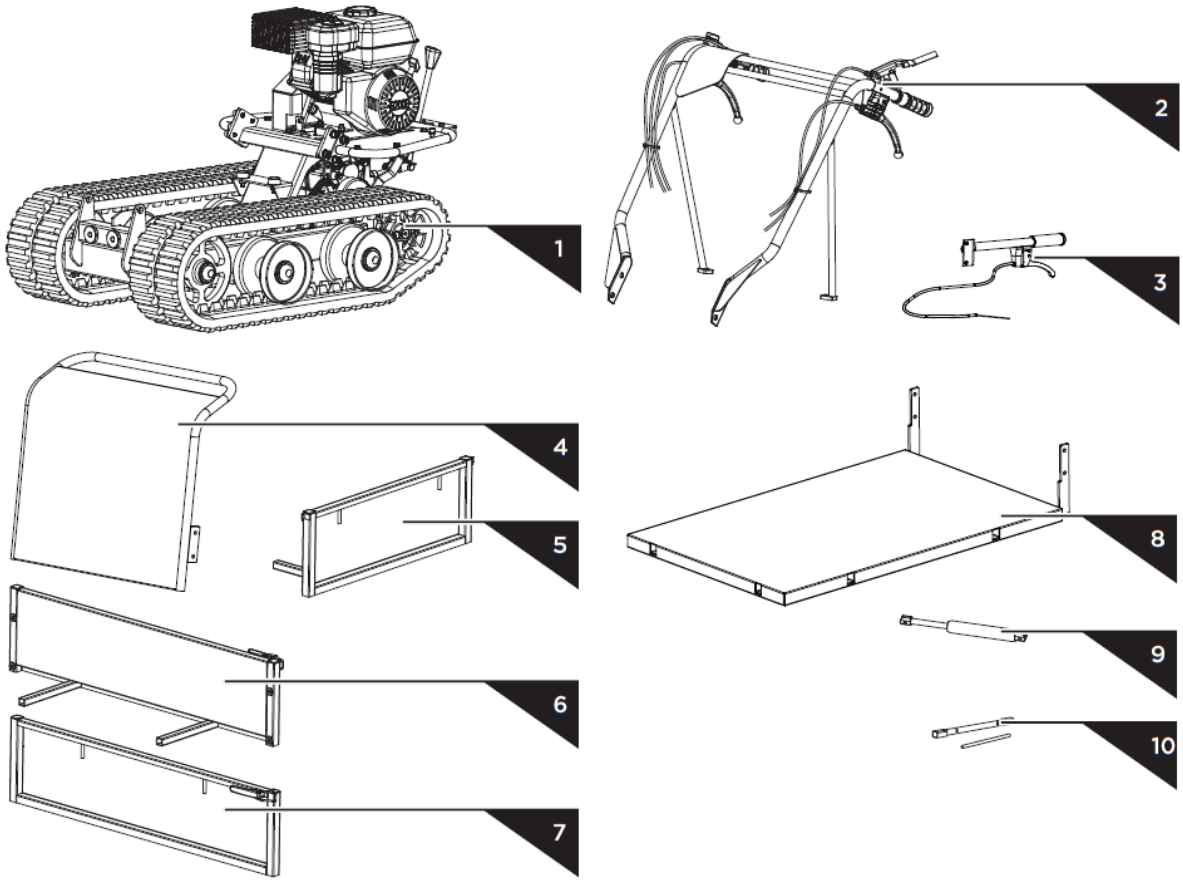

	M8×25	×2
	M10×45	×4
	M20×223	×1
	M20	×1
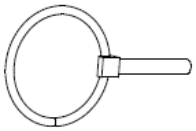	Ø5×40	×1
	M10×25	×2
	M10×30	×2
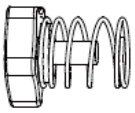		×6
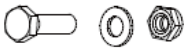	M8×30	×2

1. Huvudram
2. Styrenhet
3. Tipphandtag
4. Motorskydd
5. Panel (bak)
6. Utdragbar vänster sida
7. Utdragbar höger sida
8. Panel (botten)
9. Gasfjäder (valfritt)
10. Verktyg för tändstiftsmontering

hopsättning

Följ monteringsanvisningarna nedan, du kommer att montera maskinen på några minuter.

Styremontering

Rikta in hålen på styret med monteringsfästet och fäst var och en med en fjäderbricka, platt bricka och en M10x20 bult. Fäst varje styrstöd på motordäcket med en fjäderbricka, platt bricka och en M8x25 sexkantsbult.

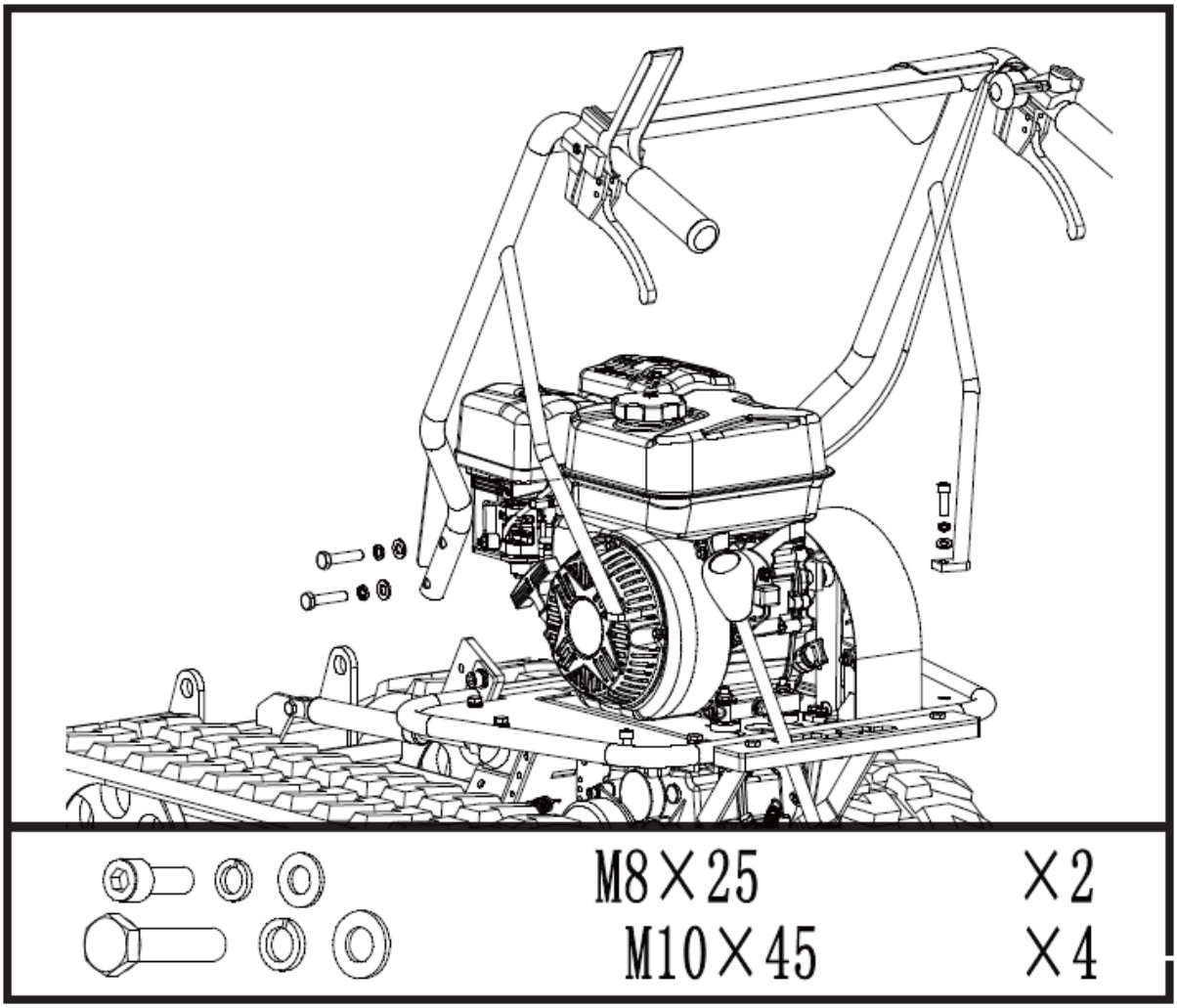

Panel (botten)

Placera bottenpanelen inuti monteringsfästet. Rikta in hålen med monteringsfästet. Sätt in en lång stift genom hålen och fäst varje sida med en platt bricka och sax.

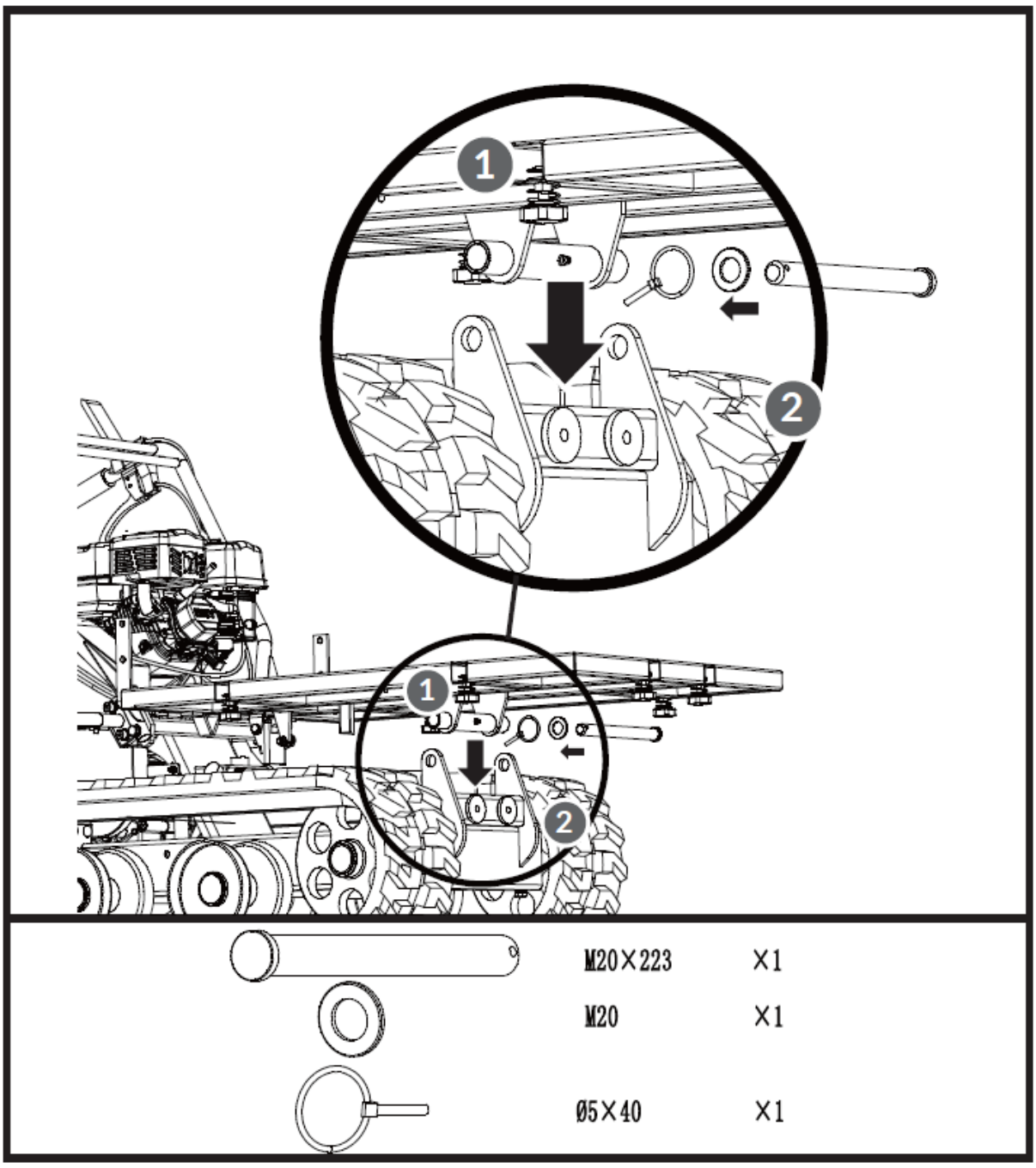

Tipphandtag & Motorskydd

Placera motorskyddet inuti monteringsfästet och passa in med hålen för monteringsfästet. Säkra panelen på vänster sida med två M8x30 sexkantsbultar, fyra brickor och två muttrar. Montera tipphandtaget på panelens högra sida. Rikta in hålen och fäst med två M8x35 sexkantsbultar, fyra brickor och två muttrar.

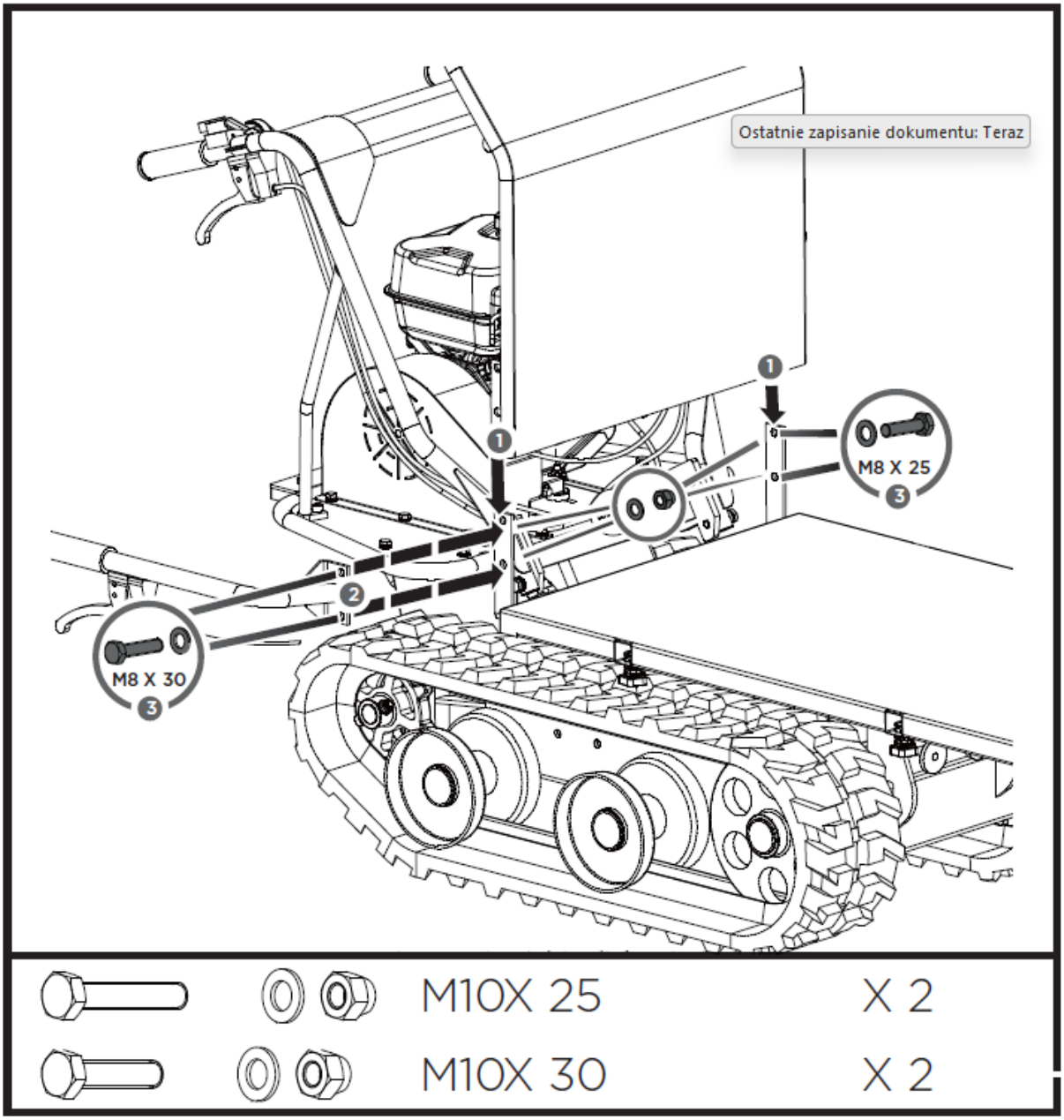

Panel (bak) & utdragbar vänster/höger sida

Sätt in de utdragbara sidorna i monteringshålen på bottenpanelen och fäst var och en i botten med två L-stift och låsmuttrar.

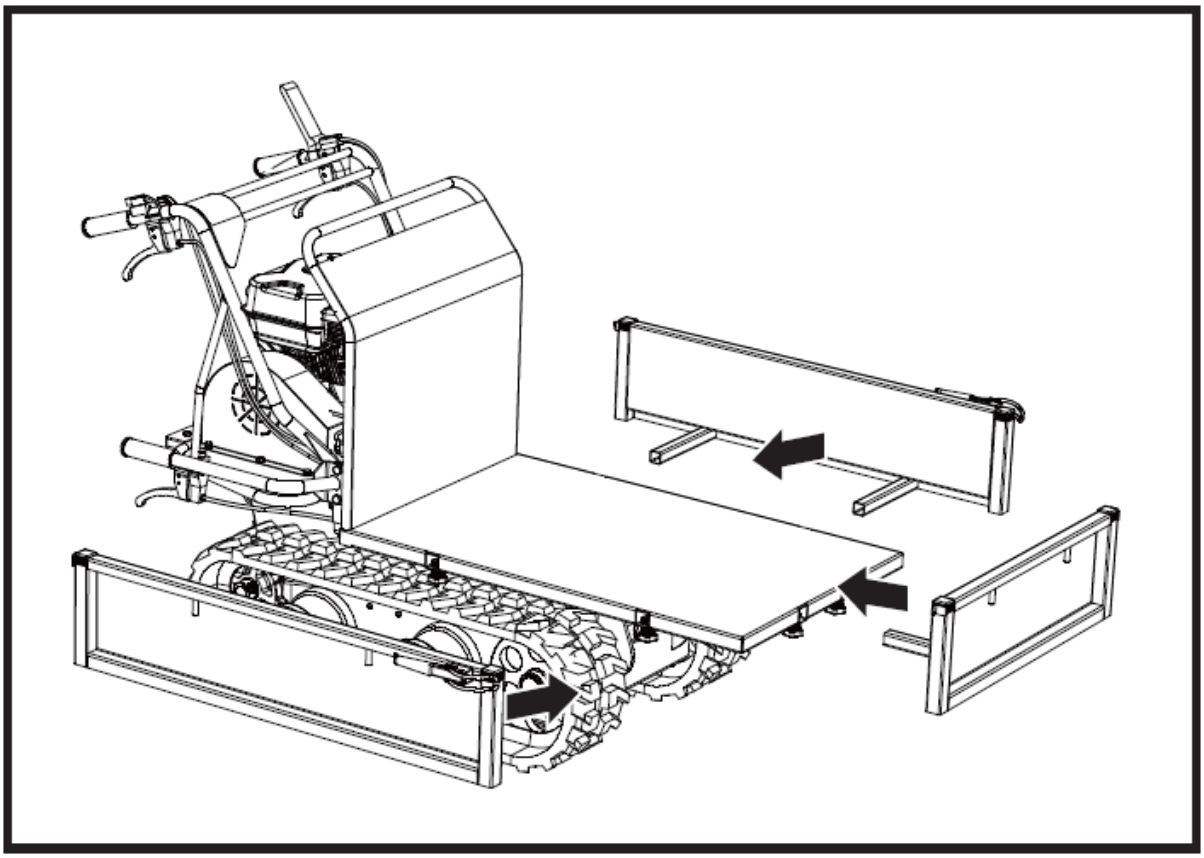

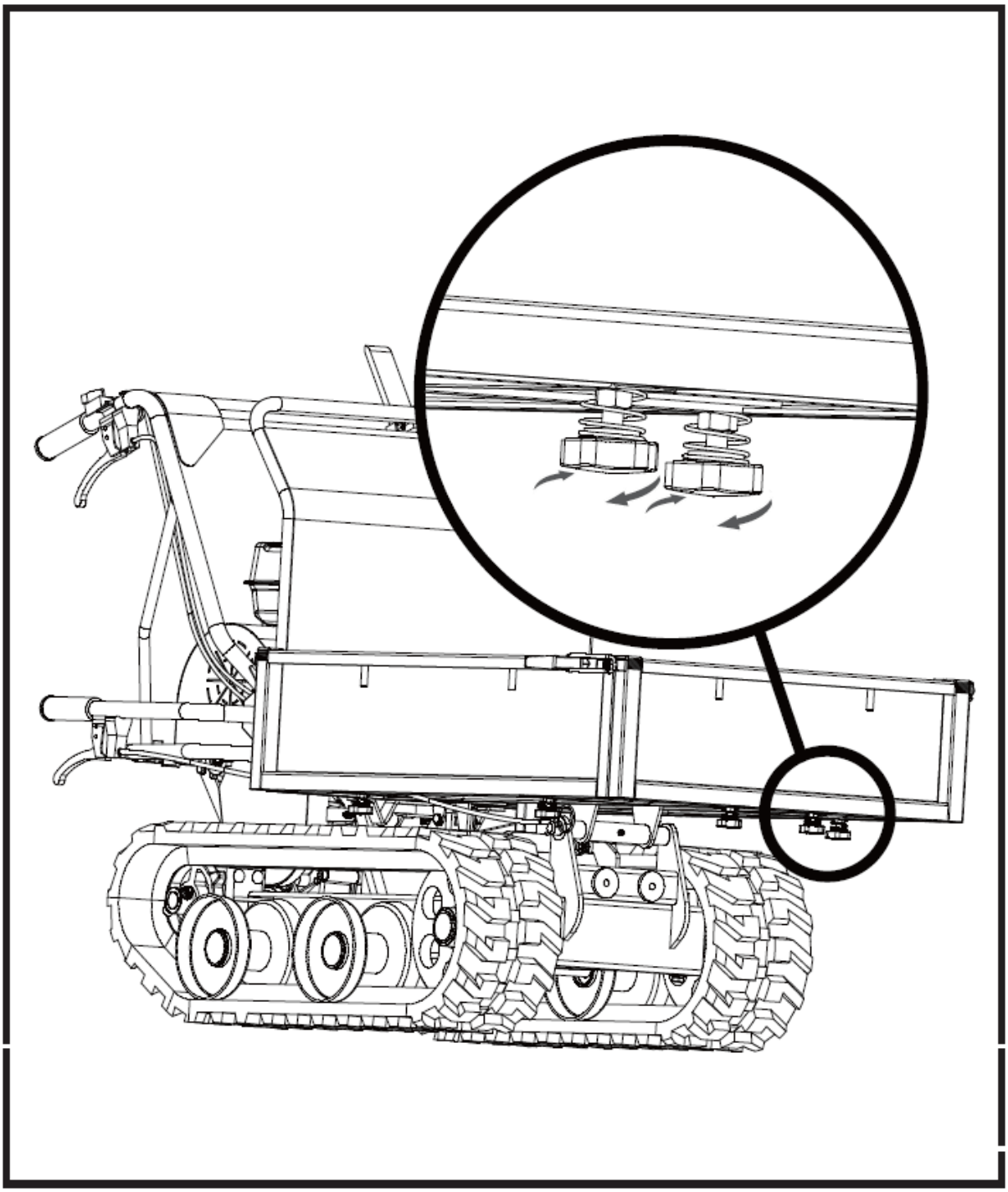

Gasfjäder (valfritt)

Lyft upp behållaren och sätt i en stödstång för säkerhetsändamål. Rikta in hålen i gasfjädern med hålen i båda styrfästena och sätt i M8x35 bultar, brickor och muttrar för att dra åt.

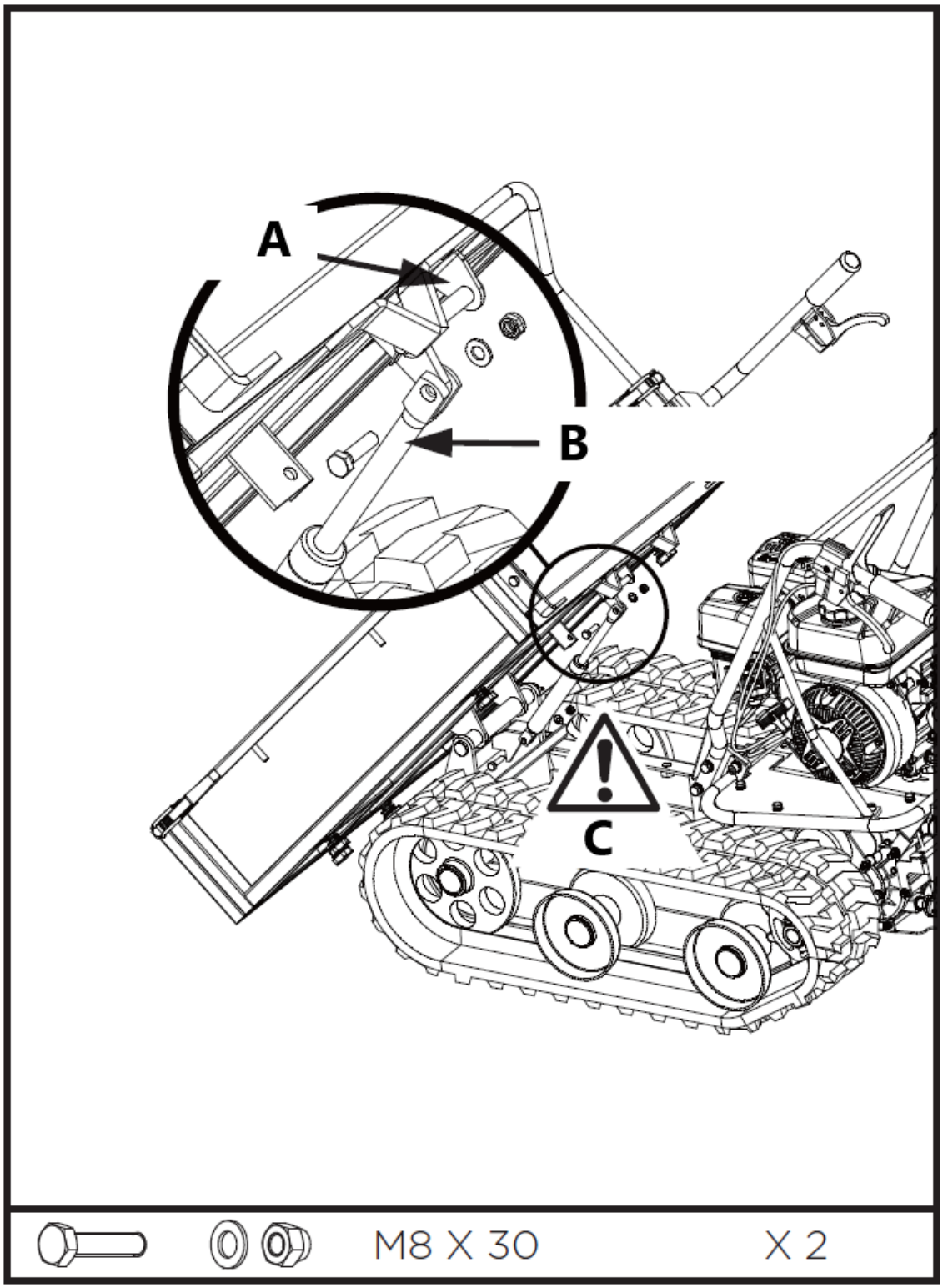

A – Styrfäste
B – Gasfjäder
C – Riskområde

Plogblad (tillval)

Montera monteringsfästet på bladet med M8X30 sexkantsbultar, brickor och muttrar.

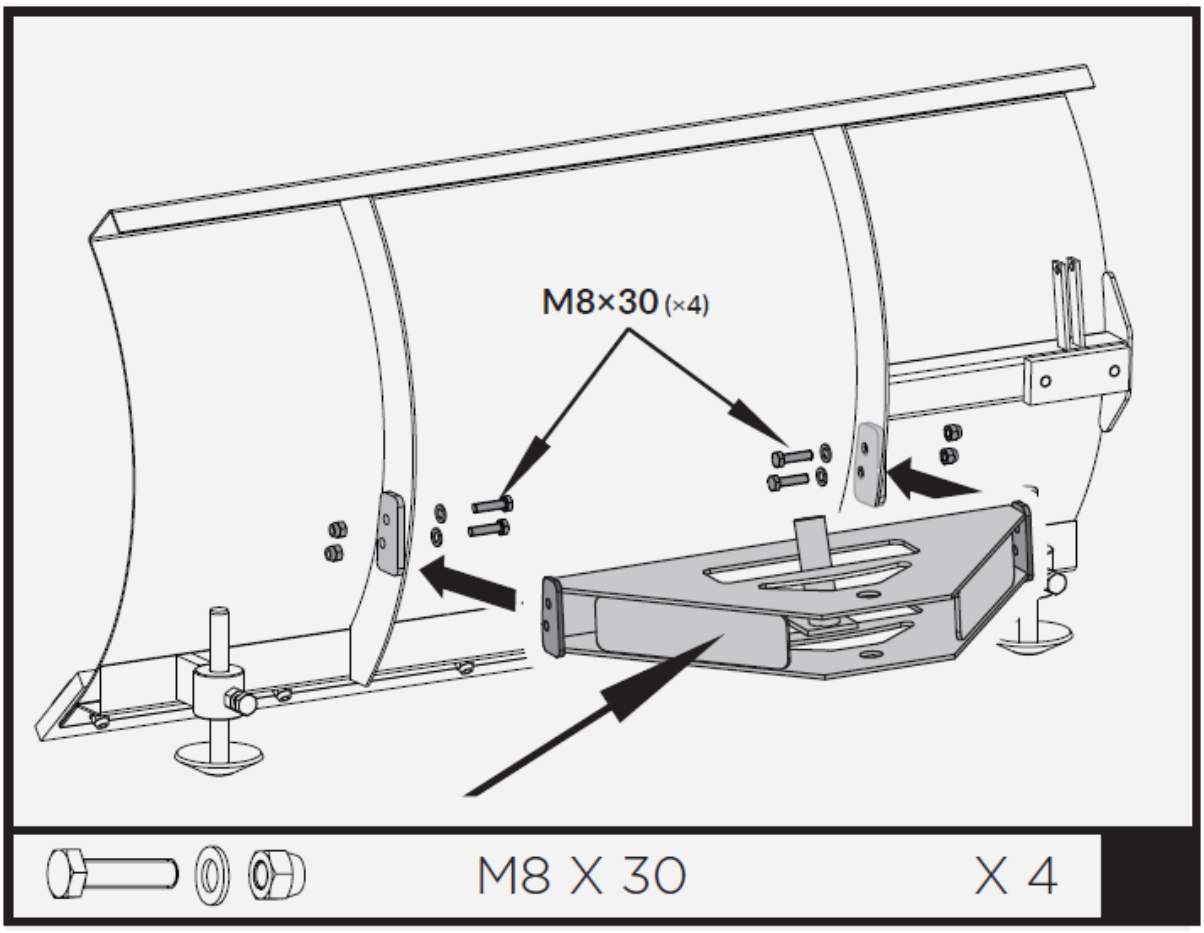

Placera vridfästet inuti monteringsfästet och passa in med monteringsfästets hål. Säkra med M20X95 sexkantsbult, brickor och mutter.

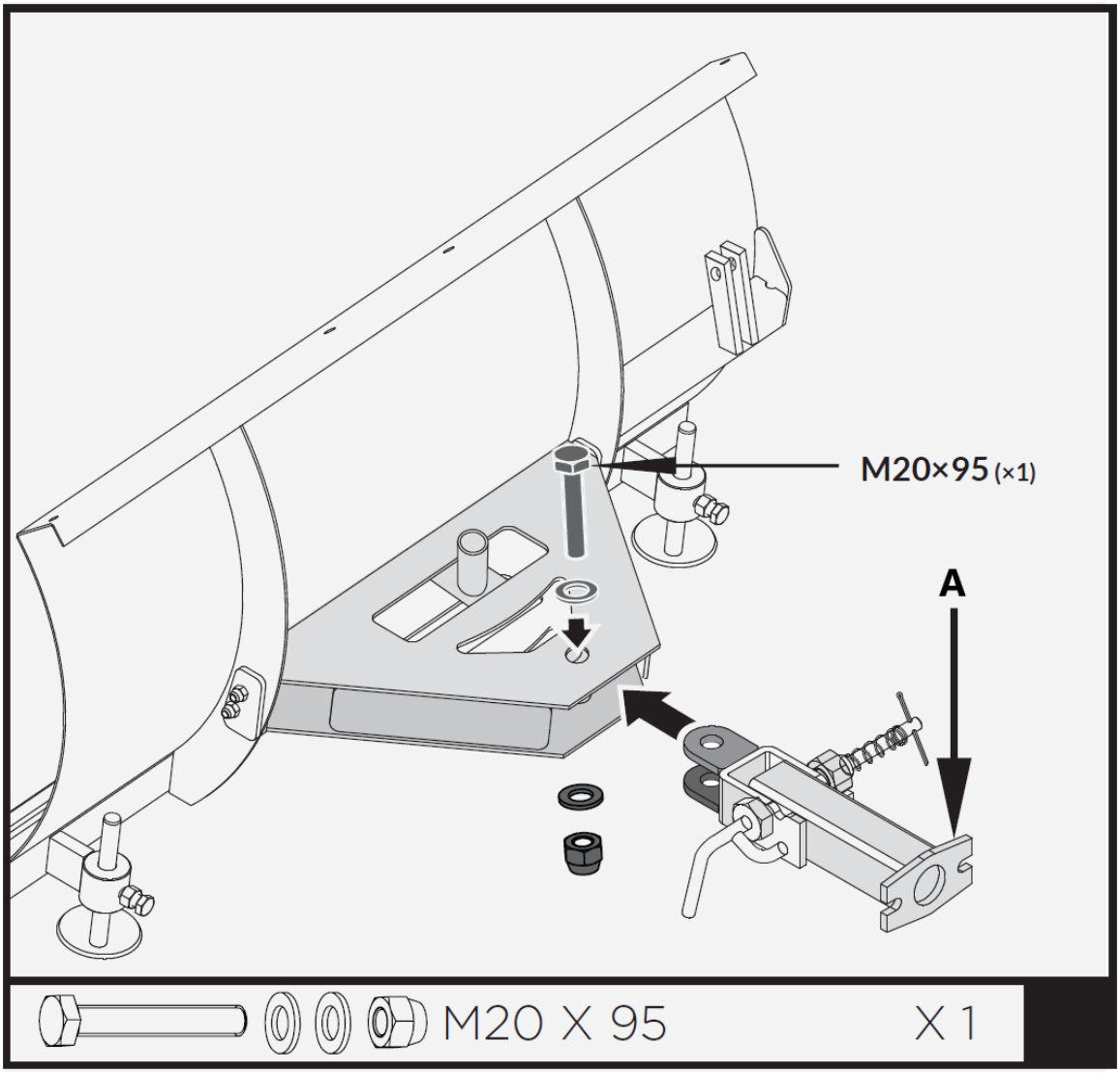

A – Pivotfäste

Sätt in den kortare kontrollspaken i den längre spaken. Rikta in hålen och fäst med M8X40 sexkantsbult, brickor och mutter.

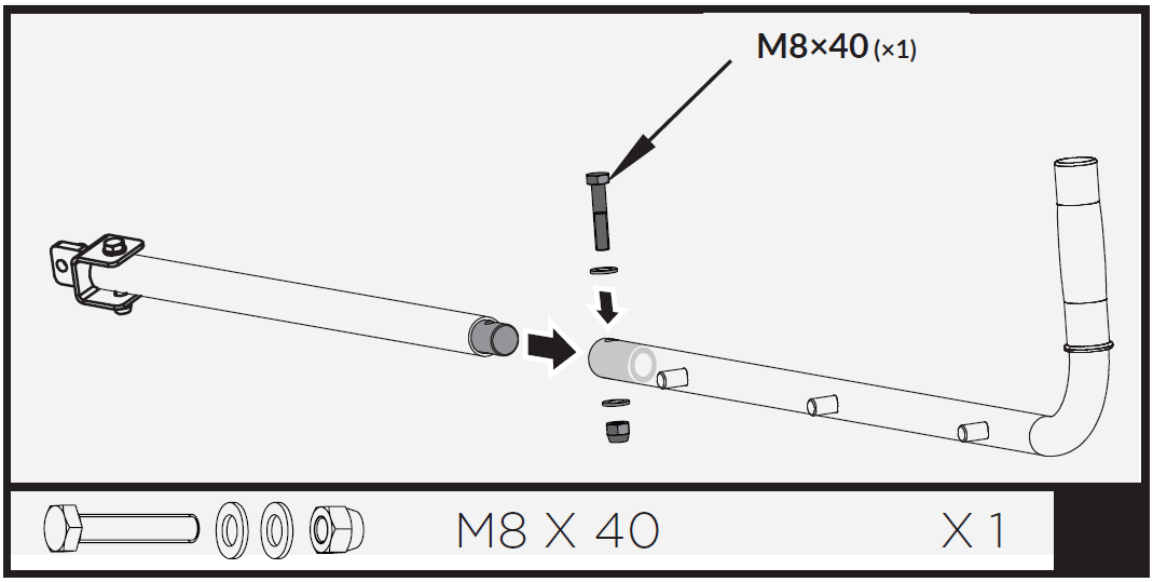

Fäst kontrollspaken på styrröret. Rikta upp hålen och fäst med M8X35 bult, brickor och mutter.

Sätt in handtaget i hållaren.

Fäst stödfästet i manöverspaken med stift 10x60 och bryggklämma.

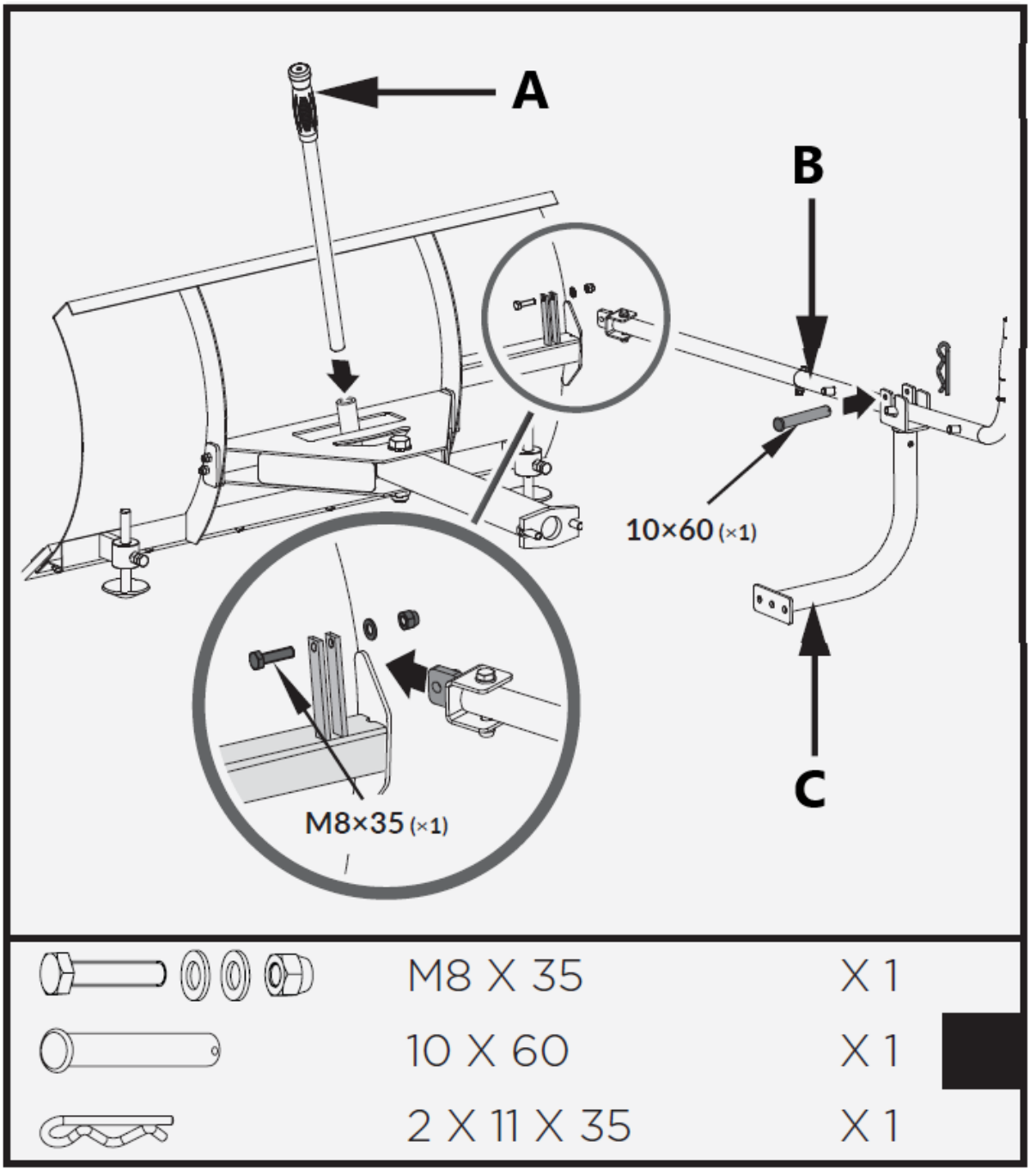

A – Handtag
C – Kontrollspak
D – Stödfäste

Montera det redan monterade plogbladet på spårkärran enligt bilden.

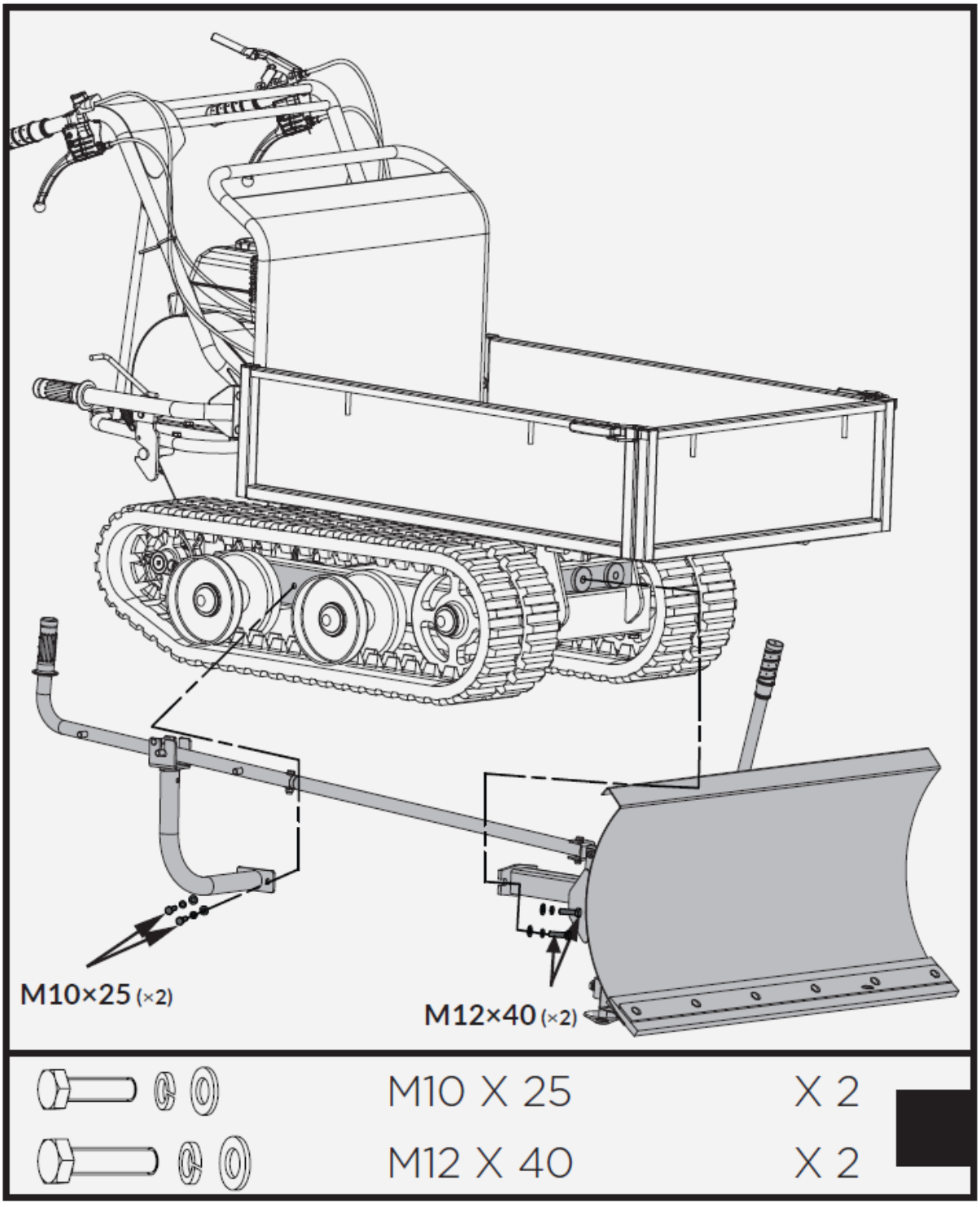

Motorolja

OLJA HAR TAPPATS FÖR FRAKT.

Underlåtenhet att fylla motortråget med olja innan motorn startas kommer att resultera i permanent skada och ogiltig motorgaranti.

Fyll på olja enligt motormanualen som medföljer din rorkult.

Beskrivning av apparaten

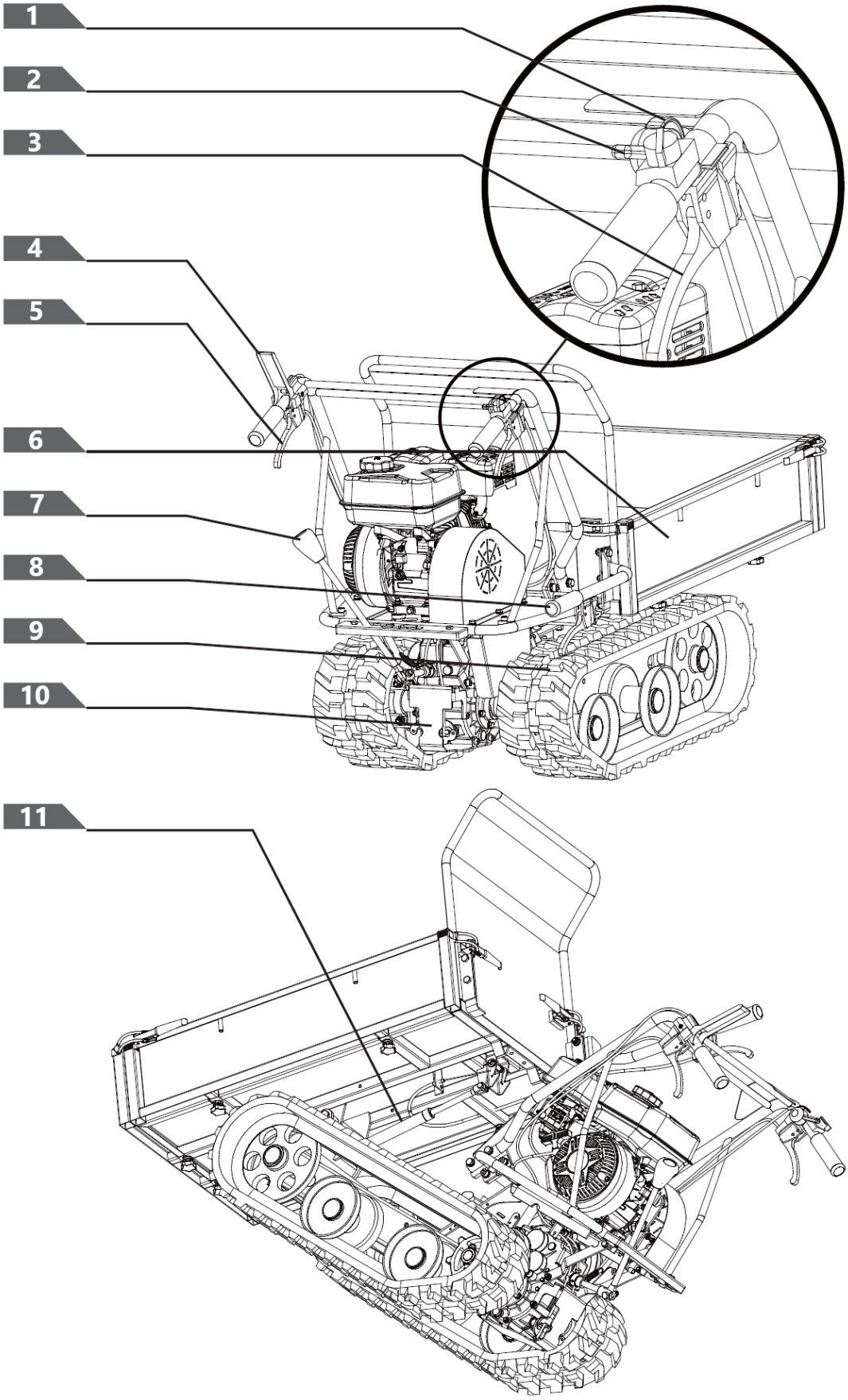

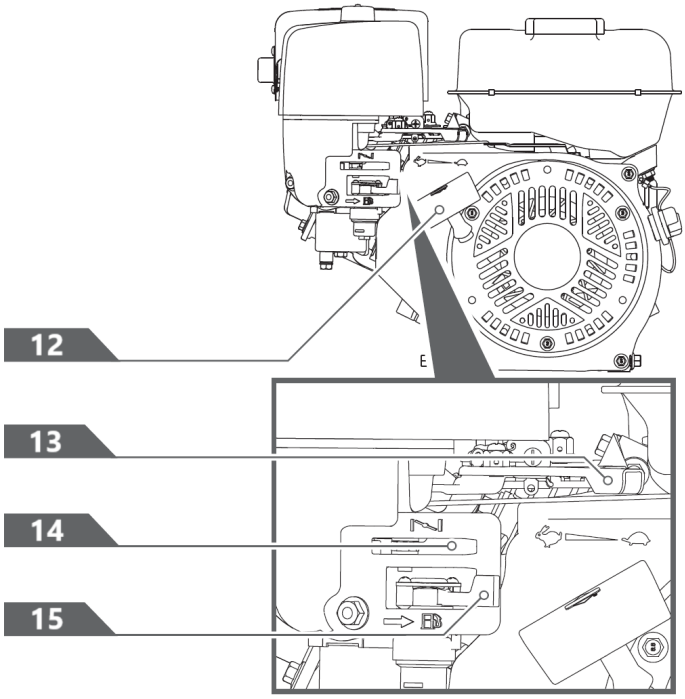

1- Motorströmbrytare
2- Gasreglage
3- Höger styrspak
4- Kopplingskontrollspak
5- Vänster styrspak
6- Ficka
7- Växelspak
8- Tipphandtag
9- Spår
10- Växel
11- Gasfjäderhjälp (tillval)
12- Recoil starthandtag
13- Gasreglage
14- Chokekontroll
15- Bränsleavstängningsventil

Växelspak

Växelspaken har 4 lägen: 3 hastigheter framåt och 1 bakåt. För att ändra hastighet, flytta hastighetsväxlingsspaken till önskat läge. Spaken låses i ett hack vid varje hastighetsval.



Släpp alltid kopplingsreglaget innan du ändrar hastighet.
Underlåtenhet att göra det kommer att resultera i skada på den elektriska spårkärran.

Långsammare hastigheter är för tyngre laster, medan högre hastigheter är för att transportera lätt last eller en tom behållare. Det rekommenderas att du använder en lägre hastighet tills du är bekant med driften av den elektriska spårkärran.

Om motorn saktar ner under belastning eller om banden slirar, lägg maskinen till en lägre växel.

Om maskinens framsida åker upp, växla maskinen till en lägre växel. Om fronten fortsätter att åka uppåt, lyft upp handtagen.

Vänster/Höger styrspak

Använd spaken för att svänga vänster/höger.

> ***Manövrera styrspakarna endast med reducerad hastighet.***

Gasfjäderhjälp (tillval)

Gasfjäderassistansen ger stöd vid lyft och sänkning av behållaren.

Motor på/av-brytare

Motorströmställaren har två lägen. AV - motorn startar eller går inte. PÅ - motorn startar och går.

Rekylstarthandtag

Rekylstarthandtaget används för att starta motorn.

Bränsleavstängningsventil

Bränsleavstängningen har två lägen:

Bränsleavstängningsventil

Bränsleavstängningen har två lägen:
STÄNGD ( ) - Använd denna position för att serva, transportera eller förvara enheten.
ÖPPEN ( ) - Använd denna position för att köra enheten.

Gasreglage

Gasreglaget reglerar motorns varvtal och går mellan FAST , LÅNGSAMT , och STOPP-lägen.

Gasreglaget stänger av motorn när den flyttas till STOPP-läget.

Chokekontroll

Chokereglaget används för att choka förgasaren och hjälpa till att starta motorn.
Chokereglaget glider mellan CHOKEN STÄNGD och CHOKE ÖPPEN positioner.

> ***Använd aldrig choken för att stoppa motorn.***

Kopplingskontrollspak

Tryck på manöverspaken, kopplingen inkopplad. Släpp spaken, kopplingen frikopplad.

Användning

Tillsätt olja till motorn

Motorn skickas utan olja. Starta inte motorn innan du fyllt på olja. Se din motormanual för rätt sorts olja att fylla på.

1. Se till att drevkärran står på en plan, jämn yta.

2. Ta bort oljepåfyllningslocket/mätstickan för att fylla på olja.

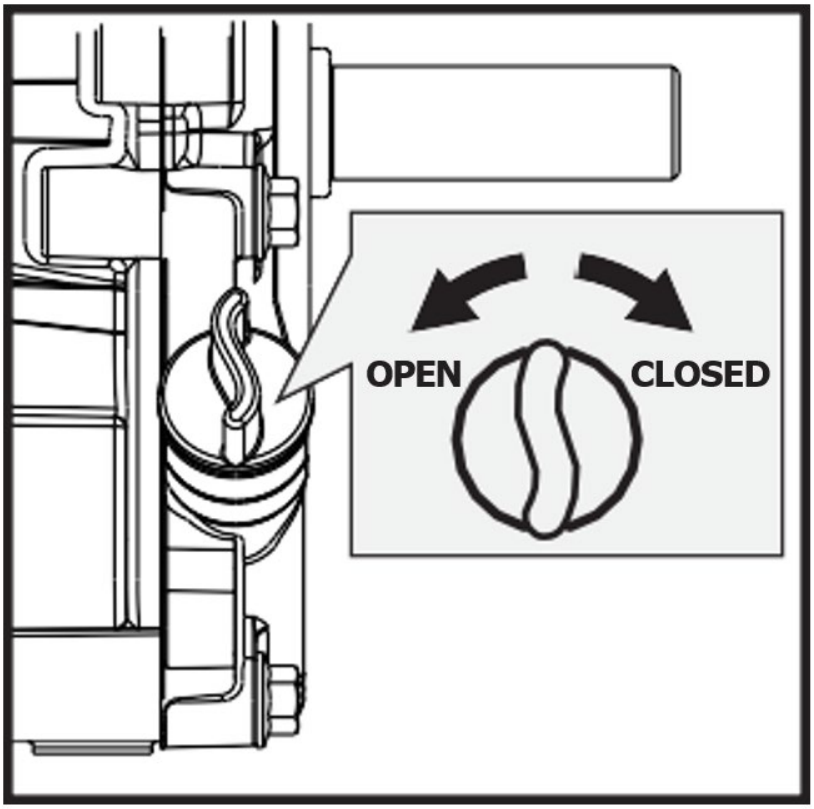

OFF - avstängd

ON - påslagen

3. Använd en tratt och fyll på olja upp till FULL-märket på oljestickan. (Se motormanualen för oljekapacitet, oljerekommendation och placering av påfyllningslocket.)

ÖVERFYLL INTE. Kontrollera motoroljenivån dagligen och fyll på vid behov.

Lägg till bensin till motorn

Bensin är mycket brandfarligt och explosivt. Du kan brännas eller skadas allvarligt när du hanterar bränsle. Var extremt försiktig när du hanterar bensin.

Fyll bränsletanken utomhus, aldrig inomhus. Bensinångor kan antändas om de samlas inuti en inneslutning. Explosion kan resultera.

1. Motorn måste vara avstängd och tillåtas svalna i minst två minuter innan du fyller på bränsle.
2. Ta bort tanklocket och fyll tanken. (Se motormanualen för bränslekapacitet, bränslerekommendation och placering av tanklocket.)

VIKTIGT: ÖVERFYLL INTE !
Denna utrustning och/eller dess motor kan inkludera avdunstningssystemkomponenter som krävs för att uppfylla EPA- och/eller CARB-föreskrifter, som endast fungerar korrekt när bränsletanken har fyllts till den rekommenderade nivån. Överfyllning kan orsaka permanenta skador på komponenterna i systemet för evaporativt utsläpp. Fyllning till den rekommenderade nivån säkerställer ett ånggap som krävs för att möjliggöra bränsleexpansion. Var noga uppmärksam när du fyller bränsletanken för att säkerställa att den rekommenderade bränslenivån inuti tanken inte överskrids. Använd en bärbar bensinbehållare med en utmatningspip av lämplig storlek när du fyller tanken. Använd inte en tratt eller annan anordning som hindrar sikten över tankfyllningsprocessen.

3. Sätt tillbaka tanklocket och dra åt. Rensa alltid upp utspillt bränsle.

Startar motor

1. Flytta motoromkopplaren till läget ON.

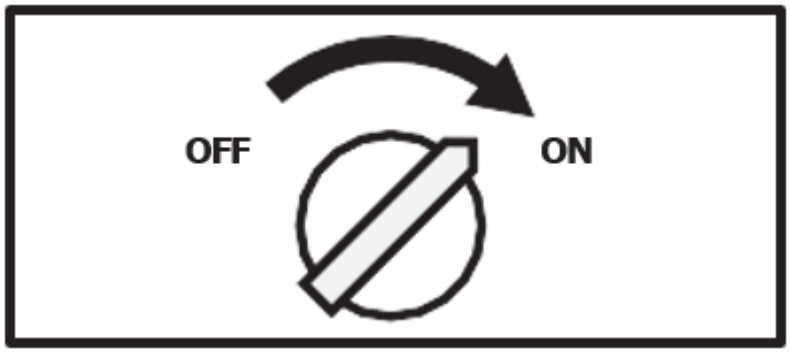

OFF - avstängd

ON - påslagen

2. Öppna bränsleavstängningsventilen.



OFF - avstängd

ON - påslagen

3. Flytta choken till STÄNGD-läget.
   Om motorn är varm är det inte nödvändigt att stänga choken.

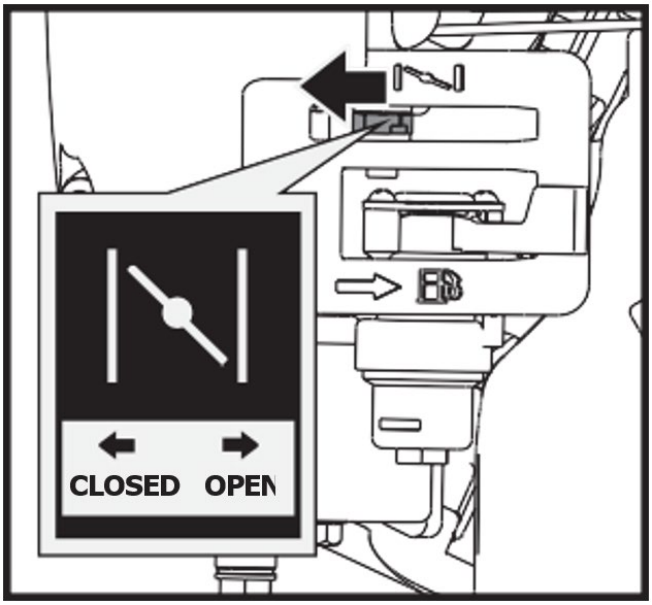

OPEN - öppen
CLOSED - stängd

4. Flytta gasreglaget något till FAST hastighet.

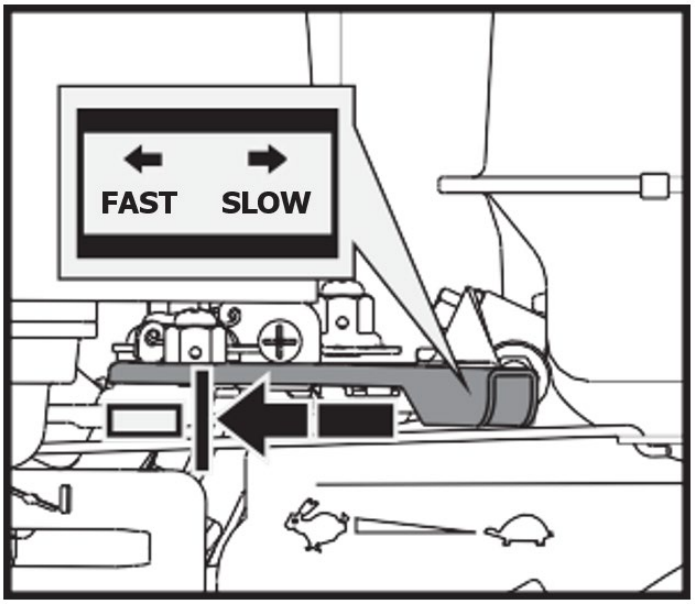

FAST - snabbt

SLOW - långsamt

5. Dra i rekylstartaren tills motorn startar. Återställ rekylen till utgångsläget efter varje drag. Upprepa stegen efter behov. När motorn har startat, ställ in gasreglaget till FAST-läget innan du använder enheten.

> ⚠ ***Snabb indragning av startlinan (kickback) kommer att dra din hand och arm mot motorn snabbare än du kan släppa taget. Brutna ben, frakturer, blåmärken eller stukningar kan bli resultatet.***

Drift

När motorn har värmts upp, flytta gasreglaget för att accelerera motorvarvtalet.

Lägg i önskad växel och tryck långsamt på kopplingsreglaget. Om växeln inte lägger i omedelbart, släpp långsamt kopplingsspaken och försök igen. På detta sätt kommer den elektriska spårkärran att börja röra sig.

Den elektriska spårkärran har styrspakarna på styret, vilket gör styrningen mycket enkel. För att svänga höger eller vänster, dra helt enkelt i motsvarande höger eller vänster styrspak.

Styrningens känslighet ökar i proportion till maskinens hastighet och lasten. Med en tom maskin är ett lätt tryck på spaken allt som behövs för att vrida. När maskinen är fullastad krävs mer tryck.

Styrkärran har en maximal lastkapacitet på 660 LBS. Det är dock tillrådligt att bedöma belastningen och justera den efter underlaget som maskinen ska användas på.

Det är därför tillrådligt att täcka ojämn eller ojämn terräng med en låg växel och att vidta extra försiktighetsåtgärder. I sådana situationer bör maskinen hållas i låg växel under hela sträckan.

Undvik skarpa svängar och täta riktningsbyten när du kör i tuff, hård terräng full av vassa, ojämna punkter med hög friktion.

Även om enheten har gummiband, kom ihåg att vara försiktig när du arbetar under ogynnsamma väderförhållanden (is, kraftigt regn och snö) eller på typer av underlag som kan göra den elektriska spårkärran instabil.

Observera att eftersom det här är ett bandfordon utsätts det för en betydande stigning när det passerar över gupp, hål och trappsteg.

När kopplingsreglaget släpps kommer maskinen att stanna och bromsa automatiskt.

Om maskinen stoppas i en brant sluttning ska en kil placeras mot ett av spåren.

Tomgångshastighet

Ställ gasreglaget i läget LÅNGSAMT för att minska belastningen på motorn när arbete inte utförs. Att sänka motorvarvtalet hjälper till att förlänga motorns livslängd, samt spara bränsle och minska ljudnivån.

Stäng av motorn

För att stoppa motorn i en nödsituation, vrid helt enkelt motoromkopplaren till OFF-läget. Under normala förhållanden, använd följande procedur:

1. Flytta gasreglaget till SLOW ( ) position.
2. Låt motorn gå på tomgång i en eller två minuter.
3. Vrid motoromkopplaren till läget AV.
4. Vrid bränsleventilspaken till OFF ( ) position.

Plötsligt stopp i hög hastighet under tung belastning rekommenderas inte. Motorskador kan uppstå.

Flytta inte chokereglaget till STÄNG för att stoppa motorn. Bakeld eller motorskada kan uppstå.

Underhåll

Korrekt underhåll säkerställer lång livslängd för maskinen och dess komponenter.

Förebyggande underhåll

1. Stäng av motorn och koppla ur alla kommandospakar. Motorn måste vara kall.
2. Håll motorns gasreglage i sitt LÅNGSAMT läge och ta bort tändstiftskabeln från tändstiftet och fäst den.
3. Inspektera det allmänna tillståndet för den elektriska spårkärran. Kontrollera om det finns lösa skruvar, felinriktning eller fastsättning av rörliga delar, spruckna eller trasiga delar och andra tillstånd som kan påverka dess säkra funktion.
4. Använd en mjuk borste, dammsugare eller tryckluft för att avlägsna alla föroreningar från maskinen. Använd sedan lätt olja av hög kvalitet för att smörja alla rörliga delar.

5. Kontrollera tändstiftskabeln regelbundet för tecken på slitage och byt ut vid behov.

> ***Använd aldrig en "högtryckstvätt" för att rengöra din enhet. Vatten kan tränga in i trånga områden på maskinen och dess transmissionshölje och orsaka skador på spindlar, växlar, lager eller motorn. Användning av högtryckstvättar kommer att resultera i förkortad livslängd och minskad servicebarhet.***

Justering av koppling

När kopplingen börjar uppvisa slitage kommer handtagets räckvidd att bli bredare, vilket gör den svårare att nå. Följ dessa steg för att återställa kopplingsspaken till sitt ursprungliga läge.

1. Lossa låsmuttern genom att vrida den moturs med en 10 mm skiftnyckel.

2. Dra åt eller lossa kabeln genom att vrida kabelns justeringsmutter medurs eller moturs med en 10 mm skiftnyckel tills du har uppnått önskad åtdragning.

3. När tätheten är inställd, för tillbaka låsmuttern mot handtaget för att hålla kabeln på plats.

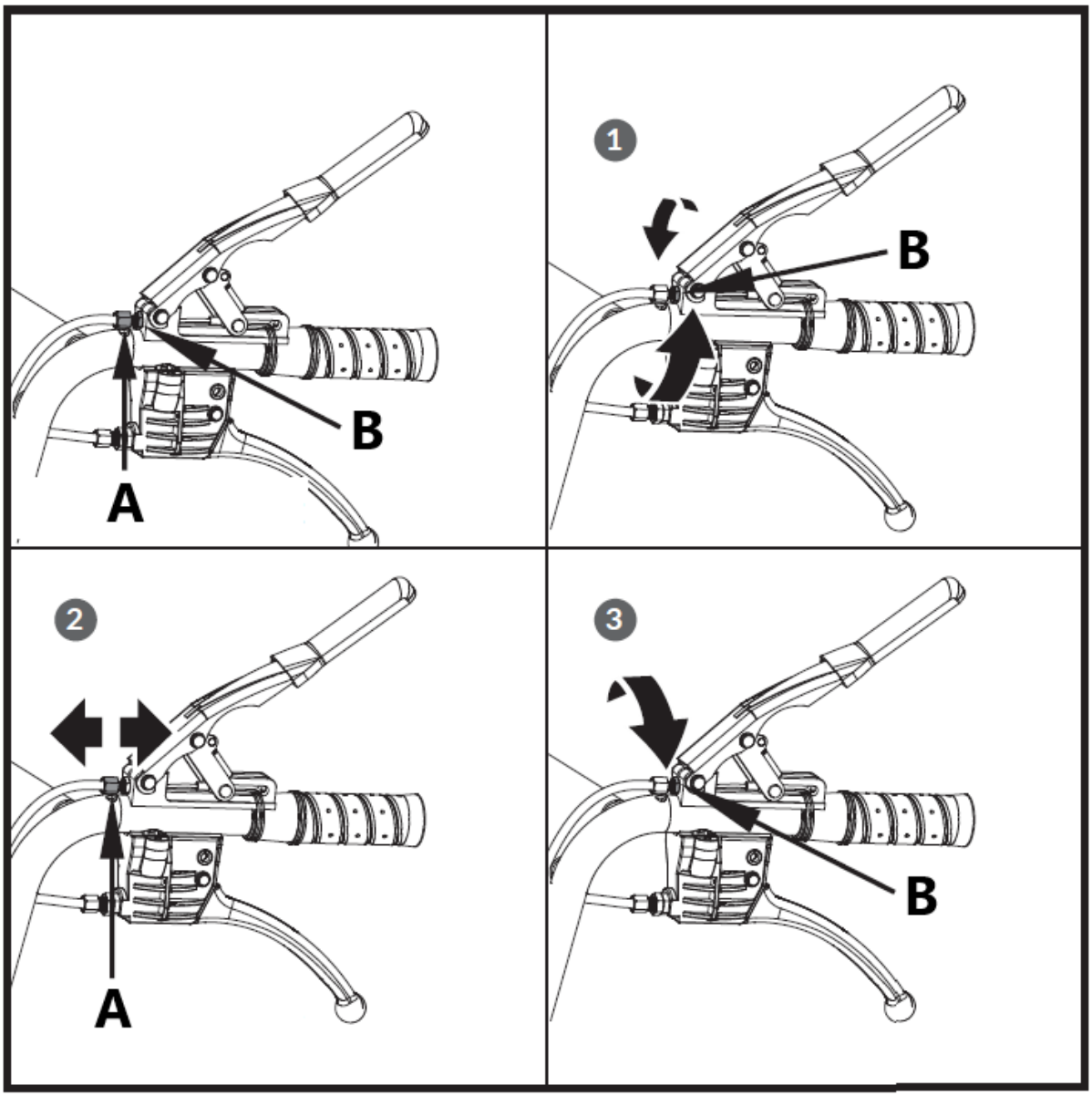

A – Justeringsmutter
B – Jamnöt

Justering av styrning

Om styrningen blir svår att koppla in, följ dessa steg för att justera vajerspänningen.

1. Lossa låsmuttern genom att vrida den moturs med en 10 mm skiftnyckel.

2. Dra åt eller lossa kabeln genom att vrida kabelns justeringsmutter medurs eller moturs med 10 mm skiftnyckel tills du har uppnått önskad åtdragning.

3. När tätheten är inställd, för tillbaka låsmuttern mot handtaget för att hålla kabeln på plats.

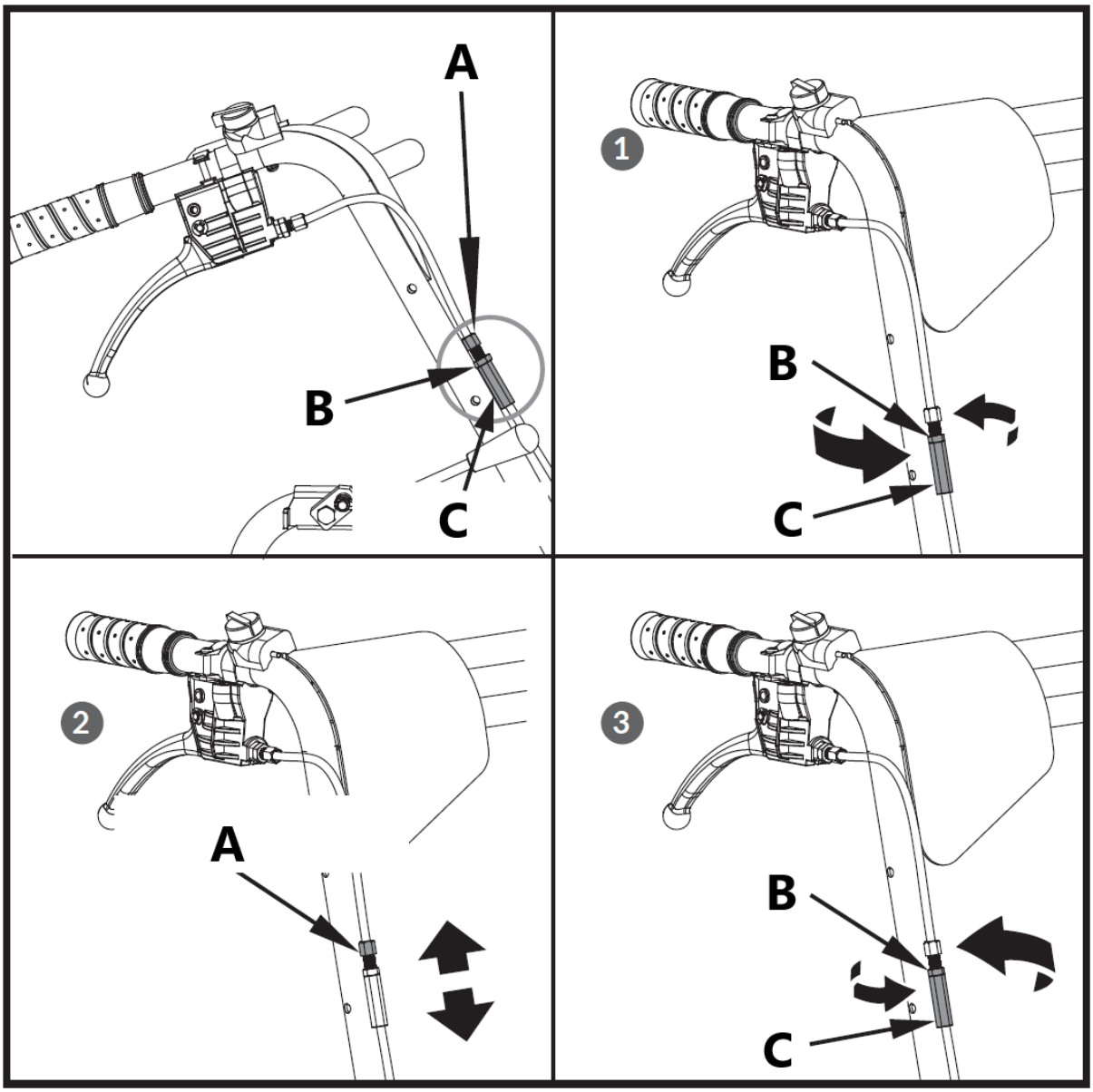

A – Justeringsmutter
B – Jamnöt
C – Låsmutter

Om ovanstående justering inte skapar tillräcklig kabelspänning, följ stegen nedan:

1. Lossa låsmuttern genom att vrida den moturs med en 12 mm skiftnyckel.

2. Dra åt eller lossa kabeln genom att vrida kabelns justeringsmutter medurs eller moturs med 10 mm skiftnyckel tills du har uppnått önskad åtdragning.

3. När tätheten är inställd, för tillbaka låsmuttern mot handtaget för att hålla kabeln på plats.

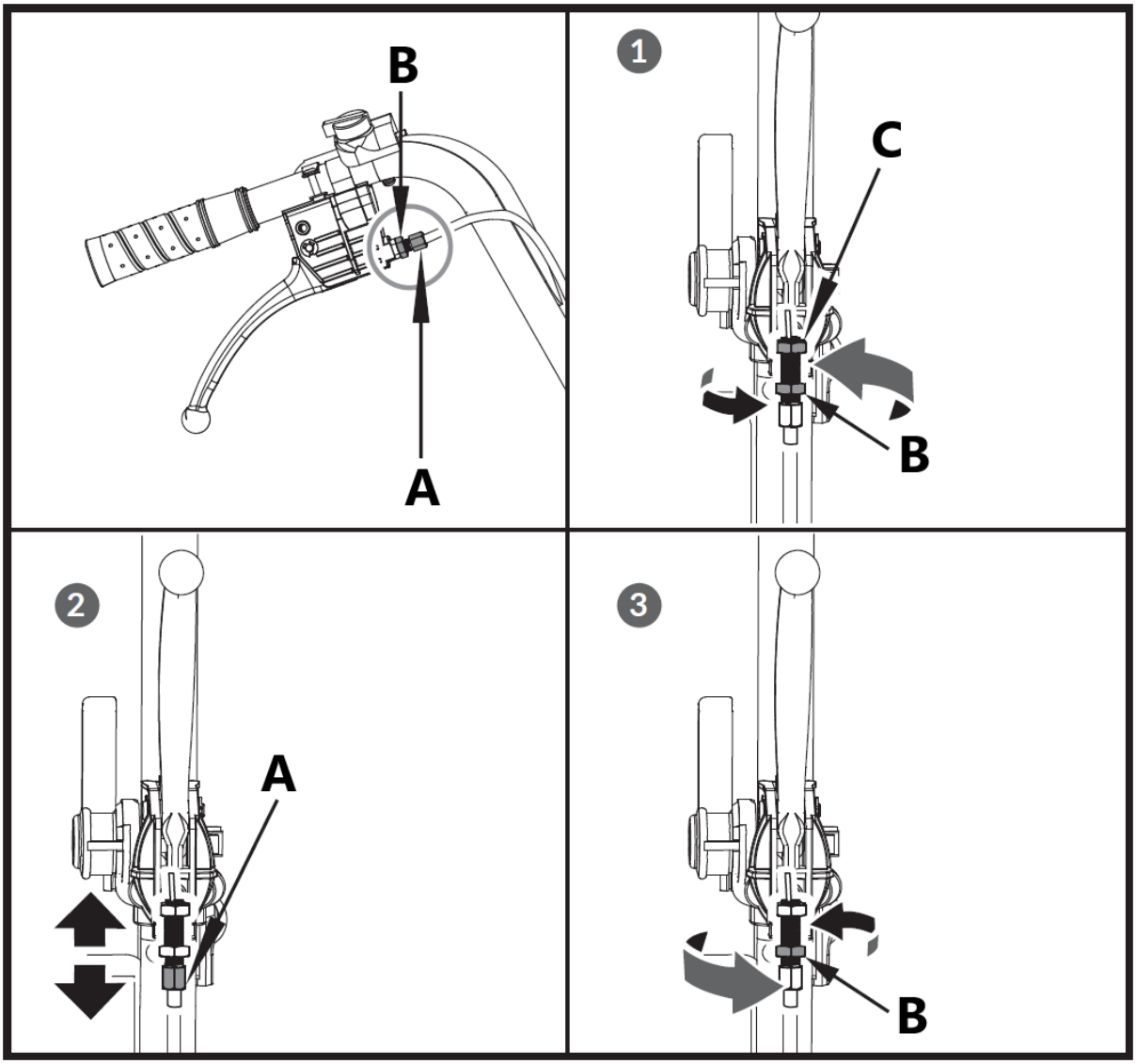

A – Justeringsmutter
B – Jamnöt
C – Låsmutter

Byte av drivrem

Ta bort bältesskydden enligt bilden och dra ut bältet.

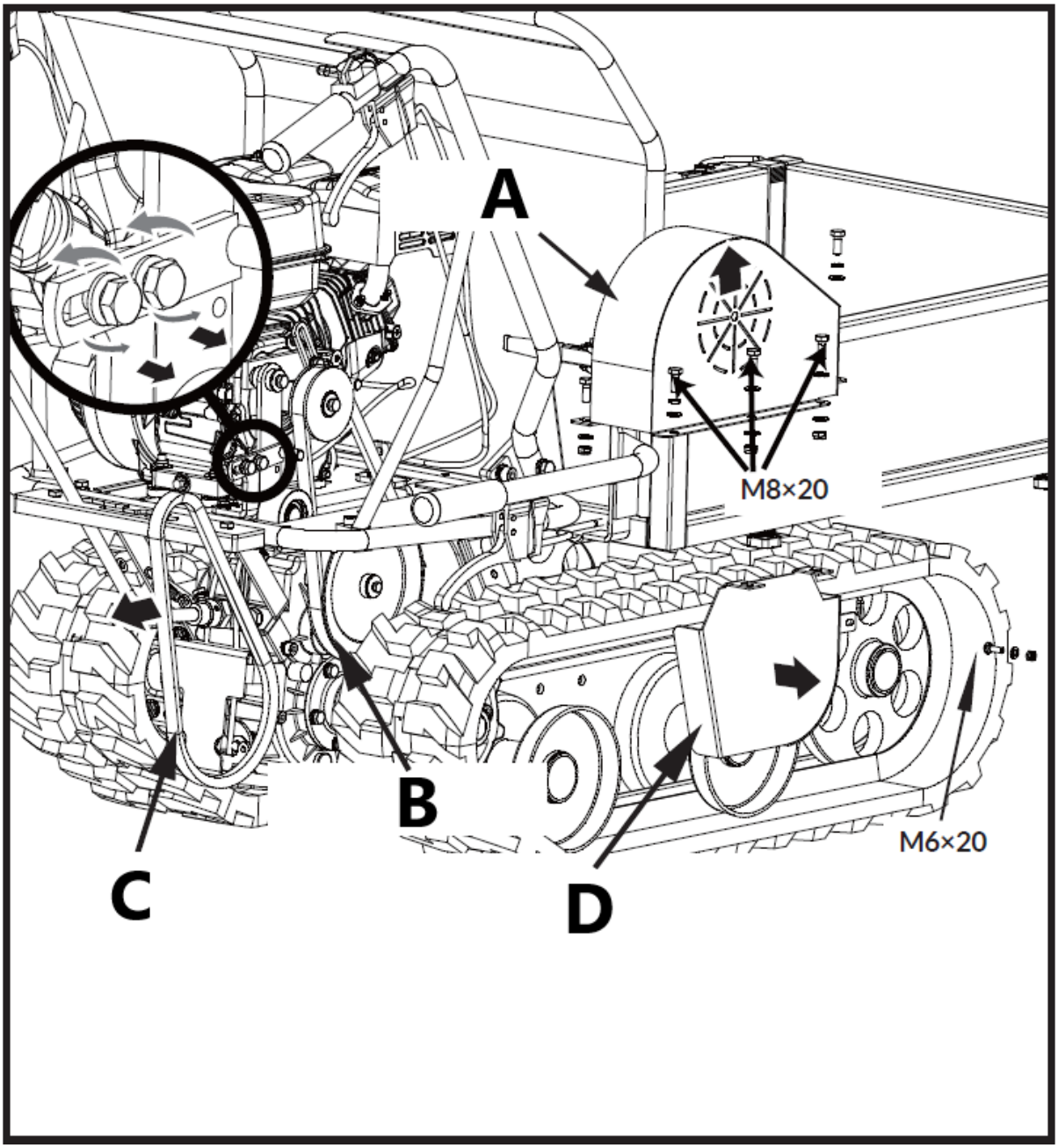

A – Bältesskydd
B – Växellådsremskiva
C – Drivrem
D – Remskydd för växellådans remskiva

Du kan behöva lossa bältesstyrningsfästet och skjuta tillbaka innan du tar bort bältet.

Smörjning

Allmän smörjning

Smörj alla rörliga delar av maskinen lätt vid slutet av säsongen eller var 25:e drifttimme.

Växellådssmörjning

Växellådan är försmord och tätad på fabrik. Såvida det inte finns tecken på läckage eller service har utförts på växellådan, bör ingen extra smörjning behövas förrän efter 50 timmars användning.

Byt all växellådsolja efter de första 50 timmarna. Kapaciteten är 1,5L.

För framtida användning, kontrollera oljenivån efter var 50:e drifttimme. Om du tar bort oljenivåpluggen och ingen olja rinner ut, fyll på olja och skruva sedan på oljenivåpluggen.

Växellådsolja GL-5 eller GL-6, SAE80W-90 rekommenderas. Använd inte syntetisk olja.

Vid byte av växellådsolja måste motorn vara avstängd och fortfarande varm. Skruva av filterlocket och avtappningspluggen. När oljan har tappats ut, sätt tillbaka avtappningspluggen, fyll på med ny olja och sätt sedan tillbaka filterlocket.

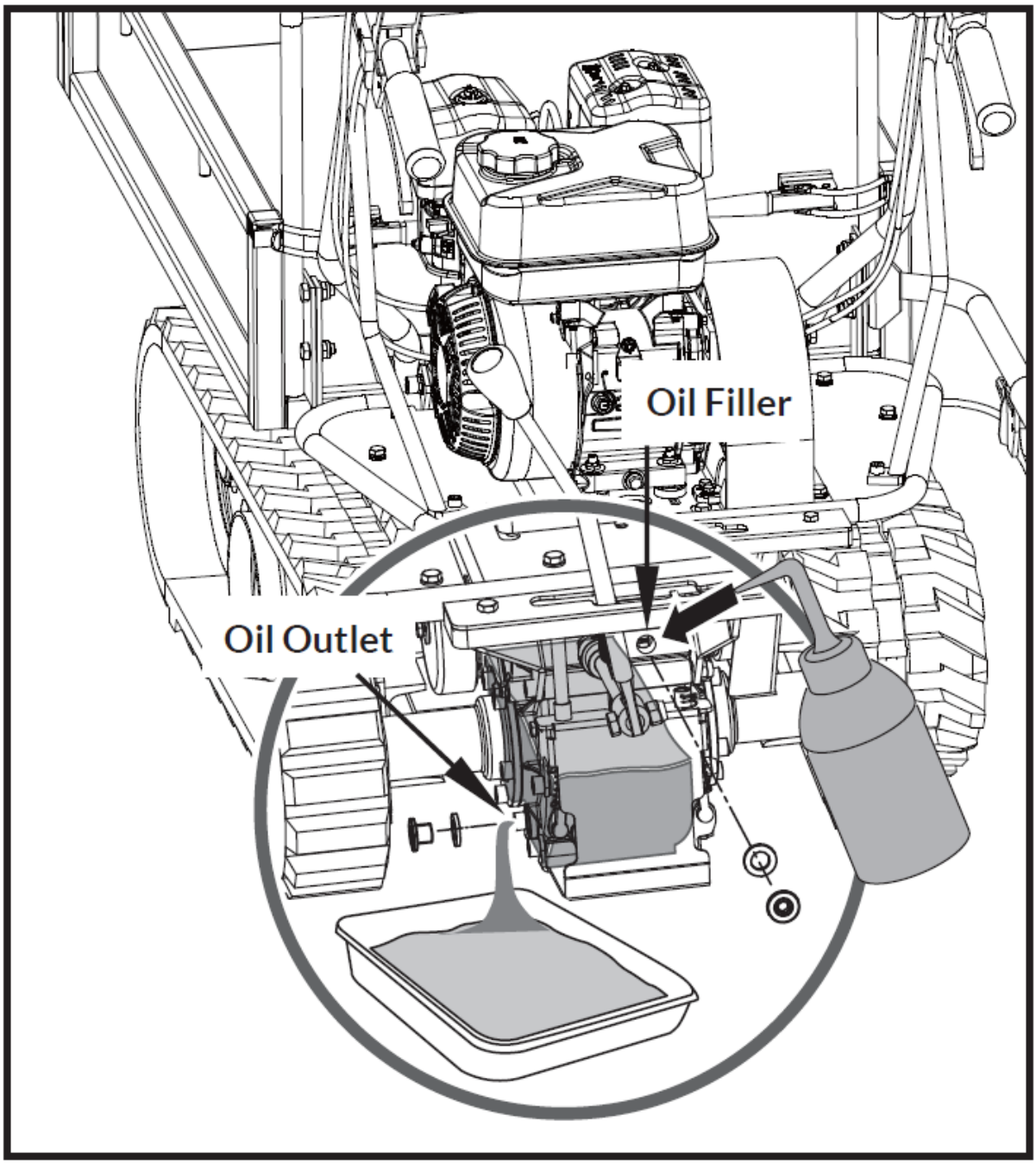

Oil Filler - Oljepåfyllare

Oil Outlet - Oljeuttag

Spännande spår

Vid användning tenderar spåren att lossna. När man kör med lösa band tenderar de att glida över drivhjulet vilket får det att hoppa över sitt hus, vilket skadar slitaget på huset.

För att kontrollera spårets täthet, fortsätt enligt följande.

1. Ställ maskinen på en plan yta med kompakt mark, eller på asfalt eller trottoar.

2. Lyft maskinen och ställ den på block eller stöd som är avsedda för maskinens vikt så att banden är cirka 4” från marken.

3. Mät spårets mittlinje kontra den horisontella linjen. Avläsningen får inte vara mer än 10cm~15cm.

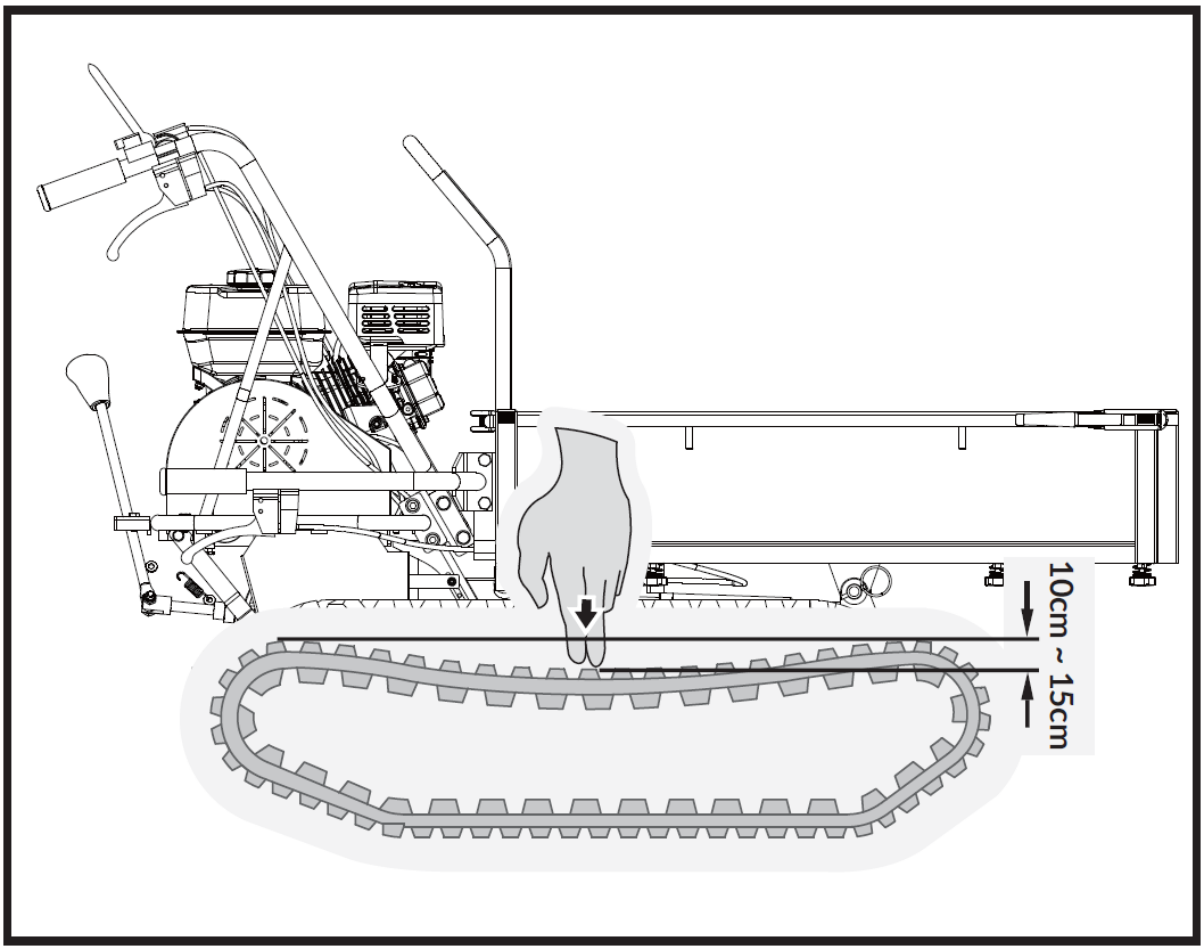

Om avståndet är större, fortsätt enligt följande.

1. Använd tipphandtaget för att tippa behållaren och placera den på block eller stöd som är dimensionerade för lådans vikt.
2. Lossa låsmutter A.
3. Dra åt bult B tills rätt åtdragning är återställd.
4. Säkra bulten B genom att dra åt låsmutter A ordentligt.
5. Återställ behållaren till sitt ursprungliga läge.

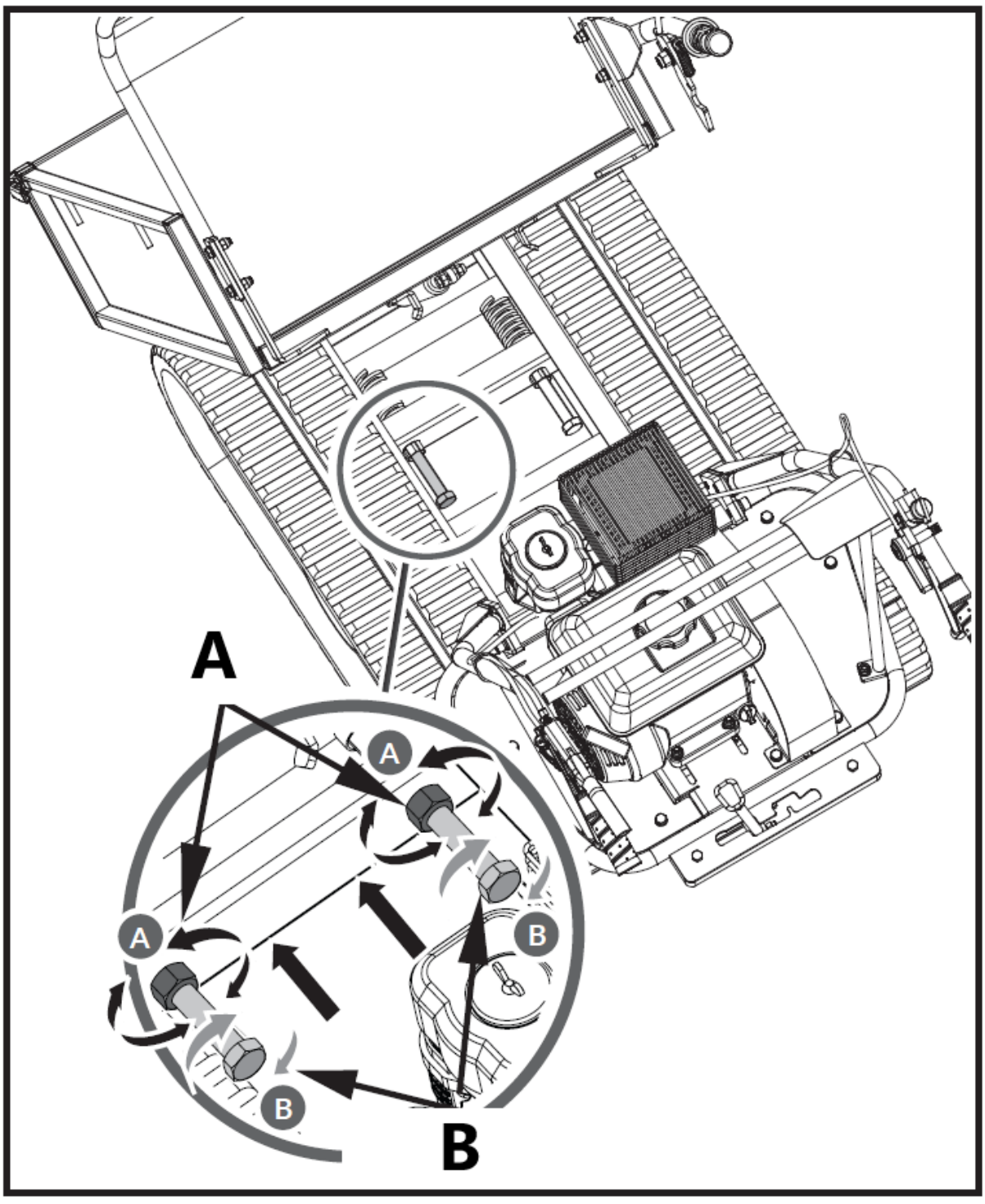

Dra inte åt spåret för hårt. Justeringen av spåret och bromsarna är sammanlänkade. Bromskraften kommer att minska ju mer spåret spänns.

Om justeringsbulten inte har mer justering kvar, kan spåren behöva bytas ut.

Byte av spår

Kontrollera med jämna mellanrum spårens skick. Om något spår är sprucket eller slitet, bör det bytas ut så snart det är lämpligt.

1. Lyft upp behållaren och sätt i en stödstång av säkerhetsskäl.
2. Lyft maskinen och ställ den på block eller stöd som är avsedda för maskinens vikt så att rälsen är cirka 4” från marken.

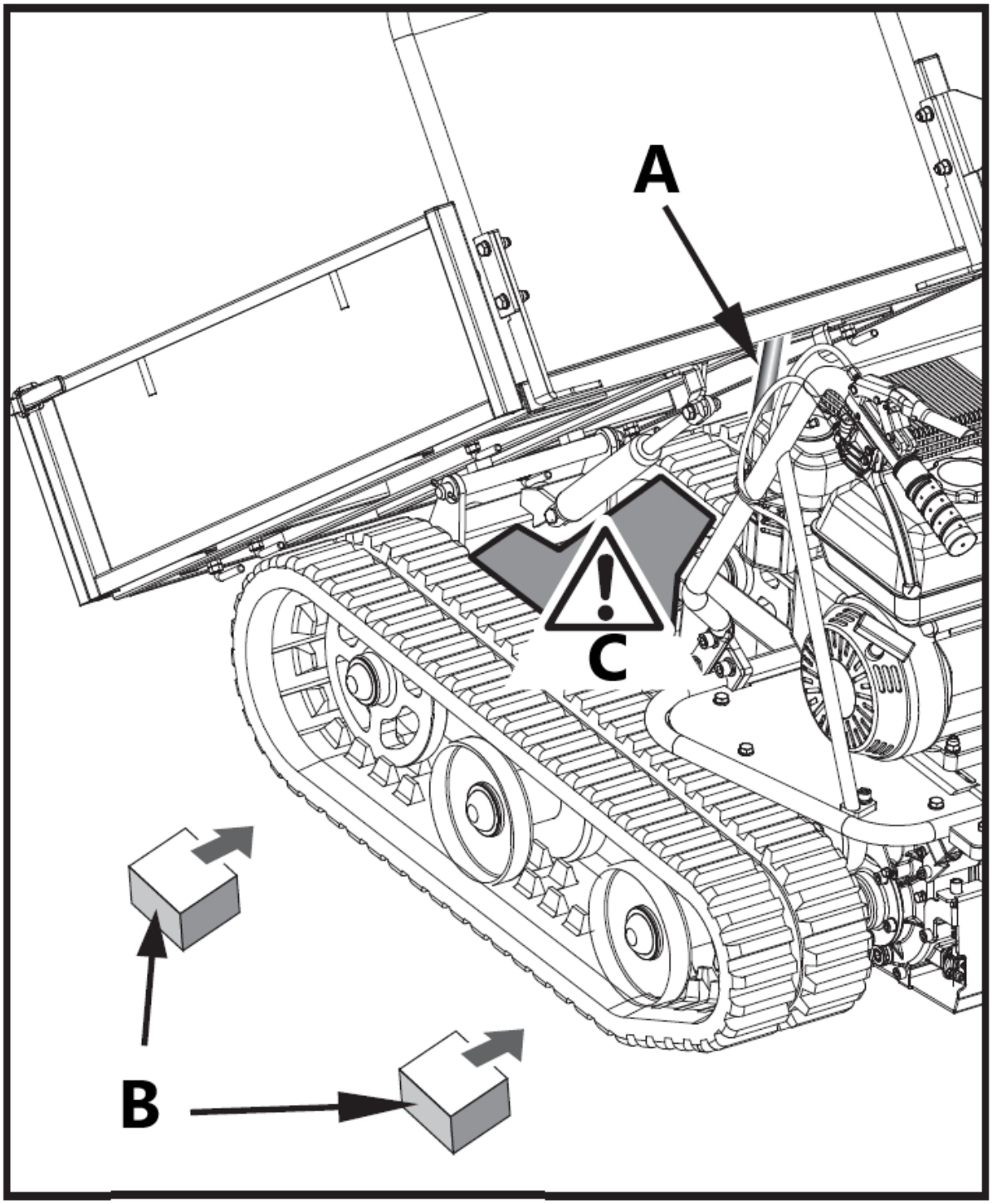

A – Stödstång
B – Riskområde

C – Stödobjekt

3. Lossa justerbultarna och dra rattaxeln mot motorn, så kommer spåret att lossas.

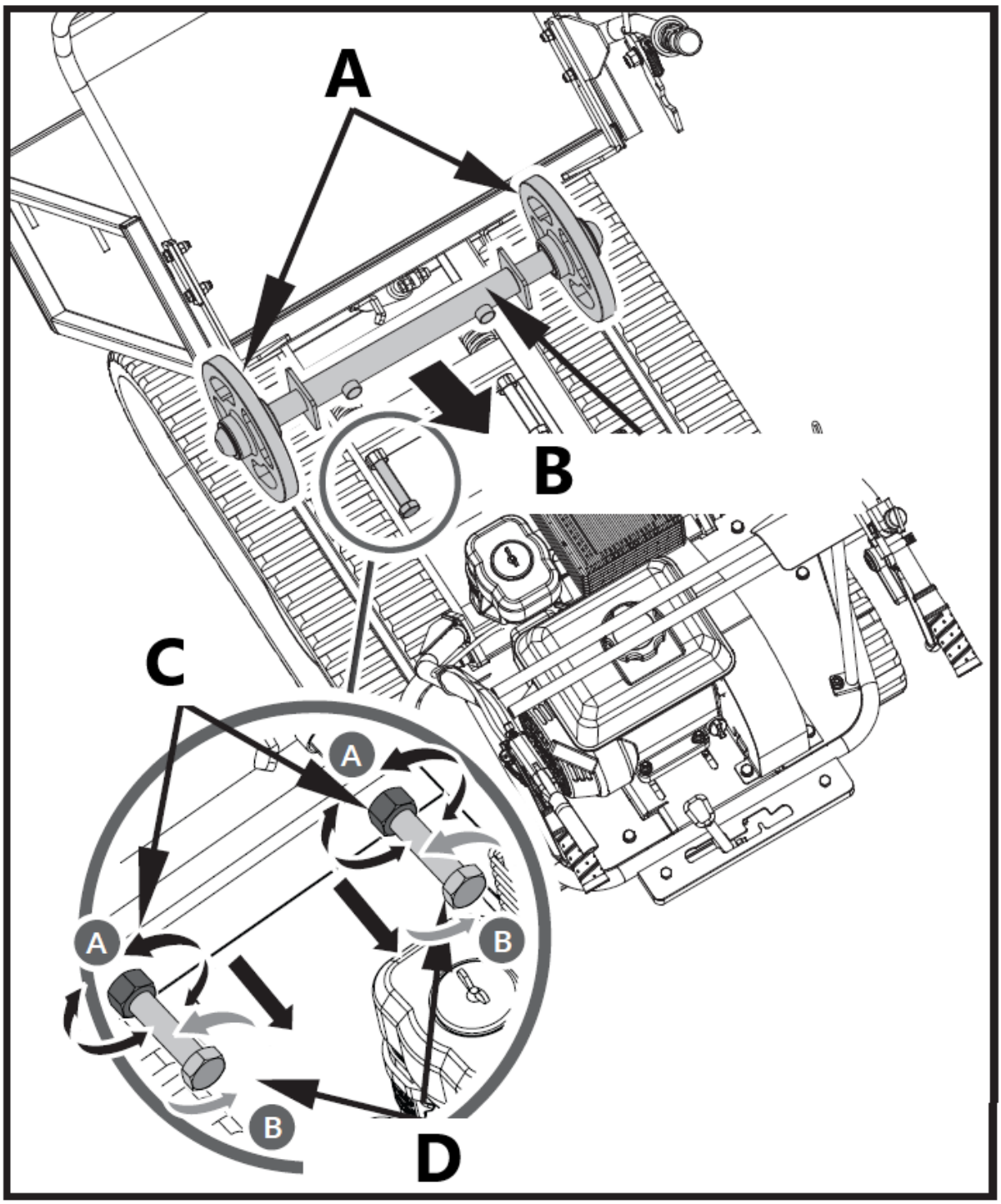

A – Ratt
B – Rattaxel
C – Jamnöt
D – Justerbult

4. Dra ut hela spåret.

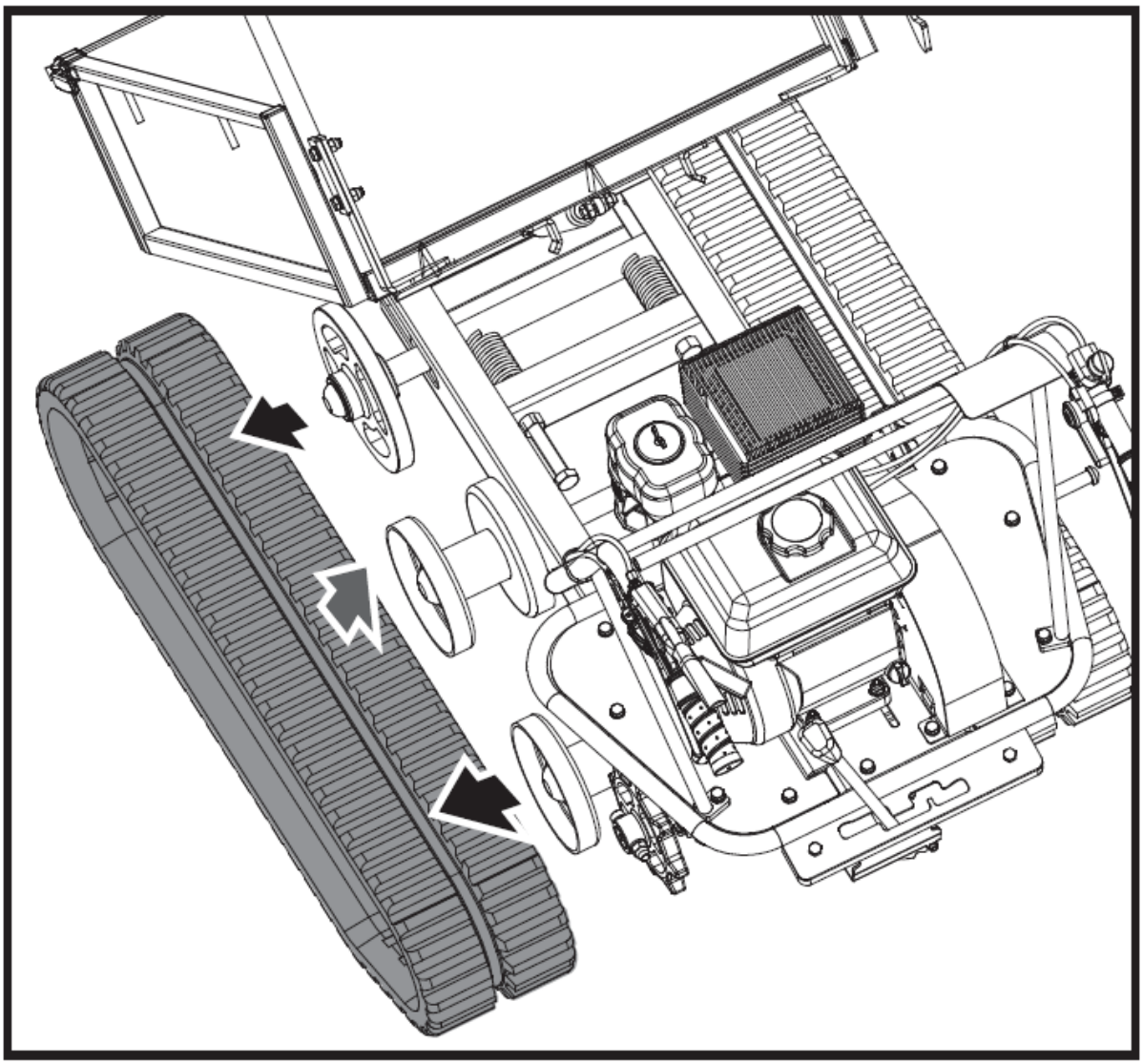

När du tar bort eller installerar banden, var försiktig så att du inte klämmer fingrarna mellan bandet och remskivan.

Motorunderhåll

Se motorhandboken som medföljer din enhet för information om motorunderhåll. Din motormanual ger detaljerad information och ett underhållsschema för att utföra uppgifterna.

Lagring

Om minibanddumpern inte kommer att användas under längre tid än 30 dagar, följ stegen nedan för att förbereda din enhet för förvaring.

1. Töm bränsletanken helt. Lagrat bränsle som innehåller etanol eller MTBE kan börja förfalla på 30 dagar. Inaktuellt bränsle har högt gummiinnehåll och kan täppa till förgasaren och begränsa bränsleflödet.

2. Starta motorn och låt den gå tills den stannar. Detta säkerställer att inget bränsle finns kvar i förgasaren. Kör motorn tills den stannar. Detta hjälper till att förhindra att gummiavlagringar bildas inuti förgasaren och eventuella motorskador.
3. Tappa ur oljan från motorn medan motorn fortfarande är varm. Fyll på med ny olja av den kvalitet som rekommenderas i motormanualen.
4. Använd rena trasor för att rengöra maskinens utsida och för att hålla luftventilerna fria från hinder.

Använd inte starka rengöringsmedel eller petroleumbaserade rengöringsmedel vid rengöring av plastdelar. Kemikalier kan skada plast.

5. Inspektera för lösa eller skadade delar. Reparera eller byt ut skadade delar och dra åt lösa skruvar, muttrar eller bultar.
6. Förvara din enhet på plan mark i en ren, torr byggnad som har god ventilation.

Förvara inte maskinen med bränsle i ett icke-ventilerat utrymme där bränsleångor kan nå lågor, gnistor, pilotljus eller andra antändningskällor.

Felsökning

Problem	Orsak	Avhjälpa
Motorn startar inte.	1. Tändstiftskabeln frånkopplad. 2. Slut på bränsle eller gammalt bränsle. 3. Choken inte i öppet läge. 4. Blockerad bränsleledning. 5. Smutsigt tändstift. 6. Motor översvämmad.	1. Fäst tändstiftskabeln ordentligt i tändstiftet. 2. Fyll på ren, färsk bensin. 3. Gasreglaget måste stå vid choken för en kallstart. 4. Rengör bränsleledningen. 5. Rengör, justera mellanrummet eller byt ut. 6. Vänta några minuter för att starta om, men fyll inte.
Motorn går oregelbundet.	1. Tändstiftskabeln lös. 2. Enheten körs på CHOKE. 3. Blockerad bränsleledning eller inaktuellt bränsle. 4. Ventilen tilltäppt. 5. Vatten eller smuts i bränslesystemet. 6. Smutsig luftrenare. 7. Felaktig justering av förgasaren.	1. Anslut och dra åt tändstiftskabeln. 2. Flytta choken till OFF. 3. Rengör bränsleledningen. Fyll tanken med ren, färsk bensin. 4. Rensa ventilen. 5. Töm bränsletanken. Fyll på nytt bränsle. 6. Rengör eller byt ut luftrenaren. 7. Se motorhandboken.
Motorn överhettas.	1. Motoroljenivån låg. 2. Smutsig luftrenare. 3. Luftflödet begränsat. 4. Förgasaren inte korrekt justerad.	1. Fyll vevhuset med rätt olja. 2. Ren luftrenare. 3. Ta bort höljet och rengör det. 4. Se motorhandboken.
Ett av de två spåren är blockerat.	Främmande kroppar har arbetat sig fram mellan banan och ramen.	Ta bort den främmande kroppen.
Maskinen rör sig inte när motorn är igång.	1. Växeln är inte korrekt vald. 2. Körspåren är inte tillräckligt täta.	1. Se till att växelspaken inte är mellan två olika växlar. 2. Dra åt körspåren.

Delar schema

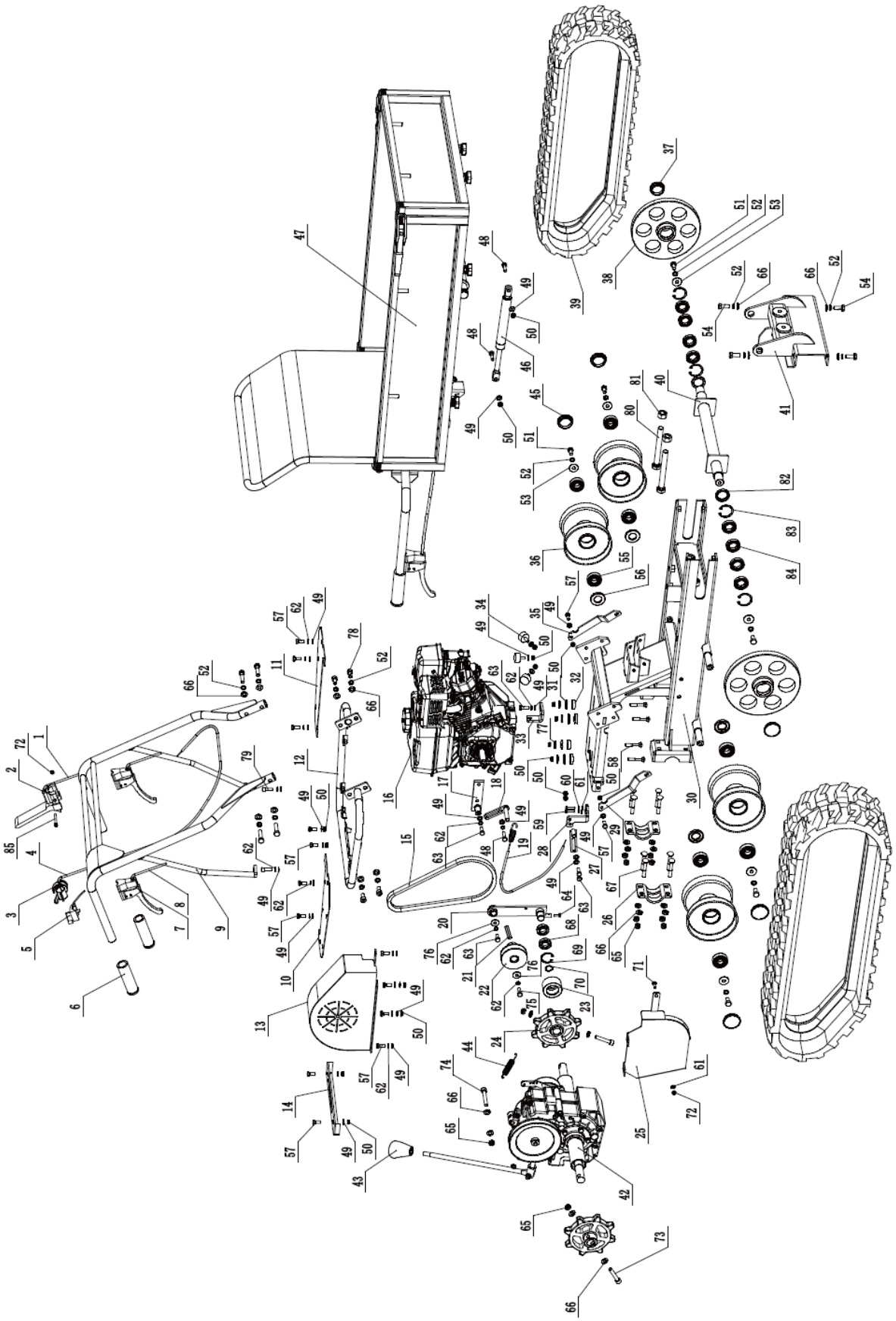

siffra	Beskrivning	Antal	siffra	Beskrivning	Antal
1	Spännrullekabel	1	44	Bromsfjäder	1
2	Säkerhetskontrollhandtag	1	45	Dammkåpa	1
3	Gasreglage	1	46	Gasfjäder	1
4	Gaskabel	1	47	Dumper box montering	1
5	På / Av knapp	1	48	Sexkantsbult M8x30	2
6	Handtagshylsa	3	49	Platt bricka 8	29
7	Bromshandtag	3	50	Låsmutter M8	16
8	Styrspakskabel	2	51	Sexkantsbult M10x20	6
9	Handtagsrammontering	1	52	Fjäderbricka 10	18
10	Sula (höger)	1	53	Bricka 10	6
11	Sula (vänster)	1	54	Sexkantsbult M10x25	4
12	Handtagsmonteringsram	1	55	Lager 6204	8
13	Bältesskydd	1	56	Oljetätning	4
14	Växlingsplatta	1	57	Sexkantsbult M8x20	16
15	Rem	1	58	Vagnsbult M8x50	4
16	Motor	1	59	Sexkantsbult M6x25	2
17	Fast fäste	1	60	Fjäderbricka 6	2
18	Främre bältesgränsbräda	1	61	Platt bricka 6	3
19	Bromskabel	1	62	Fjäderbricka 8	17
20	Spännhjulsfäste	1	63	Sexkantsbult M8x25	4
21	Motorns platt nyckel	1	64	Sexkantsbult M6x16	1
22	Remskiva	1	65	Låsmutter M10	12
23	Spännhjul	1	66	Platt bricka 10	27
24	Ratt	1	67	Vagnsbult M10x65	8
25	Nedre bältesskydd	1	68	Lager 61904	2
26	Hjulaxelmonterad platta	2	69	Låsring 37	1
27	Bakre bältesgränsbräda	1	70	Ringring 20	1
28	Anslutningsvinkelblock	1	71	Vagnsbult M6x20	1
29	Stödplatta (höger)	1	72	Låsmutter M6	2
30	Chassi	1	73	Insexbult M10x55	2
31	Packning	4	74	Insexbult M10x65	1
32	Stötkudde av gummi	4	75	Bult 5/16-24x1	1
33	Kabelfäste	1	76	Bricka 8	2
34	Gummimatta	3	77	Bricka 8	4
35	Stödplatta (vänster)	1	78	Insexbult M10x20	2
36	Spårrulle	4	79	Insexbult M8x25	2
37	Dammkåpa	2	80	Sexkantsbult M16x140	2
38	Styrhjul	2	81	Sexkantsmutter M16	2
39	Gummi spår	2	82	Oljetätning	2
40	Styrande hjulaxel	1	83	Låsring 42	4
41	Stödfäste	1	84	Lager 61905	8
42	Växellåda montering	1	85	Sexkantsbult M6x50	1
43	Spakknopp	1			

Delarlista

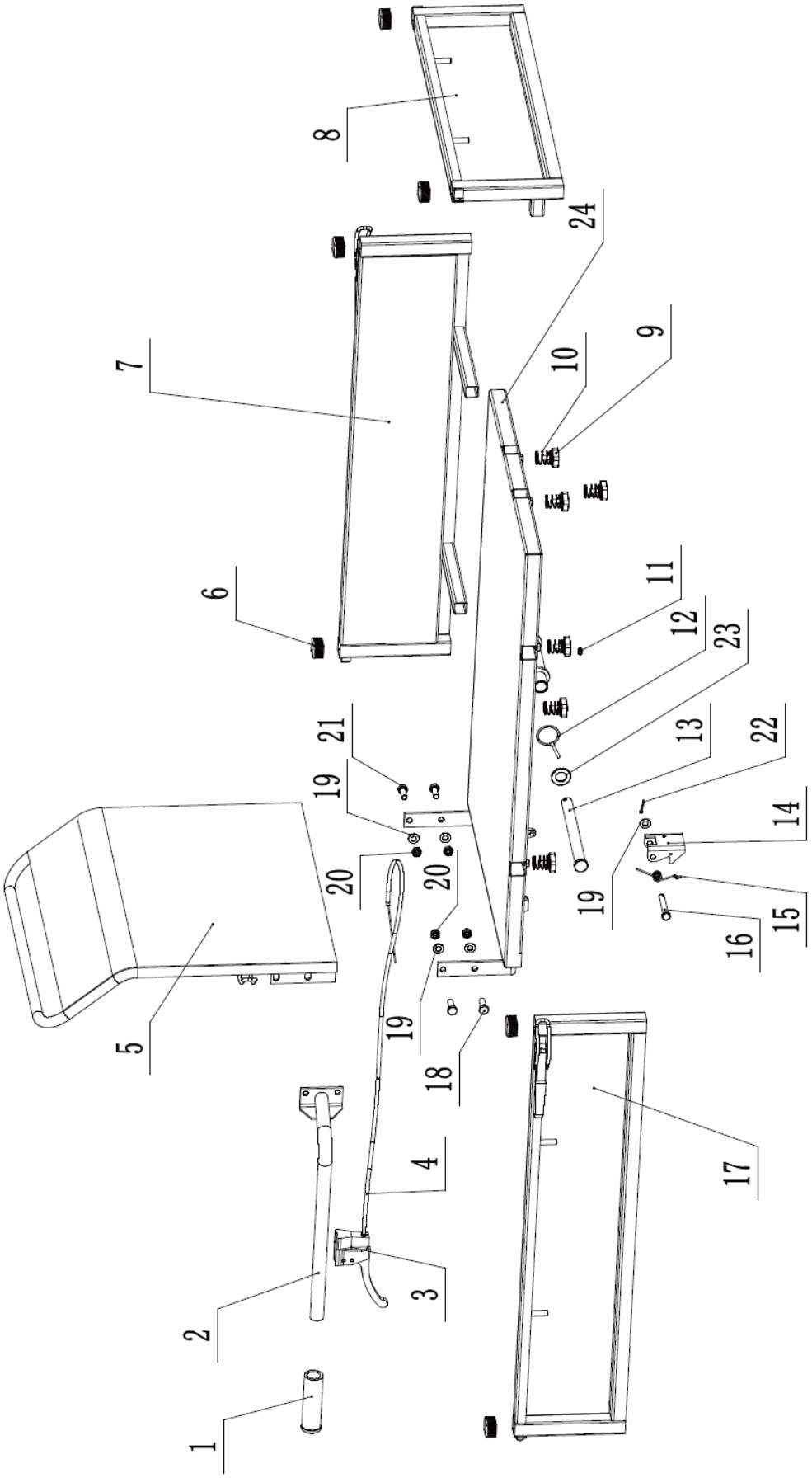

siffra	Beskrivning	Antal
1	Handtagshylsa	1
2	Dumperbox manöverspak	1
3	Dumper box handtag	1
4	Dumperbox kontrollkabel	1
5	Bakpanelen	1
6	Plastplugg	6
7	Sidopanel (vänster)	1
8	Frontpanel	1
9	Stjärnbult M8x16	6
10	Låsande fjäder	6
11	Oljekopp M6	1
12	Stift 5x40	1
13	Anslutningsstift	1
14	Dumper box spänne	1
15	Vridfjäder	1
16	Spänne stift	1
17	Sidopanel (höger)	1
18	Sexkantsbult M10x30	2
19	Platt bricka 10	5
20	Låsmutter M10	4
21	Sexkantsbult M10x25	2
22	Delad stift 3,2x20	1
23	Platt bricka 20	1
24	Bottenpanel	1

Este Manual do Utilizador foi traduzido para sua conveniência através de tradução automática. Foram feitos esforços razoáveis para fornecer uma tradução exata; no entanto, nenhuma tradução automática é perfeita nem se destina a substituir os tradutores humanos. O Manual do Utilizador oficial é a versão em inglês. Quaisquer discrepâncias ou diferenças criadas na tradução não são vinculativas e não têm qualquer efeito jurídico para efeitos de cumprimento ou execução. Se surgirem questões relacionadas com a exatidão das informações contidas no Manual do Utilizador, consulte a versão inglesa desses conteúdos, que é a versão oficial.

Dados técnicos

Descrição do parâmetro	Valor do parâmetro
Nome do produto	Triturador de madeira
Modelo	HT-HECTOR-1200D
Potência do motor do triturador de madeira [kW]	9
Potência do motor do veículo [kW]	4,1
Velocidade do motor do triturador de madeira [rpm]	3600
Velocidade do motor do veículo [rpm]	3600
Capacidade de carga do veículo [kg]	300
Número de marchas do veículo	3 para frente + 1 para trás
Diâmetro máximo de corte [mm]	120
Tipo de inicialização	Cabo (manual)/elétrico
Peso do triturador de madeira [kg]	177
Peso do veículo [kg]	178

1. Descrição geral

O manual do utilizador foi concebido para ajudar na utilização segura e sem problemas do dispositivo. O produto é concebido e fabricado de acordo com diretrizes técnicas rigorosas, utilizando tecnologias e componentes de última geração. Além disso, é produzido em conformidade com as mais rigorosas normas de qualidade.

NÃO UTILIZE O DISPOSITIVO SEM TER LIDO E COMPREENDIDO ESTE MANUAL DO UTILIZADOR.

Para aumentar a vida útil do aparelho e garantir um funcionamento sem problemas, utilize-o de acordo com este manual de instruções e efetue regularmente tarefas de manutenção. Os dados técnicos e as especificações contidas neste manual do utilizador estão atualizados. O fabricante reserva-se o direito de efetuar alterações associadas à melhoria da qualidade. O dispositivo foi concebido para reduzir ao mínimo os riscos de emissão de ruído, tendo em conta o progresso tecnológico e as oportunidades de redução do ruído.

Legenda



O produto está em conformidade com as normas de segurança aplicáveis.



Leia as instruções antes de utilizar.



O produto deve ser reciclado.



AVISO! ou **CUIDADO!** ou **LEMBRETE!** Aplicável à situação em causa.
(sinal de aviso geral)



Utilize proteção para os ouvidos. A exposição a ruídos fortes pode resultar em perda de audição.



Coloque luvas de proteção.



Use proteção para a cabeça.



Use proteção para os pés.



Use uma proteção facial.



Utilize proteção.



Use vestuário de proteção.



ATENÇÃO! Aviso de choque elétrico!



ATENÇÃO! Aviso de ruído alto!



ATENÇÃO! Peças rotativas, perigo de emaranhamento!



ATENÇÃO! Perigo de incêndio - materiais inflamáveis!



CUIDADO! Substâncias tóxicas, perigo de envenenamento – nunca ligue e deixe o motor funcionar em ambientes fechados ou em áreas mal ventiladas!



Paragem de emergência!



Paragem de emergência!



ATENÇÃO! Superfície quente, risco de queimaduras!



CUIDADO: Mantenha uma distância segura de pessoas próximas ou animais (pelo menos 10 m).



CUIDADO: Existe o risco de ejeção de objetos da máquina!



ATENÇÃO! Elementos cortantes. Risco de corte de membro.



Mantenha as mãos ou qualquer parte do corpo longe do funil, da tremonha e da rampa de saída quando a máquina estiver em operação.



Sempre fique longe da zona de descarga ao operar a máquina.



Não fume perto do dispositivo. O dispositivo contém substâncias inflamáveis.



Mantenha longe da chuva.



SEMPRE desligue o motor antes de qualquer manutenção na máquina.

POR FAVOR, OBSERVE! Os desenhos deste manual servem apenas para fins ilustrativos e, em alguns pormenores, podem diferir do produto real.

2. Segurança de utilização

ATENÇÃO! Ler todos os avisos de segurança e todas as instruções. O não cumprimento dos avisos e instruções pode resultar em ferimentos graves ou mesmo morte.

Os termos "dispositivo" ou "produto" são utilizados nos avisos e instruções para fazer referência a:
Triturador de madeira

2.1. Segurança no local de trabalho

a) Certifique-se de que o local de trabalho está limpo e bem iluminado. Um local de trabalho desarrumado ou mal iluminado pode dar origem a acidentes. Tente pensar no futuro, observar o que se está a passar e usar o bom senso ao trabalhar com o aparelho.
b) Não utilize o aparelho num ambiente potencialmente explosivo, por exemplo, na presença de líquidos, gases ou poeiras inflamáveis. O aparelho gera faíscas que podem provocar a ignição de poeiras ou fumos.
c) Se detectar danos ou um funcionamento irregular, desligue imediatamente o aparelho e comunique-o de imediato a um supervisor.
d) Apenas o centro de assistência técnica do fabricante pode efetuar reparações no produto. Não tentar efetuar reparações por conta própria!
e) Em caso de incêndio, utilize um extintor de pó ou de dióxido de carbono (CO2) (um extintor destinado a ser utilizado em aparelhos elétricos sob tensão) para o apagar.
f) É proibido que crianças ou pessoas não autorizadas entrem na estação de trabalho. (Uma distração pode resultar na perda de controle do dispositivo).
g) Utilizar o aparelho num local bem ventilado.
h) O aparelho produz pó e detritos durante o funcionamento. É importante proteger os transeuntes dos seus efeitos nocivos.
i) Utilize a PARADA DE EMERGÊNCIA se houver risco de ferimentos ou morte, acidente ou danos.
j) Inspecionar regularmente o estado das etiquetas de segurança. Se as etiquetas forem ilegíveis, devem ser substituídas.
k) Mantenha este manual disponível para referência futura. Se este aparelho for transmitido a terceiros, o manual deve ser transmitido com ele.
l) Guardar os elementos da embalagem e as pequenas peças de montagem num local não acessível às crianças.
m) Manter o aparelho afastado de crianças e animais.

n) Se este dispositivo for utilizado em conjunto com outro equipamento, as restantes instruções de utilização também devem ser seguidas.
o) Certifique-se de que o espaço de trabalho esteja aberto.



Lembrete! Quando utilizar o aparelho, proteja as crianças e outras pessoas que se encontrem nas proximidades.

2.2. Segurança pessoal

a) Não utilize o aparelho se estiver cansado, doente ou sob a influência de álcool, estupefacientes ou medicamentos que possam afetar significativamente a capacidade de utilizar o aparelho.
b) A máquina pode ser operada por pessoas fisicamente aptas, capazes de manusear a máquina, com formação adequada, que tenham lido este manual de instruções e que tenham recebido formação em segurança e saúde no trabalho.
c) Ao trabalhar com o dispositivo, use o bom senso e mantenha-se alerta. A perda temporária de concentração durante a utilização do aparelho pode provocar ferimentos graves.
d) Utilize equipamento de proteção individual conforme necessário para trabalhar com o dispositivo, especificado na seção 1 (Legenda). A utilização de equipamento de proteção individual correto e aprovado reduz o risco de lesões.
e) Não sobrevalorize as suas capacidades. Ao utilizar o aparelho, mantenha-se equilibrado e estável em todos os momentos. Isto garante um melhor controlo do dispositivo em situações inesperadas.
f) Não usar roupas largas ou jóias. Manter o cabelo, a roupa e as luvas afastados das peças em movimento. O vestuário largo, as jóias ou o cabelo comprido podem ficar presos nas peças em movimento.
g) Retirar todas as ferramentas de regulação ou chaves de porcas antes de ligar o aparelho. Uma ferramenta ou uma chave inglesa deixada na parte rotativa do aparelho pode causar ferimentos.
h) Utilizar proteção para os olhos, ouvidos e vias respiratórias.
i) O dispositivo não é um brinquedo. As crianças devem ser vigiadas para garantir que não brincam com o aparelho.
j) Não coloque as mãos ou outras partes do corpo dentro do dispositivo enquanto ele estiver em uso!
k) Segure sempre a máquina com as duas mãos. Ande, nunca corra segurando a máquina e tenha muito cuidado ao dar marcha ré em sua direção.

2.3. Utilização segura do dispositivo

a) Não sobrecarregar o aparelho. Utilizar as ferramentas adequadas para a tarefa em causa. Um dispositivo corretamente selecionado executará melhor e de forma mais segura a tarefa para a qual foi concebido.
b) Não utilize o dispositivo se o interruptor ON/OFF não funcionar corretamente (não ligar nem desligar o dispositivo). Dispositivos que não podem ser ligados e desligados usando o interruptor ON/OFF são perigosos, não devem ser operados e devem ser reparados.
c) Quando não estiver a ser utilizado, guarde-o num local seguro, longe do alcance de crianças e de pessoas não familiarizadas com o dispositivo e que não tenham lido o manual do utilizador. O aparelho pode constituir um perigo nas mãos de utilizadores inexperientes.
d) Manter o aparelho em perfeitas condições técnicas. Antes de cada utilização, verifique se há danos gerais e, especialmente, se há peças ou elementos rachados e se há quaisquer outras condições que possam afetar a operação segura do dispositivo. Se forem detetados danos, entregar o aparelho para reparação antes de o utilizar.
e) Manter o aparelho fora do alcance das crianças.
f) A reparação ou manutenção do aparelho deve ser efetuada por pessoal qualificado, utilizando apenas peças sobressalentes originais. Isto garantirá uma utilização segura.
g) Para garantir a integridade operacional do dispositivo, não remova as proteções montadas na fábrica e não desaperte nenhum parafuso.
h) Ao transportar e manusear o aparelho entre o armazém e o local de destino, respeite os princípios de segurança e saúde no trabalho para operações de transporte manual em vigor no país onde o aparelho será utilizado.

i) Evite situações em que o dispositivo deixe de funcionar durante a utilização devido a uma carga excessiva. Isto pode provocar o sobreaquecimento dos elementos de acionamento e danificar o aparelho.
j) Não tocar nas peças articuladas ou nos acessórios, exceto se o aparelho tiver sido desligado da fonte de alimentação.
k) Não deslocar, ajustar ou rodar o aparelho durante o trabalho.
l) Não deixar o aparelho sem vigilância enquanto estiver a ser utilizado.
m) Limpe o aparelho regularmente para evitar a acumulação de sujidade persistente.
n) As emissões de vibrações especificadas foram medidas utilizando métodos de medição normalizados. As emissões de vibrações podem mudar se o aparelho for utilizado num ambiente diferente.
o) Não trabalhar em duas peças de trabalho ao mesmo tempo.
p) Não cobrir a entrada e a saída de ar.
q) Não colocar o aparelho em funcionamento quando estiver vazio.
r) É proibido interferir na estrutura do dispositivo para alterar os seus parâmetros ou a sua construção.
s) Manter o aparelho afastado de fontes de fogo e calor.
t) Não tapar as aberturas de ventilação!
u) Mantenha o dispositivo longe de umidade excessiva ou chuva.
v) Não instale, remova, ajuste ou faça manutenção na tela de descarga ou em nenhuma outra peça enquanto o motor estiver funcionando.
w) Quando o motor estiver funcionando, mantenha todas as partes do corpo e objetos pesados longe do funil de carga e da rampa de saída.
x) Não coloque pano, pedras, metal, vidro, borracha, plástico, tijolos, barbante, raízes, plantas de canteiro, garrafas, latas ou quaisquer outros objetos não botânicos na máquina.
y) Lâminas de corte giratórias dentro dessas aberturas causarão ferimentos pessoais graves se tocadas.
z) Tenha cuidado ao trabalhar. A máquina pode ejetar fragmentos de material processado do funil de carga ou da rampa de saída.
aa) O motor fica muito quente durante a operação. Não toque no motor quente, pois isso pode causar queimaduras.
bb) Para evitar riscos de incêndio, mantenha folhas, grama e outros materiais combustíveis longe do motor quente e do silenciador.
cc) Não opere em pavimentos, cascalho ou outras superfícies duras, pois os objetos podem ricochetear e causar ferimentos.
dd) Algumas espécies de árvores podem causar uma reação alérgica. A poeira que sai durante o processamento dos galhos pode ser irritante ou prejudicial; medidas de proteção adequadas devem ser tomadas.
ee) Não opere em terrenos irregulares ou caso a unidade esteja instável.
ff) Se o triturador de cavacos emperrar ou ficar entupido, desligue o motor imediatamente e espere até que todas as peças móveis parem completamente antes de limpá-lo.
gg) Não insira na máquina galhos maiores do que os especificados nos dados técnicos.
hh) Verifique o nível e, se necessário, adicione óleo de motor até a marca completa antes de começar a usar o dispositivo. Se o nível do óleo estiver baixo, o motor não dará partida ou poderá desligar. Trabalhar com óleo muito baixo pode causar superaquecimento ou até mesmo danificar o motor!
ii) Vazamentos de óleo da máquina devem ser reportados aos serviços competentes ou devem ser observados os requisitos legais aplicáveis na área de utilização.
jj) Monóxido de carbono venenoso está presente no escapamento do motor. Permanecer em um ambiente com monóxido de carbono pode levar à perda de consciência ou até mesmo à morte. Não ligue o motor em um espaço fechado ou mal ventilado.
kk) Proteja o motor do calor, faíscas e chamas. Não fume nas proximidades da máquina!
ll) A gasolina é inflamável e explosiva. Antes de reabastecer, o motor deve ser desligado e resfriado.
mm) Aviso! Risco de danos ao motor devido ao combustível errado.
nn) A bateria está carregada. Não toque ou cruze os terminais e conectores da bateria. A desconexão dos conectores da bateria deve ser realizada na ordem correta.
oo) Tenha extremo cuidado ao dirigir a máquina em superfícies escorregadias e/ou instáveis.

ATENÇÃO! Apesar da conceção segura do aparelho e das suas características de proteção, e apesar da utilização de elementos adicionais que protegem o operador, existe ainda um ligeiro risco de acidente ou lesão durante a utilização do aparelho. Mantenha-se alerta e use o bom senso quando utilizar o dispositivo.

3. Instruções de uso para um triturador de madeira

O dispositivo é destinado à trituração de galhos, arbustos, ervas daninhas, brotos e grama alta e seca com diâmetro não superior ao valor indicado na tabela de dados técnicos. Não use o aparelho para cortar resíduos de construção, plástico, produtos de papel, cordas ou fios, ou qualquer material que possa conter metal ou grandes quantidades de umidade/suco.

OBSERVAÇÃO: Remova quaisquer pregos, cordas, fios ou pedras que possam estar presos em partes da planta (por exemplo, raízes, etc.) antes de introduzir o material no dispositivo.

O utilizador é responsável por quaisquer danos resultantes de uma utilização não intencional do dispositivo.

Desembalando o contêiner

Use a chave de fenda e o martelo para abrir todas as travas laterais.

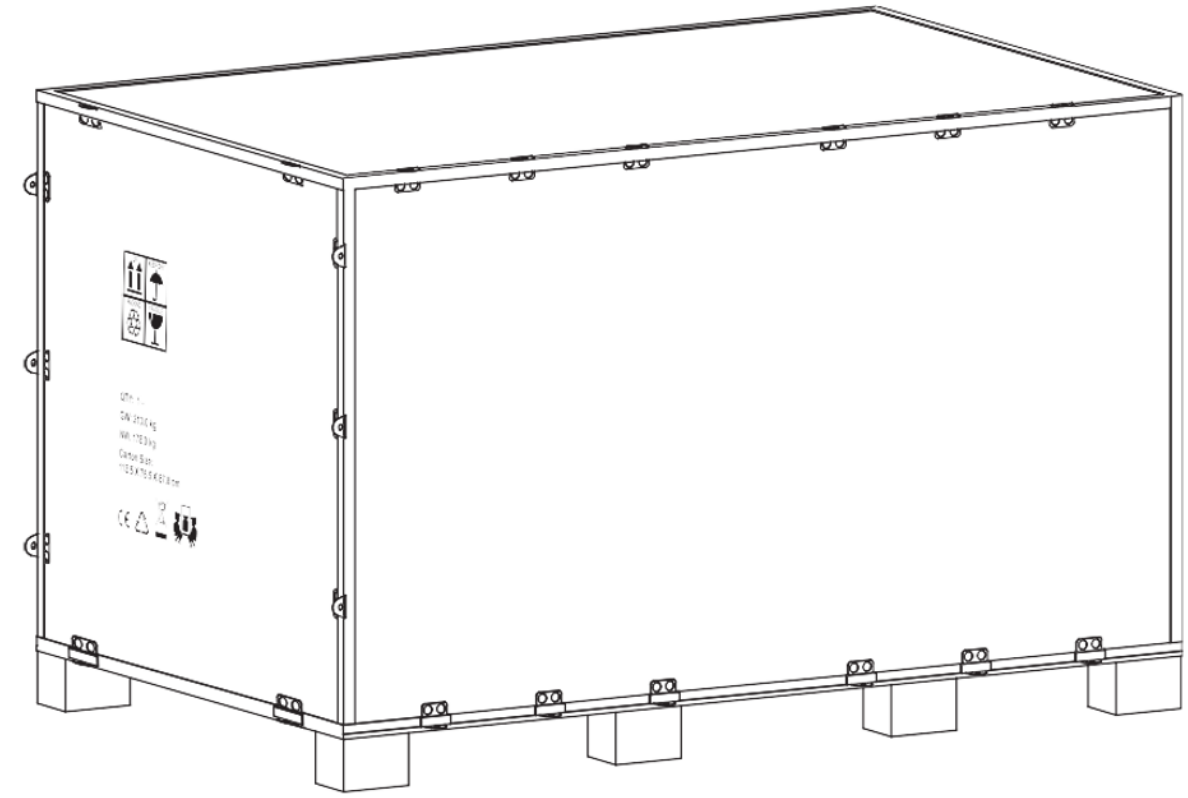

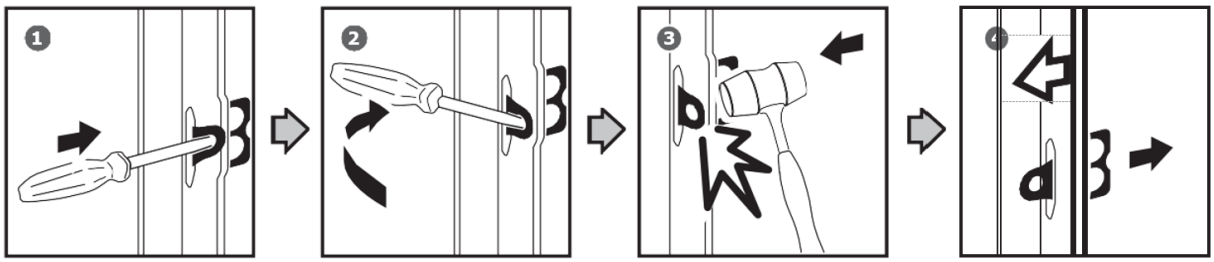

Remova todas as placas de compensado e remova todas as peças soltas dos paletes inferiores.

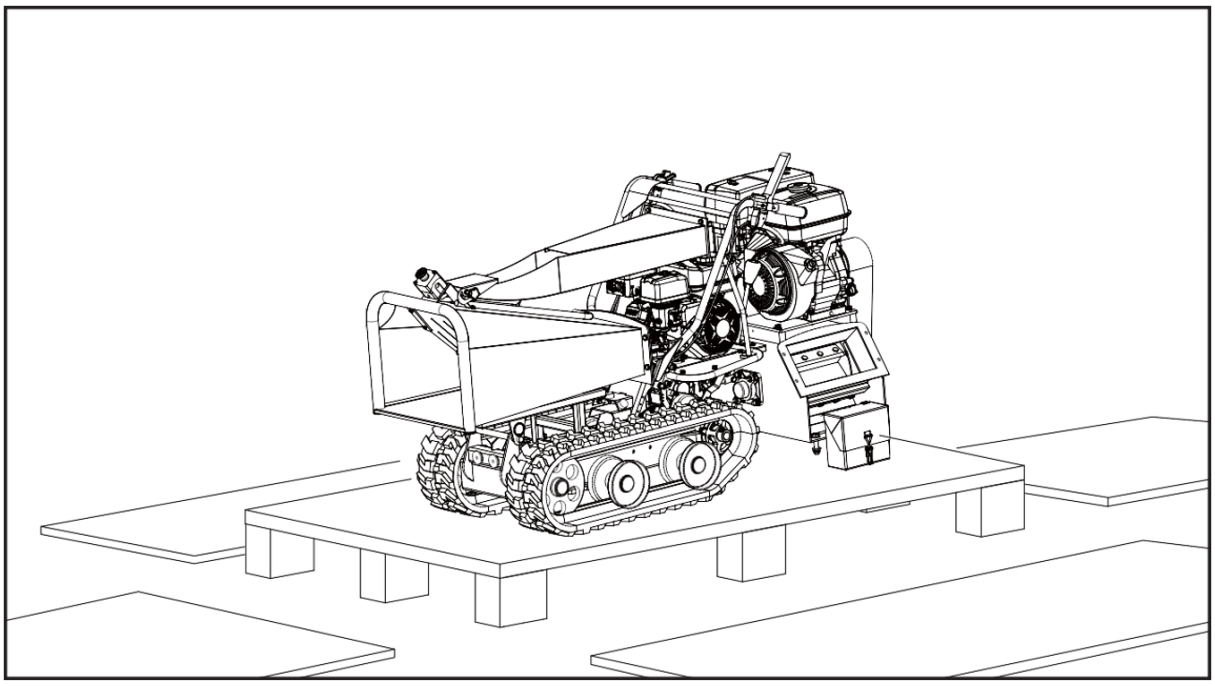

Conteúdo fornecido

O triturador de madeira vem parcialmente montado e é enviado em uma embalagem cuidadosamente embalada. Depois que todas as peças forem removidas da embalagem, você deverá ter:

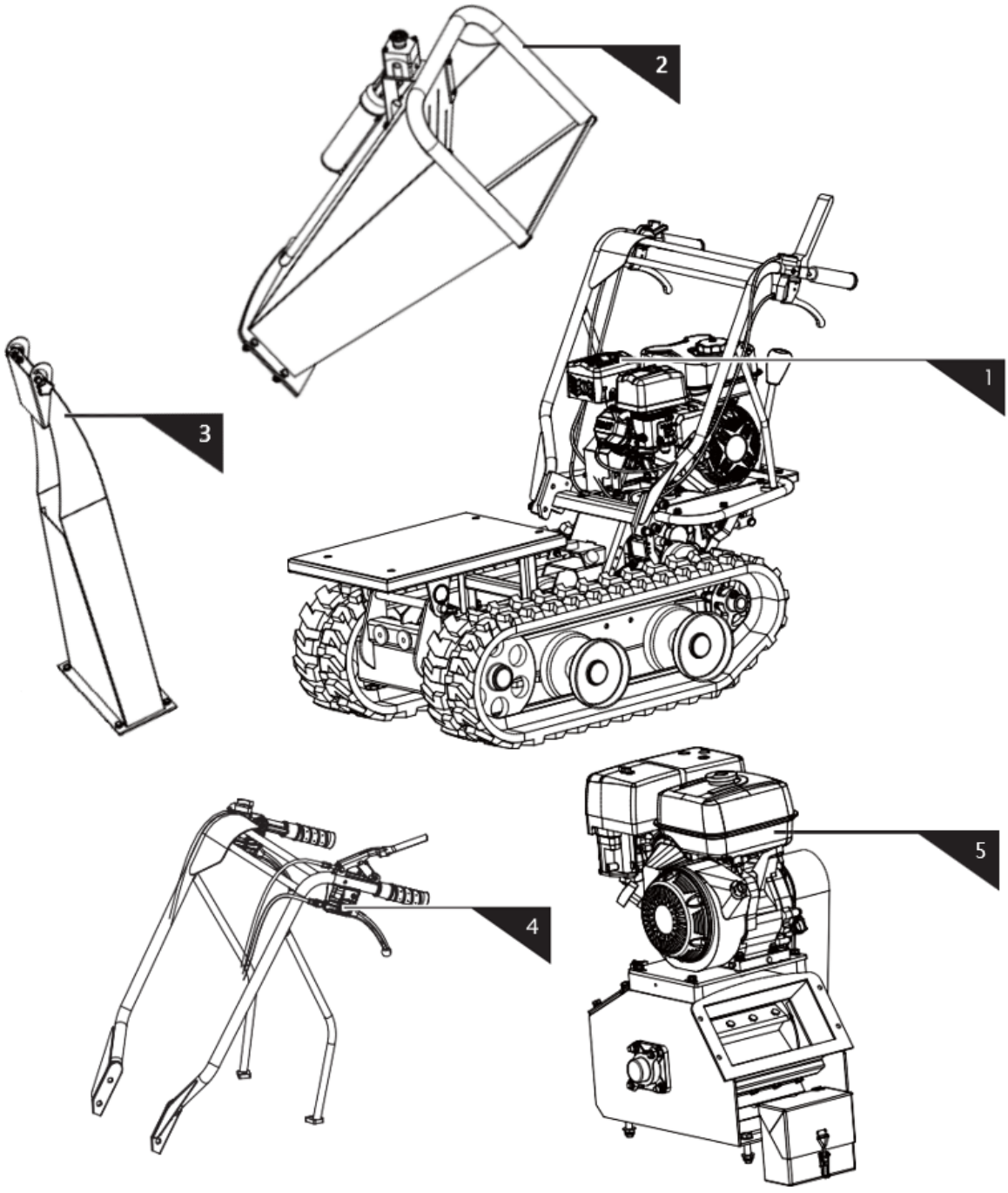

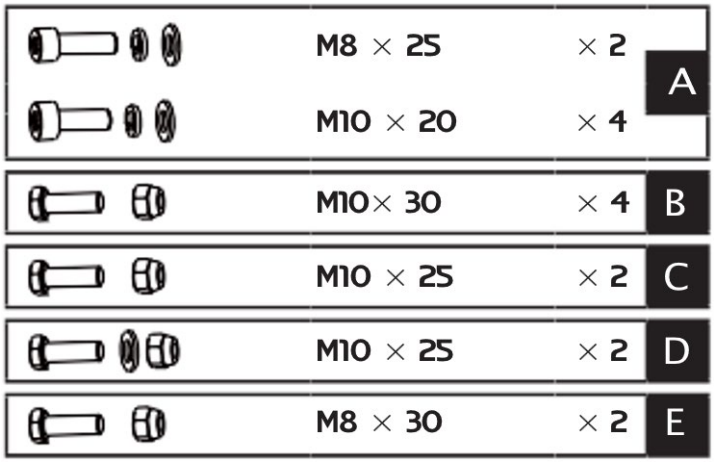

1. Máquina principal
2. Funil de alimentação - superior
3. Defletor
4. Conjunto do guidão
5. Motor
6. Bolsa de ferragens

Conjunto

Seguindo as instruções de montagem abaixo, você montará a máquina em poucos minutos.

Conjunto do guidão

Alinhe os furos do guidão com o suporte de montagem e prenda cada um com uma arruela de pressão, uma arruela plana e um parafuso M10x20. Fixe cada suporte do guidão no deck do motor com uma arruela de pressão, uma arruela plana e um parafuso sextavado M8x25.

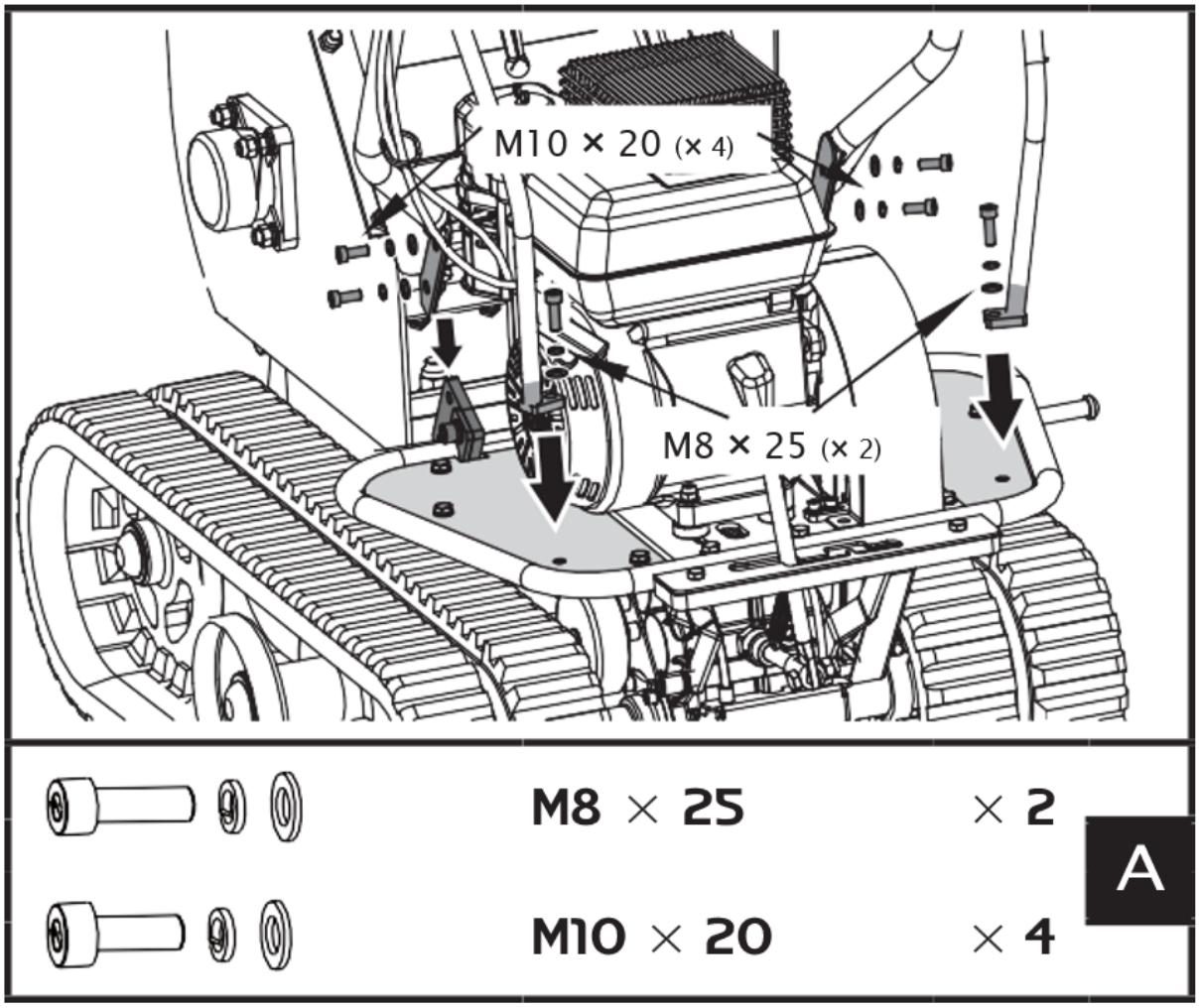

Desaparafuse os quatro parafusos M16x40, arruelas e porcas que conectam o triturador à base do dumper. Mova o picador para trás e prenda-o com parafusos, arruelas e porcas que você acabou de remover no início.

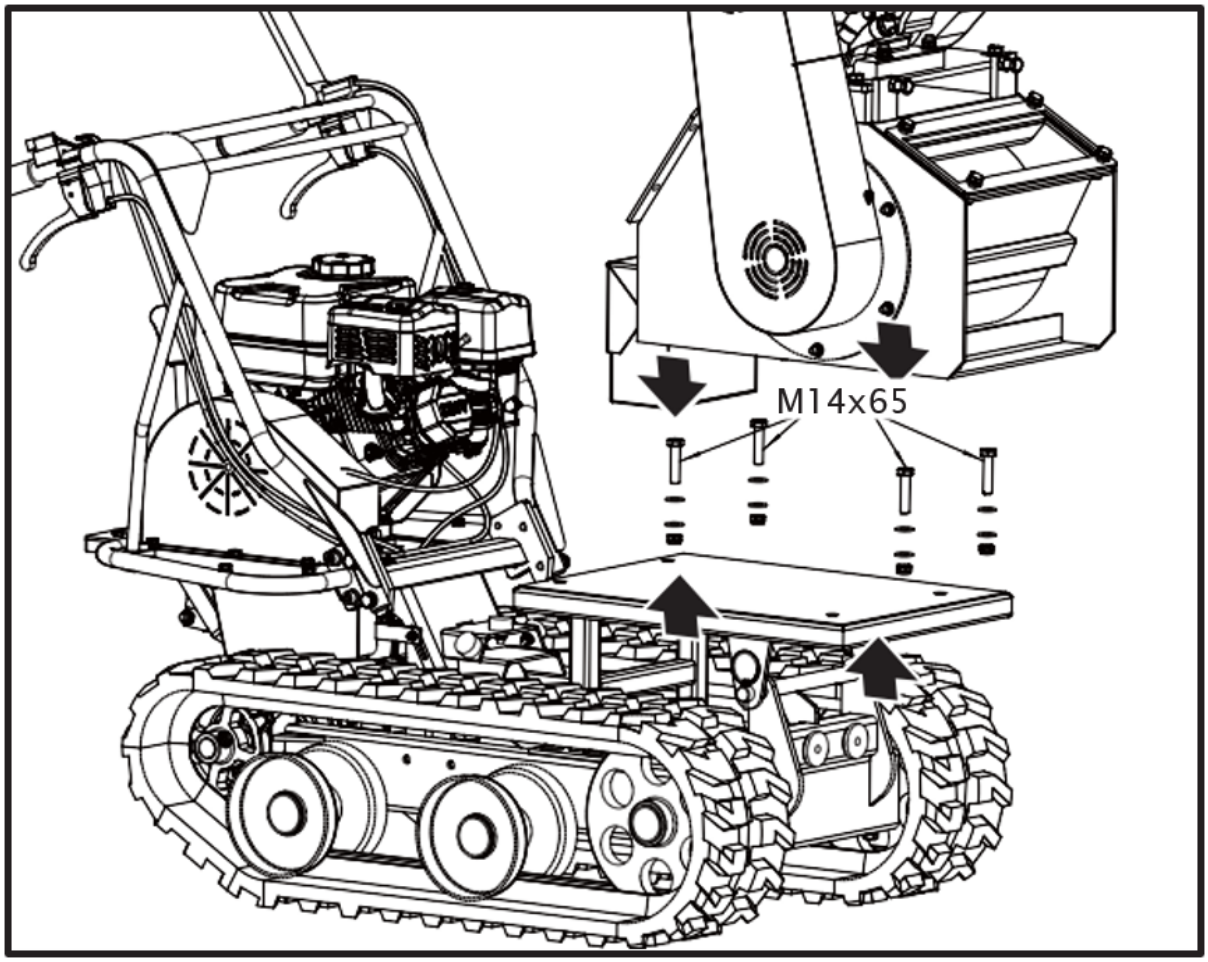

Alimentador

1. Coloque o alimentador inferior na máquina e prenda com parafusos, arruelas e porcas.

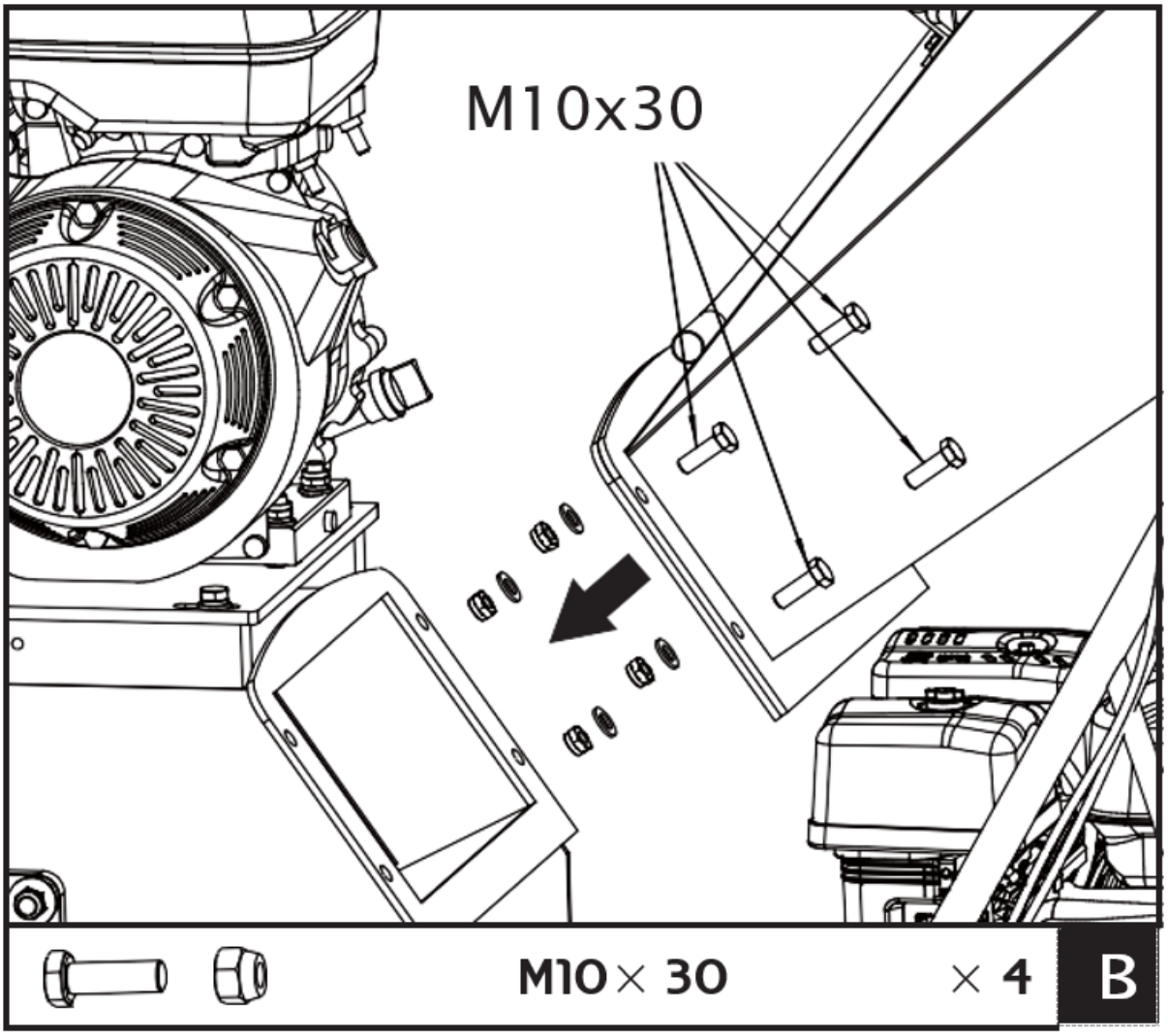

Recomendamos que você peça a alguém para ajudá-lo a levantar o funil e apoiá-lo até que ele esteja preso ao picador.

Calha de descarga

Deslize os pinos da dobradiça na calha de descarga completamente nas buchas da soldagem do alojamento de transmissão, depois feche a calha de descarga na máquina e prenda com parafusos M10x30, arruelas e porcas.

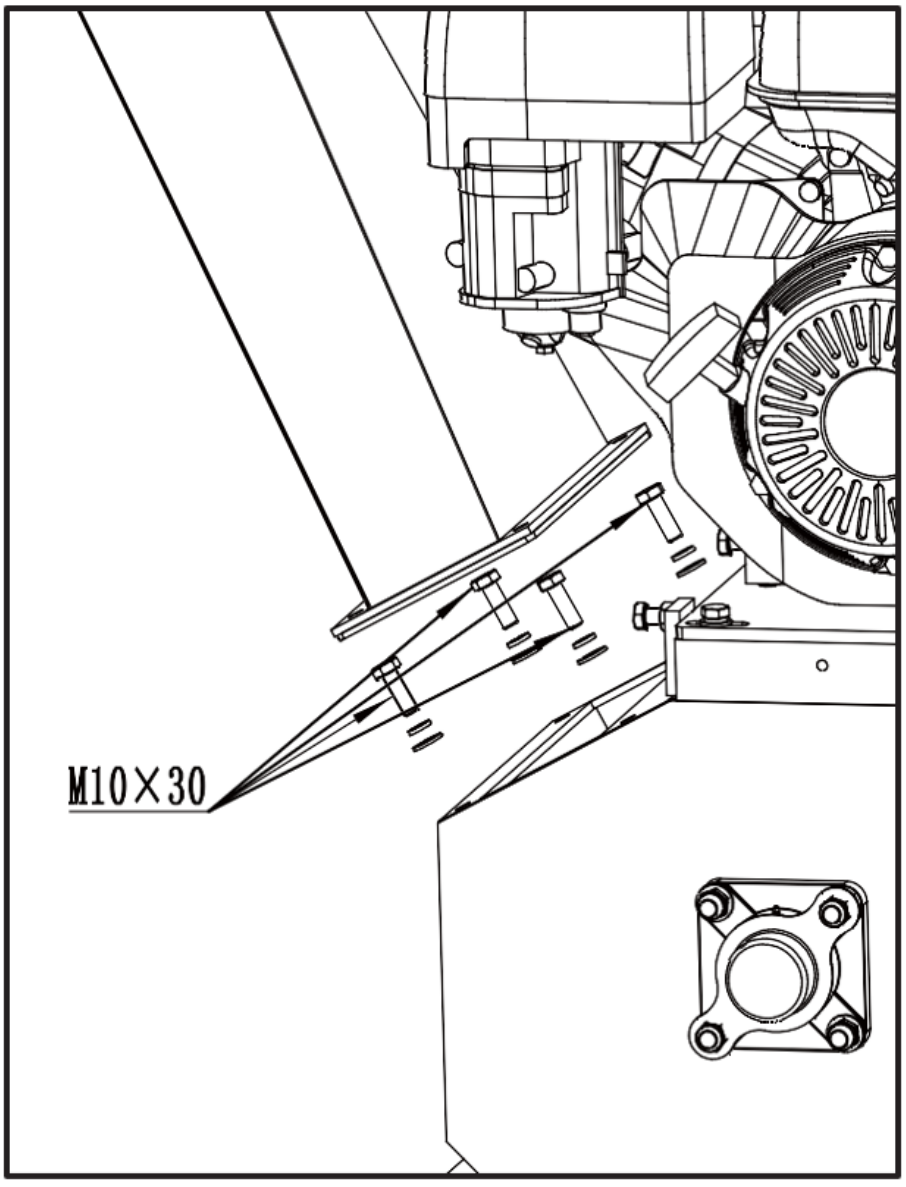

Conexão do fio de parada de emergência

AVISO: PARADA DE EMERGÊNCIA

Certifique-se de que o fio de parada de emergência esteja conectado corretamente.
Não fazer isso pode resultar em ferimentos graves ou morte.

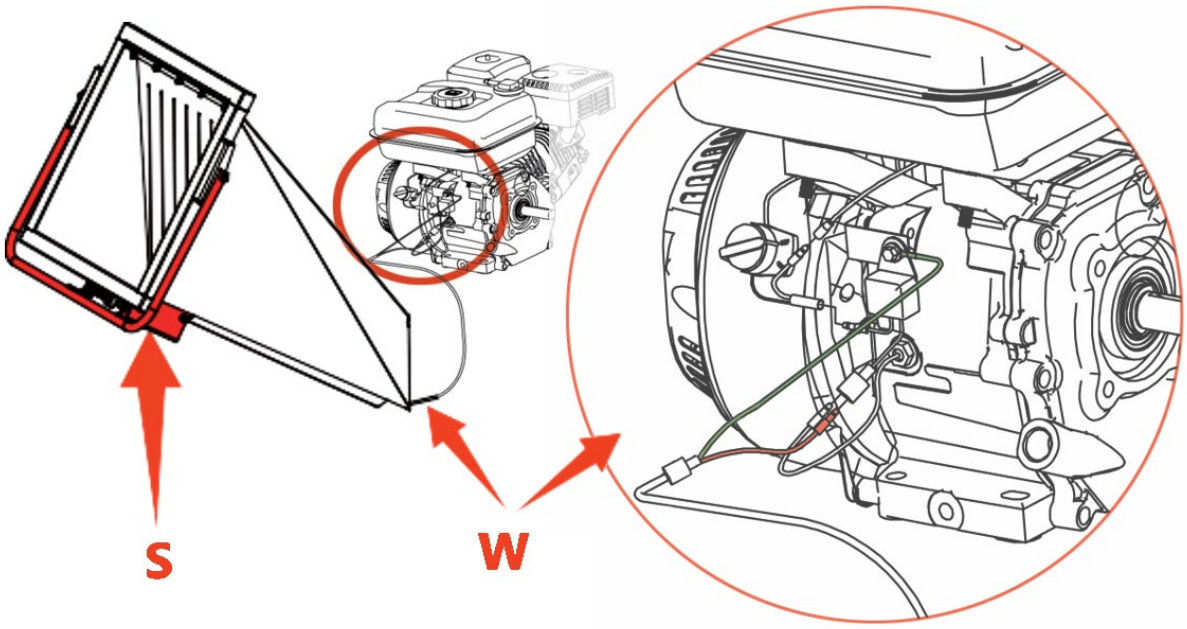

S - Interruptor de emergência | W – Fio de parada de emergência

Descrição do dispositivo

Recursos e controles

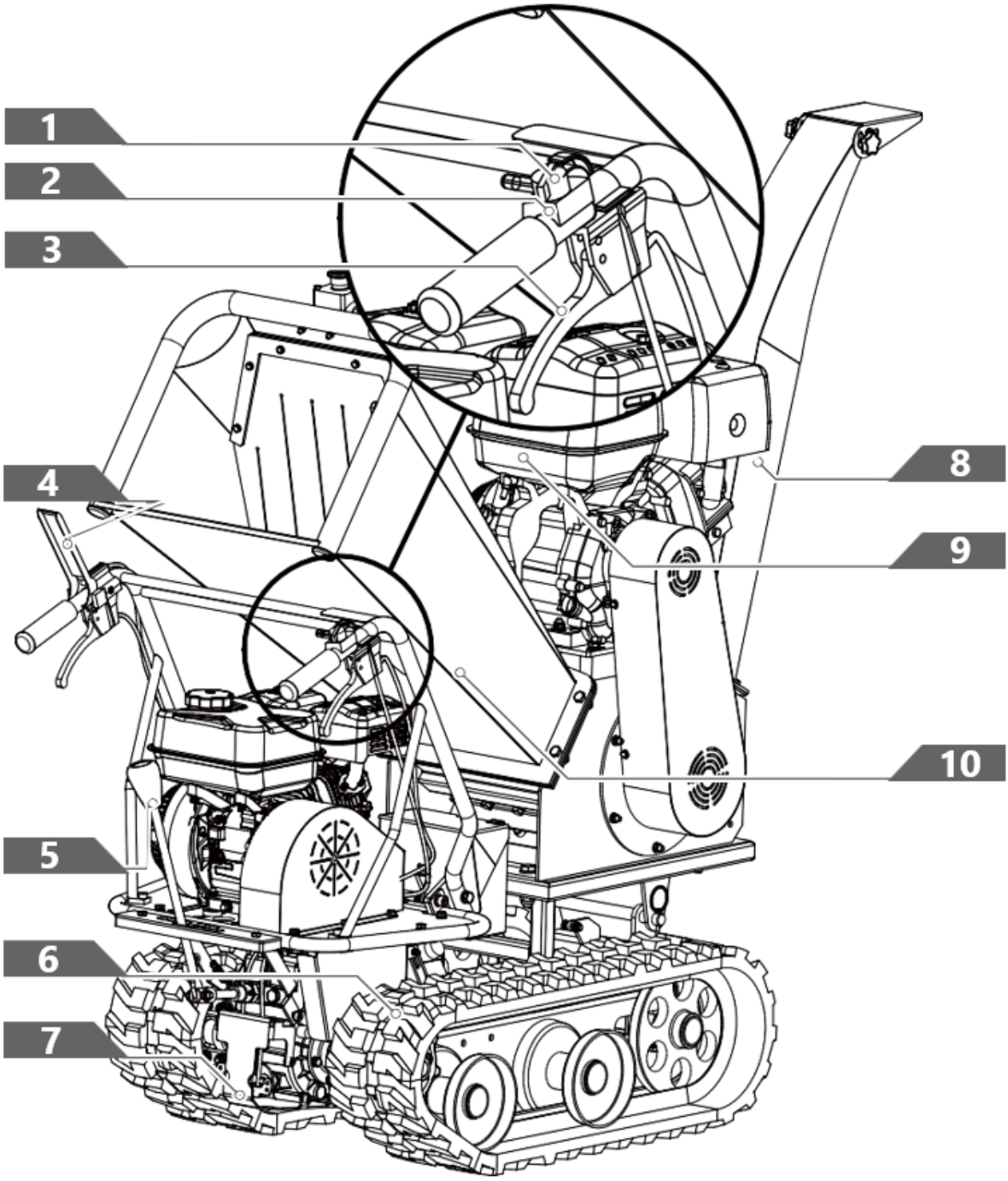

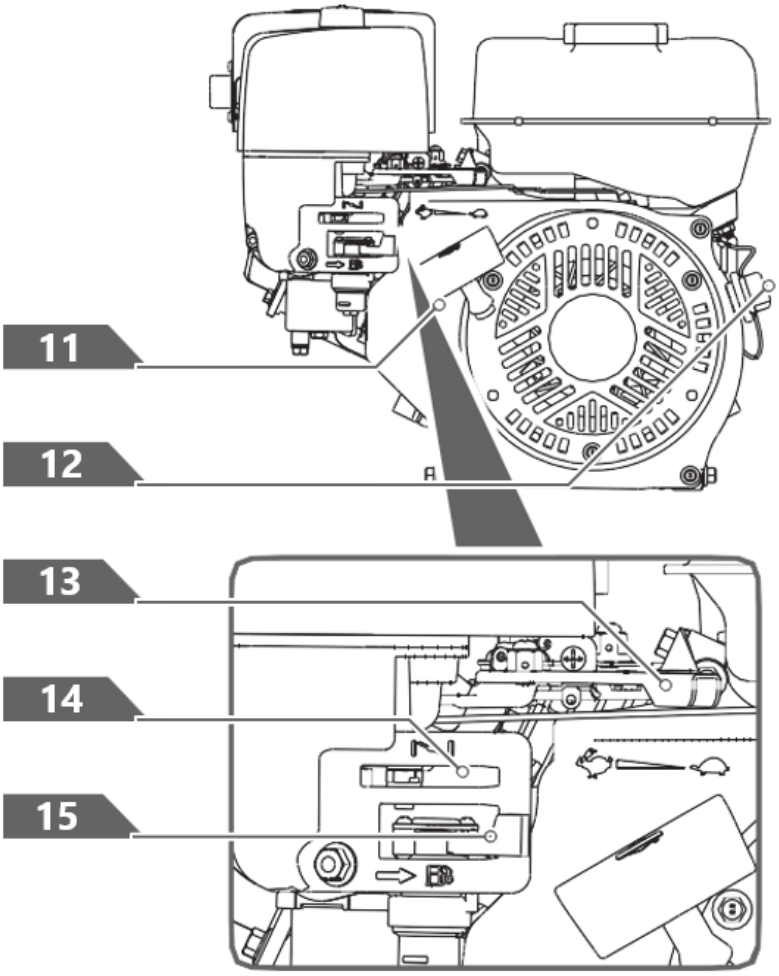

Alavanca de seleção de marchas

A alavanca de seleção de marchas tem 4 posições: 3 velocidades para frente e 1 para ré. Para alterar a velocidade, mova a alavanca de mudança de velocidade para a posição desejada. A alavanca trava em um entalhe em cada seleção de velocidade.



Sempre solte a alavanca de controle da embreagem antes de mudar de velocidade. Não fazer isso resultará em danos ao carrinho elétrico.

Velocidades mais lentas são para cargas mais pesadas, enquanto velocidades mais rápidas são para transportar cargas leves ou uma tremonha vazia. É recomendável que você use uma velocidade mais lenta até estar familiarizado com a operação do carrinho de mão elétrico.

Se o motor desacelerar sob carga ou as esteiras patinarem, mude a máquina para uma marcha mais baixa.

Se a frente da máquina subir, mude para uma marcha mais baixa. Se a frente continuar subindo, levante as alças.

Alavanca de direção esquerda/direita
Opere a alavanca para virar à esquerda/direita.

> ***Opere as alavancas de direção somente em velocidade reduzida.***

Interruptor liga/desliga do motor
O interruptor do motor tem duas posições. DESLIGADO - o motor não dá partida nem funciona. LIGADO - o motor dará partida e funcionará.

Alça de partida retrátil
A alavanca de partida manual é usada para dar partida no motor.

Válvula de corte de combustível
O corte de combustível tem duas posições:
FECHADO ( ) - Use esta posição para fazer manutenção, transportar ou armazenar a unidade.
ABRIR ( ) - Use esta posição para operar a unidade.

Controle de aceleração
O controle do acelerador regula a velocidade do motor e alterna entre RÁPIDO , LENTO , e posições STOP.

O controle do acelerador desligará o motor quando for movido para a posição STOP.

Controle de estrangulamento
O controle do afogador é usado para afogar o carburador e auxiliar na partida do motor. O controle do afogador desliza entre o CHOKE CLOSED e ABRIR ASFIXIA posições.

> ***Nunca use o afogador para parar o motor.***

Alavanca de controle da embreagem
Aperte a alavanca de controle e a embreagem engatada. Solte a alavanca e a embreagem será desengatada.

Alimentador
O alimentador é onde você insere os materiais a serem picados.

Calha de descarga
Materiais lascados são descarregados através desta abertura. O defletor pode ser fixado na rampa.

Interruptor liga/desliga do motor
O interruptor do motor tem duas posições. DESLIGADO - o motor não dá partida nem funciona. LIGADO - o motor dará partida e funcionará.

Alça de partida retrátil
A manivela é usada para dar partida no motor.

Válvula de corte de combustível

O corte de combustível tem duas posições.

FECHADO ( ) - use esta posição para fazer manutenção, transportar ou armazenar a unidade.

ABRIR ( ) - use esta posição para operar a unidade.

Controle de estrangulamento

O controle de afogador é usado para sufocar o carburador e auxiliar na partida do motor. O controle do afogador desliza entre o CHOKE CLOSED e ABRIR ASFIXIA posições.

Controle de aceleração

O controle do acelerador regula a velocidade do motor e desliga o motor quando ele é movido para a posição STOP. O controle do acelerador se move entre RÁPIDO , LENTO , e posições STOP.

Operação - Mini Veículo de Lagarta

Adicione óleo ao motor

> ***O motor é enviado sem óleo. Não ligue o motor antes de adicionar óleo. Consulte o manual do motor para saber qual a qualidade correta de óleo a ser adicionado.***

1. Certifique-se de que o carrinho de mão elétrico esteja em uma superfície plana e nivelada.

2. Remova a tampa de abastecimento de óleo/vareta medidora para adicionar óleo.

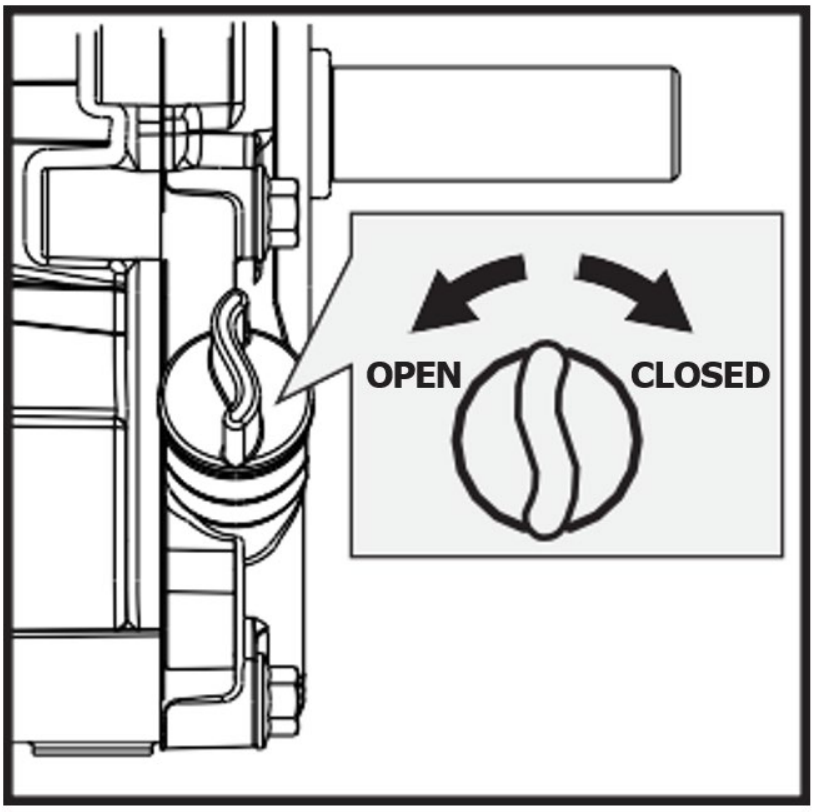

OPEN - abrir
CLOSED - fechado

3. Usando um funil, adicione óleo até a marca FULL na vareta. (Consulte o manual do motor para obter a capacidade de óleo, a recomendação de óleo e a localização da tampa de abastecimento.)

> ***NÃO TRANSBORDE. Verifique o nível de óleo do motor diariamente e adicione conforme necessário.***

Adicionar gasolina ao motor

> ***A gasolina é altamente inflamável e explosiva. Você pode se queimar ou se ferir gravemente ao manusear combustível. Tenha extremo cuidado ao manusear gasolina.***

> ***Encha o tanque de combustível ao ar livre, nunca em ambientes fechados. Vapores de gasolina podem inflamar se acumularem dentro de um compartimento. Pode ocorrer explosão.***

1. O motor deve estar desligado e esfriar por pelo menos dois minutos antes de adicionar combustível.
2. Remova a tampa do bocal de abastecimento de combustível e encha o tanque. (Consulte o manual do motor para obter a capacidade de combustível, a recomendação de combustível e a localização da tampa de combustível.)

> ***IMPORTANTE: NÃO ENCHA DEMAIS!***
> ***Este equipamento e/ou seu motor podem incluir componentes do sistema de controle de emissões evaporativas, necessários para atender às regulamentações da EPA e/ou CARB, que só funcionarão corretamente quando o tanque de combustível estiver cheio até o nível recomendado. O enchimento excessivo pode causar danos permanentes aos componentes do sistema de controle de emissões evaporativas. Encher até o nível recomendado garante uma folga de vapor necessária para permitir a expansão do combustível. Preste muita atenção ao encher o tanque de combustível para garantir que o nível de combustível recomendado dentro do tanque não seja excedido. Use um recipiente portátil de gasolina com um bico de distribuição de tamanho apropriado ao encher o tanque. Não utilize funil ou outro dispositivo que obstrua a visão do processo de enchimento do tanque.***

3. Reinstale a tampa do combustível e aperte-a. Limpe sempre o combustível derramado.

Partida do motor

1. Mova o interruptor do motor para a posição ON.

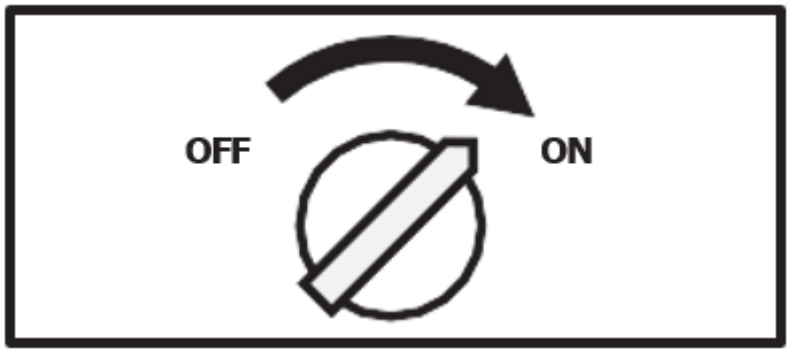

OFF - desligado

ON - ligadas

2. Abra a válvula de corte de combustível.

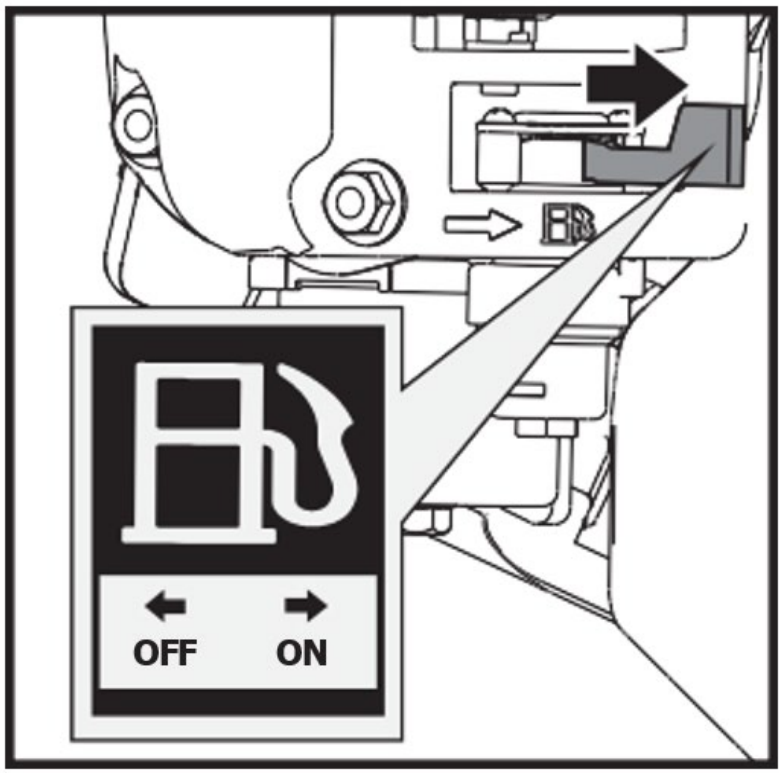

OFF - desligado

ON - ligadas

3. Mova a alavanca do afogador para a posição FECHADO. Se o motor estiver quente, não é necessário fechar o afogador.

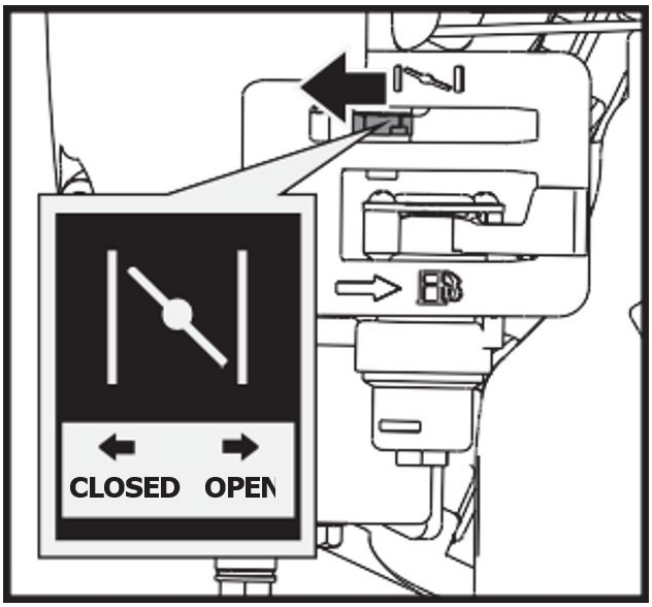

OPEN - abrir
CLOSED - fechado

4. Mova a alavanca do acelerador ligeiramente para a velocidade RÁPIDA.

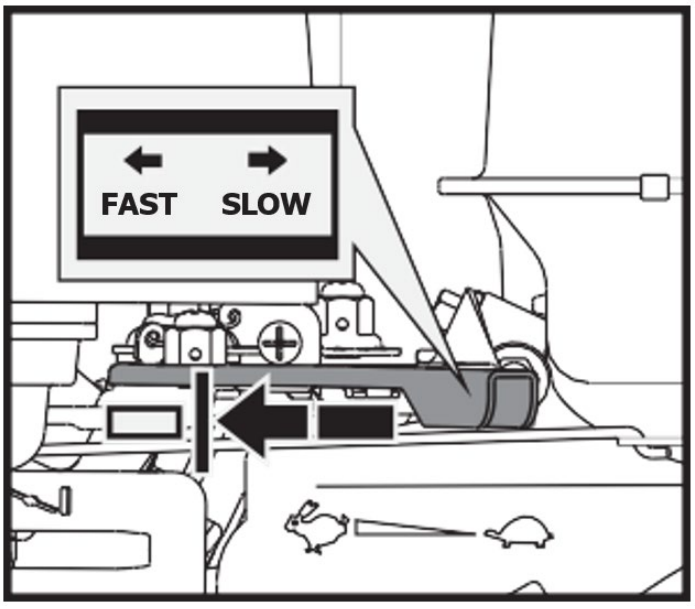

FAST - rápido

SLOW - lento

5. Puxe o motor de partida até que o motor dê partida. Retorne o recuo para a posição inicial após cada puxada. Repita os passos conforme necessário. Após a partida do motor, coloque o acelerador na posição RÁPIDO antes de operar a unidade.

> ***A retração rápida da corda de partida (recuo) puxará sua mão e braço em direção ao motor mais rápido do que você consegue soltar. Podem ocorrer fraturas, hematomas, torções ou ossos quebrados.***

Operativo

Após o motor aquecer, mova a alavanca do acelerador para acelerar a velocidade do motor.

Engate a marcha necessária e aperte lentamente a alavanca de controle da embreagem. Se a marcha não engatar imediatamente, solte lentamente a alavanca da embreagem e tente novamente. Desta forma, o carrinho de tração elétrico começará a se mover.

O carrinho elétrico tem alavancas de direção no guidão, o que torna a direção muito fácil. Para virar à direita ou à esquerda, basta puxar a alavanca de direção direita ou esquerda correspondente.

A sensibilidade da direção aumenta proporcionalmente à velocidade da máquina e à carga. Com a máquina vazia, basta uma leve pressão na alavanca para girar. Quando a máquina está totalmente carregada, mais pressão é necessária.

O carrinho elétrico tem capacidade máxima de carga de 660 LBS. No entanto, é aconselhável avaliar a carga e ajustá-la de acordo com o solo em que a máquina será utilizada.

Portanto, é aconselhável percorrer terrenos irregulares ou acidentados usando uma marcha baixa e tomar precauções extras. Nessas situações, a máquina deve ser mantida em marcha baixa durante todo o trecho.

Evite curvas fechadas e mudanças frequentes de direção ao dirigir em terrenos acidentados e duros, cheios de pontos afiados e irregulares com alto grau de atrito.

Mesmo que a unidade tenha esteiras de borracha, lembre-se de ter cuidado ao trabalhar em condições climáticas adversas (gelo, chuva forte e neve) ou em tipos de solo que possam tornar o carrinho elétrico instável.

Observe que, como este é um veículo de esteira, ele está sujeito a um movimento de inclinação considerável ao passar por lombadas, buracos e degraus.

Quando a alavanca de controle da embreagem for liberada, a máquina irá parar e frear automaticamente.

Se a máquina estiver parada em um declive acentuado, uma cunha deve ser colocada contra uma das esteiras.

Velocidade ociosa

Coloque a alavanca de controle do acelerador na posição LENTO para reduzir o estresse no motor quando o trabalho não estiver sendo executado. Reduzir a rotação do motor ajudará a prolongar sua vida útil, além de economizar combustível e reduzir o nível de ruído.

Pare o motor

Para parar o motor em uma emergência, basta girar o interruptor do motor para a posição OFF. Em condições normais, use o seguinte procedimento:

1. Mova a alavanca do acelerador para a posição LENTO ( ) posição.
2. Deixe o motor em marcha lenta por um ou dois minutos.
3. Gire o interruptor do motor para a posição OFF.
4. Gire a alavanca da válvula de combustível para a posição OFF ( ) posição.

> ***Não é recomendável parar bruscamente em alta velocidade sob carga pesada. Podem ocorrer danos ao motor.***

> ***Não mova o controle do afogador para FECHAR para parar o motor. Podem ocorrer danos ao motor ou contra-explosão.***

Operação de triturador de madeira

⚠	***O motor é enviado sem óleo. Não ligue o motor antes de adicionar óleo.***

Zona de operação

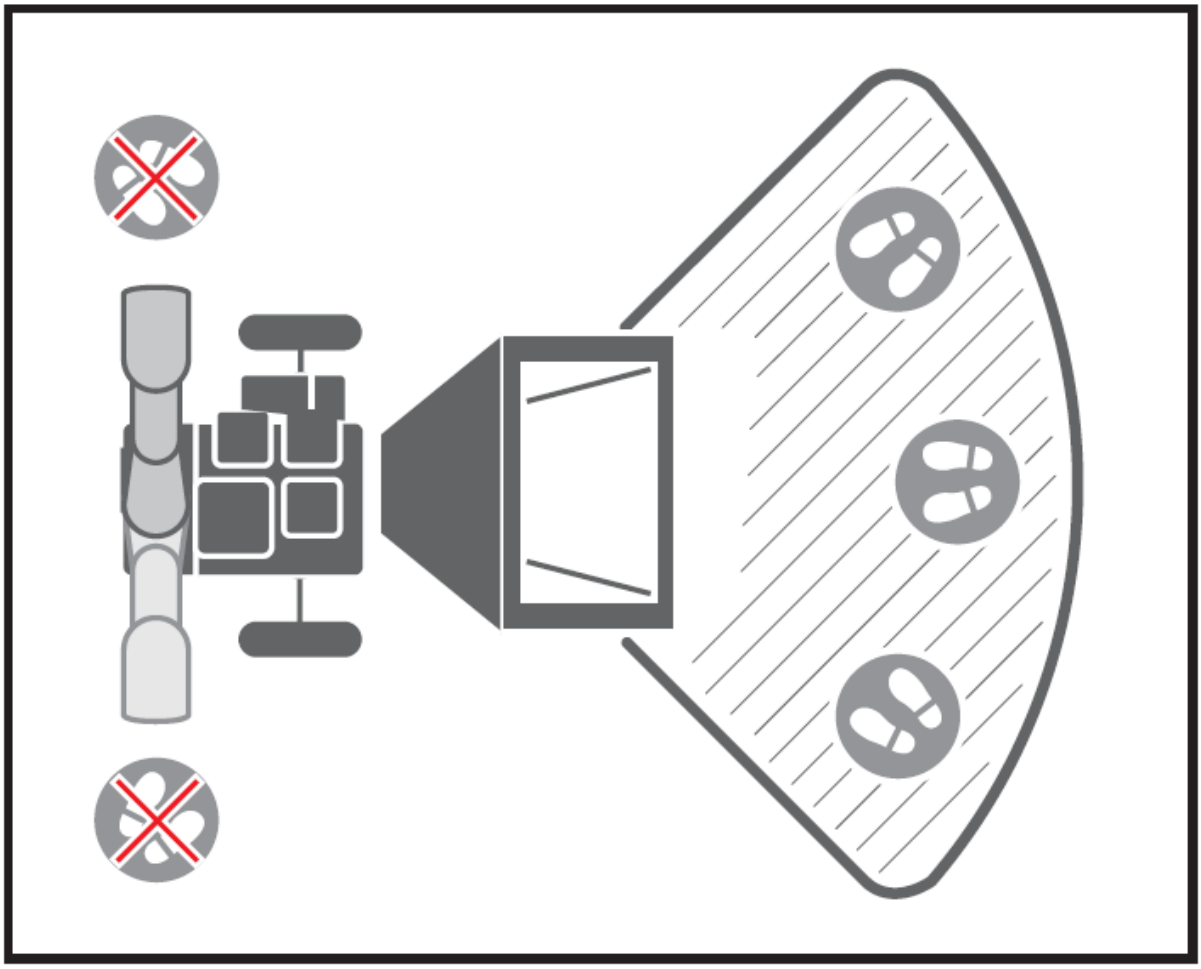

Ligue o motor

Utilizando o mesmo método do motor basculante para dar partida no motor do picador.

Operativo

Após o motor aquecer, puxe a alavanca do acelerador para acelerar a velocidade do motor.

À medida que o motor aumenta lentamente até a velocidade máxima, puxe gradual e lentamente a alavanca de tensão da correia até o máximo possível para engatar a transmissão por correia. Isso deve ser feito lentamente para permitir que o disco de corte ganhe velocidade, caso contrário, o motor irá parar devido à alta inércia do disco de corte.

O triturador de galhos pode processar uma grande variedade de materiais orgânicos secos ou verdes, como galhos, caules, videiras, folhas, raízes e matéria vegetal. A capacidade máxima é de galhos com 3 polegadas de diâmetro, o que pode variar dependendo do tipo e da dureza da madeira. Girar o galho enquanto você o alimenta na máquina melhorará o desempenho.

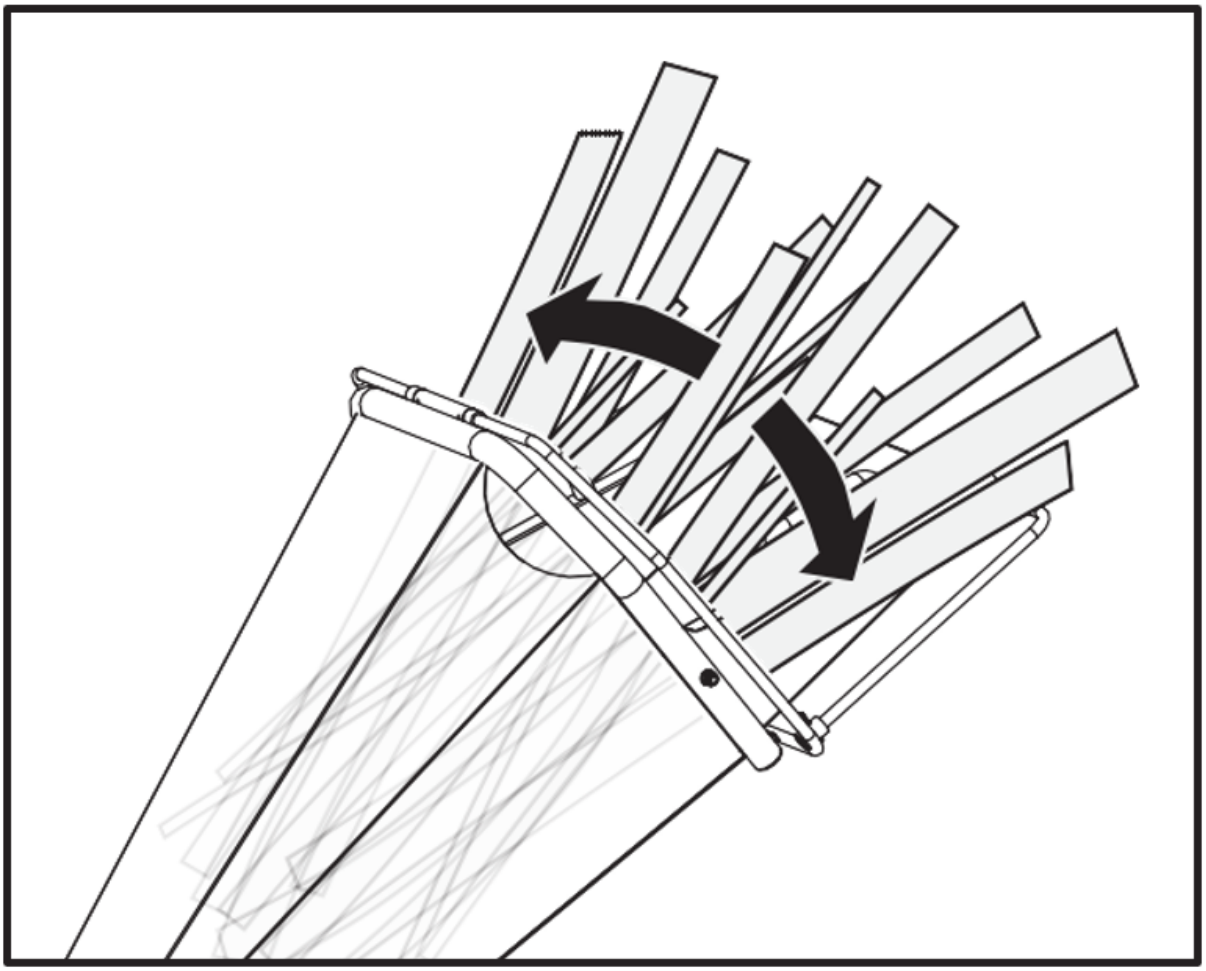



NO HANDS BELOW THIS LINE - sem mãos abaixo desta linha

Alimente os galhos ou ramos primeiro pela ponta cortada, deixando a cabeça espessa. Isso ajuda a guiar o galho para baixo no alimentador e reduz a rotação e o salto de pequenos pedaços de volta para cima no alimentador. Alguns ramos laterais podem exigir corte prévio para que o galho se alimente de forma mais eficiente.

É sempre aconselhável processar materiais recém-cortados, pois os galhos de madeira ficam muito duros, ficam elásticos quando secos e podem fazer com que as facas fiquem cegas mais rapidamente.

Ao operar a máquina, tenha à mão um pedaço de madeira com aproximadamente 2,5 cm de diâmetro por 60 cm de comprimento. Este bastão será útil para empurrar materiais curtos, com muitos arbustos e folhas, além de manter o alimentador limpo.

Não force o material para dentro da máquina. Se não lascar bem, as facas do picador podem precisar ser afiadas ou substituídas, ou o espaço entre as facas e a placa de desgaste precisa ser ajustado.

Não sobrecarregue a máquina alimentando muito material no alimentador de uma só vez. Se você ouvir a velocidade do motor diminuindo, pare imediatamente de alimentar a máquina com material.

Não retome a alimentação de material na máquina até que o motor tenha retornado à velocidade máxima.

O triturador de cavacos pode entupir com materiais macios, úmidos ou fibrosos. No entanto, se você alimentar materiais macios intermitentemente com galhos, não deverá haver problema, pois o triturador tende a limpar qualquer resíduo deixado na máquina.

Se algum material fibroso estiver enrolado no eixo do rotor, remova-o antes que ele penetre no rolamento.

Se o triturador parar devido a sobrecarga ou entupimento, desligue o interruptor de energia do motor e espere até que o disco de corte pare completamente e a transmissão por correia seja desengatada. Deixe o motor esfriar completamente e desligue-o. Abra a tampa do gabinete para limpar e remover todos os materiais do gabinete. Trave a tampa do alojamento, ligue o motor e ligue a máquina novamente para retomar a operação.

À medida que o material de descarga sobe, afaste o triturador da pilha. Isso evitará que o material retorne pela calha de descarga. Não posicione o defletor verticalmente, pois isso reduzirá o fluxo de ar, impedindo a descarga e causando bloqueio.



Certifique-se de que a máquina esteja nivelada e estável para evitar vibrações desnecessárias.



Não opere em concreto ou outras superfícies duras.



O motor é equipado com um alerta de óleo e não dará partida se o nível de óleo no reservatório estiver muito baixo. Ele também pode parar se for operado em um declive íngreme.



Para desligar a máquina, mova a alavanca de controle do acelerador para a velocidade de marcha lenta, gire o interruptor do motor para a posição OFF e ela irá parar gradualmente.

Parada de emergência

Certifique-se de que o interruptor de parada de emergência esteja funcionando antes de cada uso. Caso contrário, poderão ocorrer ferimentos graves ou morte. Observe que o fio de parada de emergência deve ser direcionado ao redor do lado esquerdo do funil, conforme você olha para ele.

AVISO: PARADA DE EMERGÊNCIA

Certifique-se de que o fio de parada de emergência esteja conectado corretamente.
Não fazer isso pode resultar em ferimentos graves ou morte.

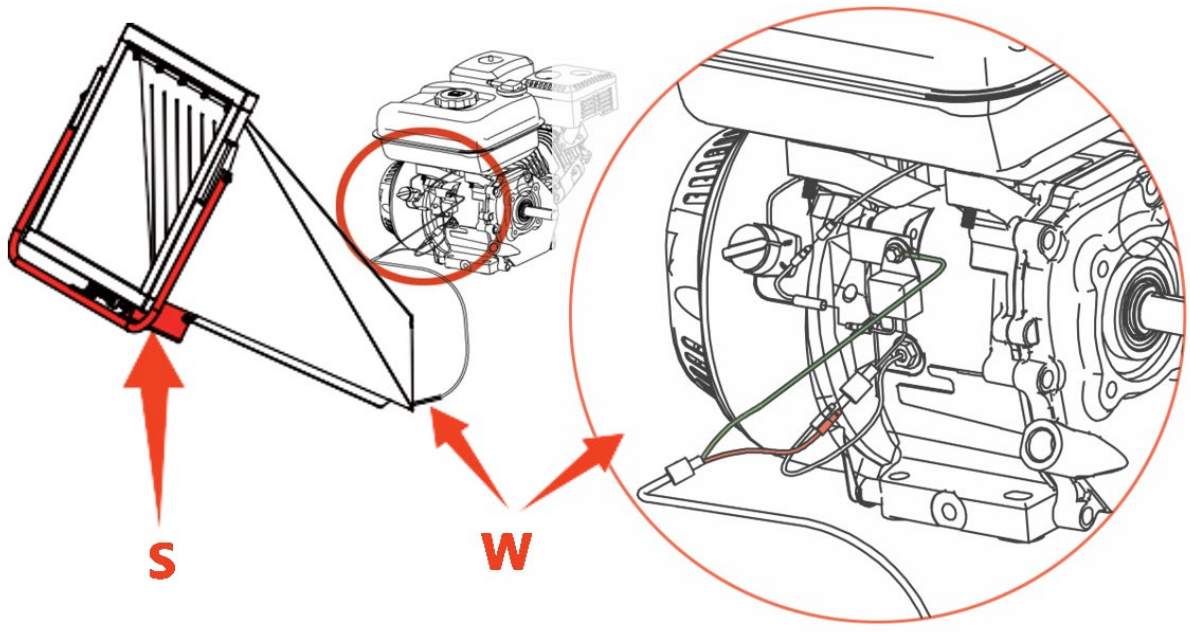

S - Interruptor de emergência | W – Fio de parada de emergência

Velocidade ociosa

Coloque a alavanca de controle do acelerador na posição LENTO para reduzir o estresse no motor quando o corte não estiver sendo realizado. Reduzir a rotação do motor ajudará a prolongar sua vida útil, além de economizar combustível e reduzir o nível de ruído.

Pare o motor

Para parar o motor em uma emergência, basta girar o interruptor do motor para a posição OFF. Em condições normais, use o seguinte procedimento:

1. Mova a alavanca do acelerador para a posição LENTO ( ) posição.
2. Deixe o motor em marcha lenta por um ou dois minutos.
3. Gire o interruptor do motor para a posição OFF.
4. Gire a alavanca da válvula de combustível para a posição OFF ( ) posição.

Não é recomendável parar bruscamente em alta velocidade sob carga pesada. Podem ocorrer danos ao motor.

Não mova o controle do afogador para FECHAR para parar o motor. Podem ocorrer danos ao motor ou contra-explosão.

Aguarde até que a máquina pare completamente. Deixe o motor esfriar completamente. Remova a vela de ignição do motor. Em seguida, limpe o interior da máquina e sua calha de descarga.

Manutenção

Manutenção de mini veículos rastreados

A manutenção da sua máquina garantirá uma longa vida útil à máquina e seus componentes.

Manutenção preventiva

1. Desligue o motor e desengate todas as alavancas de comando. O motor deve estar frio.
2. Mantenha a alavanca do acelerador do motor na posição LENTO e remova o cabo da vela de ignição e prenda-o.
3. Inspecione a condição geral do carrinho de mão elétrico. Verifique se há parafusos soltos, desalinhamento ou travamento de peças móveis, peças rachadas ou quebradas e qualquer outra condição que possa afetar sua operação segura.
4. Use uma escova macia, aspirador de pó ou ar comprimido para remover todos os contaminantes da máquina. Em seguida, use óleo leve de alta qualidade para lubrificar todas as peças móveis.
5. Verifique regularmente o cabo da vela de ignição quanto a sinais de desgaste e substitua-o quando necessário.



Nunca use uma "lavadora de alta pressão" para limpar sua unidade. A água pode penetrar em áreas estreitas da máquina e da caixa de transmissão e causar danos aos fusos, engrenagens, rolamentos ou ao motor. O uso de lavadoras de alta pressão resultará em vida útil mais curta e reduzirá a capacidade de manutenção.

Ajustando a embreagem

Quando a embreagem começa a apresentar desgaste, o alcance da alavanca fica maior, tornando-a mais difícil de alcançar. Siga estas etapas para retornar a alavanca da embreagem à sua posição original.

1. Solte a porca de fixação girando-a no sentido anti-horário com uma chave de 10 mm.

2. Aperte ou afrouxe o cabo girando a porca de ajuste do cabo no sentido horário ou anti-horário com uma chave de 10 mm até atingir o aperto necessário.

3. Depois que o aperto estiver definido, retorne a porca de fixação contra a alça para segurar o cabo no lugar.

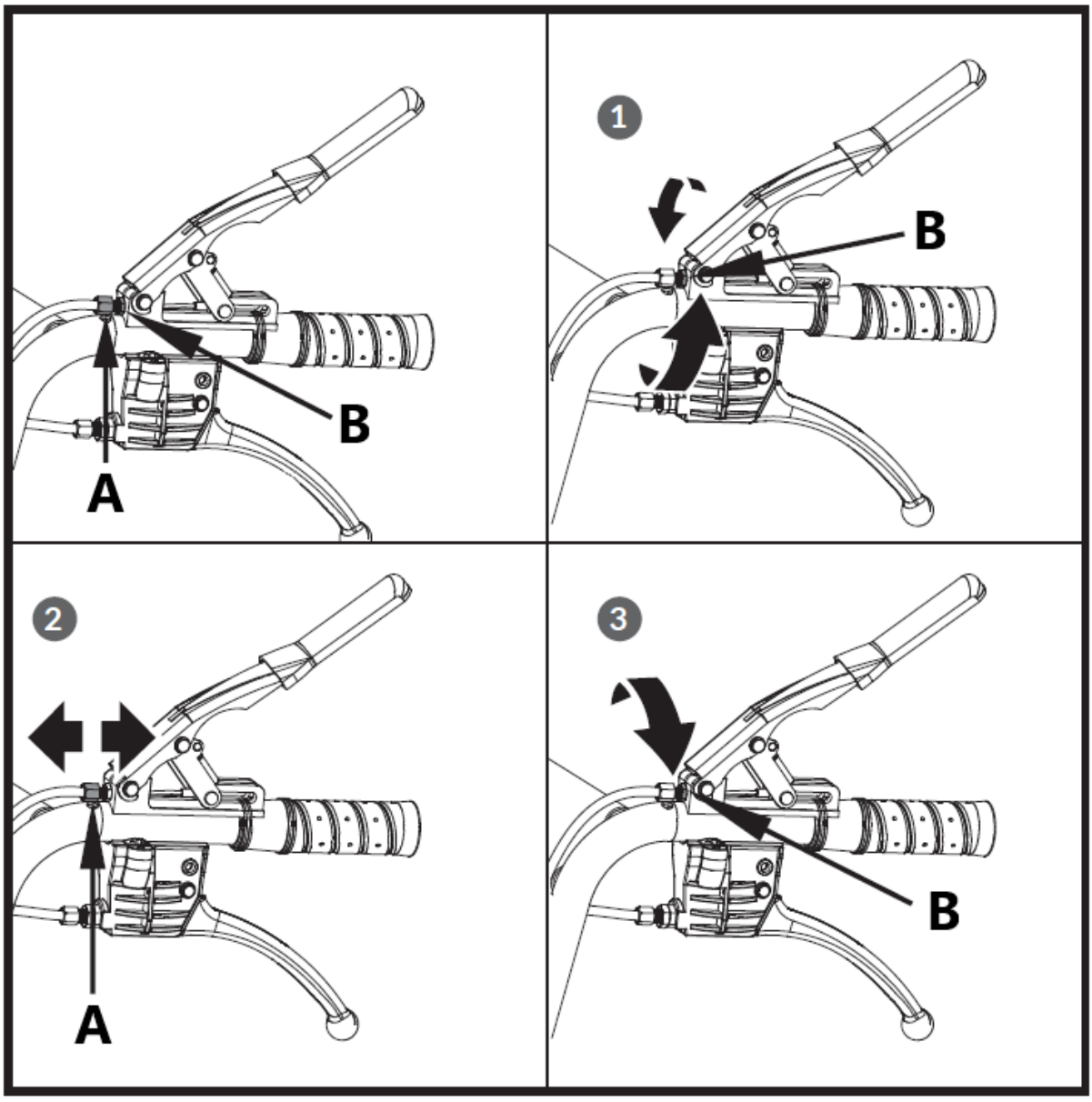

A – Porca de ajuste
B – Porca de geleia

Ajustando a direção

Se ficar difícil engatar a direção, siga estas etapas para ajustar a tensão do cabo.

1. Solte a porca de fixação girando-a no sentido anti-horário com uma chave de 10 mm.
2. Aperte ou afrouxe o cabo girando a porca de ajuste do cabo no sentido horário ou anti-horário com uma chave de 10 mm até atingir o aperto necessário.
3. Depois que o aperto estiver definido, retorne a porca de fixação contra a alça para segurar o cabo no lugar.

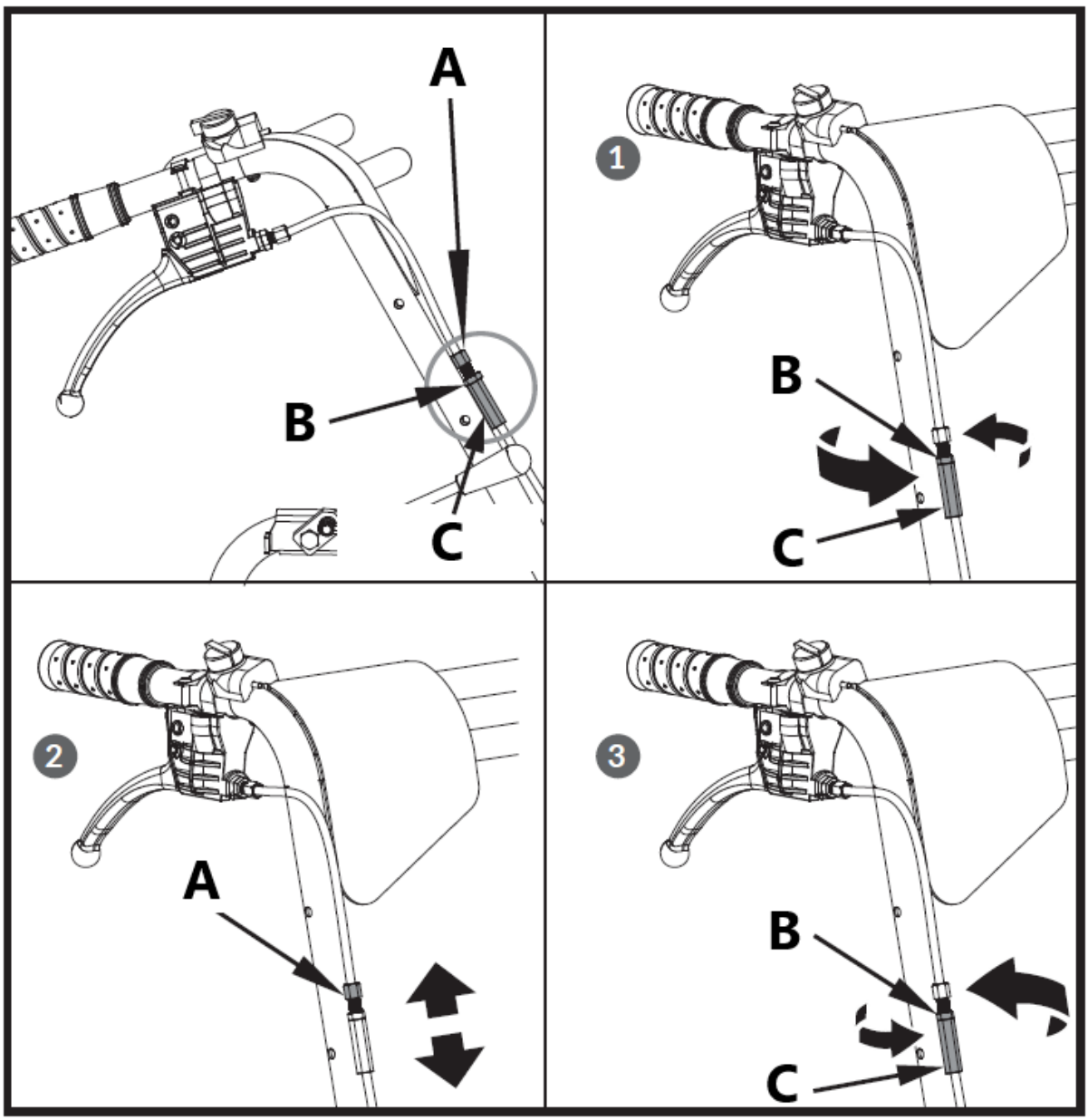

A – Porca de ajuste
B – Porca de Geleia
C – Porca de Trava

Se o ajuste acima não criar tensão suficiente no cabo, siga os passos abaixo:

1. Solte a porca de fixação girando-a no sentido anti-horário com uma chave de 12 mm.
2. Aperte ou afrouxe o cabo girando a porca de ajuste do cabo no sentido horário ou anti-horário com uma chave de 10 mm até atingir o aperto necessário.
3. Depois que o aperto estiver definido, retorne a porca de fixação contra a alça para segurar o cabo no lugar.

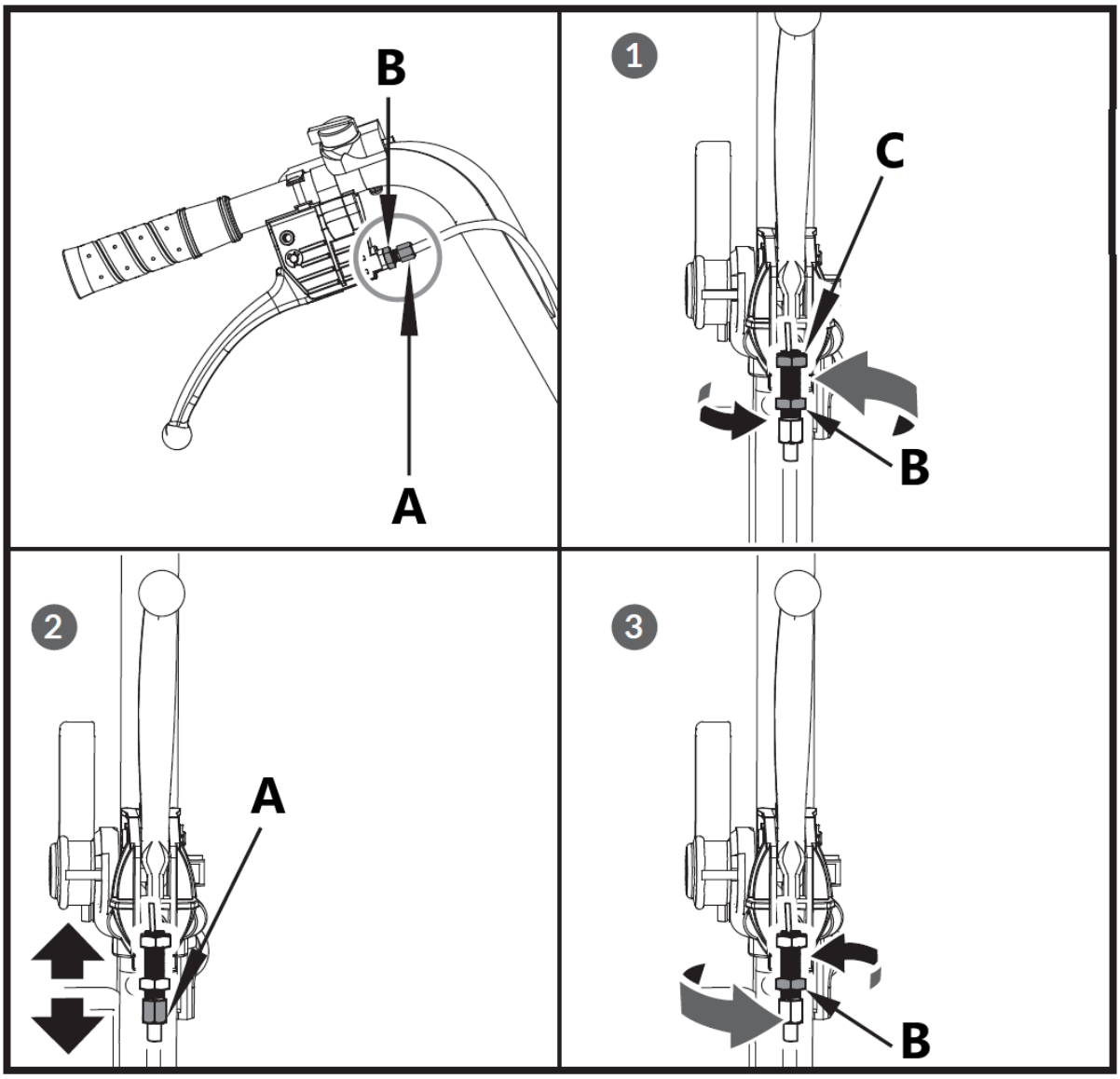
B
A
1
C
B
2
A
3
B

Substituição da correia de transmissão

Remova as tampas da correia conforme mostrado e puxe a correia para fora.

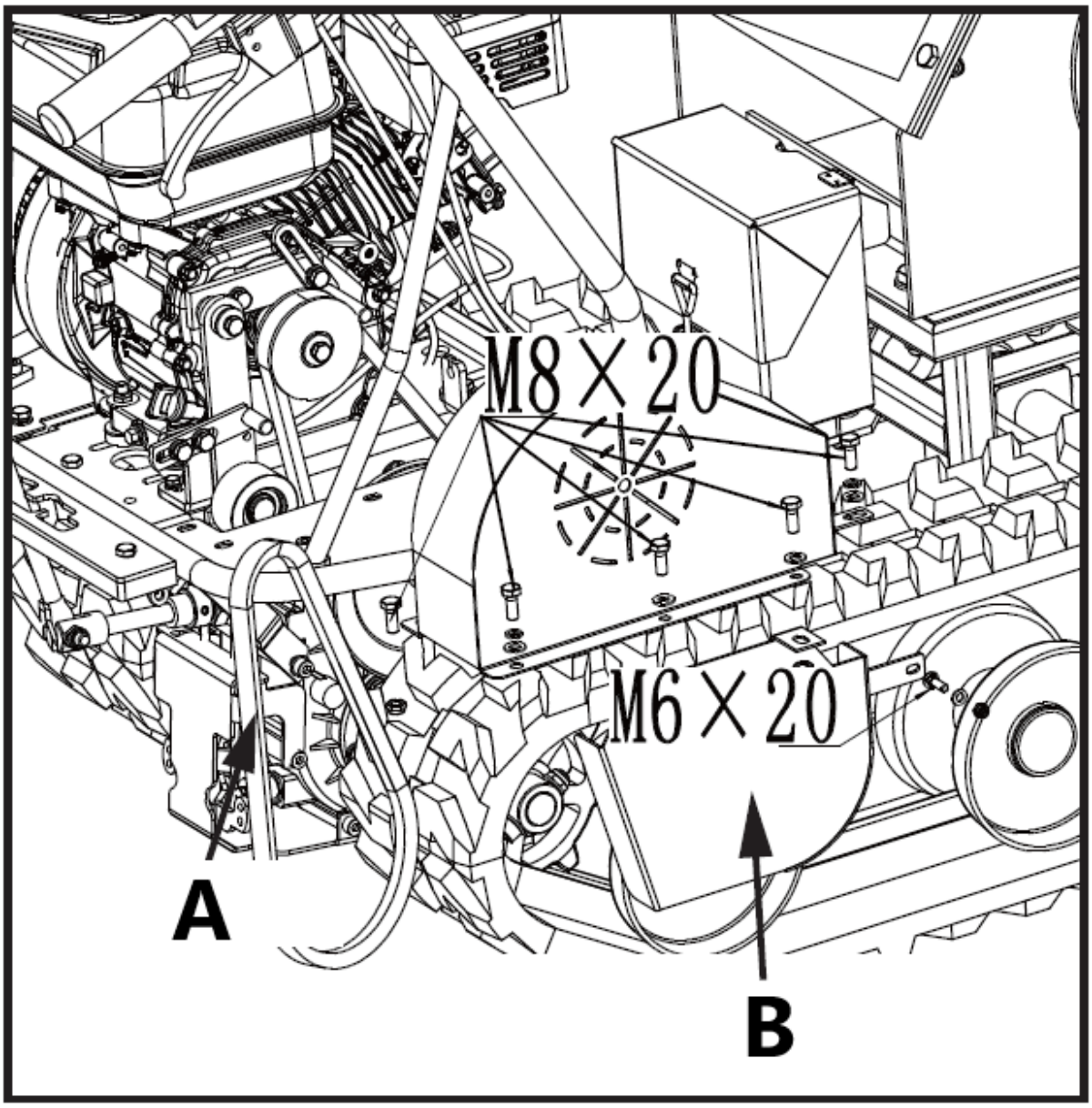

A – Correia de transmissão

B – Tampa da correia da polia da caixa de velocidades

> ⚠ ***Pode ser necessário afrouxar o suporte da guia da correia e deslizá-la para trás antes de removê-la.***

Lubrificação

Lubrificação Geral

Lubrifique levemente todas as peças móveis da máquina no final da temporada ou a cada 25 horas de operação.

Lubrificação da caixa de engrenagens

A caixa de engrenagens é pré-lubrificada e selada na fábrica. A menos que haja evidências de vazamento ou que tenha sido realizada manutenção na caixa de engrenagens, nenhuma lubrificação adicional será necessária até que o equipamento tenha completado 50 horas de uso.

AVISO: PARADA DE EMERGÊNCIA

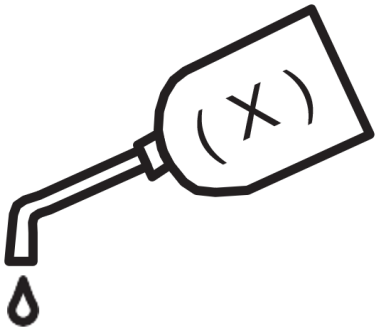

- Após as primeiras 30 horas de uso, troque todo o óleo da engrenagem. A capacidade é de 1,5 L.
- Para uso futuro, verifique o nível de óleo a cada 30 horas de uso. Se você remover o bujão de nível de óleo e não houver vazamento de óleo, adicione óleo e então rosqueie o bujão de nível de óleo.
- Recomenda-se óleo de engrenagem GL-5 ou GL-6, SAE80W-90. Não utilize óleo sintético.

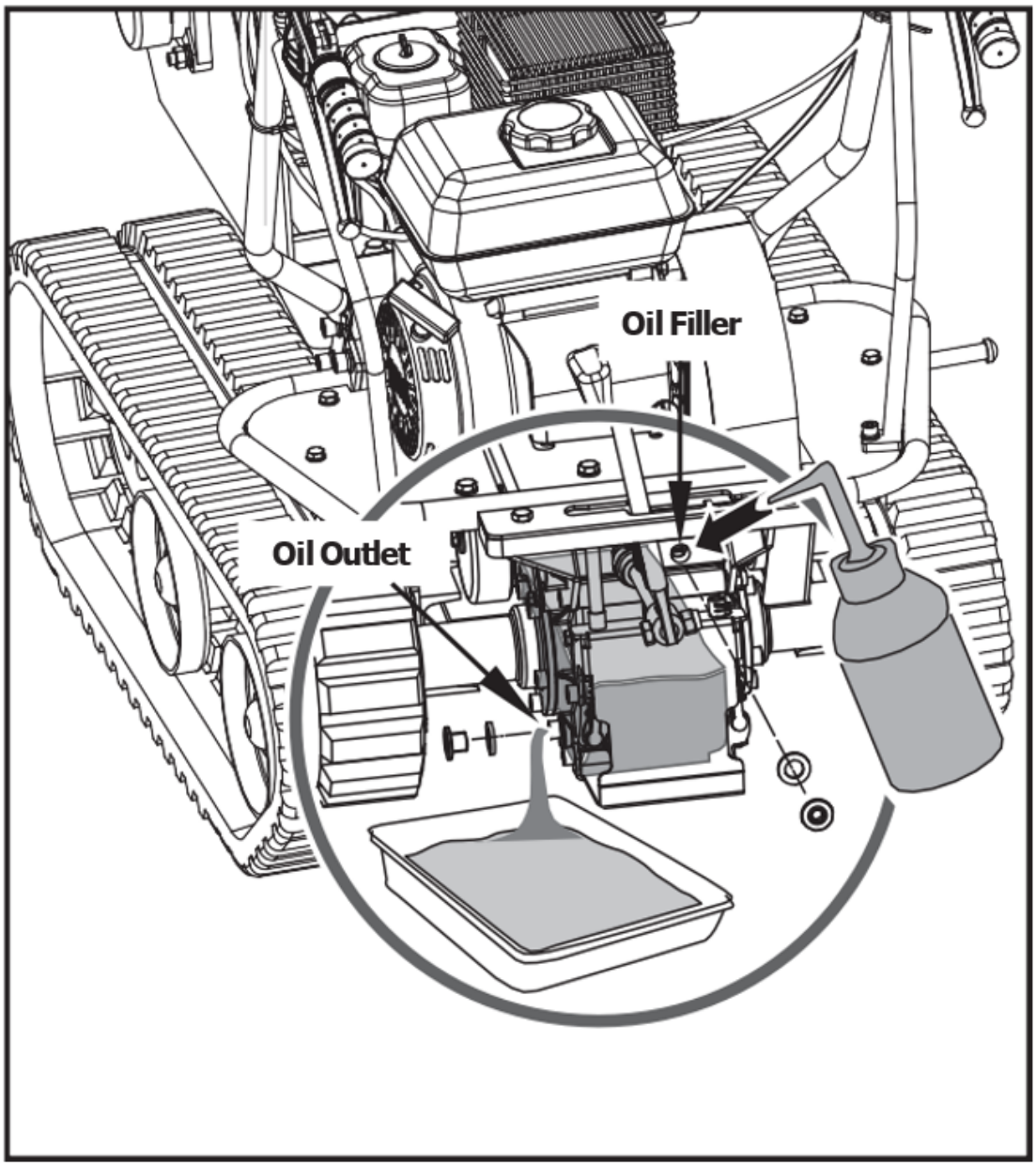

Oil Filler - Enchimento de óleo

Oil Outlet - Saída de óleo

Apertando Trilhos

Com o uso, os trilhos tendem a se soltar. Ao operar com esteiras soltas, elas tendem a deslizar sobre a roda motriz, fazendo com que ela salte sobre seu alojamento, causando desgaste prejudicial ao alojamento.

Para verificar o aperto dos trilhos, proceda da seguinte forma.

1. Coloque a máquina em uma superfície plana com solo compacto ou em asfalto ou pavimento.

2. Eleve a máquina e coloque-a sobre blocos ou suportes adequados ao peso da máquina, de modo que as esteiras fiquem aproximadamente 10 cm acima do solo.

3. Meça a linha média da pista em relação à linha horizontal. A leitura não deve ser maior que 10 cm~15 cm.

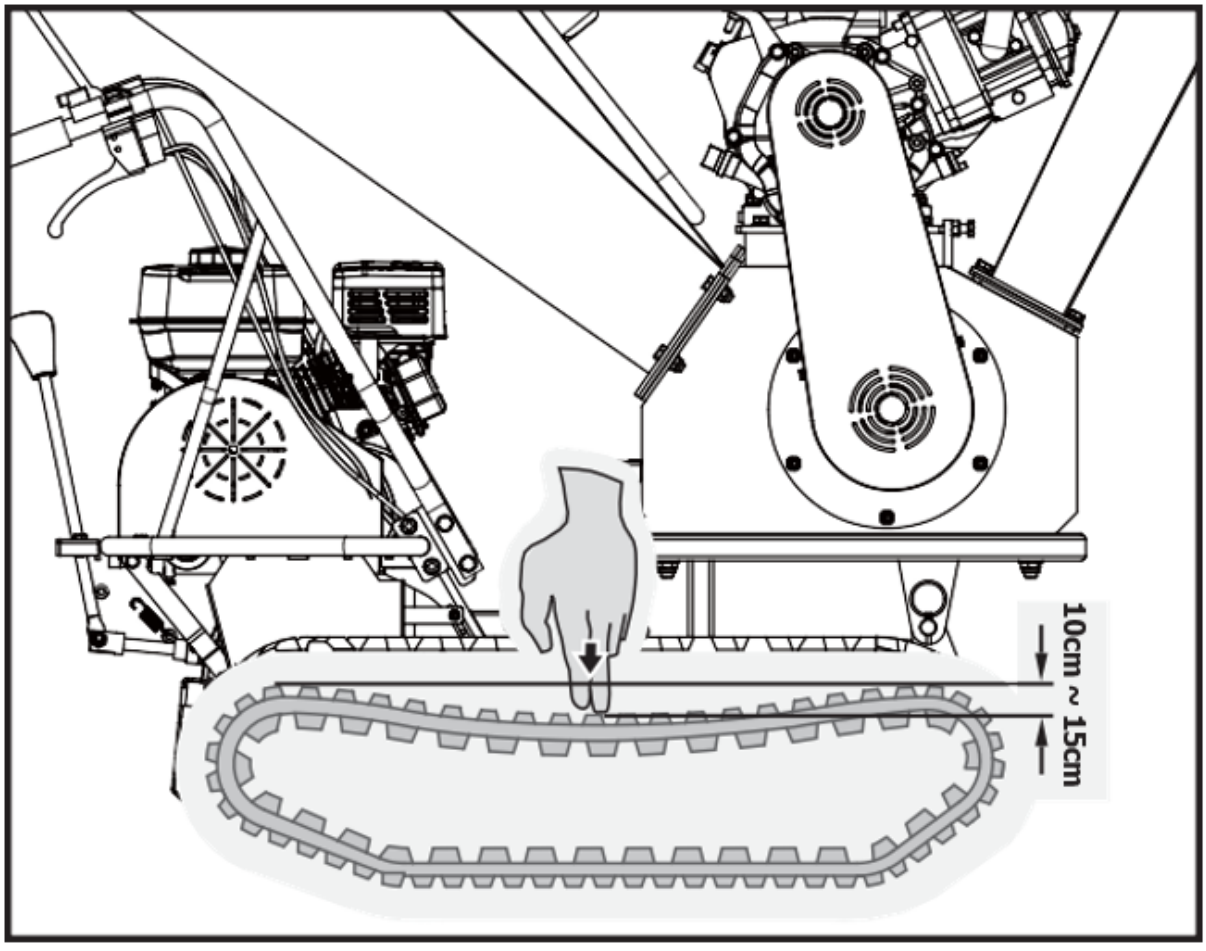

Substituindo trilhas

Verifique periodicamente o estado dos trilhos. Se algum trilho estiver rachado ou desfiado, ele deve ser substituído o mais rápido possível.

1. Remova todo o picador.

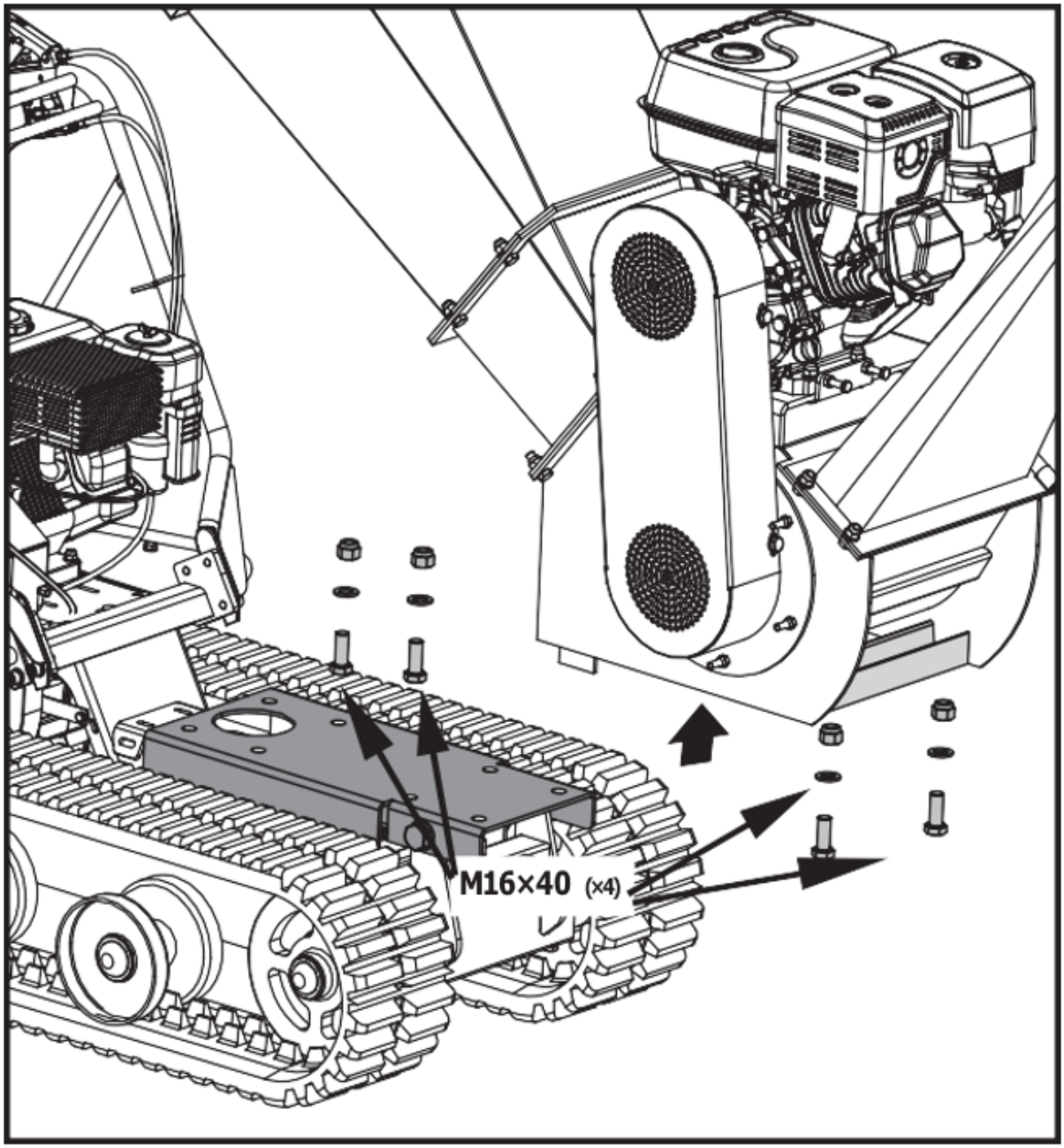

2. Remova o assento de montagem.

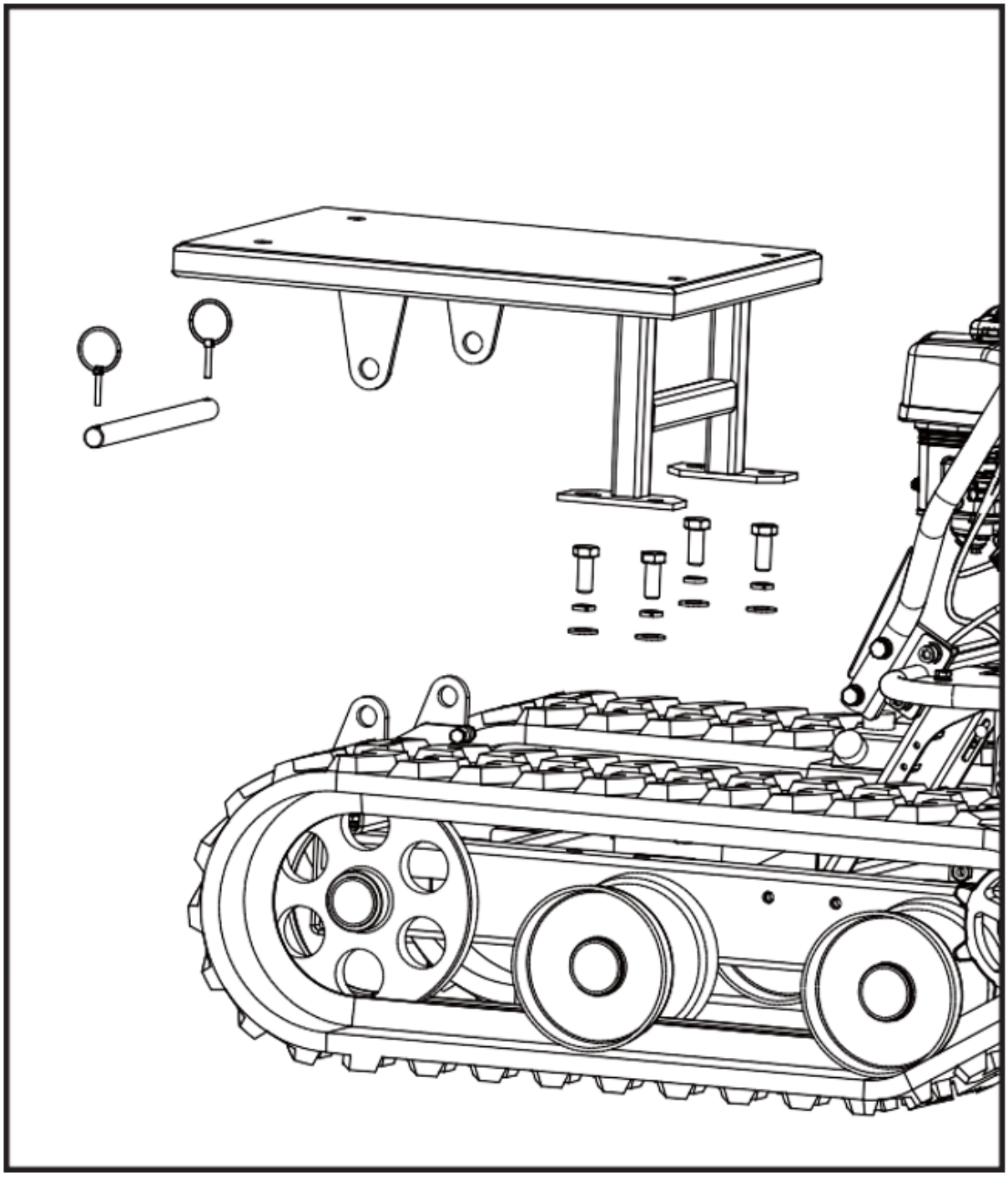

3. Solte os parafusos de ajuste e puxe o eixo do volante em direção ao motor. A esteira será solta.

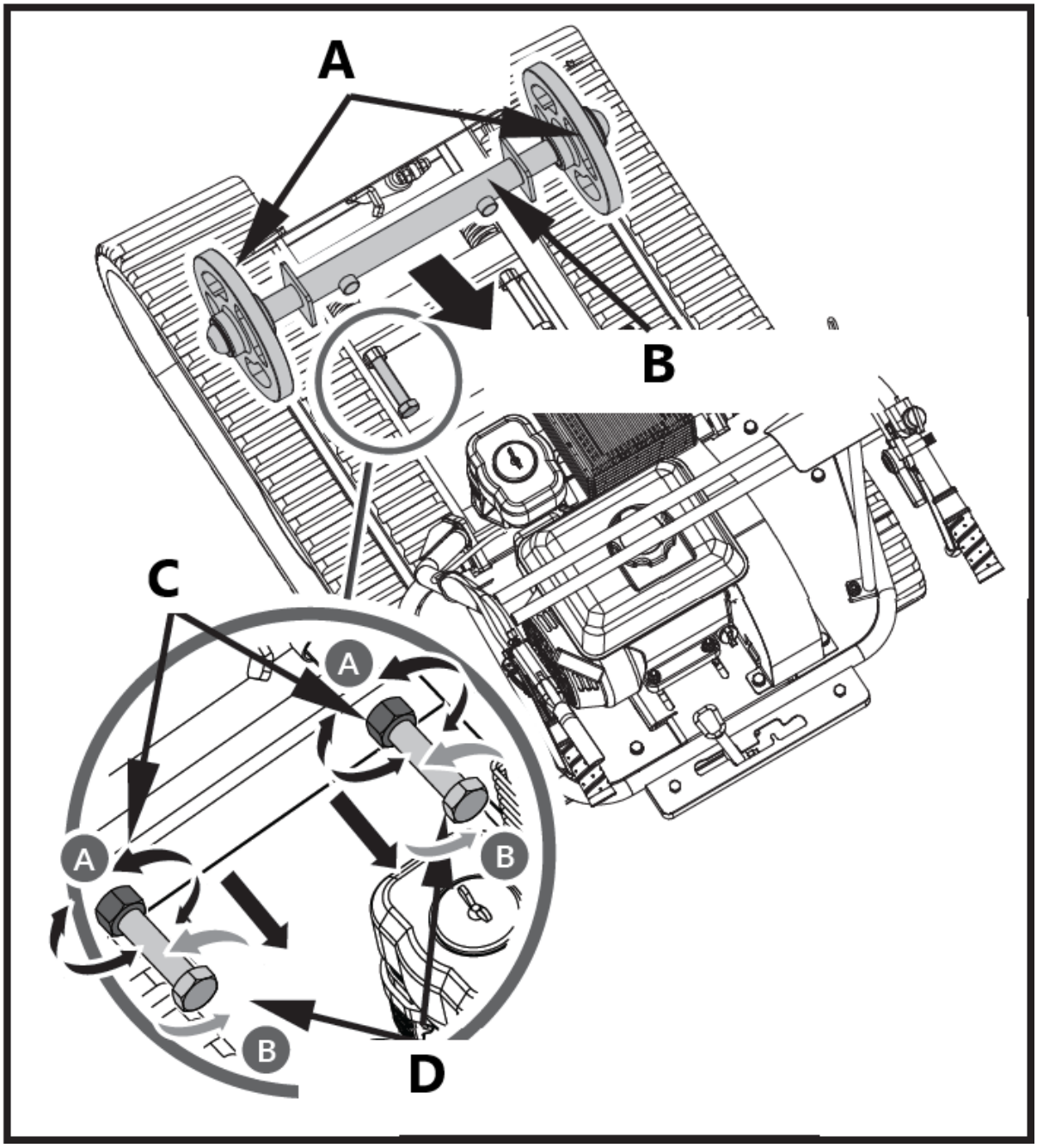

A – Volante
B – Eixo do volante
C – Porca de Geleia
D – Parafuso de ajuste

4. Puxe a trilha inteira.

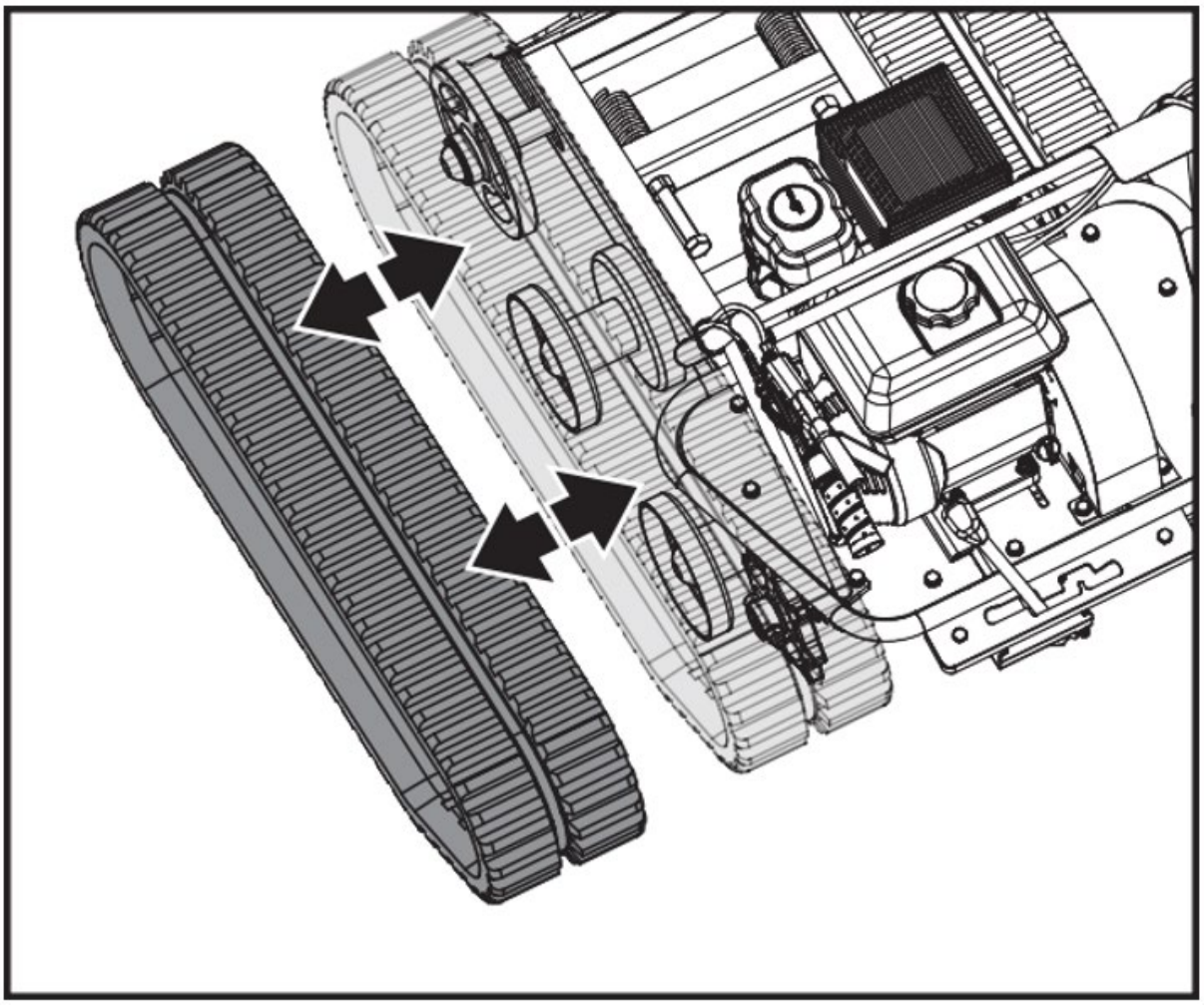

Oil Filler - Enchimento de óleo

Oil Outlet - Saída de óleo

> ***Ao remover ou instalar os trilhos, tome cuidado para não prender os dedos entre eles e a polia.***

5. Após substituir a esteira, remonte a máquina na ordem inversa

Manutenção do motor

Consulte o Manual do Motor incluído na sua unidade para obter informações sobre manutenção do motor. O manual do motor fornece informações detalhadas e um cronograma de manutenção para executar as tarefas.

Manutenção de triturador de madeira

A manutenção do seu picador garantirá uma vida útil longa à máquina e seus componentes.

Manutenção preventiva

1. Desligue o motor. O motor deve estar frio.

2. Mantenha a alavanca do acelerador do motor na posição LENTO e remova o cabo da vela de ignição e prenda-o.

3. Inspecione o estado geral do picador. Verifique se há parafusos soltos, desalinhamento ou travamento de peças móveis, peças rachadas ou quebradas e qualquer outra condição que possa afetar sua operação segura.

4. Remova todos os detritos do triturador com uma escova macia, aspirador de pó ou ar comprimido. Em seguida, use um óleo de máquina leve de qualidade premium para lubrificar todas as peças móveis.

5. Substitua o cabo da vela de ignição.



Nunca use uma lavadora de alta pressão para limpar seu triturador. A água pode penetrar em áreas estreitas da unidade e causar danos aos fusos, polias, rolamentos ou ao motor.



Desligue o motor, espere até que todas as peças móveis parem completamente, remova o cabo da vela de ignição e aguarde cinco minutos antes de realizar a manutenção no triturador.

Lista de verificação de manutenção regular

Os intervalos de manutenção mostrados são os máximos em condições normais de operação. Aumente as frequências em condições extremamente sujas ou empoeiradas.

Procedimento	Antes de cada utilização	Depois dos primeiros 15 minutos	A cada 25 horas	A cada 100 horas
Verifique o nível de óleo do motor	▲	▲		
Verifique as condições gerais do equipamento	▲	▲		
Verifique as lâminas	▲	▲		
Verifique os cintos	▲	▲		
Verifique o interruptor de parada de emergência			▲	
Verifique a pressão dos pneus			▲	
Limpe o exterior do motor e o arrefecimento			▲	
Mudar o óleo do motor			▲	
Substituir filtro de ar			▲	
Substituir vela de ignição				▲

Há dois rolamentos, um fora e outro dentro da caixa. Os rolamentos são lubrificados quando novos, mas é recomendável lubrificá-los após algumas horas de uso. Uma ou duas bombeadas são

suficientes. Tenha cuidado para não untar demais. O excesso de lubrificação pode danificar os rolamentos.

Lubrifique o rolamento externo

1. Abra o bujão de óleo de plástico.
2. Lubrifique o rolamento externo através do orifício de enchimento.
3. Feche o bujão de óleo de plástico.

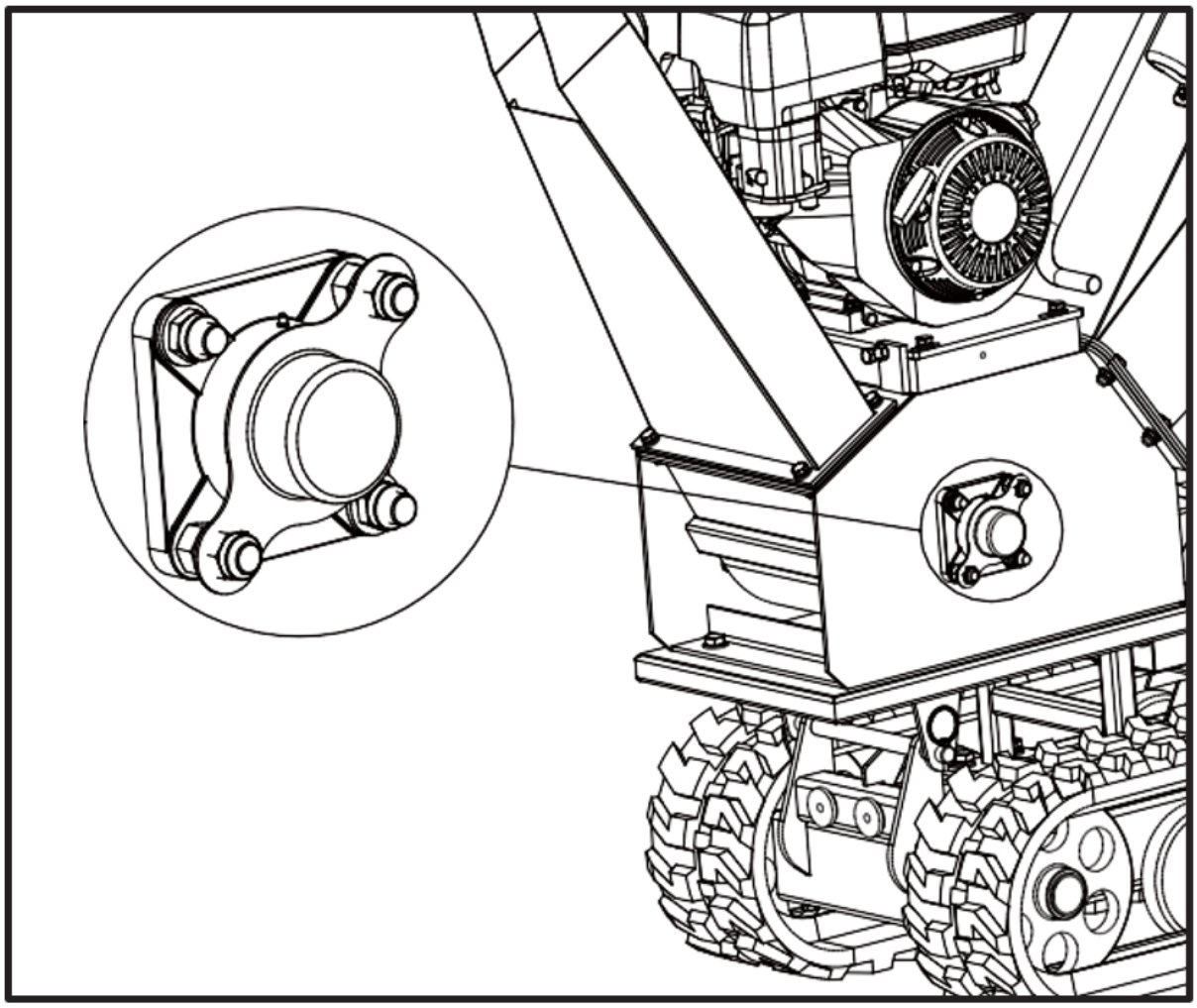

Lubrifique o rolamento interno

1. Desaparafuse os quatro parafusos M6x2 e abra a tampa da correia.

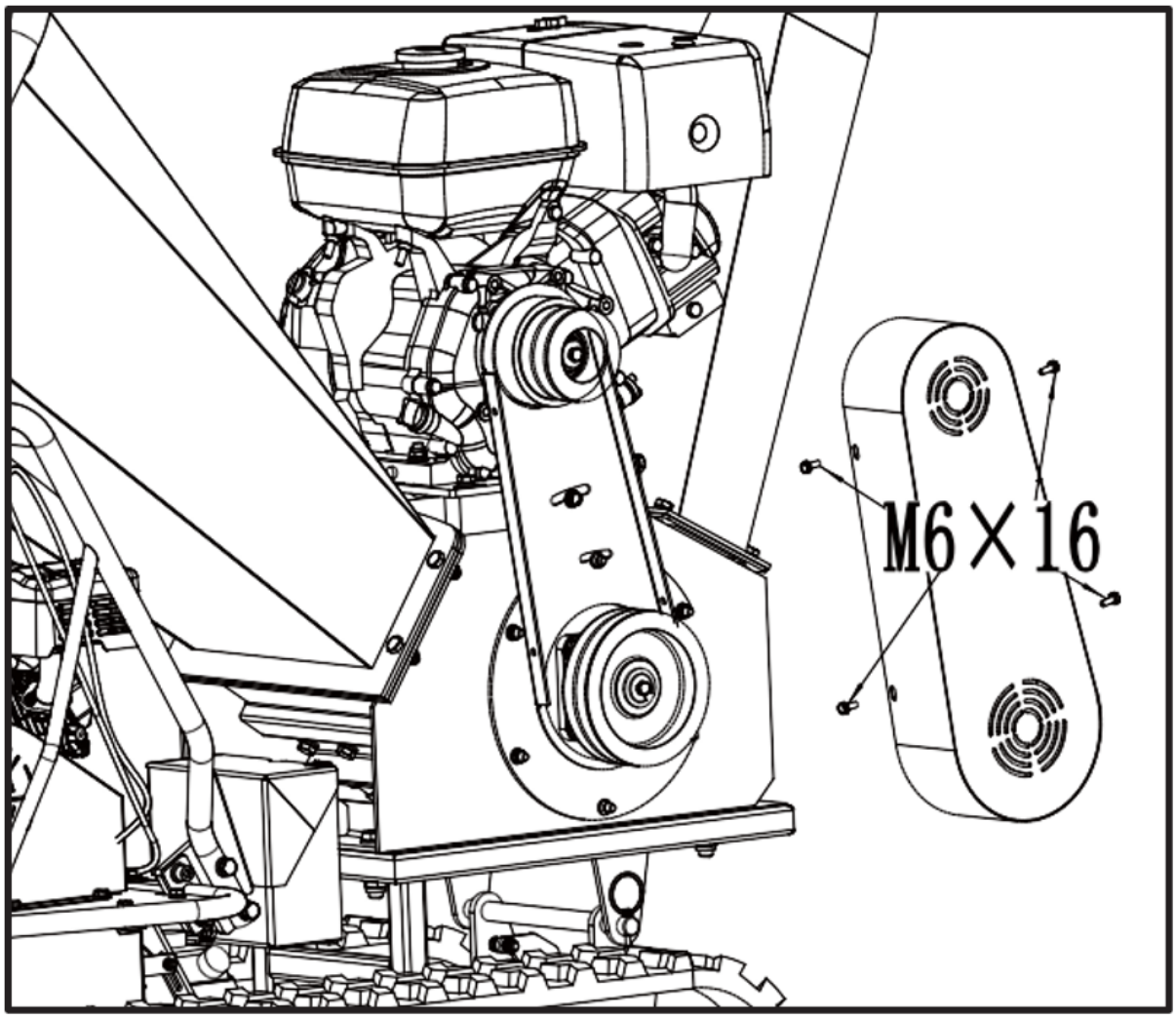

2. Lubrifique o rolamento interno.

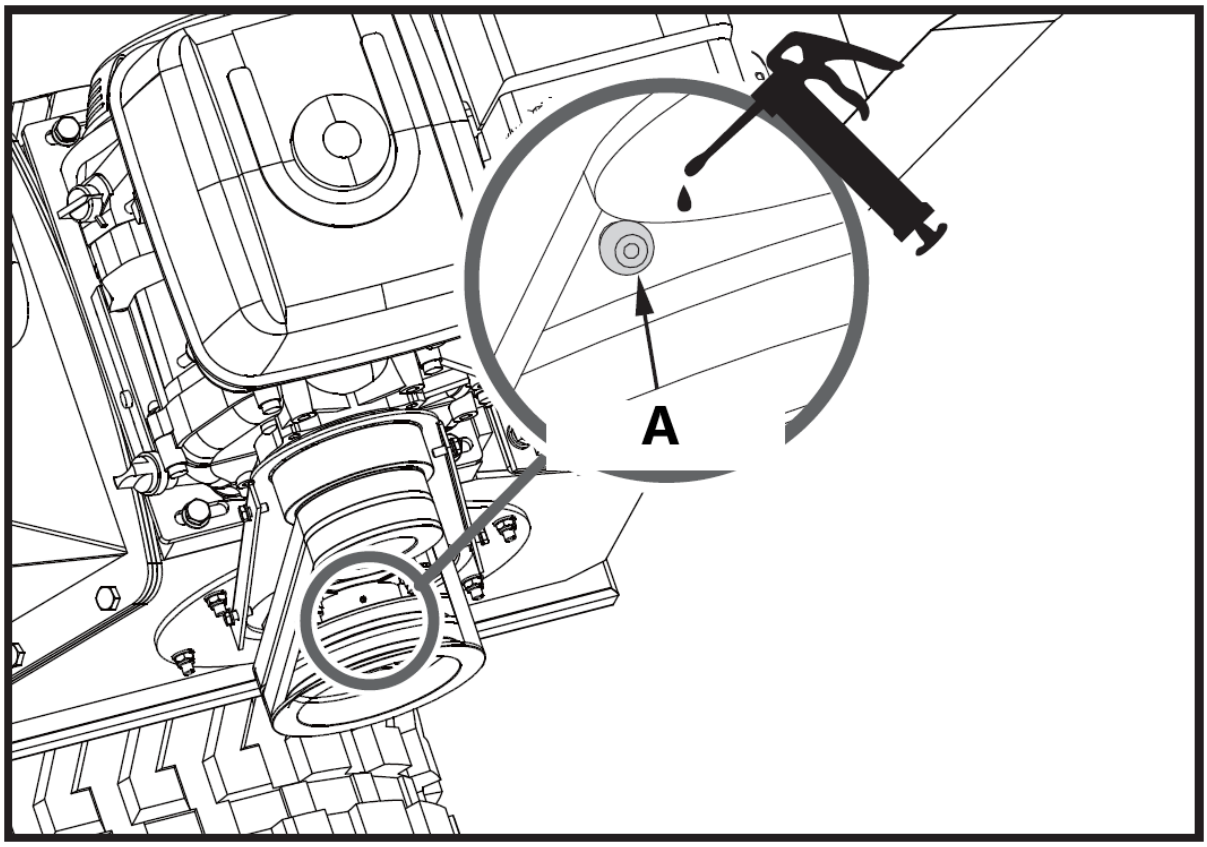

A – Rolamento interno

Se o disco de corte da máquina atingir um objeto estranho ou se a máquina começar a fazer um ruído incomum ou vibrar excessivamente, desligue o motor imediatamente. Deixe o disco de corte parar completamente. Desligue o motor para evitar qualquer partida acidental. Em seguida, execute os seguintes passos:

- Inspecione para verificar se há danos.
- Repare ou substitua peças danificadas.
- Verifique se há peças soltas e aperte-as para garantir uma operação segura e contínua.
- Se o disco de corte ficar preso em galhos, abra a tampa do rolamento e gire o eixo do disco usando uma chave para girar o disco.

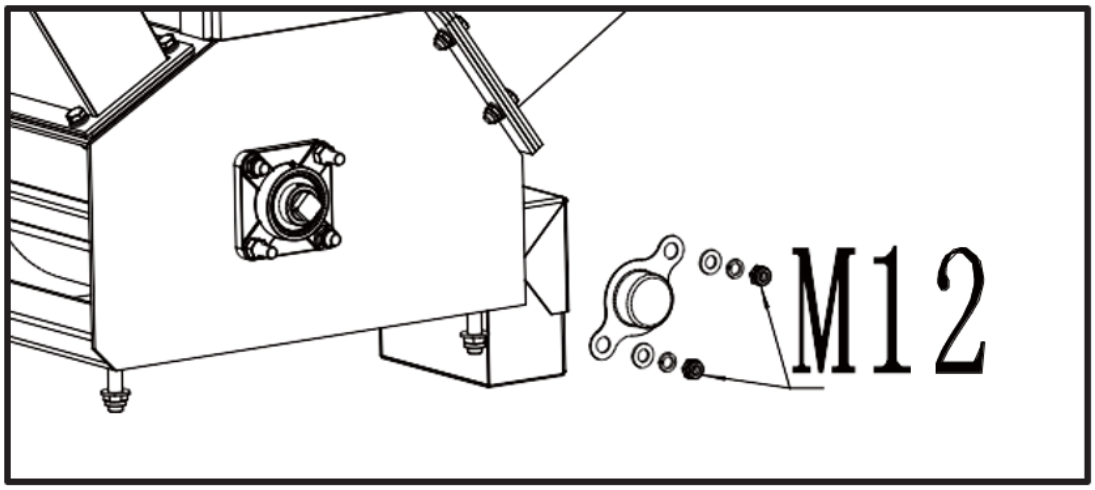

Inspeção de faca e placa de desgaste

A inspeção de rotina das facas para verificar se há fio afiado e se a placa de desgaste apresenta fio afiado garantirá que seu triturador esteja operando com eficiência máxima. O uso de facas cegas ou placas de desgaste arredondadas diminuirá o desempenho e causará vibração excessiva, o que danificará a máquina e dificultará o lascamento para o operador.

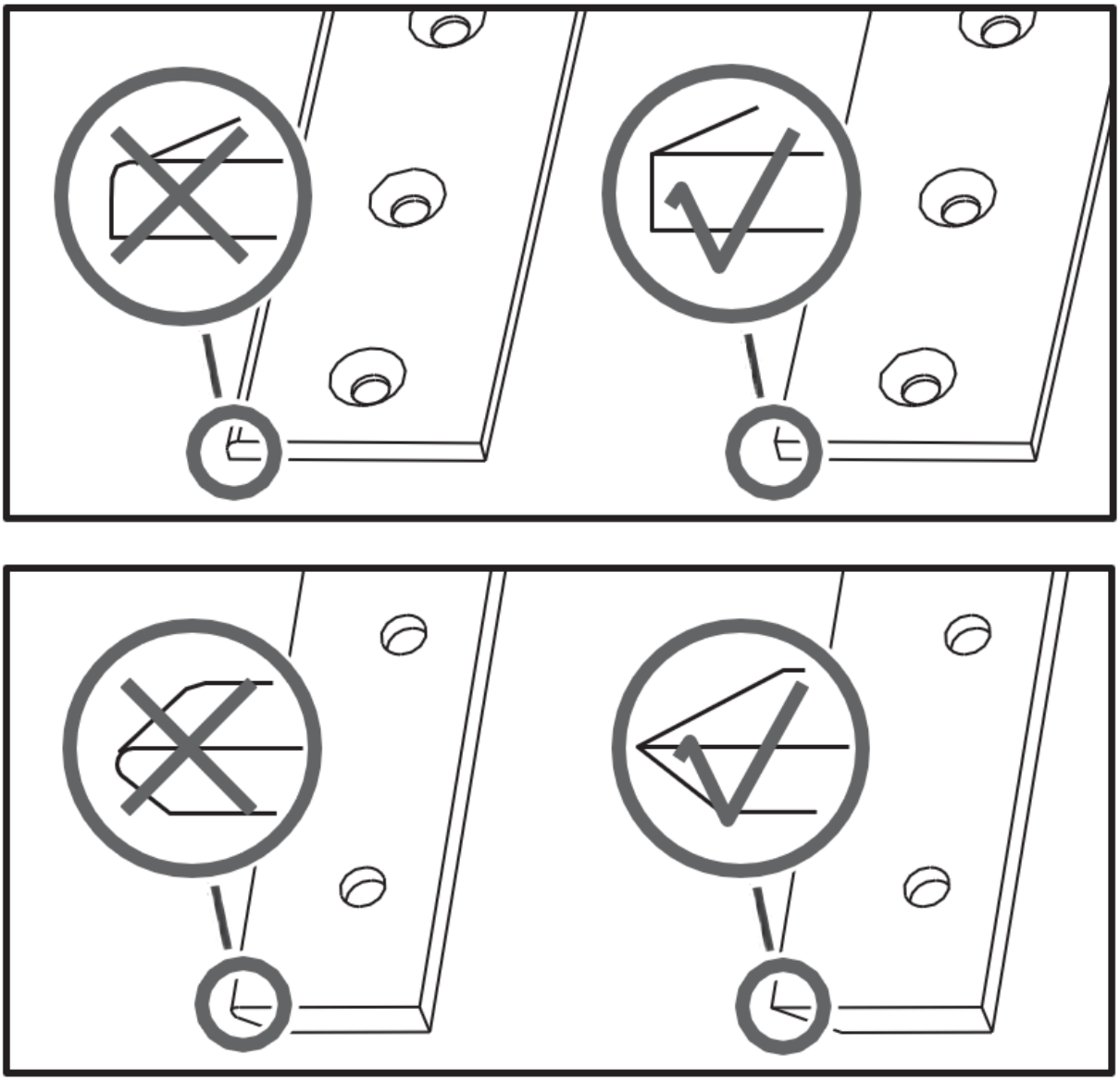

Remoção e substituição de facas

Este triturador de cavacos é equipado com duas facas de cavacos montadas no disco de corte. Quando as facas ficam cegas ou apresentam cortes visíveis, a máquina perde a ação de autoalimentação e o material precisa ser empurrado para dentro. Muitas vezes, ele sai em longas tiras. A faca é temperada e reversível. Normalmente as bordas duram muito tempo. Quando a borda estiver arredondada, ela pode ser invertida. Quando ambas as lâminas estiverem gastas, as facas devem ser substituídas. Substitua as facas seguindo os passos abaixo.

1. Remova as duas porcas M8 e abra o alimentador.
2. Remova os parafusos que fixam a lâmina.

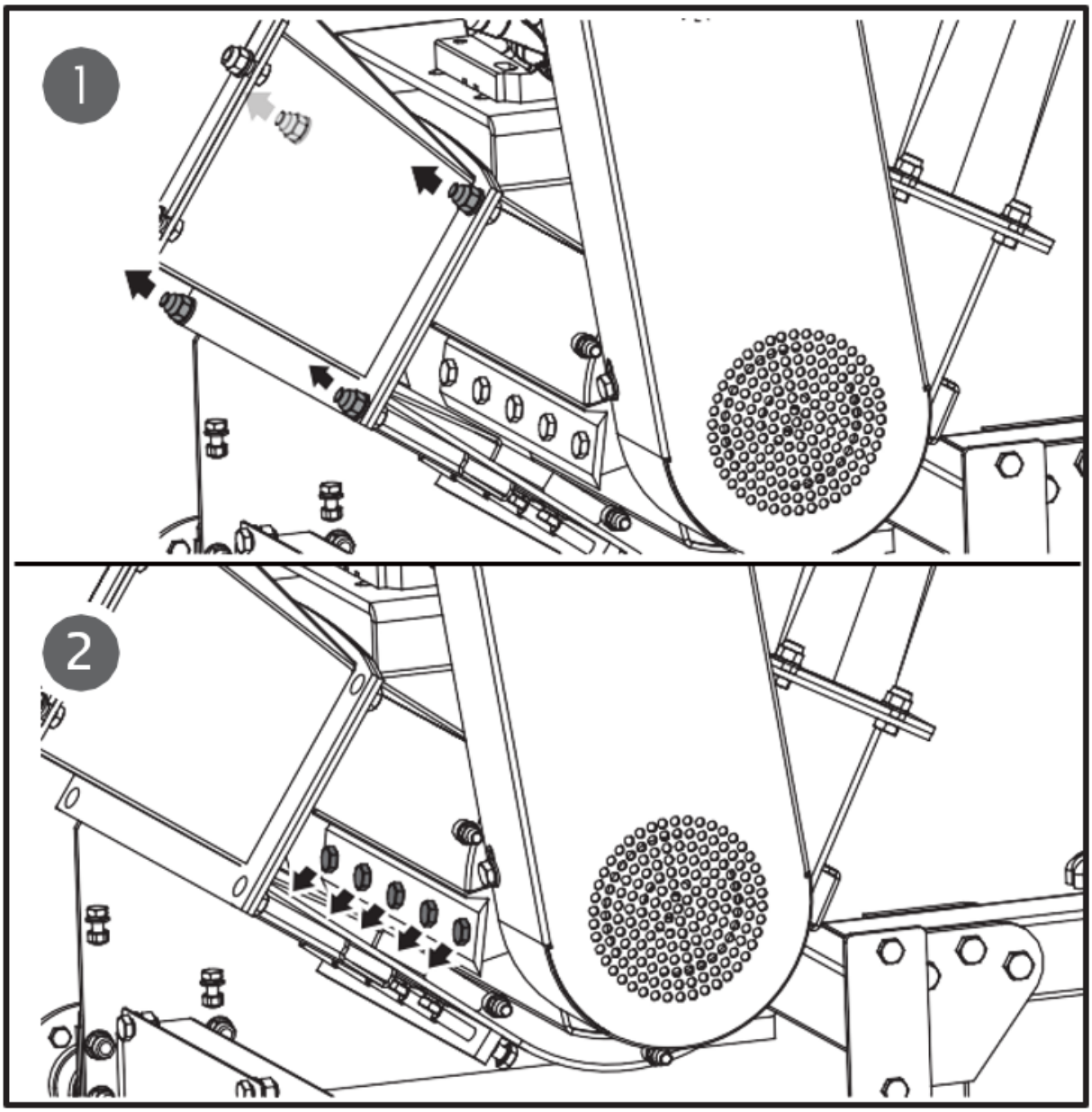

⚠ ***Tenha cuidado e use luvas ao trabalhar perto das facas.***

3. Remova as facas cegas ou danificadas e inspecione visualmente o slot do disco de corte e a área de montagem das facas. Certifique-se de que estejam limpas e que suas facas de posicionamento consigam ficar rentes ao disco de corte. Remonte as facas novas ou afiadas com as bordas voltadas para cima.

Se a superfície do disco de corte não for limpa corretamente e as facas não forem montadas rente ao disco de corte, elas poderão rachar quando o hardware for apertado.

Remoção e substituição da placa de desgaste

A placa de desgaste é endurecida e reversível. Normalmente as bordas duram muito tempo. Quando a borda estiver arredondada, ela pode ser invertida. A placa de desgaste não pode ser afiada novamente; ela perderá sua borda dura devido ao endurecimento superficial. Quando ambas as bordas estiverem gastas, a placa de desgaste deverá ser substituída.

1. Remova o alimentador.

2. Remova as porcas e parafusos que prendem a placa de desgaste ao conjunto do picador e, em seguida, remova a placa de desgaste.

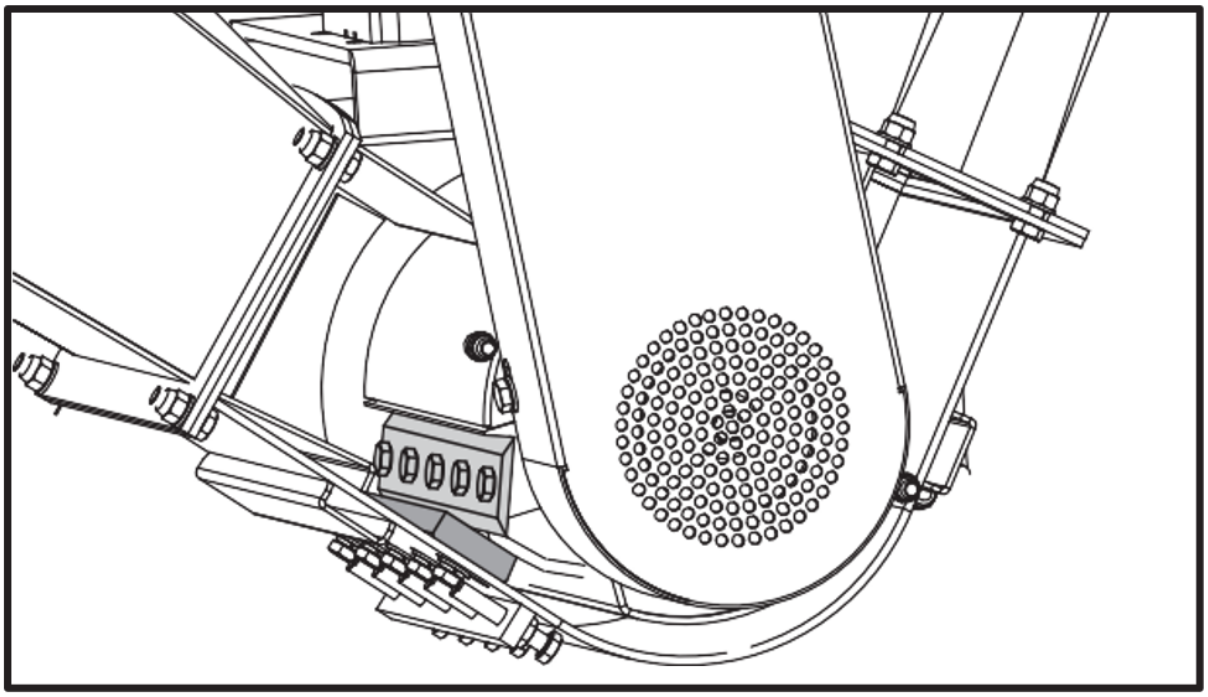

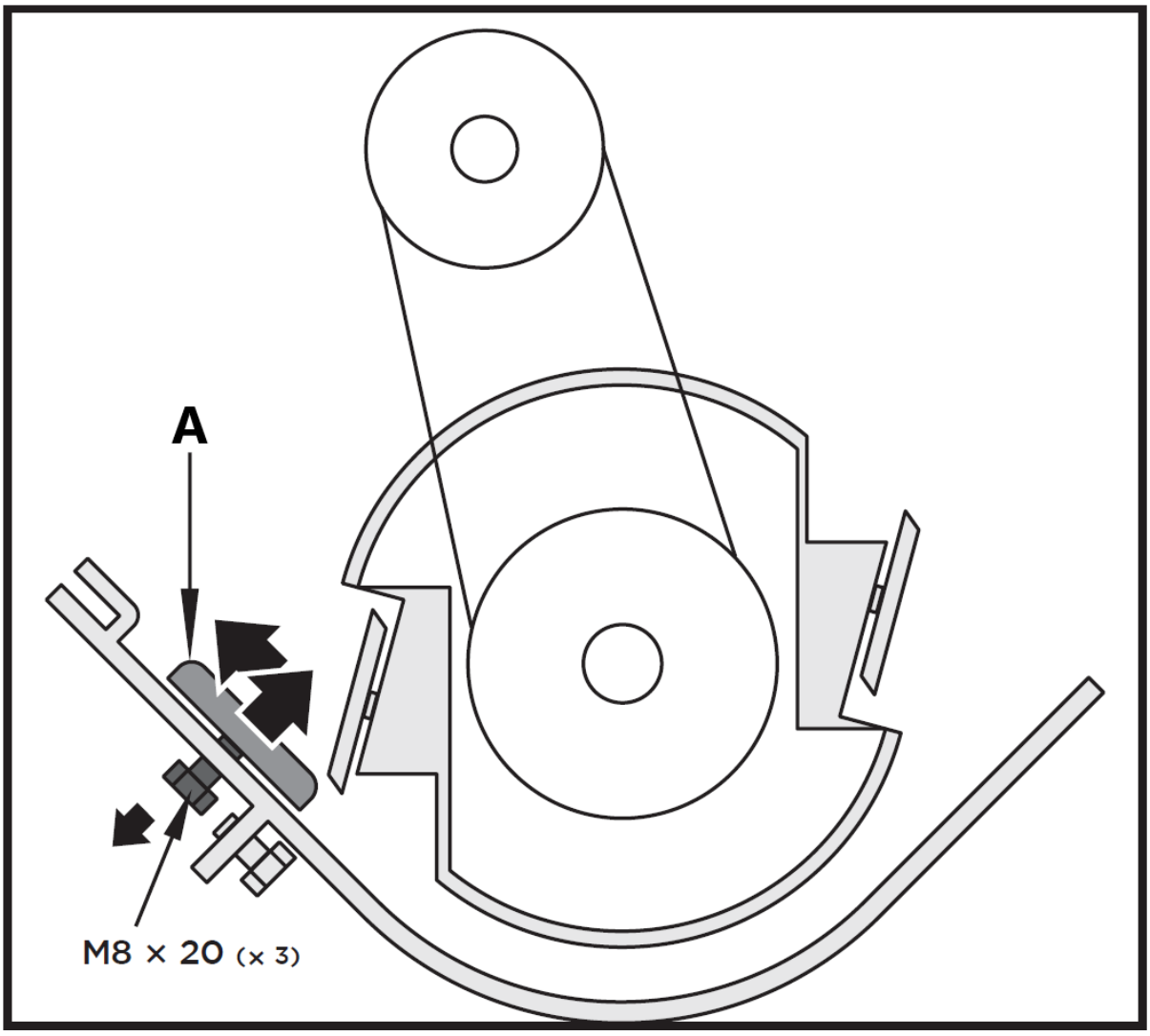

A - Placa de desgaste

3. Instale a nova placa de desgaste e prenda-a com os parafusos e porcas de segurança.

A folga entre a faca e a placa de desgaste deve ser ajustada sempre que a placa de desgaste for removida.

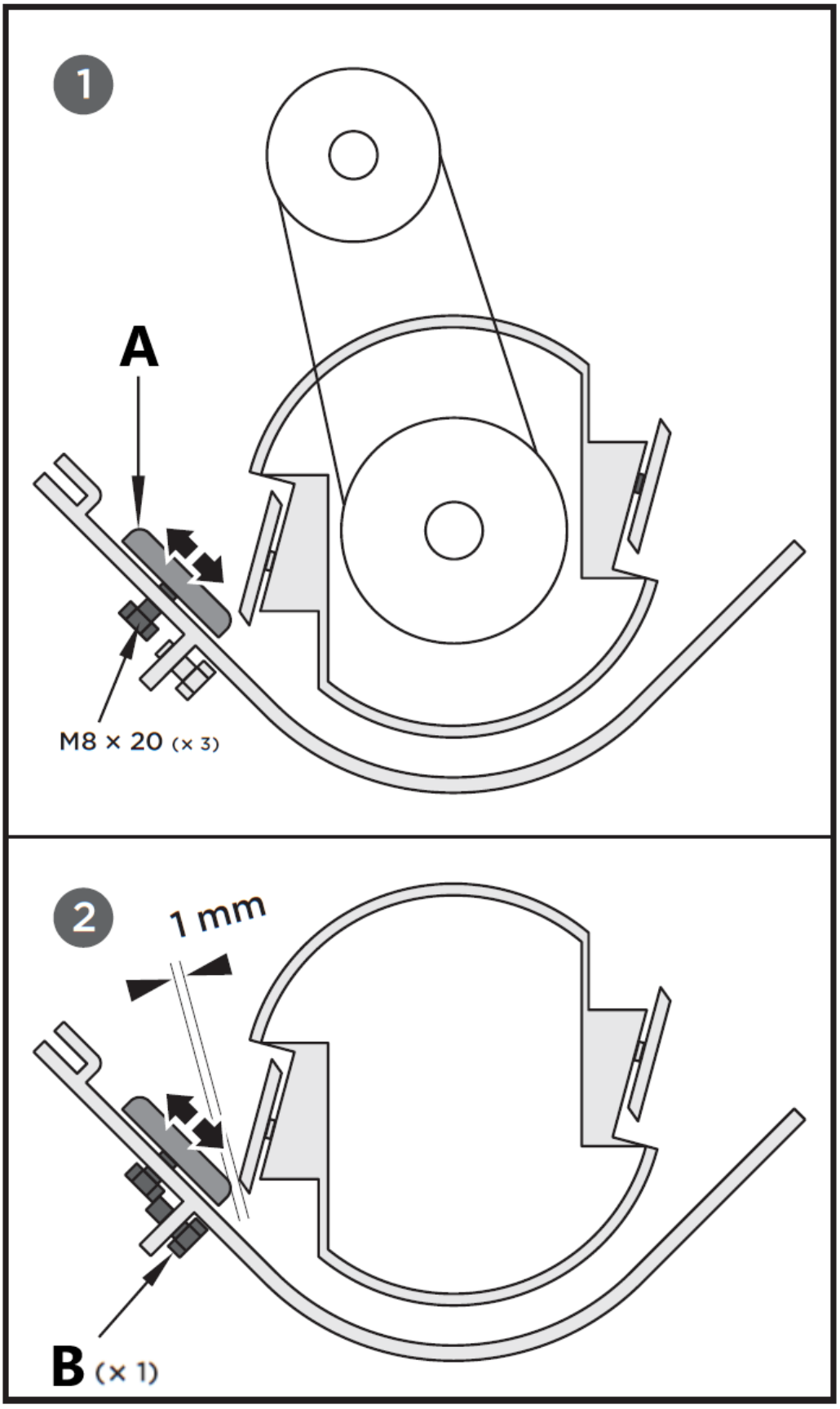

A – Placa de desgaste
B – Parafuso de ajuste (x1)

A placa de desgaste pode ser ajustada através das ranhuras de montagem. Solte os parafusos que fixam a placa de desgaste e mova a placa de desgaste nos furos longos, depois fixe os parafusos quando atingir a folga correta.

Aperte os parafusos da placa de desgaste.

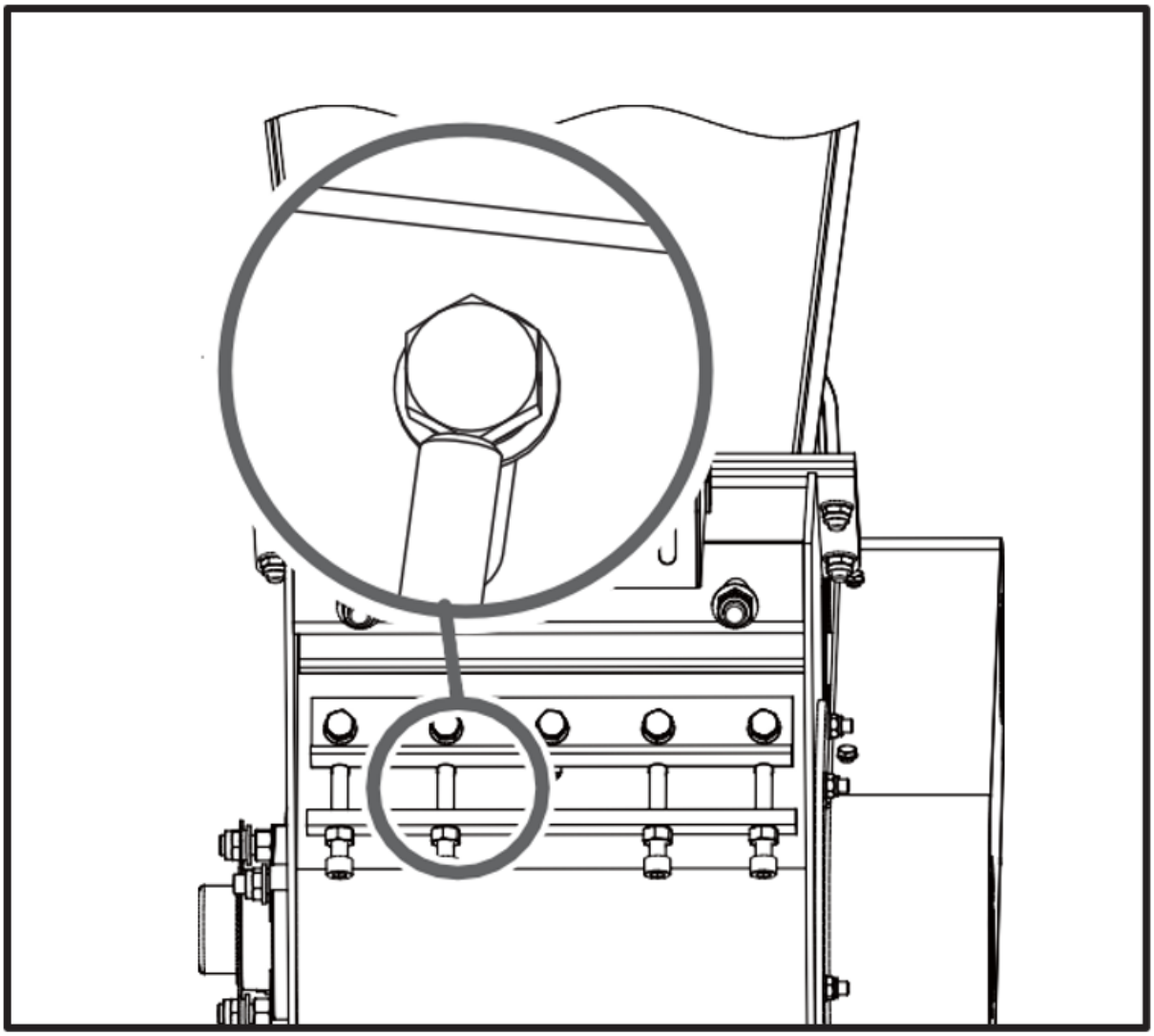

Se a placa de desgaste não estiver ajustada corretamente, ocorrerá vibração excessiva ao lascar e a faca parecerá cega. Se não houver folga suficiente, as lâminas da faca podem tocar a placa de desgaste por meio de deflexão ao cortar galhos pesados e danificar a lâmina afiada. Muita folga permitirá que pequenos galhos e materiais fibrosos sejam arrastados sem serem cortados.

Após a manutenção ou ajuste, gire o disco de corte com uma vara e observe e ouça atentamente se há ruídos incomuns, cliques ou vibrações. Se detectar algum destes problemas, inspecione a máquina para verificar se há danos ou peças soltas e repare, substitua ou aperte antes de ligá-la.

Verificação da correia em V

1. Desaparafuse os quatro parafusos M8x20 e abra a tampa da correia.

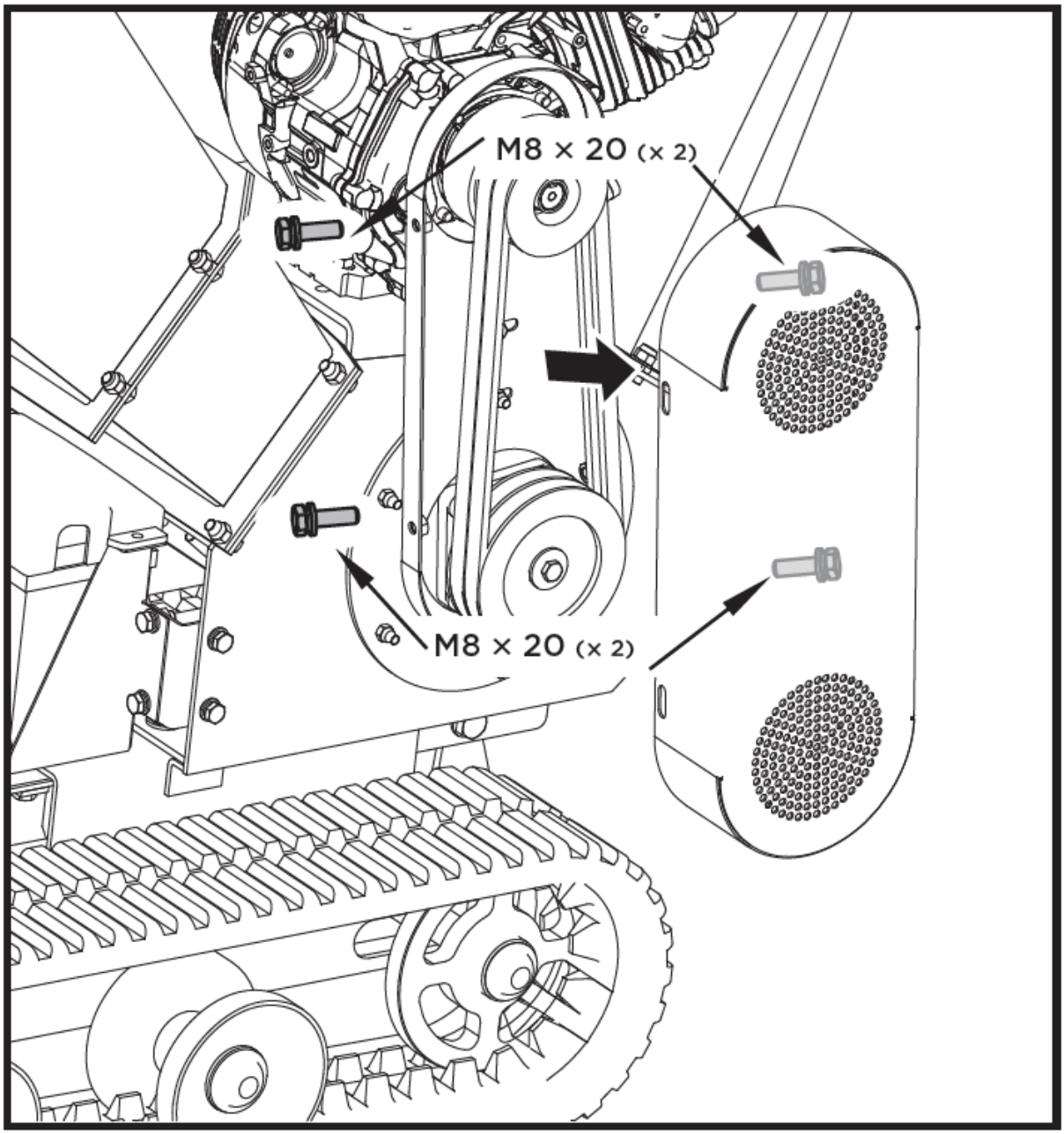

⚠ ***Ao ajustar a(s) correia(s), certifique-se de que a polia do motor esteja alinhada com a polia do disco de corte.***

2. Verifique o estado das correias trapezoidais. Se alguma correia em V estiver rachada, desfiada ou vitrificada, ela deve ser substituída.

3. Verifique a tensão da correia em V apertando-a no centro. O recuo normal em cada lado deve ser de aproximadamente 3/8 de polegada com pressão moderada do polegar ou indicador.

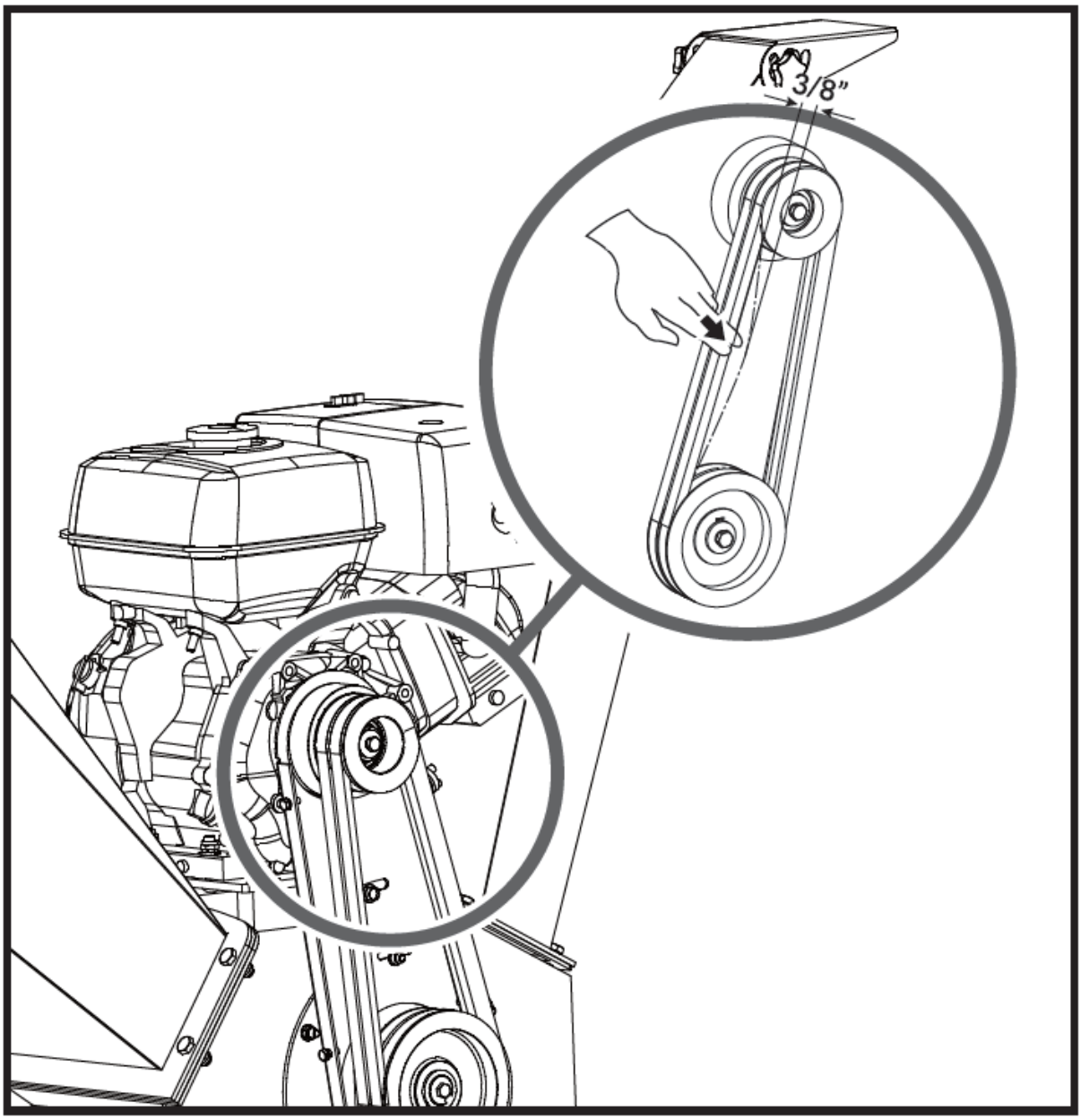

Tensionamento da correia em V

A tensão correta da correia é essencial para um bom desempenho. O ajuste adequado garantirá longa vida útil da correia. Muita ou pouca tensão na correia causará falha prematura da correia.

1. Desligue o motor. O motor deve estar frio.

2. Remova a tampa da correia.

3. Solte os quatro parafusos que fixam o motor. Solte os dois parafusos limitadores na parte frontal da base do motor. Em seguida, mova o motor na direção de afrouxamento ou aperto da correia. Em seguida, mova o motor na direção de afrouxamento ou aperto da correia.

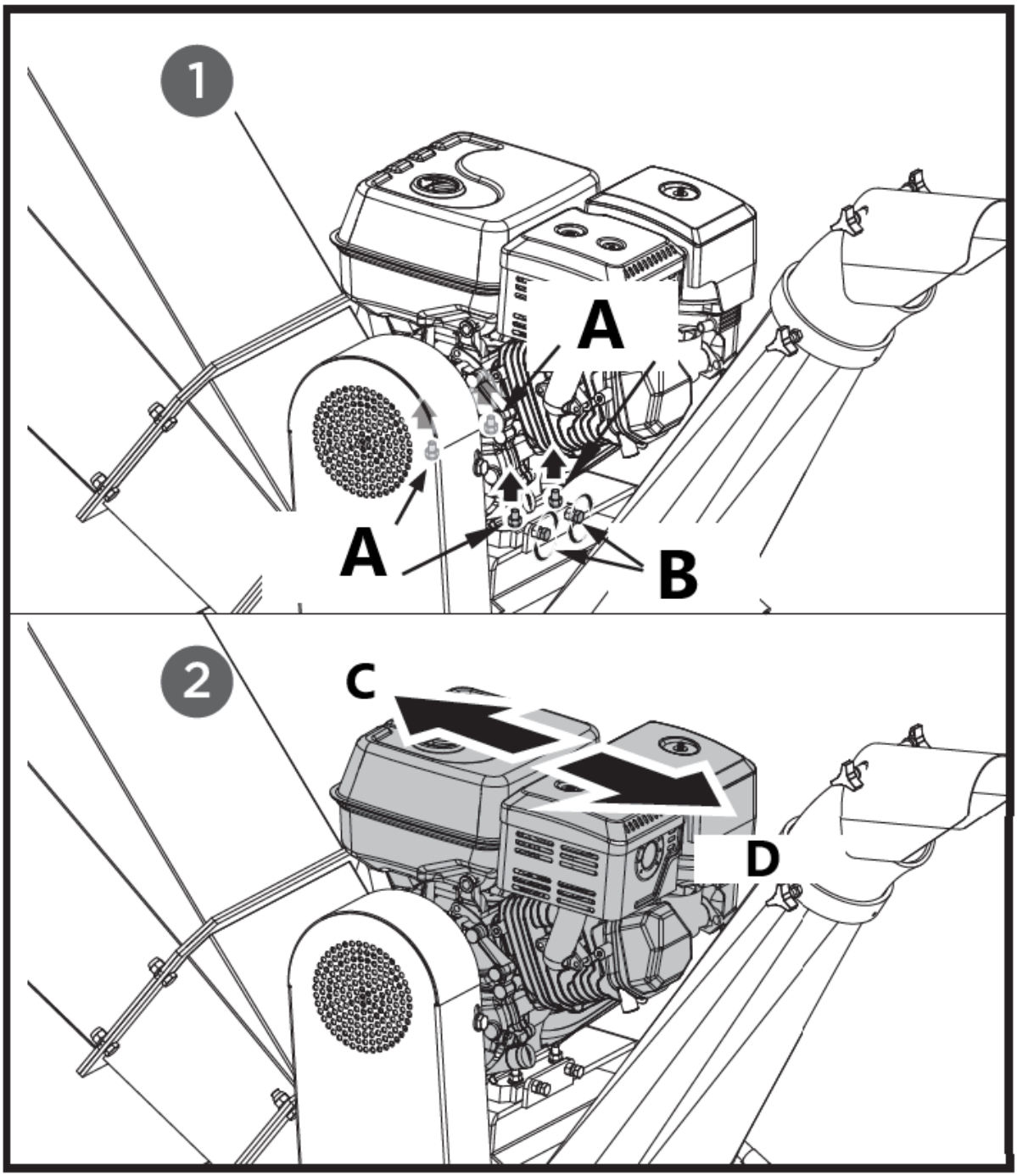

A – Parafusos de ajuste
B – Parafusos de limite
C – apertado
D - solto

4. Quando a tensão da correia em V estiver correta, aperte os quatro parafusos de ajuste e os dois parafusos limitadores. Se a tensão da correia em V estiver muito apertada, afrouxe-a na direção inversa movendo as duas porcas de ajuste M12 para cima e ajustando a luva entre elas.

5. Verifique a tensão da correia em V apertando-a no centro. O recuo normal em cada lado deve ser de aproximadamente 3/8 de polegada com pressão moderada do polegar ou indicador.

Substituição da correia em V

Ambas as correias em V devem ser substituídas ao mesmo tempo porque elas se desgastam uniformemente com o uso normal.

1. Desaparafuse os quatro parafusos M8x20 e abra a tampa da correia.

2. Solte o motor e mova-o na direção de afrouxamento da correia.

3. Remova a correia danificada e monte a nova.

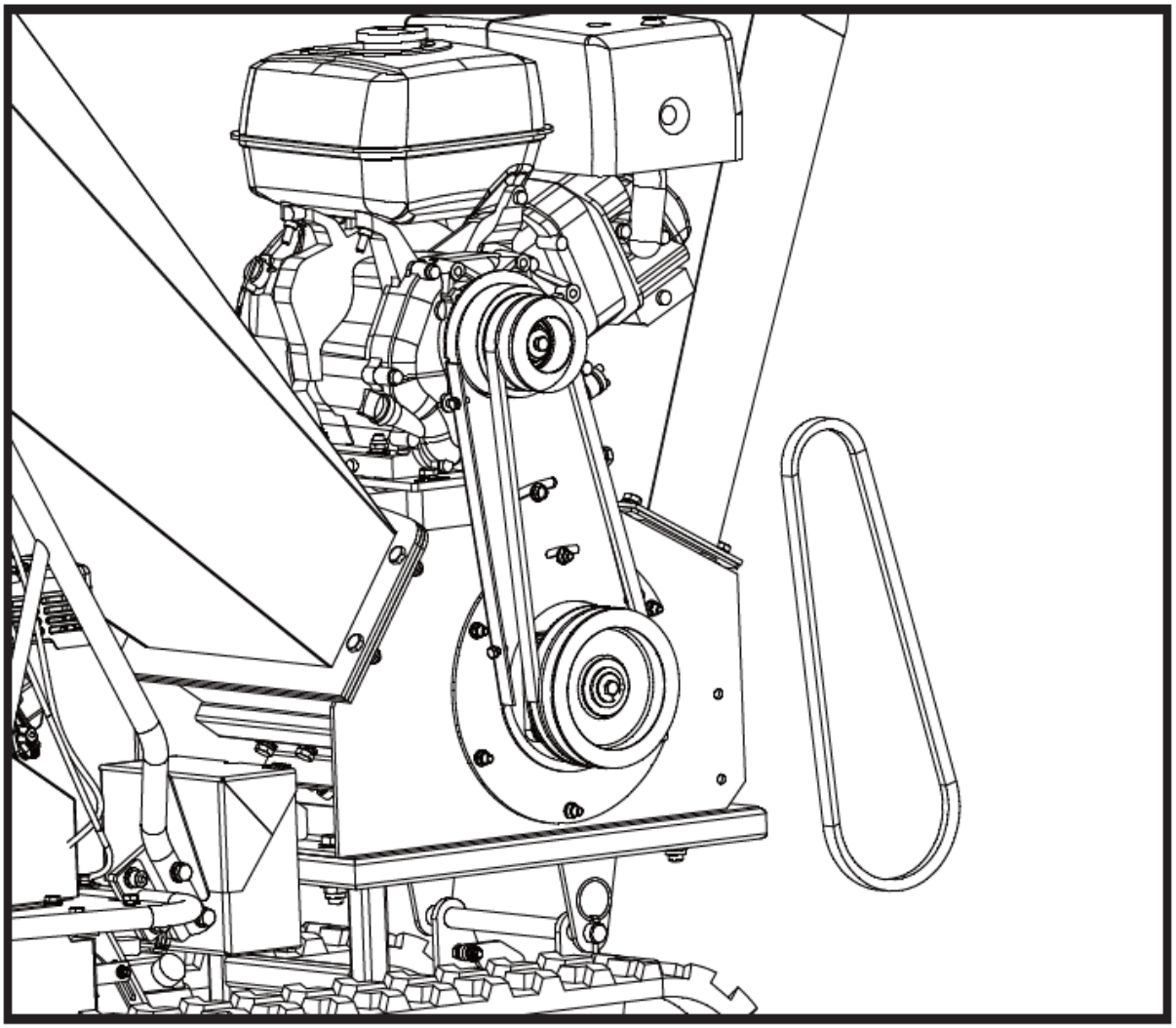

4. Verifique a tensão da correia em V apertando-a no centro. O recuo normal em cada lado deve ser de aproximadamente 3/8 de polegada com pressão moderada do polegar ou indicador.

5. Após o ajuste da tensão da correia, aperte o motor.

Ao remover ou instalar a(s) correia(s) de transmissão, tome cuidado para não prender os dedos entre a correia e a polia.

Lubrificação

Lubrifique os rolamentos a cada 40 horas de trabalho. Tome cuidado para não untar demais. Há dois rolamentos, um fora e um dentro da caixa.

Use graxa de lítio nº 0 para ferramentas portáteis, como Lubrificante 6300AA, Lubrificante GR-132 ou Multifak, por exemplo, EP-O.

Óleo do motor / Combustível

Consulte o manual do motor fornecido separadamente com sua unidade para obter informações sobre como verificar ou adicionar óleo/combustível e para obter recomendações.

Manutenção do motor

Consulte o manual do motor fornecido separadamente com sua unidade para obter informações detalhadas e um cronograma de manutenção.

Armazenar

Se o seu picador não for usado por mais de 30 dias, siga as etapas abaixo para preparar sua unidade para armazenamento:

1. Drene completamente o tanque de combustível. Combustível velho tem alto teor de goma e pode entupir o carburador e restringir o fluxo de combustível.

2. Ligue o motor e deixe-o funcionar até parar. Isso garante que não fique combustível no carburador e ajuda a evitar a formação de depósitos no interior, o que pode danificar o motor.

3. Drene o óleo do motor enquanto ele ainda estiver quente. Reabasteça com óleo novo da qualidade recomendada no manual do motor.

4. Deixe o motor esfriar. Remova a vela de ignição e coloque 60 ml de óleo de motor SAE-30 de alta qualidade no cilindro. Puxe a corda de partida lentamente para distribuir o óleo. Substitua a vela de ignição.

> ⚠ ***Remova a vela de ignição e drene todo o óleo do cilindro antes de tentar dar partida na unidade após o armazenamento.***

5. Use panos limpos para limpar a parte externa do triturador e manter as saídas de ar livres de obstruções.

> ⚠ ***Não use detergentes fortes ou produtos de limpeza à base de petróleo ao limpar peças de plástico. Produtos químicos podem danificar plásticos.***

6. Guarde o picador na posição vertical, em um local limpo, seco e com boa ventilação.

> ⚠ ***Não guarde seu triturador com combustível em uma área sem ventilação, onde os vapores do combustível possam atingir chamas, faíscas, luzes piloto ou quaisquer fontes de ignição. Utilize somente recipientes de combustível aprovados.***

Solução de problemas

Problema	Causa	Remédio
Falha na partida do motor	1. O fio da vela de ignição está desconectado 2. Sem combustível ou combustível velho 3. O motor e/ou a válvula de combustível não estão na posição ON 4. A alavanca do afogador não está em CLOSE posição 5. Linha de combustível bloqueada 6. Vela de ignição suja 7. Inundação do motor 8. A alavanca de tensão da correia está engatada	1. Fixe o fio da vela de ignição firmemente à vela de ignição 2. Encha com gasolina limpa e nova 3. O motor e a válvula de combustível devem estar na posição ON 4. O nível do afogador deve estar na posição FECHADO para uma partida a frio 5. Linha de combustível limpa 6. Limpe, ajuste a folga ou substitua 7. Aguarde alguns minutos para reiniciar, mas não prepare 8. Desengate a alavanca de tensão da correia
O motor funciona de forma irregular	1. O fio da vela de ignição está solto 2. Unidade funcionando com a alavanca do afogador na posição FECHADO 3. Linha de combustível bloqueada ou combustível velho 4. Ventilação obstruída 5. Água ou sujeira no sistema de combustível 6. Filtro de ar sujo 7. Ajuste inadequado do carburador	1. Conecte e aperte o fio da vela de ignição 2. Mova a alavanca do afogador para a posição ABERTA 3. Limpe a linha de combustível. Encha o tanque com gasolina limpa e fresca 4. Limpe a ventilação 5. Drene o tanque de combustível. Reabasteça com combustível novo 6. Limpe ou substitua o filtro de ar 7. Consulte o manual do motor
O motor superaquece	1. Nível de óleo do motor baixo 2. Filtro de ar sujo 3. Fluxo de ar restrito 4. Carburador não ajustado corretamente	1. Encha o cárter com óleo adequado 2. Purificador de ar limpo 3. Remova a carcaça e limpe 4. Consulte o manual do motor
A ação de lascamento parece muito lenta, o disco de corte trava ou nenhum material é descarregado quando o motor está funcionando	1. A velocidade do motor está muito lenta, causando deslizamento da correia 2. A correia de transmissão está solta ou danificada 3. As facas estão cegas ou danificadas 4. O disco de corte está preso por detritos do alimentador e da calha de descarga 5. A calha de descarga está obstruída	1. Ligue o motor em aceleração máxima 2. Aperte ou substitua a correia de transmissão 3. Afie ou substitua as facas 4. Remova qualquer resíduo acumulado e gire o disco de corte com um pedaço de madeira para ter certeza de que ele gira livremente 5. Limpe os detritos
A correia desfia ou rola sobre a polia	1. A ranhura da polia de transmissão do rotor pode estar danificada 2. As correias de transmissão podem estar esticadas 3. As polias podem estar desalinhadas	1. Verifique se há desgaste e pontos duros nas correias de transmissão. Lixe quaisquer cortes na polia 2. Substitua as correias de transmissão 3. Ajuste as polias

Ao lascar, o galho parece vibrar e se mover excessivamente com ruído incomum	1. As facas estão cegas ou danificadas 2. As facas não estão devidamente assentadas no disco de corte 3. A folga entre as facas e a placa de desgaste é muito grande 4. O rotor está sobrecarregado com material	1. Afie ou substitua as facas 2. Afrouxe os parafusos de montagem das facas, recoloque as facas e aperte os parafusos 3. Ajuste a folga 4. Deixe a unidade se esvaziar antes de adicionar mais material ao funil
As facas picadoras estão atingindo a placa de desgaste	A folga entre as facas e a placa de desgaste está ajustada incorretamente	Ajuste a folga
As rodas da máquina seguem para a esquerda ou para a direita enquanto estão sendo rebocadas	Baixa pressão do pneu	Adicione ar aos pneus

Cronograma de peças

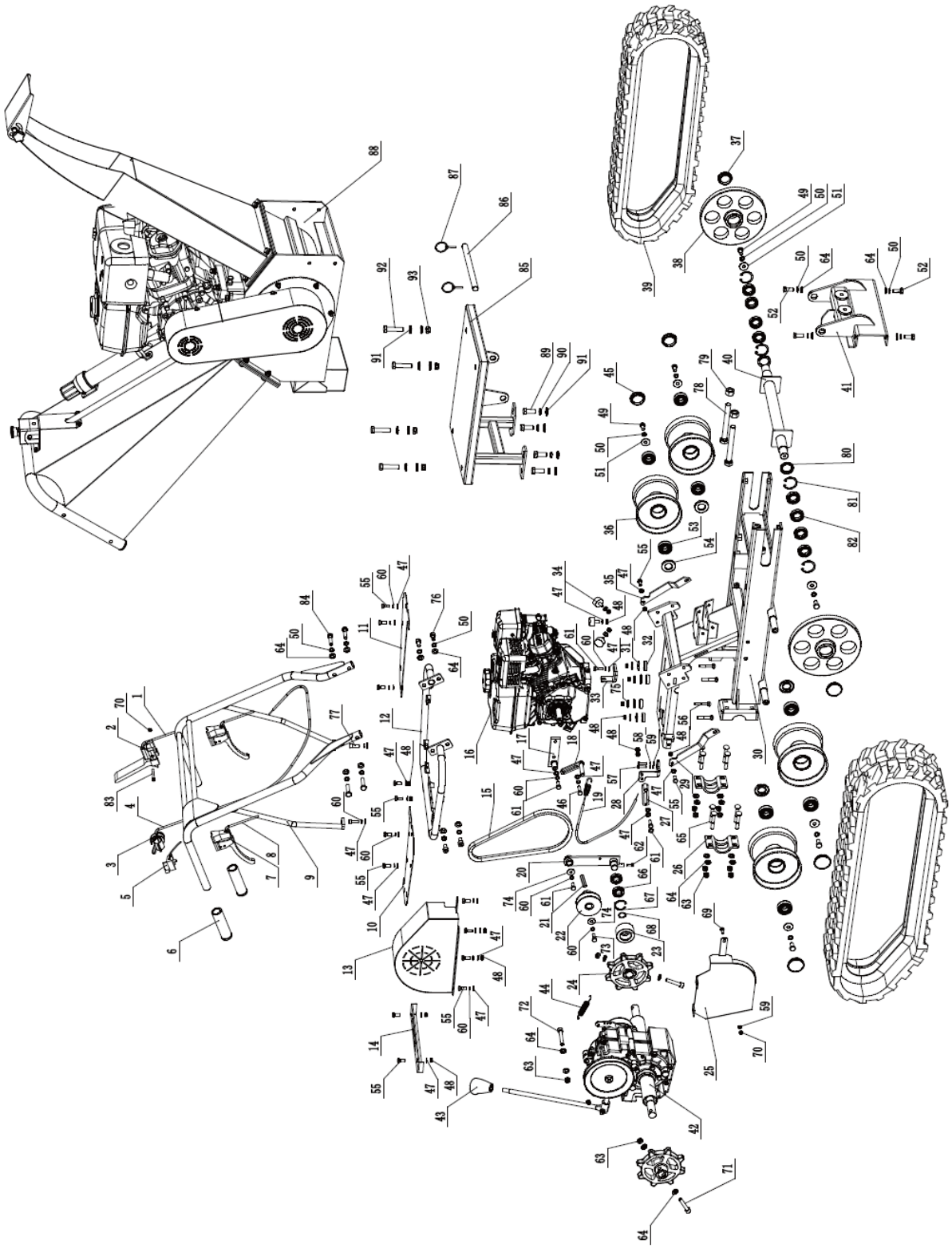

Lista de peças

Número	Descrição	Quantidade	Número	Descrição	Quantidade
1	Cabo da polia tensora	1	48	Porca de segurança M8	14
2	Alça de controle de segurança	1	49	Parafuso sextavado M10x20	6
3	Alavanca do acelerador	1	50	Arruela de pressão 10	18
4	Cabo do acelerador	1	51	Máquina de lavar 10	6
5	Interruptor ON/OFF	1	52	Parafuso sextavado M10x25	4
6	Alça de manga	2	53	Rolamento 6204	8
7	Alavanca de freio	2	54	Selo de óleo	4
8	Cabo da alavanca de direção	2	55	Parafuso sextavado M8x20	16
9	Montagem da estrutura da alça	1	56	Parafuso de carruagem M8x50	4
10	Base (direita)	1	57	Parafuso sextavado M6x25	2
11	Base (esquerda)	1	58	Arruela de pressão 6	2
12	Estrutura de montagem da alça	1	59	Arruela plana 6	3
13	Capa de cinto	1	60	Arruela de pressão 8	17
14	Placa de mudança de marchas	1	61	Parafuso sextavado M8x25	4
15	Cinto	1	62	Parafuso sextavado M6x16	1
16	Motor	1	63	Porca de segurança M10	12
17	Suporte fixo	1	64	Arruela plana 10	27
18	Placa de limite de cinto frontal	1	65	Parafuso de carruagem M10x65	8
19	Cabo de freio	1	66	Rolamento 61904	2
20	Suporte da polia tensora	1	67	Anel de retenção	1
21	Chave plana do motor	1	68	Anel de retenção	1
22	Polia da correia	1	69	Parafuso de carruagem M6x20	1
23	Polia tensora	1	70	Porca de segurança M6	2
24	Roda motriz	1	71	Parafuso sextavado M10x55	2
25	Cobertura do cinto inferior	1	72	Parafuso sextavado M10x65	1
26	Placa montada no eixo da roda	2	73	Parafuso GB 5/16-24x1	1
27	Placa de limite do cinto traseiro	1	74	Palavra 8	2
28	Bloco de ângulo de conexão	1	75	Palavra 8	4
29	Placa de suporte (direita)	1	76	Parafuso sextavado M10x20	2
30	Chassis	1	77	Parafuso sextavado M8x25	2
31	Junta	4	78	Parafuso sextavado M16x140	2
32	Almofada de choque de borracha	4	79	Parafuso sextavado M16	2

33	Base de fixação do cabo	1	80	Selo de óleo	2
34	Tapete de borracha	3	81	Anel de retenção	4
35	Placa de suporte (esquerda)	3	82	Consequência	8
36	Rolo de trilha	4	83	Parafuso sextavado M6x50	1
37	Tampa contra poeira	2	84	Parafuso sextavado M10x45	4
38	Roda de douramento	2	85	Base para triturador de madeira	1
39	Trilho de borracha	2	86	Biela	1
40	Eixo da roda dourada	1	87	Alfinete	2
41	Suporte de suporte	1	88	Triturador de madeira	1
42	Conjunto da caixa de engrenagens	1	89	Parafuso sextavado M14x35	4
43	Botão de alavanca	1	90	Arruela de pressão 14	4
44	Mola de freio	1	91	Arruela plana 14	12
45	Tampa contra poeira	1	92	Parafuso sextavado M14x65	4
46	Parafuso sextavado M8x30	2	93	Porca de segurança M14	4
47	Arruela plana 8	27			

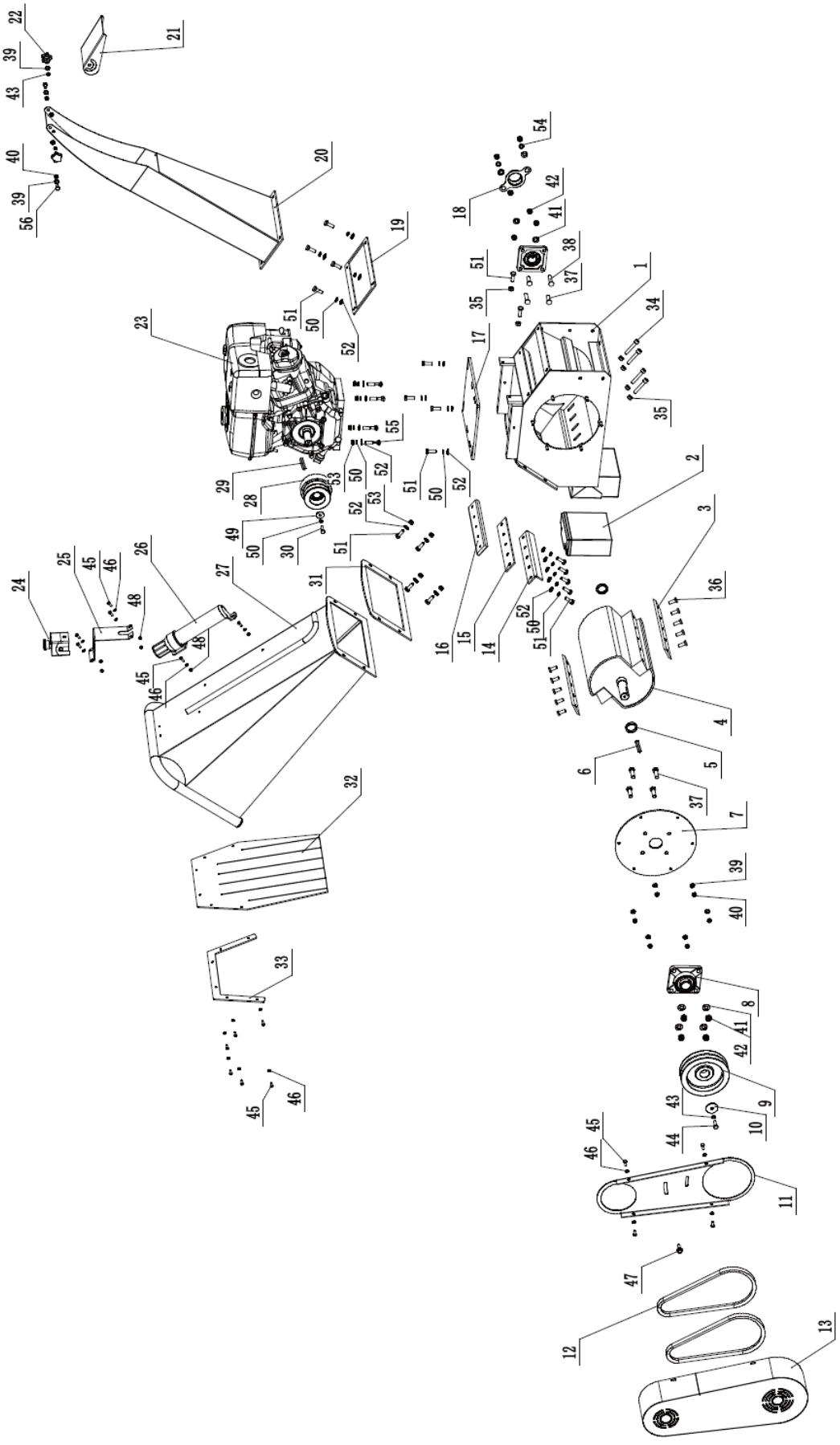
1
2
3
4
5
6
7
8
9
10
11
12
13
15
16
17
18
19
20
21
23
24
25
26
27
28
29
30
31
32
33
34
35
36
37
38
39
40
41
42
43
44
45
46
47
48
49
50
51
52
53
54
55
56

Lista de peças

Número	Descrição	Quantidade	Número	Descrição	Quantidade
1	Estrutura de base	1	29	Chave plana do motor	1
2	bateria	1	30	Parafuso do eixo do motor	1
3	Lâmina	2	31	Alimentação para borracha do quadro	1
4	Rolo	1	32	Defletor de borracha	1
5	Bucha do eixo	2	33	Placa de montagem de defletor de borracha	1
6	Chave plana	1	34	Parafuso sextavado M10x60	4
7	Placa de montagem do rolamento	1	35	Porca sextavada M10	6
8	Consequência	2	36	Parafuso sextavado M10x25	10
9	Polia	1	37	Parafuso sextavado M12x40	6
10	Junta	1	38	Parafuso sextavado M12x50	2
11	Placa interna da correia	1	39	Chave plana 8	10
12	Cinto	2	40	Porca de segurança M8	8
13	Capa de cinto	1	41	Chave plana 12	8
14	Placa de ajuste da bigorna	1	42	Porca de segurança M12	10
15	Placa de base	1	43	Arruela de pressão 8	3
16	Bigorna	1	44	Parafuso sextavado M8x25	1
17	Placa de base do motor	1	45	Parafuso sextavado M6x16	16
18	Tampa de borracha da roda	1	46	Arruela plana 6	16
19	Descarga para borracha de quadro	1	47	Parafuso de flange sextavado M8x25	1
20	Calha de descarga	1	48	Porca de segurança M6	6
21	Defletor de calha de descarga	1	49	Anel de retenção	1
22	Raio estrela	2	50	Arruela de pressão 10	18
23	Motor	1	51	Parafuso sextavado M10x30	4
24	Botão de parada de emergência	1	52	Arruela plana 10	21
25	Suporte	1	53	Porca de segurança M10	8
26	Porta manual	1	54	Arruela de pressão 12	2
27	Calha de alimentação	1	55	Parafuso de carruagem M10x50	4
28	Embraiagem	1	56	Parafuso sextavado M8x16	2

4. Instruções de uso para um mini dumper de esteira

A máquina é usada para transportar materiais em terrenos difíceis, onde veículos tradicionais podem ter dificuldade de se movimentar. Graças às esteiras, esta máquina trabalha bem em superfícies irregulares, lamacentas ou arenosas, garantindo estabilidade e facilidade de manobra. É ideal para construção, jardinagem e trabalhos agrícolas onde é necessário transportar cargas pesadas em curtas distâncias

O utilizador é responsável por quaisquer danos resultantes de uma utilização não intencional do dispositivo.

Desembalando o contêiner

Use a chave de fenda e o martelo para abrir todas as travas laterais.

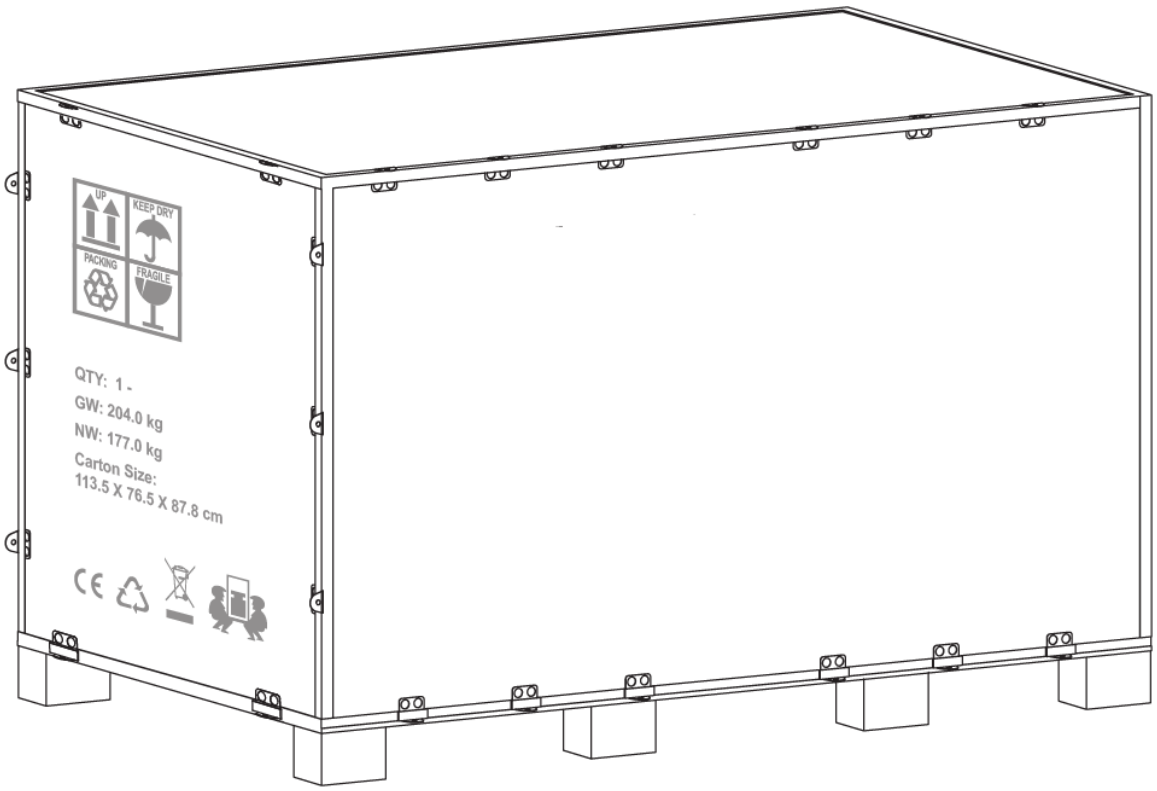

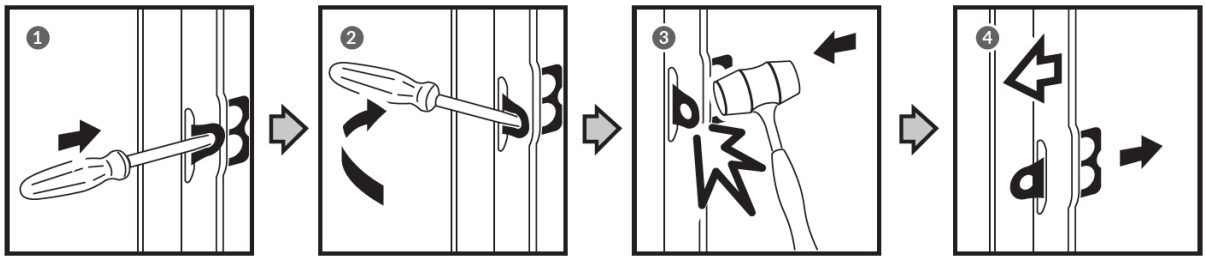

Remova todas as placas de compensado e remova todas as peças soltas dos paletes inferiores.

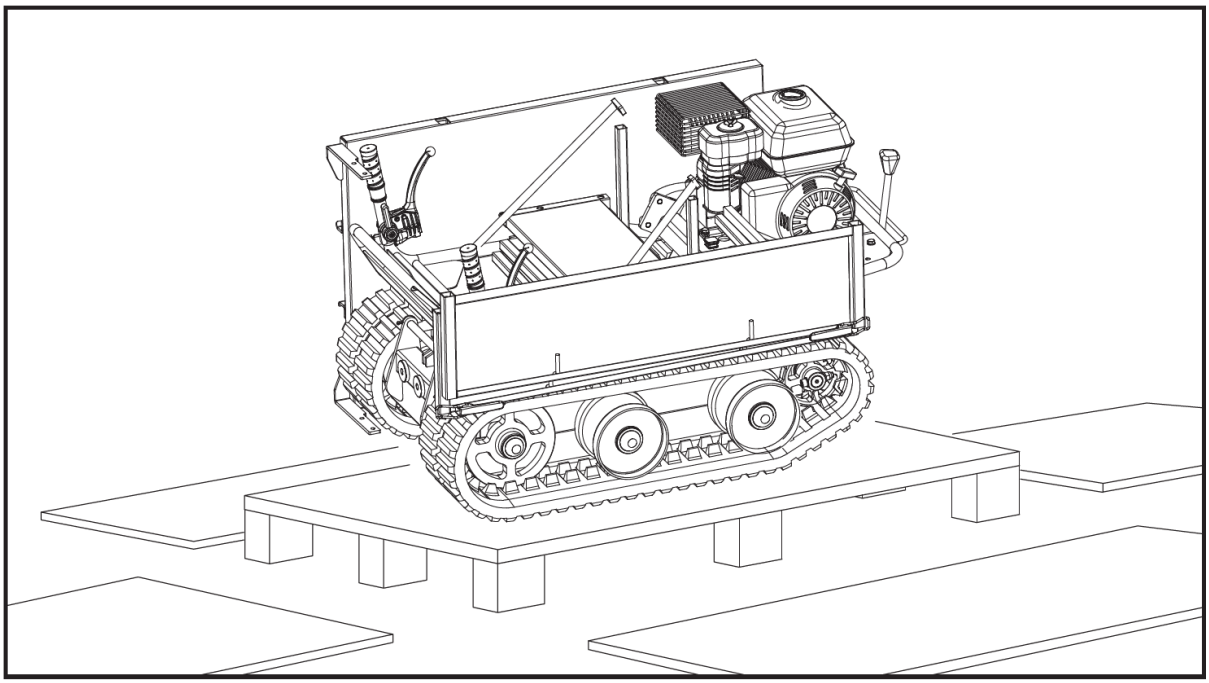

Conteúdo fornecido

O mini dumper de esteiras vem parcialmente montado e é enviado em uma embalagem cuidadosamente embalada. Depois que todas as peças forem removidas da embalagem, você deverá ter:

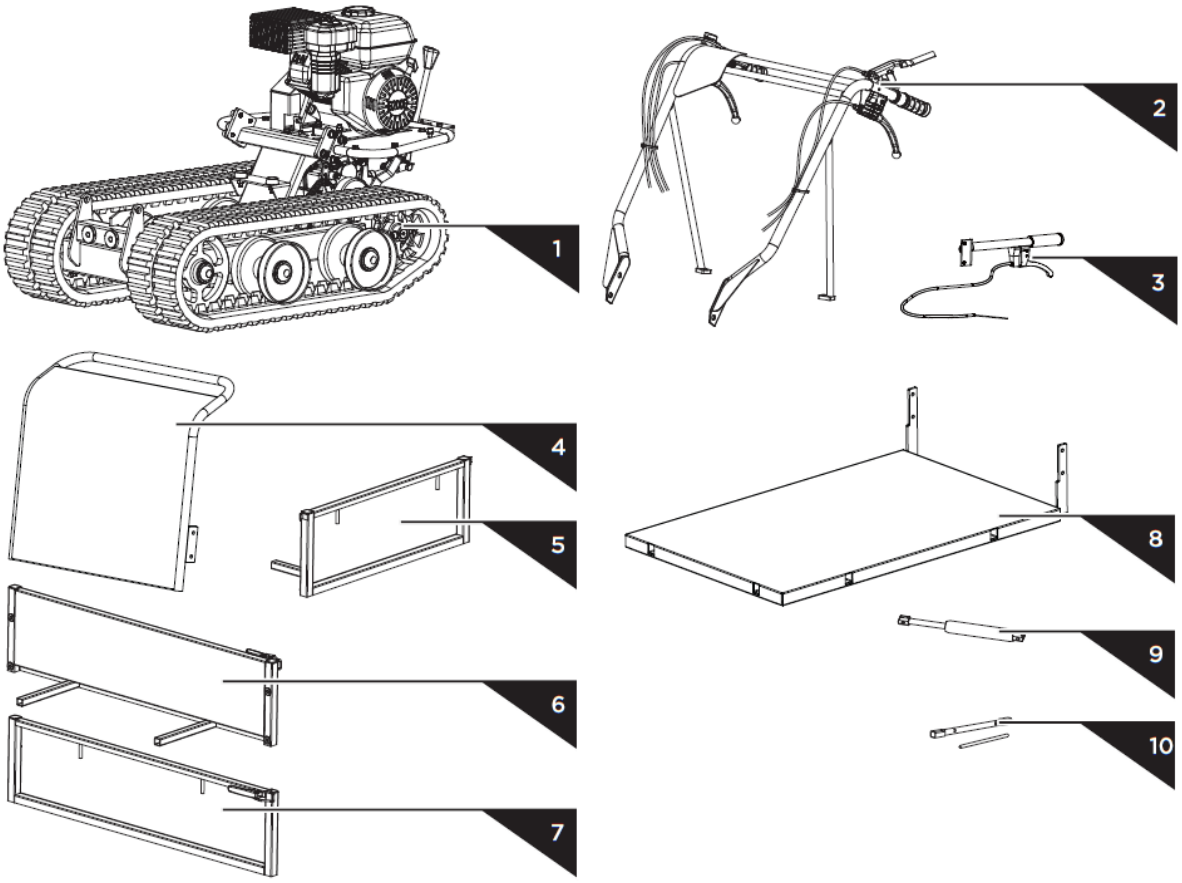

	M8×25	×2
	M10×45	×4
	M20×223	×1
	M20	×1
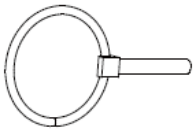	Ø5×40	×1
	M10×25	×2
	M10×30	×2
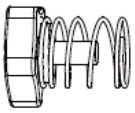		×6
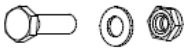	M8×30	×2

1. Quadro principal
2. Conjunto do guidão
3. Alça de tombamento
4. Protetor do motor
5. Painel (Traseiro)
6. Lado esquerdo extensível
7. Lado direito extensível
8. Painel (embaixo)
9. Mola a gás (opcional)
10. Ferramentas para montagem de velas de ignição

Conjunto

Seguindo as instruções de montagem abaixo, você montará a máquina em poucos minutos.

Conjunto do guidão

Alinhe os furos do guidão com o suporte de montagem e prenda cada um com uma arruela de pressão, uma arruela plana e um parafuso M10x20. Fixe cada suporte do guidão no deck do motor com uma arruela de pressão, uma arruela plana e um parafuso sextavado M8x25.

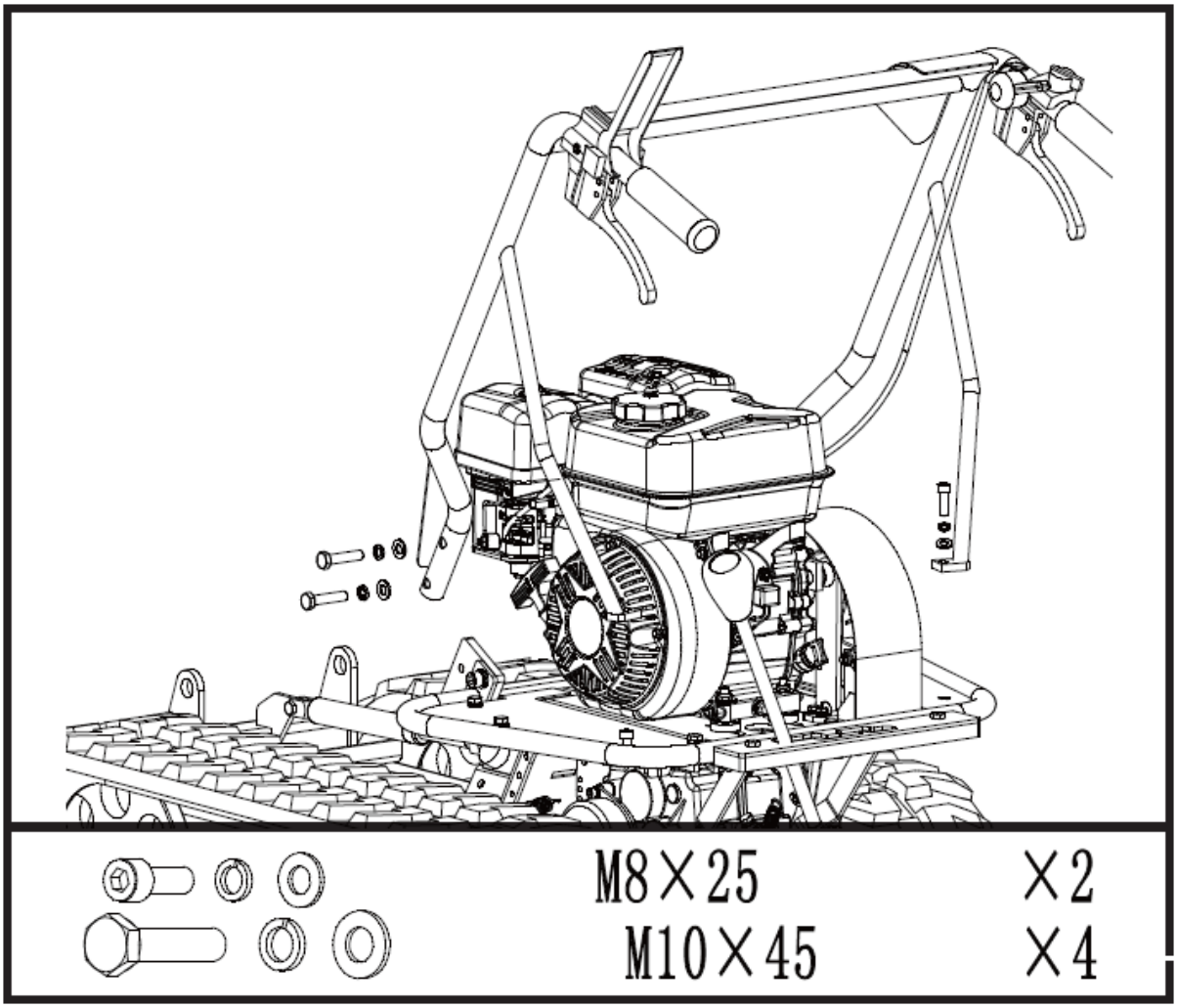

Painel (embaixo)

Posicione o painel inferior dentro do suporte de montagem. Alinhe os furos com o suporte de montagem. Insira um pino longo nos furos e prenda cada lado com uma arruela plana e um contrapino.

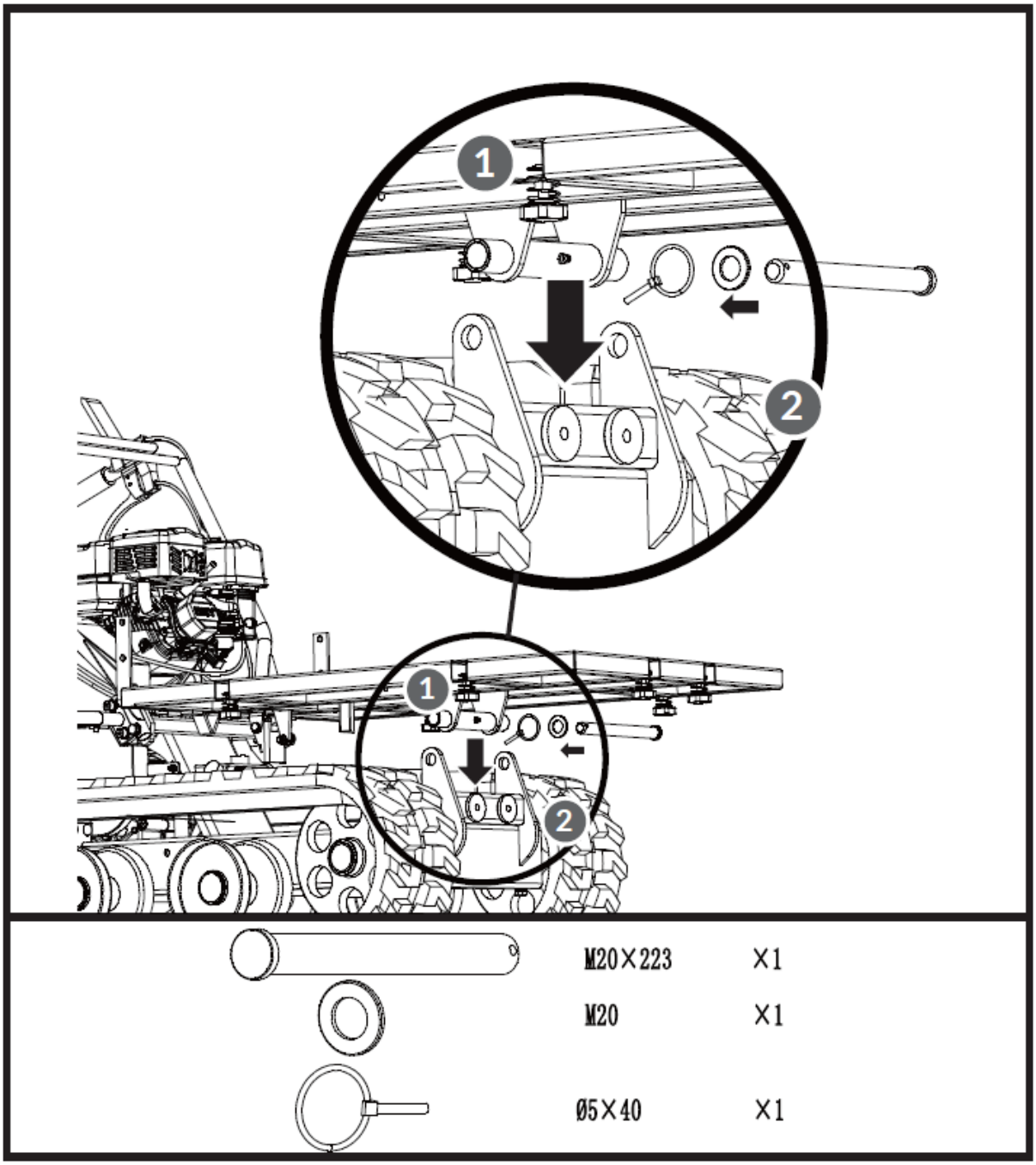

Alça de tombamento e proteção do motor

Coloque a proteção do motor dentro do suporte de montagem e alinhe com os furos do suporte de montagem. Fixe o painel esquerdo com dois parafusos sextavados M8x30, quatro arruelas e duas porcas. Monte a alça basculante no lado direito do painel. Alinhe os furos e fixe com dois parafusos sextavados M8x35, quatro arruelas e duas porcas.

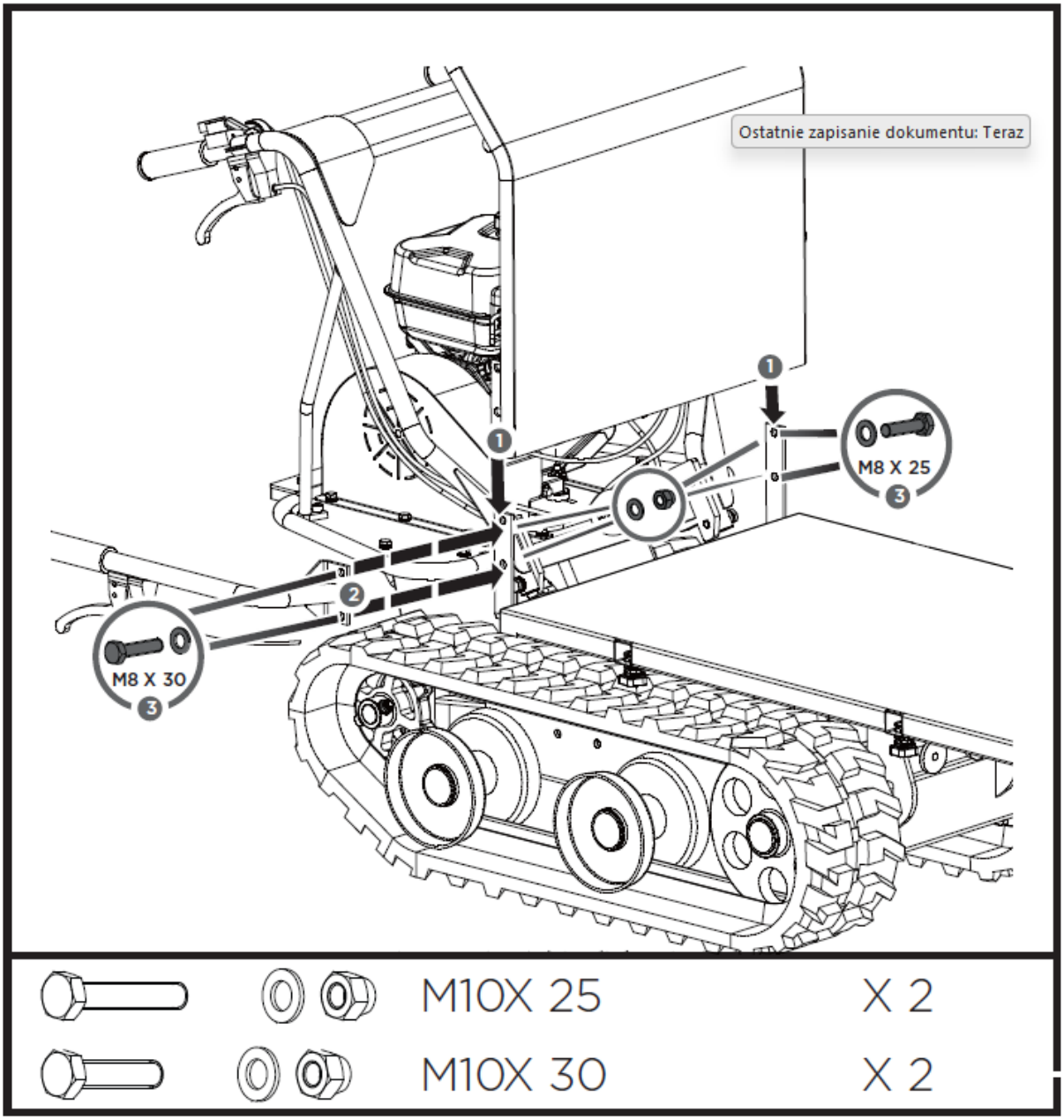

Painel (traseiro) e lado esquerdo/direito extensível

Insira os lados extensíveis nos slots de montagem localizados no painel inferior e prenda cada um na parte inferior com dois pinos L e porcas de fixação.

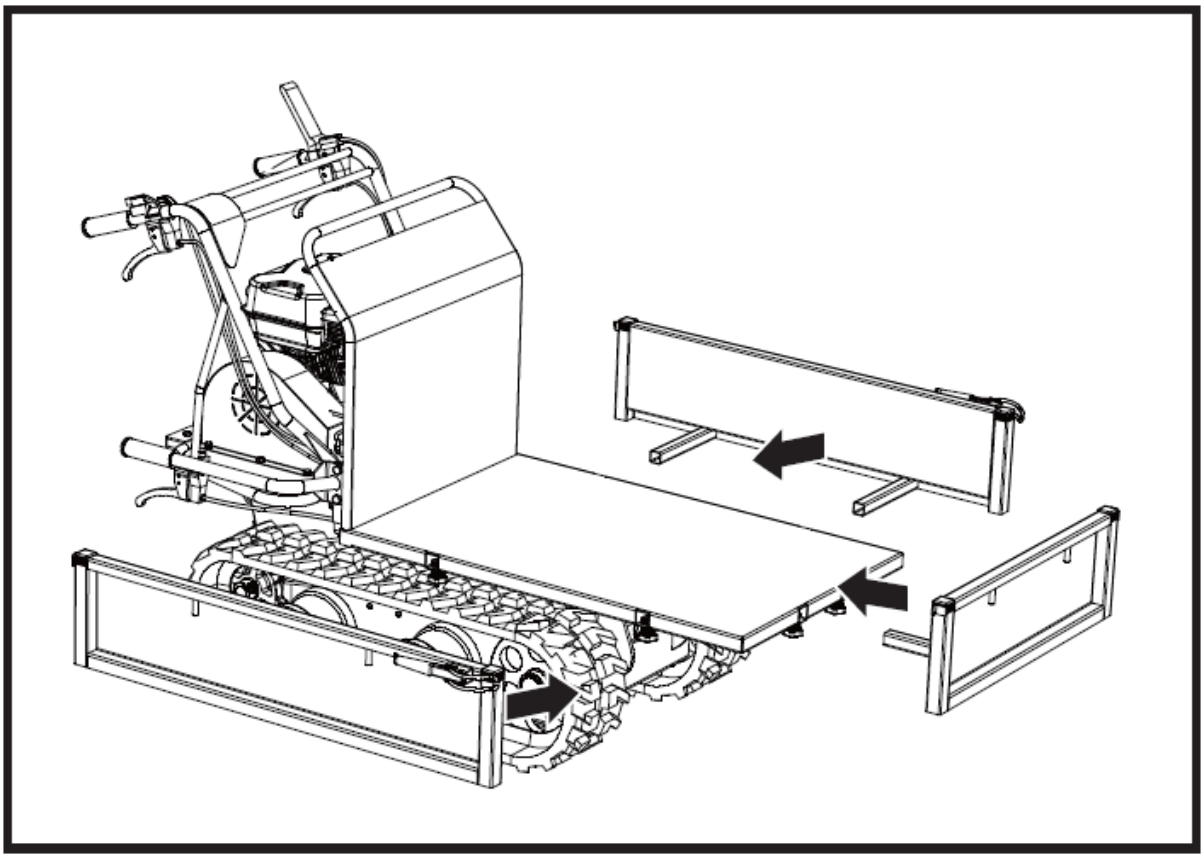

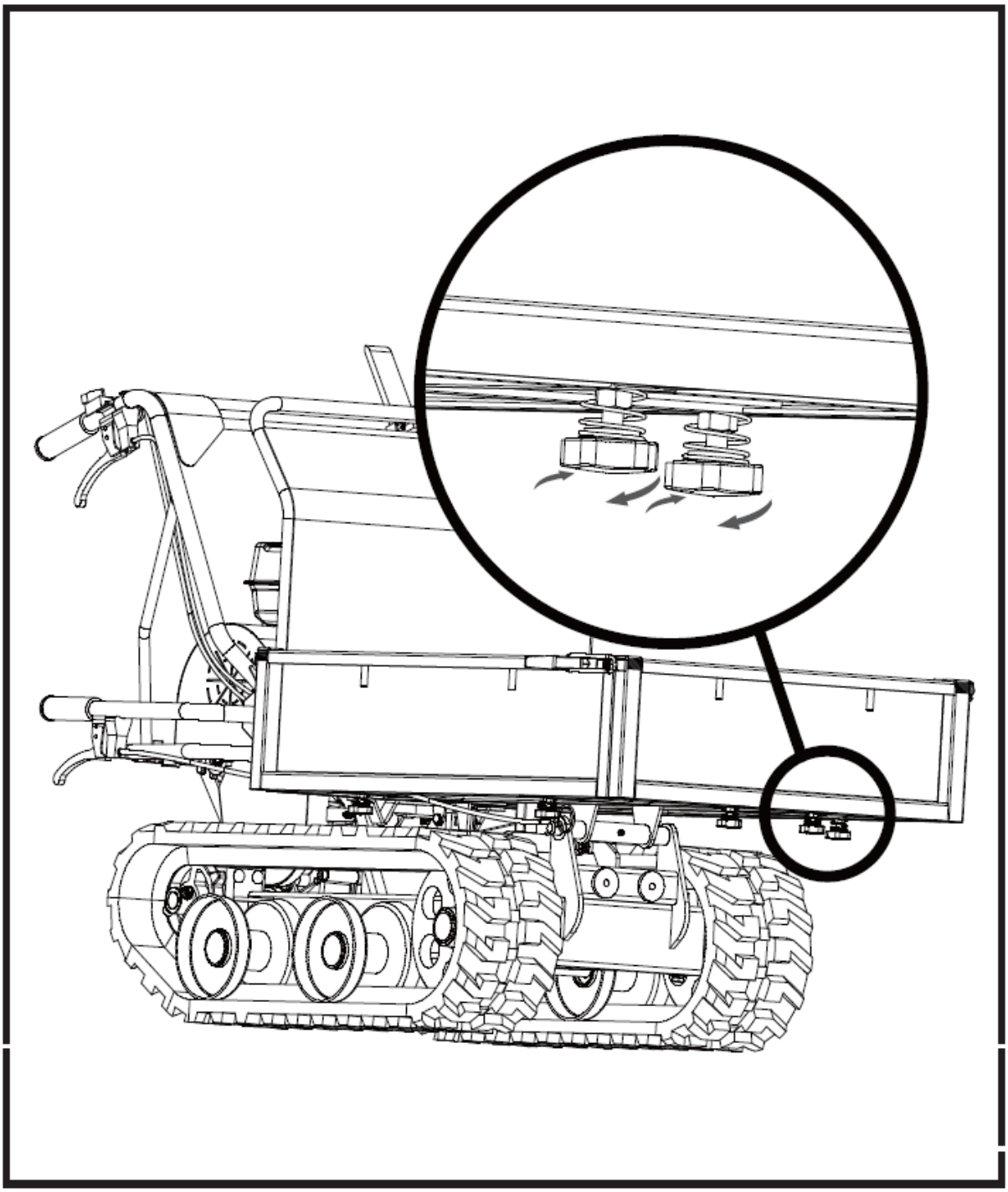

Mola a gás (opcional)

Levante o funil e insira uma haste de suporte por motivos de segurança. Alinhe os furos na mola a gás com os furos em ambos os suportes de guia e insira parafusos M8x35, arruelas e porcas para apertar.

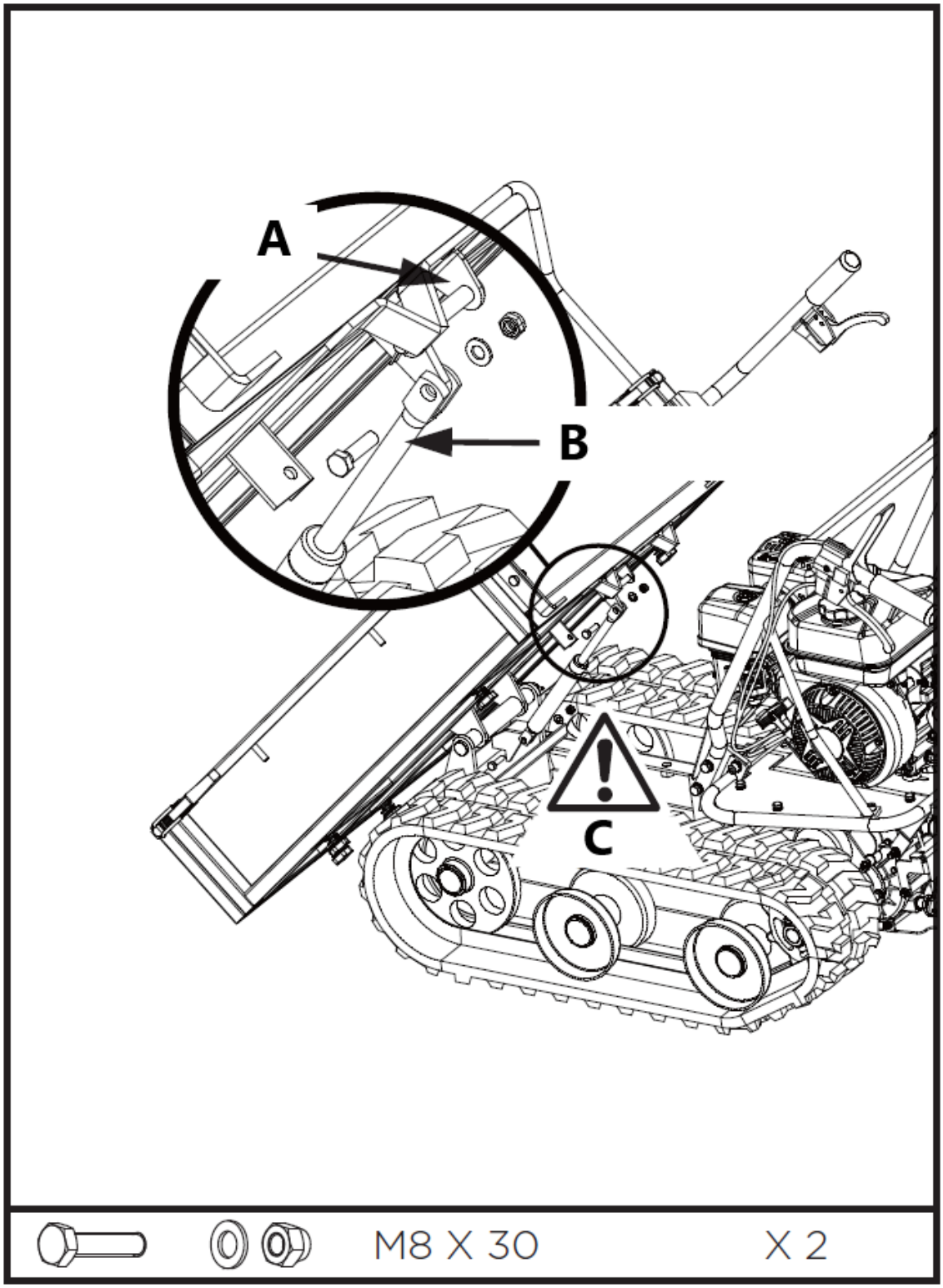

A – Suporte de guia
B – Mola a gás
C – Área de Perigo

Lâmina de arado (opcional)

Monte o suporte de montagem na lâmina usando parafusos sextavados M8X30, arruelas e porcas.

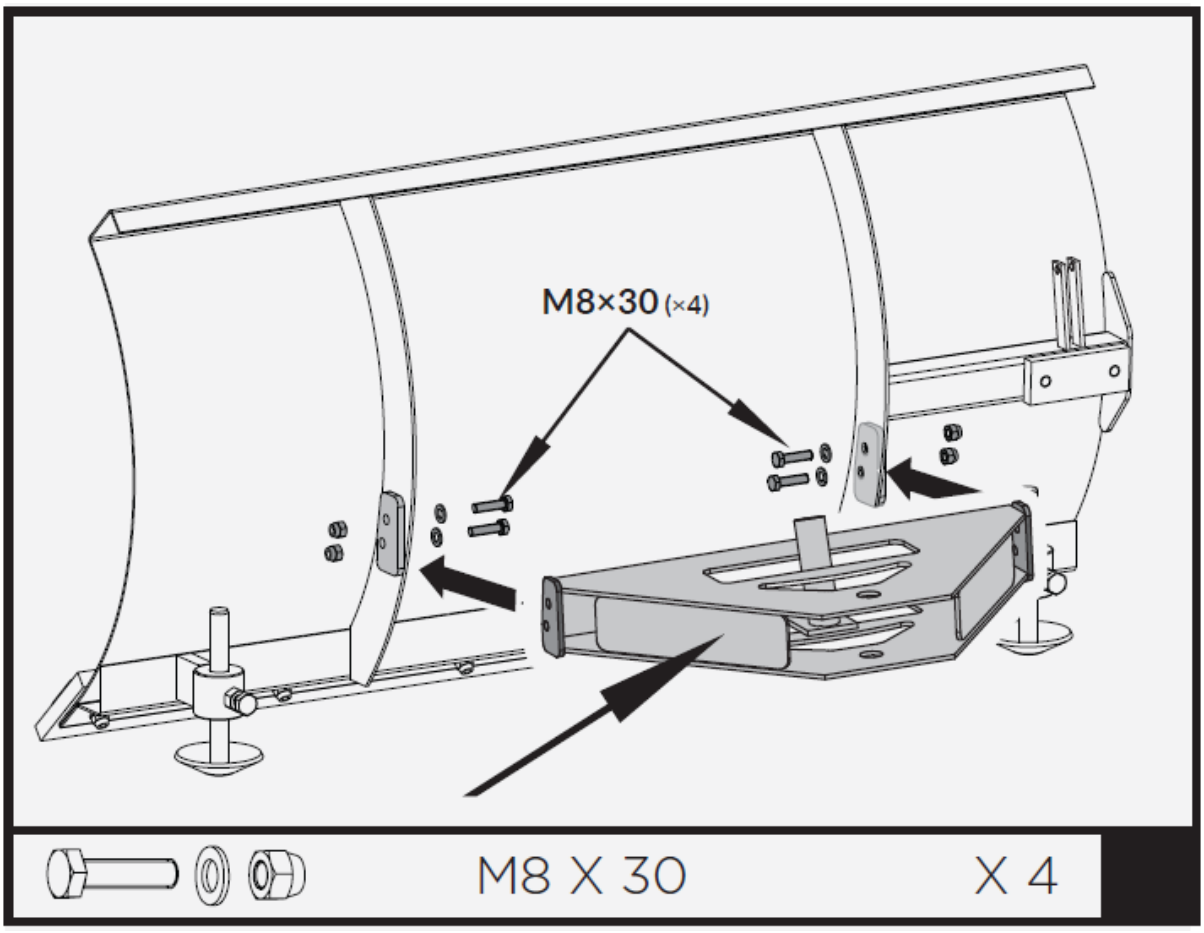

Posicione o suporte do pivô dentro do suporte de montagem e alinhe com os furos do suporte de montagem. Fixe com parafuso sextavado M20X95, arruelas e porca.

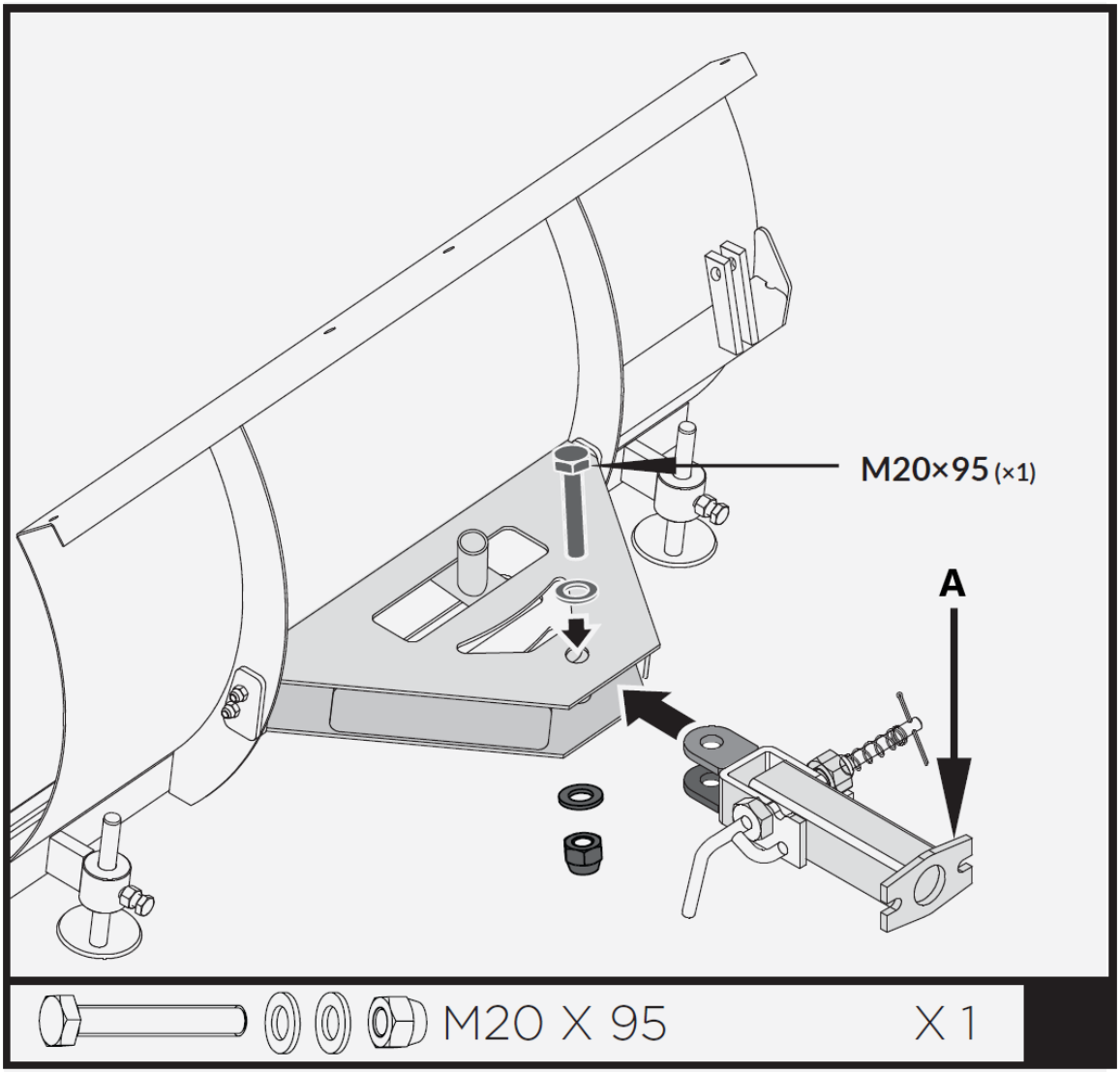

A – Suporte de articulação

Insira a alavanca de controle mais curta na alavanca mais longa. Alinhe os furos e aperte com parafuso sextavado M8X40, arruelas e porca.

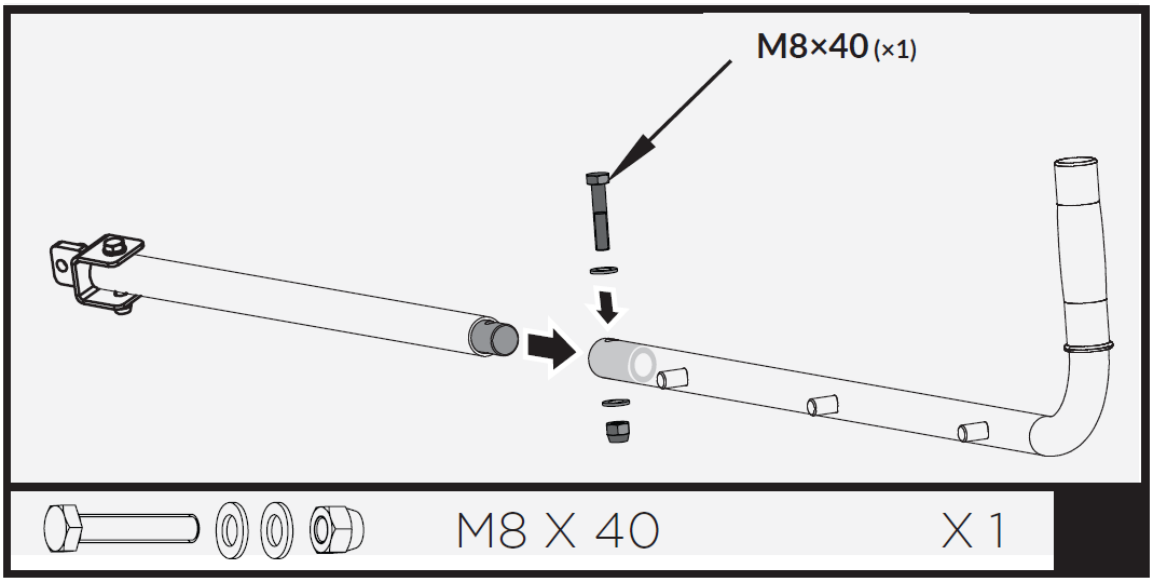

Fixe a alavanca de controle ao tubo guia. Alinhe os furos e fixe com parafusos M8X35, arruelas e porcas.

Insira a alça no suporte.

Fixe o suporte na alavanca de controle com pino 10x60 e clipe de ponte.

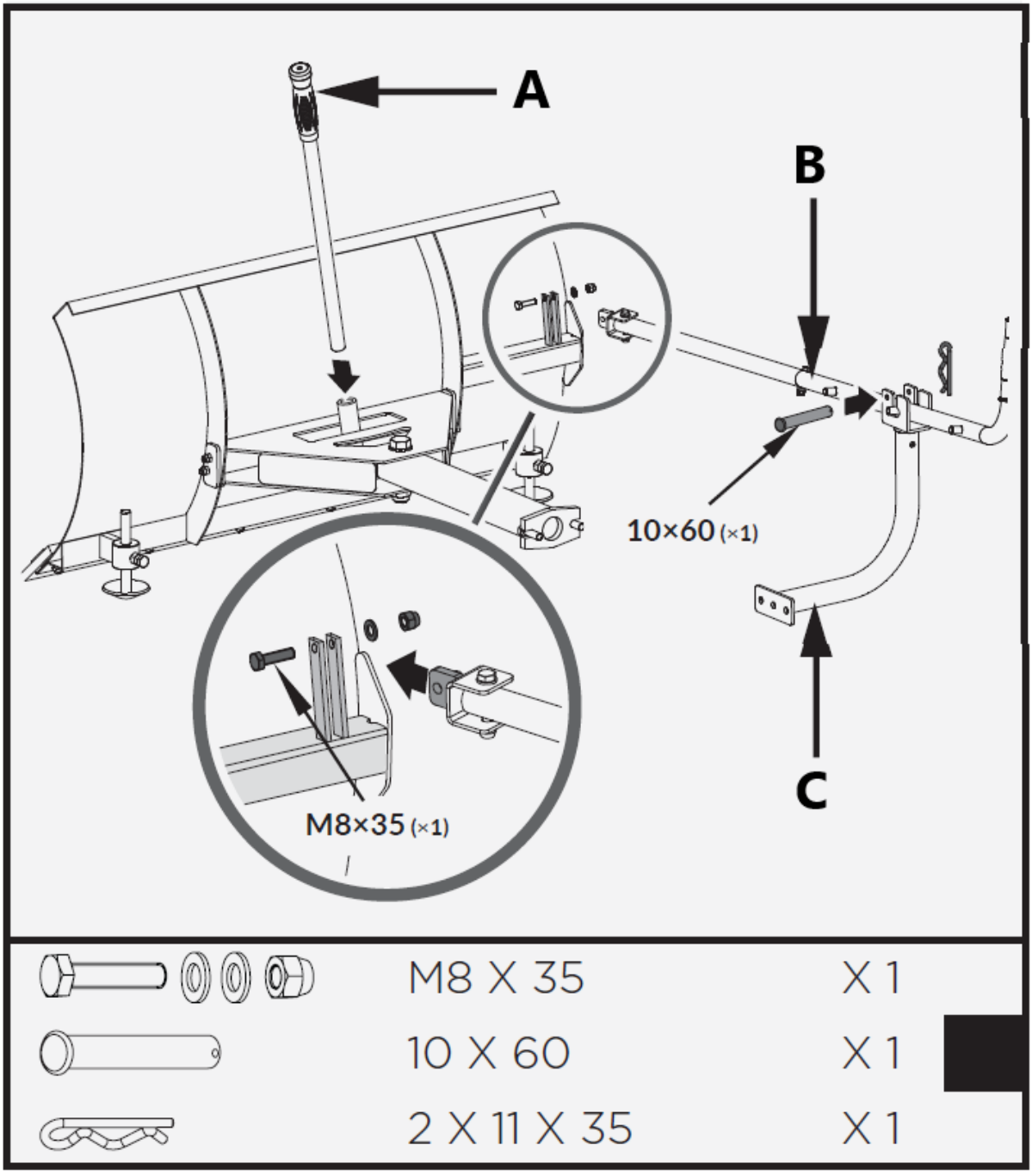

A – Alça de mão
C – Alavanca de controle
D – Suporte de Suporte

Instale a lâmina do arado já montada no carrinho de transporte, conforme mostrado.

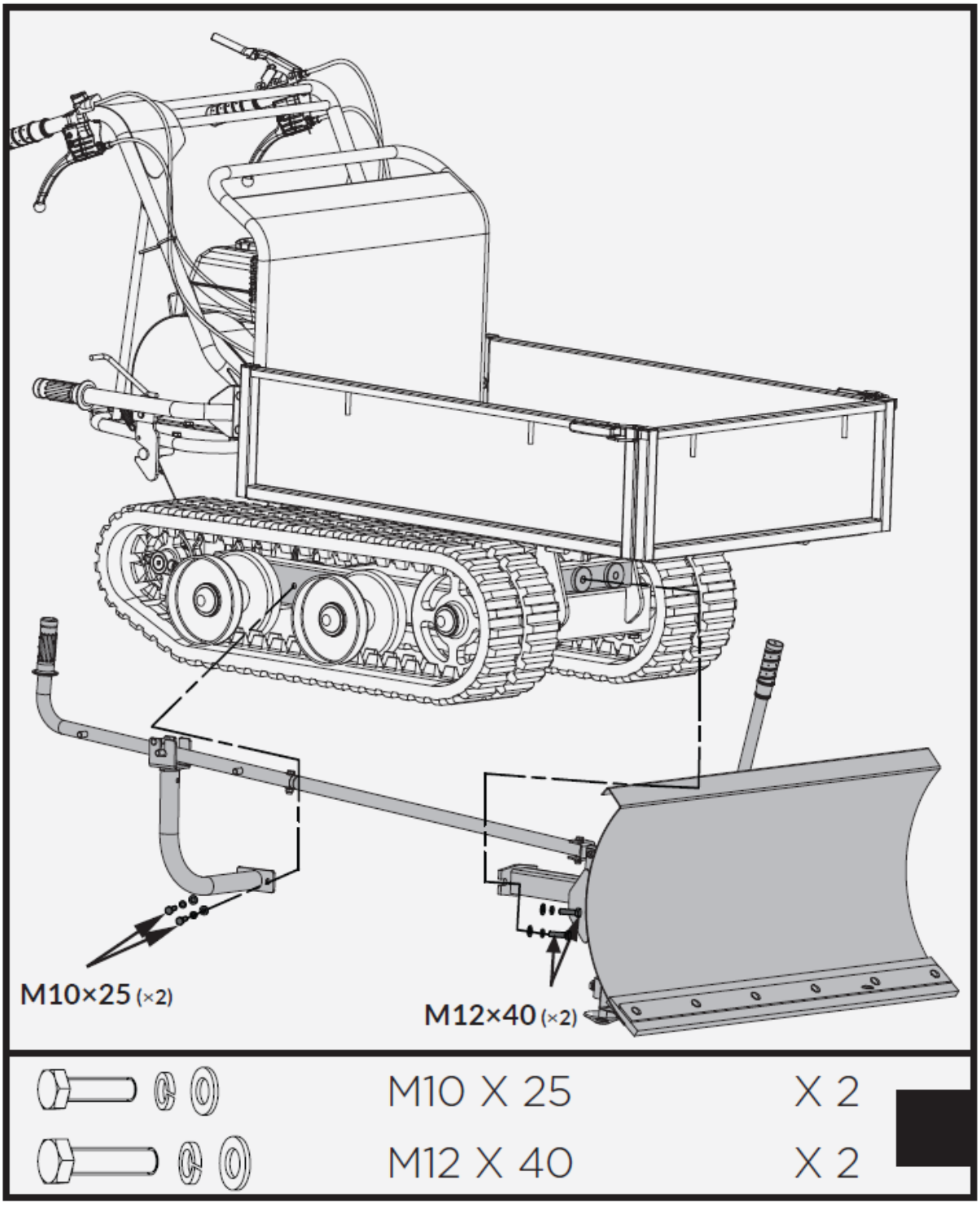

Óleo de motor

> ***O ÓLEO FOI DRENADO PARA ENVIO.***
>
> ***Não encher o reservatório do motor com óleo antes de dar a partida no motor resultará em danos permanentes e anulará a garantia do motor.***

Adicione óleo de acordo com o Manual do Motor embalado separadamente com seu motocultivador.

Descrição do dispositivo

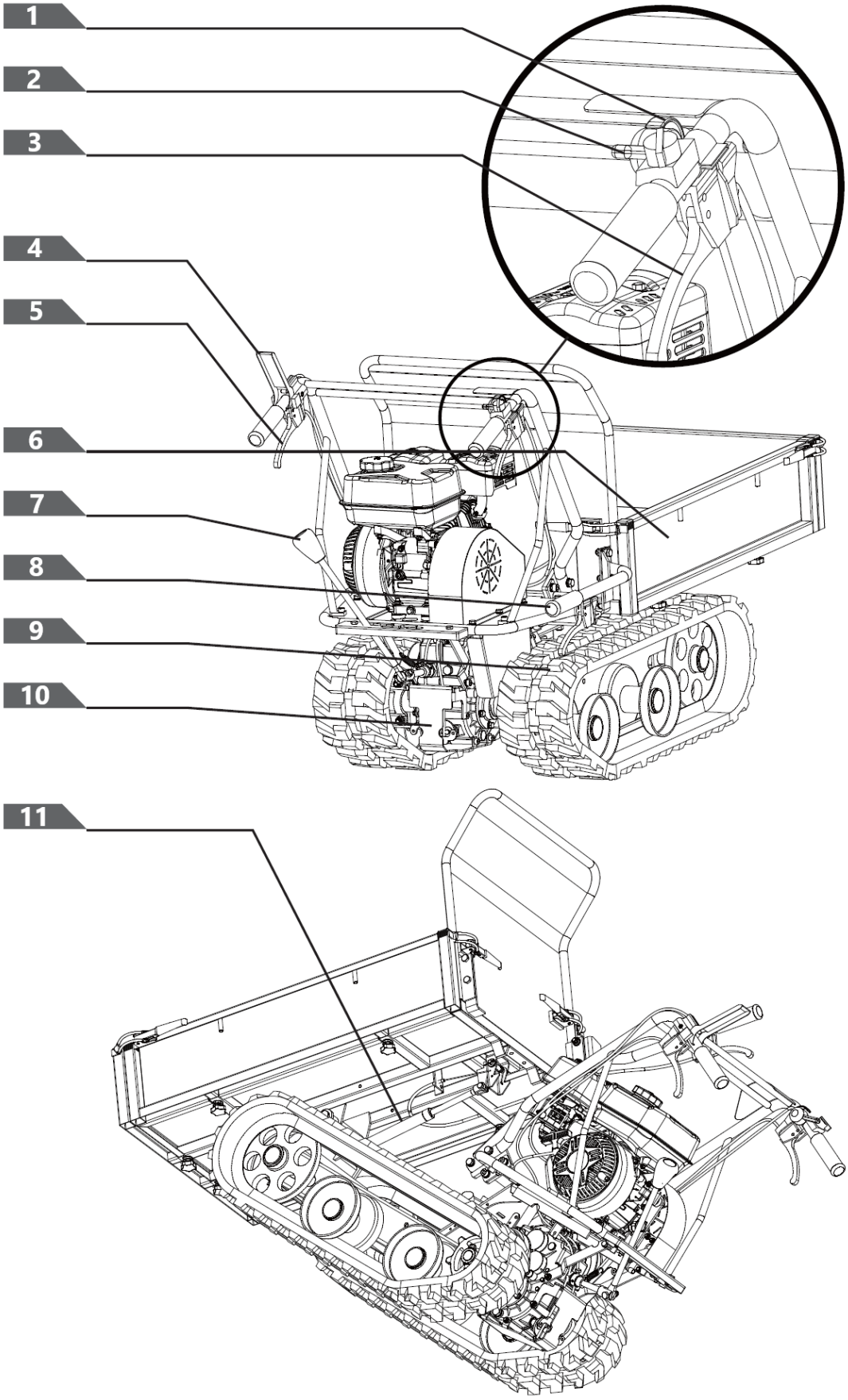

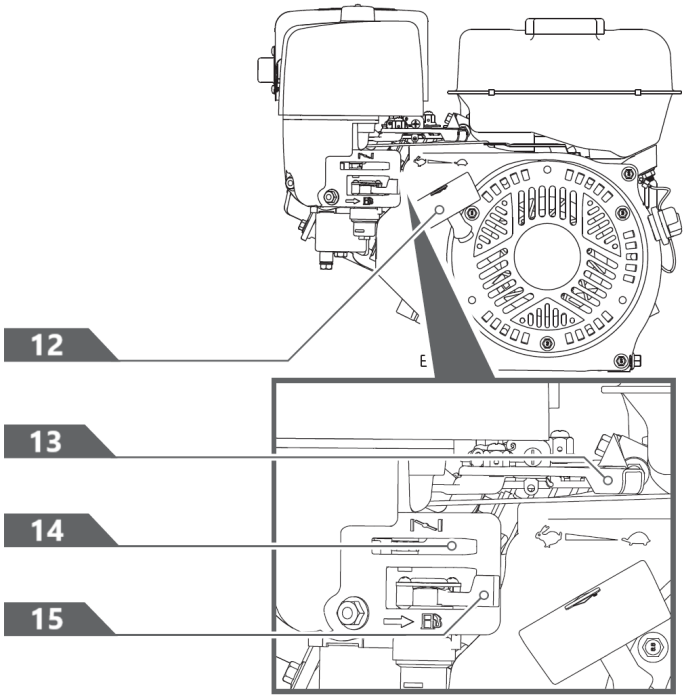

1- Interruptor do motor
2- Controle de aceleração
3- Alavanca de direção direita
4- Alavanca de controle da embreagem
5- Alavanca de direção esquerda
6- Funil
7- Alavanca de seleção de marchas
8- Alça de tombamento
9- Acompanhar
10- Engrenagem
11- Assistência de mola a gás (opcional)
12- Alça de partida retrátil
13- Controle de aceleração
14- Controle de estrangulamento
15- Válvula de corte de combustível

Alavanca de seleção de marchas

A alavanca de seleção de marchas tem 4 posições: 3 velocidades para frente e 1 para ré. Para alterar a velocidade, mova a alavanca de mudança de velocidade para a posição desejada. A alavanca trava em um entalhe em cada seleção de velocidade.



Sempre solte a alavanca de controle da embreagem antes de mudar de velocidade.

Não fazer isso resultará em danos ao carrinho elétrico.

Velocidades mais lentas são para cargas mais pesadas, enquanto velocidades mais rápidas são para transportar cargas leves ou uma tremonha vazia. É recomendável que você use uma velocidade mais lenta até estar familiarizado com a operação do carrinho elétrico.

Se o motor desacelerar sob carga ou as esteiras patinarem, mude a máquina para uma marcha mais baixa.

Se a frente da máquina subir, mude para uma marcha mais baixa. Se a frente continuar subindo, levante as alças.

Alavanca de direção esquerda/direita

Opere a alavanca para virar à esquerda/direita.

Opere as alavancas de direção somente em velocidade reduzida.

Assistência de mola a gás (opcional)

A assistência da mola a gás fornece suporte ao levantar e abaixar a caçamba.

Interruptor liga/desliga do motor

O interruptor do motor tem duas posições. DESLIGADO - o motor não dá partida nem funciona. LIGADO - o motor dará partida e funcionará.

Alça de partida retrátil

A alavanca de partida manual é usada para dar partida no motor.

Válvula de corte de combustível

O corte de combustível tem duas posições:

Válvula de corte de combustível

O corte de combustível tem duas posições:
FECHADO ( ) - Use esta posição para fazer manutenção, transportar ou armazenar a unidade.
ABRIR ( ) - Use esta posição para operar a unidade.

Controle de aceleração

O controle do acelerador regula a velocidade do motor e alterna entre RÁPIDO , LENTO , e posições STOP.

O controle do acelerador desligará o motor quando for movido para a posição STOP.

Controle de estrangulamento

O controle do afogador é usado para afogar o carburador e auxiliar na partida do motor. O controle do afogador desliza entre o CHOKE CLOSED e ABRIR ASFIXIA posições.

Nunca use o afogador para parar o motor.

Alavanca de controle da embreagem

Aperte a alavanca de controle e a embreagem engatada. Solte a alavanca e a embreagem será desengatada.

Utilização

Adicione óleo ao motor

> ⚠ ***O motor é enviado sem óleo. Não ligue o motor antes de adicionar óleo. Consulte o manual do motor para saber qual a qualidade correta de óleo a ser adicionado.***

1. Certifique-se de que o carrinho de mão elétrico esteja em uma superfície plana e nivelada.

2. Remova a tampa de abastecimento de óleo/vareta medidora para adicionar óleo.

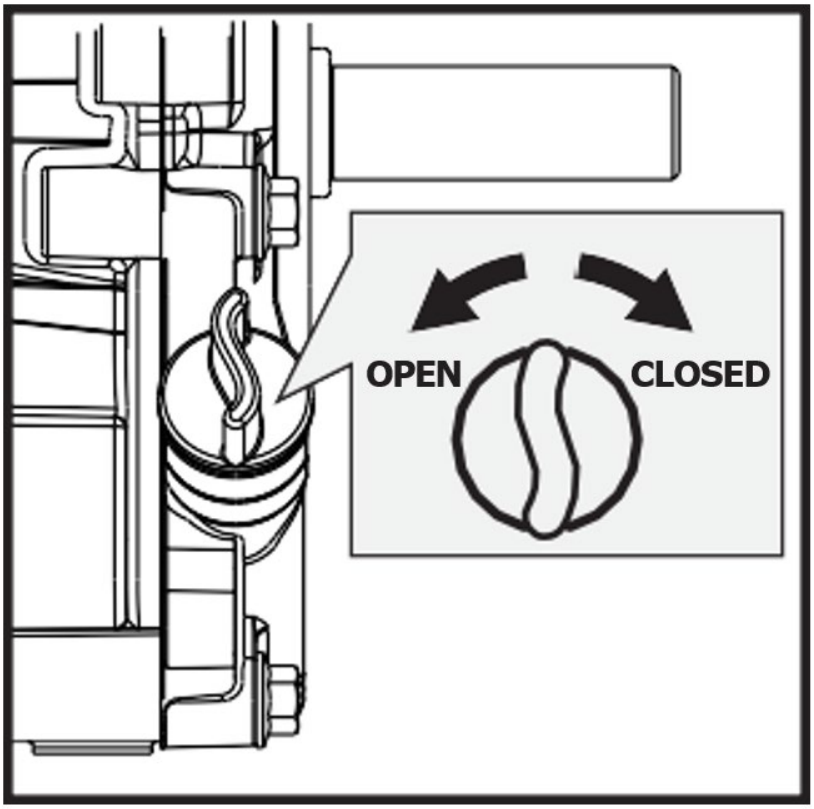

OFF - desligado

ON - ligadas

3. Usando um funil, adicione óleo até a marca FULL na vareta. (Consulte o manual do motor para obter a capacidade de óleo, a recomendação de óleo e a localização da tampa de abastecimento.)

> ⚠ ***NÃO TRANSBORDE. Verifique o nível de óleo do motor diariamente e adicione conforme necessário.***

Adicionar gasolina ao motor

> ⚠ ***A gasolina é altamente inflamável e explosiva. Você pode se queimar ou se ferir gravemente ao manusear combustível. Tenha extremo cuidado ao manusear gasolina.***

Encha o tanque de combustível ao ar livre, nunca em ambientes fechados. Vapores de gasolina podem inflamar se acumularem dentro de um compartimento. Pode ocorrer explosão.

1. O motor deve estar desligado e esfriar por pelo menos dois minutos antes de adicionar combustível.
2. Remova a tampa do bocal de abastecimento de combustível e encha o tanque. (Consulte o manual do motor para obter a capacidade de combustível, a recomendação de combustível e a localização da tampa de combustível.)

IMPORTANTE: NÃO ENCHA DEMAIS !
Este equipamento e/ou seu motor podem incluir componentes do sistema de controle de emissões evaporativas, necessários para atender às regulamentações da EPA e/ou CARB, que só funcionarão corretamente quando o tanque de combustível estiver cheio até o nível recomendado. O enchimento excessivo pode causar danos permanentes aos componentes do sistema de controle de emissões evaporativas. Encher até o nível recomendado garante uma folga de vapor necessária para permitir a expansão do combustível. Preste muita atenção ao encher o tanque de combustível para garantir que o nível de combustível recomendado dentro do tanque não seja excedido. Use um recipiente portátil de gasolina com um bico de distribuição de tamanho apropriado ao encher o tanque. Não utilize funil ou outro dispositivo que obstrua a visão do processo de enchimento do tanque.

3. Reinstale a tampa do combustível e aperte-a. Limpe sempre o combustível derramado.

Partida do motor

1. Mova o interruptor do motor para a posição ON.

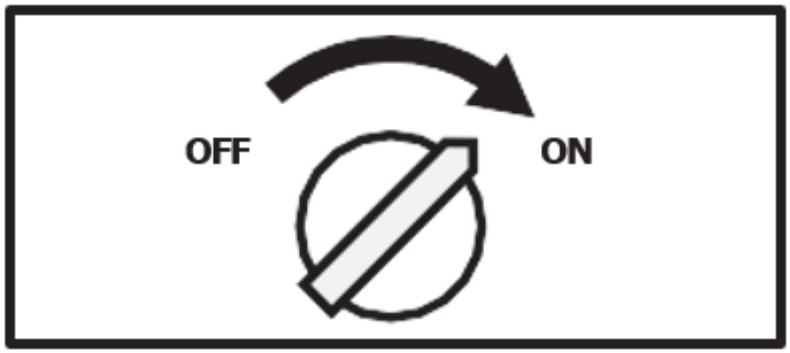

OFF - desligado

ON - ligadas

2. Abra a válvula de corte de combustível.



OFF - desligado

ON - ligadas

3. Mova a alavanca do afogador para a posição FECHADO.
   Se o motor estiver quente, não é necessário fechar o afogador.

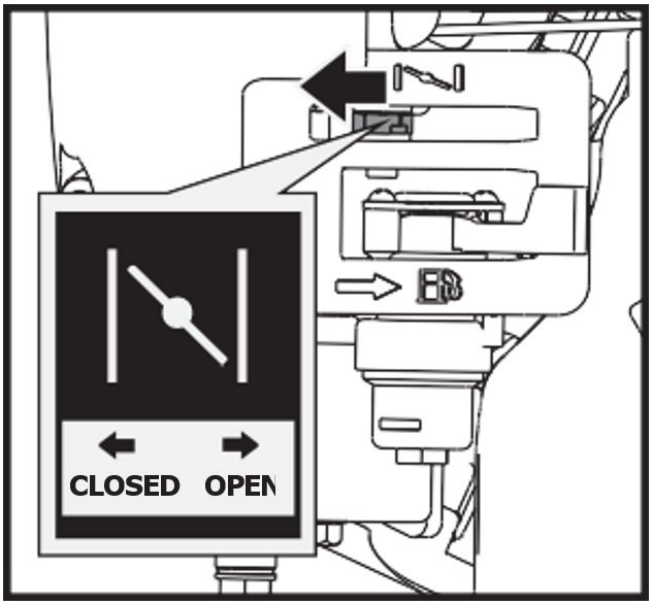

OPEN - abrir
CLOSED - fechado

4. Mova a alavanca do acelerador ligeiramente para a velocidade RÁPIDA.

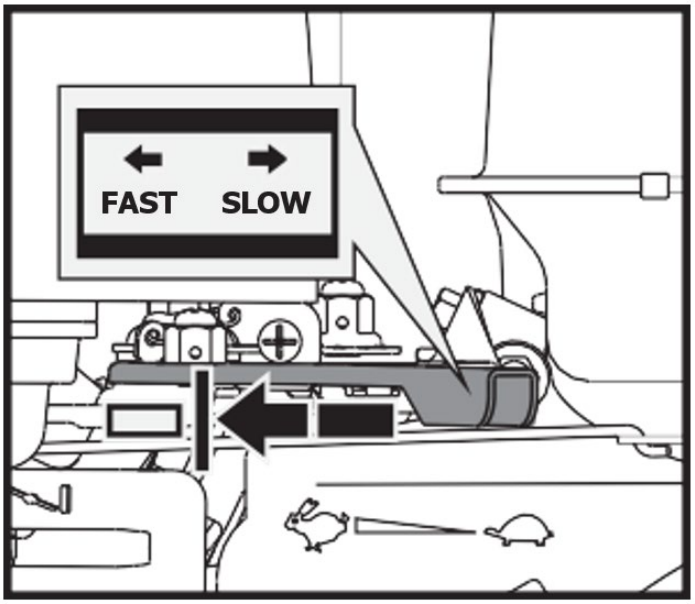

FAST - rápido

SLOW - lento

5. Puxe o motor de partida retrátil até que o motor dê partida. Retorne o recuo para a posição inicial após cada puxada. Repita os passos conforme necessário. Depois que o motor der partida, coloque o acelerador na posição RÁPIDO antes de operar a unidade.

> ⚠ ***A retração rápida da corda de partida (recuo) puxará sua mão e braço em direção ao motor mais rápido do que você consegue soltar. Podem ocorrer fraturas, hematomas, torções ou ossos quebrados.***

Operativo

Após o motor aquecer, mova a alavanca do acelerador para acelerar a velocidade do motor.

Engate a marcha necessária e aperte lentamente a alavanca de controle da embreagem. Se a marcha não engatar imediatamente, solte lentamente a alavanca da embreagem e tente novamente. Desta forma, o carrinho de tração elétrico começará a se mover.

O carrinho elétrico tem alavancas de direção no guidão, o que torna a direção muito fácil. Para virar à direita ou à esquerda, basta puxar a alavanca de direção direita ou esquerda correspondente.

A sensibilidade da direção aumenta proporcionalmente à velocidade da máquina e à carga. Com a máquina vazia, basta uma leve pressão na alavanca para girar. Quando a máquina está totalmente carregada, mais pressão é necessária.

O carrinho elétrico tem capacidade máxima de carga de 660 LBS. No entanto, é aconselhável avaliar a carga e ajustá-la de acordo com o solo em que a máquina será utilizada.

Portanto, é aconselhável percorrer terrenos irregulares ou acidentados usando uma marcha baixa e tomar precauções extras. Nessas situações, a máquina deve ser mantida em marcha baixa durante todo o trecho.

Evite curvas fechadas e mudanças frequentes de direção ao dirigir em terrenos acidentados e duros, cheios de pontos afiados e irregulares com alto grau de atrito.

Mesmo que a unidade tenha esteiras de borracha, lembre-se de ter cuidado ao trabalhar em condições climáticas adversas (gelo, chuva forte e neve) ou em tipos de solo que possam tornar o carrinho elétrico instável.

Observe que, como este é um veículo de esteira, ele está sujeito a um movimento de inclinação considerável ao passar por lombadas, buracos e degraus.

Quando a alavanca de controle da embreagem for liberada, a máquina irá parar e frear automaticamente.

Se a máquina estiver parada em um declive acentuado, uma cunha deve ser colocada contra uma das esteiras.

Velocidade ociosa

Coloque a alavanca de controle do acelerador na posição LENTO para reduzir o estresse no motor quando o trabalho não estiver sendo executado. Reduzir a rotação do motor ajudará a prolongar sua vida útil, além de economizar combustível e reduzir o nível de ruído.

Pare o motor

Para parar o motor em uma emergência, basta girar o interruptor do motor para a posição OFF. Em condições normais, use o seguinte procedimento:

1. Mova a alavanca do acelerador para a posição LENTO ( ) posição.
2. Deixe o motor em marcha lenta por um ou dois minutos.
3. Gire o interruptor do motor para a posição OFF.
4. Gire a alavanca da válvula de combustível para a posição OFF ( ) posição.

Não é recomendável parar bruscamente em alta velocidade sob carga pesada. Podem ocorrer danos ao motor.

Não mova o controle do afogador para FECHAR para parar o motor. Podem ocorrer danos ao motor ou contra-explosão.

Manutenção

A manutenção adequada garante longa vida útil à máquina e seus componentes.

Manutenção preventiva

1. Desligue o motor e desengate todas as alavancas de comando. O motor deve estar frio.
2. Mantenha a alavanca do acelerador do motor na posição LENTO e remova o cabo da vela de ignição e prenda-o.
3. Inspecione a condição geral do carrinho de mão elétrico. Verifique se há parafusos soltos, desalinhamento ou travamento de peças móveis, peças rachadas ou quebradas e qualquer outra condição que possa afetar sua operação segura.
4. Use uma escova macia, aspirador de pó ou ar comprimido para remover todos os contaminantes da máquina. Em seguida, use óleo leve de alta qualidade para lubrificar todas as peças móveis.

5. Verifique regularmente o cabo da vela de ignição quanto a sinais de desgaste e substitua-o quando necessário.



Nunca use uma "lavadora de alta pressão" para limpar sua unidade. A água pode penetrar em áreas estreitas da máquina e da caixa de transmissão e causar danos aos fusos, engrenagens, rolamentos ou ao motor. O uso de lavadoras de alta pressão resultará em vida útil mais curta e reduzirá a capacidade de manutenção.

Ajustando a embreagem

Quando a embreagem começa a apresentar desgaste, o alcance da alavanca fica maior, tornando-a mais difícil de alcançar. Siga estas etapas para retornar a alavanca da embreagem à sua posição original.

1. Solte a porca de fixação girando-a no sentido anti-horário com uma chave de 10 mm.

2. Aperte ou afrouxe o cabo girando a porca de ajuste do cabo no sentido horário ou anti-horário com uma chave de 10 mm até atingir o aperto necessário.

3. Depois que o aperto estiver definido, retorne a porca de fixação contra a alça para segurar o cabo no lugar.

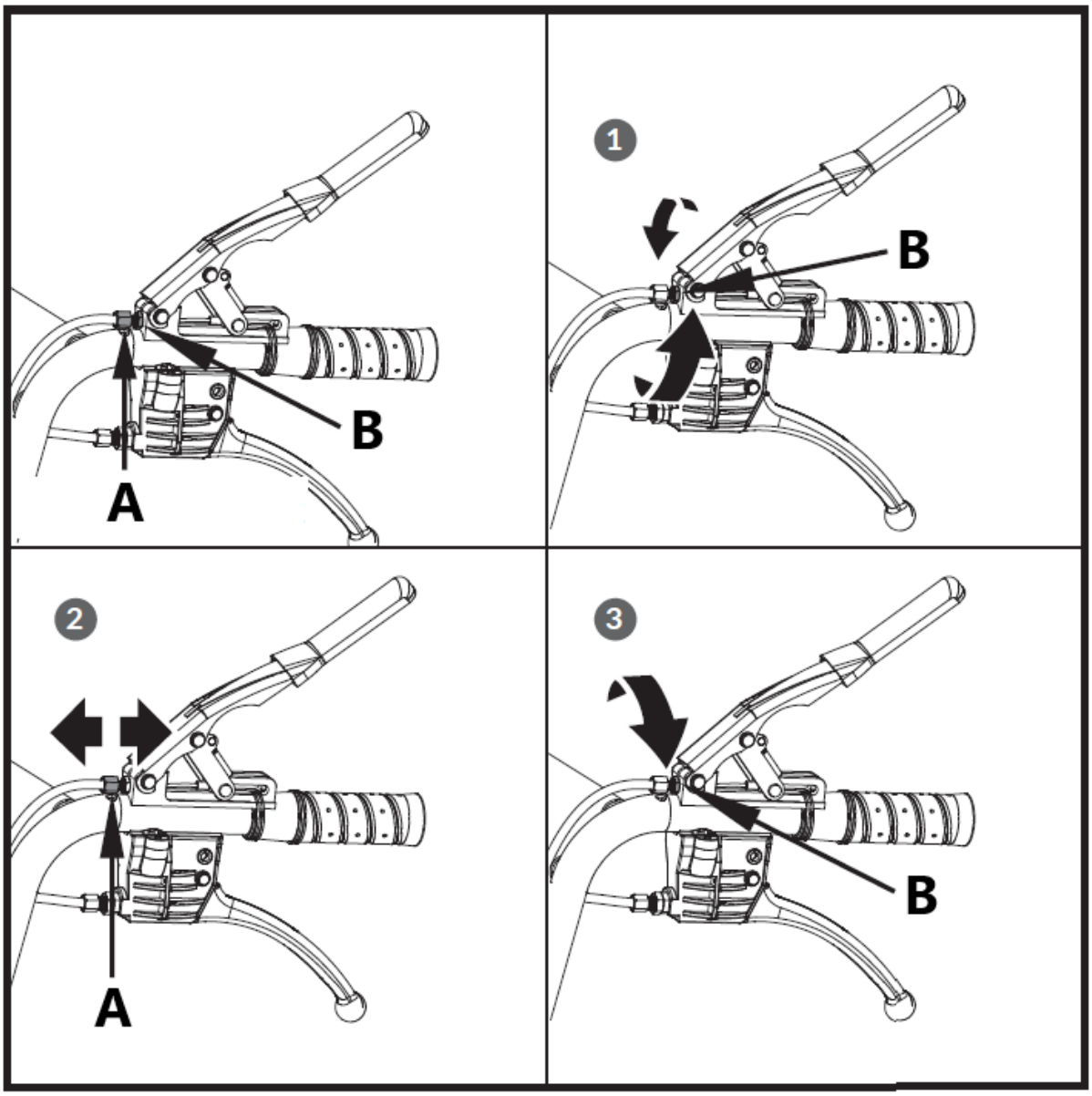

A – Porca de ajuste
B – Porca de Geleia

Ajustando a direção

Se ficar difícil engatar a direção, siga estas etapas para ajustar a tensão do cabo.

1. Solte a porca de fixação girando-a no sentido anti-horário com uma chave de 10 mm.

2. Aperte ou afrouxe o cabo girando a porca de ajuste do cabo no sentido horário ou anti-horário com uma chave de 10 mm até atingir o aperto necessário.

3. Depois que o aperto estiver definido, retorne a porca de fixação contra a alça para segurar o cabo no lugar.

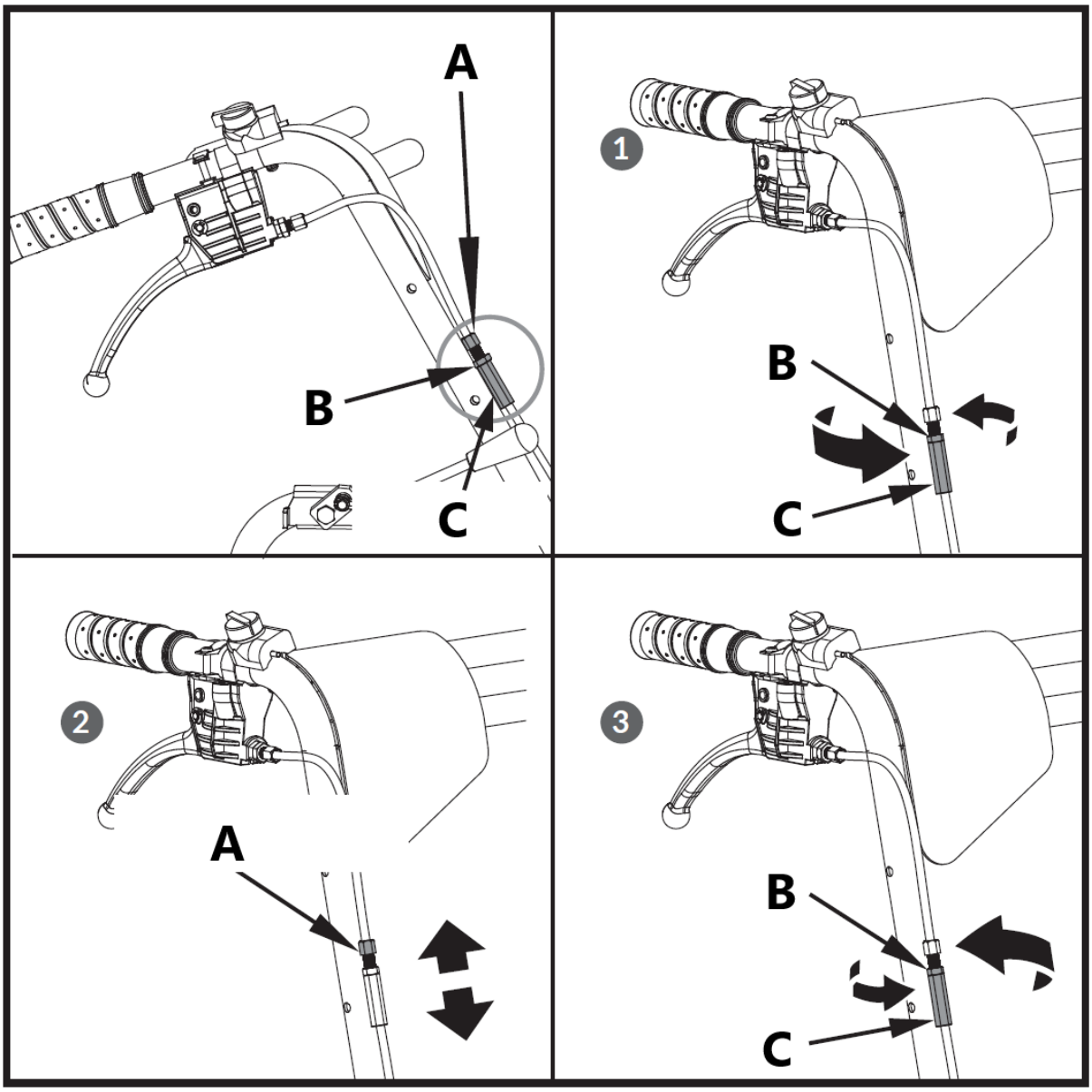

A – Porca de ajuste
B – Porca de geleia
C – Porca de Trava

Se o ajuste acima não criar tensão suficiente no cabo, siga os passos abaixo:

1. Solte a porca de fixação girando-a no sentido anti-horário com uma chave de 12 mm.

2. Aperte ou afrouxe o cabo girando a porca de ajuste do cabo no sentido horário ou anti-horário com uma chave de 10 mm até atingir o aperto necessário.

3. Depois que o aperto estiver definido, retorne a porca de fixação contra a alça para segurar o cabo no lugar.

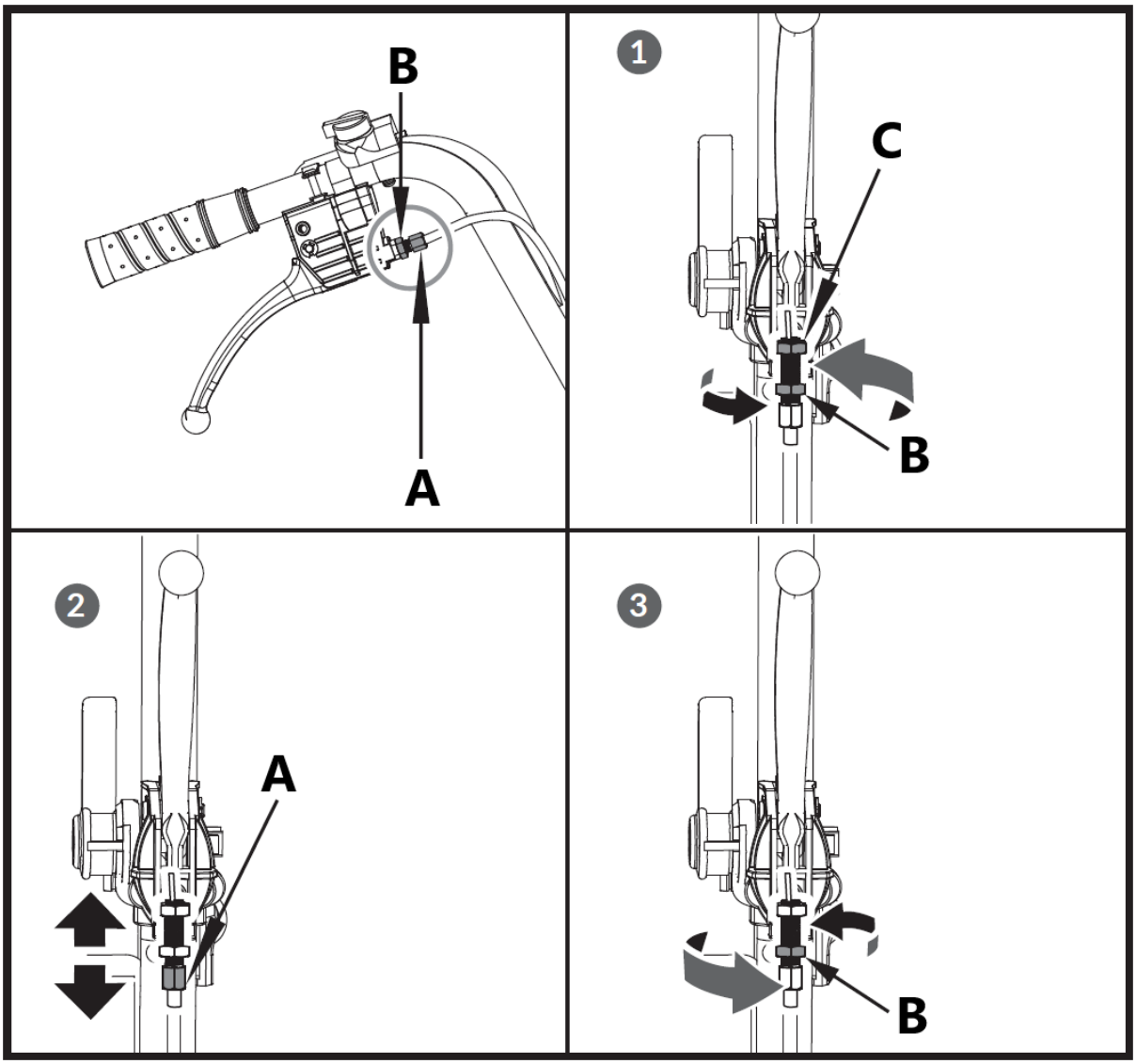

A – Porca de ajuste
B – Porca de geleia
C – Porca de Trava

Substituição da correia de transmissão

Remova as tampas da correia conforme mostrado e puxe a correia para fora.

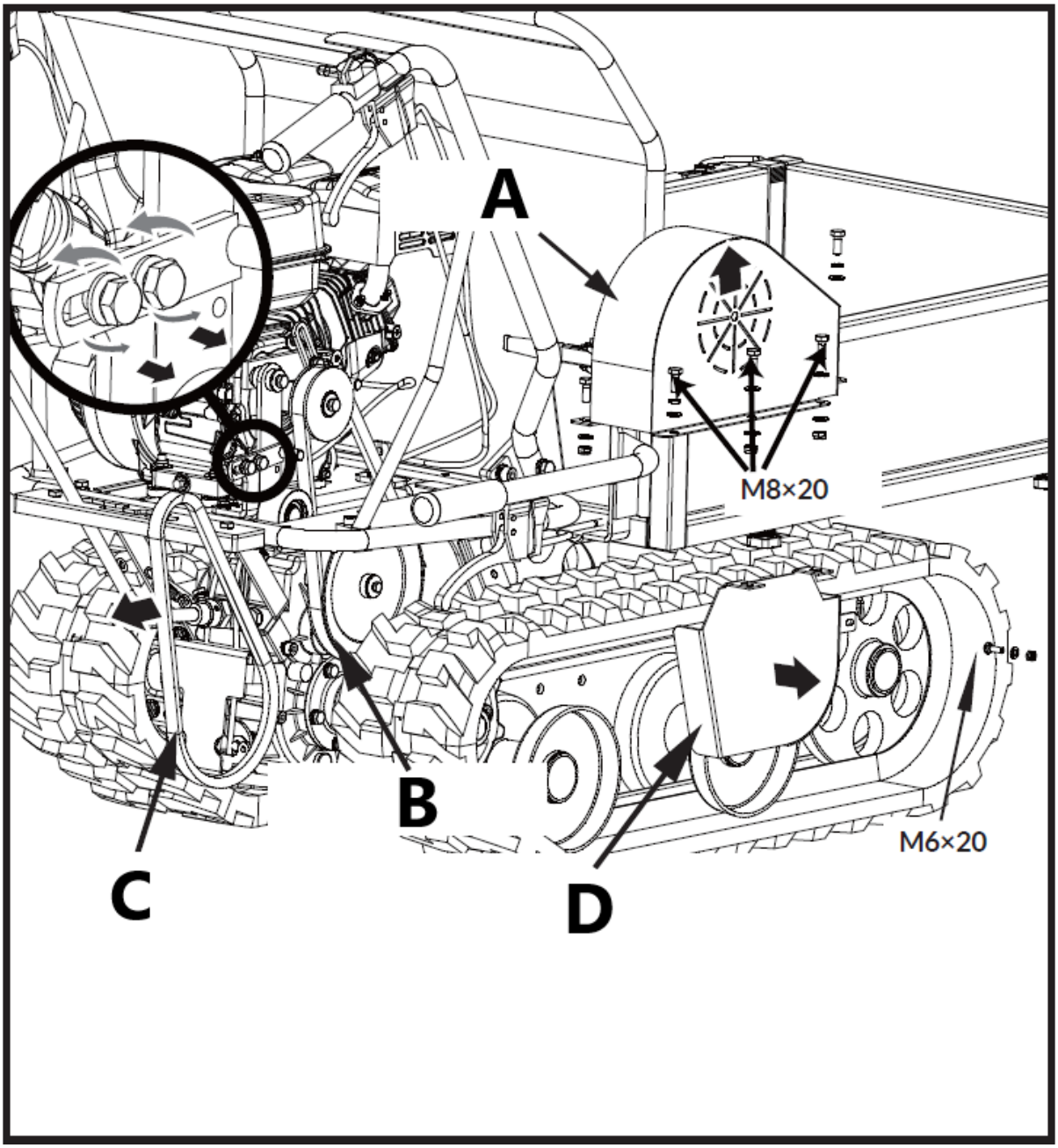

A – Capa de cinto
B – Polia da caixa de engrenagens
C – Correia de transmissão
D – Cobertura da correia para polia da caixa de engrenagens

Pode ser necessário afrouxar o suporte da guia da correia e deslizá-la para trás antes de removê-la.

Lubrificação

Lubrificação Geral

Lubrifique levemente todas as peças móveis da máquina no final da temporada ou a cada 25 horas de operação.

Lubrificação da caixa de engrenagens

A caixa de engrenagens é pré-lubrificada e selada na fábrica. A menos que haja evidências de vazamento ou que tenha sido realizada manutenção na caixa de engrenagens, nenhuma lubrificação adicional será necessária até que o equipamento tenha completado 50 horas de uso.

Após as primeiras 50 horas de uso, troque todo o óleo da engrenagem. A capacidade é de 1,5 L.

Para uso futuro, verifique o nível de óleo a cada 50 horas de uso. Se você remover o bujão de nível de óleo e não houver vazamento de óleo, adicione óleo e então rosqueie o bujão de nível de óleo.

Recomenda-se óleo de engrenagem GL-5 ou GL-6, SAE80W-90. Não utilize óleo sintético.

Ao trocar o óleo da engrenagem, o motor deve estar desligado e ainda quente. Desaparafuse a tampa do filtro e o bujão de drenagem. Quando o óleo for drenado, recoloque o bujão de drenagem, encha com óleo novo e, em seguida, recoloque a tampa do filtro.

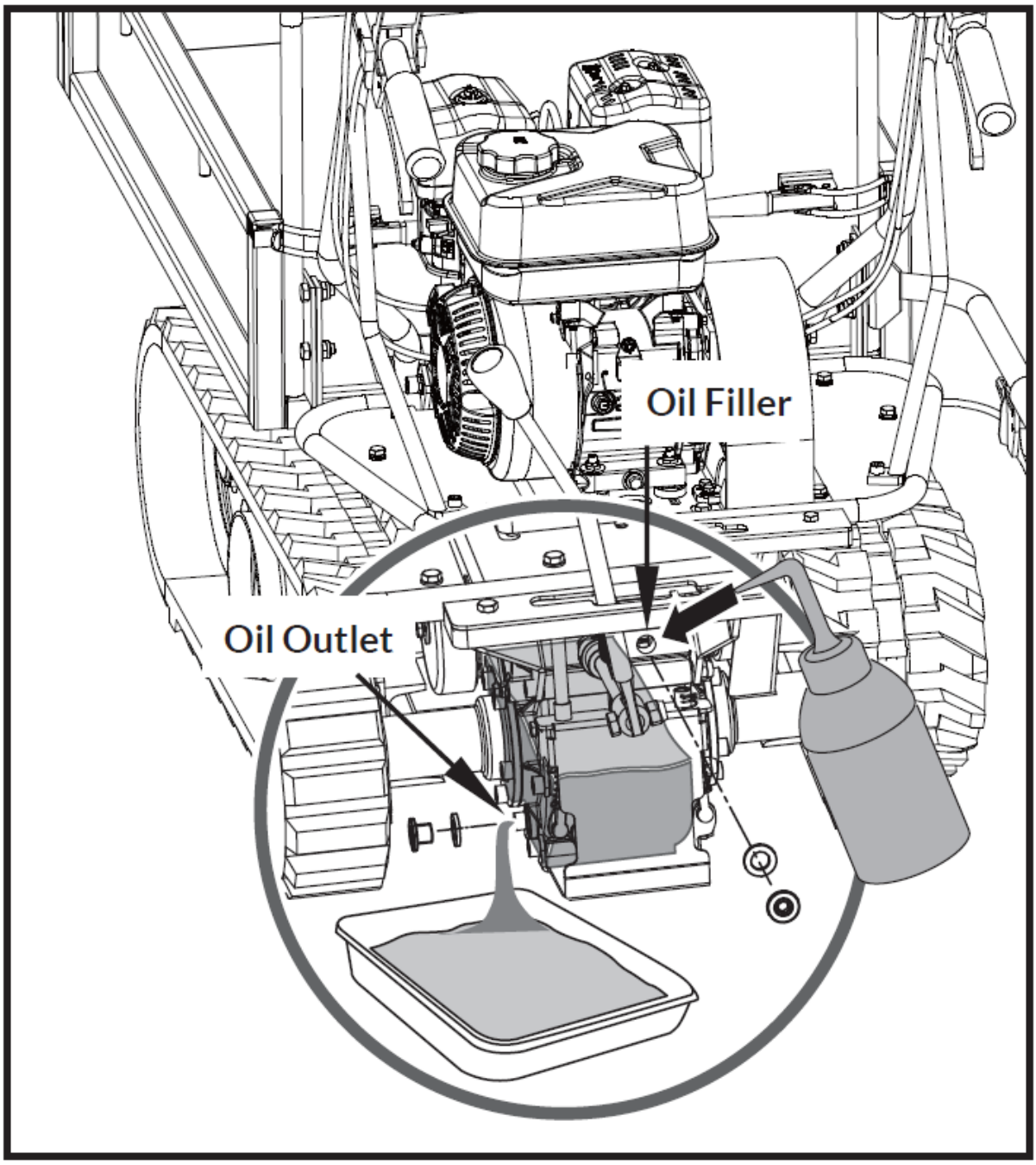

Oil Filler - Enchimento de óleo

Oil Outlet - Saída de óleo

Apertando Trilhos

Com o uso, os trilhos tendem a se soltar. Ao operar com esteiras soltas, elas tendem a deslizar sobre a roda motriz, fazendo com que ela salte sobre seu alojamento, causando desgaste prejudicial ao alojamento.

Para verificar o aperto dos trilhos, proceda da seguinte forma.

1. Coloque a máquina em uma superfície plana com solo compacto ou em asfalto ou pavimento.

2. Eleve a máquina e coloque-a sobre blocos ou suportes adequados ao peso da máquina, de modo que as esteiras fiquem aproximadamente 10 cm acima do solo.

3. Meça a linha média da pista em relação à linha horizontal. A leitura não deve ser maior que 10 cm~15 cm.

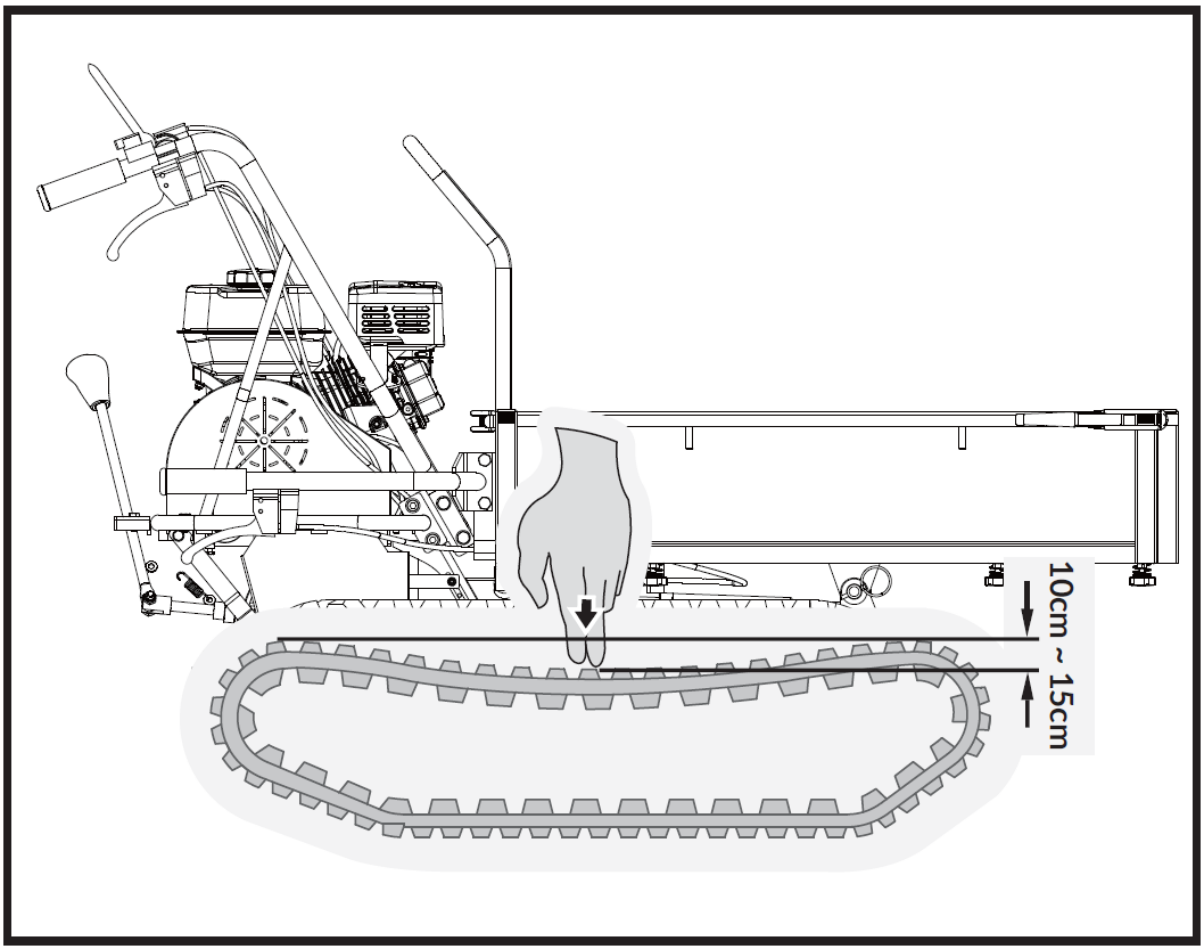

Se a distância for maior, proceda da seguinte forma.

1. Use a alça de tombamento para inclinar o funil e coloque-o em blocos ou suportes adequados ao peso da caixa.
2. Solte a porca de fixação A.
3. Aperte o parafuso B até que o aperto correto seja restaurado.
4. Fixe o parafuso B apertando bem a contraporca A.
5. Retorne o funil à sua posição original.

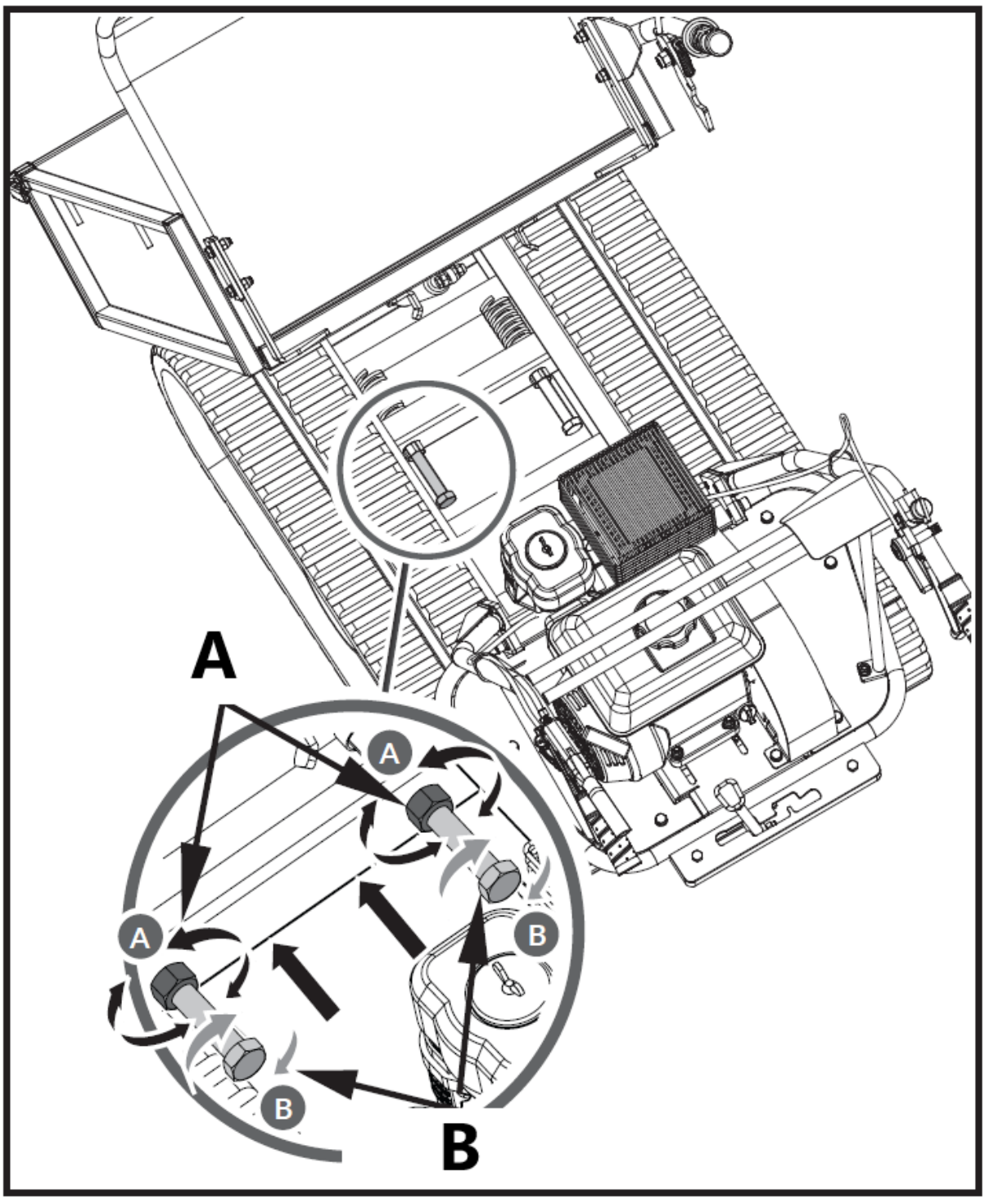

⚠	***Não aperte demais o seu trilho. O ajuste da pista e dos freios estão interligados. A potência de frenagem diminuirá quanto mais a pista for apertada.***

⚠	***Se o parafuso de ajuste não tiver mais ajuste, talvez seja necessário substituir os trilhos.***

Substituindo trilhas

Verifique periodicamente o estado dos trilhos. Se algum trilho estiver rachado ou desfiado, ele deve ser substituído o mais rápido possível.

1. Levante o funil e insira uma haste de suporte por questões de segurança.
2. Eleve a máquina e coloque-a em blocos ou suportes adequados ao peso da máquina, de modo que os suportes fiquem aproximadamente 4” acima do chão.

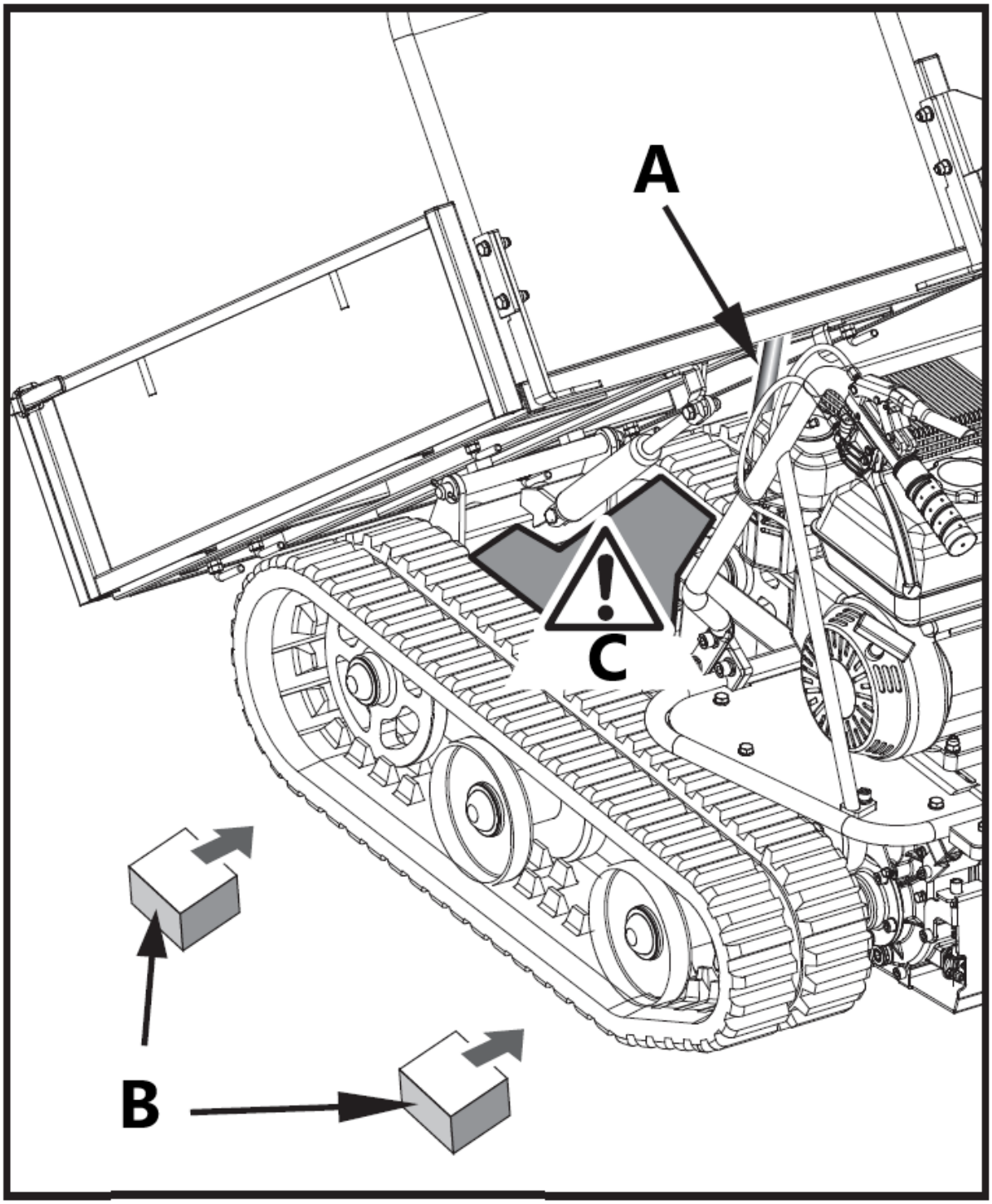

A – Barra de Apoio
B – Área de perigo

C – Objeto de Suporte

3. Solte os parafusos de ajuste e puxe o eixo do volante em direção ao motor. A esteira será solta.

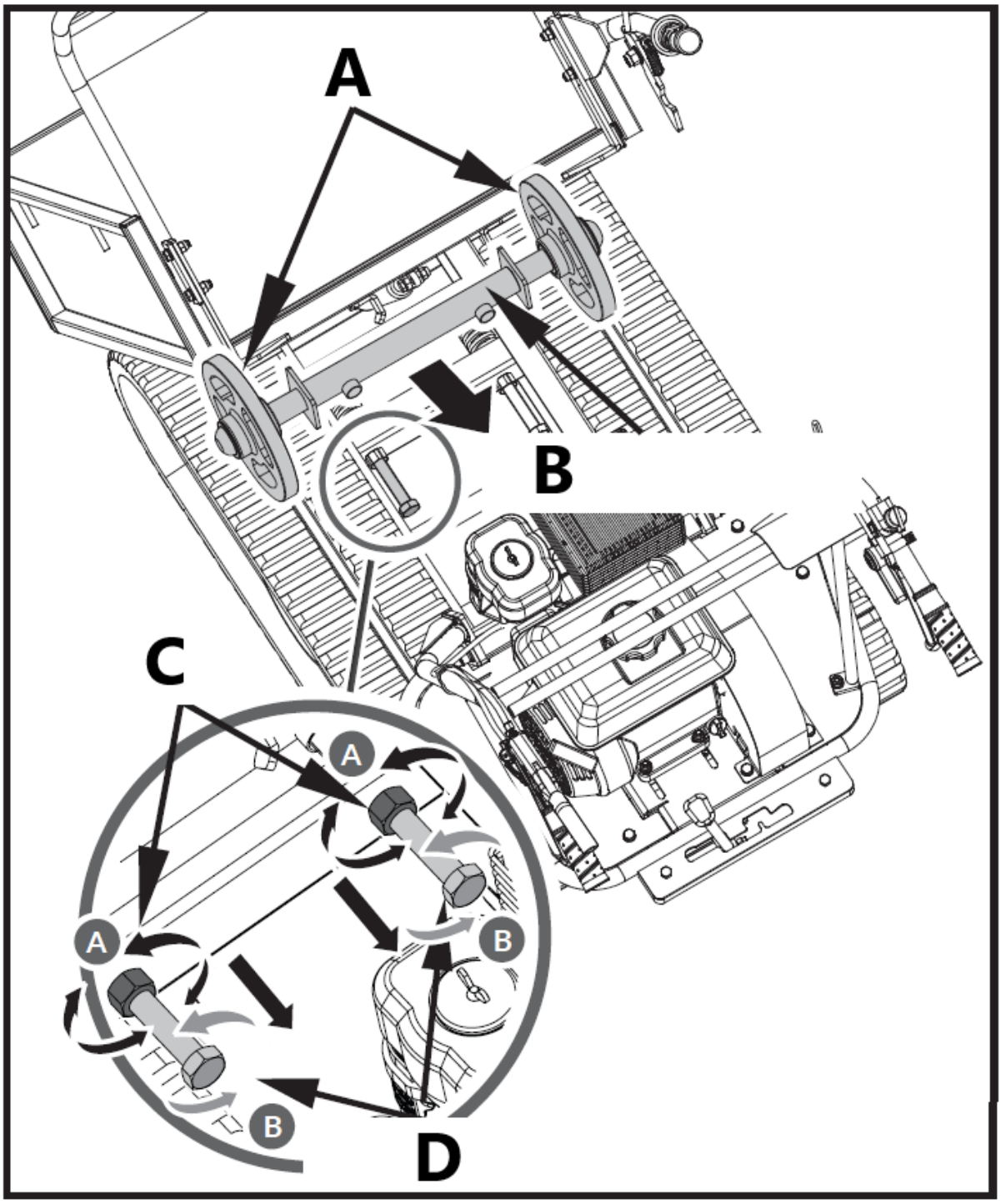

A – Volante
B – Eixo do volante
C – Porca de Geleia
D – Parafuso de ajuste

4. Puxe a trilha inteira.

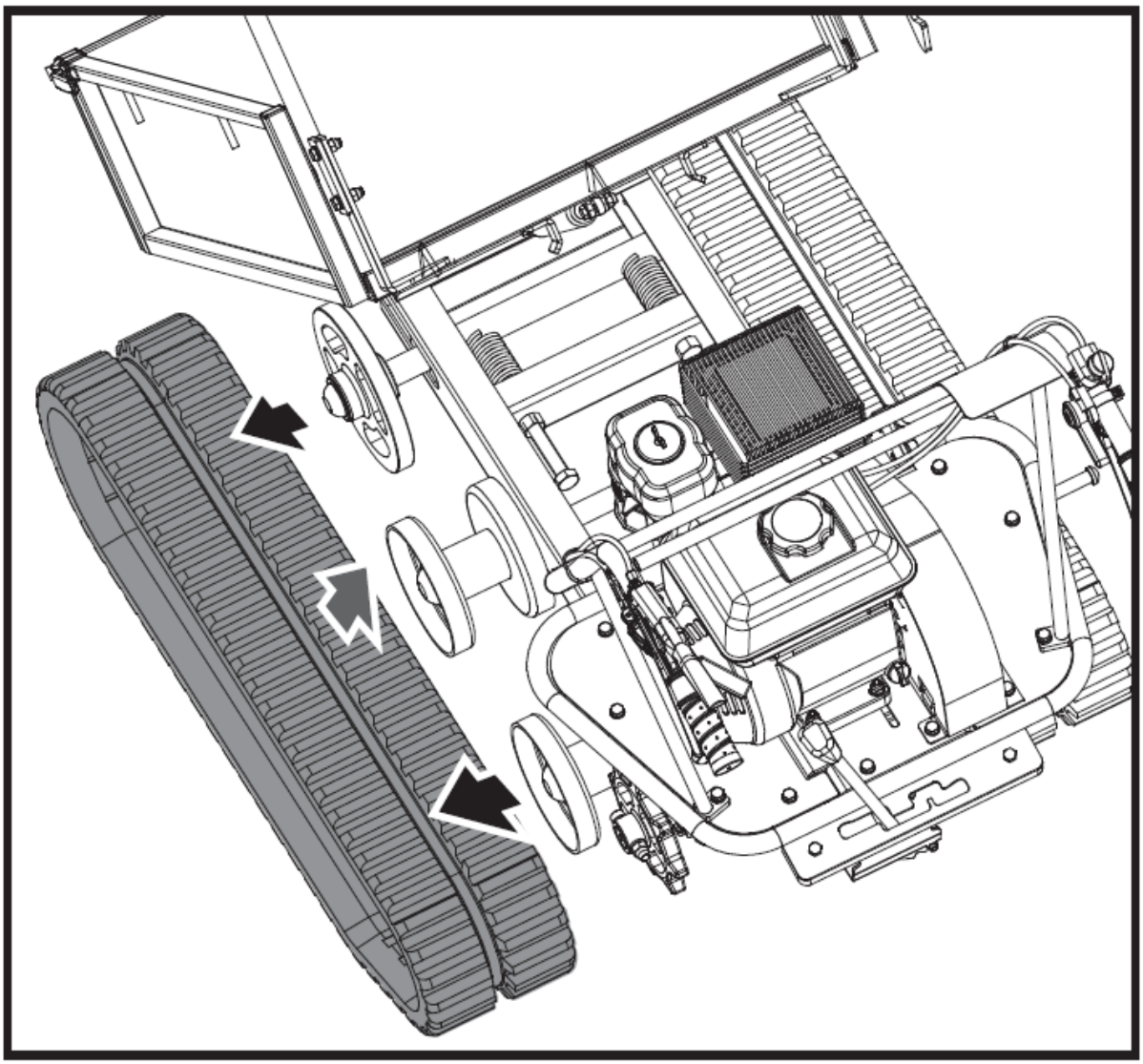

Ao remover ou instalar os trilhos, tome cuidado para não prender os dedos entre eles e a polia.

Manutenção do motor

Consulte o Manual do Motor incluído na sua unidade para obter informações sobre manutenção do motor. O manual do motor fornece informações detalhadas e um cronograma de manutenção para executar as tarefas.

Armazenar

Se o mini dumper de esteiras não for usado por um período superior a 30 dias, siga as etapas abaixo para preparar sua unidade para armazenamento.

1. Drene o tanque de combustível completamente. Combustível armazenado contendo etanol ou MTBE pode começar a ficar obsoleto em 30 dias. Combustível velho tem alto teor de goma e pode entupir o carburador e restringir o fluxo de combustível.

2. Ligue o motor e deixe-o funcionar até parar. Isso garante que não haja combustível restante no carburador. Ligue o motor até ele parar. Isso ajuda a evitar a formação de depósitos de goma dentro do carburador e possíveis danos ao motor.
3. Enquanto o motor ainda estiver quente, drene o óleo do motor. Reabasteça com óleo novo da qualidade recomendada no Manual do Motor.
4. Use panos limpos para limpar a parte externa da máquina e manter as saídas de ar desobstruídas.



Não use detergentes fortes ou produtos de limpeza à base de petróleo ao limpar peças de plástico. Produtos químicos podem danificar plásticos.

5. Inspecione se há peças soltas ou danificadas. Repare ou substitua peças danificadas e aperte parafusos, porcas ou parafusos soltos.
6. Armazene sua unidade em um local plano, limpo e seco, com boa ventilação.



Não armazene a máquina com combustível em uma área não ventilada, onde os vapores do combustível possam atingir chamas, faíscas, luzes piloto ou quaisquer fontes de ignição.

Solução de problemas

Problema	Causa	Remédio
Falha na partida do motor.	1. Fio da vela de ignição desconectado. 2. Sem combustível ou combustível velho. 3. O afogador não está na posição aberta. 4. Linha de combustível bloqueada. 5. Vela de ignição suja. 6. Afogamento do motor.	1. Fixe firmemente o fio da vela de ignição à vela de ignição. 2. Encha com gasolina limpa e nova. 3. O acelerador deve estar posicionado no afogador para uma partida a frio. 4. Limpe a linha de combustível. 5. Limpe, ajuste a folga ou substitua. 6. Aguarde alguns minutos para reiniciar, mas não prepare.
O motor funciona de forma irregular.	1. Fio da vela de ignição solto. 2. Unidade funcionando em CHOKE. 3. Linha de combustível bloqueada ou combustível velho. 4. Ventilação obstruída. 5. Água ou sujeira no sistema de combustível. 6. Filtro de ar sujo. 7. Ajuste inadequado do carburador.	1. Conecte e aperte o fio da vela de ignição. 2. Mova a alavanca do afogador para a posição OFF. 3. Limpe a linha de combustível. Encha o tanque com gasolina limpa e nova. 4. Limpe a ventilação. 5. Drene o tanque de combustível. Reabasteça com combustível novo. 6. Limpe ou substitua o filtro de ar. 7. Consulte o Manual do Motor.
O motor superaquece.	1. Nível de óleo do motor baixo. 2. Filtro de ar sujo. 3. Fluxo de ar restrito.	1. Encha o cárter com óleo adequado. 2. Filtro de ar limpo.

	4. Carburador não ajustado corretamente.	3. Remova a carcaça e limpe. 4. Consulte o Manual do Motor.
Uma das duas faixas está bloqueada.	Corpos estranhos se infiltraram entre o trilho e a estrutura.	Remova o corpo estranho.
A máquina não se move enquanto o motor está funcionando.	1. A marcha não está selecionada corretamente. 2. Trilhos de condução não apertados o suficiente.	1. Certifique-se de que a alavanca de câmbio não esteja entre duas marchas diferentes. 2. Estreite os trilhos de direção.

Cronograma de peças

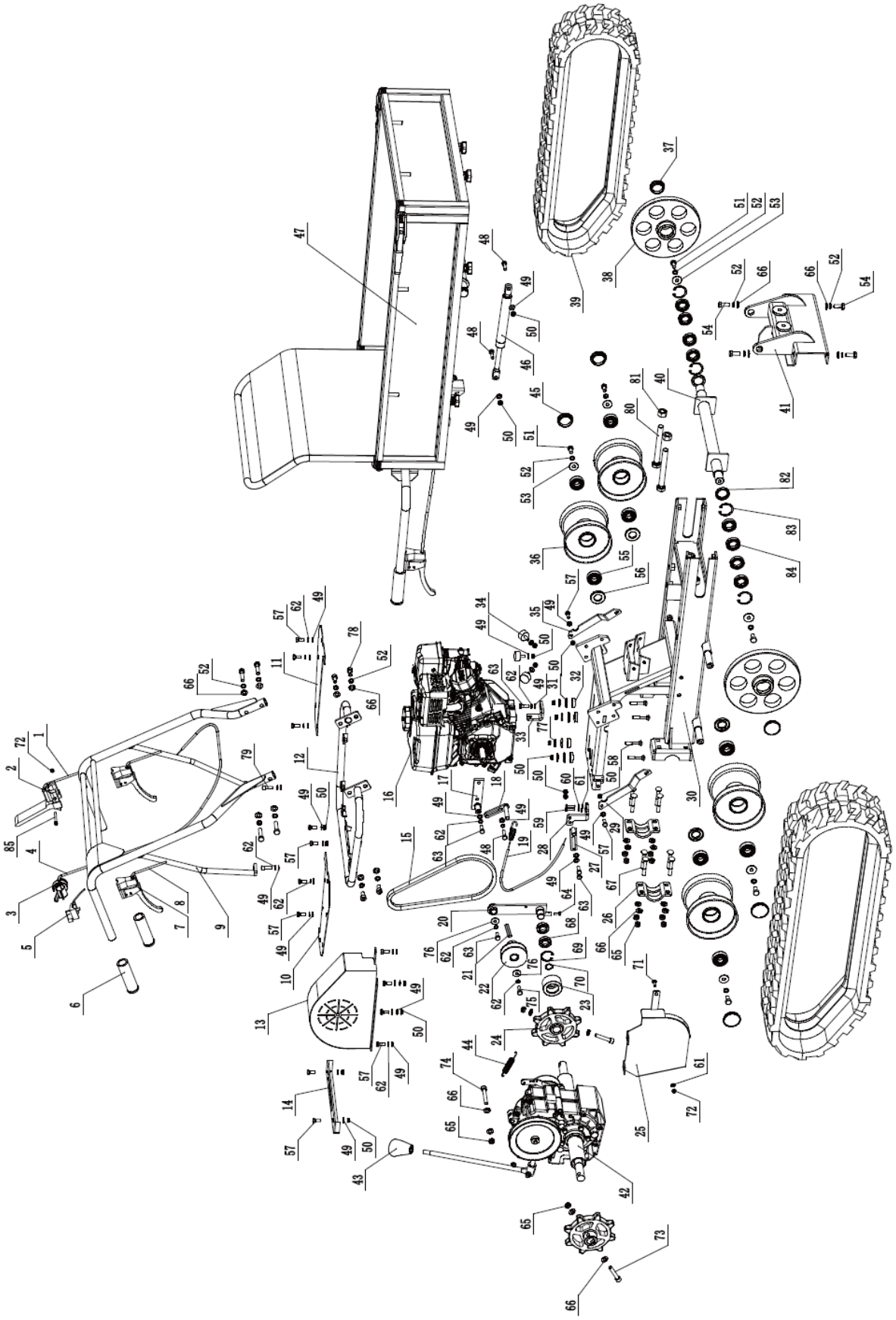

Número	Descrição	Quantid	Número	Descrição	Quantida
1	Cabo da polia tensora	1	44	Mola de freio	1
2	Alça de controle de segurança	1	45	Tampa contra poeira	1
3	Alavanca do acelerador	1	46	Mola de gás	1
4	Cabo do acelerador	1	47	Conjunto de caixa basculante	1
5	Interruptor ON/OFF	1	48	Parafuso sextavado M8x30	2
6	Alça de manga	3	49	Arruela plana 8	29
7	Alavanca de freio	3	50	Porca de segurança M8	16
8	Cabo da alavanca de direção	2	51	Parafuso sextavado M10x20	6
9	Montagem da estrutura da alça	1	52	Arruela de pressão 10	18
10	Base (direita)	1	53	Máquina de lavar 10	6
11	Base (esquerda)	1	54	Parafuso sextavado M10x25	4
12	Estrutura de montagem da alça	1	55	Rolamento 6204	8
13	Capa de cinto	1	56	Selo de óleo	4
14	Placa de mudança de marchas	1	57	Parafuso sextavado M8x20	16
15	Cinto	1	58	Parafuso de carruagem M8x50	4
16	Motor	1	59	Parafuso sextavado M6x25	2
17	Suporte fixo	1	60	Arruela de pressão 6	2
18	Placa de limite de cinto frontal	1	61	Arruela plana 6	3
19	Cabo de freio	1	62	Arruela de pressão 8	17
20	Suporte da polia tensora	1	63	Parafuso sextavado M8x25	4
21	Chave plana do motor	1	64	Parafuso sextavado M6x16	1
22	Polia da correia	1	65	Porca de segurança M10	12
23	Polia tensora	1	66	Arruela plana 10	27
24	Roda motriz	1	67	Parafuso de carruagem M10x65	8
25	Cobertura do cinto inferior	1	68	Rolamento 61904	2
26	Placa montada no eixo da roda	2	69	Anel de retenção 37	1
27	Placa de limite do cinto traseiro	1	70	Anel de retenção 20	1
28	Bloco de ângulo de conexão	1	71	Parafuso de carruagem M6x20	1
29	Placa de suporte (direita)	1	72	Porca de segurança M6	2
30	Chassis	1	73	Parafuso sextavado M10x55	2
31	Junta	4	74	Parafuso sextavado M10x65	1
32	Almofada de choque de borracha	4	75	Parafuso 5/16-24x1	1
33	Base de fixação do cabo	1	76	Máquina de lavar 8	2
34	Tapete de borracha	3	77	Máquina de lavar 8	4

35	Placa de suporte (esquerda)	1	78	Parafuso sextavado M10x20	2
36	Rolo de trilha	4	79	Parafuso sextavado M8x25	2
37	Tampa contra poeira	2	80	Parafuso sextavado M16x140	2
38	Roda guia	2	81	Porca sextavada M16	2
39	Trilho de borracha	2	82	Selo de óleo	2
40	Eixo da roda guia	1	83	Anel de retenção 42	4
41	Suporte de suporte	1	84	Rolamento 61905	8
42	Conjunto da caixa de engrenagens	1	85	Parafuso sextavado M6x50	1
43	Botão de alavanca	1			

Lista de peças

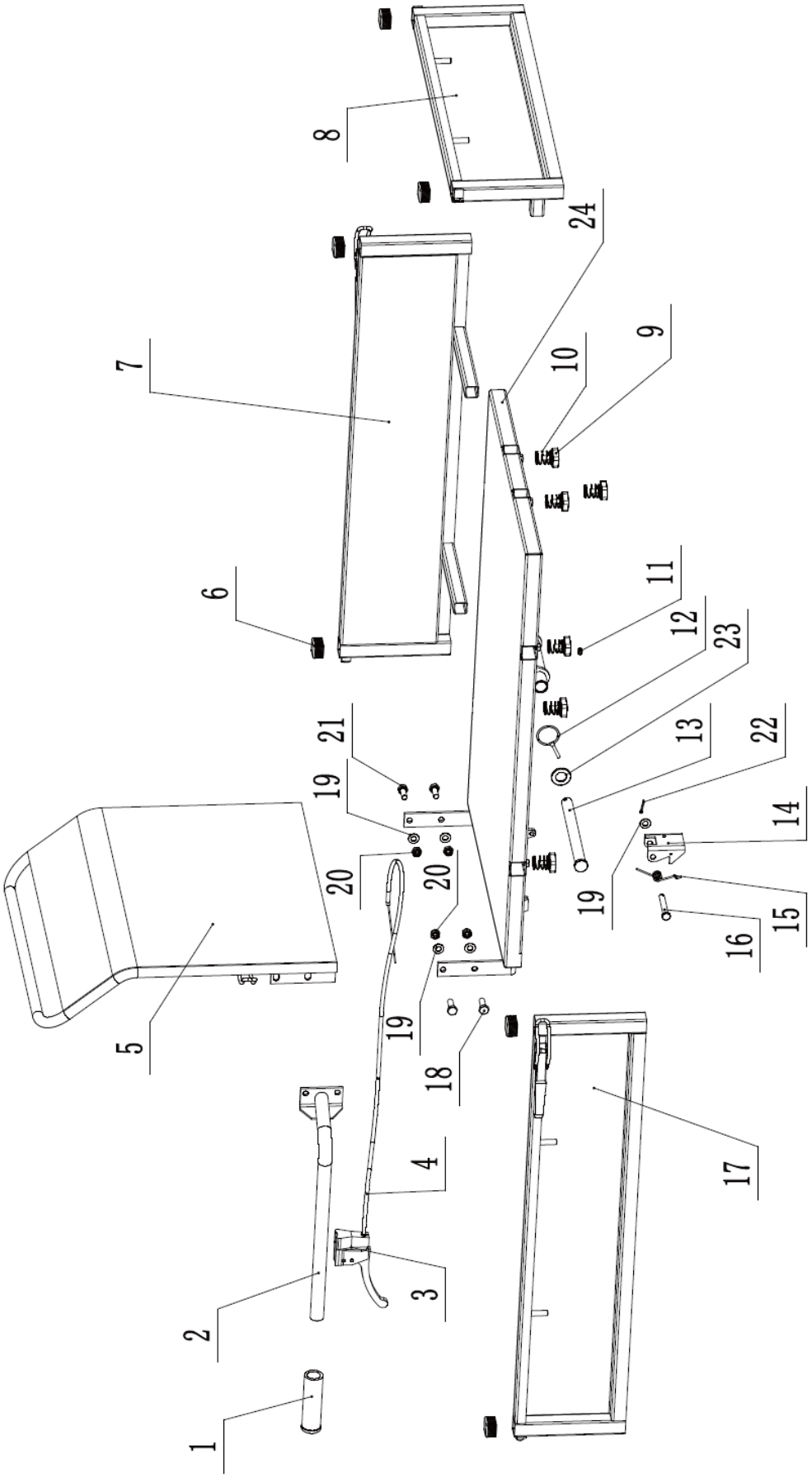

Número	Descrição	Quantidade
1	Manga de alça	1
2	Alavanca de controle da	1
3	Alça de caçamba	1
4	Cabo de controle da caixa	1
5	Painel traseiro	1
6	Plugue de plástico	6
7	Painel lateral (esquerda)	1
8	Painel frontal	1
9	Parafuso estrela M8x16	6
10	Mola de bloqueio	6
11	Copo de óleo M6	1
12	Pino 5x40	1
13	Pino de conexão	1
14	Fivela de caixa basculante	1
15	Mola de torção	1
16	Pino de fivela	1
17	Painel lateral (direita)	1
18	Parafuso sextavado	2
19	Arruela plana 10	5
20	Porca de segurança M10	4
21	Parafuso sextavado	2
22	Pino de divisão 3,2x20	1
23	Arruela plana 20	1
24	Painel inferior	1



Táto používateľská príručka bola preložená pomocou strojového prekladu. Vynaložili sme primeranú snahu o poskytnutie presného prekladu, avšak žiadny automatický preklad nie je dokonalý a nemá nahradiť ľudských prekladateľov. Oficiálna používateľská príručka je v anglickom jazyku. Akékoľvek nezrovnalosti alebo rozdiely, ku ktorým došlo v procese prekladu, nie sú záväzné a nemajú žiadny právny účinok na účely dodržiavania alebo presadzovania predpisov. Ak máte akékoľvek otázky týkajúce sa presnosti informácií obsiahnutých v používateľskej príručke, pozrite si jej anglickú verziu, ktorá predstavuje oficiálnu verziu.

Technické údaje

Popis parametra	Hodnota parametra
Názov produktu	Štiepkovač
Model	HT-HECTOR-1200D
Výkon motora štiepkovača [kW]	9
Výkon motora vozidla [kW]	4,1
Otáčky motora štiepačky dreva [ot./min]	3600
Otáčky motora vozidla [ot./min]	3600
Nosnosť vozidla [kg]	300
Počet prevodových stupňov vozidla	3 dopredu + 1 dozadu
Maximálny priemer rezu [mm]	120
Typ topánky	Kábel (manuálny)/elektrický
Hmotnosť štiepkovača [kg]	177
Hmotnosť vozidla [kg]	178

1. Všeobecný popis

Používateľská príručka je vytvorená s cieľom zaistiť bezpečné a bezproblémové používanie zariadenia. Produkt je navrhnutý a vyrobený v súlade s prísnymi technickými smernicami s použitím najmodernejších technológií a komponentov. Okrem toho sa vyrába v súlade s najprísnejšími kvalitatívnymi normami.

NEPOUŽÍVAJTE ZARIADENIE, POKIAĽ STE SI DÔKLADNE NEPREČÍTALI TÚTO POUŽÍVATEĽSKÚ PRÍRUČKU A NEPOROZUMELI JEJ.

Aby ste predĺžili životnosť výrobku a zaistili jeho bezproblémovú prevádzku, používajte ho v súlade s touto používateľskou príručkou a pravidelne vykonávajte údržbu. Technické údaje a špecifikácie uvedené v tejto používateľskej príručke sú aktuálne. Výrobca si vyhradzuje právo na zmeny súvisiace s vylepšením kvality. Zariadenie je navrhnuté tak, aby sa riziká emisií hluku znížili na minimum, pričom sa zohľadňuje technologický pokrok a možnosti zníženia hluku.

Legenda



Výrobok spĺňa príslušné bezpečnostné normy.



Pred použitím si prečítajte pokyny.



Výrobok sa musí recyklovať.



VAROVANIE! alebo **POZOR!** alebo **UPOZORNENIE!** Platí pre danú situáciu.
(všeobecné výstražné znamenie)



Používajte ochranu sluchu. Vystavenie silnému hluku môže mať za následok stratu sluchu.



Používajte ochranné rukavice.



Používajte ochranu hlavy.



Noste ochranu nôh.



Noste ochranný štít na tvár.



Používajte ochranu.



Používajte ochranné oblečenie.



POZOR! Nebezpečenstvo úrazu elektrickým prúdom!



POZOR! Varovanie pred hlasným zvukom!



POZOR! Rotujúce časti, nebezpečenstvo zamotania!



POZOR! Nebezpečenstvo požiaru – horľavé materiály!



VÝSTRAHA! Toxické látky, nebezpečenstvo otravy – nikdy neštartujte a nenechávajte bežať motor v uzavretých priestoroch alebo v zle vetraných priestoroch!



Núdzové zastavenie!



Núdzové zastavenie!



POZOR! Horúci povrch, hrozí riziko popálenia!



UPOZORNENIE: Dodržujte bezpečnú vzdialenosť od okolostojacich osôb alebo zvierat (najmenej 10 m).



POZOR: Hrozí nebezpečenstvo vymrštenia predmetov zo stroja!



UPOZORNENIE! Ostré prvky. Nebezpečenstvo porezania končatín.



Keď je stroj v prevádzke, držte ruky alebo akúkoľvek časť tela mimo dosahu násypky, lievika a výstupného žľabu.



Pri práci so strojom sa vždy vzdiaľte od oblasti vypúšťania.



V blízkosti zariadenia nefajčite. Zariadenie obsahuje horľavé látky.



Chráňte pred dažďom.



Pred akoukoľvek údržbou stroja VŽDY vypnite motor.



UPOZORNENIE! Nákresy v tejto príručke slúžia len na ilustráciu a niektoré detaily sa môžu líšiť od skutočného výrobku.

2. Bezpečnosť pri používaní



POZOR! Prečítajte si všetky bezpečnostné upozornenia a všetky pokyny. Nedodržanie upozornení a pokynov môže mať za následok vážne zranenie alebo dokonca smrť.

Pojmy "zariadenie" alebo "produkt" sa vo varovaniach a pokynoch používajú na označenie:
Štiepkovač

2.1. Bezpečnosť na pracovisku

a) Postarajte sa o to, aby bolo pracovisko čisté a dobre osvetlené. Neporiadok alebo zlé osvetlenie môže viesť k nehodám. Pri práci so zariadením sa snažte myslieť dopredu, sledovať, čo sa deje, a používať zdravý rozum.
b) Zariadenie nepoužívajte v prostredí s nebezpečenstvom výbuchu, napríklad v prítomnosti horľavých kvapalín, plynov alebo prachu. Zariadenie vytvára iskry, ktoré môžu zapáliť prach alebo výpary.
c) Ak zistíte, že zariadenie je poškodené alebo má nepravidelnú prevádzku, okamžite ho vypnite a bezodkladne to nahláste svojmu nadriadenému.
d) Opravy výrobku môže vykonávať len servisné stredisko výrobcu. Nepokúšajte sa zariadenie opraviť sami!
e) V prípade požiaru použite na uhasenie práškový hasiaci prístroj alebo hasiaci prístroj s oxidom uhličitým (CO2)(určený na hasenie elektrických zariadení pod napätím).
f) Deťom alebo nepovolaným osobám je vstup na pracovisko zakázaný. (Rozptýlenie môže viesť k strate kontroly nad zariadením).
g) Zariadenie používajte v dobre vetranom priestore.
h) Zariadenie počas prevádzky produkuje prach a nečistoty. Okolostojace osoby je potrebné chrániť pred ich škodlivými účinkami.
i) NÚDZOVÉ ZASTAVENIE použite, ak existuje riziko zranenia alebo smrti, nehody alebo škody.
j) Pravidelne kontrolujte stav bezpečnostných štítkov. Ak sú štítky nečitateľné, je potrebné ich vymeniť.
k) Túto používateľskú príručku si ponechajte k dispozícii pre budúce použitie. Ak toto zariadenie odovzdáte tretej strane, je potrebné spolu s ním odovzdať aj príručku.
l) Obalové prvky a malé montážne diely uchovávajte na mieste, ku ktorému nemajú prístup deti.
m) Zariadenie uchovávajte mimo dosahu detí a zvierat.
n) Ak toto zariadenie používate spolu s iným zariadením, je potrebné dodržiavať aj ostatné pokyny na používanie.

o) Uistite sa, že je pracovný priestor otvorený.



Upozornenie! Pri používaní zariadenia chráňte deti a ostatné okolostojace osoby.

2.2. Osobná bezpečnosť

a) Zariadenie nepoužívajte, keď ste unavení, chorí alebo pod vplyvom alkoholu, omamných látok alebo liekov, ktoré môžu výrazne zhoršiť schopnosť ovládať ho.
b) Stroj môžu obsluhovať fyzicky zdatné osoby, ktoré sú schopné s ním manipulovať, sú riadne vyškolené, prečítali si tento návod na obsluhu a absolvovali školenie o bezpečnosti a ochrane zdravia pri práci.
c) Pri práci so zariadením používajte zdravý rozum a buďte ostražití. Dočasná strata koncentrácie počas používania zariadenia môže viesť k vážnym zraneniam.
d) Pri práci s prístrojom používajte osobné ochranné prostriedky uvedené v časti 1 (Legenda). Používanie správnych a schválených osobných ochranných prostriedkov znižuje riziko úrazu.
e) Nepreceňujte svoje schopnosti. Pri používaní zariadenia udržiavajte rovnováhu a zachovajte si stabilitu. To zaistí lepšiu kontrolu nad zariadením v neočakávaných situáciách.
f) Nenoste voľné oblečenie ani šperky. Udržiavajte vlasy, oblečenie a rukavice mimo dosahu pohyblivých častí. Voľné oblečenie, šperky alebo dlhé vlasy sa môžu zachytiť o pohyblivé časti.
g) Pred zapnutím zariadenia odstráňte všetky nastavovacie nástroje alebo kľúče. Náradie alebo kľúč ponechaný v otočnej časti zariadenia môže spôsobiť poranenie.
h) Používajte ochranu očí, uší a dýchacích ciest.
i) Zariadenie nie je hračka. Deti musia byť pod dohľadom, aby sa so zariadením nehrali.
j) Počas používania nevkladajte ruky ani iné časti tela do vnútra prístroja!
k) Stroj vždy držte oboma rukami. Kráčajte, nikdy nebehajte držiac stroj a dbajte na zvýšenú opatrnosť pri cúvaní smerom k sebe.

2.3. Bezpečné používanie zariadenia

a) Zariadenie nepreťažujte. Používajte nástroje, ktoré sú vhodné pre príslušnú úlohu. Správne zvolené zariadenie bude vykonávať úlohu, na ktorú bolo navrhnuté, lepšie a bezpečnejšie.
b) Zariadenie nepoužívajte, ak vypínač nefunguje správne (nezapína a nevypína zariadenie). Zariadenia, ktoré sa nedajú zapnúť a vypnúť pomocou vypínača ON/OFF, sú nebezpečné, nemali by sa používať a musia sa opraviť.
c) Ak sa nepoužíva, uložte ho na bezpečné miesto, mimo dosahu detí a osôb, ktoré nie sú oboznámené so zariadením a neprečítali si návod na obsluhu. Zariadenie môže predstavovať nebezpečenstvo v rukách neskúsených používateľov.
d) Udržujte zariadenie v bezchybnom technickom stave. Pred každým použitím skontrolujte, či nedošlo k celkovému poškodeniu a najmä skontrolujte, či nie sú prasknuté časti alebo prvky a či nie sú iné podmienky, ktoré by mohli ovplyvniť bezpečnú prevádzku zariadenia. Ak zistíte poškodenie, odovzdajte zariadenie pred použitím na opravu.
e) Zariadenie uchovávajte mimo dosahu detí.
f) Opravu alebo údržbu zariadenia by mali vykonávať kvalifikované osoby a používať pri nej iba originálne náhradné diely. Tým sa zaistí bezpečné používanie.
g) Aby sa zabezpečila funkčná integrita zariadenia, neodstraňujte ochranné kryty namontované z výroby a neuvoľňujte žiadne skrutky.
h) Pri preprave a manipulácii so zariadením medzi skladom a miestom určenia dodržiavajte zásady bezpečnosti a ochrany zdravia pri práci pre manuálnu prepravu, ktoré platia v krajine, kde sa zariadenie bude používať.
i) Vyhnite sa situáciám, keď zariadenie prestane počas používania fungovať v dôsledku nadmerného zaťaženia. Môže to viesť k prehriatiu prvkov pohonu a poškodeniu zariadenia.
j) Nedotýkajte sa kĺbových častí alebo príslušenstva, pokiaľ zariadenie nebolo odpojené od zdroja napájania.
k) Počas práce zariadením nehýbte, neupravujte ho ani neotáčajte.
l) Počas používania nenechávajte toto zariadenie bez dozoru.
m) Zariadenie pravidelne čistite, aby ste zabránili usadzovaniu odolných nečistôt.
n) Špecifikované emisie vibrácií sa merali pomocou štandardných meracích metód. Emisie vibrácií sa môžu zmeniť, ak sa zariadenie používa v inom prostredí.

o) Nepracujte súčasne na dvoch obrobkoch.
p) Nezakrývajte prívod a odvod vzduchu.
q) Zariadenie nespúšťajte, keď je prázdne.
r) Je zakázané zasahovať do zariadenia s cieľom zmeniť jeho parametre alebo konštrukciu.
s) Zariadenie uchovávajte mimo dosahu zdrojov ohňa a tepla.
t) Nezakrývajte vetracie otvory!
u) Chráňte zariadenie pred nadmernou vlhkosťou alebo dažďom.
v) Neinštalujte, neodstraňujte, nenastavujte ani neopravujte vypúšťacie sito iných dielov, keď je motor v chode.
w) Keď motor beží, držte všetky časti tela a ťažké predmety mimo dosahu nakladacieho zásobníka a výstupného žľabu.
x) Do stroja nevkladajte látky, kamene, kov, sklo, gumu, plasty, tehly, povrazy, korene, podstielkové rastliny, fľaše, plechovky ani žiadne iné nebotanické predmety.
y) Rotujúce rezné nože vo vnútri týchto otvorov spôsobia pri dotyku vážne zranenie.
z) Pri práci buďte opatrní. Stroj môže vyhadzovať úlomky spracovávaného materiálu z nakladacej násypky alebo výstupného žľabu.
aa) Motor sa počas prevádzky veľmi zahrieva. Nedotýkajte sa horúceho motora, pretože môže spôsobiť popáleniny.
bb) Aby ste predišli riziku požiaru, držte lístie, trávu a iné horľavé materiály mimo horúceho motora a tlmiča výfuku.
cc) Nepracujte na chodníku, štrku alebo iných tvrdých povrchoch, pretože predmety by sa mohli odraziť a spôsobiť zranenie.
dd) Niektoré druhy stromov môžu spôsobiť alergickú reakciu. Prach vychádzajúci počas spracovania pobočiek môže byť dráždivý alebo škodlivý, preto je potrebné prijať vhodné ochranné opatrenia.
ee) Nepracujte na nerovnom povrchu alebo v prípade, že je jednotka nestabilná.
ff) Ak sa drvič štiepok zasekne alebo upchá, okamžite vypnite motor a pred čistením počkajte, kým sa všetky pohyblivé časti úplne nezastavia.
gg) Do stroja nevkladajte väčšie vetvy, ako je uvedené v technických údajoch.
hh) Pred použitím zariadenia skontrolujte hladinu av prípade potreby doplňte motorový olej po značku. Ak je hladina oleja nízka, motor nenaštartuje alebo sa môže vypnúť. Práca s príliš malým množstvom oleja môže spôsobiť prehriatie alebo dokonca poškodenie motora!
ii) Únik oleja zo stroja je potrebné nahlásiť príslušnému servisu alebo v súlade s právnymi požiadavkami platnými v oblasti použitia.
jj) Vo výfukových plynoch motora je prítomný jedovatý oxid uhoľnatý. Pobyt v prostredí s oxidom uhoľnatým môže viesť k strate vedomia alebo dokonca k smrti. Nespúšťajte motor v uzavretom alebo slabo vetranom priestore.
kk) Chráňte motor pred teplom, iskrami a plameňom. V blízkosti stroja nefajčite!
ll) Benzín je horľavý a výbušný. Pred doplnením paliva by mal byť motor vypnutý a vychladnutý.
mm) POZOR! Riziko poškodenia motora v dôsledku nesprávneho paliva.
nn) Batéria je pod napätím. Nedotýkajte sa ani neprekrížte svorky a konektory batérie. Odpojenie konektorov batérie by sa malo vykonať v správnom poradí.
oo) Pri jazde so strojom na klzkom a/alebo nestabilnom povrchu buďte mimoriadne opatrní.

POZOR! Napriek bezpečnej konštrukcii zariadenia a jeho ochranným prvkom, ako aj použitiu ďalších prvkov chrániacich obsluhujúcu osobu existuje pri používaní zariadenia mierne riziko nehody alebo poranenia. Pri používaní zariadenia buďte ostražití a používajte zdravý rozum.

3. Návod na použitie štiepkovača dreva

Zariadenie je určené na drvenie konárov, kríkov, buriny, výhonkov a dlhej suchej trávy s priemerom nepresahujúcim hodnotu uvedenú v tabuľke technických údajov. Spotrebič nepoužívajte na sekanie stavebnej sutiny, plastov, papierových výrobkov, lán alebo šnúr alebo akéhokoľvek materiálu, ktorý môže obsahovať kov alebo veľké množstvo vlhkosti/šťavy.

POZNÁMKA: Pred vložením materiálu do zariadenia odstráňte všetky klince, povrazy, povrazy alebo kamene, ktoré môžu byť zapustené v častiach rastlín (napr. korene atď.).

Používateľ je zodpovedný za akékoľvek škody spôsobené neúmyselným používaním zariadenia.

Rozbalenie nádoby

Pomocou skrutkovača a kladiva otvorte všetky bočné zámky.

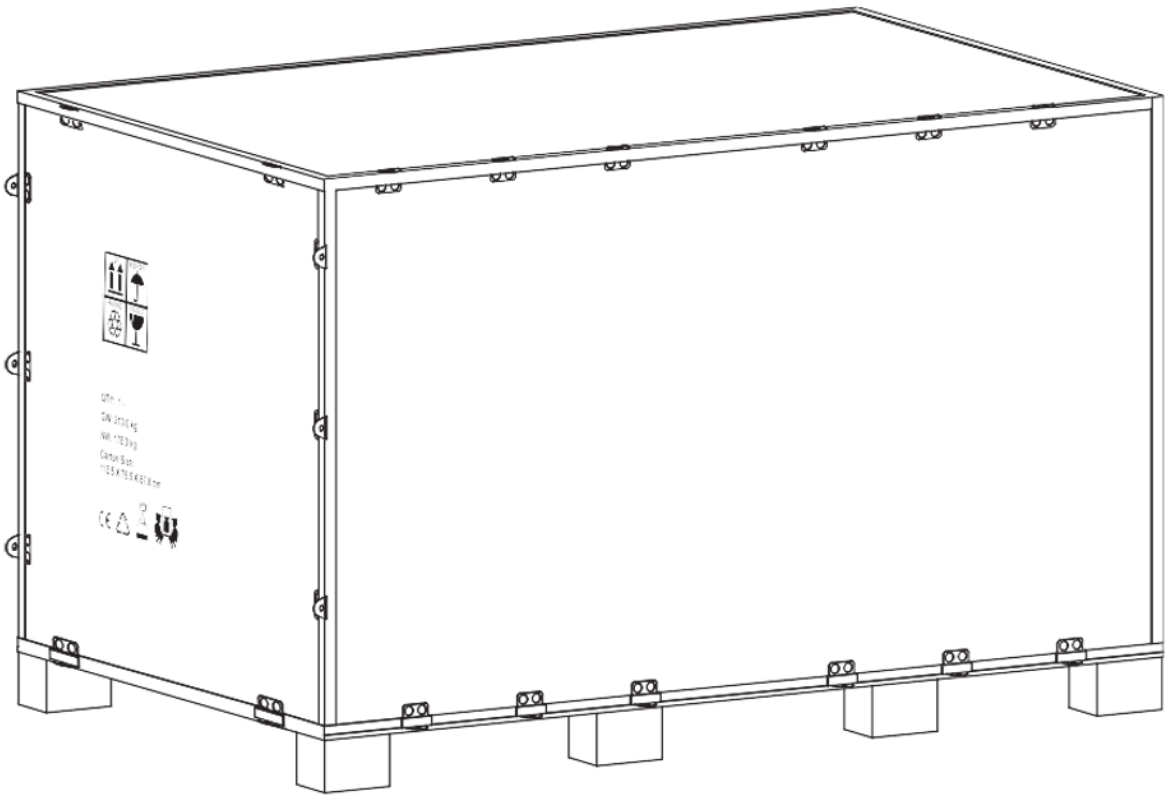

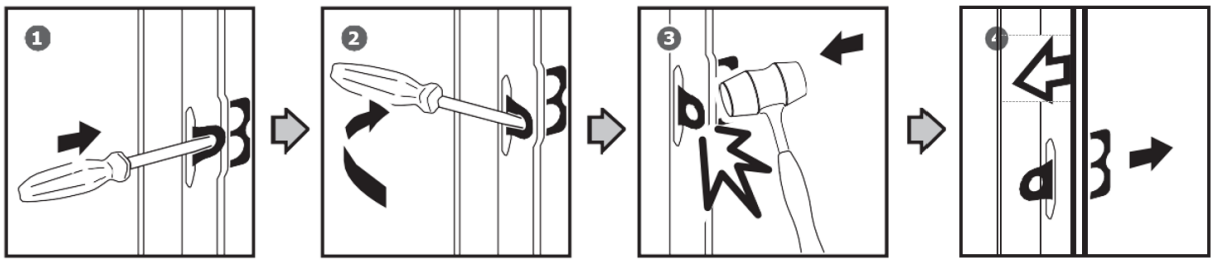

Odstráňte všetky preglejkové dosky a odstráňte všetky voľné časti na spodných paletách.

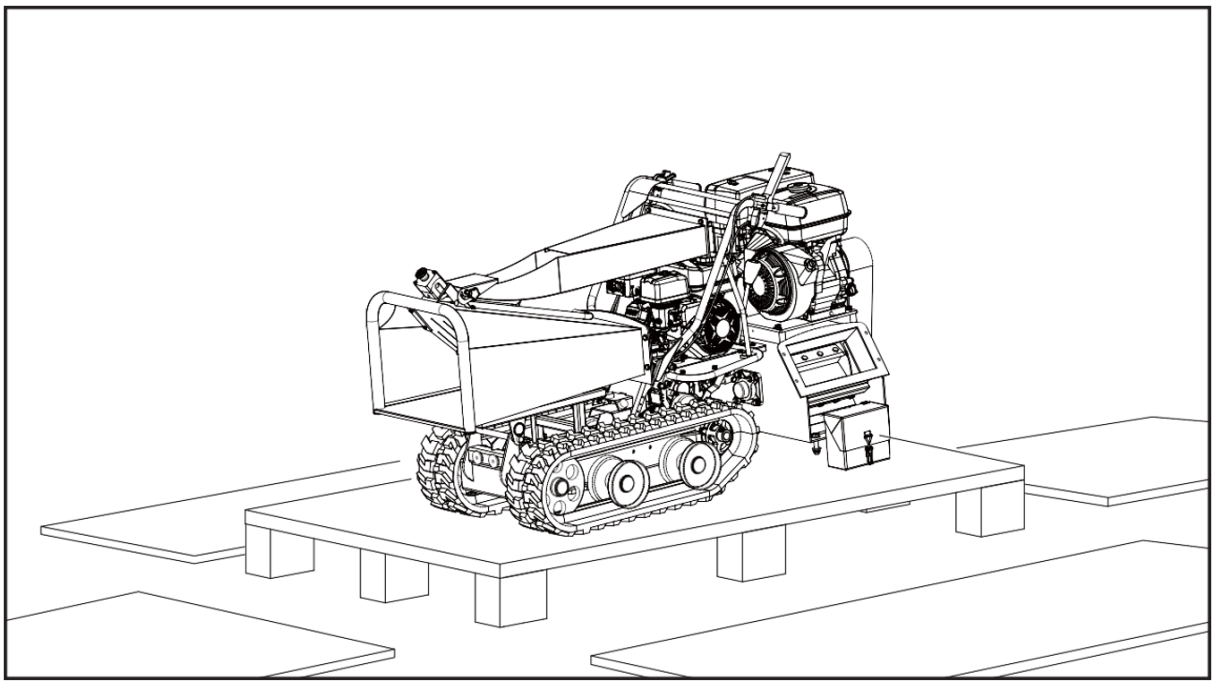

Dodávaný obsah

Štiepkovač sa dodáva čiastočne zmontovaný a dodáva sa v starostlivo zabalenom obale. Po vybratí všetkých častí z balenia by ste mali mať:

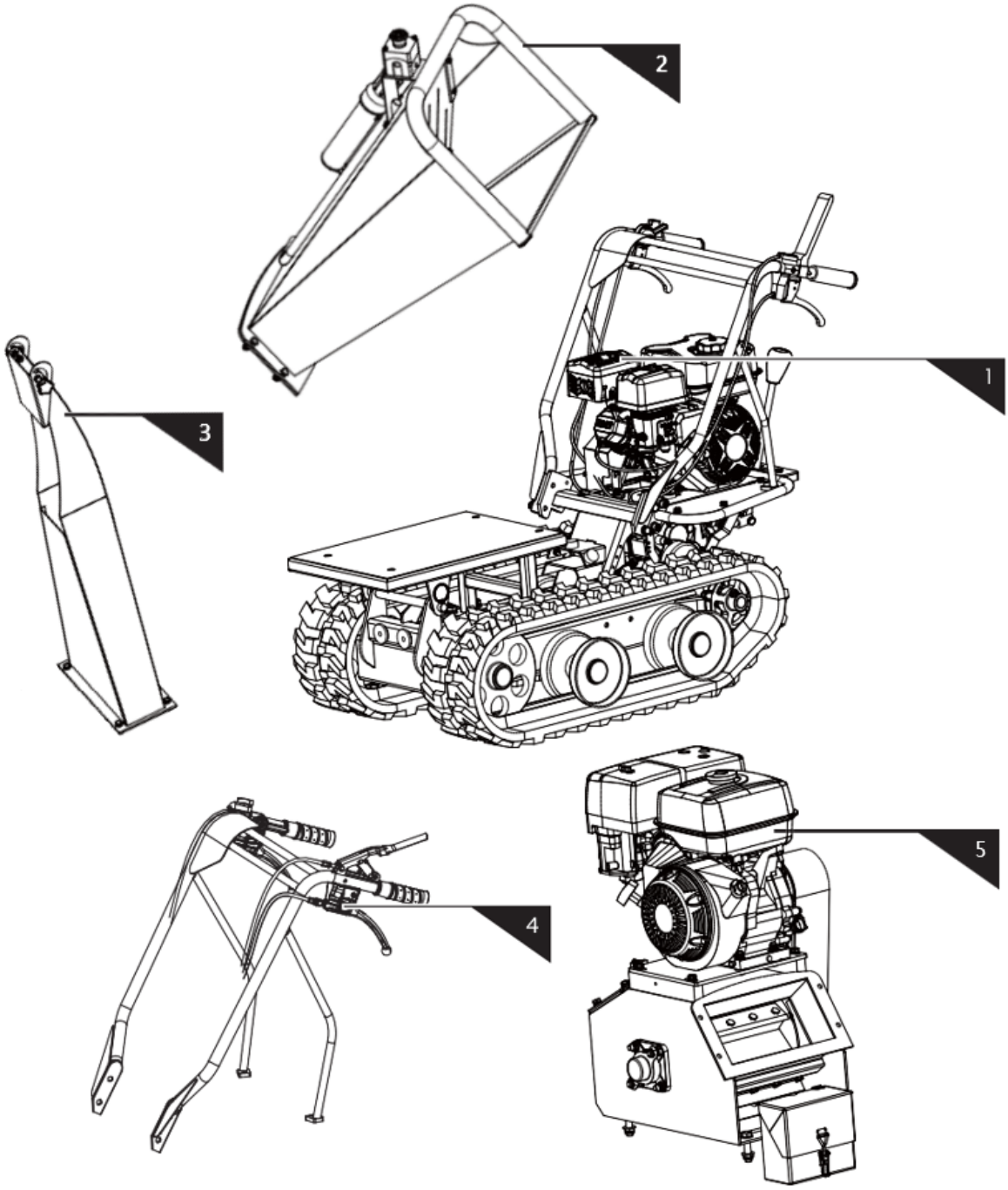

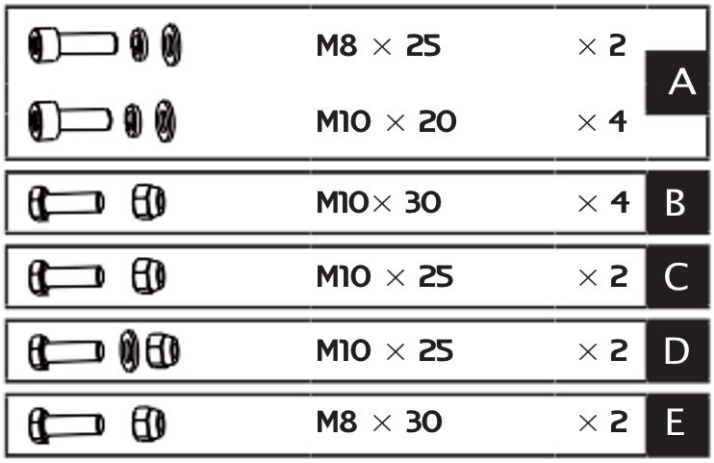

1. Hlavný stroj
2. Zásobník krmiva - horný
3. Deflektor
4. Zostava riadidiel
5. Motor
6. Taška na hardvér

zhromaždenie

Podľa nižšie uvedených pokynov zostavíte stroj za niekoľko minút.

Zostava riadidiel

Zarovnajte otvory na riadidlách s montážnou konzolou a zaistite každý pomocou pružinovej podložky, plochej podložky a skrutky M10x20. Pripevnite každú podperu riadidiel na motorovú plošinu pomocou pružinovej podložky, plochej podložky a šesťhrannej skrutky M8x25.

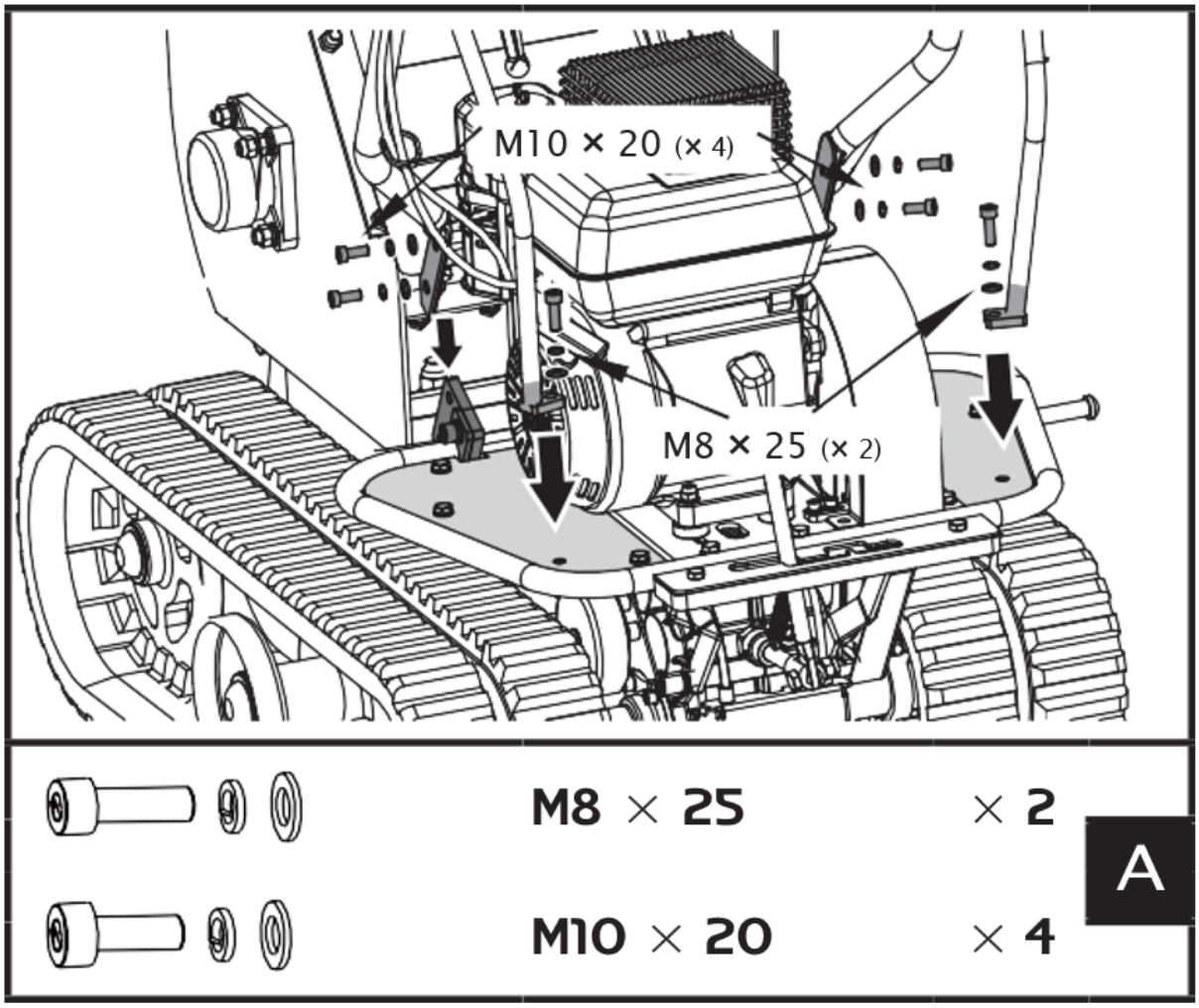

Odskrutkujte štyri skrutky M16x40, podložky a matice, ktoré spájajú štiepkovač so základňou sklápača. Posuňte štiepkovač dozadu a potom ho zaistite skrutkami, podložkami a maticami, ktoré ste práve odstránili na začiatku.

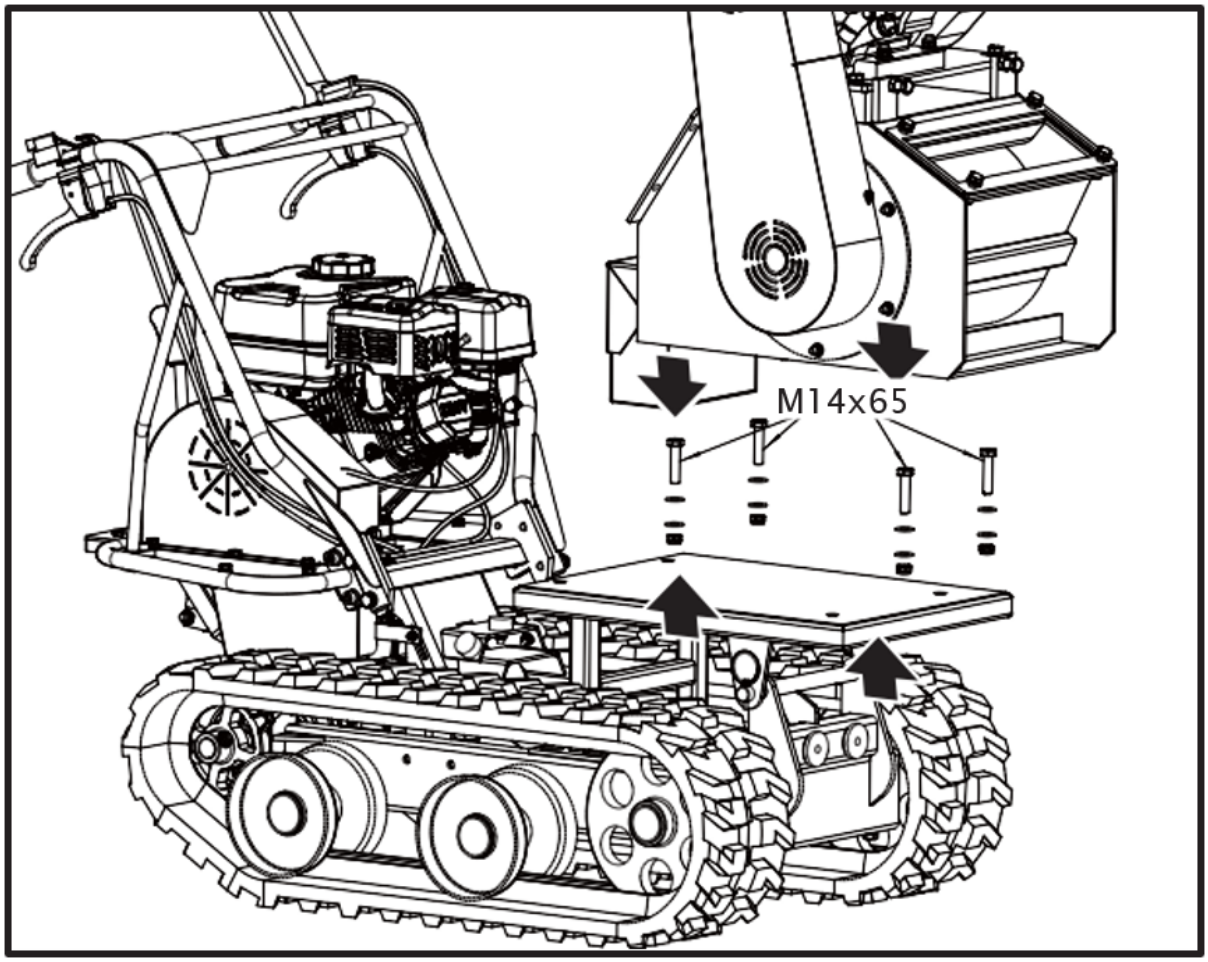

Zásobník krmiva

1. Umiestnite spodný podávací zásobník na stroj a zaistite ho skrutkami, podložkami a maticami.

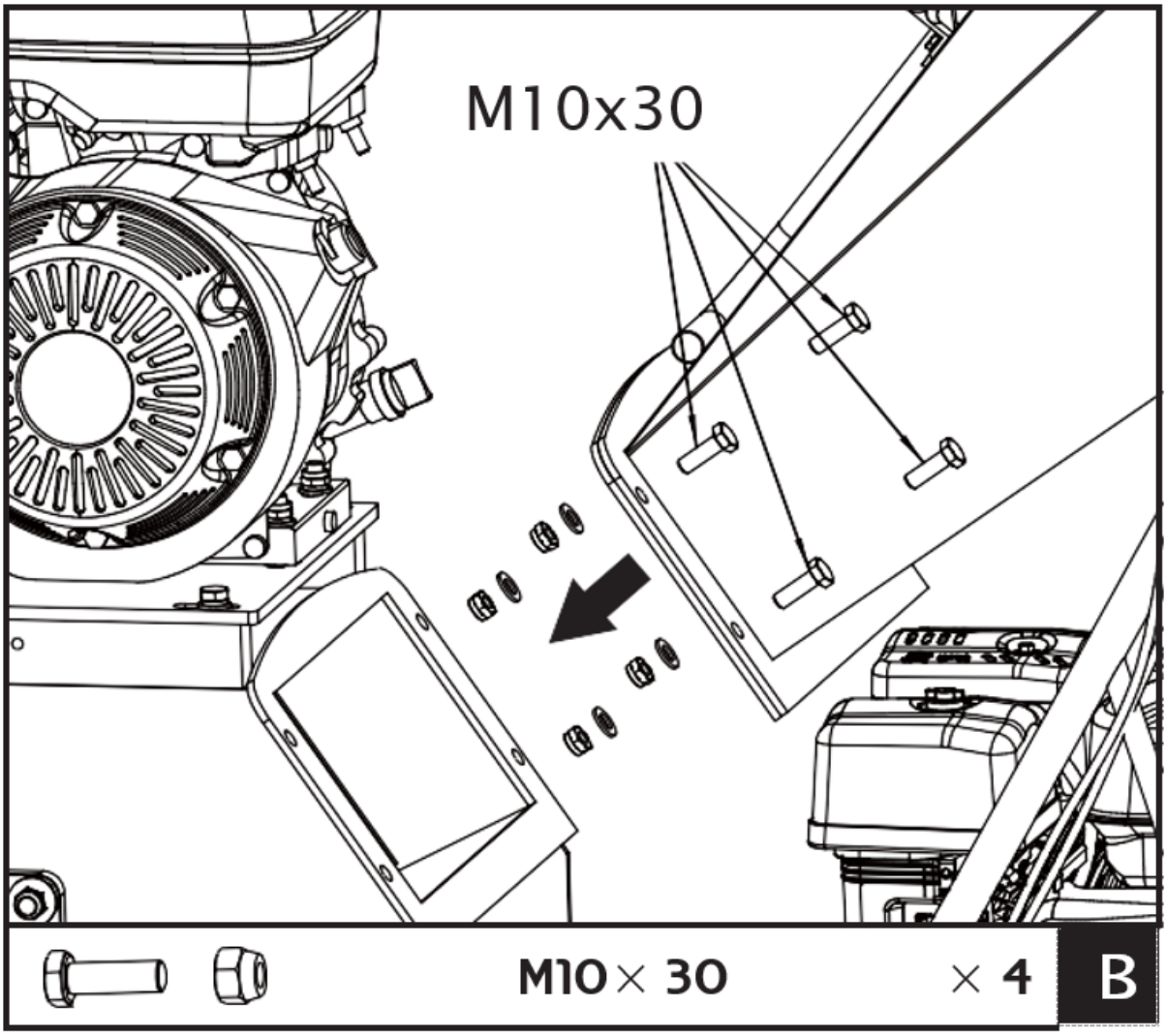

Odporúčame, aby vám niekto pomohol zdvihnúť zásobník na miesto a podoprieť ho, kým nebude pripevnený k sekačke.

Vypúšťací žľab

Závesné čapy vo vyhadzovacom žľabe úplne zasuňte do puzdier vo zvarenci skrine pohonu, potom uzatvorte vyhadzovací žľab na stroji a zaistite skrutkami M10x30, podložkami a maticami.

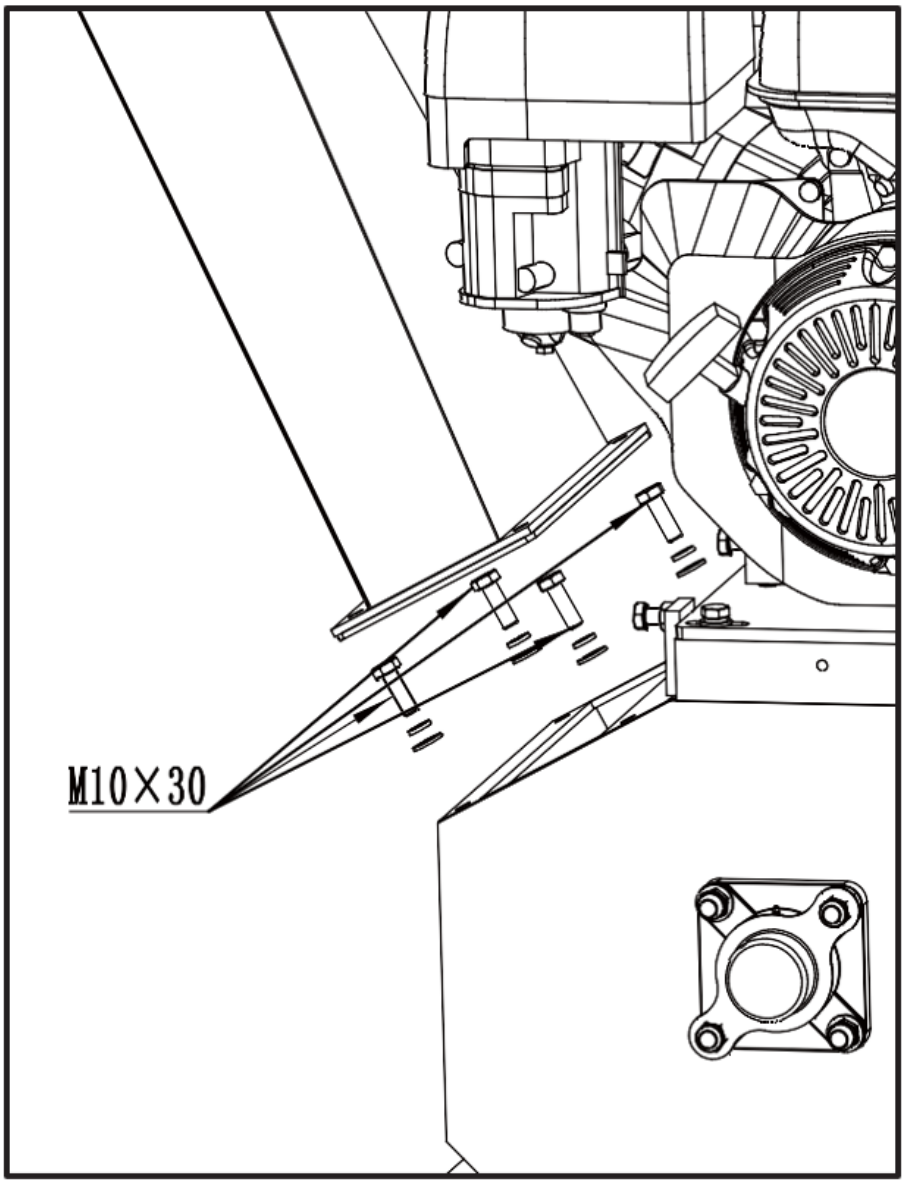

Pripojenie kábla núdzového zastavenia

UPOZORNENIE: NÚDZOVÉ ZASTAVENIE

Uistite sa, že vodič núdzového zastavenia je správne pripojený.
Ak tak neurobíte, môže dôjsť k vážnemu zraneniu alebo smrti.

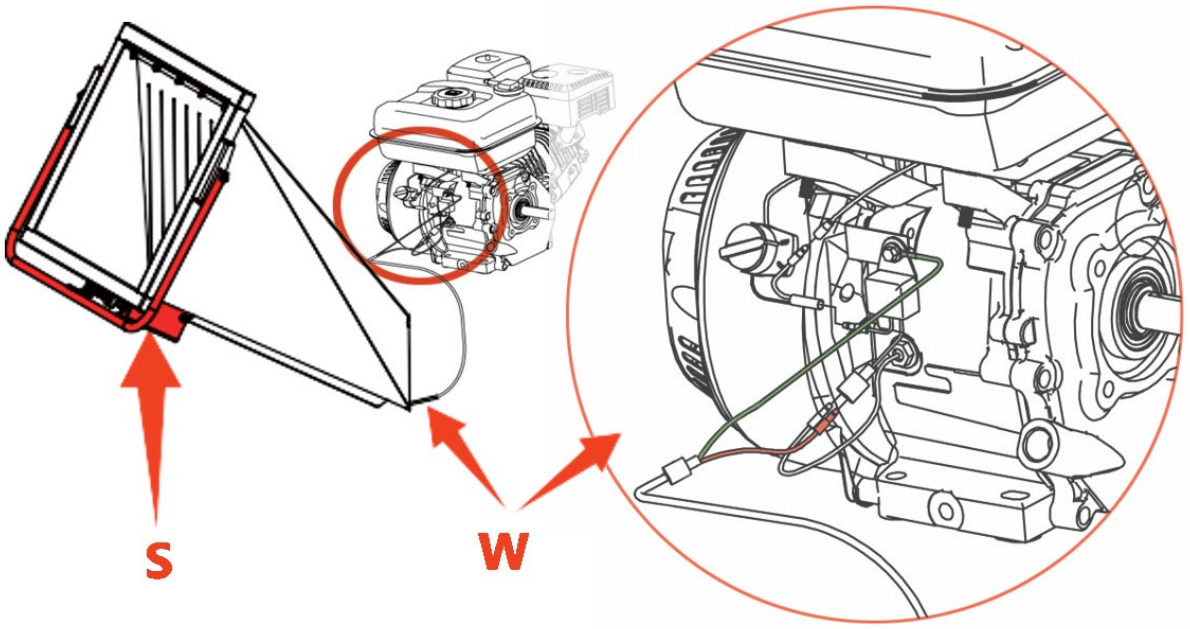

S - Núdzový spínač | W – Lanko núdzového zastavenia

Popis zariadenia

Vlastnosti a ovládacie prvky

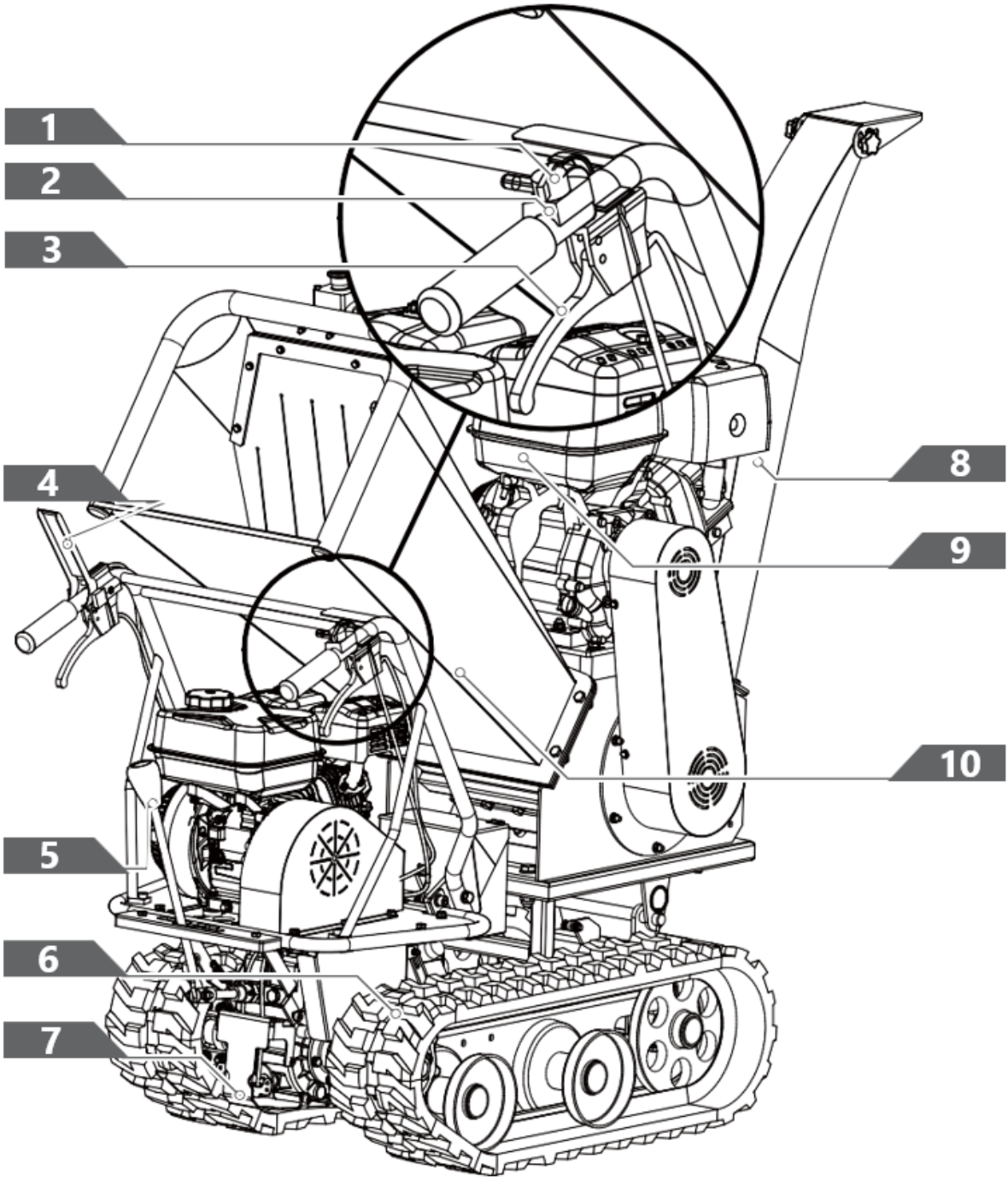

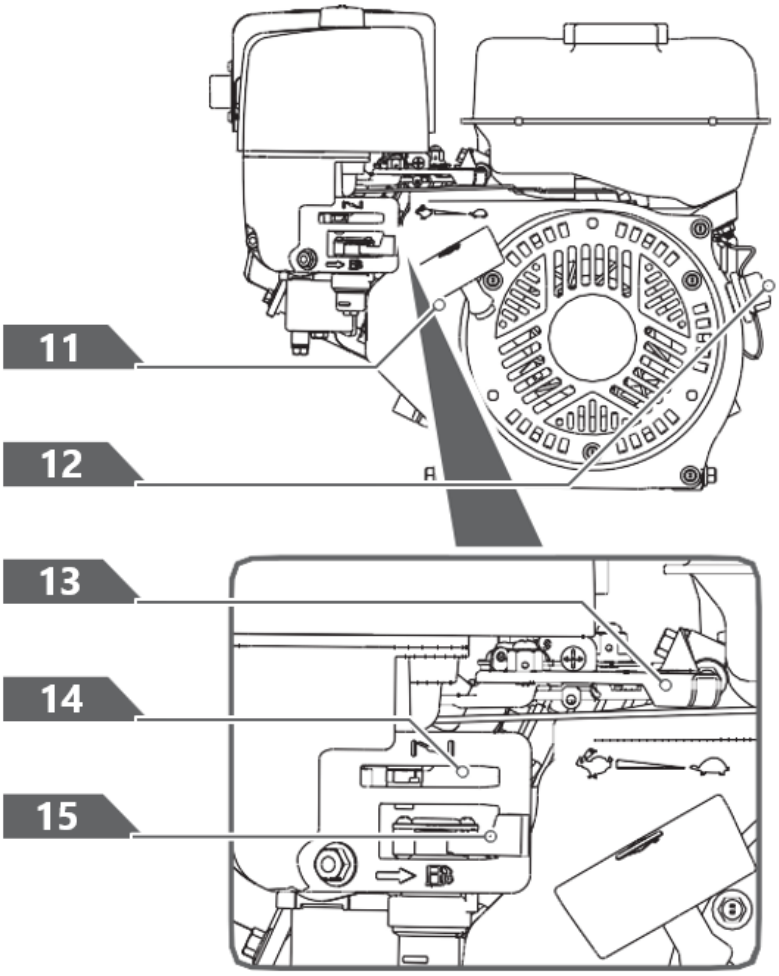

Páka na výber prevodovky

Voliaca páka má 4 polohy: 3 rýchlosti vpred a 1 vzad. Ak chcete zmeniť rýchlosti, posuňte páku radenia rýchlosti do požadovanej polohy. Páka sa zablokuje v záreze pri každej voľbe rýchlosti.



Pred zmenou rýchlosti vždy uvoľnite ovládaciu páku spojky. Ak tak neurobíte, bude to mať za následok poškodenie elektrického kolesa.

Nižšie rýchlosti sú pre ťažšie náklady, zatiaľ čo vyššie rýchlosti sú pre prepravu ľahkých nákladov alebo prázdneho zásobníka. Odporúča sa, aby ste používali nižšiu rýchlosť, kým sa neoboznámite s obsluhou traverzy.

Ak sa motor pri zaťažení spomalí alebo sa pásy prešmyknú, zaraďte nižší prevodový stupeň.

Ak sa predná časť stroja zdvihne, zaraďte nižší prevodový stupeň. Ak predná časť pokračuje v stúpaní, nadvihnite rukoväte.

Ľavá/pravá riadiaca páka
Pomocou páky otáčajte doľava/doprava.

> ***Riadiace páky ovládajte len pri zníženej rýchlosti.***

Vypínač motora
Spínač motora má dve polohy. VYPNUTÉ – motor sa nenaštartuje ani nespustí. ON - motor sa naštartuje a beží.

Rukoväť štartéra Recoil
Rukoväť spätného štartéra sa používa na štartovanie motora.

Uzatvárací ventil paliva
Uzáver paliva má dve polohy:
ZATVORENÉ ( ) - Túto polohu použite na servis, prepravu alebo skladovanie jednotky.
OTVORENÉ ( ) - Túto polohu použite na spustenie jednotky.

Ovládanie plynu
Ovládač plynu reguluje otáčky motora a pohybuje sa medzi RÝCHLYMI , POMALY , a pozície STOP.

Ovládač plynu vypne motor, keď sa presunie do polohy STOP.

Ovládanie sýtiča
Ovládač sýtiča sa používa na sýtenie karburátora a pomáha pri štartovaní motora. Ovládač sýtiča sa posúva medzi CHOKE ZATVORENÝ a SYTIČ OTVORENÝ pozície.

> ***Nikdy nepoužívajte sýtič na zastavenie motora.***

Ovládacia páka spojky
Stlačte riadiacu páku, spojka je zapnutá. Uvoľnite páku, spojka je vypnutá.

Zásobník krmiva
Násypka je miesto, kde vkladáte materiály na štiepkovanie.

Vypúšťací žľab
Štiepané materiály sa vypúšťajú cez tento otvor. Deflektor je možné pripevniť k žľabu.

Vypínač motora
Spínač motora má dve polohy. VYPNUTÉ – motor sa nenaštartuje ani nespustí. ON - motor sa naštartuje a beží.

Rukoväť spätného štartéra
Rukoväť slúži na štartovanie motora.

Uzatvárací ventil paliva

Uzáver paliva má dve polohy.
ZATVORENÉ ( ) - túto polohu použite na servis, prepravu alebo skladovanie jednotky.
OTVORENÉ ( ) - túto polohu použite na spustenie jednotky.

Ovládanie sýtiča

Ovládač sýtiča sa používa na sýtenie karburátora a pomáha pri štartovaní motora. Ovládač sýtiča sa posúva medzi CHOKE ZATVORENÝ a SYTIČ OTVORENÝ pozície.

Ovládanie plynu

Ovládač plynu reguluje otáčky motora a vypne motor, keď sa presunie do polohy STOP. Ovládanie plynu sa pohybuje medzi FAST , POMALY , a pozície STOP.

Prevádzka - Mini pásové vozidlo

Pridajte olej do motora

> ***Motor sa dodáva bez oleja. Pred pridaním oleja neštartujte motor. Správnu triedu oleja na pridanie nájdete v príručke k motoru.***

1. Presvedčte sa, že traverza je na rovnom, rovnom povrchu.

2. Odstráňte uzáver olejovej náplne/mierku a pridajte olej.

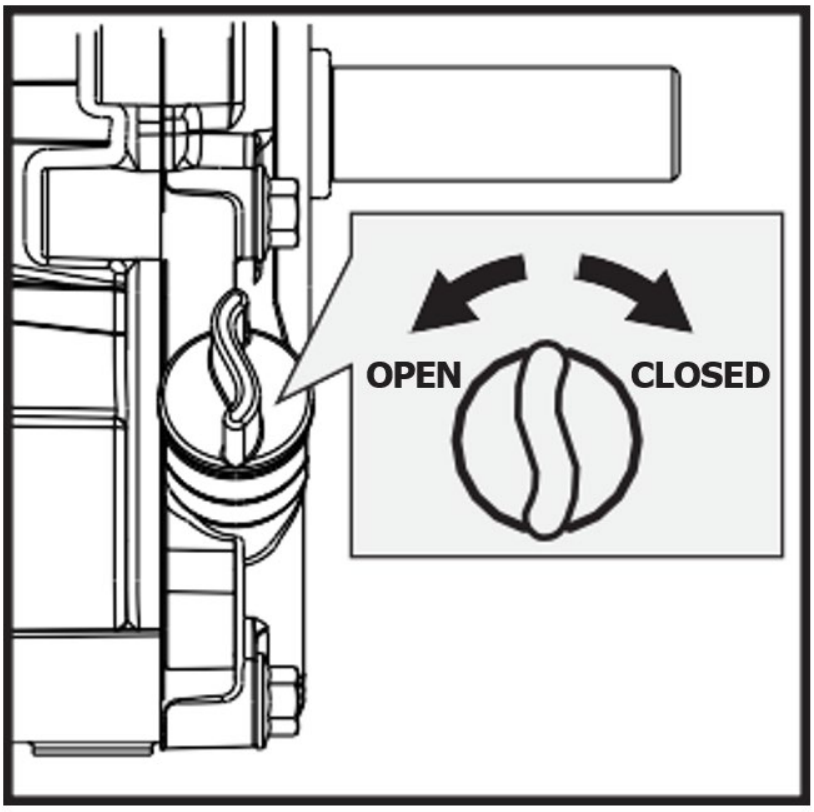

OPEN - OTVORENÉ
CLOSED - ZATVORENÉ

3. Pomocou lievika pridajte olej až po značku FULL na mierke. (Objem oleja, odporúčanie oleja a umiestnenie plniaceho uzáveru nájdete v príručke k motoru.)

> ***NEPREPLŇUJTE. Denne kontrolujte hladinu motorového oleja a podľa potreby ho doplňte.***

Pridajte benzín do motora

> ***Benzín je vysoko horľavý a výbušný. Pri manipulácii s palivom sa môžete popáliť alebo vážne zraniť. Pri manipulácii s benzínom buďte mimoriadne opatrní.***

> ***Palivovú nádrž plňte vonku, nikdy nie vo vnútri. Benzínové výpary sa môžu vznietiť, ak sa nahromadia v uzavretom priestore. Výsledkom môže byť výbuch.***

1. Pred doplnením paliva musí byť motor vypnutý a musí sa nechať vychladnúť aspoň dve minúty.
2. Odstráňte uzáver palivovej nádrže a naplňte nádrž. (Objem paliva, odporúčané palivo a umiestnenie uzáveru palivovej nádrže nájdete v príručke k motoru.)

> ***DÔLEŽITÉ: NEPREPLŇUJTE!***
> ***Toto zariadenie a/alebo jeho motor môžu obsahovať komponenty systému na reguláciu emisií z odparovania, ktoré sú potrebné na splnenie predpisov EPA a/alebo CARB, ktoré budú správne fungovať len vtedy, keď bude palivová nádrž naplnená na odporúčanú úroveň. Preplnenie môže spôsobiť trvalé poškodenie komponentov systému riadenia emisií z odparovania. Plnenie na odporúčanú úroveň zaisťuje parnú medzeru potrebnú na umožnenie expanzie paliva. Pri plnení palivovej nádrže dbajte na to, aby sa neprekročila odporúčaná hladina paliva v nádrži. Pri plnení nádrže používajte prenosnú nádobu na benzín s dávkovačom primeranej veľkosti. Nepoužívajte lievik alebo iné zariadenie, ktoré bráni výhľadu na proces plnenia nádrže.***

3. Znovu nasaďte uzáver palivovej nádrže a utiahnite ho. Rozliate palivo vždy vyčistite.

Štartovanie motora

1. Posuňte spínač motora do polohy ON.

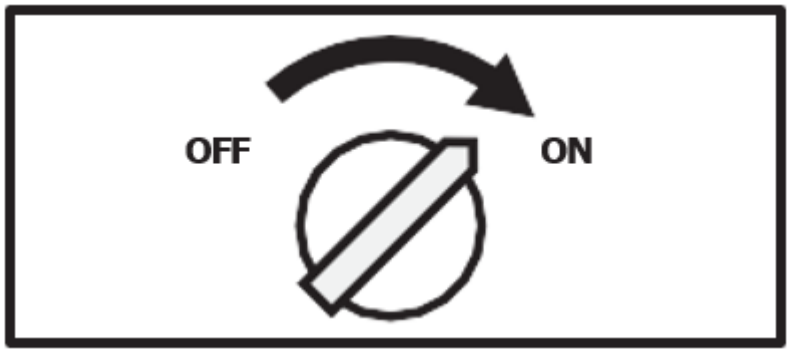

OFF - vypnutý

ON - zapnutý

2. Otvorte uzatvárací ventil paliva.

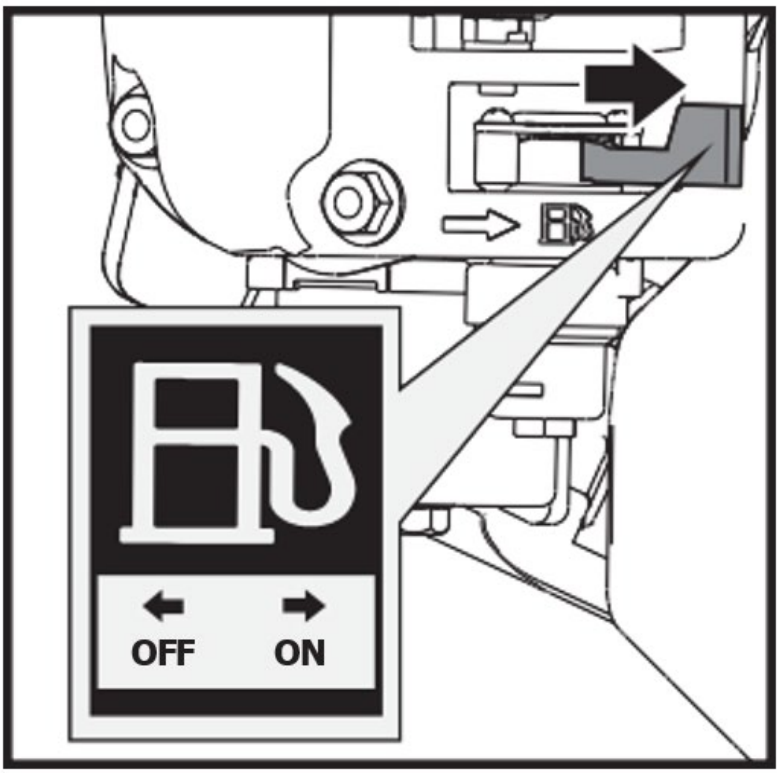

OFF - vypnutý

ON - zapnutý

3. Presuňte páčku sýtiča do polohy ZATVORENÉ. Ak je motor horúci, zatváranie sýtiča nie je potrebné.

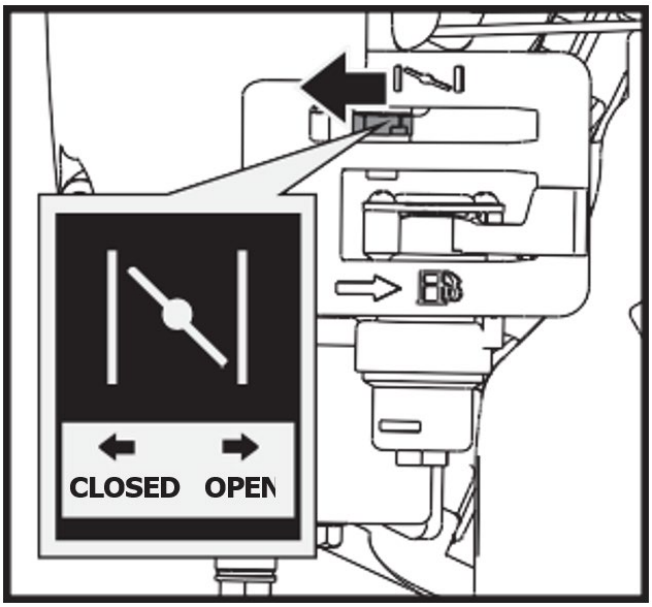

OPEN - OTVORENÉ
CLOSED - ZATVORENÉ

4. Posuňte páčku plynu mierne na rýchlosť FAST.

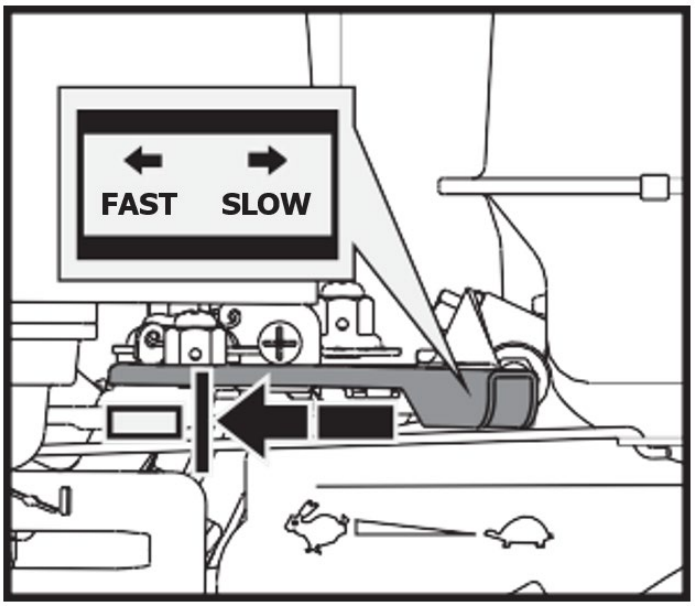

FAST - rýchly

SLOW - pomalý

5. Ťahajte spätný štartér, kým sa motor nenaštartuje. Po každom ťahu vráťte spätný ráz do východiskovej polohy. Opakujte kroky podľa potreby. Po naštartovaní motora nastavte škrtiacu klapku do polohy RÝCHLO, skôr než jednotku spustíte.



Rýchle zatiahnutie štartovacej šnúry (spätný ráz) potiahne vašu ruku a rameno smerom k motoru rýchlejšie, než sa stihnete pustiť. Mohlo by dôjsť k zlomeninám, zlomeninám, pomliaždeninám alebo výronom.

Prevádzkové

Po zahriatí motora pohybom páčky plynu zrýchlite otáčky motora.

Zaraďte požadovaný prevodový stupeň a pomaly stlačte ovládaciu páku spojky. Ak sa prevodový stupeň nezaradí okamžite, pomaly uvoľnite páčku spojky a skúste to znova. Týmto spôsobom sa motorové koliesko začne pohybovať.

Posilňovacie koliesko má riadiace páky na riadidlách, vďaka čomu je riadenie veľmi jednoduché. Ak chcete odbočiť doprava alebo doľava, jednoducho potiahnite príslušnú pravú alebo ľavú riadiacu páku.

Citlivosť riadenia sa zvyšuje úmerne s rýchlosťou stroja a nákladom. Pri prázdnom stroji stačí k otočeniu ľahký tlak na páku. Keď je stroj plne naložený, je potrebný väčší tlak.

Elektrický kočík má maximálnu nosnosť 660 LBS. Je však vhodné posúdiť záťaž a prispôsobiť ju podľa terénu, na ktorom bude stroj používaný.

Preto sa odporúča pokryť nerovný alebo nerovný terén pomocou nízkeho prevodového stupňa a prijať mimoriadne opatrenia. V takýchto situáciách by mal byť stroj počas celého úseku udržiavaný na nízkom prevodovom stupni.

Vyhnite sa ostrým zákrutám a častým zmenám smeru jazdy počas jazdy na nerovnom, tvrdom teréne plnom ostrých, nerovných bodov s vysokým stupňom trenia.

Aj keď má jednotka gumené pásy, nezabudnite byť opatrní pri práci v nepriaznivých poveternostných podmienkach (ľad, silný dážď a sneh) alebo na typoch pôdy, ktoré by mohli spôsobiť nestabilitu vozíka.

Upozorňujeme, že keďže ide o pásové vozidlo, pri prejazde cez nerovnosti, diery a schodíky je vystavené značnému nakláňaniu.

Po uvoľnení ovládacej páky spojky sa stroj automaticky zastaví a zabrzdí.

Ak je stroj zastavený na strmom svahu, mal by byť umiestnený klin proti jednej z koľajníc.

Rýchlosť naprázdno

Nastavte páku ovládania plynu do polohy SLOW, aby ste znížili namáhanie motora, keď sa práca nevykonáva. Zníženie otáčok motora pomôže predĺžiť životnosť motora, ako aj ušetriť palivo a znížiť hladinu hluku.

Zastavte motor

Ak chcete v prípade núdze zastaviť motor, jednoducho otočte spínač motora do polohy OFF. Za normálnych podmienok použite nasledujúci postup:

1. Posuňte páku plynu do polohy SLOW ( ) pozíciu.
2. Nechajte motor bežať na voľnobeh jednu alebo dve minúty.
3. Otočte spínač motora do polohy OFF.
4. Otočte páčku palivového ventilu do polohy OFF ( ) pozíciu.

Náhle zastavenie pri vysokej rýchlosti pri veľkom zaťažení sa neodporúča. Mohlo by dôjsť k poškodeniu motora.

Nepremiestňujte ovládač sýtiča do polohy CLOSE, aby ste zastavili motor. Môže dôjsť k spätnému vzplanutiu alebo poškodeniu motora.

Prevádzka štiepkovača dreva

Motor sa dodáva bez oleja. Pred pridaním oleja neštartujte motor.

Prevádzková zóna

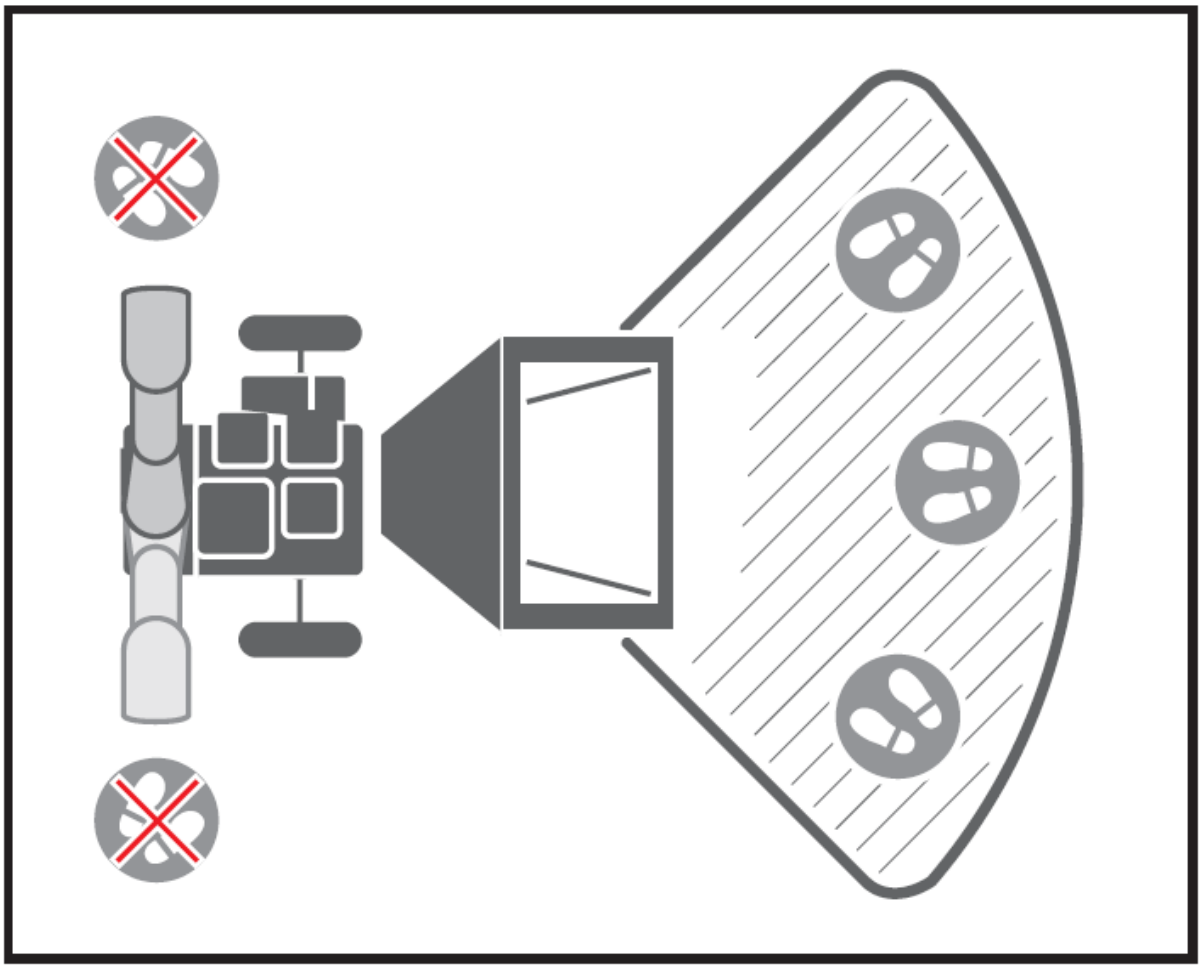

Naštartujte motor

Na spustenie motora štiepkovača použite rovnaký spôsob ako motor sklápača.

Prevádzkové

Po zahriatí motora potiahnite páčku plynu, aby ste zvýšili otáčky motora.

Keď sa motor pomaly zvyšuje na plné otáčky, postupne a pomaly potiahnite páku napínania remeňa až na doraz, aby ste zapli remeňový pohon. Toto sa musí robiť pomaly, aby rezný kotúč mohol nabrať otáčky, inak sa motor zastaví, pretože rezný kotúč má veľkú zotrvačnosť.

Drvič môže spracovať širokú škálu suchých alebo zelených organických materiálov, ako sú konáre, stonky, vinič, listy, korene a rastlinná hmota. Maximálna kapacita je konárov s priemerom 3 palce, tá sa môže líšiť v závislosti od typu a tvrdosti dreva. Otáčanie vetvy pri jej podávaní do stroja zlepší výkon.

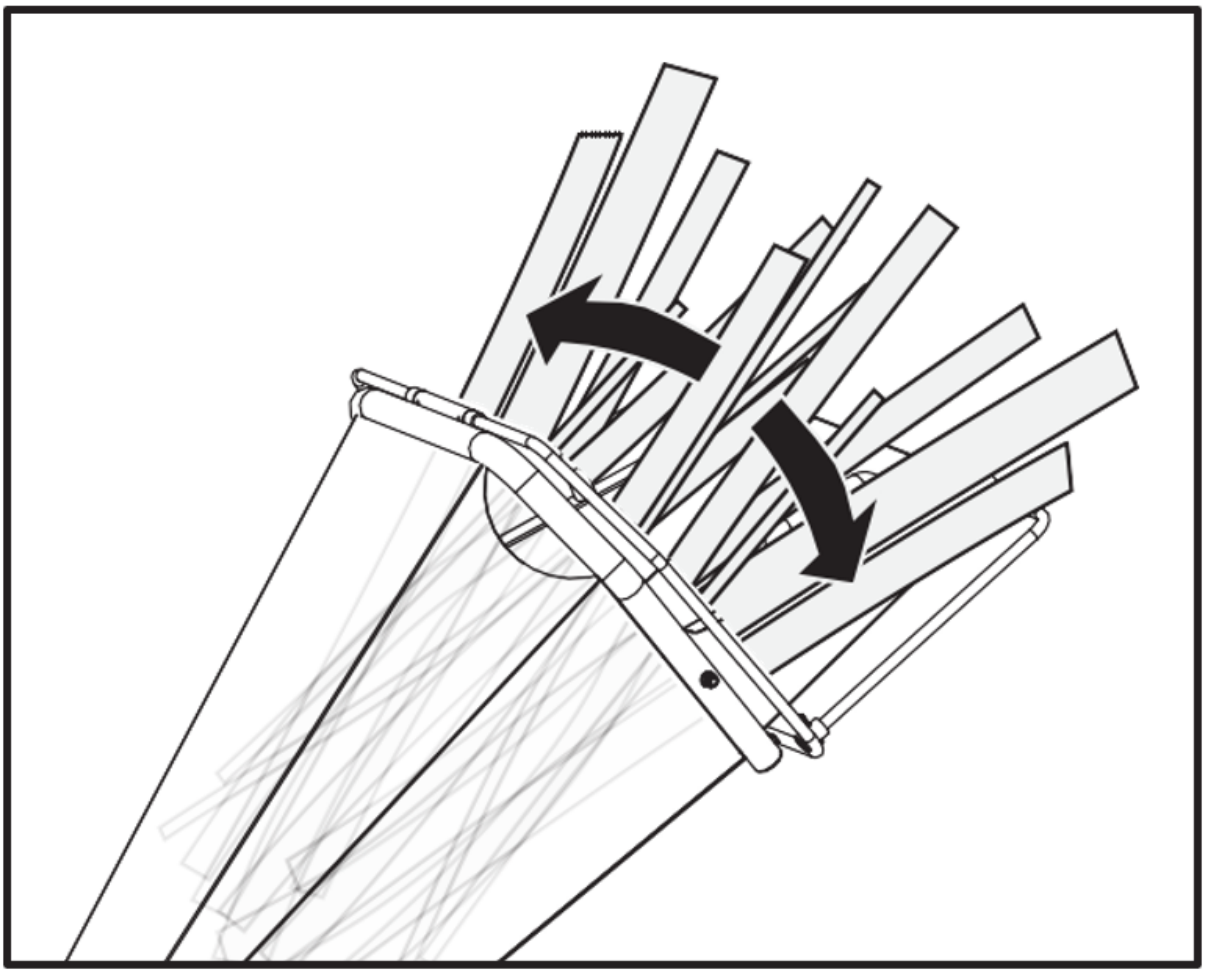



NO HANDS BELOW THIS LINE - žiadne ruky pod touto čiarou

Končatiny alebo konáre najskôr nakŕmte cez odrezaný koniec, huňatú hlavu nechajte nasadenú. To pomáha viesť končatinu dolu plniacim zásobníkom a obmedzuje otáčanie a odskakovanie malých

kúskov späť do plniaceho zásobníka. Niektoré bočné vetvy môžu vyžadovať predrezanie, aby sa vetva sama kŕmila efektívnejšie.

Vždy je vhodné spracovať čerstvo narezané materiály, pretože drevené konáre veľmi stvrdnú, vyschnutím pružia a nože sa môžu rýchlejšie otupovať.

Počas prevádzky stroja majte po ruke drevenú palicu s priemerom približne 1 palec a dĺžkou 2 stopy. Táto tyč bude užitočná na zatlačenie krátkych, kefovitých a veľmi listnatých materiálov a udrží plniaci zásobník čistý.

Nevkladajte materiál do stroja násilím. Ak sa neštiepi dobre, štiepkovacie nože možno potrebujú naostriť alebo vymeniť, alebo je potrebné upraviť medzeru medzi nožmi a opotrebiteľnou doskou.

Nepreťažujte stroj podávaním príliš veľkého množstva materiálu do násypky naraz. Ak počujete, že otáčky motora klesajú, okamžite zastavte podávanie materiálu do stroja. Nepokračujte v podávaní materiálu do stroja, kým sa motor nevráti na plné otáčky.

Drvič štiepkovačov sa môže upchať mäkkými, mokrými alebo vláknitými materiálmi. Ak však prerušovane podávate mäkké materiály konármi, nemal by nastať žiadny problém, pretože drvič štiepok má tendenciu vyčistiť všetky zvyšky, ktoré zostali v stroji.

Ak sa okolo hriadeľa rotora namotá nejaký vláknitý materiál, odstráňte ho skôr, ako sa dostane do ložiska.

Ak sa štiepkovací drvič zastaví v dôsledku preťaženia alebo upchatia, vypnite hlavný vypínač motora a počkajte, kým sa rezný kotúč úplne nezastaví a remeňový pohon sa nevypne. Nechajte motor úplne vychladnúť a vypnite ho. Otvorte kryt krytu, aby ste uvoľnili a odstránili všetky materiály z krytu. Uzamknite kryt krytu, prepnite motor do zapnutej polohy a znovu naštartujte stroj, aby sa obnovila prevádzka.

Keď sa vysypaný materiál nahromadí, odsuňte štiepkovač od hromady. Tým sa zabráni tomu, aby materiál zálohoval výstupný žľab. Neumiestňujte deflektor vertikálne, pretože to zníži prúdenie vzduchu, bráni vypúšťaniu a spôsobí zablokovanie.

Uistite sa, že je stroj vodorovný a stabilný, aby ste predišli zbytočným vibráciám.

Nepracujte na betóne alebo inom tvrdom povrchu.

Motor je vybavený signalizáciou oleja a nenaštartuje sa, ak je hladina oleja v olejovej vani príliš nízka. Môže sa tiež zastaviť, ak sa prevádzkuje na strmom svahu.

Ak chcete stroj vypnúť, posuňte páku ovládania plynu na voľnobežné otáčky, otočte spínač motora do polohy OFF a stroj sa postupne zastaví.

Núdzová zastávka

Pred každým použitím sa uistite, že núdzový vypínač funguje. V opačnom prípade môže dôjsť k vážnemu zraneniu alebo smrti. Všimnite si, že kábel núdzového zastavenia by mal byť vedený okolo ľavej strany zásobníka, keď sa naň pozeráte.

UPOZORNENIE: NÚDZOVÉ ZASTAVENIE

Uistite sa, že vodič núdzového zastavenia je správne pripojený.
Ak tak neurobíte, môže dôjsť k vážnemu zraneniu alebo smrti.

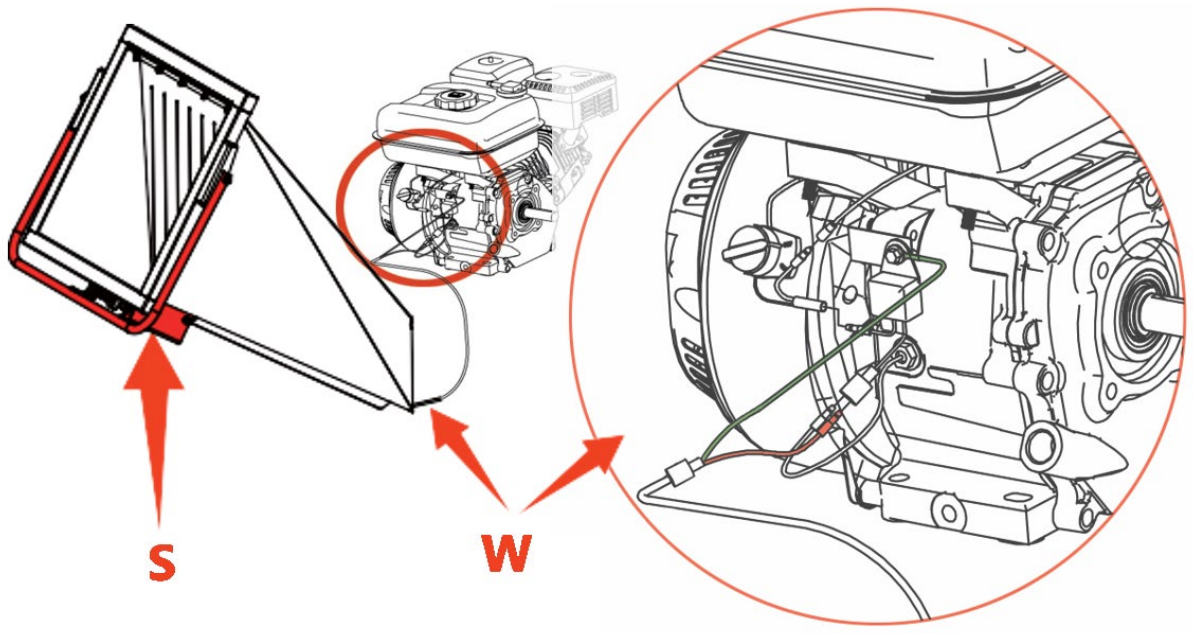

S - Núdzový spínač | W – Lanko núdzového zastavenia

Rýchlosť naprázdno

Nastavte páku ovládania plynu do polohy SLOW, aby ste znížili namáhanie motora, keď sa nevykonáva sekanie. Zníženie otáčok motora pomôže predĺžiť životnosť motora, ako aj ušetriť palivo a znížiť hladinu hluku.

Zastavte motor

Ak chcete v prípade núdze zastaviť motor, jednoducho otočte spínač motora do polohy OFF. Za normálnych podmienok použite nasledujúci postup:

1. Posuňte páku plynu do polohy SLOW ( ) pozíciu.
2. Nechajte motor bežať na voľnobeh jednu alebo dve minúty.
3. Otočte spínač motora do polohy OFF.
4. Otočte páčku palivového ventilu do polohy OFF ( ) pozíciu.

Náhle zastavenie pri vysokej rýchlosti pri veľkom zaťažení sa neodporúča. Mohlo by dôjsť k poškodeniu motora.

Nepremiestňujte ovládač sýtiča do polohy CLOSE, aby ste zastavili motor. Môže dôjsť k spätnému vzplanutiu alebo poškodeniu motora.

Počkajte, kým sa stroj úplne nezastaví. Nechajte motor úplne vychladnúť. Odstráňte zapaľovaciu sviečku motora. Potom vyčistite vnútro stroja a jeho vyhadzovací žľab.

Údržba

Údržba mini pásových vozidiel

Údržba vášho stroja zabezpečí dlhú životnosť stroja a jeho komponentov.

Preventívna údržba

1. Vypnite motor a uvoľnite všetky ovládacie páky. Motor musí byť chladný.
2. Páčku škrtiacej klapky motora držte v polohe POMAL a odpojte kábel zapaľovacej sviečky od zapaľovacej sviečky a zaistite ho.
3. Skontrolujte celkový stav napájacieho vozíka. Skontrolujte, či nie sú uvoľnené skrutky, nesprávne zarovnanie alebo zaseknutie pohyblivých častí, prasknuté alebo zlomené časti a akýkoľvek iný stav, ktorý môže ovplyvniť jeho bezpečnú prevádzku.
4. Na odstránenie všetkých nečistôt zo stroja použite mäkkú kefu, vysávač alebo stlačený vzduch. Potom použite kvalitný ľahký olej na namazanie všetkých pohyblivých častí.
5. Pravidelne kontrolujte kábel zapaľovacej sviečky, či nevykazuje známky opotrebovania a v prípade potreby ho vymeňte.

Na čistenie jednotky nikdy nepoužívajte „tlakový čistič“. Voda môže preniknúť do tesných oblastí stroja a jeho prevodovej skrine a spôsobiť poškodenie vretien, ozubených kolies, ložísk alebo motora. Použitie tlakových čističov bude mať za následok skrátenie životnosti a zníženie prevádzkyschopnosti.

Nastavovacia spojka

Keď spojka začne vykazovať opotrebovanie, dosah rukoväte sa rozšíri, čo sťaží dosah. Podľa týchto krokov vráťte páčku spojky späť do pôvodnej polohy.

1. Uvoľnite poistnú maticu otáčaním proti smeru hodinových ručičiek pomocou 10 mm kľúča.

2. Utiahnite alebo povoľte kábel otáčaním nastavovacej matice kábla v smere alebo proti smeru hodinových ručičiek pomocou 10 mm kľúča, kým nedosiahnete požadovanú pevnosť.

3. Keď je tesnosť nastavená, vráťte poistnú maticu proti rukoväti, aby kábel držal na mieste.

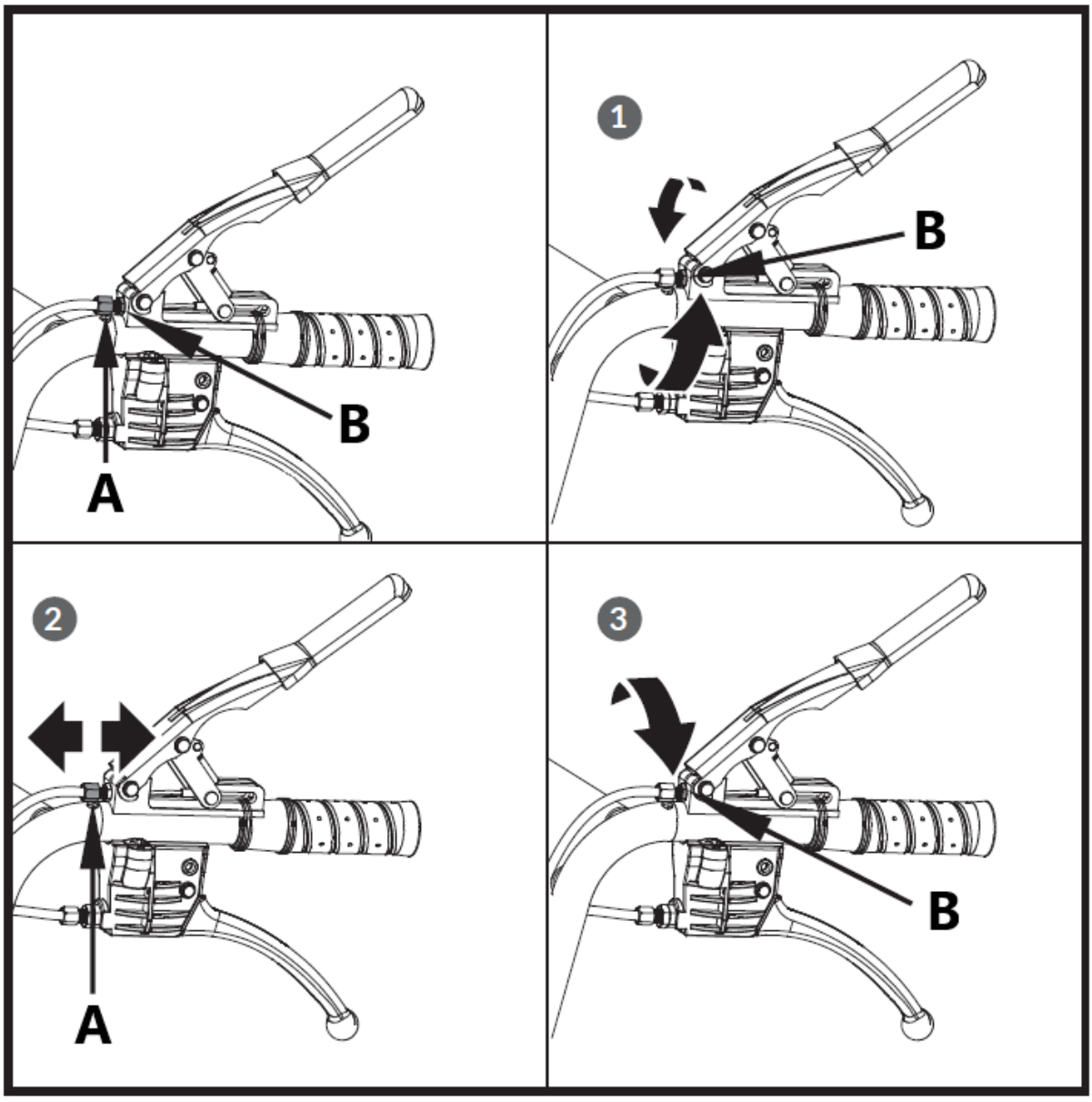

A – Nastavovacia matica
B – Zaváranina

Nastavenie riadenia

Ak je ťažké zapnúť riadenie, upravte napnutie lanka podľa týchto krokov.

1. Uvoľnite poistnú maticu otáčaním proti smeru hodinových ručičiek pomocou 10 mm kľúča.
2. Utiahnite alebo povoľte kábel otáčaním nastavovacej matice kábla v smere alebo proti smeru hodinových ručičiek pomocou 10 mm kľúča, kým nedosiahnete požadovanú pevnosť.
3. Keď je tesnosť nastavená, vráťte poistnú maticu proti rukoväti, aby kábel držal na mieste.

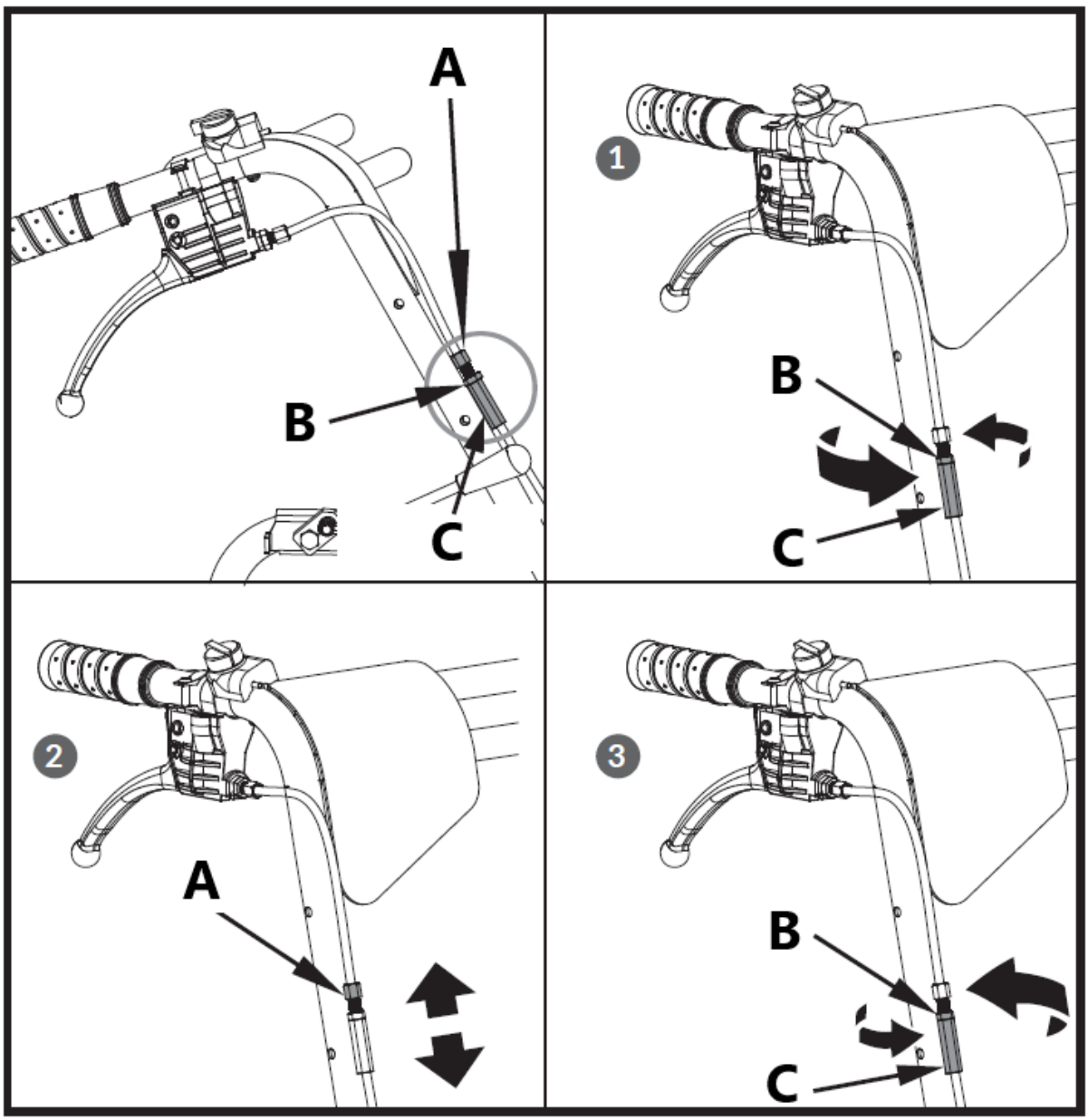

A – Nastavovacia matica
B – Džemový orech
C – Poistná matica

Ak vyššie uvedené nastavenie nevytvára dostatočné napätie kábla, postupujte podľa nasledujúcich krokov:

1. Uvoľnite poistnú maticu otáčaním proti smeru hodinových ručičiek pomocou 12 mm kľúča.
2. Utiahnite alebo povoľte kábel otáčaním nastavovacej matice kábla v smere alebo proti smeru hodinových ručičiek pomocou 10 mm kľúča, kým nedosiahnete požadovanú pevnosť.
3. Keď je tesnosť nastavená, vráťte poistnú maticu proti rukoväti, aby kábel držal na mieste.

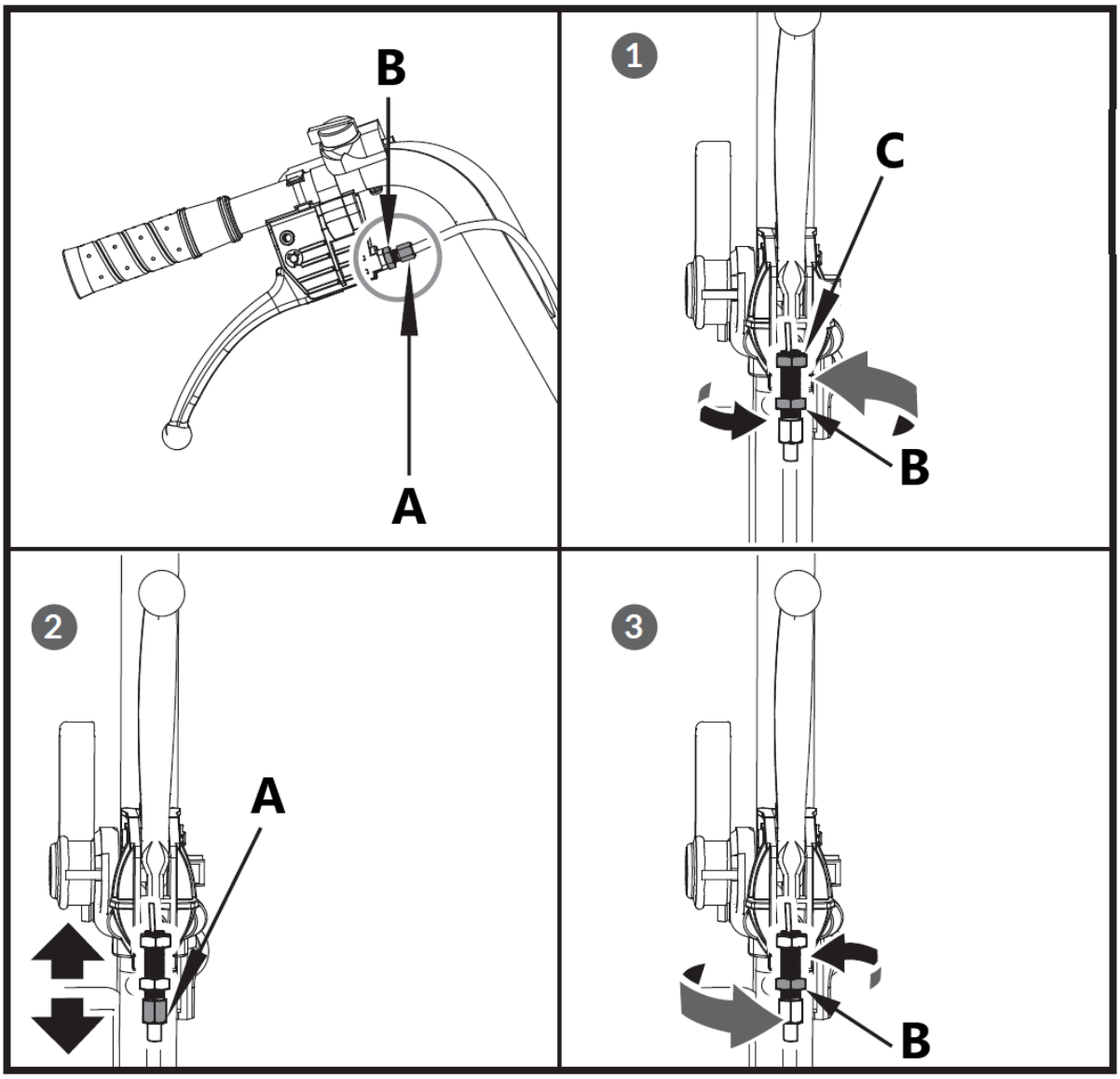
B
A
1
C
B
2
A
3
B

Výmena hnacieho remeňa

Odstráňte kryty pásu podľa obrázka a vytiahnite pás.

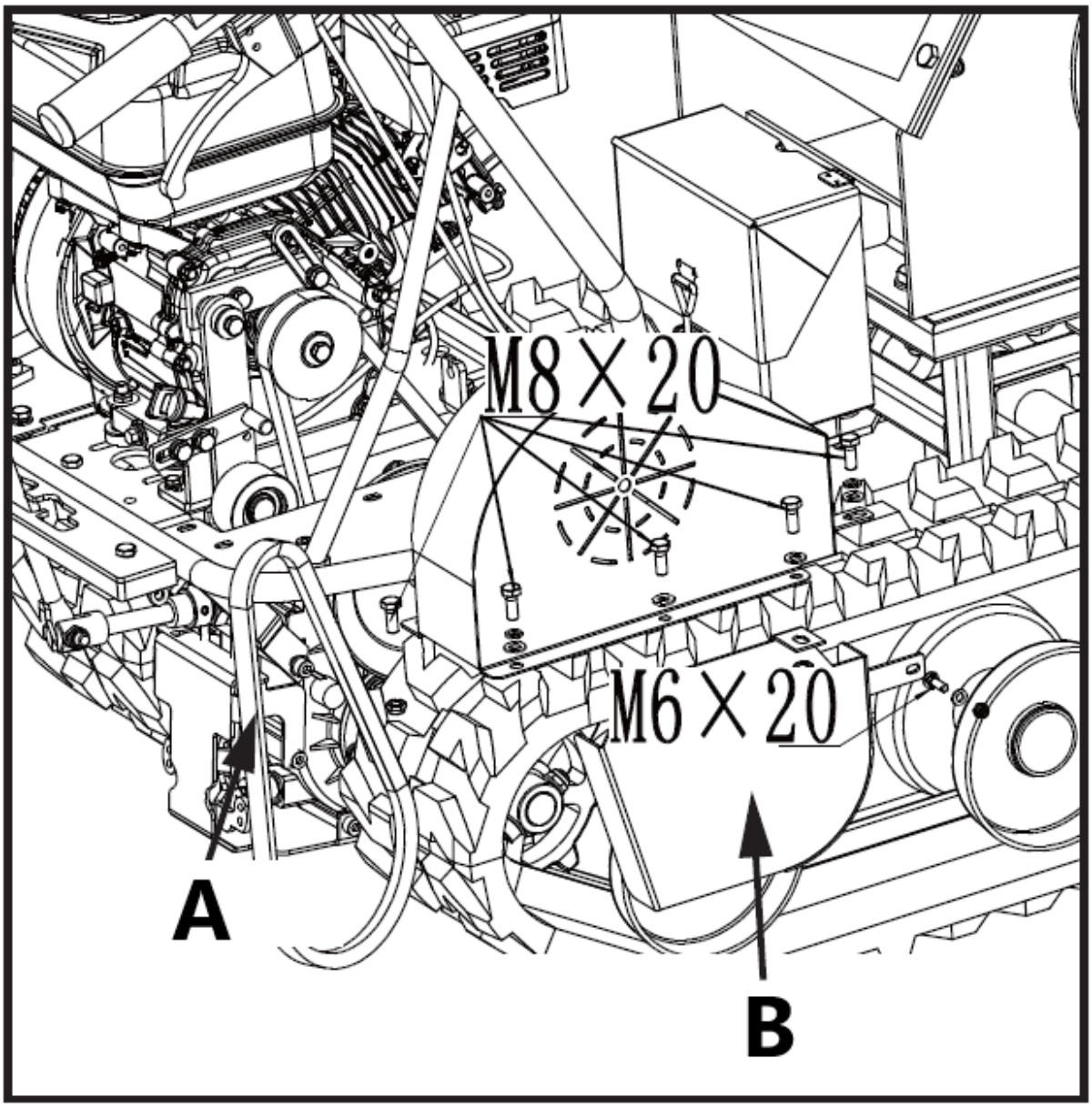

A – Hnací remeň

B – Kryt remeňa pre remenicu prevodovky

> ⚠ ***Pred odstránením pásu možno budete musieť uvoľniť vodiacu konzolu pásu a posunúť ho dozadu.***

Mazanie

Všeobecné mazanie

Na konci sezóny alebo každých 25 prevádzkových hodín zľahka namažte všetky pohyblivé časti stroja.

Mazanie prevodovky

Prevodovka je predmazaná a zapečatená z výroby. Pokiaľ na prevodovke nie sú dôkazy o netesnosti alebo nebola vykonaná údržba, do 50 hodín používania by nemalo byť potrebné žiadne ďalšie mazanie.

UPOZORNENIE: NÚDZOVÉ ZASTAVENIE

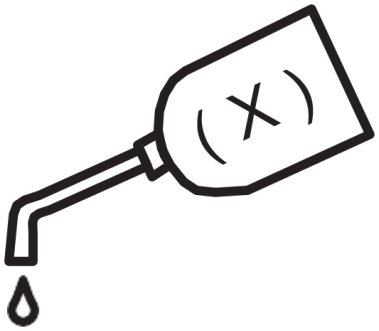

- Po prvých 30 hodinách používania vymeňte všetok prevodový olej. Kapacita je 1,5 l.
- Pre budúce použitie skontrolujte hladinu oleja po každých 30 hodinách používania. Ak odstránite skrutku na kontrolu hladiny oleja a nevyteká žiadny olej, doplňte olej a potom skrutku na kontrolu hladiny oleja zaskrutkujte.
- Odporúča sa prevodový olej GL-5 alebo GL-6, SAE80W-90. Nepoužívajte syntetický olej.

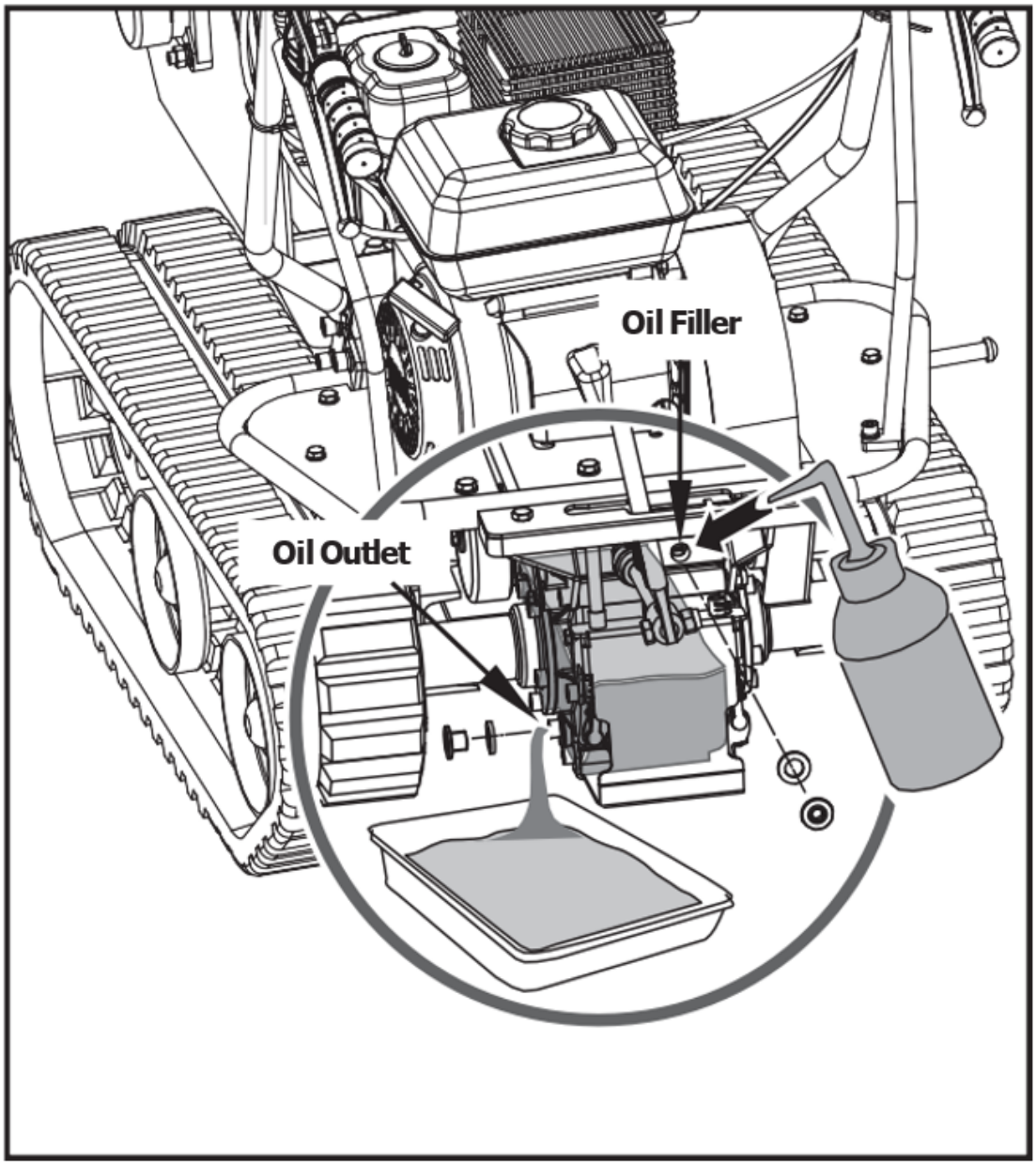

Oil Filler - Olejová náplň

Oil Outlet - Vývod oleja

Sťahovacie dráhy

Pri používaní majú stopy tendenciu uvoľňovať sa. Pri prevádzke s voľnými pásmi majú tendenciu prekĺznuť po hnacom kolese, čo spôsobí preskočenie krytu, čím sa poškodí jeho opotrebovanie.

Pri kontrole tesnosti dráhy postupujte nasledovne.

1. Postavte stroj na rovný povrch s kompaktným povrchom alebo na asfalt alebo chodník.

2. Zdvihnite stroj a postavte ho na bloky alebo podpery dimenzované na hmotnosť stroja tak, aby boli pásy približne 4” nad zemou.

3. Zmerajte stredovú čiaru trate oproti vodorovnej čiare. Odčítaná hodnota nesmie byť väčšia ako 10 až 15 cm.

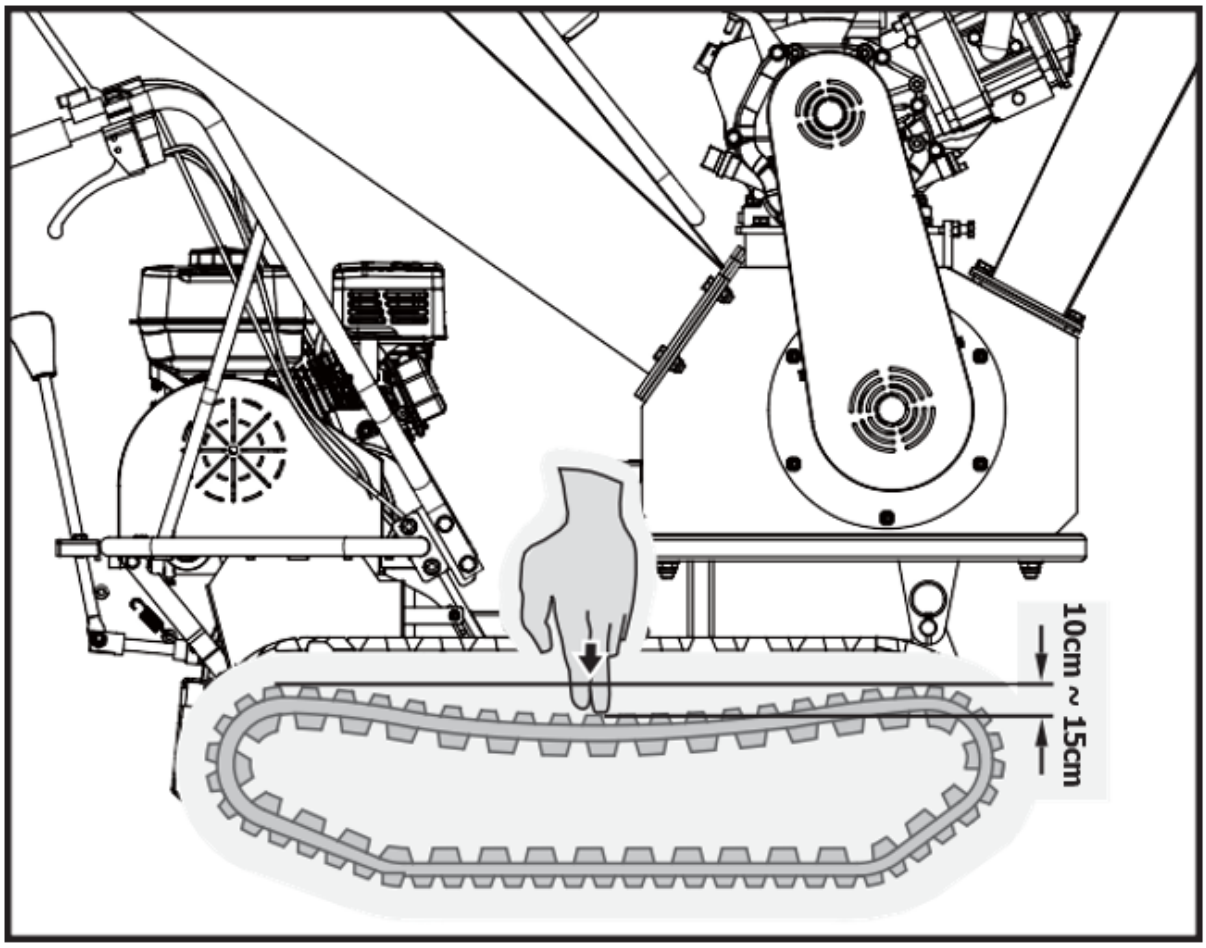

Výmena tratí

Pravidelne kontrolujte stav koľajníc. Ak je niektorá koľajnica prasknutá alebo rozstrapkaná, mala by byť vymenená hneď, ako to bude vhodné.

1. Odstráňte celý štiepkovač.

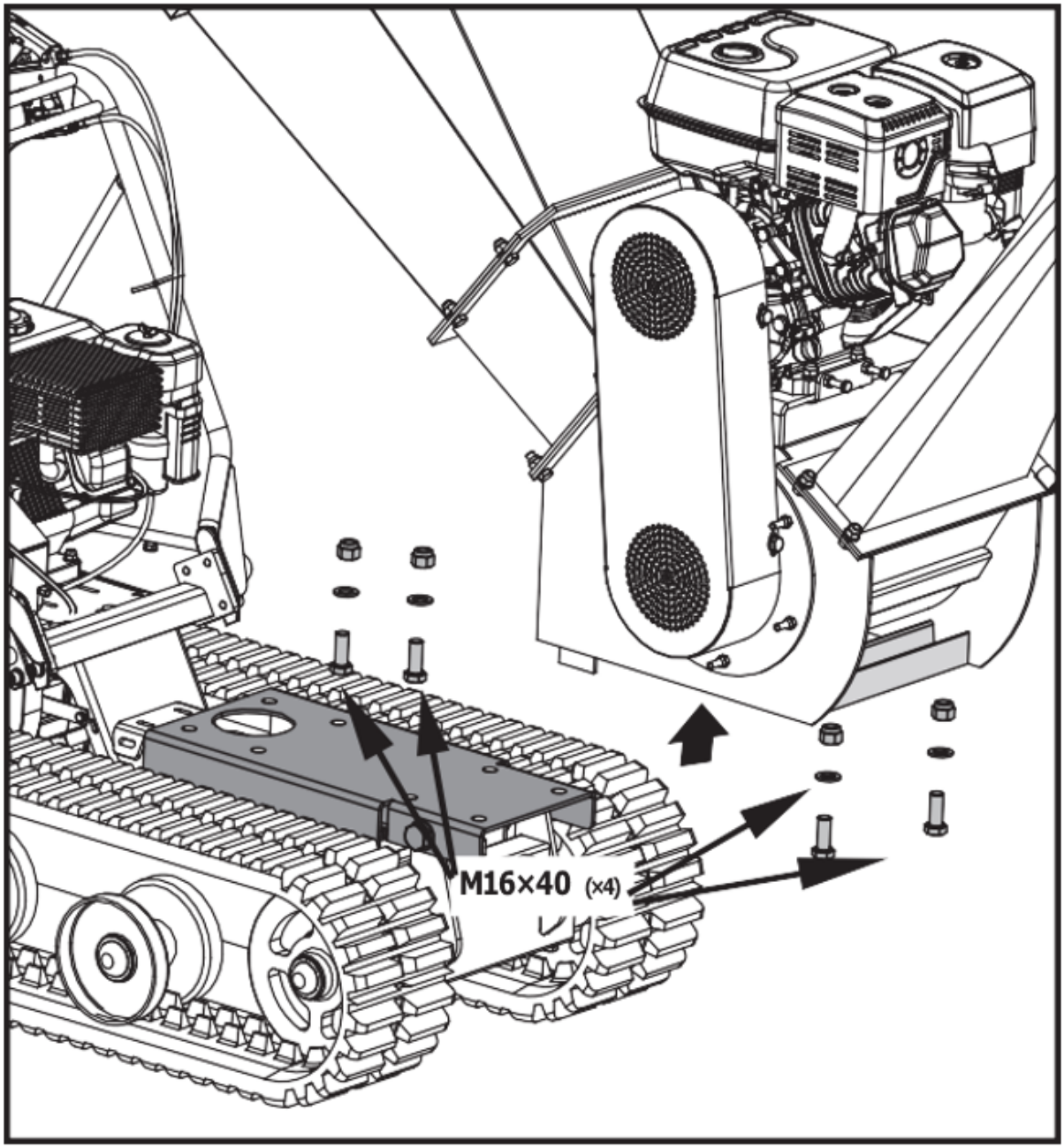

2. Odstráňte montážne sedadlo.

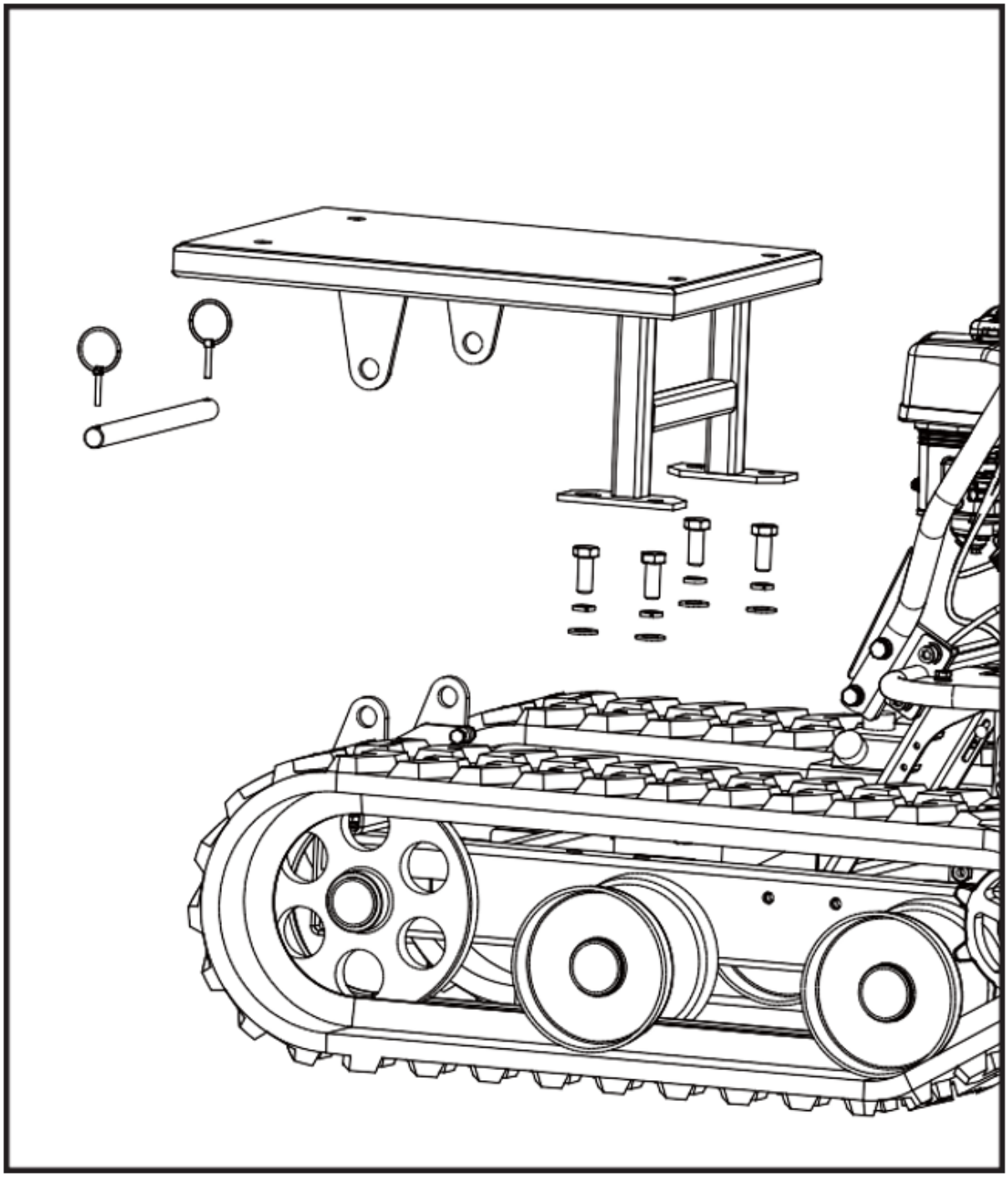

3. Uvoľnite nastavovacie skrutky a potiahnite osku volantu smerom k motoru, potom sa dráha uvoľní.

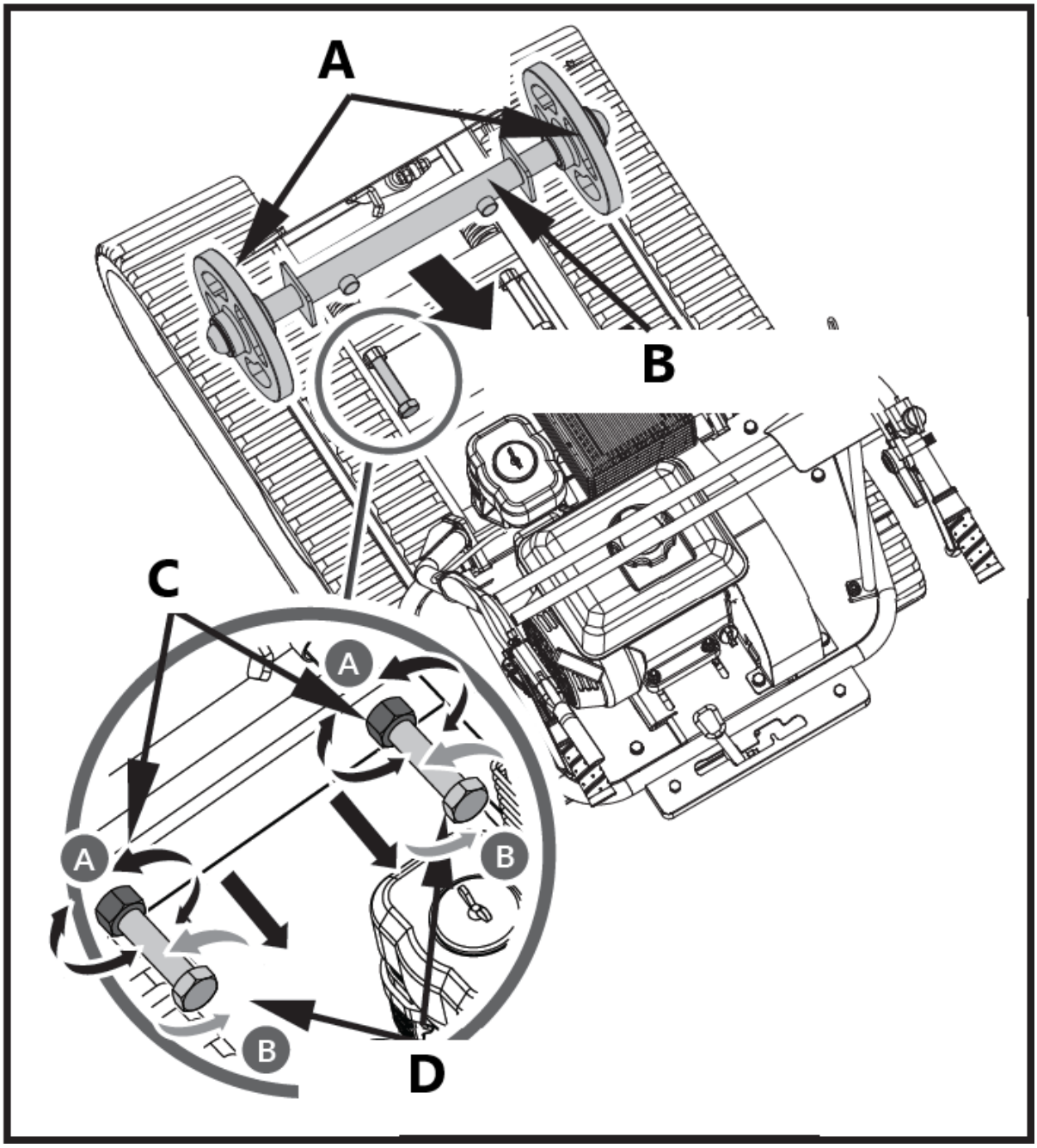

A – Volant
B – Náprava volantu
C – Džemový orech
D – Nastavovacia skrutka

4. Vytiahnite celú dráhu.

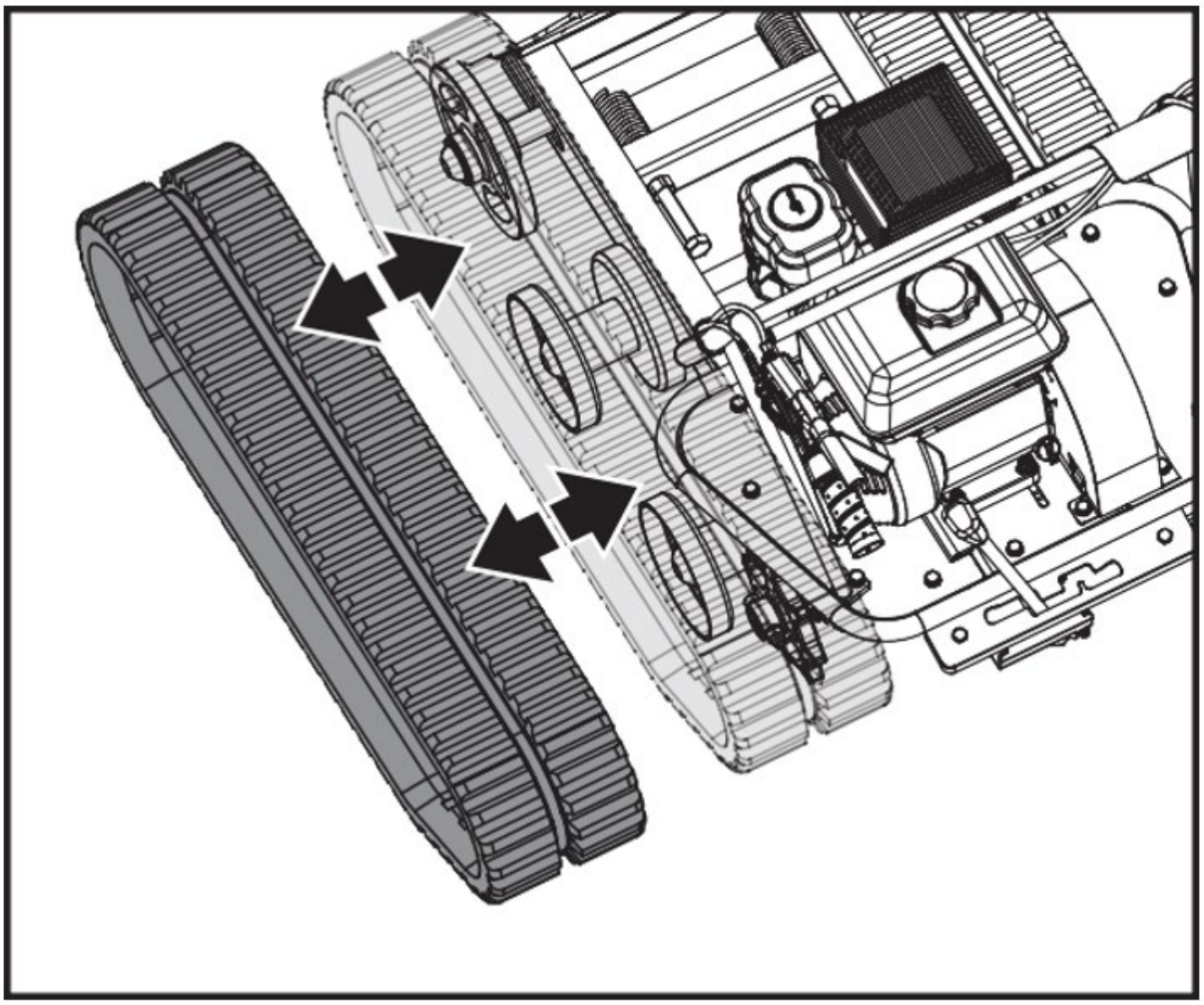

Oil Filler - Olejová náplň

Oil Outlet - Vývod oleja

> ***Pri odstraňovaní alebo inštalácii pásov dávajte pozor, aby ste si neprivreli prsty medzi pás a kladku.***

5. Po výmene koľajnice stroj zmontujte v opačnom poradí

Údržba motora

Informácie o údržbe motora nájdete v príručke k motoru, ktorá je súčasťou vašej jednotky. Príručka k motoru poskytuje podrobné informácie a plán údržby na vykonávanie úloh.

Údržba štiepkovačov dreva

Údržba vášho štiepkovača zabezpečí dlhú životnosť stroja a jeho komponentov.

Preventívna údržba

1. Vypnite motor. Motor musí byť chladný.

2. Páčku škrtiacej klapky motora držte v polohe POMAL a odpojte kábel zapaľovacej sviečky od zapaľovacej sviečky a zaistite ho.

3. Skontrolujte celkový stav štiepkovača. Skontrolujte, či nie sú uvoľnené skrutky, nesprávne zarovnanie alebo zaseknutie pohyblivých častí, prasknuté alebo zlomené časti a akýkoľvek iný stav, ktorý môže ovplyvniť jeho bezpečnú prevádzku.

4. Odstráňte všetky nečistoty zo sekačky mäkkou kefou, vysávačom alebo stlačeným vzduchom. Potom použite ľahký strojový olej prémiovej kvality na namazanie všetkých pohyblivých častí.

5. Vymeňte kábel zapaľovacej sviečky.

Na čistenie štiepkovača nikdy nepoužívajte tlakový čistič. Voda môže preniknúť do tesných oblastí jednotky a spôsobiť poškodenie vretien, remeníc, ložísk alebo motora.

Vypnite motor, počkajte, kým sa všetky pohyblivé časti úplne nezastavia, vyberte kábel zapaľovacej sviečky a potom počkajte päť minút, kým na štiepkovači vykonáte údržbu.

Kontrolný zoznam pravidelnej údržby

Uvedené servisné intervaly sú maximálne za normálnych prevádzkových podmienok. Zvýšte frekvenciu v extrémne znečistených alebo prašných podmienkach.

Postup	Pred každým použitím	Po prvých 15 minútach	Každých 25 hodín	Každých 100 hodín
Skontrolujte hladinu motorového oleja	▲	▲		
Skontrolujte všeobecný stav zariadenia	▲	▲		
Skontrolujte čepele	▲	▲		
Skontrolujte pásy	▲	▲		
Skontrolujte núdzový vypínač			▲	
Skontrolujte tlak v pneumatikách			▲	
Vyčistite exteriér motora a chladenie			▲	
Vymeňte motorový olej			▲	
Vymeňte vzduchový filter			▲	
Vymeňte zapaľovaciu sviečku				▲

Existujú dve ložiská, jedno zvonku a druhé vo vnútri krytu. Ložiská sú namazané, keď sú nové, ale odporúča sa ich namazať po niekoľkých hodinách používania. Postačuje jedno alebo dve čerpadlá. Dávajte pozor, aby ste nepremastili. Nadmerné mazanie môže poškodiť ložiská.

Namažte vonkajšie ložisko

1. Otvorte plastovú olejovú zátku.
2. Cez plniaci otvor namažte vonkajšie ložisko.
3. Zatvorte plastovú olejovú zátku.

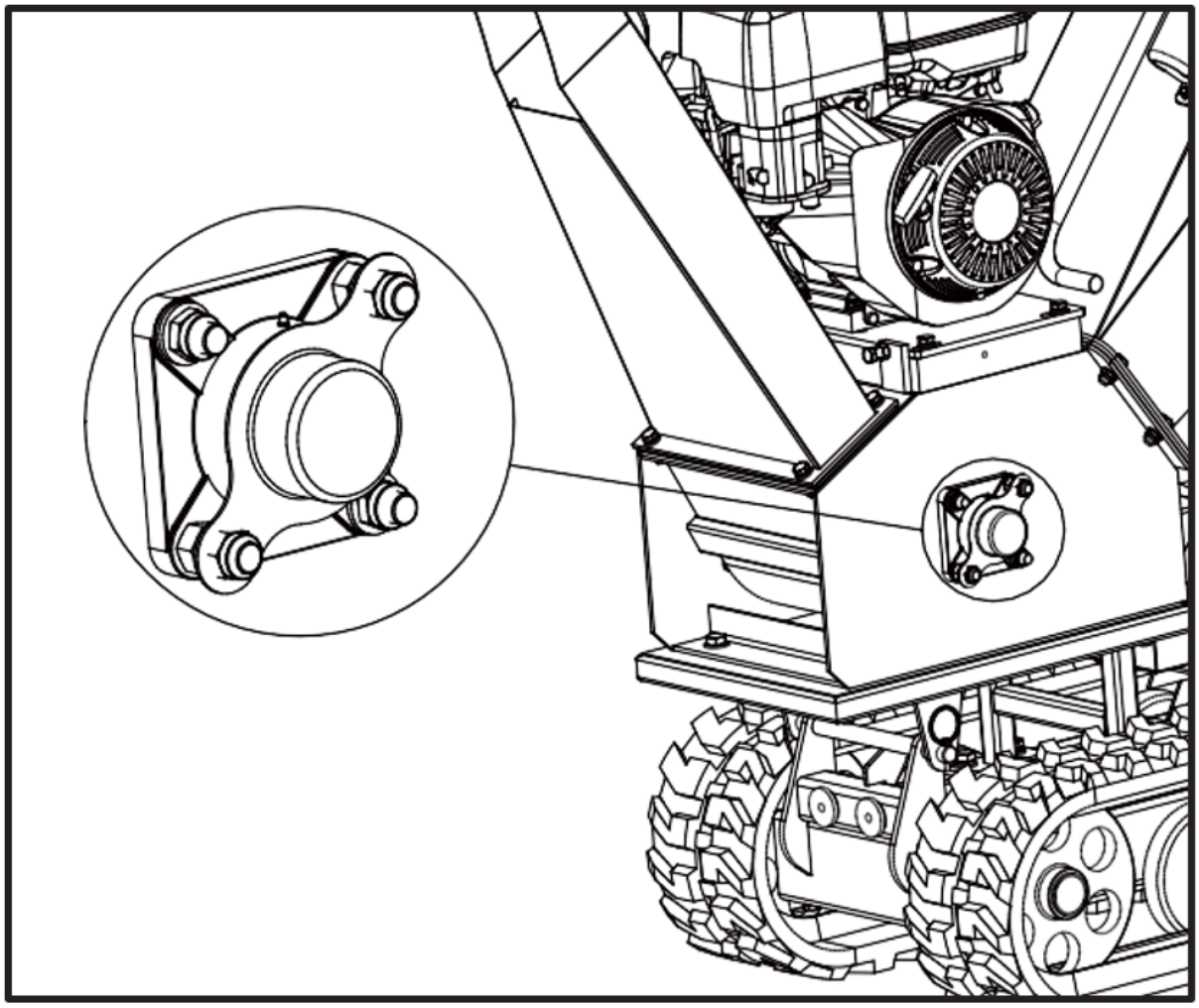

Namažte vnútorné ložisko

1. Odskrutkujte štyri skrutky M6x2, otvorte kryt remeňa.

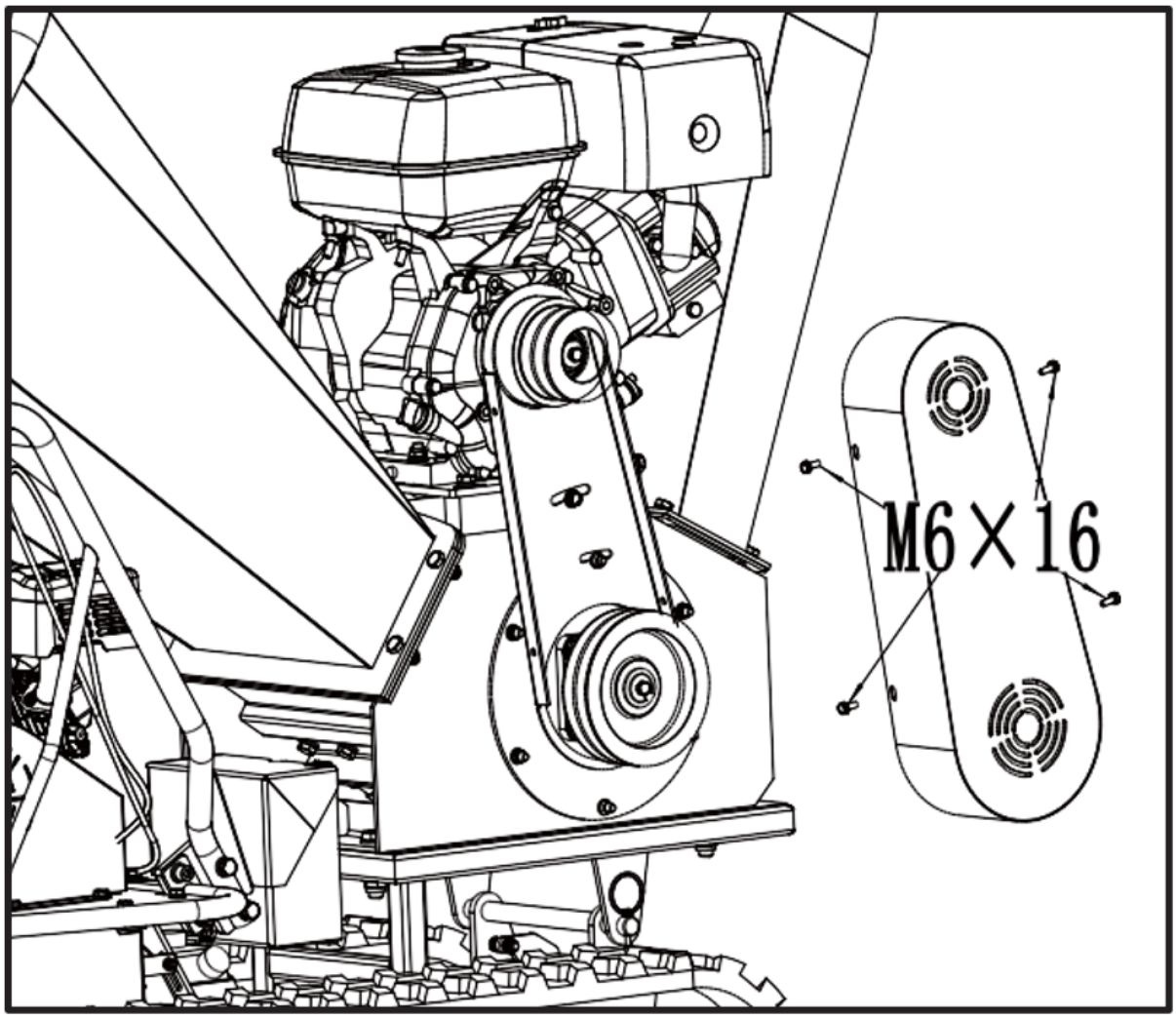

2. Namažte vnútorné ložisko.

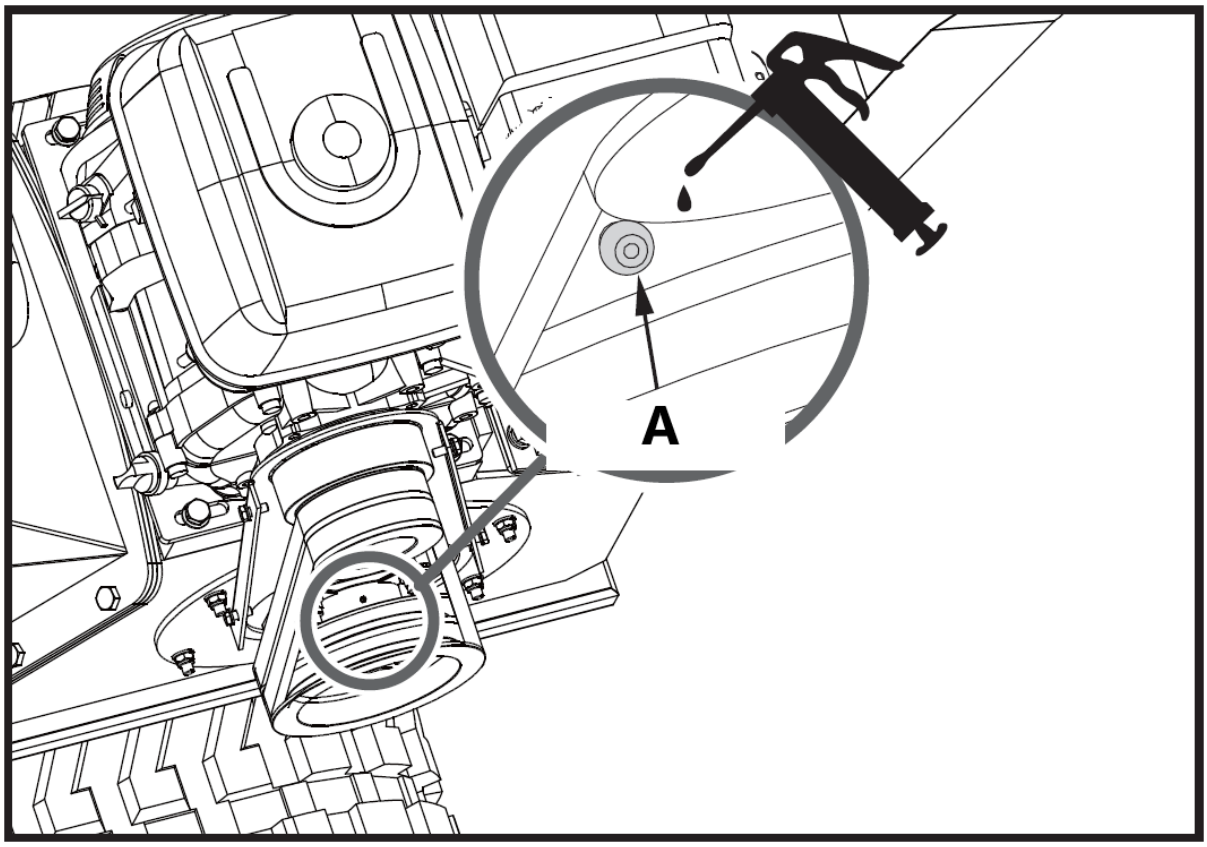

A – Vnútorné ložisko

Ak rezný kotúč stroja narazí na cudzí predmet alebo ak stroj začne vydávať nezvyčajný zvuk alebo nadmerne vibrovať, okamžite vypnite motor. Nechajte rezací kotúč úplne zastaviť. Vypnite motor, aby ste predišli náhodnému naštartovaniu. Potom vykonajte nasledujúce kroky:

- Skontrolujte poškodenie.
- Opravte alebo vymeňte poškodené diely.
- Skontrolujte, či nie sú uvoľnené časti a dotiahnite, aby ste zaistili nepretržitú bezpečnú prevádzku.
- Ak sa rezný kotúč zasekne o konáre, otvorte kryt ložiska a potom otočte hriadeľ kotúča pomocou kľúča, aby sa kotúč otočil.

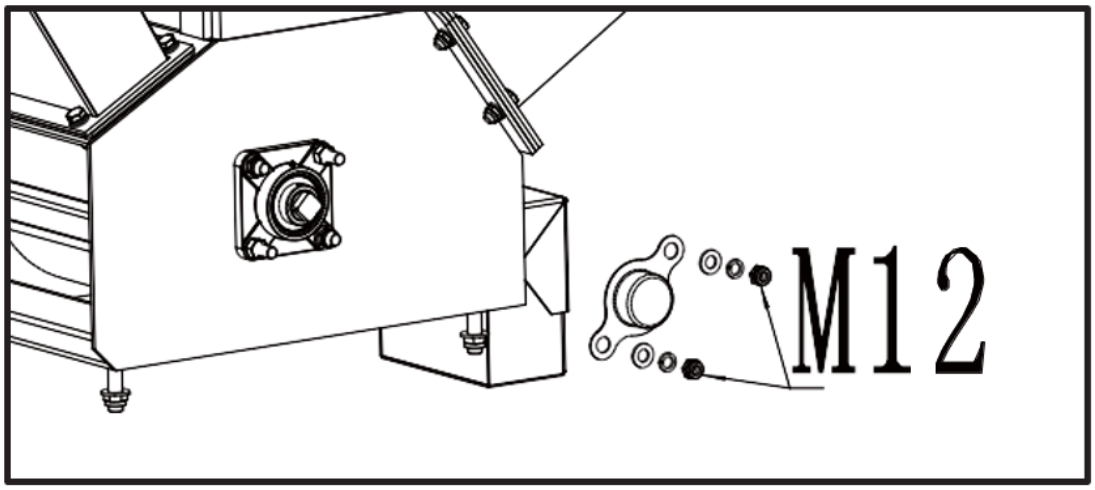

Kontrola noža a platne

Rutinná kontrola ostrosti nožov a ostria opotrebiteľnej dosky zaistí, že váš drvič štiepok pracuje s plnou účinnosťou. Používanie tupých nožov alebo zaoblenej oterovej dosky zníži výkon a spôsobí nadmerné vibrácie, ktoré poškodia stroj a sťažia obsluhe triesky.

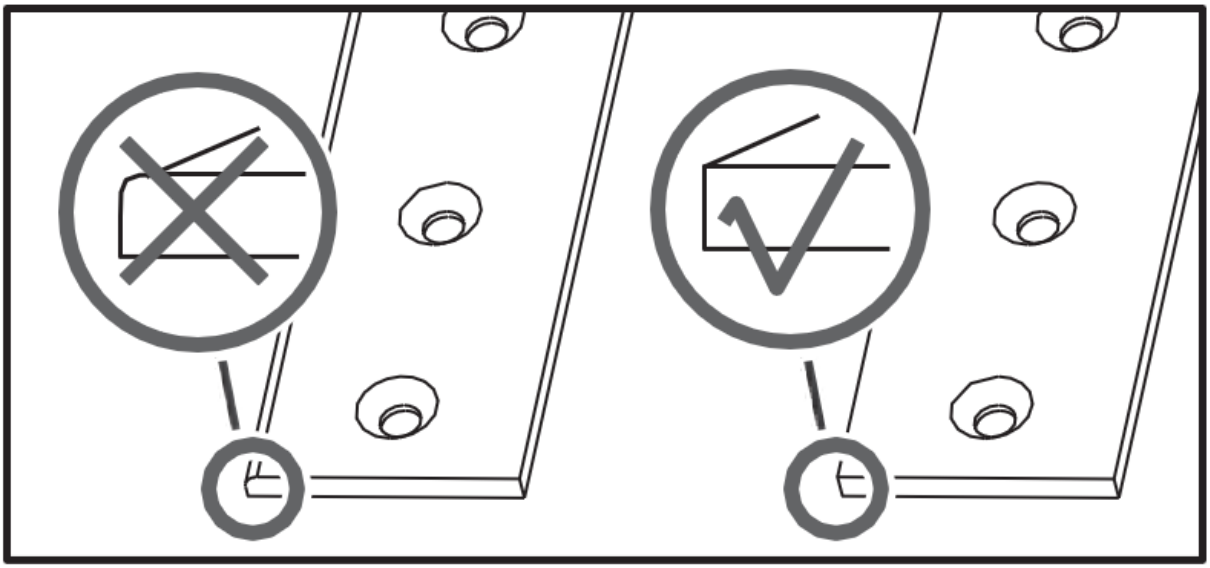

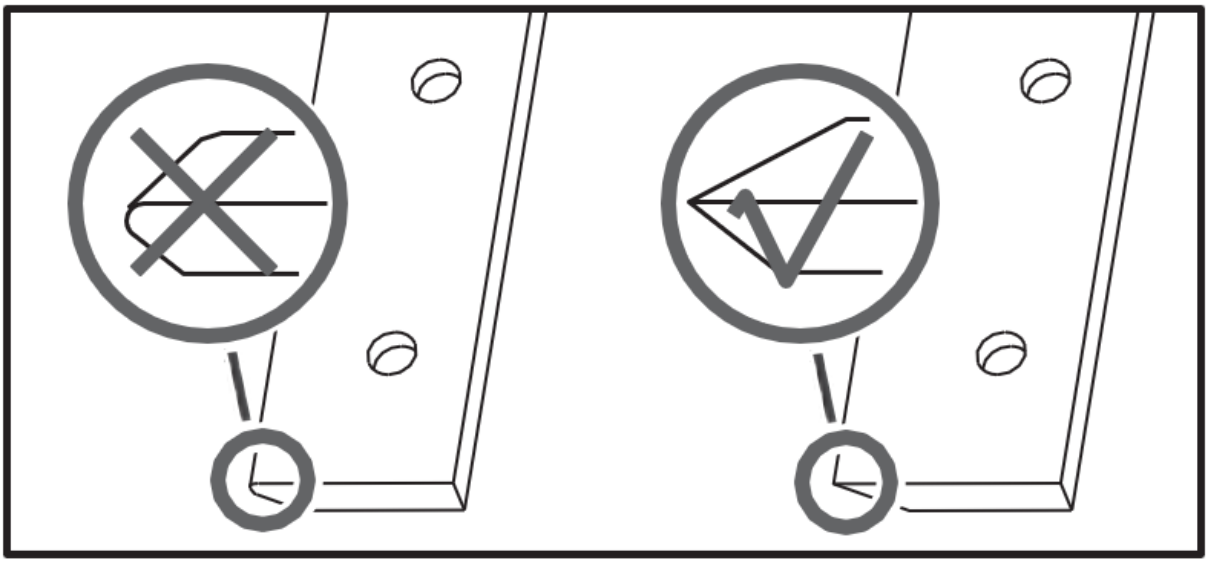

Odstránenie a výmena noža

Tento štiepkovací drvič je vybavený dvoma štiepkovacími nožmi namontovanými na reznom kotúči. Keď sa nože otupí alebo sa na nich objavia viditeľné zárezy, stroj stratí samonavíjací účinok a materiál sa musí zasunúť dovnútra. Často vychádza v dlhých pásoch. Nôž je tvrdený a obojstranný. Okraje zvyčajne vydržia dlho. Keď je okraj zaoblený, je možné ho otočiť. Keď sú obe hrany opotrebované, nože by sa mali vymeniť. Vymeňte nože podľa nasledujúcich krokov.

1. Odstráňte dve matice M8 a potom otvorte plniaci zásobník.
2. Odstráňte skrutky, ktoré držia čepeľ.

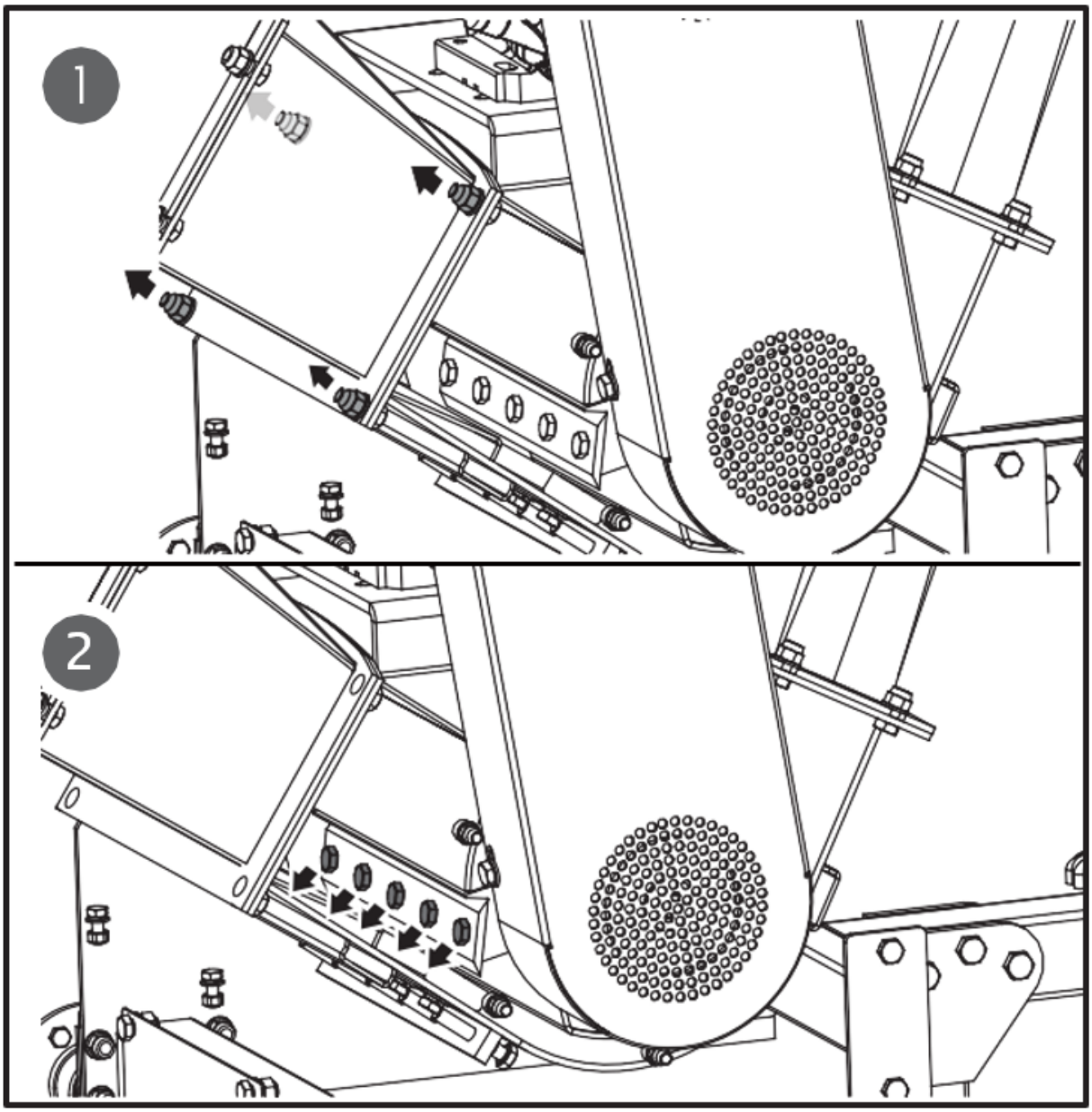

Pri práci v blízkosti nožov buďte opatrní a noste rukavice.

3. Odstráňte tupé alebo poškodené nože a vizuálne skontrolujte štrbinu rezného kotúča a oblasť montáže nožov. Uistite sa, že sú čisté a že sa tam budú môcť umiestňovacie nože namontovať v jednej rovine s rezným kotúčom. Nové alebo nabrúsené nože namontujte späť tak, aby ich ostrie smerovalo nahor.

Ak nie je povrch rezného kotúča riadne vyčistený a nože nie sú namontované v jednej rovine s rezným kotúčom, nože by mohli pri uťahovaní kovania prasknúť.

Odstránenie a výmena platne proti opotrebovaniu

Opotrebná doska je cementovaná a reverzibilná. Okraje zvyčajne vydržia dlho. Keď je okraj zaoblený, je možné ho otočiť. Opotrebovávacia doska sa nedá prebrúsiť; kvôli cementovaniu stratí svoj tvrdý okraj. Keď sú obe hrany opotrebované, treciu dosku treba vymeniť.

1. Odstráňte podávaciu násypku.

2. Odstráňte poistné matice a skrutky, ktoré pripevňujú treciu platňu k zostave štiepkovača a potom demontujte treciu platňu.

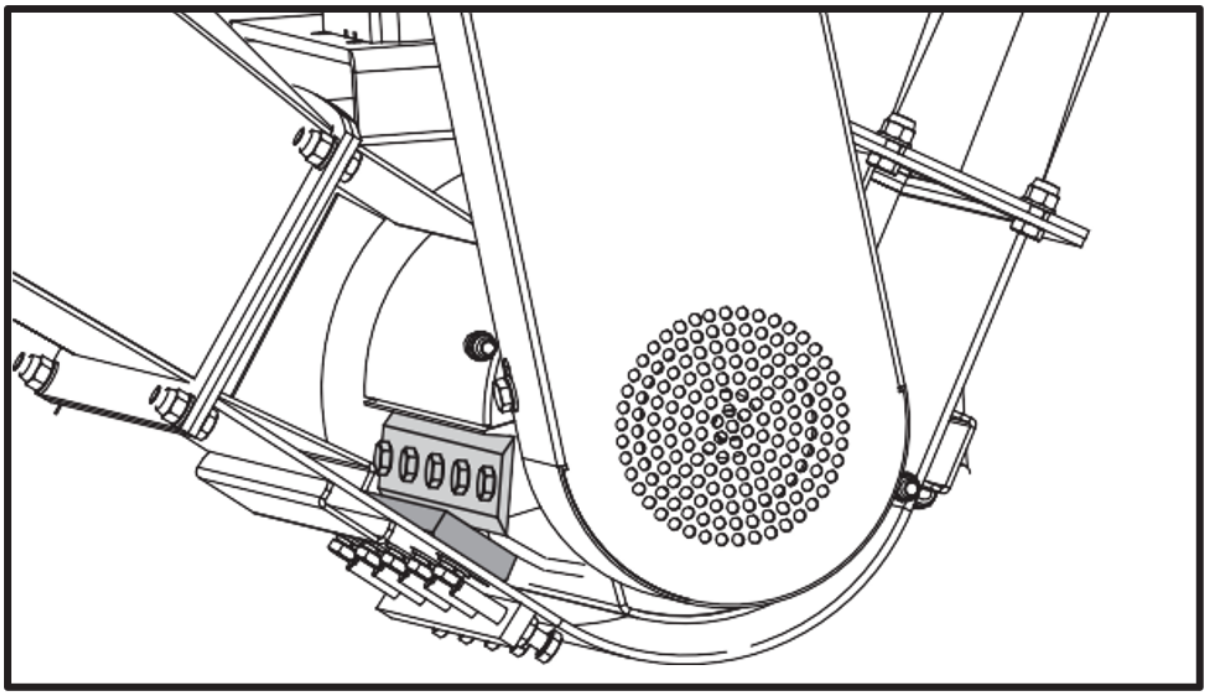

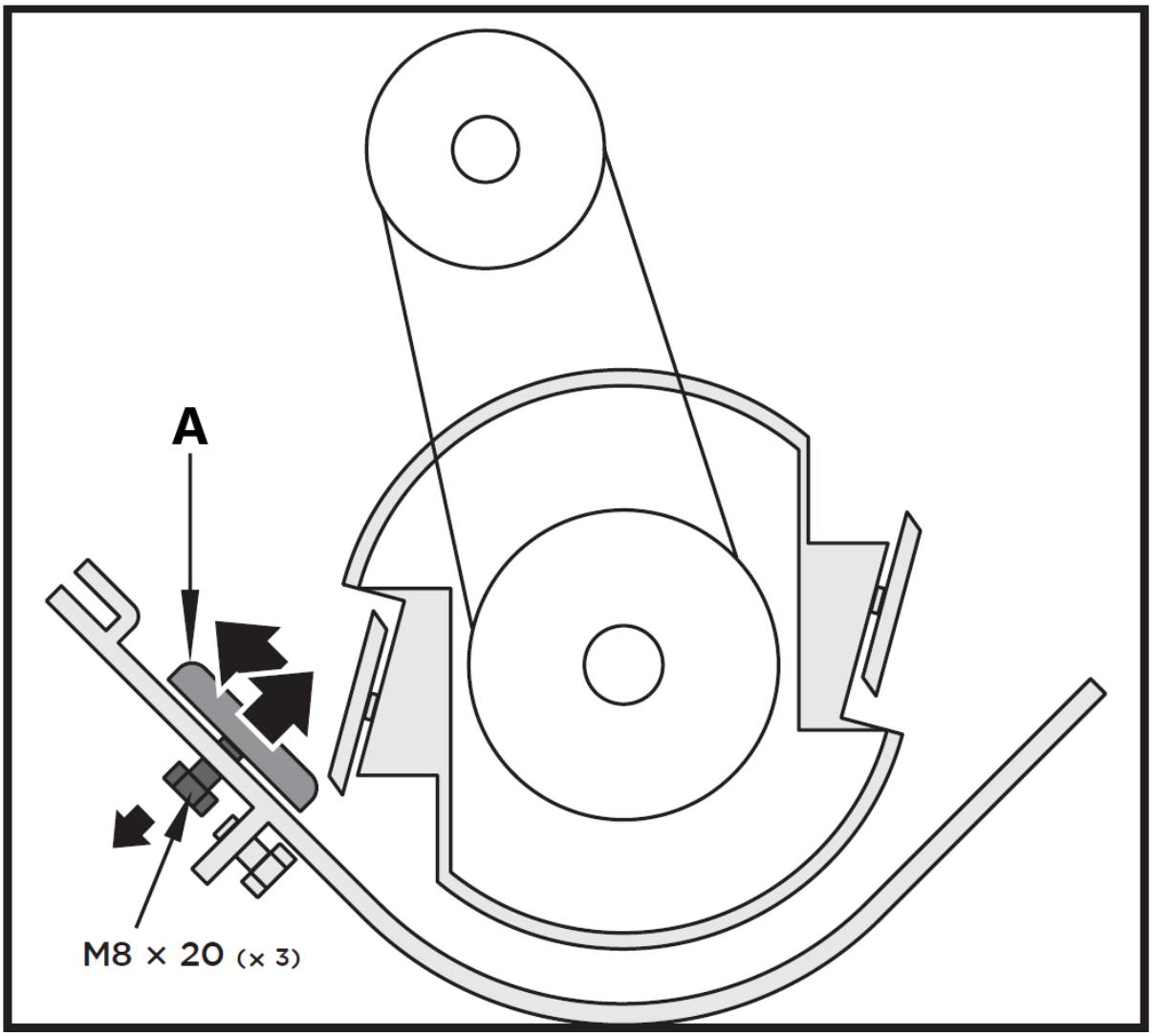

A - Doska na opotrebovanie

3. Nainštalujte novú treciu dosku a zaistite ju skrutkami a poistnými maticami.

Medzera medzi nožom a trecou doskou sa musí nastaviť vždy, keď sa oterová doska odstráni.

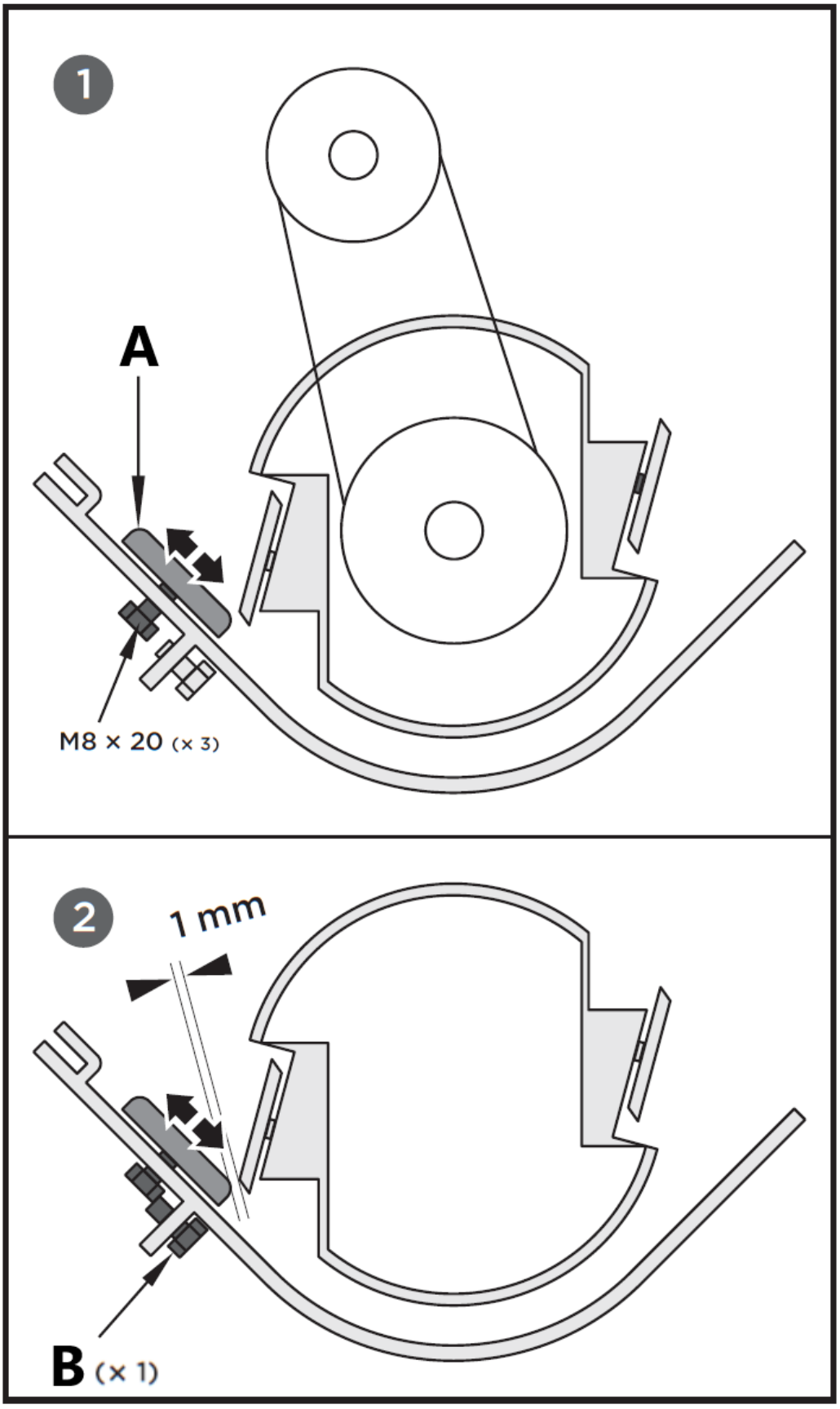

A – Opotrebenie dosky
B – Nastavovacia skrutka (x1)

Opotrebná doska sa dá nastaviť cez montážne štrbiny. Uvoľnite skrutky, ktoré upevňujú treciu platňu a posuňte treciu platňu v dlhých otvoroch, potom skrutky upevnite, keď dosiahnete správnu vôľu.

Upevnite skrutky trecej dosky.

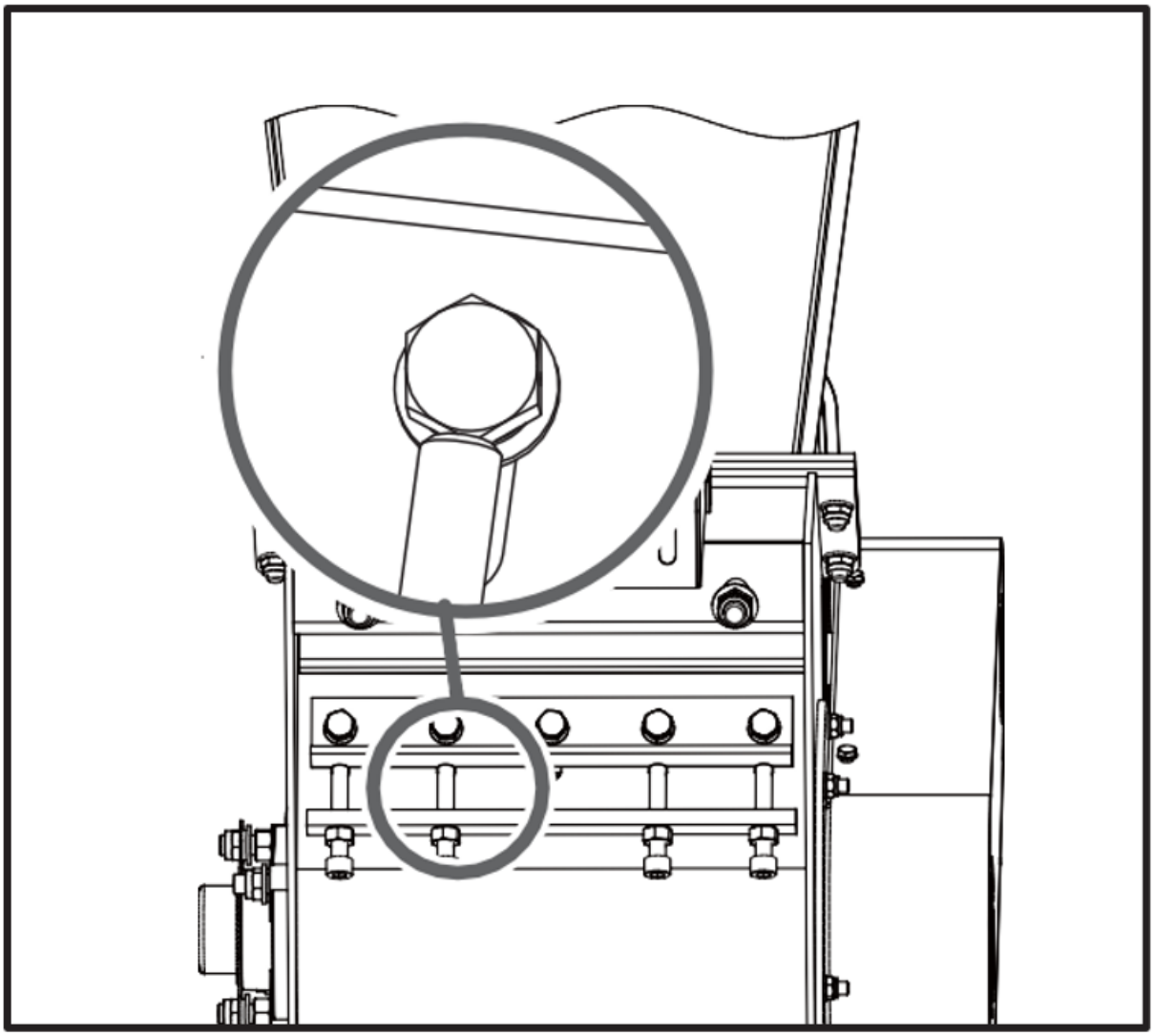

Ak nie je oterová doska správne nastavená, dochádza pri sekaní k nadmerným vibráciám a nôž sa zdá byť tupý. Ak nie je dostatočná vôľa, ostrie noža sa môže pri rezaní ťažkých konárov dotknúť opotrebiteľnej dosky vychýlením a poškodiť ostrú hranu. Príliš veľká vôľa umožní pretiahnuť malé vetvičky a vláknité materiály bez toho, aby boli prerezané.

Po vykonaní údržby alebo nastavenia otočte rezací kotúč pomocou tyče a pozorne sledujte a počúvajte neobvyklé zvuky, klikanie alebo vibrácie. Ak zistíte niečo z toho, skontrolujte stroj, či nie je poškodený alebo uvoľnené časti a pred spustením stroj opravte, vymeňte alebo dotiahnite.

Kontrola klinového remeňa

1. Odskrutkujte štyri skrutky M8x20, otvorte kryt remeňa.

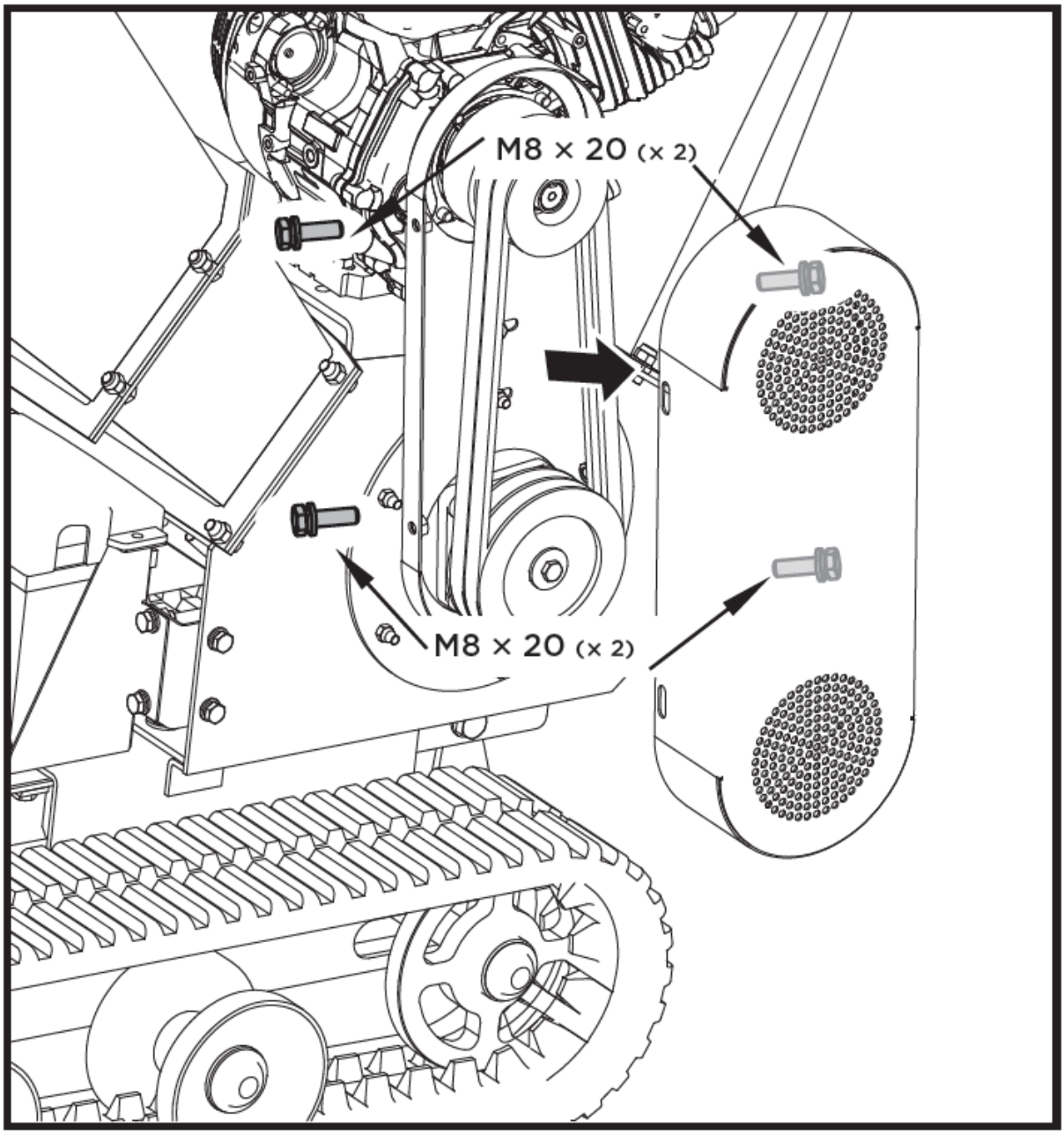

Pri nastavovaní remeňa sa uistite, že je remenica motora zarovnaná s remenicou rezacieho kotúča.

2. Skontrolujte stav klinových remeňov. Ak je niektorý klinový remeň prasknutý, rozstrapkaný alebo zasklený, treba ho vymeniť.

3. Skontrolujte napnutie klinového remeňa ich stlačením v strede. Normálny zárez na každej strane by mal byť približne 3/8 palca s miernym tlakom palca alebo prsta.

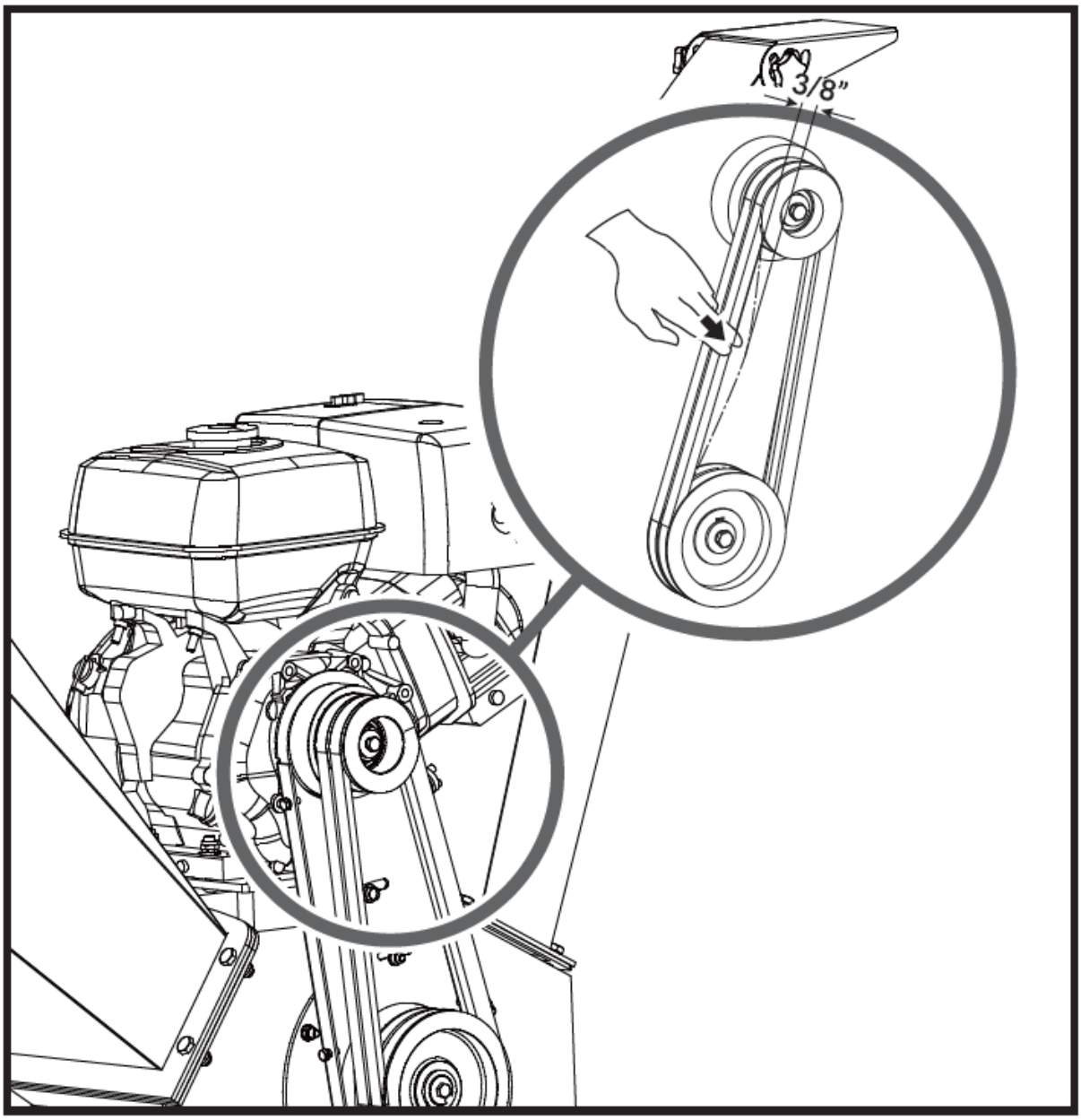

Napínanie klinového remeňa

Správne napnutie remeňa je rozhodujúce pre dobrý výkon. Správne nastavenie zabezpečí dlhú životnosť remeňa. Príliš veľké alebo príliš malé napnutie remeňa spôsobí predčasné zlyhanie remeňa.

1. Vypnite motor. Motor musí byť chladný.

2. Odstráňte kryt remeňa.

3. Uvoľnite štyri skrutky, ktoré držia motor. Uvoľnite dve koncové skrutky v prednej časti základne motora. Potom posuňte motor v smere uvoľnenia remeňa alebo v smere utiahnutia remeňa. Potom posuňte motor v smere uvoľnenia remeňa alebo v smere utiahnutia remeňa.

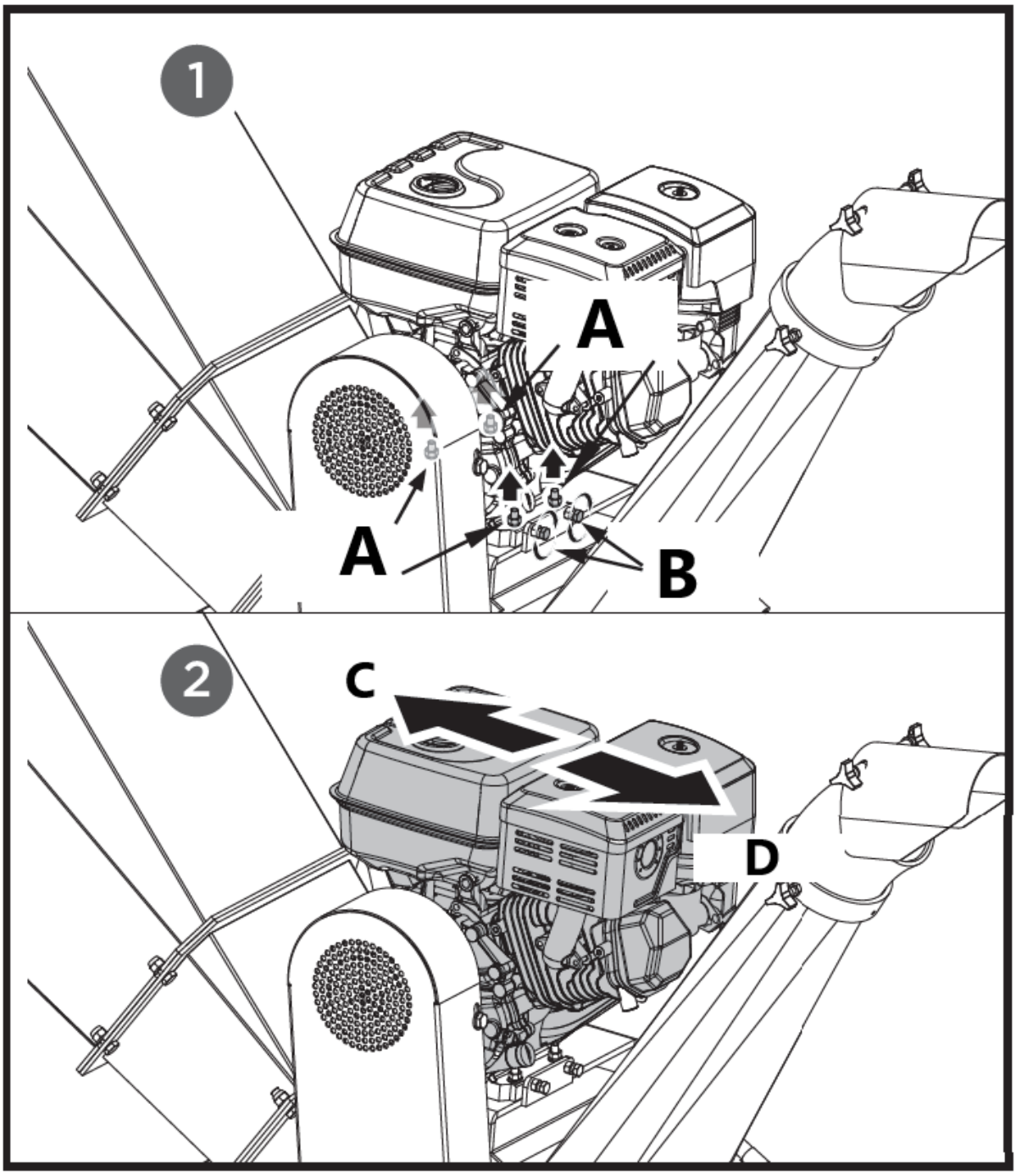

A – Nastavovacie skrutky
B – Limitné skrutky
C – tesné
D - voľné

4. Keď je napnutie klinového remeňa správne, utiahnite štyri nastavovacie skrutky a dve koncové skrutky. Ak je napnutie klinového remeňa príliš pevné, uvoľnite ho v opačnom smere posunutím dvoch nastavovacích matíc M12 nahor a nastavením objímky medzi nimi.

5. Skontrolujte napnutie klinového remeňa ich stlačením v strede. Normálny zárez na každej strane by mal byť približne 3/8 palca s miernym tlakom palca alebo prsta.

Výmena klinového remeňa

Oba klinové remene by sa mali vymieňať súčasne, pretože sa pri bežnom používaní opotrebúvajú rovnomerne.

1. Odskrutkujte štyri skrutky M8x20, otvorte kryt remeňa.

2. Uvoľnite motor a potom posuňte motor smerom k uvoľneniu remeňa.

3. Odstráňte poškodený remeň a namontujte nový.

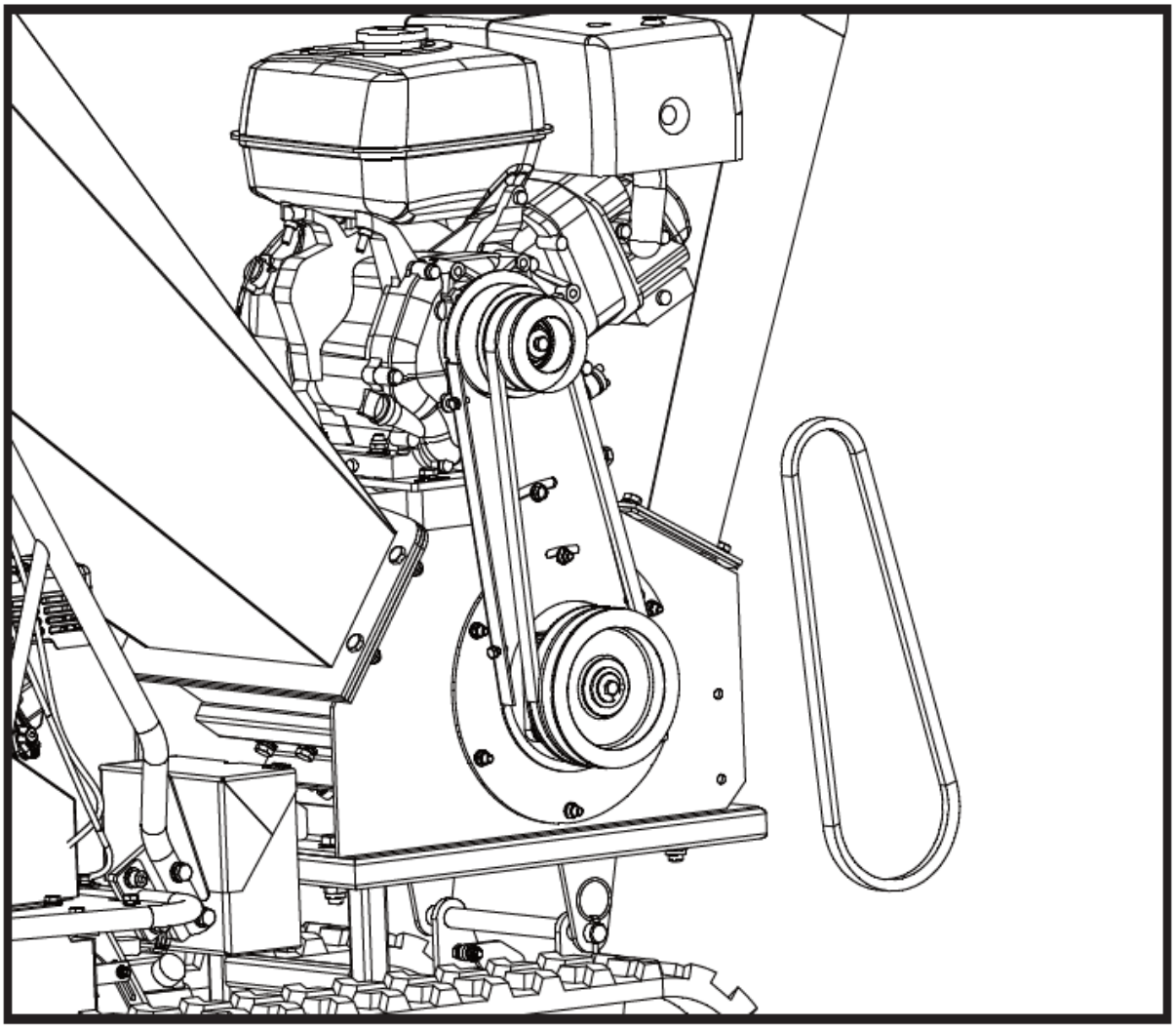

4. Skontrolujte napnutie klinového remeňa ich stlačením v strede. Normálny zárez na každej strane by mal byť približne 3/8 palca s miernym tlakom palca alebo prsta.

5. Po nastavení napnutia remeňa upevnite motor.

Pri odstraňovaní alebo montáži hnacieho remeňa (pásov) dávajte pozor, aby ste si neprivreli prsty medzi remeň a remenicu.

Mazanie

Po každých 40 hodinách prevádzky namažte ložiská. Dávajte pozor, aby ste nepremastili. Existujú dve ložiská, jedno zvonka a jedno vnútri puzdra.

Používajte prenosné lítiové mazivo č. 0 na náradie, ako je Lubricant 6300AA, Lubricant GR-132 alebo Multifak, napr. EP-O.

Motorový olej / palivo

Informácie o kontrole alebo doplnení oleja/paliva a odporúčaniach nájdete v príručke k motoru, ktorá je pribalená samostatne s jednotkou.

Údržba motora

Podrobné informácie a plán údržby nájdete v príručke k motoru samostatne pribalenej k vašej jednotke.

Skladovanie

Ak sa štiepkovač nebude používať dlhšie ako 30 dní, pripravte jednotku na uskladnenie podľa nasledujúcich krokov:

1. Úplne vypustite palivovú nádrž. Zastarané palivo má vysoký obsah gumy a môže upchať karburátor a obmedziť prietok paliva.

2. Naštartujte motor a nechajte ho bežať, kým sa nezastaví. To zaisťuje, že v karburátore nezostane žiadne palivo a pomáha predchádzať tvorbe usadenín vo vnútri, ktoré môžu poškodiť motor.

3. Vypustite olej z motora, kým je ešte teplý. Doplňte čerstvým olejom triedy odporúčanej v príručke k motoru.

4. Nechajte motor vychladnúť. Vyberte zapaľovaciu sviečku a do valca nalejte 60 ml vysokokvalitného motorového oleja SAE-30. Pomaly potiahnite štartovacie lanko, aby sa olej rozdelil. Vymeňte zapaľovaciu sviečku.

> ⚠ ***Pred spustením jednotky po uskladnení vyberte zapaľovaciu sviečku a vypustite všetok olej z valca.***

5. Na čistenie vonkajších častí štiepkovača použite čisté handry a vetracie otvory zaistite bez prekážok.

> ⚠ ***Pri čistení plastových častí nepoužívajte silné čistiace prostriedky alebo čistiace prostriedky na báze ropy. Chemikálie môžu poškodiť plasty.***

6. Skladujte štiepkovač vo zvislej polohe v čistej, suchej budove s dobrým vetraním.

> ⚠ ***Neskladujte svoj štiepkovač s palivom v nevetraných priestoroch, kde by sa palivové výpary mohli dostať do plameňov, iskier, kontroliek alebo iných zdrojov vznietenia. Používajte iba schválené nádoby na palivo.***

Riešenie problémov

Problém	Príčina	Náprava
Motor sa nedá naštartovať	1. Kábel zapaľovacej sviečky je odpojený 2. Dochádza palivo alebo je staré palivo 3. Motor a/alebo palivový ventil nie je v polohe ON 4. Páčka sýtiča nie je v polohe CLOSE pozíciu 5. Zablokované palivové vedenie 6. Znečistená zapaľovacia sviečka 7. Zaplavenie motora 8. Páčka napínania remeňa je zapnutá	1. Kábel zapaľovacej sviečky bezpečne pripojte k sviečke 2. Naplňte čistým, čerstvým benzínom 3. Motor a palivový ventil musia byť v polohe ON 4. Hladina sýtiča musí byť pre studený štart v polohe ZATVORENÉ 5. Vyčistite palivové vedenie 6. Vyčistite, upravte medzeru alebo vymeňte 7. Počkajte niekoľko minút, kým sa reštartuje, ale nenapĺňajte 8. Uvoľnite páku napnutia remeňa
Motor beží nepravidelne	1. Kábel zapaľovacej sviečky je uvoľnený 2. Jednotka beží s páčkou sýtiča v polohe ZATVORENÉ 3. Zablokované palivové vedenie alebo zastarané palivo 4. Vetrací otvor je upchatý 5. Voda alebo nečistoty v palivovom systéme 6. Špinavý čistič vzduchu 7. Nesprávne nastavenie karburátora	1. Pripojte a utiahnite kábel zapaľovacej sviečky 2. Páčku sýtiča presuňte do polohy OPEN 3. Vyčistite palivové potrubie. Naplňte nádrž čistým, čerstvým benzínom 4. Vyčistite vetrací otvor 5. Vypustite palivovú nádrž. Doplňte čerstvé palivo 6. Vyčistite alebo vymeňte čistič vzduchu 7. Pozrite si príručku motora
Motor sa prehrieva	1. Nízka hladina motorového oleja 2. Špinavý čistič vzduchu 3. Obmedzený prietok vzduchu 4. Karburátor nie je správne nastavený	1. Naplňte kľukovú skriňu správnym olejom 2. Vyčistite čistič vzduchu 3. Odstráňte kryt a vyčistite ho 4. Pozrite si príručku motora
Štiepanie sa zdá byť príliš pomalé, rezný kotúč sa zastavuje alebo sa pri bežiacom motore nevypúšťa žiadny materiál	1. Otáčky motora sú príliš nízke, čo spôsobuje preklzávanie remeňa 2. Hnací remeň je uvoľnený alebo poškodený 3. Nože sú tupé alebo poškodené 4. Rezný kotúč je zaseknutý úlomkami z násypky a vyhadzovacieho žľabu 5. Vyhadzovací žľab je upchatý	1. Spustite motor na plný plyn 2. Utiahnite alebo vymeňte hnací remeň 3. Nabrúste alebo vymeňte nože 4. Odstráňte všetky nahromadené nečistoty a otočte rezací kotúč drevenou tyčou, aby ste sa uistili, že sa voľne otáča 5. Vyčistite nečistoty
Remeň sa trhá alebo pretáča cez kladku	1. Drážka hnacej remenice rotora môže byť prerezaná 2. Hnacie remene môžu byť natiahnuté 3. Remenice môžu byť nesprávne zarovnané	1. Skontrolujte hnacie remene, či nie sú opotrebované a či nie sú tvrdé. Opilujte všetky zárezy na kladke 2. Vymeňte hnacie remene 3. Nastavte remenice
Pri štiepaní sa zdá, že konár vibruje a nadmerne sa	1. Nože sú tupé alebo poškodené 2. Nože nie sú správne usadené na reznom kotúči 3. Medzera medzi nožmi a trecou	1. Nabrúste alebo vymeňte nože 2. Uvoľnite upevňovacie skrutky noža, nastavte nože a utiahnite skrutky 3. Nastavte medzeru

pohybuje s nezvyčajným hlukom	doskou je príliš veľká 4. Rotor je preťažený materiálom	4. Pred pridaním ďalšieho materiálu do zásobníka nechajte jednotku vyčistiť
Sekacie nože narážajú na treciu dosku	Medzera medzi nožmi a trecou doskou je nesprávne nastavená	Upravte medzeru
Počas ťahania sa kolesá stroja pohybujú doľava alebo doprava	Nízky tlak v pneumatike	Pridajte vzduch do pneumatík

Rozpis dielov

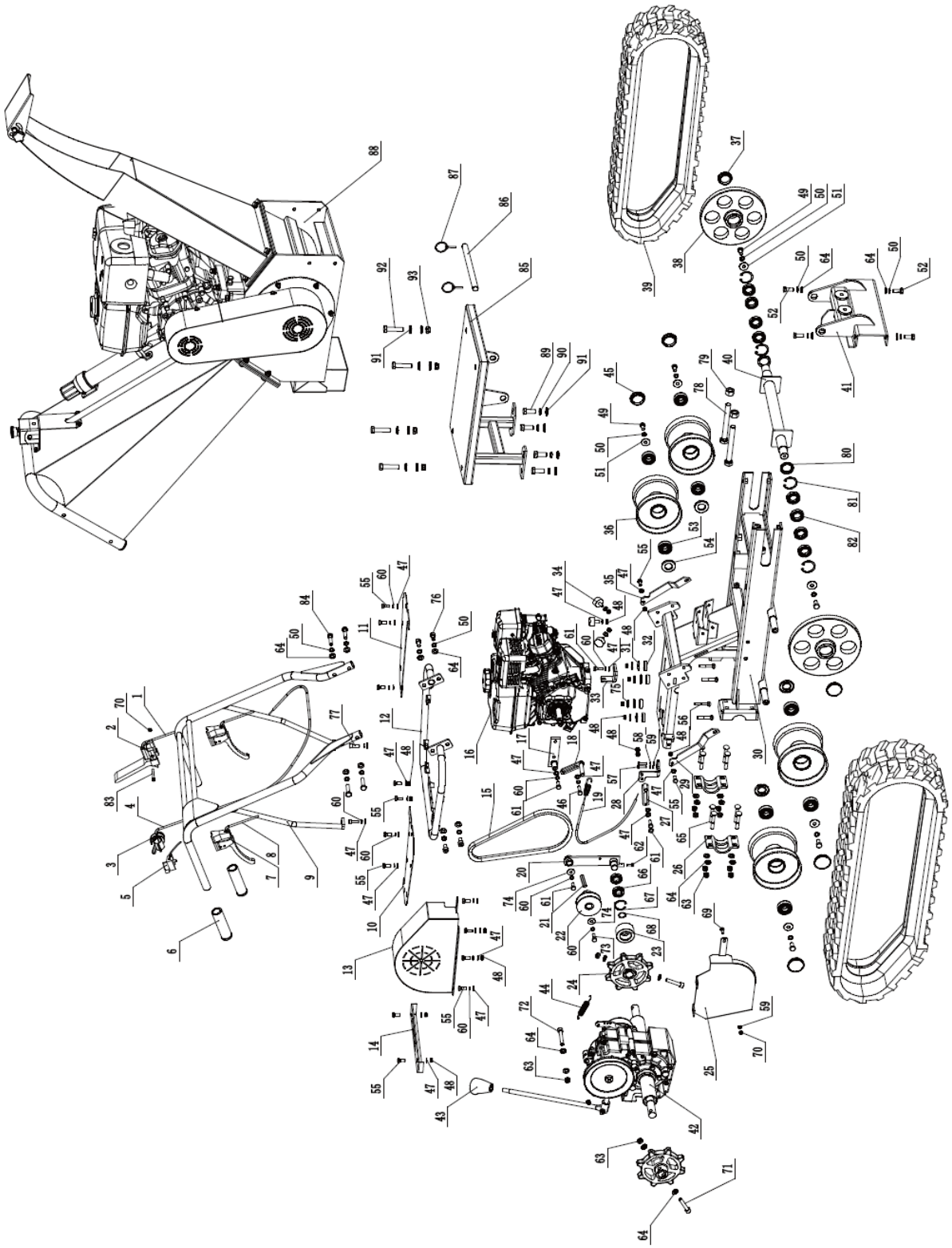

Zoznam položiek

číslo	Popis	Množstvo	číslo	Popis	Množstvo
1	Lanko napínacej kladky	1	48	Poistná matica M8	14
2	Bezpečnostná ovládacia rukoväť	1	49	Šesťhranná skrutka M10x20	6
3	Páčka plynu	1	50	Pružinová podložka 10	18
4	Kábel plynu	1	51	Podložka 10	6
5	Vypínač ON/OFF	1	52	Šesťhranná skrutka M10x25	4
6	Rukoväť Rukoväť	2	53	Ložisko 6204	8
7	Brzdová páka	2	54	Olejové tesnenie	4
8	Lanko riadiacej páky	2	55	Šesťhranná skrutka M8x20	16
9	Zostava rámu rukoväte	1	56	Prepravná skrutka M8x50	4
10	Žehliaca doska (vpravo)	1	57	Šesťhranná skrutka M6x25	2
11	Žehliaca doska (vľavo)	1	58	Pružinová podložka 6	2
12	Montážny rám rukoväte	1	59	Plochá podložka 6	3
13	Kryt na opasok	1	60	Pružinová podložka 8	17
14	Doska radenia prevodových stupňov	1	61	Šesťhranná skrutka M8x25	4
15	Opasok	1	62	Šesťhranná skrutka M6x16	1
16	Motor	1	63	Poistná matica M10	12
17	Pevná konzola	1	64	Plochá podložka 10	27
18	Predná doska na obmedzenie pásu	1	65	Prepravná skrutka M10x65	8
19	Brzdové lanko	1	66	Ložisko 61904	2
20	Držiak napínacej kladky	1	67	Poistný krúžok	1
21	Plochý kľúč motora	1	68	Poistný krúžok	1
22	Kladka remeňa	1	69	Prepravná skrutka M6x20	1
23	Napínacia kladka	1	70	Poistná matica M6	2
24	Hnacie koleso	1	71	Šesťhranná skrutka M10x55	2
25	Spodný kryt pásu	1	72	Šesťhranná skrutka M10x65	1
26	Doska namontovaná na osi kolesa	2	73	GB skrutka 5/16-24x1	1
27	Doska na obmedzenie zadného pásu	1	74	Podložka 8	2
28	Spojovací uhlový blok	1	75	Podložka 8	4
29	Nosná doska (vpravo)	1	76	Šesťhranná skrutka M10x20	2
30	Podvozok	1	77	Šesťhranná skrutka M8x25	2
31	Tesnenie	4	78	Šesťhranná skrutka M16x140	2
32	Gumová nárazová podložka	4	79	Šesťhranná skrutka M16	2
33	Základňa na upevnenie kábla	1	80	Olejové tesnenie	2
34	Gumová podložka	3	81	Poistný krúžok	4
35	Nosná doska (vľavo)	3	82	Ložisko	8
36	Pásový valec	4	83	Šesťhranná skrutka M6x50	1
37	Protiprachový uzáver	2	84	Šesťhranná skrutka M10x45	4
38	Guildingové koleso	2	85	Základňa na štiepkovanie dreva	1
39	Gumená dráha	2	86	Spojovacia tyč	1
40	Osa vodiaceho kolesa	1	87	Pin	2
41	Nosná konzola	1	88	Štiepkovač	1
42	Zostava prevodovky	1	89	Šesťhranná skrutka M14x35	4
43	Pákový gombík	1	90	Pružinová podložka 14	4
44	Brzdová pružina	1	91	Plochá podložka 14	12

45	Protiprachový uzáver	1	92	Šesťhranná skrutka M14x65	4
46	Šesťhranná skrutka M8x30	2	93	Poistná matica M14	4
47	Plochá podložka 8	27			

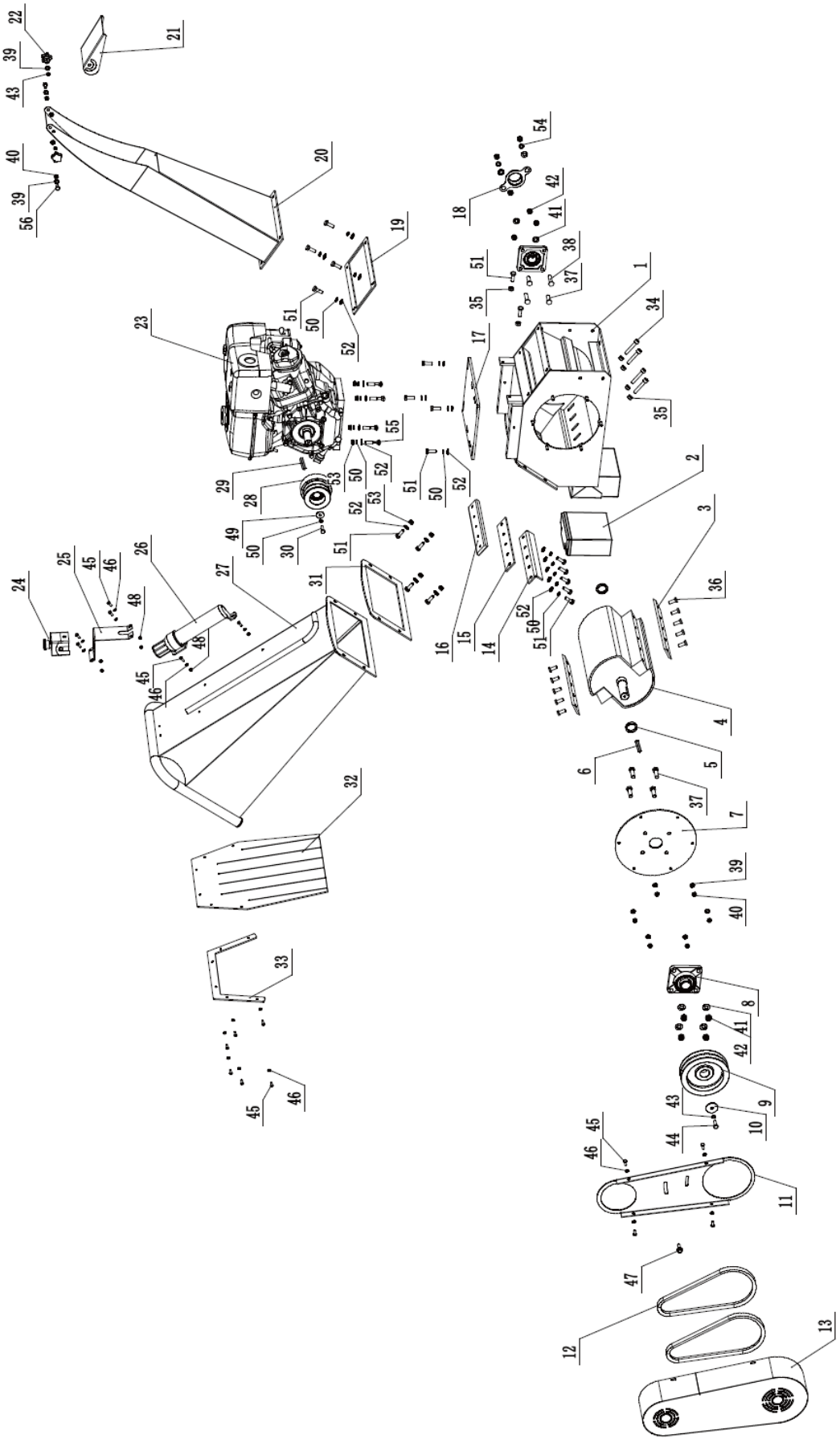

Zoznam položiek

číslo	Popis	Množstvo	číslo	Popis	Množstvo
1	Základný rám	1	29	Plochý kľúč motora	1
2	batérie	1	30	Skrutka hriadeľa motora	1
3	Čepeľ	2	31	Guma v prívode do rámu	1
4	Valček	1	32	Gumová priehradka na triesky	1
5	Hriadeľové puzdro	2	33	Gumová montážna doska	1
6	Plochý kľúč	1	34	Šesťhranná skrutka M10x60	4
7	Montážna doska ložiska	1	35	Šesťhranná matica M10	6
8	Ložisko	2	36	Šesťhranná skrutka M10x25	10
9	Kladka	1	37	Šesťhranná skrutka M12x40	6
10	Tesnenie	1	38	Šesťhranná skrutka M12x50	2
11	Vnútorná doska pásu	1	39	Plochý kľúč 8	10
12	Opasok	2	40	Poistná matica M8	8
13	Kryt na opasok	1	41	Plochý kľúč 12	8
14	Nastavovacia doska kovadliny	1	42	Poistná matica M12	10
15	Základná doska	1	43	Pružinová podložka 8	3
16	Nákova	1	44	Šesťhranná skrutka M8x25	1
17	Základná doska motora	1	45	Šesťhranná skrutka M6x16	16
18	Gumový kryt kolesa	1	46	Plochá podložka 6	16
19	Výtok do gumy rámu	1	47	Šesťhranná prírubová skrutka M8x25	1
20	Vypúšťací žľab	1	48	Poistná matica M6	6
21	Deflektor vyhadzovacieho žľabu	1	49	Poistný krúžok	1
22	Hviezdicová skrutka	2	50	Pružinová podložka 10	18
23	Motor	1	51	Šesťhranná skrutka M10x30	4
24	Tlačidlo núdzového zastavenia	1	52	Plochá podložka 10	21
25	Držiak	1	53	Poistná matica M10	8
26	Ručný držiak	1	54	Pružinová podložka 12	2
27	Kŕmny žľab	1	55	Prepravná skrutka M10x50	4
28	Spojka	1	56	Šesťhranná skrutka M8x16	2

4. Návod na použitie mini pásového sklápača

Stroj sa používa na prepravu materiálov v ťažkom teréne, kde môžu mať tradičné vozidlá problémy s pohybom. Vďaka pásom tento stroj dobre funguje na nerovnom, blatistom alebo piesčitom povrchu, čím zabezpečuje stabilitu a ľahké manévrovanie. Je ideálny pre stavebné, záhradnícke a poľnohospodárske práce, kde je potrebné prepravovať ťažké bremená na krátke vzdialenosti

Používateľ je zodpovedný za akékoľvek škody spôsobené neúmyselným používaním zariadenia.

Rozbalenie nádoby

Pomocou skrutkovača a kladiva otvorte všetky bočné zámky.

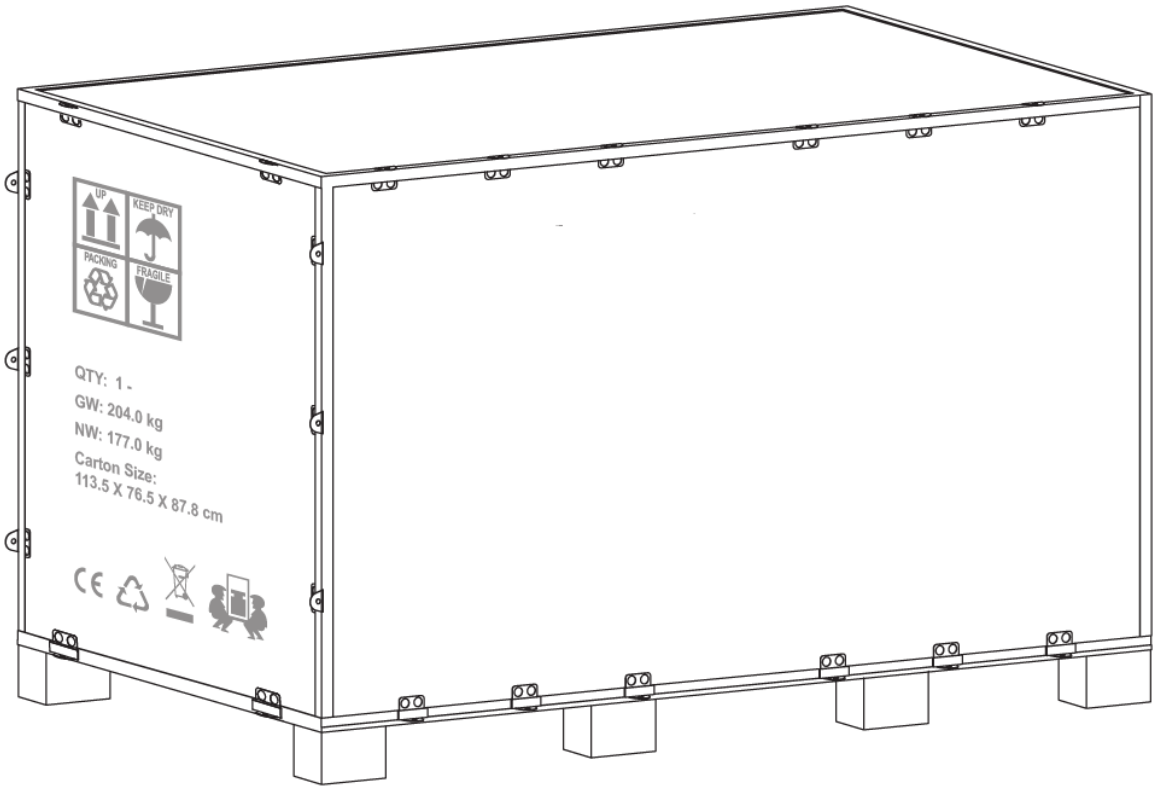

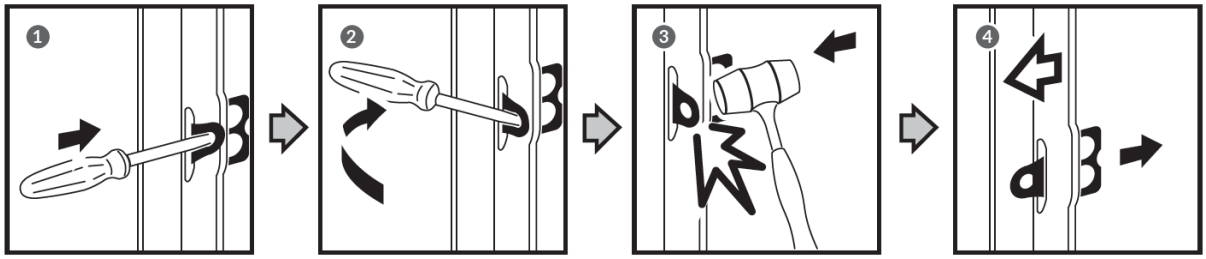

Odstráňte všetky preglejkové dosky a odstráňte všetky voľné časti na spodných paletách.

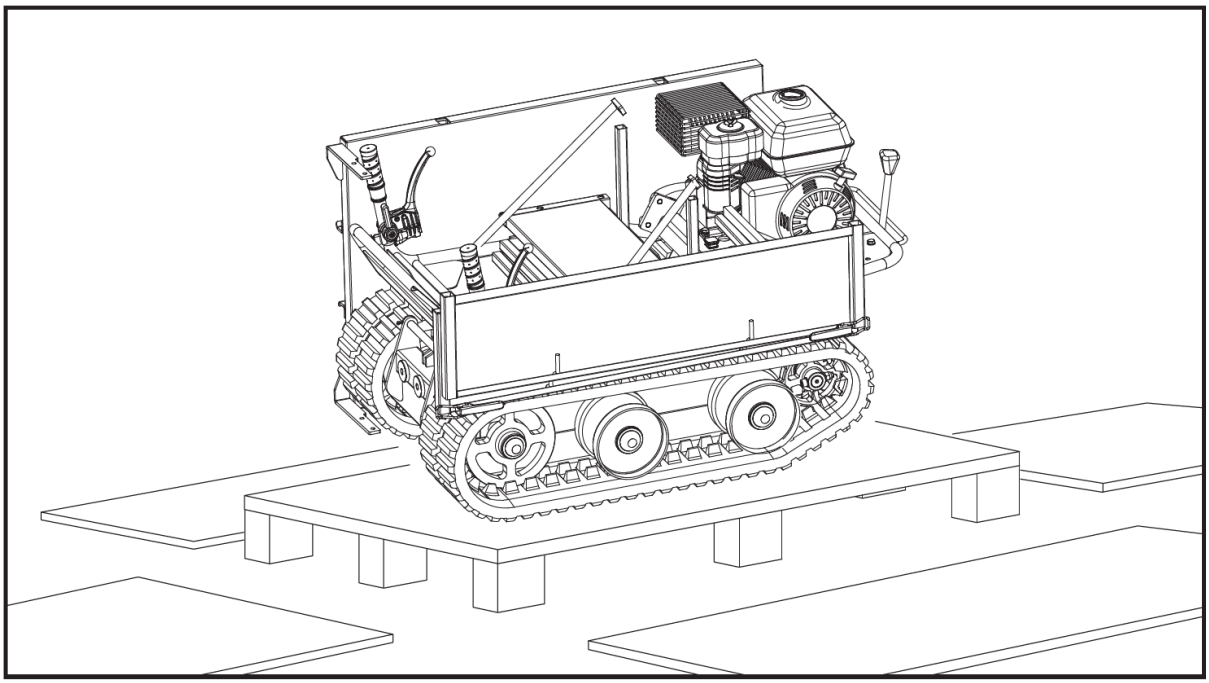

Dodávaný obsah

Mini pásový sklápač sa dodáva čiastočne zmontovaný a dodáva sa v starostlivo zabalenom balení. Po vybratí všetkých častí z balenia by ste mali mať:

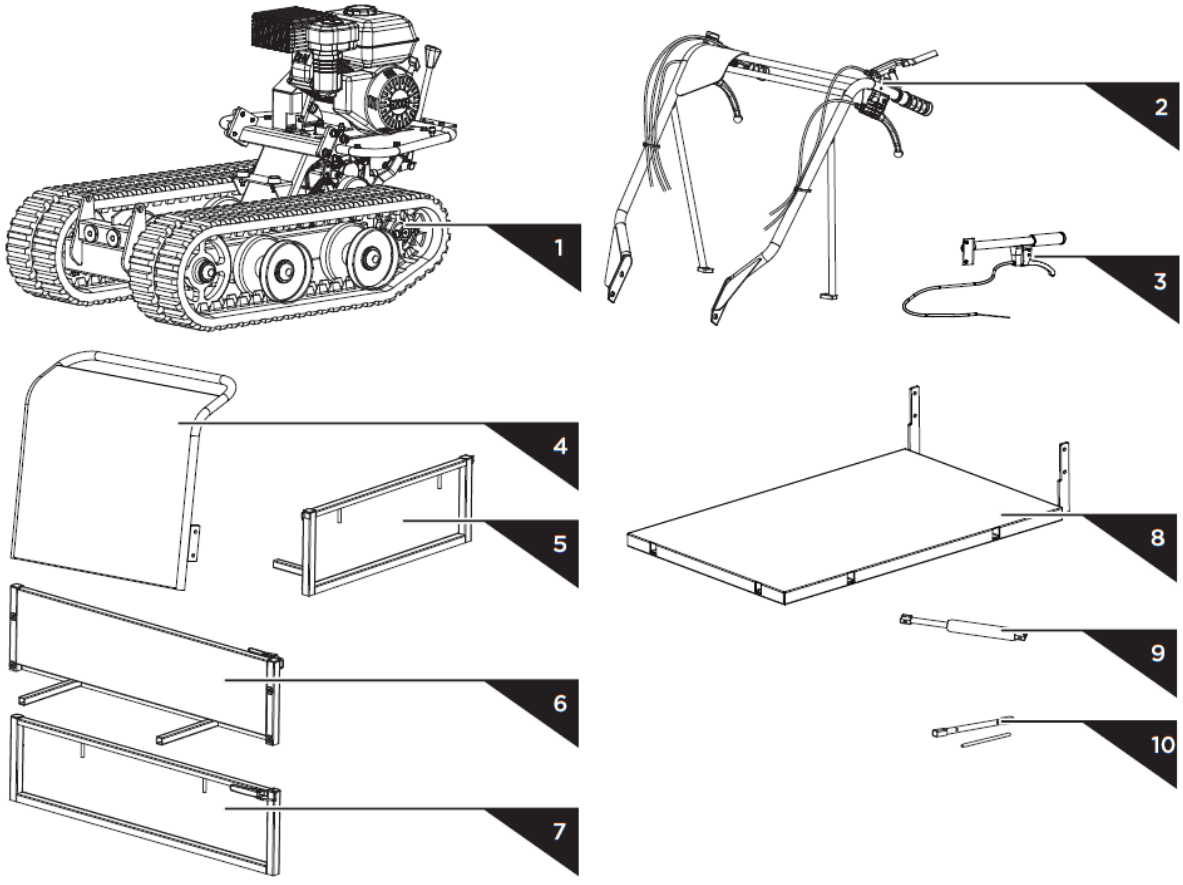

	M8×25	×2
	M10×45	×4
	M20×223	×1
	M20	×1
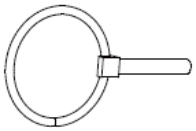	Ø5×40	×1
	M10×25	×2
	M10×30	×2
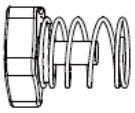		×6
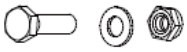	M8×30	×2

1. Hlavný rám
2. Zostava riadidiel
3. Sklápacia rukoväť
4. Ochrana motora
5. Panel (zadný)
6. Predĺžiteľná ľavá strana
7. Vysúvateľná pravá strana
8. Panel (dolný)
9. Plynová pružina (voliteľné)
10. Nástroje na montáž zapaľovacích sviečok

zhromaždenie

Podľa nižšie uvedených montážnych pokynov stroj zostavíte za pár minút.

Zostava riadidiel

Zarovnajte otvory na riadidlách s montážnou konzolou a zaistite každý pomocou pružinovej podložky, plochej podložky a skrutky M10x20. Pripevnite každú podperu riadidiel na motorovú plošinu pomocou pružinovej podložky, plochej podložky a šesťhrannej skrutky M8x25.

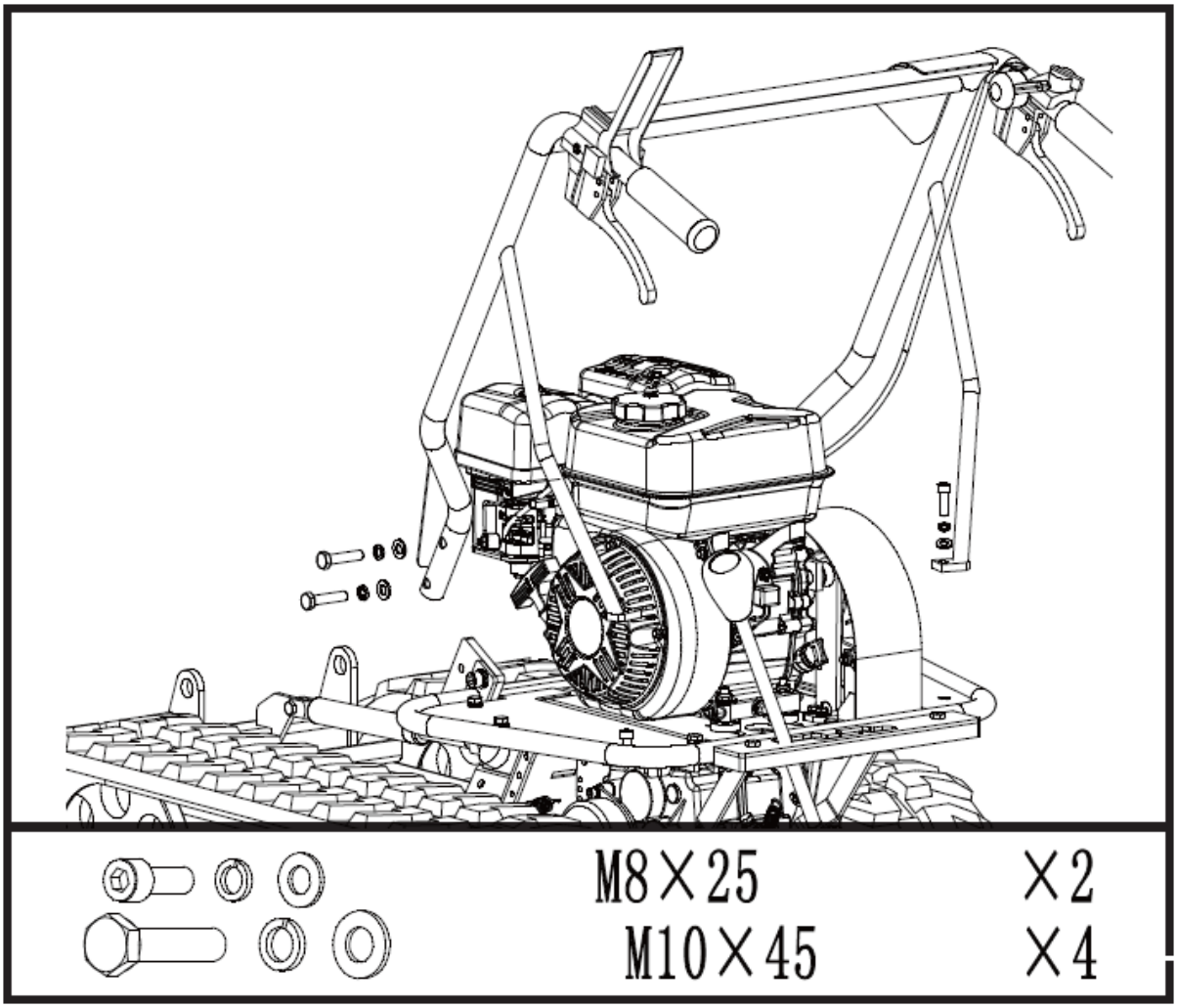

Panel (dole)

Umiestnite spodný panel do montážnej konzoly. Zarovnajte otvory s montážnou konzolou. Cez otvory vložte dlhý kolík a zaistite každú stranu plochou podložkou a závlačkou.

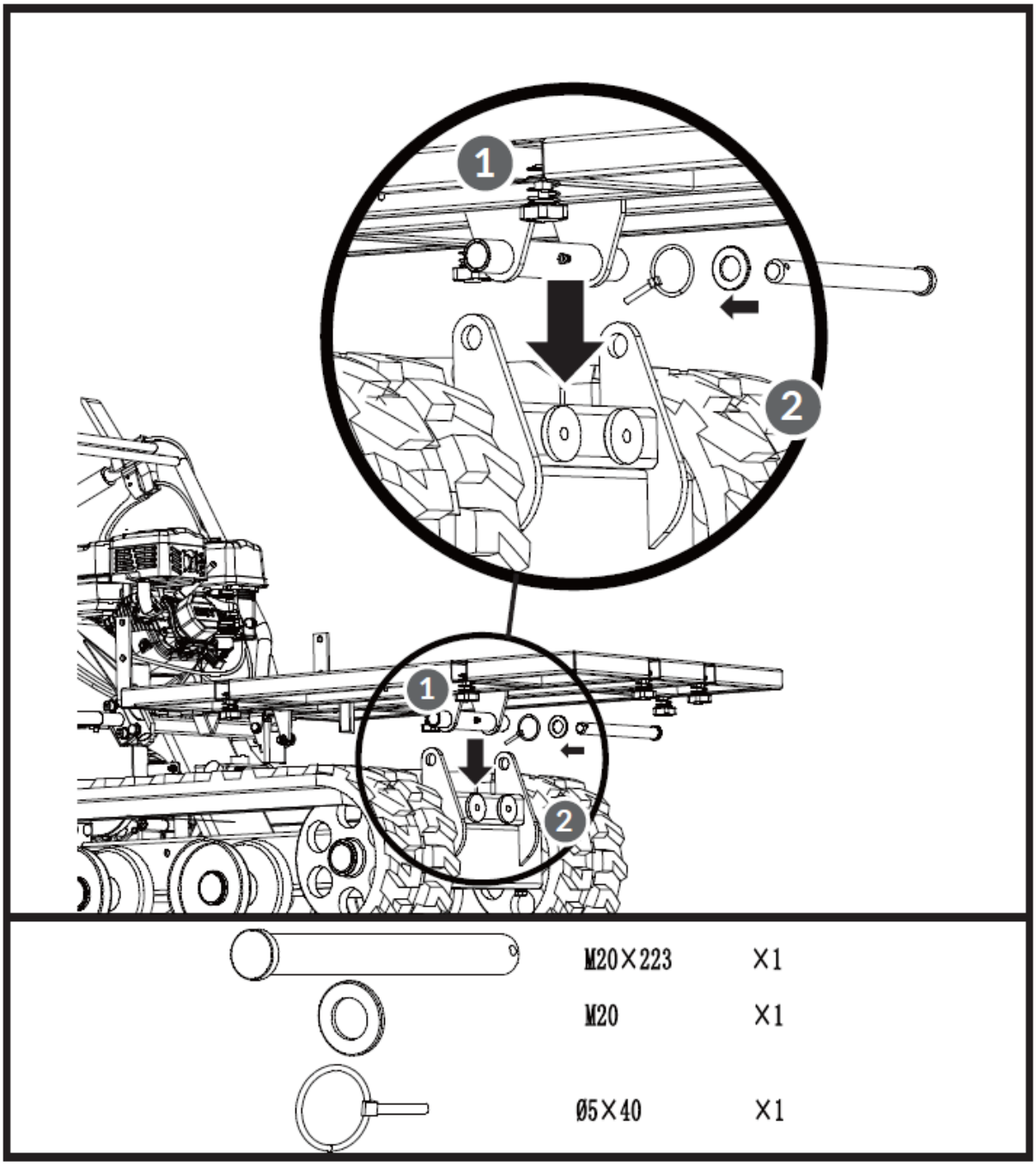

Sklápacia rukoväť a ochrana motora

Umiestnite kryt motora do montážnej konzoly a zarovnajte ju s otvormi montážnej konzoly. Zaistite panel na ľavej strane pomocou dvoch šesťhranných skrutiek M8x30, štyroch podložiek a dvoch matíc. Namontujte preklápaciu rukoväť na pravú stranu panelu. Zarovnajte otvory a upevnite pomocou dvoch šesťhranných skrutiek M8x35, štyroch podložiek a dvoch matíc.

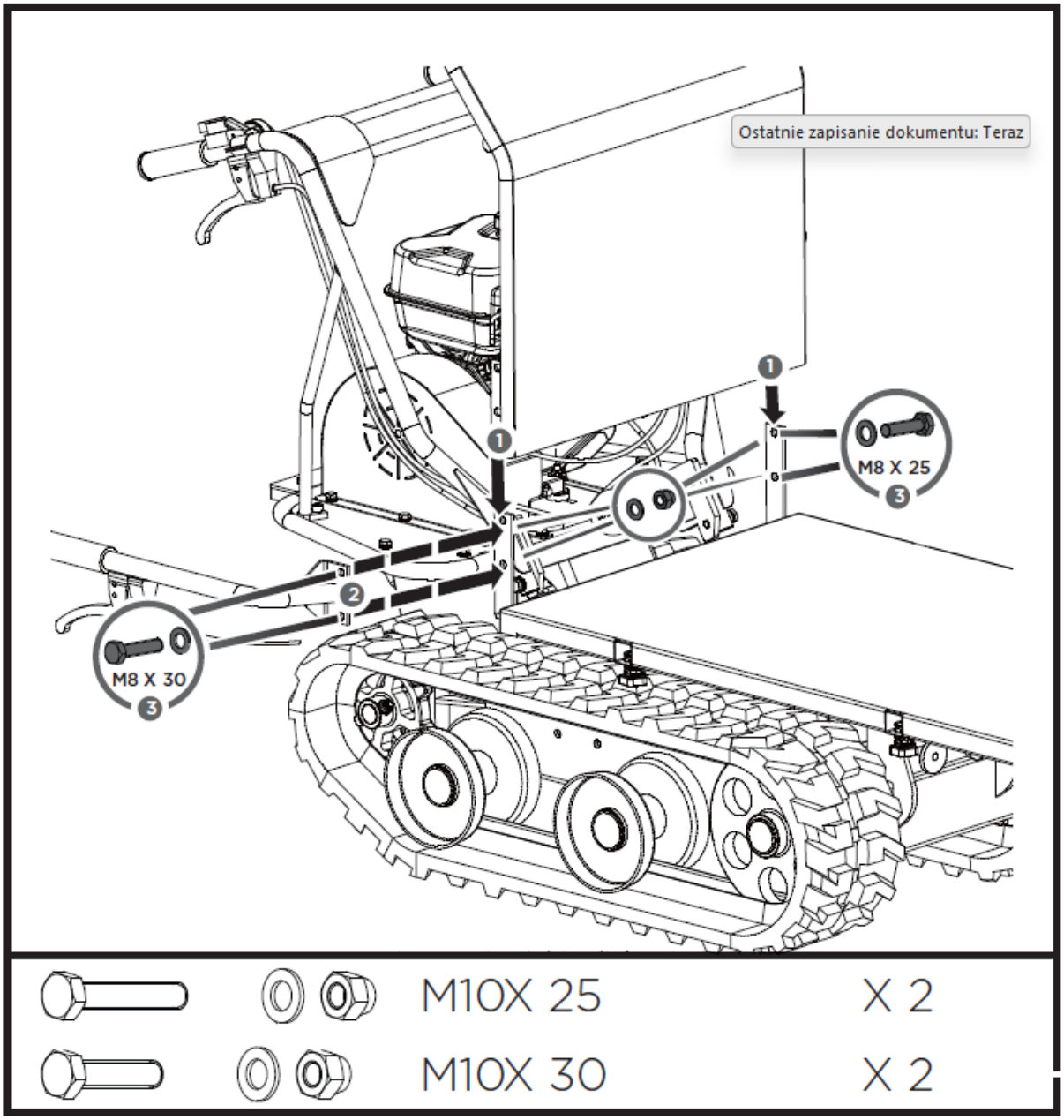

Panel (zadný) a výsuvná ľavá/pravá strana

Vložte vysúvacie strany do montážnych štrbín na spodnom paneli a upevnite každú v spodnej časti dvoma L kolíkmi a poistnými maticami.

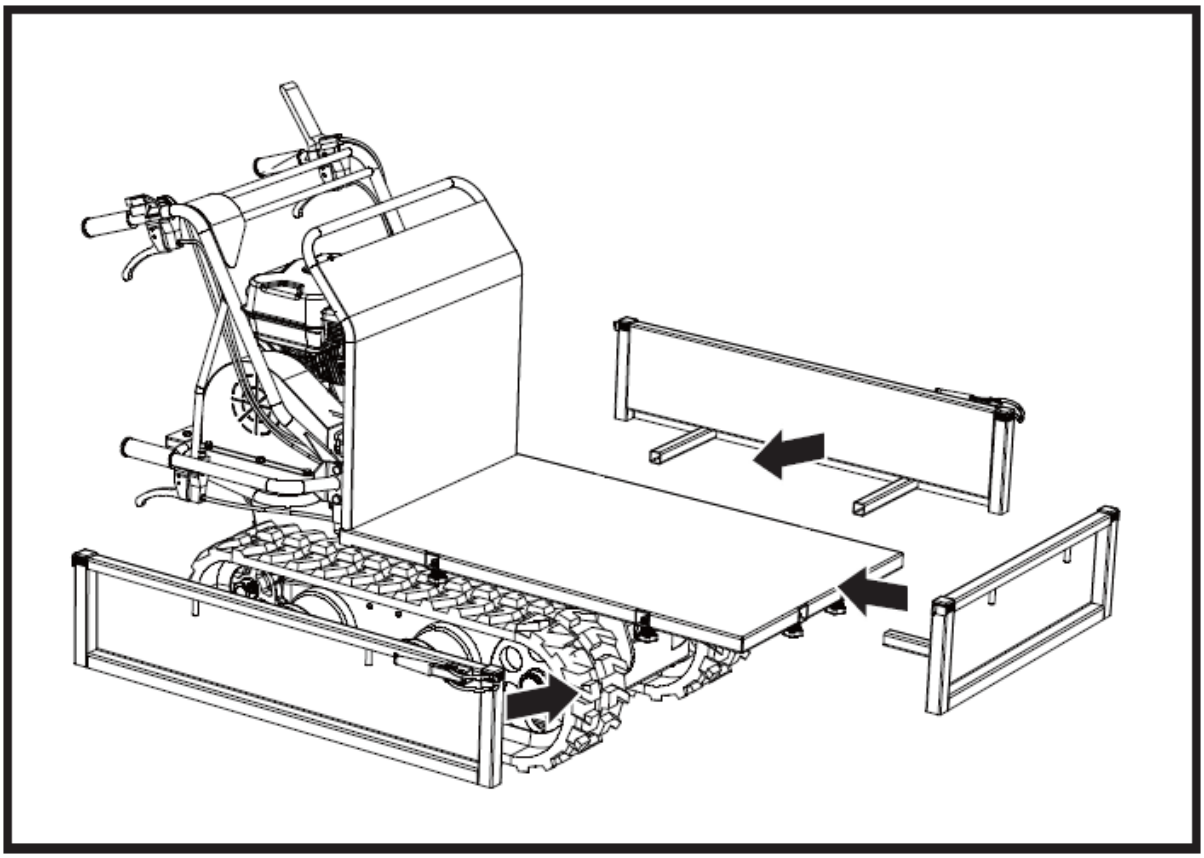

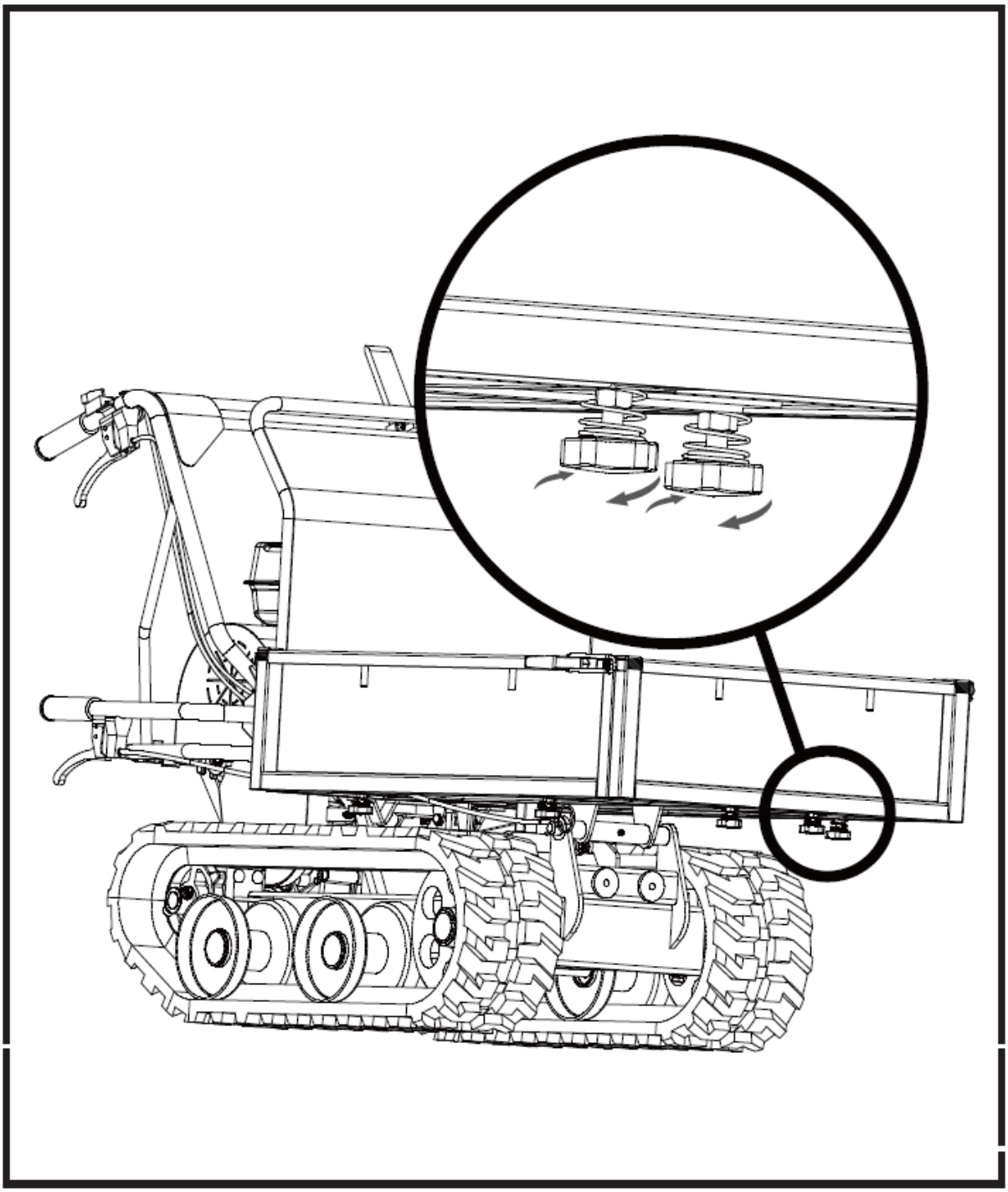

Plynová pružina (voliteľné)

Zdvihnite zásobník a z bezpečnostných dôvodov vložte podpornú tyč. Zarovnajte otvory v plynovej pružine s otvormi v oboch vodiacich konzolách a vložte skrutky M8x35, podložky a matice na utiahnutie.

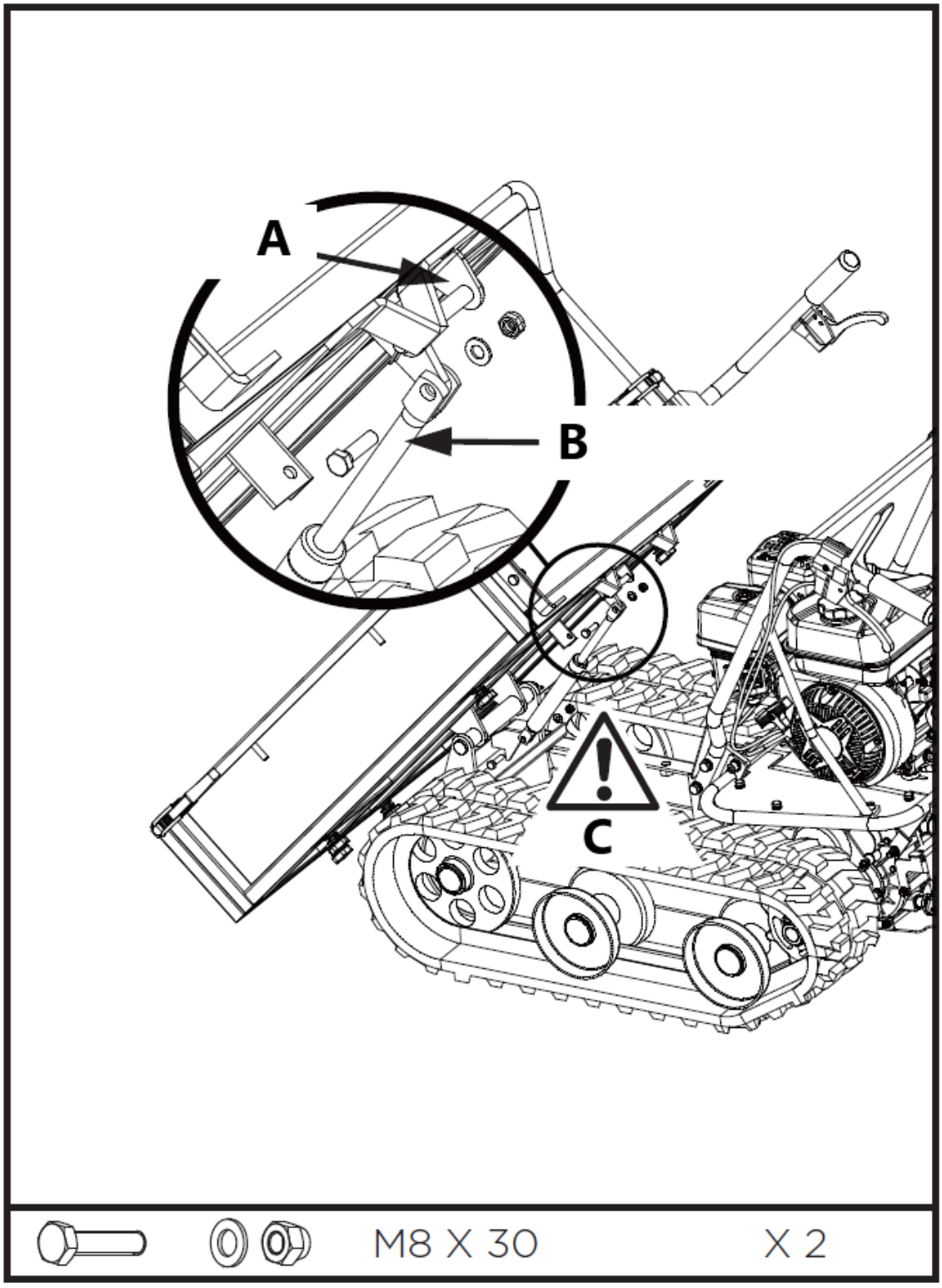

A – Vodiaca konzola
B – Plynová pružina
C – Nebezpečná oblasť

Radlica pluhu (voliteľné)

Namontujte montážnu konzolu na čepeľ pomocou šesťhranných skrutiek, podložiek a matíc M8X30.

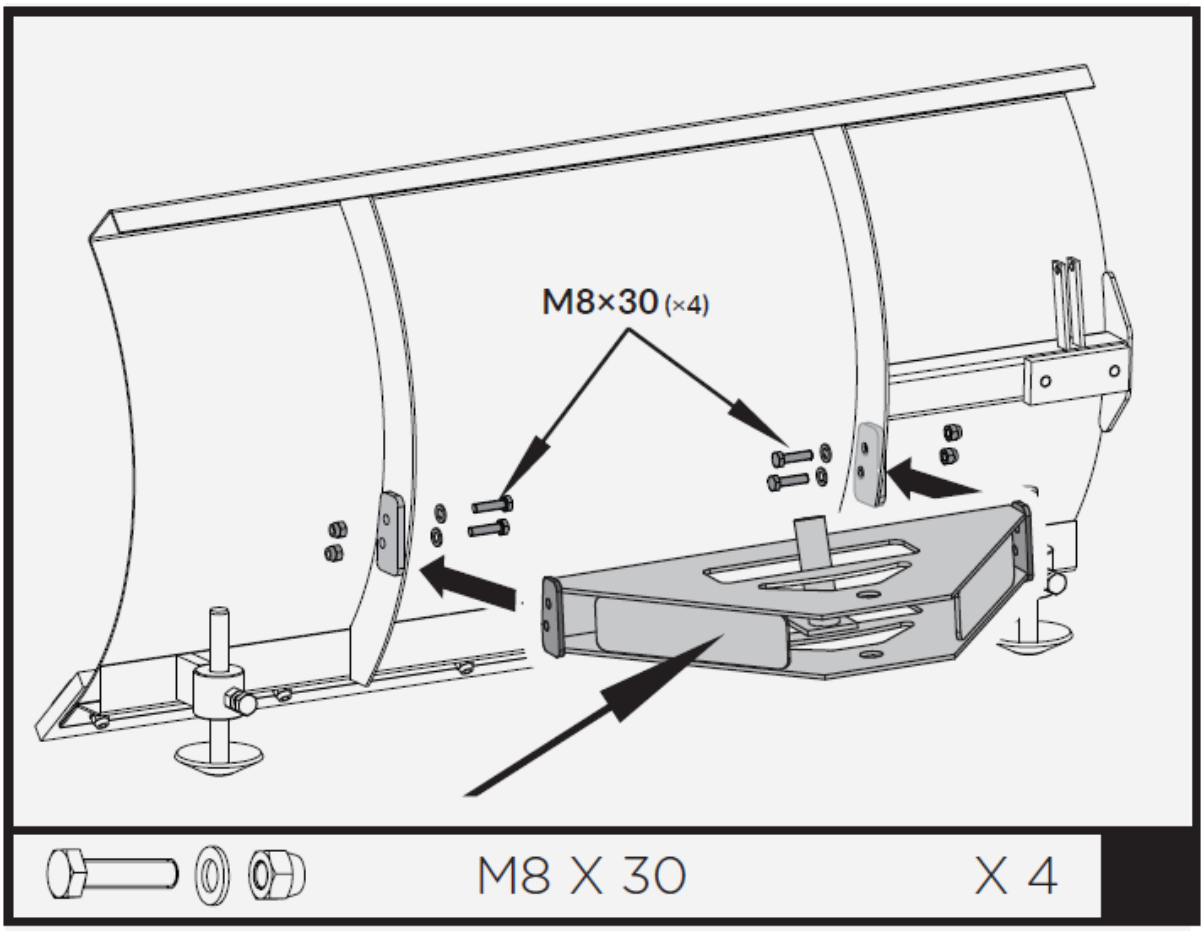

Umiestnite otočnú konzolu do montážnej konzoly a zarovnajte ju s otvormi montážnej konzoly. Zaistite šesťhrannou skrutkou M20X95, podložkami a maticou.

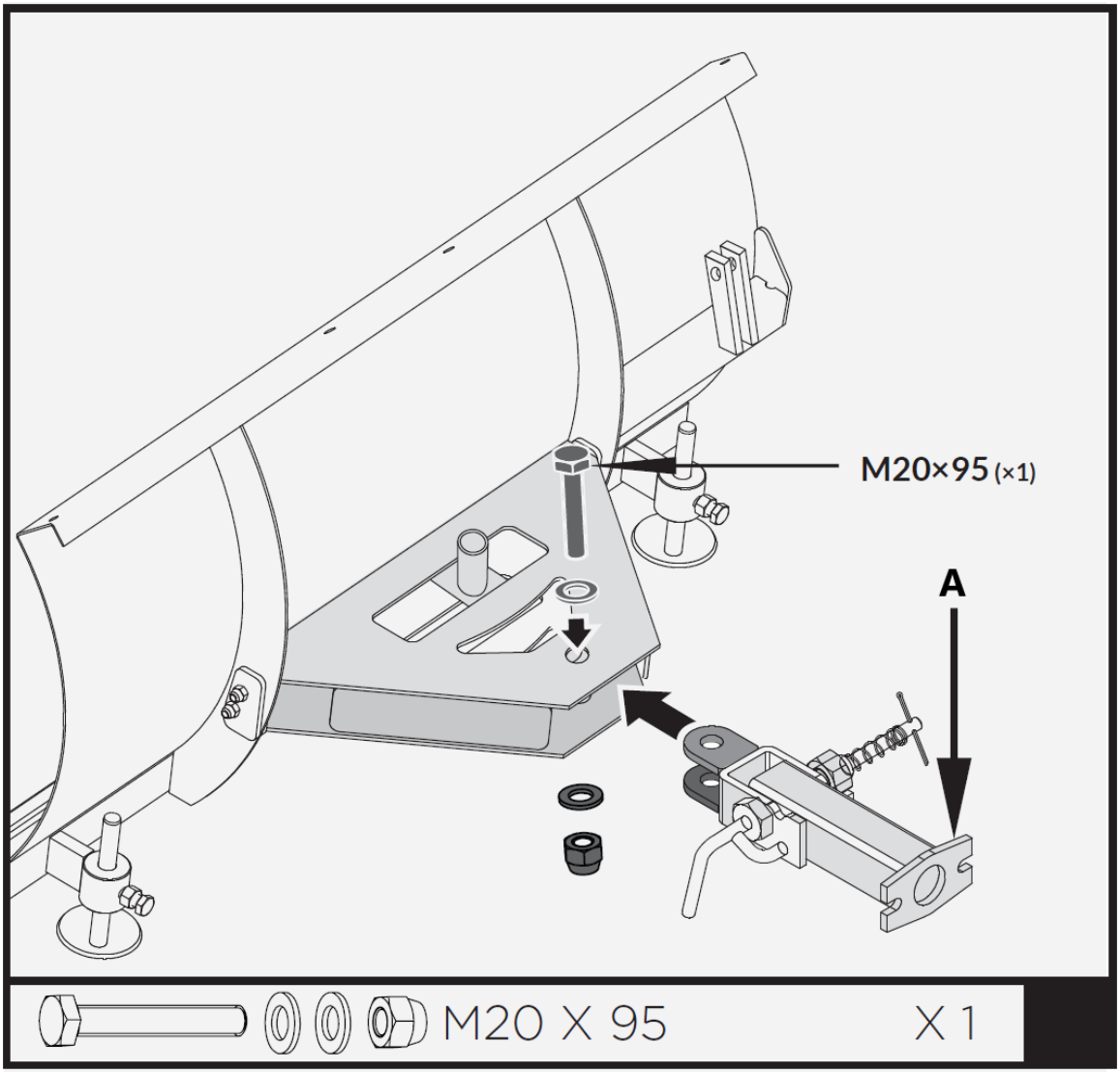

A – Otočná konzola

Vložte kratšiu riadiacu páku do dlhšej páky. Zarovnajte otvory a upevnite šesťhrannou skrutkou M8X40, podložkami a maticou.

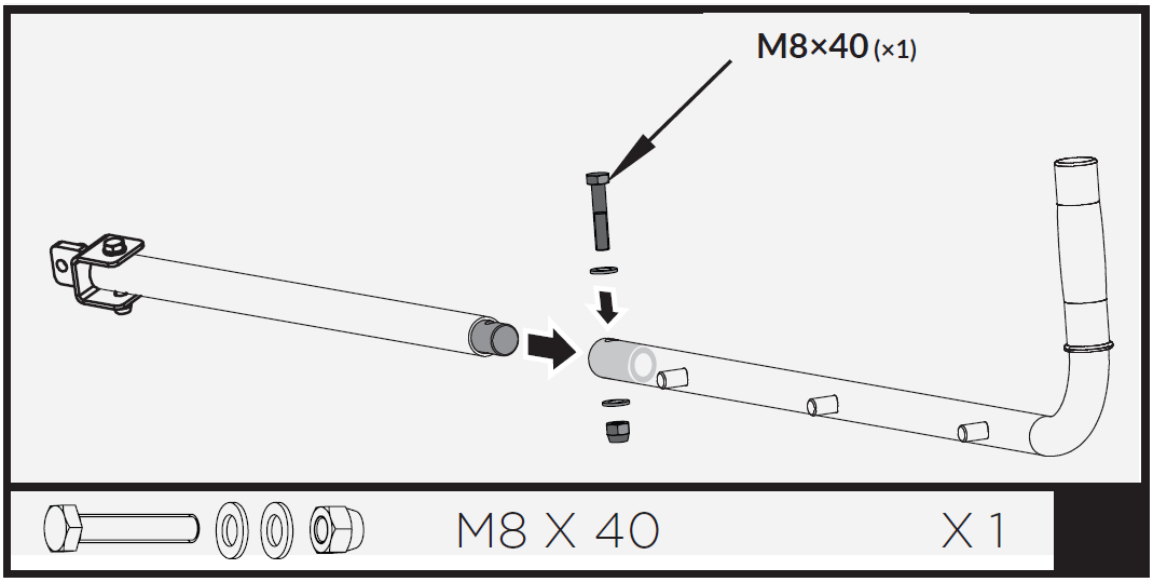

Pripojte riadiacu páku k vodiacej trubici. Zarovnajte otvory a upevnite ich skrutkou M8X35, podložkami a maticou.

Vložte rukoväť rukoväte do držiaka.

Zaistite nosnú konzolu do ovládacej páky pomocou kolíka 10x60 a mostovej spony.

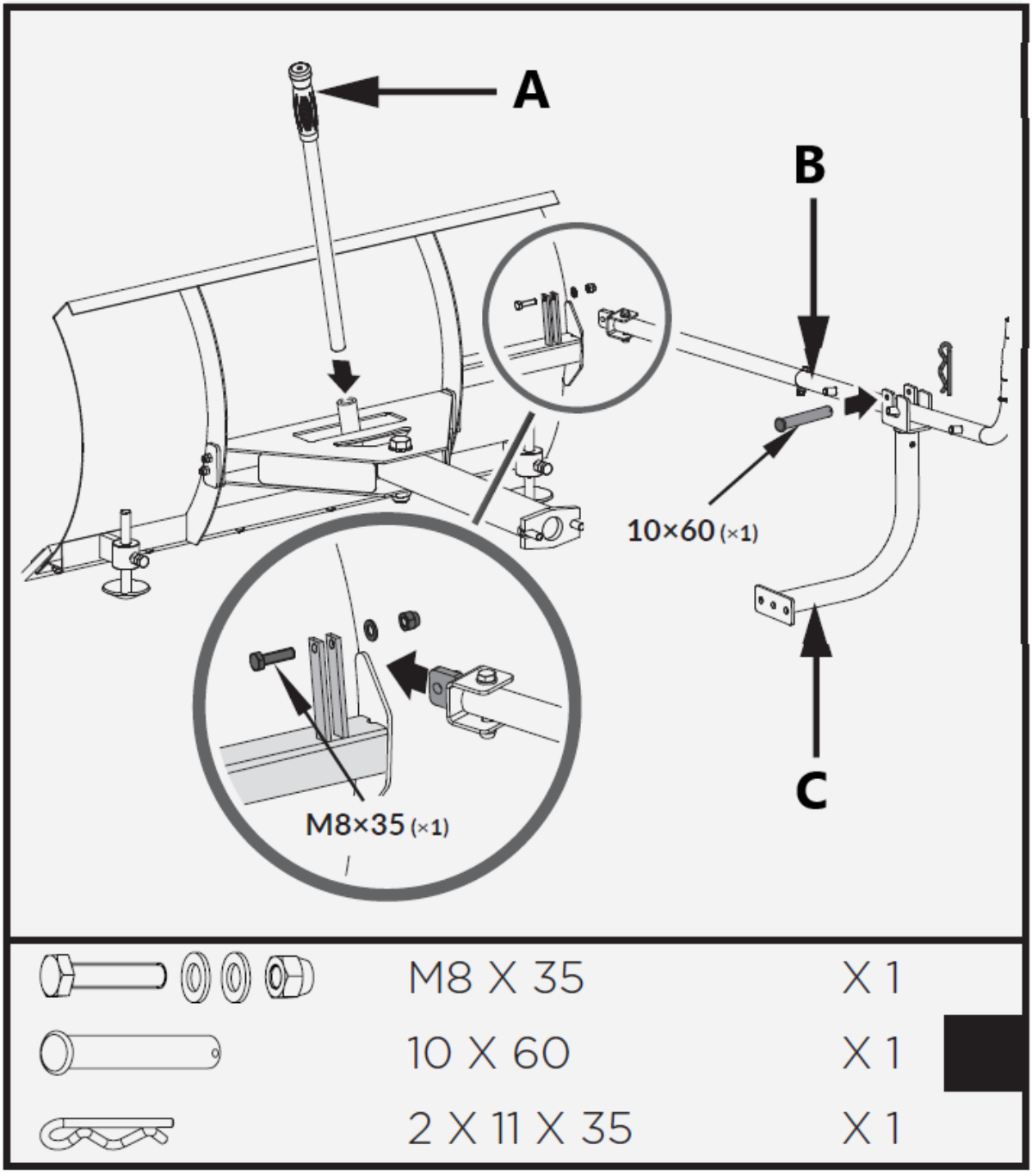

A – Rukoväť
C – Ovládacia páka
D – Podperná konzola

Namontujte už zmontovaný nôž pluhu na koliesko podľa obrázka.

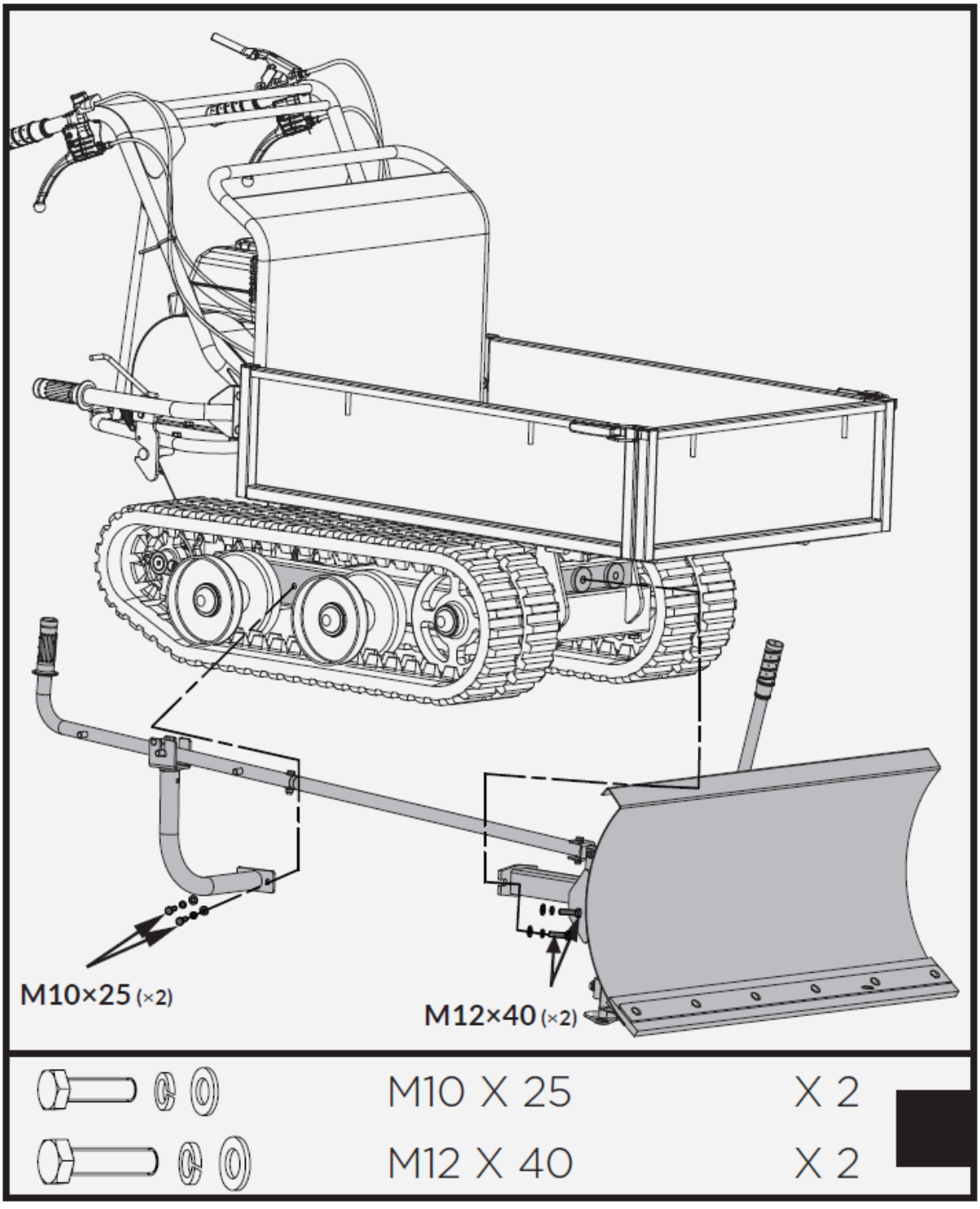

Motorový olej

OLEJ PRE PREPRAVU BOL VYČEPENÝ.

Nenaplnenie olejovej vane motora pred naštartovaním motora bude mať za následok trvalé poškodenie a stratu záruky na motor.

Doplňte olej podľa príručky motora, ktorá je pribalená samostatne s kultivátorom.

Popis zariadenia

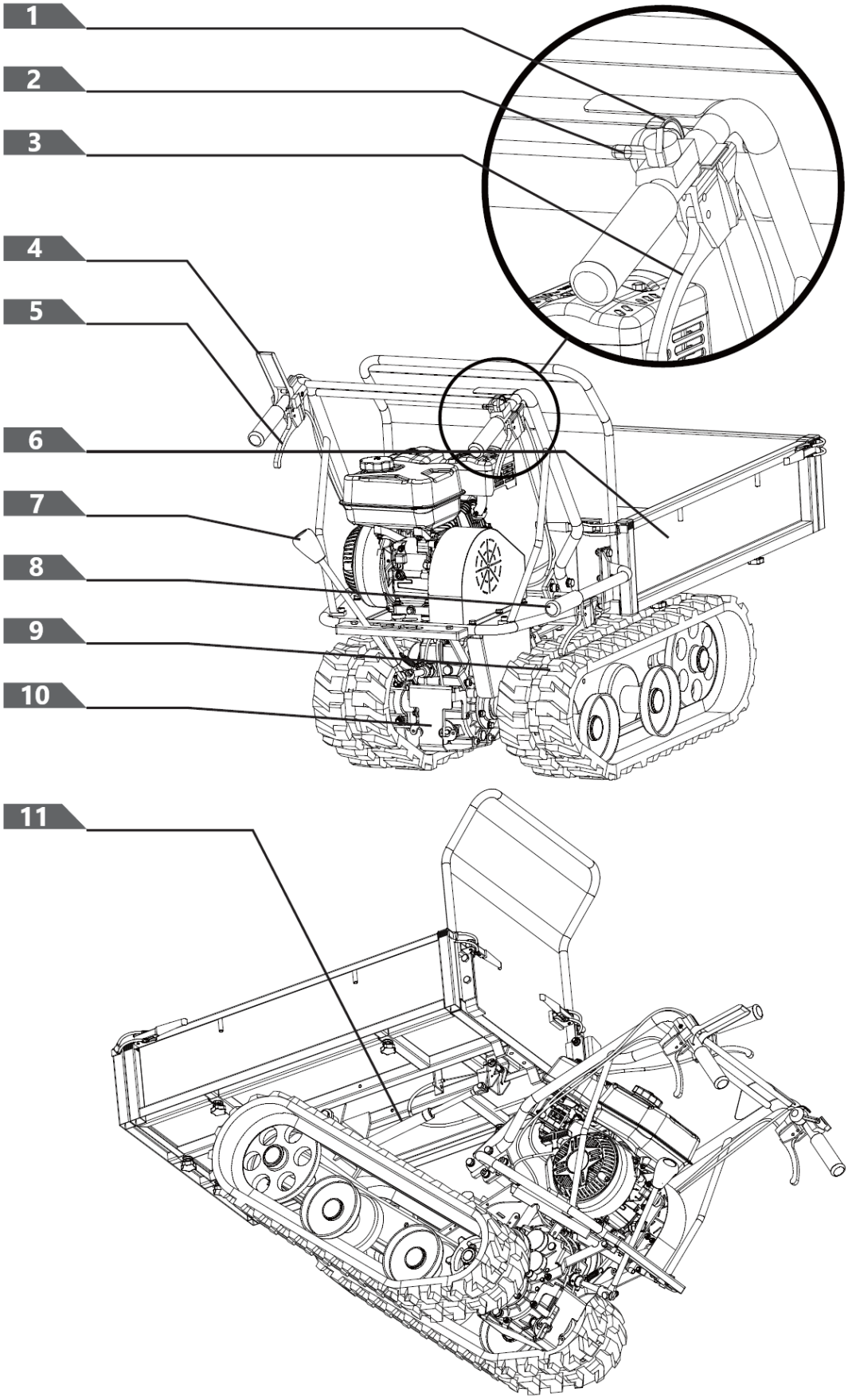

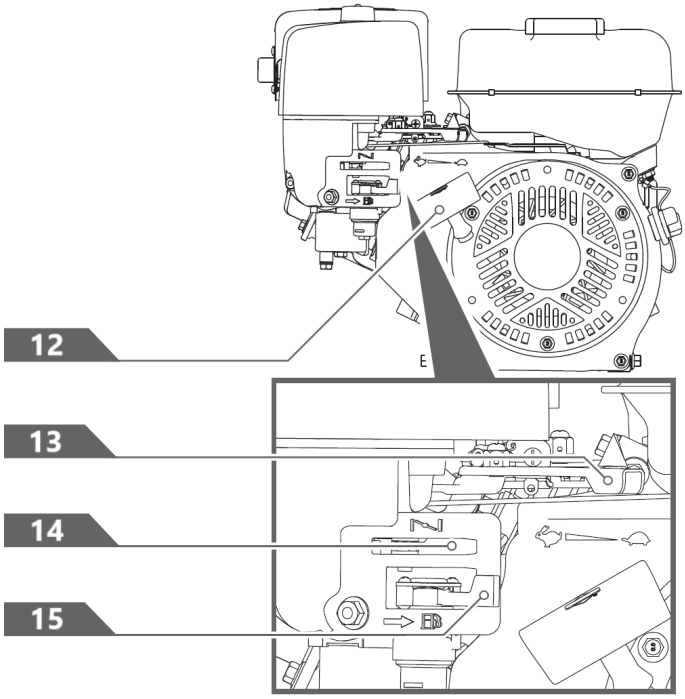

1- Spínač motora
2- Ovládanie plynu
3- Pravá riadiaca páka
4- Ovládacia páka spojky
5- Ľavá riadiaca páka
6- Hopper
7- Páka na výber prevodovky
8- Sklápacia rukoväť
9- Sledovať
10- Prevodovka
11- Pomoc plynovej pružiny (voliteľné)
12- Rukoväť spätného štartéra
13- Ovládanie plynu
14- Ovládanie sýtiča
15- Uzatvárací ventil paliva

Páka na výber prevodovky

Voliaca páka má 4 polohy: 3 rýchlosti vpred a 1 vzad. Ak chcete zmeniť rýchlosti, posuňte páku radenia rýchlosti do požadovanej polohy. Páka sa zablokuje v záreze pri každej voľbe rýchlosti.



Pred zmenou rýchlosti vždy uvoľnite ovládaciu páku spojky.

Ak tak neurobíte, bude to mať za následok poškodenie elektrického kolesa.

Nižšie rýchlosti sú pre ťažšie náklady, zatiaľ čo vyššie rýchlosti sú pre prepravu ľahkých nákladov alebo prázdneho zásobníka. Odporúča sa, aby ste používali nižšiu rýchlosť, kým sa neoboznámite s obsluhou elektrického kolieska.

Ak sa motor pri zaťažení spomalí alebo sa pásy prešmyknú, zaraďte nižší prevodový stupeň.

Ak sa predná časť stroja zdvihne, zaraďte nižší prevodový stupeň. Ak predná časť pokračuje v stúpaní, nadvihnite rukoväte.

Ľavá/pravá riadiaca páka

Pomocou páky otáčajte doľava/doprava.

> ***Riadiace páky ovládajte len pri zníženej rýchlosti.***

Pomoc plynovej pružiny (voliteľné)

Pomocná plynová pružina poskytuje podporu pri zdvíhaní a spúšťaní zásobníka.

Vypínač motora

Spínač motora má dve polohy. VYPNUTÉ – motor sa nenaštartuje ani nespustí. ON - motor sa naštartuje a beží.

Rukoväť spätného štartéra

Rukoväť spätného štartéra sa používa na štartovanie motora.

Uzatvárací ventil paliva

Uzáver paliva má dve polohy:

Uzatvárací ventil paliva

Uzáver paliva má dve polohy:
ZATVORENÉ ( ) - Túto polohu použite na servis, prepravu alebo skladovanie jednotky.
OTVORENÉ ( ) - Túto polohu použite na spustenie jednotky.

Ovládanie plynu

Ovládač plynu reguluje otáčky motora a pohybuje sa medzi RÝCHLYMI , POMALY , a pozície STOP.

Ovládač plynu vypne motor, keď sa presunie do polohy STOP.

Ovládanie sýtiča

Ovládač sýtiča sa používa na sýtenie karburátora a pomáha pri štartovaní motora. Ovládač sýtiča sa posúva medzi CHOKE ZATVORENÝ a SYTIČ OTVORENÝ pozície.

> ***Nikdy nepoužívajte sýtič na zastavenie motora.***

Ovládacia páka spojky

Stlačte riadiacu páku, spojka je zapnutá. Uvoľnite páku, spojka je vypnutá.

Prevádzka

Pridajte olej do motora

Motor sa dodáva bez oleja. Pred pridaním oleja neštartujte motor. Správnu triedu oleja na pridanie nájdete v príručke k motoru.

1. Presvedčte sa, že traverza je na rovnom, rovnom povrchu.

2. Odstráňte uzáver olejovej náplne/mierku a pridajte olej.

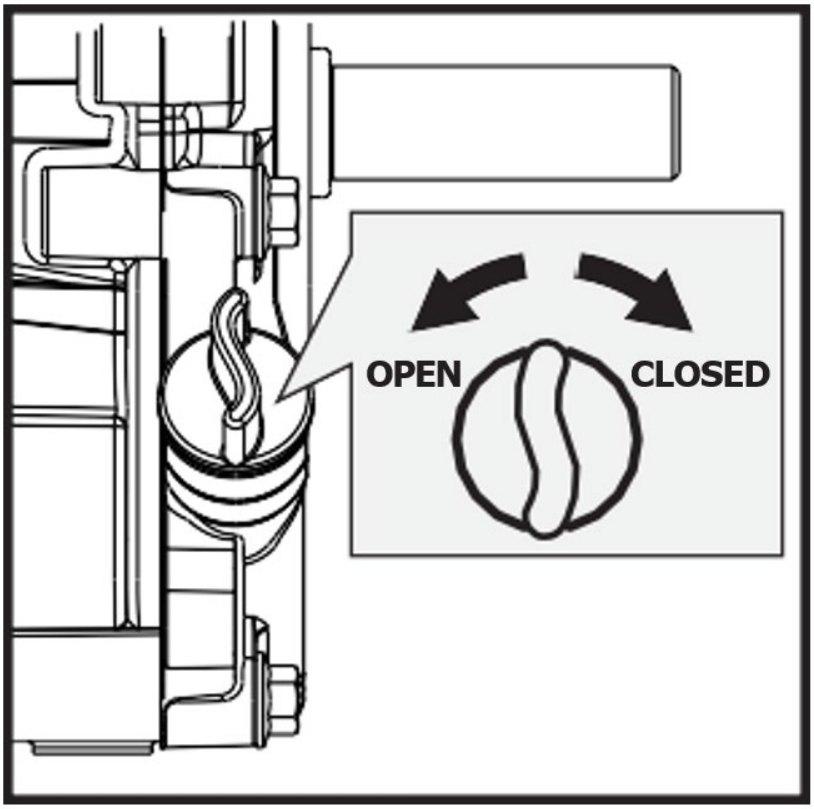

OFF - vypnutý

ON - zapnutý

3. Pomocou lievika pridajte olej až po značku FULL na mierke. (Objem oleja, odporúčanie oleja a umiestnenie plniaceho uzáveru nájdete v príručke k motoru.)

NEPREPLŇUJTE. Denne kontrolujte hladinu motorového oleja a podľa potreby ho doplňte.

Pridajte benzín do motora

Benzín je vysoko horľavý a výbušný. Pri manipulácii s palivom sa môžete popáliť alebo vážne zraniť. Pri manipulácii s benzínom buďte mimoriadne opatrní.

Palivovú nádrž plňte vonku, nikdy nie vo vnútri. Benzínové výpary sa môžu vznietiť, ak

sa nahromadia v uzavretom priestore. Výsledkom môže byť výbuch.

1. Pred doplnením paliva musí byť motor vypnutý a musí sa nechať vychladnúť aspoň dve minúty.
2. Odstráňte uzáver palivovej nádrže a naplňte nádrž. (Objem paliva, odporúčané palivo a umiestnenie uzáveru palivovej nádrže nájdete v príručke k motoru.)

DÔLEŽITÉ: NEPREPLŇUJTE !
Toto zariadenie a/alebo jeho motor môžu obsahovať komponenty systému na reguláciu emisií z odparovania, ktoré sú potrebné na splnenie predpisov EPA a/alebo CARB, ktoré budú správne fungovať len vtedy, keď bude palivová nádrž naplnená na odporúčanú úroveň. Preplnenie môže spôsobiť trvalé poškodenie komponentov systému riadenia emisií z odparovania. Plnenie na odporúčanú úroveň zaisťuje parnú medzeru potrebnú na umožnenie expanzie paliva. Pri plnení palivovej nádrže dbajte na to, aby sa neprekročila odporúčaná hladina paliva v nádrži. Pri plnení nádrže používajte prenosnú nádobu na benzín s dávkovačom primeranej veľkosti. Nepoužívajte lievik alebo iné zariadenie, ktoré bráni výhľadu na proces plnenia nádrže.

3. Znovu nasaďte uzáver palivovej nádrže a utiahnite ho. Rozliate palivo vždy vyčistite.

Štartovanie motora

1. Posuňte spínač motora do polohy ON.

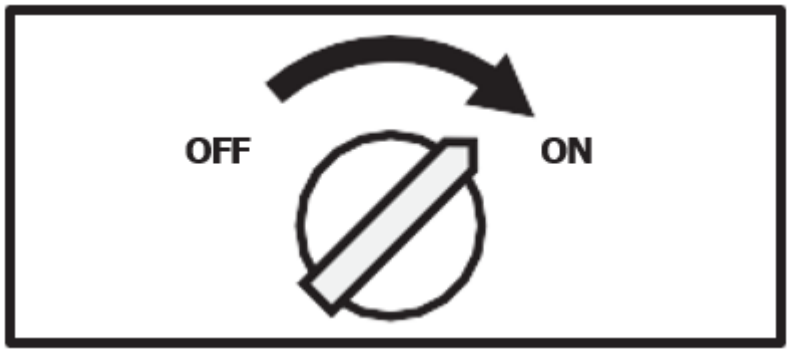

OFF - vypnutý

ON - zapnutý

2. Otvorte uzatvárací ventil paliva.



OFF - vypnutý

ON - zapnutý

3. Presuňte páčku sýtiča do polohy ZATVORENÉ.
   Ak je motor horúci, zatváranie sýtiča nie je potrebné.

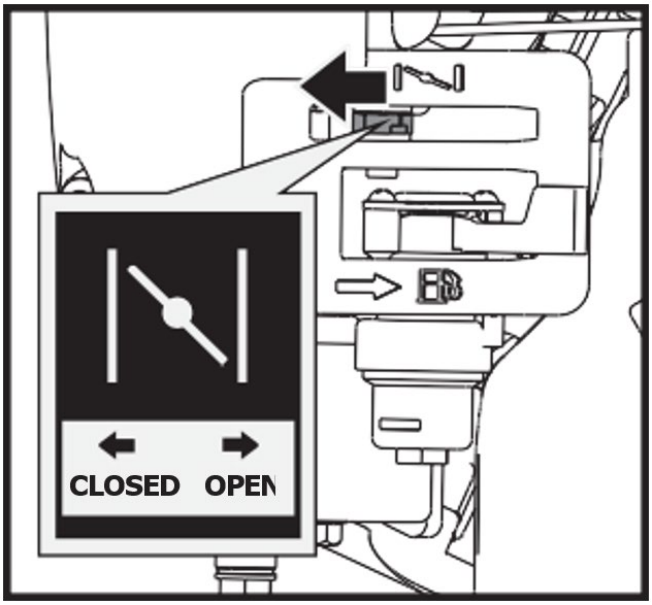

OPEN - OTVORENÉ
CLOSED - ZATVORENÉ

4. Posuňte páčku plynu mierne na rýchlosť FAST.

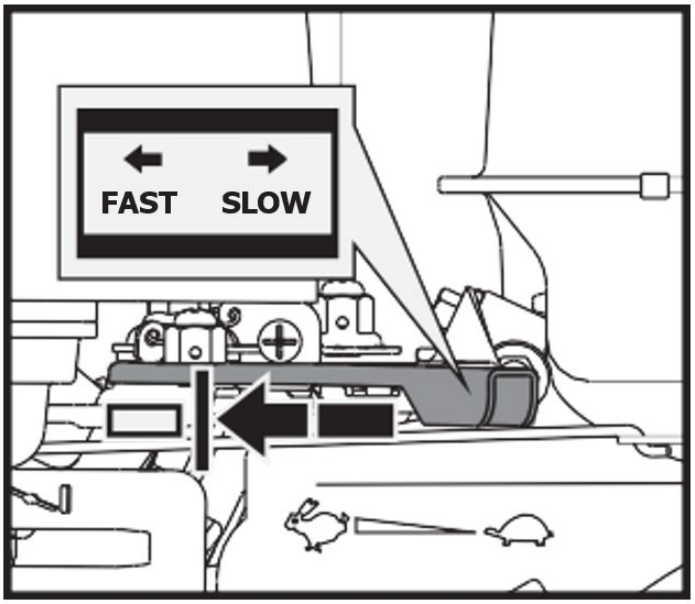

FAST - rýchly

SLOW - pomalý

5. Ťahajte spätný štartér, kým sa motor nenaštartuje. Po každom ťahu vráťte spätný ráz do východiskovej polohy. Opakujte kroky podľa potreby. Po naštartovaní motora nastavte škrtiacu klapku do polohy RÝCHLO, skôr než jednotku spustíte.

> ⚠ ***Rýchle zatiahnutie štartovacej šnúry (spätný ráz) potiahne vašu ruku a rameno smerom k motoru rýchlejšie, než sa stihnete pustiť. Mohlo by dôjsť k zlomeninám, zlomeninám, pomliaždeninám alebo výronom.***

Prevádzkové

Po zahriatí motora pohybom páčky plynu zrýchlite otáčky motora.

Zaraďte požadovaný prevodový stupeň a pomaly stlačte ovládaciu páku spojky. Ak sa prevodový stupeň nezaradí okamžite, pomaly uvoľnite páčku spojky a skúste to znova. Týmto spôsobom sa motorové koliesko začne pohybovať.

Posilňovacie koliesko má riadiace páky na riadidlách, vďaka čomu je riadenie veľmi jednoduché. Ak chcete odbočiť doprava alebo doľava, jednoducho potiahnite príslušnú pravú alebo ľavú riadiacu páku.

Citlivosť riadenia sa zvyšuje úmerne s rýchlosťou stroja a nákladom. Pri prázdnom stroji stačí k otočeniu ľahký tlak na páku. Keď je stroj plne naložený, je potrebný väčší tlak.

Elektrický kočík má maximálnu nosnosť 660 LBS. Je však vhodné posúdiť záťaž a prispôsobiť ju podľa terénu, na ktorom bude stroj používaný.

Preto sa odporúča pokryť nerovný alebo nerovný terén pomocou nízkeho prevodového stupňa a prijať mimoriadne opatrenia. V takýchto situáciách by mal byť stroj počas celého úseku udržiavaný na nízkom prevodovom stupni.

Vyhnite sa ostrým zákrutám a častým zmenám smeru jazdy počas jazdy na nerovnom, tvrdom teréne plnom ostrých, nerovných bodov s vysokým stupňom trenia.

Aj keď má jednotka gumené pásy, nezabudnite byť opatrní pri práci v nepriaznivých poveternostných podmienkach (ľad, silný dážď a sneh) alebo na typoch pôdy, ktoré by mohli spôsobiť nestabilitu vozíka.

Upozorňujeme, že keďže ide o pásové vozidlo, pri prejazde cez nerovnosti, diery a schodíky je vystavené značnému nakláňaniu.

Po uvoľnení ovládacej páky spojky sa stroj automaticky zastaví a zabrzdí.

Ak je stroj zastavený na strmom svahu, mal by byť umiestnený klin proti jednej z koľajníc.

Rýchlosť naprázdno

Nastavte páku ovládania plynu do polohy SLOW, aby ste znížili namáhanie motora, keď sa práca nevykonáva. Zníženie otáčok motora pomôže predĺžiť životnosť motora, ako aj ušetriť palivo a znížiť hladinu hluku.

Zastavte motor

Ak chcete v prípade núdze zastaviť motor, jednoducho otočte spínač motora do polohy OFF. Za normálnych podmienok použite nasledujúci postup:

1. Posuňte páku plynu do polohy SLOW ( ) pozíciu.
2. Nechajte motor bežať na voľnobeh jednu alebo dve minúty.
3. Otočte spínač motora do polohy OFF.
4. Otočte páčku palivového ventilu do polohy OFF ( ) pozíciu.

Náhle zastavenie pri vysokej rýchlosti pri veľkom zaťažení sa neodporúča. Mohlo by dôjsť k poškodeniu motora.

Nepremiestňujte ovládač sýtiča do polohy CLOSE, aby ste zastavili motor. Môže dôjsť k spätnému vzplanutiu alebo poškodeniu motora.

Údržba

Správna údržba zaručuje dlhú životnosť stroja a jeho komponentov.

Preventívna údržba

1. Vypnite motor a uvoľnite všetky ovládacie páky. Motor musí byť chladný.
2. Páčku škrtiacej klapky motora držte v polohe POMAL a odpojte kábel zapaľovacej sviečky od zapaľovacej sviečky a zaistite ho.
3. Skontrolujte celkový stav napájacieho vozíka. Skontrolujte, či nie sú uvoľnené skrutky, nesprávne zarovnanie alebo zaseknutie pohyblivých častí, prasknuté alebo zlomené časti a akýkoľvek iný stav, ktorý môže ovplyvniť jeho bezpečnú prevádzku.
4. Na odstránenie všetkých nečistôt zo stroja použite mäkkú kefu, vysávač alebo stlačený vzduch. Potom použite kvalitný ľahký olej na namazanie všetkých pohyblivých častí.

5. Pravidelne kontrolujte kábel zapaľovacej sviečky, či nevykazuje známky opotrebovania a v prípade potreby ho vymeňte.



Na čistenie jednotky nikdy nepoužívajte „tlakový čistič“. Voda môže preniknúť do tesných oblastí stroja a jeho prevodovej skrine a spôsobiť poškodenie vretien, ozubených kolies, ložísk alebo motora. Použitie tlakových čističov bude mať za následok skrátenie životnosti a zníženie prevádzkyschopnosti.

Nastavovacia spojka

Keď spojka začne vykazovať opotrebovanie, dosah rukoväte sa rozšíri, čo sťaží dosah. Podľa týchto krokov vráťte páčku spojky späť do pôvodnej polohy.

1. Uvoľnite poistnú maticu otáčaním proti smeru hodinových ručičiek pomocou 10 mm kľúča.

2. Utiahnite alebo povoľte kábel otáčaním nastavovacej matice kábla v smere alebo proti smeru hodinových ručičiek pomocou 10 mm kľúča, kým nedosiahnete požadovanú pevnosť.

3. Keď je tesnosť nastavená, vráťte poistnú maticu proti rukoväti, aby kábel držal na mieste.

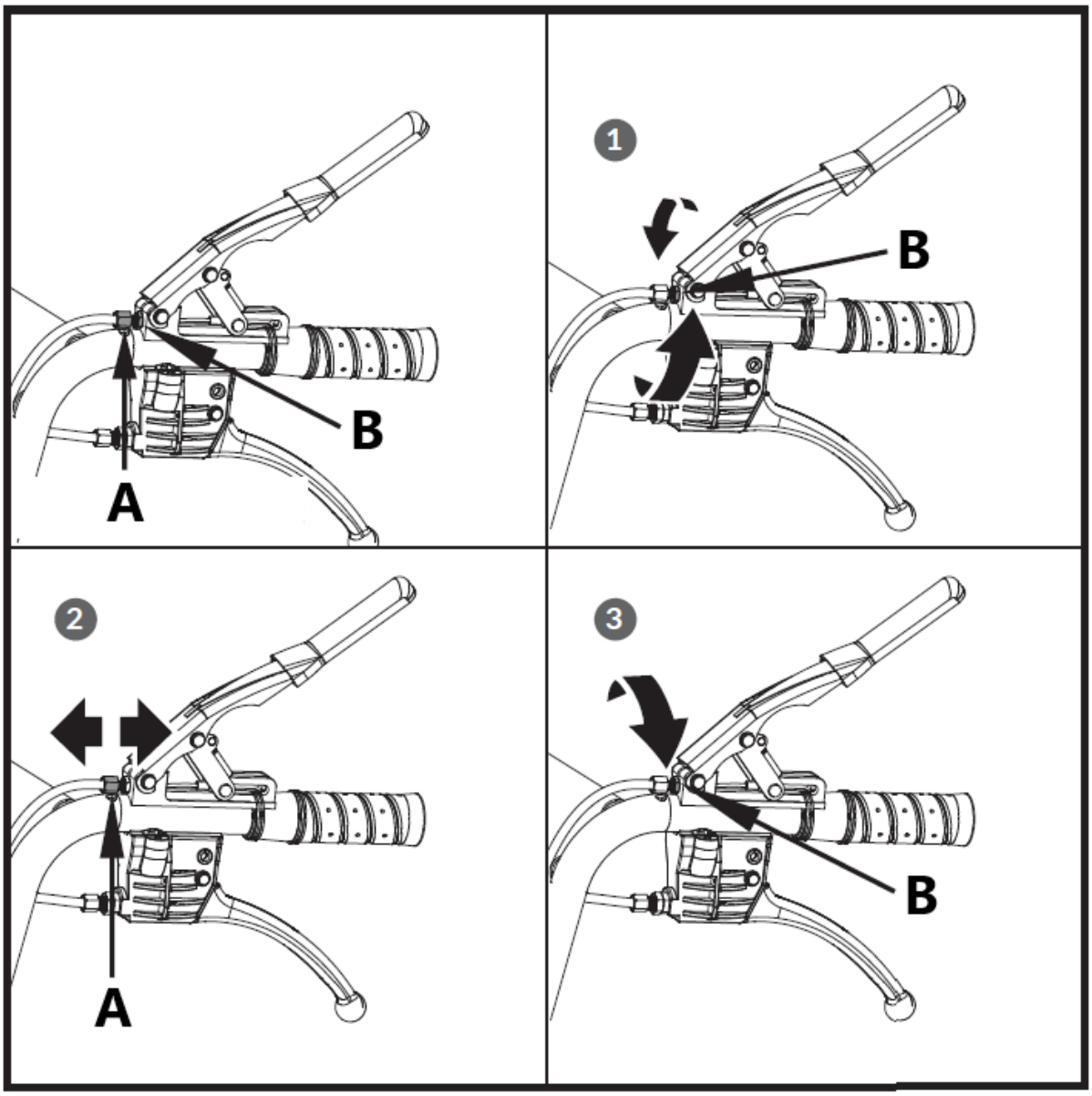

A – Nastavovacia matica
B – Džemový orech

Nastavenie riadenia

Ak je ťažké zapnúť riadenie, upravte napnutie lanka podľa týchto krokov.

1. Uvoľnite poistnú maticu otáčaním proti smeru hodinových ručičiek pomocou 10 mm kľúča.

2. Utiahnite alebo povoľte kábel otáčaním nastavovacej matice kábla v smere alebo proti smeru hodinových ručičiek pomocou 10 mm kľúča, kým nedosiahnete požadovanú pevnosť.

3. Po nastavení tesnosti vráťte poistnú maticu proti rukoväti, aby kábel držal na mieste.

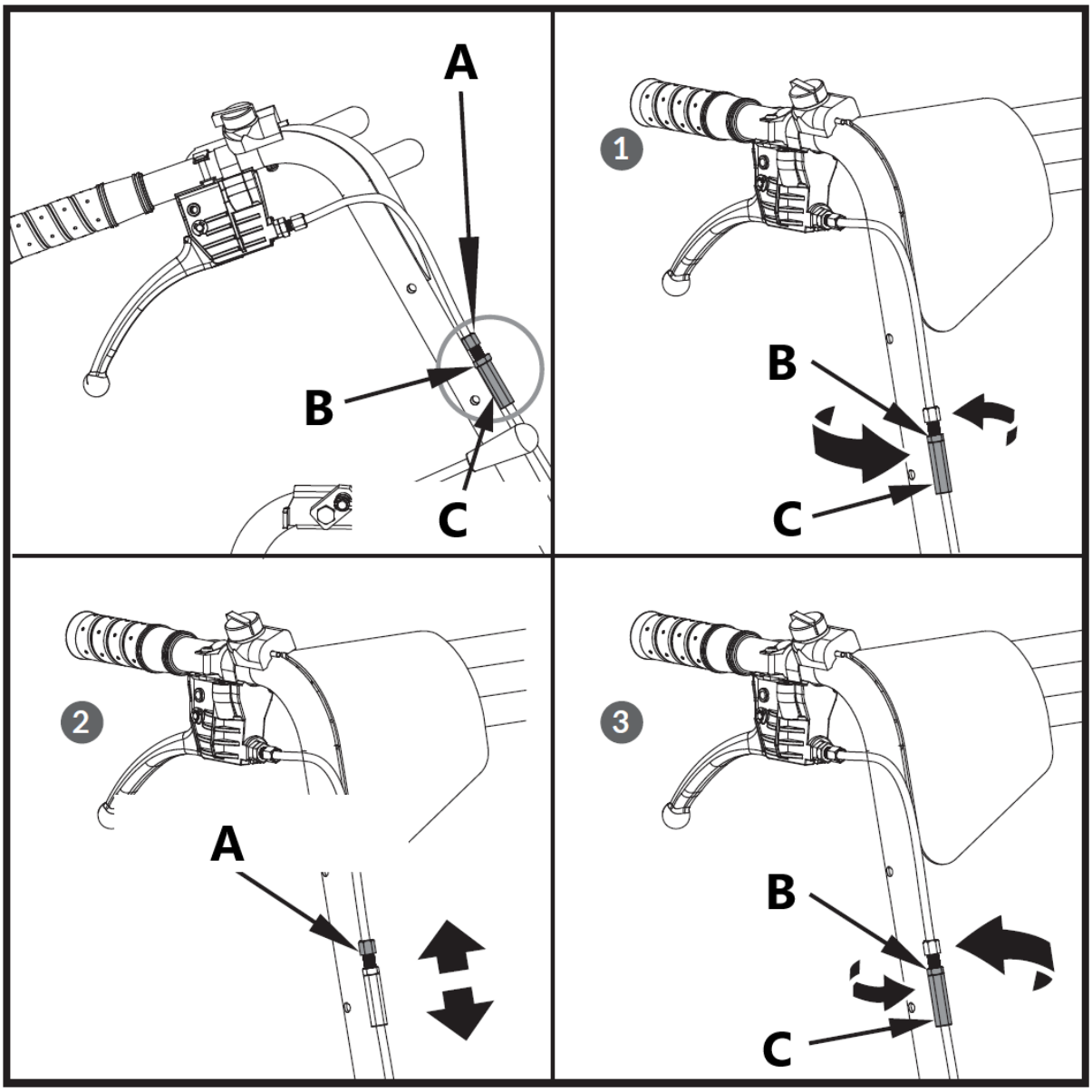

A – Nastavovacia matica
B – Džemový orech
C – Poistná matica

Ak vyššie uvedené nastavenie nevytvára dostatočné napätie kábla, postupujte podľa nasledujúcich krokov:

1. Uvoľnite poistnú maticu otáčaním proti smeru hodinových ručičiek pomocou 12 mm kľúča.

2. Utiahnite alebo povoľte kábel otáčaním nastavovacej matice kábla v smere alebo proti smeru hodinových ručičiek pomocou 10 mm kľúča, kým nedosiahnete požadovanú pevnosť.

3. Keď je tesnosť nastavená, vráťte poistnú maticu proti rukoväti, aby kábel držal na mieste.

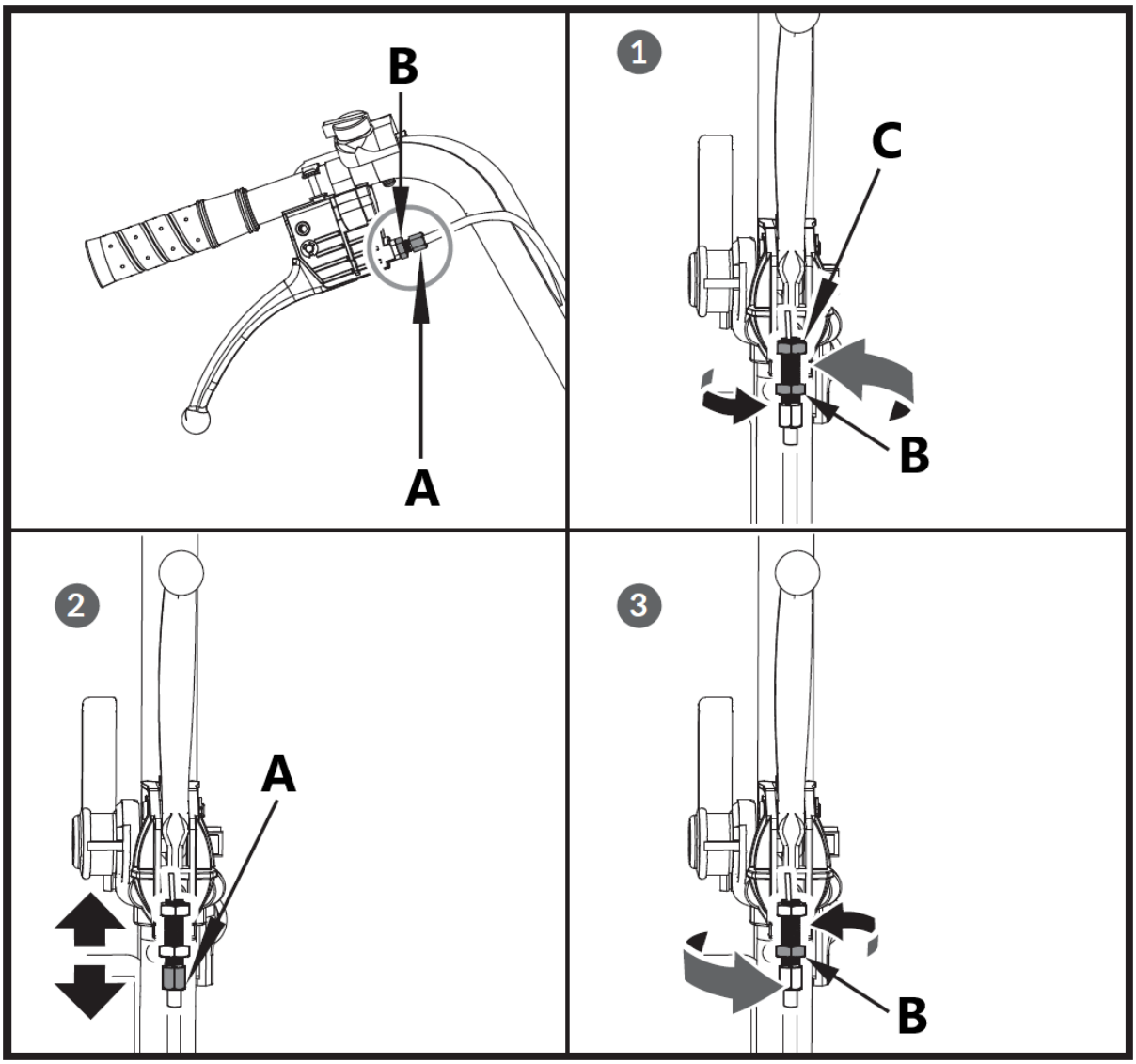

A – Nastavovacia matica
B – Džemový orech
C – Poistná matica

Výmena hnacieho remeňa

Odstráňte kryty pásu podľa obrázka a vytiahnite pás.

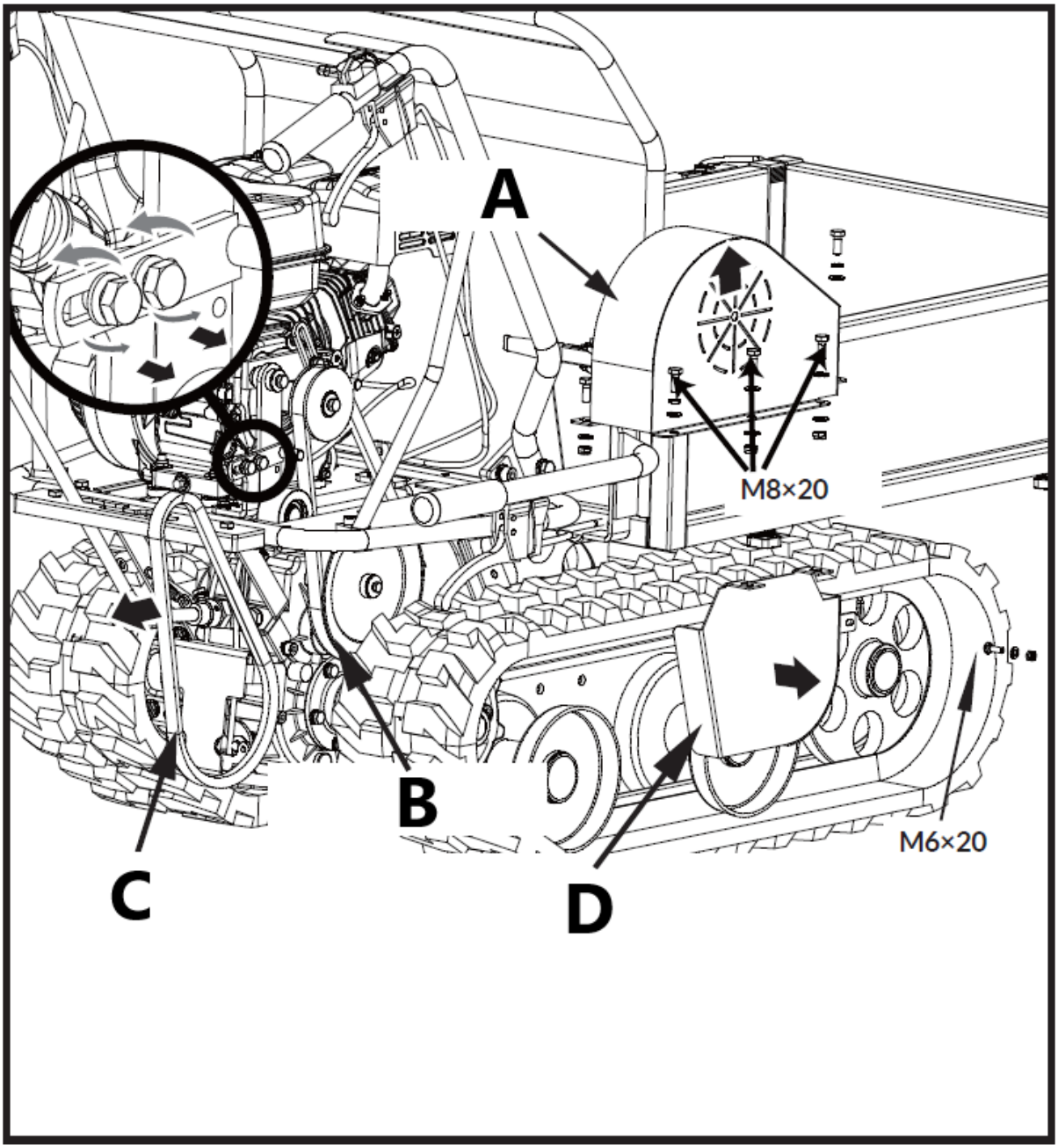

A – Kryt na opasok
B – Remenica prevodovky
C – Hnací remeň
D – Kryt remeňa pre kladku prevodovky

Pred odstránením pásu možno budete musieť uvoľniť vodiacu konzolu pásu a posunúť ho dozadu.

Mazanie

Všeobecné mazanie

Na konci sezóny alebo každých 25 prevádzkových hodín zľahka namažte všetky pohyblivé časti stroja.

Mazanie prevodovky

Prevodovka je predmazaná a zapečatená z výroby. Pokiaľ na prevodovke nie sú dôkazy o netesnosti alebo nebola vykonaná údržba, do 50 hodín používania by nemalo byť potrebné žiadne ďalšie mazanie.

Po prvých 50 hodinách používania vymeňte všetok prevodový olej. Kapacita je 1,5 l.

Pre budúce použitie skontrolujte hladinu oleja po každých 50 hodinách používania. Ak odstránite skrutku na kontrolu hladiny oleja a nevyteká žiadny olej, doplňte olej a potom skrutku na kontrolu hladiny oleja zaskrutkujte.

Odporúča sa prevodový olej GL-5 alebo GL-6, SAE80W-90. Nepoužívajte syntetický olej.

Pri výmene prevodového oleja musí byť motor zastavený a stále teplý. Odskrutkujte uzáver filtra a vypúšťaciu zátku. Po vypustení oleja vymeňte vypúšťaciu skrutku, naplňte čerstvý olej a potom nasaďte uzáver filtra.

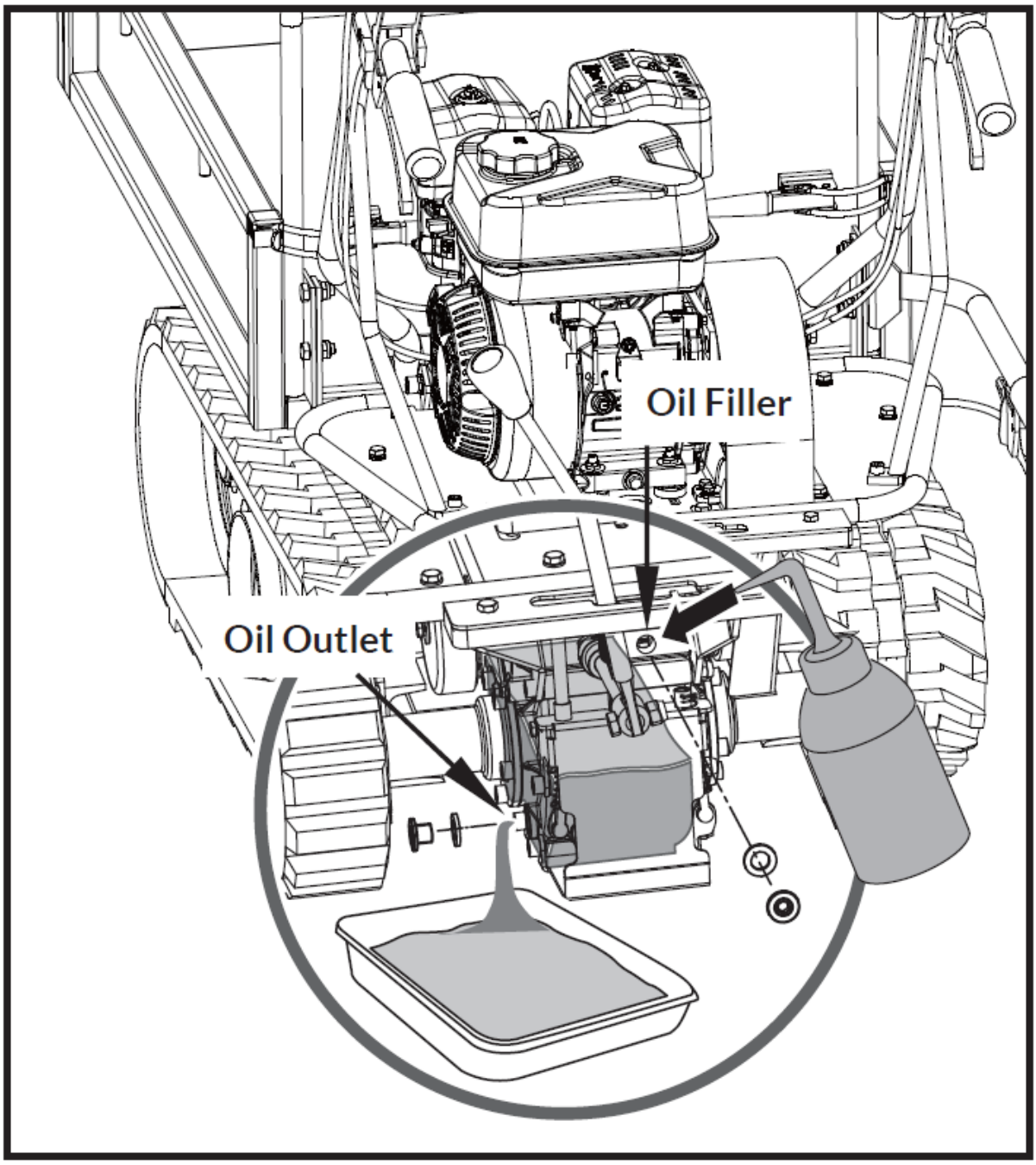

Oil Filler - Olejová náplň

Oil Outlet - Vývod oleja

Sťahovacie dráhy

Pri používaní majú stopy tendenciu uvoľňovať sa. Pri prevádzke s voľnými pásmi majú tendenciu prekĺznuť po hnacom kolese, čo spôsobí preskočenie krytu, čím sa poškodí jeho opotrebovanie.

Pri kontrole tesnosti dráhy postupujte nasledovne.

1. Postavte stroj na rovný povrch s kompaktným povrchom alebo na asfalt alebo chodník.

2. Zdvihnite stroj a postavte ho na bloky alebo podpery dimenzované na hmotnosť stroja tak, aby boli pásy približne 4” nad zemou.

3. Zmerajte stredovú čiaru trate oproti vodorovnej čiare. Odčítaná hodnota nesmie byť väčšia ako 10 až 15 cm.

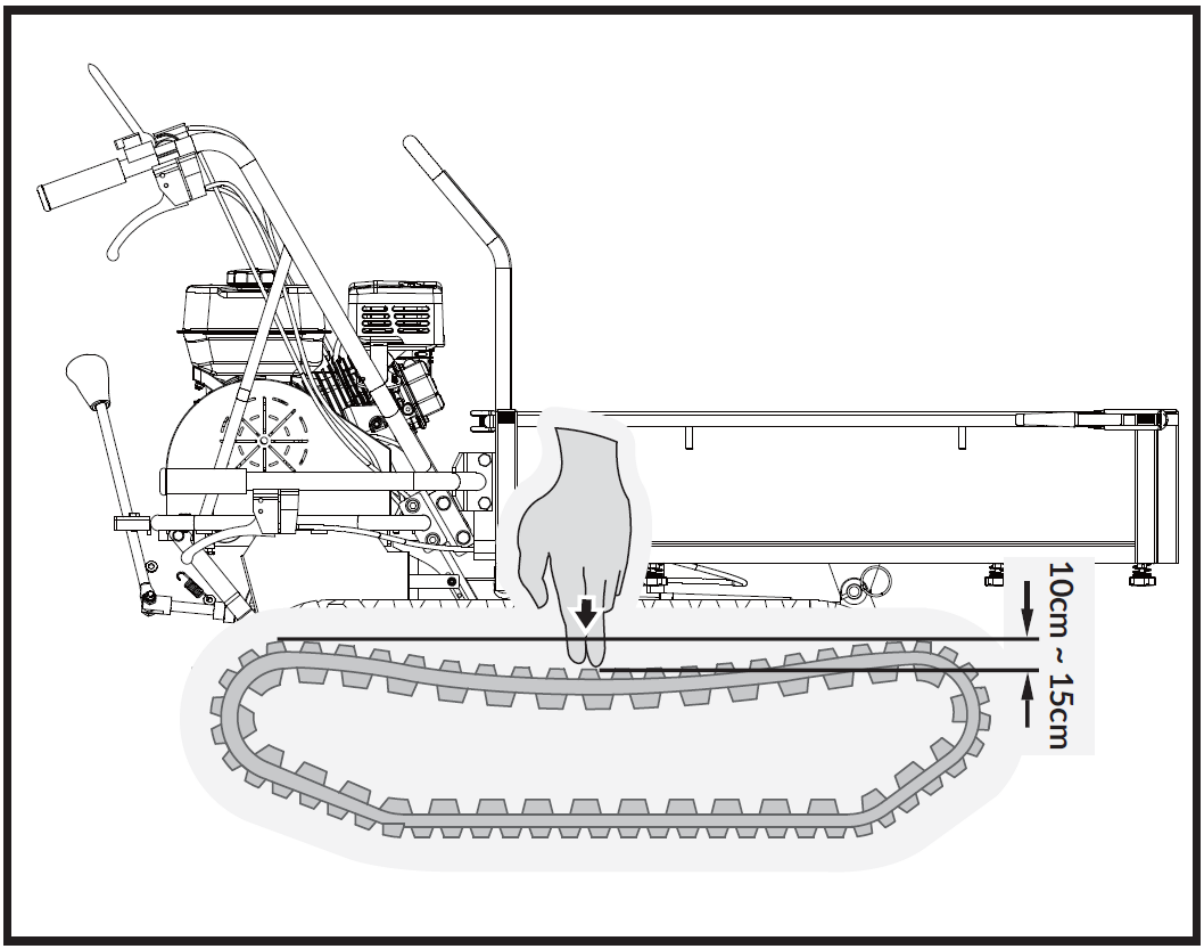

Ak je vzdialenosť väčšia, postupujte nasledovne.

1. Pomocou vyklápacej rukoväte vyklopte násypku a postavte ju na bloky alebo podpery určené pre hmotnosť škatule.
2. Uvoľnite poistnú maticu A.
3. Utiahnite skrutku B, kým sa neobnoví správna tesnosť.
4. Zaistite skrutku B dôkladným utiahnutím poistnej matice A.
5. Vráťte zásobník do pôvodnej polohy.

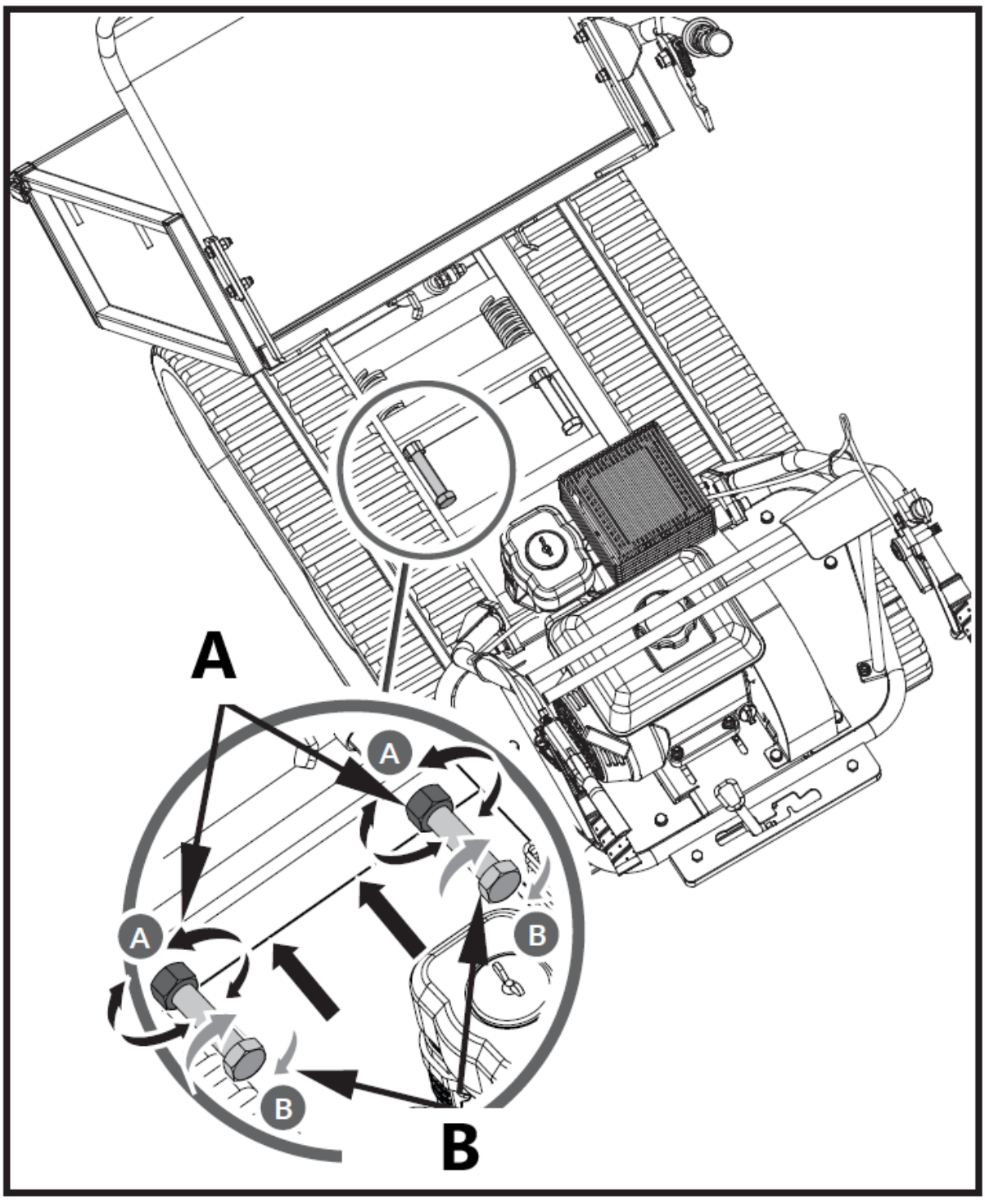

Dráhu príliš neuťahujte. Nastavenie dráhy a bŕzd sú prepojené. Brzdná sila sa zníži, čím viac bude dráha utiahnutá.

Ak nastavovacia skrutka už nemá žiadne nastavenie, možno bude potrebné vymeniť koľajnice.

Výmena tratí

Pravidelne kontrolujte stav koľajníc. Ak je niektorá koľajnica prasknutá alebo rozstrapkaná, mala by byť vymenená hneď, ako to bude vhodné.

1. Zdvihnite zásobník a z bezpečnostných dôvodov vložte podpornú tyč.
2. Zdvihnite stroj a postavte ho na bloky alebo podpery dimenzované na hmotnosť stroja tak, aby t stojany boli približne 4” nad zemou.

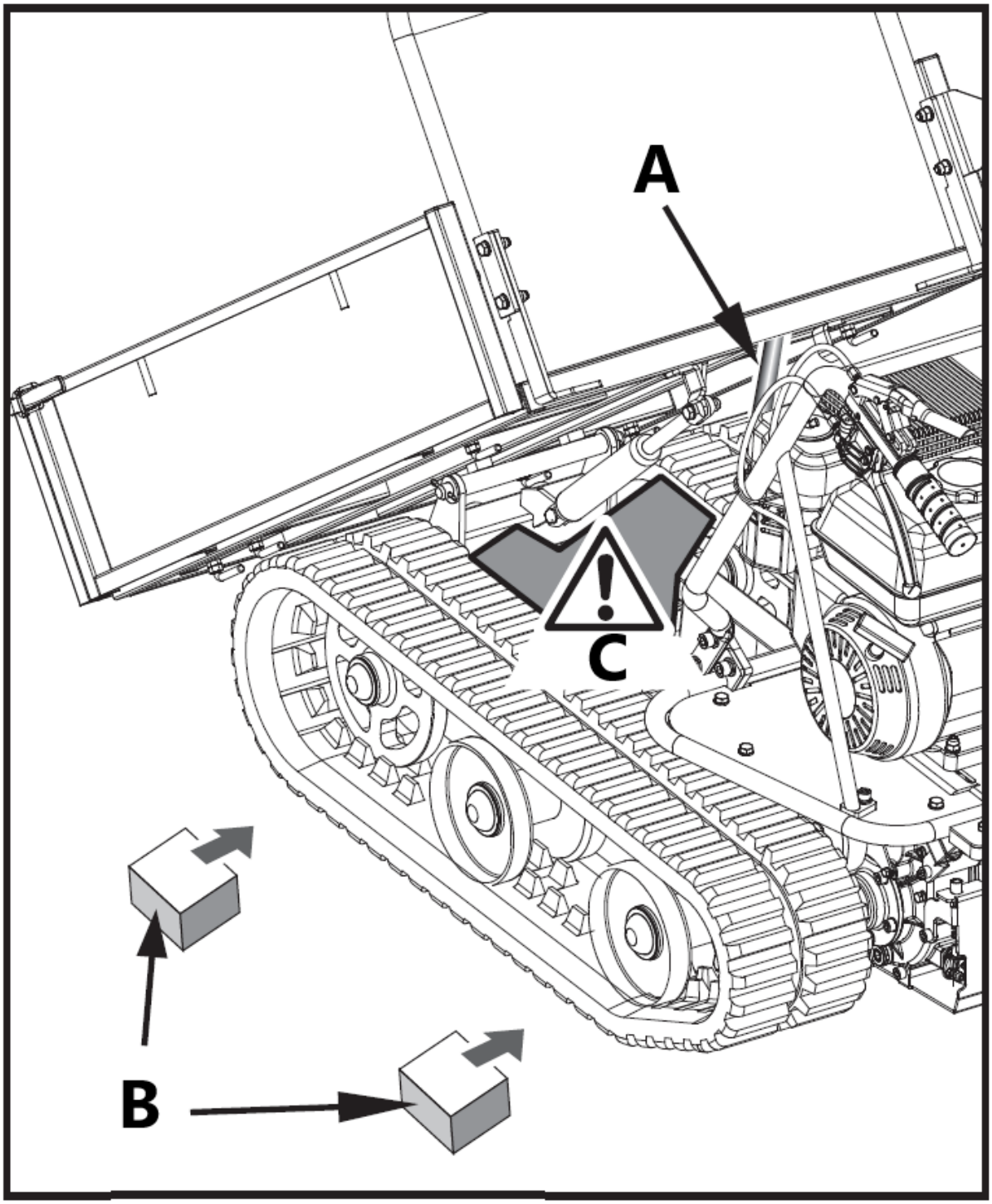

A – Podperná tyč
B – Nebezpečná oblasť

C – Objekt podpory

3. Uvoľnite nastavovacie skrutky a potiahnite osku volantu smerom k motoru, potom sa dráha uvoľní.

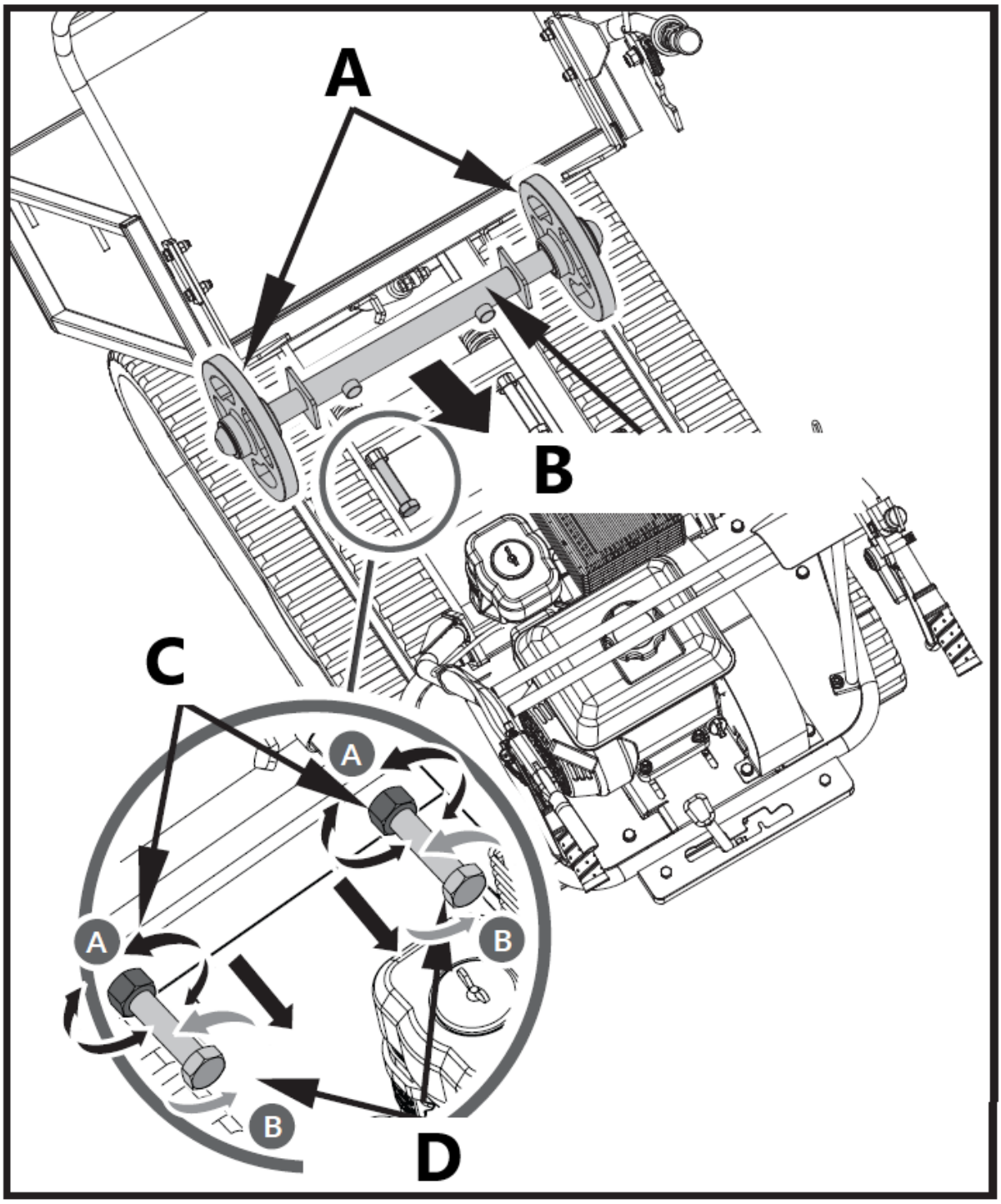

A – Volant
B – Náprava volantu
C – Džemový orech
D – Nastavovacia skrutka

4. Vytiahnite celú dráhu.

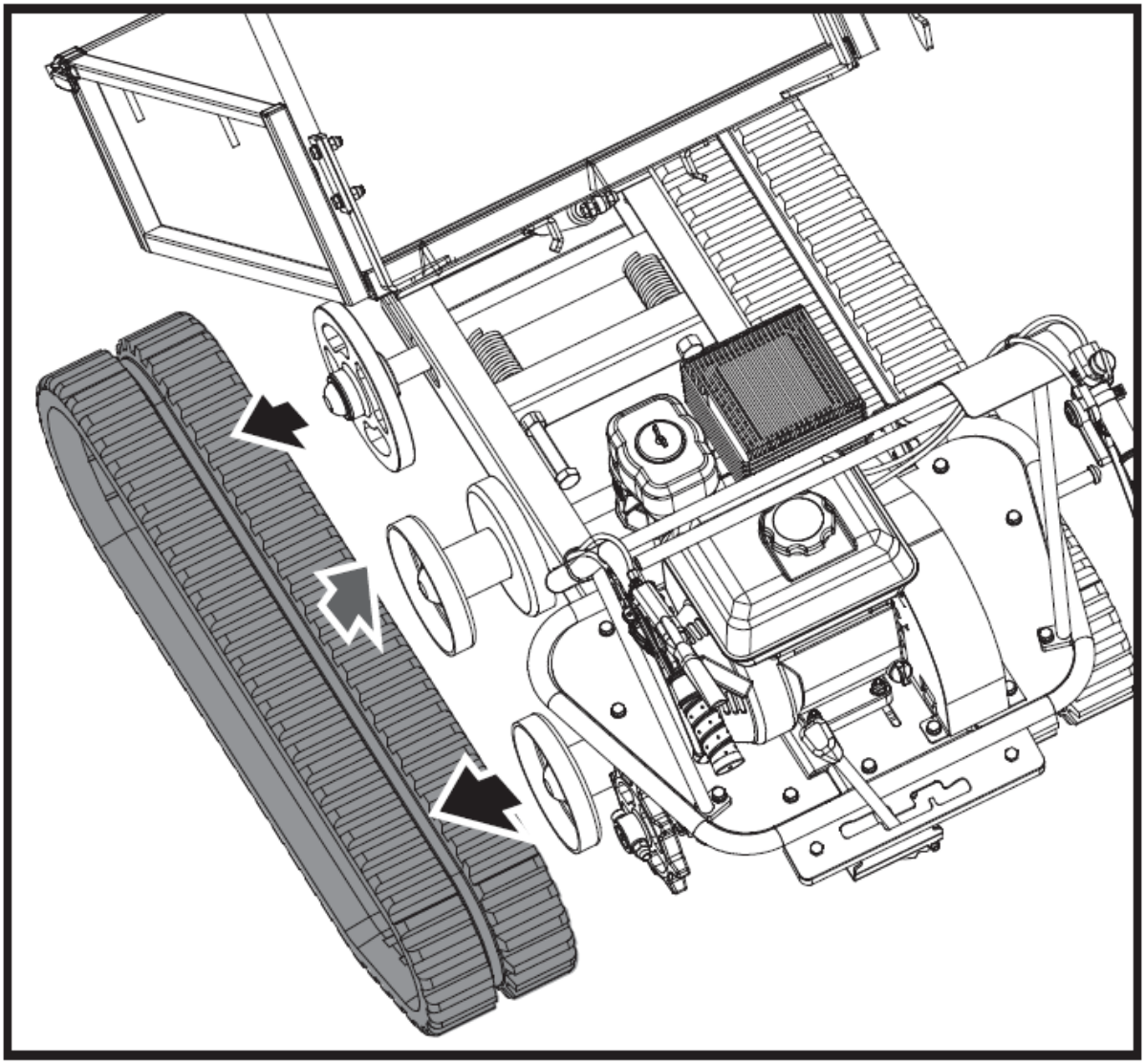

Pri odstraňovaní alebo inštalácii pásov dávajte pozor, aby ste si neprivreli prsty medzi pás a kladku.

Údržba motora

Informácie o údržbe motora nájdete v príručke k motoru, ktorá je súčasťou vašej jednotky. Príručka k motoru poskytuje podrobné informácie a plán údržby na vykonávanie úloh.

Skladovanie

Ak sa mini pásový sklápač nebude používať dlhšie ako 30 dní, pripravte jednotku na uskladnenie podľa nižšie uvedených krokov.

1. Úplne vypustite palivovú nádrž. Skladované palivo s obsahom etanolu alebo MTBE môže začať chradnúť do 30 dní. Zastarané palivo má vysoký obsah gumy a môže upchať karburátor a obmedziť prietok paliva.

2. Naštartujte motor a nechajte ho bežať, kým sa nezastaví. Tým sa zabezpečí, že v karburátore nezostane žiadne palivo. Nechajte motor bežať, kým sa nezastaví. To pomáha predchádzať tvorbe usadenín gumy vo vnútri karburátora a možnému poškodeniu motora.
3. Kým je motor ešte teplý, vypustite olej z motora. Doplňte čerstvým olejom triedy odporúčanej v príručke k motoru.
4. Na čistenie vonkajších častí stroja a na to, aby vetracie otvory neboli prekážky, používajte čisté handry.



Pri čistení plastových častí nepoužívajte silné čistiace prostriedky alebo čistiace prostriedky na báze ropy. Chemikálie môžu poškodiť plasty.

5. Skontrolujte, či nie sú uvoľnené alebo poškodené časti. Opravte alebo vymeňte poškodené diely a utiahnite uvoľnené skrutky, matice alebo skrutky.
6. Jednotku skladujte na rovnej zemi v čistej, suchej budove s dobrým vetraním.



Neskladujte stroj s palivom v nevetraných priestoroch, kde sa palivové výpary môžu dostať do plameňa, iskier, kontroliek alebo iných zdrojov vznietenia.

Riešenie problémov

Problém	Príčina	Náprava
Motor sa nedá naštartovať.	1. Odpojený kábel zapaľovacej sviečky. 2. Dochádza palivo alebo je staré palivo. 3. Sýtič nie je v otvorenej polohe. 4. Zablokované palivové vedenie. 5. Znečistená zapaľovacia sviečka. 6. Zaplavenie motora.	1. Kábel zapaľovacej sviečky bezpečne pripojte k sviečke. 2. Naplňte čistým, čerstvým benzínom. 3. Pri studenom štarte musí byť plyn v polohe sýtiča. 4. Vyčistite palivové potrubie. 5. Vyčistite, upravte medzeru alebo vymeňte. 6. Počkajte niekoľko minút, kým sa reštartuje, ale nenapĺňajte.
Motor beží nepravidelne.	1. Uvoľnený kábel zapaľovacej sviečky. 2. Jednotka beží na CHOKE. 3. Zablokované palivové vedenie alebo zastarané palivo. 4. Vetrací otvor je upchatý. 5. Voda alebo nečistoty v palivovom systéme. 6. Špinavý čistič vzduchu. 7. Nesprávne nastavenie karburátora.	1. Pripojte a utiahnite kábel zapaľovacej sviečky. 2. Presuňte páčku sýtiča do polohy OFF. 3. Vyčistite palivové potrubie. Naplňte nádrž čistým, čerstvým benzínom. 4. Vyčistite vetrací otvor. 5. Vypustite palivovú nádrž. Doplňte čerstvé palivo. 6. Vyčistite alebo vymeňte čistič vzduchu. 7. Pozrite si príručku motora.
Motor sa prehrieva.	1. Nízka hladina motorového oleja. 2. Špinavý čistič vzduchu. 3. Obmedzený prietok vzduchu. 4. Karburátor nie je správne nastavený.	1. Naplňte kľukovú skriňu správnym olejom. 2. Vyčistite čistič vzduchu. 3. Odstráňte kryt a vyčistite ho. 4. Pozrite si príručku motora.
Jedna z dvoch koľají je	Cudzie telesá sa prepracovali medzi	Odstráňte cudzie teleso.

zablokovaná.	dráhu a rám.	
Stroj sa pri bežiacom motore nepohybuje.	1. Nie je správne zvolený prevodový stupeň. 2. Jazdné stopy nie sú dostatočne tesné.	1. Uistite sa, že radiaca páka nie je medzi dvoma rôznymi prevodovými stupňami. 2. Utiahnite jazdné pásy.

Rozpis dielov

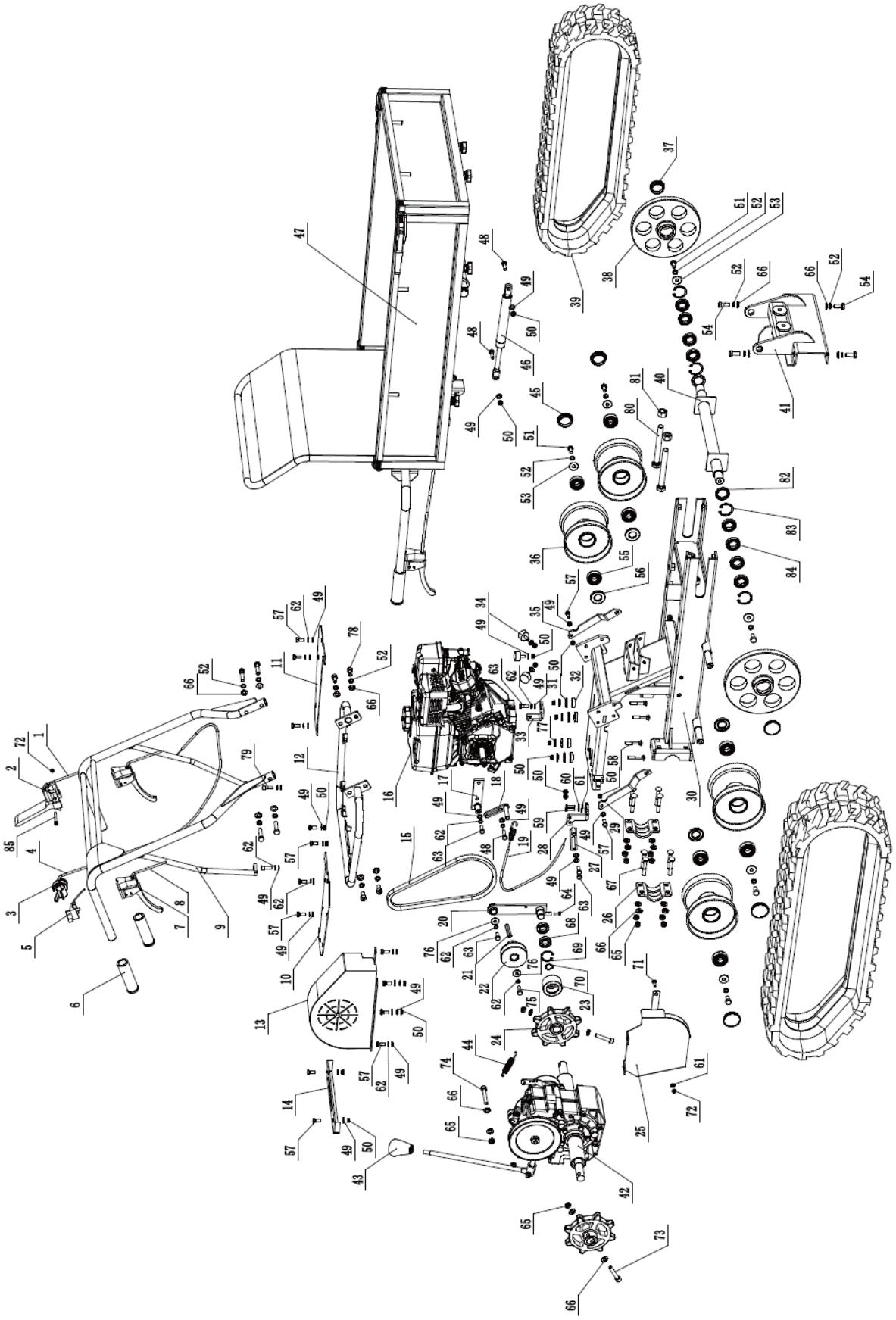

číslo	Popis	Množstv	číslo	Popis	Množstv
1	Lanko napínacej kladky	1	44	Brzdová pružina	1
2	Bezpečnostná ovládacia rukoväť	1	45	Protiprachový uzáver	1
3	Páčka plynu	1	46	Plynová pružina	1
4	Kábel plynu	1	47	Zostava sklápacieho boxu	1
5	Vypínač ON/OFF	1	48	Šesťhranná skrutka M8x30	2
6	Rukoväť Rukoväť	3	49	Plochá podložka 8	29
7	Brzdová páka	3	50	Poistná matica M8	16
8	Lanko riadiacej páky	2	51	Šesťhranná skrutka M10x20	6
9	Zostava rámu rukoväte	1	52	Pružinová podložka 10	18
10	Žehliaca doska (vpravo)	1	53	Podložka 10	6
11	Žehliaca doska (vľavo)	1	54	Šesťhranná skrutka M10x25	4
12	Montážny rám rukoväte	1	55	Ložisko 6204	8
13	Kryt na opasok	1	56	Olejové tesnenie	4
14	Doska radenia prevodových stupňov	1	57	Šesťhranná skrutka M8x20	16
15	Opasok	1	58	Prepravná skrutka M8x50	4
16	Motor	1	59	Šesťhranná skrutka M6x25	2
17	Pevná konzola	1	60	Pružinová podložka 6	2
18	Predná doska na obmedzenie pásu	1	61	Plochá podložka 6	3
19	Brzdové lanko	1	62	Pružinová podložka 8	17
20	Držiak napínacej kladky	1	63	Šesťhranná skrutka M8x25	4
21	Plochý kľúč motora	1	64	Šesťhranná skrutka M6x16	1
22	Kladka remeňa	1	65	Poistná matica M10	12
23	Napínacia kladka	1	66	Plochá podložka 10	27
24	Hnacie koleso	1	67	Prepravná skrutka M10x65	8
25	Spodný kryt pásu	1	68	Ložisko 61904	2
26	Doska namontovaná na osi kolesa	2	69	Poistný krúžok 37	1
27	Doska na obmedzenie zadného pásu	1	70	Poistný krúžok 20	1
28	Spojovací uhlový blok	1	71	Prepravná skrutka M6x20	1
29	Nosná doska (vpravo)	1	72	Poistná matica M6	2
30	Podvozok	1	73	Šesťhranná skrutka M10x55	2
31	Tesnenie	4	74	Šesťhranná skrutka M10x65	1
32	Gumová nárazová podložka	4	75	Skrutka 5/16-24x1	1
33	Základňa na upevnenie kábla	1	76	Podložka 8	2
34	Gumová podložka	3	77	Podložka 8	4
35	Nosná doska (vľavo)	1	78	Šesťhranná skrutka M10x20	2
36	Pásový valec	4	79	Šesťhranná skrutka M8x25	2
37	Protiprachový uzáver	2	80	Šesťhranná skrutka M16x140	2
38	Vodiace koleso	2	81	Šesťhranná matica M16	2

39	Gumená dráha	2	82	Olejové tesnenie	2
40	Os vodiaceho kolesa	1	83	Poistný krúžok 42	4
41	Nosná konzola	1	84	Ložisko 61905	8
42	Zostava prevodovky	1	85	Šesťhranná skrutka M6x50	1
43	Pákový gombík	1			

Zoznam položiek

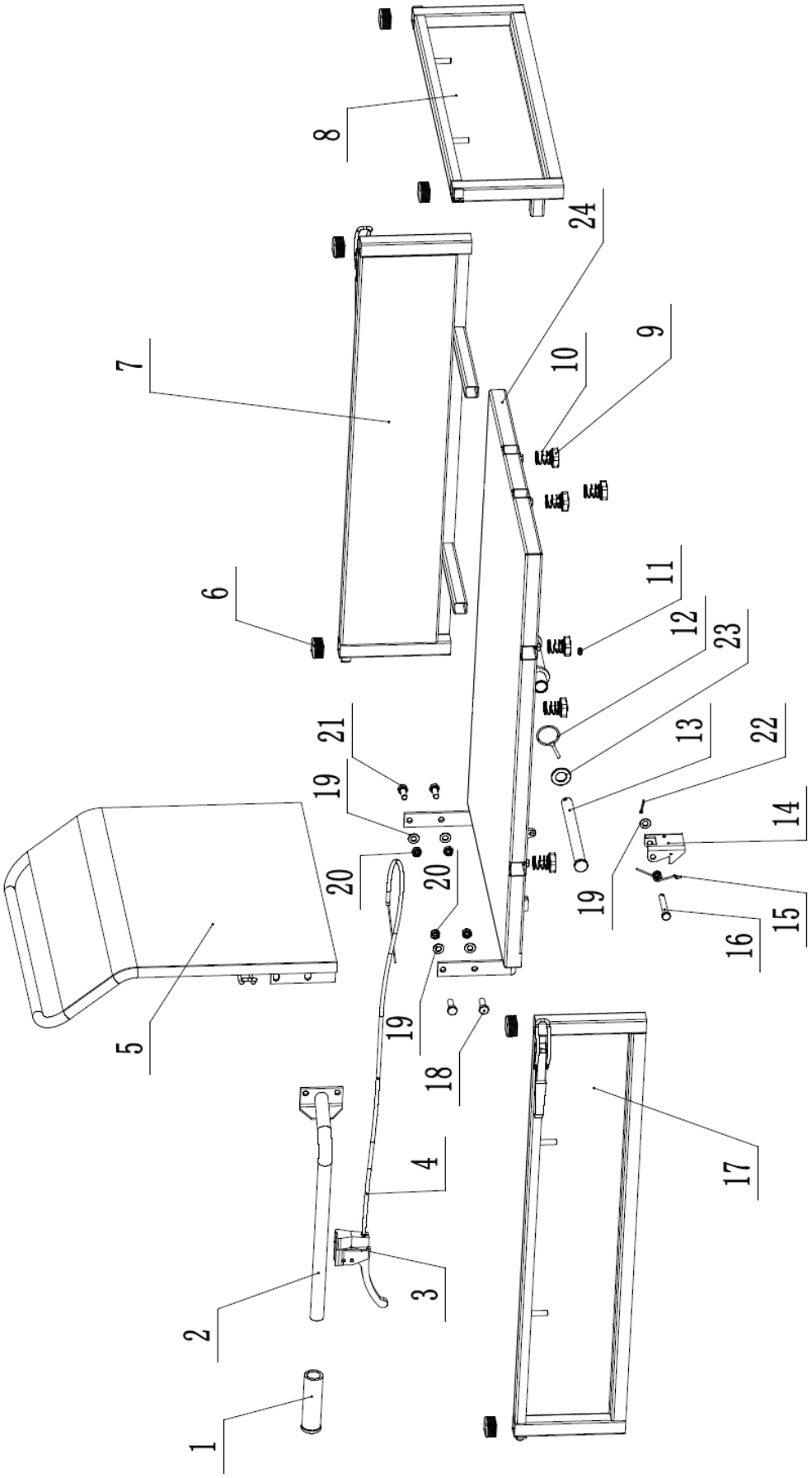

číslo	Popis	Množstvo
1	Rukoväť rukoväte	1
2	Ovládacia páka sklápača	1
3	Rukoväť sklápača	1
4	Ovládací kábel	1
5	Zadný panel	1
6	Plastová zátka	6
7	Bočný panel (vľavo)	1
8	Predný panel	1
9	Hviezdicová skrutka	6
10	Blokovacia pružina	6
11	Nádoba na olej M6	1
12	Špendlík 5x40	1
13	Spojovací kolík	1
14	Spona sklápača	1
15	Torzná pružina	1
16	Špendlík spony	1
17	Bočný panel (vpravo)	1
18	Šesťhranná skrutka	2
19	Plochá podložka 10	5
20	Poistná matica M10	4
21	Šesťhranná skrutka	2
22	Závlačka 3,2x20	1
23	Plochá podložka 20	1
24	Spodný panel	1

hillvert

Umwelt- und Entsorgungshinweise

Hersteller an Verbraucher

Sehr geehrte Damen und Herren,

gebrauchte Elektro- und Elektronikgeräte dürfen gemäß europäischer Vorgaben **[1]** nicht zum unsortierten Siedlungsabfall gegeben werden, sondern müssen getrennt erfasst werden. Das Symbol der Abfalltonne auf Rädern weist auf die Notwendigkeit der getrennten Sammlung hin. Helfen auch Sie mit beim Umweltschutz. Sorgen Sie dafür, dieses Gerät, wenn Sie es nicht mehr weiter nutzen wollen, in die hierfür vorgesehenen Systeme der Getrenntsammlung zu geben.



In Deutschland sind Sie gesetzlich **[2]** verpflichtet, ein Altgerät einer vom unsortierten Siedlungsabfall getrennten Erfassung zuzuführen. Die öffentlich - rechtlichen Entsorgungsträger (Kommunen) haben hierzu Sammelstellen eingerichtet, an denen Altgeräte aus privaten Haushalten ihres Gebietes für Sie kostenfrei entgegengenommen werden. Möglicherweise holen die rechtlichen Entsorgungsträger die Altgeräte auch bei den privaten Haushalten ab.

Bitte informieren Sie sich über Ihren lokalen Abfallkalender oder bei Ihrer Stadt- oder Gemeindeverwaltung über die in Ihrem Gebiet zur Verfügung stehenden Möglichkeiten der Rückgabe oder Sammlung von Altgeräten.

[1] RICHTLINIE 2002/96/EG DES EUROPÄISCHEN PARLAMENTS UND DES RATES ÜBER ELEKTRO- UND ELEKTRONIK - ALTGERÄTE

[2] Gesetz über das Inverkehrbringen, die Rücknahme und die umweltverträgliche Entsorgung von Elektro- und Elektronikgeräten (Elektro- und Elektronikgerätegesetz - ElektroG).

Utylizacja produktu

Produkty elektryczne i elektroniczne po zakończeniu okresu eksploatacji wymagają segregacji i oddania ich do wyznaczonego punktu odbioru. Nie wolno wyrzucać produktów elektrycznych razem z odpadami gospodarstwa domowego. Zgodnie z dyrektywą WEEE 2012/19/UE obowiązującą w Unii Europejskiej, urządzenia elektryczne i elektroniczne wymagają segregacji i utylizacji w wyznaczonych miejscach. Dbając o prawidłową utylizację, przyczyniasz się do ochrony zasobów naturalnych i zmniejszasz negatywny wpływ oddziaływania na środowisko, człowieka i otoczenie. Zgodnie z krajowym prawodawstwem, nieprawidłowe usuwanie odpadów elektrycznych i elektronicznych może być karane!

For the disposal of the device please consider and act according to the national and local rules and regulations.

CONTACT

expondo Polska sp. z o.o. sp. k.

ul. Nowy Kisielin-Innowacyjna 7
66-002 Zielona Góra | Poland, EU

e-mail: info@expondo.com