hillvert

HT-WB-900

WALK-BEHIND TRACTOR

BEDIENUNGSANLEITUNG
USER MANUAL
INSTRUKCJA OBSŁUGI
NÁVOD K POUŽITÍ
MANUEL D´UTILISATION
ISTRUZIONI PER L'USO
MANUAL DE INSTRUCCIONES
HASZNÁLATI ÚTMUTATÓ
BRUGSANVISNING

expondo.com

DE	Produktname:	MOTOREINACHSER
EN	Product name:	WALK-BEHIND TRACTOR
PL	Nazwa produktu:	SILNIK JEDNOOSIOWY
CZ	Název výrobku	JEDNONÁPRAVOVÝ TRAKTOR
FR	Nom du produit:	MOTOCULTEUR
IT	Nome del prodotto:	MOTOCOLTIVATORE
ES	Nombre del producto:	TRACTOR DE UN EJE
HU	Termék neve	EGYTENGELYES TRAKTOR
DA	Produktnavn	ENAKSLET TRAKTOR
DE	Modell:	HT-WB-900
EN	Product model:	
PL	Model produktu:	
CZ	Model výrobku	
FR	Modèle:	
IT	Modello:	
ES	Modelo:	
HU	Modell	
DA	Model	
DE	Hersteller	expondo Polska sp. z o.o. sp. k.
EN	Manufacturer	
PL	Producent	
CZ	Výrobce	
FR	Fabricant	
IT	Produttore	
ES	Fabricante	
HU	Termelő	
DA	Producent	
DE	Anschrift des Herstellers	ul. Nowy Kisielin – Innowacyjna 7, 66-002 Zielona Góra | Poland, EU
EN	Manufacturer Address	
PL	Adres producenta	
CZ	Adresa výrobce	
FR	Adresse du fabricant	
IT	Indirizzo del produttore	
ES	Dirección del fabricante	
HU	A gyártó címe	
DA	Producentens adresse	

Diese Bedienungsanleitung wurde für Sie maschinell übersetzt. Wir arbeiten kontinuierlich daran, eine akkurate Übersetzung zu liefern. Allerdings ist keine maschinelle Übersetzung perfekt. Die offizielle Bedienungsanleitung ist die englische Version. Etwaige Abweichungen oder Unterschiede in der Übersetzung sind weder bindend noch haben sie eine rechtliche Wirkung für die Einhaltung oder Durchsetzung von Vorschriften. Sollten Fragen zur Genauigkeit der Informationen in der Bedienungsanleitung aufkommen, beziehen Sie sich bitte auf die englische Version dieser Inhalte. Sie ist die offizielle Version.

Technische Daten

Beschreibung des Parameters	Parameterwert
Produktname	Motoreinachser
Modell	HT-WB-900
Motor	270 cm ^{3}, 9 KM
Antrieb	4 Vorwärtsgänge, 3 Rückwärtsgänge
Motordrehzahl [U/min]	3840
Abmessungen [Breite x Tiefe x Höhe; mm]	1750 x 610 x 1165
Gewicht [kg]	82,5

Optionale Ausstattung:

Beschreibung des Parameters	Parameterwert
Produktname	Sichelbarren
Modell	HT-WBA-110
Schnittbreite [mm]	1150
Schnitthöhe [mm]	20 – 40
Abmessungen [Breite x Tiefe x Höhe; mm]	2180 x 580 x 390
Gewicht [kg]	44,6

Optionale Ausstattung:

Beschreibung des Parameters	Parameterwert
Produktname	Pinne
Modell	HT-WBA-140
Sprühbreite [mm]	467
Arbeitstiefe [mm]	150
Anzahl der Blätter	16
Abmessungen [Breite x Tiefe x Höhe; mm]	500 x 665 x 435
Gewicht [kg]	27,8

Optionale Ausstattung:

Beschreibung des Parameters	Parameterwert
Produktname	Pinne
Modell	HT-WBA-150
Sprühbreite [mm]	685
Arbeitstiefe [mm]	150
Anzahl der Blätter	24
Abmessungen [Breite x Tiefe x Höhe; mm]	720 x 690 x 435
Gewicht [kg]	33

1. Allgemeine Beschreibung

Das Handbuch soll Ihnen helfen, das Gerät sicher und zuverlässig zu benutzen. Das Produkt wird streng nach den technischen Spezifikationen unter Verwendung der neuesten Technologien und Komponenten und unter Einhaltung der höchsten Qualitätsstandards entwickelt und hergestellt.

VOR BEGINN DER ARBEITEN IST DIESE BETRIEBSANLEITUNG SORGFÄLTIG ZU LESEN UND ZU VERSTEHEN.

Um einen langen und zuverlässigen Betrieb des Geräts zu gewährleisten, müssen Sie es ordnungsgemäß bedienen und warten, indem Sie die Richtlinien in dieser Bedienungsanleitung befolgen. Die technischen Daten und Spezifikationen in dieser Anleitung sind auf dem neuesten Stand. Der Hersteller behält sich das Recht vor, Änderungen zur Verbesserung der Qualität vorzunehmen. Unter Berücksichtigung des technischen Fortschritts und der Möglichkeiten zur Lärmminderung wird die Anlage so konzipiert und gebaut, dass die Risiken durch Lärmemissionen auf ein Minimum reduziert werden.

Symbolerklärung

	Das Produkt entspricht den Anforderungen der einschlägigen Sicherheitsnormen.
	Vor dem Gebrauch die Gebrauchsanweisung sorgfältig lesen.
	Recycelbares Produkt.
	VORSICHT!oder **WARNUNG**!oder **ERINNERUNG!** Ein allgemeines Warnzeichen.
	Einen Gehörschutz tragen. Lärmbelastung kann zu Hörverlusten führen.
	Schutzbrille tragen.
	Es sind Schutzhandschuhe zu tragen.
	Fußschutz verwenden.
	Abdeckung muss verwendet werden.
	ACHTUNG! Brandgefahr - brennbares Material!
	Achtung! Heiße Oberfläche kann Verbrennungen verursachen!
	In der Nähe des Geräts ist das Rauchen untersagt. Das Gerät enthält leichtentzündliche Substanzen.
	Betreiben Sie das Gerät nicht in geschlossenen Räumen!
	ACHTUNG! Schädliche Dämpfe.

	VORSICHT: Es besteht die Gefahr, dass Fremdkörper durch das Gerät herausgeschleudert werden!
	ACHTUNG: Achten Sie auf einen sicheren Abstand zu umstehenden Personen in der Nähe.
ZUBEHÖR	
	Halten Sie Füße und Hände von rotierenden Messern/Schaberklingen/Bürsten fern.

ACHTUNG! Die Abbildungen in dieser Bedienungsanleitung dienen nur der Veranschaulichung und können in einigen Details vom tatsächlichen Aussehen des Produkts abweichen.

2. Anwendungssicherheit

ACHTUNG! Lesen Sie alle Sicherheitshinweise und Anweisungen. Die Nichtbeachtung der Warnhinweise und Anweisungen kann zu einem elektrischen Schlag, Brand und/oder schweren Verletzungen oder zum Tod führen.

Der Begriff "Gerät" oder "Produkt" in den Warnhinweisen und in der Beschreibung der Gebrauchsanweisung bezieht sich auf
Motoreinachser
Sichelbarren
Pinne

2.1. Sicherheit am Arbeitsplatz

a) Halten Sie den Arbeitsbereich aufgeräumt und gut beleuchtet. Unordnung oder schlechte Beleuchtung kann zu Unfällen führen. Seien Sie vorausschauend, achten Sie darauf, was Sie tun, und nutzen Sie Ihren gesunden Menschenverstand, wenn Sie das Gerät benutzen.
b) Verwenden Sie das Gerät nicht in explosionsgefährdeten Bereichen, z. B. in der Nähe von brennbaren Flüssigkeiten, Gasen oder Staub.
c) Wenn Sie Zweifel an der Funktionstüchtigkeit des Produkts haben oder wenn es beschädigt ist, wenden Sie sich bitte an den Kundendienst des Herstellers.
d) Reparaturen am Gerät dürfen nur vom Kundendienst des Herstellers durchgeführt werden. Keine Reparaturen in Eigenregie durchführen!
e) Kinder und unbefugte Personen dürfen sich nicht im Arbeitsbereich aufhalten. (Unachtsamkeit kann zum Verlust der Kontrolle über das Gerät führen.)
f) Bewahren Sie diese Anleitung zum späteren Nachschlagen auf. Soll das Gerät an Dritte weitergegeben werden, muss auch die Gebrauchsanweisung mit übergeben werden.
g) Bewahren Sie Verpackungsteile und kleine Montageteile außerhalb der Reichweite von Kindern auf.
h) Halten Sie das Gerät von Kindern und Tieren fern.
i) Beachten Sie bei Verwendung dieses Geräts mit anderen Geräten auch die einschlägigen Gebrauchsanweisungen.

Immer beachten! Schützen Sie Kinder und herumstehende Personen während Sie die Maschine bedienen.

2.2. Eigenschutz

a) Bedienen Sie das Gerät nicht, wenn Sie müde oder krank sind oder unter dem Einfluss von Alkohol, Drogen oder Medikamenten stehen, die Ihre Fähigkeit zur Bedienung des Geräts beeinträchtigen könnten.

b) Das Gerät ist nicht dafür bestimmt, durch Personen (einschließlich Kinder) mit eingeschränkten geistigen, sensorischen oder intellektuellen Fähigkeiten oder durch Personen mit mangelnder Erfahrung und/oder mangelndem Wissen benutzt zu werden, es sei denn, sie werden durch eine für ihre Sicherheit zuständige Person beaufsichtigt oder erhielten von ihr Anweisungen, wie das Gerät zu benutzen ist.
c) Das Gerät darf nur von Personen bedient werden, die körperlich fit und in der Lage sind, das Gerät zu bedienen, und die entsprechend geschult sind und diese Betriebsanleitung gelesen haben sowie in Arbeitssicherheit und Gesundheitsschutz unterwiesen wurden.
d) Seien Sie vorsichtig und benutzen Sie Ihren gesunden Menschenverstand, wenn Sie mit dem Gerät arbeiten. Ein Moment der Unachtsamkeit während des Betriebs kann zu schweren Verletzungen führen.
e) Verwenden Sie bei der Arbeit mit dem Gerät die erforderliche persönliche Schutzausrüstung, wie in Abschnitt 1 der Symbolerklärung angegeben.
Die Verwendung geeigneter, zugelassener persönlicher Schutzausrüstung verringert das Verletzungsrisiko.
f) Überschätzen Sie Ihre Fähigkeiten nicht. Achten Sie darauf, bei der Arbeit stets das Gleichgewicht und die Stabilität zu halten. Dies ermöglicht eine bessere Kontrolle des Geräts in unerwarteten Situationen.
g) Tragen Sie keine weite Kleidung und keinen Schmuck. Halten Sie Haare, Kleidung und Handschuhe von den beweglichen Teilen fern. Lose Kleidung, Schmuck oder lange Haare können von beweglichen Teilen erfasst werden.
h) Bei dem Gerät handelt es sich nicht um ein Spielzeug. Kinder sollten beaufsichtigt werden, um sicherzustellen, dass sie nicht mit dem Produkt spielen.
i) Halten Sie weder Ihre Hände noch andere Gegenstände in das Innere des Laufgeräts!

2.3. Sichere Verwendung des Geräts und des Zubehörs

a) Stellen Sie sicher, dass das Rad fest sitzt. Verwenden Sie Werkzeuge, die für die Anwendung geeignet sind. Ein richtig ausgewähltes Produkt wird die Aufgabe, für die es entwickelt wurde, besser und sicherer erfüllen.
b) Bewahren Sie unbenutzte Geräte außerhalb der Reichweite von Kindern und Personen auf, die mit dem Gerät oder dieser Anleitung nicht vertraut sind. Die Geräte sind in den Händen unerfahrener Benutzer gefährlich.
c) Halten Sie das Gerät in einem guten technischen Zustand. Prüfen Sie vor jedem Einsatz, ob allgemeine Schäden oder Schäden an beweglichen Teilen vorliegen (Risse in Bauteilen und Komponenten oder andere Zustände, die den sicheren Betrieb des Geräts beeinträchtigen können). Wenn das Gerät beschädigt ist, geben Sie es vor der Verwendung zur Reparatur.
d) Halten Sie das Gerät von Kindern fern.
e) Die Reparatur und Wartung der Geräte ist von qualifiziertem Personal unter ausschließlicher Verwendung von Originalersatzteilen durchzuführen. Dies gewährleistet eine sichere Verwendung.
f) Um die Funktionstüchtigkeit des Geräts zu gewährleisten, dürfen die werksseitig installierten Abdeckungen nicht entfernt und die Schrauben nicht gelöst werden.
g) Beachten Sie beim Transport oder der Verbringung des Geräts vom Lager zum Einsatzort die in dem Land, in dem das Gerät verwendet wird, geltenden Gesundheits- und Sicherheitsvorschriften für die manuelle Handhabung.
h) Vermeiden Sie Situationen, in denen das Gerät unter starker Belastung während des Betriebs stehen bleibt. Dies kann zu einer Überhitzung der Antriebskomponenten und damit zur Beschädigung des Geräts führen.
i) Berühren Sie keine beweglichen Teile oder Zubehörteile, solange das Gerät nicht ausgeschaltet ist.
j) Es ist untersagt, das Gerät unbeaufsichtigt laufen zu lassen.
k) Das Gerät sollte regelmäßig gereinigt werden, um die dauerhafte Ablagerung von Schmutz zu verhindern.
l) Bei dem Gerät handelt es sich nicht um ein Spielzeug. Die Reinigung und Wartung darf ohne Aufsicht von Erwachsenen nicht von Kindern durchgeführt werden.
m) Es ist untersagt die Konstruktion des Geräts zu verändern, um die Parameter oder Bauweise des Geräts zu modifizieren.
n) Das Gerät muss von Feuer- und Wärmequellen ferngehalten werden.
o) Die Lüftungsöffnungen des Geräts dürfen nicht blockiert werden!

p) Der Ausfluss von Betriebsölen aus dem Gerät muss den zuständigen Dienststellen gemeldet werden oder für den Einsatzbereich des Geräts geltenden gesetzlichen Bestimmungen müssen eingehalten werden.
q) Gefahr! Gesundheitsgefährdung und Gefahr einer Explosion des Verbrennungsmotors.
r) Die Motorabgase enthalten giftiges Kohlenmonoxid. Der Aufenthalt in einer kohlenmonoxidhaltigen Umgebung kann zur Bewusstlosigkeit und sogar zum Tod führen. Lassen Sie den Motor nicht in einem geschlossenen Raum laufen.
s) Halten Sie den Motor von Hitze, Funken und Flammen fern. Rauchen Sie nicht in der Nähe des Geräts!
t) Benzin ist sehr brennbar und explosiv. Vor dem Tanken sollte der Motor abgestellt und abkühlen gelassen werden.
u) Achtung! Falscher Kraftstoff kann zu Schäden am Motor führen.
v) Achten Sie beim Mischen von Benzin und Motoröl auf das richtige Mischungsverhältnis.
w) Ziehen Sie nach dem Tanken den Tankdeckel fest an und entfernen Sie sich mindestens 3 Meter von der Einfüllstelle, bevor Sie den Motor starten.
x) Vergewissern Sie sich, dass der Motor ausgeschaltet ist, bevor Sie das Gerät transportieren oder einer Wartung unterziehen.
y) Schieben Sie das Gerät langsam, beschleunigen, wenden oder bremsen Sie nicht scharf. Bitte beachten Sie, dass das Gerät auf unebenen Flächen kippen oder springen kann.
z) Prüfen Sie vor Beginn der Arbeiten den Boden, in dem das Gerät arbeiten soll, und entfernen Sie harte und scharfe Gegenstände, um das Produkt nicht zu beschädigen.
aa) Seien Sie bei Arbeiten in der Nähe von Gebäuden äußerst vorsichtig. Besonderes Augenmerk sollte auf Rüstungsgüter, Kabel und Schläuche gelegt werden.
bb) Wenn das Gerät ungewöhnliche Geräusche macht, vibriert oder gegen einen großen/harten Gegenstand stößt, stellen Sie den Motor ab, ziehen Sie die Zündkerze ab und überprüfen Sie die Maschine sorgfältig auf Schäden! Starten Sie die Maschine niemals mit sichtbaren Schäden.
cc) Immer hinter der Maschine folgen, nicht vor der Maschine stehen, wenn sie in Betrieb ist!
dd) Verwenden Sie Werkzeuge, um ein blockiertes Gerät zu reinigen. Benutzen Sie dazu niemals Ihre Hände!
ee) Verwenden Sie die Maschine nicht in engen Räumen, in denen die Gefahr besteht, dass der Bediener zwischen der Maschine und einem anderen Gegenstand oder einer Wand zerquetscht wird.
ff) Verwenden Sie das Gerät nicht bei schlechtem Wetter oder auf nassem Gras.

ACHTUNG! Obwohl das Gerät so entwickelt wurde, dass es sicher ist, besteht für den Benutzer beim Umgang mit dem Gerät trotz angemessener Sicherheitsvorkehrungen und trotz der Verwendung zusätzlicher Sicherheitsvorrichtungen dennoch ein geringes Unfall- oder Verletzungsrisiko. Es wird empfohlen, bei der Verwendung Vorsicht und gesunden Menschenverstand walten zu lassen.

3. Anweisungen für den Gebrauch

Die Maschine ist für den Einsatz in der Kleinlandwirtschaft, im Gartenbau, in der Industrie, im Landschaftsbau und für den Hausgebrauch konzipiert.

Für Schäden, die durch unsachgemäßen Gebrauch entstehen, haftet der Betreiber.

3.1. Produktübersicht

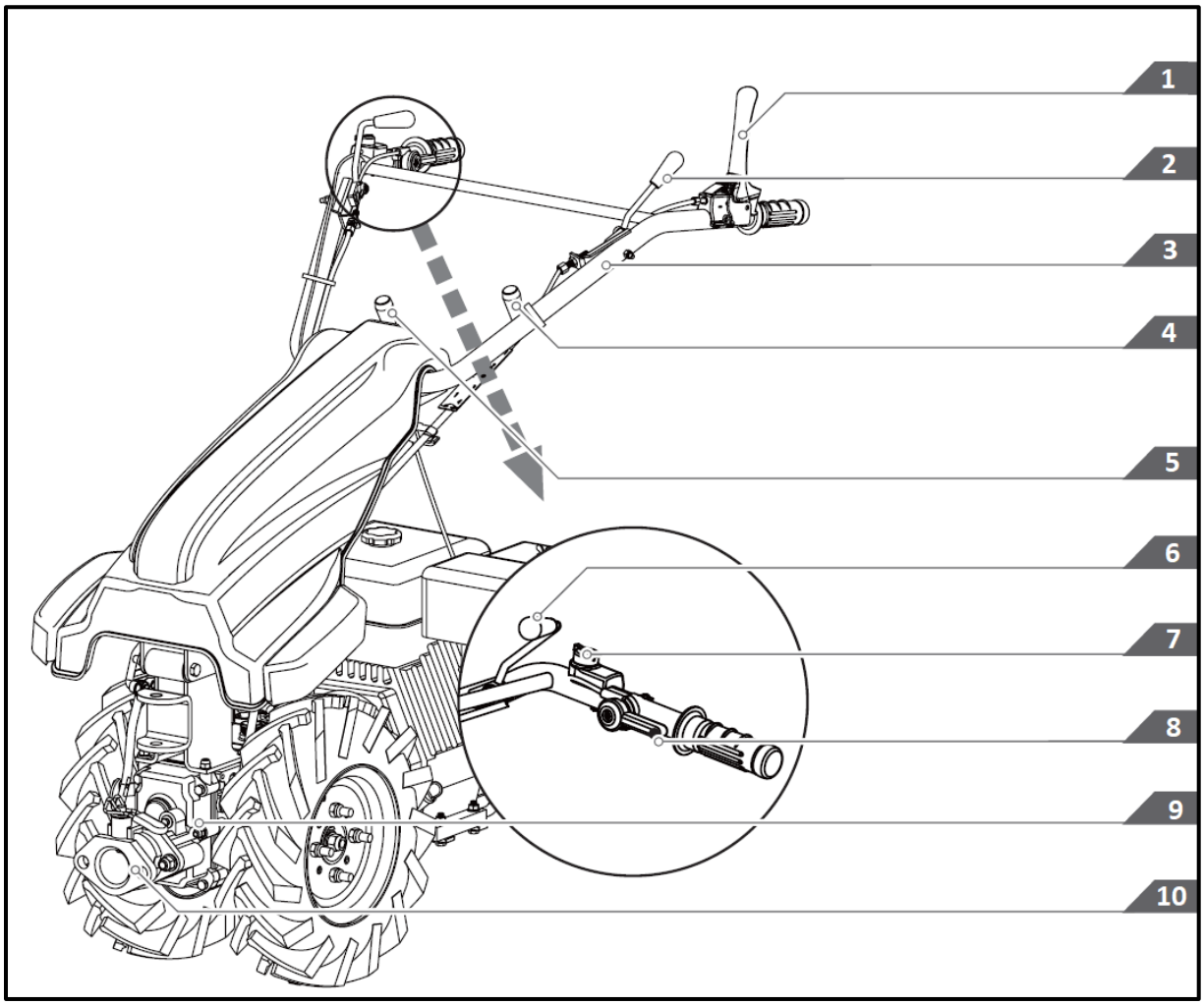

1 - Kupplungshebel - Ermöglicht das Ein- und Auskuppeln der Kupplung, der Zapfwelle ("PTO" - power take-off), des Rückwärtsgangs und das Sperren und Entsperren des Differentials.
2 - Steuerhebel 180°.
3 - Lenkrad.
4 - Hebel zur Geschwindigkeitsänderung.
5 - Hebel zur Richtungsänderung.
6 - Hebel der Differentialsperre.
7 - Motorschalter.
8 - Drosselklappenhebel.
9 - Getriebe.
10 - Schnellkupplung für optionale Zubehörteile.

3.2. Zusammenbau des Geräts

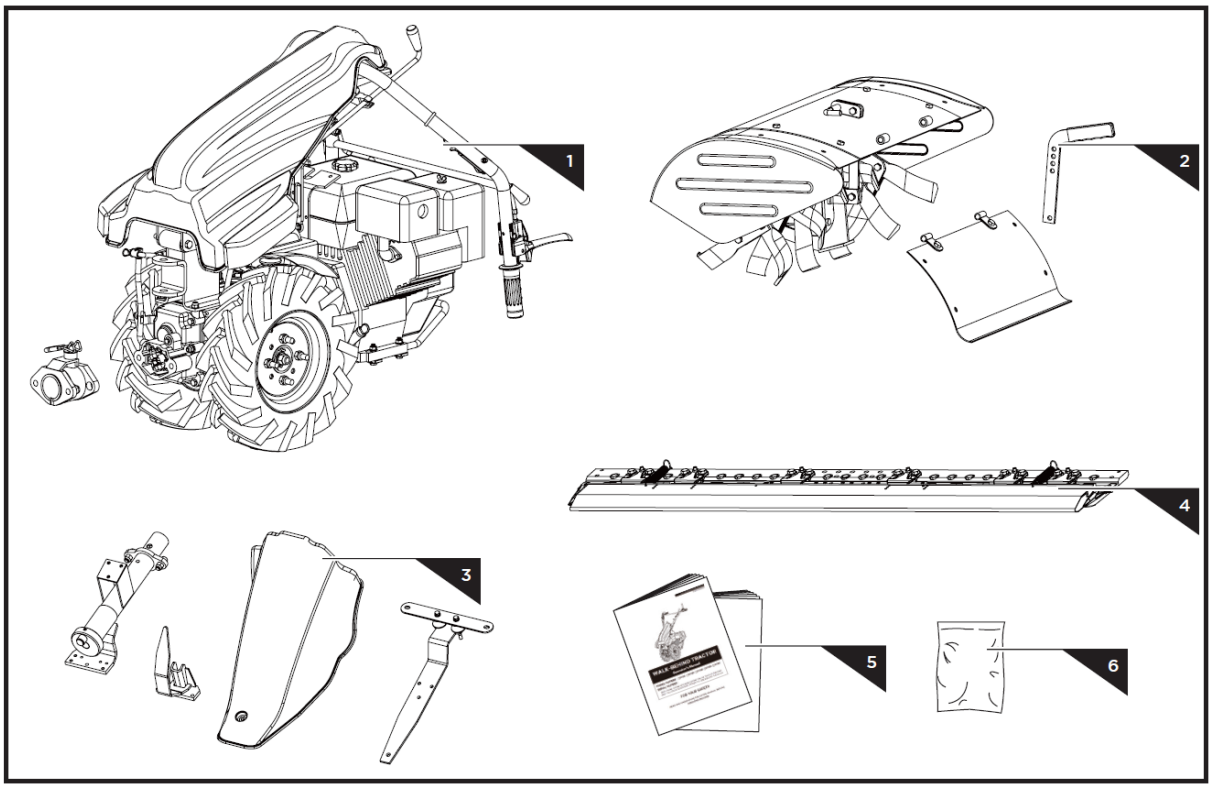

1 - Einachsiger Traktor mit Motor
2 - Pinne (Sonderausstattung)
3, 4 - Streifenmäher (Sonderausstattung)
5 - Benutzerhandbuch
6 - Befestigungselemente für **Sonderausstattungen**:

Pinne:

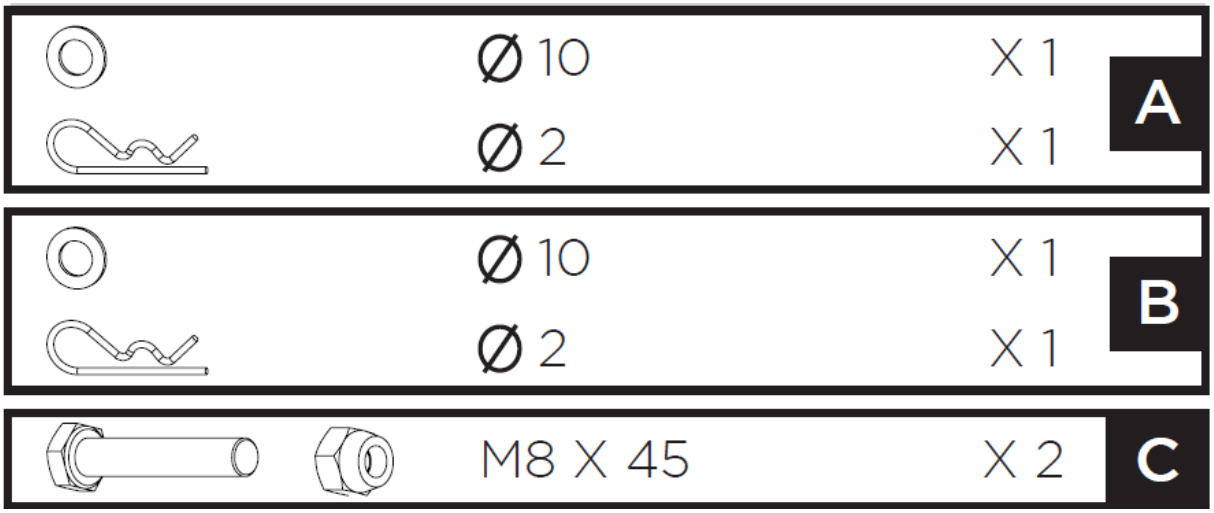

Pinne HT-WBA-150

M8 X 30	X 1	D
M8 X 16	X 4	E
	X 2	F

Pinne HT-WBA-140:

M8 X 30	X 1	G
	X 2	H

Streifenmäher HT-WBA-110:

M12 X 30	X 8	I
M8 X 35	X 2	J
M8 X 30	X 3	K
M8 X 30	X 1	L
M8 X 25	X 2	
M10 X 45	X 2	M
M10 X 30	X 2	

3.2.1. Montage eines einachsigen Traktors

Klappen Sie das Lenkrad aus und montieren Sie die Zapfwelle (PTO):

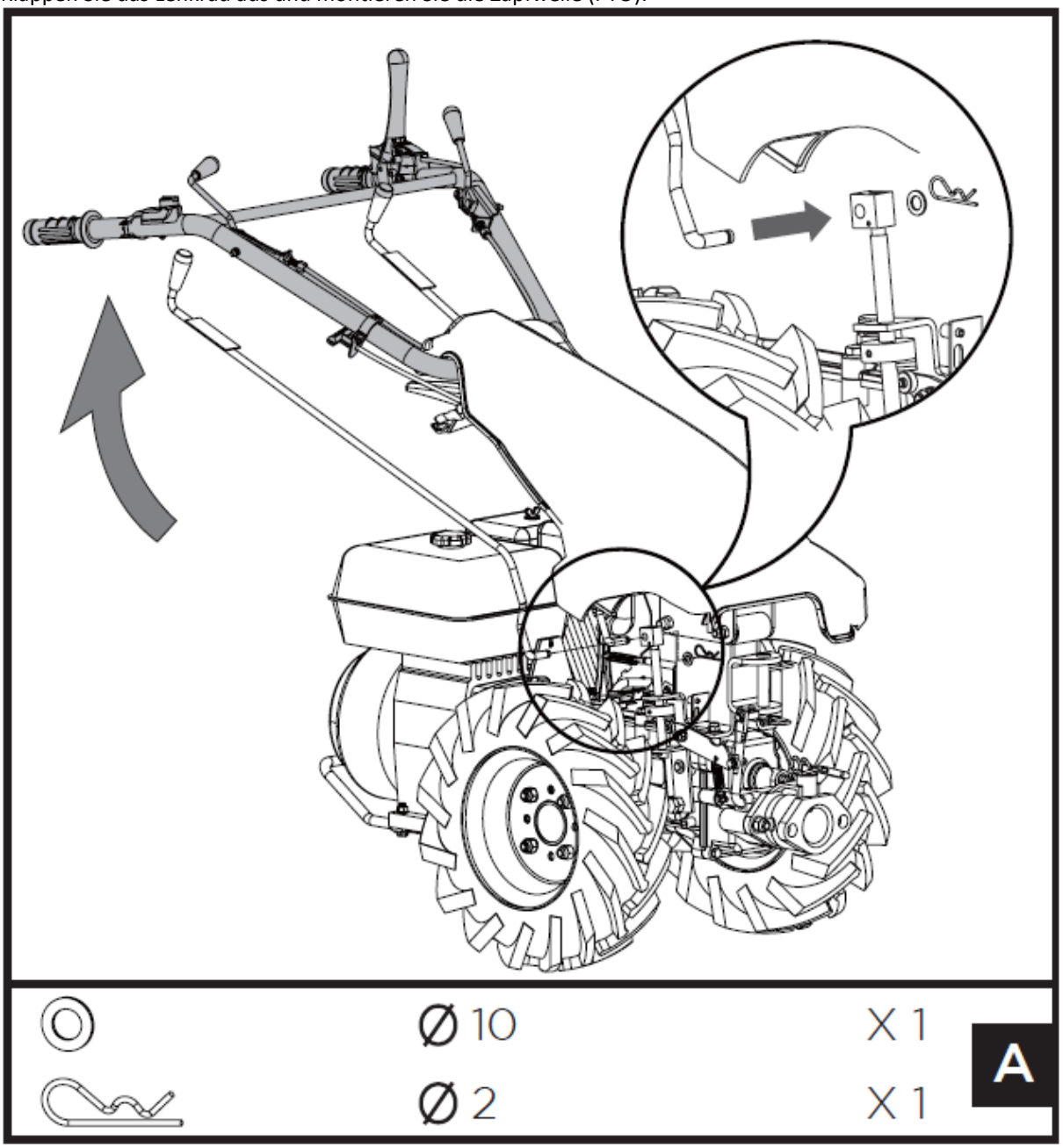

Montieren Sie den Schalthebel:

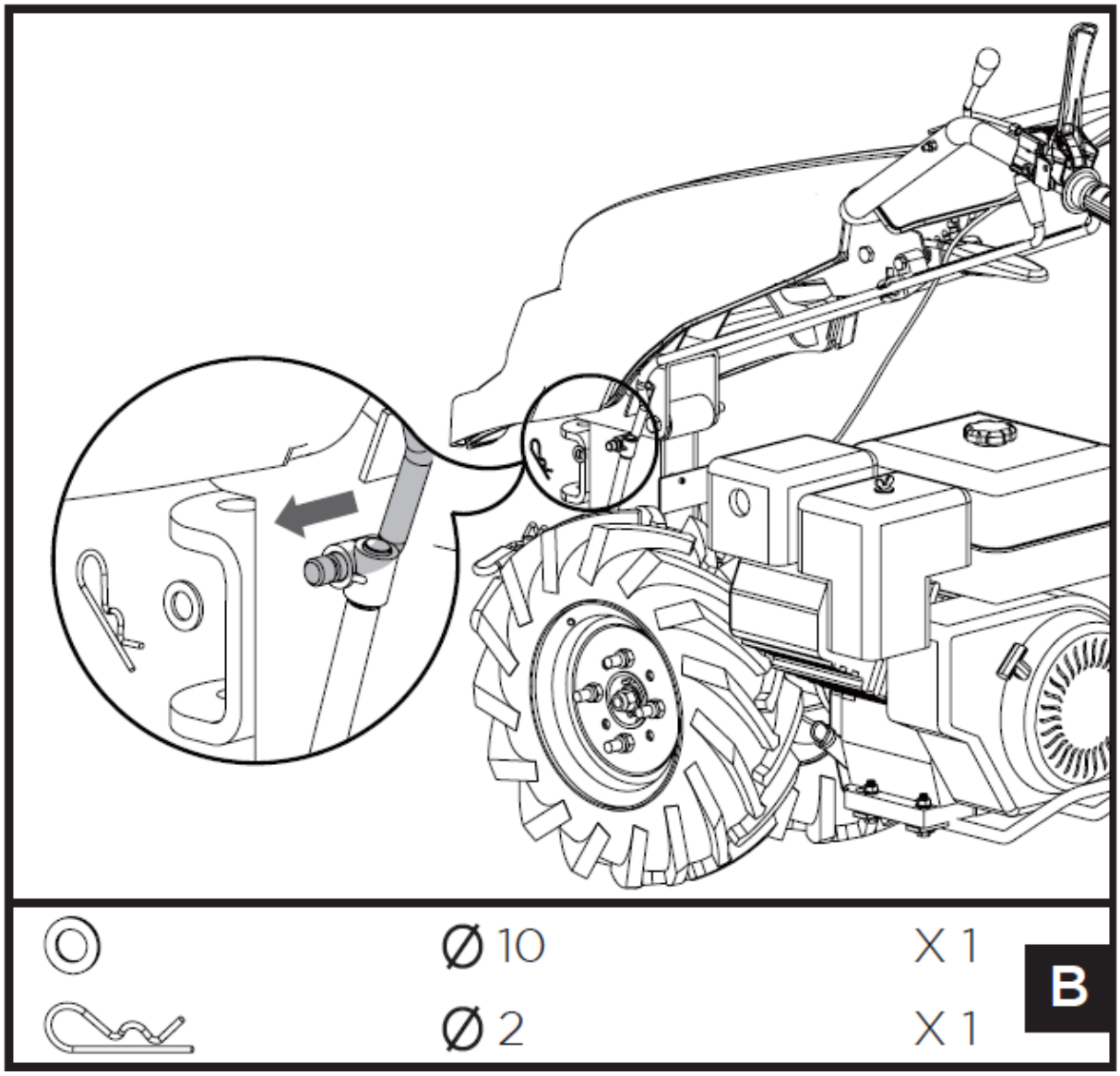

Richten Sie die Löcher im Motorträger und in der Motorhaube aus. Setzen Sie die Schrauben M8x45 auf einer Seite ein und ziehen Sie sie mit den Muttern auf der anderen Seite fest.

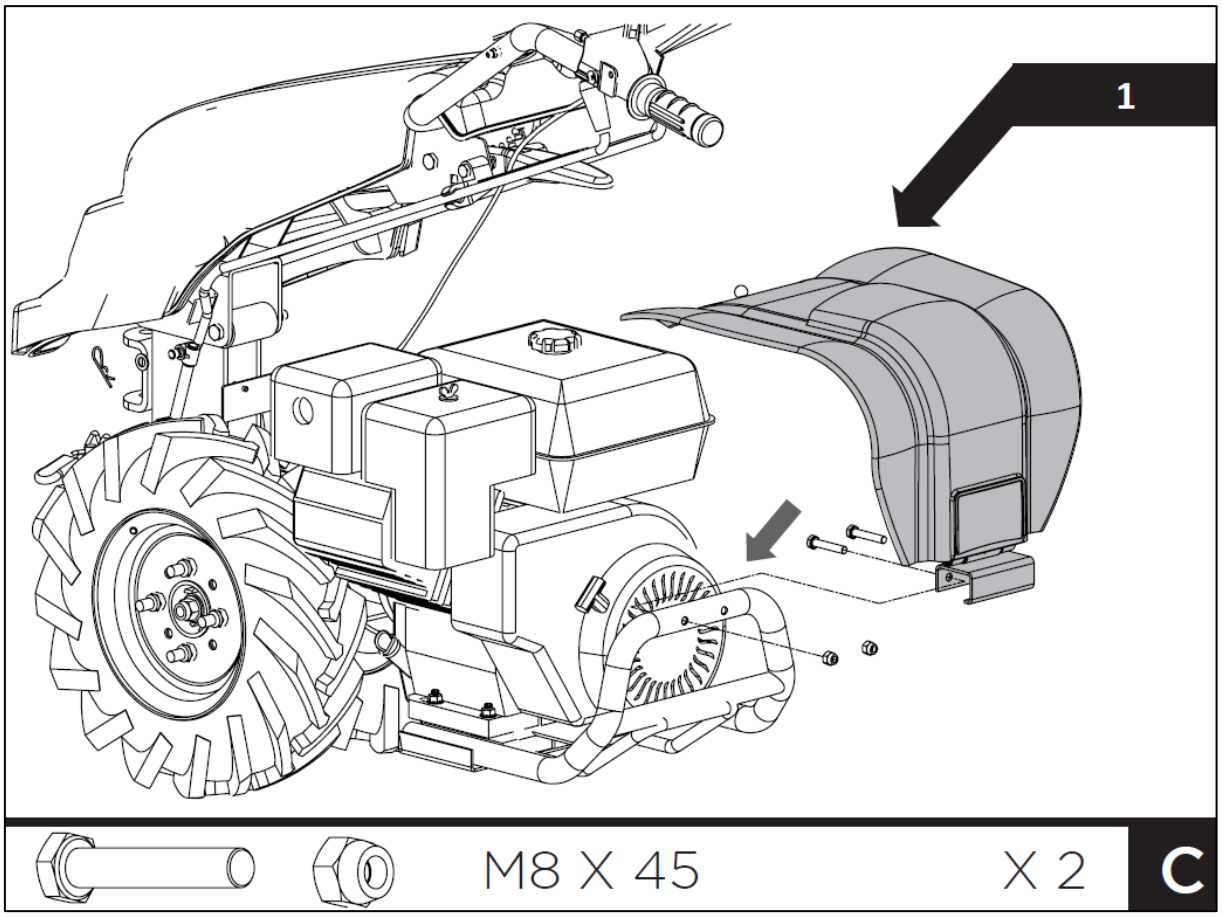

1 - optionale Ausstattung

3.2.2. Montage der Deichsel (Sonderausstattung)

Stecken Sie die Tiefenreglerstange durch die Bohrung in der Halterung - von oben nach unten - mit der Krümmung zur Rückseite des Geräts, und befestigen Sie sie mit einer Schraube M8x30 und einer Mutter durch die Bohrungen in der Halterung, die durch die gewünschte Bohrung in der Tiefenreglerstange führen:

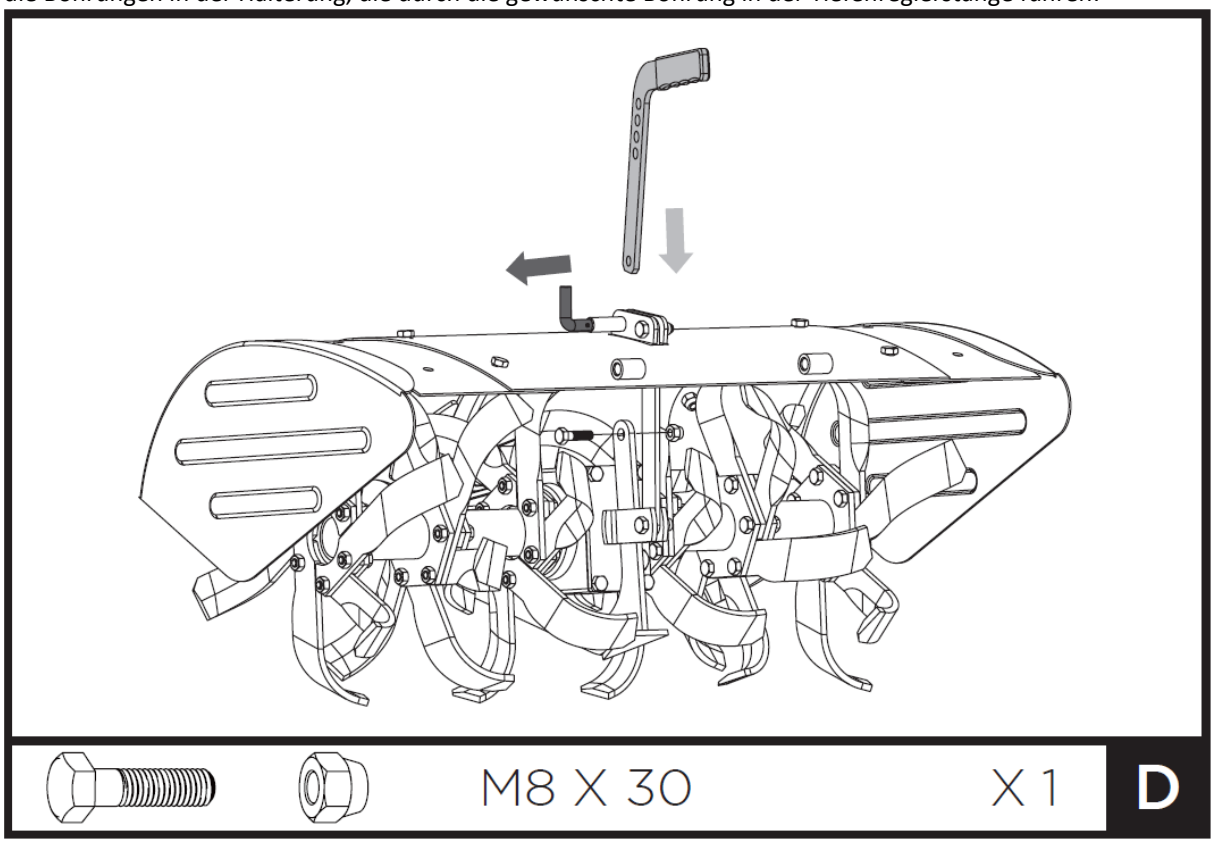

Richten Sie die Löcher im Deckel und in den seitlichen Verlängerungen aus. Verbinden Sie sie mit M8x16-Schrauben und Muttern:

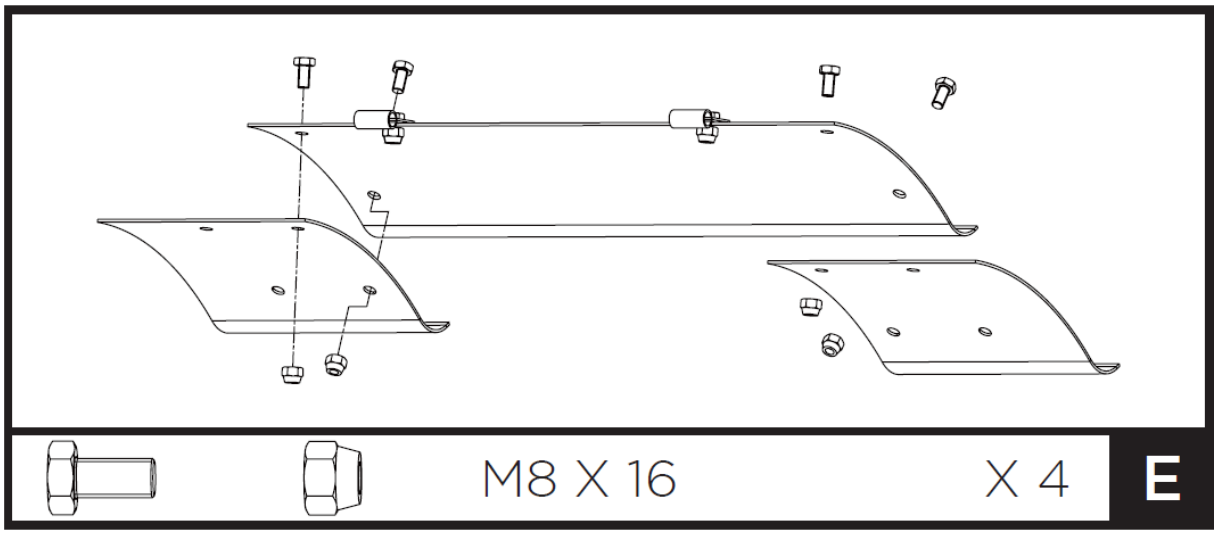

Bringen Sie die Abdeckung an:

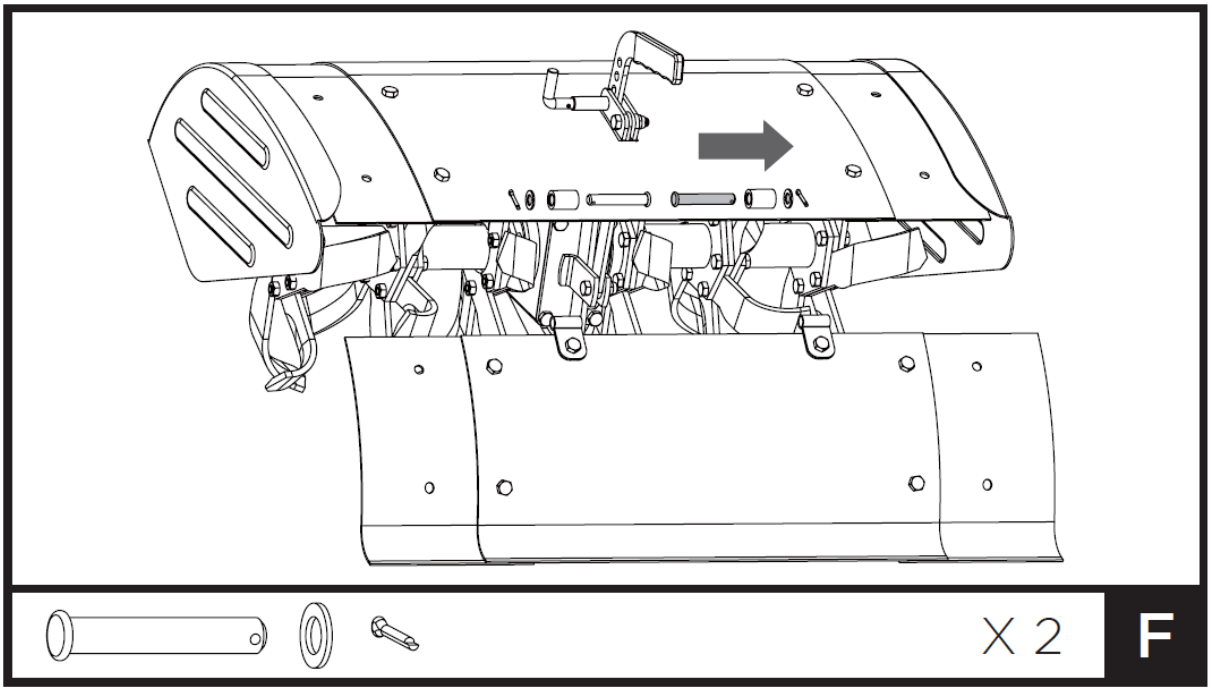

3.2.3. Montage des Streifenmähers (Sonderausstattung)

Bringen Sie die Löcher in der Baugruppe aus Streifenmäher und Getriebe an, setzen Sie die Unterlegscheiben und dann die M12x30-Schrauben ein und ziehen Sie sie fest:

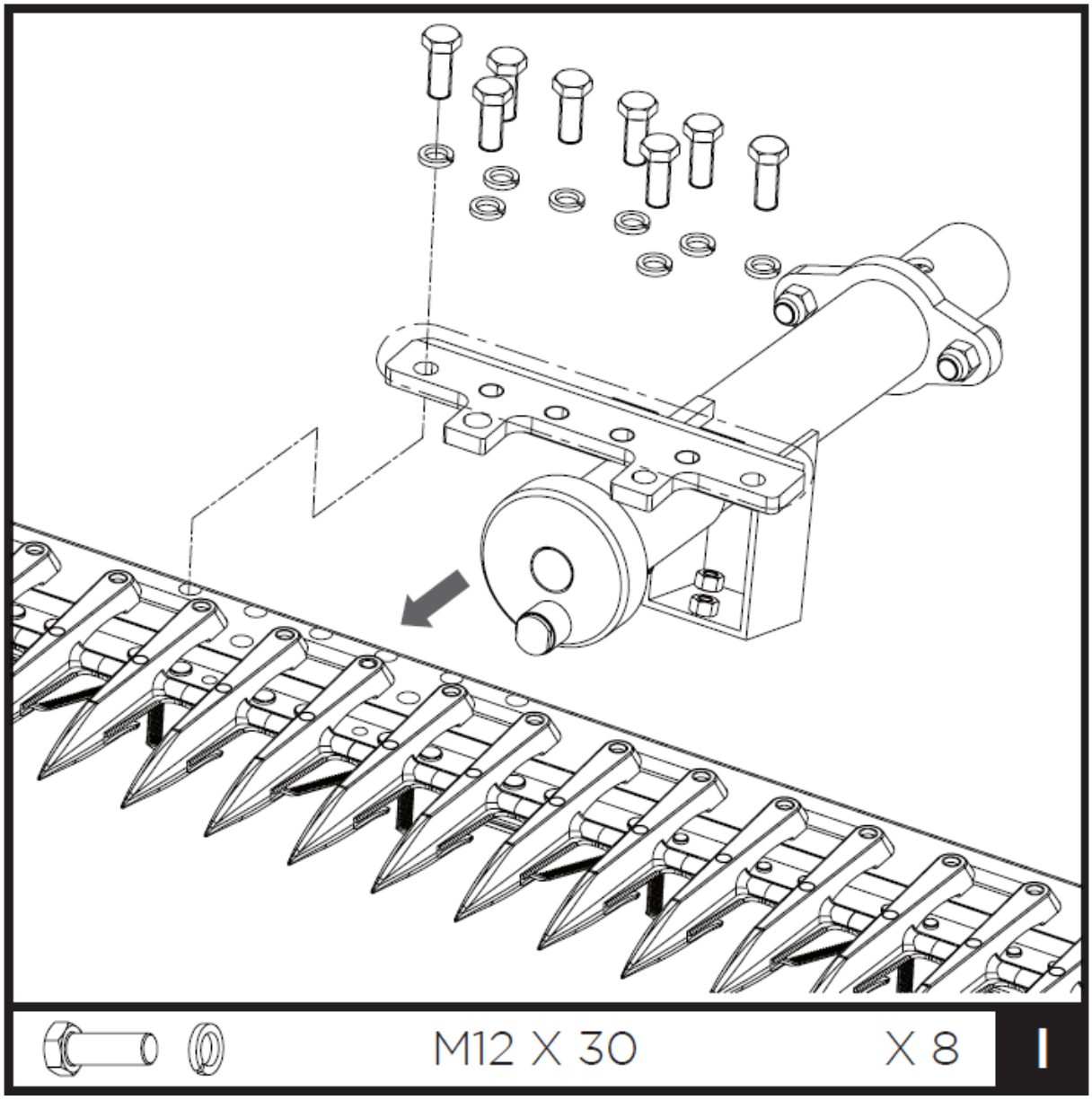

Montieren Sie die Gabel auf dem Streifenmäher:

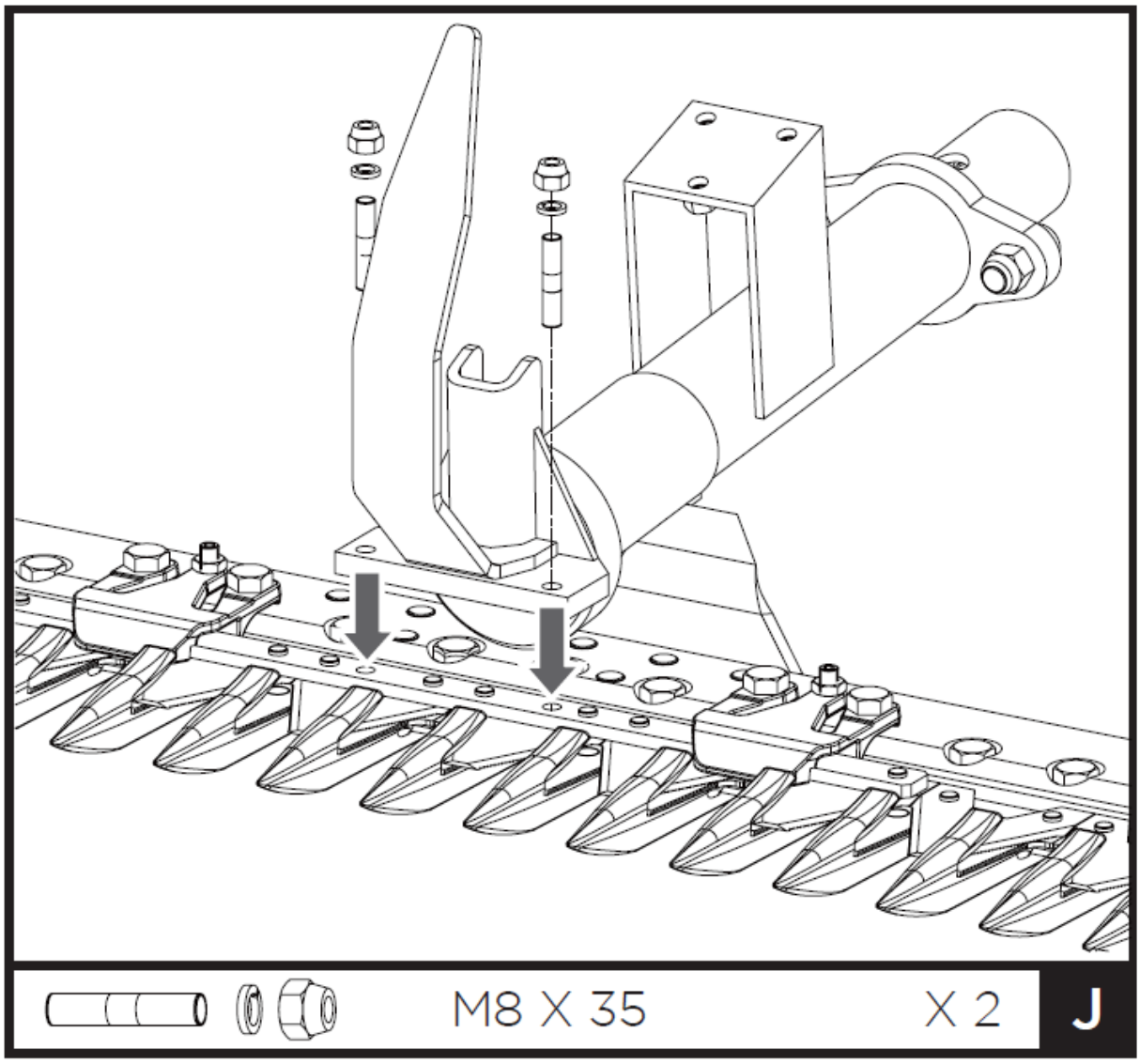

Setzen Sie die drei Abstandshalter auf die Zahnradbaugruppe. Setzen Sie dann den Rahmen auf die Hülsen und befestigen Sie ihn mit M8x30-Schrauben und Federringen:

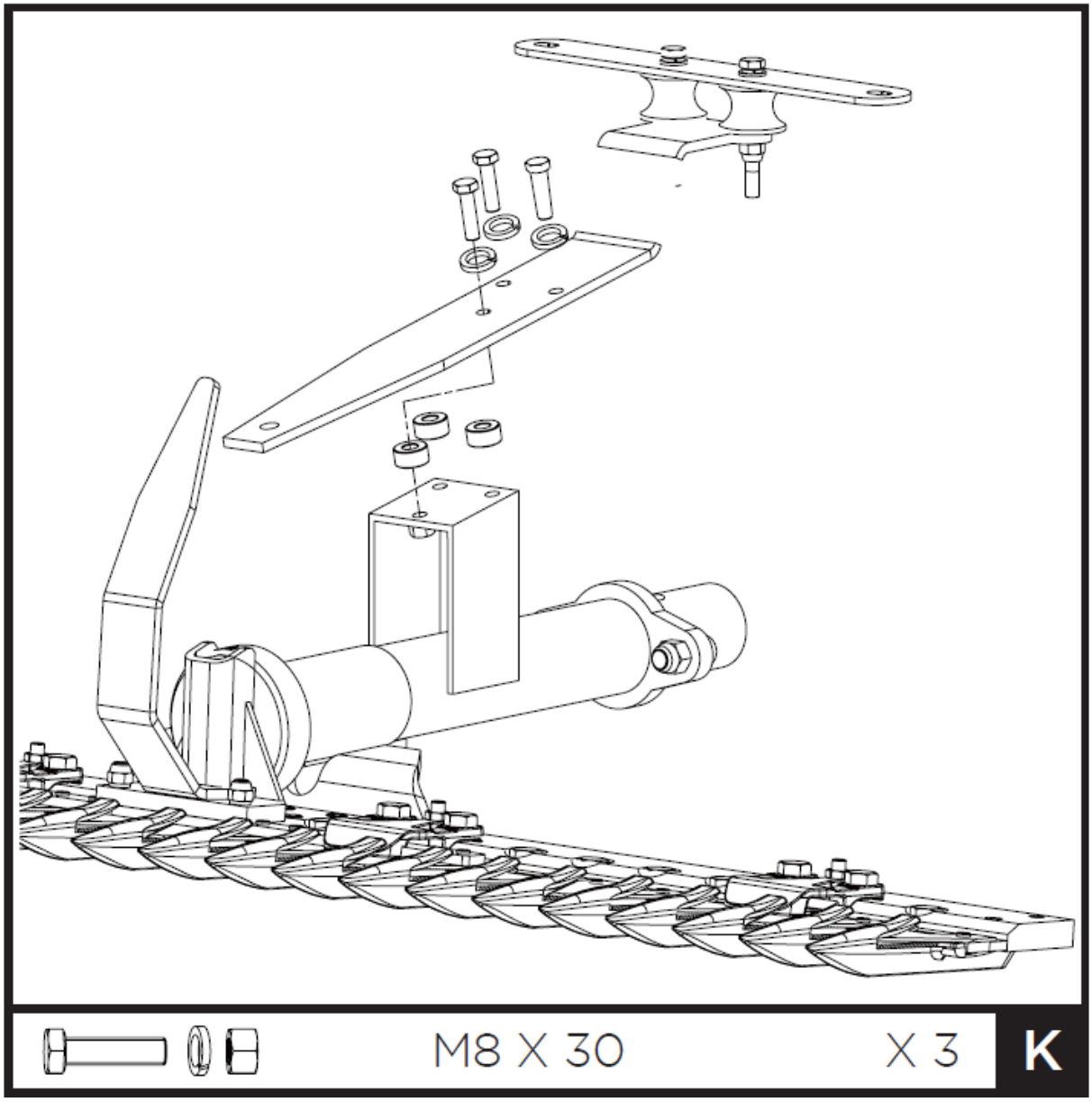

Bringen Sie die Abdeckung an:

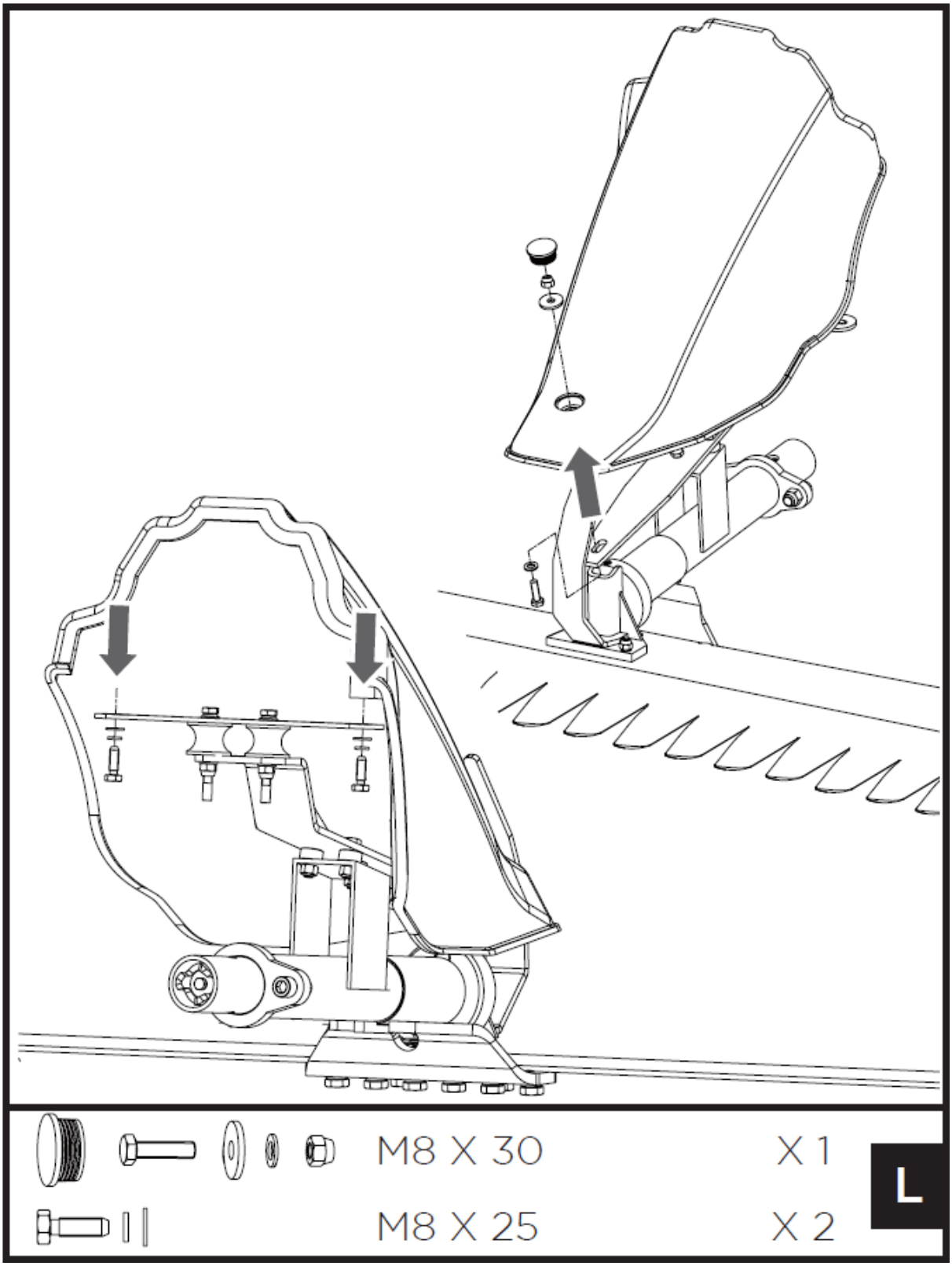

Richten Sie die Löcher in den Schienen und der Schneidleiste aus und befestigen Sie sie mit Schrauben und Muttern M10x45 und M10x30:

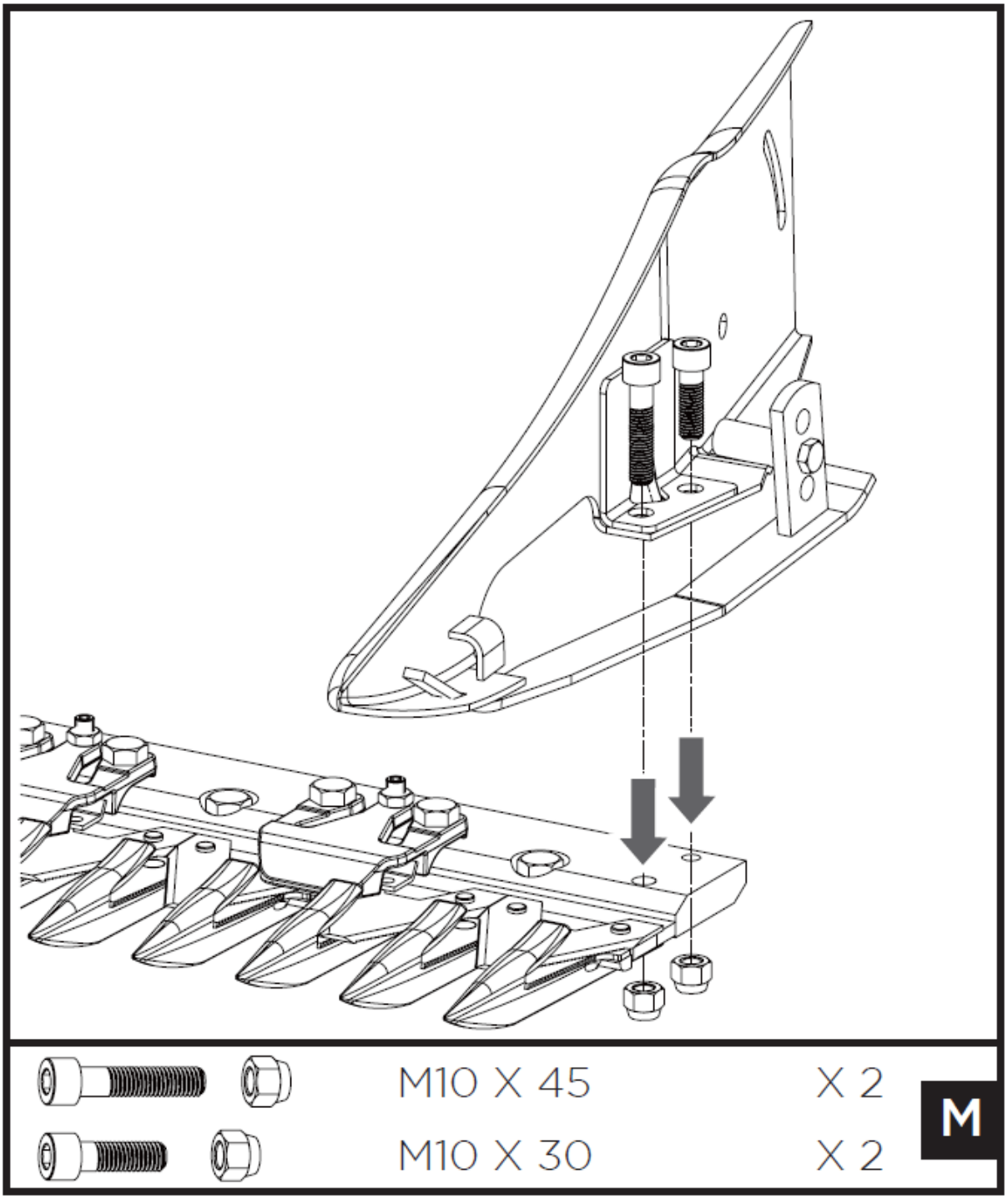

3.3. Anbau eines Streifenmähers/einer Fräse (Sonderausstattung) an den Einachsschlepper

3.3.1. Schnellkupplung

Der Einachsschlepper ist mit einem Schnellwechsler ausgestattet, der ein schnelles Auswechseln der Anbaugeräte der Maschine ermöglicht. Montieren Sie vor dem Einbau des Werkzeugs den Schnellwechsler wie abgebildet und stellen Sie sicher, dass sich der Zapfwellenhebel in der Leerlaufposition befindet. Beim Anschließen des Werkzeugs bei abgestelltem Motor und waagerecht gestellter Maschine den Bolzen nach

oben ziehen, das Werkzeug in die Verbindungsmuffe einhängen und den Bolzen in die ursprüngliche Position bringen. Vergewissern Sie sich, dass es sich in der verriegelten Position befindet und dass die Muttern, mit denen das Werkzeug an der Maschine befestigt ist, gut angezogen sind.
Um den Streifenmäher zu montieren, drehen Sie den Lenker um 180°. Lösen Sie zuvor den Schalthebel und den Zapfwellenhebel aus ihren Halterungen, ziehen Sie den Lenkhebel am Lenkrad und drehen Sie ihn um 180°. Setzen Sie ihn wieder ein, nachdem Sie die ideale Lenkradposition gewählt haben. Nachdem Sie das Lenkrad gedreht haben, setzen Sie die Hebel wieder in die Halterungen ein. Wenn das Lenkrad gedreht wird, fährt die Maschine mit Rückwärtsgeschwindigkeit vorwärts und mit der ersten Geschwindigkeit rückwärts. Der einachsige Traktor ist mit einer automatischen Rückfahreinrichtung ausgestattet. Wenn der Bedienhebel am Lenkrad um 180° gedreht wird, gibt es zwei Vorwärtsgänge, die automatisch in den Rückwärtsgang schalten, wenn Sie den Rückwärtsganghebel auf der rechten Seite des Lenkrads betätigen.

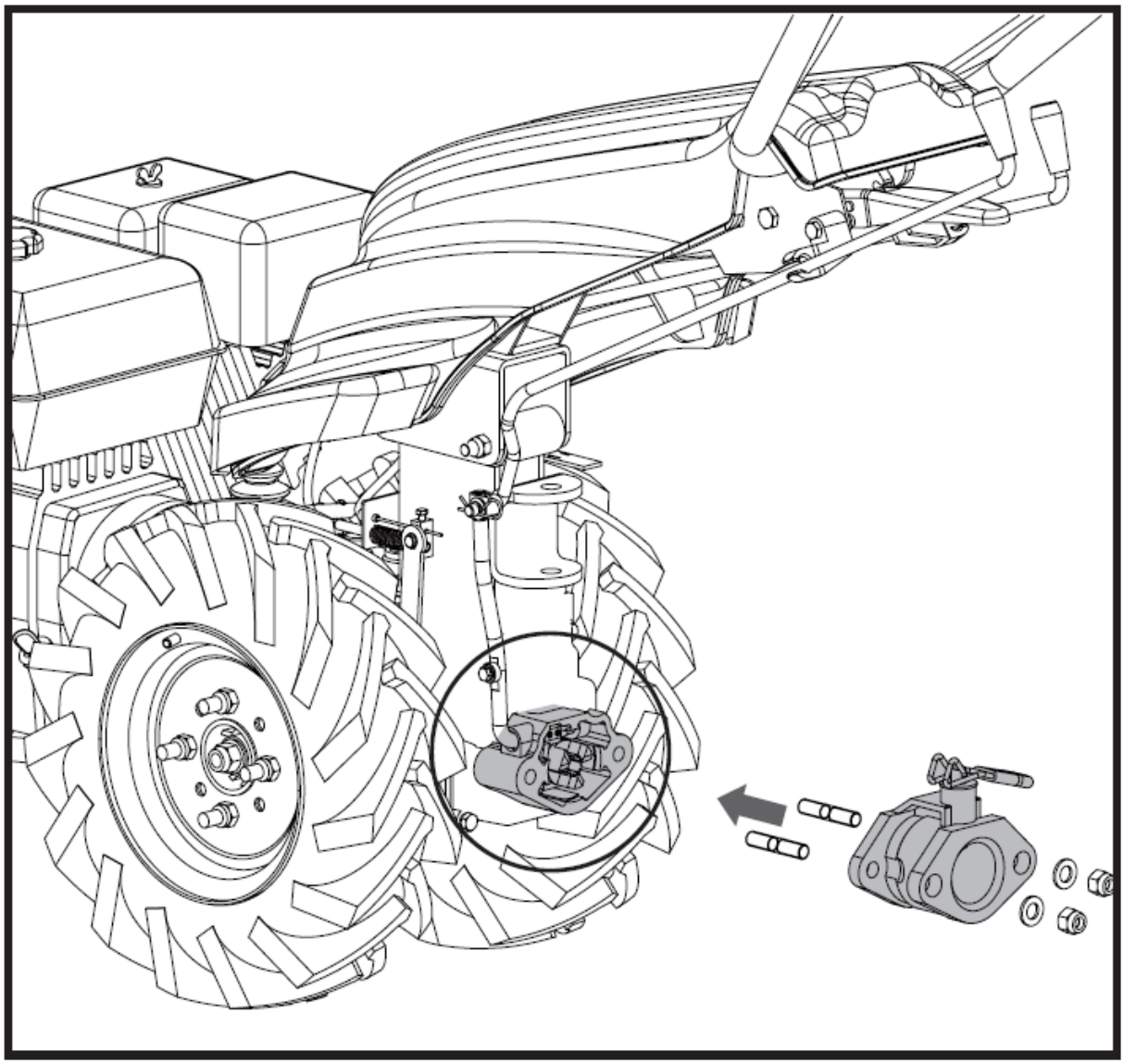

3.3.2. Einbau der Schaltstange und des Gestänges

3.3.2.1. Eine Maschine mit einer Deichsel

Die Montageposition des Schaltknüppels befindet sich auf der linken Seite der Schaltknüppelschwinge:

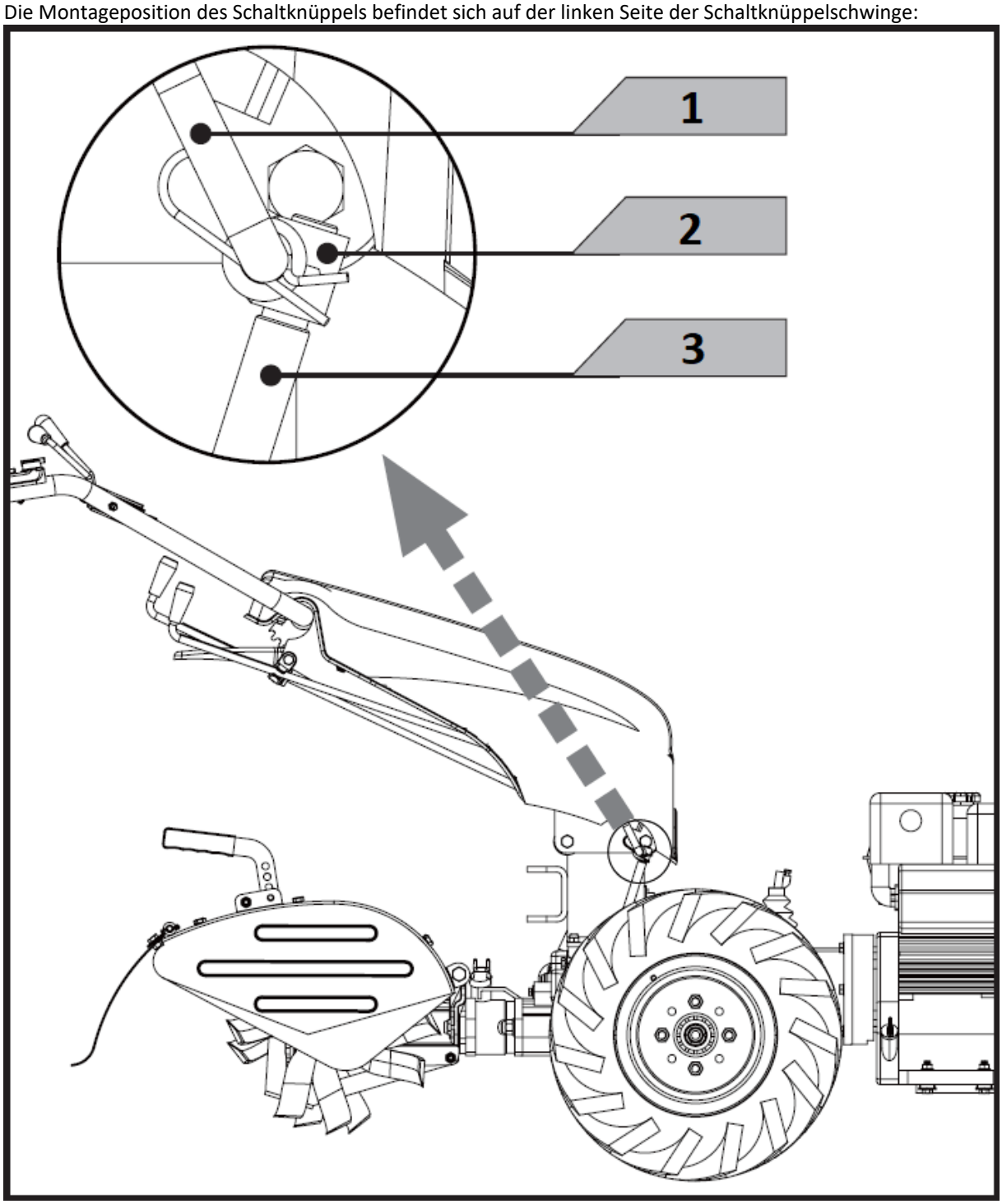

1 - Schaltstange
2 - Stecker
3 - Schwingender Schaltknüppel

3.3.2.2. Maschine mit einem Streifenmäher

Die Montageposition des Schaltknüppels befindet sich auf der linken Seite der Schaltknüppelschwinge:

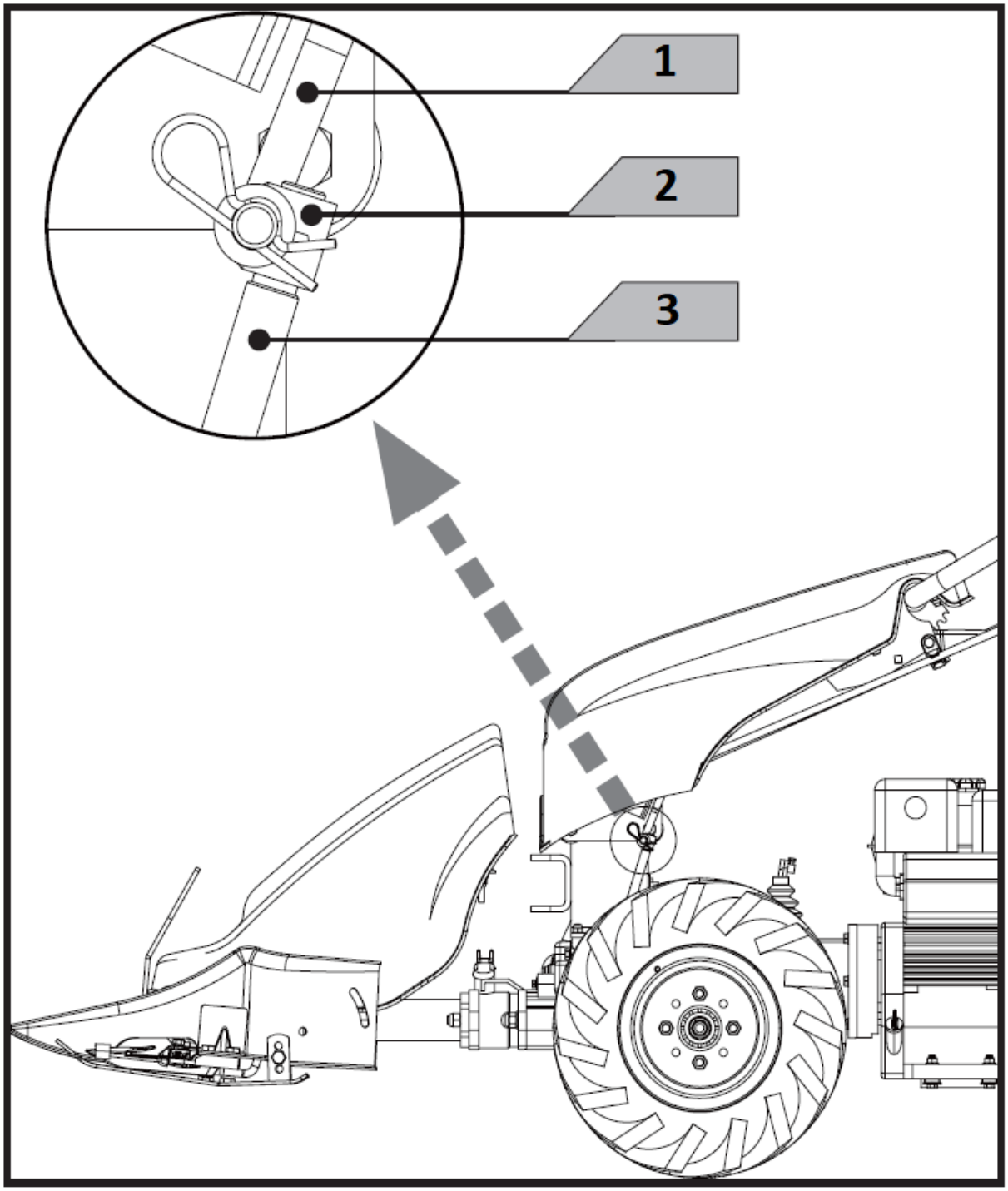

1 - Schaltstange
2 - Stecker
3 - Schwingender Schaltknüppel

3.4. Motoröl

DAS ÖL FÜR DEN VERSAND ABGELASSEN WURDE.
Wird die Ölwanne vor dem Starten des Motors nicht befüllt, führt dies zu dauerhaften Schäden und zum Erlöschen der Motorgarantie.

3.5. Arbeiten mit dem Gerät.

3.5.1. Starten des Motors

Füllen Sie vor dem Anlassen des Motors Öl und Kraftstoff nach.

Vergewissern Sie sich, dass der Zapfwellenhebel losgelassen ist und der Gangschalthebel in der Leerlaufposition steht.
Stellen Sie den Gashebel am Lenkrad in die mittlere Position. Wenn der Motor kalt ist, schalten Sie die Ansaugung am Vergaser ein.
Ziehen Sie leicht am Startergriff, bis Sie einen Widerstand spüren, ziehen Sie dann kräftig und ziehen Sie den Startergriff vorsichtig zurück. Fassen Sie den Anlasser immer mit einer Hand an, um ein Zurückrollen des Motors zu verhindern. Lassen Sie den Motor nach dem Anlassen ein paar Minuten im Leerlauf laufen, damit das Öl alle beweglichen Teile schmieren kann.
Betätigen Sie den Motorabstellhebel und greifen Sie den Kupplungshebel, um das Getriebe einzulegen und das Werkzeug anzutreiben. Wenn das Einkuppeln nicht sofort erfolgt, lassen Sie den Kupplungshebel leicht los und bewegen Sie die Kupplung ein paar Mal leicht.
Schließen Sie die Zapfwelle an, schalten Sie sie ein und stellen Sie den Schalthebel in die gewünschte Position. Lassen Sie den Kupplungshebel langsam und vollständig los, um den Betrieb zu starten.

3.5.2. Motorstillstand

Verringern Sie die Geschwindigkeit, stellen Sie den Zapfwellenhebel und den Schalthebel in die Neutralstellung und lassen Sie den Motorabstellhebel vollständig los.

3.5.3. Einstellung der Arbeitstiefe der Deichsel (Sonderausstattung)

Ein Absenken der Tiefenführungsstange führt zu einem tieferen Eindringen in den Boden und zu einem langsameren Antrieb.
Das Anheben der Tiefensteuerungsstange führt zu einem flacheren Eindringen in den Boden und einer schnelleren Fahrt
Tiefeneinstellung der Deichsel:
Entfernen Sie die Befestigungsschraube.
Heben oder senken Sie die Tiefensteuerungsstange in die gewünschte Position.
Montieren Sie die Befestigungsschraube.

3.5.4. Schnitthöhenverstellung des Streifenmähers (Sonderausstattung)

Lösen Sie die Mutter.
Bringen Sie das Schiebepad wieder in die gewünschte Position.
Kontern Sie die Mutter wieder.

3.6. Reinigung und Wartung

a) Stellen Sie den Motor ab und lösen Sie alle Steuerhebel. Der Motor muss kühl sein.
b) Überprüfen Sie den allgemeinen Zustand des Geräts. Achten Sie auf lose Schrauben, falsch ausgerichtete oder klemmende bewegliche Teile, gerissene oder gebrochene Teile und andere Probleme, die den sicheren Betrieb beeinträchtigen können.

c) Entfernen Sie alle Verunreinigungen mit einer weichen Bürste, einem Staubsauger oder Druckluft vom Gerät. Verwenden Sie dann ein leichtes Maschinenöl von höchster Qualität, um alle beweglichen Teile zu schmieren.
d) Kupplung: Wenn die Kupplung abgenutzt ist, kann derselbe Hebel eine breitere Öffnung haben, was sehr unbequem zu bedienen ist. Das bedeutet, dass das Kabel eingestellt werden muss, indem man den Kupplungshebel in seine ursprüngliche Position bringt und auf die Einstellvorrichtung und die Kontermutter einwirkt.
e) Motor: Kontrollieren Sie das Öl alle 4 Betriebsstunden und wechseln Sie das Öl alle 50 Betriebsstunden. Verwenden Sie stets Öl von guter Qualität. Führen Sie die Wartungsintervalle gemäß den Anweisungen im Motorhandbuch durch.
f) Getriebe: Prüfen Sie den Ölstand alle 50 Betriebsstunden, indem Sie den Deckel abschrauben und prüfen, ob der Ölstand in der Maschine korrekt ist. Falls erforderlich, Öl hinzufügen.
g) Ölwechsel im Getriebe: Wechseln Sie das Öl, wenn es heiß ist, indem Sie den Einfülldeckel und den Stopfen mit der Ölstandsanzeige abschrauben. Nachdem das Öl vollständig abgelassen wurde, bringen Sie den Einfülldeckel wieder an und füllen Sie neues Öl ein.
h) Streifenmäher: Schmieren Sie die Messerbewegungssperre alle 4 Betriebsstunden mit einer Fettpresse. Achten Sie auf eine korrekte Ausrichtung der Klinge, indem Sie die Klingengriffe einstellen. Sie dürfen nicht so fest angezogen werden, dass sie die Klinge blockieren. Halten Sie die Klingen immer scharf. Reinigen Sie den Mähbalken nach jedem Arbeitstag und entfernen Sie alle Gras- und Schlammreste. Prüfen Sie von Zeit zu Zeit, ob alle Schrauben fest angezogen sind. Beim Transport, bei der öffentlichen Vorführung oder bei der Lagerung des Mähers ist ein Frontschutz zu verwenden.
i) Pinne: Reinigen Sie die Unterseite der Zinkenabdeckung nach jedem Einsatz. Der Schmutz lässt sich leichter von den Zähnen abwaschen, wenn er sofort und nicht erst nach dem Trocknen abgespült wird. Trocknen Sie die Pinne immer mit einem Handtuch ab und tragen Sie eine dünne Ölschicht auf, um Rost oder Wasserschäden zu vermeiden.
j) Verwenden Sie niemals einen Hochdruckreiniger, um die Pinne zu reinigen. Wasser kann in die engen Stellen der Legemaschine und des Getriebegehäuses eindringen und Schäden an Spindeln, Getrieben, Lagern oder dem Motor verursachen. Die Verwendung von Hochdruckreinigern führt zu einer kürzeren Lebensdauer und geringeren Nutzbarkeit.
k) Es ist verboten, das Gerät mit einem Wasserstrahl abzuspritzen oder es in Wasser zu tauchen.
l) Achten Sie darauf, dass kein Wasser durch die Öffnungen des Gehäuses eindringt.
m) Reinigen Sie die Lüftungsöffnungen mit einer Bürste und Druckluft.
n) Verwenden Sie keine scharfen und/oder metallischen Gegenstände (z. B. Drahtbürste oder Metallspachtel), da diese die Oberfläche des Materials, aus dem das Gerät besteht, beschädigen können.
o) Reinigen Sie das Gerät nicht mit säurehaltigen Substanzen, medizinischen Mitteln, Verdünnern, Kraftstoff, Ölen oder anderen Chemikalien. Das Gerät könnte beschädigt werden.

Lagerung

Wenn der Einachsschlepper länger als 30 Tage nicht benutzt wird, führen Sie die folgenden Schritte aus, um das Gerät für die Lagerung vorzubereiten.

Entleeren Sie den Kraftstofftank vollständig. Gelagerter Kraftstoff, der Ethanol oder MTBE enthält, kann innerhalb von 30 Tagen zu altern beginnen. Alter Kraftstoff hat einen hohen Gummianteil und kann den Vergaser verstopfen und den Kraftstoffffluss behindern.

Starten Sie den Motor und lassen Sie ihn laufen, bis er stoppt. Dadurch wird sichergestellt, dass kein Kraftstoff im Vergaser verbleibt. Dies hilft, die Bildung von Ablagerungen im Vergaser und mögliche Motorschäden zu vermeiden.

Schmieren Sie den Zylinder, indem Sie einige Tropfen des gleichen Öls, das im Motor verwendet wird, durch die Zündkerzenöffnung geben und den Motor kurz laufen lassen.

Schützen Sie die Zähne des Streifenmähers mit einem Frontschutz und achten Sie darauf, dass das Messer nicht aus dem Führungsholm rutscht. Lagern Sie das Gerät aufrecht in einem sauberen, trockenen Gebäude mit guter Belüftung.

ENTSORGUNG VON ALTGERÄTEN.

Altgeräte dürfen nicht im Hausabfall entsorgt werden, sondern muss an einer Recycling-Sammelstelle für Elektro- und Elektronikgeräte abgegeben werden. Dies wird durch das Symbol auf dem Produkt, der Gebrauchsanweisung oder der Verpackung angezeigt. Die im Gerät verwendeten Materialien können entsprechend ihrer

Kennzeichnung wiederverwendet werden. Durch Wiederverwendung, Recycling oder andere Formen der Nutzung von Altgeräten leisten Sie einen wichtigen Beitrag zum Schutz unserer Umwelt. Bei Ihrer örtlichen Verwaltung erhalten Sie entsprechende Informationen über geeignete Stelle für die Entsorgung von Altgeräten.

This User Manual has been translated for your convenience using machine translation. Reasonable efforts have been made to provide an accurate translation; however, no automated translation is perfect nor is it intended to replace human translators. The official User Manual is the English version. Any discrepancies or differences created in the translation are not binding and have no legal effect for compliance or enforcement purposes. If any questions arise related to the accuracy of the information contained in the User Manual, please refer to the English version of those contents which is the official version.

Technical data

Parameter description	Parameter value
Product name	Walk-behind tractor
Model	HT-WB-900
Engine	270 cm^3 , 9 KM
Drive	4 forward gears, 3 reverse gears
Engine speed [rpm]	3840
Dimensions (width x depth x height) [mm]	1750 x 610 x 1165
Weight [kg]	82.5

Optional equipment:

Parameter description	Parameter value
Product name	Sickle bar
Model	HT-WBA-110
Cutting width [mm]	1150
Cutting height [mm]	20 – 40
Dimensions (width x depth x height) [mm]	2180 x 580 x 390
Weight [kg]	44.6

Optional equipment:

Parameter description	Parameter value
Product name	Tiller
Model	HT-WBA-140
Working width [mm]	467
Working depth [mm]	150
Number of blades	16
Dimensions (width x depth x height) [mm]	500 x 665 x 435
Weight [kg]	27.8

Optional equipment:

Parameter description	Parameter value
Product name	Tiller
Model	HT-WBA-150
Working width [mm]	685
Working depth [mm]	150
Number of blades	24
Dimensions (width x depth x height) [mm]	720 x 690 x 435
Weight [kg]	33

1. General Description

The manual is intended to assist in safe and reliable use. The product is designed and manufactured strictly according to technical specifications using the latest technology and components and maintaining the highest quality standards.

CAREFULLY READ AND UNDERSTAND THIS MANUAL BEFORE STARTING THE WORK.

To ensure the long and reliable operation of the device, make sure to operate and maintain it properly following the guidelines in this instruction manual. The technical data and specifications in this manual are up-to-date. The manufacturer reserves the right to make changes to improve the quality. Taking the technical progress and the possibility of reducing noise into account, the unit is designed and built in such a way that risks resulting from noise emissions are reduced to the lowest possible level.

Explanation of symbols

	The product complies with applicable safety standards.
	Read the manual before use.
	Recyclable product.
	CAUTION!or **WARNING!**or **REMEMBER!** A general warning sign.
	Wear ear protection. Exposure to noise may cause hearing loss.
	Wear protective goggles.
	Wear protective gloves.
	Wear protective footwear.
	Use the safety cover.
	CAUTION! Danger of fire - flammable material!
	Caution! Hot surface can cause burns!
	Do not smoke in the vicinity of the unit. The unit contains flammable substances.
	Do not run the device in enclosed areas!
	CAUTION! Noxious vapors.

	CAUTION: There is a risk of foreign objects being ejected through the device!
	ATTENTION: Observe a safe distance from bystanders in the vicinity.
ACCESSORIES	
	Keep feet and hands away from rotating knives/scraper blades/brushes.

CAUTION! The illustrations in this instruction manual are for reference only and may differ from the actual product in some details.

2. Safety of use

CAUTION! Read all safety warnings and instructions. Failure to follow the warnings and instructions may result in electric shock, fire, and/or serious injury or death.

The term "device" or "product" in the warnings and the description of the instructions refers to
Walk-behind tractor
Sickle bar
Tiller

2.1. Safety in the workplace

a) Keep the work area tidy and well-lit. Disorder or poor lighting can lead to accidents. Be foresighted, watch what you are doing, and use common sense when using the unit.
b) Do not use the unit in an explosive area, for example in the presence of flammable liquids, gases, or dust.
c) If in doubt as to whether the product is working properly or found to be damaged, contact the manufacturer’s technical service.
d) Repairs to the device may only be carried out by the manufacturer's service. Do not attempt to repair the product on your own!
e) No children or unauthorized persons are allowed in the work area. (Inattention may result in loss of control of the unit.)
f) Keep these instructions for use for future reference. If the product is to be handed over to a third party, hand it over with this user manual.
g) Keep packaging components and small installation parts out of the reach of children.
h) Keep the device away from children and animals.
i) When using this product together with other devices, also follow the other instructions for use.

Remember! Keep children and other bystanders safe while operating the appliance.

2.2. Personal safety

a) Do not operate this device if you are tired, ill, or under the influence of alcohol, drugs, or medication that could impair your ability to operate the device.
b) The device is not intended to be used by persons (including children) with reduced mental, sensory, or intellectual functions or persons who lack experience and/or knowledge unless they are supervised or have been instructed by a person responsible for their safety on how to operate the device.
c) The unit may be operated by persons who are physically fit, capable of operating it, and appropriately trained, and who have read this instruction manual and have been trained in occupational safety and health.

d) Use caution and common sense when operating this unit. A moment's inattention during the operation may result in serious personal injury.
e) Use personal protective equipment as required when operating the unit as specified in Section 1 of the explanation of symbols.
The use of appropriate, approved personal protective equipment reduces the risk of injury.
f) Do not overestimate your capabilities. Maintain body balance and equilibrium at all times during operation. This allows for better control of the machine in unexpected situations.
g) Do not wear loose clothing or jewelry. Keep hair, clothing, and gloves away from moving parts. Loose clothing, jewelry, or long hair can be caught in moving parts.
h) The product is not a toy. Children should be watched to ensure that they do not play with the product.
i) Do not place your hands or any objects inside the running device!

2.3. Safe use of the device and accessories

a) Do not overload the device. Use tools that are suitable for the application. A correctly selected product will do a better and safer job for which it was designed.
b) Keep unused equipment out of the reach of children and anyone unfamiliar with the device or this manual. Products are dangerous when used by inexperienced users.
c) Keep the product in good working order. Check before each use for general damage or damage to moving parts (cracks in parts and components or any other condition that may affect the safe operation of the device). If damaged, return the device for repair before use.
d) Keep the product out of the reach of children.
e) Repairs and maintenance should be carried out by qualified personnel using only original spare parts. This will ensure the safety of use.
f) To ensure the designed operational integrity of the device, do not remove factory-installed covers or loosen screws.
g) When transporting or moving the device from storage to the place of use, observe the health and safety rules for manual handling applicable in the country where the device is used.
h) Avoid situations in which the device stops under heavy loads during operation. This can cause overheating of the drive elements and consequent damage to the equipment.
i) Do not touch moving parts or accessories unless the unit has been turned off.
j) Do not leave the device switched on unattended.
k) Clean the device regularly to prevent permanent dirt build-up.
l) The product is not a toy. Cleaning and maintenance must not be performed by children without adult supervision.
m) Do not tamper with the device to alter its performance or design.
n) Keep the unit away from sources of fire and heat.
o) Do not block the ventilation openings of the unit!
p) In case of any leakage of oil from the device, you must report them to the relevant services/authorities or observe the legal requirements in the area where the device is used.
q) Danger! Health hazard and risk of explosion of the combustion engine.
r) The engine exhausts contain poisonous carbon monoxide. Remaining in an environment containing carbon monoxide can lead to unconsciousness or even death. Do not run the engine in an enclosed area.
s) Keep the engine away from heat, sparks, and flame. Do not smoke near the machine!
t) Gasoline is highly flammable and explosive. The engine should be stopped and left to cool down before refueling.
u) Caution! Wrong fuel may cause damage to the engine.
v) Be sure to use the correct proportions when mixing gasoline and engine oil.
w) After refueling, tighten the fuel filler cap firmly and walk at least 3 meters away from the fuel filler point before starting the engine.
x) Make sure that the engine is turned off before transporting the device or subjecting it to maintenance.
y) Push the device slowly, do not accelerate, turn or brake sharply. Please note that the device may tilt or jump on uneven surfaces.
z) Before starting the work, check the soil in which the device will operate and remove hard and sharp objects so as not to damage the product.
aa) Use extreme caution when working near buildings. Special attention should be paid to armaments, cables and hoses.

bb) If the device starts to make unusual noises, vibrate or hit a large/hard object, stop the engine, disconnect the spark plug, and carefully check the machine for damage! Never start the machine with visible damage.

cc) Always follow behind the machine, do not stand in front of the machine when it is in operation!

dd) Use tools to clean a blocked device. Never use your hands to do this!

ee) Do not use the machine in a confined space where there is a risk of crushing the operator between the machine and another object or wall.

ff) Do not use the device in bad weather or on wet grass.

CAUTION! Although the product has been designed to be safe, with adequate safeguards, and despite the additional safety features provided to the user, there is still a slight risk of accident or injury when handling the unit. Caution and common sense are advised when using the product.

3. Instructions for use

The machine is designed for use in small-scale farming, horticulture, industrial, landscaping, and home use.
The operator is responsible for any damage caused by misuse.

3.1. Product overview

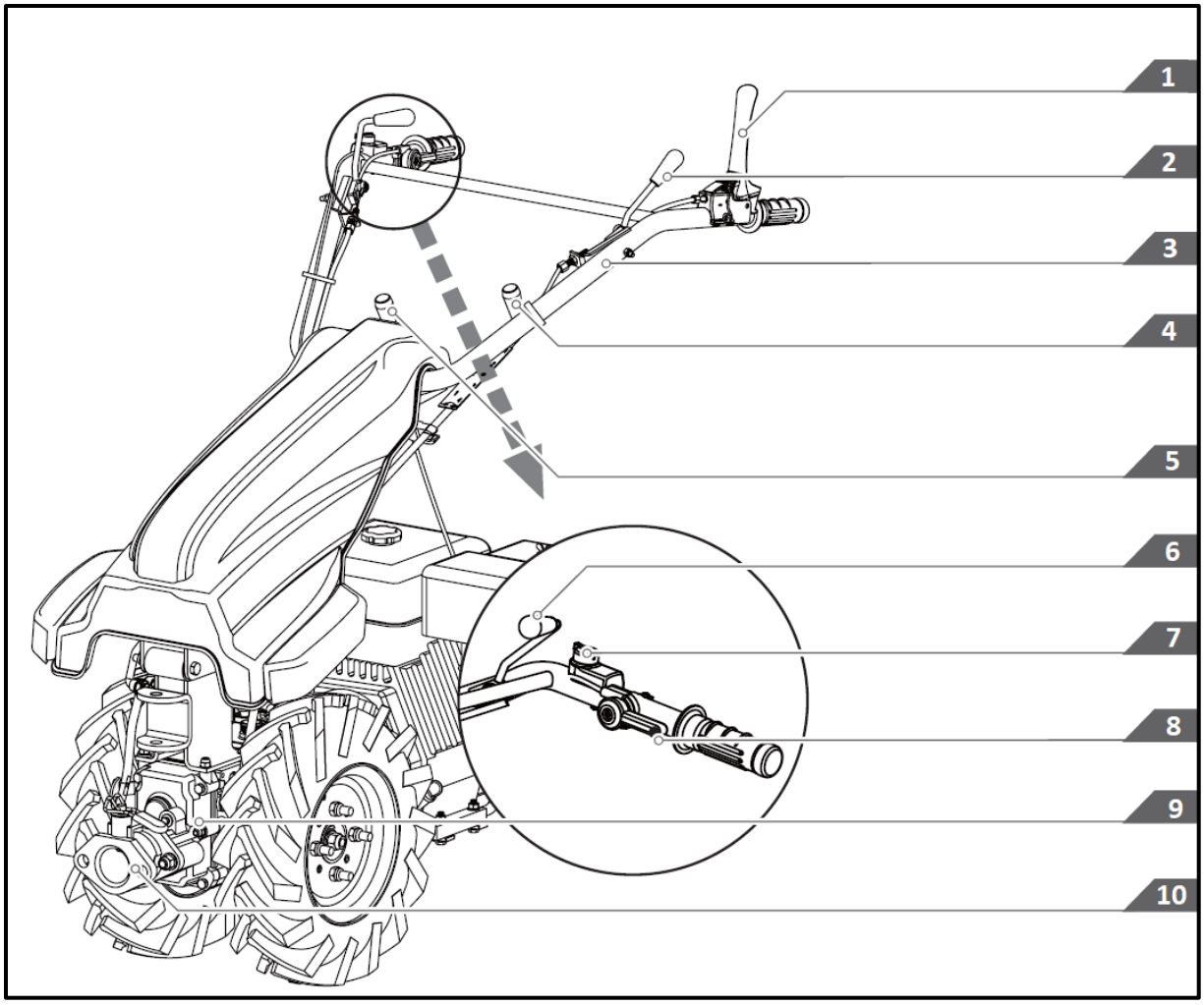

1 - Clutch lever - Allows you to engage and disengage the clutch, PTO ("PTO" - power take-off), reverse gear and lock-unlock the differential.
2 - Control lever 180 °.
3 - Steering wheel.
4 - Speed change lever.
5 - Direction change lever.
6 - Differential lock lever.

7 - Engine switch.
8 - Throttle lever.
9 - Gearbox.
10 - Quick coupler for optional accessory equipment.

3.2. Installation of the unit

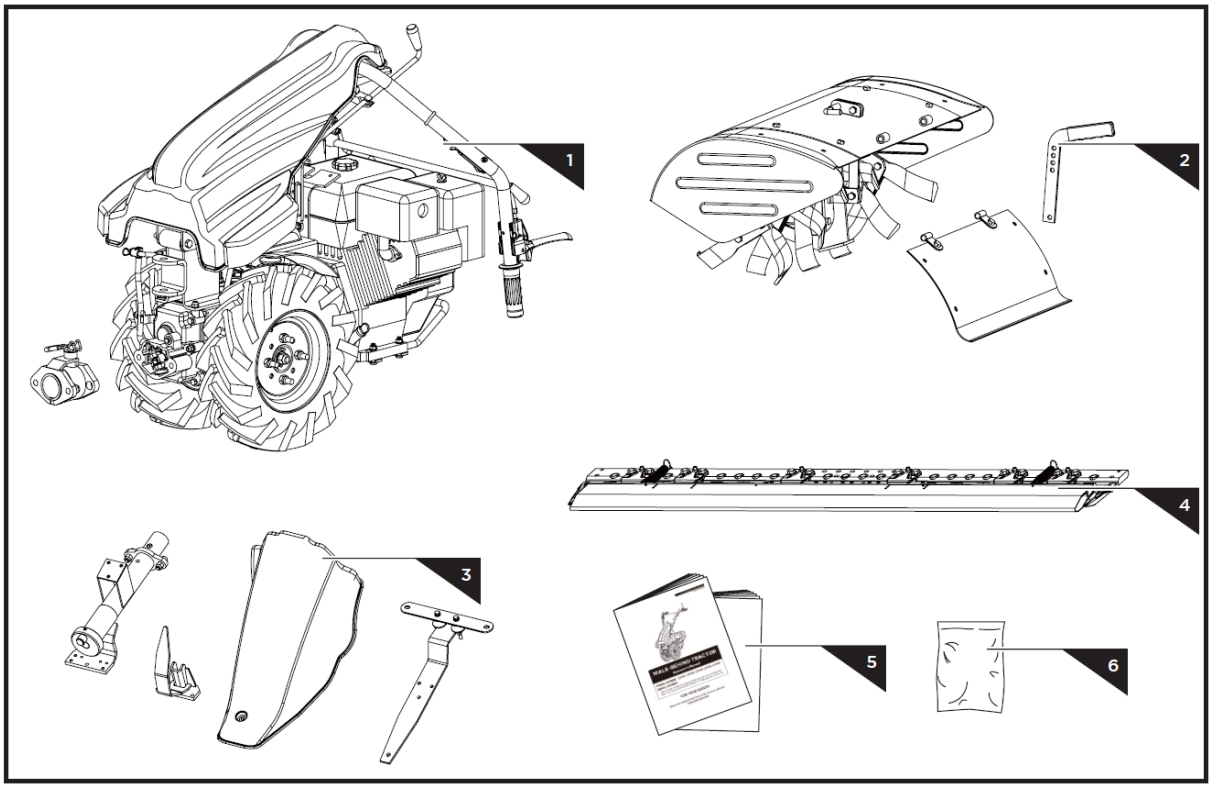

1 - Single-axle tractor with engine
2 - Tiller (optional equipment)
3, 4 - Strip mower (optional equipment)
5 - User manual
6 - Mounting elements for **optional equipment** :

Tiller:

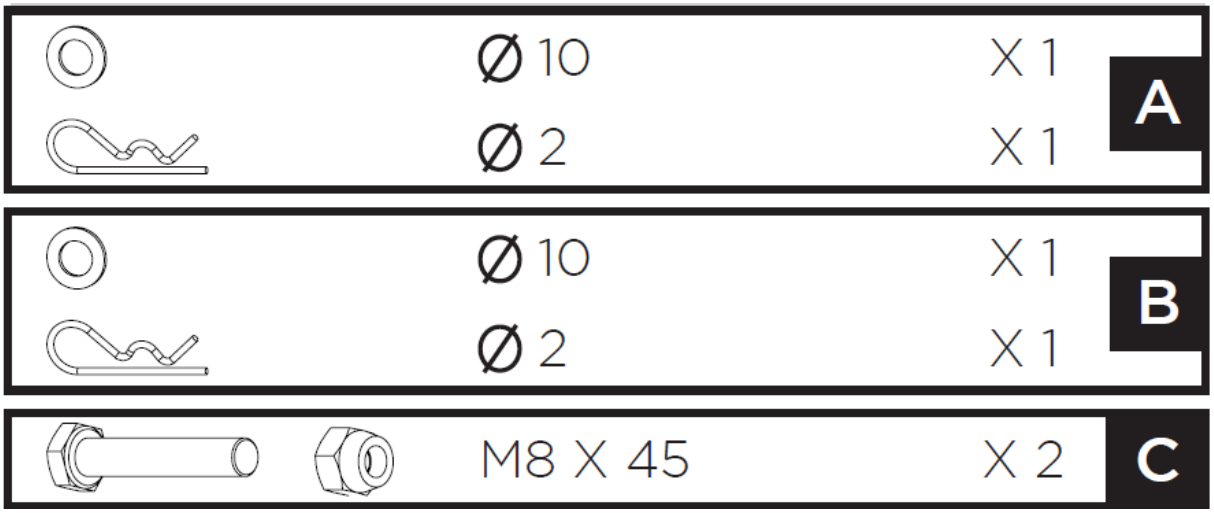

Tiller HT-WBA-150

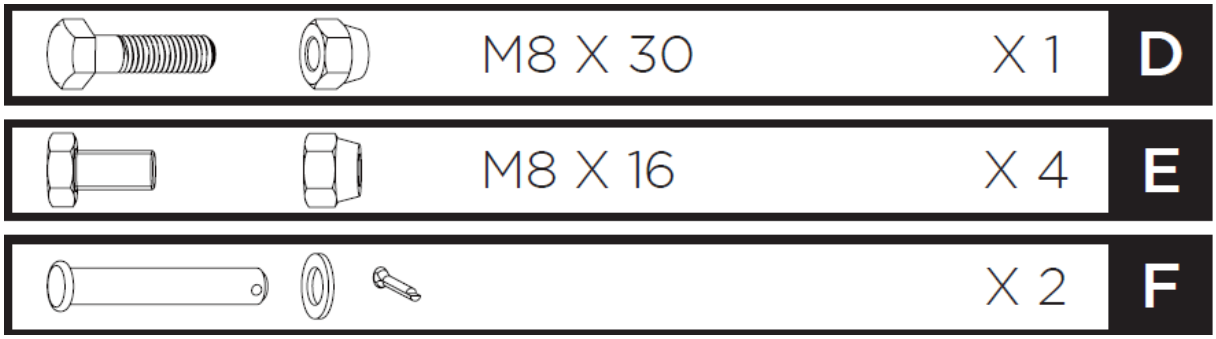

Tiller HT-WBA-140:

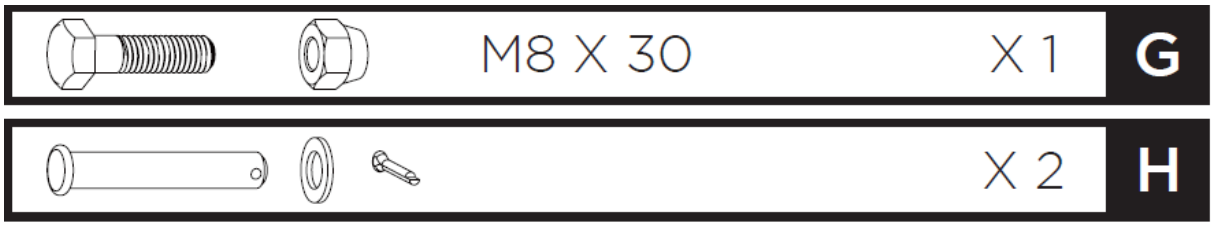

Strip mower HT-WBA-110:

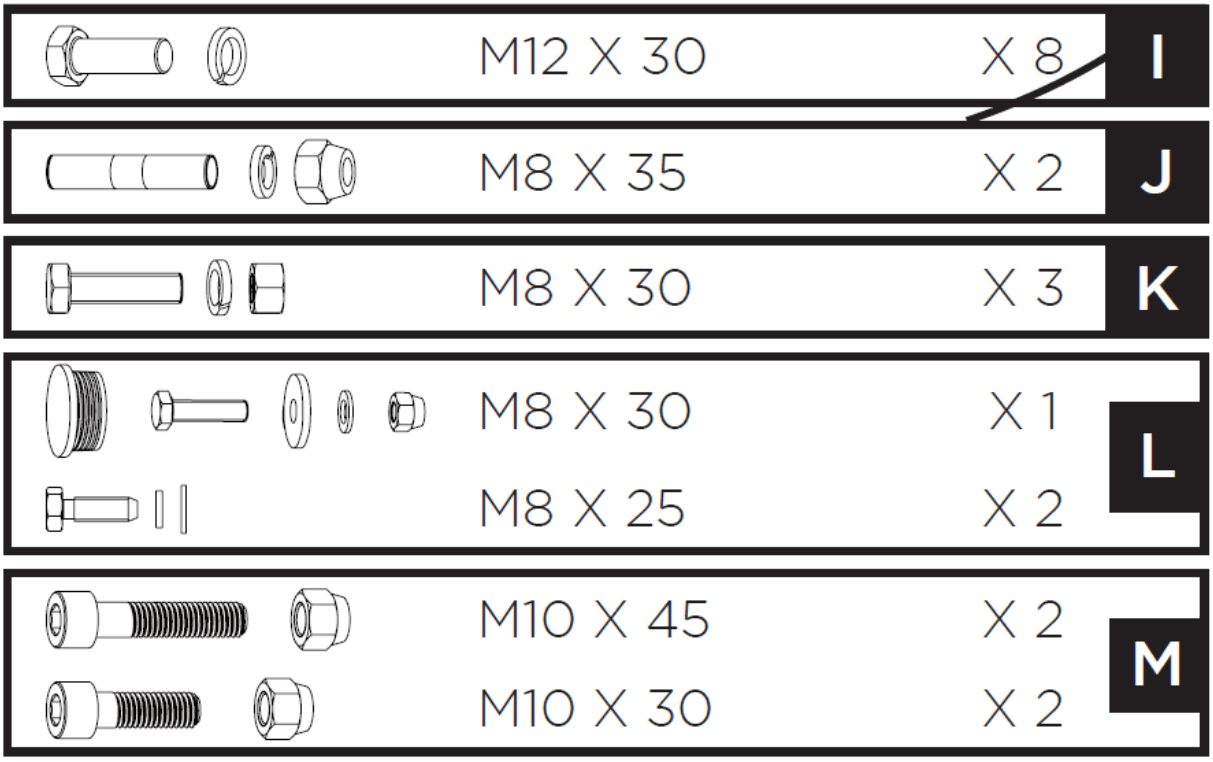

3.2.1. Assembly of a single-axle tractor

Unfold the steering wheel and install the power take-off shaft (PTO):

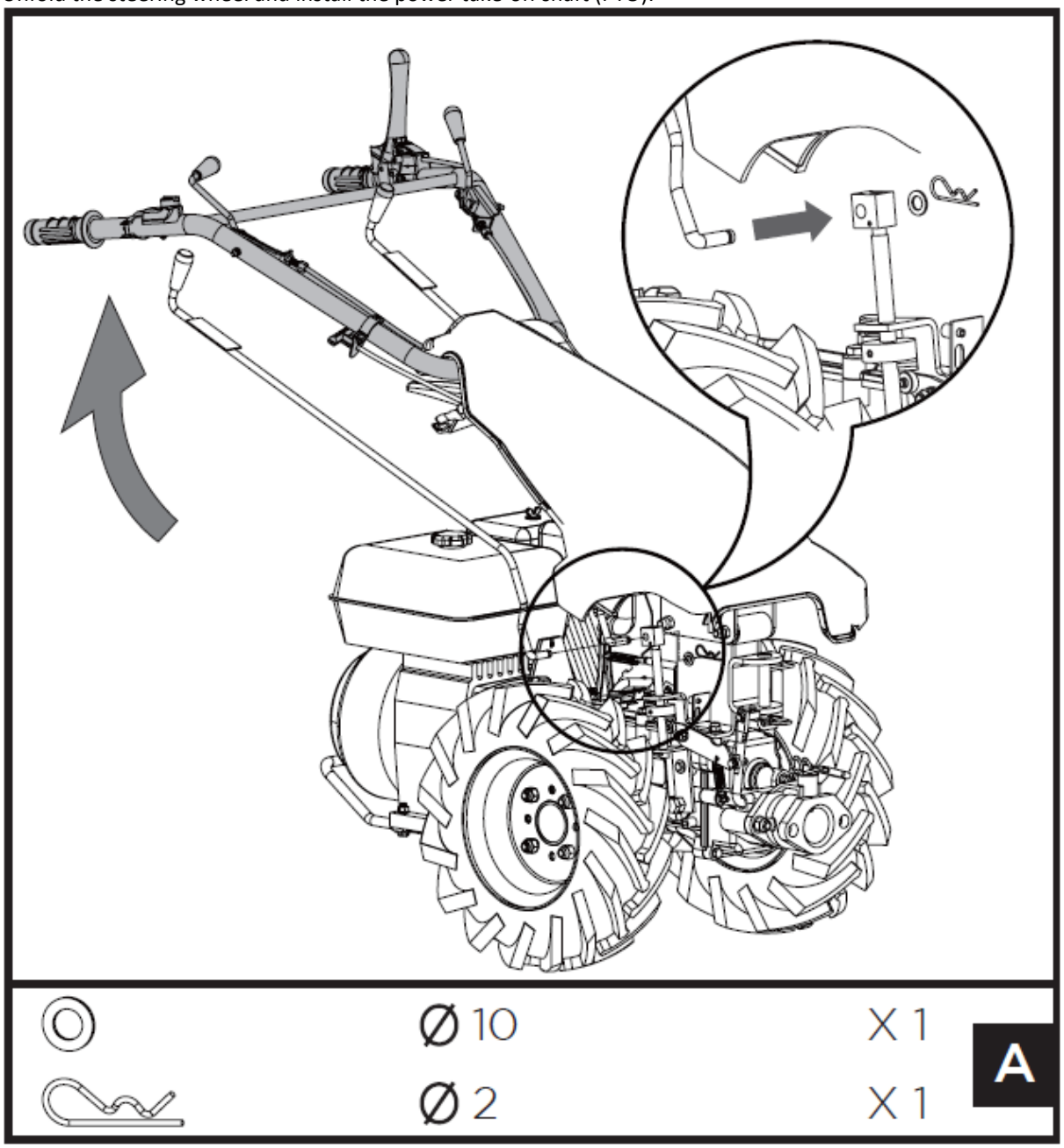

Install the gear lever:

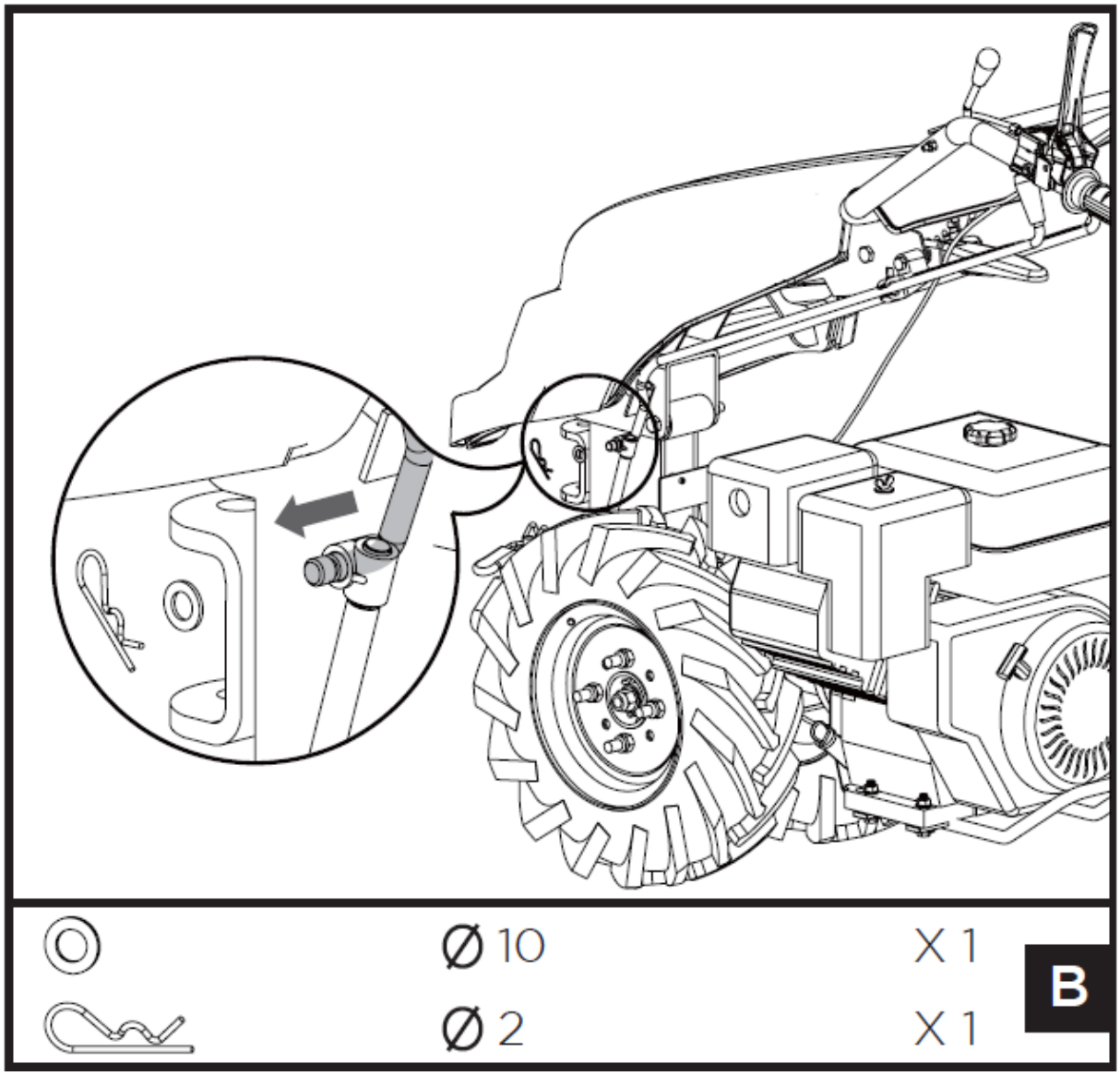

Align the holes in the engine mount and cowl. Insert M8x45 bolts on one side and tighten with nuts on the other side.

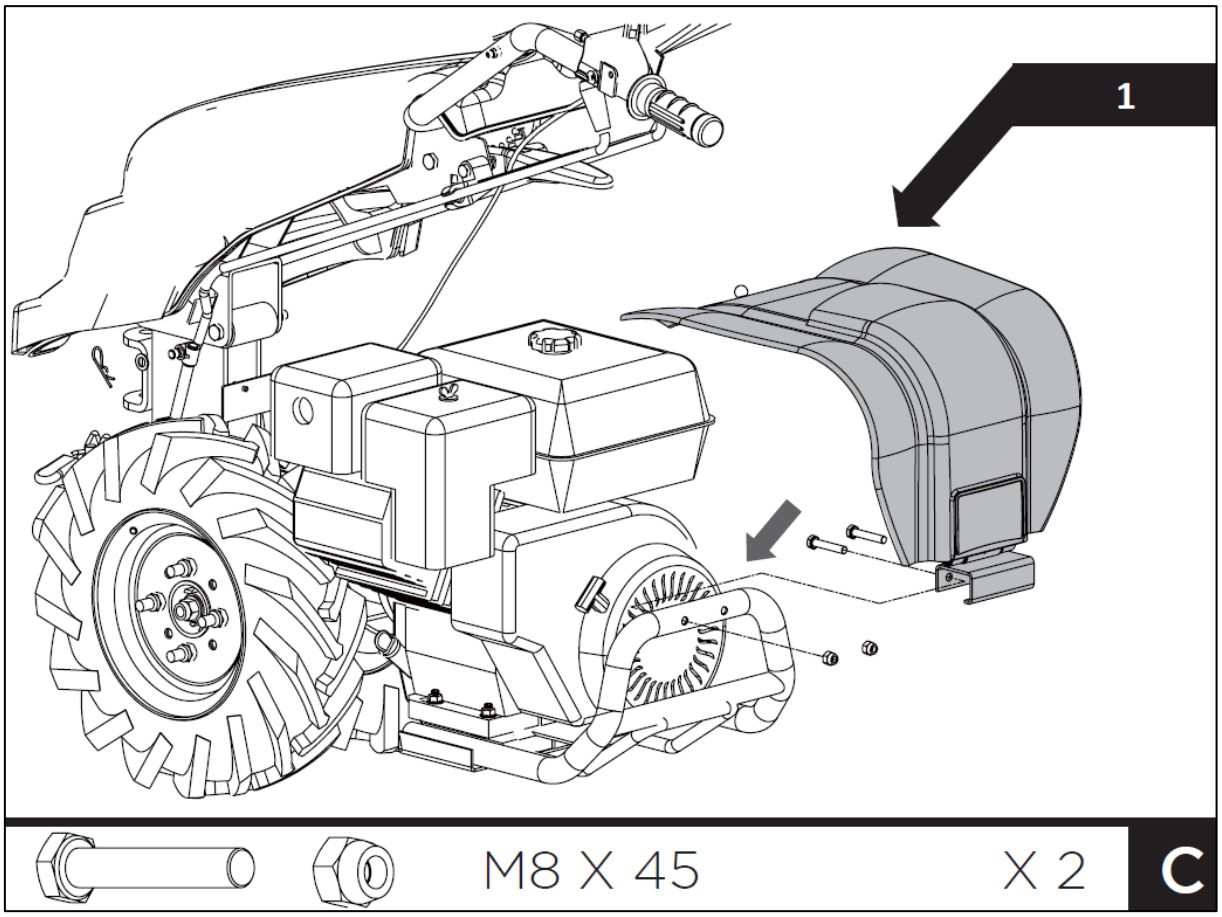

1 - optional equipment

3.2.2. Mounting the tiller (optional equipment)

Insert the depth regulator rod through the hole in the bracket - from top to bottom - with the curve towards the back of the device, and fasten with an M8x30 bolt and nut through the holes in the bracket, passing through the desired hole in the depth regulator rod:

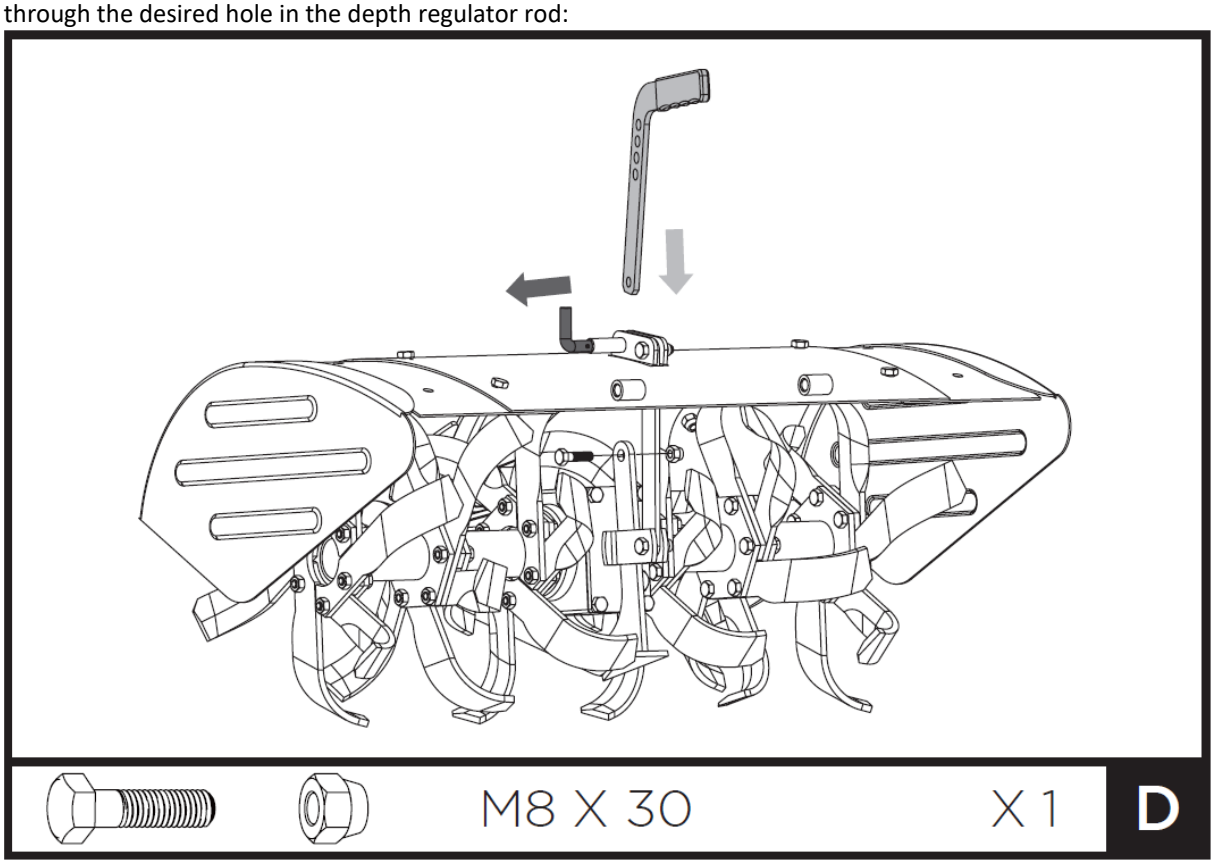

Align the holes in the cover and the side extensions. Connect them with M8x16 bolts and nuts:

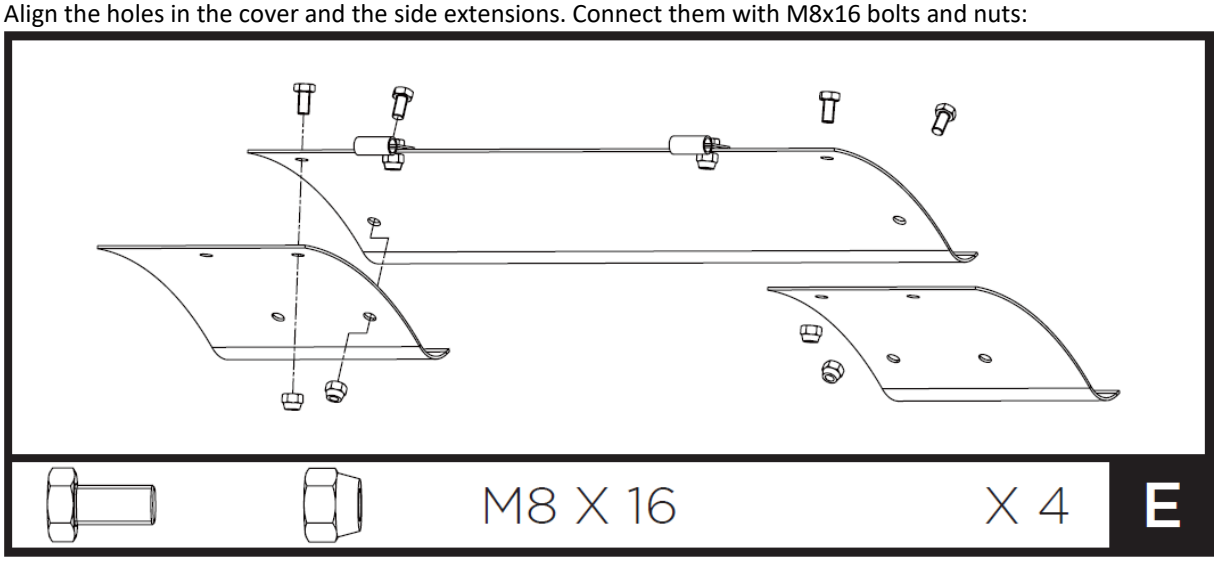

Install the cover:

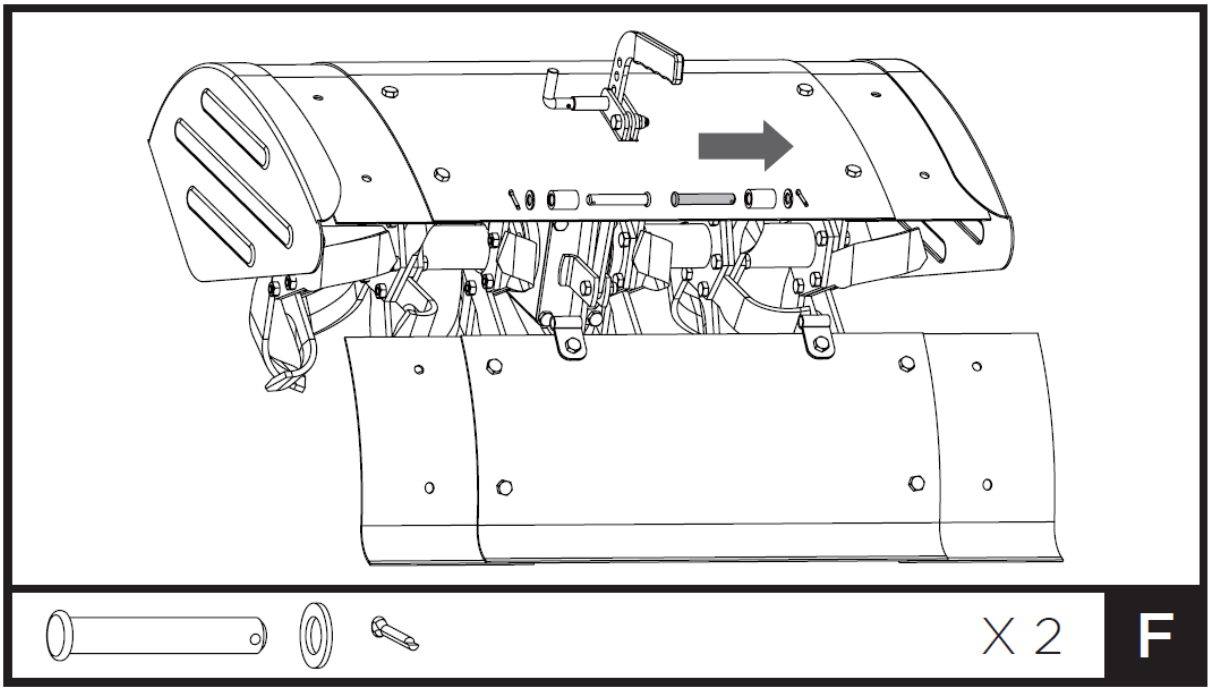

3.2.3. Mounting the strip mower (optional equipment)

Fit the holes in the strip mower and transmission assembly, place the washers and then the M12x30 bolts, and then tighten:

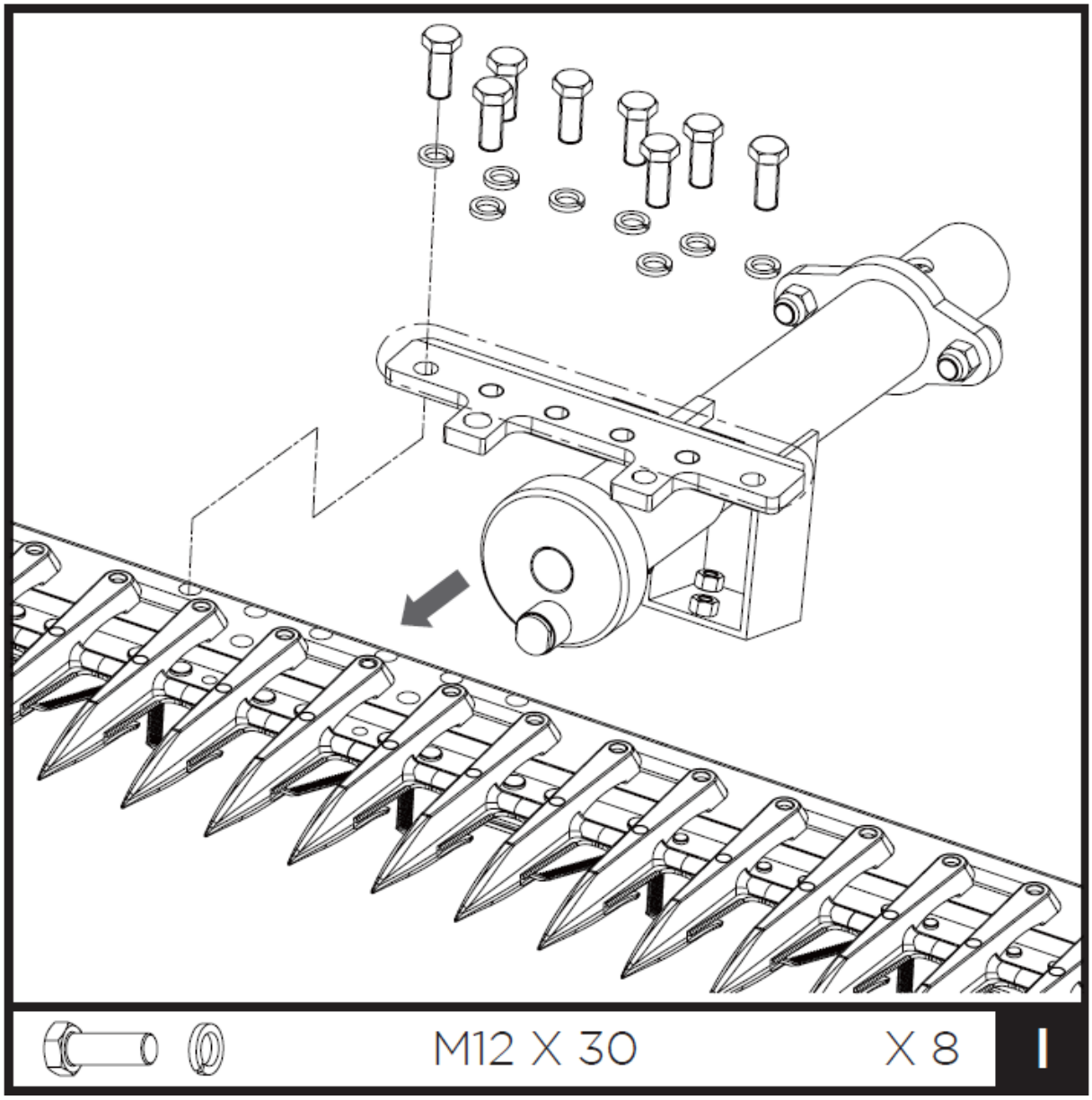

Install the fork on the strip mower:

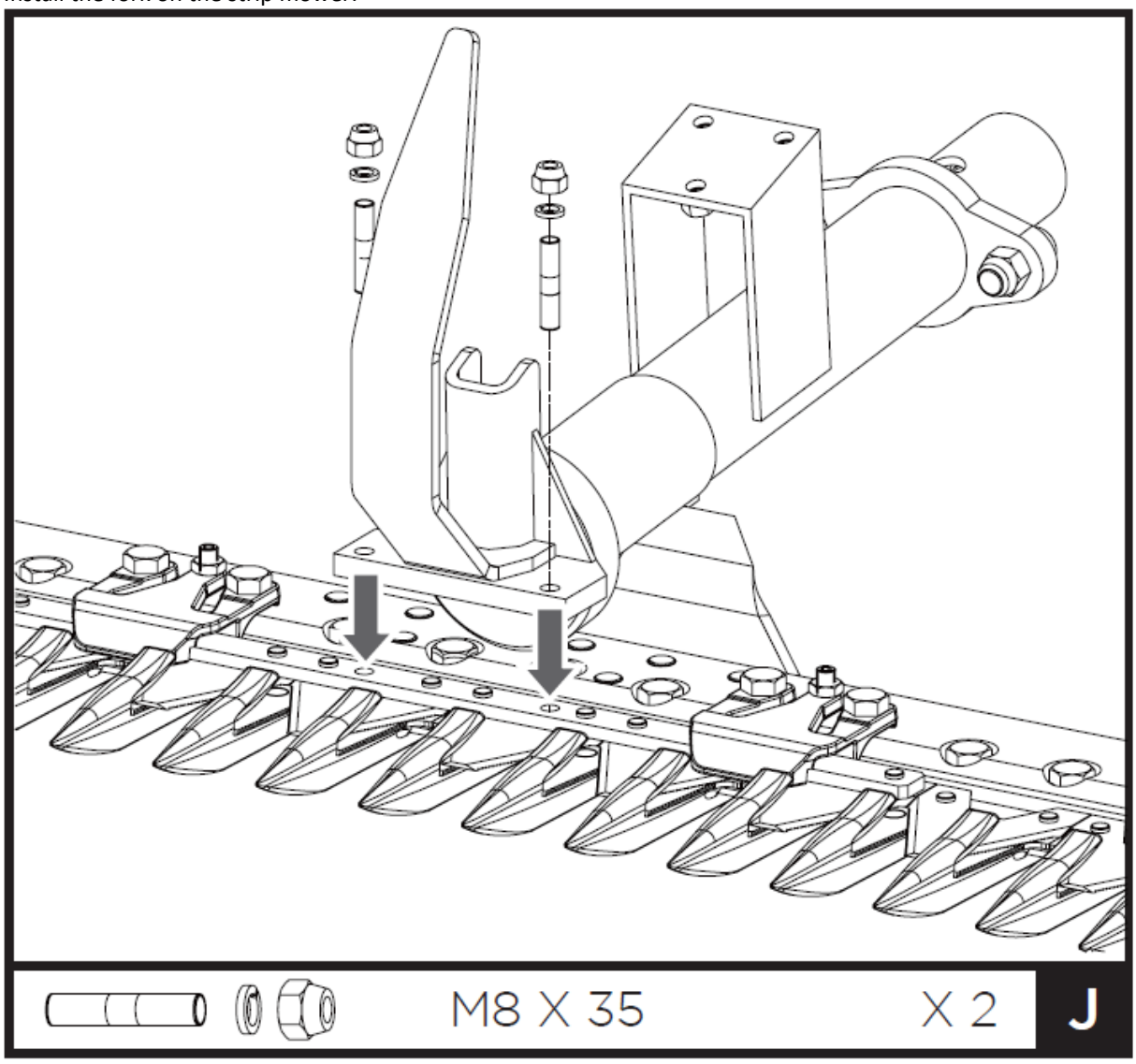

Place the three spacers on the gear assembly. Then set the frame on the sleeves, and secure it with M8x30 screws with spring washers:

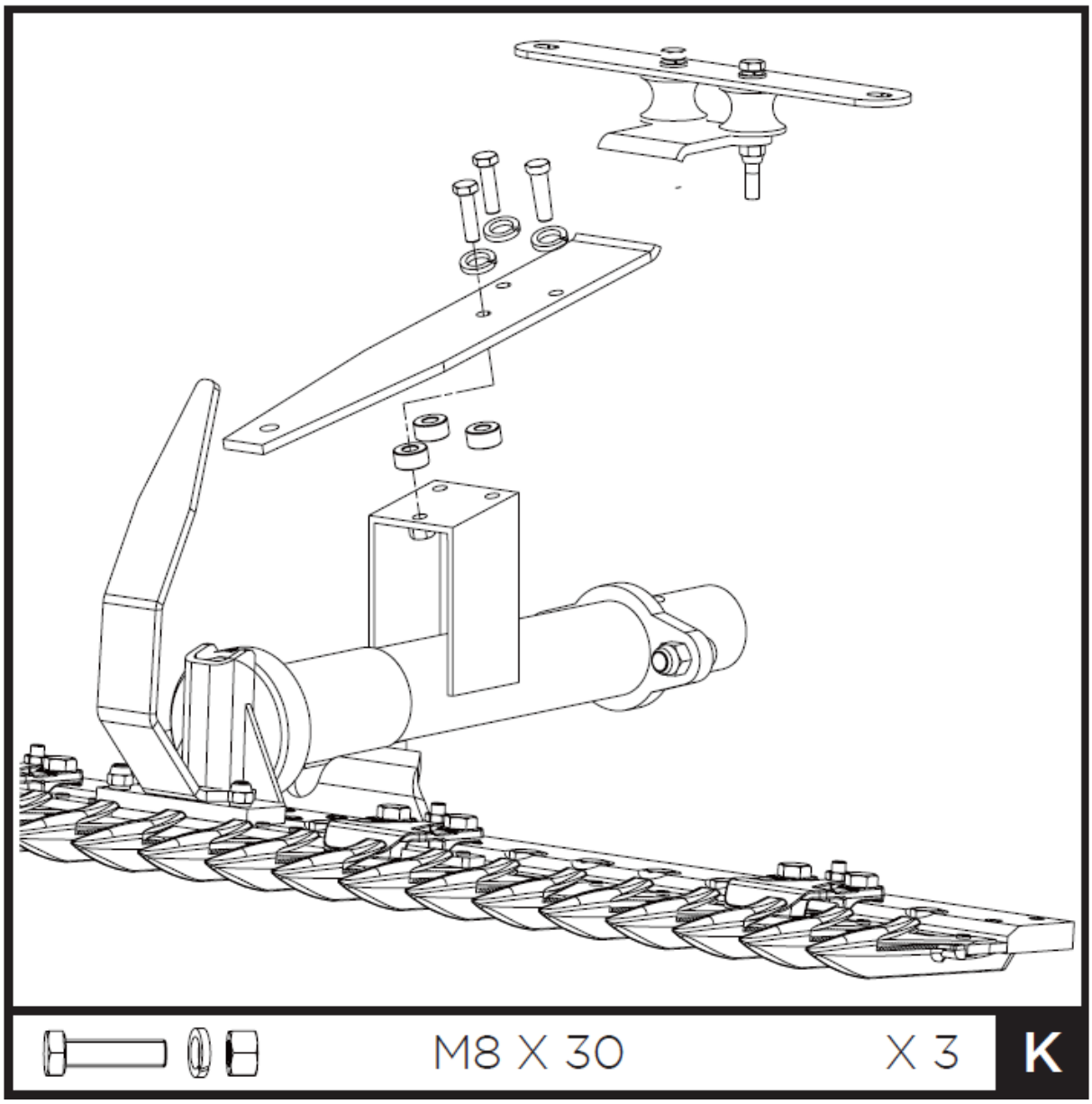

Install the cover:

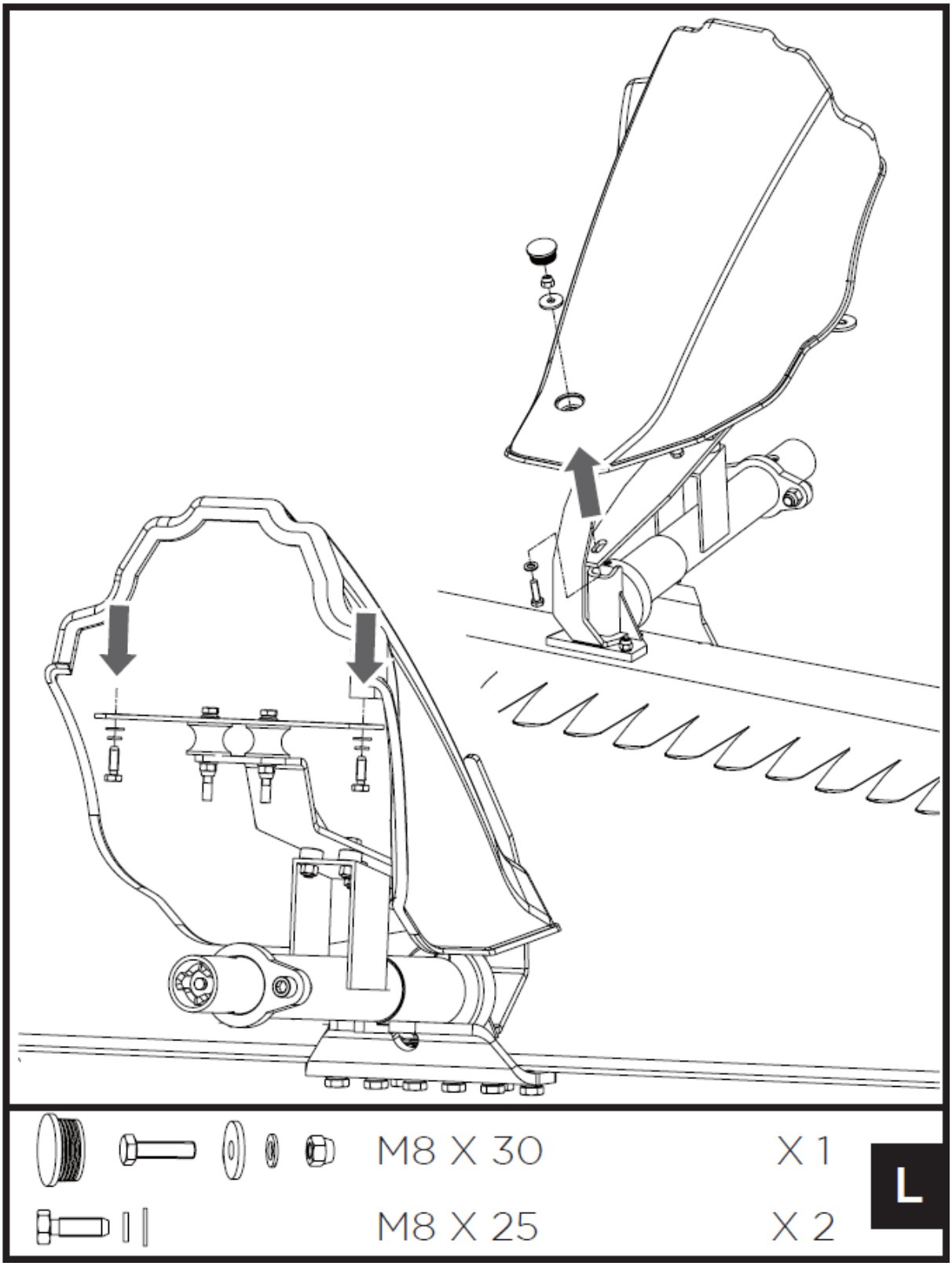

Align the holes in the rails and the cutting bar, and then secure them with M10x45 and M10x30 bolts and nuts:

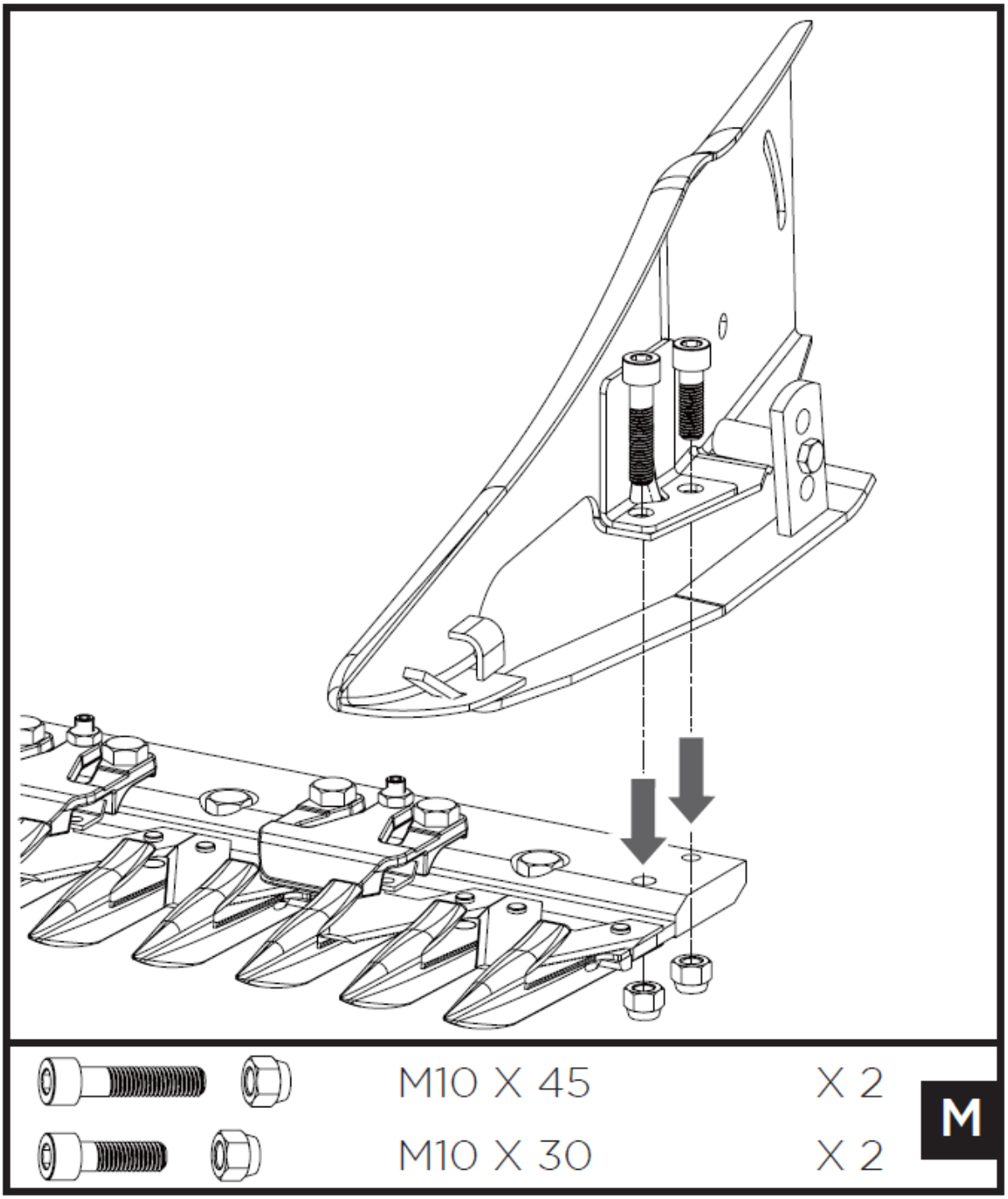

3.3. Mounting a strip mower/tiller(optional equipment) to the single-axle tractor

3.3.1. Quick coupler

The single-axle tractor is equipped with a quick coupler that allows quick replacement of the machine's attachments. Before installing the tool, install the quick coupler as shown and make sure the power take-off (PTO) lever is in the idle position. Connecting the tool, with the engine switched off and the machine set horizontally, pull the pin upward, hook the tool in the connecting sleeve, and set the pin in the original

position. Ensure that it is in the locked position and that the nuts securing the tool to the machine are well tightened.

To mount the strip mower, turn the handlebars 180°. Before that, release the shift lever and the power take-off (PTO) lever from their brackets, pull the steering lever on the steering wheel, and rotate it 180°. Re-insert it after selecting the ideal steering wheel position. After turning the steering wheel, insert the levers back into the brackets. When the steering wheel is turned, the machine will go forward at reverse speed and backward at the first speed. The single-axle tractor is equipped with an automatic reverser. If the control lever on the steering wheel is rotated 180°, there will be two forward speeds, which automatically shift into reverse when you turn the reverse lever located on the right side of the steering wheel.

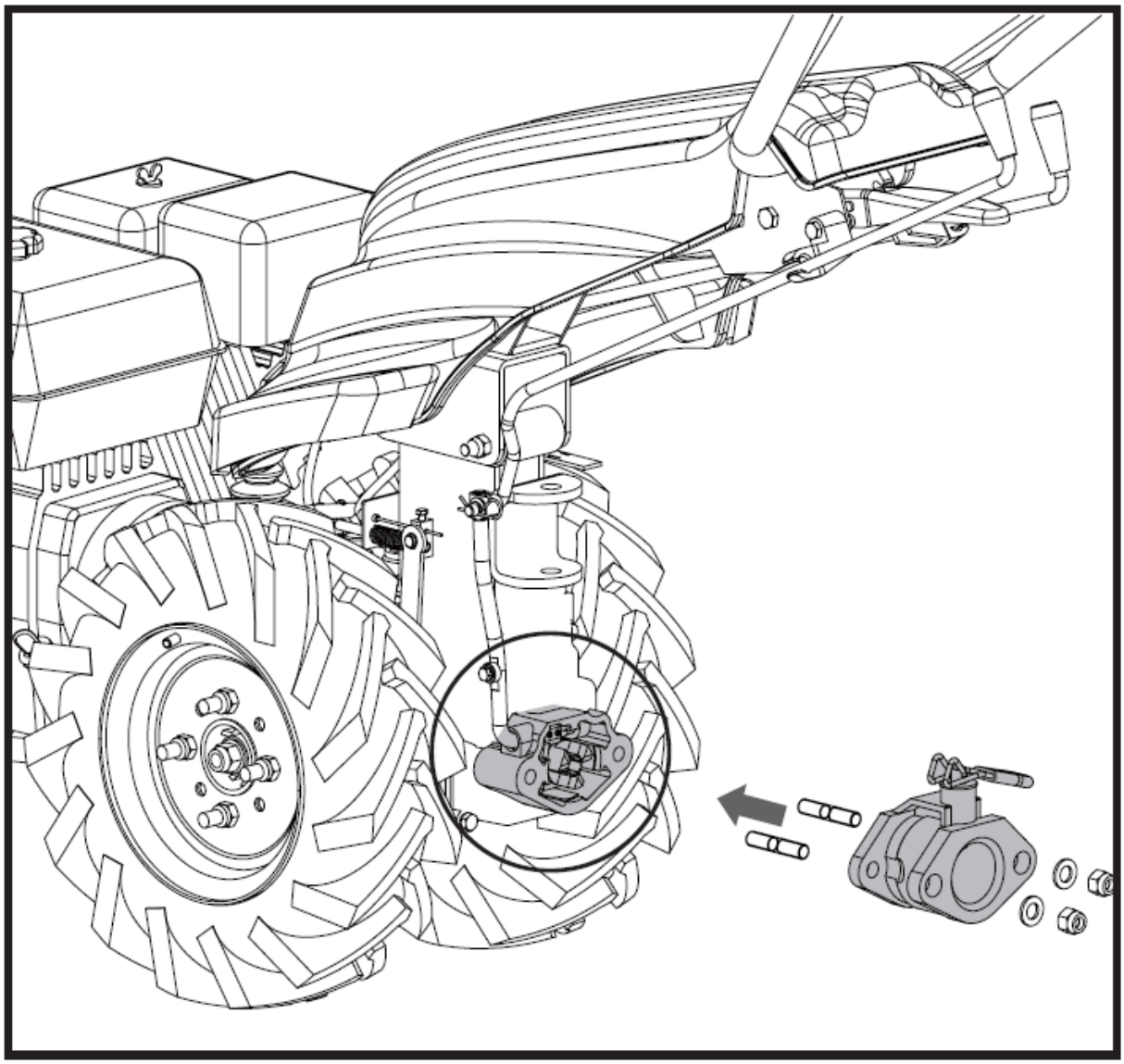

3.3.2. Installation of the shift rod and linkage

3.3.2.1. A machine with a tiller

The mounting position of the gearshift stick is on the left side of the gearshift stick swing:

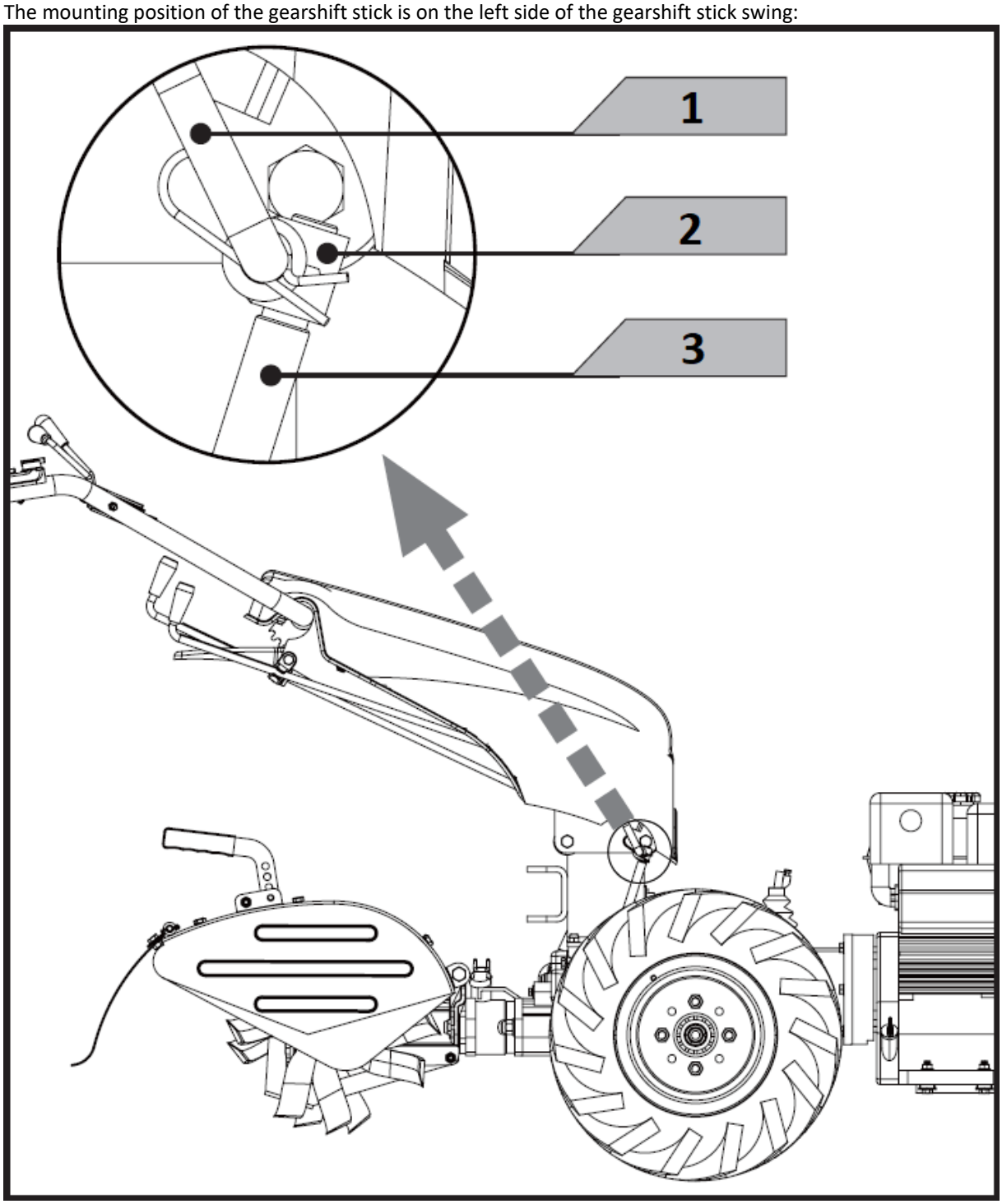

1 - Gear shift rod
2 - Connector
3 - Swinging gear stick

3.3.2.2. Machine with a strip mower

The mounting position of the gearshift stick is on the left side of the gearshift stick swing:

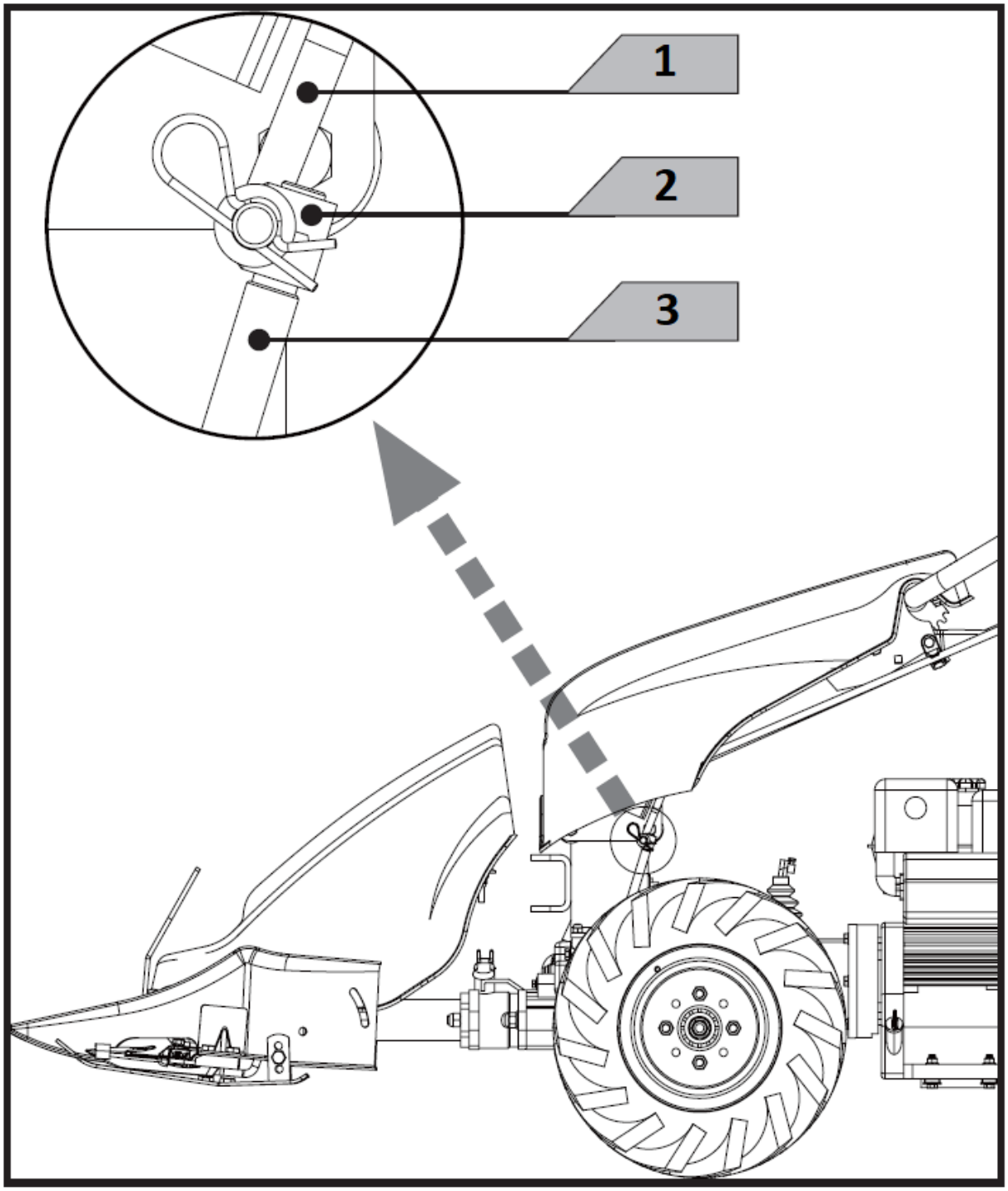

1 - Gear shift rod
2 - Connector
3 - Swinging gear stick

3.4. Engine oil

THE OIL HAS BEEN DRAINED FOR SHIPMENT.
Failure to fill the engine oil pan before starting the engine will cause permanent damage and void the engine warranty.

3.5. Working with the device

3.5.1. STARTING THE ENGINE:

Before starting the engine, add oil and fuel.

Make sure the power take-off (PTO) lever is released and the speed change lever is in the idle position.
Set the throttle lever on the steering wheel to the middle position. If the engine is cold, turn on the suction on the carburetor.
Pull lightly on the starter handle until you feel resistance, then pull vigorously and gently retract the starter handle. Always grasp the starter handle with one hand to prevent the engine from "rolling back". After starting the engine, let it idle for a few minutes to allow the oil to lubricate all moving parts.
Squeeze the engine shutdown lever and grasp the clutch lever to engage the gears and drive the tool. If engagement does not occur immediately, release the clutch lever slightly and make a few light movements on the clutch.
Connect the power take-off (PTO), turn it on, and move the shift lever to the desired position.
Slowly and completely release the clutch lever to begin operation.

3.5.2. Engine stoppage

Slow down the speed, shift the power take-off (PTO) lever and the shift lever to neutral, and fully release the engine stop lever.

3.5.3. Adjustment of the working depth of the tiller (optional equipment)

Lowering the depth control rod will result in deeper ground penetration and a slower drive.
Raising the depth control rod will result in shallower ground penetration and a faster ride
Tiller depth adjustment:
Remove the mounting bolt.
Raise or lower the depth control rod to the desired position.
Install the mounting bolt.

3.5.4. Cutting height adjustment of the strip mower (optional equipment)

Loosen the nut.
Move the sliding pad back to the desired position.
Lock the nut again.

3.6. Cleaning and maintenance

a) Turn off the engine and disconnect all control levers. The engine must be cool.
b) Check the general condition of the unit Check for loose screws, misalignment or jamming of moving parts, cracked or broken parts, and other problems that may affect its safe operation.
c) Remove all debris from the device with a soft brush, vacuum cleaner, or compressed air. Then use light machine oil of the highest quality to lubricate all moving parts.
d) Clutch: when the clutch wears out, the same lever can have a wider opening, which is very inconvenient to use. This means that the cable must be adjusted by setting the clutch lever to its original position, acting on the adjustment device and the counter-nut.

e) Engine: check the oil every 4 hours of operation and change the oil every 50 hours of operation. Always use good quality oil. Perform maintenance intervals according to the instructions in the engine manual.
f) Transmission: Check the oil level every 50 hours of operation by unscrewing the cap and checking that the oil level on the machine is correct. If necessary, add oil.
g) Changing the oil in the gearbox: change the oil when it is hot by unscrewing the filler cap and the plug equipped with an oil level indicator. After the oil has drained completely, replace the filler cap and refill it with new oil.
h) Strip mower: lubricate the blade movement lock with a grease gun every 4 hours of operation. Maintain proper blade alignment by adjusting the blade handles. They must not be tightened so tightly that they block the blade. Always keep the blades sharp. After each working day, clean the cutting bar and remove any grass or mud residue. From time to time, check that all screws are tightened. Whenever transporting or displaying the strip mower to the public or storing it, it is mandatory to use front protection.
i) Tiller: clean the underside of the tine cover after each use. Dirt washes off the teeth more easily if it is rinsed off immediately rather than after drying. Always dry the tiller with a towel and apply a thin layer of oil to prevent rusting or water damage.
j) Never use a "pressure washer" to clean the tiller. Water can get into the tight spots of the soil planter and its gear housing, causing damage to spindles, gears, bearings, or the engine. The use of pressure washers will result in shorter life and reduced usability.
k) Do not spray the unit with a stream of water or immerse it in water.
l) Make sure that no water enters through the ventilation openings in the casing.
m) Clean the ventilation openings with a brush and compressed air.
n) Do not use sharp and/or metal objects (e.g. wire brush or metal spatula) as they may damage the surface of the material from which the appliance is made.
o) Do not clean the unit with acidic substances, medical agents, thinners, fuel, oils, or other chemicals. It may cause damage to the device.

Storage
If the single-axle tractor will not be used for more than 30 days, follow the steps below to prepare the unit for storage.
Completely drain the fuel tank. Stored fuel containing ethanol or MTBE can begin to age within 30 days. Old fuel has a high rubber content and can clog the carburetor and restrict fuel flow.
Start the engine and let it run until it stops. This ensures that no fuel will remain in the carburetor. This helps prevent the formation of deposits inside the carburetor and possible engine damage.
Lubricate the cylinder by putting a few drops of the same type of oil used in the engine through the spark plug hole and let the engine run for a short time.
Protect the teeth of the strip mower with a front guard and make sure that the blade does not slip out of the guide bar. Store the unit upright in a clean, dry building with good ventilation.

DISPOSAL OF USED UNITS.
At the end of its useful life, this product should not be disposed of with normal household waste but should be taken to a collection point for the recycling of electrical and electronic equipment. This is indicated by the symbol on the product, operating instructions, or packaging. The materials used in this appliance are recyclable according to their marking. By reusing, recycling, or applying other forms of use of waste machines, you make a significant contribution to the protection of our environment. Your local administration will provide you with information about the appropriate disposal point for used appliances.

Niniejsza instrukcja obsługi została przetłumaczona dla wygody użytkownika przy użyciu tłumaczenia maszynowego. Podjęto rozsądne wysiłki, aby zapewnić dokładne tłumaczenie; jednak żadne automatyczne tłumaczenie nie jest doskonałe, ani nie ma na celu zastąpienia ludzkich tłumaczy. Oficjalną instrukcją obsługi jest wersja angielska. Wszelkie rozbieżności lub różnice powstałe w tłumaczeniu nie są wiążące i nie mają skutków prawnych dla celów zgodności lub egzekwowania przepisów. Jeśli pojawią się jakiekolwiek pytania związane z dokładnością informacji zawartych w instrukcji obsługi, należy zapoznać się z angielską wersją tych treści, która jest wersją oficjalną.

Dane techniczne

Opis parametru	Wartość parametru
Nazwa produktu	Ciągnik jednoosiowy
Model	HT-WB-900
Silnik	270 cm^3, 9KM
Napęd	4 biegi do przodu, 3 biegi wsteczne
Prędkość silnika [obr/min]	3840
Wymiary [szerokość x głębokość x wysokość; mm]	1750 x 610 x 1165
Ciężar [kg]	82.5

Wyposażenie opcjonalne:

Opis parametru	Wartość parametru
Nazwa produktu	Kosiarka listwowa
Model	HT-WBA-110
Szerokość cięcia [mm]	1150
Wysokość cięcia [mm]	20 – 40
Wymiary [szerokość x głębokość x wysokość; mm]	2180 x 580 x 390
Ciężar [kg]	44.6

Wyposażenie opcjonalne:

Opis parametru	Wartość parametru
Nazwa produktu	Glebogryzarka
Model	HT-WBA-140
Szerokość robocza [mm]	467
Głębokość robocza [mm]	150
Liczba ostrzy	16
Wymiary [szerokość x głębokość x wysokość; mm]	500 x 665 x 435
Ciężar [kg]	27.8

Wyposażenie opcjonalne:

Opis parametru	Wartość parametru
Nazwa produktu	Glebogryzarka
Model	HT-WBA-150
Szerokość robocza [mm]	685
Głębokość robocza [mm]	150
Liczba ostrzy	24
Wymiary [szerokość x głębokość x wysokość; mm]	720 x 690 x 435
Ciężar [kg]	33

1. Ogólny opis

Instrukcja przeznaczona jest do pomocy w bezpiecznym i niezawodnym użytkowaniu. Produkt jest zaprojektowany i wykonany ściśle według wskazań technicznych przy użyciu najnowszych technologii i komponentów oraz przy zachowaniu najwyższych standardów jakości.

PRZED PRZYSTĄPIENIEM DO PRACY NALEŻY DOKŁADNIE PRZECZYTAĆ I ZROZUMIEĆ NINIEJSZĄ INSTRUKCJĘ.

Dla zapewnienia długiej i niezawodnej pracy urządzenia należy dbać o jego prawidłową obsługę oraz konserwację zgodnie ze wskazówkami zawartymi w tej instrukcji. Dane techniczne i specyfikacje zawarte w tej instrukcji obsługi są aktualne. Producent zastrzega sobie prawo dokonywania zmian związanych z podwyższeniem jakości. Uwzględniając postęp techniczny i możliwość ograniczenia hałasu, urządzenie zaprojektowano i zbudowano tak, aby ryzyko jakie wynika z emisji hałasu ograniczyć do najniższego poziomu.

Objaśnienie symboli

	Produkt spełnia wymagania odpowiednich norm bezpieczeństwa.
	Przed użyciem należy zapoznać się z instrukcją.
	Produkt podlegający recyklingowi.
	UWAGA! lub **OSTRZEŻENIE!** lub **PAMIĘTAJ!** Ogólny znak ostrzegawczy.
	Stosować ochronę słuchu. Narażenie na hałas może powodować utratę słuchu.
	Założyć okulary ochronne.
	Stosować rękawice ochronne.
	Stosować ochronę stóp.
	Stosować osłonę.
	UWAGA! Niebezpieczeństwo pożaru - materiały łatwopalne!
	Uwaga! Gorąca powierzchnia może spowodować oparzenia!
	Zakaz palenia w pobliżu urządzenia. Urządzenie zawiera łatwopalne substancje.
	Nie należy uruchamiać urządzenia w zamkniętych pomieszczeniach!

	UWAGA! Szkodliwe opary.
	UWAGA: Istnieje ryzyko wyrzucenia ciał obcych przez urządzenie!
	UWAGA: Przestrzegać bezpiecznej odległości od znajdujących się w pobliżu osób postronnych.
AKCESORIA	
	Stopy i dłonie trzymać z dala od obracających się noży/ślimaków zgarniających/szczotek.

UWAGA! Ilustracje w niniejszej instrukcji obsługi mają charakter poglądowy i w niektórych szczegółach mogą różnić się od rzeczywistego wyglądu produktu.

2. Bezpieczeństwo użytkowania

UWAGA! Przeczytać wszystkie ostrzeżenia dotyczące bezpieczeństwa oraz wszystkie instrukcje. Niezastosowanie się do ostrzeżeń i instrukcji może spowodować porażenie prądem, pożar i/lub ciężkie obrażenia ciała lub śmierć.

Termin „urządzenie” lub „produkt” w ostrzeżeniach i w opisie instrukcji odnosi się do:
Ciągnik jednoosiowy
Kosiarka listwowa
Glebogryzarka

2.1. Bezpieczeństwo w miejscu pracy

a) Utrzymywać porządek w miejscu pracy i dobre oświetlenie. Nieporządek lub złe oświetlenie może prowadzić do wypadków. Należy być przewidującym, obserwować co się robi i zachowywać rozsądek podczas używania urządzenia.
b) Nie używać urządzenia w strefie zagrożenia wybuchem, na przykład w obecności łatwopalnych cieczy, gazów lub pyłów.
c) W razie wątpliwości czy produkt działa poprawnie lub stwierdzenia uszkodzenia należy skontaktować się z serwisem producenta.
d) Naprawy urządzenia może wykonać wyłącznie serwis producenta. Nie wolno dokonywać napraw samodzielnie!
e) Na stanowisku pracy nie mogą przebywać dzieci ani osoby nieupoważnione. (Nieuwaga może spowodować utratę kontroli nad urządzeniem.)
f) Zachować instrukcję użytkowania w celu jej późniejszego użycia. W razie, gdyby urządzenie miało zostać przekazane osobom trzecim, to wraz z nim należy przekazać również instrukcję użytkowania.
g) Elementy opakowania oraz drobne elementy montażowe należy przechowywać w miejscu niedostępnym dla dzieci.
h) Urządzenie trzymać z dala od dzieci i zwierząt.
i) W trakcie użytkowania tego urządzenia wraz z innymi urządzeniami należy zastosować się również do pozostałych instrukcji użytkowania.

Pamiętać! Należy chronić dzieci i inne osoby postronne podczas pracy urządzeniem.

2.2. Bezpieczeństwo osobiste

a) Niedozwolone jest obsługiwanie urządzenia w stanie zmęczenia, choroby, pod wpływem alkoholu, narkotyków lub leków, które ograniczają w istotnym stopniu zdolności obsługi urządzenia.
b) Urządzenie nie jest przeznaczone do tego, by było użytkowane przez osoby (w tym dzieci) o ograniczonych funkcjach psychicznych, sensorycznych i umysłowych lub nieposiadające odpowiedniego doświadczenia i/lub wiedzy, chyba że są one nadzorowane przez osobę odpowiedzialną za ich bezpieczeństwo lub otrzymały od niej wskazówki dotyczące tego, jak należy obsługiwać urządzenie.
c) Urządzenie mogą obsługiwać osoby sprawne fizycznie, zdolne do jego obsługi i odpowiednio wyszkolone, które zapoznały się z niniejszą instrukcją oraz zostały przeszkolone w zakresie bezpieczeństwa i higieny pracy.
d) Należy być uważnym, kierować się zdrowym rozsądkiem podczas pracy urządzeniem. Chwila nieuwagi podczas pracy, może doprowadzić do poważnych obrażeń ciała.
e) Należy używać środków ochrony osobistej wymaganych przy pracy urządzeniem wyszczególnionych w punkcie 1 objaśnienia symboli.
Stosowanie odpowiednich, atestowanych środków ochrony osobistej zmniejsza ryzyko doznania urazu.
f) Nie należy przeceniać swoich możliwości. Utrzymywać balans i równowagę ciała przez cały czas pracy. Umożliwia to lepszą kontrolę nad urządzeniem w nieoczekiwanych sytuacjach.
g) Nie należy nosić luźnej odzieży ani biżuterii. Włosy, odzież i rękawice utrzymywać z dala od części ruchomych. Luźna odzież, biżuteria lub długie włosy mogą zostać chwycone przez ruchome części.
h) Urządzenie nie jest zabawką. Dzieci powinny być pilnowane, aby nie bawiły się urządzeniem.
i) Nie wkładać rąk, przedmiotów do wnętrza pracującego urządzenia!

2.3. Bezpieczne stosowanie urządzenia oraz akcesoriów

a) Nie należy przeciążać urządzenia. Używać narzędzi odpowiednich do danego zastosowania. Prawidłowo dobrane urządzenie wykona lepiej i bezpieczniej pracę dla którego zostało zaprojektowane.
b) Nieużywane urządzenia należy przechowywać w miejscu niedostępnym dla dzieci oraz osób nieznających urządzenia lub tej instrukcji obsługi. Urządzenia są niebezpieczne w rękach niedoświadczonych użytkowników.
c) Utrzymywać urządzenie w dobrym stanie technicznym. Sprawdzać przed każdą pracą czy nie posiada uszkodzeń ogólnych lub związanych z elementami ruchomymi (pęknięcia części i elementów lub wszelkie inne warunki, które mogą mieć wpływ na bezpieczne działanie urządzenia). W przypadku uszkodzenia, oddać urządzenie do naprawy przed użyciem.
d) Urządzenie należy chronić przed dziećmi.
e) Naprawa oraz konserwacja urządzeń powinna być wykonywana przez wykwalifikowane osoby przy użyciu wyłącznie oryginalnych części zamiennych. Zapewni to bezpieczeństwo użytkowania.
f) Aby zapewnić zaprojektowaną integralność operacyjną urządzenia, nie należy usuwać zainstalowanych fabrycznie osłon lub odkręcać śrub.
g) Przy transportowaniu i przenoszeniu urządzenia z miejsca magazynowania do miejsca użytkowania należy uwzględnić zasady bezpieczeństwa i higieny pracy przy ręcznych pracach transportowych obowiązujących w kraju, w którym urządzenia są użytkowane.
h) Należy unikać sytuacji, gdy urządzenie podczas pracy, zatrzymuje się pod wpływem dużego obciążenia. Może spowodować to przegrzanie się elementów napędowych i w konsekwencji uszkodzenie urządzenia.
i) Nie wolno dotykać części lub akcesoriów ruchomych, chyba że urządzenie zostało wyłączone.
j) Nie należy pozostawiać włączonego urządzenia bez nadzoru.
k) Należy regularnie czyścić urządzenie, aby nie dopuścić do trwałego osadzenia się zanieczyszczeń.
l) Urządzenie nie jest zabawką. Czyszczenie i konserwacja nie mogą być wykonywane przez dzieci bez nadzoru osoby dorosłej.
m) Zabrania się ingerowania w konstrukcję urządzenia celem zmiany jego parametrów lub budowy.
n) Trzymać urządzenia z dala od źródeł ognia i ciepła.
o) Nie wolno zasłaniać otworów wentylacyjnych urządzenia!
p) Wyciek olejów eksploatacyjnych z urządzenia należy zgłosić odpowiednim służbom lub stosować się do wymogów prawnych obowiązujących w obszarze użytkowania.
q) Niebezpieczeństwo! Zagrożenie dla zdrowia i ryzyko wybuchu silnika spalinowego.

r) W spalinach silnika zawarty jest trujący tlenek węgla. Przebywanie w środowisku zawierającym tlenek węgla może prowadzić do utraty przytomności a nawet do śmierci. Nie należy uruchamiać silnika w pomieszczeniu zamkniętym.
s) Chronić silnik od ciepła, iskier i płomienia. Nie palić w pobliżu maszyny!
t) Benzyna jest bardzo łatwopalna i wybuchowa. Przed tankowaniem silnik powinien zostać wyłączony i ostygnąć.
u) Ostrzeżenie! Ryzyko uszkodzenia silnika przez niewłaściwe paliwo.
v) Należy pamiętać o użyciu odpowiednich proporcji mieszając benzynę i olej silnikowy.
w) Po uzupełnieniu paliwa należy mocno dokręcić korek wlewu paliwa i odejść co najmniej 3 metry od miejsca wlewania paliwa przed uruchomieniem silnika.
x) Przed transportem urządzenia lub poddaniu go czynnościom konserwacyjnym, należy upewnić się, że silnik jest wyłączony.
y) Urządzenie prowadzić powoli, nie należy gwałtownie przyspieszać, skręcać lub hamować. Należy mieć na uwadze, że na nierównym podłożu urządzenie może się przechylić lub podskoczyć.
z) Przed rozpoczęciem pracy należy sprawdzić glebę, w której będzie pracowało urządzenie i usunąć twarde i ostre przedmioty, aby nie uszkodzić urządzenia.
aa) Należy zachować szczególną ostrożność prowadząc prace w pobliżu budynków. Należy zwrócić szczególna uwagę na elementy uzbrojenia, kable oraz węże.
bb) Jeżeli urządzenie zacznie wydawać nietypowe dźwięki, wibrować lub uderzy w duży/twardy przedmiot należy zatrzymać silnik, odłączyć świecę zapłonową i dokładnie sprawdzić maszynę pod kątem uszkodzeń! Nigdy nie należy uruchamiać maszyny z widocznymi uszkodzeniami.
cc) Zawsze należy iść za urządzeniem, nie należy stawać z przodu urządzenia podczas jego pracy!
dd) Do czyszczenia zablokowanego urządzenia należy używać narzędzi. Nigdy nie należy używać rąk!
ee) Nie używać maszyny w zamkniętej przestrzeni gdzie występuje ryzyko zmiażdżenia operatora między maszyną a innym obiektem lub ścianą.
ff) Nie należy używać urządzenia podczas złej pogody i na mokrej trawie.

UWAGA! Pomimo, iż urządzenie zostało zaprojektowane tak, aby było bezpieczne, posiadało odpowiednie środki ochrony oraz pomimo użycia dodatkowych elementów zabezpieczających użytkownika, nadal istnieje niewielkie ryzyko wypadku lub odniesienia obrażeń w trakcie pracy z urządzeniem. Zaleca się zachowanie ostrożności i rozsądku podczas jego użytkowania.

3. Zasady użytkowania

Maszyna jest przeznaczona do użytku w małych gospodarstwach rolnych, ogrodniczych, przemysłowych, kształtowaniu krajobrazu i do użytku domowego.

Odpowiedzialność za wszelkie szkody powstałe w wyniku użytkowania niezgodnego z przeznaczeniem ponosi użytkownik.

3.1. Opis urządzenia

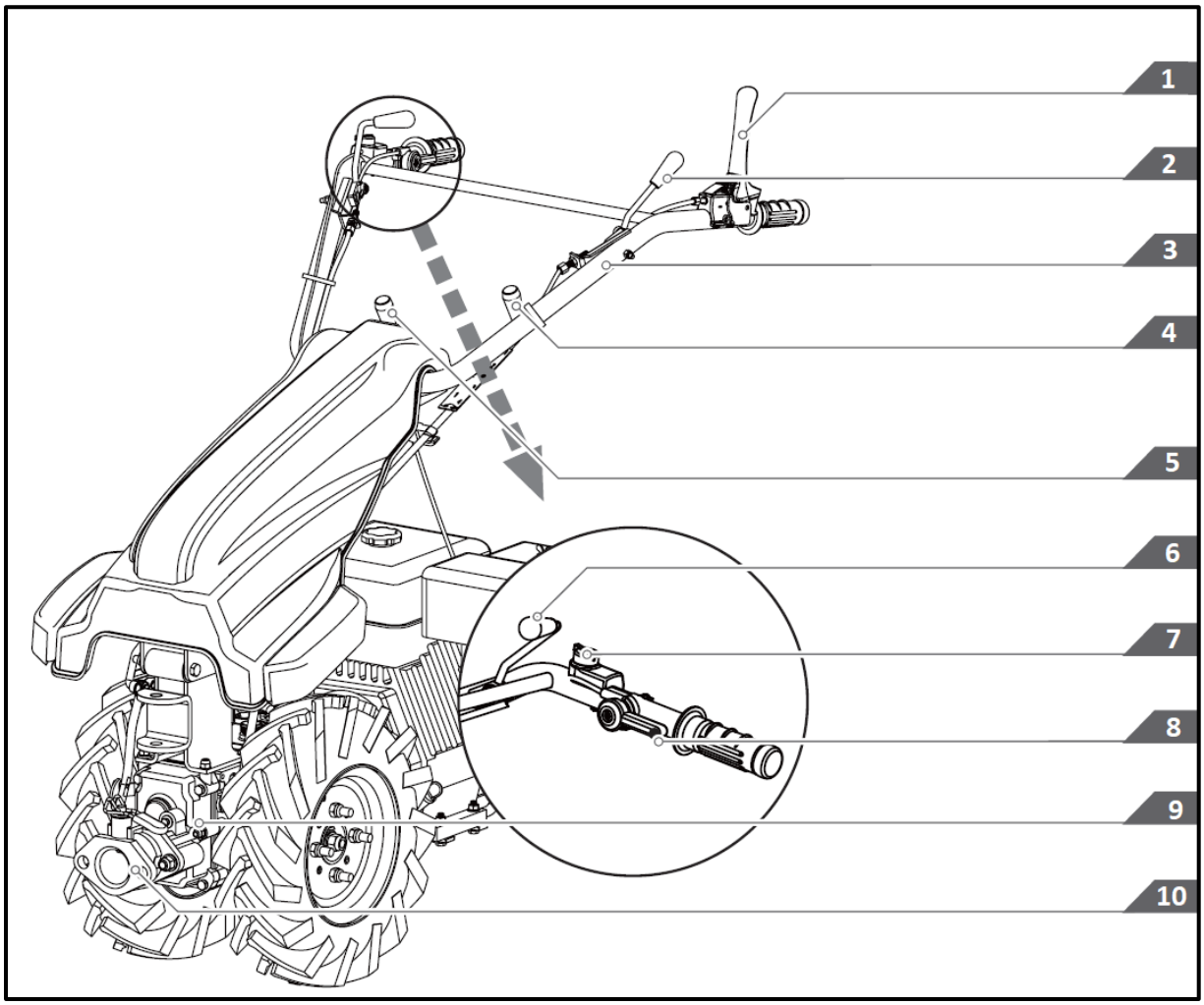

1 – Dźwignia sprzęgła - Umożliwia włączanie i wyłączanie sprzęgła, WOM („PTO” – wał odbioru mocy), bieg wsteczny i blokada-odblokowanie mechanizmu różnicowego.
2 – Dźwignia sterująca 180°.
3 – Kierownica.
4 – Dźwignia zmiany prędkości.
5 – Dźwignia zmiany kierunku.
6 – Dźwignia blokady mechanizmu różnicowego.
7 – Wyłącznik silnika.
8 – Dźwignia przepustnicy.
9 – Skrzynia biegów.
10 – Szybkozłącze do opcjonalnego wyposażenia akcesoryjnego.

3.2. Montaż urządzenia

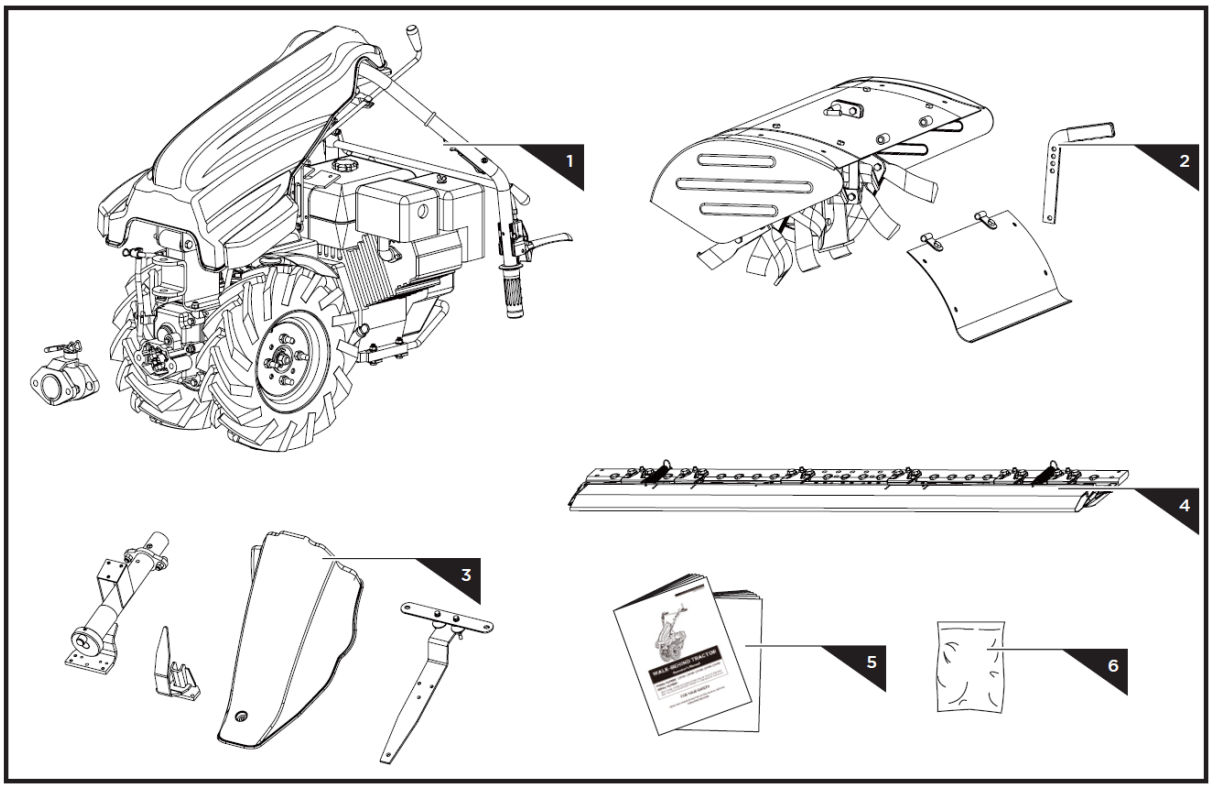

1 – Ciągnik jednoosiowy z silnikiem
2 – Glebogryzarka (wyposażenie opcjonalne)
3, 4 – Kosiarka listwowa (wyposażenie opcjonalne)
5 – Instrukcja obsługi
6 – Elementy montażowe **wyposażenia opcjonalnego**:

Glebogryzarka:

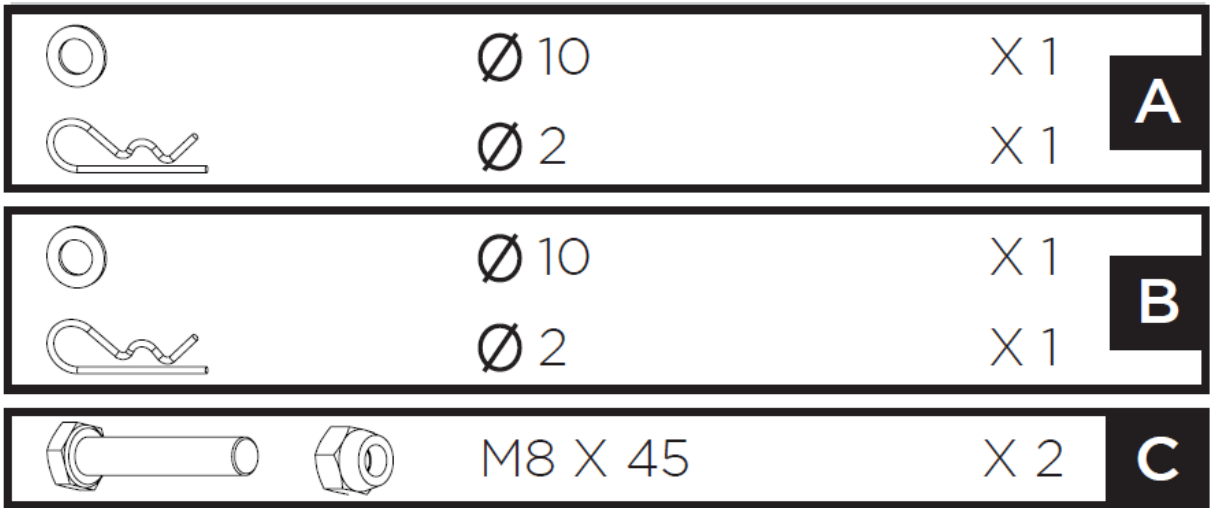

Glebogryzarka HT-WBA-150

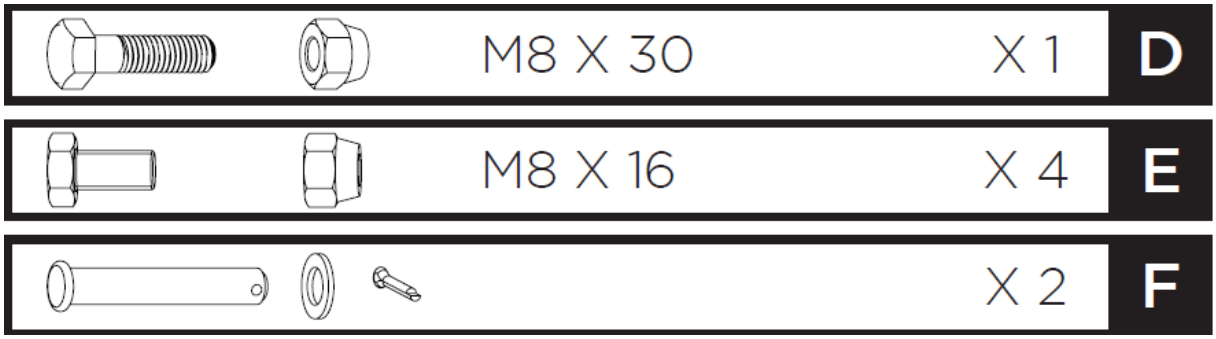

Glebogryzarka HT-WBA-140:

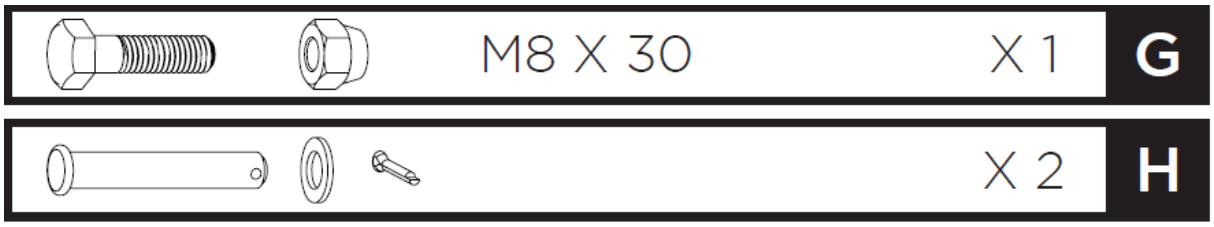

Kosiarka listwowa HT-WBA-110:

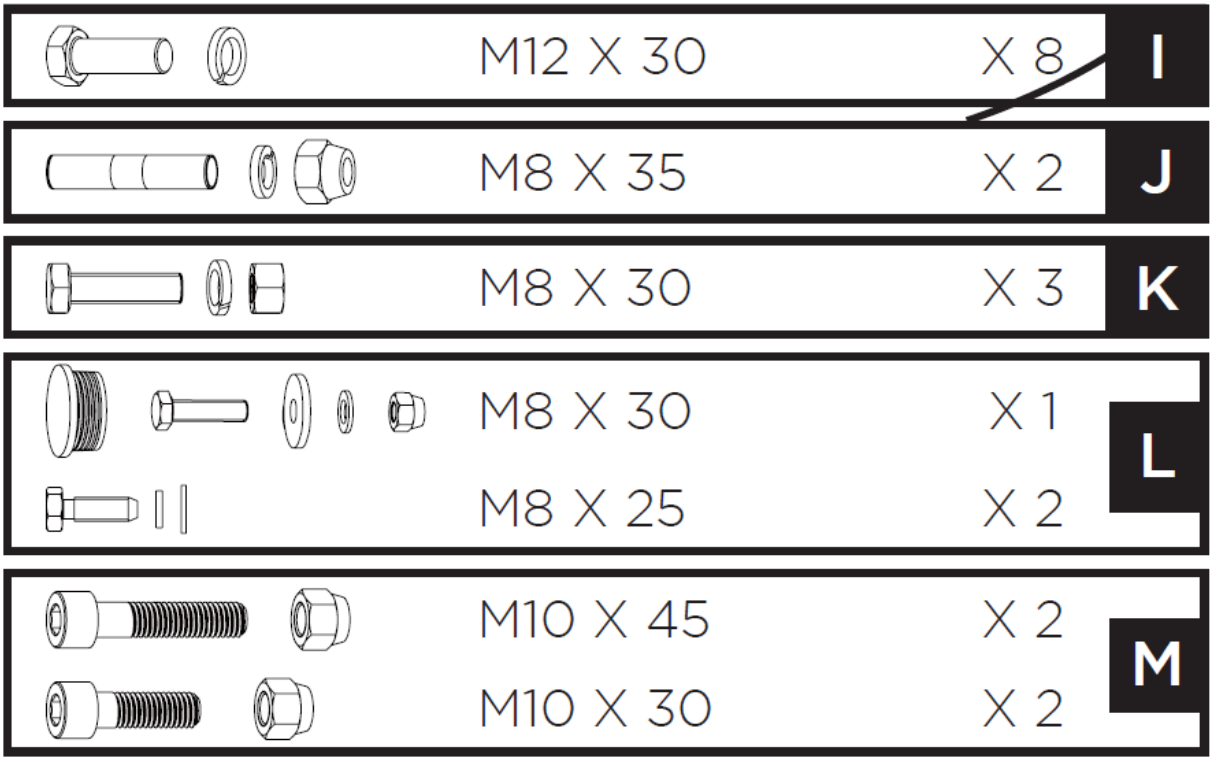

3.2.1. Montaż ciągnika jednoosiowego

Rozłożyć kierownicę i zamontować wałek odbioru mocy (PTO):

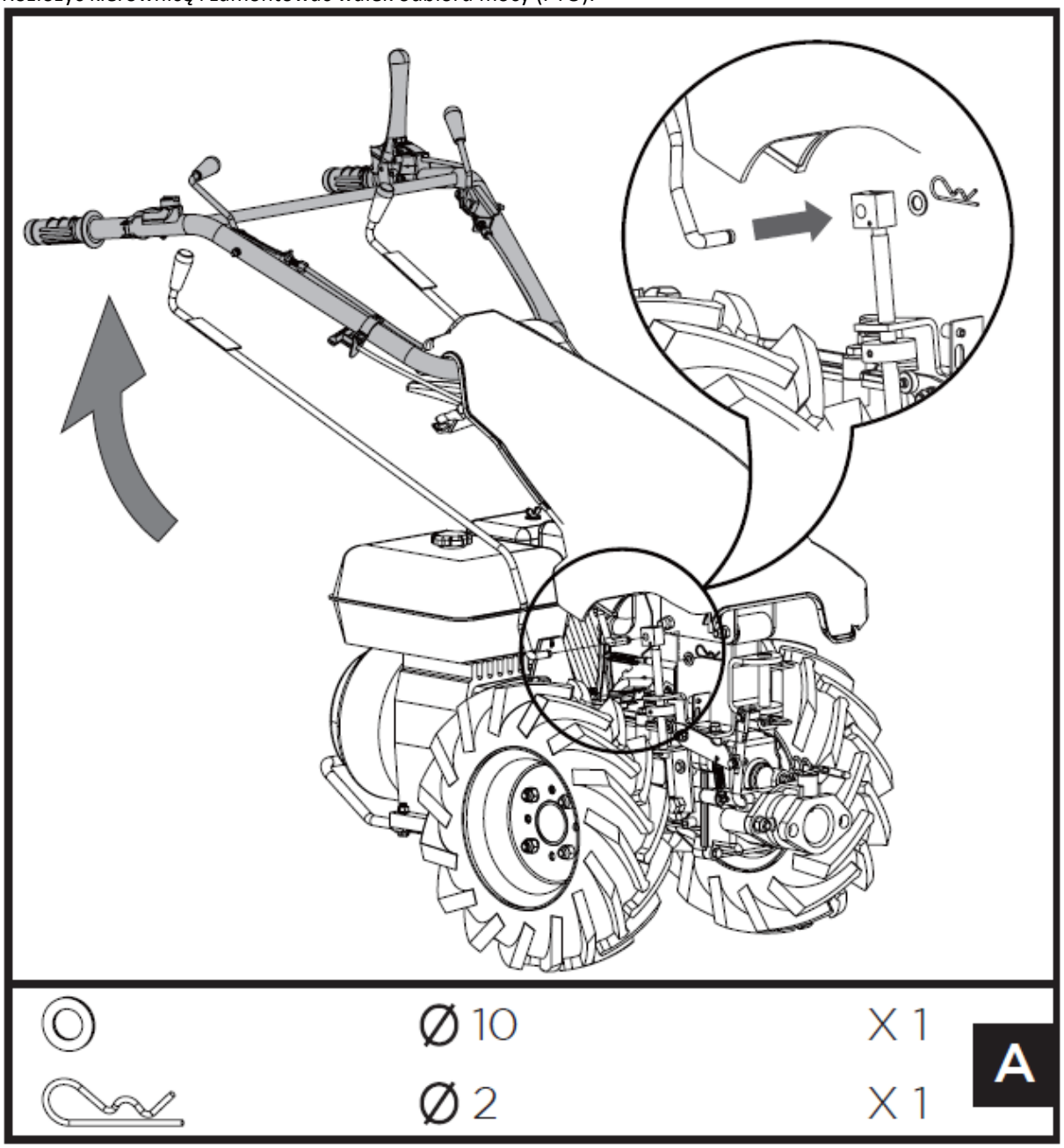

Zamontować drążek zmiany biegów:

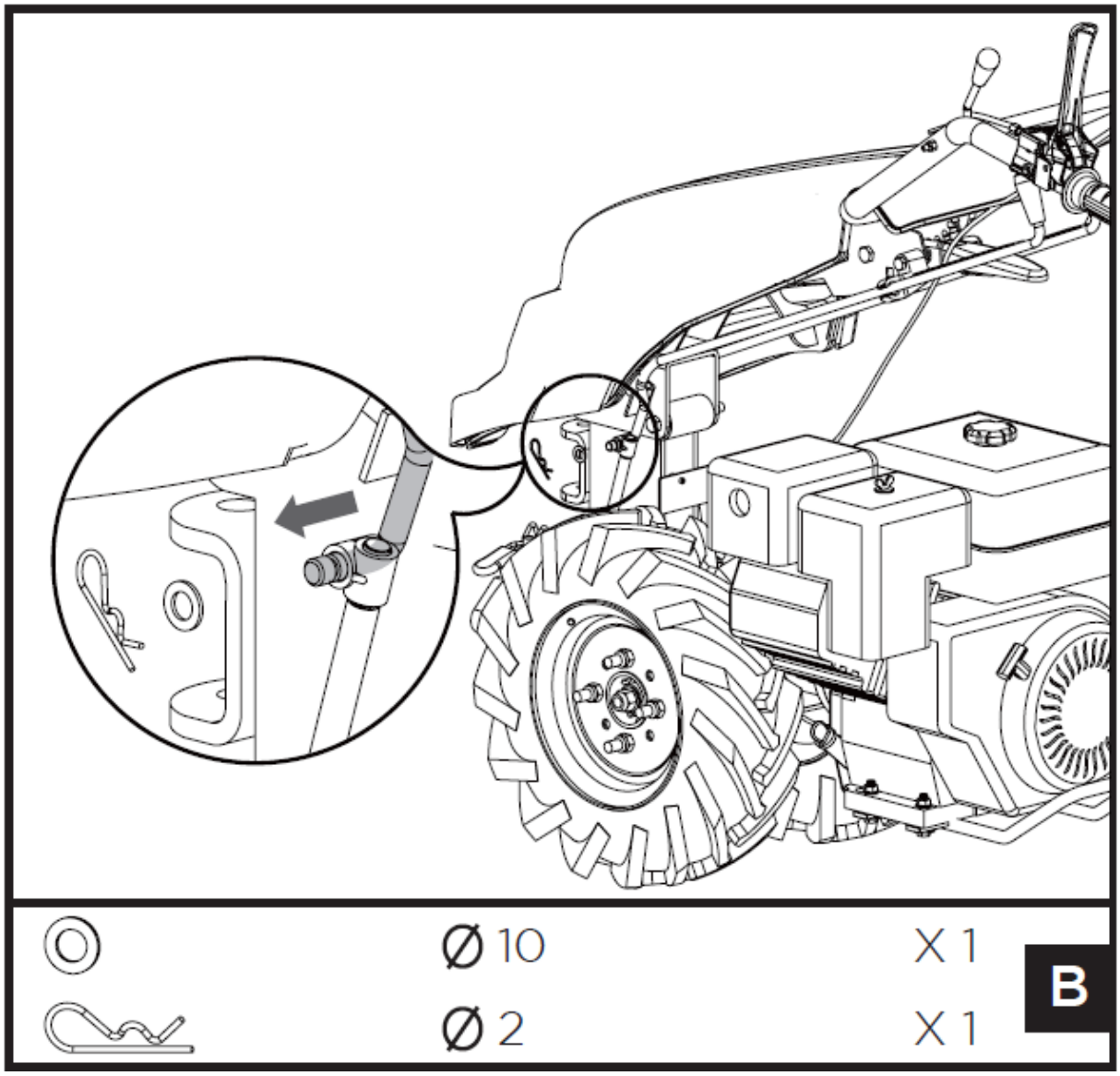

Wyrównać otwory w uchwycie silnika i osłonie. Włożyć śruby M8x45 z jednej strony i dokręcić nakrętkami z drugiej strony.

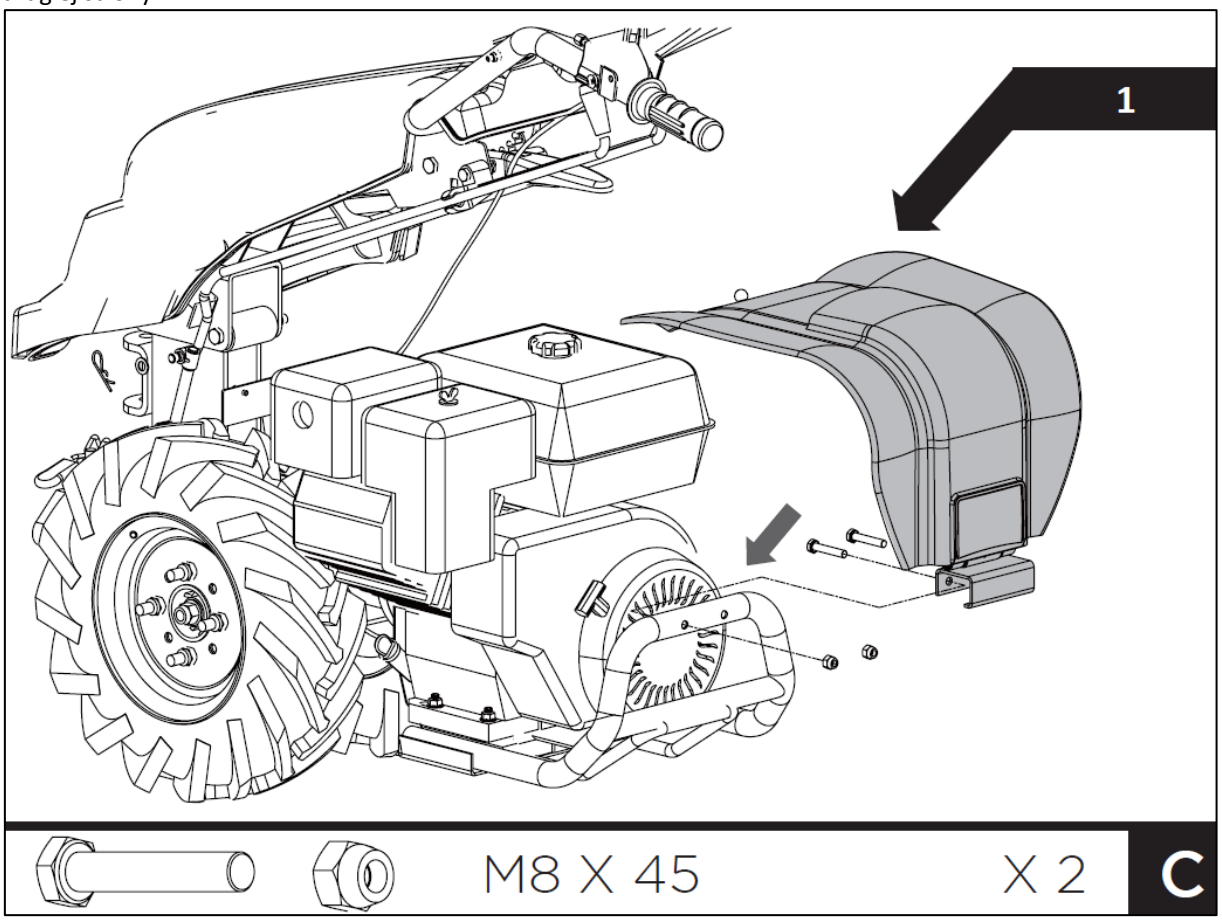

1 – wyposażenie opcjonalne

3.2.2. Montaż glebogryzarki (wyposażenie opcjonalne)

Włożyć pręt regulatora głębokości przez otwór we wsporniku – od góry do dołu – zakrzywieniem do tyłu urządzenia i przykręcić śrubą M8x30 i nakrętką przez otwory we wsporniku, przechodząc przez żądany otwór w pręcie regulatora głębokości:

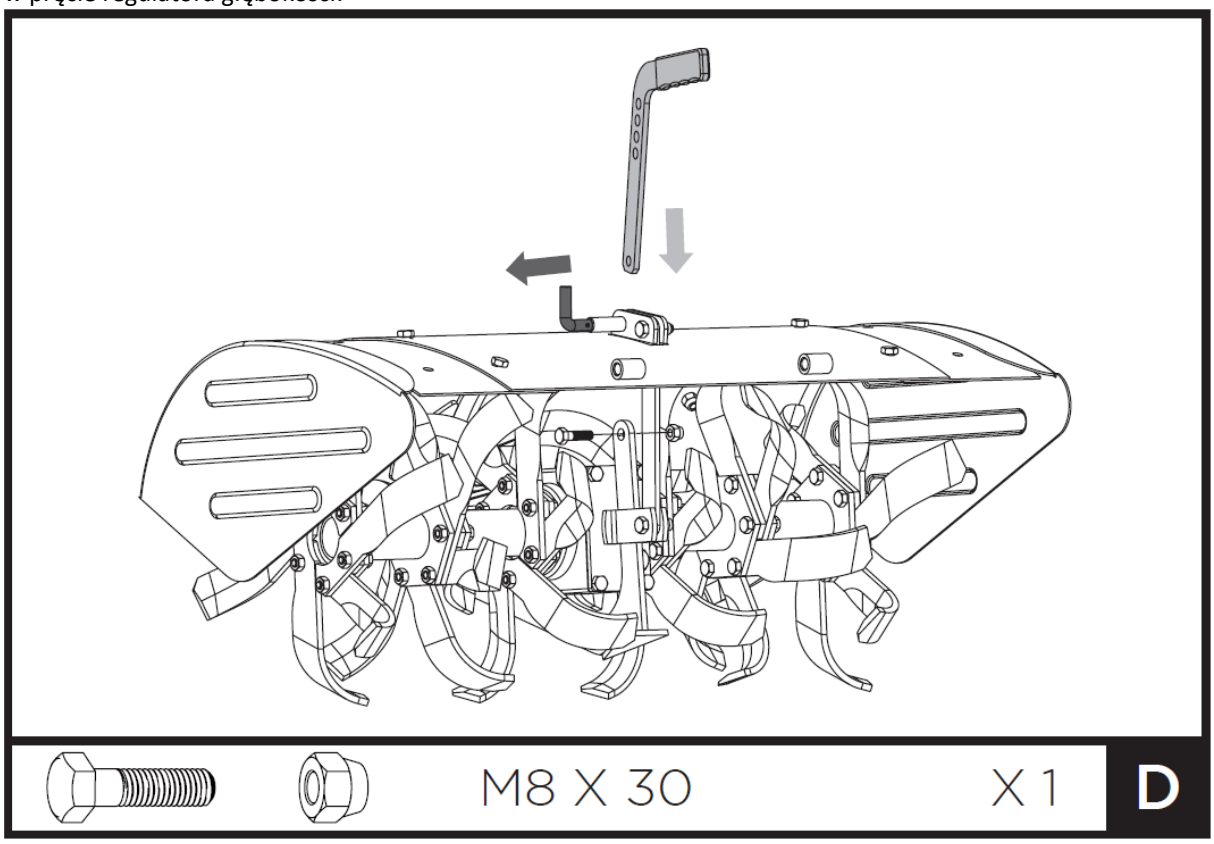

Dopasować otwory w osłonie i przedłużeniach bocznych. Połączyć je śrubami i nakrętkami M8x16:

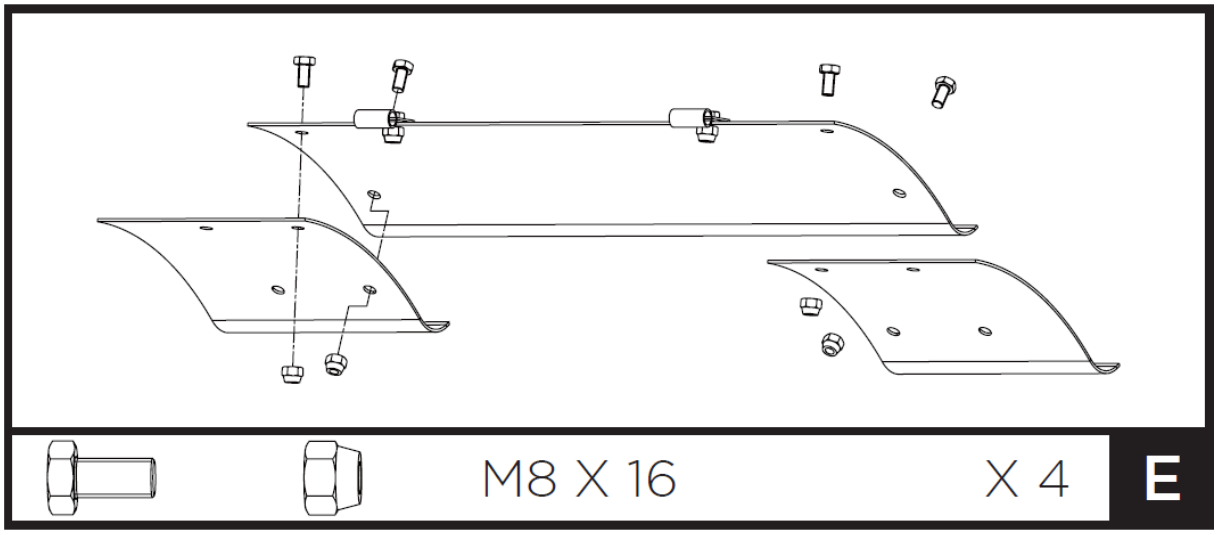

Zamontować osłonę:

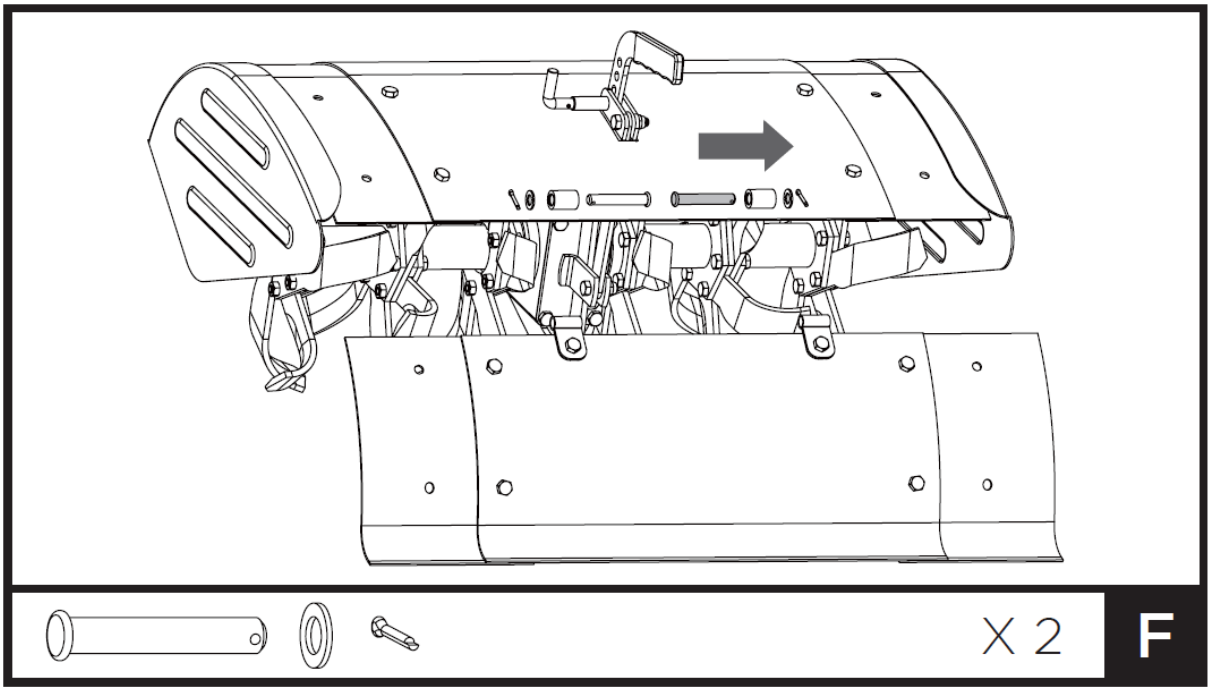

3.2.3. Montaż kosiarki listwowej (wyposażenie opcjonalne)

Dopasować otwory w kosiarce listwowej i zespole przekładni, umieścić podkładki, a następnie śruby M12x30, a następnie dokręcić:

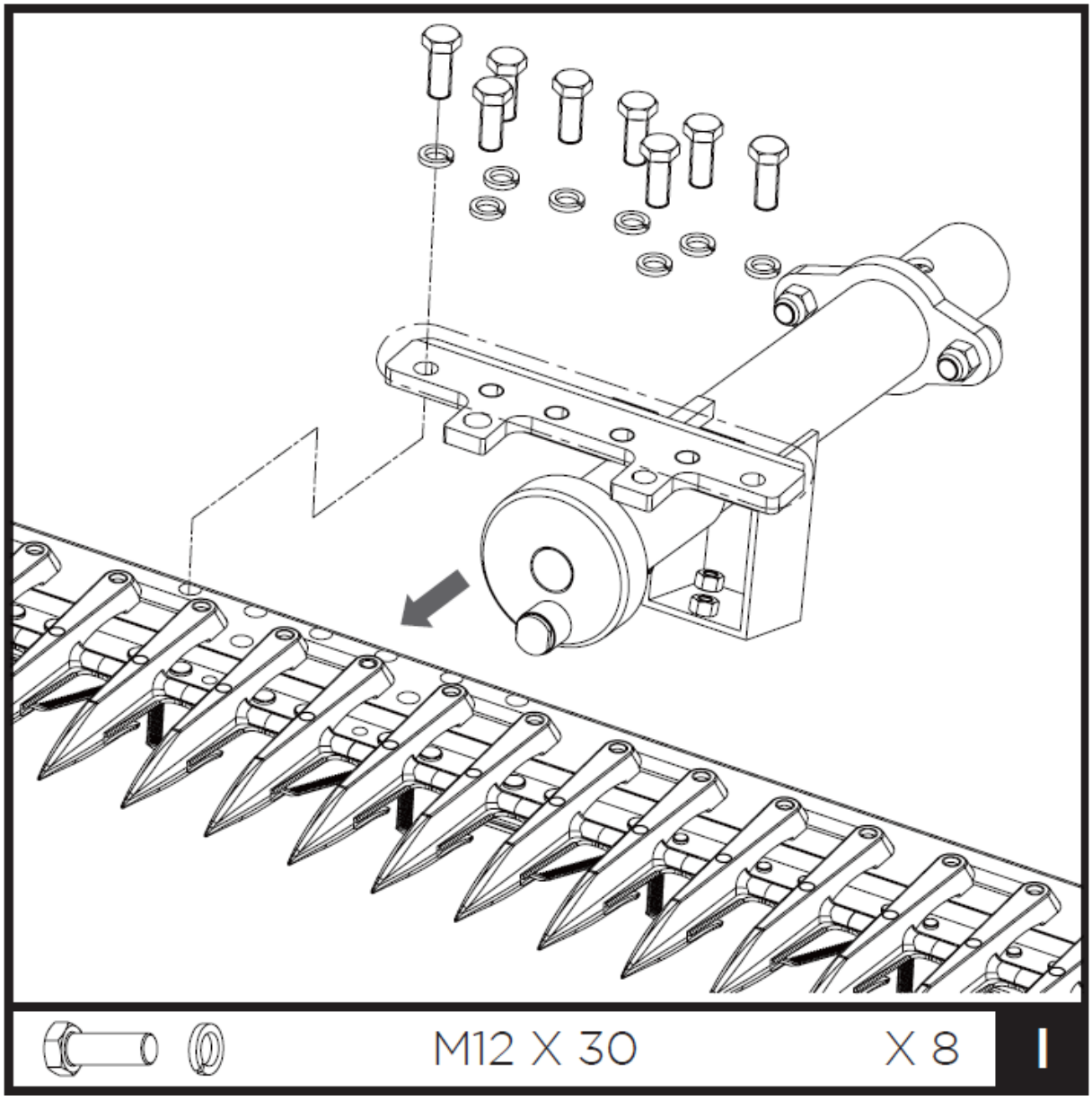

Zamontować widelec na kosiarce listwowej:

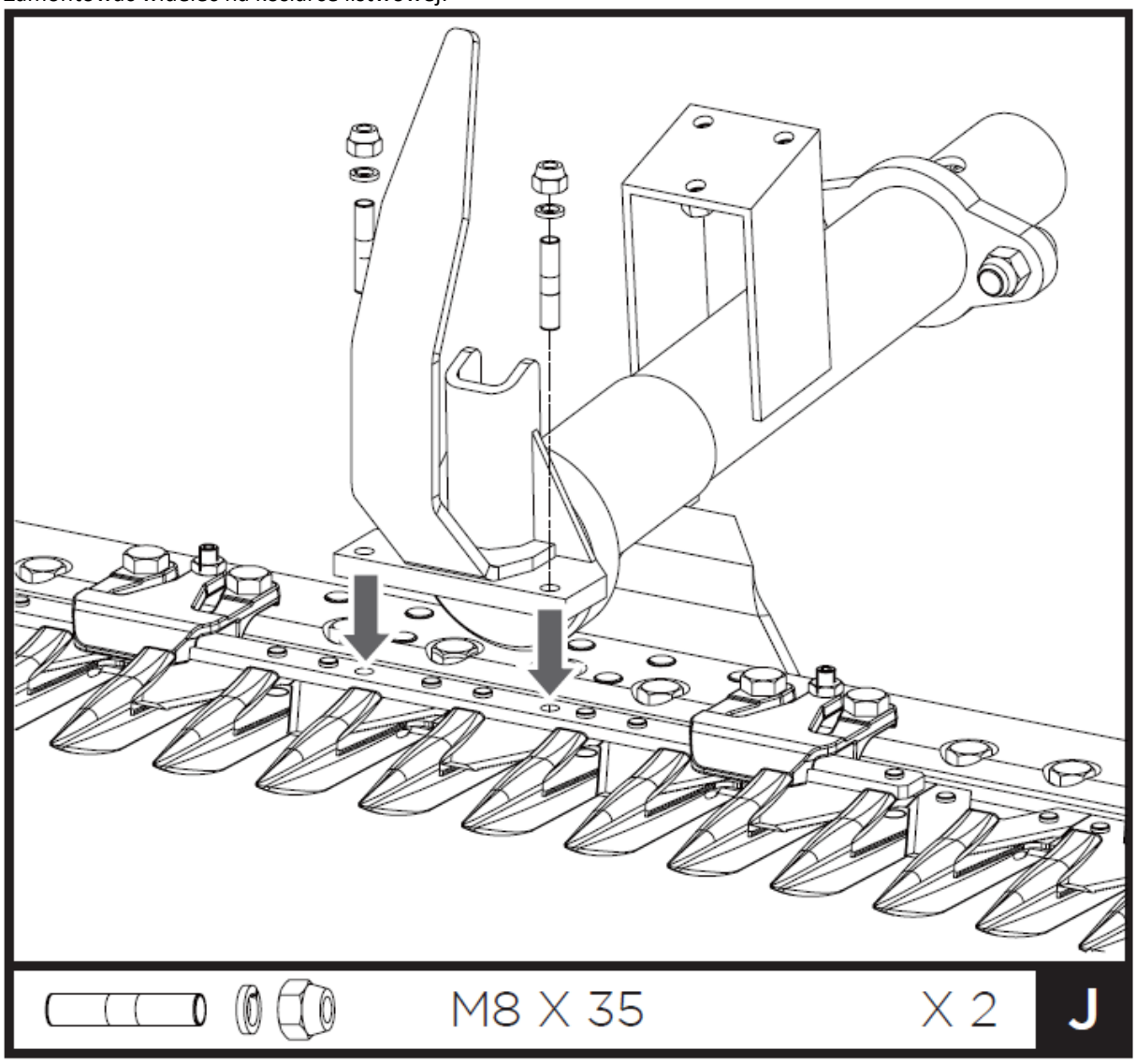

Umieścić trzy tuleje dystansowe na zespole przekładni. Następnie osadzić ramkę na tulejach, zabezpieczyć śrubami M8x30 z podkładkami sprężystymi:

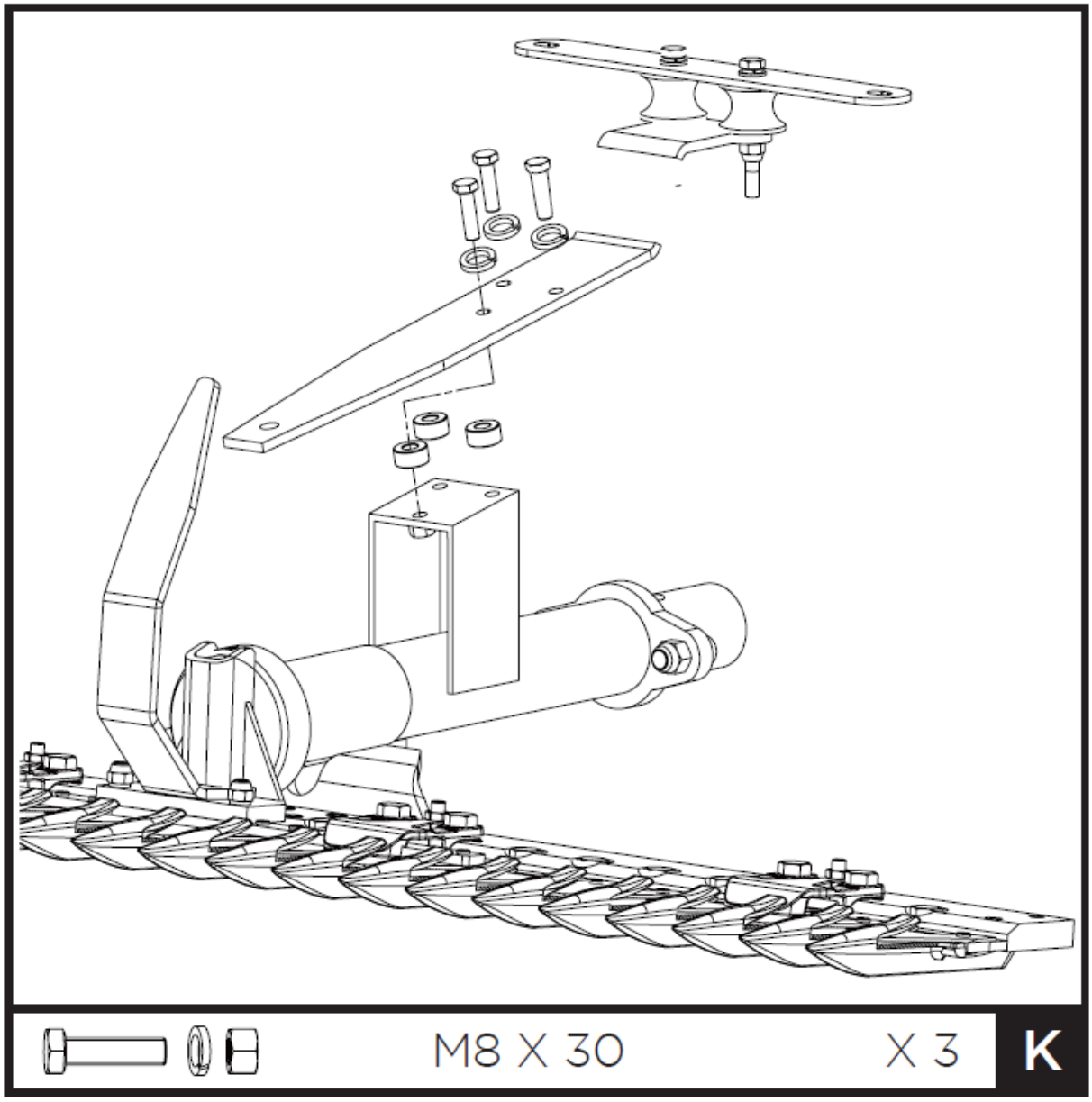

Zamontować osłonę:

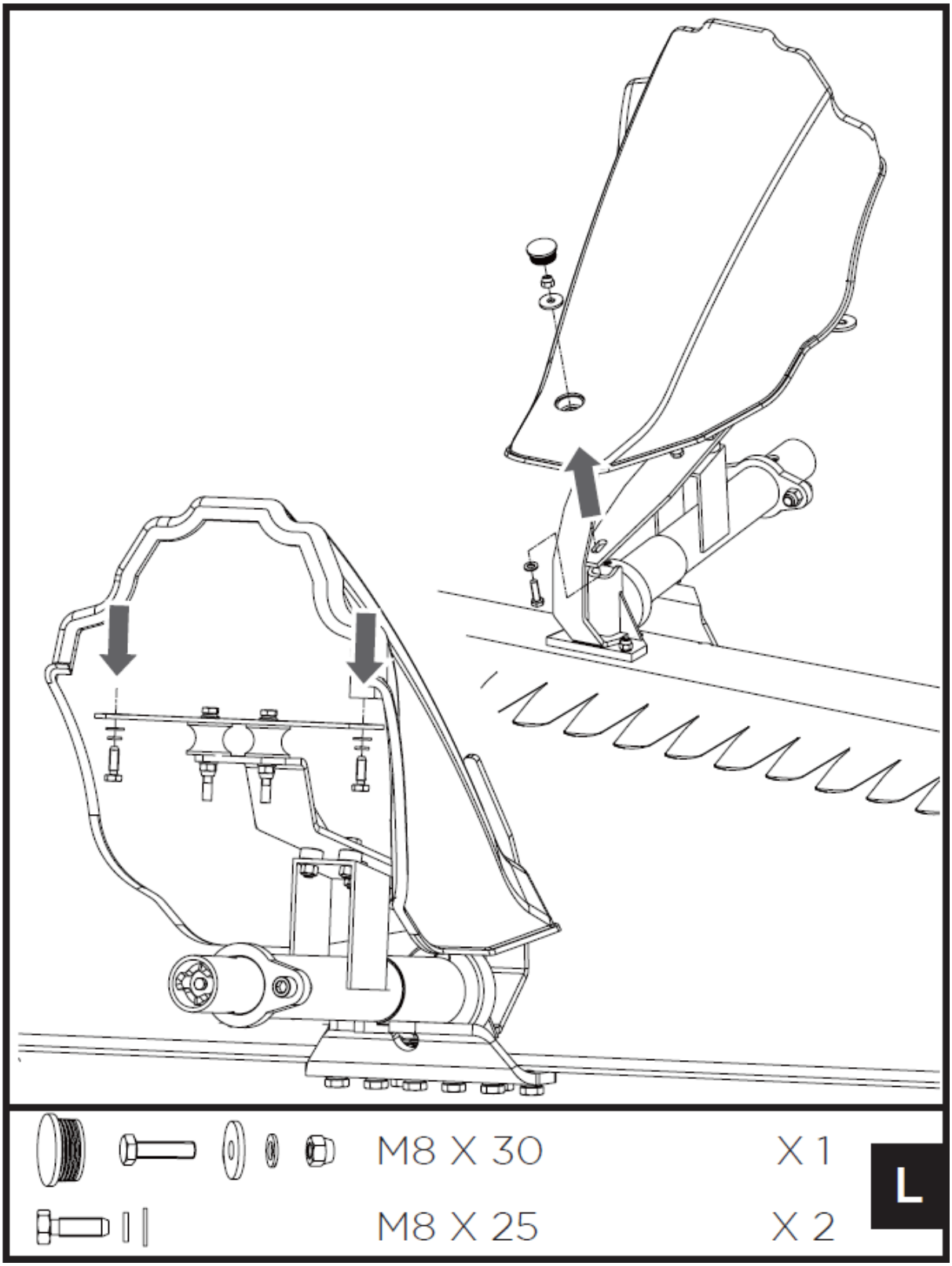

Wyrównać otwory w prowadnicach i listwie tnącej, a następnie zabezpieczyć je śrubami i nakrętkami M10x45 i M10x30:

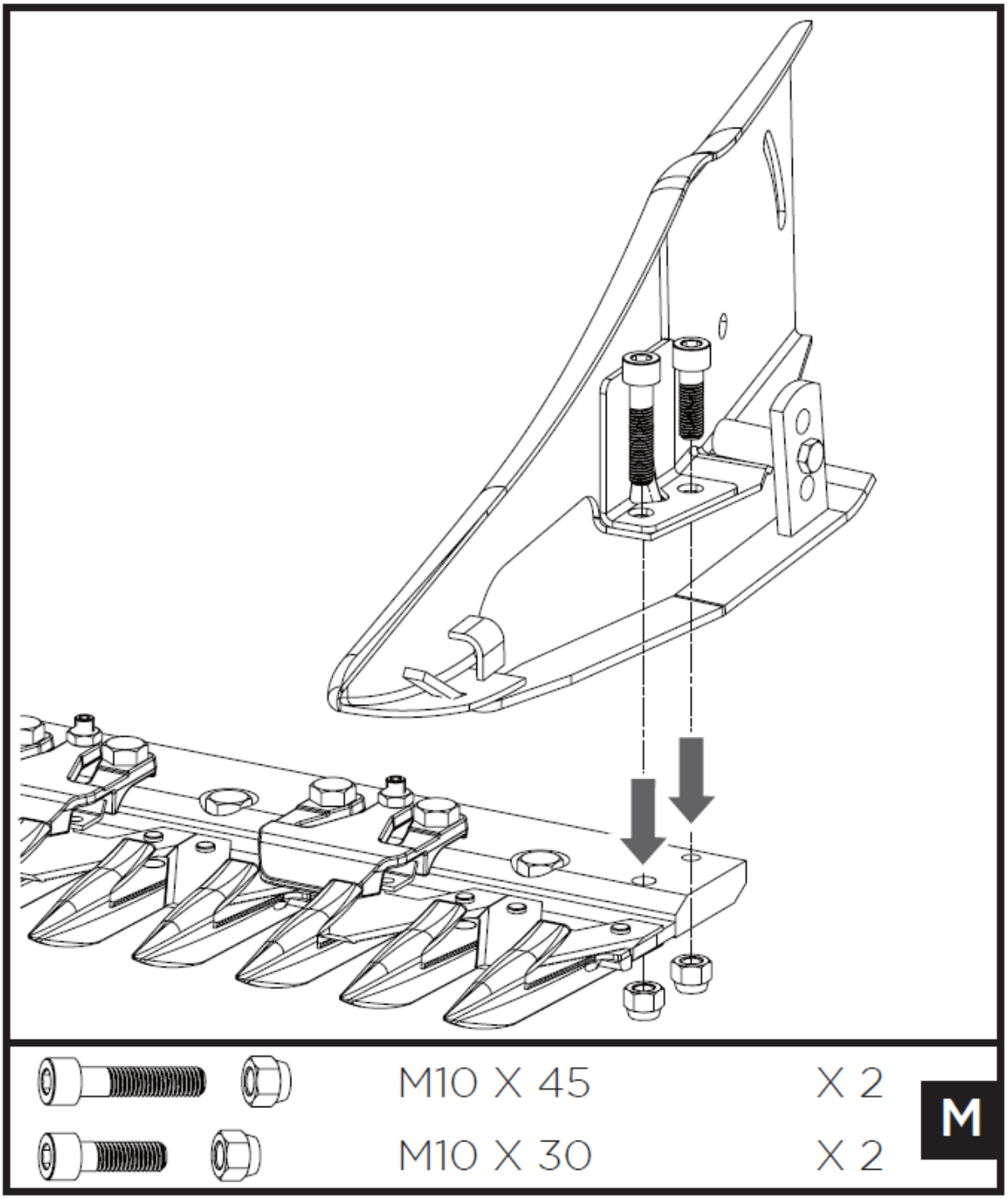

3.3. Montaż kosiarki listwowej / glebogryzarki (wyposażenie opcjonalne) do ciągnika jednoosiowego

3.3.1. Szybkozłącze

Ciągnik jednoosiowy jest wyposażony w szybkozłącze umożliwiające szybką wymianę osprzętu maszyny. Przed zamontowaniem narzędzia zamontować szybkozłącze zgodnie z ilustracją i upewnić się, że dźwignia wałka odbioru mocy (PTO) znajduje się w położeniu biegu jałowego. Podłączając narzędzie, przy wyłączonym silniku i maszynie ustawionej poziomo, należy pociągnąć sworzeń do góry, zaczepić narzędzie w tulei łączącej

i ustawić sworzeń w pierwotnym położeniu. Upewnić się, że znalazł się w pozycji zablokowanej, a nakrętki mocujące narzędzie do maszyny są dobrze dokręcone.
Aby zamontować kosiarkę listwową należy obrócić kierownicę o 180°. Wcześniej zwolnić dźwignię zmiany biegów i dźwignię wałka odbioru mocy (PTO) z ich wsporników, pociągnąć dźwignię kierowania na kierownicy i obrócić ją o 180°. Włożyć go ponownie po wybraniu idealnej pozycji kierownicy. Po obróceniu kierownicy należy ponownie włożyć dźwignie we wsporniki. Gdy kierownica jest obrócona, maszyna będzie jechać do przodu z prędkością wsteczną i do tyłu z pierwszą prędkością. Ciągnik jednoosiowy jest wyposażony w automatyczny rewers. Jeśli dźwignię sterowania na kierownicy obróci się o 180°, będą dwie prędkości do przodu, które po przekręceniu dźwigni wstecznej umieszczonej po prawej stronie kierownicy automatycznie przechodzą w bieg wsteczny.

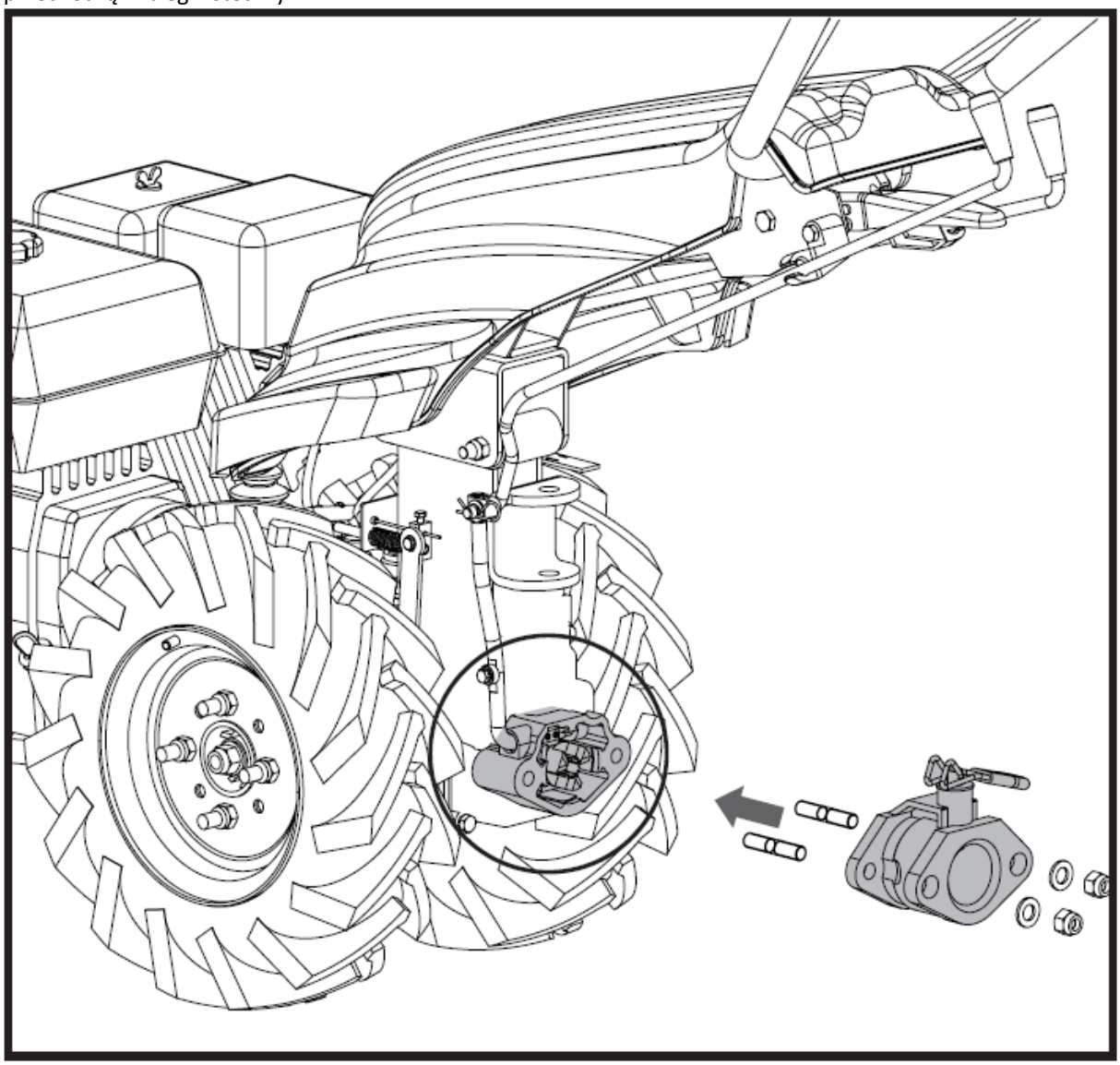

3.3.2. Montaż drążka zmiany biegów i łącznika

3.3.2.1. Maszyna z glebogryzarką

Pozycja montażowa drążka zmiany biegów znajduje się po lewej stronie wahadłowego drążka zmiany biegów:

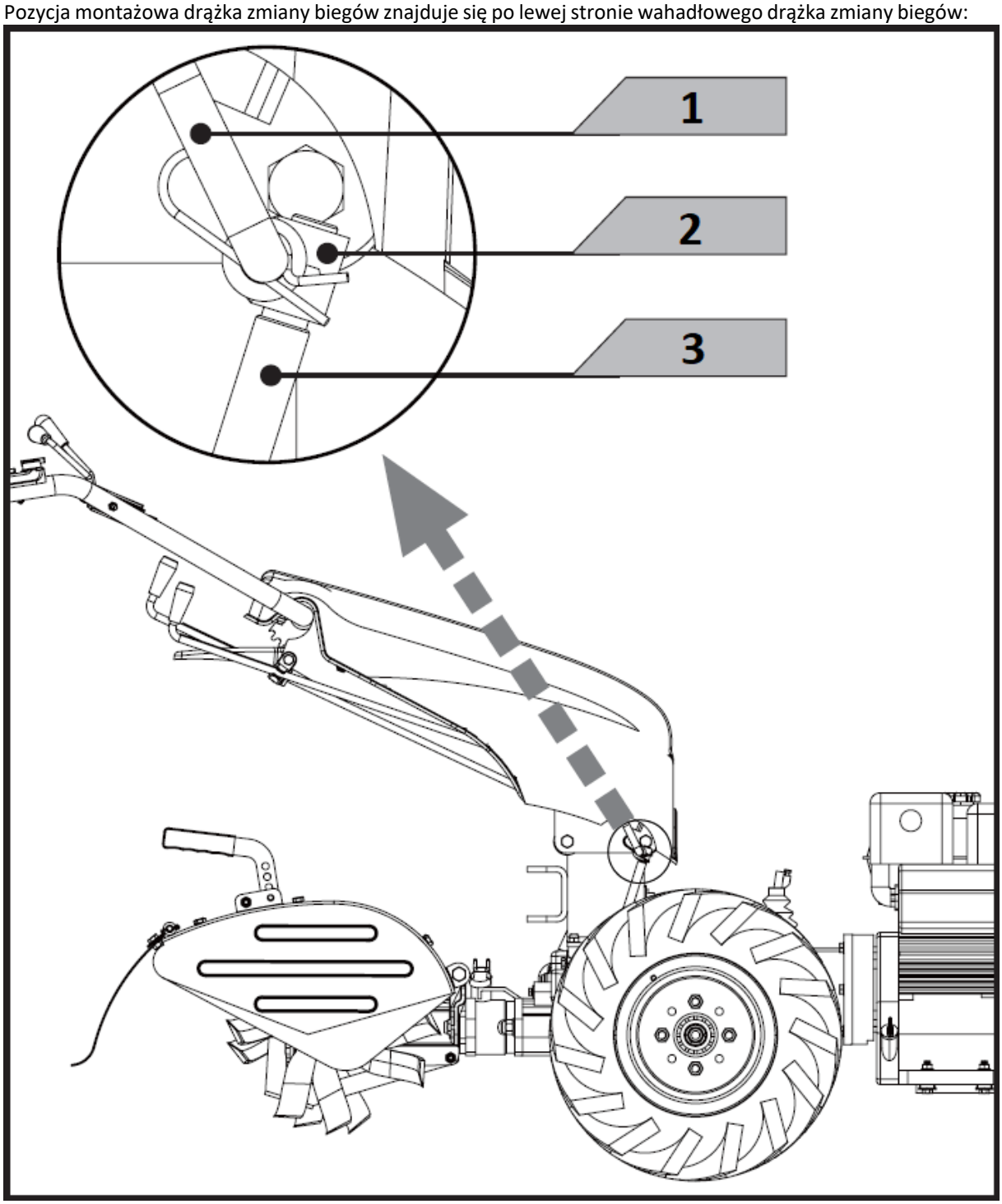

1 – Drążek zmiany biegów
2 – Łącznik
3 – Wahadłowy drążek zmiany biegów

3.3.2.2. Maszyna z kosiarką listwową

Pozycja montażowa drążka zmiany biegów znajduje się po lewej stronie wahadłowego drążka zmiany biegów:

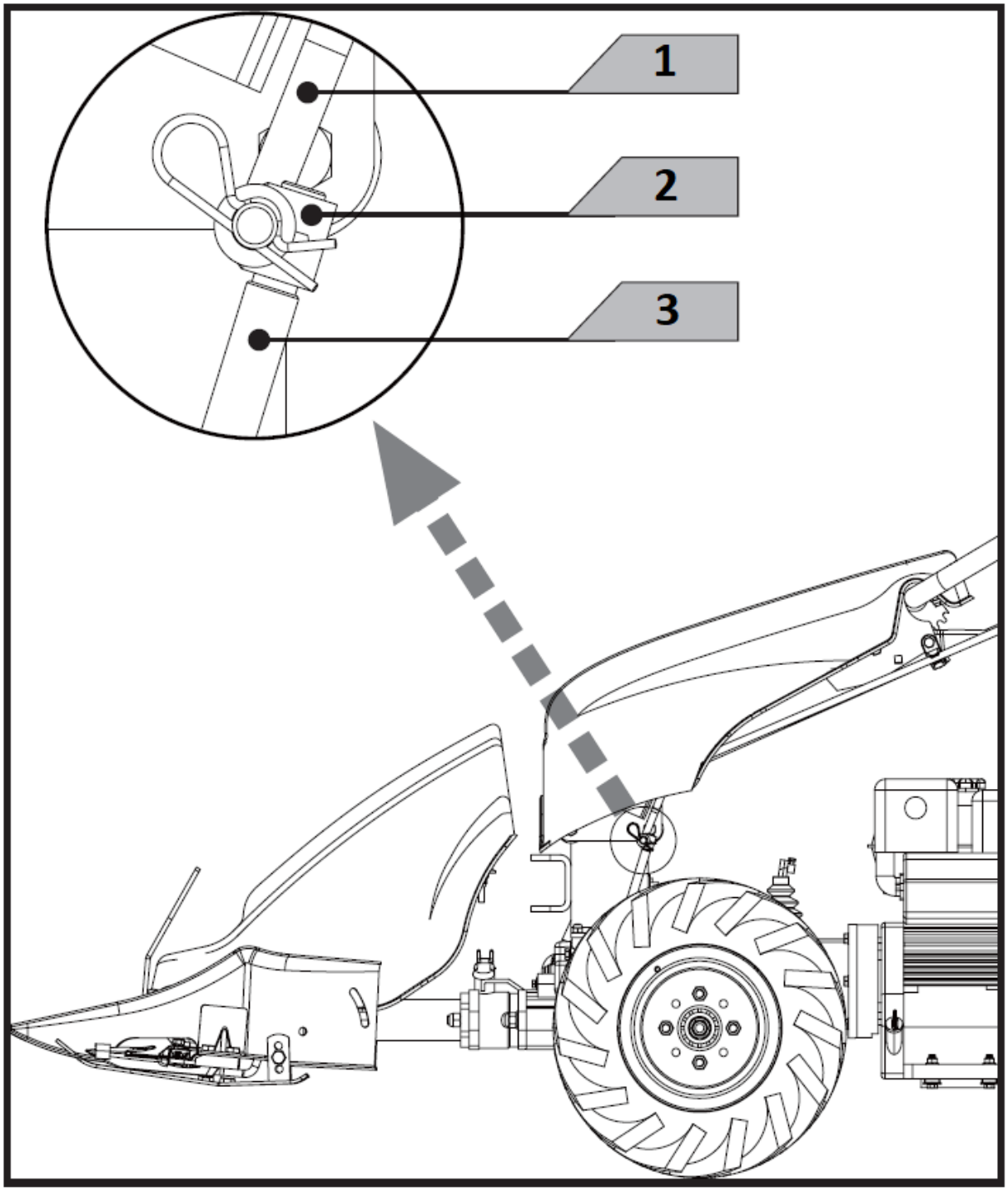

1 – Drążek zmiany biegów
2 – Łącznik
3 – Wahadłowy drążek zmiany biegów

3.4. Olej silnikowy

OLEJ ZOSTAŁ SPUSZCZONY DO WYSYŁKI.
Nienapełnienie miski olejowej silnika przed uruchomieniem silnika spowoduje trwałe uszkodzenie i utratę gwarancji na silnik.

3.5. Praca z urządzeniem

3.5.1. Uruchamianie silnika

Przed uruchomieniem silnika należy uzupełnić olej oraz paliwo.

Upewnić się, że dźwignia wałka odbioru mocy (PTO) jest zwolniona, a dźwignia zmiany prędkości znajduje się w położeniu biegu jałowego.
Ustawić dźwignię przepustnicy na kierownicy w połowie pozycji. Jeśli silnik jest zimny, włączyć ssanie na gaźniku.
Pociągnąć lekko za uchwyt rozrusznika, do momentu wyczuwalnego oporu, a następnie pociągnąć energicznie i delikatnie cofnąć uchwyt rozrusznika. Uchwyt rozrusznika należy zawsze chwytać tylko jedną ręką, aby zapobiec „cofaniu się" silnika. Po uruchomieniu silnika należy pozwolić pracować mu przez kilka minut na biegu jałowym, aby olej mógł nasmarować wszystkie ruchome części.
Ścisnąć dźwignię wyłączania silnika i chwycić dźwignię sprzęgła, aby włączyć biegi i napęd narzędzia. Jeśli włączenie nie nastąpi natychmiast, zwolnić lekko dźwignię sprzęgła i wykonać kilka lekkich ruchów na sprzęgle.
Podłącz wałek odbioru mocy (PTO), włączyć i ustawić dźwignię zmiany biegów w żądanej pozycji.
Zwolnić powoli i całkowicie dźwignię sprzęgła, aby rozpocząć pracę.

3.5.2. Zatrzymanie pracy silnika

Zwolnić prędkość, przełączyć dźwignię wałka odbioru mocy (PTO) i dźwignię zmiany biegów do położenia neutralnego i całkowicie zwolnić dźwignię zatrzymania silnika.

3.5.3. Regulacja głębokości pracy glebogryzarki (wyposażenie opcjonalne)

Opuszczenie drążka regulatora głębokości spowoduje głębszą penetrację gruntu i wolniejszą jazdę.
Podniesienie drążka regulatora głębokości spowoduje płytszą penetrację gruntu i szybszą jazdę
Regulacja głębokości glebogryzarki:
Usunąć śrubę mocującą.
Podnieść lub opuścić drążek regulatora głębokości do żądanej pozycji.
Zamontować śrubę mocującą.

3.5.4. Regulacja wysokości cięcia kosiarki listwowej (wyposażenie opcjonalne)

Poluzować nakrętkę.
Ustawić podkładkę ślizgową z powrotem w żądanej pozycji.
Ponownie zablokować nakrętkę.

3.6. Czyszczenie i konserwacja

a) Wyłączyć silnik i odłączyć wszystkie dźwignie sterowania. Silnik musi być chłodny.
b) Sprawdzić ogólny stan urządzenia Sprawdzić, czy nie ma poluzowanych śrub, niewspółosiowości lub zakleszczenia ruchomych części, pękniętych lub złamanych części i innych problemów, które mogą mieć wpływ na jego bezpieczną pracę.

c) Usunąć wszystkie zanieczyszczenia z urządzenia za pomocą miękkiej szczotki, odkurzacza lub sprężonego powietrza. Następnie użyć lekkiego oleju maszynowego najwyższej jakości do nasmarowania wszystkich ruchomych części.
d) Sprzęgło: gdy sprzęgło się zużywa, ta sama dźwignia może mieć szersze otwarcie, co jest bardzo niewygodne w użyciu. Oznacza to, że należy wyregulować linkę, ustawiając dźwignię sprzęgła w pierwotnym położeniu, działając na urządzenie regulacyjne i przeciwnakrętkę.
e) Silnik: należy sprawdzać olej co 4 godziny pracy i wymieniać co 50 godzin pracy. Zawsze używać oleju dobrej jakości. Odstępy między konserwacjami należy wykonywać zgodnie z instrukcjami podanymi w instrukcji obsługi silnika.
f) Skrzynia biegów: sprawdzać poziom oleju co 50 godzin pracy odkręcając korek i sprawdzając czy przy maszynie olej ma prawidłowy poziom. W razie potrzeby dodać olej.
g) Wymiana oleju w skrzyni biegów: olej należy wymieniać, gdy jest gorący, odkręcając korek wlewu i korek wyposażony we wskaźnik poziomu oleju. Po całkowitym spuszczeniu oleju założyć korek wlewu i uzupełnić nowym olejem.
h) Kosiarka listwowa: smarować blokadę ruchu ostrza za pomocą smarownicy co 4 godziny pracy. Utrzymywać prawidłowe ustawienie ostrza, regulując uchwyty ostrza. Nie mogą być dokręcone tak mocno, aby blokowały ostrze. Zawsze utrzymywać ostrza w naostrzone. Po każdym dniu roboczym wyczyścić listwę tnącą i usunąć resztki trawy lub błota. Od czasu do czasu sprawdzać, czy wszystkie śruby są dokręcone. Każdorazowo przy transportowaniu lub wystawianiu kosiarki listwowej na widok publiczny lub jej magazynowaniu należy obowiązkowo zastosować zabezpieczenie przednie.
i) Glebogryzarka: po każdym użyciu wyczyścić spód osłony zęba. Brud zmywa się z zębów łatwiej, jeśli zostanie spłukany natychmiast, a nie po wyschnięciu. Zawsze osuszyć glebogryzarkę ręcznikiem i nałożyć cienką warstwę oleju, aby zapobiec rdzewieniu lub uszkodzeniom spowodowanym przez wodę.
j) Nigdy nie używać „myjki ciśnieniowej" do czyszczenia glebogryzarki. Woda może dostać się do ciasnych miejsc glebogryzarki i jej obudowy przekładni, powodując uszkodzenie wrzecion, kół zębatych, łożysk lub silnika. Stosowanie myjek ciśnieniowych spowoduje skrócenie żywotności i zmniejszy użyteczność.
k) Zabrania się spryskiwania urządzenia strumieniem wody lub zanurzania urządzenia w wodzie.
l) Należy pamiętać, aby przez otwory wentylacyjne znajdujące się w obudowie nie dostała się woda.
m) Otwory wentylacyjne należy czyścić pędzelkiem i sprężonym powietrzem.
n) Do czyszczenia nie wolno używać ostrych i/lub metalowych przedmiotów (np. drucianej szczotki lub metalowej łopatki), ponieważ mogą one uszkodzić powierzchnię materiału, z którego wykonane jest urządzenie.
o) Nie czyścić urządzenia substancjami o odczynie kwasowym, środkami przeznaczenia medycznego, rozcieńczalnikami, paliwem, olejami lub innymi substancjami chemicznymi. Może to spowodować uszkodzenie urządzenia.

Przechowywanie
Jeśli ciągnik jednoosiowy nie będzie używany przez okres dłuższy niż 30 dni, należy wykonać poniższe czynności, aby przygotować urządzenie do przechowywania.
Całkowicie opróżnić zbiornik paliwa. Przechowywane paliwo zawierające etanol lub MTBE może zacząć się starzeć w ciągu 30 dni. Stare paliwo ma wysoką zawartość gumy i może zatykać gaźnik i ograniczać przepływ paliwa.
Uruchomić silnik i pozwolić mu pracować, aż się zatrzyma. Dzięki temu w gaźniku nie pozostanie żadne paliwo. Pomaga to zapobiegać tworzeniu się osadów wewnątrz gaźnika i możliwemu uszkodzeniu silnika.
Nasmarować cylinder, wprowadzając kilka kropli tego samego rodzaju oleju, który jest używany w silniku przez otwór świecy zapłonowej i pozwolić silnikowi pracować przez krótki czas.
Chronić zęby kosiarki listwowej przednią osłoną i upewnić się, że ostrze nie wysuwa się z prowadnicy. Przechowywać urządzenie w pozycji pionowej w czystym, suchym budynku z dobrą wentylacją.

USUWANIE ZUŻYTYCH URZĄDZEŃ:
Po zakończeniu okresu użytkowania nie wolno usuwać niniejszego produktu poprzez normalne odpady komunalne, lecz należy go oddać do punktu zbiórki i recyklingu urządzeń elektrycznych i elektronicznych. Informuje o tym symbol, umieszczony na produkcie, instrukcji obsługi lub opakowaniu. Zastosowane w urządzeniu tworzywa nadają się do powtórnego użycia zgodnie z ich oznaczeniem. Dzięki powtórnemu użyciu, wykorzystaniu materiałów lub innym formom wykorzystania zużytych urządzeń wnoszą Państwo istotny wkład w ochronę naszego środowiska. Informacji o właściwym punkcie usuwania zużytych urządzeń udzieli Państwu lokalna administracja.

Tento návod k použití byl přeložen strojově. Vždy se snažíme o poskytnutí přesného překladu. Žádný strojový překlad však není dokonalý. Rovněž neslouží k nahrazení překladu lidskou osobou. Oficiální návod k použití je dostupný v anglické verzi. Případné nesrovnalosti nebo rozdíly v překladu nejsou závazné a nemají žádný právní účinek pro účely dodržování předpisů nebo jejich vymáhání. V případě jakýchkoli otázek ohledně správnosti informací uvedených v návodu k použití se řiďte anglickou verzí tohoto obsahu. Jedná se o oficiální verzi.

Technické údaje

Popis parametru	Hodnota parametru
Název výrobku	Jednonápravový traktor
Model	HT-WB-900
Motor	270 cm^3 , 9 KM
Pohon	4 rychlostní stupně vpřed, 3 vzad
Otáčky motoru [ot./min]	3840
Rozměry [šířka x hloubka x výška] [mm]	1750 x 610 x 1165
Hmotnost [kg]	82,5

Volitelná výbava:

Popis parametru	Hodnota parametru
Název výrobku	Srpová tyč
Model	HT-WBA-110
Šířka řezu [mm]	1150
Výška řezu [mm]	20 – 40
Rozměry [šířka x hloubka x výška] [mm]	2180 x 580 x 390
Hmotnost [kg]	44,6

Volitelná výbava:

Popis parametru	Hodnota parametru
Název výrobku	Tiller
Model	HT-WBA-140
Pracovní šířka [mm]	467
Pracovní hloubka [mm]	150
Počet lopatek	16
Rozměry [šířka x hloubka x výška] [mm]	500 x 665 x 435
Hmotnost [kg]	27,8

Volitelná výbava:

Popis parametru	Hodnota parametru
Název výrobku	Tiller
Model	HT-WBA-150
Pracovní šířka [mm]	685
Pracovní hloubka [mm]	150
Počet lopatek	24
Rozměry [šířka x hloubka x výška] [mm]	720 x 690 x 435
Hmotnost [kg]	33

1. Všeobecný popis

Účelem tohoto návodu je pomoci při bezpečném a spolehlivém používání. Výrobek je navržený a vyrobený přísně podle technických pokynů pomocí nejnovějších technologií a komponentů a při zachování nejvyšších standardů kvality.

NEŽ ZAČNETE PRACOVAT SE ZAŘÍZENÍM, PEČLIVĚ SI PROČTĚTE TENTO NÁVOD, ABYSTE POROZUMĚLI VŠEM JEHO POKYNŮM.

Abyste zajistili dlouhý a spolehlivý provoz zařízení, ujistěte se, že jej provozujete a udržujete správně podle pokynů v tomto návodu k použití. Technické údaje a specifikace uvedené v těchto pokynech k obsluze jsou aktuální. Výrobce si vyhrazuje právo na změny za účelem zlepšení kvality. S ohledem na technický pokrok a možnosti snížení hluku je jednotka navržena a postavena tak, aby rizika vyplývající z emisí hluku byla snížena na nejnižší možnou úroveň.

Vysvětlení symbolů

	Výrobek splňuje požadavky příslušných bezpečnostních norem.
	Před použitím se seznamte s pokyny.
	Recyklovatelný výrobek.
	POZOR! nebo **VAROVÁNÍ!** nebo **PAMATUJ!** Obecný varovný signál.
	Používejte ochranu sluchu. Expozice hluku může vést ke ztrátě sluchu.
	Používejte ochranné brýle.
	Používejte ochranné rukavice.
	Používejte ochranu nohou.
	Používejte víko.
	UPOZORNĚNÍ! Nebezpečí požáru – hořlavé materiály!
	Upozornění! Horký povrch může způsobit popáleniny!
	V blízkosti zařízení platí zákaz kouření. Zařízení obsahuje hořlavé látky.
	Neprovozujte zařízení v uzavřených prostorách!
	UPOZORNĚNÍ! Škodlivé výpary.
	POZOR: Hrozí nebezpečí vymrštění cizích předmětů skrz zařízení!
	POZOR: Dodržujte bezpečnou vzdálenost od přihlížejících v blízkosti.

PŘÍSLUŠENSTVÍ	
	Udržujte nohy a ruce mimo dosah rotujících nožů/škrabek/kartáčů.

UPOZORNĚNÍ! Ilustrace použité v tomto návodu k obsluze jsou pouze orientační a v některých detailech se mohou lišit od skutečného vzhledu výrobku.

2. Bezpečné používání

UPOZORNĚNÍ! Přečtěte si všechna bezpečnostní varování a pokyny. Nedodržení varování a pokynů může mít za následek úraz elektrickým proudem, požár a/nebo vážné zranění nebo smrt.

Termín „zařízení“ nebo „produkt“ ve varováních a v popisu návodu se vztahuje
Jednonápravový traktor
Srpová tyč
Tiller

2.1. Bezpečnost na pracovišti

a) Udržujte pracovní prostor uklizený a dobře osvětlený. Nepořádek nebo nedostatečné osvětlení může vést k nehodám a úrazům. Buďte předvídaví, sledujte, co děláte, a při používání jednotky používejte zdravý rozum.
b) Nepoužívejte jednotku ve výbušném prostředí, například v přítomnosti hořlavých kapalin, plynů nebo prachu.
c) Pokud máte pochybnosti, zda výrobek pracuje správně, nebo v případě výskytu poruchy kontaktujte servis výrobce.
d) Opravy zařízení může provádět pouze servis výrobce. Je zakázáno provádět opravy svépomocně!
e) Do pracovního prostoru nesmějí děti ani nepovolané osoby. (Nepozornost může vést ke ztrátě kontroly nad jednotkou.)
f) Pokyny k používání si uložte pro pozdější použití. Pokud má být zařízení předáno třetím osobám, předejte současně s ním rovněž pokyny k používání.
g) Části balení a drobné montážní prvky ukládejte mimo dosah dětí.
h) Zařízení uložte mimo dosah dětí a zvířat.
i) Během používání tohoto zařízení společně s jinými zařízeními musí být při jejich používání zohledněny také jejich návody k použití.

Zapamatujte si! Během práce se zařízením chraňte děti a jiné, okolní osoby.

2.2. Osobní bezpečnost

a) Toto zařízení nepoužívejte, pokud jste unavení, nemocní nebo pod vlivem alkoholu, drog nebo léků, které by mohly zhoršit vaši schopnost ovládat zařízení.
b) Zařízení není určeno pro použití osobami (včetně dětí) se sníženými mentálními, smyslovými nebo intelektuálními funkcemi nebo osobami, které nemají zkušenosti a/nebo znalosti, pokud nejsou pod dohledem nebo nebyly poučeny osobou odpovědnou za jejich bezpečnost, jak ovládat zařízení.
c) Jednotku mohou obsluhovat osoby, které jsou fyzicky způsobilé, schopné s ní pracovat a příslušně proškolené, které si přečetly tento návod k obsluze a byly proškoleny o bezpečnosti a ochraně zdraví při práci.
d) Při používání zařízení dávejte pozor a řiďte se zdravým rozumem. Chvilková nepozornost během operace může způsobit vážné zranění.
e) Používejte osobní ochranné prostředky vyžadované při práci se zařízením a uvedené v bodu 1 vysvětlivek symbolů.
Používání vhodných a atestovaných osobních ochranných prostředků snižuje riziko úrazu.

f) Nepřeceňujte své možnosti. Po celou dobu práce udržujte rovnováhu. Ta umožňuje lepší kontrolu nad zařízením v neočekávaných situacích.
g) Nenoste volný oděv ani šperky. Vlasy, oděv a rukavice udržujte v dostatečné vzdálenosti od pohyblivých částí. Volný oděv, šperky nebo dlouhé vlasy mohou být pohyblivými částmi zachyceny a vtaženy.
h) Zařízení není hračka. Děti by měly být sledovány, aby bylo zajištěno, že si s výrobkem nehrají.
i) Nevkládejte ruce dovnitř zařízení, pokud je v provozu!

2.3. Bezpečné používání zařízení a příslušenství

a) Je nutné se přesvědčit, zda je kolo na zařízení umístěno stabilně. Používejte nářadí určené k danému účelu. Správně vybraný produkt odvede lepší a bezpečnější práci, pro kterou byl navržen.
b) Nepoužívané zařízení uchovávejte mimo dosah dětí a kohokoli, kdo není obeznámen se zařízením nebo s tímto návodem. V rukou nezkušených uživatelů jsou tato zařízení nebezpečná.
c) Udržujte zařízení v dobrém technickém stavu. Před každou prací zkontrolujte, zda zařízení není poškozeno nebo nejsou poškozeny jeho pohyblivé části (praskliny částí nebo veškeré jiné podmínky, které mohou mít vliv na bezpečný chod zařízení). V případě poškození vraťte zařízení před použitím k opravě.
d) Zařízení chraňte před dětmi.
e) Opravu a údržbu zařízení musí provádět kvalifikovaní pracovníci pomocí výhradně originálních náhradních dílů. Bude tak zajištěno bezpečné používání.
f) Aby byla zajištěna provozní integrita jednotky tak, jak byla navržena, neodstraňujte kryty instalované výrobcem ani šrouby.
g) Při přepravě nebo přemisťování zařízení ze skladu na místo použití dodržujte zdravotní a bezpečnostní pravidla pro ruční manipulaci platná v zemi, kde je zařízení používáno.
h) Vyhněte se situacím, kdy se zařízení během provozu zastaví při velkém zatížení. Může to způsobit přehřátí součástí pohonu a v důsledku toho poškození zařízení.
i) Nedotýkejte se pohyblivých částí nebo příslušenství, pokud není jednotka vypnutá.
j) Zapnuté zařízení neponechávejte bez dozoru.
k) Zařízení pravidelně čistěte, aby nedošlo k trvalému usazování nečistot.
l) Zařízení není hračka. Čištění a údržbu nesmějí provádět děti bez dozoru dospělé osoby.
m) Je zakázáno zasahovat do konstrukce zařízení a provádět změny jeho parametrů nebo konstrukce.
n) Zařízení nepoužívejte ani neukládejte v blízkosti zdrojů ohně a tepla.
o) Nezakrývejte větrací otvory zařízení!
p) Únik provozních olejů ze zařízení oznamte příslušným službám nebo se řiďte právními předpisy platnými v místě používání zařízení.
q) Nebezpečí! Riziko pro zdraví a riziko výbuchu spalovacího motoru.
r) Výfukové plyny motoru obsahují jedovatý oxid uhelnatý. Pobyt v prostředí s obsahem oxidu uhelnatého může být příčinou bezvědomí i smrti. Nenechávejte běžet motor v uzavřeném prostoru.
s) Chraňte motor před teplem, jiskrami a plamenem. V blízkosti zařízení nekuřte!
t) Benzin je vysoce hořlavou a výbušnou látkou. Před doplňováním paliva je třeba motor zastavit a nechat vychladnout.
u) Upozornění! Nesprávné palivo může způsobit poškození motoru.
v) Při míchání benzínu a motorového oleje dbejte na správné proporce.
w) Po doplnění paliva pevně utáhněte víčko palivové nádrže a před nastartováním motoru jděte alespoň 3 metry od hrdla palivové nádrže.
x) Před přepravou zařízení nebo před jeho údržbou se ujistěte, že je motor vypnutý.
y) Zařízení tlačte pomalu, nezrychlujte, neotáčejte ani prudce nebrzděte. Upozorňujeme, že zařízení se může na nerovném povrchu naklánět nebo skákat.
z) Před zahájením práce zkontrolujte půdu, ve které bude zařízení pracovat a odstraňte tvrdé a ostré předměty, aby nedošlo k poškození výrobku.
aa) Při práci v blízkosti budov buďte mimořádně opatrní. Zvláštní pozornost je třeba věnovat výzbroji, kabelům a hadicím.
bb) Pokud zařízení začne vydávat neobvyklé zvuky, vibrovat nebo narazit na velký/tvrdý předmět, vypněte motor, odpojte zapalovací svíčku a pečlivě zkontrolujte stroj, zda není poškozen! Nikdy nespouštějte stroj s viditelným poškozením.
cc) Vždy jděte za strojem, nestůjte před strojem, když je v provozu!
dd) K čištění zablokovaného zařízení použijte nástroje. Nikdy k tomu nepoužívejte ruce!

ee) Nepoužívejte stroj ve stísněných prostorách, kde hrozí nebezpečí přimáčknutí obsluhy mezi stroj a jiný předmět nebo stěnu.

ff) Nepoužívejte zařízení za špatného počasí nebo na mokré trávě.

UPOZORNĚNÍ! Přestože zařízení bylo navrženo tak, aby bylo bezpečné a mělo dostatečné ochranné prostředky a navzdory použití dalších bezpečnostních prvků chránících uživatele, existuje i nadále malé riziko úrazu či zranění při práci se zařízením. Doporučujeme, abyste při používání s výrobkem nakládali opatrně a rozumně.

3. Návod k použití

Stroj je určen pro použití v drobném zemědělství, zahradnictví, průmyslu, krajinářství a domácím použití.

Za případné škody způsobené nesprávným používáním odpovídá provozovatel.

3.1. Přehled produktů

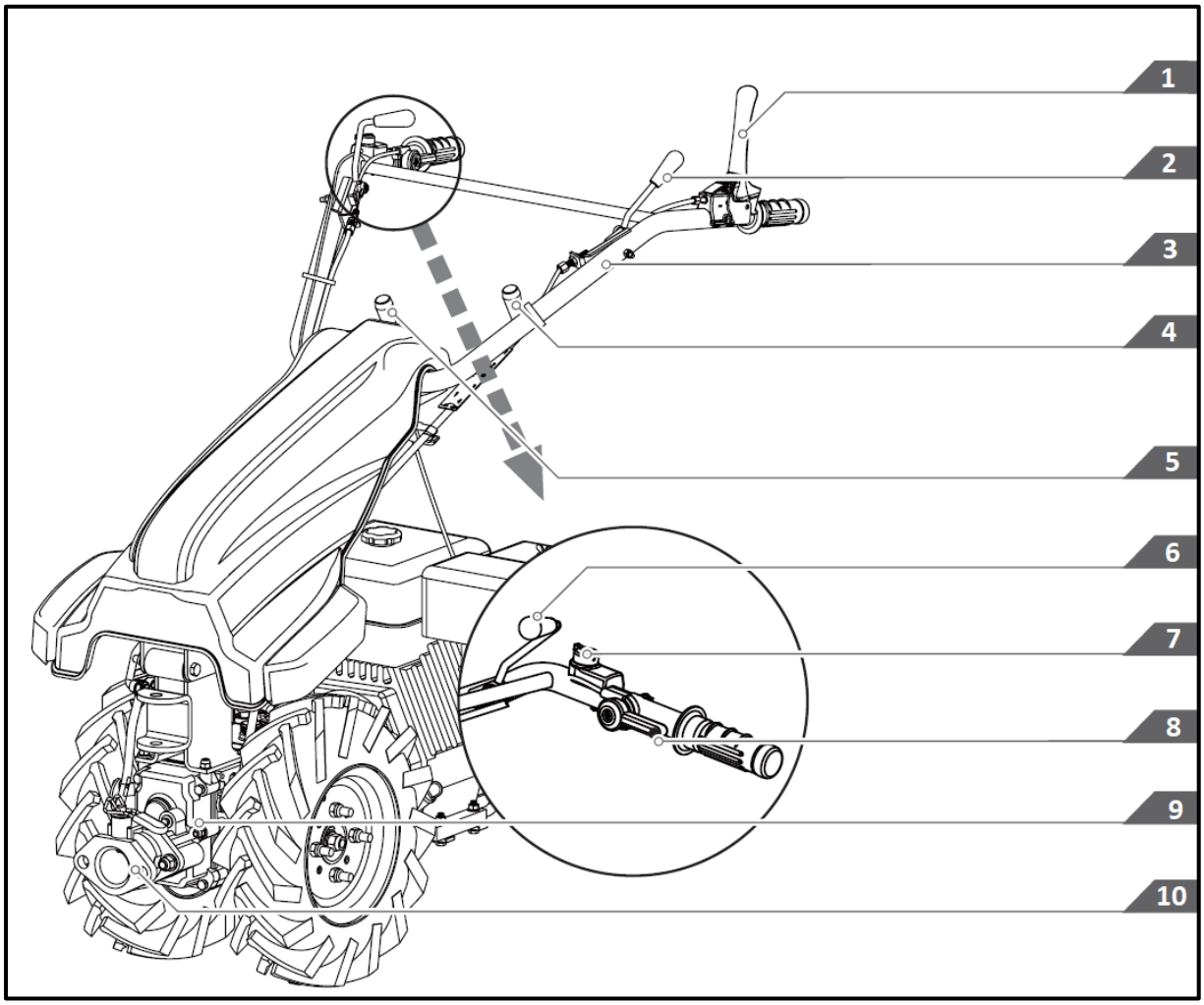

1 - Páčka spojky - Umožňuje zapínání a vypínání spojky, PTO ("PTO" - pomocný náhon), zpátečky a zamykání-odemykání diferenciálu.

2 - Ovládací páka 180°.

3 - Volant.

4 - Páka změny rychlosti.

5 - Páka změny směru.

6 - Páčka uzávěrky diferenciálu.

7 - Spínač motoru.

8 - Páčka plynu.

9 - Převodovka.

10 - Rychlospojka pro volitelné příslušenství.

3.2. Montáž zařízení

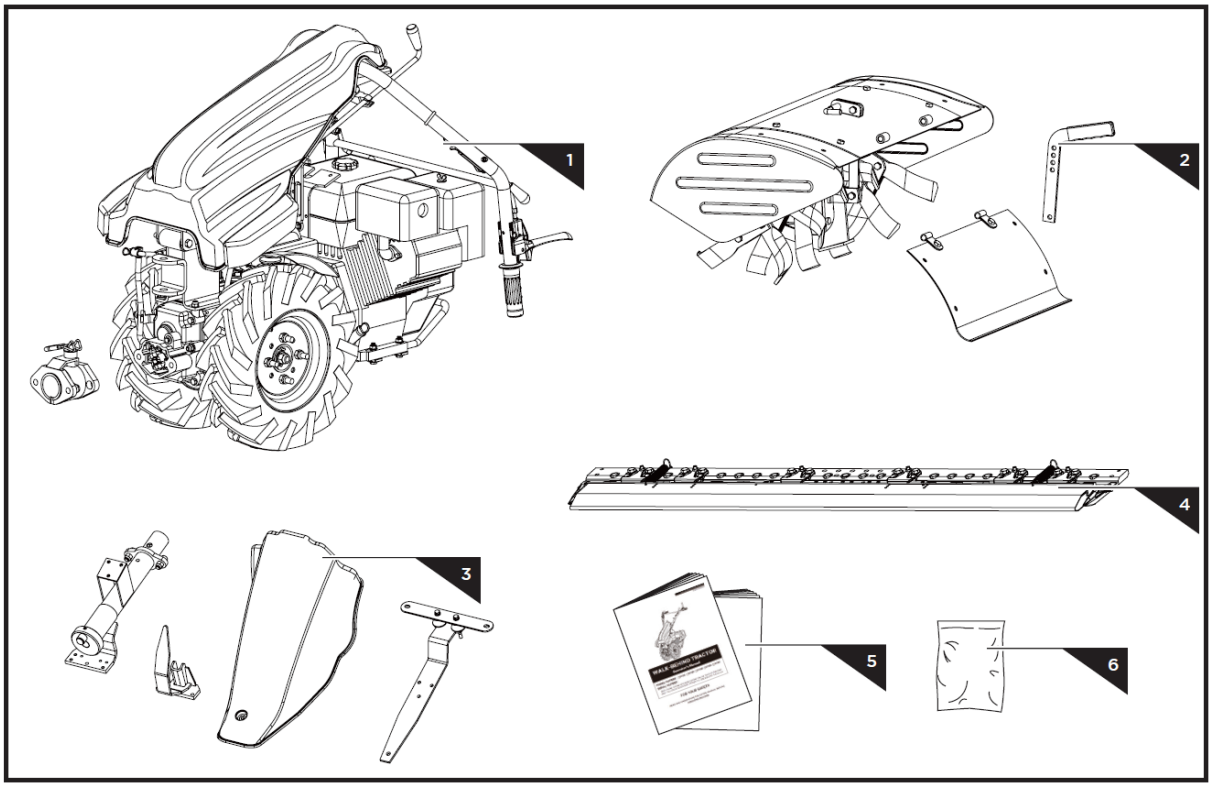

1 - Jednonápravový traktor s motorem
2 - Oj (volitelné vybavení)
3, 4 - Lištová sekačka (volitelné vybavení)
5 - Uživatelská příručka
6 - Montážní prvky pro **volitelné vybavení** :

Tiller:

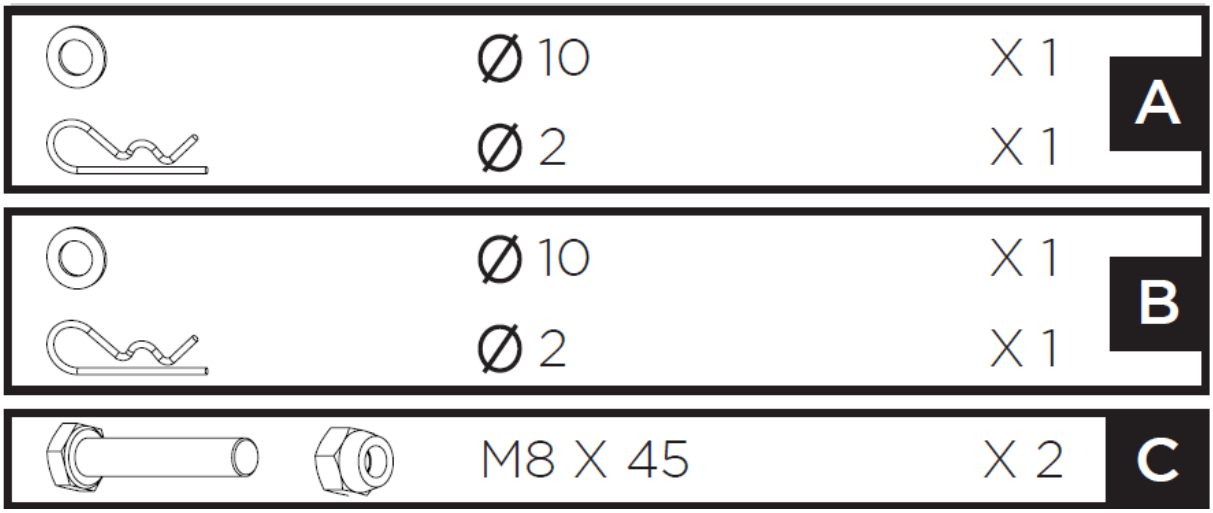

Kultivátor HT-WBA-150

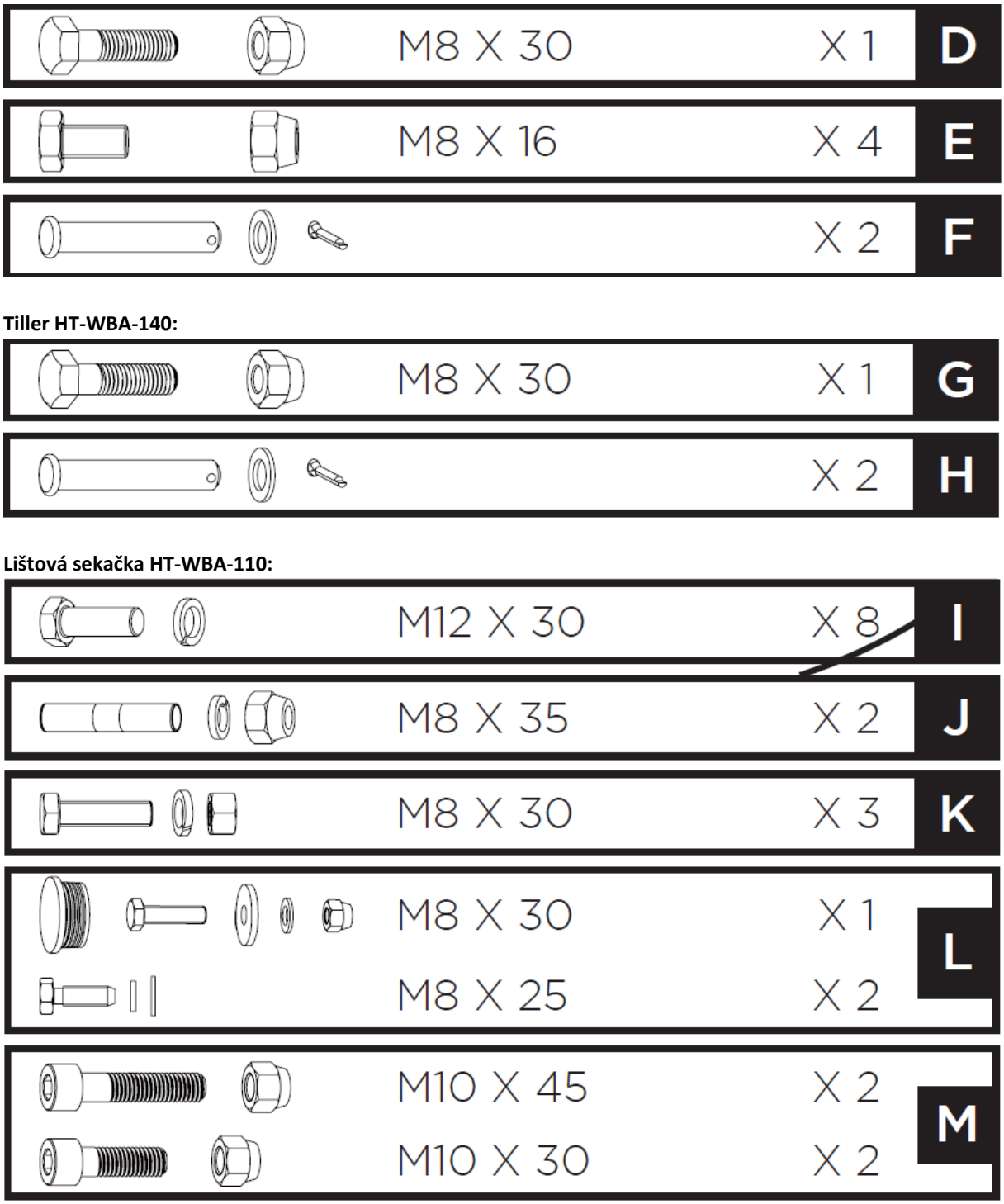

Tiller HT-WBA-140:

Lištová sekačka HT-WBA-110:

3.2.1. Montáž jednonápravového traktoru

Rozložte volant a namontujte vývodový hřídel (PTO):

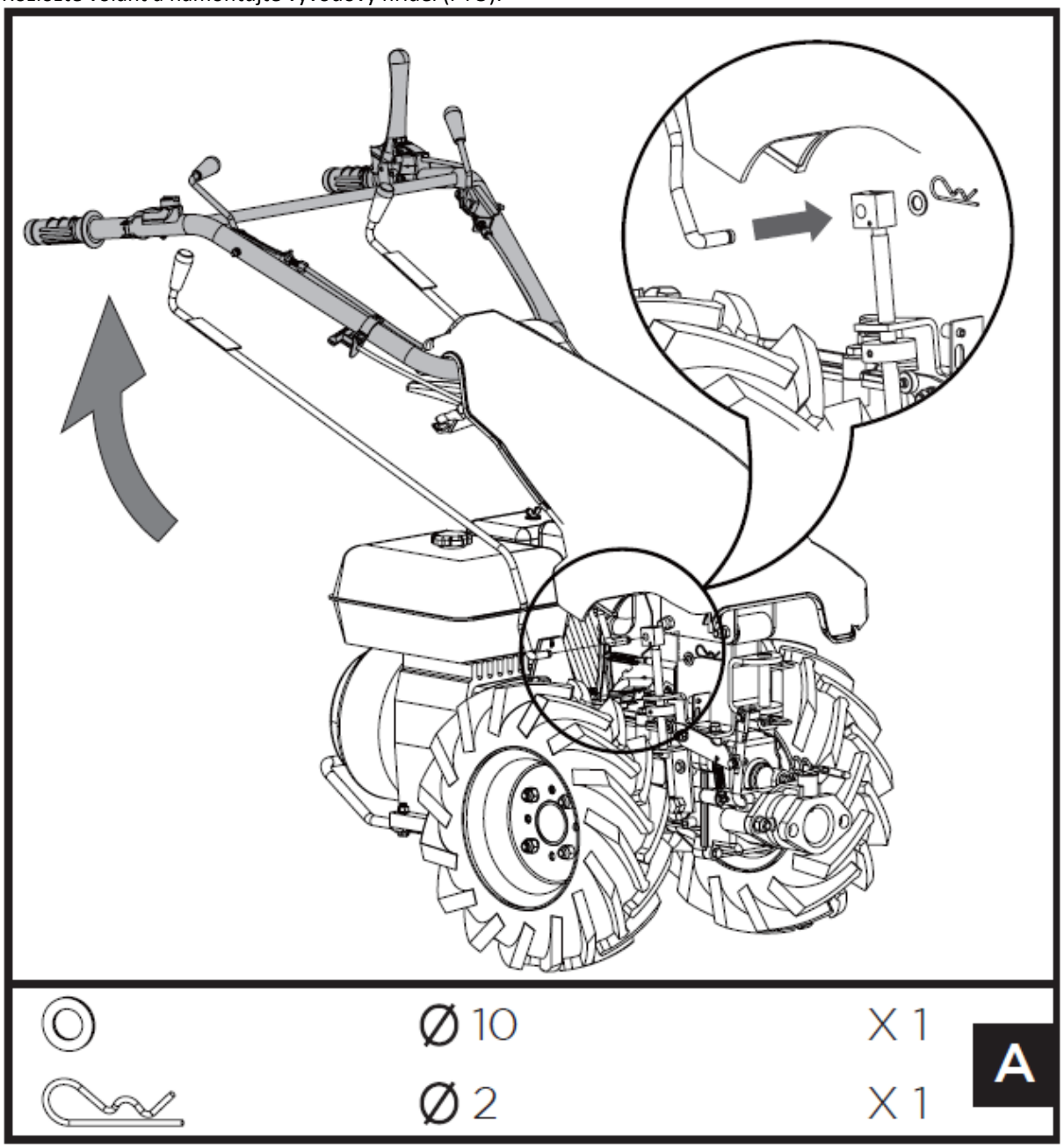

Namontujte řadicí páku:

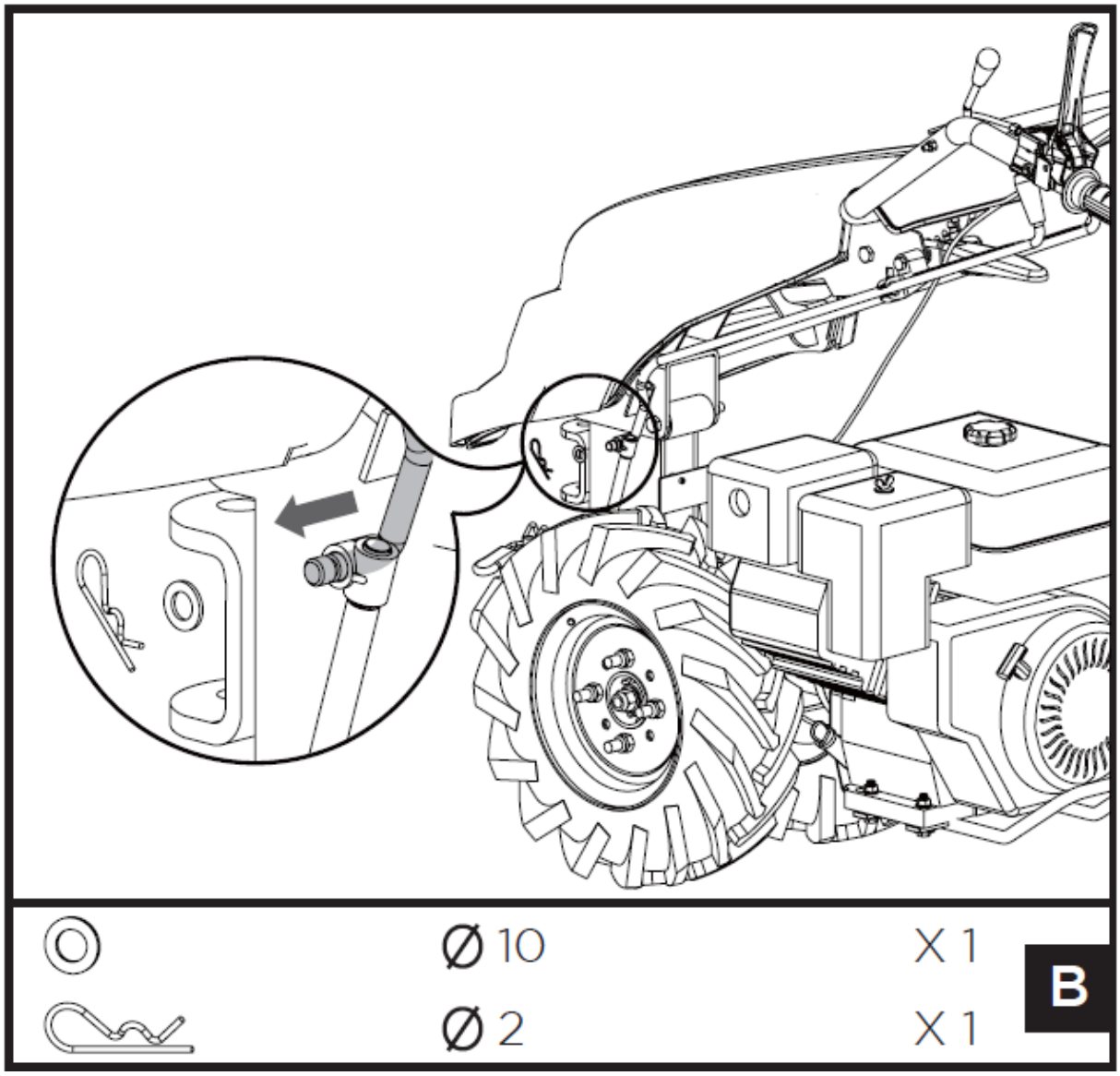

Vyrovnejte otvory v držáku motoru a krytu motoru. Vložte šrouby M8x45 na jednu stranu a dotáhněte maticemi na druhé straně.

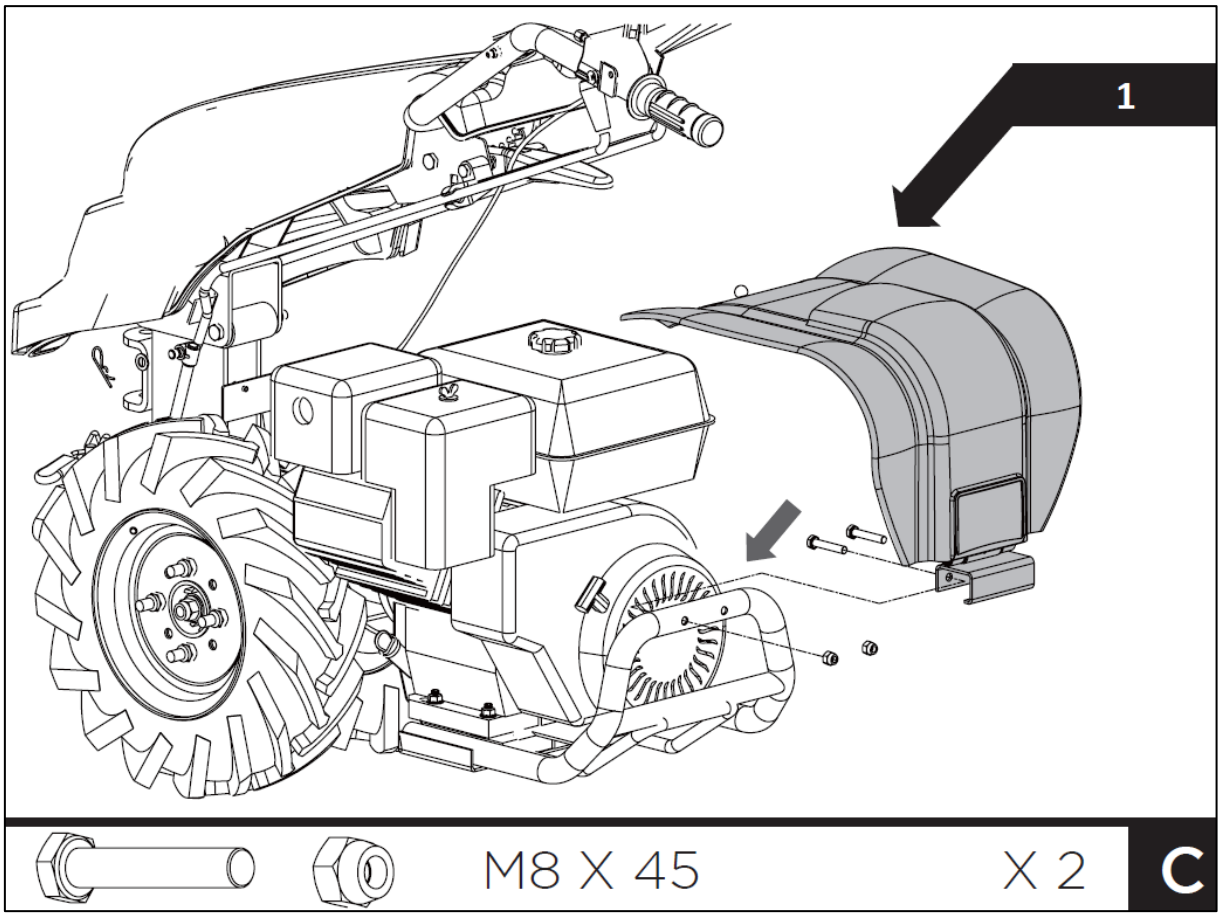

1 - volitelná výbava

3.2.2. Montáž oje (volitelné vybavení)

Vložte tyč regulátoru hloubky otvorem v držáku - shora dolů - se zakřivením směrem k zadní části zařízení a upevněte šroubem a maticí M8x30 skrz otvory v držáku, procházející požadovaným otvorem v hloubce regulační tyč:

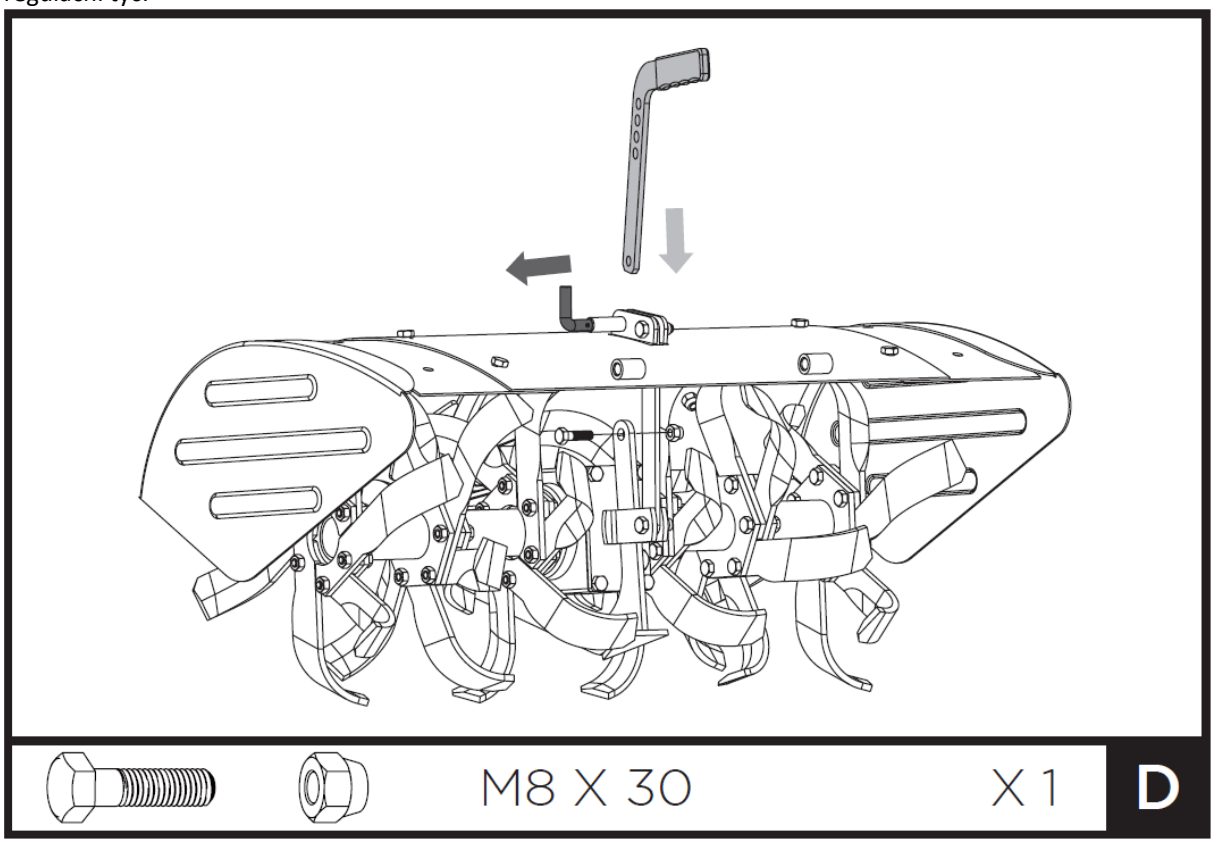

Zarovnejte otvory v krytu a bočních nástavcích. Připojte je pomocí šroubů a matic M8x16:

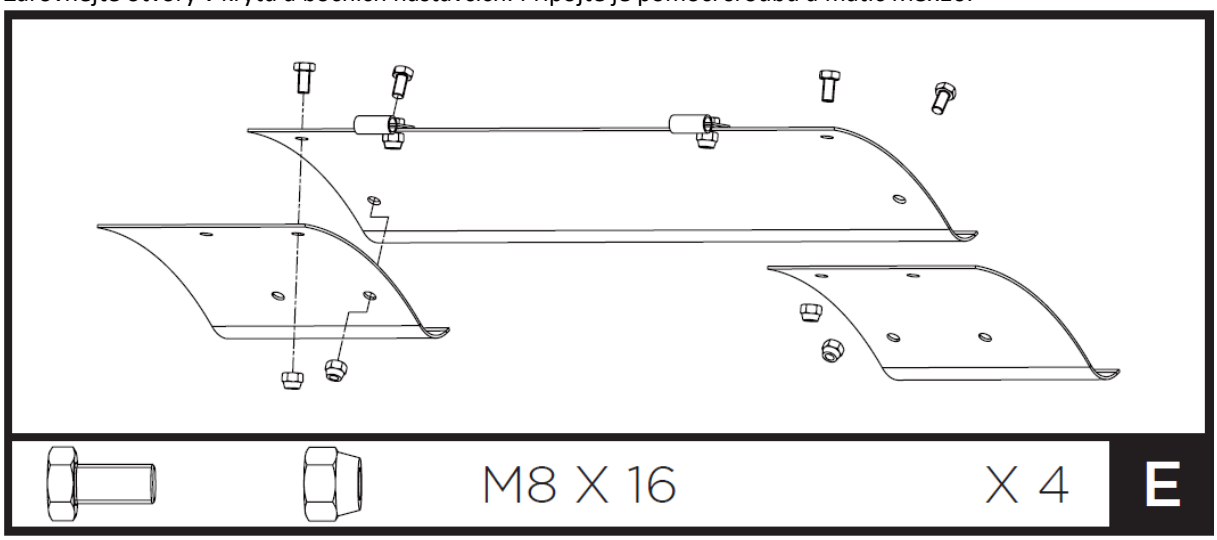

Nainstalujte kryt:

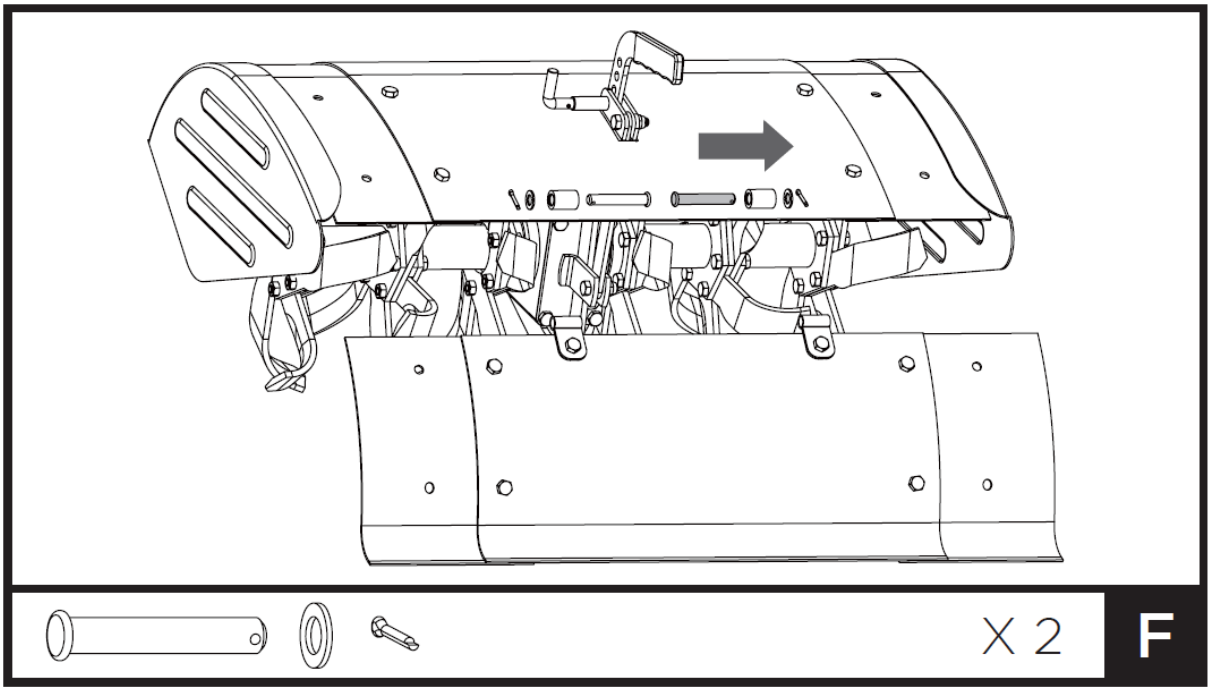

3.2.3. Montáž lištové sekačky (volitelné vybavení)

Namontujte otvory v sestavě lištové sekačky a převodovky, umístěte podložky a poté šrouby M12x30 a poté je utáhněte:

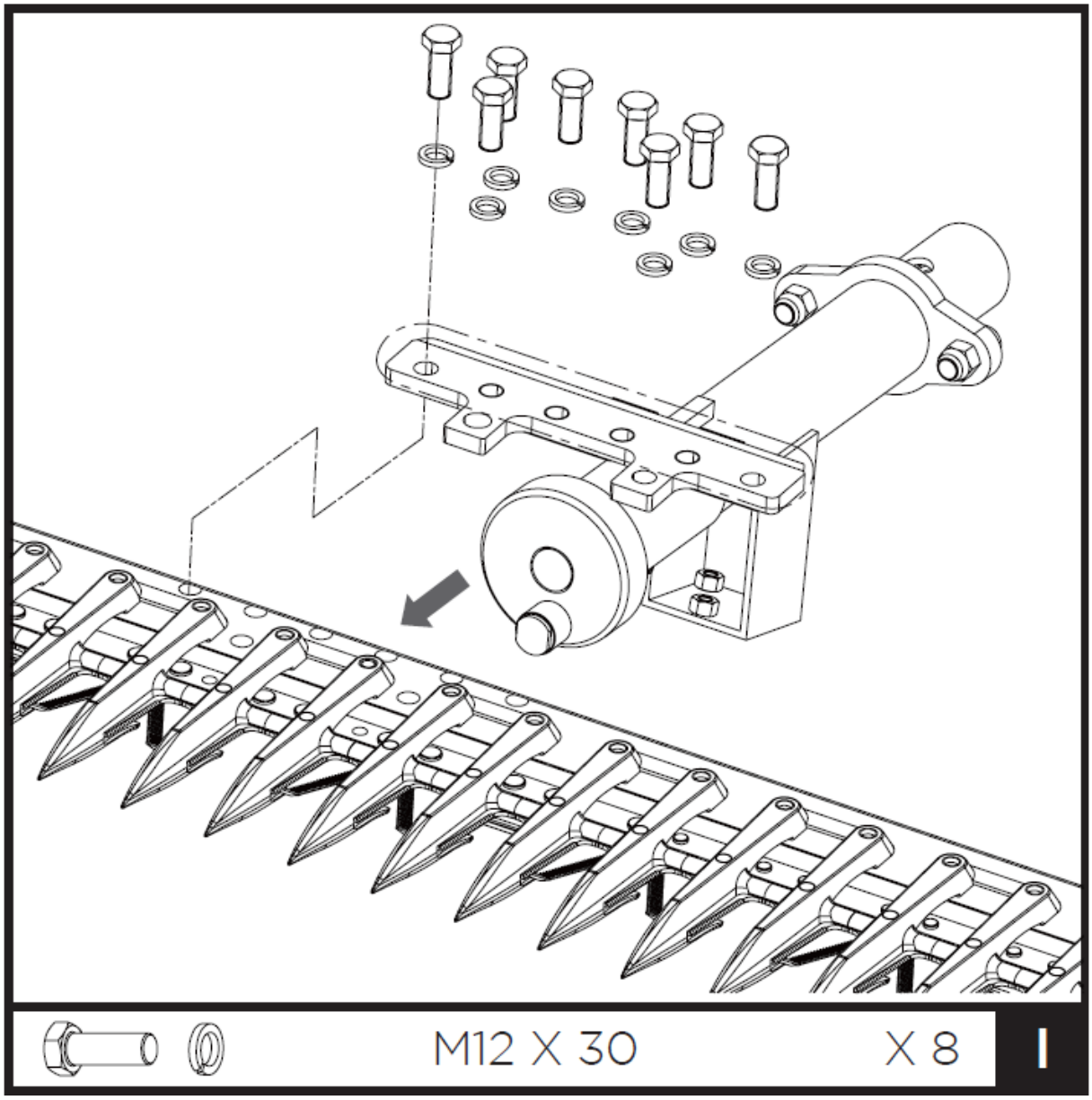

Namontujte vidlici na lištovou sekačku:

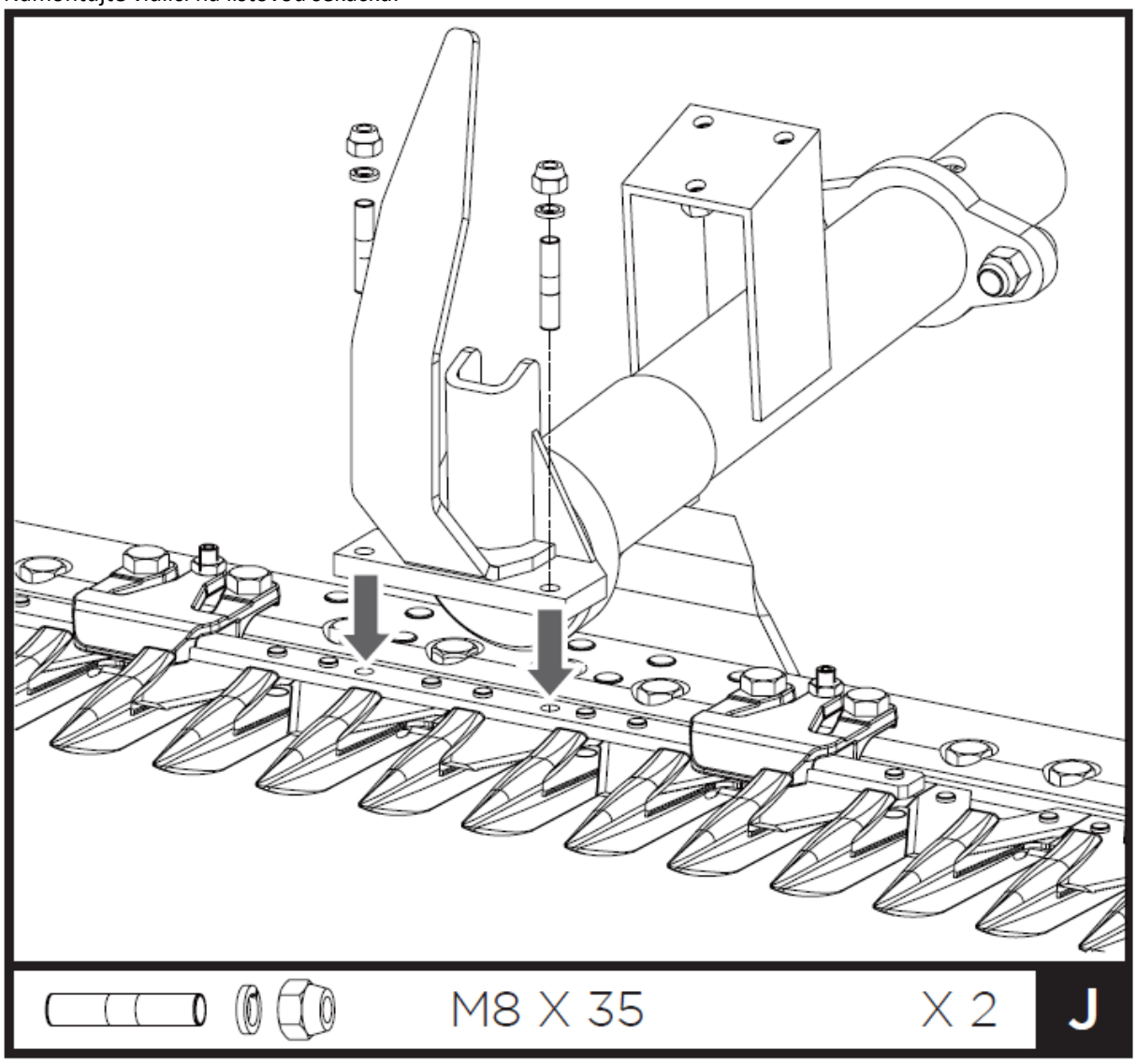

Umístěte tři rozpěrky na sestavu ozubeného kola. Poté nasaďte rám na objímky a zajistěte jej šrouby M8x30 s pružnými podložkami:

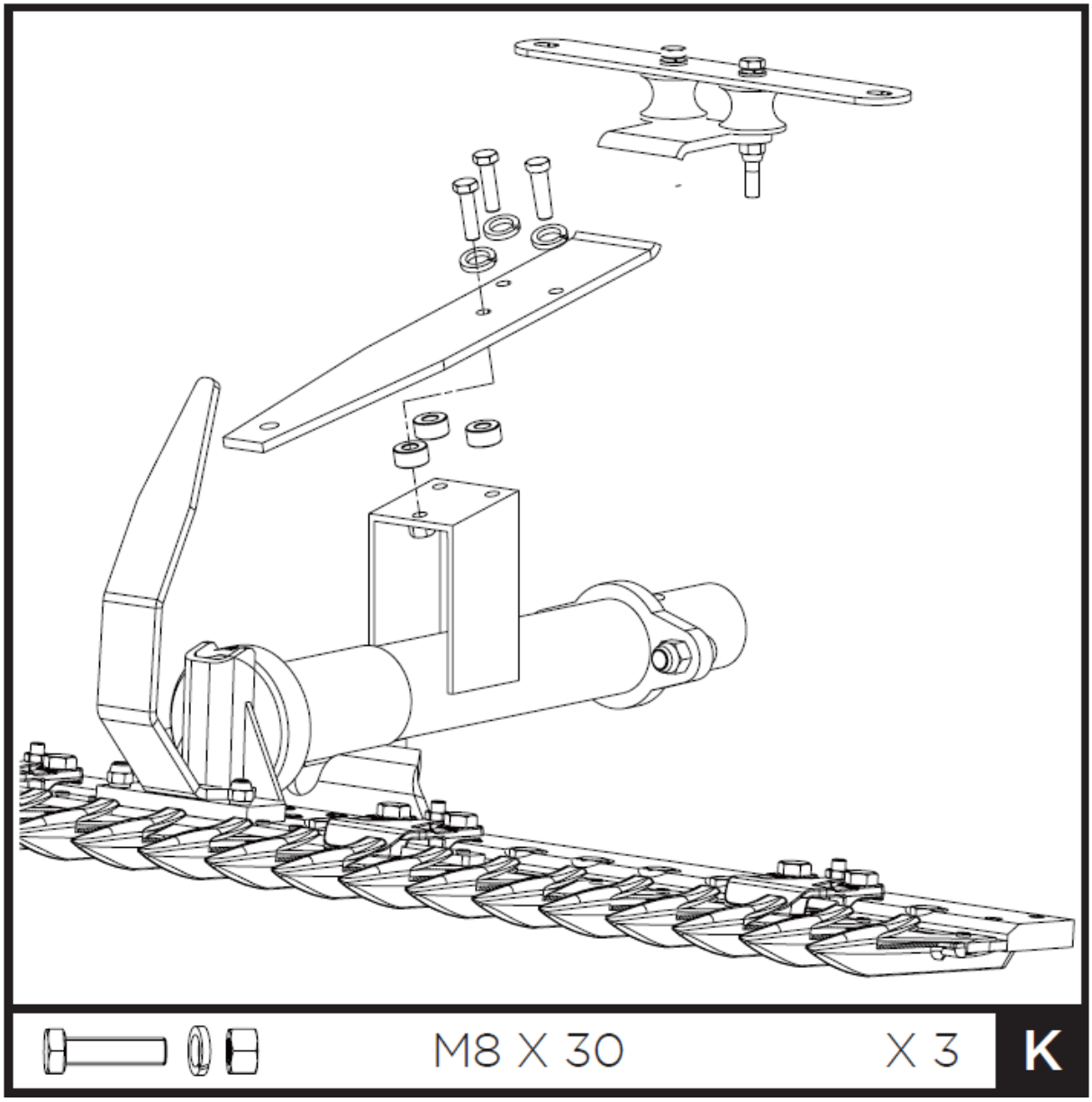

Nainstalujte kryt:

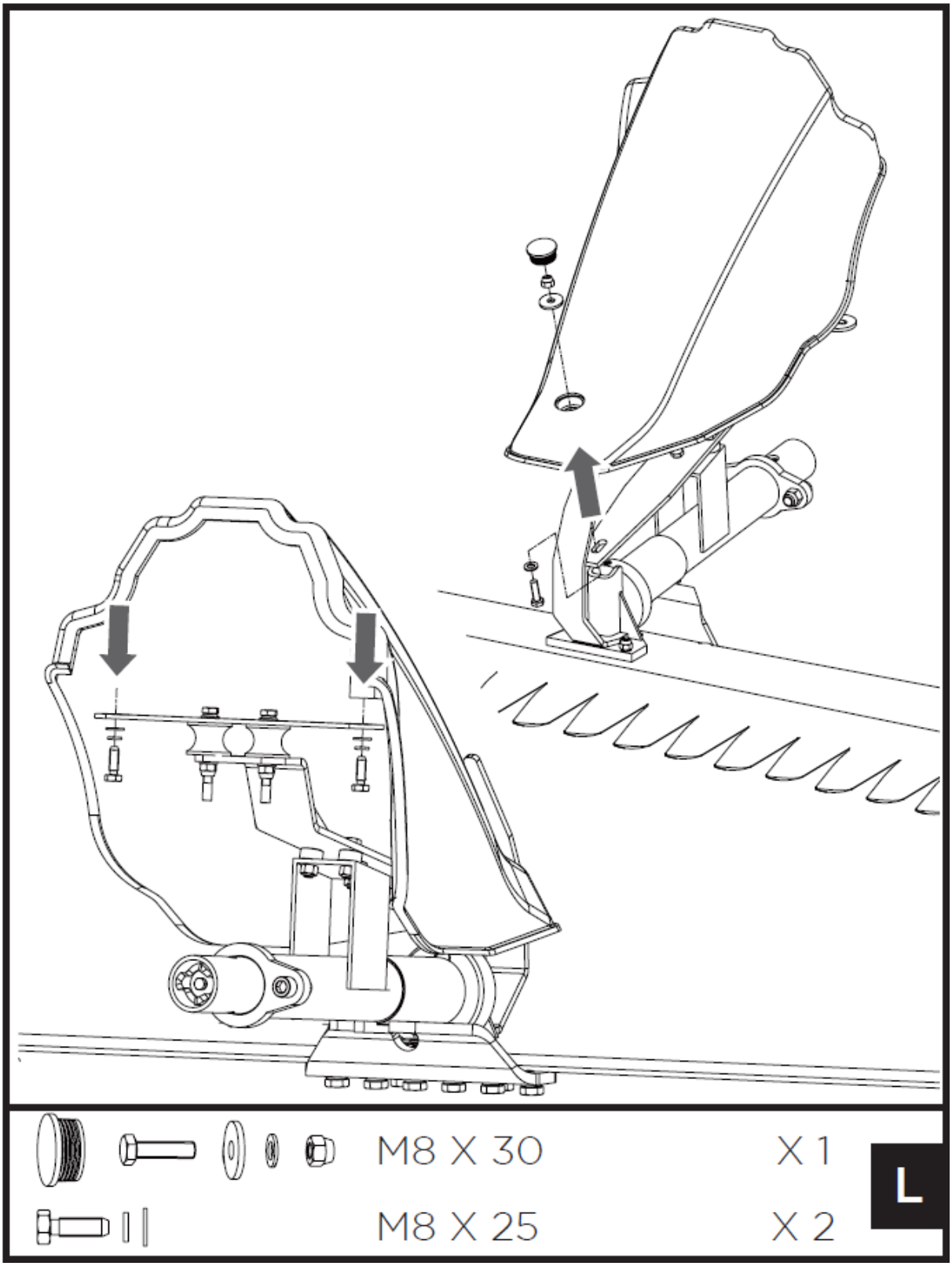

Vyrovnejte otvory v kolejničkách a žací liště a poté je zajistěte šrouby a maticemi M10x45 a M10x30:

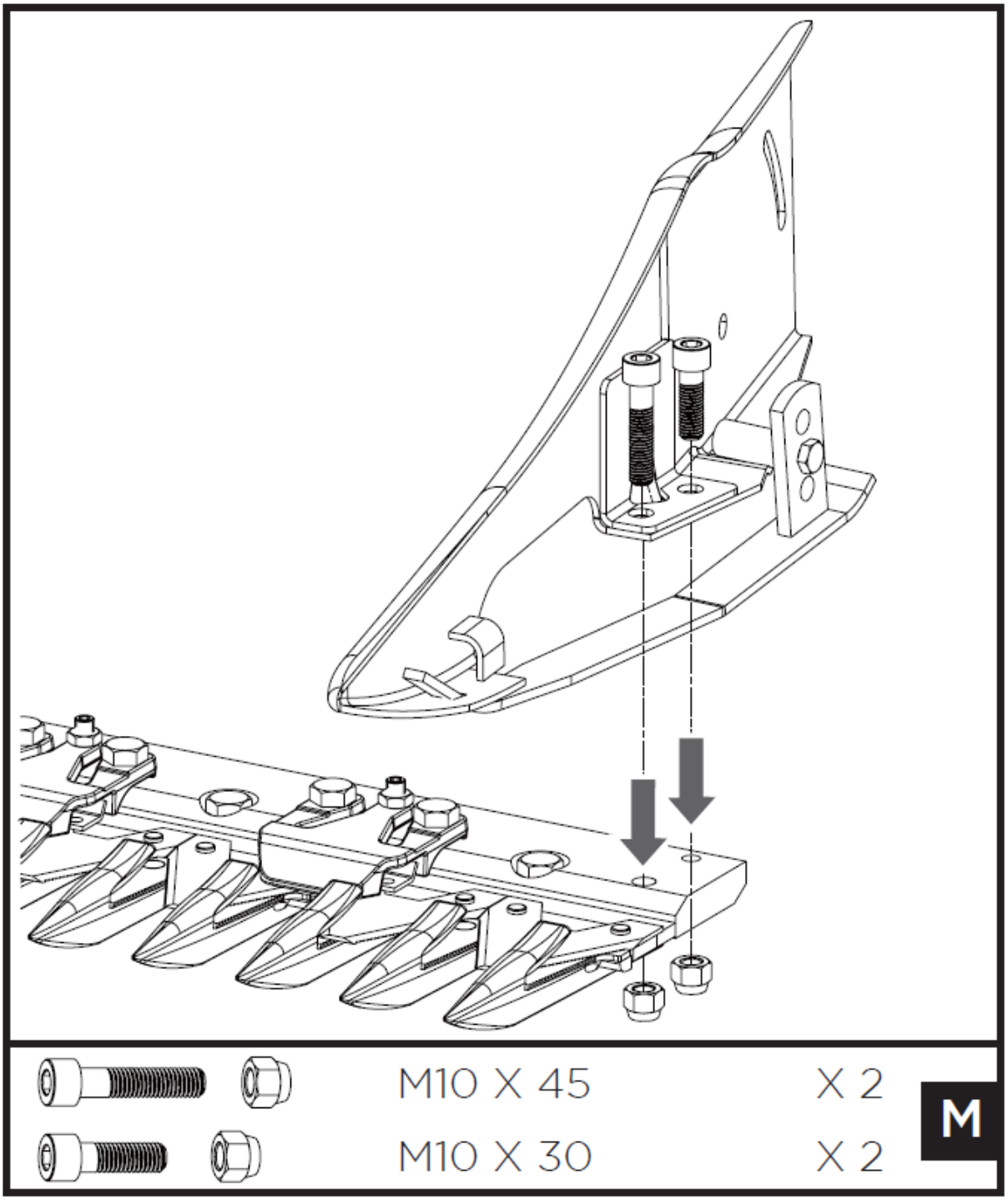

3.3. Montáž lištové sekačky/ kultivátoru (volitelné vybavení) k jednonápravovému traktoru

3.3.1. Rychlospojka

Jednonápravový traktor je vybaven rychlospojkou, která umožňuje rychlou výměnu přídavných zařízení stroje. Před instalací nářadí nainstalujte rychlospojku podle obrázku a ujistěte se, že páka pomocného náhonu (PTO) je v klidové poloze. Připojení nářadí při vypnutém motoru a vodorovně nastaveném stroji vytáhněte čep nahoru, zavěste nářadí do spojovacího pouzdra a čep nastavte do původní polohy. Ujistěte se, že je v zajištěné poloze a že matice upevňující nástroj ke stroji jsou dobře utaženy.

Pro montáž lištové sekačky otočte řídítka o 180°. Předtím uvolněte řadicí páku a páku vývodového hřídele (PTO) z držáků, zatáhněte za páku řízení na volantu a otočte ji o 180°. Po zvolení ideální polohy volantu jej znovu vložte. Po otočení volantu zasuňte páčky zpět do držáků. Když otočíte volantem, stroj pojede dopředu rychlostí vzad a dozadu první rychlostí. Jednonápravový traktor je vybaven automatickým obracečem. Pokud je ovládací páka na volantu otočena o 180°, budou k dispozici dvě rychlosti vpřed, které se automaticky přeřadí na zpátečku, když otočíte pákou zpátečky umístěnou na pravé straně volantu.

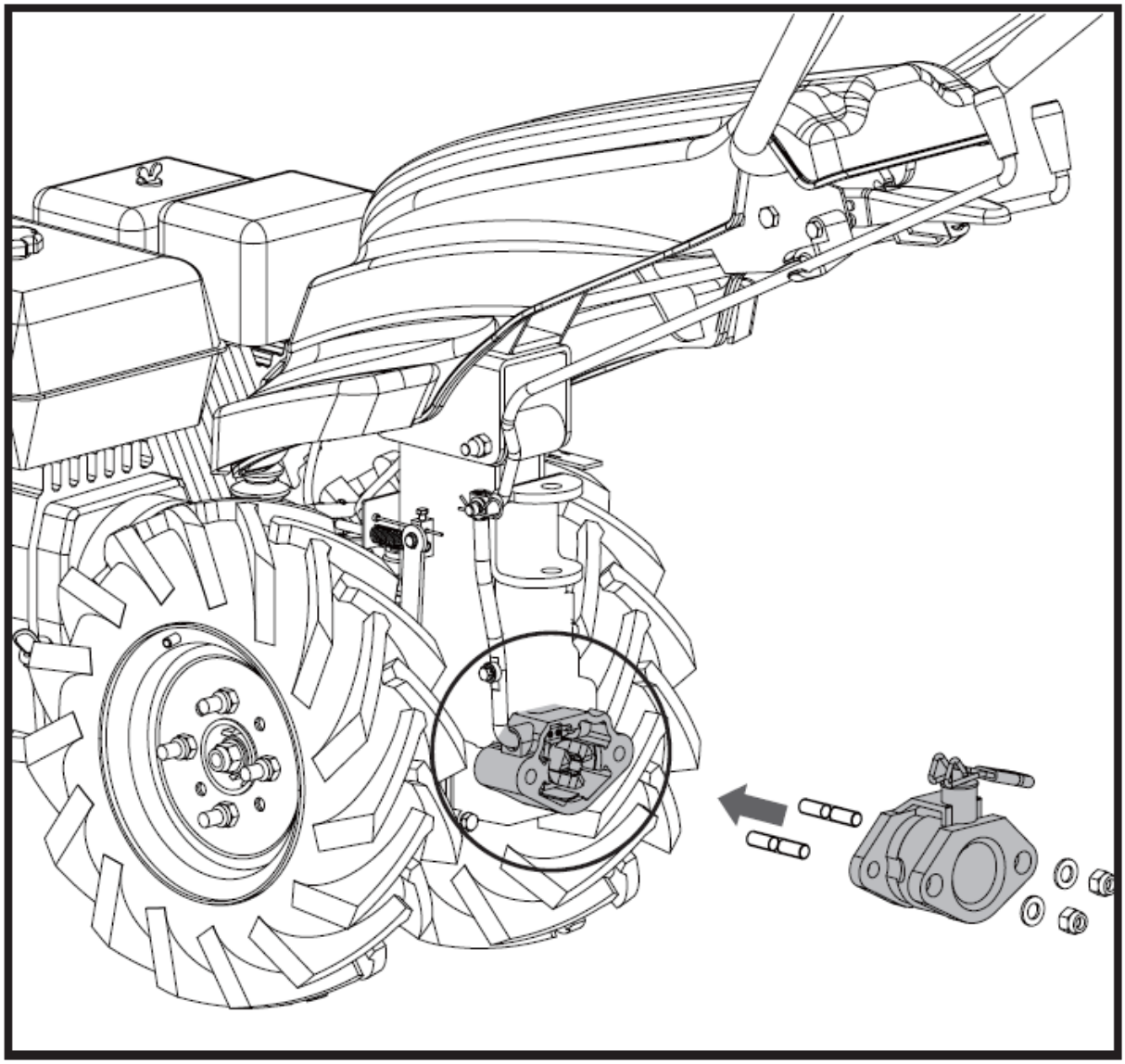

3.3.2. Montáž řadicí tyče a táhla

3.3.2.1. Stroj s ojí

Montážní poloha řadicí páky je na levé straně kyvné páky řadicí páky:

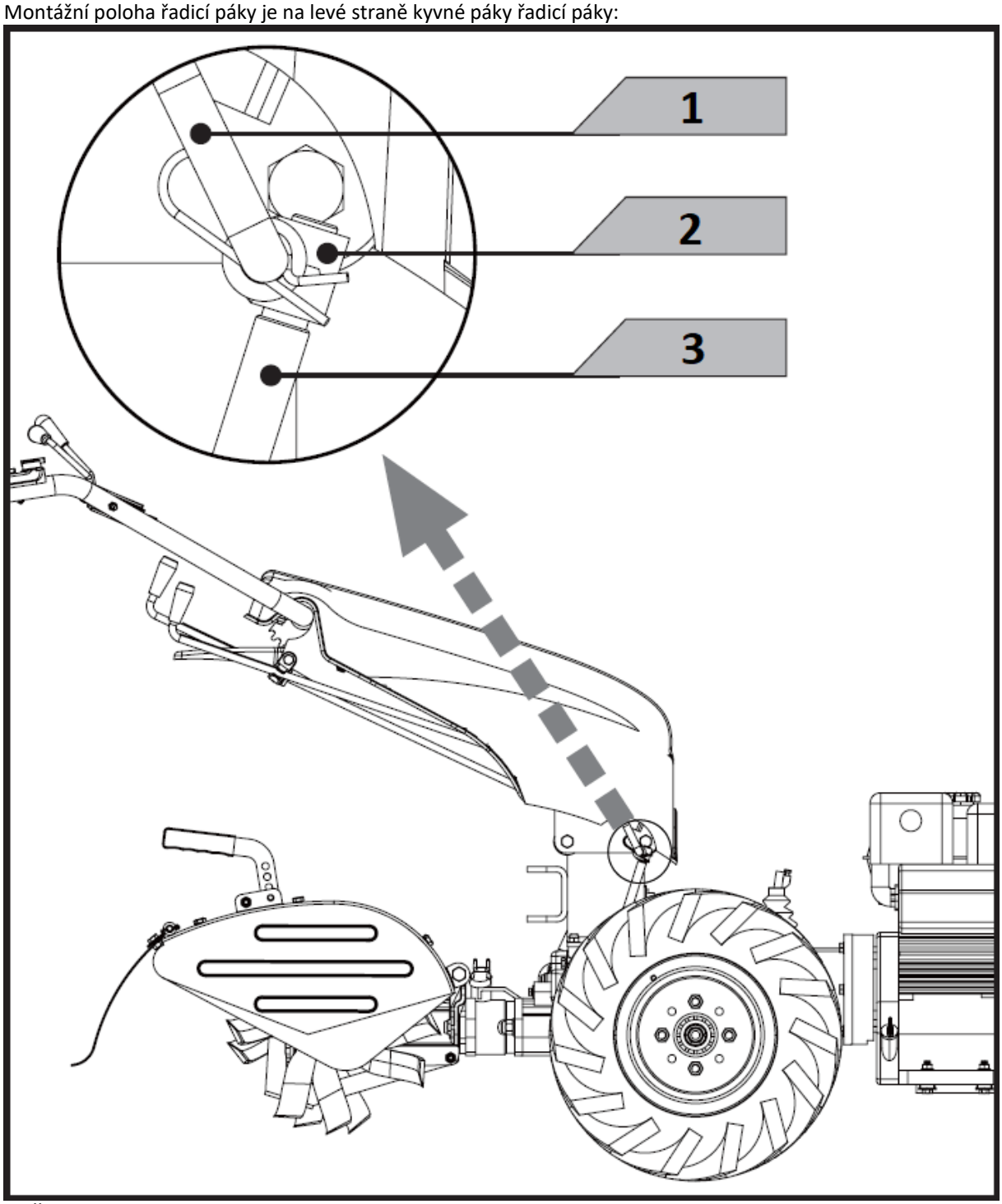

1 - Řadicí tyč
2 - Konektor
3 - Výkyvná řadící páka

3.3.2.2. Stroj s pásovou sekačkou

Montážní poloha řadicí páky je na levé straně výkyvu řadicí páky:

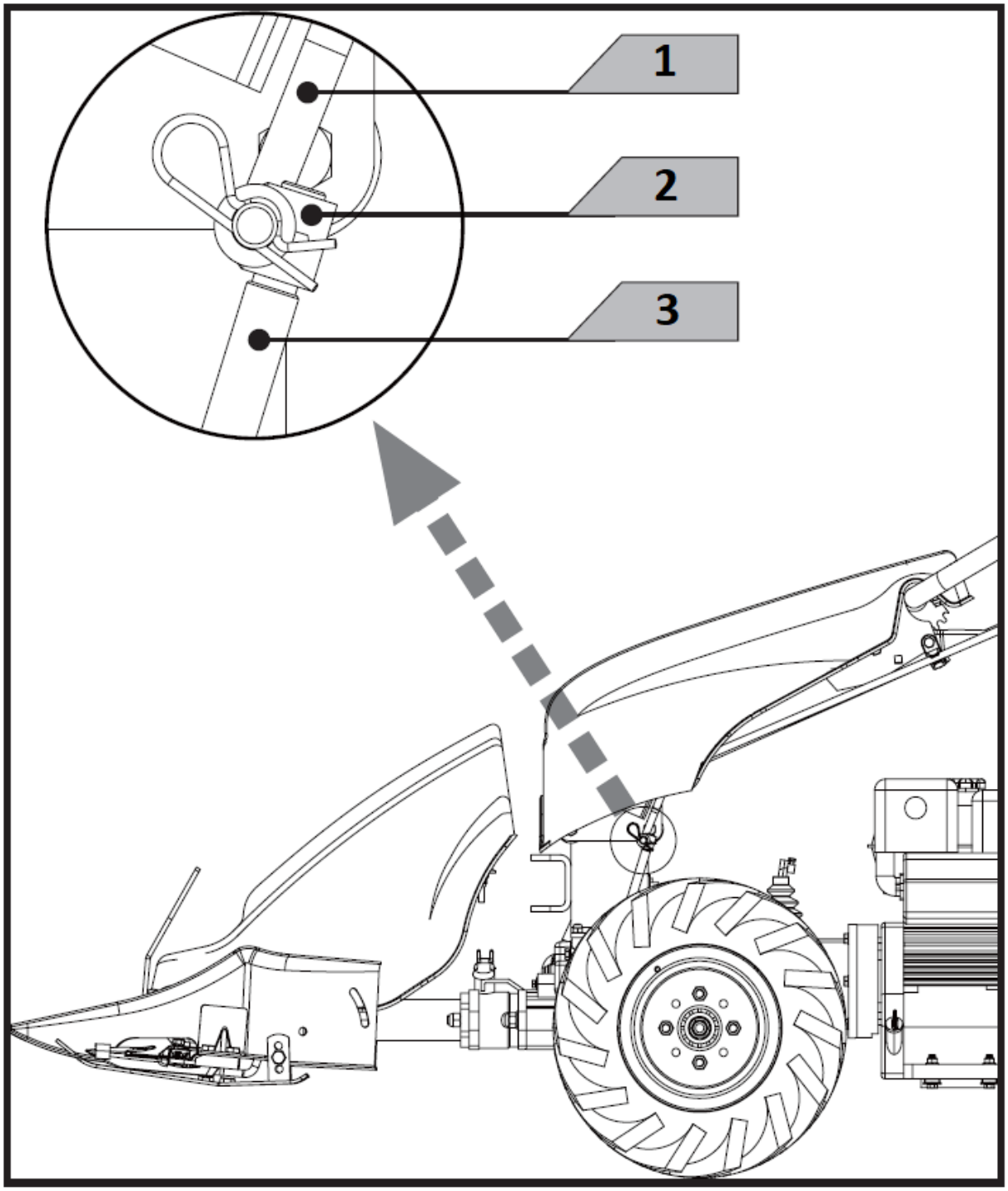

1 - Řadicí tyč
2 - Konektor
3 - Výkyvná řadící páka

3.4. Motorový olej

OLEJ BYL VYČERPÁN PRO ZÁSILKU.
Nenaplnění olejové vany motoru před nastartováním motoru způsobí trvalé poškození a ztrátu záruky na motor.

3.5. Práce se zařízením.

3.5.1. spuštění motoru

Před nastartováním motoru doplňte olej a palivo.

Ujistěte se, že páka pomocného náhonu (PTO) je uvolněná a páka změny rychlosti je v poloze volnoběhu.
Nastavte páčku plynu na volantu do střední polohy. Pokud je motor studený, zapněte sání na karburátoru.
Lehce zatáhněte za rukojeť startéru, dokud neucítíte odpor, poté energicky zatáhněte a jemně zatáhněte za rukojeť startéru. Vždy uchopte rukojeť startéru jednou rukou, aby se motor „nevrátil zpět". Po nastartování nechte motor několik minut běžet na volnoběh, aby olej mohl promazat všechny pohyblivé části.
Stiskněte páku vypnutí motoru a uchopte páku spojky, abyste zařadili rychlostní stupně a poháněli nářadí.
Pokud k záběru nedojde okamžitě, lehce uvolněte páčku spojky a proveďte několik lehkých pohybů na spojce.
Připojte vývodový hřídel (PTO), zapněte jej a přesuňte řadicí páku do požadované polohy.
Pomalu a úplně uvolněte páčku spojky, abyste zahájili činnost.

3.5.2. Zastavení motoru

Zpomalte rychlost, přesuňte páku vývodového hřídele (PTO) a řadicí páku do neutrálu a zcela uvolněte páku zastavení motoru.

3.5.3. Nastavení pracovní hloubky kultivátoru (volitelné vybavení)

Snížení táhla ovládání hloubky povede k hlubšímu pronikání do půdy a pomalejší jízdě.
Zvednutí tyče pro regulaci hloubky povede k mělčímu pronikání do země a rychlejší jízdě
Nastavení hloubky oje:
Odstraňte montážní šroub.
Zvedněte nebo spusťte ovládací tyč hloubky do požadované polohy.
Namontujte montážní šroub.

3.5.4. Nastavení výšky sečení lištové sekačky (volitelné vybavení)

Povolte matici.
Posuňte posuvnou podložku zpět do požadované polohy.
Matici opět zajistěte.

3.6. ČISTĚNÍ A ÚDRŽBA

a) Vypněte motor a odpojte všechny ovládací páky. Motor musí být chladný.
b) Zkontrolujte celkový stav jednotky Zkontrolujte, zda nejsou uvolněné šrouby, vychýlení nebo zaseknutí pohyblivých částí, prasklé nebo zlomené části a další problémy, které mohou ovlivnit její bezpečný provoz.
c) Odstraňte všechny nečistoty ze zařízení měkkým kartáčem, vysavačem nebo stlačeným vzduchem. Poté použijte lehký strojní olej nejvyšší kvality k promazání všech pohyblivých částí.
d) Spojka: když se spojka opotřebuje, stejná páka může mít širší otvor, což je velmi nepohodlné použití. To znamená, že lanko musí být seřízeno nastavením páčky spojky do původní polohy, působením na seřizovací zařízení a kontramatici.

e) Motor: Zkontrolujte olej každé 4 hodiny provozu a vyměňte olej každých 50 hodin provozu. Vždy používejte kvalitní olej. Provádějte intervaly údržby podle pokynů v návodu k motoru.
f) Převodovka: Kontrolujte hladinu oleje každých 50 hodin provozu odšroubováním uzávěru a kontrolou, zda je hladina oleje na stroji správná. V případě potřeby přidejte olej.
g) Výměna oleje v převodovce: olej vyměňujte, když je horký, odšroubováním uzávěru plnicího hrdla a zátky opatřené ukazatelem hladiny oleje. Po úplném vypuštění oleje nasaďte víčko plnicího hrdla a naplňte jej novým olejem.
h) Pásová sekačka: každé 4 hodiny provozu namažte zámek pohybu nožů mazací pistolí. Udržujte správné vyrovnání nožů nastavením rukojetí nožů. Nesmí být utaženy tak pevně, aby blokovaly čepel. Vždy udržujte nože ostré. Po každém pracovním dni očistěte žací lištu a odstraňte zbytky trávy nebo bláta. Čas od času zkontrolujte, zda jsou všechny šrouby dotaženy. Při každé přepravě nebo vystavování lištové sekačky veřejnosti nebo při jejím skladování je povinné používat přední ochranu.
i) Kultivátor: po každém použití očistěte spodní stranu krytu prstů. Nečistoty se ze zubů snadněji omývají, pokud je opláchnete ihned, nikoli po vysušení. Kultivátor vždy osušte ručníkem a naneste tenkou vrstvu oleje, abyste zabránili rezivění nebo poškození vodou.
j) K čištění kultivátoru nikdy nepoužívejte "tlakovou myčku". Voda se může dostat do těsných míst půdního secího stroje a jeho skříně převodovky a způsobit poškození vřeten, převodů, ložisek nebo motoru. Použití tlakových myček bude mít za následek kratší životnost a sníženou použitelnost.
k) Na zařízení nestříkejte vodu ani ho nevkládejte do vody.
l) Dejte pozor, aby skrze otvory, které se nacházejí na krytu, nepronikla voda.
m) Větrací otvory čistěte štětečkem a stlačeným vzduchem.
n) Nepoužívejte ostré a/nebo kovové předměty (např. drátěný kartáč nebo kovovou špachtli), protože by mohly poškodit povrch materiálu, ze kterého je spotřebič vyroben.
o) Nečistěte jednotku kyselými látkami, lékařskými prostředky, ředidly, palivem, oleji nebo jinými chemikáliemi. Mohlo by dojít k poškození zařízení.

Skladování

Pokud nebudete jednonápravový traktor používat déle než 30 dní, připravte jednotku na uskladnění podle níže uvedených kroků.
Zcela vypusťte palivovou nádrž. Skladované palivo obsahující etanol nebo MTBE může začít stárnout do 30 dnů. Staré palivo má vysoký obsah pryže a může ucpat karburátor a omezit průtok paliva.
Nastartujte motor a nechte jej běžet, dokud se nezastaví. Tím je zajištěno, že v karburátoru nezůstane žádné palivo. To pomáhá předcházet tvorbě usazenin uvnitř karburátoru a možnému poškození motoru.
Namažte válec tak, že kápnete několik kapek stejného typu oleje, jaký se používá v motoru, skrz otvor zapalovací svíčky a nechte motor chvíli běžet.
Chraňte zuby lištové sekačky předním krytem a ujistěte se, že nůž nevyklouzává z vodicí lišty. Jednotku skladujte ve svislé poloze v čisté, suché budově s dobrým větráním.

LIKVIDACE OPOTŘEBOVANÝCH ZAŘÍZENÍ.

Po skončení životnosti toto zařízení nelikvidujte s normálním komunálním odpadem, ale odevzdejte ho do sběrného dvora za účelem recyklace elektrických a elektronických zařízení. To je označeno symbolem na produktu, návodu k obsluze nebo obalu. Plasty použité v zařízení jsou vhodné pro opakované použití v souladu s jejich označením. Opětovným použitím, recyklací nebo aplikací jiných forem využití odpadních strojů významně přispíváte k ochraně našeho životního prostředí. Informace o příslušném sběrném dvoře pro likvidaci vyřazených zařízení Vám poskytne orgán místní samosprávy.

Ce manuel d'utilisation a été traduit à l'aide d'une traduction automatique pour votre confort. Des efforts raisonnables ont été faits pour vous fournir une traduction précise ; cependant, aucune traduction automatique n'est parfaite et ne pourra jamais remplacer les traducteurs humains. La version anglaise est la version officielle de nos manuels d'utilisation. Toute divergence ou différence créée par la traduction n'est pas contraignante et n'a aucun effet juridique à des fins de conformité ou d'application. En cas de questions relatives à l'exactitude des informations contenues dans le manuel d'utilisation, veuillez-vous référer à la version anglaise de ces contenus en tant que version officielle.

Caractéristiques techniques

Description du paramètre	Valeur du paramètre
Nom de produit	Motoculteur
Modèle	HT-WB-900
Moteur	270 cm ^{3} à 9 KM
Entraînement	4 vitesses avant, 3 vitesses arrière
Régime moteur [tr/min]	3840
Dimensions Largeur x Profondeur x Hauteur ; mm]	1750 x 610 x 1165
Poids [kg]	82,5

Équipement optionel:

Description du paramètre	Valeur du paramètre
Nom de produit	Barre de faucille
Modèle	HT-WBA-110
Largeur de coupe [mm]	1150
Hauteur de coupe [mm]	20 – 40
Dimensions Largeur x Profondeur x Hauteur ; mm]	2180 x 580 x 390
Poids [kg]	44,6

Équipement optionel:

Description du paramètre	Valeur du paramètre
Nom de produit	Taller
Modèle	HT-WBA-140
Largeur de la peinture [mm]	467
Profondeur de travail [mm]	150
Nombre de lames	16
Dimensions Largeur x Profondeur x Hauteur ; mm]	500 x 665 x 435
Poids [kg]	27,8

Équipement optionel:

Description du paramètre	Valeur du paramètre
Nom de produit	Taller
Modèle	HT-WBA-150
Largeur de la peinture [mm]	685
Profondeur de travail [mm]	150
Nombre de lames	24
Dimensions Largeur x Profondeur x Hauteur ; mm]	720 x 690 x 435
Poids [kg]	33

1. Description générale

Le manuel est destiné à aider à une utilisation sûre et fiable. Le produit est conçu et fabriqué dans un respect strict des spécifications techniques, avec les technologies et les composants les plus récents et conformément aux normes de qualité les plus élevées.

VEUILLEZ LIRE ATTENTIVEMENT LE PRÉSENT MODE D'EMPLOI AVANT DE COMMENCER À UTILISER LE PRODUIT.

Pour assurer un fonctionnement durable et fiable de l'appareil, assurez-vous de l'utiliser et de l'entretenir correctement en suivant les directives de ce manuel d'instructions. Les données techniques et les spécifications de ce manuel sont à jour. Le fabricant se réserve le droit d'apporter des modifications pour améliorer la qualité. Tenant compte des progrès techniques et de la possibilité de réduire le bruit, l'unité est conçue et construite de manière à ce que les risques résultant des émissions sonores soient réduits au niveau le plus bas possible.

Explication des symboles

	Le produit répond aux exigences des normes de sécurité applicables.
	Veuillez lire attentivement le mode d'emploi ci-dessous avant d'utiliser le produit.
	Produit recyclable.
	AVERTIR! ou **ATTENTION !** ou **SOUVENEZ-VOUS !** Un panneau d'avertissement général.
	Portez une protection auditive. L'exposition au bruit peut entraîner une perte d'audition.
	Portez des lunettes de sécurité.
	Porter des gants de protection.
	Portez une protection des pieds
	Utilisez la protection.
	ATTENTION ! Risque d'incendie - matériaux inflammables !
	Attention ! La surface chaude peut provoquer des brûlures !
	Il est interdit de fumer à proximité de l'appareil. L'appareil contient des substances inflammables.
	Ne faites pas fonctionner l'appareil dans des espaces clos !
	ATTENTION ! Vapeurs nocives.

	ATTENTION : Il existe un risque d'éjection de corps étrangers à travers l'appareil !
	ATTENTION : Respectez une distance de sécurité avec les passants à proximité.
ACCESSOIRES	
	Gardez les pieds et les mains éloignés des couteaux rotatifs/lames de grattoir/brosses.

ATTENTION ! Les illustrations de ce mode d'emploi ne sont données qu'à titre indicatif et peuvent différer dans certains détails de l'aspect réel du produit.

2. Sécurité d'utilisation

ATTENTION ! Lire tous les avertissements et instructions de sécurité. Le non-respect des avertissements et des instructions peut entraîner un choc électrique, un incendie et/ou des blessures graves ou la mort.

Le terme « appareil » ou « produit » dans les avertissements et la description des instructions fait référence à
Motoculteur
Barre de faucille
Taller

2.1. Sécurité au travail

a) Gardez la zone de travail propre et bien éclairée. Tout désordre ou mauvais éclairage risquent d'entraîner des accidents. Soyez prévoyant, surveillez ce que vous faites et faites preuve de bon sens lorsque vous utilisez l'appareil.
b) N'utilisez pas l'appareil dans une zone explosive, par exemple en présence de liquides, gaz ou poussières inflammables.
c) En cas des doutes concernant le bon fonctionnement de l'appareil et son endommagement, contactez le service du fabricant.
d) Le produit ne peut être réparé que par le service après-vente du fabricant. Ne pas réparer l'appareil par ses propres soins !
e) Aucun enfant ou personne non autorisée n'est autorisé dans la zone de travail. (L'inattention peut entraîner une perte de contrôle de l'appareil.)
f) Conservez ce mode d'emploi pour tout usage ultérieur. Si l'appareil est confié à des tiers, le mode d'emploi doit également être remis avec celui-ci.
g) Tenir hors de portée des enfants les éléments d'emballage et les petits éléments d'assemblage.
h) Stocker le produit hors de la portée des enfants et des animaux.
i) Lorsque le produit est utilisé avec d'autres dispositifs, il est impératif de respecter les manuels d'utilisations des appareils concernés.

Important ! Protéger les enfants et les autres personnes présentes lors de l'utilisation de l'appareil.

2.2. Sécurité personnelle

a) N'utilisez pas cet appareil si vous êtes fatigué, malade ou sous l'influence de l'alcool, de drogues ou de médicaments qui pourraient altérer votre capacité à utiliser l'appareil.
b) L'appareil n'est pas destiné à être utilisé par des personnes (y compris des enfants) dont les fonctions mentales, sensorielles ou intellectuelles sont réduites ou par des personnes manquant d'expérience et/ou de connaissances, à moins qu'elles ne soient supervisées ou qu'elles n'aient reçu des instructions d'une personne responsable de leur sécurité sur la façon de faire fonctionner l'appareil.

c) L'appareil peut être utilisé par des personnes en bonne forme physique, capables de l'utiliser et formées de manière appropriée, qui ont lu ce manuel d'instructions et ont été formées à la sécurité et à la santé au travail.
d) Soyez vigilant et raisonnable lorsque vous utilisez l'appareil. Un moment d'inattention pendant l'utilisation peut entraîner des blessures graves.
e) Lors de l'utilisation de l'appareil, utilisez les équipements de protection individuelle nécessaires énumérés au point 1 de la signification des symboles.
L'utilisation d'équipements de protection individuelle appropriés et agrées réduit le risque de blessure.
f) Ne surestimez pas vos capacités. Maintenez l'équilibre du corps à tout moment du travail. Cela permet de mieux contrôler l'appareil dans des situations inattendues.
g) Ne portez pas de vêtements amples ni de bijoux. Garder vos cheveux, vos vêtements et vos gants hors des éléments mobiles. Les vêtements amples, les bijoux ou les cheveux longs peuvent être happés par les pièces mobiles.
h) Cet appareil n'est pas un jouet. Les enfants doivent être surveillés pour s'assurer qu'ils ne jouent pas avec le produit.
i) Ne placez pas vos mains ou des objets à l'intérieur de l'appareil en cours d'exécution !

2.3. Utilisation sûre de l'appareil et des accessoires

a) Assurez-vous que la roue est installée de maniere stable. Utilisez des outils adaptés à l'usage concerné. Un produit correctement sélectionné effectuera un travail meilleur et plus sûr pour lequel il a été conçu.
b) Gardez l'équipement inutilisé hors de la portée des enfants et de toute personne non familière avec l'appareil ou ce manuel. Tout appareil est dangereux s'il est manipulé par un utilisateur inexpérimenté.
c) Maintenir l'appareil en bon état technique. Avant chaque intervention, vérifier qu'il n'y a pas de dommages généraux ou liés aux pièces mobiles (fissures des pièces et composants ou toute autre condition pouvant affecter le fonctionnement sur de l'appareil). S'il est endommagé, renvoyez l'appareil pour réparation avant utilisation.
d) Sécuriser l'appareil contre les enfants.
e) Les travaux de réparation ou d'entretien ne doivent être effectués que par un personnel qualifié avec des pièces de rechange originales. Cela garantira la sécurité d'utilisation.
f) Pour assurer l'intégrité opérationnelle de l'appareil, ne retirez pas les protections installées en usine ni ne desserrez les vis.
g) Lors du transport ou du déplacement de l'appareil du lieu de stockage au lieu d'utilisation, respectez les règles de santé et de sécurité relatives à la manipulation manuelle applicables dans le pays où l'appareil est utilisé.
h) Évitez les situations dans lesquelles l'appareil s'arrête sous de lourdes charges pendant le fonctionnement. Cela risque de surchauffer les éléments d'entraînement et, par conséquent, d'endommager l'appareil.
i) Ne touchez pas les pièces mobiles ou les accessoires à moins que l'appareil n'ait été éteint.
j) Ne laissez pas l'appareil allumé sans surveillance.
k) Nettoyez régulièrement l'appareil afin d'éviter une accumulation permanente de saletés.
l) Cet appareil n'est pas un jouet. Il est interdit aux enfants sans supervision d'une personne adulte d'effectuer les travaux d'entretien et de maintenance.
m) Il est interdit d'apporter une quelconque modification à l'appareil afin de changer ses paramètres ou sa construction.
n) Tenez l'appareil à l'écart des sources de chaleur et de feu.
o) N'obstruez pas les orifices de ventilation de l'appareil !
p) En cas de fuite d'huile de l'appareil, vous devez le signaler aux services/autorités compétents ou respecter les exigences légales dans la zone où l'appareil est utilisé.
q) Danger ! Risque pour la santé et risque d'explosion du moteur à combustion interne.
r) Les gaz d'échappement du moteur contiennent du monoxyde de carbone toxique. La présence dans un environnement contenant du monoxyde de carbone peut entraîner une perte de conscience, voire la mort. Ne faites pas tourner le moteur dans un espace clos.
s) Gardez le moteur à l'écart de la chaleur, des étincelles et des flammes. Il est interdit de fumer à proximité de l'appareil.

t) L’essence est hautement inflammable et explosive. Le moteur doit être arrêté et laissé refroidir avant de faire le plein.
u) Attention ! Un carburant inapproprié peut endommager le moteur.
v) Assurez-vous d'utiliser les bonnes proportions lorsque vous mélangez de l'essence et de l'huile moteur.
w) Après avoir fait le plein, serrez fermement le bouchon du réservoir de carburant et éloignez-vous d'au moins 3 mètres du point de remplissage de carburant avant de démarrer le moteur.
x) Assurez-vous que le moteur est éteint avant de transporter l'appareil ou de le soumettre à l'entretien.
y) Poussez l'appareil lentement, n'accélérez pas, ne tournez pas et ne freinez pas brusquement. Veuillez noter que l'appareil peut s'incliner ou sauter sur des surfaces inégales.
z) Avant de commencer le travail, vérifiez le sol dans lequel l'appareil fonctionnera et retirez les objets durs et pointus afin de ne pas endommager le produit.
aa) Soyez extrêmement prudent lorsque vous travaillez à proximité de bâtiments. Une attention particulière doit être portée aux armements, câbles et flexibles.
bb) Si l'appareil commence à faire des bruits inhabituels, à vibrer ou à heurter un objet gros/dur, arrêtez le moteur, débranchez la bougie d'allumage et vérifiez soigneusement que la machine n'est pas endommagée ! Ne démarrez jamais la machine avec des dommages visibles.
cc) Suivez toujours derrière la machine, ne vous tenez pas devant la machine lorsqu'elle est en marche !
dd) Utilisez des outils pour nettoyer un appareil bloqué. N'utilisez jamais vos mains pour faire cela !
ee) Ne pas utiliser la machine dans un espace confiné où il y a un risque d'écrasement de l'opérateur entre la machine et un autre objet ou mur.
ff) N'utilisez pas l'appareil par mauvais temps ou sur de l'herbe mouillée.

ATTENTION ! Bien que l’appareil ait été conçu pour fonctionner en sécurité et muni de protections adéquates et d’éléments supplémentaires protégeant l’utilisateur, il existe toujours un petit risque d’accident ou de blessure lors de la manipulation de l’appareil. Il est recommandé de faire preuve de prudence et de bon sens lors de son utilisation.

3. Mode d'emploi

La machine est conçue pour être utilisée dans l'agriculture à petite échelle, l'horticulture, l'industrie, l'aménagement paysager et l'usage domestique.

L'opérateur est responsable de tout dommage causé par une mauvaise utilisation.

3.1. Présentation du produit

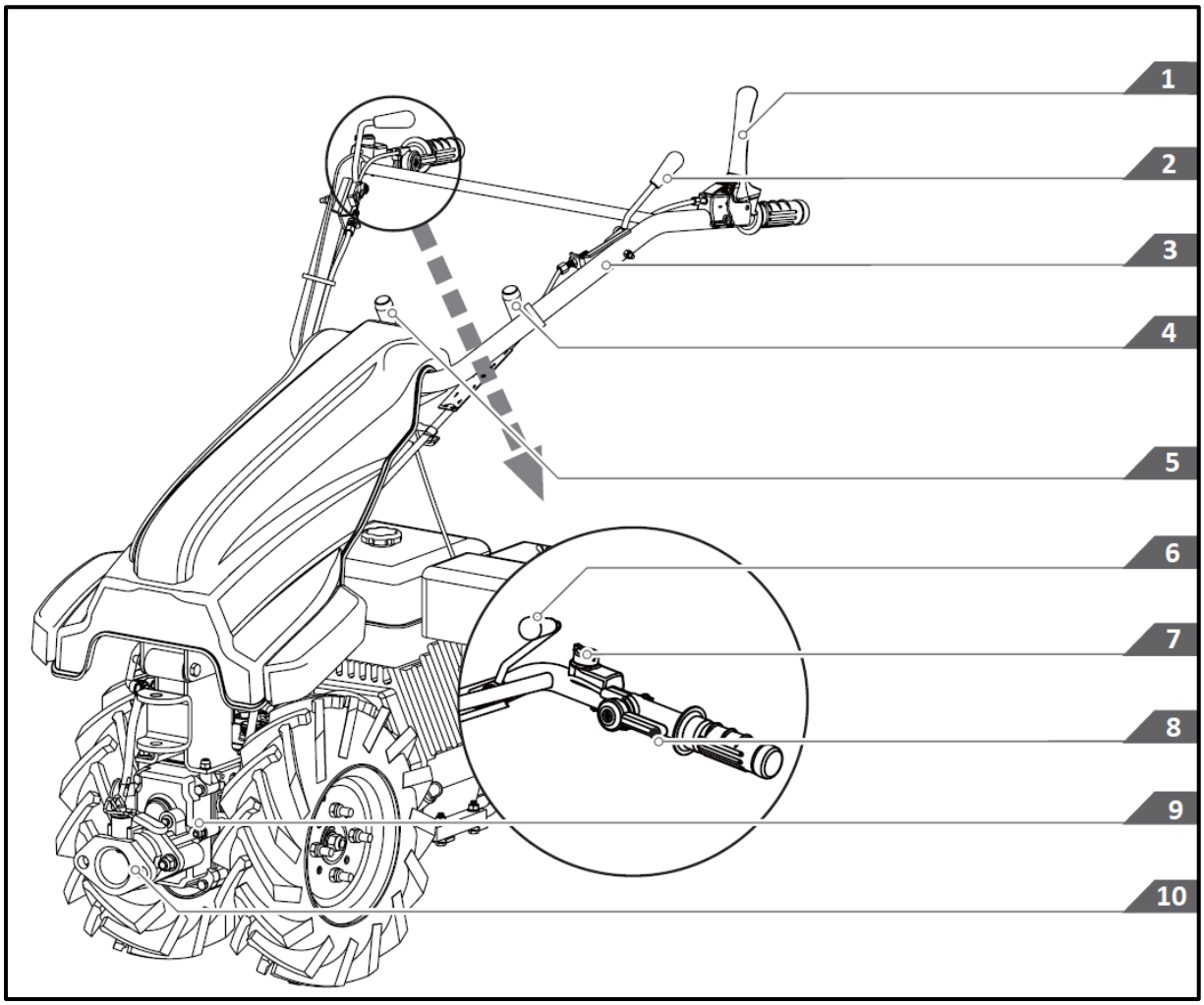

1 - Levier d'embrayage - Permet d'engager et de désengager l'embrayage, la prise de force ("PTO" - prise de force), la marche arrière et le blocage-déblocage du différentiel.
2 - Levier de commande 180°.
3 - Volant.
4 - Levier de changement de vitesse.
5 - Levier de changement de direction.
6 - Levier de blocage de différentiel.
7 - Interrupteur moteur.
8 - Levier d'accélérateur.
9 - Boîte de vitesses.
10 - Attache rapide pour équipement accessoire en option.

3.2. Montage de l'appareil

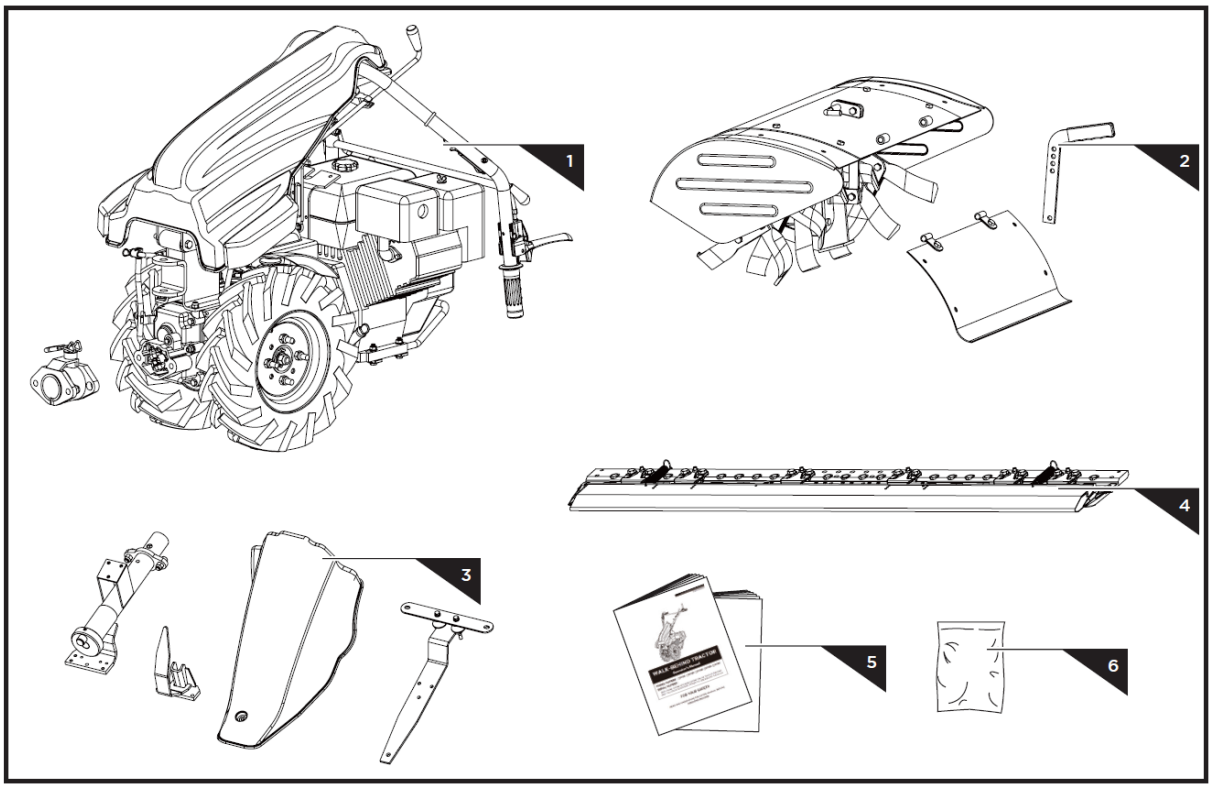

1 - Tracteur à un essieu avec moteur
2 - Timon (équipement en option)
3, 4 - Faucheuse à bandes (équipement en option)
5 - Mode d'emploi
6 - Eléments de fixation pour **équipements optionnels** :

Taller:

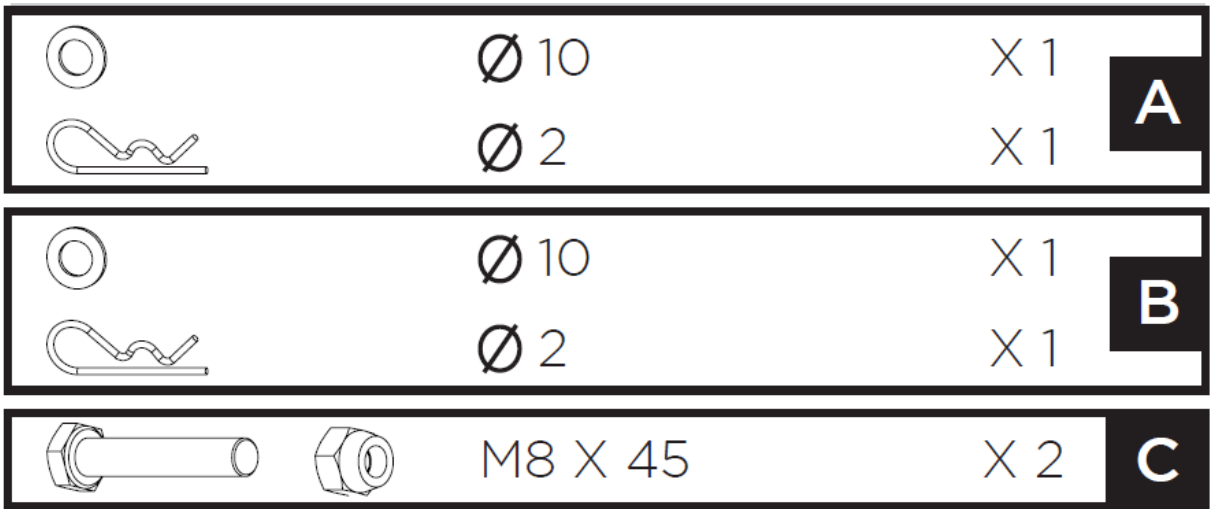

Motoculteur HT-WBA-150

	M8 X 30	X 1	D
	M8 X 16	X 4	E
		X 2	F

Motoculteur HT-WBA-140 :

	M8 X 30	X 1	G
		X 2	H

Tondeuse à bandes HT-WBA-110 :

	M12 X 30	X 8	I
	M8 X 35	X 2	J
	M8 X 30	X 3	K
	M8 X 30	X 1	L
	M8 X 25	X 2	
	M10 X 45	X 2	M
	M10 X 30	X 2	

3.2.1. Assemblage d'un tracteur à un essieu

Dépliez le volant et installez l'arbre de prise de force (PDF) :

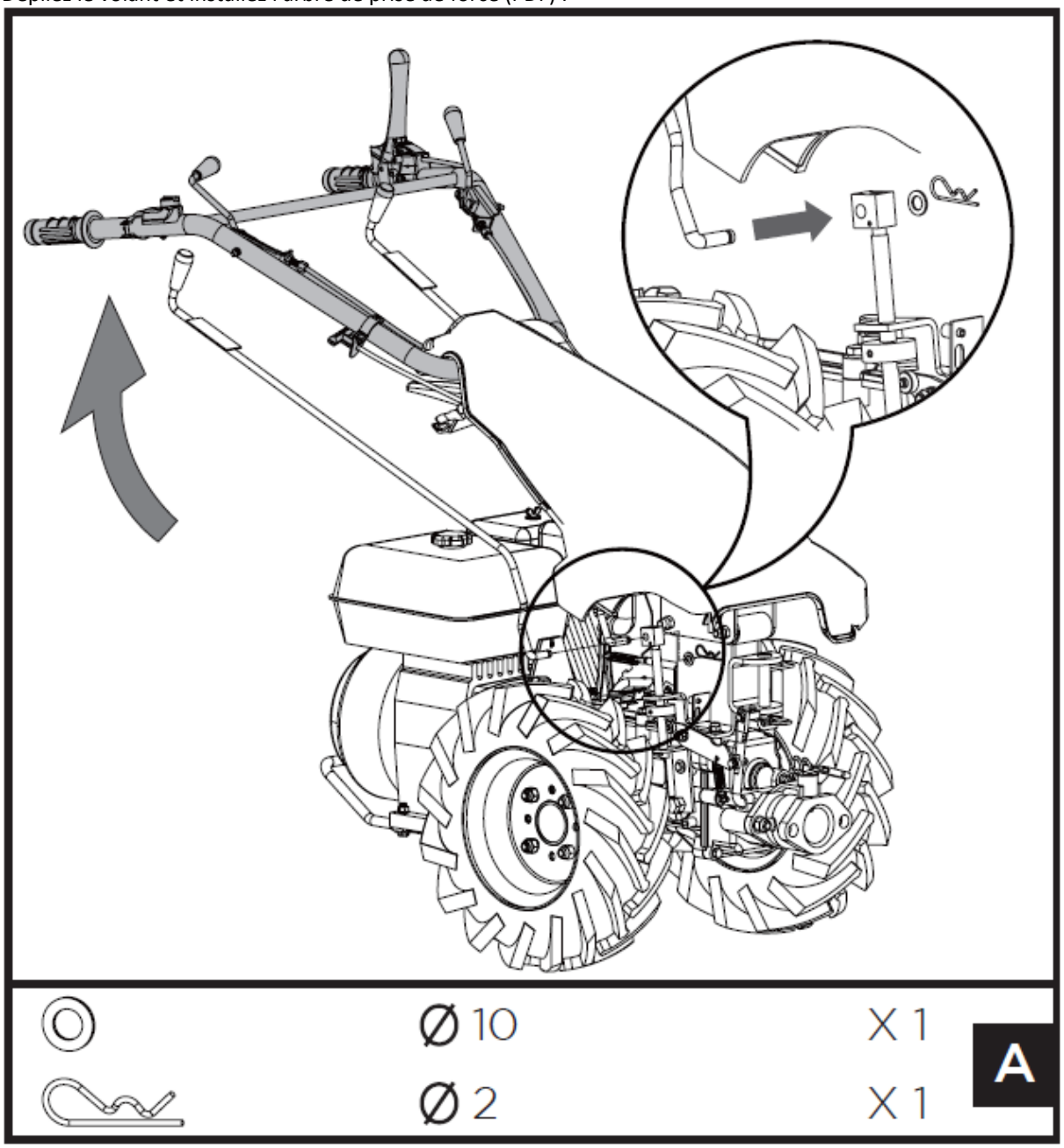

Installez le levier de vitesses :

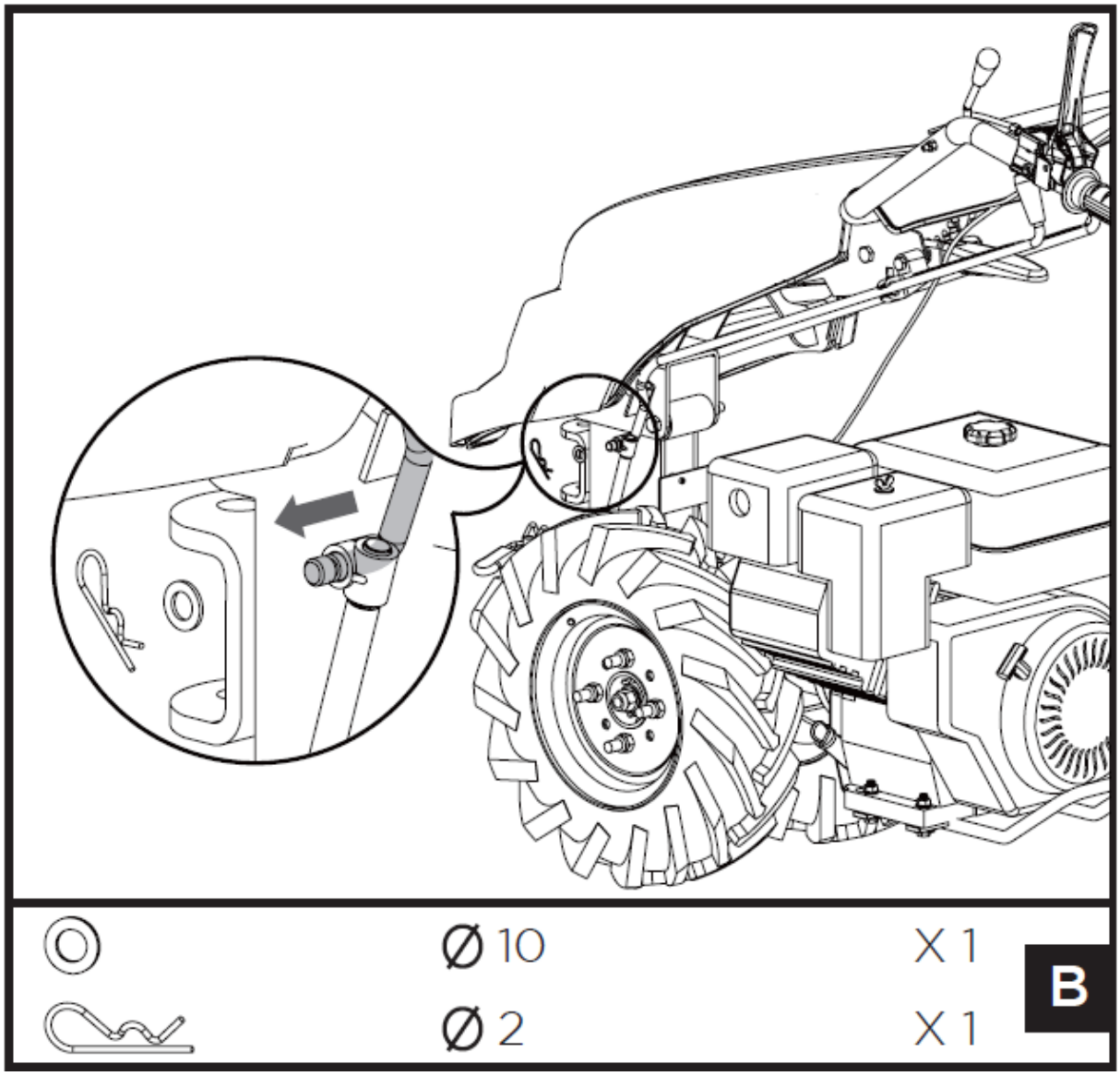

Alignez les trous du support moteur et du capot. Insérez les boulons M8x45 d'un côté et serrez avec les écrous de l'autre côté.

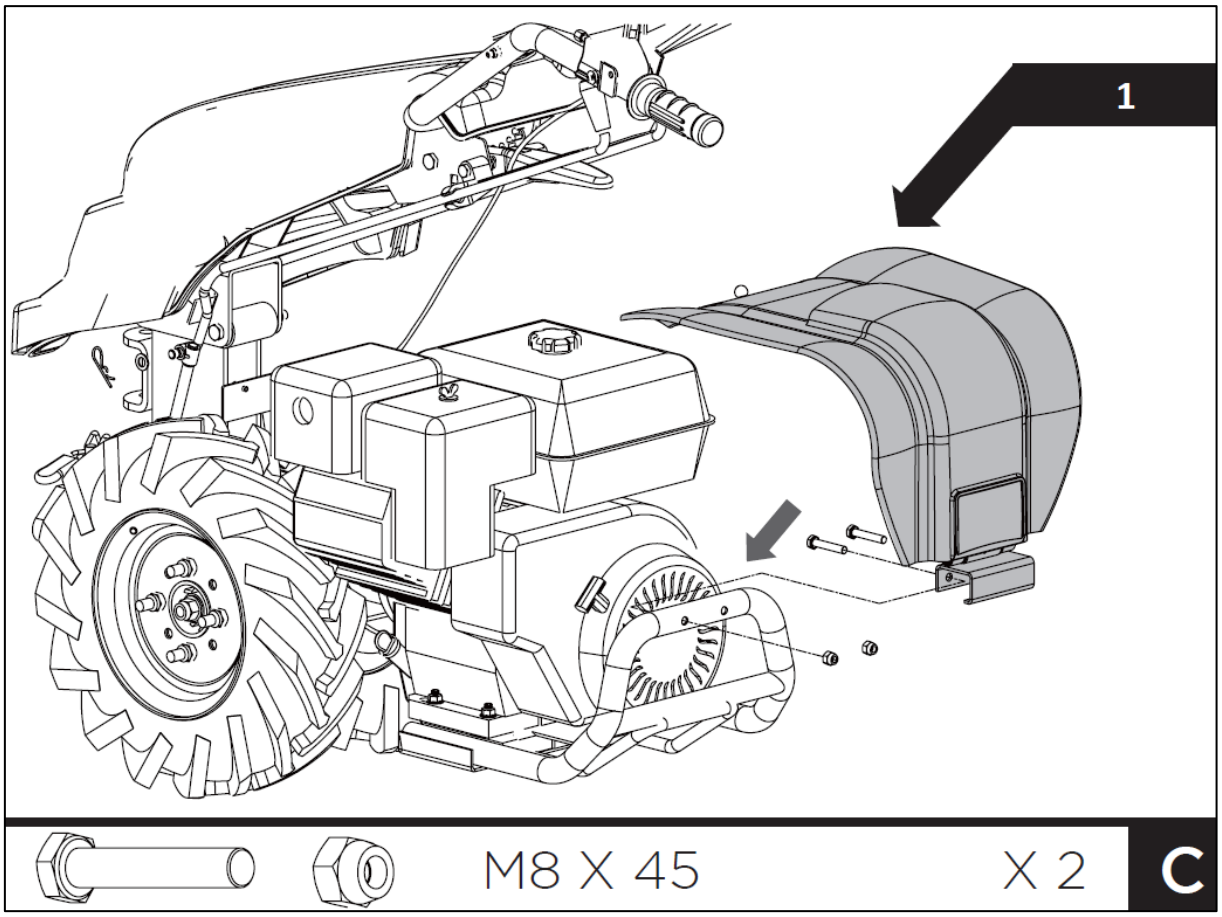

1 - équipement optionnel

3.2.2. Montage du timon (équipement en option)

Insérez la tige du régulateur de profondeur à travers le trou du support - de haut en bas - avec la courbe vers l'arrière de l'appareil, et fixez avec un boulon et un écrou M8x30 à travers les trous du support, en passant par le trou souhaité dans la profondeur tige de régulateur :

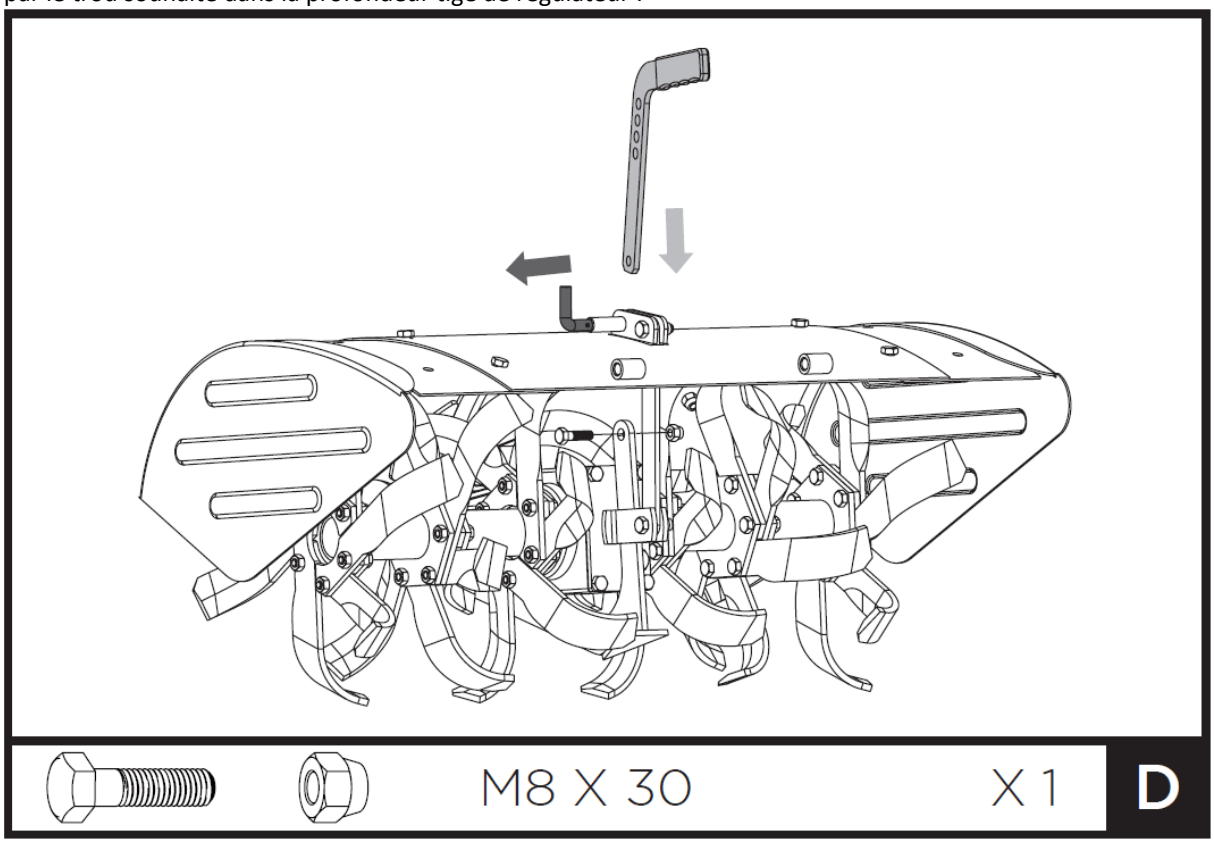

Alignez les trous du couvercle et les extensions latérales. Connectez-les avec des boulons et des écrous M8x16 :

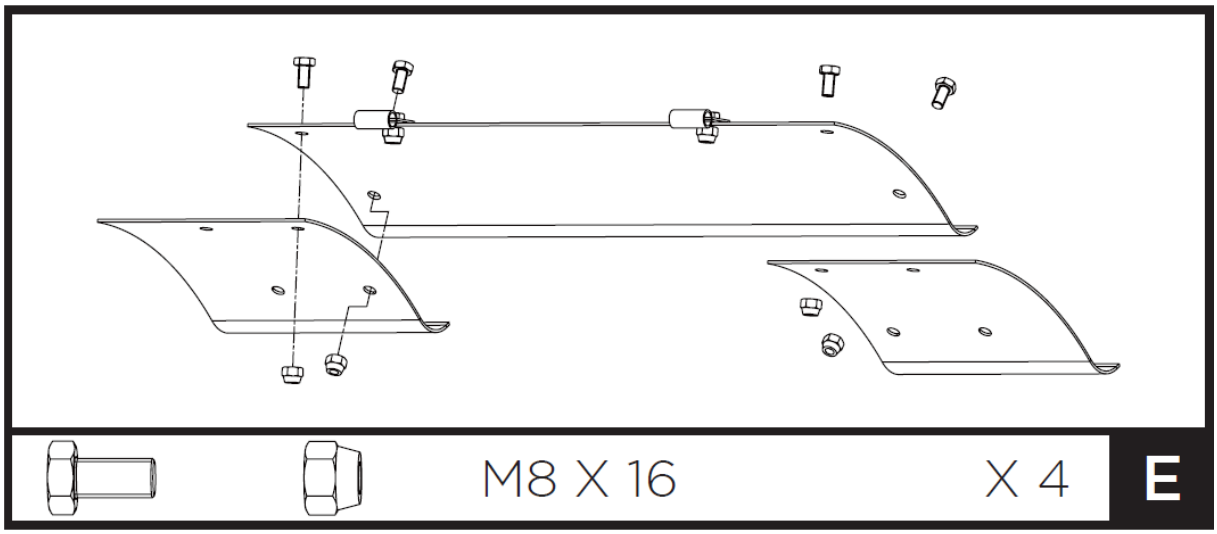

Installez le couvercle :

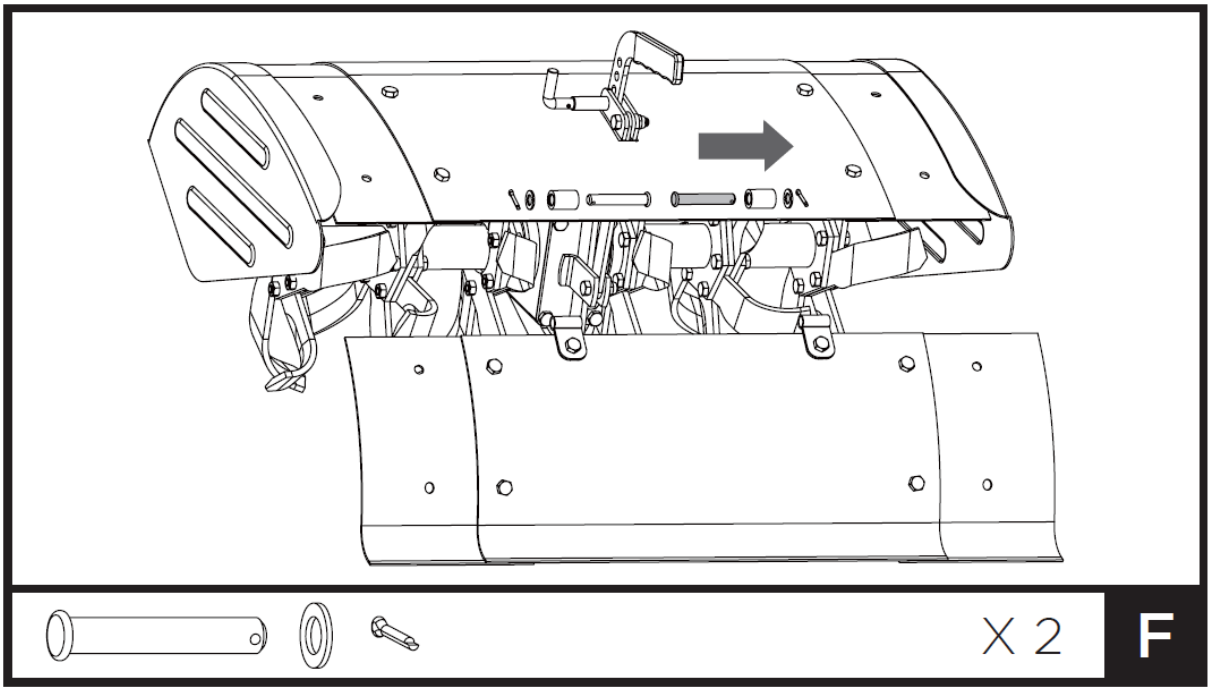

3.2.3. Montage de la faucheuse à bande (équipement en option)

Monter les trous de l'ensemble tondeuse à bandes et transmission, placer les rondelles puis les boulons M12x30, puis serrer :

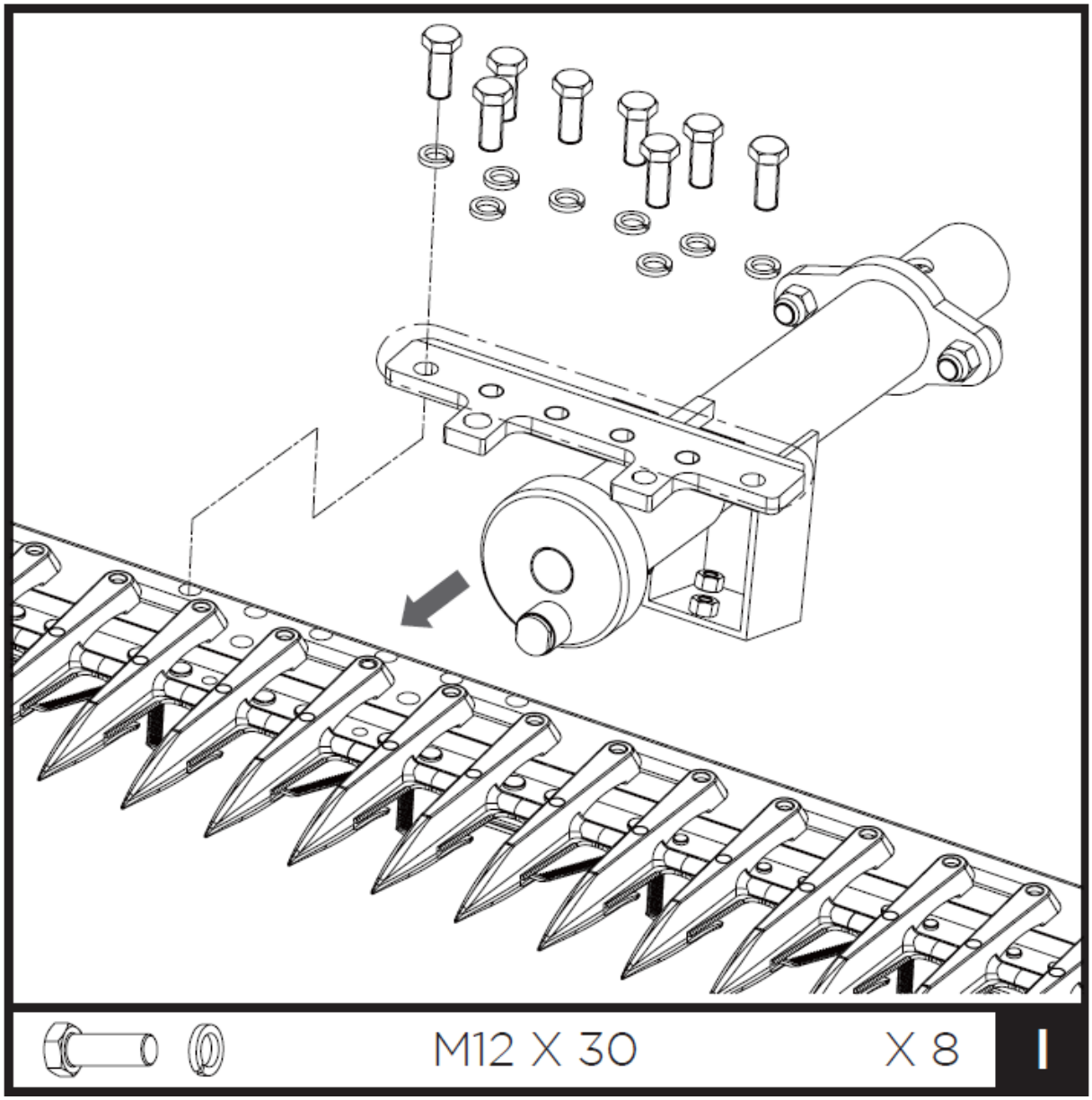

Installez la fourche sur la faucheuse à bandes :

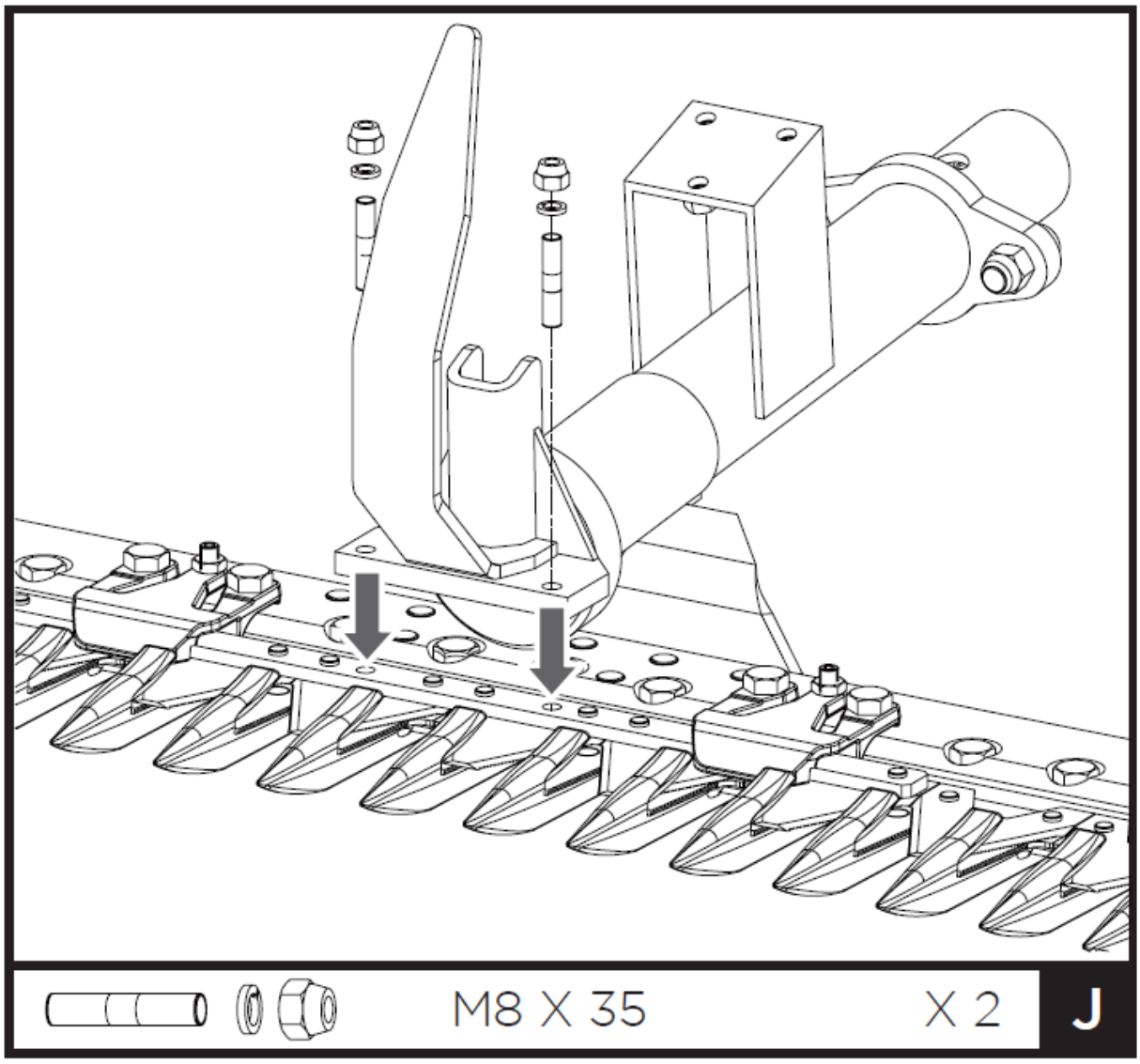

Placez les trois entretoises sur l'ensemble d'engrenage. Fixez ensuite le cadre sur les manchons, et fixez-le avec des vis M8x30 avec rondelles élastiques :

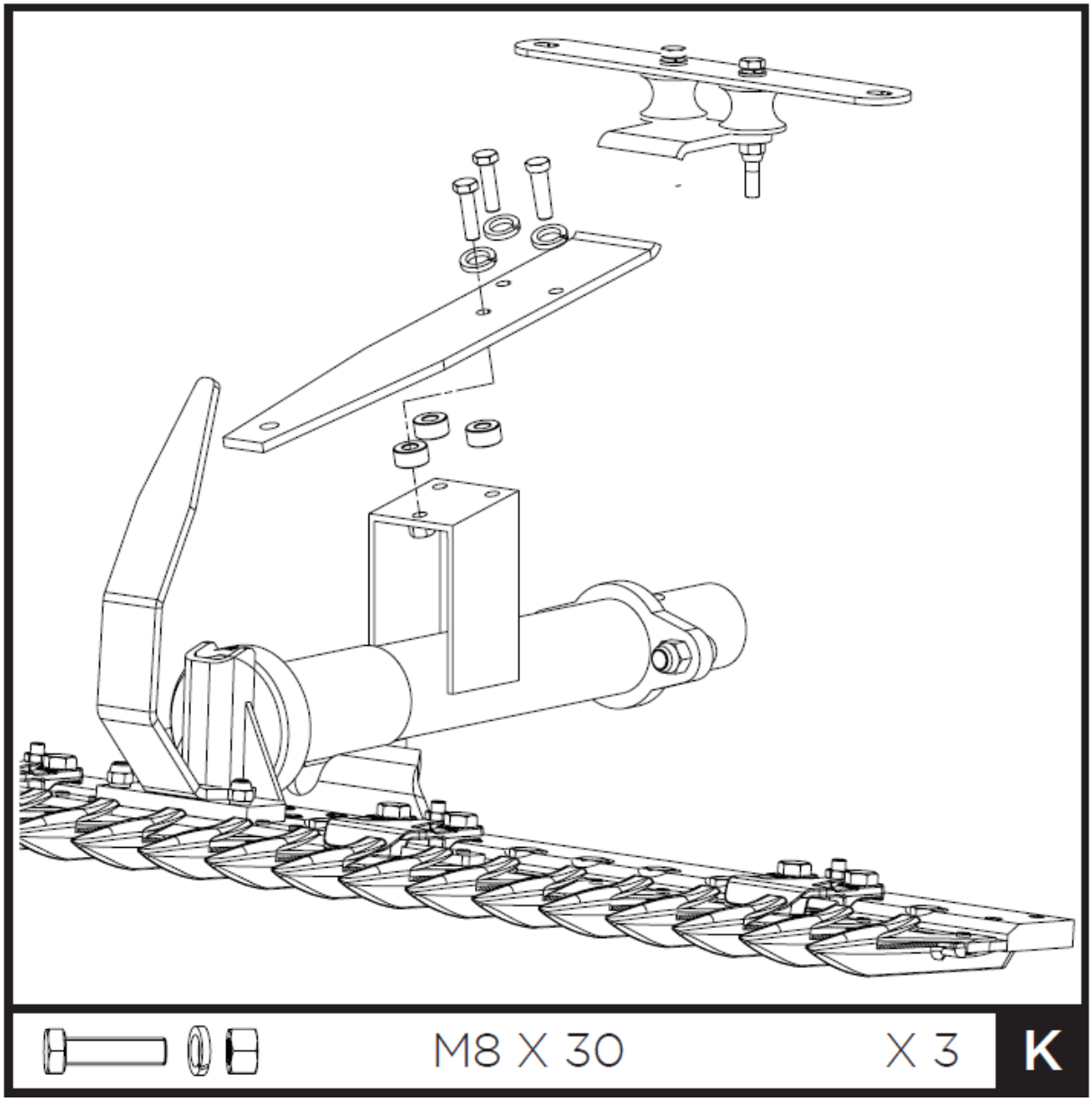

Installez le couvercle :

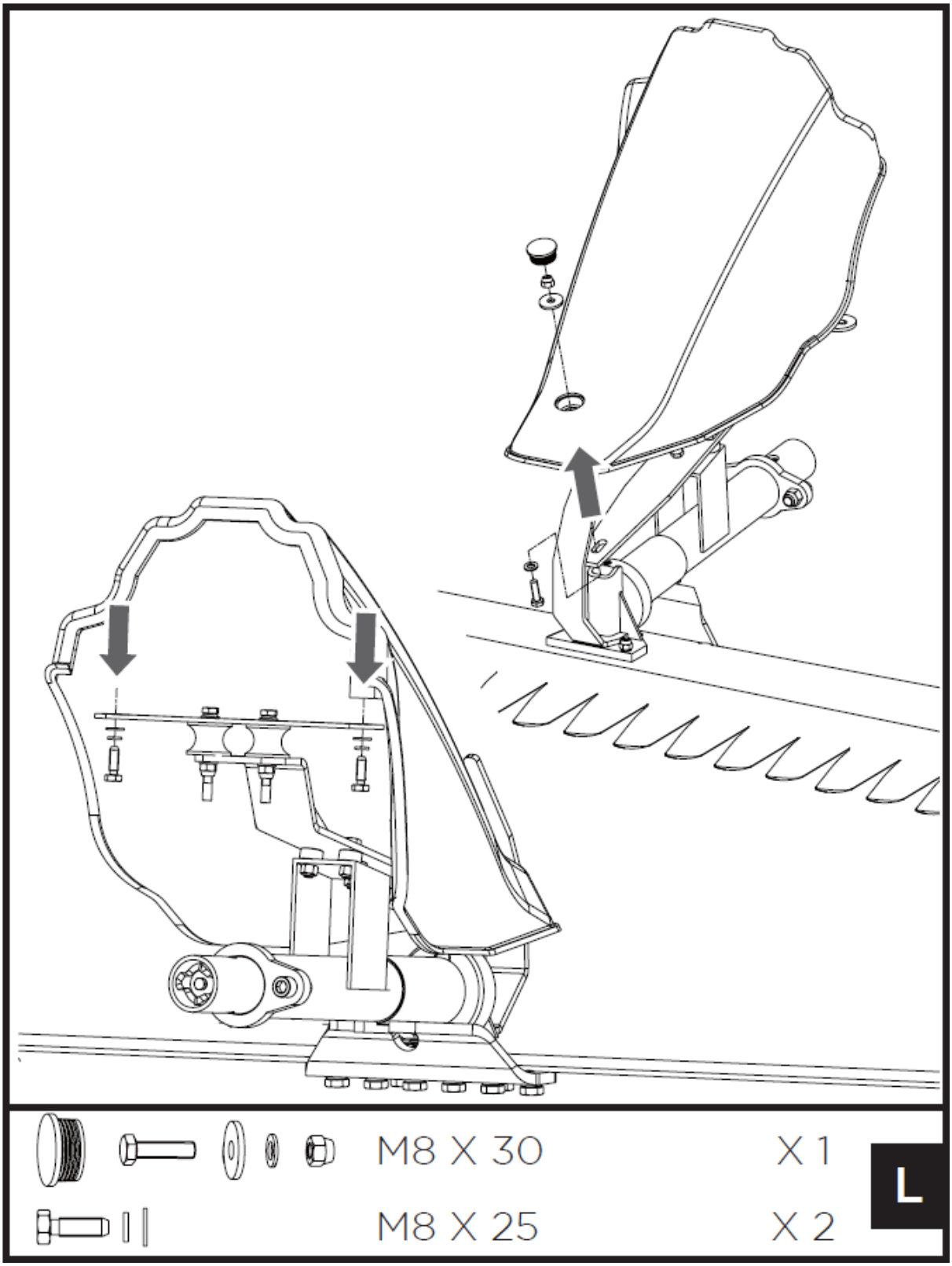

Alignez les trous des rails et de la barre de coupe, puis fixez-les avec des boulons et des écrous M10x45 et M10x30 :

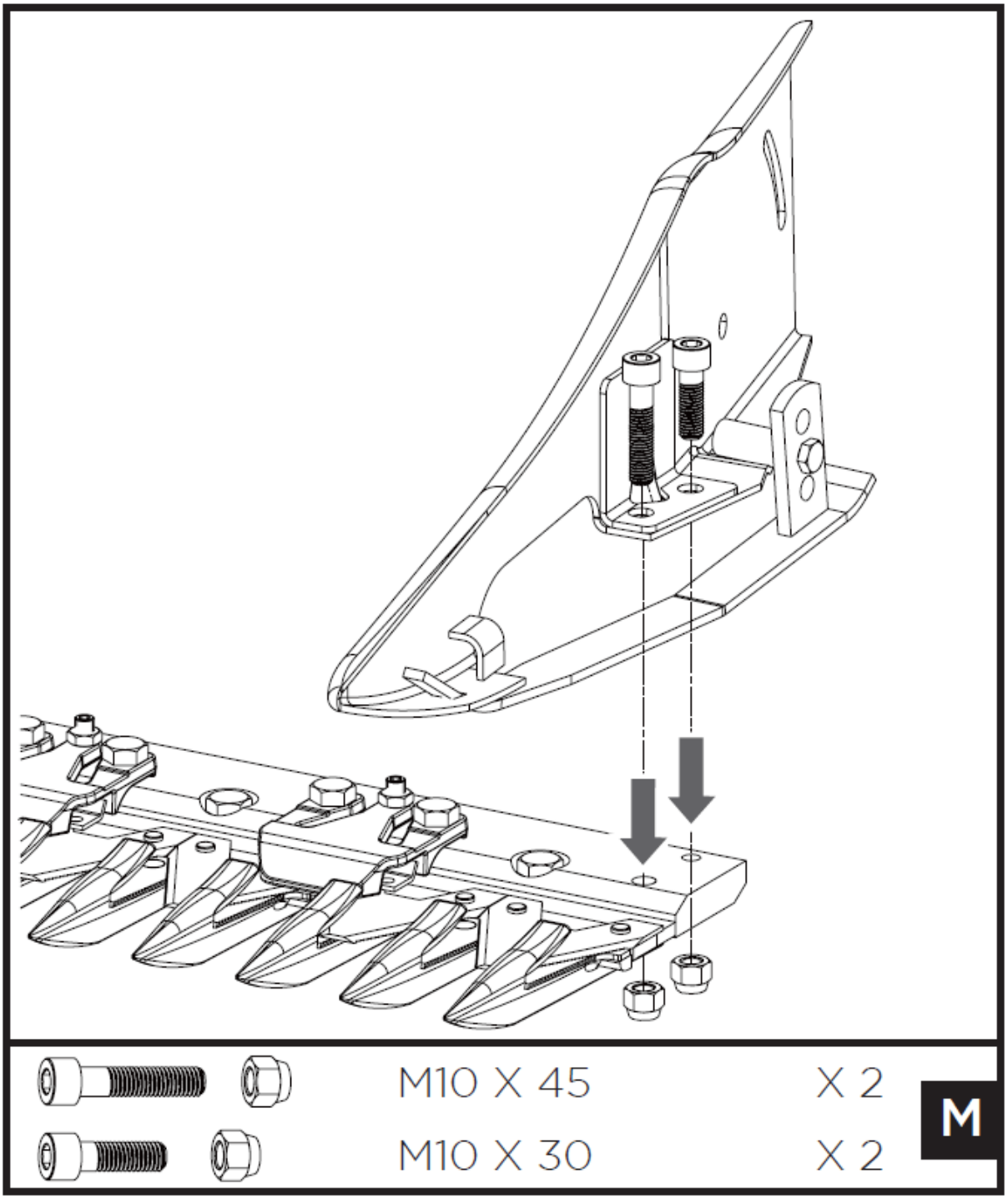

3.3. Montage d'une faucheuse/raboteuse à bandes (équipement en option) sur le tracteur à un essieu

3.3.1. Attache rapide

Le tracteur à un essieu est équipé d'une attache rapide qui permet un remplacement rapide des accessoires de la machine. Avant d'installer l'outil, installez l'attache rapide comme illustré et assurez-vous que le levier de prise de force (PDF) est en position de ralenti. Connexion de l'outil, avec le moteur éteint et la machine à l'horizontale, tirer la goupille vers le haut, accrocher l'outil dans le manchon de raccordement et remettre la

goupille dans sa position d'origine. Assurez-vous qu'il est en position verrouillée et que les écrous fixant l'outil à la machine sont bien serrés.
Pour monter la tondeuse à bandes, tournez le guidon à 180°. Avant cela, relâchez le levier de vitesses et le levier de prise de force (PDF) de leurs supports, tirez le levier de direction sur le volant et faites-le pivoter de 180°. Réinsérez-le après avoir sélectionné la position idéale du volant. Après avoir tourné le volant, réinsérez les leviers dans les supports. Lorsque le volant est tourné, la machine avance à la vitesse arrière et recule à la première vitesse. Le tracteur à un essieu est équipé d'un inverseur automatique. Si le levier de commande sur le volant est tourné de 180°, il y aura deux vitesses avant, qui passent automatiquement en marche arrière lorsque vous tournez le levier de marche arrière situé sur le côté droit du volant.

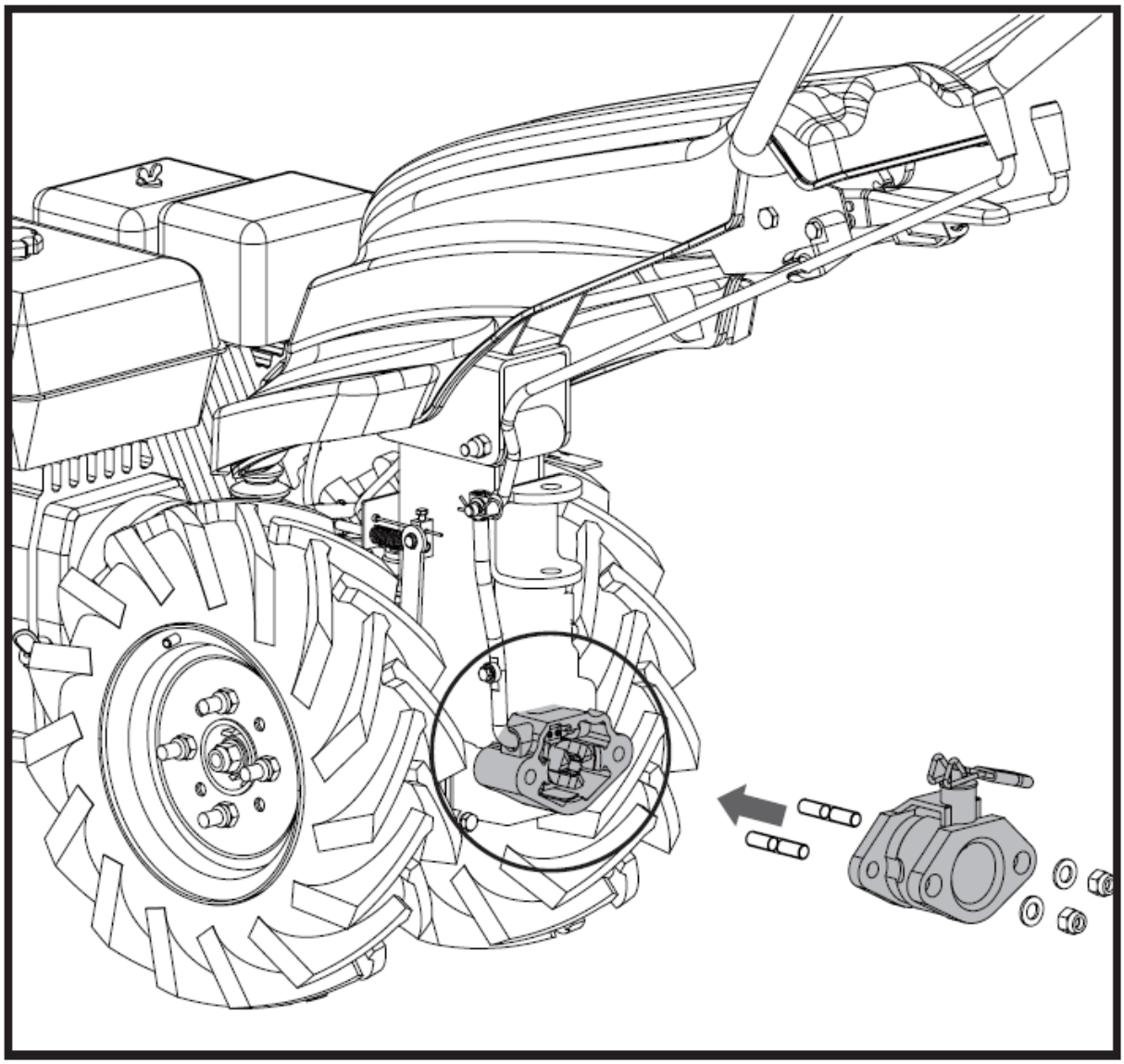

3.3.2. Installation de la tige de changement de vitesse et de la tringlerie

3.3.2.1. Une machine avec un timon

La position de montage du levier de vitesses se trouve sur le côté gauche de l'oscillation du levier de vitesses :

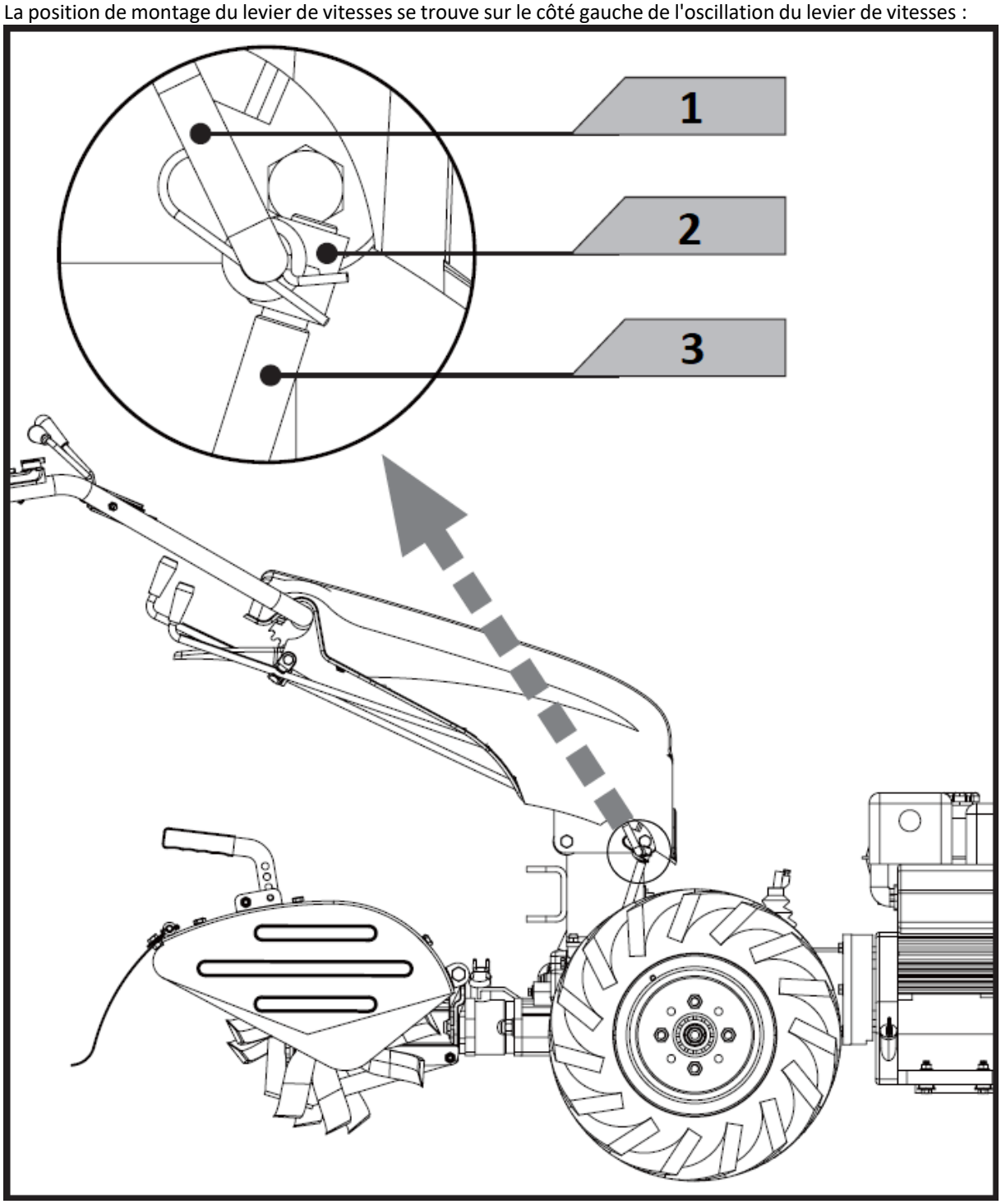

1 - Tige de changement de vitesse
2 - Connecteur
3 - Levier de vitesse oscillant

3.3.2.2. Machine avec faucheuse à bandes

La position de montage du levier de vitesses se trouve sur le côté gauche de l'oscillation du levier de vitesses :

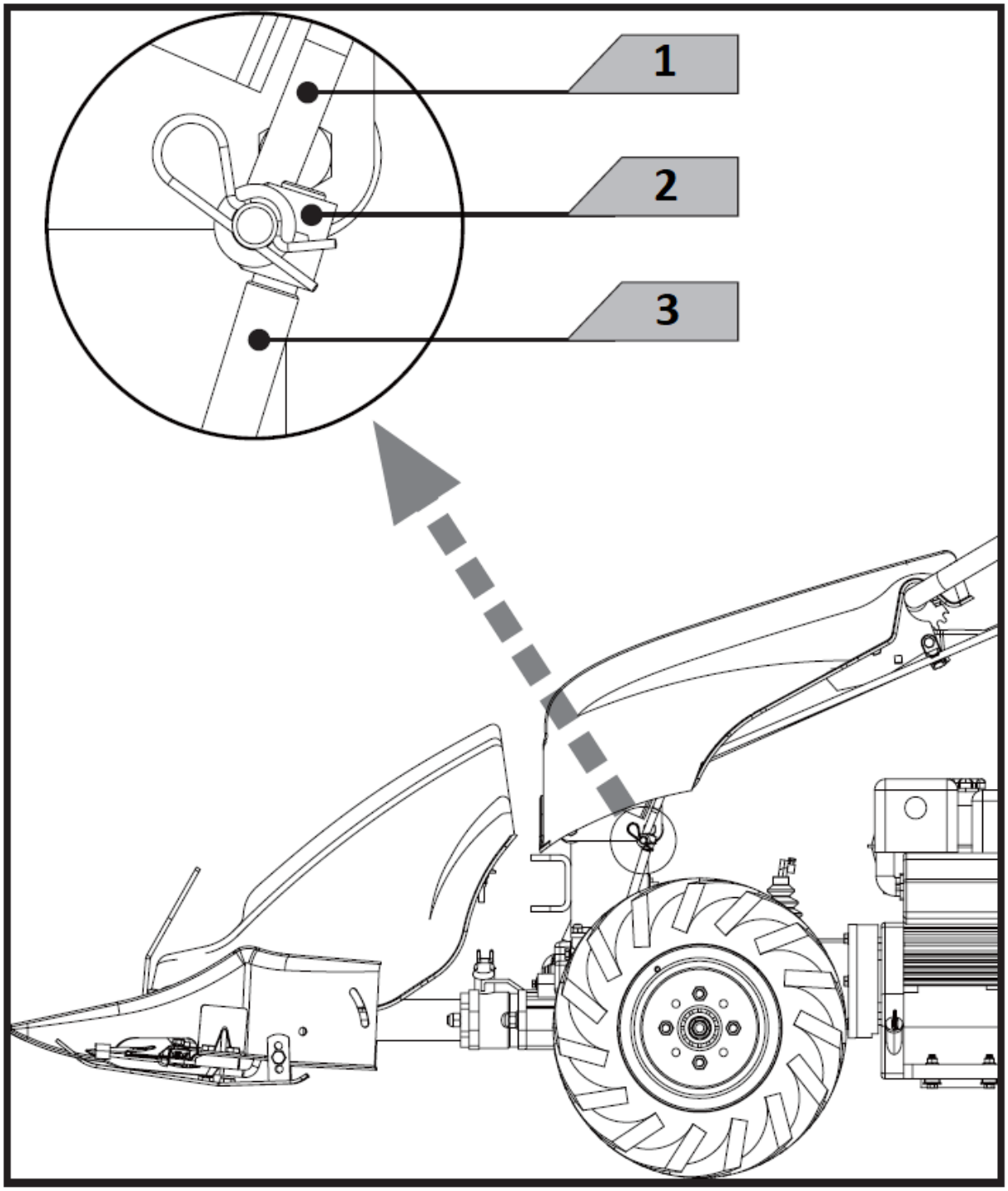

1 - Tige de changement de vitesse
2 - Connecteur
3 - Levier de vitesse oscillant

3.4. Huile moteur

L'HUILE A ÉTÉ VIDANGÉE POUR L'EXPÉDITION.
Le fait de ne pas remplir le carter d'huile moteur avant de démarrer le moteur causera des dommages permanents et annulera la garantie du moteur.

3.5. Utilisation de l'appareil

3.5.1. Démarrage du moteur

Avant de démarrer le moteur, ajouter de l'huile et du carburant.

Assurez-vous que le levier de prise de force (PDF) est relâché et que le levier de changement de vitesse est en position de ralenti.
Réglez le levier d'accélérateur sur le volant en position médiane. Si le moteur est froid, activez l'aspiration du carburateur.
Tirez légèrement sur la poignée du lanceur jusqu'à ce que vous sentiez une résistance, puis tirez vigoureusement et rétractez doucement la poignée du lanceur. Saisissez toujours la poignée du démarreur d'une main pour éviter que le moteur ne "recule". Après avoir démarré le moteur, laissez-le tourner au ralenti pendant quelques minutes pour permettre à l'huile de lubrifier toutes les pièces mobiles.
Appuyez sur le levier d'arrêt du moteur et saisissez le levier d'embrayage pour engager les vitesses et conduire l'outil. Si l'engagement ne se produit pas immédiatement, relâchez légèrement le levier d'embrayage et effectuez quelques légers mouvements sur l'embrayage.
Connectez la prise de force (PDF), activez-la et déplacez le levier de vitesses dans la position souhaitée.
Relâchez lentement et complètement le levier d'embrayage pour commencer l'opération.

3.5.2. Arrêt du moteur

Ralentissez la vitesse, placez le levier de prise de force (PDF) et le levier de vitesses au point mort, puis relâchez complètement le levier d'arrêt du moteur.

3.5.3. Réglage de la profondeur de travail du timon (équipement en option)

L'abaissement de la tige de contrôle de profondeur entraînera une pénétration plus profonde du sol et une conduite plus lente.
L'élévation de la tige de contrôle de profondeur se traduira par une pénétration du sol moins profonde et une conduite plus rapide
Réglage de la profondeur du timon :
Retirez le boulon de montage.
Soulevez ou abaissez la tige de commande de profondeur jusqu'à la position souhaitée.
Installez le boulon de montage.

3.5.4. Réglage de la hauteur de coupe de la faucheuse à bandes (équipement en option)

Desserrez l'écrou.
Remettez le patin coulissant dans la position souhaitée.
Bloquer à nouveau l'écrou.

3.6. Nettoyage et entretien

a) Coupez le moteur et débranchez tous les leviers de commande. Le moteur doit être froid.
b) Vérifiez l'état général de l'unité Vérifiez les vis desserrées, le désalignement ou le blocage des pièces mobiles, les pièces fissurées ou cassées et d'autres problèmes pouvant affecter son fonctionnement en toute sécurité.

c) Retirez tous les débris de l'appareil avec une brosse douce, un aspirateur ou de l'air comprimé. Utilisez ensuite une huile légère pour machine de la plus haute qualité pour lubrifier toutes les pièces mobiles.
d) Embrayage : lorsque l'embrayage s'use, le même levier peut avoir une ouverture plus large, ce qui est très peu pratique à utiliser. Cela signifie que le câble doit être réglé en plaçant le levier d'embrayage dans sa position d'origine, en agissant sur le dispositif de réglage et le contre-écrou.
e) Moteur : vérifier l'huile toutes les 4 heures de fonctionnement et changer l'huile toutes les 50 heures de fonctionnement. Utilisez toujours une huile de bonne qualité. Effectuez les intervalles d'entretien conformément aux instructions du manuel du moteur.
f) Transmission : Vérifiez le niveau d'huile toutes les 50 heures de fonctionnement en dévissant le bouchon et en vérifiant que le niveau d'huile sur la machine est correct. Si nécessaire, ajoutez de l'huile.
g) Vidange de l'huile de la boîte de vitesses : vidangez l'huile lorsqu'elle est chaude en dévissant le bouchon de remplissage et le bouchon muni d'un indicateur de niveau d'huile. Une fois l'huile complètement vidangée, replacez le bouchon de remplissage et remplissez-le d'huile neuve.
h) Tondeuse à bandes : lubrifiez le blocage du mouvement de la lame avec une pompe à graisse toutes les 4 heures de fonctionnement. Maintenez le bon alignement des lames en ajustant les poignées des lames. Ils ne doivent pas être serrés au point de bloquer la lame. Gardez toujours les lames aiguisées. Après chaque journée de travail, nettoyez la barre de coupe et enlevez tout résidu d'herbe ou de boue. De temps en temps, vérifiez que toutes les vis sont bien serrées. Chaque fois que vous transportez ou exposez la faucheuse à bandes au public ou que vous la stockez, il est obligatoire d'utiliser une protection frontale.
i) Motoculteur : nettoyez le dessous du couvre-dents après chaque utilisation. La saleté s'enlève plus facilement des dents si elle est rincée immédiatement plutôt qu'après séchage. Séchez toujours le motoculteur avec une serviette et appliquez une fine couche d'huile pour éviter la rouille ou les dégâts d'eau.
j) N'utilisez jamais de "nettoyeur haute pression" pour nettoyer le motoculteur. L'eau peut pénétrer dans les endroits étroits du semoir et de son carter d'engrenage, causant des dommages aux broches, aux engrenages, aux roulements ou au moteur. L'utilisation de nettoyeurs haute pression entraînera une durée de vie plus courte et une utilisation réduite.
k) Il est interdit de tremper l'appareil avec un jet d'eau ou de l'immerger dans l'eau.
l) Veillez à ce que l'eau ne pénètre pas par les orifices du boîtier.
m) Nettoyez les orifices de ventilation avec un pinceau et de l'air comprimé.
n) N'utilisez pas d'objets tranchants et/ou métalliques (par exemple une brosse métallique ou une spatule métallique) car ils pourraient endommager la surface du matériau à partir duquel l'appareil est fabriqué.
o) Ne nettoyez pas l'appareil avec des substances acides, des agents médicaux, des diluants, du carburant, des huiles ou d'autres produits chimiques. Ceci peut endommager le dispositif.

Stockage
Si le tracteur à un essieu n'est pas utilisé pendant plus de 30 jours, suivez les étapes ci-dessous pour préparer l'unité pour le stockage.
Vidanger complètement le réservoir de carburant. Le carburant stocké contenant de l'éthanol ou du MTBE peut commencer à vieillir dans les 30 jours. Le vieux carburant a une teneur élevée en caoutchouc et peut obstruer le carburateur et restreindre le débit de carburant.
Démarrez le moteur et laissez-le tourner jusqu'à ce qu'il s'arrête. Cela garantit qu'aucun carburant ne restera dans le carburateur. Cela permet d'éviter la formation de dépôts à l'intérieur du carburateur et d'éventuels dommages au moteur.
Lubrifiez le cylindre en mettant quelques gouttes du même type d'huile utilisée dans le moteur à travers le trou de la bougie et laissez le moteur tourner pendant une courte période.
Protégez les dents de la tondeuse à bande avec une protection avant et assurez-vous que la lame ne glisse pas hors du guide-chaîne. Rangez l'appareil debout dans un bâtiment propre et sec avec une bonne ventilation.

ÉLIMINATION DE L'APPAREIL USAGÉ
À la fin de sa vie utile, ce produit ne doit pas être jeté avec les déchets ménagers normaux, mais doit être apporté a un point de collecte pour le recyclage des appareils électriques et électroniques. Ceci est indiqué par le symbole sur le produit, le mode d'emploi ou l'emballage. Les matériaux utilisés dans l'appareil peuvent être réutilisés conformément à leur marquage. En réutilisant, recyclant ou appliquant d'autres formes d'utilisation des machines usagées, vous apportez une contribution significative à la protection de notre environnement.

L'administration locale vous fournira des informations sur le point approprié pour l'élimination des appareils usagés..

Questo manuale di istruzioni è stato tradotto con la traduzione automatica. Ci sforziamo costantemente di fornire una traduzione accurata. Tuttavia, nessuna traduzione automatica è perfetta, né intende sostituire la traduzione umana. Il manuale di istruzioni ufficiale è nella versione inglese. Eventuali discrepanze o differenze create dalla traduzione non sono vincolanti e non hanno alcun effetto legale ai fini della conformità o dell'esecuzione. In caso di domande relative all'accuratezza delle informazioni contenute nel manuale di istruzioni, consultare la versione inglese dei contenuti, in quanto questa è la versione ufficiale.

Dati tecnici

Descrizione del parametro	Valore del parametro
Nome del prodotto	Motocoltivatore
Modello	HT-WB-900
Motore	270 cm^3 , 9 KM
Motore	4 marce avanti, 3 retromarce
Regime del motore [rpm]	3840
Dimensioni [Larghezza x Profondità x Altezza; mm]	1750 x 610 x 1165
Peso [kg]	82,5

Equipaggiamento opzionale:

Descrizione del parametro	Valore del parametro
Nome del prodotto	Barra falciforme
Modello	HT-WBA-110
Larghezza di taglio [mm]	1150
Altezza di taglio [mm]	20 – 40
Dimensioni [Larghezza x Profondità x Altezza; mm]	2180 x 580 x 390
Peso [kg]	44,6

Equipaggiamento opzionale:

Descrizione del parametro	Valore del parametro
Nome del prodotto	Timone
Modello	HT-WBA-140
Larghezza di lavoro [mm]	467
Profondità di lavoro [mm]	150
Numero di lame	16
Dimensioni [Larghezza x Profondità x Altezza; mm]	500 x 665 x 435
Peso [kg]	27,8

Equipaggiamento opzionale:

Descrizione del parametro	Valore del parametro
Nome del prodotto	Timone
Modello	HT-WBA-150
Larghezza di lavoro [mm]	685
Profondità di lavoro [mm]	150
Numero di lame	24
Dimensioni [Larghezza x Profondità x Altezza; mm]	720 x 690 x 435
Peso [kg]	33

1. Descrizione generale

Il manuale ha lo scopo di assistere in un uso sicuro e affidabile. Il prodotto è progettato e fabbricato rigorosamente secondo le specifiche tecniche utilizzando la tecnologia e i componenti più recenti e mantenendo i più alti standard di qualità.

LEGGERE ATTENTAMENTE E COMPRENDERE QUESTO MANUALE PRIMA DI INIZIARE IL LAVORO.

Per garantire un funzionamento duraturo e affidabile del dispositivo, assicurarsi di utilizzarlo e mantenerlo correttamente seguendo le linee guida in questo manuale di istruzioni. I dati tecnici e le specifiche di questo manuale sono aggiornati. Il produttore si riserva il diritto di apportare modifiche per migliorare la qualità. Tenendo conto del progresso tecnico e della possibilità di ridurre il rumore, l'unità è progettata e costruita in modo tale da ridurre al minimo possibile i rischi derivanti dalle emissioni sonore.

Spiegazione dei simboli

	Il prodotto soddisfa i requisiti degli standard di sicurezza pertinenti.
	Prima dell'uso bisogna prendere visione del manuale.
	Prodotto riciclabile.
	ATTENZIONE! o **ATTENZIONE!** o **RICORDA!** Un segnale di avvertimento generale.
	Indossare i dispositivi di protezione dell'udito. L'esposizione al rumore può causare la perdita dell'udito.
	Indossare gli occhiali protettivi.
	Indossare guanti di protezione.
	Indossare la protezione dei piedi
	Utilizzare la protezione.
	ATTENZIONE! Pericolo di incendio - materiali facilmente inflammabili!
	Attenzione! La superficie calda può causare ustioni!
	Non fumare nelle vicinanze dell'apparecchio. L'apparecchio contiene sostanze infiammabili.
	Non utilizzare il dispositivo in aree chiuse!
	ATTENZIONE! Vapori nocivi.

	ATTENZIONE: c'è il rischio che oggetti estranei vengano espulsi attraverso il dispositivo!
	ATTENZIONE: mantenere una distanza di sicurezza dagli astanti nelle vicinanze.
ACCESSORI	
	Tenere piedi e mani lontani da coltelli/lame raschietto/spazzole rotanti.

ATTENZIONE! Le illustrazioni in questo manuale sono solo a scopo illustrativo e possono differire in alcuni dettagli dall'aspetto reale del prodotto.

2. Sicurezza di utilizzo

ATTENZIONE! Leggere tutte le avvertenze e le istruzioni di sicurezza. La mancata osservanza delle avvertenze e delle istruzioni può provocare scosse elettriche, incendi e/o lesioni gravi o mortali.

Il termine "dispositivo" o "prodotto" nelle avvertenze e nella descrizione delle istruzioni fa riferimento
Motocoltivatore
Barra falciforme
Timone

2.1. Sicurezza sul posto di lavoro

a) Mantenere l'area di lavoro ordinata e ben illuminata. Il disordine o la scarsa illuminazione possono provocare incidenti. Sii previdente, guarda cosa stai facendo e usa il buon senso quando usi l'unità.
b) Non utilizzare l'unità in un'area esplosiva, ad esempio in presenza di liquidi, gas o polvere infiammabili.
c) In caso di dubbi relativi al corretto funzionamento del dispositivo o constatazione di un danno, occorre contattare l'assistenza tecnica del produttore.
d) Le riparazioni devono essere eseguite solo dall'assistenza tecnica del produttore. Riparare il dispositivo in autonomia è severamente vietato!
e) Non sono ammessi bambini o persone non autorizzate nell'area di lavoro. (La disattenzione può causare la perdita di controllo dell'unità.)
f) Conservare il manuale d'uso per utilizzo futuro. Se il dispositivo deve essere affidato ai terzi, insieme ad esso va consegnato loro anche il manuale d'istruzioni.
g) Tenere le gli elementi dell'imballaggio e i piccoli elementi di montaggio fuori dalla portata dei bambini.
h) Tenere il dispositivo lontano dalla portata dei bambini e degli animali.
i) Quando si utilizza questo dispositivo insieme ad altri dispositivi, è necessario seguire anche le altre istruzioni per l'uso.

Ricordati! Proteggere i bambini e gli estranei mentre il dispositivo è in funzione.

2.2. Sicurezza personale

a) Non utilizzare questo dispositivo se si è stanchi, malati o sotto l'influenza di alcol, droghe o farmaci che potrebbero compromettere la capacità di utilizzare il dispositivo.
b) Il dispositivo non è destinato all'uso da parte di persone (compresi i bambini) con funzioni mentali, sensoriali o intellettive ridotte o persone prive di esperienza e/o conoscenza, a meno che non siano sotto la supervisione o siano state istruite da una persona responsabile della loro sicurezza su come azionare il dispositivo.

c) L'unità può essere utilizzata da persone fisicamente idonee, in grado di utilizzarla e opportunamente addestrate, che hanno letto questo manuale di istruzioni e sono state addestrate in materia di sicurezza e salute sul lavoro.
d) Bisogna prestare attenzione, usare il buon senso durante il funzionamento dell'apparecchio. Un attimo di disattenzione durante l'operazione può provocare gravi lesioni personali.
e) Usare i dispositivi di protezione individuale necessari quando si lavora con l'apparecchio, come specificato nella sezione 1 della spiegazione dei simboli.
L'uso di dispositivi di protezione individuale appropriati e approvati riduce il rischio di lesioni.
f) Non sopravvalutate le proprie capacità. Mantenere l'equilibrio del corpo e il bilanciamento in ogni momento durante il lavoro. Questo permette un migliore controllo dell'apparecchio in situazioni impreviste.
g) Non indossare abiti larghi o gioielli. Tenere i capelli, i vestiti e i guanti lontani dalle parti in movimento. Abiti sciolti, gioielli o capelli lunghi possono rimanere impigliati nelle parti in movimento.
h) L'apparecchio non è un giocattolo. I bambini devono essere sorvegliati affinché non giochino con il dispositivo.
i) Non inserire le mani né oggetti all'interno del dispositivo in funzione!

2.3. Uso sicuro del dispositivo e degli accessori

a) Assicurarsi che la ruota sia posizionata in modo stabile. Utilizzare strumenti adatti all'applicazione. Un prodotto correttamente selezionato svolgerà un lavoro migliore e più sicuro per il quale è stato progettato.
b) Tenere le apparecchiature inutilizzate fuori dalla portata dei bambini e di chiunque non abbia familiarità con il dispositivo o con questo manuale. I dispositivi sono pericolosi se utilizzati da persone senza esperienza.
c) Mantenere il dispositivo in buono stato tecnico. Controllare prima di ogni operazione che non ci siano danni generali o relativi alle parti in movimento (crepe nelle parti e nei componenti o qualsiasi altra condizione che possa influenzare il funzionamento sicuro del dispositivo). Se danneggiato, restituire il dispositivo per la riparazione prima dell'uso.
d) Conservare il dispositivo fuori dalla portata dei bambini.
e) La riparazione e la manutenzione delle apparecchiature dovrebbero essere effettuate dal personale qualificato utilizzando esclusivamente parti di ricambio originali. Ciò garantirà un utilizzo sicuro.
f) Per assicurare l'integrità operativa progettata dell'apparecchio, non rimuovere le coperture installate in fabbrica o allentare le viti.
g) Durante il trasporto o lo spostamento del dispositivo dal deposito al luogo di utilizzo, osservare le norme di salute e sicurezza per la movimentazione manuale applicabili nel paese in cui viene utilizzato il dispositivo.
h) Evitare situazioni in cui il dispositivo si ferma sotto carichi pesanti durante il funzionamento. Questo può causare il surriscaldamento dei componenti dell'unità e di conseguenza danneggiare l'unità.
i) Non toccare le parti in movimento o gli accessori a meno che l'unità non sia stata spenta.
j) Non lasciare l'apparecchio acceso senza sorveglianza.
k) Pulire regolarmente l'apparecchio per evitare un accumulo permanente di sporco.
l) L'apparecchio non è un giocattolo. Le operazioni di pulizia e di manutenzione non devono essere effettuate da bambini senza sorveglianza.
m) È vietato intervenire sul design del dispositivo per modificarne i parametri o la costruzione.
n) Tenere il dispositivo lontano da fonti di fuoco e di calore
o) Non coprire i fori di ventilazione dell'apparecchio.
p) Qualsiasi perdita di oli di esercizio dall'apparecchio deve essere segnalata ai servizi competenti o soddisfare i requisiti legali applicabili nell'area di utilizzo.
q) Pericolo! Pericolo per la salute e rischio di esplosione dal motore a combustione
r) Gli scarichi del motore contengono monossido di carbonio velenoso. Trovarsi in un ambiente contenente monossido di carbonio può portare all'incoscienza e persino alla morte. Non far funzionare il motore in un'area chiusa.
s) Tenere il motore lontano da fonti di calore, scintille e fiamme. Non fumare nelle vicinanze dell'apparecchio!
t) La benzina è altamente infiammabile ed esplosiva. Il motore deve essere spento e lasciato raffreddare prima del rifornimento.

u) Attenzione! Il carburante sbagliato può causare danni al motore.
v) Assicurati di utilizzare le proporzioni corrette quando mescoli benzina e olio motore.
w) Dopo il rifornimento, serrare saldamente il tappo del serbatoio del carburante e allontanarsi di almeno 3 metri dal punto di rifornimento del carburante prima di avviare il motore.
x) Assicurarsi che il motore sia spento prima di trasportare il dispositivo o sottoporlo a manutenzione.
y) Spingere il dispositivo lentamente, non accelerare, girare o frenare bruscamente. Si prega di notare che il dispositivo potrebbe inclinarsi o saltare su superfici irregolari.
z) Prima di iniziare il lavoro, controllare il terreno in cui opererà il dispositivo e rimuovere oggetti duri e appuntiti per non danneggiare il prodotto.
aa) Usare estrema cautela quando si lavora vicino agli edifici. Particolare attenzione dovrebbe essere prestata ad armamenti, cavi e tubi flessibili.
bb) Se il dispositivo inizia a emettere rumori insoliti, vibra o colpisce un oggetto grande/duro, arrestare il motore, scollegare la candela e controllare attentamente che la macchina non sia danneggiata! Non avviare mai la macchina con danni visibili.
cc) Seguire sempre la macchina, non sostare davanti alla macchina quando è in funzione!
dd) Usa gli strumenti per pulire un dispositivo bloccato. Non usare mai le mani per farlo!
ee) Non utilizzare la macchina in uno spazio ristretto dove esiste il rischio di schiacciare l'operatore tra la macchina e un altro oggetto o muro.
ff) Non utilizzare il dispositivo in caso di maltempo o su erba bagnata.

ATTENZIONE! Anche se l'apparecchio è stato progettato per essere sicuro, sia dotato di adeguate protezioni, e nonostante l'uso di ulteriori elementi di sicurezza per l'utente, c'è ancora un piccolo rischio di incidente o lesione durante l'utilizzo dell'apparecchiatura. Si consiglia procedere con cautela e mantenere il buon senso durante l'utilizzo.

3. Istruzioni per l'uso

La macchina è progettata per l'uso in agricoltura su piccola scala, orticoltura, industria, paesaggistica e uso domestico.

L'operatore è responsabile di eventuali danni causati da un uso improprio.

3.1. Panoramica del Prodotto

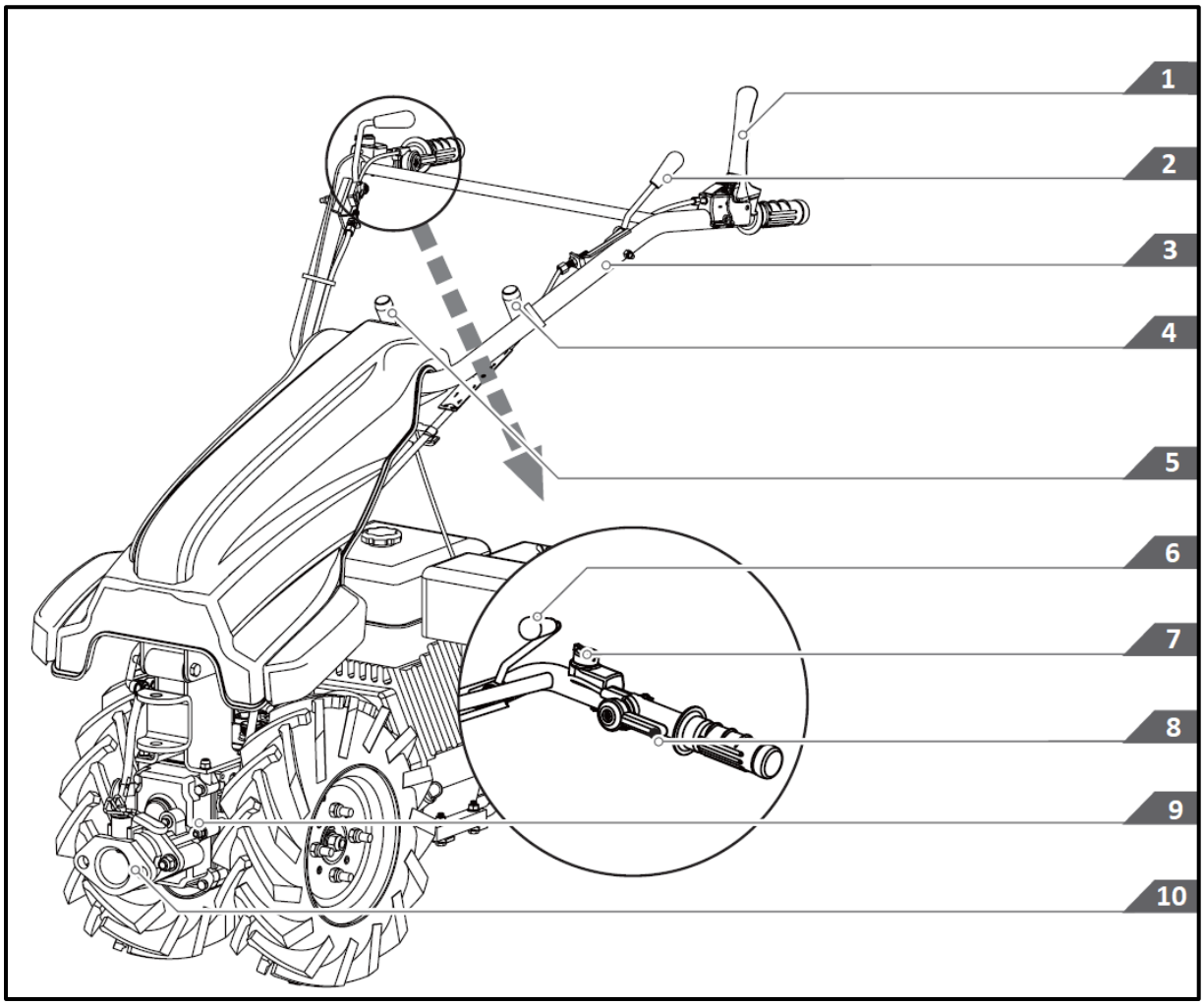

1 - Leva frizione - Consente di inserire e disinnestare frizione, PTO ("PTO" - presa di forza), retromarcia e blocco-sblocco del differenziale.
2 - Leva di comando 180°.
3 - Volante.
4 - Leva cambio velocità.
5 - Leva cambio direzione.
6 - Leva bloccaggio differenziale.
7 - Interruttore motore.
8 - Leva dell'acceleratore.
9 - Cambio.
10 - Attacco rapido per dotazioni accessorie opzionali.

3.2. Montaggio dell'apparecchio

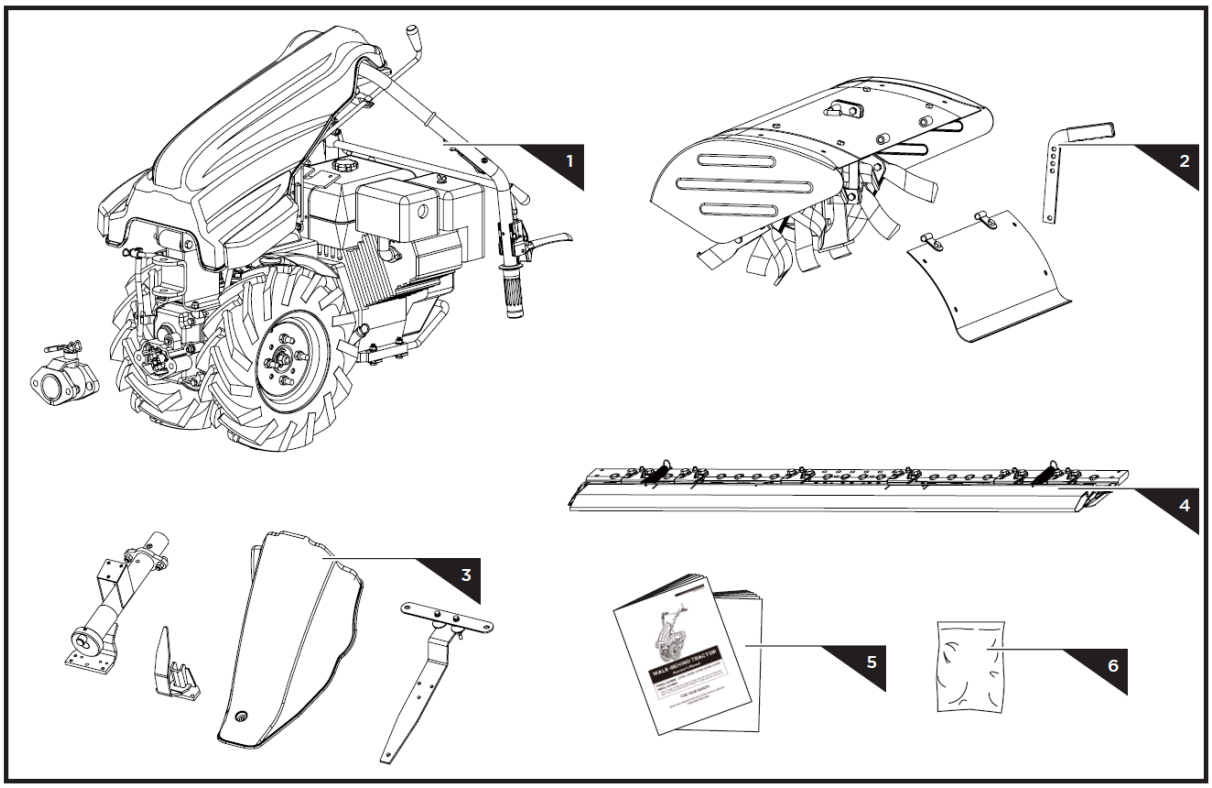

1 - Trattore monoasse con motore
2 - Timone (attrezzatura opzionale)
3, 4 - Falciatrice a strisce (attrezzatura opzionale)
5 - Manuale d'uso
6 - Elementi di montaggio per **equipaggiamento opzionale** :

Timone:

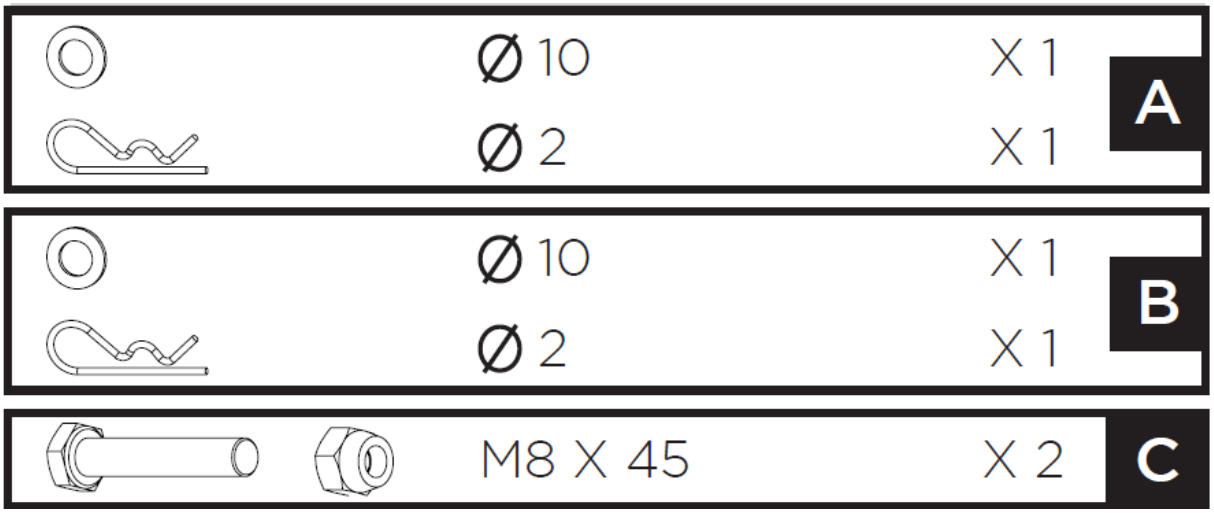

Motozappa HT-WBA-150

M8 X 30	X 1	D
M8 X 16	X 4	E
	X 2	F

Timone HT-WBA-140:

M8 X 30	X 1	G
	X 2	H

Falciatrice a strisce HT-WBA-110:

M12 X 30	X 8	I
M8 X 35	X 2	J
M8 X 30	X 3	K
M8 X 30	X 1	L
M8 X 25	X 2	
M10 X 45	X 2	M
M10 X 30	X 2	

3.2.1. Montaggio di un trattore monoasse

Aprire il volante e installare l'albero della presa di forza (PDF):

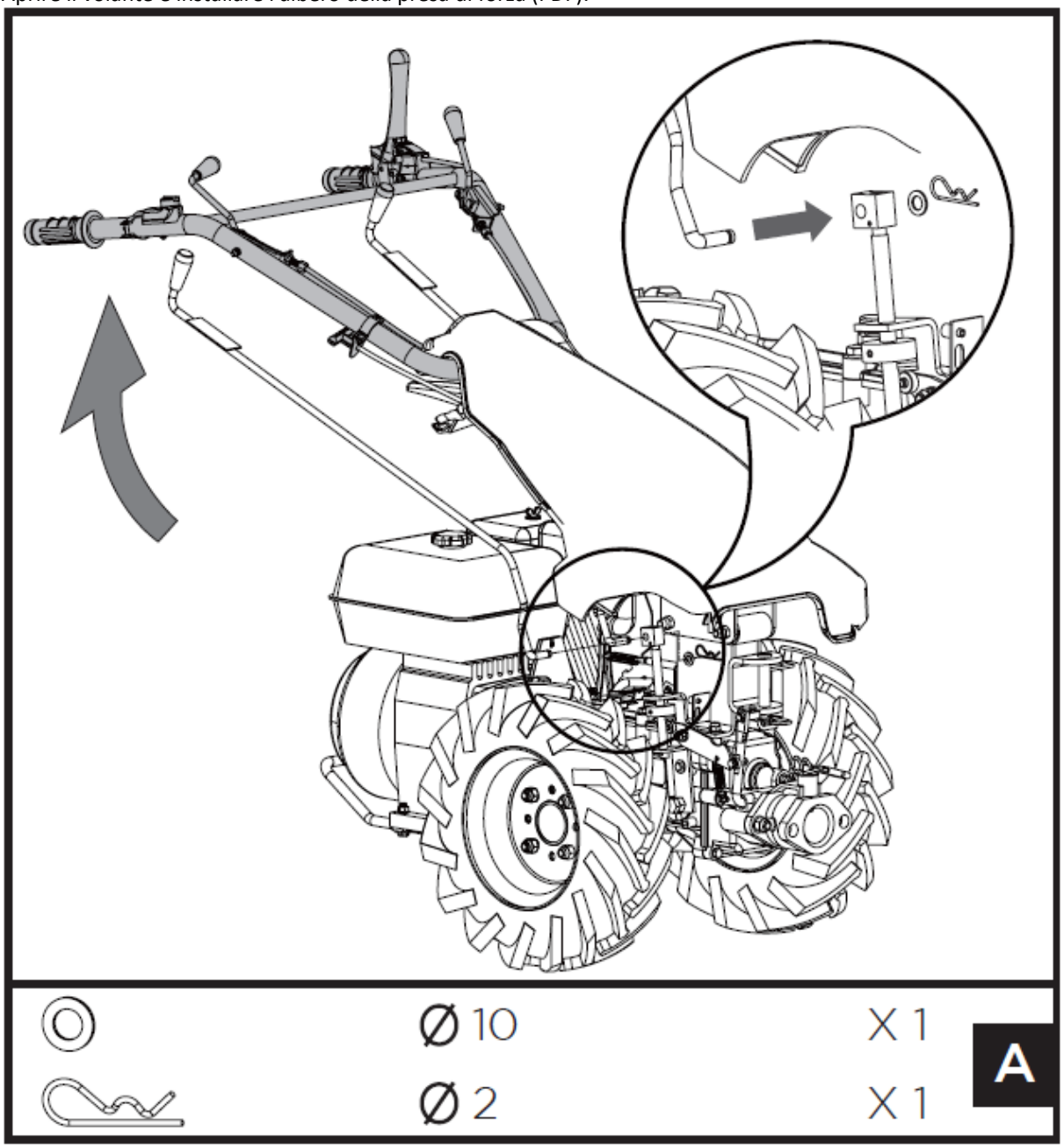

Installare la leva del cambio:

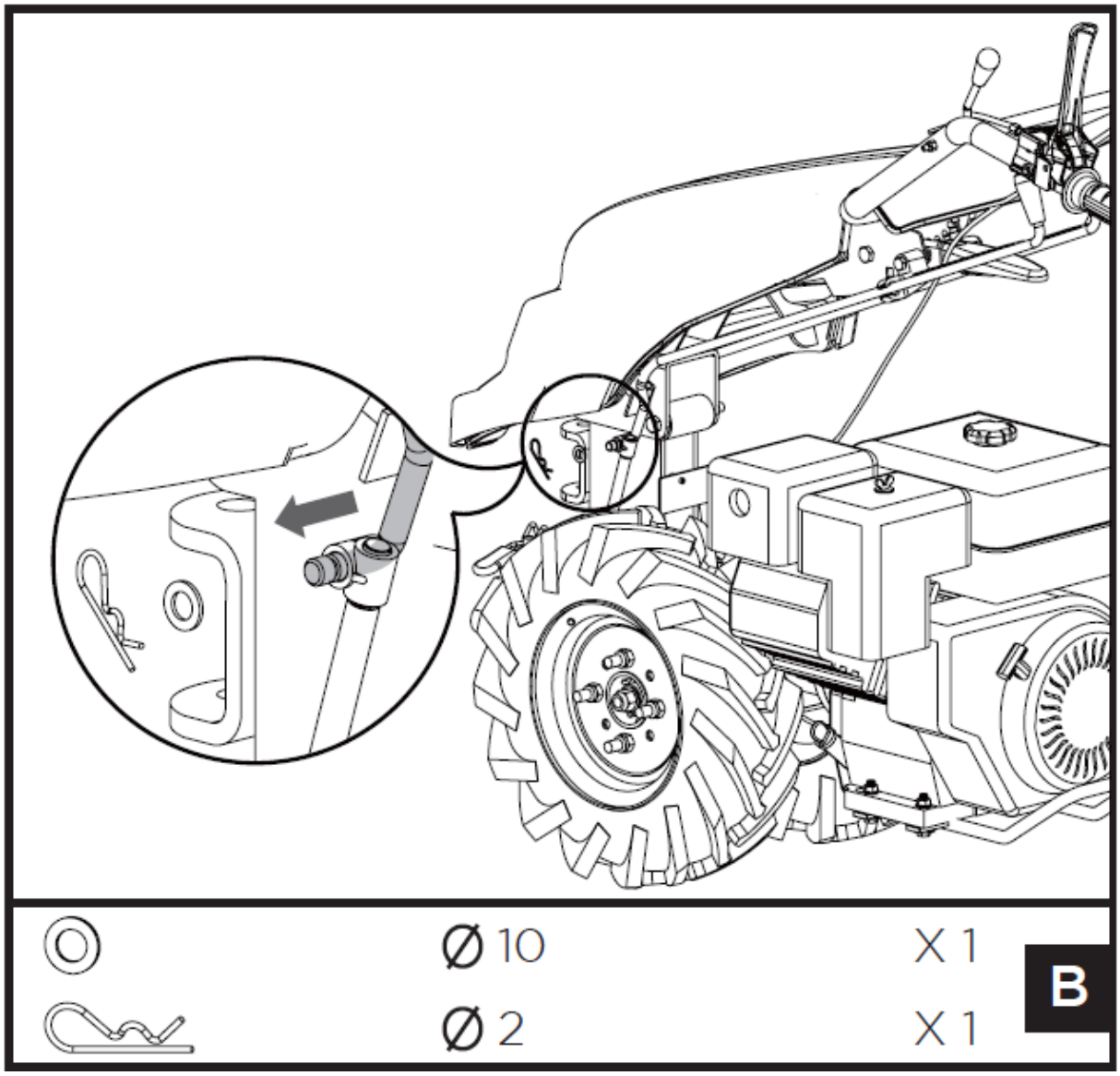

Allineare i fori nel supporto motore e nella calandra. Inserire i bulloni M8x45 su un lato e serrare con i dadi sull'altro lato.

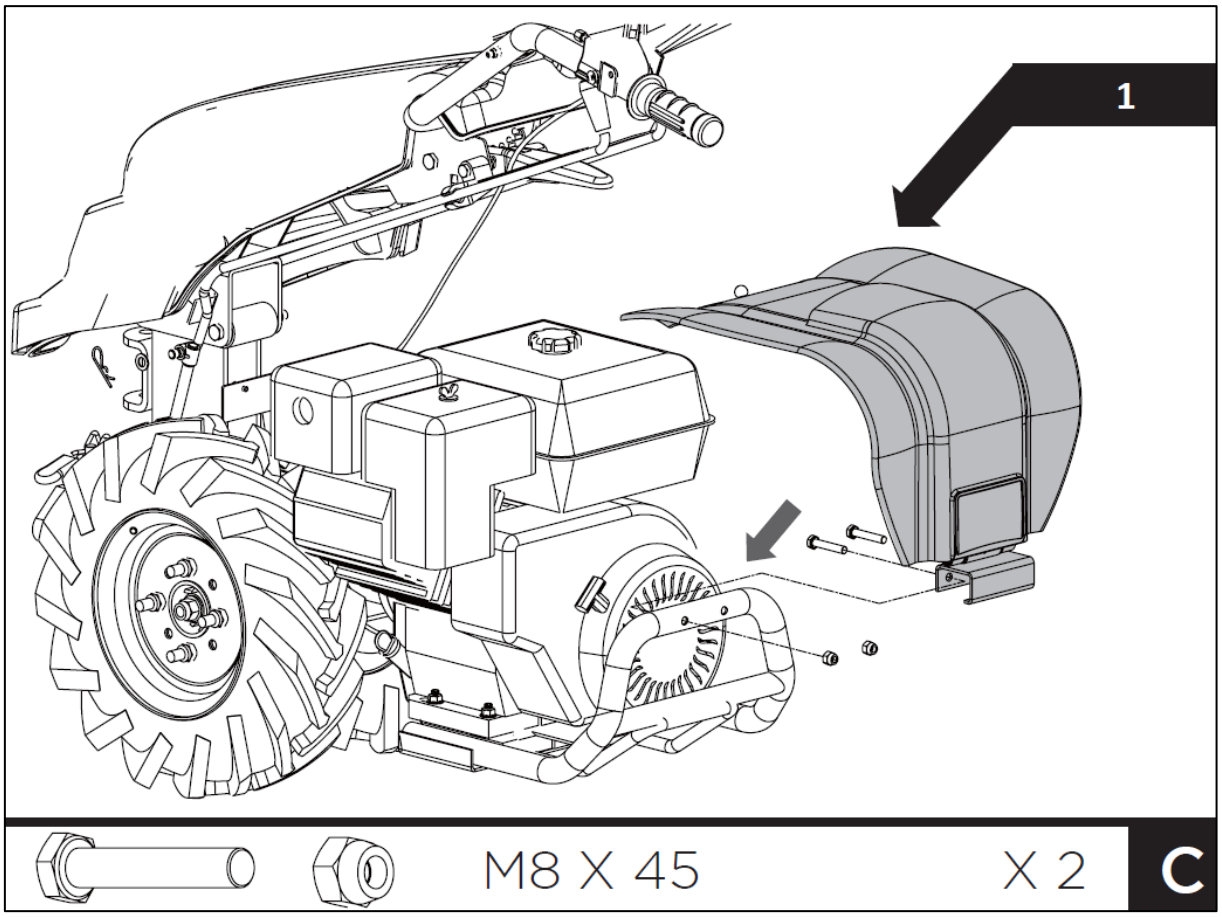

1 - equipaggiamento opzionale

3.2.2. Montaggio del timone (attrezzatura opzionale)

Inserire l'asta del regolatore di profondità attraverso il foro della staffa - dall'alto verso il basso - con la curva verso il retro del dispositivo, e fissare con bullone e dado M8x30 attraverso i fori della staffa, passando attraverso il foro desiderato nella profondità asta del regolatore:

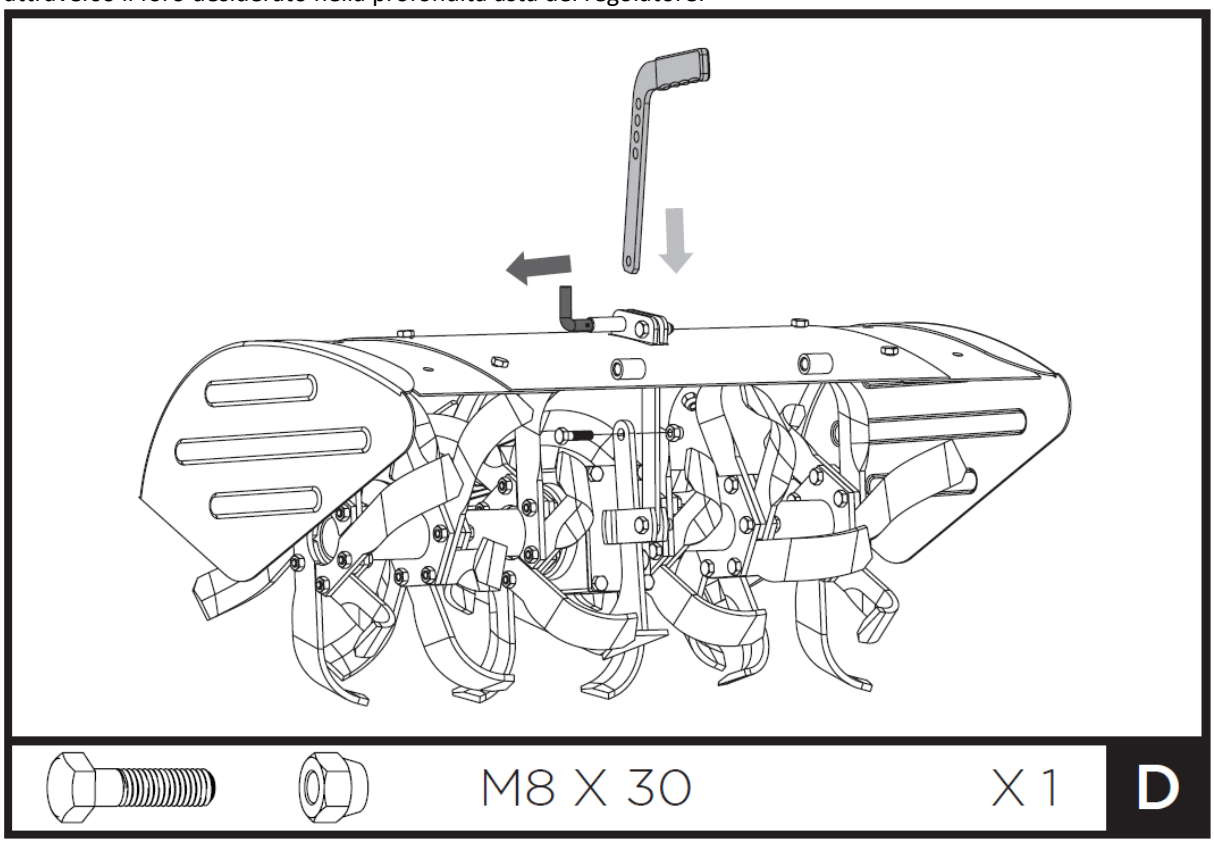

Allineare i fori nel coperchio e le estensioni laterali. Collegali con bulloni e dadi M8x16:

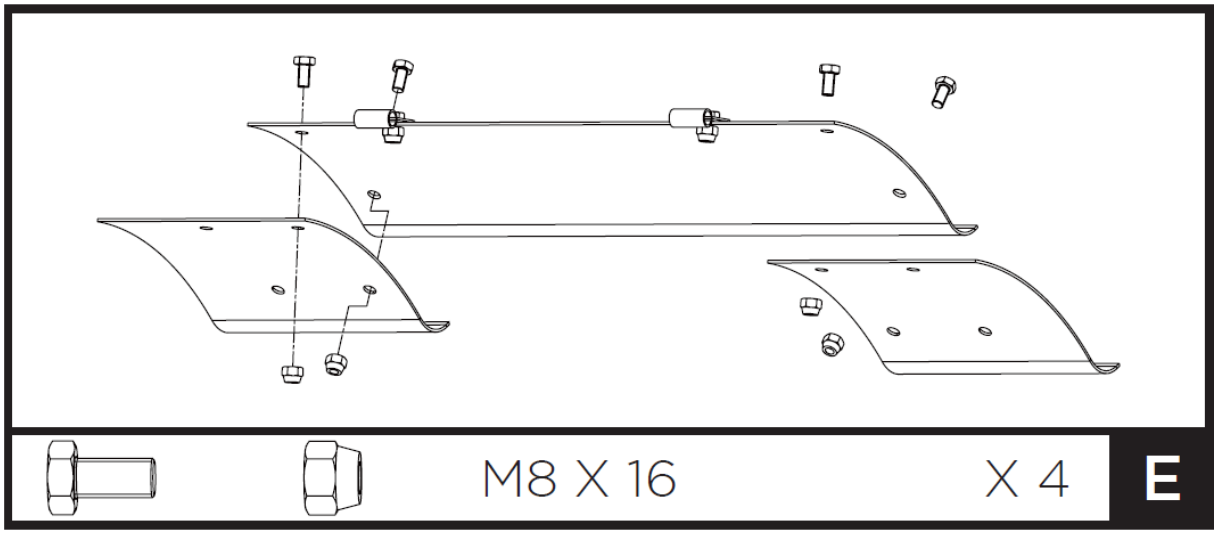

Installare il coperchio:

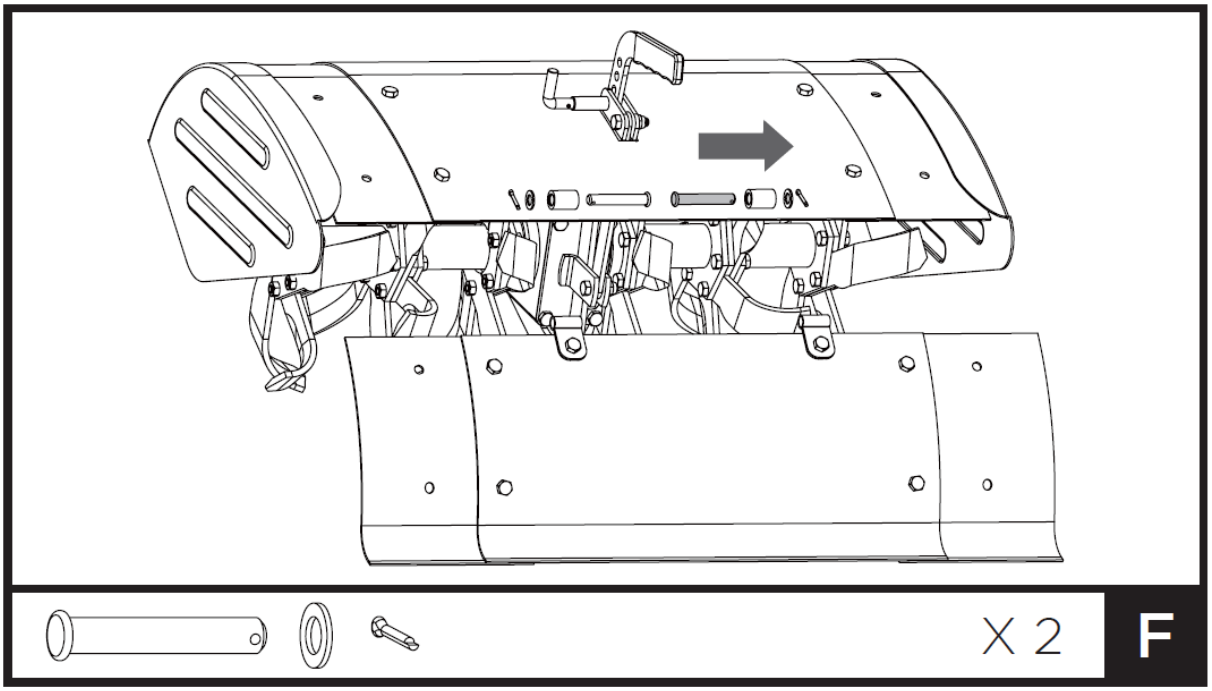

3.2.3. Montaggio della falciatrice a strisce (equipaggiamento opzionale)

Montare i fori nel gruppo falciatrice e trasmissione, posizionare le rondelle e quindi i bulloni M12x30, quindi serrare:

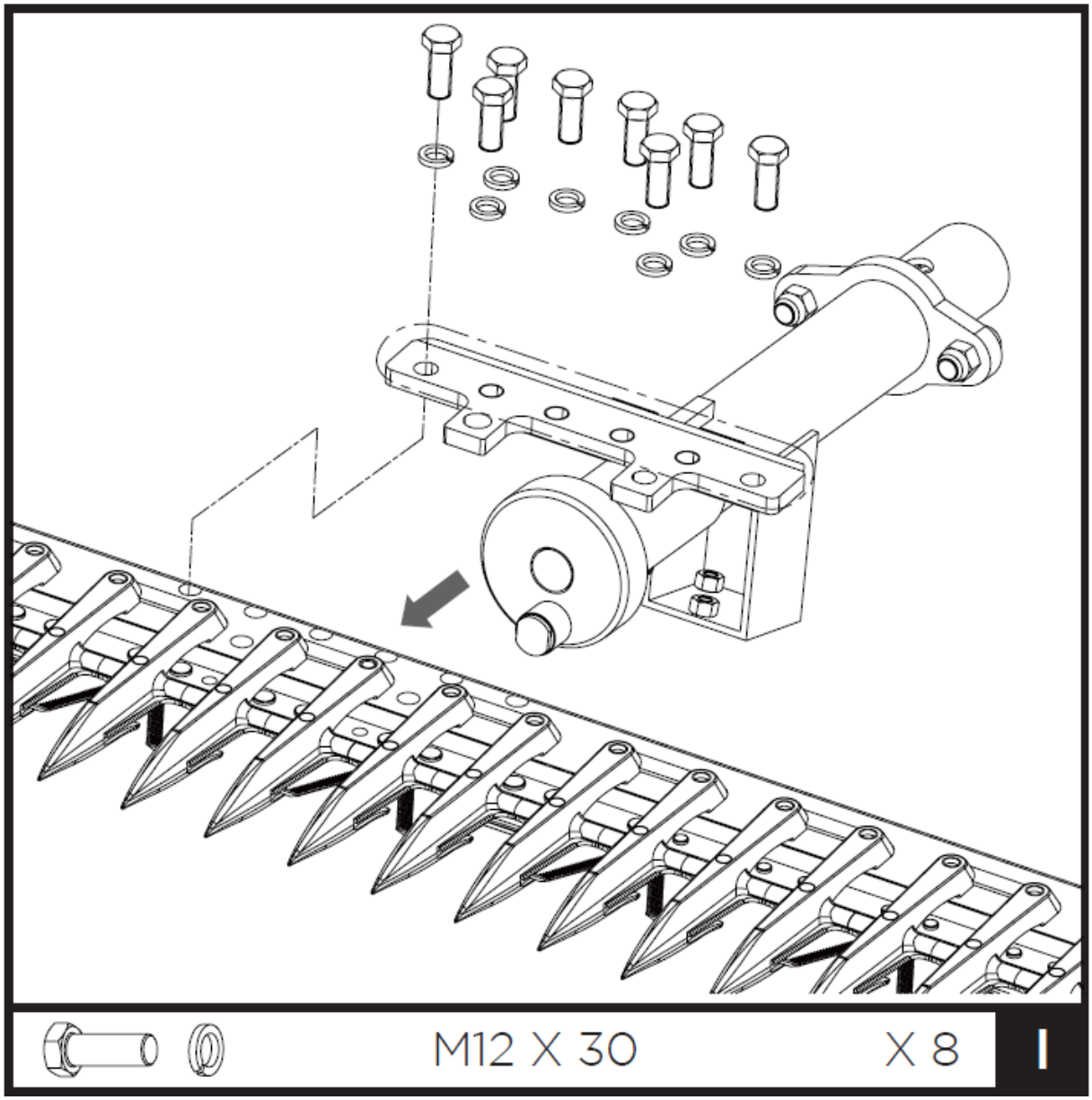

Installare la forca sulla falciatrice:

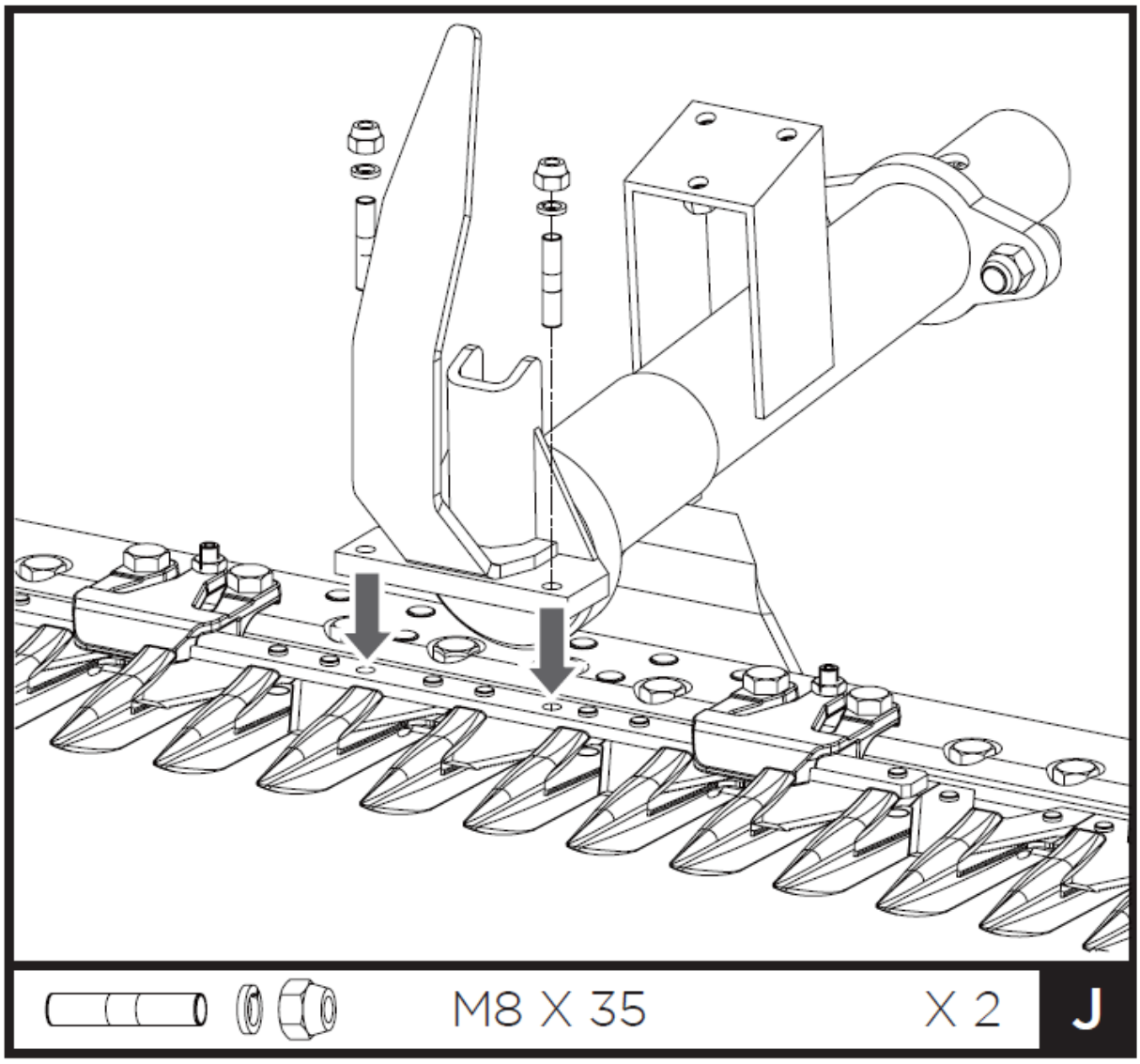

Posizionare i tre distanziali sul gruppo ingranaggi. Quindi posizionare il telaio sui manicotti e fissarlo con viti M8x30 con rondelle elastiche:

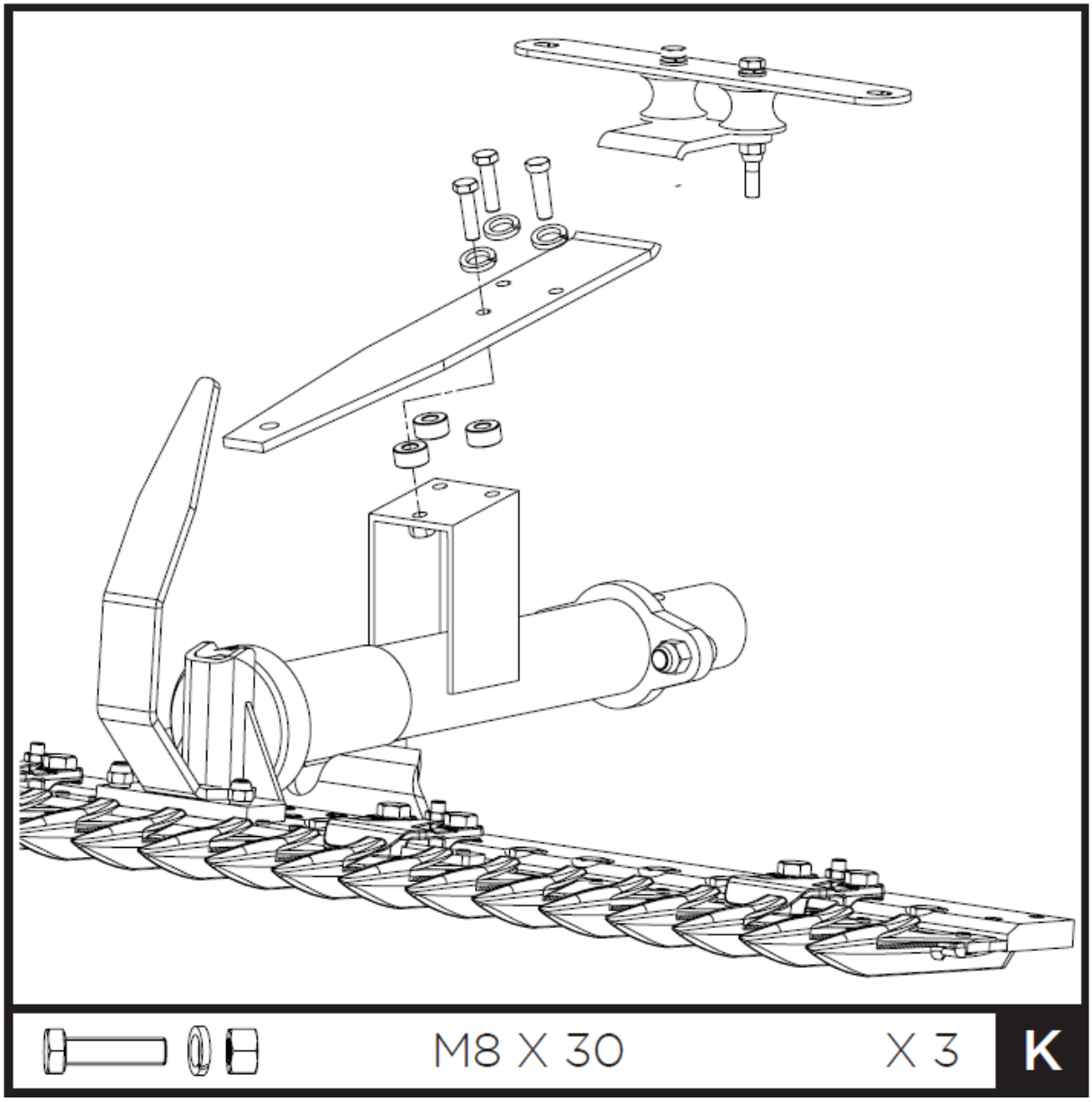

Installare il coperchio:

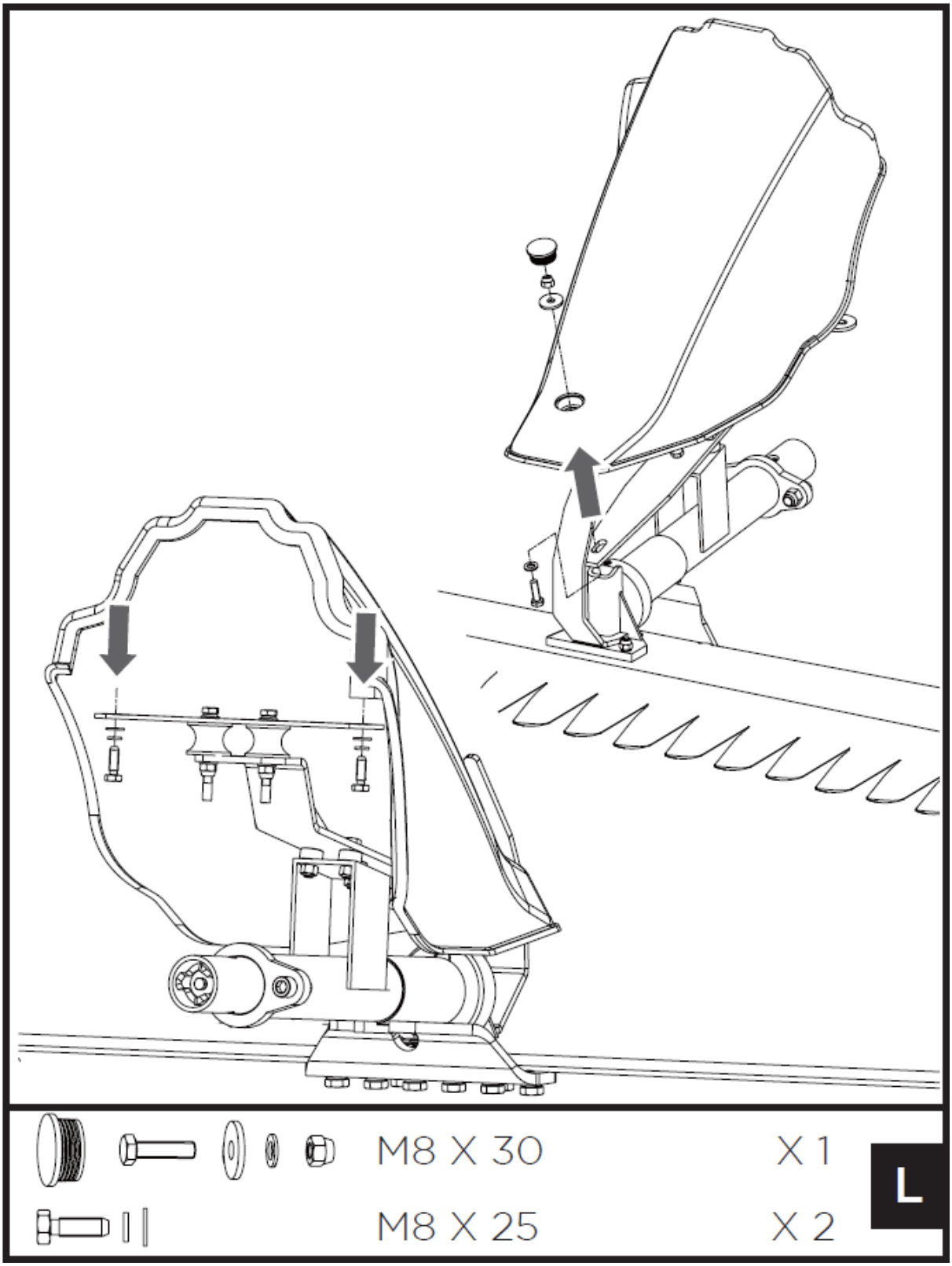

Allineare i fori nelle guide e nella barra di taglio, quindi fissarli con bulloni e dadi M10x45 e M10x30:

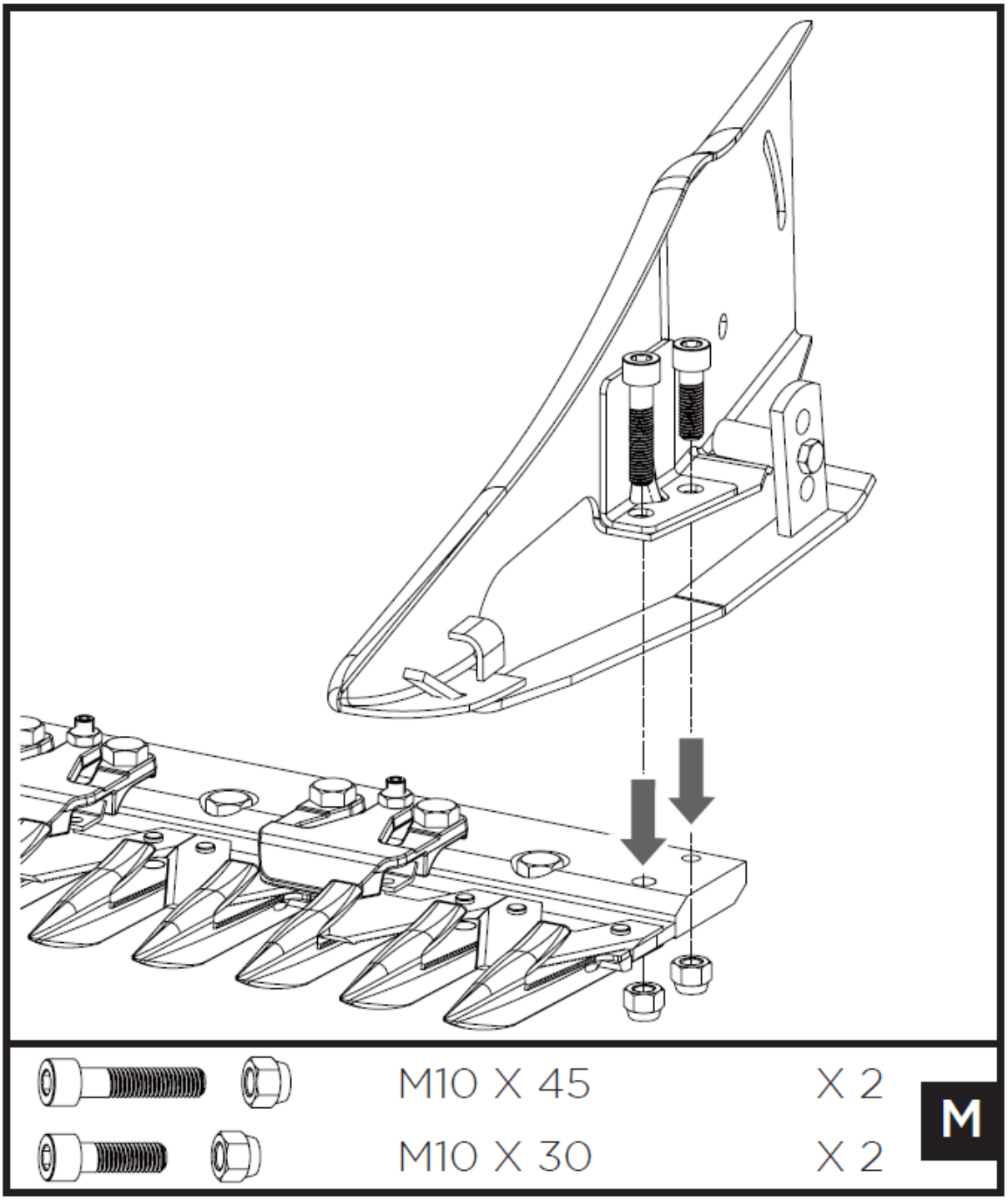

3.3. Montaggio di una falciatrice/fresa a strisce (attrezzatura opzionale) sul trattore monoasse

3.3.1. Attacco rapido

Il trattore monoasse è dotato di un attacco rapido che consente una rapida sostituzione degli accessori della macchina. Prima di installare l'attrezzo, installare l'attacco rapido come mostrato e assicurarsi che la leva della presa di forza (PDF) sia in posizione di minimo. Collegamento dell'utensile, a motore spento e macchina in posizione orizzontale, tirare il perno verso l'alto, agganciare l'utensile nel manicotto di collegamento e

riportare il perno nella posizione originaria. Assicurarsi che sia in posizione di blocco e che i dadi che fissano l'utensile alla macchina siano ben serrati.
Per montare la falciatrice a strisce, ruotare il manubrio di 180°. Prima di ciò, sganciare la leva del cambio e la leva della presa di forza (PDF) dalle loro staffe, tirare la leva dello sterzo sul volante e ruotarla di 180°. Reinserirlo dopo aver selezionato la posizione ideale del volante. Dopo aver girato il volante, reinserire le leve nelle staffe. Quando si gira il volante, la macchina avanzerà in retromarcia e indietro alla prima velocità. Il trattore monoasse è dotato di inversore automatico. Se la leva di comando sul volante viene ruotata di 180°, ci saranno due marce avanti, che passeranno automaticamente alla retromarcia quando si gira la leva della retromarcia situata sul lato destro del volante.

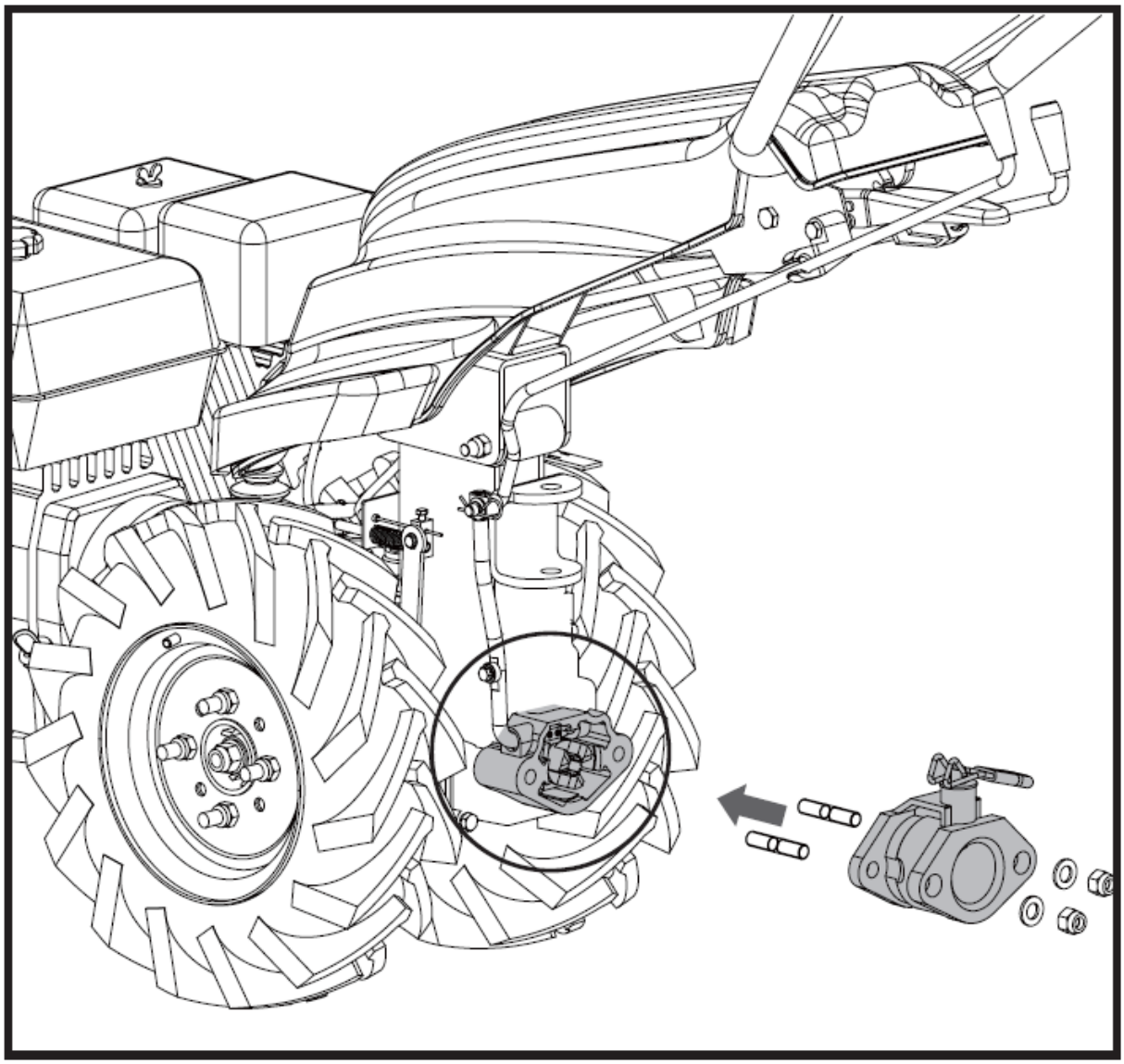

3.3.2. Installazione dell'asta del cambio e del collegamento

3.3.2.1. Una macchina con un timone

La posizione di montaggio della leva del cambio è sul lato sinistro dell'oscillazione della leva del cambio:

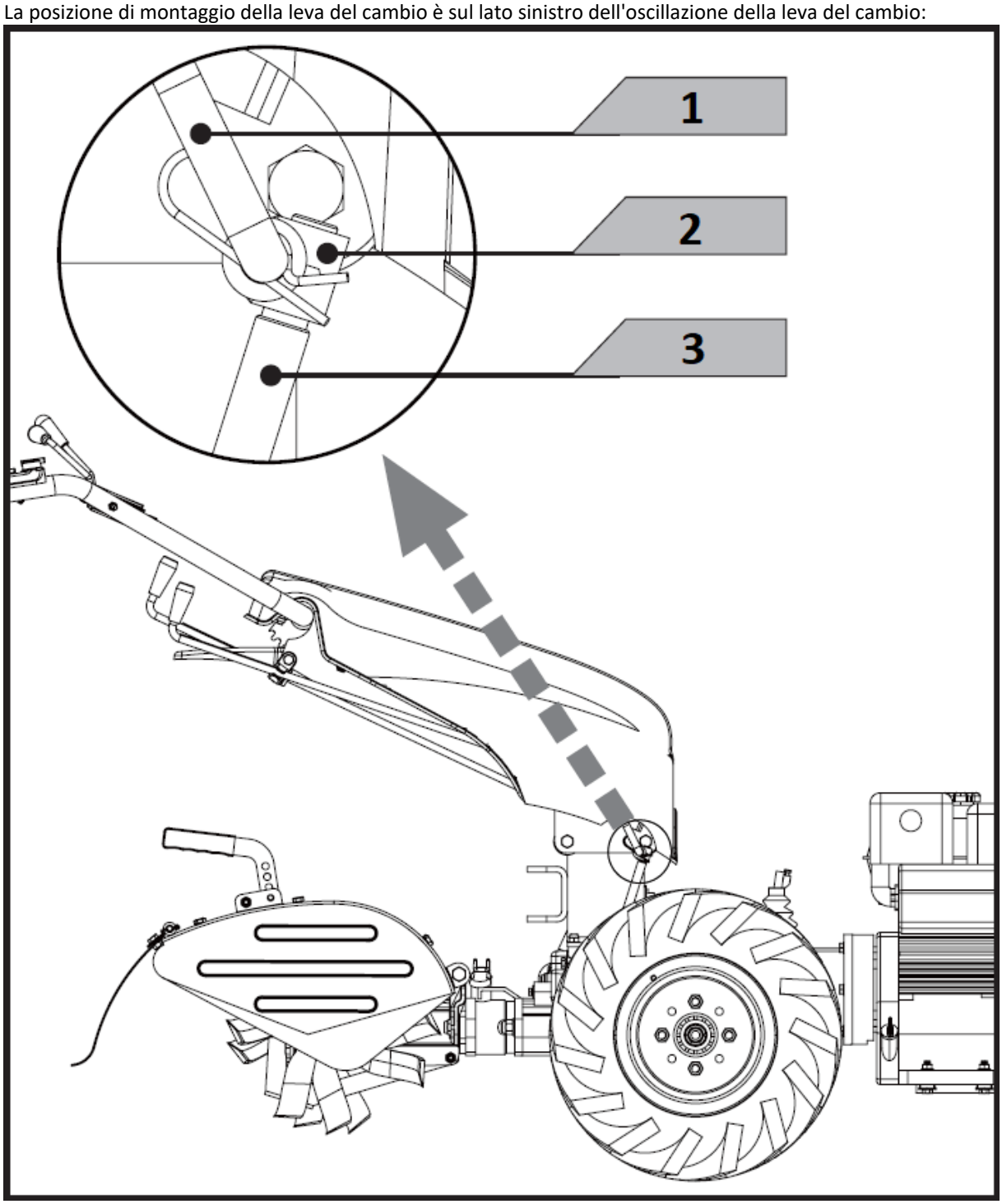

1 - Asta cambio
2 - Connettore
3 - Leva del cambio oscillante

3.3.2.2. Macchina con falciatrice a strisce

La posizione di montaggio della leva del cambio è sul lato sinistro dell'oscillazione della leva del cambio:

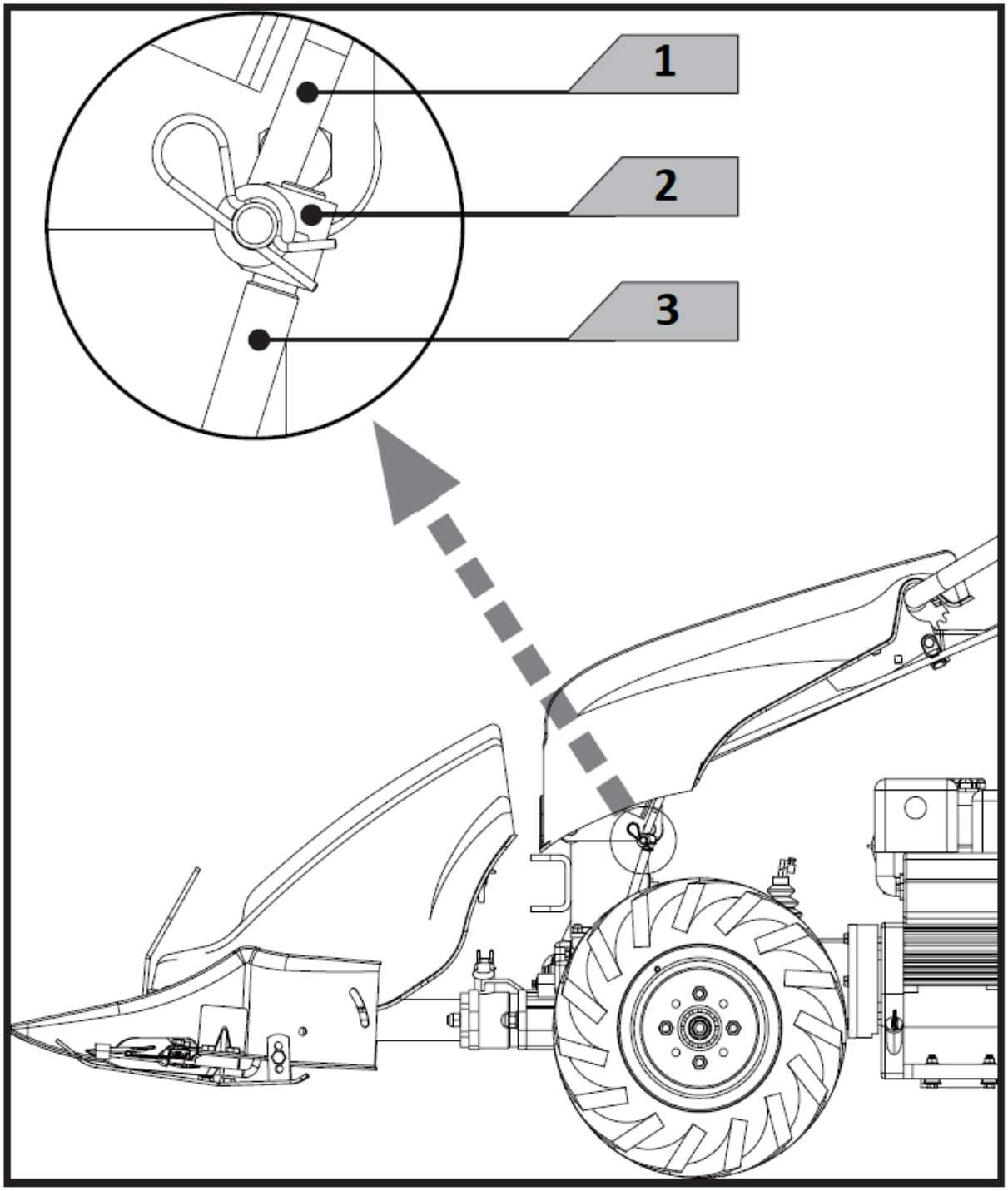

1 - Asta cambio
2 - Connettore
3 - Leva del cambio oscillante

3.4. Olio motore

L'OLIO È STATO DRENATO PER LA SPEDIZIONE.
Il mancato riempimento della coppa dell'olio motore prima di avviare il motore causerà danni permanenti e invaliderà la garanzia del motore.

3.5. Utilizzo del dispositivo.

3.5.1. Avviamento del motore:

Prima di avviare il motore, aggiungere olio e carburante.

Assicurarsi che la leva della presa di forza (PDF) sia rilasciata e che la leva del cambio di velocità sia in posizione di minimo.
Impostare la leva dell'acceleratore sul volante in posizione centrale. Se il motore è freddo, attivare l'aspirazione sul carburatore.
Tirare leggermente la maniglia di avviamento finché non si avverte resistenza, quindi tirare con forza e ritrarre delicatamente la maniglia di avviamento. Afferrare sempre la maniglia di avviamento con una mano per evitare che il motore "torni indietro". Dopo aver avviato il motore, lasciarlo girare al minimo per alcuni minuti per consentire all'olio di lubrificare tutte le parti in movimento.
Premere la leva di arresto del motore e afferrare la leva della frizione per innestare le marce e azionare l'attrezzo. Se l'innesto non avviene immediatamente, rilasciare leggermente la leva della frizione ed effettuare alcuni leggeri movimenti sulla frizione.
Collegare la presa di forza (PTO), accenderla e spostare la leva del cambio nella posizione desiderata.
Rilasciare lentamente e completamente la leva della frizione per iniziare il funzionamento.

3.5.2. Arresto del motore

Rallentare la velocità, spostare la leva della presa di forza (PDF) e la leva del cambio in folle e rilasciare completamente la leva di arresto del motore.

3.5.3. Regolazione della profondità di lavoro della fresa (equipaggiamento opzionale)

L'abbassamento dell'asta di controllo della profondità comporterà una penetrazione più profonda nel terreno e una guida più lenta.
Alzando l'asta di controllo della profondità si otterrà una penetrazione del terreno meno profonda e una guida più veloce
Regolazione della profondità del timone:
Rimuovere il bullone di montaggio.
Alzare o abbassare l'asta di controllo della profondità nella posizione desiderata.
Installare il bullone di montaggio.

3.5.4. Regolazione dell'altezza di taglio della falciatrice a strisce (equipaggiamento opzionale)

Allentare il dado.
Riportare il pattino scorrevole nella posizione desiderata.
Bloccare nuovamente il dado.

3.6. Pulizia e manutenzione

a) Spegnere il motore e scollegare tutte le leve di comando. Il motore deve essere freddo.
b) Verificare le condizioni generali dell'unità Verificare la presenza di viti allentate, disallineamento o inceppamento di parti mobili, parti incrinate o rotte e altri problemi che potrebbero comprometterne il funzionamento sicuro.

c) Rimuovere tutti i detriti dal dispositivo con una spazzola morbida, un aspirapolvere o aria compressa. Quindi utilizzare olio per macchine leggero della migliore qualità per lubrificare tutte le parti in movimento.
d) Frizione: quando la frizione si esaurisce, la stessa leva può avere un'apertura più ampia, molto scomoda da usare. Ciò significa che il cavo deve essere regolato riportando la leva della frizione nella posizione originale, agendo sul dispositivo di regolazione e sul controdado.
e) Motore: controllare l'olio ogni 4 ore di funzionamento e cambiare l'olio ogni 50 ore di funzionamento. Usare sempre olio di buona qualità. Eseguire gli intervalli di manutenzione secondo le istruzioni del manuale del motore.
f) Trasmissione: Controllare il livello dell'olio ogni 50 ore di lavoro svitando il tappo e controllando che il livello dell'olio sulla macchina sia corretto. Se necessario, aggiungere olio.
g) Sostituzione dell'olio nel cambio: sostituire l'olio quando è caldo svitando il tappo di carico e il tappo dotato di indicatore di livello dell'olio. Dopo che l'olio si è scaricato completamente, rimettere il tappo di riempimento e riempirlo con olio nuovo.
h) Rasaerba: lubrificare il blocco movimento lama con un ingrassatore ogni 4 ore di lavoro. Mantenere il corretto allineamento della lama regolando le impugnature della lama. Non devono essere serrati così strettamente da bloccare la lama. Mantenere sempre affilate le lame. Dopo ogni giornata di lavoro pulire la barra di taglio e rimuovere eventuali residui di erba o fango. Di tanto in tanto, controllare che tutte le viti siano serrate. Ogni volta che si trasporta o si espone al pubblico la falciatrice a strisce o si ripone la stessa, è obbligatorio utilizzare la protezione frontale.
i) Timone: pulire la parte inferiore del coperchio dei denti dopo ogni utilizzo. Lo sporco si lava via più facilmente dai denti se viene risciacquato via immediatamente piuttosto che dopo l'asciugatura. Asciugare sempre il motocoltivatore con un asciugamano e applicare uno strato sottile di olio per evitare ruggine o danni causati dall'acqua.
j) Non utilizzare mai un "idropulitrice" per pulire il motocoltivatore. L'acqua può penetrare nei punti stretti della seminatrice e del suo alloggiamento degli ingranaggi, causando danni ai mandrini, agli ingranaggi, ai cuscinetti o al motore. L'uso di idropulitrici si tradurrà in una vita più breve e ridotta usabilità.
k) È vietato spruzzare l'apparecchio con un getto d'acqua o immergerlo in acqua.
l) Assicurarsi che l'acqua non penetri dalle aperture dell'alloggiamento.
m) Pulire le aperture di ventilazione con una spazzola e aria compressa.
n) Non utilizzare oggetti appuntiti e/o metallici (es. spazzole metalliche o spatole metalliche) in quanto potrebbero danneggiare la superficie del materiale di cui è composto l'apparecchio.
o) Non pulire l'unità con sostanze acide, agenti medici, diluenti, carburante, oli o altri prodotti chimici. Potrebbe causare danni al dispositivo.

Conservazione
Se il trattore monoasse non verrà utilizzato per più di 30 giorni, seguire i passaggi seguenti per preparare l'unità per il rimessaggio.
Svuotare completamente il serbatoio del carburante. Il carburante immagazzinato contenente etanolo o MTBE può iniziare a invecchiare entro 30 giorni. Il carburante vecchio ha un alto contenuto di gomma e può intasare il carburatore e limitare il flusso di carburante.
Avviare il motore e lasciarlo girare finché non si ferma. Ciò garantisce che non rimanga carburante nel carburatore. Questo aiuta a prevenire la formazione di depositi all'interno del carburatore e possibili danni al motore.
Lubrificare il cilindro facendo passare attraverso il foro della candela alcune gocce dello stesso tipo di olio utilizzato nel motore e lasciare girare il motore per un breve periodo.
Proteggi i denti della falciatrice a strisce con una protezione frontale e assicurati che la lama non scivoli fuori dalla barra di guida. Conservare l'unità in posizione verticale in un edificio pulito e asciutto con una buona ventilazione.

SMALTIMENTO DELLE APPARECCHIATURE USURATE.
Alla fine della sua vita utile, questo prodotto non deve essere smaltito con i normali rifiuti urbani ma va affidato a un centro di raccolta di apparecchiature elettriche ed elettroniche. Ciò è indicato dal simbolo sul prodotto, sulle istruzioni per l'uso o sulla confezione. Le materie plastiche utilizzate nel dispositivo sono adatte al riutilizzo secondo la loro etichettatura. Riutilizzando, riciclando o applicando altre forme di utilizzo delle macchine di

scarto, contribuisci in modo significativo alla protezione del nostro ambiente. Per informazioni sull'impianto adatto per lo smaltimento dei dispositivi usurati, contattare gli organi della vostra amministrazione locale.

Este manual de instrucciones ha sido traducido automáticamente. Nos esforzamos constantemente por ofrecer una traducción precisa. Sin embargo, ninguna traducción automática es perfecta. Tampoco pretende sustituir a la traducción realizada por un ser humano. El manual de instrucciones oficial es la versión inglesa. Cualquier discrepancia o diferencia en la traducción no es vinculante ni tiene ningún efecto legal a efectos de cumplimiento o ejecución. En caso de duda sobre la exactitud de la información incluida en las instrucciones de uso, consulte la versión inglesa de estos contenidos, ya que esta es la versión oficial.

Características técnicas

Descripción del parámetro	Valor del parámetro
Nombre del producto	Tractor de un eje
Modelo	HT-WB-900
Motor	270 cm^3 , 9 KM
Accionamiento	4 marchas adelante, 3 marchas atrás
Velocidad del motor [rpm]	3840
Medidas [Ancho x Profundidad x Altura; mm]	1750x610x1165
Peso [kg]	82,5

Equipamiento opcional:

Descripción del parámetro	Valor del parámetro
Nombre del producto	Barra de hoz
Modelo	HT-WBA-110
Ancho del corte [mm]	1150
Altura de corte [mm]	20 – 40
Medidas [Ancho x Profundidad x Altura; mm]	2180x580x390
Peso [kg]	44,6

Equipamiento opcional:

Descripción del parámetro	Valor del parámetro
Nombre del producto	Caña del timón
Modelo	HT-WBA-140
Ancho de pintado [mm]	467
Profundidad de trabajo [mm]	150
Número de cuchillas	16
Medidas [Ancho x Profundidad x Altura; mm]	500x665x435
Peso [kg]	27,8

Equipamiento opcional:

Descripción del parámetro	Valor del parámetro
Nombre del producto	Caña del timón
Modelo	HT-WBA-150
Ancho de pintado [mm]	685
Profundidad de trabajo [mm]	150
Número de cuchillas	24
Medidas [Ancho x Profundidad x Altura; mm]	720x690x435
Peso [kg]	33

1. Descripción general

El manual está destinado a ayudar en el uso seguro y confiable. El producto ha sido desarrollado y fabricado siguiendo rigurosamente las prescripciones técnicas, utilizando la tecnología y los componentes más avanzados y manteniendo el máximo nivel de calidad.

ANTES DE COMENZAR A TRABAJAR LEA ATENTAMENTE ESTE MANUAL.

Para garantizar el funcionamiento prolongado y confiable del dispositivo, asegúrese de operarlo y mantenerlo correctamente siguiendo las pautas de este manual de instrucciones. Las características técnicas y los datos incluidos en este manual son actuales. El fabricante se reserva el derecho de realizar cambios para mejorar la calidad. Teniendo en cuenta el progreso técnico y la posibilidad de reducir el ruido, la unidad está diseñada y construida de tal manera que los riesgos derivados de las emisiones de ruido se reducen al nivel más bajo posible.

Explicación de los símbolos

	El producto cumple con los requisitos de las correspondientes normas de seguridad.
	Antes de utilizar, leer atentamente el manual.
	Producto reciclable.
	¡PRECAUCIÓN! o ¡ **ADVERTENCIA!** o ¡ **RECUERDA!** Una señal de advertencia general.
	Utilizar protección auditiva. La exposición al ruido puede producir pérdida de la audición.
	Utilizar gafas de seguridad.
	Usar guantes de protección.
	Utilizar protección para los pies.
	Utilizar protección.
	¡ADVERTENCIA! Peligro de incendio: ¡materiales inflamables!
	¡advertencia! ¡Tocar la superficie caliente puede provocar quemaduras!
	No fumar cerca del equipo. El equipo contiene sustancias inflamables.
	¡No haga funcionar el dispositivo en áreas cerradas!
	¡ADVERTENCIA! Vapores nocivos.

	PRECAUCIÓN: ¡Existe el riesgo de que objetos extraños sean expulsados a través del dispositivo!
	ATENCIÓN: Mantenga una distancia segura de los transeúntes en las inmediaciones.
ACCESORIOS	
	Mantenga los pies y las manos alejados de las cuchillas/cuchillas rascadoras/cepillos giratorios.

¡ADVERTENCIA! Las imágenes de este manual tienen carácter meramente explicativo y los detalles de su producto pueden ser diferentes.

2. Seguridad de uso

¡ADVERTENCIA! Lea todas las advertencias e instrucciones de seguridad. El incumplimiento de las advertencias e instrucciones puede provocar descargas eléctricas, incendios y/o lesiones graves o la muerte.

El término "dispositivo" o "producto" en las advertencias y la descripción de las instrucciones se refiere a
Tractor de un eje
Barra de hoz
Caña del timón

2.1. Seguridad en el lugar de trabajo

a) Mantenga el área de trabajo ordenada y bien iluminada. El desorden o la mala iluminación pueden provocar accidentes. Sea previsor, mire lo que está haciendo y use el sentido común cuando use la unidad.
b) No utilice la unidad en un área explosiva, por ejemplo, en presencia de líquidos, gases o polvo inflamables.
c) En caso de dudas acerca del funcionamiento correcto del equipo o determinar daños en el mismo, contactar con el servicio técnico del fabricante.
d) Solo el servicio técnico del fabricante se puede encargar de la reparación del dispositivo. ¡No realizar las reparaciones por sí solo!
e) No se permiten niños ni personas no autorizadas en el área de trabajo. (La falta de atención puede resultar en la pérdida de control de la unidad).
f) Guardar el manual de uso para permitir su consulta en futuro. En caso de transmitir el equipo a otra persona, deberá entregarse también el manual de uso.
g) Mantener los elementos de embalaje y las partes pequeñas de montaje fuera del alcance de los niños.
h) Mantener el equipo fuera del alcance de los niños y los animales.
i) Si el dispositivo se utiliza conjuntamente con otros equipos, se deben observar también las indicaciones de los demás manuales de uso pertinentes.

¡Recuerde! Durante la operación del equipo es imperativo proteger a los niños y otras personas que se encuentren cerca del área de trabajo.

2.2. Seguridad personal

a) No opere este dispositivo si está cansado, enfermo o bajo la influencia de alcohol, drogas o medicamentos que puedan afectar su capacidad para operar el dispositivo.
b) El dispositivo no está diseñado para ser utilizado por personas (incluidos niños) con funciones mentales, sensoriales o intelectuales reducidas o personas que carecen de experiencia y/o conocimiento a menos que estén supervisados o hayan sido instruidos por una persona responsable de su seguridad sobre cómo operar el dispositivo.

c) La unidad puede ser operada por personas físicamente aptas, capaces de operarla y debidamente capacitadas, que hayan leído este manual de instrucciones y hayan recibido capacitación en seguridad y salud ocupacional.
d) Mantener precaución y aplicar el sentido común durante el trabajo con esta herramienta. La falta de atención de un momento durante la operación puede provocar lesiones personales graves.
e) Utilizar los equipos de protección individual necesarios para el trabajo con esta herramienta, detallados en el apartado 1 explicación de los símbolos.
El uso de los equipos de protección individual adecuados y certificados reduce el riesgo de lesiones.
f) Cuidado con no sobrevalorar las fuerzas. Siempre mantener el equilibrio y el balance del cuerpo. Esto permite un mejor control de la herramienta en situaciones imprevistas.
g) No usar ropa suelta ni joyas. Mantener el cabello, la ropa y los guantes lejos de las piezas en movimiento. La ropa holgada, las joyas o el cabello largo pueden quedar atrapados en las piezas móviles.
h) El dispositivo no es un juguete. Se debe vigilar a los niños para asegurarse de que no jueguen con el producto.
i) ¡No coloque sus manos ni ningún otro objeto dentro del dispositivo en funcionamiento!

2.3. Uso seguro del dispositivo y los accesorios

a) Asegurarse de la colocación estable de la rueda. Utilizar las herramientas adecuadas para el tipo de trabajo. Un producto seleccionado correctamente hará un mejor y más seguro trabajo para el que fue diseñado.
b) Mantenga el equipo sin usar fuera del alcance de los niños y de cualquier persona que no esté familiarizada con el dispositivo o este manual. Los dispositivos son peligrosos en manos de usuarios sin experiencia.
c) Mantener el dispositivo en buen estado técnico. Antes de cada uso comprobar si hay daños generales o daños relacionados con las piezas móviles (grietas en las piezas y los elementos o cualquier otra condición que pueda afectar al funcionamiento seguro del producto). Si está dañado, devuelva el dispositivo para su reparación antes de usarlo.
d) Mantener el equipo fuera del alcance de los niños.
e) Cualquier operación de reparación y mantenimiento debe ser realizada por el personal cualificado y utilizando repuestos originales. Así la seguridad de uso será garantizada.
f) Para garantizar la integridad operativa diseñada del equipo, no retirar las cubiertas instaladas en fábrica ni desatornillar los pernos.
g) Cuando transporte o traslade el dispositivo desde el lugar de almacenamiento hasta el lugar de uso, observe las reglas de salud y seguridad para el manejo manual aplicables en el país donde se usa el dispositivo.
h) Evite situaciones en las que el dispositivo se detenga bajo cargas pesadas durante el funcionamiento. Esto puede provocar que los componentes de accionamiento se sobrecalienten y causen avería.
i) No toque las piezas móviles ni los accesorios a menos que la unidad esté apagada.
j) No dejar la herramienta conectada sin vigilancia.
k) Limpiar regularmente la herramienta para evitar la acumulación permanente de suciedad.
l) El dispositivo no es un juguete. Los niños no deben realizar la limpieza y el mantenimiento sin la supervisión de un adulto.
m) No manipular la estructura del equipo para cambiar sus parámetros o el diseño.
n) Mantener el equipo lejos de fuentes de fuego y calor
o) ¡No tapar los orificios de ventilación de la herramienta!
p) Cualquier fuga de aceites operativos del equipo debe ser reportada a las autoridades pertinentes o se deben cumplir los requisitos legales vigentes en el área de uso.
q) ¡Peligro! Peligro para la salud y riesgo de explosión del motor de combustión interna
r) Los escapes del motor contienen monóxido de carbono venenoso. Permanecer en un entorno que contenga monóxido de carbono puede provocar la pérdida de conciencia e incluso la muerte. No haga funcionar el motor en un área cerrada.
s) Mantenga el motor alejado del calor, chispas y llamas. ¡No fumar cerca del equipo!
t) La gasolina es altamente inflamable y explosiva. El motor debe detenerse y dejar que se enfríe antes de repostar.
u) ¡advertencia! El combustible incorrecto puede dañar el motor.
v) Asegúrese de usar las proporciones correctas cuando mezcle gasolina y aceite de motor.

w) Después de repostar, apriete firmemente el tapón de llenado de combustible y aléjese al menos 3 metros del punto de llenado de combustible antes de arrancar el motor.
x) Asegúrese de que el motor esté apagado antes de transportar el dispositivo o someterlo a mantenimiento.
y) Empuje el dispositivo lentamente, no acelere, gire o frene bruscamente. Tenga en cuenta que el dispositivo puede inclinarse o saltar sobre superficies irregulares.
z) Antes de comenzar el trabajo, verifique el suelo en el que funcionará el dispositivo y retire los objetos duros y afilados para no dañar el producto.
aa) Tenga mucho cuidado cuando trabaje cerca de edificios. Se debe prestar especial atención a los armamentos, cables y mangueras.
bb) Si el dispositivo comienza a hacer ruidos inusuales, vibrar o golpear un objeto grande/duro, detenga el motor, desconecte la bujía y revise cuidadosamente la máquina en busca de daños. Nunca arranque la máquina con daños visibles.
cc) ¡Siga siempre detrás de la máquina, no se pare delante de la máquina cuando está en funcionamiento!
dd) Use herramientas para limpiar un dispositivo bloqueado. ¡Nunca use sus manos para hacer esto!
ee) No utilice la máquina en un espacio confinado donde exista el riesgo de aplastar al operador entre la máquina y otro objeto o pared.
ff) No utilice el dispositivo con mal tiempo o sobre hierba mojada.

¡ADVERTENCIA! Aunque el equipo ha sido diseñado para ser seguro, con las protecciones adecuadas, y a pesar del uso de elementos de seguridad adicionales para el usuario, sigue existiendo un pequeño riesgo de accidente o lesión al manipular el equipo. Se recomienda mantener precaución y actuar con sentido común al utilizarlo.

3. Instrucciones de uso

La máquina está diseñada para su uso en agricultura a pequeña escala, horticultura, industria, paisajismo y uso doméstico.

El operador es responsable de cualquier daño causado por el mal uso.

3.1. Descripción del producto

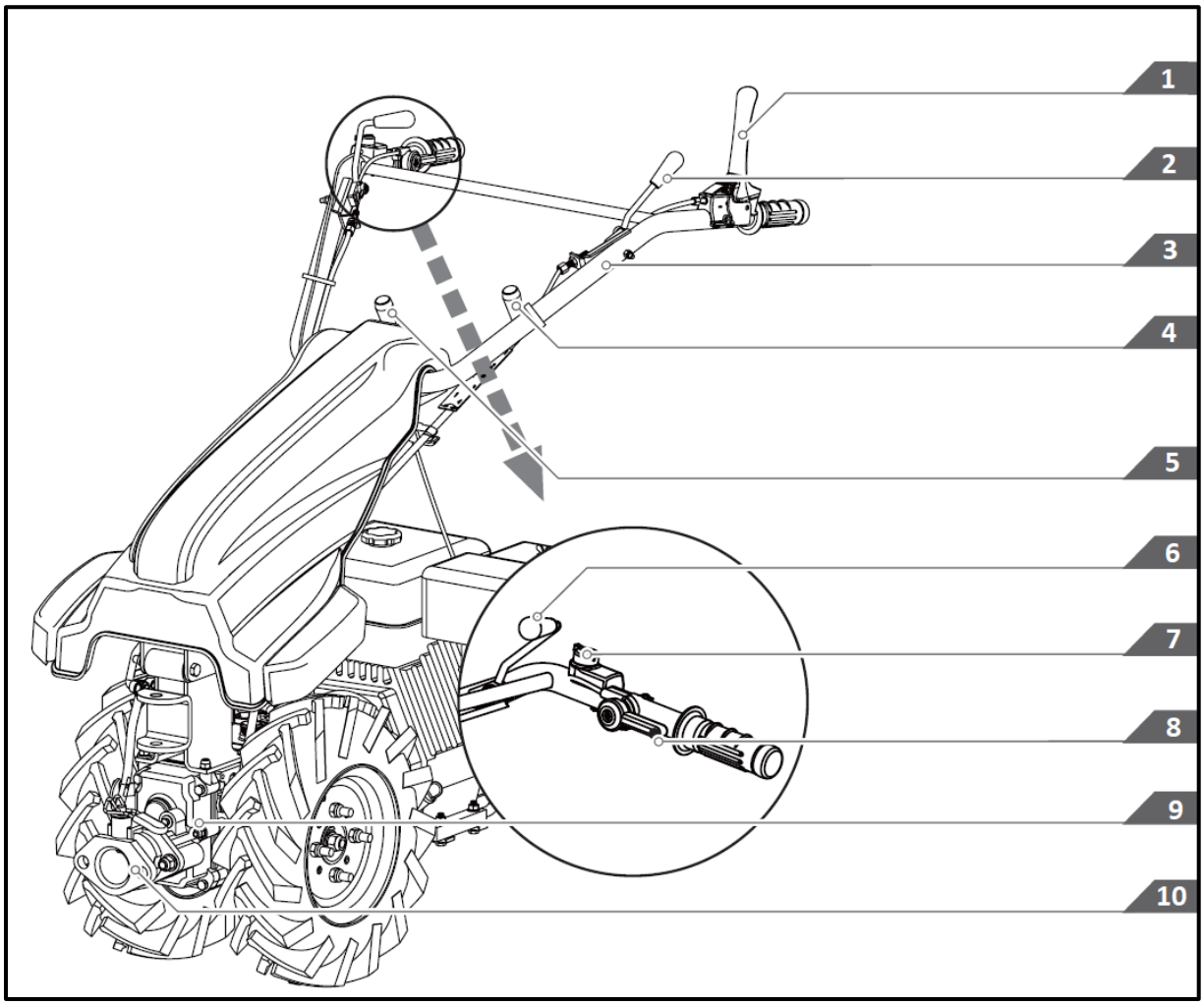

1 - Palanca de embrague - Le permite embragar y desembragar, PTO ("PTO" - toma de fuerza), marcha atrás y bloquear y desbloquear el diferencial.
2 - Palanca de mando 180°.
3 - Volante.
4 - Palanca de cambio de velocidad.
5 - Palanca de cambio de dirección.
6 - Palanca de bloqueo del diferencial.
7 - Interruptor de motor.
8 - Palanca del acelerador.
9 - Caja de cambios.
10 - Acoplamiento rápido para equipamiento accesorio opcional.

3.2. Montaje del equipo

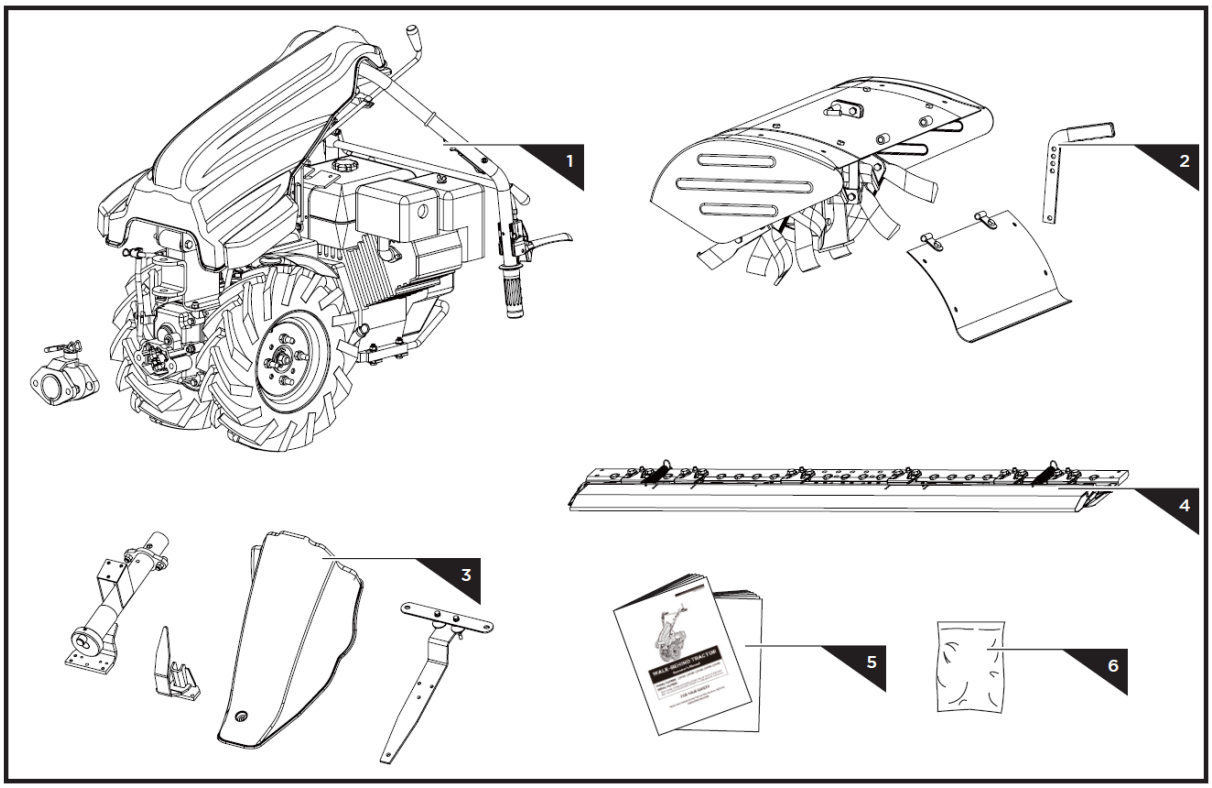

1 - Tractor de un eje con motor
2 - Timón (equipo opcional)
3, 4 - Cortacésped (equipo opcional)
5 - Manual de usuario
6 - Elementos de montaje para **equipos opcionales** :

Caña del timón:

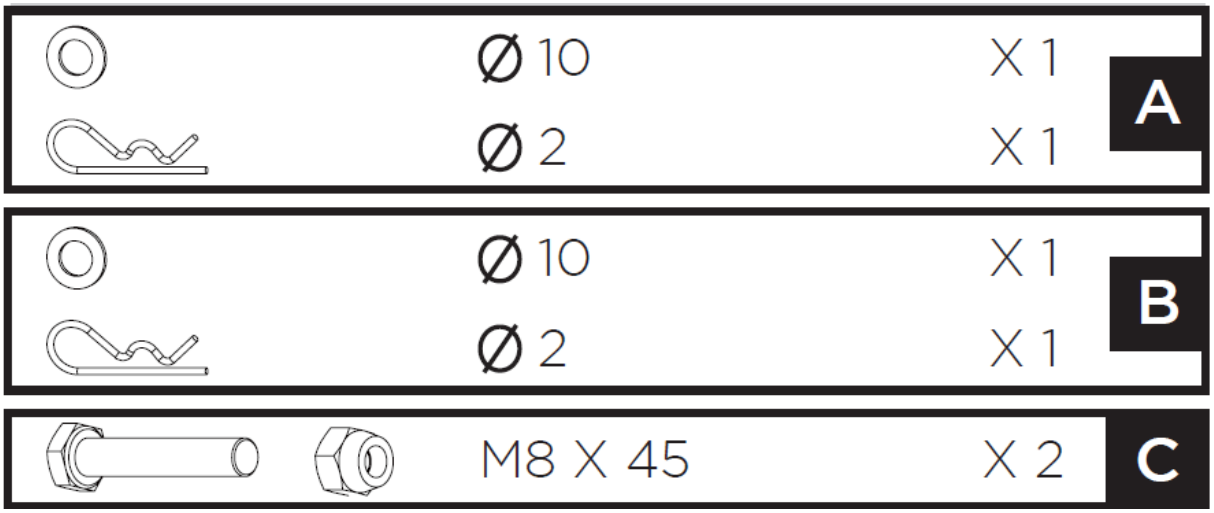

Motoazada HT-WBA-150

	M8 X 30	X 1	D
	M8 X 16	X 4	E
		X 2	F

Motoazada HT-WBA-140:

	M8 X 30	X 1	G
		X 2	H

Cortacésped HT-WBA-110:

	M12 X 30	X 8	I
	M8 X 35	X 2	J
	M8 X 30	X 3	K
	M8 X 30	X 1	L
	M8 X 25	X 2	
	M10 X 45	X 2	M
	M10 X 30	X 2	

3.2.1. Montaje de un tractor de un solo eje.

Despliegue el volante e instale el eje de toma de fuerza (TDF):

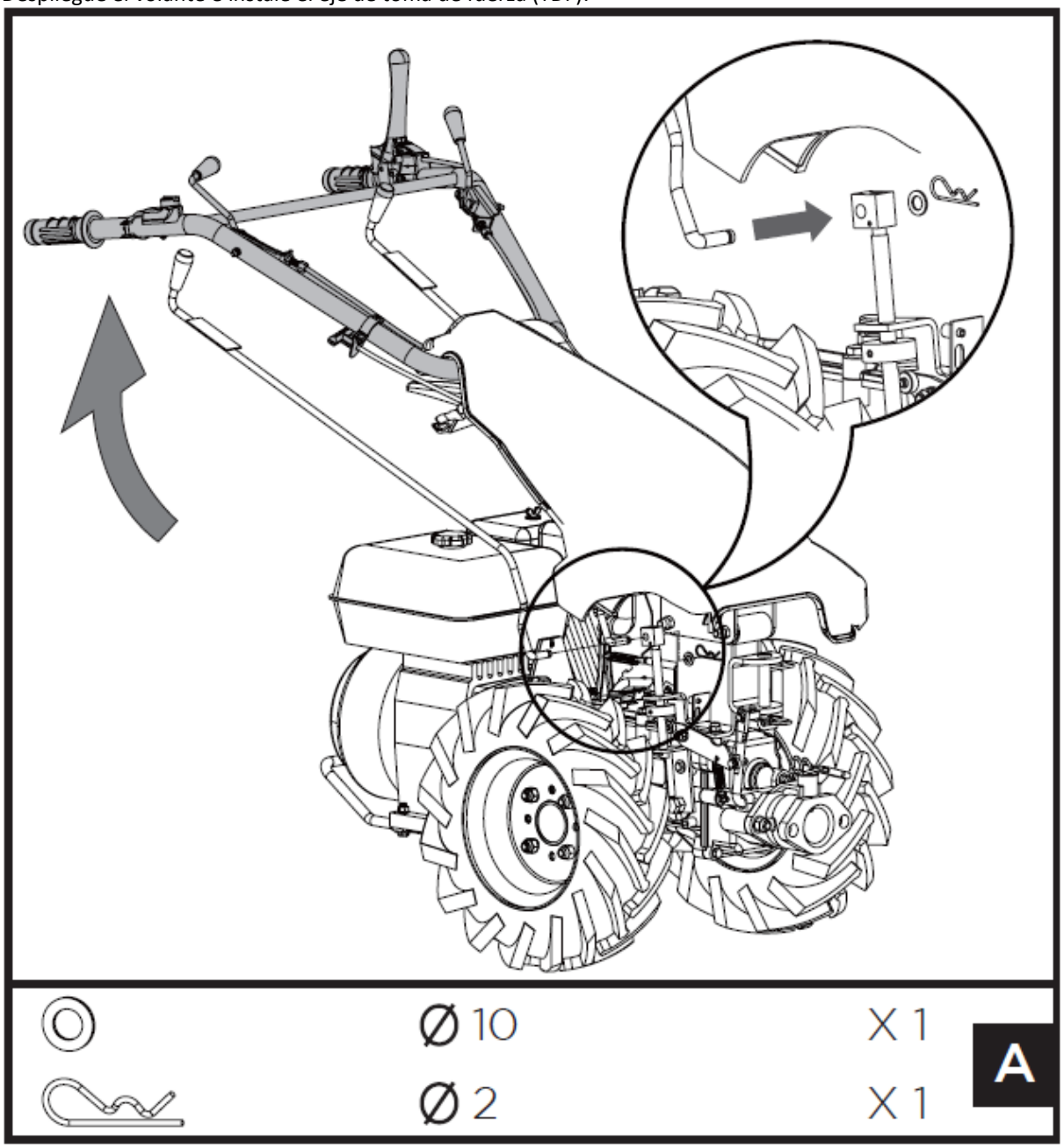

Instale la palanca de cambios:

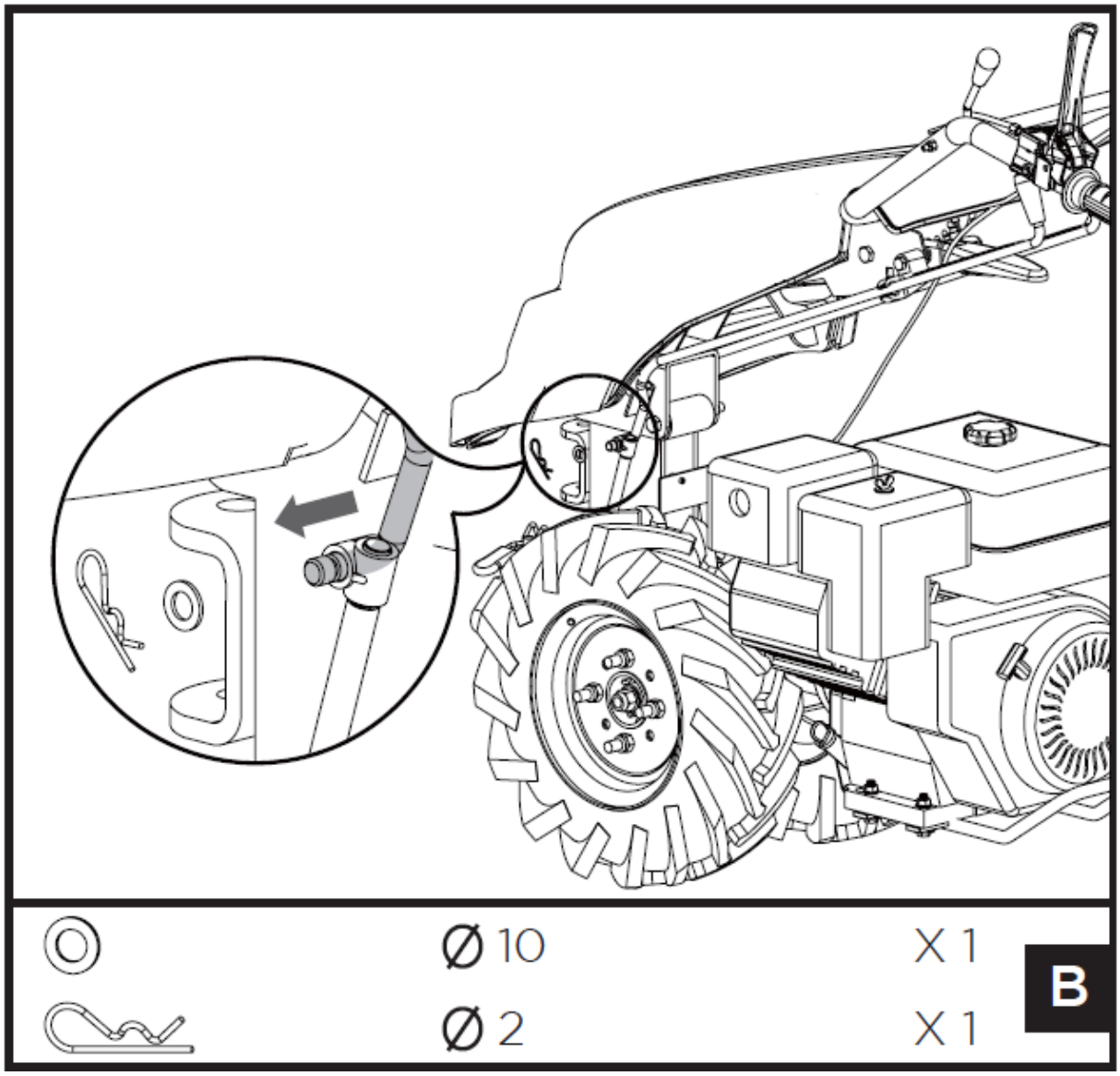

Alinee los orificios en el soporte del motor y la cubierta. Inserte tornillos M8x45 en un lado y apriete con tuercas en el otro lado.

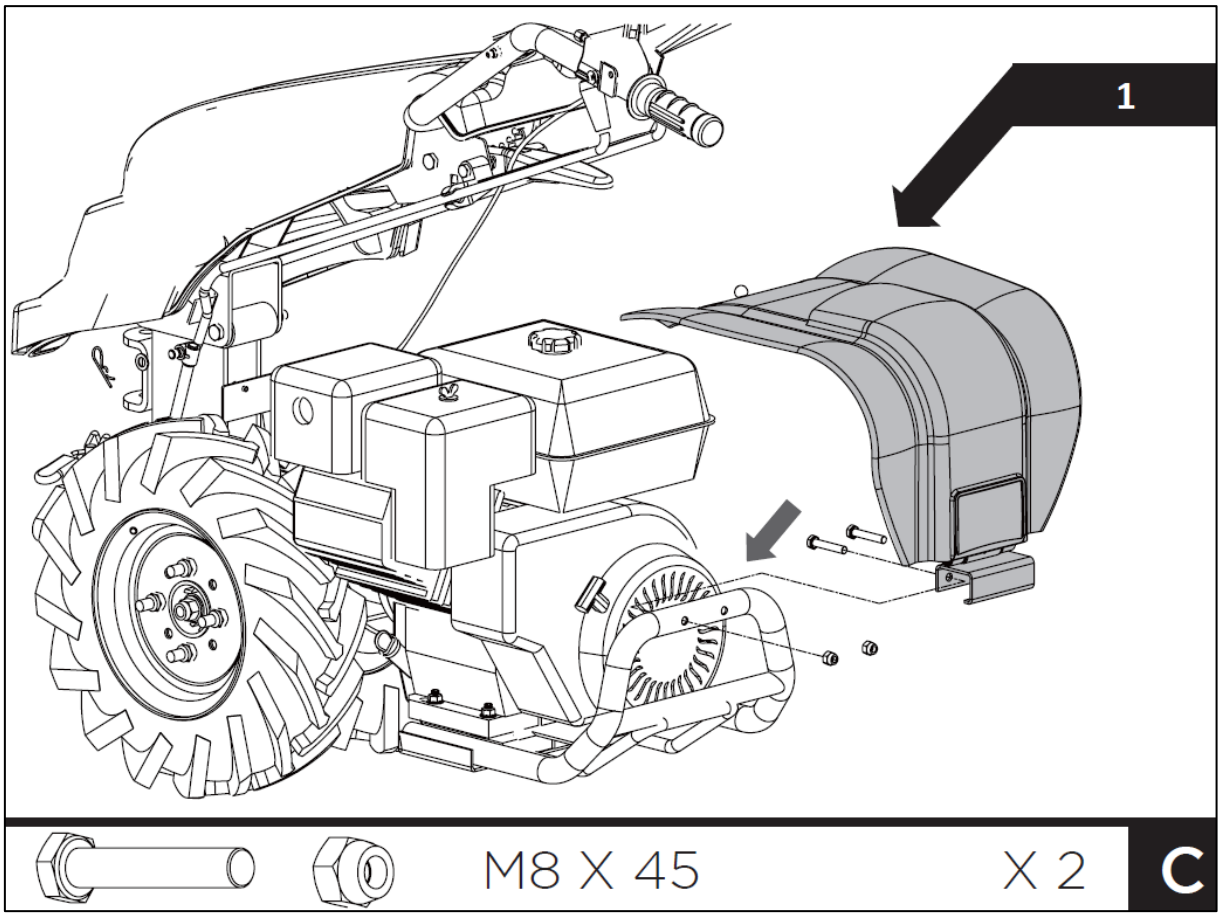

1 - equipo opcional

3.2.2. Montaje del timón (equipo opcional)

Inserte la varilla del regulador de profundidad a través del orificio del soporte, de arriba hacia abajo, con la curva hacia la parte posterior del dispositivo, y fíjela con un perno y tuerca M8x30 a través de los orificios del soporte, pasando por el orificio deseado en la profundidad. varilla reguladora:

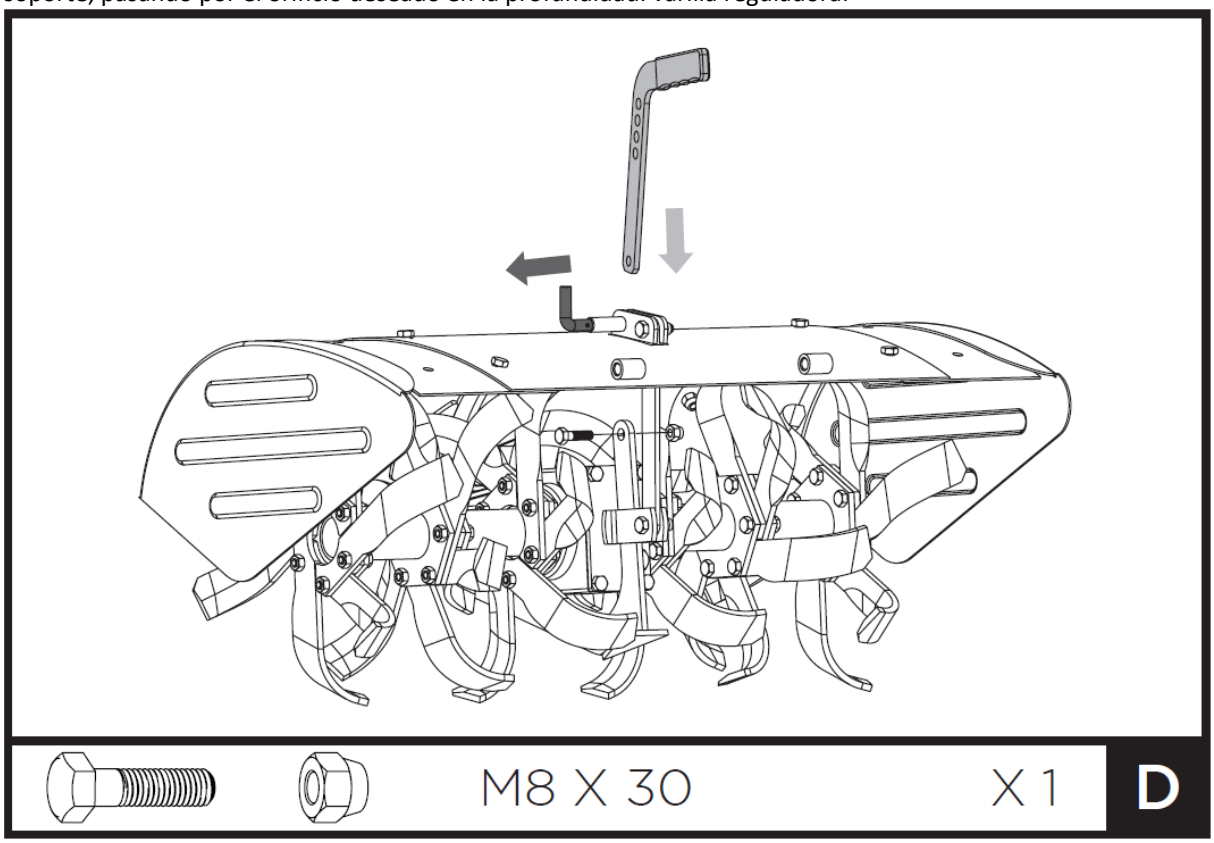

Alinee los agujeros en la cubierta y las extensiones laterales. Conéctelos con tornillos y tuercas M8x16:

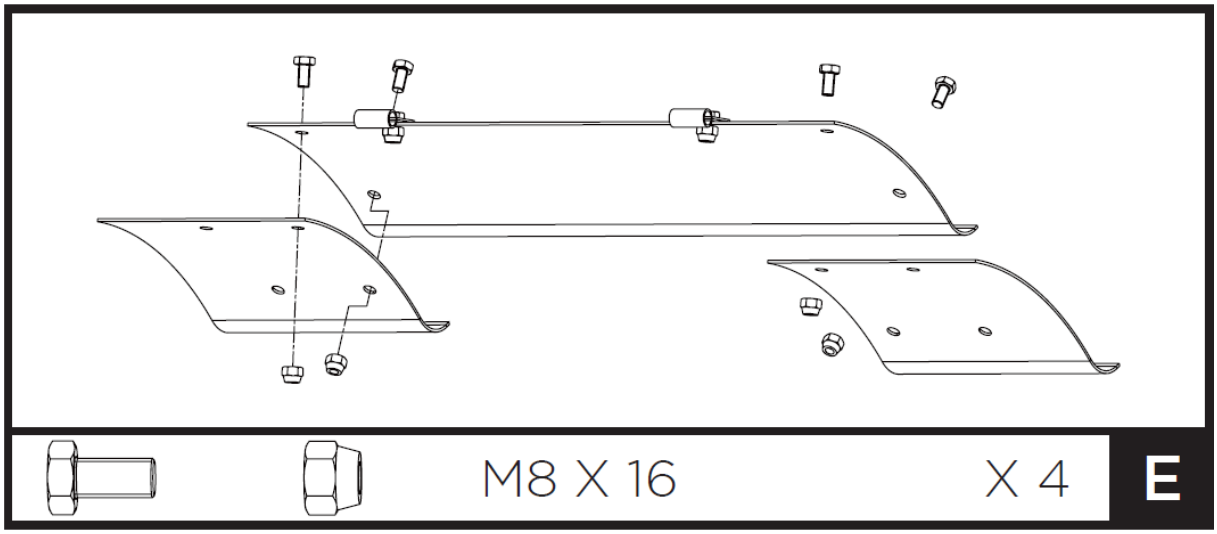

Instale la cubierta:

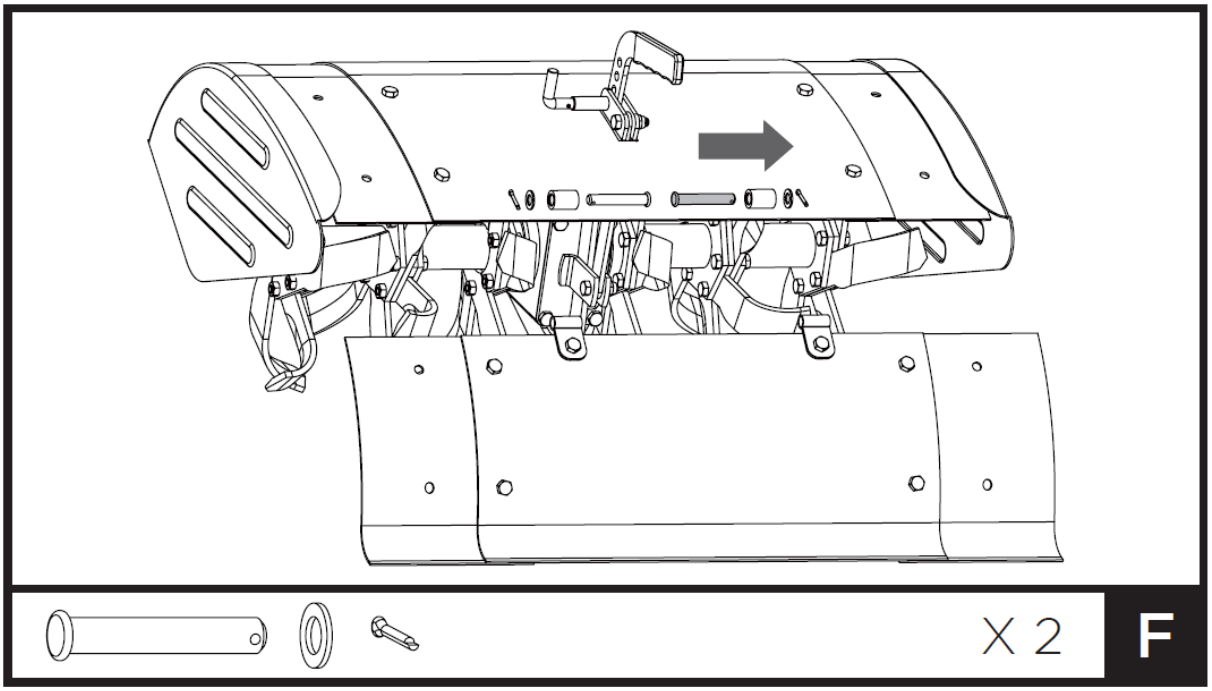

3.2.3. Montaje de la segadora de tiras (equipo opcional)

Montar los agujeros en el conjunto de la segadora de tiras y la transmisión, colocar las arandelas y luego los tornillos M12x30 y luego apretar:

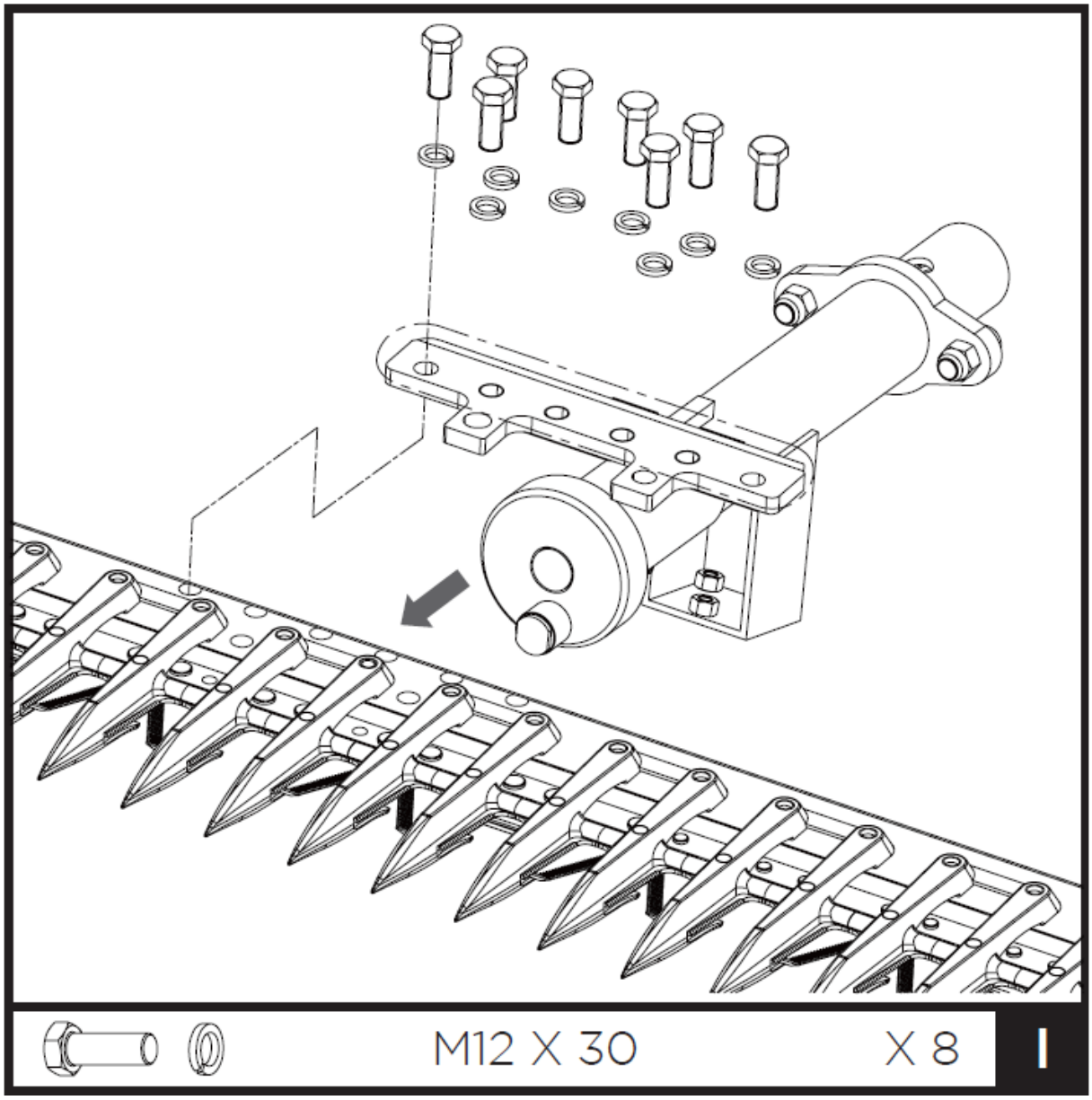

Instale la horquilla en la cortadora de tiras:

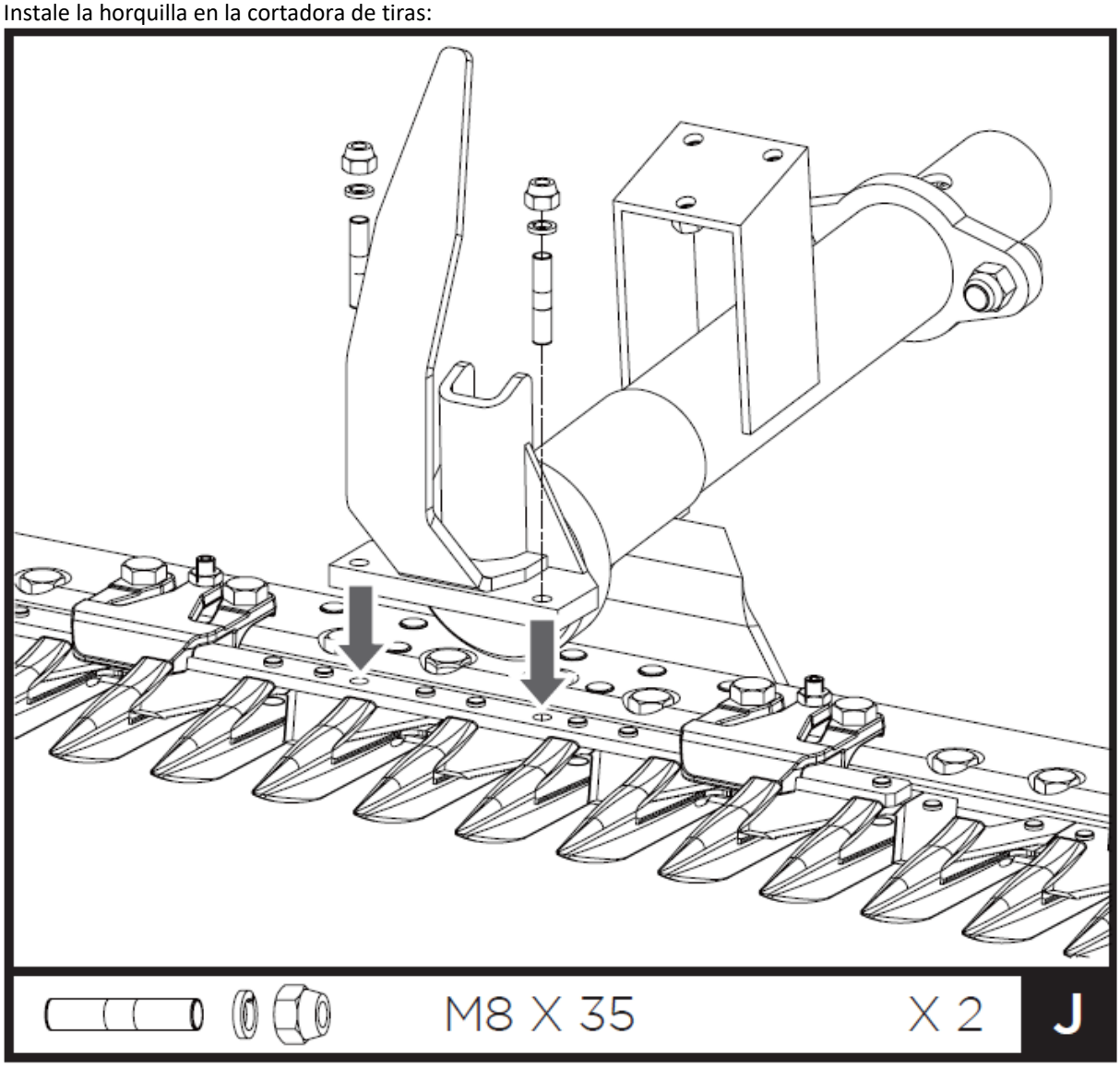

Coloque los tres espaciadores en el conjunto de engranajes. Luego coloque el marco en las mangas y asegúrelo con tornillos M8x30 con arandelas elásticas:

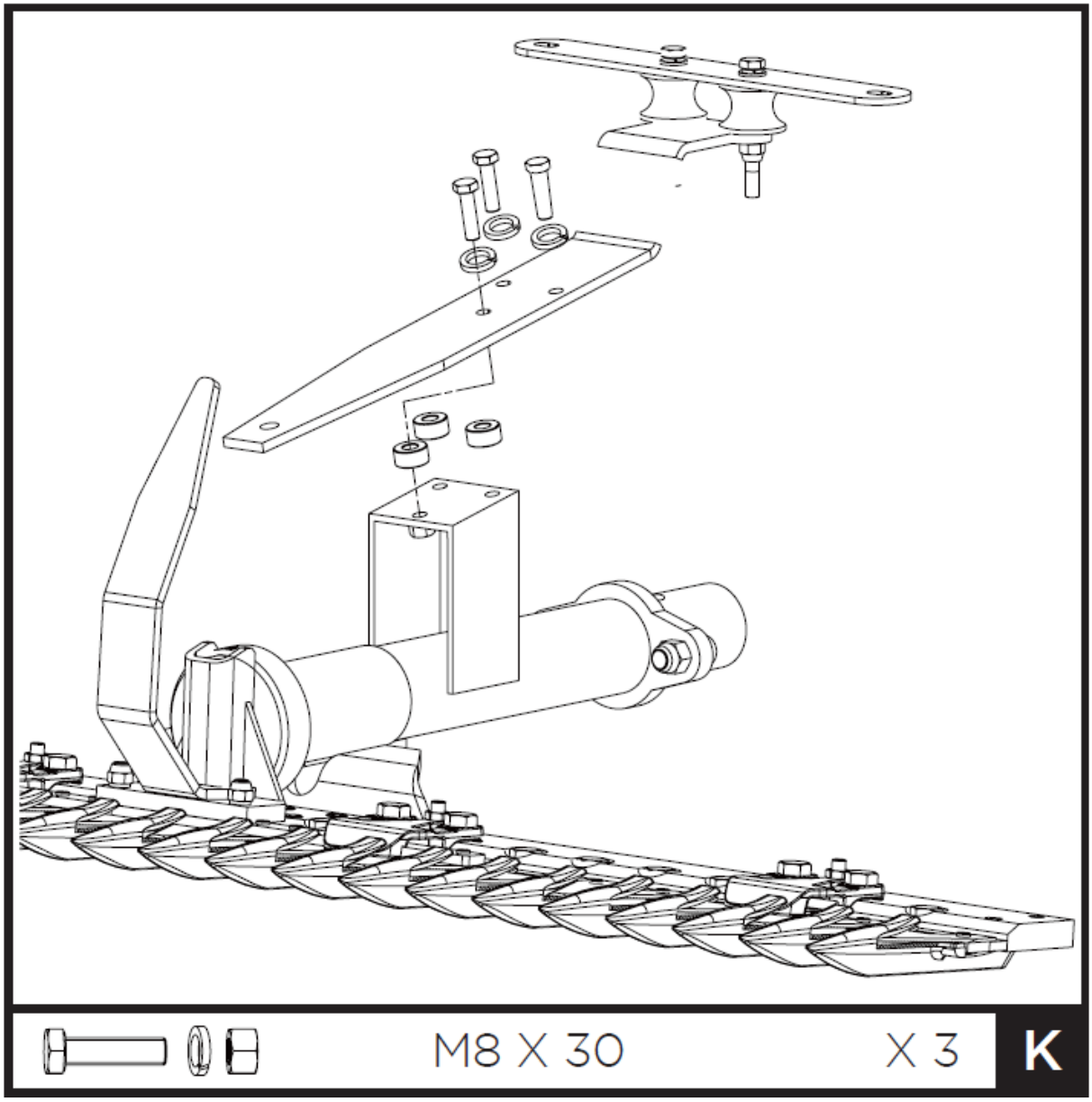

Instale la cubierta:

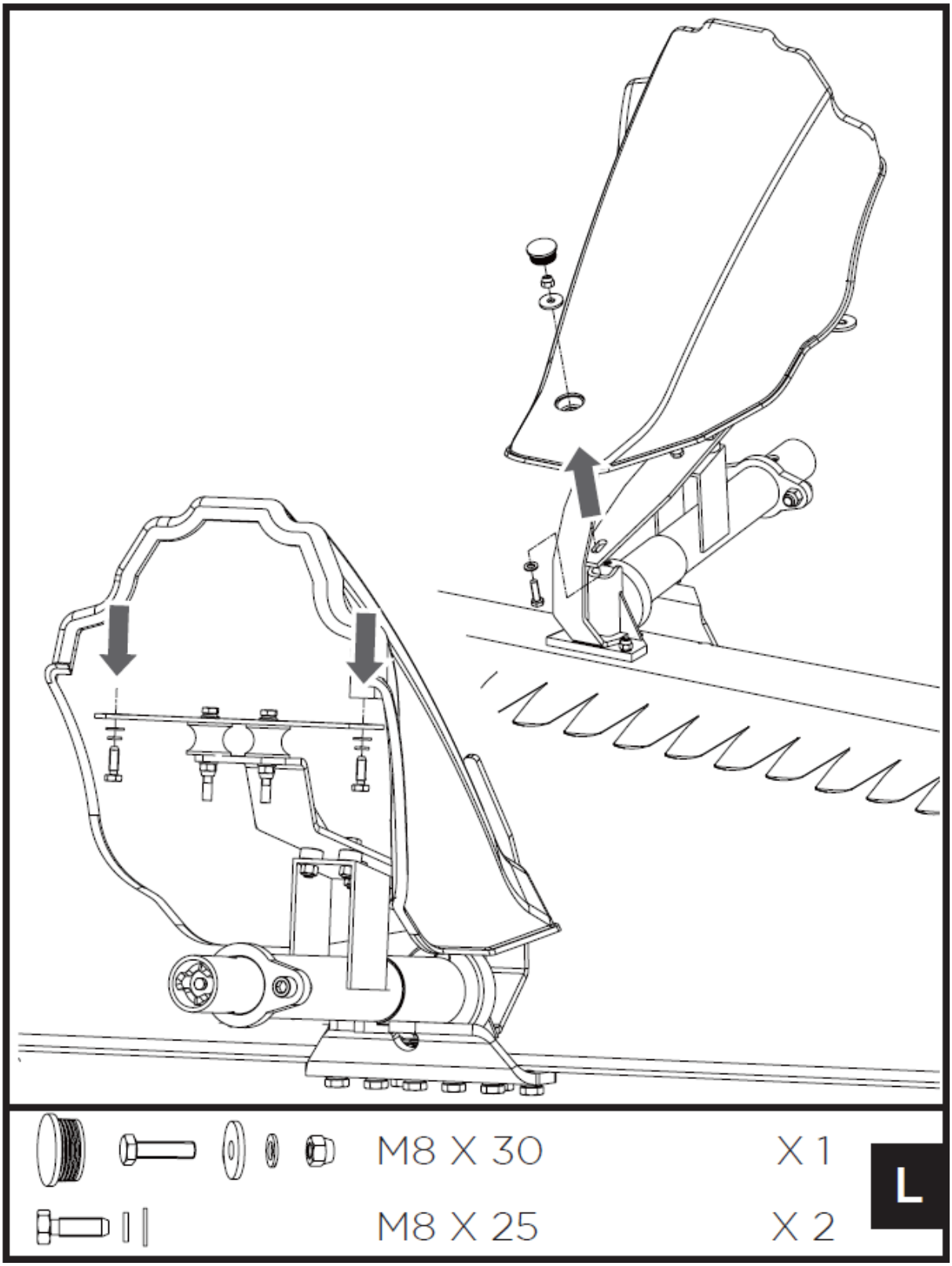

Alinee los agujeros en los rieles y la barra de corte, y luego asegúrelos con tornillos y tuercas M10x45 y M10x30:

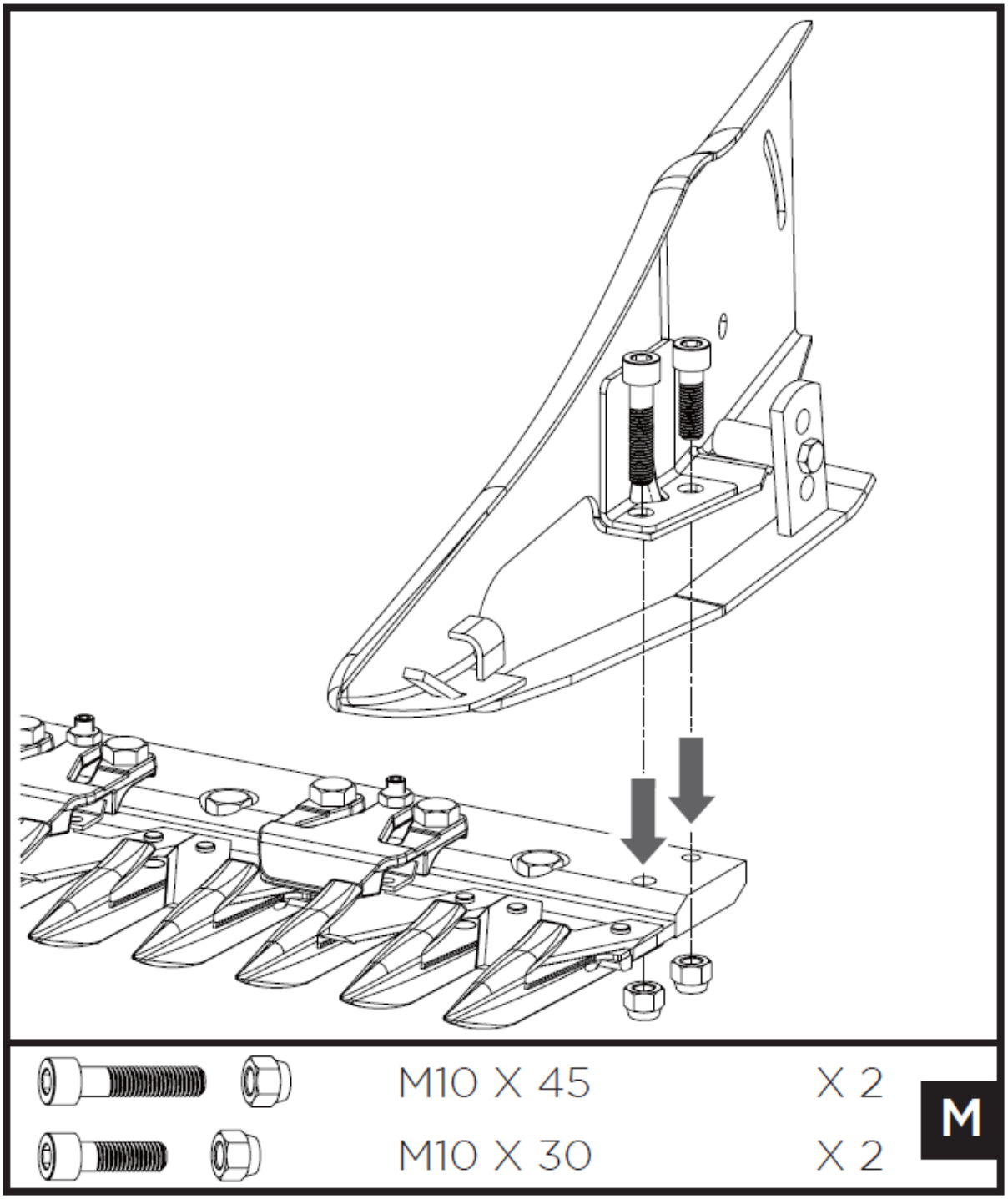

3.3. Montaje de una segadora de tiras/cultivador (equipo opcional) en el tractor de un solo eje

3.3.1. Acoplamiento rápido

El tractor de un solo eje está equipado con un enganche rápido que permite una rápida sustitución de los implementos de la máquina. Antes de instalar la herramienta, instale el acoplador rápido como se muestra y asegúrese de que la palanca de la toma de fuerza (TDF) esté en la posición de reposo. Conexión de la herramienta, con el motor apagado y la máquina en posición horizontal, tire del pasador hacia arriba,

enganche la herramienta en el manguito de conexión y coloque el pasador en la posición original. Asegúrese de que esté en la posición de bloqueo y que las tuercas que sujetan la herramienta a la máquina estén bien apretadas.

Para montar el cortacésped, gire el manillar 180°. Antes de eso, suelte la palanca de cambios y la palanca de toma de fuerza (TDF) de sus soportes, tire de la palanca de dirección en el volante y gírela 180°. Vuelva a insertarlo después de seleccionar la posición ideal del volante. Después de girar el volante, inserte las palancas nuevamente en los soportes. Cuando se gira el volante, la máquina avanzará a velocidad inversa y retrocederá a la primera velocidad. El tractor de un solo eje está equipado con un inversor automático. Si la palanca de control en el volante se gira 180°, habrá dos velocidades de avance, que cambiarán automáticamente a reversa cuando gire la palanca de reversa ubicada en el lado derecho del volante.

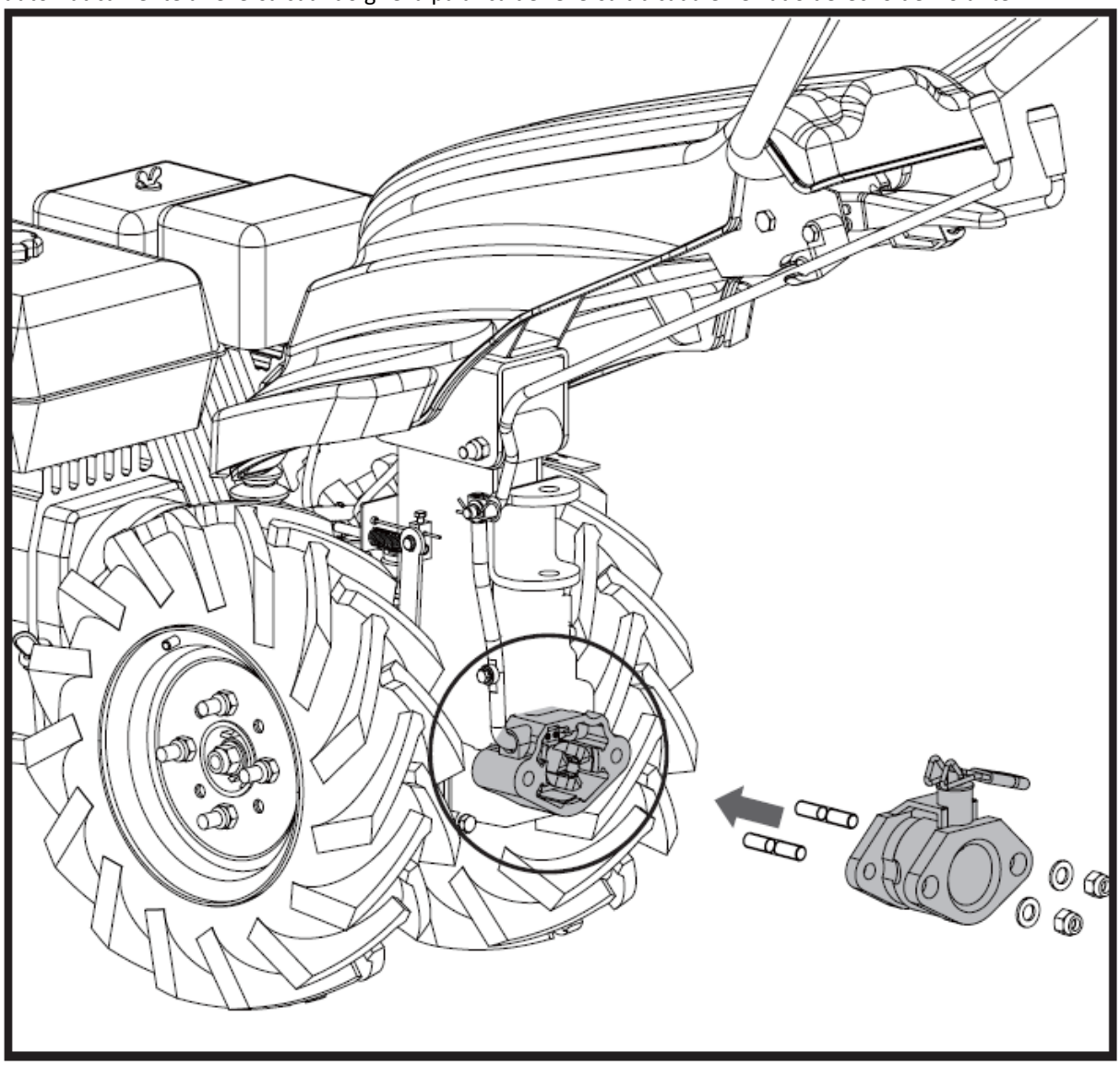

3.3.2. Instalación de la varilla de cambio y varillaje

3.3.2.1. Una máquina con un timón

La posición de montaje de la palanca de cambios está en el lado izquierdo del giro de la palanca de cambios:

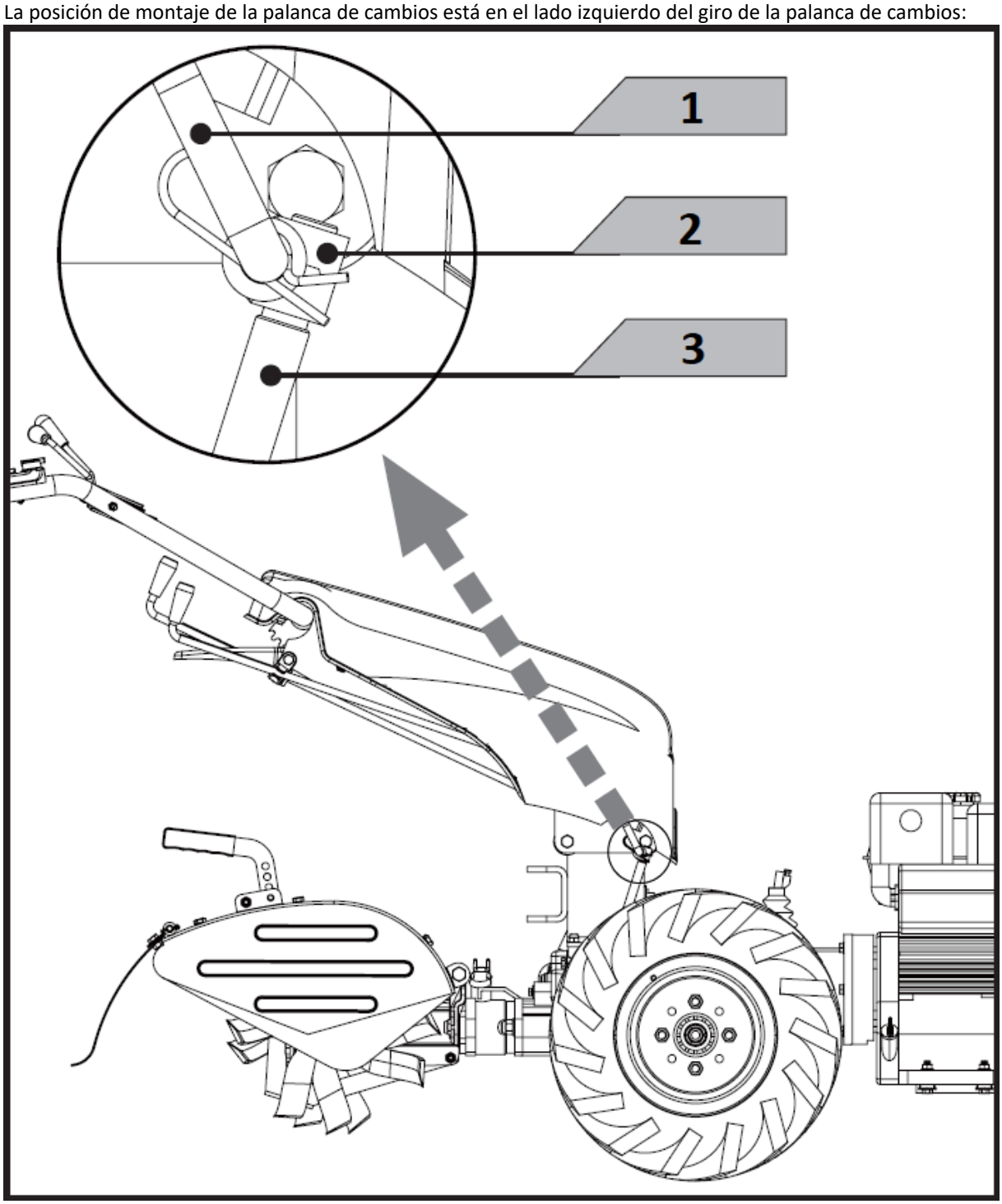

1 - Varilla de cambio de marchas
2 - Conector
3 - Palanca de cambios basculante

3.3.2.2. Máquina con segadora de tiras

La posición de montaje de la palanca de cambios está en el lado izquierdo del giro de la palanca de cambios:

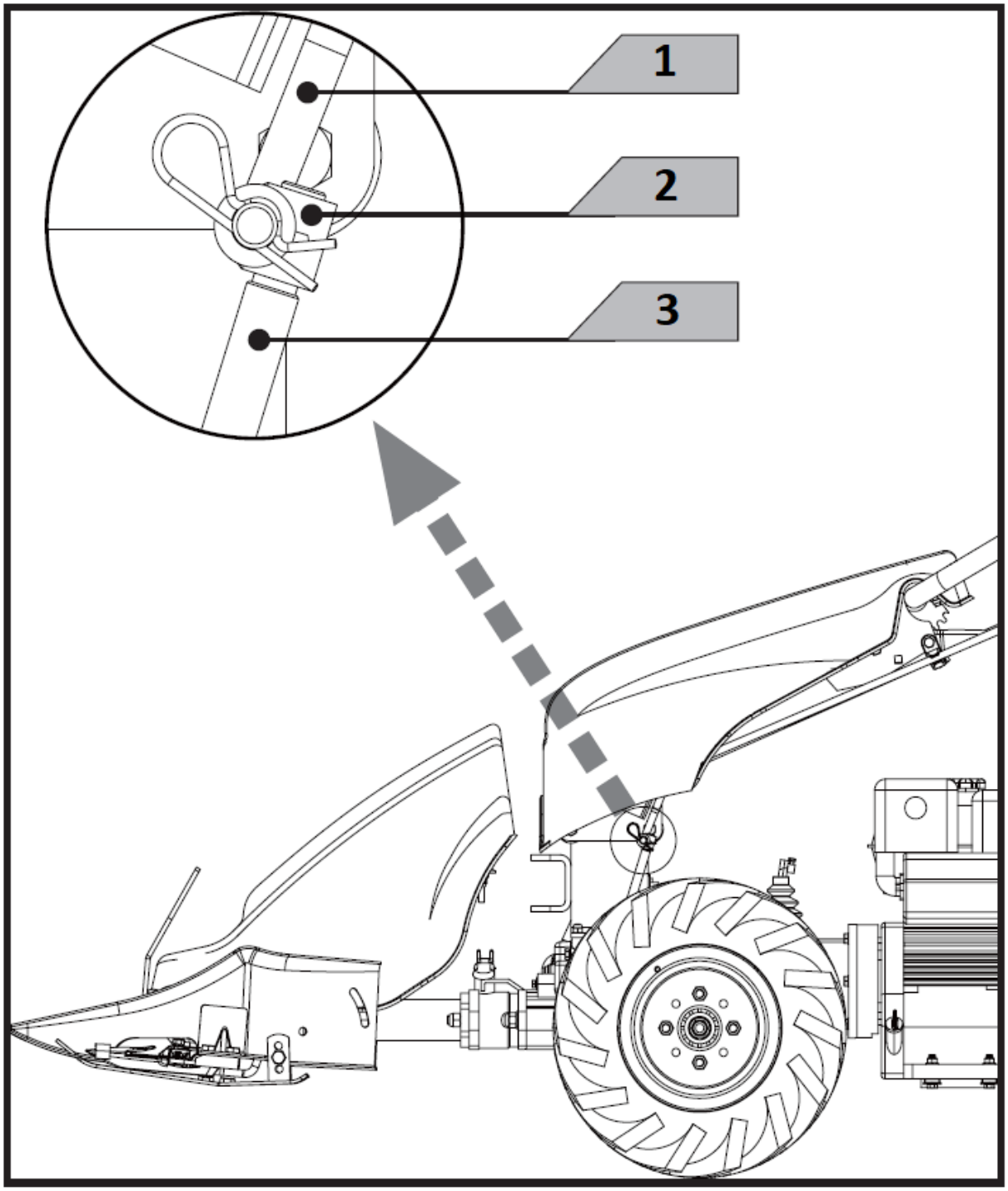

1 - Varilla de cambio de marchas
2 - Conector
3 - Palanca de cambios basculante

3.4. Aceite de motor

EL ACEITE HA SIDO DRENADO PARA EL ENVÍO.
Si no se llena el cárter de aceite del motor antes de arrancar el motor, se producirán daños permanentes y se anulará la garantía del motor.

3.5. Manejo del equipo.

3.5.1. Arranque del motor

Antes de arrancar el motor, agregue aceite y combustible.

Asegúrese de que la palanca de la toma de fuerza (TDF) esté suelta y que la palanca de cambio de velocidad esté en la posición de ralentí.
Coloque la palanca del acelerador en el volante en la posición media. Si el motor está frío, encienda la succión del carburador.
Tire suavemente de la empuñadura de arranque hasta que sienta resistencia, luego tire con fuerza y retraiga suavemente la empuñadura de arranque. Sujete siempre la empuñadura de arranque con una mano para evitar que el motor "ruede hacia atrás". Después de arrancar el motor, déjelo al ralentí durante unos minutos para permitir que el aceite lubrique todas las piezas móviles.
Apriete la palanca de parada del motor y sujete la palanca del embrague para engranar las marchas y conducir la herramienta. Si el acoplamiento no se produce de inmediato, suelte ligeramente la palanca del embrague y realice algunos movimientos ligeros en el embrague.
Conecte la toma de fuerza (TDF), enciéndala y mueva la palanca de cambios a la posición deseada.
Suelte lenta y completamente la palanca del embrague para comenzar la operación.

3.5.2. Paro del motor

Disminuya la velocidad, cambie la palanca de toma de fuerza (TDF) y la palanca de cambios a punto muerto y suelte completamente la palanca de parada del motor.

3.5.3. Ajuste de la profundidad de trabajo del timón (equipo opcional)

Bajar la barra de control de profundidad dará como resultado una penetración más profunda en el suelo y una conducción más lenta.
Elevar la barra de control de profundidad dará como resultado una penetración en el suelo menos profunda y una conducción más rápida
Ajuste de profundidad del timón:
Retire el perno de montaje.
Suba o baje la barra de control de profundidad a la posición deseada.
Instale el perno de montaje.

3.5.4. Ajuste de la altura de corte de la segadora de bandas (equipo opcional)

Afloje la tuerca.
Mueva la almohadilla deslizante de regreso a la posición deseada.
Vuelva a bloquear la tuerca.

3.6. Limpieza y mantenimiento

a) Apague el motor y desconecte todas las palancas de control. El motor debe estar frío.
b) Verifique el estado general de la unidad. Verifique que no haya tornillos sueltos, desalineación o atasco de piezas móviles, piezas agrietadas o rotas y otros problemas que puedan afectar su funcionamiento seguro.

c) Retire todos los residuos del dispositivo con un cepillo suave, una aspiradora o aire comprimido. Luego use aceite liviano para máquinas de la más alta calidad para lubricar todas las partes móviles.
d) Embrague: cuando el embrague se desgasta, la misma palanca puede tener una apertura más amplia, lo que es muy incómodo de usar. Esto significa que el cable debe ajustarse colocando la palanca del embrague en su posición original, actuando sobre el dispositivo de ajuste y la contratuerca.
e) Motor: controlar el aceite cada 4 horas de funcionamiento y cambiar el aceite cada 50 horas de funcionamiento. Utilice siempre aceite de buena calidad. Realice los intervalos de mantenimiento de acuerdo con las instrucciones del manual del motor.
f) Transmisión: Revisar el nivel de aceite cada 50 horas de funcionamiento desenroscando el tapón y verificando que el nivel de aceite en la máquina sea el correcto. Si es necesario, agregue aceite.
g) Cambio de aceite en la caja de cambios: cambie el aceite cuando esté caliente desenroscando el tapón de llenado y el tapón equipado con un indicador de nivel de aceite. Después de que el aceite se haya drenado por completo, vuelva a colocar el tapón de llenado y vuelva a llenarlo con aceite nuevo.
h) Cortacésped: lubrique el bloqueo del movimiento de la cuchilla con una pistola de grasa cada 4 horas de funcionamiento. Mantenga la alineación adecuada de las hojas ajustando las manijas de las hojas. No deben apretarse tanto que bloqueen la cuchilla. Mantenga siempre las cuchillas afiladas. Después de cada jornada de trabajo, limpie la barra de corte y elimine cualquier residuo de hierba o barro. De vez en cuando, compruebe que todos los tornillos estén apretados. Siempre que transporte o muestre el cortacésped al público o lo almacene, es obligatorio utilizar protección delantera.
i) Motoazada: limpie la parte inferior de la cubierta de los dientes después de cada uso. La suciedad se lava de los dientes más fácilmente si se enjuaga inmediatamente en lugar de después del secado. Siempre seque la cultivadora con una toalla y aplique una fina capa de aceite para evitar la oxidación o daños por agua.
j) Nunca use una "lavadora a presión" para limpiar la cultivadora. El agua puede entrar en los lugares estrechos de la sembradora de suelo y su caja de engranajes, causando daños a los husillos, engranajes, cojinetes o al motor. El uso de lavadoras a presión resultará en una vida más corta y una usabilidad reducida.
k) Está prohibido dirigir un chorro de agua a la herramienta o sumergirla en el agua.
l) Asegúrese de que el agua no penetre a través de los orificios de carcasa.
m) Los orificios de ventilación deben limpiarse con un cepillo y el aire comprimido.
n) No utilice objetos afilados y/o metálicos (por ejemplo, cepillos de alambre o espátulas de metal) ya que pueden dañar la superficie del material del que está hecho el aparato.
o) No limpie la unidad con sustancias ácidas, agentes médicos, diluyentes, combustible, aceites u otros productos químicos. Puede causar daños al dispositivo.

Almacenamiento
Si el tractor de un solo eje no se utilizará durante más de 30 días, siga los pasos a continuación para preparar la unidad para el almacenamiento.
Drene completamente el tanque de combustible. El combustible almacenado que contiene etanol o MTBE puede comenzar a envejecer dentro de los 30 días. El combustible viejo tiene un alto contenido de caucho y puede obstruir el carburador y restringir el flujo de combustible.
Arranque el motor y déjelo funcionar hasta que se detenga. Esto asegura que no quede combustible en el carburador. Esto ayuda a prevenir la formación de depósitos dentro del carburador y posibles daños al motor.
Lubrique el cilindro poniendo unas gotas del mismo tipo de aceite usado en el motor a través del orificio de la bujía y deje que el motor funcione por un corto tiempo.
Proteja los dientes del cortacésped con una protección delantera y asegúrese de que la cuchilla no se salga de la barra guía. Guarde la unidad en posición vertical en un edificio limpio y seco con buena ventilación.

ELIMINACIÓN DE DISPOSITIVOS USADOS.
Al final de su vida útil, este producto no debe desecharse con la basura doméstica normal, sino que debe llevarse a un punto de recogida para el reciclaje de aparatos eléctricos y electrónicos. Esto se indica mediante el símbolo en el producto, las instrucciones de funcionamiento o el embalaje. Los materiales utilizados en este equipo son reciclables de acuerdo con su marcado. Al reutilizar, reciclar o aplicar otras formas de uso de las máquinas de desecho, realiza una contribución significativa a la protección de nuestro medio ambiente. La administración local le proporcionará información sobre el punto adecuado para desechar los equipos usados.

Kérjük, vegye figyelembe, hogy ez a használati útmutató gépi fordítással készült. Arra törekszünk, hogy a fordítások a lehető legpontosabbak legyenek, azonban egyetlen gépi fordítás sem tökéletes, és nem is célja, hogy helyettesítse az emberi fordítást. A hivatalos használati útmutató az angol nyelvű változat. A fordításban keletkezett eltérések vagy különbségek nem kötelező érvényűek, és nincs jogi hatásuk a megfelelőség vagy a végrehajtás szempontjából. Ha bármilyen kérdés merül fel a használati útmutatóban szereplő információk pontosságával kapcsolatban, kérjük, hivatkozzon ezen tartalmak angol nyelvű változatára, amely a hivatalos változat.

Műszaki adatok

Paraméter leírása	Paraméter értéke
Precíziós mérleg	Egytengelyes traktor
Modell	HT-WB-900
Motor	270 cm ^{3}, 9 KM
Meghajtás	4 előremeneti fokozat, 3 hátrameneti fokozat
Motor fordulatszám [rpm]	3840
Méretek [szélesség x mélység x magasság; mm]	1750 x 610 x 1165
Súly [kg]	82,5

Opcionális felszerelés:

Paraméter leírása	Paraméter értéke
Precíziós mérleg	Sarlós rúd
Modell	HT-WBA-110
Vágószélesség [mm]	1150
Vágási magasság [mm]	20 – 40
Méretek [szélesség x mélység x magasság; mm]	2180 x 580 x 390
Súly [kg]	44,6

Opcionális felszerelés:

Paraméter leírása	Paraméter értéke
Precíziós mérleg	Tiller
Modell	HT-WBA-140
Minta szélessége [mm]	467
Munkamélység [mm]	150
Pengék száma	16
Méretek [szélesség x mélység x magasság; mm]	500 x 665 x 435
Súly [kg]	27,8

Opcionális felszerelés:

Paraméter leírása	Paraméter értéke
Precíziós mérleg	Tiller
Modell	HT-WBA-150
Minta szélessége [mm]	685
Munkamélység [mm]	150
Pengék száma	24
Méretek [szélesség x mélység x magasság; mm]	720 x 690 x 435
Súly [kg]	33

1. Általános leírás

A kézikönyv célja, hogy segítse a biztonságos és megbízható használatot. A termék szigorúan a műszaki előírásoknak megfelelően, a legújabb műszaki megoldások és alkatrészek felhasználásával, a legmagasabb minőségi előírások betartásával lett tervezve és legyártva.

ELINDÍTÁS ELŐTT FIGYELMESEN OLVASSA EL ÉS ÉRTELMEZZE EZEKET AZ UTASÍTÁSOKAT.

A készülék hosszú és megbízható működésének biztosítása érdekében ügyeljen arra, hogy a készüléket a jelen használati utasításban foglalt irányelvek szerint megfelelően üzemeltesse és karbantartsa. A használati útmutatóban szereplő műszaki adatok és specifikációk naprakészek. A gyártó fenntartja a jogot a minőség javítása érdekében történő változtatásokra. A műszaki fejlődést és a zajcsökkentés lehetőségét figyelembe véve a készüléket úgy tervezték és építették meg, hogy a zajkibocsátásból eredő kockázatokat a lehető legalacsonyabb szintre csökkentsék.

Jelmagyarázat

	A termék megfelel a vonatkozó biztonsági előírásoknak.
	Használat előtt ismerkedjen meg az utasítással!
	Újrahasznosítható termék.
	VIGYÁZAT!vagy **FIGYELEM**!vagy **FIGYELEM!** Általános figyelmeztető jel.
	Viseljen hallásvédőt. A zajnak való kitettség halláskárosodást okozhat.
	Viseljen védőszemüveget.
	Használjon védőkesztyűt.
	Viseljen munkavédelmi cipőt.
	Használjuk a borítást.
	VIGYÁZAT! Tűzveszély - gyúlékony anyagok!
	Vigyázat! A forró felület égési sérülést okozhat!
	Tilos a dohányzás a készülék közelében. A készülék gyúlékony anyagokat tartalmaz.
	Ne üzemeltesse a készüléket zárt térben!
	VIGYÁZAT! Mérgező gőzök.

	FIGYELMEZTETÉS: Fennáll a veszélye, hogy idegen tárgyak dobódnak ki a készüléken keresztül!
	FIGYELEM: Tartson biztonságos távolságot a közelben tartózkodó személyektől.
KIEGÉSZÍTŐK	
	Tartsa távol a lábát és a kezét a forgó kések/kaparókések/keféktől.

VIGYÁZAT! A használati utasítás illusztrációi szemléltető jellegűek és bizonyos részletekben eltérhetnek a tényleges terméktől.

2. Biztonságos használat

VIGYÁZAT! Olvassa el az összes biztonsági figyelmeztetést és utasítást. A figyelmeztetések és utasítások be nem tartása áramütést, tüzet és/vagy súlyos sérülést vagy halált okozhat.

A figyelmeztetésekben és a használati utasítás leírásában az "eszköz" vagy "termék" kifejezés a következőkre utal
Egytengelyes traktor
Sarlós rúd
Tiller

2.1. Munkahelyre vonatkozó biztonsági szabályok

a) Tartsa rendben és jól megvilágítva a munkaterületet. A rendetlenség vagy a rossz megvilágítás balesetekhez vezethet. Legyen előrelátó, figyeljen arra, hogy mit csinál, és használja a józan eszét a készülék használatakor.
b) Ne használja a készüléket robbanásveszélyes területen, például gyúlékony folyadékok, gázok vagy por jelenlétében.
c) Ha nem biztos abban, hogy a termék megfelelően működik-e, vagy ha sérülést talál rajta, vegye fel a kapcsolatot a gyártó szervizével!
d) A berendezés javítását kizárólag a gyártó szervize végezheti. saját hatáskörben javítást végezni!
e) Gyermekek vagy illetéktelen személyek nem tartózkodhatnak a munkaterületen. (A figyelmetlenség elvesztheti az irányítást a készülék felett.)
f) A használati utasítást meg kell őrizni, később is szükség lehet rá. Ha a készüléket átadja egy következő tulajdonosnak, a használati útmutatót is át kell adni a termékkel együtt.
g) A csomagolás részeit és az apró alkatrészeket tartsa gyermekektől elzárva.
h) Tartsa távol a készüléket gyermekektől és háziállatoktól!
i) Ha ezt az készüléket más készülékkel együttesen használja, vegye figyelembe a többi készülék használati utasítást is!

Ne feledje! Használat közben ügyeljen a gyermekek és a közelben tartózkodók testi épségére!

2.2. Személyekre vonatkozó biztonsági szabályok

a) Ne kezelje ezt a készüléket, ha fáradt, beteg, vagy olyan alkohol, kábítószer vagy gyógyszer hatása alatt áll, amely befolyásolhatja a készülék kezelési képességét.
b) A készüléket nem használhatják csökkent szellemi, érzékszervi vagy értelmi képességekkel rendelkező személyek (beleértve a gyermekeket is), illetve olyan személyek, akiknek nincs tapasztalatuk és/vagy ismereteik, kivéve, ha felügyelet alatt állnak, vagy a biztonságukért felelős személy utasította őket a készülék működtetésére.

c) A készüléket csak olyan személyek üzemeltethetik, akik fizikailag alkalmasak, képesek a készülék üzemeltetésére, megfelelő képzettséggel rendelkeznek, és akik elolvasták ezt a használati útmutatót, valamint munkavédelmi és egészségügyi képzésben részesültek.
d) Legyen óvatos, használja a józan eszét a készülék használata során. Egy pillanatnyi figyelmetlenség a működés közben súlyos személyi sérülést okozhat.
e) Használja a szimbólummagyarázat 1. pontjában felsorolt, a gép üzemeltetéséhez szükséges személyi védőfelszereléseket.
A megfelelő, hitelesített egyéni védőfelszerelések használata csökkenti a sérülés veszélyét.
f) Ne becsülje túl képességeit. Mindenkor tartsa fenn teste egyensúlyát. Ez lehetővé teszi váratlan helyzetekben a készülék jobb irányítását.
g) Ne viseljen laza ruházatot vagy ékszert. Haját, ruházatát és kesztyűjét tartsa távol a mozgó alkatrészektől! A bő ruházatot, az ékszereket vagy a hosszú hajat elkaphatják a mozgó alkatrészek.
h) A készülék nem játék. Ügyeljen rá, hogy gyermekek ne játsszanak az eszközzel!
i) Ne dugja be kezét, se más tárgyat a működő berendezés belsejébe!

2.3. A készülék és a tartozékok biztonságos használata

a) Ne terhelje túl a berendezést! Az adott alkalmazásnak megfelelő eszközöket használja! A helyesen kiválasztott termék jobban és biztonságosabban végzi el azt a munkát, amelyre tervezték.
b) Tartsa a nem használt készüléket gyermekek és a készüléket vagy ezt a kézikönyvet nem ismerő személyek elől elzárva. A berendezés veszélyes a gyakorlatlan felhasználók kezében.
c) Tartsa a berendezést jó műszaki állapotban! Minden használat előtt ellenőrizze, hogy a berendezés nem mutat-e általános vagy a mozgó elemekkel kapcsolatos sérüléseket (alkatrészek vagy elemek törése vagy minden egyéb olyan körülmény, amely hatással van a berendezés biztonságos működésére)! Ha megsérült, használat előtt küldje vissza a készüléket javításra.
d) A készülék gyermekektől elzárva tartandó.
e) A készülékek javítását és karbantartását csak szakképzett személyek végezhetik, kizárólag eredeti cserealkatrészek használatával. Ez biztosítja a biztonságos használatot.
f) A készülék működési integritásának biztosítása érdekében tilos eltávolítani a gyári burkolatot vagy a csavarokat.
g) A készülék tárolásból a felhasználási helyre történő szállításakor vagy mozgatásakor tartsa be a kézi kezelésre vonatkozó, a készülék felhasználási országában érvényes egészségügyi és biztonsági szabályokat.
h) Kerülje az olyan helyzeteket, amikor a készülék működés közben nagy terhelés alatt megáll. Ez a meghajtó alkatrészeinek túlmelegedéséhez és az egység károsodásához vezethet.
i) Ne érintse meg a mozgó alkatrészeket vagy tartozékokat, kivéve, ha a készülék ki van kapcsolva.
j) Ne hagyja felügyelet nélkül a készüléket, amíg be van kapcsolva.
k) Rendszeresen tisztítsa meg a készüléket, hogy megakadályozza a szennyeződések felhalmozódást.
l) A készülék nem játék. Gyermekek nem végezhetik felnőtt felügyelete nélkül a tisztítási vagy karbantartási munkálatokat.
m) Tilos módosítani a készülék felépítését paramétereinek vagy kialakításának megváltoztatása érdekében.
n) Tartsa távol a készülékeket tűztől és más hőforrásoktól.
o) A készülék szellőzőnyílásait nem szabad lezárni!
p) Az üzemi olajok szivárgását a készülékből jelenteni kell az illetékes hivatalnak, vagy a felhasználási területen hatályos jogszabályi előírások alapján kell eljárni.
q) Veszély! A belső égésű motor baleset- és robbanásveszélyes.
r) A motor kipufogógázai mérgező szén-monoxidot tartalmaznak. A szén-monoxidot tartalmazó környezetben való tartózkodás eszméletvesztéshez és akár halálhoz is vezethet. Ne működtesse a motort zárt térben.
s) Tartsa a motort távol a hőtől, szikrától és lángtól. Ne dohányozzon a készülék közelében!
t) A benzin nagyon gyúlékony és robbanásveszélyes. Tankolás előtt a motort le kell állítani, és hagyni kell lehűlni.
u) Vigyázat! A nem megfelelő üzemanyag károsíthatja a motort.
v) A benzin és a motorolaj keverésekor ügyeljen a megfelelő arányokra.
w) Tankolás után húzza meg erősen az üzemanyagtöltő kupakot, és a motor beindítása előtt legalább 3 méterre menjen el az üzemanyagtöltő ponttól.
x) A készülék szállítása vagy karbantartása előtt győződjön meg arról, hogy a motor le van állítva.

y) Lassan tolja a készüléket, ne gyorsítson, forduljon vagy fékezzen élesen. Felhívjuk figyelmét, hogy a készülék egyenetlen felületen megdőlhet vagy ugrálhat.

z) A munka megkezdése előtt ellenőrizze a talajt, amelyben a készülék működni fog, és távolítsa el a kemény és éles tárgyakat, hogy ne sérüljön meg a termék.

aa) Az épületek közelében végzett munkáknál fokozott óvatossággal járjon el. Különös figyelmet kell fordítani a fegyverzetre, kábelekre és tömlőkre.

bb) Ha a készülék szokatlan hangokat ad ki, vibrálni kezd, vagy nagy/kemény tárgynak ütközik, állítsa le a motort, húzza ki a gyújtógyertyát, és gondosan ellenőrizze a gépet a sérülések szempontjából! Soha ne indítsa el a gépet látható sérülésekkel.

cc) Mindig a gép mögött haladjon, ne álljon a gép előtt, amikor az üzemben van!

dd) Használjon szerszámokat az eltömődött eszköz tisztításához. Ehhez soha ne használd a kezed!

ee) Ne használja a gépet zárt térben, ahol fennáll a veszélye, hogy a kezelőt a gép és egy másik tárgy vagy fal közé szorítja.

ff) Ne használja a készüléket rossz időben vagy nedves fűben.

VIGYÁZAT! Annak ellenére, hogy a készülék minél biztonságosabbra lett tervezve, fel lett szerelve megfelelő biztonsági eszközökkel, valamint a felhasználó biztonságát óvó plusz elemek használatának ellenére is fennáll a baleset vagy sérülés veszélye a készülékkel való munka során. A termék használata során járjon el óvatosan és a józan ész szabályai szerint!

3. Használati utasítás

A gépet kisüzemi mezőgazdasági, kertészeti, ipari, kertépítési és otthoni használatra tervezték.

A helytelen használatból eredő károkért az üzemeltető felel.

3.1. Termék áttekintés

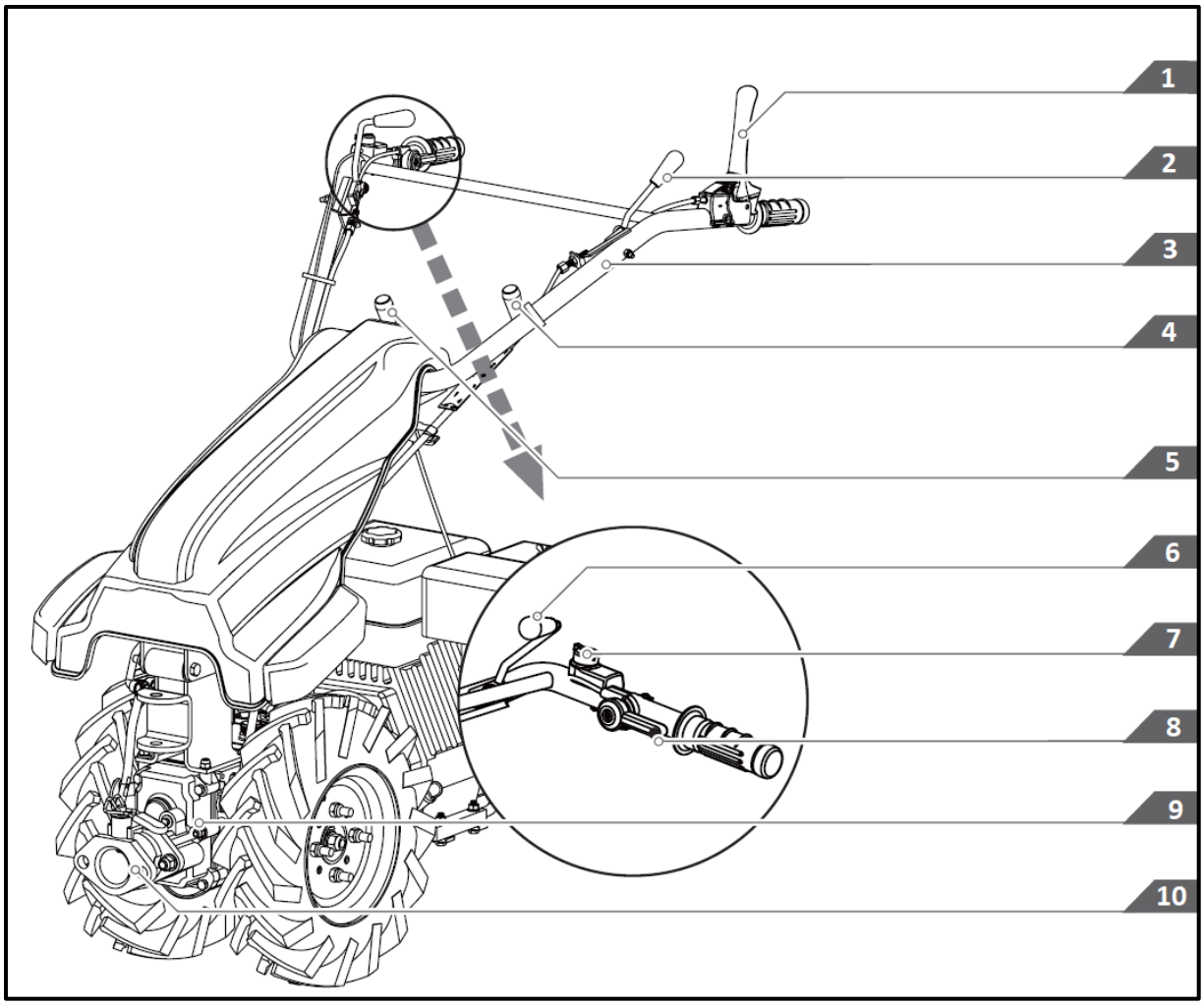

1 - Kuplungkar - Lehetővé teszi a tengelykapcsoló, a mellékhajtómű ("PTO" - power take-off), a hátrameneti fokozat be- és kikapcsolását, valamint a differenciálmű reteszelését.
2 - Vezérlőkar 180 °.
3 - Kormánykerék.
4 - Sebességváltó kar.
5 - Irányváltó kar.
6 - Differenciálzár kar.
7 - Motorkapcsoló.
8 - Gázkar.
9 - Sebességváltó.
10 - Gyorscsatlakozó az opcionális kiegészítő felszerelésekhez.

3.2. A készülék összeszerelése

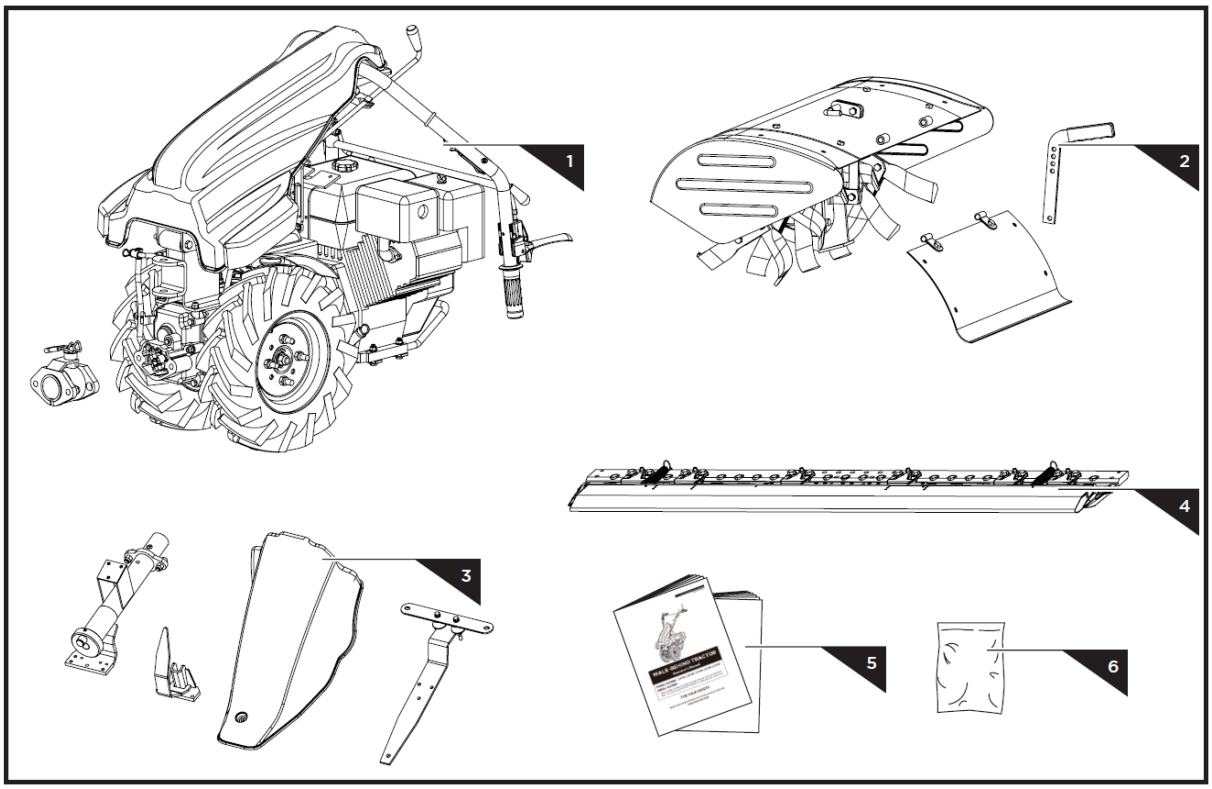

1 - Egytengelyes traktor motorral
2 - Tiller (opcionális felszerelés)
3, 4 - Sávos fűnyíró (opcionális felszerelés)
5 - Felhasználói kézikönyv
6 - Szerelőelemek az **opcionális felszerelésekhez**:

Tiller:

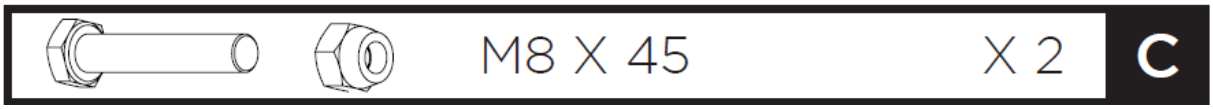

Tiller HT-WBA-150

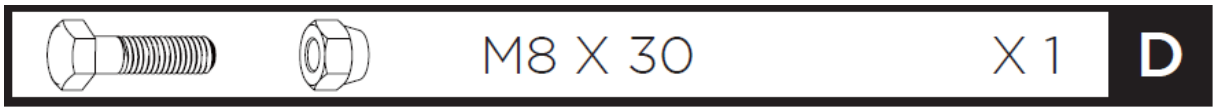

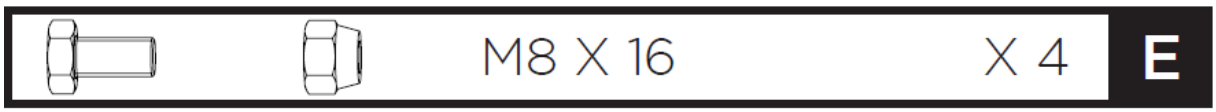

Tiller HT-WBA-140:

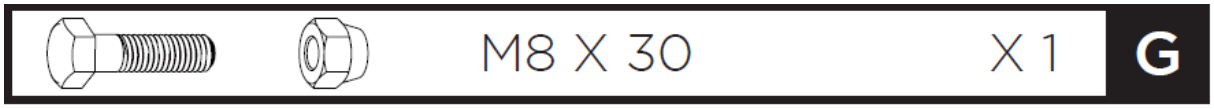

HT-WBA-110 sávos fűnyíró:

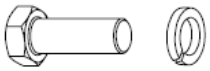	M12 X 30	X 8	I
	M8 X 35	X 2	J
	M8 X 30	X 3	K
	M8 X 30	X 1	L
	M8 X 25	X 2	
	M10 X 45	X 2	M
	M10 X 30	X 2	

3.2.1. Egytengelyes traktor összeszerelése

Hajtsa ki a kormánykereket, és szerelje be a mellékhajtóműtengelyt (PTO):

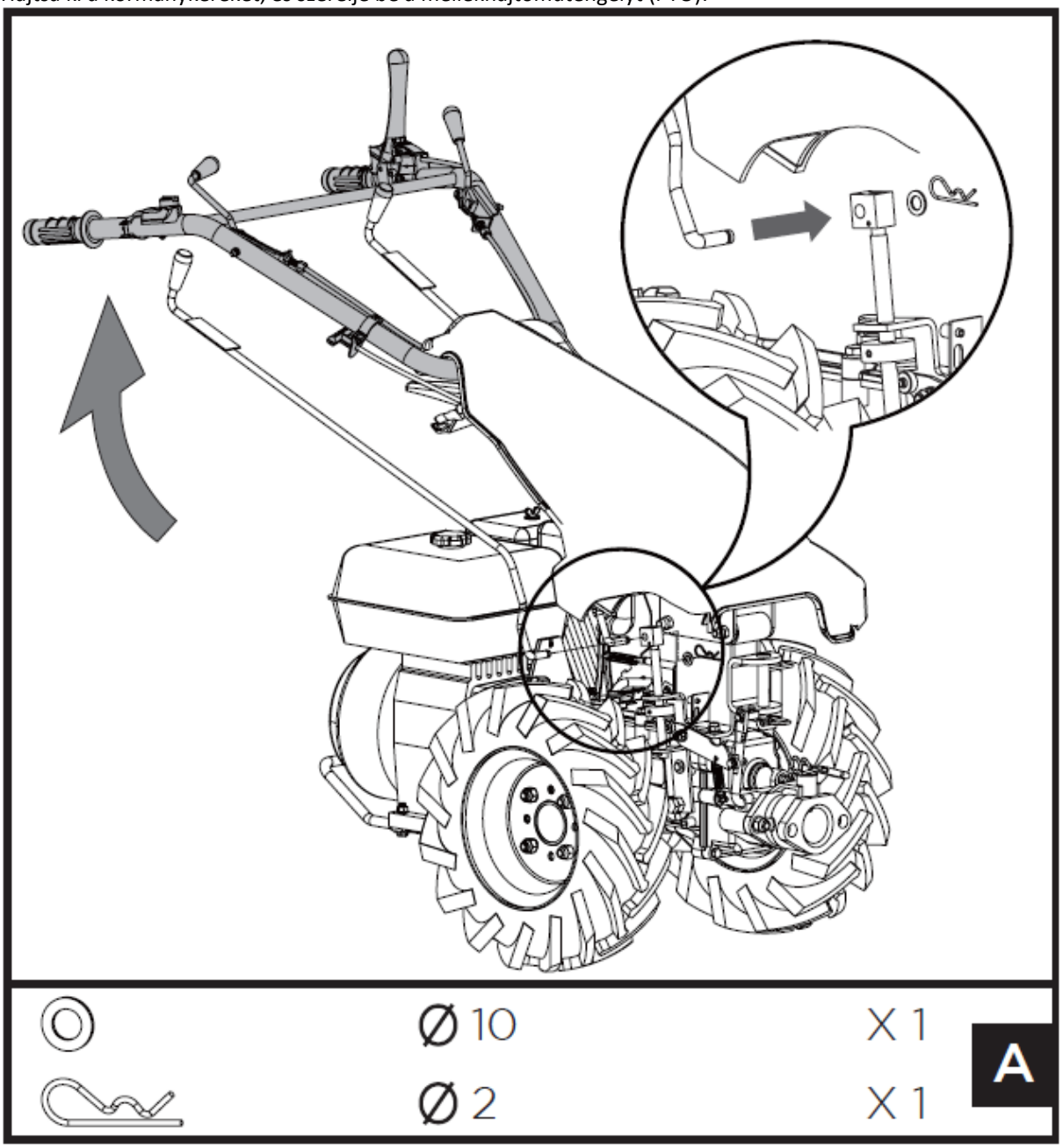

Szerelje be a váltókart:

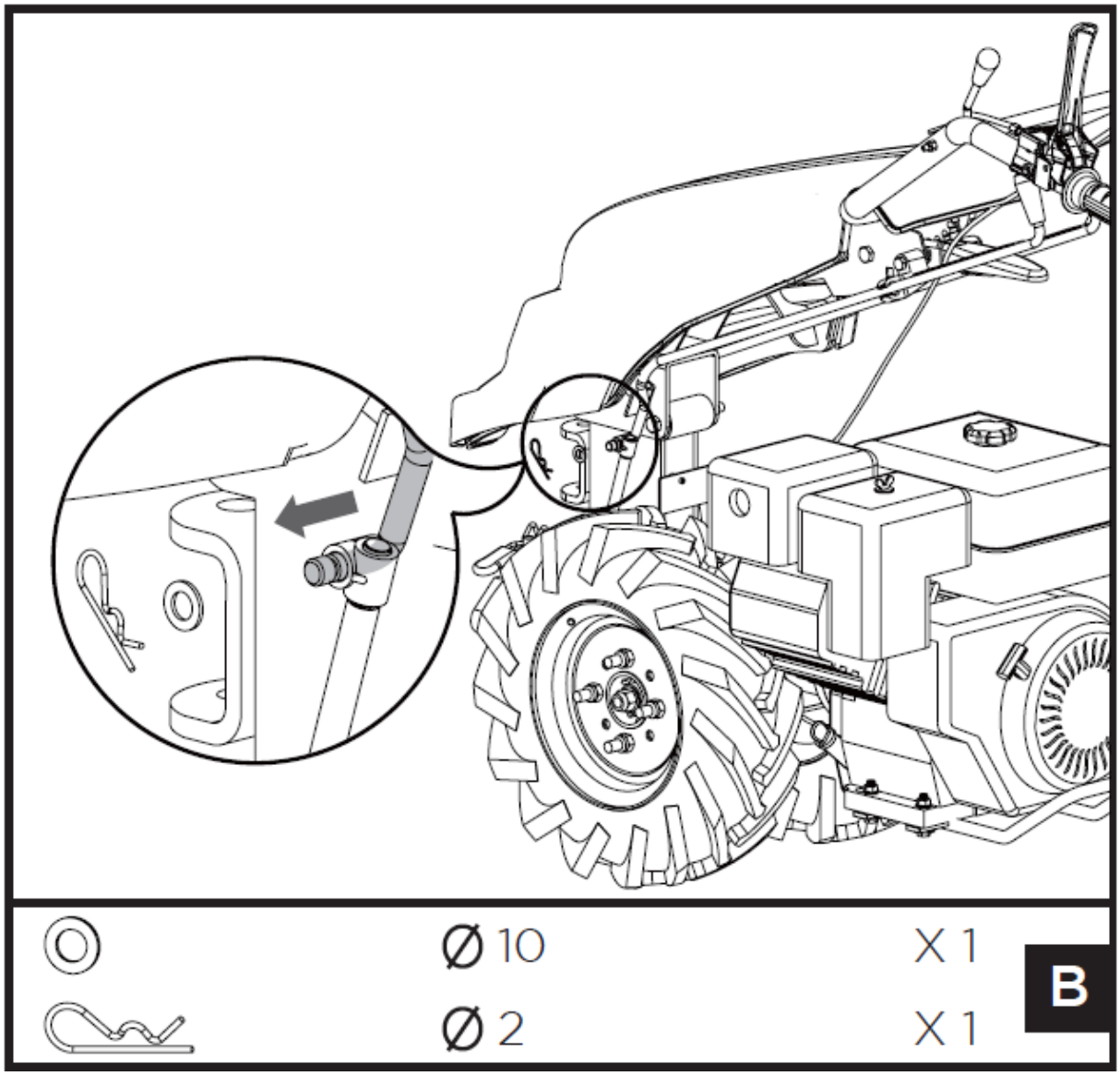

Igazítsa egymáshoz a motortartó és a motorháztető furatait. Helyezze be az egyik oldalon az M8x45-ös csavarokat, és a másik oldalon húzza meg anyákkal.

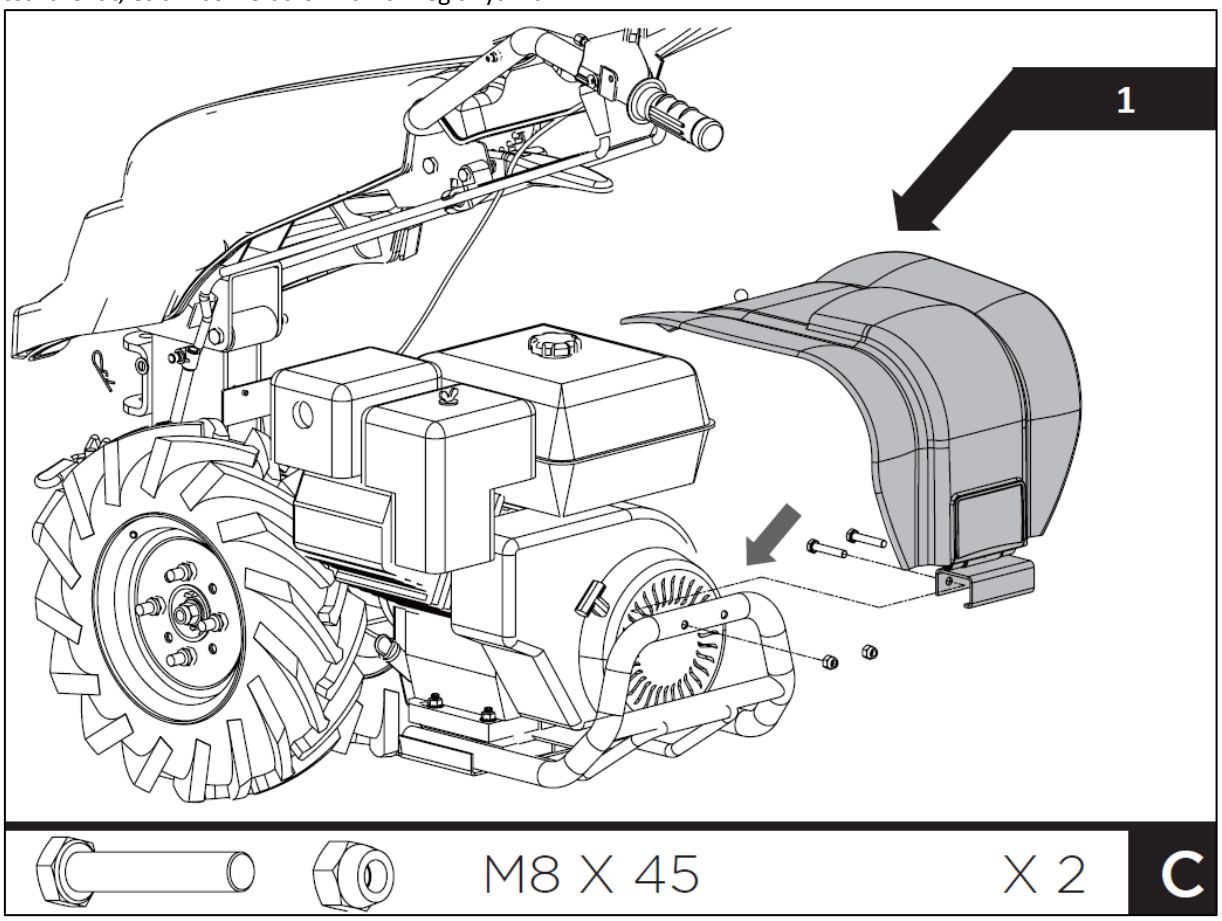

1 - opcionális felszerelés

3.2.2. A kormányrúd felszerelése (opcionális felszerelés)

Helyezze be a mélységszabályozó rudat a konzol furatán keresztül - felülről lefelé - a készülék hátulja felé eső ívvel, és rögzítse egy M8x30-as csavarral és anyával a konzol furatain keresztül, a mélységszabályozó rúd kívánt furatán áthaladva:

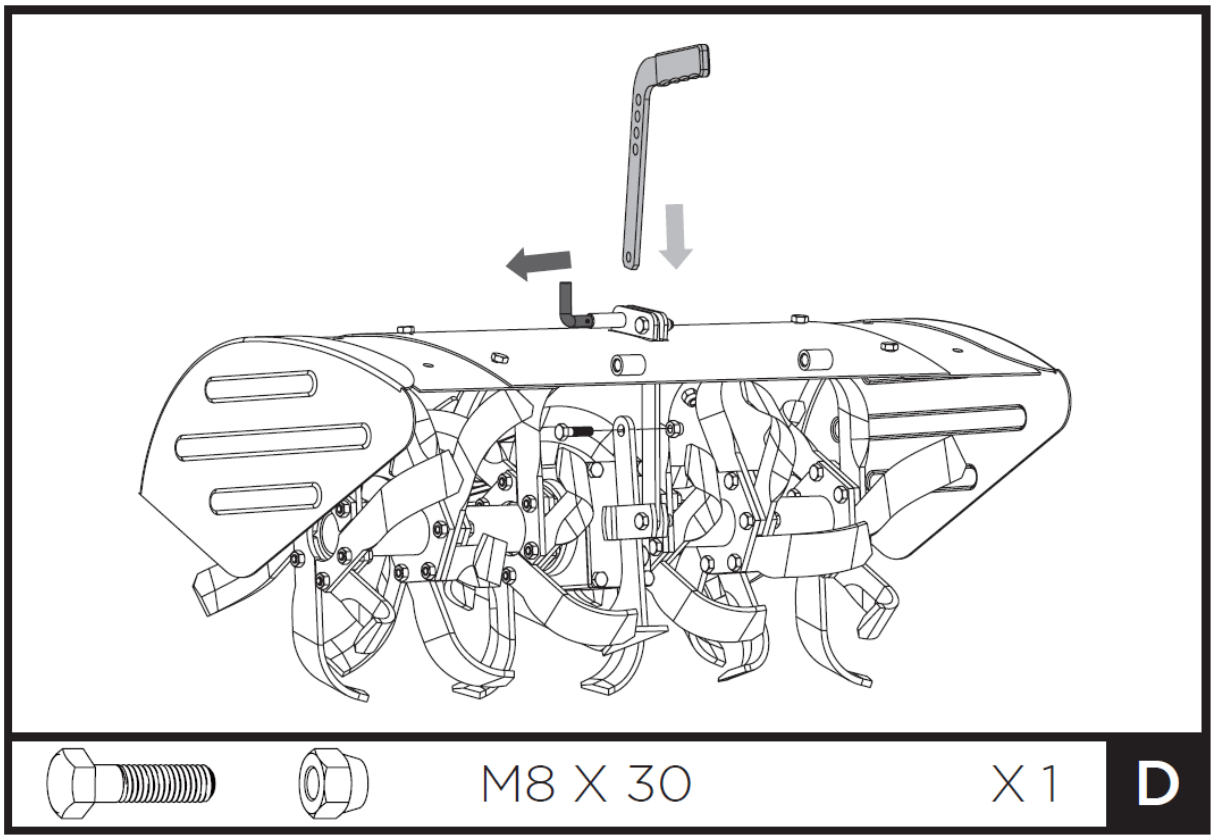

Igazítsa egymáshoz a fedél és az oldalsó hosszabbítók furatait. Csatlakoztassa őket M8x16-os csavarokkal és anyákkal:

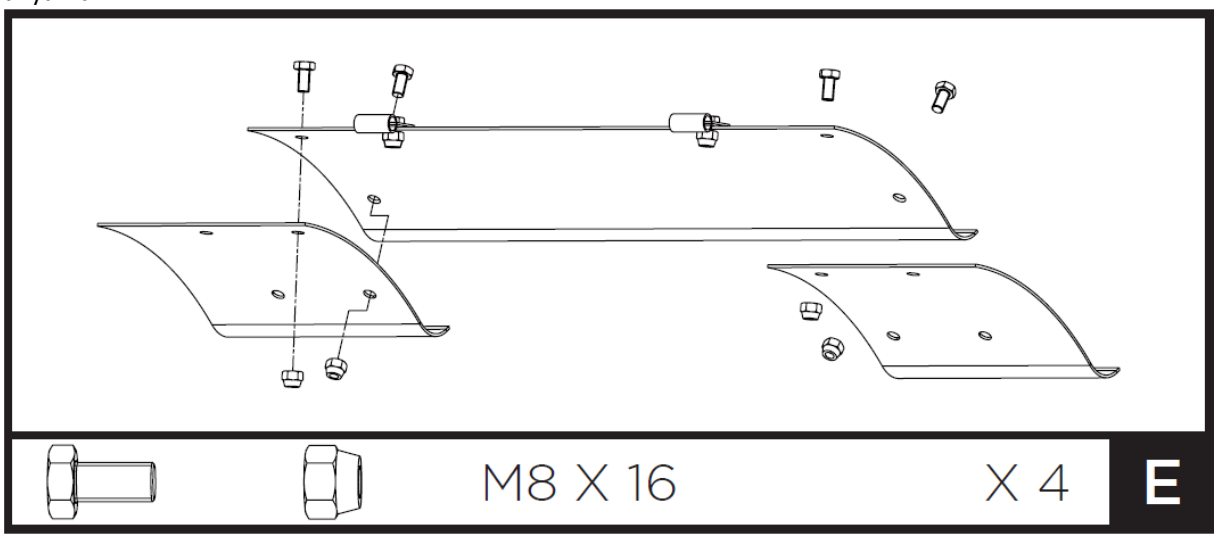

Szerelje fel a fedelet:

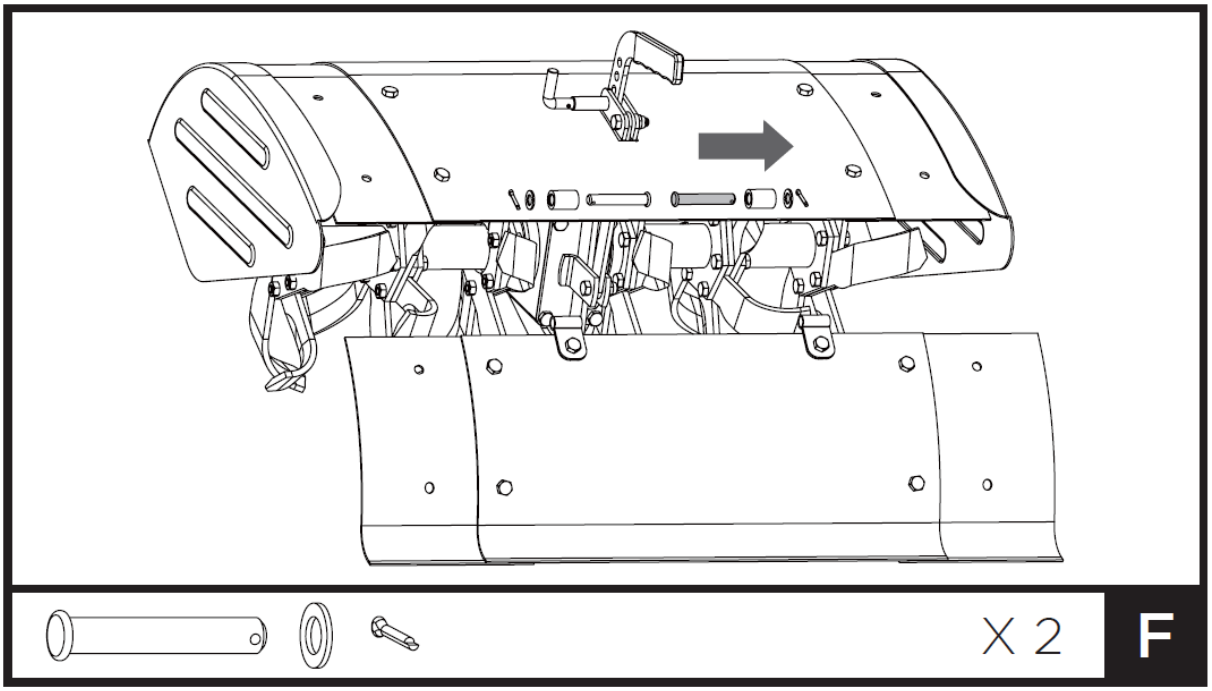

3.2.3. A szalagkasza felszerelése (opcionális felszerelés)

Illessze be a lyukakat a szalagkasza és a sebességváltó szerelvényébe, helyezze fel az alátéteket, majd az M12x30-as csavarokat, és húzza meg:

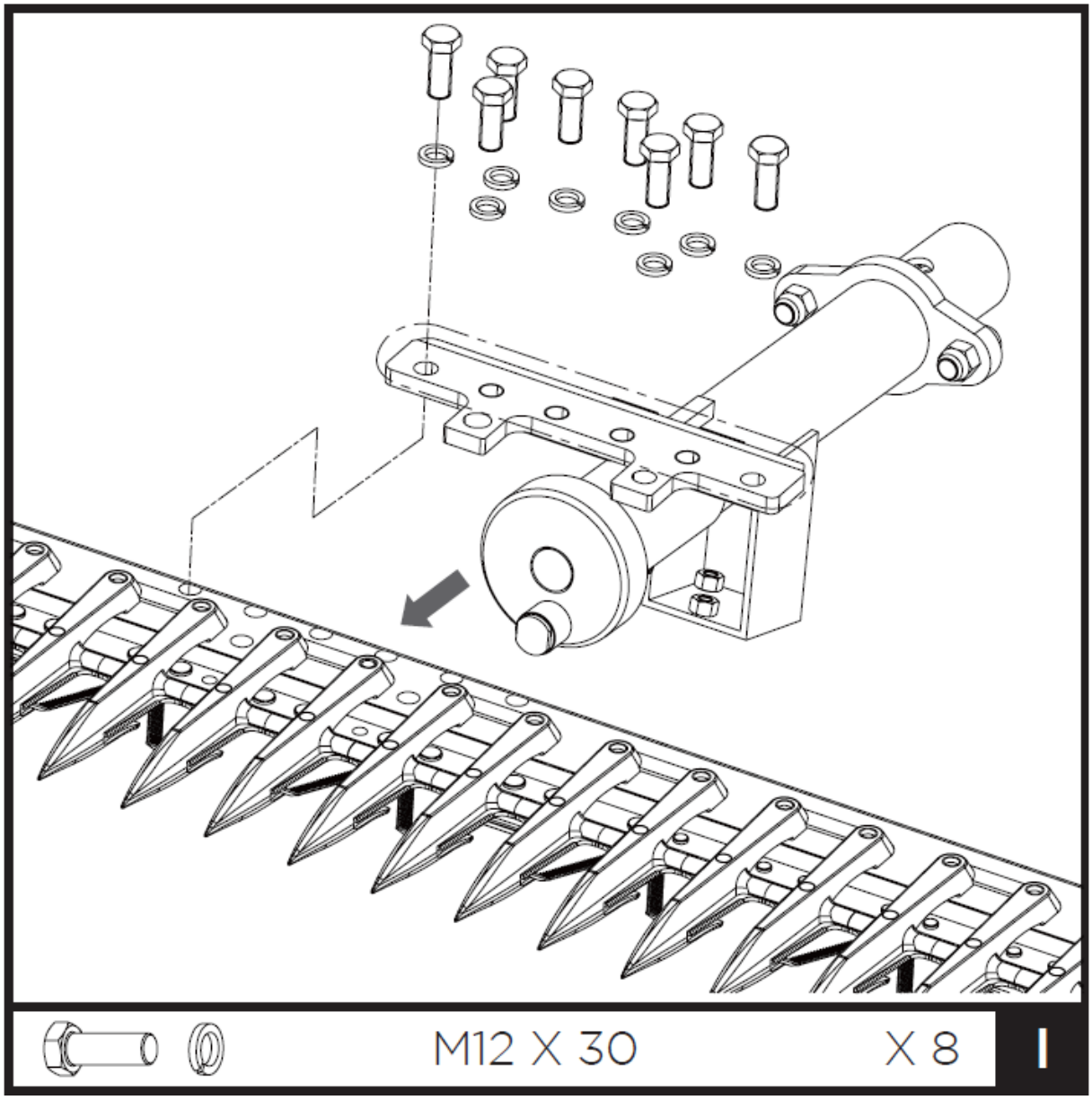

Szerelje fel a villát a sávos fűnyíróra:

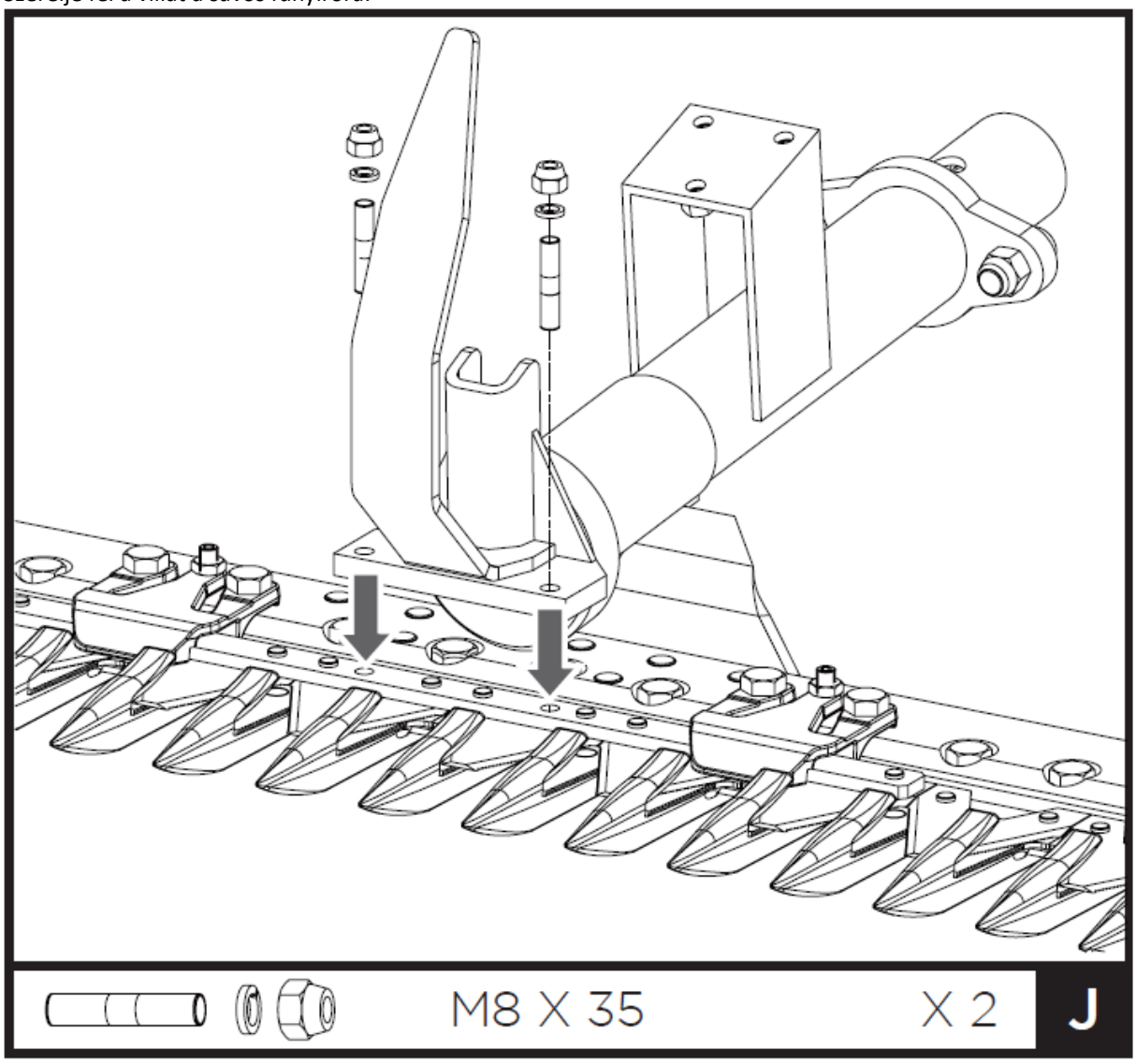

Helyezze a három távtartót a fogaskerékegységre. Ezután helyezze a keretet a hüvelyekre, és rögzítse M8x30-as csavarokkal és rugós alátétekkel:

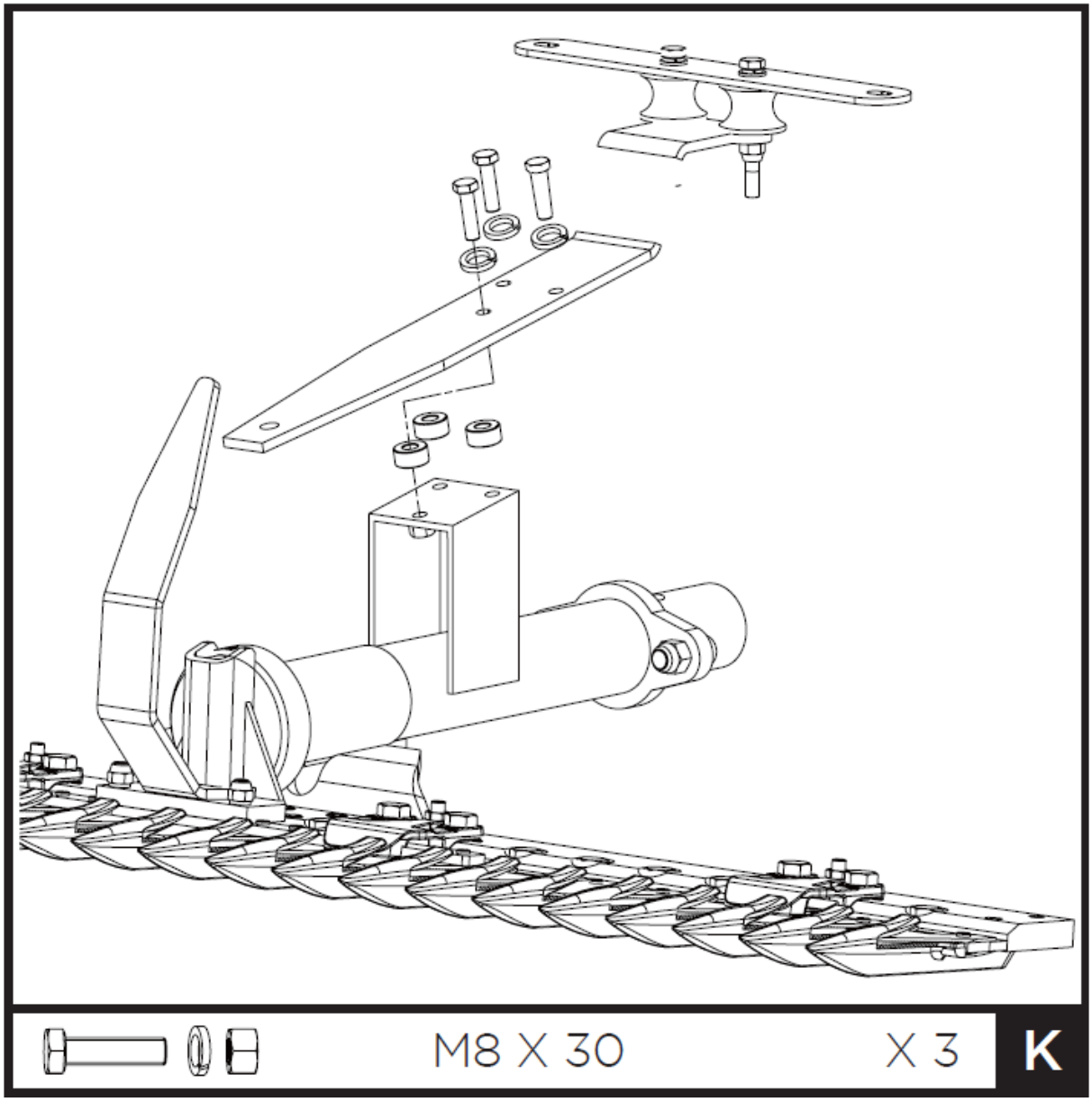

Szerelje fel a fedelet:

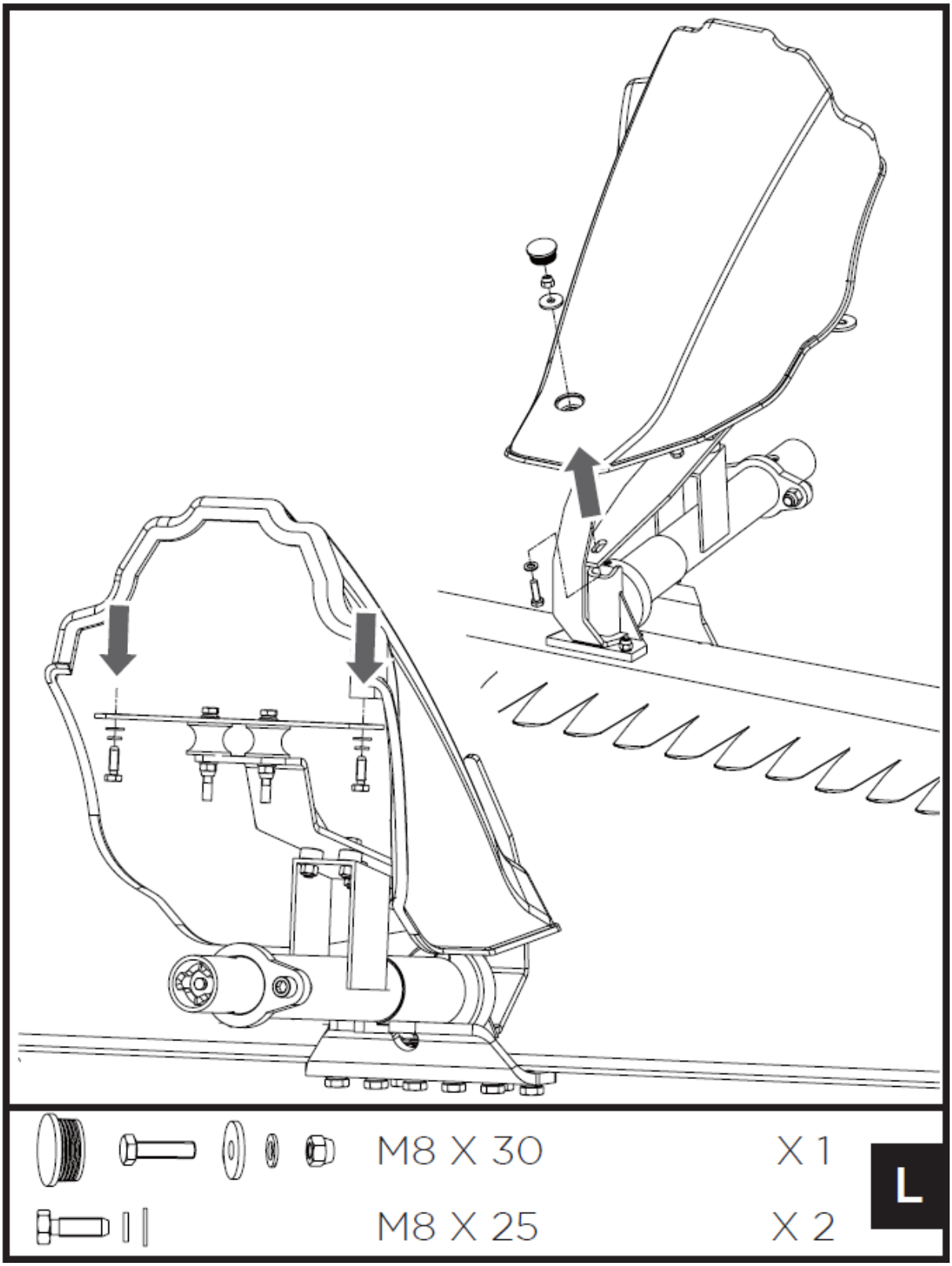

Igazítsa egymáshoz a síneken és a vágórúdon lévő lyukakat, majd rögzítse őket M10x45 és M10x30 csavarokkal és anyákkal:

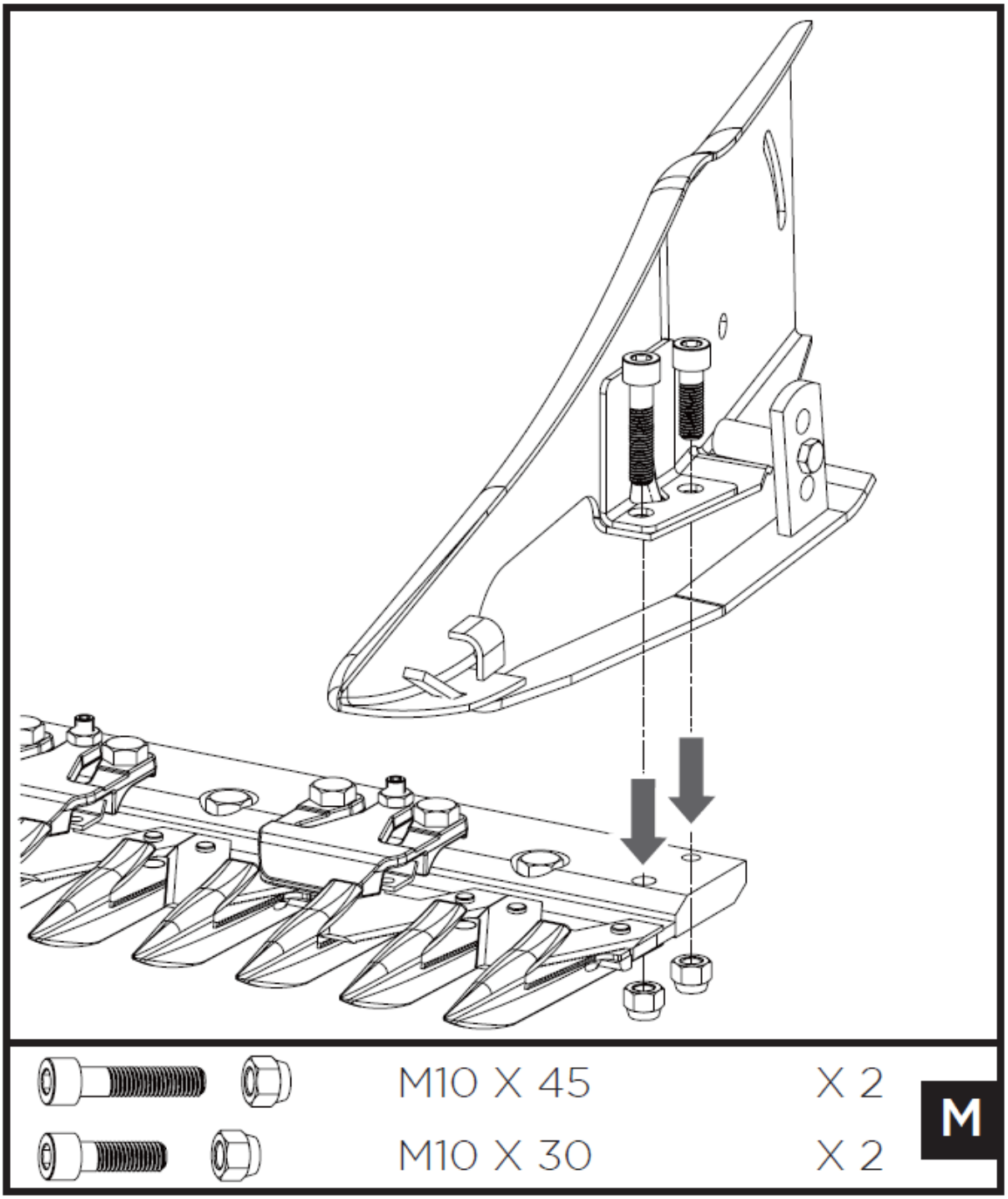

3.3. Szalagkasza/marógép (opcionális felszerelés) felszerelése az egytengelyes traktorra

3.3.1. Gyorscsatlakozó

Az egytengelyes traktor gyorscsatlakozóval van felszerelve, amely lehetővé teszi a gép tartozékainak gyors cseréjét. A szerszám felszerelése előtt szerelje fel a gyorscsatlakozót a képen látható módon, és győződjön meg arról, hogy a mellékhajtás karja üresjárati állásban van. A szerszám csatlakoztatása, kikapcsolt motorral és vízszintesen beállított gépnél húzza felfelé a csapot, akassza be a szerszámot a csatlakozóhüvelybe, és

állítsa a csapot az eredeti helyzetbe. Győződjön meg arról, hogy a szerszám reteszelt helyzetben van, és hogy a szerszámot a géphez rögzítő anyák jól meg vannak húzva.
A szalagkasza felszereléséhez fordítsa el a kormányt 180°-kal. Ezt megelőzően oldja ki a váltókart és a mellékhajtás (PTO) karját a tartójukból, húzza ki a kormánykeréken lévő kormánykart, és fordítsa el 180°-kal. Az ideális kormánykerék-pozíció kiválasztása után helyezze vissza. A kormánykerék elfordítása után helyezze vissza a karokat a konzolokba. A kormánykerék elfordításakor a gép hátrameneti sebességgel halad előre, és első sebességgel hátrafelé. Az egytengelyes traktor automatikus tolatóval van felszerelve. Ha a kormánykeréken lévő vezérlőkart 180°-kal elforgatja, két előremeneti sebesség lesz, amelyek automatikusan hátramenetbe váltanak, ha elfordítja a kormánykerék jobb oldalán található hátrameneti kart.

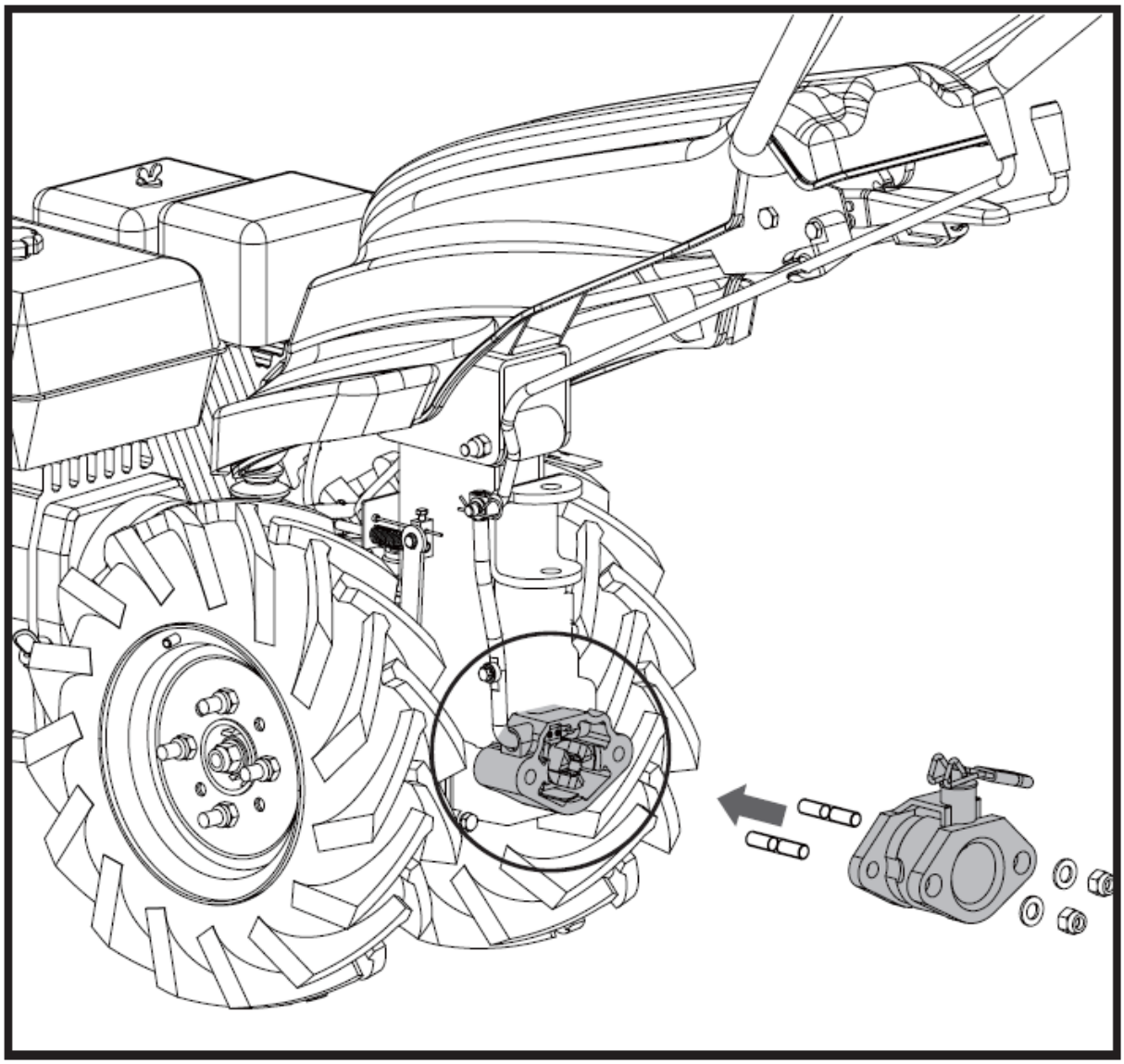

3.3.2. A váltórúd és a kapcsolószerkezet beszerelése

3.3.2.1. Kézi munkagép

A váltóbot szerelési helyzete a váltóbot lengésének bal oldalán van:

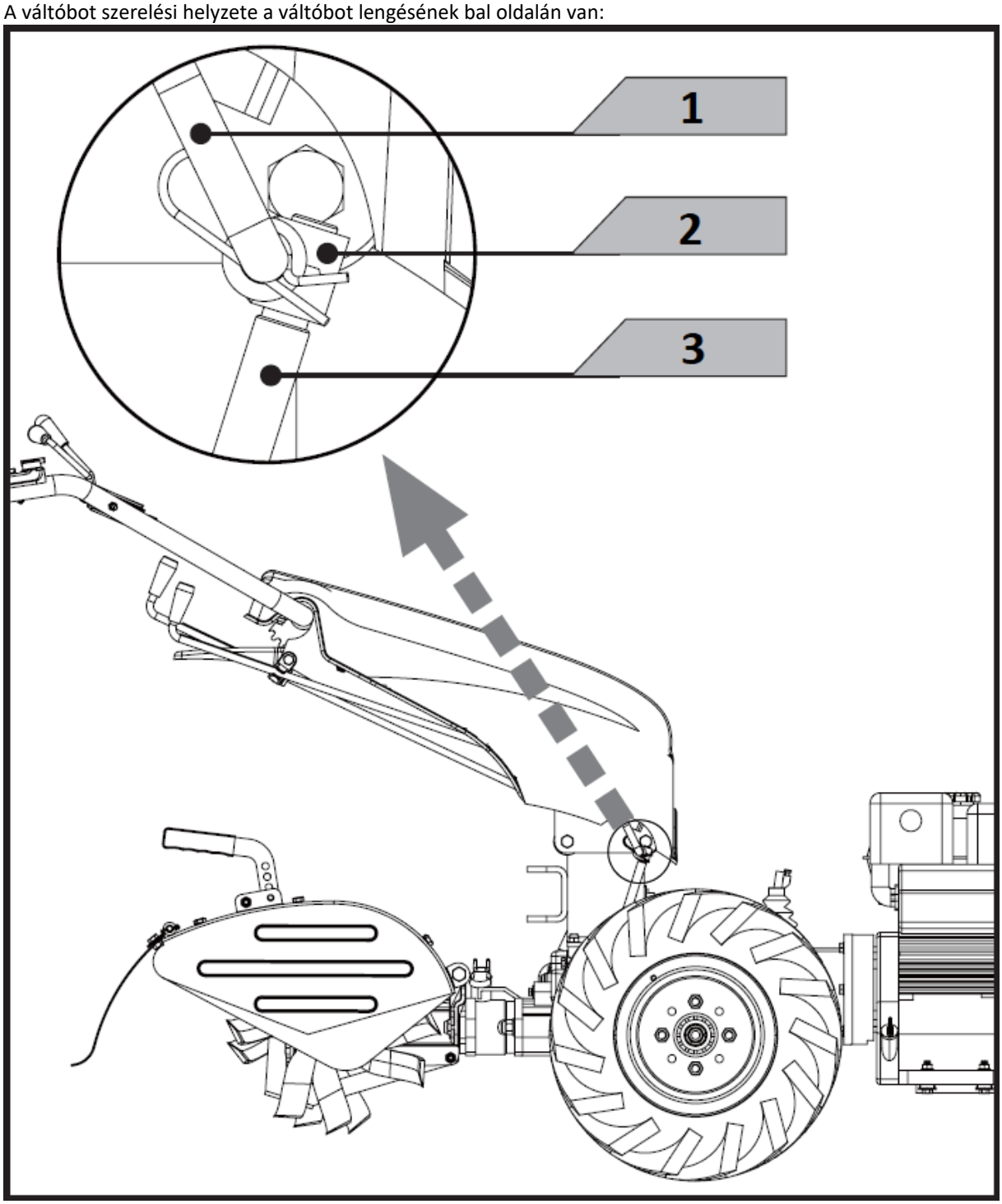

1 - Váltó rúd
2 - Csatlakozó
3 - Lendülő váltókar

3.3.2.2. Gép sávos fűnyíróval

A váltóbot szerelési helyzete a váltóbot lengésének bal oldalán van:

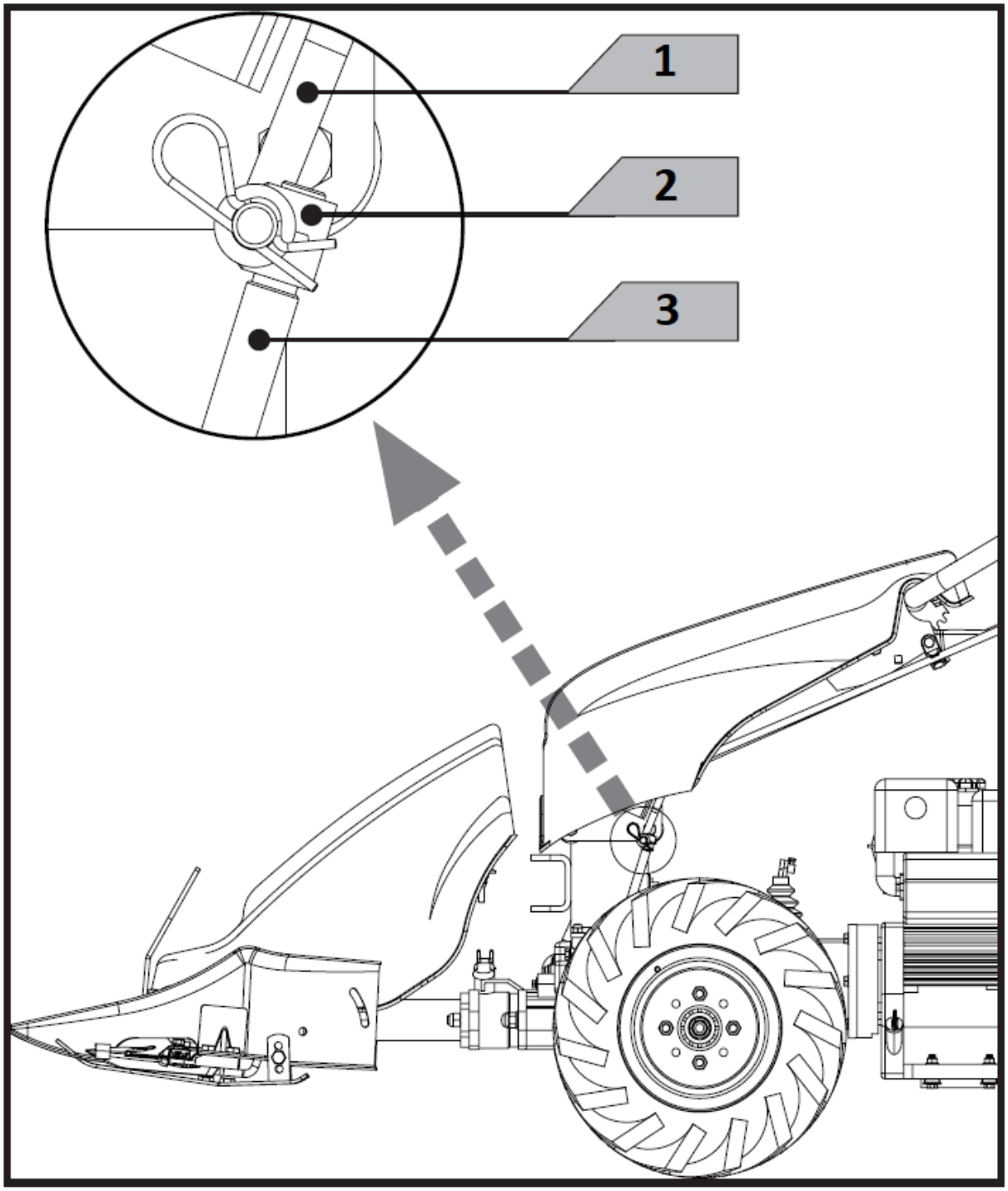

1 - Váltó rúd
2 - Csatlakozó
3 - Lendülő váltókar

3.4. Motorolaj

AZ OLAJAT A SZÁLLÍTÁSHOZ LEENGEDTÉK.
Ha a motor beindítása előtt nem tölti fel a motor olajteknőjét, az maradandó károsodást okoz, és a motor garanciája érvényét veszti.

3.5. Munkavégzés a berendezéssel

3.5.1. A MOTOR ELINDÍTÁSA:

A motor beindítása előtt töltsön olajat és üzemanyagot.

Győződjön meg róla, hogy a mellékhajtás (PTO) kar ki van engedve, és a sebességváltó kar üresjárati állásban van.
Állítsa a kormánykeréken lévő gázkar középső állásba. Ha a motor hideg, kapcsolja be a szívást a karburátoron. Húzza meg enyhén az indítókart, amíg ellenállást nem érez, majd húzza meg erőteljesen, és óvatosan húzza vissza az indítókart. Mindig fogja meg az indítókart egy kézzel, hogy megakadályozza a motor "visszagurulását". A motor beindítása után hagyja néhány percig üresjáratban járni, hogy az olaj minden mozgó alkatrészt megkenjen.
Nyomja meg a motorleállító kart, és fogja meg a kuplungkart a fogaskerekek bekapcsolásához és a szerszám meghajtásához. Ha a bekapcsolás nem történik meg azonnal, engedje ki kissé a kuplungkart, és végezzen néhány könnyed mozdulatot a kuplungon.
Csatlakoztassa a mellékhajtást (PTO), kapcsolja be, és állítsa a váltókart a kívánt pozícióba.
A működés megkezdéséhez lassan és teljesen engedje ki a kuplungkart.

3.5.2. Motorleállás

Lassítsa le a sebességet, állítsa a mellékhajtás (PTO) karját és a váltókart üres állásba, és engedje ki teljesen a motorleállító kart.

3.5.3. A talajmaró munkamélységének beállítása (opcionális felszerelés)

A mélységszabályozó rúd leengedése mélyebb talajba hatolást és lassabb hajtást eredményez.
A mélységszabályozó rúd megemelése sekélyebb talajba hatolást és gyorsabb haladást eredményez.
Tiller mélységbeállítás:
Távolítsa el a rögzítőcsavart.
Emelje vagy csökkentse a mélységszabályozó rudat a kívánt pozícióba.
Szerelje be a rögzítőcsavart.

3.5.4. A sávos fűnyíró vágási magasságának beállítása (opcionális felszerelés)

Lazítsa meg az anyát.
Mozgassa vissza a csúszópárnát a kívánt pozícióba.
Zárja be ismét az anyát.

3.6. Tisztítás és karbantartás

a) Állítsa le a motort, és kapcsolja ki az összes vezérlőkart. A motornak hűvösnek kell lennie.
b) Ellenőrizze a készülék általános állapotát Ellenőrizze, hogy nincsenek-e meglazult csavarok, a mozgó alkatrészek nem megfelelő beállítása vagy elakadása, repedt vagy törött alkatrészek és egyéb olyan problémák, amelyek befolyásolhatják a biztonságos működést.
c) Távolítson el minden törmeléket a készülékről puha kefével, porszívóval vagy sűrített levegővel. Ezután használjon könnyű, kiváló minőségű gépolajat az összes mozgó alkatrész kenéséhez.

d) Kuplung: amikor a tengelykapcsoló elhasználódik, ugyanannak a karnak szélesebb lehet a nyílása, ami nagyon kényelmetlen a használat során. Ez azt jelenti, hogy a kábelt úgy kell beállítani, hogy a tengelykapcsoló kart az eredeti helyzetébe állítja, és a beállítóeszközre és az ellenanyára hat.
e) Motor: 4 óránként ellenőrizze az olajat, és 50 óránként cserélje ki az olajat. Mindig jó minőségű olajat használjon. Végezze el a karbantartási időközöket a motor kézikönyvében található utasításoknak megfelelően.
f) Adás: A kupak lecsavarásával és a gépen lévő olajszint ellenőrzésével 50 óránként ellenőrizze az olajszintet. Ha szükséges, adjunk hozzá olajat.
g) Az olaj cseréje a sebességváltóban: cserélje az olajat meleg állapotban a tanksapka és az olajszintjelzővel ellátott dugó lecsavarásával. Miután az olaj teljesen lecsöpögött, helyezze vissza a tanksapkát, és töltse fel új olajjal.
h) Szalagkasza: 4 óránként kenje meg a kések mozgatását biztosító zárat zsírzópisztollyal. A penge megfelelő beállítását a penge fogantyúinak beállításával tartsa fenn. Nem szabad olyan szorosan meghúzni, hogy a penge elzáródjon. A pengéket mindig tartsa élesen. Minden munkanap után tisztítsa meg a vágórudat, és távolítsa el a fű- és sármaradványokat. Időről időre ellenőrizze, hogy minden csavar meg van-e húzva. A sávos fűnyírógép szállításakor, nyilvános bemutatásakor vagy tárolásakor kötelező az elülső védelem használata.
i) Vetőgép: minden használat után tisztítsa meg a bütyökfedél alját. A szennyeződés könnyebben lemosható a fogakról, ha azonnal leöblítjük, mint száradás után. A rozsdásodás és a vízkárosodás megelőzése érdekében mindig törölje szárazra a kormányrudat egy törülközővel, és kenje be vékonyan olajjal.
j) Soha ne használjon "magasnyomású mosót" a kormányrúd tisztításához. A víz bejuthat a talajszórógép és a fogaskerékház szűk helyei közé, és károsíthatja az orsókat, a fogaskerekeket, a csapágyakat vagy a motort. A magasnyomású mosók használata rövidebb élettartamot és csökkent használhatóságot eredményez.
k) Tilos a készüléket vízsugárral fröcskölni, vagy vízbe meríteni.
l) Ügyeljen arra, hogy víz ne kerülhessen a készülék házába.
m) A szellőzőnyílásokat kefével és sűrített levegővel kell tisztítani.
n) Ne használjon éles és/vagy fémtárgyakat (pl. drótkefét vagy fémspatulát), mivel ezek károsíthatják a készüléket alkotó anyag felületét.
o) Ne tisztítsa a készüléket savas anyagokkal, orvosi szerekkel, hígítókkal, üzemanyaggal, olajokkal vagy más vegyszerekkel. Ez károsíthatja a készüléket.

Tárolás

Ha az egytengelyes traktort 30 napnál hosszabb ideig nem használja, kövesse az alábbi lépéseket az egység tárolásra való előkészítéséhez.
Teljesen ürítse ki az üzemanyagtartályt. Az etanolt vagy MTBE-t tartalmazó tárolt üzemanyag 30 napon belül elkezdhet öregedni. A régi üzemanyagnak magas a gumitartalma, ami eltömítheti a karburátort és korlátozhatja az üzemanyagáramlást.
Indítsa be a motort, és hagyja járni, amíg meg nem áll. Ez biztosítja, hogy nem marad üzemanyag a karburátorban. Ez segít megelőzni a lerakódások kialakulását a karburátorban és a motor esetleges károsodását.
Kenje meg a hengert úgy, hogy a gyújtógyertya nyílásán keresztül néhány cseppet tesz a motorban használt olajból, és hagyja a motort rövid ideig járni.
Védje a szalagkasza fogait egy elülső védőelemmel, és ügyeljen arra, hogy a penge ne csússzon ki a vezetőrúdból.
A készüléket függőlegesen, tiszta, száraz, jól szellőző épületben tárolja.

A HASZNÁLT KÉSZÜLÉKEK UTILIZÁLÁSA

Az élettartam lejárta után a terméket tilos a hagyományos háztartási hulladékkal együtt kidobni, ehelyett át kell adni elektromos és elektronikai berendezések újrahasznosítására szakosodott gyűjtőpontra. Ezt a terméken, a használati utasításon vagy a csomagoláson található szimbólum jelzi. A készülékben használt anyagok a jelölésüknek megfelelően újrahasznosíthatóak. A hulladékgépek újrafelhasználásával, újrahasznosításával vagy más felhasználási formák alkalmazásával Ön jelentősen hozzájárul környezetünk védelméhez. A helyi hatóságoknál tájékozódhat a használt eszközök helyi hulladékkezelő gyűjtőhelyéről.

Bemærk at denne brugervejledning er maskinoversat. Skønt der er blevet gjort en stor arbejdsindsats for at få oversættelserne så præcise som muligt, er ingen maskineoversættelser perfekte, og er heller ikke ment som erstatning for en menneskelig oversættelse. Den officielle brugervejledning er den engelske version. Vi hæfter ikke juridisk for misforståelser som følge af maskinelle fejloversættelser Såfremt der opstår tvivl om meningen, henviser vi til den engelske brugsanvisning da dette er den officielle version.

Tekniske data

Parameterbeskrivelse	Parameterværdi
Produktnavn	Enakslet traktor
Model	HT-WB-900
Motor	270 cm ^{3}, 9 KM
Drev	4 fremadgående gear, 3 bakgear
Motorhastighed [omdrejninger pr. minut]	3840
Mål [Bredde x Dybde x Højde; mm]	1750 x 610 x 1165
Vægt [kg]	82,5

Valgfrit udstyr:

Parameterbeskrivelse	Parameterværdi
Produktnavn	Sikkeltang
Model	HT-WBA-110
Skærebredde [mm]	1150
Klippehøjde [mm]	20 – 40
Mål [Bredde x Dybde x Højde; mm]	2180 x 580 x 390
Vægt [kg]	44,6

Valgfrit udstyr:

Parameterbeskrivelse	Parameterværdi
Produktnavn	Fræser
Model	HT-WBA-140
Arbejdsbredde [mm]	467
Arbejdsdybde [mm]	150
Antal knive	16
Mål [Bredde x Dybde x Højde; mm]	500 x 665 x 435
Vægt [kg]	27,8

Valgfrit udstyr:

Parameterbeskrivelse	Parameterværdi
Produktnavn	Fræser
Model	HT-WBA-150
Arbejdsbredde [mm]	685
Arbejdsdybde [mm]	150
Antal knive	24
Mål [Bredde x Dybde x Højde; mm]	720 x 690 x 435
Vægt [kg]	33

1. Generel beskrivelse

Håndbogen er beregnet til at hjælpe med sikker og pålidelig brug. Dette produkt er designet og produceret strengt i henhold til tekniske indikationer, ved hjælp af de nyeste teknologier og komponenter samt opretholdelse af de højeste kvalitetsstandarder.

LÆS OG FORSTÅ DENNE BETJENINGSVEJLEDNING OMHYGGELIGT INDEN ARBEJDET PÅBEGYNDES.

For at sikre en lang og pålidelig drift af apparatet skal du sørge for at betjene og vedligeholde det korrekt i overensstemmelse med retningslinjerne i denne brugsanvisning. De tekniske data og specifikationer angivet i denne betjeningsvejledning er aktuelle. Producenten forbeholder sig ret til at foretage ændringer for at forbedre kvaliteten. Under hensyntagen til den tekniske udvikling og muligheden for at reducere støjen er enheden konstrueret og bygget på en sådan måde, at risici som følge af støjemissioner reduceres til det lavest mulige niveau.

Symbolforklaring

	Produktet opfylder kravene, angivet i de relevante sikkerhedsstandarder.
	Læs betjeningsvejledningen inden brug.
	Produktet er genanvendeligt.
	FORSIGTIG!eller **ADVARSEL**!eller **HUSK!** Et generelt advarselstegn.
	Brug høreværn. Eksponering for støj kan forårsage høretab.
	Brug sikkerhedsbriller.
	Brug beskyttelseshandsker.
	Brug fodbeskyttelse
	Brug afskærmning.
	OBS! Brandfare - letantændelige materialer!
	Obs! Varm overflade kan forårsage forbrændinger!
	Rygning forbudt i nærheden af apparatet. Apparatet indeholder brandfarlige stoffer.
	Apparatet må ikke anvendes i lukkede områder!
	OBS! Sundhedsskadelige dampe.
	FORSIGTIG: Der er risiko for, at fremmedlegemer kan blive skudt ud gennem enheden!

	OPMÆRKSOMHED: Hold en sikker afstand til omkringstående personer i nærheden.
TILBEHØR	
	Hold fødder og hænder væk fra roterende knive/skraberblade/børster.

OBS! Illustrationerne i denne betjeningsvejledning er kun til reference og kan i nogle detaljer afvige fra det faktiske produkt.

2. Brugssikkerhed

OBS! Læs alle sikkerhedsadvarsler og instruktioner. Hvis du ikke følger advarslerne og instruktionerne, kan det medføre elektrisk stød, brand og/eller alvorlig personskade eller død.

Udtrykket "anordning" eller "produkt" i advarslerne og beskrivelsen af vejledningen henviser til
Enakslet traktor
Sikkeltang
Fræser

2.1. Sikkerhed på arbejdspladsen

a) Hold arbejdsområdet ryddeligt og veloplyst. Uorden eller dårlig belysning kan føre til ulykker. Vær forudseende, se, hvad du gør, og brug din sunde fornuft, når du bruger enheden.
b) Brug ikke enheden i et eksplosionsfarligt område, f.eks. i nærheden af brændbare væsker, gasser eller støv.
c) Hvis du er i tvivl om, hvorvidt maskinen fungerer korrekt eller den er beskadiget, kontakt producentens serviceafdeling.
d) Produktet må udelukkende repareres af producentens serviceafdeling. Det er forbudt at reparere udstyret selv!
e) Ingen børn eller uvedkommende er tilladt i arbejdsområdet. (Uopmærksomhed kan resultere i tab af kontrol over enheden.)
f) Gem betjeningsvejledningen til senere brug. Hvis apparatet videregives til tredjemand, skal betjeningsvejledningen også afleveres sammen med apparatet.
g) Emballageelementer og små samleelementer bør opbevares utilgængeligt for børn.
h) Hold apparatet væk fra børn og kæledyr.
i) Under brug af udstyret i kombination med andet udstyr skal anvisninger indeholdt i vejledninger for andet udstyr også overholdes.

OBS! Under brug af udstyret skal børn og andre tilstedeværende personer beskyttes.

2.2. Personlig sikkerhed

a) Du må ikke betjene denne enhed, hvis du er træt, syg eller påvirket af alkohol, stoffer eller medicin, der kan forringe din evne til at betjene enheden.
b) Apparatet er ikke beregnet til at blive brugt af personer (herunder børn) med nedsatte mentale, sensoriske eller intellektuelle funktioner eller personer, der mangler erfaring og/eller viden, medmindre de er under opsyn eller er blevet instrueret af en person, der er ansvarlig for deres sikkerhed, om, hvordan de skal betjene apparatet.
c) Apparatet må betjenes af personer, der er i fysisk form, som er i stand til at betjene det, som er behørigt uddannet, og som har læst denne brugsanvisning og er blevet uddannet i sikkerhed og sundhed på arbejdspladsen.

d) Vær forsigtig og brug sund fornuft, når du betjener apparatet. Et øjebliks uopmærksomhed under betjeningen kan medføre alvorlige personskader.
e) Brug det personlige beskyttelsesudstyr, der kræves til betjening af apparatet, der er angivet i punkt 1 i symbolbeskrivelsen.
Brug af passende, certificeret personligt beskyttelsesudstyr reducerer risikoen for personskade.
f) Overvurder ikke dine evner. Oprethold kropsbalancen under hele arbejdstiden. Dette muliggør bedre kontrol af apparatet i uventede situationer.
g) Bær ikke løst tøj eller smykker. Hold dit hår, tøj og handsker væk fra bevægelige dele. Løst tøj, smykker eller langt hår kan fanges i bevægelige dele.
h) Apparatet er ikke et legetøj. Børn skal overvåges, så de ikke leger med produktet.
i) Placer ikke hænderne eller andre genstande inde i køreapparatet!

2.3. Sikker brug af apparatet og tilbehør

a) Maskinen skal være placeret på et stabilt underlag. Brug værktøjer, der er egnede til applikationen. Et korrekt udvalgt produkt vil udføre det arbejde, som det er designet til, bedre og mere sikkert.
b) Opbevar ubrugt udstyr uden for børns rækkevidde og for personer, der ikke er bekendt med apparatet eller denne manual. Produkterne er farlige i hænderne på uerfarne brugere.
c) Hold produktet i god stand. Kontroller, at der ikke er generelle skader eller fejl i forbindelse med bevægelige dele (revner i dele og komponenter eller andre forhold, der kan påvirke sikker drift af apparatet). Hvis enheden er beskadiget, skal du returnere den til reparation, før du tager den i brug.
d) Opbevar apparatet utilgængeligt for børn.
e) Reparation og vedligeholdelse af apparater bør udføres af kvalificerede personer, der kun bruger originale reservedele. Dette vil sikre sikker brug.
f) For at sikre apparatets konstruerede driftsintegritet må du ikke fjerne fabriksinstallerede dæksler eller fjerne skruer.
g) Når du transporterer eller flytter enheden fra lageret til anvendelsesstedet, skal du overholde de sundheds- og sikkerhedsregler for manuel håndtering, der gælder i det land, hvor enheden anvendes.
h) Undgå situationer, hvor enheden standser under kraftig belastning under drift. Dette kan få drevkomponenterne til at overophede og som følge heraf beskadige apparatet.
i) Rør ikke ved bevægelige dele eller tilbehør, medmindre enheden er slukket.
j) Efterlad ikke apparatet uden opsyn, når det er tændt.
k) Rengør apparatet regelmæssigt for at forhindre permanent bundfældning af snavs.
l) Apparatet er ikke et legetøj. Rengøring og vedligeholdelse må ikke udføres af børn uden opsyn af en voksen.
m) Det er forbudt at forstyrre konstruktionen af apparatet for at ændre dets parametre eller konstruktion.
n) Hold apparatet væk fra varmekilder og ild.
o) Apparatets ventilationsåbninger må ikke blokeres!
p) I tilfælde af lækage af olie fra enheden skal du anmelde det til de relevante tjenester/myndigheder eller overholde de lovmæssige krav i det område, hvor enheden anvendes.
q) Fare! Sundhedsfare og risiko for eksplosion af forbrændingsmotoren.
r) Motorens udstødningsgas indeholder giftig kulilte. Ophold i et miljø, der indeholder kulilte, kan føre til bevidstløshed og endda død. Motoren må ikke køre i et lukket område.
s) Hold motoren væk fra varme, gnister og flammer. Ryg ikke i nærheden af apparatet!
t) Benzin er ekstremt brandfarlig og eksplosiv. Motoren skal standses og køle af, før der tankes op.
u) Obs! Forkert brændstof kan forårsage skader på motoren.
v) Sørg for at bruge de korrekte proportioner, når du blander benzin og motorolie.
w) Når du har tanket brændstof, skal du spænde tankdækslet godt fast og gå mindst 3 meter væk fra påfyldningsstedet, før du starter motoren.
x) Sørg for, at motoren er slukket, før du transporterer apparatet eller foretager vedligeholdelse af det.
y) Skub enheden langsomt, og giv ikke kraftigt gas, drej eller brems ikke kraftigt. Vær opmærksom på, at enheden kan vippe eller hoppe på ujævne overflader.
z) Før arbejdet påbegyndes, skal du kontrollere den jord, hvor apparatet skal fungere, og fjerne hårde og skarpe genstande for ikke at beskadige produktet.
aa) Vær yderst forsigtig, når du arbejder i nærheden af bygninger. Der bør lægges særlig vægt på våben, kabler og slanger.

bb) Hvis apparatet begynder at lave usædvanlige lyde, vibrere eller støde på en stor/hård genstand, skal du standse motoren, afbryde tændrøret og omhyggeligt kontrollere maskinen for skader! Start aldrig maskinen med synlige skader.

cc) Følg altid bag maskinen, stå ikke foran maskinen, når den er i drift!

dd) Brug værktøj til at rense en blokeret enhed. Brug aldrig hænderne til at gøre dette!

ee) Brug ikke maskinen i et begrænset rum, hvor der er risiko for, at operatøren kan blive klemt mellem maskinen og en anden genstand eller væg.

ff) Brug ikke apparatet i dårligt vejr eller på vådt græs.

OBS! På trods af at apparatet er designet til at være sikker, har tilstrækkelige beskyttelsesmidler og på trods af brugen af yderligere brugersikkerhedselementer, er der stadig en lille risiko for uheld eller personskade, mens du arbejder med apparatet. Det anbefales at udvise forsigtighed og sund fornuft, når du bruger det.

3. Brugsanvisning

Maskinen er designet til brug i mindre landbrug, gartneri, industri, landskabspleje og hjemmebrug.

Operatøren er ansvarlig for eventuelle skader, der skyldes forkert brug.

3.1. Produktoversigt

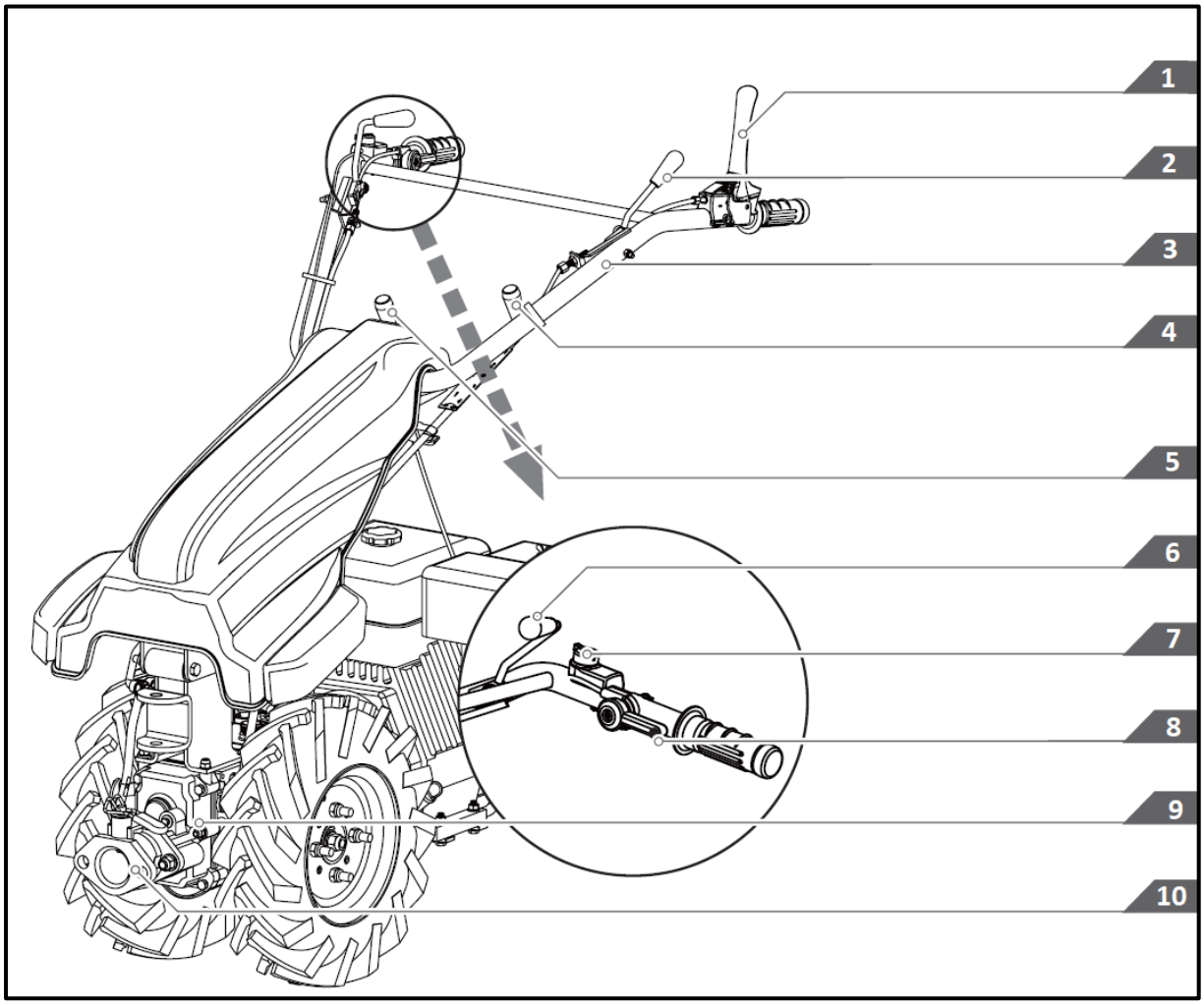

1 - Koblingshåndtag - Giver dig mulighed for at tilkoble og frakoble koblingen, PTO ("PTO" - power take-off), bakgear og låse og låse op for differentiale.

2 - Betjeningshåndtag 180 °.

3 - Rattet.

4 - Håndtag til hastighedsændring.

5 - Håndtag til ændring af retning.

6 - Håndtag til differentiallås.
7 - Motorafbryder.
8 - Gashåndtag.
9 - Gearkasse.
10 - Hurtigkobling til ekstraudstyr.

3.2. Montering af apparatet

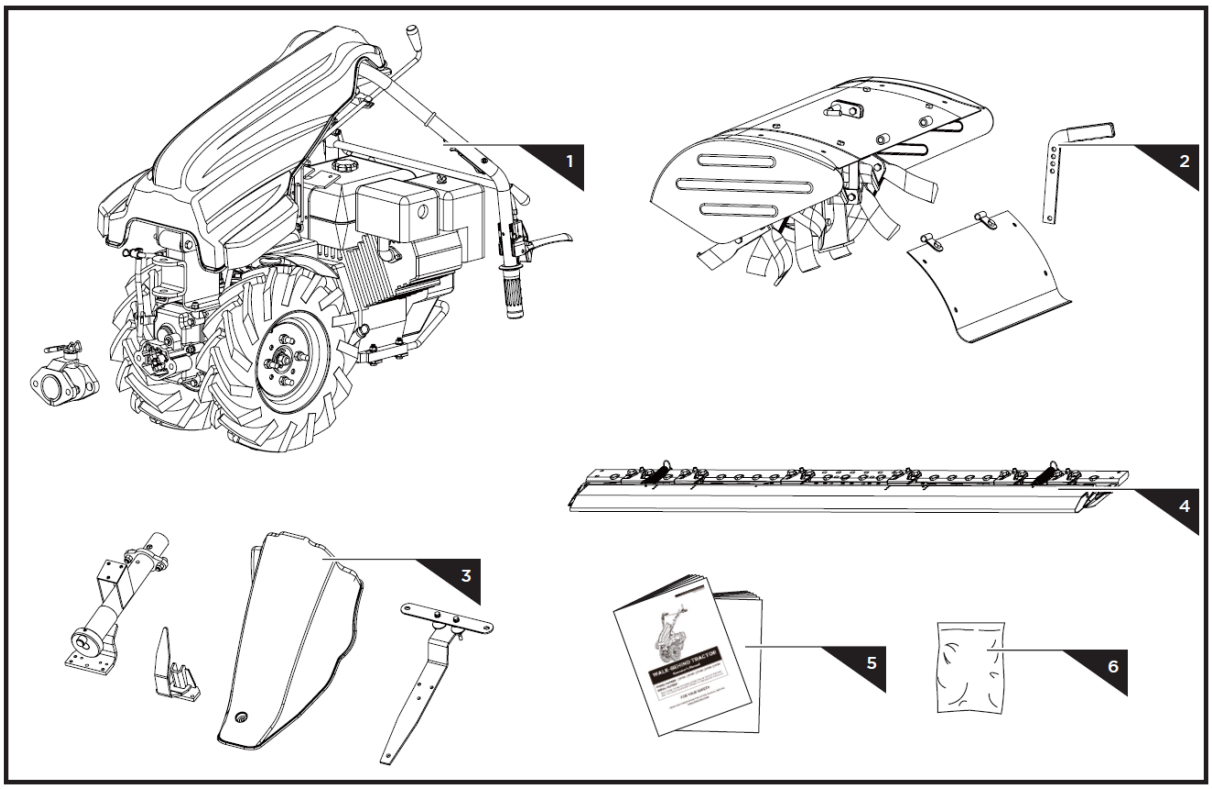

1 - Enakslet traktor med motor
2 - Spiller (ekstraudstyr)
3, 4 - Strippeklipper (ekstraudstyr)
5 - Brugervejledning
6 - Monteringselementer til **ekstraudstyr**:

Piller:

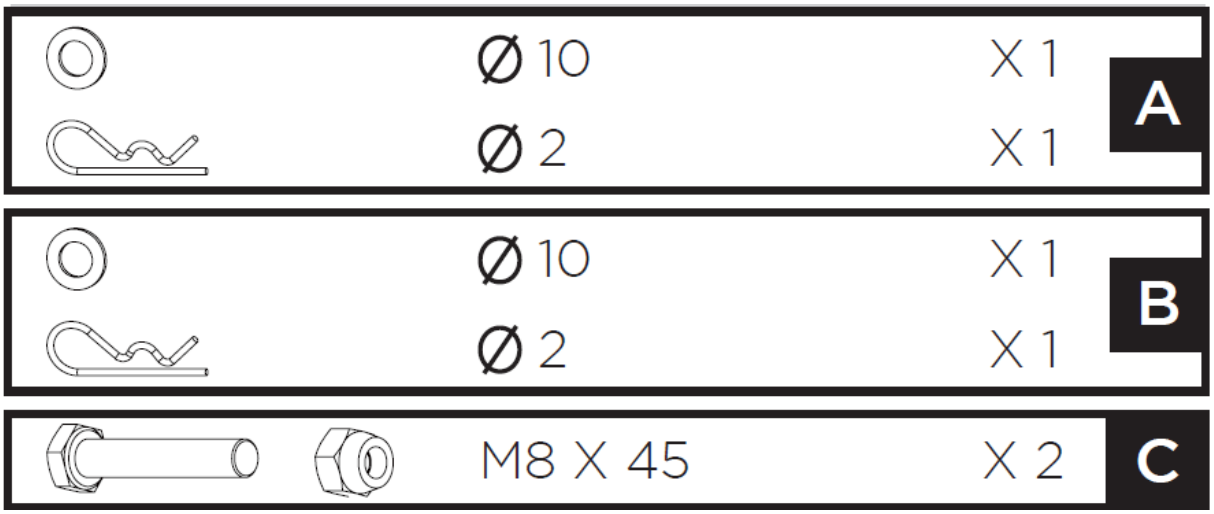

Fræser HT-WBA-150

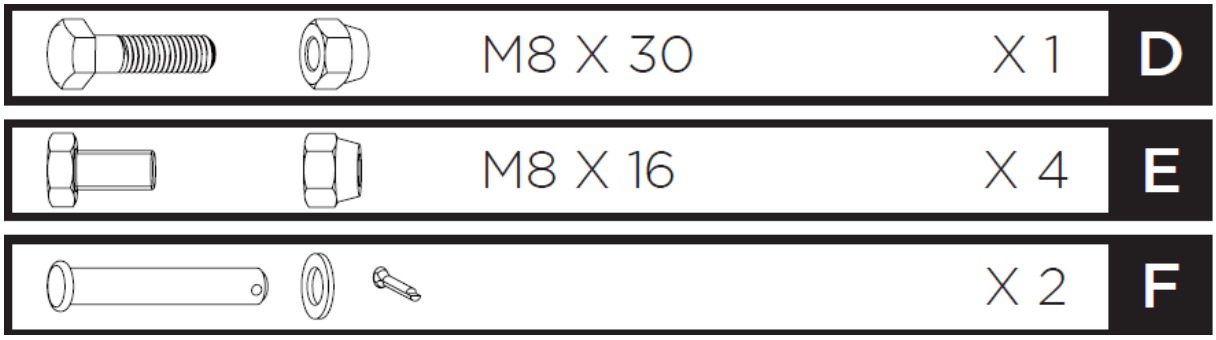

Fræser HT-WBA-140:

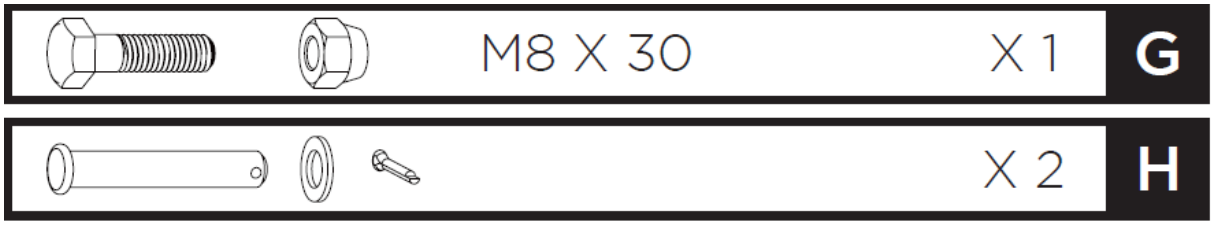

Strimmelplæneklipper HT-WBA-110:

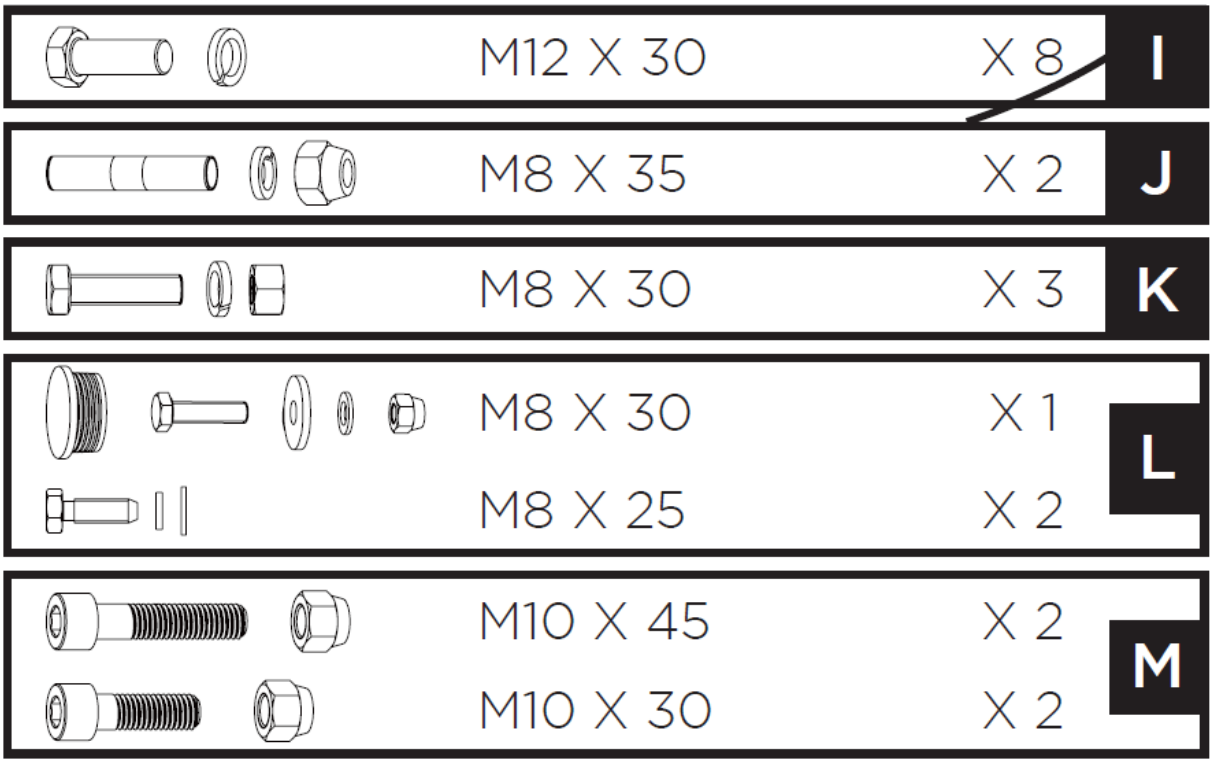

3.2.1. Samling af en enakslet traktor

Fold rattet ud, og monter kraftudtagsakslen (PTO):

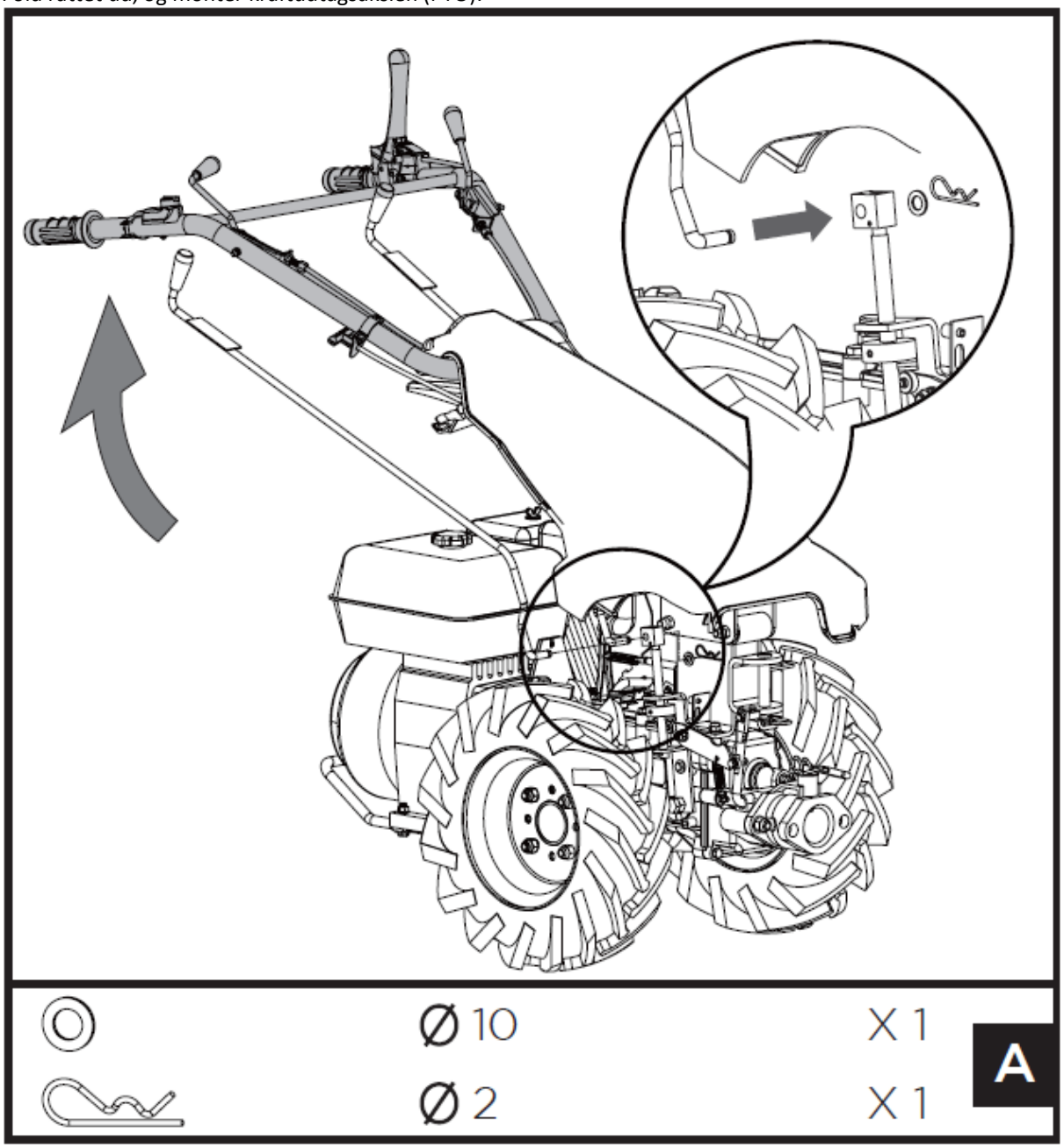

Monter gearstangen:

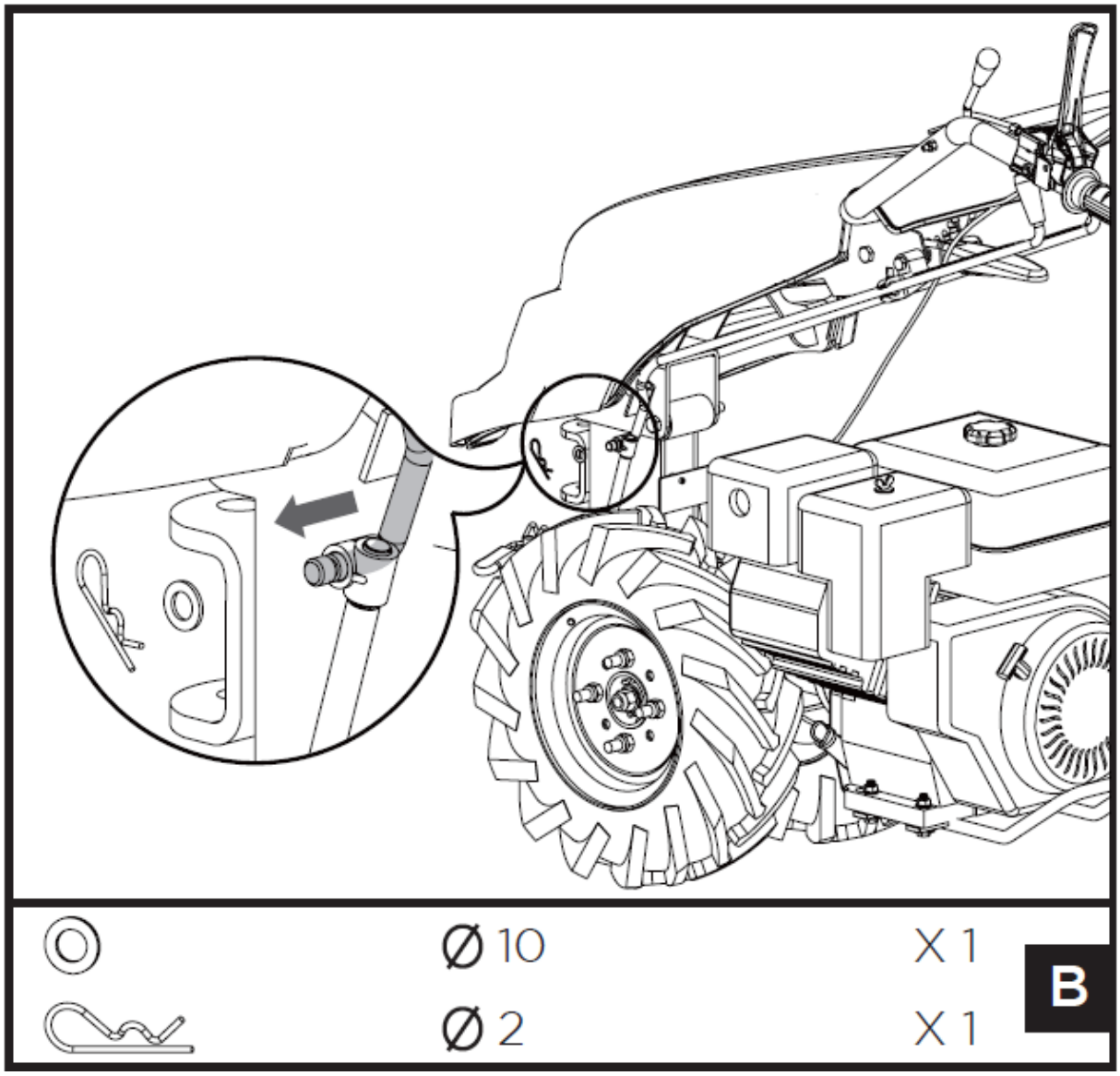

Juster hullerne i motorophænget og motorhjelmen. Sæt M8x45-bolte i den ene side, og stram med møtrikkerne i den anden side.

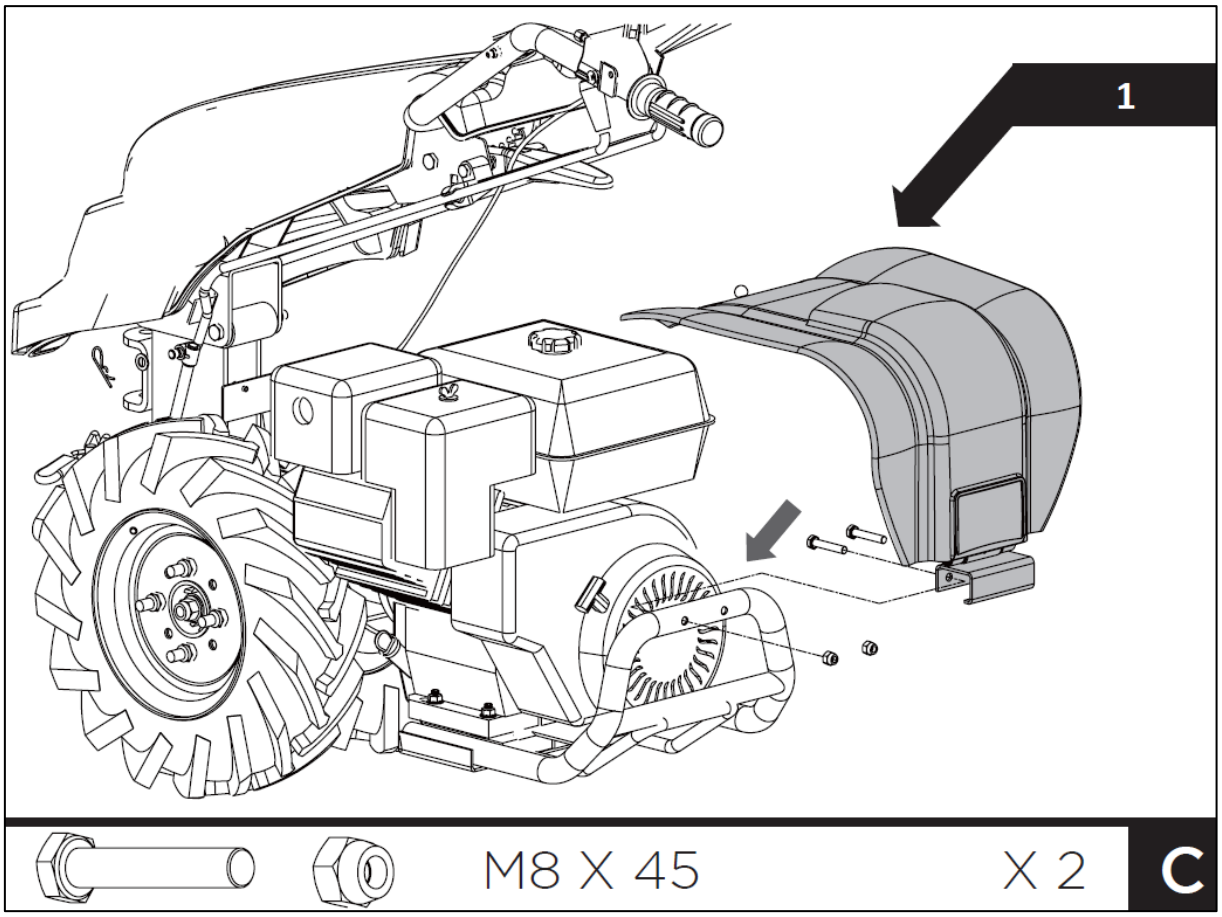

1 - valgfrit udstyr

3.2.2. Montering af styrtpinden (ekstraudstyr)

Sæt dybdereguleringsstangen ind gennem hullet i beslaget - fra top til bund - med kurven mod bagsiden af enheden, og fastgør den med en M8x30 bolt og møtrik gennem hullerne i beslaget, der går gennem det ønskede hul i dybdereguleringsstangen:

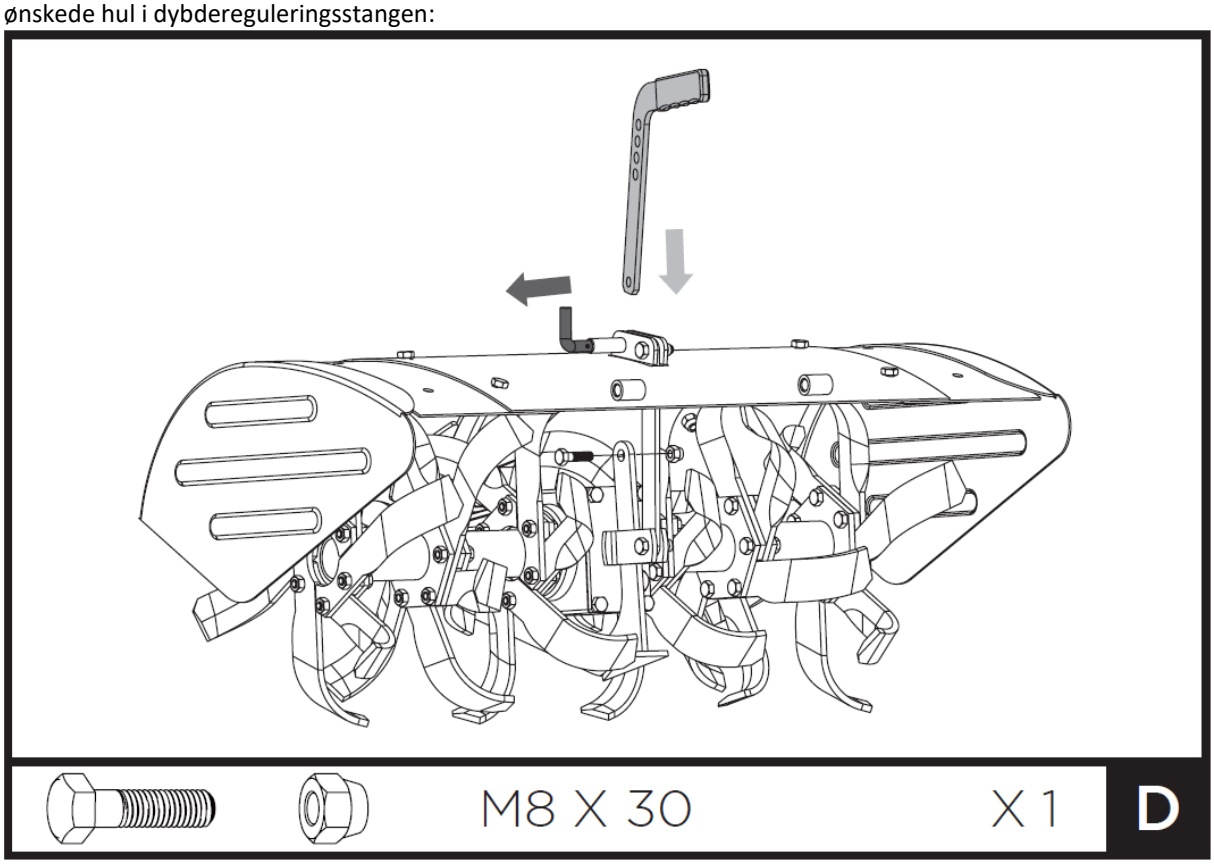

Juster hullerne i dækslet og sideforlængelserne. Forbind dem med M8x16 bolte og møtrikker:

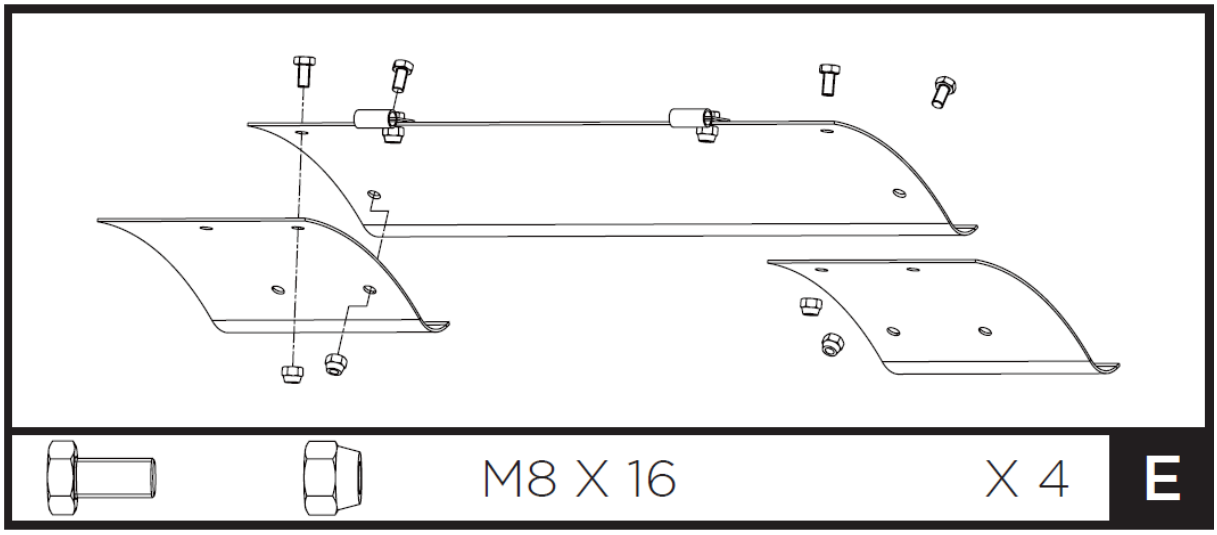

Monter dækslet:

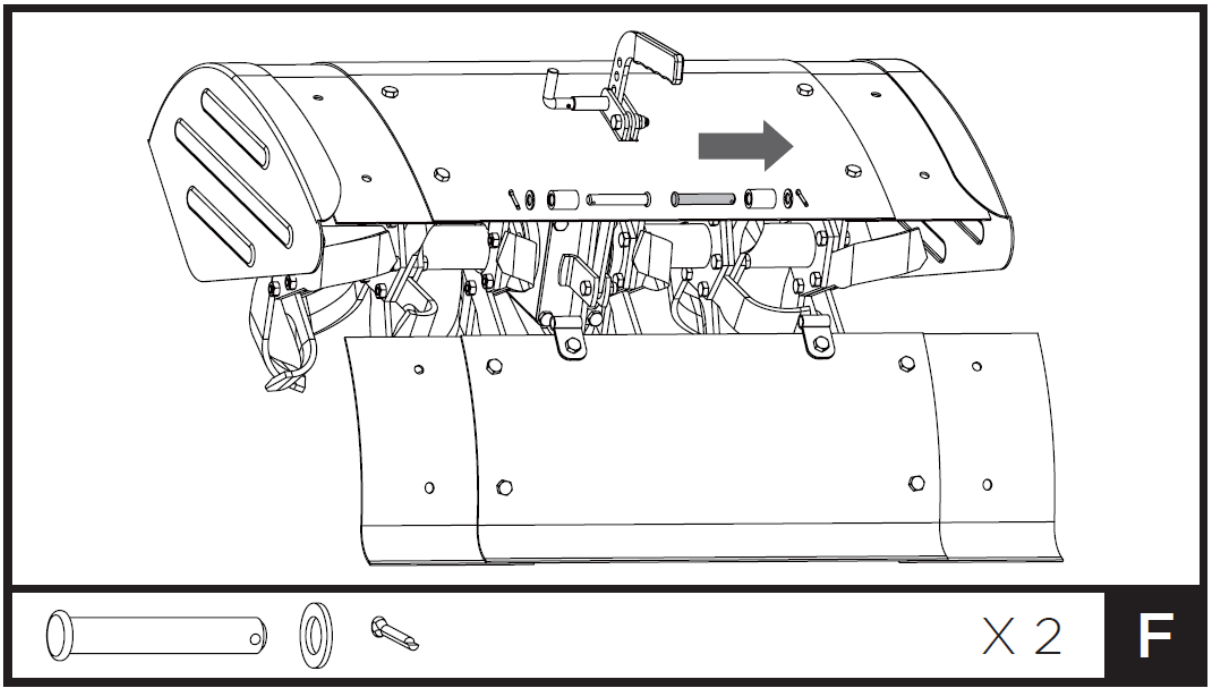

3.2.3. Montering af strimmelplæneklipperen (ekstraudstyr)

Sæt hullerne i hullerne i strimmelklipperen og transmissionssamlingen, sæt skiverne og derefter M12x30-boltene på plads, og spænd dem til:

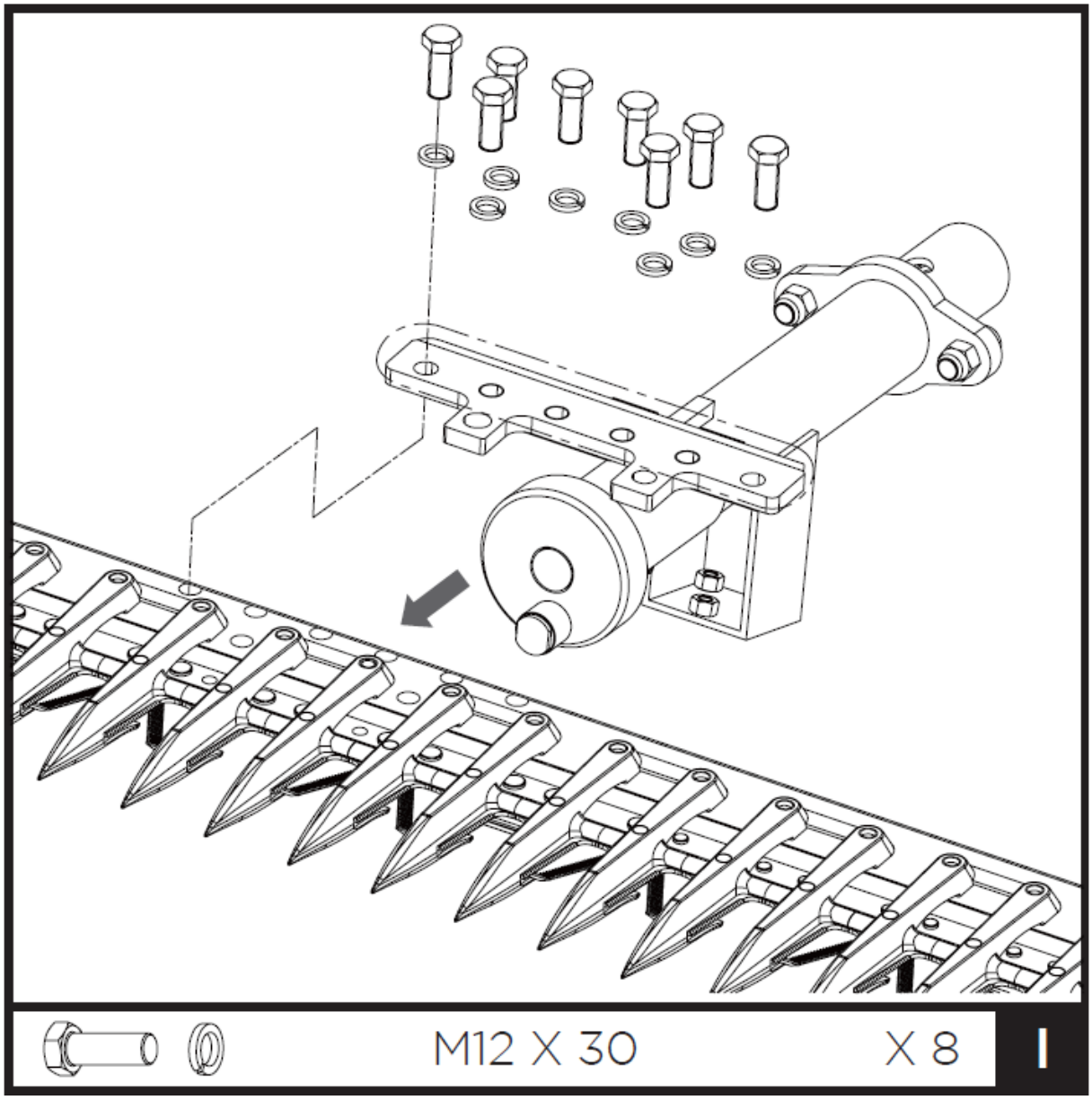

Monter gaflen på strimmelplæneklipperen:

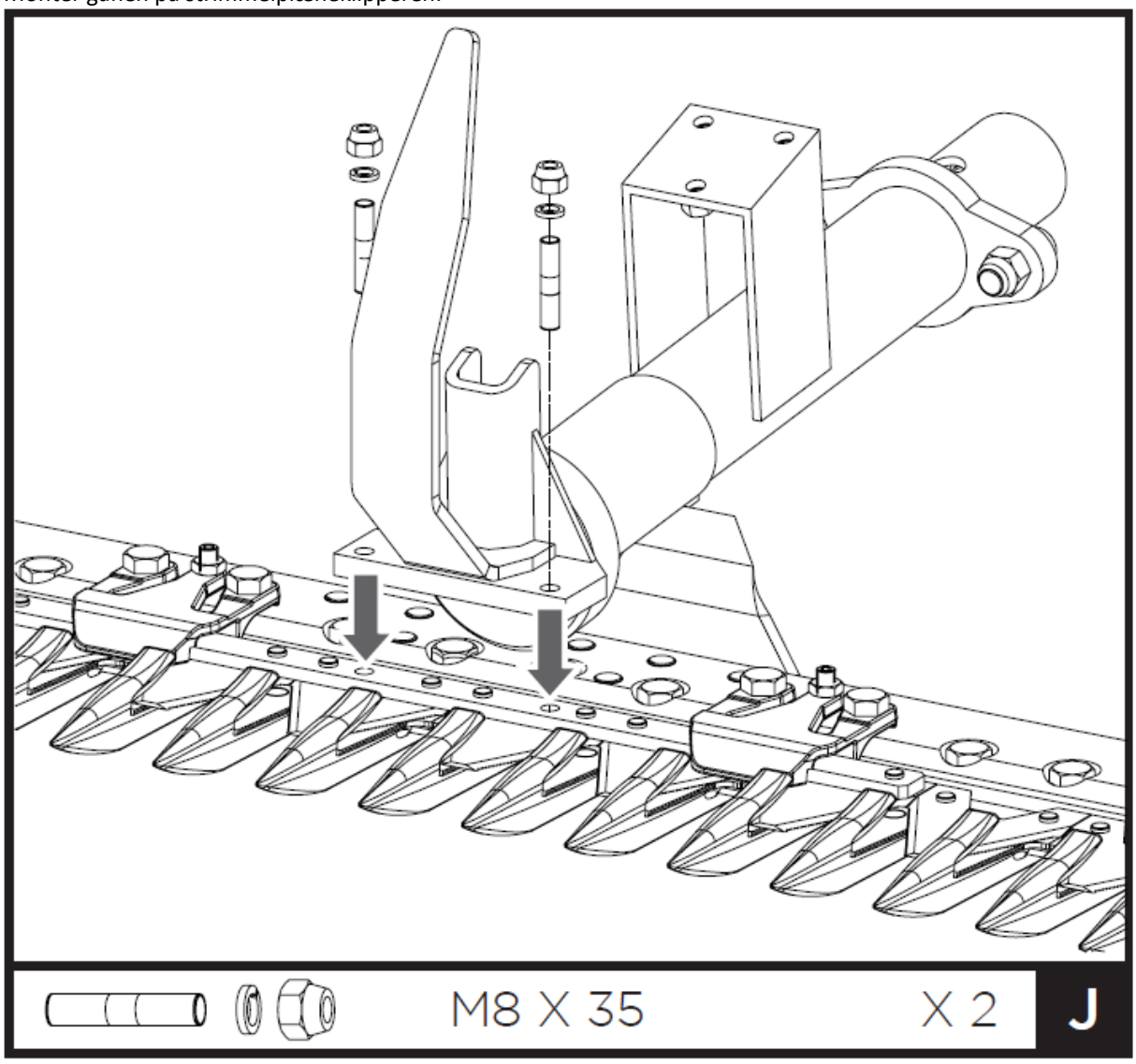

Placer de tre afstandsstykker på tandhjulssamlingen. Sæt derefter rammen på hylserne, og fastgør den med M8x30-skruer med fjederskiver:

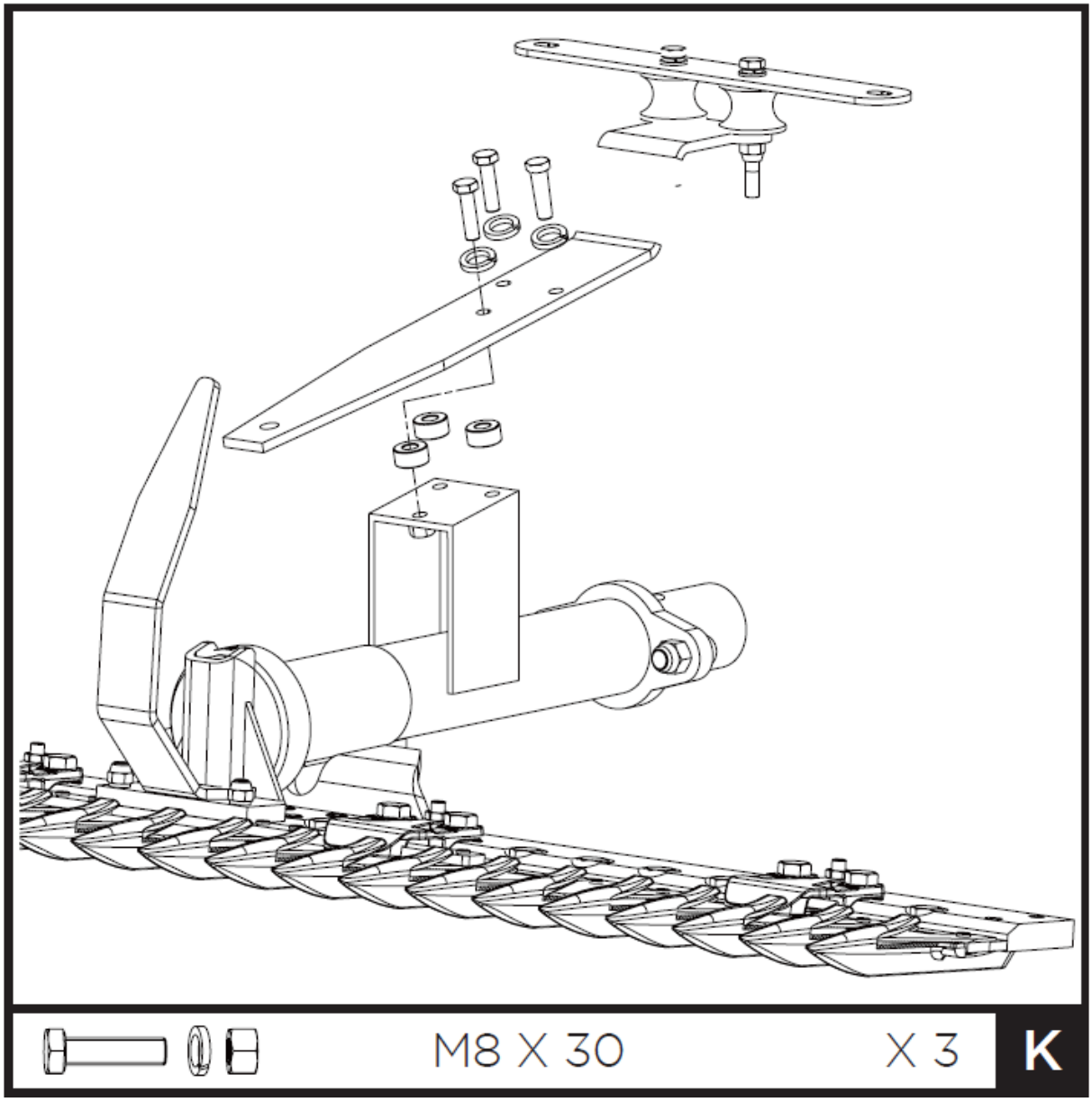

Monter dækslet:

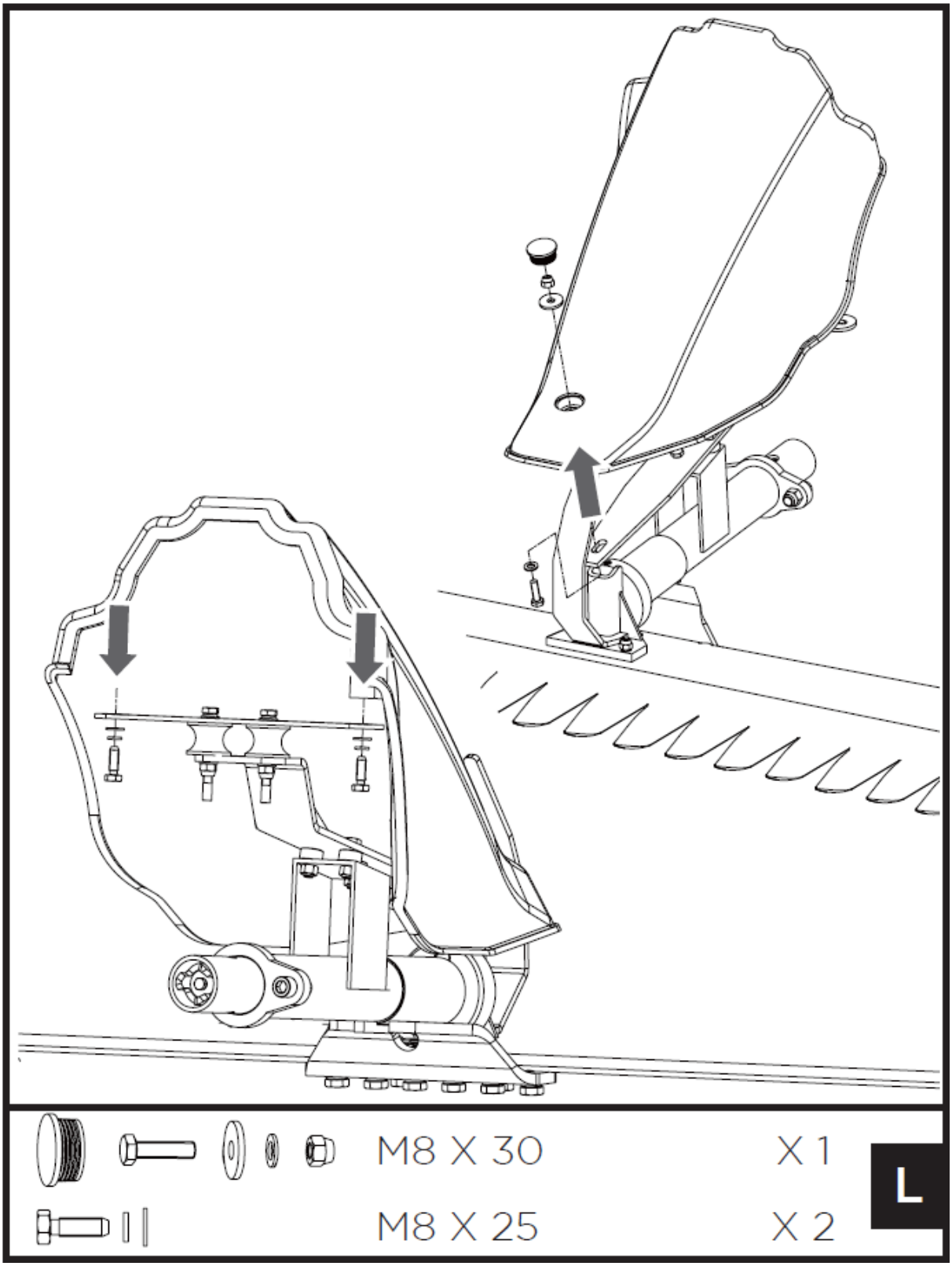

Juster hullerne i skinnerne og skærebjælken, og fastgør dem derefter med M10x45- og M10x30-bolte og -møtrikker:

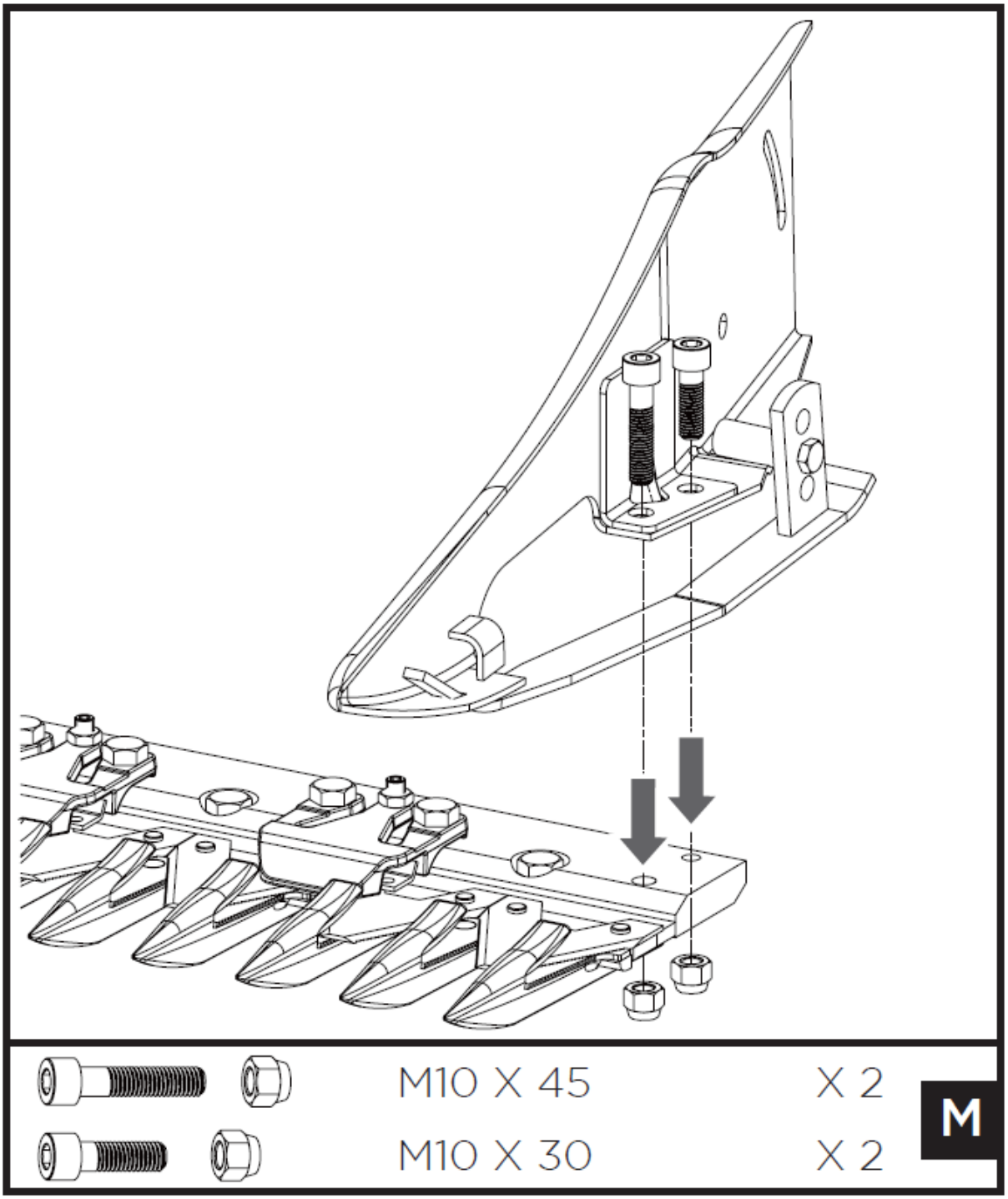

3.3. Montering af en strimmelplæneklipper/plæneklipper (ekstraudstyr) på den enakslede traktor

3.3.1. Hurtigkobling

Den enakslede traktor er udstyret med et hurtigskift, der gør det muligt hurtigt at udskifte maskinens redskaber. Før værktøjet monteres, skal du installere hurtigkoblingen som vist, og sikre dig, at kraftudtagshåndtaget er i tomgangspositionen. Ved tilslutning af værktøjet, med motoren slukket og maskinen indstillet vandret, trækkes stiften opad, værktøjet hægtes fast i forbindelsesmuffen, og stiften

sættes i den oprindelige position. Sørg for, at den er i låst position, og at møtrikkerne, der fastgør værktøjet til maskinen, er strammet godt til.
Drej styret 180° for at montere strimmelplæneklipperen. Inden da skal du frigøre gearskiftehåndtaget og kraftudtagshåndtaget fra deres beslag, trække i styrehåndtaget på rattet og dreje det 180°. Sæt den i igen, når du har valgt den ideelle ratposition. Når rattet er drejet, sættes håndtagene tilbage i beslagene. Når rattet drejes, kører maskinen fremad med bakgear og tilbage med den første hastighed. Den enakslede traktor er udstyret med en automatisk bakgear. Hvis betjeningshåndtaget på rattet drejes 180°, vil der være to fremadgående hastigheder, som automatisk skifter til bakgear, når du drejer bakgearhåndtaget på højre side af rattet.

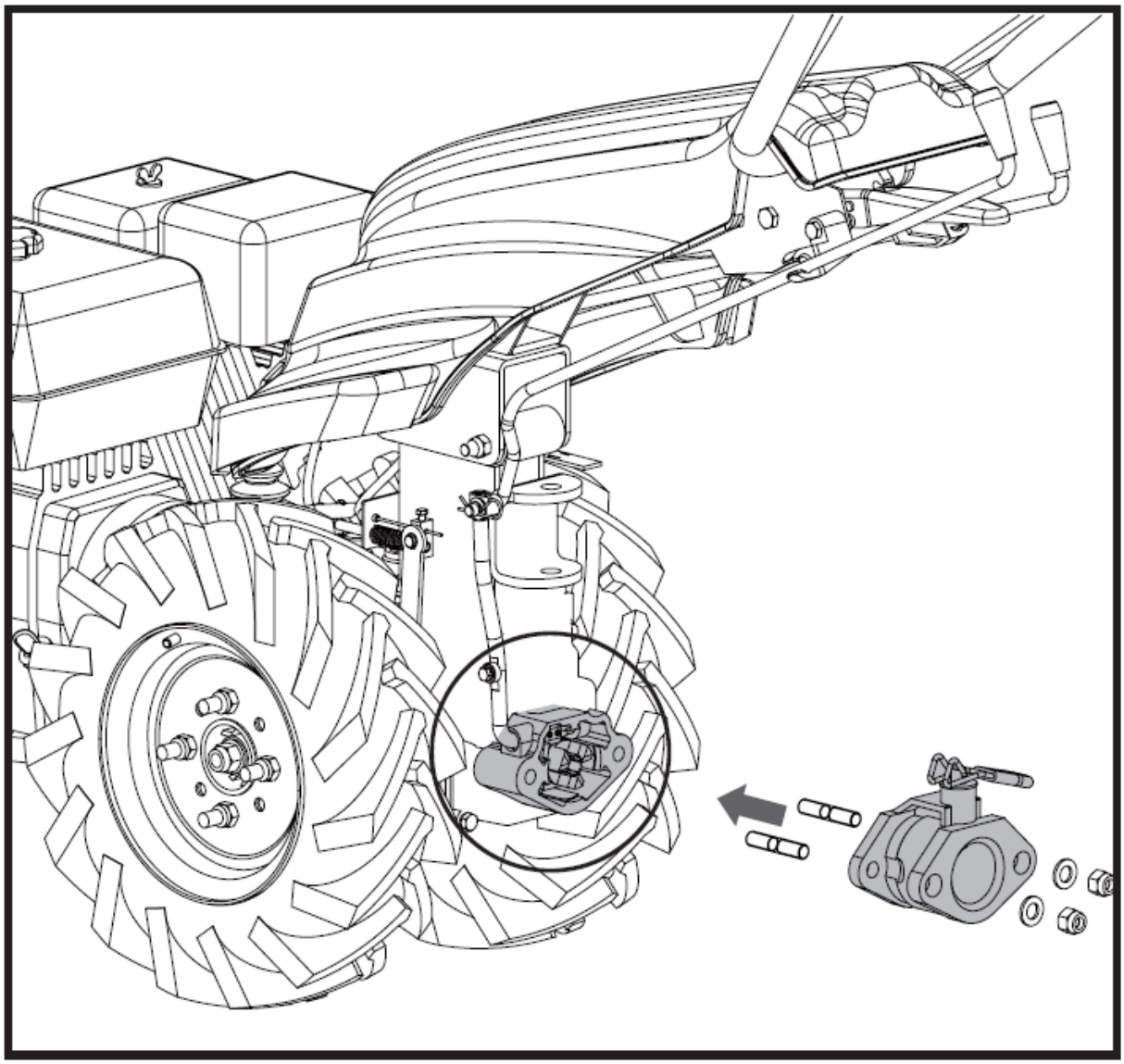

3.3.2. Montering af gearstangen og forbindelsen

3.3.2.1. En maskine med en fræser

Monteringspositionen for gearstangen er på venstre side af gearstangssvinget:

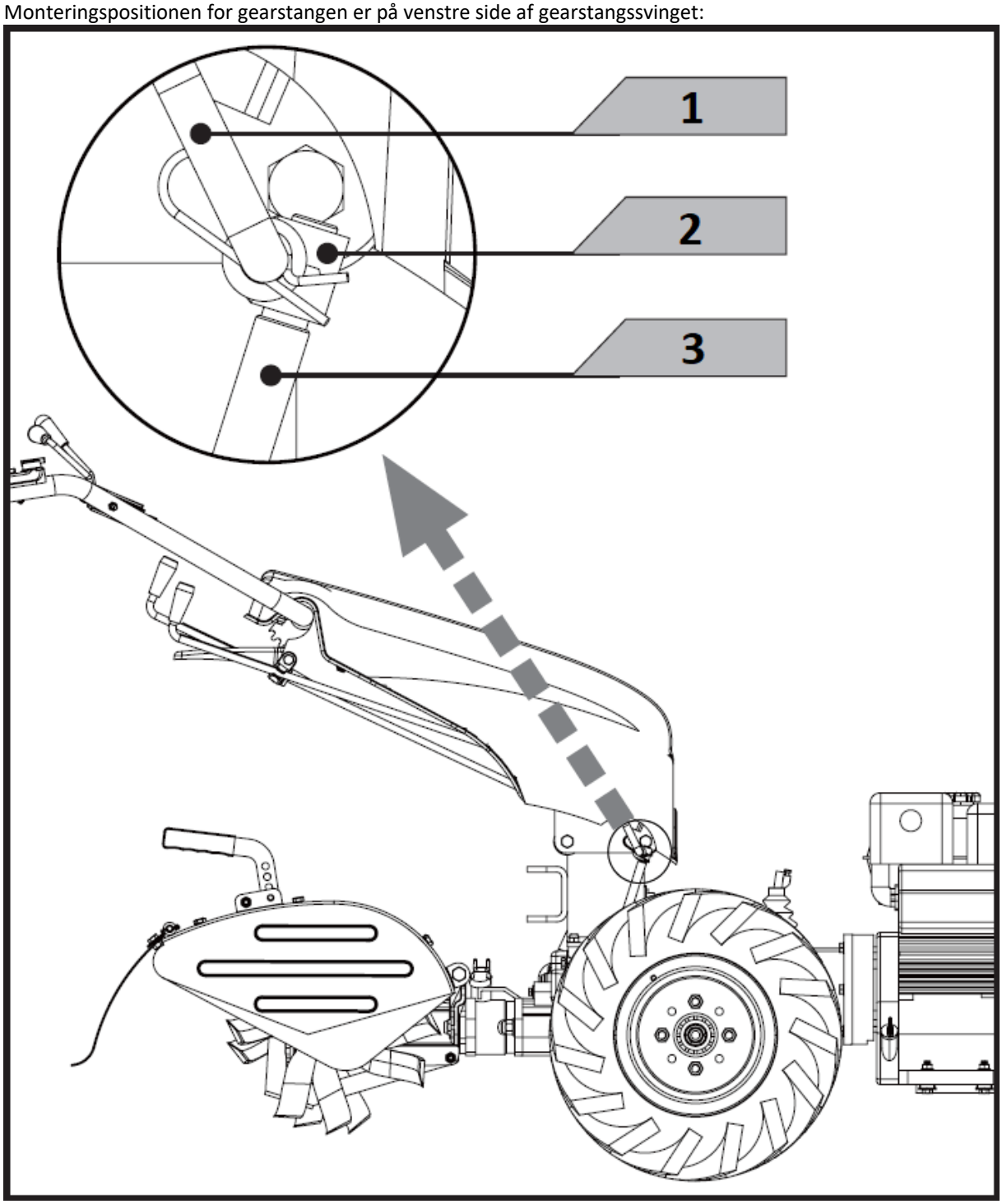

1 - Gearskifterstang
2 - Tilslutning
3 - Svingende gearstang

3.3.2.2. Maskine med en strimmelplæneklipper

Monteringspositionen for gearstangen er på venstre side af gearstangssvinget:

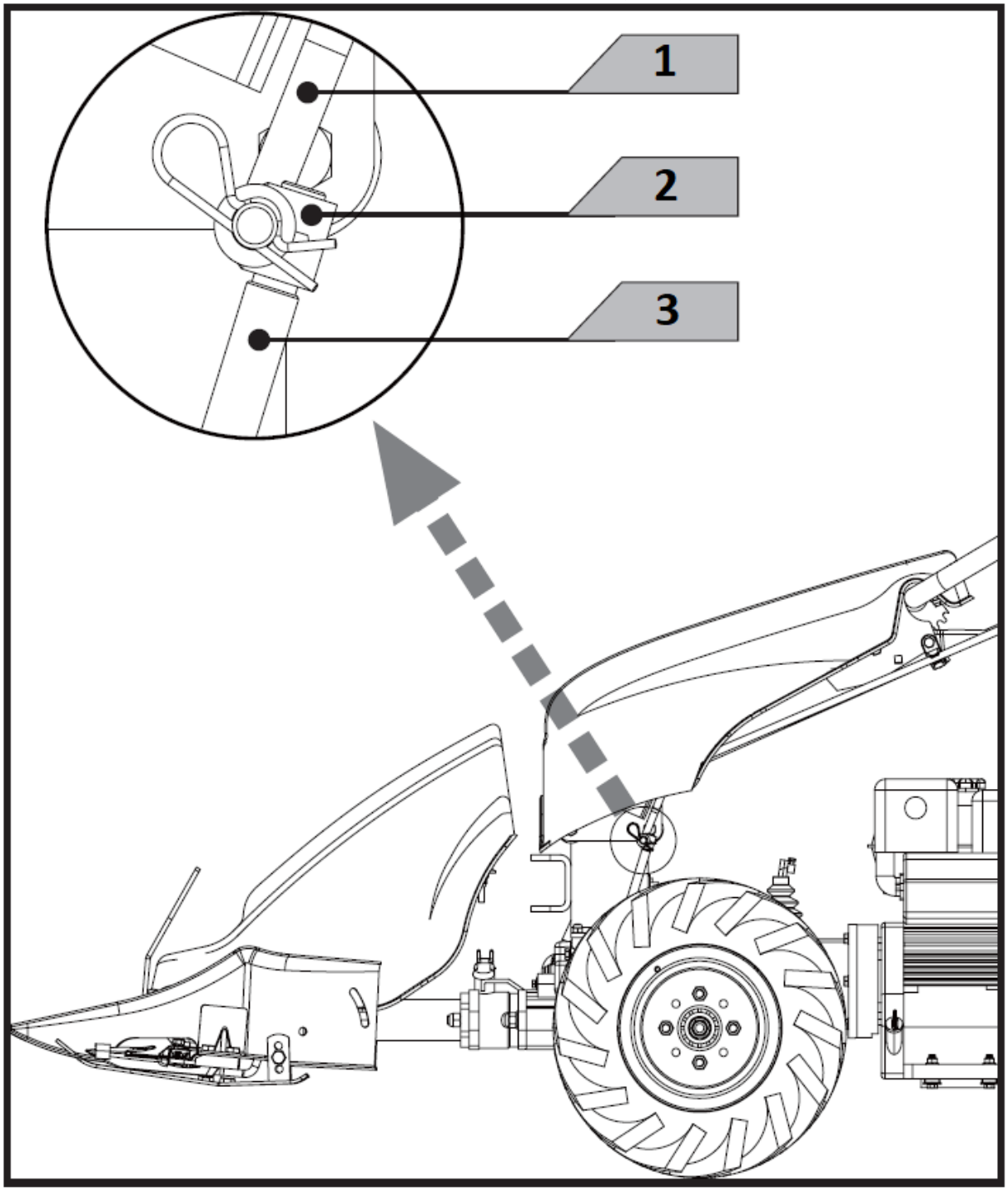

1 - Gearskifterstang
2 - Tilslutning
3 - Svingende gearstang

3.4. Motorolie

OLIEN ER BLEVET DRÆNET MED HENBLIK PÅ FORSENDELSE.
Hvis motoroliebakken ikke fyldes, før motoren startes, vil det medføre permanent skade og annullere motorgarantien.

3.5. Betjening af udstyret.

3.5.1. Opstart af motoren

Før du starter motoren, skal du fylde olie og brændstof på.

Sørg for, at kraftudtagshåndtaget er frigjort, og at gearskiftet er i tomgangsstilling.
Sæt gashåndtaget på rattet i midterste position. Hvis motoren er kold, skal du tænde for indsugningen på karburatoren.
Træk let i starthåndtaget, indtil du mærker modstand, træk derefter kraftigt og træk starthåndtaget forsigtigt tilbage. Tag altid fat i starthåndtaget med den ene hånd for at forhindre, at motoren "ruller tilbage". Når du har startet motoren, skal du lade den gå i tomgang i et par minutter, så olien kan smøre alle bevægelige dele.
Tryk på håndtaget til motorafbrydelse, og tag fat i koblingshåndtaget for at sætte gearene i gang og drive værktøjet. Hvis koblingen ikke går i gang med det samme, skal du slippe koblingshåndtaget en smule, og foretage et par lette bevægelser på koblingen.
Tilslut kraftudtaget (PTO), tænd det, og flyt gearstangen til den ønskede position.
Slip langsomt og fuldstændigt koblingshåndtaget for at starte driften.

3.5.2. Motorstop

Sænk hastigheden, sæt kraftudtagshåndtaget (PTO) og gearstangen til neutral, og slip motorstophåndtaget helt.

3.5.3. Indstilling af fræsens arbejdsdybde (ekstraudstyr)

Hvis du sænker dybdekontrolstangen, vil det resultere i dybere indtrængning i jorden og en langsommere fremdrift.
Hvis du hæver dybdekontrolstangen, vil det resultere i en mindre dyb indtrængning i jorden og en hurtigere kørsel.
Indstilling af fræserens dybde:
Fjern monteringsbolten.
Løft eller sænk dybdekontrolstangen til den ønskede position.
Monter monteringsbolten.

3.5.4. Indstilling af klippehøjden på strimmelplæneklipperen (ekstraudstyr)

Løsn møtrikken.
Flyt skydepladen tilbage til den ønskede position.
Lås møtrikken igen.

3.6. Rengøring og vedligeholdelse

a) Sluk motoren, og afbryd alle betjeningshåndtag. Motoren skal være kold.
b) Kontroller enhedens generelle tilstand Kontroller, om der er løse skruer, bevægelige dele, der ikke er justeret korrekt eller sidder fast, knækkede eller ødelagte dele og andre problemer, der kan påvirke den sikre drift.
c) Fjern alt snavs fra enheden med en blød børste, støvsuger eller trykluft. Brug derefter let maskinolie af højeste kvalitet til at smøre alle bevægelige dele.

d) Kobling: Når koblingen bliver slidt, kan det samme håndtag have en bredere åbning, hvilket er meget uhensigtsmæssigt at bruge. Det betyder, at kablet skal justeres ved at sætte koblingshåndtaget i sin oprindelige position og ved at påvirke indstillingsanordningen og kontramøtrikken.
e) Motor: Kontroller olien hver 4. driftstime, og skift olien hver 50. driftstime. Brug altid olie af god kvalitet. Udfør vedligeholdelsesintervaller i henhold til instruktionerne i motorens manual.
f) Transmission: Kontroller oliestanden hver 50. driftstime ved at skrue dækslet af og kontrollere, at oliestanden på maskinen er korrekt. Tilsæt om nødvendigt olie.
g) Skift af olie i gearkassen: Skift olien, når den er varm, ved at skrue påfyldningsdækslet og proppen med oliestandsindikator af. Når olien er drænet helt, skal du sætte påfyldningsdækslet på igen og fylde ny olie på.
h) Strimmelplæneklipper: Smør knivbevægelseslåsen med en fedtpistol hver 4. drifttime. Hold kniven korrekt justeret ved at justere knivhåndtagene. De må ikke spændes så hårdt, at de blokerer for bladet. Hold altid knivene skarpe. Rengør klippebjælken efter hver arbejdsdag, og fjern eventuelle græs- eller mudderrester. Kontroller fra tid til anden, at alle skruer er strammet. Ved transport eller fremvisning af strimmelplæneklipperen til offentligheden eller ved opbevaring af den er det obligatorisk at bruge frontbeskyttelse.
i) Fræser: Rengør undersiden af tanddækslet efter hver brug. Snavset vaskes lettere af tænderne, hvis det skylles af med det samme i stedet for at blive skyllet efter tørring. Tør altid pinden med et håndklæde, og påfør et tyndt lag olie for at forhindre rust eller vandskader.
j) Brug aldrig en "højtryksrenser" til at rengøre styretøjet. Vand kan trænge ind på de trange steder i jordsåmaskinen og dens gearhus og forårsage skader på spindler, gear, lejer eller motoren. Brugen af højtryksrensere vil resultere i kortere levetid og nedsat brugbarhed.
k) Det er forbudt at sprøjte apparatet med en vandstrøm eller nedsænke det i vand.
l) Sørg for, at vand ikke trænger ind gennem ventilationsåbningerne i huset.
m) Ventilationsåbningerne skal rengøres med en børste og trykluft.
n) Brug ikke skarpe og/eller metalgenstande (f.eks. stålbørste eller metalspatel), da de kan beskadige overfladen af det materiale, som apparatet er fremstillet af.
o) Rengør ikke enheden med syreholdige stoffer, medicinske midler, fortyndere, brændstof, olier eller andre kemikalier. Det kan beskadige enheden.

Opbevaring
Hvis den enakslede traktor ikke skal bruges i mere end 30 dage, skal du følge nedenstående trin for at gøre enheden klar til opbevaring.
Tøm brændstoftanken fuldstændigt. Opbevaret brændstof, der indeholder ethanol eller MTBE, kan begynde at ældes inden for 30 dage. Gammelt brændstof har et højt indhold af gummi og kan tilstoppe karburatoren og begrænse brændstofgennemstrømningen.
Start motoren, og lad den køre, indtil den stopper. Dette sikrer, at der ikke bliver brændstof tilbage i karburatoren. Dette er med til at forhindre dannelse af aflejringer i karburatoren og mulig motorskade.
Smør cylinderen ved at hælde et par dråber af den samme type olie som den, der anvendes i motoren, gennem tændrørshullet, og lad motoren køre i et kort øjeblik.
Beskyt tænderne på strimmelplæneklipperen med en frontbeskyttelse, og sørg for, at kniven ikke glider ud af styrestangen. Opbevar enheden stående i en ren, tør bygning med god ventilation.

BORTSKAFFELSE AF BRUGTE UDSTYR
Dette produkt må ikke bortskaffes sammen med almindeligt husholdningsaffald ved slutningen af dets levetid, men skal bringes til et indsamlingssted for genbrug af elektriske og elektroniske apparater. Dette er angivet med et symbol på produktet, brugsanvisningen eller emballagen. Materialerne, der bruges i apparatet kan genbruges i overensstemmelse med deres mærkning. Ved at genbruge, genanvende eller anvende andre former for anvendelse af affaldsmaskiner yder du et væsentligt bidrag til beskyttelsen af vores miljø. Lokal administration giver dig oplysninger om det relevante punkt til bortskaffelse af brugte enheder..

Umwelt- und Entsorgungshinweise

Hersteller an Verbraucher

Sehr geehrte Damen und Herren,

gebrauchte Elektro- und Elektronikgeräte dürfen gemäß europäischer Vorgaben **[1]** nicht zum unsortierten Siedlungsabfall gegeben werden, sondern müssen getrennt erfasst werden. Das Symbol der Abfalltonne auf Rädern weist auf die Notwendigkeit der getrennten Sammlung hin. Helfen auch Sie mit beim Umweltschutz. Sorgen Sie dafür, dieses Gerät, wenn Sie es nicht mehr weiter nutzen wollen, in die hierfür vorgesehenen Systeme der Getrenntsammlung zu geben.

In Deutschland sind Sie gesetzlich **[2]** verpflichtet, ein Altgerät einer vom unsortierten Siedlungsabfall getrennten Erfassung zuzuführen. Die öffentlich - rechtlichen Entsorgungsträger (Kommunen) haben hierzu Sammelstellen eingerichtet, an denen Altgeräte aus privaten Haushalten ihres Gebietes für Sie kostenfrei entgegengenommen werden. Möglicherweise holen die rechtlichen Entsorgungsträger die Altgeräte auch bei den privaten Haushalten ab.

Bitte informieren Sie sich über Ihren lokalen Abfallkalender oder bei Ihrer Stadt- oder Gemeindeverwaltung über die in Ihrem Gebiet zur Verfügung stehenden Möglichkeiten der Rückgabe oder Sammlung von Altgeräten.

[1] RICHTLINIE 2002/96/EG DES EUROPÄISCHEN PARLAMENTS UND DES RATES ÜBER ELEKTRO- UND ELEKTRONIK - ALTGERÄTE

[2] Gesetz über das Inverkehrbringen, die Rücknahme und die umweltverträgliche Entsorgung von Elektro- und Elektronikgeräten (Elektro- und Elektronikgerätegesetz - ElektroG).

Utylizacja produktu

Produkty elektryczne i elektroniczne po zakończeniu okresu eksploatacji wymagają segregacji i oddania ich do wyznaczonego punktu odbioru. Nie wolno wyrzucać produktów elektrycznych razem z odpadami gospodarstwa domowego. Zgodnie z dyrektywą WEEE 2012/19/UE obowiązującą w Unii Europejskiej, urządzenia elektryczne i elektroniczne wymagają segregacji i utylizacji w wyznaczonych miejscach. Dbając o prawidłową utylizację, przyczyniasz się do ochrony zasobów naturalnych i zmniejszasz negatywny wpływ oddziaływania na środowisko, człowieka i otoczenie. Zgodnie z krajowym prawodawstwem, nieprawidłowe usuwanie odpadów elektrycznych i elektronicznych może być karane!

For the disposal of the device please consider and act according to the national and local rules and regulations.

CONTACT

expondo Polska sp. z o.o. sp. k.

ul. Nowy Kisielin-Innowacyjna 7
66-002 Zielona Góra | Poland, EU

e-mail: info@expondo.com