MSW®
MOTOR TECHNICS

USER MANUAL

BEDIENUNGSANLEITUNG
INSTRUKCJA OBSŁUGI
NÁVOD K POUŽITÍ
MANUEL D´UTILISATION
ISTRUZIONI PER L'USO
MANUAL DE INSTRUCCIONES
HASZNÁLATI ÚTMUTATÓ
BRUGSANVISNINGENKEL
KÄYTTÖOHJE
GEBRUIKSAANWIJZING
BRUKSANVISNING
INSTRUÇÕES DE UTILIZAÇÃO
POUŽÍVATEĽSKÁ PRÍRUČKA

GARAGE CABINET

DE	Produktname	WERKSTATTSCHRANK
EN	Product name	GARAGE CABINET
PL	Nazwa produktu	SZAFA GARAŻOWA
CZ	Název výrobku	DÍLENSKÁ SKŘÍŇ
FR	Nom du produit	ARMOIRE DE GARAGE
IT	Nome del prodotto	ARMADIETTO OFFICINA
ES	Nombre del producto	ARMARIO PARA HERRAMIENTAS
HU	Termék neve	SZERSZÁMOS SZEKRÉNY
DA	Produktnavn	VÆRKTØJSSKAB
FI	Tuotteen nimi	TYÖKALUKAAPISTO
NL	Productnaam	WERKPLAATSKAST
NO	Produktnavn	VERKTØYSKAP
SE	Produktnamn	VERKTYGSSKÅP
PT	Nome do produto	ARMÁRIO DE OFICINA
SK	Názov produktu	DIELENSKÁ SKRIŇA
DE	Modell	MSW-GTC-100L MSW-GTC-200G
EN	Product model	
PL	Model produktu	
CZ	Model výrobku	
FR	Modèle	
IT	Modello	
ES	Modelo	
HU	Modell	
DA	Model	
FI	Tuotteen malli	
NL	Productmodel	
NO	Produktmodell	
SE	Produktmodell	
PT	Modelo do produto	
SK	Model	
DE	Hersteller	expondo Polska sp. z o.o. sp. k.
EN	Manufacturer	
PL	Producent	
CZ	Výrobce	
FR	Fabricant	
IT	Produttore	
ES	Fabricante	
HU	Termelő	
DA	Producent	
FI	Valmistaja	
NL	Producent	
NO	Produsent	
SE	Tillverkare	
PT	Fabricante	
SK	Výrobca	
DE	Anschrift des Herstellers	ul. Nowy Kisielin – Innowacyjna 7, 66-002 Zielona Góra | Poland, EU
EN	Manufacturer Address	
PL	Adres producenta	
CZ	Adresa výrobce	
FR	Adresse du fabricant	
IT	Indirizzo del produttore	
ES	Dirección del fabricante	
HU	A gyártó címe	
DA	Producentens adresse	
FI	Valmistajan osoite	
NL	Adres producent	
NO	Produsentens adresse	
SE	Tillverkarens adress	
PT	Endereço do fabricante	
SK	Adresa výrobcu	

Diese Bedienungsanleitung wurde für Sie maschinell übersetzt. Wir arbeiten kontinuierlich daran, eine akkurate Übersetzung zu liefern. Allerdings ist keine maschinelle Übersetzung perfekt. Die offizielle Bedienungsanleitung ist die englische Version. Etwaige Abweichungen oder Unterschiede in der Übersetzung sind weder bindend noch haben sie eine rechtliche Wirkung für die Einhaltung oder Durchsetzung von Vorschriften. Sollten Fragen zur Genauigkeit der Informationen in der Bedienungsanleitung aufkommen, beziehen Sie sich bitte auf die englische Version dieser Inhalte. Sie ist die offizielle Version.

Technische Daten

Beschreibung des Parameters	Parameterwert	
Produktname	Werkstattschrank	
Modell	MSW-GTC-100L	MSW-GTC-200G
Tragfähigkeit - Kapazität max. [kg]	200	
Max. Tragfähigkeit pro Fachboden [kg]	50	
Abmessungen (Breite x Tiefe x Höhe) [mm]	1960 x 1900 x 490	470 x 1900 x 2070
Gewicht [kg]	118,3	129,4

1. Allgemeine Beschreibung

Das Benutzerhandbuch soll Ihnen helfen, das Gerät sicher und störungsfrei zu benutzen. Das Produkt wird nach strengen technischen Richtlinien unter Verwendung modernster Technologien und Komponenten entwickelt und hergestellt. Darüber hinaus wird es unter Einhaltung der strengsten Qualitätsstandards hergestellt.

VERWENDEN SIE DAS GERÄT NUR, WENN SIE DIESE BEDIENUNGSANLEITUNG SORGFÄLTIG GELESEN UND VERSTANDEN HABEN.

Um die Lebensdauer des Geräts zu verlängern und einen störungsfreien Betrieb zu gewährleisten, verwenden Sie es gemäß dieser Bedienungsanleitung und führen Sie regelmäßig Wartungsarbeiten durch. Die technischen Daten und Spezifikationen in diesem Benutzerhandbuch sind auf dem neuesten Stand. Der Hersteller behält sich das Recht vor, im Rahmen der Qualitätsverbesserung Änderungen vorzunehmen. Das Gerät ist so konzipiert, dass die Risiken von Lärmemissionen auf ein Minimum reduziert werden, wobei der technische Fortschritt und die Möglichkeiten zur Lärmminderung berücksichtigt werden.

Legende

Lesen Sie vor dem Gebrauch die Gebrauchsanweisung.

WARNUNG! oder **VORSICHT!** oder **HINWEIS!** Anwendbar auf die gegebene Situation. (allgemeines Warnzeichen)

ACHTUNG! Quetschgefahr für die Hände!

Nur in Innenräumen verwenden.

HINWEIS! Die Zeichnungen in diesem Handbuch dienen nur zur Veranschaulichung und können in einigen Details vom tatsächlichen Produkt abweichen.

2. Sicherheit bei der Verwendung

ACHTUNG! Lesen Sie alle Sicherheitshinweise und alle Anweisungen. Die Nichtbeachtung der

Warnhinweise und Anweisungen kann zu schweren Verletzungen oder sogar zum Tod führen.

Die in den Warnhinweisen und Anleitungen verwendeten Begriffe "Gerät" oder "Produkt" beziehen sich auf: Werkstattschrank

2.1. Sicherheit am Arbeitsplatz

a) Sorgen Sie dafür, dass der Arbeitsplatz sauber und gut beleuchtet ist. Ein unordentlicher oder schlecht beleuchteter Arbeitsplatz kann zu Unfällen führen. Versuchen Sie, vorausschauend zu denken, das Geschehen zu beobachten und den gesunden Menschenverstand einzusetzen, wenn Sie mit dem Gerät arbeiten.
b) Wenn Sie sich nicht sicher sind, ob das Produkt ordnungsgemäß funktioniert, oder wenn Sie Schäden feststellen, wenden Sie sich bitte an das Service-Center des Herstellers.
c) Reparaturen am Produkt dürfen nur von der Kundendienststelle des Herstellers durchgeführt werden. Versuchen Sie nicht, Reparaturen selbst durchzuführen!
d) Überprüfen Sie regelmäßig den Zustand der Sicherheitsetiketten. Wenn die Etiketten unleserlich sind, müssen sie ersetzt werden.
e) Bitte bewahren Sie dieses Handbuch zum späteren Nachschlagen auf. Wird dieses Gerät an einen Dritten weitergegeben, muss die Bedienungsanleitung mitgegeben werden.
f) Bewahren Sie Verpackungselemente und kleine Montageteile an einem für Kinder unzugänglichen Ort auf.
g) Wenn dieses Gerät zusammen mit einem anderen Gerät verwendet wird, sind auch die übrigen Gebrauchsanweisungen zu befolgen.

Immer beachten! Schützen Sie bei der Verwendung des Geräts Kinder und andere Unbeteiligte.

2.2. Eigenschutz

a) Das Gerät ist nicht dafür bestimmt, durch Personen (einschließlich Kinder) mit eingeschränkten geistigen oder sensorischen Fähigkeiten oder durch Personen mit mangelnder Erfahrung und/oder mangelndem Wissen benutzt zu werden, es sei denn, sie werden durch eine für ihre Sicherheit zuständige Person beaufsichtigt oder erhielten von ihr Anweisungen, wie das Gerät zu benutzen ist.
b) Verwenden Sie bei der Arbeit mit dem Gerät Ihren gesunden Menschenverstand und bleiben Sie aufmerksam. Vorübergehender Konzentrationsverlust bei der Benutzung des Geräts kann zu schweren Verletzungen führen.
c) Das Gerät ist kein Spielzeug. Kinder müssen beaufsichtigt werden, um sicherzustellen, dass sie nicht mit dem Gerät spielen.

2.3. Sichere Verwendung des Geräts

a) Stellen Sie sicher, dass das Rad fest sitzt. Verwenden Sie die geeigneten Werkzeuge für die jeweilige Aufgabe. Ein richtig gewähltes Gerät erfüllt die Aufgabe, für die es konzipiert wurde, besser und sicherer.
b) Halten Sie das Gerät in technisch einwandfreiem Zustand. Überprüfen Sie vor jedem Gebrauch das Gerät auf allgemeine Schäden, insbesondere die beweglichen Komponenten auf gerissene Teile oder Elemente, sowie auf alle anderen Bedingungen, die den sicheren Betrieb des Geräts beeinträchtigen können. Wenn Sie einen Schaden feststellen, geben Sie das Gerät vor der Benutzung zur Reparatur.
c) Um die Unversehrtheit des Geräts zu gewährleisten, dürfen die werkseitig angebrachten Schutzvorrichtungen nicht entfernt und keine Schrauben gelöst werden.
d) Beachten Sie beim Transport und bei der Handhabung des Geräts zwischen Lager und Bestimmungsort die Arbeitsschutzgrundsätze für manuelle Transportvorgänge, die in dem Land gelten, in dem das Gerät eingesetzt wird.
e) Reinigen Sie das Gerät regelmäßig, damit sich kein hartnäckiger Schmutz ansammeln kann.
f) Es ist verboten, in die Struktur des Geräts einzugreifen, um seine Parameter oder Konstruktion zu verändern.
g) Stellen Sie sicher, dass das Rad fest sitzt.

ACHTUNG! Trotz der sicheren Konstruktion des Geräts und seiner Schutzvorrichtungen sowie trotz der Verwendung zusätzlicher Elemente zum Schutz des Bedieners besteht bei der Verwendung des Geräts ein geringes Unfall- oder Verletzungsrisiko. Bleiben Sie wachsam und nutzen Sie Ihren gesunden Menschenverstand, wenn Sie das Gerät benutzen.

3. Leitlinien verwenden

Das Produkt ist für die Aufbewahrung von Geräten, Werkzeugen und die Organisation des Arbeitsplatzes gedacht.
Das Produkt ist nur für den Heimgebrauch bestimmt.
Der Benutzer haftet für alle Schäden, die durch den nicht bestimmungsgemäßen Gebrauch des Gerätes entstehen.

3.1. Zusammenbau des Geräts

3.1.1. MSW-GTC-100L

Inklusive Hardware:

Nr.	BESCHREIBUNG	WANDSCHRANK x2	LOCKER x1	1-Zeichner-KABINE x1	4-Zeichner R. CABINET x1	PEGBOARD x 6	BRACKET x1
1	M6 Sechskant-Flanschmutter	8	4	4	0	0	2
2	Unterlegscheibe	4	4	2	0	4	0
3	Schlüssel	0	2	2	2	0	0
4	M5 x 50 Sechskant-Schneidschraube	4	4	2	0	4	0
5	Schraube M6 x 12 mit flachem Kopf	8	16	20	0	0	4
6	Flachkopfschraube M5 x 12 (an der Tür)	2	4	6	8	0	0
7	Einstellbare Nivellierfüße	0	4	4	0	0	0
8	Ablage	0	3	1	0	0	0
9	Rollen	0	0	0	4	0	0
10	M8 x 20 Sechskant-Flansch-Schraube	0	0	0	16	0	0
11	Griff	1	2	3	4	0	0

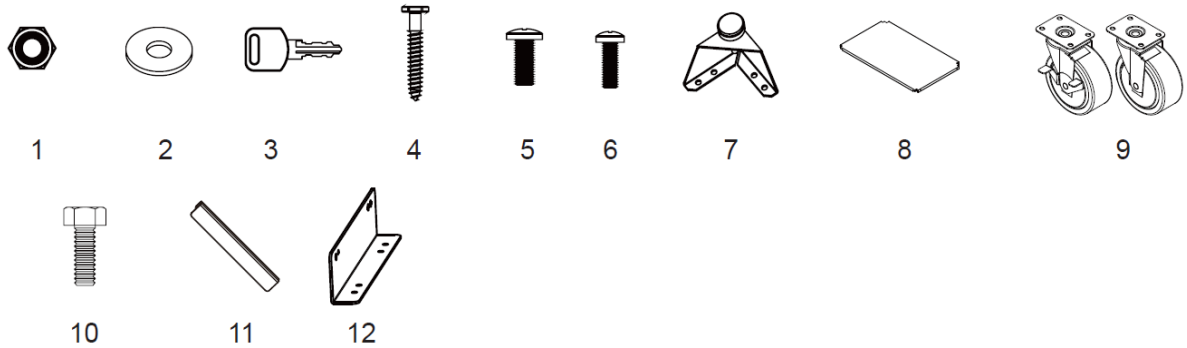

Hilfreiche Werkzeuge:

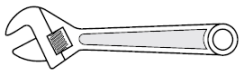
1

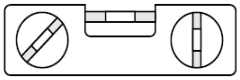
2

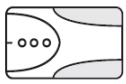
3

4

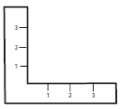
5

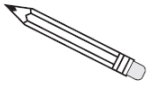
6

7

8

9

1	Verstellbarer Schraubenschlüssel	**4**	Maßband	**7**	6 mm Kreuzschlitzschraubendreher
2	Magnetische Überladebrücke	**5**	Setsquare	**8**	5 mm Schlitzschraubendreher
3	Stud Finder	**6**	Bleistift	**9**	Akku-Bohrmaschine

Schließfach x 1	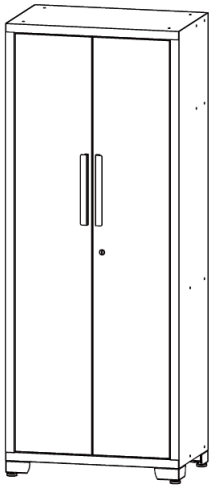
Wandschrank x 2	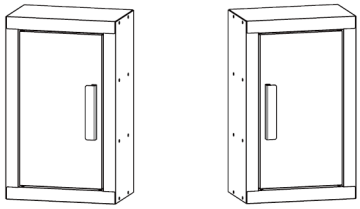
Regal zur Verbindung der Hängeschränke x 4	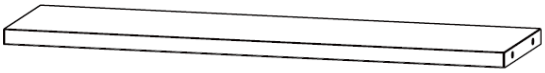
1-Schubladen-Schrank x1	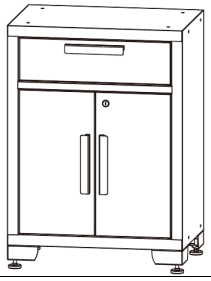

4-Schubladen-Rollenschrank x1	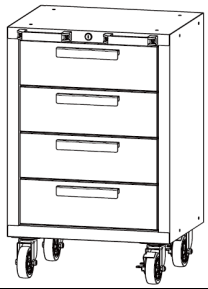
Werkbank x1	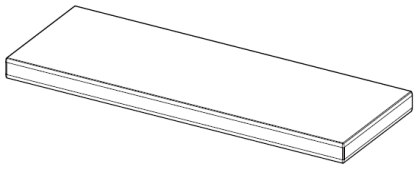
Stecktafel x6	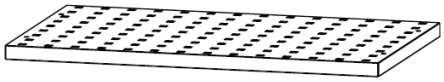

Montage der Griffe
Lösen Sie die Schrauben an der Vorderseite der Schubladen oder Türen mit einem Kreuzschlitzschraubendreher, um den Griff auf der Rückseite zu entfernen, und befestigen Sie den Griff mit zwei Flachkopfschrauben M5x12 an der Vorderseite der Tür oder der Schublade. Wiederholen Sie diesen Vorgang für alle Türen und Schubladen.

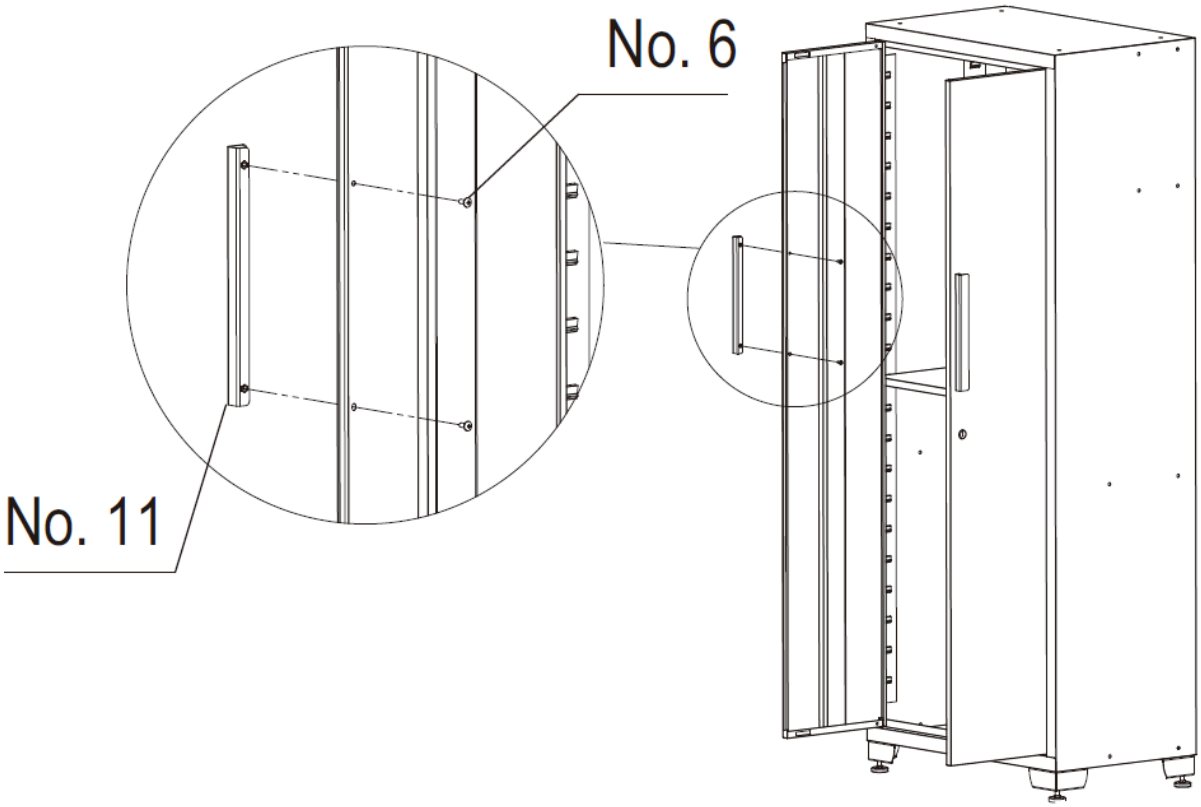

Montage der Räder
1. Verriegeln Sie alle Schubladen des Rollcontainers sicher.

2. Legen Sie den Rollschrank auf den Kopf. Verwenden Sie das Verpackungsmaterial zum Schutz.
3. Montieren Sie die beiden Lenkrollen mit Bremse an der Vorderseite des Rollschranks mit vier Schrauben M8x20 mm pro Rolle.
4. Montieren Sie die beiden regulären Rollen mit vier M8x20-mm-Schrauben pro Rolle an der anderen Seite des Rollschranks.
5. Ziehen Sie alle Schrauben mit einem Schraubenschlüssel an.
6. Bringen Sie den Rollschrank wieder in seine aufrechte Position.

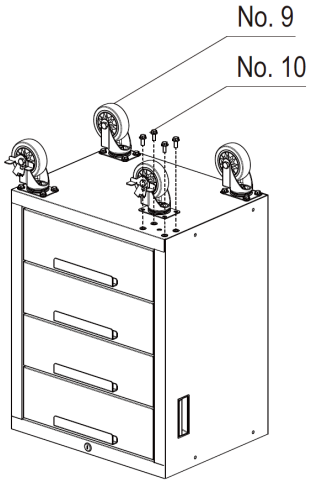

Montage der Füße
Legen Sie den Schrank vorsichtig auf den Rücken und befestigen Sie dann die verstellbaren Nivellierfüße mit sechzehn Flachkopfschrauben M6x12 und einem Kreuzschlitzschraubendreher am Schrank.

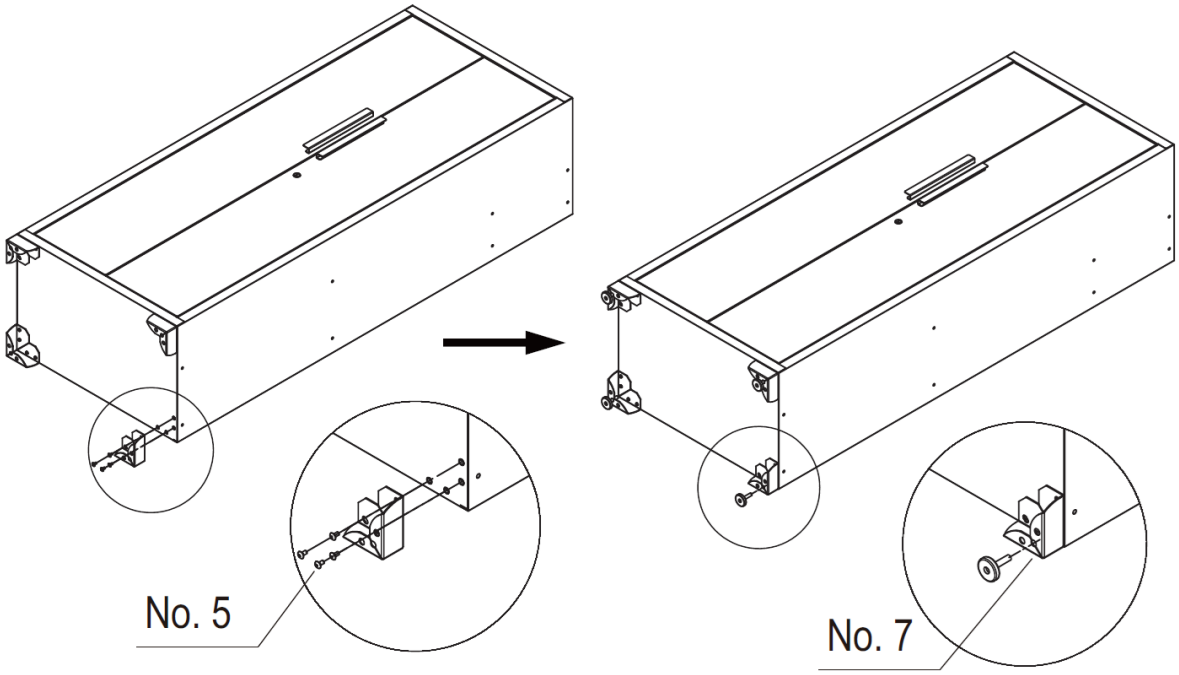

Montage der Regale
Überprüfen Sie die erforderliche Position und setzen Sie das Regal vorsichtig in den Steckplatz ein. Bitte stellen Sie sicher, dass das Regal stabil ist.
HINWEIS: Damit das Schloss funktioniert, muss ein mittlerer Einlegeboden auf Höhe des Schlosses an der Schranktür angebracht sein.

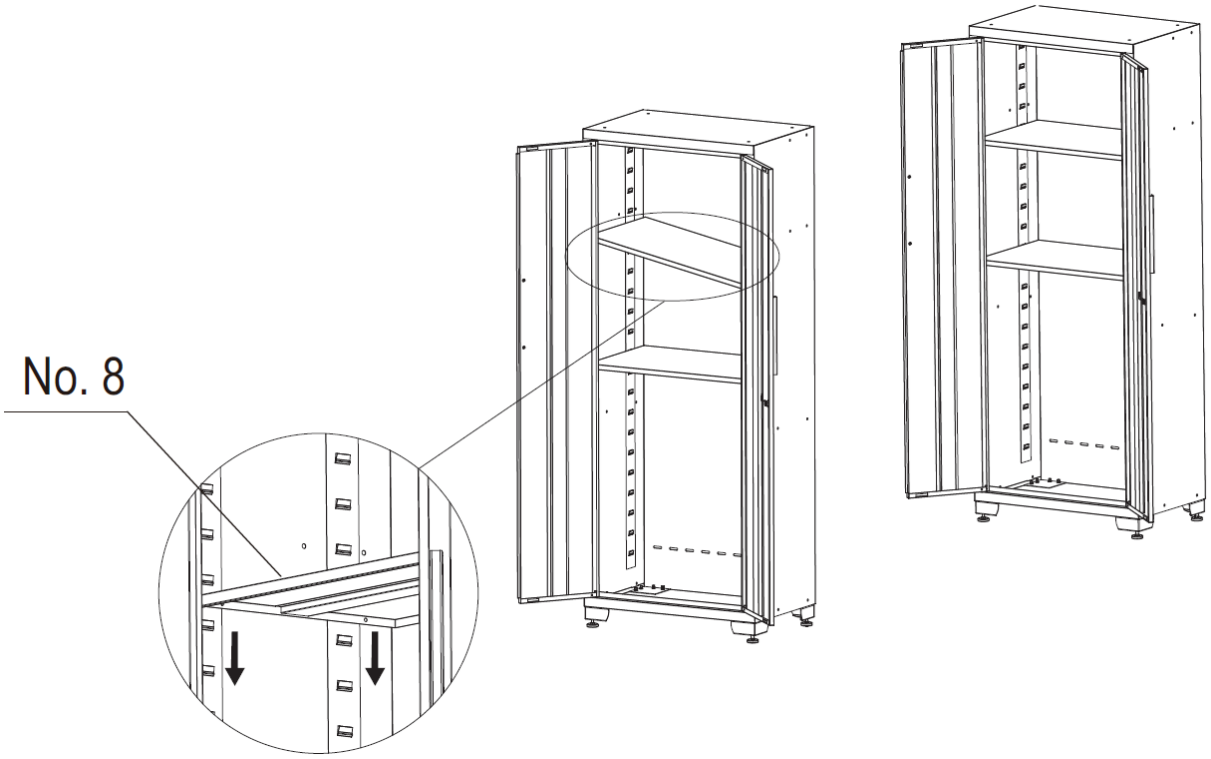
No. 8

Einbau der Arbeitsplatte
Öffnen Sie die Türen oder nehmen Sie die Schubladen heraus, um sicherzustellen, dass Sie genügend Platz für den Einbau der Arbeitsplatte haben.

Legen Sie die Holzarbeitsplatte vorsichtig auf die Schränke und befestigen Sie sie mit einem Schraubenzieher oder einem Akkubohrer und den vier Schrauben aus dem Teilepaket jedes Unterschranks. Wenn auf einer Seite kein Unterschrank vorhanden ist, befestigen Sie die Arbeitsplatte mit einer Halterung an der Seite des Schrankes mit vier Schrauben und zwei Muttern.

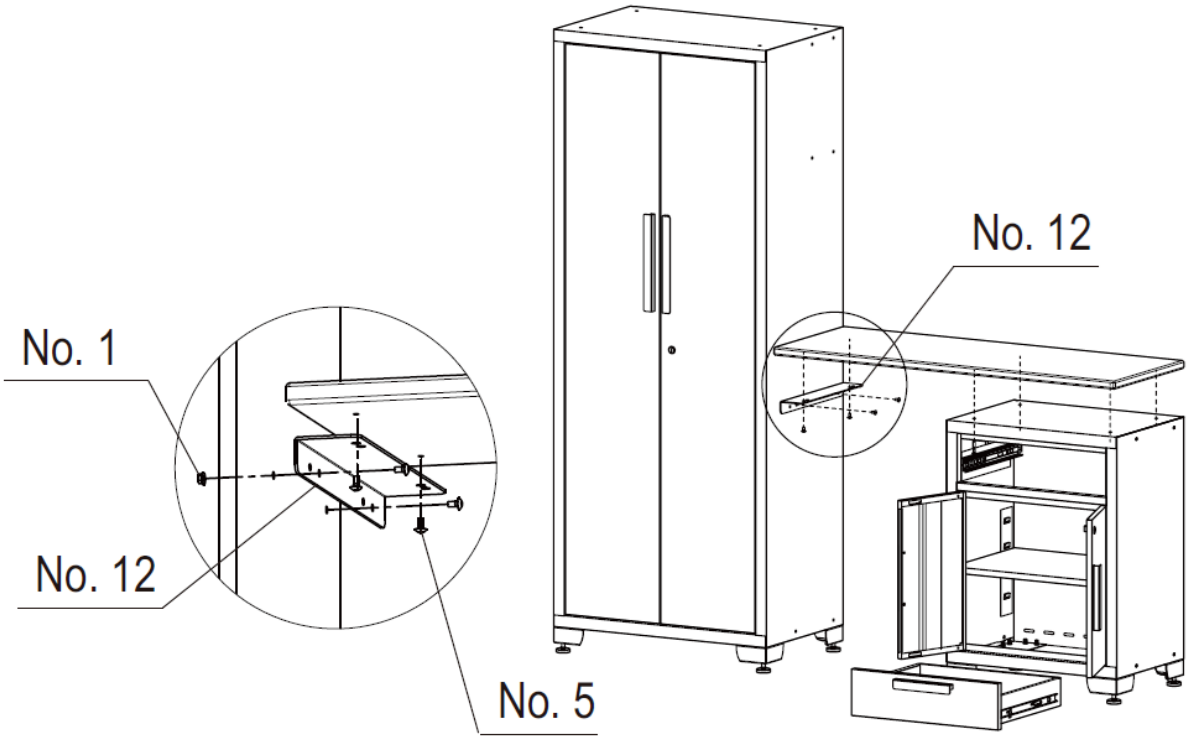

Einrichtung
1. Planen Sie die Position der Schränke, positionieren Sie den Schrank und den 1-Schubladen-Schrank.

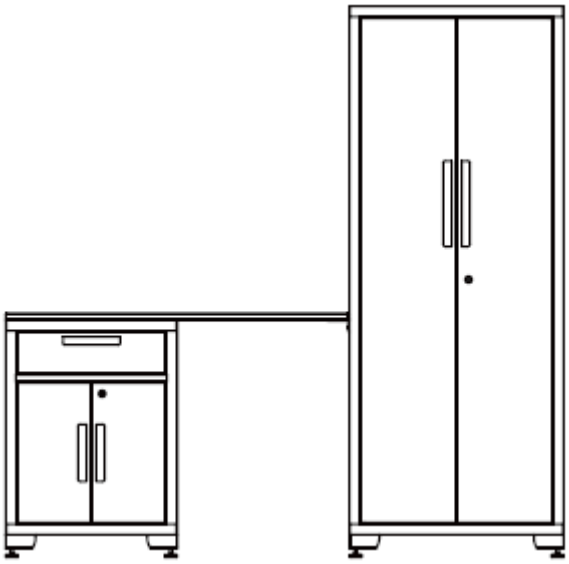

2. Richten Sie die Stecktafeln aus und schrauben Sie sie an die Wand.

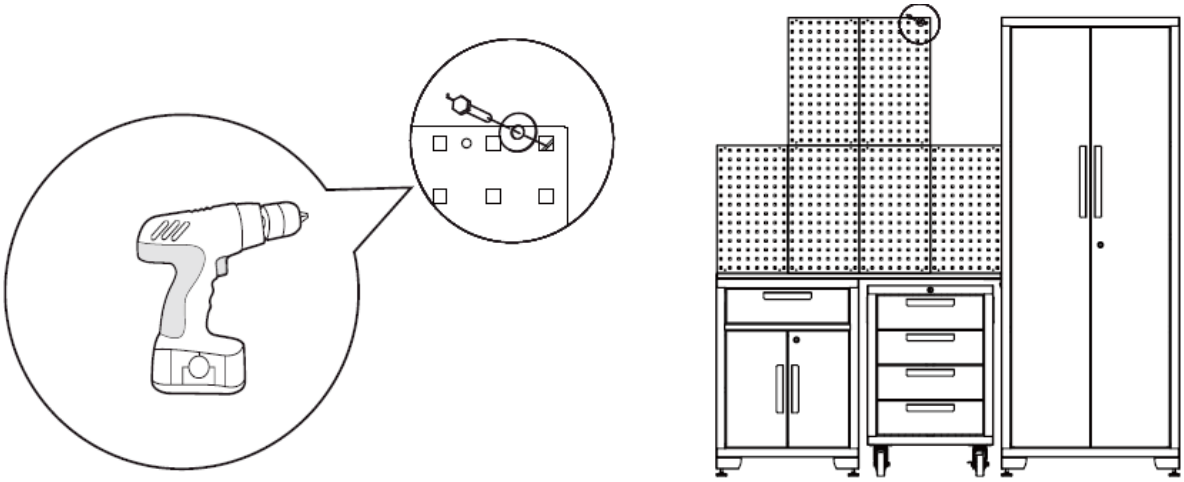

3. Verbinden Sie die beiden Hängeschränke mit den Einlegeböden.

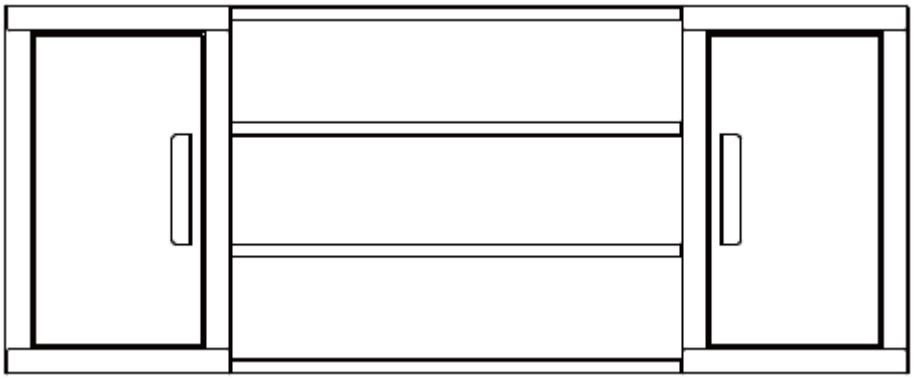

4. Öffnen Sie die Tür des Hängeschranks, schließen Sie die Hängeschrankbaugruppe an die Wand an. Für diesen Schritt werden zwei oder mehr Personen empfohlen.

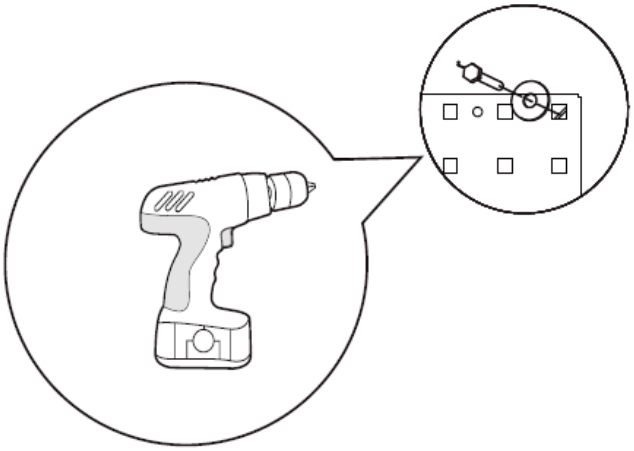

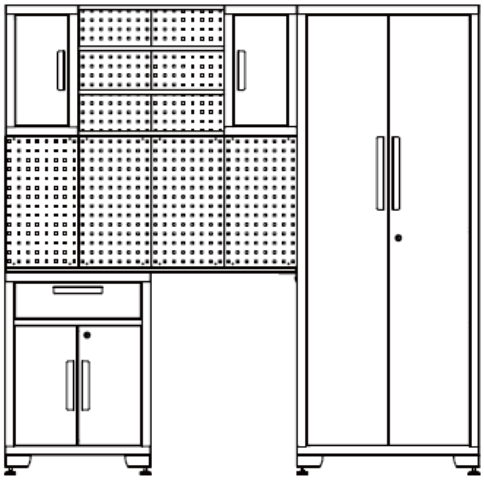

5. Rollen Sie den Werkzeugschrank unter die Werkbank. Öffnen Sie die Tür des Schrankes und befestigen Sie den Schrank sicher an der Wand, damit er nicht kippt.

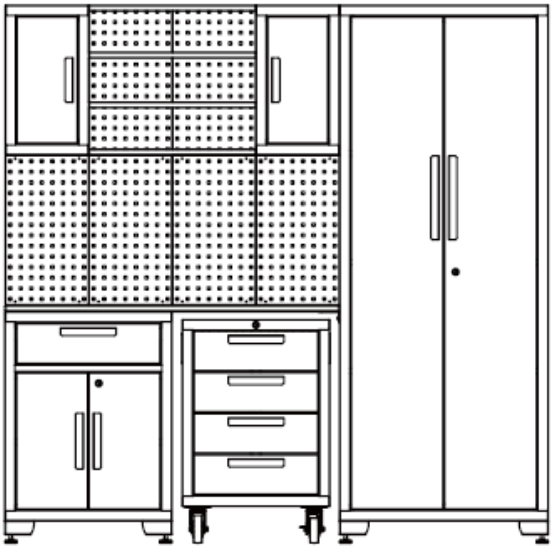

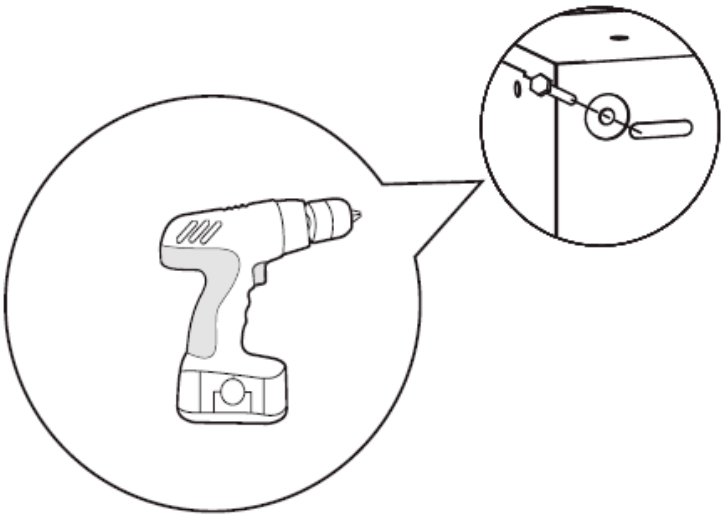

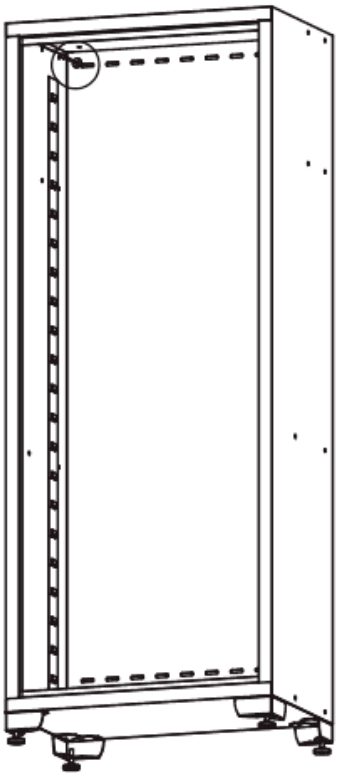

Ziehen Sie alle Bolzen an. Der Einbau des Garagenschranksets ist abgeschlossen.

Ausbau der Schublade

Schieben Sie die Schublade so weit heraus, dass sie fast vollständig ausgezogen ist. Drücken Sie den schwarzen Entriegelungshebel auf der einen Seite nach oben, während Sie den schwarzen Entriegelungshebel auf der anderen Seite nach unten ziehen. Halten Sie die Hebel in den unten abgebildeten Positionen und ziehen Sie die Schublade nach außen, bis sie sich von der Schubladenführung löst.

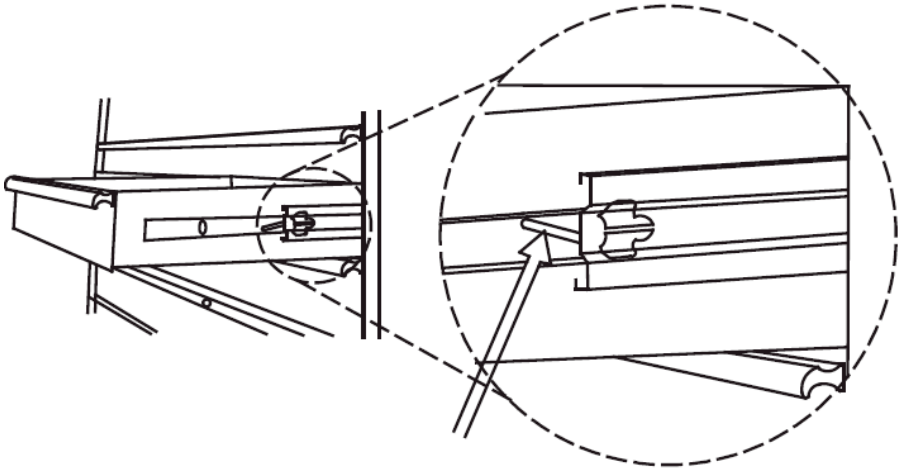

Eine Seite hochdrücken

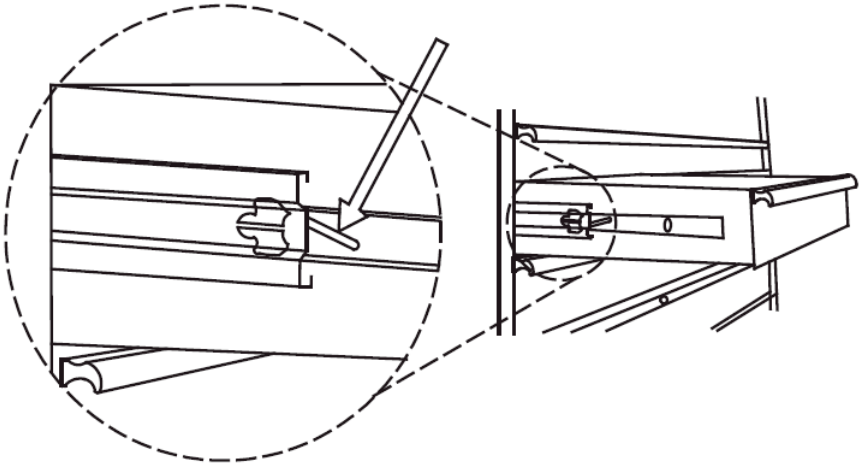

Drücken Sie die andere Seite nach unten

3.1.2. MSW-GTC-200G

Inklusive Hardware

Nr.	BESCHREIBUNG	WANDSCHRANK x2	LOCKER x1	1-Zeichner R. CABINET x1	4-Zeichner R. CABINET x1	52IN WORKBENCH x1	PEGBOARD x 6
1	M6 Sechskant-Flanschmutter	8x2	4	0	0	0	0
2	Unterlegscheibe	4x2	4	0	0	0	4x6
3	Schlüssel	0	2	2	2	0	0
4	M5 x 50 Sechskant-Schneidschraube	4x2	4	0	0	0	4x6
5	M6x 12 Flachkopfschraube	8x2	20	0	0	0	0
6	Flachkopfschraube M5 x 12 (an der Tür)	2x2	4	6	8	0	0
7	Einstellbare Nivellierfüße	0	4	0	0	0	0
8	Ablage	0	3	1	0	0	0
9	Rollen	0	0	4	4	0	0
10	M8 x 20 Sechskantflansch-Schraube	0	0	16	16	0	0
11	Haltegriff	0	0	2	2	0	0
12	Schraube M8 x 16 mit flachem Kopf	0	0	4	4	8	0
13	M8 x 65 Sechskantschraube	0	0	0	0	4	0
14	M8 Sechskant-Flanschmutter	0	0	0	0	4	0

Hilfreiche Tools

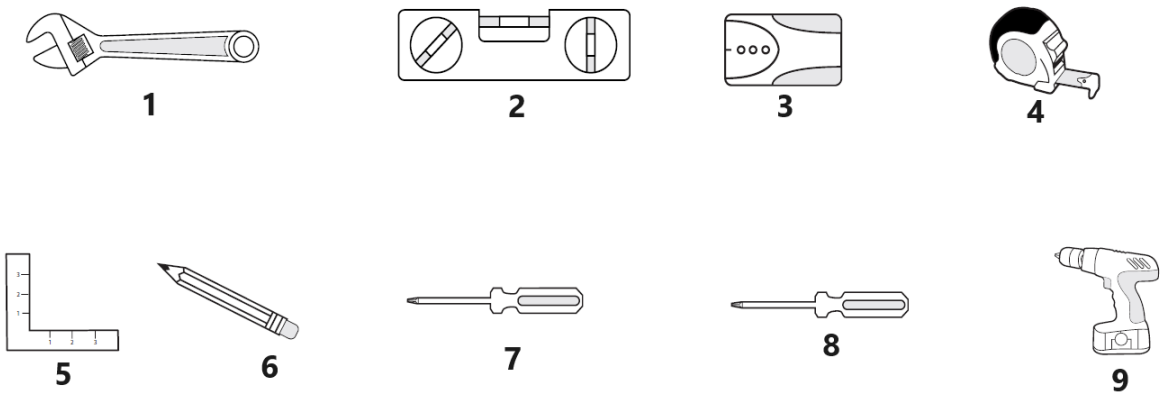

1	Verstellbarer Schraubenschlüssel	**4**	Maßband	**7**	6 mm Kreuzschlitzschraubendreher
2	Magnetische Überladebrücke	**5**	Satz Quadrat	**8**	5 mm Schlitzschraubendreher
3	Stud Finder	**6**	Bleistift	**9**	Akku-Bohrmaschine

Schließfach x 1	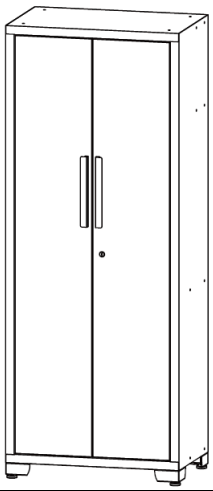
Wandschrank x 2	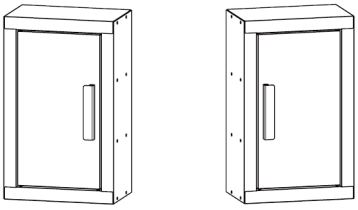
Regal zur Verbindung der Hängeschränke x 4	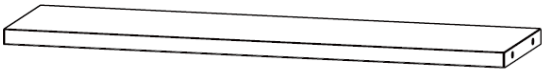
1-Schubladen-Rollenschrank x1	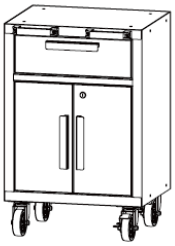
4-Schubladen-Rollenschrank x1	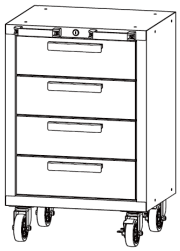
Werkbank x1	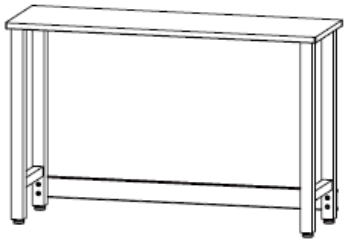

Stecktafel x6	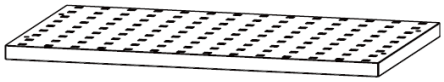

Anbringen der Griffe
Lösen Sie die Schrauben an der Vorderseite der Schubladen oder Türen mit einem Kreuzschlitzschraubendreher, um den Griff auf der Rückseite zu entfernen, und befestigen Sie den Griff mit zwei Flachkopfschrauben M5x12 an der Vorderseite der Tür oder der Schublade. Wiederholen Sie diesen Vorgang für alle Türen und Schubladen. Bringen Sie den Haltegriff am Schrank an, richten Sie die Löcher aus und befestigen Sie ihn mit zwei Flachkopfschrauben M8x16.

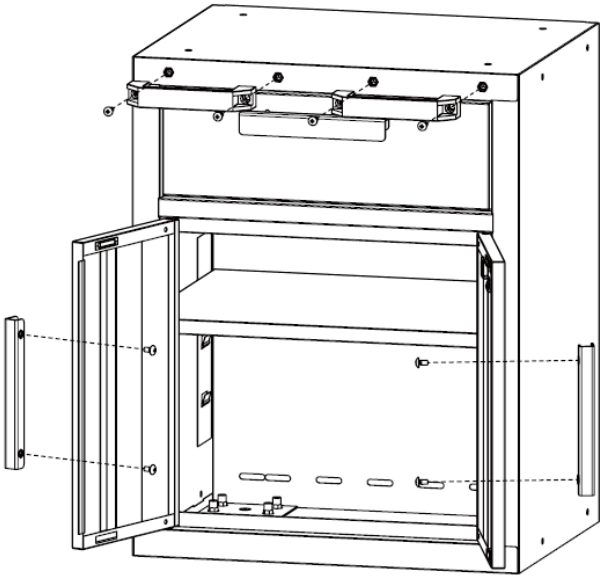

Montage der Laufrollen
Legen Sie den Rollschrank auf einen weichen Untergrund. Verwenden Sie das Verpackungsmaterial zum Schutz. Montieren Sie vier Rollen an jedem Schrank mit sechzehn M8x20 Sechskantflanschschrauben. Hinweis: Die gebremsten Rollen sollten sich an der Vorderseite des Schranks befinden.

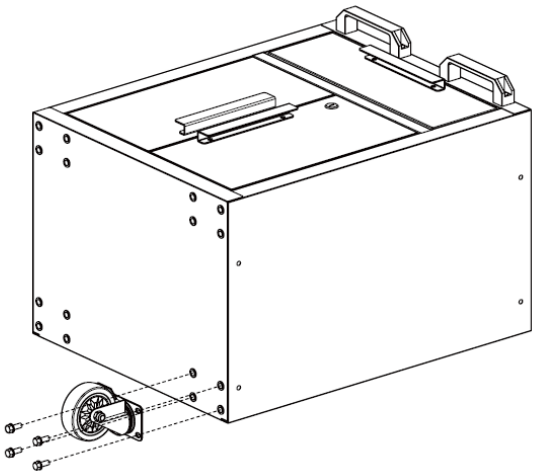

Anbringen der Füße

Legen Sie den Schrank vorsichtig auf den Rücken und befestigen Sie dann die verstellbaren Nivellierfüße mit sechzehn Flachkopfschrauben M6x12 und einem Kreuzschlitzschraubendreher am Schrank.

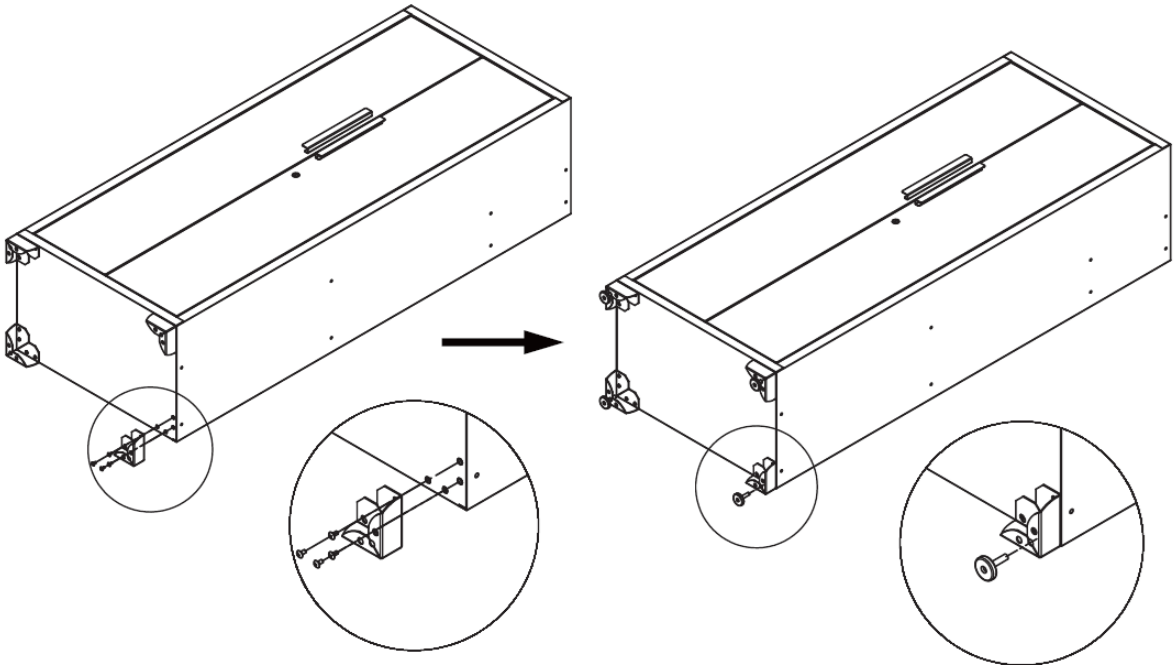

Einbau der Regale

Überprüfen Sie die erforderliche Position und setzen Sie das Regal vorsichtig in den Steckplatz ein. Bitte stellen Sie sicher, dass das Regal stabil ist. HINWEIS: Ein mittlerer Einlegeboden muss auf Höhe des Schlosses an der Schranktür angebracht sein, damit das Schloss funktioniert.

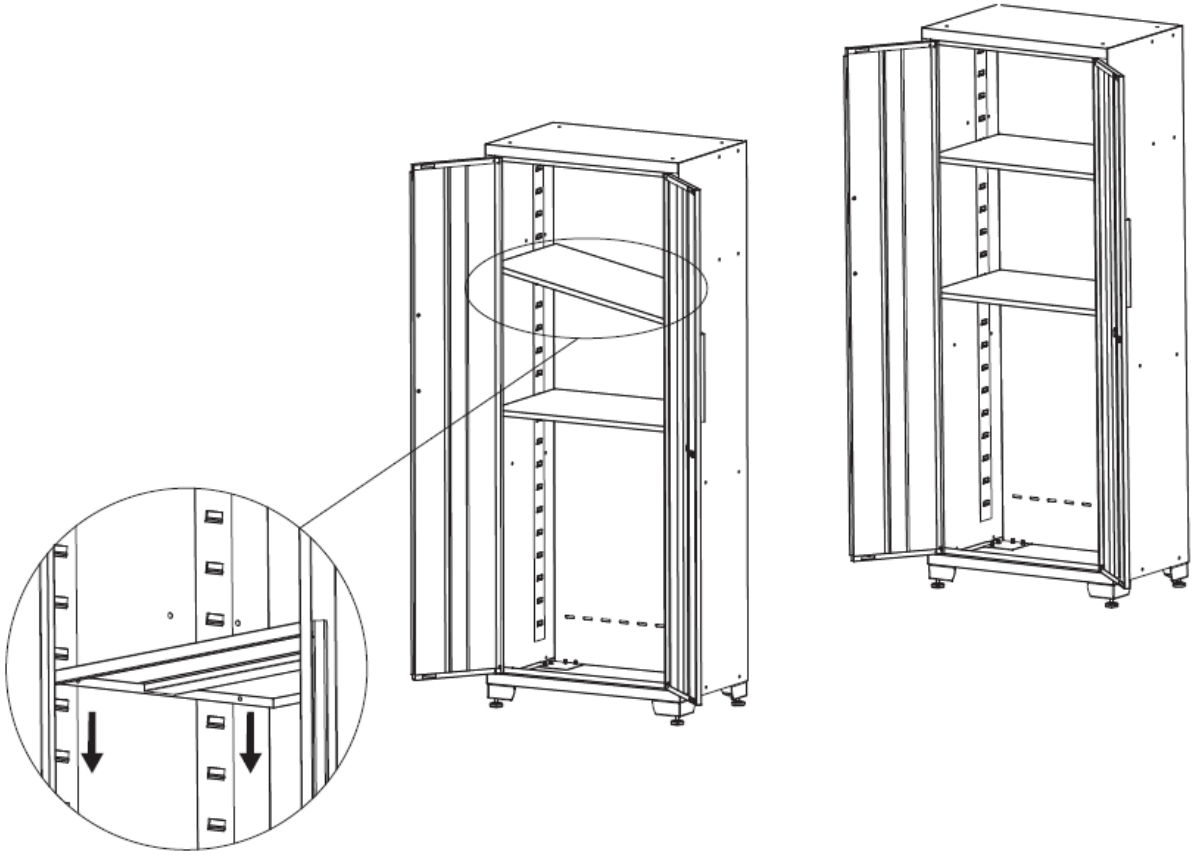

Installation der Workbench

1. Legen Sie die Arbeitsplatte auf eine weiche Unterlage, richten Sie die Löcher an den Füßen mit denen der Arbeitsplatte aus. Verwenden Sie vier M8x16-Schrauben, um sie miteinander zu verbinden.
2. Verwenden Sie vier Sechskantschrauben M8x65 und vier Muttern M8, um die Stütze an den Beinen zu befestigen.
3. Ziehen Sie alle Schrauben und Muttern an.
4. Stellen Sie die Werkbank auf, um diesen Schritt abzuschließen.

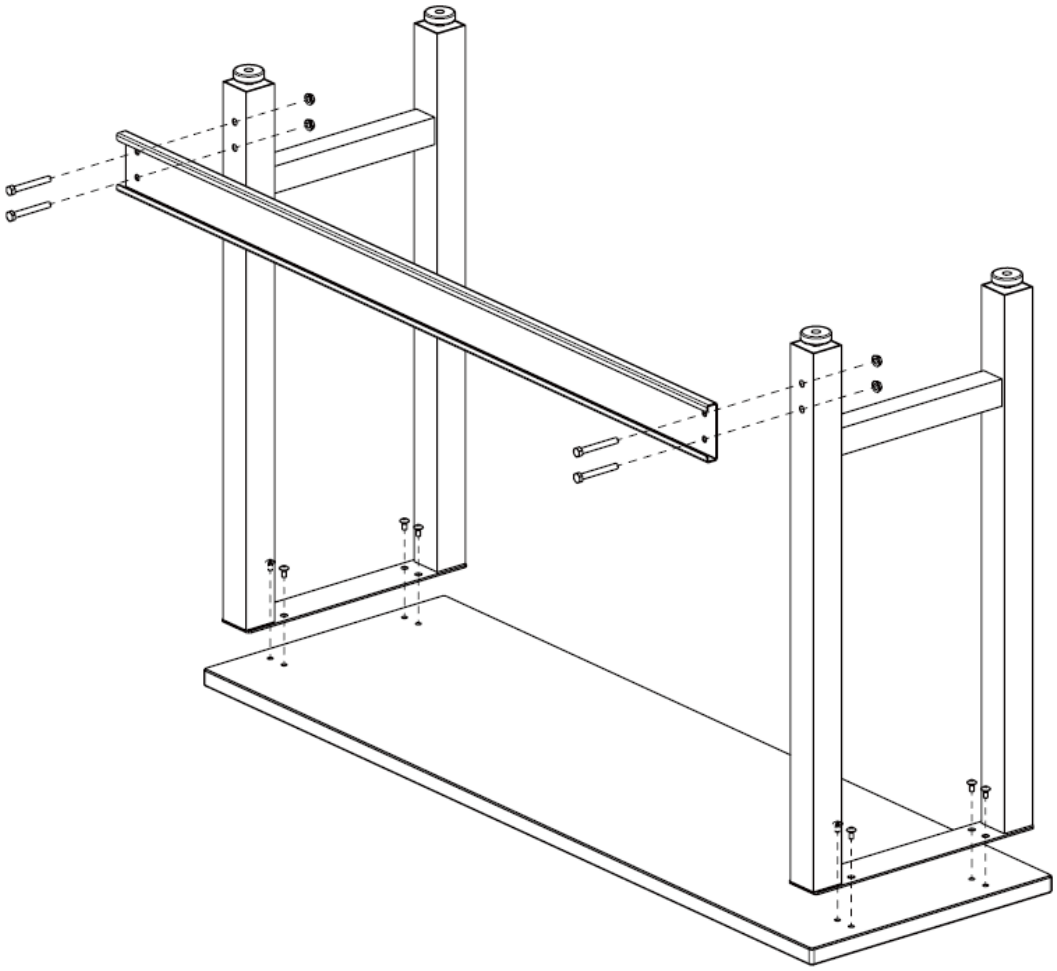

Einrichtung

1. Planen Sie die Position der Schränke, positionieren Sie die Werkbank.

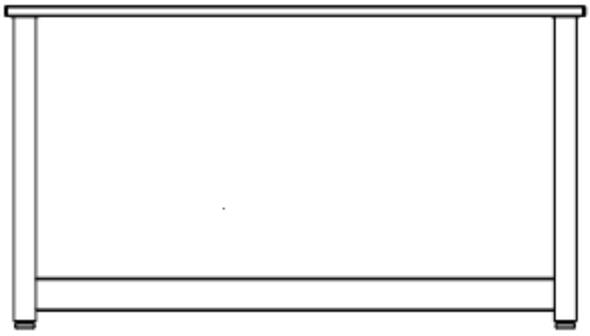

2. Richten Sie die Stecktafeln aus und schrauben Sie sie an die Wand.

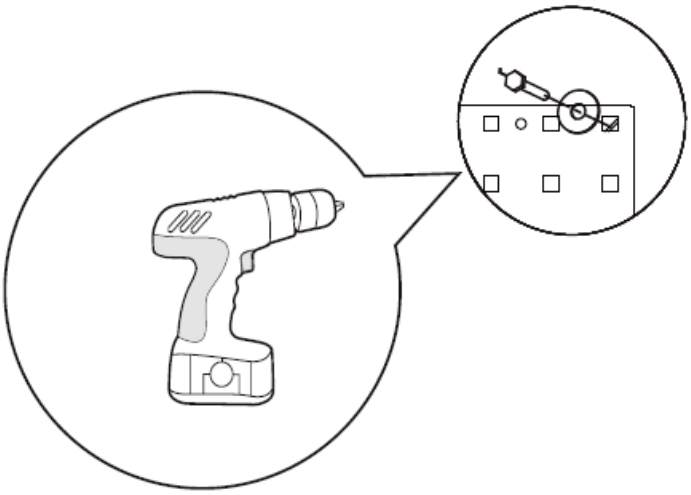

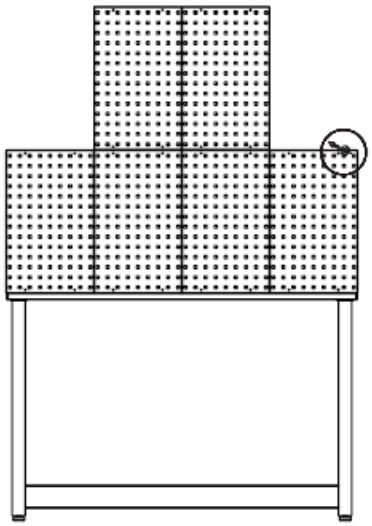

3. Verbinden Sie die beiden Hängeschränke mit den Einlegeböden.

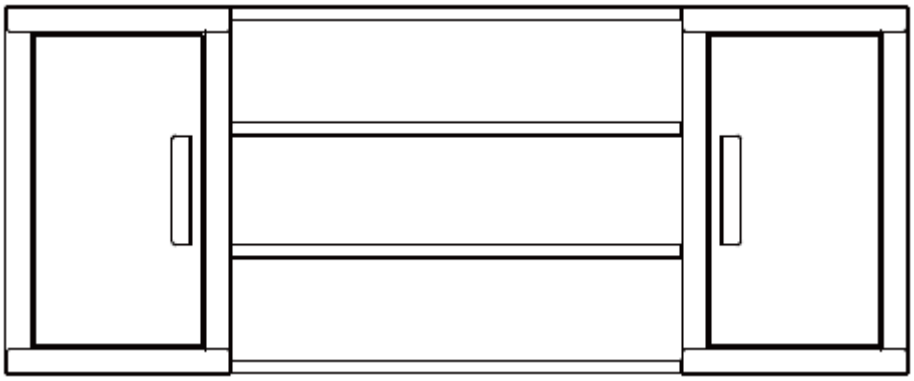

4. Öffnen Sie die Tür des Hängeschranks, schließen Sie die Hängeschrankbaugruppe an die Wand an. Für diesen Schritt werden zwei oder mehr Personen empfohlen.

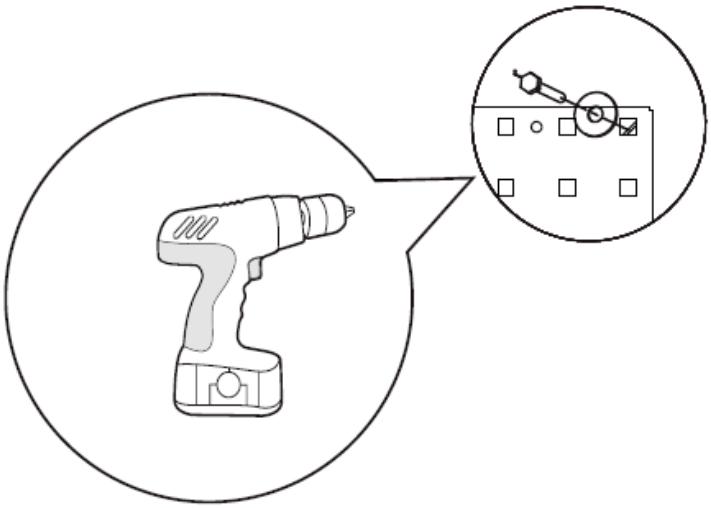

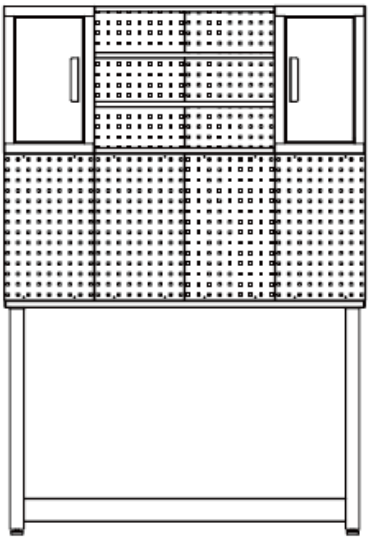

5. Rollen Sie den Werkzeugschrank unter die Werkbank.

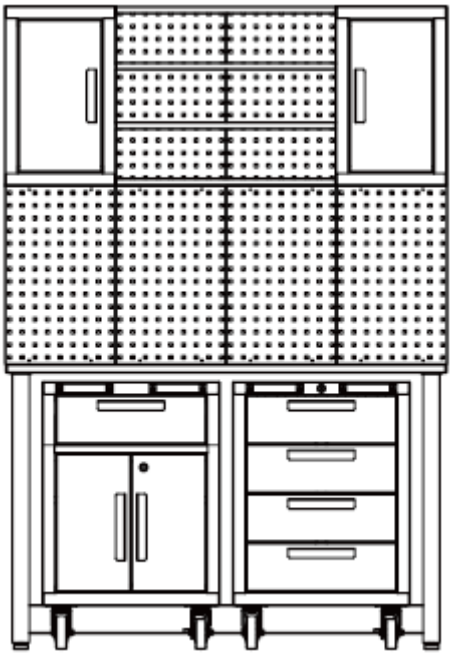

6. Lehnen Sie den Schrank gegen den Tisch. Öffnen Sie die Tür des Schrankes und befestigen Sie den Schrank sicher an der Wand, damit er nicht kippt.

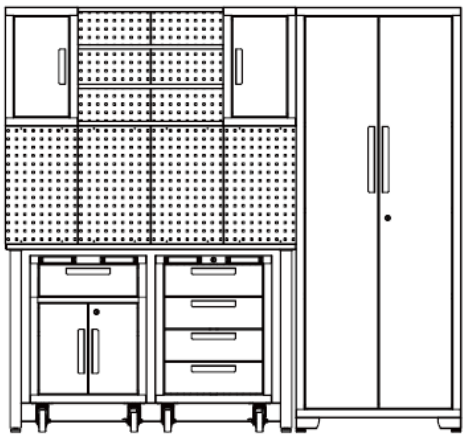

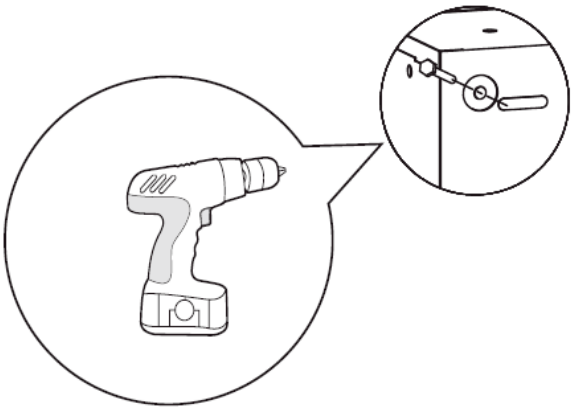

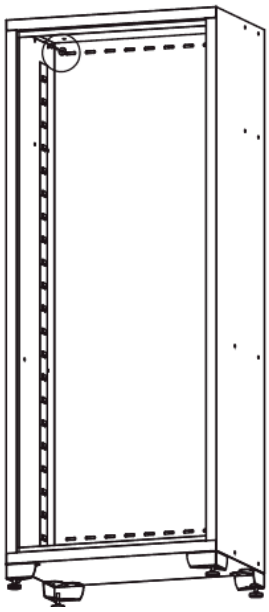

Der Einbau des Garagenschranksets ist abgeschlossen.

Ausbau der Schublade

Schieben Sie die Schublade so weit heraus, dass sie fast vollständig ausgezogen ist. Drücken Sie den schwarzen Entriegelungshebel auf der einen Seite nach oben, während Sie den schwarzen Entriegelungshebel auf der anderen Seite nach unten ziehen. Halten Sie die Hebel in den unten abgebildeten Positionen und ziehen Sie die Schublade nach außen, bis sie sich von der Schubladenführung löst.

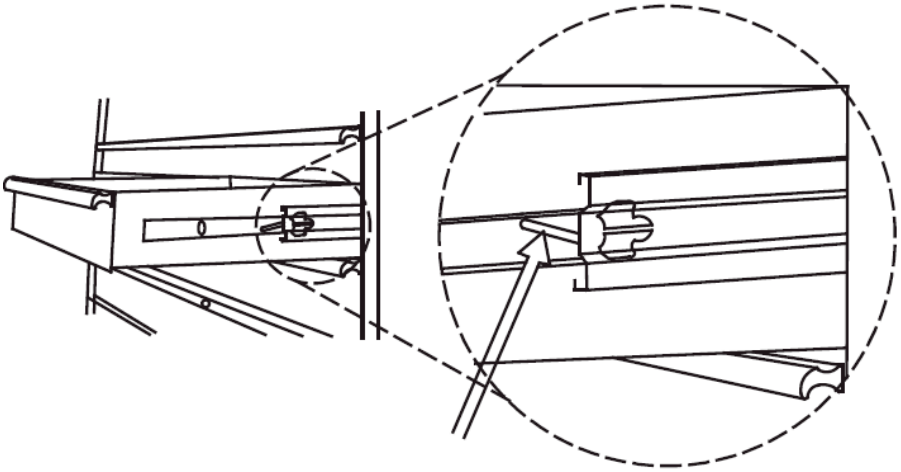

Eine Seite hochdrücken

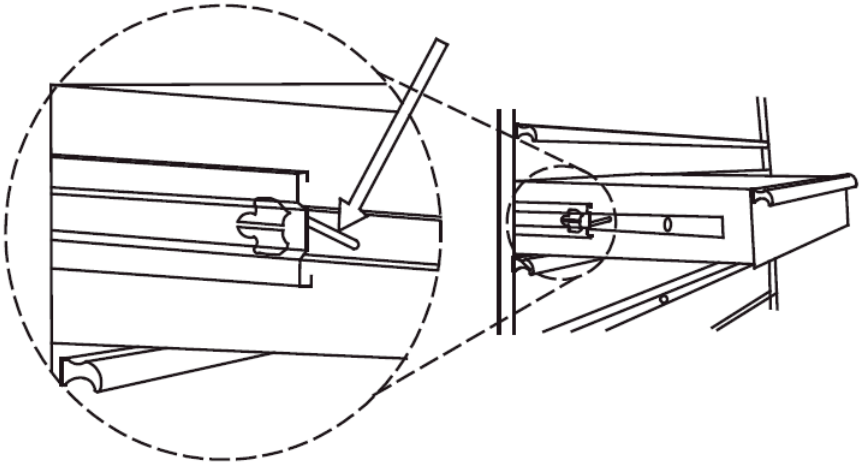

Drücken Sie die andere Seite nach unten

3.2. Reinigung und Wartung

a) Verwenden Sie zur Reinigung der Oberfläche nur nicht ätzende Reinigungsmittel.
b) Nach der Reinigung des Geräts sollten alle Teile vollständig getrocknet sein, bevor Sie es wieder benutzen.
c) Lagern Sie das Gerät an einem trockenen, kühlen Ort, frei von Feuchtigkeit und direkter Sonneneinstrahlung.
d) Spritzen Sie das Gerät nicht mit einem Wasserstrahl ab und tauchen Sie es nicht in Wasser ein.
e) Das Gerät muss regelmäßig inspiziert werden, um seine technische Leistungsfähigkeit zu überprüfen und eventuelle Schäden festzustellen.
f) Verwenden Sie zur Reinigung ein weiches, feuchtes Tuch.
g) Verwenden Sie zur Reinigung keine scharfen und/oder metallischen Gegenstände (z. B. eine Drahtbürste oder einen Metallspatel), da diese das Oberflächenmaterial des Geräts beschädigen können.
h) Reinigen Sie das Gerät nicht mit säurehaltigen Substanzen, Mitteln für medizinische Zwecke, Verdünnern, Kraftstoffen, Ölen oder anderen chemischen Substanzen, da dies das Gerät beschädigen kann.
i) Schmieren Sie die Schienen zweimal pro Jahr mit einem Qualitätsschmiermittel. Dies ist vor allem dann notwendig, wenn die Temperatur sinkt und die Lager dadurch schwergängig werden können.

This User Manual has been translated for your convenience using machine translation. Reasonable efforts have been made to provide an accurate translation; however, no automated translation is perfect nor is it intended to replace human translators. The official User Manual is the English version. Any discrepancies or differences created in the translation are not binding and have no legal effect for compliance or enforcement purposes. If any questions arise related to the accuracy of the information contained in the User Manual, please refer to the English version of those contents which is the official version.

Technical data

Parameter description	Parameter value	
Product name	Garage Cabinet	
Model	MSW-GTC-100L	MSW-GTC-200G
Load capacity - capacity max. [kg]	200	
Max. load capacity per shelf [kg]	50	
Dimensions [width x depth x height; mm]	1960 x 1900 x 490	470 x 1900 x 2070
Weight [kg]	118.3	129.4

1. General description

The user manual is designed to assist in the safe and trouble-free use of the device. The product is designed and manufactured in accordance with strict technical guidelines, using state-of-the-art technologies and components. Additionally, it is produced in compliance with the most stringent quality standards.

DO NOT USE THE DEVICE UNLESS YOU HAVE THOROUGHLY READ AND UNDERSTOOD THIS USER MANUAL.

To increase the product life of the device and to ensure trouble-free operation, use it in accordance with this user manual and regularly perform maintenance tasks. The technical data and specifications in this user manual are up to date. The manufacturer reserves the right to make changes associated with quality improvement. The device is designed to reduce noise emission risks to a minimum, taking into account technological progress and noise reduction opportunities.

Legend

Read instructions before use.

WARNING! or **CAUTION!** or **REMEMBER!** Applicable to the given situation.
(general warning sign)

ATTENTION! Hand crush hazard!

Only use indoors.

PLEASE NOTE! Drawings in this manual are for illustration purposes only and in some details may differ from the actual product.

2. Usage safety

ATTENTION! Read all safety warnings and all instructions. Failure to follow the warnings and instructions may result in serious injury or even death.

The terms "device" or "product" are used in the warnings and instructions to refer to:
Garage Cabinet

2.1. Safety in the workplace

a) Make sure the workplace is clean and well lit. A messy or poorly lit workplace may lead to accidents. Try to think ahead, observe what is going on and use common sense when working with the device.
b) If you are unsure about whether the product is operating correctly or if you find damage, please contact the manufacturer's service centre.
c) Only the manufacturer's service centre may make repairs to the product. Do not attempt to make repairs yourself!
d) Regularly inspect the condition of the safety labels. If the labels are illegible, they must be replaced.
e) Please keep this manual available for future reference. If this device is passed on to a third party, the manual must be passed on with it.
f) Keep packaging elements and small assembly parts in a place not available to children.
g) If this device is used together with another equipment, the remaining instructions for use shall also be followed.

Remember! When using the device, protect children and other bystanders.

2.2. Personal safety

a) The device is not designed to be handled by persons (including children) with limited mental and sensory functions or persons lacking relevant experience and/or knowledge unless they are supervised by a person responsible for their safety or they have received instruction on how to operate the device.
b) When working with the device, use common sense and stay alert. Temporary loss of concentration while using the device may lead to serious injuries.
c) The device is not a toy. Children must be supervised to ensure that they do not play with the device.

2.3. Safe device use

a) Do not overload the device. Use the appropriate tools for the given task. A correctly-selected device will perform the task for which it was designed better and in a safer manner.
b) Keep the device in perfect technical condition. Before each use check for general damage, especially check moving components for cracked parts or elements, and for any other conditions which may impact the safe operation of the device. If damage is discovered, hand over the device for repair before use.
c) To ensure the operational integrity of the device, do not remove factory-fitted guards and do not loosen any screws.
d) When transporting and handling the device between the warehouse and the destination, observe the occupational health and safety principles for manual transport operations which apply in the country where the device will be used.
e) Clean the device regularly to prevent stubborn grime from accumulating.
f) It is forbidden to interfere with the structure of the device in order to change its parameters or construction.
g) Do not overload the device.

ATTENTION! Despite the safe design of the device and its protective features, and despite the use of additional elements protecting the operator, there is still a slight risk of accident or injury when using the device. Stay alert and use common sense when using the device.

3. Use guidelines

The product is designed to store equipment, workshop tools and organise the workplace.
The product is intended for home use only.
The user is liable for any damage resulting from unintended use of the device.

3.1. Assembling the device

3.1.1. MSW-GTC-100L

Hardware Included:

No.	DESCRIPTION	WALL CABINET x2	LOCKER x1	1-DRAWER CABINET x1	4-DRAWER R. CABINET x1	PEGBOARD x 6	BRACKET x1
1	M6 Hex Flange Nut	8	4	4	0	0	2
2	Flat Washer	4	4	2	0	4	0
3	Key	0	2	2	2	0	0
4	M5 x 50 Hex Tapping Bolt	4	4	2	0	4	0
5	M6 x 12 Flat-Head Bolt	8	16	20	0	0	4
6	M5 x 12 Flat-Head Bolt (on the door)	2	4	6	8	0	0
7	Adjustable Levelling Feet	0	4	4	0	0	0
8	Shelf	0	3	1	0	0	0
9	Casters	0	0	0	4	0	0
10	M8 x 20 Hex Flange Bolt	0	0	0	16	0	0
11	Handle	1	2	3	4	0	0

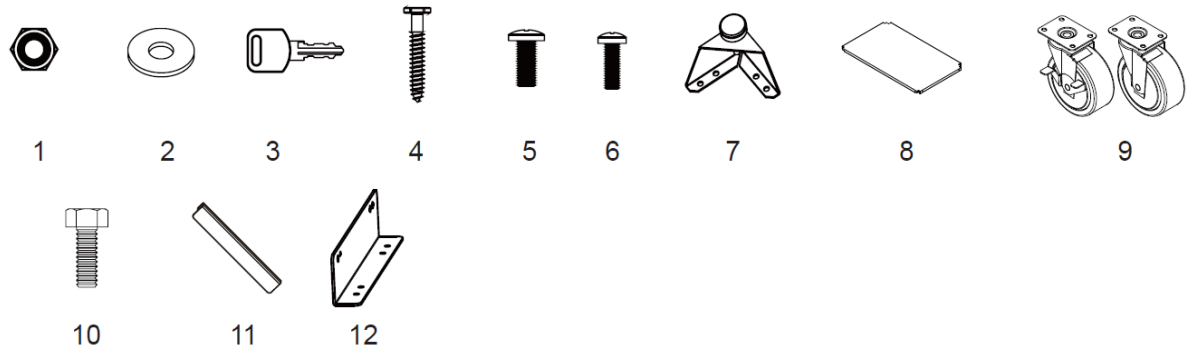

Helpful tools:

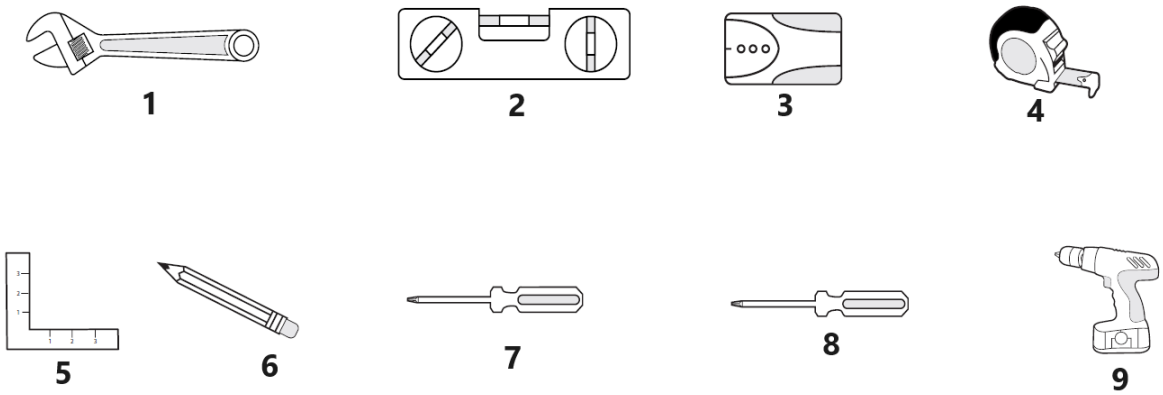

1	Adjustable Wrench	**4**	Measuring Tape	**7**	6 mm Phillips Screwdriver
2	Magnetic Leveller	**5**	Setsquare	**8**	5 mm Slotted Screwdriver
3	Stud Finder	**6**	Pencil	**9**	Cordless Power Drill

Locker x 1	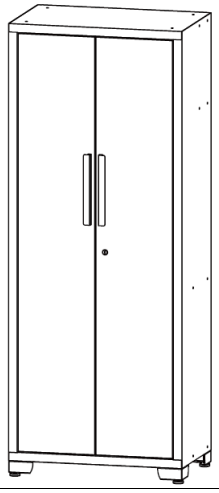
Wall cabinet x 2	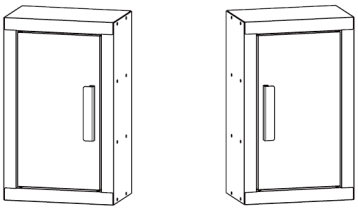
Shelf to connect the wall cabinets x 4	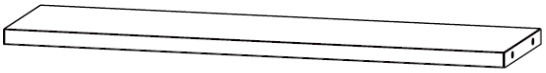
1-drawer cabinet x1	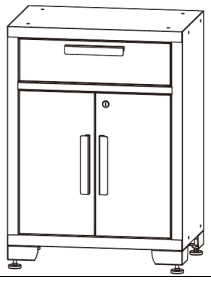
4-drawer roller cabinet x1	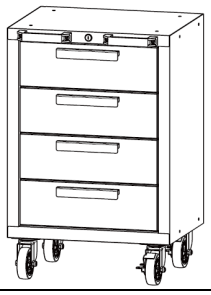
workbench x1	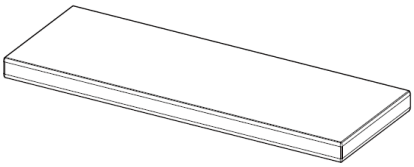
Pegboard x6	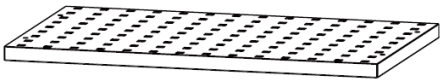

Handles Assembly

Unscrew the bolts on the front of the drawers or the doors using a Phillips screwdriver to remove the handle on the back of it, then attach the handle to the front of the door or the drawer using two M5x12 flat head bolts. Repeat for all the doors and drawers.

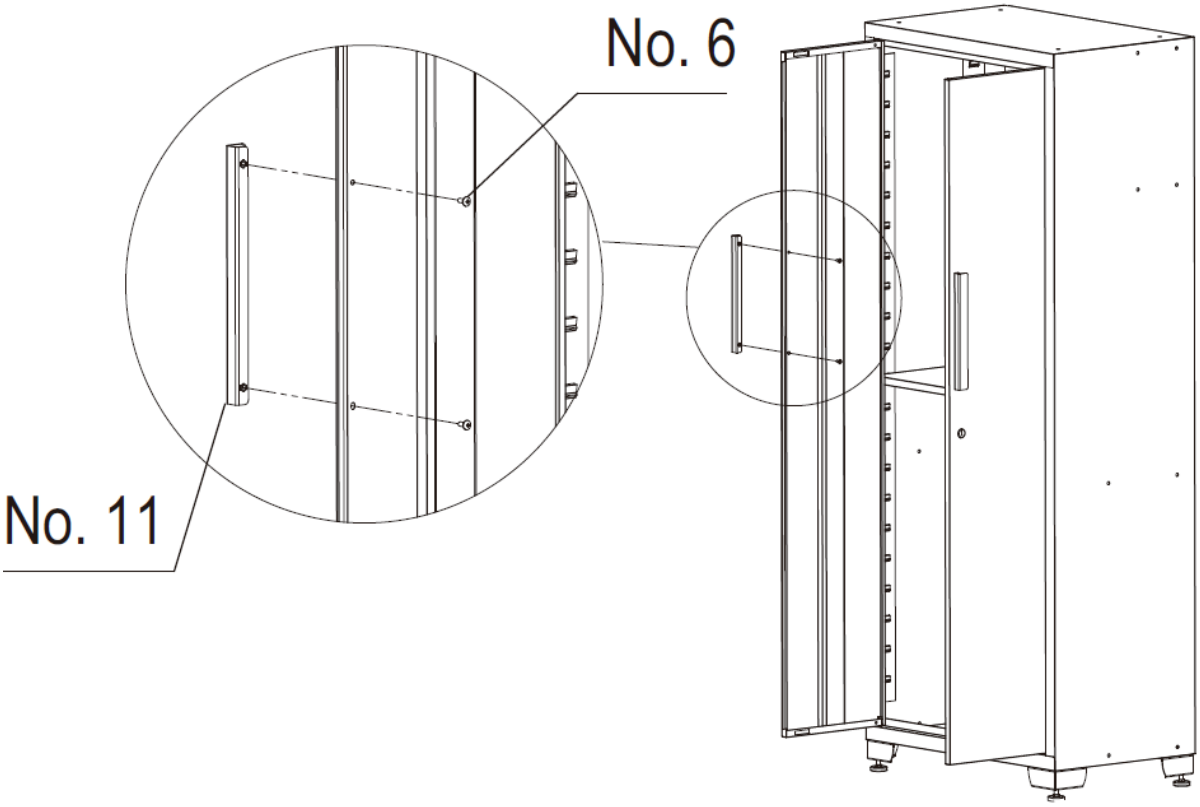

Casters Assembly

1. Securely lock all the drawers of the rolling cabinet.
2. Lay the rolling cabinet upside down. Use the packaging material for protection.
3. Mount the two swivel casters with brake to the front of the rolling cabinet using four M8x20 mm bolts per caster.
4. Mount the two regular casters to the other side of the rolling cabinet using four M8x20 mm bolts per caster.
5. Tighten all bolts with a wrench.
6. Return the rolling cabinet to its upright position.

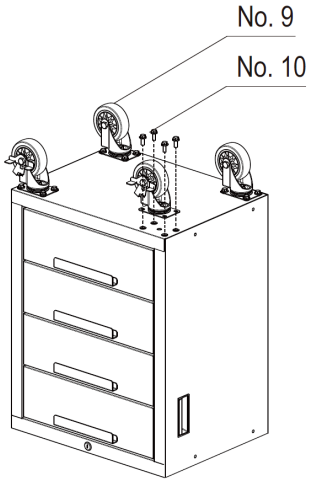

Feet Assembly

Carefully set the locker on its back, then attach the adjustable levelling feet to the locker using sixteen M6x12 flat-head bolts with a Philips screwdriver.

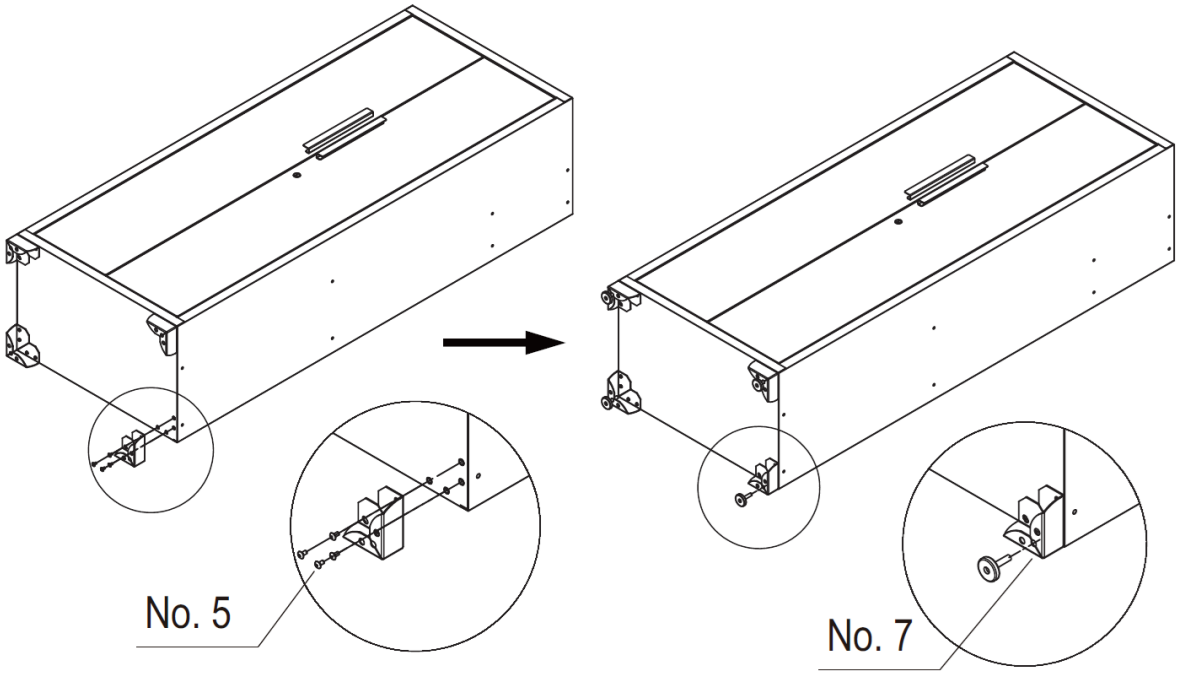

Shelves Assembly

Check the location need, carefully put the shelf into the slot. Please make sure the shelf is stable.
NOTE: A centre shelf must be installed level with the lock on the cabinet door for lock to work.

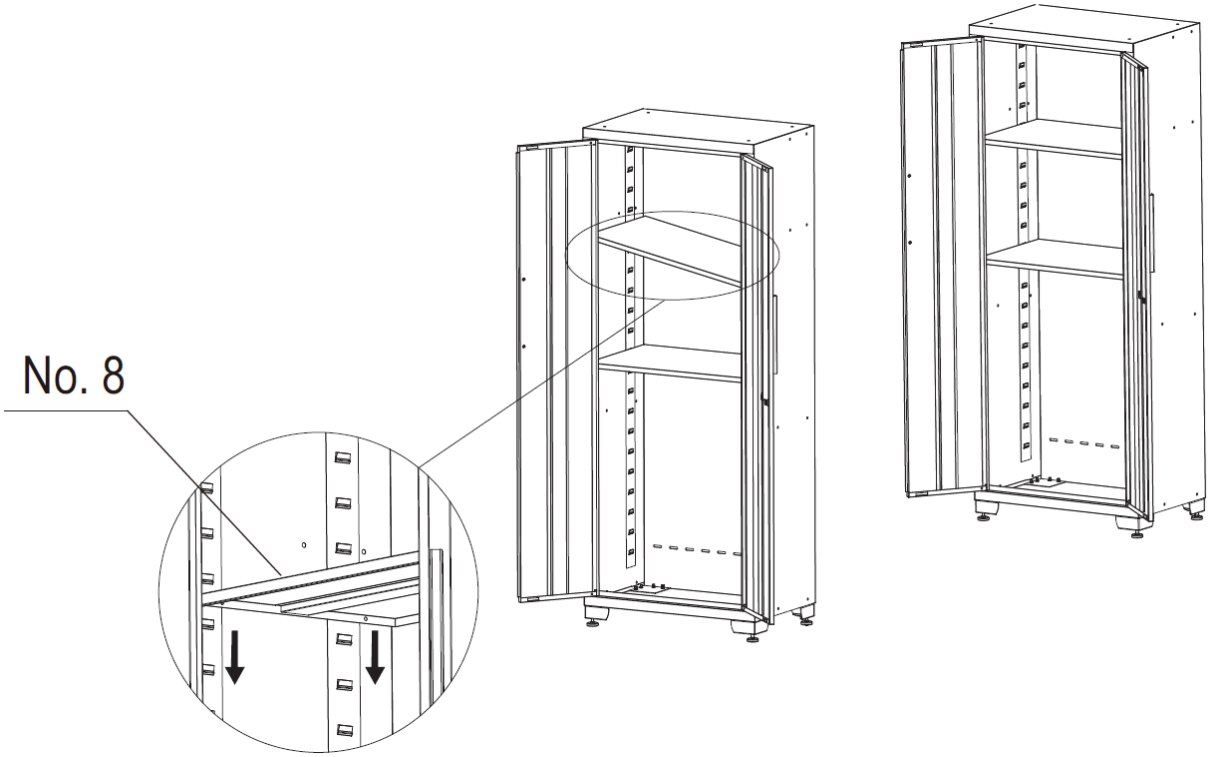

Installing the Worktop

Open the doors or remove the drawers to make sure that you have enough space to install the worktop.

Carefully place the wood worktop on the cabinets and fasten it with screwdriver or cordless power drill and four screws in the parts package of each bottom cabinet. If there is no bottom cabinet on one side, connect the worktop with a bracket to the side of the locker with four screws and two nuts.

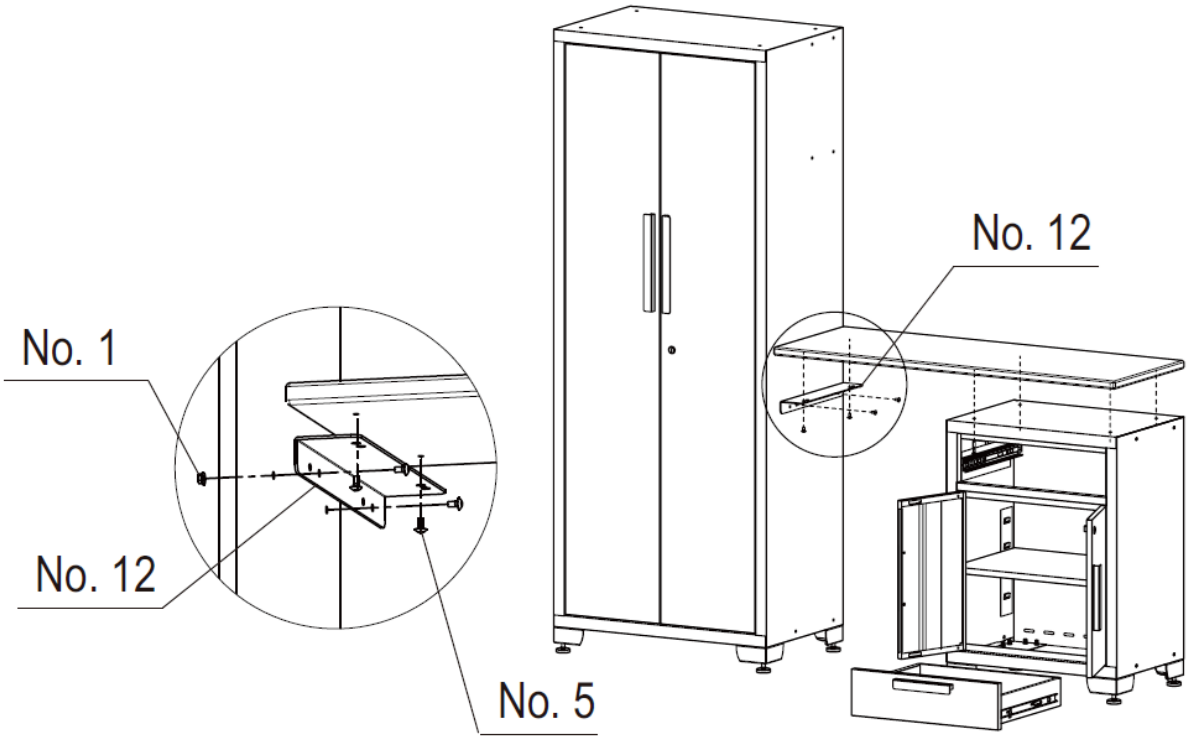

Setup

1. Plan the position of the cabinets, position the locker and 1-drawer cabinet.

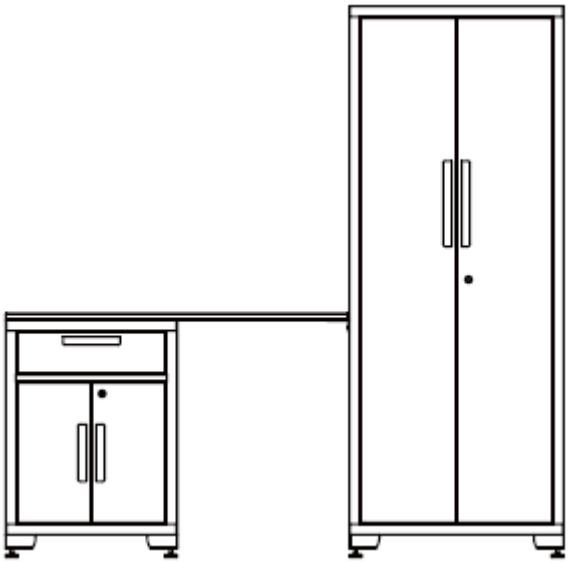

2. Align the pegboard and screw them onto the wall.

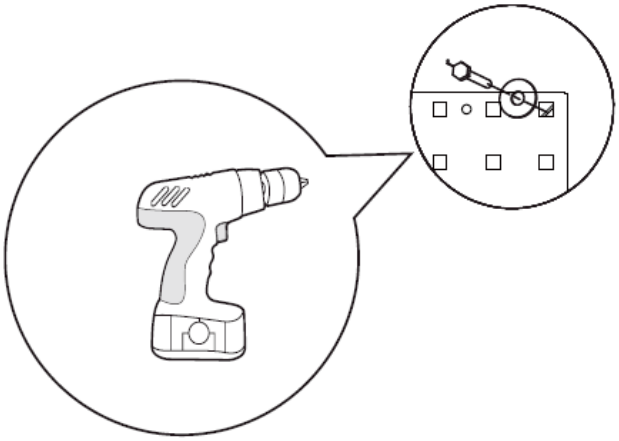

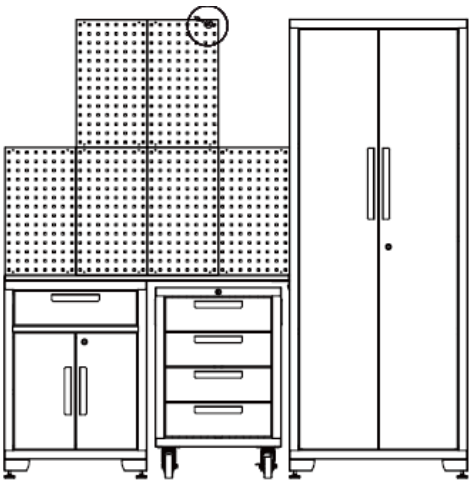

3. Connect the two wall cabinets with the shelves.

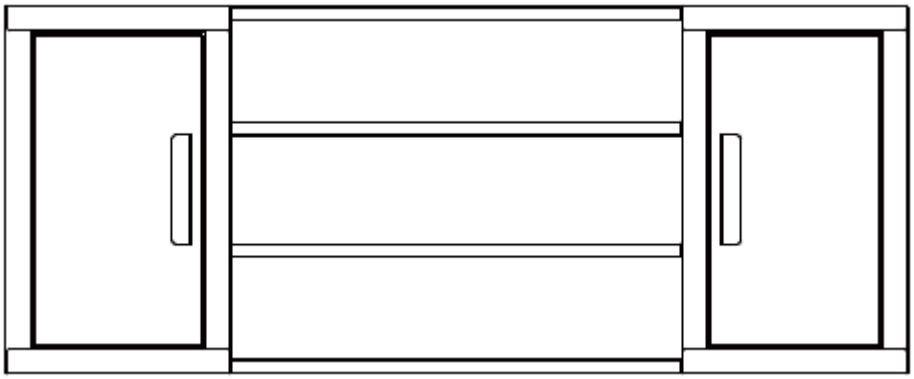

4. Open the door of the wall cabinet, connect the wall cabinet assembly to the wall. Two or more person is recommended for this step.

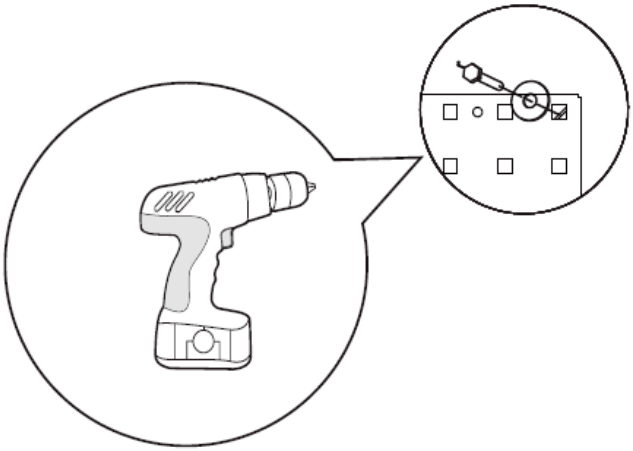

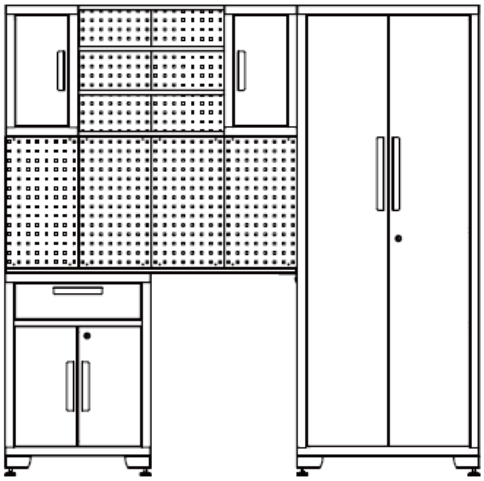

5. Roll the tool cabinet under the workbench. Open the door of the locker and securely attach the locker on the wall to prevent it from tipping.

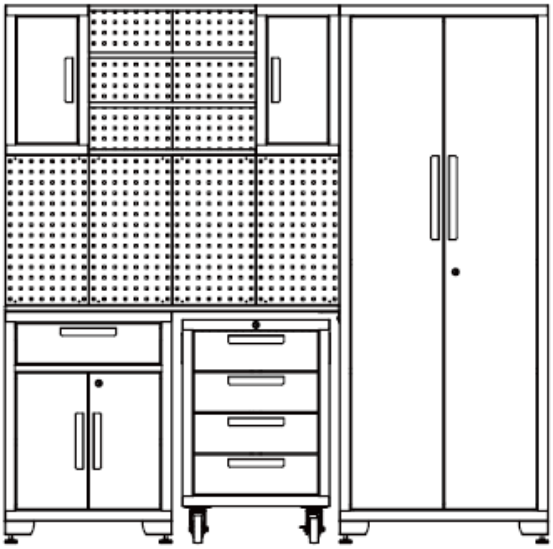

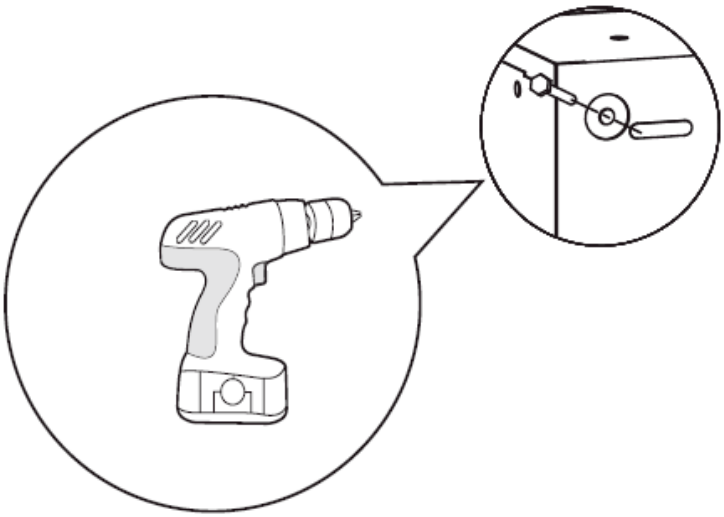

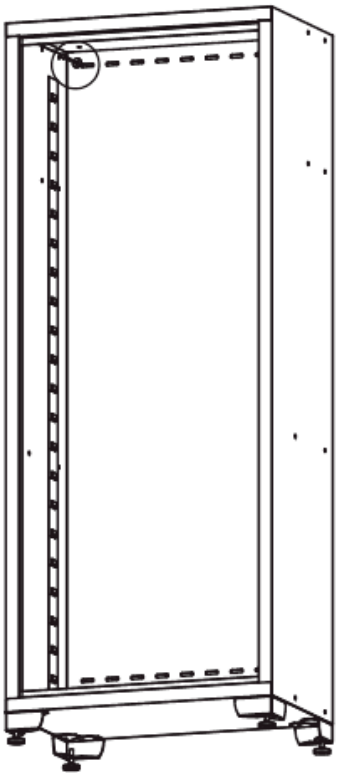

Fasten all the bolts. The installation of the garage cabinet set is finished.

Drawer Removal

Put the drawer out so that it's almost fully extended. Push up on the black release lever on one side, while pulling down on the black release lever on the other side. While holding the levers in the positions as illustrated below, pull the drawer outward until it is released from the drawer slide.

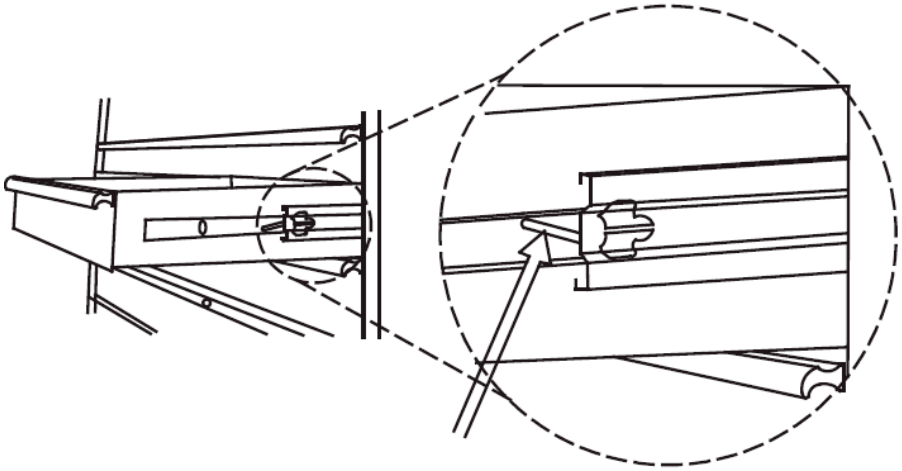

Push up one side

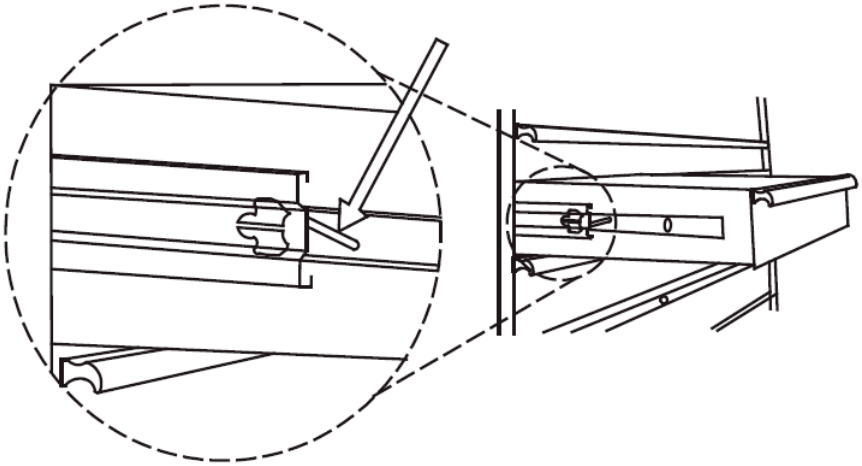

Push down the other side

3.1.2. MSW-GTC-200G

Hardware Included

No.	DESCRIPTION	WALL CABINET x2	LOCKER x1	1-DRAWER R. CABINET x1	4-DRAWER R. CABINET x1	52IN WORKBENCH x1	PEGBOARD x 6
1	M6 Hex Flange Nut	8x2	4	0	0	0	0
2	Flat Washer	4x2	4	0	0	0	4x6
3	Key	0	2	2	2	0	0
4	M5 x 50 Hex Tapping Bolt	4x2	4	0	0	0	4x6
5	M6x 12 Flat-Head Bolt	8x2	20	0	0	0	0
6	M5 x 12 Flat-Head Bolt (on the door)	2x2	4	6	8	0	0
7	Adjustable Levelling Feet	0	4	0	0	0	0
8	Shelf	0	3	1	0	0	0
9	Casters	0	0	4	4	0	0
10	M8 x 20 Hex Flange Bolt	0	0	16	16	0	0
11	Grab Handle	0	0	2	2	0	0
12	M8 x 16 Flat-Head Bolt	0	0	4	4	8	0
13	M8 x 65 Hex Bolt	0	0	0	0	4	0
14	M8 Hex Flange Nut	0	0	0	0	4	0

Helpful Tools

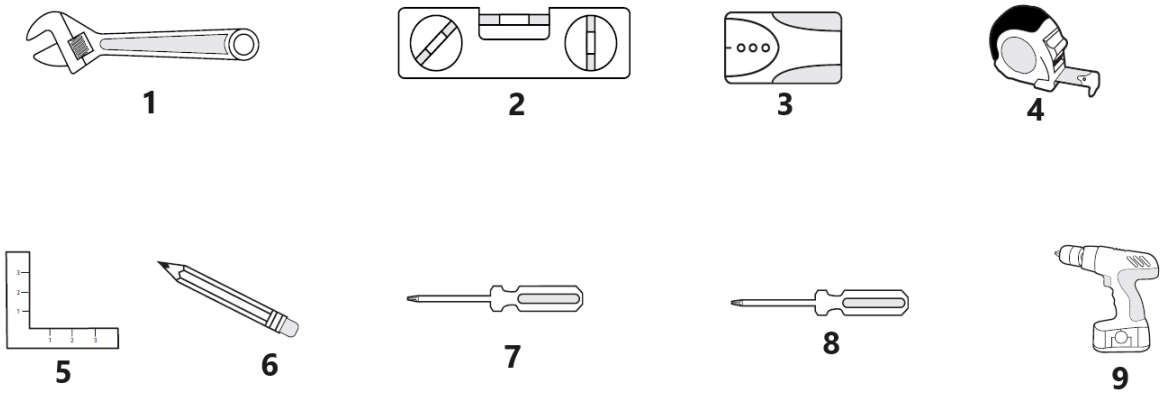

1	Adjustable Wrench	**4**	Measuring Tape	**7**	6 mm Phillips Screwdriver
2	Magnetic Leveller	**5**	Set Square	**8**	5 mm Slotted Screwdriver
3	Stud Finder	**6**	Pencil	**9**	Cordless Power Drill

Locker x 1	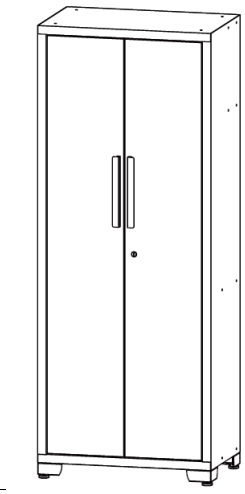
Wall cabinet x 2	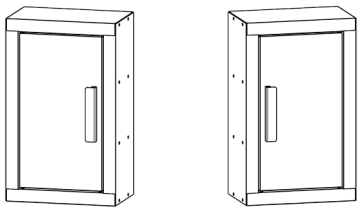
Shelf to connect the wall cabinets x 4	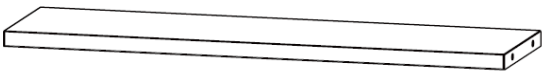
1-drawer roller cabinet x1	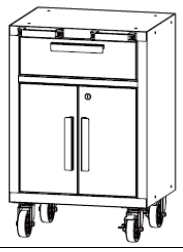
4-drawer roller cabinet x1	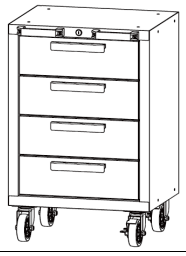
workbench x1	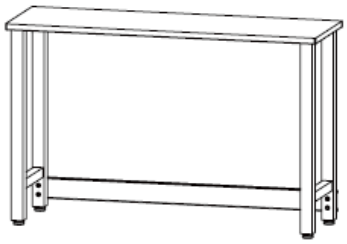
Pegboard x6	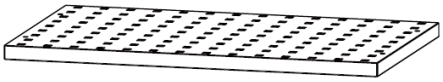

Installing the Handles

Unscrew the bolts on the front of the drawers or the doors using a Phillips screwdriver to remove the handle on the back of it, then attach the handle to the front of the door or the drawer using two M5x12 flat head bolts. Repeat for all the doors and drawers. Attach the grab handle to the cabinet, align the holes and fix with two M8x16 flat head bolts.

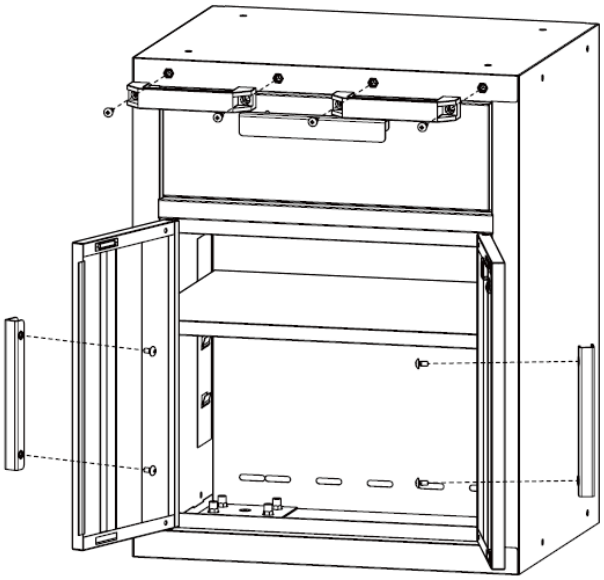

Installing the Casters

Lay the rolling cabinet on soft ground. Use the packaging material for protection. Mount four casters to each cabinet with sixteen M8x20 hex flange bolts. Note: The casters with brakes should be on the front side of the cabinet.

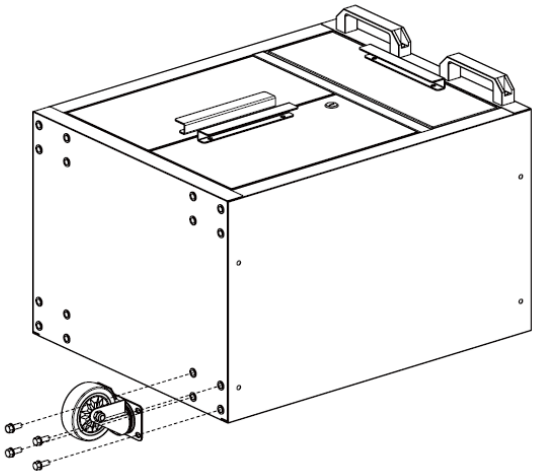

Installing the Feet

Carefully set the locker on its back, then attach the adjustable levelling feet to the locker using sixteen M6x12 flat-head bolts with a Philips screwdriver.

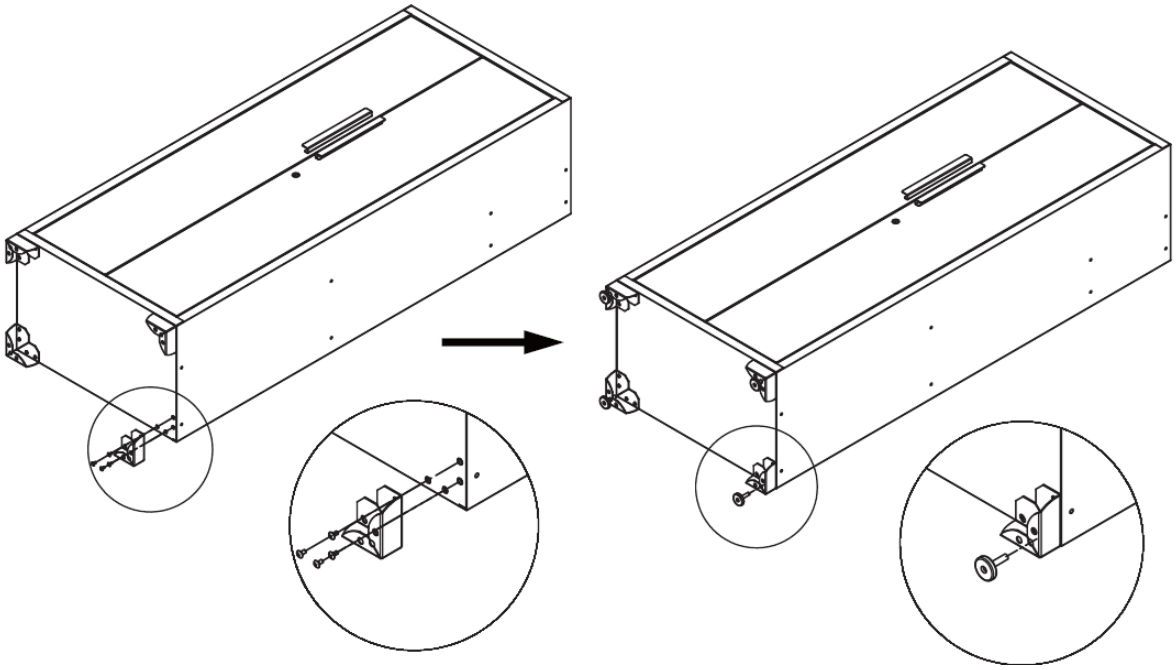

Installing the Shelves

Check the location need, carefully put the shelf into the slot. Please make sure the shelf is stable. NOTE: A centre shelf must be installed level with the lock on the cabinet door for lock to work.

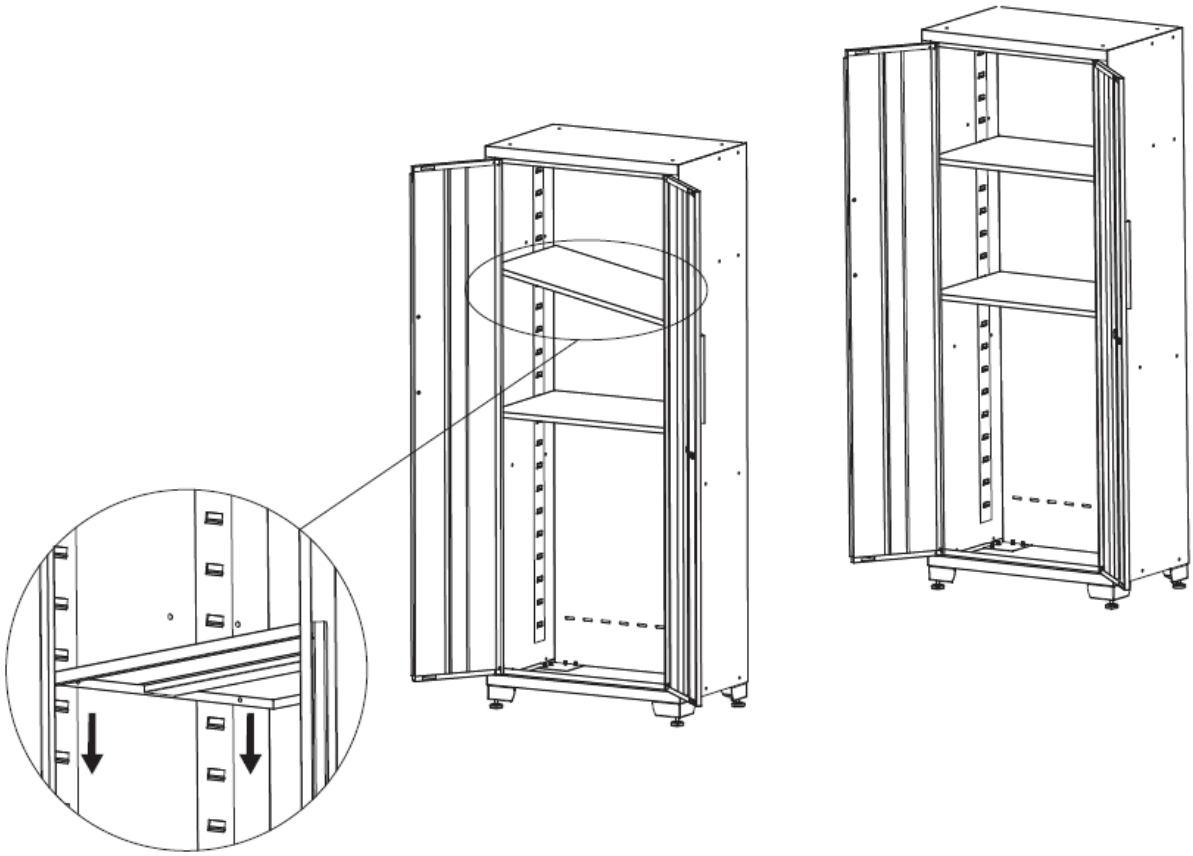

Installing the Workbench

1. Lay down the work top on a soft surface, align the holes on the legs with that on the worktop. Use four M8x16 bolts to connecting them together.
2. Use four M8x65 hex bolts and four M8 nuts to fasten support to the legs.
3. Fasten all the bolts and nuts.
4. Stand up the workbench to finish this step.

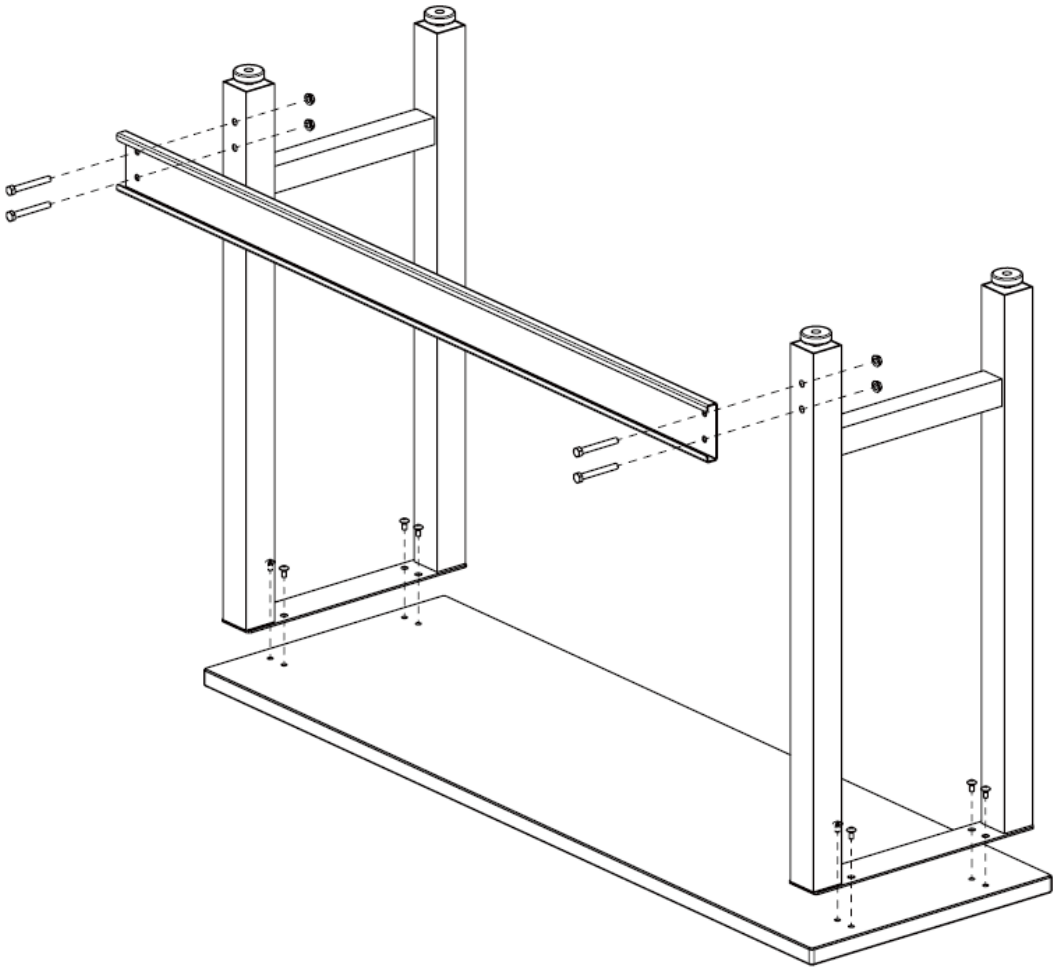

Setup

1. Plan the position of the cabinets, position the workbench.

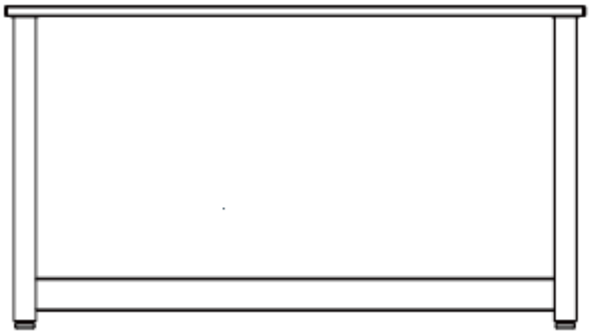

2. Align the pegboard and screw them onto the wall.

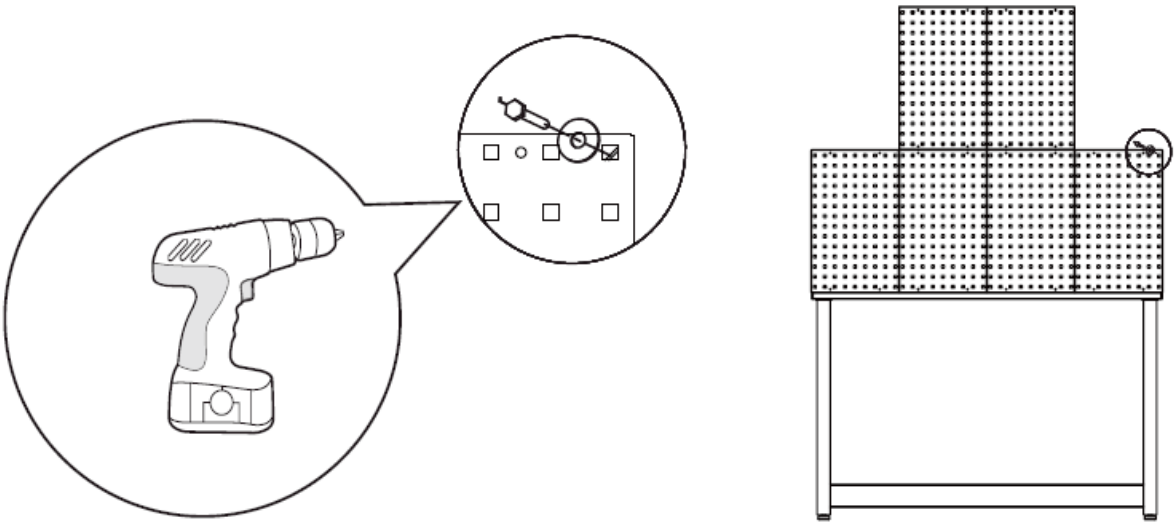

3. Connect the two wall cabinets with the shelves.

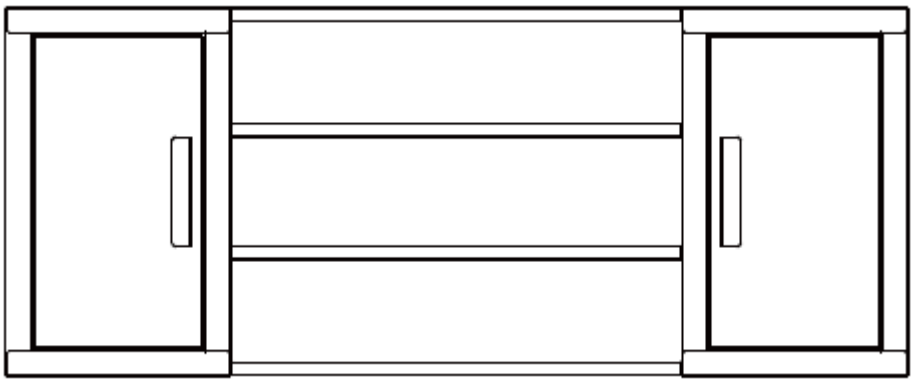

4. Open the door of the wall cabinet, connect the wall cabinet assembly to the wall. Two or more person is recommended for this step.

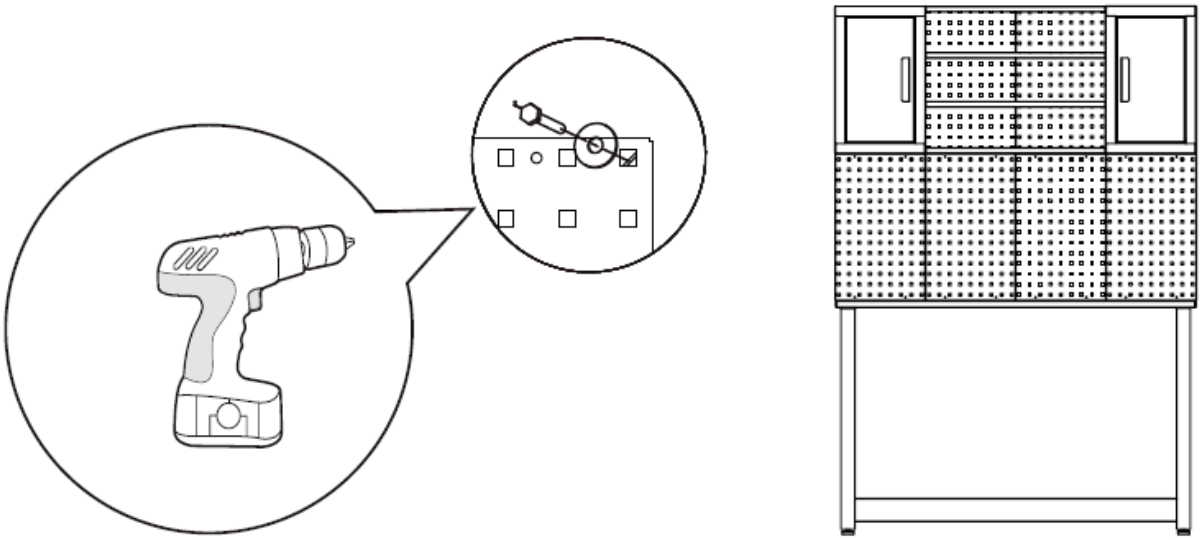

5. Roll the tool cabinet under the workbench.

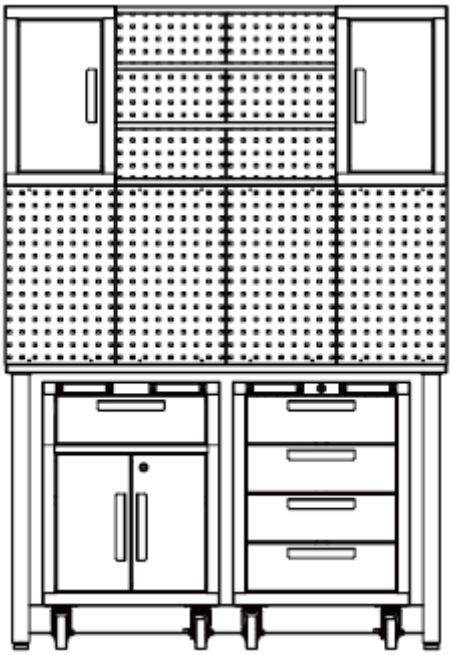

6. Lean the cabinet against the table. Open the door of the locker and securely attach the locker on the wall to prevent it from tipping.

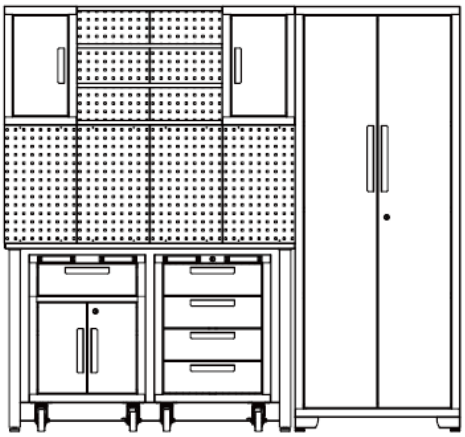

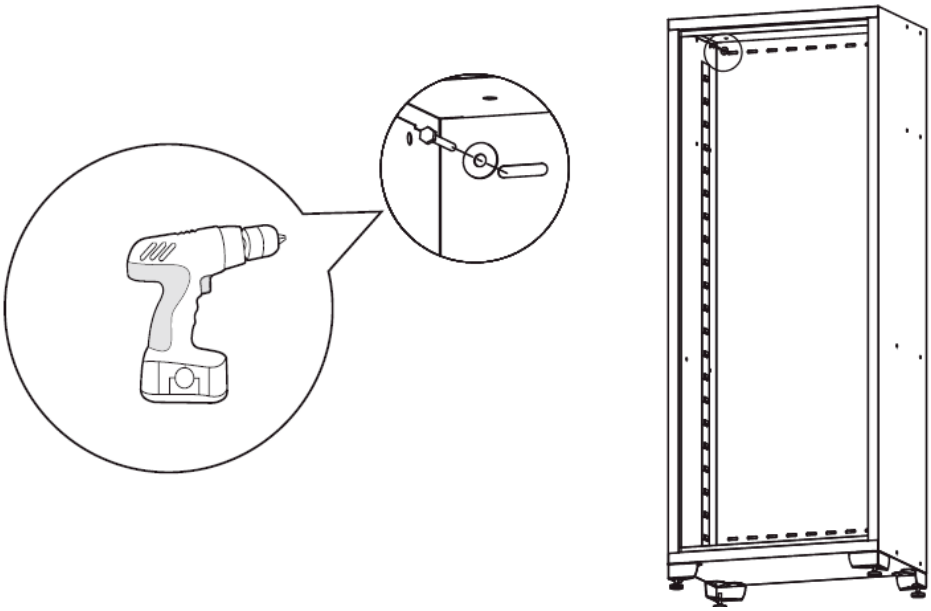

The installation of the garage cabinet set is finished.

Drawer Removal
Put the drawer out so that it's almost fully extended. Push up on the black release lever on one side, while pulling down on the black release lever on the other side. While holding the levers in the positions as illustrated below, pull the drawer outward until it is released from the drawer slide.

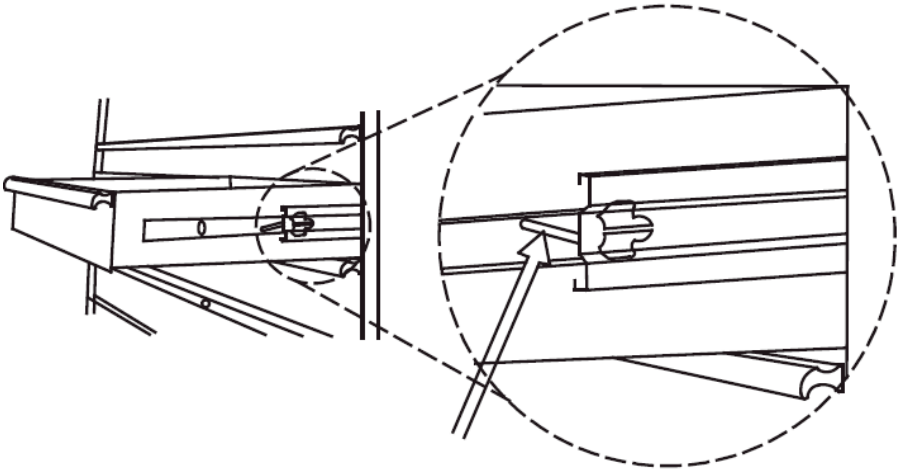

Push up one side

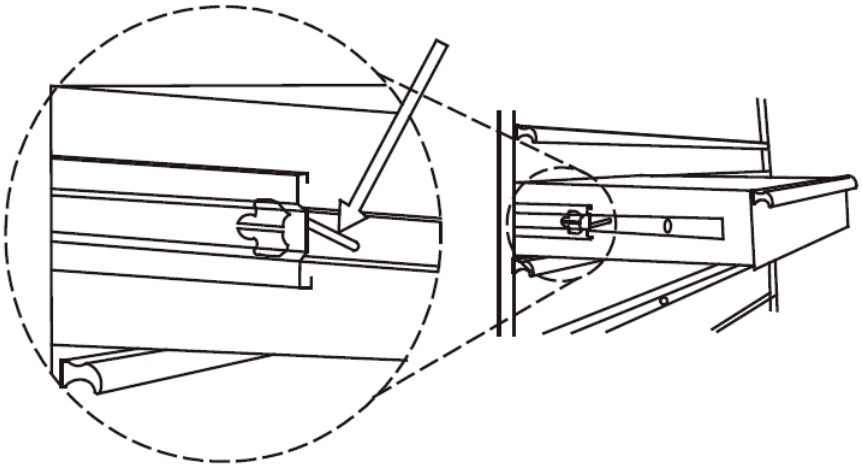

Push down the other side

3.2. Cleaning and maintenance

a) Use only non-corrosive cleaners to clean the surface.
b) After cleaning the device, all parts should be dried completely before using it again.
c) Store the unit in a dry, cool place, free from moisture and direct exposure to sunlight.
d) Do not spray the device with a water jet or submerge it in water.
e) The device must be regularly inspected to check its technical efficiency and spot any damage.
f) Use a soft, damp cloth for cleaning.
g) Do not use sharp and/or metal objects for cleaning (e.g. a wire brush or a metal spatula) because they may damage the surface material of the appliance.
h) Do not clean the device with an acidic substance, agents of medical purposes, thinners, fuel, oils or other chemical substances because it may damage the device.
i) Lubricate the slides twice a year with a quality lubricant. This is especially necessary when the temperature drops, which may cause the bearings to be stiff.

Niniejsza instrukcja obsługi została przetłumaczona dla wygody użytkownika przy użyciu tłumaczenia maszynowego. Podjęto rozsądne wysiłki, aby zapewnić dokładne tłumaczenie; jednak żadne automatyczne tłumaczenie nie jest doskonałe, ani nie ma na celu zastąpienia ludzkich tłumaczy. Oficjalną instrukcją obsługi jest wersja angielska. Wszelkie rozbieżności lub różnice powstałe w tłumaczeniu nie są wiążące i nie mają skutków prawnych dla celów zgodności lub egzekwowania przepisów. Jeśli pojawią się jakiekolwiek pytania związane z dokładnością informacji zawartych w instrukcji obsługi, należy zapoznać się z angielską wersją tych treści, która jest wersją oficjalną.

Dane techniczne

Opis parametru	Wartość parametru	
Nazwa produktu	Szafa garażowa	
Model	MSW-GTC-100L	MSW-GTC-200G
Nośność max [kg]	200	
Nośność jednej półki [kg]	50	
Wymiary [szerokość x głębokość x wysokość; mm]	1960 x 1900 x 490	470 x 1900 x 2070
Ciężar [kg]	118.3	129.4

1. Ogólny opis

Instrukcja przeznaczona jest do pomocy w bezpiecznym i niezawodnym użytkowaniu. Produkt jest zaprojektowany i wykonany ściśle według wskazań technicznych przy użyciu najnowszych technologii i komponentów oraz przy zachowaniu najwyższych standardów jakości.

PRZED PRZYSTĄPIENIEM DO PRACY NALEŻY DOKŁADNIE PRZECZYTAĆ I ZROZUMIEĆ NINIEJSZĄ INSTRUKCJĘ.

Dla zapewnienia długiej i niezawodnej pracy urządzenia należy dbać o jego prawidłową obsługę oraz konserwację zgodnie ze wskazówkami zawartymi w tej instrukcji. Dane techniczne i specyfikacje zawarte w tej instrukcji obsługi są aktualne. Producent zastrzega sobie prawo dokonywania zmian związanych z podwyższeniem jakości. Uwzględniając postęp techniczny i możliwość ograniczenia hałasu, urządzenie zaprojektowano i zbudowano tak, aby ryzyko jakie wynika z emisji hałasu ograniczyć do najniższego poziomu.

Objaśnienie symboli

Przed użyciem należy zapoznać się z instrukcją.

UWAGA! lub **OSTRZEŻENIE!** lub **PAMIĘTAJ!** Ogólny znak ostrzegawczy opisujący daną sytuację.

UWAGA! Niebezpieczeństwo zgniecenia dłoni!

Do użytku tylko wewnątrz pomieszczeń.

UWAGA! Ilustracje w niniejszej instrukcji obsługi mają charakter poglądowy i w niektórych szczegółach mogą różnić się od rzeczywistego wyglądu produktu.

2. Bezpieczeństwo użytkowania

UWAGA! Przeczytać wszystkie ostrzeżenia dotyczące bezpieczeństwa oraz wszystkie instrukcje. Niezastosowanie się do ostrzeżeń i instrukcji może spowodować ciężkie obrażenia ciała lub śmierć.

Termin „urządzenie” lub „produkt” w ostrzeżeniach i w opisie instrukcji odnosi się do:
Szafa garażowa

2.1. Bezpieczeństwo w miejscu pracy

a) Utrzymywać porządek w miejscu pracy i dobre oświetlenie. Nieporządek lub złe oświetlenie może prowadzić do wypadków. Należy być przewidującym, obserwować co się robi i zachowywać rozsądek podczas używania urządzenia.
b) W razie wątpliwości, czy produkt działa poprawnie lub stwierdzenia uszkodzenia należy skontaktować się z serwisem producenta.
c) Naprawę produktu może wykonać wyłącznie serwis producenta. Nie wolno dokonywać napraw samodzielnie!
d) Należy regularnie sprawdzać stan naklejek z informacjami dotyczącymi bezpieczeństwa. W przypadku gdy naklejki są nieczytelne, należy je wymienić.
e) Zachować instrukcję użytkowania w celu jej późniejszego użycia. W razie gdyby urządzenie miało zostać przekazane osobom trzecim, to wraz z nim należy przekazać również instrukcję użytkowania.
f) Elementy opakowania oraz drobne elementy montażowe należy przechowywać w miejscu niedostępnym dla dzieci.
g) W trakcie użytkowania tego urządzenia wraz z innymi urządzeniami należy zastosować się również do pozostałych instrukcji użytkowania.

Pamiętać! Należy chronić dzieci i inne osoby postronne podczas pracy urządzeniem.

2.2. Bezpieczeństwo osobiste

a) Urządzenie nie jest przeznaczone do tego, by było użytkowane przez osoby (w tym dzieci) o ograniczonych funkcjach psychicznych, sensorycznych i umysłowych lub nieposiadające odpowiedniego doświadczenia i/lub wiedzy, chyba że są one nadzorowane przez osobę odpowiedzialną za ich bezpieczeństwo lub otrzymały od niej wskazówki dotyczące tego, jak należy obsługiwać urządzenie.
b) Należy być uważnym i kierować się zdrowym rozsądkiem podczas pracy z urządzeniem. Chwila nieuwagi podczas pracy może doprowadzić do poważnych obrażeń ciała.
c) Urządzenie nie jest zabawką. Dzieci powinny być pilnowane, aby nie bawiły się urządzeniem.

2.3. Bezpieczne stosowanie urządzenia

a) Nie należy przeciążać urządzenia. Używać narzędzi odpowiednich do danego zastosowania. Prawidłowo dobrane urządzenie wykona lepiej i bezpieczniej pracę, dla którego zostało zaprojektowane.
b) Utrzymywać urządzenie w dobrym stanie technicznym. Sprawdzać przed każdą pracą, czy nie posiada uszkodzeń ogólnych lub związanych z elementami ruchomymi (pęknięcia części i elementów lub wszelkie inne warunki, które mogą mieć wpływ na bezpieczne działanie urządzenia). W przypadku uszkodzenia, oddać urządzenie do naprawy przed użyciem.
c) Aby zapewnić zaprojektowaną integralność operacyjną urządzenia, nie należy usuwać zainstalowanych fabrycznie osłon lub odkręcać śrub.
d) Przy transportowaniu i przenoszeniu urządzenia z miejsca magazynowania do miejsca użytkowania należy uwzględnić zasady bezpieczeństwa i higieny pracy przy ręcznych pracach transportowych obowiązujących w kraju, w którym urządzenia są użytkowane.
e) Należy regularnie czyścić urządzenie, aby nie dopuścić do trwałego osadzenia się zanieczyszczeń.
f) Zabrania się ingerowania w konstrukcję urządzenia celem zmiany jego parametrów lub budowy.
g) Nie należy przeciążać urządzenia.

UWAGA! Pomimo, iż urządzenie zostało zaprojektowane tak, aby było bezpieczne, posiadało odpowiednie środki ochrony oraz pomimo użycia dodatkowych elementów zabezpieczających użytkownika, nadal istnieje niewielkie ryzyko wypadku lub odniesienia obrażeń w trakcie pracy z urządzeniem. Zaleca się zachowanie ostrożności i rozsądku podczas jego użytkowania.

3. Zasady użytkowania

Produkt przeznaczony jest do przechowywania sprzętu, narzędzi warsztatowych i organizacji miejsca pracy.
Produkt jest przeznaczony tylko do użytku domowego.
Odpowiedzialność za wszelkie szkody powstałe w wyniku użytkowania niezgodnego z przeznaczeniem ponosi użytkownik.

3.1. Montaż urządzenia

3.1.1. MSW-GTC-100L

Dołączony sprzęt:

Nr	OPIS	SZAFKA ŚCIENNA x2	SZAFA x1	SZAFKA 1-SZUFLADOWA x1	SZAFKA 4-SZUFLADOWA x1	TABLICA NARZĘDZIOWA x 6	WSPORNIK x1
1	Nakrętka sześciokątna kołnierzowa M6	8	4	4	0	0	2
2	Podkładka płaska	4	4	2	0	4	0
3	Klucz	0	2	2	2	0	0
4	Śruba z łbem sześciokątnym M5 x 50	4	4	2	0	4	0
5	Śruba z płaskim łbem M6 x 12	8	16	20	0	0	4
6	Śruba z płaskim łbem M5 x 12 (na drzwiach)	2	4	6	8	0	0
7	Regulowane nóżki poziomujące	0	4	4	0	0	0
8	Półka	0	3	1	0	0	0
9	Kółka	0	0	0	4	0	0
10	Śruba z kołnierzem sześciokątnym M8 x 20	0	0	0	16	0	0
11	Uchwyt	1	2	3	4	0	0

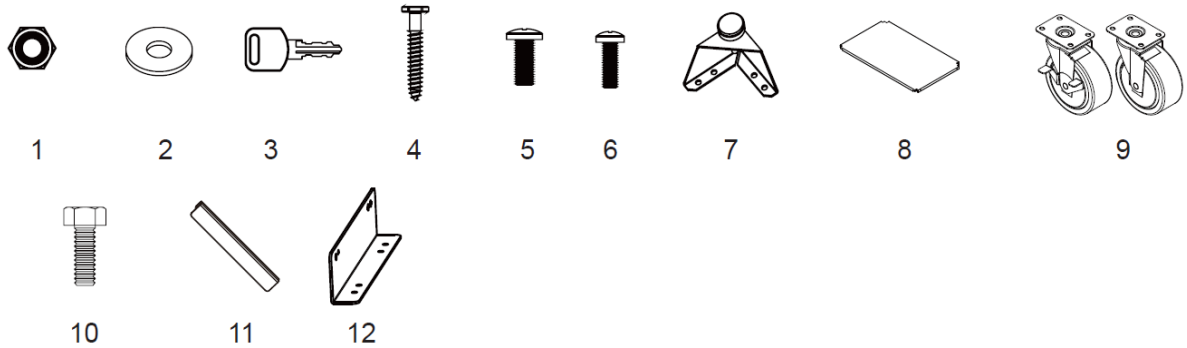

Pomocne narzędzia:

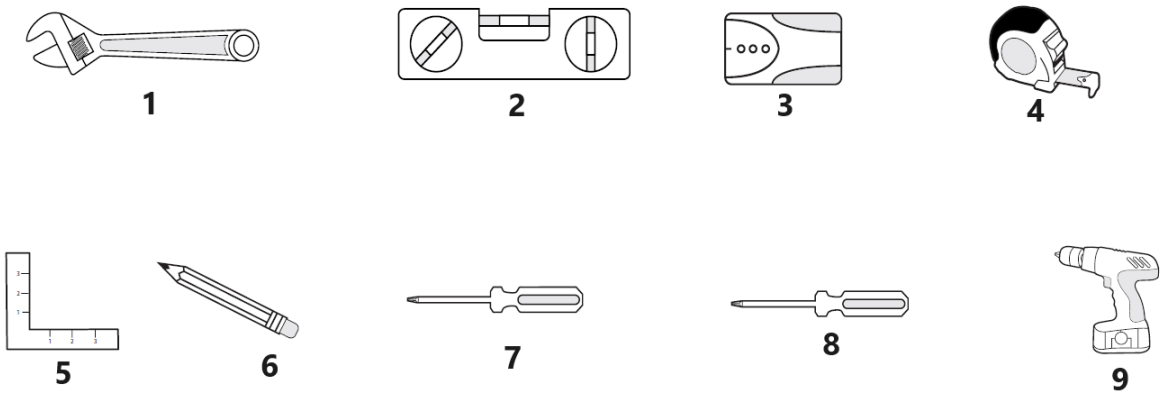

1	Klucz nastawny	**4**	Taśma pomiarowa	**7**	Wkrętak krzyżakowy 6 mm
2	Magnetyczna poziomnica	**5**	Ekierka	**8**	Wkrętak płaski 5 mm
3	Wyszukiwarka śrub dwustronnych	**6**	Ołówek	**9**	Wiertarka akumulatorowa

Szafa x 1	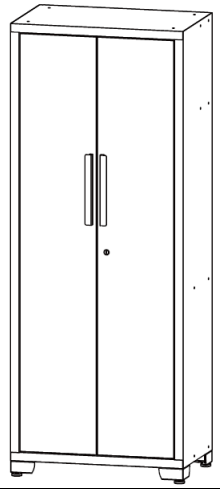
Szafki ścienne x 2	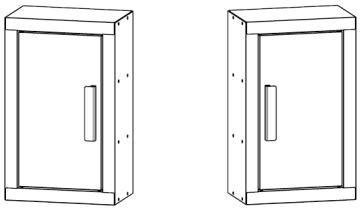
Półka do łączenia szafek ściennych x 4	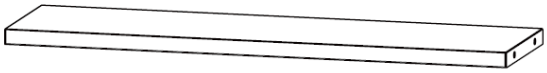
1-szufladowa szafka x1	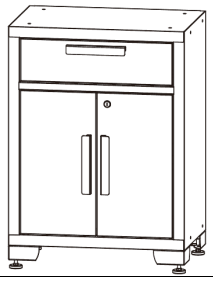
4-szufladowa szafka na kółkach x1	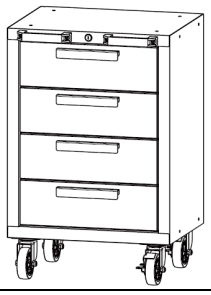
Blat roboczy x1	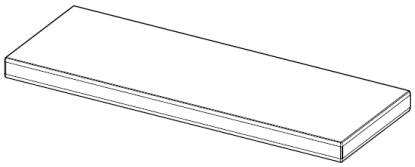
Tablica narzędziowa x6	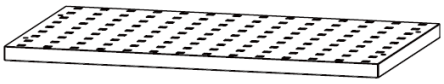

Montaż uchwytów

Odkręcić śruby z przodu szuflad lub drzwi za pomocą wkrętaka krzyżakowego, aby zdjąć uchwyt z tyłu, a następnie przymocować uchwyt do przodu drzwi lub szuflady za pomocą dwóch śrub z płaskim łbem M5x12. Powtórzyć tę czynność dla wszystkich drzwi i szuflad.

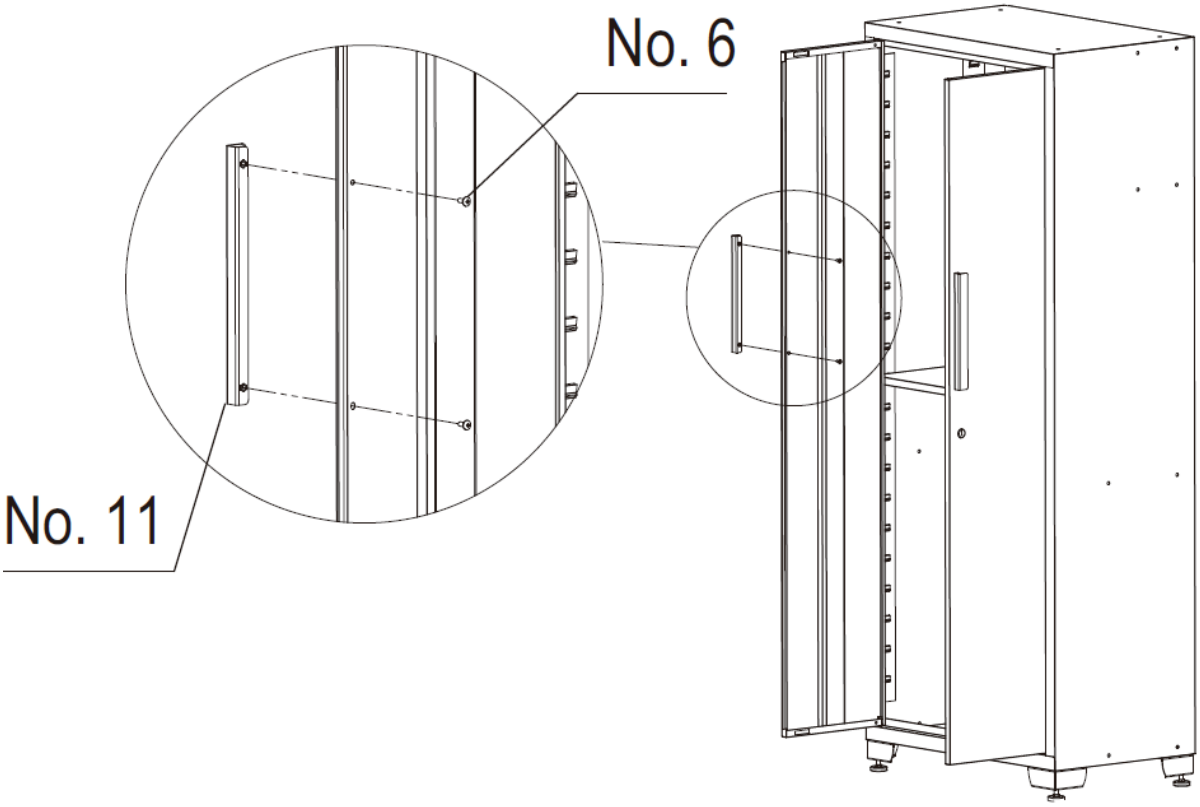

Montaż kółek

1. Bezpiecznie zablokować wszystkie szuflady szafki na kółkach.
2. Położyć szafkę na kółkach do góry nogami. Do zabezpieczenia użyć materiału opakowaniowego.
3. Zamontować dwa kółka skrętne z hamulcem z przodu szafki za pomocą czterech śrub M8x20 mm na kółko.
4. Zamontować dwa zwykłe kółka po drugiej stronie szafki za pomocą czterech śrub M8x20 mm na kółko.
5. Dokręcić wszystkie śruby kluczem.
6. Ustawić szafkę na kółkach w pozycji pionowej.

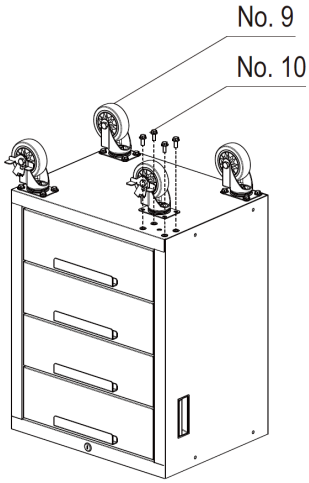

Montaż nóżek

Ostrożnie ustawić szafkę na jej tylnej części, a następnie przymocować regulowane nóżki poziomujące do szafki za pomocą szesnastu śrub z łbem płaskim M6x12 i wkrętaka krzyżakowego.

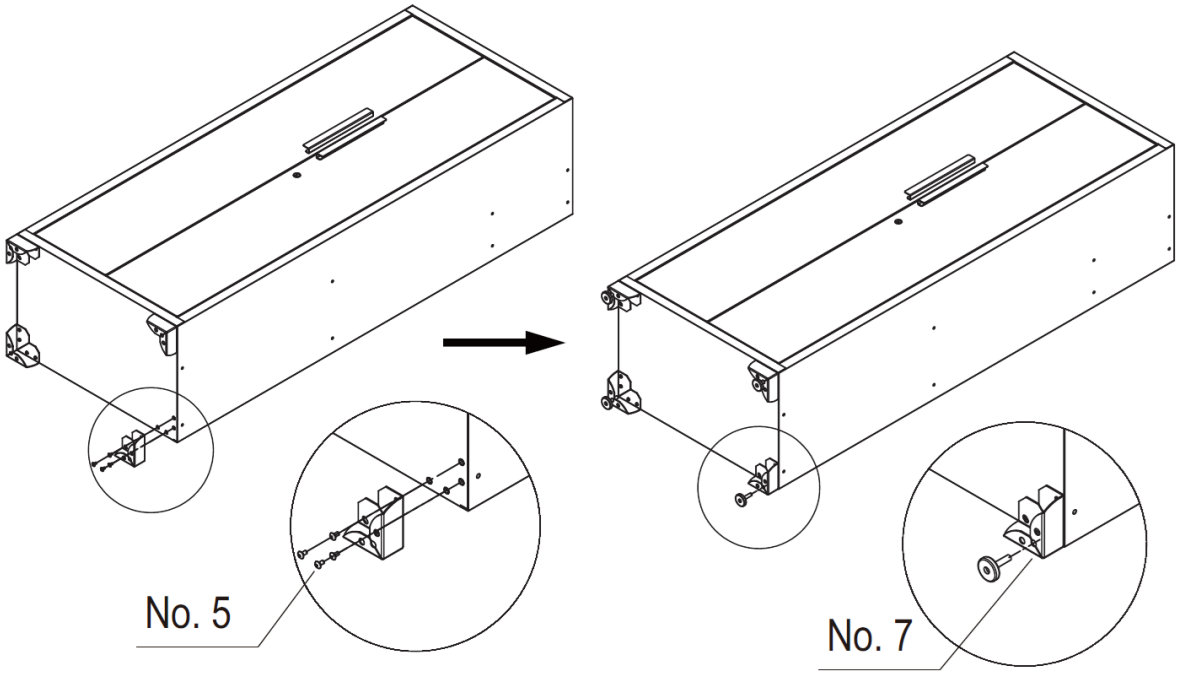

Montaż półek

Sprawdzić wymaganą lokalizację, ostrożnie umieścić półkę w gnieździe. Upewnić się, że półka jest stabilna.
UWAGA: Aby zamek działał, środkowa półka musi być zainstalowana na poziomie zamka na drzwiach szafy.

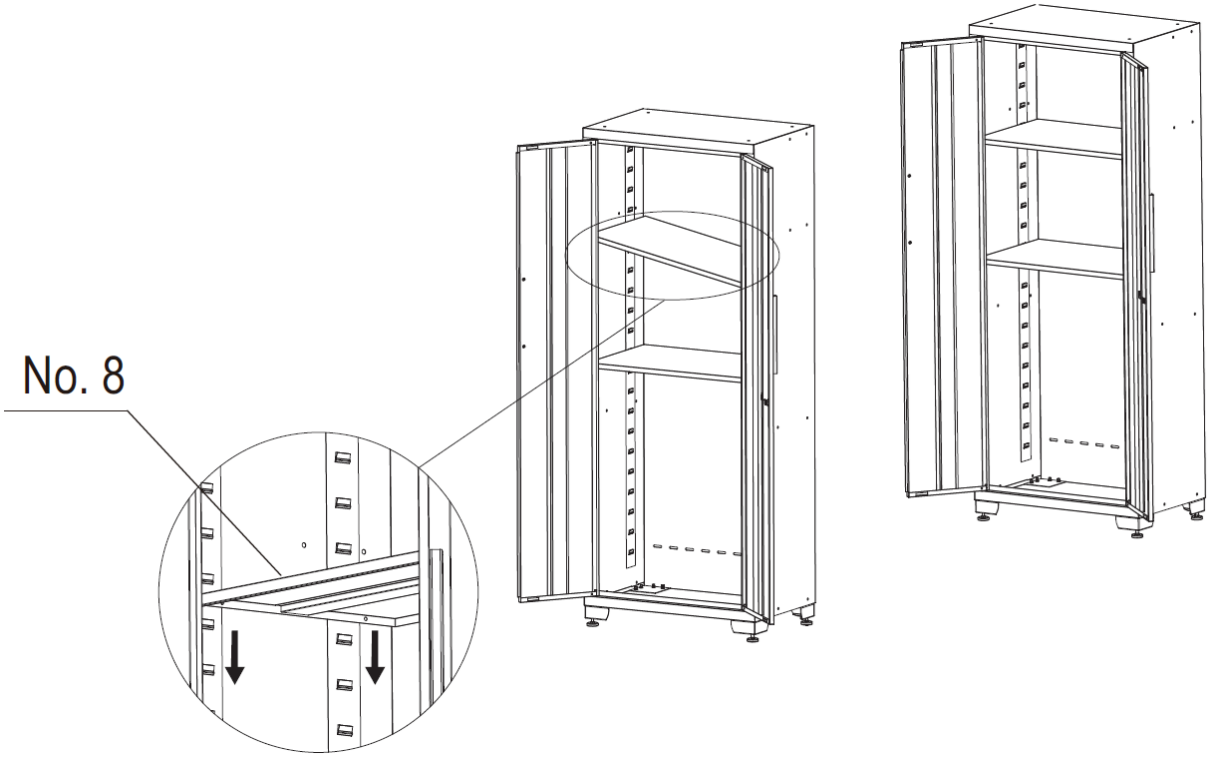

Montaż blatu roboczego

Otworzyć drzwi lub wyjąć szuflady, aby upewnić się, że jest wystarczająco dużo miejsca do zainstalowania blatu.

Ostrożnie umieścić drewniany blat roboczy na szafkach i przymocować go za pomocą wkrętaka lub akumulatorowej wkrętarki oraz czterech śrub znajdujących się w opakowaniu części każdej dolnej szafki. Jeśli po jednej stronie nie ma szafki dolnej, należy przymocować blat roboczy za pomocą wspornika do boku szafki za pomocą czterech śrub i dwóch nakrętek.

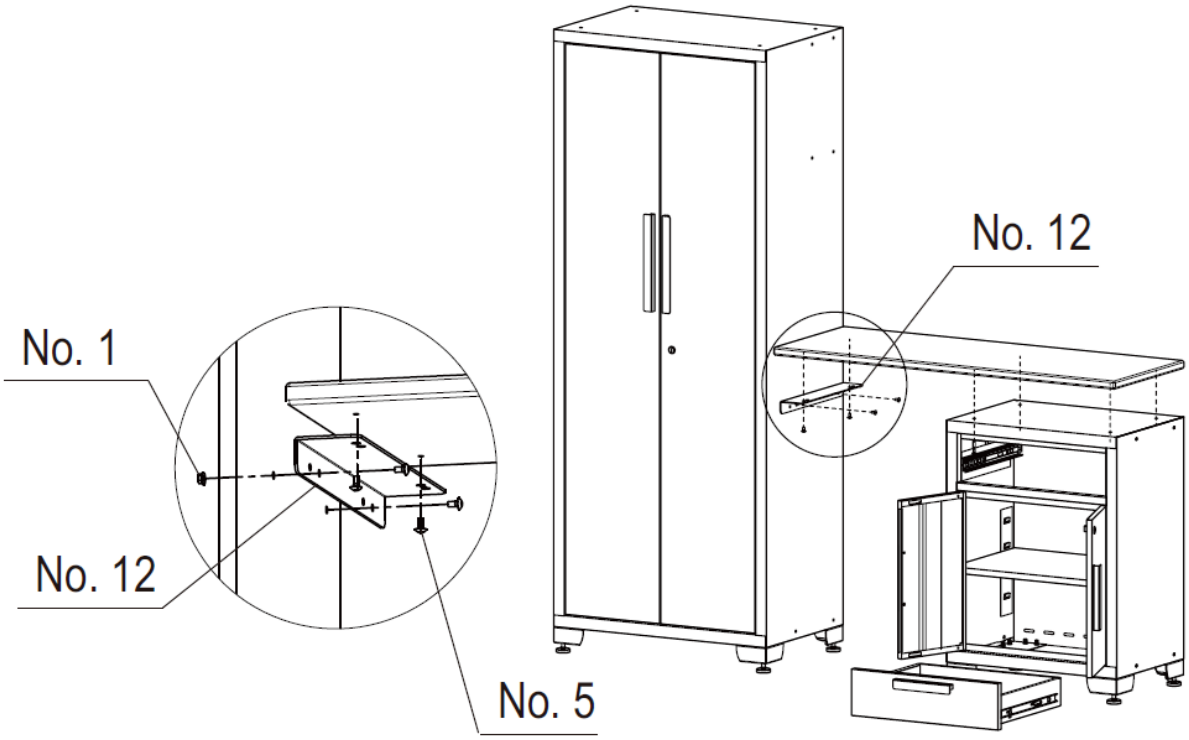

Konfiguracja

1. Zaplanować położenie szafek, ustawić szafkę i szafkę 1-szufladową.

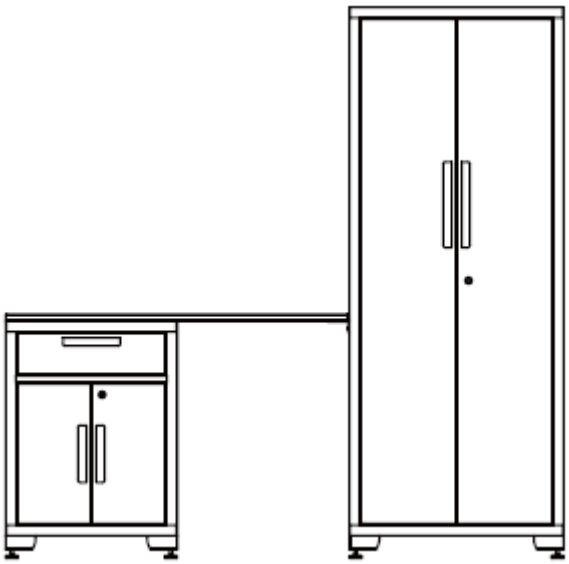

2. Wyrównać płyty narzędziowe i przykręcić je do ściany.

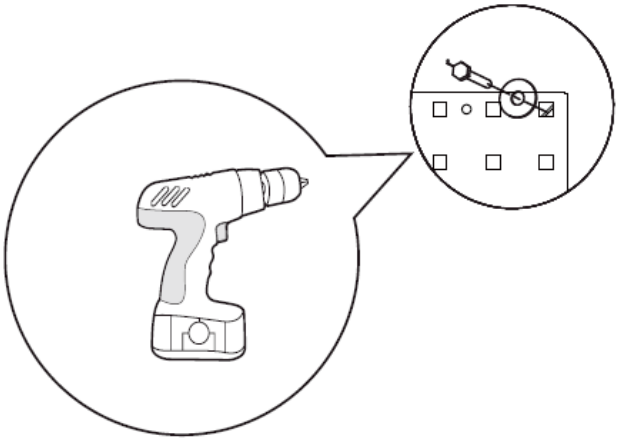

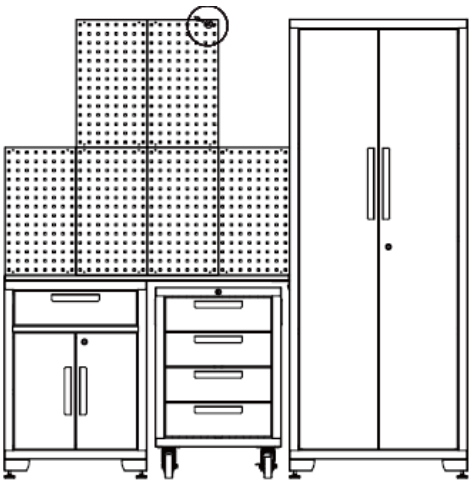

3. Połączyć dwie szafki ścienne z półkami.

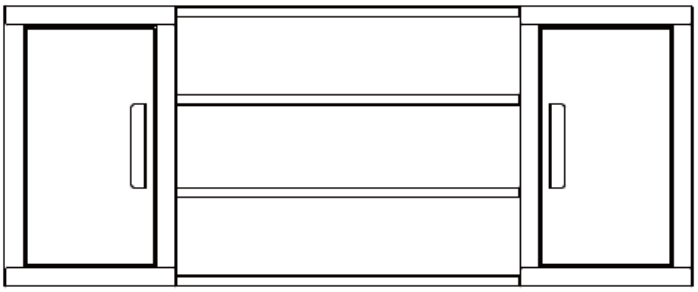

4. Otworzyć drzwiczki szafki ściennej, zamontować zespół szafki ściennej do ściany. Zaleca się wykonanie tej czynności przez co najmniej dwie osoby.

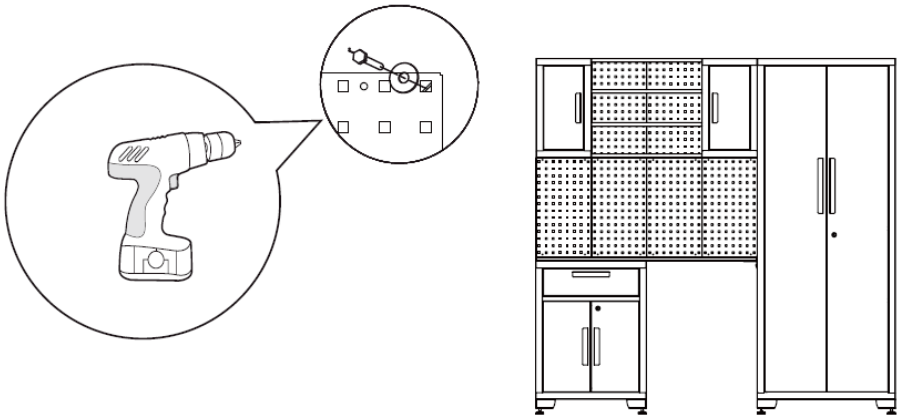

5. Wsunąć szafkę narzędziową pod stół warsztatowy. Otworzyć drzwiczki szafki i bezpiecznie przymocować szafkę do ściany, aby zapobiec jej przewróceniu.

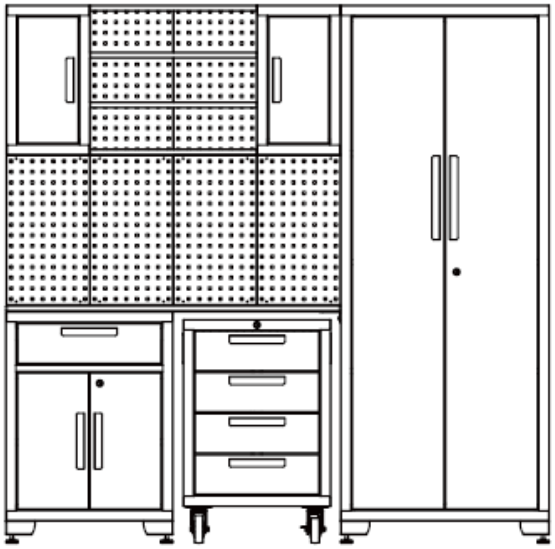

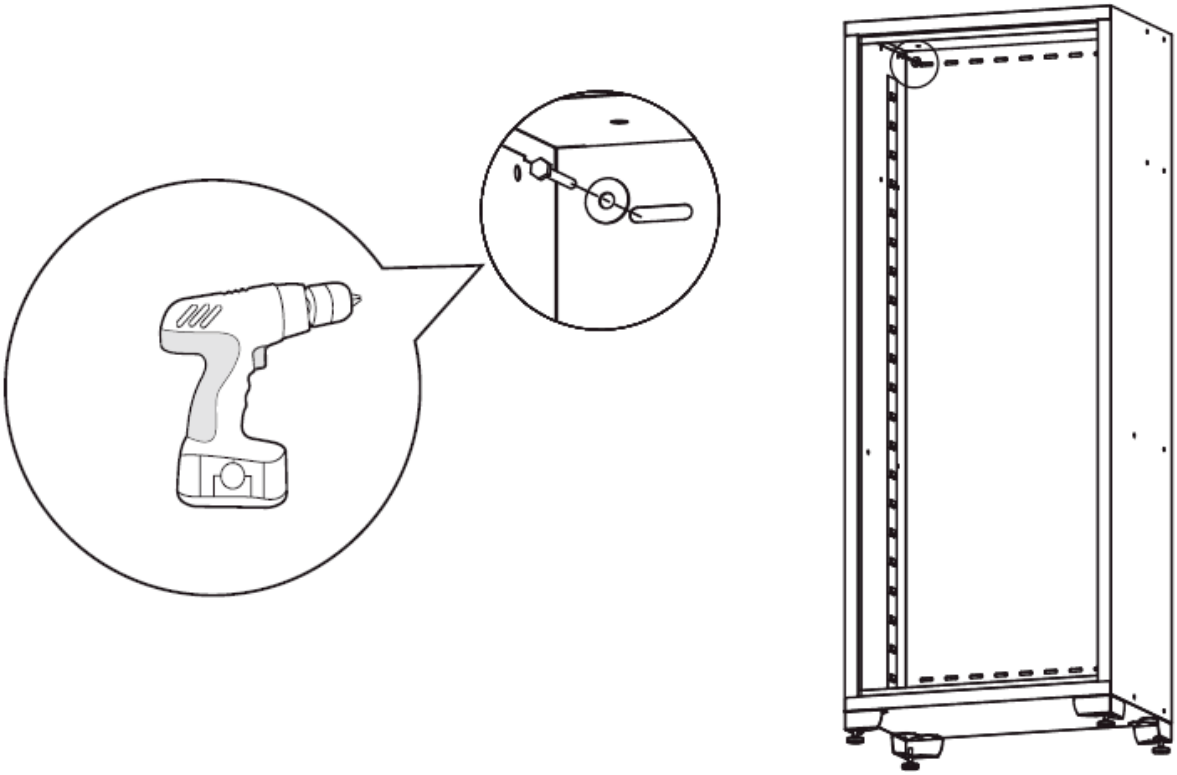

Dokręcić wszystkie śruby. Montaż zestawu szafek garażowych został zakończony.

Wyjmowanie szuflady

Wysunąć szufladę tak, aby była prawie całkowicie wysunięta. Nacisnąć w górę czarną dźwignię zwalniającą po jednej stronie, jednocześnie pociągając w dół czarną dźwignię zwalniającą po drugiej stronie. Przytrzymując dźwignie w pozycjach przedstawionych poniżej, pociągnąć szufladę na zewnątrz, aż zostanie zwolniona z prowadnicy szuflady.

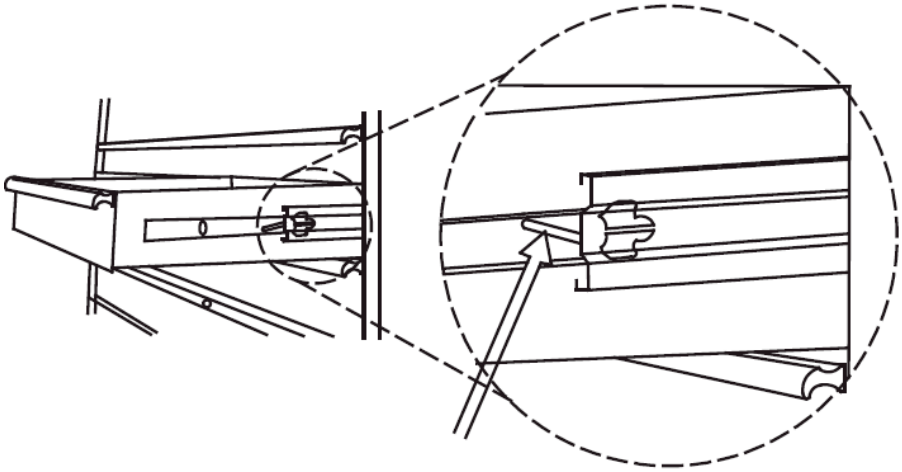

Wypchnięcie w górę z jednej strony

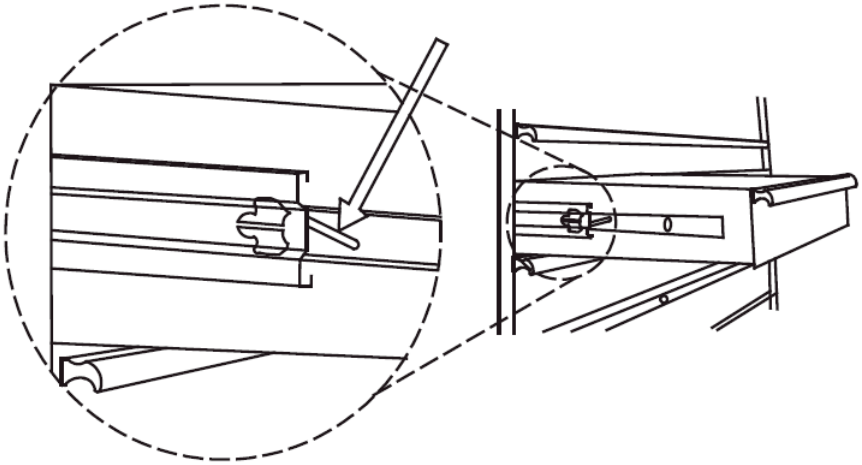

Popchnięcie w dół z drugiej strony

3.1.2. MSW-GTC-200G

Dołączony sprzęt

Nr	OPIS x1	SZAFA ŚCIENNA x2	SZAFKA x1	SZAFA 1-SZUFLADOWA x1	SZAFA 4-SZUFLADOWA x1	BLAT ROBOCZY	TABLICA NARZĘDZIOWA x 6
1	Nakrętka sześciokątna kołnierzowa M6	8x2	4	0	0	0	0
2	Podkładka płaska	4x2	4	0	0	0	4x6
3	Klucz	0	2	2	2	0	0
4	Śruba z łbem sześciokątny m M5 x 50	4x2	4	0	0	0	4x6
5	Śruba z płaskim łbem M6 x 12	8x2	20	0	0	0	0
6	Śruba z łbem płaskim M5 x 12 (na drzwiach)	2x2	4	6	8	0	0
7	Regulowane nóżki poziomujące	0	4	0	0	0	0
8	Półka	0	3	1	0	0	0
9	Kółka	0	0	4	4	0	0
10	Śruba z kołnierzem sześciokątny m M8 x 20	0	0	16	16	0	0
11	Uchwyt	0	0	2	2	0	0
12	Śruba z łbem płaskim M8 x 16	0	0	4	4	8	0
13	Śruba sześciokątna M8 x 65	0	0	0	0	4	0
14	Nakrętka sześciokątna kołnierzowa M8	0	0	0	0	4	0

Pomocne narzędzia:

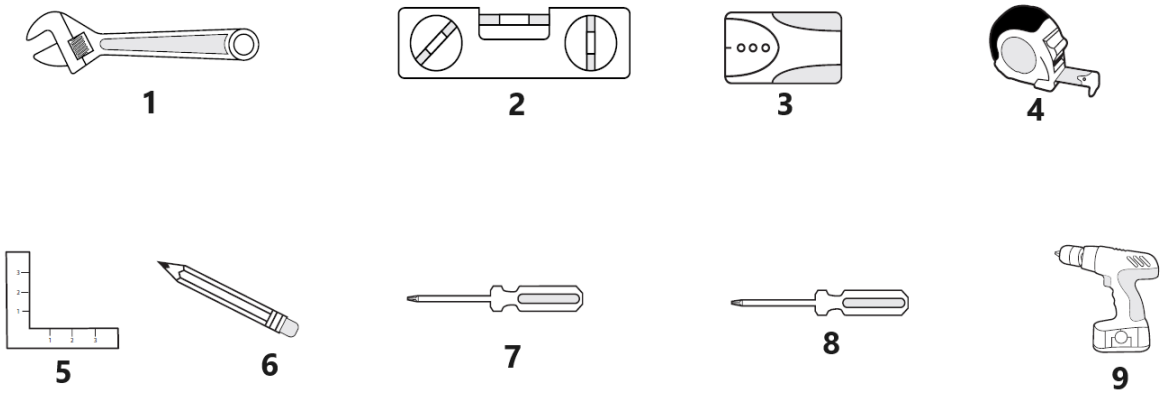

1	Klucz nastawny	**4**	Taśma pomiarowa	**7**	Wkrętak krzyżakowy 6 mm
2	Magnetyczna poziomnica	**5**	Ekierka	**8**	Wkrętak płaski 5 mm
3	Wyszukiwarka śrub dwustronnych	**6**	Ołówek	**9**	Wiertarka akumulatorowa

Szafa x 1	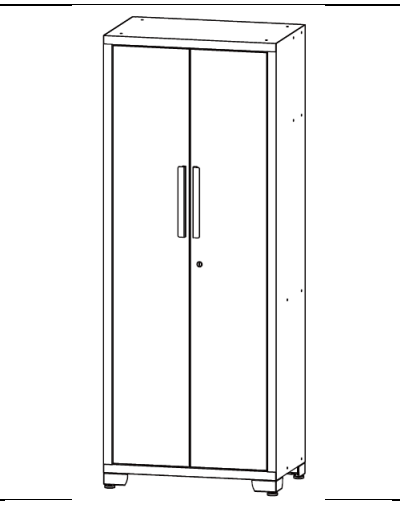
Szafka ścienna x 2	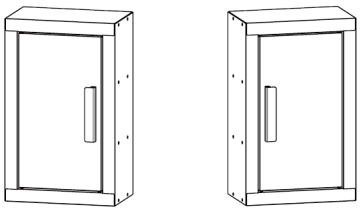
Półka do połączenia szafek wiszących x 4	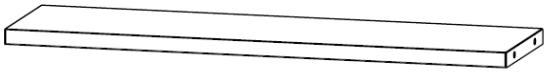

1-szufladowa szafka na kółkach x1	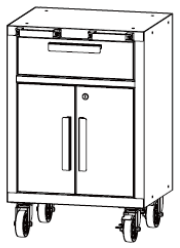
4- szufladowa szafka na kółkach x1	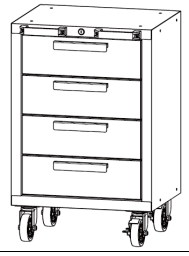
Blat roboczy x1	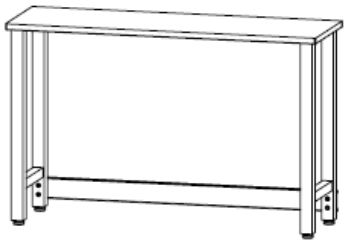
Tablica narzędziowa x6	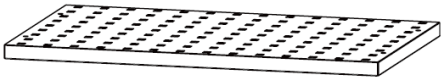

Montaż uchwytów

Odkręcić śruby z przodu szuflad lub drzwi za pomocą wkrętaka krzyżakowego, aby zdjąć uchwyt z tyłu, a następnie przymocować uchwyt do przodu drzwi lub szuflady za pomocą dwóch śrub z płaskim łbem M5x12. Powtórzyć tę czynność dla wszystkich drzwi i szuflad. Przymocować uchwyt do szafki, wyrównać otwory i zamocować za pomocą dwóch śrub z płaskim łbem M8x16.

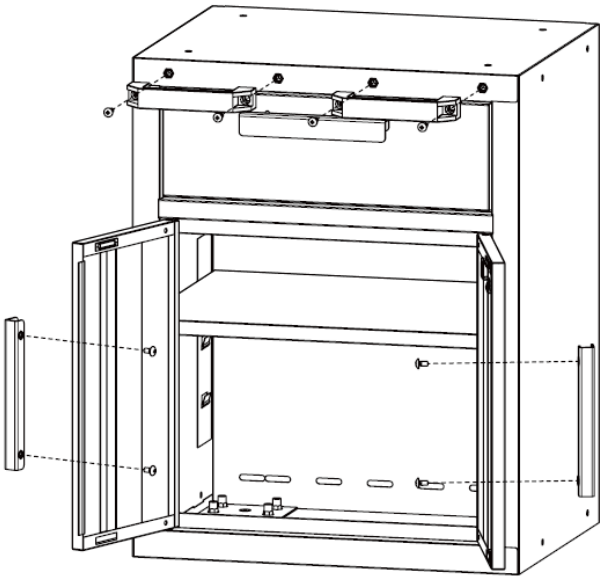

Montaż kółek

Położyć szafkę na kółkach na miękkim podłożu. Do zabezpieczenia należy użyć materiału opakowaniowego. Zamontować cztery kółka do każdej szafki za pomocą szesnastu śrub z kołnierzem sześciokątnym M8x20. Uwaga: Kółka z hamulcami powinny znajdować się z przodu szafki.

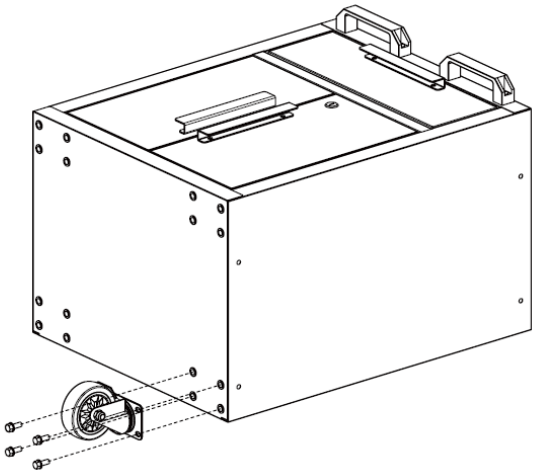

Montaż nóżek

Ostrożnie ustawić szafkę na tylnej części, a następnie przymocować regulowane nóżki poziomujące do szafki za pomocą szesnastu śrub z łbem płaskim M6x12 i wkrętaka krzyżakowego.

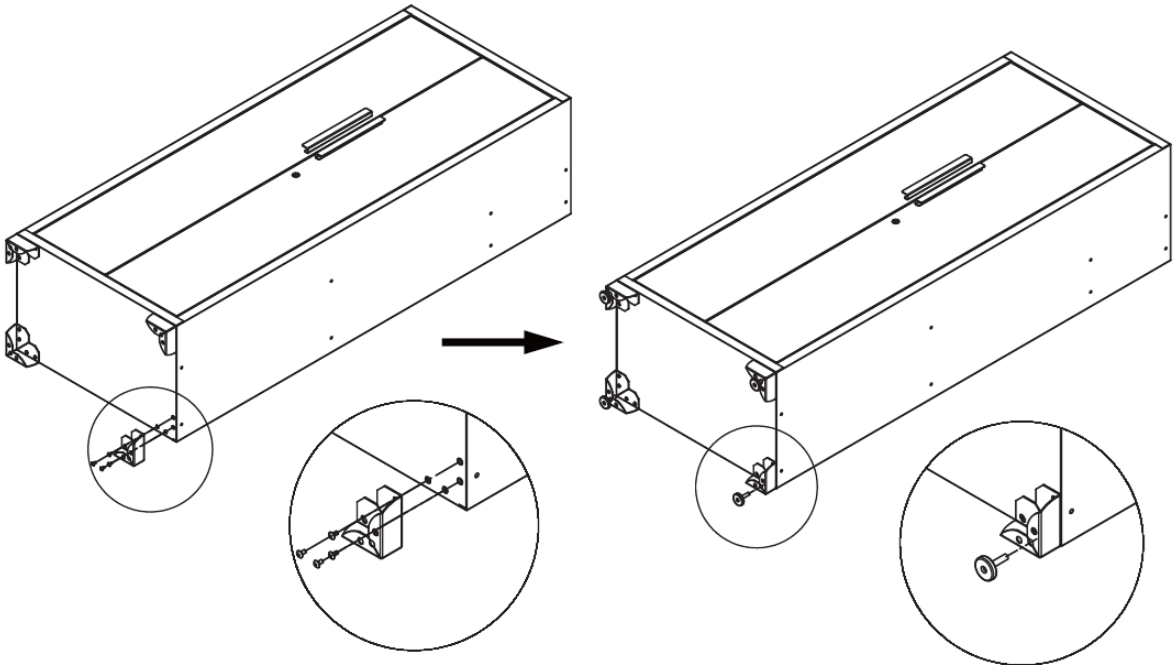

Montaż półek

Sprawdzić wymaganą lokalizację, ostrożnie umieścić półkę w gnieździe. Upewnić się, że półka jest stabilna.
UWAGA: Aby zamek działał, środkowa półka musi być zainstalowana na poziomie zamka na drzwiach szafy.

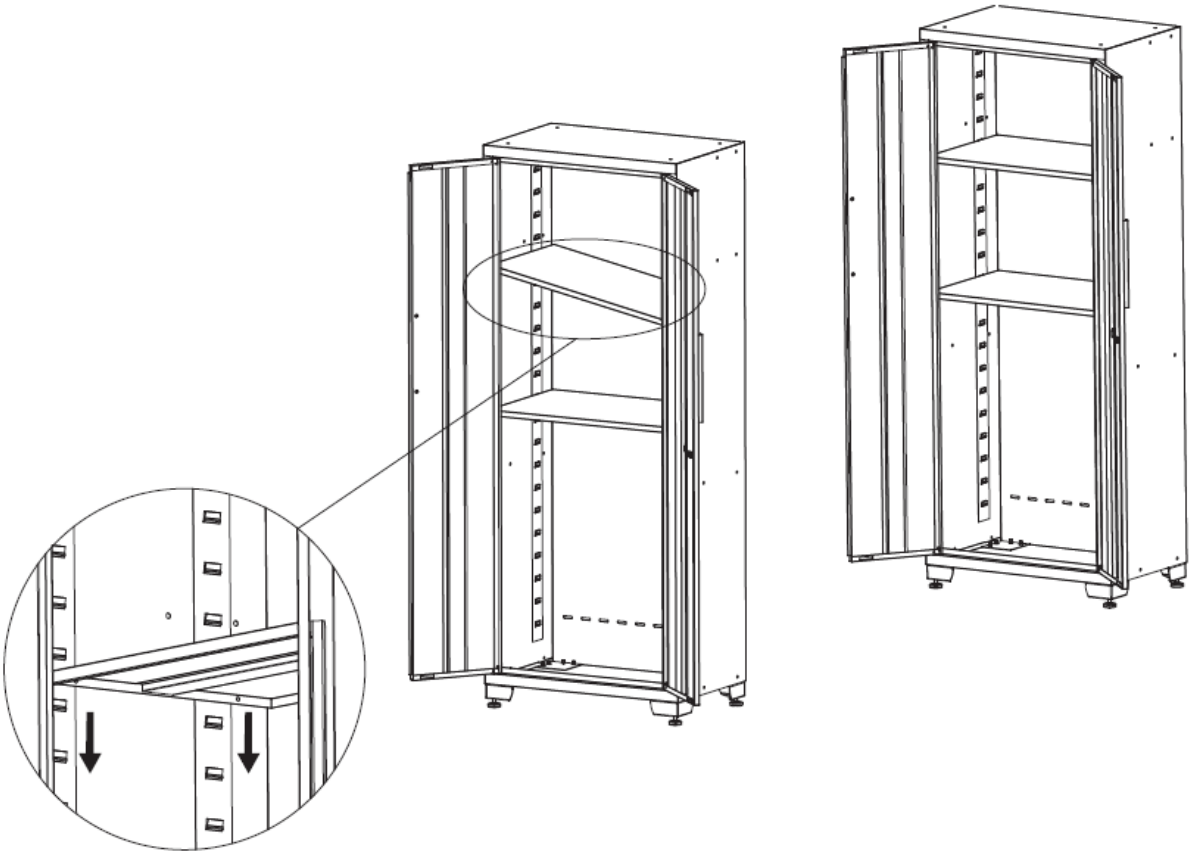

Instalacja stołu warsztatowego

1. Położyć blat roboczy na miękkiej powierzchni, wyrównać otwory w nogach z otworami w blacie. Użyć czterech śrub M8x16, aby połączyć je ze sobą.
2. Użyć czterech śrub sześciokątnych M8x65 i czterech nakrętek M8, aby przymocować wsporniki do nóg.
3. Dokręcić wszystkie śruby i nakrętki.
4. Podnieść stół warsztatowy, aby zakończyć ten krok.

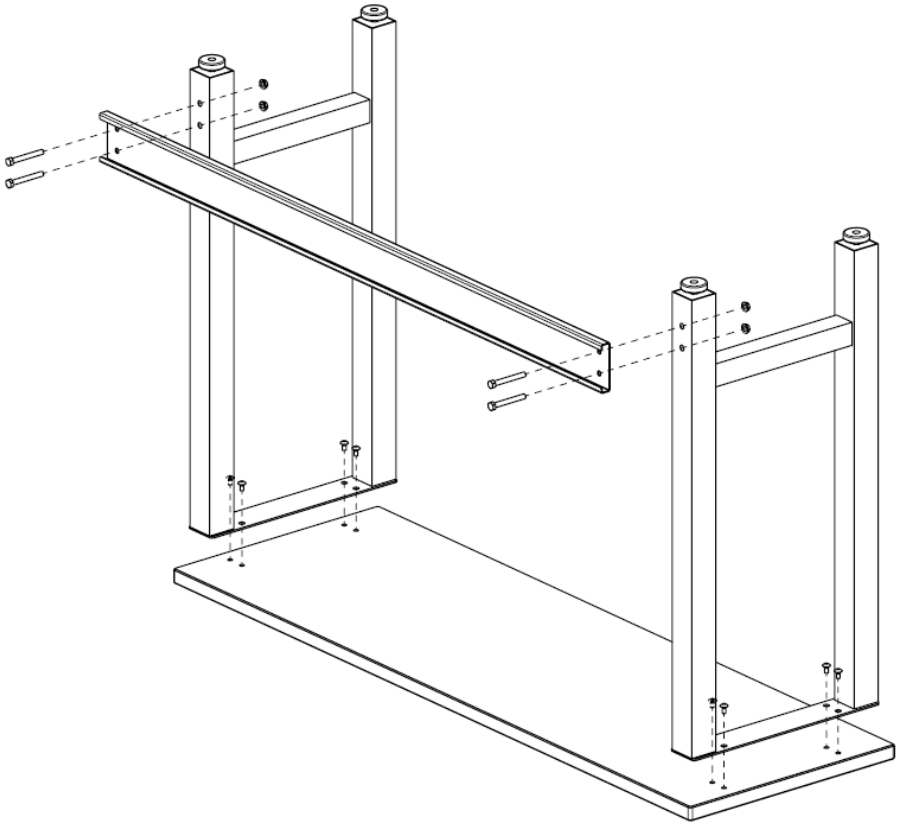

Konfiguracja

1. Zaplanować położenie szafek, ustawić stół warsztatowy.

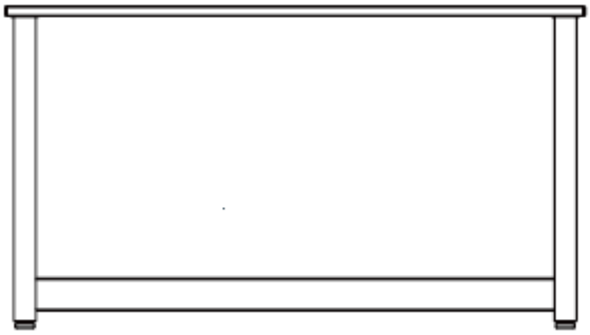

2. Wyrównać płyty narzędziowe i przykręcić je do ściany.

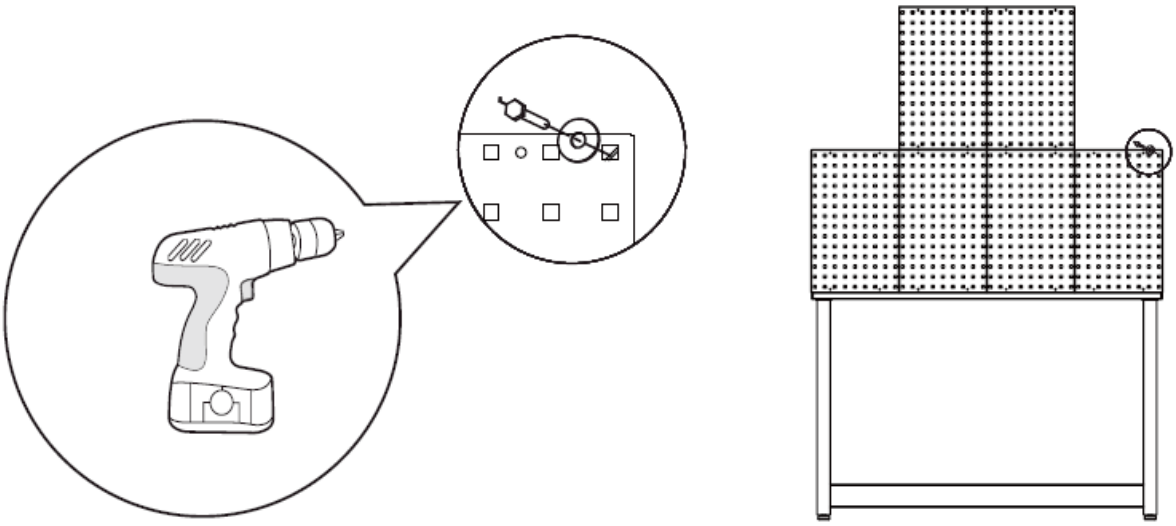

3. Połączyć dwie szafki ścienne z półkami.

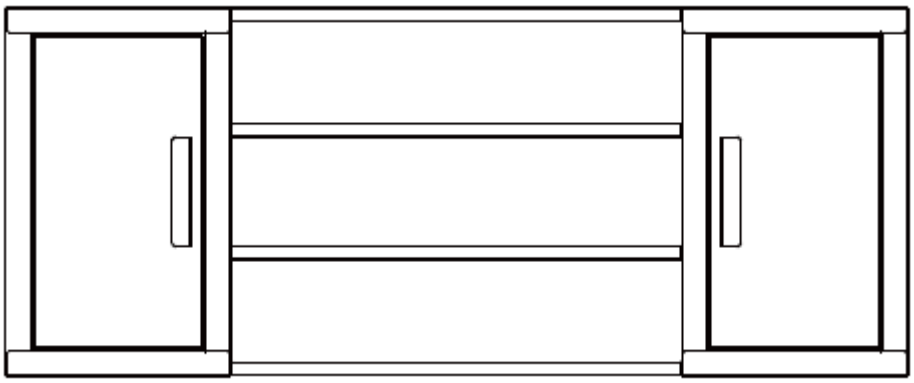

4. Otworzyć drzwiczki szafki ściennej, podłączyć zespół szafki ściennej do ściany. Zaleca się wykonanie tego kroku przez dwie lub więcej osób.

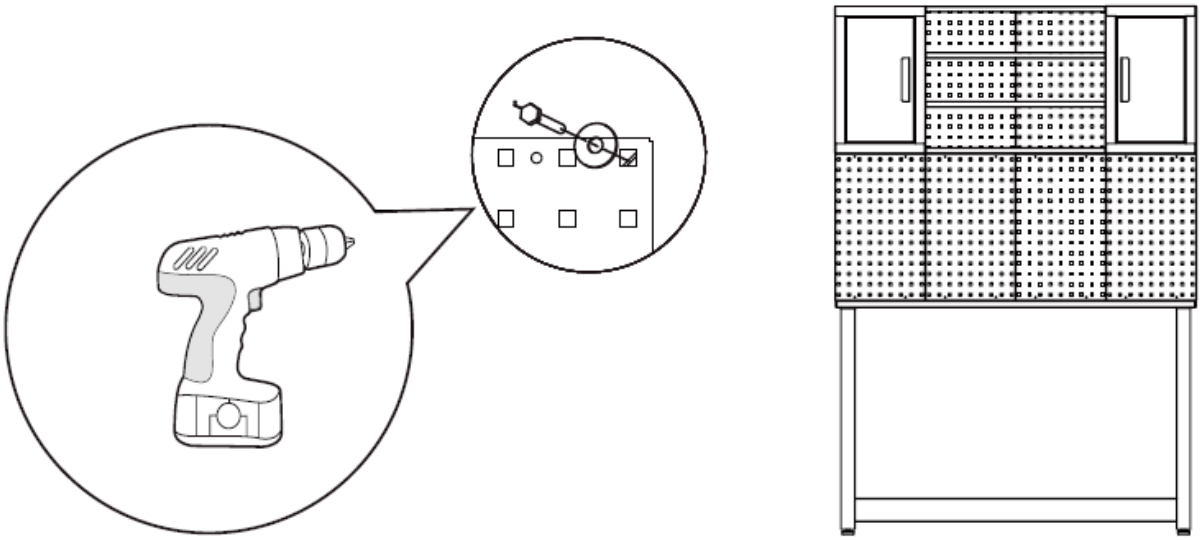

5. Wsunąć szafkę narzędziową pod stół warsztatowy.

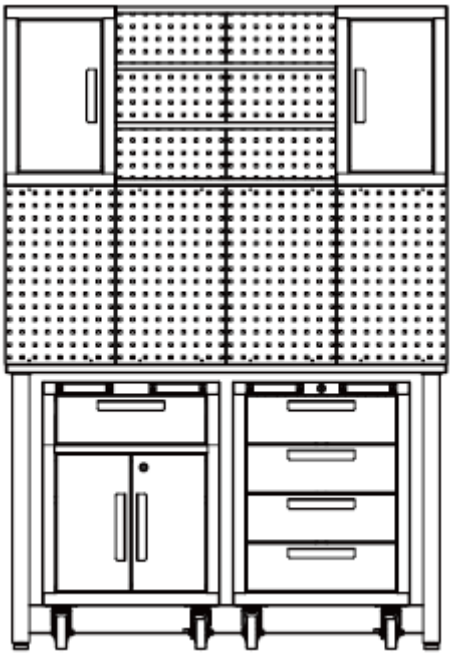

6. Oprzeć szafkę o stół. Otworzyć drzwiczki szafki i bezpiecznie przymocować szafkę do ściany, aby zapobiec jej przewróceniu.

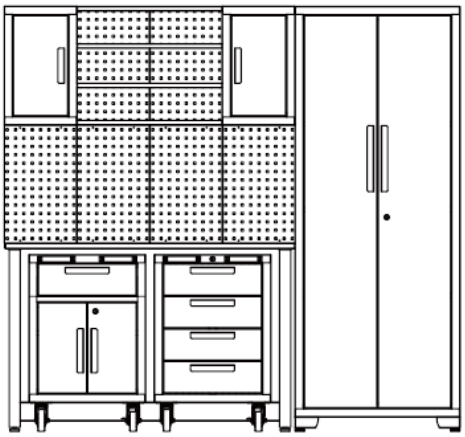

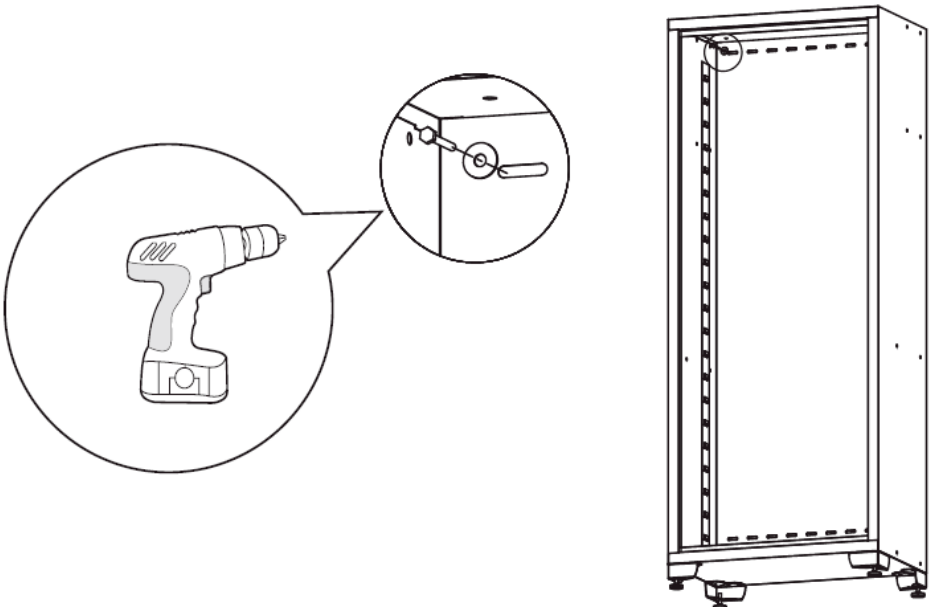

Montaż zestawu szafek garażowych został zakończony.

Wyjmowanie szuflady
Wysunąć szufladę tak, aby była prawie całkowicie wysunięta. Nacisnąć w górę czarną dźwignię zwalniającą po jednej stronie, jednocześnie pociągając w dół czarną dźwignię zwalniającą po drugiej stronie. Przytrzymując dźwignie w pozycjach przedstawionych poniżej, pociągnąć szufladę na zewnątrz, aż zostanie zwolniona z prowadnicy szuflady.

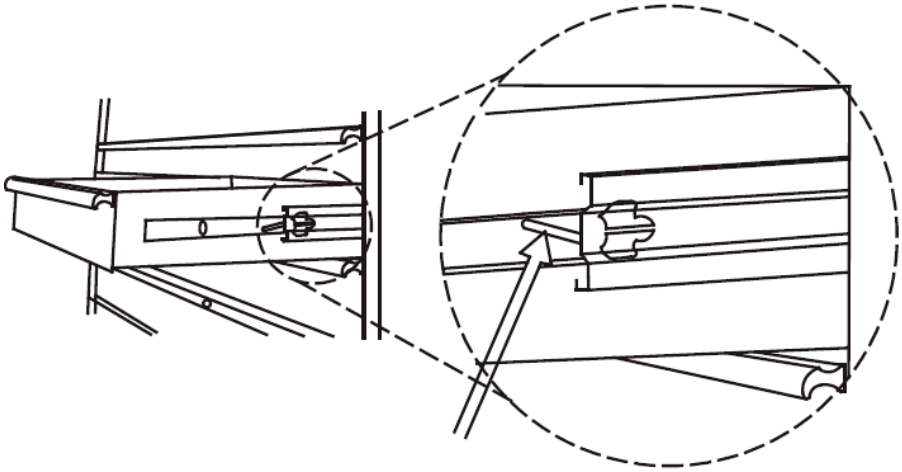

Wypchnięcie w górę z jednej strony

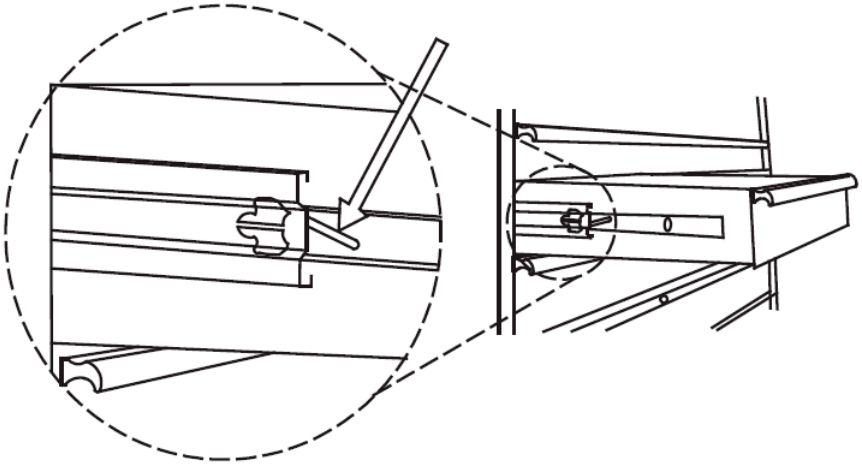

Popchnięcie w dół z drugiej strony

3.2. Czyszczenie i konserwacja

a) Do czyszczenia powierzchni należy stosować wyłącznie środki niezawierające substancji żrących.
b) Po każdym czyszczeniu wszystkie elementy należy dobrze wysuszyć zanim urządzenie zostanie ponownie użyte.
c) Urządzenie należy przechowywać w suchym i chłodnym miejscu chronionym przed wilgocią i bezpośrednim promieniowaniem słonecznym.
d) Zabrania się spryskiwania urządzenia strumieniem wody lub zanurzania urządzenia w wodzie.
e) Należy wykonywać regularne przeglądy urządzenia pod kątem jego sprawności technicznej oraz wszelkich uszkodzeń.
f) Do czyszczenia należy używać miękkiej, wilgotnej ściereczki.
g) Do czyszczenia nie wolno używać ostrych i/lub metalowych przedmiotów (np. drucianej szczotki lub metalowej łopatki), ponieważ mogą one uszkodzić powierzchnię materiału, z którego wykonane jest urządzenie.
h) Nie czyścić urządzenia substancjami o odczynie kwasowym, środkami przeznaczenia medycznego, rozcieńczalnikami, paliwem, olejami lub innymi substancjami chemicznymi. Może to spowodować uszkodzenie urządzenia.
i) Prowadnice należy smarować dwa razy w roku wysokiej jakości smarem. Jest to szczególnie konieczne, gdy temperatura spada, co może powodować sztywność łożysk.

Tento návod k použití byl přeložen strojově. Vždy se snažíme o poskytnutí přesného překladu. Žádný strojový překlad však není dokonalý. Rovněž neslouží k nahrazení překladu lidskou osobou. Oficiální návod k použití je dostupný v anglické verzi. Případné nesrovnalosti nebo rozdíly v překladu nejsou závazné a nemají žádný právní účinek pro účely dodržování předpisů nebo jejich vymáhání. V případě jakýchkoli otázek ohledně správnosti informací uvedených v návodu k použití se řiďte anglickou verzí tohoto obsahu. Jedná se o oficiální verzi.

Technické údaje

Popis parametru	Hodnota parametru	
Název výrobku	Dílenská skříň	
Model	MSW-GTC-100L	MSW-GTC-200G
Nosnost - nosnost max. [kg]	200	
Max. nosnost na polici [kg]	50	
Rozměry (šířka x hloubka x výška) [mm]	1960 x 1900 x 490	470 x 1900 x 2070
Hmotnost [kg]	118,3	129,4

1. Obecný popis

Uživatelská příručka je navržena tak, aby pomohla bezpečnému a bezproblémovému používání zařízení. Výrobek je navržen a vyroben v souladu s přísnými technickými směrnicemi, za použití nejmodernějších technologií a komponentů. Navíc se vyrábí v souladu s nejpřísnějšími standardy kvality.

NEPOUŽÍVEJTE ZAŘÍZENÍ, POKUD JSTE DŮKLADNĚ PŘEČETLI A POROZUMĚLI TUTO UŽIVATELSKOU PŘÍRUČKU.

Chcete-li zvýšit životnost zařízení a zajistit bezporuchový provoz, používejte jej v souladu s tímto návodem k použití a pravidelně provádějte údržbu. Technické údaje a specifikace v této uživatelské příručce jsou aktuální. Výrobce si vyhrazuje právo na změny spojené se zlepšováním kvality. Zařízení je navrženo tak, aby snižovalo rizika emisí hluku na minimum, s ohledem na technologický pokrok a možnosti snížení hluku.

Legenda

Před použitím si přečtěte pokyny.

VAROVÁNÍ! nebo **POZOR!** nebo **PAMATUJ!** Použitelné na danou situaci.
(všeobecné varovné znamení)

POZORNOST! Nebezpečí rozdrcení rukou!

Používejte pouze uvnitř.

NEZAPOMEŇTE! Výkresy v tomto návodu jsou pouze pro ilustrační účely a v některých detailech se mohou lišit od skutečného produktu.

2. Bezpečnost používání

POZORNOST! Přečte si všechny výstrahy, které se týkají bezpečnosti, a také všechny návody. Nedodržení varování a pokynů může mít za následek vážné zranění nebo dokonce smrt.

Výraz „zařízení“ nebo „výrobek“ se v upozorněních a v popisu příručky vztahuje na následující zboží:

Dílenská skříň

2.1. Bezpečnost na pracovišti

a) Ujistěte se, že pracoviště je čisté a dobře osvětlené. Nepořádek nebo špatně osvětlené pracoviště může vést k nehodám. Snažte se myslet dopředu, pozorujte, co se děje a při práci s přístrojem používejte zdravý rozum.
b) Pokud si nejste jisti, zda výrobek funguje správně nebo pokud zjistíte poškození, kontaktujte servisní středisko výrobce.
c) Opravy výrobku smí provádět pouze servisní středisko výrobce. Nepokoušejte se provádět opravy sami!
d) Pravidelně kontrolujte stav bezpečnostních štítků. Pokud jsou štítky nečitelné, je třeba je vyměnit.
e) Uschovejte prosím tento návod k dispozici pro budoucí použití. Pokud je toto zařízení předáno třetí straně, je nutné s ním předat i návod.
f) Uchovávejte obalové prvky a malé montážní díly na místě, které není dostupné dětem.
g) Pokud je toto zařízení používáno společně s jiným zařízením, je třeba také dodržovat zbývající pokyny k použití.

Zapamatujte si! Při používání zařízení chraňte děti a ostatní kolemjdoucí.

2.2. Osobní bezpečnost

a) Zařízení není navrženo tak, aby s ním manipulovaly osoby (včetně dětí) s omezenými mentálními a smyslovými funkcemi nebo osoby bez příslušných zkušeností a/nebo znalostí, pokud nejsou pod dohledem osoby odpovědné za jejich bezpečnost nebo neobdržely pokyny, jak zařízení ovládat. přístroj.
b) Při práci se zařízením používejte zdravý rozum a buďte ve střehu. Dočasná ztráta koncentrace při používání zařízení může vést k vážným zraněním.
c) Zařízení není hračka. Děti musí být pod dozorem, aby bylo zajištěno, že si se zařízením nebudou hrát.

2.3. Bezpečné používání zařízení

a) Je nutné se přesvědčit, zda je kolo na zařízení umístěno stabilně. Použijte vhodné nástroje pro daný úkol. Správně zvolené zařízení splní úkol, pro který bylo navrženo, lépe a bezpečněji.
b) Udržujte zařízení v perfektním technickém stavu. Před každým použitím zkontrolujte, zda nedošlo k obecnému poškození, zejména zkontrolujte pohyblivé součásti, zda nemají prasklé části nebo prvky a zda nedošlo k dalším podmínkám, které by mohly ovlivnit bezpečný provoz zařízení. Pokud zjistíte poškození, předejte zařízení před použitím k opravě.
c) Aby byla zajištěna provozní integrita zařízení, neodstraňujte ochranné kryty namontované ve výrobě a nepovolujte žádné šrouby.
d) Při přepravě a manipulaci s přístrojem mezi skladem a místem určení dodržujte zásady BOZP pro ruční přepravu platné v zemi, kde bude přístroj používán.
e) Zařízení pravidelně čistěte, abyste zabránili hromadění odolných nečistot.
f) Je zakázáno zasahovat do konstrukce zařízení za účelem změny jeho parametrů nebo konstrukce.
g) Je nutné se přesvědčit, zda je kolo na zařízení umístěno stabilně.

POZORNOST! I přes bezpečnou konstrukci zařízení a jeho ochranné vlastnosti a přes použití přídavných prvků chránících obsluhu stále existuje mírné riziko nehody nebo zranění při používání zařízení. Při používání zařízení buďte ve střehu a používejte zdravý rozum.

3. Použijte pokyny

Výrobek je určen k uložení vybavení, dílenského nářadí a uspořádání pracoviště.
Výrobek je určen pouze pro domácí použití.
Uživatel je odpovědný za jakékoli škody způsobené neúmyslným použitím zařízení.

3.1. Sestavení zařízení

3.1.1. MSW-GTC-100L

Hardware v ceně:

Č.	POPIS	NÁSTĚNNÁ SKŘÍŇKA x2	SKŘÍŇKA x1	1-ZÁSUVKOVÁ SKŘÍŇKA x1	4-ZÁSUVKOVÁ R. SKŘÍŇKA x1	PEGBOARD x 6	DRŽÁK x1
1	Šestihranná přírubová matice M6	8	4	4	0	0	2
2	Podložka	4	4	2	0	4	0
3	Klíč	0	2	2	2	0	0
4	Šroub M5 x 50 šestihranný	4	4	2	0	4	0
5	Šroub M6 x 12 s plochou hlavou	8	16	20	0	0	4
6	Šroub M5 x 12 s plochou hlavou (na dveře)	2	4	6	8	0	0
7	Nastavitelné vyrovnávací nožky	0	4	4	0	0	0
8	Police	0	3	1	0	0	0
9	Kolečka	0	0	0	4	0	0
10	Šroub s šestihrannou přírubou M8 x 20	0	0	0	16	0	0
11	Držák	1	2	3	4	0	0

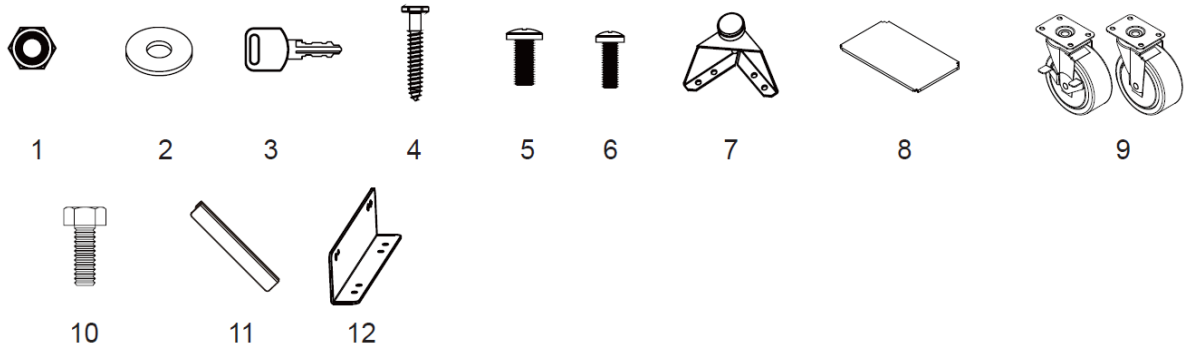

Užitečné nástroje:

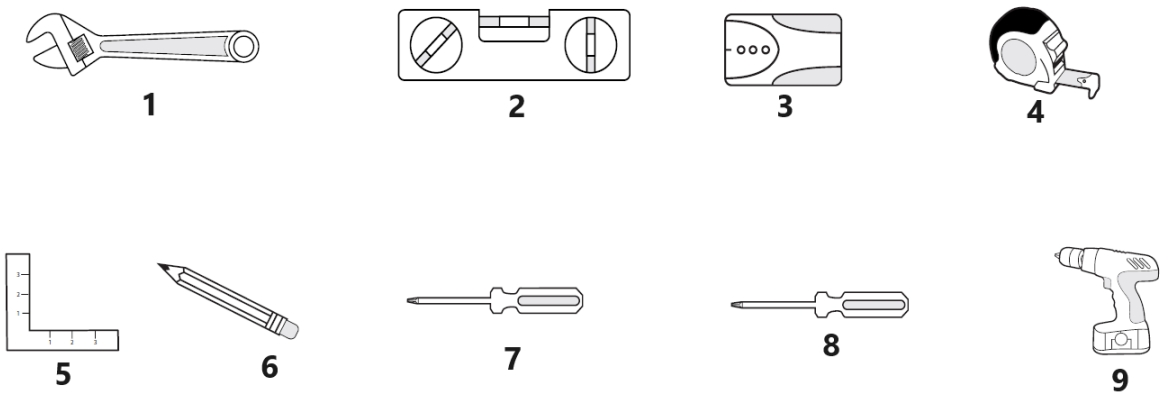

1	Nastavitelný klíč	**4**	Měřicí páska	**7**	Šroubovák Phillips 6 mm
2	Magnetický vyrovnávač	**5**	Setsquare	**8**	5 mm plochý šroubovák
3	Stud Finder	**6**	Tužka	**9**	Aku vrtačka

Skříňka x 1	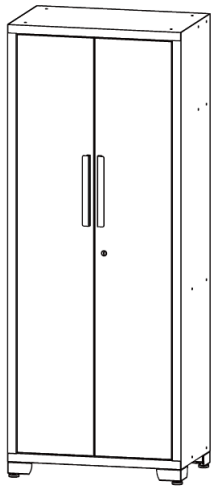
Nástěnná skříňka x 2	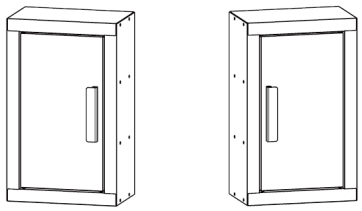
Police pro spojení nástěnných skříněk x 4	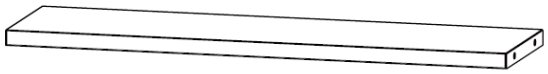
1-zásuvková skříňka x1	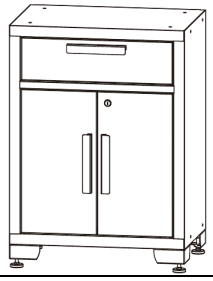

4-zásuvková rolovací skříň x1	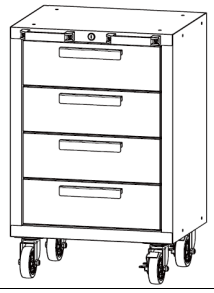
pracovní stůl x1	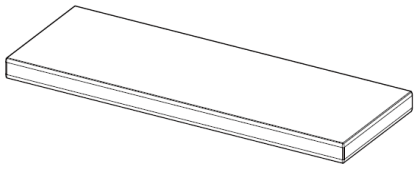
Pegboard x6	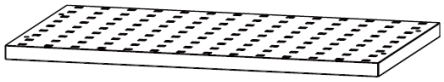

Montáž rukojeti
Odšroubujte šrouby na přední straně zásuvek nebo dvířek pomocí křížového šroubováku, abyste odstranili rukojeť na zadní straně, a poté připevněte rukojeť k přední části dvířek nebo zásuvky pomocí dvou šroubů s plochou hlavou M5x12. Opakujte pro všechna dvířka a zásuvky.

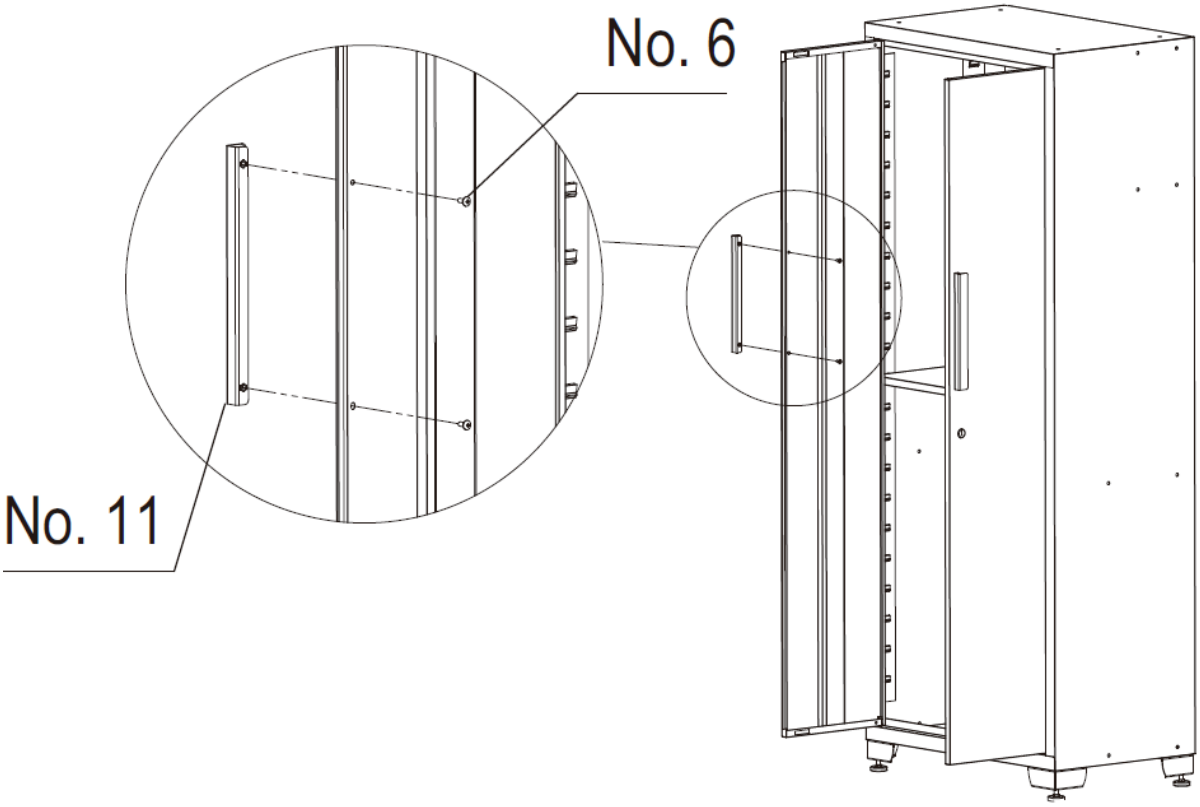

Montáž koleček
1. Bezpečně uzamkněte všechny zásuvky rolovací skříně.
2. Položte rolovací skříň dnem vzhůru. K ochraně použijte obalový materiál.

3. Namontujte dvě otočná kolečka s brzdou na přední část rolovací skříně pomocí čtyř šroubů M8x20 mm na kolečko.
4. Namontujte dvě běžná kolečka na druhou stranu rolovací skříně pomocí čtyř šroubů M8x20 mm na kolečko.
5. Utáhněte všechny šrouby klíčem.
6. Vraťte rolovací skříň do vzpřímené polohy.

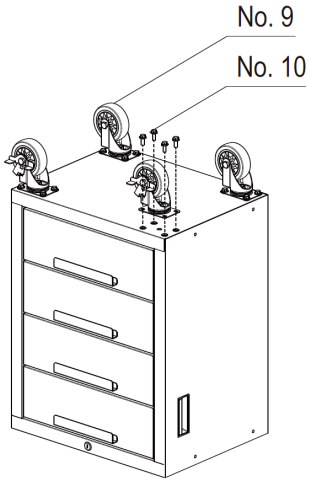

Sestavení nohou
Opatrně umístěte skříňku na zadní stranu a poté k skříňce připevněte nastavitelné vyrovnávací nožky pomocí šestnácti šroubů M6x12 s plochou hlavou pomocí křížového šroubováku.

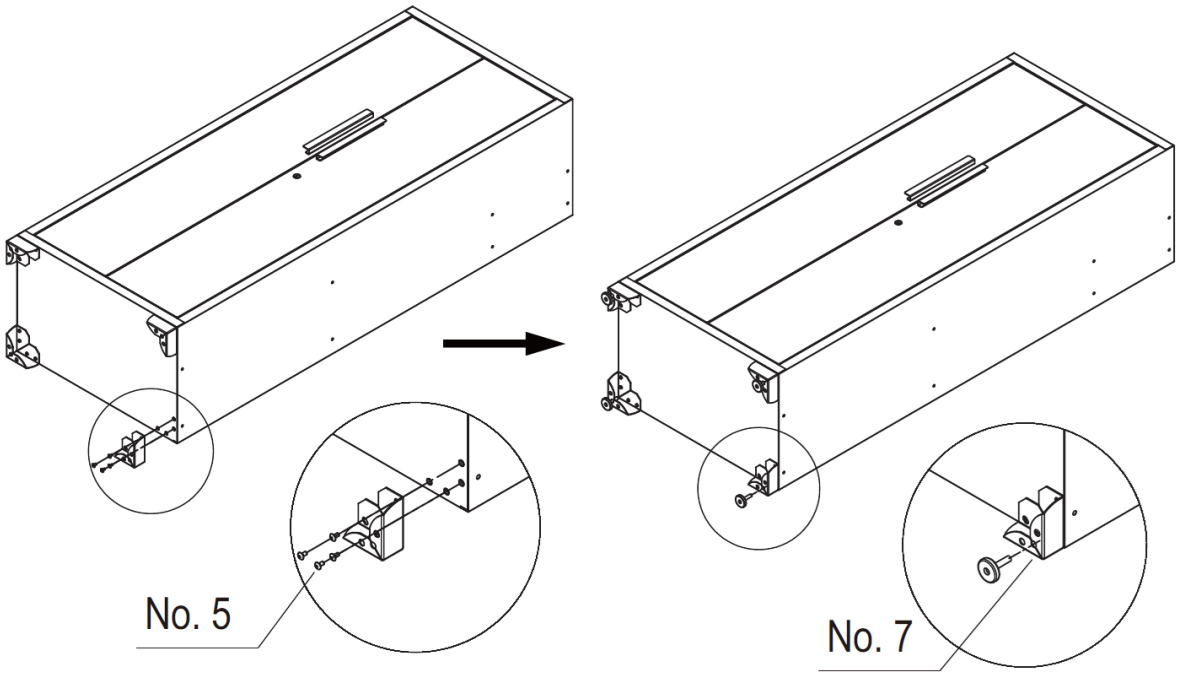

Montáž polic
Zkontrolujte potřebné umístění, opatrně vložte polici do slotu. Ujistěte se, že je police stabilní.
POZNÁMKA: Aby zámek fungoval, musí být středová police instalována na úrovni zámku na dveřích skříně.

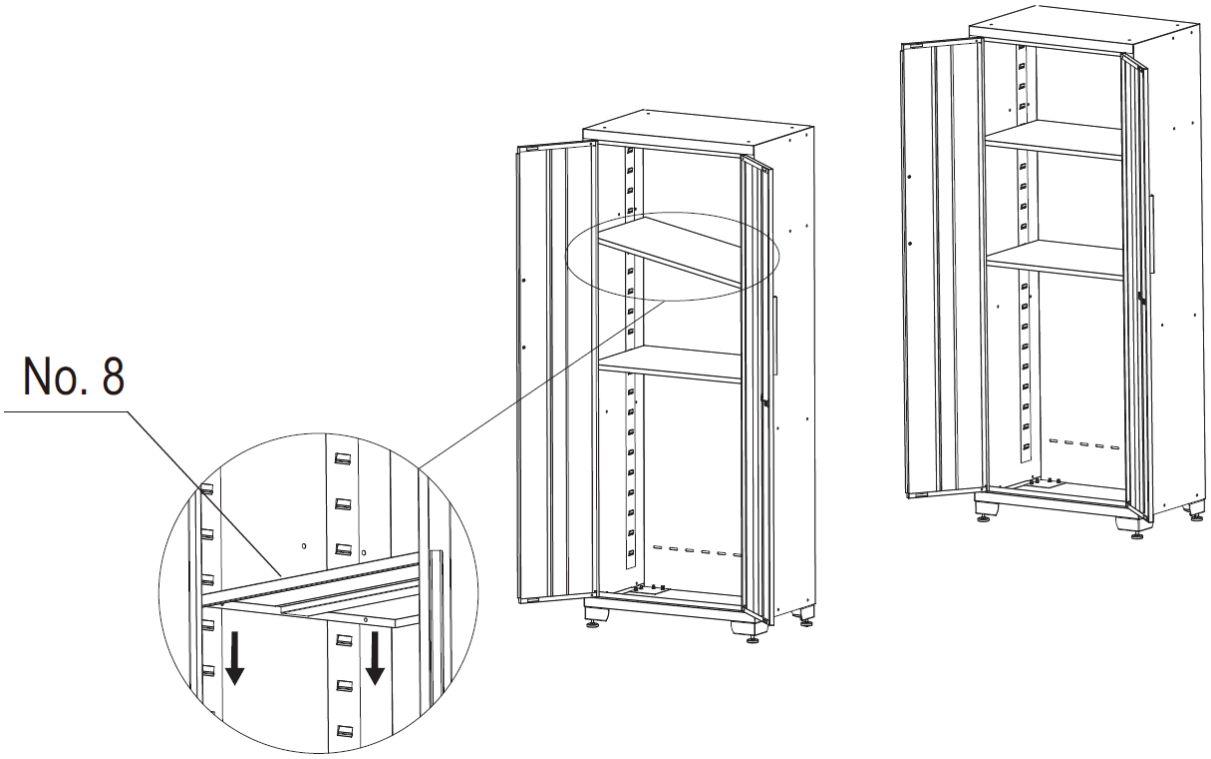
No. 8

Instalace pracovní desky

Otevřete dvířka nebo vyjměte zásuvky, abyste se ujistili, že máte dostatek místa pro instalaci pracovní desky.

Opatrně položte dřevěnou pracovní desku na skříňky a upevněte ji šroubovákem nebo aku vrtačkou a čtyřmi šrouby v balení dílů každé spodní skříňky. Pokud na jedné straně není spodní skříňka, připojte pracovní desku s držákem ke straně skříňky pomocí čtyř šroubů a dvou matic.

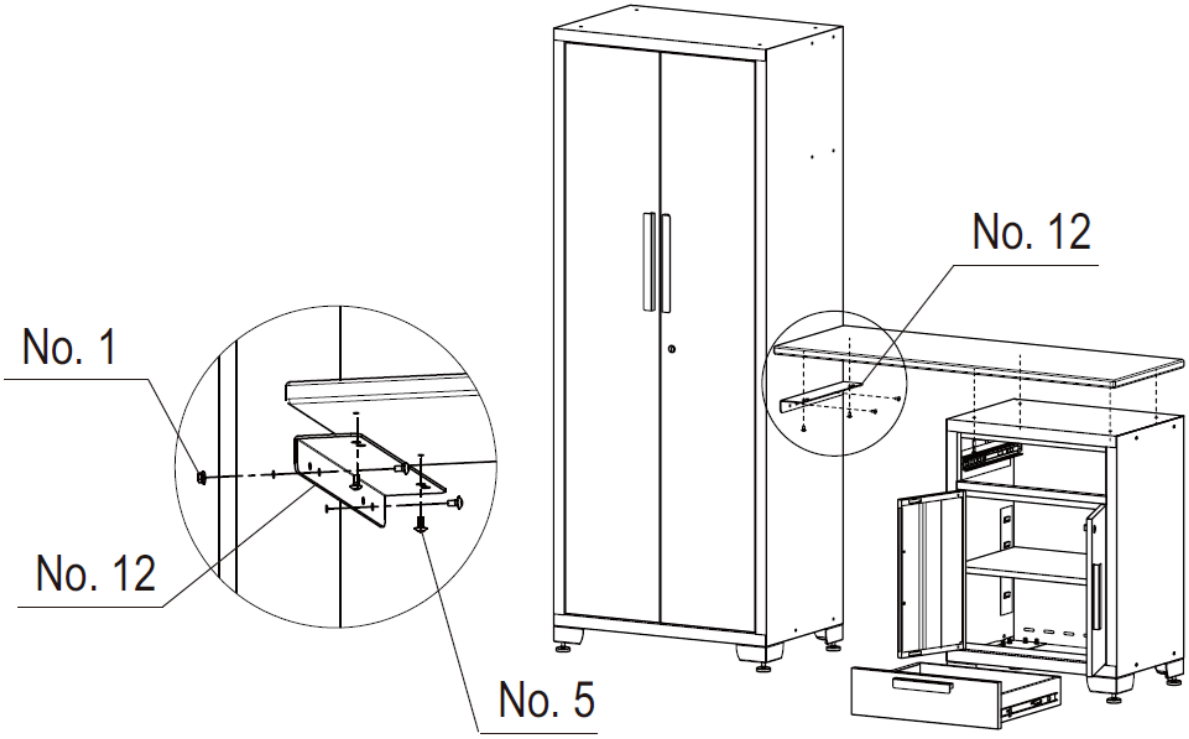

Založit

1. Naplánujte umístění skříněk, umístěte skříňku a 1 zásuvkovou skříň.

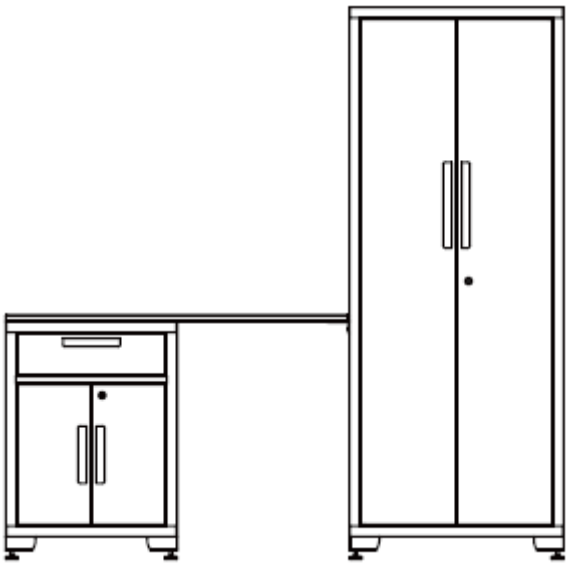

2. Vyrovnejte pegboard a přišroubujte je na zeď.

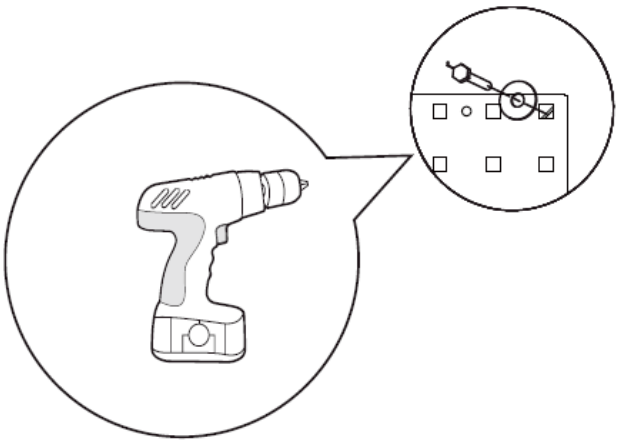

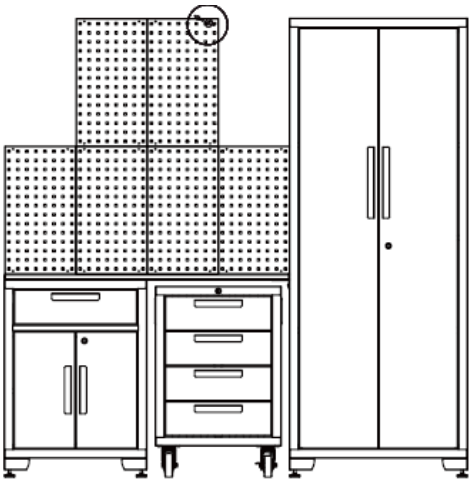

3. Spojte dvě nástěnné skříňky s policemi.

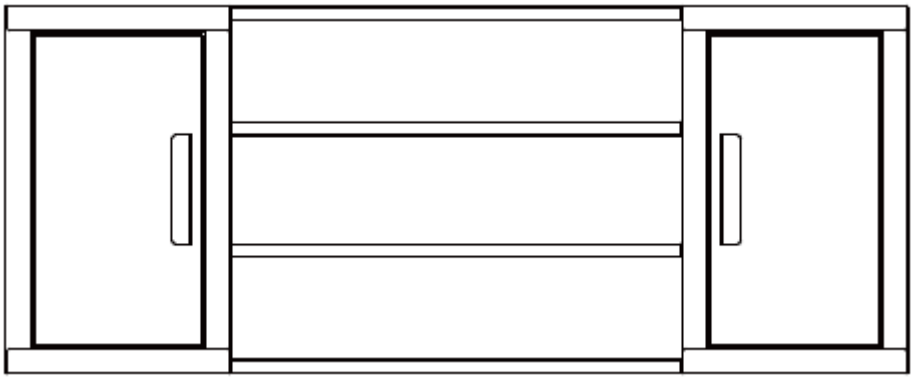

4. Otevřete dvířka nástěnné skříňky, připojte sestavu nástěnné skříňky ke stěně. Pro tento krok se doporučuje dvě nebo více osob.

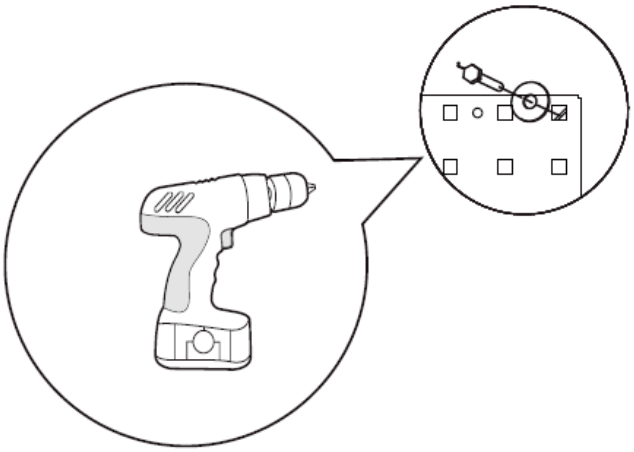

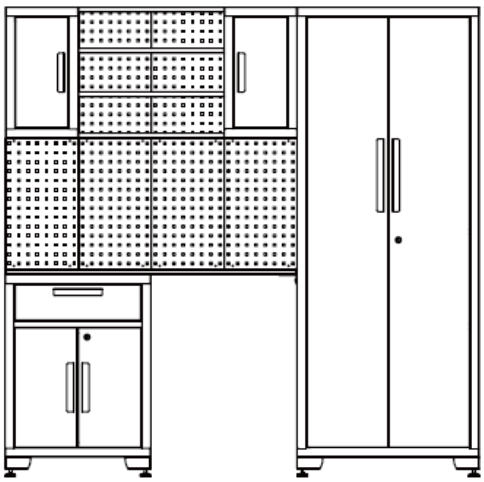

5. Srolujte skříň na nářadí pod pracovní stůl. Otevřete dvířka skříňky a bezpečně připevněte skříňku na stěnu, aby se nepřevrátila.

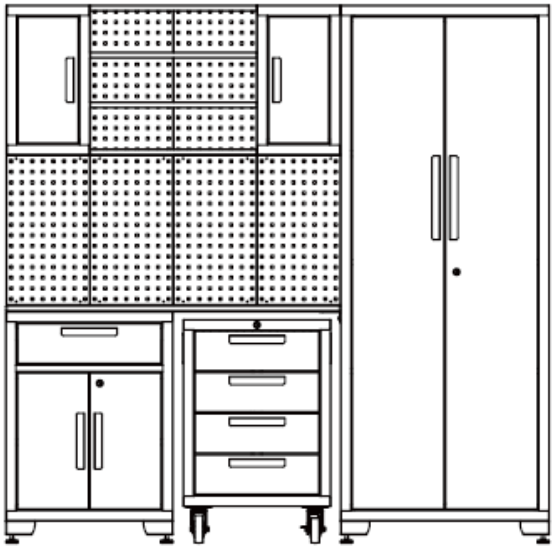

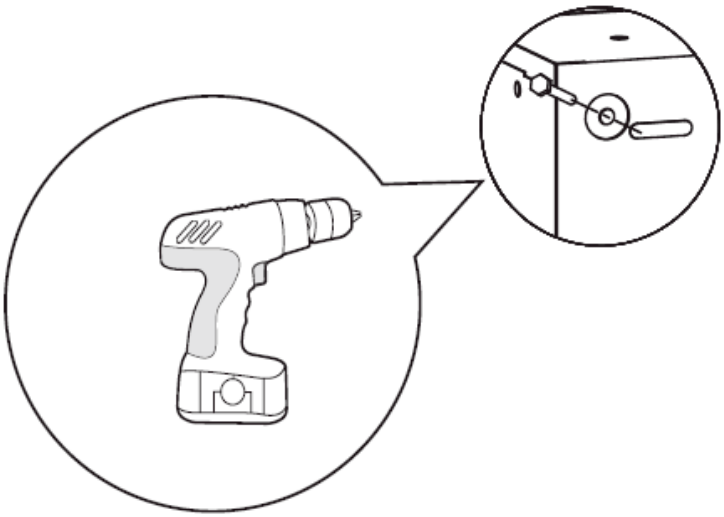

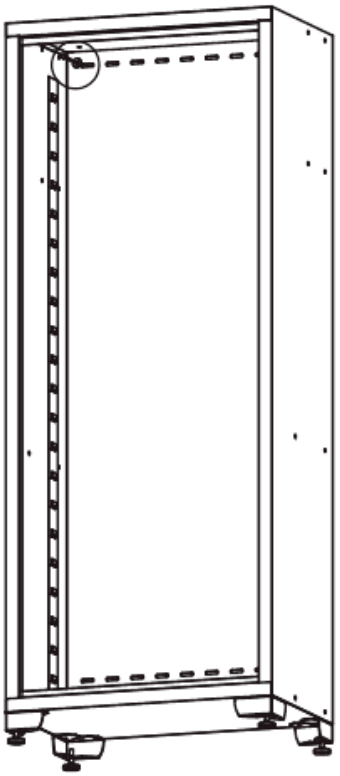

Utáhněte všechny šrouby. Instalace sestavy garážových skříní je dokončena.

Vyjmutí zásuvky

Vysuňte zásuvku tak, aby byla téměř úplně vysunutá. Zatlačte na černou uvolňovací páčku na jedné straně a zároveň zatáhněte za černou uvolňovací páčku na druhé straně. Držte páčky v polohách, jak je znázorněno níže, a vytáhněte zásuvku směrem ven, dokud se neuvolní z posuvné části zásuvky.

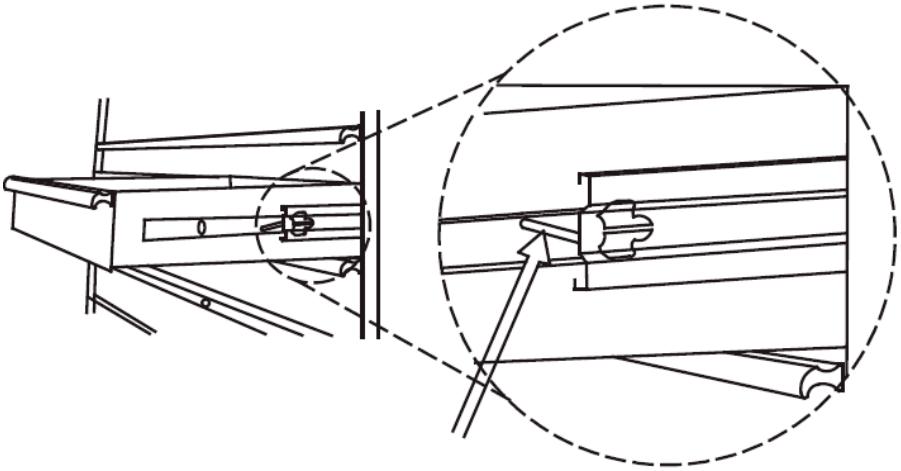

Zatlačte jednu stranu nahoru

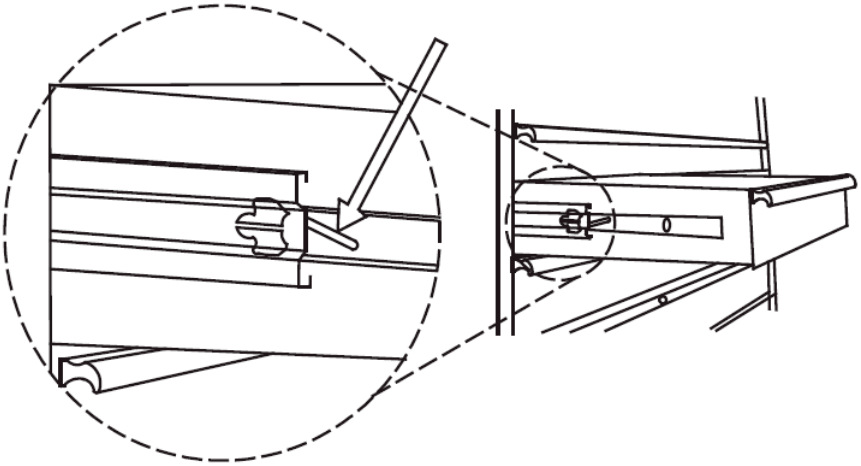

Zatlačte na druhou stranu

3.1.2. MSW-GTC-200G

Hardware v ceně

Č.	POPIS	NÁSTĚNNÁ SKŘÍŇKA x2	SKŘÍŇKA x1	1-ZÁSUVKA R. SKŘÍŇKA x1	4-ZÁSUVKOVÁ R. SKŘÍŇKA x1	52PALCOVÝ PRACOVNÍ STŮL x1	PEGBOARD x 6
1	Šestihranná přírubová matice M6	8x2	4	0	0	0	0
2	Podložka	4x2	4	0	0	0	4x6
3	Klíč	0	2	2	2	0	0
4	Šroub M5 x 50 šestihranný	4x2	4	0	0	0	4x6
5	Šroub M6x 12 s plochou hlavou	8x2	20	0	0	0	0
6	Šroub M5 x 12 s plochou hlavou (na dveře)	2x2	4	6	8	0	0
7	Nastavitelné vyrovnávací nožky	0	4	0	0	0	0
8	Police	0	3	1	0	0	0
9	Kolečka	0	0	4	4	0	0
10	Šroub s šestihrannou přírubou M8 x 20	0	0	16	16	0	0
11	Uchopte rukojeť	0	0	2	2	0	0
12	Šroub M8 x 16 s plochou hlavou	0	0	4	4	8	0
13	Šestihranný šroub M8 x 65	0	0	0	0	4	0
14	Šestihranná přírubová matice M8	0	0	0	0	4	0

Užitečné nástroje

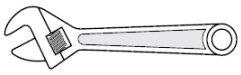
1

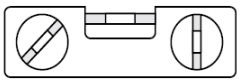
2

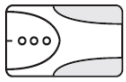
3

4

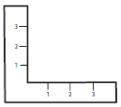
5

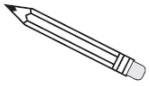
6

7

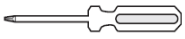
8

9

1	Nastavitelný klíč	**4**	Měřicí páska	**7**	Šroubovák Phillips 6 mm
2	Magnetický vyrovnávač	**5**	Set Square	**8**	5 mm plochý šroubovák
3	Stud Finder	**6**	Tužka	**9**	Aku vrtačka

Skříňka x 1	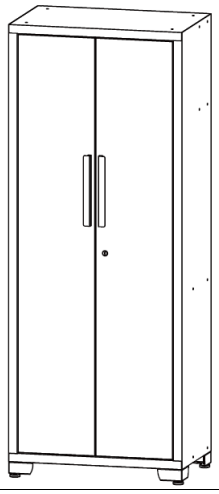
Nástěnná skříňka x 2	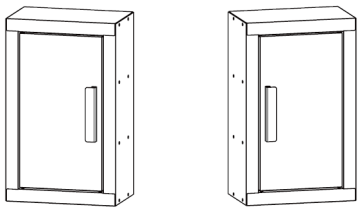
Police pro spojení nástěnných skříněk x 4	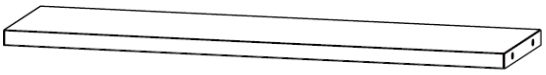
1-zásuvková rolovací skříň x1	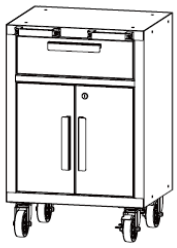
4-zásuvková rolovací skříň x1	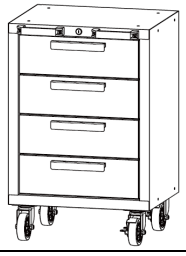

pracovní stůl x1	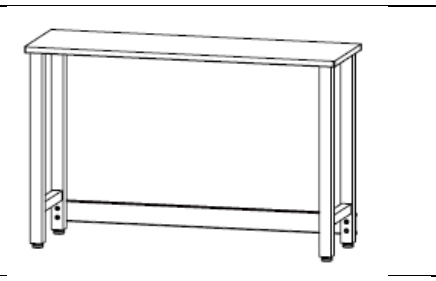
Pegboard x6	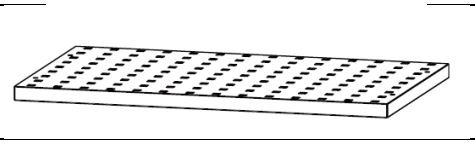

Instalace rukojetí
Odšroubujte šrouby na přední straně zásuvek nebo dvířek pomocí křížového šroubováku, abyste odstranili rukojeť na zadní straně, a poté připevněte rukojeť k přední části dvířek nebo zásuvky pomocí dvou šroubů s plochou hlavou M5x12. Opakujte pro všechna dvířka a zásuvky. Připevněte madlo ke skříni, vyrovnejte otvory a upevněte dvěma šrouby s plochou hlavou M8x16.

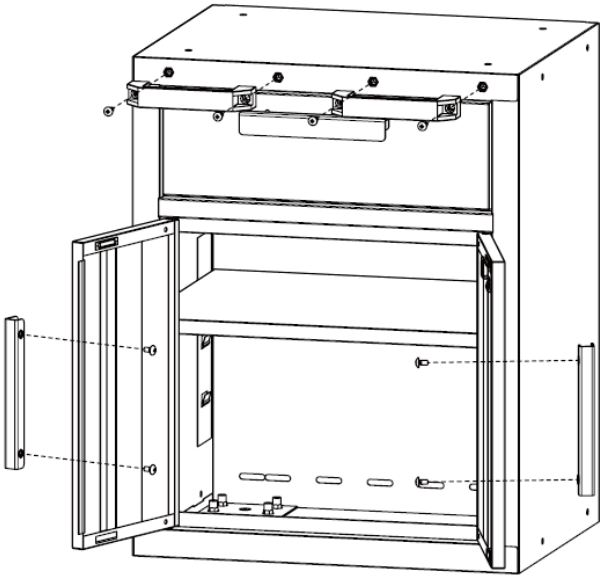

Instalace koleček
Položte rolovací skříň na měkkou zem. K ochraně použijte obalový materiál. Namontujte čtyři kolečka na každou skříň pomocí šestnácti šestihranných šroubů M8x20. Poznámka: Kolečka s brzdou by měla být na přední straně skříně.

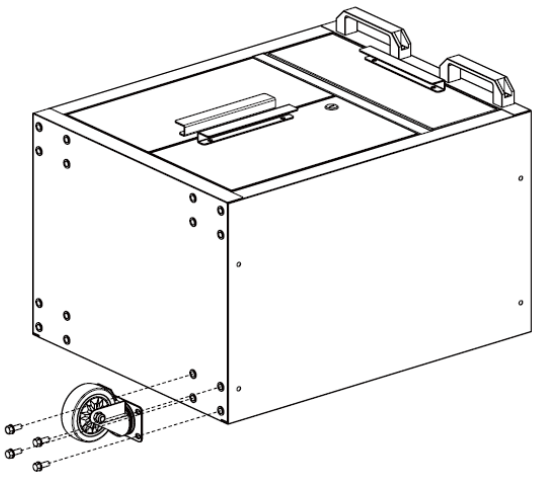

Instalace nohou

Opatrně umístěte skříňku na zadní stranu a poté k skříňce připevněte nastavitelné vyrovnávací nožky pomocí šestnácti šroubů M6x12 s plochou hlavou pomocí křížového šroubováku.

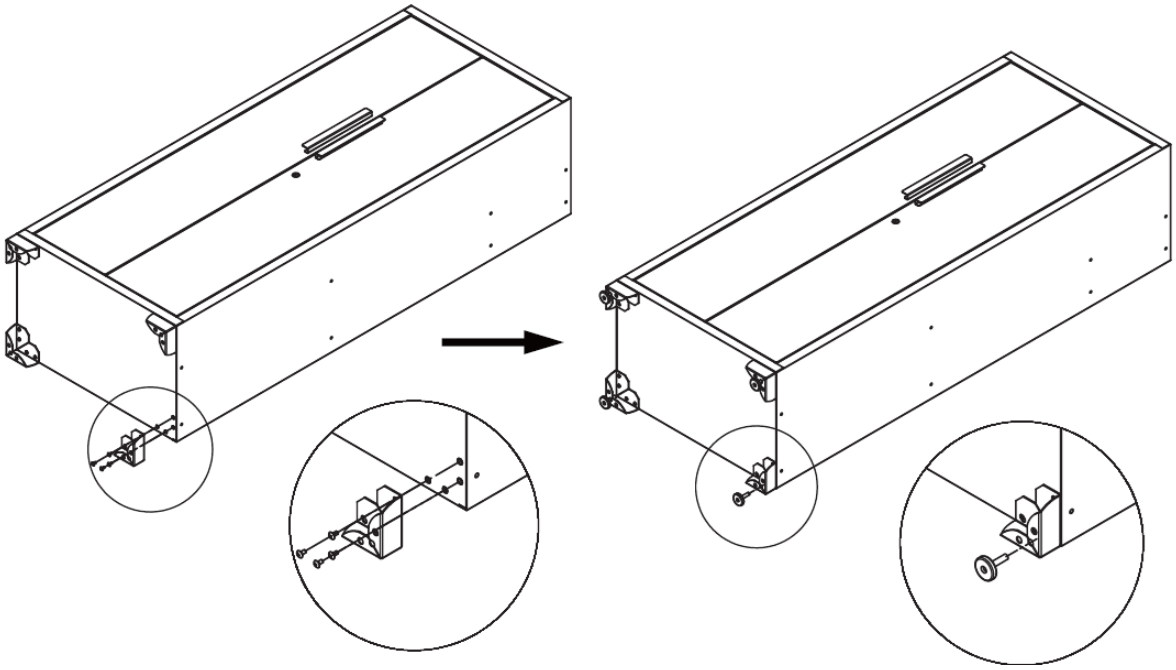

Instalace polic

Zkontrolujte potřebné umístění, opatrně vložte polici do slotu. Ujistěte se, že je police stabilní.
POZNÁMKA: Aby zámek fungoval, musí být středová police instalována na úrovni zámku na dveřích skříně.

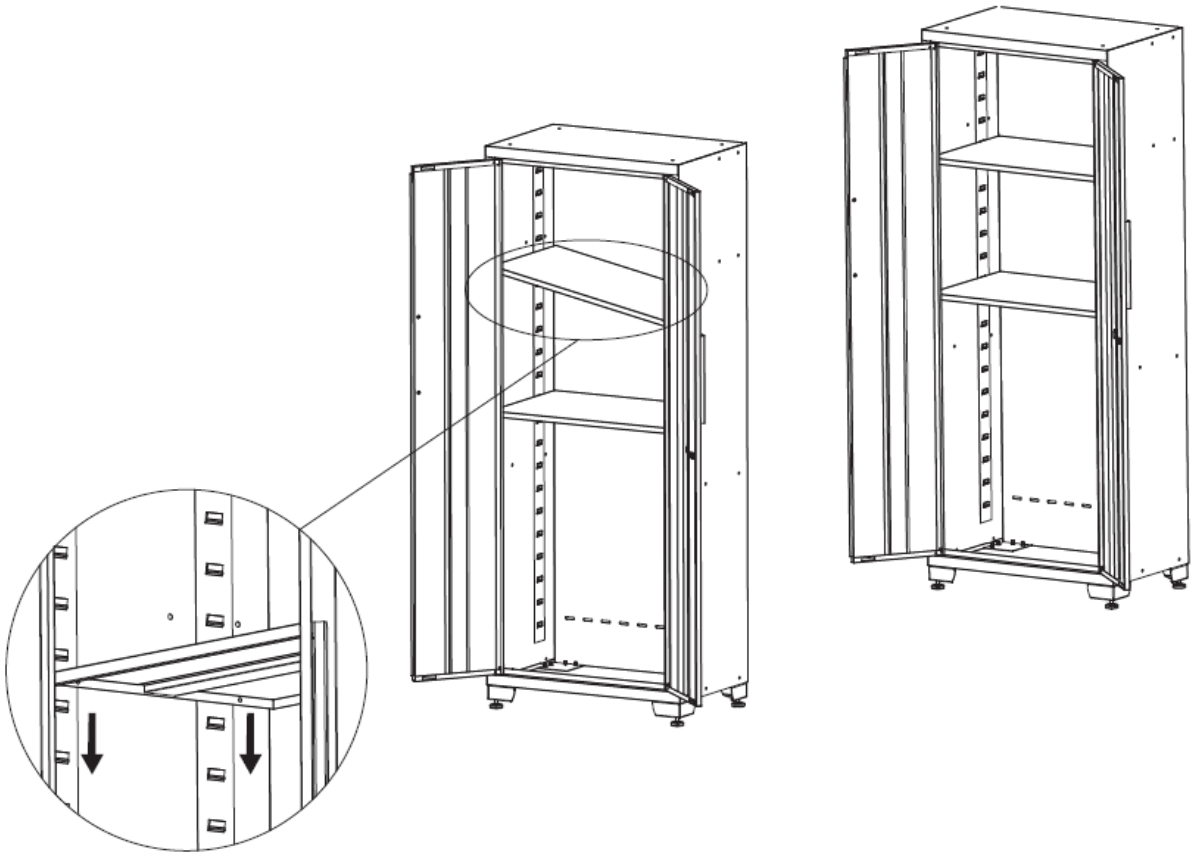

Instalace Workbench

1. Položte pracovní desku na měkký povrch, zarovnejte otvory na nožičkách s otvory na pracovní desce. K jejich spojení použijte čtyři šrouby M8x16.
2. K upevnění podpěry k nohám použijte čtyři šestihranné šrouby M8x65 a čtyři matice M8.
3. Utáhněte všechny šrouby a matice.
4. Pro dokončení tohoto kroku postavte pracovní stůl.

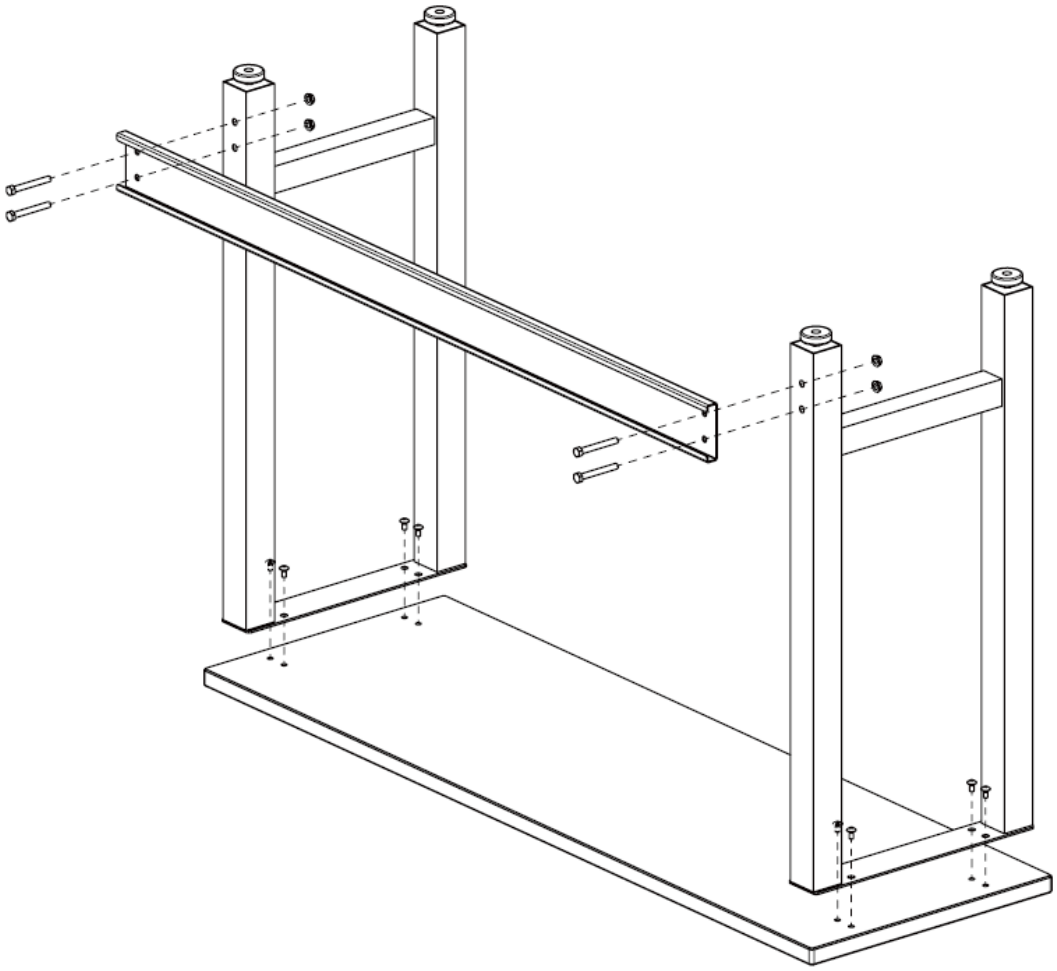

Založit

1. Naplánujte si polohu skříní, umístěte pracovní stůl.

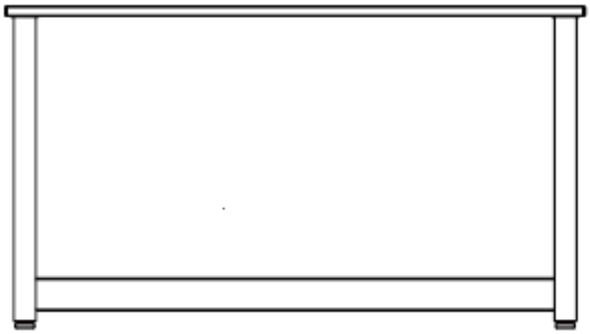

2. Vyrovnejte pegboard a přišroubujte je na zeď.

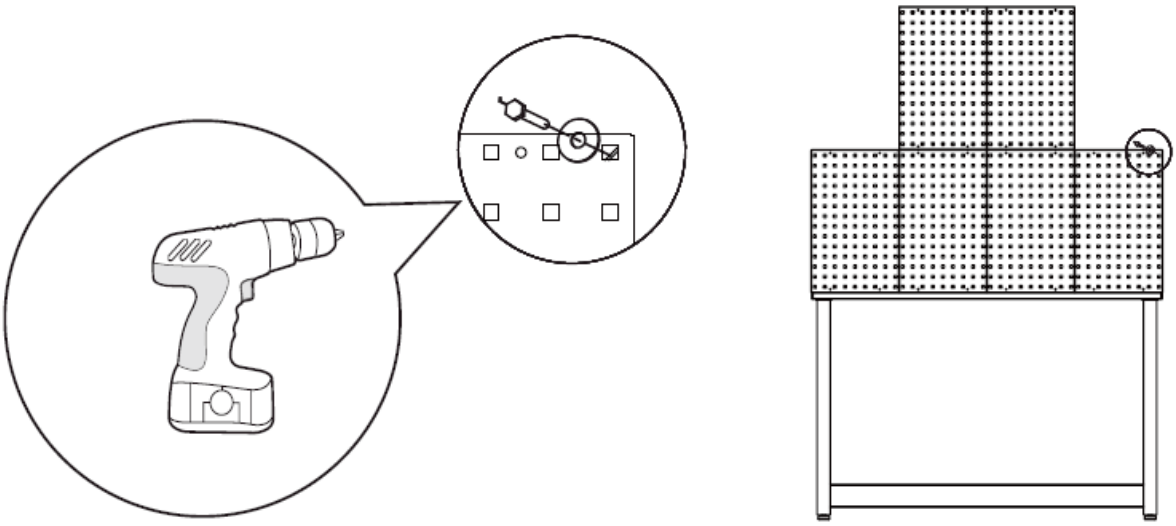

3. Spojte dvě nástěnné skříňky s policemi.

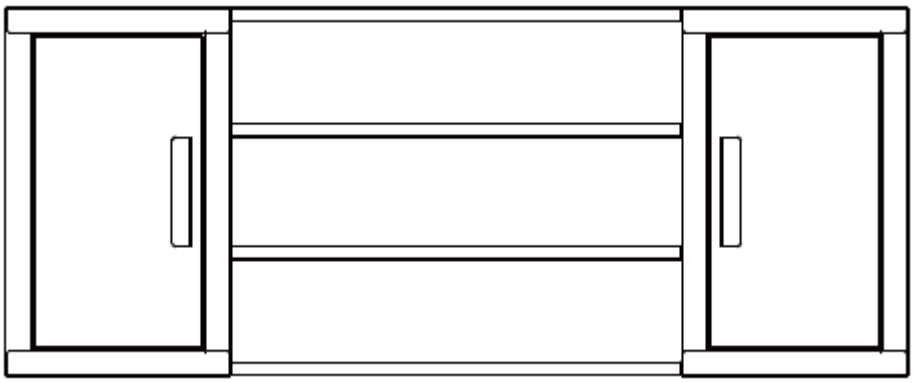

4. Otevřete dvířka nástěnné skříňky, připojte sestavu nástěnné skříňky ke stěně. Pro tento krok se doporučuje dvě nebo více osob.

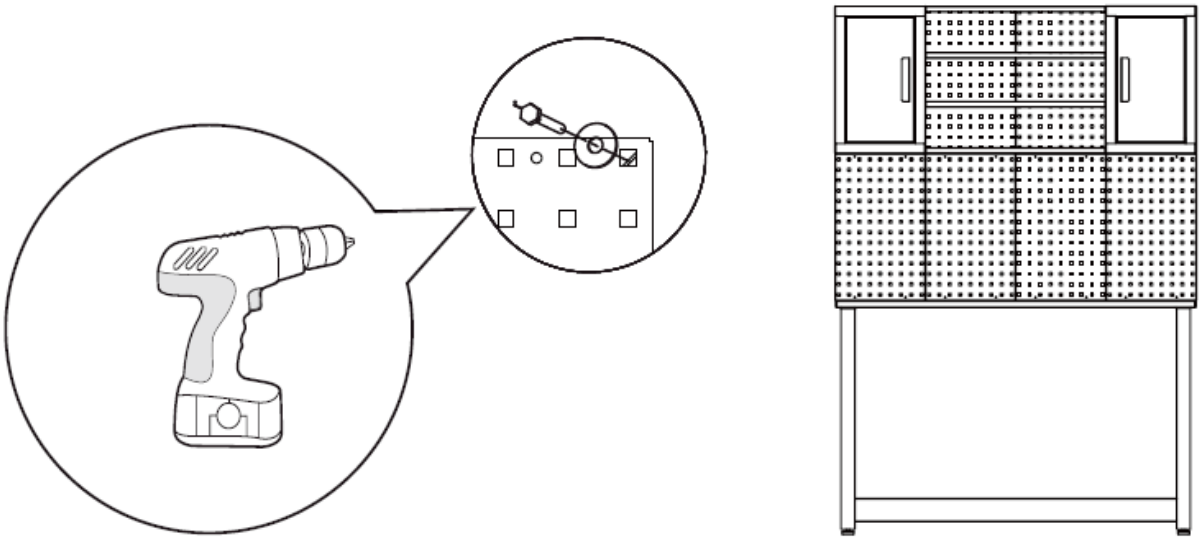

5. Srolujte skříň na nářadí pod pracovní stůl.

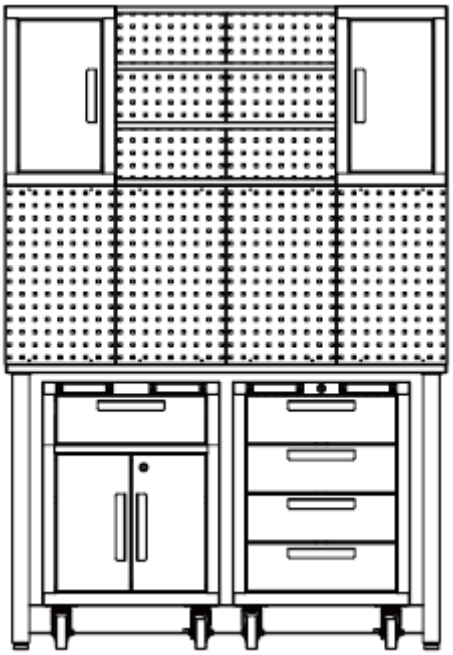

6. Opřete skříň o stůl. Otevřete dvířka skříňky a bezpečně připevněte skříňku na stěnu, aby se nepřevrátila.

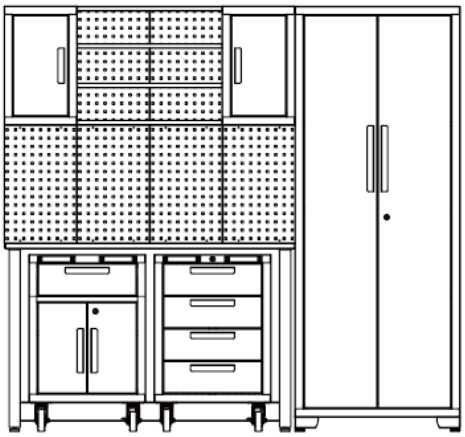

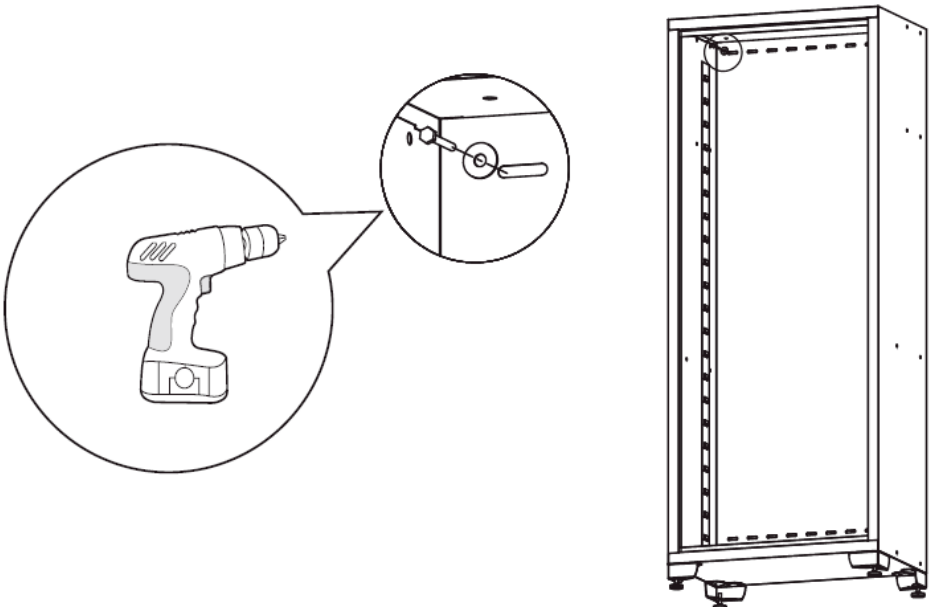

Instalace sestavy garážových skříní je dokončena.

Vyjmutí zásuvky
Vysuňte zásuvku tak, aby byla téměř úplně vysunutá. Zatlačte na černou uvolňovací páčku na jedné straně a zároveň zatáhněte za černou uvolňovací páčku na druhé straně. Držte páčky v polohách, jak je znázorněno níže, a vytáhněte zásuvku směrem ven, dokud se neuvolní z posuvné části zásuvky.

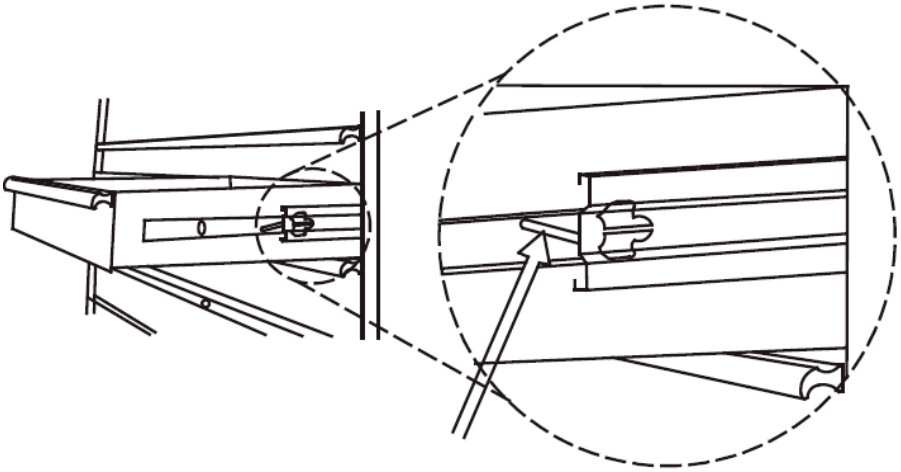

Zatlačte jednu stranu nahoru

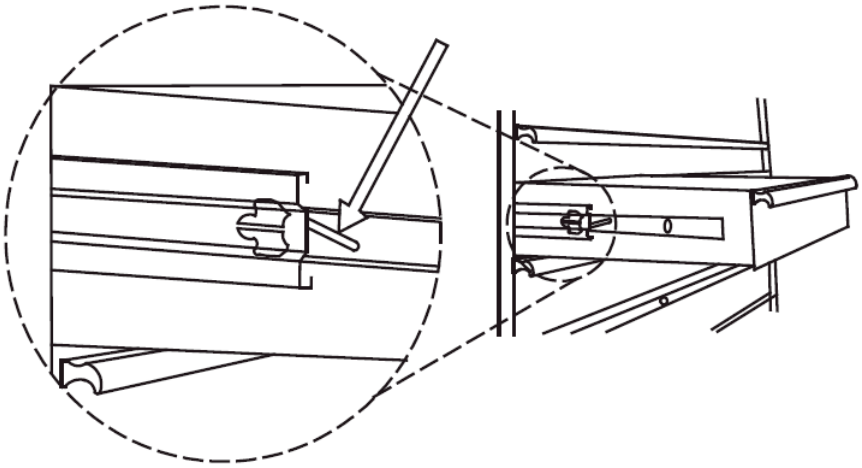

Zatlačte na druhou stranu

3.2. ČISTĚNÍ A ÚDRŽBA

a) K čištění povrchu používejte pouze nekorozivní čisticí prostředky.
b) Po vyčištění zařízení by měly být všechny části před dalším použitím zcela vysušeny.
c) Skladujte jednotku na suchém, chladném místě, bez vlhkosti a přímého slunečního záření.
d) Zařízení nestříkejte proudem vody ani jej neponořujte do vody.
e) Zařízení musí být pravidelně kontrolováno, aby byla kontrolována jeho technická účinnost a zjištěno případné poškození.
f) Na čistění používejte měkký a vlhký hadřík.
g) K čištění nepoužívejte ostré a/nebo kovové předměty (např. drátěný kartáč nebo kovovou špachtli), protože by mohly poškodit povrchový materiál spotřebiče.
h) Zařízení nečistěte kyselými látkami, prostředky pro lékařské účely, ředidly, palivy, oleji nebo jinými chemickými látkami, protože by mohly zařízení poškodit.
i) Sklíčka namažte dvakrát ročně kvalitním lubrikantem. To je zvláště nutné při poklesu teploty, což může způsobit ztuhnutí ložisek.

Ce manuel d'utilisation a été traduit à l'aide d'une traduction automatique pour votre confort. Des efforts raisonnables ont été faits pour vous fournir une traduction précise ; cependant, aucune traduction automatique n'est parfaite et ne pourra jamais remplacer les traducteurs humains. La version anglaise est la version officielle de nos manuels d'utilisation. Toute divergence ou différence créée par la traduction n'est pas contraignante et n'a aucun effet juridique à des fins de conformité ou d'application. En cas de questions relatives à l'exactitude des informations contenues dans le manuel d'utilisation, veuillez-vous référer à la version anglaise de ces contenus en tant que version officielle.

Caractéristiques techniques

Description du paramètre	Valeur du paramètre	
Nom de produit	Armoire de garage	
Modèle	MSW-GTC-100L	MSW-GTC-200G
Capacité de charge - capacité max. [kg]	200	
Max. capacité de charge par étagère [kg]	50	
Dimensions (largeur x profondeur x hauteur) [mm]	1960 x 1900 x 490	470x1900x2070
Poids [kg]	118,3	129,4

1. Description générale

Le manuel d'utilisation est conçu pour vous aider à utiliser l'appareil en toute sécurité et sans problème. Le produit est conçu et fabriqué conformément à des directives techniques strictes, en utilisant des technologies et des composants de pointe. De plus, il est produit dans le respect des normes de qualité les plus strictes.

N'UTILISEZ PAS L'APPAREIL À MOINS D'AVOIR ATTENTIVEMENT LU ET COMPRIS CE MANUEL D'UTILISATION.

Pour augmenter la durée de vie de l'appareil et garantir un fonctionnement sans problème, utilisez-le conformément à ce manuel d'utilisation et effectuez régulièrement des tâches de maintenance. Les données techniques et les spécifications contenues dans ce manuel d'utilisation sont à jour. Le fabricant se réserve le droit d'apporter des modifications liées à l'amélioration de la qualité. Le dispositif est conçu pour réduire au minimum les risques d'émission sonore, en tenant compte des progrès technologiques et des opportunités de réduction du bruit.

Légende

Lisez les instructions avant utilisation.

AVERTISSEMENT! ou **ATTENTION !** ou **SOUVENEZ-VOUS !** Applicable à la situation donnée. (panneau d'avertissement général)

ATTENTION! Risque d'écrasement des mains !

Utiliser uniquement à l'intérieur.

N'OUBLIEZ PAS ! Les dessins de ce manuel sont uniquement à des fins d'illustration et dans certains détails peuvent différer du produit réel.

2. Sécurité d'utilisation

ATTENTION! Lire tous les avertissements de sécurité et toutes les instructions. Le non-respect des avertissements et des instructions peut entraîner des blessures graves, voire la mort.

Le terme "dispositif" ou "produit" dans les avertissements et dans la description du manuel fait référence à l'intitulé suivant:
Armoire de garage

2.1. Sécurité au travail

a) Assurez-vous que le lieu de travail est propre et bien éclairé. Un lieu de travail en désordre ou mal éclairé peut entraîner des accidents. Essayez d'anticiper, d'observer ce qui se passe et de faire preuve de bon sens lorsque vous travaillez avec l'appareil.
b) Si vous n'êtes pas sûr du bon fonctionnement du produit ou si vous constatez des dommages, veuillez contacter le centre de service du fabricant.
c) Seul le centre de service du fabricant peut effectuer des réparations sur le produit. N'essayez pas d'effectuer des réparations vous-même !
d) Inspectez régulièrement l'état des étiquettes de sécurité. Si les étiquettes sont illisibles, elles doivent être remplacées.
e) Veuillez conserver ce manuel à disposition pour référence future. Si cet appareil est transmis à un tiers, le manuel doit être transmis avec lui.
f) Conservez les éléments d'emballage et les petites pièces d'assemblage dans un endroit inaccessible aux enfants.
g) Si cet appareil est utilisé avec un autre équipement, les instructions d'utilisation restantes doivent également être suivies.

Important ! Lorsque vous utilisez l'appareil, protégez les enfants et les autres personnes présentes.

2.2. Sécurité personnelle

a) L'appareil n'est pas conçu pour être manipulé par des personnes (y compris des enfants) ayant des fonctions mentales et sensorielles limitées ou par des personnes dépourvues d'expérience et/ou de connaissances pertinentes, à moins qu'elles ne soient supervisées par une personne responsable de leur sécurité ou qu'elles n'aient reçu des instructions sur la façon d'utiliser l'appareil. appareil.
b) Lorsque vous travaillez avec l'appareil, faites preuve de bon sens et restez vigilant. Une perte temporaire de concentration lors de l'utilisation de l'appareil peut entraîner des blessures graves.
c) L'appareil n'est pas un jouet. Les enfants doivent être surveillés pour s'assurer qu'ils ne jouent pas avec l'appareil.

2.3. Utilisation sûre de l'appareil

a) Assurez-vous que la roue est installée de maniere stable. Utilisez les outils appropriés pour la tâche donnée. Un appareil correctement sélectionné exécutera la tâche pour laquelle il a été conçu de manière plus efficace et plus sûre.
b) Conservez l'appareil en parfait état technique. Avant chaque utilisation, vérifiez l'état général, en particulier les composants mobiles pour déceler des pièces ou des éléments fissurés, ainsi que toute autre condition pouvant avoir un impact sur le fonctionnement sûr de l'appareil. Si des dommages sont découverts, remettez l'appareil pour réparation avant utilisation.
c) Pour garantir l'intégrité opérationnelle de l'appareil, ne retirez pas les protections installées en usine et ne desserrez aucune vis.
d) Lors du transport et de la manipulation de l'appareil entre l'entrepôt et la destination, respectez les principes de santé et de sécurité au travail pour les opérations de transport manuel en vigueur dans le pays où l'appareil sera utilisé.
e) Nettoyez régulièrement l'appareil pour éviter l'accumulation de saletés tenaces.
f) Il est interdit d'interférer avec la structure de l'appareil afin de modifier ses paramètres ou sa construction.
g) Assurez-vous que la roue est installée de maniere stable.

ATTENTION! Malgré la conception sûre de l'appareil et ses caractéristiques de protection, et malgré l'utilisation d'éléments supplémentaires protégeant l'opérateur, il existe toujours un léger risque d'accident ou de blessure lors de l'utilisation de l'appareil. Restez vigilant et faites preuve de bon sens lorsque vous utilisez l'appareil.

3. Utiliser les lignes directrices

Le produit est conçu pour stocker du matériel, des outils d'atelier et organiser le lieu de travail.
Le produit est destiné uniquement à un usage domestique.
L'utilisateur est responsable de tout dommage résultant d'une utilisation non conforme de l'appareil.

3.1. Assemblage de l'appareil

3.1.1. MSW-GTC-100L

Matériel inclus :

N°	DESCRIPTION	ARMOIRE MURALE x2	CASIER x1	ARMOIRE 1 TIROIRS x1	ARMOIRE D. 4 TIROIRS x1	PANNEAU PERFORÉ x 6	SUPPORT x1
1	Écrou à bride hexagonale M6	8	4	4	0	0	2
2	Rondelle plate	4	4	2	0	4	0
3	Clé	0	2	2	2	0	0
4	Boulon taraudeur hexagonal M5 x 50	4	4	2	0	4	0
5	Boulon à tête plate M6 x 12	8	16	20	0	0	4
6	Boulon à tête plate M5 x 12 (sur la porte)	2	4	6	8	0	0
7	Pieds de nivellement réglables	0	4	4	0	0	0
8	Étagère	0	3	1	0	0	0
9	Roulettes	0	0	0	4	0	0
10	Boulon à bride hexagonale M8 x 20	0	0	0	16	0	0
11	Poignée	1	2	3	4	0	0

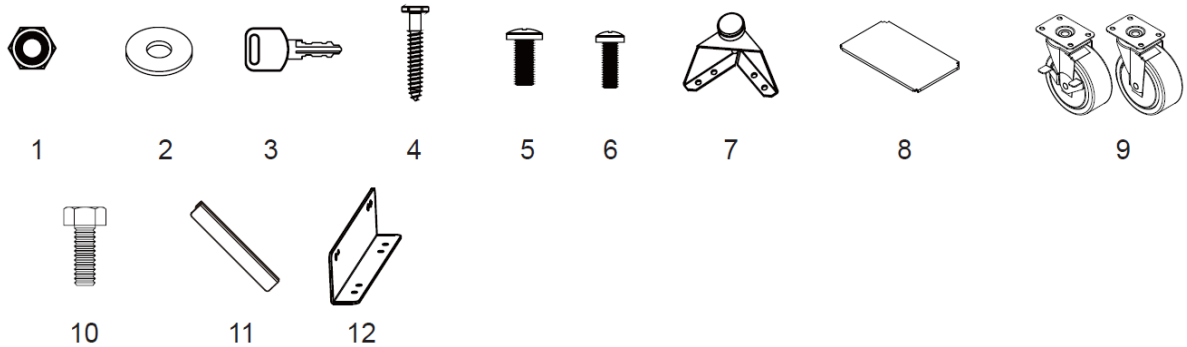

Outils utiles :

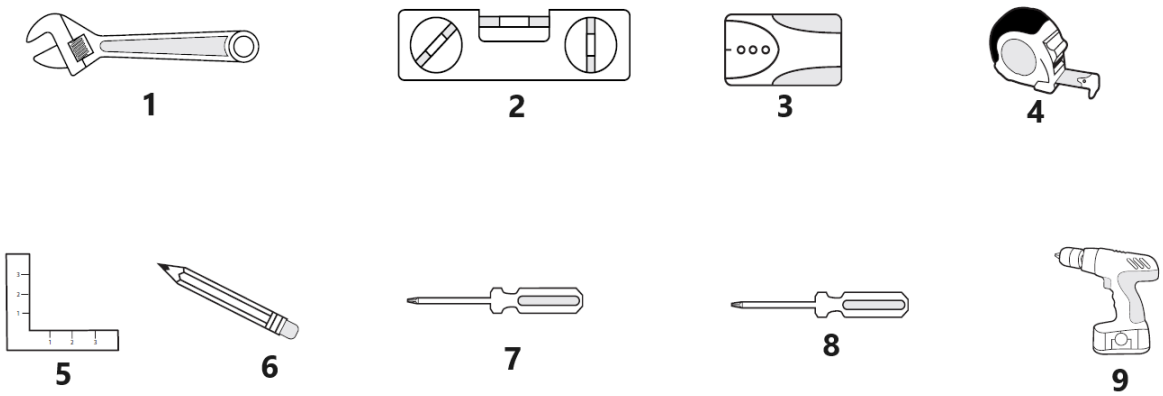

1	Clé à molette	**4**	Mètre ruban	**7**	Tournevis cruciforme de 6 mm
2	Niveleur magnétique	**5**	Équerre	**8**	Tournevis plat de 5 mm
3	Recherche de goujons	**6**	Crayon	**9**	Perceuse électrique sans fil

Casier x 1	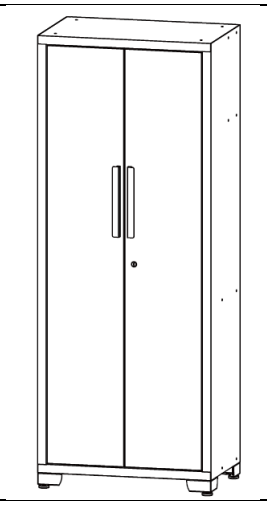
Armoire murale x 2	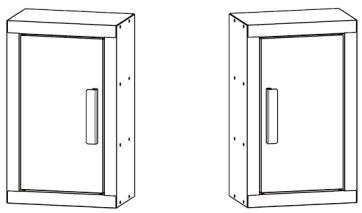
Etagère pour relier les armoires murales x 4	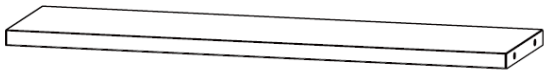
Armoire 1 tiroir x1	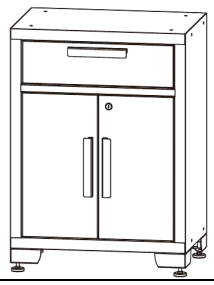

Servante 4 tiroirs x1	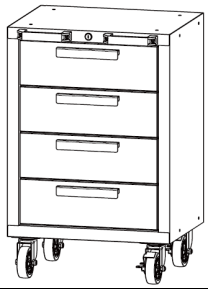
établi x1	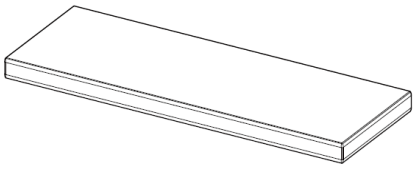
Panneau perforé x6	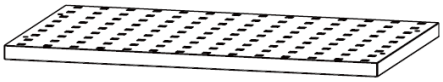

Assemblage des poignées
Dévissez les boulons sur le devant des tiroirs ou des portes à l'aide d'un tournevis cruciforme pour retirer la poignée au dos de celui-ci, puis fixez la poignée sur le devant de la porte ou du tiroir à l'aide de deux boulons à tête plate M5x12. Répétez l'opération pour toutes les portes et tiroirs.

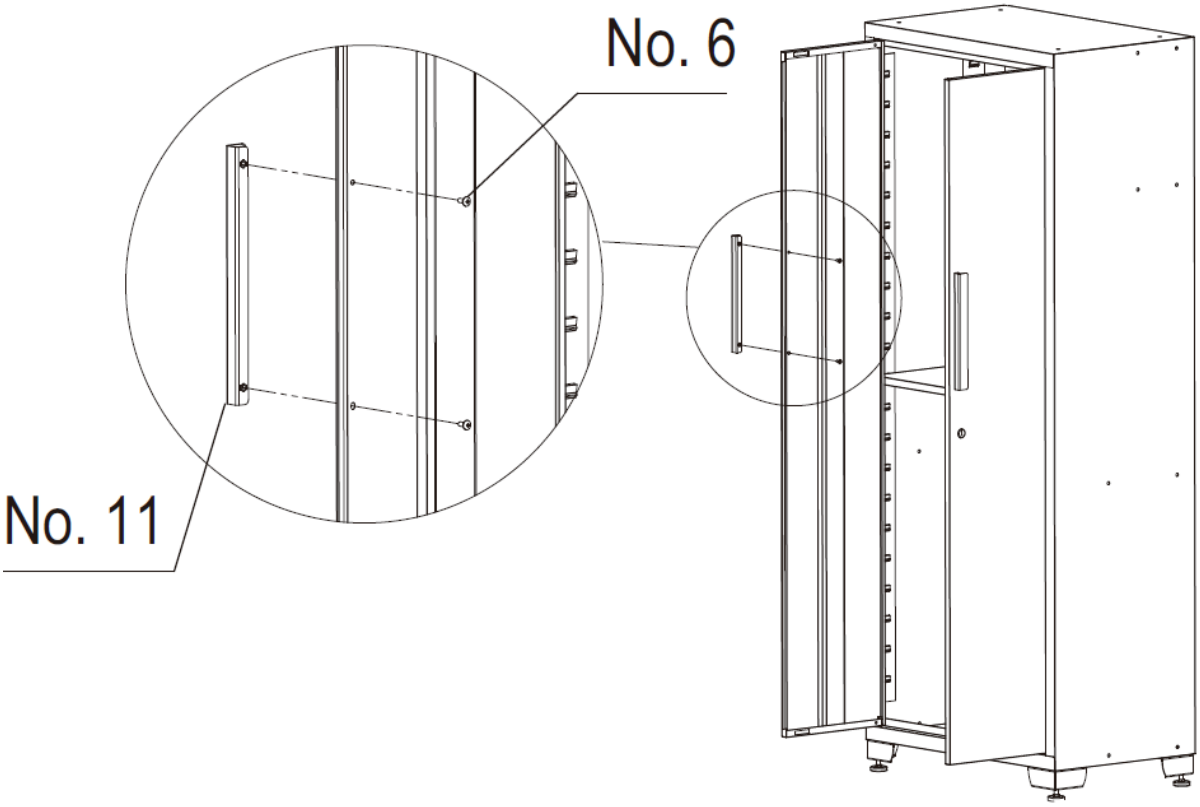

Assemblage de roulettes
1. Verrouillez solidement tous les tiroirs de l'armoire roulante.
2. Posez l'armoire roulante à l'envers. Utilisez le matériel d'emballage pour vous protéger.

3. Montez les deux roulettes pivotantes avec frein à l'avant de l'armoire roulante à l'aide de quatre boulons M8x20 mm par roulette.
4. Montez les deux roulettes ordinaires de l'autre côté de l'armoire roulante à l'aide de quatre boulons M8x20 mm par roulette.
5. Serrez tous les boulons avec une clé.
6. Remettez l'armoire roulante en position verticale.

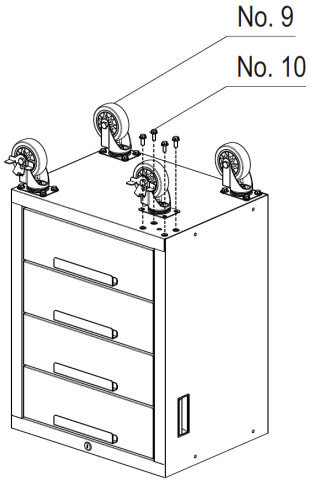

Assemblage des pieds
Placez soigneusement le casier sur le dos, puis fixez les pieds de nivellement réglables au casier à l'aide de seize boulons à tête plate M6x12 avec un tournevis Philips.

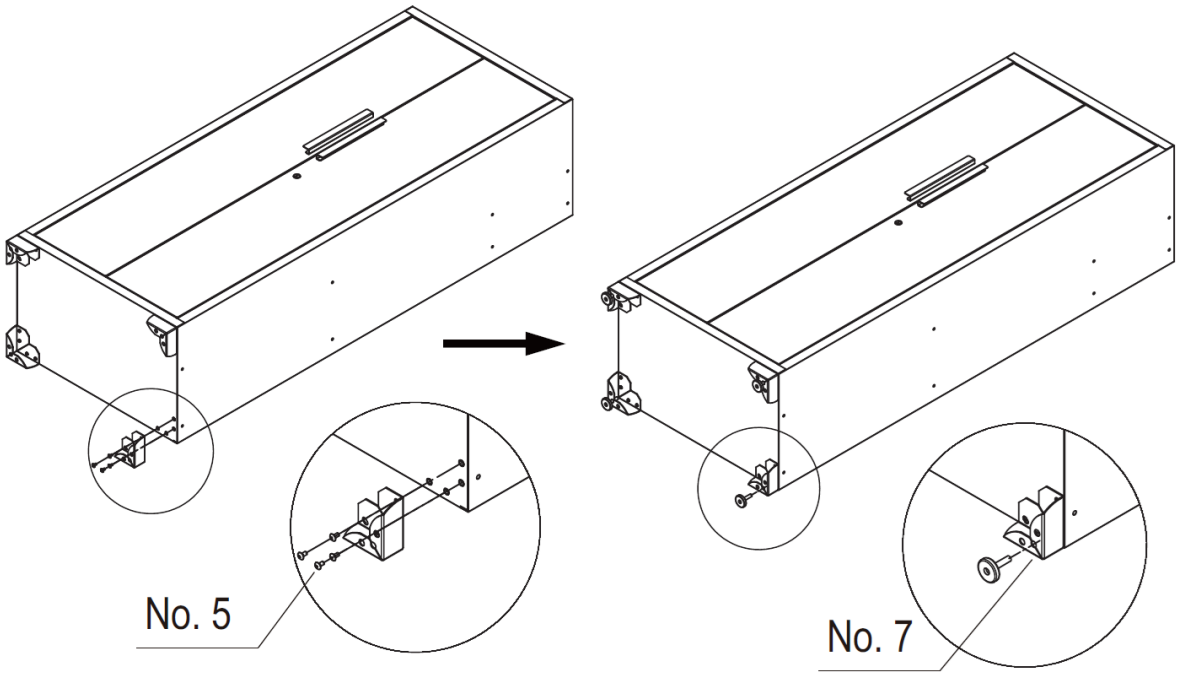

Assemblage des étagères
Vérifiez l'emplacement nécessaire, placez soigneusement l'étagère dans la fente. Veuillez vous assurer que l'étagère est stable.
REMARQUE : Une étagère centrale doit être installée au niveau de la serrure sur la porte de l'armoire pour que la serrure fonctionne.

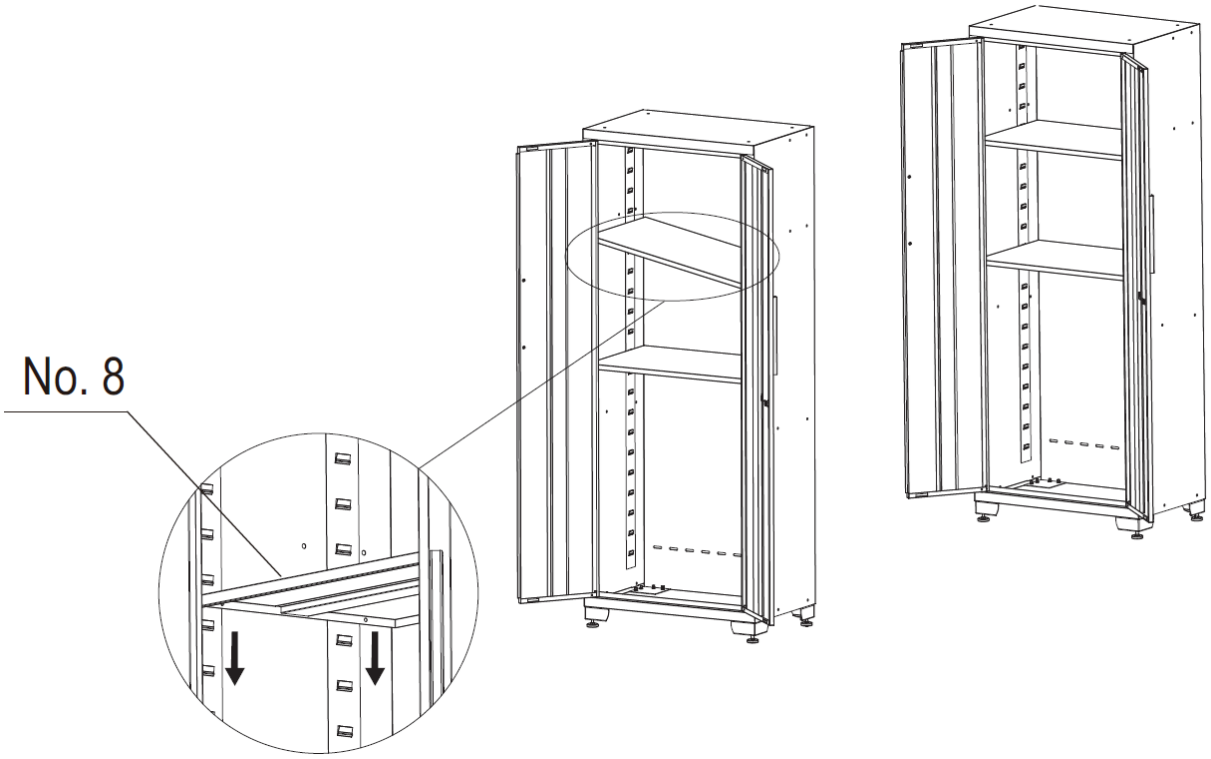
No. 8

Installation du plan de travail

Ouvrez les portes ou retirez les tiroirs pour vous assurer de disposer de suffisamment d'espace pour installer le plan de travail.

Placez soigneusement le plan de travail en bois sur les armoires et fixez-le avec un tournevis ou une perceuse électrique sans fil et quatre vis dans le paquet de pièces de chaque armoire inférieure. S'il n'y a pas d'armoire inférieure d'un côté, connectez le plan de travail avec un support au côté du casier à l'aide de quatre vis et deux écrous.

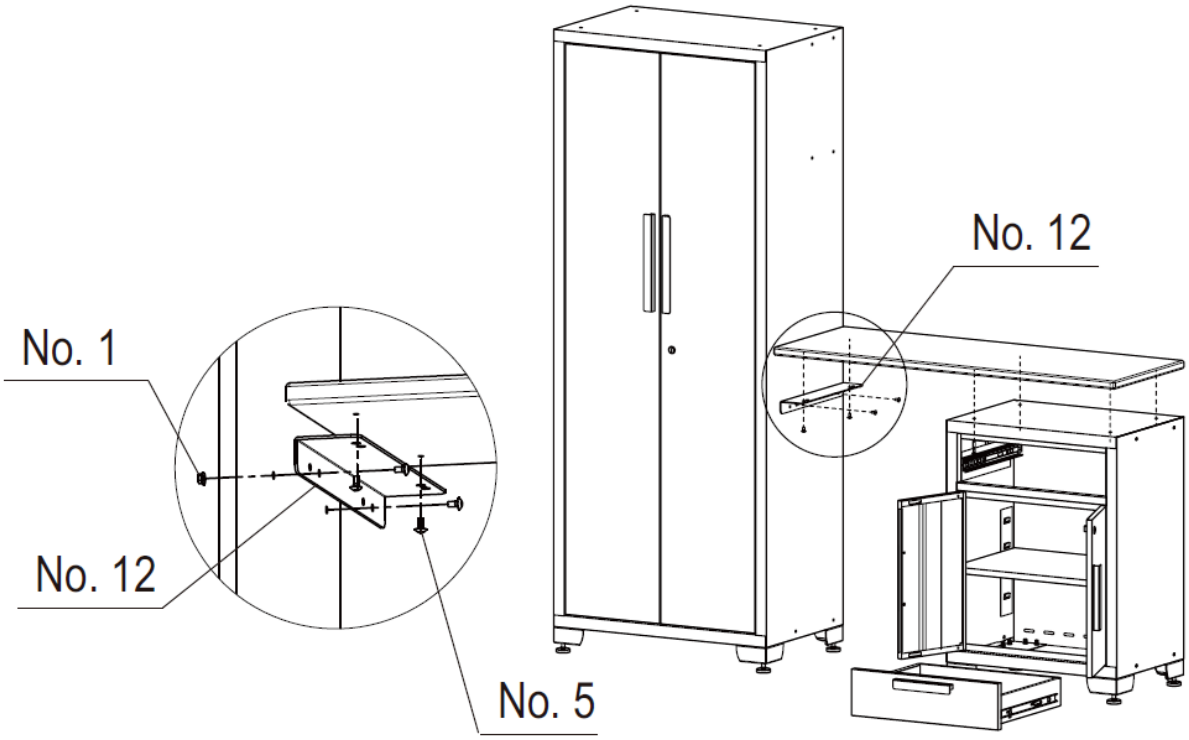

Installation

1. Planifiez la position des armoires, positionnez le casier et le meuble 1 tiroir.

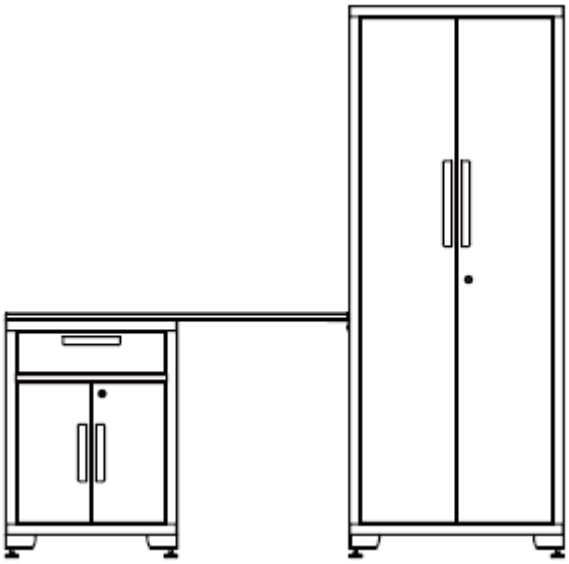

2. Alignez les panneaux perforés et vissez-les au mur.

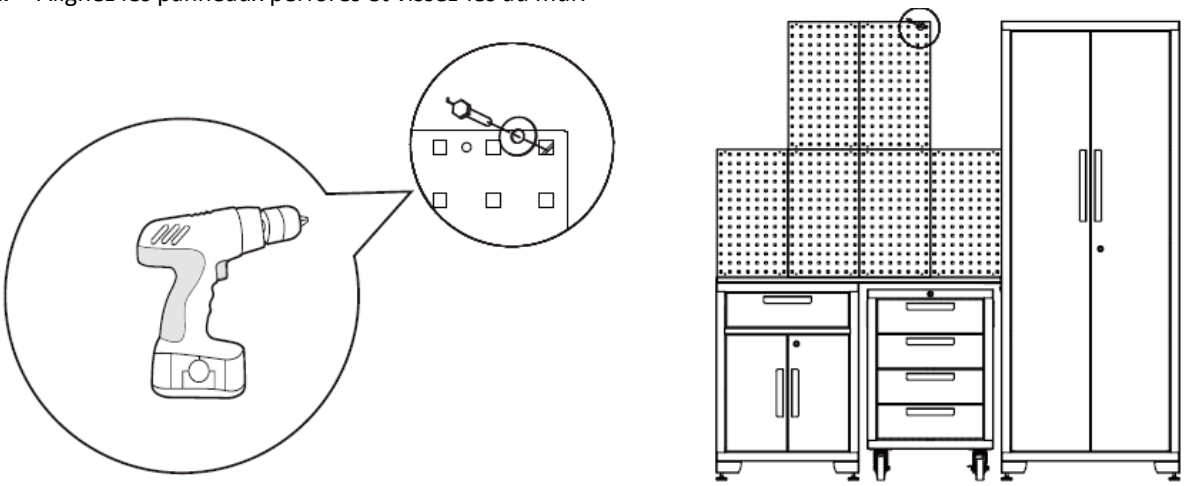

3. Reliez les deux armoires murales aux étagères.

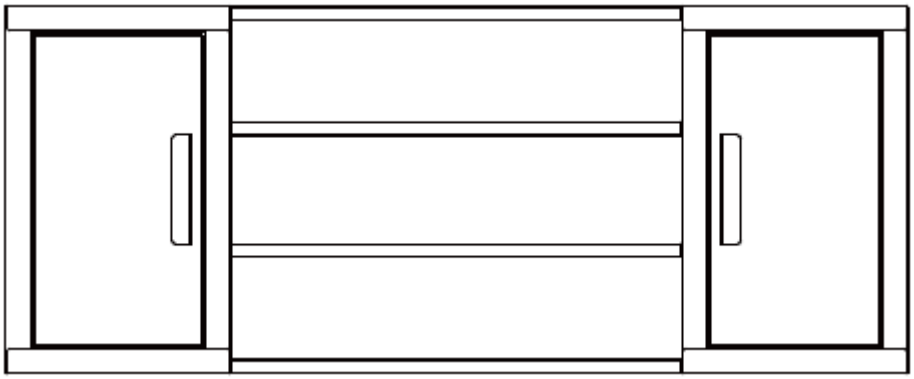

4. Ouvrez la porte de l'armoire murale, connectez l'ensemble de l'armoire murale au mur. Deux personnes ou plus sont recommandées pour cette étape.

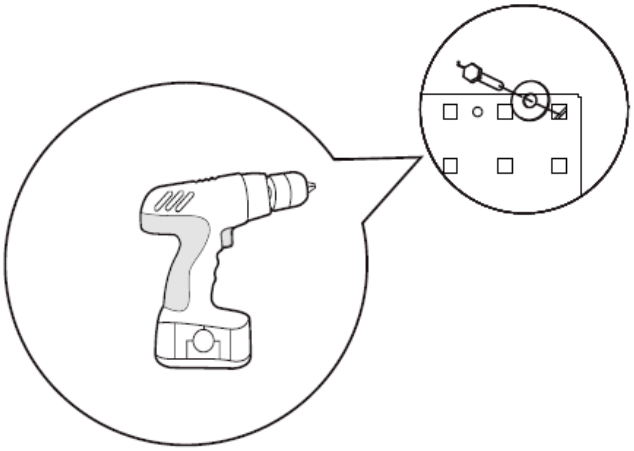

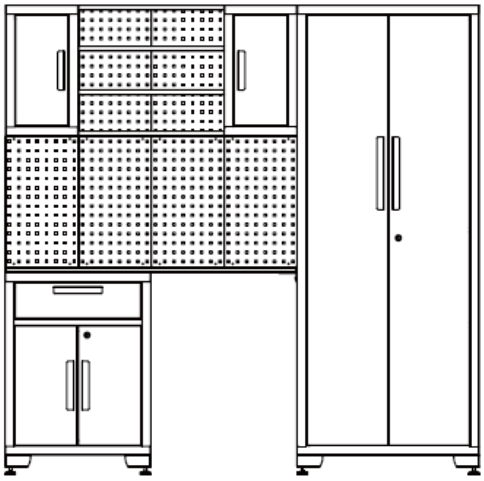

5. Faites rouler l'armoire à outils sous l'établi. Ouvrez la porte du casier et fixez solidement le casier au mur pour éviter qu'il ne bascule.

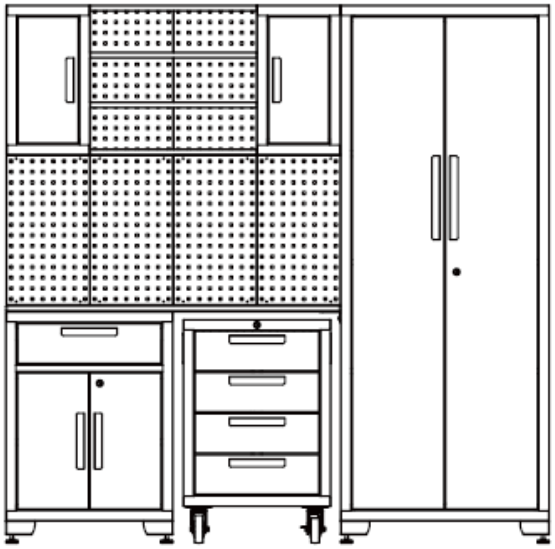

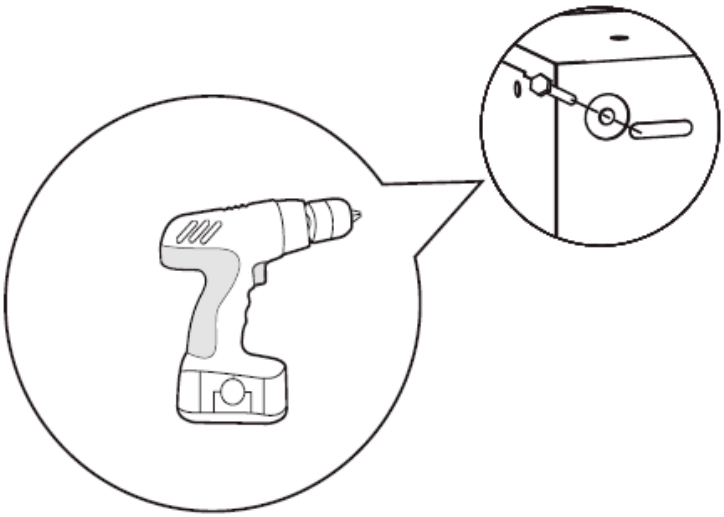

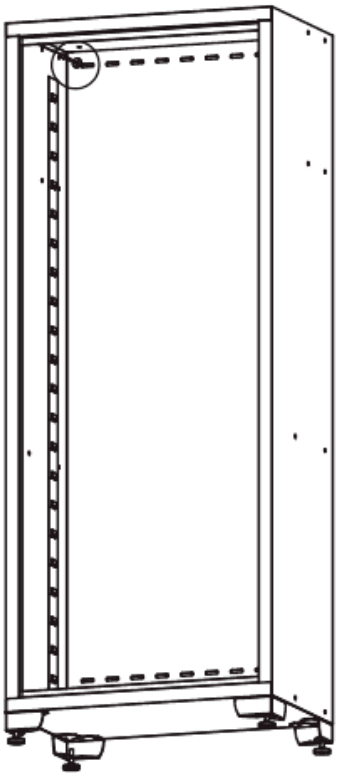

Fixez tous les boulons. L'installation de l'ensemble d'armoires de garage est terminée.

Retrait du tiroir

Sortez le tiroir de manière à ce qu'il soit presque complètement déployé. Poussez vers le haut le levier de déverrouillage noir d'un côté, tout en tirant vers le bas le levier de déverrouillage noir de l'autre côté. Tout en maintenant les leviers dans les positions illustrées ci-dessous, tirez le tiroir vers l'extérieur jusqu'à ce qu'il soit libéré de la glissière du tiroir.

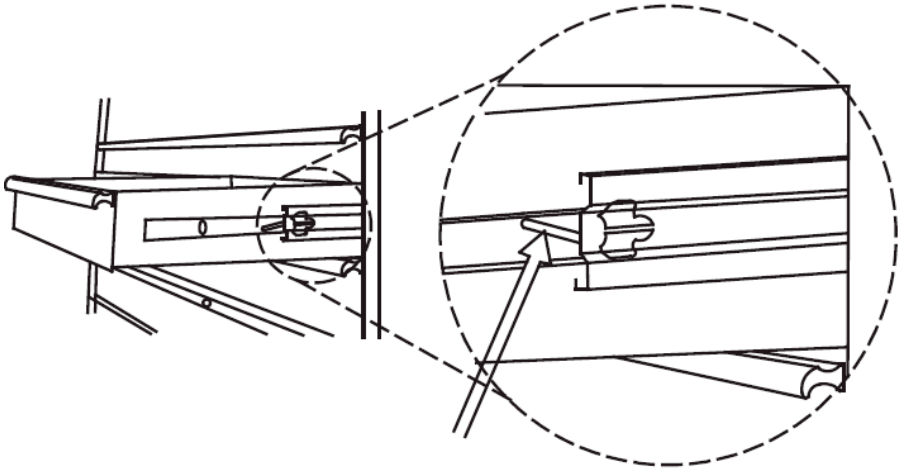

Poussez vers le haut d'un côté

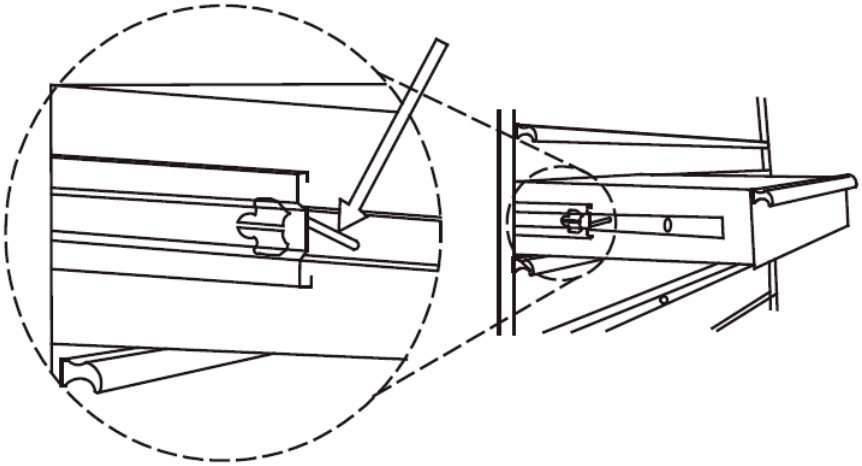

Poussez vers le bas de l'autre côté

3.1.2. MSW-GTC-200G

Matériel inclus

N°	DESCRIPTION	ARMOIRE MURALE x2	CASIER x1	ARMOIRE D. 1 TIROIR x1	ARMOIRE D. 4 TIROIRS x1	ÉTABLI 52PO x1	PANNEAU PERFORÉ x 6
1	Écrou à bride hexagonale M6	8x2	4	0	0	0	0
2	Rondelle plate	4x2	4	0	0	0	4x6
3	Clé	0	2	2	2	0	0
4	Boulon taraudeur hexagonal M5 x 50	4x2	4	0	0	0	4x6
5	Boulon à tête plate M6x 12	8x2	20	0	0	0	0
6	Boulon à tête plate M5 x 12 (sur la porte)	2x2	4	6	8	0	0
7	Pieds de nivellement réglables	0	4	0	0	0	0
8	Étagère	0	3	1	0	0	0
9	Roulettes	0	0	4	4	0	0
10	Boulon à bride hexagonale M8 x 20	0	0	16	16	0	0
11	Poignée	0	0	2	2	0	0
12	Boulon à tête plate M8 x 16	0	0	4	4	8	0
13	Boulon hexagonal M8 x 65	0	0	0	0	4	0
14	Écrou à bride hexagonale M8	0	0	0	0	4	0

Outils utiles

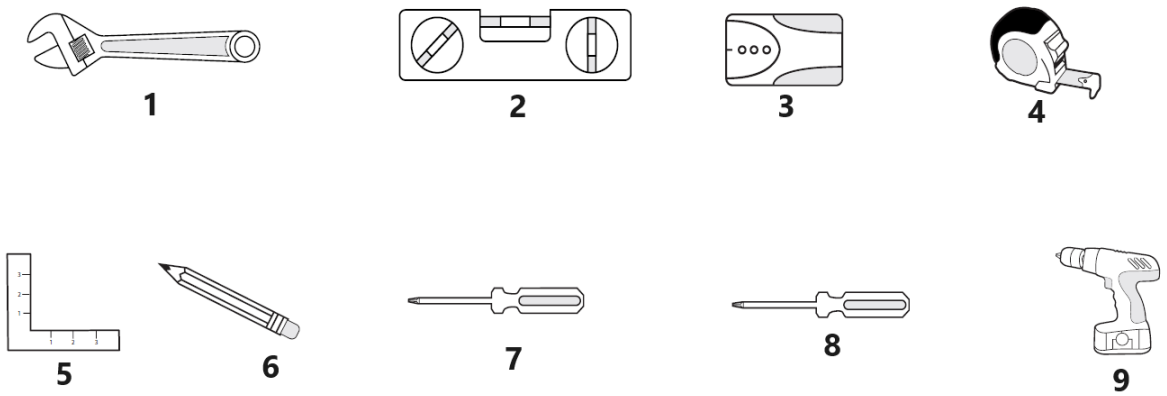

1	Clé à molette	**4**	Mètre ruban	**7**	Tournevis cruciforme de 6 mm
2	Niveleur magnétique	**5**	Équerre	**8**	Tournevis plat de 5 mm
3	Recherche de goujons	**6**	Crayon	**9**	Perceuse électrique sans fil

Casier x 1	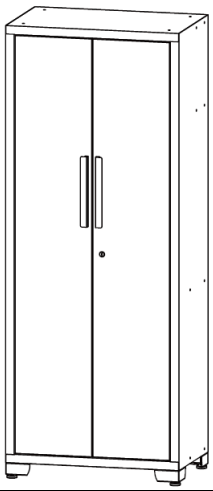
Armoire murale x 2	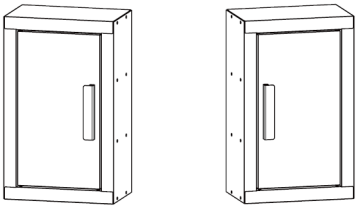
Etagère pour relier les armoires murales x 4	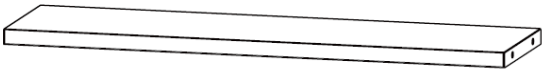
Servante 1 tiroir x1	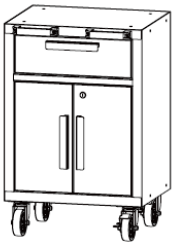
Servante 4 tiroirs x1	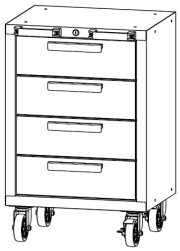
établi x1	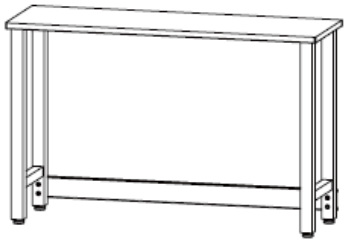

Panneau perforé x6	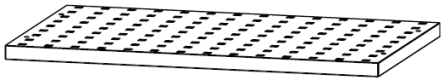

Installation des poignées

Dévissez les boulons sur le devant des tiroirs ou des portes à l'aide d'un tournevis cruciforme pour retirer la poignée au dos de celui-ci, puis fixez la poignée sur le devant de la porte ou du tiroir à l'aide de deux boulons à tête plate M5x12. Répétez l'opération pour toutes les portes et tiroirs. Fixez la poignée de maintien à l'armoire, alignez les trous et fixez-la avec deux boulons à tête plate M8x16.

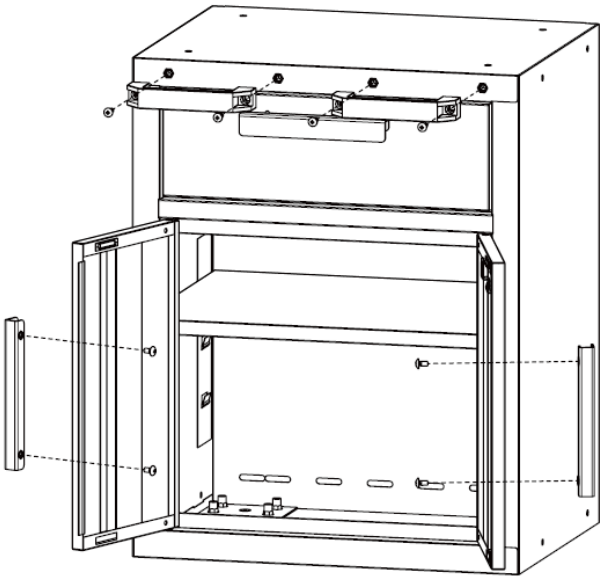

Installation des roulettes

Posez l'armoire roulante sur un sol meuble. Utilisez le matériel d'emballage pour vous protéger. Montez quatre roulettes sur chaque armoire avec seize boulons à bride hexagonale M8x20. Remarque : Les roulettes avec freins doivent se trouver sur la face avant de l'armoire.

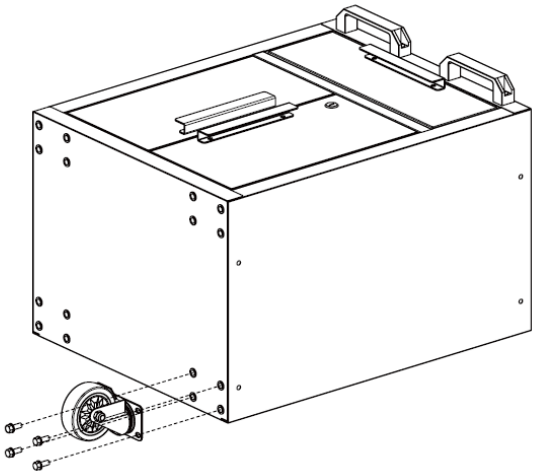

Installation des pieds

Placez soigneusement le casier sur le dos, puis fixez les pieds de nivellement réglables au casier à l'aide de seize boulons à tête plate M6x12 avec un tournevis Philips.

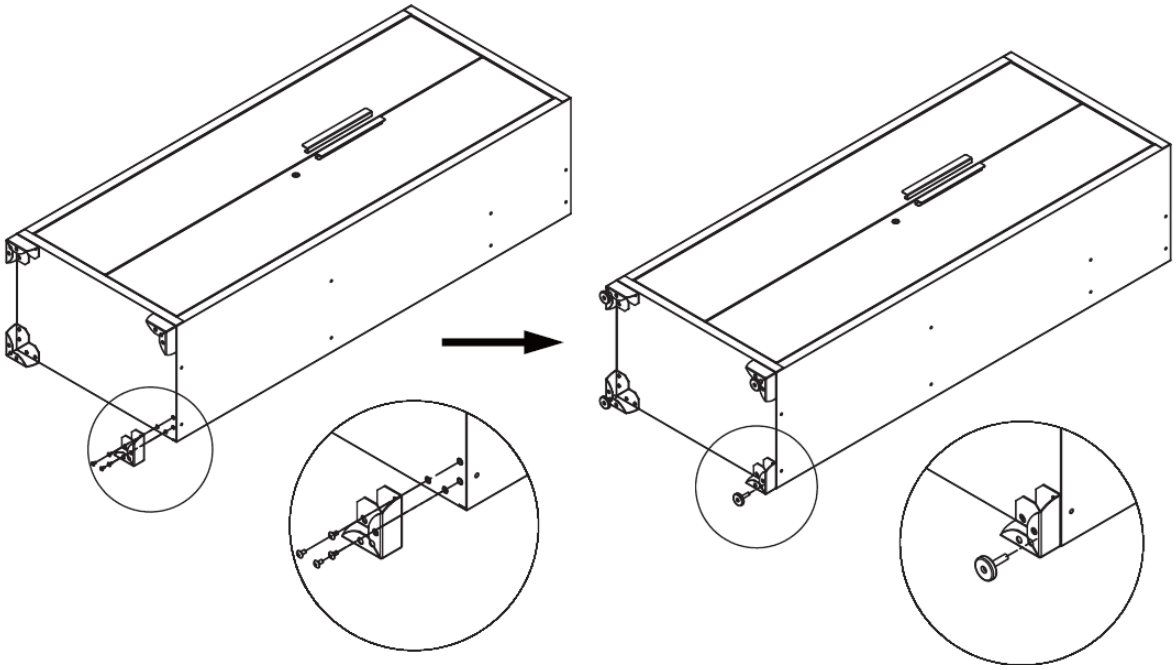

Installation des étagères

Vérifiez l'emplacement nécessaire, placez soigneusement l'étagère dans la fente. Veuillez vous assurer que l'étagère est stable. REMARQUE : Une étagère centrale doit être installée au niveau de la serrure sur la porte de l'armoire pour que la serrure fonctionne.

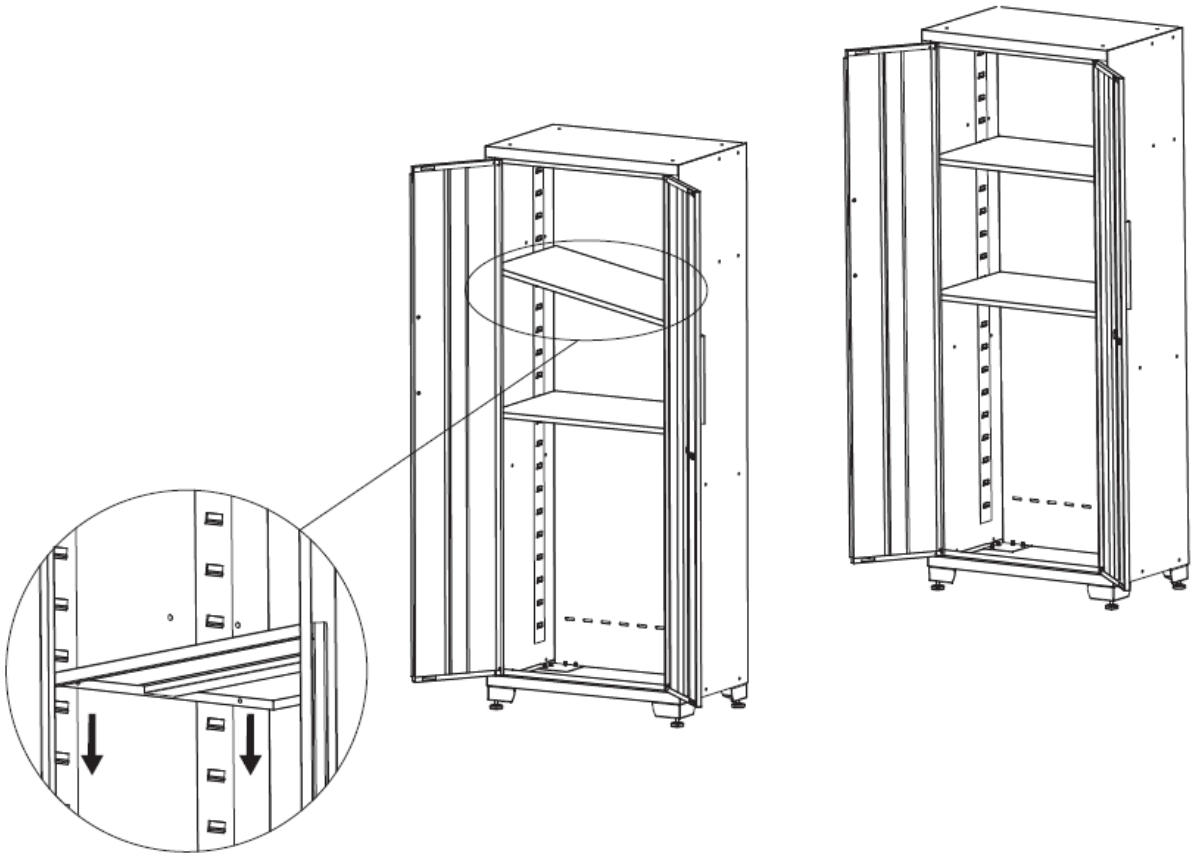

Installation de l'établi

1. Posez le plan de travail sur une surface douce, alignez les trous des pieds avec ceux du plan de travail. Utilisez quatre boulons M8x16 pour les relier ensemble.
2. Utilisez quatre boulons hexagonaux M8x65 et quatre écrous M8 pour fixer le support aux pieds.
3. Fixez tous les boulons et écrous.
4. Relevez l'établi pour terminer cette étape.

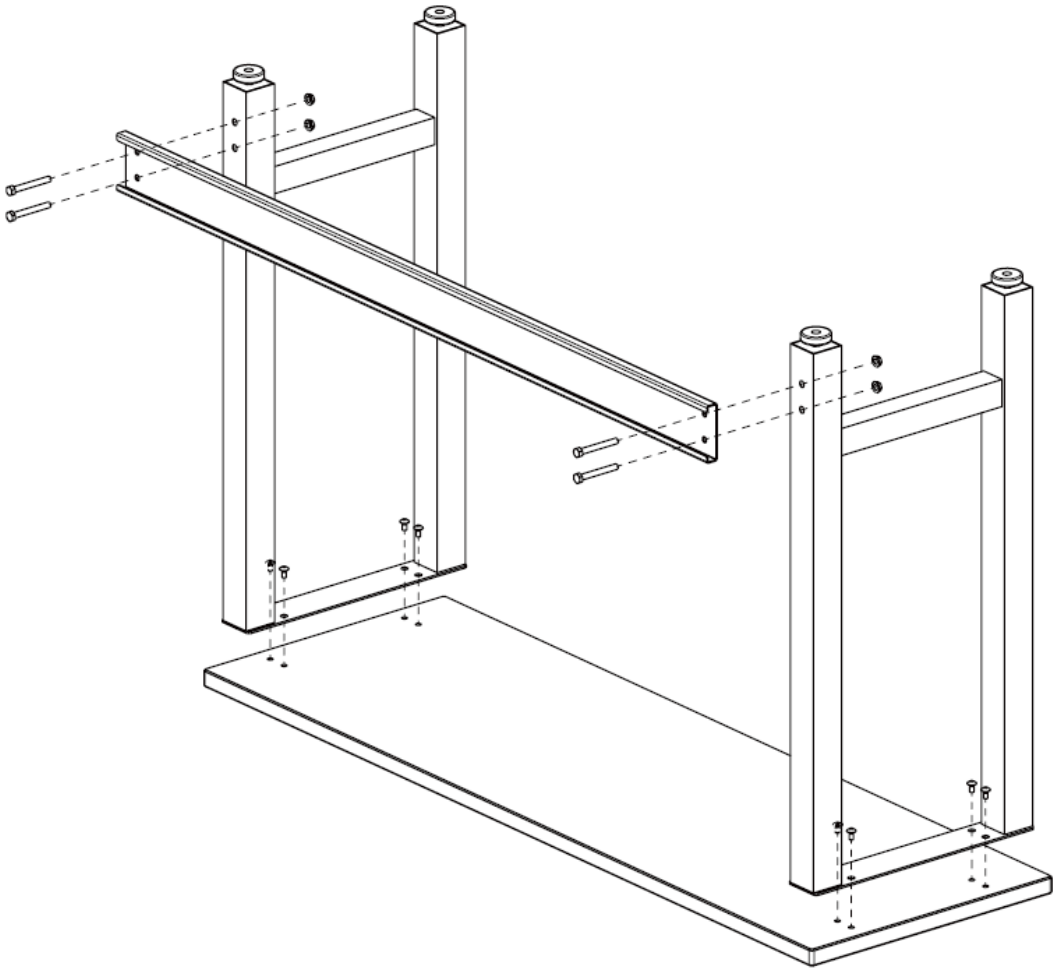

Installation

1. Planifiez la position des armoires, positionnez l'établi.

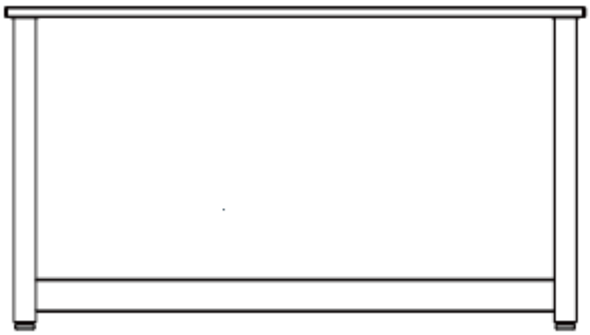

2. Alignez les panneaux perforés et vissez-les au mur.

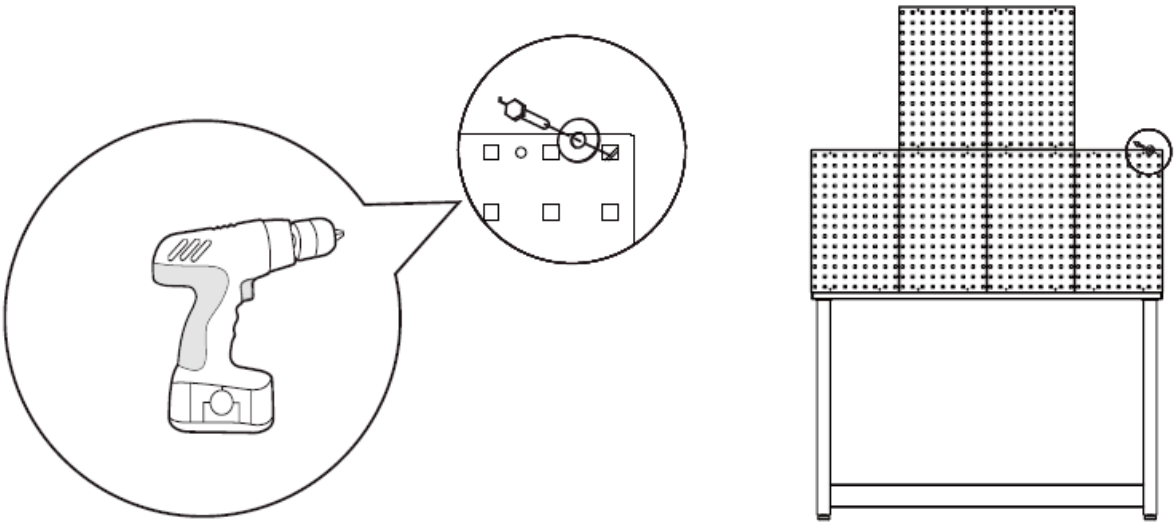

3. Reliez les deux armoires murales aux étagères.

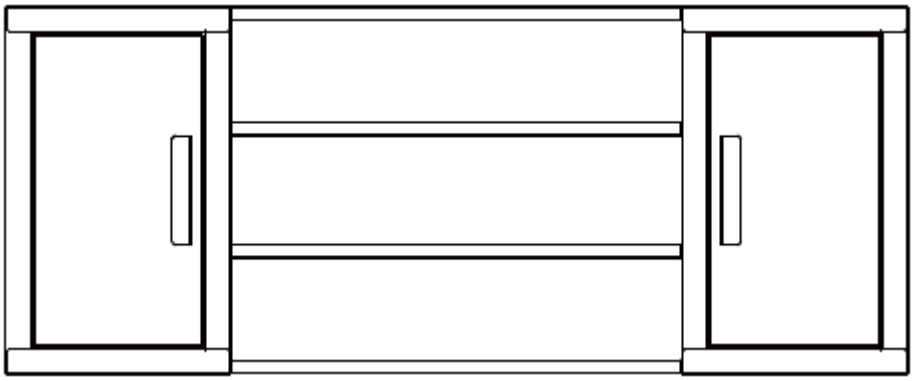

4. Ouvrez la porte de l'armoire murale, connectez l'ensemble de l'armoire murale au mur. Deux personnes ou plus sont recommandées pour cette étape.

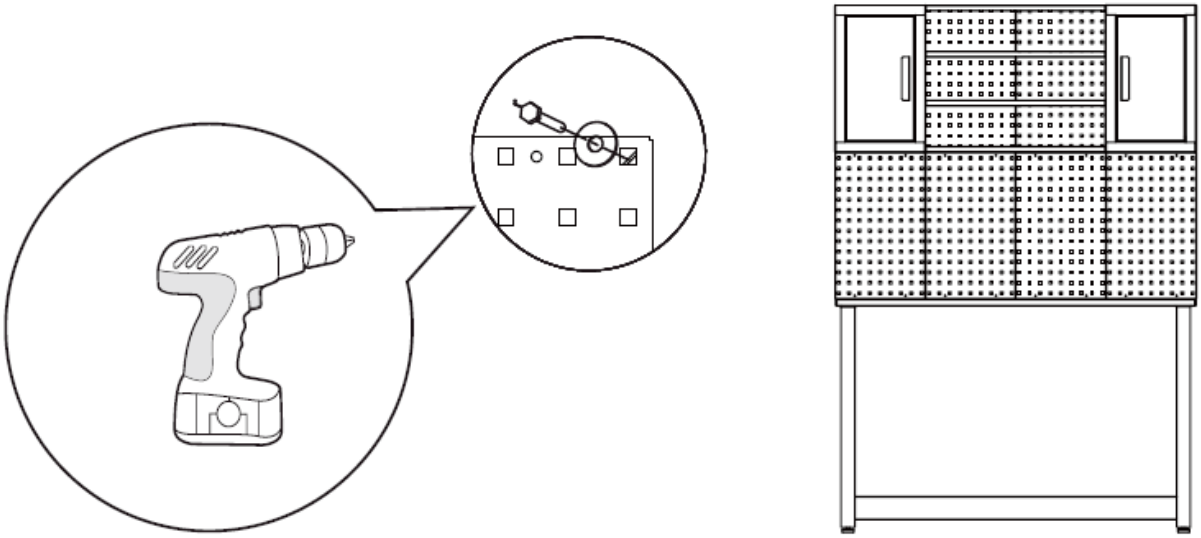

5. Faites rouler l'armoire à outils sous l'établi.

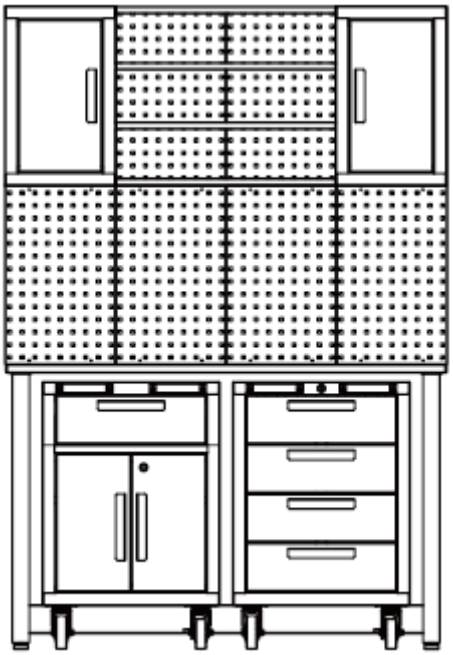

6. Appuyez le meuble contre la table. Ouvrez la porte du casier et fixez solidement le casier au mur pour éviter qu'il ne bascule.

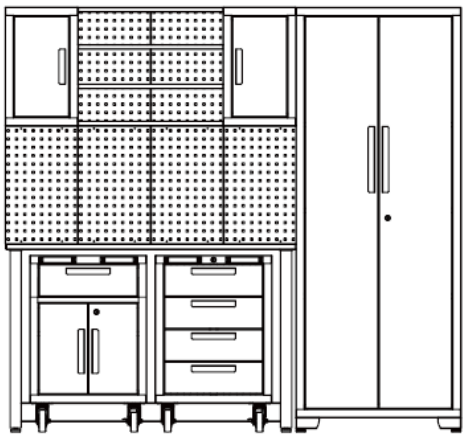

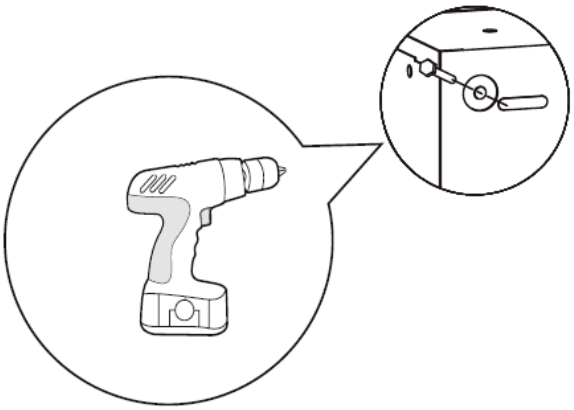

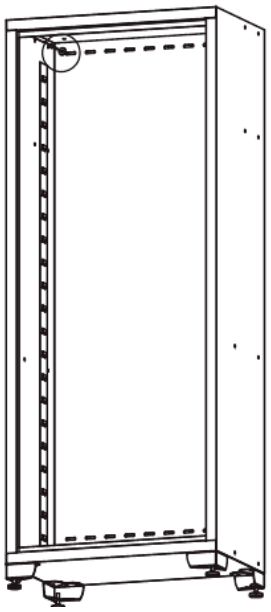

L'installation de l'ensemble d'armoires de garage est terminée.

Retrait du tiroir

Sortez le tiroir de manière à ce qu'il soit presque complètement déployé. Poussez vers le haut le levier de déverrouillage noir d'un côté, tout en tirant vers le bas le levier de déverrouillage noir de l'autre côté. Tout en maintenant les leviers dans les positions illustrées ci-dessous, tirez le tiroir vers l'extérieur jusqu'à ce qu'il soit libéré de la glissière du tiroir.

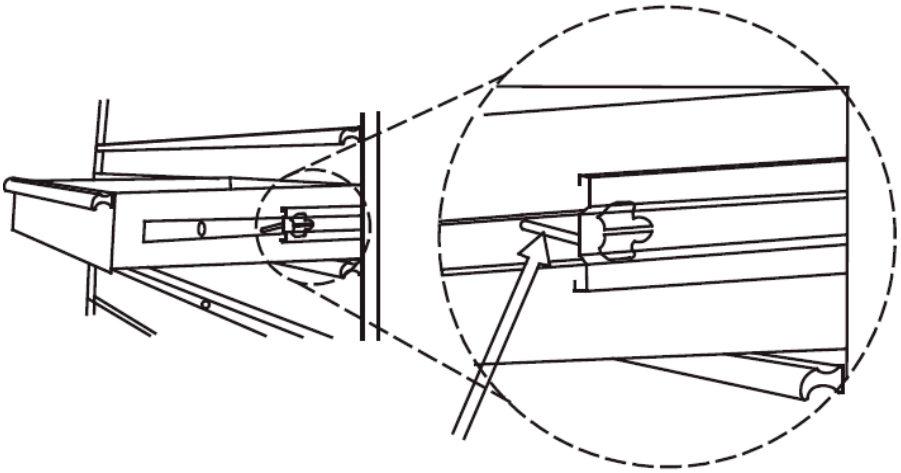

Poussez vers le haut d'un côté

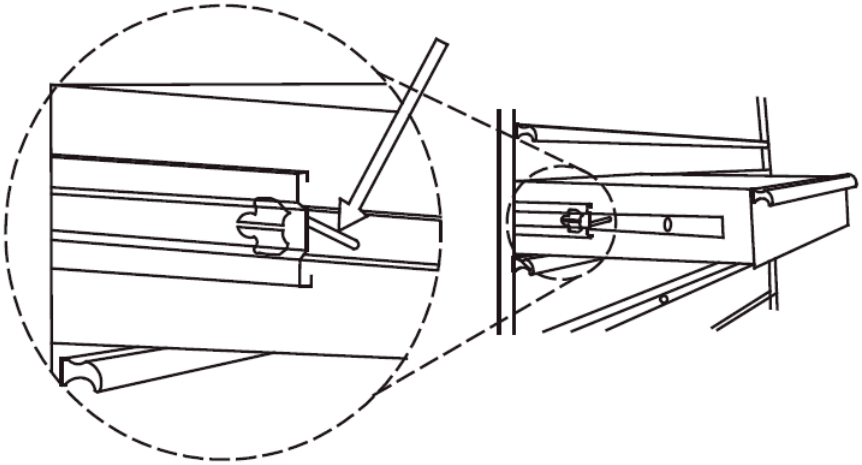

Poussez vers le bas de l'autre côté

3.2. Nettoyage et entretien

a) Utilisez uniquement des nettoyants non corrosifs pour nettoyer la surface.
b) Après avoir nettoyé l'appareil, toutes les pièces doivent être complètement séchées avant de le réutiliser.
c) Rangez l'appareil dans un endroit sec et frais, à l'abri de l'humidité et de l'exposition directe au soleil.
d) Ne vaporisez pas l'appareil avec un jet d'eau et ne le plongez pas dans l'eau.
e) L'appareil doit être régulièrement inspecté pour vérifier son efficacité technique et détecter tout dommage.
f) Nettoyez avec un chiffon doux et légèrement humide.
g) N'utilisez pas d'objets pointus et/ou métalliques pour le nettoyage (par exemple une brosse métallique ou une spatule métallique) car ils pourraient endommager le matériau de surface de l'appareil.
h) Ne nettoyez pas l'appareil avec une substance acide, des agents à usage médical, des diluants, du carburant, des huiles ou d'autres substances chimiques car cela pourrait endommager l'appareil.
i) Lubrifiez les glissières deux fois par an avec un lubrifiant de qualité. Ceci est particulièrement nécessaire lorsque la température baisse, ce qui peut rendre les roulements rigides.

Questo manuale di istruzioni è stato tradotto con la traduzione automatica. Ci sforziamo costantemente di fornire una traduzione accurata. Tuttavia, nessuna traduzione automatica è perfetta, né intende sostituire la traduzione umana. Il manuale di istruzioni ufficiale è nella versione inglese. Eventuali discrepanze o differenze create dalla traduzione non sono vincolanti e non hanno alcun effetto legale ai fini della conformità o dell'esecuzione. In caso di domande relative all'accuratezza delle informazioni contenute nel manuale di istruzioni, consultare la versione inglese dei contenuti, in quanto questa è la versione ufficiale.

Dati tecnici

Descrizione del parametro	Valore del parametro	
Nome del prodotto	Armadietto officina	
Modello	MSW-GTC-100L	MSW-GTC-200G
Capacità di carico - capacità max. [kg]	200	
Massimo. portata per ripiano [kg]	50	
Dimensioni (larghezza x profondità x altezza) [mm]	1960×1900×490	470×1900×2070
Peso [kg]	118,3	129,4

1. Descrizione generale

Il manuale dell'utente è progettato per assistere nell'uso sicuro e senza problemi del dispositivo. Il prodotto è progettato e realizzato secondo rigorose linee guida tecniche, utilizzando tecnologie e componenti all'avanguardia. Inoltre, è prodotto nel rispetto dei più severi standard di qualità.

NON UTILIZZARE IL DISPOSITIVO SENZA AVER LETTO E COMPRESO ATTENTAMENTE IL PRESENTE MANUALE D'USO.

Per aumentare la durata del dispositivo e garantire un funzionamento senza problemi, utilizzarlo in conformità con il presente manuale dell'utente ed eseguire regolarmente attività di manutenzione. I dati tecnici e le specifiche contenute nel presente manuale utente sono aggiornati. Il produttore si riserva il diritto di apportare modifiche legate al miglioramento della qualità. Il dispositivo è progettato per ridurre al minimo i rischi di emissione di rumore, tenendo conto del progresso tecnologico e delle opportunità di riduzione del rumore.

Leggenda

Leggere le istruzioni prima dell'uso.

AVVERTIMENTO! oppure **ATTENZIONE!** oppure **RICORDA!** Applicabile alla situazione data. (segnale di pericolo generale)

ATTENZIONE! Pericolo di schiacciamento delle mani!

Utilizzare solo in ambienti chiusi.

ATTENZIONE! I disegni contenuti in questo manuale sono solo a scopo illustrativo e in alcuni dettagli potrebbero differire dal prodotto reale.

2. Sicurezza d'uso

ATTENZIONE! Leggere tutte le avvertenze relative alla sicurezza e tutte le istruzioni. La mancata

osservanza delle avvertenze e delle istruzioni può provocare lesioni gravi o addirittura la morte.

I termini "dispositivo" o "prodotto" vengono utilizzati nelle avvertenze e nelle istruzioni per fare riferimento a: Armadietto officina

2.1. Sicurezza sul posto di lavoro

a) Assicurarsi che il posto di lavoro sia pulito e ben illuminato. Un posto di lavoro disordinato o scarsamente illuminato può causare incidenti. Cercare di pensare al futuro, osservare cosa sta succedendo e usare il buon senso quando si lavora con il dispositivo.
b) Se non siete sicuri se il prodotto funziona correttamente o se riscontrate danni, contattate il centro assistenza del produttore.
c) Solo il centro assistenza del produttore può effettuare riparazioni al prodotto. Non tentare di effettuare riparazioni da soli!
d) Ispezionare regolarmente le condizioni delle etichette di sicurezza. Se le etichette sono illeggibili, devono essere sostituite.
e) Si prega di tenere questo manuale a disposizione per riferimento futuro. Se questo apparecchio viene ceduto a terzi, è necessario consegnare anche il manuale.
f) Conservare gli elementi dell'imballaggio e le piccole parti dell'assemblaggio in un luogo non accessibile ai bambini.
g) Se questo dispositivo viene utilizzato insieme ad un'altra apparecchiatura, è necessario seguire anche le restanti istruzioni per l'uso.

Ricordati! Quando si utilizza il dispositivo, proteggere i bambini e gli altri astanti.

2.2. Sicurezza personale

a) Il dispositivo non è progettato per essere maneggiato da persone (compresi i bambini) con funzioni mentali e sensoriali limitate o da persone prive di esperienza e/o conoscenza, a meno che non siano supervisionate da una persona responsabile della loro sicurezza o abbiano ricevuto istruzioni su come utilizzare il dispositivo. dispositivo.
b) Quando si lavora con il dispositivo, usare il buon senso e prestare attenzione. La temporanea perdita di concentrazione durante l'utilizzo dell'apparecchio può causare gravi lesioni.
c) Il dispositivo non è un giocattolo. I bambini devono essere sorvegliati per assicurarsi che non giochino con il dispositivo.

2.3. Utilizzo sicuro del dispositivo

a) Assicurarsi che la ruota sia posizionata in modo stabile. Utilizzare gli strumenti appropriati per il compito assegnato. Un dispositivo correttamente selezionato svolgerà il compito per il quale è stato progettato meglio e in modo più sicuro.
b) Mantenere l'apparecchio in perfette condizioni tecniche. Prima di ogni utilizzo verificare la presenza di danni generali, in particolare controllare che i componenti mobili non presentino parti o elementi incrinati e qualsiasi altra condizione che possa influire sul funzionamento sicuro del dispositivo. Se si riscontrano danni, consegnare il dispositivo per la riparazione prima dell'uso.
c) Per garantire l'integrità operativa del dispositivo, non rimuovere le protezioni montate in fabbrica e non allentare alcuna vite.
d) Durante il trasporto e la movimentazione del dispositivo tra il magazzino e la destinazione, osservare i principi di salute e sicurezza sul lavoro per le operazioni di trasporto manuale applicabili nel paese in cui verrà utilizzato il dispositivo.
e) Pulisci regolarmente il dispositivo per evitare l'accumulo di sporco ostinato.
f) È vietato intervenire sulla struttura del dispositivo per modificarne i parametri o la costruzione.
g) Assicurarsi che la ruota sia posizionata in modo stabile.

ATTENZIONE! Nonostante la struttura sicura dell'apparecchio e le sue caratteristiche protettive, e nonostante l'utilizzo di elementi aggiuntivi per la protezione dell'operatore, durante l'utilizzo dell'apparecchio sussiste comunque un leggero rischio di incidenti o lesioni. Stai attento e usa il

buon senso quando usi il dispositivo.

3. Utilizzare le linee guida

Il prodotto è progettato per riporre attrezzature, strumenti di officina e organizzare il posto di lavoro.
Il prodotto è destinato esclusivamente all'uso domestico.
L'utente è responsabile per eventuali danni derivanti dall'uso non conforme del dispositivo.

3.1. Assemblaggio del dispositivo

3.1.1. MSW-GTC-100L

Hardware incluso:

N.	DESCRIZIONE	ARMADIO A PARETE x2	ARMADIETTO x1	ARMADIO A 1 CASSETTO x1	ARMADIO D. 4 CASSETTI x1	PEGBOARD x 6	STAFFA x1
1	Dado flangiato esagonale M6	8	4	4	0	0	2
2	Rondella piatta	4	4	2	0	4	0
3	Chiave	0	2	2	2	0	0
4	Bullone autofilettante esagonale M5 x 50	4	4	2	0	4	0
5	Bullone a testa piatta M6 x 12	8	16	20	0	0	4
6	Bullone a testa piatta M5 x 12 (sulla porta)	2	4	6	8	0	0
7	Piedini livellatori regolabili	0	4	4	0	0	0
8	Ripiano	0	3	1	0	0	0
9	Ruote	0	0	0	4	0	0
10	Bullone flangiato esagonale M8 x 20	0	0	0	16	0	0
11	Maniglia	1	2	3	4	0	0

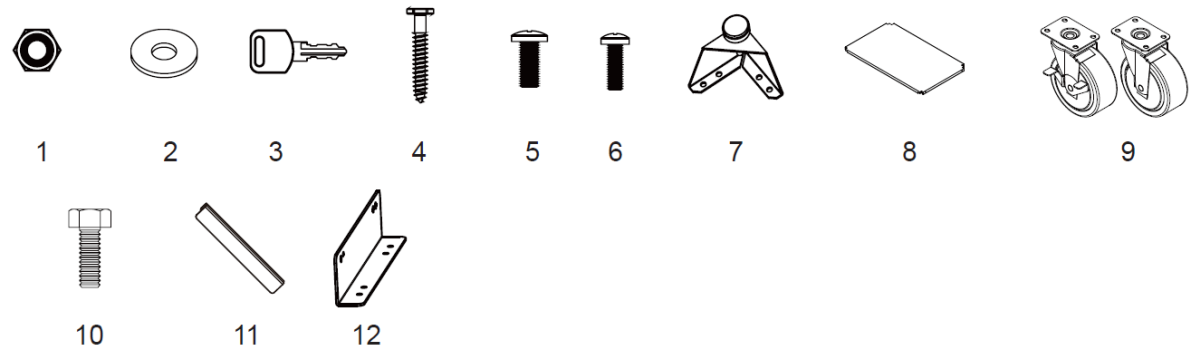

Strumenti utili:

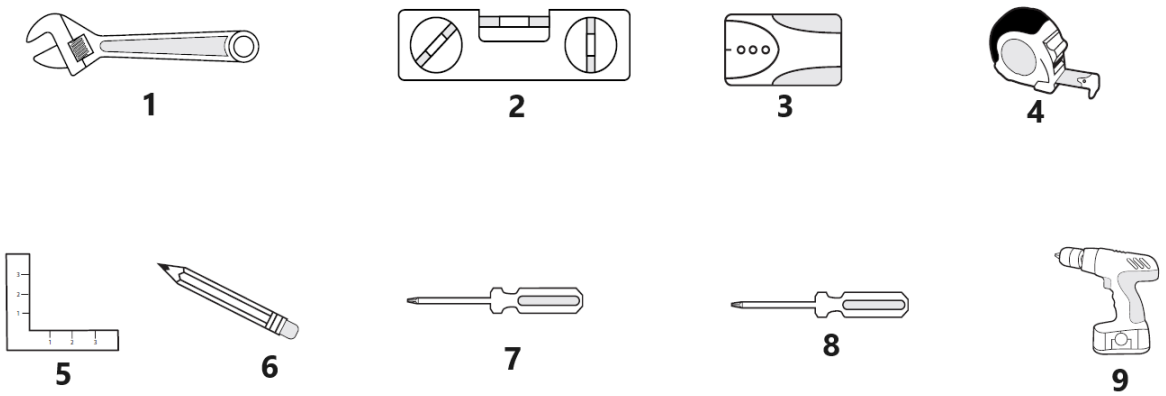

1	Chiave regolabile	**4**	Nastro di misurazione	**7**	Cacciavite a croce da 6 mm
2	Livellatore magnetico	**5**	Setsquare	**8**	Cacciavite a taglio da 5 mm
3	Cercatore di stalloni	**6**	Matita	**9**	Trapano elettrico senza fili

Armadietto x 1	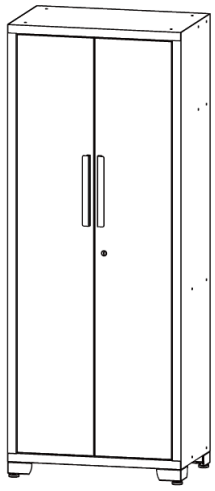
Pensile x 2	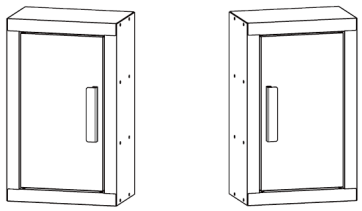
Mensola per collegare i pensili x 4	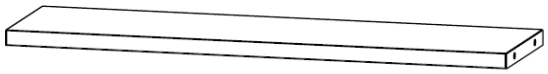
Mobile a 1 cassetto x1	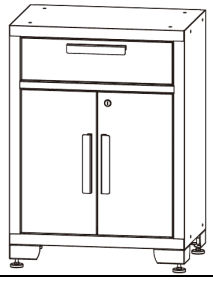

Carrello con 4 cassetti x1	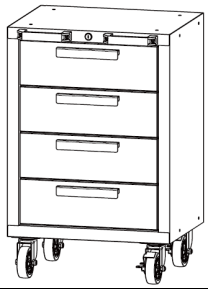
banco da lavoro x1	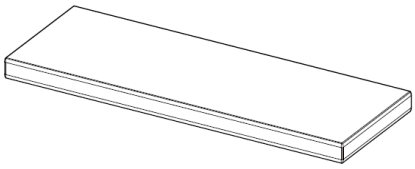
Pannello forato x6	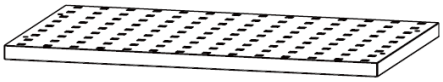

Maniglie Assemblea
Svitare i bulloni sulla parte anteriore dei cassetti o delle ante utilizzando un cacciavite Phillips per rimuovere la maniglia sul retro, quindi fissare la maniglia alla parte anteriore dell'anta o del cassetto utilizzando due bulloni a testa piatta M5x12. Ripeti per tutte le ante e i cassetti.

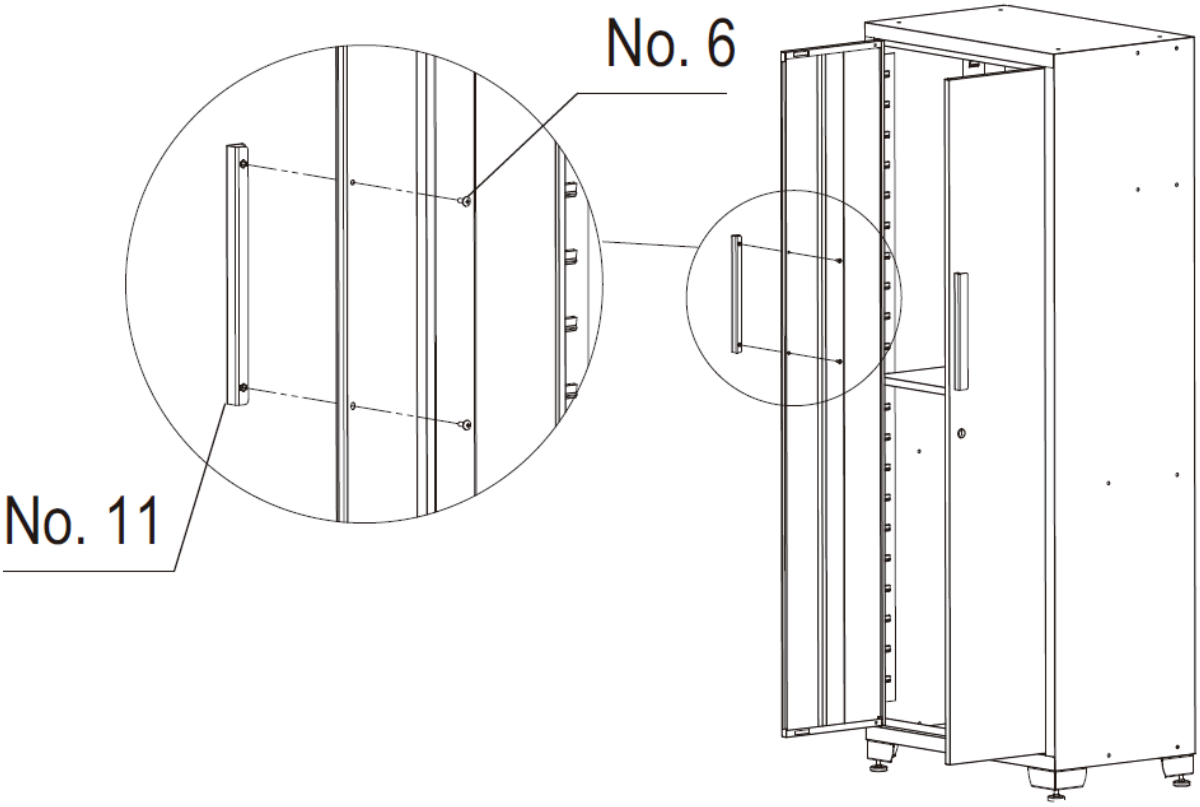

Assemblea delle rotelle
1. Bloccare saldamente tutti i cassetti dell'armadietto su ruote.
2. Capovolgere il mobiletto su ruote. Utilizzare il materiale di imballaggio come protezione.

3. Montare le due ruote girevoli con freno sulla parte anteriore dell'armadietto su ruote utilizzando quattro bulloni M8x20 mm per ruota.
4. Montare le due rotelle normali sull'altro lato dell'armadietto su ruote utilizzando quattro bulloni M8x20 mm per ruota.
5. Stringere tutti i bulloni con una chiave.
6. Riportare il carrello in posizione verticale.

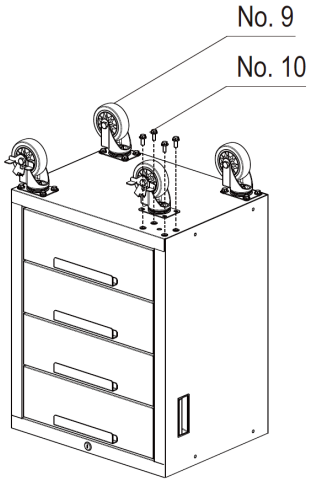

Assemblaggio dei piedi
Posiziona con attenzione l'armadietto sul retro, quindi fissa i piedini di livellamento regolabili all'armadietto utilizzando sedici bulloni a testa piatta M6x12 con un cacciavite Philips.

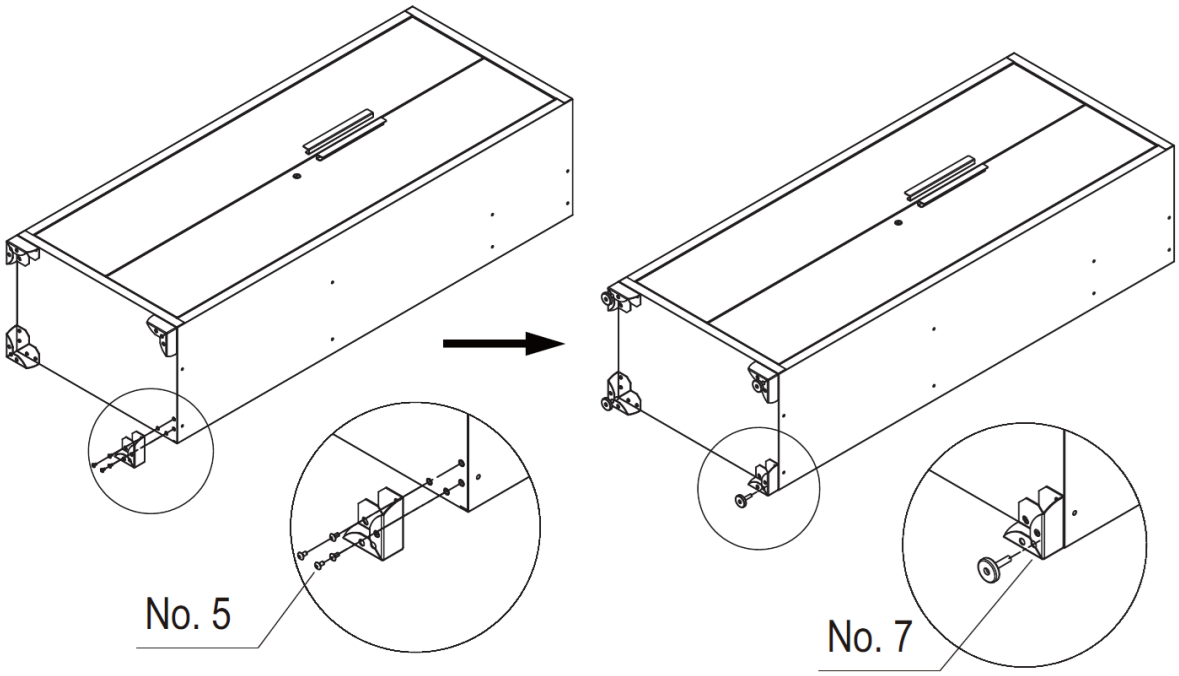

Assemblaggio degli scaffali
Controllare la posizione necessaria, inserire con attenzione lo scaffale nello slot. Assicurati che lo scaffale sia stabile.
NOTA: affinché la serratura funzioni, è necessario installare un ripiano centrale allo stesso livello della serratura sulla porta dell'armadio.

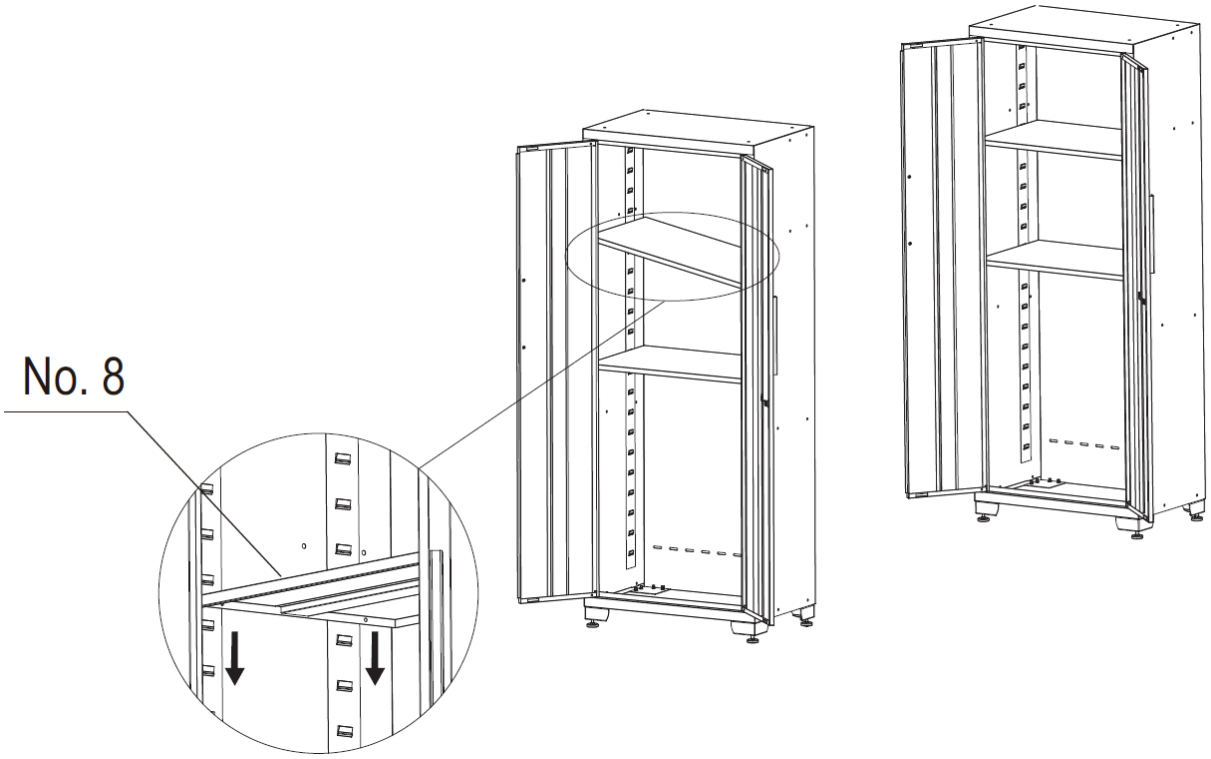
No. 8

Installazione del piano di lavoro
Apri le ante o rimuovi i cassetti per assicurarti di avere spazio sufficiente per installare il piano di lavoro.

Posiziona con attenzione il piano di lavoro in legno sui mobili e fissalo con un cacciavite o un trapano elettrico a batteria e quattro viti nel pacchetto delle parti di ciascun mobile inferiore. Se su un lato non è presente il mobile inferiore, collegare il piano di lavoro con una staffa al lato dell'armadietto con quattro viti e due dadi.

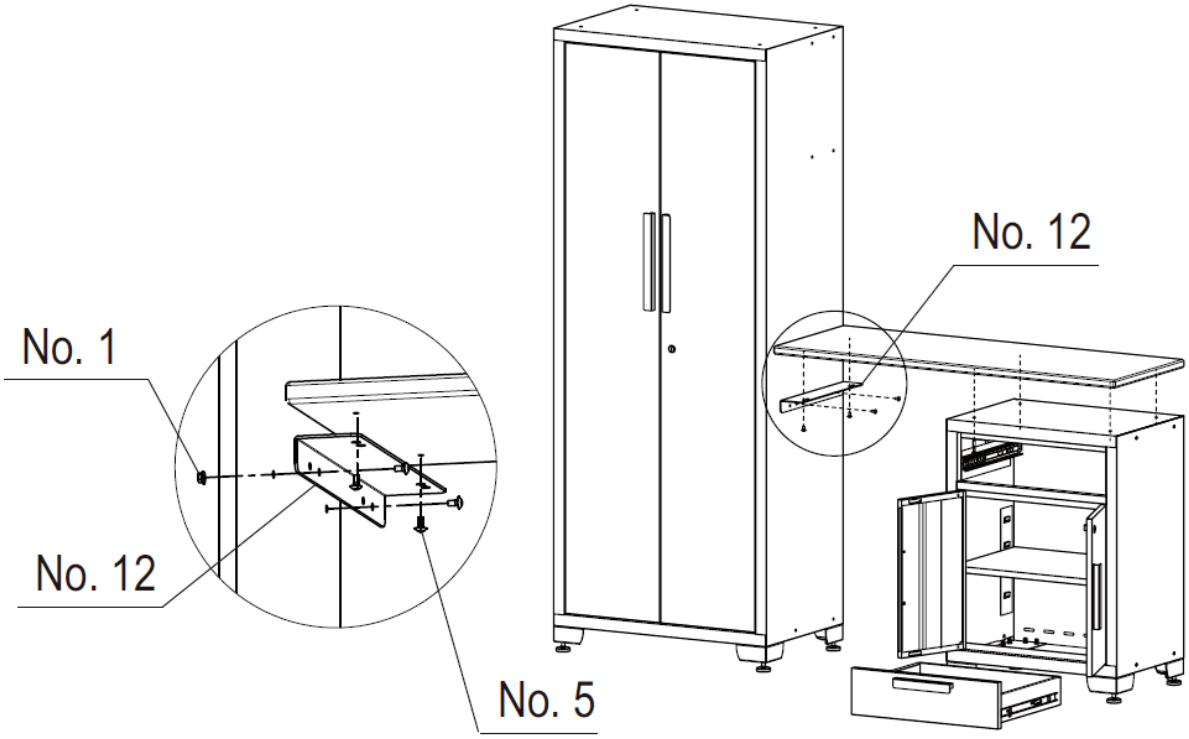

Impostare
1. Pianifica la posizione dei mobili, posiziona l'armadietto e il mobile a 1 cassetto.

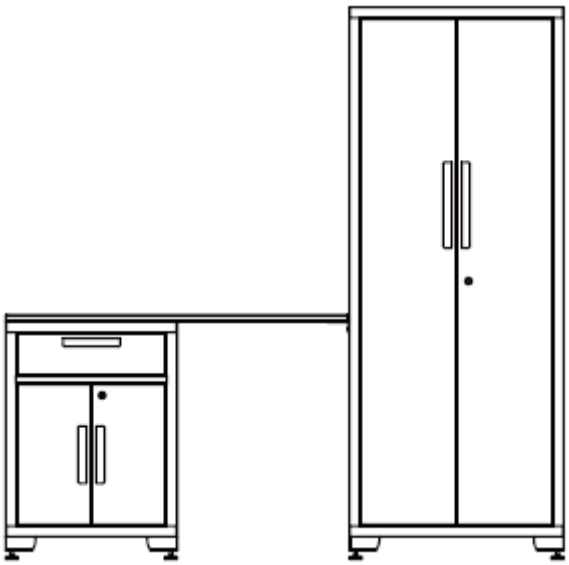

2. Allineare il pannello forato e avvitarli al muro.

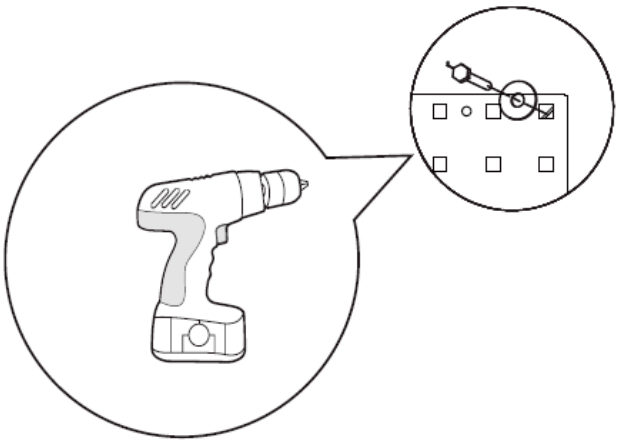

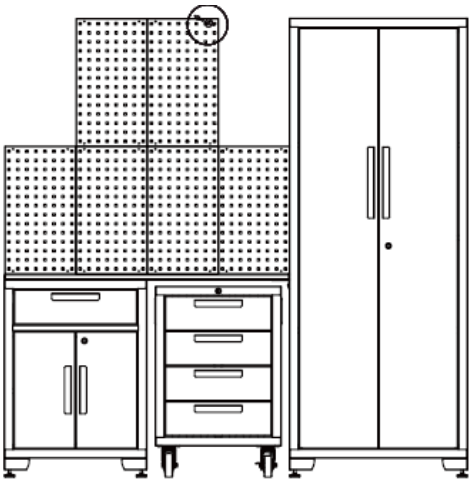

3. Collega i due pensili con gli scaffali.

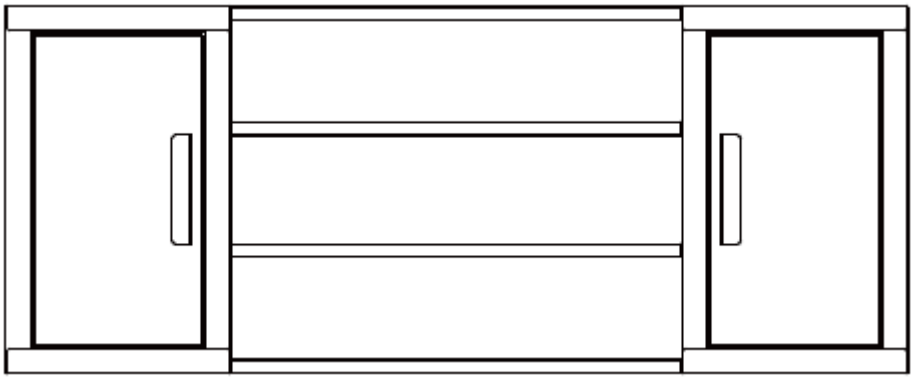

4. Aprire la porta del pensile, collegare il gruppo del pensile al muro. Si consigliano due o più persone per questo passaggio.

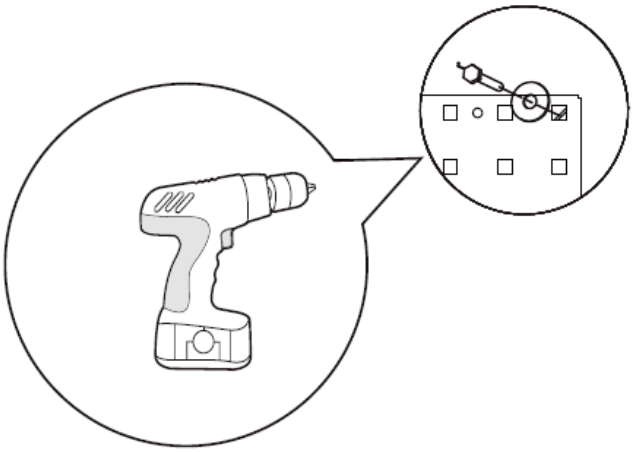

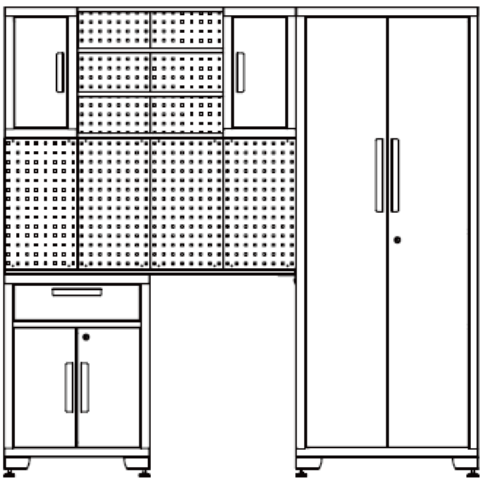

5. Arrotolare l'armadietto degli attrezzi sotto il banco da lavoro. Aprire la porta dell'armadietto e fissare saldamente l'armadietto alla parete per evitare che si ribalti.

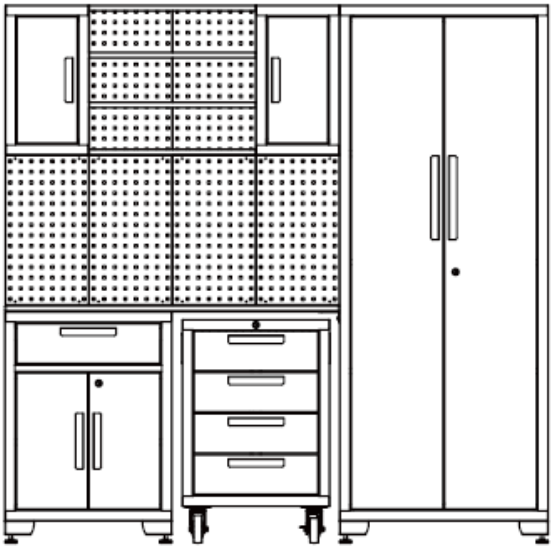

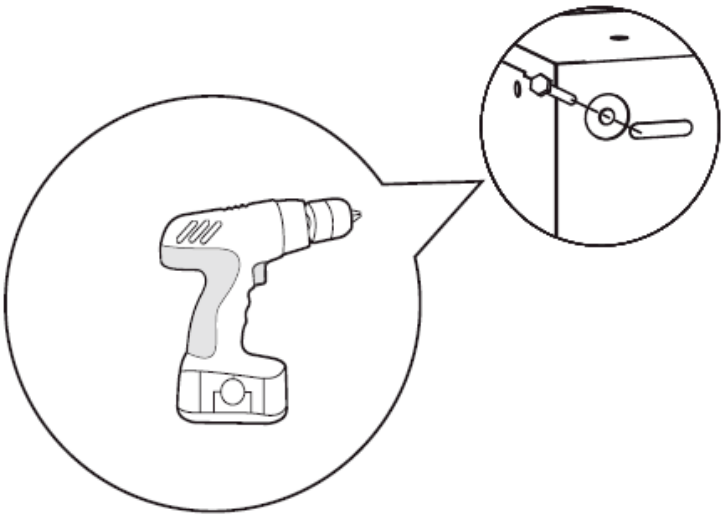

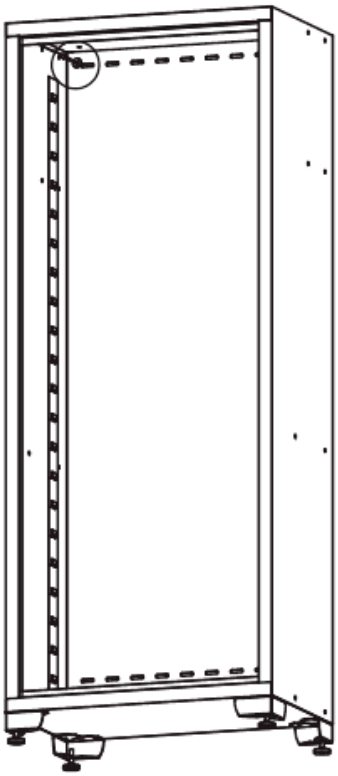

Fissare tutti i bulloni. L'installazione del set di armadietti da garage è terminata.

Rimozione del cassetto

Estrai il cassetto in modo che sia quasi completamente esteso. Spingere verso l'alto la leva di rilascio nera su un lato, mentre si tira verso il basso la leva di rilascio nera sull'altro lato. Tenendo le leve nelle posizioni come illustrato di seguito, tirare il cassetto verso l'esterno finché non viene rilasciato dalla guida del cassetto.

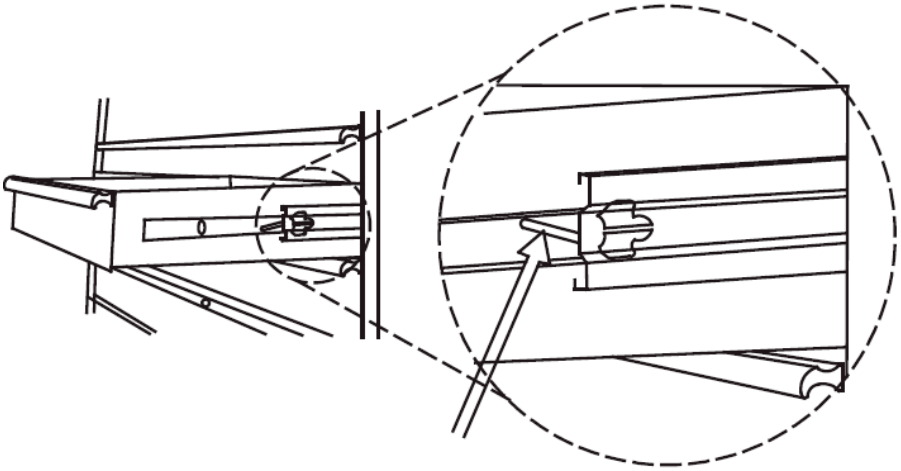

Spingi verso l'alto da un lato

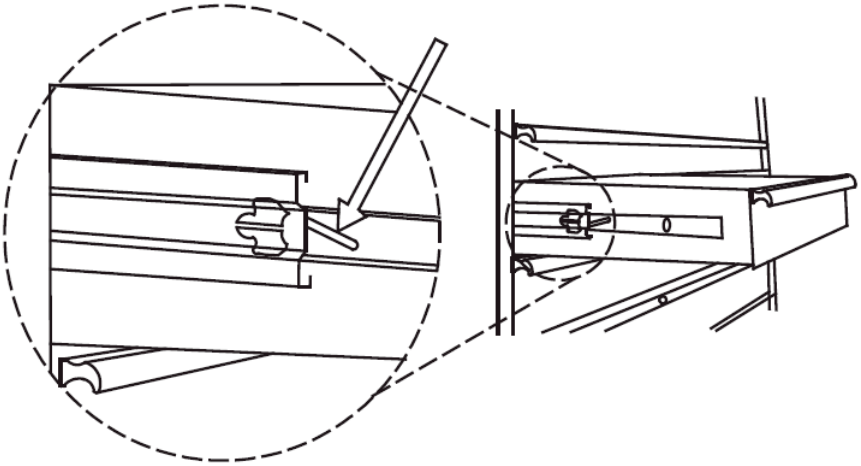

Spingere verso il basso l'altro lato

3.1.2. MSW-GTC-200G

Hardware incluso

N.	DESCRIZIONE	ARMADIO A PARETE x2	ARMADIETTO x1	ARMADIO D. 1 CASSETTO x1	ARMADIO D. 4 CASSETTI x1	BANCO DA LAVORO DA 52 IN x1	PEGBOARD x 6
1	Dado flangiato esagonale M6	8×2	4	0	0	0	0
2	Rondella piatta	4x2	4	0	0	0	4x6
3	Chiave	0	2	2	2	0	0
4	Bullone autofilettante esagonale M5 x 50	4x2	4	0	0	0	4x6
5	Bullone a testa piatta M6x12	8×2	20	0	0	0	0
6	Bullone a testa piatta M5 x 12 (sulla porta)	2x2	4	6	8	0	0
7	Piedini livellatori regolabili	0	4	0	0	0	0
8	Ripiano	0	3	1	0	0	0
9	Ruote	0	0	4	4	0	0
10	Bullone flangiato esagonale M8 x 20	0	0	16	16	0	0
11	Maniglia	0	0	2	2	0	0
12	Bullone a testa piatta M8 x 16	0	0	4	4	8	0
13	Bullone esagonale M8 x 65	0	0	0	0	4	0
14	Dado flangiato esagonale M8	0	0	0	0	4	0

Strumenti utili

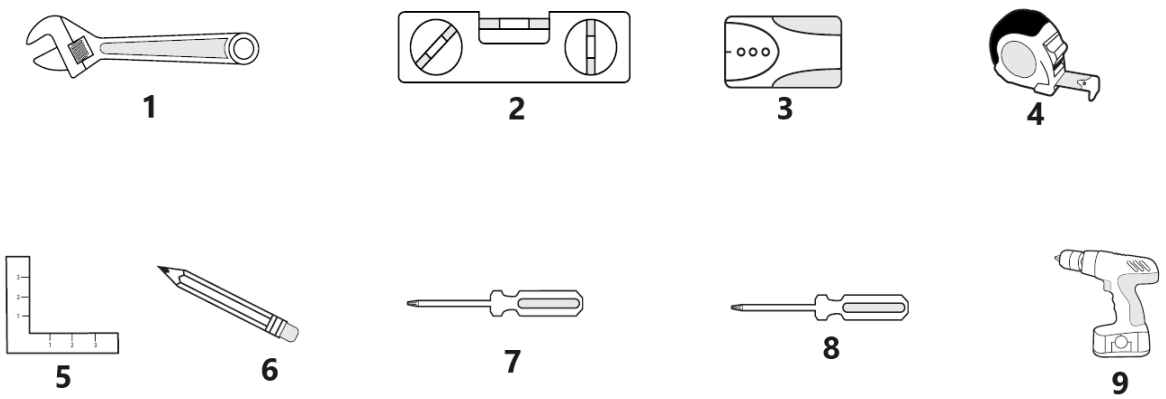

1	Chiave regolabile	**4**	Nastro di misurazione	**7**	Cacciavite a croce da 6 mm
2	Livellatore magnetico	**5**	Impostare il quadrato	**8**	Cacciavite a taglio da 5 mm
3	Cercatore di stalloni	**6**	Matita	**9**	Trapano elettrico senza fili

Armadietto x 1	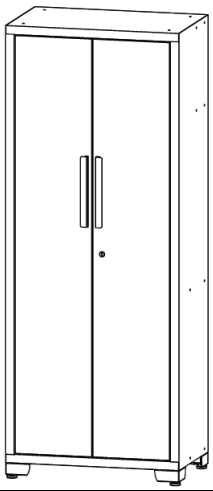
Pensile x 2	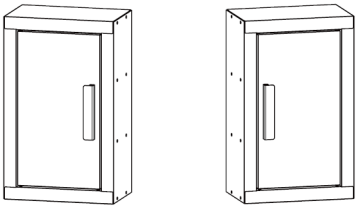
Mensola per collegare i pensili x 4	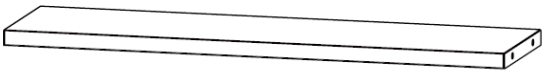
Carrello con 1 cassetto x1	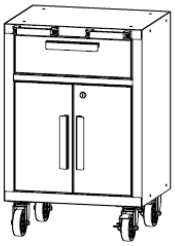
Carrello con 4 cassetti x1	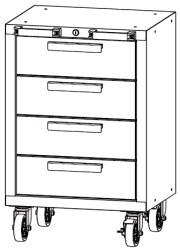
banco da lavoro x1	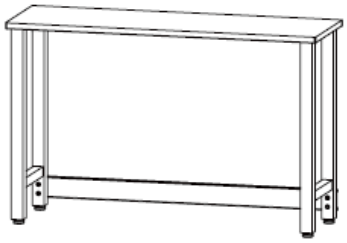

Pannello forato x6	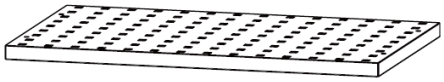

Installazione delle maniglie
Svitare i bulloni sulla parte anteriore dei cassetti o delle ante utilizzando un cacciavite Phillips per rimuovere la maniglia sul retro, quindi fissare la maniglia alla parte anteriore dell'anta o del cassetto utilizzando due bulloni a testa piatta M5x12. Ripeti per tutte le ante e i cassetti. Attacca la maniglia al mobiletto, allinea i fori e fissala con due bulloni a testa piatta M8x16.

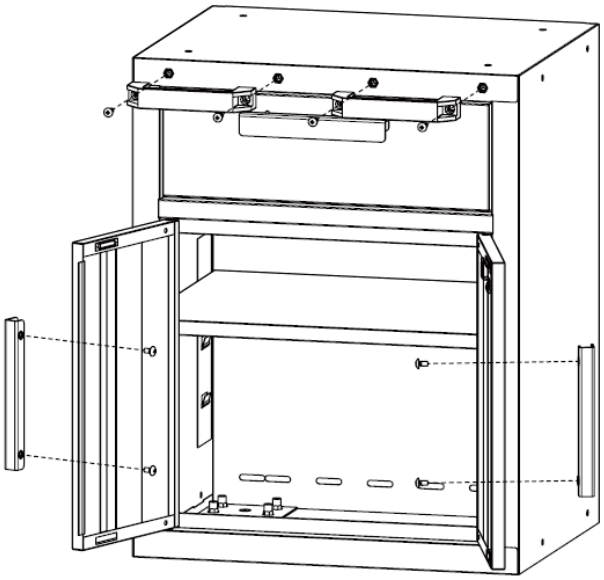

Installazione delle rotelle
Appoggia il mobile su ruote su un terreno soffice. Utilizzare il materiale di imballaggio come protezione. Montare quattro rotelle su ciascun armadio con sedici bulloni flangiati esagonali M8x20. Nota: le rotelle con freno dovrebbero trovarsi sul lato anteriore del mobile.

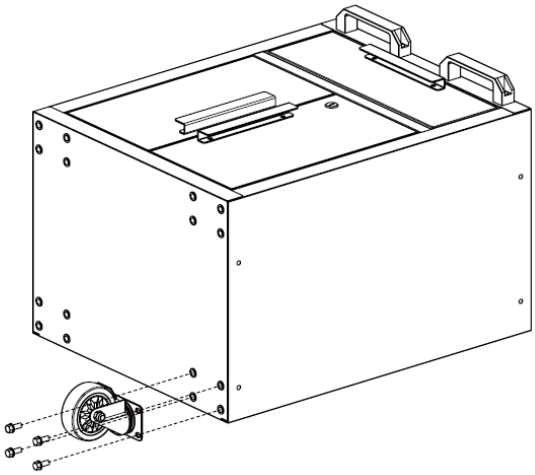

Installazione dei piedi

Posiziona con attenzione l'armadietto sul retro, quindi fissa i piedini di livellamento regolabili all'armadietto utilizzando sedici bulloni a testa piatta M6x12 con un cacciavite Philips.

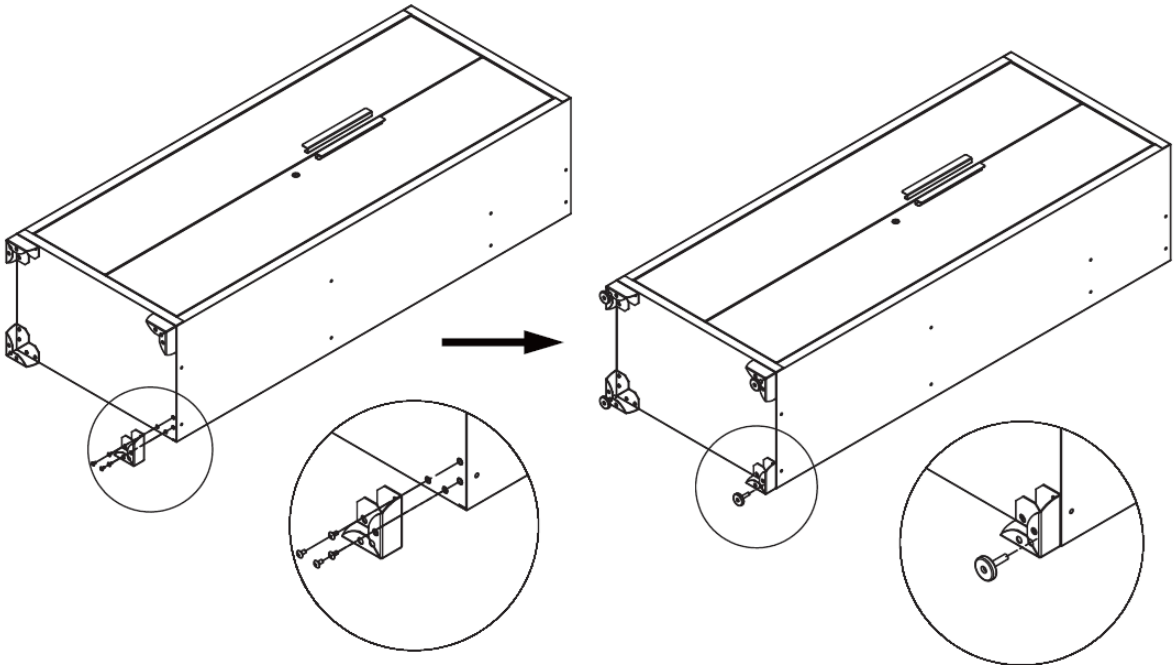

Installazione degli scaffali

Controllare la posizione necessaria, inserire con attenzione lo scaffale nello slot. Assicurati che lo scaffale sia stabile. NOTA: affinché la serratura funzioni, è necessario installare un ripiano centrale allo stesso livello della serratura sulla porta dell'armadio.

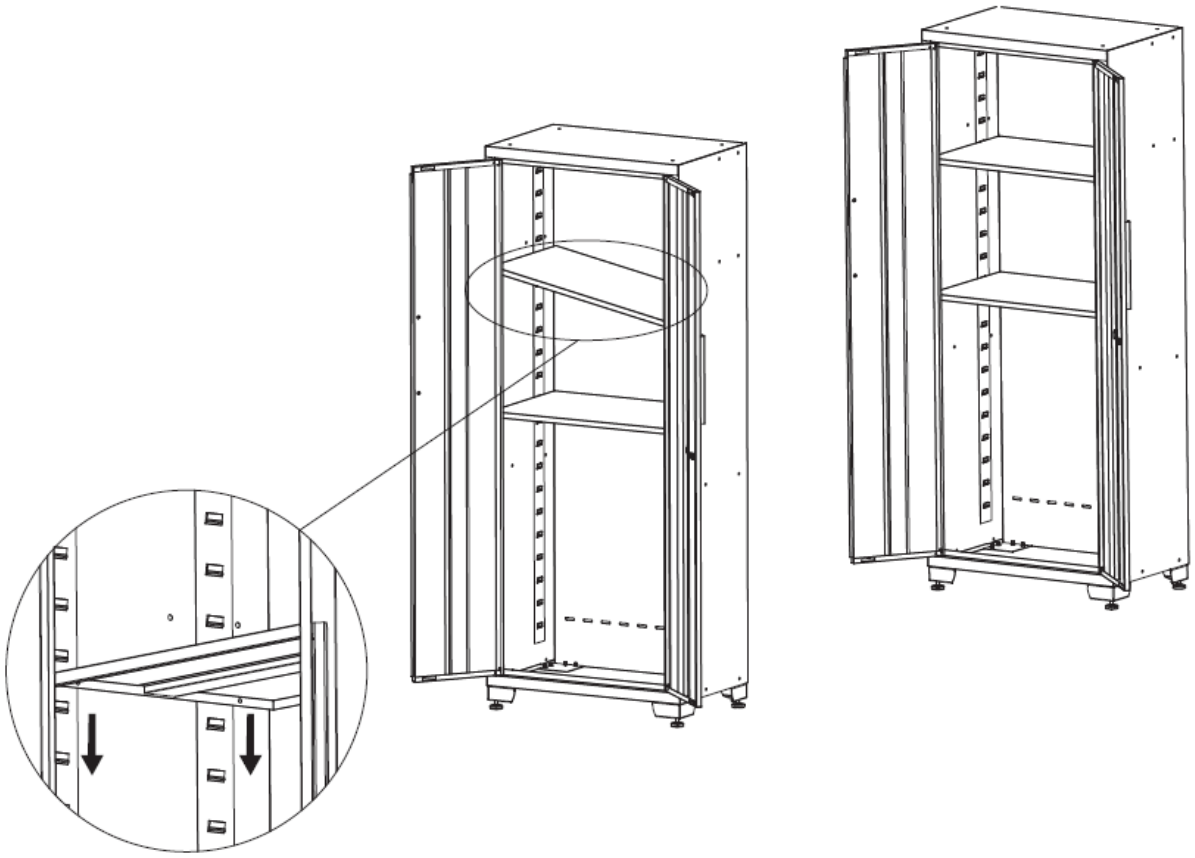

Installazione del banco da lavoro

1. Appoggiare il piano di lavoro su una superficie morbida, allineare i fori presenti sulle gambe con quelli presenti sul piano di lavoro. Utilizzare quattro bulloni M8x16 per collegarli insieme.
2. Utilizzare quattro bulloni esagonali M8x65 e quattro dadi M8 per fissare il supporto alle gambe.
3. Fissare tutti i bulloni e i dadi.
4. Alzati sul banco di lavoro per completare questo passaggio.

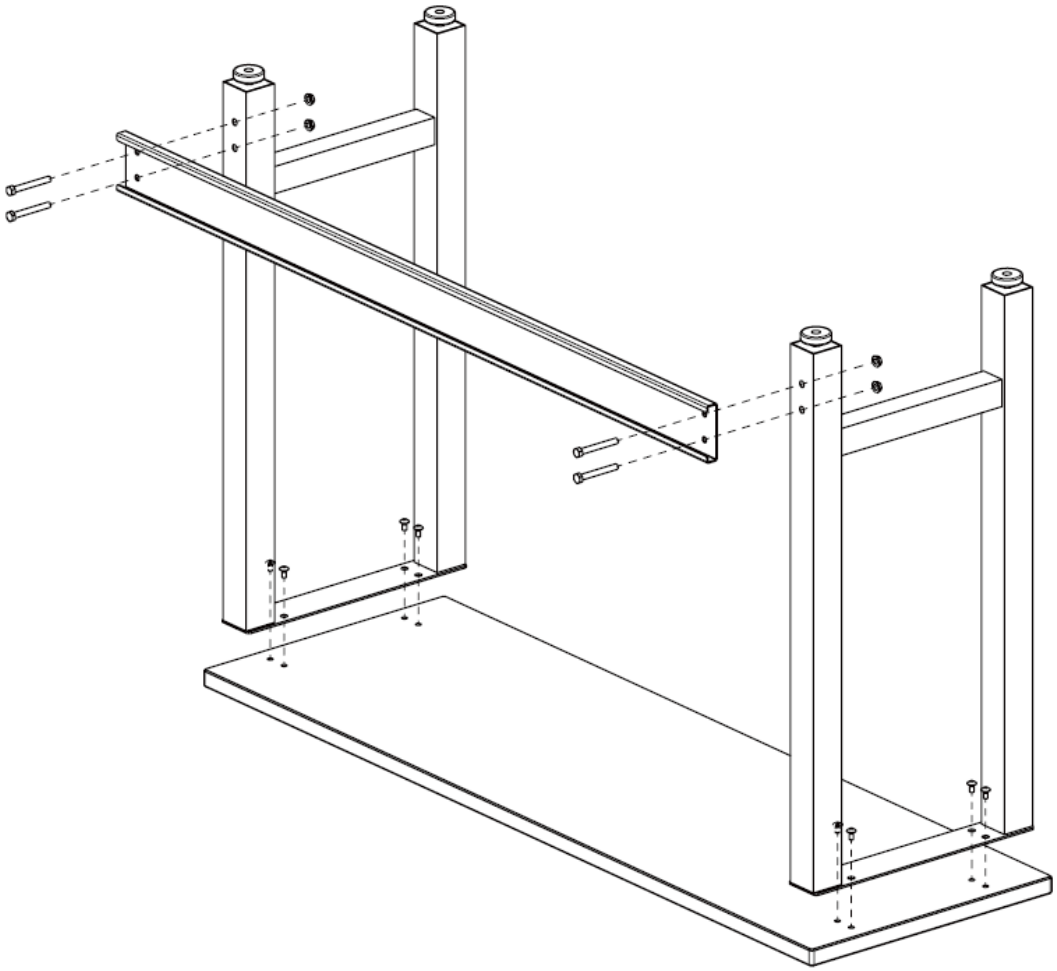

Impostare

1. Pianificare la posizione degli armadi, posizionare il banco di lavoro.

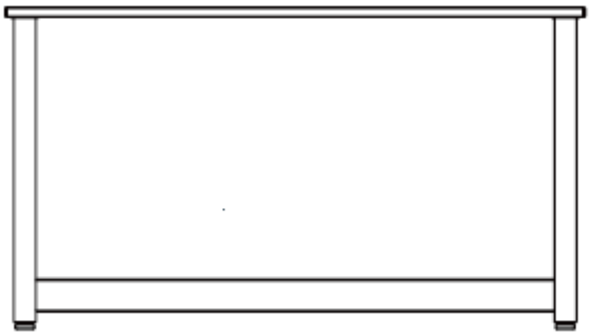

2. Allineare il pannello forato e avvitarli al muro.

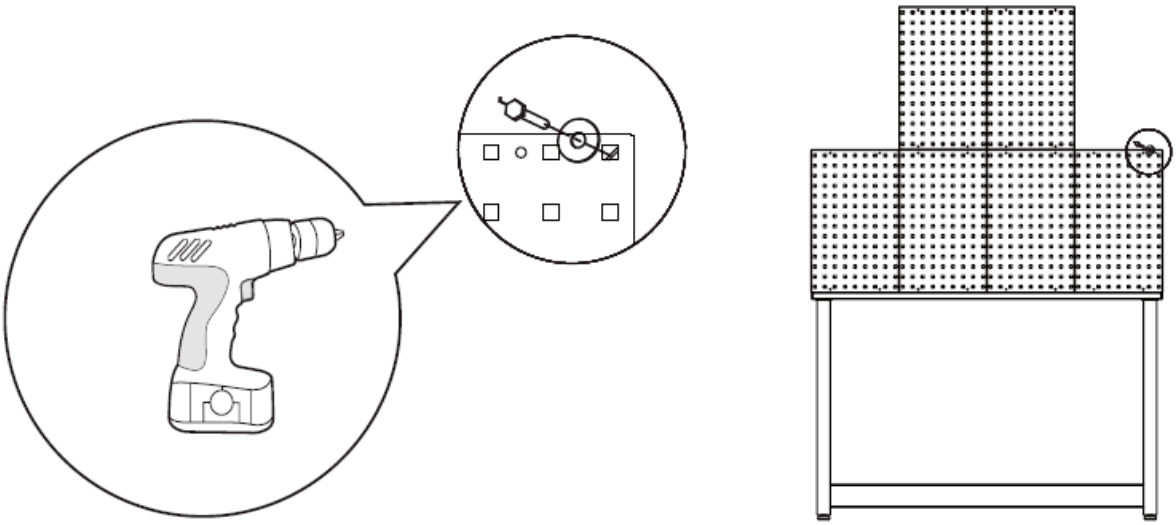

3. Collega i due pensili con gli scaffali.

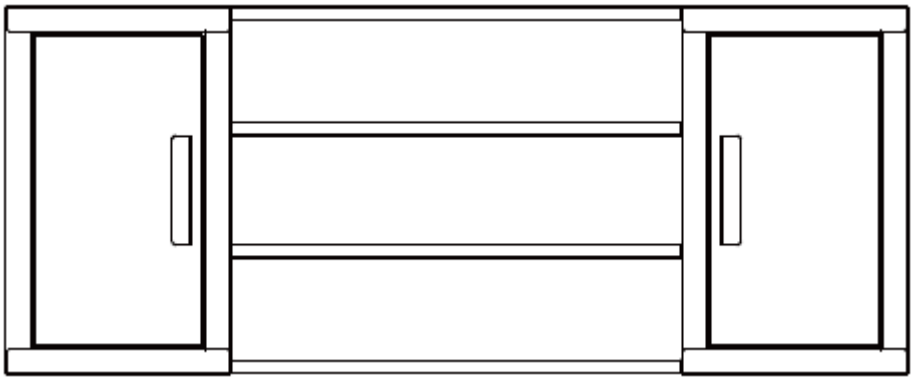

4. Aprire la porta del pensile, collegare il gruppo del pensile al muro. Si consigliano due o più persone per questo passaggio.

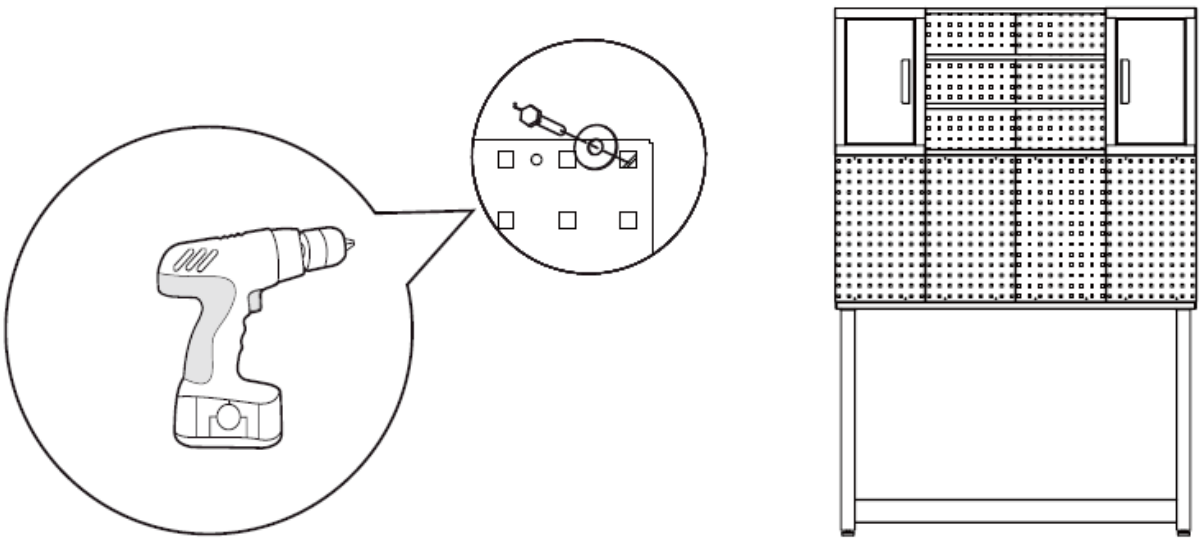

5. Arrotolare l'armadietto degli attrezzi sotto il banco da lavoro.

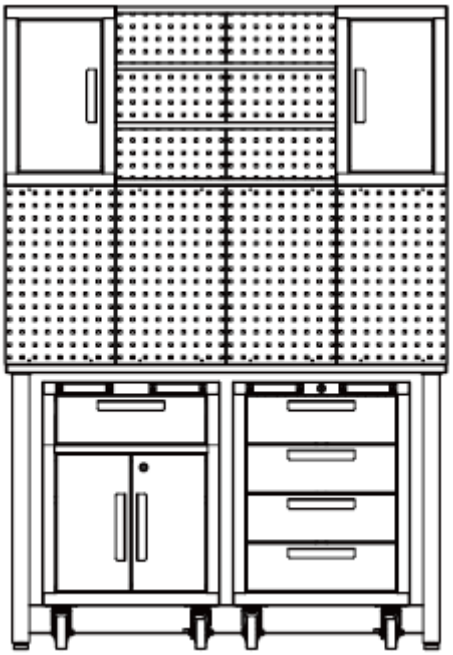

6. Appoggia l'armadietto al tavolo. Aprire la porta dell'armadietto e fissare saldamente l'armadietto alla parete per evitare che si ribalti.

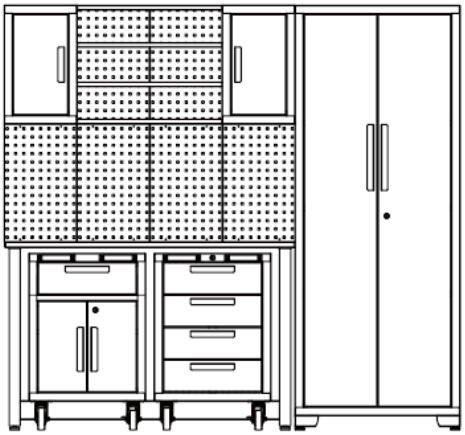

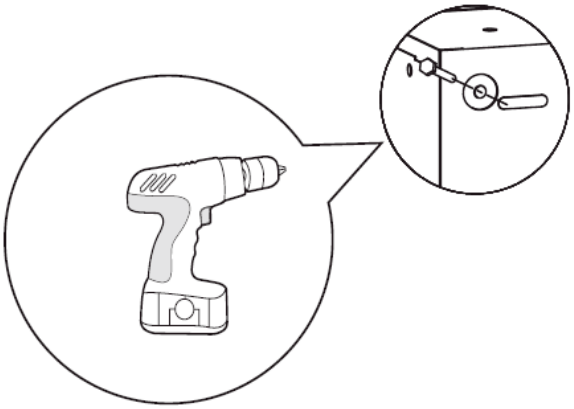

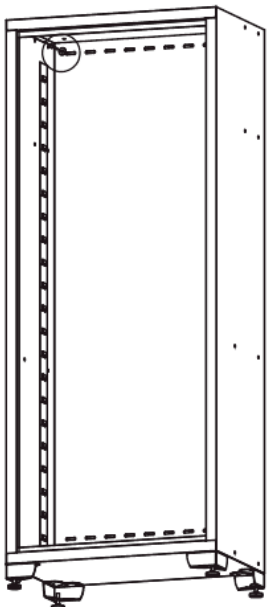

L'installazione del set di armadietti da garage è terminata.

Rimozione del cassetto

Estrai il cassetto in modo che sia quasi completamente esteso. Spingere verso l'alto la leva di rilascio nera su un lato, mentre si tira verso il basso la leva di rilascio nera sull'altro lato. Tenendo le leve nelle posizioni come illustrato di seguito, tirare il cassetto verso l'esterno finché non viene rilasciato dalla guida del cassetto.

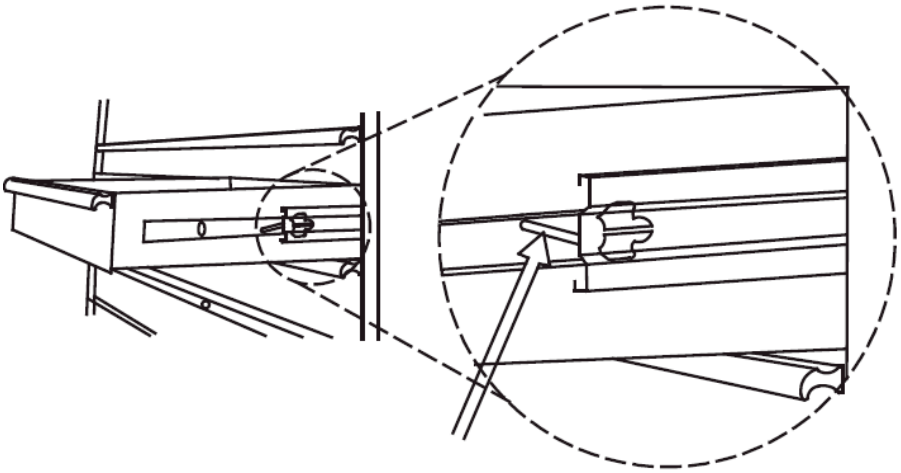

Spingi verso l'alto da un lato

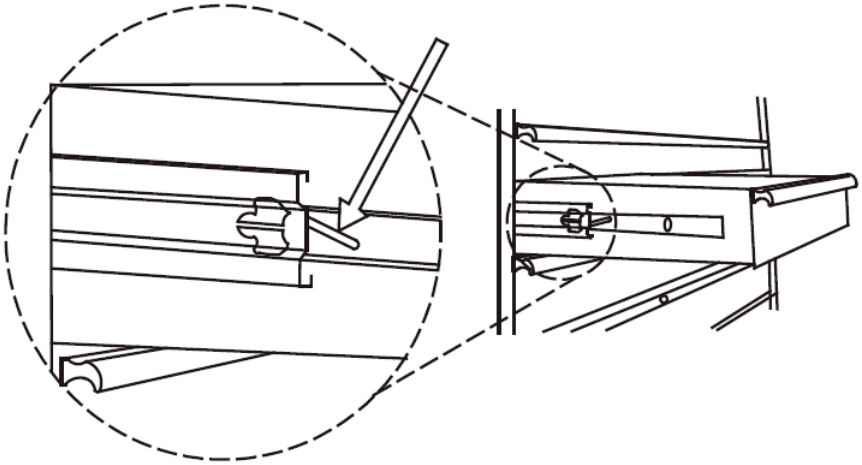

Spingere verso il basso l'altro lato

3.2. Pulizia e manutenzione

a) Utilizzare solo detergenti non corrosivi per pulire la superficie.
b) Dopo aver pulito il dispositivo, tutte le parti devono essere asciugate completamente prima di riutilizzarlo.
c) Conservare l'unità in un luogo fresco e asciutto, privo di umidità e privo di esposizione diretta alla luce solare.
d) Non spruzzare il dispositivo con un getto d'acqua né immergerlo in acqua.
e) Il dispositivo deve essere regolarmente ispezionato per verificarne l'efficienza tecnica e individuare eventuali danni.
f) Per pulire bisogna usare un panno morbido e umido.
g) Non utilizzare oggetti appuntiti e/o metallici per la pulizia (ad esempio una spazzola metallica o una spatola metallica) perché potrebbero danneggiare il materiale superficiale dell'apparecchio.
h) Non pulire il dispositivo con sostanze acide, agenti di uso medico, diluenti, carburante, oli o altre sostanze chimiche perché potrebbero danneggiare il dispositivo.
i) Lubrificare le diapositive due volte l'anno con un lubrificante di qualità. Ciò è particolarmente necessario quando la temperatura scende, il che può rendere rigidi i cuscinetti.

Este manual de instrucciones ha sido traducido automáticamente. Nos esforzamos constantemente por ofrecer una traducción precisa. Sin embargo, ninguna traducción automática es perfecta. Tampoco pretende sustituir a la traducción realizada por un ser humano. El manual de instrucciones oficial es la versión inglesa. Cualquier discrepancia o diferencia en la traducción no es vinculante ni tiene ningún efecto legal a efectos de cumplimiento o ejecución. En caso de duda sobre la exactitud de la información incluida en las instrucciones de uso, consulte la versión inglesa de estos contenidos, ya que esta es la versión oficial.

Características técnicas

Descripción del parámetro	Valor del parámetro	
Nombre del producto	Armario para herramientas	
Modelo	MSW-GTC-100L	MSW-GTC-200G
Capacidad de carga - capacidad máx. [kg]	200	
Máx. capacidad de carga por estante [kg]	50	
Dimensiones (anchura × profundidad × altura) [mm]	1960 x 1900 x 490	470 x 1900 x 2070
Peso [kg]	118,3	129,4

1. Descripción general

El manual del usuario está diseñado para ayudar a utilizar el dispositivo de forma segura y sin problemas. El producto está diseñado y fabricado de acuerdo con estrictas directrices técnicas, utilizando tecnologías y componentes de última generación. Además, se produce cumpliendo con los más estrictos estándares de calidad.

NO USE EL DISPOSITIVO A MENOS QUE HAYA LEÍDO Y ENTENDIDO DETENIDAMENTE ESTE MANUAL DEL USUARIO.

Para aumentar la vida útil del dispositivo y garantizar un funcionamiento sin problemas, utilícelo de acuerdo con este manual del usuario y realice tareas de mantenimiento con regularidad. Los datos técnicos y las especificaciones de este manual de usuario están actualizados. El fabricante se reserva el derecho de realizar cambios asociados con la mejora de la calidad. El dispositivo está diseñado para reducir al mínimo los riesgos de emisión de ruido, teniendo en cuenta el progreso tecnológico y las oportunidades de reducción del ruido.

Leyenda

Lea las instrucciones antes de usar.

¡ADVERTENCIA! o ¡ **PRECAUCIÓN!** o ¡ **RECUERDA!** Aplicable a la situación dada.
(señal de advertencia general)

¡ATENCIÓN! ¡Peligro de aplastamiento de manos!

Úselo únicamente en interiores.

¡RECUERDE! Los dibujos de este manual tienen fines ilustrativos únicamente y en algunos detalles pueden diferir del producto real.

2. Seguridad de uso

¡ATENCIÓN! Leer todas las advertencias de seguridad y todos los manuales e instrucciones. El incumplimiento de las advertencias e instrucciones puede provocar lesiones graves o incluso la muerte.

Los términos "dispositivo" o "producto" se utilizan en las advertencias e instrucciones para hacer referencia a: Armario para herramientas

2.1. Seguridad en el lugar de trabajo

a) Asegúrese de que el lugar de trabajo esté limpio y bien iluminado. Un lugar de trabajo desordenado o mal iluminado puede provocar accidentes. Intente pensar en el futuro, observe lo que sucede y utilice el sentido común cuando trabaje con el dispositivo.
b) Si no está seguro de si el producto funciona correctamente o si encuentra daños, comuníquese con el centro de servicio del fabricante.
c) Sólo el centro de servicio del fabricante puede realizar reparaciones en el producto. ¡No intente hacer reparaciones usted mismo!
d) Inspeccione periódicamente el estado de las etiquetas de seguridad. Si las etiquetas son ilegibles, deberán ser reemplazadas.
e) Mantenga este manual disponible para referencia futura. Si este dispositivo se entrega a un tercero, se deberá entregar junto con él el manual.
f) Guarde los elementos de embalaje y las piezas pequeñas de montaje en un lugar no accesible a los niños.
g) Si este dispositivo se utiliza junto con otro equipo, también se seguirán las restantes instrucciones de uso.

¡Recuerde! Al utilizar el dispositivo, proteja a los niños y a otras personas.

2.2. Seguridad personal

a) El dispositivo no está diseñado para ser manipulado por personas (incluidos niños) con funciones mentales y sensoriales limitadas o personas que carezcan de experiencia y/o conocimientos relevantes, a menos que estén supervisados por una persona responsable de su seguridad o hayan recibido instrucciones sobre cómo utilizar el dispositivo.
b) Cuando trabaje con el dispositivo, utilice el sentido común y manténgase alerta. La pérdida temporal de concentración durante el uso del dispositivo puede provocar lesiones graves.
c) El dispositivo no es un juguete. Se debe supervisar a los niños para asegurarse de que no jueguen con el dispositivo.

2.3. Uso seguro del dispositivo

a) Asegurarse de la colocación estable de la rueda. Utilice las herramientas adecuadas para la tarea encomendada. Un dispositivo correctamente seleccionado realizará mejor y más segura la tarea para la que fue diseñado.
b) Mantener el dispositivo en perfecto estado técnico. Antes de cada uso, verifique que no haya daños generales, especialmente los componentes móviles en busca de piezas o elementos agrietados y de cualquier otra condición que pueda afectar el funcionamiento seguro del dispositivo. Si descubre algún daño, entregue el dispositivo para que lo reparen antes de usarlo.
c) Para garantizar la integridad operativa del dispositivo, no retire las protecciones instaladas de fábrica ni afloje ningún tornillo.
d) Al transportar y manipular el dispositivo entre el almacén y el destino, observe los principios de seguridad y salud ocupacional para operaciones de transporte manual que se aplican en el país donde se utilizará el dispositivo.
e) Limpie el dispositivo con regularidad para evitar que se acumule suciedad rebelde.
f) Está prohibido interferir en la estructura del dispositivo para cambiar sus parámetros o su construcción.
g) Asegurarse de la colocación estable de la rueda.

¡ATENCIÓN! A pesar del diseño seguro del dispositivo y de sus características de protección, y a pesar del uso de elementos adicionales que protegen al operador, todavía existe un ligero riesgo de accidente o lesiones durante el uso del dispositivo. Manténgase alerta y utilice el sentido común al utilizar el dispositivo.

3. Pautas de uso

El producto está diseñado para almacenar equipos, herramientas de taller y organizar el lugar de trabajo.
El producto está destinado únicamente para uso doméstico.
El usuario es responsable de cualquier daño resultante del uso no previsto del dispositivo.

3.1. Montaje del dispositivo

3.1.1. MSW-GTC-100L

Hardware incluido:

Nr.	DESCRIPCIÓN	ARMARIO DE PARED x2	TAQUILLA x1	ARMARIO DE 1 CAJÓN x1	ARMARIO DERECHO 4 CAJONES x1	TABLERO x 6	SOPORTE x1
1	Tuerca con brida hexagonal M6	8	4	4	0	0	2
2	Arandela plana	4	4	2	0	4	0
3	Llave	0	2	2	2	0	0
4	Perno roscador hexagonal M5 x 50	4	4	2	0	4	0
5	Perno de cabeza plana M6 x 12	8	16	20	0	0	4
6	Perno de cabeza plana M5 x 12 (en la puerta)	2	4	6	8	0	0
7	Pies niveladores ajustables	0	4	4	0	0	0
8	Bandeja	0	3	1	0	0	0
9	Ruedas	0	0	0	4	0	0
10	Perno de brida hexagonal M8 x 20	0	0	0	16	0	0
11	Agarradero	1	2	3	4	0	0

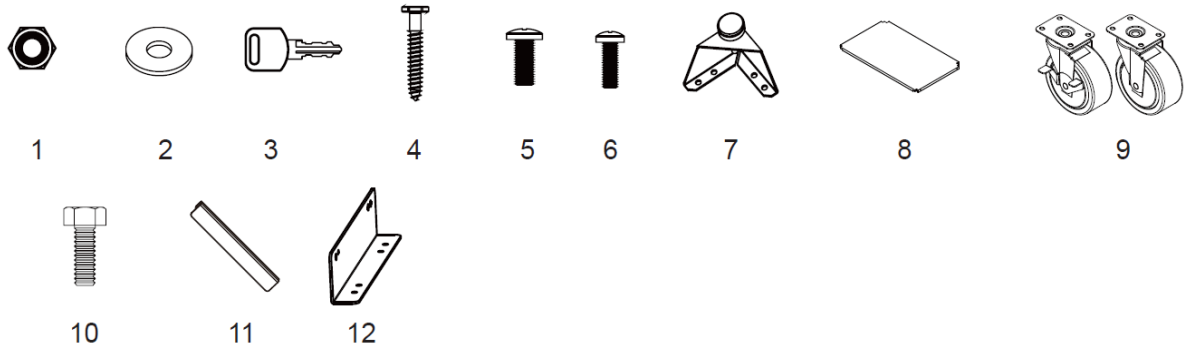

Herramientas útiles:

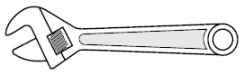
1

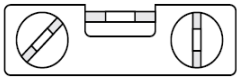
2

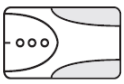
3

4

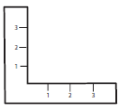
5

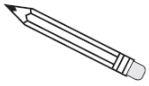
6

7

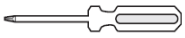
8

9

1	Llave ajustable	**4**	Cinta métrica	**7**	Destornillador Phillips de 6 mm
2	Nivelador magnético	**5**	escuadra	**8**	Destornillador plano de 5 mm
3	Buscador de estudios	**6**	Lápiz	**9**	Taladro eléctrico inalámbrico

Casillero x 1	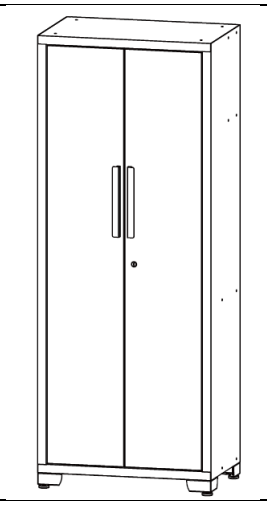
Gabinete de pared x 2	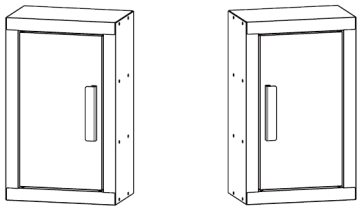
Estante para conectar los armarios de pared x 4	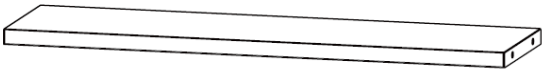
Armario de 1 cajón x1	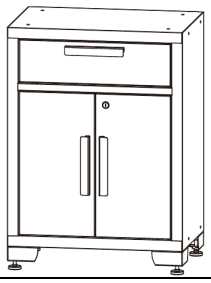

1 armario con ruedas de 4 cajones.	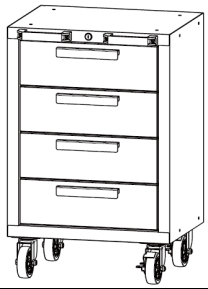
banco de trabajo x1	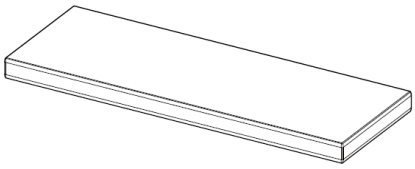
Tablero perforado x6	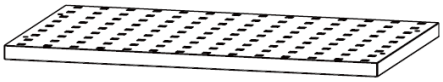

Montaje de manijas
Desatornille los pernos en el frente de los cajones o las puertas con un destornillador Phillips para quitar la manija en la parte posterior, luego fije la manija al frente de la puerta o el cajón usando dos pernos de cabeza plana M5x12. Repita para todas las puertas y cajones.

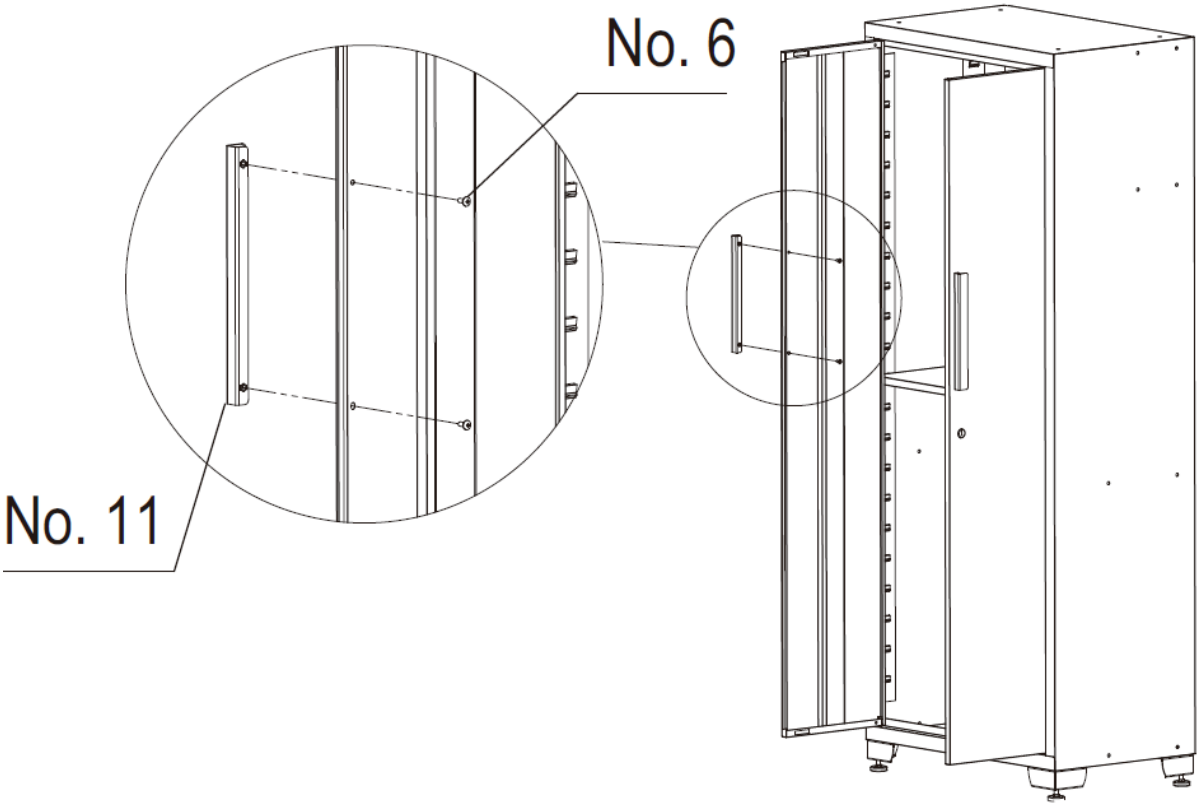

Montaje de ruedas
1. Bloquee de forma segura todos los cajones del gabinete con ruedas.
2. Coloque el armario rodante boca abajo. Utilice el material de embalaje como protección.

3. Monte las dos ruedas giratorias con freno en la parte delantera del gabinete rodante usando cuatro pernos M8x20 mm por rueda.
4. Monte las dos ruedas normales en el otro lado del gabinete rodante usando cuatro pernos M8x20 mm por rueda.
5. Apriete todos los pernos con una llave.
6. Vuelva a colocar el gabinete rodante en su posición vertical.

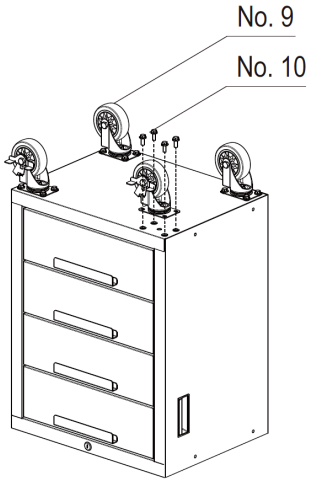

Montaje de pies
Coloque con cuidado el casillero boca arriba, luego fije las patas niveladoras ajustables al casillero usando dieciséis pernos de cabeza plana M6x12 con un destornillador Philips.

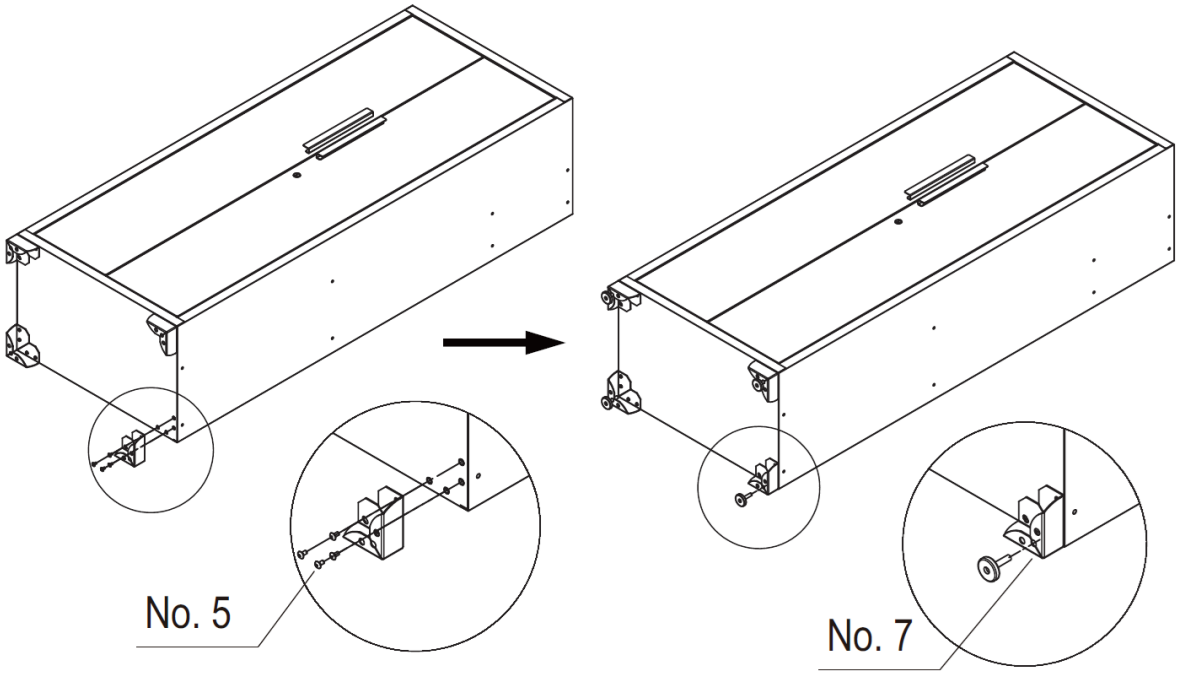

Montaje de estantes
Verifique la ubicación necesaria y coloque con cuidado el estante en la ranura. Asegúrese de que el estante esté estable.
NOTA: Se debe instalar un estante central al nivel de la cerradura de la puerta del gabinete para que funcione.

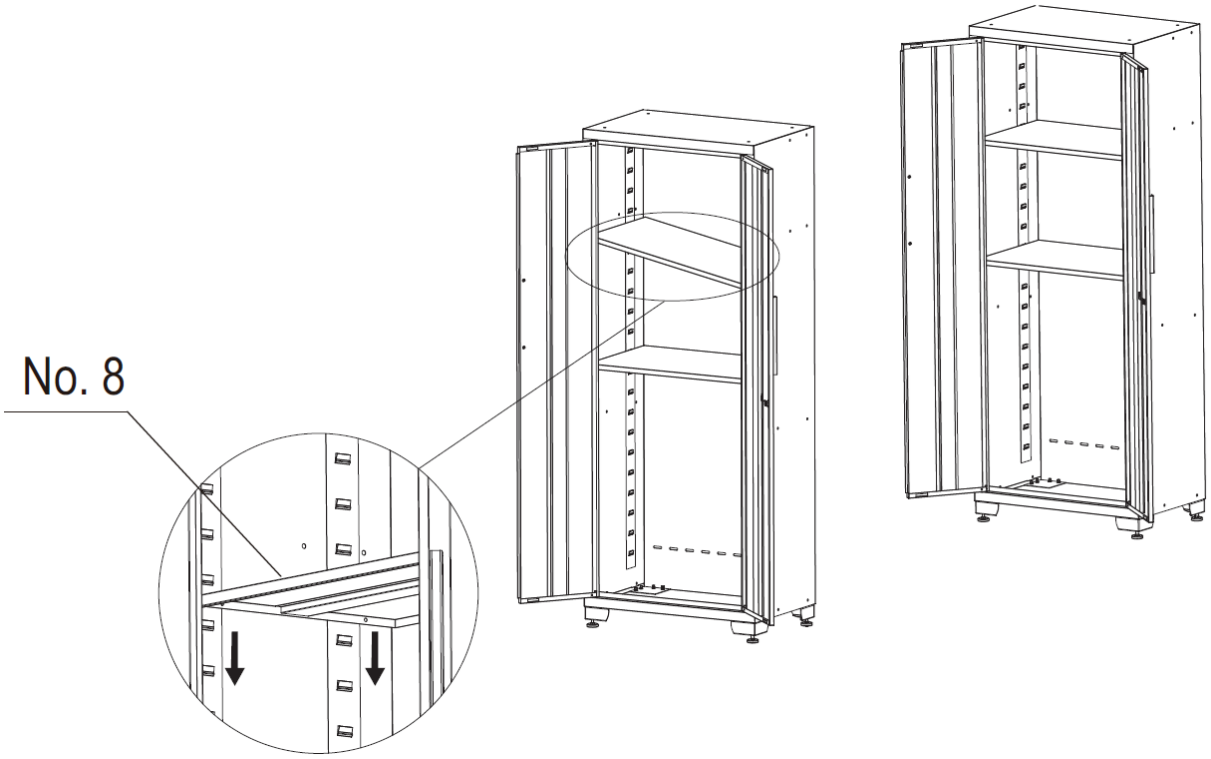
No. 8

Instalación de la encimera

Abra las puertas o retire los cajones para asegurarse de tener suficiente espacio para instalar la encimera.

Coloque con cuidado la encimera de madera sobre los gabinetes y fíjela con un destornillador o taladro eléctrico inalámbrico y cuatro tornillos en el paquete de piezas de cada gabinete inferior. Si no hay un gabinete inferior en un lado, conecte la encimera con un soporte al costado del casillero con cuatro tornillos y dos tuercas.

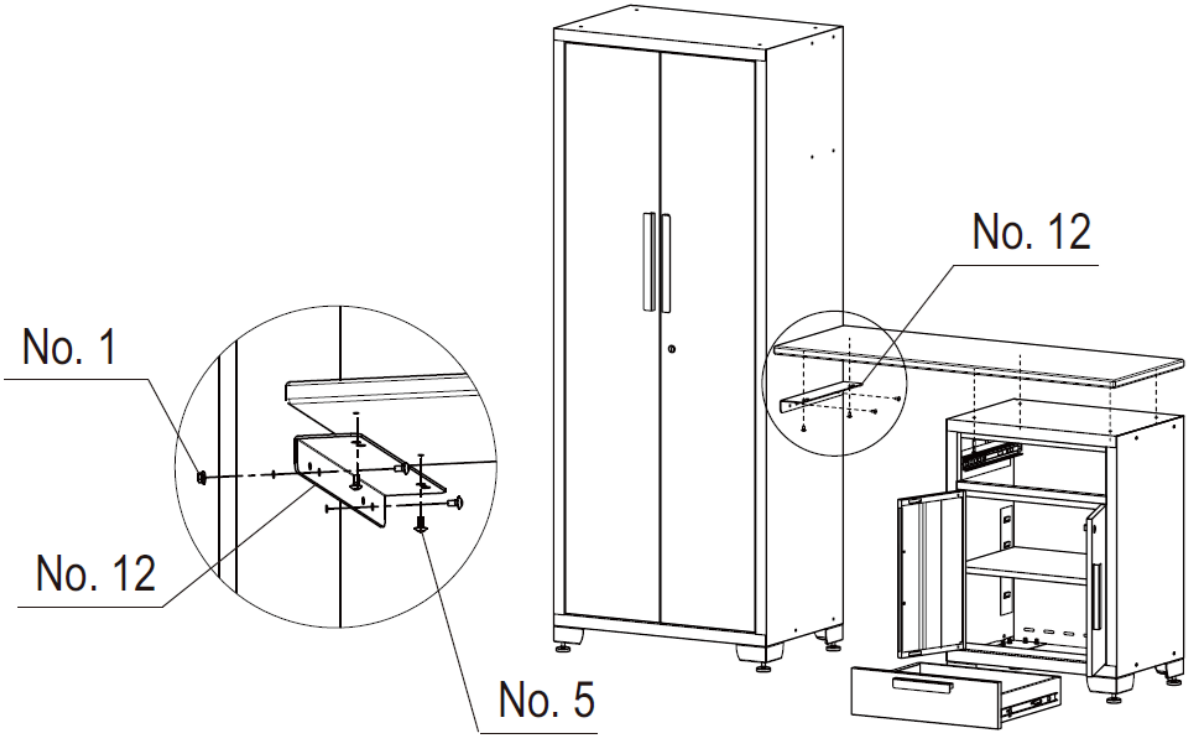

Configuración

1. Planifica la posición de los armarios, posiciona la taquilla y el mueble de 1 cajón.

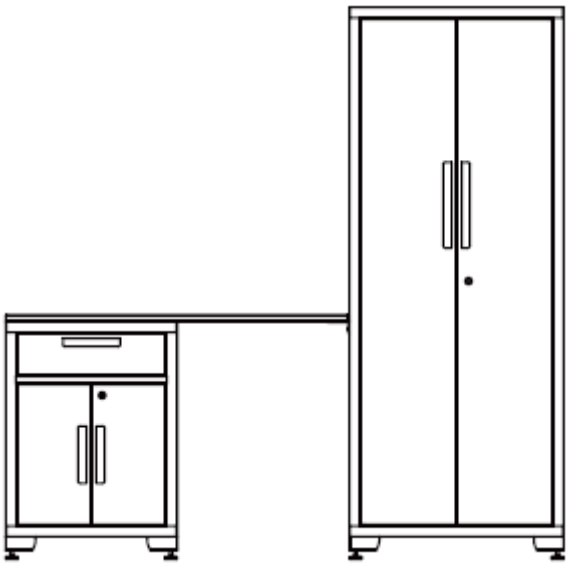

2. Alinee el tablero y atorníllelos a la pared.

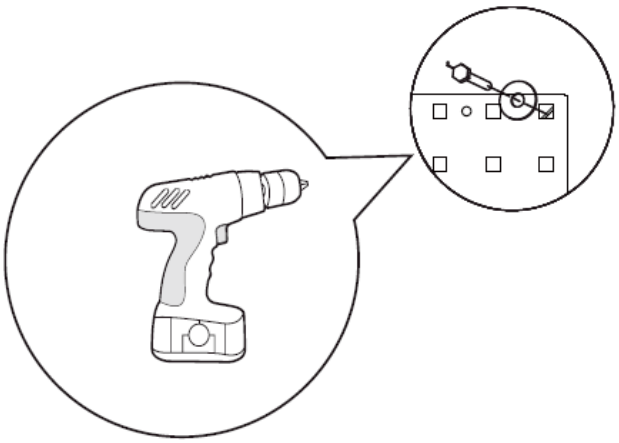

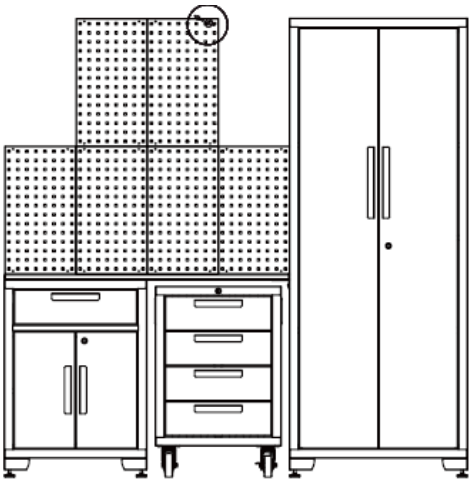

3. Conecte los dos armarios de pared con los estantes.

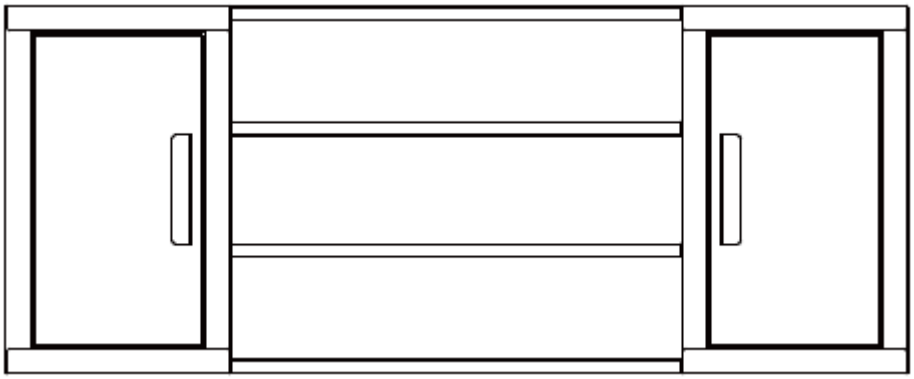

4. Abra la puerta del gabinete de pared, conecte el conjunto del gabinete de pared a la pared. Se recomiendan dos o más personas para este paso.

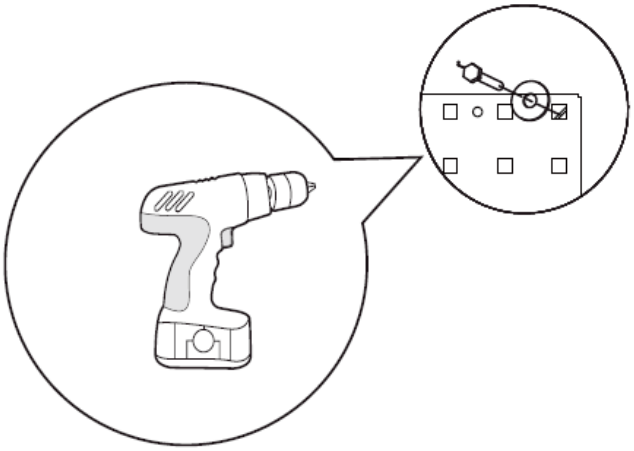

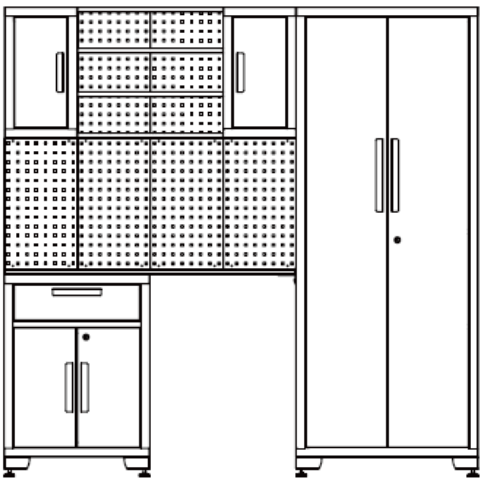

5. Enrolle el armario de herramientas debajo del banco de trabajo. Abra la puerta del casillero y fije firmemente el casillero en la pared para evitar que se vuelque.

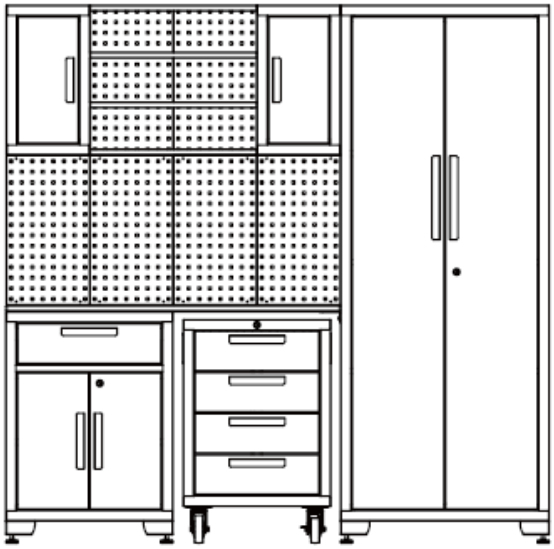

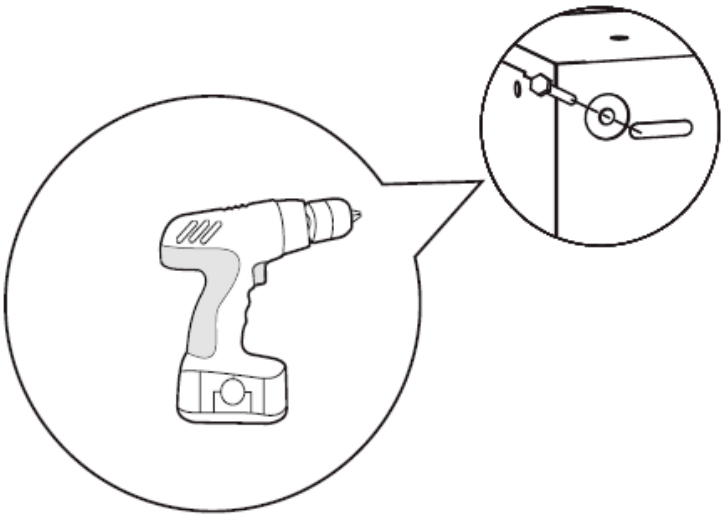

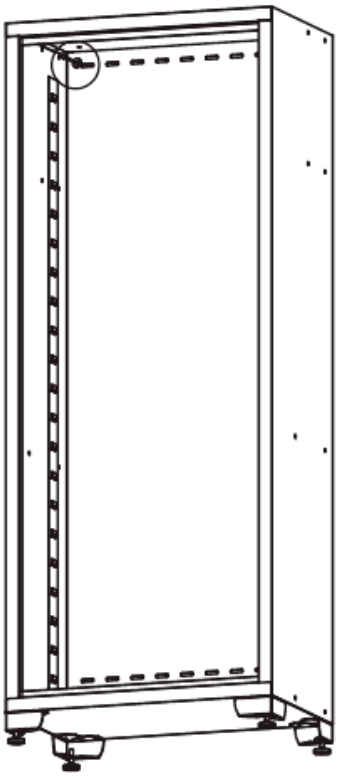

Apriete todos los tornillos. La instalación del juego de armarios de garaje ha finalizado.

Extracción del cajón

Saque el cajón de modo que quede casi completamente extendido. Empuje hacia arriba la palanca de liberación negra en un lado, mientras tira hacia abajo la palanca de liberación negra en el otro lado. Mientras sostiene las palancas en las posiciones que se ilustran a continuación, tire del cajón hacia afuera hasta que se suelte de la guía del cajón.

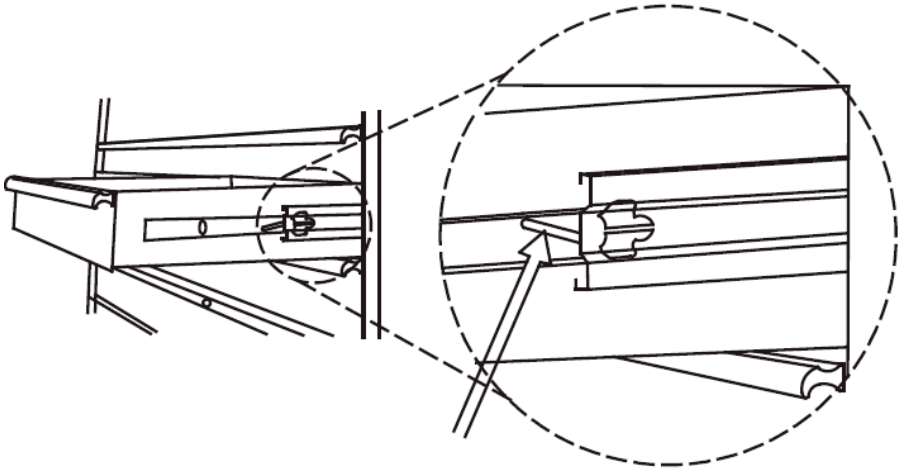

Empuja hacia arriba un lado

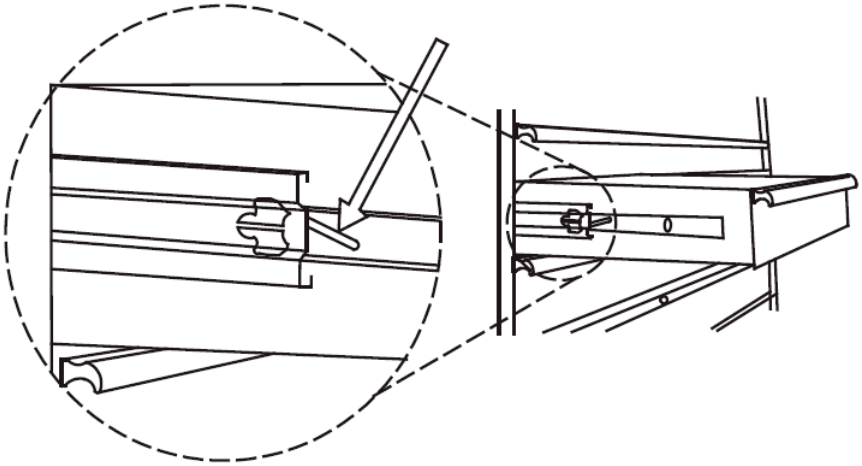

Empuja hacia abajo el otro lado

3.1.2. MSW-GTC-200G

Hardware incluido

Nr.	DESCRIPCIÓN	ARMARIO DE PARED x2	TAQUILLA x1	ARMARIO DERECHO 1 CAJÓN x1	ARMARIO DERECHO 4 CAJONES x1	BANCO DE TRABAJO DE 52 PULGADAS x1	TABLERO x 6
1	Tuerca con brida hexagonal M6	8x2	4	0	0	0	0
2	Arandela plana	4x2	4	0	0	0	4x6
3	Llave	0	2	2	2	0	0
4	Perno roscador hexagonal M5 x 50	4x2	4	0	0	0	4x6
5	Perno de cabeza plana M6x 12	8x2	20	0	0	0	0
6	Perno de cabeza plana M5 x 12 (en la puerta)	2x2	4	6	8	0	0
7	Pies niveladores ajustables	0	4	0	0	0	0
8	Bandeja	0	3	1	0	0	0
9	Ruedas	0	0	4	4	0	0
10	Perno de brida hexagonal M8 x 20	0	0	16	16	0	0
11	Agarrar manija	0	0	2	2	0	0
12	Perno de cabeza plana M8 x 16	0	0	4	4	8	0
13	Perno hexagonal M8 x 65	0	0	0	0	4	0
14	Tuerca con brida hexagonal M8	0	0	0	0	4	0

Herramientas útiles

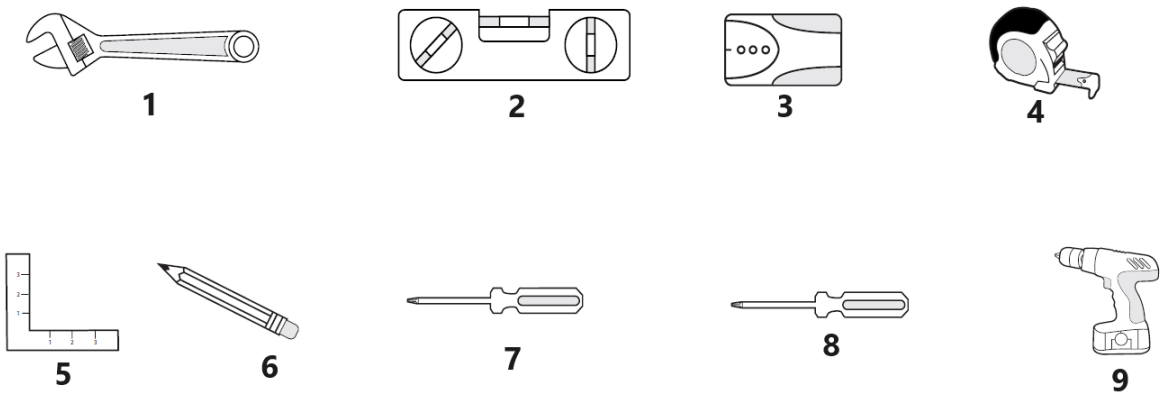

1	Llave ajustable	**4**	Cinta métrica	**7**	Destornillador Phillips de 6 mm
2	Nivelador magnético	**5**	Escuadra	**8**	Destornillador plano de 5 mm
3	Buscador de estudios	**6**	Lápiz	**9**	Taladro eléctrico inalámbrico

Casillero x 1	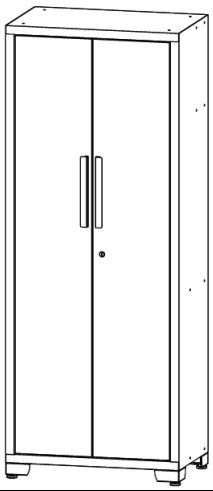
Gabinete de pared x 2	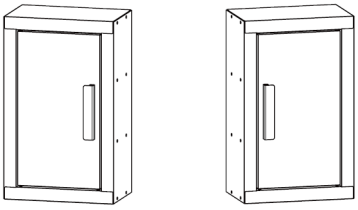
Estante para conectar los armarios de pared x 4	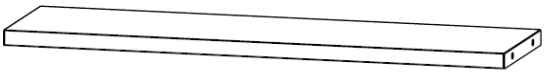
Armario con ruedas de 1 cajón x1	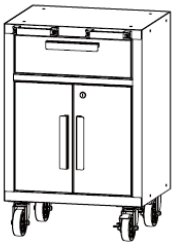
1 armario con ruedas de 4 cajones.	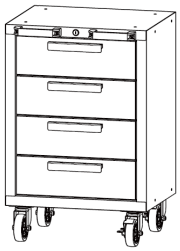
banco de trabajo x1	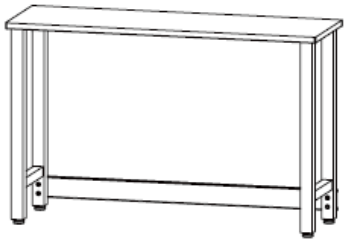

Tablero perforado x6	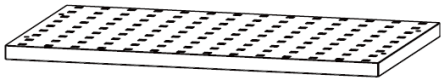

Instalación de las manijas

Desatornille los pernos en el frente de los cajones o las puertas con un destornillador Phillips para quitar la manija en la parte posterior, luego fije la manija al frente de la puerta o el cajón usando dos pernos de cabeza plana M5x12. Repita para todas las puertas y cajones. Fije la manija al gabinete, alinee los orificios y fíjela con dos pernos de cabeza plana M8x16.

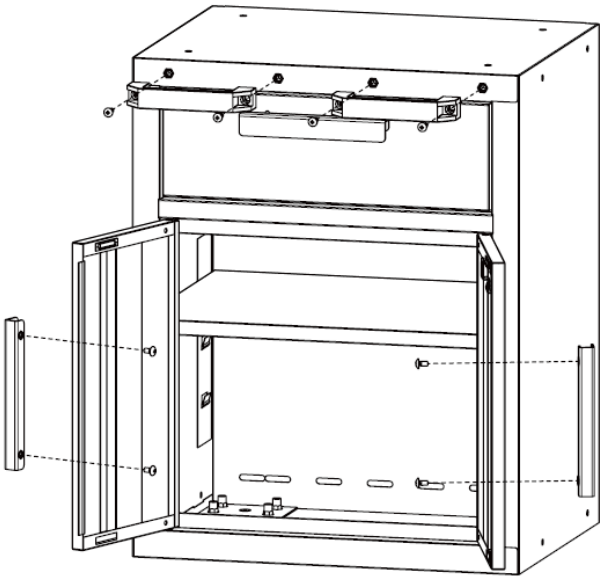

Instalación de las ruedas

Coloque el armario rodante sobre un suelo blando. Utilice el material de embalaje como protección. Monte cuatro ruedas en cada gabinete con dieciséis pernos con brida hexagonal M8x20. Nota: Las ruedas con frenos deben estar en el lado frontal del gabinete.

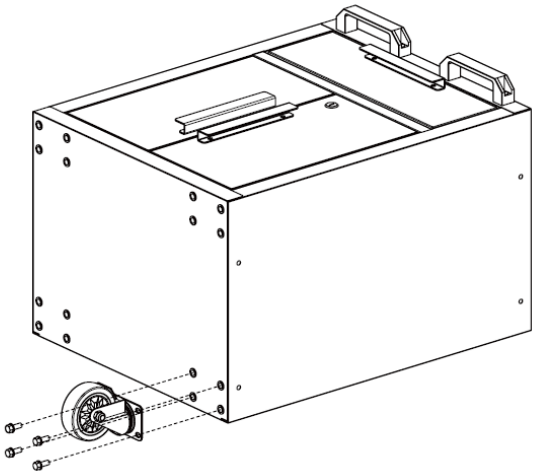

Instalación de los pies

Coloque con cuidado el casillero boca arriba, luego fije las patas niveladoras ajustables al casillero usando dieciséis pernos de cabeza plana M6x12 con un destornillador Philips.

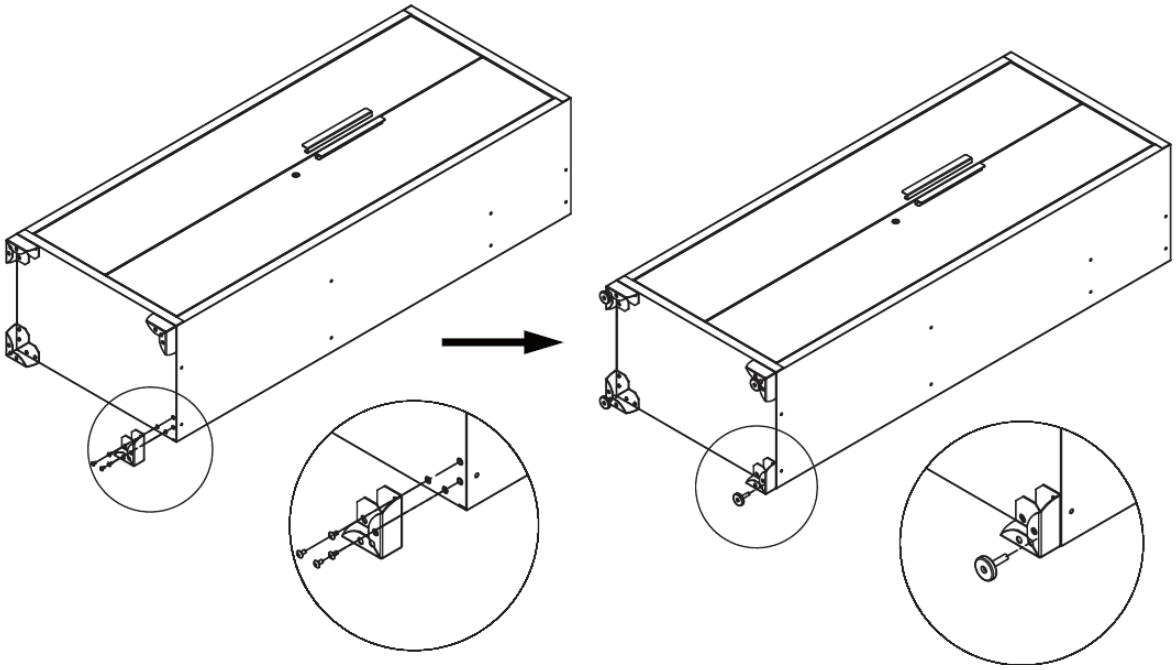

Instalación de los estantes

Verifique la ubicación necesaria y coloque con cuidado el estante en la ranura. Asegúrese de que el estante esté estable. NOTA: Se debe instalar un estante central al nivel de la cerradura de la puerta del gabinete para que funcione.

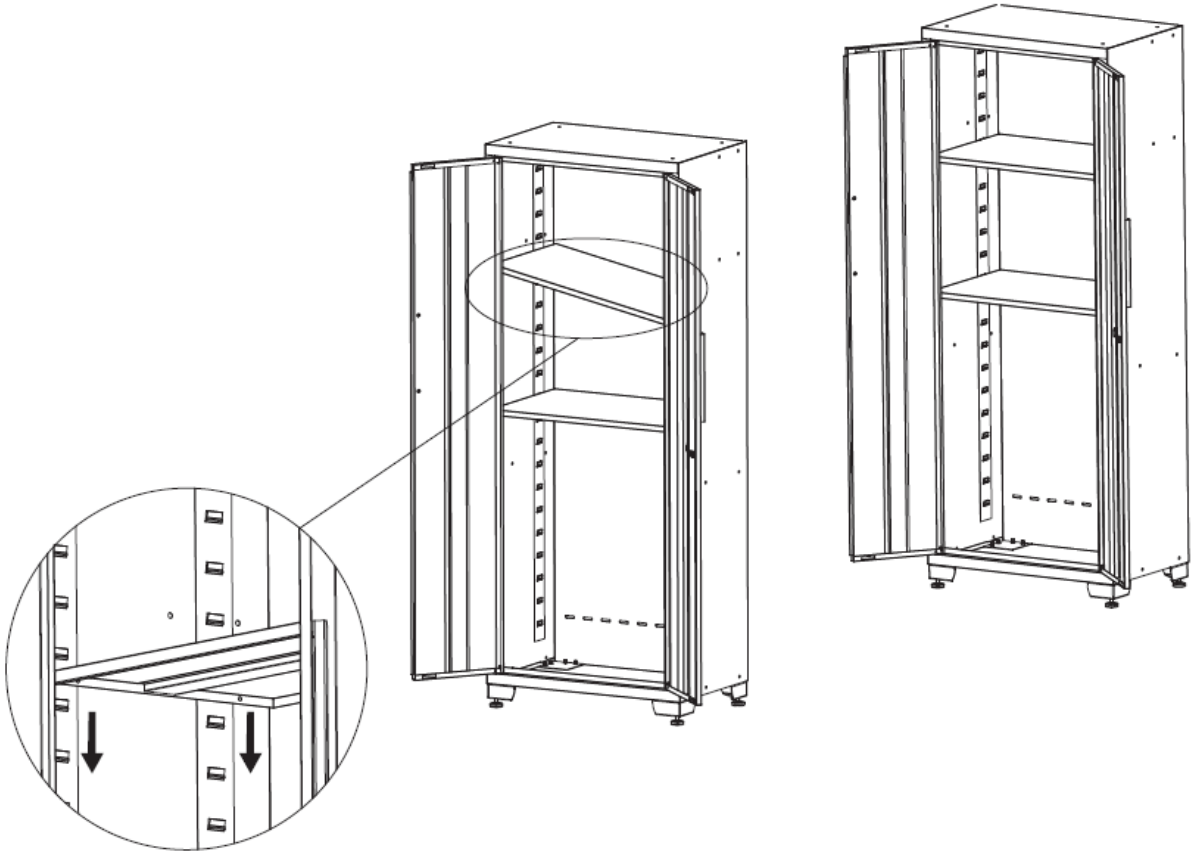

Instalación del banco de trabajo

1. Coloque la encimera sobre una superficie suave, alinee los orificios de las patas con los de la encimera. Utilice cuatro pernos M8x16 para conectarlos.
2. Utilice cuatro pernos hexagonales M8x65 y cuatro tuercas M8 para fijar el soporte a las patas.
3. Apriete todos los pernos y tuercas.
4. Levante la mesa de trabajo para finalizar este paso.

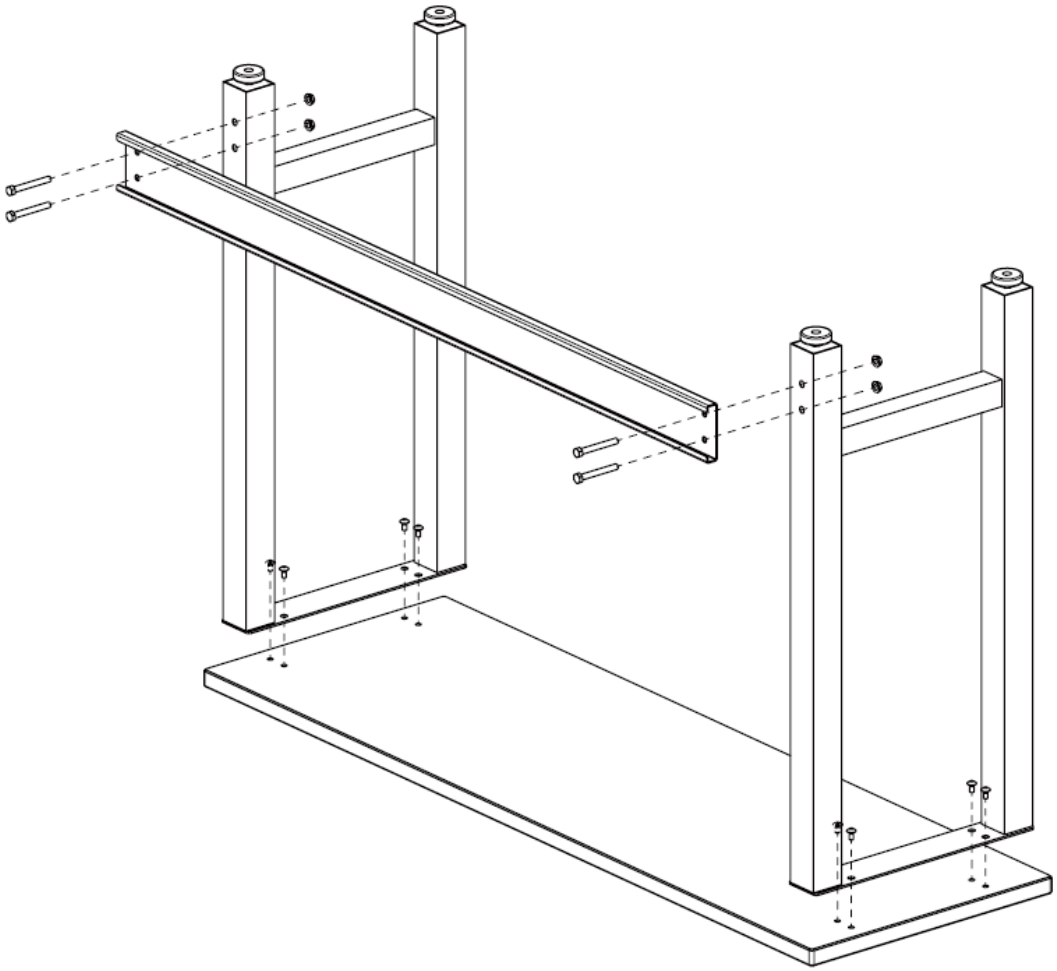

Configuración

1. Planifique la posición de los gabinetes, coloque el banco de trabajo.

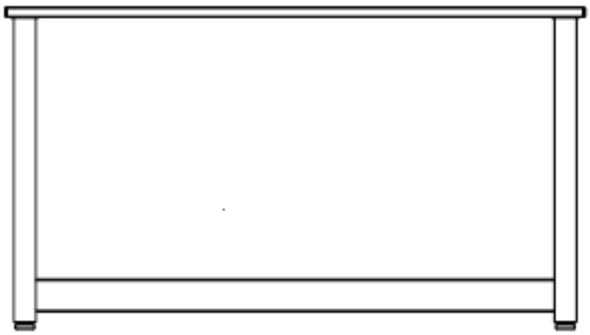

2. Alinee el tablero y atorníllelos a la pared.

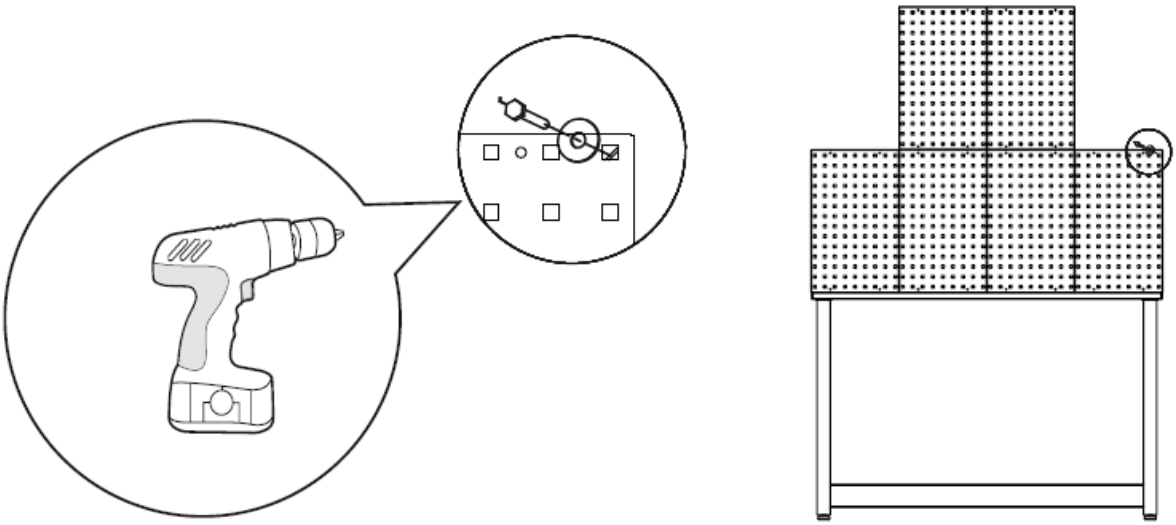

3. Conecte los dos armarios de pared con los estantes.

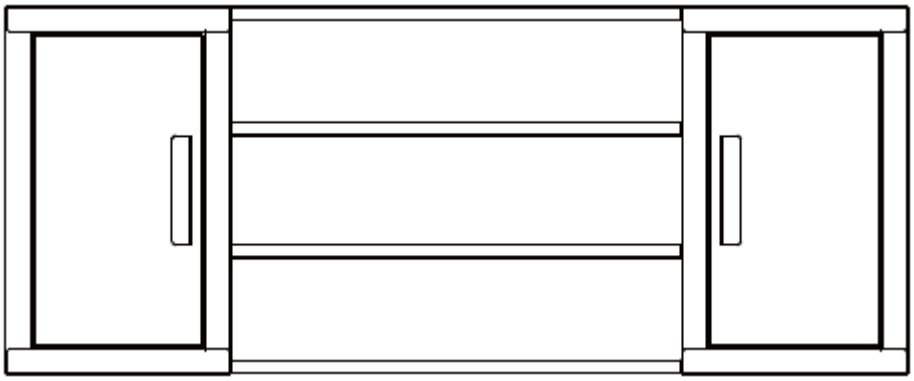

4. Abra la puerta del gabinete de pared, conecte el conjunto del gabinete de pared a la pared. Se recomiendan dos o más personas para este paso.

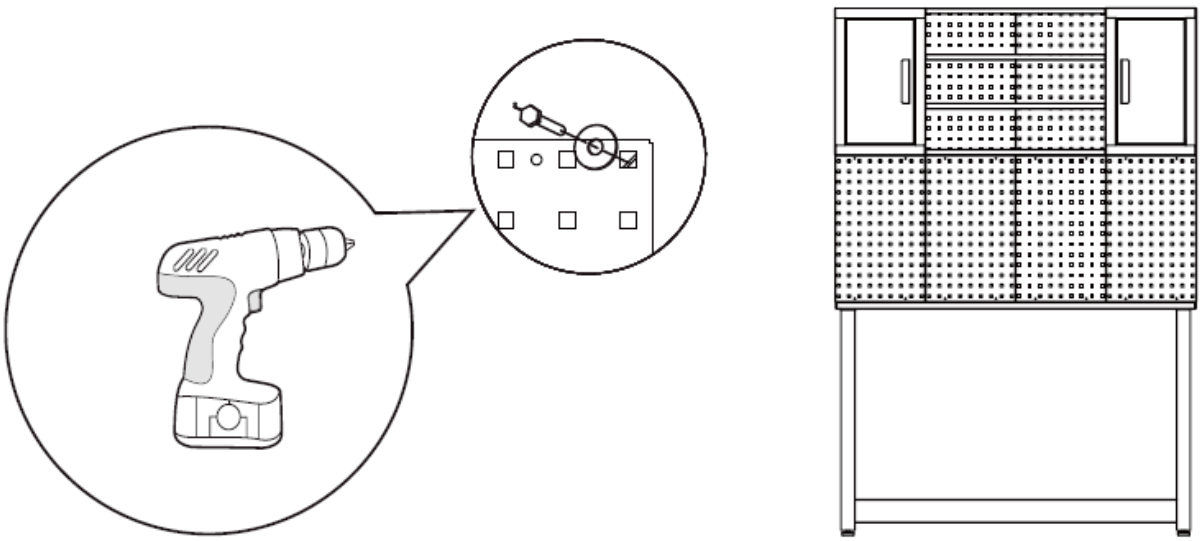

5. Enrolle el armario de herramientas debajo del banco de trabajo.

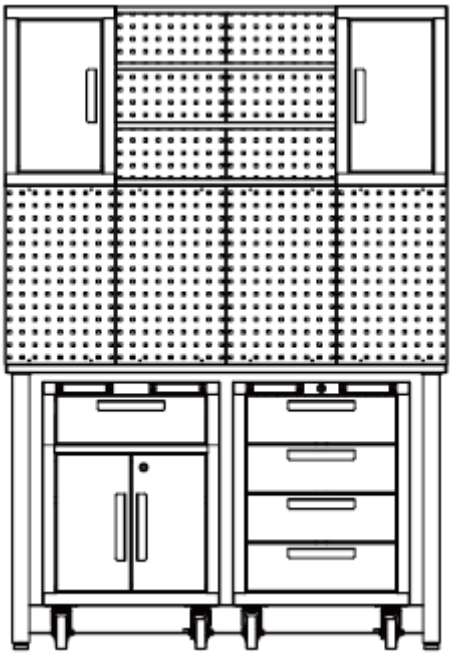

6. Apoye el gabinete contra la mesa. Abra la puerta del casillero y fije firmemente el casillero en la pared para evitar que se vuelque.

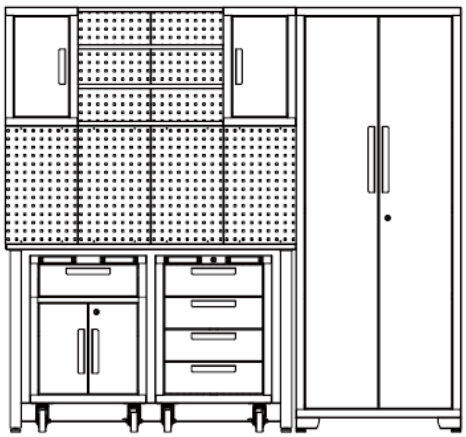

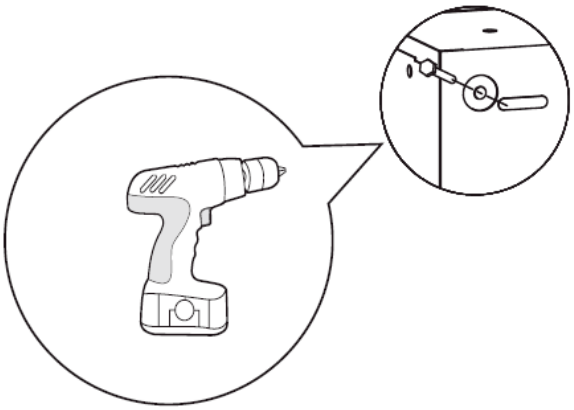

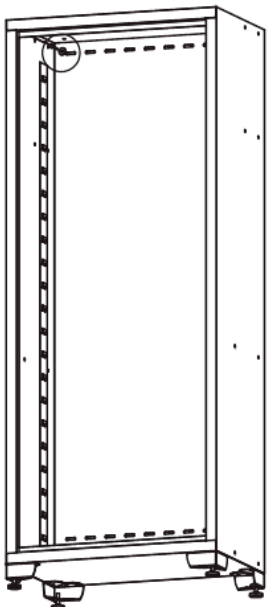

La instalación del juego de armarios de garaje ha finalizado.

Extracción del cajón

Saque el cajón de manera que quede casi completamente extendido. Empuje hacia arriba la palanca de liberación negra en un lado, mientras tira hacia abajo la palanca de liberación negra en el otro lado. Mientras sostiene las palancas en las posiciones que se ilustran a continuación, tire del cajón hacia afuera hasta que se suelte de la guía del cajón.

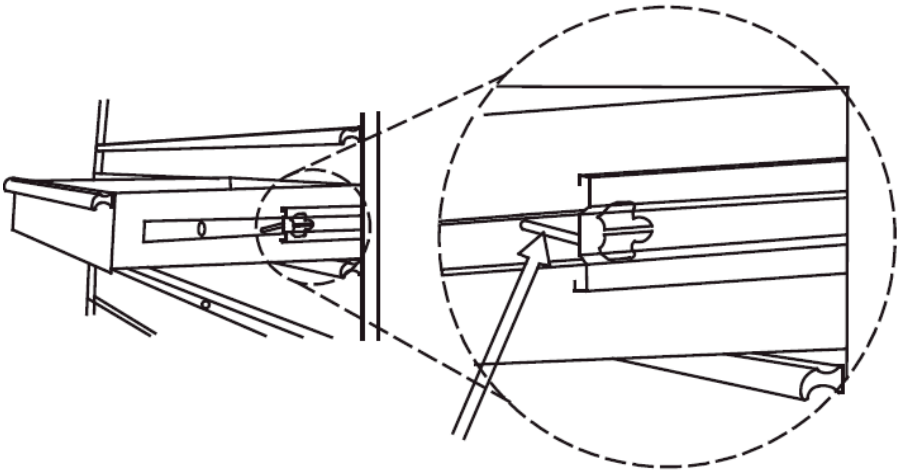

Empuja hacia arriba un lado

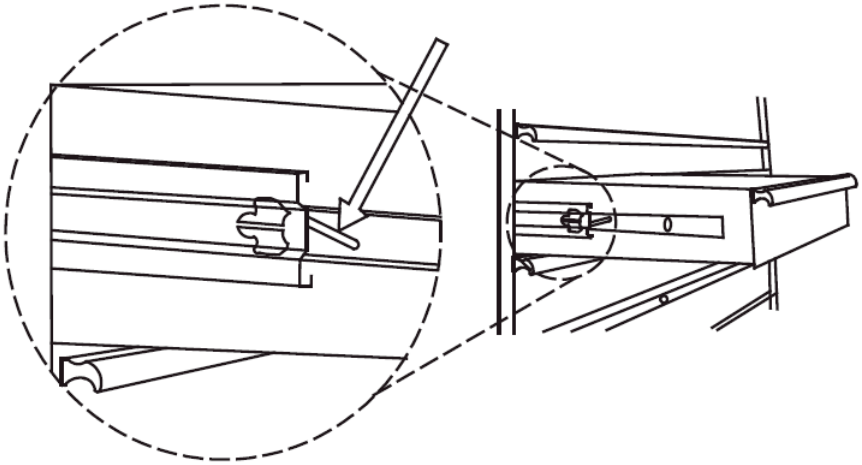

Empuja hacia abajo
el otro lado

3.2. Limpieza y mantenimiento

a) Utilice únicamente limpiadores no corrosivos para limpiar la superficie.
b) Después de limpiar el dispositivo, todas las piezas deben secarse completamente antes de volver a utilizarlo.
c) Guarde la unidad en un lugar seco y fresco, libre de humedad y exposición directa a la luz solar.
d) No rocíe el dispositivo con un chorro de agua ni lo sumerja en agua.
e) El dispositivo debe ser inspeccionado periódicamente para comprobar su eficacia técnica y detectar posibles daños.
f) Limpiar con un paño suave y húmedo.
g) No utilice objetos afilados y/o metálicos para la limpieza (por ejemplo, un cepillo de alambre o una espátula de metal) porque pueden dañar el material de la superficie del aparato.
h) No limpie el dispositivo con sustancias ácidas, agentes de uso médico, diluyentes, combustible, aceites u otras sustancias químicas porque puede dañar el dispositivo.
i) Lubrique las correderas dos veces al año con un lubricante de calidad. Esto es especialmente necesario cuando la temperatura baja, lo que puede provocar que los rodamientos se pongan rígidos.

Kérjük, vegye figyelembe, hogy ez a használati útmutató gépi fordítással készült. Arra törekszünk, hogy a fordítások a lehető legpontosabbak legyenek, azonban egyetlen gépi fordítás sem tökéletes, és nem is célja, hogy helyettesítse az emberi fordítást. A hivatalos használati útmutató az angol nyelvű változat. A fordításban keletkezett eltérések vagy különbségek nem kötelező érvényűek, és nincs jogi hatásuk a megfelelőség vagy a végrehajtás szempontjából. Ha bármilyen kérdés merül fel a használati útmutatóban szereplő információk pontosságával kapcsolatban, kérjük, hivatkozzon ezen tartalmak angol nyelvű változatára, amely a hivatalos változat.

Műszaki adatok

Paraméter leírása	Paraméter értéke	
Precíziós mérleg	Szerszámos szekrény	
Modell	MSW-GTC-100L	MSW-GTC-200G
Terhelhetőség - teherbírás max. [kg]	200	
Maximális terhelhetőség polconként [kg]	50	
Méretek (szélesség x mélység x magasság) [mm]	1960 x 1900 x 490	470 x 1900 x 2070
Súly [kg]	118,3	129,4

1. Általános leírás

A felhasználói kézikönyv célja, hogy segítse a készülék biztonságos és problémamentes használatát. A terméket szigorú műszaki irányelvek szerint, a legkorszerűbb technológiák és alkatrészek felhasználásával tervezik és gyártják. Ezenkívül a legszigorúbb minőségi előírásoknak megfelelően készül.

NE HASZNÁLJA A KÉSZÜLÉKET, HA NEM OLVASTA ÉS ÉRTETTE MEG ALAPOSAN EZT A HASZNÁLATI ÚTMUTATÓT.

A készülék élettartamának meghosszabbítása és a problémamentes működés biztosítása érdekében használja a készüléket a jelen használati útmutatónak megfelelően, és rendszeresen végezze el a karbantartási feladatokat. A jelen felhasználói kézikönyvben szereplő műszaki adatok és specifikációk naprakészek. A gyártó fenntartja a jogot a minőség javításával kapcsolatos változtatásokra. A készüléket úgy tervezték, hogy a technológiai fejlődés és a zajcsökkentési lehetőségek figyelembevételével a lehető legkisebbre csökkentse a zajkibocsátás kockázatát.

Legenda

Használat előtt olvassa el a használati utasítást.

FIGYELMEZTETÉS! vagy **VIGYÁZAT!** vagy **EMLÉKEZTETÉS!** Az adott helyzetre alkalmazható. (általános figyelmeztető jel)

FIGYELEM! Kézzel való összenyomódás veszélye!

Csak beltérben használható.

NE FELEDJE! A jelen kézikönyvben található rajzok csak illusztrációs célokat szolgálnak, és egyes részletek eltérhetnek a tényleges terméktől.

2. Használati biztonság

FIGYELEM! Olvasson el minden biztonsági figyelmeztetést és útmutatót! A figyelmeztetések és utasítások be nem tartása súlyos sérülést vagy akár halált is okozhat.

A figyelmeztetésekben és utasításokban az "eszköz" vagy "termék" kifejezések a következőkre utalnak:
Szerszámos szekrény

2.1. Munkahelyre vonatkozó biztonsági szabályok

a) Győződjön meg arról, hogy a munkahely tiszta és jól megvilágított. A rendetlen vagy rosszul megvilágított munkahely balesetekhez vezethet. Próbáljon előre gondolkodni, figyelje meg, mi történik, és használja a józan eszét, amikor a készülékkel dolgozik.
b) Ha nem biztos abban, hogy a termék megfelelően működik-e, vagy ha sérülést talál, forduljon a gyártó szervizközpontjához.
c) A termék javítását kizárólag a gyártó szervizközpontja végezheti el. Ne próbálja meg saját maga elvégezni a javításokat!
d) Rendszeresen ellenőrizze a biztonsági címkék állapotát. Ha a címkék olvashatatlanok, ki kell cserélni őket.
e) Kérjük, hogy ezt a kézikönyvet a későbbi használathoz tartsa kéznél. Ha ezt a készüléket harmadik félnek adják át, a kézikönyvet is át kell adni vele együtt.
f) A csomagolóelemeket és az apró szerelési alkatrészeket gyermekek számára nem hozzáférhető helyen tartsa.
g) Ha ezt a készüléket egy másik berendezéssel együtt használják, a többi használati utasítást is be kell tartani.

Ne feledje! A készülék használatakor védje a gyermekeket és a közelben tartózkodókat.

2.2. Személyekre vonatkozó biztonsági szabályok

a) A készüléket nem úgy tervezték, hogy korlátozott szellemi és érzékszervi funkciókkal rendelkező személyek (beleértve a gyermekeket is) vagy a megfelelő tapasztalattal és/vagy ismeretekkel nem rendelkező személyek kezeljék, kivéve, ha a biztonságukért felelős személy felügyeli őket, vagy ha a készülék kezelésére vonatkozó utasítást kaptak.
b) A készülékkel végzett munka során használja a józan eszét, és maradjon éber. A készülék használata közbeni átmeneti koncentrációvesztés súlyos sérülésekhez vezethet.
c) A készülék nem játék. A gyermekeket felügyelni kell, hogy ne játszanak a készülékkel.

2.3. Biztonságos eszközhasználat

a) Ne terhelje túl a berendezést! Használja az adott feladathoz megfelelő eszközöket. A helyesen kiválasztott eszköz jobban és biztonságosabban végzi el azt a feladatot, amelyre tervezték.
b) Tartsa a készüléket tökéletes műszaki állapotban. Minden használat előtt ellenőrizze az általános sérüléseket, különösen a mozgó alkatrészeket, hogy nincsenek-e megrepedt részek vagy elemek, valamint minden olyan egyéb körülményt, amely hatással lehet a készülék biztonságos működésére. Ha sérülést észlel, használat előtt adja át a készüléket javításra.
c) A készülék működési épségének biztosítása érdekében ne távolítsa el a gyárilag felszerelt védőburkolatokat, és ne lazítsa meg a csavarokat.
d) A készülék raktár és a rendeltetési hely közötti szállításakor és kezelésénél tartsa be a kézi szállításra vonatkozó munkavédelmi alapelveket, amelyek abban az országban érvényesek, ahol a készüléket használni fogják.
e) Rendszeresen tisztítsa meg a készüléket, hogy megakadályozza a makacs szennyeződések felhalmozódását.
f) Tilos beavatkozni a készülék szerkezetébe annak érdekében, hogy annak paramétereit vagy felépítését megváltoztassák.
g) Ne terhelje túl a berendezést!

FIGYELEM! A készülék biztonságos kialakítása és védőfunkciói, valamint a kezelőt védő kiegészítő elemek használata ellenére a készülék használata során még mindig fennáll a baleset vagy sérülés kockázata. Maradjon éber és használja a józan eszét a készülék használatakor.

3. Használati útmutató

A terméket a berendezések, műhelyszerszámok tárolására és a munkahely rendszerezésére tervezték.
A termék kizárólag otthoni használatra készült.
A felhasználó felel a készülék nem rendeltetésszerű használatából eredő károkért.

3.1. A készülék összeszerelése

3.1.1. MSW-GTC-100L

Tartalmazza a hardvert:

Nr	PARAMÉTER	FALSZekrény x2	LOCKER x1	1-HÚzószekrény x1	4-HÚzó R. SZÁLLÓSZÁLLÓ x1	PEGBOARD x 6	tartó x1
1	M6 hatlapú peremanya	8	4	4	0	0	2
2	Lapos alátét	4	4	2	0	4	0
3	Billentyű	0	2	2	2	0	0
4	M5 x 50 hatlapú csavar	4	4	2	0	4	0
5	M6 x 12 lapos fejű csavar	8	16	20	0	0	4
6	M5 x 12 laposfejű csavar (az ajtón)	2	4	6	8	0	0
7	Állítható szintező lábak	0	4	4	0	0	0
8	Polc	0	3	1	0	0	0
9	Görgők	0	0	0	4	0	0
10	M8 x 20 hatlapú karimás csavar	0	0	0	16	0	0
11	Fogantyú	1	2	3	4	0	0

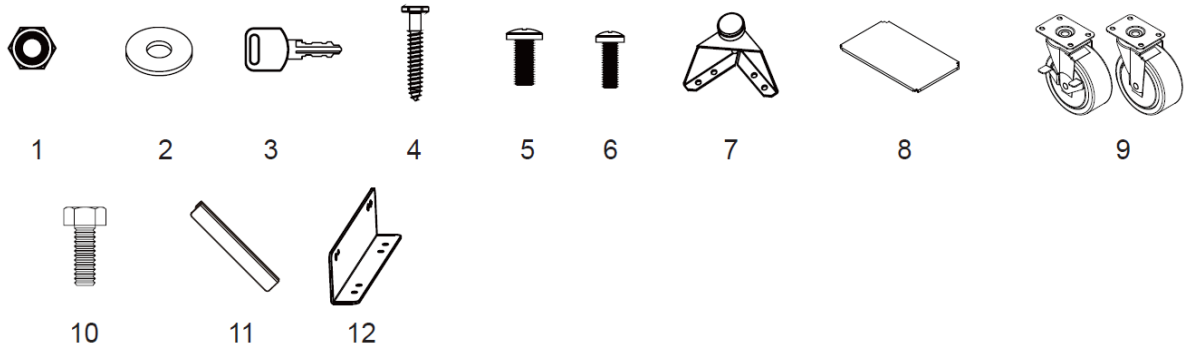

Hasznos eszközök:

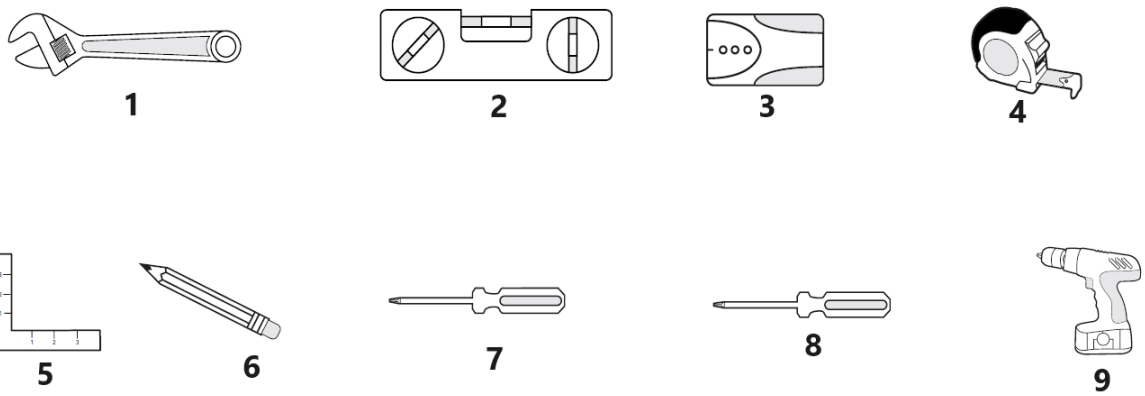

1	Állítható csavarkulcs	**4**	Mérőszalag	**7**	6 mm-es Phillips csavarhúzó
2	Mágneses szintező	**5**	Setsquare	**8**	5 mm-es hornyos csavarhúzó
3	Stud Finder	**6**	Ceruza	**9**	Akkus fúrógép

Szekrény x 1	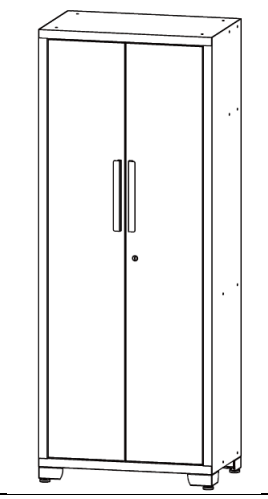
Fali szekrény x 2	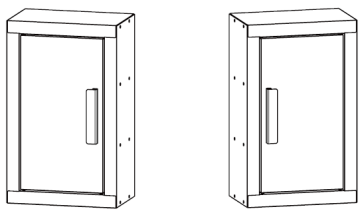
Polc a fali szekrények csatlakoztatásához x 4	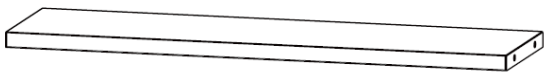
1 fiókos szekrény x1	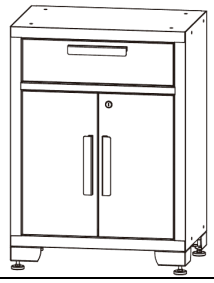

4 fiókos görgős szekrény x1	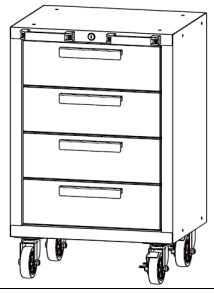
munkapad x1	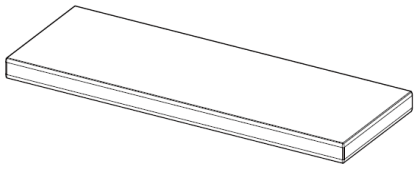
Faléc x6	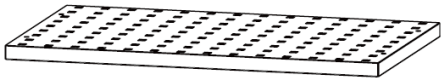

Fogantyúk összeszerelése
Csavarja ki a fiókok vagy az ajtók elején lévő csavarokat egy Phillips csavarhúzóval, hogy eltávolítsa a hátul lévő fogantyút, majd rögzítse a fogantyút az ajtó vagy a fiók elejére két M5x12-es laposfejű csavarral. Ismételje meg az összes ajtónál és fióknál.

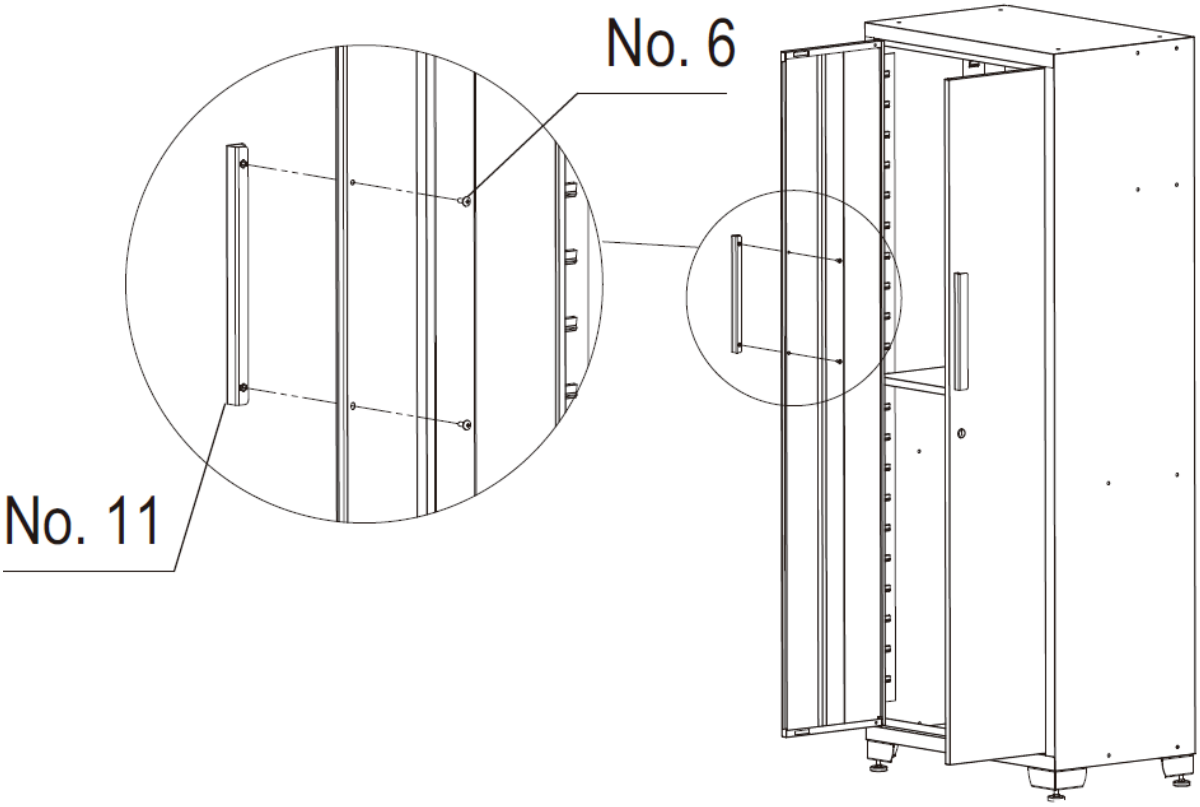

Görgők összeszerelése
1. Zárja be biztonságosan a gurulószekrény összes fiókját.
2. Fektesse a gurulószekrényt fejjel lefelé. Használja a csomagolóanyagot a védelem érdekében.

3. Szerelje fel a két fékkel ellátott lengőkereket a gurulószekrény elejére, görgőnként négy M8x20 mm-es csavarral.
4. Szerelje fel a két normál görgőt a gördülőszekrény másik oldalára, görgőnként négy M8x20 mm-es csavarral.
5. Húzza meg az összes csavart egy csavarkulccsal.
6. Állítsa vissza a gurulószekrényt függőleges helyzetbe.

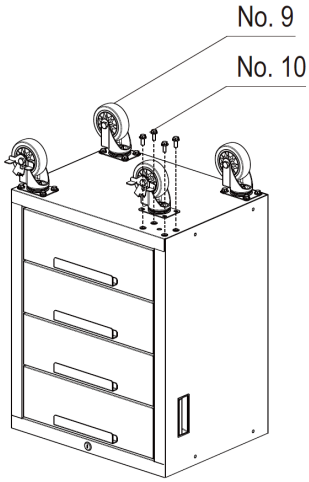

Lábak összeszerelése
Óvatosan állítsa a szekrényt a hátára, majd tizenhat M6x12-es laposfejű csavarral és Philips csavarhúzóval rögzítse az állítható szintező lábakat a szekrényhez.

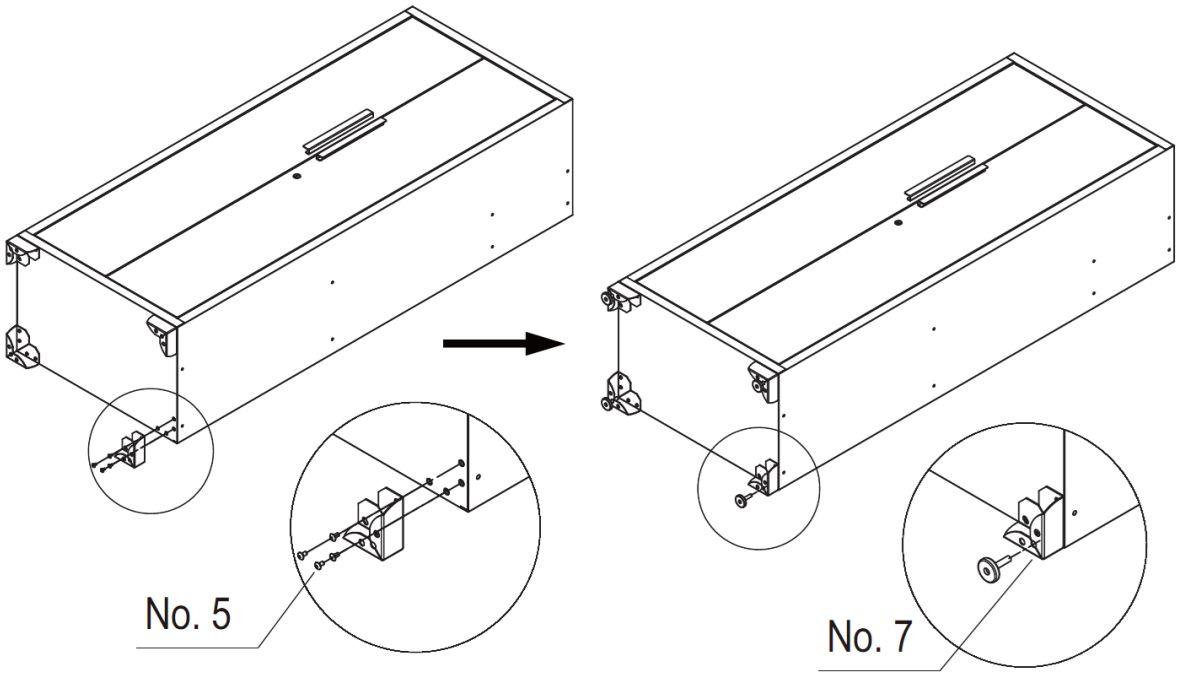

Polcok összeszerelése
Ellenőrizze a helyigényt, óvatosan helyezze a polcot a nyílásba. Kérjük, győződjön meg arról, hogy a polc stabil.
MEGJEGYZÉS: A középső polcot a szekrényajtón lévő zárral egy magasságban kell felszerelni ahhoz, hogy a zár működjön.

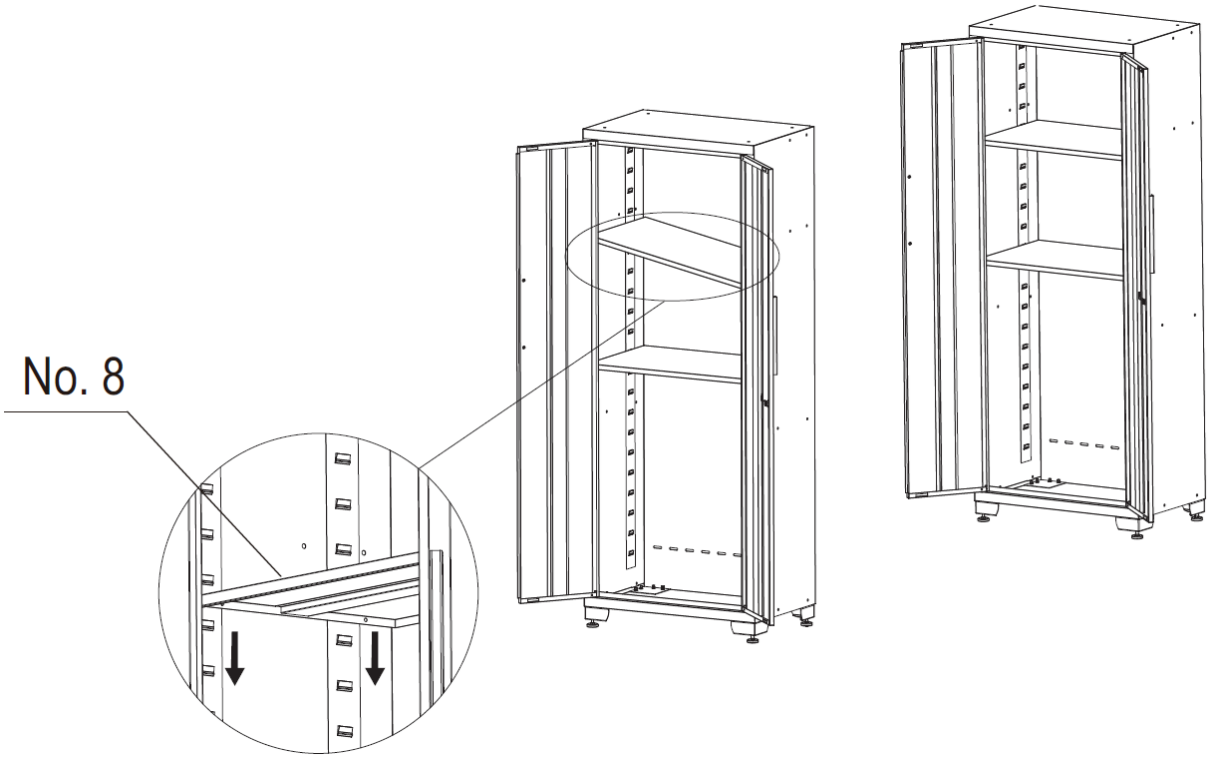
No. 8

A munkalap felszerelése

Nyissa ki az ajtókat, vagy vegye ki a fiókokat, hogy elegendő hely maradjon a munkalap beépítéséhez.

Óvatosan helyezze a fa munkalapot a szekrényekre, és rögzítse azt csavarhúzóval vagy akkumulátoros fúróval és az egyes alsó szekrények alkatrészcsomagjában található négy csavarral. Ha az egyik oldalon nincs alsó szekrény, csatlakoztassa a munkalapot egy konzollal a szekrény oldalához négy csavarral és két anyával.

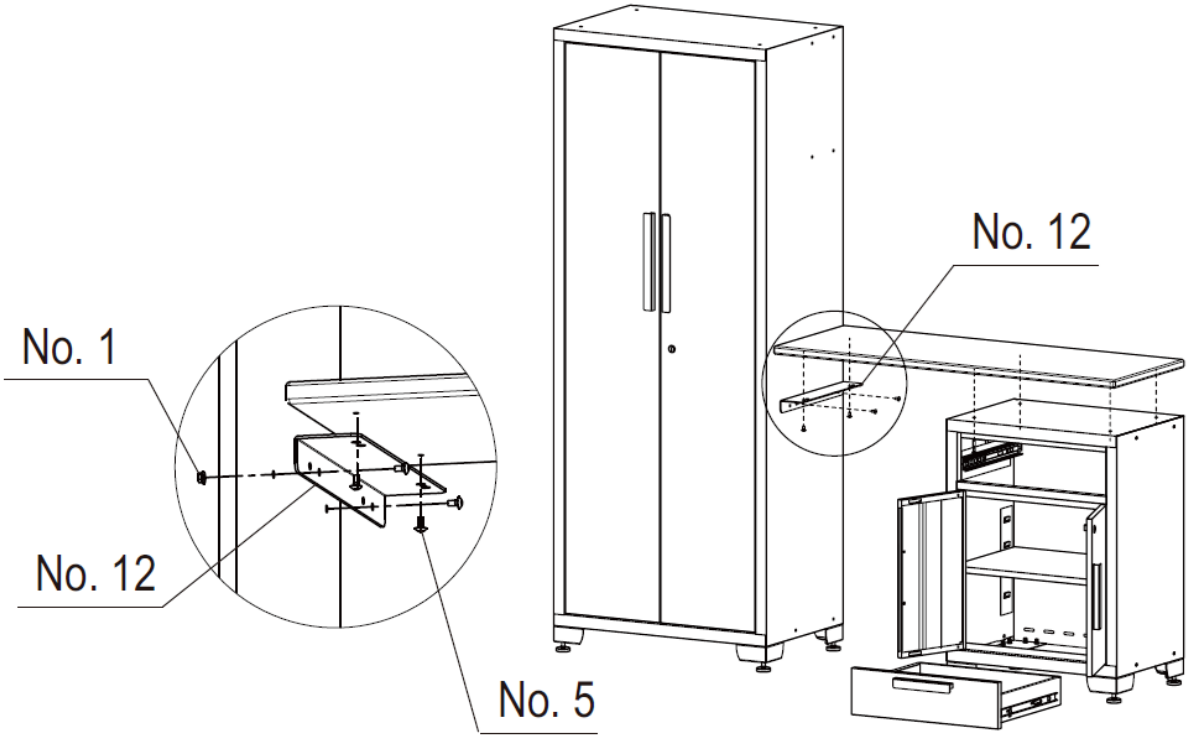

Beállítás

1. Tervezze meg a szekrények helyét, helyezze el a szekrényt és az 1 fiókos szekrényt.

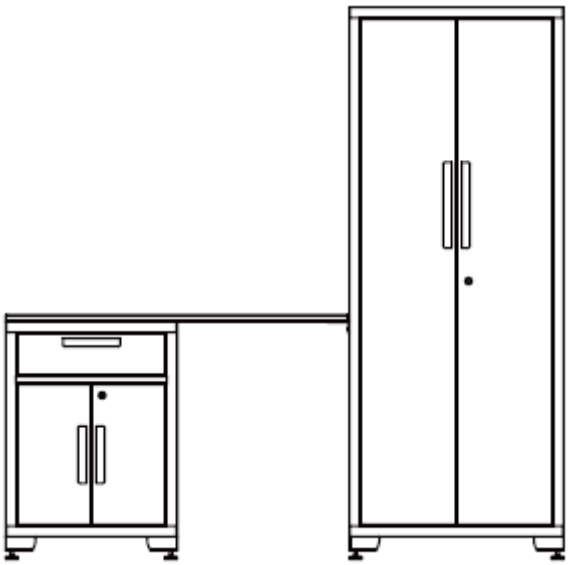

2. Igazítsa ki a csapszegeket, és csavarozza fel őket a falra.

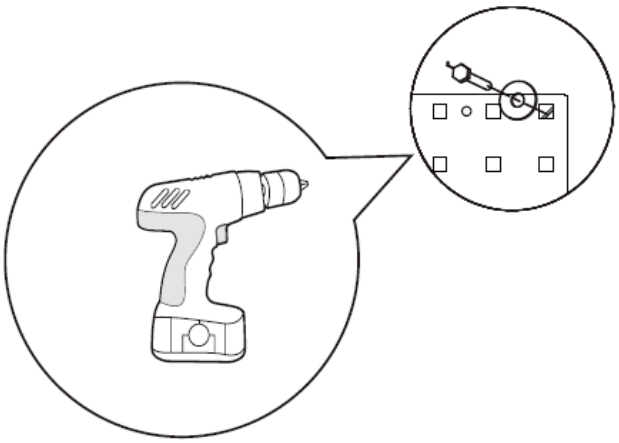

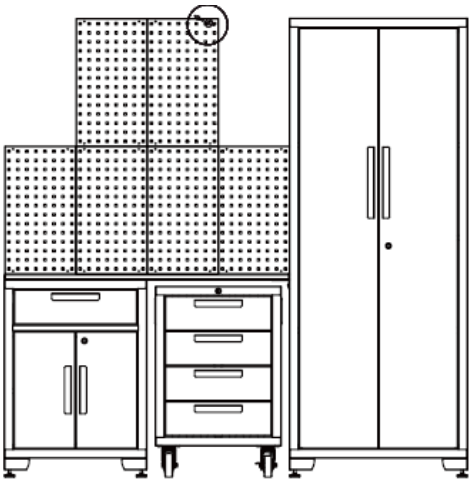

3. Csatlakoztassa a két fali szekrényt a polcokkal.

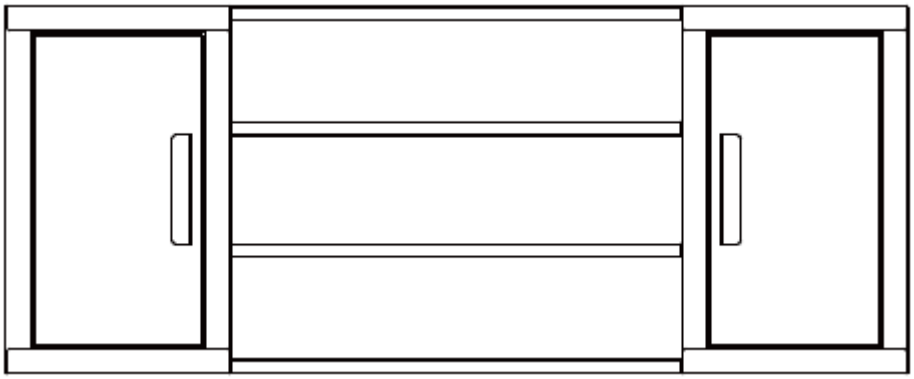

4. Nyissa ki a fali szekrény ajtaját, csatlakoztassa a fali szekrényegységet a falhoz. Ehhez a lépéshez két vagy több személy ajánlott.

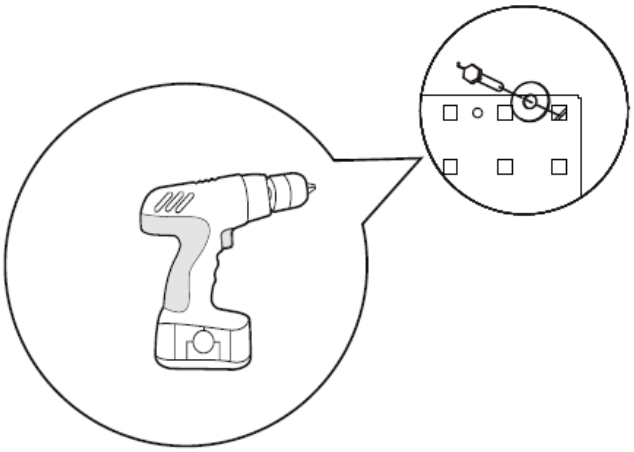

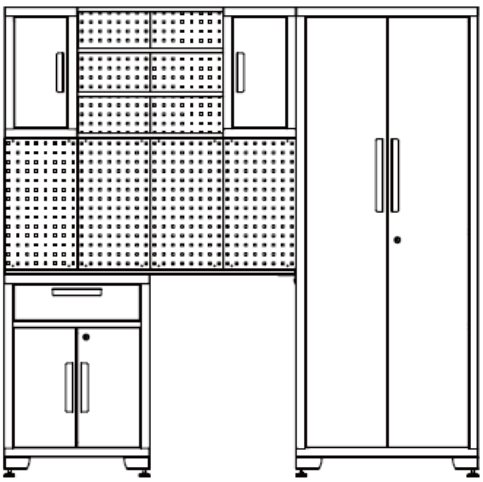

5. Gurítsa a szerszámos szekrényt a munkapad alá. Nyissa ki a szekrény ajtaját, és rögzítse a szekrényt biztonságosan a falhoz, hogy megakadályozza a szekrény felborulását.

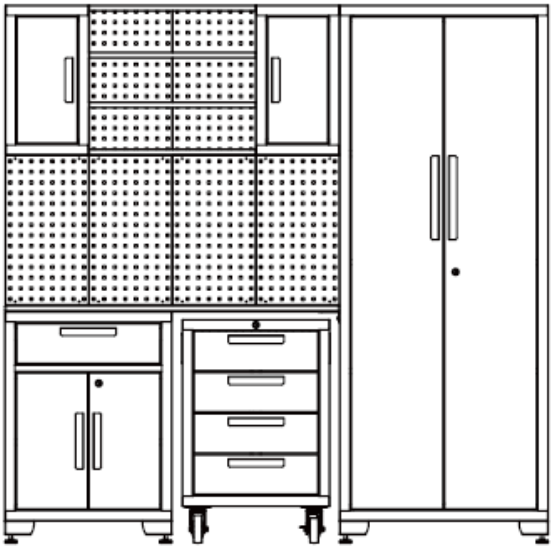

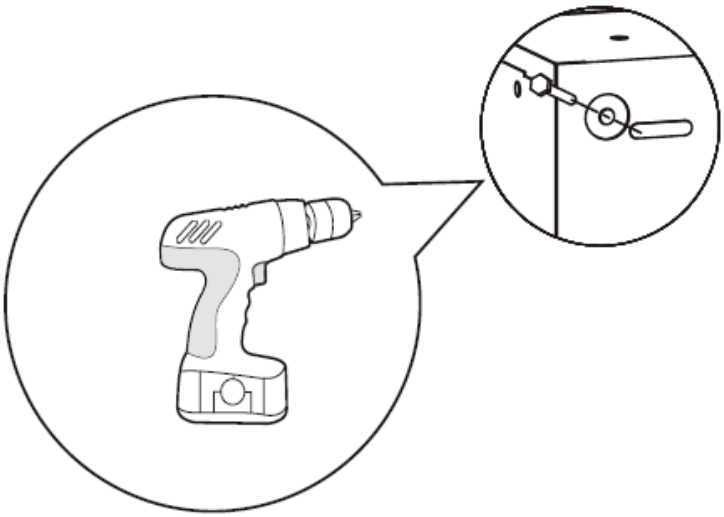

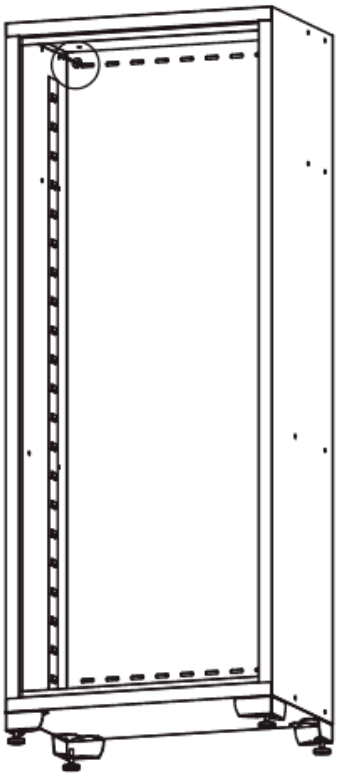

Rögzítse az összes csavart. A garázsszekrénykészlet beszerelése befejeződött.

Fiók eltávolítása

Tegye ki a fiókot úgy, hogy majdnem teljesen kihúzva legyen. Nyomja felfelé a fekete kioldókart az egyik oldalon, miközben a másik oldalon húzza lefelé a fekete kioldókart. Miközben a karokat az alábbi ábrán látható pozícióban tartja, húzza a fiókot kifelé, amíg ki nem oldódik a fiókcsúszdából.

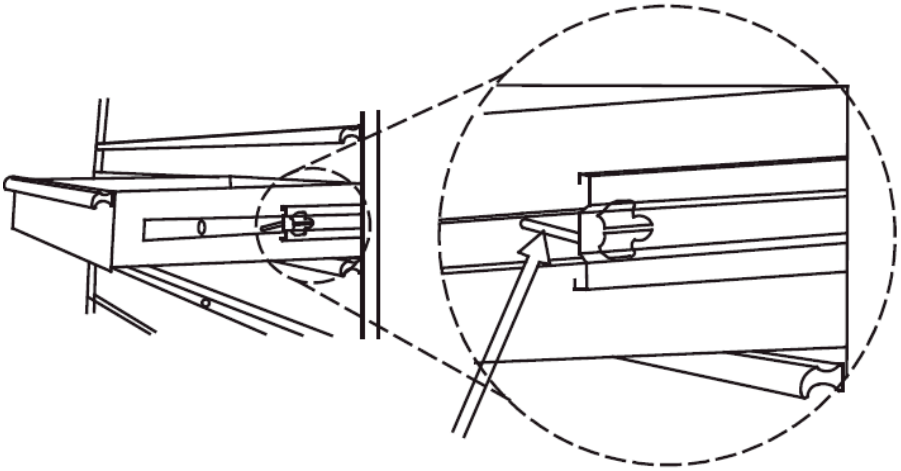

Nyomja fel az egyik oldalt

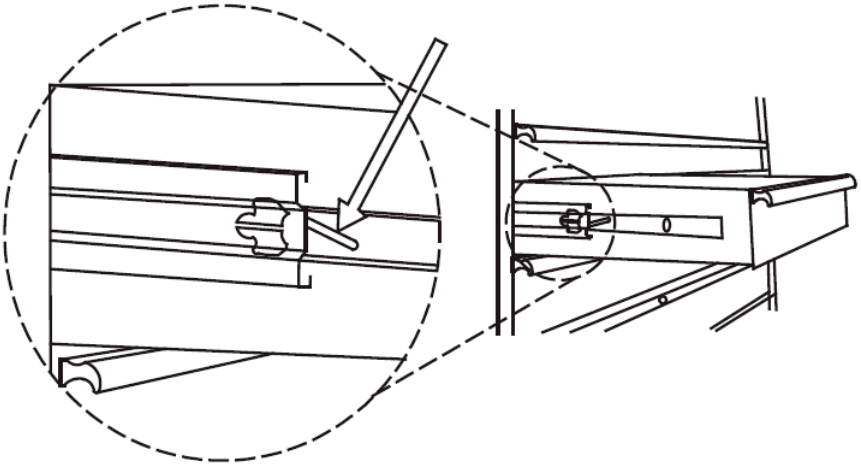

Nyomja le a másik oldalt

3.1.2. MSW-GTC-200G

Tartalmazza a hardvert

Nr	PARAMÉTER	FALSZekrény x2	LOCKER x1	1-HÚzószekrény R. x1	4-HÚzó R. SZÁLLÓSZÁLLÓ x1	52IN MUNKAKULCS x1	PEGBOARD x 6
1	M6 hatlapú peremanya	8x2	4	0	0	0	0
2	Lapos alátét	4x2	4	0	0	0	4x6
3	Billentyű	0	2	2	2	0	0
4	M5 x 50 hatlapú csavar	4x2	4	0	0	0	4x6
5	M6x 12 lapos fejű csavar	8x2	20	0	0	0	0
6	M5 x 12 laposfejű csavar (az ajtón)	2x2	4	6	8	0	0
7	Állítható szintező lábak	0	4	0	0	0	0
8	Polc	0	3	1	0	0	0
9	Görgők	0	0	4	4	0	0
10	M8 x 20 hatlapú karimás csavar	0	0	16	16	0	0
11	Fogantyú	0	0	2	2	0	0
12	M8 x 16 lapos fejű csavar	0	0	4	4	8	0
13	M8 x 65 hatlapú csavar	0	0	0	0	4	0
14	M8 hatlapú peremanya	0	0	0	0	4	0

Hasznos eszközök

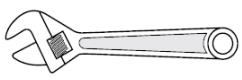
1

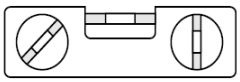
2

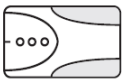
3

4

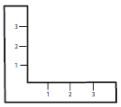
5

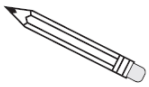
6

7

8

9

1	Állítható csavarkulcs	**4**	Mérőszalag	**7**	6 mm-es Phillips csavarhúzó

2	Mágneses szintező	**5**	Négyzetbe állítva	**8**	5 mm-es hornyos csavarhúzó
3	Stud Finder	**6**	Ceruza	**9**	Akkus fúrógép

Szekrény x 1	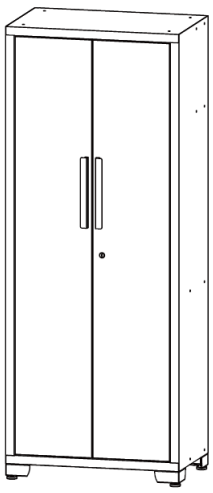
Fali szekrény x 2	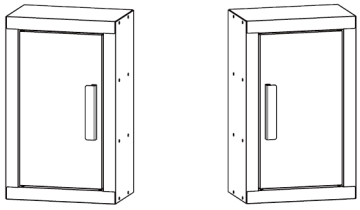
Polc a fali szekrények csatlakoztatásához x 4	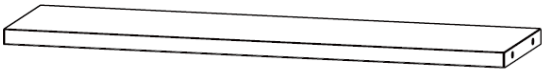
1 fiókos görgős szekrény x1	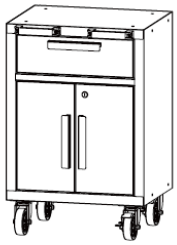
4 fiókos görgős szekrény x1	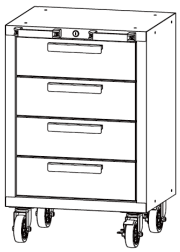

munkapad x1	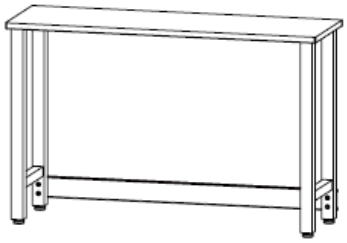
Faléc x6	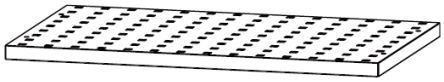

A fogantyúk felszerelése
Csavarja ki a fiókok vagy az ajtók elején lévő csavarokat egy Phillips csavarhúzóval, hogy eltávolítsa a hátul lévő fogantyút, majd rögzítse a fogantyút az ajtó vagy a fiók elejére két M5x12-es laposfejű csavarral. Ismételje meg az összes ajtónál és fióknál. Csatlakoztassa a fogantyút a szekrényhez, igazítsa a lyukakat, és rögzítse két M8x16-os laposfejű csavarral.

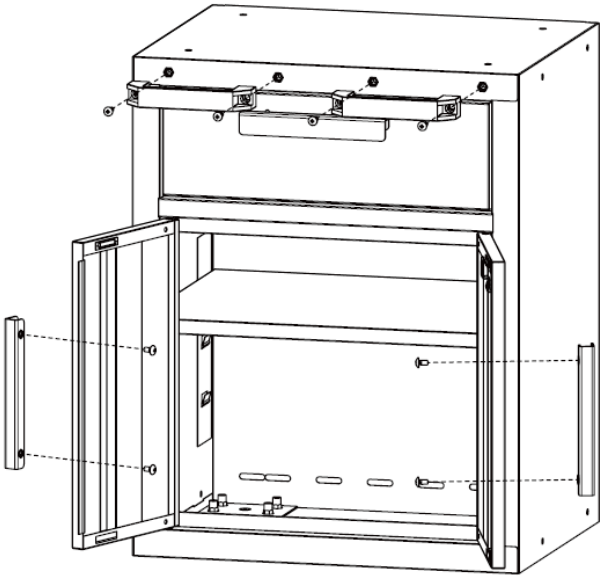

A görgők beszerelése
Fektesse a gördülőszekrényt puha talajra. Használja a csomagolóanyagot a védelem érdekében. Tizenhat M8x20-as hatlapú peremes csavarral szereljen fel négy görgőt minden szekrényre. Megjegyzés: A fékkel ellátott görgőknek a szekrény elülső oldalán kell lenniük.

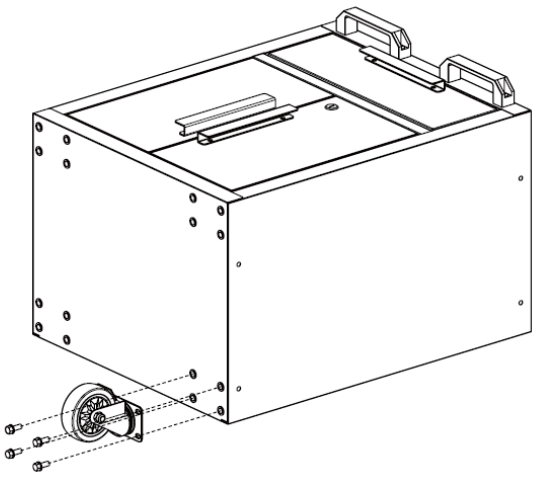

A lábak felszerelése

Óvatosan állítsa a szekrényt a hátára, majd tizenhat M6x12-es laposfejű csavarral és Philips csavarhúzóval rögzítse az állítható szintező lábakat a szekrényhez.

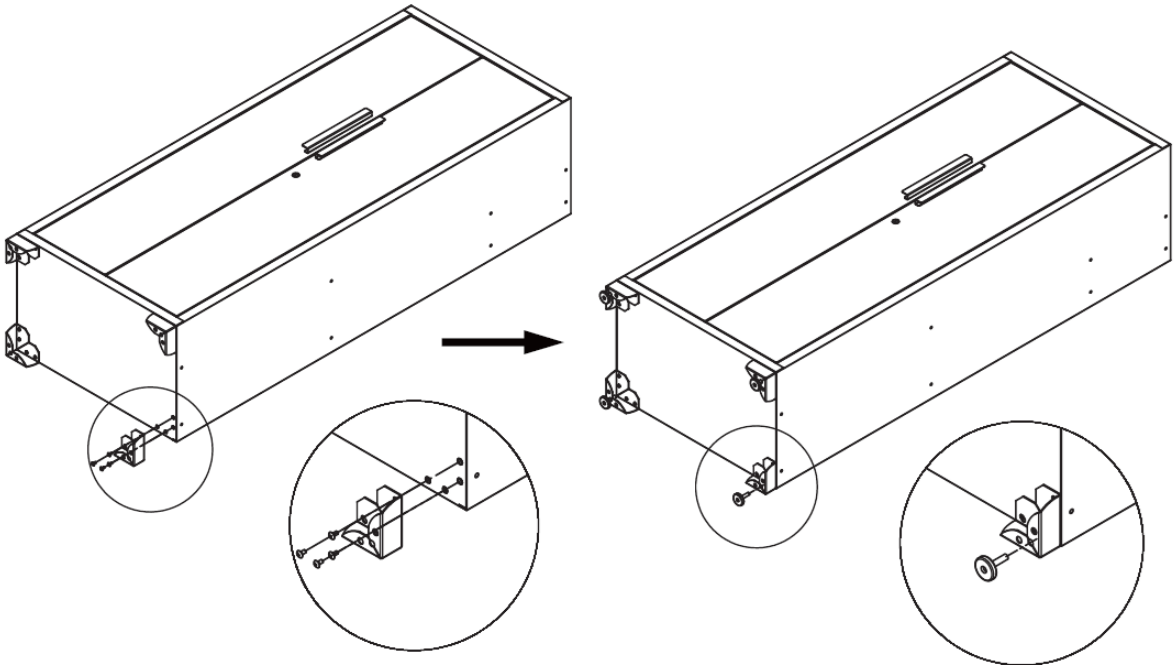

A polcok felszerelése

Ellenőrizze a helyigényt, óvatosan helyezze a polcot a nyílásba. Kérjük, győződjön meg arról, hogy a polc stabil. MEGJEGYZÉS: A középső polcot a szekrényajtón lévő zárral egy szintben kell felszerelni ahhoz, hogy a zár működjön.

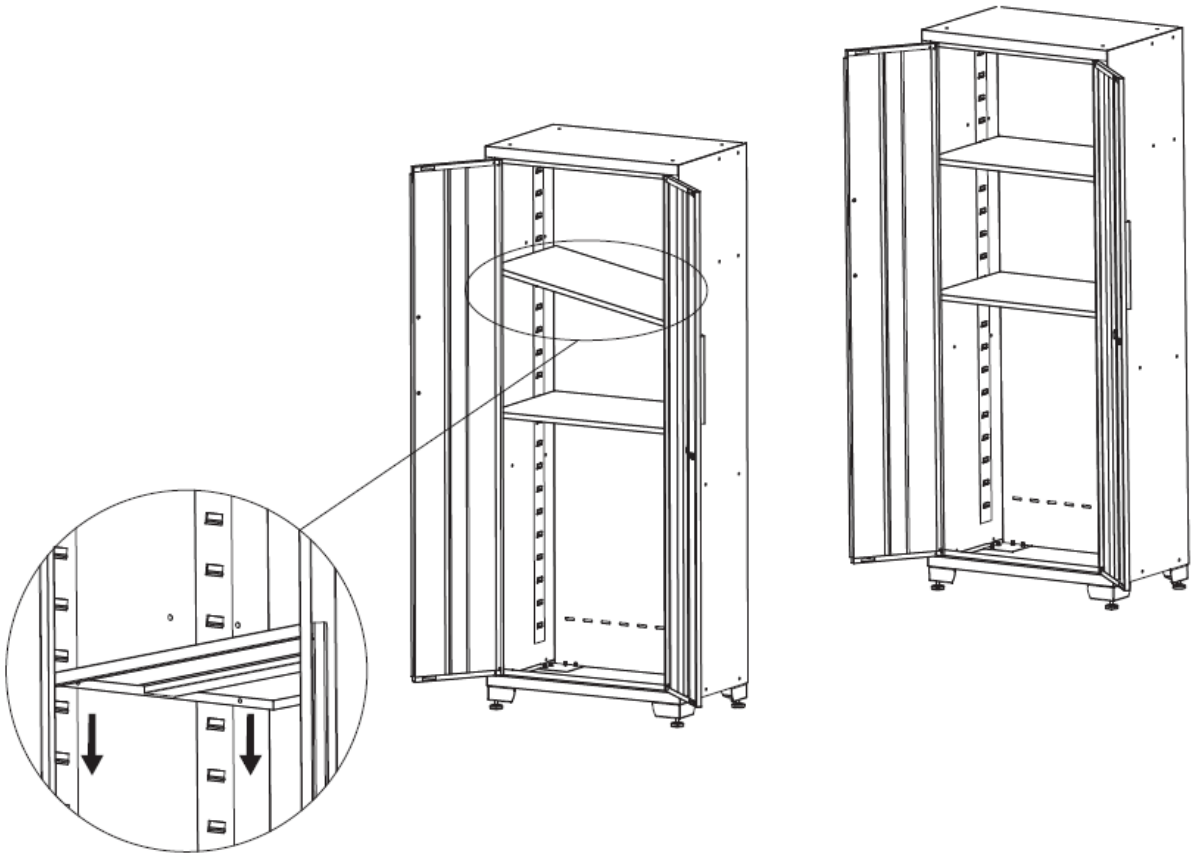

A munkaasztal telepítése

1. Fektesse a munkalapot puha felületre, igazítsa a lábakon lévő lyukakat a munkalapon lévő lyukakhoz. Négy M8x16-os csavarral kösse össze őket.
2. Négy M8x65-ös hatlapú csavarral és négy M8-as anyával rögzítse a támaszt a lábakhoz.
3. Rögzítse az összes csavart és anyát.
4. Állítsa fel a munkapadot, hogy befejezze ezt a lépést.

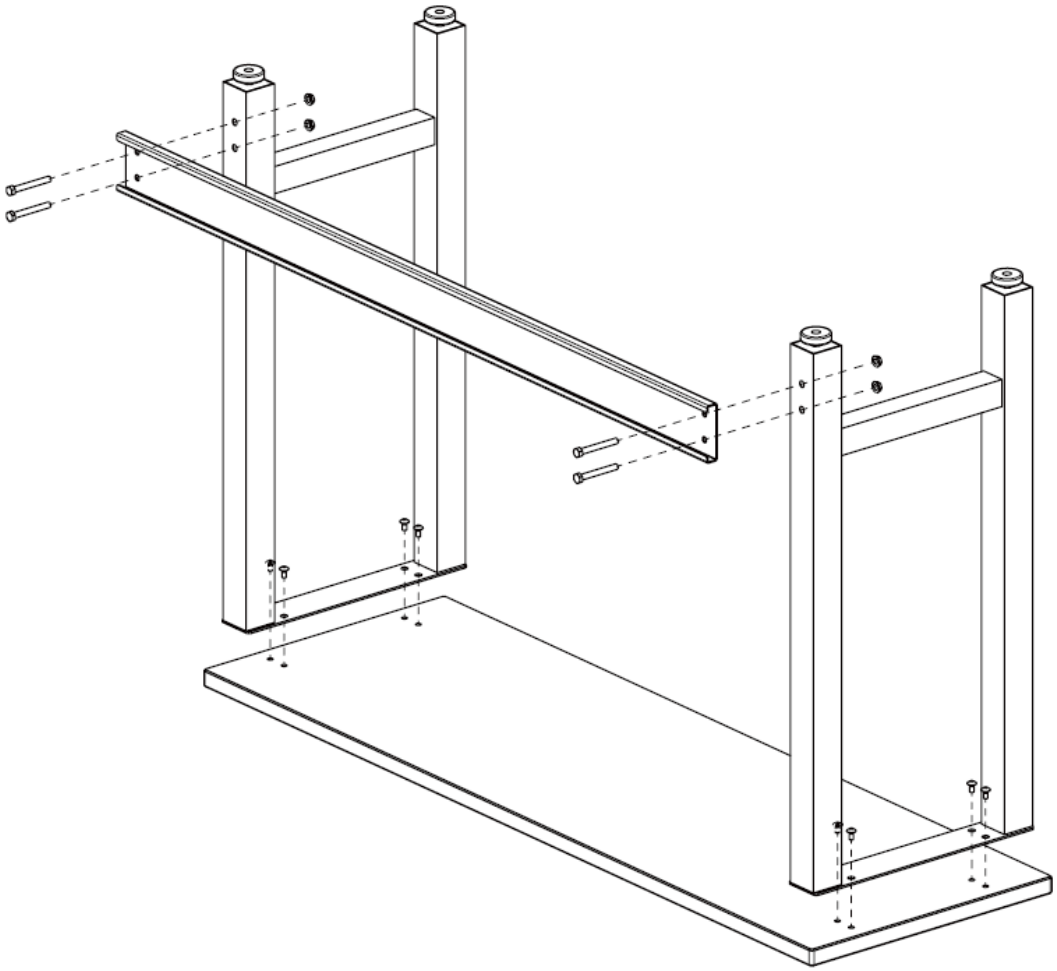

Beállítás

1. Tervezze meg a szekrények helyét, helyezze el a munkapadot.

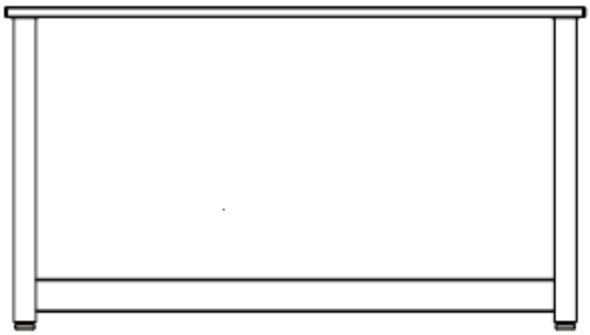

2. Igazítsa ki a csapszegeket, és csavarozza fel őket a falra.

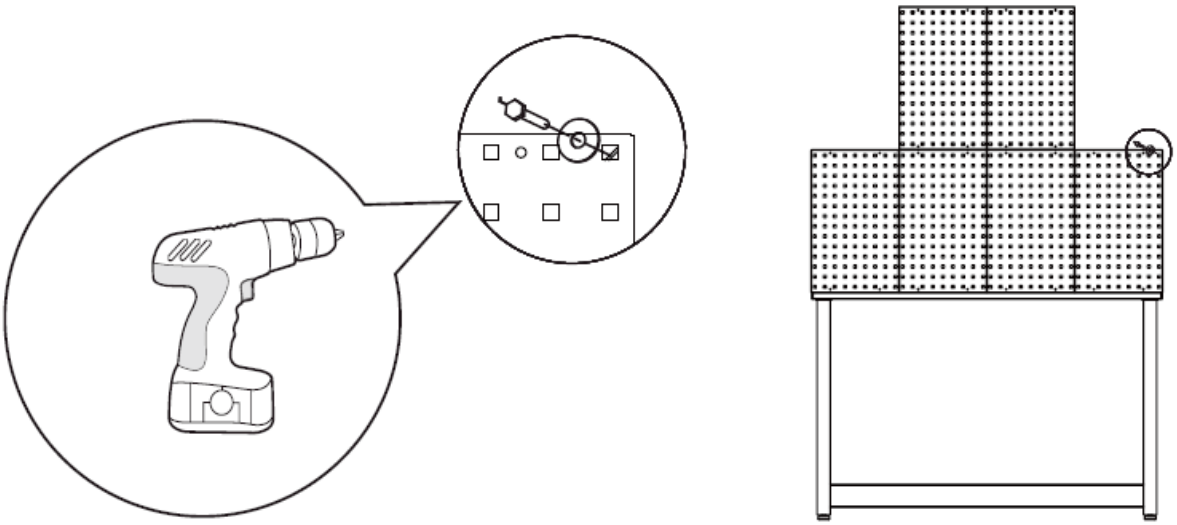

3. Csatlakoztassa a két fali szekrényt a polcokkal.

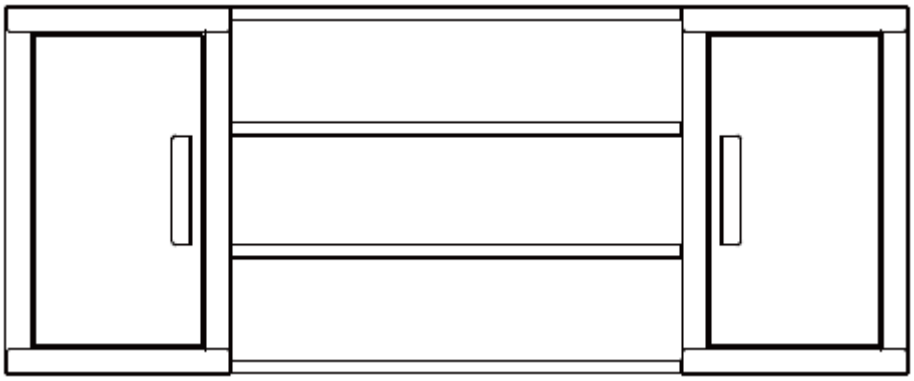

4. Nyissa ki a fali szekrény ajtaját, csatlakoztassa a fali szekrényegységet a falhoz. Ehhez a lépéshez két vagy több személy ajánlott.

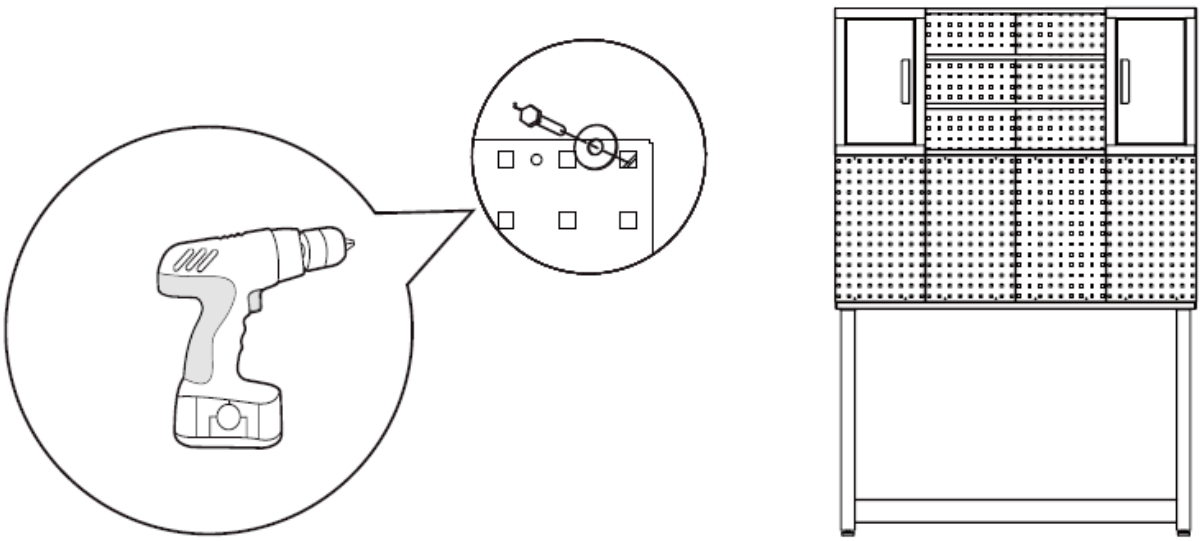

5. Gurítsa a szerszámos szekrényt a munkapad alá.

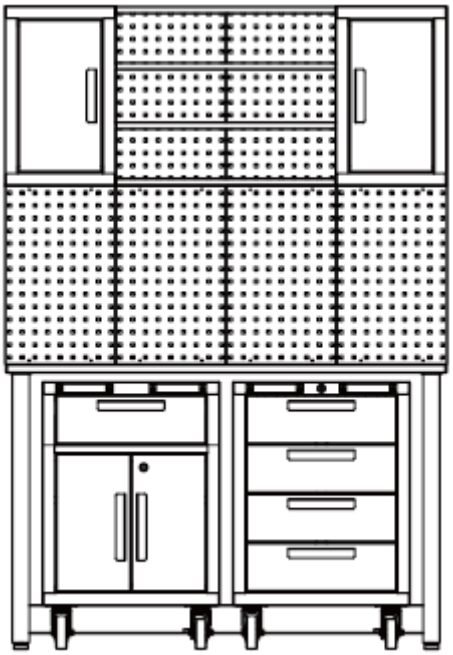

6. Támassza a szekrényt az asztalhoz. Nyissa ki a szekrény ajtaját, és rögzítse a szekrényt biztonságosan a falhoz, hogy megakadályozza a szekrény felborulását.

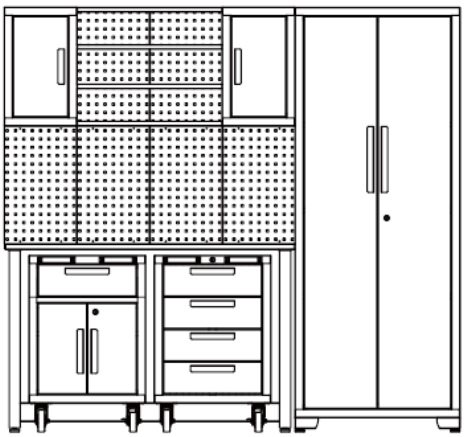

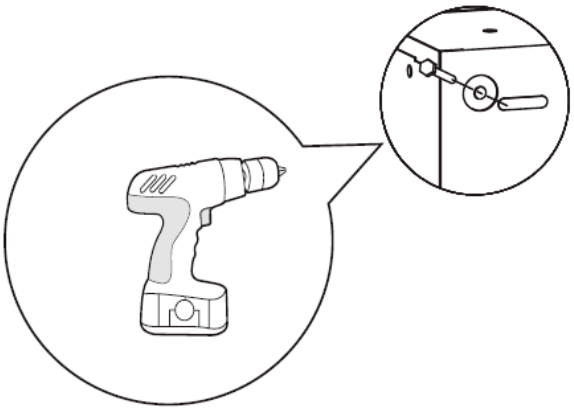

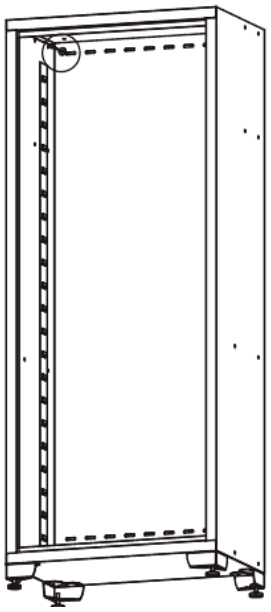

A garázsszekrénykészlet beszerelése befejeződött.

Fiók eltávolítása

Tegye ki a fiókot úgy, hogy majdnem teljesen kihúzva legyen. Nyomja felfelé a fekete kioldókart az egyik oldalon, miközben a másik oldalon húzza lefelé a fekete kioldókart. Miközben a karokat az alábbi ábrán látható pozícióban tartja, húzza a fiókot kifelé, amíg ki nem oldódik a fiókcsúszdából.

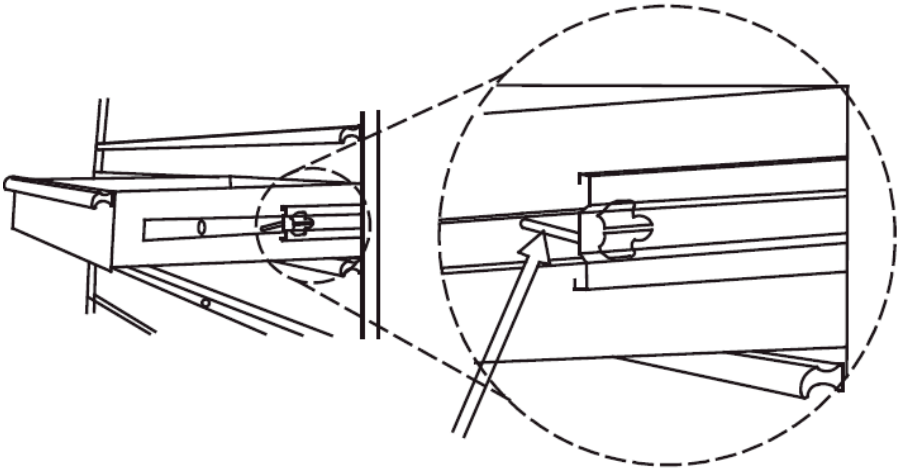

Nyomja fel az egyik oldalt

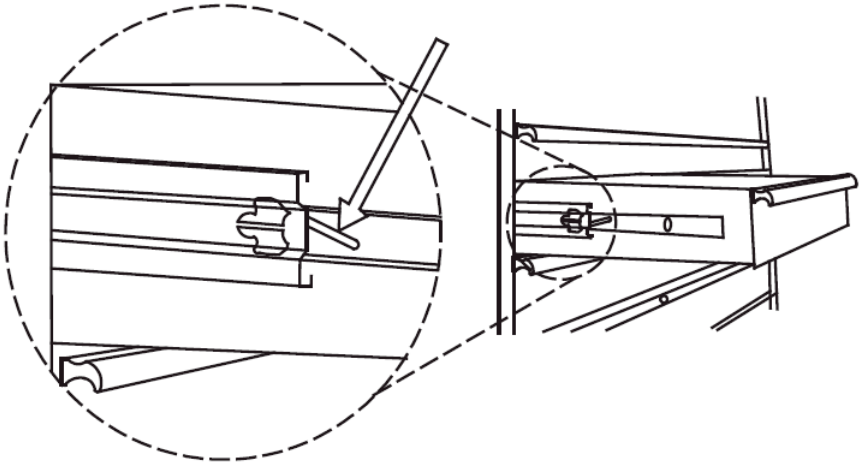

Nyomja le a másik oldalt

3.2. Tisztítás és karbantartás

a) A felület tisztításához csak nem korrozív tisztítószereket használjon.
b) A készülék tisztítása után, mielőtt újra használná, minden alkatrészt teljesen meg kell szárítani.
c) A készüléket száraz, hűvös, nedvességtől és közvetlen napfénytől védett helyen tárolja.
d) Ne permetezze a készüléket vízsugárral, és ne merítse vízbe.
e) A készüléket rendszeresen ellenőrizni kell a műszaki hatékonyság ellenőrzése és az esetleges sérülések észlelése érdekében.
f) A tisztításhoz nedves, puha rongyot kell használni.
g) Ne használjon éles és/vagy fémtárgyakat a tisztításhoz (pl. drótkefét vagy fémspatulát), mert ezek károsíthatják a készülék felületi anyagát.
h) Ne tisztítsa a készüléket savas anyaggal, orvosi célú szerekkel, hígítókkal, üzemanyaggal, olajokkal vagy más vegyi anyagokkal, mert ez károsíthatja a készüléket.
i) Évente kétszer kenje be a csúszkákat minőségi kenőanyaggal. Erre különösen akkor van szükség, amikor a hőmérséklet csökken, ami a csapágyak merevségét okozhatja.

Bemærk at denne brugervejledning er maskinoversat. Skønt der er blevet gjort en stor arbejdsindsats for at få oversættelserne så præcise som muligt, er ingen maskineoversættelser perfekte, og er heller ikke ment som erstatning for en menneskelig oversættelse. Den officielle brugervejledning er den engelske version. Vi hæfter ikke juridisk for misforståelser som følge af maskinelle fejloversættelser Såfremt der opstår tvivl om meningen, henviser vi til den engelske brugsanvisning da dette er den officielle version.

Tekniske data

Parameterbeskrivelse	Parameterværdi	
Produktnavn	Værktøjsskab	
Model	MSW-GTC-100L	MSW-GTC-200G
Belastningskapacitet - kapacitet max. [kg]	200	
Maks. belastningskapacitet pr. hylde [kg].	50	
Dimensioner (bredde x dybde x højde) [mm]	1960 x 1900 x 490	470 x 1900 x 2070
Vægt [kg]	118,3	129,4

1. Generel beskrivelse

Brugervejledningen er designet til at hjælpe med sikker og problemfri brug af enheden. Produktet er designet og fremstillet i overensstemmelse med strenge tekniske retningslinjer ved hjælp af de mest avancerede teknologier og komponenter. Derudover er det produceret i overensstemmelse med de strengeste kvalitetsstandarder.

BRUG IKKE ENHEDEN, MEDMINDRE DU HAR LÆST OG FORSTÅET DENNE BRUGERVEJLEDNING GRUNDIGT.

For at øge enhedens levetid og sikre problemfri drift skal du bruge den i overensstemmelse med denne brugervejledning og regelmæssigt udføre vedligeholdelsesopgaver. De tekniske data og specifikationer i denne brugervejledning er opdaterede. Producenten forbeholder sig ret til at foretage ændringer i forbindelse med kvalitetsforbedringer. Enheden er designet til at reducere risikoen for støjemission til et minimum under hensyntagen til teknologiske fremskridt og muligheder for støjreduktion.

Legende

Læs instruktionerne før brug.

ADVARSEL! eller **FORSIGTIG!** eller **HUSK!** Gælder for den givne situation.
(generelt advarselsskilt)

OBS! Fare for knusning af hænder!

Må kun bruges indendørs.

OBS! Tegningerne i denne manual er kun til illustration, og nogle detaljer kan afvige fra det faktiske produkt.

2. Sikkerhed ved brug

OBS! Læs alle sikkerhedsadvarsler og alle instruktioner. Hvis advarslerne og instruktionerne ikke følges, kan det resultere i alvorlig personskade eller endda død.

Udtrykkene "enhed" eller "produkt" bruges i advarslerne og instruktionerne til at henvise til:
Værktøjsskab

2.1. Sikkerhed på arbejdspladsen

a) Sørg for, at arbejdspladsen er ren og godt oplyst. En rodet eller dårligt oplyst arbejdsplads kan føre til ulykker. Prøv at tænke fremad, hold øje med, hvad der sker, og brug din sunde fornuft, når du arbejder med enheden.
b) Hvis du er i tvivl om, hvorvidt produktet fungerer korrekt, eller hvis du opdager skader, bedes du kontakte producentens servicecenter.
c) Kun producentens servicecenter må udføre reparationer på produktet. Forsøg ikke selv at foretage reparationer!
d) Kontrollér regelmæssigt sikkerhedsmærkaternes tilstand. Hvis etiketterne er ulæselige, skal de udskiftes.
e) Opbevar venligst denne manual til fremtidig brug. Hvis denne enhed overdrages til en tredjepart, skal manualen overdrages sammen med den.
f) Opbevar emballageelementer og små monteringsdele på et sted, hvor børn ikke har adgang.
g) Hvis denne enhed bruges sammen med andet udstyr, skal de øvrige brugsanvisninger også følges.

OBS! Beskyt børn og andre omkringstående, når du bruger apparatet.

2.2. Personlig sikkerhed

a) Enheden er ikke designet til at blive håndteret af personer (herunder børn) med begrænsede mentale og sensoriske funktioner eller personer, der mangler relevant erfaring og/eller viden, medmindre de er under opsyn af en person, der er ansvarlig for deres sikkerhed, eller de har modtaget instruktioner om, hvordan enheden skal betjenes.
b) Når du arbejder med enheden, skal du bruge din sunde fornuft og være opmærksom. Midlertidigt tab af koncentration under brug af apparatet kan føre til alvorlige skader.
c) Enheden er ikke et stykke legetøj. Børn skal være under opsyn for at sikre, at de ikke leger med enheden.

2.3. Sikker brug af udstyr

a) Maskinen skal være placeret på et stabilt underlag. Brug de rigtige værktøjer til den givne opgave. En korrekt valgt enhed vil udføre den opgave, den er designet til, bedre og på en mere sikker måde.
b) Hold enheden i perfekt teknisk stand. Før hver brug skal du kontrollere for generelle skader, især kontrollere bevægelige komponenter for revnede dele eller elementer og for andre forhold, der kan påvirke den sikre drift af enheden. Hvis du opdager skader, skal du aflevere enheden til reparation før brug.
c) For at sikre enhedens driftsmæssige integritet må de fabriksmonterede afskærmninger ikke fjernes, og skruerne må ikke løsnes.
d) Ved transport og håndtering af enheden mellem lageret og destinationen skal du overholde de arbejdsmiljøprincipper for manuelle transportoperationer, der gælder i det land, hvor enheden skal bruges.
e) Rengør enheden regelmæssigt for at forhindre, at der samler sig fastgroet snavs.
f) Det er forbudt at gribe ind i enhedens struktur for at ændre dens parametre eller konstruktion.
g) Maskinen skal være placeret på et stabilt underlag.

OBS! På trods af enhedens sikre design og dens beskyttelsesfunktioner, og på trods af brugen af ekstra elementer, der beskytter operatøren, er der stadig en lille risiko for ulykker eller skader, når enheden bruges. Vær opmærksom og brug din sunde fornuft, når du bruger enheden.

3. Brug retningslinjer

Produktet er designet til at opbevare udstyr, værkstedsværktøj og organisere arbejdspladsen.
Produktet er kun beregnet til hjemmebrug.

Brugeren er ansvarlig for enhver skade, der opstår som følge af utilsigtet brug af enheden.

3.1. Samling af enheden

3.1.1. MSW-GTC-100L

Hardware medfølger:

Nr.	BESKRIVELSE	VÆGSKAB x2	LOCKER x1	1-skuffeskab x1	4-TRAWLER R. CABINET x1	PEGBOARD x 6	FASTHOLDER x1
1	M6 sekskantet flangemøtrik	8	4	4	0	0	2
2	Flad skive	4	4	2	0	4	0
3	Nøgle	0	2	2	2	0	0
4	M5 x 50 sekskantet gevindbolt	4	4	2	0	4	0
5	M6 x 12 Bolt med fladt hoved	8	16	20	0	0	4
6	M5 x 12 fladhovedbolt (på døren)	2	4	6	8	0	0
7	Justerbare nivelleringsfødder	0	4	4	0	0	0
8	Hylde	0	3	1	0	0	0
9	Hjul	0	0	0	4	0	0
10	M8 x 20 sekskantet flangebolt	0	0	0	16	0	0
11	Håndtag	1	2	3	4	0	0

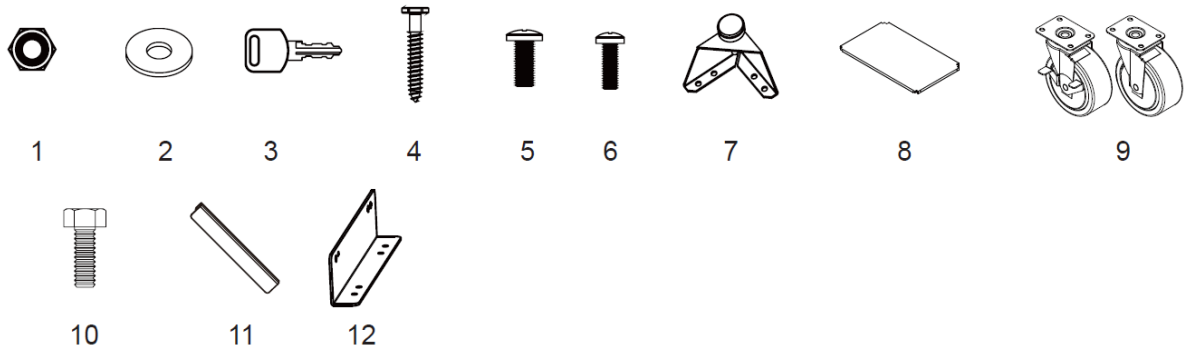

Nyttige værktøjer:

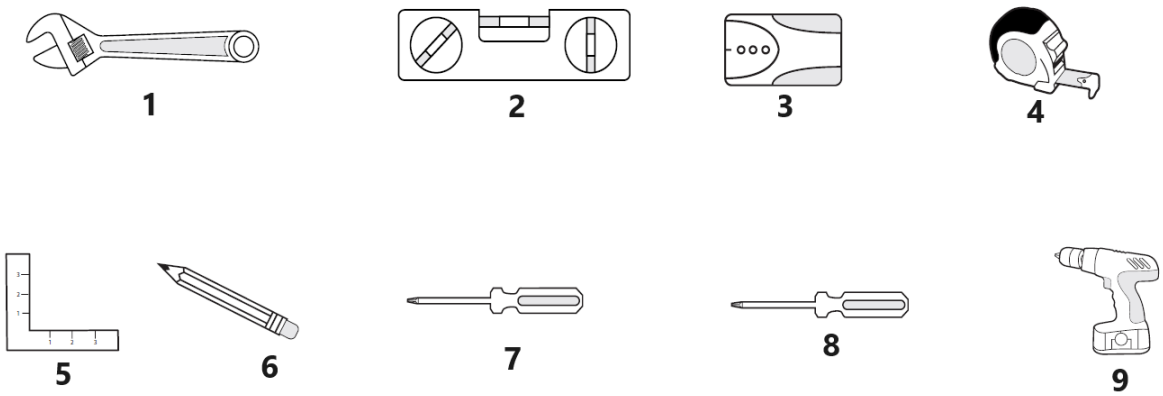

1	Justerbar skruenøgle	**4**	Målebånd	**7**	6 mm stjerneskruetrækker
2	Magnetisk nivellering	**5**	Setsquare	**8**	5 mm skruetrækker med kærv
3	Stud Finder	**6**	Blyant	**9**	Batteridrevet boremaskine

Skab x 1	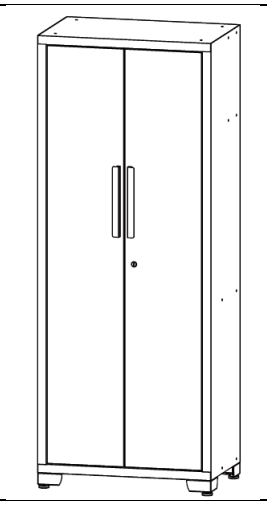
Vægskab x 2	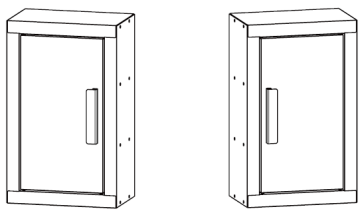
Hylde til at forbinde vægskabene x 4	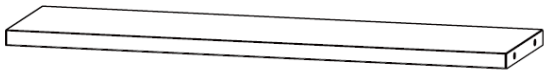
Skab med 1 skuffe x1	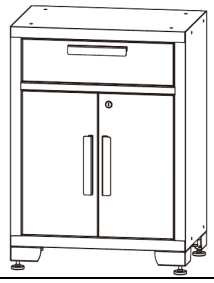

Rulleskab med 4 skuffer x1	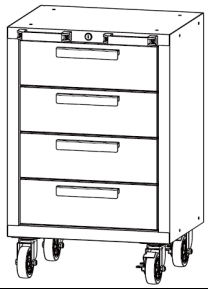
arbejdsbænk x1	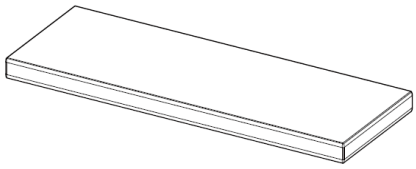
Knageplade x6	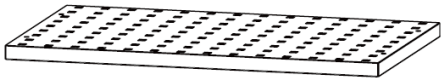

Montering af håndtag
Skru boltene på forsiden af skufferne eller lågerne af med en stjerneskruetrækker for at fjerne håndtaget på bagsiden, og fastgør derefter håndtaget til forsiden af lågen eller skuffen med to M5x12 fladhovedbolte. Gentag for alle låger og skuffer.

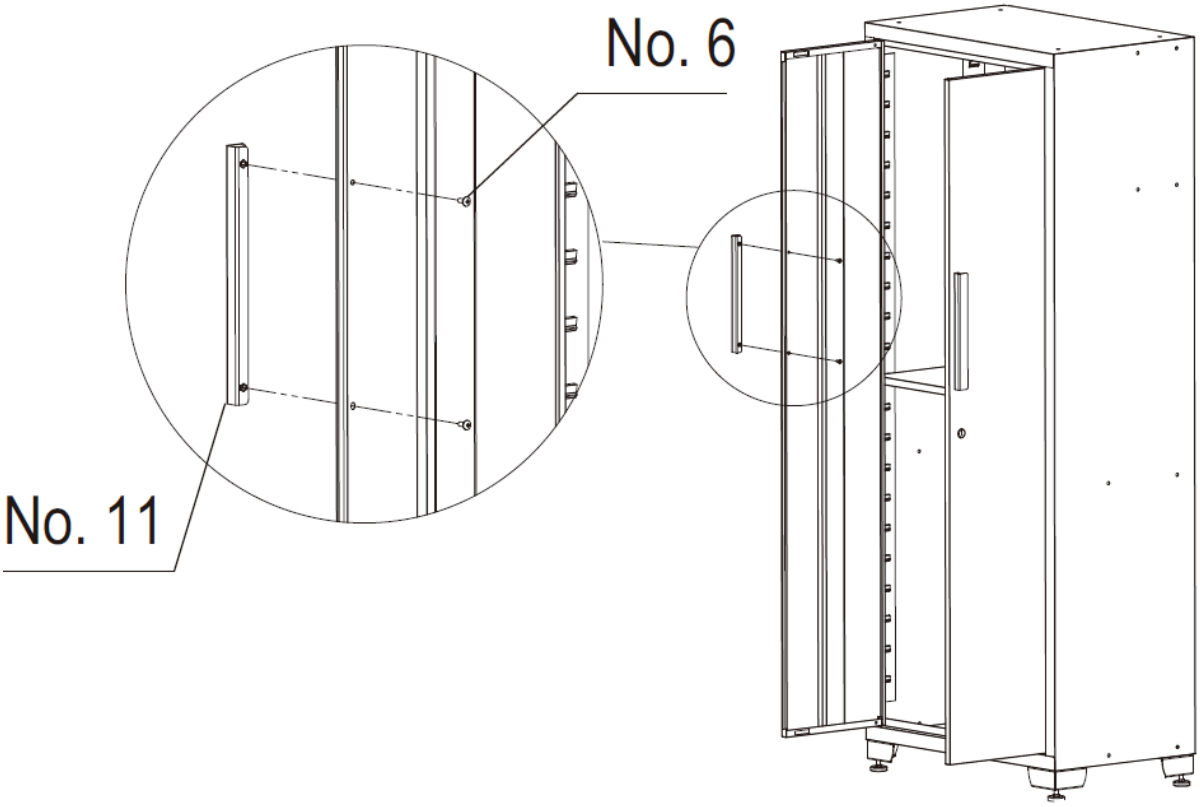

Montering af hjul
1. Lås alle skufferne i rulleskabet forsvarligt.
2. Læg rulleskabet på hovedet. Brug emballagematerialet til beskyttelse.

3. Monter de to drejelige hjul med bremse på fronten af rulleskabet med fire M8x20 mm bolte pr. hjul.
4. Monter de to almindelige hjul på den anden side af det rullende kabinet med fire M8x20 mm bolte pr. hjul.
5. Spænd alle bolte med en skruenøgle.
6. Sæt rulleskabet tilbage i lodret position.

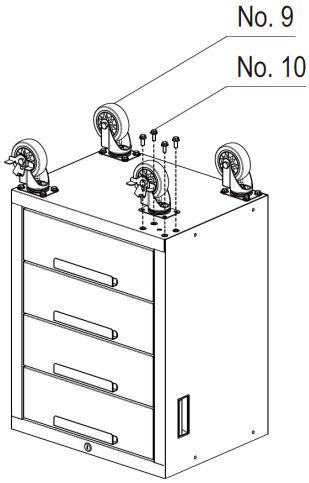

Montering af fødder
Læg forsigtigt skabet på ryggen, og fastgør derefter de justerbare nivelleringsfødder til skabet med seksten M6x12 fladhovedbolte og en Philips-skruetrækker.

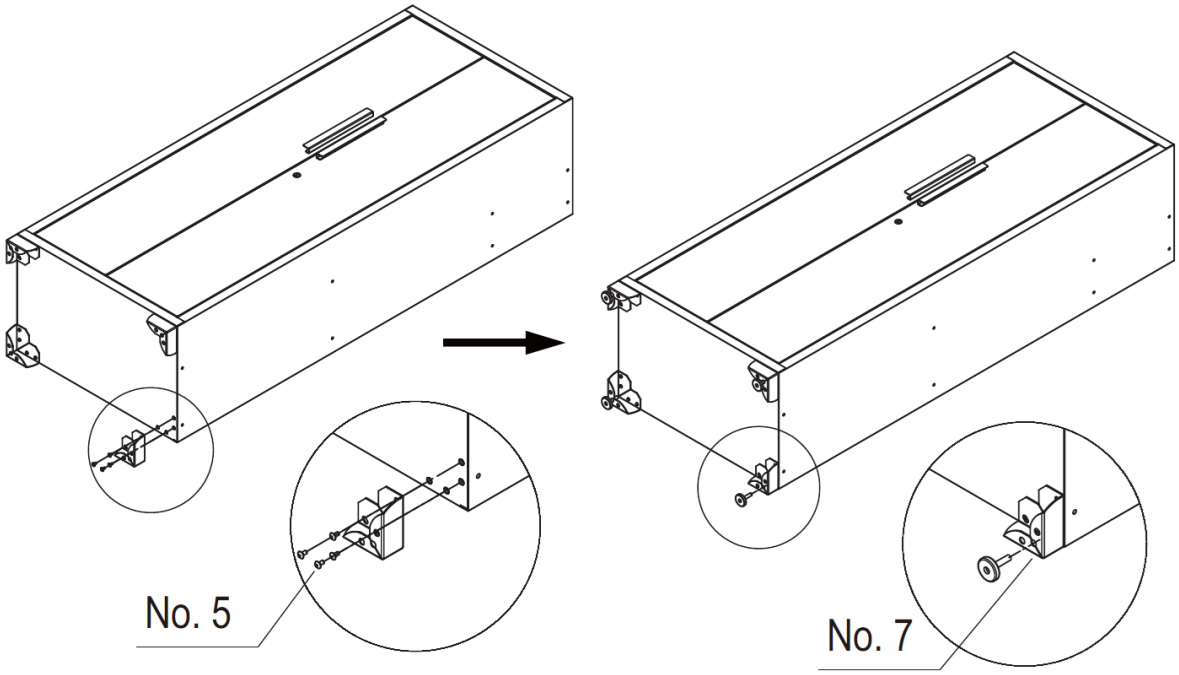

Montering af hylder
Tjek behovet for placering, og sæt forsigtigt hylden ind i åbningen. Sørg for, at hylden er stabil.
BEMÆRK: En midterhylde skal monteres i niveau med lågen på skabsdøren, for at låsen kan fungere.

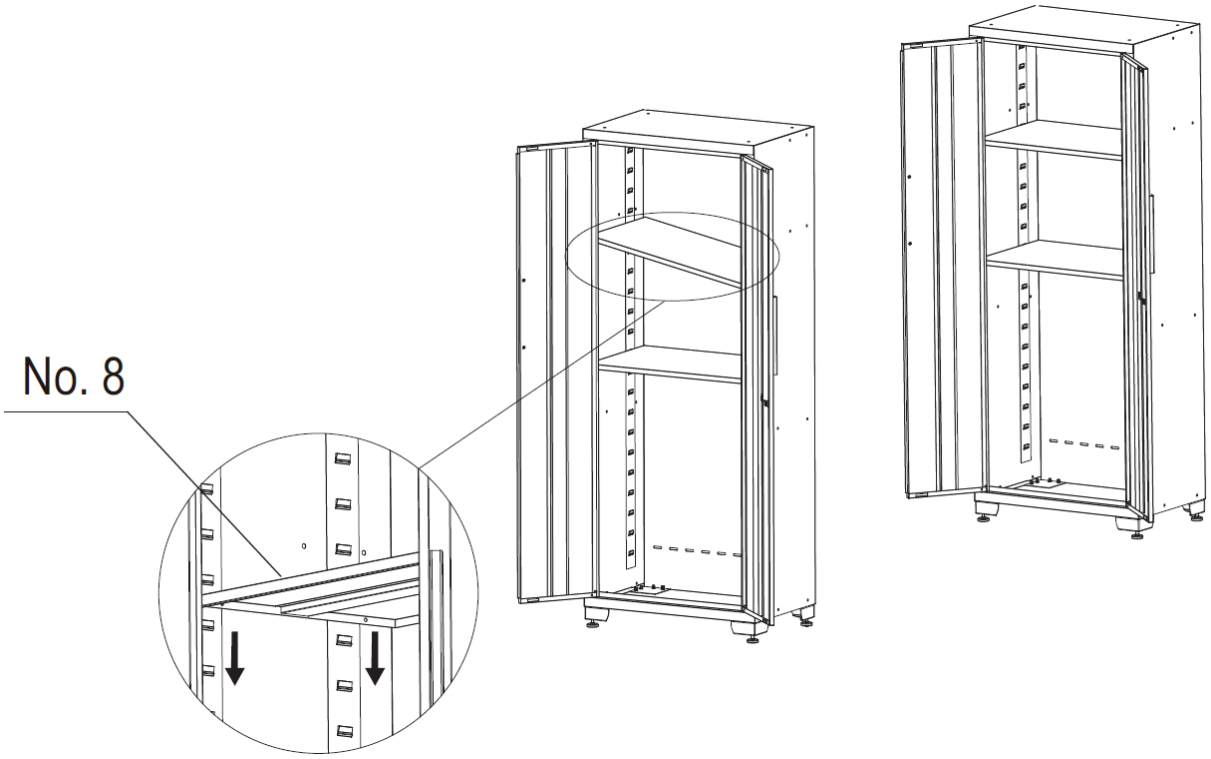
No. 8

Montering af bordpladen
Åbn lågerne eller fjern skufferne for at sikre, at du har plads nok til at installere bordpladen.

Læg forsigtigt træbordpladen på skabene, og fastgør den med en skruetrækker eller batteridrevet boremaskine og de fire skruer, der følger med i pakken til hvert underskab. Hvis der ikke er noget underskab i den ene side, skal bordpladen fastgøres med et beslag på siden af skabet med fire skruer og to møtrikker.

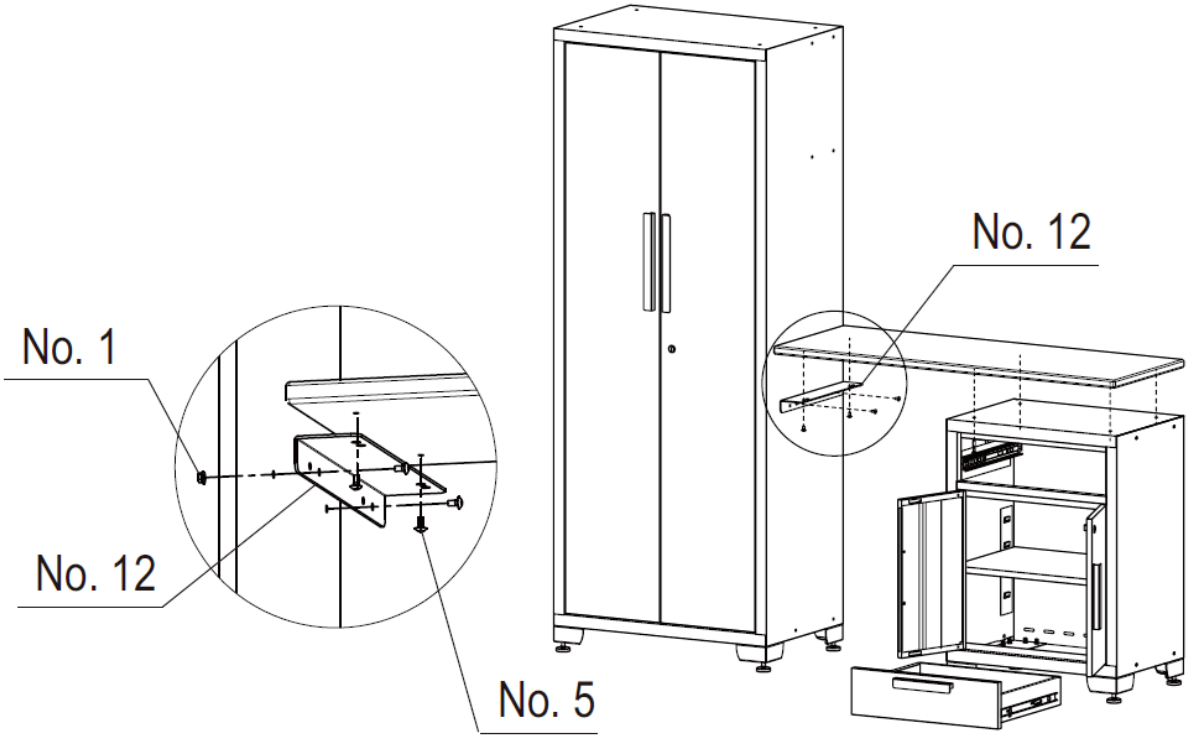

Opsætning
1. Planlæg placeringen af skabene, placer skabet og 1-skuffeskabet.

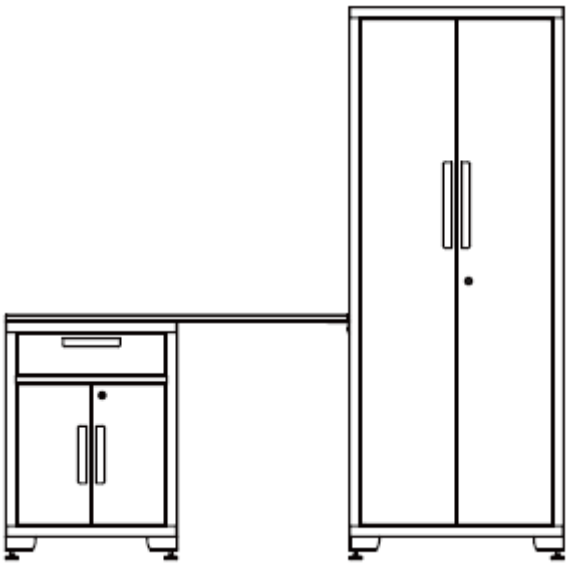

2. Ret stiftpladerne ind, og skru dem fast på væggen.

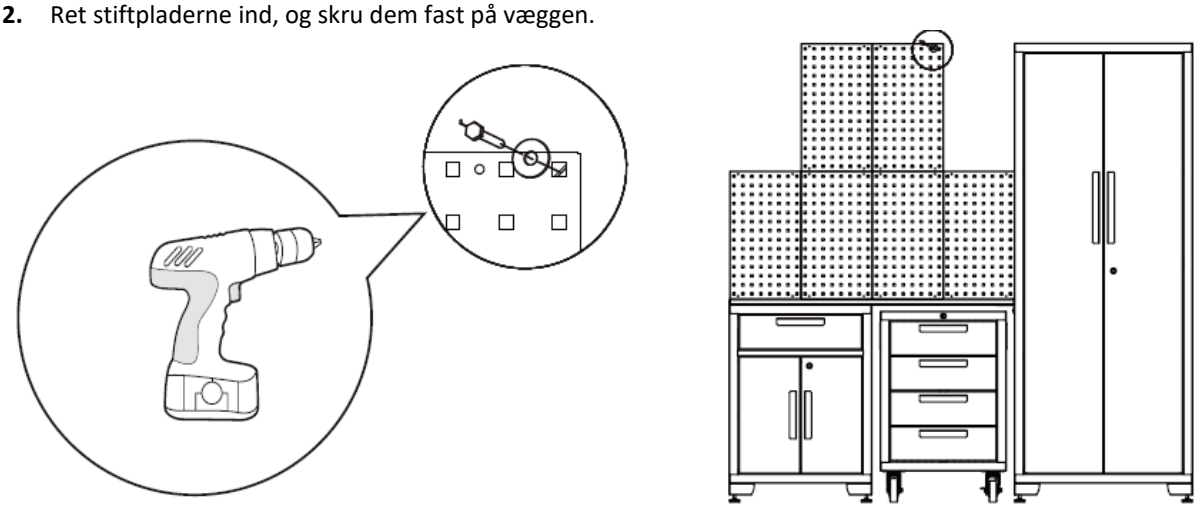

3. Forbind de to overskabe med hylderne.

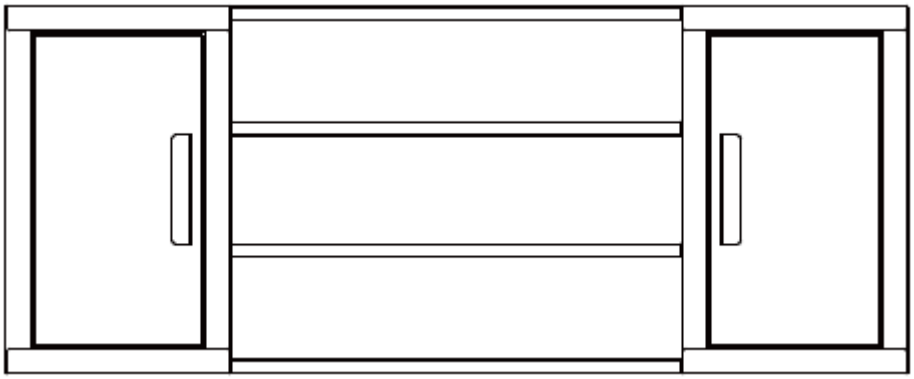

4. Åbn døren til vægskabet, og tilslut vægskabsenheden til væggen. To eller flere personer anbefales til dette trin.

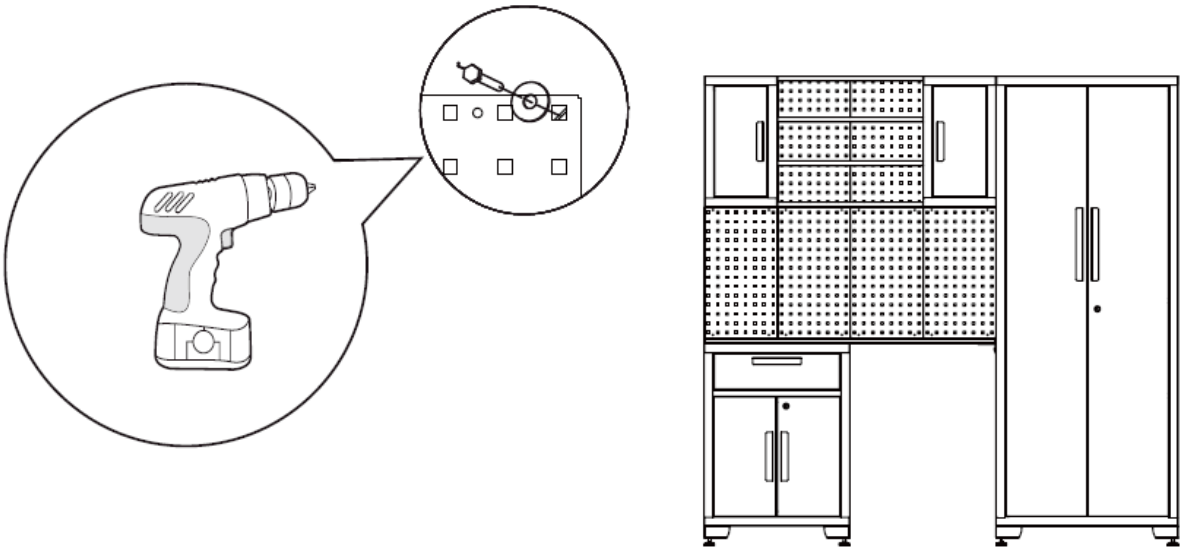

5. Rul værktøjsskabet ind under arbejdsbordet. Åbn døren til skabet, og fastgør skabet sikkert til væggen, så det ikke kan vælte.

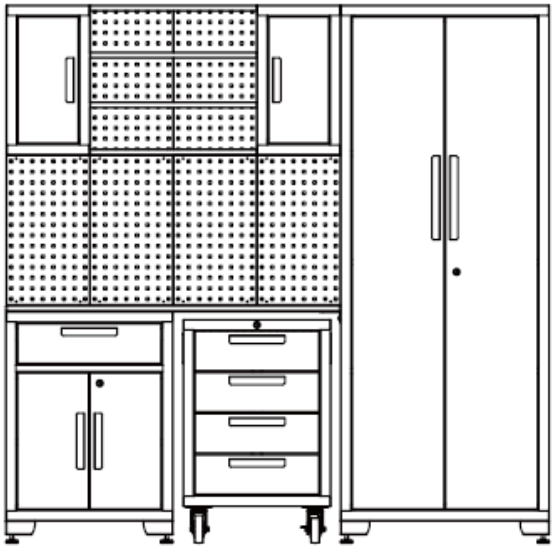

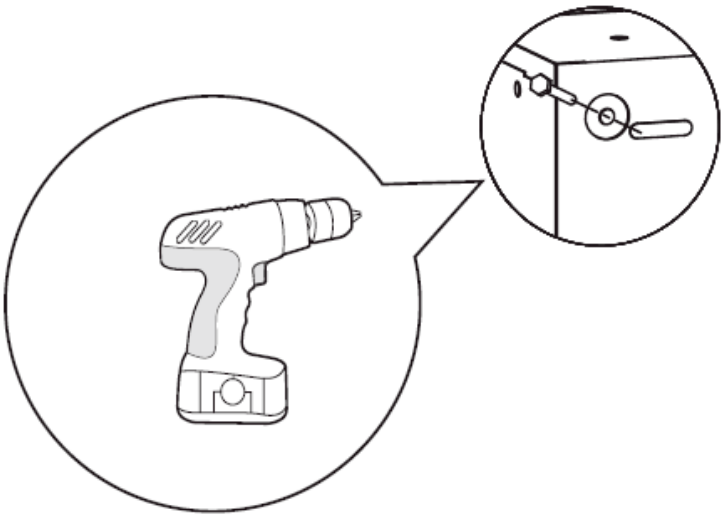

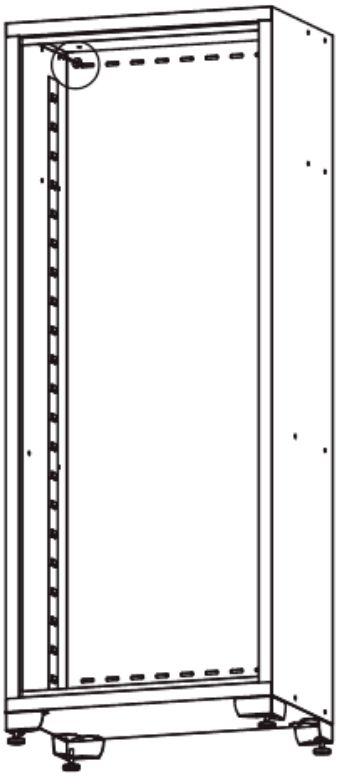

Fastgør alle boltene. Installationen af garageskabssættet er færdig.

Fjernelse af skuffe

Sæt skuffen ud, så den næsten er trukket helt ud. Skub op på det sorte udløserhåndtag på den ene side, mens du trækker ned på det sorte udløserhåndtag på den anden side. Mens du holder håndtagene i de positioner, der er vist nedenfor, trækker du skuffen udad, indtil den frigøres fra skuffeskinnen.

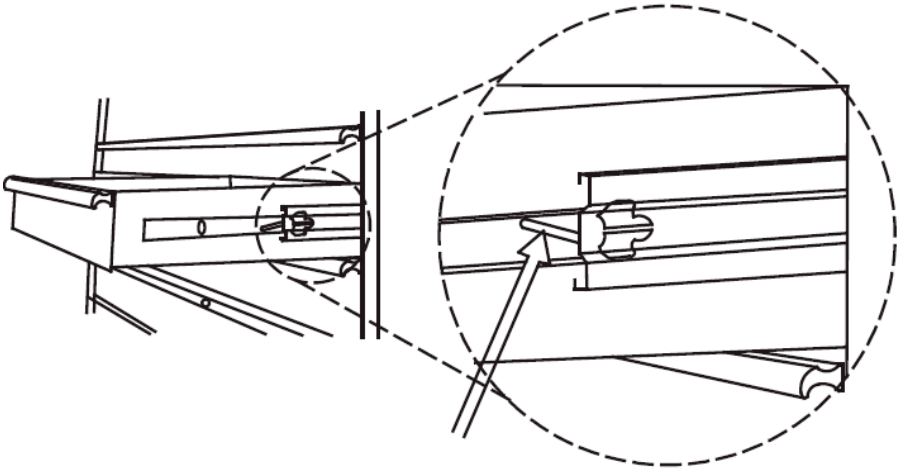

Skub op i den ene side

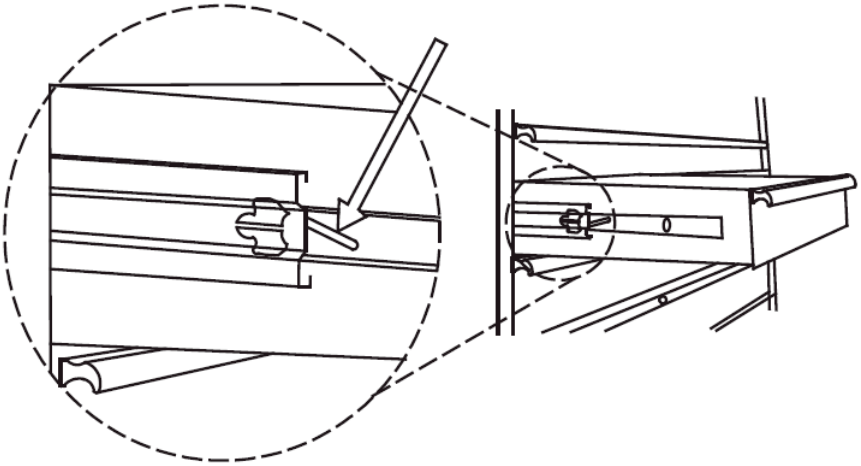

Skub ned på den anden side

3.1.2. MSW-GTC-200G

Hardware medfølger

Nr.	BESKRIVELSE	VÆGSKAB x2	LOCKER x1	1-TRAKTOR R. KABINET x1	4-TRAWLER R. CABINET x1	52IN ARBEJDSSTIK x1	PEGBOARD x 6
1	M6 sekskantet flangemøtrik	8x2	4	0	0	0	0
2	Flad skive	4x2	4	0	0	0	4x6
3	Nøgle	0	2	2	2	0	0
4	M5 x 50 sekskantet gevindbolt	4x2	4	0	0	0	4x6
5	M6x 12 Bolt med fladt hoved	8x2	20	0	0	0	0
6	M5 x 12 fladhovedbolt (på døren)	2x2	4	6	8	0	0
7	Justerbare nivelleringsfødder	0	4	0	0	0	0
8	Hylde	0	3	1	0	0	0
9	Hjul	0	0	4	4	0	0
10	M8 x 20 sekskantet flangebolt	0	0	16	16	0	0
11	Håndtag	0	0	2	2	0	0
12	M8 x 16 Bolt med fladt hoved	0	0	4	4	8	0
13	M8 x 65 sekskantet bolt	0	0	0	0	4	0
14	M8 sekskantet flangemøtrik	0	0	0	0	4	0

Nyttige værktøjer

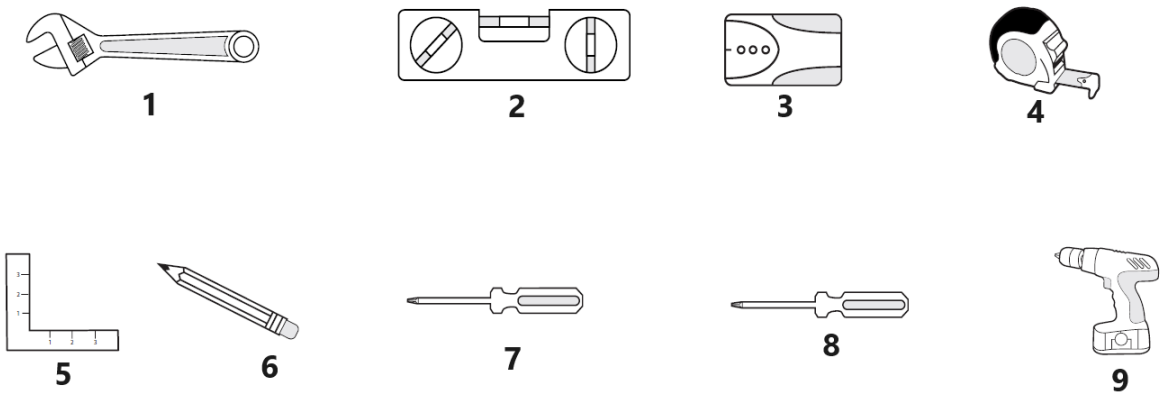

1	Justerbar skruenøgle	**4**	Målebånd	**7**	6 mm stjerneskruetrækker
2	Magnetisk nivellering	**5**	Sæt firkant	**8**	5 mm skruetrækker med kærv
3	Stud Finder	**6**	Blyant	**9**	Batteridrevet boremaskine

Skab x 1	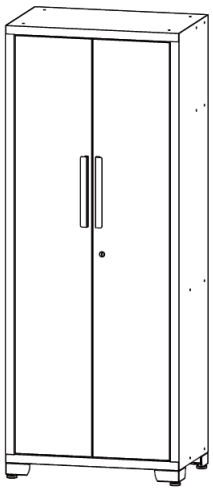
Vægskab x 2	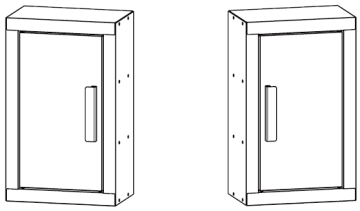
Hylde til at forbinde vægskabene x 4	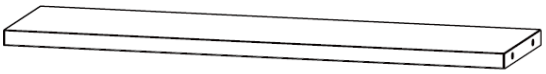
Rulleskab med 1 skuffe x1	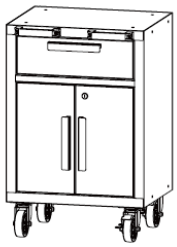
Rulleskab med 4 skuffer x1	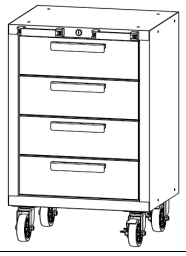
arbejdsbænk x1	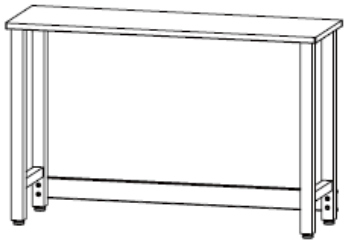

Knageplade x6	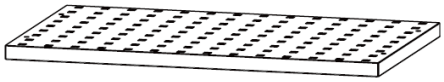

Montering af håndtag

Skru boltene på forsiden af skufferne eller lågerne af med en stjerneskruetrækker for at fjerne håndtaget på bagsiden, og fastgør derefter håndtaget til forsiden af lågen eller skuffen med to M5x12 fladhovedbolte. Gentag for alle låger og skuffer. Fastgør håndtaget til kabinettet, juster hullerne, og fastgør det med to M8x16 fladhovedede bolte.

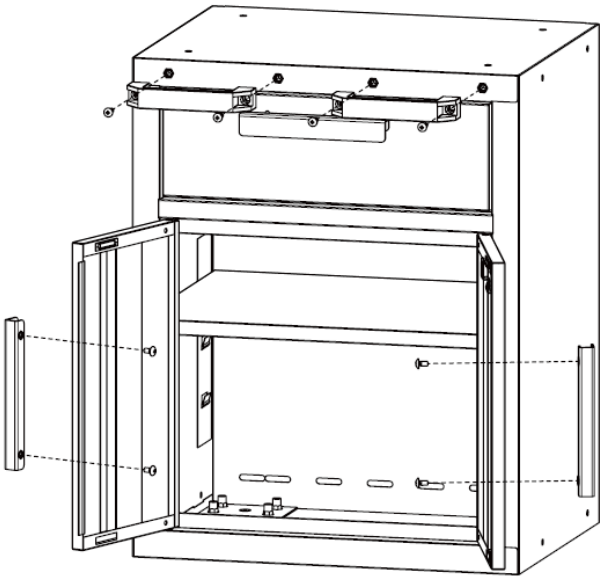

Montering af hjulene

Læg det rullende kabinet på et blødt underlag. Brug emballagematerialet til beskyttelse. Monter fire hjul på hvert skab med seksten M8x20 sekskantflangebolte. Bemærk: Hjulene med bremser skal være på forsiden af skabet.

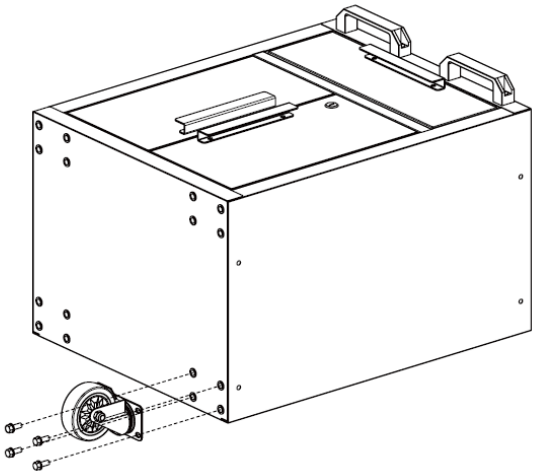

Montering af fødder

Læg forsigtigt skabet på ryggen, og fastgør derefter de justerbare nivelleringsfødder til skabet med seksten M6x12 fladhovedbolte og en Philips-skruetrækker.

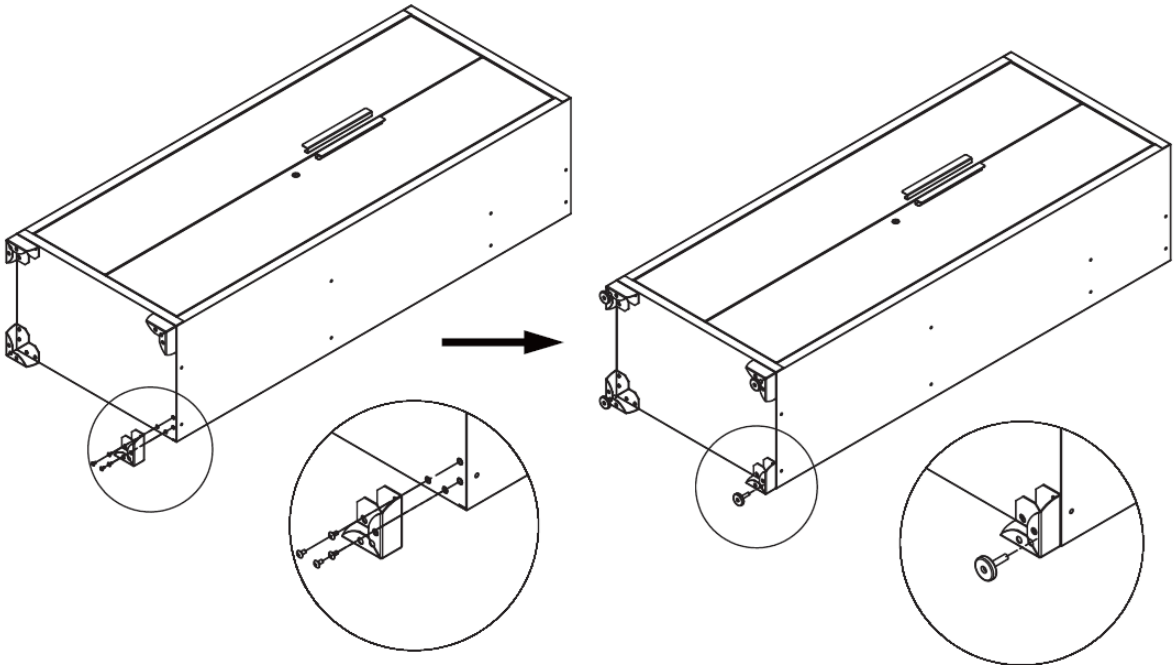

Montering af hylder

Tjek behovet for placering, og sæt forsigtigt hylden ind i åbningen. Sørg for, at hylden er stabil. BEMÆRK: En midterhylde skal monteres i niveau med lågen på skabsdøren, for at låsen kan fungere.

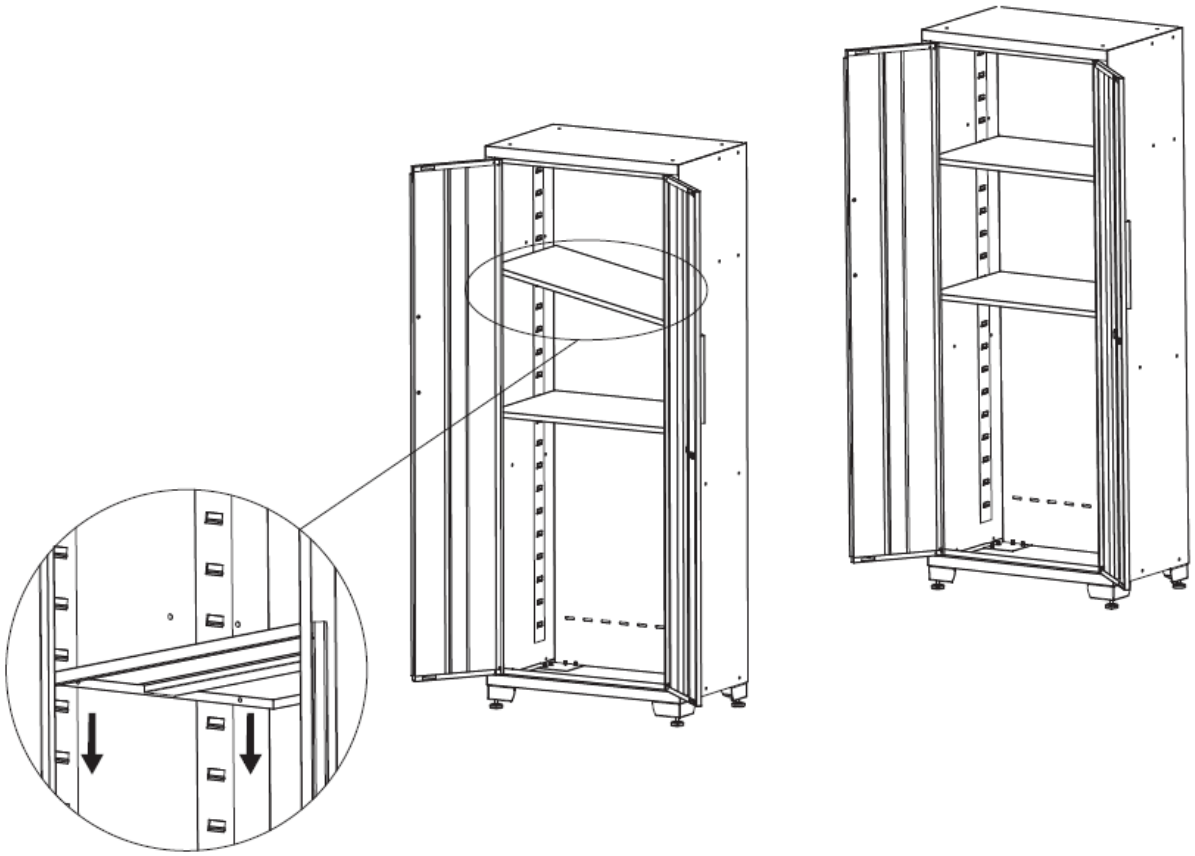

Installation af arbejdsbænken

1. Læg bordpladen på et blødt underlag, og juster hullerne på benene med hullerne på bordpladen. Brug fire M8x16-bolte til at forbinde dem med hinanden.
2. Brug fire M8x65 sekskantbolte og fire M8-møtrikker til at fastgøre støtten til benene.
3. Fastgør alle bolte og møtrikker.
4. Stil arbejdsbordet op for at afslutte dette trin.

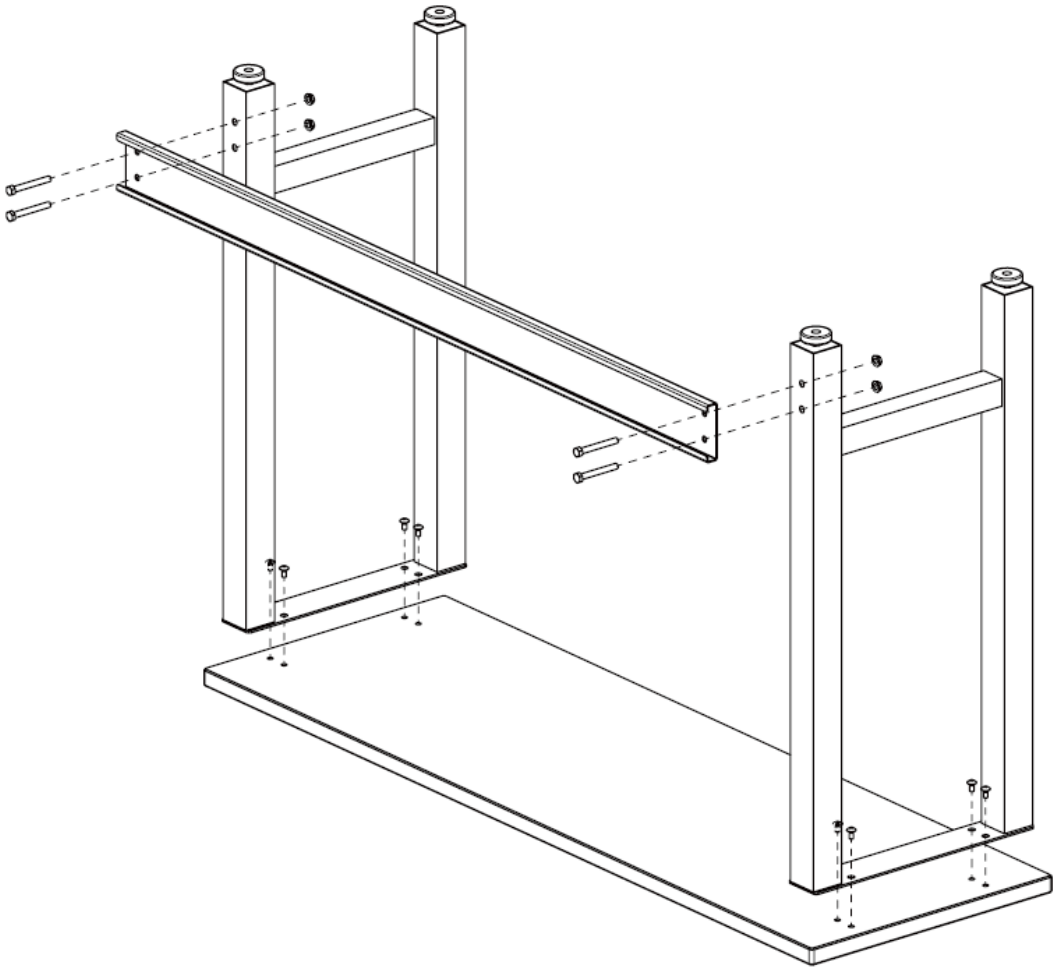

Opsætning

1. Planlæg placeringen af skabene, placér arbejdsbænken.

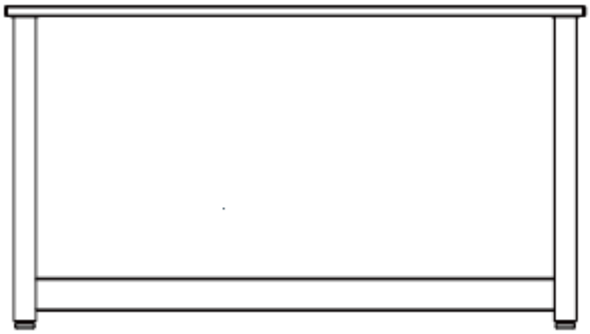

2. Ret stiftpladerne ind, og skru dem fast på væggen.

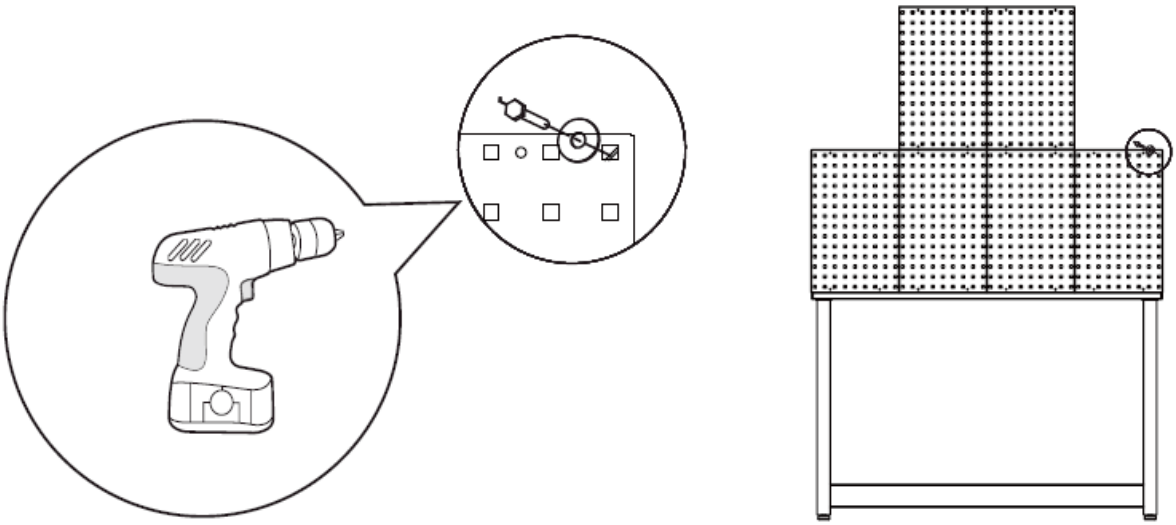

3. Forbind de to overskabe med hylderne.

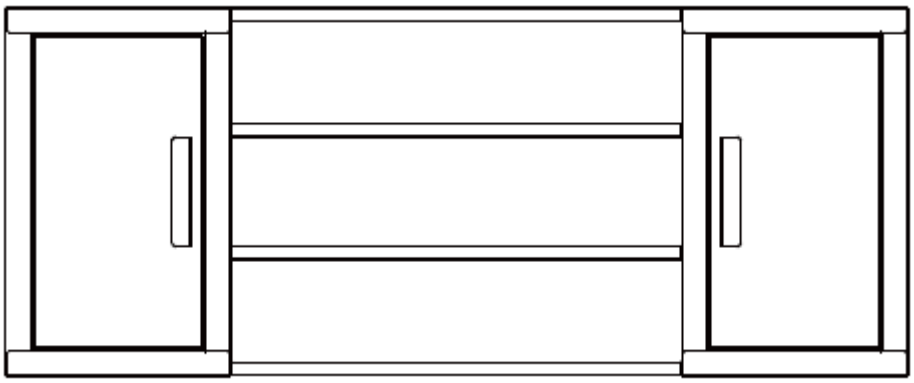

4. Åbn døren til vægskabet, og tilslut vægskabsenheden til væggen. To eller flere personer anbefales til dette trin.

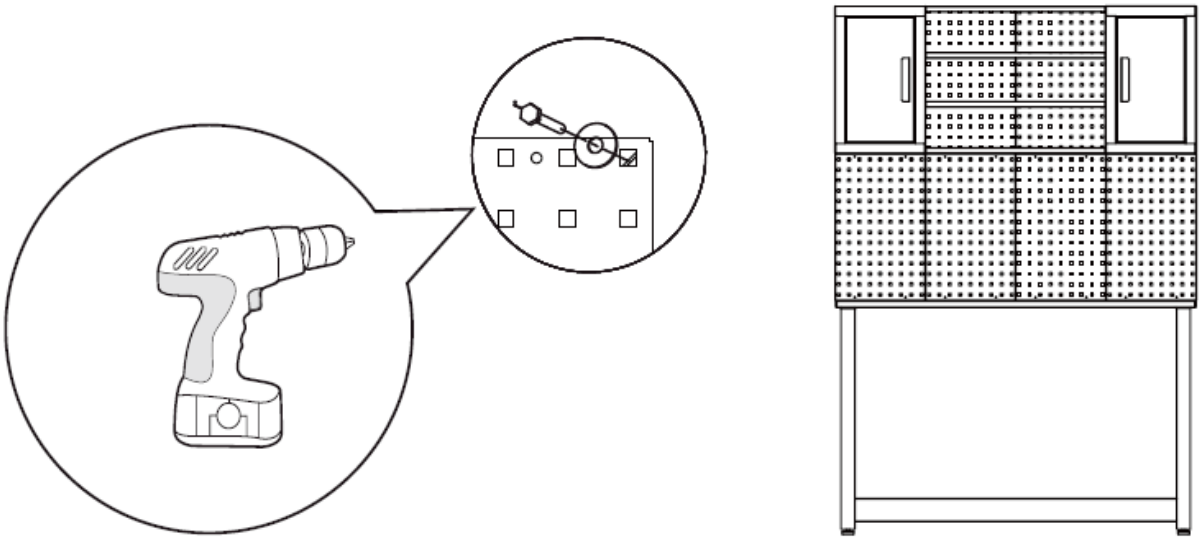

5. Rul værktøjsskabet ind under arbejdsbordet.

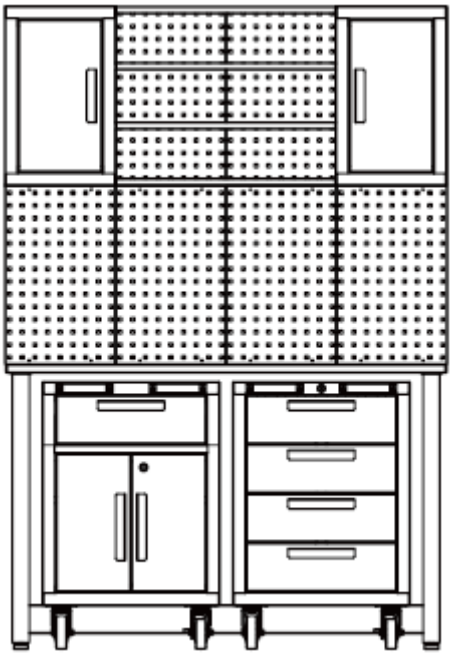

6. Læn skabet mod bordet. Åbn døren til skabet, og fastgør skabet sikkert til væggen, så det ikke kan vælte.

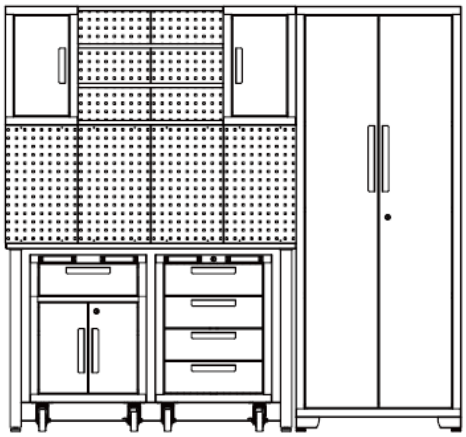

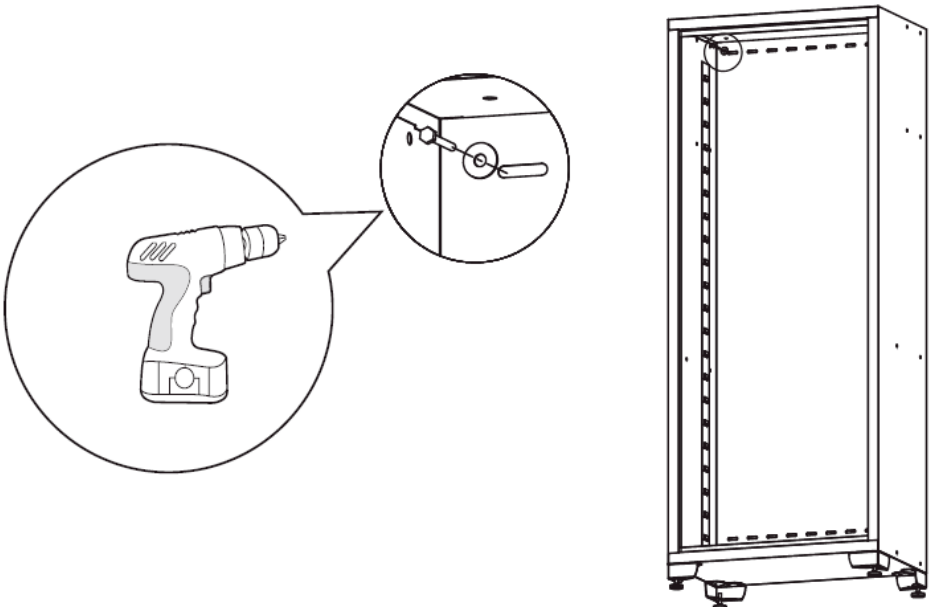

Installationen af garageskabssættet er færdig.

Fjernelse af skuffe
Sæt skuffen ud, så den næsten er trukket helt ud. Skub op på det sorte udløserhåndtag på den ene side, mens du trækker ned på det sorte udløserhåndtag på den anden side. Mens du holder håndtagene i de positioner, der er vist nedenfor, trækker du skuffen udad, indtil den frigøres fra skuffeskinnen.

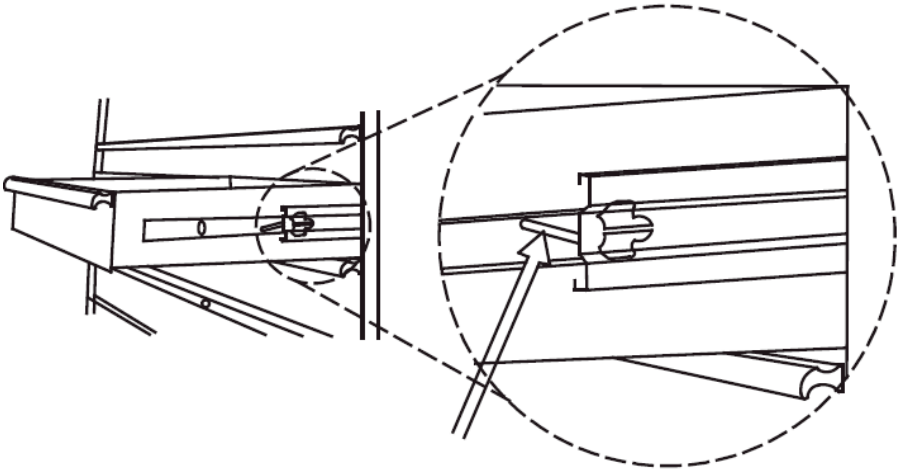

Skub op i den ene side

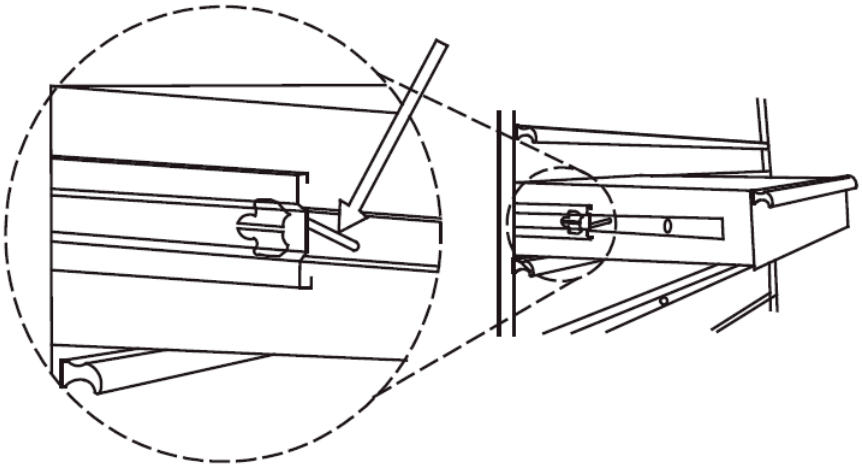

Skub ned på den anden side

3.2. Rengøring og vedligeholdelse

a) Brug kun ikke-ætsende rengøringsmidler til at rengøre overfladen.
b) Efter rengøring af apparatet skal alle dele tørres helt, før det tages i brug igen.
c) Opbevar enheden på et tørt, køligt sted, fri for fugt og direkte sollys.
d) Apparatet må ikke sprøjtes med en vandstråle eller nedsænkes i vand.
e) Enheden skal inspiceres regelmæssigt for at kontrollere dens tekniske effektivitet og opdage eventuelle skader.
f) Brug en blød og fugtig klud til rengøring.
g) Brug ikke skarpe og/eller metalgenstande til rengøring (f.eks. en stålbørste eller en metalspatel), da de kan beskadige apparatets overflademateriale.
h) Rengør ikke enheden med syreholdige stoffer, midler til medicinske formål, fortynder, brændstof, olie eller andre kemiske stoffer, da det kan beskadige enheden.
i) Smør gliderne to gange om året med et kvalitets smøremiddel. Det er især nødvendigt, når temperaturen falder, hvilket kan gøre lejerne stive.

Tämä käyttöopas on käännetty konekääntäjän avulla. Olemme pyrkineet tarjoamaan mahdollisimman tarkan käännöksen. Automaattisten käännösten laatu ei kuitenkaan ole täydellinen, eikä sen ole tarkoitus korvata ihmisten tekemiä käännöksiä. Virallinen käyttöopas on englanninkielinen versio. Käännöksessä mahdollisesti esiintyvät ristiriitaisuudet tai erot viralliseen versioon eivät ole sitovia, eikä niillä ole oikeudellista vaikutusta ohjeiden noudattamisen tai täytäntöönpanon osalta. Jos jokin käyttöohjeen sisältämien tietojen tarkkuuteen liittyvä seikka askarruttaa sinua, käänny käyttöohjeiden virallisen englanninkielisen version puoleen.

Tekniset tiedot

Parametrin kuvaus	Parametrin arvo	
Tuotteen nimi	Työkalukaapisto	
Malli	MSW-GTC-100L	MSW-GTC-200G
Kantavuus - kapasiteetti max. [kg]	200	
Max. kantavuus hyllyä kohti [kg]	50	
Mitat [leveys x syvyys x korkeus; mm]	1960 x 1900 x 490	470 x 1900 x 2070
Paino [kg]	118,3	129,4

1. Yleiskuvaus

Käyttöohje on suunniteltu auttamaan laitteen turvallisessa ja tarkoituksenmukaisessa käytössä. Tuote on suunniteltu ja valmistettu tiukkojen teknisten ohjeiden mukaisesti käyttäen uusinta teknologiaa ja komponentteja. Lisäksi se vastaa tiukimpia laatuvaatimuksia.

ÄLÄ KÄYTÄ LAITETTA, ELLET OLE LUKENUT JA SISÄISTÄNYT NÄITÄ KÄYTTÖOHJEITA PERUSTEELLISESTI.

Laitteen käyttöiän pidentämiseksi ja virheettömän toiminnan varmistamiseksi käytä laitetta tämän käyttöohjeen mukaisesti ja suorita tarvittavat huoltotoimenpiteet säännöllisesti. Näiden käyttöohjeiden sisältämät tekniset tiedot ja spesifikaatiot ovat ajan tasalla. Valmistaja pidättää oikeuden tehdä niihin laadun parantamiseen liittyviä muutoksia. Laite on suunniteltu siten, että melupäästöriskit ovat mahdollisimman pienet ottaen huomioon tekniikan kehitys ja melun vähentämismahdollisuudet.

Merkkien selitys

Lue ohjeet ennen käyttöä.

VAROITUS!, **HUOMAUTUS!** tai **MUISTUTUS!** Kyseiseen tilanteeseen sopiva.
(yleinen varoitusmerkki)

HUOMIO! Käsien puristumisvaara!

Käytä vain sisätiloissa.

HUOM! Tämän käyttöohjeen piirustukset ovat vain havainnollistavia, ja ne voivat joiltakin osin poiketa todellisesta tuotteesta.

2. Käyttöturvallisuus

HUOMIO! Lue kaikki turvallisuutta koskevat varoitukset ja kaikki ohjeet. Varoitusten noudattamatta jättäminen voi johtaa vakaviin vammoihin tai kuolemaan.

Varoituksissa ja ohjeissa käytetään termejä "laite" ja "tuote", joilla viitataan:
Työkalukaapisto

2.1. Turvallisuus työpaikalla

a) Varmista, että työskentelyalue on siisti ja hyvin valaistu. Sotkuinen tai huonosti valaistu työskentelyalue voi johtaa onnettomuuksiin. Pysy aina valppaana, tarkkaile laitteen toimintaa ja käytä tervettä järkeä työskennellessäsi laitteen kanssa.
b) Jos olet epävarma siitä, toimiiko tuote tarkoituksenmukaisesti, tai jos havaitset siinä vaurioita, ota yhteyttä valmistajan huoltoon.
c) Ainoastaan valmistajan huoltokeskus saa tehdä tuotteeseen korjauksia. Älä yritä tehdä korjauksia itse!
d) Tarkasta säännöllisesti turvatarrojen kunto. Jos tarrat ovat lukukelvottomia, ne on vaihdettava.
e) Pidä tämä käyttöohje tallessa myöhempää käyttöä varten. Jos tämä laite luovutetaan kolmannelle osapuolelle, käyttöohjeet on luovutettava sen mukana.
f) Säilytä pakkauselementit ja pienet kokoonpano-osat lasten ulottumattomissa.
g) Jos tätä laitetta käytetään yhdessä muiden laitteiden kanssa, on myös niiden käyttöohjeita noudatettava.

Muista! Kun käytät laitetta, suojaa lapsia ja muita sivullisia.

2.2. Henkilökohtainen turvallisuus

a) Laitetta ei ole tarkoitettu sellaisten henkilöiden (mukaan lukien lapset) käsiteltäväksi, joilla on rajoittunut toimintakyky tai joilla ei ole asianmukaista kokemusta ja/tai tietoa laitteen käytöstä, ellei heitä valvo heidän turvallisuudestaan vastaava henkilö tai ellei heitä ole opastettu laitteen käytössä.
b) Kun työskentelet laitteen kanssa, käytä tervettä järkeä ja pysy aina valppaana. Tilapäinen keskittymisen menetys laitteen käytön aikana voi johtaa vakaviin vammoihin.
c) Tämä laite ei ole leikkikalu. Lapsia on valvottava, jotteivat he leikkisi laitteen kanssa.

2.3. Laitteen turvallinen käyttö

a) Älä ylikuormita laitetta. Käytä vain kulloiseenkin toimenpiteeseen sopivia työkaluja. Sopivat laitteet ja työkalut varmistavat toimenpiteiden paremman ja turvallisemman suorittamisen.
b) Pidä laite teknisesti täydellisessä kunnossa. Tarkista ennen jokaista käyttökertaa, että laite ei ole vaurioitunut. Tarkista erityisesti laitteen liikkuvat osat halkeamien varalta. Tarkista myös kaikki muut seikat, jotka voisivat aiheuttaa ongelmia laitteen turvalliseen toimintaan. Jos havaitset minkäänlaisia vaurioita, laite on luovutettava korjattavaksi ennen sen käyttöä.
c) Älä poista tehtaalla asennettuja suojuksia äläkä löysää ruuveja, jotta laite toimisi turvallisesti.
d) Kun kuljetat ja käsittelet laitetta varaston ja määränpään välillä, noudata kuljetusta koskevia työturvallisuusmääräyksiä, jotka ovat voimassa siinä maassa, jossa laitetta käytetään.
e) Puhdista laite säännöllisesti, jotta siihen ei kerry sitkeää likaa.
f) Älä tee muutoksia laitteeseen sen parametrien tai rakenteen muuttamiseksi.
g) Älä ylikuormita laitetta.

HUOMIO! Huolimatta laitteen turvallisesta rakenteesta, suojaominaisuuksista ja käyttäjää suojaavien lisäelementtien käytöstä, laitteen käyttöön sisältyy silti aina pieni onnettomuus- tai loukkaantumisriski. Pysy valppaana ja käytä tervettä järkeä laitetta käyttäessäsi.

3. Yleiset käyttöohjeet

Tuote on suunniteltu varastoimaan laitteita, työpajatyökaluja ja järjestämään työpaikkaa.
Tuote on tarkoitettu vain kotikäyttöön.
Käyttäjä on vastuussa kaikista vahingoista, jotka aiheutuvat laitteen virheellisestä käytöstä.

3.1. Laitteen kokoaminen

3.1.1. MSW-GTC-100L

Mukana oleva laitteisto:

Järj. nro	KUVAUS	SEINÄKAAPPI x2	KAPPALE x1	1-LAATIKKOKAAPPI x1	4-LAATIKKO R. KAAPPI x1	PEGBOARD x 6	KIINNIKE x1
1	M6 kuusiolaippamutteri	8	4	4	0	0	2
2	Tasainen aluslevy	4	4	2	0	4	0
3	Avain	0	2	2	2	0	0
4	M5 x 50 kuusiokierrepultti	4	4	2	0	4	0
5	M6 x 12 litteäpäinen pultti	8	16	20	0	0	4
6	M5 x 12 litteäpäinen pultti (ovessa)	2	4	6	8	0	0
7	Säädettävät tasausjalat	0	4	4	0	0	0
8	Hylly	0	3	1	0	0	0
9	Pyörät	0	0	0	4	0	0
10	M8 x 20 kuusiolaippapultti	0	0	0	16	0	0
11	Kahva	1	2	3	4	0	0

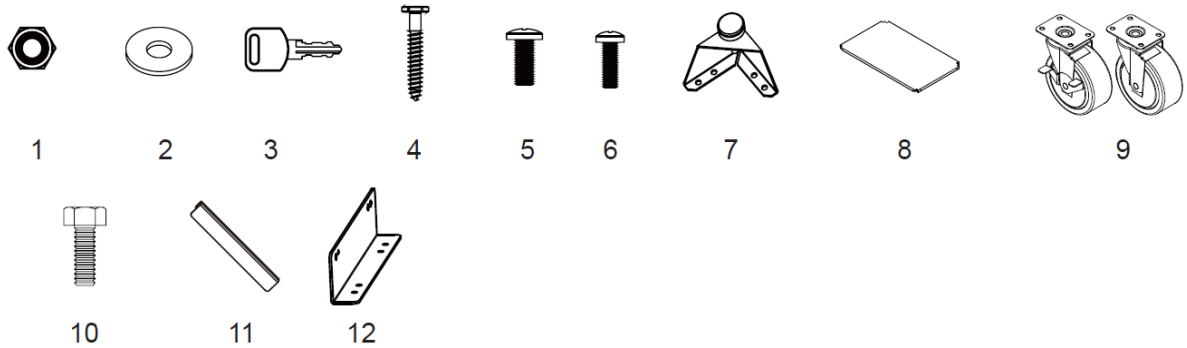

Hyödyllisiä työkaluja:

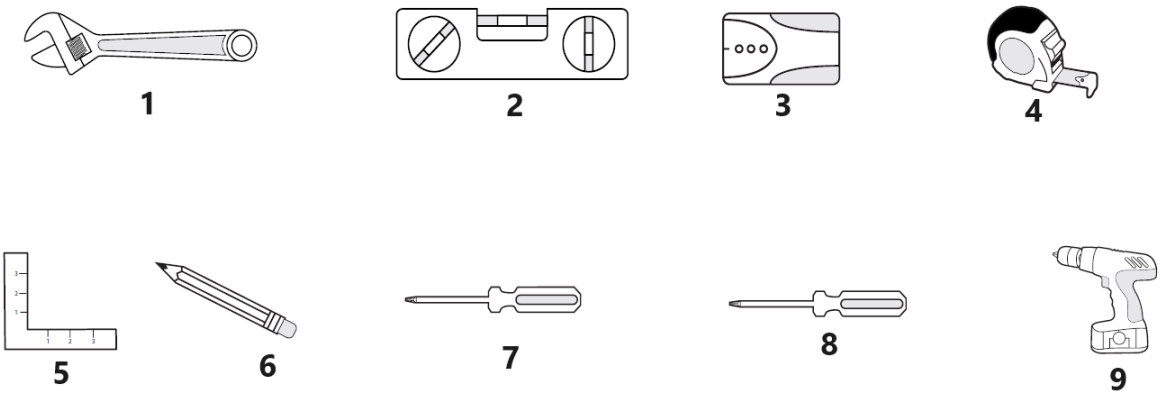

1	Jakoavain	**4**	Mittanauha	**7**	6 mm Phillips-ruuvimeisseli
2	Magneettinen tasonsäätö	**5**	Kulmaviivain	**8**	5 mm uraruuvimeisseli
3	Nasta Finder	**6**	Lyijykynä	**9**	Akkukäyttöinen porakone

Kaappi x 1	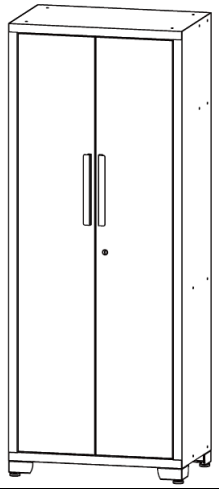
Seinäkaappi x 2	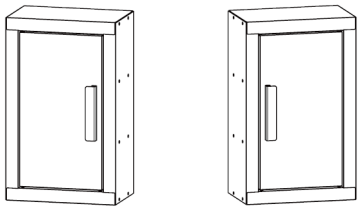
Hylly seinäkaappien liittämiseen x 4	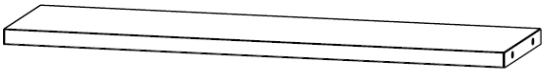
1-laatikkoinen kaappi x1	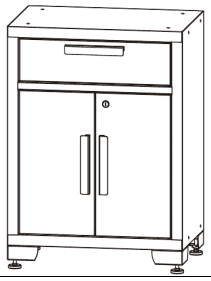
4-laatikkoinen rullakaappi x1	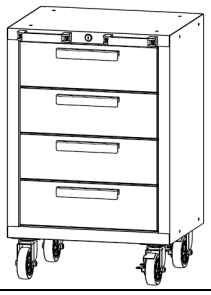
työpöytä x1	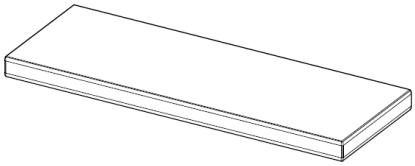

Pegboard x6	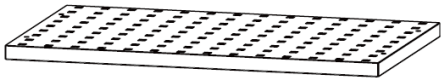

Kahvojen kokoonpano
Irrota laatikoiden tai ovien etuosan pultit ristipääruuvimeisselillä irrottaaksesi kahvan takana ja kiinnitä sitten kahva oven tai laatikon etuosaan kahdella M5x12 litteäpäisellä pultilla. Toista sama kaikille oville ja laatikoille.

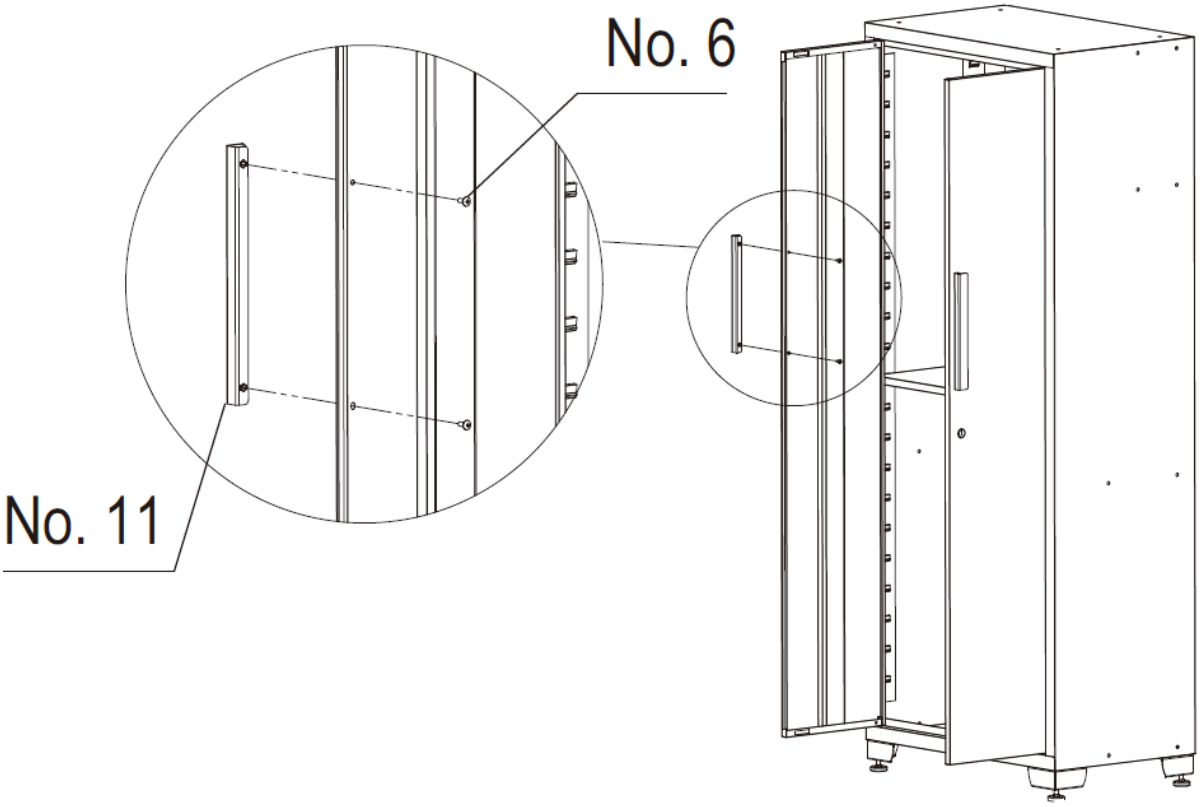

Pyörien kokoonpano
1. Lukitse kaikki pyörivän kaapin laatikot kunnolla.
2. Aseta pyörivä kaappi ylösalaisin. Käytä suojaukseen pakkausmateriaalia.
3. Asenna kaksi kääntyvää jarrullista pyörää rullakaapin etuosaan neljällä M8x20 mm pultilla per pyörä.
4. Asenna kaksi tavallista pyörää rullakaapin toiselle puolelle käyttämällä neljää M8x20 mm pulttia per pyörä.
5. Kiristä kaikki pultit jakoavaimella.
6. Palauta rullakaappi pystyasentoon.

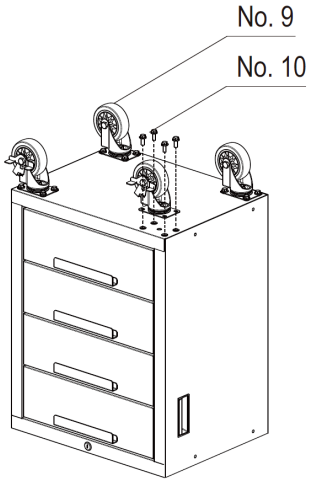

Jalkojen kokoonpano
Aseta kaappi varovasti selälleen ja kiinnitä sitten säädettävät tasausjalat kaappiin kuudellatoista M6x12 litteäpäisellä pultilla Philips-ruuvimeisselillä.

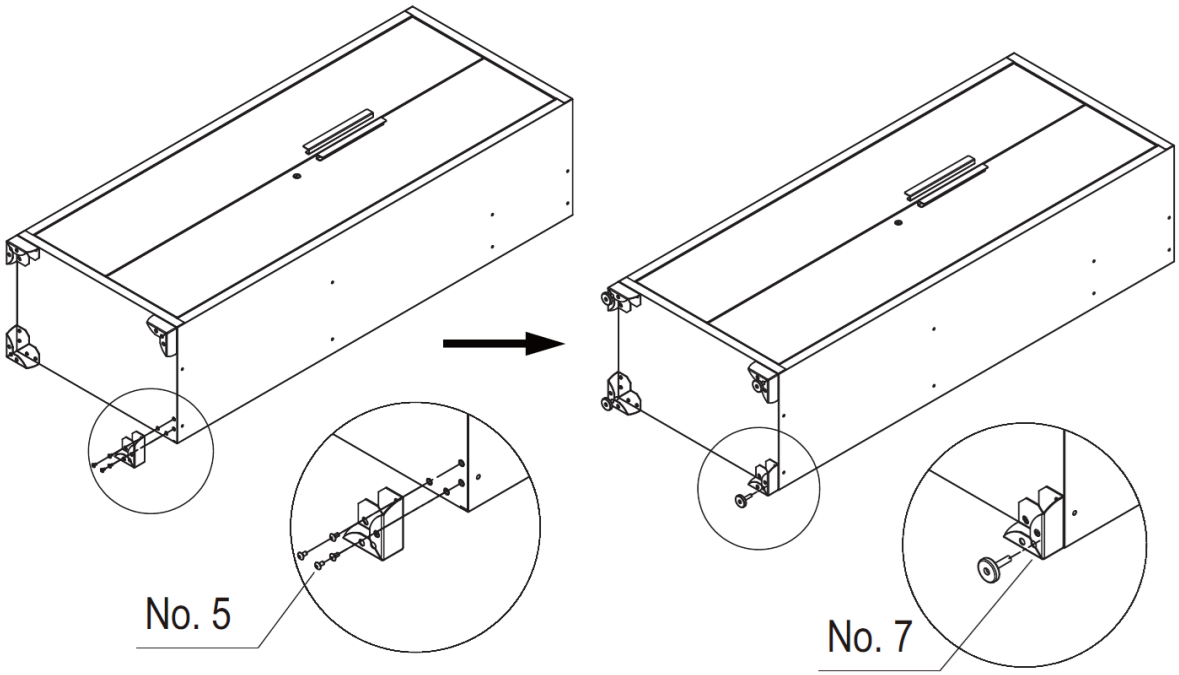

Hyllyjen kokoonpano
Tarkista sijainnin tarve, aseta hylly varovasti koloon. Varmista, että hylly on vakaa.
HUOMAA: Keskihylly on asennettava tasolle kaapin oven lukon kanssa, jotta lukko toimii.

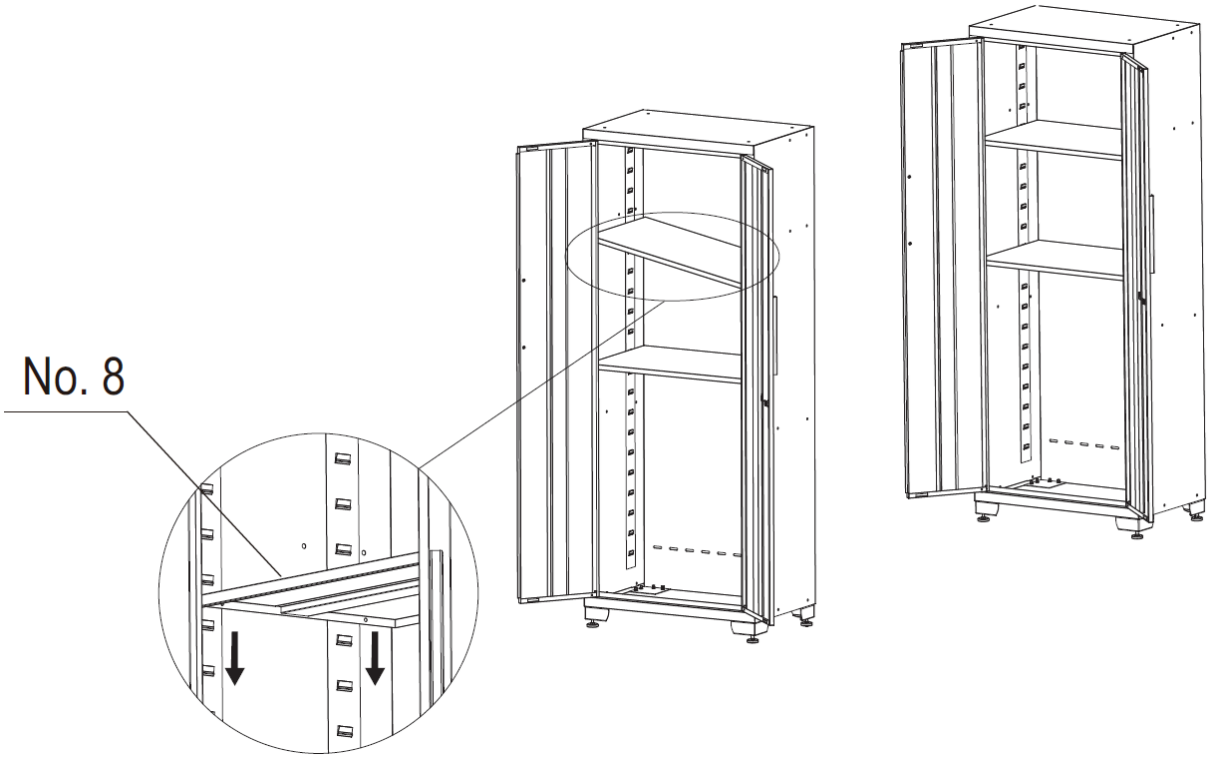
No. 8

Työtason asennus
Avaa ovet tai poista laatikot varmistaaksesi, että sinulla on tarpeeksi tilaa työtason asentamiseen.

Aseta puinen työtaso varovasti kaappeihin ja kiinnitä se ruuvitaltalla tai akkuporakoneella ja neljällä ruuvilla kunkin alakaapin osapakkauksessa. Jos toisella puolella ei ole pohjakaappia, yhdistä työtaso kannakkeella kaapin sivuun neljällä ruuvilla ja kahdella mutterilla.

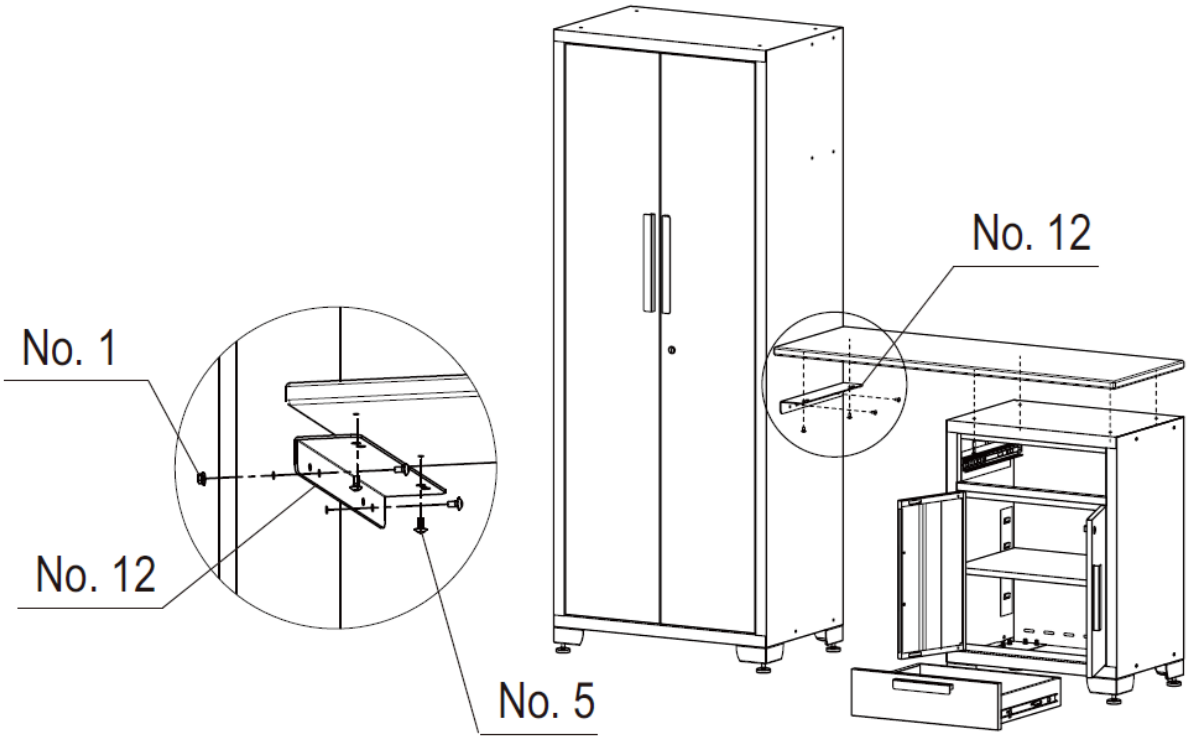

Perustaa
1. Suunnittele kaapien sijainti, aseta lokero ja 1-laatikkoinen kaappi.

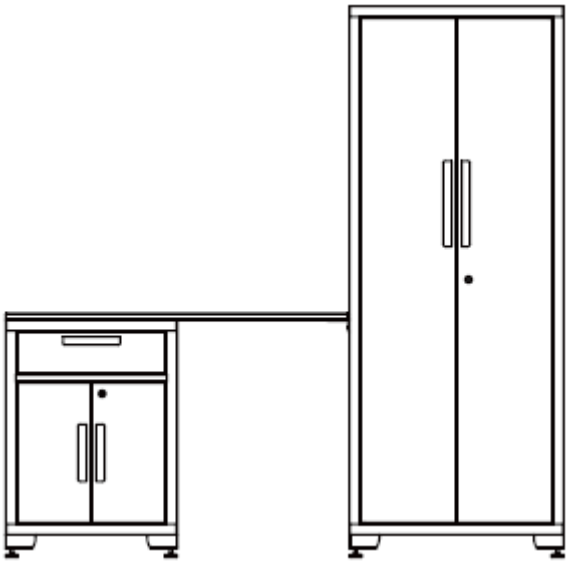

2. Kohdista laudat ja ruuvaa ne seinään.

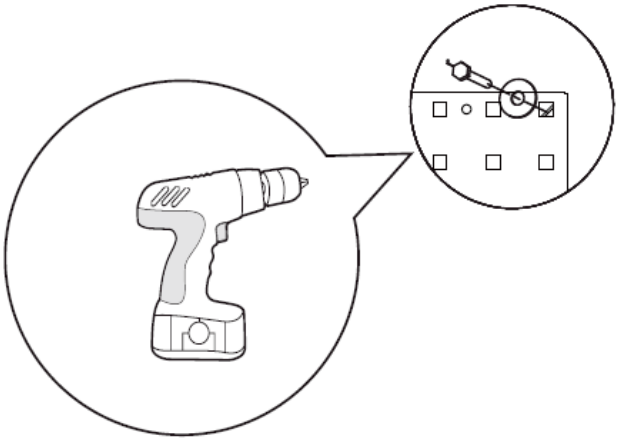

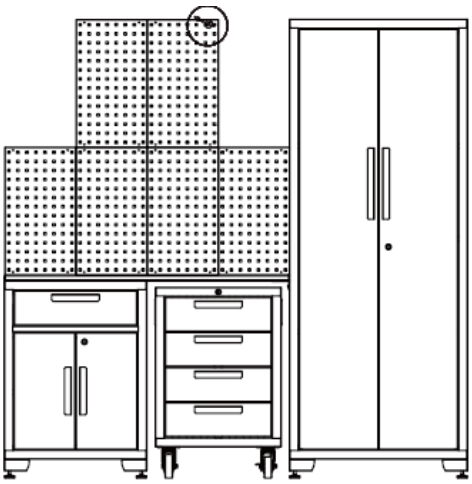

3. Yhdistä kaksi seinäkaappia hyllyihin.

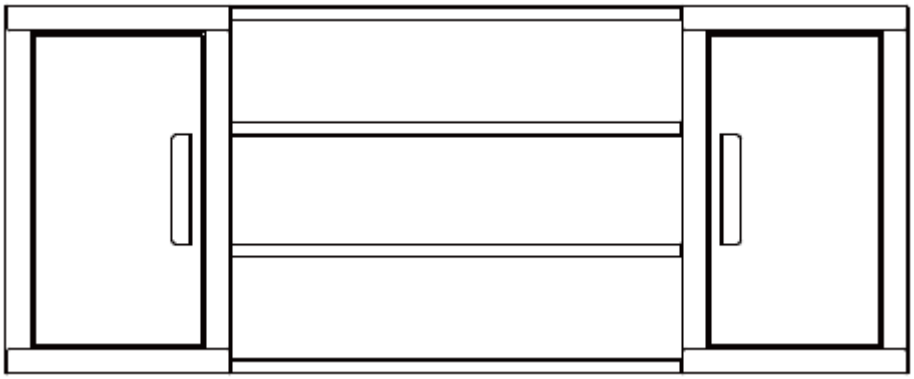

4. Avaa seinäkaapin ovi, liitä seinäkaappikokoonpano seinään. Tätä vaihetta varten suositellaan kahta tai useampaa henkilöä.

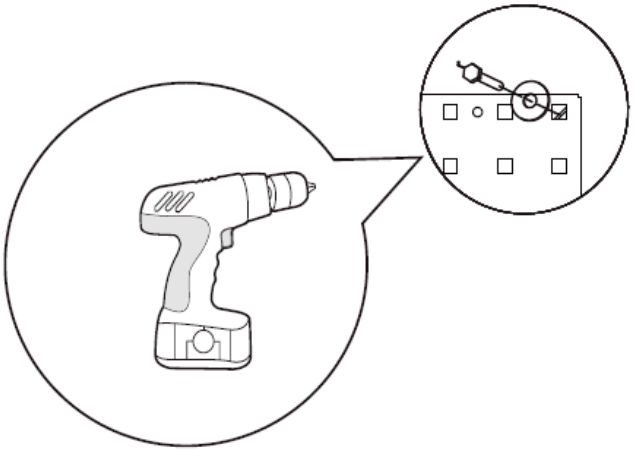

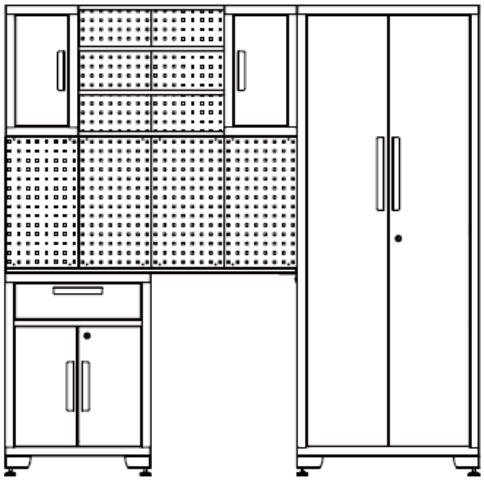

5. Rullaa työkalukaappi työpöydän alle. Avaa kaapin ovi ja kiinnitä kaappi tukevasti seinään, jotta se ei pääse kaatumaan.

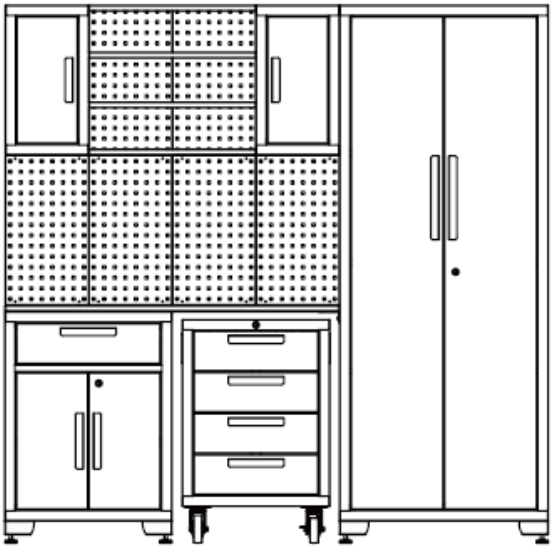

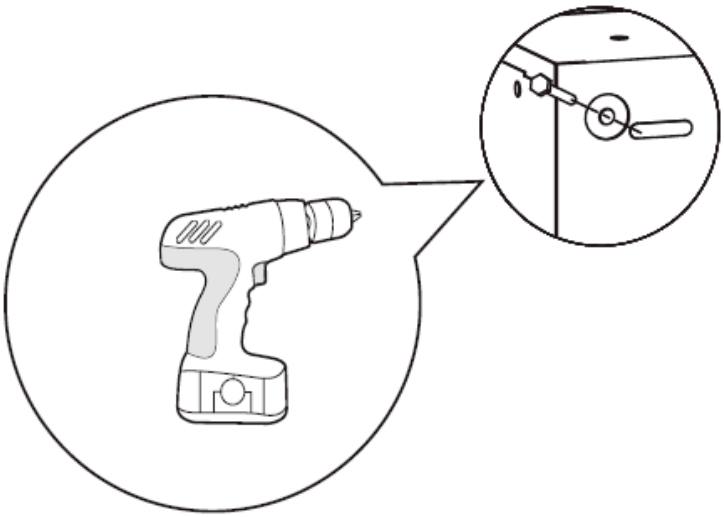

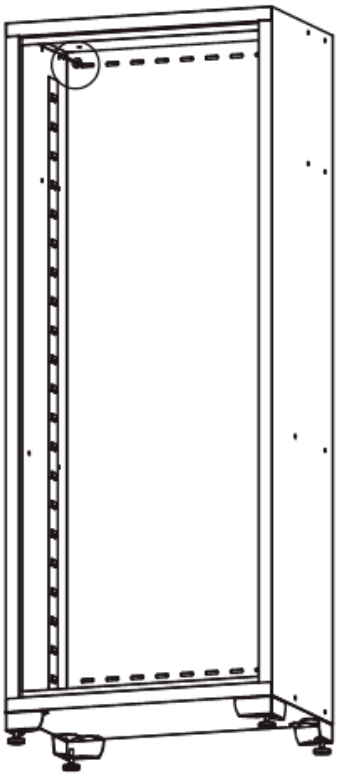

Kiinnitä kaikki pultit. Autotallin kaappisarjan asennus on valmis.

Laatikon irrotus

Laita laatikko ulos niin, että se on melkein kokonaan ulos vedetty. Työnnä ylös toisella puolella olevaa mustaa vapautusvipua ja vedä samalla alas toisella puolella olevaa mustaa vapautusvipua. Samalla kun pidät vipuja alla olevan kuvan mukaisesti, vedä laatikkoa ulospäin, kunnes se vapautuu laatikon liukukappaleesta.

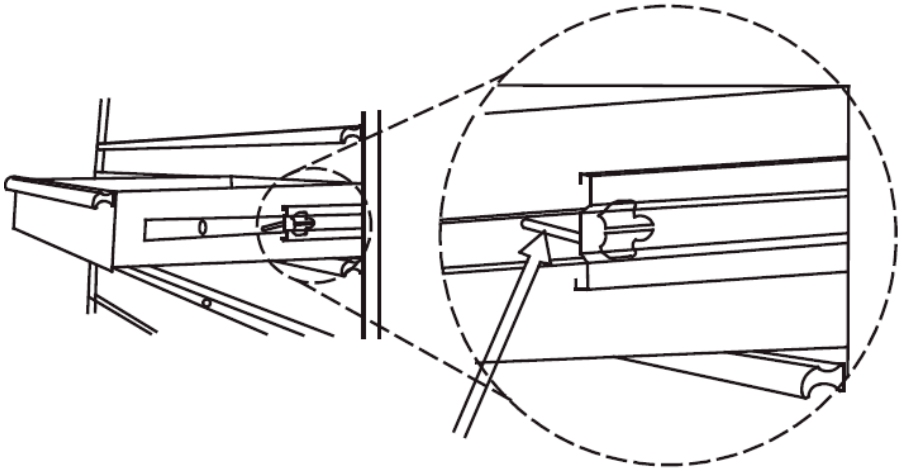

Työnnä toinen puoli ylöspäin

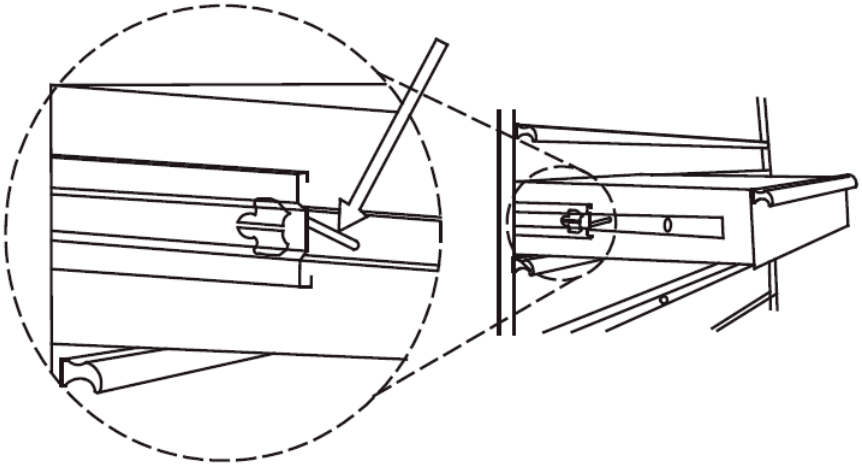

Paina toinen puoli alas

3.1.2. MSW-GTC-200G

Mukana laitteisto

Järj. nro	KUVAUS	SEINÄKAAPPI x2	KAPPALE x1	1-LAATIKKO R. KAAPPI x1	4-LAATIKKO R. KAAPPI x1	52IN TYÖPÖYTÄ x1	PEGBOARD x 6
1	M6 kuusiolaippamutteri	8x2	4	0	0	0	0
2	Tasainen aluslevy	4x2	4	0	0	0	4x6
3	Avain	0	2	2	2	0	0
4	M5 x 50 kuusiokierrepultti	4x2	4	0	0	0	4x6
5	M6x 12 litteäpäinen pultti	8x2	20	0	0	0	0
6	M5 x 12 litteäpäinen pultti (ovessa)	2x2	4	6	8	0	0
7	Säädettävät tasausjalat	0	4	0	0	0	0
8	Hylly	0	3	1	0	0	0
9	Pyörät	0	0	4	4	0	0
10	M8 x 20 kuusiolaippapultti	0	0	16	16	0	0
11	Tartu Kahva	0	0	2	2	0	0
12	M8 x 16 litteäpäinen pultti	0	0	4	4	8	0
13	M8 x 65 kuusiopultti	0	0	0	0	4	0
14	M8 kuusiolaippamutteri	0	0	0	0	4	0

Hyödyllisiä työkaluja

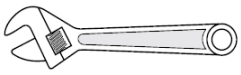
1

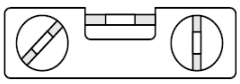
2

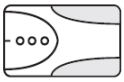
3

4

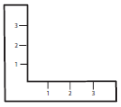
5

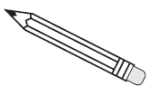
6

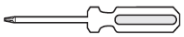
7

8

9

1	Jakoavain	**4**	Mittanauha	**7**	6 mm Phillips-ruuvimeisseli
2	Magneettinen tasonsäätö	**5**	Kulmaviivain	**8**	5 mm uraruuvimeisseli
3	Nasta Finder	**6**	Lyijykynä	**9**	Akkukäyttöinen porakone

Kaappi x 1	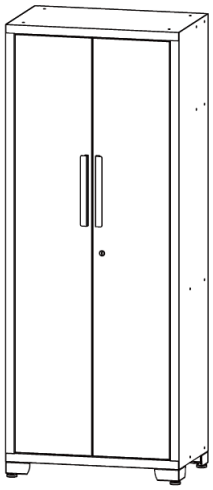
Seinäkaappi x 2	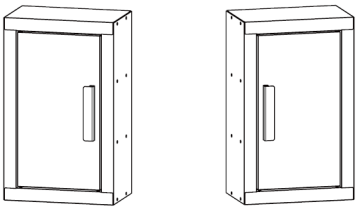
Hylly seinäkaappien liittämiseen x 4	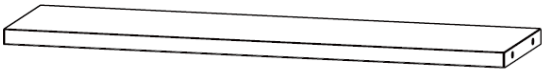
1-laatikkoinen rullakaappi x1	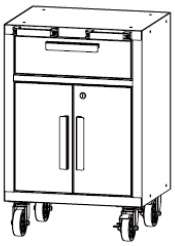
4-laatikkoinen rullakaappi x1	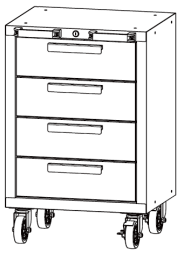
työpöytä x1	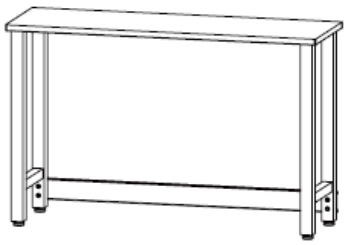

Pegboard x6	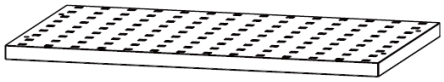

Kahvojen asennus
Irrota laatikoiden tai ovien etuosan pultit ristipääruuvimeisselillä irrottaaksesi kahvan takana ja kiinnitä sitten kahva oven tai laatikon etuosaan kahdella M5x12 litteäpäisellä pultilla. Toista sama kaikille oville ja laatikoille. Kiinnitä tartuntakahva kaappiin, kohdista reiät ja kiinnitä kahdella M8x16 litteäpäisellä pultilla.

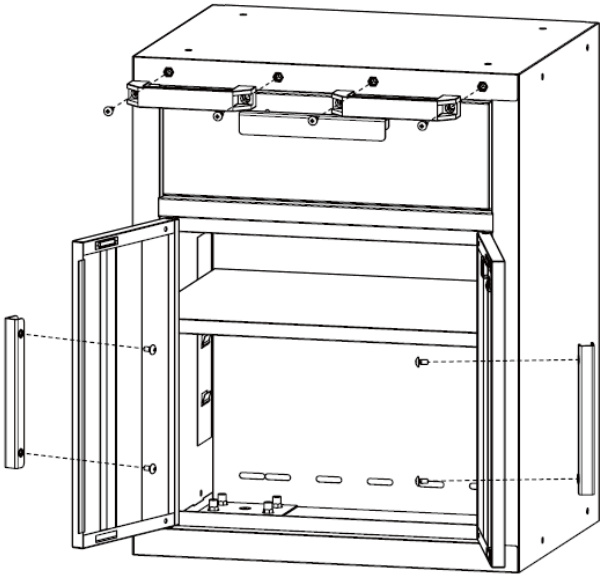

Pyörien asennus
Aseta pyörivä kaappi pehmeälle alustalle. Käytä suojaukseen pakkausmateriaalia. Asenna neljä pyörää jokaiseen kaappiin kuudellatoista M8x20 kuusiolaippapultilla. Huomautus: Jarrullisten pyörien tulee olla kaapin etupuolella.

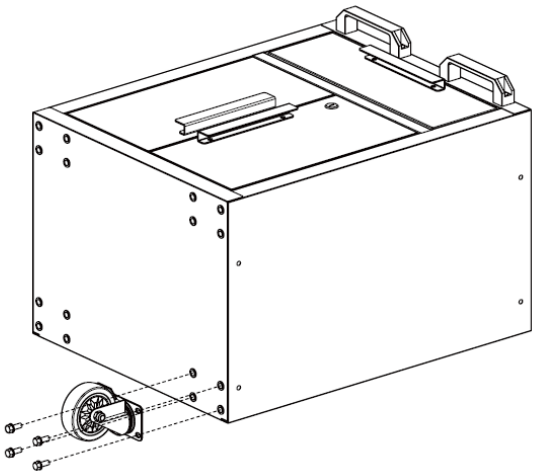

Jalkojen asennus

Aseta kaappi varovasti selälleen ja kiinnitä sitten säädettävät tasausjalat kaappiin kuudellatoista M6x12 litteäpäisellä pultilla Philips-ruuvimeisselillä.

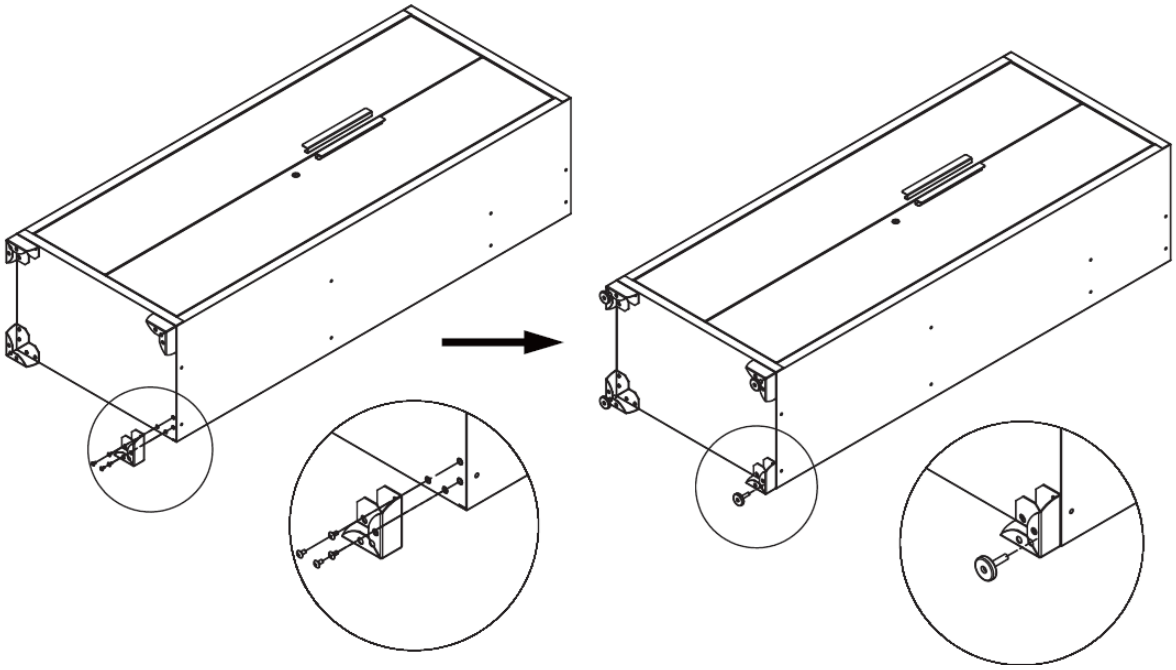

Hyllyjen asennus

Tarkista sijainnin tarve, aseta hylly varovasti koloon. Varmista, että hylly on vakaa. HUOMAA: Keskihylly on asennettava tasolle kaapin oven lukon kanssa, jotta lukko toimii.

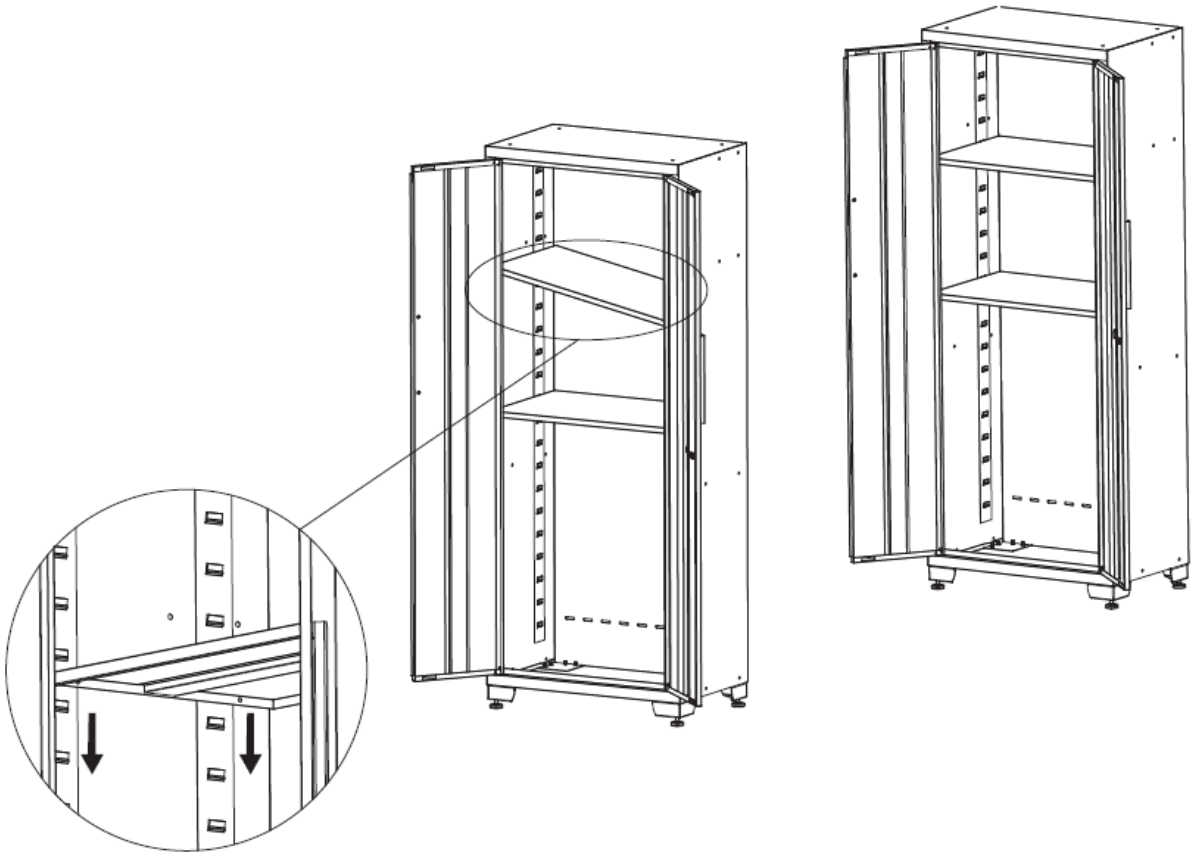

Työpöydän asennus

1. Aseta työtaso pehmeälle alustalle, kohdista jalkojen reiät työtason reikiin. Käytä neljää M8x16 pulttia niiden yhdistämiseen.
2. Käytä neljää M8x65 kuusiopulttia ja neljää M8-mutteria tuen kiinnittämiseen jalkoihin.
3. Kiristä kaikki pultit ja mutterit.
4. Viimeistele tämä vaihe nousemalla työpöytä.

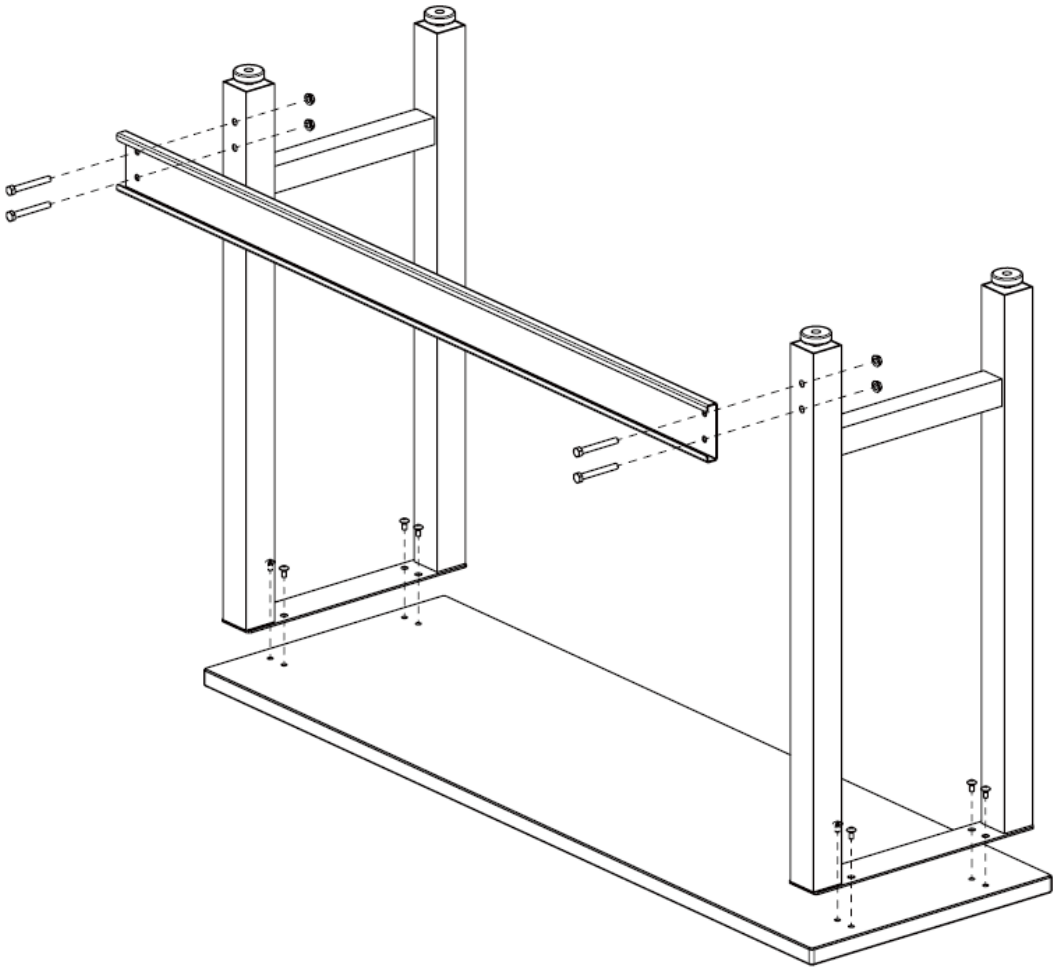

Perustaa

1. Suunnittele kaapien sijainti, aseta työpöytä.

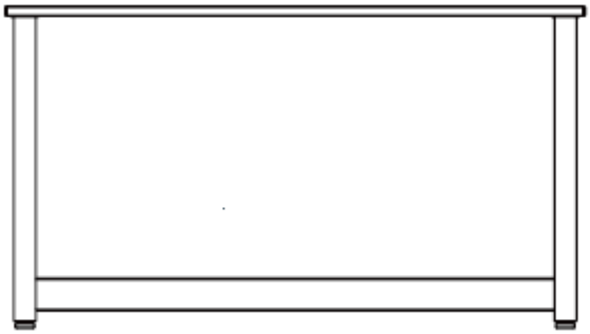

2. Kohdista laudat ja ruuvaa ne seinään.

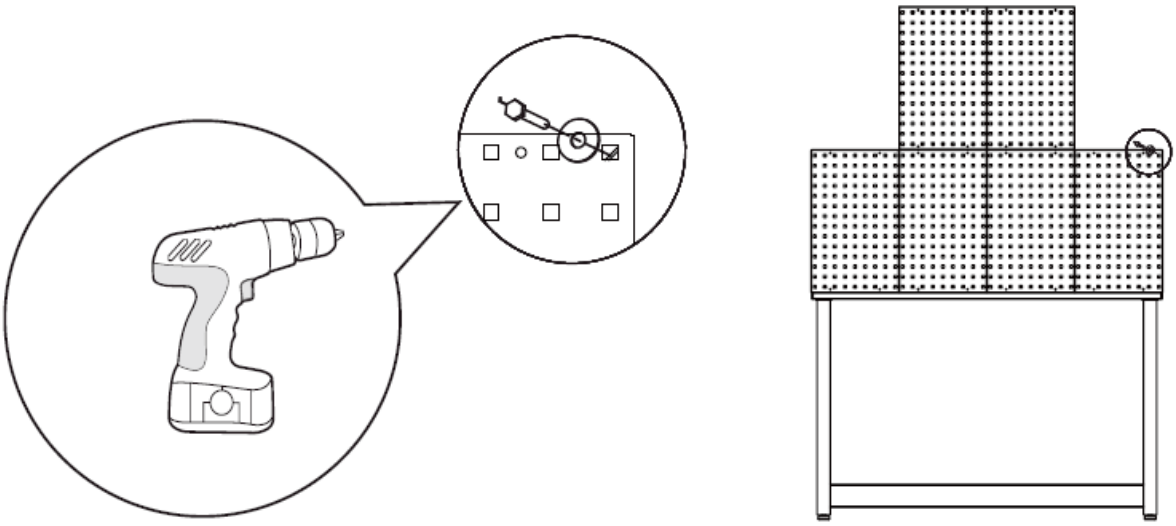

3. Yhdistä kaksi seinäkaappia hyllyihin.

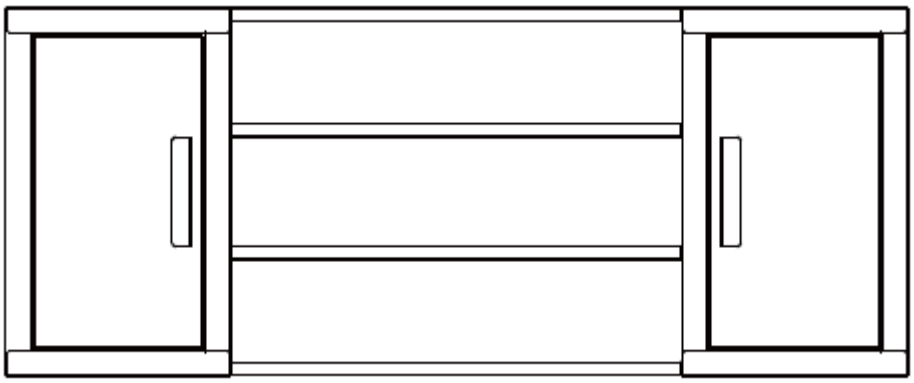

4. Avaa seinäkaapin ovi, liitä seinäkaappikokoonpano seinään. Tätä vaihetta varten suositellaan kahta tai useampaa henkilöä.

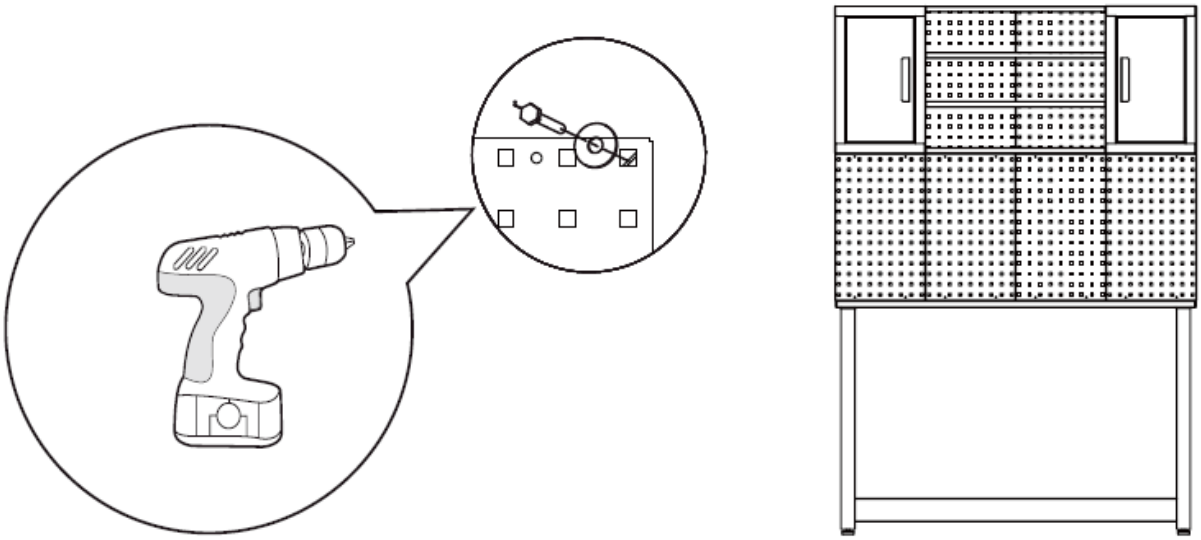

5. Rullaa työkalukaappi työpöydän alle.

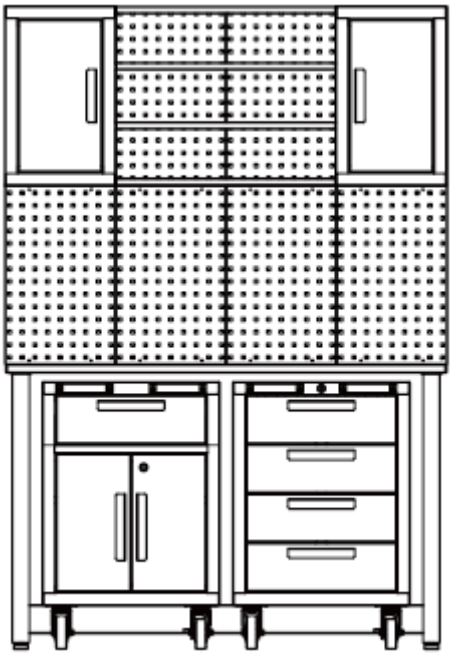

6. Nojaa kaappi pöytää vasten. Avaa kaapin ovi ja kiinnitä kaappi tukevasti seinään, jotta se ei pääse kaatumaan.

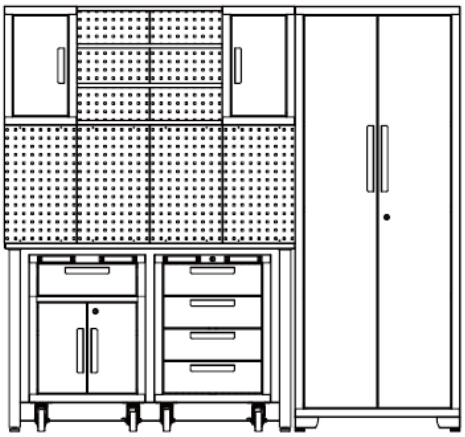

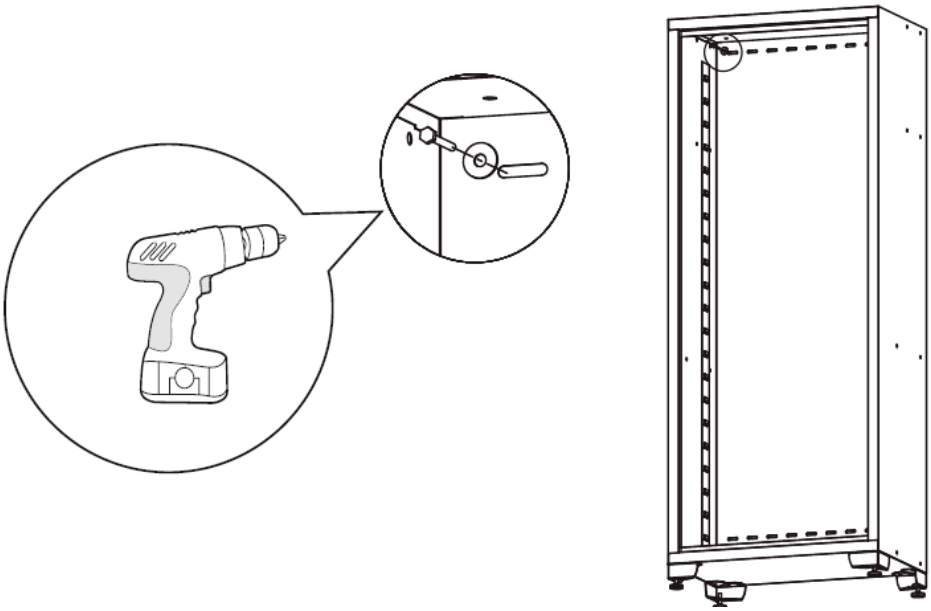

Autotallin kaappisarjan asennus on valmis.

Laatikon irrotus
Laita laatikko ulos niin, että se on melkein kokonaan ulos vedetty. Työnnä ylös toisella puolella olevaa mustaa vapautusvipua ja vedä samalla alas toisella puolella olevaa mustaa vapautusvipua. Samalla kun pidät vipuja alla olevan kuvan mukaisesti, vedä laatikkoa ulospäin, kunnes se vapautuu laatikon liukukappaleesta.

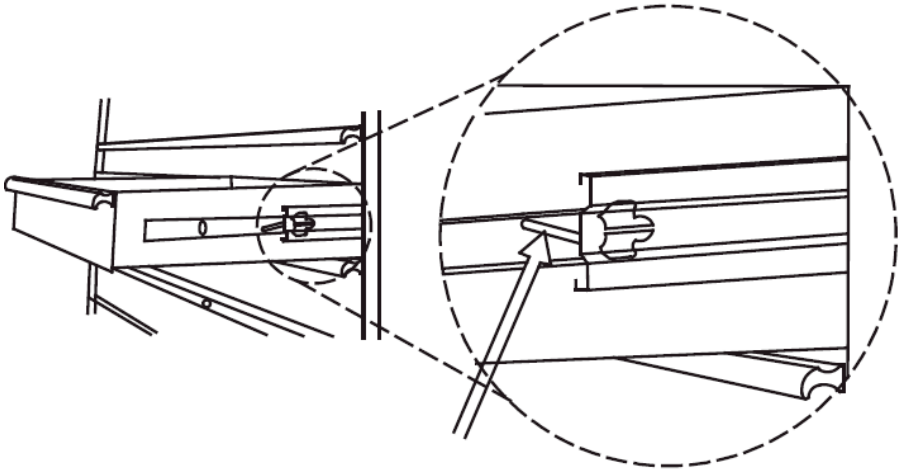

Työnnä toinen puoli ylöspäin

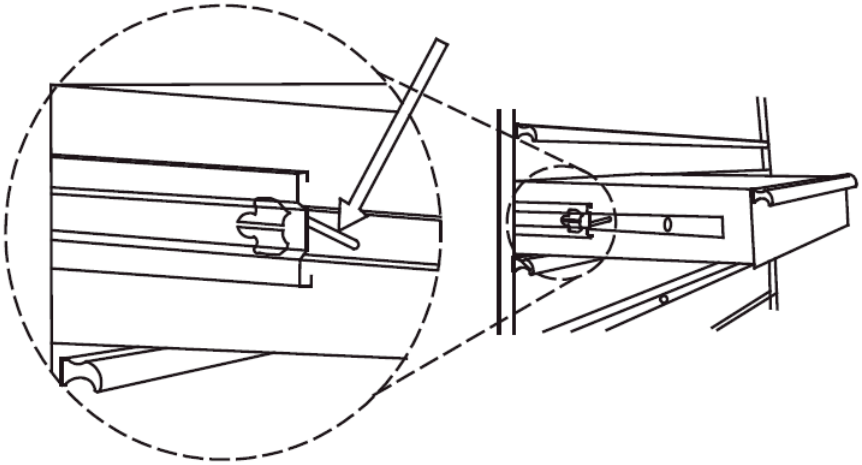

Paina toinen puoli alas

3.2. Puhdistaminen ja huolto

a) Käytä laitteen pintojen puhdistamiseen vain syövyttämättömiä puhdistusaineita.
b) Laitteen puhdistuksen jälkeen kaikki osat on kuivattava kokonaan ennen seuraavaa käyttökertaa.
c) Laite on säilytettävä kuivassa ja viileässä paikassa suojassa kosteudelta ja suoralta auringonvalolta.
d) Älä suihkuta laitetta vesisuihkulla tai upota sitä veteen.
e) Laite on tarkastettava säännöllisesti sen teknisen tehokkuuden ja mahdollisten vaurioiden havaitsemiseksi.
f) Käytä puhdistamiseen pehmeää ja kosteaa puhdistusliinaa.
g) Älä käytä puhdistukseen teräviä ja/tai metallisia esineitä (esim. teräsharjaa tai metallista lastaa), sillä ne voivat vahingoittaa laitteen pintamateriaalia.
h) Älä puhdista laitetta happamilla aineilla, lääkinnällisiin tarkoituksiin tarkoitetuilla aineilla, ohennusaineilla, polttoaineilla, öljyillä tai muilla kemiallisilla aineilla, sillä ne voivat vahingoittaa laitetta.
i) Voitele luistit kahdesti vuodessa laadukkaalla voiteluaineella. Tämä on erityisen tarpeen, kun lämpötila laskee, mikä voi aiheuttaa laakerien jäykkyyttä.

Deze gebruikershandleiding is voor uw gemak vertaald met behulp van automatische vertaling. Er is redelijk wat inspanning geleverd voor het zo nauwkeurig verstrekken van een accurate vertaling; alleen is geen enkele geautomatiseerde vertaling perfect en het is ook niet de bedoeling dat zij menselijke vertalers gaan vervangen. De officiële gebruikershandleiding is de Engelse versie. Discrepanties of verschillen in de vertaling zijn niet bindend en hebben geen rechtsgevolgen voor naleving of handhaving. Bij vragen over de juistheid van de informatie in de gebruikershandleiding wordt verwezen naar de Engelse versie van die inhoud, die de officiële versie is.

Technische gegevens

Beschrijving parameter	Waarde parameter	
Productnaam	Werkplaatskast	
Model	MSW-GTC-100L	MSW-GTC-200G
Laadvermogen - capaciteit max. [kg]	200	
Max. draagvermogen per plank [kg]	50	
Afmetingen [breedte x diepte x hoogte; mm]	1960 x 1900 x 490	470 x 1900 x 2070
Gewicht [kg]	118,3	129,4

1. Algemene beschrijving

De gebruikershandleiding is bedoeld als hulpmiddel bij een veilig en probleemloos gebruik van het apparaat. Het product is ontworpen en vervaardigd volgens strikte technische richtlijnen, met gebruikmaking van de modernste technologieën en componenten. Bovendien wordt het geproduceerd volgens de strengste kwaliteitsnormen.

GEBRUIK HET APPARAAT ALLEEN ALS U DEZE GEBRUIKERSHANDLEIDING GRONDIG HEBT GELEZEN EN BEGREPEN.

Om de levensduur van het apparaat te verlengen en een probleemloze werking te garanderen, dient u het te gebruiken in overeenstemming met deze gebruikershandleiding en regelmatig onderhoudswerkzaamheden uit te voeren. De technische gegevens en specificaties in deze handleiding zijn actueel. De fabrikant behoudt zich het recht om wijzigingen aan te brengen in verband met kwaliteitsverbetering. Het toestel is ontworpen om de risico's van geluidsemissie tot een minimum te beperken, rekening houdend met de technologische vooruitgang en de mogelijkheden tot geluidsreductie.

Legenda

Lees de instructies voor gebruik.

WAARSCHUWING ! of **VOORZICHTIG!** of **HERINNERING!** Van toepassing op de gegeven situatie. (algemeen waarschuwingssignaal)

ATTENTIE! Pas op voor handverplettering!

Alleen binnenshuis gebruiken.

LET OP! De tekeningen in deze handleiding dienen uitsluitend ter illustratie en kunnen in sommige details afwijken van het werkelijke product.

2. Gebruiksveiligheid

ATTENTIE! Lees alle veiligheidswaarschuwingen en alle instructies nauwkeurig. Het niet opvolgen van de waarschuwingen en instructies kan leiden tot ernstig letsel of zelfs de dood.

De termen "apparaat" of "product" worden in de waarschuwingen en instructies gebruikt om te verwijzen naar:
Werkplaatskast

2.1. Veiligheid op de werkplek

a) Zorg ervoor dat de werkplek schoon en goed verlicht is. Een rommelige of slecht verlichte werkplek kan leiden tot ongelukken. Probeer vooruit te denken, observeer wat er gebeurt en gebruik gezond verstand wanneer u met het apparaat werkt.
b) Als u niet zeker weet of het product correct werkt of als u schade aantreft, neem dan contact op met het servicecentrum van de fabrikant.
c) Alleen het servicecentrum van de fabrikant mag het product repareren. Probeer zelf geen reparaties uit te voeren!
d) Controleer regelmatig de staat van de veiligheidslabels. Indien de etiketten onleesbaar zijn, moeten zij worden vervangen.
e) Bewaar deze handleiding voor toekomstig gebruik. Als dit apparaat aan een derde wordt doorgegeven, moet de handleiding worden meegegeven.
f) Bewaar verpakkingselementen en kleine montagedelen op een plaats die niet toegankelijk is voor kinderen.
g) Indien dit apparaat samen met andere apparatuur wordt gebruikt, moeten ook de overige gebruiksaanwijzingen worden opgevolgd.

Herinner! Bescherm kinderen en andere omstanders bij het gebruik van het apparaat.

2.2. Persoonlijke veiligheid

a) Het toestel is niet ontworpen om te worden bediend door personen (inclusief kinderen) met beperkte mentale en sensorische functies of personen zonder relevante ervaring en/of kennis, tenzij zij onder toezicht staan van een persoon die verantwoordelijk is voor hun veiligheid of zij instructies hebben ontvangen over de bediening van het toestel.
b) Gebruik bij het werken met het apparaat uw gezond verstand en blijf alert. Tijdelijk concentratieverlies tijdens het gebruik van het apparaat kan leiden tot ernstig letsel.
c) Het apparaat is geen speelgoed. Kinderen moeten onder toezicht staan om ervoor te zorgen dat ze niet met het apparaat spelen.

2.3. Veilig gebruik van het apparaat

a) Overbelast het apparaat niet. Gebruik het juiste gereedschap voor de gegeven taak. Een juist gekozen apparaat zal de taak waarvoor het is ontworpen beter en veiliger uitvoeren.
b) Houd het apparaat in perfecte technische staat. Controleer voor elk gebruik op algemene schade, controleer vooral bewegende onderdelen op gebarsten onderdelen of elementen, en op andere omstandigheden die de veilige werking van het apparaat kunnen beïnvloeden. Indien schade wordt geconstateerd, dient het apparaat voor gebruik ter reparatie te worden aangeboden.
c) Om de operationele integriteit van het apparaat te waarborgen, mogen in de fabriek gemonteerde afschermingen niet worden verwijderd en mogen geen schroeven worden losgedraaid.
d) Bij het vervoer en de behandeling van het apparaat tussen het magazijn en de bestemming moeten de gezondheids- en veiligheidsbeginselen voor handmatige transporten in acht worden genomen die gelden in het land waar het apparaat zal worden gebruikt.
e) Maak het apparaat regelmatig schoon om te voorkomen dat hardnekkig vuil zich ophoopt.
f) Het is verboden aan de structuur van het apparaat te zitten om de parameters of de constructie ervan te wijzigen.
g) Overbelast het apparaat niet.

ATTENTIE! Ondanks het veilige ontwerp van het apparaat en de beschermende functies ervan, en ondanks het gebruik van extra elementen ter bescherming van de bediener, bestaat er toch een klein risico op een ongeval of letsel bij het gebruik van het apparaat. Blijf alert en gebruik uw gezond verstand wanneer u het apparaat gebruikt.

3. Gebruik richtlijnen

Het product is ontworpen om apparatuur, werkplaatsgereedschap op te bergen en de werkplek te organiseren.
Het product is uitsluitend bedoeld voor thuisgebruik.
De gebruiker is aansprakelijk voor alle schade die voortvloeit uit onbedoeld gebruik van het apparaat.

3.1. Assemblage van het apparaat

3.1.1. MSW-GTC-100L

Hardware inbegrepen:

Nee.	BESCHRIJVING	WANDKAST x2	LOCKER x1	KAST MET 1 LADE x1	R. KAST MET 4 LADES x1	PEGBOARD x 6	BEUGEL x1
1	M6 zeskantflensmoer	8	4	4	0	0	2
2	Platte sluitring	4	4	2	0	4	0
3	Sleutel	0	2	2	2	0	0
4	M5 x 50 zeskant tapbout	4	4	2	0	4	0
5	M6 x 12 bout met platte kop	8	16	20	0	0	4
6	M5 x 12 bout met platte kop (op de deur)	2	4	6	8	0	0
7	Verstelbare stelvoeten	0	4	4	0	0	0
8	Plank	0	3	1	0	0	0
9	Zwenkwielen	0	0	0	4	0	0
10	M8 x 20 zeskantflensbout	0	0	0	16	0	0
11	Handvat	1	2	3	4	0	0

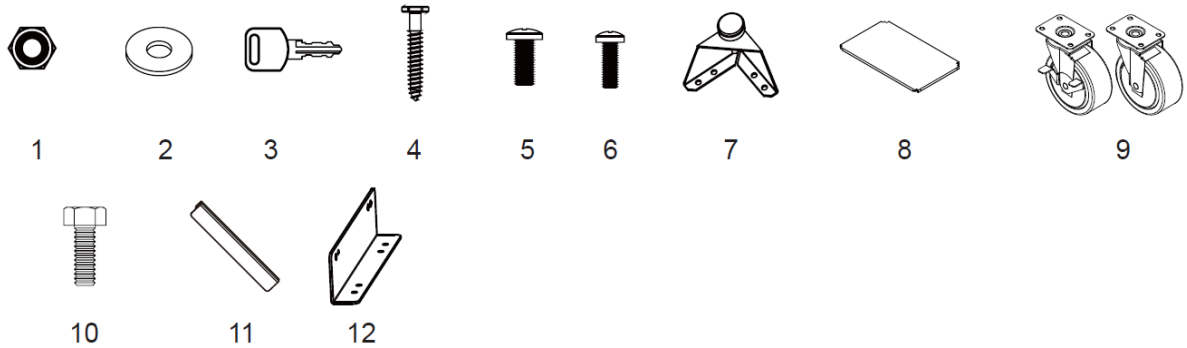

Handige hulpmiddelen:

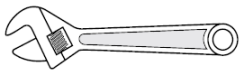
1

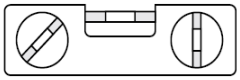
2

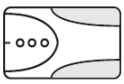
3

4

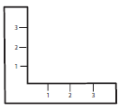
5

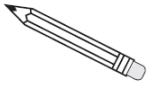
6

7

8

9

1	Verstelbare sleutel	**4**	Meetlint	**7**	6 mm kruiskopschroevendraaier
2	Magnetische nivelleerder	**5**	Setvierkant	**8**	5 mm gleufschroevendraaier
3	Studzoeker	**6**	Potlood	**9**	Draadloze boormachine

Kluisje x 1	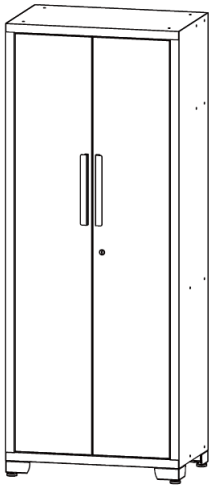
Wandkast x 2	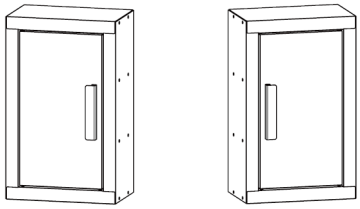
Plank om de bovenkasten te verbinden x 4	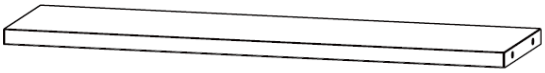
Kast met 1 lade x1	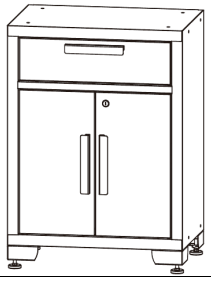

Gereedschapswagen met 4 laden x1	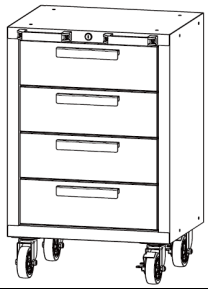
werkbank x1	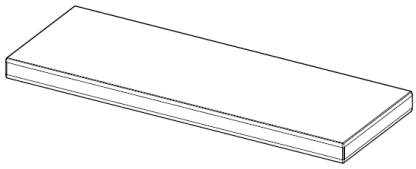
Ophangbord x6	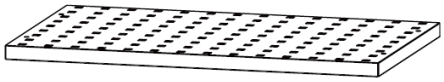

Handgrepen montage
Draai de bouten aan de voorkant van de lades of de deuren los met een kruiskopschroevendraaier om de hendel aan de achterkant ervan te verwijderen, en bevestig vervolgens de hendel aan de voorkant van de deur of de lade met behulp van twee M5x12 bouten met platte kop. Herhaal dit voor alle deuren en laden.

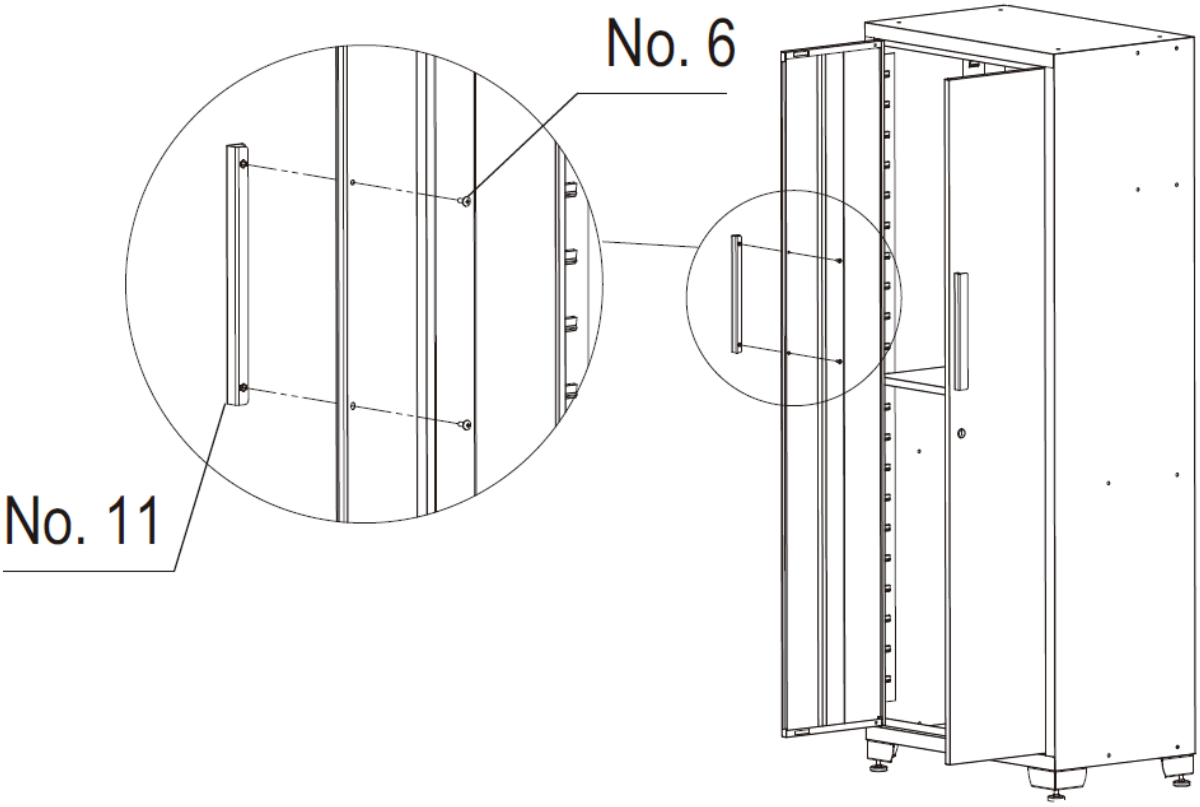

Wielen montage
1. Sluit alle laden van de rolwagen veilig af.
2. Leg de rolwagen ondersteboven. Gebruik het verpakkingsmateriaal ter bescherming.

3. Monteer de twee zwenkwielen met rem aan de voorzijde van de rolkast met behulp van vier M8x20 mm bouten per zwenkwiel.
4. Monteer de twee gewone zwenkwielen aan de andere kant van de rolkast met behulp van vier M8x20 mm bouten per zwenkwiel.
5. Draai alle bouten vast met een sleutel.
6. Zet de rolwagen weer rechtop.

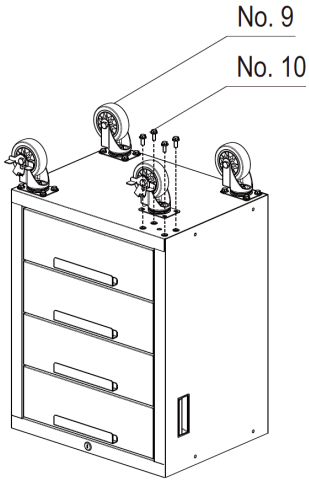

Voeten montage
Plaats het kluisje voorzichtig op zijn achterkant en bevestig vervolgens de verstelbare stelvoeten aan het kluisje met behulp van zestien M6x12 bouten met platte kop en een kruiskopschroevendraaier.

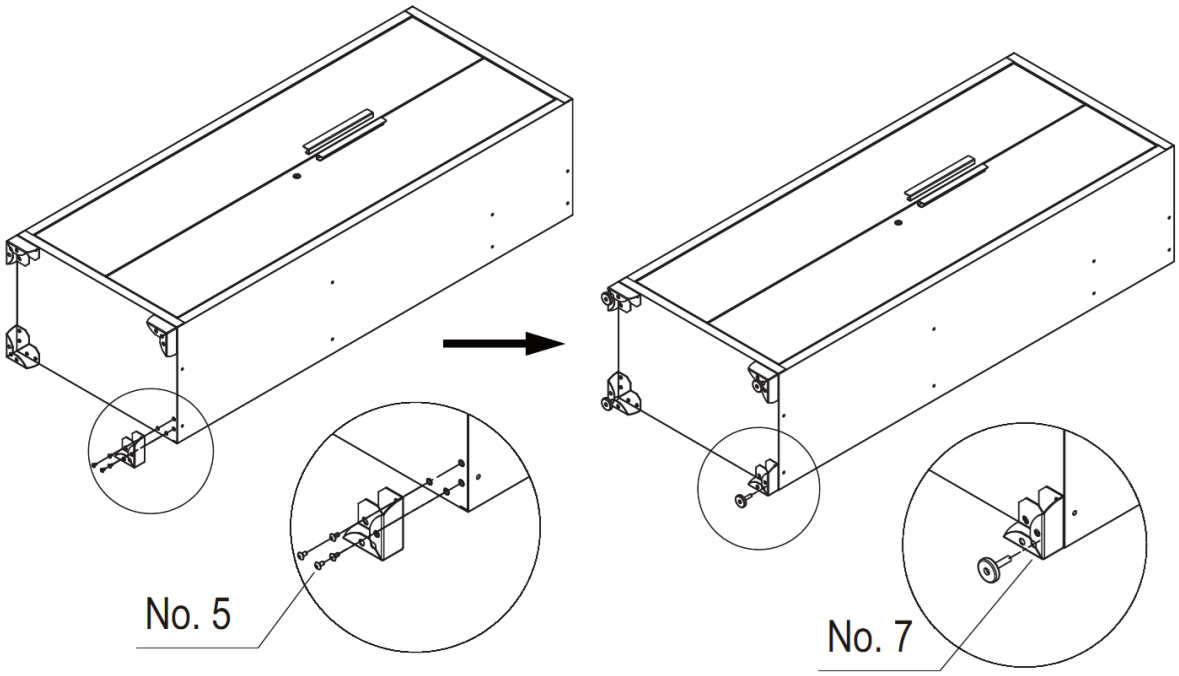

Planken montage
Controleer de benodigde locatie en plaats de plank voorzichtig in de sleuf. Zorg ervoor dat de plank stabiel is.
OPMERKING: Om het slot te laten werken, moet er een middenplank op gelijke hoogte met het slot op de kastdeur worden geïnstalleerd.

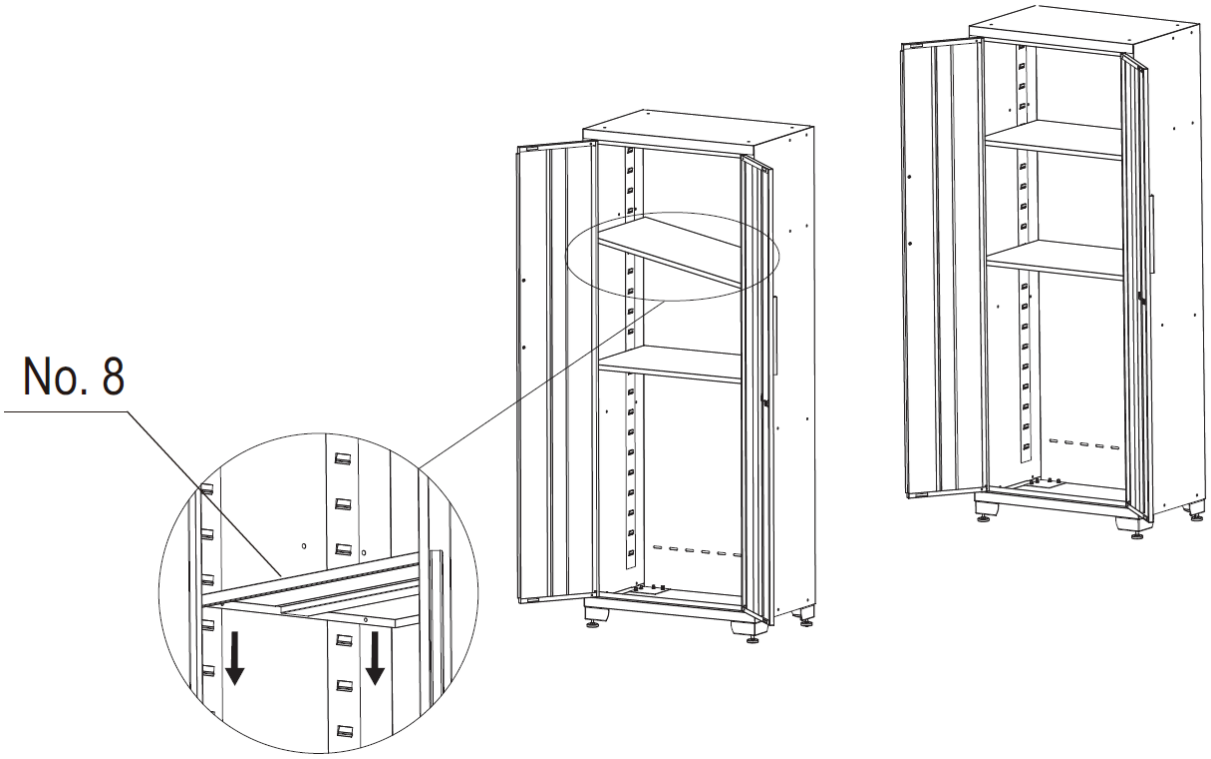
No. 8

Het werkblad installeren
Open de deuren of verwijder de lades, zodat je zeker weet dat je voldoende ruimte hebt om het werkblad te plaatsen.

Plaats het houten werkblad voorzichtig op de kasten en bevestig het met een schroevendraaier of accuboormachine en vier schroeven in het onderdelenpakket van elke onderkast. Indien er aan één zijde geen onderkast aanwezig is, bevestig dan het werkblad met een beugel aan de zijkant van de kast met vier schroeven en twee moeren.

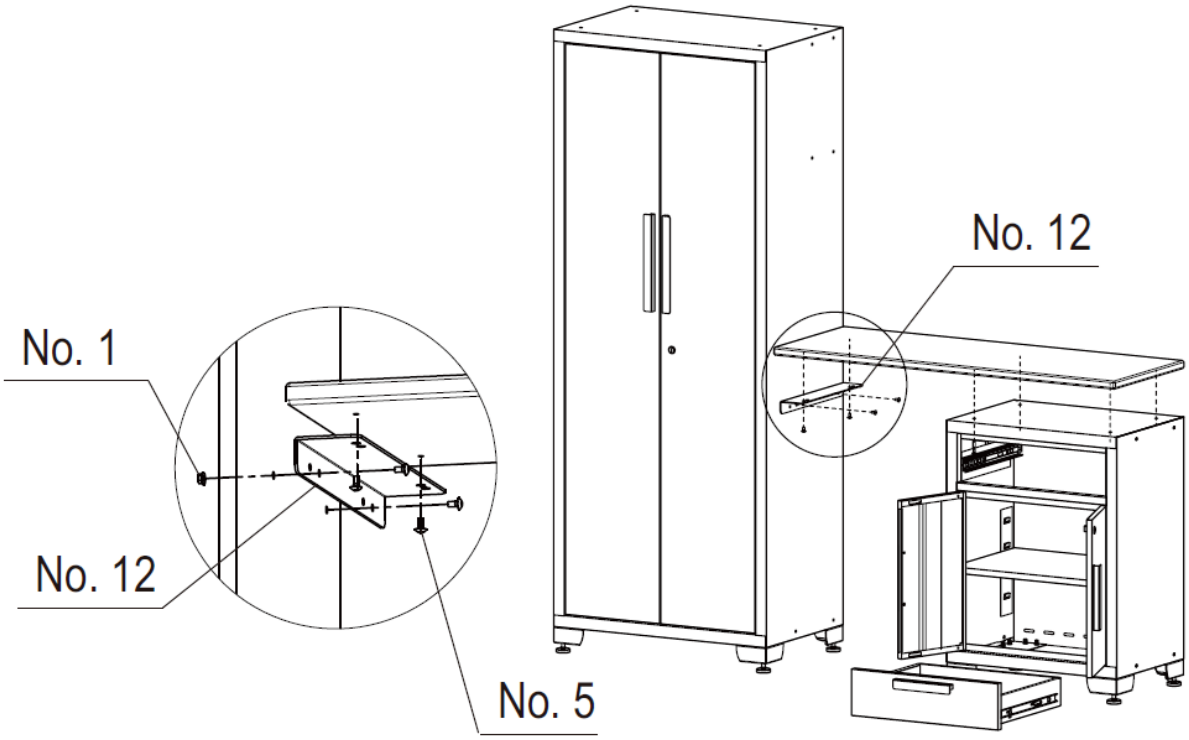

Opgericht
1. Plan de positie van de kasten, plaats het kluisje en de kast met 1 lade.

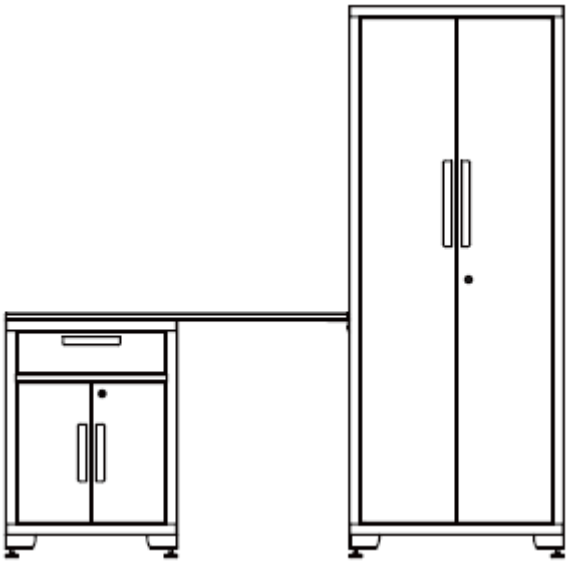

2. Lijn de pegboard uit en schroef ze op de muur.

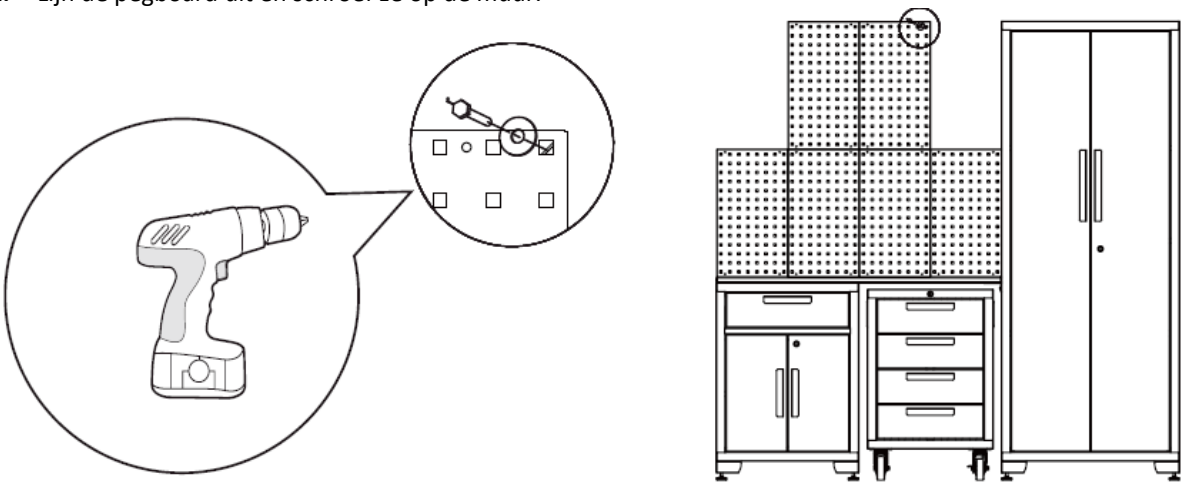

3. Verbind de twee wandkasten met de planken.

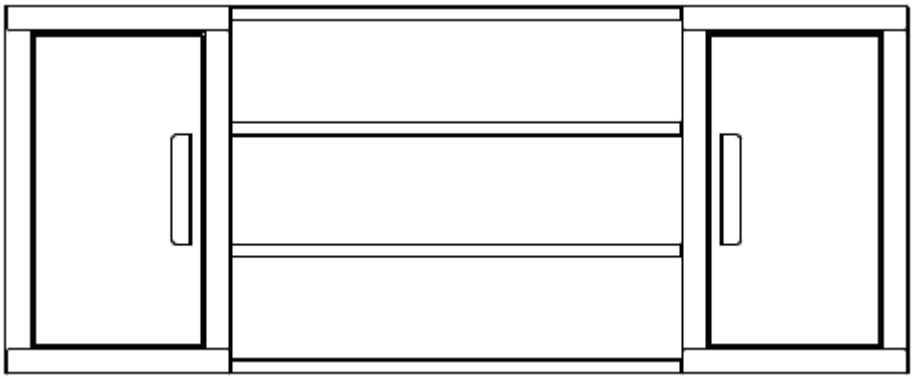

4. Open de deur van de bovenkast, sluit het bovenkastsamenstel aan op de muur. Voor deze stap worden twee of meer personen aanbevolen.

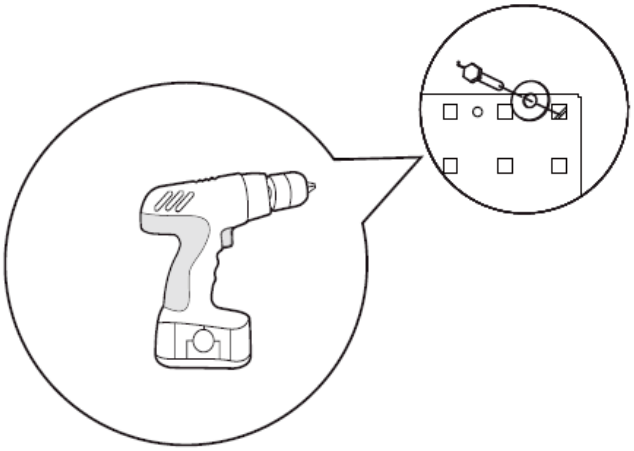

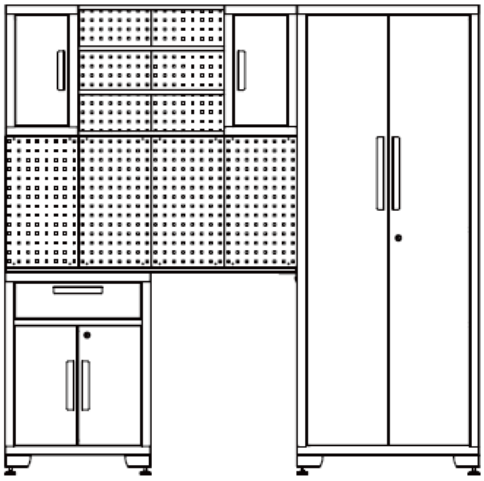

5. Rol de gereedschapskast onder de werkbank. Open de deur van het kluisje en bevestig het kluisje stevig aan de muur om te voorkomen dat het omvalt.

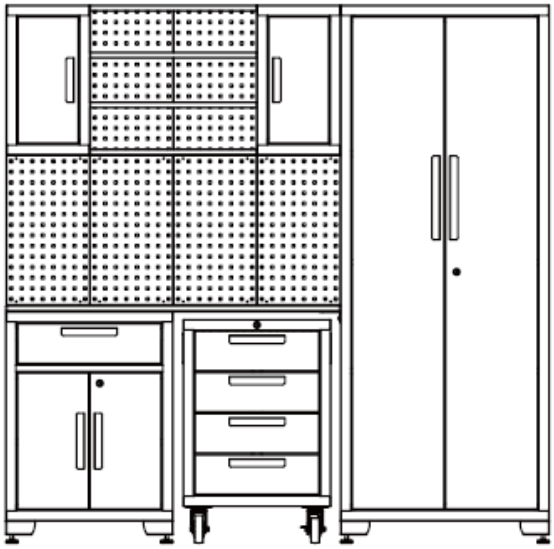

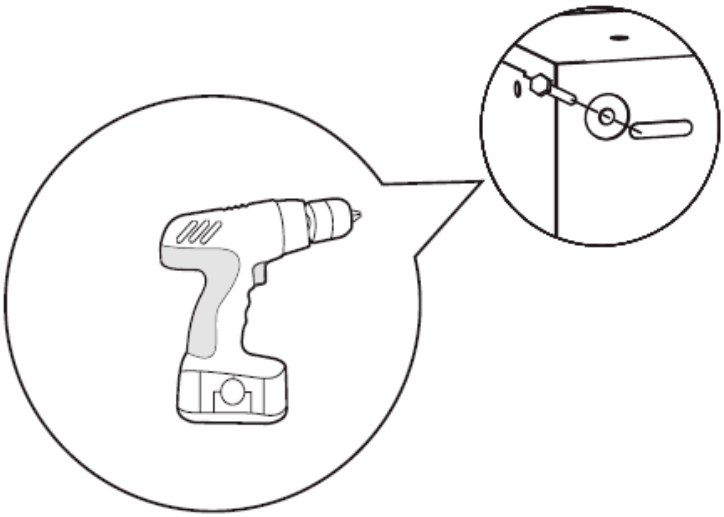

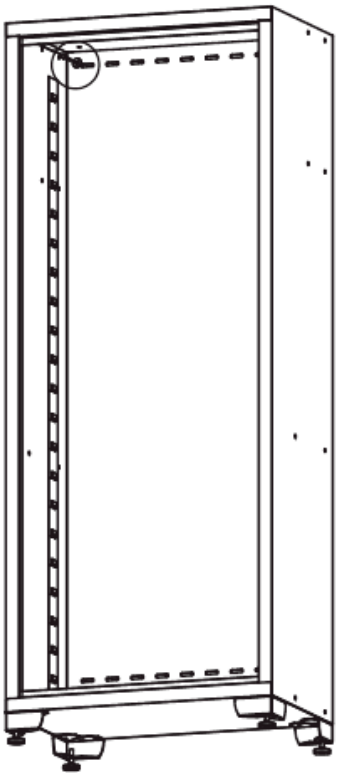

Draai alle bouten vast. De installatie van de garagekastenset is voltooid.

Lade verwijderen

Zet de lade zo uit dat deze bijna volledig is uitgeschoven. Duw de zwarte ontgrendelingshendel aan de ene kant omhoog, terwijl u de zwarte ontgrendelingshendel aan de andere kant naar beneden trekt. Terwijl u de hendels in de posities houdt zoals hieronder afgebeeld, trekt u de lade naar buiten totdat deze loskomt van de ladegeleider.

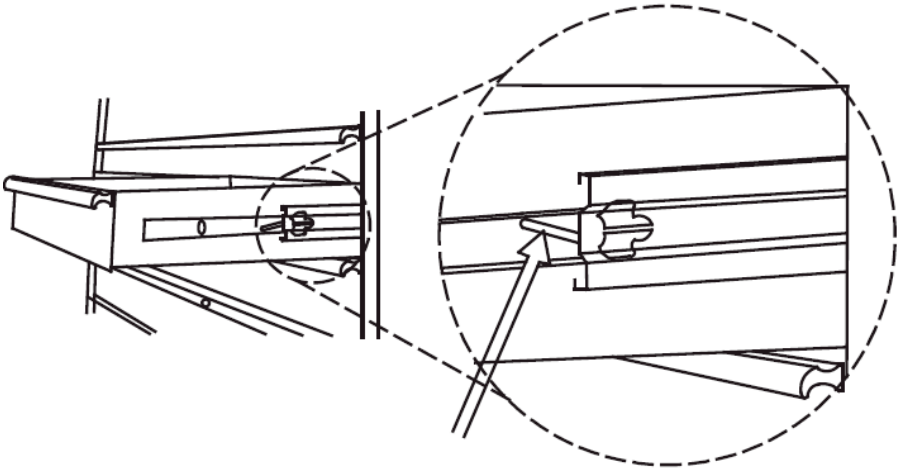

Duw één kant omhoog

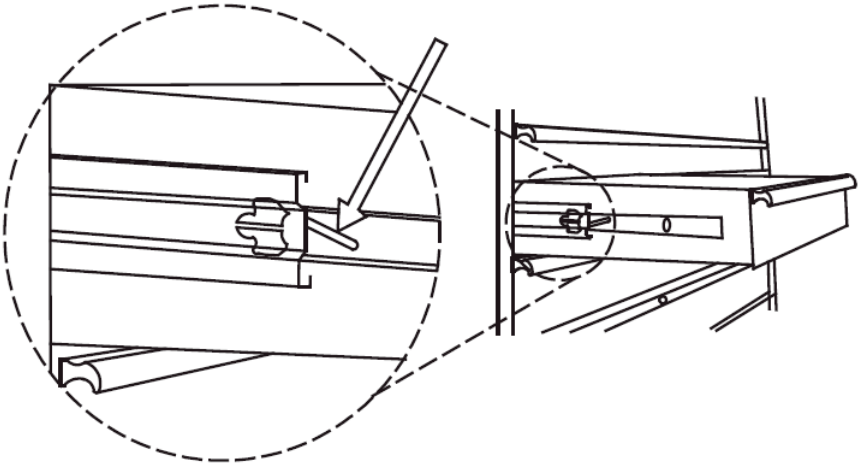

Duw de andere kant naar beneden

3.1.2. MSW-GTC-200G

Hardware inbegrepen

Nee.	BESCHRIJVING	WANDKAST x2	LOCKER x1	1 LADE R. KAST x1	R. KAST MET 4 LADES x1	52IN WERKBANK x1	PEGBOARD x 6
1	M6 zeskantflensmoer	8x2	4	0	0	0	0
2	Platte sluitring	4x2	4	0	0	0	4x6
3	Sleutel	0	2	2	2	0	0
4	M5 x 50 zeskant tapbout	4x2	4	0	0	0	4x6
5	M6x 12 bout met platte kop	8x2	20	0	0	0	0
6	M5 x 12 bout met platte kop (op de deur)	2x2	4	6	8	0	0
7	Verstelbare stelvoeten	0	4	0	0	0	0
8	Plank	0	3	1	0	0	0
9	Zwenkwielen	0	0	4	4	0	0
10	M8 x 20 zeskantflensbout	0	0	16	16	0	0
11	Grijp de hendel	0	0	2	2	0	0
12	M8 x 16 bout met platte kop	0	0	4	4	8	0
13	M8 x 65 zeskantbout	0	0	0	0	4	0
14	M8 zeskantflensmoer	0	0	0	0	4	0

Handige hulpmiddelen

1

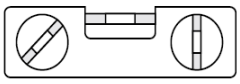
2

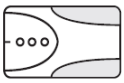
3

4

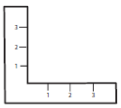
5

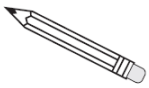
6

7

8

9

1	Verstelbare sleutel	**4**	Meetlint	**7**	6 mm kruiskopschroevendraaier
2	Magnetische nivelleerder	**5**	Vierkant instellen	**8**	5 mm gleufschroevendraaier
3	Studzoeker	**6**	Potlood	**9**	Draadloze boormachine

Kluisje x 1	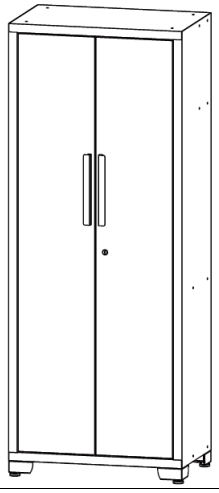
Bovenkast x 2	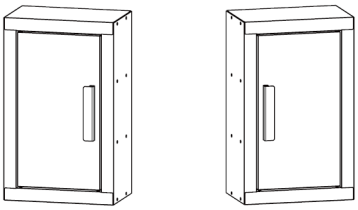
Plank om de bovenkasten te verbinden x 4	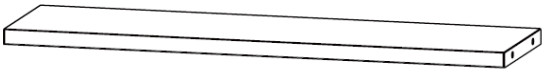
Gereedschapswagen met 1 lade x1	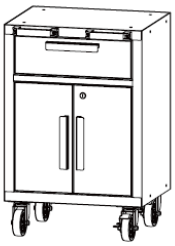
Gereedschapswagen met 4 laden x1	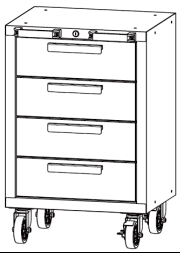
werkbank x1	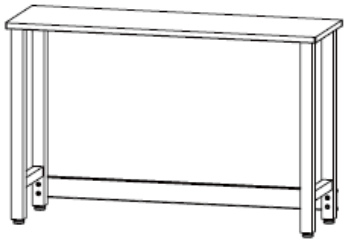
Ophangbord x6	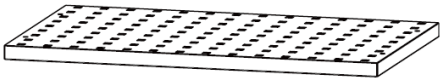

De handgrepen installeren

Draai de bouten aan de voorkant van de lades of de deuren los met een kruiskopschroevendraaier om de hendel aan de achterkant ervan te verwijderen, en bevestig vervolgens de hendel aan de voorkant van de deur of de lade met behulp van twee M5x12 bouten met platte kop. Herhaal dit voor alle deuren en laden. Bevestig de handgreep aan de kast, lijn de gaten uit en bevestig met twee M8x16 bouten met platte kop.

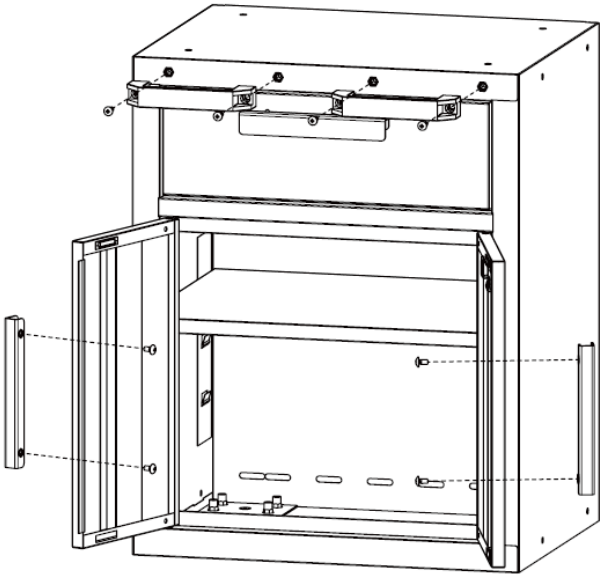

De zwenkwielen installeren

Leg de rolwagen op een zachte ondergrond. Gebruik het verpakkingsmateriaal ter bescherming. Monteer vier zwenkwielen aan elke kast met zestien M8x20 zeskantflensbouten. Opmerking: De zwenkwielen met rem moeten zich aan de voorzijde van de kast bevinden.

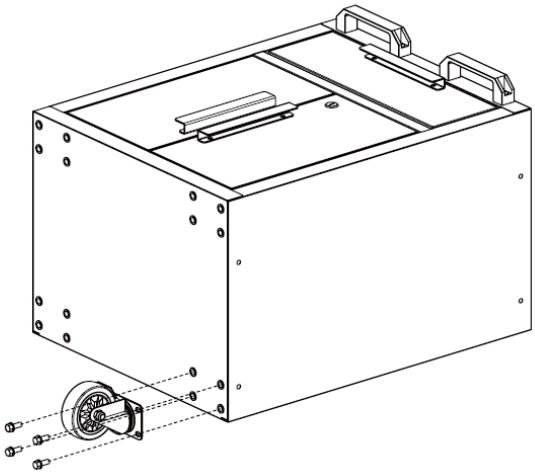

De voeten installeren

Plaats het kluisje voorzichtig op zijn achterkant en bevestig vervolgens de verstelbare stelvoeten aan het kluisje met behulp van zestien M6x12 bouten met platte kop en een kruiskopschroevendraaier.

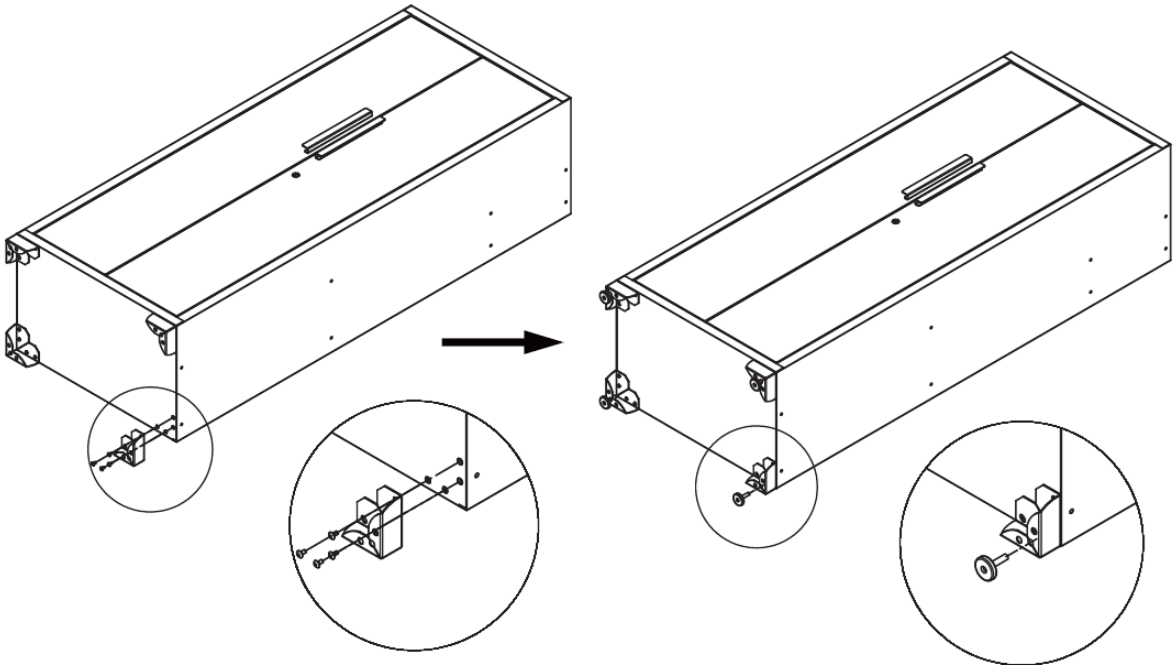

Het installeren van de planken

Controleer de benodigde locatie en plaats de plank voorzichtig in de sleuf. Zorg ervoor dat de plank stabiel is. OPMERKING: Om het slot te laten werken, moet er een middenplank op gelijke hoogte met het slot op de kastdeur worden geïnstalleerd.

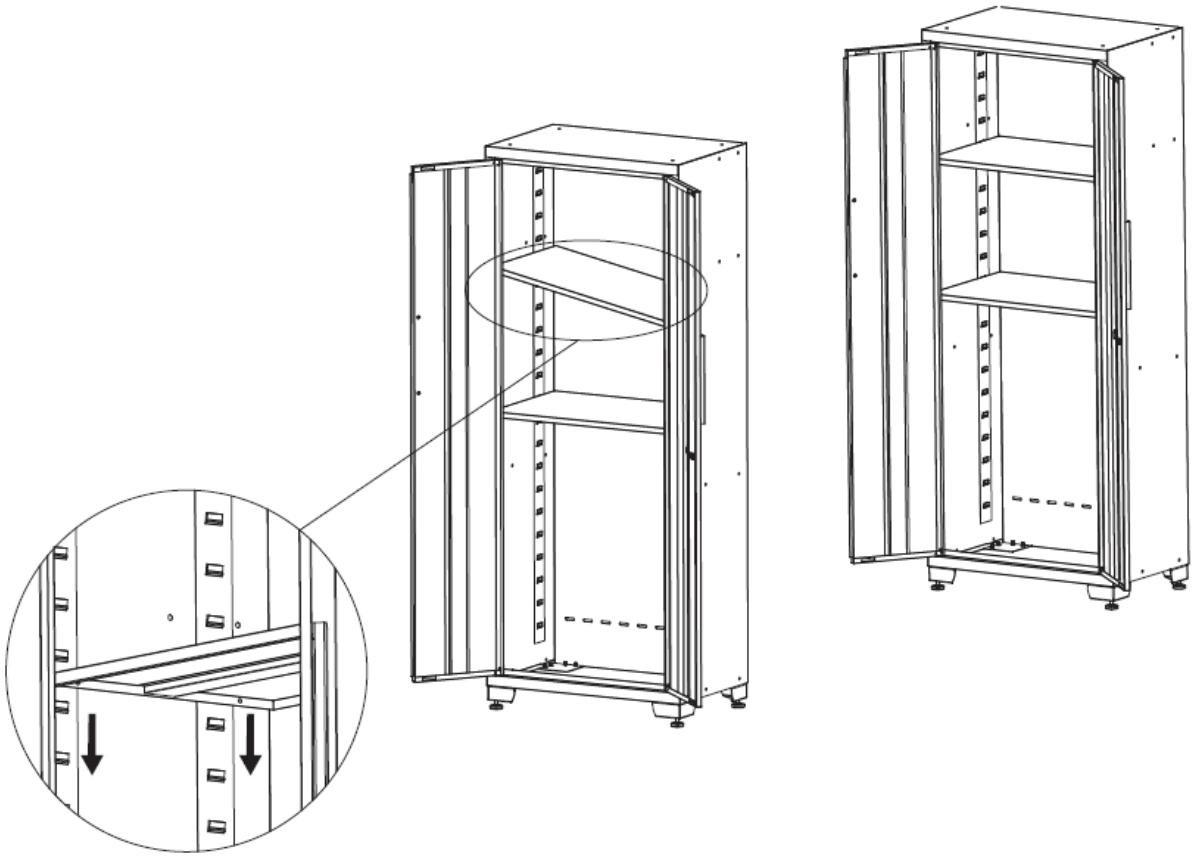

De werkbank installeren

1. Leg het werkblad op een zachte ondergrond, lijn de gaten in de poten uit met die op het werkblad. Gebruik vier M8x16-bouten om ze met elkaar te verbinden.
2. Gebruik vier M8x65 zeskantbouten en vier M8 moeren om de steun aan de poten te bevestigen.
3. Draai alle bouten en moeren vast.
4. Zet de werkbank rechtop om deze stap te voltooien.

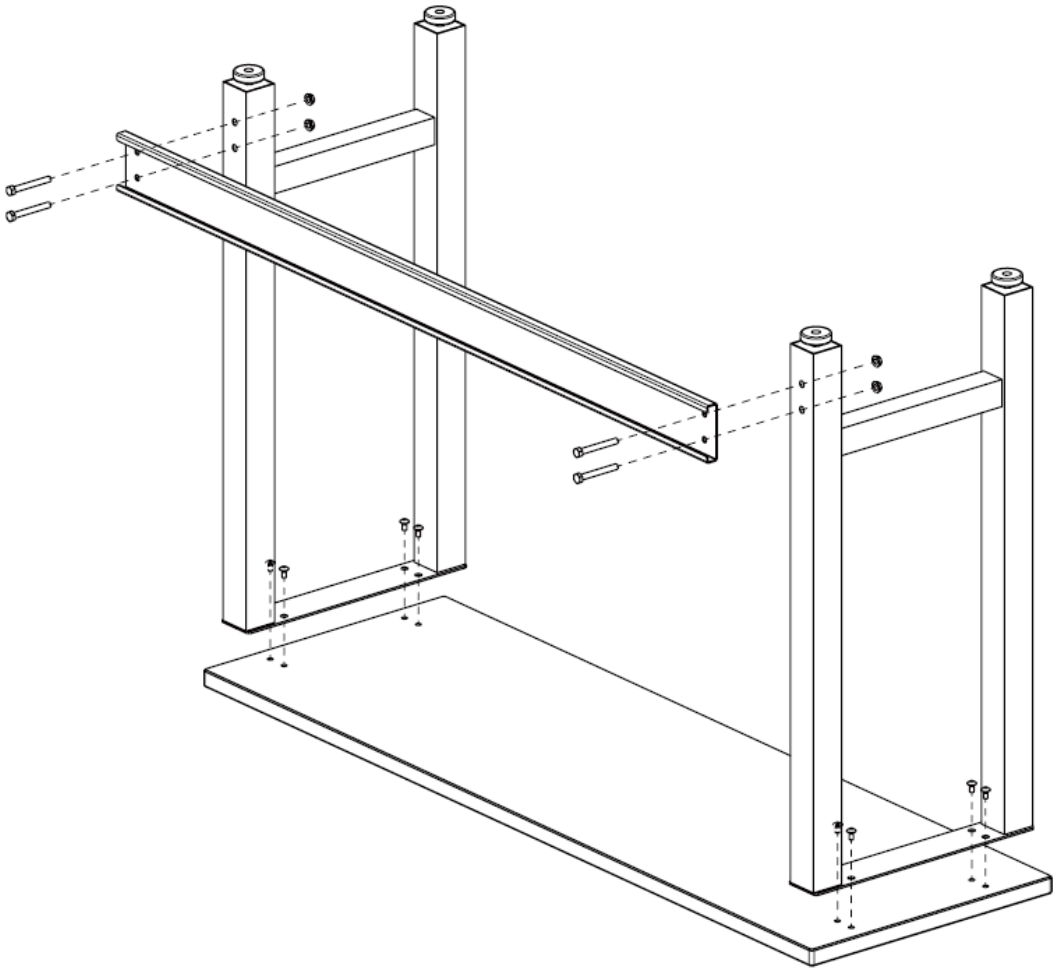

Opgericht

1. Plan de positie van de kasten, positioneer de werkbank.

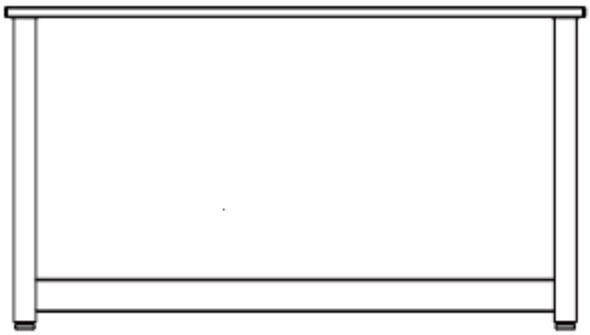

2. Lijn de pegboard uit en schroef ze op de muur.

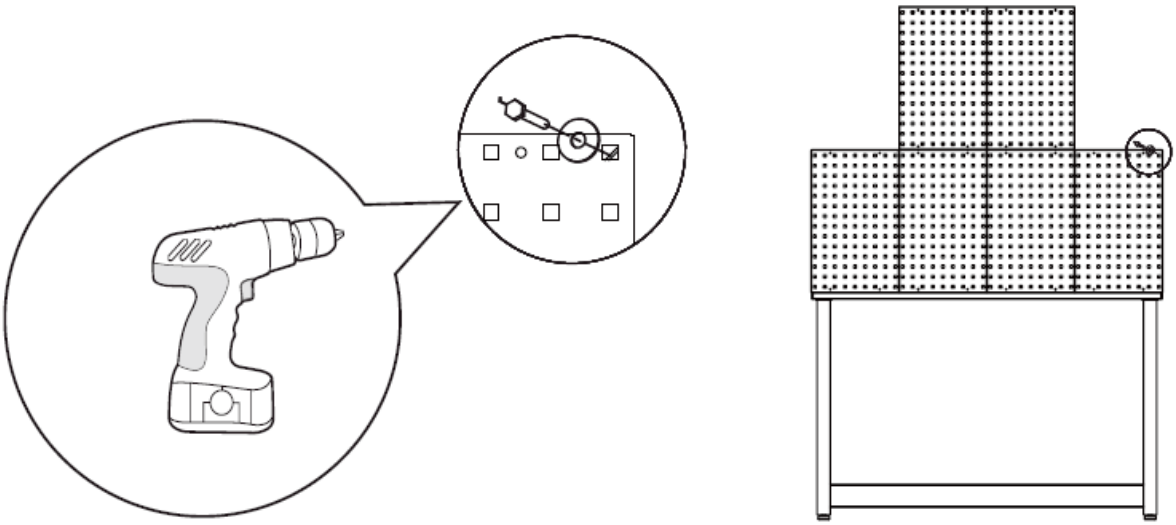

3. Verbind de twee wandkasten met de planken.

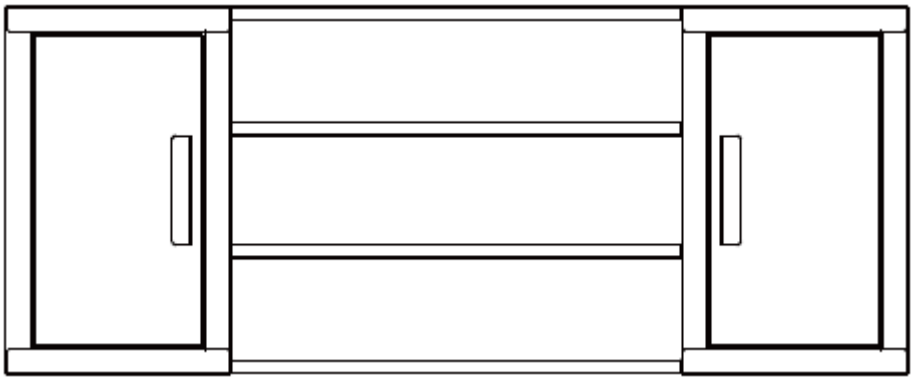

4. Open de deur van de bovenkast, sluit het bovenkastsamenstel aan op de muur. Voor deze stap worden twee of meer personen aanbevolen.

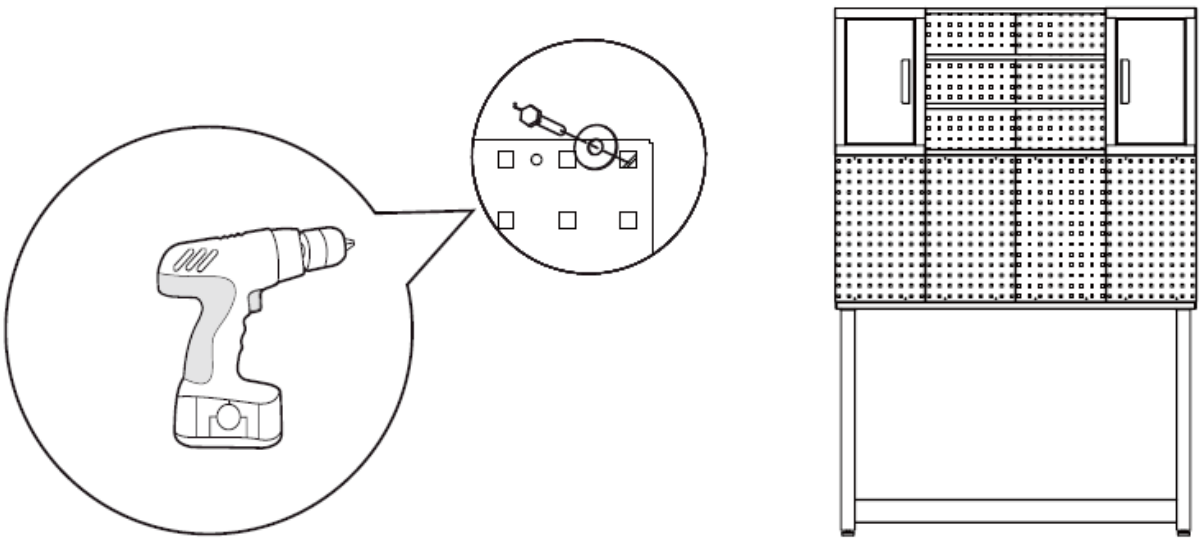

5. Rol de gereedschapskast onder de werkbank.

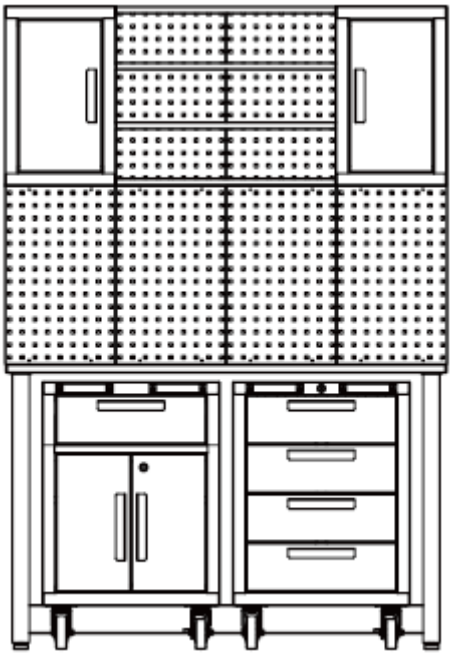

6. Zet de kast tegen de tafel. Open de deur van het kluisje en bevestig het kluisje stevig aan de muur om te voorkomen dat het omvalt.

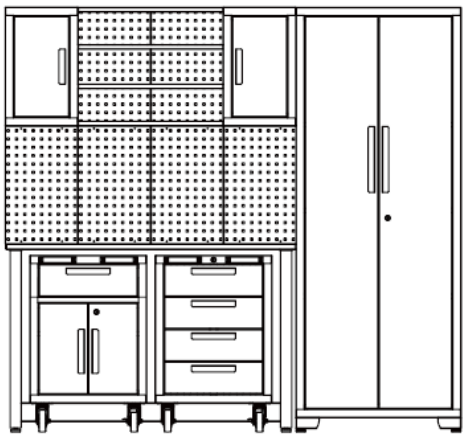

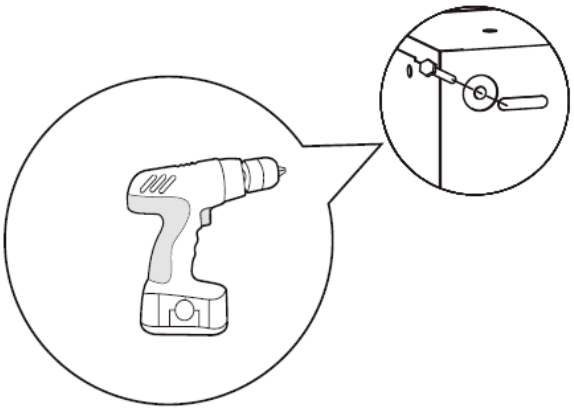

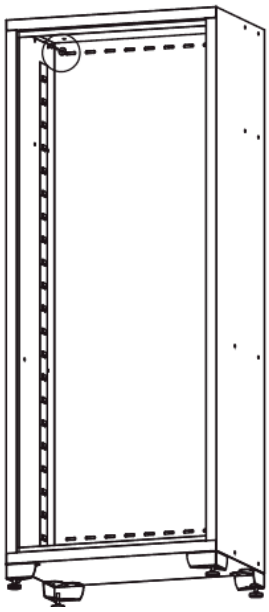

De installatie van de garagekastenset is voltooid.

Lade verwijderen

Zet de lade zo uit dat deze bijna volledig is uitgeschoven. Duw de zwarte ontgrendelingshendel aan de ene kant omhoog, terwijl u de zwarte ontgrendelingshendel aan de andere kant naar beneden trekt. Terwijl u de hendels in de posities houdt zoals hieronder afgebeeld, trekt u de lade naar buiten totdat deze loskomt van de ladegeleider.

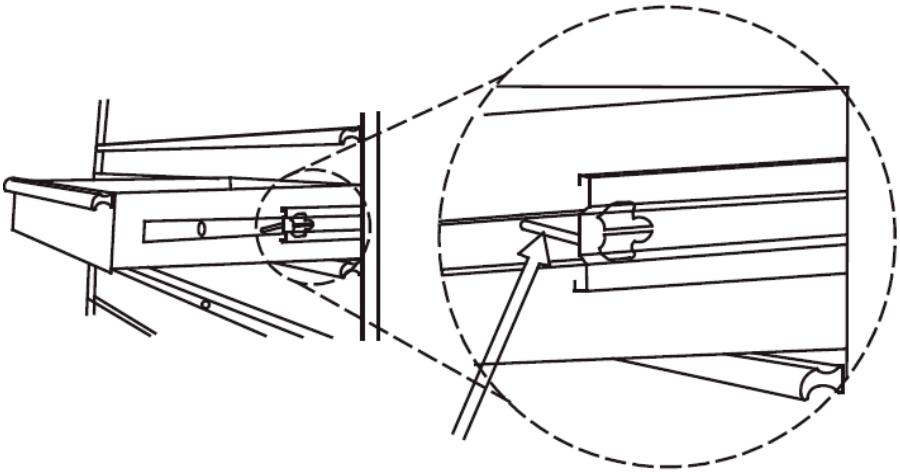

Duw één kant omhoog

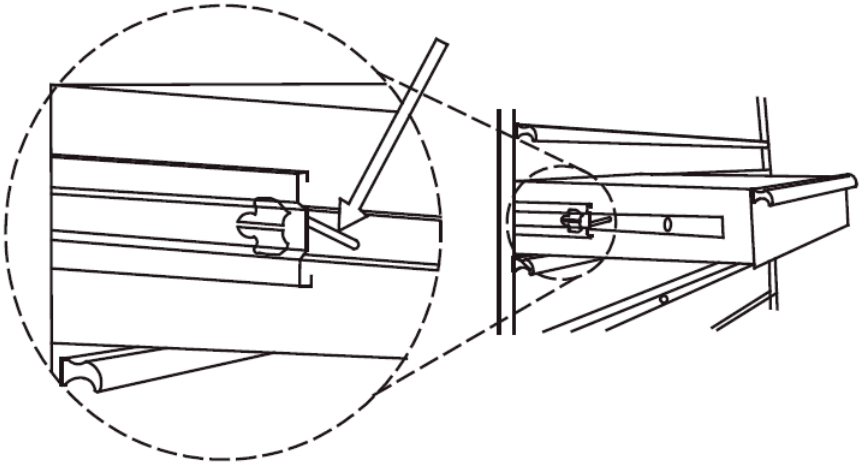

Duw de andere kant naar beneden

3.2. Reiniging en onderhoud

a) Gebruik alleen niet-corrosieve reinigingsmiddelen om het oppervlak te reinigen.
b) Na het reinigen van het apparaat moeten alle onderdelen volledig worden gedroogd alvorens het opnieuw te gebruiken.
c) Bewaar het toestel op een droge, koele plaats, vrij van vocht en directe blootstelling aan zonlicht.
d) Spuit het apparaat niet af met een waterstraal en dompel het niet onder in water.
e) Het apparaat moet regelmatig worden geïnspecteerd om de technische doeltreffendheid ervan te controleren en eventuele schade op te sporen.
f) Gebruik voor reinigen een zachte, vochtige doek.
g) Gebruik voor het schoonmaken geen scherpe en/of metalen voorwerpen (bijv. een staalborstel of een metalen spatel) omdat deze het oppervlaktemateriaal van het apparaat kunnen beschadigen.
h) Reinig het apparaat niet met een zure substantie, middelen voor medische doeleinden, verdunners, brandstof, olie of andere chemische stoffen, omdat dit het apparaat kan beschadigen.
i) Smeer de glijbanen tweemaal per jaar met een kwaliteitssmeermiddel. Dit is vooral nodig als de temperatuur daalt, waardoor de lagers stijf kunnen worden.

Denne bruksanvisningen er oversatt ved hjelp av maskinoversettelse. Det er gjort rimelige anstrengelser for å gi en nøyaktig oversettelse, men ingen automatisk oversettelse er perfekt, og det er heller ikke meningen at den skal erstatte menneskelige oversettere. Den offisielle bruksanvisningen er den engelske versjonen. Eventuelle uoverensstemmelser eller forskjeller i oversettelsen er ikke bindende og har ingen juridisk virkning med hensyn til overholdelse eller håndhevelse. Hvis det oppstår spørsmål knyttet til nøyaktigheten av informasjonen i brukerhåndboken, henvises det til den engelske versjonen av innholdet, som er den offisielle versjonen.

Tekniske data

Beskrivelse av parameter	Parameterverdi	
Produktnavn	Verktøyskap	
Modell	MSW-GTC-100L	MSW-GTC-200G
Lastekapasitet - kapasitet maks. [kg]	200	
Maks. lastekapasitet per hylle [kg]	50	
Mål [bredde x dybde x høyde; mm].	1960 x 1900 x 490	470 x 1900 x 2070
Vekt [kg]	118.3	129.4

1. Generell beskrivelse

Bruksanvisningen er utformet for å hjelpe deg med sikker og problemfri bruk av apparatet. Produktet er designet og produsert i henhold til strenge tekniske retningslinjer, med bruk av toppmoderne teknologi og komponenter. I tillegg produseres den i samsvar med de strengeste kvalitetsstandardene.

IKKE BRUK APPARATET MED MINDRE DU HAR LEST OG FORSTÅTT DENNE BRUKSANVISNINGEN GRUNDIG.

For å forlenge apparatets levetid og sikre problemfri drift må det brukes i samsvar med denne bruksanvisningen og vedlikeholdes regelmessig. De tekniske dataene og spesifikasjonene i denne brukerhåndboken er oppdaterte. Produsenten forbeholder seg retten til å gjøre endringer i forbindelse med kvalitetsforbedringer. Enheten er utformet for å redusere risikoen for støyutslipp til et minimum, og tar hensyn til den teknologiske utviklingen og mulighetene for støyreduksjon.

Legende

Les instruksjonene før bruk.

ADVARSEL! eller **FORSIKTIG!** eller **HUSK!** Gjelder for den aktuelle situasjonen. (generelt advarselsskilt)

OBS! Fare for knusing av hender!

Skal kun brukes innendørs.

OBS! Tegningene i denne håndboken er kun ment som illustrasjoner, og enkelte detaljer kan avvike fra det faktiske produktet.

2. Sikkerhet ved bruk

OBS! Les alle sikkerhetsinstruksjoner og alle bruksanvisninger. Unnlatelse av å følge

advarslene og instruksjonene kan føre til alvorlige personskader eller dødsfall.

Begrepene "enhet" eller "produkt" brukes i advarslene og instruksjonene for å referere til:
Verktøyskap

2.1. Sikkerhet på arbeidsplassen

a) Sørg for at arbeidsplassen er ren og godt opplyst. En rotete eller dårlig opplyst arbeidsplass kan føre til ulykker. Prøv å tenke fremover, observer hva som skjer og bruk sunn fornuft når du arbeider med apparatet.
b) Hvis du er usikker på om produktet fungerer som det skal, eller hvis du oppdager skader, må du kontakte produsentens servicesenter.
c) Kun produsentens servicesenter kan utføre reparasjoner på produktet. Ikke forsøk å utføre reparasjoner selv!
d) Kontroller regelmessig at sikkerhetsetikettene er i god stand. Hvis etikettene er uleselige, må de byttes ut.
e) Ta vare på denne håndboken for fremtidig bruk. Hvis dette apparatet gis videre til en tredjepart, må bruksanvisningen følge med.
f) Oppbevar emballasjedeler og små monteringsdeler på et sted som er utilgjengelig for barn.
g) Hvis dette apparatet brukes sammen med annet utstyr, skal de øvrige bruksanvisningene også følges.

Husk! Beskytt barn og andre tilskuere når du bruker apparatet.

2.2. Personlig sikkerhet

a) Apparatet er ikke konstruert for å håndteres av personer (inkludert barn) med begrensede mentale og sensoriske funksjoner eller personer som mangler relevant erfaring og/eller kunnskap, med mindre de er under oppsyn av en person som er ansvarlig for deres sikkerhet, eller de har fått instruksjoner om hvordan apparatet skal brukes.
b) Bruk sunn fornuft og vær oppmerksom når du arbeider med apparatet. Midlertidig tap av konsentrasjon under bruk av apparatet kan føre til alvorlige personskader.
c) Apparatet er ikke et leketøy. Barn må være under oppsyn for å sikre at de ikke leker med apparatet.

2.3. Sikker bruk av utstyret

a) Ikke overbelast enheten. Bruk riktig verktøy til den aktuelle oppgaven. En korrekt valgt enhet vil utføre oppgaven den er designet for på en bedre og sikrere måte.
b) Hold enheten i perfekt teknisk stand. Før hver bruk må du kontrollere at det ikke er generelle skader, spesielt at det ikke er sprekker i bevegelige deler eller elementer, og at det ikke er andre forhold som kan påvirke sikker bruk av enheten. Hvis du oppdager skader, må du levere enheten til reparasjon før bruk.
c) For å sikre at enheten fungerer som den skal, må du ikke fjerne de fabrikkmonterte beskyttelsene eller løsne skruene.
d) Ved transport og håndtering av enheten mellom lageret og bestemmelsesstedet må du følge de helse- og sikkerhetsprinsippene for manuell transport som gjelder i landet der enheten skal brukes.
e) Rengjør enheten regelmessig for å unngå at det samler seg fastgrodd smuss.
f) Det er forbudt å gjøre inngrep i apparatets struktur for å endre dets parametere eller konstruksjon.
g) Ikke overbelast enheten.

OBS! Til tross for apparatets sikre utforming og beskyttelsesfunksjoner, og til tross for bruk av ekstra elementer som beskytter operatøren, er det fortsatt en liten risiko for ulykker eller skader ved bruk av apparatet. Vær på vakt og bruk sunn fornuft når du bruker enheten.

3. Retningslinjer for bruk

Produktet er designet for å lagre utstyr, verkstedverktøy og organisere arbeidsplassen.
Produktet er kun beregnet for hjemmebruk.
Brukeren er ansvarlig for skader som oppstår som følge av utilsiktet bruk av apparatet.

3.1. Montering av enheten

3.1.1. MSW-GTC-100L

Maskinvare inkludert:

Nr.	BESKRIVELSE	VEGGSKAP x2	SKÅP x1	1-SKUFFSKAP x1	4-SKUFFERS R. SKAP x1	PEGBOARD x 6	BRAKETT x1
1	M6 sekskantflensmutter	8	4	4	0	0	2
2	Flat skive	4	4	2	0	4	0
3	Nøkkel	0	2	2	2	0	0
4	M5 x 50 sekskantborebolt	4	4	2	0	4	0
5	M6 x 12 flathodebolt	8	16	20	0	0	4
6	M5 x 12 flathodebolt (på døren)	2	4	6	8	0	0
7	Justerbare nivelleringsføtter	0	4	4	0	0	0
8	Hylle	0	3	1	0	0	0
9	Hjul	0	0	0	4	0	0
10	M8 x 20 sekskantflensbolt	0	0	0	16	0	0
11	Håndtak	1	2	3	4	0	0

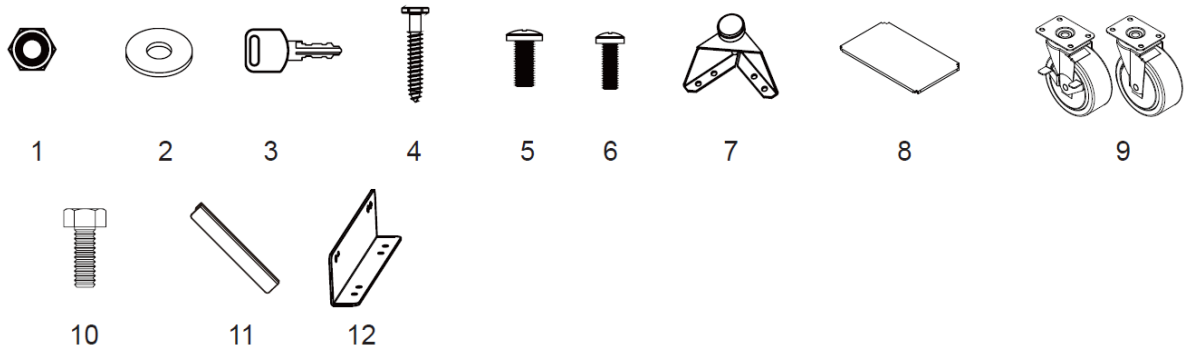

Nyttige verktøy:

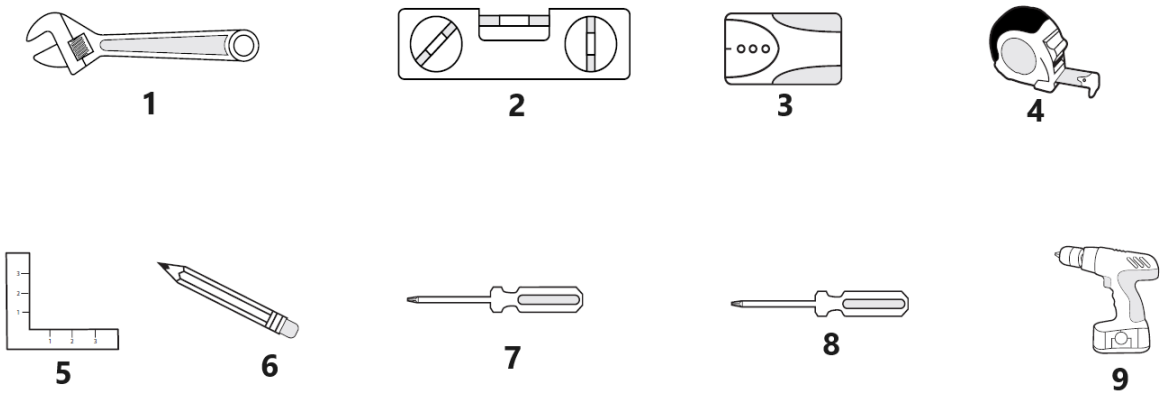

1	Skiftenøkkel	**4**	Målebånd	**7**	6 mm stjerneskrutrekker
2	Magnetisk nivellering	**5**	Kvadrat	**8**	5 mm sporskrutrekker
3	Stud Finder	**6**	Blyant	**9**	Trådløs strømbormaskin

Skap x 1	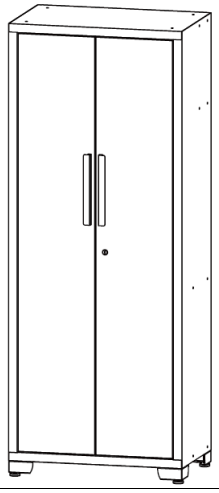
Veggskap x 2	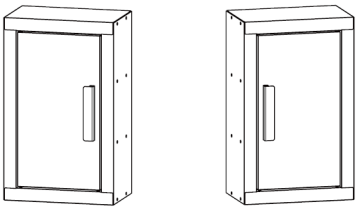
Hylle for å koble til veggskap x 4	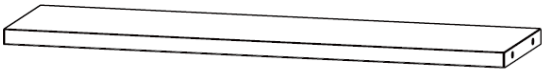
1-skuff skap x1	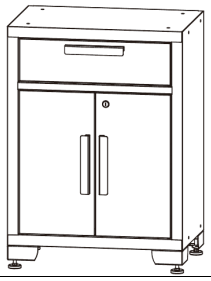
4-skuffers rulleskap x1	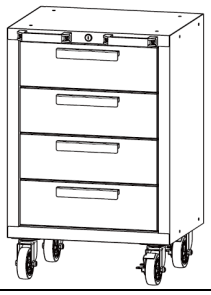
arbeidsbenk x1	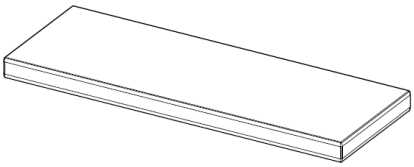
Pinnebrett x6	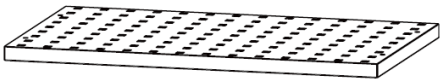

Håndtak Montering
Skru løs boltene på forsiden av skuffene eller dørene ved å bruke en stjerneskrutrekker for å fjerne håndtaket på baksiden av den, og fest deretter håndtaket til fronten av døren eller skuffen med to M5x12 flathodebolter. Gjenta for alle dørene og skuffene.

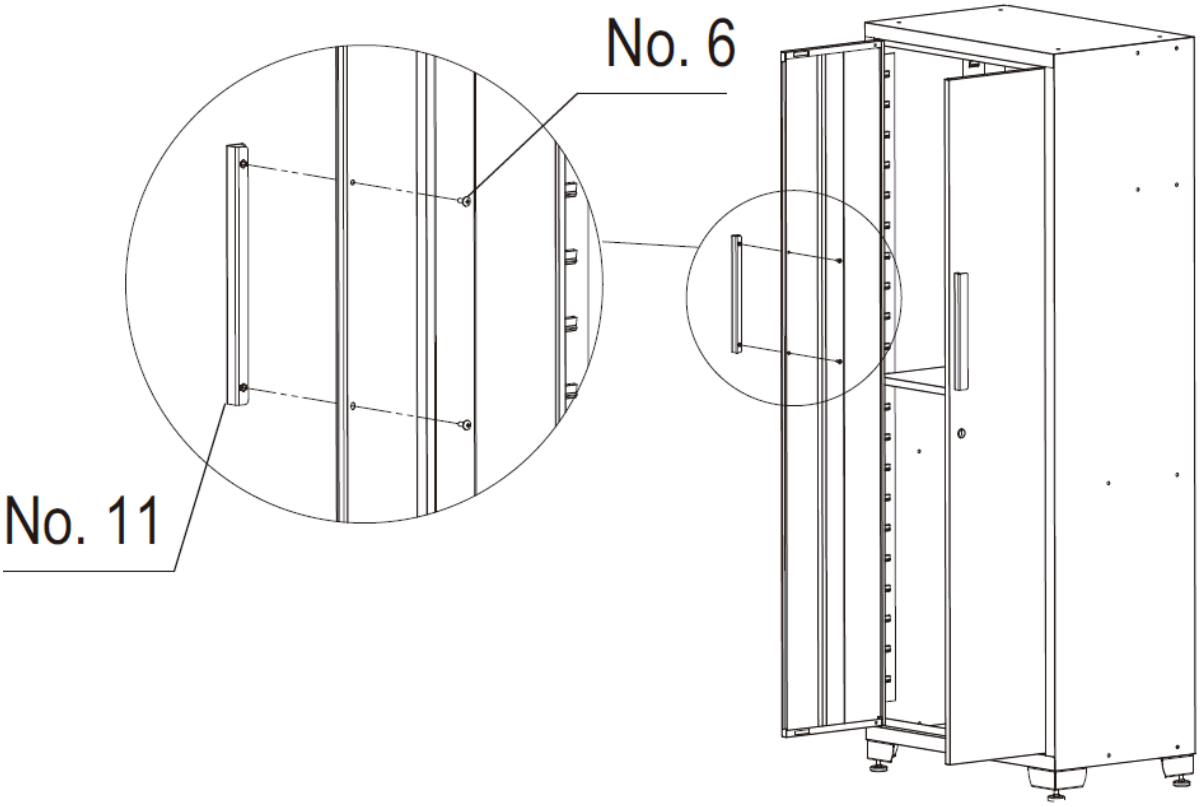

Montering av hjul
1. Lås alle skuffene på rulleskapet sikkert.
2. Legg rulleskapet opp ned. Bruk emballasjematerialet til beskyttelse.
3. Monter de to svingbare hjulene med brems foran på rulleskapet med fire M8x20 mm bolter per hjul.
4. Monter de to vanlige hjulene på den andre siden av rulleskapet med fire M8x20 mm bolter per hjul.
5. Stram alle bolter med en skiftenøkkel.
6. Sett rulleskapet tilbake til oppreist stilling.

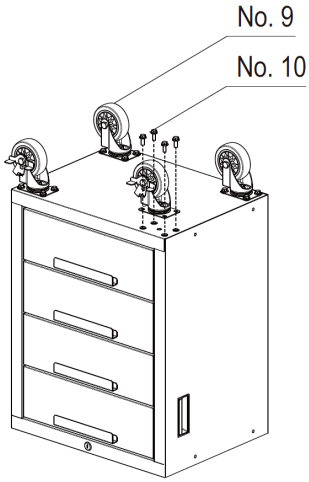

Føtter montering

Sett skapet forsiktig på ryggen, og fest deretter de justerbare nivelleringsføttene til skapet med seksten M6x12 flathodebolter med en Philips-skrutrekker.

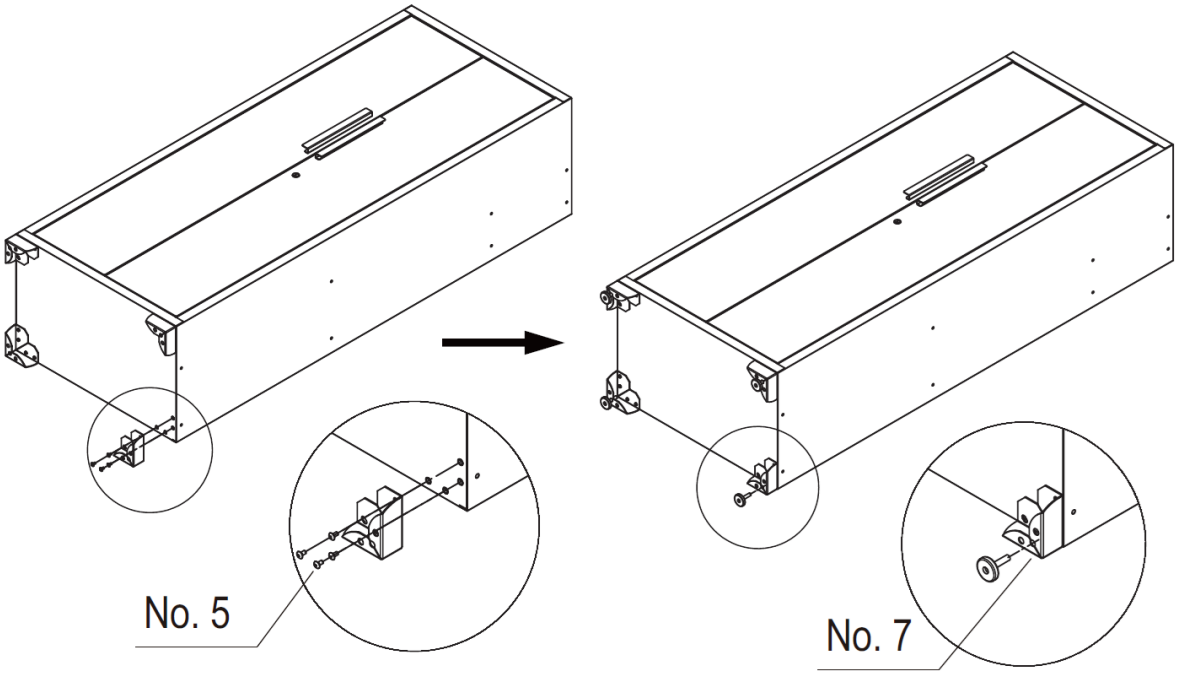

Hyller Montering

Sjekk plasseringsbehovet, sett hyllen forsiktig inn i sporet. Sørg for at hyllen er stabil.
MERK: En senterhylle må installeres i nivå med låsen på skapdøren for at låsen skal fungere.

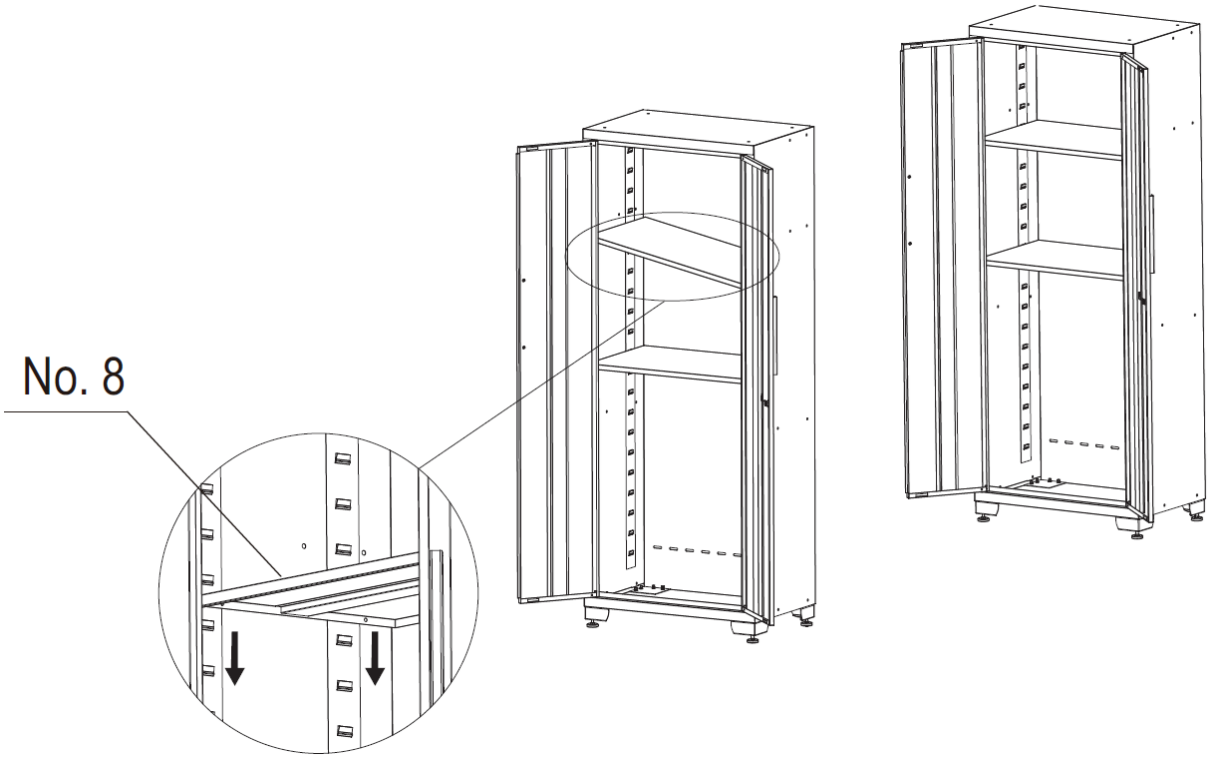

Montering av benkeplaten
Åpne dørene eller fjern skuffene for å sikre at du har nok plass til å montere benkeplaten.

Plasser benkeplaten forsiktig på skapene og fest den med skrutrekker eller batteridrevet drill og fire skruer i delepakken til hvert underskap. Hvis det ikke er underskap på den ene siden, kobler du benkeplaten med en brakett til siden av skapet med fire skruer og to muttere.

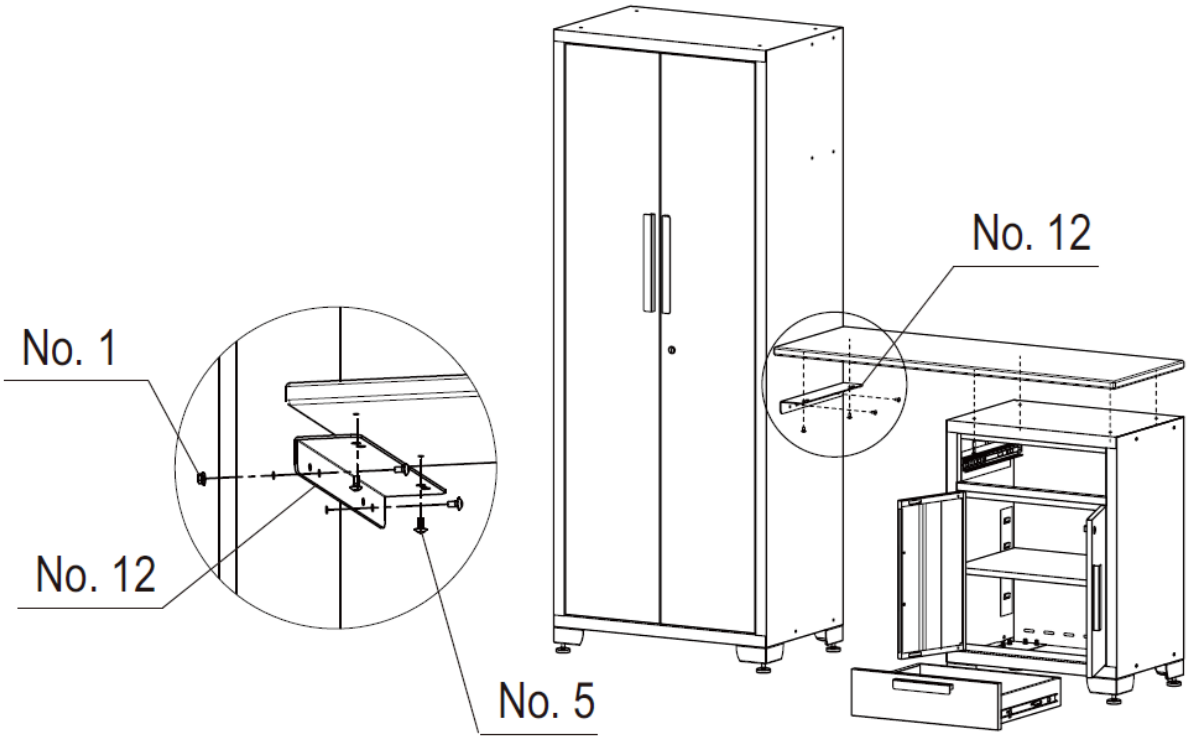

Oppsett
1. Planlegg plasseringen av skapene, plasser skapet og 1-skuffsskapet.

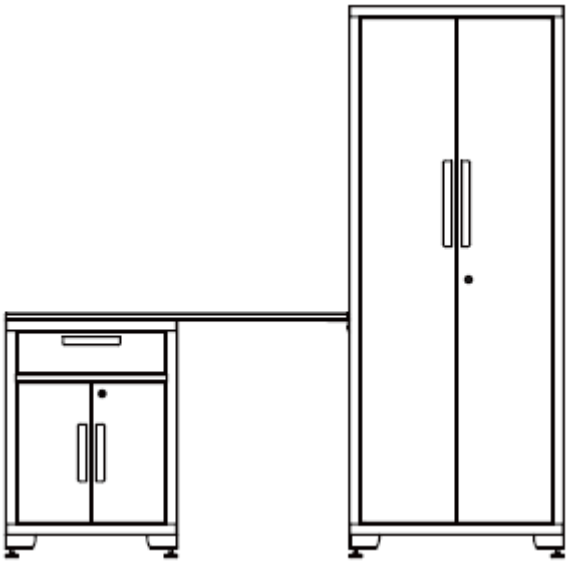

2. Rett inn pinnebrettet og skru dem fast på veggen.

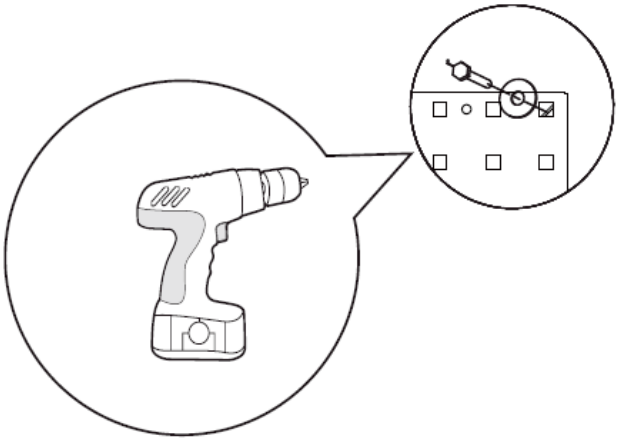

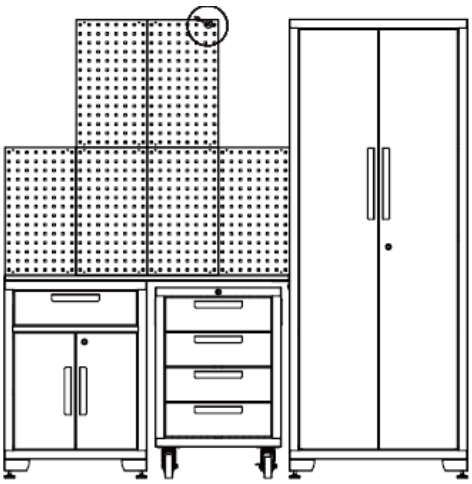

3. Koble de to overskapene med hyllene.

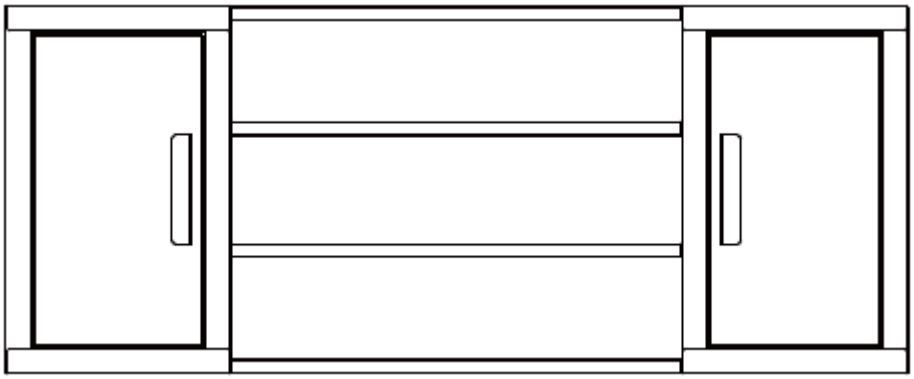

4. Åpne døren til veggskapet, koble veggskapenheten til veggen. To eller flere personer anbefales for dette trinnet.

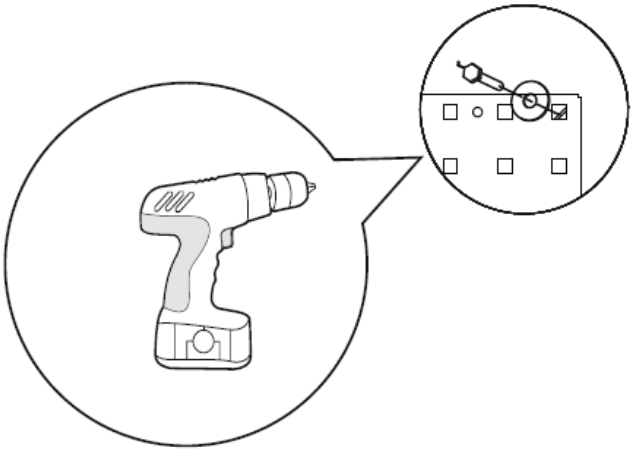

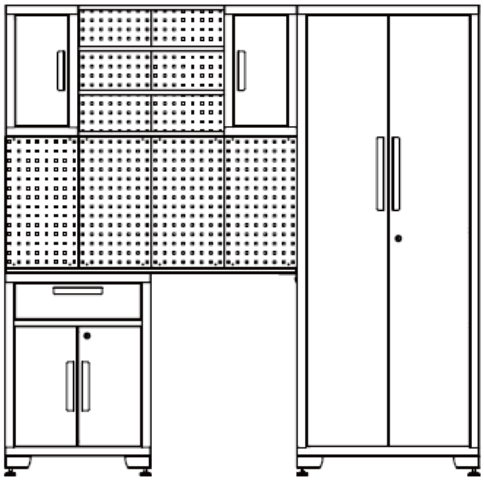

5. Rull verktøyskapet under arbeidsbenken. Åpne døren til skapet og fest skapet sikkert på veggen for å forhindre at det velter.

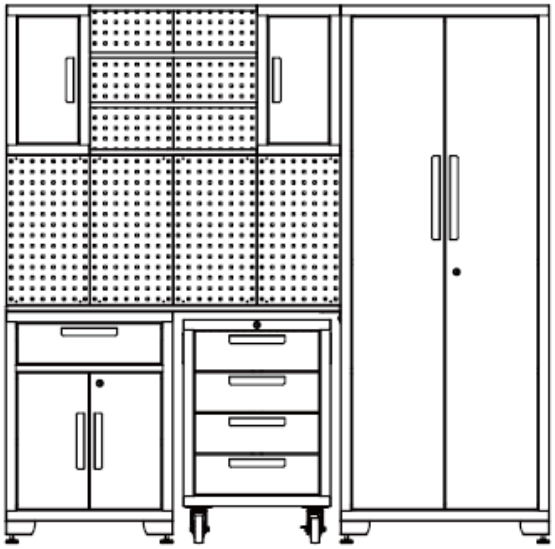

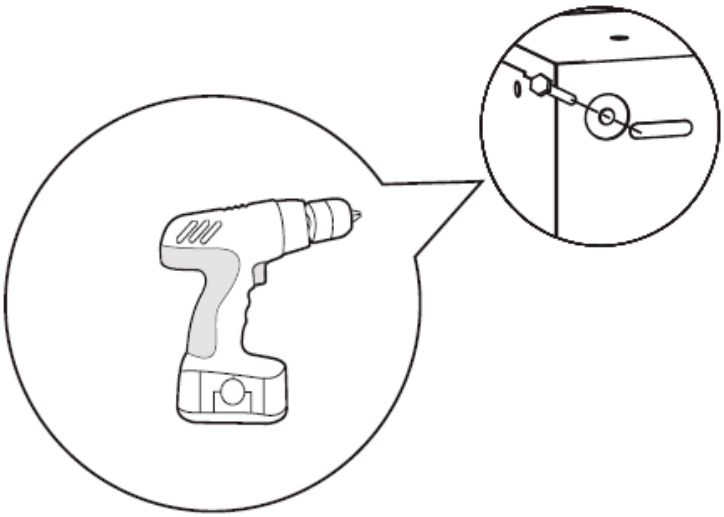

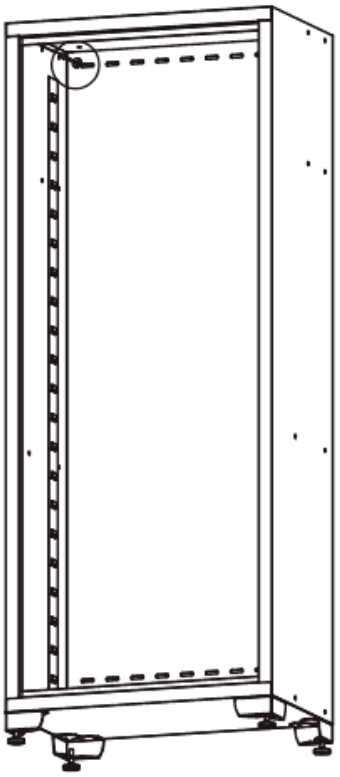

Fest alle boltene. Installasjonen av garasjeskapssettet er ferdig.

Fjerning av skuff

Sett skuffen ut slik at den er nesten helt uttrukket. Skyv opp på den svarte utløserspaken på den ene siden, mens du drar ned på den svarte utløserspaken på den andre siden. Mens du holder spakene i posisjonene som illustrert nedenfor, drar du skuffen utover til den er løsnet fra skuffeskyven.

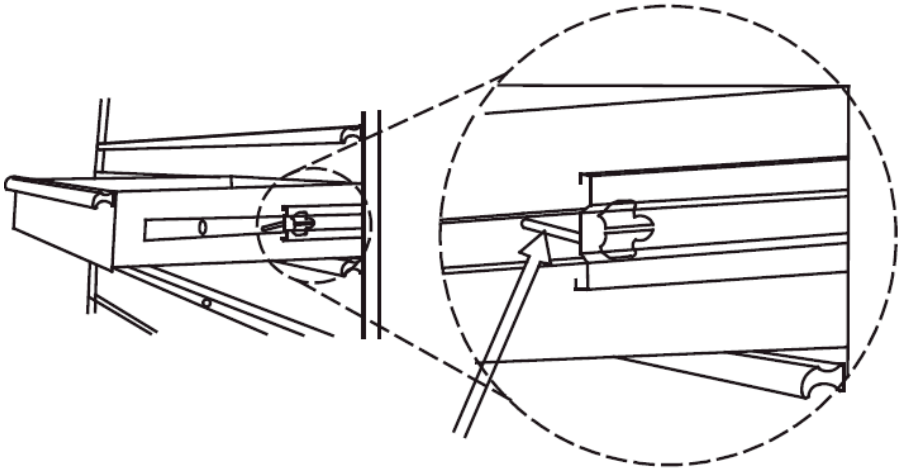

Skyv opp den ene siden

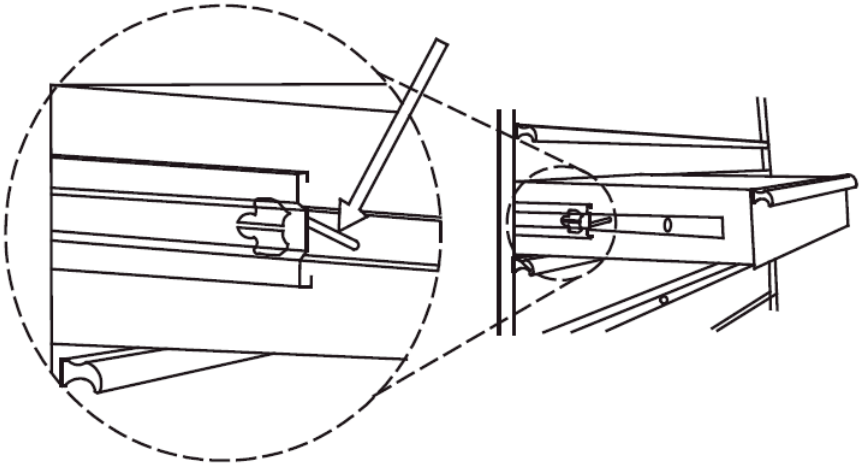

Skyv ned den andre siden

3.1.2. MSW-GTC-200G

Maskinvare inkludert

Nr.	BESKRIVELSE	VEGGSKAP x2	SKÅP x1	1-SKUFF R. SKAP x1	4-SKUFFERS R. SKAP x1	52IN ARBEIDSBENK x1	PEGBOARD x 6
1	M6 sekskantflensmutter	8x2	4	0	0	0	0
2	Flat skive	4x2	4	0	0	0	4x6
3	Nøkkel	0	2	2	2	0	0
4	M5 x 50 sekskantborebolt	4x2	4	0	0	0	4x6
5	M6x 12 flathodebolt	8x2	20	0	0	0	0
6	M5 x 12 flathodebolt (på døren)	2x2	4	6	8	0	0
7	Justerbare nivelleringsføtter	0	4	0	0	0	0
8	Hylle	0	3	1	0	0	0
9	Hjul	0	0	4	4	0	0
10	M8 x 20 sekskantflensbolt	0	0	16	16	0	0
11	Grip håndtak	0	0	2	2	0	0
12	M8 x 16 flathodebolt	0	0	4	4	8	0
13	M8 x 65 sekskantbolt	0	0	0	0	4	0
14	M8 sekskantflensmutter	0	0	0	0	4	0

Nyttige verktøy

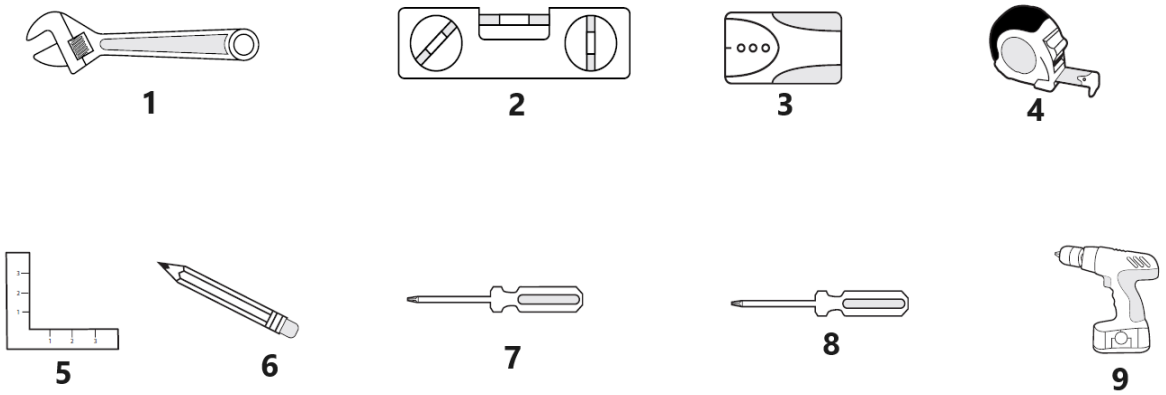

1	Skiftenøkkel	**4**	Målebånd	**7**	6 mm stjerneskrutrekker
2	Magnetisk nivellering	**5**	Sett Square	**8**	5 mm sporskrutrekker
3	Stud Finder	**6**	Blyant	**9**	Trådløs strømbormaskin

Skap x 1	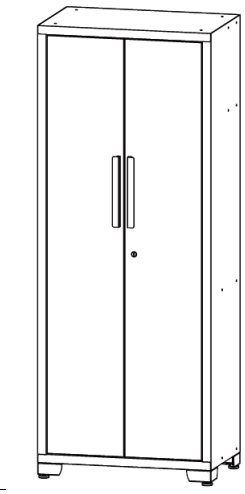
Veggskap x 2	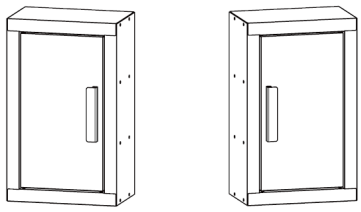
Hylle for å koble til veggskap x 4	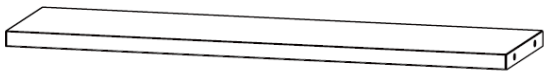
1-skuff rulleskap x1	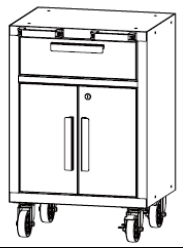
4-skuffers rulleskap x1	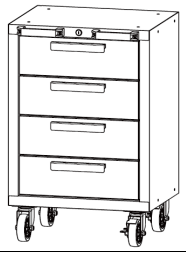
arbeidsbenk x1	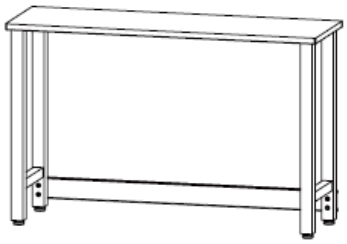
Pinnebrett x6	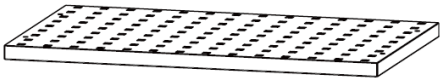

Montering av håndtak

Skru løs boltene på forsiden av skuffene eller dørene ved å bruke en stjerneskrutrekker for å fjerne håndtaket på baksiden av den, og fest deretter håndtaket til fronten av døren eller skuffen med to M5x12 flathodebolter. Gjenta for alle dørene og skuffene. Fest gripehåndtaket til skapet, juster hullene og fest med to M8x16 flathodebolter.

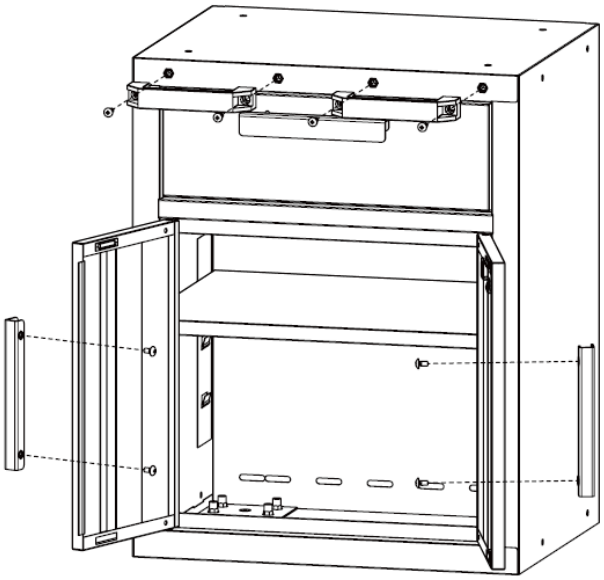

Montering av hjulene

Legg rulleskapet på mykt underlag. Bruk emballasjematerialet til beskyttelse. Monter fire hjul til hvert skap med seksten M8x20 sekskantflensbolter. Merk: Hjulene med bremser skal være på forsiden av skapet.

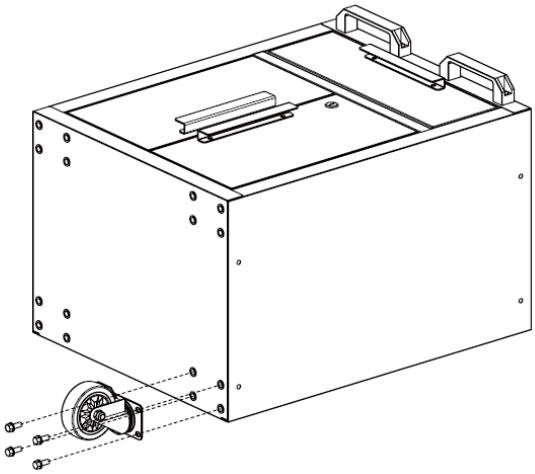

Montering av føttene

Sett skapet forsiktig på ryggen, og fest deretter de justerbare nivelleringsføttene til skapet med seksten M6x12 flathodebolter med en Philips-skrutrekker.

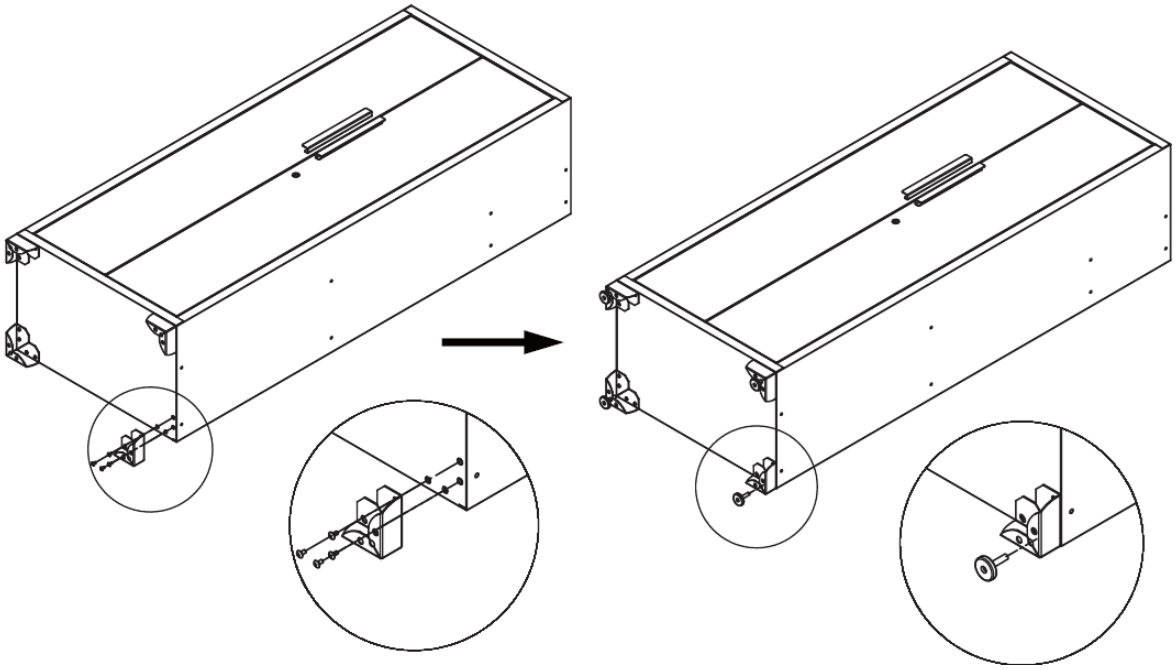

Montering av hyller

Sjekk plasseringsbehovet, sett hyllen forsiktig inn i sporet. Sørg for at hyllen er stabil. MERK: En senterhylle må installeres i nivå med låsen på skapdøren for at låsen skal fungere.

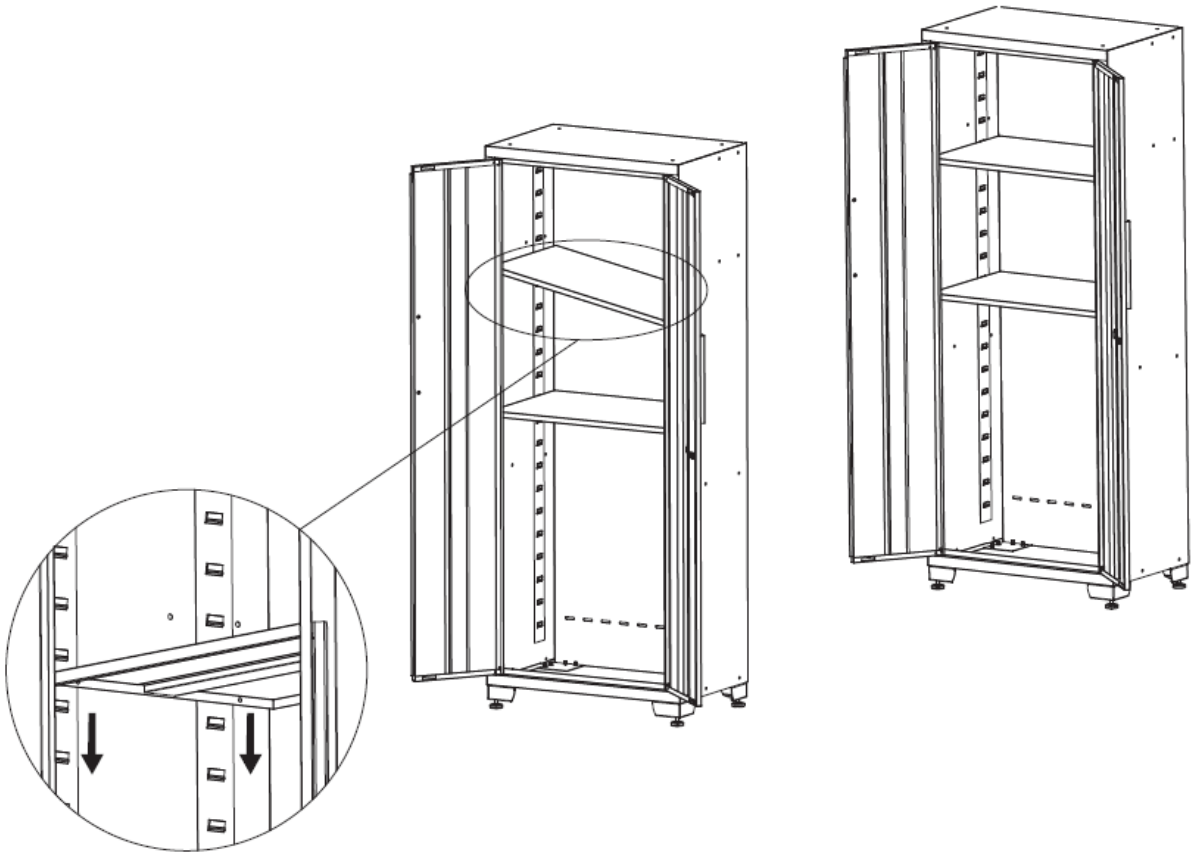

Montering av arbeidsbenken

1. Legg ned benkeplaten på et mykt underlag, rett inn hullene på bena med det på benkeplaten. Bruk fire M8x16 bolter for å koble dem sammen.
2. Bruk fire M8x65 sekskantbolter og fire M8 muttere for å feste støtten til bena.
3. Fest alle bolter og mutre.
4. Reis opp arbeidsbenken for å fullføre dette trinnet.

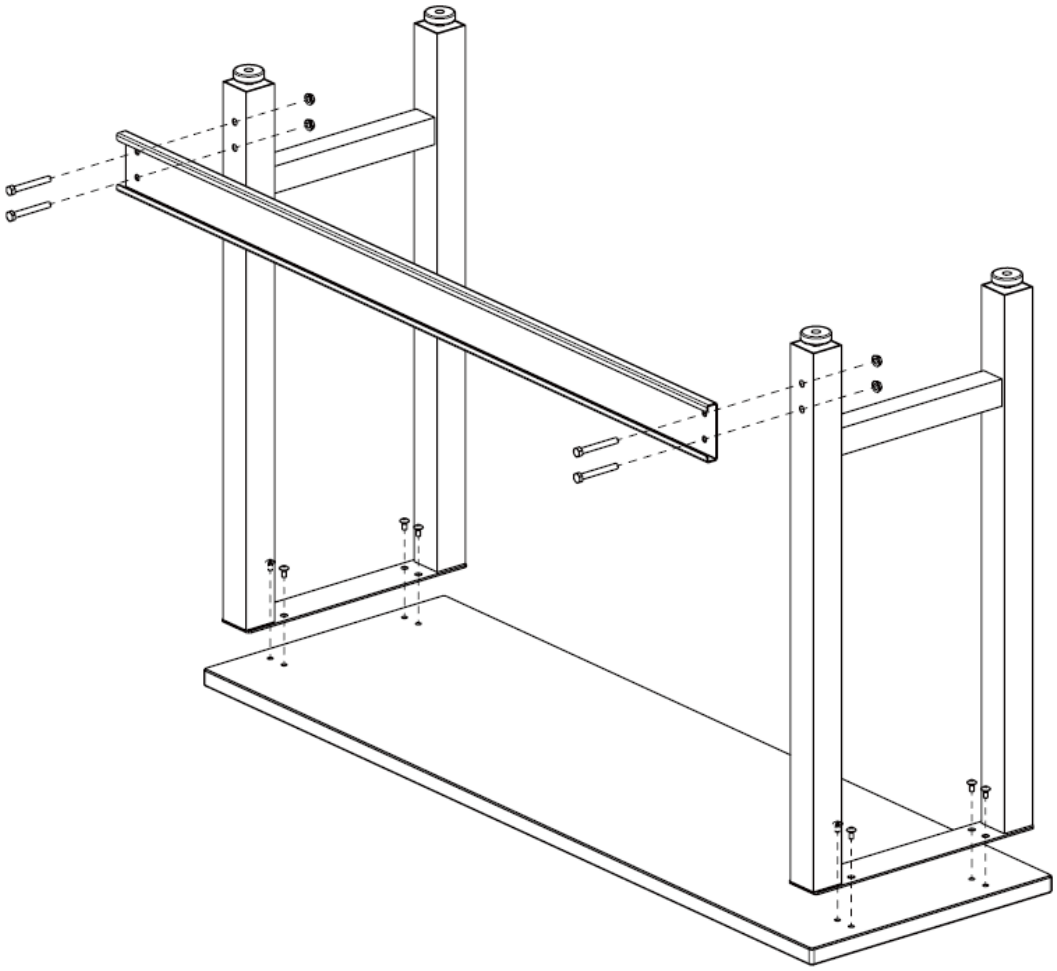

Oppsett

1. Planlegg plasseringen av skapene, plasser arbeidsbenken.

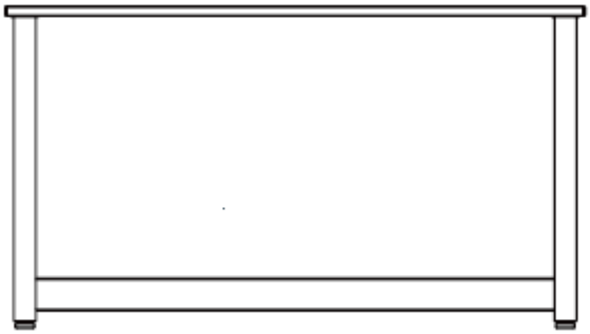

2. Rett inn pinnebrettet og skru dem fast på veggen.

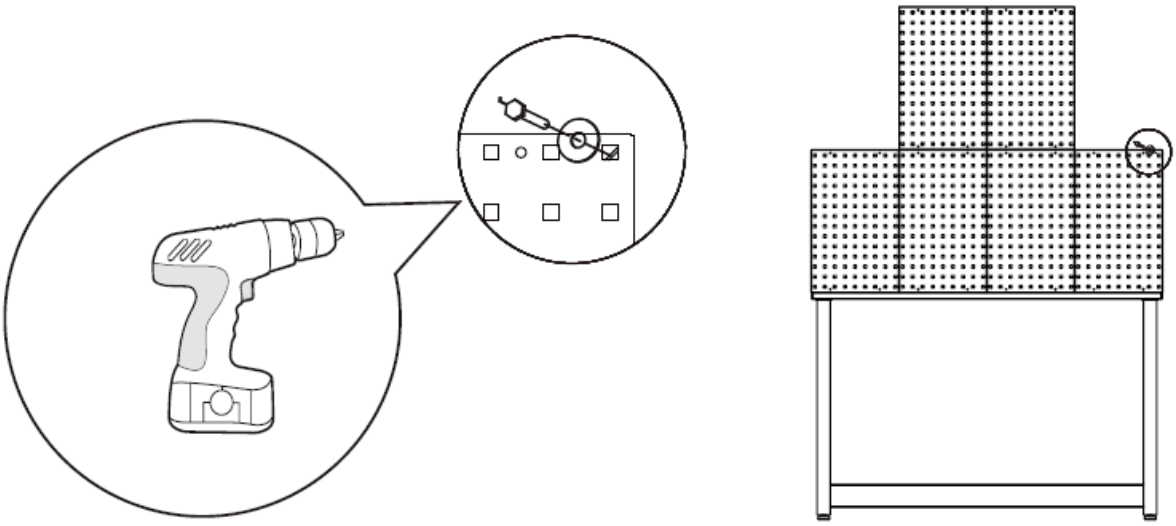

3. Koble de to overskapene med hyllene.

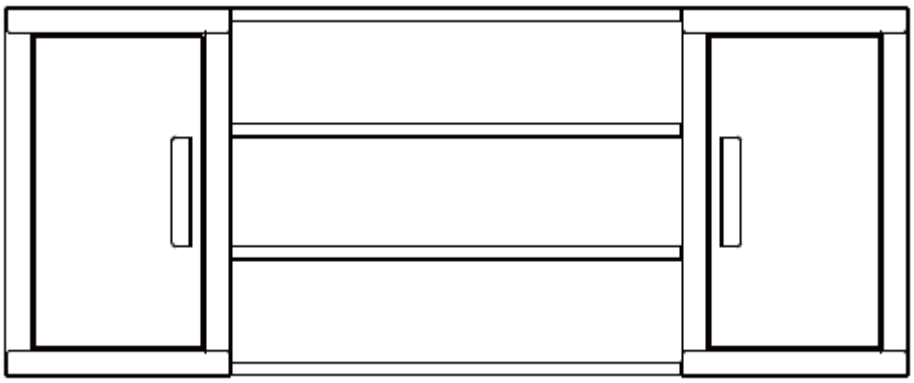

4. Åpne døren til veggskapet, koble veggskapenheten til veggen. To eller flere personer anbefales for dette trinnet.

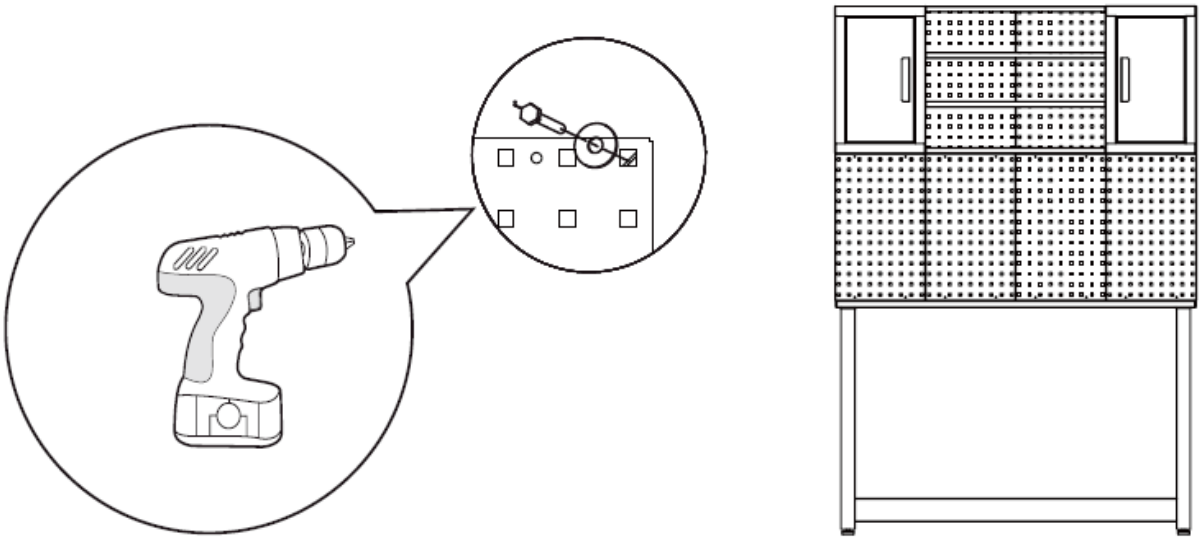

5. Rull verktøyskapet under arbeidsbenken.

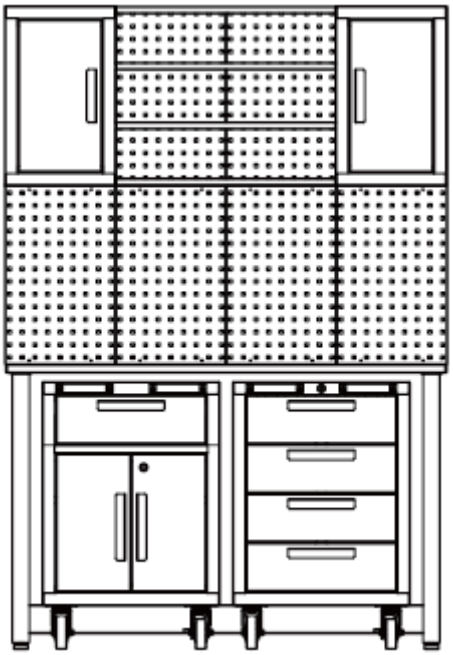

6. Len skapet mot bordet. Åpne døren til skapet og fest skapet sikkert på veggen for å forhindre at det velter.

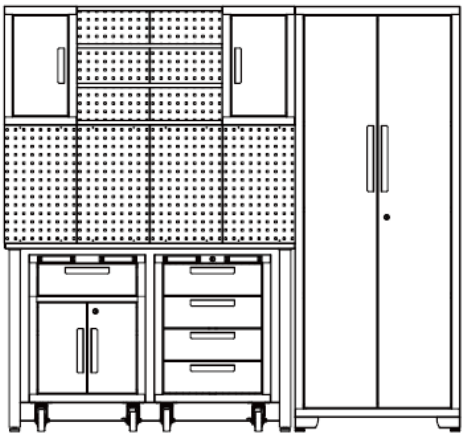

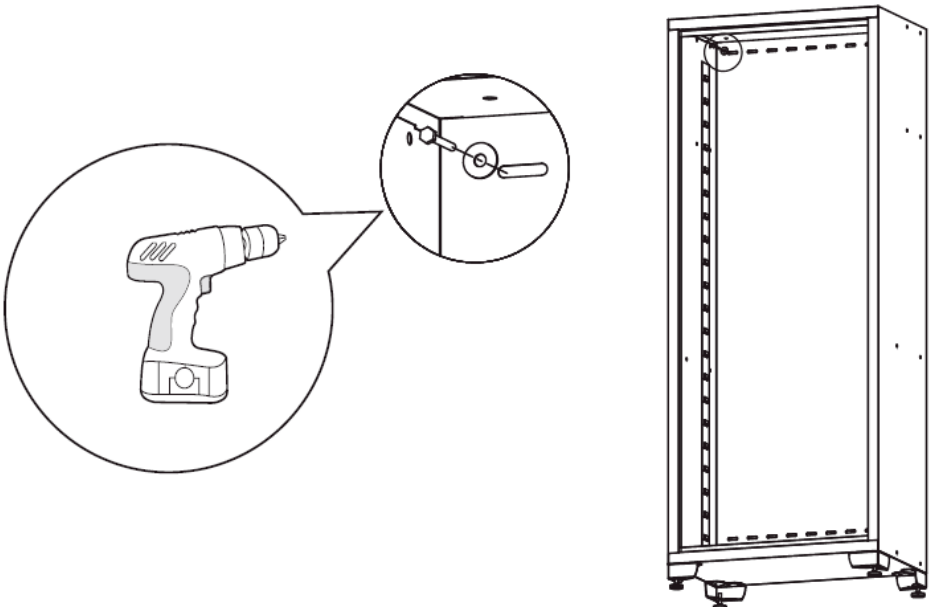

Installasjonen av garasjeskapssettet er ferdig.

Fjerning av skuff
Sett skuffen ut slik at den er nesten helt uttrukket. Skyv opp på den svarte utløserspaken på den ene siden, mens du drar ned på den svarte utløserspaken på den andre siden. Mens du holder spakene i posisjonene som illustrert nedenfor, drar du skuffen utover til den er løsnet fra skuffeskyven.

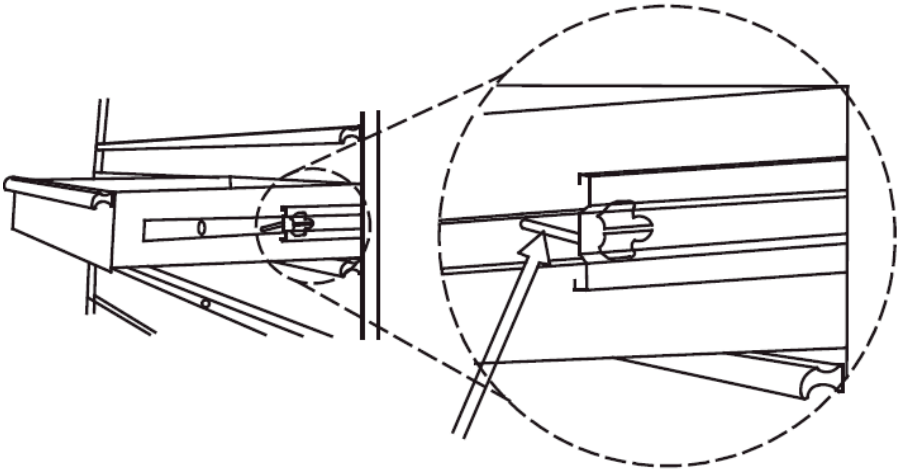

Skyv opp den ene siden

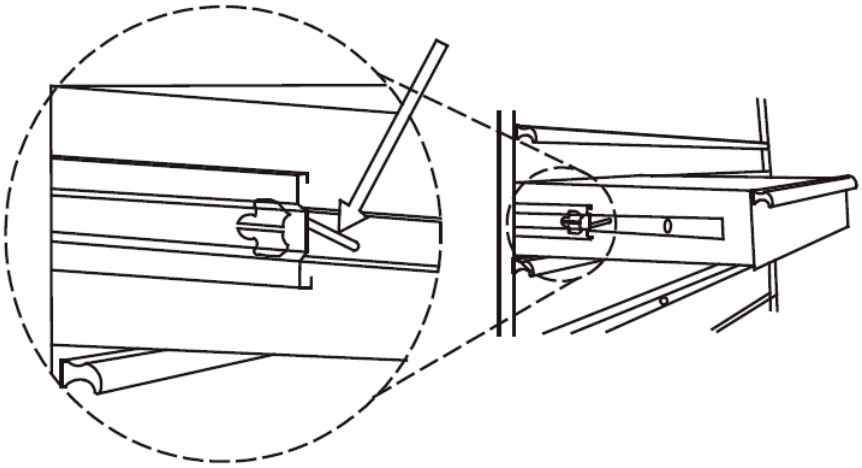

Skyv ned den andre siden

3.2. Rengjøring og vedlikehold

a) Bruk kun ikke-etsende rengjøringsmidler til å rengjøre overflaten.
b) Etter rengjøring må alle deler av apparatet tørkes helt før det tas i bruk igjen.
c) Oppbevar enheten på et tørt og kjølig sted, uten fuktighet og direkte sollys.
d) Apparatet må ikke sprayes med vannstråle eller senkes ned i vann.
e) Enheten må inspiseres regelmessig for å kontrollere den tekniske effektiviteten og oppdage eventuelle skader.
f) Bruk en myk, fuktig klut til rengjøring.
g) Ikke bruk skarpe gjenstander og/eller metallgjenstander til rengjøring (f.eks. stålbørste eller metallspatel), da disse kan skade apparatets overflatemateriale.
h) Enheten må ikke rengjøres med syreholdige stoffer, medisinske midler, fortynningsmidler, drivstoff, oljer eller andre kjemiske stoffer, da dette kan skade enheten.
i) Smør objektglassene to ganger i året med kvalitetssmøremiddel. Dette er spesielt nødvendig når temperaturen synker, noe som kan føre til at lagrene blir stive.

För din bekvämlighet har denna bruksanvisning översatts med hjälp av maskinöversättning. Rimliga ansträngningar har gjorts för att tillhandahålla en korrekt översättning, men ingen automatiserad översättning är perfekt och är inte heller avsedd att ersätta mänskliga översättare. Den officiella bruksanvisningen är den engelska versionen. Eventuella avvikelser eller skillnader som kan ha uppstått i översättningen är inte bindande och har ingen rättslig verkan för efterlevnads- eller verkställighetsändamål. Om det uppstår frågor om huruvida informationen i användarhandboken är korrekt, hänvisar vi till den engelska versionen av innehållet, som är den officiella versionen.

Tekniska data

Parameterbeskrivning	Parametervärde	
Produktnamn	Verktygsskåp	
Modell	MSW-GTC-100L	MSW-GTC-200G
Lastkapacitet - kapacitet max. [kg]	200	
Max. lastkapacitet per hylla [kg]	50	
Mått [bredd x djup x höjd; mm]	1960 x 1900 x 490	470 x 1900 x 2070
Vikt [kg]	118,3	129,4

1. Allmän beskrivning

Bruksanvisningen är avsedd att underlätta en säker och problemfri användning av apparaten. Produkten är konstruerad och tillverkad i enlighet med strikta tekniska riktlinjer, med hjälp av modern teknik och komponenter. Dessutom har den tilverkats i enlighet med de mest noggranna kvalitetsstandarderna.

ANVÄND INTE APPARATEN OM DU INTE HAR LÄST IGENOM OCH FÖRSTÅTT DENNA BRUKSANVISNING.

För att öka apparatens livslängd och säkerställa en problemfri drift ska du använda den i enlighet med denna bruksanvisning och regelbundet utföra underhållsåtgärder. De tekniska data och specifikationer som anges i denna bruksanvisning är aktuella. Tillverkaren förbehåller sig rätten att göra ändringar i samband med kvalitetsförbättringar. Med beaktande av tekniska framsteg och möjligheten att begränsa buller har apparaten designats och byggts så att risken för bulleremission minskas till lägsta möjliga nivå.

Förklaring av symbolerna

Läs instruktionerna före användning.

VARNING! eller **FÖRSIKTIGHET!** eller **KOM IHÅG!** Tillämpas på den givna situationen.
(allmän varningssymbol)

OBS! Risk för att handen kläms!

Använd endast inomhus.

OBSERVERA! Illustrationerna i denna bruksanvisning är endast avsedda som referens och vissa detaljer kan skilja sig från den faktiska produkten.

2. Användningssäkerhet

OBS! Läs alla säkerhetsvarningar och alla instruktioner. Om varningarna och anvisningarna inte följs kan det leda till allvarliga personskador eller till och med dödsfall.

Termerna "apparaten" eller "produkten" används i varningarna och instruktionerna för att hänvisa till: Verktygsskåp

2.1. Säkerhet på arbetsplatsen

a) Se till att arbetsplatsen är ren och väl upplyst. En stökig eller dåligt upplyst arbetsplats kan leda till olyckor. Försök att tänka i förväg, var försiktig, uppmärksam på vad som händer och använd sunt förnuft när du arbetar med apparaten.
b) Om du är osäker på om produkten fungerar korrekt eller om du upptäcker skador, vänligen kontakta tillverkarens servicecenter.
c) Endast tillverkarens servicecenter får utföra reparationer på produkten. Försök inte utföra reparationer på egen hand!
d) Kontrollera regelbundet säkerhetsdekalernas skick. Om etiketterna är inte kan läsas måste de bytas ut.
e) Förvara denna bruksanvisning så att den finns tillgänglig för framtida bruk/information. Om apparaten överlåts till en tredje part måste bruksanvisningen överlåtas tillsammans med apparaten.
f) Förvara förpackningsdelar och små monteringsdelar på en plats som är oåtkomlig för barn.
g) Om denna apparat används tillsammans med annan utrustning ska även de övriga bruksanvisningarna följas.

Kom ihåg! Skydda barn och andra personer som befinner sig i närheten när du använder apparaten.

2.2. Personlig säkerhet

a) Apparaten är inte konstruerad för att hanteras av personer (inklusive barn) med nedsatta mentala och sensoriska funktioner eller personer som saknar relevant erfarenhet och/eller kunskap, såvida de inte övervakas av en person som ansvarar för deras säkerhet eller såvida de inte har fått instruktioner om hur apparaten ska användas.
b) Använd sunt förnuft och var uppmärksam när du arbetar med apparaten. Tillfällig brist på koncentration vid användning av apparaten kan leda till allvarliga personskador.
c) Apparaten är inte en leksak. Barn måste hållas under uppsikt för att säkerställa att de inte leker med apparaten.

2.3. Säker användning av apparaten

a) Överbelasta inte apparaten. Använd de lämpliga verktygen för den givna uppgiften. En korrekt utvald apparat utför den uppgift som den är avsedd för bättre och på ett säkrare sätt.
b) Håll apparaten i perfekt tekniskt skick. Kontrollera före varje användning att inga allmänna skador föreligger, och kontrollera särskilt att rörliga komponenter inte har spruckna eller trasiga delar eller element, och att inga andra förhållanden föreligger som kan påverka en säker drift av apparaten. Om du upptäcker skador ska du lämna in apparaten för reparation innan användning.
c) För att säkerställa apparatens driftsäkerhet får fabriksmonterade skydd inte avlägsnas och skruvar inte lossas.
d) Vid transporten och hanteringen av apparaten mellan lagringsplatsen och destinationen, följ de arbetshälso- och säkerhetsprinciper för manuellt transportarbete som gäller i det land där apparaten kommer att användas.
e) Rengör apparaten regelbundet för att förhindra att tuffa smutsavlagringar fastnar.
f) Det är förbjudet att göra ingrepp i apparatens konstruktion för att ändra dess parametrar eller konstruktion.
g) Överbelasta inte apparaten.

OBS! Trots den säkra konstruktionen av apparaten och dess skyddsfunktioner, och trots användningen av ytterligare element som skyddar användaren, finns det fortfarande en liten risk för olycka eller skada vid användning av apparaten. Var hela tiden uppmärksam och använd sunt förnuft när du använder apparaten.

3. Riktlinjer för användning

Produkten är designad för att lagra utrustning, verkstadsverktyg och organisera arbetsplatsen.
Produkten är endast avsedd för hemmabruk.
Användaren är ansvarig för alla skador som uppstår till följd av icke avsedd användning av apparaten.

3.1. Montering av apparaten

3.1.1. MSW-GTC-100L

Hårdvara ingår:

Nr.	BESKRIVNING	VÄGGSKÅP x2	SKÅP x1	1-LÅDA SKÅP x1	4-LÅDA R. SKÅP x1	PEGBOARD x 6	FÄSTE x1
1	M6 sexkantsflänsmutter	8	4	4	0	0	2
2	Platt bricka	4	4	2	0	4	0
3	Nyckel	0	2	2	2	0	0
4	M5 x 50 sexkantsskruv	4	4	2	0	4	0
5	M6 x 12 platt bult	8	16	20	0	0	4
6	M5 x 12 flathuvudsbult (på dörren)	2	4	6	8	0	0
7	Justerbara utjämningsfötter	0	4	4	0	0	0
8	Hylla	0	3	1	0	0	0
9	Hjul	0	0	0	4	0	0
10	M8 x 20 sexkantsflänsbult	0	0	0	16	0	0
11	Handtag	1	2	3	4	0	0

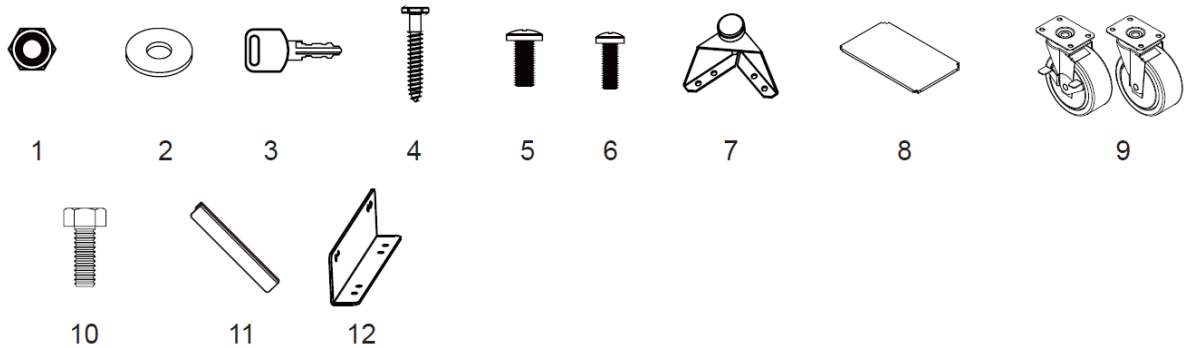

Användbara verktyg:

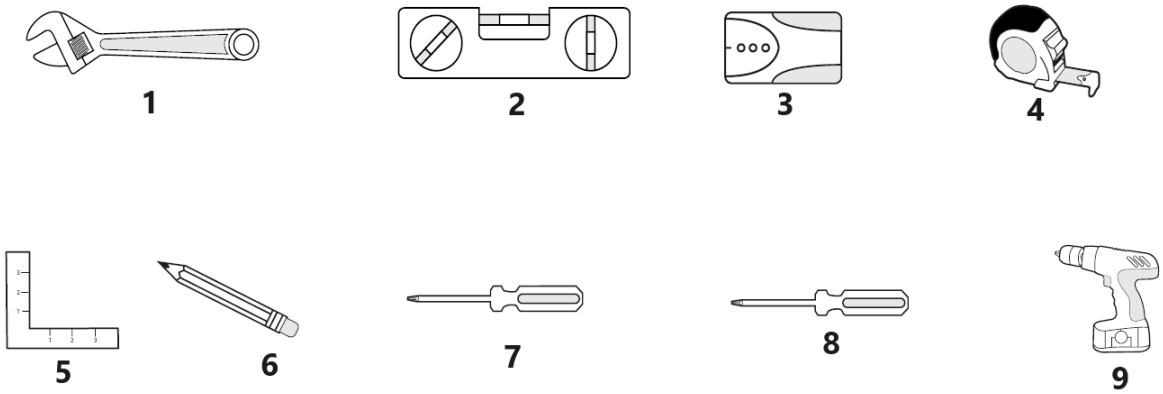

1	Skiftnyckel	**4**	Måttband	**7**	6 mm stjärnskruvmejsel
2	Magnetisk utjämnare	**5**	Setsquare	**8**	5 mm slitsad skruvmejsel
3	Stud Finder	**6**	Penna	**9**	Sladdlös borrmaskin

Skåp x 1	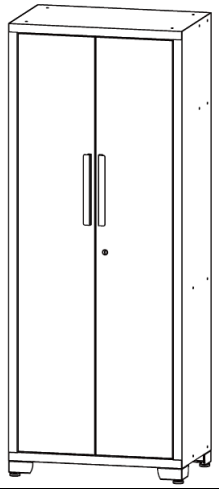
Väggskåp x 2	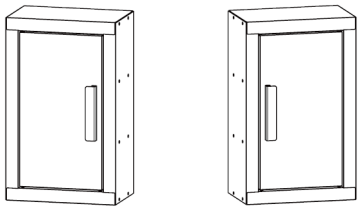
Hylla för att ansluta väggskåpen x 4	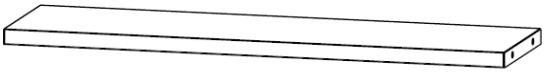
1-låda skåp x1	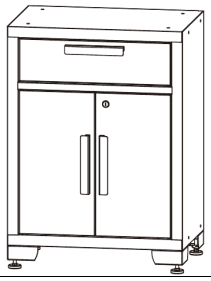
4-lådors rullskåp x1	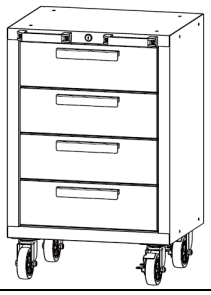
arbetsbänk x1	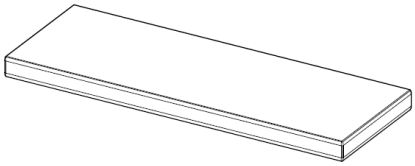

Pegboard x6	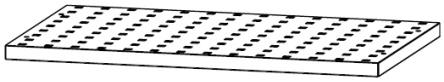

Handtagsmontering
Skruva loss bultarna på framsidan av lådorna eller dörrarna med en stjärnskruvmejsel för att ta bort handtaget på baksidan av den, fäst sedan handtaget på framsidan av dörren eller lådan med två M5x12 bultar med platt huvud. Upprepa för alla dörrar och lådor.

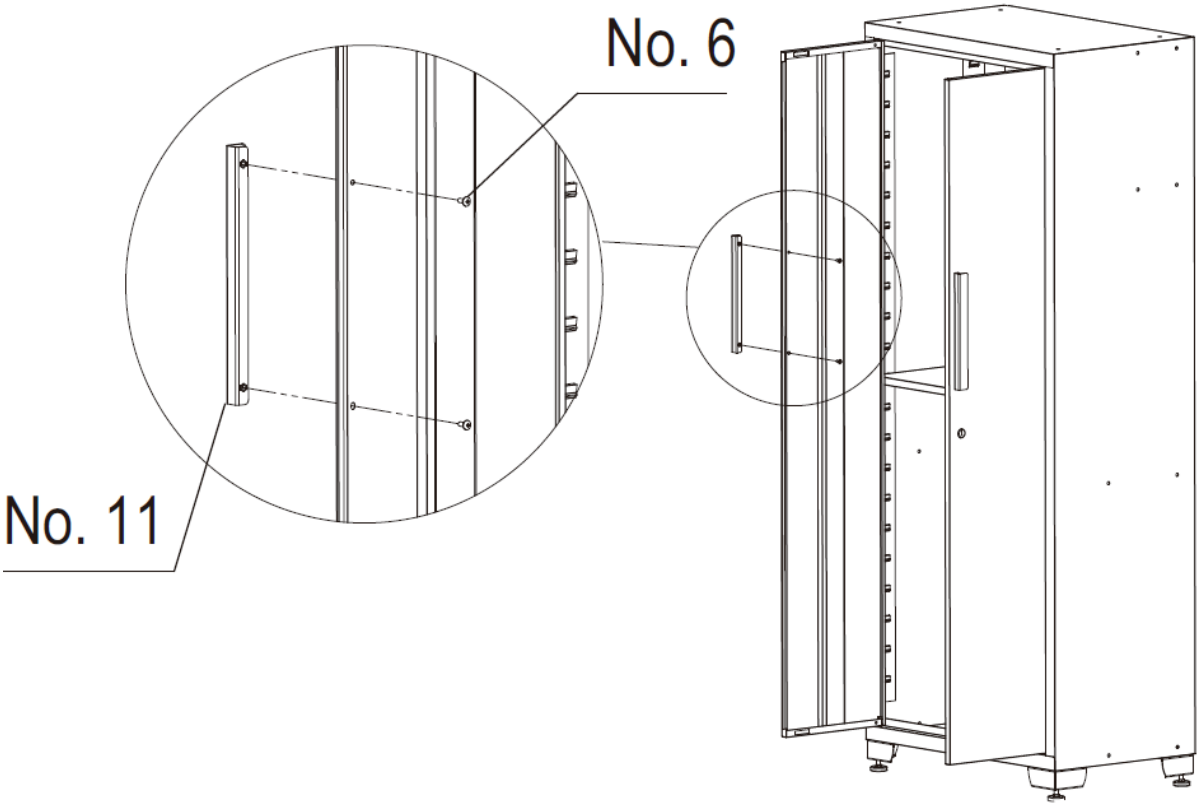

Hjul montering
1. Lås alla lådor i rullskåpet säkert.
2. Lägg rullskåpet upp och ner. Använd förpackningsmaterialet som skydd.
3. Montera de två svängbara hjulen med broms på framsidan av rullskåpet med fyra M8x20 mm bultar per hjul.
4. Montera de två vanliga hjulen på andra sidan av rullskåpet med fyra M8x20 mm bultar per hjul.
5. Dra åt alla bultar med en skiftnyckel.
6. Återställ rullskåpet till upprätt läge.

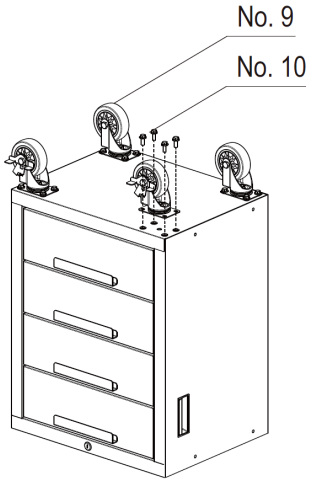

Fötter Montering

Ställ försiktigt skåpet på baksidan och fäst sedan de justerbara utjämningsfötterna på skåpet med sexton M6x12 plattbultar med en Philips-skruvmejsel.

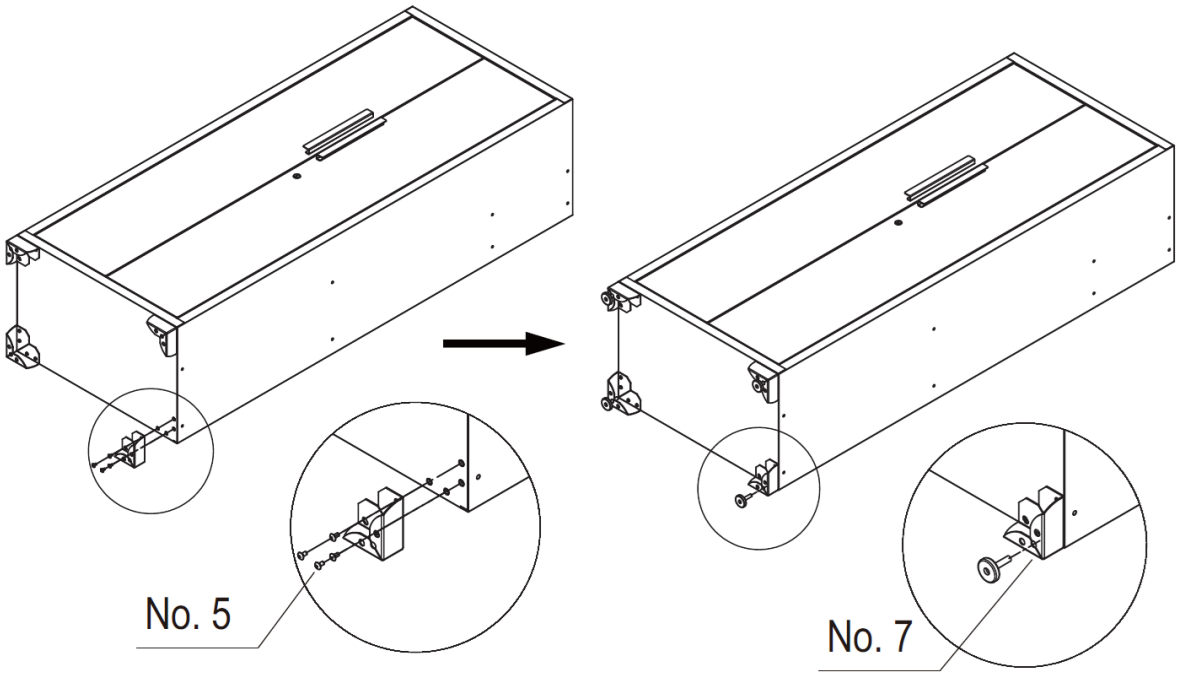

Montering av hyllor

Kontrollera placeringsbehovet, sätt försiktigt in hyllan i skåran. Se till att hyllan är stabil.
OBS: En mitthylla måste installeras i nivå med låset på skåpsdörren för att låset ska fungera.

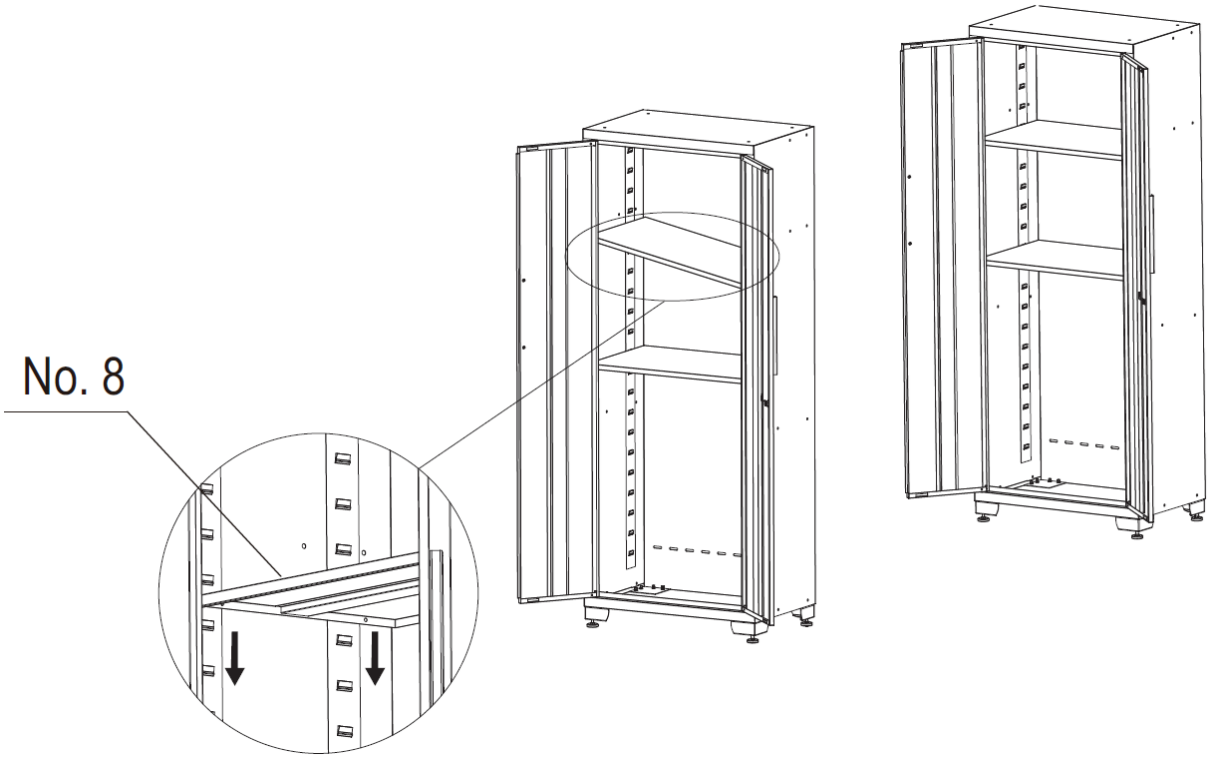
No. 8

Installation av bänkskivan
Öppna dörrarna eller ta bort lådorna för att se till att du har tillräckligt med utrymme för att installera bänkskivan.

Placera träbänkskivan försiktigt på skåpen och fäst den med en skruvmejsel eller sladdlös borrmaskin och fyra skruvar i delpaketet till varje underskåp. Om det inte finns något underskåp på ena sidan, anslut bänkskivan med ett fäste till sidan av skåpet med fyra skruvar och två muttrar.

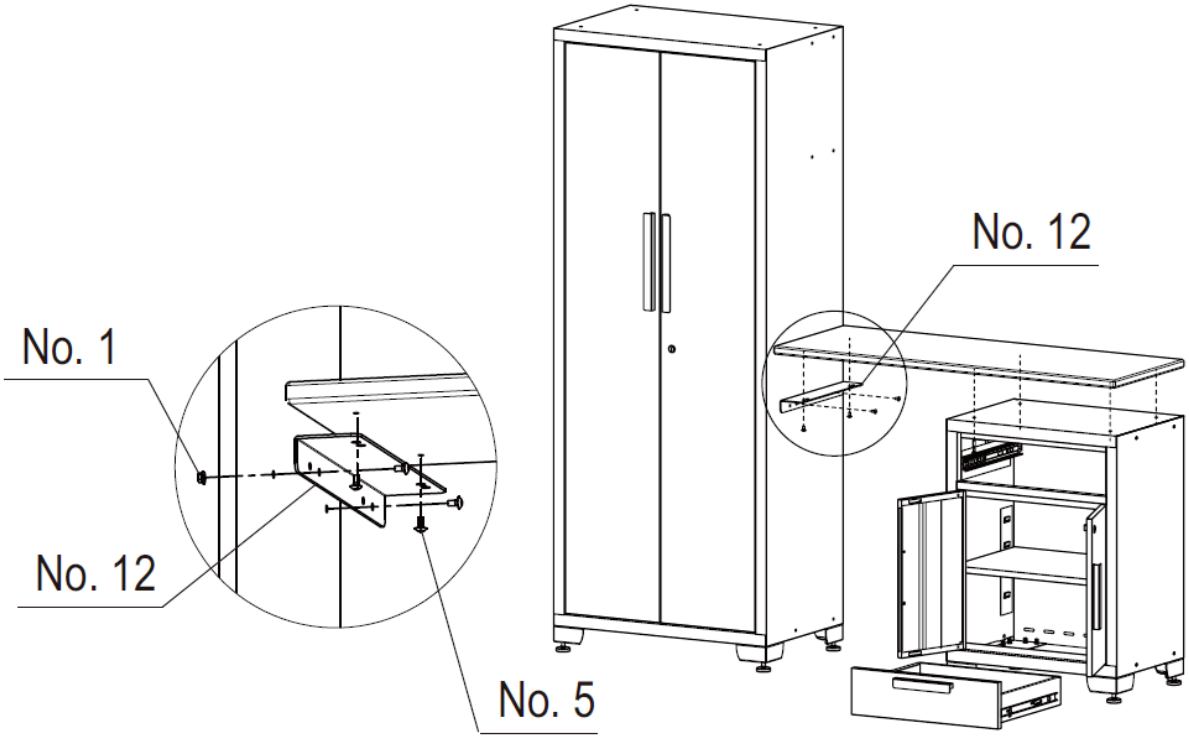

Uppstart
1. Planera placeringen av skåpen, placera skåpet och 1-lådans skåp.

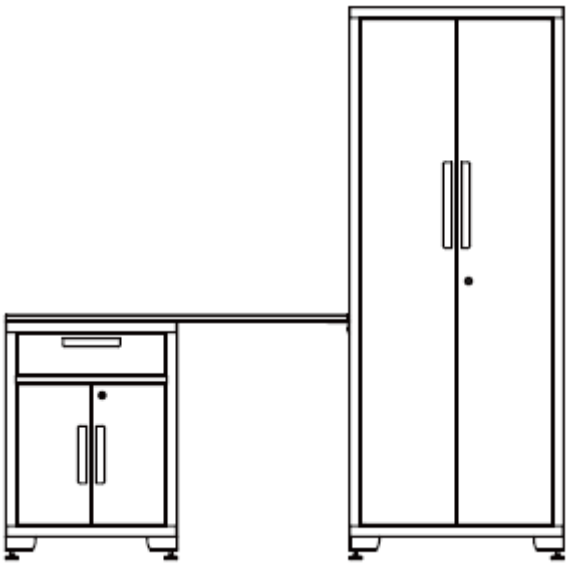

2. Rikta in pinnbrädan och skruva fast dem på väggen.

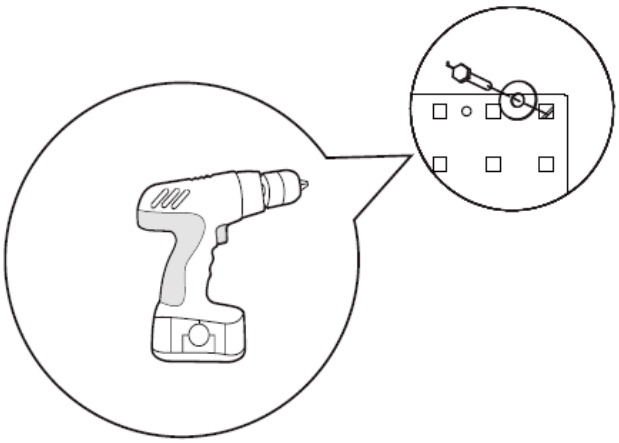

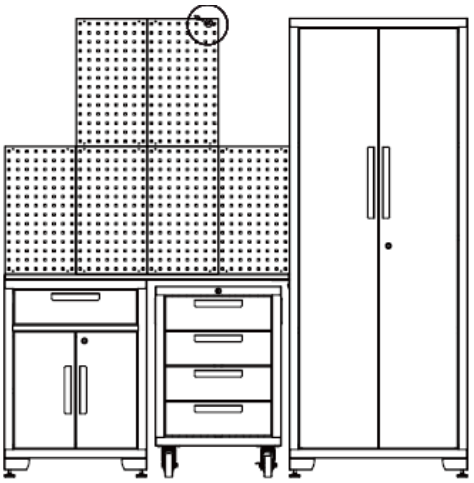

3. Koppla ihop de två väggskåpen med hyllorna.

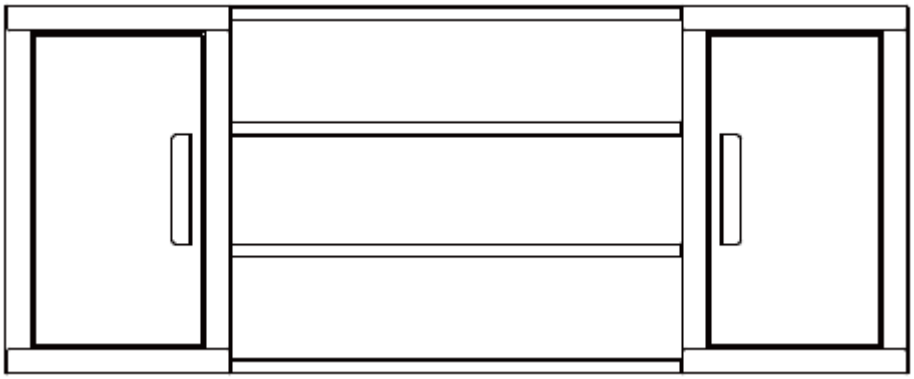

4. Öppna dörren till väggskåpet, anslut väggskåpet till väggen. Två eller fler personer rekommenderas för detta steg.

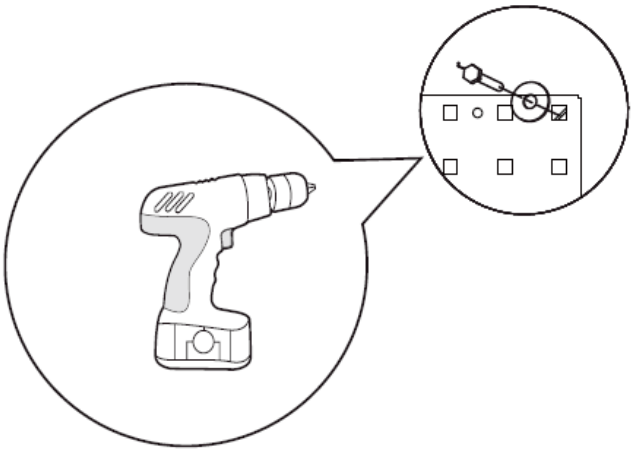

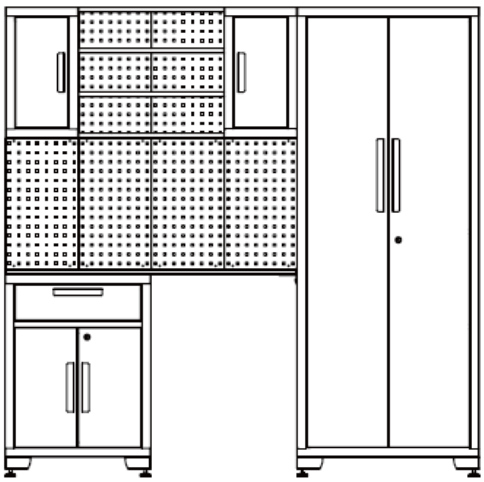

5. Rulla verktygsskåpet under arbetsbänken. Öppna dörren till skåpet och fäst det säkert på väggen för att förhindra att det välter.

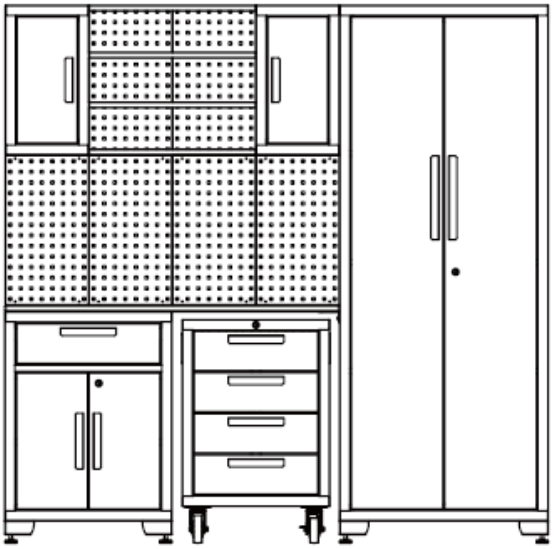

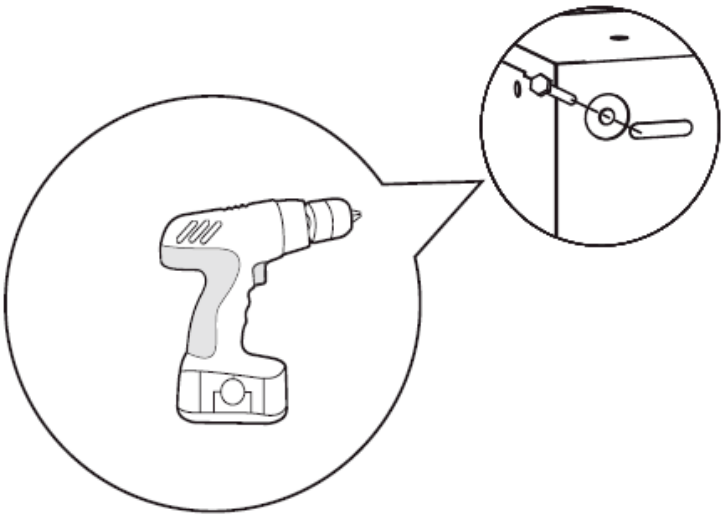

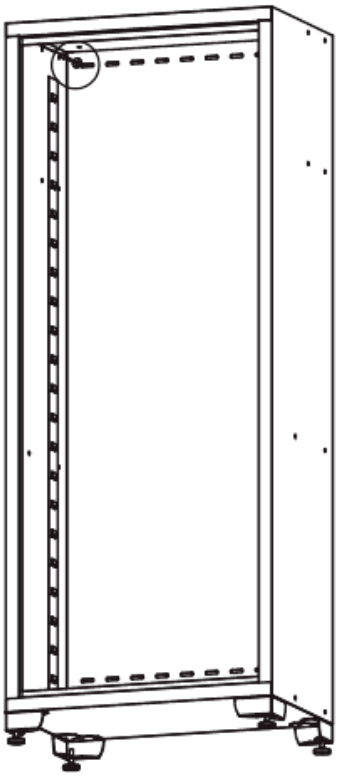

Fäst alla bultar. Installationen av garageskåpssatsen är klar.

Borttagning av låda

Sätt ut lådan så att den är nästan helt utdragen. Tryck upp den svarta frigöringsspaken på ena sidan, samtidigt som du drar ner den svarta frigöringsspaken på andra sidan. Medan du håller spakarna i lägena som visas nedan, drar du lådan utåt tills den frigörs från lådans slid.

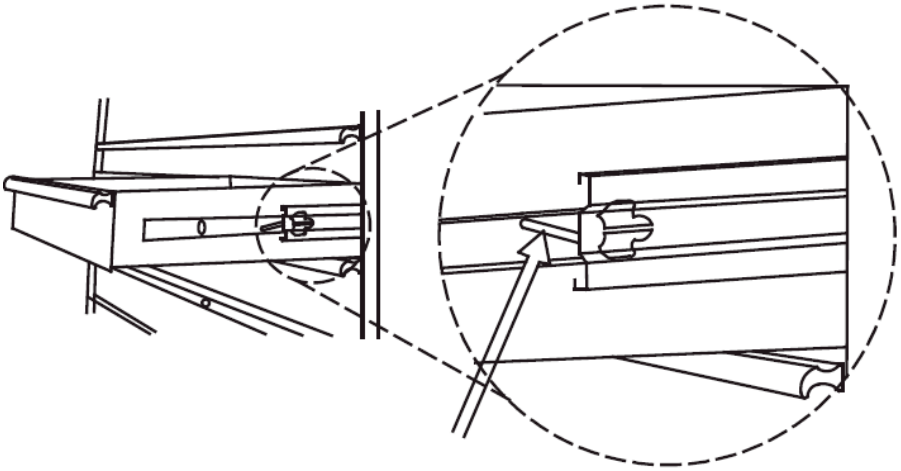

Tryck upp ena sidan

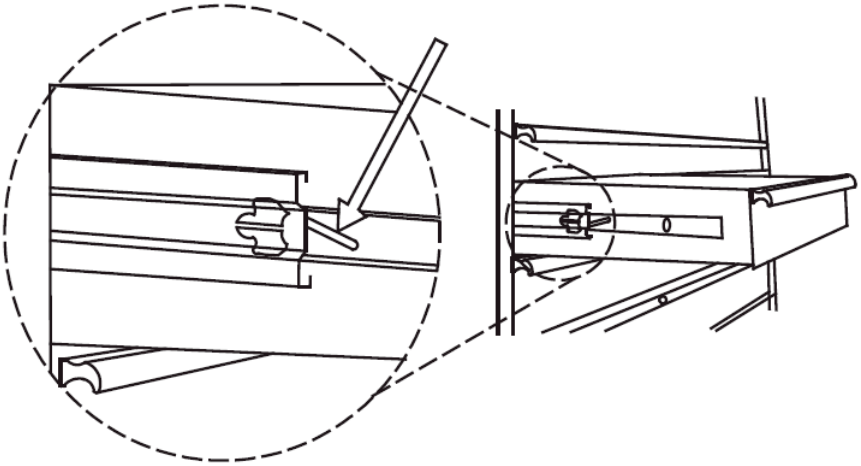

Tryck ner den andra sidan

3.1.2. MSW-GTC-200G

Hårdvara ingår

Nr.	BESKRIVNING	VÄGGSKÅP x2	SKÅP x1	1-LÅDA R. SKÅP x1	4-LÅDA R. SKÅP x1	52IN ARBETSBÄNK x1	PEGBOARD x 6
1	M6 sexkantsflänsmutter	8x2	4	0	0	0	0
2	Platt bricka	4x2	4	0	0	0	4x6
3	Nyckel	0	2	2	2	0	0
4	M5 x 50 sexkantsskruv	4x2	4	0	0	0	4x6
5	M6x 12 platthuvudsbult	8x2	20	0	0	0	0
6	M5 x 12 flathuvudsbult (på dörren)	2x2	4	6	8	0	0
7	Justerbara utjämningsfötter	0	4	0	0	0	0
8	Hylla	0	3	1	0	0	0
9	Hjul	0	0	4	4	0	0
10	M8 x 20 sexkantsflänsbult	0	0	16	16	0	0
11	Grepphandtag	0	0	2	2	0	0
12	M8 x 16 bult med platt huvud	0	0	4	4	8	0
13	M8 x 65 sexkantsbult	0	0	0	0	4	0
14	M8 sexkantsflänsmutter	0	0	0	0	4	0

Användbara verktyg

1

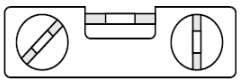
2

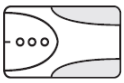
3

4

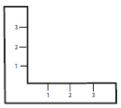
5

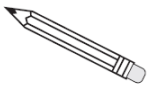
6

7

8

9

1	Skiftnyckel	**4**	Måttband	**7**	6 mm stjärnskruvmejsel
2	Magnetisk utjämnare	**5**	Set Square	**8**	5 mm slitsad skruvmejsel
3	Stud Finder	**6**	Penna	**9**	Sladdlös borrmaskin

Skåp x 1	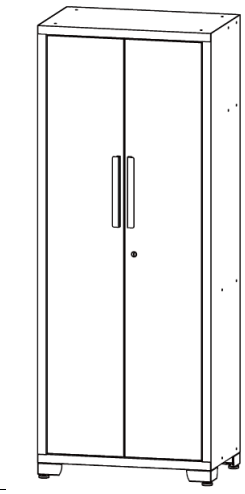
Väggskåp x 2	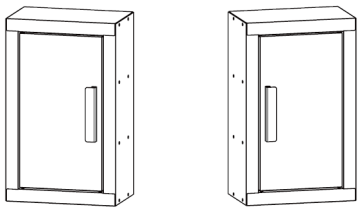
Hylla för att ansluta väggskåpen x 4	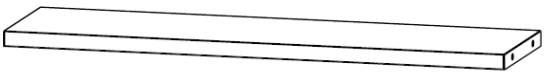
1-låda rullskåp x1	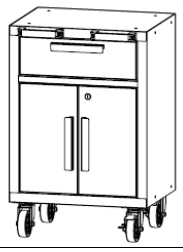
4-lådors rullskåp x1	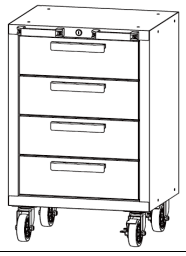
arbetsbänk x1	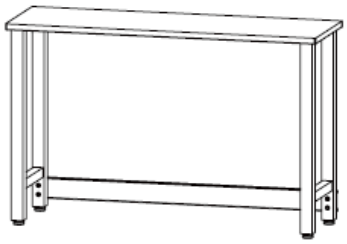
Pegboard x6	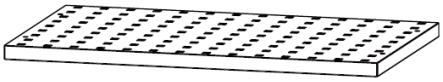

Installation av handtagen

Skruva loss bultarna på framsidan av lådorna eller dörrarna med en stjärnskruvmejsel för att ta bort handtaget på baksidan av den, fäst sedan handtaget på framsidan av dörren eller lådan med två M5x12 bultar med platt huvud. Upprepa för alla dörrar och lådor. Fäst grepphandtaget i skåpet, rikta in hålen och fixera med två M8x16 platthuvudsbultar.

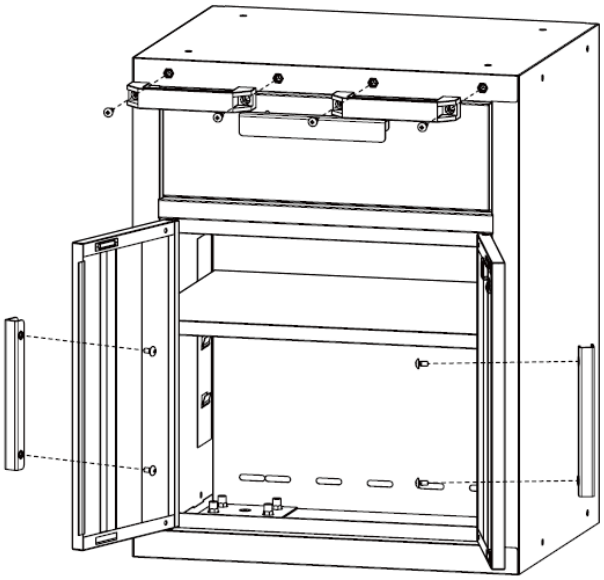

Installation av hjulen

Lägg rullskåpet på mjukt underlag. Använd förpackningsmaterialet som skydd. Montera fyra hjul på varje skåp med sexton M8x20 sexkantsflänsbultar. Obs: Hjulen med bromsar ska vara på framsidan av skåpet.

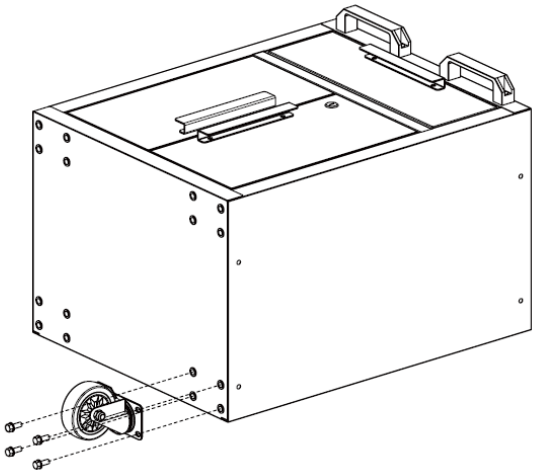

Installation av fötterna

Ställ försiktigt skåpet på baksidan och fäst sedan de justerbara utjämningsfötterna på skåpet med sexton M6x12 plattbultar med en Philips-skruvmejsel.

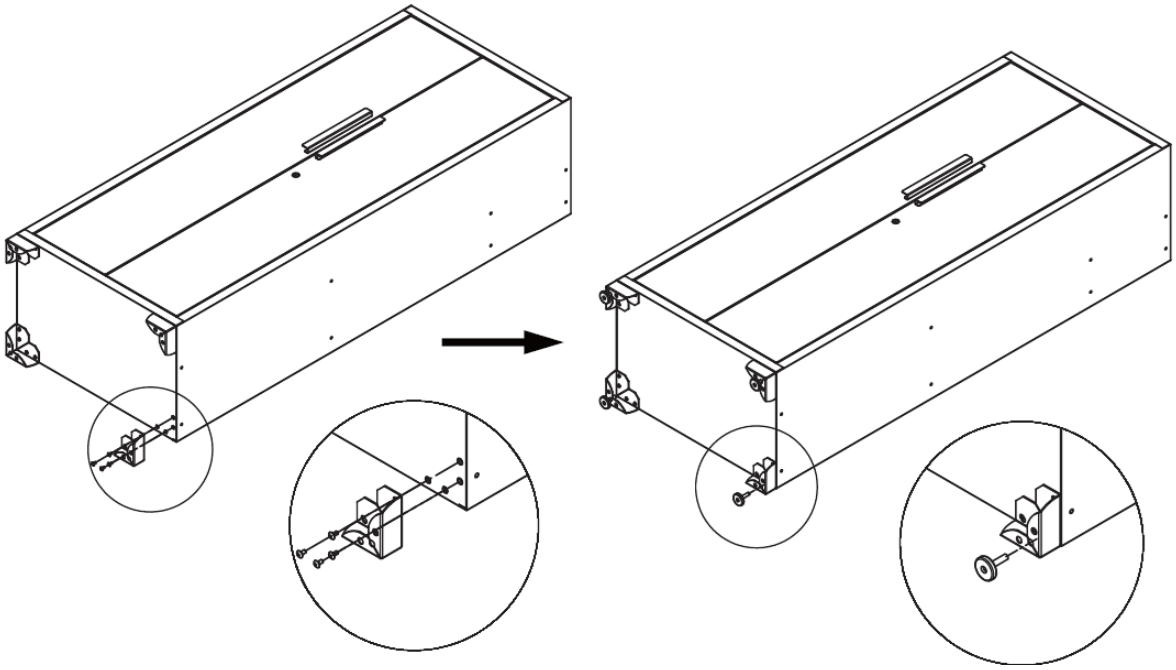

Installation av hyllor

Kontrollera placeringsbehovet, sätt försiktigt in hyllan i skåran. Se till att hyllan är stabil. OBS: En mitthylla måste installeras i nivå med låset på skåpsdörren för att låset ska fungera.

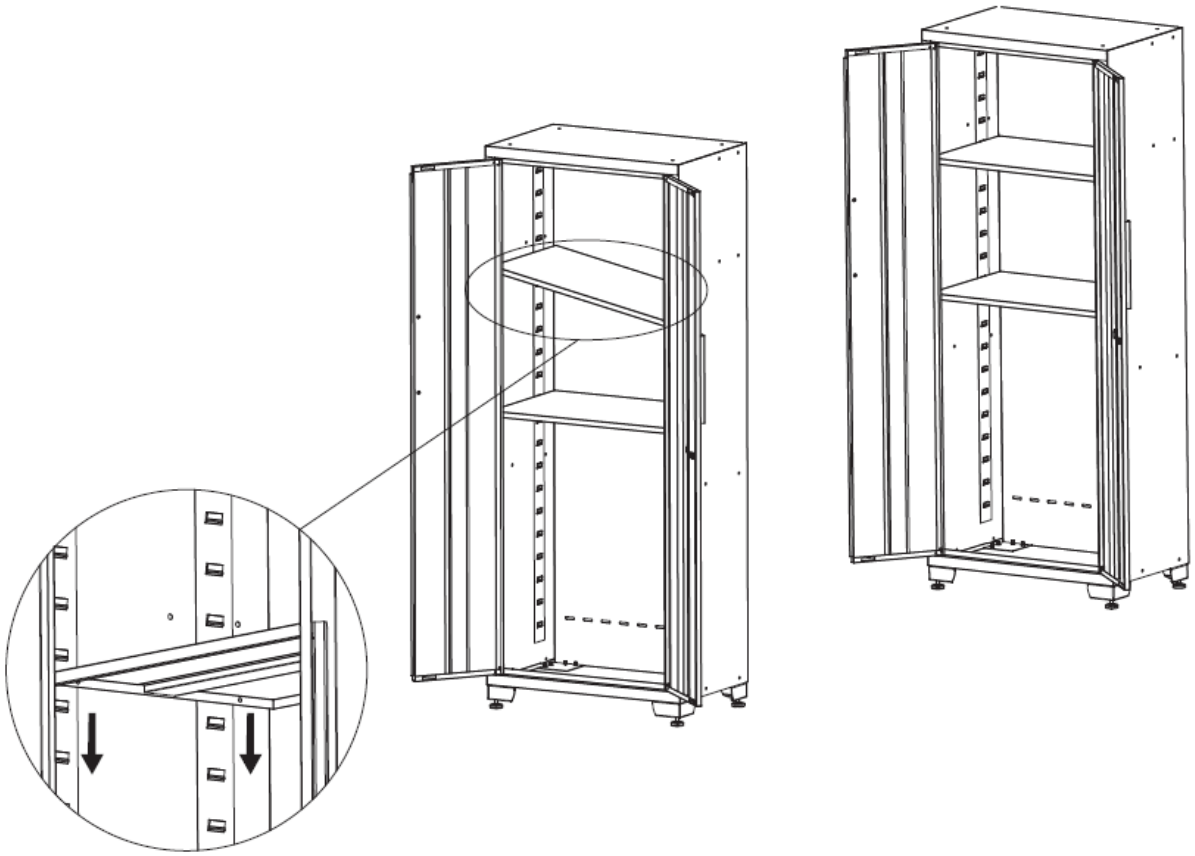

Installation av arbetsbänken

1. Lägg ner bänkskivan på ett mjukt underlag, rikta in hålen på benen med hålen på bänkskivan. Använd fyra M8x16 bultar för att koppla ihop dem.
2. Använd fyra M8x65 sexkantsbultar och fyra M8 muttrar för att fästa stödet på benen.
3. Fäst alla bultar och muttrar.
4. Ställ upp arbetsbänken för att avsluta detta steg.

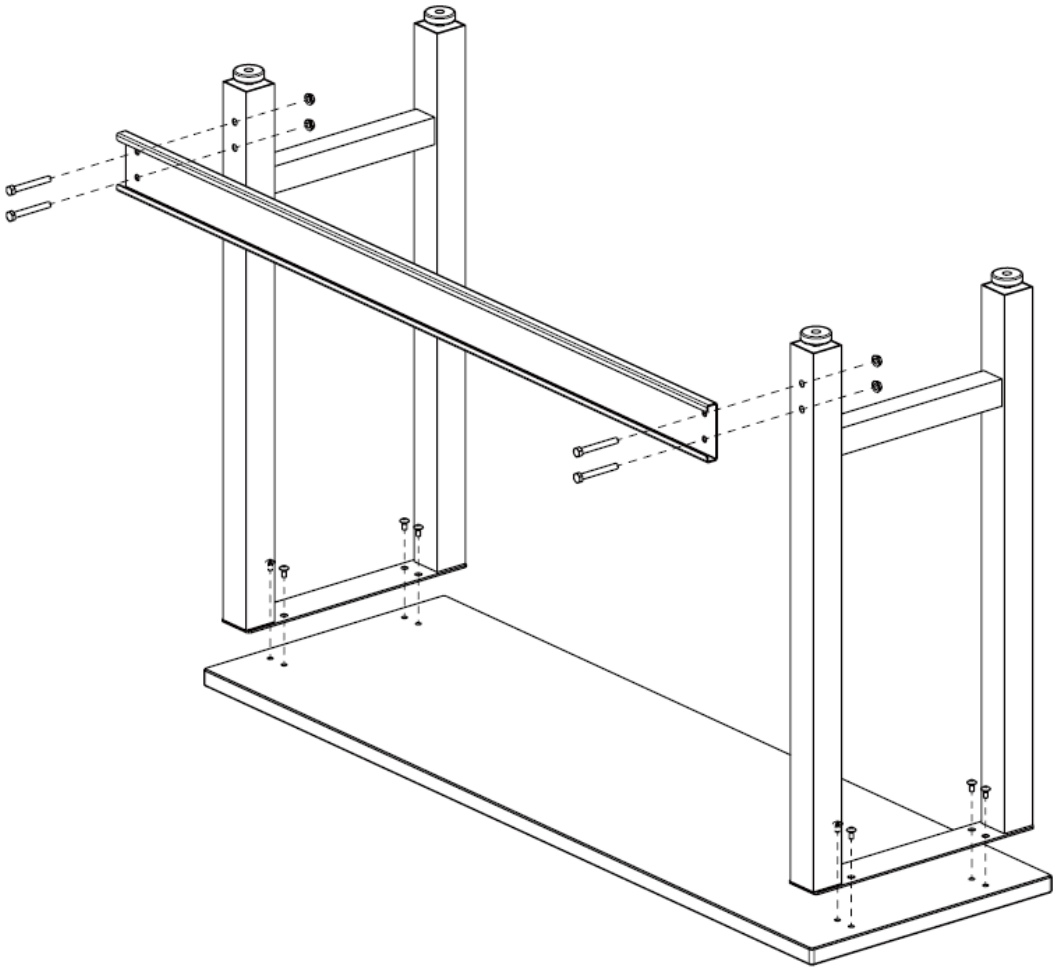

Uppstart

1. Planera placeringen av skåpen, placera arbetsbänken.

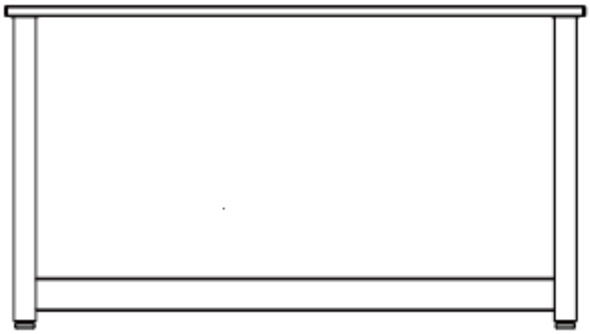

2. Rikta in pinnbrädan och skruva fast dem på väggen.

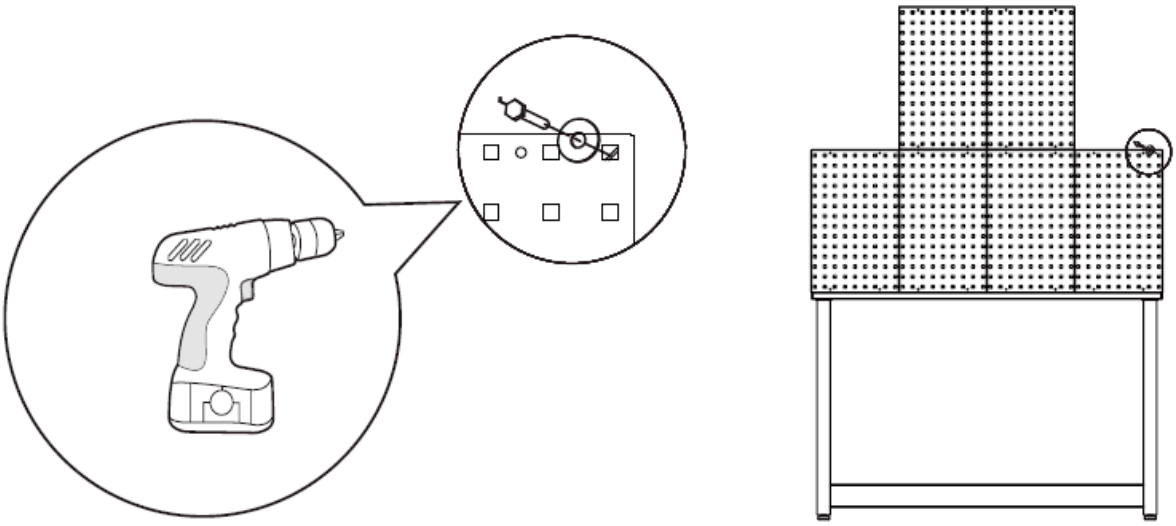

3. Koppla ihop de två väggskåpen med hyllorna.

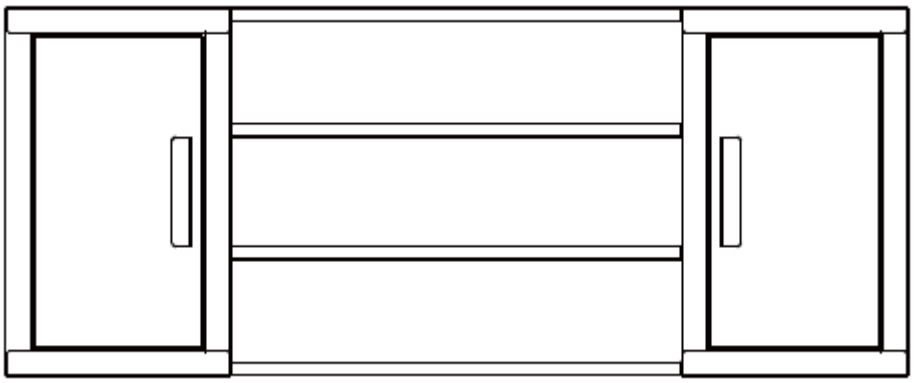

4. Öppna dörren till väggskåpet, anslut väggskåpet till väggen. Två eller fler personer rekommenderas för detta steg.

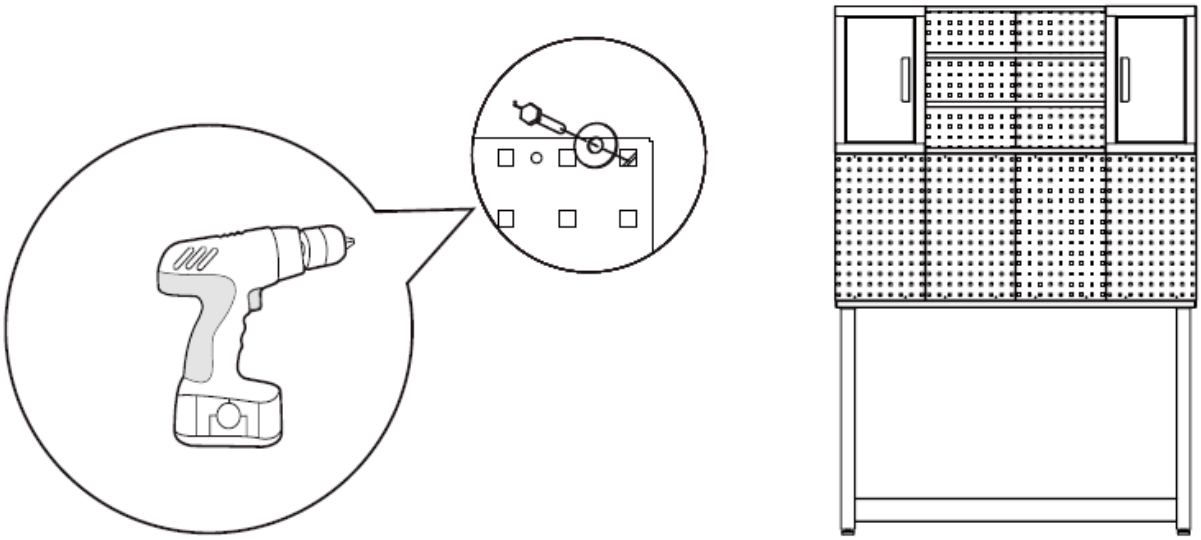

5. Rulla verktygsskåpet under arbetsbänken.

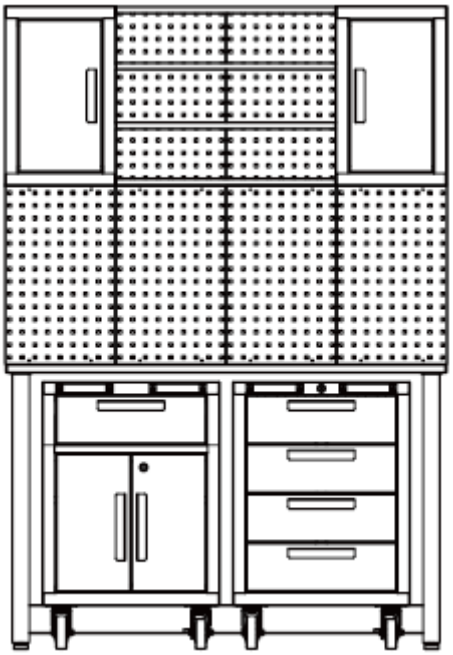

6. Luta skåpet mot bordet. Öppna dörren till skåpet och fäst det säkert på väggen för att förhindra att det välter.

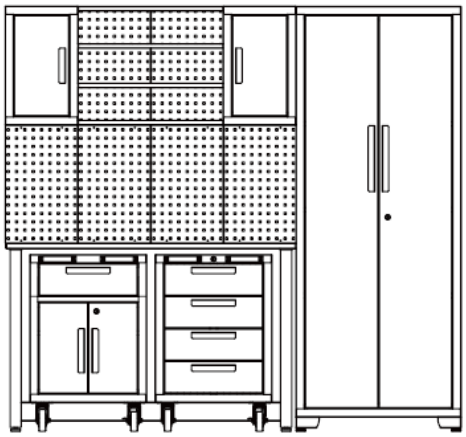

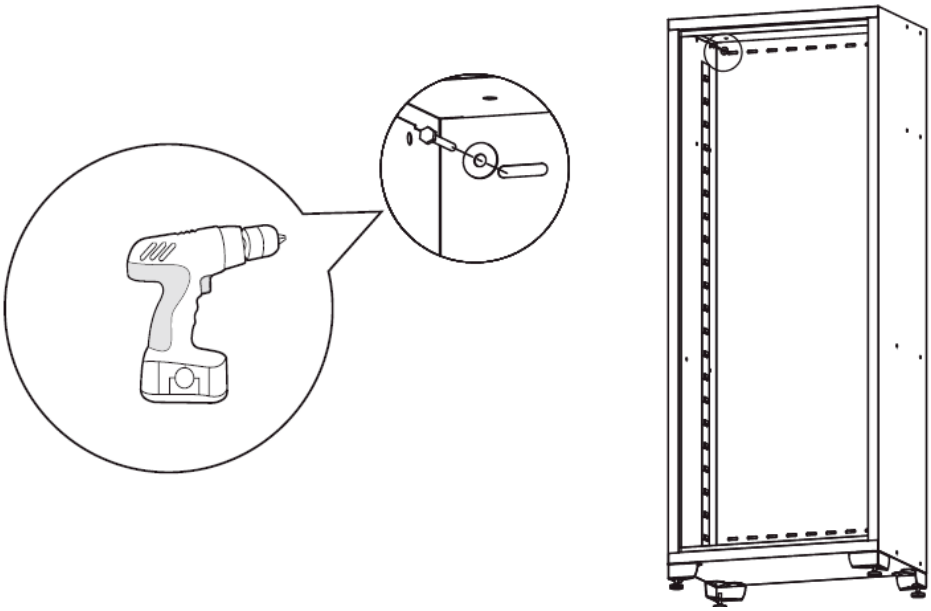

Installationen av garageskåpssatsen är klar.

Borttagning av lådor
Sätt ut lådan så att den är nästan helt utdragen. Tryck upp den svarta frigöringsspaken på ena sidan, samtidigt som du drar ner den svarta frigöringsspaken på andra sidan. Medan du håller spakarna i lägena som visas nedan, drar du lådan utåt tills den frigörs från lådans slid.

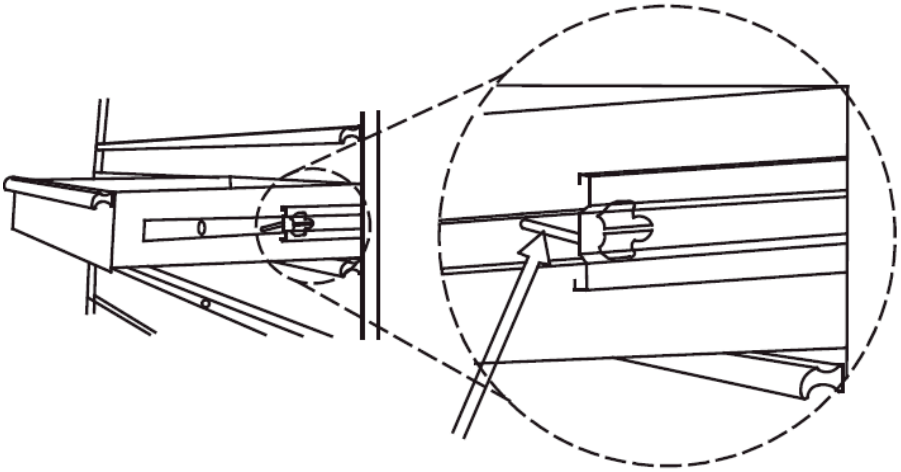

Tryck upp ena sidan

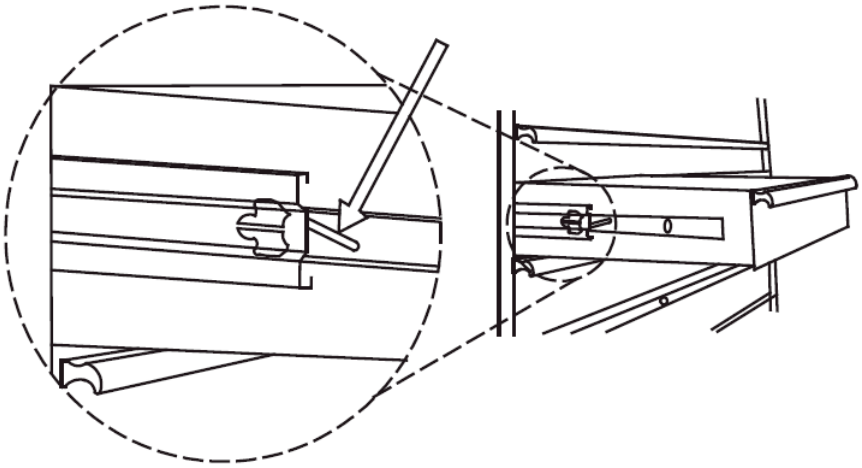

Tryck ner den andra sidan

3.2. Rengöring och underhåll

a) Använd endast icke-korrosiva rengöringsmedel för att rengöra ytan.
b) Efter att apparaten har rengjorts ska alla delar torkats helt innan den används igen.
c) Förvara apparaten på en torr och sval plats som är skyddad mot fukt och direkt solljus.
d) Apparaten får inte sprutas med en vattenstråle eller sänkas ned i vatten.
e) Apparaten måste inspekteras regelbundet för att kontrollera dess tekniska effektivitet och upptäcka eventuella skador.
f) Använd en mjuk, fuktig trasa för rengöring.
g) Använd inte vassa föremål och/eller metallföremål för rengöring (t.ex. en stålborste eller en metallspatel) eftersom de kan skada apparatens ytmaterial.
h) Rengör inte apparaten med syrahaltiga ämnen, medel för medicinska ändamål, förtunningsmedel, bränsle, oljor eller andra kemiska ämnen eftersom det kan skada apparaten.
i) Smörj objektglasen två gånger om året med ett kvalitetssmörjmedel. Detta är särskilt nödvändigt när temperaturen sjunker, vilket kan göra att lagren blir stela.

Este Manual do Utilizador foi traduzido para sua conveniência através de tradução automática. Foram feitos esforços razoáveis para fornecer uma tradução exata; no entanto, nenhuma tradução automática é perfeita nem se destina a substituir os tradutores humanos. O Manual do Utilizador oficial é a versão em inglês. Quaisquer discrepâncias ou diferenças criadas na tradução não são vinculativas e não têm qualquer efeito jurídico para efeitos de cumprimento ou execução. Se surgirem questões relacionadas com a exatidão das informações contidas no Manual do Utilizador, consulte a versão inglesa desses conteúdos, que é a versão oficial.

Dados técnicos

Descrição do parâmetro	Valor do parâmetro	
Nome do produto	Armário de oficina	
Modelo	MSW-GTC-100L	MSW-GTC-200G
Capacidade de carga - capacidade máx. [kg]	200	
Máx. capacidade de carga por prateleira [kg]	50	
Dimensões [largura x profundidade x altura; mm]	1960 x 1900 x 490	470 x 1900 x 2070
Peso [kg]	118,3	129,4

1. Descrição geral

O manual do utilizador foi concebido para ajudar na utilização segura e sem problemas do dispositivo. O produto é concebido e fabricado de acordo com diretrizes técnicas rigorosas, utilizando tecnologias e componentes de última geração. Além disso, é produzido em conformidade com as mais rigorosas normas de qualidade.

NÃO UTILIZE O DISPOSITIVO SEM TER LIDO E COMPREENDIDO ESTE MANUAL DO UTILIZADOR.

Para aumentar a vida útil do aparelho e garantir um funcionamento sem problemas, utilize-o de acordo com este manual de instruções e efetue regularmente tarefas de manutenção. Os dados técnicos e as especificações contidas neste manual do utilizador estão atualizados. O fabricante reserva-se o direito de efetuar alterações associadas à melhoria da qualidade. O dispositivo foi concebido para reduzir ao mínimo os riscos de emissão de ruído, tendo em conta o progresso tecnológico e as oportunidades de redução do ruído.

Legenda

Leia as instruções antes de utilizar.

AVISO! ou **CUIDADO!** ou **LEMBRETE!** Aplicável à situação em causa.
(sinal de aviso geral)

ATENÇÃO! Perigo de esmagamento das mãos!

Utilizar apenas em espaços interiores.

POR FAVOR, OBSERVE! Os desenhos deste manual servem apenas para fins ilustrativos e, em alguns pormenores, podem diferir do produto real.

2. Segurança de utilização

ATENÇÃO! Ler todos os avisos de segurança e todas as instruções. O não cumprimento dos avisos e instruções pode resultar em ferimentos graves ou mesmo morte.

Os termos "dispositivo" ou "produto" são utilizados nos avisos e instruções para fazer referência a:
Armário de oficina

2.1. Segurança no local de trabalho

a) Certifique-se de que o local de trabalho está limpo e bem iluminado. Um local de trabalho desarrumado ou mal iluminado pode dar origem a acidentes. Tente pensar no futuro, observar o que se está a passar e usar o bom senso ao trabalhar com o aparelho.
b) Se não tiver a certeza de que o produto está a funcionar corretamente ou se encontrar danos, contacte o centro de assistência técnica do fabricante.
c) Apenas o centro de assistência técnica do fabricante pode efetuar reparações no produto. Não tentar efetuar reparações por conta própria!
d) Inspecionar regularmente o estado das etiquetas de segurança. Se as etiquetas forem ilegíveis, devem ser substituídas.
e) Mantenha este manual disponível para referência futura. Se este aparelho for transmitido a terceiros, o manual deve ser transmitido com ele.
f) Guardar os elementos da embalagem e as pequenas peças de montagem num local não acessível às crianças.
g) Se este dispositivo for utilizado em conjunto com outro equipamento, as restantes instruções de utilização também devem ser seguidas.

Lembrete! Quando utilizar o aparelho, proteja as crianças e outras pessoas que se encontrem nas proximidades.

2.2. Segurança pessoal

a) O aparelho não foi concebido para ser manuseado por pessoas (incluindo crianças) com funções mentais e sensoriais limitadas ou por pessoas sem experiência e/ou conhecimentos relevantes, exceto se forem supervisionadas por uma pessoa responsável pela sua segurança ou se tiverem recebido instruções sobre o modo de funcionamento do aparelho.
b) Ao trabalhar com o dispositivo, use o bom senso e mantenha-se alerta. A perda temporária de concentração durante a utilização do aparelho pode provocar ferimentos graves.
c) O dispositivo não é um brinquedo. As crianças devem ser vigiadas para garantir que não brincam com o aparelho.

2.3. Utilização segura do dispositivo

a) Não sobrecarregar o aparelho. Utilizar as ferramentas adequadas para a tarefa em causa. Um dispositivo corretamente selecionado executará melhor e de forma mais segura a tarefa para a qual foi concebido.
b) Manter o aparelho em perfeitas condições técnicas. Antes de cada utilização, verifique se existem danos gerais, especialmente se os componentes móveis apresentam fissuras ou elementos, e se existem outras condições que possam afetar o funcionamento seguro do dispositivo. Se forem detetados danos, entregar o aparelho para reparação antes de o utilizar.
c) Para garantir a integridade operacional do dispositivo, não remova as proteções montadas na fábrica e não desaperte nenhum parafuso.
d) Ao transportar e manusear o aparelho entre o armazém e o local de destino, respeite os princípios de segurança e saúde no trabalho para operações de transporte manual em vigor no país onde o aparelho será utilizado.
e) Limpe o aparelho regularmente para evitar a acumulação de sujidade persistente.
f) É proibido interferir na estrutura do dispositivo para alterar os seus parâmetros ou a sua construção.
g) Não sobrecarregar o aparelho.

ATENÇÃO! Apesar da conceção segura do aparelho e das suas características de proteção, e apesar da utilização de elementos adicionais que protegem o operador, existe ainda um ligeiro risco de acidente ou lesão durante a utilização do aparelho. Mantenha-se alerta e use o bom senso quando utilizar o dispositivo.

3. Orientações de utilização

O produto foi projetado para armazenar equipamentos, ferramentas de oficina e organizar o local de trabalho.
O produto destina-se apenas ao uso doméstico.
O utilizador é responsável por quaisquer danos resultantes de uma utilização não intencional do dispositivo.

3.1. Montagem do aparelho

3.1.1. MSW-GTC-100L

Hardware incluído:

Não.	DESCRIÇÃO	ARMÁRIO DE PAREDE x2	ARMÁRIO x1	ARMÁRIO 1 GAVETA x1	ARMÁRIO R. 4 GAVETAS x1	PEGBOARD x 6	SUPORTE x1
1	Porca de flange sextavada M6	8	4	4	0	0	2
2	Arruela plana	4	4	2	0	4	0
3	Chave	0	2	2	2	0	0
4	Parafuso sextavado M5 x 50	4	4	2	0	4	0
5	Parafuso de cabeça chata M6 x 12	8	16	20	0	0	4
6	Parafuso de cabeça chata M5 x 12 (na porta)	2	4	6	8	0	0
7	Pés niveladores ajustáveis	0	4	4	0	0	0
8	Prateleira	0	3	1	0	0	0
9	Rodízios	0	0	0	4	0	0
10	Parafuso de flange sextavado M8 x 20	0	0	0	16	0	0
11	Pega	1	2	3	4	0	0

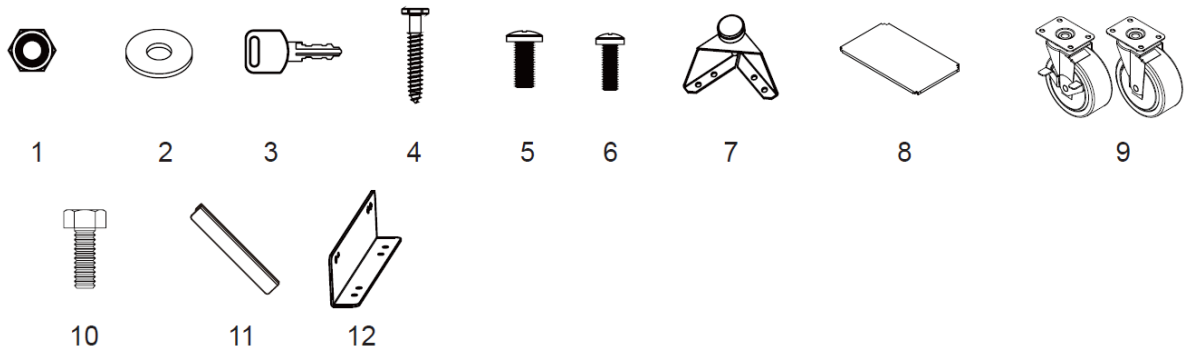

Ferramentas úteis:

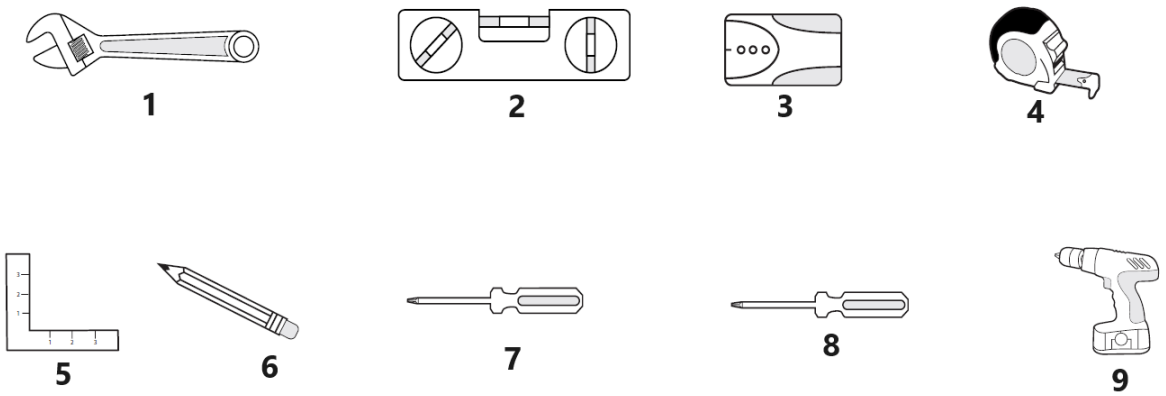

1	Chave de boca ajustável	**4**	Fita métrica	**7**	Chave de fenda Phillips de 6 mm
2	Nivelador Magnético	**5**	Esquadro	**8**	Chave de fenda com fenda de 5 mm
3	Localizador de vigas	**6**	Lápis	**9**	Furadeira sem fio

Armário x 1	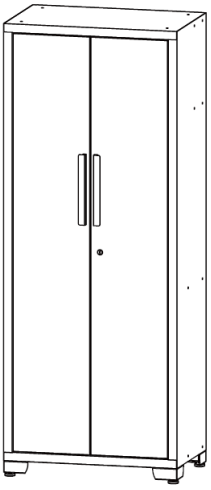
Armário de parede x 2	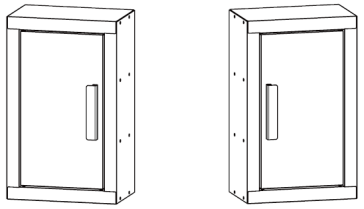
Prateleira para conectar os armários de parede x 4	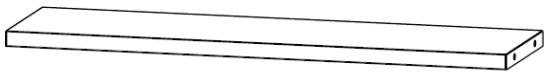
Armário com 1 gaveta x1	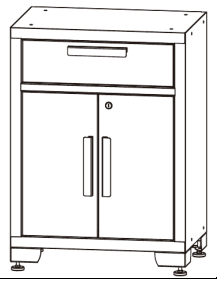

Armário de rolos com 4 gavetas x1	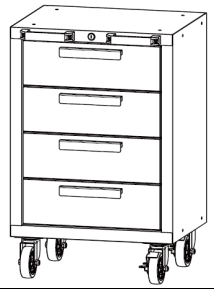
bancada de trabalho x1	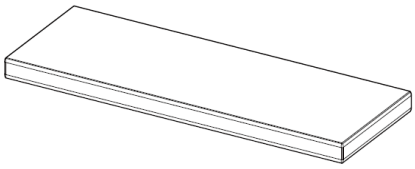
Pegboard x6	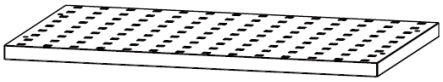

Montagem de alças
Desaparafuse os parafusos da frente das gavetas ou portas usando uma chave de fenda Phillips para remover a maçaneta na parte de trás e, em seguida, prenda a maçaneta na frente da porta ou gaveta usando dois parafusos de cabeça chata M5x12. Repita para todas as portas e gavetas.

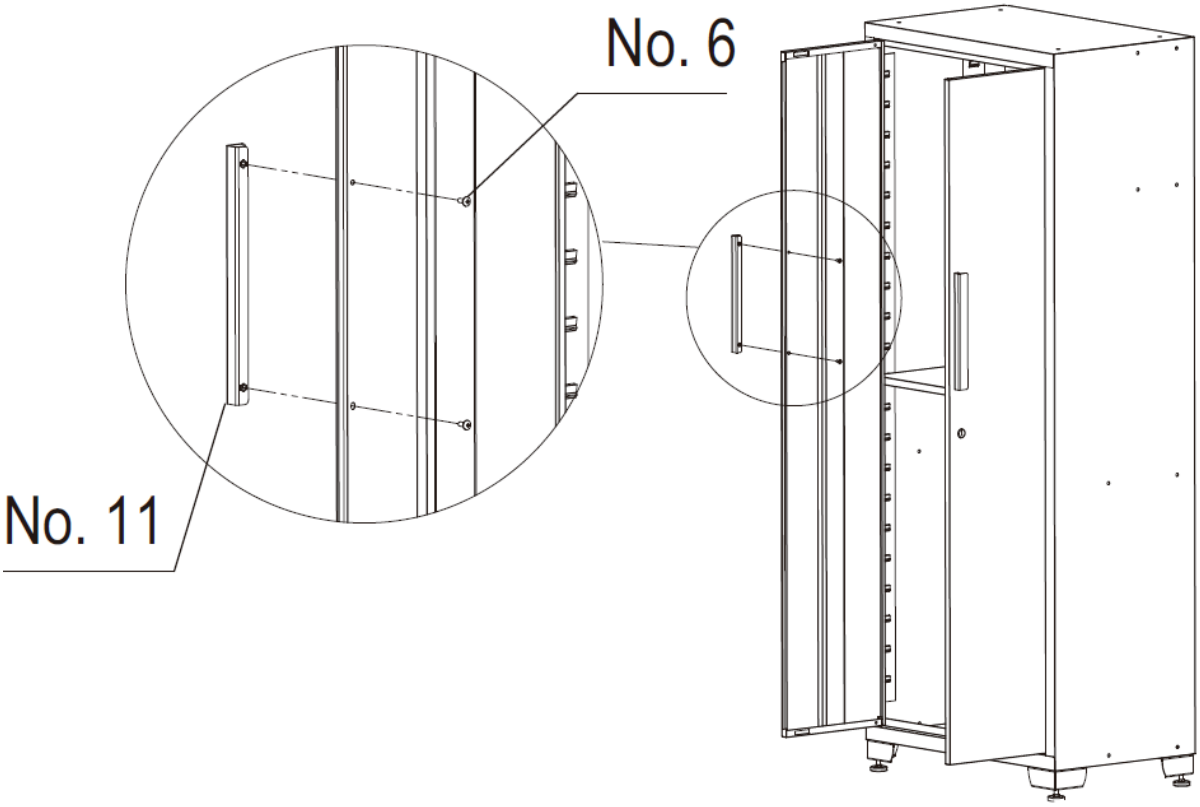

Montagem de rodízios
1. Trave com segurança todas as gavetas do armário de enrolar.
2. Coloque o gabinete giratório de cabeça para baixo. Use o material de embalagem para proteção.

3. Monte os dois rodízios giratórios com freio na parte frontal do gabinete de rolamento usando quatro parafusos M8x20 mm por rodízio.
4. Monte os dois rodízios regulares no outro lado do gabinete de rolamento usando quatro parafusos M8x20 mm por rodízio.
5. Aperte todos os parafusos com uma chave inglesa.
6. Retorne o gabinete rolante à posição vertical.

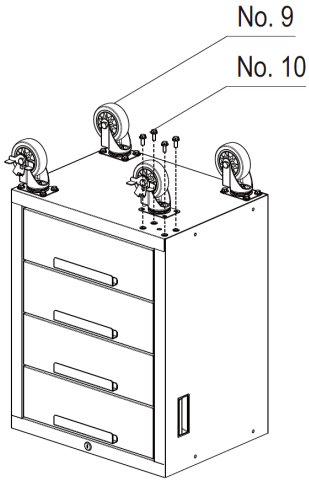

Montagem de pés
Coloque cuidadosamente o armário de costas e, em seguida, prenda os pés de nivelamento ajustáveis ao armário usando dezesseis parafusos de cabeça chata M6x12 com uma chave de fenda Philips.

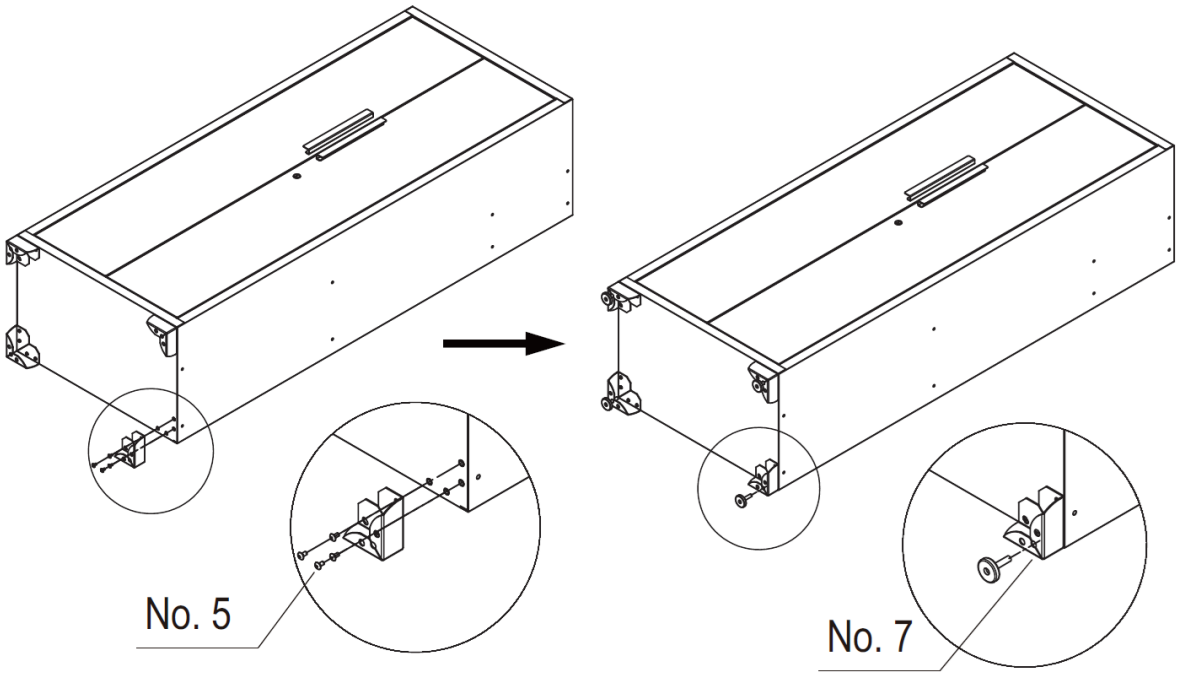

Montagem de Prateleiras
Verifique a necessidade de localização, coloque cuidadosamente a prateleira na ranhura. Certifique-se de que a prateleira esteja estável.
NOTA: Uma prateleira central deve ser instalada nivelada com a fechadura da porta do gabinete para que a fechadura funcione.

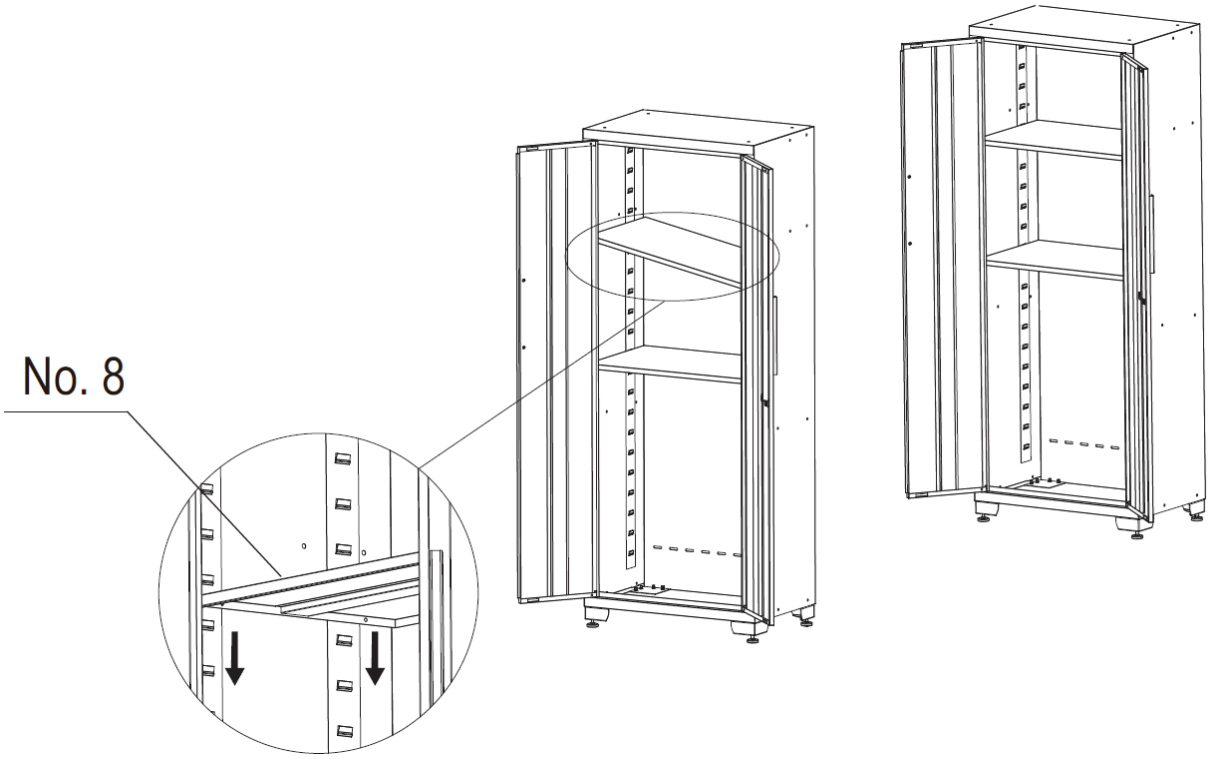
No. 8

Instalando a bancada

Abra as portas ou retire as gavetas para se certificar de que tem espaço suficiente para instalar a bancada.

Coloque cuidadosamente a bancada de madeira nos armários e fixe-a com uma chave de fenda ou furadeira sem fio e quatro parafusos na embalagem de peças de cada armário inferior. Se não houver gabinete inferior de um lado, conecte a bancada com um suporte à lateral do armário com quatro parafusos e duas porcas.

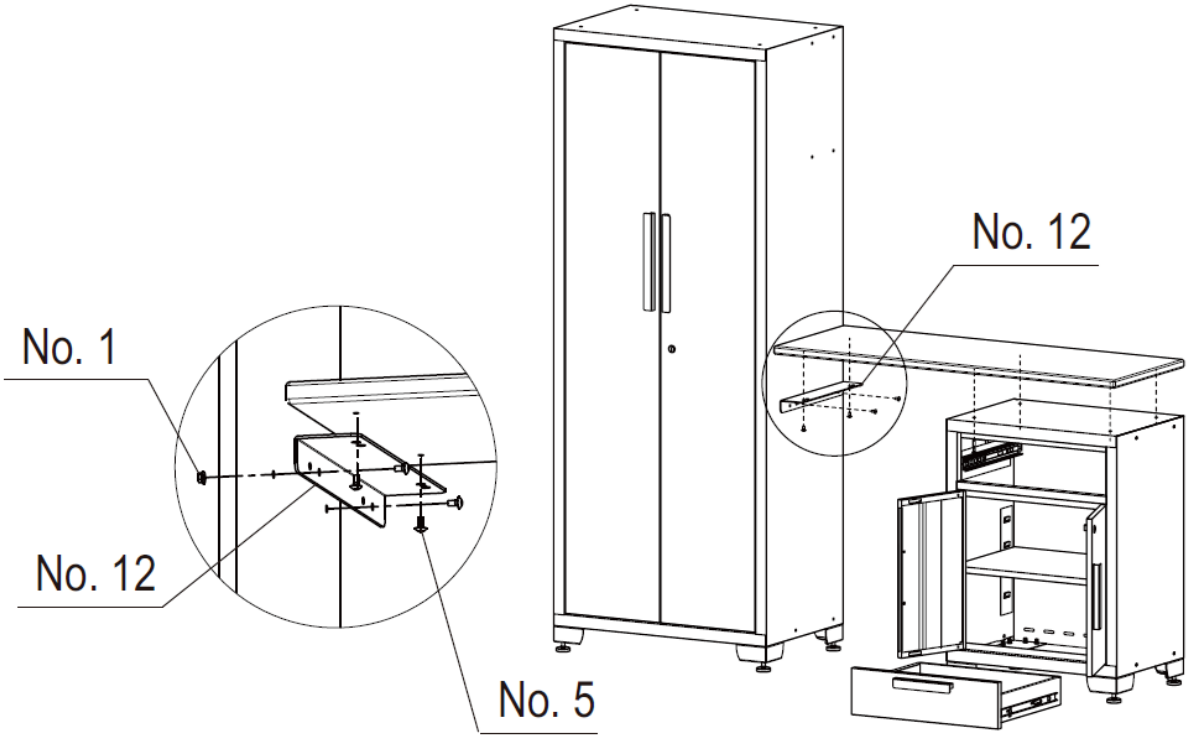

Configurar

1. Planeje a posição dos armários, posicione o armário e o armário com 1 gaveta.

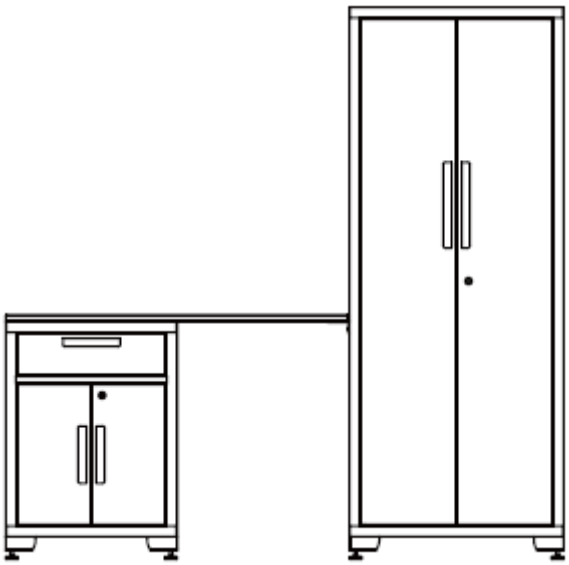

2. Alinhe o pegboard e parafuse-os na parede.

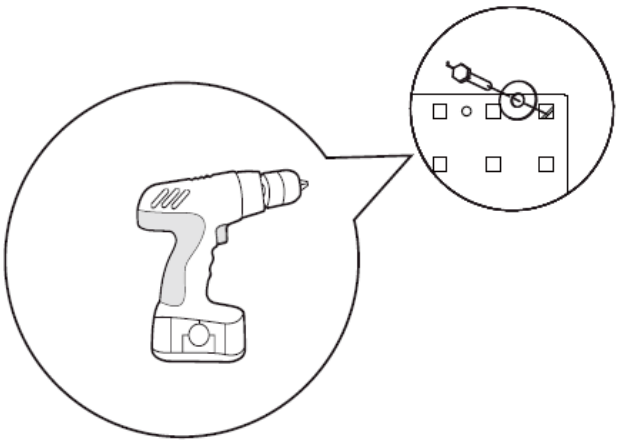

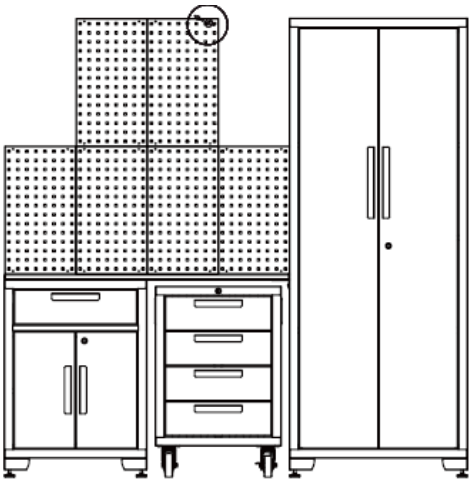

3. Conecte os dois armários de parede às prateleiras.

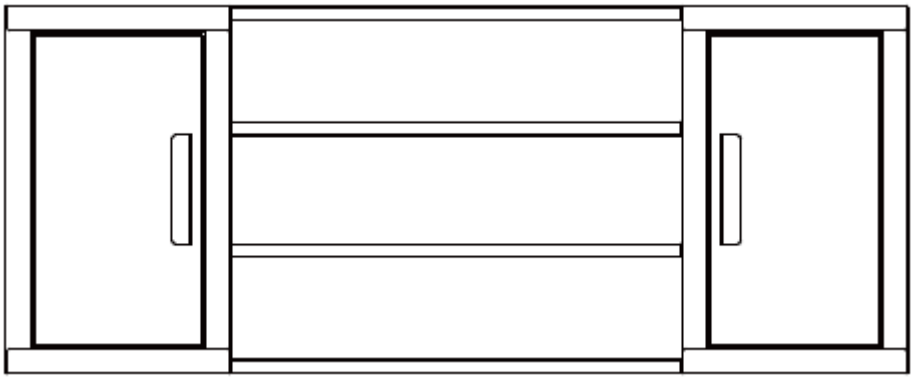

4. Abra a porta do armário de parede e conecte o conjunto do armário de parede à parede. Duas ou mais pessoas são recomendadas para esta etapa.

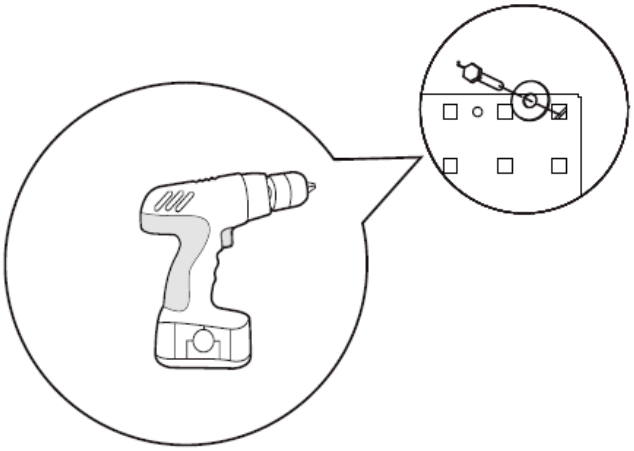

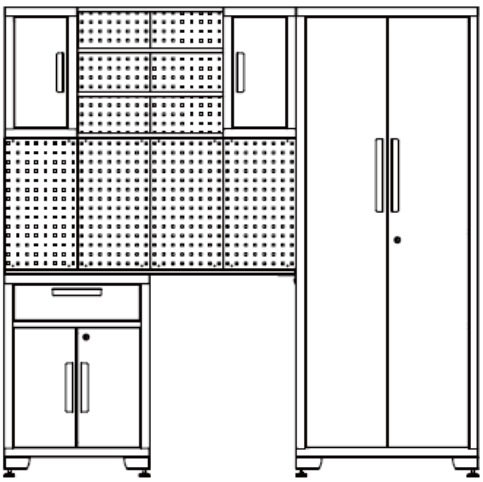

5. Role o armário de ferramentas sob a bancada. Abra a porta do armário e fixe-o com segurança na parede para evitar que tombe.

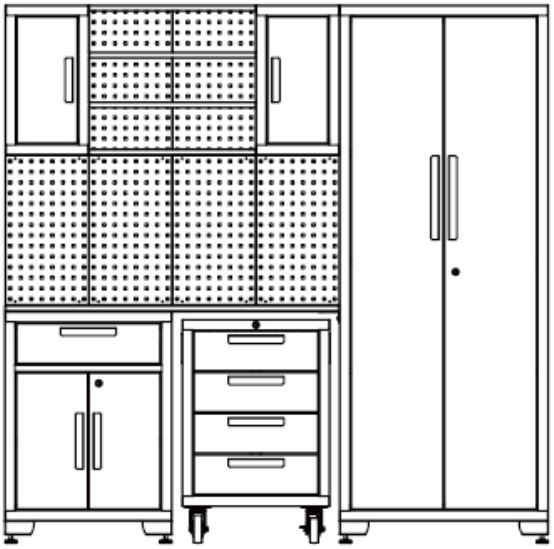

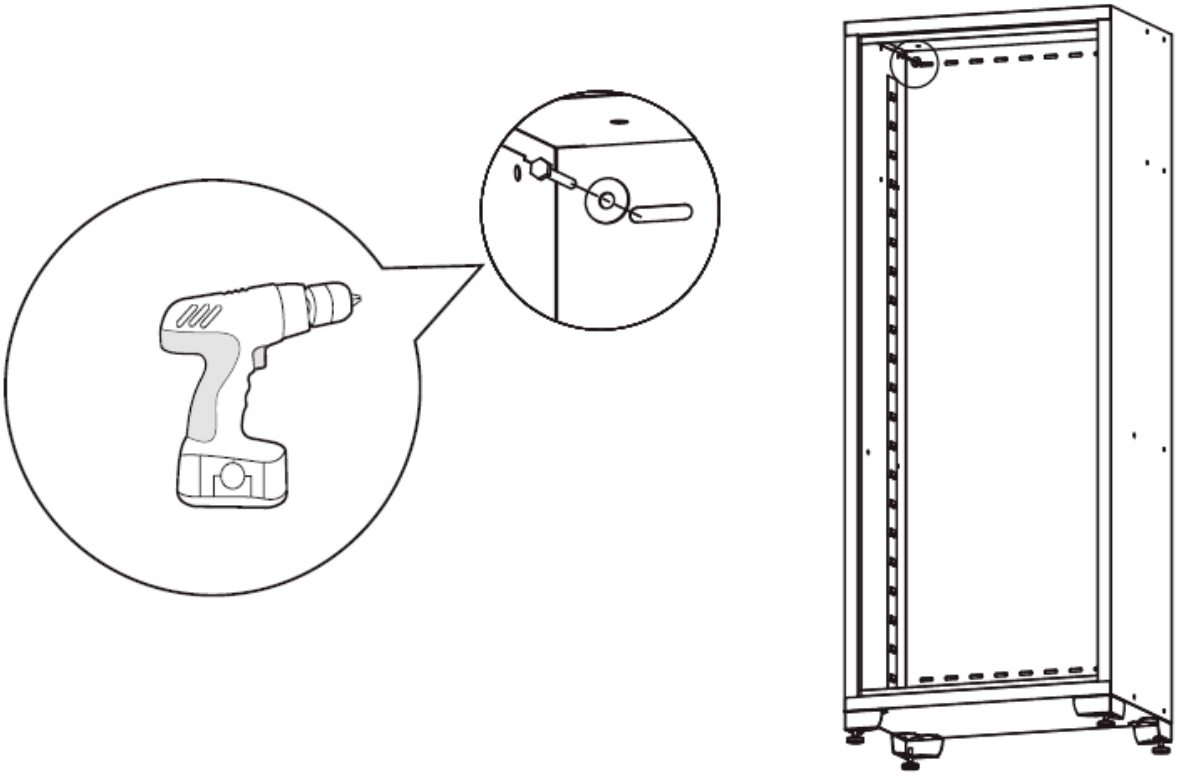

Aperte todos os parafusos. A instalação do conjunto de armários de garagem está concluída.

Remoção de gaveta

Abra a gaveta de forma que fique quase totalmente estendida. Empurre para cima a alavanca de liberação preta de um lado, enquanto puxa para baixo a alavanca de liberação preta do outro lado. Enquanto segura as alavancas nas posições ilustradas abaixo, puxe a gaveta para fora até que ela se solte da corrediça da gaveta.

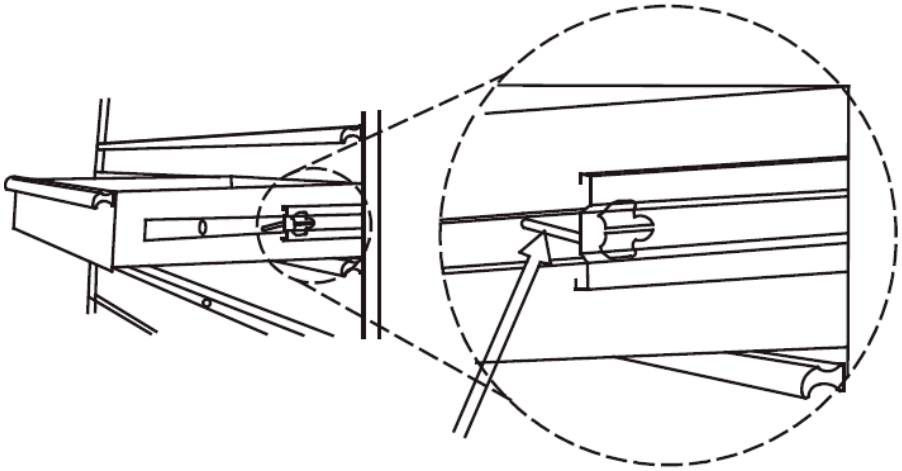

Empurre para cima um lado

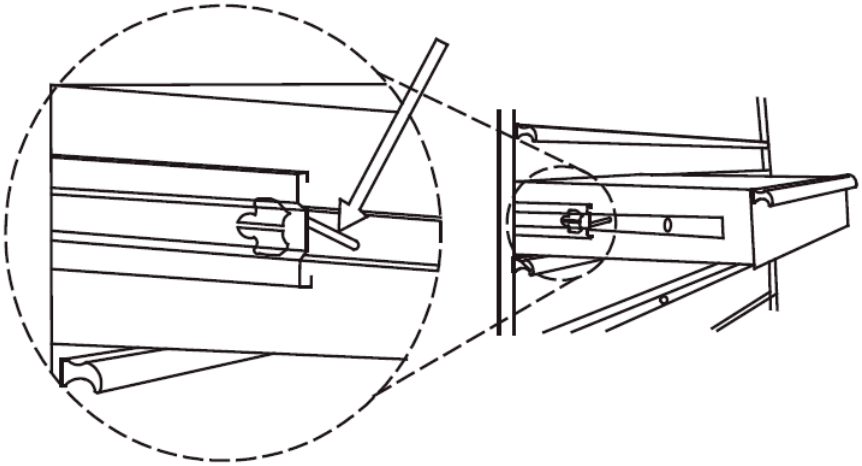

Empurre para baixo o outro lado

3.1.2. MSW-GTC-200G

Hardware incluído

Não.	DESCRIÇÃO	ARMÁRIO DE PAREDE x2	ARMÁRIO x1	ARMÁRIO R. 1 GAVETA x1	ARMÁRIO R. 4 GAVETAS x1	Bancada de trabalho de 52 polegadas x1	PEGBOARD x 6
1	Porca de flange sextavada M6	8x2	4	0	0	0	0
2	Arruela plana	4x2	4	0	0	0	4x6
3	Chave	0	2	2	2	0	0
4	Parafuso sextavado M5 x 50	4x2	4	0	0	0	4x6
5	Parafuso de cabeça chata M6x 12	8x2	20	0	0	0	0
6	Parafuso de cabeça chata M5 x 12 (na porta)	2x2	4	6	8	0	0
7	Pés niveladores ajustáveis	0	4	0	0	0	0
8	Prateleira	0	3	1	0	0	0
9	Rodízios	0	0	4	4	0	0
10	Parafuso de flange sextavado M8 x 20	0	0	16	16	0	0
11	Pega	0	0	2	2	0	0
12	Parafuso de cabeça chata M8 x 16	0	0	4	4	8	0
13	Parafuso sextavado M8 x 65	0	0	0	0	4	0
14	Porca de flange sextavada M8	0	0	0	0	4	0

Ferramentas úteis

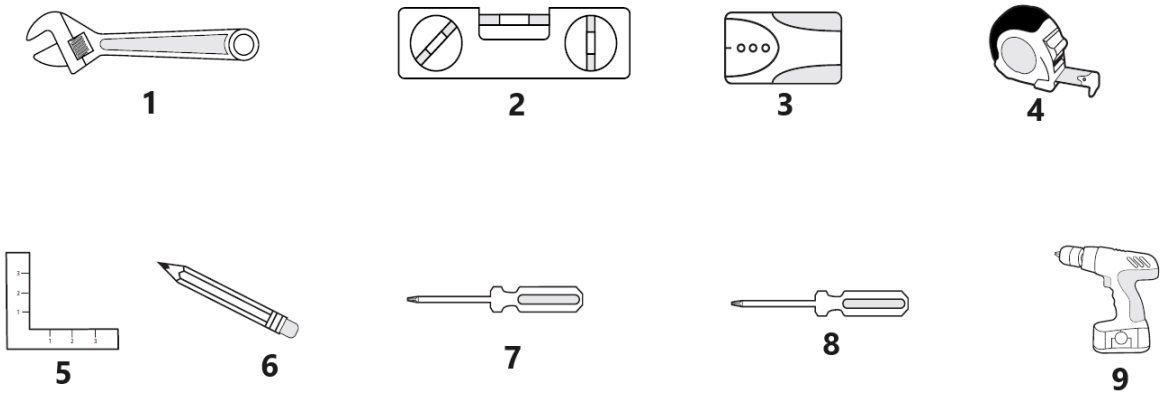

1	Chave de boca ajustável	**4**	Fita métrica	**7**	Chave de fenda Phillips de 6 mm
2	Nivelador Magnético	**5**	Esquadro	**8**	Chave de fenda com fenda

					de 5 mm
3	Localizador de vigas	**6**	Lápis	**9**	Furadeira sem fio

Armário x 1	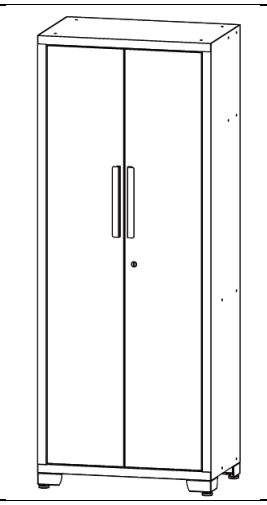
Armário de parede x 2	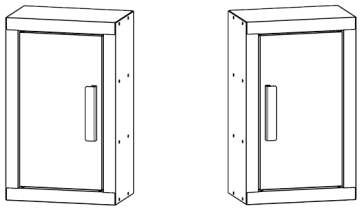
Prateleira para conectar os armários de parede x 4	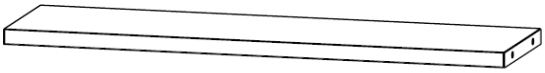
Armário de rolos com 1 gaveta x1	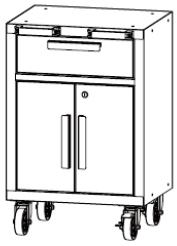
Armário de rolos com 4 gavetas x1	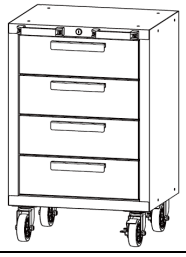

bancada de trabalho x1	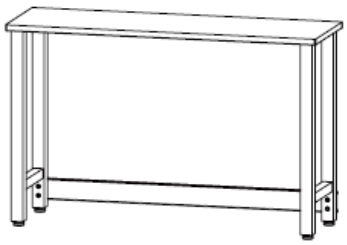
Pegboard x6	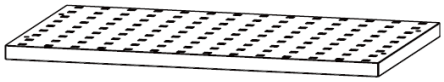

Instalando as alças

Desaparafuse os parafusos da frente das gavetas ou portas usando uma chave de fenda Phillips para remover a maçaneta na parte de trás e, em seguida, prenda a maçaneta na frente da porta ou gaveta usando dois parafusos de cabeça chata M5x12. Repita para todas as portas e gavetas. Fixe a alça ao gabinete, alinhe os furos e fixe com dois parafusos de cabeça chata M8x16.

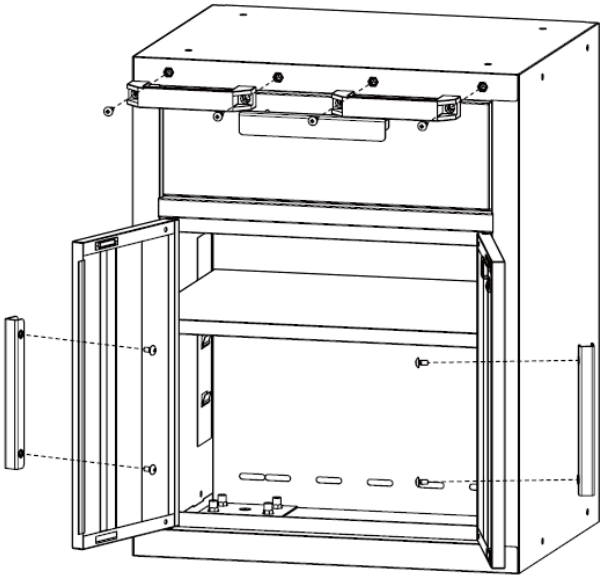

Instalando os rodízios

Coloque o gabinete rolante em solo macio. Use o material de embalagem para proteção. Monte quatro rodízios em cada gabinete com dezesseis parafusos de flange sextavados M8x20. Observação: Os rodízios com freios devem ficar na parte frontal do gabinete.

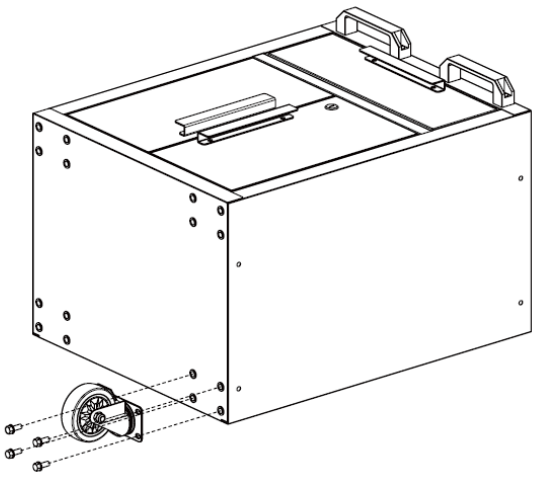

Instalando os pés

Coloque cuidadosamente o armário de costas e, em seguida, prenda os pés de nivelamento ajustáveis ao armário usando dezesseis parafusos de cabeça chata M6x12 com uma chave de fenda Philips.

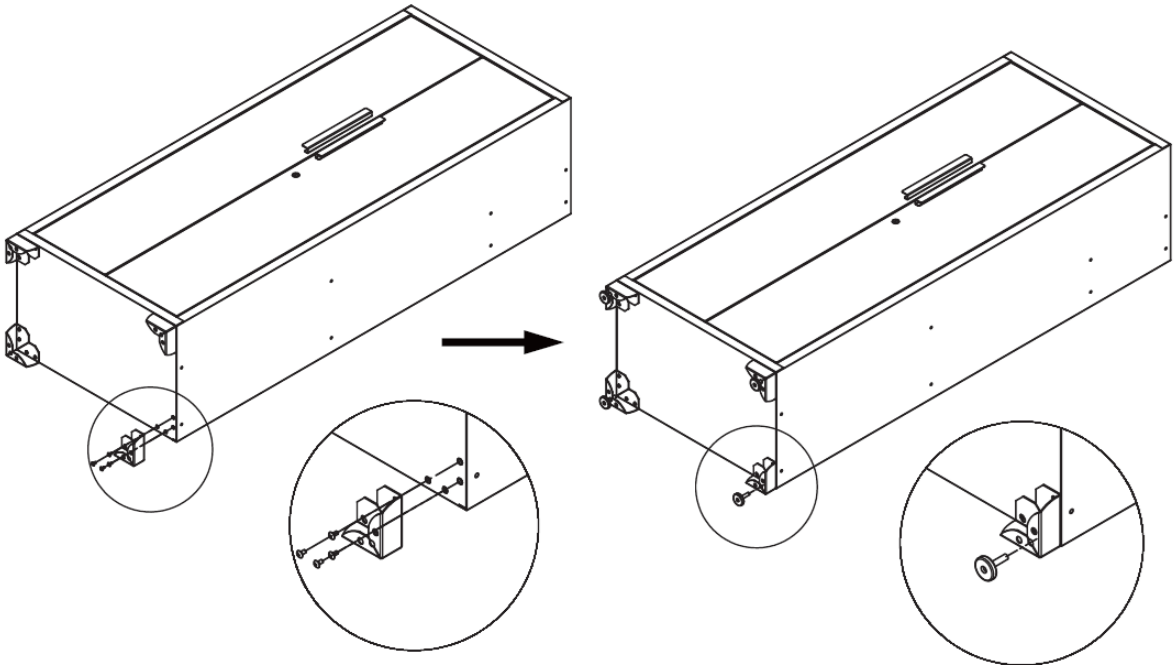

Instalando as prateleiras

Verifique a necessidade de localização, coloque cuidadosamente a prateleira na ranhura. Certifique-se de que a prateleira esteja estável. NOTA: Uma prateleira central deve ser instalada nivelada com a fechadura da porta do gabinete para que a fechadura funcione.

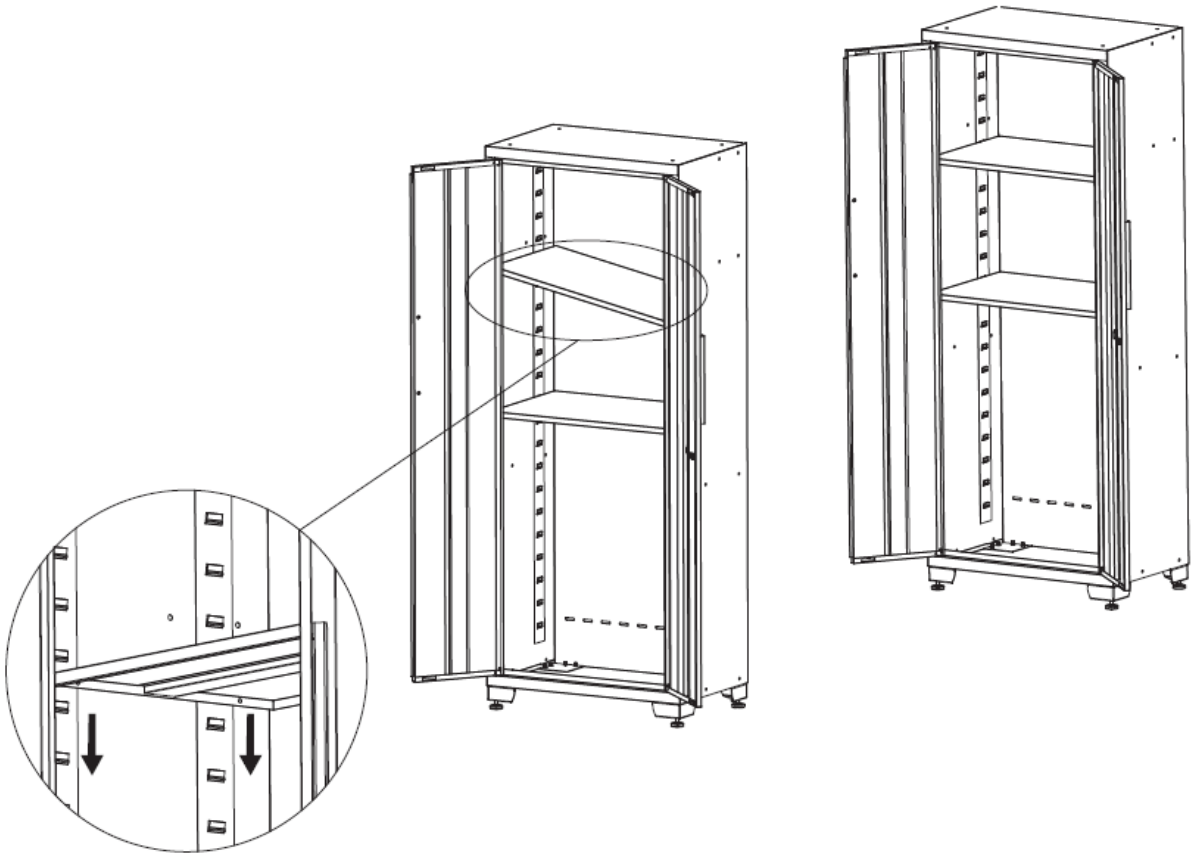

Instalando o ambiente de trabalho

1. Coloque a bancada sobre uma superfície macia e alinhe os orifícios das pernas com os da bancada. Use quatro parafusos M8x16 para conectá-los.
2. Use quatro parafusos sextavados M8x65 e quatro porcas M8 para fixar o suporte às pernas.
3. Aperte todos os parafusos e porcas.
4. Levante a bancada para concluir esta etapa.

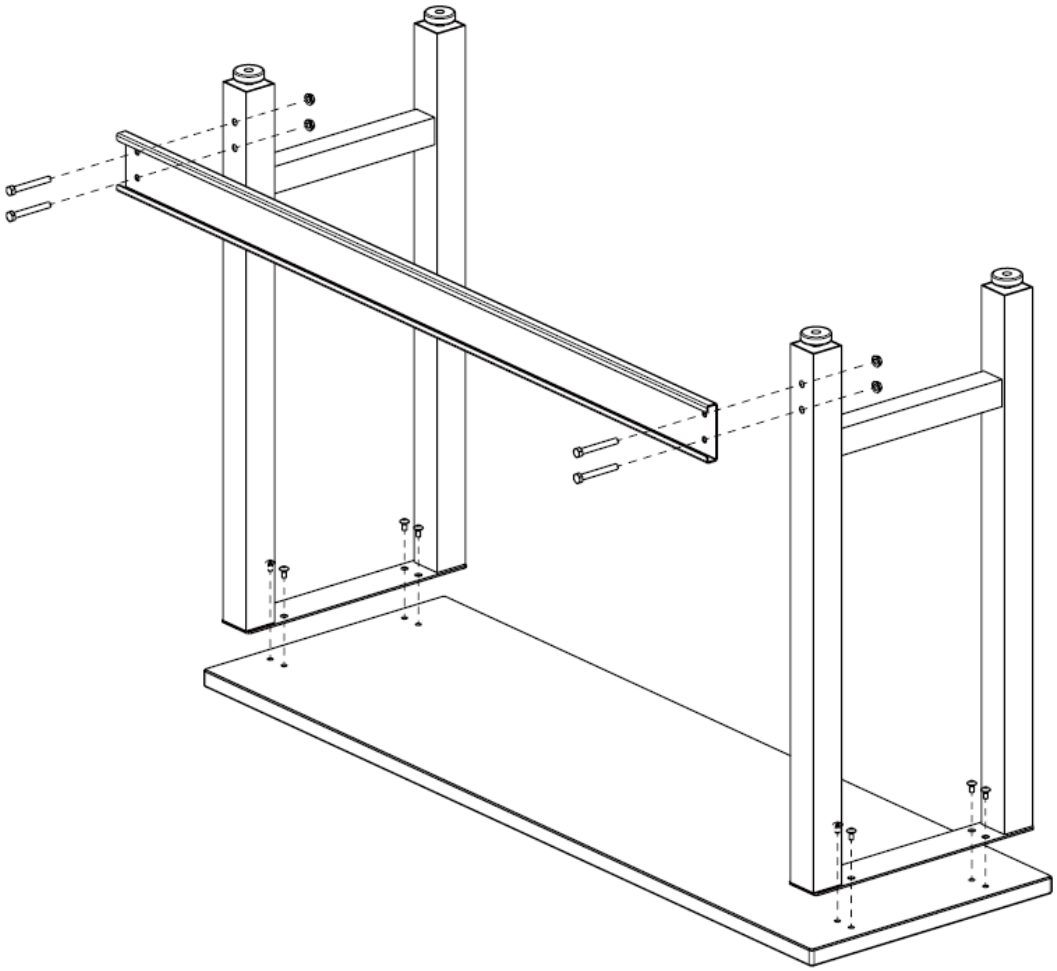

Configurar

1. Planeje a posição dos armários, posicione a bancada.

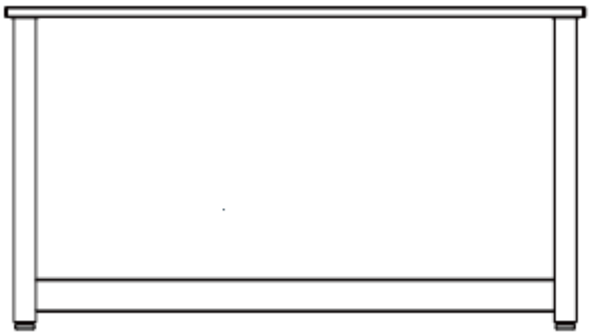

2. Alinhe o pegboard e parafuse-os na parede.

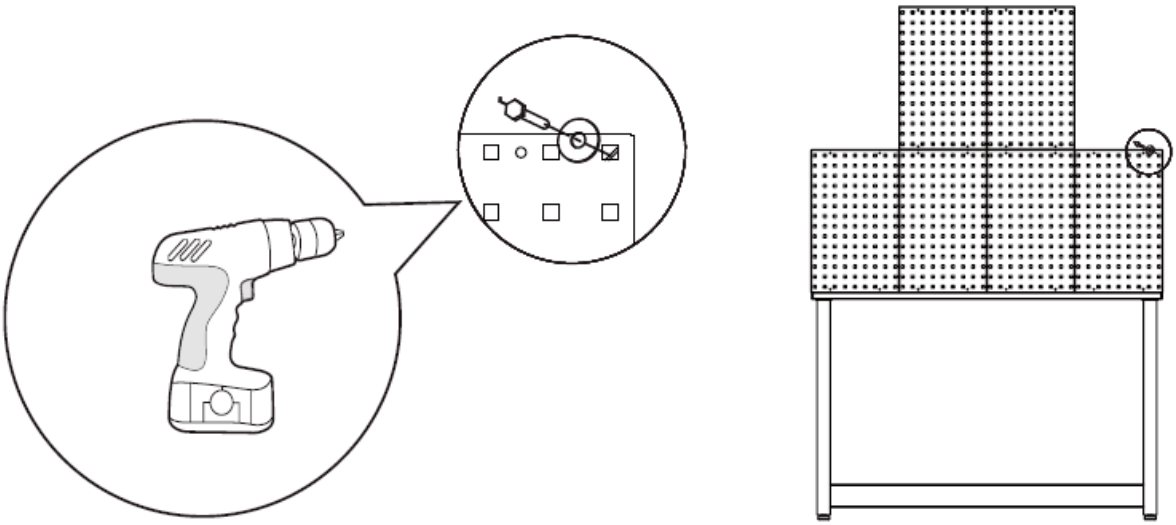

3. Conecte os dois armários de parede às prateleiras.

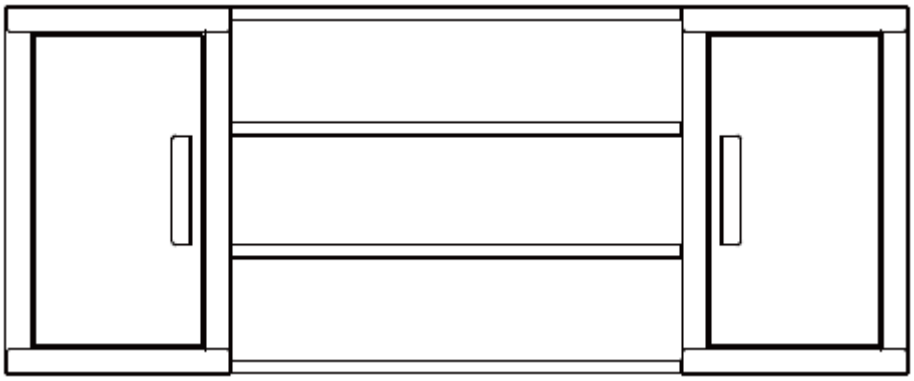

4. Abra a porta do armário de parede e conecte o conjunto do armário de parede à parede. Duas ou mais pessoas são recomendadas para esta etapa.

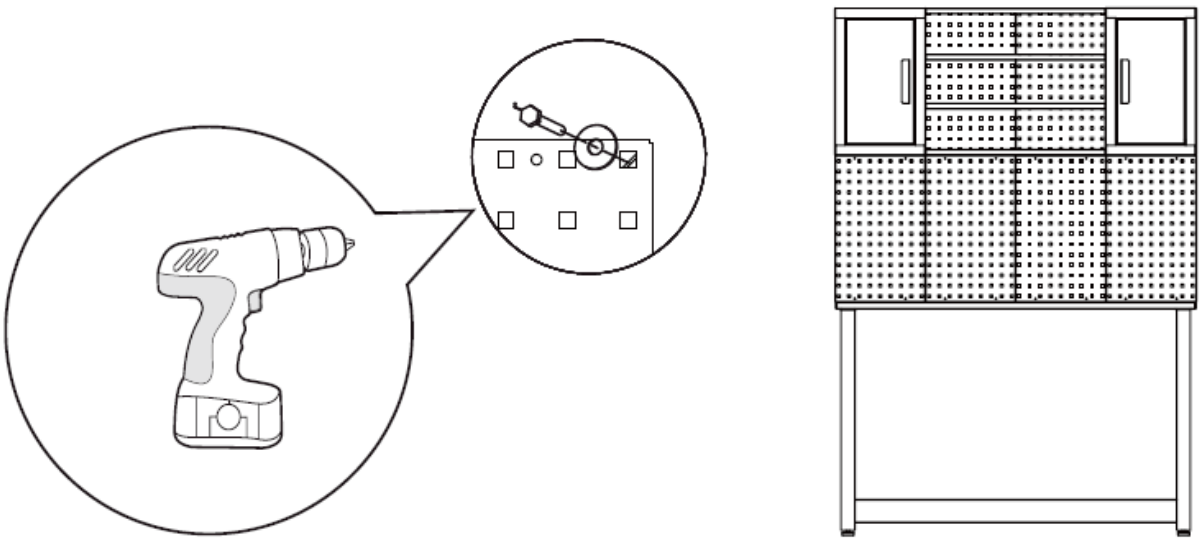

5. Role o armário de ferramentas sob a bancada.

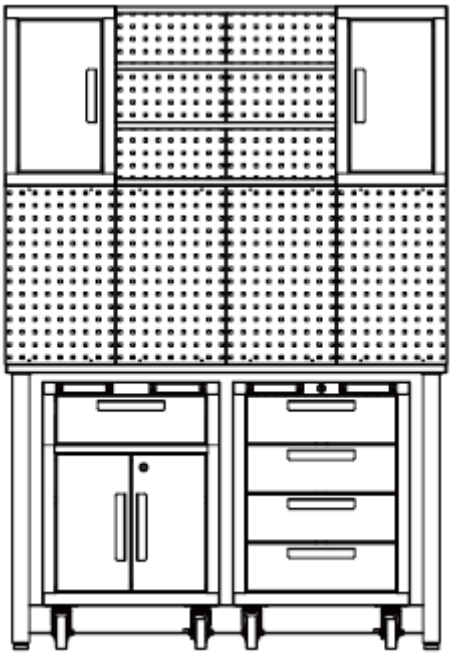

6. Encoste o armário na mesa. Abra a porta do armário e fixe-o com segurança na parede para evitar que tombe.

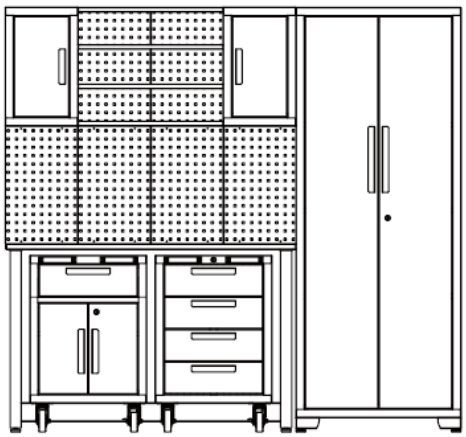

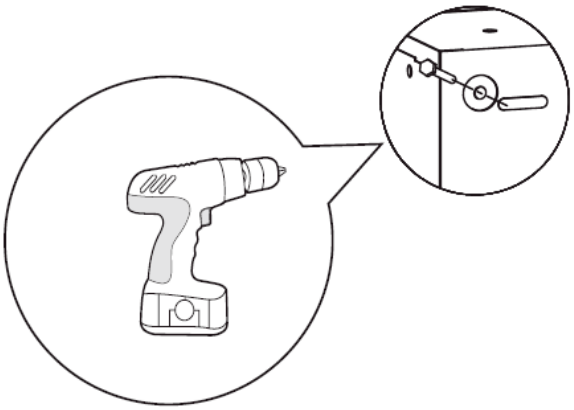

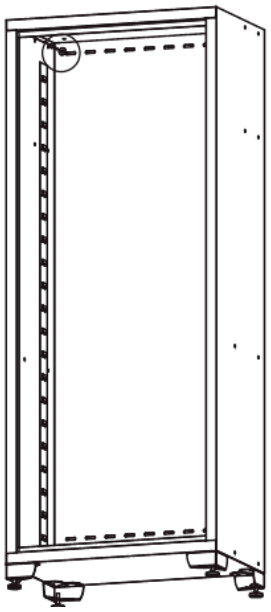

A instalação do conjunto de armários de garagem está concluída.

Remoção de gaveta

Abra a gaveta de forma que fique quase totalmente estendida. Empurre para cima a alavanca de liberação preta de um lado, enquanto puxa para baixo a alavanca de liberação preta do outro lado. Enquanto segura as alavancas nas posições ilustradas abaixo, puxe a gaveta para fora até que ela se solte da corrediça da gaveta.

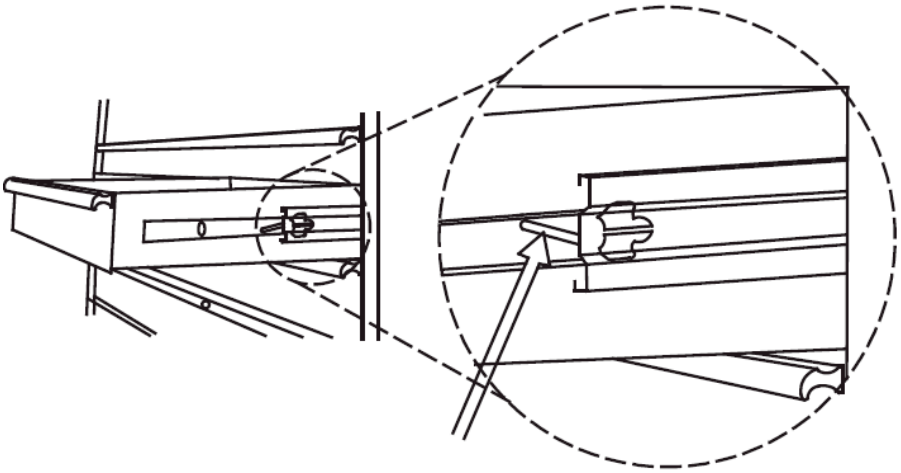

Empurre para cima um lado

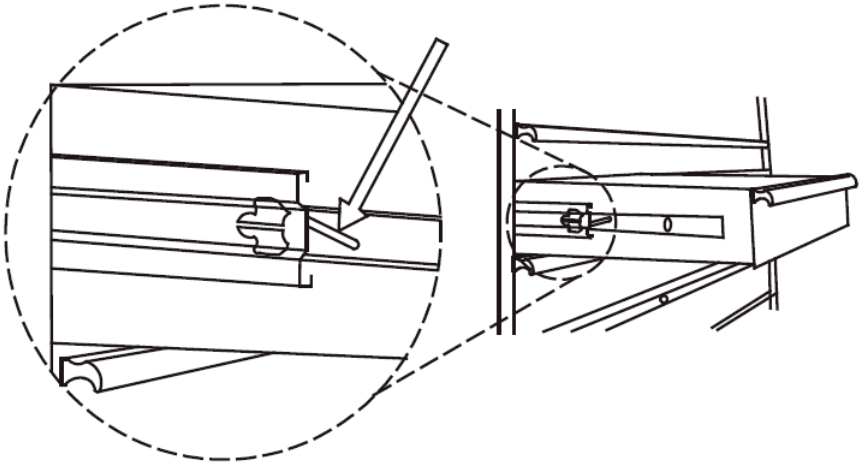

Empurre para baixo
o outro lado

3.2. Limpeza e manutenção

a) Utilizar apenas produtos de limpeza não corrosivos para limpar a superfície.
b) Depois de limpar o aparelho, todas as peças devem ser completamente secas antes de o voltar a utilizar.
c) Guarde a unidade num local seco e fresco, sem humidade e sem exposição direta à luz solar.
d) Não pulverizar o aparelho com um jacto de água nem o submergir em água.
e) O aparelho deve ser inspecionado regularmente para verificar a sua eficácia técnica e detetar eventuais danos.
f) Utilizar um pano macio e húmido para a limpeza.
g) Não utilizar objetos afiados e/ou metálicos para a limpeza (por exemplo, uma escova de arame ou uma espátula metálica), pois podem danificar a superfície do aparelho.
h) Não limpe o aparelho com substâncias ácidas, agentes para fins médicos, diluentes, combustível, óleos ou outras substâncias químicas, pois podem danificar o aparelho.
i) Lubrifique as lâminas duas vezes por ano com um lubrificante de qualidade. Isto é especialmente necessário quando a temperatura cai, o que pode causar rigidez nos rolamentos.

Táto používateľská príručka bola preložená pomocou strojového prekladu. Vynaložili sme primeranú snahu o poskytnutie presného prekladu, avšak žiadny automatický preklad nie je dokonalý a nemá nahradiť ľudských prekladateľov. Oficiálna používateľská príručka je v anglickom jazyku. Akékoľvek nezrovnalosti alebo rozdiely, ku ktorým došlo v procese prekladu, nie sú záväzné a nemajú žiadny právny účinok na účely dodržiavania alebo presadzovania predpisov. Ak máte akékoľvek otázky týkajúce sa presnosti informácií obsiahnutých v používateľskej príručke, pozrite si jej anglickú verziu, ktorá predstavuje oficiálnu verziu.

Technické údaje

Popis parametra	Hodnota parametra	
Názov produktu	Dielenská skriňa	
Model	MSW-GTC-100L	MSW-GTC-200G
Nosnosť - nosnosť max. [kg]	200	
Max. nosnosť na policu [kg]	50	
Rozmery [šírka x hĺbka x výška; mm]	1960 x 1900 x 490	470 x 1900 x 2070
Hmotnosť [kg]	118,3	129,4

1. Všeobecný popis

Používateľská príručka je vytvorená s cieľom zaistiť bezpečné a bezproblémové používanie zariadenia. Produkt je navrhnutý a vyrobený v súlade s prísnymi technickými smernicami s použitím najmodernejších technológií a komponentov. Okrem toho sa vyrába v súlade s najprísnejšími kvalitatívnymi normami.

NEPOUŽÍVAJTE ZARIADENIE, POKIAĽ STE SI DÔKLADNE NEPREČÍTALI TÚTO POUŽÍVATEĽSKÚ PRÍRUČKU A NEPOROZUMELI JEJ.

Aby ste predĺžili životnosť výrobku a zaistili jeho bezproblémovú prevádzku, používajte ho v súlade s touto používateľskou príručkou a pravidelne vykonávajte údržbu. Technické údaje a špecifikácie uvedené v tejto používateľskej príručke sú aktuálne. Výrobca si vyhradzuje právo na zmeny súvisiace s vylepšením kvality. Zariadenie je navrhnuté tak, aby sa riziká emisií hluku znížili na minimum, pričom sa zohľadňuje technologický pokrok a možnosti zníženia hluku.

Legenda

Pred použitím si prečítajte pokyny.

VAROVANIE! alebo **POZOR!** alebo **UPOZORNENIE!** Platí pre danú situáciu.
(všeobecné výstražné znamenie)

POZOR! Nebezpečenstvo pomliaždenia rúk!

Používajte iba v interiéri.

UPOZORNENIE! Nákresy v tejto príručke slúžia len na ilustráciu a niektoré detaily sa môžu líšiť od skutočného výrobku.

2. Bezpečnosť pri používaní

POZOR! Prečítajte si všetky bezpečnostné upozornenia a všetky pokyny. Nedodržanie upozornení a pokynov môže mať za následok vážne zranenie alebo dokonca smrť.

Pojmy "zariadenie" alebo "produkt" sa vo varovaniach a pokynoch používajú na označenie:
Dielenská skriňa

2.1. Bezpečnosť na pracovisku

a) Postarajte sa o to, aby bolo pracovisko čisté a dobre osvetlené. Neporiadok alebo zlé osvetlenie môže viesť k nehodám. Pri práci so zariadením sa snažte myslieť dopredu, sledovať, čo sa deje, a používať zdravý rozum.
b) Ak si nie ste istí, či výrobok funguje správne, alebo ak zistíte poškodenie, obráťte sa na servisné stredisko výrobcu.
c) Opravy výrobku môže vykonávať len servisné stredisko výrobcu. Nepokúšajte sa zariadenie opraviť sami!
d) Pravidelne kontrolujte stav bezpečnostných štítkov. Ak sú štítky nečitateľné, je potrebné ich vymeniť.
e) Túto používateľskú príručku si ponechajte k dispozícii pre budúce použitie. Ak toto zariadenie odovzdáte tretej strane, je potrebné spolu s ním odovzdať aj príručku.
f) Obalové prvky a malé montážne diely uchovávajte na mieste, ku ktorému nemajú prístup deti.
g) Ak toto zariadenie používate spolu s iným zariadením, je potrebné dodržiavať aj ostatné pokyny na používanie.

⚠ **Upozornenie!** Pri používaní zariadenia chráňte deti a ostatné okolostojace osoby.

2.2. Osobná bezpečnosť

a) Zariadenie nie je určené na to, aby s ním manipulovali osoby (vrátane detí) s obmedzenými mentálnymi a zmyslovými funkciami alebo osoby bez príslušných skúseností a/alebo znalostí, pokiaľ nie sú pod dohľadom osoby zodpovednej za ich bezpečnosť alebo pokiaľ nedostali pokyny, ako zariadenie obsluhovať.
b) Pri práci so zariadením používajte zdravý rozum a buďte ostražití. Dočasná strata koncentrácie počas používania zariadenia môže viesť k vážnym zraneniam.
c) Zariadenie nie je hračka. Deti musia byť pod dohľadom, aby sa so zariadením nehrali.

2.3. Bezpečné používanie zariadenia

a) Zariadenie nepreťažujte. Používajte nástroje, ktoré sú vhodné pre príslušnú úlohu. Správne zvolené zariadenie bude vykonávať úlohu, na ktorú bolo navrhnuté, lepšie a bezpečnejšie.
b) Udržujte zariadenie v bezchybnom technickom stave. Pred každým použitím skontrolujte, či nie je všeobecne poškodené, najmä či pohyblivé súčasti nie sú prasknuté alebo či nie sú poškodené prvky, prípadne či nie sú prítomné iné podmienky, ktoré môžu ovplyvniť bezpečnú prevádzku zariadenia. Ak zistíte poškodenie, odovzdajte zariadenie pred použitím na opravu.
c) Aby sa zabezpečila funkčná integrita zariadenia, neodstraňujte ochranné kryty namontované z výroby a neuvoľňujte žiadne skrutky.
d) Pri preprave a manipulácii so zariadením medzi skladom a miestom určenia dodržiavajte zásady bezpečnosti a ochrany zdravia pri práci pre manuálnu prepravu, ktoré platia v krajine, kde sa zariadenie bude používať.
e) Zariadenie pravidelne čistite, aby ste zabránili usadzovaniu odolných nečistôt.
f) Je zakázané zasahovať do zariadenia s cieľom zmeniť jeho parametre alebo konštrukciu.
g) Zariadenie nepreťažujte.

⚠ **POZOR! Napriek bezpečnej konštrukcii zariadenia a jeho ochranným prvkom, ako aj použitiu ďalších prvkov chrániacich obsluhujúcu osobu existuje pri používaní zariadenia mierne riziko nehody alebo poranenia. Pri používaní zariadenia buďte ostražití a používajte zdravý rozum.**

3. Pokyny na používanie

Výrobok je určený na uskladnenie vybavenia, dielenského náradia a usporiadanie pracoviska.
Výrobok je určený len na domáce použitie.
Používateľ je zodpovedný za akékoľvek škody spôsobené neúmyselným používaním zariadenia.

3.1. Montáž zariadenia

3.1.1. MSW-GTC-100L

Zahrnutý hardvér:

Nie	POPIS	NÁstenná skriňa x2	SKRIŇKA x1	1-ZÁSUVKOVÁ SKRIŇKA x1	4-ZÁSUVKOVÁ R. SKRIŇA x1	PEGBOARD x 6	DRŽÁK x1
1	Šesťhranná prírubová matica M6	8	4	4	0	0	2
2	Plochá podložka	4	4	2	0	4	0
3	kľúč	0	2	2	2	0	0
4	Šesťhranná skrutka M5 x 50	4	4	2	0	4	0
5	Skrutka s plochou hlavou M6 x 12	8	16	20	0	0	4
6	Skrutka M5 x 12 s plochou hlavou (na dverách)	2	4	6	8	0	0
7	Nastaviteľné vyrovnávacie nožičky	0	4	4	0	0	0
8	Polička	0	3	1	0	0	0
9	Kolesá	0	0	0	4	0	0
10	Šesťhranná prírubová skrutka M8 x 20	0	0	0	16	0	0
11	Rukoväť	1	2	3	4	0	0

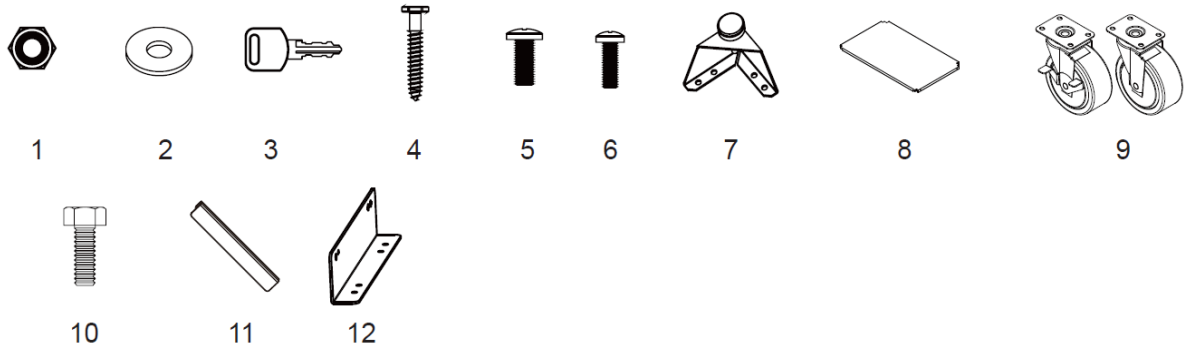

Užitočné nástroje:

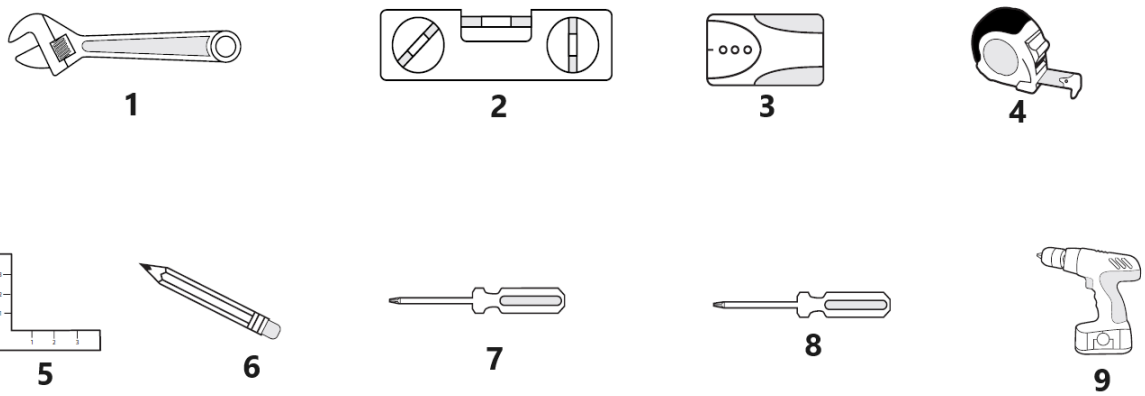

1	Nastaviteľný kľúč	**4**	Meracia páska	**7**	6 mm krížový skrutkovač
2	Magnetický vyrovnávač	**5**	Setsquare	**8**	5 mm drážkový skrutkovač
3	Stud Finder	**6**	Ceruzka	**9**	Akumulátorová vŕtačka

Skrinka x 1	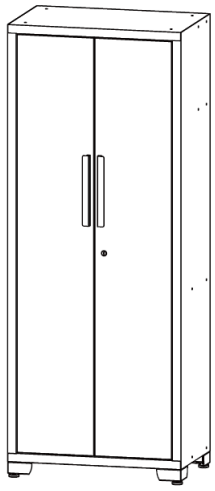
Nástenná skrinka x 2	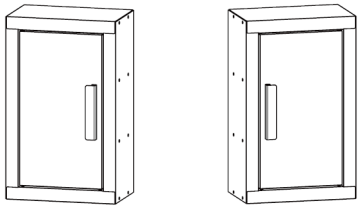
Polica na spojenie nástenných skriniek x 4	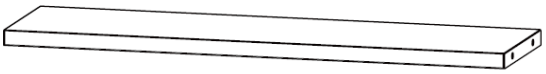
1-zásuvková skrinka x1	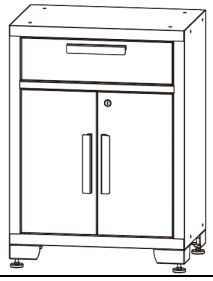

4-zásuvková rolovacia skrinka x1	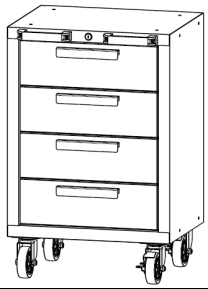
pracovný stôl x1	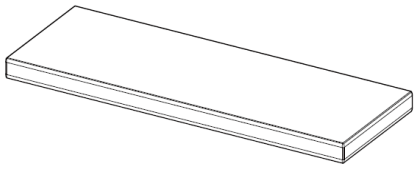
Pegboard x6	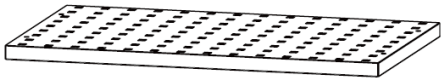

Montáž rukoväte
Odskrutkujte skrutky na prednej strane zásuviek alebo dvierok pomocou krížového skrutkovača, aby ste odstránili rukoväť na zadnej strane, potom pripevnite rukoväť k prednej časti dvierok alebo zásuvky pomocou dvoch skrutiek s plochou hlavou M5x12. Opakujte pre všetky dvierka a zásuvky.

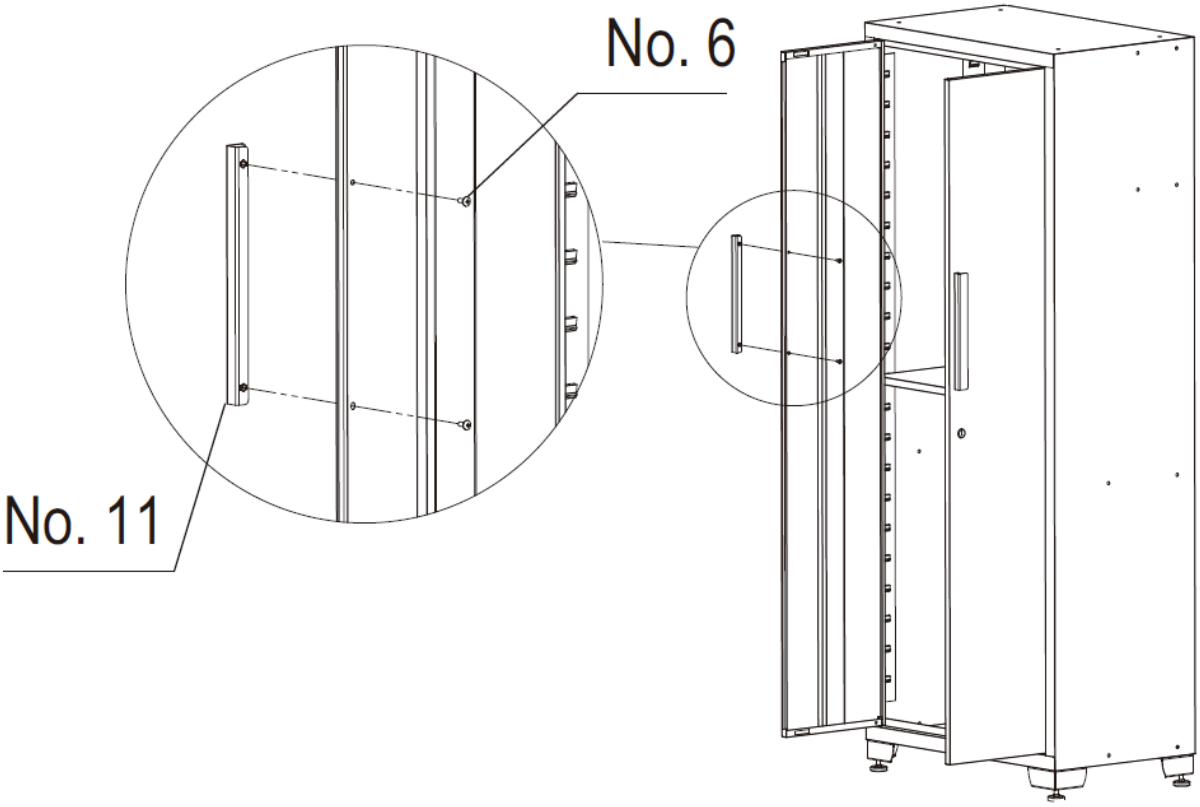

Montáž koliesok
1. Bezpečne uzamknite všetky zásuvky rolovacej skrine.
2. Položte rolovaciu skriňu hore nohami. Na ochranu použite obalový materiál.

3. Namontujte dve otočné kolieska s brzdou na prednú časť rolovacej skrine pomocou štyroch skrutiek M8x20 mm na koliesko.
4. Namontujte dve bežné kolieska na druhú stranu rolovacej skrine pomocou štyroch skrutiek M8x20 mm na koliesko.
5. Všetky skrutky utiahnite kľúčom.
6. Vráťte rolovaciu skriňu do vzpriamenej polohy.

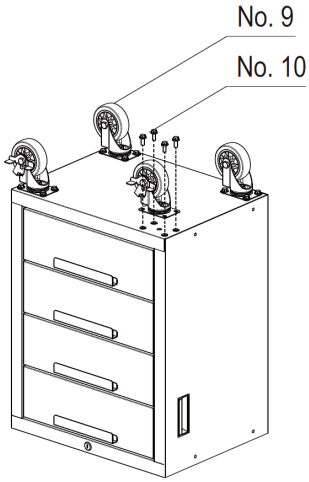

Montáž nôh
Opatrne položte skrinku na zadnú stranu a potom k skrinke pripevnite nastaviteľné vyrovnávacie nožičky pomocou šestnástich skrutiek M6x12 s plochou hlavou pomocou krížového skrutkovača.

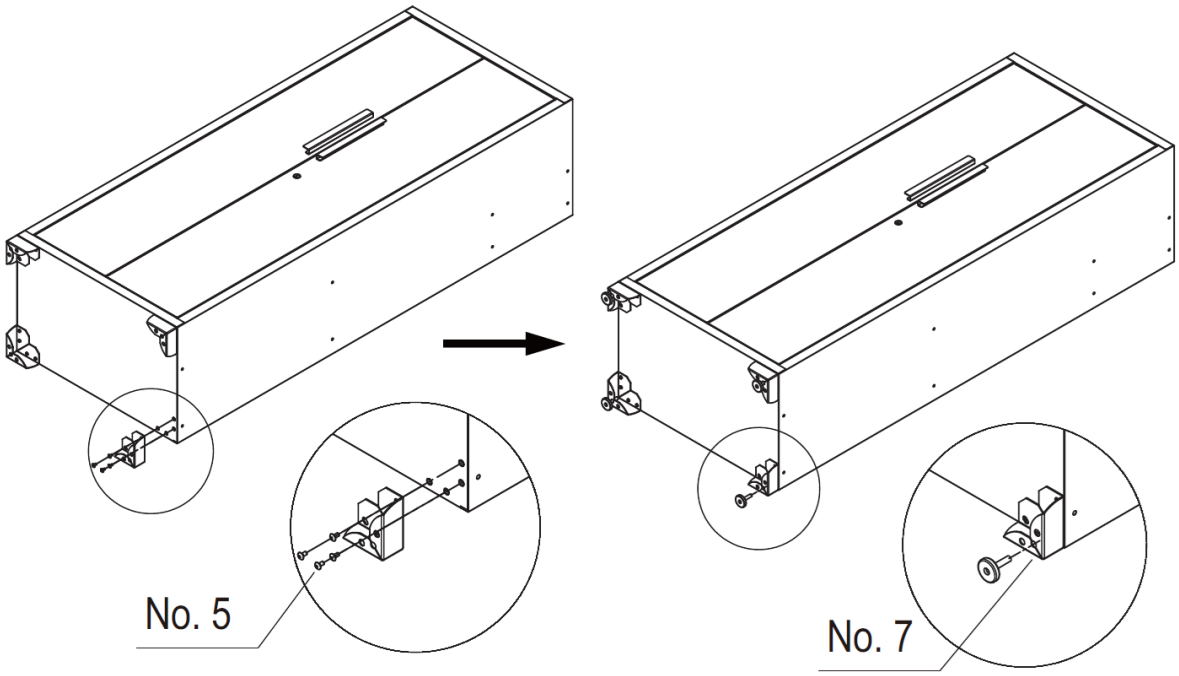

Montáž regálov
Skontrolujte potrebu umiestnenia, opatrne vložte policu do otvoru. Uistite sa, že je polica stabilná.
POZNÁMKA: Aby zámok fungoval, musí byť stredová polica nainštalovaná na úrovni zámku na dverách skrinky.

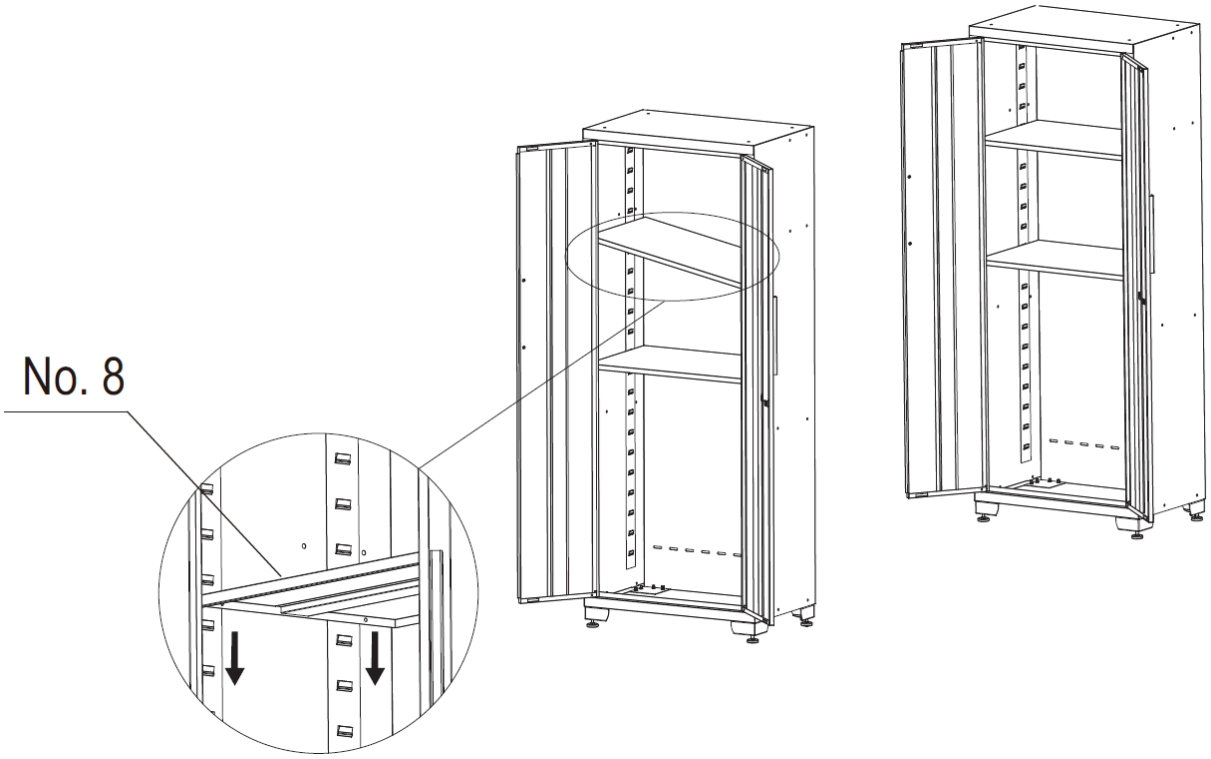
No. 8

Inštalácia pracovnej dosky

Otvorte dvierka alebo vyberte zásuvky, aby ste sa uistili, že máte dostatok miesta na inštaláciu pracovnej dosky.

Opatrne položte drevenú pracovnú dosku na skrinky a pripevnite ju skrutkovačom alebo akumulátorovou vŕtačkou a štyrmi skrutkami v balení dielov každej spodnej skrinky. Ak na jednej strane nie je spodná skrinka, pripojte pracovnú dosku s konzolou k boku skrinky pomocou štyroch skrutiek a dvoch matíc.

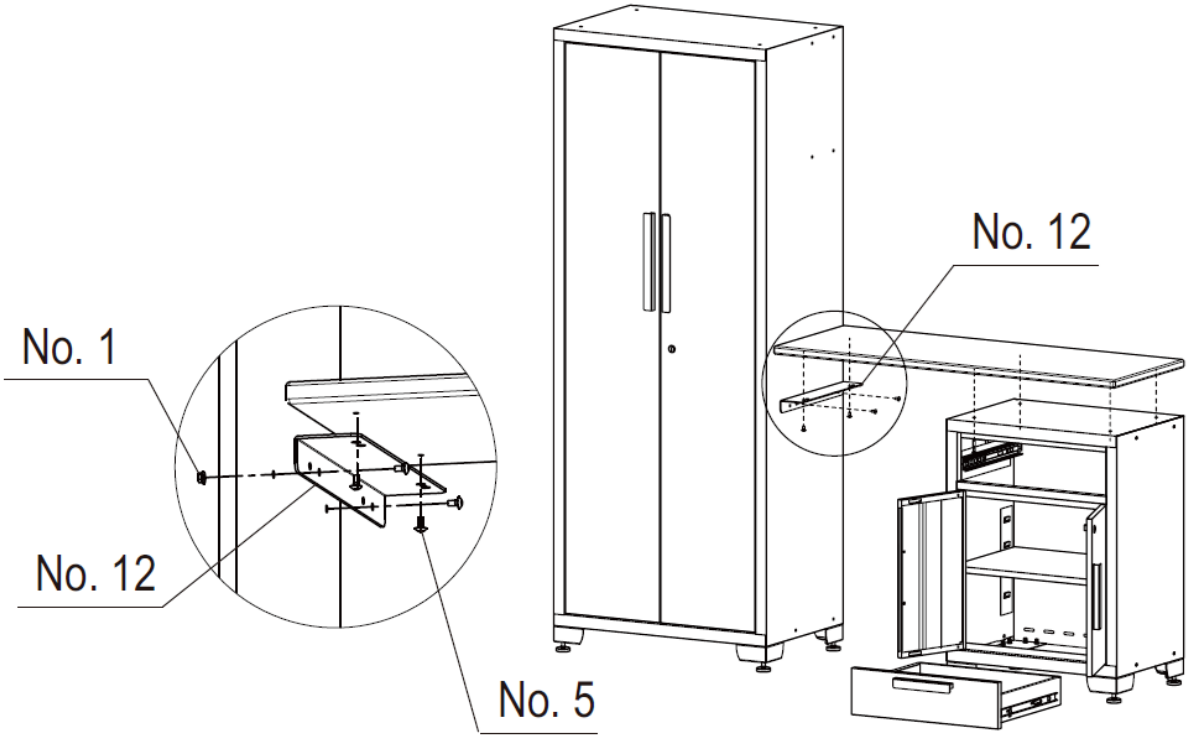

Nastaviť

1. Naplánujte si polohu skriniek, umiestnite skrinku a 1-zásuvkovú skrinku.

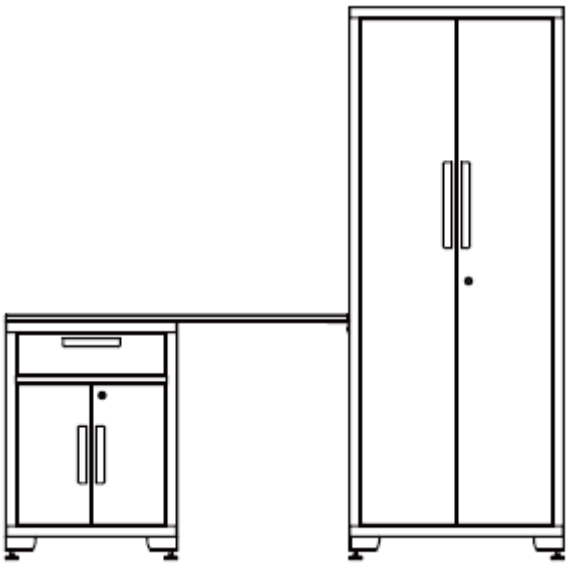

2. Zarovnajte dosku a priskrutkujte ich na stenu.

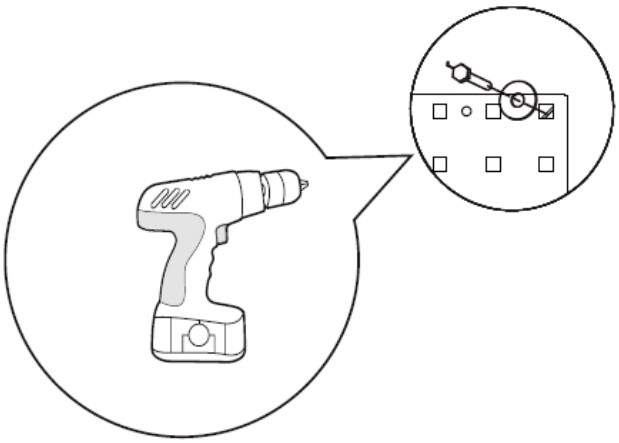

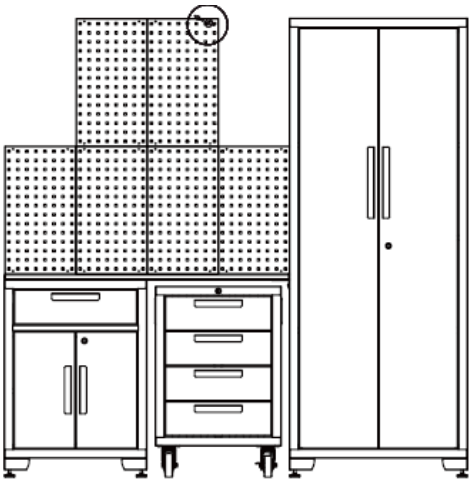

3. Spojte dve nástenné skrinky s policami.

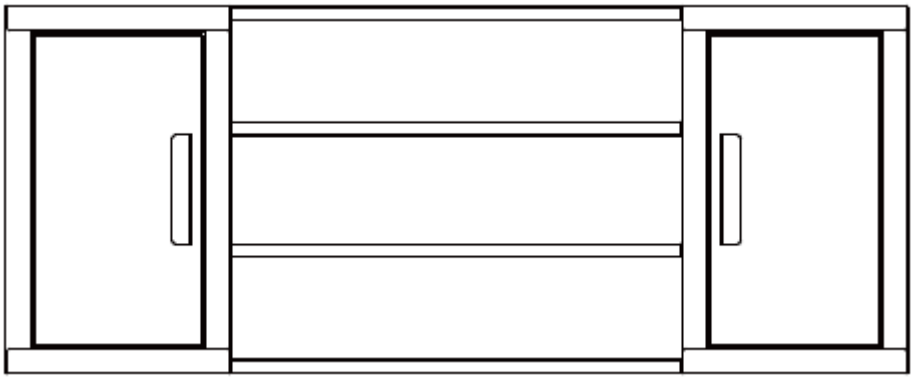

4. Otvorte dvierka nástennej skrinky, pripojte zostavu nástennej skrinky k stene. Na tento krok sa odporúčajú dve alebo viac osôb.

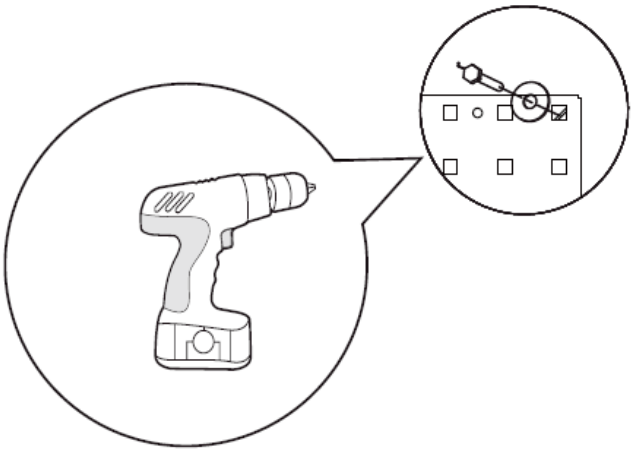

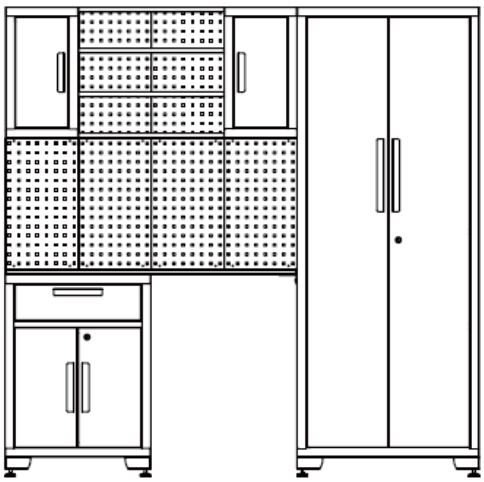

5. Zrolujte skrinku na náradie pod pracovný stôl. Otvorte dvierka skrinky a bezpečne pripevnite skrinku na stenu, aby ste zabránili jej prevráteniu.

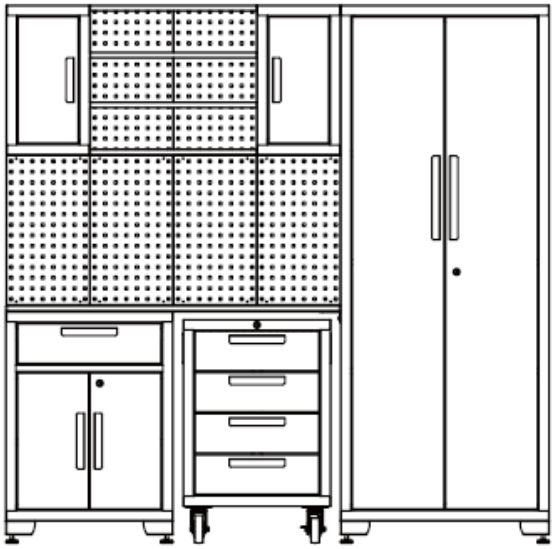

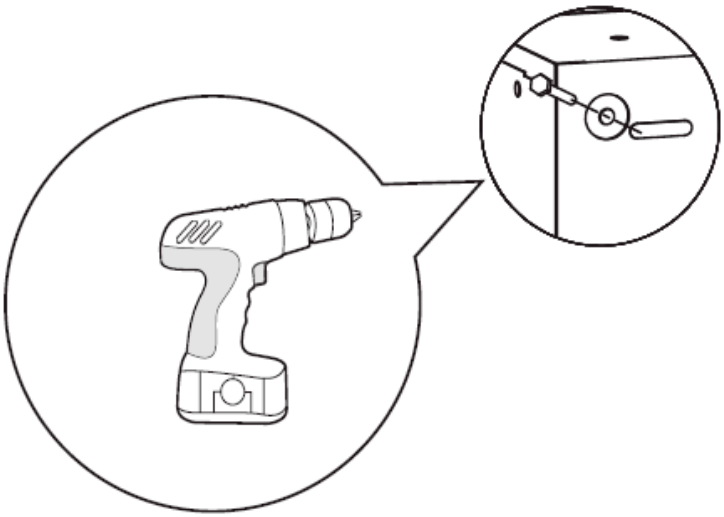

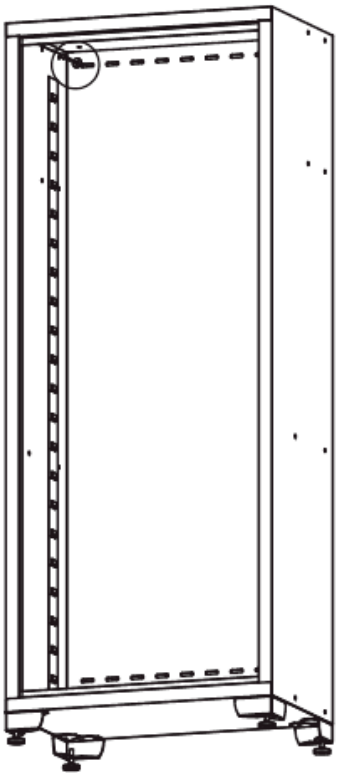

Upevnite všetky skrutky. Montáž súpravy garážových skríň je dokončená.

Odstránenie zásuvky

Vysuňte zásuvku tak, aby bola takmer úplne vysunutá. Zatlačte na čiernu uvoľňovaciu páčku na jednej strane a zároveň potiahnite nadol čiernu uvoľňovaciu páčku na druhej strane. Držte páčky v pozíciách podľa obrázka nižšie a vytiahnite zásuvku smerom von, kým sa neuvoľní z posuvnej časti zásuvky.

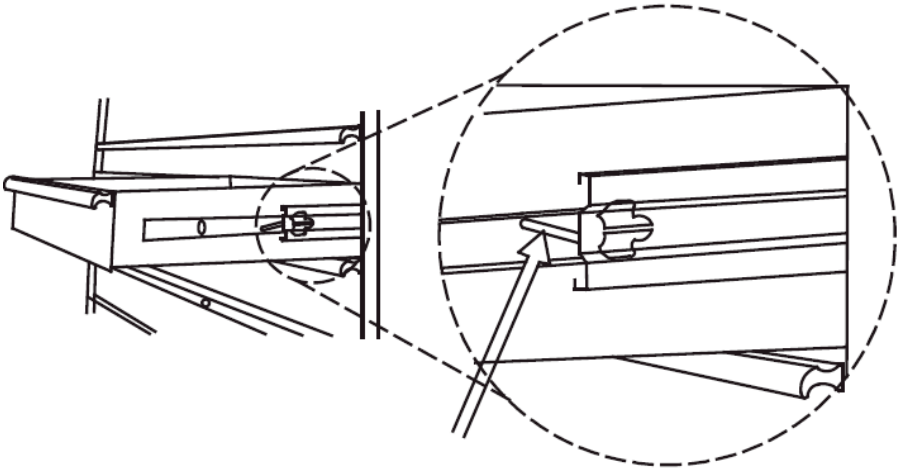

Zatlačte na jednu stranu

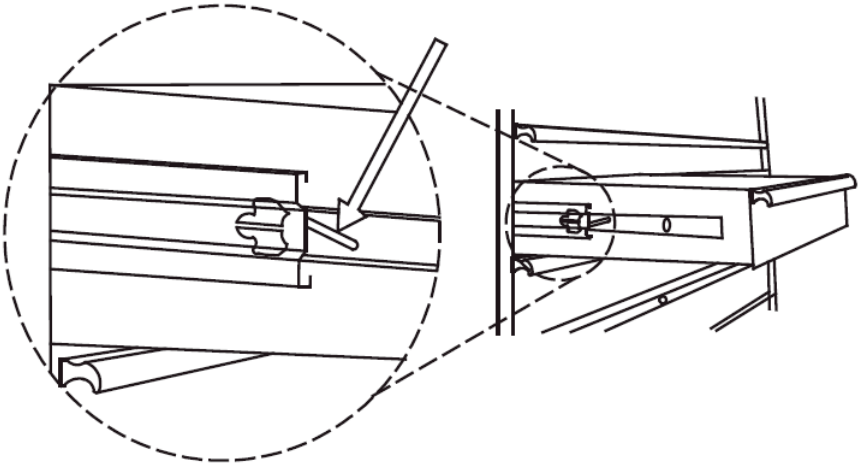

Zatlačte na druhú stranu

3.1.2. MSW-GTC-200G

Vrátane hardvéru

Nie	POPIS	NÁstenná skriňa x2	SKRIŇKA x1	1-ZÁSUVKOVÁ R. SKRIŇA x1	4-ZÁSUVKOVÁ R. SKRIŇA x1	52IN PRACOVNÝ STOL x1	PEGBOARD x 6
1	Šesťhranná prírubová matica M6	8x2	4	0	0	0	0
2	Plochá podložka	4x2	4	0	0	0	4x6
3	kľúč	0	2	2	2	0	0
4	Šesťhranná skrutka M5 x 50	4x2	4	0	0	0	4x6
5	Skrutka M6x 12 s plochou hlavou	8x2	20	0	0	0	0
6	Skrutka M5 x 12 s plochou hlavou (na dverách)	2x2	4	6	8	0	0
7	Nastaviteľné vyrovnávacie nožičky	0	4	0	0	0	0
8	Polička	0	3	1	0	0	0
9	Kolesá	0	0	4	4	0	0
10	Šesťhranná prírubová skrutka M8 x 20	0	0	16	16	0	0
11	Uchopte rukoväť	0	0	2	2	0	0
12	Skrutka s plochou hlavou M8 x 16	0	0	4	4	8	0
13	Šesťhranná skrutka M8 x 65	0	0	0	0	4	0
14	Šesťhranná prírubová matica M8	0	0	0	0	4	0

Užitočné nástroje

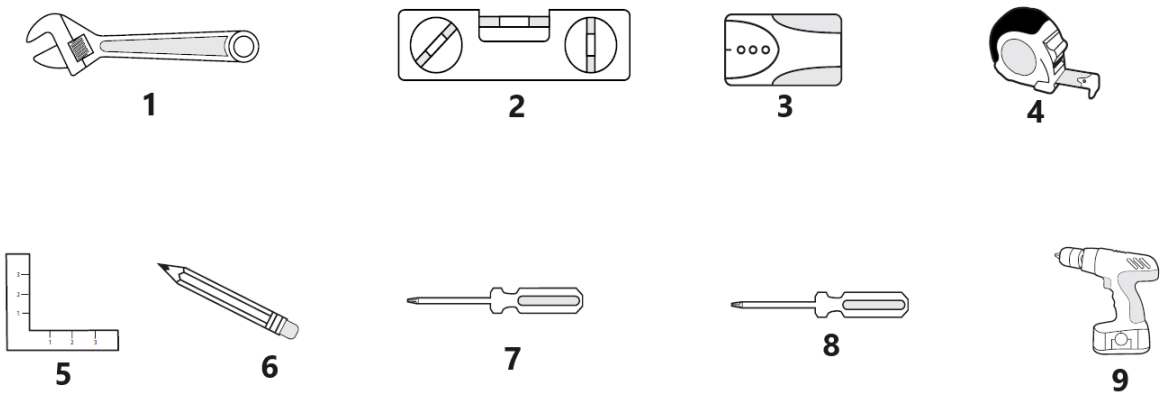

1	Nastaviteľný kľúč	**4**	Meracia páska	**7**	6 mm krížový skrutkovač
2	Magnetický vyrovnávač	**5**	Set Square	**8**	5 mm drážkový skrutkovač
3	Stud Finder	**6**	Ceruzka	**9**	Akumulátorová vŕtačka

Skrinka x 1	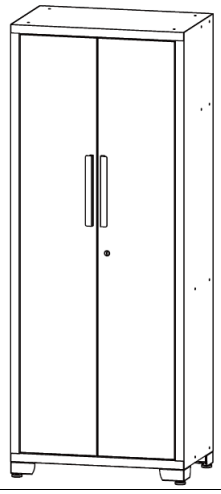
Nástenná skrinka x 2	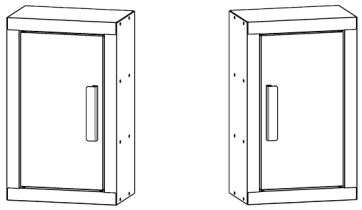
Polica na spojenie nástenných skriniek x 4	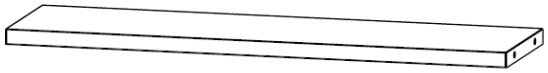
1-zásuvková rolovacia skrinka x1	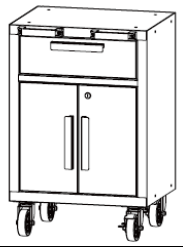

4-zásuvková rolovacia skrinka x1	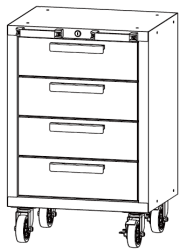
pracovný stôl x1	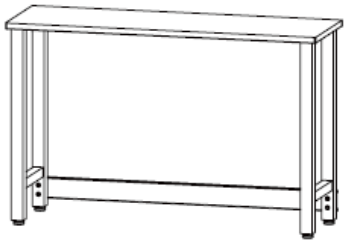
Pegboard x6	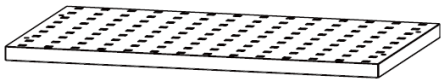

Inštalácia rukovätí
Odskrutkujte skrutky na prednej strane zásuviek alebo dvierok pomocou krížového skrutkovača, aby ste odstránili rukoväť na zadnej strane, potom pripevnite rukoväť k prednej časti dvierok alebo zásuvky pomocou dvoch skrutiek s plochou hlavou M5x12. Opakujte pre všetky dvierka a zásuvky. Pripevnite držadlo ku skrini, zarovnajte otvory a upevnite pomocou dvoch skrutiek M8x16 s plochou hlavou.

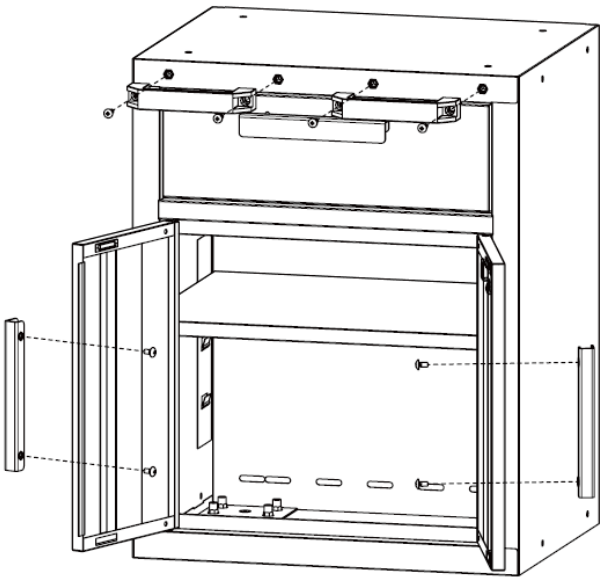

Inštalácia koliesok
Položte rolovaciu skriňu na mäkkú zem. Na ochranu použite obalový materiál. Namontujte štyri kolieska na každú skrinku pomocou šestnástich skrutiek s šesťhrannou prírubou M8x20. Poznámka: Kolieska s brzdou by mali byť na prednej strane skrinky.

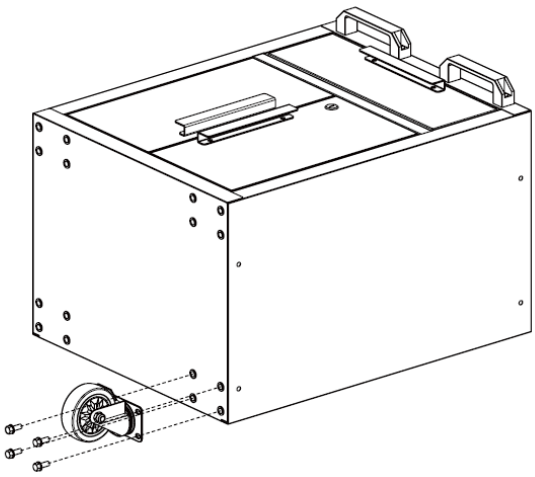

Inštalácia nožičiek

Opatrne položte skrinku na zadnú stranu a potom k skrinke pripevnite nastaviteľné vyrovnávacie nožičky pomocou šestnástich skrutiek M6x12 s plochou hlavou pomocou krížového skrutkovača.

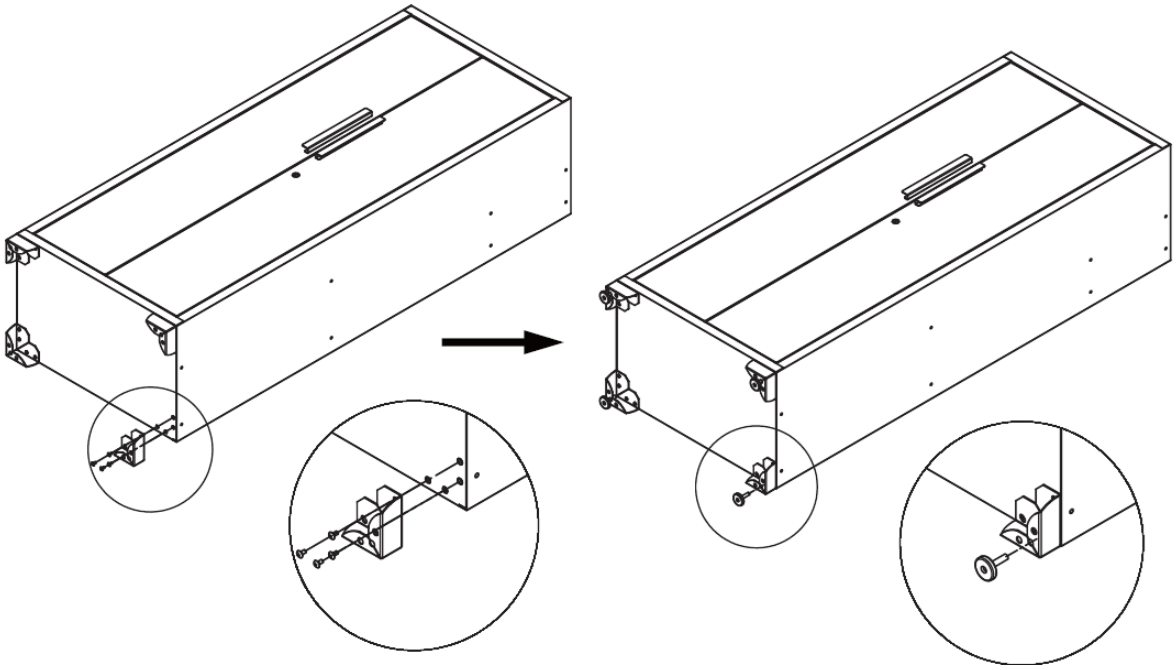

Inštalácia políc

Skontrolujte potrebu umiestnenia, opatrne vložte policu do otvoru. Uistite sa, že je polica stabilná.
POZNÁMKA: Aby zámok fungoval, musí byť stredová polica nainštalovaná na úrovni zámku na dverách skrinky.

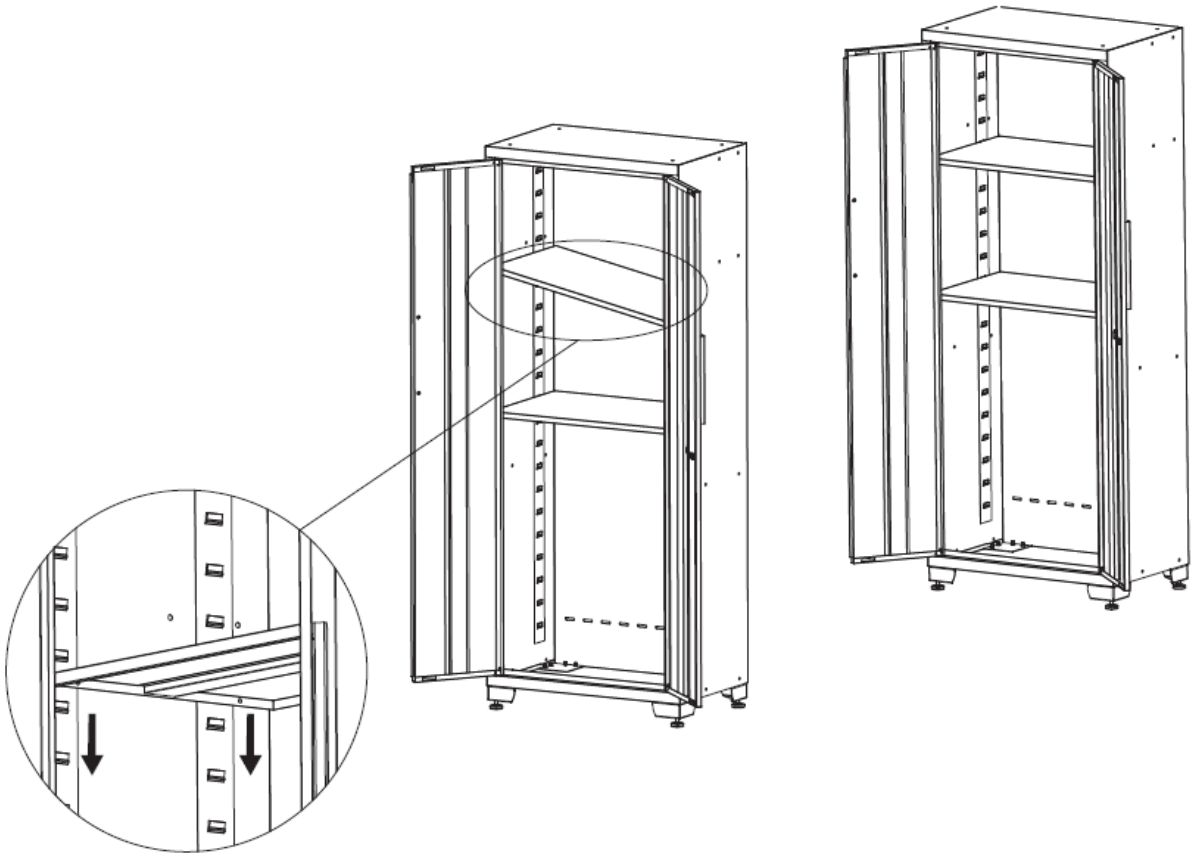

Inštalácia pracovného stola

1. Položte pracovnú dosku na mäkký povrch, zarovnajte otvory na nohách s otvormi na pracovnej doske. Na ich spojenie použite štyri skrutky M8x16.
2. Na upevnenie podpery k nohám použite štyri šesťhranné skrutky M8x65 a štyri matice M8.
3. Utiahnite všetky skrutky a matice.
4. Postavte pracovný stôl a dokončite tento krok.

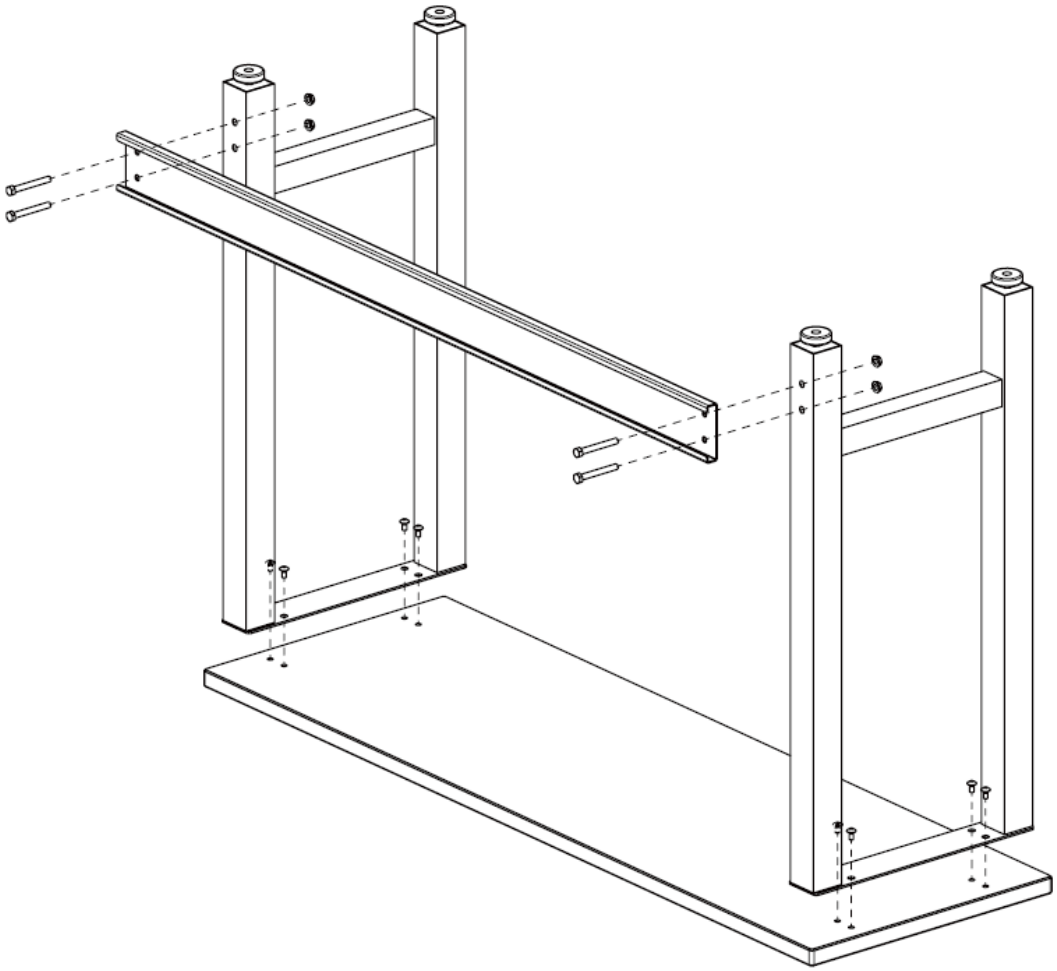

Nastaviť

1. Naplánujte si polohu skriniek, umiestnite pracovný stôl.

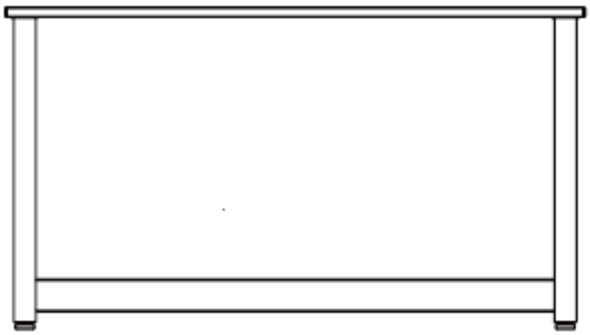

2. Zarovnajte dosku a priskrutkujte ich na stenu.

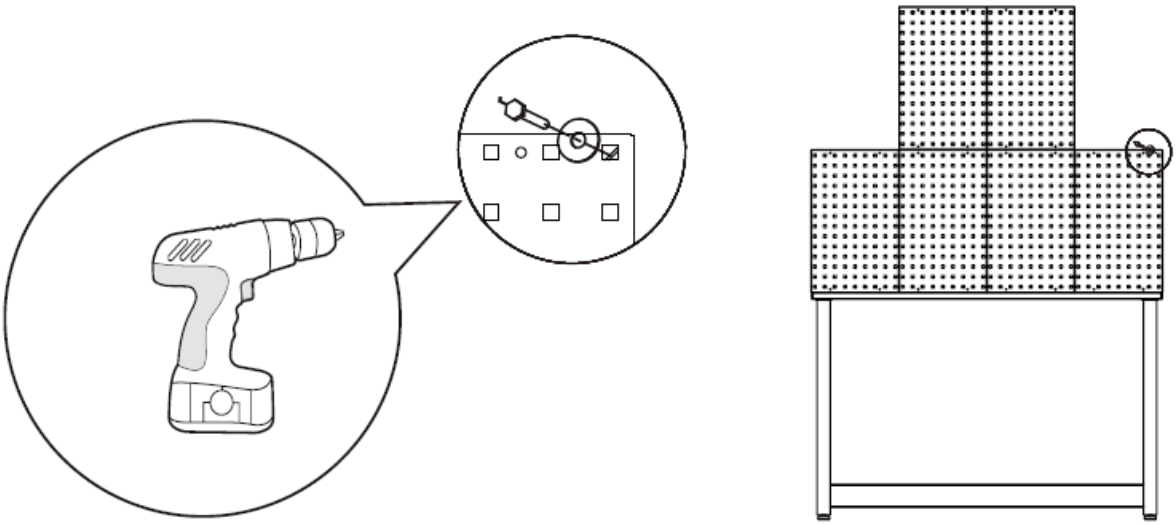

3. Spojte dve nástenné skrinky s policami.

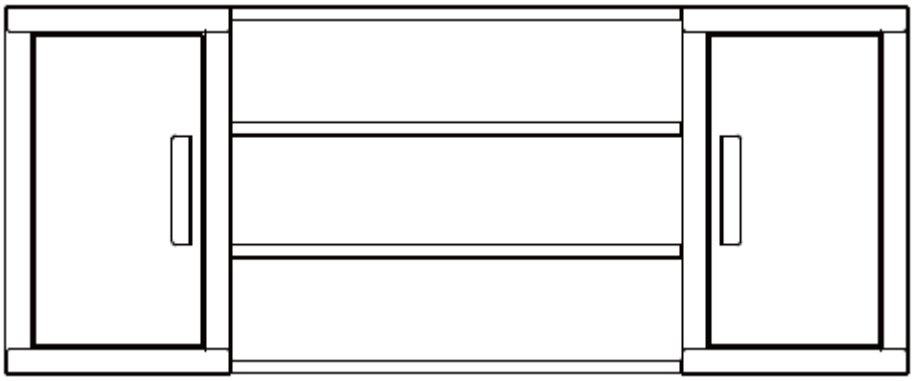

4. Otvorte dvierka nástennej skrinky, pripojte zostavu nástennej skrinky k stene. Na tento krok sa odporúčajú dve alebo viac osôb.

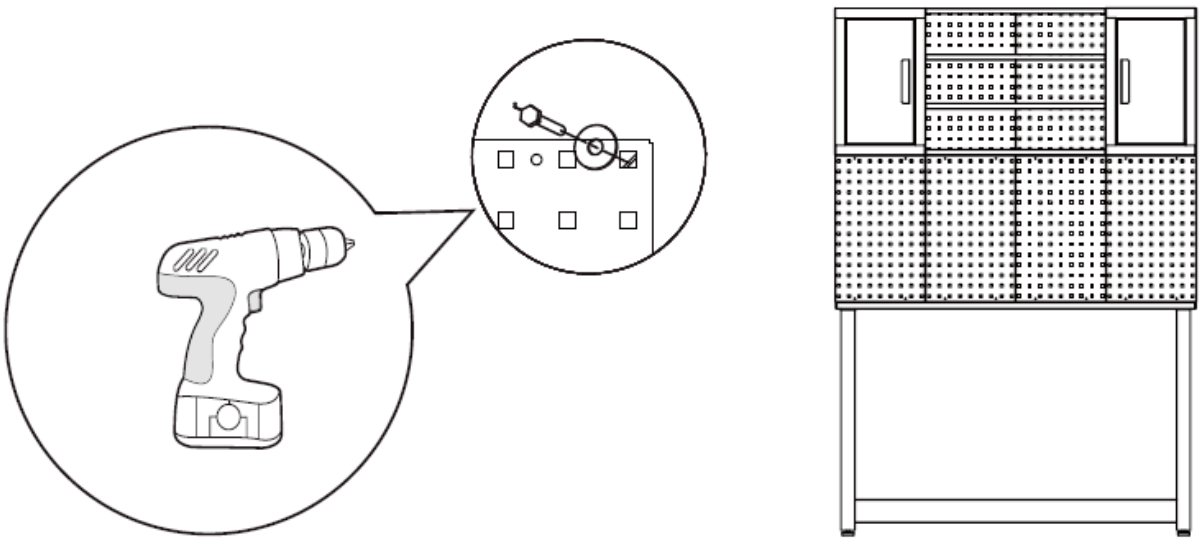

5. Zrolujte skrinku na náradie pod pracovný stôl.

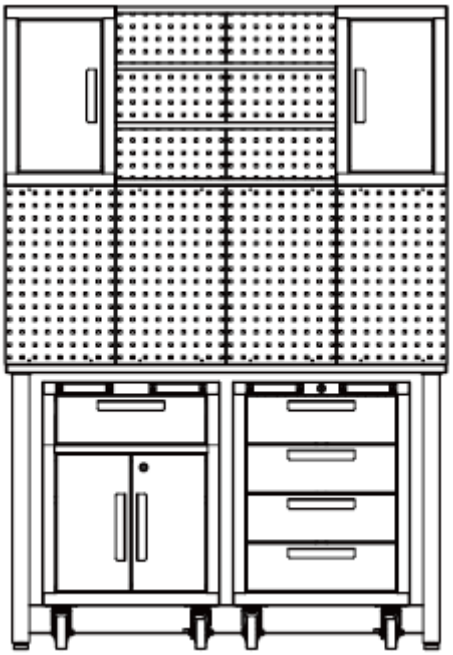

6. Oprite skrinku o stôl. Otvorte dvierka skrinky a bezpečne pripevnite skrinku na stenu, aby ste zabránili jej prevráteniu.

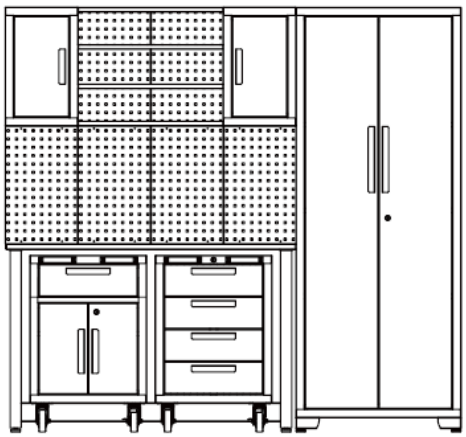

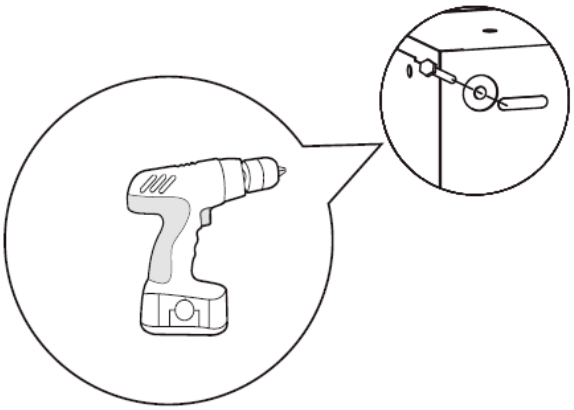

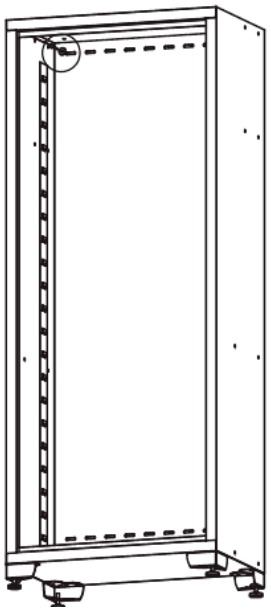

Inštalácia súpravy garážových skríň je dokončená.

Odstránenie zásuvky

Vysuňte zásuvku tak, aby bola takmer úplne vysunutá. Zatlačte na čiernu uvoľňovaciu páčku na jednej strane a zároveň potiahnite nadol čiernu uvoľňovaciu páčku na druhej strane. Držte páčky v pozíciách podľa obrázka nižšie a vytiahnite zásuvku smerom von, kým sa neuvoľní z posuvnej časti zásuvky.

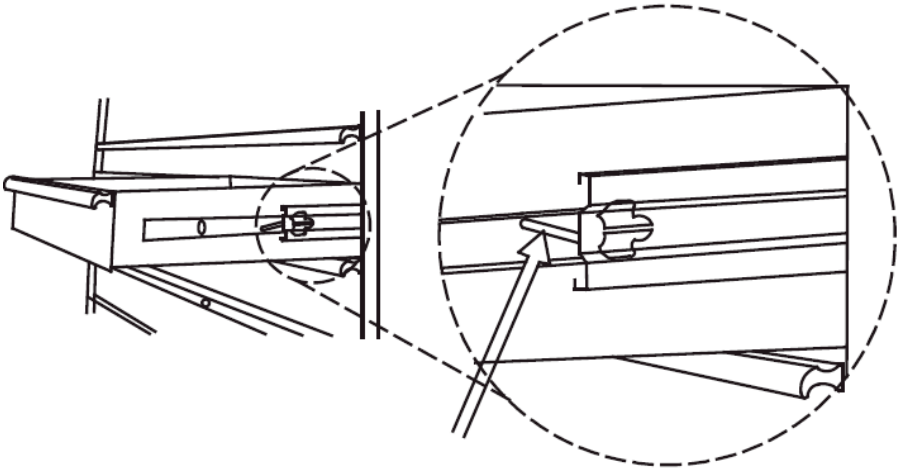

Zatlačte na jednu stranu

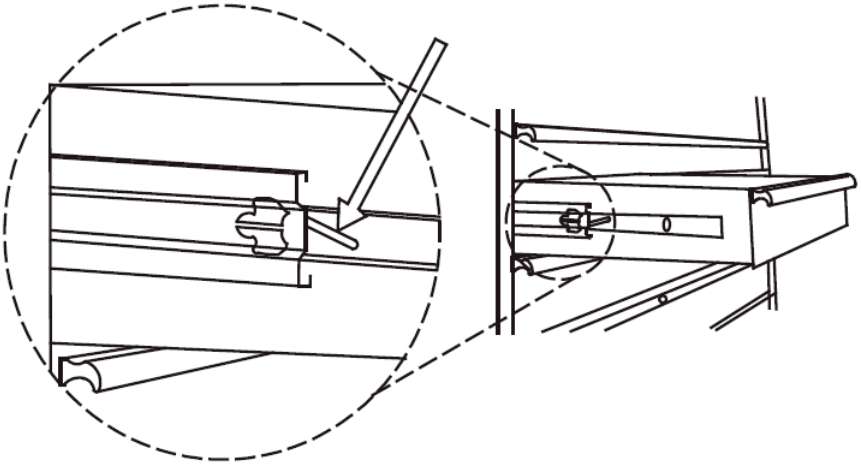

Zatlačte na druhú stranu

3.2. Čistenie a údržba

a) Na čistenie povrchu používajte len nekorozívne čistiace prostriedky.
b) Po vyčistení zariadenia je potrebné všetky časti pred ďalším použitím úplne vysušiť.
c) Prístroj skladujte na suchom a chladnom mieste, bez prístupu vlhkosti a priameho slnečného žiarenia.
d) Zariadenie nestriekajte prúdom vody ani ho do nej neponárajte.
e) Zariadenie sa musí pravidelne kontrolovať, aby sa overila jeho technická efektívnosť a zistilo sa prípadné poškodenie.
f) Na čistenie používajte mäkkú a vlhkú handričku.
g) Na čistenie nepoužívajte ostré a/alebo kovové predmety (napr. drôtenú kefu alebo kovovú špachtľu), pretože môžu poškodiť povrchový materiál spotrebiča.
h) Zariadenie nečistite kyslou látkou, prostriedkami na lekárske účely, riedidlami, palivom, olejmi alebo inými chemickými látkami, pretože by mohlo dôjsť k jeho poškodeniu.
i) Sklznice dvakrát ročne namažte kvalitným mazivom. Je to potrebné najmä pri poklese teploty, čo môže spôsobiť stuhnutie ložísk.

Umwelt – und Entsorgungshinweise

Hersteller an Verbraucher

Sehr geehrte Damen und Herren,

gebrauchte Elektro – und Elektronikgeräte dürfen gemäß europäischer Vorgaben **[1]** nicht zum unsortierten Siedlungsabfall gegeben werden, sondern müssen getrennt erfasst werden. Das Symbol der Abfalltonne auf Rädern weist auf die Notwendigkeit der getrennten Sammlung hin. Helfen auch Sie mit beim Umweltschutz. Sorgen Sie dafür, dieses Gerät, wenn Sie es nicht mehr weiter nutzen wollen, in die hierfür vorgesehenen Systeme der Getrenntsammlung zu geben.

In Deutschland sind Sie gesetzlich **[2]** verpflichtet, ein Altgerät einer vom unsortierten Siedlungsabfall getrennten Erfassung zuzuführen. Die öffentlich – rechtlichen Entsorgungsträger (Kommunen) haben hierzu Sammelstellen eingerichtet, an denen Altgeräte aus privaten Haushalten ihres Gebietes für Sie kostenfrei entgegengenommen werden. Möglicherweise holen die rechtlichen Entsorgungsträger die Altgeräte auch bei den privaten Haushalten ab.

Bitte informieren Sie sich über Ihren lokalen Abfallkalender oder bei Ihrer Stadt – oder Gemeindeverwaltung über die in Ihrem Gebiet zur Verfügung stehenden Möglichkeiten der Rückgabe oder Sammlung von Altgeräten.

[1] RICHTLINIE 2002/96/EG DES EUROPÄISCHEN PARLAMENTS UND DES RATES ÜBER ELEKTRO – UND ELEKTRONIK – ALTGERÄTE

[2] Gesetz über das Inverkehrbringen, die Rücknahme und die umweltverträgliche Entsorgung von Elektro – und Elektronikgeräten (Elektro – und Elektronikgerätegesetz – ElektroG).

Utylizacja produktu

Produkty elektryczne i elektroniczne po zakończeniu okresu eksploatacji wymagają segregacji i oddania ich do wyznaczonego punktu odbioru. Nie wolno wyrzucać produktów elektrycznych razem z odpadami gospodarstwa domowego. Zgodnie z dyrektywą WEEE 2012/19/UE obowiązującą w Unii Europejskiej, urządzenia elektryczne i elektroniczne wymagają segregacji i utylizacji w wyznaczonych miejscach. Dbając o prawidłową utylizację, przyczyniasz się do ochrony zasobów naturalnych i zmniejszasz negatywny wpływ oddziaływania na środowisko, człowieka i otoczenie. Zgodnie z krajowym prawodawstwem, nieprawidłowe usuwanie odpadów elektrycznych i elektronicznych może być karane!

For the disposal of the device please consider and act according to the national and local rules and regulations.

CONTACT

expondo Polska sp. z o.o. sp. k.

ul. Nowy Kisielin – Innowacyjna 7
66-002 Zielona Góra | Poland, EU

e-mail: info@expondo.com