MSW®
MOTOR TECHNICS

USER MANUAL

BEDIENUNGSANLEITUNG
INSTRUKCJA OBSŁUGI
NÁVOD K POUŽITÍ
MANUEL D´UTILISATION
ISTRUZIONI PER L'USO
MANUAL DE INSTRUCCIONES
HASZNÁLATI ÚTMUTATÓ
BRUGSANVISNINGENKEL
KÄYTTÖOHJE
GEBRUIKSAANWIJZING
BRUKSANVISNING
INSTRUÇÕES DE UTILIZAÇÃO
POUŽÍVATEĽSKÁ PRÍRUČKA

OIL FREE COMPRESSOR

EXPONDO.COM

DE	Produktname	ÖLFREIER KOMPRESSOR
EN	Product name	OIL FREE COMPRESSOR
PL	Nazwa produktu	KOMPRESOR BEZOLEJOWY
CZ	Název výrobku	BEZOLEJOVÝ KOMPRESOR
FR	Nom du produit	COMPRESSEUR SANS HUILE
IT	Nome del prodotto	COMPRESSORE SENZA OLIO
ES	Nombre del producto	COMPRESOR SIN ACEITE
HU	Termék neve	OLAJMENTES KOMPRESSZOR
DA	Produktnavn	OLIEFRICOMPRESSOR
FI	Tuotteen nimi	ÖLJYTÖN KOMPRESSORI
NL	Productnaam	OLIEVRIJE COMPRESSOR
NO	Produktnavn	OLJEFRI KOMPRESSOR
SE	Produktnamn	OLJEFRI KOMPRESSOR
PT	Nome do produto	COMPRESSOR ISENTO DE ÓLEO
SK	Názov produktu	BEZOLEJOVÝ KOMPRESOR
DE	Modell	MSW-AIIR 40OFC MSW-AIIR 100OFC MSW-AIIR MINI9OFC MSW-AIIR 65OFC MSW-AIIR 30OFC
EN	Product model	
PL	Model produktu	
CZ	Model výrobku	
FR	Modèle	
IT	Modello	
ES	Modelo	
HU	Modell	
DA	Model	
FI	Tuotteen malli	
NL	Productmodel	
NO	Produktmodell	
SE	Produktmodell	
PT	Modelo do produto	
SK	Model	
DE	Hersteller	expondo Polska sp. z o.o. sp. k.
EN	Manufacturer	
PL	Producent	
CZ	Výrobce	
FR	Fabricant	
IT	Produttore	
ES	Fabricante	
HU	Termelő	
DA	Producent	
FI	Valmistaja	
NL	Producent	
NO	Produsent	
SE	Tillverkare	
PT	Fabricante	
SK	Výrobca	
DE	Anschrift des Herstellers	ul. Nowy Kisielin – Innowacyjna 7, 66-002 Zielona Góra | Poland, EU
EN	Manufacturer Address	
PL	Adres producenta	
CZ	Adresa výrobce	
FR	Adresse du fabricant	
IT	Indirizzo del produttore	
ES	Dirección del fabricante	
HU	A gyártó címe	
DA	Producentens adresse	
FI	Valmistajan osoite	
NL	Adres producent	
NO	Produsentens adresse	
SE	Tillverkarens adress	
PT	Endereço do fabricante	
SK	Adresa výrobcu	

Diese Bedienungsanleitung wurde für Sie maschinell übersetzt. Wir arbeiten kontinuierlich daran, eine akkurate Übersetzung zu liefern. Allerdings ist keine maschinelle Übersetzung perfekt. Die offizielle Bedienungsanleitung ist die englische Version. Etwaige Abweichungen oder Unterschiede in der Übersetzung sind weder bindend noch haben sie eine rechtliche Wirkung für die Einhaltung oder Durchsetzung von Vorschriften. Sollten Fragen zur Genauigkeit der Informationen in der Bedienungsanleitung aufkommen, beziehen Sie sich bitte auf die englische Version dieser Inhalte. Sie ist die offizielle Version.

Technische Daten

Beschreibung des Parameters	Parameterwert		
Produktname	Ölfreier Kompressor		
Modell	MSW-AIIR 40OFC	MSW-AIIR 100OFC	MSW-AIIR MINI9OFC
Nennspannung [V~] / Frequenz [Hz	230/50	230/50	230/50
Nennleistung [W]	1500	3000	550
Maximale Leistung [kW]	1,5	1,5	0,55
Druckmessbereich [bar]	5 - 8	5 - 8	4 - 7
Maximaler Betriebsdruck [psi]	120	120	-
Effektive Leistung [l/min]	280	560	102
Motordrehzahl [U/min]	1380	1380	1380
Durchmesser des Zylinders [mm]	69,7	69,7	63,7
Befüllungszeit [s]	120	130	50
Tankinhalt [l]	40	100	9
Abmessungen (Breite x Tiefe x Höhe) [cm]	40 x 90 x 40	42 x 90 x 84	42 x 20 x 50
Gewicht [kg]	37,25	74,9	16,85

Beschreibung des Parameters	Parameterwert	
Produktname	Ölfreier Kompressor	
Modell	MSW-AIIR 65OFC	MSW-AIIR 30OFC
Versorgungsspannung [V~] / Frequenz [Hz]	230/50	230/50
Nennleistung [W]	3 x 750	750
Maximale Leistung [kW]	2,25	2,75
Druckmessbereich [bar]	4 - 7	4 - 7
Maximaler Betriebsdruck [psi]	120	120
Effektive Leistung [l/min]	135	102
Motordrehzahl [U/min]	1380	1380
Durchmesser des Zylinders [mm]	63,7	63,7
Befüllungszeit [s]	110	170
Tankinhalt [l]	65	dreißig
Abmessungen (Breite x Tiefe x Höhe) [cm]	103 x 70 x 36	40 x 61 x 40
Gewicht [kg]	62	24/7

1. Allgemeine Beschreibung

Das Benutzerhandbuch soll Ihnen helfen, das Gerät sicher und störungsfrei zu benutzen. Das Produkt wird nach strengen technischen Richtlinien unter Verwendung modernster Technologien und Komponenten entwickelt und hergestellt. Darüber hinaus wird es unter Einhaltung der strengsten Qualitätsstandards hergestellt.

VERWENDEN SIE DAS GERÄT NUR, WENN SIE DIESE BEDIENUNGSANLEITUNG SORGFÄLTIG GELESEN UND VERSTANDEN HABEN.

Um die Lebensdauer des Geräts zu verlängern und einen störungsfreien Betrieb zu gewährleisten, verwenden Sie es gemäß dieser Bedienungsanleitung und führen Sie regelmäßig Wartungsarbeiten durch. Die technischen Daten und Spezifikationen in diesem Benutzerhandbuch sind auf dem neuesten Stand. Der Hersteller behält sich das Recht vor, im Rahmen der Qualitätsverbesserung Änderungen vorzunehmen. Das Gerät ist so konzipiert, dass die Risiken von Lärmemissionen auf ein Minimum reduziert werden, wobei der technische Fortschritt und die Möglichkeiten zur Lärmminderung berücksichtigt werden.

Legende


Das Produkt entspricht den einschlägigen Sicherheitsnormen.


Lesen Sie vor dem Gebrauch die Gebrauchsanweisung.


Das Produkt muss recycelt werden.


WARNUNG! oder **VORSICHT!** oder **HINWEIS!** Anwendbar auf die gegebene Situation. (allgemeines Warnzeichen)


Tragen Sie einen Gehörschutz. Die Exposition gegenüber lautem Lärm kann zu Gehörverlust führen.


Schutzbrille tragen.


ACHTUNG! Warnung vor Stromschlag!


ACHTUNG! Heiße Oberfläche, Verbrennungsgefahr!


ACHTUNG! Das Gerät kann sich ohne Vorwarnung einschalten.


Schalten Sie die Druckluftzufuhr nicht ein, bevor Sie das Druckluftwerkzeug angeschlossen haben.


HINWEIS! Die Zeichnungen in diesem Handbuch dienen nur zur Veranschaulichung und können in einigen Details vom tatsächlichen Produkt abweichen.

2. Sicherheit bei der Verwendung

Elektrische Ausrüstung:

ACHTUNG! Lesen Sie alle Sicherheitshinweise und alle Anweisungen. Die Nichtbeachtung der Warnhinweise und Anweisungen kann zu einem elektrischen Schlag, Brand und/oder schweren Verletzungen oder sogar zum Tod führen.

Die in den Warnhinweisen und Anleitungen verwendeten Begriffe "Gerät" oder "Produkt" beziehen sich auf: Ölfreier Kompressor

2.1. Elektrische Sicherheit

a) Der Stecker muss in die Steckdose passen. Nehmen Sie am Stecker keinerlei Modifikationen vor. Die Verwendung von Originalsteckern und passenden Steckdosen verringert das Risiko eines Stromschlags.
b) Vermeiden Sie das Berühren von geerdeten Elementen wie Rohren, Heizungen, Boilern und Kühlschränken. Es besteht ein erhöhtes Risiko eines elektrischen Schlages, wenn das geerdete Gerät Regen ausgesetzt ist, in direkten Kontakt mit einer nassen Oberfläche kommt oder in einer feuchten Umgebung betrieben wird. Wenn Wasser in das Gerät eindringt, erhöht sich das Risiko einer Beschädigung des Geräts und eines Stromschlags.
c) Berühren Sie das Gerät niemals mit nassen oder feuchten Händen.
d) Verwenden Sie das Kabel nur für den vorgesehenen Zweck. Verwenden Sie ihn niemals, um das Gerät zu tragen oder den Stecker aus der Steckdose zu ziehen. Halten Sie das Kabel von Wärmequellen, Öl, scharfen Kanten oder beweglichen Teilen fern. Beschädigte oder verhedderte Kabel erhöhen das Risiko eines Stromschlags.
e) Wenn Sie das Gerät im Freien verwenden, achten Sie darauf, dass Sie ein für den Außenbereich geeignetes Verlängerungskabel benutzen. Die Verwendung eines für die Verwendung im Freien geeigneten Verlängerungskabels verringert das Risiko eines Stromschlags.
f) Wenn die Verwendung des Geräts in feuchter Umgebung nicht vermieden werden kann, sollte ein Fehlerstromschutzschalter (RCD) verwendet werden. Die Verwendung eines FI-Schalters verringert das Risiko eines Stromschlags.
g) Verwenden Sie das Gerät nicht, wenn das Netzkabel beschädigt ist oder offensichtliche Verschleißerscheinungen aufweist. Ein beschädigtes Netzkabel sollte von einem qualifizierten Elektriker oder der Kundendienststelle des Herstellers ersetzt werden.
h) Um einen elektrischen Schlag zu vermeiden, tauchen Sie das Kabel, den Stecker oder das Gerät nicht in Wasser oder andere Flüssigkeiten. Verwenden Sie das Gerät nicht auf nassen Oberflächen.
i) ACHTUNG! GEFAHR FÜR DAS LEBEN! Tauchen Sie das Gerät bei der Reinigung niemals in Wasser oder andere Flüssigkeiten.
j) Nicht in sehr feuchter Umgebung oder in unmittelbarer Nähe von Wassertanks verwenden.
k) Verhindern Sie, dass das Gerät nass wird. Warnung vor Stromschlag!

2.2. Sicherheit am Arbeitsplatz

a) Sorgen Sie dafür, dass der Arbeitsplatz sauber und gut beleuchtet ist. Ein unordentlicher oder schlecht beleuchteter Arbeitsplatz kann zu Unfällen führen. Versuchen Sie, vorausschauend zu denken, das Geschehen zu beobachten und den gesunden Menschenverstand einzusetzen, wenn Sie mit dem Gerät arbeiten.
b) Verwenden Sie das Gerät nicht in einer explosionsgefährdeten Umgebung, z. B. in Gegenwart von brennbaren Flüssigkeiten, Gasen oder Staub. Das Gerät erzeugt Funken, die Staub oder Dämpfe entzünden können.
c) Wenn Sie eine Beschädigung oder einen unregelmäßigen Betrieb feststellen, schalten Sie das Gerät sofort aus und melden Sie es unverzüglich einer Aufsichtsperson.
d) Wenn Sie Zweifel an der korrekten Funktion des Geräts haben, wenden Sie sich an den Kundendienst des Herstellers.
e) Das Gerät darf nur von der Servicestelle des Herstellers repariert werden. Versuchen Sie keine eigenständigen Reparaturen!
f) Verwenden Sie im Falle eines Brandes einen Pulver- oder Kohlendioxid (CO2)-Feuerlöscher (der für die Verwendung an stromführenden Geräten vorgesehen ist), um den Brand zu löschen.

g) Kindern oder unbefugten Personen ist das Betreten eines Arbeitsplatzes untersagt. (Eine Ablenkung kann zum Verlust der Kontrolle über das Gerät führen).
h) Verwenden Sie das Gerät in einem gut belüfteten Raum.
i) Verbinden und trennen Sie die Druckleitung nur bei geschlossenem Luftventil.
j) Richten Sie die Druckleitung nicht auf sich selbst oder auf andere Menschen oder Tiere.
k) Unterbrechen Sie die Druckluftzufuhr nicht durch Quetschen oder Knicken von Druckschläuchen.
l) Überprüfen Sie regelmäßig den Zustand der Sicherheitsetiketten. Wenn die Etiketten unleserlich sind, müssen sie ersetzt werden.
m) Bitte bewahren Sie dieses Handbuch zum späteren Nachschlagen auf. Wird dieses Gerät an einen Dritten weitergegeben, muss die Bedienungsanleitung mitgegeben werden.
n) Bewahren Sie Verpackungselemente und kleine Montageteile an einem für Kinder unzugänglichen Ort auf.
o) Halten Sie das Gerät von Kindern und Tieren fern.
p) Wenn dieses Gerät zusammen mit einem anderen Gerät verwendet wird, sind auch die übrigen Gebrauchsanweisungen zu befolgen.
q) Sorgen Sie für ausreichende Belüftung am Einsatzort des Geräts. Die von dem Gerät verarbeiteten Gase können die Atemluft verdrängen.
r) Am Einsatzort des Geräts besteht die Gefahr des Einatmens schädlicher Gase oder Dämpfe.



Immer beachten! Schützen Sie bei der Verwendung des Geräts Kinder und andere Unbeteiligte.

2.3. Eigenschutz

a) Benutzen Sie das Gerät nicht, wenn Sie müde oder krank sind oder unter dem Einfluss von Alkohol, Betäubungsmitteln oder Medikamenten stehen, die die Fähigkeit, das Gerät zu bedienen, erheblich beeinträchtigen können.
b) Die Maschine ist nicht dafür bestimmt, durch Personen (einschließlich Kinder) mit eingeschränkten geistigen oder sensorischen Fähigkeiten oder durch Personen mit mangelnder Erfahrung und/oder mangelndem Wissen benutzt zu werden, es sei denn, sie werden durch eine für ihre Sicherheit zuständige Person beaufsichtigt oder erhielten von ihr eine Einweisung in die Bedienung der Maschine.
c) Verwenden Sie bei der Arbeit mit dem Gerät Ihren gesunden Menschenverstand und bleiben Sie aufmerksam. Vorübergehender Konzentrationsverlust bei der Benutzung des Geräts kann zu schweren Verletzungen führen.
d) Verwenden Sie die für die Arbeit mit dem Gerät erforderliche persönliche Schutzausrüstung, wie in Abschnitt 1 (Legende) angegeben. Die Verwendung der richtigen und zugelassenen persönlichen Schutzausrüstung verringert das Verletzungsrisiko.
e) Um ein versehentliches Einschalten des Geräts zu vermeiden, vergewissern Sie sich, dass der Schalter in der Position OFF steht, bevor Sie das Gerät an eine Stromquelle anschließen.
f) Überschätzen Sie Ihre Fähigkeiten nicht. Achten Sie bei der Benutzung des Geräts auf Ihr Gleichgewicht und bleiben Sie stets stabil. Dadurch wird eine bessere Kontrolle über das Gerät in unerwarteten Situationen gewährleistet.
g) Druckluft kann zu schweren Verletzungen führen.
h) Das Gerät ist kein Spielzeug. Kinder müssen beaufsichtigt werden, um sicherzustellen, dass sie nicht mit dem Gerät spielen.

2.4. Sichere Verwendung des Geräts

a) Stellen Sie sicher, dass das Rad fest sitzt. Verwenden Sie die geeigneten Werkzeuge für die jeweilige Aufgabe. Ein richtig ausgewähltes Gerät erfüllt die Aufgabe, für die es konzipiert wurde, besser und sicherer.

b) Verwenden Sie das Gerät nicht, wenn der EIN/AUS-Schalter nicht richtig funktioniert (das Gerät lässt sich nicht ein- und ausschalten). Geräte, die sich nicht mit dem EIN/AUS-Schalter ein- und ausschalten lassen, sind gefährlich, dürfen nicht betrieben werden und müssen repariert werden.
c) Trennen Sie das Gerät von der Stromversorgung, bevor Sie mit der Einstellung, Reinigung und Wartung beginnen. Eine solche Präventivmaßnahme verringert das Risiko einer versehentlichen Aktivierung.
d) Wenn Sie das Gerät nicht benutzen, bewahren Sie es an einem sicheren Ort auf, fern von Kindern und Personen, die nicht mit dem Gerät vertraut sind und die Bedienungsanleitung nicht gelesen haben. Das Gerät kann in den Händen von unerfahrenen Benutzern eine Gefahr darstellen.
e) Halten Sie das Gerät in technisch einwandfreiem Zustand. Überprüfen Sie das Gerät vor jedem Gebrauch auf allgemeine Schäden und insbesondere auf gerissene Teile oder Elemente sowie auf alle anderen Bedingungen, die den sicheren Betrieb des Geräts beeinträchtigen können. Wenn Sie einen Schaden feststellen, geben Sie das Gerät vor der Benutzung zur Reparatur.
f) Bewahren Sie das Gerät außerhalb der Reichweite von Kindern auf.
g) Die Reparatur oder Wartung des Geräts darf nur von qualifizierten Personen und unter Verwendung von Originalersatzteilen durchgeführt werden. Dies gewährleistet eine sichere Verwendung.
h) Um die Unversehrtheit des Geräts zu gewährleisten, dürfen die werkseitig angebrachten Schutzvorrichtungen nicht entfernt und keine Schrauben gelöst werden.
i) Beachten Sie beim Transport und bei der Handhabung des Geräts zwischen Lager und Bestimmungsort die Arbeitsschutzgrundsätze für manuelle Transportvorgänge, die in dem Land gelten, in dem das Gerät eingesetzt wird.
j) Vermeiden Sie Situationen, in denen das Gerät während des Gebrauchs aufgrund übermäßiger Belastung nicht mehr funktioniert. Dies kann zu einer Überhitzung der Antriebselemente und zu Schäden am Gerät führen.
k) Lassen Sie das Gerät nicht unbeaufsichtigt, während es in Betrieb ist.
l) Reinigen Sie das Gerät regelmäßig, damit sich kein hartnäckiger Schmutz ansammeln kann.
m) Verwenden Sie an Orten, an denen ein hohes Risiko mechanischer Beschädigung besteht, einen verstärkten Schlauch für Druckluftanschlüsse.
n) Tragen oder hängen Sie das Gerät nicht an der Druckleitung.
o) Das Gerät ist kein Spielzeug. Reinigungs- und Wartungsarbeiten dürfen von Kindern nicht ohne Aufsicht durch eine erwachsene Person durchgeführt werden.
p) Es ist verboten, in die Struktur des Geräts einzugreifen, um seine Parameter oder Konstruktion zu verändern.
q) Halten Sie das Gerät von Feuer- und Wärmequellen fern.
r) Befolgen Sie die örtlichen Arbeitsschutz- und Elektrogerätevorschriften.
s) Treten Sie nicht auf das Gerät und benutzen Sie es nicht als Stütze.
t) Überprüfen Sie vor jedem Gebrauch das Druckluftsystem und die elektrischen Komponenten auf Anzeichen von Beschädigungen oder Undichtigkeiten. Defekte Komponenten müssen repariert oder ersetzt werden, bevor Sie mit dem Gerät arbeiten.
u) Prüfen Sie in regelmäßigen Abständen, ob alle Stecker und Schrauben richtig angezogen sind.
v) Nach dem Ausschalten des Geräts können Teile des Geräts noch einige Zeit heiß sein.
w) Halten Sie Ihre Finger vom Arbeitsgerät fern. Die sich schnell bewegenden und heißen Teile können Verletzungen und / oder Verbrennungen verursachen.
x) Wenn das Gerät übermäßig zu vibrieren beginnt, stellen Sie den Motor ab und prüfen Sie sofort die Ursache. Vibrationen sind in der Regel ein Fehlersignal.
y) Um die Brandgefahr zu verringern, schützen Sie den Motor/das Gehäuse vor Öl, Lösungsmitteln oder übermäßiger Schmierung.
z) Versuchen Sie niemals, das Sicherheitsventil zu entfernen oder zu verstellen. Schützen Sie das Sicherheitsventil vor Farbe oder anderen Ablagerungen.
aa) Versuchen Sie niemals, den Tank zu reparieren oder zu verändern! Schweißen, Bohren oder andere Veränderungen schwächen den Tank und können zu Schäden durch Bruch oder Explosion führen. Verschlissene oder beschädigte Tanks müssen unbedingt ersetzt werden.
bb) Lassen Sie die Flüssigkeit nach jeder Arbeit aus dem Tank ab. Tanks rosten aufgrund von Feuchtigkeitsansammlungen, wodurch sie geschwächt werden. Der Tank sollte regelmäßig geleert und regelmäßig auf Korrosion überprüft werden.
cc) Durch die Bewegung der Druckluft können Staub und Schmutz aufgewirbelt werden, die schädlich sein können. Beim Entfernen von Feuchtigkeit oder bei der Erweiterung des Kompressorsystems muss die Luft langsam entfernt werden.

dd) Sprühen Sie keine brennbaren Materialien in der Nähe von offenen Flammen, Funken oder glühenden Gegenständen.
ee) Rauchen Sie nicht, wenn Sie Farbe, Insektizide oder andere brennbare Stoffe versprühen.
ff) Tragen Sie beim Sprühen eine Maske und sorgen Sie für eine ausreichende Belüftung des Arbeitsbereichs, um Gesundheits- und Brandgefahren zu vermeiden.
gg) Richten Sie keine Farbe oder andere gespritzte Materialien auf das Gerät. Stellen Sie das Gerät so weit wie möglich von der Sprühstelle entfernt auf.
hh) Befolgen Sie beim Besprühen oder Reinigen mit Lösungsmitteln oder giftigen Chemikalien die Anweisungen des Chemikalienherstellers.
ii) Um das Risiko schwerer Verbrennungen zu vermeiden, berühren Sie niemals das Auslassrohr. Das Abflussrohr wird während des Gebrauchs sehr heiß.
jj) Schläuche, die zum Anschluss an das Gerät verwendet werden, sollten verstärkt sein.
kk) Verwenden Sie nur Schläuche und Anschlüsse, die dem vom Gerät erzeugten Höchstdruck standhalten.

ACHTUNG! Trotz der sicheren Konstruktion des Geräts und seiner Schutzvorrichtungen sowie trotz der Verwendung zusätzlicher Elemente zum Schutz des Bedieners besteht bei der Verwendung des Geräts ein geringes Unfall- oder Verletzungsrisiko. Seien Sie wachsam und nutzen Sie Ihren gesunden Menschenverstand, wenn Sie das Gerät benutzen.

3. Leitlinien verwenden

Bei dem Produkt handelt es sich um ein Gerät zur Erzeugung von Druckluft ohne den Einsatz von Öl im Verdichtungsprozess. Dies gewährleistet saubere, ölfreie Luft, was bei Anwendungen, die eine hohe Luftqualität erfordern, von entscheidender Bedeutung ist. Außerdem bedeutet die ölfreie Konstruktion weniger Wartungsaufwand und ist besser für die Umwelt.
Das Produkt fällt nicht in den Anwendungsbereich der Medizinprodukteverordnung. Es handelt sich nicht um ein medizinisches Gerät und kann nicht für Untersuchungen und Tests in Krankenhäusern und medizinischen Zentren verwendet werden.
Für Schäden, die durch unsachgemäßen Gebrauch entstehen, haftet der Benutzer.

3.1. Beschreibung des Geräts

MSW-AIIR 40OFC

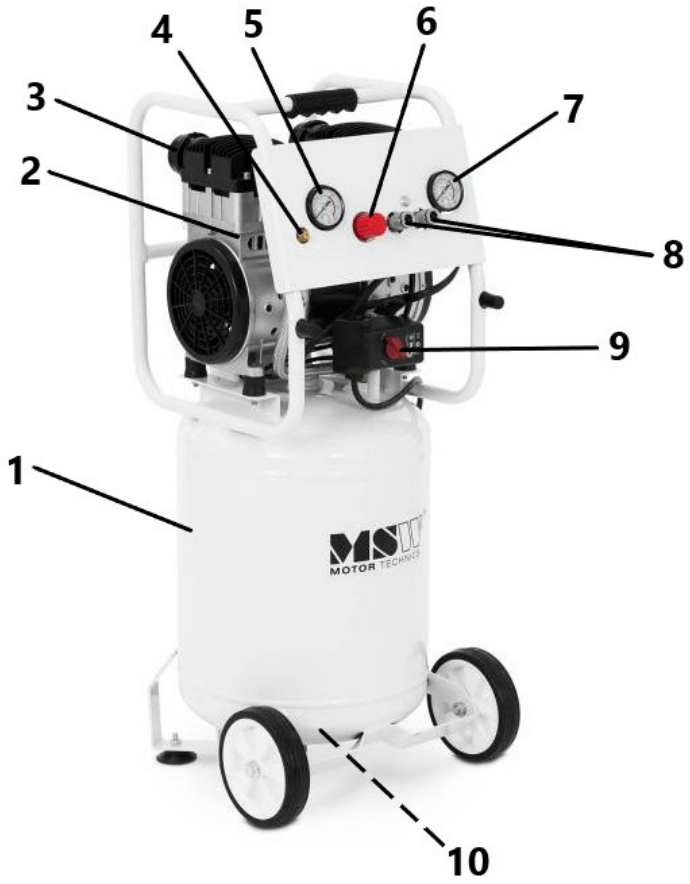

MSW-AIIR 100OFC

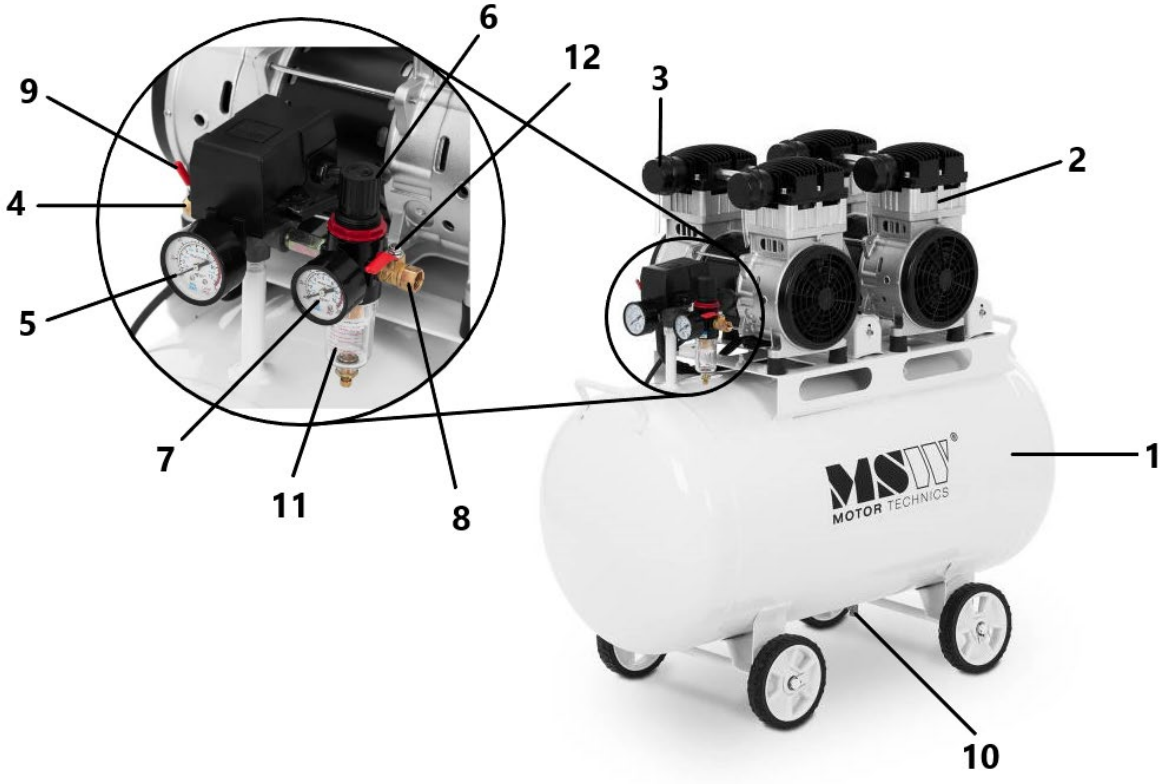

MSW-AIIR MINI9OFC

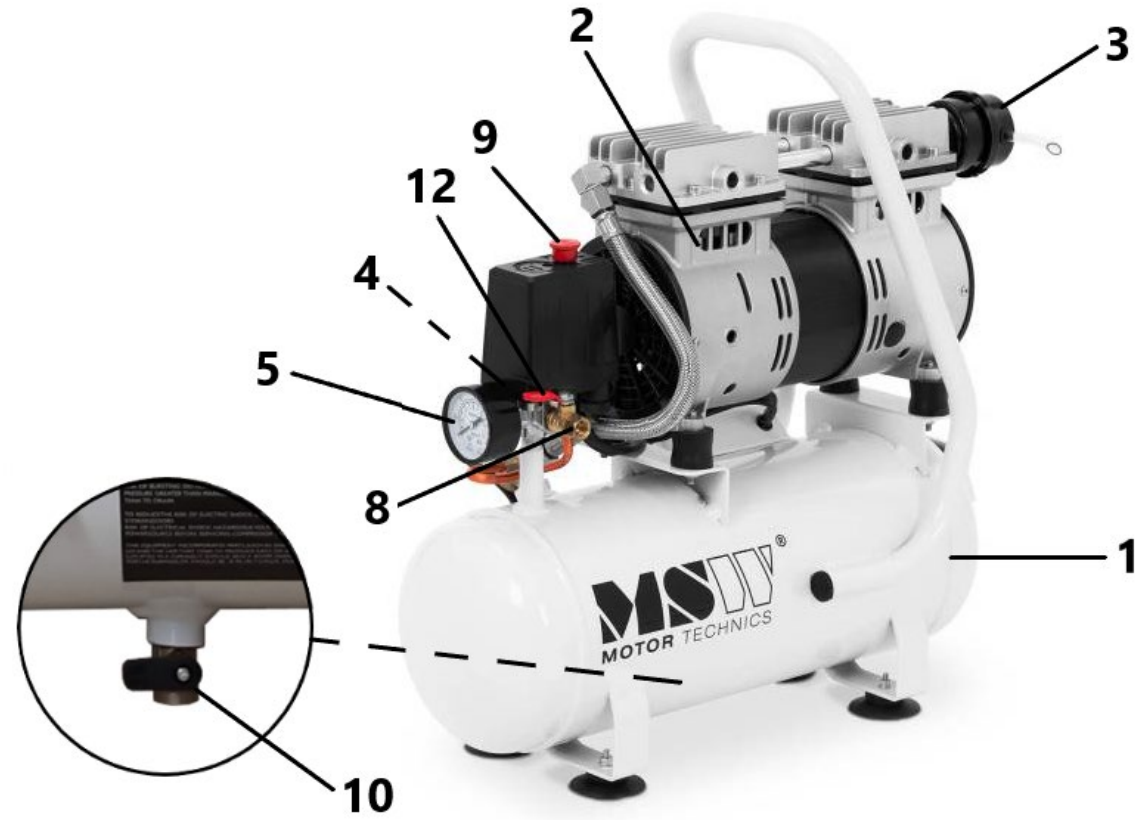

MSW-AIIR 65OFC

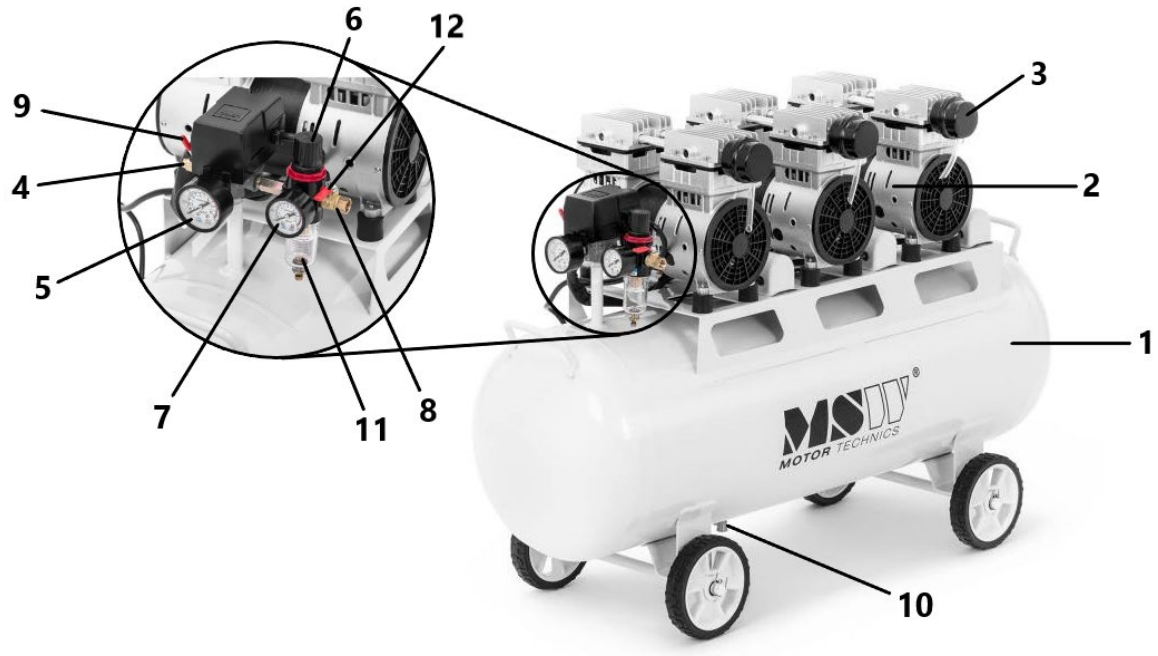

MSW-AIIR 30OFC

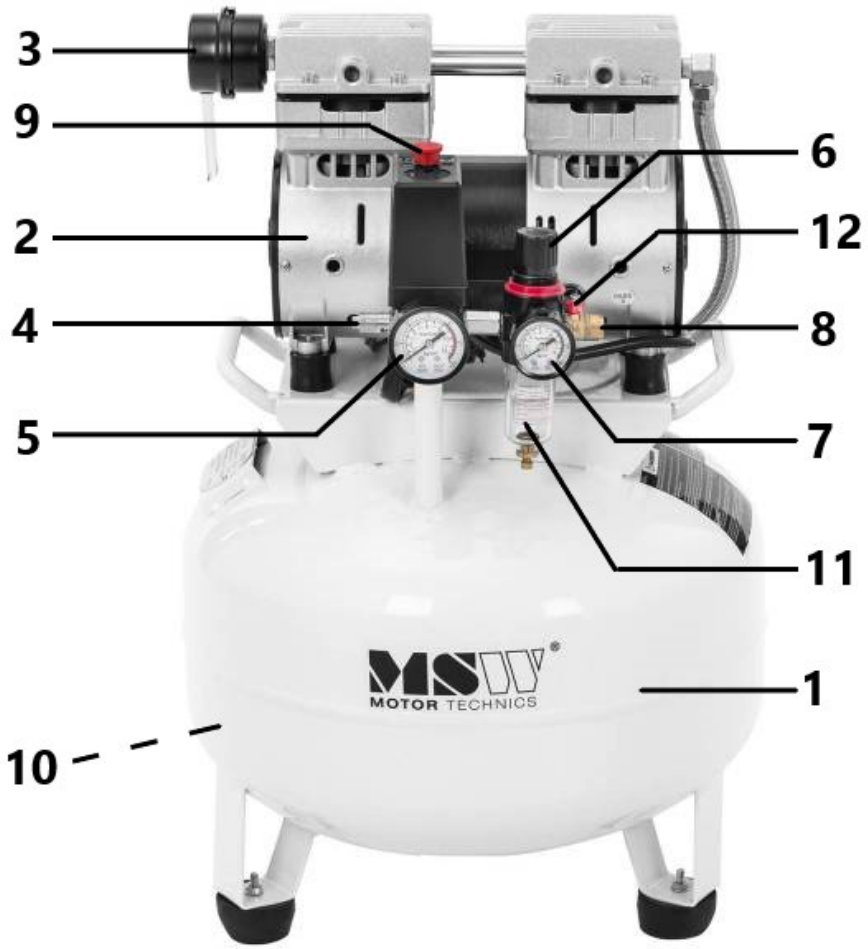

1- Druckbehälter
2- Ölfreie Pumpe
3- LUFTFILTER:
4- Sicherheitsventil
5- Druckmessgerät
6- Druckregler
7- Druckmessgerät
8- Pneumatischer Anschluss (Ausgang)
9- Motor EIN/AUS-Schalter
10- Feuchtigkeitsablassventil
11- Filter-Reduktionsbehälter
12- Auslassluftventil

3.2. Vorbereitung für den Einsatz

WARNUNGEN: Um eine sichere Verwendung zu gewährleisten, unterbrechen Sie die Stromversorgung, bevor Sie die folgenden Schritte durchführen.

1. Die Lager- und Transportbedingungen müssen in einem Temperaturbereich von -40°C bis 50°C und einer relativen Luftfeuchtigkeit von 5% bis 95% kontrolliert werden.
2. Die Arbeitsumgebung sollte trocken, sauber und gut belüftet sein, mit einer Umgebungstemperatur von -5°C bis 40°C und einer relativen Luftfeuchtigkeit von höchstens 80%.
3. Schützen Sie die Maschine vor Feuchtigkeit, Feuer- und Wärmequellen sowie Staub.
4. Die Maschine muss auf einer ebenen und horizontalen Fläche ohne Neigung aufgestellt werden.
5. Die elektrische Versorgungsspannung darf um nicht mehr als 10% vom Nennwert abweichen.
6. Um Verbrennungen zu vermeiden, ist es verboten, während des Betriebs des Geräts Teile mit hoher Temperatur zu berühren, wie z. B. Zylinderkopf, Auspuffrohr, Rückschlagventil usw.
7. Der Querschnitt des Stromkabels sollte mindestens 1,5 mm² betragen, bei entsprechender Kabellänge.
8. Die Verwendung ist auf den Betrieb von Druckluftwerkzeugen beschränkt; die Abluft darf nicht direkt auf Menschen oder Tiere gerichtet werden.
9. Vergewissern Sie sich vor dem Anschluss an das Stromnetz, dass das Gerät ausgeschaltet ist.
10. Schützen Sie das Gerät vor Stößen und anderen mechanischen Beschädigungen.

3.3. Verwendung des Geräts

HINWEIS: Vergewissern Sie sich, dass das Gerät vom Stromnetz getrennt ist, bevor Sie mit dem Gerät arbeiten.

1) Um das Gerät zu starten, schließen Sie es an die Stromversorgung an und stellen Sie den Druckschalter auf die Position "ON" oder "AUTO". Wenn das Gerät nicht anläuft, ist der Druck im Tank auf unter 0,4 MPa zu senken.
2) Um das Gerät außer Betrieb zu setzen, schalten Sie den Druckschalter auf "OFF" und unterbrechen Sie die Stromzufuhr.
3) Der Druckschalter ist mit einem Sicherheitsventil ausgestattet. Wenn der Druck im Luftbehälter 0,9 MPa übersteigt, wird das Sicherheitsventil aktiviert, das einen Warnton abgibt und den Druck automatisch senkt. In diesem Fall sollte der Druckschalter überprüft und repariert werden, um sicherzustellen, dass der Betriebsdruck den zulässigen Wert nicht überschreitet.
4) Entleeren Sie den Wasserabscheider jeden Tag nach dem Gebrauch, indem Sie mit dem Finger am Abscheiderstiel ziehen, um sicherzustellen, dass das gesamte Wasser entfernt wurde. (Manche Kunden haben einen Kompressor ohne Ölabscheider, in diesem Fall ist der obige Schritt nicht erforderlich).
5) Der Ausgangsluftdruck kann mit dem Drehknopf am Ölabscheider eingestellt werden. Durch Drehen im Uhrzeigersinn erhöht sich der Ausgangsdruck, wobei der Höchstwert dem Tankdruck entspricht und umgekehrt.
6) Der Betriebsdruck des Druckschalters kann bei Bedarf eingestellt werden. Entfernen Sie zunächst das Druckschaltergehäuse und verwenden Sie dann eine M6-Schraube oder ein geeignetes Werkzeug, z. B. einen Schraubenschlüssel, um den Druck einzustellen. Durch Drehen im Uhrzeigersinn erhöht sich der Arbeitsdruck, durch Drehen gegen den Uhrzeigersinn verringert er sich.

3.4. Reinigung und Wartung

a) Vor jeder Reinigung, Einstellung, Auswechslung von Zubehörteilen und wenn das Gerät nicht benutzt wird, ziehen Sie den Netzstecker, lassen Sie das Gerät vollständig abkühlen, warten Sie, bis die rotierenden Elemente zum Stillstand gekommen sind und vergewissern Sie sich, dass der Druck aus dem Tank abgelassen wurde.
b) Ziehen Sie vor jeder Reinigung und wenn das Gerät nicht benutzt wird, den Netzstecker.
c) Zur Reinigung der Oberflächen sollten nur Mittel verwendet werden, die keine ätzenden Stoffe enthalten.
d) Nach jeder Reinigung sollten alle Komponenten gründlich getrocknet werden, bevor das Gerät wieder verwendet wird.
e) Das Gerät sollte an einem trockenen und kühlen Ort gelagert werden, geschützt vor Feuchtigkeit und direkter Sonneneinstrahlung.
f) Es ist verboten, das Gerät mit einem Wasserstrahl abzuspritzen oder es in Wasser zu tauchen.
g) Achten Sie darauf, dass kein Wasser durch die Lüftungslöcher im Gehäuse eindringt.
h) Die Lüftungsöffnungen sollten mit einer Bürste und Druckluft gereinigt werden.
i) Das Gerät sollte regelmäßig auf seine technische Funktionstüchtigkeit und eventuelle Schäden überprüft werden.
j) Für die Reinigung muss ein weiches Tuch verwendet werden.
k) Reinigen Sie das Produkt regelmäßig.
l) Leeren Sie den Tank mindestens zweimal pro Woche vollständig aus. Vergewissern Sie sich vor dem Start, dass der Druck im Luftbehälter unter 0,1 MPa liegt, um Sicherheit und Effizienz zu gewährleisten.
m) Um die Präzision des Sicherheitsventils unter allen Bedingungen aufrechtzuerhalten, sollte der Druck des Luftbehälters regelmäßig überprüft werden. Wenn der Druck einen Wert zwischen 0,5 und 0,7 MPa erreicht, ziehen Sie vorsichtig am Ring des Sicherheitsventils, damit es frei auslaufen kann. Durch Drücken der Spindel wird das Ventil zurückgesetzt.
n) Reinigen Sie das Luftventil alle 500 Betriebsstunden. Außerdem muss das Dämpfungselement ausgetauscht werden, um eine optimale Leistung zu gewährleisten.
o) Ersetzen Sie den Kolbenring alle 8.000 Stunden, um die Effizienz des Kompressors zu erhalten.
p) Der Druck des Luftbehälters sollte alle zwei Jahre geprüft und jährlich auf Korrosion, Schäden oder Testabweichungen untersucht werden. Werden schwerwiegende Probleme festgestellt, sollte der Tank sicher entsorgt werden, um Unfälle zu vermeiden.
q) Lassen Sie immer den gesamten Druck aus dem Luftbehälter ab, bevor Sie den Kompressor bewegen, um die Sicherheit zu gewährleisten.

DIE ENTSORGUNG VON ALTGERÄTEN:
Am Ende seiner Nutzungsdauer darf dieses Produkt nicht mit dem normalen Siedlungsabfall entsorgt werden, sondern muss bei einer Sammelstelle für das Recycling von elektrischen und elektronischen Geräten abgegeben werden. Dies wird durch das Symbol auf dem Produkt, der Gebrauchsanweisung oder der Verpackung angezeigt. Die in dem Gerät verwendeten Materialien sind entsprechend ihrer Kennzeichnung wiederverwendbar. Durch die Wiederverwendung, die Wiederverwertung von Materialien oder die anderweitige Nutzung gebrauchter Geräte leisten Sie einen wichtigen Beitrag zum Schutz unserer Umwelt.
Ihre örtliche Verwaltung gibt Ihnen Auskunft über die geeignete Entsorgungsstelle für Altgeräte .

FEHLERBEHEBUNG:

Fehler	**Mögliche Ursache**	**Abhilfemaßnahmen**

Der Kompressor funktioniert nicht.	1) Keine elektrische Energie. 2) Durchgebrannte Sicherung. 3) Der Stromkreisunterbrecher (Sicherung) ist offen. 4) Thermische Überlastung - offener Stromkreis. 5) Beschädigter Druckschalter.	1) Ist das Gerät angeschlossen? Prüfen Sie die Sicherung/den Schutzschalter. 2) Ersetzen Sie die durchgebrannte Sicherung. 3) Setzen Sie Ihr Gerät zurück und versuchen Sie, die Ursache des Problems zu finden. 4) Der Motor startet wieder, sobald er abgekühlt ist (ca. 15 Minuten). 5) Wenden Sie sich an das autorisierte
Der Motor klingt, springt aber nicht an oder läuft langsam.	1) Niederspannung. 2) Kurzschluss oder Bruch in der Motorwicklung. 3) Beschädigtes Rückschlagventil oder Druckschalter. 4) Druckluft im Zylinder.	1) Mit einem Voltmeter prüfen (mindestens 105 V). 2) Wenden Sie sich an das autorisierte Service-Center. 3) Wenden Sie sich an das autorisierte Service-Center. 4) Schalten Sie den AUTO/OFF-Schalter 15 Sekunden lang in die Position OFF und dann wieder in die Position AUTO.
Wiederholtes Durchbrennen von Sicherungen/Auslösen des Schutzschalters **VORSICHTIG!! VERWENDEN SIE NIEMALS EIN VERLÄNGERUNGSKABEL MIT DIESEM PRODUKT!**	1) Falsche Sicherung, Stromkreisbelastung zu hoch. 2) Beschädigtes Rückschlagventil oder Druckschalter.	1) Prüfen Sie, ob die richtige Sicherung verwendet wird. Verwenden Sie eine träge Schmelzsicherung. Trennen Sie andere elektrische Geräte vom Stromkreis oder betreiben Sie den Kompressor an einem separaten Stromkreis. 2) Wenden Sie sich an das autorisierte Service-Center.
Der thermische Überlastungsschutz löst wiederholt aus.	1) Niederspannung. 2) Der Luftfilter ist verstopft. 3) Unzureichende Belüftung / zu hohe Raumtemperatur.	1) Mit einem Voltmeter prüfen (mindestens 105 V). 2) Reinigen Sie den Filter (siehe Abschnitt Wartung). 3) Stellen Sie den Kompressor an einen gut belüfteten Ort.
Der Druck im Tank fällt ab, wenn der Kompressor ausgeschaltet wird.	1) Lose Verbindungen (Stecker, Schläuche usw.). 2) Ablassventil offen. 3) Undichtes Rückschlagventil.	1) Prüfen Sie auf Luftlecks. Verwenden Sie Dichtungsband an undichten Stellen. 2) Ziehen Sie das Ablassventil fest. 3) Demontieren Sie die Rückschlagventilbaugruppe. Reinigen oder ersetzen. **ACHTUNG!!** **BAUEN SIE DAS RÜCKSCHLAGVENTIL NICHT AUS, WENN SICH LUFT IM TANK BEFINDET. ZIEHEN SIE ZUERST DIE LUFT AUS DEM TANK.**

Übermäßige Feuchtigkeit in der Abluft.	1) Übermäßige Wassermenge im Tank. 2) Hohe Luftfeuchtigkeit. 3) Einlassfilter verstopft.	1) Lassen Sie das Wasser aus dem Behälter ab. 2) Stellen Sie den Kompressor an einen Ort mit geringerer Luftfeuchtigkeit; verwenden Sie einen Luftfilter. 3) Reinigen oder ersetzen Sie den Filter.
Der Kompressor läuft ununterbrochen.	1) Beschädigter Druckschalter. 2) Übermäßiger Luftverbrauch.	1) Ersetzen Sie den Unterbrecher. 2) Der Kompressor ist nicht groß genug, um den Luftdurchsatz (CFM) des Druckluftwerkzeugs zu erfüllen.
Der Kompressor vibriert.	1) Lose Befestigungsschrauben. 2) Verschlissene oder fehlende Gummifüße am Tank.	1) Anziehen 2) Ersetzen.
Luftleistung niedriger als normal.	1) Ablassventil offen. 2) Einlassfilter verschmutzt. 3) Verbindung undicht.	1) Ziehen Sie das Ablassventil fest. 2) Reinigen oder ersetzen Sie den Ansaugfilter. 3) Ziehen Sie die Verbindungen fest.

Pumpenkonstruktion (gilt für die Modelle: MSW-AIIR MINI9OFC, MSW-AIIR 65OFC, MSW-AIIR 30OFC)

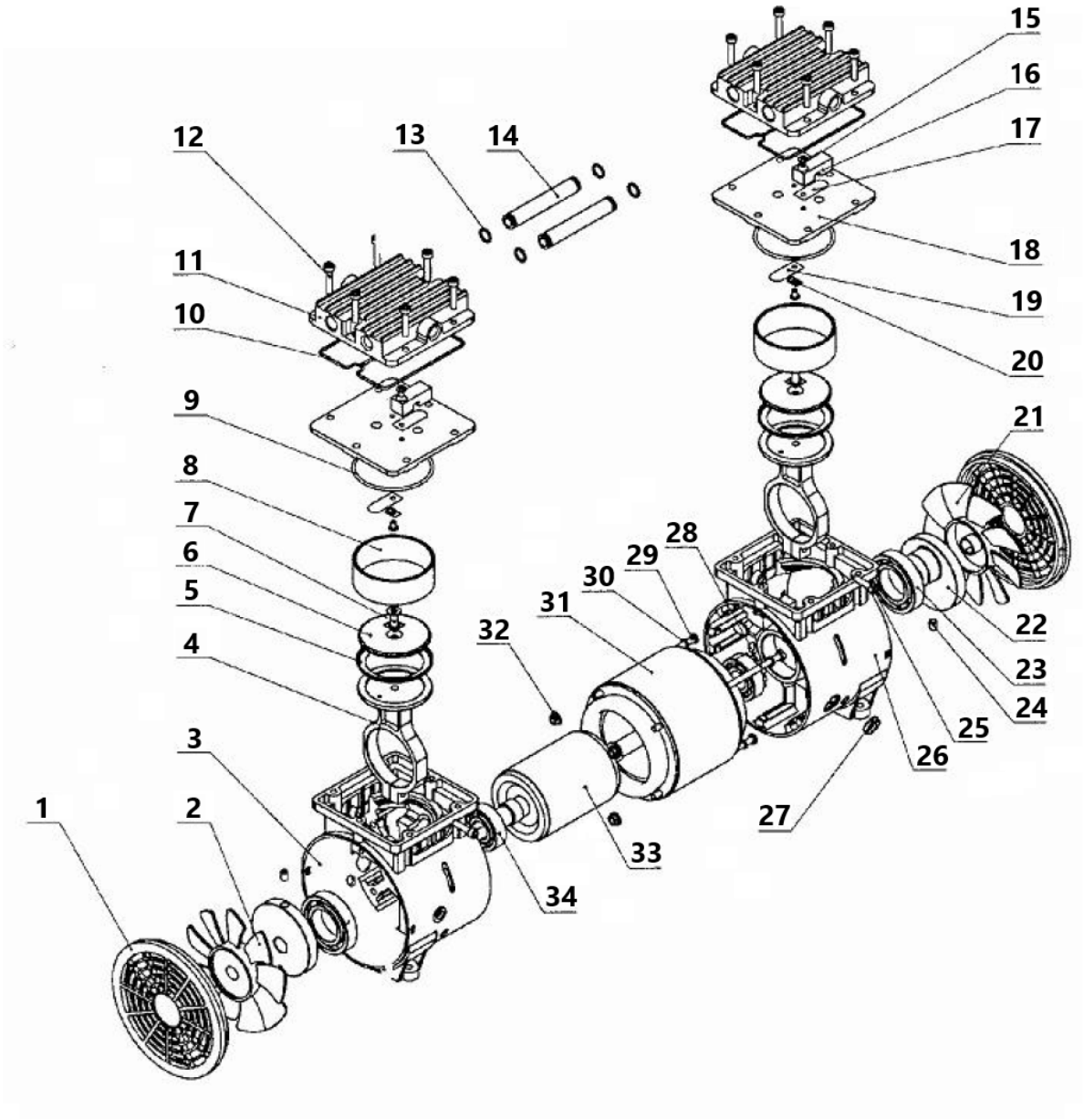

Nr.	Beschreibung des Geräts	Menge	Nr.	Beschreibung des Geräts	Menge
1	Seitenabdeckung	2	18	Ventilplatte	2
2	Linker Ventilator	1	19	Einlassventil	2
3	Linkes Kurbelgehäuse	1	20	Metall-Kissen	2
4	Verbindungswelle	2	21	Rechter Ventilator	1
5	Kolbenring	2	22	Kurbel	2
6	Plattenmontage	2	23	Lager 6006-2z	2
7	Schraube M6x16	2	24	Schraube M6x8	4
8	Zylinder	2	25	Schraube M5x20	2
9	Dichtungsring für den Zylinder	2	26	Rechtes Kurbelgehäuse	1

10	Dichtungsring des	2	27	Drahtbefestigungsring	1
11	Abdeckung des Zylinders	2	28	Schraube M5x152	2
12	Schraube M5x25	12	29	Schraube M5x120	2
13	Dichtungsring	4	dreißig	Federscheibe Ø5	4
14	Verbinden Sie das Rohr	2	31	Stator	1
15	Schraube M4x6	4	32	Schnecke	2
16	Fixierungselement	2	33	Rotor	1
17	Auslassventil	2	34	Lager 6203-2z	2

Pumpenkonstruktion (gilt für die Modelle: MSW-AIIR 40OFC, MSW-AIIR 100OFC)

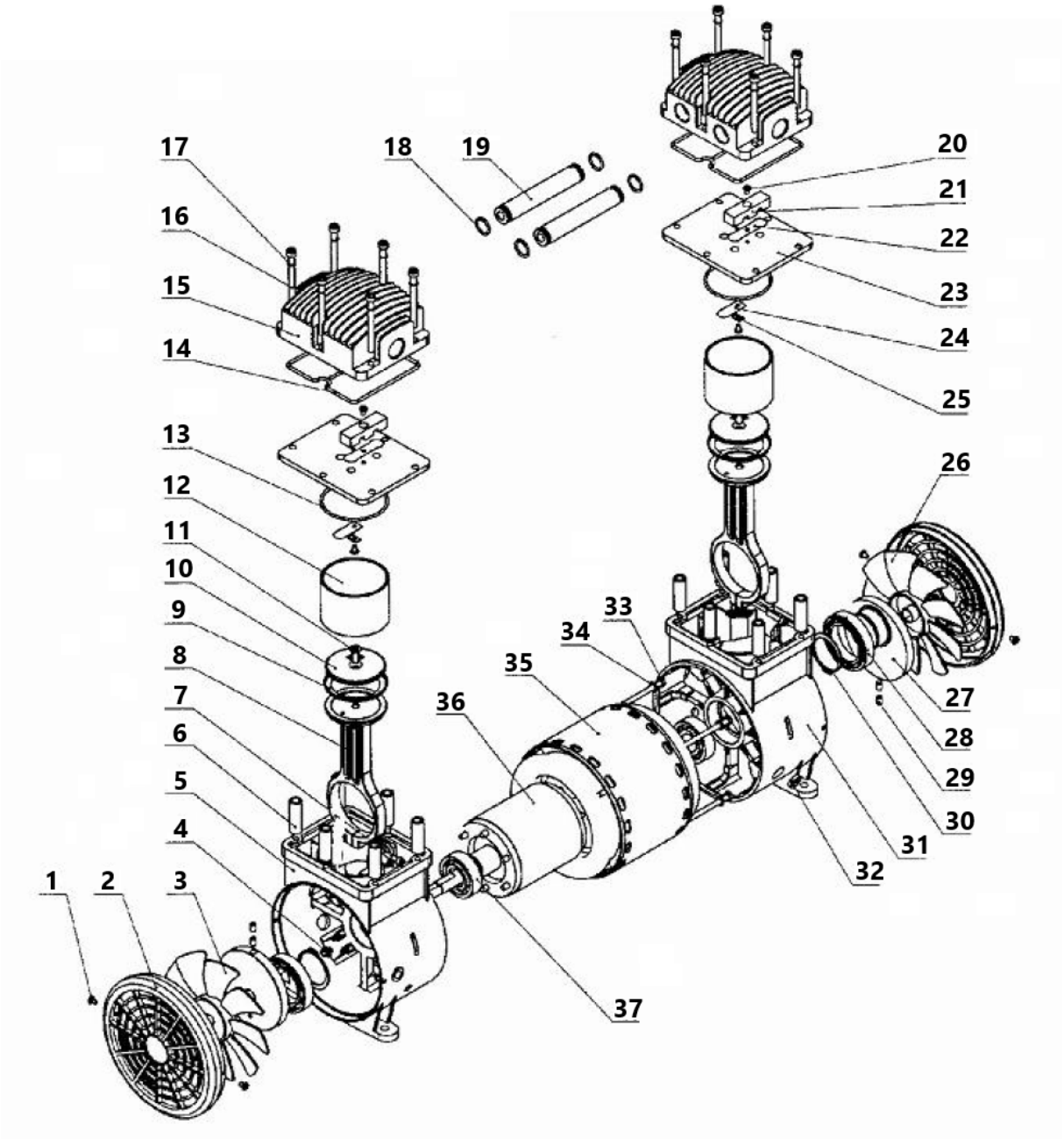

Nr.	Beschreibung des Geräts	Menge	Nr.	Beschreibung des Geräts	Menge
1	ST4.2 Schraube	4	20	Schraube M4* 6	4
2	Seitenabdeckung	2	21	Fixierungselement	2
3	Linker Ventilator	1	22	Auslassventil	2
4	Schraube M5	4	23	Ventilplatte	2
5	Linkes Kurbelgehäuse	1	24	Einlassventil	2
6	Verstellbarer Griff	12	25	Metall-Unterlegscheibe	2
7	Schraube M5x20	2	26	Ventilator	1
8	Verbindungswelle	2	27	Kurbel	2
9	Kolbenring	2	28	Lager 6908-2z	2
10	Plattenmontage	2	29	Schraube M6x8	4
11	Schraube M6x16	2	dreißig	Lagerring Ø40	2
12	Zylinder	2	31	Rechtes Kurbelgehäuse	1
13	Dichtungsring für den	2	32	Drahtbefestigungsring	1
14	Dichtungsring des	2	33	Schraube M5x182	4
15	Abdeckung des Zylinders	2	34	Federscheibe Ø5	4
16	Schraube M6x65	12	35	Stator	1
17	Federscheibe Ø6	12	36	Rotor	1
18	Dichtungsring "0".	4	37	Lager 6204-2z	2
19	Verbindungsrohr	2			

This User Manual has been translated for your convenience using machine translation. Reasonable efforts have been made to provide an accurate translation; however, no automated translation is perfect nor is it intended to replace human translators. The official User Manual is the English version. Any discrepancies or differences created in the translation are not binding and have no legal effect for compliance or enforcement purposes. If any questions arise related to the accuracy of the information contained in the User Manual, please refer to the English version of those contents which is the official version.

Technical data

Parameter description	Parameter value		
Product name	Oil free compressor		
Model	MSW-AIIR 40OFC	MSW-AIIR 100OFC	MSW-AIIR MINI9OFC
Rated voltage [V~] / frequency [Hz	230/50	230/50	230/50
Rated power [W]	1500	3000	550
Maximum power [kW]	1.5	1.5	0.55
Pressure measurement range [bar]	5 - 8	5 - 8	4 - 7
Maximum working pressure [psi]	120	120	-
Effective capacity [l/min]	280	560	102
Engine speed [rpm]	1380	1380	1380
Cylinder diameter [mm]	69.7	69.7	63.7
Filling time [s]	120	130	50
Tank capacity [l]	40	100	9
Dimensions (width x depth x height) [cm]	40 x 90 x 40	42 x 90 x 84	42 x 20 x 50
Weight [kg]	37.25	74.9	16.85

Parameter description	Parameter value	
Product name	Oil free compressor	
Model	MSW-AIIR 65OFC	MSW-AIIR 30OFC
Supply voltage [V~] / frequency [Hz]	230/50	230/50
Rated power [W]	3 x 750	750
Maximum power [kW]	2.25	2.75
Pressure measurement range [bar]	4 - 7	4 - 7
Maximum working pressure [psi]	120	120
Effective capacity [l/min]	135	102
Engine speed [rpm]	1380	1380
Cylinder diameter [mm]	63.7	63.7
Filling time [s]	110	170
Tank capacity [l]	65	thirty
Dimensions (width x depth x height) [cm]	103 x 70 x 36	40 x 61 x 40
Weight [kg]	62	24/7

1. General description

The user manual is designed to assist in the safe and trouble-free use of the device. The product is designed and manufactured in accordance with strict technical guidelines, using state-of-the-art technologies and components. Additionally, it is produced in compliance with the most stringent quality standards.

DO NOT USE THE DEVICE UNLESS YOU HAVE THOROUGHLY READ AND UNDERSTOOD THIS USER MANUAL.

To increase the product life of the device and to ensure trouble-free operation, use it in accordance with this user manual and regularly perform maintenance tasks. The technical data and specifications in this user manual are up to date. The manufacturer reserves the right to make changes associated with quality improvement. The device is designed to reduce noise emission risks to a minimum, taking into account technological progress and noise reduction opportunities.

Legend


The product satisfies the relevant safety standards.


Read instructions before use.


The product must be recycled.


WARNING! or **CAUTION!** or **REMEMBER!** Applicable to the given situation. (general warning sign)


Use ear protection. Exposure to loud noise may result in hearing loss.


Wear protective goggles.


ATTENTION! Electric shock warning!


ATTENTION! Hot surface, risk of burns!


ATTENTION! The machine may turn on without warning.


Do not switch on the compressed air supply before connecting the pneumatic tool


PLEASE NOTE! Drawings in this manual are for illustration purposes only and in some details may differ from the actual product.

2. Usage safety

Electrical equipment:


ATTENTION! Read all safety warnings and all instructions. Failure to follow the warnings and instructions may result in electric shock, fire and/or serious injury or even death.

The terms "device" or "product" are used in the warnings and instructions to refer to:
Oil free compressor

2.1. Electrical safety

a) The plug must fit the socket. Do not modify the plug in any way. Using original plugs and matching sockets reduces the risk of electric shock.
b) Avoid touching earthed elements such as pipes, heaters, boilers and refrigerators. There is an increased risk of electric shock if the earthed device is exposed to rain, comes into direct contact with a wet surface or is operating in a damp environment. Water getting into the device increases the risk of damage to the device and of electric shock.
c) Do not touch the device with wet or damp hands.
d) Use the cable only for its designated use. Never use it to carry the device or to pull the plug out of a socket. Keep the cable away from heat sources, oil, sharp edges or moving parts. Damaged or tangled cables increase the risk of electric shock.
e) If working with the device outdoors, make sure to use an extension cord suitable for outdoor use. Using an extension cord suitable for outdoor use reduces the risk of electric shock.
f) If using the device in a damp environment cannot be avoided, a residual current device (RCD) should be applied. The use of an RCD reduces the risk of electric shock.
g) Do not use the device if the power cord is damaged or shows obvious signs of wear. A damaged power cord should be replaced by a qualified electrician or the manufacturer‘s service centre.
h) To avoid electric shock, do not immerse the cord, plug or device in water or other liquids. Do not use the device on wet surfaces.
i) ATTENTION! DANGER TO LIFE! While cleaning, never immerse the device in water or other liquids.
j) Do not use in very humid environments or in the direct vicinity of water tanks.
k) Prevent the device from getting wet. Risk of electric shock!

2.2. Safety in the workplace

a) Make sure the workplace is clean and well lit. A messy or poorly lit workplace may lead to accidents. Try to think ahead, observe what is going on and use common sense when working with the device.
b) Do not use the device in a potentially explosive environment, for example in the presence of flammable liquids, gases or dust. The device generates sparks which may ignite dust or fumes.
c) If you discover damage or irregular operation, immediately switch the device off and report it to a supervisor without delay.
d) If there are any doubts as to the correct operation of the device, contact the manufacturer's support service.
e) Only the manufacturer's service point may repair the device. Do not attempt any repairs independently!
f) In case of fire, use a powder or carbon dioxide (CO2) fire extinguisher (one intended for use on live electrical devices) to put it out.
g) Children or unauthorised persons are forbidden to enter a work station. (A distraction may result in loss of control over the device).
h) Use the device in a well-ventilated space.
i) Only connect and disconnect the pressure line when the air valve is closed.
j) Do not point the pressure line towards yourself or toward other people or animals.
k) Do not cut off the supply of compressed air by crushing or bending pressure hoses.
l) Regularly inspect the condition of the safety labels. If the labels are illegible, they must be replaced.
m) Please keep this manual available for future reference. If this device is passed on to a third party, the manual must be passed on with it.
n) Keep packaging elements and small assembly parts in a place not available to children.
o) Keep the device away from children and animals.

p) If this device is used together with another equipment, the remaining instructions for use shall also be followed.
q) Ensure adequate ventilation where the device is used. The gases processed by the device can displace breathable air.
r) There is a risk of inhaling harmful gases or vapours in the place where the device is used.



Remember! When using the device, protect children and other bystanders.

2.3. Personal safety

a) Do not use the device when tired, ill or under the influence of alcohol, narcotics or medication which can significantly impair the ability to operate the device.
b) The machine is not designed to be handled by persons (including children) with limited mental and sensory functions or persons lacking relevant experience and/ or knowledge unless they are supervised by a person responsible for their safety or they have received instruction on how to operate the machine.
c) When working with the device, use common sense and stay alert. Temporary loss of concentration while using the device may lead to serious injuries.
d) Use personal protective equipment as required for working with the device, specified in section 1 (Legend). The use of correct and approved personal protective equipment reduces the risk of injury.
e) To prevent the device from accidentally switching on, make sure the switch is on the OFF position before connecting to a power source.
f) Do not overestimate your abilities. When using the device, keep your balance and remain stable at all times. This will ensure better control over the device in unexpected situations.
g) Compressed air may cause serious injury.
h) The device is not a toy. Children must be supervised to ensure that they do not play with the device.

2.4. Safe device use

a) Do not overload the device. Use the appropriate tools for the given task. A correctly-selected device will perform the task for which it was designed better and in a safer manner.
b) Do not use the device if the ON/OFF switch does not function properly (does not switch the device on and off). Devices which cannot be switched on and off using the ON/OFF switch are hazardous, should not be operated and must be repaired.
c) Disconnect the device from the power supply before commencement of adjustment, cleaning and maintenance. Such a preventive measure reduces the risk of accidental activation.
d) When not in use, store in a safe place, away from children and people not familiar with the device who have not read the user manual. The device may pose a hazard in the hands of inexperienced users.
e) Keep the device in perfect technical condition. Before each use check for general damage and especially check for cracked parts or elements and for any other conditions which may impact the safe operation of the device. If damage is discovered, hand over the device for repair before use.
f) Keep the device out of the reach of children.
g) Device repair or maintenance should be carried out by qualified persons, only using original spare parts. This will ensure safe use.
h) To ensure the operational integrity of the device, do not remove factory-fitted guards and do not loosen any screws.
i) When transporting and handling the device between the warehouse and the destination, observe the occupational health and safety principles for manual transport operations which apply in the country where the device will be used.
j) Avoid situations where the device stops working during use due to excessive loading. This may result in overheating of the drive elements and damage to the device.
k) Do not leave this appliance unattended while it is in use.
l) Clean the device regularly to prevent stubborn grime from accumulating.

m) At locations where there is a high risk of mechanical damage, use a reinforced hose for compressed air connections.
n) Do not carry or hang the device by the pressure line.
o) The device is not a toy. Cleaning and maintenance may not be carried out by children without supervision by an adult person.
p) It is forbidden to interfere with the structure of the device in order to change its parameters or construction.
q) Keep the device away from sources of fire and heat.
r) Follow local OHS and electrical equipment regulations.
s) Do not step on the device or use it as a support.
t) Before each use, check the compressed air system and electrical components for signs of damage or leakage. Defective components must be repaired or replaced before working with the device.
u) Check at regular intervals that all connectors and screws are properly tightened.
v) Parts of the device may be hot for some time after the machine is turned off.
w) Keep your fingers away from the working device. The fast moving and hot parts may cause injuries and / or burns.
x) If the device starts vibrating excessively, stop the engine and immediately check the cause. Vibration is usually a fault signal.
y) To reduce the risk of fire, protect the engine / housing from oil, solvent or excessive lubrication.
z) Never remove or attempt to adjust the safety valve. Protect the safety valve against paint or any deposits.
aa) Never attempt to repair or modify the tank! Welding, drilling or any other modification will weaken the tank, causing possible damage from rupture or explosion. It is mandatory to replace worn or damaged tanks.
bb) Drain the fluid from the tank after each job. Tanks rust due to moisture accumulation, which weakens them. The tank should be emptied regularly and periodically checked for corrosion.
cc) The movement of pressurized air may cause dust and dirt to be raised, which may be harmful. Air must be removed slowly when removing moisture or expanding the compressor system.
dd) Do not spray flammable materials near open flames, sparking or glowing objects.
ee) Do not smoke when spraying paint, insecticides or other flammable substances.
ff) Wear a mask when spraying and ensure adequate ventilation of the work area to prevent health and fire hazards.
gg) Do not direct paint or other sprayed materials at the device. Place the device as far away from the spraying area as possible.
hh) When spraying or cleaning with solvents or toxic chemicals, follow the instructions provided by the chemical manufacturer.
ii) To avoid the risk of serious burns, never touch the discharge pipe. The discharge pipe becomes very hot during use.
jj) Hoses used to connect to the device should be reinforced.
kk) Use only hoses and connectors capable of withstanding the maximum pressure generated by the device.



ATTENTION! Despite the safe design of the device and its protective features, and despite the use of additional elements protecting the operator, there is still a slight risk of accident or injury when using the device. Stay alert and use common sense when using the device.

3. Use guidelines

The product is a device designed to generate compressed air without the use of oil in the compression process. This ensures clean, oil-free air, which is crucial in applications requiring high air quality. Additionally, the oil-free design means less maintenance and is better for the environment.

The product is outside the scope of the medical device regulations. This is not a medical device and cannot be used for examinations and tests in hospitals and medical centers.

The user is responsible for any damage resulting from improper use.

3.1. Device description

MSW-AIIR 40OFC



MSW-AIIR 100OFC

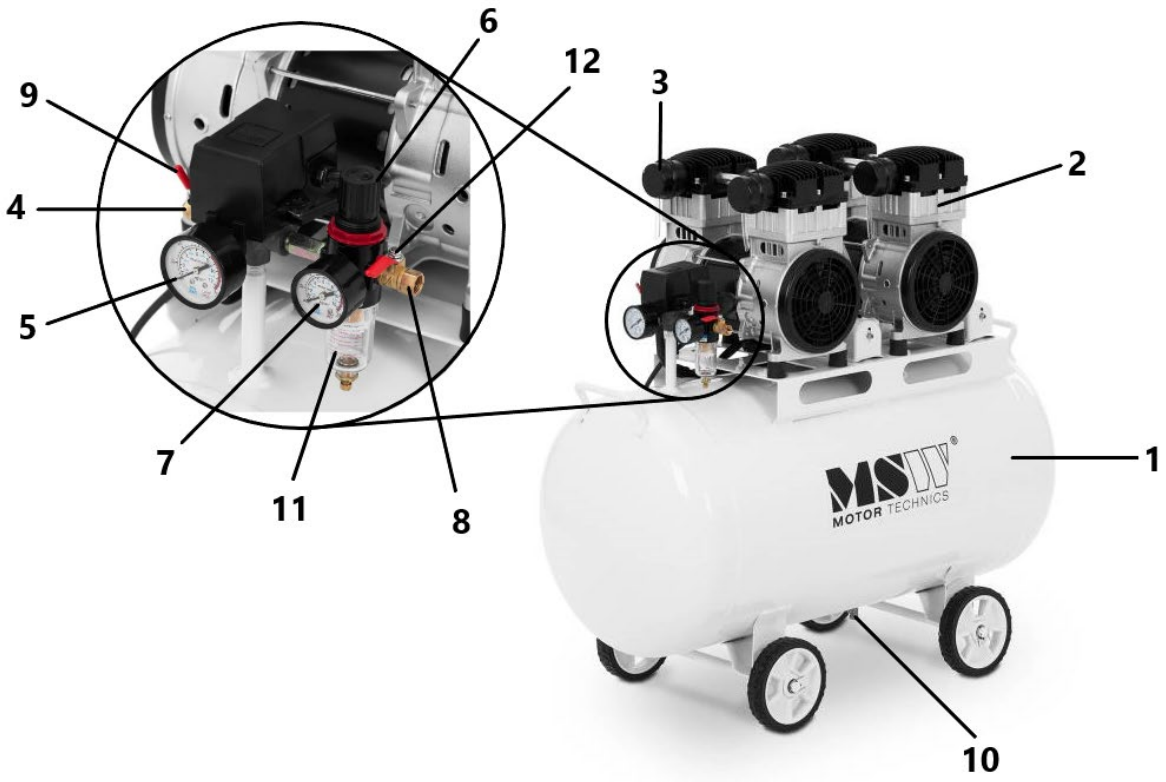

MSW-AIIR MINI9OFC

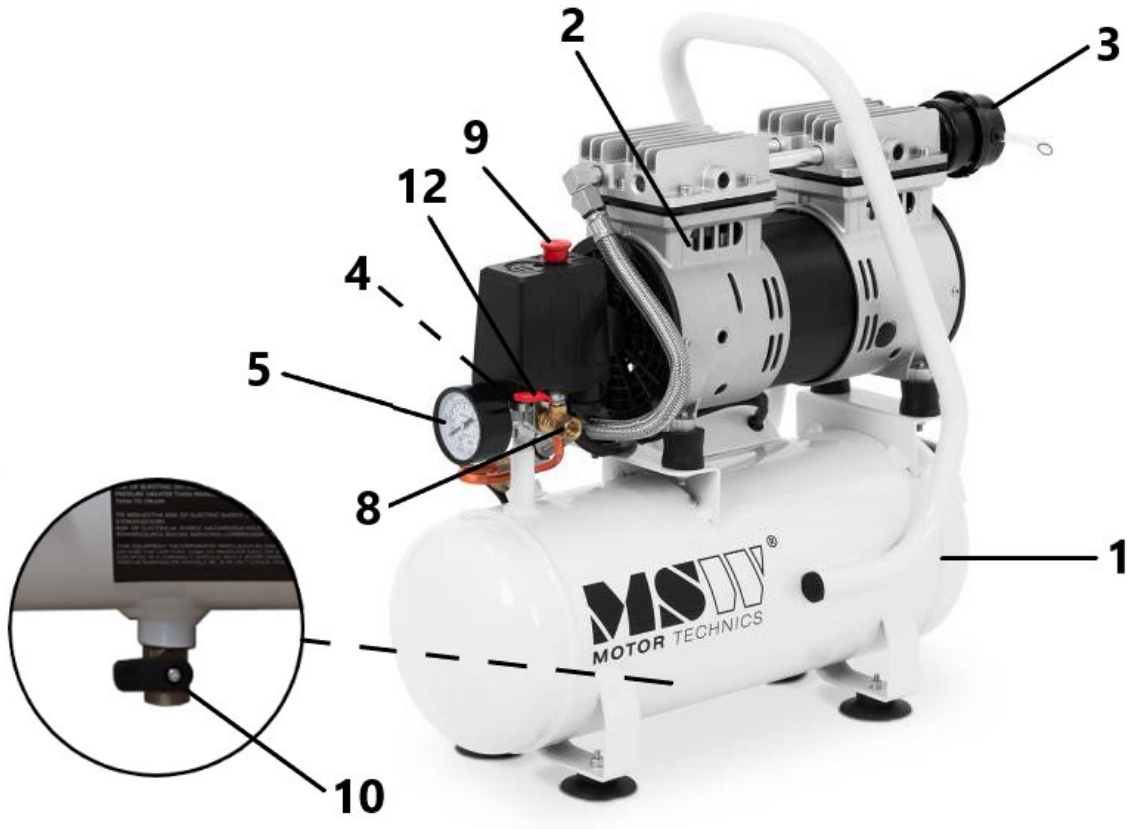

MSW-AIIR 65OFC

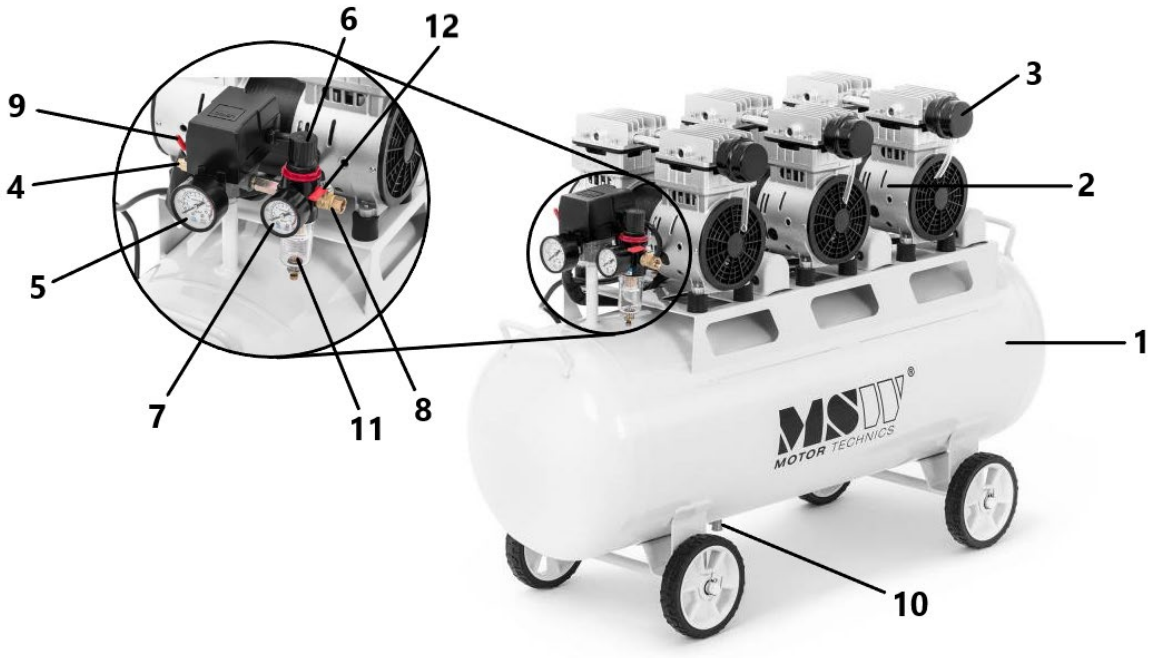

MSW-AIIR 30OFC

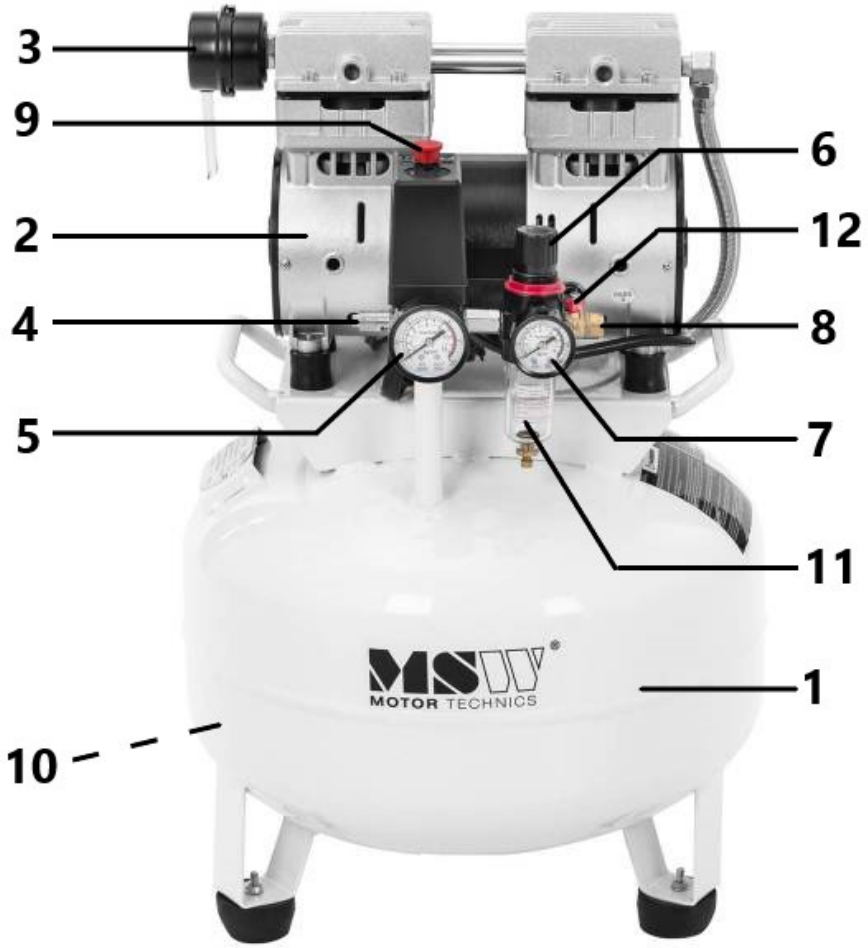

1- Pressure tank
2- Oil-free pump
3- Air filter
4- Safety valve
5- Manometer
6- Pressure regulator
7- Manometer
8- Pneumatic connection (output)
9- Engine ON/OFF switch
10- Moisture drain valve
11- Filter reducer tank
12- Outlet air valve

3.2. Preparing for use

WARNINGS: To ensure safe use, disconnect power before performing the following procedures.

1. Storage and transport conditions must be controlled in the temperature range from -40°C to 50°C and relative humidity from 5% to 95%.
2. The working environment should be dry, clean and well-ventilated, with an ambient temperature ranging from -5°C to 40°C and a relative humidity not exceeding 80%.
3. Protect the machine against moisture, sources of fire and heat, and dust.
4. The machine must be placed on a flat and horizontal surface without any slopes.
5. The electrical supply voltage must not differ by more than 10% from the nominal value.
6. To avoid burns, it is prohibited to touch any high-temperature parts during operation of the device, such as cylinder head, exhaust pipe, check valve, etc.
7. The cross-section of the electric cable should be at least 1.5 mm^2, with the appropriate cable length.
8. Use is limited to powering pneumatic tools; Do not direct the exhaust air directly at people or animals.
9. Before connecting to the power supply, make sure the machine is in the "OFF" state.
10. Protect the device against impacts and other mechanical damage.

3.3. Device use

NOTE: Make sure the machine is unplugged before working with the device.

1) To start the machine, connect it to the power supply and turn the pressure switch to the "ON" or "AUTO" position. If the device does not start, reduce the pressure in the tank to below 0.4 MPa .
2) To stop the unit from operating, turn the pressure switch to the "OFF" position and disconnect the power supply.
3) The pressure switch is equipped with a safety valve. When the pressure in the air tank exceeds 0.9 MPa , the safety valve activates, emitting a warning sound and automatically lowering the pressure. In this case, the pressure switch should be checked and repaired to ensure that the operating pressure does not exceed the allowable value.

4) Every day, after use, empty the water separator by pulling the separator stem with your finger to ensure that all water has been removed. (Some customers may have a compressor without an oil separator, in which case the above step is not required.)
5) The outlet air pressure can be adjusted using the knob on the oil separator. Clockwise rotation increases the outlet pressure, with the maximum value corresponding to the tank pressure and vice versa.
6) The operating pressure of the pressure switch can be adjusted if necessary. First, remove the pressure switch housing and then use an M6 screw or a suitable tool, such as a wrench, to adjust the pressure. Turning clockwise increases the working pressure, turning counterclockwise decreases it.

3.4. Cleaning and maintenance

a) Before each cleaning, adjustment, replacement of accessories, and when the device is not in use, disconnect the power plug, cool the device completely, wait until the rotating elements stop and make sure that the pressure has been released from the tank.
b) Before each cleaning and when the device is not in use, disconnect the power plug.
c) Only agents that do not contain corrosive substances should be used to clean the surfaces.
d) After each cleaning, all components should be dried thoroughly before the device is used again.
e) The device should be stored in a dry and cool place protected from moisture and direct sunlight.
f) It is prohibited to spray the device with a jet of water or immerse the device in water.
g) Please make sure that no water gets in through the ventilation holes in the housing.
h) Ventilation holes should be cleaned with a brush and compressed air.
i) The device should be regularly inspected for its technical efficiency and any damage.
j) Use a soft cloth for cleaning.
k) Clean the product regularly.
l) Empty all moisture from the tank at least twice a week. Before starting, make sure the pressure in the air tank is below 0.1 MPa to ensure safety and efficiency.
m) To maintain the precision of the safety valve under all conditions, the air reservoir pressure should be checked regularly. If the pressure reaches a value between 0.5 and 0.7 MPa , gently pull the safety valve ring to allow it to discharge freely. Pressing the stem will reset the valve.
n) Clean the air valve every 500 hours of use. Additionally, the damping element must be replaced to ensure optimal performance.
o) Replace the piston ring every 8,000 hours to maintain compressor efficiency.
p) Air tank pressure should be tested every two years and inspected annually for corrosion, damage, or test abnormalities. If serious problems are found, the tank should be disposed of safely to prevent accidents.
q) Always release all pressure from the air tank before moving the compressor to ensure safety.

DISPOSING OF USED DEVICES:

At the end of its useful life, this product must not be disposed of with normal municipal waste, but should be taken to a collection point for the recycling of electrical and electronic equipment. This is indicated by the symbol placed on the product, user manual or packaging. The materials used in the device are reusable according to their marking. By reusing, reusing materials or otherwise using used equipment, you make an important contribution to protecting our environment.

Your local administration will provide you with information about the appropriate disposal point for used equipment .

TROUBLESHOOTING:

Problem	Possible cause	Corrective action

The compressor is not working.	1) No electrical power. 2) Blown fuse. 3) The circuit breaker (fuse) is open. 4) Thermal overload - open circuit. 5) Damaged pressure switch.	1) Is the device connected? Check the fuse/circuit breaker. 2) Replace the blown fuse. 3) Reset your device, trying to understand the cause of the problem. 4) The engine will restart once it has cooled down (approximately 15 minutes). 5) Contact the Authorized Service Center.
The engine sounds but will not start or runs slowly.	1) Low voltage. 2) Short circuit or break in the motor winding. 3) Damaged check valve or pressure switch. 4) Compressed air in the cylinder.	1) Check with a voltmeter (minimum 105 V). 2) Contact the Authorized Service Center. 3) Contact the Authorized Service Center. 4) Turn the AUTO/OFF switch to the OFF position for 15 seconds, then switch back to the AUTO position.
Fuses blow/circuit breaker trips repeatedly **CAREFULLY!! NEVER USE AN EXTENSION CORD WITH THIS PRODUCT!**	1) Incorrect fuse, circuit load too high. 2) Damaged check valve or pressure switch.	1) Check that the correct fuse is used. Use a slow-blow fuse. Disconnect other electrical equipment from the circuit or run the compressor on a separate electrical circuit. 2) Contact the Authorized Service Center.
Thermal overload protection trips repeatedly.	1) Low voltage. 2) Air filter clogged. 3) Lack of adequate ventilation / room temperature too high.	1) Check with a voltmeter (minimum 105V). 2) Clean the filter (see Maintenance section). 3) Move the compressor to a well-ventilated area.
The pressure in the tank drops when the compressor is turned off.	1) Loose connections (connectors, tubes, etc.). 2) Drain valve open. 3) Leaking check valve.	1) Check for air leaks. Use sealing tape on any leaking joints. 2) Tighten the drain valve. 3) Disassemble the check valve assembly. Clean or replace. **ATTENTION!!** **DO NOT DISASSEMBLE THE CHECK VALVE WHEN THERE IS AIR IN THE TANK. FIRST PULL THE AIR FROM THE TANK.**

Excessive moisture in the exhaust air.	1) Excessive amount of water in the tank. 2) High air humidity. 3) Inlet filter clogged.	1) Drain water from the receiver. 2) Move the compressor to a place with lower humidity; use an air filter. 3) Clean or replace the filter.
The compressor runs continuously.	1) Damaged pressure switch. 2) Excessive air consumption.	1) Replace the breaker. 2) The compressor is not large enough to meet the air flow (CFM) requirements of the air tool.
The compressor vibrates.	1) Loose mounting screws. 2) Worn or missing rubber tank feet.	1) Tighten. 2) Replace.
Air output lower than normal.	1) Drain valve open. 2) Inlet filter dirty. 3) Connection leaking.	1) Tighten the drain valve. 2) Clean or replace the intake filter. 3) Tighten the connections.

Pump construction (applies to models: MSW-AIIR MINI9OFC, MSW-AIIR 65OFC, MSW-AIIR 30OFC)

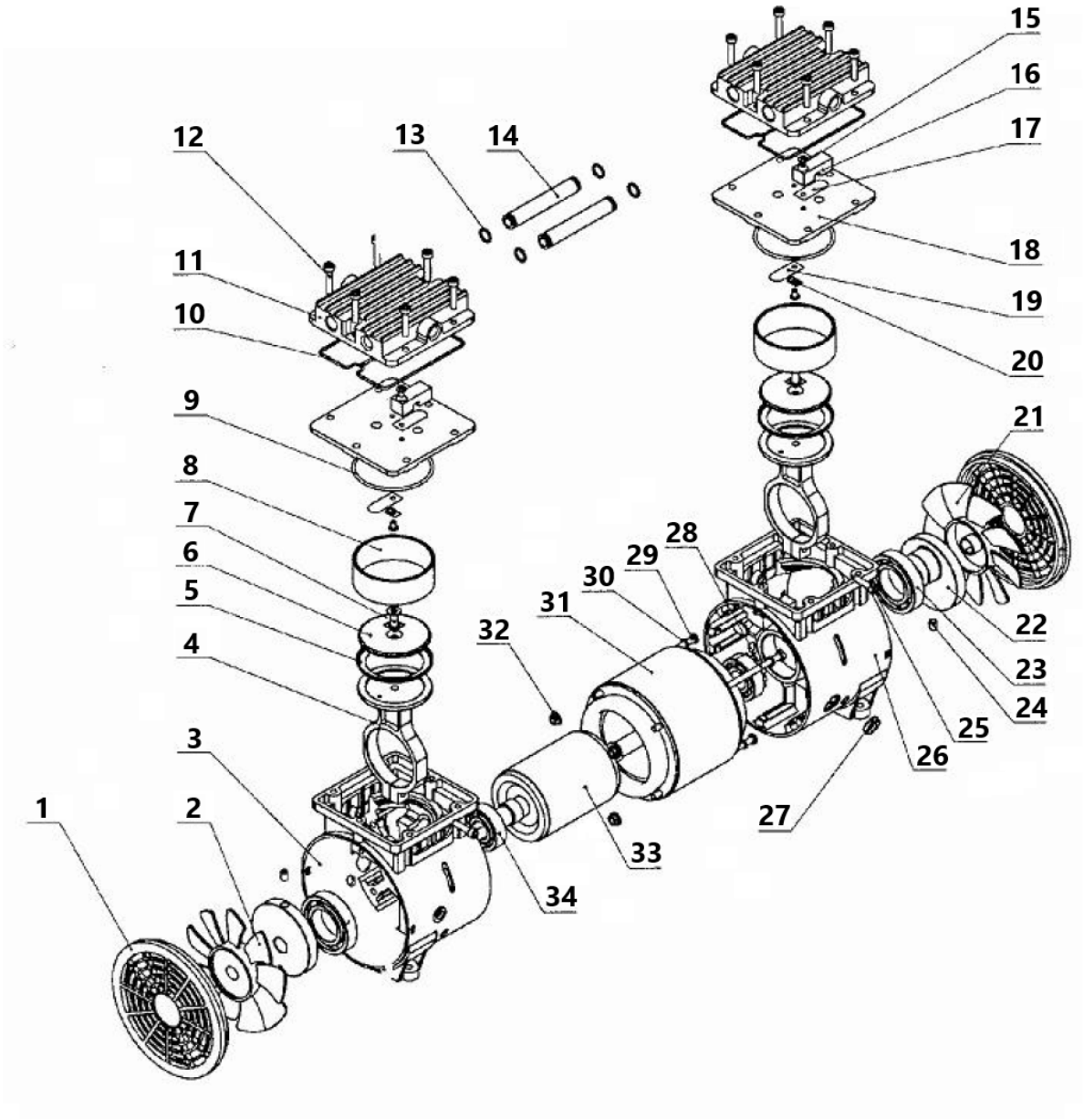

No.	Description	Quantity	No.	Description	Quantity
1	Side cover	2	18	Valve plate	2
2	Left fan	1	19	Inlet valve	2
3	Left crankcase	1	20	Metal pillow	2
4	Connecting shaft	2	21	Right fan	1
5	Piston ring	2	22	Crank	2
6	Plate mounting	2	23	Bearing 6006-2z	2
7	M6x16 screw	2	24	M6x8 screw	4
8	Cylinder	2	25	M5x20 screw	2
9	Cylinder seal ring	2	26	Right crankcase	1

10	Cylinder cover seal ring	2	27	Wire fixing ring	1
11	Cylinder cover	2	28	M5x152 screw	2
12	M5x25 screw	12	29	M5x120 screw	2
13	Sealing ring	4	thirty	Spring washer Ø5	4
14	Connect the pipe	2	31	Stator	1
15	M4x6 screw	4	32	Screw	2
16	Fixing element	2	33	Rotor	1
17	Exhaust valve	2	34	Bearing 6203-2z	2

Pump construction (applies to models: MSW-AIIR 40OFC, MSW-AIIR 100OFC)

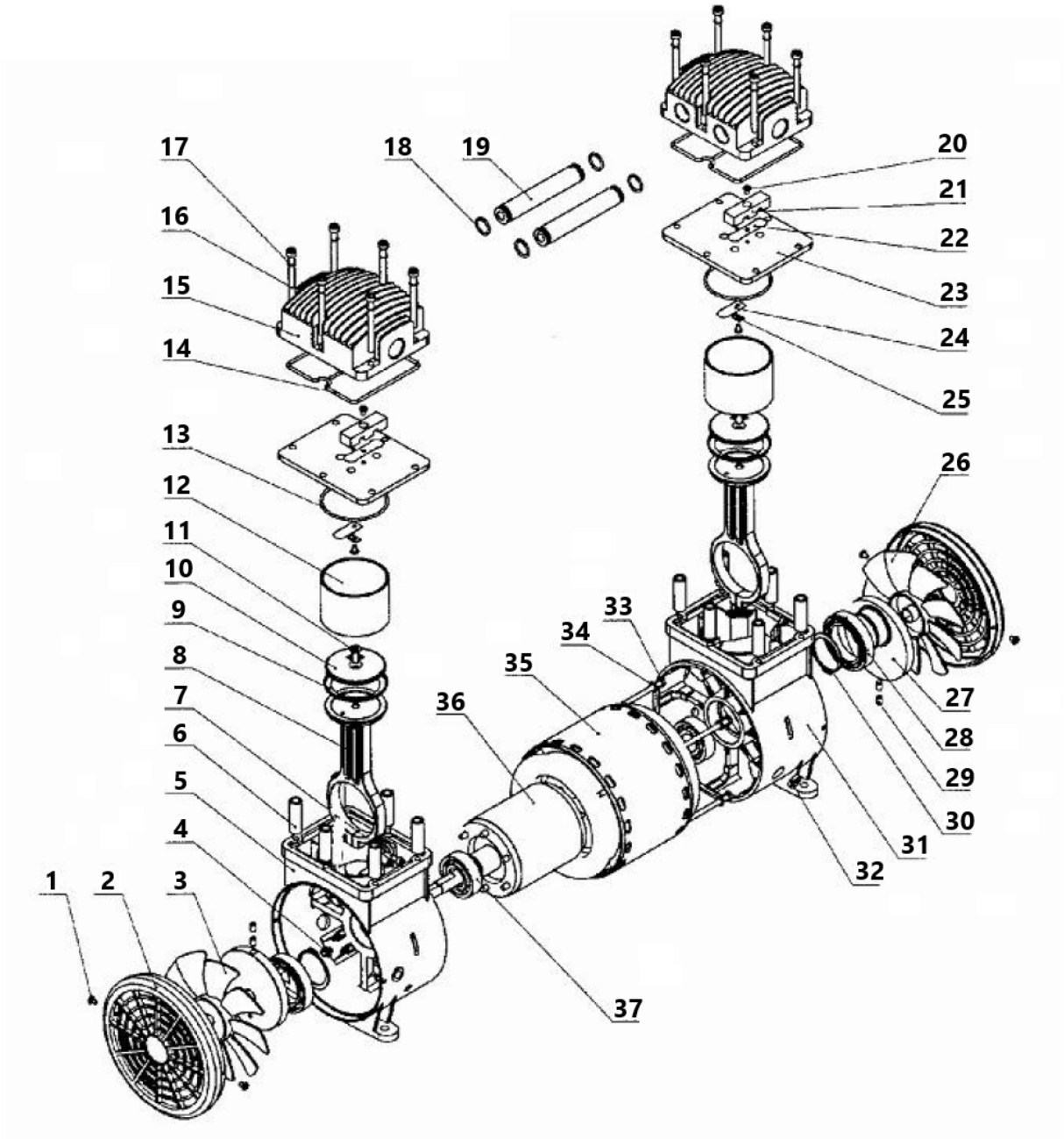

No.	Description	Quantity	No.	Description	Quantity
1	ST4.2 screw	4	20	M4* screw 6	4
2	Side cover	2	21	Fixing element	2
3	Left fan	1	22	Exhaust valve	2
4	M5 screw	4	23	Valve plate	2
5	Left crankcase	1	24	Inlet valve	2
6	Adjustable handle	12	25	Metal washer	2
7	M5x20 screw	2	26	Fan	1
8	Connecting shaft	2	27	Crank	2
9	Piston ring	2	28	Bearing 6908-2z	2
10	Plate mounting	2	29	M6x8 screw	4
11	M6x16 screw	2	thirty	Bearing ring Ø40	2
12	Cylinder	2	31	Right crankcase	1
13	Cylinder seal ring	2	32	Wire fixing ring	1
14	Cylinder cover seal ring	2	33	M5x182 screw	4
15	Cylinder cover	2	34	Spring washer Ø5	4
16	M6x65 screw	12	35	Stator	1
17	Spring washer Ø6	12	36	Rotor	1
18	Sealing ring "0".	4	37	Bearing 6204-2z	2
19	Connecting pipe	2			

Niniejsza instrukcja obsługi została przetłumaczona dla wygody użytkownika przy użyciu tłumaczenia maszynowego. Podjęto rozsądne wysiłki, aby zapewnić dokładne tłumaczenie; jednak żadne automatyczne tłumaczenie nie jest doskonałe, ani nie ma na celu zastąpienia ludzkich tłumaczy. Oficjalną instrukcją obsługi jest wersja angielska. Wszelkie rozbieżności lub różnice powstałe w tłumaczeniu nie są wiążące i nie mają skutków prawnych dla celów zgodności lub egzekwowania przepisów. Jeśli pojawią się jakiekolwiek pytania związane z dokładnością informacji zawartych w instrukcji obsługi, należy zapoznać się z angielską wersją tych treści, która jest wersją oficjalną.

Dane techniczne

Opis parametru	Wartość parametru		
Nazwa produktu	Kompresor bezolejowy		
Model	MSW-AIIR 40OFC	MSW-AIIR 100OFC	MSW-AIIR MINI9OFC
Napięcie zasilania [V~] / częstotliwość [Hz]	230/50	230/50	230/50
Moc znamionowa [W]	1500	3000	550
Maksymalna moc [kW]	1.5	1.5	0.55
Zakres pomiaru ciśnienia [bar]	5 - 8	5 - 8	4 - 7
Maksymalne ciśnienie robocze [psi]	120	120	-
Wydajność efektywna [l/min]	280	560	102
Prędkość obrotowa silnika [obr./min]	1380	1380	1380
Średnica cylindra [mm]	69.7	69.7	63.7
Czas napełnienia [s]	120	130	50
Pojemność zbiornika [l]	40	100	9
Wymiary (szerokość x głębokość x wysokość) [cm]	40 x 90 x 40	42 x 90 x 84	42 x 20 x 50
Ciężar [kg]	37.25	74.9	16.85

Opis parametru	Wartość parametru	
Nazwa produktu	Kompresor bezolejowy	
Model	MSW-AIIR 65OFC	MSW-AIIR 30OFC
Napięcie zasilania [V~] / częstotliwość [Hz]	230/50	230/50
Moc znamionowa [W]	3 x 750	750
Maksymalna moc [kW]	2.25	2.75
Zakres pomiaru ciśnienia [bar]	4 - 7	4 - 7
Maksymalne ciśnienie robocze [psi]	120	120
Wydajność efektywna [l/min]	135	102
Prędkość obrotowa silnika [obr./min]	1380	1380
Średnica cylindra [mm]	63.7	63.7
Czas napełnienia [s]	110	170
Pojemność zbiornika [l]	65	30
Wymiary (szerokość x głębokość x wysokość) [cm]	103 x 70 x 36	40 x 61 x 40
Ciężar [kg]	62	24.7

1. Ogólny opis

Instrukcja przeznaczona jest do pomocy w bezpiecznym i niezawodnym użytkowaniu. Produkt jest zaprojektowany i wykonany ściśle według wskazań technicznych przy użyciu najnowszych technologii i komponentów oraz przy zachowaniu najwyższych standardów jakości.

PRZED PRZYSTĄPIENIEM DO PRACY NALEŻY DOKŁADNIE PRZECZYTAĆ I ZROZUMIEĆ NINIEJSZĄ INSTRUKCJĘ.

Dla zapewnienia długiej i niezawodnej pracy urządzenia należy dbać o jego prawidłową obsługę oraz konserwację zgodnie ze wskazówkami zawartymi w tej instrukcji. Dane techniczne i specyfikacje zawarte w tej instrukcji obsługi są aktualne. Producent zastrzega sobie prawo dokonywania zmian związanych z podwyższeniem jakości. Uwzględniając postęp techniczny i możliwość ograniczenia hałasu, urządzenie zaprojektowano i zbudowano tak, aby ryzyko jakie wynika z emisji hałasu ograniczyć do najniższego poziomu.

Objaśnienie symboli



Produkt spełnia wymagania odpowiednich norm bezpieczeństwa.



Przed użyciem należy zapoznać się z instrukcją.



Produkt podlegający recyklingowi.



UWAGA! lub **OSTRZEŻENIE!** lub **PAMIĘTAJ!** Ogólny znak ostrzegawczy opisujący daną sytuację.



Stosować ochronę słuchu. Narażenie na hałas może powodować utratę słuchu.



Założyć okulary ochronne.



UWAGA! Ostrzeżenie przed porażeniem prądem elektrycznym!



Uwaga! Gorąca powierzchnia może spowodować oparzenia!



UWAGA! Urządzenie może włączyć się bez ostrzeżenia.



Nie włączać dopływu sprężonego powietrza przed podłączeniem narzędzia pneumatycznego.



UWAGA! Ilustracje w niniejszej instrukcji obsługi mają charakter poglądowy i w niektórych szczegółach mogą różnić się od rzeczywistego wyglądu produktu.

2. Bezpieczeństwo użytkowania

UWAGA! Przeczytać wszystkie ostrzeżenia dotyczące bezpieczeństwa oraz wszystkie instrukcje. Niezastosowanie się do ostrzeżeń i instrukcji może spowodować porażenie prądem, pożar i/lub ciężkie obrażenia ciała lub śmierć.

Termin „urządzenie” lub „produkt” w ostrzeżeniach i w opisie instrukcji odnosi się do:
Kompresor bezolejowy

2.1. Bezpieczeństwo elektryczne

a) Wtyczka urządzenia musi pasować do gniazda. Nie modyfikować wtyczki w jakikolwiek sposób. Oryginalne wtyczki i pasujące gniazda zmniejszają ryzyko porażenia prądem.
b) Unikać dotykania uziemionych elementów, takich jak rury, grzejniki, piece i lodówki. Istnieje zwiększone ryzyko porażenia prądem, jeśli ciało jest uziemione i dotyka urządzenia narażonego na bezpośrednie działanie deszczu, mokrej nawierzchni i pracy w wilgotnym otoczeniu. Przedostanie się wody do urządzenia zwiększa ryzyko jego uszkodzenia oraz porażenia prądem.
c) Nie wolno dotykać urządzenia mokrymi lub wilgotnymi rękoma.
d) Nie należy używać przewodu w sposób niewłaściwy. Nigdy nie używać go do przenoszenia urządzenia lub do wyciągania wtyczki z gniazda. Trzymać przewód z dala od źródeł ciepła, oleju, ostrych krawędzi lub ruchomych części. Uszkodzone lub poplątane przewody zwiększają ryzyko porażenia prądem.
e) W przypadku pracy z urządzeniem na zewnątrz, należy użyć przedłużacza przeznaczonego do użytku na zewnątrz. Użycie przedłużacza przeznaczonego do użytku na zewnątrz zmniejsza ryzyko porażenia prądem.
f) Jeśli nie można uniknąć używania urządzenia w środowisku wilgotnym, należy stosować wyłącznik różnicowo-prądowy (RCD). Używanie RCD zmniejsza ryzyko porażenia prądem.
g) Zabrania się używania urządzenia, jeśli przewód zasilający jest uszkodzony lub nosi wyraźne oznaki zużycia. Uszkodzony przewód zasilający powinien być wymieniony przez wykwalifikowanego elektryka lub serwis producenta.
h) Aby uniknąć porażenia prądem elektrycznym, nie należy zanurzać kabla, wtyczki ani samego urządzenia w wodzie lub innym płynie. Nie wolno używać urządzenia na mokrych powierzchniach.
i) Nie należy używać urządzenia w pomieszczeniach o bardzo dużej wilgotności / w bezpośrednim pobliżu zbiorników z wodą!
j) Nie wolno dopuszczać do zamoczenia urządzenia. Ryzyko porażenia prądem!

2.2. Bezpieczeństwo w miejscu pracy

a) Utrzymywać porządek w miejscu pracy i dobre oświetlenie. Nieporządek lub złe oświetlenie może prowadzić do wypadków. Należy być przewidującym, obserwować co się robi i zachowywać rozsądek podczas używania urządzenia.
b) Nie używać urządzenia w strefie zagrożenia wybuchem, na przykład w obecności łatwopalnych cieczy, gazów lub pyłów. Urządzenie wytwarzają iskry, mogące zapalić pył lub opary.
c) W razie stwierdzenia uszkodzenia lub nieprawidłowości w pracy urządzenia należy je bezzwłocznie wyłączyć i zgłosić to do osoby uprawnionej.
d) W razie wątpliwości czy urządzenia działa poprawnie, należy skontaktować się z serwisem producenta.
e) Naprawy urządzenia może wykonać wyłącznie serwis producenta. Nie wolno dokonywać napraw samodzielnie!
f) W przypadku zaprószenia ognia lub pożaru, do gaszenia urządzenia pod napięciem należy używać wyłącznie gaśnic proszkowych lub śniegowych (CO2).
g) Na stanowisku pracy nie mogą przebywać dzieci ani osoby nieupoważnione. (Nieuwaga może spowodować utratę kontroli nad urządzeniem.)
h) Urządzenie używać w dobrze wentylowanej przestrzeni.
i) Podłączanie i odłączanie przewodu ciśnieniowego powinno odbywać się przy zamkniętym zaworze powietrza.
j) Nie wolno kierować przewodu ciśnieniowego w kierunku swoim lub innych osób lub zwierząt. Powietrze pod ciśnieniem może spowodować poważne obrażenia.
k) Nie wolno odcinać dopływu sprężonego powietrza przez zgniatanie lub zaginanie przewodów ciśnieniowych.

l) Należy regularnie sprawdzać stan naklejek z informacjami dotyczącymi bezpieczeństwa. W przypadku gdy, naklejki są nieczytelne należy je wymienić.
m) Zachować instrukcję użytkowania w celu jej późniejszego użycia. W razie, gdyby urządzenie miało zostać przekazane osobom trzecim, to wraz z nim należy przekazać również instrukcję użytkowania.
n) Elementy opakowania oraz drobne elementy montażowe należy przechowywać w miejscu niedostępnym dla dzieci.
o) Urządzenie trzymać z dala od dzieci i zwierząt.
p) W trakcie użytkowania tego urządzenia wraz z innymi urządzeniami należy zastosować się również do pozostałych instrukcji użytkowania.
q) W miejscu pracy urządzenia należy zapewnić odpowiednią wentylację. Gazy przetworzone przez urządzenie mogą wyprzeć powietrze zdatne do oddychania.
r) W miejscu pracy urządzenia istnieje ryzyko wdychania szkodliwych gazów lub oparów.



Pamiętać! Należy chronić dzieci i inne osoby postronne podczas pracy urządzeniem.

2.3. Bezpieczeństwo osobiste

a) Niedozwolone jest obsługiwanie urządzenia w stanie zmęczenia, choroby, pod wpływem alkoholu, narkotyków lub leków, które ograniczają w istotnym stopniu zdolności obsługi urządzenia.
b) Maszyna nie jest przeznaczona do tego, by była użytkowana przez osoby (w tym dzieci) o ograniczonych funkcjach psychicznych, sensorycznych i umysłowych lub nieposiadające odpowiedniego doświadczenia i/lub wiedzy, chyba że są one nadzorowane przez osobę odpowiedzialną za ich bezpieczeństwo lub otrzymały od niej wskazówki dotyczące tego, jak należy obsługiwać maszynę.
c) Należy być uważnym, kierować się zdrowym rozsądkiem podczas pracy urządzeniem. Chwila nieuwagi podczas pracy, może doprowadzić do poważnych obrażeń ciała.
d) Należy używać środków ochrony osobistej wymaganych przy pracy urządzeniem wyszczególnionych w punkcie 1 objaśnienia symboli. Stosowanie odpowiednich, atestowanych środków ochrony osobistej zmniejsza ryzyko doznania urazu.
e) Aby zapobiegać przypadkowemu uruchomieniu upewnij się, że przełącznik jest w pozycji wyłączonej przed podłączeniem do źródła zasilania.
f) Nie należy przeceniać swoich możliwości. Utrzymywać balans i równowagę ciała przez cały czas pracy. Umożliwia to lepszą kontrolę nad urządzeniem w nieoczekiwanych sytuacjach.
g) Powietrze pod ciśnieniem może powodować ciężkie obrażenia.
h) Urządzenie nie jest zabawką. Dzieci powinny być pilnowane, aby nie bawiły się urządzeniem.

2.4. Bezpieczne stosowanie urządzenia

a) Nie należy przeciążać urządzenia. Używać narzędzi odpowiednich do danego zastosowania. Prawidłowo dobrane urządzenie wykona lepiej i bezpieczniej pracę dla którego zostało zaprojektowane.
b) Nie należy używać urządzenia, jeśli przełącznik ON/ OFF nie działa sprawnie (nie załącza i nie wyłącza się). Urządzenia, które nie mogą być kontrolowane za pomocą przełącznika są niebezpieczne, nie mogą pracować i muszą zostać naprawione.
c) Przed przystąpieniem do regulacji, czyszczenia i konserwacji urządzenie należy odłączyć od zasilania. Taki środek zapobiegawczy zmniejsza ryzyko przypadkowego uruchomienia.
d) Nieużywane urządzenia należy przechowywać w miejscu niedostępnym dla dzieci oraz osób nieznających urządzenia lub tej instrukcji obsługi. Urządzenia są niebezpieczne w rękach niedoświadczonych użytkowników.
e) Utrzymywać urządzenie w dobrym stanie technicznym. Sprawdzać przed każdą pracą czy nie posiada uszkodzeń ogólnych lub związanych z elementami ruchomymi (pęknięcia części i elementów lub wszelkie inne warunki, które mogą mieć wpływ na bezpieczne działanie urządzenia). W przypadku uszkodzenia, oddać urządzenie do naprawy przed użyciem.
f) Urządzenie należy chronić przed dziećmi.
g) Naprawa oraz konserwacja urządzeń powinna być wykonywana przez wykwalifikowane osoby przy użyciu wyłącznie oryginalnych części zamiennych. Zapewni to bezpieczeństwo użytkowania.
h) Aby zapewnić zaprojektowaną integralność operacyjną urządzenia, nie należy usuwać zainstalowanych fabrycznie osłon lub odkręcać śrub.

i) Przy transportowaniu i przenoszeniu urządzenia z miejsca magazynowania do miejsca użytkowania należy uwzględnić zasady bezpieczeństwa i higieny pracy przy ręcznych pracach transportowych obowiązujących w kraju, w którym urządzenia są użytkowane.
j) Należy unikać sytuacji, gdy urządzenie podczas pracy, zatrzymuje się pod wpływem dużego obciążenia. Może spowodować to przegrzanie się elementów napędowych i w konsekwencji uszkodzenie urządzenia.
k) Nie należy pozostawiać włączonego urządzenia bez nadzoru.
l) Należy regularnie czyścić urządzenie, aby nie dopuścić do trwałego osadzenia się zanieczyszczeń.
m) Należy używać węży zbrojonych do przyłącza sprężonego powietrza w miejscach o wysokim ryzyku uszkodzeń mechanicznych.
n) Nie wolno przenosić lub wieszać urządzenie za przewód ciśnieniowy.
o) Urządzenie nie jest zabawką. Czyszczenie i konserwacja nie mogą być wykonywane przez dzieci bez nadzoru osoby dorosłej.
p) Zabrania się ingerowania w konstrukcję urządzenia celem zmiany jego parametrów lub budowy.
q) Trzymać urządzenia z dala od źródeł ognia i ciepła.
r) Postępować zgodnie z lokalnymi przepisami BHP oraz dotyczącymi urządzeń elektrycznych.
s) Nie stawać na urządzeniu oraz nie używać go jako podparcia.
t) Przed każdym użyciem należy skontrolować układ sprężonego powietrza i elementy elektryczne pod kątem oznak uszkodzenia lub wycieku. Elementy wadliwe należy naprawić lub wymienić przed rozpoczęciem pracy z urządzeniem.
u) W regularnych odstępach czasu sprawdzać czy wszystkie elementy łączące są właściwie dokręcone.
v) Części urządzenia mogą być gorące jeszcze przez pewien czas po jego wyłączeniu.
w) Trzymać palce z dala od pracującego urządzenia, szybko poruszające się i gorące części mogą spowodować obrażenia i / lub poparzenia.
x) Jeśli urządzenie zacznie niepokojąco wibrować, należy zatrzymać silnik i natychmiast sprawdzić przyczynę, wibracja jest zazwyczaj sygnałem awarii.
y) Aby zmniejszyć ryzyko pożaru należy chronić silnik / obudowę silnika przed olejem, rozpuszczalnikiem lub nadmiernym smarowaniem.
z) Nigdy nie usuwać ani nie próbować regulować zaworu bezpieczeństwa. Należy chronić zawór bezpieczeństwa przed farbą lub wszelkimi osadami.
aa) Nigdy nie próbować naprawiać ani modyfikować zbiornika! Spawanie, wiercenie lub jakakolwiek inna modyfikacja osłabi zbiornik, powodując możliwość uszkodzenia w wyniku pęknięcia lub wybuchu. Należy obowiązkowo wymieniać zużyte lub uszkodzone zbiorniki.
bb) Odprowadzać płyn ze zbiornika po każdej pracy. Zbiorniki rdzewieją na skutek gromadzenia się wilgoci, co doprowadza do ich osłabienia. Należy regularnie opróżniać zbiornik i okresowo sprawdzać, czy nie pojawiają się ogniska korozji.
cc) Ruch powietrza pod ciśnieniem może spowodować unoszenie się kurzu i zanieczyszczeń, które mogą być szkodliwe. Powietrze podczas odprowadzania wilgoci lub rozprężania układu sprężarki należy usuwać powoli.
dd) Nie rozpylać łatwopalnych materiałów w pobliżu otwartego ognia, ikrzących lub żarzących się przedmiotów.
ee) Nie palić podczas rozpylania farby, środków owadobójczych lub innych łatwopalnych substancji.
ff) Podczas rozpylania używać maski i zapewnić odpowiednią wentylację miejsca pracy, aby zapobiec powstawaniu zagrożeń zdrowotnych i pożarowych.
gg) Nie kierować farby ani innych natryskiwanych materiałów na urządzenie. Ustawiać urządzenie jak najdalej od obszaru natryskiwania.
hh) Podczas natryskiwania lub czyszczenia rozpuszczalnikami lub toksycznymi chemikaliami należy postępować zgodnie z instrukcjami dostarczonymi przez producenta chemikaliów.
ii) Aby uniknąć ryzyka poważnych poparzeń, nigdy nie dotykać rury tłocznej. Rura tłoczna bardzo się nagrzewa podczas użytkowania.
jj) Węże używane do podłączenia do urządzenia powinny być zbrojone.
kk) Użytkować wyłącznie węże i złącza zdolne wytrzymać maksymalne ciśnienie wytwarzana przez urządzenie.



UWAGA! Pomimo, iż urządzenie zostało zaprojektowane tak, aby było bezpieczne, posiadało odpowiednie środki ochrony oraz pomimo użycia dodatkowych elementów zabezpieczających

użytkownika, nadal istnieje niewielkie ryzyko wypadku lub odniesienia obrażeń w trakcie pracy z urządzeniem. Zaleca się zachowanie ostrożności i rozsądku podczas jego użytkowania.

3. Zasady użytkowania

Produkt jest urządzeniem przeznaczonym do generowania sprężonego powietrza bez użycia oleju w procesie kompresji. Dzięki temu zapewnia czyste, wolne od zanieczyszczeń olejem powietrze, co jest kluczowe w zastosowaniach wymagających wysokiej jakości powietrza. Ponadto, konstrukcja bezolejowa oznacza mniejszą konieczność konserwacji i jest bardziej przyjazna dla środowiska.

Produkt jest poza zakresem przepisów dla wyrobów medycznych. Nie jest to urządzenie medyczne i nie może być użyte do przeprowadzania badań i testów w szpitalach i ośrodkach medycznych.

Odpowiedzialność za wszelkie szkody powstałe w wyniku użytkowania niezgodnego z przeznaczeniem ponosi użytkownik.

3.1. Opis urządzenia

MSW-AIIR 40OFC



MSW-AIIR 100OFC

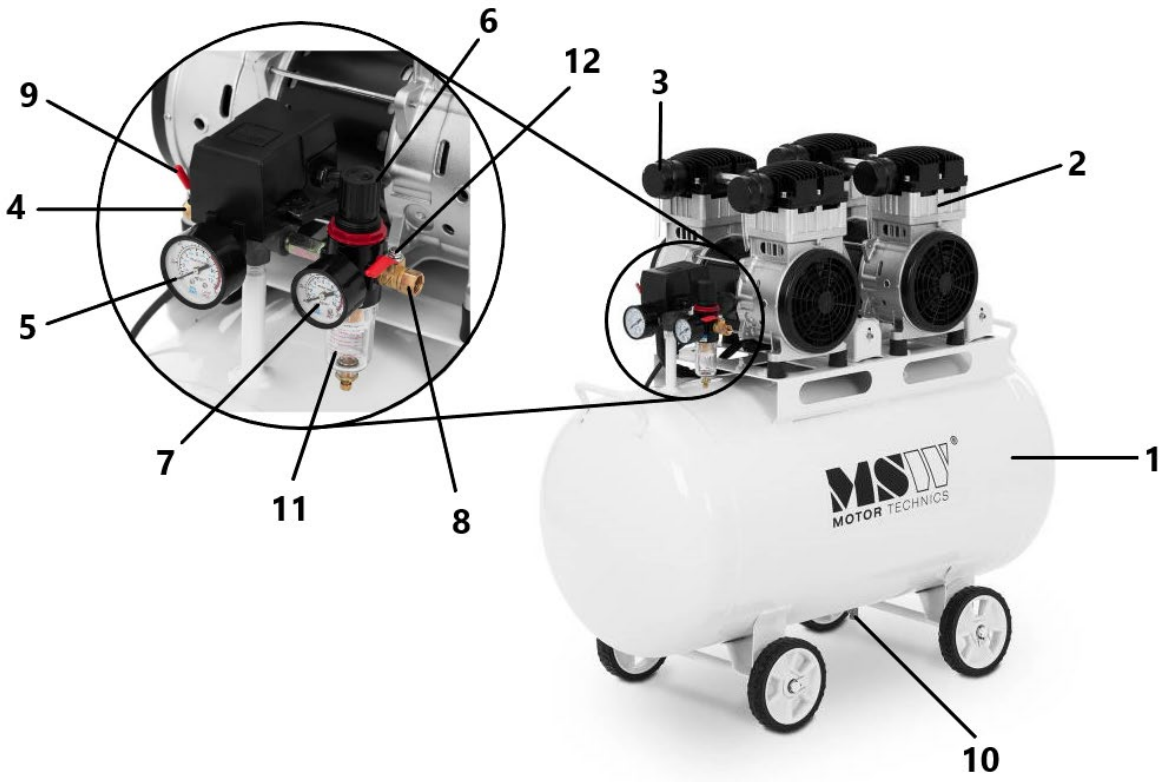

MSW-AIIR MINI9OFC

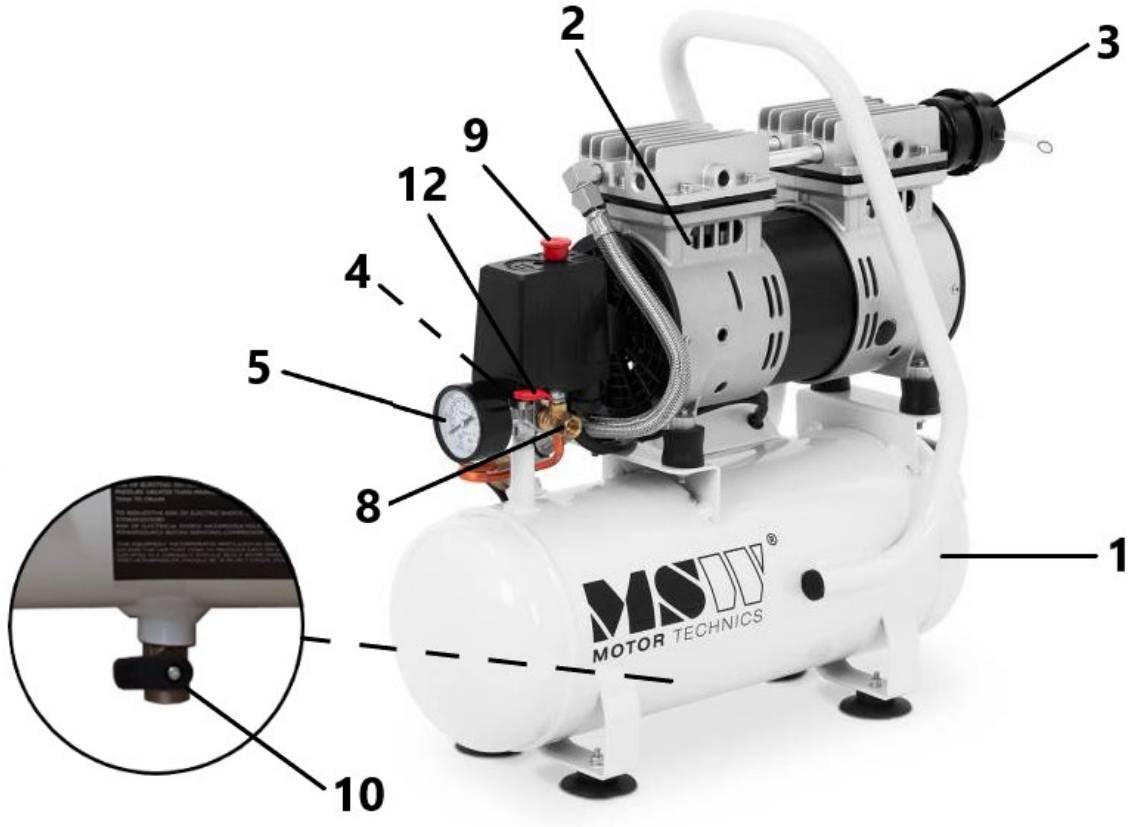

MSW-AIIR 65OFC

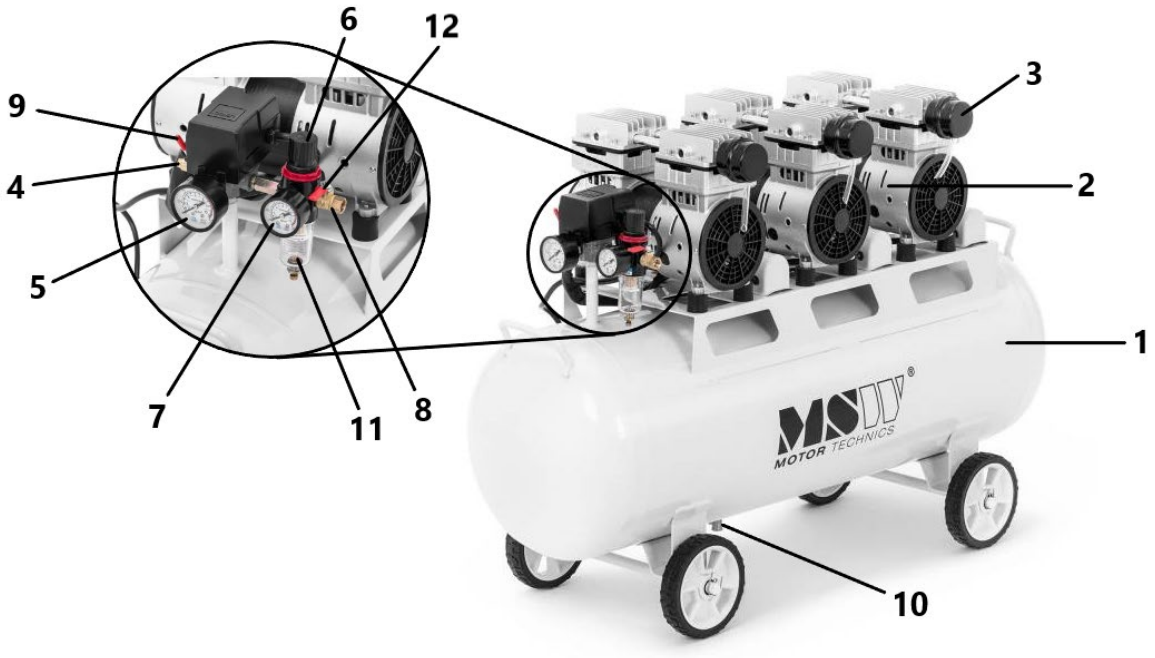

MSW-AIIR 30OFC

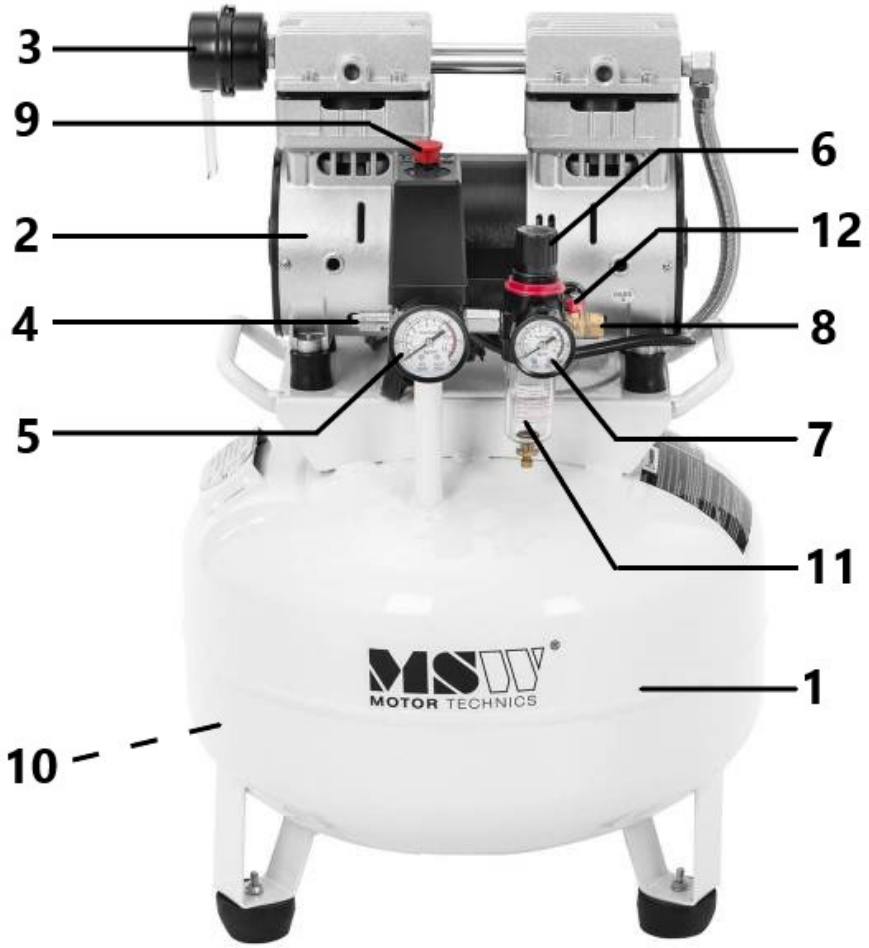

1- Zbiornik ciśnieniowy
2- Pompa bezolejowa
3- Filtr powietrza
4- Zawór bezpieczeństwa
5- Manometr
6- Regulator ciśnienia
7- Manometr
8- Przyłącze pneumatyczne (wyjściowe)
9- Przełącznik ON/OFF silnika
10- Zawór spustowy wilgoci
11- Zbiornik filtroreduktora
12- Zawór powietrza wyjściowego

3.2. Przygotowanie do pracy

OSTRZEŻENIA: Aby zapewnić bezpieczne użytkowanie, przed przystąpieniem do poniższych procedur należy odłączyć zasilanie.

1. Warunki przechowywania i transportu muszą być kontrolowane w zakresie temperatur od -40°C do 50°C przy wilgotności względnej od 5% do 95%.
2. Środowisko pracy powinno być suche, czyste i dobrze wentylowane, z temperaturą otoczenia w zakresie od -5°C do 40°C i wilgotnością względną nie przekraczającą 80%.
3. Należy chronić maszynę przed wilgocią, źródłami ognia i ciepła oraz pyłem.
4. Maszynę należy umieścić na płaskiej i poziomej powierzchni bez żadnych nachyleń.
5. Napięcie elektryczne zasilania nie może różnić się o więcej niż 10% od wartości nominalnej.
6. Aby uniknąć oparzeń, zabronione jest dotykanie jakichkolwiek części o wysokiej temperaturze podczas pracy urządzenia, takich jak głowica cylindra, rura wydechowa, zawór zwrotny itp.
7. Przekrój kabla elektrycznego powinien wynosić co najmniej 1,5 mm^2, przy odpowiedniej długości kabla.
8. Użytkowanie ogranicza się do zasilania narzędzi pneumatycznych; nie należy kierować powietrza wylotowego bezpośrednio na osoby lub zwierzęta.
9. Przed podłączeniem do zasilania należy upewnić się, że maszyna jest w stanie "OFF".
10. Należy chronić urządzenie przed uderzeniami i innymi uszkodzeniami mechanicznymi.

3.3. Praca z urządzeniem

UWAGA: Należy upewnić się, że maszyna jest odłączona od zasilania przed rozpoczęciem pracy z urządzeniem.

1) Aby uruchomić maszynę, podłączyć ją do zasilania i przestawić wyłącznik ciśnieniowy w pozycję "ON” (włączone) lub "AUTO” (automatyczny). Jeśli urządzenie nie uruchamia się, zmniejszyć ciśnienie w zbiorniku do wartości poniżej 0,4 MPa.
2) Aby zatrzymać działanie urządzenia, przestawić wyłącznik ciśnieniowy w pozycję "OFF" (wyłączony) i odłączyć zasilanie.

3) Wyłącznik ciśnieniowy jest wyposażony w zawór bezpieczeństwa. Gdy ciśnienie w zbiorniku powietrza przekroczy 0,9 MPa, zawór bezpieczeństwa aktywuje się, emitując dźwięk sygnału ostrzegawczego i automatycznie obniżając ciśnienie. W takim przypadku należy sprawdzić i naprawić wyłącznik ciśnieniowy, aby upewnić się, że ciśnienie pracy nie przekracza dopuszczalnej wartości.
4) Codziennie, po zakończeniu pracy, należy opróżnić separator wody, pociągając za trzonek separatora palcem, aby upewnić się, że cała woda została usunięta. (Niektórzy klienci mogą posiadać kompresor bez separatora oleju, w takim przypadku powyższa czynność nie jest wymagana.)
5) Ciśnienie wylotowego powietrza można regulować za pomocą pokrętła na separatorze oleju. Obrót zgodnie z ruchem wskazówek zegara zwiększa ciśnienie wylotowe, z maksymalną wartością odpowiadającą ciśnieniu w zbiorniku i odwrotnie.
6) W razie potrzeby można dostosować ciśnienie robocze wyłącznika ciśnieniowego. Najpierw należy zdjąć obudowę wyłącznika ciśnieniowego, a następnie, używając śruby M6 lub odpowiedniego narzędzia, na przykład klucza, dostosować ciśnienie. Obrót zgodnie z ruchem wskazówek zegara zwiększa ciśnienie robocze, obrót przeciwnie – zmniejsza.

3.4. Czyszczenie i konserwacja

a) Przed każdym czyszczeniem, regulacją, wymianą osprzętu, a także jeżeli urządzenie nie jest używane, należy wyciągnąć wtyczkę sieciową, całkowicie ochłodzić urządzenie, odczekać, aż wirujące elementy zatrzymają się oraz upewnić się, że ciśnienie zostało uwolnione ze zbiornika.
b) Przed każdym czyszczeniem, a także jeżeli urządzenie nie jest używane, należy wyciągnąć wtyczkę sieciową.
c) Do czyszczenia powierzchni należy stosować wyłącznie środki niezawierające substancji żrących.
d) Po każdym czyszczeniu wszystkie elementy należy dobrze wysuszyć zanim urządzenie zostanie ponownie użyte.
e) Urządzenie należy przechowywać w suchym i chłodnym miejscu chronionym przed wilgocią i bezpośrednim promieniowaniem słonecznym.
f) Zabrania się spryskiwania urządzenia strumieniem wody lub zanurzania urządzenia w wodzie.
g) Należy pamiętać, aby przez otwory wentylacyjne znajdujące się w obudowie nie dostała się woda.
h) Otwory wentylacyjne należy czyścić pędzelkiem i sprężonym powietrzem.
i) Należy wykonywać regularne przeglądy urządzenia pod kątem jego sprawności technicznej oraz wszelkich uszkodzeń.
j) Do czyszczenia należy używać miękkiej ściereczki.
k) Regularnie czyścić produkt.
l) Opróżniać całą wilgoć z zbiornika przynajmniej dwa razy w tygodniu. Przed uruchomieniem należy upewnić się, że ciśnienie w zbiorniku powietrza jest poniżej 0,1 MPa, co zapewni bezpieczeństwo i wydajność.
m) Aby utrzymać precyzję zaworu bezpieczeństwa w każdych warunkach, należy regularnie sprawdzać ciśnienie w zbiorniku powietrza. Jeśli ciśnienie osiągnie wartość między 0,5 a 0,7 MPa, delikatnie pociągnąć za pierścień zaworu bezpieczeństwa, aby umożliwić mu swobodne wyładowanie. Naciśnięcie trzpienia spowoduje resetowanie zaworu.
n) Czyścić zawór powietrza co 500 godzin użytkowania. Dodatkowo należy wymienić element tłumiący, aby zapewnić optymalną wydajność.
o) Wymieniać pierścień tłoka co 8 000 godzin, aby utrzymać efektywność kompresora.
p) Należy przeprowadzać test ciśnienia zbiornika powietrza co dwa lata oraz raz w roku sprawdzać pod kątem korozji, uszkodzeń lub nieprawidłowości w testach. W przypadku stwierdzenia poważnych problemów, zbiornik należy bezpiecznie zutylizować, aby zapobiec wypadkom.
q) Zawsze zwalniaj całe ciśnienie z zbiornika powietrza przed przemieszczeniem kompresora, aby zapewnić bezpieczeństwo.

USUWANIE ZUŻYTYCH URZĄDZEŃ:

Po zakończeniu okresu użytkowania nie wolno usuwać niniejszego produktu poprzez normalne odpady komunalne, lecz należy go oddać do punktu zbiórki i recyklingu urządzeń elektrycznych i elektronicznych. Informuje o tym symbol, umieszczony na produkcie, instrukcji obsługi lub opakowaniu. Zastosowane w urządzeniu tworzywa nadają się do powtórnego użycia zgodnie z ich oznaczeniem. Dzięki powtórnemu użyciu, wykorzystaniu materiałów lub innym formom wykorzystania zużytych urządzeń wnoszą Państwo istotny wkład w ochronę naszego środowiska.
Informacji o właściwym punkcie usuwania zużytych urządzeń udzieli Państwu lokalna administracja.

ROZWIĄZYWANIE PROBLEMÓW:

Problem	Możliwa przyczyna	Działania naprawcze
Sprężarka nie działa.	1) Brak zasilania elektrycznego. 2) Przepalony bezpiecznik. 3) Wyłącznik instalacyjny (bezpiecznik) jest otwarty. 4) Przeciążenie termiczne - obwód otwarty. 5) Uszkodzony wyłącznik ciśnieniowy.	1) Czy urządzenie jest podłączone? Sprawdź bezpiecznik/wyłącznik instalacyjny. 2) Wymień przepalony bezpiecznik. 3) Zresetuj urządzenie, starając się zrozumieć przyczynę problemu. 4) Silnik ponownie uruchomi się po ochłodzeniu (około 15 minut). 5) Skontaktuj się z Autoryzowanym Centrum Serwisowym.
Silnik wydaje dźwięk, ale nie uruchamia się lub pracuje wolno.	1) Niskie napięcie. 2) Zwarcie lub przerwa w uzwojeniu silnika. 3) Uszkodzony zawór zwrotny lub wyłącznik ciśnieniowy. 4) Sprężone powietrze w cylindrze.	1) Sprawdź za pomocą woltomierza (minimum 105 V). 2) Skontaktuj się z Autoryzowanym Centrum Serwisowym. 3) Skontaktuj się z Autoryzowanym Centrum Serwisowym. 4) Przełącz przełącznik AUTO/OFF w pozycję OFF na 15 sekund, a następnie przełącz z powrotem na pozycję AUTO.
Bezpieczniki przepalają się/wyłącznik instalacyjny jest wielokrotnie uruchamiany **OSTROŻNIE!! NIGDY NIE UŻYWAJ PRZEDŁUŻACZA Z TYM PRODUKTEM!**	1) Nieodpowiedni bezpiecznik, obciążenie obwodu zbyt duże. 2) Uszkodzony zawór zwrotny lub wyłącznik ciśnieniowy.	1) Sprawdź, czy użyto odpowiedniego bezpiecznika. Użyj bezpiecznika zwłocznego. Odłącz inne urządzenia elektryczne od obwodu lub uruchom sprężarkę na oddzielnym obwodzie elektrycznym. 2) Skontaktuj się z Autoryzowanym Centrum Serwisowym.
Zabezpieczenie termiczne przed przeciążeniem wielokrotnie się wyłącza.	1) Niskie napięcie. 2) Zatkany filtr powietrza. 3) Brak odpowiedniej wentylacji / temperatura w pomieszczeniu jest za wysoka.	1) Sprawdź za pomocą woltomierza (minimum 105V). 2) Wyczyść filtr (patrz sekcja Konserwacja). 3) Przenieś sprężarkę do dobrze wentylowanego miejsca.

Ciśnienie w zbiorniku spada, gdy sprężarka jest wyłączona.	1) Luźne połączenia (złącza, rurki itp.). 2) Otwarty zawór spustowy. 3) Przeciekający zawór zwrotny.	1) Sprawdź, czy nie ma wycieków powietrza. Użyj taśmy uszczelniającej na wszystkich przeciekających połączeniach. 2) Dokręć zawór spustowy. 3) Rozmontuj zespół zaworu zwrotnego. Wyczyść lub wymień. **UWAGA!!** **NIE ROZBIERAJ ZAWORU ZWROTNEGO, GDY W ZBIORNIKU JEST POWIETRZE. NAJPIERW ODPUSZCZ POWIETRZE Z ZBIORNIKA.**
Nadmierne zawilgocenie w powietrzu wylotowym.	1) Nadmierna ilość wody w zbiorniku. 2) Wysoka wilgotność powietrza. 3) Zatkany filtr wlotowy.	1) Odprowadź wodę z odbiornika. 2) Przenieś sprężarkę do miejsca o niższej wilgotności; użyj filtra powietrza. 3) Wyczyść lub wymień filtr.
Sprężarka pracuje ciągle.	1) Uszkodzony wyłącznik ciśnieniowy. 2) Nadmierne zużycie powietrza.	1) Wymień wyłącznik. 2) Sprężarka nie jest wystarczająco duża, aby spełnić wymagania dotyczące przepływu powietrza (CFM) lub narzędzia pneumatycznego.
Sprężarka wibruje.	1) Luźne śruby mocujące. 2) Zużyte lub brakujące gumowe nóżki zbiornika.	1) Dokręć. 2) Wymień.
Wydajność powietrza niższa niż normalnie.	1) Otwarty zawór spustowy. 2) Zanieczyszczony filtr wlotowy. 3) Połączenie nieszczelne.	1) Dokręć zawór spustowy. 2) Wyczyść lub wymień filtr dolotowy. 3) Dokręć połączenia.

Budowa pompy (dotyczy modeli: MSW-AIIR MINI9OFC, MSW-AIIR 65OFC, MSW-AIIR 30OFC)

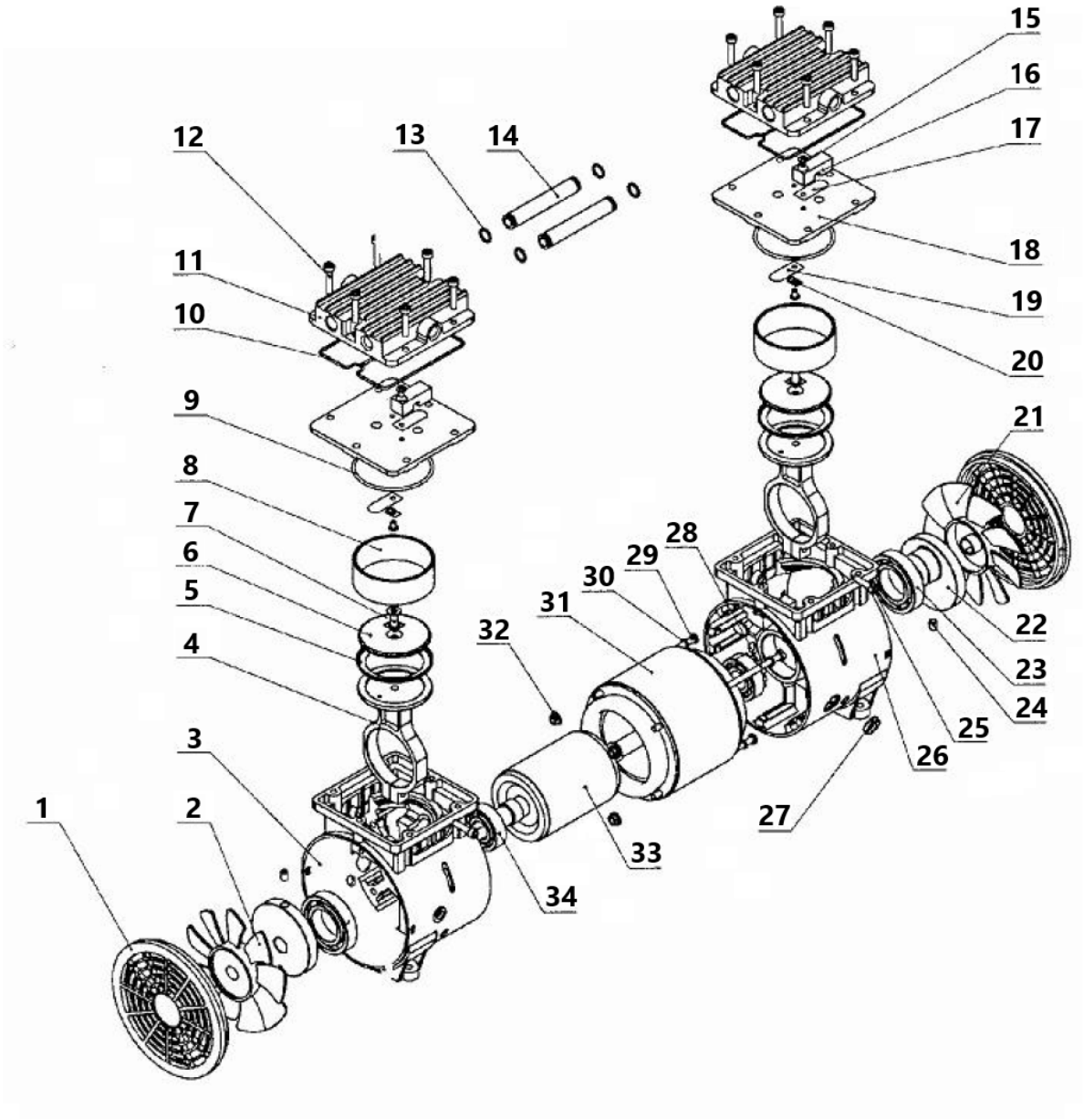

Nr.	Opis	Ilość	Nr.	Opis	Ilość
1	Boczna okładka	2	18	Płyta zaworowa	2
2	Lewy wentylator	1	19	Zawór wlotowy	2
3	Lewa skrzynia korbowa	1	20	Poduszka metalowa	2
4	Wałek łączący	2	21	Prawy wentylator	1
5	Pierścień tłokowy	2	22	Korba	2
6	Mocowanie płyty	2	23	Łożysko 6006-2z	2
7	Śruba M6x16	2	24	Śruba M6x8	4
8	Cylinder	2	25	Śruba M5x20	2
9	Pierścień uszczelniający cylindra	2	26	Prawa skrzynia korbowa	1

10	Pierścień uszczelniający	2	27	Pierścień mocujący drutu	1
11	Pokrywa cylindra	2	28	Śruba M5x152	2
12	Śruba M5x25	12	29	Śruba M5x120	2
13	Pierścień uszczelniający	4	30	Podkładka sprężysta Ø5	4
14	Podłącz rurę	2	31	Stator	1
15	Śruba M4x6	4	32	Śruba	2
16	Element mocujący	2	33	Wirnik	1
17	Zawór wydechowy	2	34	Łożysko 6203-2z	2

Budowa pompy (dotyczy modeli: MSW-AIIR 40OFC, MSW-AIIR 100OFC)

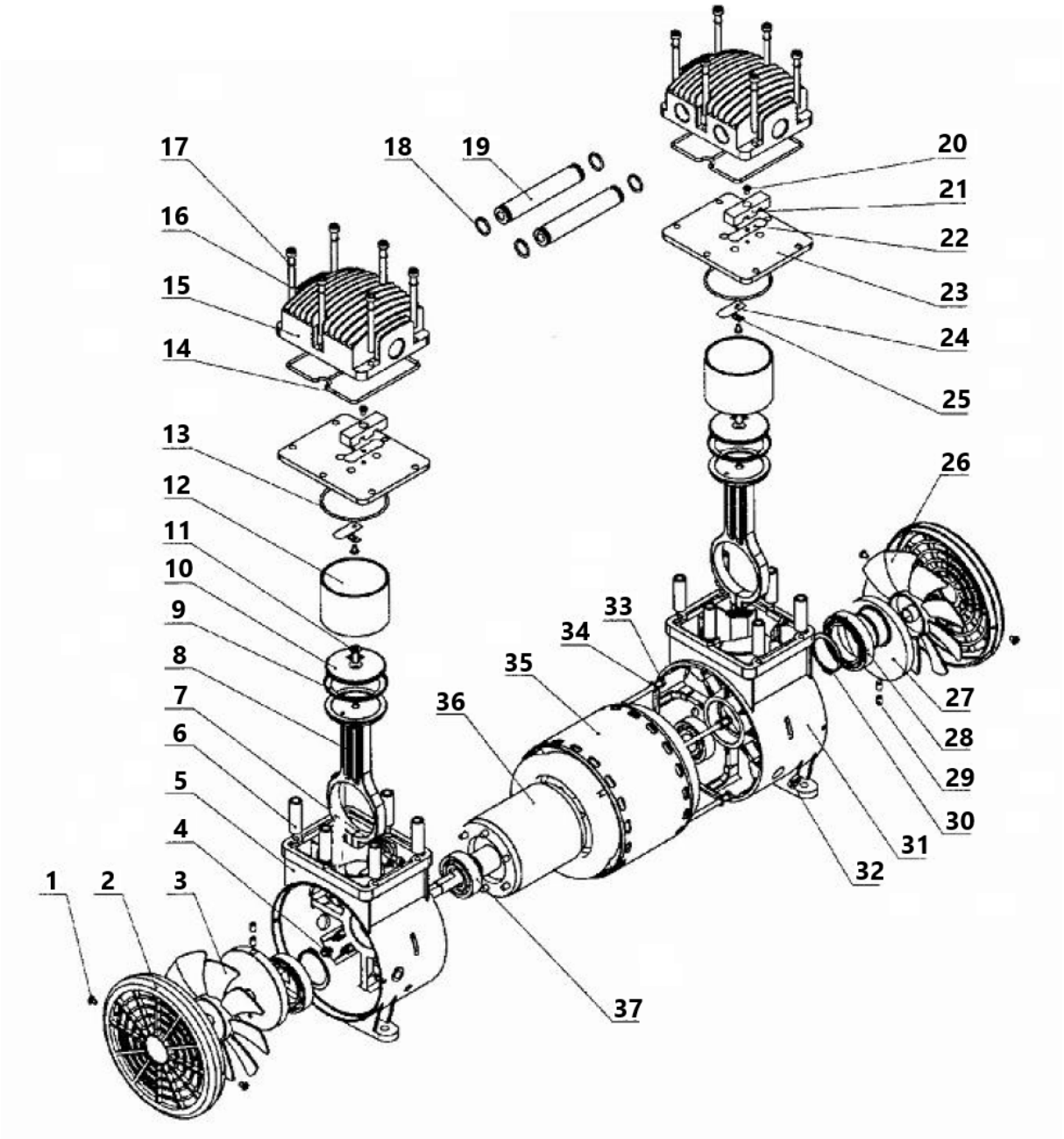

Nr.	Opis	Ilość	Nr.	Opis	Ilość
1	Śruba ST4.2	4	20	Śruba M4* 6	4
2	Boczna okładka	2	21	Element mocujący	2
3	Lewy wentylator	1	22	Zawór wydechowy	2
4	Śruba M5	4	23	Płyta zaworowa	2
5	Lewa skrzynia korbowa	1	24	Zawór wlotowy	2
6	Regulowany uchwyt	12	25	Podkładka metalowa	2
7	Śruba M5x20	2	26	Wentylator	1
8	Wałek łączący	2	27	Korba	2
9	Pierścień tłokowy	2	28	Łożysko 6908-2z	2
10	Mocowanie płyty	2	29	Śruba M6x8	4
11	Śruba M6x16	2	30	Pierścień łożyska Ø40	2
12	Cylinder	2	31	Prawa skrzynia korbowa	1
13	Pierścień uszczelniający	2	32	Pierścień mocujący drutu	1
14	Pierścień uszczelniający	2	33	Śruba M5x182	4
15	Pokrywa cylindra	2	34	Podkładka sprężysta Ø5	4
16	Śruba M6x65	12	35	Stator	1
17	Podkładka sprężysta Ø6	12	36	Wirnik	1
18	Pierścień uszczelniający	4	37	Łożysko 6204-2z	2
19	Rura łącząca	2			



Tento návod k použití byl přeložen strojově. Vždy se snažíme o poskytnutí přesného překladu. Žádný strojový překlad však není dokonalý. Rovněž neslouží k nahrazení překladu lidskou osobou. Oficiální návod k použití je dostupný v anglické verzi. Případné nesrovnalosti nebo rozdíly v překladu nejsou závazné a nemají žádný právní účinek pro účely dodržování předpisů nebo jejich vymáhání. V případě jakýchkoli otázek ohledně správnosti informací uvedených v návodu k použití se řiďte anglickou verzí tohoto obsahu. Jedná se o oficiální verzi.

Technické údaje

Popis parametru	Hodnota parametru		
Název výrobku	Bezolejový kompresor		
Model	MSW-AIIR 40OFC	MSW-AIIR 100OFC	MSW-AIIR MINI9OFC
Jmenovité napětí [V~] / frekvence [Hz	230/50	230/50	230/50
Jmenovitý výkon[W]	1500	3000	550
Maximální výkon [kW]	1,5	1,5	0,55
Rozsah měření tlaku [bar]	5 - 8	5 - 8	4 - 7
Maximální pracovní tlak [psi]	120	120	-
Efektivní kapacita [l/min]	280	560	102
Otáčky motoru [ot./min]	1380	1380	1380
Průměr válce [mm]	69,7	69,7	63,7
Doba plnění [s]	120	130	50
Objem nádrže [l]	40	100	9
Rozměry (šířka x hloubka x výška) [cm]	40 x 90 x 40	42 x 90 x 84	42 x 20 x 50
Hmotnost [kg]	37,25	74,9	16,85

Popis parametru	Hodnota parametru	
Název výrobku	Bezolejový kompresor	
Model	MSW-AIIR 65OFC	MSW-AIIR 30OFC
Napájecí napětí [V~] / frekvence [Hz]	230/50	230/50
Jmenovitý výkon[W]	3 x 750	750
Maximální výkon [kW]	2,25	2,75
Rozsah měření tlaku [bar]	4 - 7	4 - 7
Maximální pracovní tlak [psi]	120	120
Efektivní kapacita [l/min]	135	102
Otáčky motoru [ot./min]	1380	1380
Průměr válce [mm]	63,7	63,7
Doba plnění [s]	110	170
Objem nádrže [l]	65	třicet
Rozměry (šířka x hloubka x výška) [cm]	103 x 70 x 36	40 x 61 x 40
Hmotnost [kg]	62	24/7

1. Obecný popis

Uživatelská příručka je navržena tak, aby pomohla bezpečnému a bezproblémovému používání zařízení. Výrobek je navržen a vyroben v souladu s přísnými technickými směrnicemi, za použití nejmodernějších technologií a komponentů. Navíc se vyrábí v souladu s nejpřísnějšími standardy kvality.

NEPOUŽÍVEJTE ZAŘÍZENÍ, POKUD JSTE DŮKLADNĚ PŘEČETLI A POROZUMĚLI TUTO UŽIVATELSKOU PŘÍRUČKU.

Chcete-li prodloužit životnost zařízení a zajistit bezporuchový provoz, používejte jej v souladu s tímto návodem k použití a pravidelně provádějte údržbu. Technické údaje a specifikace v této uživatelské příručce jsou aktuální. Výrobce si vyhrazuje právo na změny spojené se zlepšováním kvality. Zařízení je navrženo tak, aby snižovalo rizika emisí hluku na minimum, s ohledem na technologický pokrok a možnosti snížení hluku.

Legenda


Výrobek splňuje příslušné bezpečnostní normy.


Před použitím si přečtěte pokyny.


Výrobek musí být recyklován.


VAROVÁNÍ! nebo **POZOR!** nebo **PAMATUJ!** Použitelné na danou situaci.
(všeobecné varovné znamení)


Používejte ochranu sluchu. Vystavení silnému hluku může způsobit ztrátu sluchu.


Používejte ochranné brýle.


POZORNOST! Varování před úrazem elektrickým proudem!


POZORNOST! Horký povrch, nebezpečí popálení!


POZORNOST! Stroj se může zapnout bez varování.


Před připojením pneumatického nářadí nezapínejte přívod stlačeného vzduchu


NEZAPOMEŇTE! Výkresy v tomto návodu jsou pouze pro ilustrační účely a v některých detailech se mohou lišit od skutečného produktu.

2. Bezpečnost používání

Elektrické zařízení:


POZORNOST! Přečte si všechny výstrahy, které se týkají bezpečnosti, a také všechny návody. Nedodržení varování a pokynů může mít za následek úraz elektrickým proudem, požár a/nebo vážné zranění nebo dokonce smrt.

Výraz „zařízení“ nebo „výrobek“ se v upozorněních a v popisu příručky vztahuje na následující zboží:
Bezolejový kompresor

2.1. Elektrická bezpečnost

a) Zástrčka musí pasovat do zásuvky. Zástrčku v žádném případě nijak neupravujte. Použití originálních zástrček a odpovídajících zásuvek snižuje riziko úrazu elektrickým proudem.
b) Nedotýkejte se uzemněných prvků, jako jsou potrubí, ohřívače, kotle a chladničky. Pokud je uzemněné zařízení vystaveno dešti, přímému kontaktu s mokrým povrchem nebo pokud je provozováno ve vlhkém prostředí, existuje zvýšené riziko úrazu elektrickým proudem. Vniknutí vody do přístroje zvyšuje riziko poškození přístroje a úrazu elektrickým proudem.
c) Nedotýkejte se zařízení mokrýma nebo vlhkýma rukama.
d) Používejte kabel pouze k účelu, ke kterému je určen. Nikdy jej nepoužívejte k přenášení zařízení nebo k vytahování zástrčky ze zásuvky. Udržujte kabel mimo zdroje tepla, oleje, ostré hrany nebo pohyblivé části. Poškozené nebo zamotané kabely zvyšují riziko úrazu elektrickým proudem.
e) Pokud se zařízením pracujete venku, ujistěte se, že používáte prodlužovací kabel vhodný pro venkovní použití. Použití prodlužovacího kabelu vhodného pro venkovní použití snižuje riziko úrazu elektrickým proudem.
f) Pokud se nelze vyhnout použití zařízení ve vlhkém prostředí, měl by být použit proudový chránič (RCD). Použití RCD snižuje riziko úrazu elektrickým proudem.
g) Zařízení nepoužívejte, pokud je napájecí kabel poškozený nebo vykazuje zjevné známky opotřebení. Poškozený napájecí kabel by měl vyměnit kvalifikovaný elektrikář nebo servisní středisko výrobce.
h) Abyste předešli úrazu elektrickým proudem, neponořujte kabel, zástrčku nebo zařízení do vody nebo jiných kapalin. Nepoužívejte zařízení na mokrém povrchu.
i) POZORNOST! NEBEZPEČÍ ŽIVOTA! Při čištění nikdy neponořujte zařízení do vody nebo jiných kapalin.
j) Nepoužívejte ve velmi vlhkém prostředí nebo v bezprostřední blízkosti vodních nádrží.
k) Zabraňte navlhnutí zařízení. Výstraha před úrazem elektrickým proudem!

2.2. Bezpečnost na pracovišti

a) Ujistěte se, že pracoviště je čisté a dobře osvětlené. Nepořádek nebo špatně osvětlené pracoviště může vést k nehodám. Snažte se myslet dopředu, pozorujte, co se děje a při práci s přístrojem používejte zdravý rozum.
b) Nepoužívejte zařízení v potenciálně výbušném prostředí, například v přítomnosti hořlavých kapalin, plynů nebo prachu. Zařízení vytváří jiskry, které mohou zapálit prach nebo výpary.
c) Zjistíte-li poškození nebo nepravidelný provoz, okamžitě zařízení vypněte a neprodleně nahlaste nadřízenému.
d) Máte-li jakékoli pochybnosti o správném fungování zařízení, obraťte se na službu podpory výrobce.
e) Opravu zařízení smí provádět pouze servisní místo výrobce. Nepokoušejte se samostatně provádět jakékoli opravy!
f) V případě požáru použijte k uhašení práškový nebo oxid uhličitý (CO_2) hasicí přístroj (určený pro použití na elektrických zařízeních pod napětím).
g) Dětem nebo nepovolaným osobám je vstup na pracoviště zakázán. (Rozptýlení může vést ke ztrátě kontroly nad zařízením).
h) Zařízení používejte v dobře větraném prostoru.
i) Tlakové vedení připojujte a odpojujte pouze při zavřeném vzduchovém ventilu.
j) Nemiřte tlakovým potrubím na sebe nebo na jiné lidi nebo zvířata.
k) Nepřerušujte přívod stlačeného vzduchu zmáčknutím nebo ohýbáním tlakových hadic.
l) Pravidelně kontrolujte stav bezpečnostních štítků. Pokud jsou štítky nečitelné, je třeba je vyměnit.
m) Uschovejte prosím tento návod k dispozici pro budoucí použití. Pokud je toto zařízení předáno třetí straně, je nutné s ním předat i návod.
n) Uchovávejte obalové prvky a malé montážní díly na místě, které není dostupné dětem.
o) Zařízení uložte mimo dosah dětí a zvířat.

p) Pokud je toto zařízení používáno společně s jiným zařízením, je třeba také dodržovat zbývající pokyny k použití.
q) Zajistěte dostatečné větrání tam, kde je zařízení používáno. Plyny zpracovávané zařízením mohou vytlačit dýchatelný vzduch.
r) V místě, kde je zařízení používáno, existuje riziko vdechnutí škodlivých plynů nebo výparů.



Zapamatujte si! Při používání zařízení chraňte děti a ostatní kolemjdoucí.

2.3. Osobní bezpečnost

a) Zařízení nepoužívejte, jste-li unavení, nemocní nebo pod vlivem alkoholu, omamných látek nebo léků, které mohou výrazně zhoršit schopnost ovládat zařízení.
b) Stroj není navržen tak, aby s ním manipulovaly osoby (včetně dětí) s omezenými mentálními a smyslovými funkcemi nebo osoby bez příslušných zkušeností a/nebo znalostí, pokud nejsou pod dohledem osoby odpovědné za jejich bezpečnost nebo nedostaly pokyny k obsluze stroje. stroj.
c) Při práci se zařízením používejte zdravý rozum a buďte ve střehu. Dočasná ztráta koncentrace při používání zařízení může vést k vážným zraněním.
d) Používejte osobní ochranné prostředky požadované pro práci s přístrojem, specifikované v části 1 (Legenda). Používání správných a schválených osobních ochranných prostředků snižuje riziko zranění.
e) Abyste zabránili náhodnému zapnutí zařízení, před připojením ke zdroji napájení se ujistěte, že je vypínač v poloze OFF.
f) Nepřeceňujte své schopnosti. Při používání zařízení udržujte rovnováhu a vždy zůstaňte stabilní. To zajistí lepší kontrolu nad zařízením v neočekávaných situacích.
g) Stlačený vzduch může způsobit vážné zranění.
h) Zařízení není hračka. Děti musí být pod dozorem, aby bylo zajištěno, že si se zařízením nebudou hrát.

2.4. Bezpečné používání zařízení

a) Je nutné se přesvědčit, zda je kolo na zařízení umístěno stabilně. Použijte vhodné nástroje pro daný úkol. Správně zvolené zařízení splní úkol, pro který bylo navrženo, lépe a bezpečněji.
b) Zařízení nepoužívejte, pokud vypínač nefunguje správně (nezapíná a nevypíná zařízení). Zařízení, která nelze zapnout a vypnout pomocí vypínače ON/OFF, jsou nebezpečná, neměla by být provozována a musí být opravena.
c) Před zahájením seřizování, čištění a údržby odpojte zařízení od napájení. Takové preventivní opatření snižuje riziko náhodné aktivace.
d) Pokud zařízení nepoužíváte, uložte jej na bezpečném místě, mimo dosah dětí a osob, které nejsou obeznámeny s přístrojem, které si nepřečetly návod k použití. Zařízení může představovat nebezpečí v rukou nezkušených uživatelů.
e) Udržujte zařízení v perfektním technickém stavu. Před každým použitím zkontrolujte, zda nedošlo k celkovému poškození a zejména zkontrolujte, zda nejsou prasklé části nebo prvky a zda nedošlo k dalším podmínkám, které by mohly ovlivnit bezpečný provoz zařízení. Pokud zjistíte poškození, předejte zařízení před použitím k opravě.
f) Udržujte zařízení mimo dosah dětí.
g) Opravu nebo údržbu zařízení by měly provádět kvalifikované osoby, pouze s použitím originálních náhradních dílů. To zajistí bezpečné používání.
h) Aby byla zajištěna provozní integrita zařízení, neodstraňujte ochranné kryty namontované ve výrobě a nepovolujte žádné šrouby.
i) Při přepravě a manipulaci s přístrojem mezi skladem a místem určení dodržujte zásady BOZP pro ruční přepravu platné v zemi, kde bude přístroj používán.
j) Vyhněte se situacím, kdy zařízení během používání přestane fungovat kvůli nadměrnému zatížení. To může vést k přehřátí hnacích prvků a poškození zařízení.
k) Nenechávejte tento spotřebič bez dozoru, když je v provozu.
l) Zařízení pravidelně čistěte, abyste zabránili hromadění odolných nečistot.

m) V místech, kde je vysoké riziko mechanického poškození, použijte zesílenou hadici pro připojení stlačeného vzduchu.
n) Zařízení nenoste ani nezavěšujte za tlakové vedení.
o) Zařízení není hračka. Čištění a údržbu nesmějí provádět děti bez dozoru dospělé osoby.
p) Je zakázáno zasahovat do konstrukce zařízení za účelem změny jeho parametrů nebo konstrukce.
q) Udržujte zařízení mimo zdroje ohně a tepla.
r) Dodržujte místní předpisy BOZP a elektrických zařízení.
s) Na zařízení nestoupejte ani jej nepoužívejte jako podpěru.
t) Před každým použitím zkontrolujte systém stlačeného vzduchu a elektrické součásti, zda nevykazují známky poškození nebo úniku. Vadné součásti musí být před zahájením práce se zařízením opraveny nebo vyměněny.
u) V pravidelných intervalech kontrolujte, zda jsou všechny konektory a šrouby řádně utaženy.
v) Části zařízení mohou být po vypnutí stroje nějakou dobu horké.
w) Udržujte prsty mimo pracovní zařízení. Rychle se pohybující a horké části mohou způsobit zranění a/nebo popáleniny.
x) Pokud zařízení začne nadměrně vibrovat, zastavte motor a okamžitě zkontrolujte příčinu. Vibrace jsou obvykle signálem poruchy.
y) Abyste snížili riziko požáru, chraňte motor/skříň před olejem, rozpouštědlem nebo nadměrným mazáním.
z) Nikdy neodstraňujte ani se nepokoušejte seřizovat pojistný ventil. Chraňte pojistný ventil před barvou nebo jakýmikoli usazeninami.
aa) Nikdy se nepokoušejte nádrž opravovat nebo upravovat! Svařování, vrtání nebo jakákoli jiná úprava oslabí nádrž a způsobí možné poškození prasknutím nebo výbuchem. Opotřebené nebo poškozené nádrže je povinné vyměnit.
bb) Po každé práci vypusťte kapalinu z nádrže. Nádrže rezaví kvůli hromadění vlhkosti, což je oslabuje. Nádrž by měla být pravidelně vyprazdňována a pravidelně kontrolována na korozi.
cc) Pohyb stlačeného vzduchu může způsobit zvednutí prachu a nečistot, což může být škodlivé. Při odstraňování vlhkosti nebo rozšiřování kompresorového systému musí být vzduch odstraňován pomalu.
dd) Nestříkejte hořlavé materiály v blízkosti otevřeného ohně, jiskřících nebo žhnoucích předmětů.
ee) Při stříkání barev, insekticidů nebo jiných hořlavých látek nekuřte.
ff) Při stříkání používejte masku a zajistěte dostatečné větrání pracovního prostoru, aby se zabránilo ohrožení zdraví a požáru.
gg) Nemiřte barvou nebo jinými stříkanými materiály na zařízení. Umístěte zařízení co nejdále od oblasti stříkání.
hh) Při stříkání nebo čištění rozpouštědly nebo toxickými chemikáliemi dodržujte pokyny poskytnuté výrobcem chemikálií.
ii) Abyste předešli riziku vážných popálenin, nikdy se nedotýkejte výtlačného potrubí. Výtlačné potrubí se během používání velmi zahřívá.
jj) Hadice používané pro připojení k zařízení by měly být vyztuženy.
kk) Používejte pouze hadice a konektory schopné odolat maximálnímu tlaku vytvářenému zařízením.

POZORNOST! I přes bezpečnou konstrukci zařízení a jeho ochranné vlastnosti a přes použití přídavných prvků chránících obsluhu stále existuje mírné riziko nehody nebo zranění při používání zařízení. Při používání zařízení buďte ve střehu a používejte zdravý rozum.

3. Použijte pokyny

Produkt je zařízení určené k výrobě stlačeného vzduchu bez použití oleje v procesu stlačování. To zajišťuje čistý vzduch bez oleje, což je rozhodující v aplikacích vyžadujících vysokou kvalitu vzduchu. Bezolejové provedení navíc znamená méně údržby a je lepší pro životní prostředí.

Výrobek je mimo rozsah předpisů pro zdravotnické prostředky. Toto není zdravotnický prostředek a nelze jej použít pro vyšetření a testy v nemocnicích a lékařských střediscích.

Trampolína je výrobek určený ke gymnastickému cvičení.

3.1. Popis zařízení

MSW-AIIR 40OFC



MSW-AIIR 100OFC

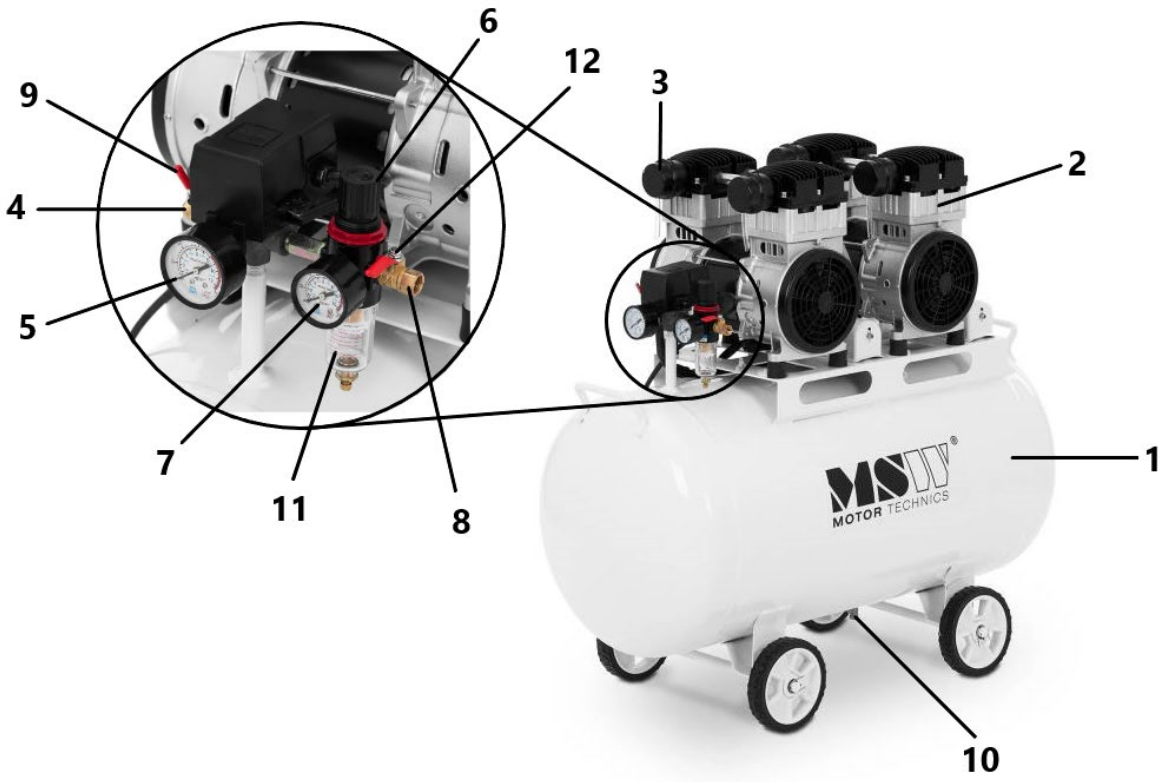

MSW-AIIR MINI9OFC

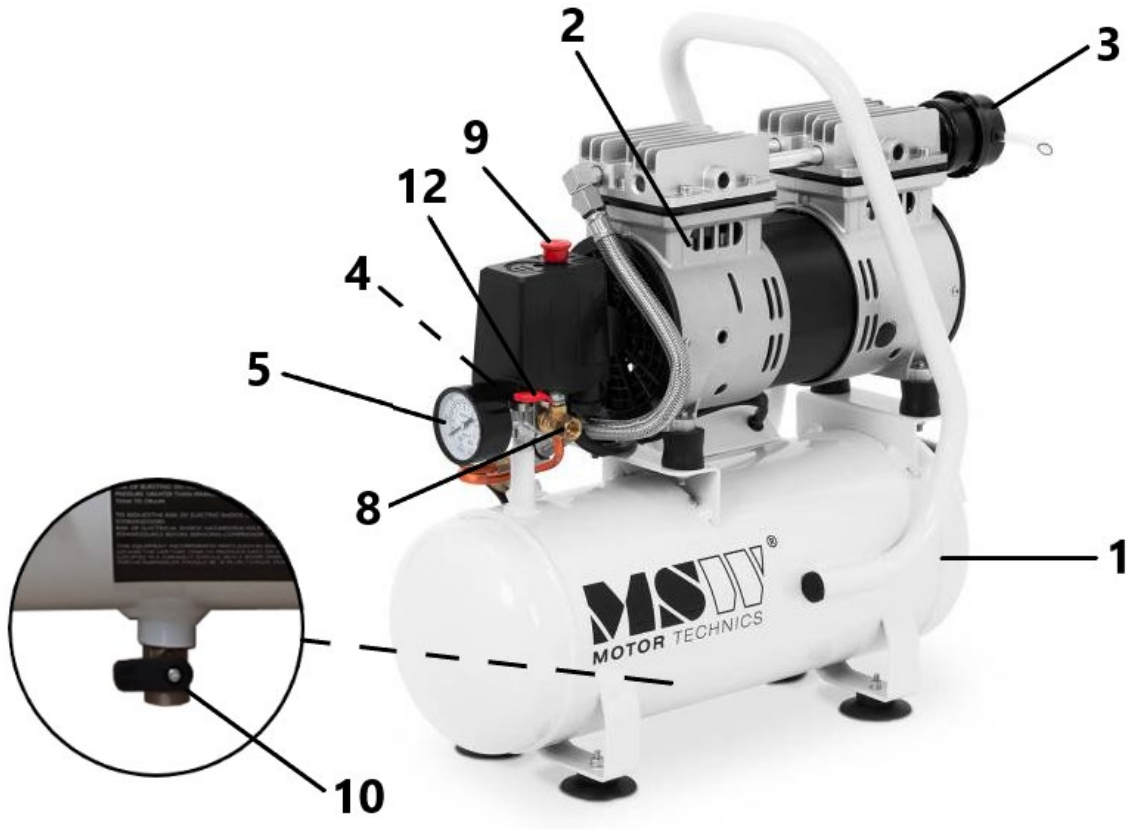

MSW-AIIR 65OFC

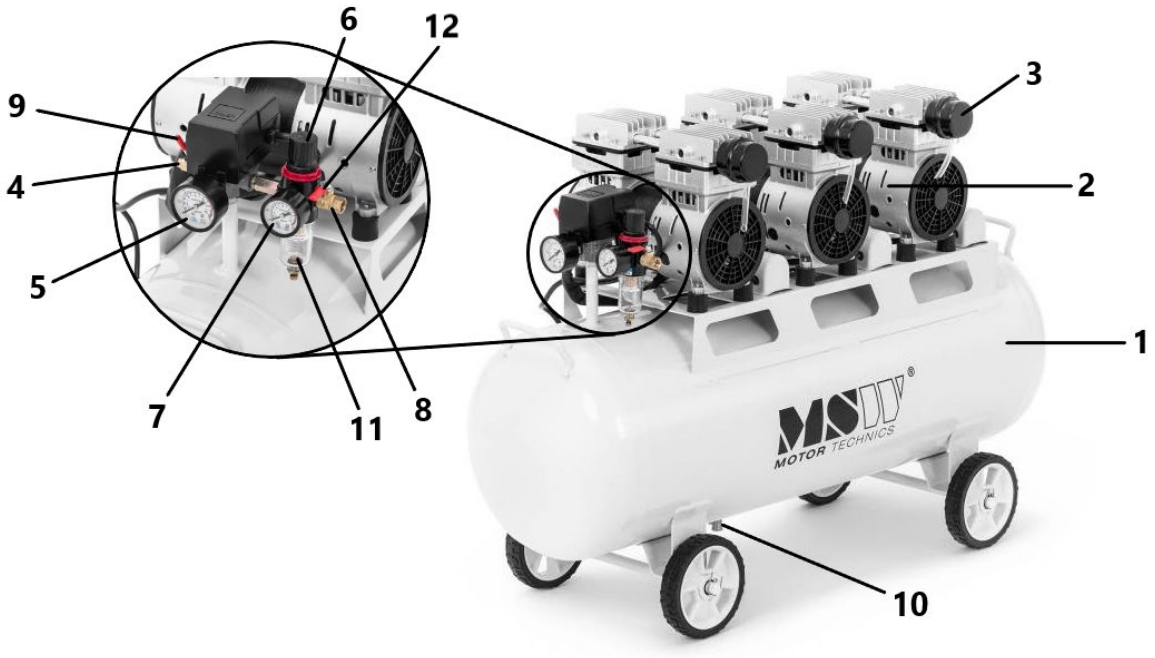

MSW-AIIR 30OFC

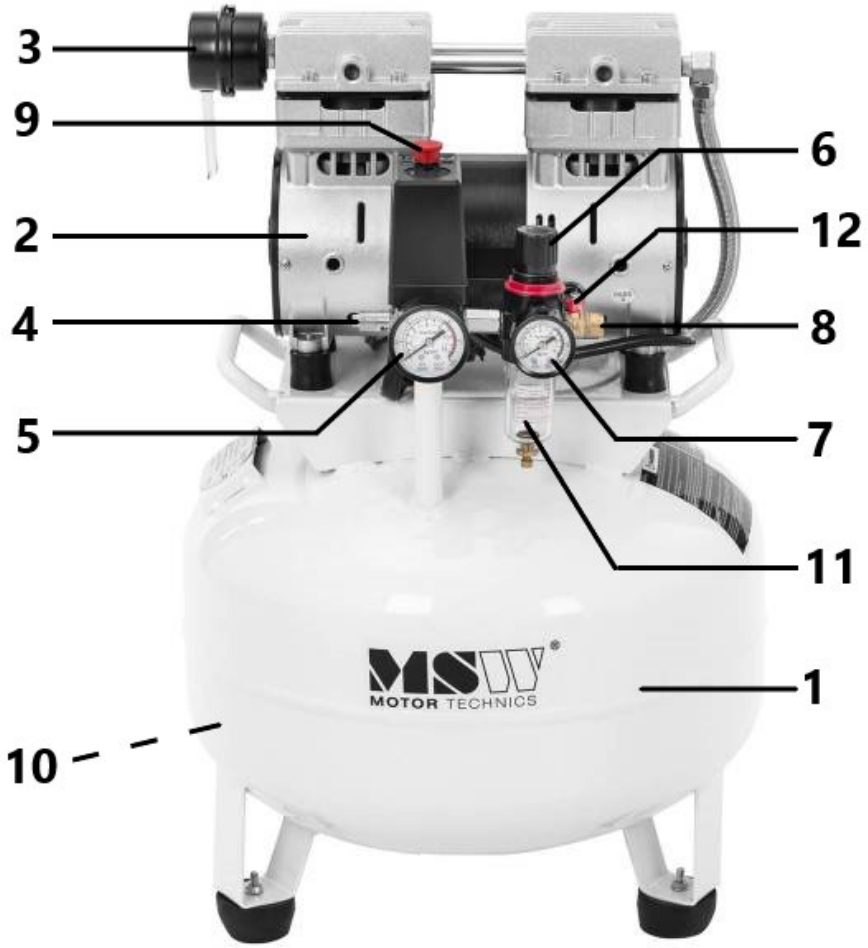

1- Tlaková nádrž
2- Bezolejové čerpadlo
3- VZDUCHOVÝ FILTR:
4- Bezpečnostní ventil
5- Manometr
6- Regulátor tlaku
7- Manometr
8- Pneumatické připojení (výstup)
9- Vypínač motoru ON/OFF
10- Ventil pro odvod vlhkosti
11- Nádrž reduktoru filtru
12- Výstupní vzduchový ventil

3.2. Příprava k použití

VAROVÁNÍ: Abyste zajistili bezpečné používání, před prováděním následujících postupů odpojte napájení.

1. Podmínky skladování a přepravy musí být kontrolovány v rozsahu teplot od -40°C do 50°C a relativní vlhkosti od 5 % do 95 %.
2. Pracovní prostředí by mělo být suché, čisté a dobře větrané, s okolní teplotou v rozmezí -5°C až 40°C a relativní vlhkostí nepřesahující 80%.
3. Chraňte stroj před vlhkostí, zdroji ohně a tepla a prachem.
4. Stroj musí být umístěn na rovném a vodorovném povrchu bez jakýchkoli spádů.
5. Elektrické napájecí napětí se nesmí lišit o více než 10 % od jmenovité hodnoty.
6. Aby nedošlo k popálení, je zakázáno se během provozu zařízení dotýkat dílů s vysokou teplotou, jako je hlava válců, výfukové potrubí, zpětný ventil atd.
7. Průřez elektrického kabelu by měl být alespoň 1,5 mm² s odpovídající délkou kabelu.
8. Použití je omezeno na pohon pneumatického nářadí; Nesměrujte odpadní vzduch přímo na lidi nebo zvířata.
9. Před připojením ke zdroji napájení se ujistěte, že je stroj ve stavu "OFF".
10. Chraňte zařízení před nárazy a jiným mechanickým poškozením.

3.3. Použití zařízení

POZNÁMKA: Před zahájením práce se zařízením se ujistěte, že je stroj odpojený.

1) Chcete-li stroj spustit, připojte jej ke zdroji napájení a otočte tlakový spínač do polohy "ON" nebo "AUTO". Pokud se zařízení nespustí, snižte tlak v nádrži pod 0,4 MPa.
2) Pro zastavení provozu jednotky otočte tlakový spínač do polohy "OFF" a odpojte napájení.
3) Tlakový spínač je vybaven pojistným ventilem. Když tlak ve vzdušníku překročí 0,9 MPa, bezpečnostní ventil se aktivuje, vydá varovný zvuk a automaticky sníží tlak. V tomto případě by měl být tlakový spínač zkontrolován a opraven, aby se zajistilo, že provozní tlak nepřekročí povolenou hodnotu.

4) Každý den po použití vyprázdněte odlučovač vody zatažením za tyč odlučovače prstem, abyste se ujistili, že byla odstraněna veškerá voda. (Někteří zákazníci mohou mít kompresor bez odlučovače oleje, v takovém případě není výše uvedený krok vyžadován.)
5) Výstupní tlak vzduchu lze nastavit pomocí knoflíku na odlučovači oleje. Otáčení ve směru hodinových ručiček zvyšuje výstupní tlak, přičemž maximální hodnota odpovídá tlaku v láhvi a naopak.
6) Provozní tlak tlakového spínače lze v případě potřeby upravit. Nejprve sejměte pouzdro tlakového spínače a poté pomocí šroubu M6 nebo vhodného nástroje, jako je klíč, upravte tlak. Otáčení ve směru hodinových ručiček zvyšuje pracovní tlak, otáčení proti směru hodinových ručiček jej snižuje.

3.4. ČISTĚNÍ A ÚDRŽBA

a) Před každým čištěním, seřizováním, výměnou příslušenství a v době, kdy se zařízení nepoužívá, odpojte síťovou zástrčku, zařízení zcela ochlaďte, počkejte, dokud se rotující prvky nezastaví a ujistěte se, že je z nádrže uvolněn tlak.
b) Před každým čištěním a když zařízení nepoužíváte, odpojte síťovou zástrčku.
c) K čištění povrchů by se měly používat pouze prostředky, které neobsahují korozivní látky.
d) Po každém čištění by měly být všechny součásti před dalším použitím zařízení důkladně vysušeny.
e) Zařízení by mělo být skladováno na suchém a chladném místě chráněném před vlhkostí a přímým slunečním zářením.
f) Je zakázáno stříkat zařízení proudem vody nebo ponořovat zařízení do vody.
g) Ujistěte se, že se žádná voda nedostane dovnitř ventilačními otvory v krytu.
h) Větrací otvory by měly být vyčištěny kartáčem a stlačeným vzduchem.
i) Zařízení by mělo být pravidelně kontrolováno z hlediska technické účinnosti a případného poškození.
j) K čištění používejte měkký hadřík.
k) Výrobek pravidelně čistěte.
l) Vyprázdněte veškerou vlhkost z nádrže alespoň dvakrát týdně. Před spuštěním se ujistěte, že tlak ve vzdušníku je nižší než 0,1 MPa, aby byla zajištěna bezpečnost a účinnost.
m) Aby byla zachována přesnost pojistného ventilu za všech podmínek, měl by být pravidelně kontrolován tlak vzduchojemu. Pokud tlak dosáhne hodnoty mezi 0,5 a 0,7 MPa, jemně zatáhněte za kroužek pojistného ventilu, aby mohl volně vytékat. Stisknutím dříku se ventil resetuje.
n) Vzduchový ventil vyčistěte každých 500 hodin používání. Pro zajištění optimálního výkonu je navíc nutné vyměnit tlumicí prvek.
o) Vyměňte pístní kroužek každých 8 000 hodin, aby byla zachována účinnost kompresoru.
p) Tlak ve vzduchové nádrži by měl být testován každé dva roky a kontrolován každoročně na korozi, poškození nebo abnormality testu. Pokud jsou zjištěny vážné problémy, nádrž by měla být bezpečně zlikvidována, aby se předešlo nehodám.
q) Před přemístěním kompresoru vždy uvolněte veškerý tlak ze vzduchové nádrže, abyste zajistili bezpečnost.

LIKVIDACE POUŽITÉ ZAŘÍZENÍ:
Na konci své životnosti nesmí být tento výrobek likvidován s běžným komunálním odpadem, ale měl by být odevzdán na sběrné místo pro recyklaci elektrických a elektronických zařízení. To je označeno symbolem umístěným na produktu, uživatelské příručce nebo obalu. Materiály použité v zařízení jsou opakovaně použitelné podle jejich označení. Opětovným použitím, opětovným použitím materiálů nebo jiným použitím použitého vybavení významně přispíváte k ochraně našeho životního prostředí.
Informace o příslušném místě likvidace použitého vybavení vám poskytne místní správa .

ŘEŠENÍ PROBLÉMŮ:

Problém	Možná příčina	Nápravné opatření

Kompresor nefunguje.	1) Žádná elektrická energie. 2) Spálená pojistka. 3) Jistič (pojistka) je vypnutý. 4) Tepelné přetížení - otevřený okruh. 5) Poškozený tlakový spínač.	1) Je zařízení připojeno? Zkontrolujte pojistku/jistič. 2) Vyměňte spálenou pojistku. 3) Resetujte zařízení a snažte se pochopit příčinu problému. 4) Motor se znovu spustí, jakmile vychladne (přibližně 15 minut). 5) Kontaktujte autorizované servisní středisko.
Motor zní, ale nenastartuje nebo běží pomalu.	1) Nízké napětí. 2) Zkrat nebo přerušení vinutí motoru. 3) Poškozený zpětný ventil nebo tlakový spínač. 4) Stlačený vzduch ve válci.	1) Zkontrolujte voltmetrem (minimálně 105 V). 2) Kontaktujte autorizované servisní středisko. 3) Kontaktujte autorizované servisní středisko. 4) Přepněte spínač AUTO/OFF na 15 sekund do polohy OFF a poté jej přepněte zpět do polohy AUTO.
Opakovaně vypíná pojistky/jistič **OPATRNĚ!! NIKDY S TÍMTO VÝROBKEM NEPOUŽÍVEJTE PRODLUŽOVACÍ ŠŇŮRU!**	1) Nesprávná pojistka, příliš vysoké zatížení obvodu. 2) Poškozený zpětný ventil nebo tlakový spínač.	1) Zkontrolujte, zda je použita správná pojistka. Použijte pomalou pojistku. Odpojte ostatní elektrická zařízení z okruhu nebo provozujte kompresor v samostatném elektrickém okruhu. 2) Kontaktujte autorizované servisní středisko.
Tepelná ochrana proti přetížení opakovaně vypíná.	1) Nízké napětí. 2) Ucpaný vzduchový filtr. 3) Nedostatečná ventilace / příliš vysoká pokojová teplota.	1) Zkontrolujte voltmetrem (minimálně 105 V). 2) Vyčistěte filtr (viz část Údržba). 3) Přesuňte kompresor na dobře větrané místo.
Po vypnutí kompresoru tlak v nádrži klesá.	1) Uvolněné spoje (konektory, trubky atd.). 2) Vypouštěcí ventil otevřený. 3) Netěsný zpětný ventil.	1) Zkontrolujte, zda nedochází k úniku vzduchu. Na netěsné spoje použijte těsnicí pásku. 2) Utáhněte vypouštěcí ventil. 3) Demontujte sestavu zpětného ventilu. Vyčistěte nebo vyměňte. **POZORNOST!! NEDEMONTUJTE ZPĚTNÝ VENTIL, POKUD JE V NÁDRŽI VZDUCH. NEJPRVE VYTAHNĚTE VZDUCH Z NÁDRŽE.**

Nadměrná vlhkost ve výfukovém vzduchu.	1) Nadměrné množství vody v nádrži. 2) Vysoká vlhkost vzduchu. 3) Vstupní filtr je ucpaný.	1) Vypusťte vodu z přijímače. 2) Přemístěte kompresor na místo s nižší vlhkostí; použijte vzduchový filtr. 3) Vyčistěte nebo vyměňte filtr.
Kompresor běží nepřetržitě.	1) Poškozený tlakový spínač. 2) Nadměrná spotřeba vzduchu.	1) Vyměňte jistič. 2) Kompresor není dostatečně velký, aby splňoval požadavky na proudění vzduchu (CFM) pneumatického nářadí.
Kompresor vibruje.	1) Uvolněné montážní šrouby. 2) Opotřebené nebo chybějící gumové nožky nádrže.	1) Dotáhněte 2) Nahradit.
Výkon vzduchu nižší než normálně.	1) Vypouštěcí ventil otevřený. 2) Vstupní filtr špinavý. 3) Spojení netěsní.	1) Utáhněte vypouštěcí ventil. 2) Vyčistěte nebo vyměňte sací filtr. 3) Utáhněte spoje.

Konstrukce čerpadla (platí pro modely: MSW-AIIR MINI9OFC, MSW-AIIR 65OFC, MSW-AIIR 30OFC)

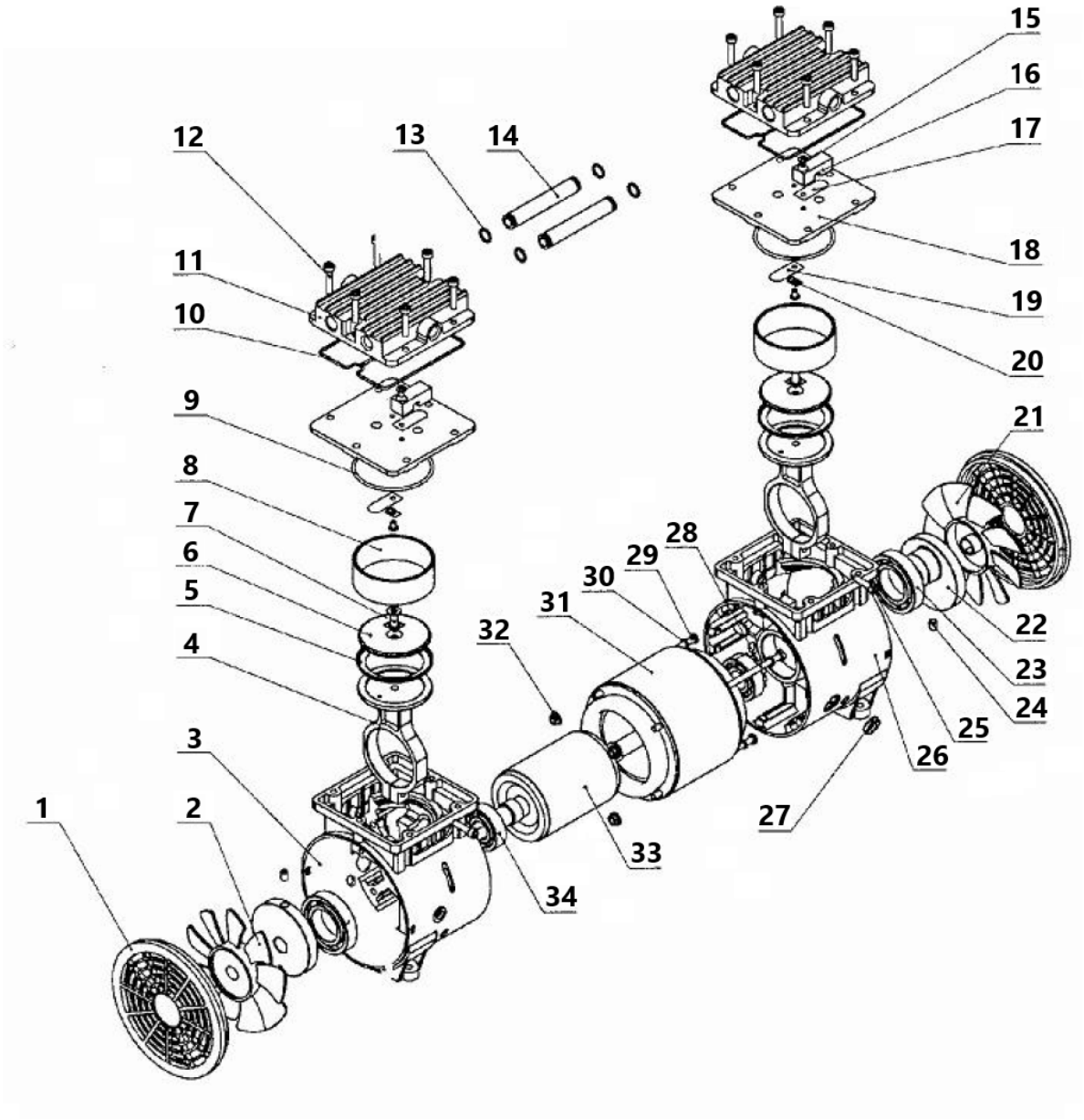

Č.	Popis zařízení	Počet	Č.	Popis zařízení	Počet
1	Boční kryt	2	18	Ventilová deska	2
2	Levý ventilátor	1	19	Sací ventil	2
3	Levá kliková skříň	1	20	Kovový polštář	2
4	Spojovací hřídel	2	21	Správný ventilátor	1
5	Pístní kroužek	2	22	Klika	2
6	Montáž na desku	2	23	Ložisko 6006-2z	2
7	šroub M6x16	2	24	šroub M6x8	4
8	Válec	2	25	šroub M5x20	2
9	Těsnicí kroužek válce	2	26	Pravá kliková skříň	1

10	Těsnicí kroužek víka válce	2	27	Upevňovací kroužek drátu	1
11	Kryt válce	2	28	šroub M5x152	2
12	šroub M5x25	12	29	šroub M5x120	2
13	Těsnicí kroužek	4	třicet	Pružinová podložka Ø5	4
14	Připojte potrubí	2	31	Stator	1
15	šroub M4x6	4	32	Šnek	2
16	Upevňovací prvek	2	33	Rotor	1
17	Výfukový ventil	2	34	Ložisko 6203-2z	2

Konstrukce čerpadla (platí pro modely: MSW-AIIR 40OFC, MSW-AIIR 100OFC)

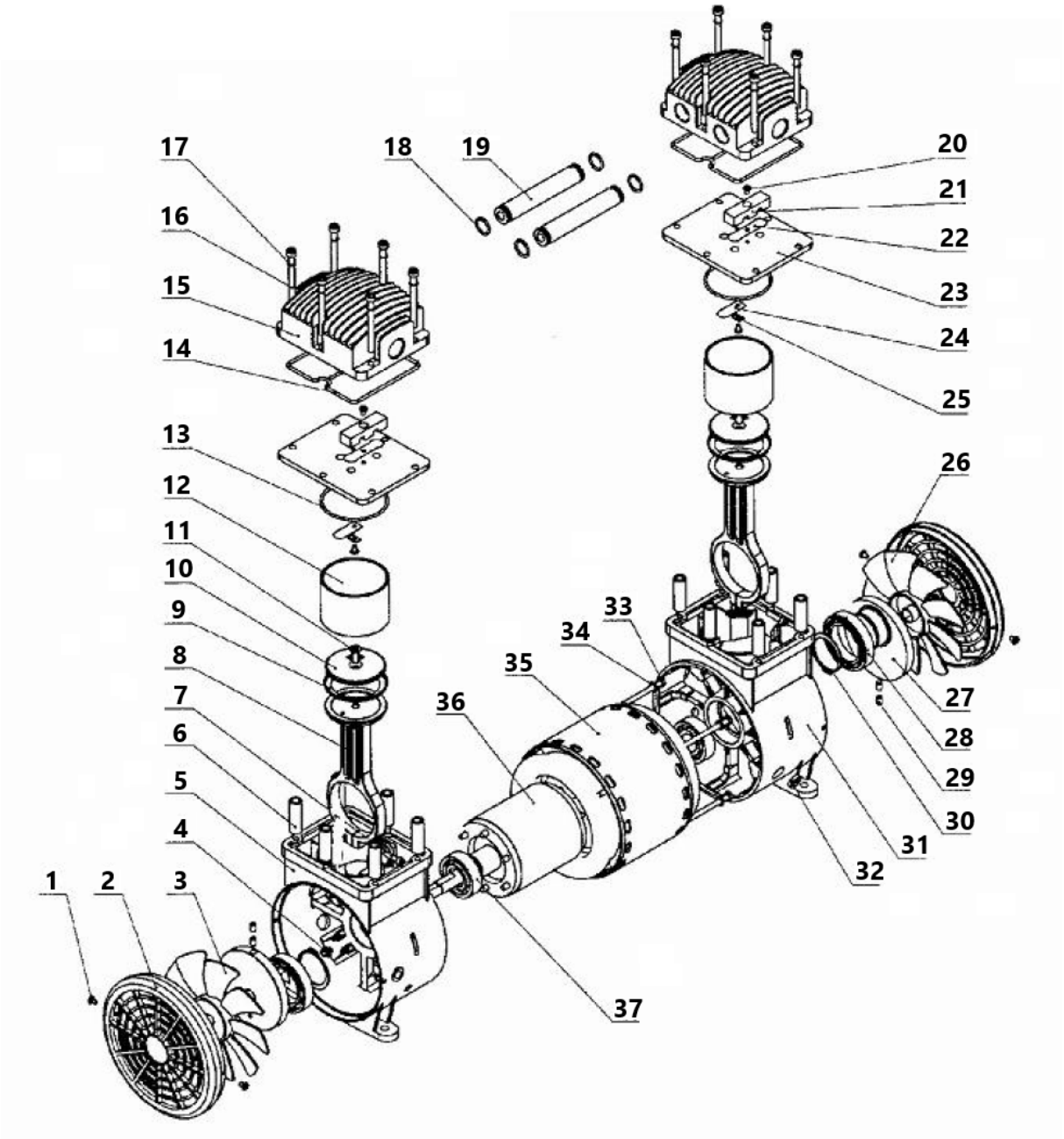

Č.	Popis zařízení	Počet	Č.	Popis zařízení	Počet
1	šroub ST4.2	4	20	M4* šroub 6	4
2	Boční kryt	2	21	Upevňovací prvek	2
3	Levý ventilátor	1	22	Výfukový ventil	2
4	šroub M5	4	23	Ventilová deska	2
5	Levá kliková skříň	1	24	Sací ventil	2
6	Nastavitelná rukojeť	12	25	Kovová podložka	2
7	šroub M5x20	2	26	Ventilátor	1
8	Spojovací hřídel	2	27	Klika	2
9	Pístní kroužek	2	28	Ložisko 6908-2z	2
10	Montáž na desku	2	29	šroub M6x8	4
11	šroub M6x16	2	třicet	Ložiskový kroužek Ø40	2
12	Válec	2	31	Pravá kliková skříň	1
13	Těsnicí kroužek válce	2	32	Upevňovací kroužek drátu	1
14	Těsnicí kroužek víka válce	2	33	šroub M5x182	4
15	Kryt válce	2	34	Pružinová podložka Ø5	4
16	šroub M6x65	12	35	Stator	1
17	Pružinová podložka Ø6	12	36	Rotor	1
18	Těsnicí kroužek "0".	4	37	Ložisko 6204-2z	2
19	Spojovací potrubí	2			

Ce manuel d'utilisation a été traduit à l'aide d'une traduction automatique pour votre confort. Des efforts raisonnables ont été faits pour vous fournir une traduction précise ; cependant, aucune traduction automatique n'est parfaite et ne pourra jamais remplacer les traducteurs humains. La version anglaise est la version officielle de nos manuels d'utilisation. Toute divergence ou différence créée par la traduction n'est pas contraignante et n'a aucun effet juridique à des fins de conformité ou d'application. En cas de questions relatives à l'exactitude des informations contenues dans le manuel d'utilisation, veuillez-vous référer à la version anglaise de ces contenus en tant que version officielle.

Caractéristiques techniques

Description du paramètre	Valeur du paramètre		
Nom de produit	Compresseur sans huile		
Modèle	MSW-AIIR 40OFC	MSW-AIIR 100OFC	MSW-AIIR MINI9OFC
Tension nominale [V~] / fréquence [Hz	230/50	230/50	230/50
Puissance nominale [W]	1500	3000	550
Puissance maximale [kW]	1,5	1,5	0,55
Plage de mesure de pression [bar]	5 - 8	5 - 8	4 - 7
Pression de service maximale [psi]	120	120	-
Capacité effective [l/min]	280	560	102
Régime moteur [tr/min]	1380	1380	1380
Diamètre du cylindre [mm]	69,7	69,7	63,7
Temps de remplissage [s]	120	130	50
Capacité du réservoir [l]	40	100	9
Dimensions (largeur x profondeur x hauteur) [cm]	40x90x40	42x90x84	42x20x50
Poids [kg]	37,25	74,9	16,85

Description du paramètre	Valeur du paramètre	
Nom de produit	Compresseur sans huile	
Modèle	MSW-AIIR 65OFC	MSW-AIIR 30OFC
Tension d'alimentation [V~] / fréquence [Hz]	230/50	230/50
Puissance nominale [W]	3x750	750
Puissance maximale [kW]	2,25	2,75
Plage de mesure de pression [bar]	4 - 7	4 - 7
Pression de service maximale [psi]	120	120
Capacité effective [l/min]	135	102
Régime moteur [tr/min]	1380	1380
Diamètre du cylindre [mm]	63,7	63,7
Temps de remplissage [s]	110	170
Capacité du réservoir [l]	65	trente
Dimensions (largeur x profondeur x hauteur) [cm]	103x70x36	40x61x40
Poids [kg]	62	24/7

1. Description générale

Le manuel d'utilisation est conçu pour vous aider à utiliser l'appareil en toute sécurité et sans problème. Le produit est conçu et fabriqué conformément à des directives techniques strictes, en utilisant des technologies et des composants de pointe. De plus, il est produit dans le respect des normes de qualité les plus strictes.

N'UTILISEZ PAS L'APPAREIL À MOINS D'AVOIR ATTENTIVEMENT LU ET COMPRIS CE MANUEL D'UTILISATION.

Pour augmenter la durée de vie de l'appareil et garantir un fonctionnement sans problème, utilisez-le conformément à ce manuel d'utilisation et effectuez régulièrement des tâches de maintenance. Les données techniques et les spécifications contenues dans ce manuel d'utilisation sont à jour. Le fabricant se réserve le droit d'apporter des modifications liées à l'amélioration de la qualité. Le dispositif est conçu pour réduire au minimum les risques d'émission sonore, en tenant compte des progrès technologiques et des opportunités de réduction du bruit.

Légende



Le produit répond aux normes de sécurité en vigueur.



Lisez les instructions avant utilisation.



Le produit doit être recyclé.



AVERTISSEMENT! ou **ATTENTION !** ou **SOUVENEZ-VOUS !** Applicable à la situation donnée. (panneau d'avertissement général)



Utilisez une protection auditive. L'exposition à un bruit intense peut entraîner une perte auditive.



Portez des lunettes de sécurité.



ATTENTION! Avertissement de choc électrique !



ATTENTION! Surface chaude, risque de brûlure !



ATTENTION! La machine peut s'allumer sans avertissement.



Ne pas mettre sous tension l'alimentation en air comprimé avant de connecter l'outil pneumatique



N'OUBLIEZ PAS ! Les dessins de ce manuel sont uniquement à des fins d'illustration et dans certains détails peuvent différer du produit réel.

2. Sécurité d'utilisation

Équipement électrique:

ATTENTION! Lire tous les avertissements de sécurité et toutes les instructions. Le non-respect des avertissements et des instructions peut entraîner un choc électrique, un incendie et/ou des blessures graves, voire la mort.

Le terme "dispositif" ou "produit" dans les avertissements et dans la description du manuel fait référence à l'intitulé suivant:
Compresseur sans huile

2.1. Sécurité électrique

a) La fiche doit s'adapter à la prise. Ne pas modifier la fiche de quelque manière que ce soit. L'utilisation de fiches d'origine et de prises adaptées réduit le risque de choc électrique.
b) Évitez de toucher les éléments mis à la terre tels que les tuyaux, les radiateurs, les chaudières et les réfrigérateurs. Il existe un risque accru de choc électrique si l'appareil mis à la terre est exposé à la pluie, entre en contact direct avec une surface humide ou fonctionne dans un environnement humide. La pénétration d'eau dans l'appareil augmente le risque de dommages à l'appareil et de choc électrique.
c) Ne pas toucher à l'appareil avec des mains mouillées ou humides.
d) Utilisez le câble uniquement pour l'usage prévu. Ne l'utilisez jamais pour transporter l'appareil ou pour débrancher la fiche d'une prise. Gardez le câble éloigné des sources de chaleur, de l'huile, des arêtes vives ou des pièces mobiles. Les câbles endommagés ou emmêlés augmentent le risque de choc électrique.
e) Si vous travaillez avec l'appareil à l'extérieur, veillez à utiliser une rallonge adaptée à une utilisation en extérieur. L'utilisation d'une rallonge adaptée à une utilisation en extérieur réduit le risque de choc électrique.
f) Si l'utilisation de l'appareil dans un environnement humide ne peut être évitée, un dispositif à courant résiduel (RCD) doit être appliqué. L'utilisation d'un RCD réduit le risque de choc électrique.
g) N'utilisez pas l'appareil si le cordon d'alimentation est endommagé ou présente des signes évidents d'usure. Un cordon d'alimentation endommagé doit être remplacé par un électricien qualifié ou le centre de service du fabricant.
h) Pour éviter les chocs électriques, ne plongez pas le cordon, la fiche ou l'appareil dans l'eau ou d'autres liquides. N'utilisez pas l'appareil sur des surfaces humides.
i) ATTENTION! DANGER POUR LA VIE ! Pendant le nettoyage, ne plongez jamais l'appareil dans l'eau ou d'autres liquides.
j) Ne pas utiliser dans des environnements très humides ou à proximité directe de réservoirs d'eau.
k) Évitez que l'appareil ne soit mouillé. Risque d'électrocution !

2.2. Sécurité au travail

a) Assurez-vous que le lieu de travail est propre et bien éclairé. Un lieu de travail en désordre ou mal éclairé peut entraîner des accidents. Essayez d'anticiper, d'observer ce qui se passe et de faire preuve de bon sens lorsque vous travaillez avec l'appareil.
b) N'utilisez pas l'appareil dans un environnement potentiellement explosif, par exemple en présence de liquides, de gaz ou de poussières inflammables. L'appareil génère des étincelles qui peuvent enflammer les poussières ou les fumées.
c) Si vous constatez des dommages ou un fonctionnement irrégulier, éteignez immédiatement l'appareil et signalez-le sans délai à un superviseur.
d) En cas de doute sur le bon fonctionnement de l'appareil, contactez le service d'assistance du fabricant.
e) Seul le point de service du fabricant est autorisé à réparer l'appareil. Ne tentez aucune réparation par vous-même !
f) En cas d'incendie, utilisez un extincteur à poudre ou à dioxyde de carbone (CO_2) (destiné à être utilisé sur des appareils électriques sous tension) pour l'éteindre.

g) Il est interdit aux enfants ou aux personnes non autorisées d'accéder à un poste de travail. (Une distraction peut entraîner une perte de contrôle de l'appareil).
h) Utilisez l'appareil dans un espace bien ventilé.
i) Connectez et débranchez la conduite de pression uniquement lorsque la vanne d'air est fermée.
j) Ne dirigez pas la ligne de pression vers vous-même ou vers d'autres personnes ou animaux.
k) Ne coupez pas l'alimentation en air comprimé en écrasant ou en pliant les flexibles de pression.
l) Inspectez régulièrement l'état des étiquettes de sécurité. Si les étiquettes sont illisibles, elles doivent être remplacées.
m) Veuillez conserver ce manuel à disposition pour référence future. Si cet appareil est transmis à un tiers, le manuel doit être transmis avec lui.
n) Conservez les éléments d'emballage et les petites pièces d'assemblage dans un endroit inaccessible aux enfants.
o) Stocker le produit hors de la portée des enfants et des animaux.
p) Si cet appareil est utilisé avec un autre équipement, les instructions d'utilisation restantes doivent également être suivies.
q) Assurer une ventilation adéquate là où l'appareil est utilisé. Les gaz traités par l'appareil peuvent déplacer l'air respirable.
r) Il existe un risque d'inhalation de gaz ou de vapeurs nocives à l'endroit où l'appareil est utilisé.



Important ! Lorsque vous utilisez l'appareil, protégez les enfants et les autres personnes présentes.

2.3. Sécurité personnelle

a) N'utilisez pas l'appareil lorsque vous êtes fatigué, malade ou sous l'influence de l'alcool, de stupéfiants ou de médicaments qui peuvent altérer considérablement la capacité d'utiliser l'appareil.
b) La machine n'est pas conçue pour être manipulée par des personnes (y compris des enfants) ayant des fonctions mentales et sensorielles limitées ou des personnes dépourvues d'expérience et/ou de connaissances pertinentes, à moins qu'elles ne soient supervisées par une personne responsable de leur sécurité ou qu'elles n'aient reçu des instructions sur la façon d'utiliser la machine. machine.
c) Lorsque vous travaillez avec l'appareil, faites preuve de bon sens et restez vigilant. Une perte temporaire de concentration lors de l'utilisation de l'appareil peut entraîner des blessures graves.
d) Utilisez l'équipement de protection individuelle requis pour travailler avec l'appareil, spécifié dans la section 1 (Légende). L'utilisation d'un équipement de protection individuelle correct et approuvé réduit le risque de blessure.
e) Pour éviter que l'appareil ne s'allume accidentellement, assurez-vous que l'interrupteur est en position OFF avant de le connecter à une source d'alimentation.
f) Ne surestimez pas vos capacités. Lorsque vous utilisez l'appareil, gardez votre équilibre et restez stable à tout moment. Cela garantira un meilleur contrôle de l'appareil dans des situations inattendues.
g) L'air comprimé peut provoquer des blessures graves.
h) L'appareil n'est pas un jouet. Les enfants doivent être surveillés pour s'assurer qu'ils ne jouent pas avec l'appareil.

2.4. Utilisation sûre de l'appareil

a) Assurez-vous que la roue est installée de maniere stable. Utilisez les outils appropriés pour la tâche donnée. Un appareil correctement sélectionné exécutera la tâche pour laquelle il a été conçu de manière plus efficace et plus sûre.
b) N'utilisez pas l'appareil si l'interrupteur marche/arrêt ne fonctionne pas correctement (n'allume pas et n'éteint pas l'appareil). Les appareils qui ne peuvent pas être allumés et éteints à l'aide de l'interrupteur marche/arrêt sont dangereux, ne doivent pas être utilisés et doivent être réparés.
c) Débranchez l'appareil de l'alimentation électrique avant de commencer le réglage, le nettoyage et l'entretien. Une telle mesure préventive réduit le risque d'activation accidentelle.

d) Lorsqu'il n'est pas utilisé, conserver dans un endroit sûr, hors de portée des enfants et des personnes non familiarisées avec l'appareil et n'ayant pas lu le manuel d'utilisation. L'appareil peut présenter un danger entre les mains d'utilisateurs inexpérimentés.
e) Conservez l'appareil en parfait état technique. Avant chaque utilisation, vérifiez l'état général et en particulier les pièces ou éléments fissurés et toute autre condition pouvant avoir un impact sur le fonctionnement sûr de l'appareil. Si des dommages sont découverts, remettez l'appareil pour réparation avant utilisation.
f) Gardez l'appareil hors de portée des enfants.
g) La réparation ou l'entretien de l'appareil doit être effectué par des personnes qualifiées, en utilisant uniquement des pièces de rechange d'origine. Cela garantira une utilisation sûre.
h) Pour garantir l'intégrité opérationnelle de l'appareil, ne retirez pas les protections installées en usine et ne desserrez aucune vis.
i) Lors du transport et de la manipulation de l'appareil entre l'entrepôt et la destination, respectez les principes de santé et de sécurité au travail pour les opérations de transport manuel en vigueur dans le pays où l'appareil sera utilisé.
j) Évitez les situations dans lesquelles l'appareil cesse de fonctionner pendant l'utilisation en raison d'une charge excessive. Cela pourrait entraîner une surchauffe des éléments d'entraînement et endommager l'appareil.
k) Ne laissez pas cet appareil sans surveillance pendant son utilisation.
l) Nettoyez régulièrement l'appareil pour éviter l'accumulation de saletés tenaces.
m) Aux endroits où il existe un risque élevé de dommages mécaniques, utilisez un tuyau renforcé pour les raccordements d'air comprimé.
n) Ne transportez pas et ne suspendez pas l'appareil par la conduite de pression.
o) L'appareil n'est pas un jouet. Le nettoyage et l'entretien ne peuvent être effectués par des enfants sans la surveillance d'un adulte.
p) Il est interdit d'interférer avec la structure de l'appareil afin de modifier ses paramètres ou sa construction.
q) Gardez l'appareil à l'écart des sources de feu et de chaleur.
r) Respectez les réglementations locales en matière de SST et d'équipement électrique.
s) Ne marchez pas sur l'appareil et ne l'utilisez pas comme support.
t) Avant chaque utilisation, vérifiez le système d'air comprimé et les composants électriques pour détecter tout signe de dommage ou de fuite. Les composants défectueux doivent être réparés ou remplacés avant de travailler avec l'appareil.
u) Vérifiez à intervalles réguliers que tous les connecteurs et vis sont correctement serrés.
v) Certaines parties de l'appareil peuvent être chaudes pendant un certain temps après la mise hors tension de la machine.
w) Gardez vos doigts éloignés de l'appareil en fonctionnement. Les pièces chaudes et en mouvement rapide peuvent provoquer des blessures et/ou des brûlures.
x) Si l'appareil commence à vibrer excessivement, arrêtez le moteur et vérifiez immédiatement la cause. Les vibrations sont généralement un signal de défaut.
y) Pour réduire le risque d'incendie, protégez le moteur/le carter de l'huile, du solvant ou d'une lubrification excessive.
z) Ne retirez jamais et n'essayez jamais de régler la soupape de sécurité. Protégez la soupape de sécurité contre la peinture ou tout dépôt.
aa) N'essayez jamais de réparer ou de modifier le réservoir ! Le soudage, le perçage ou toute autre modification affaiblira le réservoir, provoquant des dommages possibles par rupture ou explosion. Il est obligatoire de remplacer les réservoirs usés ou endommagés.
bb) Vidangez le liquide du réservoir après chaque travail. Les réservoirs rouillent à cause de l'accumulation d'humidité, ce qui les affaiblit. Le réservoir doit être vidé régulièrement et vérifié périodiquement pour déceler toute corrosion.
cc) Le mouvement de l'air sous pression peut provoquer un soulèvement de poussière et de saleté, ce qui peut être nocif. L'air doit être éliminé lentement lors de l'élimination de l'humidité ou de l'expansion du système de compresseur.
dd) Ne pulvérisez pas de matériaux inflammables à proximité de flammes nues, d'étincelles ou d'objets incandescents.
ee) Ne fumez pas lorsque vous pulvérisez de la peinture, des insecticides ou d'autres substances inflammables.

ff) Portez un masque lors de la pulvérisation et assurez une ventilation adéquate de la zone de travail pour éviter les risques pour la santé et les incendies.
gg) Ne dirigez pas de peinture ou d'autres matériaux pulvérisés vers l'appareil. Placez l'appareil aussi loin que possible de la zone de pulvérisation.
hh) Lors de la pulvérisation ou du nettoyage avec des solvants ou des produits chimiques toxiques, suivez les instructions fournies par le fabricant du produit chimique.
ii) Pour éviter tout risque de brûlure grave, ne touchez jamais le tuyau d'évacuation. Le tuyau d'évacuation devient très chaud pendant l'utilisation.
jj) Les tuyaux utilisés pour se connecter à l'appareil doivent être renforcés.
kk) Utilisez uniquement des tuyaux et des connecteurs capables de résister à la pression maximale générée par l'appareil.

ATTENTION! Malgré la conception sûre de l'appareil et ses caractéristiques de protection, et malgré l'utilisation d'éléments supplémentaires protégeant l'opérateur, il existe toujours un léger risque d'accident ou de blessure lors de l'utilisation de l'appareil. Restez vigilant et faites preuve de bon sens lorsque vous utilisez l'appareil.

3. Utiliser les lignes directrices

Le produit est un appareil conçu pour générer de l'air comprimé sans utiliser d'huile dans le processus de compression. Cela garantit un air propre et sans huile, ce qui est crucial dans les applications nécessitant une qualité d'air élevée. De plus, la conception sans huile signifie moins d'entretien et est meilleure pour l'environnement.

Le produit n'entre pas dans le champ d'application de la réglementation sur les dispositifs médicaux. Ce n'est pas un dispositif médical et ne peut pas être utilisé pour des examens et des tests dans les hôpitaux et centres médicaux.

L'utilisateur est responsable de tout dommage résultant d'une mauvaise utilisation.

3.1. Description de l'appareil

MSW-AIIR 40OFC

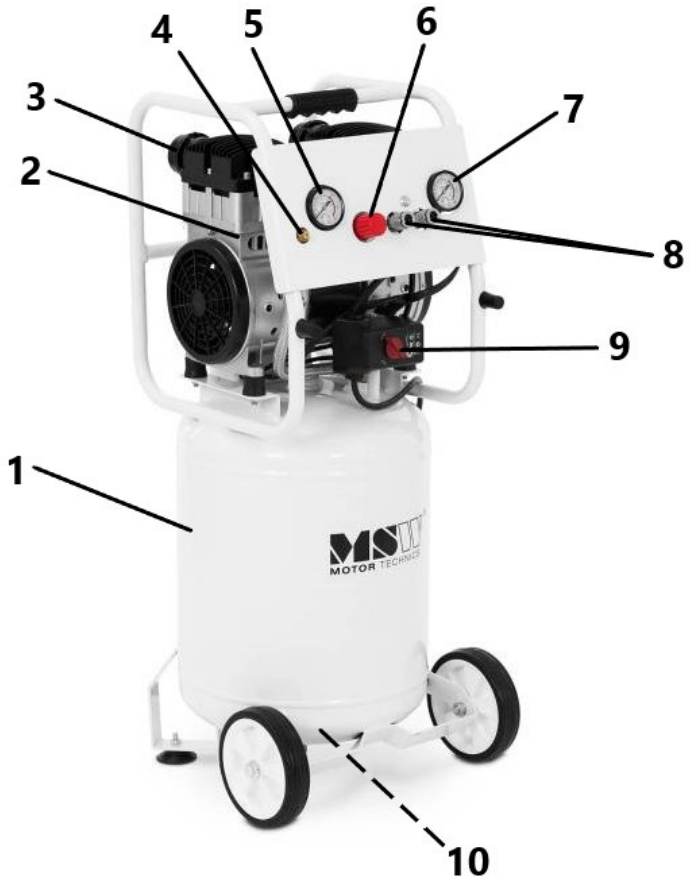

MSW-AIIR 100OFC

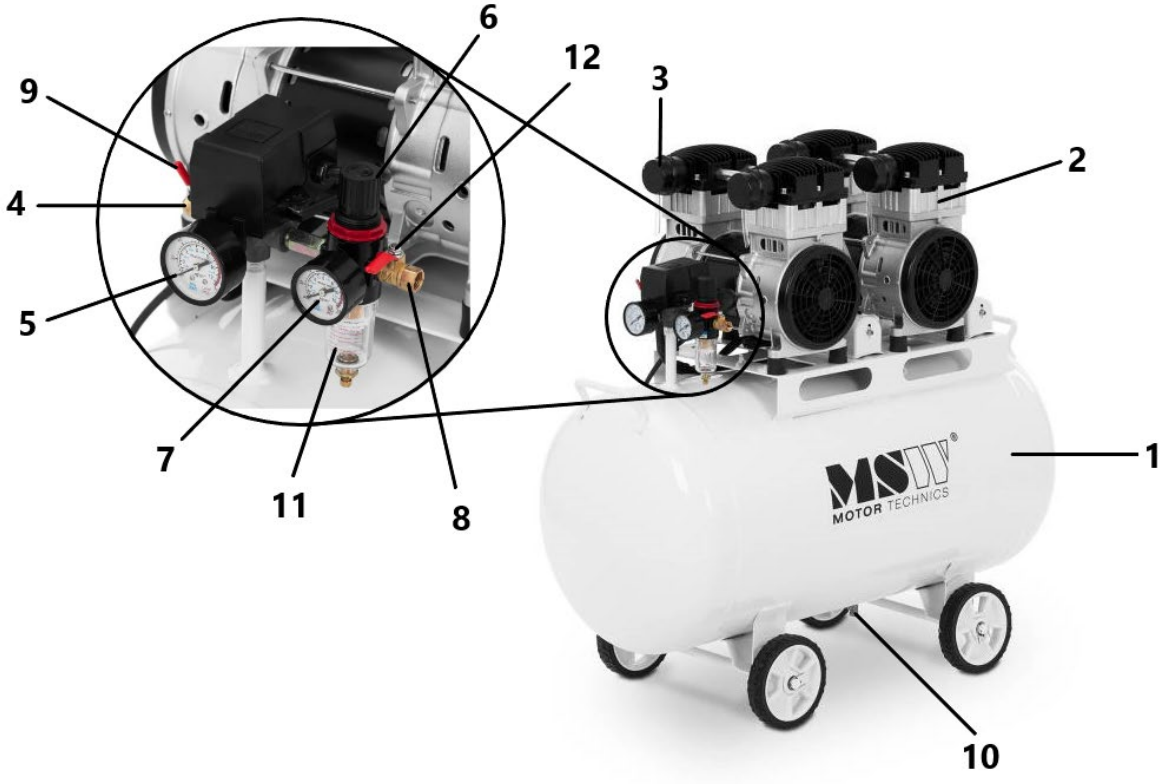

MSW-AIIR MINI9OFC

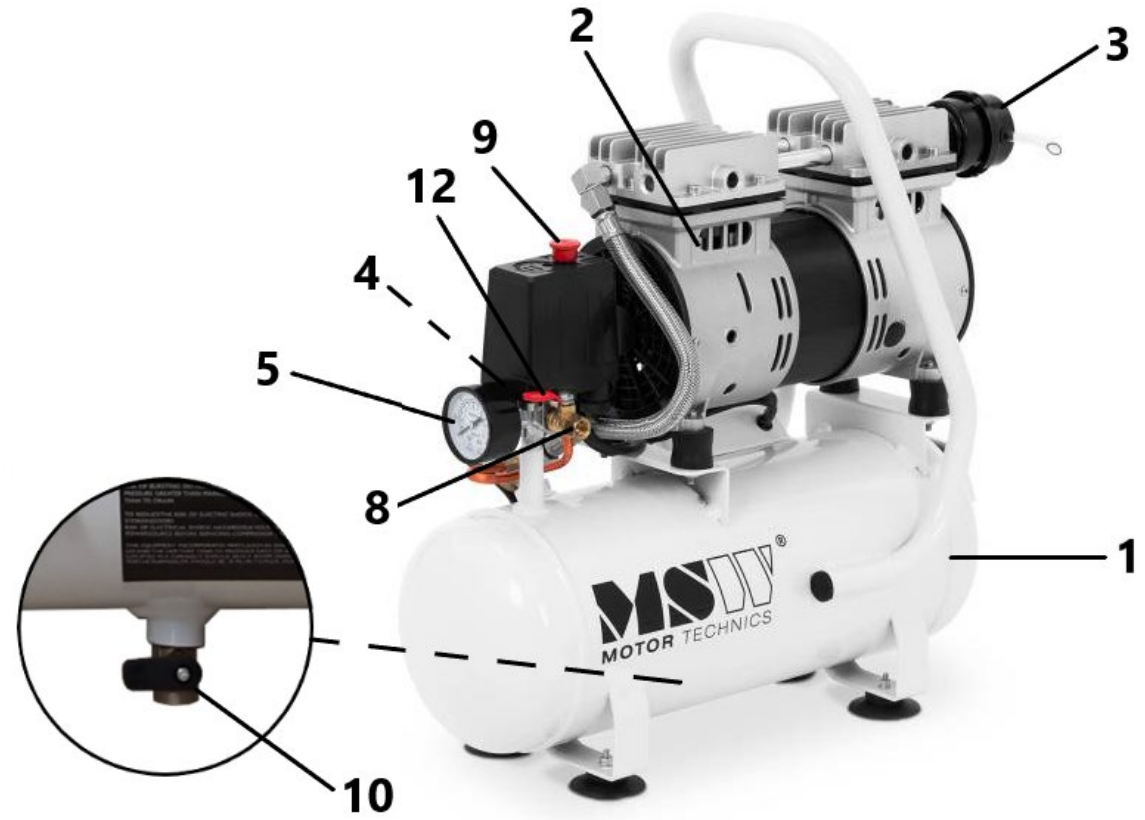

MSW-AIIR 65OFC

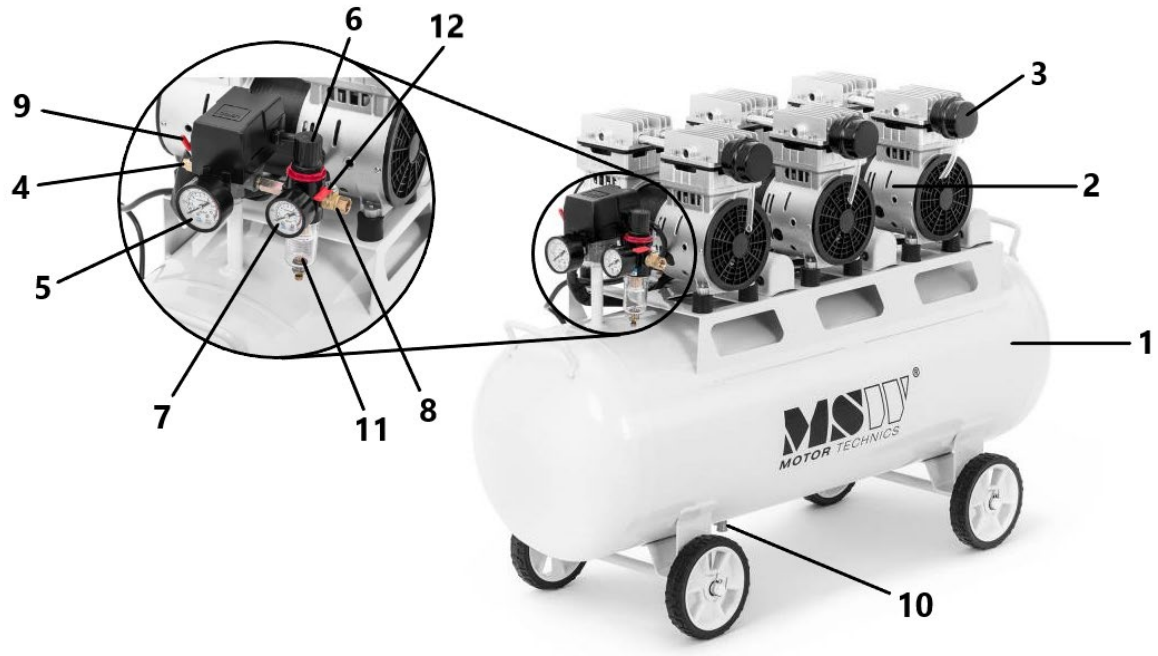

MSW-AIIR 30OFC

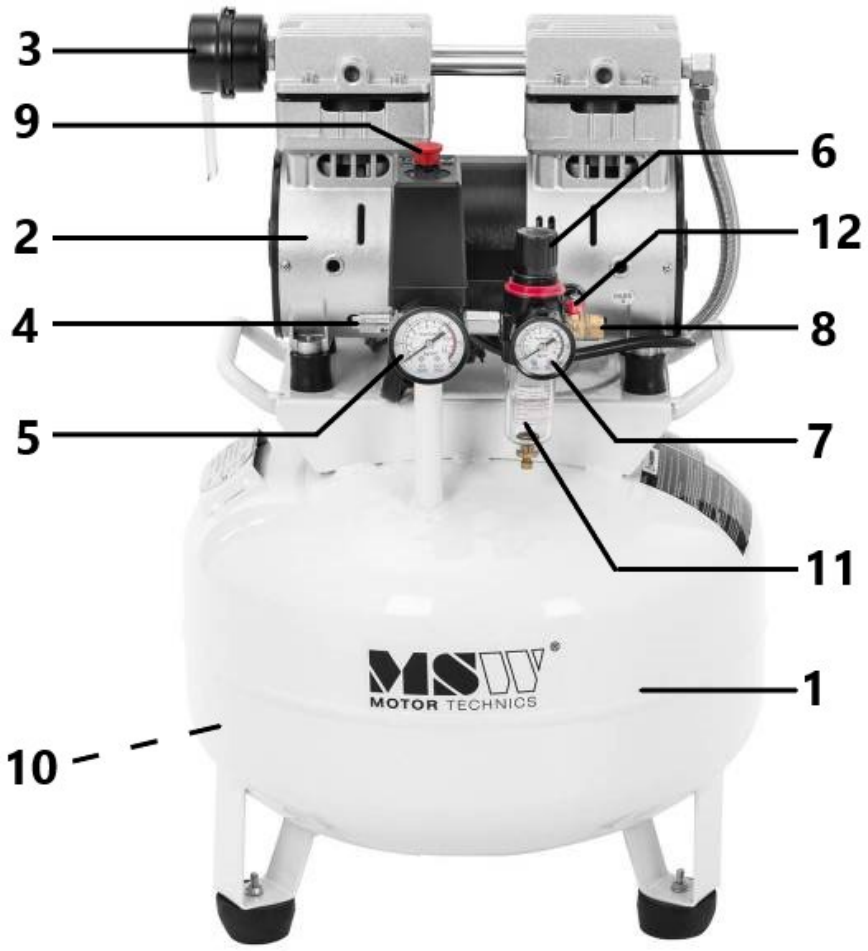

1- Réservoir de pression
2- Pompe sans huile
3- FILTRE À AIR :
4- Vanne de sécurité
5- Manomètre
6- Régulateur de pression
7- Manomètre
8- Raccordement pneumatique (sortie)
9- Interrupteur marche/arrêt du moteur
10- Vanne de vidange d'humidité
11- Réservoir filtre réducteur
12- Soupape d'air de sortie

3.2. Préparation à l'utilisation

AVERTISSEMENTS : Pour garantir une utilisation sûre, débranchez l'alimentation avant d'effectuer les procédures suivantes.

1. Les conditions de stockage et de transport doivent être contrôlées dans la plage de température de -40°C à 50°C et d'humidité relative de 5 % à 95 %.
2. L'environnement de travail doit être sec, propre et bien ventilé, avec une température ambiante allant de -5°C à 40°C et une humidité relative ne dépassant pas 80 %.
3. Protégez la machine de l'humidité, des sources d'incendie, de chaleur et de la poussière.
4. La machine doit être placée sur une surface plane et horizontale sans aucune pente.
5. La tension d'alimentation électrique ne doit pas différer de plus de 10 % de la valeur nominale.
6. Pour éviter les brûlures, il est interdit de toucher des pièces à haute température pendant le fonctionnement de l'appareil, telles que culasse, pot d'échappement, clapet anti-retour, etc.
7. La section du câble électrique doit être d'au moins 1,5 mm², avec une longueur de câble appropriée.
8. L'utilisation est limitée à l'alimentation d'outils pneumatiques ; Ne dirigez pas l'air évacué directement vers des personnes ou des animaux.
9. Avant de vous connecter à l'alimentation électrique, assurez-vous que la machine est à l'état « OFF ».
10. Protégez l'appareil contre les chocs et autres dommages mécaniques.

3.3. Utilisation de l'appareil

REMARQUE : assurez-vous que la machine est débranchée avant de travailler avec l'appareil.

1) Pour démarrer la machine, connectez-la à l'alimentation électrique et tournez le pressostat sur la position "ON" ou "AUTO". Si l'appareil ne démarre pas, réduisez la pression dans le réservoir en dessous de 0,4 MPa.
2) Pour arrêter le fonctionnement de l'unité, placez le pressostat sur la position "OFF" et débranchez l'alimentation électrique.
3) Le pressostat est équipé d'une soupape de sécurité. Lorsque la pression dans le réservoir d'air dépasse 0,9 MPa, la soupape de sécurité s'active, émettant un son d'avertissement et abaissant automatiquement la pression. Dans ce cas, le pressostat doit être vérifié et réparé pour s'assurer que la pression de fonctionnement ne dépasse pas la valeur admissible.
4) Chaque jour, après utilisation, videz le séparateur d'eau en tirant sur la tige du séparateur avec votre doigt pour vous assurer que toute l'eau a été évacuée. (Certains clients peuvent avoir un compresseur sans séparateur d'huile, auquel cas l'étape ci-dessus n'est pas requise.)
5) La pression de l'air de sortie peut être réglée à l'aide du bouton situé sur le séparateur d'huile. La rotation dans le sens des aiguilles d'une montre augmente la pression de sortie, la valeur maximale correspondant à la pression du réservoir et vice versa.
6) La pression de fonctionnement du pressostat peut être ajustée si nécessaire. Tout d'abord, retirez le boîtier du pressostat, puis utilisez une vis M6 ou un outil approprié, tel qu'une clé, pour régler la pression. Tourner dans le sens des aiguilles d'une montre augmente la pression de travail, tourner dans le sens inverse des aiguilles d'une montre la diminue.

3.4. Nettoyage et entretien

a) Avant chaque nettoyage, réglage, remplacement d'accessoires et lorsque l'appareil n'est pas utilisé, débranchez la fiche d'alimentation, refroidissez complètement l'appareil, attendez l'arrêt des éléments rotatifs et assurez-vous que la pression a été évacuée du réservoir.
b) Avant chaque nettoyage et lorsque l'appareil n'est pas utilisé, débranchez la fiche d'alimentation.
c) Seuls des agents ne contenant pas de substances corrosives doivent être utilisés pour nettoyer les surfaces.

d) Après chaque nettoyage, tous les composants doivent être soigneusement séchés avant de réutiliser l'appareil.
e) L'appareil doit être stocké dans un endroit sec et frais, à l'abri de l'humidité et de la lumière directe du soleil.
f) Il est interdit de pulvériser l'appareil avec un jet d'eau ou de plonger l'appareil dans l'eau.
g) Veuillez vous assurer qu'aucune eau ne pénètre par les trous d'aération du boîtier.
h) Les trous de ventilation doivent être nettoyés avec une brosse et de l'air comprimé.
i) L'appareil doit être régulièrement inspecté pour vérifier son efficacité technique et tout dommage éventuel.
j) Nettoyez uniquement avec un chiffon doux.
k) Nettoyez régulièrement le produit.
l) Videz toute l'humidité du réservoir au moins deux fois par semaine. Avant de commencer, assurez-vous que la pression dans le réservoir d'air est inférieure à 0,1 MPa pour garantir la sécurité et l'efficacité.
m) Pour maintenir la précision de la soupape de sécurité dans toutes les conditions, la pression du réservoir d'air doit être vérifiée régulièrement. Si la pression atteint une valeur comprise entre 0,5 et 0,7 MPa, tirez doucement sur l'anneau de la soupape de sécurité pour lui permettre de s'évacuer librement. Appuyer sur la tige réinitialisera la valve.
n) Nettoyez la valve d'air toutes les 500 heures d'utilisation. De plus, l'élément amortisseur doit être remplacé pour garantir des performances optimales.
o) Remplacez le segment de piston toutes les 8 000 heures pour maintenir l'efficacité du compresseur.
p) La pression du réservoir d'air doit être testée tous les deux ans et inspectée chaque année pour déceler toute corrosion, dommage ou anomalie de test. Si de graves problèmes sont détectés, le réservoir doit être éliminé en toute sécurité pour éviter les accidents.
q) Relâchez toujours toute la pression du réservoir d'air avant de déplacer le compresseur pour garantir la sécurité.

ÉLIMINATION DES APPAREILS UTILISÉS :
À la fin de sa durée d'utilisation, ce produit ne doit pas être jeté avec les déchets municipaux normaux, mais doit être déposé dans un point de collecte pour le recyclage des équipements électriques et électroniques. Ceci est indiqué par le symbole placé sur le produit, le manuel d'utilisation ou l'emballage. Les matériaux utilisés dans l'appareil sont réutilisables selon leur marquage. En réutilisant, en réutilisant des matériaux ou en utilisant autrement des équipements usagés, vous apportez une contribution importante à la protection de notre environnement.
Votre administration locale vous fournira des informations sur le point d'élimination approprié pour le matériel usagé. .

RÉSOLUTION DES PROBLEMES

Problème	Cause(s) possible(s)	Action corrective
Le compresseur ne fonctionne pas.	1) Pas d'alimentation électrique. 2) Fusible grillé. 3) Le disjoncteur (fusible) est ouvert. 4) Surcharge thermique - circuit ouvert. 5) Pressostat endommagé.	1) L'appareil est-il connecté ? Vérifiez le fusible/disjoncteur. 2) Remplacez le fusible grillé. 3) Réinitialisez votre appareil en essayant de comprendre la cause du problème. 4) Le moteur redémarrera une fois refroidi (environ 15 minutes). 5) Contactez le centre de service agréé.

Le moteur fait du bruit mais ne démarre pas ou tourne lentement.	1) Basse tension. 2) Court-circuit ou rupture du bobinage du moteur. 3) Clapet anti-retour ou pressostat endommagé. 4) Air comprimé dans le cylindre.	1) Vérifiez avec un voltmètre (minimum 105 V). 2) Contactez le centre de service agréé. 3) Contactez le centre de service agréé. 4) Tournez l'interrupteur AUTO/OFF sur la position OFF pendant 15 secondes, puis revenez à la position AUTO.
Les fusibles sautent/le disjoncteur se déclenche à plusieurs reprises **SOIGNEUSEMENT!! N'UTILISEZ JAMAIS DE RALLONGE AVEC CE PRODUIT !**	1) Fusible incorrect, charge du circuit trop élevée. 2) Clapet anti-retour ou pressostat endommagé.	1) Vérifiez que le bon fusible est utilisé. Utilisez un fusible à fusion lente. Débranchez les autres équipements électriques du circuit ou faites fonctionner le compresseur sur un circuit électrique séparé. 2) Contactez le centre de service agréé.
La protection contre les surcharges thermiques se déclenche à plusieurs reprises.	1) Basse tension. 2) Filtre à air bouché. 3) Manque de ventilation adéquate / température ambiante trop élevée.	1) Vérifiez avec un voltmètre (minimum 105V). 2) Nettoyer le filtre (voir section Entretien). 3) Déplacez le compresseur dans un endroit bien ventilé.
La pression dans le réservoir chute lorsque le compresseur est éteint.	1) Connexions lâches (connecteurs, tubes, etc.). 2) Robinet de vidange ouvert. 3) Clapet anti-retour qui fuit.	1) Vérifiez les fuites d'air. Utilisez du ruban d'étanchéité sur tout joint qui fuit. 2) Serrez le robinet de vidange. 3) Démontez l'ensemble clapet anti-retour. Nettoyer ou remplacer. **ATTENTION!!** **NE DÉMONTEZ PAS LE CLAPET ANTI-RETOUR LORSQU'IL Y A DE L'AIR DANS LE RÉSERVOIR. TIREZ D'ABORD L'AIR DU RÉSERVOIR.**
Humidité excessive dans l'air évacué.	1) Quantité d'eau excessive dans le réservoir. 2) Humidité de l'air élevée. 3) Filtre d'entrée obstrué.	1) Vidangez l'eau du récepteur. 2) Déplacez le compresseur dans un endroit moins humide ; utilisez un filtre à air. 3) Nettoyez ou remplacez le filtre.
Le compresseur fonctionne en permanence.	1) Pressostat endommagé. 2) Consommation d'air excessive.	1) Remplacez le disjoncteur. 2) Le compresseur n'est pas assez grand pour répondre aux exigences de débit d'air (CFM) de l'outil pneumatique.

Le compresseur vibre.	1) Vis de montage desserrées. 2) Pieds de réservoir en caoutchouc usés ou manquants	1) Serrez. 2) Remplacer.
Débit d'air inférieur à la normale.	1) Robinet de vidange ouvert. 2) Filtre d'entrée sale. 3) Fuite de connexion.	1) Serrez le robinet de vidange. 2) Nettoyez ou remplacez le filtre d'admission. 3) Resserrez les connexions.

Construction de la pompe (s'applique aux modèles : MSW-AIIR MINI9OFC, MSW-AIIR 65OFC, MSW-AIIR 30OFC)

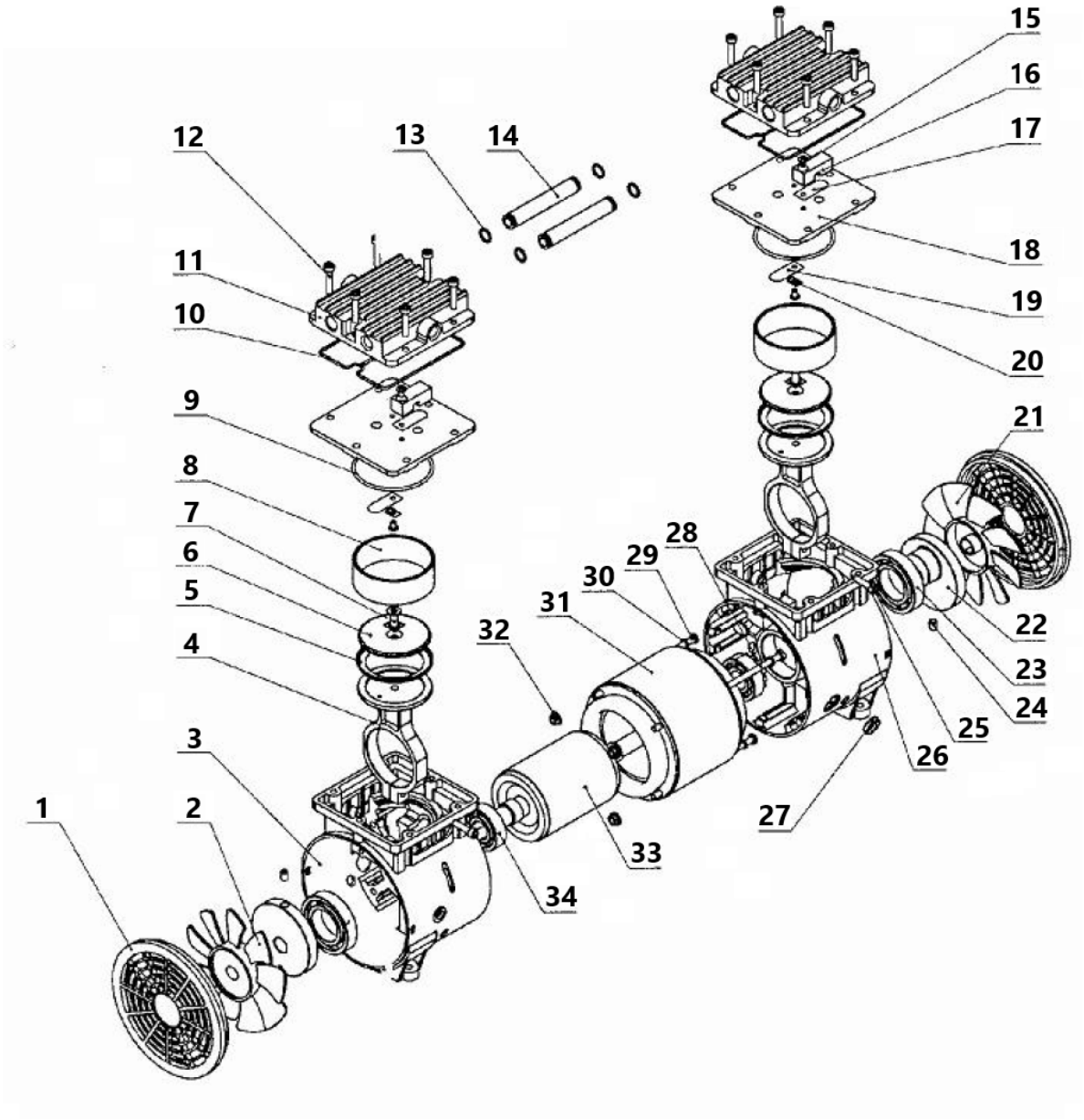

N°	Description de l'appareil	Quantité	N°	Description de l'appareil	Quantité
1	Carter latéral	2	18	Plaque de soupape	2
2	Ventilateur gauche	1	19	Soupape d'admission	2
3	Carter gauche	1	20	Oreiller en métal	2
4	Arbre de liaison	2	21	Ventilateur droit	1
5	Segment de piston	2	22	Manivelle	2
6	Montage sur plaque	2	23	Roulement 6006-2z	2
7	Vis M6x16	2	24	Vis M6x8	4
8	Cylindre	2	25	Vis M5x20	2
9	Bague d'étanchéité du cylindre	2	26	Carter droit	1

10	Bague d'étanchéité du	2	27	Anneau de fixation du fil	1
11	Couvercle de cylindre	2	28	Vis M5x152	2
12	Vis M5x25	12	29	Vis M5x120	2
13	Joint torique	4	trente	Rondelle élastique Ø5	4
14	Connecter le tuyau	2	31	Stator	1
15	Vis M4x6	4	32	Vis sans fin	2
16	Elément de fixation	2	33	Rotor	1
17	La soupape d'échappement	2	34	Roulement 6203-2z	2

Construction de la pompe (s'applique aux modèles : MSW-AIIR 40OFC, MSW-AIIR 100OFC)

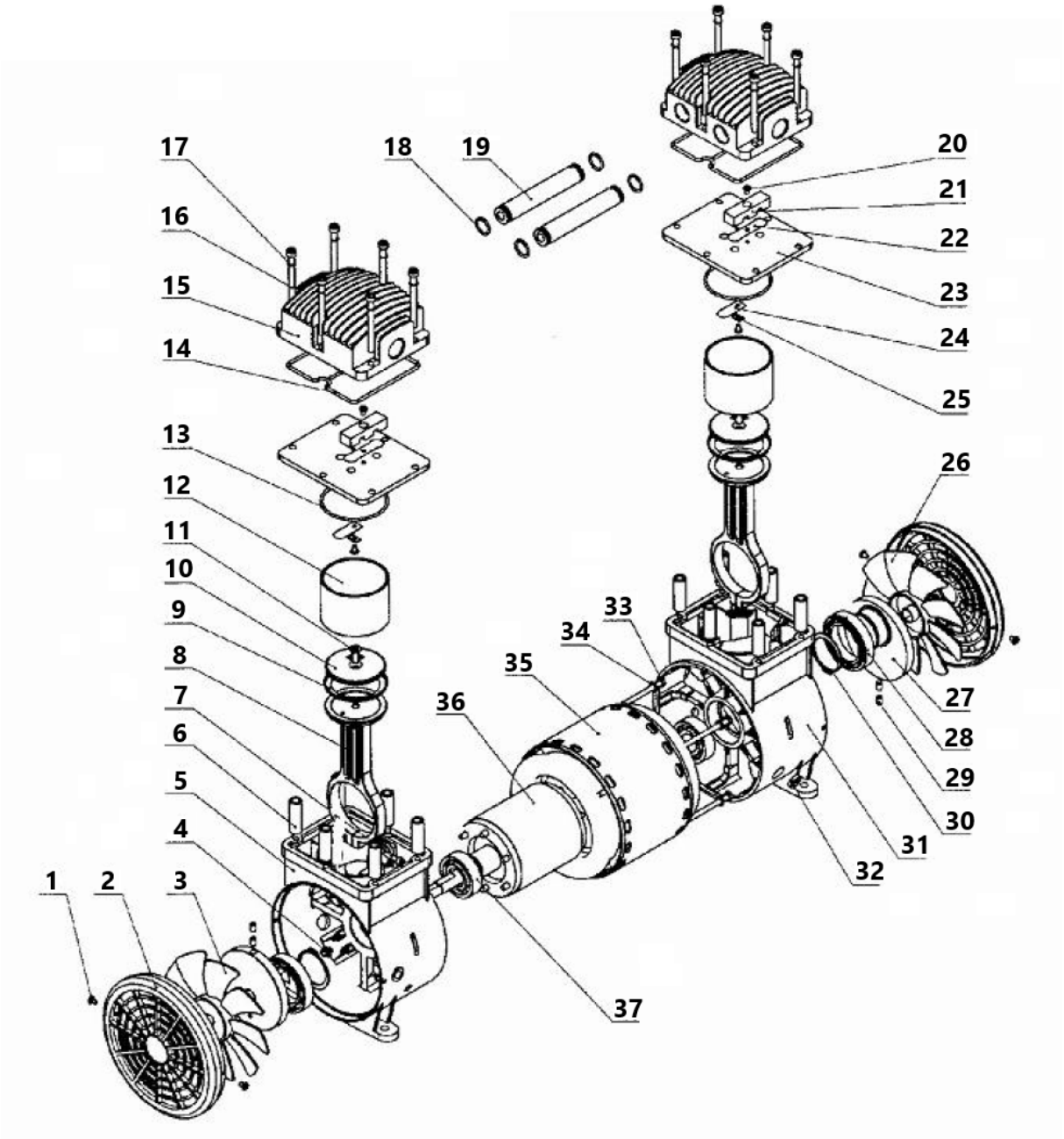

N°	Description de l’appareil	Quantité	N°	Description de l’appareil	Quantité
1	Vis ST4.2	4	20	Vis M4* 6	4
2	Carter latéral	2	21	Elément de fixation	2
3	Ventilateur gauche	1	22	La soupape d'échappement	2
4	Vis M5	4	23	Plaque de soupape	2
5	Carter gauche	1	24	Soupape d'admission	2
6	Poignée réglable	12	25	Rondelle métallique	2
7	Vis M5x20	2	26	Ventilateur	1
8	Arbre de liaison	2	27	Manivelle	2
9	Segment de piston	2	28	Roulement 6908-2z	2
10	Montage sur plaque	2	29	Vis M6x8	4
11	Vis M6x16	2	trente	Bague de roulement Ø40	2
12	Cylindre	2	31	Carter droit	1
13	Bague d'étanchéité du	2	32	Anneau de fixation du fil	1
14	Bague d'étanchéité du	2	33	Vis M5x182	4
15	Couvercle de cylindre	2	34	Rondelle élastique Ø5	4
16	Vis M6x65	12	35	Stator	1
17	Rondelle élastique Ø6	12	36	Rotor	1
18	Bague d'étanchéité "0".	4	37	Roulement 6204-2z	2
19	Tuyau de raccordement	2			

Questo manuale di istruzioni è stato tradotto con la traduzione automatica. Ci sforziamo costantemente di fornire una traduzione accurata. Tuttavia, nessuna traduzione automatica è perfetta, né intende sostituire la traduzione umana. Il manuale di istruzioni ufficiale è nella versione inglese. Eventuali discrepanze o differenze create dalla traduzione non sono vincolanti e non hanno alcun effetto legale ai fini della conformità o dell'esecuzione. In caso di domande relative all'accuratezza delle informazioni contenute nel manuale di istruzioni, consultare la versione inglese dei contenuti, in quanto questa è la versione ufficiale.

Dati tecnici

Descrizione del parametro	Valore del parametro		
Nome del prodotto	Compressore senza olio		
Modello	MSW-AIIR 40OFC	MSW-AIIR 100OFC	MSW-AIIR MINI9OFC
Tensione nominale [V~] / frequenza [Hz	230/50	230/50	230/50
Potenza nominale [W]	1500	3000	550
Potenza massima [kW]	1,5	1,5	0,55
Intervallo di misurazione della pressione [bar]	5 - 8	5 - 8	4 - 7
Pressione massima di esercizio [psi]	120	120	-
Portata effettiva [l/min]	280	560	102
Regime del motore [giri/min]	1380	1380	1380
Diametro cilindro [mm]	69,7	69,7	63,7
Tempo di riempimento [s]	120	130	50
Capacità serbatoio [l]	40	100	9
Dimensioni (larghezza x profondità x altezza) [cm]	40×90×40	42×90×84	42×20×50
Peso [kg]	37,25	74,9	16,85

Descrizione del parametro	Valore del parametro	
Nome del prodotto	Compressore senza olio	
Modello	MSW-AIIR 65OFC	MSW-AIIR 30OFC
Tensione di alimentazione [V~] / frequenza [Hz]	230/50	230/50
Potenza nominale [W]	3×750	750
Potenza massima [kW]	2,25	2,75
Intervallo di misurazione della pressione [bar]	4 - 7	4 - 7
Pressione massima di esercizio [psi]	120	120
Portata effettiva [l/min]	135	102
Regime del motore [giri/min]	1380	1380
Diametro cilindro [mm]	63,7	63,7
Tempo di riempimento [s]	110	170
Capacità serbatoio [l]	65	trenta
Dimensioni (larghezza x profondità x altezza) [cm]	103×70×36	40×61×40
Peso [kg]	62	24/7

1. Descrizione generale

Il manuale dell'utente è progettato per assistere nell'uso sicuro e senza problemi del dispositivo. Il prodotto è progettato e realizzato secondo rigorose linee guida tecniche, utilizzando tecnologie e componenti all'avanguardia. Inoltre, è prodotto nel rispetto dei più severi standard di qualità.

NON UTILIZZARE IL DISPOSITIVO SENZA AVER LETTO E COMPRESO ATTENTAMENTE IL PRESENTE MANUALE D'USO.

Per aumentare la durata del dispositivo e garantire un funzionamento senza problemi, utilizzarlo in conformità con il presente manuale dell'utente ed eseguire regolarmente attività di manutenzione. I dati tecnici e le specifiche contenute nel presente manuale utente sono aggiornati. Il produttore si riserva il diritto di apportare modifiche legate al miglioramento della qualità. Il dispositivo è progettato per ridurre al minimo i rischi di emissione di rumore, tenendo conto del progresso tecnologico e delle opportunità di riduzione del rumore.

Leggenda



Il prodotto soddisfa le norme di sicurezza pertinenti.



Leggere le istruzioni prima dell'uso.



Il prodotto deve essere riciclato.



AVVERTIMENTO! oppure **ATTENZIONE!** oppure **RICORDA!** Applicabile alla situazione data. (segnale di pericolo generale)



Utilizzare protezioni per le orecchie. L'esposizione a rumori forti può provocare la perdita dell'udito.



Indossare gli occhiali protettivi.



ATTENZIONE! Avviso di scossa elettrica!



ATTENZIONE! Superficie calda, rischio di ustioni!



ATTENZIONE! La macchina potrebbe accendersi senza preavviso.



Non accendere l'alimentazione dell'aria compressa prima di aver collegato l'utensile pneumatico



ATTENZIONE! I disegni contenuti in questo manuale sono solo a scopo illustrativo e in alcuni dettagli potrebbero differire dal prodotto reale.

2. Sicurezza d'uso

Materiale elettrico:

ATTENZIONE! Leggere tutte le avvertenze relative alla sicurezza e tutte le istruzioni. La mancata osservanza delle avvertenze e delle istruzioni può provocare scosse elettriche, incendi e/o lesioni gravi o addirittura la morte.

I termini "dispositivo" o "prodotto" vengono utilizzati nelle avvertenze e nelle istruzioni per fare riferimento a:
Compressore senza olio

2.1. Sicurezza elettrica

a) La spina deve adattarsi alla presa. Non modificare la spina in alcun modo. L'utilizzo di spine originali e prese adatte riduce il rischio di scosse elettriche.
b) Evitare di toccare elementi collegati a terra come tubi, riscaldatori, caldaie e frigoriferi. Il rischio di scosse elettriche aumenta se il dispositivo messo a terra è esposto alla pioggia, entra in contatto diretto con una superficie bagnata o funziona in un ambiente umido. L'ingresso di acqua nel dispositivo aumenta il rischio di danni al dispositivo e di scosse elettriche.
c) Non toccare il dispositivo con mani bagnate o umide.
d) Utilizzare il cavo solo per l'uso previsto. Non utilizzarlo mai per trasportare l'apparecchio o per staccare la spina dalla presa. Tenere il cavo lontano da fonti di calore, olio, spigoli vivi o parti in movimento. I cavi danneggiati o aggrovigliati aumentano il rischio di scosse elettriche.
e) Se si lavora con il dispositivo all'aperto, assicurarsi di utilizzare una prolunga adatta all'uso esterno. L'uso di una prolunga adatta all'uso esterno riduce il rischio di scosse elettriche.
f) Se non è possibile evitare l'utilizzo del dispositivo in un ambiente umido, è necessario applicare un dispositivo a corrente residua (RCD). L'uso di un RCD riduce il rischio di scosse elettriche.
g) Non utilizzare l'apparecchio se il cavo di alimentazione è danneggiato o presenta evidenti segni di usura. Un cavo di alimentazione danneggiato deve essere sostituito da un elettricista qualificato o dal centro assistenza del produttore.
h) Per evitare scosse elettriche, non immergere il cavo, la spina o il dispositivo in acqua o altri liquidi. Non utilizzare il dispositivo su superfici bagnate.
i) ATTENZIONE! PERICOLO DI VITA! Durante la pulizia non immergere mai il dispositivo in acqua o altri liquidi.
j) Non utilizzare in ambienti molto umidi o nelle immediate vicinanze di serbatoi d'acqua.
k) Evitare che il dispositivo si bagni. Pericolo di folgorazione!

2.2. Sicurezza sul posto di lavoro

a) Assicurarsi che il posto di lavoro sia pulito e ben illuminato. Un posto di lavoro disordinato o scarsamente illuminato può causare incidenti. Cercare di pensare al futuro, osservare cosa sta succedendo e usare il buon senso quando si lavora con il dispositivo.
b) Non utilizzare il dispositivo in un ambiente potenzialmente esplosivo, ad esempio in presenza di liquidi, gas o polveri infiammabili. Il dispositivo genera scintille che possono incendiare polveri o fumi.
c) Se riscontrate danni o funzionamento anomalo, spegnete immediatamente l'apparecchio e segnalatelo senza indugio ad un supervisore.
d) In caso di dubbi sul corretto funzionamento del dispositivo contattare il servizio assistenza del produttore.
e) Solo il punto di assistenza del produttore può riparare il dispositivo. Non tentare alcuna riparazione in modo indipendente!
f) In caso di incendio, utilizzare un estintore a polvere o ad anidride carbonica (CO_2) (destinato all'uso su dispositivi elettrici sotto tensione) per spegnerlo.
g) È vietato l'accesso alla postazione di lavoro ai bambini o alle persone non autorizzate. (Una distrazione può comportare la perdita di controllo del dispositivo).
h) Utilizzare il dispositivo in uno spazio ben ventilato.
i) Collegare e scollegare la linea di pressione solo quando la valvola dell'aria è chiusa.

j) Non dirigere la linea di pressione verso se stessi o verso altre persone o animali.
k) Non interrompere l'alimentazione dell'aria compressa schiacciando o piegando i tubi flessibili di pressione.
l) Ispezionare regolarmente lo stato delle etichette di sicurezza. Se le etichette sono illeggibili, devono essere sostituite.
m) Si prega di tenere questo manuale a disposizione per riferimento futuro. Se questo apparecchio viene ceduto a terzi, è necessario consegnare anche il manuale.
n) Conservare gli elementi dell'imballaggio e le piccole parti dell'assemblaggio in un luogo non accessibile ai bambini.
o) Tenere il dispositivo lontano dalla portata dei bambini e degli animali.
p) Se questo dispositivo viene utilizzato insieme ad un'altra apparecchiatura, è necessario seguire anche le restanti istruzioni per l'uso.
q) Garantire una ventilazione adeguata nel luogo in cui viene utilizzato il dispositivo. I gas elaborati dal dispositivo possono sostituire l'aria respirabile.
r) Esiste il rischio di inalazione di gas o vapori nocivi nel luogo in cui viene utilizzato l'apparecchio.



Ricordati! Quando si utilizza il dispositivo, proteggere i bambini e gli altri astanti.

2.3. Sicurezza personale

a) Non utilizzare il dispositivo in caso di stanchezza, malattia o sotto l'effetto di alcol, narcotici o farmaci che possono compromettere significativamente la capacità di utilizzo del dispositivo.
b) La macchina non è progettata per essere utilizzata da persone (compresi i bambini) con funzioni mentali e sensoriali limitate o da persone prive di esperienza e/o conoscenza, a meno che non siano supervisionate da una persona responsabile della loro sicurezza o abbiano ricevuto istruzioni su come utilizzare la macchina. macchina.
c) Quando si lavora con il dispositivo, usare il buon senso e prestare attenzione. La temporanea perdita di concentrazione durante l'utilizzo dell'apparecchio può causare gravi lesioni.
d) Utilizzare i dispositivi di protezione individuale richiesti per lavorare con il dispositivo, specificati nella sezione 1 (Legenda). L'uso di dispositivi di protezione individuale corretti e approvati riduce il rischio di lesioni.
e) Per evitare che il dispositivo si accenda accidentalmente, assicurarsi che l'interruttore sia in posizione OFF prima di collegarlo a una fonte di alimentazione.
f) Non sopravvalutare le tue capacità. Quando si utilizza il dispositivo, mantenere l'equilibrio e rimanere sempre stabili. Ciò garantirà un migliore controllo del dispositivo in situazioni impreviste.
g) L'aria compressa può causare gravi lesioni.
h) Il dispositivo non è un giocattolo. I bambini devono essere sorvegliati per assicurarsi che non giochino con il dispositivo.

2.4. Utilizzo sicuro del dispositivo

a) Assicurarsi che la ruota sia posizionata in modo stabile. Utilizzare gli strumenti appropriati per il compito assegnato. Un dispositivo correttamente selezionato svolgerà il compito per il quale è stato progettato meglio e in modo più sicuro.
b) Non utilizzare il dispositivo se l'interruttore ON/OFF non funziona correttamente (non accende e spegne il dispositivo). I dispositivi che non possono essere accesi e spenti tramite l'interruttore ON/OFF sono pericolosi, non devono essere utilizzati e devono essere riparati.
c) Scollegare l'apparecchio dalla rete elettrica prima di iniziare le operazioni di regolazione, pulizia e manutenzione. Tale misura preventiva riduce il rischio di attivazione accidentale.
d) Quando non in uso, conservare in un luogo sicuro, lontano dalla portata dei bambini e da persone che non hanno familiarità con il dispositivo e che non hanno letto il manuale utente. Il dispositivo può rappresentare un pericolo nelle mani di utenti inesperti.

e) Mantenere l'apparecchio in perfette condizioni tecniche. Prima di ogni utilizzo verificare la presenza di danni generali e in particolare verificare la presenza di parti o elementi incrinati e di qualsiasi altra condizione che possa compromettere il funzionamento sicuro del dispositivo. Se si riscontrano danni, consegnare il dispositivo per la riparazione prima dell'uso.
f) Tenere il dispositivo fuori dalla portata dei bambini.
g) La riparazione o la manutenzione del dispositivo deve essere eseguita da personale qualificato, utilizzando solo pezzi di ricambio originali. Ciò garantirà un utilizzo sicuro.
h) Per garantire l'integrità operativa del dispositivo, non rimuovere le protezioni montate in fabbrica e non allentare alcuna vite.
i) Durante il trasporto e la movimentazione del dispositivo tra il magazzino e la destinazione, osservare i principi di salute e sicurezza sul lavoro per le operazioni di trasporto manuale applicabili nel paese in cui verrà utilizzato il dispositivo.
j) Evitare situazioni in cui il dispositivo smette di funzionare durante l'uso a causa di un carico eccessivo. Ciò potrebbe causare il surriscaldamento degli elementi di azionamento e danni al dispositivo.
k) Non lasciare questo apparecchio incustodito mentre è in uso.
l) Pulisci regolarmente il dispositivo per evitare l'accumulo di sporco ostinato.
m) Nei luoghi in cui esiste un elevato rischio di danni meccanici, utilizzare un tubo rinforzato per i collegamenti dell'aria compressa.
n) Non trasportare né appendere l'apparecchio tramite la linea di pressione.
o) Il dispositivo non è un giocattolo. La pulizia e la manutenzione non possono essere effettuate dai bambini senza la supervisione di una persona adulta.
p) È vietato intervenire sulla struttura del dispositivo per modificarne i parametri o la costruzione.
q) Tenere il dispositivo lontano da fonti di fuoco e calore.
r) Seguire le normative locali in materia di salute e sicurezza sul lavoro e apparecchiature elettriche.
s) Non salire sul dispositivo né utilizzarlo come supporto.
t) Prima di ogni utilizzo, controllare che il sistema dell'aria compressa e i componenti elettrici non presentino segni di danni o perdite. I componenti difettosi devono essere riparati o sostituiti prima di utilizzare il dispositivo.
u) Controllare a intervalli regolari che tutti i connettori e le viti siano serrati correttamente.
v) Alcune parti del dispositivo potrebbero rimanere calde per qualche tempo dopo lo spegnimento della macchina.
w) Tieni le dita lontane dal dispositivo funzionante. Le parti calde e in rapido movimento possono provocare lesioni e/o ustioni.
x) Se il dispositivo inizia a vibrare eccessivamente, spegnere il motore e verificarne immediatamente la causa. La vibrazione è solitamente un segnale di guasto.
y) Per ridurre il rischio di incendio, proteggere il motore/l'alloggiamento da olio, solventi o lubrificazione eccessiva.
z) Non rimuovere o tentare mai di regolare la valvola di sicurezza. Proteggere la valvola di sicurezza da vernice o eventuali depositi.
aa) Non tentare mai di riparare o modificare il serbatoio! Saldature, perforazioni o qualsiasi altra modifica indeboliranno il serbatoio, causando possibili danni dovuti a rottura o esplosione. È obbligatorio sostituire i serbatoi usurati o danneggiati.
bb) Scaricare il fluido dal serbatoio dopo ogni lavoro. I serbatoi arrugginiscono a causa dell'accumulo di umidità, che li indebolisce. Il serbatoio deve essere svuotato regolarmente e periodicamente controllato per verificare la corrosione.
cc) Il movimento dell'aria pressurizzata può causare il sollevamento di polvere e sporco, che potrebbero essere dannosi. L'aria deve essere rimossa lentamente quando si rimuove l'umidità o si espande il sistema del compressore.
dd) Non spruzzare materiali infiammabili vicino a fiamme libere, scintille o oggetti luminosi.
ee) Non fumare quando si spruzza vernice, insetticidi o altre sostanze infiammabili.
ff) Indossare una maschera durante la spruzzatura e garantire un'adeguata ventilazione dell'area di lavoro per prevenire rischi per la salute e incendi.
gg) Non dirigere vernice o altri materiali spruzzati sul dispositivo. Posizionare il dispositivo il più lontano possibile dall'area di spruzzatura.
hh) Quando si spruzza o si pulisce con solventi o prodotti chimici tossici, seguire le istruzioni fornite dal produttore del prodotto chimico.

ii) Per evitare il rischio di gravi ustioni, non toccare mai il tubo di scarico. Il tubo di scarico diventa molto caldo durante l'uso.
jj) I tubi utilizzati per collegarsi al dispositivo devono essere rinforzati.
kk) Utilizzare solo tubi e connettori in grado di sopportare la pressione massima generata dal dispositivo.

ATTENZIONE! Nonostante la struttura sicura dell'apparecchio e le sue caratteristiche protettive, e nonostante l'utilizzo di elementi aggiuntivi per la protezione dell'operatore, durante l'utilizzo dell'apparecchio sussiste comunque un leggero rischio di incidenti o lesioni. Stai attento e usa il buon senso quando usi il dispositivo.

3. Utilizzare le linee guida

Il prodotto è un dispositivo progettato per generare aria compressa senza l'utilizzo di olio nel processo di compressione. Ciò garantisce aria pulita e priva di olio, fondamentale nelle applicazioni che richiedono un'elevata qualità dell'aria. Inoltre, il design senza olio significa meno manutenzione ed è migliore per l'ambiente.

Il prodotto non rientra nell'ambito delle normative sui dispositivi medici. Questo non è un dispositivo medico e non può essere utilizzato per esami ed esami in ospedali e centri medici.

Il trampolino è un dispositivo progettato per esercizi ginnici.

3.1. Descrizione del dispositivo

MSW-AIIR 40OFC

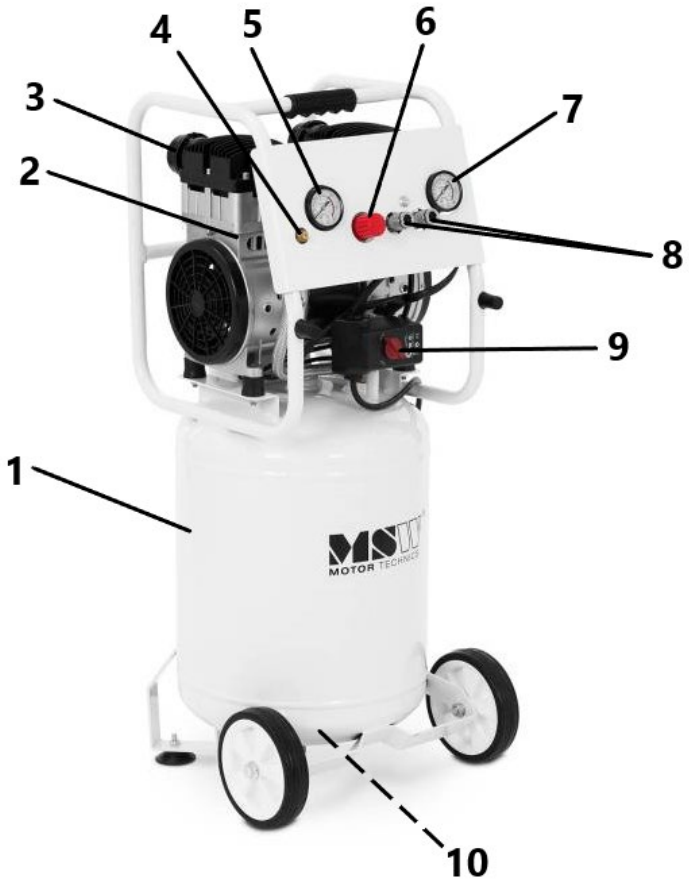

MSW-AIIR 100OFC

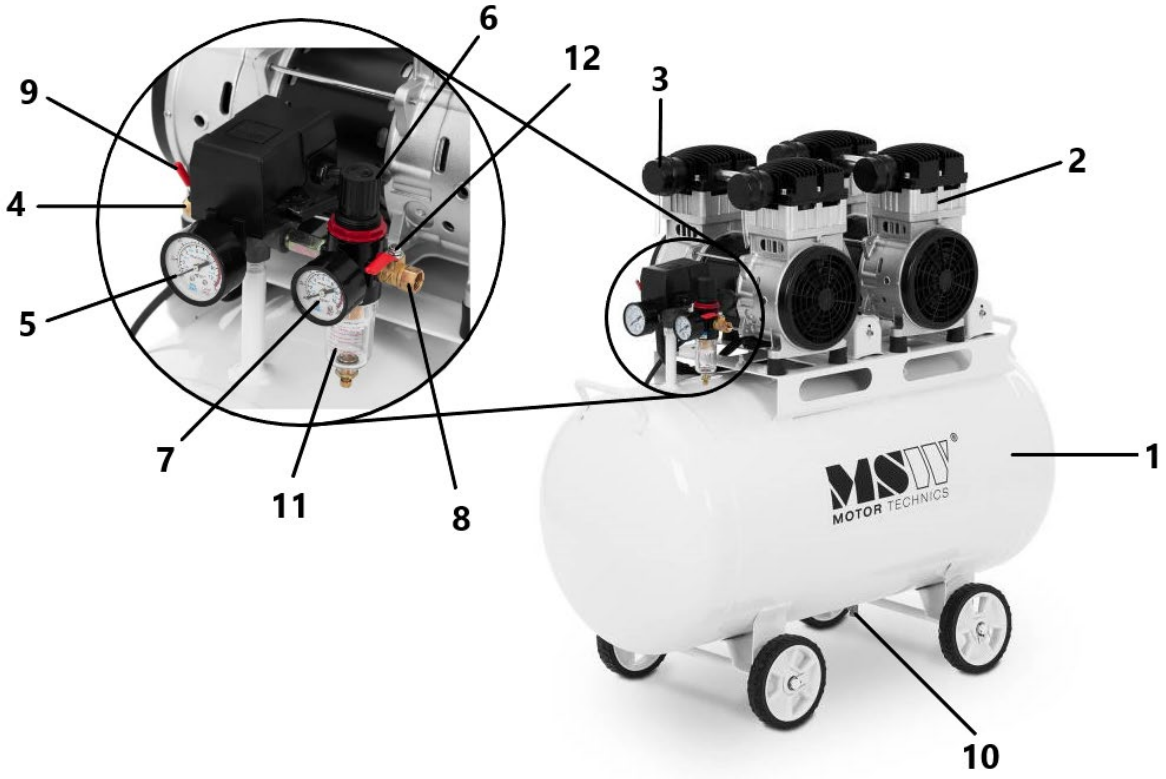

MSW-AIIR MINI9OFC

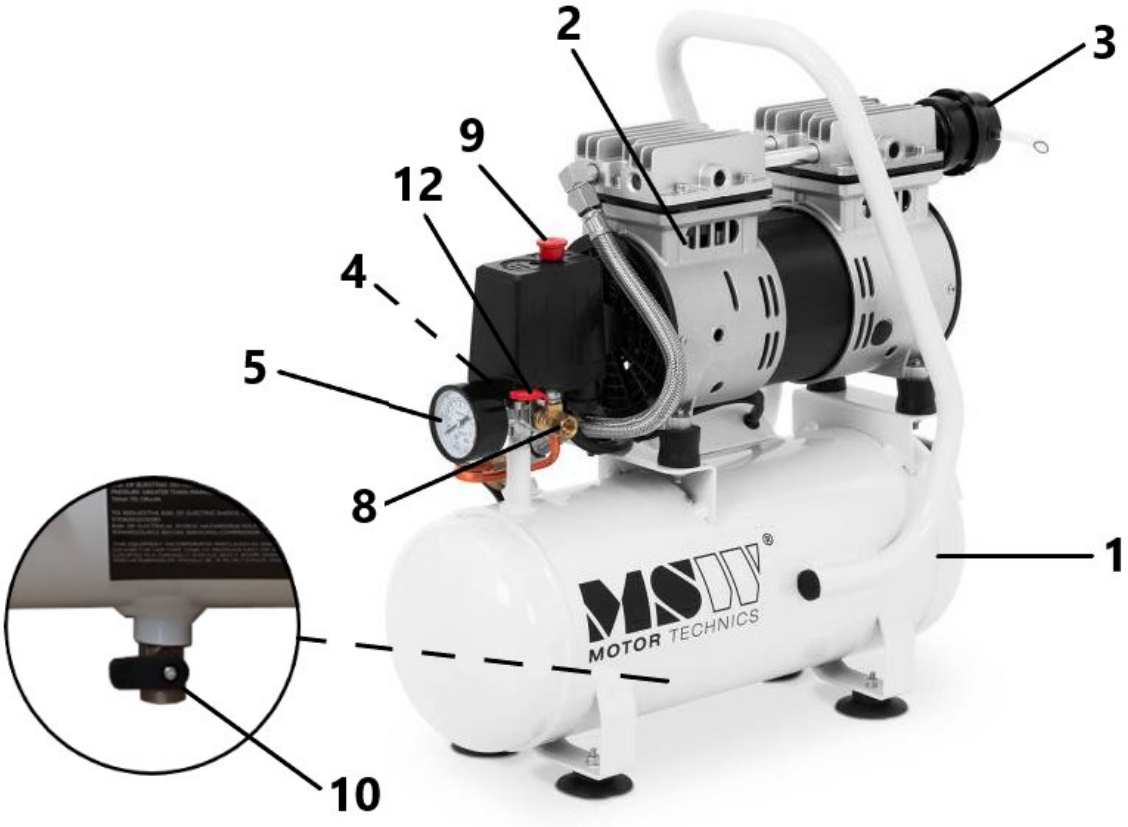

MSW-AIIR 65OFC

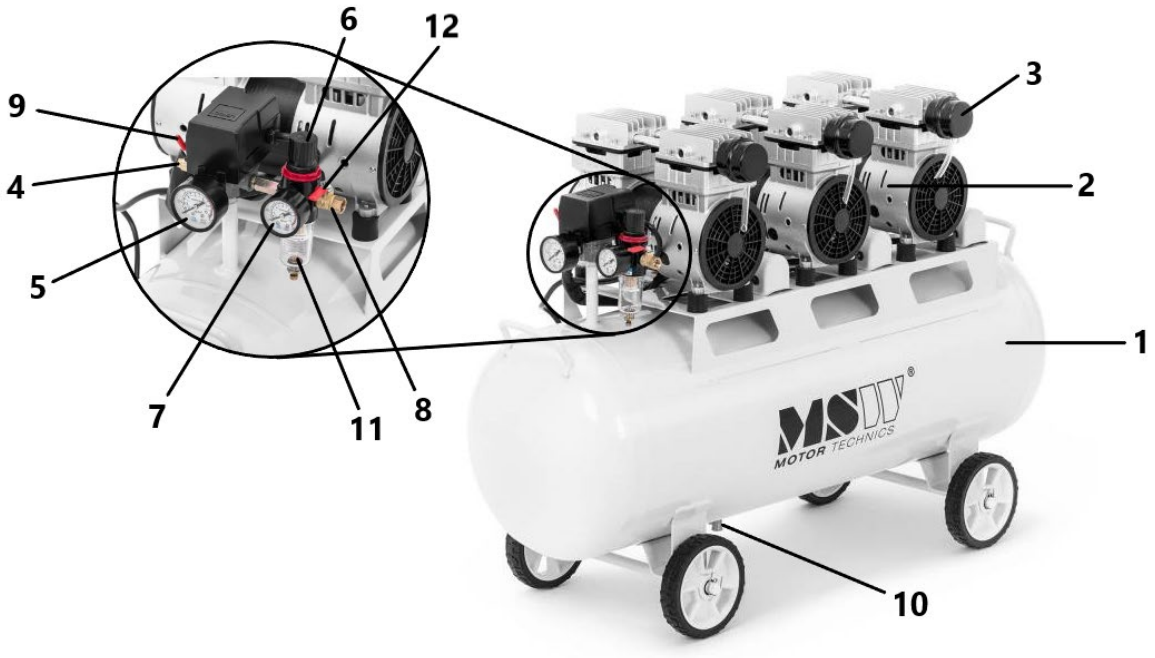

MSW-AIIR 30OFC

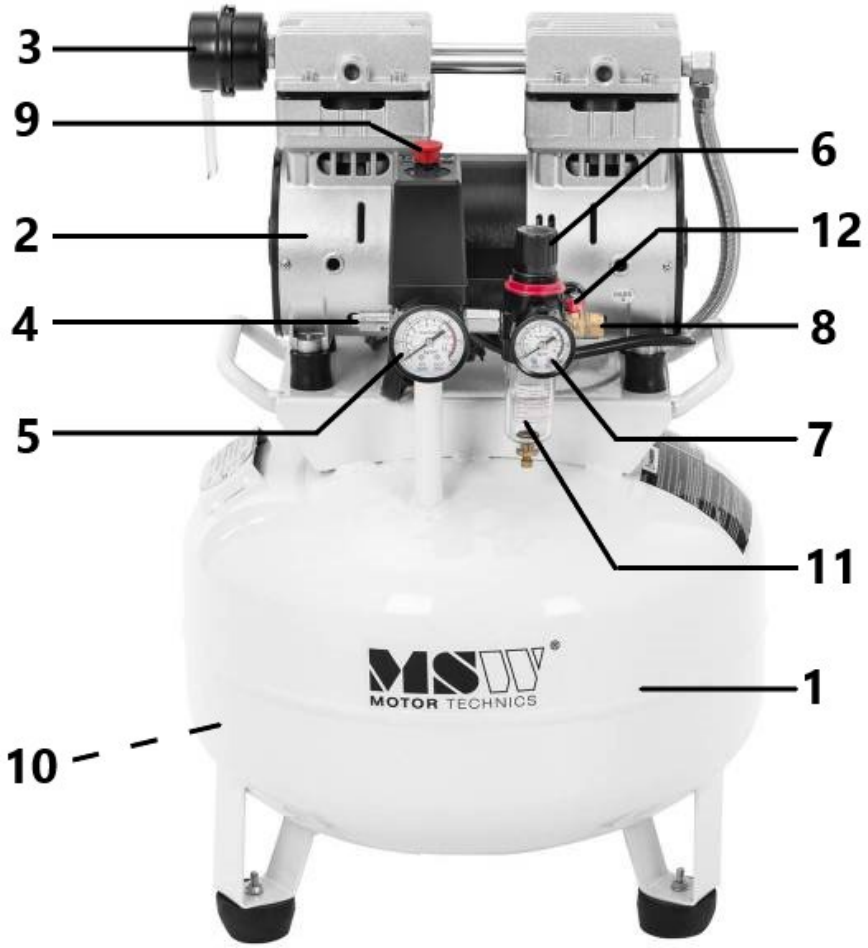

1- Serbatoio di pressione
2- Pompa senza olio
3- FILTRO DELL'ARIA:
4- Valvola di sicurezza
5- Manometro
6- Regolatore di pressione
7- Manometro
8- Collegamento pneumatico (uscita)
9- Interruttore ON/OFF del motore
10- Valvola di scarico dell'umidità
11- Serbatoio riduttore filtro
12- Valvola dell'aria in uscita

3.2. Preparazione per l'uso

AVVERTENZE: per garantire un utilizzo sicuro, scollegare l'alimentazione prima di eseguire le seguenti procedure.

1. Le condizioni di stoccaggio e trasporto devono essere controllate nell'intervallo di temperatura da -40°C a 50°C e umidità relativa dal 5% al 95%.
2. L'ambiente di lavoro deve essere asciutto, pulito e ben ventilato, con una temperatura ambiente compresa tra -5°C e 40°C e un'umidità relativa non superiore all'80%.
3. Proteggere la macchina dall'umidità, da fonti di fuoco e di calore e dalla polvere.
4. La macchina deve essere posizionata su una superficie piana e orizzontale, priva di pendenze.
5. La tensione di alimentazione elettrica non deve differire di oltre il 10% dal valore nominale.
6. Per evitare ustioni, è vietato toccare parti ad alta temperatura durante il funzionamento del dispositivo, come testata, tubo di scarico, valvola di ritegno, ecc.
7. La sezione del cavo elettrico deve essere di almeno 1,5 mm^2, con la lunghezza del cavo adeguata.
8. L'utilizzo è limitato all'alimentazione di utensili pneumatici; Non dirigere l'aria di scarico direttamente verso persone o animali.
9. Prima di collegare l'alimentazione, assicurarsi che la macchina sia nello stato "OFF".
10. Proteggere il dispositivo da urti e altri danni meccanici.

3.3. Utilizzo del dispositivo

NOTA: assicurarsi che la macchina sia scollegata prima di utilizzare il dispositivo.

1) Per avviare la macchina, collegarla alla rete elettrica e ruotare il pressostato in posizione "ON" o "AUTO". Se l'apparecchio non si avvia, ridurre la pressione nel serbatoio al di sotto di 0,4 MPa.
2) Per interrompere il funzionamento dell'unità, ruotare il pressostato in posizione "OFF" e scollegare l'alimentazione.
3) Il pressostato è dotato di valvola di sicurezza. Quando la pressione nel serbatoio dell'aria supera 0,9 MPa, la valvola di sicurezza si attiva, emettendo un suono di avviso e abbassando

automaticamente la pressione. In questo caso, il pressostato deve essere controllato e riparato per garantire che la pressione operativa non superi il valore consentito.

4) Ogni giorno, dopo l'uso, svuotare il separatore d'acqua tirando con un dito l'asta del separatore per assicurarsi che tutta l'acqua sia stata rimossa. (Alcuni clienti potrebbero avere un compressore senza separatore d'olio, nel qual caso il passaggio precedente non è richiesto.)
5) La pressione dell'aria in uscita può essere regolata utilizzando la manopola sul separatore d'olio. La rotazione in senso orario aumenta la pressione in uscita, con il valore massimo corrispondente alla pressione della bombola e viceversa.
6) Se necessario, è possibile regolare la pressione operativa del pressostato. Innanzitutto, rimuovere l'alloggiamento del pressostato e quindi utilizzare una vite M6 o uno strumento adatto, come una chiave, per regolare la pressione. Girando in senso orario la pressione di esercizio aumenta, girando in senso antiorario la diminuisce.

3.4. Pulizia e manutenzione

a) Prima di ogni pulizia, regolazione, sostituzione di accessori e quando l'apparecchio non viene utilizzato, scollegare la spina di alimentazione, raffreddare completamente l'apparecchio, attendere l'arresto degli elementi rotanti e assicurarsi che la pressione sia stata scaricata dal serbatoio.
b) Prima di ogni pulizia e quando l'apparecchio non viene utilizzato, scollegare la spina di alimentazione.
c) Per pulire le superfici devono essere utilizzati solo agenti che non contengano sostanze corrosive.
d) Dopo ogni pulizia, tutti i componenti devono essere asciugati accuratamente prima di riutilizzare il dispositivo.
e) Il dispositivo deve essere conservato in un luogo fresco e asciutto, protetto dall'umidità e dalla luce solare diretta.
f) È vietato spruzzare il dispositivo con un getto d'acqua o immergere il dispositivo in acqua.
g) Assicurarsi che non penetri acqua attraverso i fori di ventilazione dell'alloggiamento.
h) I fori di ventilazione devono essere puliti con una spazzola e aria compressa.
i) Il dispositivo deve essere regolarmente ispezionato per verificarne l'efficienza tecnica e eventuali danni.
j) Per la pulizia utilizzare un panno morbido.
k) Pulire regolarmente il prodotto.
l) Svuotare tutta l'umidità dal serbatoio almeno due volte a settimana. Prima di iniziare, assicurarsi che la pressione nel serbatoio dell'aria sia inferiore a 0,1 MPa per garantire sicurezza ed efficienza.
m) Per mantenere la precisione della valvola di sicurezza in tutte le condizioni, la pressione del serbatoio dell'aria deve essere controllata regolarmente. Se la pressione raggiunge un valore compreso tra 0,5 e 0,7 MPa, tirare leggermente l'anello della valvola di sicurezza per consentirne lo scarico libero. Premendo lo stelo si ripristinerà la valvola.
n) Pulire la valvola dell'aria ogni 500 ore di utilizzo. Inoltre, l'elemento di smorzamento deve essere sostituito per garantire prestazioni ottimali.
o) Sostituire la fascia elastica ogni 8.000 ore per mantenere l'efficienza del compressore.
p) La pressione del serbatoio dell'aria deve essere testata ogni due anni e ispezionata annualmente per verificare la presenza di corrosione, danni o anomalie nei test. Se si riscontrano problemi gravi, il serbatoio deve essere smaltito in modo sicuro per evitare incidenti.
q) Rilasciare sempre tutta la pressione dal serbatoio dell'aria prima di spostare il compressore per garantire la sicurezza.

SMALTIMENTO DEI DISPOSITIVI USATI:
Al termine della sua vita utile, questo prodotto non deve essere smaltito con i normali rifiuti urbani, ma deve essere portato in un punto di raccolta per il riciclaggio di apparecchiature elettriche ed elettroniche. Ciò è indicato dal simbolo posto sul prodotto, sul manuale utente o sulla confezione. I materiali utilizzati nel dispositivo sono riutilizzabili in base alla loro marcatura. Riutilizzando, riutilizzando materiali o utilizzando in altro modo apparecchiature usate, fornisci un contributo importante alla protezione del nostro ambiente.

La tua amministrazione locale ti fornirà informazioni sul punto di smaltimento appropriato per le apparecchiature usate .

RISOLUZIONE DEI PROBLEMI:

Problema	Possibile causa	Azione correttiva
Il compressore non funziona.	1) Nessuna energia elettrica. 2) Fusibile saltato. 3) L'interruttore automatico (fusibile) è aperto. 4) Sovraccarico termico - circuito aperto. 5) Pressostato danneggiato.	1) Il dispositivo è connesso? Controllare il fusibile/interruttore automatico. 2) Sostituire il fusibile bruciato. 3) Resetta il tuo dispositivo, cercando di capire la causa del problema. 4) Il motore si riavvierà una volta che si sarà raffreddato (circa 15 minuti). 5) Rivolgersi al Centro Assistenza Autorizzato.
Il motore fa rumore ma non si avvia o gira lentamente.	1) Basso voltaggio. 2) Cortocircuito o interruzione nell'avvolgimento del motore. 3) Valvola di ritegno o pressostato danneggiati. 4) Aria compressa nel cilindro.	1) Controllare con un voltmetro (minimo 105 V). 2) Rivolgersi al Centro Assistenza Autorizzato. 3) Rivolgersi al Centro Assistenza Autorizzato. 4) Ruotare l'interruttore AUTO/OFF in posizione OFF per 15 secondi, quindi tornare alla posizione AUTO.
I fusibili si bruciano/l'interruttore scatta ripetutamente **ACCURATAMENTE!! NON UTILIZZARE MAI UNA PROLUNGA CON QUESTO PRODOTTO!**	1) Fusibile errato, carico del circuito troppo elevato. 2) Valvola di ritegno o pressostato danneggiati.	1) Verificare che venga utilizzato il fusibile corretto. Utilizzare un fusibile ad azione lenta. Scollegare le altre apparecchiature elettriche dal circuito o far funzionare il compressore su un circuito elettrico separato. 2) Rivolgersi al Centro Assistenza Autorizzato.
La protezione da sovraccarico termico scatta ripetutamente.	1) Basso voltaggio. 2) Filtro dell'aria intasato. 3) Mancanza di ventilazione adeguata/temperatura ambiente troppo elevata.	1) Controllare con un voltmetro (minimo 105V). 2) Pulire il filtro (vedere la sezione Manutenzione). 3) Spostare il compressore in un'area ben ventilata.

La pressione nel serbatoio diminuisce quando il compressore viene spento.	1) Collegamenti allentati (connettori, tubi, ecc.). 2) Valvola di scarico aperta. 3) Valvola di ritegno che perde.	1) Controllare eventuali perdite d'aria. Utilizzare nastro sigillante su eventuali giunti che perdono. 2) Stringere la valvola di scarico. 3) Smontare il gruppo della valvola di ritegno. Pulisci o sostituisci. **ATTENZIONE!!** **NON SMONTARE LA VALVOLA DI RITEGNO QUANDO C'È ARIA NEL SERBATOIO. PRIMA ESTRARRE L'ARIA DAL SERBATOIO.**
Umidità eccessiva nell'aria di scarico.	1) Quantità eccessiva di acqua nel serbatoio. 2) Elevata umidità dell'aria. 3) Filtro di ingresso intasato.	1) Scaricare l'acqua dal ricevitore. 2) Spostare il compressore in un luogo con minore umidità; utilizzare un filtro dell'aria. 3) Pulire o sostituire il filtro.
Il compressore funziona continuamente.	1) Pressostato danneggiato. 2) Consumo d'aria eccessivo.	1) Sostituire l'interruttore. 2) Il compressore non è abbastanza grande da soddisfare i requisiti di flusso d'aria (CFM) dello strumento pneumatico.
Il compressore vibra.	1) Viti di montaggio allentate. 2) Piedini del serbatoio in gomma usurati o mancanti.	1) Serrare. 2) Sostituire.
Uscita dell'aria inferiore al normale.	1) Valvola di scarico aperta. 2) Filtro di ingresso sporco. 3) Perdita di connessione.	1) Stringere la valvola di scarico. 2) Pulire o sostituire il filtro di aspirazione. 3) Stringere le connessioni.

Costruzione della pompa (si applica ai modelli: MSW-AIIR MINI9OFC, MSW-AIIR 65OFC, MSW-AIIR 30OFC)

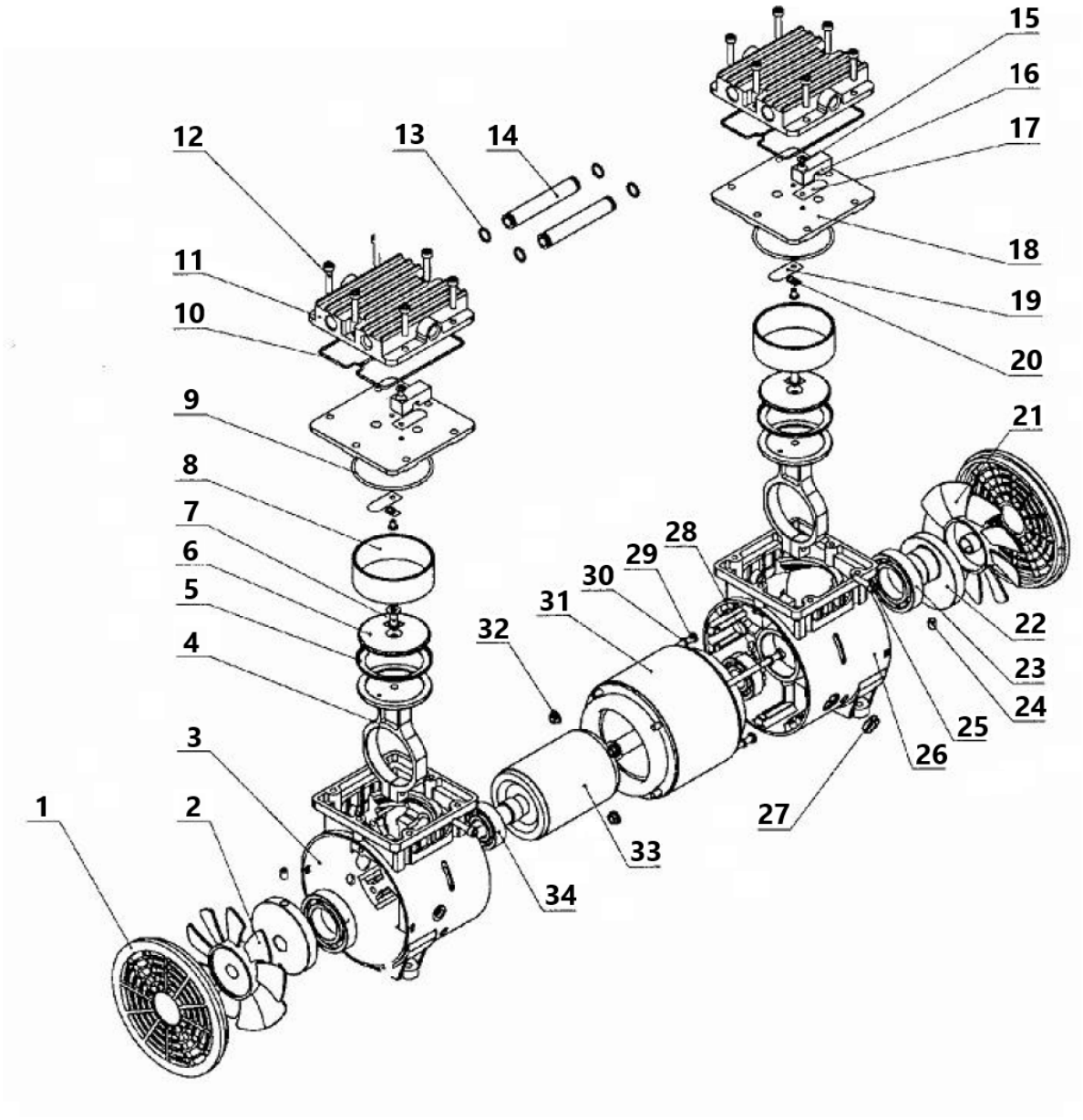

N.	Descrizione del dispositivo	Quantità	N.	Descrizione del dispositivo	Quantità
1	Copertura laterale	2	18	Piastra della valvola	2
2	Ventilatore sinistro	1	19	Valvola di ingresso	2
3	Carter sinistro	1	20	Cuscino in metallo	2
4	Albero di collegamento	2	21	Ventilatore giusto	1
5	Anello del pistone	2	22	Manovella	2
6	Montaggio su piastra	2	23	Cuscinetto 6006-2z	2
7	Vite M6x16	2	24	Vite M6x8	4
8	Cilindro	2	25	Vite M5x20	2
9	Anello di tenuta del cilindro	2	26	Carter destro	1

10	Anello di tenuta del coperchio	2	27	Anello di fissaggio del filo	1
11	Copertura del cilindro	2	28	Vite M5x152	2
12	Vite M5x25	12	29	Vite M5x120	2
13	Anello di tenuta	4	trenta	Rondella elastica Ø5	4
14	Collegare il tubo	2	31	Statore	1
15	Vite M4x6	4	32	Molla a lumaca	2
16	Elemento di fissaggio	2	33	Rotore	1
17	Valvola di scarico	2	34	Cuscinetto 6203-2z	2

Costruzione della pompa (si applica ai modelli: MSW-AIIR 40OFC, MSW-AIIR 100OFC)

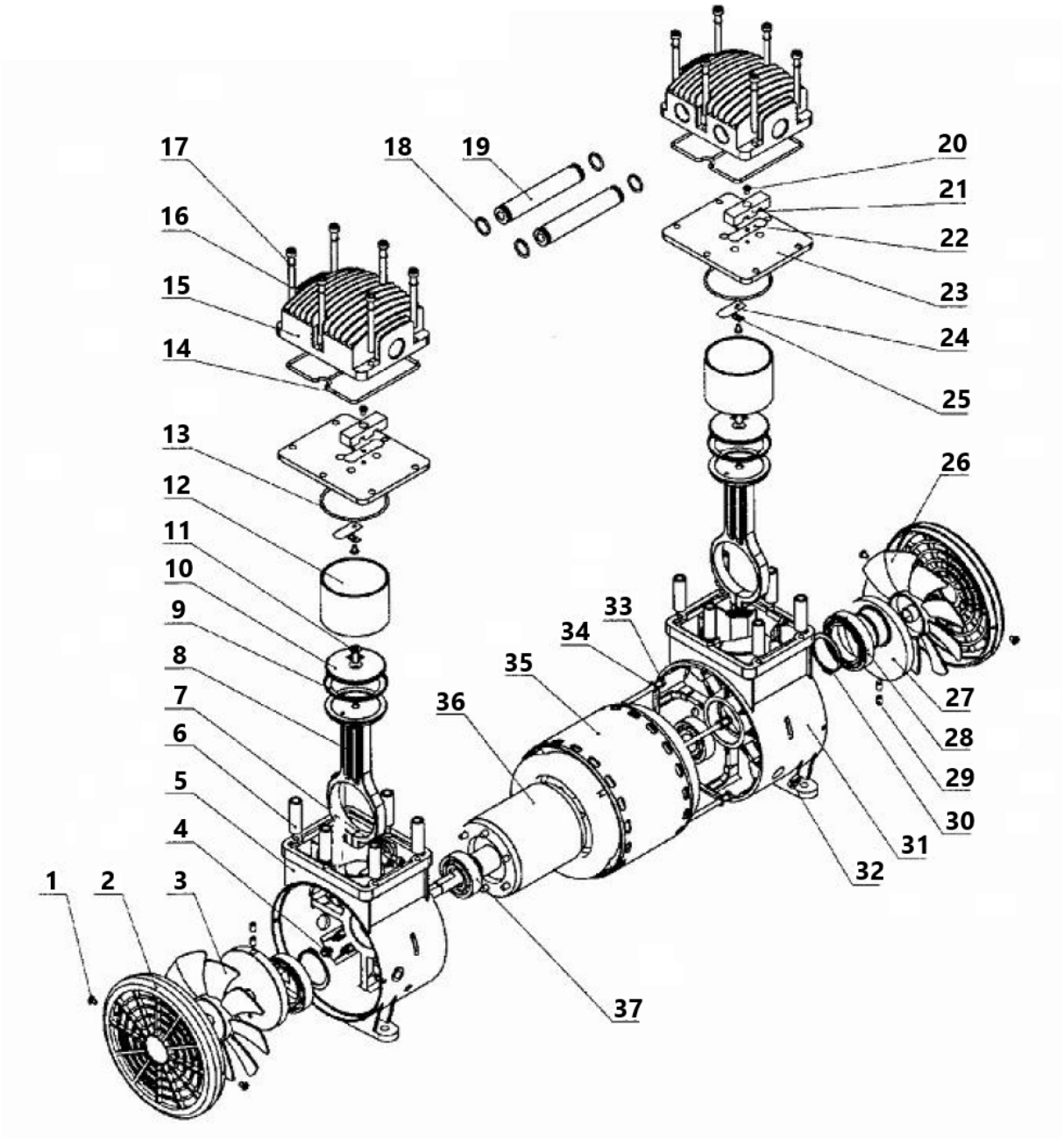

N.	Descrizione del dispositivo	Quantità	N.	Descrizione del dispositivo	Quantità
1	Vite ST4.2	4	20	Vite M4* 6	4
2	Copertura laterale	2	21	Elemento di fissaggio	2
3	Ventilatore sinistro	1	22	Valvola di scarico	2
4	Vite M5	4	23	Piastra della valvola	2
5	Carter sinistro	1	24	Valvola di ingresso	2
6	Maniglia regolabile	12	25	Rondella metallica	2
7	Vite M5x20	2	26	Ventilatore	1
8	Albero di collegamento	2	27	Manovella	2
9	Anello del pistone	2	28	Cuscinetto 6908-2z	2
10	Montaggio su piastra	2	29	Vite M6x8	4
11	Vite M6x16	2	trenta	Anello cuscinetto Ø40	2
12	Cilindro	2	31	Carter destro	1
13	Anello di tenuta del cilindro	2	32	Anello di fissaggio del filo	1
14	Anello di tenuta del	2	33	Vite M5x182	4
15	Copertura del cilindro	2	34	Rondella elastica Ø5	4
16	Vite M6x65	12	35	Statore	1
17	Rondella elastica Ø6	12	36	Rotore	1
18	Anello di tenuta "0".	4	37	Cuscinetto 6204-2z	2
19	Tubo di collegamento	2			

Este manual de instrucciones ha sido traducido automáticamente. Nos esforzamos constantemente por ofrecer una traducción precisa. Sin embargo, ninguna traducción automática es perfecta. Tampoco pretende sustituir a la traducción realizada por un ser humano. El manual de instrucciones oficial es la versión inglesa. Cualquier discrepancia o diferencia en la traducción no es vinculante ni tiene ningún efecto legal a efectos de cumplimiento o ejecución. En caso de duda sobre la exactitud de la información incluida en las instrucciones de uso, consulte la versión inglesa de estos contenidos, ya que esta es la versión oficial.

Características técnicas

Descripción del parámetro	Valor del parámetro		
Nombre del producto	Compresor sin aceite		
Modelo	RSU-AIIR 40OFC	RSU-AIIR 100OFC	RSU-AIIR MINI9OFC
Tensión nominal [V~] / frecuencia [Hz	230/50	230/50	230/50
Potencia nominal [W]	1500	3000	550
Potencia máxima [kW]	1,5	1,5	0,55
Rango de medición de presión [bar]	5 - 8	5 - 8	4 - 7
Presión máxima de trabajo [psi]	120	120	-
Capacidad efectiva [l/min]	280	560	102
Velocidad del motor [rpm]	1380	1380	1380
Diámetro del cilindro [mm]	69,7	69,7	63,7
Tiempo de llenado [s]	120	130	50
Capacidad del depósito [l]	40	100	9
Dimensiones (ancho x fondo x alto) [cm]	40x90x40	42x90x84	42x20x50
Peso [kg]	37,25	74,9	16,85

Descripción del parámetro	Valor del parámetro	
Nombre del producto	Compresor sin aceite	
Modelo	RSU-AIIR 65OFC	RSU-AIIR 30OFC
Tensión de alimentación [V~] / frecuencia [Hz]	230/50	230/50
Potencia nominal [W]	3x750	750
Potencia máxima [kW]	2,25	2,75
Rango de medición de presión [bar]	4 - 7	4 - 7
Presión máxima de trabajo [psi]	120	120
Capacidad efectiva [l/min]	135	102
Velocidad del motor [rpm]	1380	1380
Diámetro del cilindro [mm]	63,7	63,7
Tiempo de llenado [s]	110	170
Capacidad del depósito [l]	65	treinta
Dimensiones (ancho x fondo x alto) [cm]	103x70x36	40x61x40
Peso [kg]	62	24/7

1. Descripción general

El manual del usuario está diseñado para ayudar a utilizar el dispositivo de forma segura y sin problemas. El producto está diseñado y fabricado de acuerdo con estrictas directrices técnicas, utilizando tecnologías y

componentes de última generación. Además, se produce cumpliendo con los más estrictos estándares de calidad.

NO USE EL DISPOSITIVO A MENOS QUE HAYA LEÍDO Y ENTENDIDO DETENIDAMENTE ESTE MANUAL DEL USUARIO.

Para aumentar la vida útil del dispositivo y garantizar un funcionamiento sin problemas, utilícelo de acuerdo con este manual del usuario y realice tareas de mantenimiento con regularidad. Los datos técnicos y las especificaciones de este manual de usuario están actualizados. El fabricante se reserva el derecho de realizar cambios asociados con la mejora de la calidad. El dispositivo está diseñado para reducir al mínimo los riesgos de emisión de ruido, teniendo en cuenta el progreso tecnológico y las oportunidades de reducción del ruido.

Leyenda


El producto cumple con las normas de seguridad pertinentes.


Lea las instrucciones antes de usar.


El producto debe ser reciclado.


¡ADVERTENCIA! o ¡ **PRECAUCIÓN!** o ¡ **RECUERDA!** Aplicable a la situación dada.
(señal de advertencia general)


Utilice protección para los oídos. La exposición a ruidos fuertes puede provocar pérdida de audición.


Utilizar gafas de seguridad.


¡ATENCIÓN! ¡Advertencia de descarga eléctrica!


¡ATENCIÓN! Superficie caliente, ¡peligro de quemaduras!


¡ATENCIÓN! La máquina puede encenderse sin previo aviso.


No encienda el suministro de aire comprimido antes de conectar la herramienta neumática.


¡RECUERDE! Los dibujos de este manual tienen fines ilustrativos únicamente y en algunos detalles pueden diferir del producto real.

2. Seguridad de uso

Equipo eléctrico:

¡ATENCIÓN! Leer todas las advertencias de seguridad y todos los manuales e instrucciones. El incumplimiento de las advertencias e instrucciones puede provocar descargas eléctricas, incendios y/o lesiones graves o incluso la muerte.

Los términos "dispositivo" o "producto" se utilizan en las advertencias e instrucciones para hacer referencia a:
Compresor sin aceite

2.1. Seguridad eléctrica

a) El enchufe debe encajar en el enchufe. Nunca modificar el enchufe de ninguna manera. El uso de enchufes originales y tomas de corriente compatibles reduce el riesgo de descarga eléctrica.
b) Evite tocar elementos puestos a tierra como tuberías, calentadores, calderas y frigoríficos. Existe un mayor riesgo de descarga eléctrica si el dispositivo conectado a tierra se expone a la lluvia, entra en contacto directo con una superficie mojada o funciona en un ambiente húmedo. La entrada de agua en el dispositivo aumenta el riesgo de dañar el dispositivo y de sufrir una descarga eléctrica.
c) No tocar el dispositivo con las manos mojadas o húmedas.
d) Utilice el cable únicamente para el uso designado. Nunca lo utilice para transportar el dispositivo o para desconectar el enchufe de una toma de corriente. Mantenga el cable alejado de fuentes de calor, aceite, bordes afilados o piezas móviles. Los cables dañados o enredados aumentan el riesgo de descarga eléctrica.
e) Si trabaja con el dispositivo al aire libre, asegúrese de utilizar un cable de extensión adecuado para uso en exteriores. El uso de un cable de extensión adecuado para uso en exteriores reduce el riesgo de descarga eléctrica.
f) Si no se puede evitar el uso del dispositivo en un ambiente húmedo, se debe aplicar un dispositivo de corriente residual (RCD). El uso de un RCD reduce el riesgo de descarga eléctrica.
g) No utilice el dispositivo si el cable de alimentación está dañado o muestra signos evidentes de desgaste. Un cable de alimentación dañado debe ser reemplazado por un electricista calificado o el centro de servicio del fabricante.
h) Para evitar descargas eléctricas, no sumerja el cable, el enchufe o el dispositivo en agua u otros líquidos. No utilice el dispositivo sobre superficies mojadas.
i) ¡ATENCIÓN! ¡PELIGRO PARA LA VIDA! Durante la limpieza, nunca sumerja el dispositivo en agua u otros líquidos.
j) No lo utilice en ambientes muy húmedos o en las inmediaciones de tanques de agua.
k) Evite que el dispositivo se moje. ¡Advertencia de descarga eléctrica!

2.2. Seguridad en el lugar de trabajo

a) Asegúrese de que el lugar de trabajo esté limpio y bien iluminado. Un lugar de trabajo desordenado o mal iluminado puede provocar accidentes. Intente pensar en el futuro, observe lo que sucede y utilice el sentido común cuando trabaje con el dispositivo.
b) No utilice el dispositivo en un entorno potencialmente explosivo, por ejemplo, en presencia de líquidos, gases o polvo inflamables. El dispositivo genera chispas que pueden encender polvo o humos.
c) Si descubre daños o un funcionamiento irregular, apague inmediatamente el dispositivo e infórmelo a un supervisor sin demora.
d) Si tienes dudas sobre el correcto funcionamiento del dispositivo contacta con el servicio de soporte del fabricante.
e) Sólo el punto de servicio del fabricante puede reparar el dispositivo. ¡No intente realizar reparaciones usted mismo!
f) En caso de incendio, utilice un extintor de polvo o dióxido de carbono (CO2) (destinado a dispositivos eléctricos activos) para apagarlo.
g) Está prohibido el acceso a un puesto de trabajo a niños o personas no autorizadas. (Una distracción puede provocar la pérdida de control sobre el dispositivo).
h) Utilice el dispositivo en un espacio bien ventilado.
i) Conecte y desconecte la línea de presión únicamente cuando la válvula de aire esté cerrada.
j) No apunte la línea de presión hacia usted mismo ni hacia otras personas o animales.

k) No corte el suministro de aire comprimido aplastando o doblando las mangueras de presión.
l) Inspeccione periódicamente el estado de las etiquetas de seguridad. Si las etiquetas son ilegibles, deberán ser reemplazadas.
m) Mantenga este manual disponible para referencia futura. Si este dispositivo se entrega a un tercero, se deberá entregar junto con él el manual.
n) Guarde los elementos de embalaje y las piezas pequeñas de montaje en un lugar no accesible a los niños.
o) Mantener el equipo fuera del alcance de los niños y los animales.
p) Si este dispositivo se utiliza junto con otro equipo, también se seguirán las restantes instrucciones de uso.
q) Asegúrese de que haya una ventilación adecuada en el lugar donde se utiliza el dispositivo. Los gases procesados por el dispositivo pueden desplazar el aire respirable.
r) Existe riesgo de inhalar gases o vapores nocivos en el lugar donde se utiliza el dispositivo.



¡Recuerde! Al utilizar el dispositivo, proteja a los niños y a otras personas.

2.3. Seguridad personal

a) No utilice el dispositivo cuando esté cansado, enfermo o bajo la influencia de alcohol, narcóticos o medicamentos que puedan afectar significativamente la capacidad de utilizar el dispositivo.
b) La máquina no está diseñada para ser manipulada por personas (incluidos niños) con funciones mentales y sensoriales limitadas o personas que carezcan de experiencia y/o conocimientos relevantes, a menos que estén supervisadas por una persona responsable de su seguridad o hayan recibido instrucciones sobre cómo operar la máquina. máquina.
c) Cuando trabaje con el dispositivo, utilice el sentido común y manténgase alerta. La pérdida temporal de concentración durante el uso del dispositivo puede provocar lesiones graves.
d) Utilice el equipo de protección personal necesario para trabajar con el dispositivo, especificado en la sección 1 (Leyenda). El uso de equipos de protección personal correctos y homologados reduce el riesgo de lesiones.
e) Para evitar que el dispositivo se encienda accidentalmente, asegúrese de que el interruptor esté en la posición APAGADO antes de conectarlo a una fuente de alimentación.
f) No sobreestimes tus habilidades. Al utilizar el dispositivo, mantenga su equilibrio y permanezca estable en todo momento. Esto asegurará un mejor control sobre el dispositivo en situaciones inesperadas.
g) El aire comprimido puede causar lesiones graves.
h) El dispositivo no es un juguete. Se debe supervisar a los niños para asegurarse de que no jueguen con el dispositivo.

2.4. Uso seguro del dispositivo

a) Asegurarse de la colocación estable de la rueda. Utilice las herramientas adecuadas para la tarea encomendada. Un dispositivo correctamente seleccionado realizará mejor y más segura la tarea para la que fue diseñado.
b) No utilice el dispositivo si el interruptor ON/OFF no funciona correctamente (no enciende ni apaga el dispositivo). Los dispositivos que no se pueden encender y apagar con el interruptor ON/OFF son peligrosos, no deben operarse y deben repararse.
c) Desconecte el dispositivo de la fuente de alimentación antes de comenzar el ajuste, la limpieza y el mantenimiento. Esta medida preventiva reduce el riesgo de activación accidental.
d) Cuando no esté en uso, guárdelo en un lugar seguro, lejos de los niños y de personas no familiarizadas con el dispositivo que no hayan leído el manual del usuario. El dispositivo puede suponer un peligro en manos de usuarios inexpertos.
e) Mantener el dispositivo en perfecto estado técnico. Antes de cada uso, verifique si hay daños generales y, especialmente, si hay piezas o elementos agrietados y si hay otras condiciones que

puedan afectar el funcionamiento seguro del dispositivo. Si descubre algún daño, entregue el dispositivo para que lo reparen antes de usarlo.

f) Mantenga el dispositivo fuera del alcance de los niños.
g) La reparación o el mantenimiento del dispositivo deben ser realizados por personas cualificadas, utilizando únicamente repuestos originales. Esto garantizará un uso seguro.
h) Para garantizar la integridad operativa del dispositivo, no retire las protecciones instaladas de fábrica ni afloje ningún tornillo.
i) Al transportar y manipular el dispositivo entre el almacén y el destino, observe los principios de seguridad y salud ocupacional para operaciones de transporte manual que se aplican en el país donde se utilizará el dispositivo.
j) Evite situaciones en las que el dispositivo deje de funcionar durante el uso debido a una carga excesiva. Esto puede provocar un sobrecalentamiento de los elementos de accionamiento y daños al dispositivo.
k) No deje este aparato desatendido mientras esté en uso.
l) Limpie el dispositivo con regularidad para evitar que se acumule suciedad rebelde.
m) En lugares donde exista un alto riesgo de daños mecánicos, utilice una manguera reforzada para las conexiones de aire comprimido.
n) No transporte ni cuelgue el dispositivo por la línea de presión.
o) El dispositivo no es un juguete. Los niños no pueden realizar la limpieza y el mantenimiento sin la supervisión de un adulto.
p) Está prohibido interferir en la estructura del dispositivo para cambiar sus parámetros o su construcción.
q) Mantenga el dispositivo alejado de fuentes de fuego y calor.
r) Siga las regulaciones locales de OHS y equipos eléctricos.
s) No pise el dispositivo ni lo utilice como soporte.
t) Antes de cada uso, verifique el sistema de aire comprimido y los componentes eléctricos para detectar signos de daños o fugas. Los componentes defectuosos deben repararse o reemplazarse antes de trabajar con el dispositivo.
u) Compruebe a intervalos regulares que todos los conectores y tornillos estén correctamente apretados.
v) Es posible que algunas partes del dispositivo estén calientes durante algún tiempo después de apagar la máquina.
w) Mantenga los dedos alejados del dispositivo en funcionamiento. Las piezas que se mueven rápidamente y están calientes pueden provocar lesiones y/o quemaduras.
x) Si el dispositivo comienza a vibrar excesivamente, pare el motor y compruebe inmediatamente la causa. La vibración suele ser una señal de fallo.
y) Para reducir el riesgo de incendio, proteja el motor/carcasa del aceite, disolvente o lubricación excesiva.
z) Nunca retire ni intente ajustar la válvula de seguridad. Proteger la válvula de seguridad contra pintura o depósitos.
aa) ¡Nunca intente reparar o modificar el tanque! Soldar, perforar o cualquier otra modificación debilitará el tanque, provocando posibles daños por rotura o explosión. Es obligatorio reemplazar los tanques desgastados o dañados.
bb) Drene el fluido del tanque después de cada trabajo. Los tanques se oxidan por la acumulación de humedad, lo que los debilita. El tanque debe vaciarse periódicamente y comprobarse periódicamente para detectar corrosión.
cc) El movimiento del aire presurizado puede provocar que se levante polvo y suciedad, lo que puede ser perjudicial. El aire debe eliminarse lentamente al eliminar humedad o expandir el sistema del compresor.
dd) No rocíe materiales inflamables cerca de llamas abiertas, chispas u objetos incandescentes.
ee) No fume al rociar pintura, insecticidas u otras sustancias inflamables.
ff) Utilice una mascarilla cuando pulverice y asegure una ventilación adecuada del área de trabajo para evitar riesgos para la salud y de incendio.
gg) No dirija pintura u otros materiales rociados hacia el dispositivo. Coloque el dispositivo lo más lejos posible de la zona de pulverización.
hh) Al rociar o limpiar con solventes o productos químicos tóxicos, siga las instrucciones proporcionadas por el fabricante del producto químico.

ii) Para evitar el riesgo de quemaduras graves, nunca toque el tubo de descarga. El tubo de descarga se calienta mucho durante el uso.
jj) Las mangueras utilizadas para conectarse al dispositivo deben reforzarse.
kk) Utilice únicamente mangueras y conectores capaces de soportar la presión máxima generada por el dispositivo.

¡ATENCIÓN! A pesar del diseño seguro del dispositivo y de sus características de protección, y a pesar del uso de elementos adicionales que protegen al operador, todavía existe un ligero riesgo de accidente o lesiones durante el uso del dispositivo. Manténgase alerta y utilice el sentido común al utilizar el dispositivo.

3. Pautas de uso

El producto es un dispositivo diseñado para generar aire comprimido sin el uso de aceite en el proceso de compresión. Esto garantiza un aire limpio y libre de aceite, lo cual es crucial en aplicaciones que requieren alta calidad del aire. Además, el diseño sin aceite implica menos mantenimiento y es mejor para el medio ambiente.
El producto está fuera del alcance de la normativa sobre dispositivos médicos. Este no es un dispositivo médico y no puede usarse para exámenes y pruebas en hospitales y centros médicos.
La cama elástica es un equipo diseñado para realizar ejercicios gimnásticos.

3.1. Descripción del aparato

RSU-AIIR 40OFC

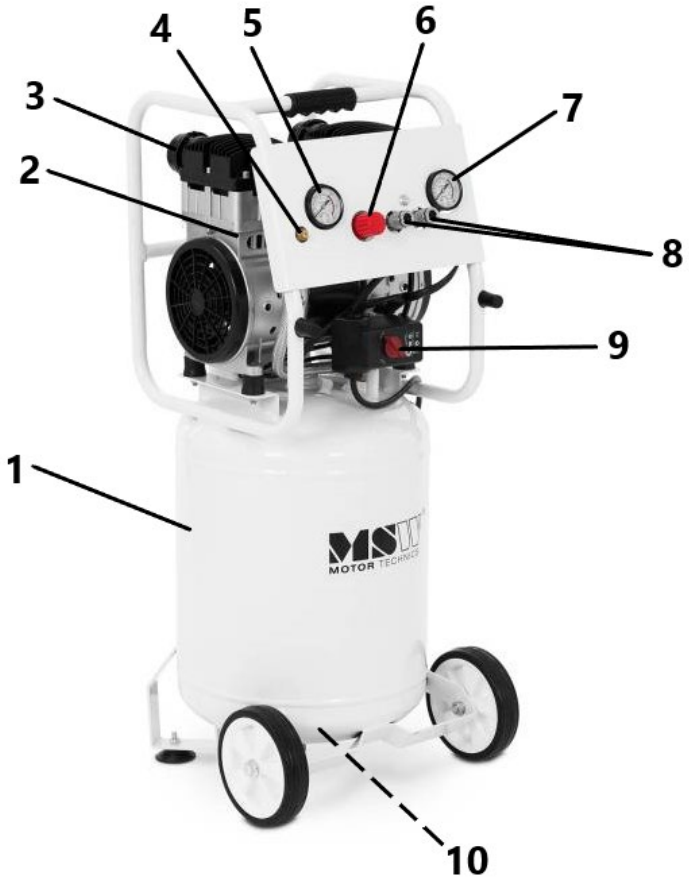

RSU-AIIR 100OFC

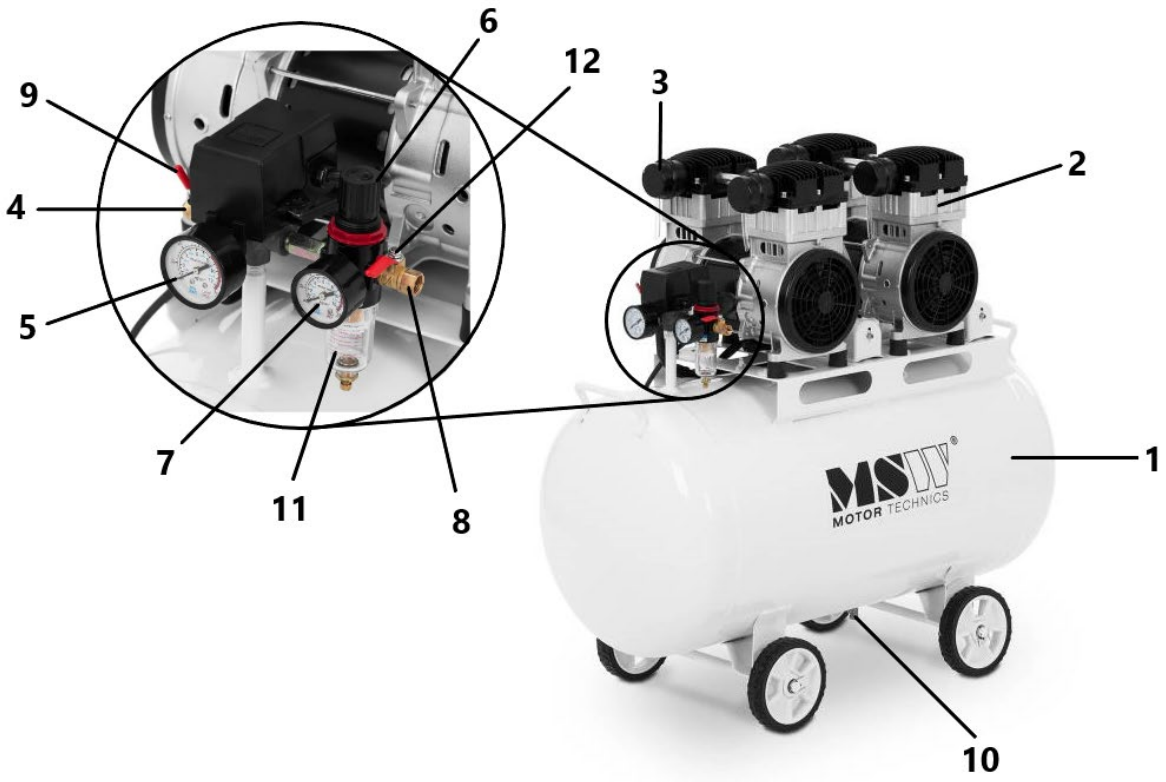

RSU-AIIR MINI9OFC

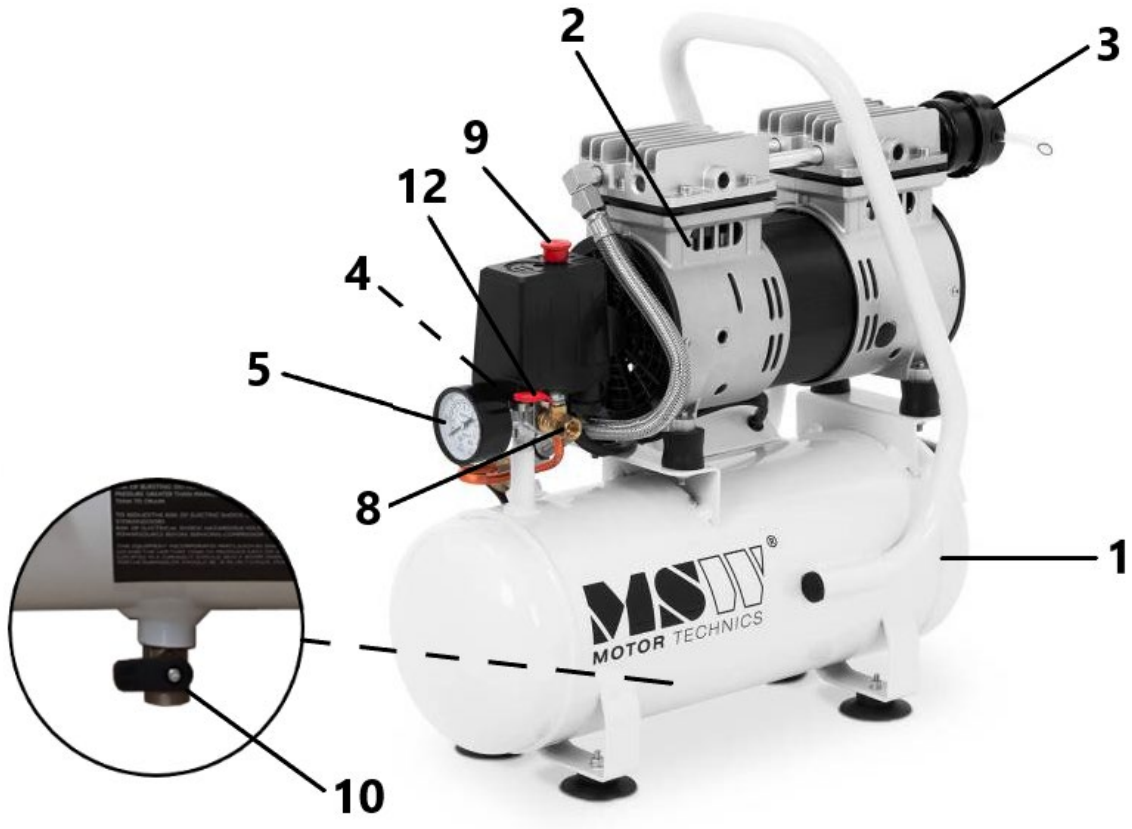

RSU-AIIR 65OFC

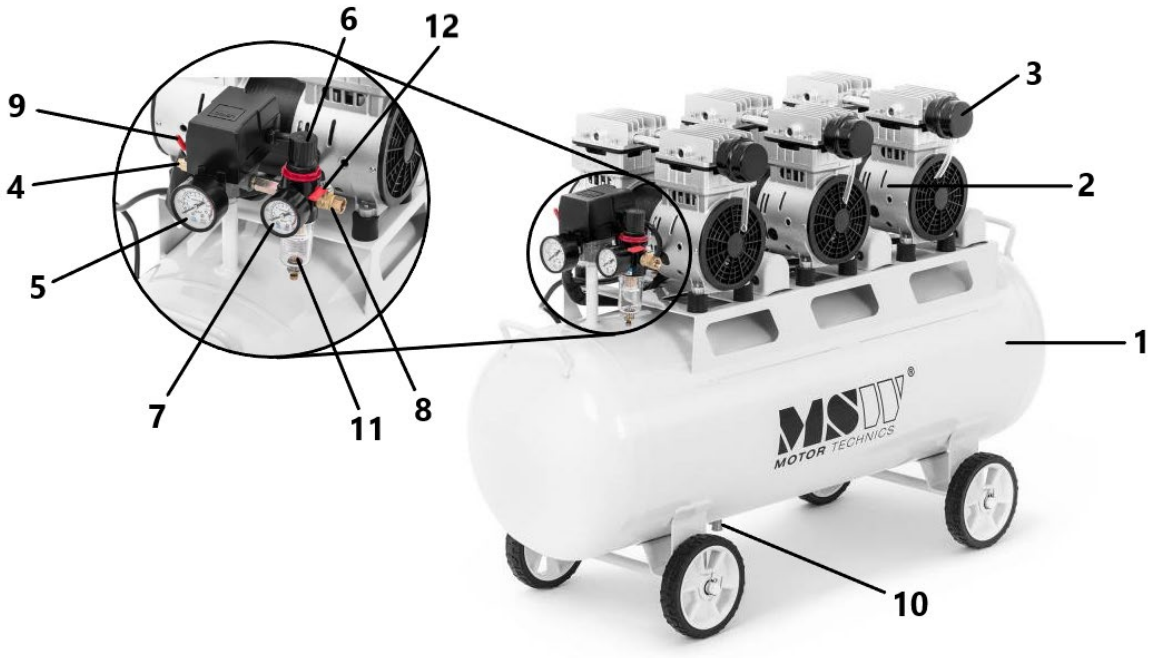

RSU-AIIR 30OFC

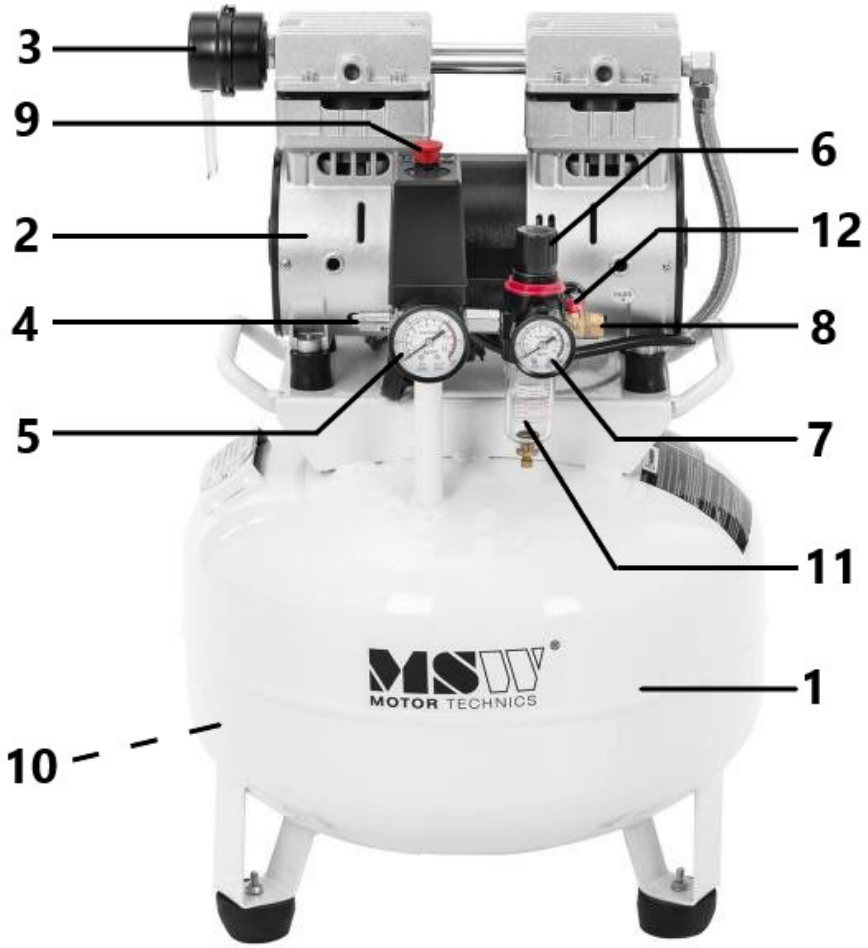

1- Tanque de presión
2- Bomba sin aceite
3- FILTRO DE AIRE:
4- Válvula de seguridad
5- 2 = Extensión tubular al vacío de 6
6- Regulador de presión
7- 2 = Extensión tubular al vacío de 6
8- Conexión neumática (salida)
9- Interruptor de encendido/apagado del motor
10- Válvula de drenaje de humedad
11- Tanque reductor de filtro
12- Válvula de salida de aire

3.2. Preparándose para su uso

ADVERTENCIAS: Para garantizar un uso seguro, desconecte la alimentación antes de realizar los siguientes procedimientos.

1. Las condiciones de almacenamiento y transporte deben controlarse en un rango de temperatura de -40°C a 50°C y una humedad relativa del 5% al 95%.
2. El ambiente de trabajo debe ser seco, limpio y bien ventilado, con una temperatura ambiente que oscile entre -5°C y 40°C y una humedad relativa que no supere el 80%.
3. Proteja la máquina contra la humedad, fuentes de fuego y calor y polvo.
4. La máquina debe colocarse sobre una superficie plana y horizontal sin pendientes.
5. La tensión de alimentación eléctrica no debe diferir más del 10% del valor nominal.
6. Para evitar quemaduras, está prohibido tocar piezas que estén a alta temperatura durante el funcionamiento del dispositivo, como la culata, el tubo de escape, la válvula de retención, etc.
7. La sección transversal del cable eléctrico debe ser de al menos 1,5 mm^2, con la longitud de cable adecuada.
8. El uso se limita a accionar herramientas neumáticas; No dirija el aire de escape directamente hacia personas o animales.
9. Antes de conectar a la fuente de alimentación, asegúrese de que la máquina esté en el estado "OFF".
10. Proteja el dispositivo contra impactos y otros daños mecánicos.

3.3. Uso del dispositivo

NOTA: Asegúrese de que la máquina esté desconectada antes de trabajar con el dispositivo.

1) Para poner en marcha la máquina, conéctela a la fuente de alimentación y gire el presostato a la posición "ON" o "AUTO". Si el dispositivo no arranca, reduzca la presión en el tanque por debajo de 0,4 MPa.
2) Para detener el funcionamiento de la unidad, gire el interruptor de presión a la posición "OFF" y desconecte la fuente de alimentación.

3) El presostato está equipado con una válvula de seguridad. Cuando la presión en el tanque de aire supera los 0,9 MPa, la válvula de seguridad se activa, emitiendo un sonido de advertencia y bajando automáticamente la presión. En este caso, se debe verificar y reparar el interruptor de presión para garantizar que la presión de funcionamiento no exceda el valor permitido.
4) Todos los días, después de su uso, vacíe el separador de agua tirando del vástago del separador con el dedo para asegurarse de que se haya eliminado toda el agua. (Algunos clientes pueden tener un compresor sin separador de aceite, en cuyo caso no se requiere el paso anterior).
5) La presión del aire de salida se puede ajustar usando la perilla del separador de aceite. La rotación en el sentido de las agujas del reloj aumenta la presión de salida, correspondiendo el valor máximo a la presión del tanque y viceversa.
6) La presión de funcionamiento del presostato se puede ajustar si es necesario. Primero, retire la carcasa del interruptor de presión y luego use un tornillo M6 o una herramienta adecuada, como una llave, para ajustar la presión. Girar en el sentido de las agujas del reloj aumenta la presión de trabajo, girar en el sentido contrario a las agujas del reloj la disminuye.

3.4. Limpieza y mantenimiento

a) Antes de cada limpieza, ajuste, sustitución de accesorios y cuando el dispositivo no esté en uso, desconecte el enchufe, enfríe el dispositivo por completo, espere hasta que los elementos giratorios se detengan y asegúrese de que se haya liberado la presión del tanque.
b) Antes de cada limpieza y cuando el dispositivo no esté en uso, desconecte el enchufe de alimentación.
c) Para limpiar las superficies sólo se deben utilizar productos que no contengan sustancias corrosivas.
d) Después de cada limpieza, todos los componentes deben secarse completamente antes de volver a utilizar el dispositivo.
e) El dispositivo debe almacenarse en un lugar seco y fresco, protegido de la humedad y la luz solar directa.
f) Está prohibido rociar el dispositivo con un chorro de agua o sumergirlo en agua.
g) Asegúrese de que no entre agua a través de los orificios de ventilación de la carcasa.
h) Los orificios de ventilación se deben limpiar con un cepillo y aire comprimido.
i) El dispositivo debe ser inspeccionado periódicamente para comprobar su eficacia técnica y posibles daños.
j) Para limpiar, debe utilizarse solamente un paño suave.
k) Limpiar el producto periódicamente.
l) Vacíe toda la humedad del tanque al menos dos veces por semana. Antes de comenzar, asegúrese de que la presión en el tanque de aire sea inferior a 0,1 MPa para garantizar la seguridad y la eficiencia.
m) Para mantener la precisión de la válvula de seguridad en todas las condiciones, se debe comprobar periódicamente la presión del depósito de aire. Si la presión alcanza un valor entre 0,5 y 0,7 MPa, tire suavemente del anillo de la válvula de seguridad para permitir que se descargue libremente. Al presionar el vástago se restablecerá la válvula.
n) Limpie la válvula de aire cada 500 horas de uso. Además, se debe reemplazar el elemento amortiguador para garantizar un rendimiento óptimo.
o) Reemplace el anillo del pistón cada 8000 horas para mantener la eficiencia del compresor.
p) La presión del tanque de aire debe probarse cada dos años e inspeccionarse anualmente para detectar corrosión, daños o anomalías en la prueba. Si se encuentran problemas graves, el tanque debe desecharse de forma segura para evitar accidentes.
q) Libere siempre toda la presión del tanque de aire antes de mover el compresor para garantizar la seguridad.

ELIMINACIÓN DE DISPOSITIVOS USADOS:
Al final de su vida útil, este producto no debe desecharse con los residuos municipales normales, sino que debe llevarse a un punto de recogida para el reciclaje de aparatos eléctricos y electrónicos. Esto se indica mediante el símbolo colocado en el producto, manual de usuario o embalaje. Los materiales utilizados en

el dispositivo son reutilizables según su marcado. Al reutilizar, reutilizar materiales o utilizar equipos usados, usted hace una contribución importante a la protección de nuestro medio ambiente.
Su administración local le proporcionará información sobre el punto de eliminación adecuado para equipos usados. .

RESOLUCIÓN DE PROBLEMAS:

Problema	Posible causa	Acción correctiva
El compresor no funciona.	1) Sin energía eléctrica. 2) Fusible quemado. 3) El disyuntor (fusible) está abierto. 4) Sobrecarga térmica - circuito abierto. 5) Interruptor de presión dañado.	1) ¿Está conectado el dispositivo? Verifique el fusible/disyuntor. 2) Reemplace el fusible quemado. 3) Reinicie su dispositivo, tratando de comprender la causa del problema. 4) El motor se reiniciará una vez que se haya enfriado (aproximadamente 15 minutos). 5) Póngase en contacto con el Centro de Servicio Autorizado.
El motor suena pero no arranca o funciona lentamente.	1) Baja tensión. 2) Cortocircuito o rotura del devanado del motor. 3) Válvula de retención o interruptor de presión dañado. 4) Aire comprimido en el cilindro.	1) Verificar con un voltímetro (mínimo 105 V). 2) Póngase en contacto con el Centro de Servicio Autorizado. 3) Póngase en contacto con el Centro de Servicio Autorizado. 4) Gire el interruptor AUTO/OFF a la posición OFF durante 15 segundos y luego vuelva a colocarlo en la posición AUTO.
Los fusibles se funden/el disyuntor se dispara repetidamente **¡¡CON CUIDADO!! ¡NUNCA USE UN CABLE DE EXTENSIÓN CON ESTE PRODUCTO!**	1) Fusible incorrecto, carga del circuito demasiado alta. 2) Válvula de retención o interruptor de presión dañado.	1) Compruebe que se utiliza el fusible correcto. Utilice un fusible de acción lenta. Desconecte otros equipos eléctricos del circuito o haga funcionar el compresor en un circuito eléctrico separado. 2) Póngase en contacto con el Centro de Servicio Autorizado.
La protección contra sobrecarga térmica se dispara repetidamente.	1) Baja tensión. 2) Filtro de aire obstruido. 3) Falta de ventilación adecuada/temperatura ambiente demasiado alta.	1) Verificar con un voltímetro (mínimo 105V). 2) Limpie el filtro (consulte la sección Mantenimiento). 3) Mueva el compresor a un área bien ventilada.

La presión en el tanque cae cuando se apaga el compresor.	1) Conexiones flojas (conectores, tubos, etc.). 2) Válvula de drenaje abierta. 3) Válvula de retención con fugas.	1) Compruebe si hay fugas de aire. Utilice cinta selladora en las juntas con fugas. 2) Apriete la válvula de drenaje. 3) Desarme el conjunto de la válvula de retención. Limpiar o reemplazar. **¡¡ATENCIÓN!!** **NO DESMONTE LA VÁLVULA DE RETENCIÓN CUANDO HAY AIRE EN EL TANQUE.** **PRIMERO SACA EL AIRE DEL TANQUE.**
Exceso de humedad en el aire de escape.	1) Cantidad excesiva de agua en el tanque. 2) Alta humedad del aire. 3) Filtro de entrada obstruido.	1) Drene el agua del receptor. 2) Mueva el compresor a un lugar con menor humedad; utilice un filtro de aire. 3) Limpie o reemplace el filtro.
El compresor funciona continuamente.	1) Interruptor de presión dañado. 2) Consumo excesivo de aire.	1) Reemplace el disyuntor. 2) El compresor no es lo suficientemente grande para cumplir con los requisitos de flujo de aire (CFM) de la herramienta neumática.
El compresor vibra.	1) Tornillos de montaje flojos. 2) Pies de goma del tanque faltantes o desgastados.	1) Atornillar 2) Reemplazar.
Salida de aire inferior a lo normal.	1) Válvula de drenaje abierta. 2) Filtro de entrada sucio. 3) Conexión con fugas.	1) Apriete la válvula de drenaje. 2) Limpie o reemplace el filtro de entrada. 3) Apriete las conexiones.

Construcción de la bomba (se aplica a los modelos: MSW-AIIR MINI9OFC, MSW-AIIR 65OFC, MSW-AIIR 30OFC)

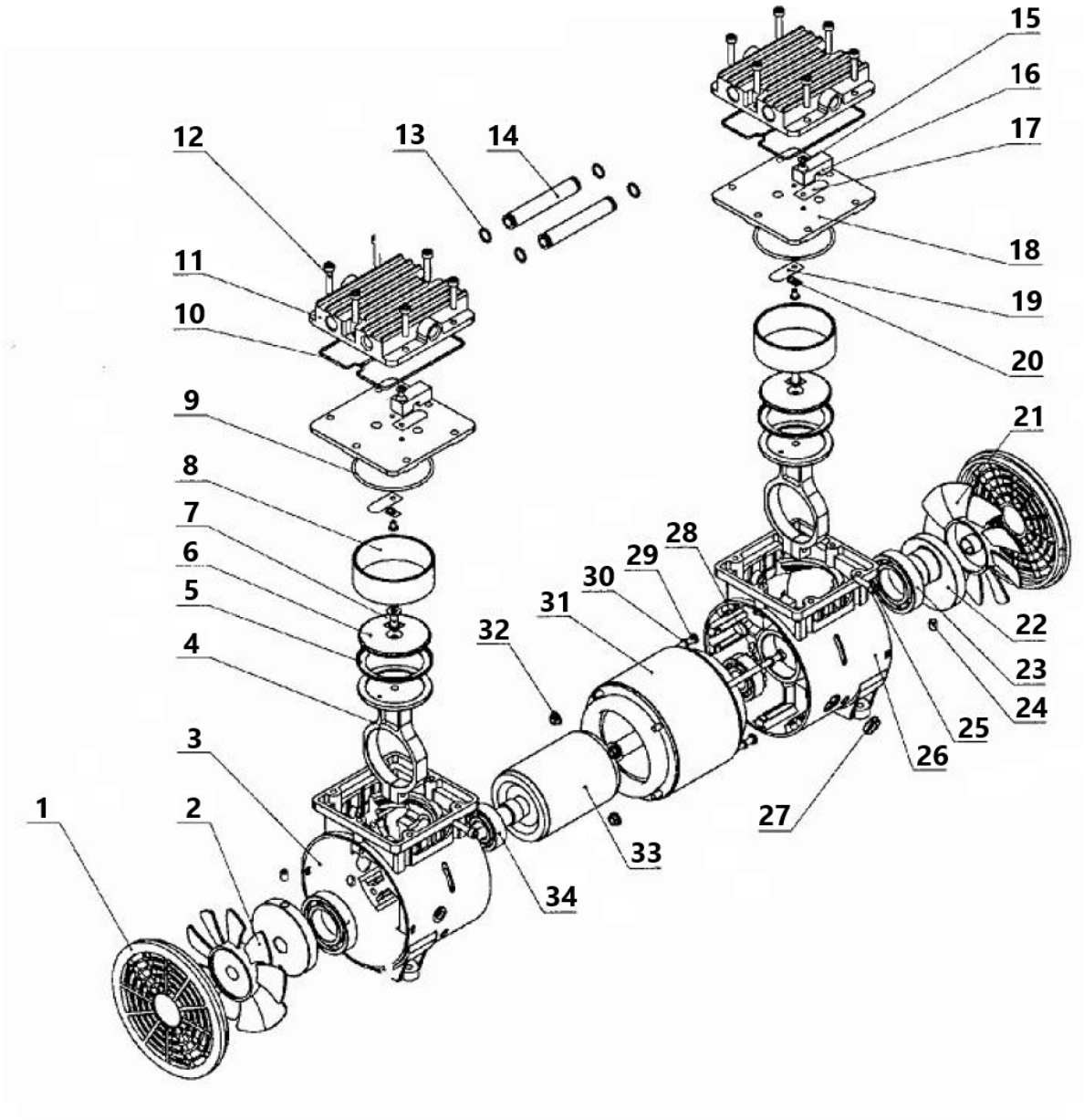

Nr.	Descripción del dispositivo	Cantidad	Nr.	Descripción del dispositivo	Cantidad
1	Protección lateral	2	18	Placa de la válvula	2
2	ventilador izquierdo	1	19	Válvula de entrada	2
3	Cárter izquierdo	1	20	almohada metálica	2
4	Eje de conexión	2	21	ventilador derecho	1
5	Anillo de pistón	2	22	Manivela	2
6	Montaje en placa	2	23	Rodamiento 6006-2z	2
7	tornillo M6x16	2	24	tornillo M6x8	4
8	Cilindro	2	25	tornillo M5x20	2
9	Anillo de sello del cilindro	2	26	Cárter derecho	1

10	Anillo de sello de tapa de	2	27	Anillo de fijación de alambre	1
11	tapa del cilindro	2	28	tornillo M5x152	2
12	tornillo M5x25	12	29	tornillo M5x120	2
13	Anillo de sellado	4	treinta	Arandela elástica Ø5	4
14	Conecte la tubería	2	31	Estator	1
15	tornillo M4x6	4	32	Tornillo sin fin	2
16	Elemento de fijación	2	33	Rotor	1
17	Válvula de escape	2	34	Rodamiento 6203-2z	2

Construcción de la bomba (se aplica a los modelos: MSW-AIIR 40OFC, MSW-AIIR 100OFC)

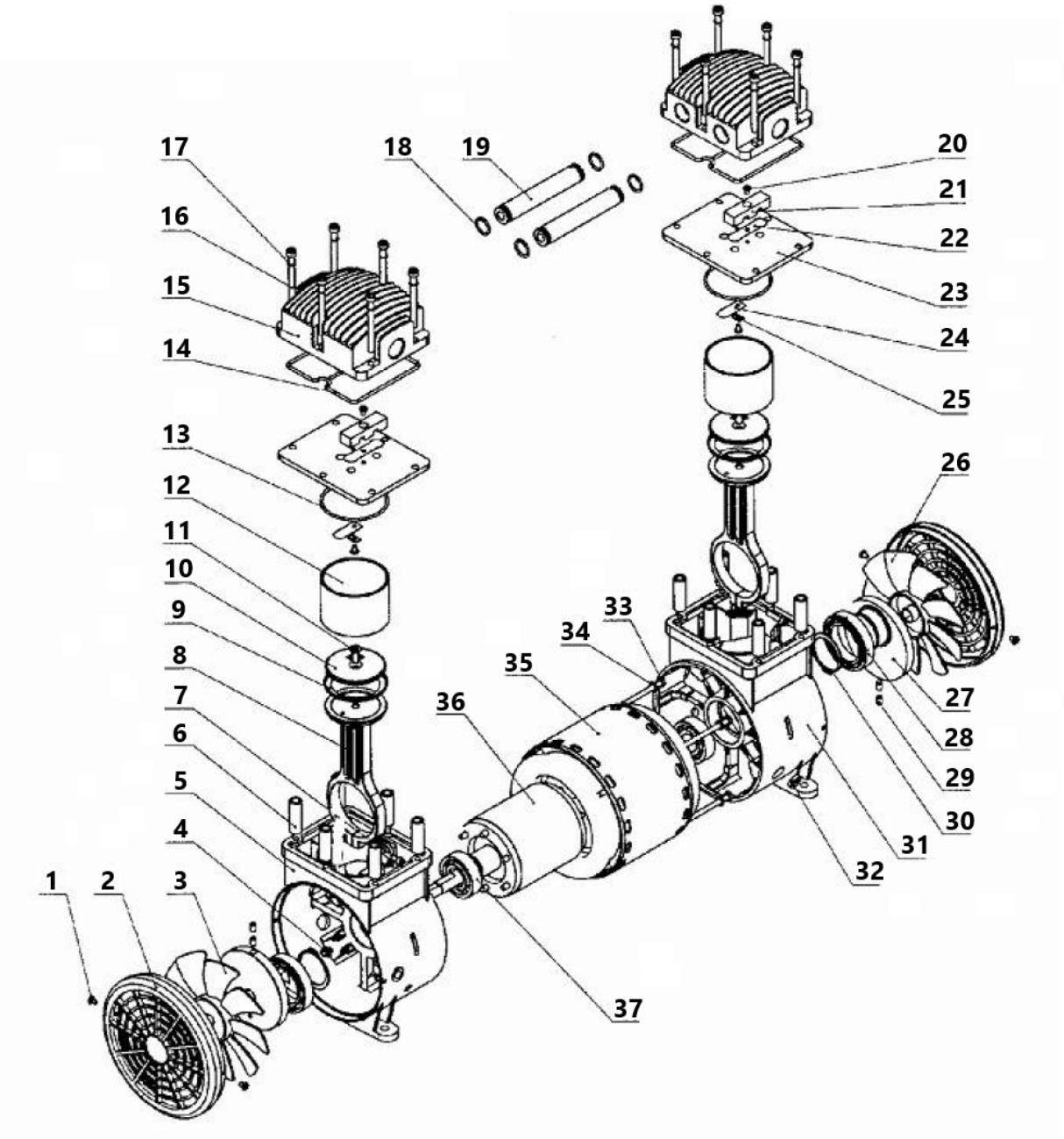

Nr.	Descripción del dispositivo	Cantidad	Nr.	Descripción del dispositivo	Cantidad
1	tornillo ST4.2	4	20	Tornillo M4* 6	4
2	Protección lateral	2	21	Elemento de fijación	2
3	ventilador izquierdo	1	22	Válvula de escape	2
4	tornillo m5	4	23	Placa de la válvula	2
5	Cárter izquierdo	1	24	Válvula de entrada	2
6	Mango ajustable	12	25	arandela de metal	2
7	tornillo M5x20	2	26	Ventilador	1
8	Eje de conexión	2	27	Manivela	2
9	Anillo de pistón	2	28	Rodamiento 6908-2z	2
10	Montaje en placa	2	29	tornillo M6x8	4
11	tornillo M6x16	2	treinta	Anillo de rodamiento Ø40	2
12	Cilindro	2	31	Cárter derecho	1
13	Anillo de sello del cilindro	2	32	Anillo de fijación de alambre	1
14	Anillo de sello de tapa de	2	33	tornillo M5x182	4
15	tapa del cilindro	2	34	Arandela elástica Ø5	4
16	tornillo M6x65	12	35	Estator	1
17	Arandela elástica Ø6	12	36	Rotor	1
18	Anillo de sellado "0".	4	37	Rodamiento 6204-2z	2
19	tubo de conexión	2			

Kérjük, vegye figyelembe, hogy ez a használati útmutató gépi fordítással készült. Arra törekszünk, hogy a fordítások a lehető legpontosabbak legyenek, azonban egyetlen gépi fordítás sem tökéletes, és nem is célja, hogy helyettesítse az emberi fordítást. A hivatalos használati útmutató az angol nyelvű változat. A fordításban keletkezett eltérések vagy különbségek nem kötelező érvényűek, és nincs jogi hatásuk a megfelelőség vagy a végrehajtás szempontjából. Ha bármilyen kérdés merül fel a használati útmutatóban szereplő információk pontosságával kapcsolatban, kérjük, hivatkozzon ezen tartalmak angol nyelvű változatára, amely a hivatalos változat.

Műszaki adatok

Paraméter leírása	Paraméter értéke		
Precíziós mérleg	Olajmentes kompresszor		
Modell	MSW-AIIR 40OFC	MSW-AIIR 100OFC	MSW-AIIR MINI9OFC
Névleges feszültség [V~] / frekvencia [Hz	230/50	230/50	230/50
Névleges teljesítmény [W]	1500	3000	550
Maximális teljesítmény [kW]	1,5	1,5	0,55
Nyomásmérési tartomány [bar]	5 - 8	5 - 8	4 - 7
Maximális üzemi nyomás [psi]	120	120	-
Hatékony kapacitás [l/min]	280	560	102
Motor fordulatszám [rpm]	1380	1380	1380
Henger átmérője [mm]	69,7	69,7	63,7
Töltési idő [s]	120	130	50
Tartály kapacitása [l]	40	100	9
Méretek (szélesség x mélység x magasság) [cm]	40 x 90 x 40	42 x 90 x 84	42 x 20 x 50
Súly [kg]	37,25	74,9	16,85

Paraméter leírása	Paraméter értéke	
Precíziós mérleg	Olajmentes kompresszor	
Modell	MSW-AIIR 65OFC	MSW-AIIR 30OFC
Tápfeszültség [V~] / frekvencia [Hz]	230/50	230/50
Névleges teljesítmény [W]	3 x 750	750
Maximális teljesítmény [kW]	2,25	2,75
Nyomásmérési tartomány [bar]	4 - 7	4 - 7
Maximális üzemi nyomás [psi]	120	120
Hatékony kapacitás [l/min]	135	102
Motor fordulatszám [rpm]	1380	1380
Henger átmérője [mm]	63,7	63,7
Töltési idő [s]	110	170
Tartály kapacitása [l]	65	harminc
Méretek (szélesség x mélység x magasság) [cm]	103 x 70 x 36	40 x 61 x 40
Súly [kg]	62	24/7

1. Általános leírás

A felhasználói kézikönyv célja, hogy segítse a készülék biztonságos és problémamentes használatát. A terméket szigorú műszaki irányelvek szerint, a legkorszerűbb technológiák és alkatrészek felhasználásával tervezik és gyártják. Ezenkívül a legszigorúbb minőségi előírásoknak megfelelően készül.

NE HASZNÁLJA A KÉSZÜLÉKET, HA NEM OLVASTA ÉS ÉRTETTE MEG ALAPOSAN EZT A HASZNÁLATI ÚTMUTATÓT.

A készülék élettartamának meghosszabbítása és a problémamentes működés biztosítása érdekében használja a készüléket a jelen használati útmutatónak megfelelően, és rendszeresen végezze el a karbantartási feladatokat. A jelen felhasználói kézikönyvben szereplő műszaki adatok és specifikációk naprakészek. A gyártó fenntartja a jogot a minőség javításával kapcsolatos változtatásokra. A készüléket úgy tervezték, hogy a technológiai fejlődés és a zajcsökkentési lehetőségek figyelembevételével a lehető legkisebbre csökkentse a zajkibocsátás kockázatát.

Legenda


A termék megfelel a vonatkozó biztonsági előírásoknak.


Használat előtt olvassa el a használati utasítást.


A terméket újra kell hasznosítani.


FIGYELMEZTETÉS! vagy **VIGYÁZAT!** vagy **EMLÉKEZTETÉS!** Az adott helyzetre alkalmazható. (általános figyelmeztető jel)


Használjon fülvédőt. A hangos zajnak való kitettség halláskárosodáshoz vezethet.


Viseljen védőszemüveget.


FIGYELEM! Elektromos áramütésre figyelmeztetés!


FIGYELEM! Forró felület, égési sérülések veszélye!


FIGYELEM! Előfordulhat, hogy a gép figyelmeztetés nélkül bekapcsol.


Ne kapcsolja be a sűrített levegőt a pneumatikus szerszám csatlakoztatása előtt.


NE FELEDJE! A jelen kézikönyvben található rajzok csak illusztrációs célokat szolgálnak, és egyes részletek eltérhetnek a tényleges terméktől.

2. Használati biztonság

Elektromos berendezések:

FIGYELEM! Olvasson el minden biztonsági figyelmeztetést és útmutatót! A figyelmeztetések és utasítások figyelmen kívül hagyása áramütést, tüzet és/vagy súlyos sérülést vagy akár halált is okozhat.

A figyelmeztetésekben és utasításokban az "eszköz" vagy "termék" kifejezések a következőkre utalnak: Olajmentes kompresszor

2.1. Elektromosságra vonatkozó biztonsági szabályok

a) A dugónak illeszkednie kell a csatlakozóaljzathoz. A villásdugót semmilyen módon ne módosítsa. Az eredeti dugók és a megfelelő aljzatok használata csökkenti az áramütés veszélyét.
b) Kerülje a földelt elemek, például csövek, fűtőtestek, kazánok és hűtőszekrények érintését. Megnövekedett az áramütés veszélye, ha a földelt készüléket eső éri, nedves felülettel közvetlenül érintkezik, vagy nedves környezetben működik. A készülékbe kerülő víz növeli a készülék károsodásának és az áramütés veszélyét.
c) Ne érintse meg a készüléket vizes vagy nedves kézzel!
d) A kábelt csak a rendeltetésszerű használatra használja. Soha ne használja a készülék hordozására vagy a dugó kihúzására a konnektorból. Tartsa a kábelt távol hőforrásoktól, olajtól, éles szélektől vagy mozgó alkatrészektől. A sérült vagy összegabalyodott kábelek növelik az áramütés veszélyét.
e) Ha a készülékkel kültéren dolgozik, mindenképpen használjon kültéri használatra alkalmas hosszabbítót. A kültéri használatra alkalmas hosszabbító használata csökkenti az áramütés veszélyét.
f) Ha a készülék nedves környezetben történő használata nem kerülhető el, akkor egy hibásáramú készüléket (RCD) kell alkalmazni. A megszakító kapcsoló használata csökkenti az áramütés veszélyét.
g) Ne használja a készüléket, ha a tápkábel sérült vagy nyilvánvaló kopásnyomokat mutat. A sérült tápkábelt szakképzett villanyszerelőnek vagy a gyártó szervizközpontjának kell kicserélnie.
h) Az áramütés elkerülése érdekében ne merítse a kábelt, a dugót vagy a készüléket vízbe vagy más folyadékba. Ne használja a készüléket nedves felületen.
i) FIGYELEM! ÉLETVESZÉLY! Tisztítás közben soha ne merítse a készüléket vízbe vagy más folyadékba.
j) Ne használja nagyon párás környezetben vagy víztartályok közvetlen közelében.
k) Védje meg a készüléket a nedvesedéstől. Vigyázat, áramütés veszélye áll fent!

2.2. Munkahelyre vonatkozó biztonsági szabályok

a) Győződjön meg arról, hogy a munkahely tiszta és jól megvilágított. A rendetlen vagy rosszul megvilágított munkahely balesetekhez vezethet. Próbáljon előre gondolkodni, figyelje meg, mi történik, és használja a józan eszét, amikor a készülékkel dolgozik.
b) Ne használja a készüléket robbanásveszélyes környezetben, például gyúlékony folyadékok, gázok vagy por jelenlétében. A készülék szikrákat generál, amelyek meggyújthatják a port vagy a füstöt.
c) Ha sérülést vagy szabálytalan működést észlel, azonnal kapcsolja ki a készüléket, és haladéktalanul jelentse a felügyelőnek.
d) Ha kétségei vannak a készülék helyes működésével kapcsolatban, forduljon a gyártó ügyfélszolgálatához.
e) A készüléket csak a gyártó szervizpontja javíthatja. Ne próbálkozzon önállóan semmilyen javítással!
f) Tűz esetén por- vagy szén-dioxid (CO_2) tűzoltó készülékkel oltsa el a tüzet (olyan készülékkel, amelyet feszültség alatt álló elektromos berendezésekre szántak).
g) Gyermekeknek vagy illetéktelen személyeknek tilos a munkahelyre belépni. (A figyelemelterelés a készülék feletti irányítás elvesztését eredményezheti).
h) A készüléket jól szellőző helyiségben használja.
i) Csak akkor csatlakoztassa és válassza le a nyomóvezetéket, ha a légszelep zárva van.
j) Ne irányítsa a nyomóvezetéket saját maga, illetve más emberek vagy állatok felé.
k) Ne szakítsa meg a sűrített levegő ellátását a nyomótömlők összenyomásával vagy meghajlításával.
l) Rendszeresen ellenőrizze a biztonsági címkék állapotát. Ha a címkék olvashatatlanok, ki kell cserélni őket.
m) Kérjük, hogy ezt a kézikönyvet a későbbi használathoz tartsa kéznél. Ha ezt a készüléket harmadik félnek adják át, a kézikönyvet is át kell adni vele együtt.

n) A csomagolóelemeket és az apró szerelési alkatrészeket gyermekek számára nem hozzáférhető helyen tartsa.
o) Tartsa távol a készüléket gyermekektől és háziállatoktól!
p) Ha ezt a készüléket egy másik berendezéssel együtt használják, a többi használati utasítást is be kell tartani.
q) A készülék használatának helyén gondoskodjon a megfelelő szellőzésről. A készülék által feldolgozott gázok kiszoríthatják a belélegezhető levegőt.
r) A készülék használatának helyén fennáll a káros gázok vagy gőzök belégzésének veszélye.



Ne feledje! A készülék használatakor védje a gyermekeket és a közelben tartózkodókat.

2.3. Személyekre vonatkozó biztonsági szabályok

a) Ne használja a készüléket fáradtan, betegen, illetve alkohol, kábítószerek vagy gyógyszerek hatása alatt, amelyek jelentősen ronthatják a készülék kezelési képességét.
b) A gépet nem úgy tervezték, hogy korlátozott szellemi és érzékszervi képességekkel rendelkező személyek (beleértve a gyermekeket is), illetve a megfelelő tapasztalattal és/vagy ismeretekkel nem rendelkező személyek kezeljék, kivéve, ha a biztonságukért felelős személy felügyeli őket, vagy ha a gép kezelésére vonatkozó utasítást kaptak.
c) A készülékkel végzett munka során használja a józan eszét, és maradjon éber. A készülék használata közbeni átmeneti koncentrációvesztés súlyos sérülésekhez vezethet.
d) Használja a készülékkel való munkavégzéshez szükséges, az 1. szakaszban (Legenda) meghatározott egyéni védőfelszerelést. A megfelelő és jóváhagyott egyéni védőfelszerelés használata csökkenti a sérülés kockázatát.
e) A készülék véletlen bekapcsolásának elkerülése érdekében győződjön meg arról, hogy a kapcsoló OFF állásban van, mielőtt csatlakoztatja a tápforráshoz.
f) Ne becsülje túl a képességeit. A készülék használatakor mindig tartsa meg az egyensúlyát, és maradjon stabilan. Ez biztosítja a készülék jobb ellenőrzését váratlan helyzetekben.
g) A sűrített levegő súlyos sérüléseket okozhat.
h) A készülék nem játék. A gyermekeket felügyelni kell, hogy ne játszanak a készülékkel.

2.4. Biztonságos eszközhasználat

a) Ne terhelje túl a berendezést! Használja az adott feladathoz megfelelő eszközöket. A helyesen kiválasztott eszköz jobban és biztonságosabban végzi el azt a feladatot, amelyre tervezték.
b) Ne használja a készüléket, ha a ON/OFF kapcsoló nem működik megfelelően (nem kapcsolja be és ki a készüléket). Azok a készülékek, amelyek nem kapcsolhatók be és ki az ON/OFF kapcsolóval, veszélyesek, nem szabad működtetni őket, és meg kell javíttatni.
c) A beállítás, tisztítás és karbantartás megkezdése előtt válassza le a készüléket az áramforrásról. Egy ilyen megelőző intézkedés csökkenti a véletlen aktiválás kockázatát.
d) Amikor nem használja, tárolja biztonságos helyen, gyermekektől és a készüléket nem ismerő személyektől, akik nem olvasták el a használati útmutatót, távol. A készülék veszélyt jelenthet a tapasztalatlan felhasználók kezében.
e) Tartsa a készüléket tökéletes műszaki állapotban. Minden használat előtt ellenőrizze az általános sérüléseket, és különösen a megrepedt alkatrészeket vagy elemeket, valamint minden olyan egyéb körülményt, amely hatással lehet a készülék biztonságos működésére. Ha sérülést észlel, használat előtt adja át a készüléket javításra.
f) Tartsa a készüléket gyermekek elől elzárva.
g) A készülék javítását vagy karbantartását csak szakképzett személyek végezhetik, kizárólag eredeti pótalkatrészek felhasználásával. Ez biztosítja a biztonságos használatot.
h) A készülék működési épségének biztosítása érdekében ne távolítsa el a gyárilag felszerelt védőburkolatokat, és ne lazítsa meg a csavarokat.

i) A készülék raktár és a rendeltetési hely közötti szállításakor és kezelésénél tartsa be a kézi szállításra vonatkozó munkavédelmi alapelveket, amelyek abban az országban érvényesek, ahol a készüléket használni fogják.
j) Kerülje az olyan helyzeteket, amikor a készülék használat közben a túlzott terhelés miatt leáll. Ez a meghajtóelemek túlmelegedéséhez és a készülék károsodásához vezethet.
k) Ne hagyja felügyelet nélkül a készüléket használat közben.
l) Rendszeresen tisztítsa meg a készüléket, hogy megakadályozza a makacs szennyeződések felhalmozódását.
m) Azokon a helyeken, ahol nagy a mechanikai sérülés veszélye, a sűrített levegő csatlakozásokhoz erősített tömlőt használjon.
n) Ne hordozza vagy akassza a készüléket a nyomóvezetéknél fogva.
o) A készülék nem játék. A tisztítást és karbantartást gyermekek felnőtt személy felügyelete nélkül nem végezhetik.
p) Tilos beavatkozni a készülék szerkezetébe annak érdekében, hogy annak paramétereit vagy felépítését megváltoztassák.
q) Tartsa a készüléket tűz- és hőforrásoktól távol.
r) Kövesse a helyi munkavédelmi és elektromos berendezésekre vonatkozó előírásokat.
s) Ne lépjen rá a készülékre, és ne használja támasztékként.
t) Minden használat előtt ellenőrizze a sűrítettlevegő-rendszert és az elektromos alkatrészeket, hogy nincs-e bennük sérülés vagy szivárgás. A hibás alkatrészeket meg kell javítani vagy ki kell cserélni, mielőtt a készülékkel dolgozna.
u) Rendszeres időközönként ellenőrizze, hogy minden csatlakozó és csavar megfelelően meg van-e húzva.
v) A készülék egyes részei a készülék kikapcsolása után még egy ideig forróak lehetnek.
w) Tartsa távol az ujjait a munkaeszközöktől. A gyorsan mozgó és forró alkatrészek sérüléseket és/vagy égési sérüléseket okozhatnak.
x) Ha a készülék túlzottan vibrálni kezd, állítsa le a motort, és azonnal ellenőrizze az okot. A rezgés általában hibajelzés.
y) A tűzveszély csökkentése érdekében óvja a motort/házakat az olajtól, oldószertől vagy túlzott kenéstől.
z) Soha ne távolítsa el a biztonsági szelepet, és ne próbálja meg beállítani. Védje a biztonsági szelepet a festéktől vagy bármilyen lerakódástól.
aa) Soha ne kísérelje meg a tartály javítását vagy módosítását! A hegesztés, fúrás vagy bármilyen más módosítás gyengíti a tartályt, ami esetlegesen törés vagy robbanás okozta károkat okozhat. Az elhasználódott vagy sérült tartályokat kötelező kicserélni.
bb) Minden munka után engedje le a folyadékot a tartályból. A tartályok a nedvesség felhalmozódása miatt rozsdásodnak, ami gyengíti őket. A tartályt rendszeresen ki kell üríteni, és időszakosan ellenőrizni kell a korróziót.
cc) A nyomás alatt lévő levegő mozgása por és szennyeződés felszállását okozhatja, ami káros lehet. A levegőt lassan kell eltávolítani a nedvesség eltávolításakor vagy a kompresszorrendszer bővítésekor.
dd) Ne permetezzen gyúlékony anyagokat nyílt láng, szikrázó vagy izzó tárgyak közelében.
ee) Ne dohányozzon, amikor festéket, rovarölő szereket vagy más gyúlékony anyagokat permetez.
ff) Permetezéskor viseljen maszkot, és gondoskodjon a munkaterület megfelelő szellőztetéséről az egészségügyi és tűzveszély megelőzése érdekében.
gg) Ne irányítson festéket vagy más permetezett anyagot a készülékre. Helyezze a készüléket a lehető legtávolabb a permetezési területtől.
hh) Oldószerekkel vagy mérgező vegyszerekkel történő permetezés vagy tisztítás esetén kövesse a vegyszer gyártójának utasításait.
ii) A súlyos égési sérülések kockázatának elkerülése érdekében soha ne érintse meg az ürítőcsövet. Az ürítőcső használat közben nagyon felforrósodik.
jj) A készülékhez való csatlakozáshoz használt tömlőket meg kell erősíteni.
kk) Csak olyan tömlőket és csatlakozókat használjon, amelyek képesek ellenállni a készülék által generált maximális nyomásnak.



FIGYELEM! A készülék biztonságos kialakítása és védőfunkciói, valamint a kezelőt védő kiegészítő elemek használata ellenére a készülék használata során még mindig fennáll a baleset vagy sérülés csekély kockázata. Maradjon éber és használja a józan eszét a készülék használatakor.

3. Használati útmutató

A termék egy olyan eszköz, amelyet úgy terveztek, hogy a sűrítési folyamat során olajat ne használjon sűrített levegőt. Ez biztosítja a tiszta, olajmentes levegőt, ami kulcsfontosságú a magas levegőminőséget igénylő alkalmazásokban. Ezenkívül az olajmentes kialakítás kevesebb karbantartást jelent, és kedvezőbb a környezet számára.

A termék nem tartozik az orvostechnikai eszközökre vonatkozó előírások hatálya alá. Ez nem orvosi eszköz, és nem használható kórházakban és orvosi központokban végzett vizsgálatokhoz és tesztekhez.

A trambulin egy olyan eszköz, amelyet gimnasztikai gyakorlatok végzésére terveztek.

3.1. Eszköz leírása

MSW-AIIR 40OFC

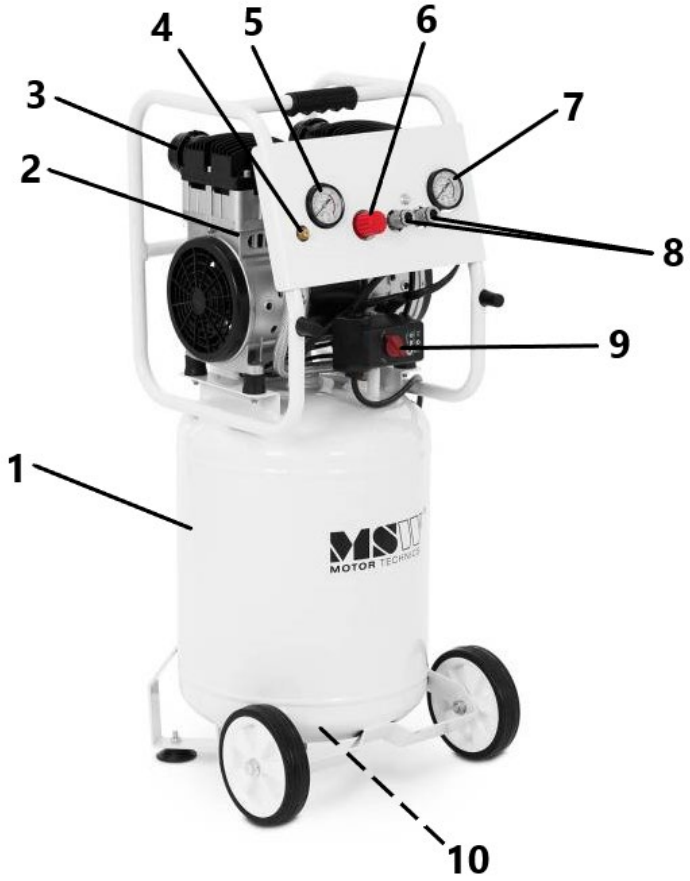

MSW-AIIR 100OFC

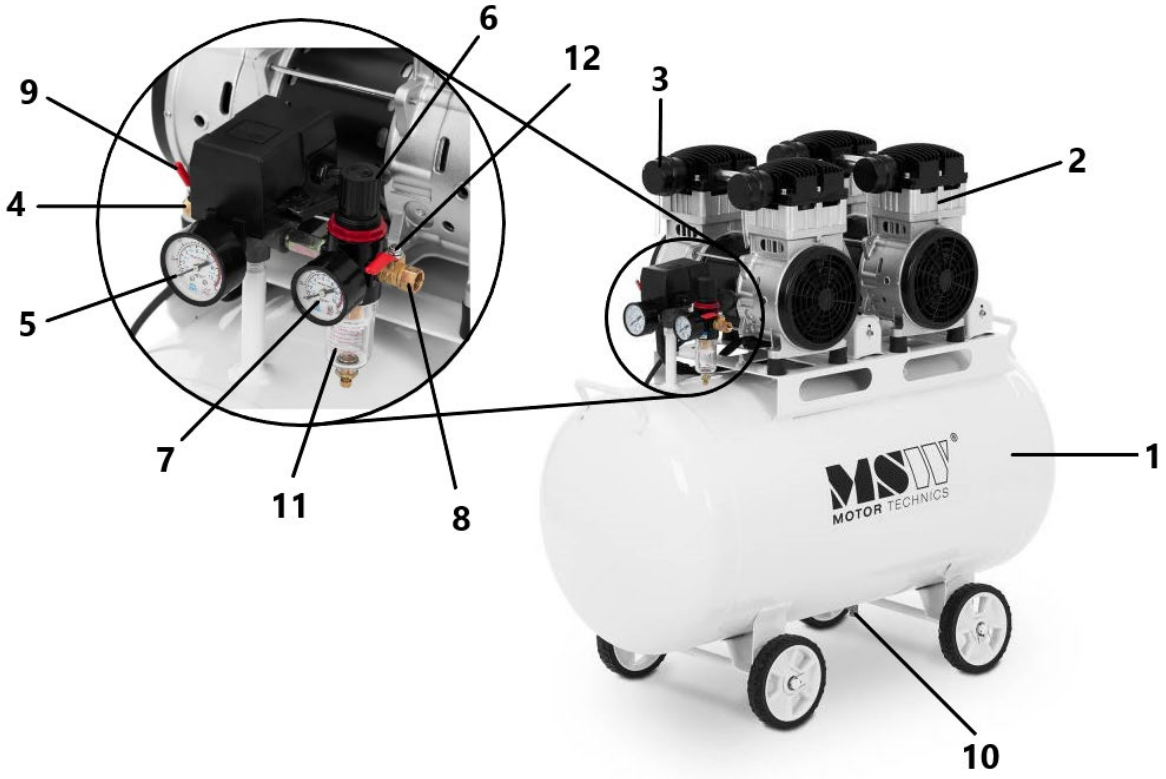

MSW-AIIR MINI9OFC

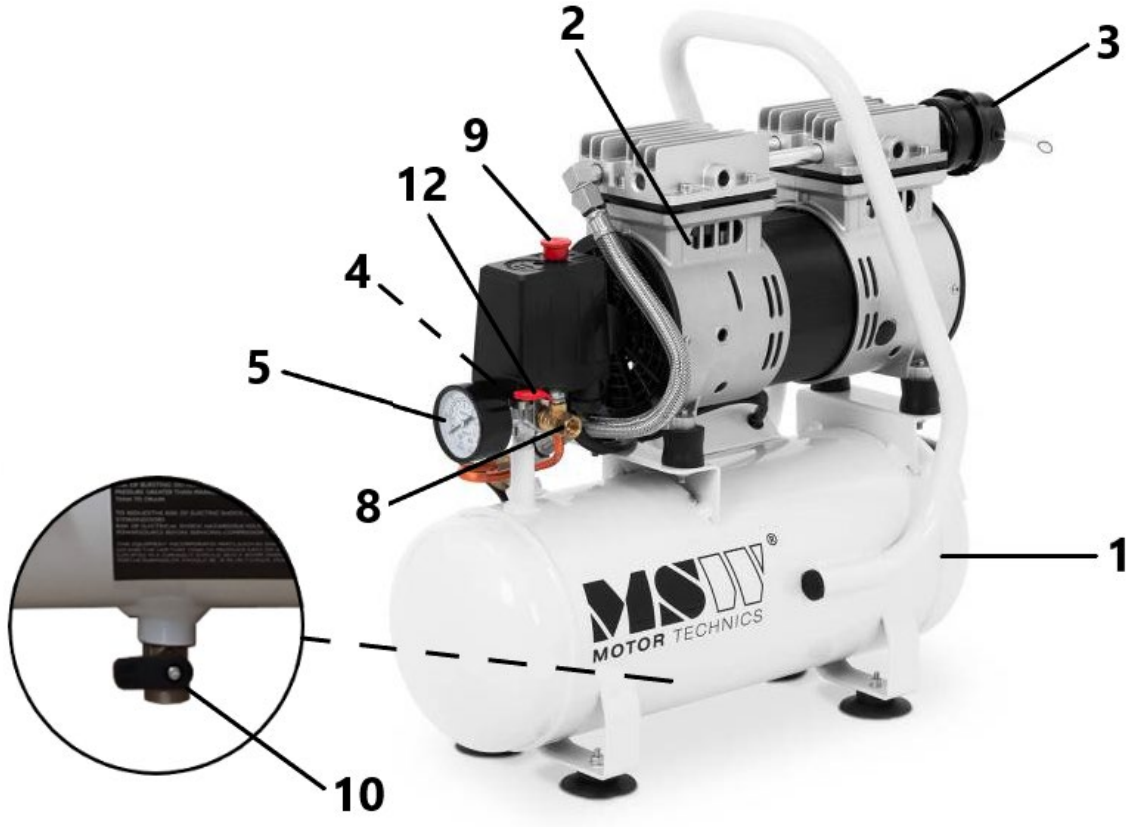

MSW-AIIR 65OFC

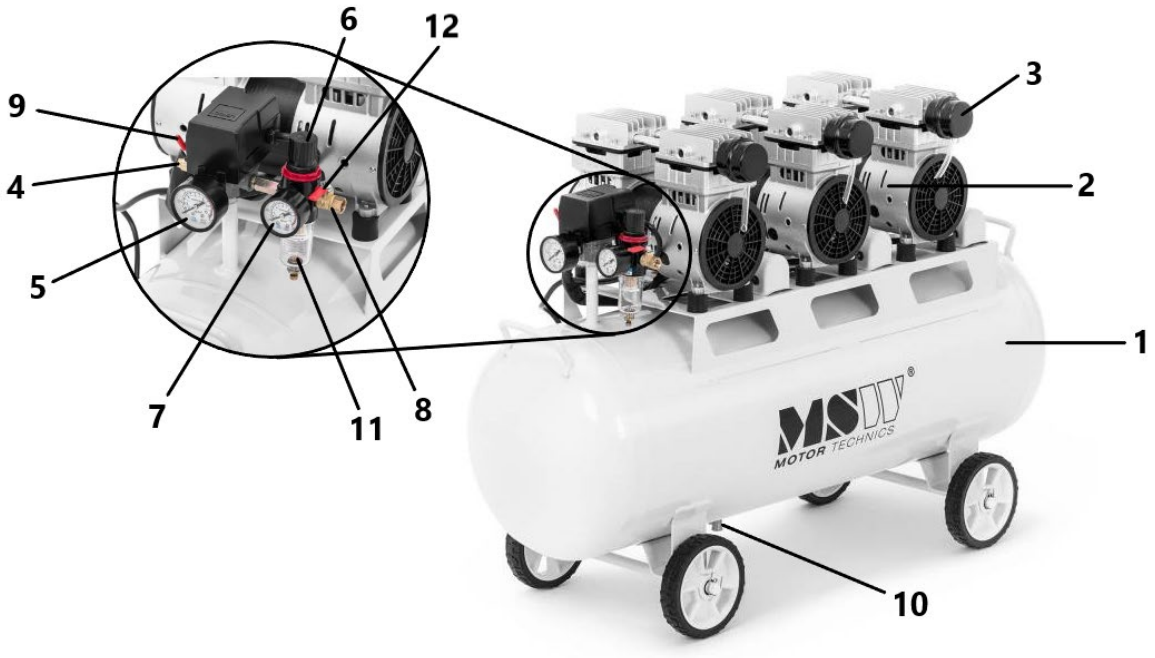

MSW-AIIR 30OFC

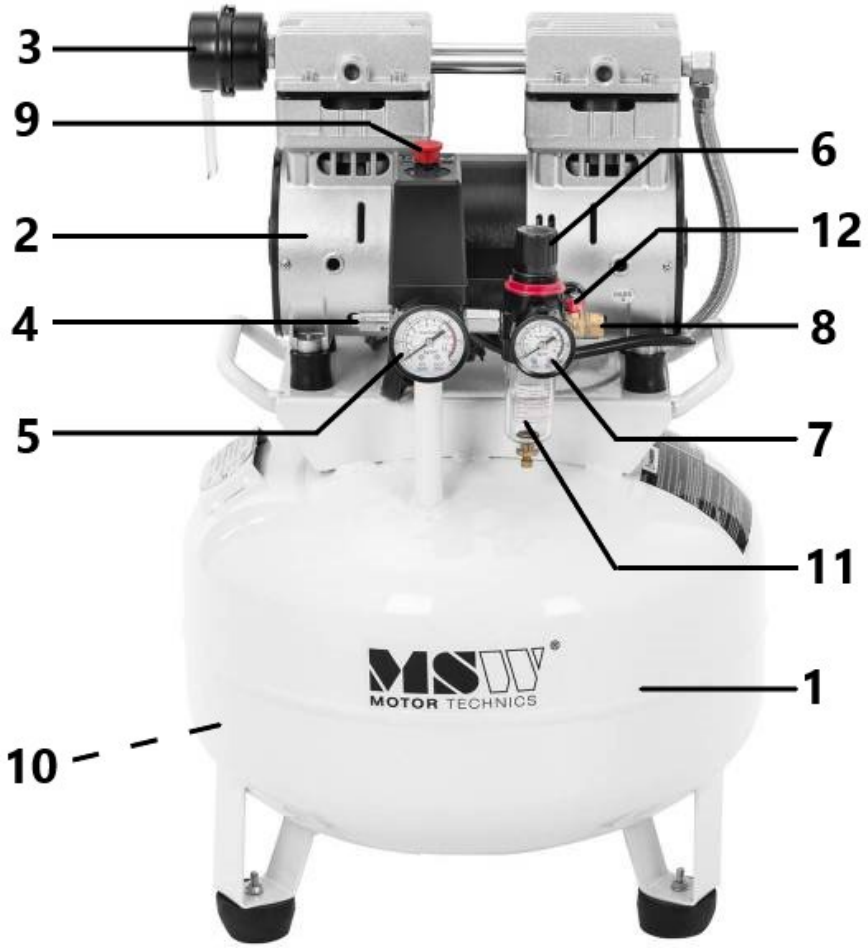

1- Nyomástartály
2- Olajmentes szivattyú
3- LÉGSZŰRŐ:
4- Biztonsági szelep
5- Manométer
6- Nyomásszabályozó
7- Manométer
8- Pneumatikus csatlakozás (kimenet)
9- Motor ON/OFF kapcsoló
10- Nedvesség leeresztő szelep
11- Szűrő reduktor tartály
12- Kimeneti légszelep

3.2. Felkészülés a használatra

FIGYELMEZTETÉS: A biztonságos használat érdekében a következő eljárások elvégzése előtt áramtalanítsa a készüléket.

1. A tárolási és szállítási körülményeket -40°C és 50°C közötti hőmérséklet-tartományban és 5% és 95% közötti relatív páratartalomban kell ellenőrizni.
2. A munkakörnyezetnek száraznak, tisztának és jól szellőzőnek kell lennie, a környezeti hőmérsékletnek -5 °C és 40 °C között kell lennie, a relatív páratartalom pedig nem haladhatja meg a 80%-ot.
3. Védje a gépet a nedvességtől, a tűz- és hőforrásoktól, valamint a portól.
4. A gépet sík és vízszintes, lejtés nélküli felületen kell elhelyezni.
5. Az elektromos tápfeszültség legfeljebb 10%-kal térhet el a névleges értéktől.
6. Az égési sérülések elkerülése érdekében tilos a készülék működése közben magas hőmérsékletű alkatrészekhez, például hengerfejhez, kipufogócsőhöz, visszacsapószelephez stb. nyúlni.
7. Az elektromos kábel keresztmetszetének legalább 1,5 mm²-nek kell lennie, megfelelő kábelhosszal.
8. Használata kizárólag pneumatikus szerszámok működtetésére korlátozódik; Ne irányítsa a kipufogógázt közvetlenül emberek vagy állatok felé.
9. Mielőtt csatlakoztatja a tápegységhez, győződjön meg arról, hogy a gép "OFF" állapotban van.
10. Védje a készüléket az ütések és egyéb mechanikai sérülések ellen.

3.3. Eszközhasználat

MEGJEGYZÉS: Győződjön meg róla, hogy a készüléket kihúzta a hálózatból, mielőtt a készülékkel dolgozna.

1) A gép indításához csatlakoztassa a tápegységhez, és fordítsa a nyomáskapcsolót "ON" vagy "AUTO" állásba. Ha a készülék nem indul, csökkentse a tartályban lévő nyomást 0,4 MPa alá.
2) A készülék működésének leállításához fordítsa a nyomáskapcsolót "OFF" állásba, és válassza le a tápellátást.

3) A nyomáskapcsoló biztonsági szeleppel van felszerelve. Ha a légtartályban lévő nyomás meghaladja a 0,9 MPa értéket, a biztonsági szelep aktiválódik, figyelmeztető hangot ad ki és automatikusan csökkenti a nyomást. Ebben az esetben a nyomáskapcsolót ellenőrizni és javítani kell, hogy az üzemi nyomás ne haladja meg a megengedett értéket.
4) Használat után minden nap ürítse ki a vízleválasztót úgy, hogy az ujjával meghúzza a leválasztó szárát, hogy megbizonyosodjon arról, hogy az összes víz eltávolításra került. (Egyes ügyfeleknél előfordulhat, hogy a kompresszor nem rendelkezik olajleválasztóval, ebben az esetben a fenti lépés nem szükséges).
5) A kimeneti légnyomás az olajleválasztón lévő gombbal állítható. Az óramutató járásával megegyező irányú forgatás növeli a kimeneti nyomást, a maximális érték a tartálynyomásnak felel meg, és fordítva.
6) A nyomáskapcsoló üzemi nyomása szükség esetén beállítható. Először távolítsa el a nyomáskapcsoló házát, majd egy M6-os csavarral vagy egy megfelelő szerszámmal, például csavarkulccsal állítsa be a nyomást. Az óramutató járásával megegyező irányba történő elfordítás növeli, az óramutató járásával ellentétes irányba történő elfordítás csökkenti az üzemi nyomást.

3.4. Tisztítás és karbantartás

a) Minden tisztítás, beállítás, a tartozékok cseréje előtt, valamint amikor a készülék nincs használatban, húzza ki a hálózati csatlakozót, hűtse le teljesen a készüléket, várja meg, amíg a forgó elemek leállnak, és győződjön meg arról, hogy a tartályból a nyomás megszűnt.
b) Minden tisztítás előtt és amikor a készülék nincs használatban, húzza ki a hálózati csatlakozót.
c) A felületek tisztítására csak olyan szereket szabad használni, amelyek nem tartalmaznak maró anyagokat.
d) Minden tisztítás után minden alkatrészt alaposan meg kell szárítani, mielőtt a készüléket újra használná.
e) A készüléket száraz és hűvös, nedvességtől és közvetlen napfénytől védett helyen kell tárolni.
f) Tilos a készüléket vízsugárral permetezni vagy vízbe meríteni.
g) Ügyeljen arra, hogy a ház szellőzőnyílásain keresztül ne jusson be víz.
h) A szellőzőnyílásokat kefével és sűrített levegővel kell megtisztítani.
i) A készüléket rendszeresen ellenőrizni kell műszaki hatékonysága és esetleges sérülései szempontjából.
j) A tisztításhoz puha rongyot vagy szivacsot kell használni.
k) Rendszeresen tisztítsa a terméket.
l) Hetente legalább kétszer ürítsen ki minden nedvességet a tartályból. Indítás előtt győződjön meg arról, hogy a légtartályban lévő nyomás 0,1 MPa alatt van a biztonság és a hatékonyság érdekében.
m) A biztonsági szelep pontosságának minden körülmények közötti fenntartása érdekében a légtartály nyomását rendszeresen ellenőrizni kell. Ha a nyomás eléri a 0,5 és 0,7 MPa közötti értéket, óvatosan húzza meg a biztonsági szelep gyűrűjét, hogy szabadon ki tudjon ürülni. A szár megnyomásával a szelep visszaállítható.
n) Tisztítsa meg a légszelepet 500 óránként. Ezenkívül a csillapítóelemet is ki kell cserélni az optimális teljesítmény biztosítása érdekében.
o) A kompresszor hatékonyságának fenntartása érdekében 8000 óránként cserélje ki a dugattyúgyűrűt.
p) A légtartály nyomását kétévente meg kell vizsgálni, és évente ellenőrizni kell a korrózió, sérülés vagy vizsgálati rendellenességek szempontjából. Ha súlyos problémákat találnak, a balesetek megelőzése érdekében a tartályt biztonságosan el kell távolítani.
q) A biztonság érdekében a kompresszor mozgatása előtt mindig engedje le a nyomást a légtartályból.

A HASZNÁLT ESZKÖZÖK ÁRTALMATLANÍTÁSA:

A termék élettartamának végén nem szabad a normál kommunális hulladékkal együtt ártalmatlanítani, hanem az elektromos és elektronikus berendezések újrahasznosítására szolgáló gyűjtőhelyre kell vinni. Ezt a terméken, a használati útmutatóban vagy a csomagoláson elhelyezett szimbólum jelzi. Az eszközben használt anyagok jelölésük szerint újrafelhasználhatóak. Az újrafelhasználással, az anyagok

újrahasznosításával vagy a használt berendezések más módon történő felhasználásával Ön fontos hozzájárulást nyújt környezetünk védelméhez.
A helyi közigazgatási szerv tájékoztatja Önt a használt berendezések megfelelő ártalmatlanítási helyéről .

HIBAELHÁRÍTÁS:

Probléma	Lehetséges ok	Helyreállító intézkedés
A kompresszor nem működik.	1) Nincs elektromos áram. 2) Kiégett biztosíték. 3) A megszakító (biztosíték) nyitva van. 4) Termikus túlterhelés - nyitott áramkör. 5) Sérült nyomáskapcsoló.	1) A készülék csatlakoztatva van? Ellenőrizze a biztosítékot/megszakítót. 2) Cserélje ki a kiégett biztosítékot. 3) Állítsa vissza a készüléket, és próbálja megérteni a probléma okát. 4) A motor újraindul, miután lehűlt (kb. 15 perc). 5) Vegye fel a kapcsolatot a hivatalos szervizközponttal.
A motor hangot ad, de nem indul, vagy lassan jár.	1) Alacsony feszültség. 2) Rövidzárlat vagy törés a motor tekercselésében. 3) Sérült visszacsapószelep vagy nyomáskapcsoló. 4) Sűrített levegő a hengerben.	1) Ellenőrizze feszültségmérővel (legalább 105 V). 2) Vegye fel a kapcsolatot a hivatalos szervizközponttal. 3) Vegye fel a kapcsolatot a hivatalos szervizközponttal. 4) Fordítsa az AUTO/OFF kapcsolót 15 másodpercre OFF állásba, majd kapcsolja vissza AUTO állásba.
A biztosítékok kiégnek/az áramkör-megszakító ismételten kiold **ÓVATOSAN!!! SOHA NE HASZNÁLJON HOSSZABBÍTÓT EZZEL A TERMÉKKEL!**	1) Helytelen biztosíték, túl nagy áramköri terhelés. 2) Sérült visszacsapószelep vagy nyomáskapcsoló.	1) Ellenőrizze, hogy a megfelelő biztosítékot használja. Használjon lassan kiégő biztosítékot. Kapcsoljon le más elektromos berendezéseket az áramkörről, vagy üzemeltesse a kompresszort külön áramkörben. 2) Vegye fel a kapcsolatot a hivatalos szervizközponttal.
A termikus túlterhelés elleni védelem ismételten kiold.	1) Alacsony feszültség. 2) Légszűrő eltömődött. 3) Megfelelő szellőzés hiánya / túl magas szobahőmérséklet.	1) Ellenőrizze feszültségmérővel (legalább 105 V). 2) Tisztítsa meg a szűrőt (lásd a Karbantartás fejezetet). 3) Vigye a kompresszort egy jól szellőző helyre.

A tartályban lévő nyomás csökken, amikor a kompresszor kikapcsol.	1) Laza csatlakozások (csatlakozók, csövek stb.). 2) A leeresztő szelep nyitva. 3) Szivárgó visszacsapószelep.	1) Ellenőrizze a légszivárgást. Használjon tömítőszalagot a szivárgó kötéseken. 2) Húzza meg a leeresztőszelepet. 3) Szerelje szét az ellenőrző szelepegységet. Tisztítsa meg vagy cserélje ki. **FIGYELEM!!!** **NE SZERELJE KI AZ ELLENŐRZŐ SZELEPET, HA LEVEGŐ VAN A TARTÁLYBAN. ELŐSZÖR SZÍVJA KI A LEVEGŐT A TARTÁLYBÓL.**
Túlzott nedvesség a kipufogógázban.	1) Túl sok víz van a tartályban. 2) Magas levegő páratartalom. 3) A bemeneti szűrő eltömődött.	1) Engedje le a vizet a tartályból. 2) Vigye a kompresszort alacsonyabb páratartalmú helyre; használjon légszűrőt. 3) Tisztítsa meg vagy cserélje ki a szűrőt.
A kompresszor folyamatosan működik.	1) Sérült nyomáskapcsoló. 2) Túlzott levegőfogyasztás.	1) Cserélje ki a megszakítót. 2) A kompresszor nem elég nagy ahhoz, hogy megfeleljen a légszerszám légáramlási (CFM) követelményeinek.
A kompresszor rezeg.	1) Laza rögzítőcsavarok. 2) Kopott vagy hiányzó gumitartálylábak.	1) Meg kell húzni 2) Cserélje ki.
A normálisnál alacsonyabb légkibocsátás.	1) A leeresztő szelep nyitva. 2) Bemeneti szűrő piszkos. 3) A csatlakozás szivárog.	1) Húzza meg a leeresztőszelepet. 2) Tisztítsa meg vagy cserélje ki a szívószűrőt. 3) Húzza meg a csatlakozásokat.

Szivattyú konstrukció (a következő modellekre vonatkozik: MSW-AIIR MINI9OFC, MSW-AIIR 65OFC, MSW-AIIR 30OFC)

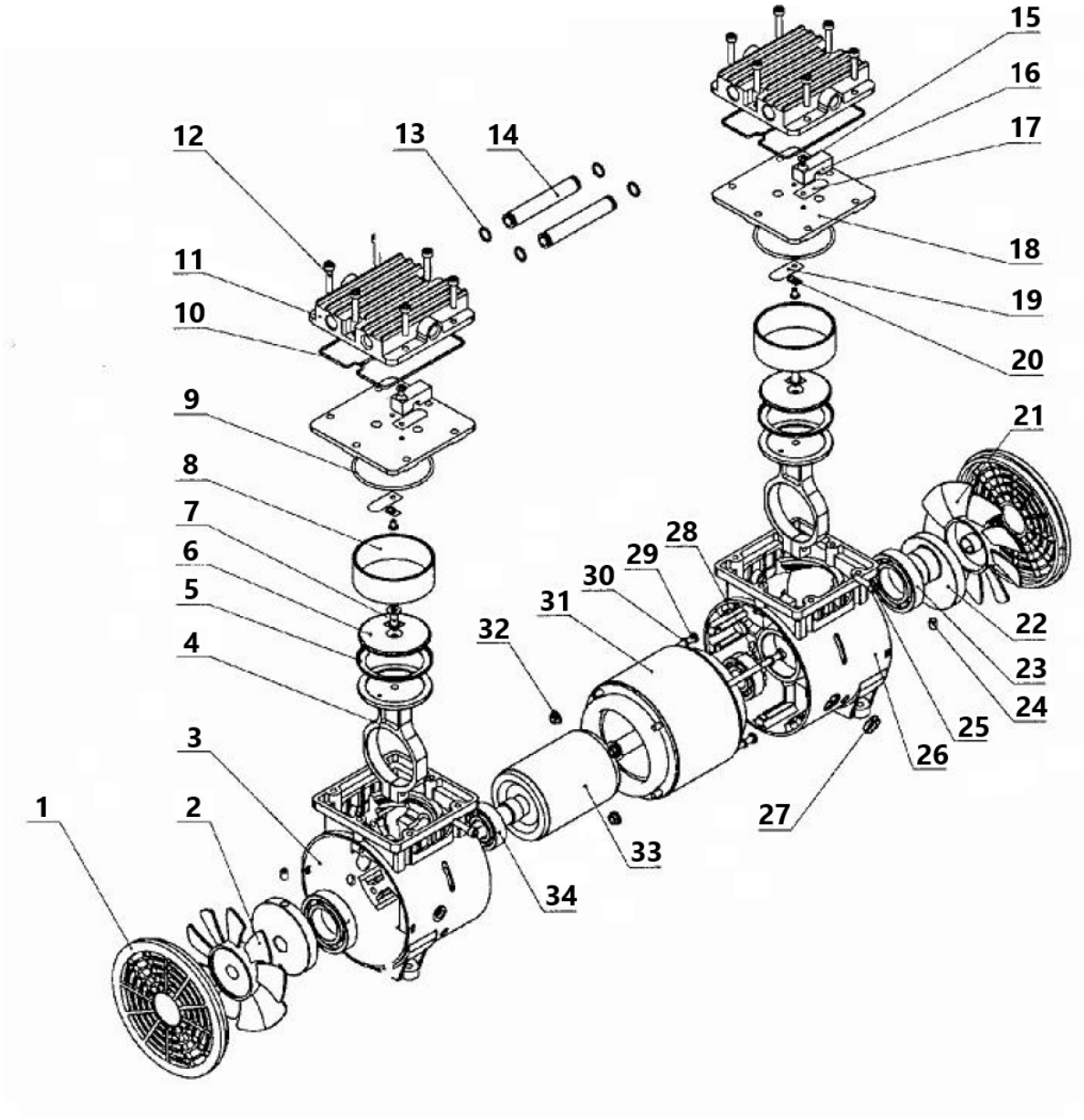

Nr	A készülék leírása	Mennyiség	Nr	A készülék leírása	Mennyiség
1	Oldalsó védőelem	2	18	Szeleptányér	2
2	Bal ventilátor	1	19	Bemeneti szelep	2
3	Bal oldali forgattyúház	1	20	Fém párna	2
4	Csatlakozó tengely	2	21	Jobb ventilátor	1
5	Dugattyúgyűrű	2	22	Hajtókar	2
6	Lemez rögzítése	2	23	6006-2z csapágyazás	2
7	M6x16 csavar	2	24	M6x8 csavar	4
8	Henger	2	25	M5x20 csavar	2

9	Henger tömítőgyűrű	2	26	Jobb oldali forgattyúház	1
10	Hengerfedél tömítőgyűrű	2	27	Drót rögzítő gyűrű	1
11	Hengerfedél	2	28	M5x152 csavar	2
12	M5x25 csavar	12	29	M5x120 csavar	2
13	Tömítőgyűrű	4	harminc	Ø5 rugós alátét	4
14	Csatlakoztassa a csövet	2	31	Státor	1
15	M4x6 csavar	4	32	Csiga	2
16	Rögzítő elem	2	33	Forgórész	1
17	Kipufogó szelep	2	34	6203-2z csapágyazás	2

Szivattyúszerkezet (a következő modellekre vonatkozik: MSW-AIIR 40OFC, MSW-AIIR 100OFC)

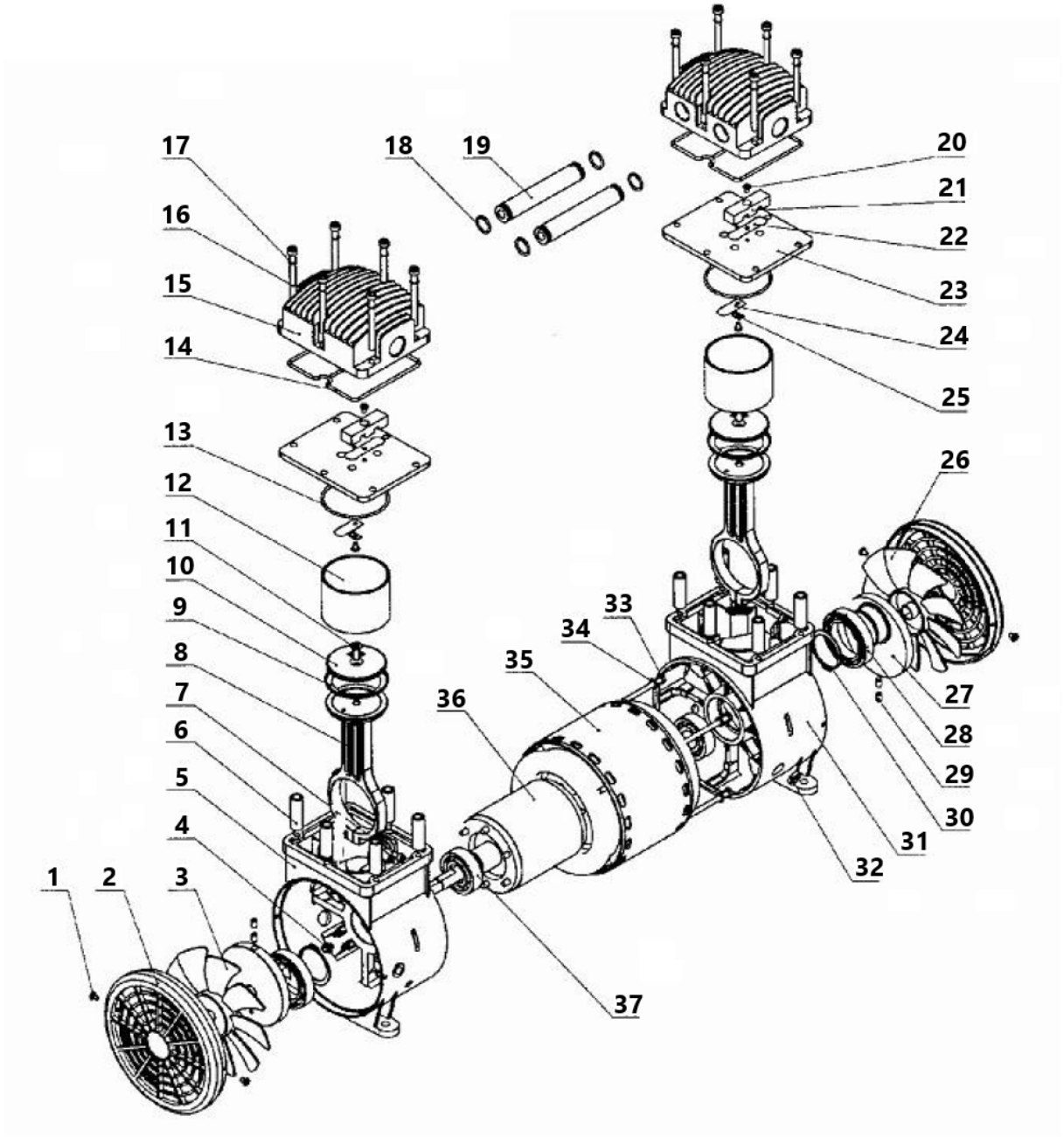

Nr	A készülék leírása	Mennyiség	Nr	A készülék leírása	Mennyiség
1	ST4.2 csavar	4	20	M4* csavar 6	4
2	Oldalsó védőelem	2	21	Rögzítő elem	2
3	Bal ventilátor	1	22	Kipufogó szelep	2
4	M5 csavar	4	23	Szeleptányér	2
5	Bal oldali forgattyúház	1	24	Bemeneti szelep	2
6	Állítható fogantyú	12	25	Fém alátét	2
7	M5x20 csavar	2	26	Ventillátor	1

8	Csatlakozó tengely	2	27	Hajtókar	2
9	Dugattyúgyűrű	2	28	Csapágy 6908-2z	2
10	Lemez rögzítése	2	29	M6x8 csavar	4
11	M6x16 csavar	2	harminc	Csapágygyűrű Ø40	2
12	Henger	2	31	Jobb oldali forgattyúház	1
13	Henger tömítőgyűrű	2	32	Drót rögzítő gyűrű	1
14	Hengerfedél tömítőgyűrű	2	33	M5x182 csavar	4
15	Hengerfedél	2	34	Ø5 rugós alátét	4
16	M6x65 csavar	12	35	Státor	1
17	Ø6 rugós alátét	12	36	Forgórész	1
18	"0" tömítőgyűrű.	4	37	6204-2z csapágyazás	2
19	Csatlakozó cső	2			

Bemærk at denne brugervejledning er maskinoversat. Skønt der er blevet gjort en stor arbejdsindsats for at få oversættelserne så præcise som muligt, er ingen maskineoversættelser perfekte, og er heller ikke ment som erstatning for en menneskelig oversættelse. Den officielle brugervejledning er den engelske version. Vi hæfter ikke juridisk for misforståelser som følge af maskinelle fejloversættelser Såfremt der opstår tvivl om meningen, henviser vi til den engelske brugsanvisning da dette er den officielle version.

Tekniske data

Parameterbeskrivelse	Parameterværdi		
Produktnavn	Oliefricompressor		
Model	MSW-AIIR 40OFC	MSW-AIIR 100OFC	MSW-AIIR MINI9OFC
Nominel spænding [V~] / frekvens [Hz	230/50	230/50	230/50
Nominel effekt[W]	1500	3000	550
Maksimal effekt [kW]	1,5	1,5	0,55
Trykmåleområde [bar]	5 - 8	5 - 8	4 - 7
Maksimalt arbejdstryk [psi]	120	120	-
Effektiv kapacitet [l/min]	280	560	102
Motorhastighed [o/min]	1380	1380	1380
Cylinderdiameter [mm]	69,7	69,7	63,7
Fyldningstid [s]	120	130	50
Tankens kapacitet [l]	40	100	9
Dimensioner (bredde x dybde x højde) [cm].	40 x 90 x 40	42 x 90 x 84	42 x 20 x 50
Vægt [kg]	37,25	74,9	16,85

Parameterbeskrivelse	Parameterværdi	
Produktnavn	Oliefricompressor	
Model	MSW-AIIR 65OFC	MSW-AIIR 30OFC
Forsyningsspænding [V~] / frekvens [Hz]	230/50	230/50
Nominel effekt[W]	3 x 750	750
Maksimal effekt [kW]	2,25	2,75
Trykmåleområde [bar]	4 - 7	4 - 7
Maksimalt arbejdstryk [psi]	120	120
Effektiv kapacitet [l/min]	135	102
Motorhastighed [o/min]	1380	1380
Cylinderdiameter [mm]	63,7	63,7
Fyldningstid [s]	110	170
Tankens kapacitet [l]	65	tredive
Dimensioner (bredde x dybde x højde) [cm].	103 x 70 x 36	40 x 61 x 40
Vægt [kg]	62	24/7

1. Generel beskrivelse

Brugervejledningen er designet til at hjælpe med sikker og problemfri brug af enheden. Produktet er designet og fremstillet i overensstemmelse med strenge tekniske retningslinjer ved hjælp af de mest avancerede teknologier og komponenter. Derudover er det produceret i overensstemmelse med de strengeste kvalitetsstandarder.

BRUG IKKE APPARATET, MEDMINDRE DU HAR LÆST OG FORSTÅET DENNE BRUGERVEJLEDNING GRUNDIGT.

For at øge enhedens levetid og sikre problemfri drift skal du bruge den i overensstemmelse med denne brugervejledning og regelmæssigt udføre vedligeholdelsesopgaver. De tekniske data og specifikationer i denne brugervejledning er opdaterede. Producenten forbeholder sig ret til at foretage ændringer i forbindelse med kvalitetsforbedringer. Enheden er designet til at reducere risikoen for støjemission til et minimum under hensyntagen til teknologiske fremskridt og muligheder for støjreduktion.

Legende


Produktet opfylder de relevante sikkerhedsstandarder.


Læs instruktionerne før brug.


Produktet skal genanvendes.


ADVARSEL! eller **FORSIGTIG!** eller **HUSK!** Gælder for den givne situation.
(generelt advarselsskilt)


Brug høreværn. Udsættelse for høj støj kan resultere i høretab.


Brug sikkerhedsbriller.


OBS! Advarsel om elektrisk stød!


OBS! Varm overflade, risiko for forbrændinger!


OBS! Maskinen kan tænde uden varsel.


Tænd ikke for trykluftforsyningen, før trykluftværktøjet er tilsluttet.


OBS! Tegningerne i denne manual er kun til illustration, og nogle detaljer kan afvige fra det faktiske produkt.

2. Sikkerhed ved brug

Elektrisk udstyr:


OBS! Læs alle sikkerhedsadvarsler og alle instruktioner. Hvis advarslerne og instruktionerne ikke følges, kan det resultere i elektrisk stød, brand og/eller alvorlig personskade eller endda død.

Udtrykkene "enhed" eller "produkt" bruges i advarslerne og instruktionerne til at henvise til:
Oliefricompressor

2.1. Elektrisk sikkerhed

a) Stikket skal passe til stikkontakten. Du må ikke ændre stikket på nogen måde. Brug af originale stik og matchende stikkontakter reducerer risikoen for elektrisk stød.
b) Undgå at røre ved jordforbundne elementer som rør, varmeapparater, kedler og køleskabe. Der er en øget risiko for elektrisk stød, hvis den jordede enhed udsættes for regn, kommer i direkte kontakt med en våd overflade eller fungerer i et fugtigt miljø. Hvis der kommer vand ind i apparatet, øges risikoen for skader på apparatet og for elektrisk stød.
c) Rør ikke ved apparatet med våde eller fugtige hænder.
d) Brug kun kablet til det formål, det er beregnet til. Brug den aldrig til at bære apparatet eller til at trække stikket ud af en stikkontakt. Hold kablet væk fra varmekilder, olie, skarpe kanter eller bevægelige dele. Beskadigede eller sammenfiltrede kabler øger risikoen for elektrisk stød.
e) Hvis du arbejder med enheden udendørs, skal du sørge for at bruge en forlængerledning, der er egnet til udendørs brug. Brug af en forlængerledning, der er egnet til udendørs brug, reducerer risikoen for elektrisk stød.
f) Hvis det ikke kan undgås at bruge enheden i et fugtigt miljø, skal der anvendes en fejlstrømsafbryder (RCD). Brug af en fejlstrømsafbryder reducerer risikoen for elektrisk stød.
g) Brug ikke apparatet, hvis netledningen er beskadiget eller viser tydelige tegn på slitage. En beskadiget netledning skal udskiftes af en kvalificeret elektriker eller producentens servicecenter.
h) For at undgå elektrisk stød må ledningen, stikket eller apparatet ikke nedsænkes i vand eller andre væsker. Brug ikke apparatet på våde overflader.
i) OBS! LIVSFARE! Nedsænk aldrig apparatet i vand eller andre væsker under rengøringen.
j) Må ikke bruges i meget fugtige omgivelser eller i umiddelbar nærhed af vandtanke.
k) Undgå, at enheden bliver våd. Advarsel mod elektrisk stød!

2.2. Sikkerhed på arbejdspladsen

a) Sørg for, at arbejdspladsen er ren og godt oplyst. En rodet eller dårligt oplyst arbejdsplads kan føre til ulykker. Prøv at tænke fremad, hold øje med, hvad der sker, og brug din sunde fornuft, når du arbejder med enheden.
b) Brug ikke enheden i et potentielt eksplosivt miljø, f.eks. i nærheden af brændbare væsker, gasser eller støv. Apparatet frembringer gnister, som kan antænde støv eller dampe.
c) Hvis du opdager skader eller uregelmæssig drift, skal du straks slukke for apparatet og rapportere det til en tilsynsførende.
d) Hvis du er i tvivl om, hvordan apparatet fungerer korrekt, skal du kontakte producentens kundeservice.
e) Det er kun producentens serviceværksted, der må reparere apparatet. Forsøg ikke at reparere på egen hånd!
f) I tilfælde af brand skal du bruge en pulverslukker eller en ildslukker med kuldioxid (CO_2) (beregnet til brug på strømførende elektriske apparater) til at slukke ilden.
g) Børn eller uautoriserede personer må ikke komme ind på en arbejdsstation. (En distraktion kan resultere i tab af kontrol over enheden).
h) Brug apparatet i et godt ventileret rum.
i) Tilslut og frakobl kun trykledningen, når luftventilen er lukket.
j) Ret ikke trykledningen mod dig selv eller mod andre mennesker eller dyr.
k) Afbryd ikke tryklufttilførslen ved at knuse eller bøje trykslangerne.
l) Kontrollér regelmæssigt sikkerhedsmærkaternes tilstand. Hvis etiketterne er ulæselige, skal de udskiftes.
m) Opbevar venligst denne manual til fremtidig brug. Hvis denne enhed overdrages til en tredjepart, skal manualen overdrages sammen med den.

n) Opbevar emballageelementer og små monteringsdele på et sted, hvor børn ikke har adgang.
o) Hold apparatet væk fra børn og kæledyr.
p) Hvis denne enhed bruges sammen med andet udstyr, skal de øvrige brugsanvisninger også følges.
q) Sørg for tilstrækkelig ventilation, hvor apparatet anvendes. De gasser, der behandles af apparatet, kan fortrænge åndbar luft.
r) Der er risiko for indånding af skadelige gasser eller dampe på det sted, hvor apparatet bruges.



OBS! Beskyt børn og andre omkringstående, når du bruger apparatet.

2.3. Personlig sikkerhed

a) Brug ikke apparatet, hvis du er træt, syg eller påvirket af alkohol, narkotika eller medicin, som kan nedsætte evnen til at betjene apparatet betydeligt.
b) Maskinen er ikke designet til at blive håndteret af personer (herunder børn) med begrænsede mentale og sensoriske funktioner eller personer, der mangler relevant erfaring og/eller viden, medmindre de er under opsyn af en person, der er ansvarlig for deres sikkerhed, eller de har modtaget instruktion i, hvordan maskinen skal betjenes.
c) Når du arbejder med enheden, skal du bruge din sunde fornuft og være opmærksom. Midlertidigt tab af koncentration under brug af apparatet kan føre til alvorlige skader.
d) Brug de personlige værnemidler, der kræves for at arbejde med enheden, som angivet i afsnit 1 (Forklaring). Brug af korrekte og godkendte personlige værnemidler reducerer risikoen for skader.
e) For at forhindre, at enheden tændes ved et uheld, skal du sørge for, at kontakten er i OFF-position, før du tilslutter den til en strømkilde.
f) Lad være med at overvurdere dine evner. Når du bruger enheden, skal du holde balancen og være stabil hele tiden. Det sikrer bedre kontrol over enheden i uventede situationer.
g) Trykluft kan forårsage alvorlig personskade.
h) Enheden er ikke et stykke legetøj. Børn skal være under opsyn for at sikre, at de ikke leger med enheden.

2.4. Sikker brug af udstyr

a) Maskinen skal være placeret på et stabilt underlag. Brug de rigtige værktøjer til den givne opgave. En korrekt valgt enhed vil udføre den opgave, den er designet til, bedre og på en mere sikker måde.
b) Brug ikke apparatet, hvis ON/OFF-kontakten ikke fungerer korrekt (tænder og slukker ikke for apparatet). Enheder, der ikke kan tændes og slukkes med ON/OFF-knappen, er farlige, bør ikke betjenes og skal repareres.
c) Afbryd enheden fra strømforsyningen, før justering, rengøring og vedligeholdelse påbegyndes. En sådan forebyggende foranstaltning reducerer risikoen for utilsigtet aktivering.
d) Når apparatet ikke er i brug, skal det opbevares på et sikkert sted, væk fra børn og personer, der ikke er fortrolige med apparatet, og som ikke har læst brugervejledningen. Enheden kan udgøre en fare i hænderne på uerfarne brugere.
e) Hold enheden i perfekt teknisk stand. Før hver brug skal du kontrollere for generelle skader og især kontrollere for revnede dele eller elementer og for andre forhold, der kan påvirke den sikre drift af enheden. Hvis du opdager skader, skal du aflevere enheden til reparation før brug.
f) Opbevar enheden utilgængeligt for børn.
g) Reparation eller vedligeholdelse af enheden skal udføres af kvalificerede personer, og der må kun bruges originale reservedele. Dette vil sikre sikker brug.
h) For at sikre enhedens driftsmæssige integritet må de fabriksmonterede afskærmninger ikke fjernes, og skruerne må ikke løsnes.
i) Ved transport og håndtering af enheden mellem lageret og destinationen skal du overholde de arbejdsmiljøprincipper for manuelle transportoperationer, der gælder i det land, hvor enheden skal bruges.
j) Undgå situationer, hvor enheden holder op med at fungere under brug på grund af for stor belastning. Dette kan resultere i overophedning af drevelementerne og beskadigelse af enheden.

k) Efterlad ikke dette apparat uden opsyn, mens det er i brug.
l) Rengør enheden regelmæssigt for at forhindre, at der samler sig fastgroet snavs.
m) På steder, hvor der er stor risiko for mekaniske skader, skal du bruge en forstærket slange til tryklufttilslutninger.
n) Apparatet må ikke bæres eller hænges op i tryklednin gen.
o) Enheden er ikke et stykke legetøj. Rengøring og vedligeholdelse må ikke udføres af børn uden opsyn af en voksen person.
p) Det er forbudt at gribe ind i enhedens struktur for at ændre dens parametre eller konstruktion.
q) Hold enheden væk fra ild- og varmekilder.
r) Følg lokale arbejdsmiljøregler og regler for elektrisk udstyr.
s) Træd ikke på enheden, og brug den ikke som støtte.
t) Før hver brug skal trykluftsystemet og de elektriske komponenter kontrolleres for tegn på skader eller lækager. Defekte komponenter skal repareres eller udskiftes, før der arbejdes med enheden.
u) Kontrollér med jævne mellemrum, at alle stik og skruer er spændt korrekt.
v) Dele af enheden kan være varme i et stykke tid, efter at maskinen er slukket.
w) Hold fingrene væk fra arbejdsenheden. De hurtigt bevægelige og varme dele kan forårsage skader og/eller forbrændinger.
x) Hvis enheden begynder at vibrere voldsomt, skal du stoppe motoren og straks undersøge årsagen. Vibrationer er normalt et fejlsignal.
y) For at reducere risikoen for brand skal du beskytte motoren/huset mod olie, opløsningsmidler eller overdreven smøring.
z) Fjern eller forsøg aldrig at justere sikkerhedsventilen. Beskyt sikkerhedsventilen mod maling eller andre aflejringer.
aa) Forsøg aldrig at reparere eller modificere tanken! Svejsning, boring eller enhver anden ændring vil svække tanken og forårsage mulig skade som følge af brud eller eksplosion. Det er obligatorisk at udskifte slidte eller beskadigede tanke.
bb) Dræn væsken fra tanken efter hver opgave. Tanke ruster på grund af ophobning af fugt, hvilket svækker dem. Tanken skal tømmes regelmæssigt og jævnligt kontrolleres for korrosion.
cc) Bevægelsen af trykluft kan få støv og snavs til at rejse sig, hvilket kan være skadeligt. Luften skal fjernes langsomt, når man fjerner fugt eller udvider kompressorsystemet.
dd) Sprøjt ikke brændbare materialer i nærheden af åben ild, gnister eller glødende genstande.
ee) Ryg ikke, når du sprøjter med maling, insektmidler eller andre brandfarlige stoffer.
ff) Brug en maske, når du sprøjter, og sørg for tilstrækkelig ventilation af arbejdsområdet for at forhindre sundheds- og brandfare.
gg) Ret ikke maling eller andre sprøjtematerialer mod enheden. Placer apparatet så langt væk fra sprøjteområdet som muligt.
hh) Ved sprøjtning eller rengøring med opløsningsmidler eller giftige kemikalier skal du følge instruktionerne fra kemikalieproducenten.
ii) For at undgå risikoen for alvorlige forbrændinger må du aldrig røre ved udløbsrøret. Udløbsrøret bliver meget varmt under brug.
jj) Slanger, der bruges til at forbinde enheden, skal være forstærkede.
kk) Brug kun slanger og konnektorer, der kan modstå det maksimale tryk, der genereres af enheden.

OBS! På trods af enhedens sikre design og dens beskyttelsesfunktioner, og på trods af brugen af ekstra elementer, der beskytter operatøren, er der stadig en lille risiko for ulykke eller skade, når enheden bruges. Vær opmærksom og brug din sunde fornuft, når du bruger apparatet.

3. Brug retningslinjer

Produktet er en enhed, der er designet til at generere trykluft uden brug af olie i kompressionsprocessen. Det sikrer ren, oliefri luft, hvilket er afgørende i applikationer, der kræver høj luftkvalitet. Derudover betyder det oliefrie design mindre vedligeholdelse og er bedre for miljøet.

Produktet er ikke omfattet af reglerne for medicinsk udstyr. Dette er ikke et medicinsk udstyr og kan ikke bruges til undersøgelser og tests på hospitaler og lægecentre.

Trampolinen er en enhed designet til at udføre gymnastiske øvelser.

3.1. Beskrivelse af enheden

MSW-AIIR 40OFC



MSW-AIIR 100OFC

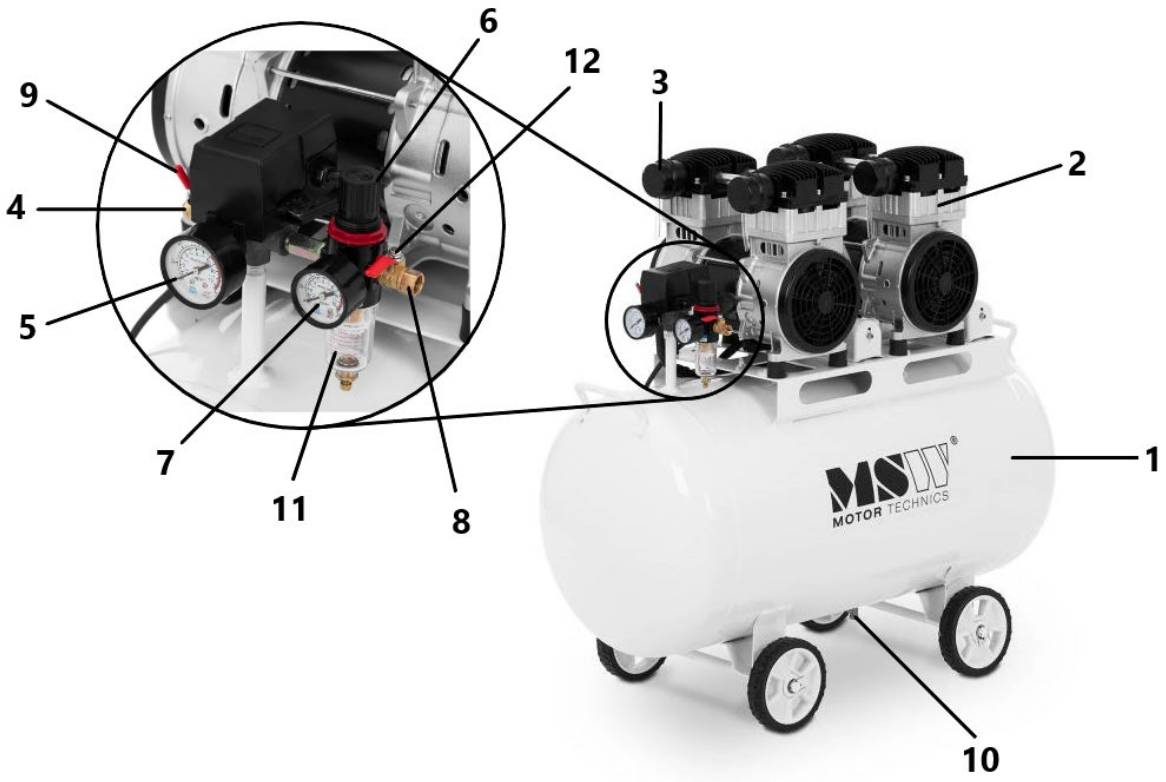

MSW-AIIR MINI9OFC

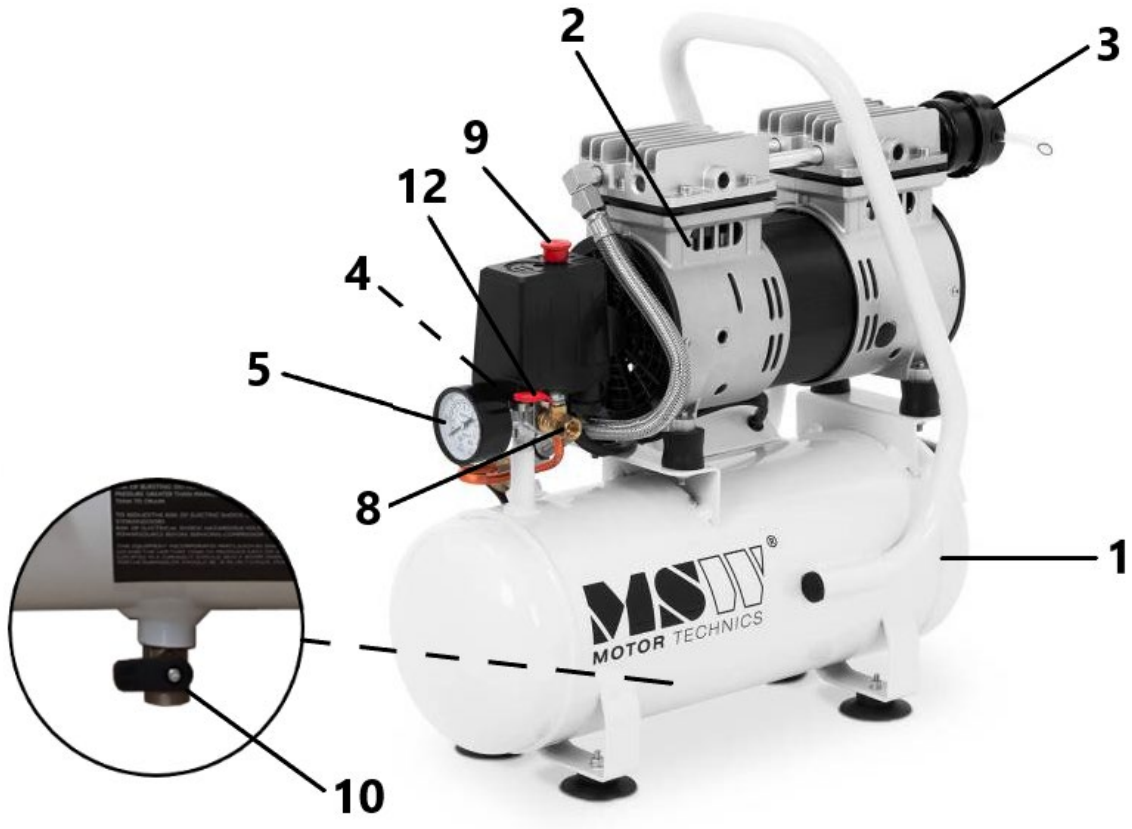

MSW-AIIR 65OFC

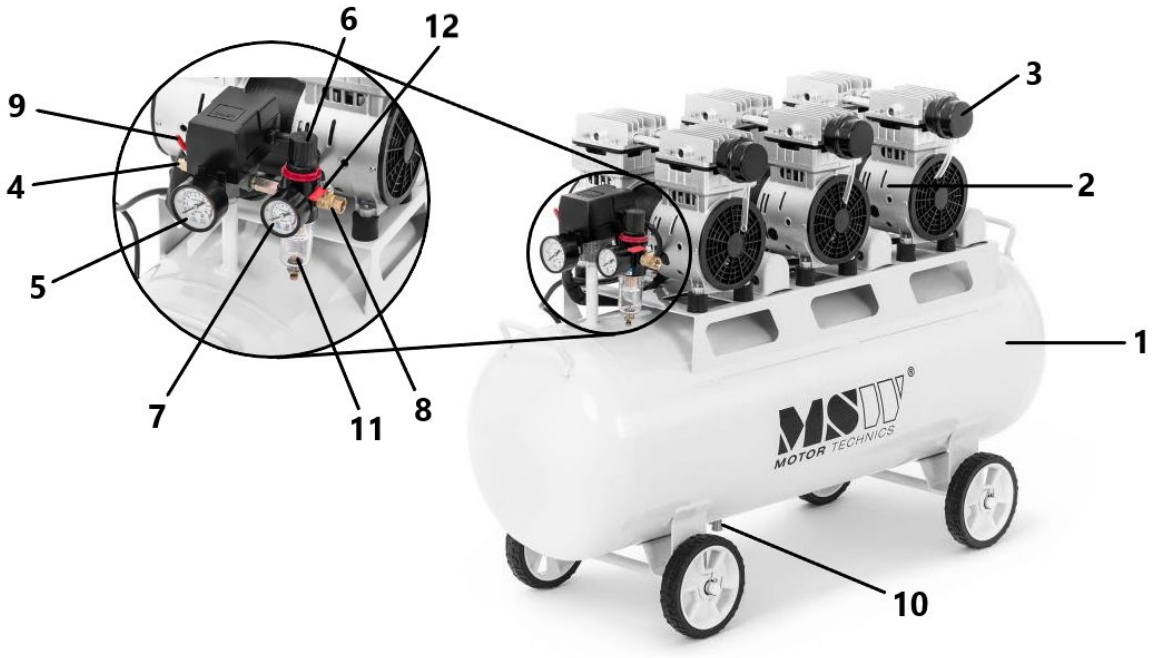

MSW-AIIR 30OFC

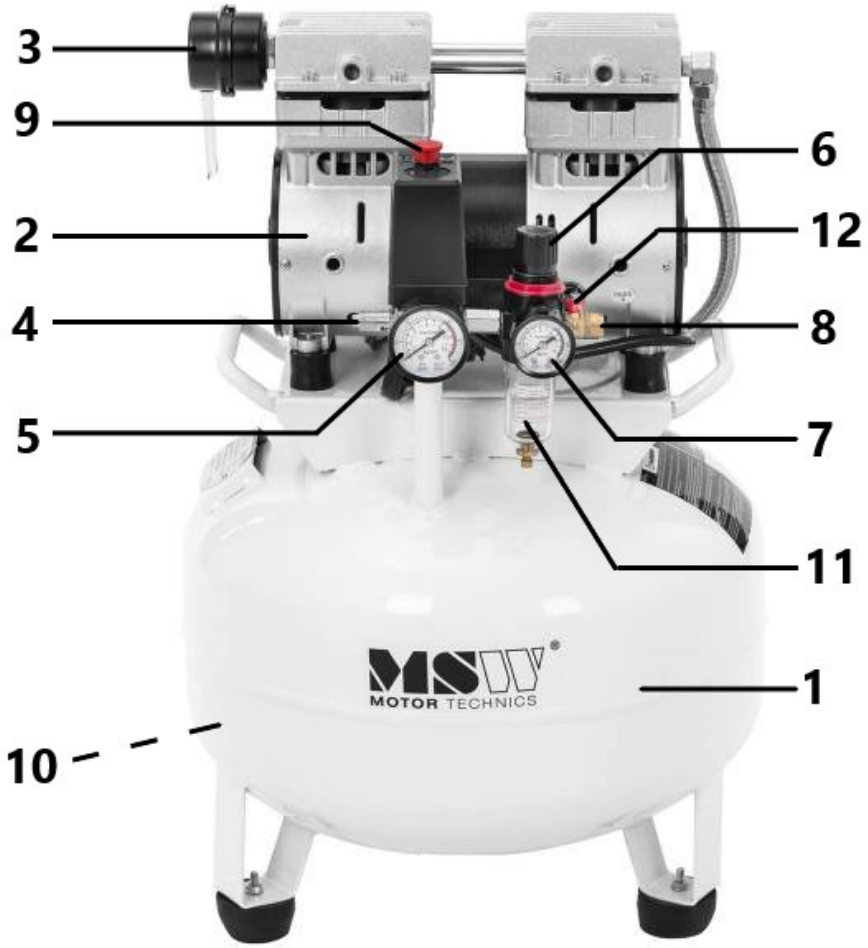

1- Tryktank
2- Oliefri pumpe
3- LUFTFILTER:
4- Sikkerhedsventil
5- Manometer
6- Trykregulator
7- Manometer
8- Pneumatisk tilslutning (udgang)
9- Tænd/sluk-kontakt til motor
10- Aftapningsventil til fugt
11- Filterreduktionstank
12- Luftudgangsventil

3.2. Klargøring til brug

ADVARSLER: For at sikre sikker brug skal du afbryde strømmen, før du udfører følgende procedurer.

1. Opbevarings- og transportforhold skal kontrolleres i temperaturområdet fra -40°C til 50°C og relativ luftfugtighed fra 5% til 95%.
2. Arbejdsmiljøet skal være tørt, rent og godt ventileret med en omgivelsestemperatur på mellem -5 °C og 40 °C og en relativ luftfugtighed på højst 80 %.
3. Beskyt maskinen mod fugt, ild- og varmekilder samt støv.
4. Maskinen skal placeres på en flad og vandret overflade uden hældninger.
5. Den elektriske forsyningsspænding må ikke afvige mere end 10% fra den nominelle værdi.
6. For at undgå forbrændinger er det forbudt at røre ved dele med høj temperatur under brug af enheden, såsom topstykke, udstødningsrør, kontraventil osv.
7. Tværsnittet af det elektriske kabel skal være mindst 1,5 mm², med den passende kabellængde.
8. Brug er begrænset til at drive pneumatisk værktøj; Ret ikke udstødningsluften direkte mod mennesker eller dyr.
9. Før du tilslutter maskinen til strømforsyningen, skal du sørge for, at den er i tilstanden "OFF".
10. Beskyt enheden mod stød og andre mekaniske skader.

3.3. Brug af enhed

BEMÆRK: Sørg for, at stikket til maskinen er trukket ud, før du arbejder med enheden.

1) For at starte maskinen skal du tilslutte den til strømforsyningen og dreje trykafbryderen til positionen "ON" eller "AUTO". Hvis enheden ikke starter, skal du reducere trykket i tanken til under 0,4 MPa .
2) For at stoppe enheden skal du dreje trykafbryderen til positionen "OFF" og afbryde strømforsyningen.
3) Trykafbryderen er udstyret med en sikkerhedsventil. Når trykket i lufttanken overstiger 0,9 MPa, aktiveres sikkerhedsventilen, der udsender en advarselslyd og automatisk sænker

trykket. I dette tilfælde skal pressostaten kontrolleres og repareres for at sikre, at driftstrykket ikke overstiger den tilladte værdi.

4) Tøm vandudskilleren hver dag efter brug ved at trække i udskillerspindlen med fingeren for at sikre, at alt vand er fjernet. (Nogle kunder kan have en kompressor uden olieseparator, og i så fald er ovenstående trin ikke nødvendigt).
5) Udgangslufttrykket kan justeres med drejeknappen på olieudskilleren. Drejning med uret øger udgangstrykket, hvor den maksimale værdi svarer til tanktrykket og omvendt.
6) Trykafbryderens driftstryk kan justeres, hvis det er nødvendigt. Fjern først trykafbryderens hus, og brug derefter en M6-skrue eller et passende værktøj, f.eks. en skruenøgle, til at justere trykket. Ved at dreje med uret øges arbejdstrykket, og ved at dreje mod uret mindskes det.

3.4. Rengøring og vedligeholdelse

a) Før hver rengøring, justering, udskiftning af tilbehør, og når enheden ikke er i brug, skal du tage stikket ud af stikkontakten, afkøle enheden helt, vente, indtil de roterende elementer stopper, og sikre dig, at trykket er sluppet ud af tanken.
b) Tag stikket ud af stikkontakten før hver rengøring, og når apparatet ikke er i brug.
c) Overfladerne må kun rengøres med midler, der ikke indeholder ætsende stoffer.
d) Efter hver rengøring skal alle komponenter tørres grundigt, før apparatet tages i brug igen.
e) Enheden skal opbevares på et tørt og køligt sted beskyttet mod fugt og direkte sollys.
f) Det er forbudt at sprøjte enheden med en vandstråle eller nedsænke enheden i vand.
g) Sørg for, at der ikke kommer vand ind gennem ventilationshullerne i kabinettet.
h) Ventilationshullerne skal rengøres med en børste og trykluft.
i) Enheden skal regelmæssigt inspiceres for teknisk effektivitet og eventuelle skader.
j) Brug en blød klud til rengøring.
k) Rengør produktet regelmæssigt.
l) Tøm tanken for al fugt mindst to gange om ugen. Før du starter, skal du sørge for, at trykket i lufttanken er under 0,1 MPa for at sikre sikkerhed og effektivitet.
m) For at opretholde sikkerhedsventilens præcision under alle forhold bør luftbeholderens tryk kontrolleres regelmæssigt. Hvis trykket når en værdi mellem 0,5 og 0,7 MPa, skal du forsigtigt trække i sikkerhedsventilens ring, så den kan løbe frit ud. Tryk på spindlen for at nulstille ventilen.
n) Rengør luftventilen for hver 500 timers brug. Derudover skal dæmpningselementet udskiftes for at sikre optimal ydeevne.
o) Udskift stempelringen hver 8.000 timer for at bevare kompressorens effektivitet.
p) Lufttankens tryk skal testes hvert andet år og inspiceres årligt for korrosion, skader eller unormale testresultater. Hvis der konstateres alvorlige problemer, skal tanken bortskaffes på en sikker måde for at forhindre ulykker.
q) Udløs altid alt tryk fra lufttanken, før kompressoren flyttes for at garantere sikkerheden.

BORTSKAFFELSE AF BRUGTE ENHEDER:
Når dette produkt er udtjent, må det ikke bortskaffes sammen med almindeligt husholdningsaffald, men skal afleveres på et indsamlingssted for genbrug af elektrisk og elektronisk udstyr. Dette er angivet med et symbol på produktet, brugervejledningen eller emballagen. De materialer, der bruges i enheden, kan genbruges i henhold til deres mærkning. Ved at genbruge, genanvende materialer eller på anden måde bruge brugt udstyr yder du et vigtigt bidrag til at beskytte vores miljø.
Din lokale administration vil give dig oplysninger om det relevante bortskaffelsessted for brugt udstyr .

FEJLSØGNING:

Problem	Mulig årsag	Korrigerende handling

Kompressoren virker ikke.	1) Ingen elektrisk strøm. 2) Sikringen er sprunget. 3) Strømafbryderen (sikringen) er åben. 4) Termisk overbelastning - åbent kredsløb. 5) Beskadiget trykafbryder.	1) Er enheden tilsluttet? Kontrollér sikringen/afbryderen. 2) Udskift den sprungne sikring. 3) Nulstil din enhed, og prøv at forstå årsagen til problemet. 4) Motoren genstarter, når den er kølet ned (ca. 15 minutter). 5) Kontakt det autoriserede servicecenter.
Motoren lyder, men vil ikke starte eller kører langsomt.	1) Lav spænding. 2) Kortslutning eller brud i motorviklingen. 3) Beskadiget kontraventil eller pressostat. 4) Trykluft i cylinderen.	1) Kontrollér med et voltmeter (minimum 105 V). 2) Kontakt det autoriserede servicecenter. 3) Kontakt det autoriserede servicecenter. 4) Drej AUTO/OFF-kontakten til OFF-position i 15 sekunder, og skift derefter tilbage til AUTO-position.
Sikringer springer/afbrydere udløses gentagne gange **FORSIGTIG!!!** **BRUG ALDRIG EN FORLÆNGERLEDNING TIL DETTE PRODUKT!**	1) Forkert sikring, kredsløbsbelastning for høj. 2) Beskadiget kontraventil eller pressostat.	1) Kontrollér, at den korrekte sikring er anvendt. Brug en langsom sikring. Frakobl andet elektrisk udstyr fra kredsløbet, eller kør kompressoren på et separat elektrisk kredsløb. 2) Kontakt det autoriserede servicecenter.
Termisk overbelastningsbeskyttelse udløses gentagne gange.	1) Lav spænding. 2) Luftfilter tilstoppet. 3) Mangel på tilstrækkelig ventilation / for høj rumtemperatur.	1) Kontrollér med et voltmeter (minimum 105 V). 2) Rengør filteret (se afsnittet Vedligeholdelse). 3) Flyt kompressoren til et godt ventileret område.
Trykket i tanken falder, når kompressoren slukkes.	1) Løse forbindelser (stik, rør osv.). 2) Afløbsventil åben. 3) Utæt kontraventil.	1) Tjek for luftlækager. Brug tætningstape på alle utætte samlinger. 2) Spænd aftapningsventilen. 3) Afmontér kontraventilenheden. Rengør eller udskift. **OPMÆRKSOMHED!!!** **AFMONTÉR IKKE KONTRAVENTILEN, NÅR DER ER LUFT I TANKEN. TRÆK FØRST LUFTEN UD AF TANKEN.**

For meget fugt i udblæsningsluften.	1) For stor mængde vand i tanken. 2) Høj luftfugtighed. 3) Indløbsfilter tilstoppet.	1) Tøm beholderen for vand. 2) Flyt kompressoren til et sted med lavere luftfugtighed; brug et luftfilter. 3) Rengør eller udskift filteret.
Kompressoren kører kontinuerligt.	1) Beskadiget trykafbryder. 2) For stort luftforbrug.	1) Udskift afbryderen. 2) Kompressoren er ikke stor nok til at opfylde luftværktøjets krav til luftstrøm (CFM).
Kompressoren vibrerer.	1) Løse monteringsskruer. 2) Slidte eller manglende gummifødder på tanken.	1) Tilspænd. 2) Udskift.
Luftmængden er lavere end normalt.	1) Afløbsventil åben. 2) Indløbsfilteret er snavset. 3) Forbindelsen lækker.	1) Spænd aftapningsventilen. 2) Rengør eller udskift indsugningsfilteret. 3) Stram forbindelserne.

Pumpekonstruktion (gælder for modellerne: MSW-AIIR MINI9OFC, MSW-AIIR 65OFC, MSW-AIIR 30OFC)

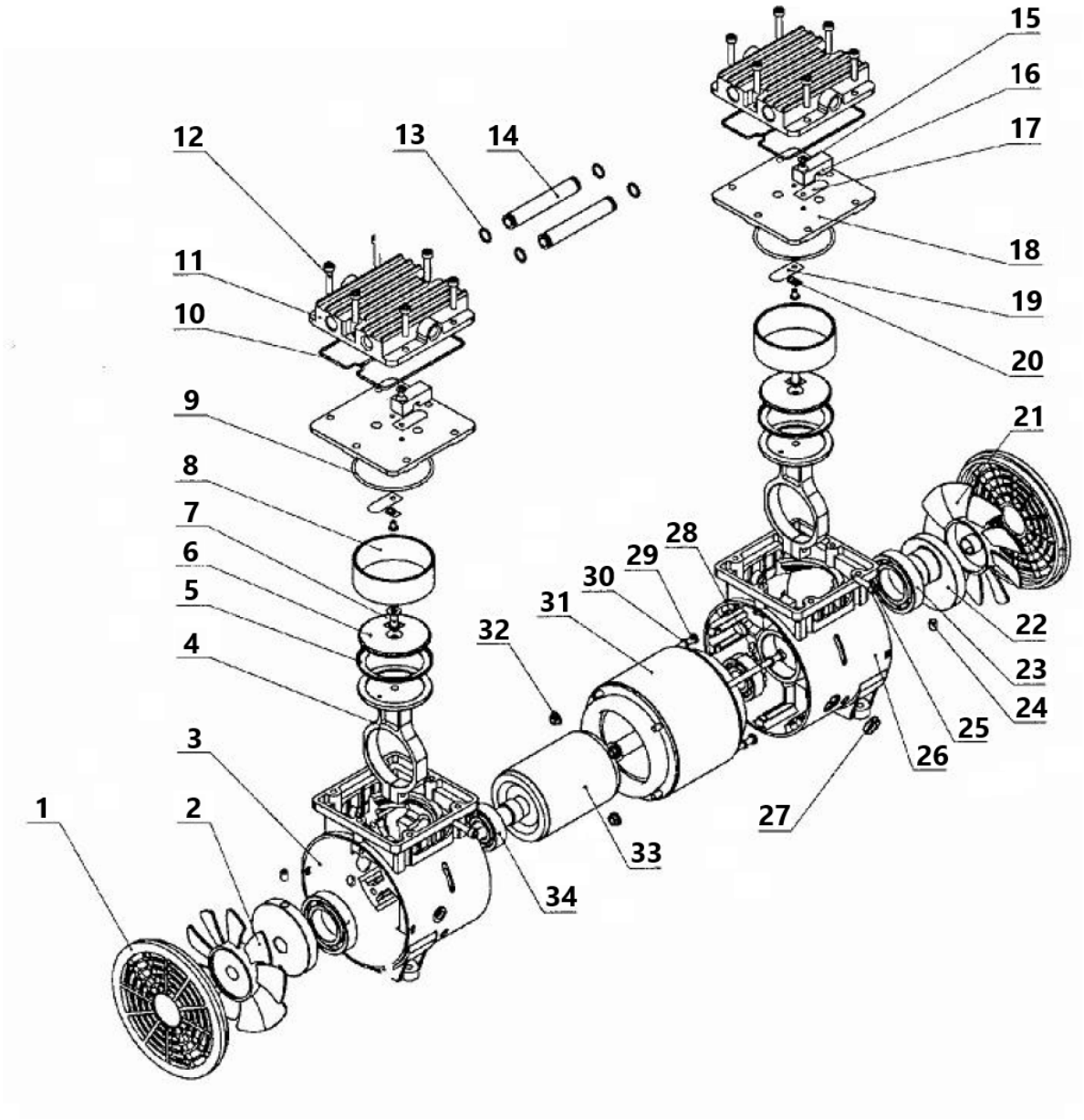

Nr.	Beskrivelse af apparatet	Antal	Nr.	Beskrivelse af apparatet	Antal
1	Sidedæksel	2	18	Ventilplade	2
2	Venstre ventilator	1	19	Indløbsventil	2
3	Venstre krumtaphus	1	20	Pude af metal	2
4	Forbindelsesaksel	2	21	Højre ventilator	1
5	Stempelring	2	22	Håndsving	2
6	Montering af plade	2	23	Leje 6006-2z	2
7	M6x16 skrue	2	24	M6x8 skrue	4
8	Cylinder	2	25	M5x20 skrue	2
9	Cylinder tætningsring	2	26	Højre krumtaphus	1

10	Cylinderdækslets tætningsring	2	27	Fastgørelsesring til ledning	1
11	Cylinderdæksel	2	28	M5x152 skrue	2
12	M5x25 skrue	12	29	M5x120 skrue	2
13	Tætningsring	4	tredive	Fjederskive Ø5	4
14	Tilslut røret	2	31	Stator	1
15	M4x6 skrue	4	32	Snegl	2
16	Fastgørelseselement	2	33	Rotor	1
17	Udstødningsventil	2	34	Leje 6203-2z	2

Pumpekonstruktion (gælder for modellerne: MSW-AIIR 40OFC, MSW-AIIR 100OFC)

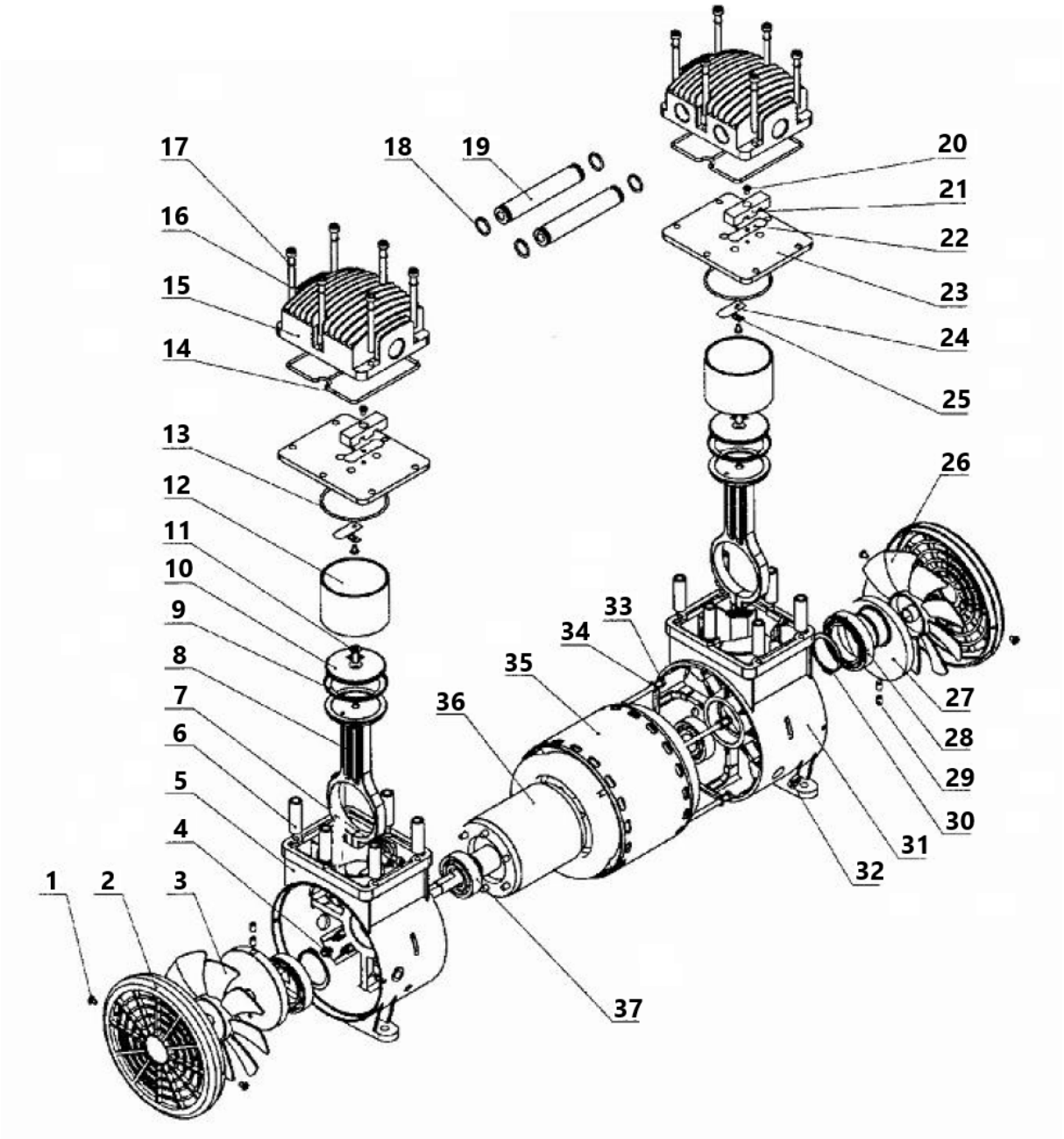

Nr.	Beskrivelse af apparatet	Antal	Nr.	Beskrivelse af apparatet	Antal
1	ST4.2 skrue	4	20	M4* skrue 6	4
2	Sidedæksel	2	21	Fastgørelseselement	2
3	Venstre ventilator	1	22	Udstødningsventil	2
4	M5-skrue	4	23	Ventilplade	2
5	Venstre krumtaphus	1	24	Indløbsventil	2
6	Justerbart håndtag	12	25	Skive af metal	2
7	M5x20 skrue	2	26	Ventilator	1
8	Forbindelsesaksel	2	27	Håndsving	2
9	Stempelring	2	28	Leje 6908-2z	2
10	Montering af plade	2	29	M6x8 skrue	4
11	M6x16 skrue	2	tredive	Lejering Ø40	2
12	Cylinder	2	31	Højre krumtaphus	1
13	Cylinder tætningsring	2	32	Fastgørelsesring til ledning	1
14	Cylinderdækslets	2	33	M5x182 skrue	4
15	Cylinderdæksel	2	34	Fjederskive Ø5	4
16	M6x65 skrue	12	35	Stator	1
17	Fjederskive Ø6	12	36	Rotor	1
18	Tætningsring "0".	4	37	Leje 6204-2z	2
19	Forbindelsesrør	2			

Tämä käyttöopas on käännetty konekääntäjän avulla. Olemme pyrkineet tarjoamaan mahdollisimman tarkan käännöksen. Automaattisten käännösten laatu ei kuitenkaan ole täydellinen, eikä sen ole tarkoitus korvata ihmisten tekemiä käännöksiä. Virallinen käyttöopas on englanninkielinen versio. Käännöksessä mahdollisesti esiintyvät ristiriitaisuudet tai erot viralliseen versioon eivät ole sitovia, eikä niillä ole oikeudellista vaikutusta ohjeiden noudattamisen tai täytäntöönpanon osalta. Jos jokin käyttöohjeen sisältämien tietojen tarkkuuteen liittyvä seikka askarruttaa sinua, käänny käyttöohjeiden virallisen englanninkielisen version puoleen.

Tekniset tiedot

Parametrin kuvaus	Parametrin arvo		
Tuotteen nimi	Öljytön kompressori		
Malli	MSW-AIIR 40OFC	MSW-AIIR 100OFC	MSW-AIIR MINI9OFC
Nimellisjännite [V~] / taajuus [Hz	230/50	230/50	230/50
Nimellisteho [W]	1500	3000	550
Suurin teho [kW]	1,5	1,5	0,55
Paineen mittausalue [bar]	5 - 8	5 - 8	4 - 7
Suurin työpaine [psi]	120	120	-
Tehokas kapasiteetti [l/min]	280	560	102
Moottorin nopeus [rpm]	1380	1380	1380
Sylinterin halkaisija [mm]	69,7	69,7	63,7
Täyttöaika [s]	120	130	50
Säiliön tilavuus [l]	40	100	9
Mitat (leveys x syvyys x korkeus) [cm]	40 x 90 x 40	42 x 90 x 84	42x20x50
Paino [kg]	37,25	74,9	16,85

Parametrin kuvaus	Parametrin arvo	
Tuotteen nimi	Öljytön kompressori	
Malli	MSW-AIIR 65OFC	MSW-AIIR 30OFC
Syöttöjännite [V~] / taajuus [Hz]	230/50	230/50
Nimellisteho [W]	3x750	750
Suurin teho [kW]	2,25	2,75
Paineen mittausalue [bar]	4 - 7	4 - 7
Suurin työpaine [psi]	120	120
Tehokas kapasiteetti [l/min]	135	102
Moottorin nopeus [rpm]	1380	1380
Sylinterin halkaisija [mm]	63,7	63,7
Täyttöaika [s]	110	170
Säiliön tilavuus [l]	65	kolmekymmentä
Mitat (leveys x syvyys x korkeus) [cm]	103 x 70 x 36	40x61x40
Paino [kg]	62	24/7

1. Yleiskuvaus

Käyttöohje on suunniteltu auttamaan laitteen turvallisessa ja tarkoituksenmukaisessa käytössä. Tuote on suunniteltu ja valmistettu tiukkojen teknisten ohjeiden mukaisesti käyttäen uusinta teknologiaa ja komponentteja. Lisäksi se vastaa tiukimpia laatuvaatimuksia.

ÄLÄ KÄYTÄ LAITETTA, ELLET OLE LUKENUT JA SISÄISTÄNYT NÄITÄ KÄYTTÖOHJEITA PERUSTEELLISESTI.

Laitteen käyttöiän pidentämiseksi ja virheettömän toiminnan varmistamiseksi käytä laitetta tämän käyttöohjeen mukaisesti ja suorita tarvittavat huoltotoimenpiteet säännöllisesti. Näiden käyttöohjeiden sisältämät tekniset tiedot ja spesifikaatiot ovat ajan tasalla. Valmistaja pidättää oikeuden tehdä niihin laadun parantamiseen liittyviä muutoksia. Laite on suunniteltu siten, että melupäästöriskit ovat mahdollisimman pienet ottaen huomioon tekniikan kehitys ja melun vähentämismahdollisuudet.

Merkkien selitys


Tuote täyttää asiaankuuluvat turvallisuusstandardit.


Lue ohjeet ennen käyttöä.


Tuote on kierrätettävä.


VAROITUS!, **HUOMAUTUS!** tai **MUISTUTUS!** Kyseiseen tilanteeseen sopiva.
(yleinen varoitusmerkki)


Käytä kuulosuojaimia. Kovalle melulle altistuminen voi johtaa kuulon heikkenemiseen.


Käytä suojalaseja.


HUOMIO! Sähköiskuvaara!


HUOMIO! Kuuma pinta, palovammavaara!


HUOMIO! Kone voi käynnistyä ilman varoitusta.


Älä kytke paineilman syöttöä päälle ennen kuin liität paineilmatyökalun


HUOM! Tämän käyttöohjeen piirustukset ovat vain havainnollistavia, ja ne voivat joiltakin osin poiketa todellisesta tuotteesta.

2. Käyttöturvallisuus

Sähkölaitteet:


HUOMIO! Lue kaikki turvallisuutta koskevat varoitukset ja kaikki ohjeet. Varoitusten ja ohjeiden noudattamatta jättäminen voi johtaa sähköiskuun, tulipaloon ja/tai vakaviin vammoihin tai

kuolemaan.

Varoituksissa ja ohjeissa käytetään termejä "laite" ja "tuote", joilla viitataan:
Öljytön kompressori

2.1. Sähköturvallisuus

a) Pistotulpan on sovittava pistorasiaan. Älä muokkaa pistotulppaa millään tavalla. Alkuperäisten pistotulppien ja yhteensopivien pistorasioiden käyttö vähentää sähköiskun vaaraa.
b) Vältä kosketusta maadoitettuihin elementteihin, kuten putkiin, lämmittimiin, kuumavesisäiliöihin ja jääkaappeihin. Sähköiskun vaara kasvaa, jos maadoitettu laite altistuu sateelle, joutuu suoraan kosketuksiin märän pinnan kanssa tai toimii kosteassa ympäristössä. Veden joutuminen laitteeseen lisää laitteen vaurioitumisen ja sähköiskun vaaraa.
c) Älä kosketa laitetta märillä tai kosteilla käsillä.
d) Käytä johtoa vain sille tarkoitettuun käyttöön. Älä koskaan käytä sitä laitteen kantamiseen tai pistotulpan irrottamiseen pistorasiasta. Pidä virtajohto etäällä lämmönlähteistä, öljystä, terävistä reunoista tai liikkuvista osista. Vahingoittuneet tai sotkeutuneet virtajohdot lisäävät sähköiskun vaaraa.
e) Jos työskentelet laitteen kanssa ulkona, varmista, että käytät ulkokäyttöön soveltuvaa jatkojohtoa. Ulkokäyttöön sopivan jatkojohdon käyttö vähentää sähköiskun vaaraa.
f) Jos laitteen käyttöä kosteassa ympäristössä ei voida välttää, on sen kanssa käytettävä vikavirtasuojakytkintä (RCD). Vikavirtasuojakytkimen käyttö vähentää sähköiskun vaaraa.
g) Älä käytä laitetta, jos virtajohto on vaurioitunut, tai jos siinä on selviä kulumisen merkkejä. Vaurioituneen virtajohdon vaihto on annettava pätevän sähköasentajan tai valmistajan huollon tehtäväksi.
h) Sähköiskun välttämiseksi älä upota johtoa, pistotulppaa tai laitetta veteen tai muihin nesteisiin. Älä käytä laitetta märillä pinnoilla.
i) HUOMIO! HENGENVAARA! Älä koskaan upota laitetta puhdistuksen aikana veteen tai muihin nesteisiin.
j) Älä käytä erittäin kosteissa ympäristöissä tai vesisäiliöiden välittömässä läheisyydessä.
k) Estä laitteen kastuminen. Sähköiskun vaara!

2.2. Turvallisuus työpaikalla

a) Varmista, että työskentelyalue on siisti ja hyvin valaistu. Sotkuinen tai huonosti valaistu työskentelyalue voi johtaa onnettomuuksiin. Pysy aina valppaana, tarkkaile laitteen toimintaa ja käytä tervettä järkeä työskennellessäsi laitteen kanssa.
b) Älä käytä laitetta mahdollisesti räjähdysherkissä tiloissa, joissa on esimerkiksi helposti syttyviä nesteitä, kaasuja tai pölyä. Laite synnyttää kipinöitä, jotka voivat sytyttää pölyjä tai kaasuja.
c) Jos havaitset laitteessa vaurioita tai epäsäännöllistä toimintaa, kytke laite välittömästi pois päältä ja ilmoita asiasta viipymättä laitteesta vastuussa olevalle henkilölle.
d) Jos epäilet laitteen oikeaa toimintaa, ota yhteyttä valmistajan tukipalveluun.
e) Vain valmistajan huoltopiste saa korjata laitteen. Älä yritä korjata mitään itsenäisesti!
f) Jos tulipalo syttyy, sammuta se jauhe- tai hiilidioksidisammuttimella (CO2) (joka on tarkoitettu käytettäväksi jännitteisten sähkölaitteiden sammuttamiseen).
g) Lasten tai asiattomien henkilöiden pääsy työpisteeseen on kielletty. (Heidän häiritseminen voi johtaa laitteen hallinnan menettämiseen).
h) Käytä laitetta tilassa, jossa on hyvä ilmanvaihto.
i) Kytke ja irrota painelinja vain, kun ilmaventtiili on suljettu.
j) Älä suuntaa painejohtoa itseäsi tai muita ihmisiä ja eläimiä kohti.
k) Älä katkaise paineilman syöttöä puristamalla tai taivuttamalla paineletkuja.
l) Tarkasta säännöllisesti turvatarrojen kunto. Jos tarrat ovat lukukelvottomia, ne on vaihdettava.
m) Pidä tämä käyttöohje tallessa myöhempää käyttöä varten. Jos tämä laite luovutetaan kolmannelle osapuolelle, käyttöohjeet on luovutettava sen mukana.
n) Säilytä pakkauselementit ja pienet kokoonpano-osat lasten ulottumattomissa.

o) Pidä laite poissa lasten ja eläinten ulottuvilta.
p) Jos tätä laitetta käytetään yhdessä muiden laitteiden kanssa, on myös niiden käyttöohjeita noudatettava.
q) Varmista riittävä ilmanvaihto paikassa, jossa laitetta käytetään. Laitteen käsittelemät kaasut voivat syrjäyttää hengittävää ilmaa.
r) Laitteen käyttöpaikassa on vaara hengittää haitallisia kaasuja tai höyryjä.



Muista! Kun käytät laitetta, suojaa lapsia ja muita sivullisia.

2.3. Henkilökohtainen turvallisuus

a) Älä käytä laitetta väsyneenä, sairaana tai alkoholin, huumaavien aineiden tai sellaisten lääkkeiden vaikutuksen alaisena, jotka voivat merkittävästi heikentää kykyäsi käyttää laitetta.
b) Konetta ei ole suunniteltu sellaisten henkilöiden (mukaan lukien lapset) käsiteltäviksi, joilla on rajoitetut henkiset ja aistitoiminnot tai henkilöt, joilla ei ole asianmukaista kokemusta ja/tai tietämystä, ellei heitä valvo heidän turvallisuudestaan vastuussa oleva henkilö tai he ovat saaneet opastusta koneen käyttöön. kone.
c) Kun työskentelet laitteen kanssa, käytä tervettä järkeä ja pysy aina valppaana. Tilapäinen keskittymisen menetys laitteen käytön aikana voi johtaa vakaviin vammoihin.
d) Käytä laitteen kanssa työskentelyn edellyttämiä henkilösuojaimia, jotka on määritelty kohdassa 1 (Selvi). Asianmukaisten ja sertifioitujen henkilönsuojainten käyttö vähentää loukkaantumisriskiä.
e) Estä laitteen tahaton käynnistyminen varmistamalla, että sen kytkin on OFF-asennossa ennen kuin liität laitteen virtalähteeseen.
f) Älä yliarvioi kykyjäsi. Kun käytät laitetta, varmista, että pystyt ylläpitämään tasapainosi, ja että työskentelet tukevassa asennossa. Tämä takaa laitteen paremman hallinnan odottamattomissa tilanteissa.
g) Paineilma voi aiheuttaa vakavia vammoja.
h) Tämä laite ei ole leikkikalu. Lapsia on valvottava, jotteivat he leikkisi laitteen kanssa.

2.4. Laitteen turvallinen käyttö

a) Älä ylikuormita laitetta. Käytä vain kulloiseenkin toimenpiteeseen sopivia työkaluja. Sopivat laitteet ja työkalut varmistavat toimenpiteiden paremman ja turvallisemman suorittamisen.
b) Älä käytä laitetta, jos ON/OFF-kytkin ei toimi kunnolla (ei kytke laitetta päälle ja pois). Laitteet, joita ei voida kytkeä päälle ja pois päältä ON/OFF-kytkimellä, ovat vaarallisia, niitä ei saa käyttää ja ne on korjattava.
c) Irrota laite virtalähteestä ennen säätö-, puhdistus- ja huoltotöiden aloittamista. Tällainen ennaltaehkäisevä toimenpide vähentää tahattoman käynnistymisen riskiä.
d) Kun laitetta ei käytetä, säilytä se turvallisessa paikassa, poissa lasten ja sellaisten henkilöiden ulottumattomissa, jotka eivät tunne laitetta ja jotka eivät ole lukeneet sen käyttöohjetta. Laite voi olla kokemattomien käyttäjien käsissä vaarallinen.
e) Pidä laite teknisesti täydellisessä kunnossa. Tarkista ennen jokaista käyttöä yleisten vaurioiden varalta ja erityisesti halkeilevien osien tai elementtien varalta ja muista olosuhteista, jotka voivat vaikuttaa laitteen turvalliseen toimintaan. Jos havaitset minkäänlaisia vaurioita, laite on luovutettava korjattavaksi ennen sen käyttöä.
f) Laite on pidettävä poissa lasten ulottuvilta.
g) Laitteen korjauksen tai huollon saa suorittaa vain pätevä henkilö ja ainoastaan alkuperäisiä varaosia käyttäen. Tämä varmistaa laitteen turvallisen käytön.
h) Älä poista tehtaalla asennettuja suojuksia äläkä löysää ruuveja, jotta laite toimisi turvallisesti.
i) Kun kuljetat ja käsittelet laitetta varaston ja määränpään välillä, noudata kuljetusta koskevia työturvallisuusmääräyksiä, jotka ovat voimassa siinä maassa, jossa laitetta käytetään.
j) Vältä tilanteita, joissa laite lakkaa toimimasta käytön aikana liiallisen kuormituksen vuoksi. Tämä voi johtaa käyttöelementtien ylikuumenemiseen ja laitteen vaurioitumiseen.
k) Älä käytä laitetta valvomatta.

l) Puhdista laite säännöllisesti, jotta siihen ei kerry sitkeää likaa.
m) Käytä paineilmaliitäntöihin vahvistettua letkua paikoissa, joissa mekaanisten vaurioiden riski on suuri.
n) Älä kanna tai ripusta laitetta sen paineletkusta.
o) Tämä laite ei ole leikkikalu. Lapset eivät saa suorittaa laitteen puhdistus- ja huoltotöitä ilman aikuisen henkilön valvontaa.
p) Älä tee muutoksia laitteeseen sen parametrien tai rakenteen muuttamiseksi.
q) Pidä laite kaukana tulen- ja lämmönlähteistä.
r) Noudata paikallisia työterveyshuollon ja sähkölaitteiden määräyksiä.
s) Älä astu laitteen päälle tai käytä sitä tukena.
t) Tarkista ennen jokaista käyttöä paineilmajärjestelmä ja sähkökomponentit vaurioiden tai vuotojen varalta. Vialliset osat on korjattava tai vaihdettava ennen laitteen kanssa työskentelemistä.
u) Tarkista säännöllisin väliajoin, että kaikki liittimet ja ruuvit on kiristetty kunnolla.
v) Laitteen osat voivat olla kuumia jonkin aikaa sen jälkeen, kun kone on sammutettu.
w) Pidä sormesi loitolla toimivasta laitteesta. Nopeasti liikkuvat ja kuumat osat voivat aiheuttaa vammoja ja/tai palovammoja.
x) Jos laite alkaa täristä liikaa, sammuta moottori ja tarkista välittömästi syy. Tärinä on yleensä vikasignaali.
y) Tulipalon vaaran vähentämiseksi suojaa moottori/kotelo öljyltä, liuottimilla tai liialliselta voitelulta.
z) Älä koskaan poista tai yritä säätää varoventtiiliä. Suojaa varoventtiili maalilta tai mahdollisilta kerrostumilta.
aa) Älä koskaan yritä korjata tai muuttaa säiliötä! Hitsaus, poraus tai mikä tahansa muu muutos heikentää säiliötä ja aiheuttaa mahdollisia vaurioita rikkoutumisesta tai räjähdyksestä. Kuluneet tai vaurioituneet säiliöt on vaihdettava.
bb) Tyhjennä neste säiliöstä jokaisen työn jälkeen. Säiliöt ruostuvat kosteuden kerääntymisen vuoksi, mikä heikentää niitä. Säiliö on tyhjennettävä säännöllisesti ja tarkastettava säännöllisesti korroosion varalta.
ö) Paineilman liike voi aiheuttaa pölyn ja lian nousua, mikä voi olla haitallista. Ilma on poistettava hitaasti, kun kosteutta poistetaan tai kompressorijärjestelmää laajennetaan.
aa) Älä suihkuta syttyviä materiaaleja avotulen, kipinöivien tai hehkuvien esineiden lähelle.
bb) Älä tupakoi ruiskutettaessa maalia, hyönteismyrkkyjä tai muita syttyviä aineita.
cc) Käytä naamaria ruiskutettaessa ja varmista työalueen riittävä tuuletus terveys- ja palovaaran välttämiseksi.
gg) Älä suuntaa maalia tai muita ruiskutettuja materiaaleja laitteeseen. Sijoita laite mahdollisimman kauas ruiskutusalueelta.
hh) Kun ruiskutat tai puhdistat liuottimilla tai myrkyllisillä kemikaaleilla, noudata kemikaalin valmistajan antamia ohjeita.
ii) Vakavien palovammojen välttämiseksi älä koskaan koske poistoputkeen. Poistoputki kuumenee erittäin kuumaksi käytön aikana.
jj) Laitteen liittämiseen käytettävät letkut tulee vahvistaa.
kk) Käytä vain letkuja ja liittimiä, jotka kestävät laitteen tuottaman enimmäispaineen.

HUOMIO! Huolimatta laitteen turvallisesta rakenteesta, suojaominaisuuksista ja käyttäjää suojaavien lisäelementtien käytöstä, laitteen käyttöön sisältyy silti aina pieni onnettomuus- tai loukkaantumisriski. Pysy valppaana ja käytä tervettä järkeä laitetta käyttäessäsi.

3. Yleiset käyttöohjeet

Tuote on laite, joka on suunniteltu tuottamaan paineilmaa ilman öljyn käyttöä puristusprosessissa. Tämä varmistaa puhtaan, öljyttömän ilman, mikä on erittäin tärkeää korkeaa ilmanlaatua vaativissa sovelluksissa. Lisäksi öljytön muotoilu vähentää huoltoa ja on ympäristön kannalta parempi.
Tuote ei kuulu lääkinnällisiä laitteita koskevien määräysten piiriin. Tämä ei ole lääketieteellinen laite, eikä sitä voida käyttää tutkimuksiin ja testeihin sairaaloissa ja terveyskeskuksissa.
Trampoliini on voimisteluharjoitusten suorittamiseen tarkoitettu laite.

3.1. Laitteen kuvaus

MSW-AIIR 40OFC

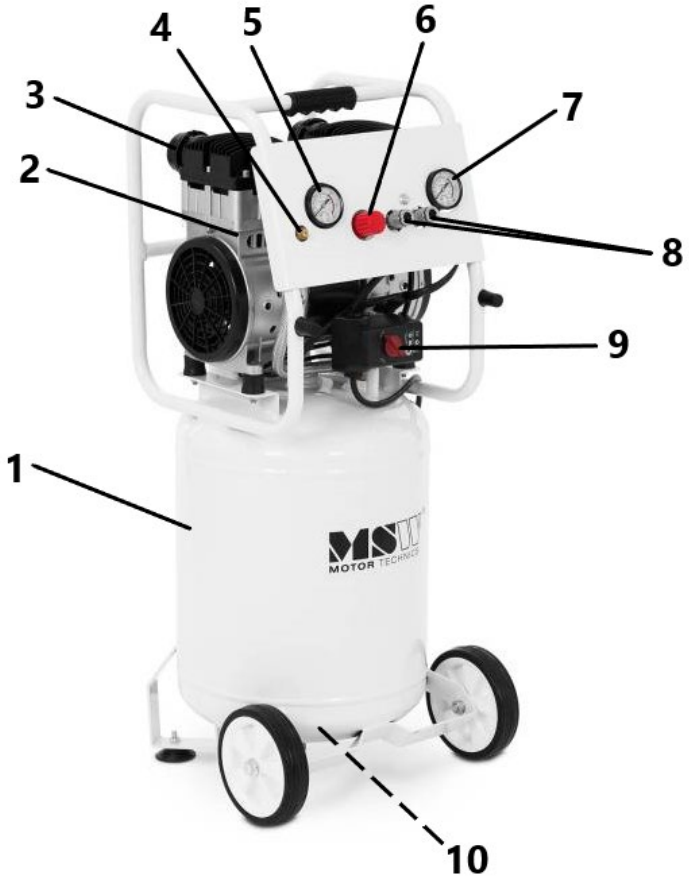

MSW-AIIR 100OFC

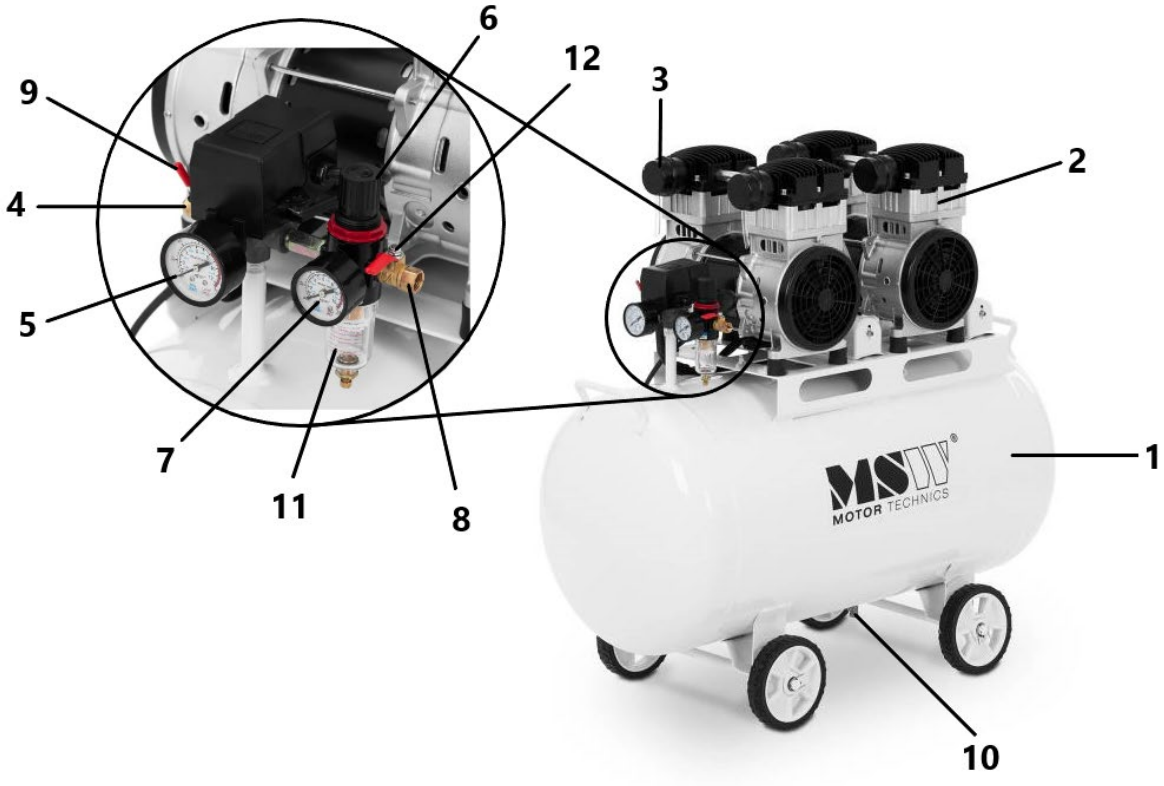

MSW-AIIR MINI9OFC

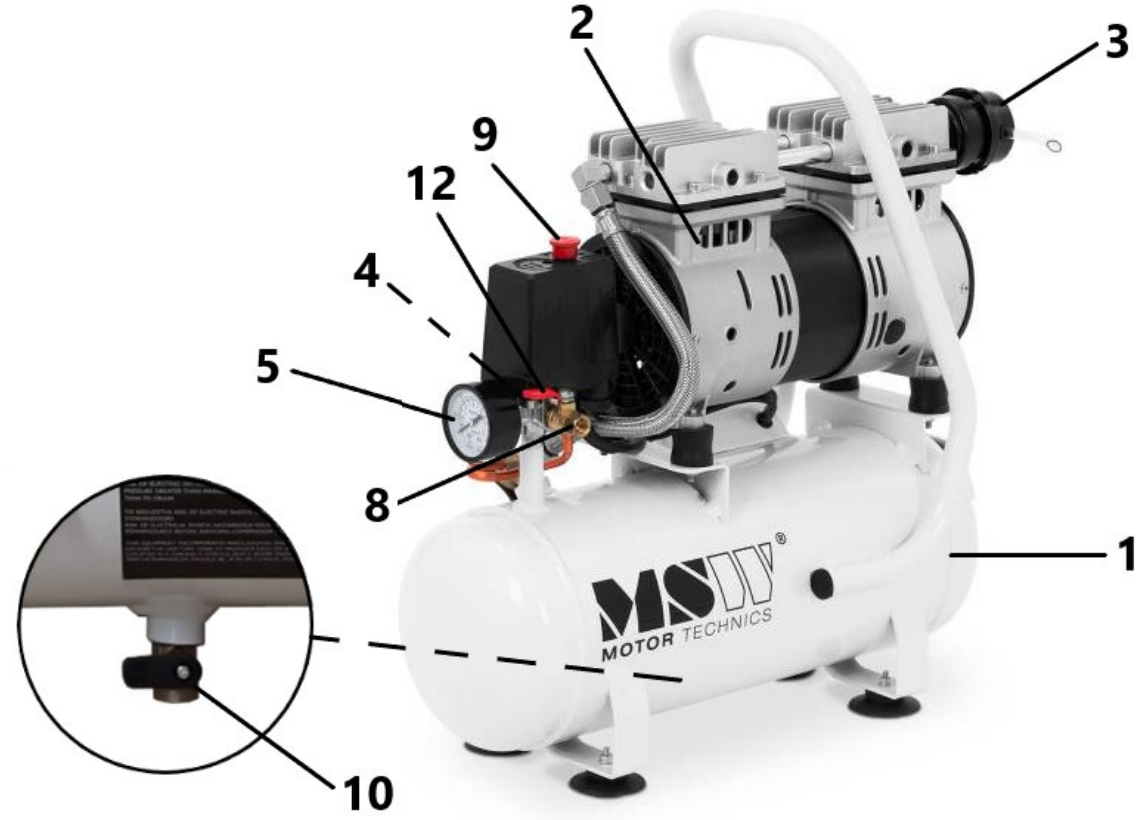

MSW-AIIR 65OFC

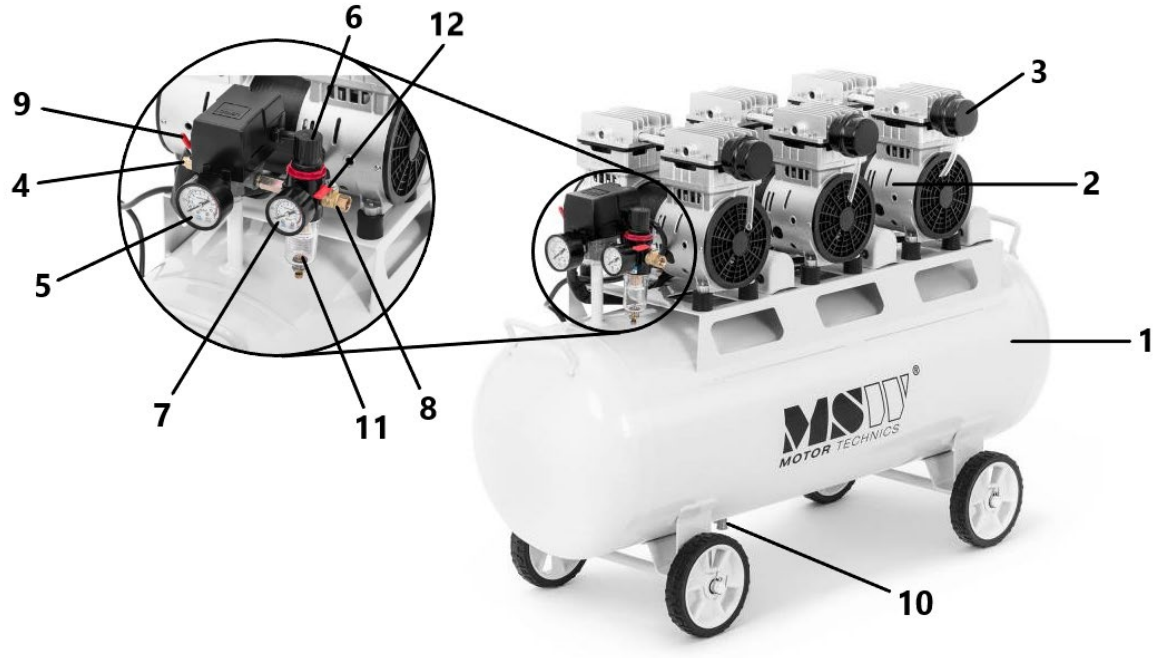

MSW-AIIR 30OFC

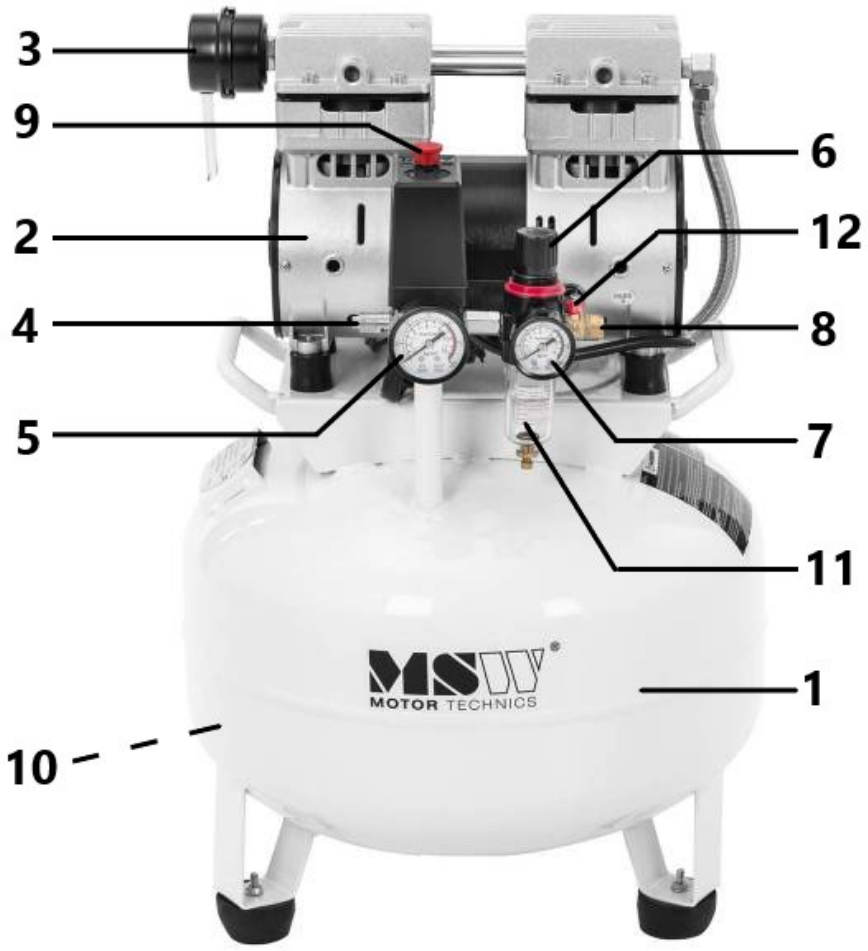

1- Painesäiliö
2- Öljytön pumppu
3- Ilmansuodatin
4- Varoventtiili
5- Painemittari
6- Paineensäädin
7- Painemittari
8- Pneumaattinen liitäntä (lähtö)
9- Moottorin ON/OFF-kytkin
10- Kosteudenpoistoventtiili
11- Suodattimen vähennyssäiliö
12- Poistoilmaventtiili

3.2. Valmistelu käyttöä varten

VAROITUKSET: Varmista turvallinen käyttö katkaisemalla virta ennen seuraavien toimenpiteiden suorittamista.

1. Varastointi- ja kuljetusolosuhteita on säädettävä lämpötila-alueella -40°C - 50°C ja suhteellinen kosteus 5% - 95%.
2. Työympäristön tulee olla kuiva, puhdas ja hyvin tuuletettu, ympäristön lämpötilan -5°C - 40°C ja suhteellisen kosteuden enintään 80 %.
3. Suojaa konetta kosteudelta, tulen ja lämmön lähteiltä sekä pölyltä.
4. Kone on sijoitettava tasaiselle ja vaakasuoralle pinnalle ilman kaltevuutta.
5. Sähkönsyöttöjännite ei saa poiketa enempää kuin 10 % nimellisarvosta.
6. Palovammojen välttämiseksi on kiellettyä koskettaa korkean lämpötilan osia laitteen käytön aikana, kuten sylinterinkannen, pakoputken, takaiskuventtiilin jne.
7. Sähkökaapelin poikkileikkauksen tulee olla vähintään 1,5 mm² sopivalla kaapelin pituudella.
8. Käyttö on rajoitettu paineilmatyökalujen käyttämiseen; Älä suuntaa poistoilmaa suoraan ihmisiin tai eläimiin.
9. Ennen kuin liität virtalähteeseen, varmista, että kone on "OFF"-tilassa.
10. Suojaa laitetta iskuilta ja muilta mekaanisilta vaurioilta.

3.3. Laitteen käyttö

HUOMAA: Varmista, että kone on irrotettu pistorasiasta ennen kuin työskentelet laitteen kanssa.

1) Käynnistä kone kytkemällä se virtalähteeseen ja kääntämällä painekytkin "ON" tai "AUTO"-asentoon. Jos laite ei käynnisty, laske säiliön paine alle 0,4 MPa:n.
2) Jos haluat pysäyttää laitteen toiminnan, käännä painekytkin "OFF"-asentoon ja katkaise virransyöttö.
3) Painekytkin on varustettu varoventtiilillä. Kun paine ilmasäiliössä ylittää 0,9 MPa, varoventtiili aktivoituu ja antaa varoitusäänen ja laskee painetta automaattisesti. Tässä tapauksessa painekytkin on tarkastettava ja korjattava sen varmistamiseksi, että käyttöpaine ei ylitä sallittua arvoa.
4) Tyhjennä vedenerotin joka päivä käytön jälkeen vetämällä erottimen varresta sormella varmistaaksesi, että kaikki vesi on poistettu. (Joillakin asiakkailla voi olla kompressori ilman öljynerotinta, jolloin yllä olevaa vaihetta ei vaadita.)
5) Poistoilman painetta voidaan säätää öljynerottimen nupilla. Myötäpäivään pyöriminen lisää ulostulopainetta, maksimiarvo vastaa säiliön painetta ja päinvastoin.
6) Painekytkimen käyttöpainetta voidaan säätää tarvittaessa. Irrota ensin painekytkimen kotelo ja säädä sitten painetta M6-ruuvilla tai sopivalla työkalulla, kuten jakoavaimella. Myötäpäivään kiertäminen lisää työpainetta, vastapäivään kääntäminen vähentää sitä.

3.4. Puhdistaminen ja huolto

a) Ennen jokaista puhdistusta, säätöä, lisävarusteiden vaihtoa ja kun laite ei ole käytössä, irrota pistoke pistorasiasta, jäähdytä laite täysin, odota pyörivien elementtien pysähtymistä ja varmista, että paine on vapautettu säiliöstä.
b) Irrota virtapistoke ennen jokaista puhdistusta ja kun laite ei ole käytössä.
c) Pintojen puhdistukseen saa käyttää vain aineita, jotka eivät sisällä syövyttäviä aineita.
d) Jokaisen puhdistuksen jälkeen kaikki osat tulee kuivata perusteellisesti ennen kuin laitetta käytetään uudelleen.
e) Laitetta tulee säilyttää kuivassa ja viileässä paikassa suojattuna kosteudelta ja suoralta auringonvalolta.
f) Laitteen suihkuttaminen vesisuihkulla tai laitteen upottaminen veteen on kielletty.
g) Varmista, ettei vettä pääse kotelon tuuletusaukkojen läpi.
h) Tuuletusaukot tulee puhdistaa harjalla ja paineilmalla.
i) Laite tulee tarkastaa säännöllisesti sen teknisen tehokkuuden ja mahdollisten vaurioiden varalta.
j) Käytä puhdistamiseen pehmeää puhdistusliinaa.

k) Puhdista tuote säännöllisesti.
l) Tyhjennä kaikki kosteus säiliöstä vähintään kahdesti viikossa. Ennen kuin aloitat, varmista, että paine ilmasäiliössä on alle 0,1 MPa turvallisuuden ja tehokkuuden varmistamiseksi.
m) Ilmasäiliön paine tulee tarkistaa säännöllisesti, jotta varoventtiilin tarkkuus säilyy kaikissa olosuhteissa. Jos paine saavuttaa arvon 0,5 - 0,7 MPa, vedä varovasti varoventtiilin rengasta, jotta se vapautuu vapaasti. Varren painaminen nollaa venttiilin.
n) Puhdista ilmaventtiili 500 käyttötunnin välein. Lisäksi vaimennuselementti on vaihdettava optimaalisen suorituskyvyn varmistamiseksi.
o) Vaihda männän rengas 8 000 tunnin välein kompressorin tehokkuuden ylläpitämiseksi.
p) Ilmasäiliön paine on testattava kahden vuoden välein ja tarkastettava vuosittain korroosion, vaurioiden tai testipoikkeamien varalta. Jos vakavia ongelmia havaitaan, säiliö on hävitettävä turvallisesti onnettomuuksien välttämiseksi.
q) Vapauta aina kaikki paine ilmasäiliöstä ennen kompressorin siirtämistä turvallisuuden varmistamiseksi.

KÄYTETTYJEN LAITTEIDEN HÄVITTÄMINEN:
Käyttöikänsä lopussa tätä tuotetta ei saa hävittää tavallisen yhdyskuntajätteen mukana, vaan se tulee toimittaa sähkö- ja elektroniikkalaitteiden kierrätystä varten tarkoitettuun keräyspisteeseen. Tämä ilmaistaan tuotteessa, käyttöohjeessa tai pakkauksessa olevalla symbolilla. Laitteessa käytetyt materiaalit ovat uudelleenkäytettäviä merkintöjensä mukaan. Uudelleenkäyttämällä, uudelleenkäyttämällä materiaaleja tai muuten käyttämällä käytettyjä laitteita annat tärkeän panoksen ympäristömme suojelemiseen.
Paikallinen hallinto antaa sinulle tietoja käytetyn laitteen asianmukaisesta hävityspisteestä .

VIANMÄÄRITYS:

Ongelma	Mahdollinen syy	Korjaava toimenpide
Kompressori ei toimi.	1) Ei sähköä. 2) Palanut sulake. 3) Katkaisija (sulake) on auki. 4) Terminen ylikuormitus - avoin piiri. 5) Vaurioitunut painekytkin.	1) Onko laite kytketty? Tarkista sulake/katkaisija. 2) Vaihda palanut sulake. 3) Nollaa laitteesi ja yritä ymmärtää ongelman syy. 4) Moottori käynnistyy uudelleen, kun se on jäähtynyt (noin 15 minuuttia). 5) Ota yhteyttä valtuutettuun huoltokeskukseen.
Moottorista kuuluu ääntä, mutta se ei käynnisty tai käy hitaasti.	1) Alhainen jännite. 2) Oikosulku tai katkeaminen moottorin käämeissä. 3) Vaurioitunut takaiskuventtiili tai painekytkin. 4) Paineilmaa sylinterissä.	1) Tarkista volttimittarilla (vähintään 105 V). 2) Ota yhteyttä valtuutettuun huoltokeskukseen. 3) Ota yhteyttä valtuutettuun huoltokeskukseen. 4) Käännä AUTO/OFF-kytkin OFF-asentoon 15 sekunniksi ja vaihda sitten takaisin AUTO-asentoon.

Sulakkeet palavat/katkaisija laukeaa toistuvasti **HUOLELLISESTI!! ÄLÄ KOSKAAN KÄYTÄ JATKOJA TÄMÄN TUOTTEEN KANSSA!**	1) Väärä sulake, piirin kuorma liian korkea. 2) Vaurioitunut takaiskuventtiili tai painekytkin.	1) Tarkista, että käytetään oikeaa sulaketta. Käytä hitaasti palavaa sulaketta. Irrota muut sähkölaitteet piiristä tai käytä kompressoria erillisellä sähköpiirillä. 2) Ota yhteyttä valtuutettuun huoltokeskukseen.
Terminen ylikuormitussuoja laukeaa toistuvasti.	1) Alhainen jännite. 2) Ilmansuodatin tukossa. 3) Riittävän ilmanvaihdon puute / huoneen lämpötila liian korkea.	1) Tarkista volttimittarilla (vähintään 105 V). 2) Puhdista suodatin (katso Huolto-osa). 3) Siirrä kompressori hyvin tuuletettuun tilaan.
Säiliön paine laskee, kun kompressori sammutetaan.	1) Löysät liitokset (liittimet, putket jne.). 2) Tyhjennysventtiili auki. 3) Vuotava takaiskuventtiili.	1) Tarkista ilmavuotojen varalta. Käytä tiivisteteippiä kaikkiin vuotaviin liitoksiin. 2) Kiristä tyhjennysventtiili. 3) Pura takaiskuventtiilikokoonpano. Puhdista tai vaihda. **HUOMIO!!** **ÄLÄ IRROTA TARKASTUSVENTTIILIÄ, KUN SÄILIÖSSÄ ON ILTA. VEDÄ ENSIN ILMA SÄILIÖSTÄ.**
Liiallinen kosteus poistoilmassa.	1) Liiallinen määrä vettä säiliössä. 2) Korkea ilmankosteus. 3) Tulosuodatin tukossa.	1) Tyhjennä vesi vastaanottimesta. 2) Siirrä kompressori paikkaan, jossa on alhaisempi kosteus; käytä ilmansuodatinta. 3) Puhdista tai vaihda suodatin.
Kompressori käy jatkuvasti.	1) Vaurioitunut painekytkin. 2) Liiallinen ilmankulutus.	1) Vaihda katkaisin. 2) Kompressori ei ole tarpeeksi suuri täyttämään ilmatyökalun ilmavirtausvaatimukset (CFM).
Kompressori värisee.	1) Löystyneet kiinnitysruuvit. 2) Kuluneet tai puuttuvat säiliön kumijalat.	1) Kiristää. 2) Korvata.
Ilmantuotto normaalia pienempi.	1) Tyhjennysventtiili auki. 2) Tulosuodatin likainen. 3) Liitäntä vuotaa.	1) Kiristä tyhjennysventtiili. 2) Puhdista tai vaihda imusuodatin. 3) Kiristä liitokset.

Pumpun rakenne (koskee malleja: MSW-AIIR MINI9OFC, MSW-AIIR 65OFC, MSW-AIIR 30OFC)

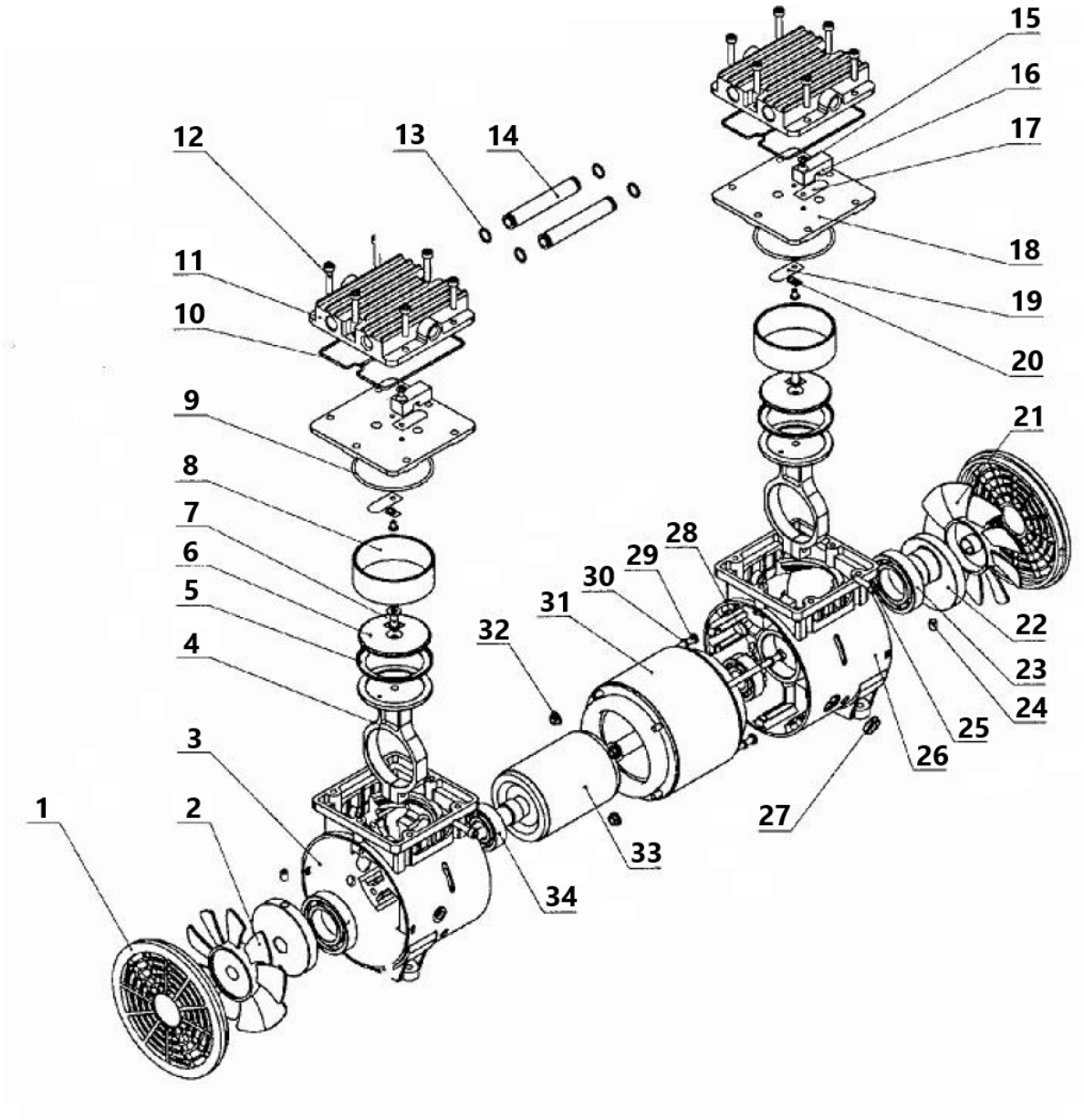

Järj.	Kuvaus	Määrä	Järj. nro	Kuvaus	Määrä
1	Sivukansi	2	18	Venttiililevy	2
2	Vasen tuuletin	1	19	Tuloventtiili	2
3	Vasen kampikammio	1	20	Metallinen tyyny	2
4	Liitosakseli	2	21	Oikea tuuletin	1
5	Männänrengas	2	22	Kampi	2
6	Levyasennus	2	23	Laakeri 6006-2z	2
7	M6x16 ruuvi	2	24	M6x8 ruuvi	4
8	Sylinteri	2	25	M5x20 ruuvi	2
9	Sylinterin tiivisterengas	2	26	Oikea kampikammio	1

10	Sylinterin kannen	2	27	Langan kiinnitysrengas	1
11	Sylinterin kansi	2	28	M5x152 ruuvi	2
12	M5x25 ruuvi	12	29	M5x120 ruuvi	2
13	Tiivisterengas	4	kolmekymmentä	Jousialuslevy Ø5	4
14	Liitä putki	2	31	Staattori	1
15	M4x6 ruuvi	4	32	Ruuvi	2
16	Kiinnityselementti	2	33	Roottori	1
17	Pakokaasuventtiili	2	34	Laakeri 6203-2z	2

Pumpun rakenne (koskee malleja: MSW-AIIR 40OFC, MSW-AIIR 100OFC)

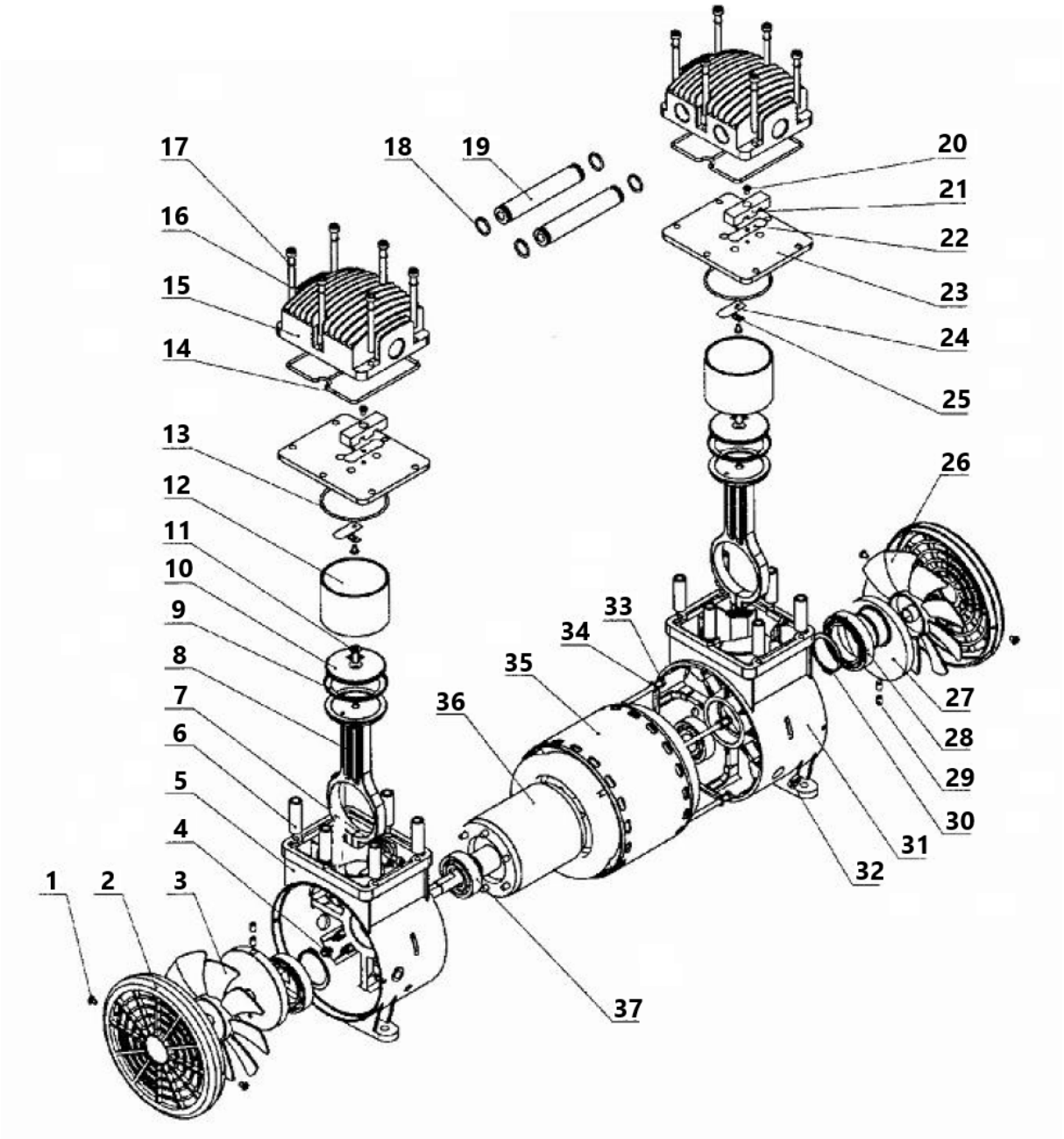

Järj.	Kuvaus	Määrä	Järj. nro	Kuvaus	Määrä
1	ST4.2 ruuvi	4	20	M4* ruuvi 6	4
2	Sivukansi	2	21	Kiinnityselementti	2
3	Vasen tuuletin	1	22	Pakokaasuventtiili	2
4	M5 ruuvi	4	23	Venttiililevy	2
5	Vasen kampikammio	1	24	Tuloventtiili	2
6	Säädettävä kahva	12	25	Metallinen aluslevy	2
7	M5x20 ruuvi	2	26	Puhallin	1
8	Liitosakseli	2	27	Kampi	2
9	Männänrengas	2	28	Laakeri 6908-2z	2
10	Levyasennus	2	29	M6x8 ruuvi	4
11	M6x16 ruuvi	2	kolmekymmentä	Laakerirengas Ø40	2
12	Sylinteri	2	31	Oikea kampikammio	1
13	Sylinterin tiivisterengas	2	32	Langan kiinnitysrengas	1
14	Sylinterin kannen	2	33	M5x182 ruuvi	4
15	Sylinterin kansi	2	34	Jousialuslevy Ø5	4
16	M6x65 ruuvi	12	35	Staattori	1
17	Jousialuslevy Ø6	12	36	Roottori	1
18	Tiivisterengas "0".	4	37	Laakeri 6204-2z	2
19	Liitosputki	2			

Deze gebruikershandleiding is voor uw gemak vertaald met behulp van automatische vertaling. Er is redelijk wat inspanning geleverd voor het zo nauwkeurig verstrekken van een accurate vertaling; alleen is geen enkele geautomatiseerde vertaling perfect en het is ook niet de bedoeling dat zij menselijke vertalers gaan vervangen. De officiële gebruikershandleiding is de Engelse versie. Discrepanties of verschillen in de vertaling zijn niet bindend en hebben geen rechtsgevolgen voor naleving of handhaving. Bij vragen over de juistheid van de informatie in de gebruikershandleiding wordt verwezen naar de Engelse versie van die inhoud, die de officiële versie is.

Technische gegevens

Beschrijving parameter	Waarde parameter		
Productnaam	Olievrije compressor		
Model	MSW-AIIR 40OFC	MSW-AIIR 100OFC	MSW-AIIR MINI9OFC
Nominale spanning [V~] / frequentie [Hz	230/50	230/50	230/50
Nominaal vermogen [W]	1500	3000	550
Maximaal vermogen [kW]	1,5	1,5	0,55
Drukmeetbereik [bar]	5 - 8	5 - 8	4 - 7
Maximale werkdruk [psi]	120	120	-
Effectieve capaciteit [l/min]	280	560	102
Motortoerental [tpm]	1380	1380	1380
Cilinderdiameter [mm]	69,7	69,7	63,7
Vultijd [s]	120	130	50
Tankinhoud [l]	40	100	9
Afmetingen (breedte x diepte x hoogte) [cm]	40 x 90 x 40	42 x 90 x 84	42 x 20 x 50
Gewicht [kg]	37,25	74,9	16,85

Beschrijving parameter	Waarde parameter	
Productnaam	Olievrije compressor	
Model	MSW-AIIR 65OFC	MSW-AIIR 30OFC
Voedingsspanning [V~] / frequentie [Hz]	230/50	230/50
Nominaal vermogen [W]	3 x 750	750
Maximaal vermogen [kW]	2,25	2,75
Drukmeetbereik [bar]	4 - 7	4 - 7
Maximale werkdruk [psi]	120	120
Effectieve capaciteit [l/min]	135	102
Motortoerental [rpm]	1380	1380
Cilinderdiameter [mm]	63,7	63,7
Vultijd [s]	110	170
Tankinhoud [l]	65	dertig
Afmetingen (breedte x diepte x hoogte) [cm]	103 x 70 x 36	40 x 61 x 40
Gewicht [kg]	62	24/7

1. Algemene beschrijving

De gebruikershandleiding is bedoeld als hulpmiddel bij een veilig en probleemloos gebruik van het apparaat. Het product is ontworpen en vervaardigd volgens strikte technische richtlijnen, met gebruikmaking van de modernste technologieën en componenten. Bovendien wordt het geproduceerd volgens de strengste kwaliteitsnormen.

GEBRUIK HET APPARAAT ALLEEN ALS U DEZE GEBRUIKERSHANDLEIDING GRONDIG HEBT GELEZEN EN BEGREPEN.

Om de levensduur van het apparaat te verlengen en een probleemloze werking te garanderen, dient u het te gebruiken in overeenstemming met deze gebruikershandleiding en regelmatig onderhoudswerkzaamheden uit te voeren. De technische gegevens en specificaties in deze handleiding zijn actueel. De fabrikant behoudt zich het recht om wijzigingen aan te brengen in verband met kwaliteitsverbetering. Het toestel is ontworpen om de risico's van geluidsemissie tot een minimum te beperken, rekening houdend met de technologische vooruitgang en de mogelijkheden tot geluidsreductie.

Legenda


Het product voldoet aan de relevante veiligheidsnormen.


Lees de instructies voor gebruik.


Het product moet worden gerecycled.


WAARSCHUWING ! of **VOORZICHTIG!** of **HERINNERING!** Van toepassing op de gegeven situatie.
(algemeen waarschuwingssignaal)


Gebruik gehoorbescherming. Blootstelling aan hard geluid kan leiden tot gehoorverlies.


Draag een veiligheidsbril.


ATTENTIE! Elektrische schok waarschuwing!


ATTENTIE! Heet oppervlak, kans op brandwonden!


ATTENTIE! De machine kan zonder waarschuwing worden ingeschakeld.


Schakel de persluchttoevoer niet in voordat u het pneumatische gereedschap aansluit


LET OP! De tekeningen in deze handleiding dienen uitsluitend ter illustratie en kunnen in sommige details afwijken van het werkelijke product.

2. Gebruiksveiligheid

Elektrische uitrusting:

ATTENTIE! Lees alle veiligheidswaarschuwingen en alle instructies nauwkeurig. Het niet opvolgen van de waarschuwingen en instructies kan leiden tot elektrische schokken, brand en/of ernstig of zelfs dodelijk letsel.

De termen "apparaat" of "product" worden in de waarschuwingen en instructies gebruikt om te verwijzen naar:
Olievrije compressor

2.1. Elektrische veiligheid

a) De stekker moet in het stopcontact passen. Verander op geen enkele manier iets aan de stekker. Het gebruik van originele stekkers en passende stopcontacten vermindert het risico van elektrische schokken.
b) Vermijd het aanraken van geaarde elementen zoals leidingen, kachels, boilers en koelkasten. Er bestaat een verhoogd risico op een elektrische schok als het geaarde apparaat wordt blootgesteld aan regen, in direct contact komt met een nat oppervlak of in een vochtige omgeving wordt gebruikt. Als er water in het apparaat komt, neemt het risico van schade aan het apparaat en van een elektrische schok toe.
c) Raak het apparaat niet aan met natte of vochtige handen.
d) Gebruik de kabel alleen voor het beoogde doel. Gebruik het nooit om het apparaat te dragen of om de stekker uit het stopcontact te trekken. Houd de kabel uit de buurt van warmtebronnen, olie, scherpe randen of bewegende delen. Beschadigde of kabels die door elkaar geraakt zijn verhogen het risico op elektrische schokken.
e) Als u buiten met het apparaat werkt, moet u een verlengsnoer gebruiken dat geschikt is voor gebruik buiten het huis. Het gebruik van een verlengsnoer dat geschikt is voor gebruik buiten het huis vermindert het risico op elektrische schokken.
f) Indien het gebruik van het apparaat in een vochtige omgeving niet kan worden vermeden, moet een aardlekschakelaar (RCD) worden toegepast. Het gebruik van een RCD vermindert het risico van elektrische schokken.
g) Gebruik het apparaat niet als het netsnoer beschadigd is of duidelijke tekenen van slijtage aanwezig zijn. Een beschadigd netsnoer moet worden vervangen door een gekwalificeerde elektricien of het servicecentrum van de fabrikant.
h) Dompel het snoer, de stekker of het apparaat niet onder in water of andere vloeistoffen om een elektrische schok te voorkomen. Gebruik het apparaat niet op natte oppervlakken.
i) ATTENTIE! LEVENSGEVAARLIJK! Dompel het apparaat tijdens het schoonmaken nooit onder in water of andere vloeistoffen.
j) Niet gebruiken in zeer vochtige omgevingen of in de directe omgeving van watertanks.
k) Voorkom dat het apparaat nat wordt. Gevaar voor elektrische schokken!

2.2. Veiligheid op de werkplek

a) Zorg ervoor dat de werkplek schoon en goed verlicht is. Een rommelige of slecht verlichte werkplek kan leiden tot ongelukken. Probeer vooruit te denken, observeer wat er gebeurt en gebruik gezond verstand wanneer u met het apparaat werkt.
b) Gebruik het apparaat niet in een potentieel explosieve omgeving, bijvoorbeeld in aanwezigheid van ontvlambare vloeistoffen, gassen of stof. Het apparaat genereert vonken die stof of dampen kunnen ontsteken.
c) Als u schade of een onregelmatige werking ontdekt, moet u het apparaat onmiddellijk uitschakelen en dit aan een supervisor melden.
d) Als u twijfelt over de juiste werking van het apparaat, neem dan contact op met de ondersteuningsdienst van de fabrikant.
e) Alleen het servicepunt van de fabrikant mag het apparaat repareren. Voer zelf geen reparaties uit!
f) Gebruik in geval van brand een poeder- of kooldioxide (CO_2) brandblusser (een die bestemd is voor gebruik op onder spanning staande elektrische apparaten) om de brand te blussen.

g) Het is kinderen of onbevoegde personen verboden een werkplek te betreden. (Een afleiding kan ertoe leiden dat u de controle over het apparaat verliest).
h) Gebruik het apparaat in een goed geventileerde ruimte.
i) Sluit de drukleiding alleen aan en af als de luchtklep gesloten is.
j) Richt de drukleiding niet op uzelf of op andere mensen of dieren.
k) Sluit de persluchttoevoer niet af door drukslangen te knellen of te buigen.
l) Controleer regelmatig de staat van de veiligheidslabels. Indien de etiketten onleesbaar zijn, moeten zij worden vervangen.
m) Bewaar deze handleiding voor toekomstig gebruik. Als dit apparaat aan een derde wordt doorgegeven, moet de handleiding worden meegegeven.
n) Bewaar verpakkingselementen en kleine montagedelen op een plaats die niet toegankelijk is voor kinderen.
o) Houd het apparaat uit de buurt van kinderen en dieren.
p) Indien dit apparaat samen met andere apparatuur wordt gebruikt, moeten ook de overige gebruiksaanwijzingen worden opgevolgd.
q) Zorg voor voldoende ventilatie op de plaats waar het apparaat wordt gebruikt. De door het apparaat verwerkte gassen kunnen ademlucht verdringen.
r) Er bestaat een risico op het inademen van schadelijke gassen of dampen op de plaats waar het apparaat wordt gebruikt.



Herinner! Bescherm kinderen en andere omstanders bij het gebruik van het apparaat.

2.3. Persoonlijke veiligheid

a) Gebruik het apparaat niet als u moe of ziek bent of onder invloed van alcohol, verdovende middelen of medicijnen die het vermogen om het apparaat te bedienen aanzienlijk kunnen beperken.
b) De machine is niet ontworpen om te worden bediend door personen (inclusief kinderen) met beperkte mentale en sensorische functies of personen zonder relevante ervaring en/of kennis, tenzij ze onder toezicht staan van een persoon die verantwoordelijk is voor hun veiligheid of instructies hebben gekregen over het bedienen van de machine. machine.
c) Gebruik bij het werken met het apparaat uw gezond verstand en blijf alert. Tijdelijk concentratieverlies tijdens het gebruik van het apparaat kan leiden tot ernstig letsel.
d) Gebruik de persoonlijke beschermingsmiddelen zoals vereist voor het werken met het apparaat, gespecificeerd in hoofdstuk 1 (Legenda). Het gebruik van correcte en goedgekeurde persoonlijke beschermingsmiddelen vermindert het risico op letsel.
e) Om te voorkomen dat het apparaat per ongeluk wordt ingeschakeld, moet u ervoor zorgen dat de schakelaar in de stand OFF staat voordat u het apparaat op een stroombron aansluit.
f) Overschat de capaciteiten niet. Houd tijdens het gebruik van het apparaat uw evenwicht en blijf altijd stabiel. Dit zorgt voor een betere controle over het apparaat in onverwachte situaties.
g) Perslucht kan ernstig letsel veroorzaken.
h) Het apparaat is geen speelgoed. Kinderen moeten onder toezicht staan om ervoor te zorgen dat ze niet met het apparaat spelen.

2.4. Veilig gebruik van het apparaat

a) Overbelast het apparaat niet. Gebruik het juiste gereedschap voor de gegeven taak. Een juist gekozen apparaat zal de taak waarvoor het is ontworpen beter en veiliger uitvoeren.
b) Gebruik het apparaat niet als de AAN/UIT-schakelaar niet goed functioneert (schakelt het apparaat niet in en uit). Apparaten die niet met de AAN/UIT-schakelaar kunnen worden in- en uitgeschakeld, zijn gevaarlijk, mogen niet worden gebruikt en moeten worden gerepareerd.
c) Ontkoppel het apparaat van stroom voordat u begint met afstellen, schoonmaken en onderhoud. Een dergelijke preventieve maatregel vermindert het risico van onbedoelde activering.

d) Bewaar het apparaat wanneer het niet in gebruik is op een veilige plaats, uit de buurt van kinderen en mensen die het apparaat niet kennen en de gebruiksaanwijzing niet hebben gelezen. Het apparaat kan een gevaar vormen in de handen van onervaren gebruikers.
e) Houd het apparaat in perfecte technische staat. Controleer vóór elk gebruik op algemene schade en controleer vooral op gebarsten onderdelen of elementen en op andere omstandigheden die de veilige werking van het apparaat kunnen beïnvloeden. Indien schade wordt geconstateerd, dient het apparaat voor gebruik ter reparatie te worden aangeboden.
f) Houd het apparaat buiten het bereik van kinderen.
g) Reparatie of onderhoud van het apparaat moet worden uitgevoerd door gekwalificeerd personeel, uitsluitend met gebruikmaking van originele reserveonderdelen. Dit garandeert een veilig gebruik.
h) Om de operationele integriteit van het apparaat te waarborgen, mogen in de fabriek gemonteerde afschermingen niet worden verwijderd en mogen geen schroeven worden losgedraaid.
i) Bij het vervoer en de behandeling van het apparaat tussen het magazijn en de bestemming moeten de gezondheids- en veiligheidsbeginselen voor handmatige transporten in acht worden genomen die gelden in het land waar het apparaat zal worden gebruikt.
j) Vermijd situaties waarin het apparaat tijdens het gebruik stopt met werken als gevolg van overmatige belasting. Dit kan leiden tot oververhitting van de aandrijfelementen en schade aan het apparaat.
k) Laat dit apparaat niet onbeheerd achter als het in gebruik is.
l) Maak het apparaat regelmatig schoon om te voorkomen dat hardnekkig vuil zich ophoopt.
m) Op plaatsen waar het risico van mechanische beschadiging groot is, moet voor persluchtverbindingen een versterkte slang worden gebruikt.
n) Draag of hang het apparaat niet aan de drukleiding.
o) Het apparaat is geen speelgoed. Reiniging en onderhoud mogen niet door kinderen worden uitgevoerd zonder toezicht van een volwassen persoon.
p) Het is verboden aan de structuur van het apparaat te zitten om de parameters of de constructie ervan te wijzigen.
q) Houd het apparaat uit de buurt van vuur- en warmtebronnen.
r) Volg de plaatselijke regelgeving op het gebied van gezondheid en elektrische apparatuur.
s) Stap niet op het apparaat en gebruik het niet als ondersteuning.
t) Controleer vóór elk gebruik het persluchtsysteem en de elektrische componenten op tekenen van schade of lekkage. Defecte onderdelen moeten worden gerepareerd of vervangen voordat u met het apparaat gaat werken.
u) Controleer regelmatig of alle connectoren en schroeven goed zijn vastgedraaid.
v) Delen van het apparaat kunnen nog enige tijd heet zijn nadat het apparaat is uitgeschakeld.
w) Houd uw vingers uit de buurt van het werkende apparaat. De snel bewegende en hete onderdelen kunnen verwondingen en/of brandwonden veroorzaken.
x) Als het apparaat overmatig begint te trillen, stop dan de motor en controleer onmiddellijk de oorzaak. Trillingen zijn meestal een foutsignaal.
y) Om het risico op brand te verminderen, dient u de motor/behuizing te beschermen tegen olie, oplosmiddelen of overmatige smering.
z) Verwijder nooit de veiligheidsklep en probeer deze nooit aan te passen. Bescherm het veiligheidsventiel tegen verf of eventuele afzettingen.
aa) Probeer nooit de tank te repareren of aan te passen! Lassen, boren of andere wijzigingen zullen de tank verzwakken en mogelijke schade door breuk of explosie veroorzaken. Het is verplicht om versleten of beschadigde tanks te vervangen.
bb) Tap na elke klus de vloeistof uit de tank af. Tanks roesten door vochtophoping, waardoor ze zwakker worden. De tank moet regelmatig worden geleegd en periodiek worden gecontroleerd op corrosie.
cc) De beweging van perslucht kan ervoor zorgen dat stof en vuil omhoog komen, wat schadelijk kan zijn. Bij het verwijderen van vocht of het uitzetten van het compressorsysteem moet de lucht langzaam worden verwijderd.
dd) Spuit geen brandbare materialen in de buurt van open vuur, vonkende of gloeiende voorwerpen.
ee) Rook niet tijdens het spuiten van verf, insecticiden of andere brandbare stoffen.
ff) Draag tijdens het spuiten een masker en zorg voor voldoende ventilatie van de werkplek om gezondheids- en brandgevaar te voorkomen.
gg) Richt geen verf of ander spuitmateriaal op het apparaat. Plaats het apparaat zo ver mogelijk van het spuitgebied af.

hh) Volg bij het spuiten of reinigen met oplosmiddelen of giftige chemicaliën de instructies van de fabrikant van de chemicaliën.
ii) Om het risico op ernstige brandwonden te voorkomen, mag u de afvoerleiding nooit aanraken. De afvoerleiding wordt tijdens gebruik zeer heet.
jj) Slangen die worden gebruikt om verbinding te maken met het apparaat moeten worden versterkt.
kk) Gebruik alleen slangen en aansluitingen die bestand zijn tegen de maximale druk die door het apparaat wordt gegenereerd.

ATTENTIE! Ondanks het veilige ontwerp van het apparaat en de beschermende functies ervan, en ondanks het gebruik van extra elementen ter bescherming van de bediener, bestaat er toch een klein risico op een ongeval of letsel bij het gebruik van het apparaat. Blijf alert en gebruik uw gezond verstand wanneer u het apparaat gebruikt.

3. Gebruik richtlijnen

Het product is een apparaat dat is ontworpen om perslucht te genereren zonder het gebruik van olie in het compressieproces. Dit zorgt voor schone, olievrije lucht, wat cruciaal is bij toepassingen die een hoge luchtkwaliteit vereisen. Bovendien betekent het olievrije ontwerp minder onderhoud en is het beter voor het milieu.

Het product valt buiten het toepassingsgebied van de regelgeving voor medische hulpmiddelen. Dit is geen medisch apparaat en kan niet worden gebruikt voor onderzoeken en tests in ziekenhuizen en medische centra.

De trampoline is een toestel voor het uitoefenen van gymnastiekoefeningen.

3.1. Beschrijving van het apparaat

MSW-AIIR 40OFC

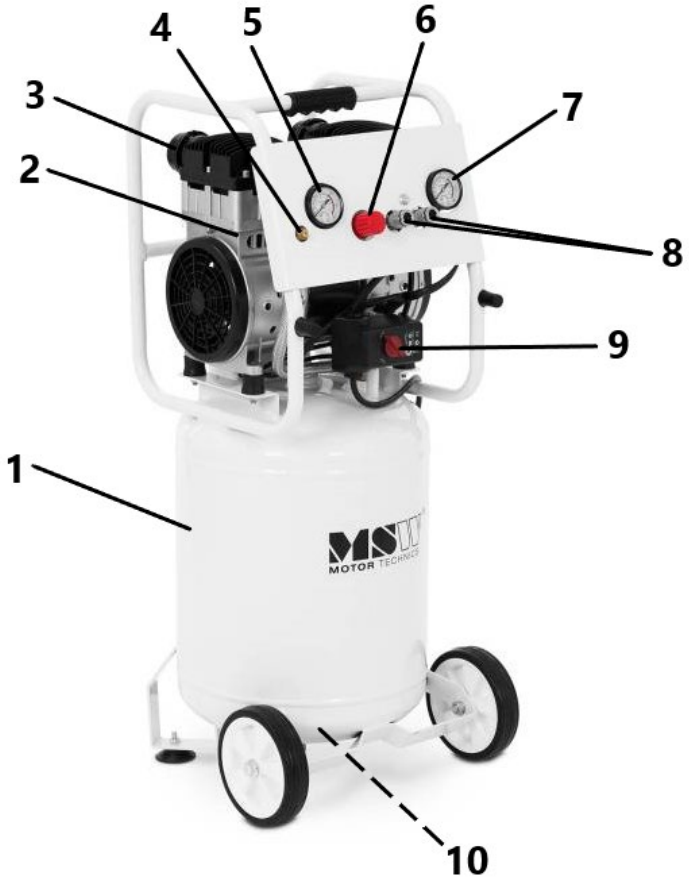

MSW-AIIR 100OFC

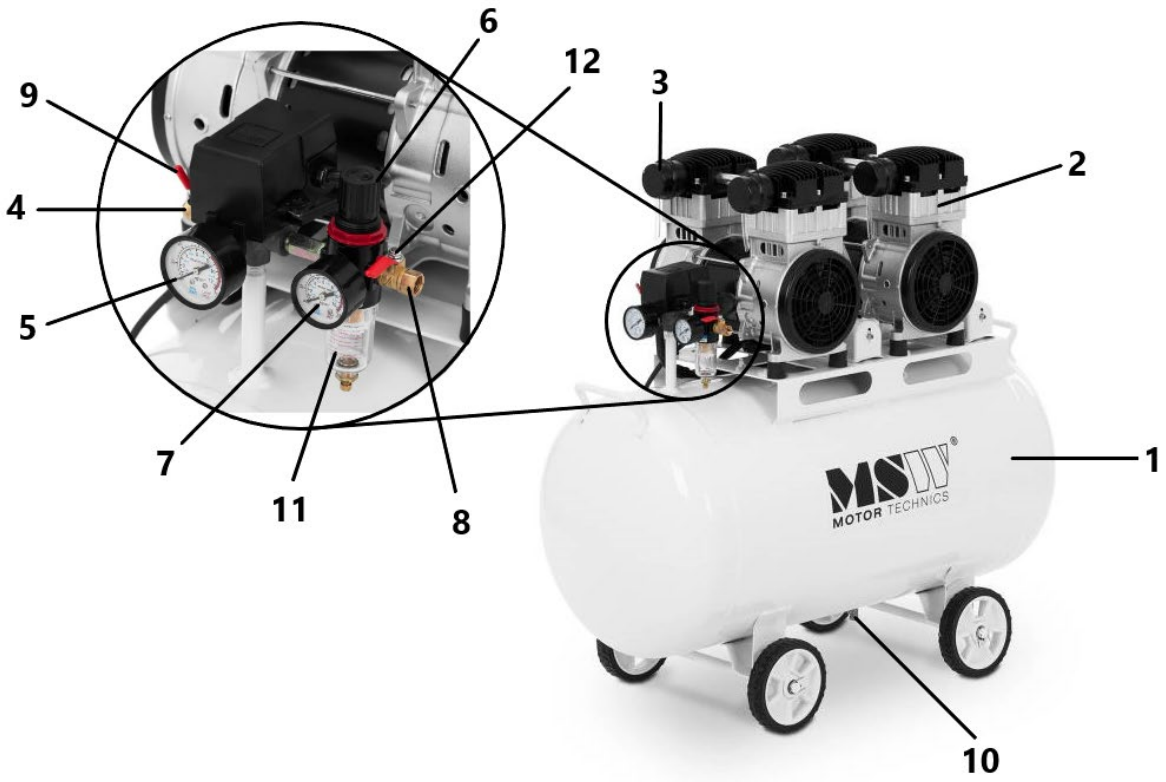

MSW-AIIR MINI9OFC

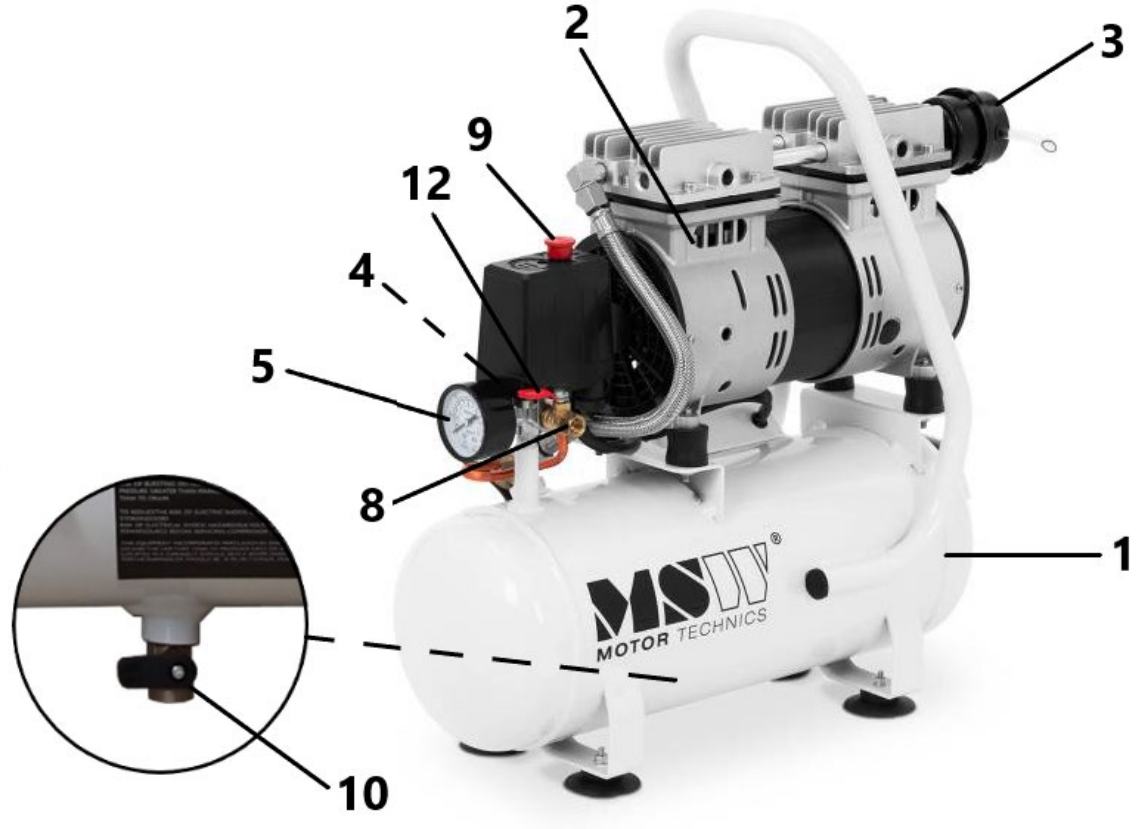

MSW-AIIR 65OFC

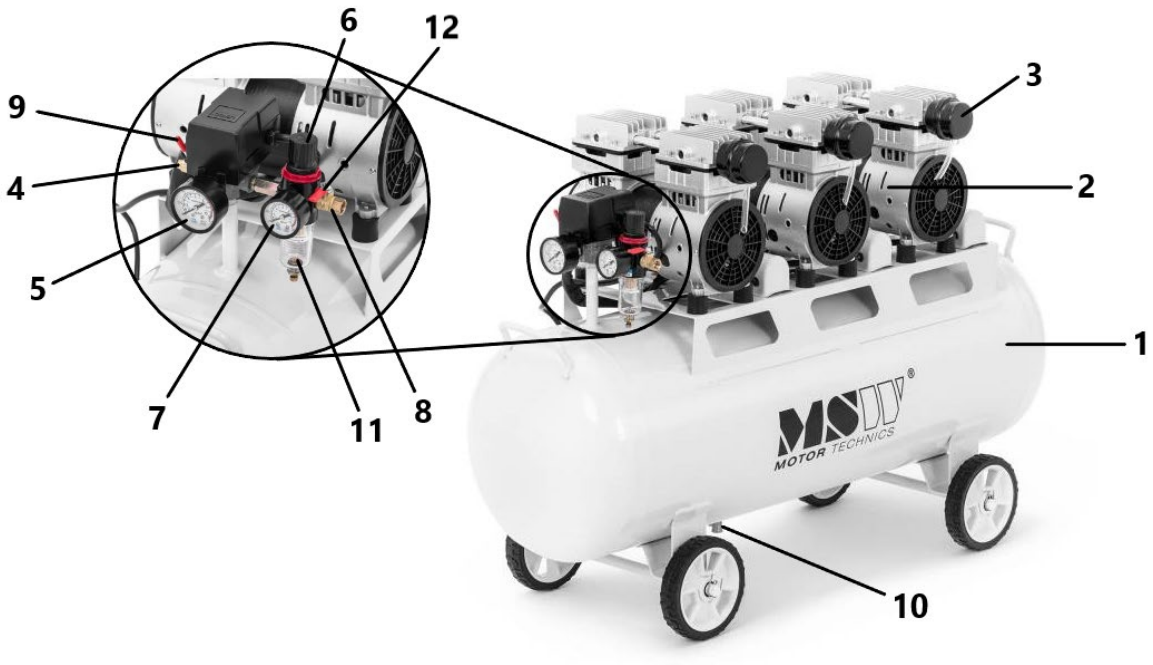

MSW-AIIR 30OFC

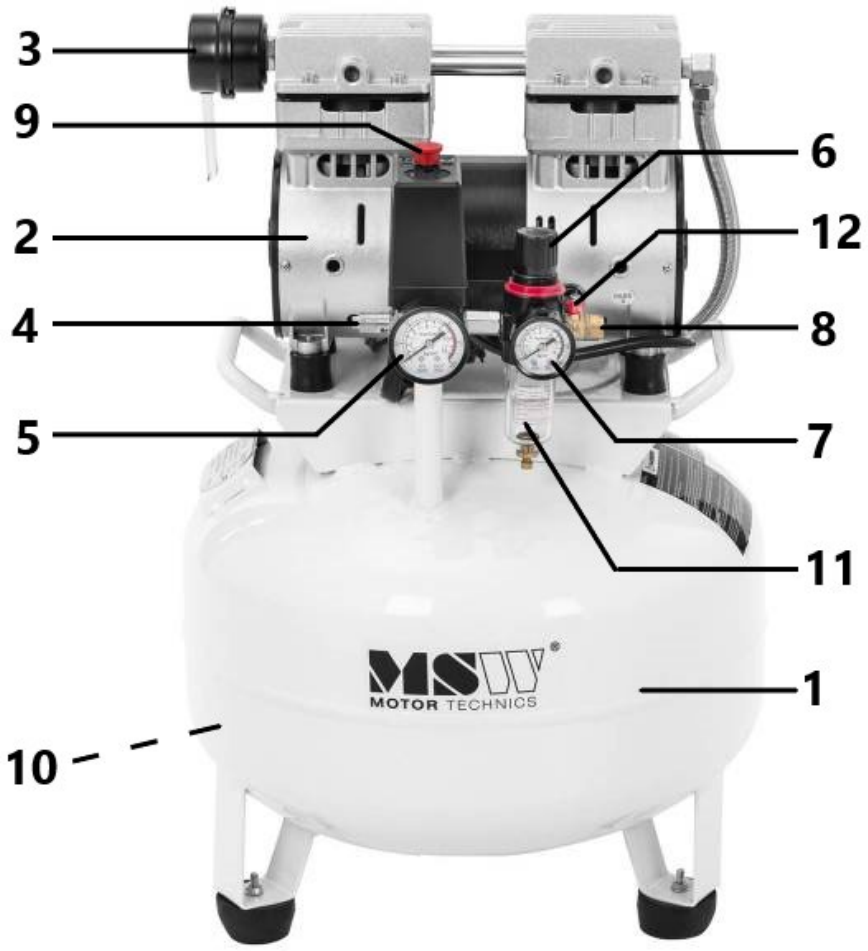

1- Drukvat
2- Olievrije pomp
3- Luchtfilter
4- Veiligheidsklep
5- Manometer
6- Druk regelaar
7- Manometer
8- Pneumatische aansluiting (uitgang)
9- AAN/UIT-schakelaar van de motor
10- Vochtaftapkraan
11- Filterreduceertank
12- Uitlaatluchtventiel

3.2. Klaarmaken voor gebruik

WAARSCHUWINGEN: Om een veilig gebruik te garanderen, dient u de stroom los te koppelen voordat u de volgende procedures uitvoert.

1. De opslag- en transportomstandigheden moeten worden gecontroleerd binnen het temperatuurbereik van -40°C tot 50°C en de relatieve vochtigheid van 5% tot 95%.
2. De werkomgeving moet droog, schoon en goed geventileerd zijn, met een omgevingstemperatuur van -5°C tot 40°C en een relatieve vochtigheid van niet meer dan 80%.
3. Bescherm de machine tegen vocht, vuur- en hittebronnen en stof.
4. De machine moet op een vlakke en horizontale ondergrond worden geplaatst, zonder hellingen.
5. De elektrische voedingsspanning mag niet meer dan 10% afwijken van de nominale waarde.
6. Om brandwonden te voorkomen, is het verboden onderdelen met een hoge temperatuur aan te raken tijdens de werking van het apparaat, zoals de cilinderkop, de uitlaatpijp, de terugslagklep, enz.
7. De doorsnede van de elektrische kabel moet minimaal 1,5 mm² zijn, met de juiste kabellengte.
8. Het gebruik is beperkt tot het aandrijven van pneumatisch gereedschap; Richt de afvoerlucht niet rechtstreeks op mensen of dieren.
9. Voordat u de voeding aansluit, moet u ervoor zorgen dat de machine in de "UIT"-status staat.
10. Bescherm het apparaat tegen stoten en andere mechanische schade.

3.3. Gebruik van het apparaat

OPMERKING: Zorg ervoor dat de stekker van de machine uit het stopcontact is voordat u met het apparaat gaat werken.

1) Om de machine te starten, sluit u deze aan op de voeding en zet u de drukschakelaar in de stand "ON" of "AUTO". Als het apparaat niet start, verlaag dan de druk in de tank tot onder 0,4 MPa.
2) Om de werking van het apparaat te stoppen, draait u de drukschakelaar naar de "UIT"-positie en koppelt u de stroomtoevoer los.
3) De drukschakelaar is voorzien van een veiligheidsventiel. Wanneer de druk in de luchttank hoger wordt dan 0,9 MPa, wordt de veiligheidsklep geactiveerd, waardoor een waarschuwingsgeluid klinkt en de druk automatisch wordt verlaagd. In dit geval moet de drukschakelaar worden gecontroleerd en gerepareerd om ervoor te zorgen dat de werkdruk de toegestane waarde niet overschrijdt.
4) Ledig dagelijks na gebruik de waterafscheider door met uw vinger aan de steel van de afscheider te trekken om er zeker van te zijn dat al het water is verwijderd. (Sommige klanten hebben mogelijk een compressor zonder olieafscheider, in welk geval de bovenstaande stap niet vereist is.)
5) De uitlaatluchtdruk kan worden aangepast met de knop op de olieafscheider. Door rechtsom te draaien wordt de uitlaatdruk verhoogd, waarbij de maximale waarde overeenkomt met de tankdruk en omgekeerd.
6) Indien nodig kan de werkdruk van de drukschakelaar worden aangepast. Verwijder eerst de behuizing van de drukschakelaar en gebruik vervolgens een M6-schroef of een geschikt gereedschap, zoals een sleutel, om de druk aan te passen. Met de klok mee draaien verhoogt de werkdruk, tegen de klok in draaien verlaagt deze.

3.4. Reiniging en onderhoud

a) Vóór elke reiniging, aanpassing, vervanging van accessoires en wanneer het apparaat niet in gebruik is, dient u de stekker uit het stopcontact te halen, het apparaat volledig af te koelen, te wachten tot de roterende elementen stoppen en ervoor te zorgen dat de druk uit de tank is gehaald.
b) Haal vóór elke reiniging en wanneer het apparaat niet in gebruik is, de stekker uit het stopcontact.
c) Voor het reinigen van de oppervlakken mogen alleen middelen worden gebruikt die geen bijtende stoffen bevatten.
d) Na elke reiniging moeten alle onderdelen grondig worden gedroogd voordat het apparaat opnieuw wordt gebruikt.
e) Het apparaat moet worden bewaard op een droge en koele plaats, beschermd tegen vocht en direct zonlicht.
f) Het is verboden het apparaat met een waterstraal te besproeien of het apparaat in water onder te dompelen.
g) Zorg ervoor dat er geen water binnendringt via de ventilatiegaten in de behuizing.
h) Ventilatiegaten moeten worden schoongemaakt met een borstel en perslucht.
i) Het apparaat moet regelmatig worden geïnspecteerd op de technische werking en eventuele beschadigingen.
j) Gebruik een zachte doek voor het schoonmaken.
k) Maak het product regelmatig schoon.
l) Haal minimaal twee keer per week al het vocht uit de tank. Zorg er vóór het starten voor dat de druk in de luchttank lager is dan 0,1 MPa om de veiligheid en efficiëntie te garanderen.
m) Om de nauwkeurigheid van het veiligheidsventiel onder alle omstandigheden te behouden, moet de druk in het luchtreservoir regelmatig worden gecontroleerd. Als de druk een waarde tussen 0,5 en 0,7 MPa bereikt, trek dan voorzichtig aan de ring van de veiligheidsklep zodat deze vrij kan ontladen. Door op de steel te drukken wordt de klep gereset.
n) Reinig de luchtklep elke 500 gebruiksuren. Bovendien moet het dempingselement worden vervangen om optimale prestaties te garanderen.
o) Vervang de zuigerveer elke 8.000 uur om de efficiëntie van de compressor te behouden.
p) De luchttankdruk moet elke twee jaar worden getest en jaarlijks worden geïnspecteerd op corrosie, schade of testafwijkingen. Als er ernstige problemen worden aangetroffen, moet de tank veilig worden afgevoerd om ongelukken te voorkomen.
q) Laat altijd alle druk uit de luchttank ontsnappen voordat u de compressor verplaatst, om de veiligheid te garanderen.

VERWIJDERING VAN GEBRUIKTE APPARATEN:

Aan het einde van zijn levensduur mag dit product niet worden weggegooid met het normale gemeentelijke afval, maar moet het worden ingeleverd bij een inzamelpunt voor recycling van elektrische en elektronische apparatuur. Dit wordt aangegeven door het symbool dat op het product, de gebruikershandleiding of de verpakking is geplaatst. De in het apparaat gebruikte materialen zijn herbruikbaar volgens hun markering. Door materialen te hergebruiken, te hergebruiken of anderszins gebruikte apparatuur in te zetten, levert u een belangrijke bijdrage aan de bescherming van ons milieu.

Uw plaatselijke overheid zal u informatie verstrekken over het juiste afvoerpunt voor gebruikte apparatuur .

HET OPLOSSEN VAN PROBLEMEN:

Probleem	**Mogelijke oorzaak**	**Corrigerende actie**

De compressor werkt niet.	1) Geen elektrische stroom. 2) Doorgebrande zekering. 3) De stroomonderbreker (zekering) is open. 4) Thermische overbelasting - open circuit. 5) Beschadigde drukschakelaar.	1) Is het apparaat aangesloten? Controleer de zekering/stroomonderbreker. 2) Vervang de doorgebrande zekering. 3) Reset uw apparaat en probeer de oorzaak van het probleem te begrijpen. 4) De motor zal opnieuw starten zodra deze is afgekoeld (ongeveer 15 minuten)
De motor maakt geluid, maar start niet of loopt langzaam.	1) Lage spanning. 2) Kortsluiting of breuk in de motorwikkeling. 3) Beschadigde terugslagklep of drukschakelaar. 4) Perslucht in de cilinder.	1) Controleer dit met een voltmeter (minimaal 105 V). 2) Neem contact op met het geautoriseerde servicecentrum. 3) Neem contact op met het geautoriseerde servicecentrum. 4) Zet de AUTO/OFF-schakelaar gedurende 15 seconden in de OFF-positie en schakel vervolgens terug naar de AUTO-positie.
Zekeringen springen/stroomonderbreker schakelt herhaaldelijk uit **VOORZICHTIG!!** **GEBRUIK NOOIT EEN VERLENGSNOER BIJ DIT PRODUCT!**	1) Verkeerde zekering, circuitbelasting te hoog. 2) Beschadigde terugslagklep of drukschakelaar.	1) Controleer of de juiste zekering wordt gebruikt. Gebruik een langzame zekering. Koppel andere elektrische apparatuur los van het circuit of laat de compressor op een afzonderlijk elektrisch circuit draaien. 2) Neem contact op met het geautoriseerde servicecentrum.
De thermische overbelastingsbeveiliging wordt herhaaldelijk geactiveerd.	1) Lage spanning. 2) Luchtfilter verstopt. 3) Gebrek aan adequate ventilatie / kamertemperatuur te hoog.	1) Controleer dit met een voltmeter (minimaal 105V). 2) Maak het filter schoon (zie het hoofdstuk Onderhoud). 3) Verplaats de compressor naar een goed geventileerde ruimte.
De druk in de tank daalt wanneer de compressor wordt uitgeschakeld.	1) Losse verbindingen (connectoren, buizen etc.). 2) Aftapkraan geopend. 3) Lekkende terugslagklep.	1) Controleer op luchtlekken. Gebruik afdichtingstape op eventuele lekkende verbindingen. 2) Draai de aftapkraan vast. 3) Demonteer de terugslagklep. Reinigen of vervangen. **AANDACHT!!** **DEMONTEER DE TERUGSLAGKLEP NIET WANNEER ER LUCHT IN DE TANK ZIT. TREK EERST DE LUCHT UIT DE TANK.**

Overmatig vocht in de afvoerlucht.	1) Overmatige hoeveelheid water in de tank. 2) Hoge luchtvochtigheid. 3) Inlaatfilter verstopt.	1) Laat het water uit de ontvanger lopen. 2) Verplaats de compressor naar een plaats met een lagere luchtvochtigheid; gebruik een luchtfilter.
De compressor draait continu.	1) Beschadigde drukschakelaar. 2) Overmatig luchtverbruik.	1) Vervang de onderbreker. 2) De compressor is niet groot genoeg om te voldoen aan de luchtstroomvereisten (CFM) van het luchtgereedschap.
De compressor trilt.	1) Losse montageschroeven. 2) Versleten of ontbrekende rubberen tankvoeten.	1) Draai vast. 2) Vervangen.
Luchtopbrengst lager dan normaal.	1) Aftapkraan geopend. 2) Inlaatfilter vuil. 3) Verbinding lekt.	1) Draai de aftapkraan vast. 2) Reinig of vervang het inlaatfilter. 3) Draai de verbindingen vast.

Pompconstructie (geldt voor modellen: MSW-AIIR MINI9OFC, MSW-AIIR 65OFC, MSW-AIIR 30OFC)

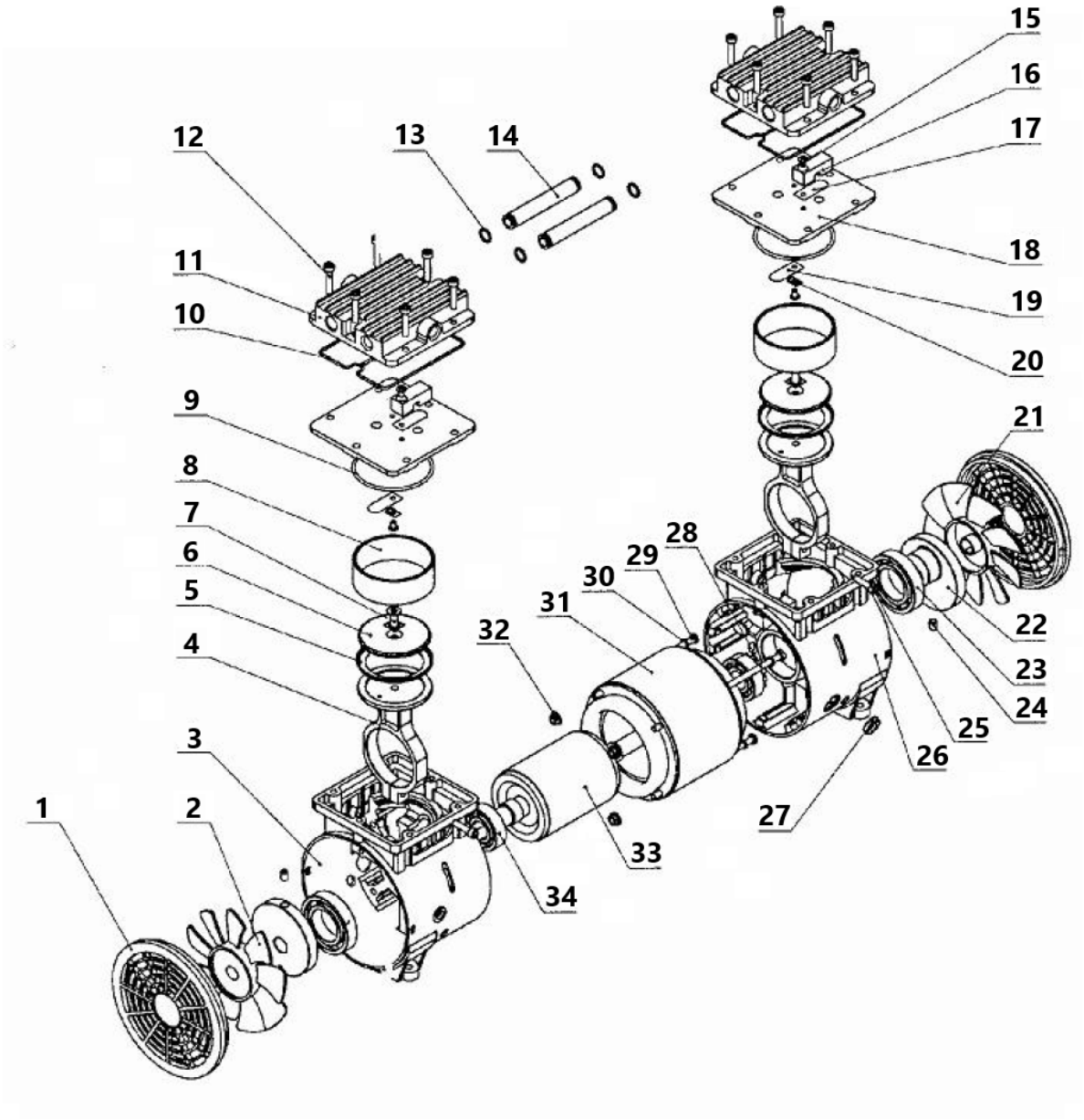

Nee.	Beschrijving	aantal	Nee.	Beschrijving	aantal
1	Zijdeksel	2	18	Ventiel plaat	2
2	Linker ventilator	1	19	Inlaatklep	2
3	Linker carter	1	20	Metalen kussen	2
4	Verbindingsas	2	21	Rechtse ventilator	1
5	Zuigerveer	2	22	Håndsving	2
6	Plaat montage	2	23	Lager 6006-2z	2
7	M6x16 schroef	2	24	M6x8 schroef	4
8	Cilinder	2	25	M5x20 schroef	2
9	Cilinder afdichtring	2	26	Rechter carter	1

10	Afdichtingsring cilinderdeksel	2	27	Draadbevestigingsring	1
11	Cilinder deksel	2	28	M5x152 schroef	2
12	M5x25 schroef	12	29	M5x120 schroef	2
13	Afsluitring	4	dertig	Veerring Ø5	4
14	Sluit de pijp aan	2	31	Stator	1
15	M4x6 schroef	4	32	Skrue	2
16	Bevestigingselement	2	33	Rotor	1
17	Uitlaatklep	2	34	Lager 6203-2z	2

Pompconstructie (geldt voor modellen: MSW-AIIR 40OFC, MSW-AIIR 100OFC)

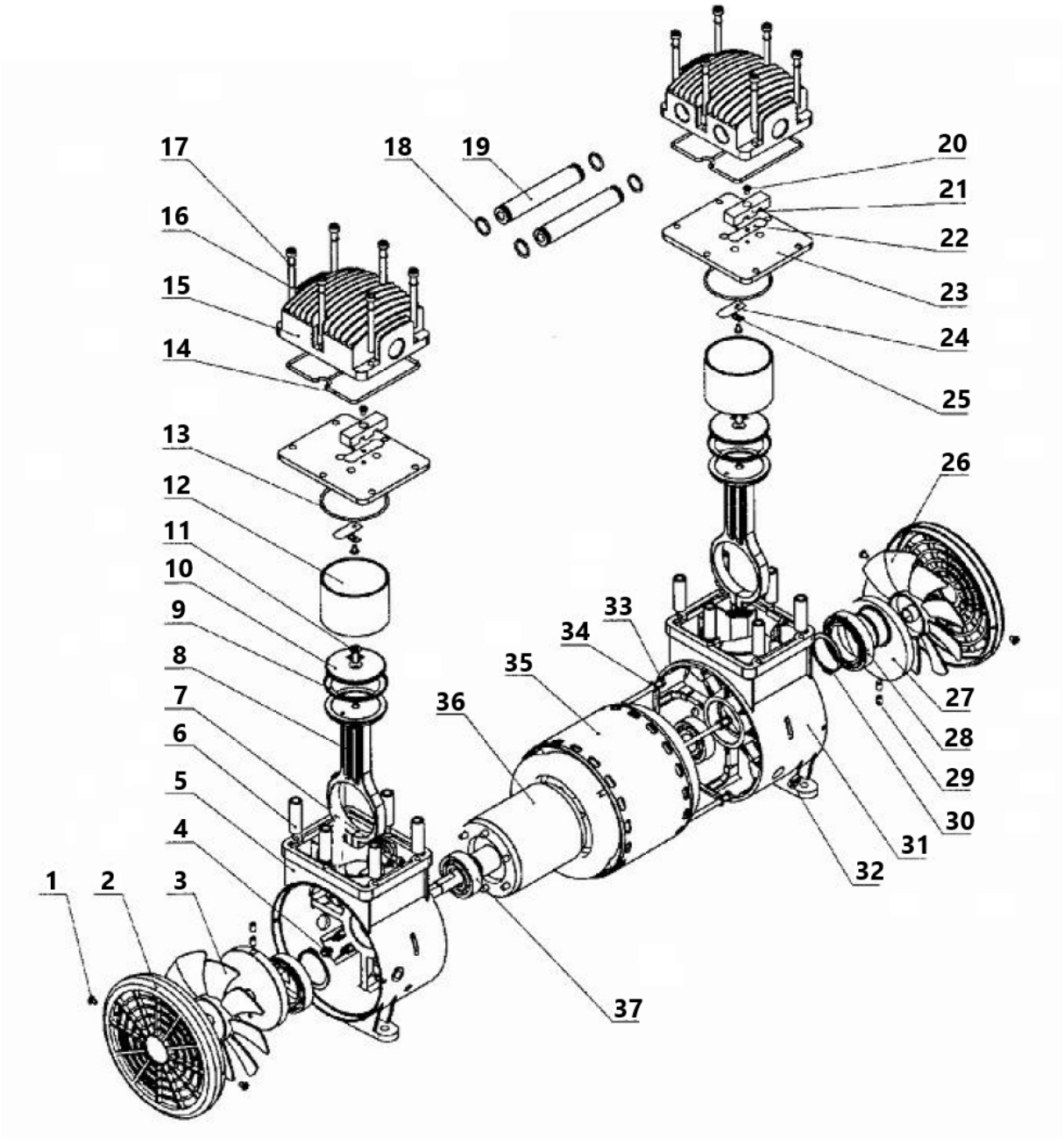

Nee.	Beschrijving	aantal	Nee.	Beschrijving	aantal
1	ST4.2 schroef	4	20	M4*-schroef 6	4
2	Zijdeksel	2	21	Bevestigingselement	2
3	Linker ventilator	1	22	Uitlaatklep	2
4	M5-schroef	4	23	Ventiel plaat	2
5	Linker carter	1	24	Inlaatklep	2
6	Verstelbare handgreep	12	25	Metalen ring	2
7	M5x20 schroef	2	26	Ventilator	1
8	Verbindingsas	2	27	Håndsving	2
9	Zuigerveer	2	28	Lager 6908-2z	2
10	Plaat montage	2	29	M6x8 schroef	4
11	M6x16 schroef	2	dertig	Lagerring Ø40	2
12	Cilinder	2	31	Rechter carter	1
13	Cilinder afdichtring	2	32	Draadbevestigingsring	1
14	Afdichtingsring	2	33	M5x182 schroef	4
15	Cilinder deksel	2	34	Veerring Ø5	4
16	M6x65 schroef	12	35	Stator	1
17	Veerring Ø6	12	36	Rotor	1
18	Afdichtring "0".	4	37	Lager 6204-2z	2
19	Aansluitleiding	2			

Denne bruksanvisningen er oversatt ved hjelp av maskinoversettelse. Det er gjort rimelige anstrengelser for å gi en nøyaktig oversettelse, men ingen automatisk oversettelse er perfekt, og det er heller ikke meningen at den skal erstatte menneskelige oversettere. Den offisielle bruksanvisningen er den engelske versjonen. Eventuelle uoverensstemmelser eller forskjeller i oversettelsen er ikke bindende og har ingen juridisk virkning med hensyn til overholdelse eller håndhevelse. Hvis det oppstår spørsmål knyttet til nøyaktigheten av informasjonen i brukerhåndboken, henvises det til den engelske versjonen av innholdet, som er den offisielle versjonen.

Tekniske data

Beskrivelse av parameter	Parameterverdi		
Produktnavn	Oljefri kompressor		
Modell	MSW-AIIR 40OFC	MSW-AIIR 100OFC	MSW-AIIR MINI9OFC
Nominell spenning [V~] / frekvens [Hz	230/50	230/50	230/50
Nominell effekt [W]	1500	3000	550
Maksimal effekt [kW]	1.5	1.5	0.55
Trykkmåleområde [bar]	5 - 8	5 - 8	4 - 7
Maksimalt arbeidstrykk [psi]	120	120	-
Effektiv kapasitet [l/min]	280	560	102
Motorturtall [rpm]	1380	1380	1380
Sylinderdiameter [mm]	69.7	69.7	63.7
Fyllingstid [s]	120	130	50
Tankkapasitet [l]	40	100	9
Dimensjoner (bredde x dybde x høyde) [cm].	40 x 90 x 40	42 x 90 x 84	42 x 20 x 50
Vekt [kg]	37.25	74.9	16.85

Beskrivelse av parameter	Parameterverdi	
Produktnavn	Oljefri kompressor	
Modell	MSW-AIIR 65OFC	MSW-AIIR 30OFC
Forsyningsspenning [V~] / frekvens [Hz]	230/50	230/50
Nominell effekt [W]	3 x 750	750
Maksimal effekt [kW]	2.25	2.75
Trykkmåleområde [bar]	4 - 7	4 - 7
Maksimalt arbeidstrykk [psi]	120	120
Effektiv kapasitet [l/min]	135	102
Motorturtall [rpm]	1380	1380
Sylinderdiameter [mm]	63.7	63.7
Fyllingstid [s]	110	170
Tankkapasitet [l]	65	tretti
Dimensjoner (bredde x dybde x høyde) [cm].	103 x 70 x 36	40 x 61 x 40
Vekt [kg]	62	24/7

1. Generell beskrivelse

Bruksanvisningen er utformet for å hjelpe deg med sikker og problemfri bruk av apparatet. Produktet er designet og produsert i henhold til strenge tekniske retningslinjer, med bruk av toppmoderne teknologi og komponenter. I tillegg produseres den i samsvar med de strengeste kvalitetsstandardene.

IKKE BRUK APPARATET MED MINDRE DU HAR LEST OG FORSTÅTT DENNE BRUKSANVISNINGEN GRUNDIG.

For å forlenge apparatets levetid og sikre problemfri drift må det brukes i samsvar med denne bruksanvisningen og vedlikeholdes regelmessig. De tekniske dataene og spesifikasjonene i denne brukerhåndboken er oppdaterte. Produsenten forbeholder seg retten til å gjøre endringer i forbindelse med kvalitetsforbedringer. Enheten er utformet for å redusere risikoen for støyutslipp til et minimum, og tar hensyn til den teknologiske utviklingen og mulighetene for støyreduksjon.

Legende


Produktet oppfyller de relevante sikkerhetsstandardene.


Les instruksjonene før bruk.


Produktet må resirkuleres.


ADVARSEL! eller **FORSIKTIG!** eller **HUSK!** Gjelder for den aktuelle situasjonen. (generelt advarselsskilt)


Bruk hørselsvern. Eksponering for kraftig støy kan føre til hørselstap.


Bruk vernebriller.


OBS! Advarsel om elektrisk støt!


OBS! Varm overflate, fare for forbrenning!


OBS! Maskinen kan slå seg på uten forvarsel.


Ikke slå på trykklufttilførselen før du kobler til det pneumatiske verktøyet


OBS! Tegningene i denne håndboken er kun ment som illustrasjoner, og enkelte detaljer kan avvike fra det faktiske produktet.

2. Sikkerhet ved bruk

Elektrisk utstyr:


OBS! Les alle sikkerhetsinstruksjoner og alle bruksanvisninger. Unnlatelse av å følge advarslene og instruksjonene kan føre til elektrisk støt, brann og/eller alvorlige personskader eller dødsfall.

Begrepene "enhet" eller "produkt" brukes i advarslene og instruksjonene for å referere til:
Oljefri kompressor

2.1. Elektrisk sikkerhet

a) Støpselet må passe til stikkontakten. Ikke modifiser støpselet på noen måte. Bruk av originale støpsler og tilhørende stikkontakter reduserer risikoen for elektrisk støt.
b) Unngå å berøre jordede elementer som rør, varmeovner, kjeler og kjøleskap. Det er økt risiko for elektrisk støt hvis den jordede enheten utsettes for regn, kommer i direkte kontakt med våte overflater eller brukes i fuktige omgivelser. Hvis det kommer vann inn i apparatet, øker risikoen for skade på apparatet og for elektrisk støt.
c) Ikke ta på enheten med våte eller fuktige hender.
d) Bruk kabelen kun til det den er beregnet for. Bruk den aldri til å bære apparatet eller til å trekke støpselet ut av stikkontakten. Hold kabelen borte fra varmekilder, olje, skarpe kanter eller bevegelige deler. Skadede eller sammenfiltrede kabler øker risikoen for elektrisk støt.
e) Hvis du arbeider med apparatet utendørs, må du bruke en skjøteledning som er egnet for utendørs bruk. Bruk av en skjøteledning som er egnet for utendørs bruk reduserer risikoen for elektrisk støt.
f) Hvis det ikke kan unngås å bruke apparatet i fuktige omgivelser, bør det brukes en jordfeilbryter. Bruk av jordfeilbryter reduserer risikoen for elektrisk støt.
g) Ikke bruk enheten hvis strømledningen er skadet eller viser tydelige tegn på slitasje. En skadet strømledning bør skiftes ut av en kvalifisert elektriker eller produsentens servicesenter.
h) For å unngå elektrisk støt må du ikke senke ledningen, støpselet eller enheten i vann eller andre væsker. Ikke bruk apparatet på våte overflater.
i) OBS! LIVSFARE! Senk aldri apparatet ned i vann eller andre væsker under rengjøring.
j) Må ikke brukes i svært fuktige omgivelser eller i umiddelbar nærhet av vanntanker.
k) Unngå at enheten blir våt. Fare for elektrisk støt!

2.2. Sikkerhet på arbeidsplassen

a) Sørg for at arbeidsplassen er ren og godt opplyst. En rotete eller dårlig opplyst arbeidsplass kan føre til ulykker. Prøv å tenke fremover, observer hva som skjer og bruk sunn fornuft når du arbeider med apparatet.
b) Ikke bruk enheten i eksplosjonsfarlige omgivelser, for eksempel i nærheten av brennbare væsker, gasser eller støv. Apparatet genererer gnister som kan antenne støv eller røyk.
c) Hvis du oppdager skader eller uregelmessig drift, må du straks slå av apparatet og rapportere det til en overordnet.
d) Hvis det er tvil om enhetens korrekte funksjon, kontakt produsentens støttetjeneste.
e) Kun produsentens servicepunkt kan reparere enheten. Ikke forsøk å reparere selvstendig!
f) Ved brann skal du bruke et brannslukningsapparat med pulver eller karbondioksid (CO_2) (beregnet for bruk på strømførende elektrisk utstyr) for å slukke brannen.
g) Barn eller uvedkommende har forbud mot å gå inn på en arbeidsstasjon. (En distraksjon kan føre til tap av kontroll over enheten).
h) Bruk apparatet i et godt ventilert rom.
i) Trykkledningen må bare kobles til og fra når luftventilen er stengt.
j) Ikke rett trykkledningen mot deg selv eller mot andre mennesker eller dyr.
k) Ikke avbryt tilførselen av trykkluft ved å knuse eller bøye trykkslangene.
l) Kontroller regelmessig at sikkerhetsetikettene er i god stand. Hvis etikettene er uleselige, må de byttes ut.
m) Ta vare på denne håndboken for fremtidig bruk. Hvis dette apparatet gis videre til en tredjepart, må bruksanvisningen følge med.
n) Oppbevar emballasjedeler og små monteringsdeler på et sted som er utilgjengelig for barn.
o) Hold enheten borte fra barn og dyr.
p) Hvis dette apparatet brukes sammen med annet utstyr, skal de øvrige bruksanvisningene også følges.

q) Sørg for tilstrekkelig ventilasjon der enheten brukes. Gassene som behandles av enheten kan fortrenge pustende luft.
r) Det er fare for innånding av skadelige gasser eller damper på stedet der enheten brukes.



Husk! Beskytt barn og andre tilskuere når du bruker apparatet.

2.3. Personlig sikkerhet

a) Ikke bruk apparatet når du er trøtt, syk eller påvirket av alkohol, narkotika eller medikamenter som kan påvirke evnen til å betjene apparatet i betydelig grad.
b) Maskinen er ikke konstruert for å håndteres av personer (inkludert barn) med begrensede mentale og sensoriske funksjoner eller personer som mangler relevant erfaring og/eller kunnskap med mindre de er under oppsyn av en person som er ansvarlig for deres sikkerhet eller de har mottatt instruksjoner om hvordan de skal betjene maskinen. maskin.
c) Bruk sunn fornuft og vær oppmerksom når du arbeider med apparatet. Midlertidig tap av konsentrasjon under bruk av apparatet kan føre til alvorlige personskader.
d) Bruk personlig verneutstyr som nødvendig for arbeid med enheten, spesifisert i avsnitt 1 (Forklaring). Bruk av korrekt og godkjent personlig verneutstyr reduserer risikoen for personskader.
e) For å unngå at enheten slås på ved et uhell, må du kontrollere at bryteren er i AV-posisjon før du kobler den til en strømkilde.
f) Ikke overvurder evnene dine. Når du bruker enheten, må du holde balansen og være stabil til enhver tid. Dette sikrer bedre kontroll over enheten i uventede situasjoner.
g) Trykkluft kan forårsake alvorlige personskader.
h) Apparatet er ikke et leketøy. Barn må være under oppsyn for å sikre at de ikke leker med apparatet.

2.4. Sikker bruk av utstyret

a) Ikke overbelast enheten. Bruk riktig verktøy til den aktuelle oppgaven. En korrekt valgt enhet vil utføre oppgaven den er designet for på en bedre og sikrere måte.
b) Ikke bruk enheten hvis PÅ/AV-bryteren ikke fungerer som den skal (slår ikke enheten av og på). Enheter som ikke kan slås av og på med PÅ/AV-bryteren er farlige, bør ikke brukes og må repareres.
c) Koble apparatet fra strømforsyningen før justering, rengjøring og vedlikehold påbegynnes. Et slikt forebyggende tiltak reduserer risikoen for utilsiktet aktivering.
d) Når apparatet ikke er i bruk, skal det oppbevares på et trygt sted, utilgjengelig for barn og personer som ikke er kjent med apparatet og som ikke har lest bruksanvisningen. Apparatet kan utgjøre en fare i hendene på uerfarne brukere.
e) Hold enheten i perfekt teknisk stand. Kontroller før hver bruk for generelle skader, og sjekk spesielt for sprukne deler eller elementer og for andre forhold som kan påvirke sikker drift av enheten. Hvis du oppdager skader, må du levere enheten til reparasjon før bruk.
f) Oppbevar enheten utilgjengelig for barn.
g) Reparasjon eller vedlikehold av enheten må utføres av kvalifisert personell, og det må kun brukes originale reservedeler. Dette sikrer trygg bruk.
h) For å sikre at enheten fungerer som den skal, må du ikke fjerne de fabrikkmonterte beskyttelsene eller løsne skruene.
i) Ved transport og håndtering av enheten mellom lageret og bestemmelsesstedet må du følge de helse- og sikkerhetsprinsippene for manuell transport som gjelder i landet der enheten skal brukes.
j) Unngå situasjoner der enheten slutter å fungere under bruk på grunn av for stor belastning. Dette kan føre til overoppheting av drivelementene og skade på enheten.
k) Ikke la apparatet være uten tilsyn når det er i bruk.
l) Rengjør enheten regelmessig for å unngå at det samler seg fastgrodd smuss.
m) Bruk en forsterket slange til trykklufttilkoblinger på steder der det er stor risiko for mekaniske skader.
n) Apparatet må ikke bæres eller henges i trykkledningen.
o) Apparatet er ikke et leketøy. Rengjøring og vedlikehold må ikke utføres av barn uten tilsyn av en voksen person.

p) Det er forbudt å gjøre inngrep i apparatets struktur for å endre dets parametere eller konstruksjon.
q) Hold produktet borte fra ild og varmekilder.
r) Følg lokale OHS- og elektrisk utstyrsforskrifter.
s) Ikke tråkk på enheten eller bruk den som støtte.
t) Før hver bruk, sjekk trykkluftsystemet og de elektriske komponentene for tegn på skade eller lekkasje. Defekte komponenter må repareres eller skiftes ut før du arbeider med enheten.
u) Kontroller med jevne mellomrom at alle koblinger og skruer er skikkelig tiltrukket.
v) Deler av enheten kan være varme i en stund etter at maskinen er slått av.
w) Hold fingrene unna den fungerende enheten. De raskt bevegelige og varme delene kan forårsake skader og/eller brannskader.
x) Hvis enheten begynner å vibrere for mye, stopp motoren og sjekk årsaken umiddelbart. Vibrasjon er vanligvis et feilsignal.
y) For å redusere risikoen for brann, beskytt motoren/huset mot olje, løsemidler eller overdreven smøring.
z) Fjern eller forsøk aldri å justere sikkerhetsventilen. Beskytt sikkerhetsventilen mot maling eller avleiringer.
aa) Forsøk aldri å reparere eller modifisere tanken! Sveising, boring eller annen modifikasjon vil svekke tanken og forårsake mulig skade fra brudd eller eksplosjon. Det er obligatorisk å skifte ut slitte eller skadde tanker.
bb) Tøm væsken fra tanken etter hver jobb. Tanker ruster på grunn av fuktakkumulering, noe som svekker dem. Tanken bør tømmes regelmessig og kontrolleres med jevne mellomrom for korrosjon.
cc) Bevegelsen av trykkluft kan føre til at støv og skitt heves, noe som kan være skadelig. Luft må fjernes sakte ved fjerning av fuktighet eller utvidelse av kompressorsystemet.
dd) Ikke spray brennbare materialer i nærheten av åpen ild, gnister eller glødende gjenstander.
ee) Ikke røyk når du sprayer maling, insektmidler eller andre brennbare stoffer.
ff) Bruk maske når du sprøyter og sørg for tilstrekkelig ventilasjon av arbeidsområdet for å forhindre helse- og brannfare.
gg) Ikke rett maling eller andre sprayede materialer mot enheten. Plasser enheten så langt unna sprøyteområdet som mulig.
hh) Når du sprayer eller rengjør med løsemidler eller giftige kjemikalier, følg instruksjonene gitt av kjemikalieprodusenten.
ii) For å unngå risikoen for alvorlige brannskader, ta aldri på utløpsrøret. Utløpsrøret blir veldig varmt under bruk.
jj) Slanger som brukes til å koble til enheten bør forsterkes.
kk) Bruk kun slanger og koblinger som tåler det maksimale trykket som genereres av enheten.

OBS! Til tross for apparatets sikre utforming og beskyttelsesfunksjoner, og til tross for bruk av ekstra elementer som beskytter operatøren, er det fortsatt en liten risiko for ulykker eller skader ved bruk av apparatet. Vær på vakt og bruk sunn fornuft når du bruker enheten.

3. Retningslinjer for bruk

Produktet er en enhet designet for å generere trykkluft uten bruk av olje i kompresjonsprosessen. Dette sikrer ren, oljefri luft, noe som er avgjørende i applikasjoner som krever høy luftkvalitet. I tillegg betyr den oljefrie designen mindre vedlikehold og er bedre for miljøet.

Produktet er utenfor rammen av regelverket for medisinsk utstyr. Dette er ikke et medisinsk utstyr og kan ikke brukes til undersøkelser og tester på sykehus og legesentre.

Trampolinen er et utstyr utformet for å utføre gymnastikkøvelser.

3.1. Beskrivelse av enheten

MSW-AIIR 40OFC

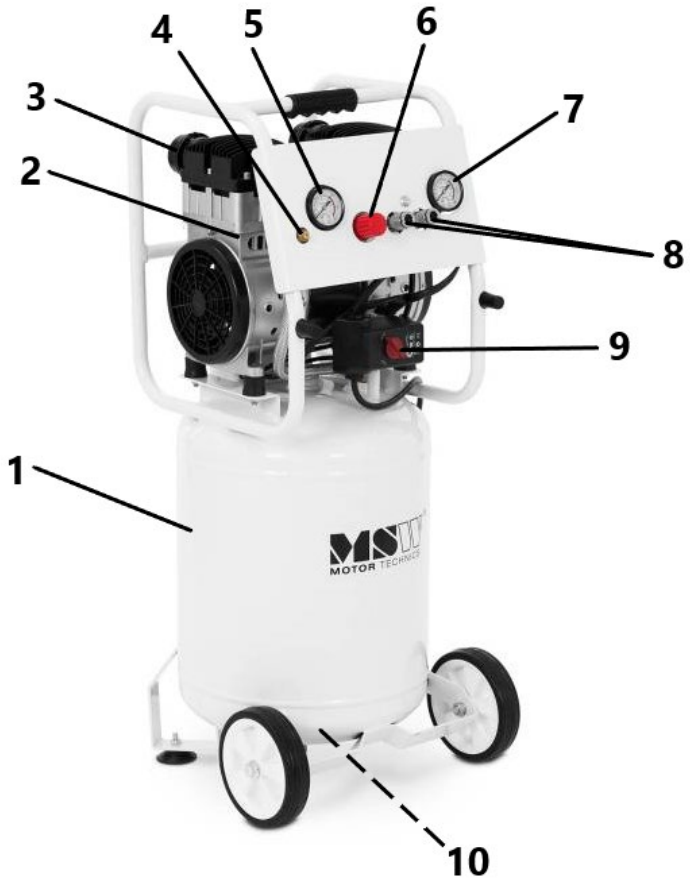

MSW-AIIR 100OFC

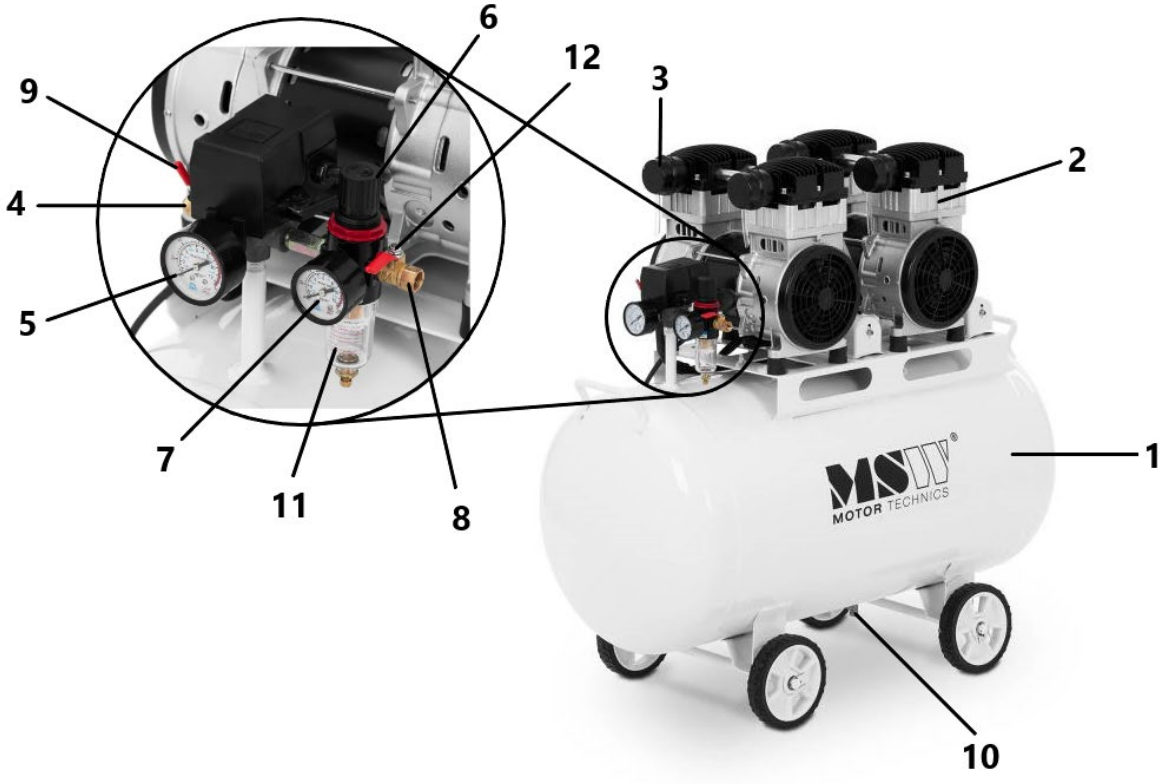

MSW-AIIR MINI9OFC

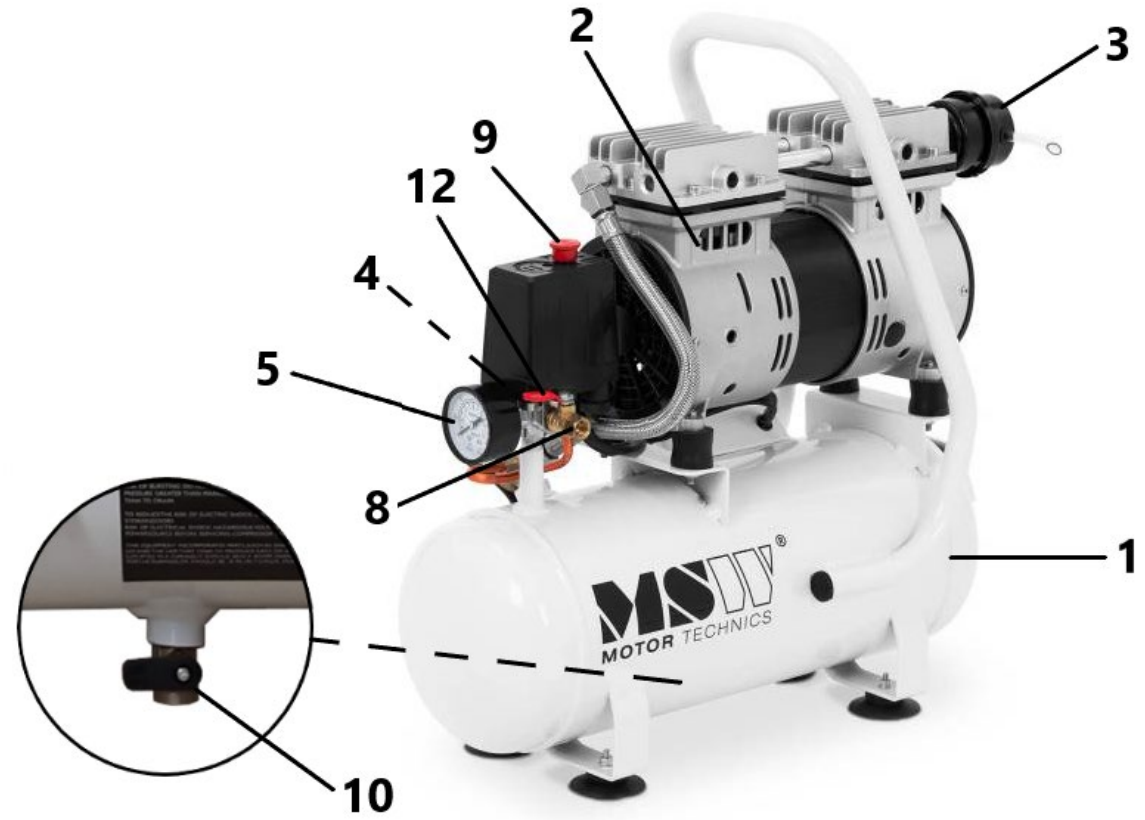

MSW-AIIR 65OFC

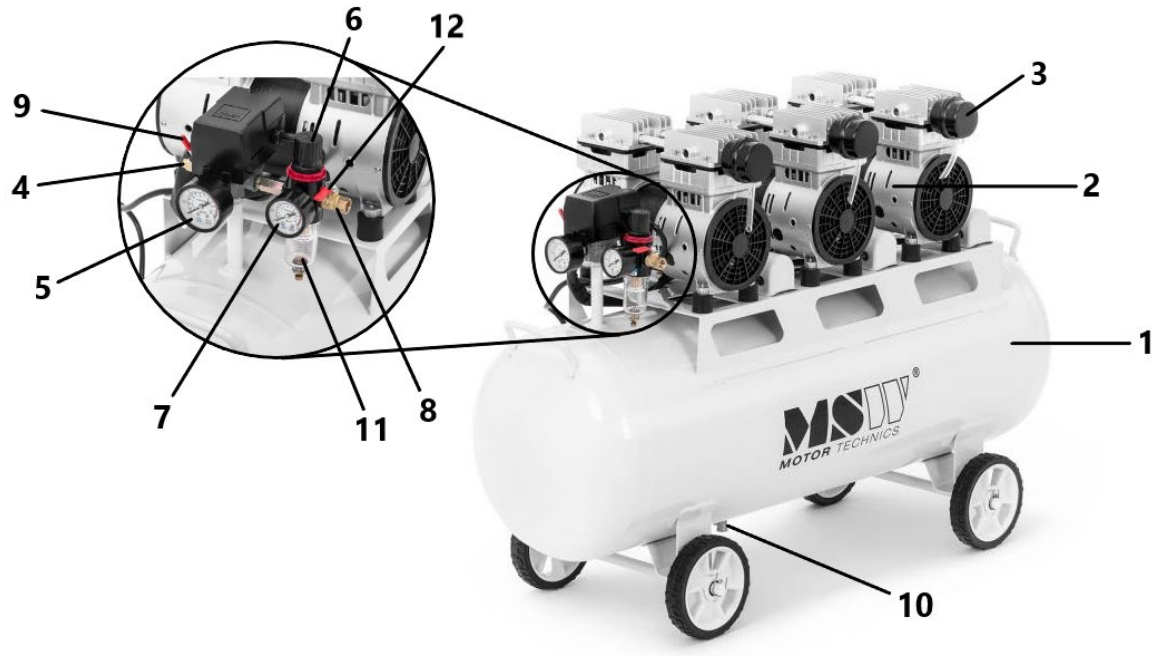

MSW-AIIR 30OFC

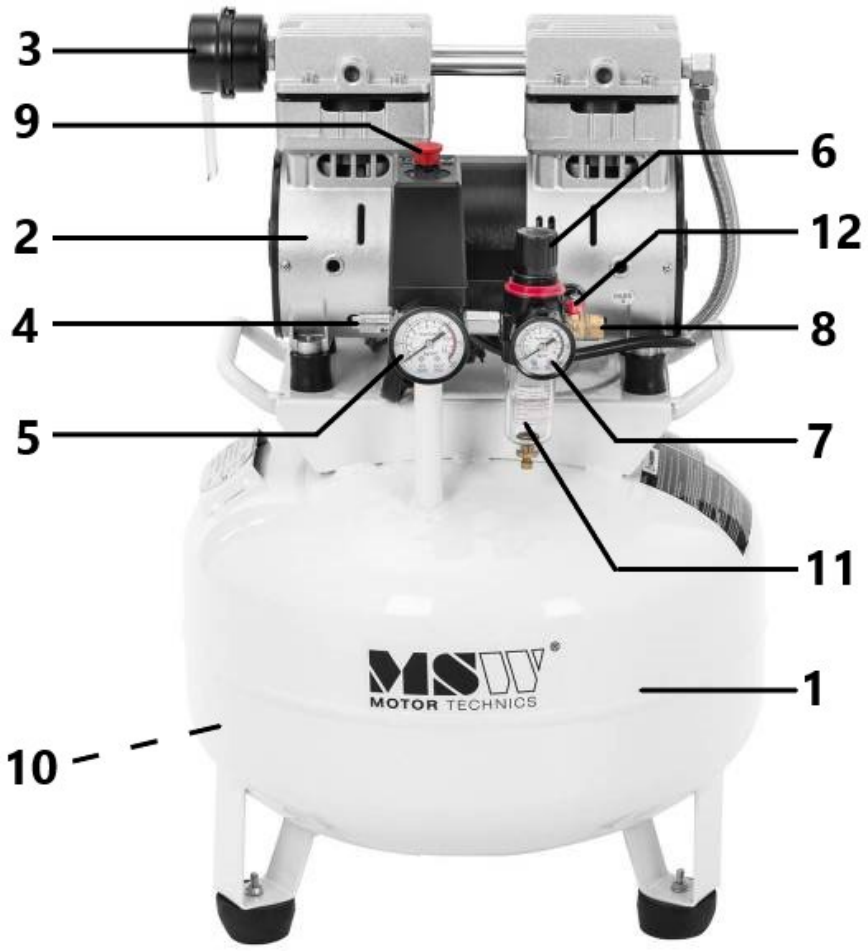

1- Trykktank
2- Oljefri pumpe
3- Luftfilter
4- Sikkerhetsventil
5- Manometer
6- Trykkregulator
7- Manometer
8- Pneumatisk tilkobling (utgang)
9- Motor PÅ/AV-bryter
10- Fuktdreneringsventil
11- Filterreduksjonstank
12- Utløpsluftventil

3.2. Klargjøring for bruk

ADVARSLER: For å sikre sikker bruk, koble fra strømmen før du utfører følgende prosedyrer.

1. Lagrings- og transportforhold må kontrolleres i temperaturområdet fra -40 °C til 50 °C og

relativ fuktighet fra 5 % til 95 %.

2. Arbeidsmiljøet skal være tørt, rent og godt ventilert, med en omgivelsestemperatur fra -5 °C til 40 °C og en relativ fuktighet som ikke overstiger 80 %.
3. Beskytt maskinen mot fuktighet, brann- og varmekilder og støv.
4. Maskinen må plasseres på et flatt og horisontalt underlag uten skråninger.
5. Den elektriske forsyningsspenningen må ikke avvike med mer enn 10 % fra den nominelle verdien.
6. For å unngå brannskader er det forbudt å berøre deler med høy temperatur under drift av enheten, som sylinderhode, eksosrør, tilbakeslagsventil, etc.
7. Tverrsnittet til den elektriske kabelen bør være minst 1,5 mm², med passende kabellengde.
8. Bruken er begrenset til å drive pneumatisk verktøy; Ikke rett avtrekksluften direkte mot mennesker eller dyr.
9. Før du kobler til strømforsyningen, sørg for at maskinen er i "AV"-tilstand.
10. Beskytt enheten mot støt og annen mekanisk skade.

3.3. Bruk av enheten

MERK: Sørg for at maskinen er koblet fra før du arbeider med enheten.

1) For å starte maskinen, koble den til strømforsyningen og vri trykkbryteren til "ON" eller "AUTO" posisjon. Hvis enheten ikke starter, reduser trykket i tanken til under 0,4 MPa.
2) For å stoppe enheten fra å fungere, vri trykkbryteren til "OFF"-posisjon og koble fra strømforsyningen.
3) Trykkbryteren er utstyrt med en sikkerhetsventil. Når trykket i lufttanken overstiger 0,9 MPa, aktiveres sikkerhetsventilen, avgir en varsellyd og senker trykket automatisk. I dette tilfellet bør trykkbryteren kontrolleres og repareres for å sikre at driftstrykket ikke overstiger tillatt verdi.
4) Hver dag, etter bruk, tøm vannutskilleren ved å trekke i separatorstammen med fingeren for å sikre at alt vann er fjernet. (Noen kunder kan ha en kompressor uten oljeutskiller, i så fall er trinnet ovenfor ikke nødvendig.)
5) Utløpslufttrykket kan justeres ved hjelp av knappen på oljeutskilleren. Rotasjon med urviseren øker utløpstrykket, med maksimal verdi som tilsvarer tanktrykket og omvendt.
6) Driftstrykket til trykkbryteren kan justeres om nødvendig. Fjern først trykkbryterhuset og bruk deretter en M6-skrue eller et passende verktøy, for eksempel en skiftenøkkel, for å justere trykket. Å dreie med klokken øker arbeidstrykket, ved å dreie mot klokken reduseres det.

3.4. Rengjøring og vedlikehold

a) Før hver rengjøring, justering, utskifting av tilbehør, og når enheten ikke er i bruk, koble fra strømstøpselet, avkjøl enheten helt, vent til de roterende elementene stopper og sørg for at trykket er frigjort fra tanken.
b) Før hver rengjøring og når enheten ikke er i bruk, koble fra støpselet.
c) Kun midler som ikke inneholder etsende stoffer skal brukes til å rengjøre overflatene.
d) Etter hver rengjøring bør alle komponenter tørkes grundig før enheten brukes igjen.
e) Enheten bør oppbevares på et tørt og kjølig sted beskyttet mot fuktighet og direkte sollys.
f) Det er forbudt å spraye enheten med en vannstråle eller dyppe enheten i vann.
g) Pass på at det ikke kommer vann inn gjennom ventilasjonshullene i huset.
h) Ventilasjonshull bør rengjøres med børste og trykkluft.
i) Enheten bør inspiseres regelmessig for teknisk effektivitet og eventuelle skader.
j) Bruk en myk klut til rengjøring.

k) Rengjør produktet regelmessig.
l) Tøm all fuktighet fra tanken minst to ganger i uken. Før du starter, sørg for at trykket i lufttanken er under 0,1 MPa for å sikre sikkerhet og effektivitet.
m) For å opprettholde presisjonen til sikkerhetsventilen under alle forhold, bør luftreservoartrykket kontrolleres regelmessig. Hvis trykket når en verdi mellom 0,5 og 0,7 MPa, dra forsiktig i sikkerhetsventilringen for å la den slippe ut fritt. Ved å trykke på stammen tilbakestilles ventilen.
n) Rengjør luftventilen hver 500. driftstime. I tillegg må dempingselementet skiftes for å sikre optimal ytelse.
o) Bytt stempelringen hver 8000. time for å opprettholde kompressorens effektivitet.
p) Lufttankens trykk bør testes hvert annet år og inspiseres årlig for korrosjon, skade eller testavvik. Hvis det oppdages alvorlige problemer, bør tanken avhendes på en sikker måte for å forhindre ulykker.
q) Slipp alltid alt trykk fra lufttanken før du flytter kompressoren for å sikre sikkerheten.

KASSERING AV BRUKTE ENHETER:
Ved slutten av levetiden må dette produktet ikke kastes sammen med vanlig kommunalt avfall, men skal leveres til et innsamlingssted for resirkulering av elektrisk og elektronisk utstyr. Dette indikeres med symbolet på produktet, brukerhåndboken eller emballasjen. Materialene som brukes i enheten er gjenbrukbare i henhold til deres merking. Ved å gjenbruke, gjenbruke materialer eller på annen måte bruke brukt utstyr, gir du et viktig bidrag til å beskytte miljøet vårt.
Din lokale administrasjon vil gi deg informasjon om riktig avhendingspunkt for brukt utstyr .

FEILSØKING:

Problem	Mulig årsak	Korrigerende handling
Kompressoren fungerer ikke.	1) Ingen elektrisk kraft. 2) Har gått sikring. 3) Strømbryteren (sikringen) er åpen. 4) Termisk overbelastning - åpen krets. 5) Skadet trykkbryter.	1) Er enheten tilkoblet? Sjekk sikringen/strømbryteren. 2) Skift ut sikringen som har gått. 3) Tilbakestill enheten din, prøv å forstå årsaken til problemet. 4) Motoren vil starte på nytt når den er avkjølt (ca. 15 minutter). 5) Kontakt det autoriserte servicesenteret.
Motoren lyder, men vil ikke starte eller går sakte.	1) Lav spenning. 2) Kortslutning eller brudd i motorviklingen. 3) Skadet tilbakeslagsventil eller trykkbryter. 4) Trykkluft i sylinderen.	1) Sjekk med et voltmeter (minimum 105 V). 2) Kontakt det autoriserte servicesenteret. 3) Kontakt det autoriserte servicesenteret. 4) Vri AUTO/AV-bryteren til AV-posisjon i 15 sekunder, og bytt deretter tilbake til AUTO-posisjon.

Sikringer går/strømbryter utløses gjentatte ganger **FORSIKTIG!!** **BRUK ALDRI EN SKJØTELEDNING MED DETTE PRODUKTET!**	1) Feil sikring, kretsbelastning for høy. 2) Skadet tilbakeslagsventil eller trykkbryter.	1) Kontroller at riktig sikring brukes. Bruk en sakteslående sikring. Koble annet elektrisk utstyr fra kretsen eller kjør kompressoren på en separat elektrisk krets. 2) Kontakt det autoriserte servicesenteret.
Termisk overbelastningsbeskyttelse utløses gjentatte ganger.	1) Lav spenning. 2) Luftfilter tilstoppet. 3) Mangel på tilstrekkelig ventilasjon / romtemperatur for høy.	1) Sjekk med et voltmeter (minimum 105V). 2) Rengjør filteret (se avsnittet Vedlikehold). 3) Flytt kompressoren til et godt ventilert område.
Trykket i tanken synker når kompressoren slås av.	1) Løse koblinger (koblinger, rør osv.). 2) Dreneringsventil åpen. 3) Lekk tilbakeslagsventil.	1) Se etter luftlekkasjer. Bruk tettebånd på eventuelle lekkasjer. 2) Stram tømmeventilen. 3) Demonter tilbakeslagsventilenheten. Rengjør eller skift ut. **MERK FØLGENDE!!** **IKKE DEMONTERER KONTROLLVENTILEN NÅR DET ER LUFT I TANKEN. FØRST TREKK LUFTEN FRA TANKEN.**
Overdreven fuktighet i avtrekksluften.	1) For mye vann i tanken. 2) Høy luftfuktighet. 3) Innløpsfilteret er tilstoppet.	1) Tøm vann fra mottakeren. 2) Flytt kompressoren til et sted med lavere luftfuktighet; bruk et luftfilter. 3) Rengjør eller bytt filteret.
Kompressoren går kontinuerlig.	1) Skadet trykkbryter. 2) For høyt luftforbruk.	1) Bytt ut bryteren. 2) Kompressoren er ikke stor nok til å oppfylle kravene til luftstrøm (CFM) til luftverktøyet.
Kompressoren vibrerer.	1) Løse monteringsskruer. 2) Slitte eller manglende gummitankføtter.	1) Stramme. 2) Erstatte.
Lufteffekt lavere enn normalt.	1) Dreneringsventil åpen. 2) Innløpsfilteret er skittent. 3) Tilkoblingen lekker.	1) Stram tømmeventilen. 2) Rengjør eller skift ut inntaksfilteret. 3) Stram koblingene.

Pumpekonstruksjon (gjelder modeller: MSW-AIIR MINI9OFC, MSW-AIIR 65OFC, MSW-AIIR 30OFC)

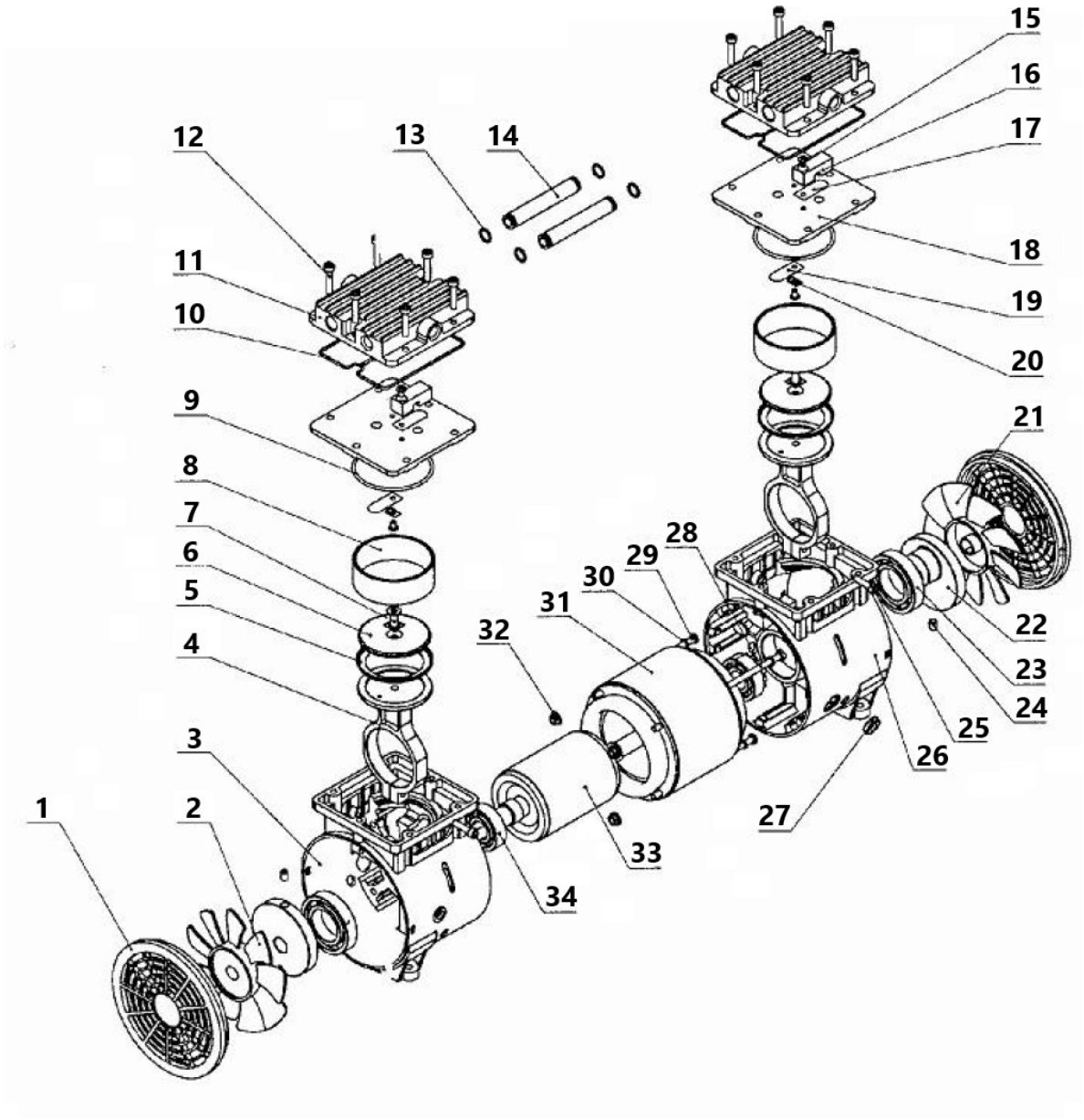

Nr.	Beskrivelse	Antall	Nr.	Beskrivelse	Antall
1	Sidedeksel	2	18	Ventilplate	2
2	Venstre vifte	1	19	Innløpsventilen	2
3	Venstre veivhus	1	20	Metallpute	2
4	Koblingsaksel	2	21	Høyre vifte	1
5	Stempelring	2	22	Sveiv	2
6	Platemontering	2	23	Lager 6006-2z	2
7	M6x16 skrue	2	24	M6x8 skrue	4
8	Sylinder	2	25	M5x20 skrue	2
9	Sylindertetningsring	2	26	Høyre veivhus	1

10	Sylinderdeksel tetningsring	2	27	Trådfestering	1
11	Sylinderdeksel	2	28	M5x152 skrue	2
12	M5x25 skrue	12	29	M5x120 skrue	2
13	Forseglingsring	4	tretti	Fjærskive Ø5	4
14	Koble til røret	2	31	Stator	1
15	M4x6 skrue	4	32	Skrue	2
16	Festeelement	2	33	Rotor	1
17	Eksosventil	2	34	Lager 6203-2z	2

Pumpekonstruksjon (gjelder modeller: MSW-AIIR 40OFC, MSW-AIIR 100OFC)

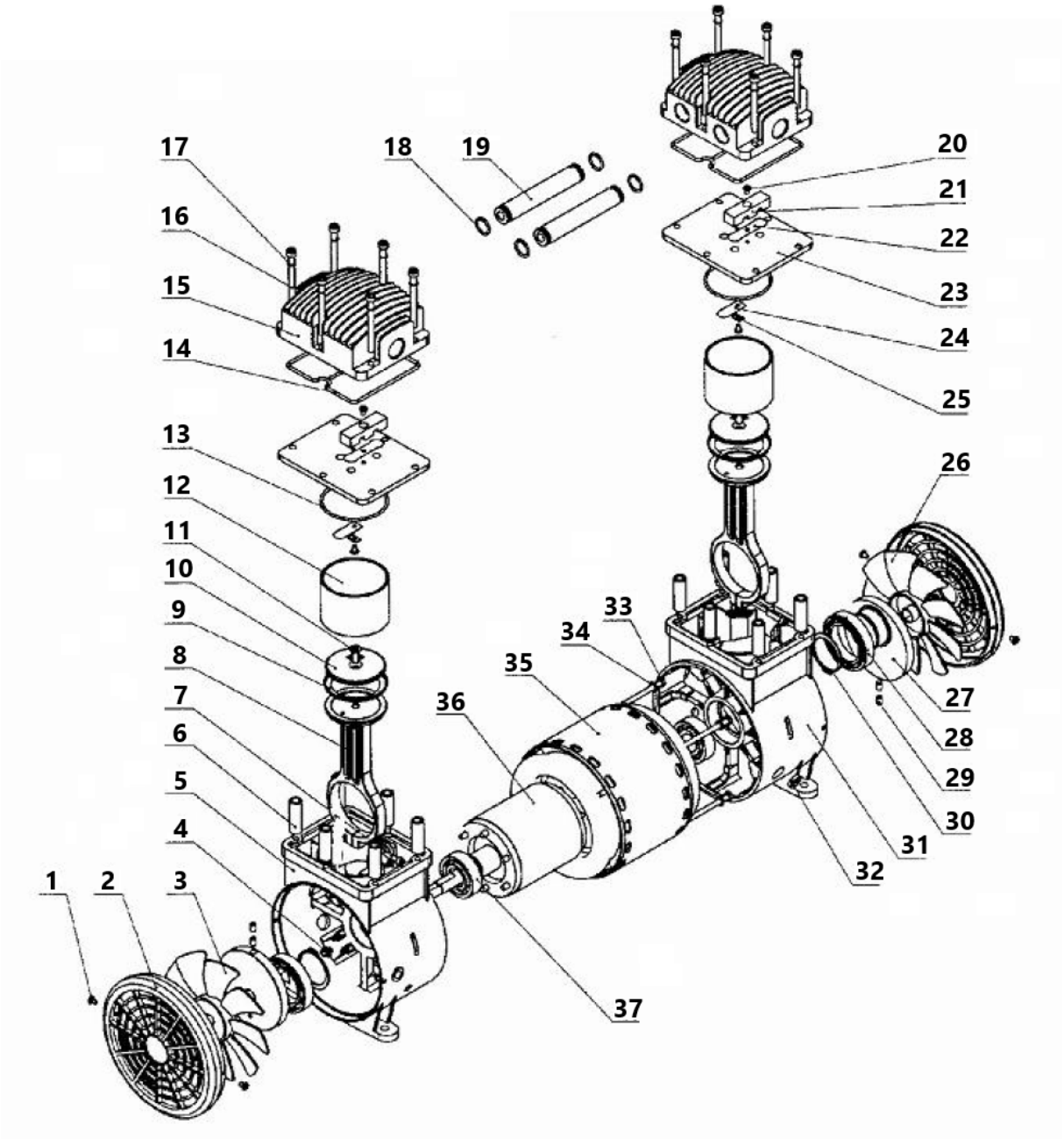

Nr.	Beskrivelse	Antall	Nr.	Beskrivelse	Antall
1	ST4.2 skrue	4	20	M4* skrue 6	4
2	Sidedeksel	2	21	Festeelement	2
3	Venstre vifte	1	22	Eksosventil	2
4	M5 skrue	4	23	Ventilplate	2
5	Venstre veivhus	1	24	Innløpsventilen	2
6	Justerbart håndtak	12	25	Metallskive	2
7	M5x20 skrue	2	26	Vifte	1
8	Koblingsaksel	2	27	Sveiv	2
9	Stempelring	2	28	Lager 6908-2z	2
10	Platemontering	2	29	M6x8 skrue	4
11	M6x16 skrue	2	tretti	Lagerring Ø40	2
12	Sylinder	2	31	Høyre veivhus	1
13	Sylindertetningsring	2	32	Trådfestering	1
14	Sylinderdeksel tetningsring	2	33	M5x182 skrue	4
15	Sylinderdeksel	2	34	Fjærskive Ø5	4
16	M6x65 skrue	12	35	Stator	1
17	Fjærskive Ø6	12	36	Rotor	1
18	Tetningsring "0".	4	37	Lager 6204-2z	2
19	Koblingsrør	2			



För din bekvämlighet har denna bruksanvisning översatts med hjälp av maskinöversättning. Rimliga ansträngningar har gjorts för att tillhandahålla en korrekt översättning, men ingen automatiserad översättning är perfekt och är inte heller avsedd att ersätta mänskliga översättare. Den officiella bruksanvisningen är den engelska versionen. Eventuella avvikelser eller skillnader som kan ha uppstått i översättningen är inte bindande och har ingen rättslig verkan för efterlevnads- eller verkställighetsändamål. Om det uppstår frågor om huruvida informationen i användarhandboken är korrekt, hänvisar vi till den engelska versionen av innehållet, som är den officiella versionen.

Tekniska data

Parameterbeskrivning	Parametervärde		
Produktnamn	Oljefri kompressor		
Modell	MSW-AIIR 40OFC	MSW-AIIR 100OFC	MSW-AIIR MINI9OFC
Märkspänning [V~] / frekvens [Hz	230/50	230/50	230/50
Nominell effekt [W]	1500	3000	550
Maximal effekt [kW]	1,5	1,5	0,55
Tryckmätningsintervall [bar]	5 - 8	5 - 8	4 - 7
Maximalt arbetstryck [psi]	120	120	-
Effektiv kapacitet [l/min]	280	560	102
Motorvarvtal [rpm]	1380	1380	1380
Cylinderdiameter [mm]	69,7	69,7	63,7
Påfyllningstid [s]	120	130	50
Tankkapacitet [l]	40	100	9
Mått (bredd x djup x höjd) [cm]	40 x 90 x 40	42 x 90 x 84	42 x 20 x 50
Vikt [kg]	37,25	74,9	16,85

Parameterbeskrivning	Parametervärde	
Produktnamn	Oljefri kompressor	
Modell	MSW-AIIR 65OFC	MSW-AIIR 30OFC
Matningsspänning [V~] / frekvens [Hz]	230/50	230/50
Nominell effekt [W]	3 x 750	750
Maximal effekt [kW]	2,25	2,75
Tryckmätningsintervall [bar]	4 - 7	4 - 7
Maximalt arbetstryck [psi]	120	120
Effektiv kapacitet [l/min]	135	102
Motorvarvtal [rpm]	1380	1380
Cylinderdiameter [mm]	63,7	63,7
Påfyllningstid [s]	110	170
Tankkapacitet [l]	65	trettio
Mått (bredd x djup x höjd) [cm]	103 x 70 x 36	40 x 61 x 40
Vikt [kg]	62	24/7

1. Allmän beskrivning

Bruksanvisningen är avsedd att underlätta en säker och problemfri användning av apparaten. Produkten är konstruerad och tillverkad i enlighet med strikta tekniska riktlinjer, med hjälp av modern teknik och komponenter. Dessutom har den tilverkats i enlighet med de mest noggranna kvalitetsstandarderna.

ANVÄND INTE APPARATEN OM DU INTE HAR LÄST IGENOM OCH FÖRSTÅTT DENNA BRUKSANVISNING.

För att öka apparatens livslängd och säkerställa en problemfri drift ska du använda den i enlighet med denna bruksanvisning och regelbundet utföra underhållsåtgärder. De tekniska data och specifikationer som anges i denna bruksanvisning är aktuella. Tillverkaren förbehåller sig rätten att göra ändringar i samband med kvalitetsförbättringar. Med beaktande av tekniska framsteg och möjligheten att begränsa buller har apparaten designats och byggts så att risken för bulleremission minskas till lägsta möjliga nivå.

Förklaring av symbolerna



Produkten uppfyller de relevanta säkerhetsstandarderna.



Läs instruktionerna före användning.



Produkten måste återvinnas.



VARNING! eller **FÖRSIKTIGHET!** eller **KOM IHÅG!** Tillämpas på den givna situationen. (allmän varningssymbol)



Använd hörselskydd. Exponering för höga ljudnivåer kan leda till hörselnedsättning.



Använd skyddsglasögon.



UPPMÄRKSAMHET! Varning för elektrisk stöt!



UPPMÄRKSAMHET! Het yta, risk för brännskador!



OBS! Maskinen kan startas utan förvarning.



Slå inte på tryckluftsförsörjningen innan du ansluter det pneumatiska verktyget



OBSERVERA! Illustrationerna i denna bruksanvisning är endast avsedda som referens och vissa detaljer kan skilja sig från den faktiska produkten.

2. Användningssäkerhet

Elektrisk utrustning:



OBS! Läs alla säkerhetsvarningar och alla instruktioner. Om varningarna och instruktionerna inte följs kan det leda till elektriska stötar, brand och/eller allvarliga personskador eller till och med dödsfall.

Termerna "apparaten" eller "produkten" används i varningarna och instruktionerna för att hänvisa till:
Oljefri kompressor

2.1. Elsäkerhet

a) Stickproppen måste passa i eluttaget. Modifiera aldrig stickproppen på något sätt. Användade av originalstickpropp och passande vägguttag minskar risken för elektriska stötar.
b) Undvik att röra vid jordade element som rör, värmeelement, pannor och kylskåp. Det finns en ökad risk för elektriska stötar om den jordade apparaten utsätts för regn, kommer i direkt kontakt med en våt yta eller används i en fuktig miljö. Vatten som tränger in i apparaten ökar risken för skador på apparaten och för elektriska stötar.
c) Vidrör inte apparaten med våta eller fuktiga händer.
d) Använd kabeln endast för det avsedda ändamålet. Använd den aldrig för att bära apparaten eller för att dra ut stickproppen ur ett uttag. Håll kabeln borta från värmekällor, olja, vassa kanter och rörliga delar. Skadade eller trassliga kablar ökar risken för elektriska stötar.
e) Om du arbetar med apparaten utomhus, se till att använda en förlängningssladd som är lämplig för utomhusbruk. Användning av en förlängningssladd som är lämplig för utomhusbruk minskar risken för elektriska stötar.
f) Om det inte går att undvika att använda apparaten i en fuktig miljö bör en jordfelsbrytare (JFB) användas. Användning av en jordfelsbrytare (JFB) minskar risken för elektriska stötar.
g) Använd inte apparaten om strömsladden är skadad eller visar tydliga tecken på slitage. En skadad strömkabel ska bytas ut av en behörig elektriker eller tillverkarens servicecenter.
h) För att undvika elektriska stötar, sänk inte ner sladden, stickproppen eller apparaten i vatten eller andra vätskor. Använd inte apparaten på våta ytor.
i) OBS! LIVSFARA! Vid rengöring får apparaten aldrig sänkas i vatten eller andra vätskor.
j) Använd inte i mycket fuktiga miljöer eller i närheten av vattentankar.
k) Förhindra att apparaten blir våt. Risk för elektrisk stöt!

2.2. Säkerhet på arbetsplatsen

a) Se till att arbetsplatsen är ren och väl upplyst. En stökig eller dåligt upplyst arbetsplats kan leda till olyckor. Försök att tänka i förväg, var försiktig, uppmärksam på vad som händer och använd sunt förnuft när du arbetar med apparaten.
b) Använd inte apparaten i en potentiellt explosiv miljö, t.ex. i närheten av brandfarliga vätskor, gaser eller damm. Apparaten genererar gnistor som kan antända damm eller rök och gaser.
c) Om du upptäcker skador eller oregelbunden/felaktig funktion ska du omedelbart stänga av apparaten och rapportera detta till en överordnad utan dröjsmål.
d) Om det finns några tvivel om enhetens korrekta funktion, kontakta tillverkarens supporttjänst.
e) Endast tillverkarens serviceställe får reparera enheten. Försök inte reparera självständigt!
f) Vid brand, använd en pulver- eller kolsyresläckare (CO_2) (en brandsläckare som är avsedd att användas på spänningssatta elektriska apparater) för att släcka branden.
g) Barn eller obehöriga får inte gå in på en arbetsplats. (En distraktion kan leda till att du förlorar kontrollen över enheten).
h) Använd apparaten i ett väl ventilerat utrymme.
i) Tryckledningen får endast kopplas till och från när luftventilen är stängd.
j) Rikta inte tryckledningen mot dig själv eller mot andra personer eller djur.
k) Stäng inte av tryckluftsförsörjningen genom att klämma eller böja tryckslangarna.
l) Kontrollera regelbundet säkerhetsdekalernas skick. Om etiketterna är inte kan läsas måste de bytas ut.
m) Förvara denna bruksanvisning så att den finns tillgänglig för framtida bruk/information. Om apparaten överlåts till en tredje part måste bruksanvisningen överlåtas tillsammans med apparaten.
n) Förvara förpackningsdelar och små monteringsdelar på en plats som är oåtkomlig för barn.
o) Håll apparaten borta från barn och djur.
p) Om denna apparat används tillsammans med annan utrustning ska även de övriga bruksanvisningarna följas.
q) Säkerställ tillräcklig ventilation där enheten används. Gaserna som bearbetas av enheten kan tränga undan andningsluft.

r) Det finns risk för inandning av skadliga gaser eller ångor på den plats där enheten används.



Kom ihåg! Skydda barn och andra personer som befinner sig i närheten när du använder apparaten.

2.3. Personlig säkerhet

a) Använd inte apparaten om du är trött, sjuk eller påverkad av alkohol, narkotika eller mediciner som kan försämra förmågan att använda apparaten avsevärt.
b) Maskinen är inte konstruerad för att hanteras av personer (inklusive barn) med begränsade mentala och sensoriska funktioner eller personer som saknar relevant erfarenhet och/eller kunskap om de inte övervakas av en person som ansvarar för deras säkerhet eller de har fått instruktioner om hur man använder maskinen. maskin.
c) Använd sunt förnuft och var uppmärksam när du arbetar med apparaten. Tillfällig brist på koncentration vid användning av apparaten kan leda till allvarliga personskador.
d) Använd personlig skyddsutrustning som krävs för att arbeta med enheten, specificerad i avsnitt 1 (Legend). Användning av korrekt och godkänd personlig skyddsutrustning minskar risken för skador.
e) För att förhindra att apparaten sätts på av misstag, se till att brytaren är i det avstängda läget OFF innan du ansluter apparaten till en strömkälla.
f) Överskatta inte dina förmågor. Håll hela tiden balansen och var i ett stadigt läge när du använder apparaten. Detta ger bättre kontroll över apparaten i oväntade situationer.
g) Tryckluft kan orsaka allvarliga personskador.
h) Apparaten är inte en leksak. Barn måste hållas under uppsikt för att säkerställa att de inte leker med apparaten.

2.4. Säker användning av apparaten

a) Överbelasta inte apparaten. Använd de lämpliga verktygen för den givna uppgiften. En korrekt utvald apparat utför den uppgift som den är avsedd för bättre och på ett säkrare sätt.
b) Använd inte enheten om ON/OFF-knappen inte fungerar korrekt (slår inte på och av enheten). Enheter som inte kan slås på och av med ON/OFF-knappen är farliga, bör inte användas och måste repareras.
c) Koppla bort apparaten från strömförsörjningen innan justering, rengöring och underhåll påbörjas. En sådan förebyggande åtgärd minskar risken för oavsiktlig aktivering.
d) Förvara apparaten på en säker plats när den inte används, så att den är utom räckhåll för barn och personer som inte är bekanta med apparaten och som inte har läst bruksanvisningen. Apparaten kan vara farlig för oerfarna användare.
e) Håll apparaten i perfekt tekniskt skick. Kontrollera före varje användning efter allmänna skador och särskilt efter spruckna delar eller element och för andra förhållanden som kan påverka enhetens säker användning. Om du upptäcker skador ska du lämna in apparaten för reparation innan användning.
f) Förvara apparaten utom räckhåll för barn.
g) Reparation eller underhåll av apparaten skall utföras av kvalificerade personer och endast med originalreservdelar. Detta säkerställer en säker användning.
h) För att säkerställa apparatens driftsäkerhet får fabriksmonterade skydd inte avlägsnas och skruvar inte lossas.
i) Vid transporten och hanteringen av apparaten mellan lagringsplatsen och destinationen, följ de arbetshälso- och säkerhetsprinciper för manuellt transportarbete som gäller i det land där apparaten kommer att användas.
j) Undvik situationer där apparaten slutar att fungera under användning på grund av för hög belastning. Detta kan leda till en överhettning av driftelementen och skador på apparaten.
k) Lämna inte apparaten utan uppsikt när den används.
l) Rengör apparaten regelbundet för att förhindra att tuffa smutsavlagringar fastnar.
m) Använd en förstärkt slang för tryckluftsanslutningar på platser där det finns stor risk för mekaniska skador.
n) Apparaten får inte bäras eller hängas upp i tryckledningen.

o) Enheten är inte en leksak. Rengöring och underhåll får inte utföras av barn utan övervakning av en vuxen person.
p) Det är förbjudet att göra ingrepp i apparatens konstruktion för att ändra dess parametrar eller konstruktion.
q) Håll apparaten borta från eld- och värmekällor.
r) Följ lokala föreskrifter för arbetsmiljö och elektrisk utrustning.
s) Trampa inte på enheten och använd den inte som stöd.
t) Före varje användning, kontrollera tryckluftssystemet och de elektriska komponenterna för tecken på skador eller läckage. Defekta komponenter måste repareras eller bytas ut innan du arbetar med enheten.
u) Kontrollera med jämna mellanrum att alla kontakter och skruvar är ordentligt åtdragna.
v) Delar av enheten kan vara varma en tid efter att maskinen stängts av.
w) Håll fingrarna borta från den fungerande enheten. De snabbt rörliga och heta delarna kan orsaka skador och/eller brännskador.
x) Om enheten börjar vibrera för mycket, stoppa motorn och kontrollera omedelbart orsaken. Vibrationer är vanligtvis en felsignal.
y) För att minska risken för brand, skydda motorn/huset från olja, lösningsmedel eller överdriven smörjning.
z) Ta aldrig bort eller försök att justera säkerhetsventilen. Skydda säkerhetsventilen mot färg eller avlagringar.
aa) Försök aldrig att reparera eller modifiera tanken! Svetsning, borrning eller någon annan modifiering kommer att försvaga tanken, vilket kan orsaka skada på grund av brott eller explosion. Det är obligatoriskt att byta ut slitna eller skadade tankar.
bb) Töm vätskan från tanken efter varje jobb. Tankar rostar på grund av fuktansamling, vilket försvagar dem. Tanken bör tömmas regelbundet och kontrolleras regelbundet för korrosion.
cc) Rörelse av tryckluft kan orsaka att damm och smuts lyfts upp, vilket kan vara skadligt. Luft måste avlägsnas långsamt när fukt avlägsnas eller kompressorsystemet expanderas.
dd) Spraya inte brandfarliga material nära öppna lågor, gnistor eller glödande föremål.
ee) Rök inte när du sprayar färg, insekticider eller andra brandfarliga ämnen.
ff) Bär en mask vid sprutning och se till att arbetsområdet har tillräcklig ventilation för att förhindra hälso- och brandrisker.
dd) Rikta inte färg eller andra sprutade material mot enheten. Placera enheten så långt bort från sprutområdet som möjligt.
hh) Vid sprutning eller rengöring med lösningsmedel eller giftiga kemikalier, följ instruktionerna från kemikalietillverkaren.
ii) För att undvika risken för allvarliga brännskador, rör aldrig utloppsröret. Utloppsröret blir mycket varmt under användning.
jj) Slangar som används för att ansluta till enheten bör förstärkas.
kk) Använd endast slangar och kopplingar som kan motstå det maximala trycket som genereras av enheten.



OBS! Trots den säkra konstruktionen av apparaten och dess skyddsfunktioner, och trots användningen av ytterligare element som skyddar användaren, finns det fortfarande en liten risk för olycka eller skada vid användning av apparaten. Var hela tiden uppmärksam och använd sunt förnuft när du använder apparaten.

3. Riktlinjer för användning

Produkten är en anordning utformad för att generera tryckluft utan användning av olja i kompressionsprocessen. Detta säkerställer ren, oljefri luft, vilket är avgörande i applikationer som kräver hög luftkvalitet. Dessutom innebär den oljefria designen mindre underhåll och är bättre för miljön.
Produkten faller utanför tillämpningsområdet för medicintekniska regler. Detta är inte en medicinteknisk produkt och kan inte användas för undersökningar och tester på sjukhus och vårdcentraler.
Studsmattan är ett gymnastikredskap.

3.1. Beskrivning av apparaten

MSW-AIIR 40OFC



MSW-AIIR 100OFC

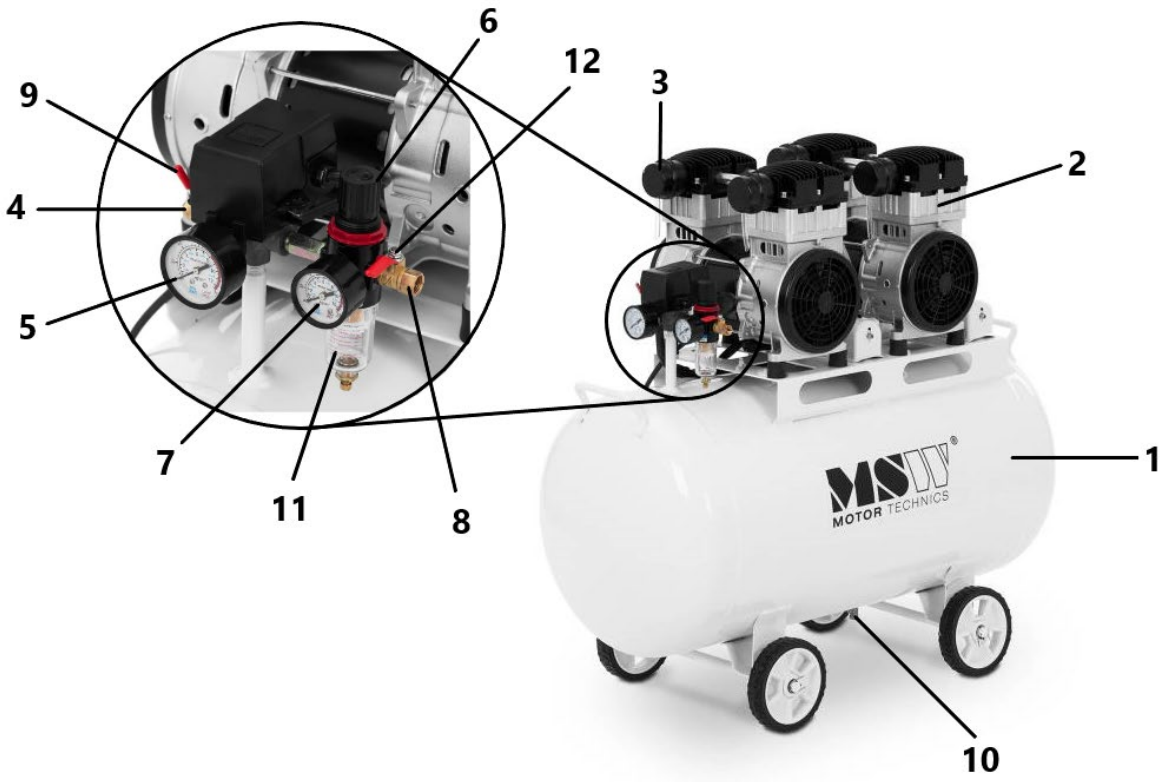

MSW-AIIR MINI9OFC

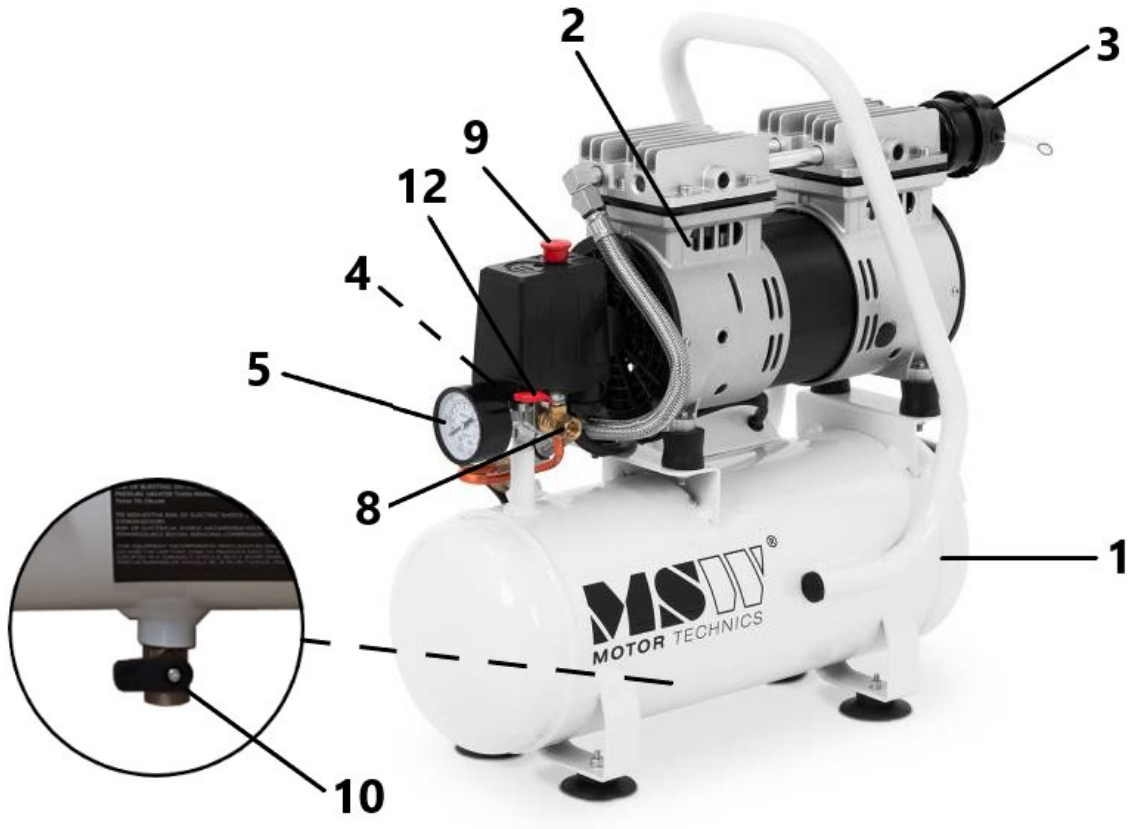

MSW-AIIR 65OFC

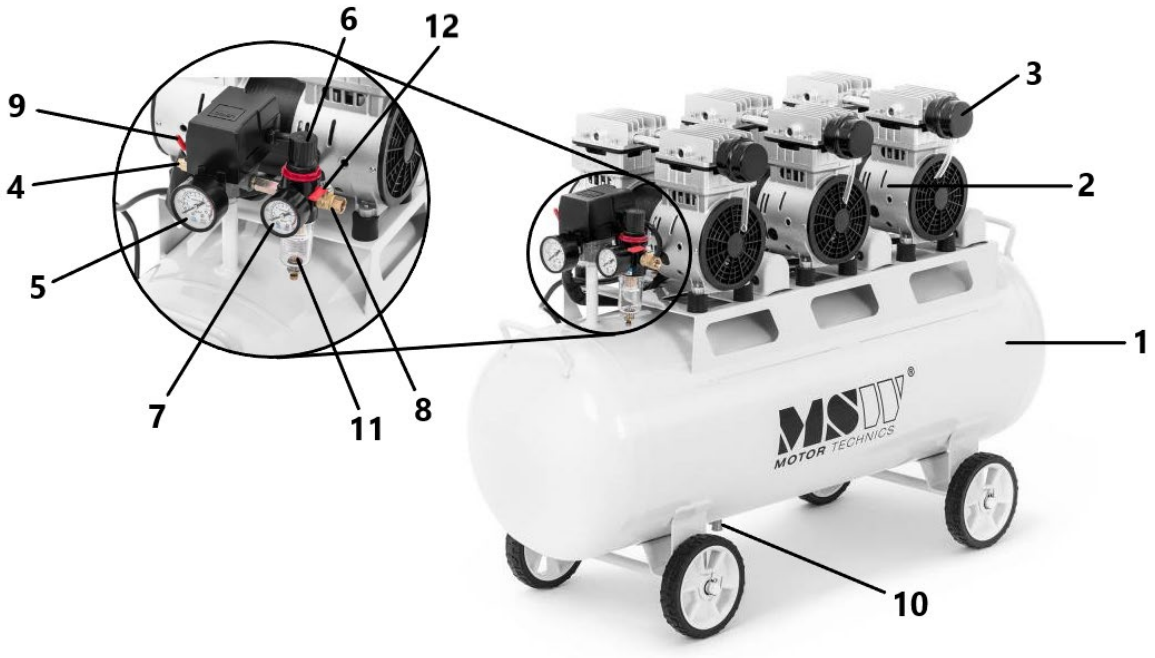

MSW-AIIR 30OFC

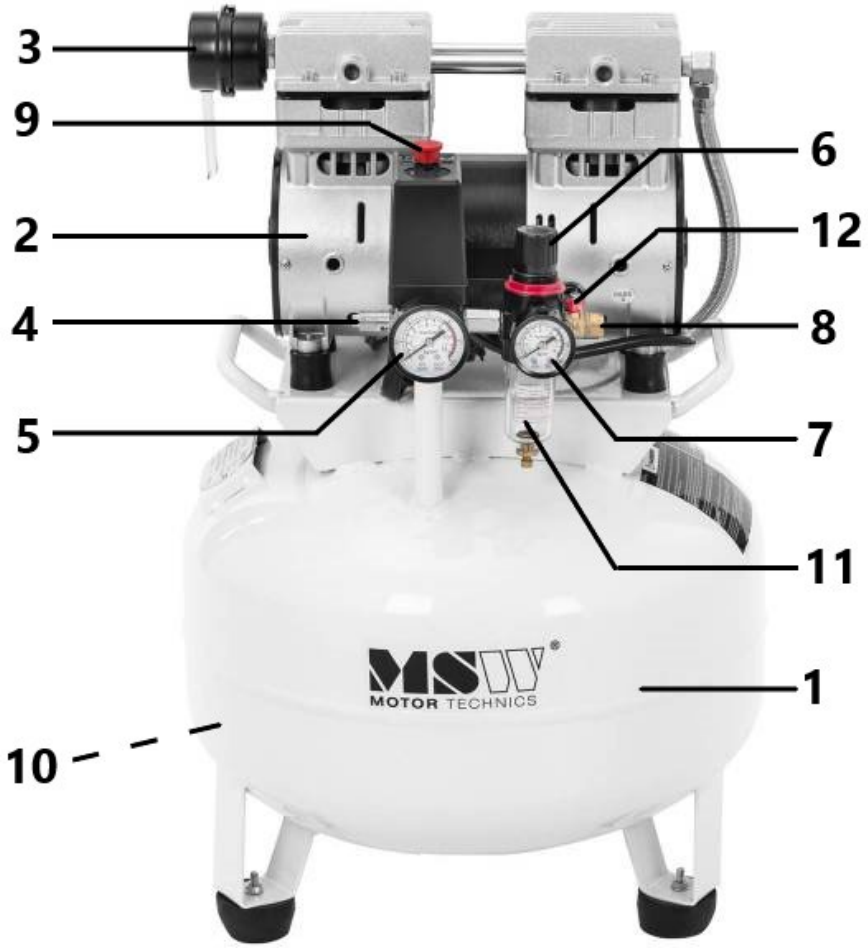

1- Trycktank
2- Oljefri pump
3- Luftfilter
4- Säkerhetsventil
5- Manometer
6- Tryckregulator
7- Manometer
8- Pneumatisk anslutning (utgång)
9- Motor PÅ/AV-brytare
10- Fuktavtappningsventil
11- Filterreducertank
12- Utloppsventil

3.2. Förberedelser för användning

VARNINGAR: För att säkerställa säker användning, koppla bort strömmen innan du utför följande procedurer.

1. Förvarings- och transportförhållanden måste kontrolleras i temperaturområdet från -40°C till 50°C och relativ luftfuktighet från 5% till 95%.
2. Arbetsmiljön bör vara torr, ren och välventilerad, med en omgivningstemperatur som sträcker sig från -5°C till 40°C och en relativ luftfuktighet som inte överstiger 80%.
3. Skydda maskinen mot fukt, eld- och värmekällor samt damm.
4. Maskinen måste placeras på en plan och horisontell yta utan sluttningar.
5. Elmatningsspänningen får inte avvika med mer än 10 % från det nominella värdet.
6. För att undvika brännskador är det förbjudet att röra vid högtemperaturdelar under drift av enheten, såsom topplock, avgasrör, backventil etc.
7. Elkabelns tvärsnitt bör vara minst 1,5 mm², med lämplig kabellängd.
8. Användningen är begränsad till att driva pneumatiska verktyg; Rikta inte frånluften direkt mot människor eller djur.
9. Innan du ansluter till strömförsörjningen, se till att maskinen är i "OFF"-läge.
10. Skydda enheten mot stötar och andra mekaniska skador.

3.3. Användning av apparaten

OBS: Se till att maskinen är urkopplad innan du arbetar med enheten.

1) För att starta maskinen, anslut den till strömförsörjningen och vrid tryckbrytaren till läge "ON" eller "AUTO". Om enheten inte startar, minska trycket i tanken till under 0,4 MPa.
2) För att stoppa enheten från att fungera, vrid tryckbrytaren till läget "OFF" och koppla bort strömförsörjningen.
3) Tryckvakten är utrustad med en säkerhetsventil. När trycket i lufttanken överstiger 0,9 MPa aktiveras säkerhetsventilen, avger ett varningsljud och sänker trycket automatiskt. I detta fall bör tryckvakten kontrolleras och repareras för att säkerställa att driftstrycket inte överstiger det tillåtna värdet.

4) Varje dag, efter användning, töm vattenavskiljaren genom att dra i avskiljarskaftet med fingret för att säkerställa att allt vatten har tagits bort. (Vissa kunder kan ha en kompressor utan oljeavskiljare, i vilket fall ovanstående steg inte krävs.)
5) Utgående lufttryck kan justeras med vredet på oljeavskiljaren. Medurs rotation ökar utloppstrycket, med det maximala värdet som motsvarar tanktrycket och vice versa.
6) Tryckvaktens arbetstryck kan justeras vid behov. Ta först bort tryckbrytarhuset och använd sedan en M6-skruv eller ett lämpligt verktyg, såsom en skiftnyckel, för att justera trycket. Vridning medurs ökar arbetstrycket, vridning moturs minskar det.

3.4. Rengöring och underhåll

a) Före varje rengöring, justering, byte av tillbehör och när enheten inte används, koppla ur strömkontakten, kyl enheten helt, vänta tills de roterande elementen stannar och se till att trycket har släppts från tanken.
b) Före varje rengöring och när enheten inte används, koppla ur strömkontakten.
c) Endast medel som inte innehåller frätande ämnen bör användas för att rengöra ytorna.
d) Efter varje rengöring bör alla komponenter torkas noggrant innan enheten används igen.
e) Enheten bör förvaras på en torr och sval plats skyddad från fukt och direkt solljus.
f) Det är förbjudet att spraya enheten med en vattenstråle eller sänka ner enheten i vatten.
g) Se till att inget vatten kommer in genom ventilationshålen i huset.
h) Ventilationshål bör rengöras med borste och tryckluft.
i) Enheten bör regelbundet inspekteras med avseende på dess tekniska effektivitet och eventuella skador.
j) Använd en mjuk trasa för rengöring.
k) Rengör produkten regelbundet.
l) Töm all fukt från tanken minst två gånger i veckan. Innan du startar, se till att trycket i lufttanken är under 0,1 MPa för att säkerställa säkerhet och effektivitet.
m) För att bibehålla säkerhetsventilens precision under alla förhållanden, bör luftbehållarens tryck kontrolleras regelbundet. Om trycket når ett värde mellan 0,5 och 0,7 MPa, dra försiktigt i säkerhetsventilringen så att den kan tömmas fritt. Genom att trycka på spindeln återställs ventilen.
n) Rengör luftventilen var 500:e drifttimme. Dessutom måste dämpningselementet bytas ut för att säkerställa optimal prestanda.
o) Byt ut kolvringen var 8 000:e timme för att bibehålla kompressorns effektivitet.
p) Lufttankens tryck bör testas vartannat år och inspekteras årligen för korrosion, skador eller testavvikelser. Om allvarliga problem upptäcks bör tanken kasseras på ett säkert sätt för att förhindra olyckor.
q) Släpp alltid allt tryck från lufttanken innan du flyttar kompressorn för att garantera säkerheten.

KASSERING AV ANVÄNDA APPARATER:
Vid slutet av sin livslängd får denna produkt inte kasseras tillsammans med vanligt kommunalt avfall, utan ska lämnas till en insamlingsplats för återvinning av elektrisk och elektronisk utrustning. Detta indikeras av symbolen på produkten, bruksanvisningen eller förpackningen. Materialen som används i enheten är återanvändbara enligt deras märkning. Genom att återanvända, återanvända material eller på annat sätt använda använd utrustning gör du ett viktigt bidrag till att skydda vår miljö.
Din lokala förvaltning kommer att förse dig med information om lämpligt avfallsställe för använd utrustning .

FELSÖKNING:

Problem	Möjlig orsak	Korrigerande åtgärder

Kompressorn fungerar inte.	1) Ingen elektrisk kraft. 2) Trasig säkring. 3) Strömbrytaren (säkringen) är öppen. 4) Termisk överbelastning - öppen krets. 5) Skadad tryckvakt.	1) Är enheten ansluten? Kontrollera säkringen/brytaren. 2) Byt ut den trasiga säkringen. 3) Återställ din enhet och försök förstå orsaken till problemet. 4) Motorn startar om när den har svalnat (cirka 15 minuter). 5) Kontakta auktoriserat servicecenter.
Motorn låter men startar inte eller går långsamt.	1) Låg spänning. 2) Kortslutning eller brott i motorlindningen. 3) Skadad backventil eller tryckvakt. 4) Tryckluft i cylindern.	1) Kontrollera med en voltmeter (minst 105 V). 2) Kontakta auktoriserat servicecenter. 3) Kontakta auktoriserat servicecenter. 4) Vrid AUTO/OFF-omkopplaren till OFF-läget i 15 sekunder och växla sedan tillbaka till AUTO-läget.
Säkringar går/brytare löser ut upprepade gånger **FÖRSIKTIGT!! ANVÄND ALDRIG EN FÖRLÄNGNINGSLAD MED DENNA PRODUKT!**	1) Felaktig säkring, kretsbelastning för hög. 2) Skadad backventil eller tryckvakt.	1) Kontrollera att rätt säkring används. Använd en långsam säkring. Koppla bort annan elektrisk utrustning från kretsen eller kör kompressorn på en separat elektrisk krets. 2) Kontakta auktoriserat servicecenter.
Termiskt överbelastningsskydd löser ut upprepade gånger.	1) Låg spänning. 2) Luftfiltret är igensatt. 3) Brist på tillräcklig ventilation / för hög rumstemperatur.	1) Kontrollera med en voltmeter (minst 105V). 2) Rengör filtret (se avsnittet Underhåll). 3) Flytta kompressorn till ett välventilerat utrymme.
Trycket i tanken sjunker när kompressorn stängs av.	1) Lösa anslutningar (kontakter, rör etc.). 2) Dräneringsventil öppen. 3) Läckande backventil.	1) Kontrollera om det finns luftläckor. Använd tätningstejp på eventuella läckande skarvar. 2) Dra åt avtappningsventilen. 3) Demontera backventilenheten. Rengör eller byt ut. **UPPMÄRKSAMHET!!** **DEMONTERA INTE KONTROLLVENTILEN NÄR DET FINNS LUFT I TANKEN. DRAG FÖRST LUFTEN FRÅN TANKEN.**

Överdriven fukt i frånluften.	1) För mycket vatten i tanken. 2) Hög luftfuktighet. 3) Inloppsfiltret är igensatt.	1) Töm vattnet från mottagaren. 2) Flytta kompressorn till en plats med lägre luftfuktighet; använd ett luftfilter. 3) Rengör eller byt ut filtret.
Kompressorn går kontinuerligt.	1) Skadad tryckvakt. 2) Överdriven luftförbrukning.	1) Byt ut brytaren. 2) Kompressorn är inte tillräckligt stor för att uppfylla luftflödeskraven (CFM) för luftverktyget.
Kompressorn vibrerar.	1) Lösa monteringsskruvar. 2) Slitna eller saknade gummitankfötter.	1) Spänna. 2) Byta ut.
Lufteffekt lägre än normalt.	1) Dräneringsventil öppen. 2) Inloppsfiltret är smutsigt. 3) Anslutning läcker.	1) Dra åt avtappningsventilen. 2) Rengör eller byt ut insugsfiltret. 3) Dra åt anslutningarna.

Pumpkonstruktion (gäller modeller: MSW-AIIR MINI9OFC, MSW-AIIR 65OFC, MSW-AIIR 30OFC)

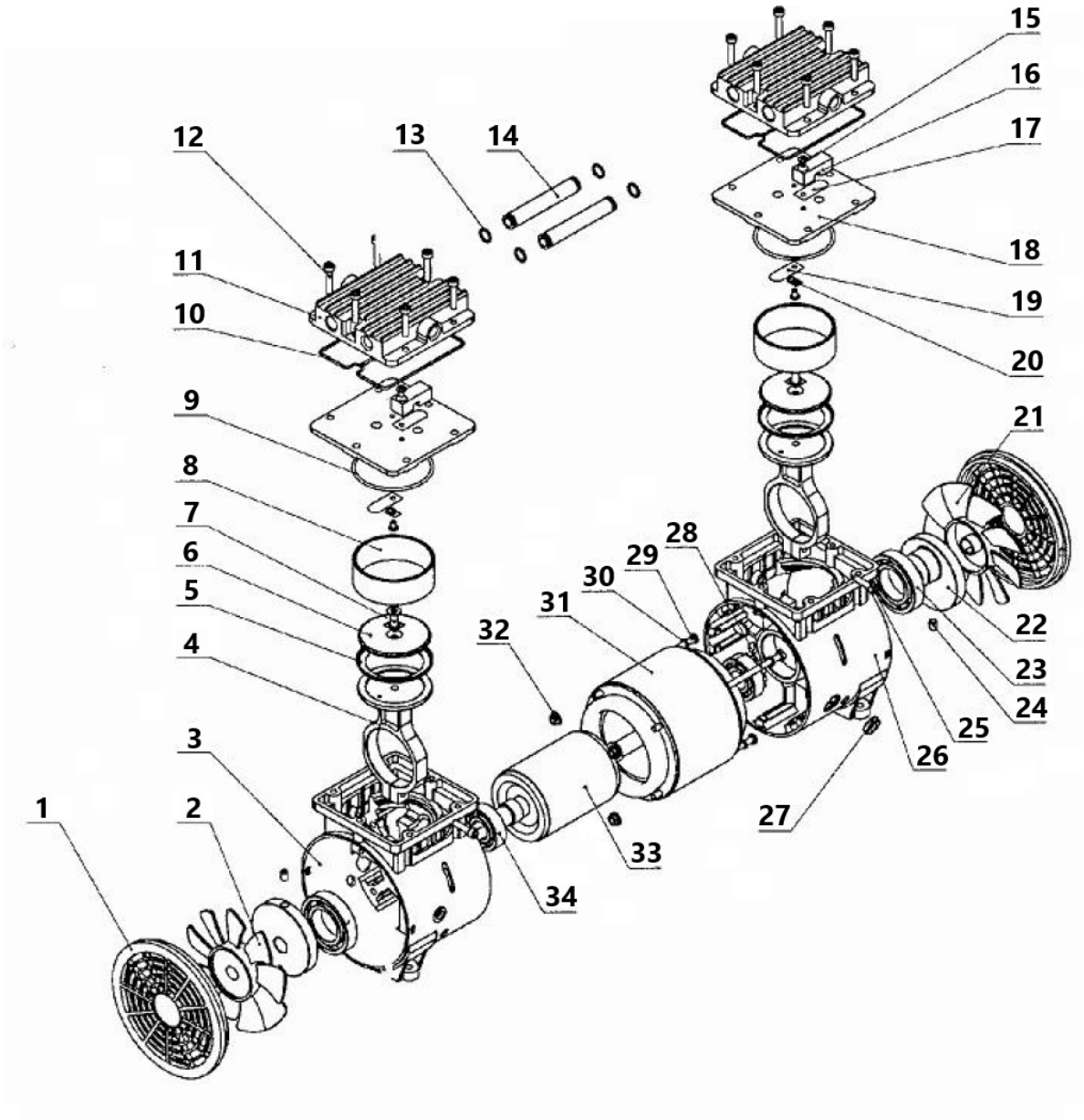

Nr.	Beskrivning	Antal	Nr.	Beskrivning	Antal
1	Sidoskydd	2	18	Ventilplatta	2
2	Vänster fläkt	1	19	Inloppsventil	2
3	Vänster vevhus	1	20	Metallkudde	2
4	Anslutningsaxel	2	21	Höger fläkt	1
5	Kolvring	2	22	Vev	2
6	Plattmontering	2	23	Lager 6006-2z	2
7	M6x16 skruv	2	24	M6x8 skruv	4
8	Cylinder	2	25	M5x20 skruv	2
9	Cylindertätningsring	2	26	Höger vevhus	1

10	Cylinderkåpans tätningsring	2	27	Trådfästring	1
11	Cylinderkåpa	2	28	M5x152 skruv	2
12	M5x25 skruv	12	29	M5x120 skruv	2
13	Tätningsring	4	trettio	Fjäderbricka Ø5	4
14	Anslut röret	2	31	Stator	1
15	M4x6 skruv	4	32	Gängad bult	2
16	Fästelement	2	33	Rotor	1
17	Avgasventil	2	34	Lager 6203-2z	2

Pumpkonstruktion (gäller modeller: MSW-AIIR 40OFC, MSW-AIIR 100OFC)

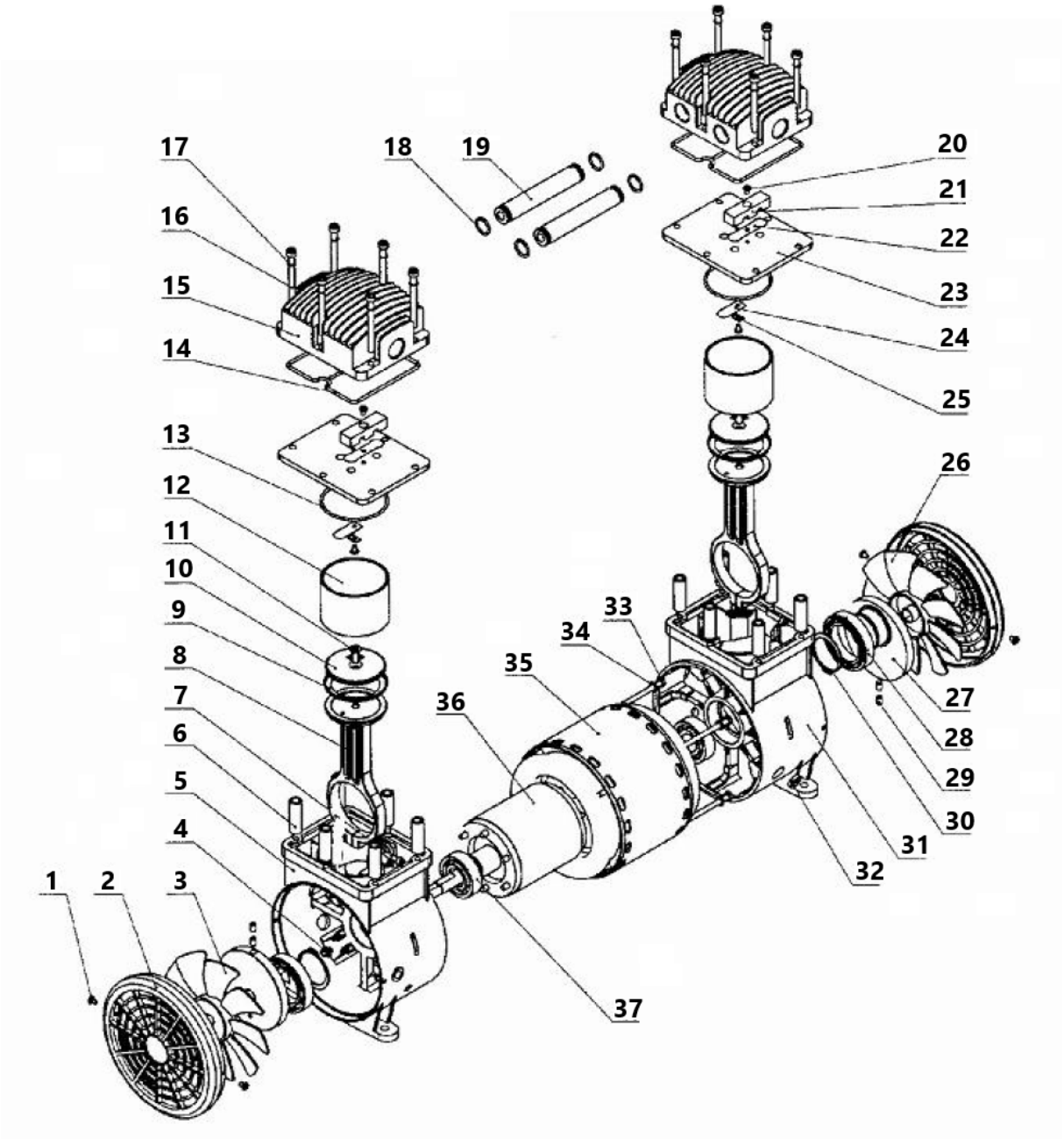

Nr.	Beskrivning	Antal	Nr.	Beskrivning	Antal
1	ST4.2 skruv	4	20	M4* skruv 6	4
2	Sidoskydd	2	21	Fästelement	2
3	Vänster fläkt	1	22	Avgasventil	2
4	M5 skruv	4	23	Ventilplatta	2
5	Vänster vevhus	1	24	Inloppsventil	2
6	Justerbart handtag	12	25	Metallbricka	2
7	M5x20 skruv	2	26	Fläkt	1
8	Anslutningsaxel	2	27	Vev	2
9	Kolvring	2	28	Lager 6908-2z	2
10	Plattmontering	2	29	M6x8 skruv	4
11	M6x16 skruv	2	trettio	Lagerring Ø40	2
12	Cylinder	2	31	Höger vevhus	1
13	Cylindertätningsring	2	32	Trådfästring	1
14	Cylinderkåpans tätningsring	2	33	M5x182 skruv	4
15	Cylinderkåpa	2	34	Fjäderbricka Ø5	4
16	M6x65 skruv	12	35	Stator	1
17	Fjäderbricka Ø6	12	36	Rotor	1
18	Tätningsring "0".	4	37	Lager 6204-2z	2
19	Anslutningsrör	2			

Este Manual do Utilizador foi traduzido para sua conveniência através de tradução automática. Foram feitos esforços razoáveis para fornecer uma tradução exata; no entanto, nenhuma tradução automática é perfeita nem se destina a substituir os tradutores humanos. O Manual do Utilizador oficial é a versão em inglês. Quaisquer discrepâncias ou diferenças criadas na tradução não são vinculativas e não têm qualquer efeito jurídico para efeitos de cumprimento ou execução. Se surgirem questões relacionadas com a exatidão das informações contidas no Manual do Utilizador, consulte a versão inglesa desses conteúdos, que é a versão oficial.

Dados técnicos

Descrição do parâmetro	Valor do parâmetro		
Nome do produto	Compressor isento de óleo		
Modelo	MSW-AIIR 40OFC	MSW-AIIR 100OFC	MSW-AIIR MINI9OFC
Tensão nominal [V~] / frequência [Hz	230/50	230/50	230/50
Potência nominal [W]	1500	3000	550
Potência máxima [kW]	1,5	1,5	0,55
Faixa de medição de pressão [bar]	5 - 8	5 - 8	4 - 7
Pressão máxima de trabalho [psi]	120	120	-
Capacidade efetiva [l/min]	280	560	102
Velocidade do motor [rpm]	1380	1380	1380
Diâmetro do cilindro [mm]	69,7	69,7	63,7
Tempo(s) de preenchimento	120	130	50
Capacidade do tanque [l]	40	100	9
Dimensões (largura x profundidade x altura) [cm]	40x90x40	42x90x84	42x20x50
Peso [kg]	37,25	74,9	16,85

Descrição do parâmetro	Valor do parâmetro	
Nome do produto	Compressor isento de óleo	
Modelo	MSW-AIIR 65OFC	MSW-AIIR 30OFC
Tensão de alimentação [V~] / frequência [Hz]	230/50	230/50
Potência nominal [W]	3x750	750
Potência máxima [kW]	2,25	2,75
Faixa de medição de pressão [bar]	4 - 7	4 - 7
Pressão máxima de trabalho [psi]	120	120
Capacidade efetiva [l/min]	135	102
Velocidade do motor [rpm]	1380	1380
Diâmetro do cilindro [mm]	63,7	63,7
Tempo(s) de preenchimento	110	170
Capacidade do tanque [l]	65	trinta
Dimensões (largura x profundidade x altura) [cm]	103x70x36	40x61x40
Peso [kg]	62	24/7

1. Descrição geral

O manual do utilizador foi concebido para ajudar na utilização segura e sem problemas do dispositivo. O produto é concebido e fabricado de acordo com diretrizes técnicas rigorosas, utilizando tecnologias e

componentes de última geração. Além disso, é produzido em conformidade com as mais rigorosas normas de qualidade.

NÃO UTILIZE O DISPOSITIVO SEM TER LIDO E COMPREENDIDO ESTE MANUAL DO UTILIZADOR.

Para aumentar a vida útil do aparelho e garantir um funcionamento sem problemas, utilize-o de acordo com este manual de instruções e efetue regularmente tarefas de manutenção. Os dados técnicos e as especificações contidas neste manual do utilizador estão atualizados. O fabricante reserva-se o direito de efetuar alterações associadas à melhoria da qualidade. O dispositivo foi concebido para reduzir ao mínimo os riscos de emissão de ruído, tendo em conta o progresso tecnológico e as oportunidades de redução do ruído.

Legenda


O produto está em conformidade com as normas de segurança aplicáveis.


Leia as instruções antes de utilizar.


O produto deve ser reciclado.


AVISO! ou **CUIDADO!** ou **LEMBRETE!** Aplicável à situação em causa.
(sinal de aviso geral)


Utilize proteção para os ouvidos. A exposição a ruídos fortes pode resultar em perda de audição.


Ponha óculos de proteção.


ATENÇÃO! Aviso de choque elétrico!


ATENÇÃO! Superfície quente, risco de queimaduras!


ATENÇÃO! A máquina pode ligar sem aviso.


Não ligue o fornecimento de ar comprimido antes de conectar a ferramenta pneumática


POR FAVOR, OBSERVE! Os desenhos deste manual servem apenas para fins ilustrativos e, em alguns pormenores, podem diferir do produto real.

2. Segurança de utilização

Equipamento elétrico:

ATENÇÃO! Ler todas as precauções de segurança e todas as instruções. O não cumprimento dos avisos e instruções pode resultar em choque elétrico, incêndio e/ou ferimentos graves ou mesmo morte.

Os termos "dispositivo" ou "produto" são utilizados nos avisos e instruções para fazer referência a:
Compressor isento de óleo

2.1. Segurança elétrica

a) A ficha deve encaixar na tomada. Não alterar a ficha de nenhum modo. A utilização de fichas originais e de tomadas adequadas reduz o risco de choque elétrico.
b) Evitar tocar em elementos ligados à terra, como tubos, aquecedores, caldeiras e frigoríficos. Existe um risco acrescido de choque elétrico se o aparelho ligado à terra for exposto à chuva, entrar em contacto direto com uma superfície molhada ou funcionar num ambiente húmido. A entrada de água no aparelho aumenta o risco de danos no aparelho e de choques elétricos.
c) Não tocar no aparelho com as mãos molhadas ou húmidas.
d) Utilizar o cabo apenas para o fim a que se destina. Nunca o utilize para transportar o aparelho ou para retirar a ficha de uma tomada. Manter o cabo afastado de fontes de calor, óleo, arestas afiadas ou peças móveis. Cabos danificados ou emaranhados aumentam o risco de choque elétrico.
e) Se trabalhar com o aparelho no exterior, certifique-se de que utiliza uma extensão adequada para utilização no exterior. A utilização de um cabo de extensão adequado para utilização no exterior reduz o risco de choque elétrico.
f) Se a utilização do aparelho num ambiente húmido não puder ser evitada, deve ser aplicado um dispositivo de corrente residual (RCD). A utilização de um RCD reduz o risco de choque elétrico.
g) Não utilize o dispositivo se o cabo de alimentação estiver danificado ou apresentar sinais óbvios de desgaste. Um cabo de alimentação danificado deve ser substituído por um eletricista qualificado ou pelo centro de assistência técnica do fabricante.
h) Para evitar choques elétricos, não mergulhe o cabo, a ficha ou o aparelho em água ou outros líquidos. Não utilizar o aparelho em superfícies molhadas.
i) ATENÇÃO! PERIGO DE VIDA! Durante a limpeza, nunca mergulhe o aparelho em água ou noutros líquidos.
j) Não utilizar em ambientes muito húmidos ou na proximidade direta de depósitos de água.
k) Evitar que o aparelho se molhe. Risco de choque elétrico!

2.2. Segurança no local de trabalho

a) Certifique-se de que o local de trabalho está limpo e bem iluminado. Um local de trabalho desarrumado ou mal iluminado pode dar origem a acidentes. Tente pensar no futuro, observar o que se está a passar e usar o bom senso ao trabalhar com o aparelho.
b) Não utilize o aparelho num ambiente potencialmente explosivo, por exemplo, na presença de líquidos, gases ou poeiras inflamáveis. O aparelho gera faíscas que podem provocar a ignição de poeiras ou fumos.
c) Se detectar danos ou um funcionamento irregular, desligue imediatamente o aparelho e comunique-o de imediato a um supervisor.
d) Se houver dúvidas quanto ao correto funcionamento do aparelho, entre em contato com o serviço de suporte do fabricante.
e) Apenas o ponto de assistência do fabricante pode reparar o dispositivo. Não tente nenhum reparo sozinho!
f) Em caso de incêndio, utilize um extintor de pó ou de dióxido de carbono (CO2) (um extintor destinado a ser utilizado em aparelhos elétricos sob tensão) para o apagar.
g) Crianças ou pessoas não autorizadas estão proibidas de entrar no posto de trabalho. (Uma distração pode resultar na perda de controle sobre o dispositivo).
h) Utilizar o aparelho num local bem ventilado.
i) Ligar e desligar o cabo de pressão apenas quando a válvula de ar estiver fechada.
j) Não apontar o cabo de pressão para si próprio ou para outras pessoas ou animais.

k) Não cortar a alimentação de ar comprimido esmagando ou dobrando as mangueiras de pressão.
l) Inspecionar regularmente o estado das etiquetas de segurança. Se as etiquetas forem ilegíveis, devem ser substituídas.
m) Mantenha este manual disponível para referência futura. Se este aparelho for transmitido a terceiros, o manual deve ser transmitido com ele.
n) Guardar os elementos da embalagem e as pequenas peças de montagem num local não acessível às crianças.
o) Manter o aparelho afastado de crianças e animais.
p) Se este dispositivo for utilizado em conjunto com outro equipamento, as restantes instruções de utilização também devem ser seguidas.
q) Garanta ventilação adequada onde o dispositivo for usado. Os gases processados pelo dispositivo podem deslocar o ar respirável.
r) Existe o risco de inalação de gases ou vapores nocivos no local onde o dispositivo é utilizado.



Lembrete! Quando utilizar o aparelho, proteja as crianças e outras pessoas que se encontrem nas proximidades.

2.3. Segurança pessoal

a) Não utilize o aparelho se estiver cansado, doente ou sob a influência de álcool, estupefacientes ou medicamentos que possam afetar significativamente a capacidade de utilizar o aparelho.
b) A máquina não foi concebida para ser manuseada por pessoas (incluindo crianças) com funções mentais e sensoriais limitadas ou pessoas sem experiência e/ou conhecimentos relevantes, a menos que sejam supervisionadas por uma pessoa responsável pela sua segurança ou que tenham recebido instruções sobre como operar a máquina. máquina.
c) Ao trabalhar com o dispositivo, use o bom senso e mantenha-se alerta. A perda temporária de concentração durante a utilização do aparelho pode provocar ferimentos graves.
d) Use equipamento de proteção individual conforme necessário para trabalhar com o dispositivo, especificado na seção 1 (Legenda). A utilização de equipamento de proteção individual correto e aprovado reduz o risco de lesões.
e) Para evitar que o aparelho se ligue acidentalmente, certifique-se de que o interruptor está na posição OFF (desligado) antes de o ligar a uma fonte de alimentação.
f) Não sobrevalorize as suas capacidades. Ao utilizar o aparelho, mantenha-se equilibrado e estável em todos os momentos. Isto garante um melhor controlo do dispositivo em situações inesperadas.
g) O ar comprimido pode causar ferimentos graves.
h) O dispositivo não é um brinquedo. As crianças devem ser vigiadas para garantir que não brincam com o aparelho.

2.4. Utilização segura do dispositivo

a) Não sobrecarregar o aparelho. Utilizar as ferramentas adequadas para a tarefa em causa. Um dispositivo corretamente selecionado executará melhor e de forma mais segura a tarefa para a qual foi concebido.
b) Não utilize o dispositivo se o interruptor ON/OFF não funcionar corretamente (não liga e desliga o dispositivo). Os dispositivos que não podem ser ligados e desligados através do interruptor ON/OFF são perigosos, não devem ser operados e devem ser reparados.
c) Desligar o aparelho da alimentação elétrica antes de iniciar a regulação, a limpeza e a manutenção. Esta medida preventiva reduz o risco de ativação acidental.
d) Quando não estiver a ser utilizado, guarde-o num local seguro, longe do alcance de crianças e de pessoas não familiarizadas com o dispositivo e que não tenham lido o manual do utilizador. O aparelho pode constituir um perigo nas mãos de utilizadores inexperientes.
e) Manter o aparelho em perfeitas condições técnicas. Antes de cada utilização, verifique se há danos gerais e, especialmente, se há peças ou elementos rachados e quaisquer outras condições que possam

afetar a operação segura do dispositivo. Se forem detetados danos, entregar o aparelho para reparação antes de o utilizar.

f) Manter o aparelho fora do alcance das crianças.

g) A reparação ou manutenção do aparelho deve ser efetuada por pessoal qualificado, utilizando apenas peças sobressalentes originais. Isto garantirá uma utilização segura.

h) Para garantir a integridade operacional do dispositivo, não remova as proteções montadas na fábrica e não desaperte nenhum parafuso.

i) Ao transportar e manusear o aparelho entre o armazém e o local de destino, respeite os princípios de segurança e saúde no trabalho para operações de transporte manual em vigor no país onde o aparelho será utilizado.

j) Evite situações em que o dispositivo deixe de funcionar durante a utilização devido a uma carga excessiva. Isto pode provocar o sobreaquecimento dos elementos de acionamento e danificar o aparelho.

k) Não deixar o aparelho sem vigilância enquanto estiver a ser utilizado.

l) Limpe o aparelho regularmente para evitar a acumulação de sujidade persistente.

m) Em locais onde exista um risco elevado de danos mecânicos, utilize uma mangueira reforçada para as ligações de ar comprimido.

n) Não transportar ou pendurar o aparelho pelo cabo de pressão.

o) O dispositivo não é um brinquedo. A limpeza e a manutenção não podem ser efetuadas por crianças sem a supervisão de um adulto.

p) É proibido interferir na estrutura do dispositivo para alterar os seus parâmetros ou a sua construção.

q) Manter o aparelho afastado de fontes de fogo e calor.

r) Siga os regulamentos locais de OHS e equipamentos elétricos.

s) Não pise no dispositivo nem o utilize como suporte.

t) Antes de cada utilização, verifique o sistema de ar comprimido e os componentes eléctricos quanto a sinais de danos ou fugas. Os componentes defeituosos devem ser reparados ou substituídos antes de trabalhar com o dispositivo.

u) Verifique regularmente se todos os conectores e parafusos estão devidamente apertados.

v) Partes do dispositivo podem ficar quentes por algum tempo após a máquina ser desligada.

w) Mantenha os dedos longe do dispositivo em funcionamento. As peças quentes e em movimento rápido podem causar ferimentos e/ou queimaduras.

x) Se o dispositivo começar a vibrar excessivamente, desligue o motor e verifique imediatamente a causa. A vibração geralmente é um sinal de falha.

y) Para reduzir o risco de incêndio, proteja o motor/carcaça contra óleo, solvente ou lubrificação excessiva.

z) Nunca remova ou tente ajustar a válvula de segurança. Proteja a válvula de segurança contra tinta ou quaisquer depósitos.

aa) Nunca tente reparar ou modificar o tanque! Soldagem, perfuração ou qualquer outra modificação enfraquecerão o tanque, causando possíveis danos por ruptura ou explosão. É obrigatória a substituição de tanques desgastados ou danificados.

bb) Drene o fluido do tanque após cada trabalho. Os tanques enferrujam devido ao acúmulo de umidade, o que os enfraquece. O tanque deve ser esvaziado regularmente e verificado periodicamente quanto a corrosão.

cc) O movimento do ar pressurizado pode causar o aumento de poeira e sujeira, o que pode ser prejudicial. O ar deve ser removido lentamente ao remover a umidade ou expandir o sistema do compressor.

dd) Não pulverize materiais inflamáveis perto de chamas abertas, faíscas ou objetos brilhantes.

ee) Não fume ao pulverizar tintas, inseticidas ou outras substâncias inflamáveis.

ff) Use uma máscara ao pulverizar e garanta ventilação adequada da área de trabalho para evitar riscos à saúde e incêndio.

gg) Não direcione tinta ou outros materiais pulverizados para o dispositivo. Coloque o dispositivo o mais longe possível da área de pulverização.

hh) Ao pulverizar ou limpar com solventes ou produtos químicos tóxicos, siga as instruções fornecidas pelo fabricante do produto químico.

ii) Para evitar o risco de queimaduras graves, nunca toque no tubo de descarga. O tubo de descarga fica muito quente durante o uso.

jj) As mangueiras usadas para conectar ao dispositivo devem ser reforçadas.

kk) Utilize apenas mangueiras e conectores capazes de suportar a pressão máxima gerada pelo dispositivo.

ATENÇÃO! Apesar da conceção segura do aparelho e das suas características de proteção, e apesar da utilização de elementos adicionais que protegem o operador, existe ainda um ligeiro risco de acidente ou lesão durante a utilização do aparelho. Mantenha-se alerta e use o bom senso quando utilizar o dispositivo.

3. Orientações de utilização

O produto é um dispositivo projetado para gerar ar comprimido sem a utilização de óleo no processo de compressão. Isto garante ar limpo e isento de óleo, o que é crucial em aplicações que exigem alta qualidade do ar. Além disso, o design isento de óleo significa menos manutenção e é melhor para o meio ambiente.

O produto está fora do âmbito dos regulamentos de dispositivos médicos. Este não é um dispositivo médico e não pode ser utilizado para exames e testes em hospitais e centros médicos.

Este trampolim é um instrumento destinado à execução de exercícios de ginástica.

3.1. Descrição do dispositivo

MSW-AIIR 40OFC

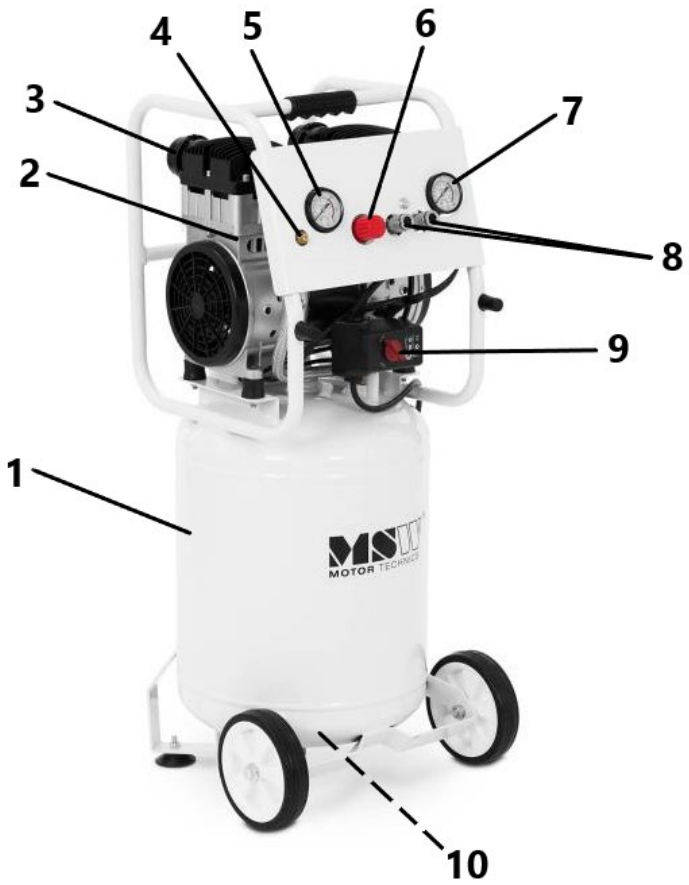

MSW-AIIR 100OFC

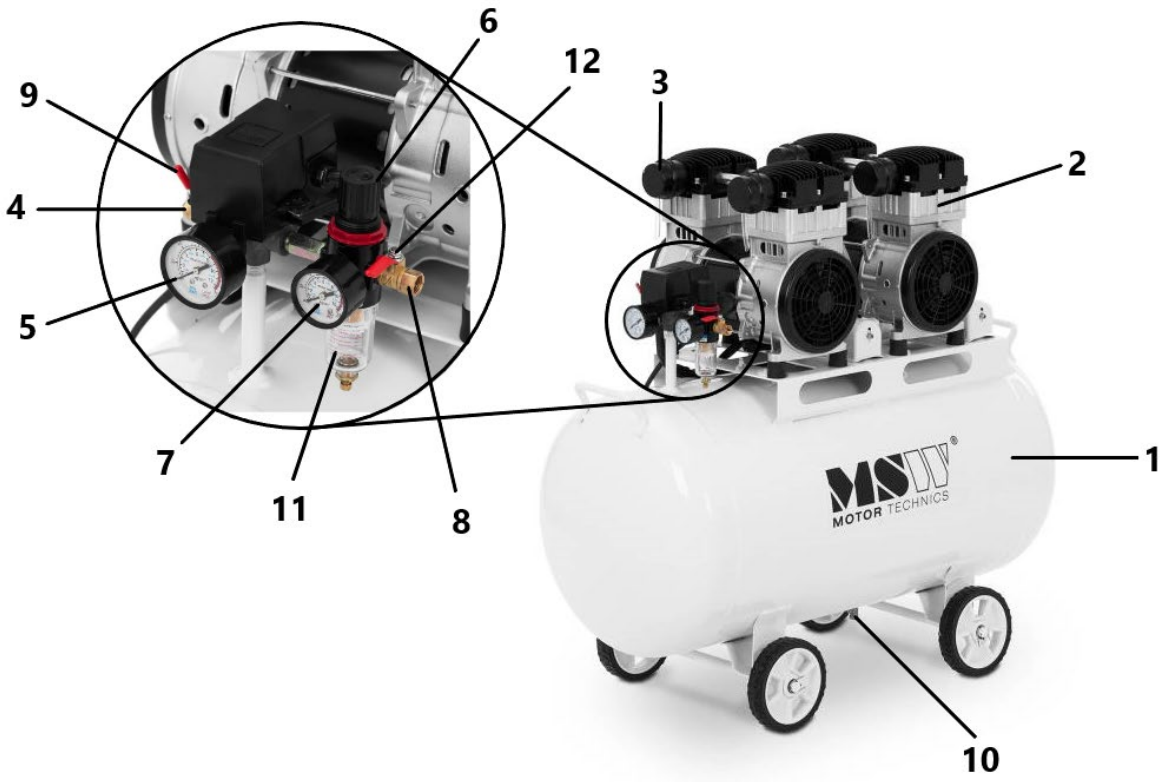

MSW-AIIR MINI9OFC

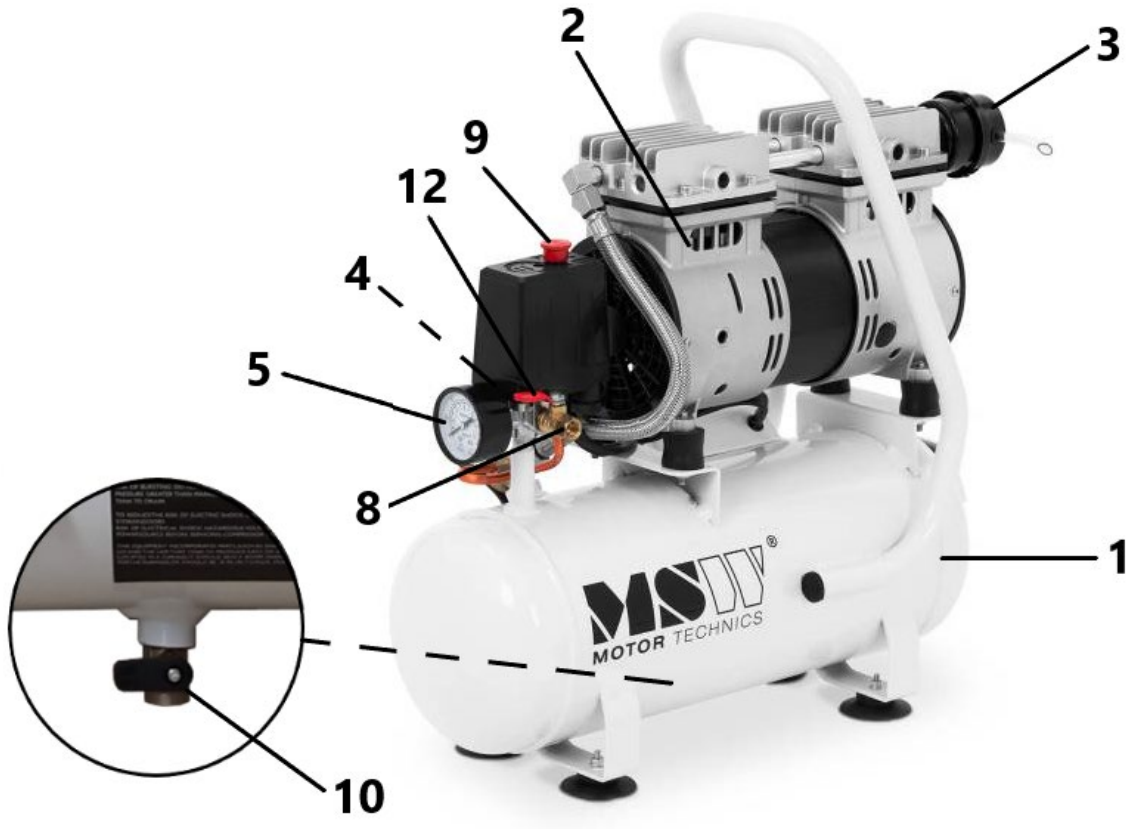

MSW-AIIR 65OFC

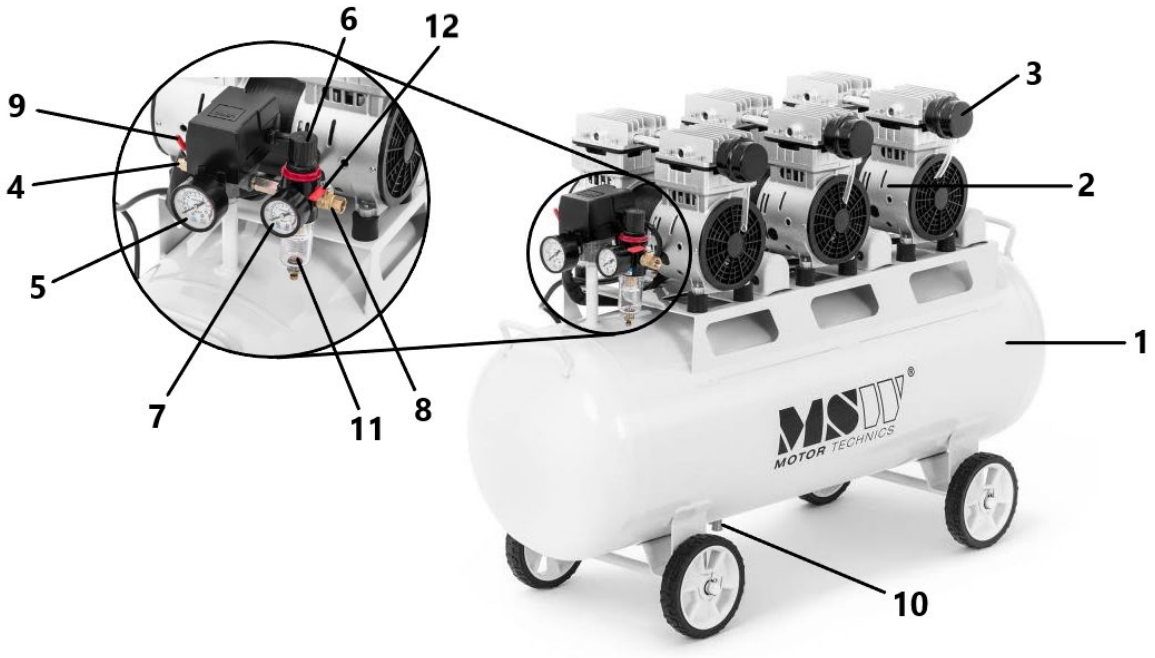

MSW-AIIR 30OFC

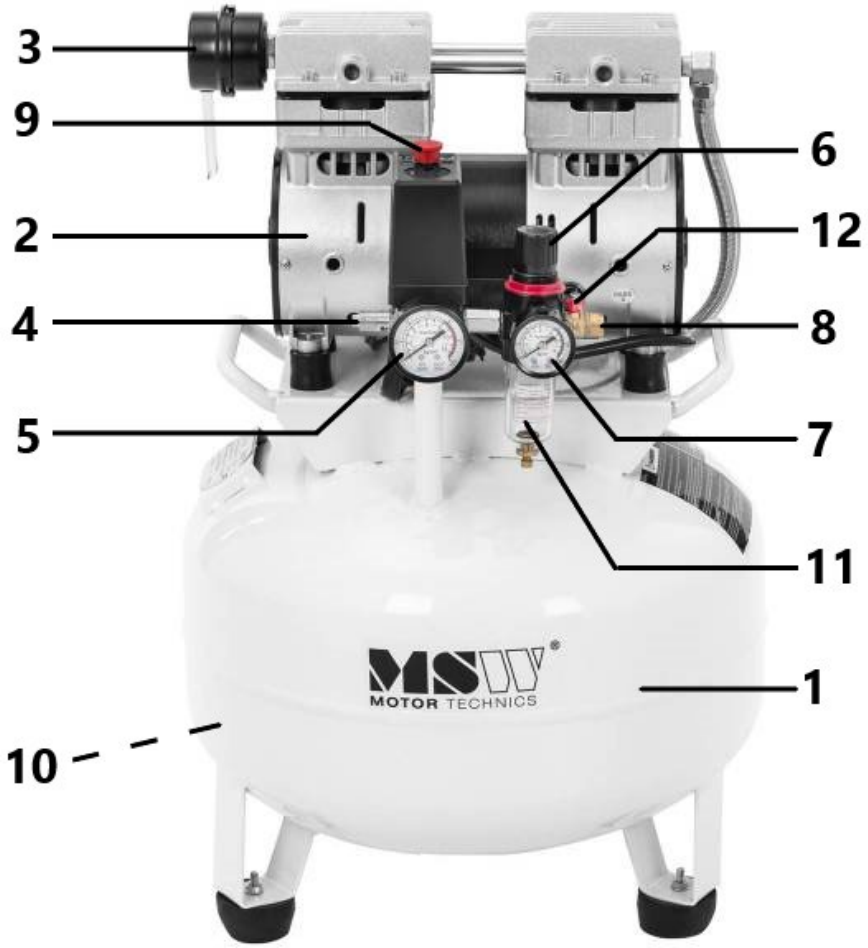

1- Tanque de pressão
2- Bomba sem óleo
3- Filtro de ar
4- Válvula de segurança
5- Manômetro
6- Regulador de pressão
7- Manômetro
8- Conexão pneumática (saída)
9- Interruptor ON/OFF do motor
10- Válvula de drenagem de umidade
11- Tanque redutor de filtro
12- Válvula de saída de ar

3.2. Preparação para utilização

AVISOS: Para garantir um uso seguro, desconecte a alimentação antes de realizar os procedimentos a seguir.

1. As condições de armazenamento e transporte devem ser controladas na faixa de temperatura de -40°C a 50°C e umidade relativa de 5% a 95%.
2. O ambiente de trabalho deve ser seco, limpo e bem ventilado, com temperatura ambiente variando de -5°C a 40°C e umidade relativa não superior a 80%.
3. Proteja a máquina contra umidade, fontes de fogo e calor e poeira.
4. A máquina deve ser colocada sobre uma superfície plana e horizontal, sem inclinações.
5. A tensão de alimentação elétrica não deve diferir em mais de 10% do valor nominal.
6. Para evitar queimaduras, é proibido tocar em quaisquer peças de alta temperatura durante a operação do dispositivo, como cabeçote, tubo de escape, válvula de retenção, etc.
7. A seção transversal do cabo elétrico deve ser de no mínimo 1,5 mm², com comprimento de cabo adequado.
8. O uso é limitado ao acionamento de ferramentas pneumáticas; Não direcione o ar de exaustão diretamente para pessoas ou animais.
9. Antes de conectar à fonte de alimentação, certifique-se de que a máquina esteja no estado “OFF”.
10. Proteja o dispositivo contra impactos e outros danos mecânicos.

3.3. Utilização do dispositivo

NOTA: Certifique-se de que a máquina esteja desconectada antes de trabalhar com o dispositivo.

1) Para ligar a máquina, conecte-a à fonte de alimentação e coloque o pressostato na posição “ON” ou “AUTO”. Se o dispositivo não iniciar, reduza a pressão no tanque para menos de 0,4 MPa.
2) Para interromper o funcionamento da unidade, coloque o pressostato na posição “OFF” e desconecte a fonte de alimentação.
3) O pressostato está equipado com uma válvula de segurança. Quando a pressão no reservatório de ar ultrapassa 0,9 MPa, a válvula de segurança é acionada, emitindo um som

de alerta e diminuindo automaticamente a pressão. Neste caso, o pressostato deve ser verificado e reparado para garantir que a pressão operacional não exceda o valor permitido.

4) Todos os dias, após a utilização, esvazie o separador de água puxando a haste do separador com o dedo para garantir que toda a água foi removida. (Alguns clientes podem ter um compressor sem separador de óleo e, nesse caso, a etapa acima não é necessária.)
5) A pressão do ar de saída pode ser ajustada usando o botão no separador de óleo. A rotação no sentido horário aumenta a pressão de saída, sendo o valor máximo correspondente à pressão do tanque e vice-versa.
6) A pressão operacional do pressostato pode ser ajustada se necessário. Primeiro, remova a carcaça do pressostato e depois use um parafuso M6 ou uma ferramenta adequada, como uma chave inglesa, para ajustar a pressão. Girar no sentido horário aumenta a pressão de trabalho, girar no sentido anti-horário a diminui.

3.4. Limpeza e manutenção

a) Antes de cada limpeza, ajuste, substituição de acessórios e quando o aparelho não estiver em uso, desconecte o plugue de alimentação, esfrie completamente o aparelho, espere até que os elementos rotativos parem e certifique-se de que a pressão do tanque foi liberada.
b) Antes de cada limpeza e quando o aparelho não estiver em uso, desconecte o plugue de alimentação.
c) Somente agentes que não contenham substâncias corrosivas devem ser utilizados para limpar as superfícies.
d) Após cada limpeza, todos os componentes devem ser bem secos antes de o dispositivo ser utilizado novamente.
e) O dispositivo deve ser armazenado em local seco e fresco, protegido da umidade e da luz solar direta.
f) É proibido borrifar o aparelho com jato de água ou mergulhar o aparelho em água.
g) Certifique-se de que não entra água pelos orifícios de ventilação da caixa.
h) Os orifícios de ventilação devem ser limpos com escova e ar comprimido.
i) O dispositivo deve ser inspecionado regularmente quanto à sua eficiência técnica e quaisquer danos.
j) Utilizar um pano macio para a limpeza.
k) Limpe o produto regularmente.
l) Esvazie toda a umidade do tanque pelo menos duas vezes por semana. Antes de começar, certifique-se de que a pressão no tanque de ar esteja abaixo de 0,1 MPa para garantir segurança e eficiência.
m) Para manter a precisão da válvula de segurança em todas as condições, a pressão do reservatório de ar deve ser verificada regularmente. Se a pressão atingir um valor entre 0,5 e 0,7 MPa, puxe suavemente o anel da válvula de segurança para permitir que ela descarregue livremente. Pressionar a haste irá reiniciar a válvula.
n) Limpe a válvula de ar a cada 500 horas de uso. Além disso, o elemento de amortecimento deve ser substituído para garantir um desempenho ideal.
o) Substitua o anel do pistão a cada 8.000 horas para manter a eficiência do compressor.
p) A pressão do tanque de ar deve ser testada a cada dois anos e inspecionada anualmente quanto a corrosão, danos ou anormalidades nos testes. Se forem encontrados problemas graves, o tanque deve ser descartado com segurança para evitar acidentes.
q) Sempre libere toda a pressão do tanque de ar antes de mover o compressor para garantir a segurança.

ELIMINAÇÃO DE DISPOSITIVOS USADOS:

No final da sua vida útil, este produto não deve ser eliminado juntamente com o lixo municipal normal, mas sim entregue num ponto de recolha para reciclagem de equipamentos eléctricos e electrónicos. Isto é indicado pelo símbolo colocado no produto, manual do usuário ou embalagem. Os materiais utilizados no aparelho são reutilizáveis conforme sua marcação. Ao reutilizar, reutilizar materiais ou utilizar equipamentos usados, você dá uma contribuição importante para a proteção do nosso meio ambiente.

A sua administração local fornecer-lhe-á informações sobre o local de eliminação apropriado para equipamento usado .

RESOLUÇÃO DE PROBLEMAS:

Problema	Causa possível	Ação corretiva
O compressor não está funcionando.	1) Sem energia elétrica. 2) Fusível queimado. 3) O disjuntor (fusível) está aberto. 4) Sobrecarga térmica – circuito aberto. 5) Pressostato danificado.	1) O dispositivo está conectado? Verifique o fusível/disjuntor. 2) Substitua o fusível queimado. 3) Reinicie seu aparelho, tentando entender a causa do problema. 4) O motor reiniciará assim que esfriar (aproximadamente 15 minutos). 5) Contate o Centro de Serviço Autorizado.
O motor emite ruídos, mas não dá partida ou funciona lentamente.	1) Baixa voltagem. 2) Curto-circuito ou ruptura no enrolamento do motor. 3) Válvula de retenção ou pressostato danificado. 4) Ar comprimido no cilindro.	1) Verifique com um voltímetro (mínimo 105 V). 2) Contate o Centro de Serviço Autorizado. 3) Contate o Centro de Serviço Autorizado. 4) Gire o interruptor AUTO/OFF para a posição OFF por 15 segundos e depois volte para a posição AUTO.
Os fusíveis queimam/o disjuntor desarma repetidamente **COM CUIDADO!! NUNCA USE UM CABO DE EXTENSÃO COM ESTE PRODUTO!**	1) Fusível incorreto, carga do circuito muito alta. 2) Válvula de retenção ou pressostato danificado.	1) Verifique se o fusível correto é usado. Use um fusível de ação lenta. Desconecte outros equipamentos elétricos do circuito ou ligue o compressor em um circuito elétrico separado. 2) Contate o Centro de Serviço Autorizado.
A proteção contra sobrecarga térmica dispara repetidamente.	1) Baixa voltagem. 2) Filtro de ar entupido. 3) Falta de ventilação adequada/temperatura ambiente muito elevada.	1) Verifique com um voltímetro (mínimo 105V). 2) Limpe o filtro (consulte a seção Manutenção). 3) Mova o compressor para uma área bem ventilada.
A pressão no tanque cai quando o compressor é desligado.	1) Conexões soltas (conectores, tubos, etc.). 2) Válvula de drenagem aberta. 3) Vazamento na válvula de retenção.	1) Verifique se há vazamentos de ar. Use fita de vedação em quaisquer juntas com vazamento. 2) Aperte a válvula de drenagem. 3) Desmonte o conjunto da válvula de retenção. Limpe ou substitua. **ATENÇÃO!!** **NÃO DESMONTE A VÁLVULA DE RETENÇÃO QUANDO HÁ AR NO TANQUE. PRIMEIRO PUXE O AR DO TANQUE.**

Umidade excessiva no ar de exaustão.	1) Quantidade excessiva de água no tanque. 2) Alta umidade do ar. 3) Filtro de entrada obstruído.	1) Drene a água do receptor. 2) Mova o compressor para local com menor umidade; use um filtro de ar. 3) Limpe ou substitua o filtro.
O compressor funciona continuamente.	1) Pressostato danificado. 2) Consumo excessivo de ar.	1) Substitua o disjuntor. 2) O compressor não é grande o suficiente para atender aos requisitos de fluxo de ar (CFM) da ferramenta pneumática.
O compressor vibra.	1) Parafusos de montagem soltos. 2) Pés de borracha do tanque desgastados ou faltando.	1) Apertar. 2) Substituir.
Saída de ar inferior ao normal.	1) Válvula de drenagem aberta. 2) Filtro de entrada sujo. 3) Vazamento de conexão.	1) Aperte a válvula de drenagem. 2) Limpe ou substitua o filtro de entrada. 3) Aperte as conexões.

Construção da bomba (aplica-se aos modelos: MSW-AIIR MINI9OFC, MSW-AIIR 65OFC, MSW-AIIR 30OFC)

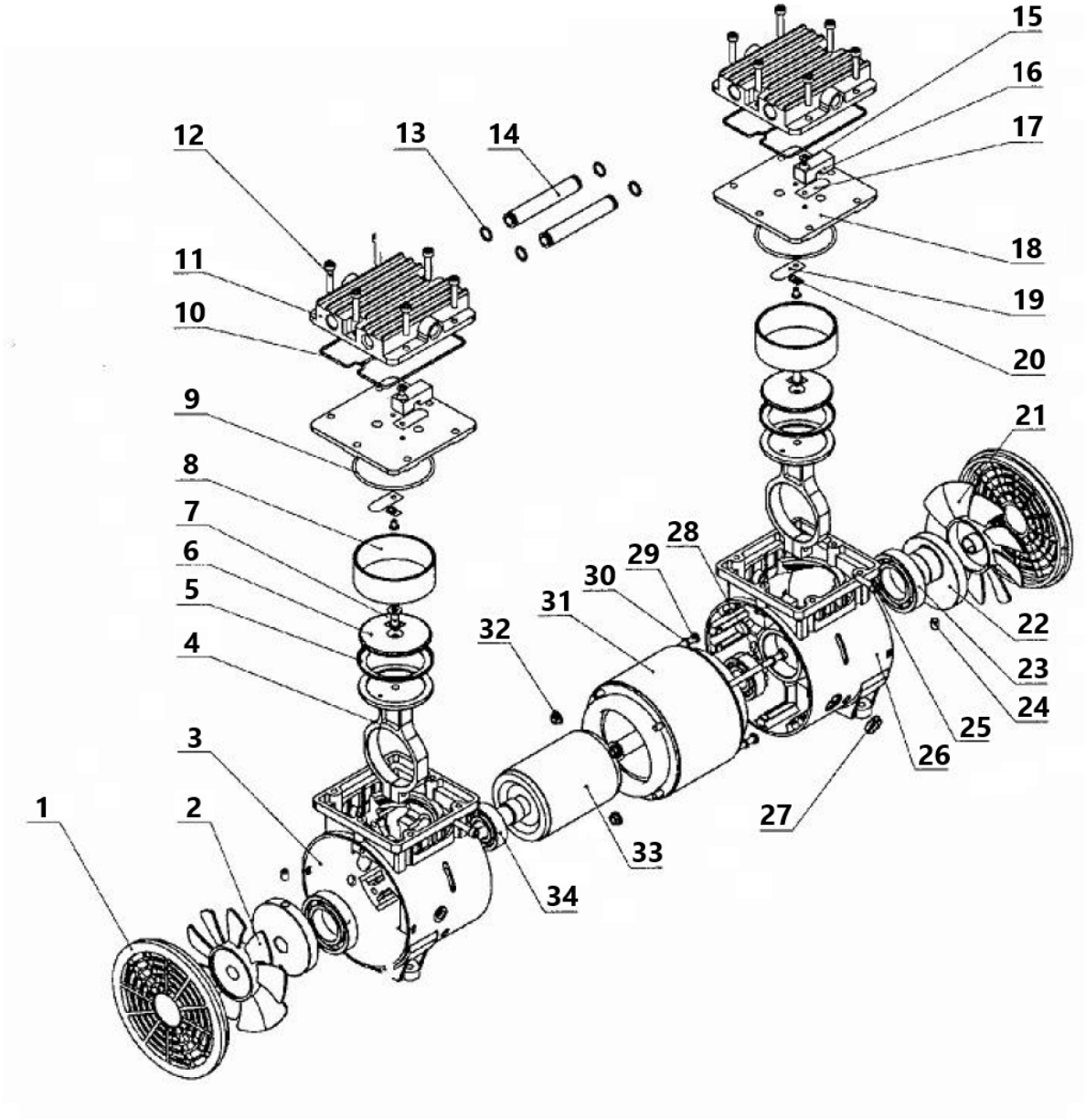

Não.	Descrição	Quantidade	Não.	Descrição	Quantidade
1	Tampa lateral	2	18	Placa da válvula	2
2	Ventilador esquerdo	1	19	Válvula de admissão	2
3	Cárter esquerdo	1	20	Almofada metálica	2
4	Eixo de conexão	2	21	Ventilador certo	1
5	Anel de pistão	2	22	Alavanca	2
6	Montagem de placa	2	23	Rolamento 6006-2z	2
7	Parafuso M6x16	2	24	Parafuso M6x8	4
8	Cilindro	2	25	Parafuso M5x20	2
9	Anel de vedação do cilindro	2	26	Cárter direito	1

10	Anel de vedação da tampa	2	27	Anel de fixação de fio	1
11	Tampa do cilindro	2	28	Parafuso M5x152	2
12	Parafuso M5x25	12	29	Parafuso M5x120	2
13	Anel de vedação	4	trinta	Arruela de pressão Ø5	4
14	Conecte o tubo	2	31	Estator	1
15	Parafuso M4x6	4	32	Parafuso	2
16	Elemento de fixação	2	33	Rotor	1
17	Válvula de escape	2	34	Rolamento 6203-2z	2

Construção da bomba (aplica-se aos modelos: MSW-AIIR 40OFC, MSW-AIIR 100OFC)

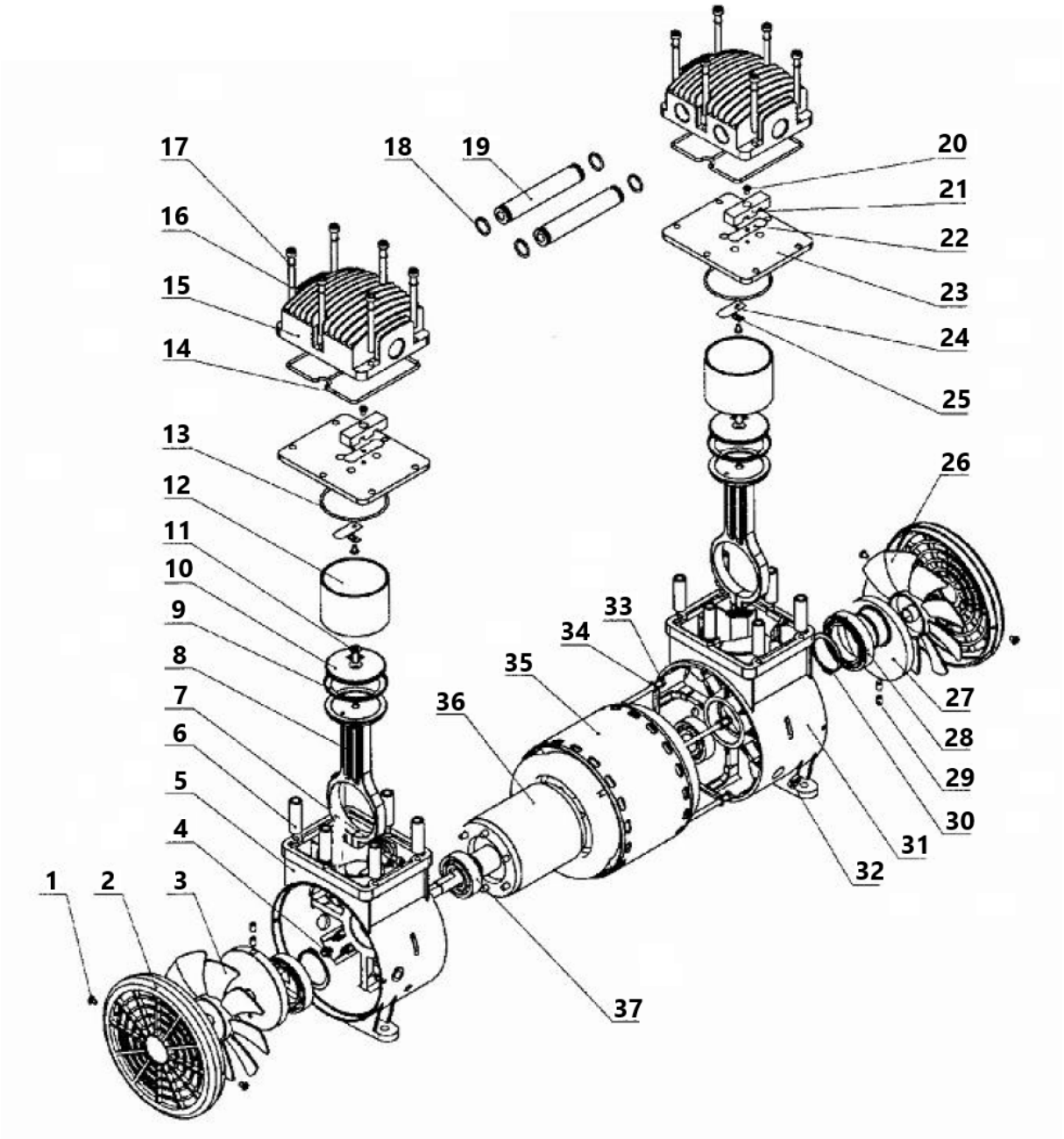

Não.	Descrição	Quantidade	Não.	Descrição	Quantidade
1	Parafuso ST4.2	4	20	M4* parafuso 6	4
2	Tampa lateral	2	21	Elemento de fixação	2
3	Ventilador esquerdo	1	22	Válvula de escape	2
4	Parafuso M5	4	23	Placa da válvula	2
5	Cárter esquerdo	1	24	Válvula de admissão	2
6	Alça ajustável	12	25	Arruela metálica	2
7	Parafuso M5x20	2	26	Ventilador	1
8	Eixo de conexão	2	27	Alavanca	2
9	Anel de pistão	2	28	Rolamento 6908-2z	2
10	Montagem de placa	2	29	Parafuso M6x8	4
11	Parafuso M6x16	2	trinta	Anel de rolamento Ø40	2
12	Cilindro	2	31	Cárter direito	1
13	Anel de vedação do	2	32	Anel de fixação de fio	1
14	Anel de vedação da	2	33	Parafuso M5x182	4
15	Tampa do cilindro	2	34	Arruela de pressão Ø5	4
16	Parafuso M6x65	12	35	Estator	1
17	Arruela de pressão Ø6	12	36	Rotor	1
18	Anel de vedação "0".	4	37	Rolamento 6204-2z	2
19	Tubo de conexão	2			

Táto používateľská príručka bola preložená pomocou strojového prekladu. Vynaložili sme primeranú snahu o poskytnutie presného prekladu, avšak žiadny automatický preklad nie je dokonalý a nemá nahradiť ľudských prekladateľov. Oficiálna používateľská príručka je v anglickom jazyku. Akékoľvek nezrovnalosti alebo rozdiely, ku ktorým došlo v procese prekladu, nie sú záväzné a nemajú žiadny právny účinok na účely dodržiavania alebo presadzovania predpisov. Ak máte akékoľvek otázky týkajúce sa presnosti informácií obsiahnutých v používateľskej príručke, pozrite si jej anglickú verziu, ktorá predstavuje oficiálnu verziu.

Technické údaje

Popis parametra	Hodnota parametra		
Názov produktu	Bezolejový kompresor		
Model	MSW-AIIR 40OFC	MSW-AIIR 100OFC	MSW-AIIR MINI9OFC
Menovité napätie [V~] / frekvencia [Hz	230/50	230/50	230/50
Menovitý výkon [W]	1500	3000	550
Maximálny výkon [kW]	1,5	1,5	0,55
Rozsah merania tlaku [bar]	5 - 8	5 - 8	4 - 7
Maximálny pracovný tlak [psi]	120	120	-
Efektívna kapacita [l/min]	280	560	102
Otáčky motora [ot./min]	1380	1380	1380
Priemer valca [mm]	69,7	69,7	63,7
Čas plnenia [s]	120	130	50
Objem nádrže [l]	40	100	9
Rozmery (šírka x hĺbka x výška; mm) [cm]	40 x 90 x 40	42 x 90 x 84	42 x 20 x 50
Hmotnosť [kg]	37,25	74,9	16,85

Popis parametra	Hodnota parametra	
Názov produktu	Bezolejový kompresor	
Model	MSW-AIIR 65OFC	MSW-AIIR 30OFC
Napájacie napätie [V~] / frekvencia [Hz]	230/50	230/50
Menovitý výkon [W]	3 x 750	750
Maximálny výkon [kW]	2,25	2,75
Rozsah merania tlaku [bar]	4 - 7	4 - 7
Maximálny pracovný tlak [psi]	120	120
Efektívna kapacita [l/min]	135	102
Otáčky motora [ot./min]	1380	1380
Priemer valca [mm]	63,7	63,7
Čas plnenia [s]	110	170
Objem nádrže [l]	65	tridsať
Rozmery (šírka x hĺbka x výška; mm) [cm]	103 x 70 x 36	40 x 61 x 40
Hmotnosť [kg]	62	24/7

1. Všeobecný popis

Používateľská príručka je vytvorená s cieľom zaistiť bezpečné a bezproblémové používanie zariadenia. Produkt je navrhnutý a vyrobený v súlade s prísnymi technickými smernicami s použitím najmodernejších technológií a komponentov. Okrem toho sa vyrába v súlade s najprísnejšími kvalitatívnymi normami.

NEPOUŽÍVAJTE ZARIADENIE, POKIAĽ STE SI DÔKLADNE NEPREČÍTALI TÚTO POUŽÍVATEĽSKÚ PRÍRUČKU A NEPOROZUMELI JEJ.

Aby ste predĺžili životnosť výrobku a zaistili jeho bezproblémovú prevádzku, používajte ho v súlade s touto používateľskou príručkou a pravidelne vykonávajte údržbu. Technické údaje a špecifikácie uvedené v tejto používateľskej príručke sú aktuálne. Výrobca si vyhradzuje právo na zmeny súvisiace s vylepšením kvality. Zariadenie je navrhnuté tak, aby sa riziká emisií hluku znížili na minimum, pričom sa zohľadňuje technologický pokrok a možnosti zníženia hluku.

Legenda


Výrobok spĺňa príslušné bezpečnostné normy.


Pred použitím si prečítajte pokyny.


Výrobok sa musí recyklovať.


VAROVANIE! alebo **POZOR!** alebo **UPOZORNENIE!** Platí pre danú situáciu.
(všeobecné výstražné znamenie)


Používajte ochranu sluchu. Vystavenie silnému hluku môže mať za následok stratu sluchu.


Používajte ochranné okuliare.


POZOR! Nebezpečenstvo úrazu elektrickým prúdom!


POZOR! Horúci povrch, hrozí riziko popálenia!


POZOR! Stroj sa môže zapnúť bez varovania.


Pred pripojením pneumatického náradia nezapínajte prívod stlačeného vzduchu


UPOZORNENIE! Nákresy v tejto príručke slúžia len na ilustráciu a niektoré detaily sa môžu líšiť od skutočného výrobku.

2. Bezpečnosť pri používaní

Elektrické zariadenie:


POZOR! Prečítajte si všetky bezpečnostné upozornenia a všetky pokyny. Nedodržanie upozornení a pokynov môže mať za následok úraz elektrickým prúdom, požiar a/alebo vážne zranenie

alebo dokonca smrť.

Pojmy "zariadenie" alebo "produkt" sa vo varovaniach a pokynoch používajú na označenie:
Bezolejový kompresor

2.1. Elektrická bezpečnosť

a) Zástrčka musí pasovať do zásuvky. Zástrčku nijako neupravujte. Používanie originálnych zástrčiek a kompatibilných zásuviek znižuje riziko úrazu elektrickým prúdom.
b) Nedotýkajte sa uzemnených prvkov, ako sú potrubia, ohrievače, kotly a chladničky. Ak je uzemnené zariadenie vystavené dažďu, prichádza do priameho kontaktu s mokrým povrchom alebo sa používa vo vlhkom prostredí, hrozí zvýšené riziko úrazu elektrickým prúdom. Vniknutie vody do zariadenia zvyšuje riziko jeho poškodenia a úrazu elektrickým prúdom.
c) Nedotýkajte sa zariadenia mokrými alebo vlhkými rukami.
d) Kábel používajte len na určené účely. Nikdy ho nepoužívajte na prenášanie zariadenia ani na vytiahnutie zástrčky zo zásuvky. Kábel uchovávajte mimo dosahu zdrojov tepla, oleja, ostrých hrán alebo pohyblivých častí. Poškodené alebo zamotané káble zvyšujú riziko úrazu elektrickým prúdom.
e) Ak so zariadením pracujete vonku, nezabudnite použiť predlžovací kábel vhodný na vonkajšie použitie. Používanie predlžovacieho kábla vhodného na vonkajšie použitie znižuje riziko úrazu elektrickým prúdom.
f) Ak sa nedá zabrániť používaniu zariadenia vo vlhkom prostredí, je potrebné použiť prúdový chránič (RCD). Použitie prúdového chrániča znižuje riziko úrazu elektrickým prúdom.
g) Ak je napájací kábel poškodený alebo vykazuje zjavné známky opotrebovania, zariadenie nepoužívajte. Poškodený napájací kábel by mal vymeniť kvalifikovaný elektrikár alebo servisné stredisko výrobcu.
h) Aby ste predišli úrazu elektrickým prúdom, neponárajte kábel, zástrčku ani zariadenie do vody alebo iných kvapalín. Zariadenie nepoužívajte na mokrých povrchoch.
i) POZOR! OHROZENIE ŽIVOTA! Pri čistení zariadenie nikdy neponárajte do vody ani iných tekutín.
j) Nepoužívajte zariadenie vo veľmi vlhkom prostredí alebo v bezprostrednej blízkosti vodných nádrží.
k) Zabráňte namočeniu zariadenia. Nebezpečenstvo úrazu elektrickým prúdom!

2.2. Bezpečnosť na pracovisku

a) Postarajte sa o to, aby bolo pracovisko čisté a dobre osvetlené. Neporiadok alebo zlé osvetlenie môže viesť k nehodám. Pri práci so zariadením sa snažte myslieť dopredu, sledovať, čo sa deje, a používať zdravý rozum.
b) Zariadenie nepoužívajte v prostredí s nebezpečenstvom výbuchu, napríklad v prítomnosti horľavých kvapalín, plynov alebo prachu. Zariadenie vytvára iskry, ktoré môžu zapáliť prach alebo výpary.
c) Ak zistíte, že zariadenie je poškodené alebo má nepravidelnú prevádzku, okamžite ho vypnite a bezodkladne to nahláste svojmu nadriadenému.
d) Ak máte pochybnosti o správnom fungovaní zariadenia, obráťte sa na podpornú službu výrobcu.
e) Opravu zariadenia môže vykonávať iba servisné stredisko výrobcu. Nepokúšajte sa samostatne vykonávať žiadne opravy!
f) V prípade požiaru použite na uhasenie práškový hasiaci prístroj alebo hasiaci prístroj s oxidom uhličitým (CO_2)(určený na hasenie elektrických zariadení pod napätím).
g) Deťom alebo nepovolaným osobám je vstup na pracovisko zakázaný. (Rozptýlenie môže viesť k strate kontroly nad zariadením).
h) Zariadenie používajte v dobre vetranom priestore.
i) Tlakové potrubie pripájajte a odpájajte len vtedy, keď je vzduchový ventil zatvorený.
j) Tlakovú hadicu nenasmerujte na seba ani na iné osoby alebo zvieratá.
k) Neprerušujte prívod stlačeného vzduchu drvením alebo ohýbaním tlakových hadíc.
l) Pravidelne kontrolujte stav bezpečnostných štítkov. Ak sú štítky nečitateľné, je potrebné ich vymeniť.
m) Túto používateľskú príručku si ponechajte k dispozícii pre budúce použitie. Ak toto zariadenie odovzdáte tretej strane, je potrebné spolu s ním odovzdať aj príručku.
n) Obalové prvky a malé montážne diely uchovávajte na mieste, ku ktorému nemajú prístup deti.
o) Zariadenie uchovávajte mimo dosahu detí a zvierat.

p) Ak toto zariadenie používate spolu s iným zariadením, je potrebné dodržiavať aj ostatné pokyny na používanie.
q) Zabezpečte dostatočné vetranie tam, kde sa zariadenie používa. Plyny spracované zariadením môžu vytlačiť dýchateľný vzduch.
r) Na mieste, kde sa zariadenie používa, existuje riziko vdýchnutia škodlivých plynov alebo pár.



Upozornenie! Pri používaní zariadenia chráňte deti a ostatné okolostojace osoby.

2.3. Osobná bezpečnosť

a) Zariadenie nepoužívajte, keď ste unavení, chorí alebo pod vplyvom alkoholu, omamných látok alebo liekov, ktoré môžu výrazne zhoršiť schopnosť ovládať ho.
b) Stroj nie je určený na to, aby s ním manipulovali osoby (vrátane detí) s obmedzenými duševnými a zmyslovými funkciami alebo osoby, ktorým chýbajú príslušné skúsenosti a/alebo znalosti, pokiaľ nie sú pod dohľadom osoby zodpovednej za ich bezpečnosť alebo nedostali pokyny na obsluhu stroja. stroj.
c) Pri práci so zariadením používajte zdravý rozum a buďte ostražití. Dočasná strata koncentrácie počas používania zariadenia môže viesť k vážnym zraneniam.
d) Pri práci s prístrojom používajte osobné ochranné prostriedky uvedené v časti 1 (Legenda). Používanie správnych a schválených osobných ochranných prostriedkov znižuje riziko úrazu.
e) Aby ste zabránili náhodnému zapnutiu zariadenia, pred pripojením k zdroju napájania sa uistite, že vypínač je v polohe OFF.
f) Nepreceňujte svoje schopnosti. Pri používaní zariadenia udržiavajte rovnováhu a zachovajte si stabilitu. To zaistí lepšiu kontrolu nad zariadením v neočakávaných situáciách.
g) Stlačený vzduch môže spôsobiť vážne poranenie.
h) Zariadenie nie je hračka. Deti musia byť pod dohľadom, aby sa so zariadením nehrali.

2.4. Bezpečné používanie zariadenia

a) Zariadenie nepreťažujte. Používajte nástroje, ktoré sú vhodné pre príslušnú úlohu. Správne zvolené zariadenie bude vykonávať úlohu, na ktorú bolo navrhnuté, lepšie a bezpečnejšie.
b) Zariadenie nepoužívajte, ak vypínač nefunguje správne (nezapína a nevypína zariadenie). Zariadenia, ktoré sa nedajú zapnúť a vypnúť pomocou vypínača ON/OFF, sú nebezpečné, nemali by sa používať a musia sa opraviť.
c) Pred začatím nastavovania, čistenia a údržby odpojte zariadenie od elektrickej siete. Takéto preventívne opatrenie znižuje riziko náhodnej aktivácie.
d) Ak sa nepoužíva, uložte ho na bezpečné miesto, mimo dosahu detí a osôb, ktoré nie sú oboznámené so zariadením a neprečítali si návod na obsluhu. Zariadenie môže predstavovať nebezpečenstvo v rukách neskúsených používateľov.
e) Udržujte zariadenie v bezchybnom technickom stave. Pred každým použitím skontrolujte, či nedošlo k celkovému poškodeniu a najmä skontrolujte, či nie sú prasknuté časti alebo prvky a či nie sú iné podmienky, ktoré by mohli ovplyvniť bezpečnú prevádzku zariadenia. Ak zistíte poškodenie, odovzdajte zariadenie pred použitím na opravu.
f) Zariadenie uchovávajte mimo dosahu detí.
g) Opravu alebo údržbu zariadenia by mali vykonávať kvalifikované osoby a používať pri nej iba originálne náhradné diely. Tým sa zaistí bezpečné používanie.
h) Aby sa zabezpečila funkčná integrita zariadenia, neodstraňujte ochranné kryty namontované z výroby a neuvoľňujte žiadne skrutky.
i) Pri preprave a manipulácii so zariadením medzi skladom a miestom určenia dodržiavajte zásady bezpečnosti a ochrany zdravia pri práci pre manuálnu prepravu, ktoré platia v krajine, kde sa zariadenie bude používať.
j) Vyhnite sa situáciám, keď zariadenie prestane počas používania fungovať v dôsledku nadmerného zaťaženia. Môže to viesť k prehriatiu prvkov pohonu a poškodeniu zariadenia.
k) Počas používania nenechávajte toto zariadenie bez dozoru.
l) Zariadenie pravidelne čistite, aby ste zabránili usadzovaniu odolných nečistôt.

m) Na miestach s vysokým rizikom mechanického poškodenia používajte na pripojenie stlačeného vzduchu zosilnenú hadicu.
n) Zariadenie neprenášajte ani nevešajte za tlakové potrubie.
o) Zariadenie nie je hračka. Čistenie a údržbu nesmú vykonávať deti bez dozoru dospelej osoby.
p) Je zakázané zasahovať do zariadenia s cieľom zmeniť jeho parametre alebo konštrukciu.
q) Zariadenie uchovávajte mimo dosahu zdrojov ohňa a tepla.
r) Dodržiavajte miestne predpisy BOZP a elektrických zariadení.
s) Nestúpajte na zariadenie ani ho nepoužívajte ako oporu.
t) Pred každým použitím skontrolujte systém stlačeného vzduchu a elektrické komponenty, či nevykazujú známky poškodenia alebo netesnosti. Pred prácou so zariadením je potrebné opraviť alebo vymeniť chybné komponenty.
u) V pravidelných intervaloch kontrolujte, či sú všetky konektory a skrutky riadne utiahnuté.
v) Časti zariadenia môžu byť po vypnutí ešte nejaký čas horúce.
w) Držte prsty mimo pracovného zariadenia. Rýchlo sa pohybujúce a horúce časti môžu spôsobiť zranenia a/alebo popáleniny.
x) Ak zariadenie začne nadmerne vibrovať, zastavte motor a okamžite skontrolujte príčinu. Vibrácie sú zvyčajne signálom poruchy.
y) Aby ste znížili riziko požiaru, chráňte motor / kryt pred olejom, rozpúšťadlom alebo nadmerným mazaním.
z) Nikdy neodstraňujte ani sa nepokúšajte nastavovať poistný ventil. Poistný ventil chráňte pred farbou alebo akýmikoľvek usadeninami.
aa) Nikdy sa nepokúšajte nádrž opravovať alebo upravovať! Zváranie, vŕtanie alebo akákoľvek iná úprava oslabí nádrž a spôsobí jej možné poškodenie prasknutím alebo výbuchom. Je povinné vymeniť opotrebované alebo poškodené nádrže.
bb) Po každej práci vypustite kvapalinu z nádrže. Nádrže hrdzavejú v dôsledku nahromadenia vlhkosti, čo ich oslabuje. Nádrž by sa mala pravidelne vyprázdňovať a pravidelne kontrolovať na koróziu.
cc) Pohyb stlačeného vzduchu môže spôsobiť hromadenie prachu a nečistôt, čo môže byť škodlivé. Pri odstraňovaní vlhkosti alebo rozširovaní kompresorového systému sa musí vzduch odstraňovať pomaly.
dd) Nestriekajte horľavé materiály v blízkosti otvoreného ohňa, iskriacich alebo žeravých predmetov.
ee) Pri striekaní farieb, insekticídov alebo iných horľavých látok nefajčite.
ff) Pri striekaní noste masku a zabezpečte dostatočné vetranie pracovného priestoru, aby ste predišli ohrozeniu zdravia a požiaru.
gg) Na zariadenie nesmerujte farbu ani iné striekané materiály. Umiestnite zariadenie čo najďalej od oblasti striekania.
hh) Pri striekaní alebo čistení rozpúšťadlami alebo toxickými chemikáliami postupujte podľa pokynov výrobcu chemikálií.
ii) Aby ste predišli riziku vážnych popálenín, nikdy sa nedotýkajte výtlačného potrubia. Výtlačné potrubie sa počas používania veľmi zahrieva.
jj) Hadice používané na pripojenie k zariadeniu by mali byť zosilnené.
kk) Používajte iba hadice a konektory schopné odolať maximálnemu tlaku vytváranému zariadením.

POZOR! Napriek bezpečnej konštrukcii zariadenia a jeho ochranným prvkom, ako aj použitiu ďalších prvkov chrániacich obsluhujúcu osobu existuje pri používaní zariadenia mierne riziko nehody alebo poranenia. Pri používaní zariadenia buďte ostražití a používajte zdravý rozum.

3. Pokyny na používanie

Produkt je zariadenie určené na výrobu stlačeného vzduchu bez použitia oleja v procese kompresie. To zaisťuje čistý vzduch bez oleja, čo je rozhodujúce pri aplikáciách vyžadujúcich vysokú kvalitu vzduchu. Bezolejová konštrukcia navyše znamená menej údržby a je lepšia pre životné prostredie.

Výrobok je mimo rozsahu predpisov o zdravotníckych pomôckach. Toto nie je zdravotnícka pomôcka a nemôže sa používať na vyšetrenia a testy v nemocniciach a zdravotníckych strediskách.

Používateľ je zodpovedný za akékoľvek škody spôsobené nesprávnym používaním.

3.1. Popis zariadenia

MSW-AIIR 40OFC

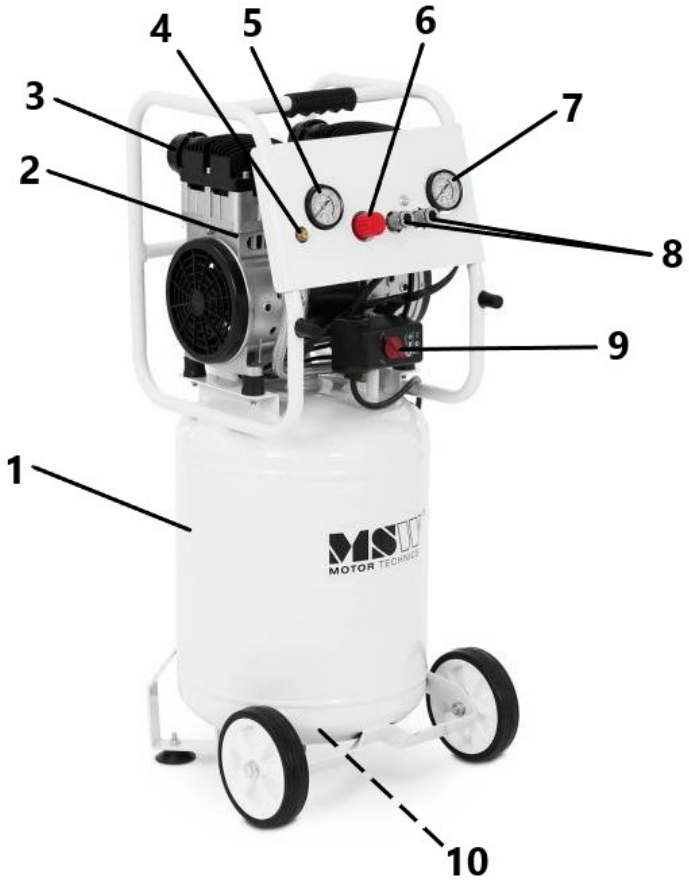

MSW-AIIR 100OFC

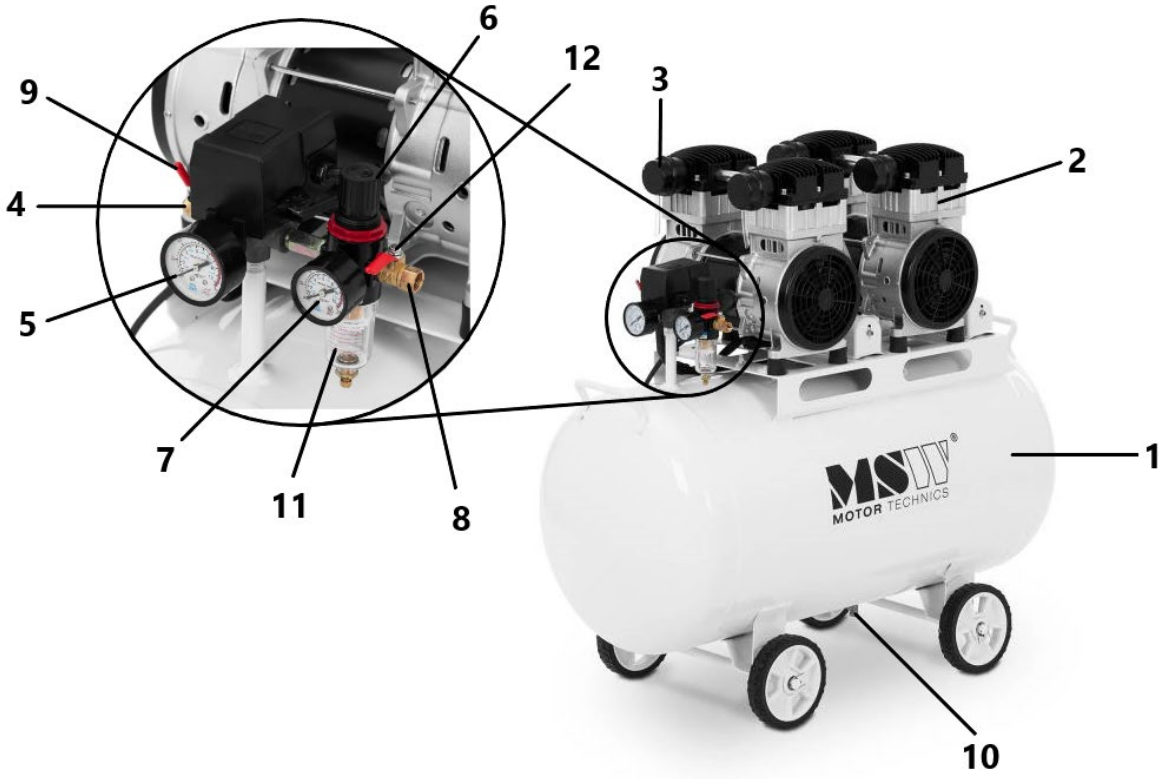

MSW-AIIR MINI9OFC

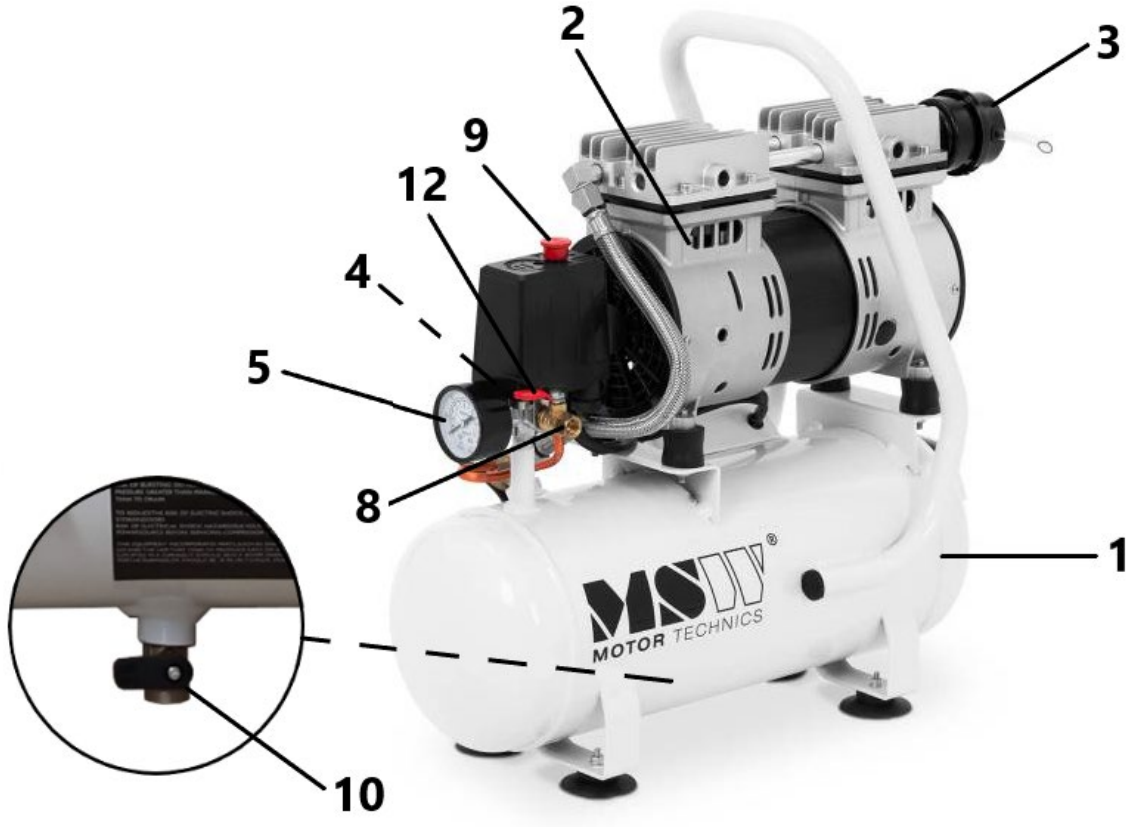

MSW-AIIR 65OFC

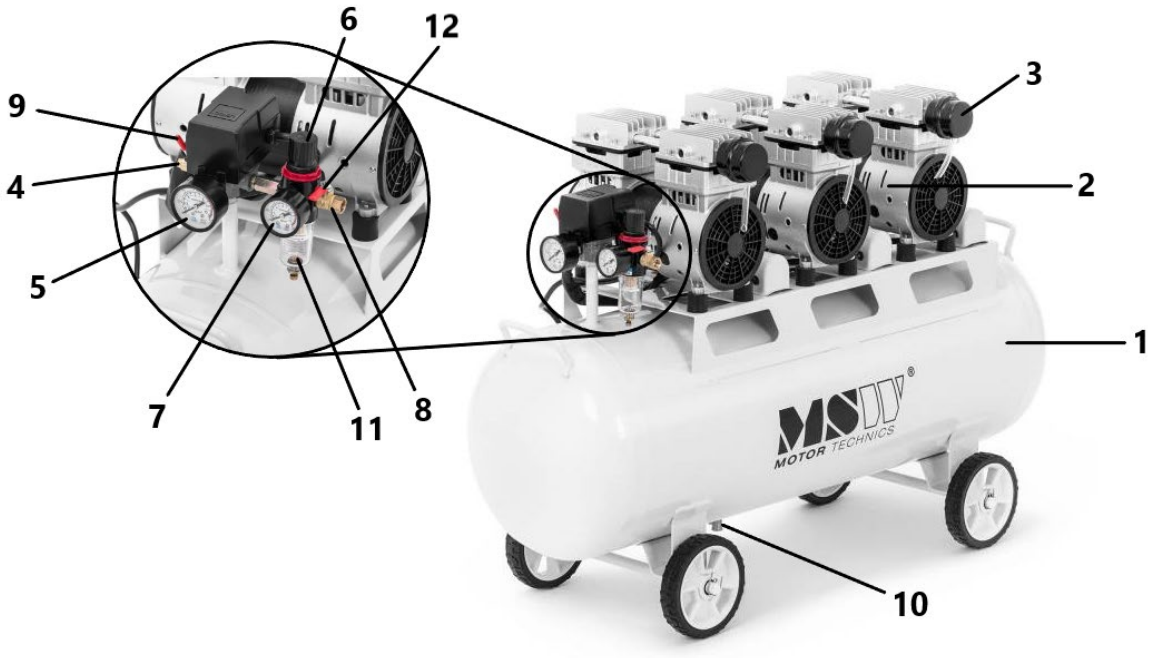

MSW-AIIR 30OFC

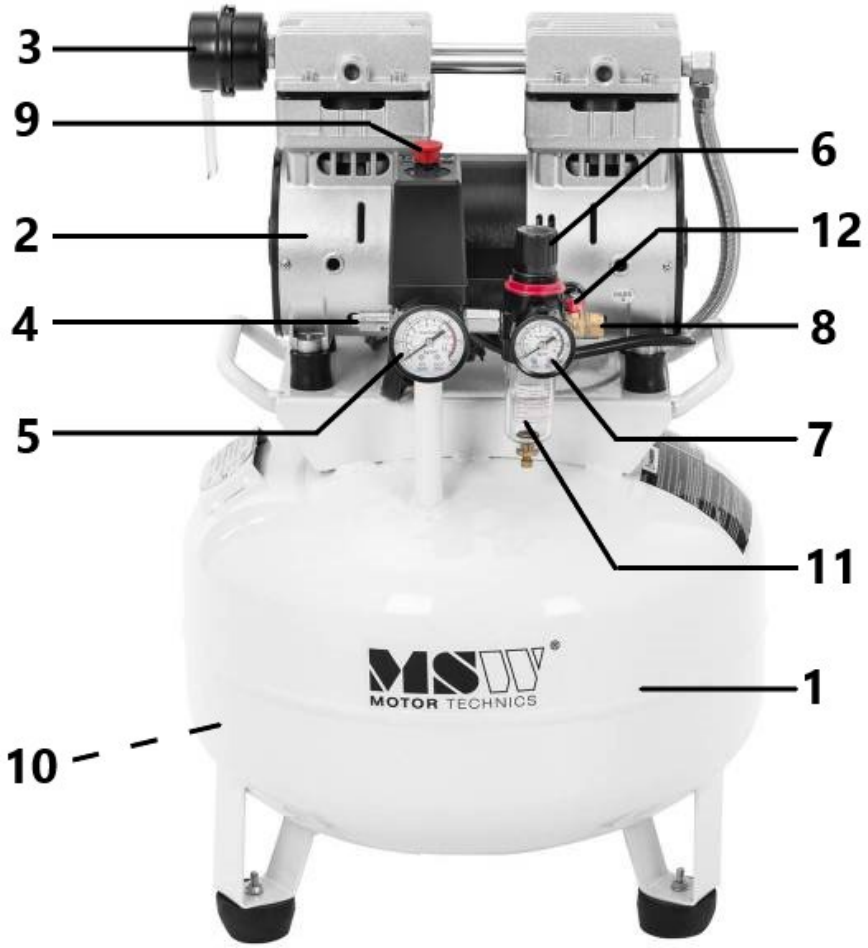

1- Tlaková nádrž
2- Bezolejové čerpadlo
3- Vzduchový filter
4- Bezpečnostný ventil
5- Manometer
6- Regulátor tlaku
7- Manometer
8- Pneumatické pripojenie (výstup)
9- Vypínač motora ON/OFF
10- Ventil na vypúšťanie vlhkosti
11- Nádrž na redukciu filtra
12- Výstupný vzduchový ventil

3.2. Príprava na použitie

UPOZORNENIA: Aby ste zaistili bezpečné používanie, pred vykonaním nasledujúcich postupov odpojte napájanie.

1. Podmienky skladovania a prepravy musia byť kontrolované v rozsahu teplôt od -40°C do 50°C a relatívnej vlhkosti od 5% do 95%.
2. Pracovné prostredie by malo byť suché, čisté a dobre vetrané, s teplotou okolia od -5 °C do 40 °C a relatívnou vlhkosťou nepresahujúcou 80 %.
3. Chráňte stroj pred vlhkosťou, zdrojmi ohňa a tepla a prachom.
4. Stroj musí byť umiestnený na rovnom a vodorovnom povrchu bez akýchkoľvek sklonov.
5. Elektrické napájacie napätie sa nesmie líšiť o viac ako 10 % od menovitej hodnoty.
6. Aby sa predišlo popáleniu, je zakázané dotýkať sa častí s vysokou teplotou počas prevádzky zariadenia, ako je hlava valcov, výfukové potrubie, spätný ventil atď.
7. Prierez elektrického kábla by mal byť aspoň 1,5 mm², s vhodnou dĺžkou kábla.
8. Použitie je obmedzené na napájanie pneumatického náradia; Nesmerujte odsávaný vzduch priamo na ľudí alebo zvieratá.
9. Pred pripojením k zdroju napájania sa uistite, že je stroj vo vypnutom stave.
10. Chráňte zariadenie pred nárazmi a iným mechanickým poškodením.

3.3. Používanie zariadenia

POZNÁMKA: Pred prácou so zariadením sa uistite, že je stroj odpojený.

1) Ak chcete stroj spustiť, pripojte ho k zdroju napájania a otočte tlakový spínač do polohy „ON“ alebo „AUTO“. Ak sa zariadenie nespustí, znížte tlak v nádrži pod 0,4 MPa.
2) Ak chcete zastaviť prevádzku jednotky, otočte tlakový spínač do polohy „OFF“ a odpojte napájanie.
3) Tlakový spínač je vybavený poistným ventilom. Keď tlak vo vzdušníku prekročí 0,9 MPa, bezpečnostný ventil sa aktivuje, vydá varovný zvuk a automaticky zníži tlak. V tomto prípade by sa mal tlakový spínač skontrolovať a opraviť, aby sa zabezpečilo, že prevádzkový tlak neprekročí povolenú hodnotu.

4) Každý deň po použití vyprázdnite separátor vody potiahnutím drieku separátora prstom, aby ste sa uistili, že bola odstránená všetka voda. (Niektorí zákazníci môžu mať kompresor bez odlučovača oleja, v takom prípade sa vyššie uvedený krok nevyžaduje.)
5) Výstupný tlak vzduchu je možné nastaviť pomocou gombíka na odlučovači oleja. Otáčanie v smere hodinových ručičiek zvyšuje výstupný tlak, pričom maximálna hodnota zodpovedá tlaku v nádrži a naopak.
6) Prevádzkový tlak tlakového spínača je možné v prípade potreby upraviť. Najprv odstráňte kryt tlakového spínača a potom na nastavenie tlaku použite skrutku M6 alebo vhodný nástroj, napríklad kľúč. Otáčanie v smere hodinových ručičiek zvyšuje pracovný tlak, otáčanie proti smeru hodinových ručičiek ho znižuje.

3.4. Čistenie a údržba

a) Pred každým čistením, nastavovaním, výmenou príslušenstva a keď prístroj nepoužívate, odpojte sieťovú zástrčku, prístroj úplne ochladťe, počkajte, kým sa nezastavia rotujúce prvky a uistite sa, že tlak z nádrže uvoľnil.
b) Pred každým čistením a keď sa zariadenie nepoužíva, odpojte sieťovú zástrčku.
c) Na čistenie povrchov by sa mali používať iba prostriedky, ktoré neobsahujú korozívne látky.
d) Po každom čistení by mali byť všetky komponenty pred opätovným použitím zariadenia dôkladne vysušené.
e) Zariadenie by sa malo skladovať na suchom a chladnom mieste chránenom pred vlhkosťou a priamym slnečným žiarením.
f) Je zakázané striekať zariadenie prúdom vody alebo ponoriť zariadenie do vody.
g) Dbajte na to, aby sa cez vetracie otvory v kryte nedostala žiadna voda.
h) Vetracie otvory by sa mali čistiť kefou a stlačeným vzduchom.
i) Zariadenie by sa malo pravidelne kontrolovať z hľadiska technickej účinnosti a prípadného poškodenia.
j) Na čistenie používajte mäkkú handričku.
k) Výrobok pravidelne čistite.
l) Vyprázdnite všetku vlhkosť z nádrže aspoň dvakrát týždenne. Pred spustením skontrolujte, či je tlak vo vzdušníku nižší ako 0,1 MPa, aby bola zaistená bezpečnosť a účinnosť.
m) Aby sa zachovala presnosť poistného ventilu za všetkých podmienok, tlak v zásobníku vzduchu by sa mal pravidelne kontrolovať. Ak tlak dosiahne hodnotu medzi 0,5 a 0,7 MPa, jemne potiahnite krúžok bezpečnostného ventilu, aby mohol voľne vytekať. Stlačením drieku sa ventil resetuje.
n) Vzduchový ventil vyčistite po každých 500 hodinách používania. Okrem toho je potrebné vymeniť tlmiaci prvok, aby sa zabezpečil optimálny výkon.
o) Vymeňte piestny krúžok každých 8 000 hodín, aby sa zachovala účinnosť kompresora.
p) Tlak vo vzduchovej nádrži by sa mal testovať každé dva roky a každoročne kontrolovať na koróziu, poškodenie alebo abnormality testu. Ak sa zistia vážne problémy, nádrž by sa mala bezpečne zlikvidovať, aby sa predišlo nehodám.
q) Pred premiestnením kompresora vždy uvoľnite všetok tlak zo vzduchovej nádrže, aby ste zaistili bezpečnosť.

LIKVIDÁCIA POUŽITÝCH ZARIADENÍ:
Na konci svojej životnosti sa tento výrobok nesmie likvidovať s bežným komunálnym odpadom, ale je potrebné ho odovzdať na zberné miesto na recykláciu elektrických a elektronických zariadení. Toto je označené symbolom umiestneným na produkte, používateľskej príručke alebo balení. Materiály použité v zariadení sú opakovane použiteľné podľa ich označenia. Opätovným použitím, opätovným použitím materiálov alebo iným použitím použitých zariadení významne prispievate k ochrane nášho životného prostredia.
Vaša miestna správa vám poskytne informácie o vhodnom mieste na likvidáciu použitého zariadenia .

RIEŠENIE PROBLÉMOV:

Problém	Možná príčina	Nápravné opatrenia

Kompresor nefunguje.	1) Žiadna elektrická energia. 2) Vypálená poistka. 3) Istič (poistka) je vypnutý. 4) Tepelné preťaženie - otvorený okruh. 5) Poškodený tlakový spínač.	1) Je zariadenie pripojené? Skontrolujte poistku/istič. 2) Vymeňte spálenú poistku. 3) Resetujte svoje zariadenie a pokúste sa pochopiť príčinu problému. 4) Motor sa reštartuje, keď vychladne (približne 15 minút). 5) Kontaktujte autorizované servisné stredisko.
Motor znie, ale nenaštartuje alebo beží pomaly.	1) Nízke napätie. 2) Skrat alebo prerušenie vinutia motora. 3) Poškodený spätný ventil alebo tlakový spínač. 4) Stlačený vzduch vo valci.	1) Skontrolujte pomocou voltmetra (minimálne 105 V). 2) Kontaktujte autorizované servisné stredisko. 3) Kontaktujte autorizované servisné stredisko. 4) Otočte prepínač AUTO/OFF do polohy OFF na 15 sekúnd, potom ho prepnite späť do polohy AUTO.
Opakovane vypína poistky/istič **POZORNE!!** **S TÝMTO VÝROBKOM NIKDY NEPOUŽÍVAJTE PREdlžovací kábel!**	1) Nesprávna poistka, príliš vysoké zaťaženie obvodu. 2) Poškodený spätný ventil alebo tlakový spínač.	1) Skontrolujte, či je použitá správna poistka. Použite pomalú poistku. Odpojte ostatné elektrické zariadenia z okruhu alebo spustite kompresor v samostatnom elektrickom okruhu. 2) Kontaktujte autorizované servisné stredisko.
Tepelná ochrana proti preťaženiu sa opakovane spúšťa.	1) Nízke napätie. 2) Zanesený vzduchový filter. 3) Nedostatok dostatočného vetrania / príliš vysoká izbová teplota.	1) Skontrolujte pomocou voltmetra (minimálne 105 V). 2) Vyčistite filter (pozri časť Údržba). 3) Presuňte kompresor na dobre vetrané miesto.
Po vypnutí kompresora tlak v nádrži klesá.	1) Voľné spojenia (konektory, rúrky atď.). 2) Otvorený vypúšťací ventil. 3) Netesný spätný ventil.	1) Skontrolujte, či nedochádza k úniku vzduchu. Na netesné spoje použite tesniacu pásku. 2) Utiahnite vypúšťací ventil. 3) Demontujte zostavu spätného ventilu. Vyčistite alebo vymeňte. **POZOR!!** **NEDEMONTUJTE SVETOVÝ VENTIL, KEĎ JE V NÁDRŽI VZDUCH. NAJPRV VYŤAHUJTE VZDUCH Z NÁDRŽE.**

Nadmerná vlhkosť vo výfukovom vzduchu.	1) Nadmerné množstvo vody v nádrži. 2) Vysoká vlhkosť vzduchu. 3) Vstupný filter je upchatý.	1) Vypustite vodu z prijímača. 2) Presuňte kompresor na miesto s nižšou vlhkosťou; použite vzduchový filter. 3) Vyčistite alebo vymeňte filter.
Kompresor beží nepretržite.	1) Poškodený tlakový spínač. 2) Nadmerná spotreba vzduchu.	1) Vymeňte istič. 2) Kompresor nie je dostatočne veľký na to, aby vyhovoval požiadavkám vzduchového náradia na prietok vzduchu (CFM).
Kompresor vibruje.	1) Uvoľnené montážne skrutky. 2) Opotrebované alebo chýbajúce gumené nožičky nádrže.	1) Utiahnite. 2) Nahradiť.
Výstup vzduchu nižší ako normálne.	1) Otvorený vypúšťací ventil. 2) Vstupný filter je špinavý. 3) Netesné spojenie.	1) Utiahnite vypúšťací ventil. 2) Vyčistite alebo vymeňte sací filter. 3) Utiahnite spoje.

Konštrukcia čerpadla (platí pre modely: MSW-AIIR MINI9OFC, MSW-AIIR 65OFC, MSW-AIIR 30OFC)

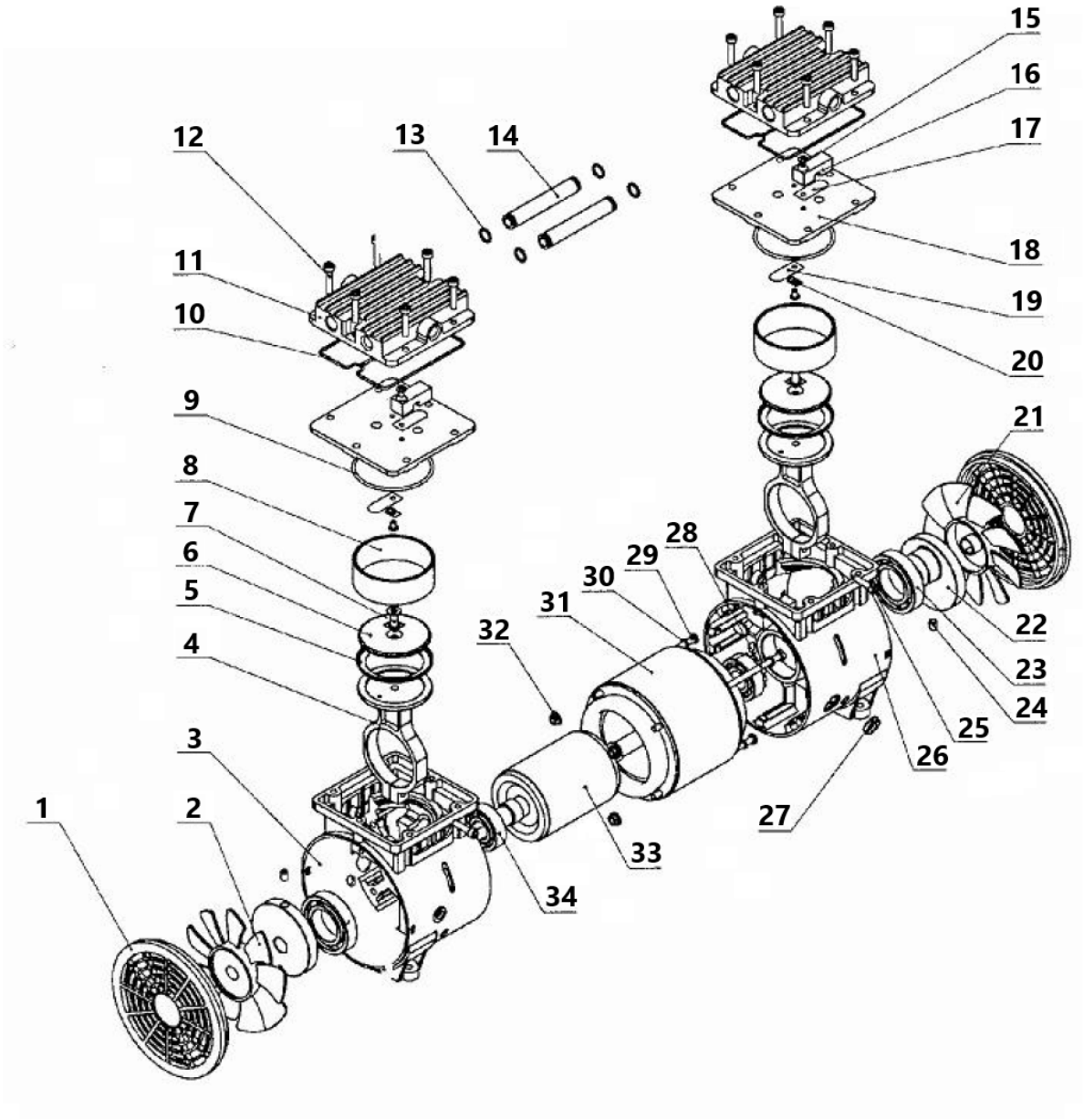

Nie	Popis	Množstvo	Nie	Popis	Množstvo
1	Bočný kryt	2	18	Ventilová doska	2
2	Ľavý ventilátor	1	19	Vstupný ventil	2
3	Ľavá kľuková skriňa	1	20	Kovový vankúš	2
4	Spojovací hriadeľ	2	21	Správny fanúšik	1
5	Piestny krúžok	2	22	Kľuka	2
6	Montáž dosky	2	23	Ložisko 6006-2z	2
7	skrutka M6x16	2	24	skrutka M6x8	4
8	Valec	2	25	skrutka M5x20	2
9	Tesniaci krúžok valca	2	26	Pravá kľuková skriňa	1

10	Tesniaci krúžok krytu valca	2	27	Krúžok na upevnenie drôtu	1
11	Kryt valca	2	28	skrutka M5x152	2
12	skrutka M5x25	12	29	skrutka M5x120	2
13	Tesniaci krúžok	4	tridsať	Pružinová podložka Ø5	4
14	Pripojte potrubie	2	31	stator	1
15	skrutka M4x6	4	32	Skrutka	2
16	Upevňovací prvok	2	33	Rotor	1
17	Výfukový ventil	2	34	Ložisko 6203-2z	2

Konštrukcia čerpadla (platí pre modely: MSW-AIIR 40OFC, MSW-AIIR 100OFC)

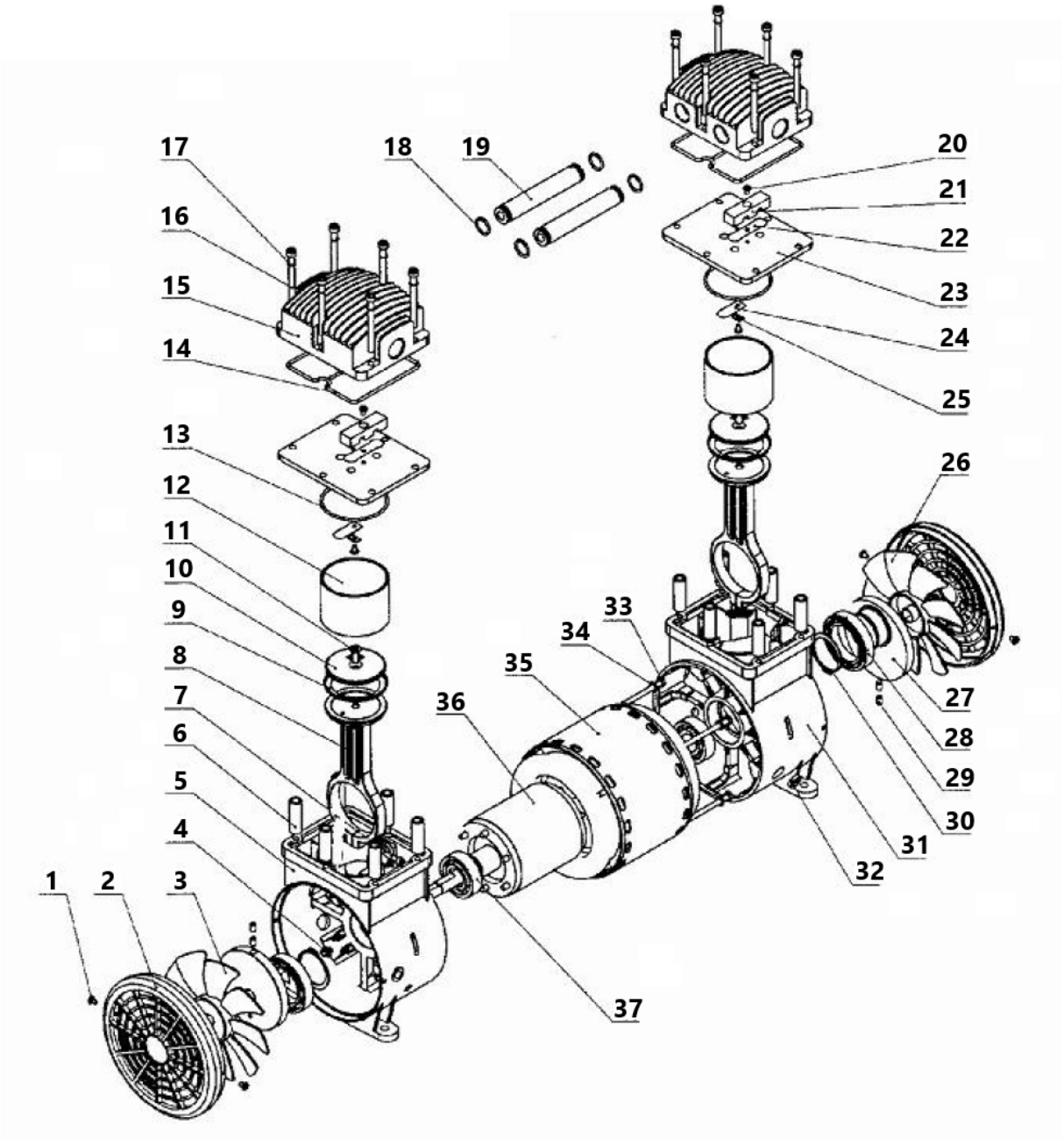

Nie	Popis	Množstvo	Nie	Popis	Množstvo
1	skrutka ST4.2	4	20	skrutka M4* 6	4
2	Bočný kryt	2	21	Upevňovací prvok	2
3	Ľavý ventilátor	1	22	Výfukový ventil	2
4	skrutka M5	4	23	Ventilová doska	2
5	Ľavá kľuková skriňa	1	24	Vstupný ventil	2
6	Nastaviteľná rukoväť	12	25	Kovová podložka	2
7	skrutka M5x20	2	26	Ventilátor	1
8	Spojovací hriadeľ	2	27	Kľuka	2
9	Piestny krúžok	2	28	Ložisko 6908-2z	2
10	Montáž dosky	2	29	skrutka M6x8	4
11	skrutka M6x16	2	tridsať	Ložiskový krúžok Ø40	2
12	Valec	2	31	Pravá kľuková skriňa	1
13	Tesniaci krúžok valca	2	32	Krúžok na upevnenie drôtu	1
14	Tesniaci krúžok krytu valca	2	33	skrutka M5x182	4
15	Kryt valca	2	34	Pružinová podložka Ø5	4
16	skrutka M6x65	12	35	stator	1
17	Pružinová podložka Ø6	12	36	Rotor	1
18	Tesniaci krúžok "0".	4	37	Ložisko 6204-2z	2
19	Spojovacie potrubie	2			

MOTOR TECHNICS

Umwelt – und Entsorgungshinweise

Hersteller an Verbraucher

Sehr geehrte Damen und Herren,

gebrauchte Elektro – und Elektronikgeräte dürfen gemäß europäischer Vorgaben **[1]** nicht zum unsortierten Siedlungsabfall gegeben werden, sondern müssen getrennt erfasst werden. Das Symbol der Abfalltonne auf Rädern weist auf die Notwendigkeit der getrennten Sammlung hin. Helfen auch Sie mit beim Umweltschutz. Sorgen Sie dafür, dieses Gerät, wenn Sie es nicht mehr weiter nutzen wollen, in die hierfür vorgesehenen Systeme der Getrenntsammlung zu geben.



In Deutschland sind Sie gesetzlich **[2]** verpflichtet, ein Altgerät einer vom unsortierten Siedlungsabfall getrennten Erfassung zuzuführen. Die öffentlich – rechtlichen Entsorgungsträger (Kommunen) haben hierzu Sammelstellen eingerichtet, an denen Altgeräte aus privaten Haushalten ihres Gebietes für Sie kostenfrei entgegengenommen werden. Möglicherweise holen die rechtlichen Entsorgungsträger die Altgeräte auch bei den privaten Haushalten ab.

Bitte informieren Sie sich über Ihren lokalen Abfallkalender oder bei Ihrer Stadt – oder Gemeindeverwaltung über die in Ihrem Gebiet zur Verfügung stehenden Möglichkeiten der Rückgabe oder Sammlung von Altgeräten.

[1] RICHTLINIE 2002/96/EG DES EUROPÄISCHEN PARLAMENTS UND DES RATES ÜBER ELEKTRO – UND ELEKTRONIK – ALTGERÄTE

[2] Gesetz über das Inverkehrbringen, die Rücknahme und die umweltverträgliche Entsorgung von Elektro – und Elektronikgeräten (Elektro – und Elektronikgerätegesetz – ElektroG).

Utylizacja produktu

Produkty elektryczne i elektroniczne po zakończeniu okresu eksploatacji wymagają segregacji i oddania ich do wyznaczonego punktu odbioru. Nie wolno wyrzucać produktów elektrycznych razem z odpadami gospodarstwa domowego. Zgodnie z dyrektywą WEEE 2012/19/UE obowiązującą w Unii Europejskiej, urządzenia elektryczne i elektroniczne wymagają segregacji i utylizacji w wyznaczonych miejscach. Dbając o prawidłową utylizację, przyczyniasz się do ochrony zasobów naturalnych i zmniejszasz negatywny wpływ oddziaływania na środowisko, człowieka i otoczenie. Zgodnie z krajowym prawodawstwem, nieprawidłowe usuwanie odpadów elektrycznych i elektronicznych może być karane!

For the disposal of the device please consider and act according to the national and local rules and regulations.

CONTACT

expondo Polska sp. z o.o. sp. k.

ul. Nowy Kisielin – Innowacyjna 7
66-002 Zielona Góra | Poland, EU

e-mail: info@expondo.com