MSW®
MOTOR TECHNICS

BEDIENUNGSANLEITUNG

User manual | Instrukcja | Návod k použití | Manuel d´utilisation | Istruzioni per l'uso | Manual de instrucciones | Használati útmutató | Brugsanvisning

BAND SAW

DE	Produktname:	BANDSÄGE
EN	Product name:	BAND SAW
PL	Nazwa produktu:	PIŁA TAŚMOWA
CZ	Název výrobku	PÁSOVÁ PILA S NAKLÁPĚCÍM STOLEM
FR	Nom du produit:	SCIE A RUBAN SUR TABLE INCLINABLE
IT	Nome del prodotto:	SEGA A NASTRO CON TAVOLO INCLINABILE
ES	Nombre del producto:	SIERRA DE CINTA CON MESA BASCULANTE
HU	Termék neve	SZALAGFŰRÉSZ DÖNTHETŐ ASZTALLAL
DA	Produktnavn	BÅNDSAV - VIPBART BORD
DE	Modell:	MSW-BS950S
EN	Product model:	
PL	Model produktu:	
CZ	Model výrobku	
FR	Modèle:	
IT	Modello:	
ES	Modelo:	
HU	Modell	
DA	Model	
DE	Hersteller	expondo Polska sp. z o.o. sp. k.
EN	Manufacturer	
PL	Producent	
CZ	Výrobce	
FR	Fabricant	
IT	Produttore	
ES	Fabricante	
HU	Termelő	
DA	Producent	
DE	Anschrift des Herstellers	ul. Nowy Kisielin – Innowacyjna 7, 66-002 Zielona Góra Poland, EU
EN	Manufacturer Address	
PL	Adres producenta	
CZ	Adresa výrobce	
FR	Adresse du fabricant	
IT	Indirizzo del produttore	
ES	Dirección del fabricante	
HU	A gyártó címe	
DA	Producentens adresse	

Diese Bedienungsanleitung wurde für Sie maschinell übersetzt. Wir arbeiten kontinuierlich daran, eine akkurate Übersetzung zu liefern. Allerdings ist keine maschinelle Übersetzung perfekt. Die offizielle Bedienungsanleitung ist die englische Version. Etwaige Abweichungen oder Unterschiede in der Übersetzung sind weder bindend noch haben sie eine rechtliche Wirkung für die Einhaltung oder Durchsetzung von Vorschriften. Sollten Fragen zur Genauigkeit der Informationen in der Bedienungsanleitung aufkommen, beziehen Sie sich bitte auf die englische Version dieser Inhalte. Sie ist die offizielle Version.

Technische Daten

Beschreibung des Parameters	Parameterwert
Produktname	Bandsäge
Modell	MSW-BS950S
Nennspannung [V~] / Frequenz [Hz]	230V~/50Hz
Nennleistung [W]	250
Nennbetriebszyklus	S2 15 min
Geschwindigkeit	n0=1487
Maximale Schnitthöhe [mm]	80@90° / 45@45°
Länge der Klinge [mm]	1400
Breite der Klinge [mm]	3.5-12
Schnittgeschwindigkeit [m/min]	950
Tischneigung	90°~45°
Abmessungen (Breite x Tiefe x Höhe) [mm]	440 x 350 x 645
Gewicht [kg]	17

1. Allgemeine Beschreibung

Das Benutzerhandbuch soll Ihnen helfen, das Gerät sicher und störungsfrei zu benutzen. Das Produkt wird nach strengen technischen Richtlinien unter Verwendung modernster Technologien und Komponenten entwickelt und hergestellt. Darüber hinaus wird es unter Einhaltung der strengsten Qualitätsstandards hergestellt.

VERWENDEN SIE DAS GERÄT NUR, WENN SIE DIESE BEDIENUNGSANLEITUNG SORGFÄLTIG GELESEN UND VERSTANDEN HABEN.

Um die Lebensdauer des Geräts zu verlängern und einen störungsfreien Betrieb zu gewährleisten, verwenden Sie es gemäß dieser Bedienungsanleitung und führen Sie regelmäßig Wartungsarbeiten durch. Die technischen Daten und Spezifikationen in diesem Benutzerhandbuch sind auf dem neuesten Stand. Der Hersteller behält sich das Recht vor, im Rahmen der Qualitätsverbesserung Änderungen vorzunehmen. Das Gerät ist so konzipiert, dass die Risiken von Lärmemissionen auf ein Minimum reduziert werden, wobei der technische Fortschritt und die Möglichkeiten zur Lärmminderung berücksichtigt werden.

Legende

CE	Das Produkt entspricht den einschlägigen Sicherheitsnormen.
	Lesen Sie vor dem Gebrauch die Gebrauchsanweisung.
	Das Produkt muss recycelt werden.
	WARNUNG! oder **VORSICHT!** oder **HINWEIS!** Anwendbar auf die gegebene Situation. (allgemeines Warnzeichen)
	Tragen Sie einen Gehörschutz. Die Exposition gegenüber lautem Lärm kann zu Gehörverlust führen.
	Schutzbrille tragen.

	Tragen Sie eine Staubmaske (Schutz der Atemwege).
	Es sind Schutzhandschuhe zu tragen.
	Tragen Sie Fußschutz.
	Tragen Sie Schutzkleidung.
	ACHTUNG! Warnung vor Stromschlag!
	ACHTUNG! Warnung vor lauter Lärm!
	ACHTUNG! Achtung vor rotierenden Schneidelementen! Verletzungsgefahr!
	ACHTUNG! Quetschgefahr für die Hände!
	Nur in Innenräumen verwenden.

HINWEIS! Die Zeichnungen in diesem Handbuch dienen nur zur Veranschaulichung und können in einigen Details vom tatsächlichen Produkt abweichen.

2. Sicherheit bei der Verwendung

ACHTUNG! Lesen Sie alle Sicherheitshinweise und alle Anweisungen. Die Nichtbeachtung der Warnhinweise und Anweisungen kann zu einem elektrischen Schlag, Brand und/oder schweren Verletzungen oder sogar zum Tod führen.

Die in den Warnhinweisen und Anleitungen verwendeten Begriffe "Gerät" oder "Produkt" beziehen sich auf:
Bandsäge

2.1. Elektrische Sicherheit

a) Der Stecker muss in die Steckdose passen. Nehmen Sie am Stecker keinerlei Modifikationen vor. Die Verwendung von Originalsteckern und passenden Steckdosen verringert das Risiko eines Stromschlags.
b) Vermeiden Sie das Berühren von geerdeten Elementen wie Rohren, Heizungen, Boilern und Kühlschränken. Es besteht ein erhöhtes Risiko eines elektrischen Schlages, wenn das geerdete Gerät Regen ausgesetzt ist, in direkten Kontakt mit einer nassen Oberfläche kommt oder in einer feuchten Umgebung betrieben wird. Wenn Wasser in das Gerät eindringt, besteht die Gefahr von Schäden am Gerät und von Stromschlägen.
c) Berühren Sie das Gerät niemals mit nassen oder feuchten Händen.
d) Verwenden Sie das Kabel nur für den vorgesehenen Zweck. Verwenden Sie ihn niemals, um das Gerät zu tragen oder den Stecker aus der Steckdose zu ziehen. Halten Sie das Kabel von Wärmequellen, Öl, scharfen Kanten oder beweglichen Teilen fern. Beschädigte oder verhedderte Kabel erhöhen das Risiko eines Stromschlags.
e) Wenn Sie das Gerät im Freien verwenden, achten Sie darauf, dass Sie ein für den Außenbereich geeignetes Verlängerungskabel benutzen. Die Verwendung eines für die Verwendung im Freien geeigneten Verlängerungskabels verringert das Risiko eines Stromschlags.
f) Verwenden Sie das Gerät nicht, wenn das Netzkabel beschädigt ist oder offensichtliche Verschleißerscheinungen aufweist. Ein beschädigtes Netzkabel sollte von einem qualifizierten Elektriker oder der Kundendienststelle des Herstellers ersetzt werden.
g) Um einen elektrischen Schlag zu vermeiden, tauchen Sie das Kabel, den Stecker oder das Gerät nicht in Wasser oder andere Flüssigkeiten. Verwenden Sie das Gerät nicht auf nassen Oberflächen.
h) Nicht in sehr feuchter Umgebung oder in unmittelbarer Nähe von Wassertanks verwenden.

2.2. Sicherheit am Arbeitsplatz

a) Sorgen Sie dafür, dass der Arbeitsplatz sauber und gut beleuchtet ist. Ein unordentlicher oder schlecht beleuchteter Arbeitsplatz kann zu Unfällen führen. Versuchen Sie, vorausschauend zu denken, das Geschehen zu beobachten und den gesunden Menschenverstand einzusetzen, wenn Sie mit dem Gerät arbeiten.
b) Verwenden Sie das Gerät nicht in einer explosionsgefährdeten Umgebung, z. B. in Gegenwart von brennbaren Flüssigkeiten, Gasen oder Staub. Das Gerät erzeugt Funken, die Staub oder Dämpfe entzünden können.
c) Wenn Sie eine Beschädigung oder einen unregelmäßigen Betrieb feststellen, schalten Sie das Gerät sofort aus und melden Sie es unverzüglich einer Aufsichtsperson.
d) Wenn Sie Zweifel an der korrekten Funktion des Geräts haben, wenden Sie sich an den Kundendienst des Herstellers.
e) Das Gerät darf nur von der Servicestelle des Herstellers repariert werden. Versuchen Sie keine eigenständigen Reparaturen!
f) Verwenden Sie im Falle eines Brandes einen Pulver- oder Kohlendioxid (CO2)-Feuerlöscher (der für die Verwendung an stromführenden Geräten vorgesehen ist), um den Brand zu löschen.
g) Kindern oder unbefugten Personen ist das Betreten eines Arbeitsplatzes untersagt. (Eine Ablenkung kann zum Verlust der Kontrolle über das Gerät führen).
h) Verwenden Sie das Gerät in einem gut belüfteten Raum.
i) Das Gerät erzeugt während des Betriebs Staub und Ablagerungen. Es ist wichtig, Unbeteiligte vor ihren schädlichen Auswirkungen zu schützen.
j) Überprüfen Sie regelmäßig den Zustand der Sicherheitsetiketten. Wenn die Etiketten unleserlich sind, müssen sie ersetzt werden.
k) Bitte bewahren Sie dieses Handbuch zum späteren Nachschlagen auf. Wird dieses Gerät an einen Dritten weitergegeben, muss die Bedienungsanleitung mitgegeben werden.
l) Bewahren Sie Verpackungselemente und kleine Montageteile an einem für Kinder unzugänglichen Ort auf.
m) Halten Sie das Gerät von Kindern und Tieren fern.
n) Wenn dieses Gerät zusammen mit einem anderen Gerät verwendet wird, sind auch die übrigen Gebrauchsanweisungen zu befolgen.

⚠ **Immer beachten!** Schützen Sie bei der Verwendung des Geräts Kinder und andere Unbeteiligte.

2.3. Eigenschutz

a) Benutzen Sie das Gerät nicht, wenn Sie müde oder krank sind oder unter dem Einfluss von Alkohol, Betäubungsmitteln oder Medikamenten stehen, die die Fähigkeit, das Gerät zu bedienen, erheblich beeinträchtigen können.
b) Das Gerät ist nicht dafür bestimmt, durch Personen (einschließlich Kinder) mit eingeschränkten geistigen oder sensorischen Fähigkeiten oder durch Personen mit mangelnder Erfahrung und/oder mangelndem Wissen benutzt zu werden, es sei denn, sie werden durch eine für ihre Sicherheit zuständige Person beaufsichtigt oder erhielten von ihr Anweisungen, wie das Gerät zu benutzen ist.
c) Das Gerät darf nur von körperlich fitten Personen gehandhabt werden, die dazu in der Lage sind, entsprechend geschult, mit dieser Anleitung vertraut und im Rahmen des Arbeitsschutzes ausgebildet sind.
d) Verwenden Sie bei der Arbeit mit dem Gerät Ihren gesunden Menschenverstand und bleiben Sie aufmerksam. Vorübergehender Konzentrationsverlust bei der Benutzung des Geräts kann zu schweren Verletzungen führen.
e) Verwenden Sie die für die Arbeit mit dem Gerät erforderliche persönliche Schutzausrüstung, wie in Abschnitt 1 (Legende) angegeben. Die Verwendung einer korrekten, zugelassenen persönlichen Schutzausrüstung verringert das Risiko, sich zu verletzen.
f) Um ein versehentliches Einschalten des Geräts zu vermeiden, vergewissern Sie sich, dass der Schalter in der Position OFF steht, bevor Sie das Gerät an eine Stromquelle anschließen.
g) Überschätzen Sie Ihre Fähigkeiten nicht. Achten Sie bei der Benutzung des Geräts auf Ihr Gleichgewicht und bleiben Sie stets stabil. Dadurch wird eine bessere Kontrolle über das Gerät in unerwarteten Situationen gewährleistet.
h) Tragen Sie keine weite Kleidung und keinen Schmuck. Halten Sie Ihre Haare, Kleidung und Handschuhe von allen beweglichen Teilen fern. Lose Kleidung, Schmuck oder lange Haare können sich in den beweglichen Teilen verfangen.
i) Wenn die Absaugung an das Gerät angeschlossen werden soll, prüfen Sie alle Verbindungen und stellen Sie sicher, dass sie fest sind. Die Verwendung eines Entstaubungssystems kann das mit Staub verbundene Risiko verringern.
j) Entfernen Sie alle Einstellwerkzeuge oder Schraubenschlüssel, bevor Sie das Gerät einschalten. Ein im drehenden Teil des Geräts zurückgelassenes Werkzeug oder ein Schraubenschlüssel kann zu Verletzungen führen.
k) Das Gerät ist kein Spielzeug. Kinder müssen beaufsichtigt werden, um sicherzustellen, dass sie nicht mit dem Gerät spielen.

2.4. Sichere Verwendung des Geräts

a) Stellen Sie sicher, dass das Rad fest sitzt. Geeignete Werkzeuge für die jeweilige Aufgabe verwenden. Ein richtig ausgewähltes Gerät erfüllt die Aufgabe, für die es konzipiert wurde, besser und sicherer.
b) Verwenden Sie das Gerät nicht, wenn der EIN/AUS-Schalter nicht richtig funktioniert (das Gerät lässt sich nicht ein- und ausschalten). Geräte, die sich nicht mit dem EIN/AUS-Schalter ein- und ausschalten lassen, sind gefährlich, dürfen nicht betrieben werden und müssen repariert werden.

c) Vergewissern Sie sich, dass der Stecker aus der Steckdose gezogen ist, bevor Sie Einstellungen vornehmen, Werkzeuge auswechseln oder das Gerät beiseite legen. Diese Vorsichtsmaßnahmen verringern das Risiko einer versehentlichen Aktivierung des Geräts.
d) Wenn Sie das Gerät nicht benutzen, bewahren Sie es an einem sicheren Ort auf, fern von Kindern und Personen, die nicht mit dem Gerät vertraut sind und die Bedienungsanleitung nicht gelesen haben. Das Gerät kann in den Händen von unerfahrenen Benutzern eine Gefahr darstellen.
e) Halten Sie das Gerät in einem guten technischen Zustand. Überprüfen Sie das Gerät vor jedem Gebrauch auf allgemeine Schäden und insbesondere auf gerissene Teile oder Elemente sowie auf alle anderen Bedingungen, die den sicheren Betrieb des Geräts beeinträchtigen können. Wenn Sie einen Schaden feststellen, geben Sie das Gerät vor der Benutzung zur Reparatur.
f) Bewahren Sie das Gerät außerhalb der Reichweite von Kindern auf.
g) Die Reparatur oder Wartung des Geräts darf nur von qualifizierten Personen und unter Verwendung von Originalersatzteilen durchgeführt werden. Dies gewährleistet eine sichere Verwendung.
h) Um die Unversehrtheit des Geräts zu gewährleisten, dürfen die werkseitig angebrachten Schutzvorrichtungen nicht entfernt und keine Schrauben gelöst werden.
i) Berücksichtigen Sie beim Transport und der Handhabung des Geräts zwischen dem Lager und dem Bestimmungsort die Grundsätze des Arbeitsschutzes für manuelle Transportvorgänge, die in dem Land gelten, in dem das Gerät verwendet wird.
j) Vermeiden Sie Situationen, in denen das Gerät während der Benutzung aufgrund übermäßiger Belastung zum Stillstand kommt. Dies kann zu einer Überhitzung der Antriebselemente und zu Geräteschäden führen.
k) Berühren Sie keine beweglichen Teile oder Zubehörteile, es sei denn, das Gerät ist von einer Stromquelle getrennt worden.
l) Lassen Sie das Gerät nicht unbeaufsichtigt, während es in Betrieb ist.
m) Reinigen Sie das Gerät regelmäßig, damit sich kein hartnäckiger Schmutz ansammeln kann.
n) Es ist verboten, in die Struktur des Geräts einzugreifen, um seine Parameter oder Konstruktion zu verändern.
o) Halten Sie das Gerät von Feuer- und Wärmequellen fern.
p) Bei der Arbeit mit dem Gerät sollten Sie äußerste Vorsicht walten lassen, um schwere Verletzungen oder die Amputation von Gliedmaßenfragmenten zu vermeiden.
q) Verwenden Sie Elektrowerkzeuge nicht für andere als die in der Anleitung angegebenen Anwendungen (außer denjenigen, für die sie konzipiert wurden).
r) Verwenden Sie Ihr Gerät mit einer geringeren Last als auf dem Typenschild angegeben, um die Arbeitseffizienz zu erhöhen und den Verschleiß zu verringern.
s) Wischen Sie Kunststoffteile nicht mit Lösungsmitteln ab. Lösungsmittel wie Benzin, Verdünner, Benzol, Alkohol, Ammoniak und Öl können Kunststoffteile beschädigen und zerbrechen. Wischen Sie sie nicht mit solchen Lösungsmitteln ab. Wischen Sie Kunststoffteile mit einem weichen, leicht mit Seifenwasser angefeuchteten Tuch ab.

ACHTUNG! Trotz der sicheren Konstruktion des Geräts und seiner Schutzvorrichtungen sowie trotz der Verwendung zusätzlicher Elemente zum Schutz des Bedieners besteht bei der Verwendung des Geräts ein geringes Unfall- oder Verletzungsrisiko. Seien Sie wachsam und nutzen Sie Ihren gesunden Menschenverstand, wenn Sie das Gerät benutzen.

3. Leitlinien verwenden

Die Bandsäge ist für Längs- und Querschnitte an Holz oder holzähnlichen Materialien ausgelegt. Zum Schneiden von Rundmaterial müssen Sie geeignete Haltevorrichtungen verwenden. Das Gerät darf nur für den vorgeschriebenen Zweck verwendet werden. Jede andere Verwendung wird als Missbrauch angesehen. Die Maschine darf nur mit geeigneten Sägeblättern betrieben werden. Um die Maschine ordnungsgemäß zu benutzen, müssen Sie auch die Sicherheitsvorschriften, die Montageanleitung und die Betriebsanleitung in dieser Anleitung beachten. Alle Personen, die die Maschine benutzen und warten, müssen mit dieser Anleitung vertraut sein und über die möglichen Gefahren der Maschine informiert werden. Beachten Sie unbedingt auch die in Ihrem Gebiet geltenden Unfallverhütungsvorschriften. Das Gleiche gilt für die allgemeinen Regeln der Arbeitssicherheit und des Gesundheitsschutzes.

Der Benutzer haftet für alle Schäden, die durch den nicht bestimmungsgemäßen Gebrauch des Gerätes entstehen.

3.1. Beschreibung des Geräts

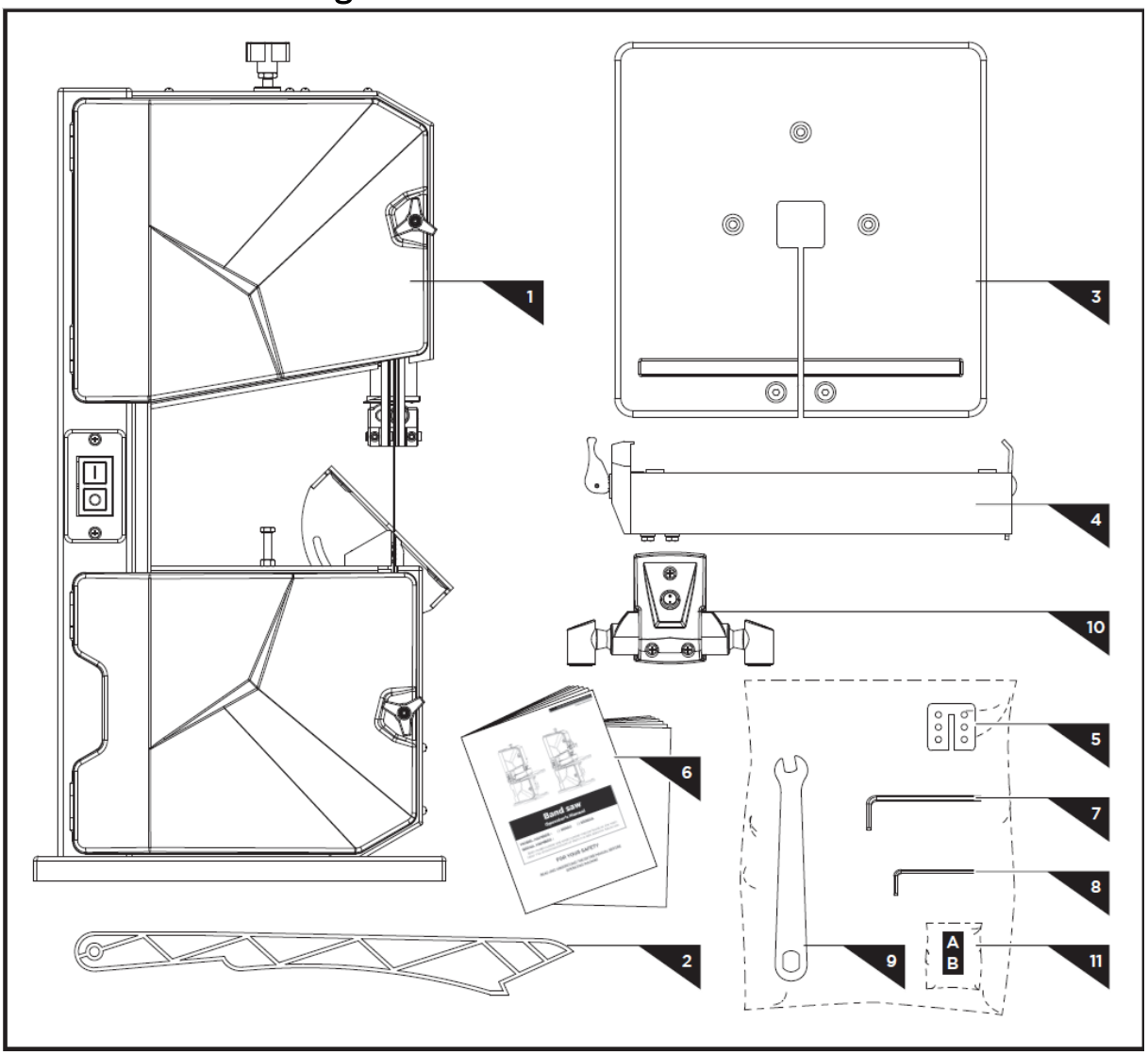

1. Hauptmaschine
2. Druckstock
3. Arbeitstisch
4. Reißender Zaun
5. Tabelle einfügen
6. Benutzerhandbuch
7. Inbusschlüssel, 4mm
8. Inbusschlüssel, 3mm
9. Klingenschlüssel
10. Lampe (optional)
11. Hardware Tasche

3.2. Vorbereitung für den Einsatz

GERÄTESTANDORT

Die Umgebungstemperatur darf nicht höher als 40°C sein und die relative Luftfeuchtigkeit sollte weniger als 85% betragen. Sorgen Sie für eine gute Belüftung des Raums, in dem das Gerät verwendet wird. Zwischen jeder Seite des Geräts und der Wand oder anderen Gegenständen sollte ein Abstand von mindestens 10 cm bestehen. Das Gerät sollte immer auf einem ebenen, stabilen, sauberen, feuerfesten und trockenen Untergrund und außerhalb der Reichweite von Kindern und Personen mit eingeschränkten geistigen und sensorischen Fähigkeiten verwendet werden. Stellen Sie das Gerät so auf, dass Sie immer Zugang zum Netzstecker haben. Das an das Gerät angeschlossene Netzkabel muss ordnungsgemäß geerdet sein und den technischen Angaben auf dem Produktetikett entsprechen.

3.3. Zusammenbau des Geräts

3.3.1. Arbeitstisch

1. Entfernen Sie die beiden Schrauben, die beiden Rändelmuttern und den U-förmigen Block vom Arbeitstisch.

2. Arbeitstisch über die Klinge führen und auf den Tischzapfen setzen. Positionieren Sie den Tischeinsatz richtig auf dem Arbeitstisch.
3. Befestigen Sie den Arbeitstisch mit je drei Schrauben M6×16 am Tischzapfen.
4. Befestigen Sie den Arbeitstisch mit drei Muttern M6 und drei Unterlegscheiben.
5. Bringen Sie zwei Schrauben und zwei Rändelmuttern mit dem U-förmigen Block an, die in Schritt eins entfernt wurden, und befestigen Sie sie.
HINWEIS: Bevor Sie den Arbeitstisch befestigen, stellen Sie sicher, dass der Tisch in zwei Ebenen ausgerichtet ist. Seitlich, damit die Klinge mittig durch die Tischeinlage läuft. Rechtwinklig zur Klinge.

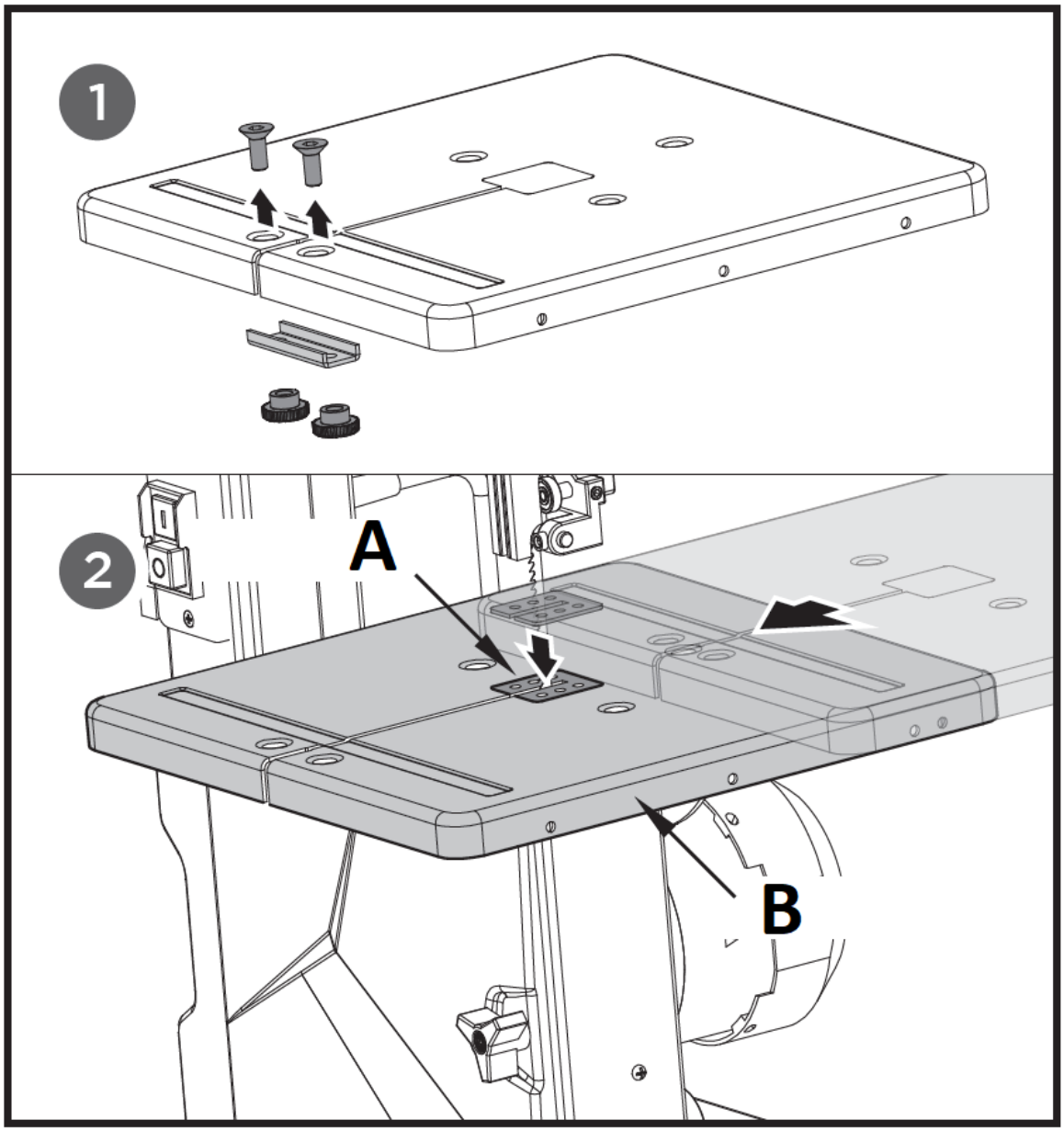

A - Tischeinsatz
B - Arbeitstisch

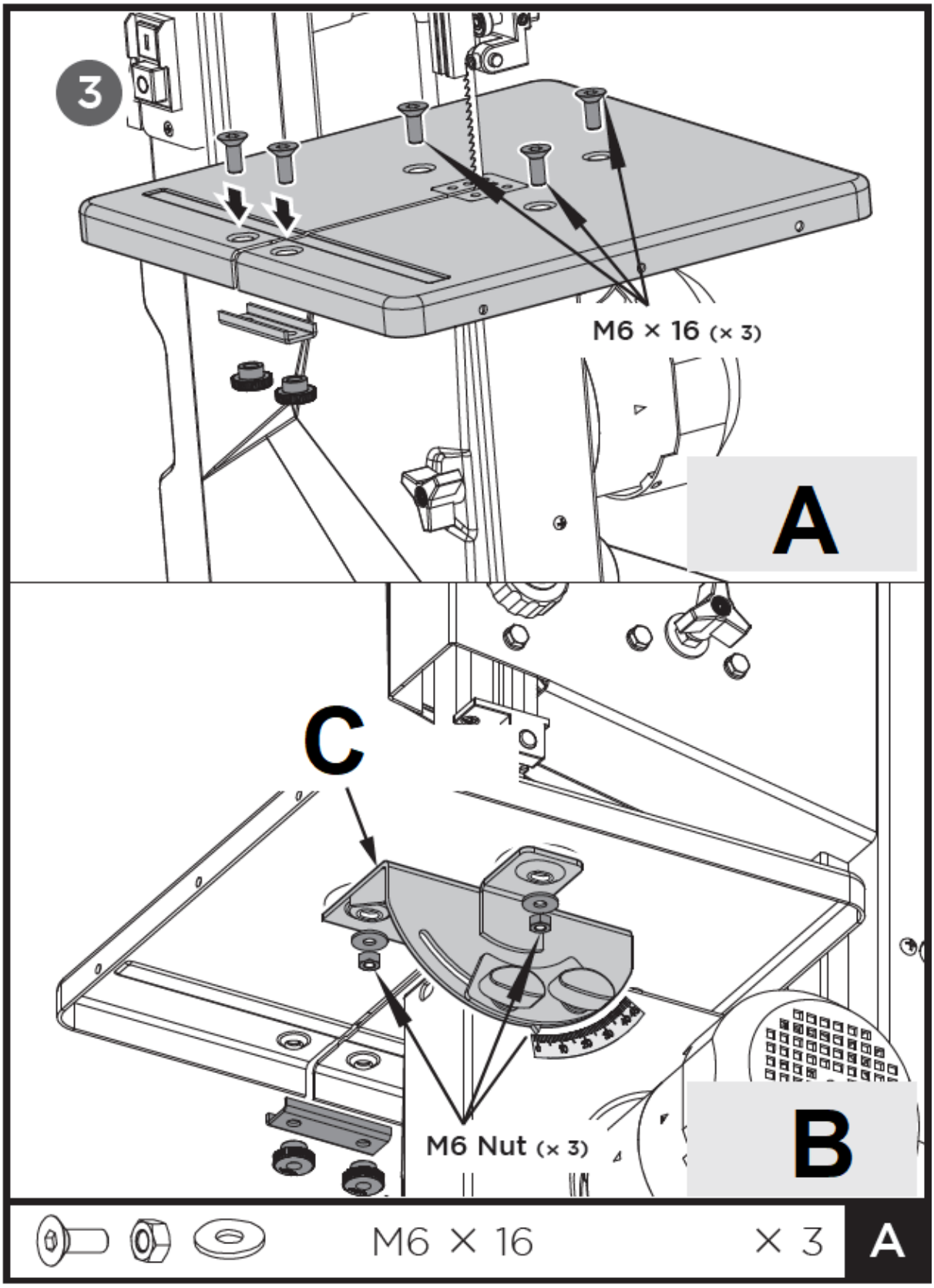

A - Ansicht von oben
B - Ansicht von unten
C - Winkel der Bankwaage

3.3.2. Druckstock

1. Befestigen Sie die Schrauben und Muttern an der Maschine, lassen Sie dabei Platz für den Schiebestock.
2. Hängen Sie den Schiebestock an die Schraube.

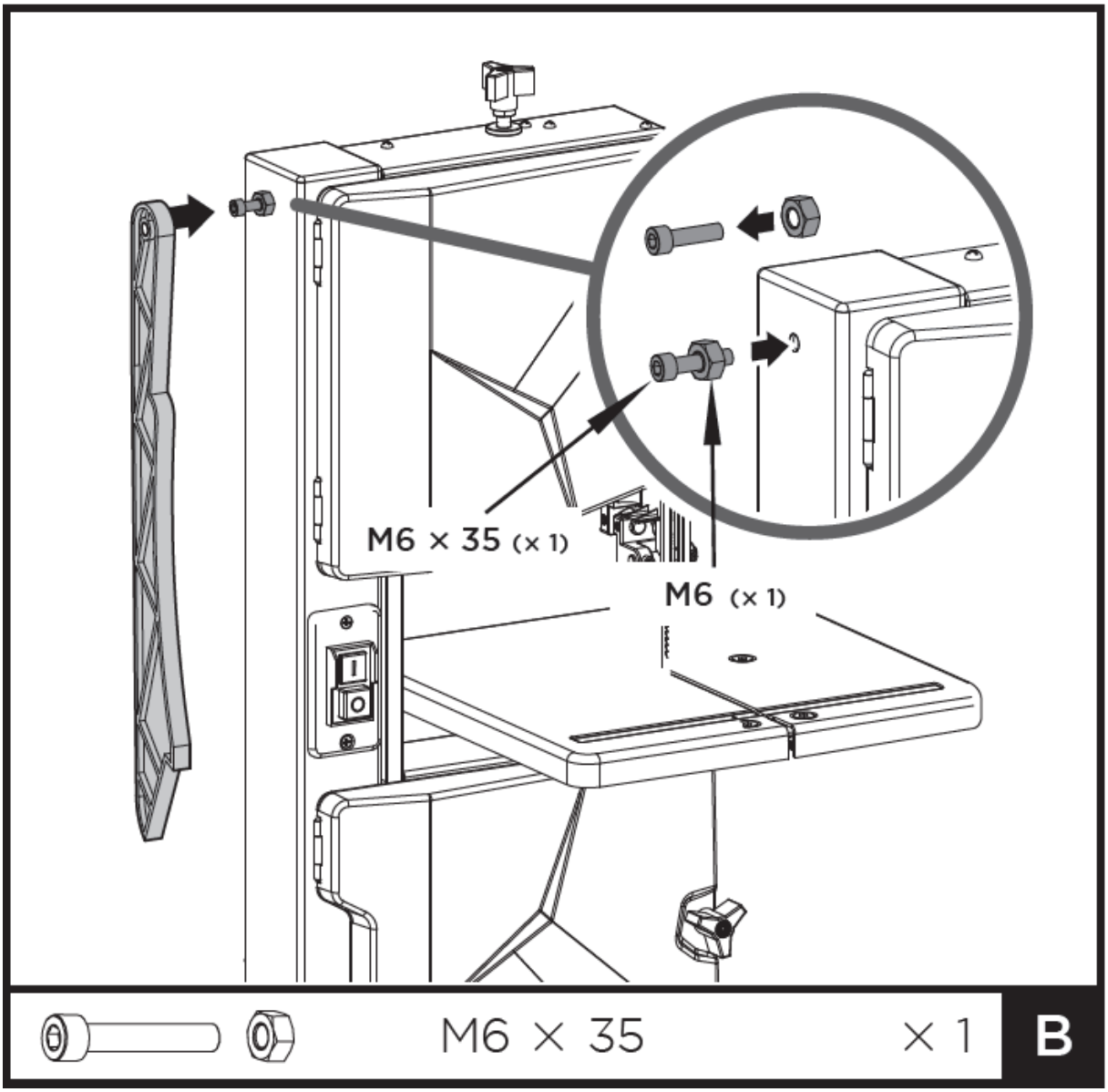
M6 × 35 (× 1)
M6 (× 1)
M6 × 35
× 1
B

3.3.3. Reißender Zaun

Spannen Sie den Parallelanschlag ein. Es kann auf beiden Seiten der Klinge verwendet werden.

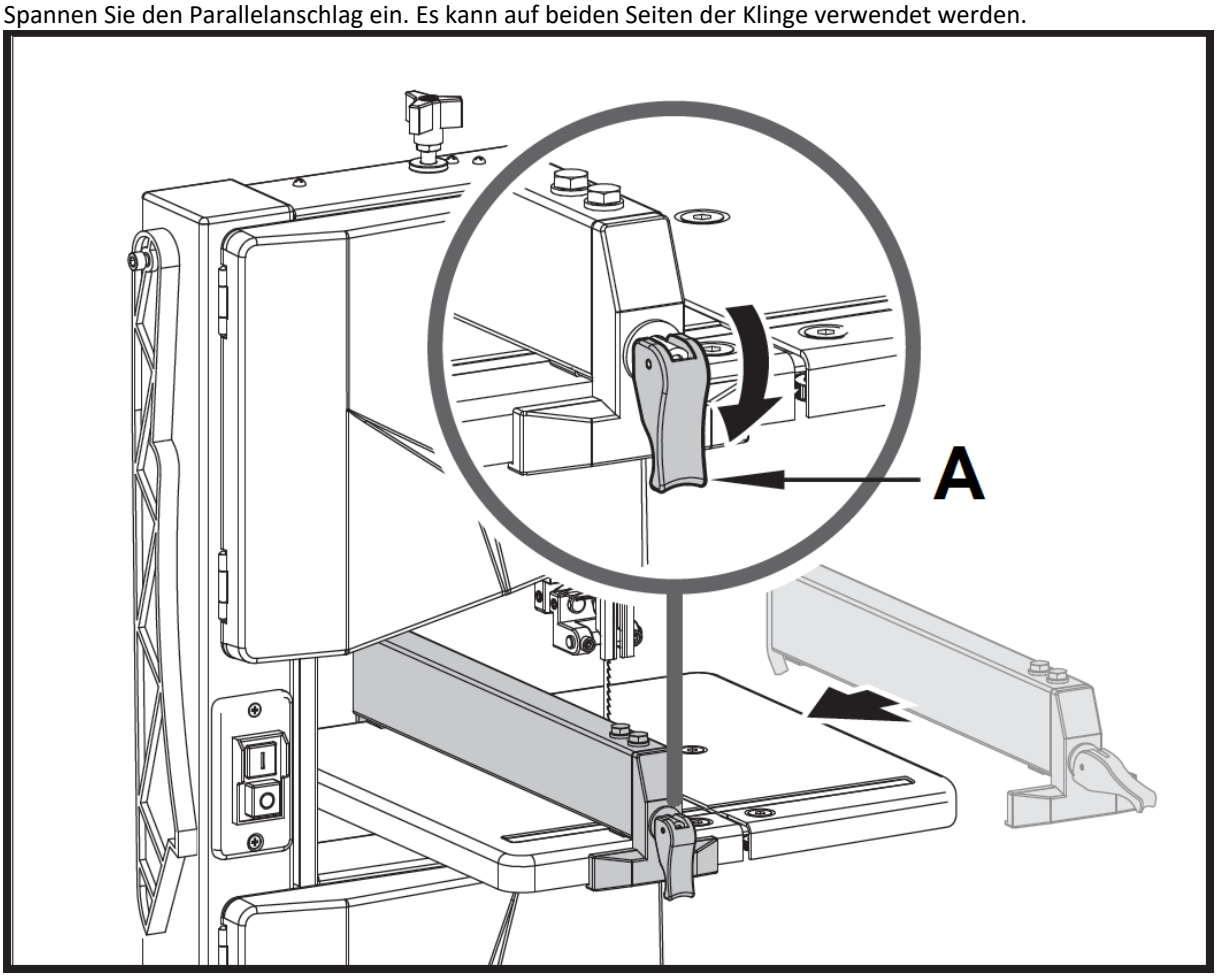

A - Schließfach

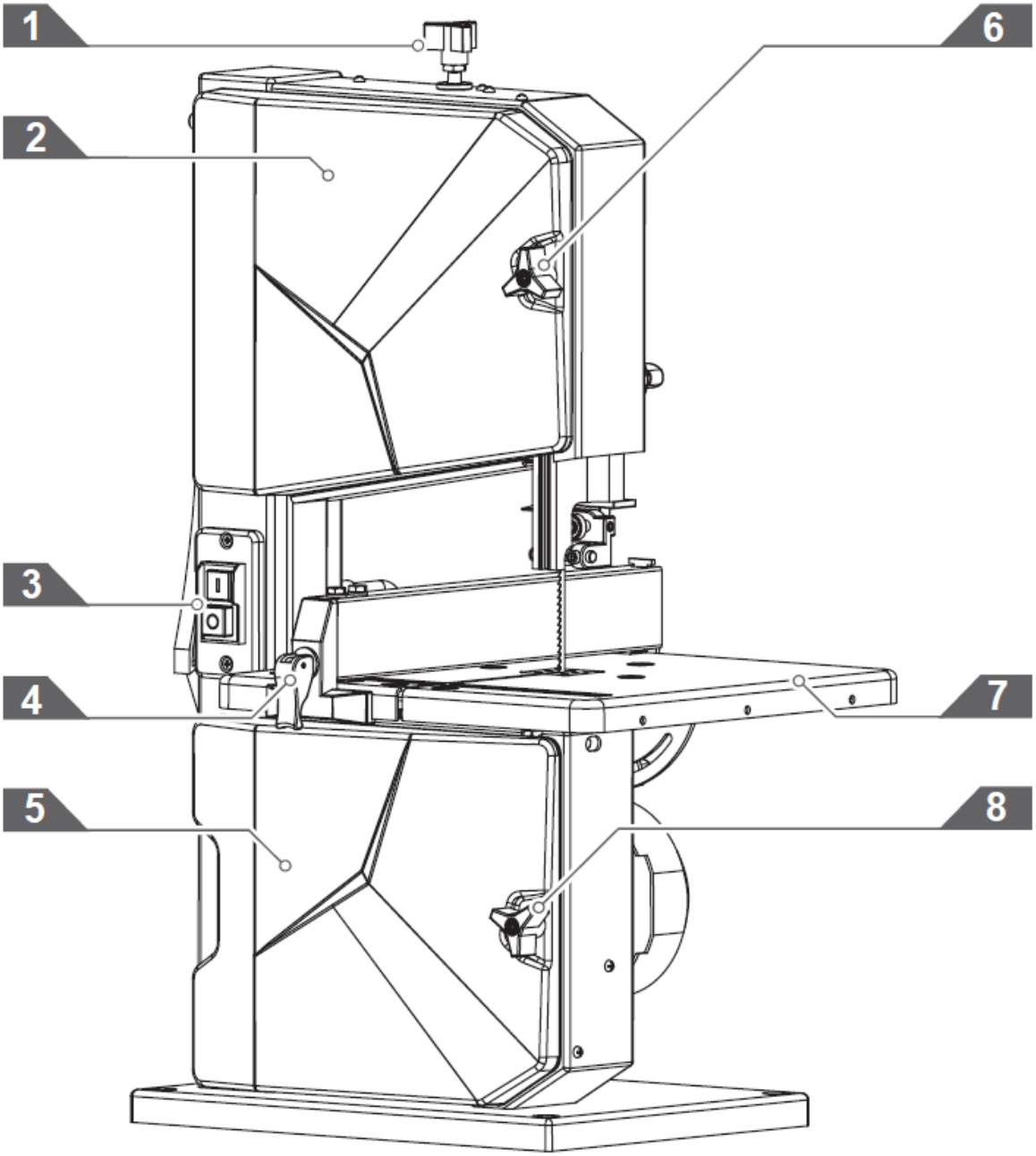

1 - Einstellknopf für Blattspannung
2 - Obere Gehäusetür
3 - ON/OFF-Schalter
4 - Reißzaun
5 - Untere Gehäusetür
6 - Türschloss
7 - Arbeitstisch
8 - Türschloss

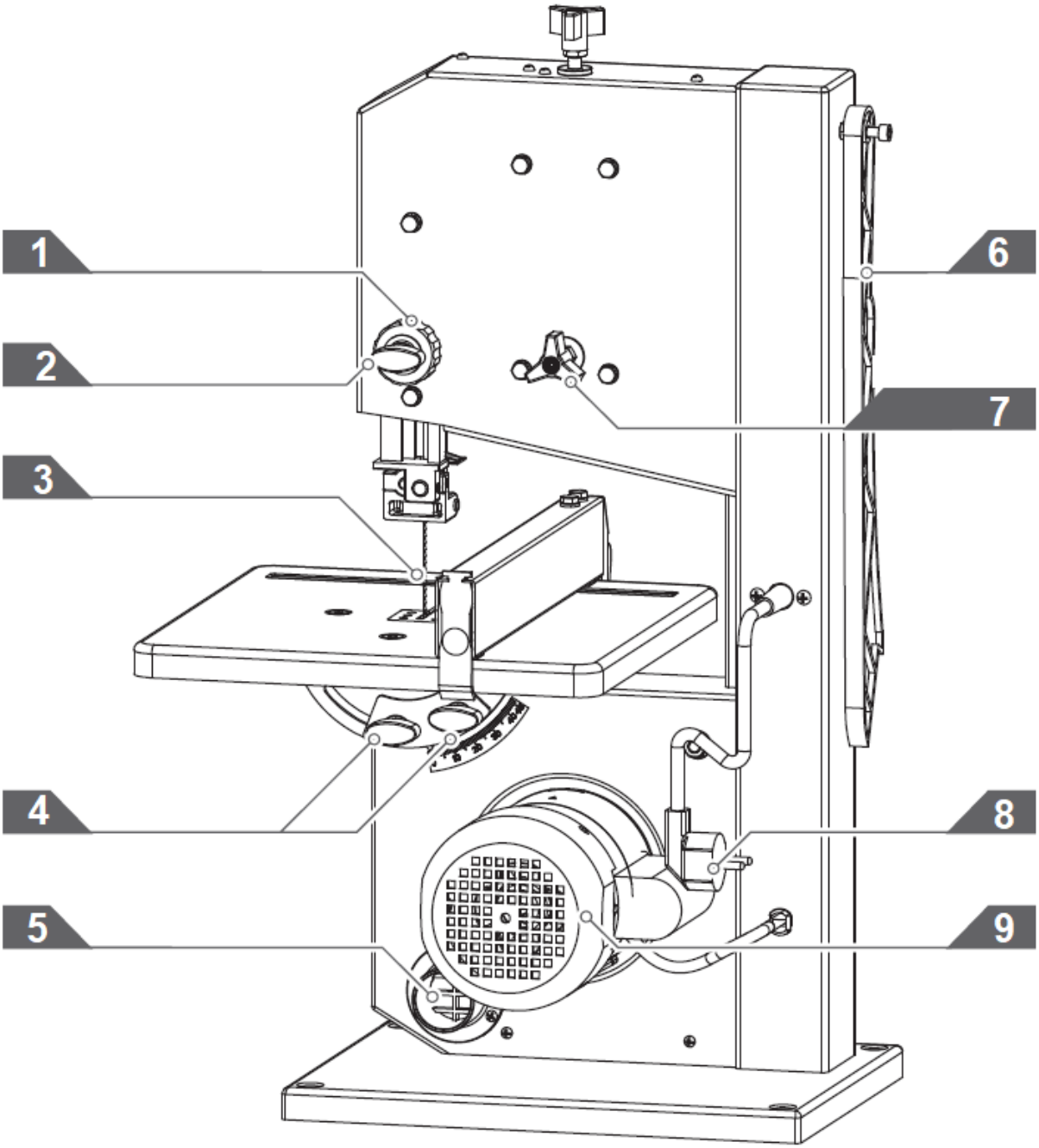

1 - Einstellknopf für Klingenschutz
2 - Verriegelungsknopf für Klingenschutz
3 - Klinge
4 - Einstellknopf für Arbeitstisch
5 - Ansauganschluss
6 - Druckstock
7 - Einstellknopf für die Einstellung der Blattspur
8 - Netzkabel und Stecker
9 - Motor

3.3.4. Einstellen der Blattspannung

Diese Spureinstellung ist erforderlich, damit das Sägeblatt mittig auf den Gummireifen der Bandsägeräder läuft:

● Durch Drehen des Einstellknopfes im Uhrzeigersinn wird die Messerspannung erhöht.

● Durch Drehen des Einstellknopfes gegen den Uhrzeigersinn wird die Messerspannung verringert.

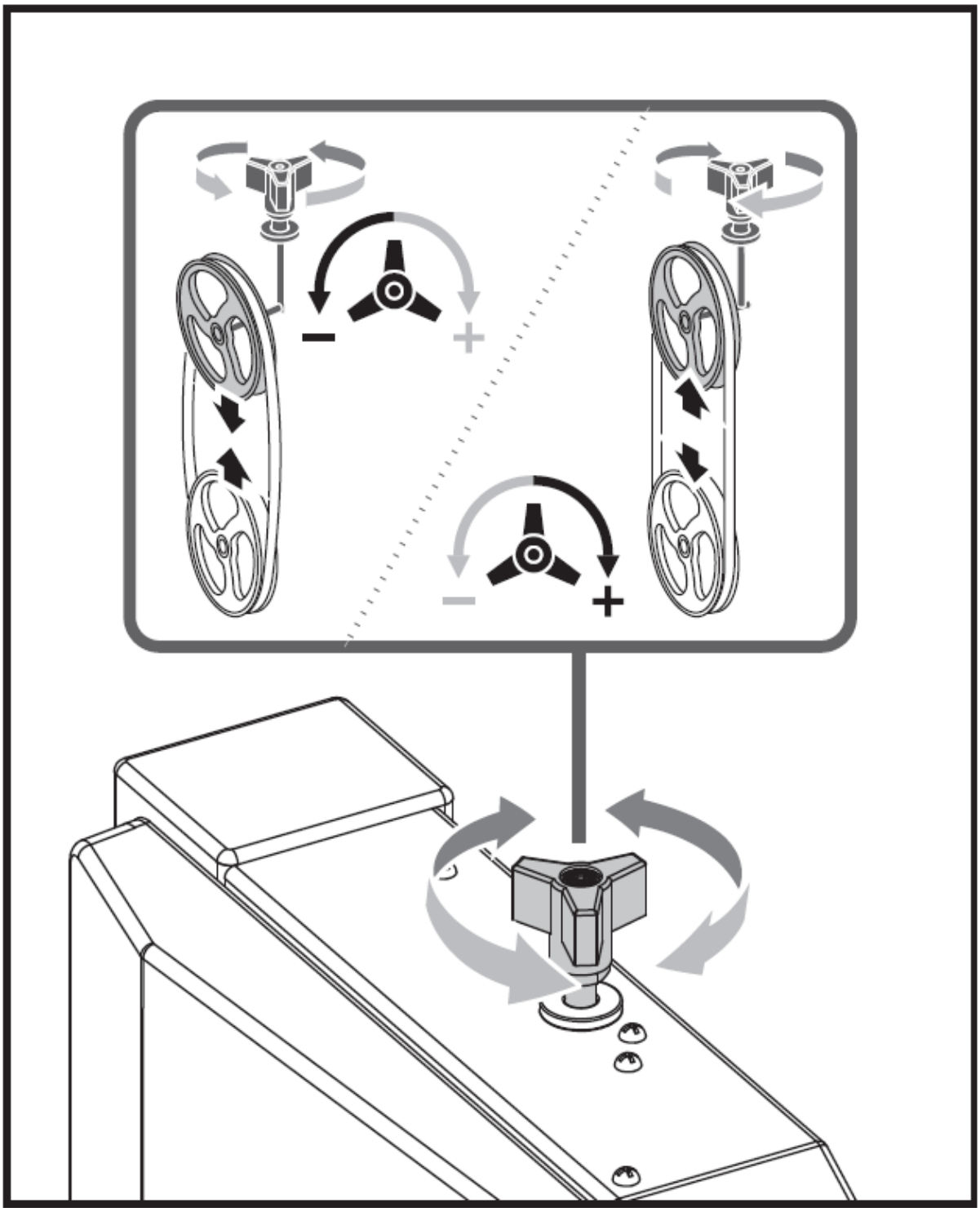

3.3.5. Einstellen der Neigung des Arbeitstisches

Nach Lösen der beiden Feststellschrauben kippt der Arbeitstisch stufenlos um 45° zur Klinge.

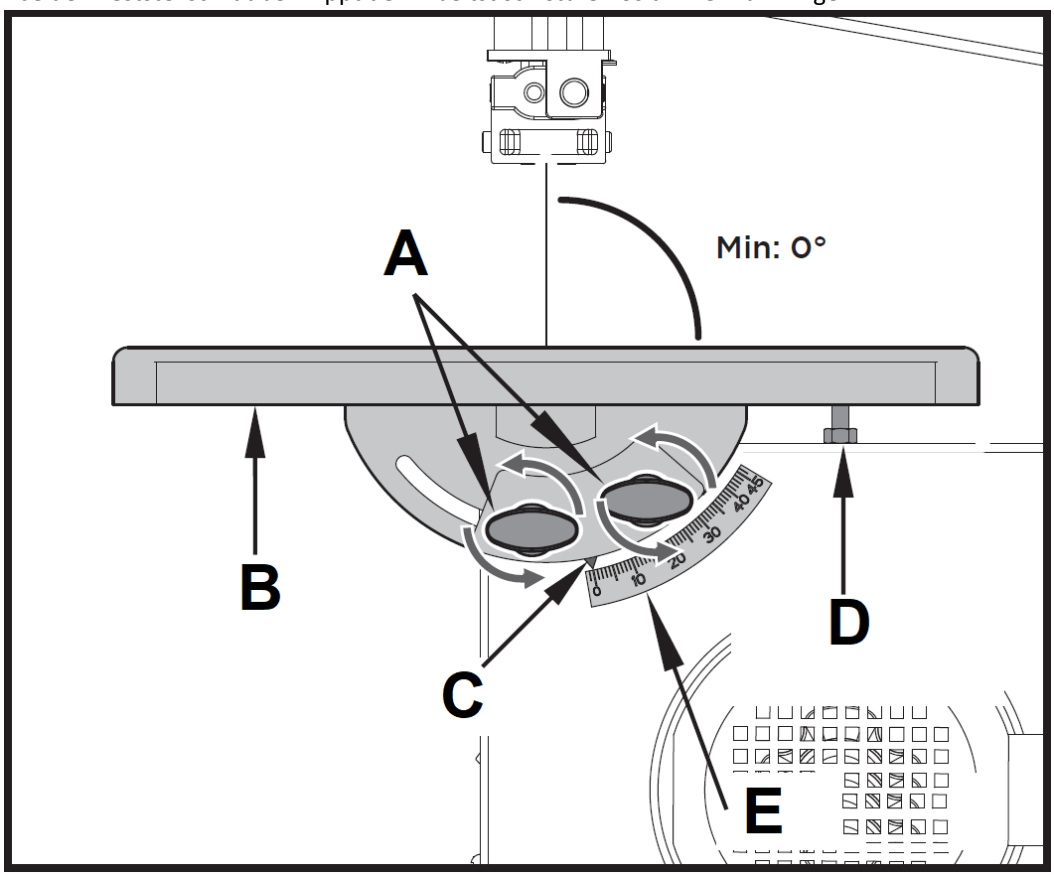

A - Feststellschraube
B - Arbeitstisch
C - Zeiger
D -Anschlagschraube
E - Winkelskala

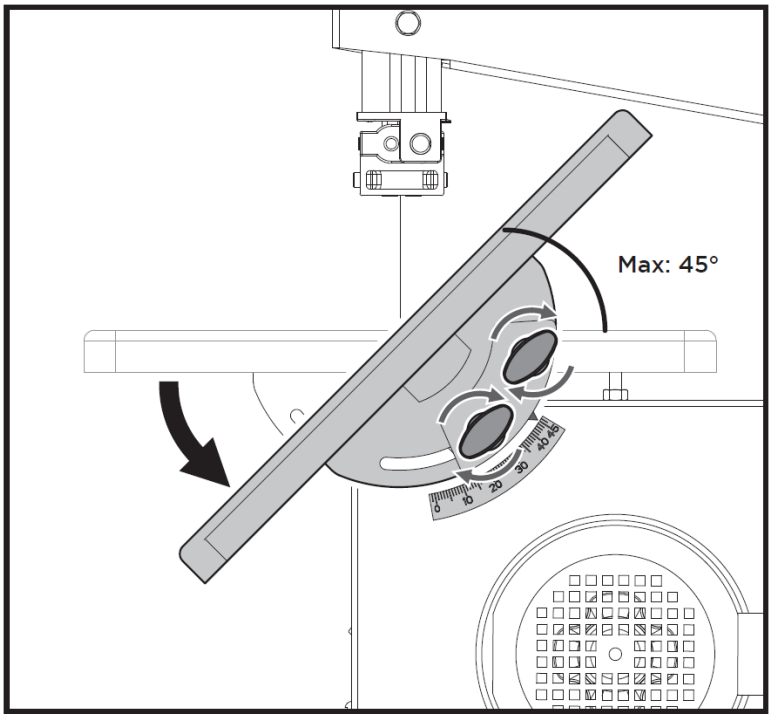

3.3.6. Ausrichten des Arbeitstisches

Seitliche Ausrichtung des Sägetisches

1. Lösen Sie die drei Befestigungsschrauben, die den unteren Tischzapfen halten.
2. Arbeitstisch so ausrichten, dass die Klinge durch die Mitte des Schlitzes der Tischeinlage läuft.
3. Ziehen Sie die drei Befestigungsschrauben wieder an.

Ausrichten des Arbeitstisches im rechten Winkel zum Messer

1. Heben Sie die obere Messerführung vollständig an. Prüfen Sie die Spannung des Sägebandes.

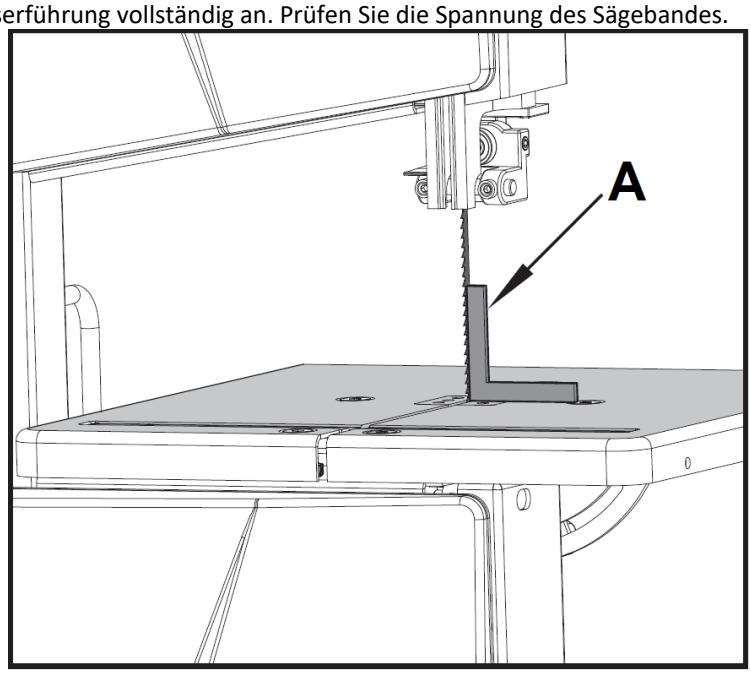

A - Quadratisch versuchen

2. Lösen Sie die Sicherungsschrauben.
3. Richten Sie den Tisch mit einem Anschlagwinkel rechtwinklig zur Klinge aus und ziehen Sie die Sicherungsschrauben wieder fest.
4. Lösen Sie die Sicherungsmutter und stellen Sie die Anschlagschraube ein, bis sie den Arbeitstisch berührt.

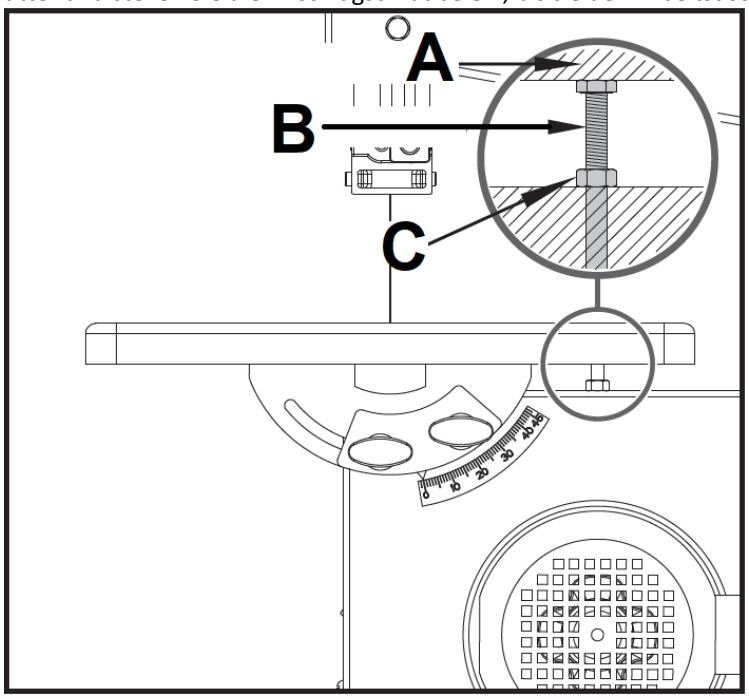

A - Arbeitstisch
B - Endanschlagschraube
C - Kontermutter

5. Sicherungsmutter anziehen.

3.3.7. Einrichten des Reißzauns

Der Parallelanschlag wird an der Vorderseite eingespannt. Es kann auf beiden Seiten der Klinge verwendet werden.

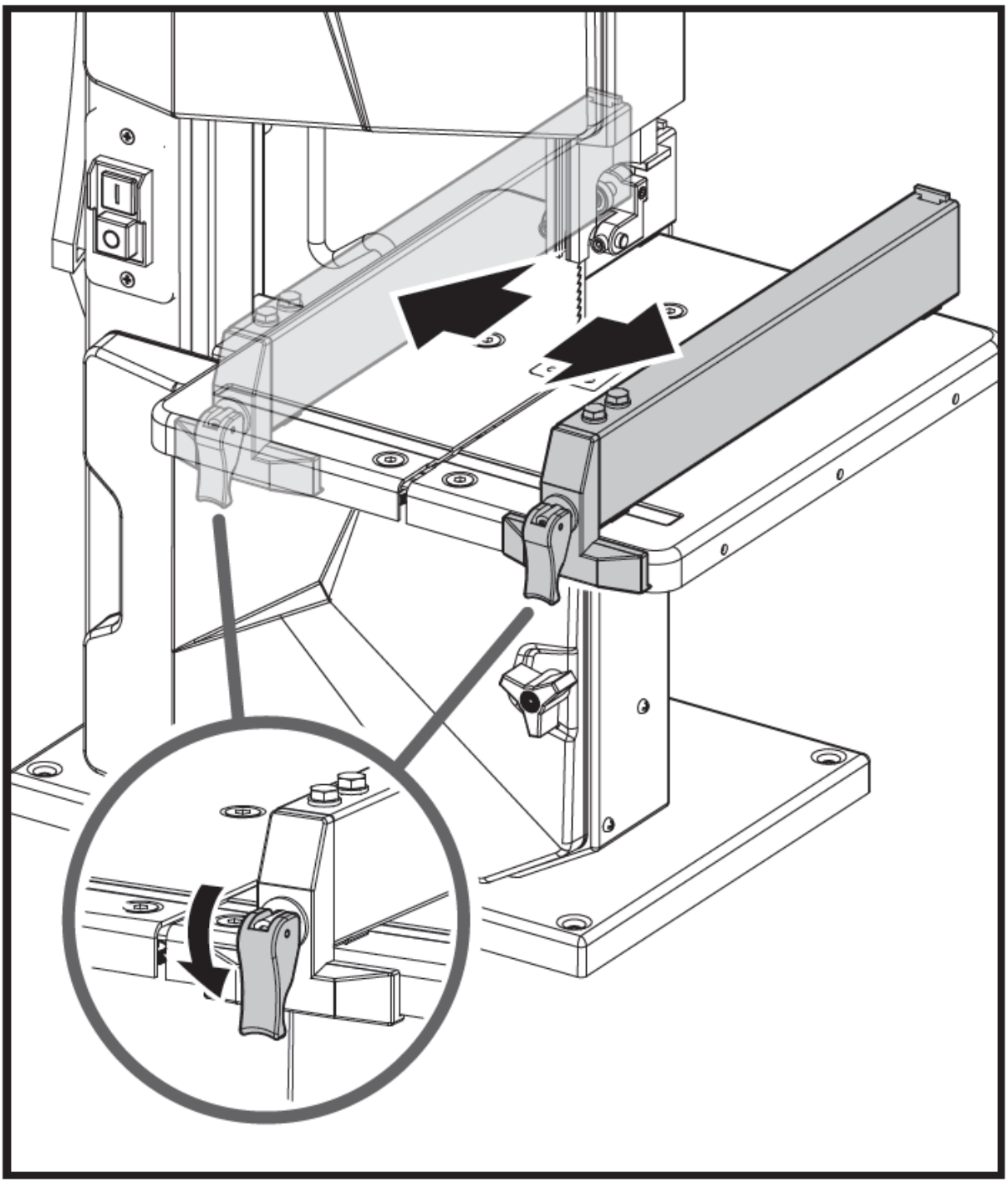

3.3.8. Einstellen des Klingenschutzes

Der Blattschutz schützt vor ungewolltem Kontakt mit dem Sägeblatt und vor herumfliegenden Spänen. Damit der obere Blattschutz einen ausreichenden Schutz gegen Berührung mit dem Sägeband bietet, muss er immer so nah wie möglich am Werkstück anliegen (max. 3 mm Abstand).

1. Lösen Sie den Verriegelungsknopf.
2. Drehen Sie den Einstellknopf, um den Messerschutz in die richtige Position zu bringen, und schließen Sie dann den Feststellknopf.

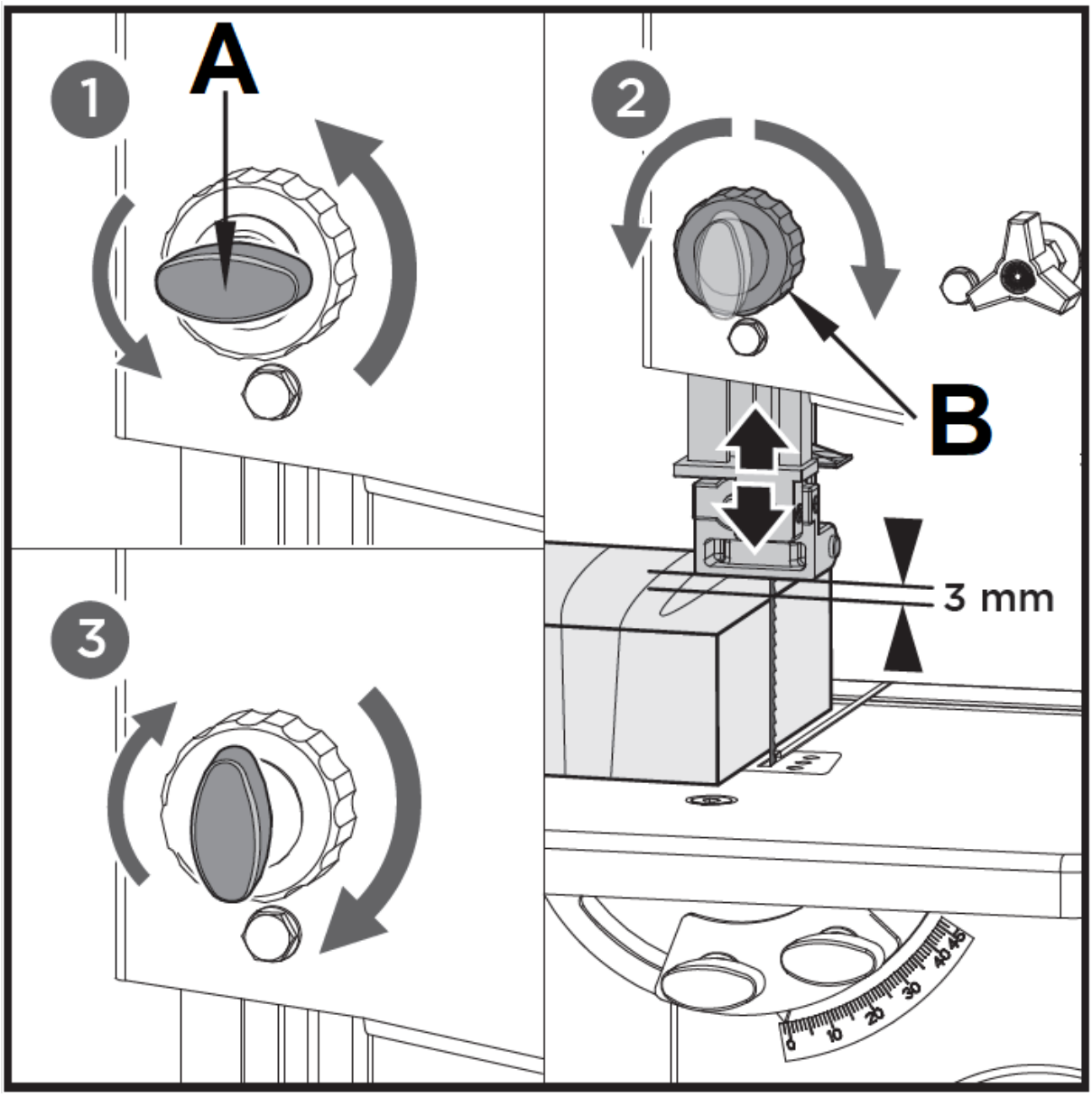

A - Verriegelungsknopf
B - Einstellknopf

3.4. Tätigkeit

Nehmen Sie die Säge erst in Betrieb, wenn die folgenden Vorbereitungen abgeschlossen sind:

- Die Säge ist fixiert;
- Der Sägetisch ist montiert und ausgerichtet;
- Die Sicherheitseinrichtungen wurden überprüft. Schließen Sie die Säge erst an das Stromnetz an, wenn alle oben genannten Vorbereitungen abgeschlossen sind! Andernfalls besteht die Gefahr eines unbeabsichtigten Starts der Säge, was zu schweren Verletzungen führen kann.

3.4.1. Montage der Säge auf einer stabilen und ebenen Unterlage

1. Bohren Sie 4 Löcher in die Auflagefläche.
2. Stecken Sie die Befestigungsbolzen durch die Grundplatte und sichern Sie sie mit den Muttern.

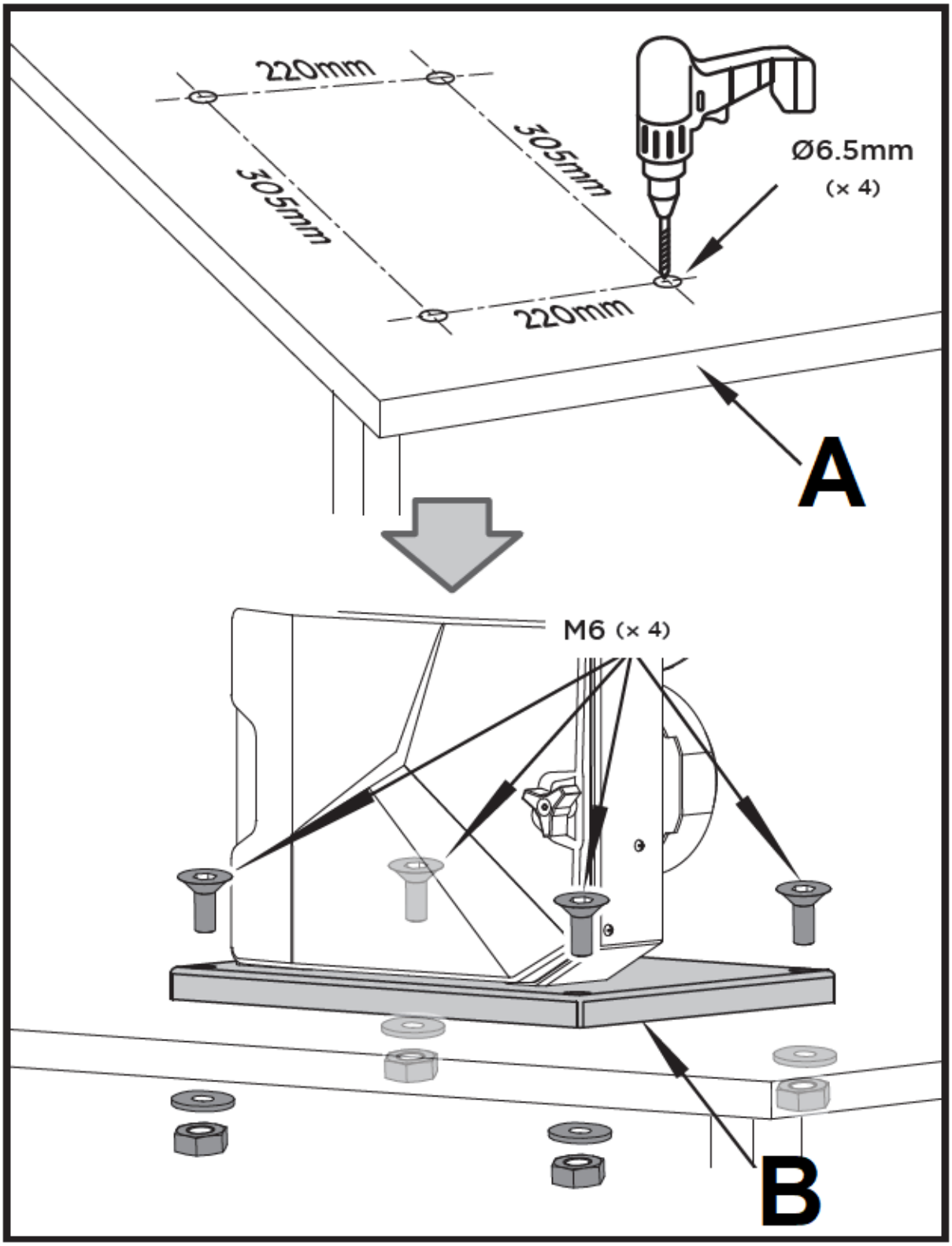

A - Unterstützende Oberfläche
B - Grundplatte

3.4.2. ON/OFF-Schalter

Die Säge kann durch Drücken des grünen Druckknopfes eingeschaltet werden.
Zum Ausschalten des Geräts muss der rote Druckknopf gedrückt werden.

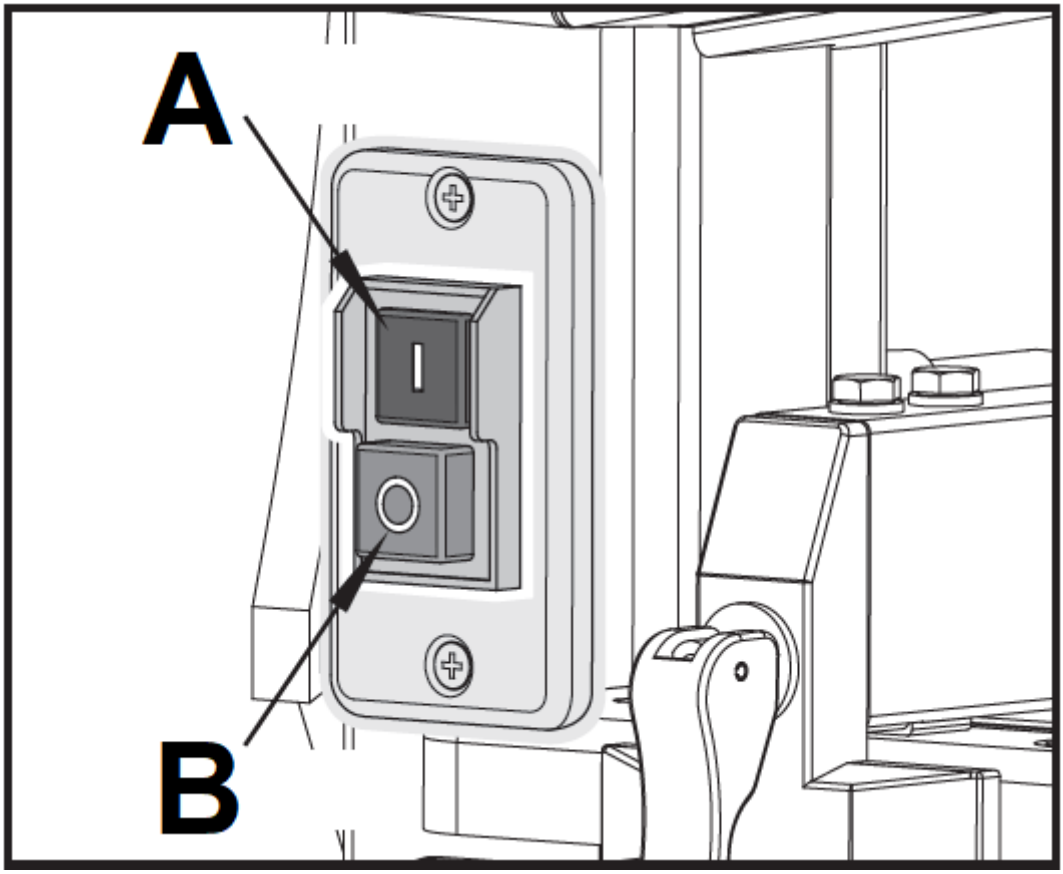

A - Grüne "I"-Taste
B - Rote "0"-Taste

3.4.3. Sägen

1. Stellen Sie bei Bedarf die Tischneigung ein.
2. Wählen Sie den Parallelanschlag und die Tischneigung für die Art des auszuführenden Schneidvorgangs.

Gefahr durch Verklemmen des Werkstücks! Bei Verwendung des Parallelanschlags mit einem geneigten Sägetisch muss der Parallelanschlag an der Unterseite des Arbeitstisches angebracht werden.

3. Obere Messerführung 3 mm über dem Werkstück einstellen.

Führen Sie immer einen Probeschnitt in einem Reststück durch, um die Einstellungen zu überprüfen; korrigieren Sie sie gegebenenfalls vor dem Schneiden des Werkstücks.

4. Legen Sie das Werkstück auf den Arbeitstisch.
5. Einstecken.
6. Säge starten.
7. Schneiden Sie das Werkstück in einem einzigen Durchgang.
8. Schalten Sie das Gerät aus, wenn unmittelbar danach keine weiteren Schnitte durchgeführt werden sollen.

3.5. Reinigung und Wartung

a) Ziehen Sie den Netzstecker und lassen Sie das Gerät vollständig abkühlen, bevor Sie es reinigen, einstellen oder Zubehörteile austauschen, oder wenn das Gerät nicht benutzt wird.
   - Warten Sie, bis die rotierenden Elemente zum Stillstand gekommen sind.

b) Verwenden Sie zur Reinigung der Oberfläche nur nicht ätzende Reinigungsmittel.

c) Nach der Reinigung des Geräts sollten alle Teile vollständig getrocknet sein, bevor Sie es wieder benutzen.

d) Lagern Sie das Gerät an einem trockenen, kühlen Ort, frei von Feuchtigkeit und direkter Sonneneinstrahlung.

e) Spritzen Sie das Gerät nicht mit einem Wasserstrahl ab und tauchen Sie es nicht in Wasser ein.

f) Achten Sie darauf, dass kein Wasser durch die Öffnungen im Gehäuse des Geräts in das Innere des Geräts gelangt.

g) Reinigen Sie die Lüftungsöffnungen mit einer Bürste und Druckluft.

h) Das Gerät muss regelmäßig inspiziert werden, um seine technische Leistungsfähigkeit zu überprüfen und eventuelle Schäden festzustellen.

i) Verwenden Sie zur Reinigung keine scharfen und/oder metallischen Gegenstände (z. B. eine Drahtbürste oder einen Metallspatel), da diese das Oberflächenmaterial des Geräts beschädigen können.

j) Reinigen Sie das Gerät nicht mit säurehaltigen Substanzen, Mitteln für medizinische Zwecke, Verdünnern, Kraftstoffen, Ölen oder anderen chemischen Substanzen, da dies das Gerät beschädigen kann.

Halten Sie alle Sicherheitseinrichtungen, Lüftungsöffnungen und das Motorgehäuse möglichst frei von Schmutz und Staub. Wischen Sie das Gerät mit einem sauberen Tuch ab oder blasen Sie es mit Druckluft bei niedrigem Druck aus. Wir empfehlen Ihnen, das Gerät nach jedem Gebrauch sofort zu reinigen.
Reinigen Sie das Gerät regelmäßig mit einem feuchten Tuch und etwas Schmierseife. Verwenden Sie keine Reinigungs- oder Lösungsmittel; diese könnten die Kunststoffteile des Geräts angreifen. Achten Sie darauf, dass kein Wasser in das Gerät eindringen kann. Das Eindringen von Wasser in ein Elektrowerkzeug erhöht das Risiko eines Stromschlags. Um die Lebensdauer des Werkzeugs zu verlängern, ölen Sie die rotierenden Teile einmal monatlich. Der Motor darf nicht geölt werden.

3.5.1. Sägeblattwechsel

Gefahr! Verletzungsgefahr, auch bei stillstehendem Sägeband.
Verwenden Sie nur geeignete Bandsägeblätter.
1. Lösen Sie die 2 Rändelschrauben und entfernen Sie den U-förmigen Blocker.
2. Öffnen Sie beide Gehäusetüren.
3. Lösen Sie den Einstellknopf, bis das Sägeband locker ist.
4. Um das Bandsägeblatt zu entfernen, führen Sie es durch den Schlitz im Arbeitstisch.
5. Neues Bandsägeblatt einsetzen. Achten Sie auf die richtige Position: Die Zähne müssen zur Vorderseite der Säge zeigen (wo sich die Türen befinden).
6. Zentrieren Sie das Sägeband auf den Gummireifen der Sägebandräder.
7. Ziehen Sie den Einstellknopf an, bis das Sägeband nicht mehr von den Sägerädern rutscht.
8. Schließen Sie beide Gehäusetüren.
9. Bandsägeblatt spannen; Bandsägeblatt ausrichten und Blattführungen ausrichten; Säge mindestens eine Minute lang probelaufen lassen; Säge anhalten, Stecker ziehen und Einstellungen erneut prüfen.

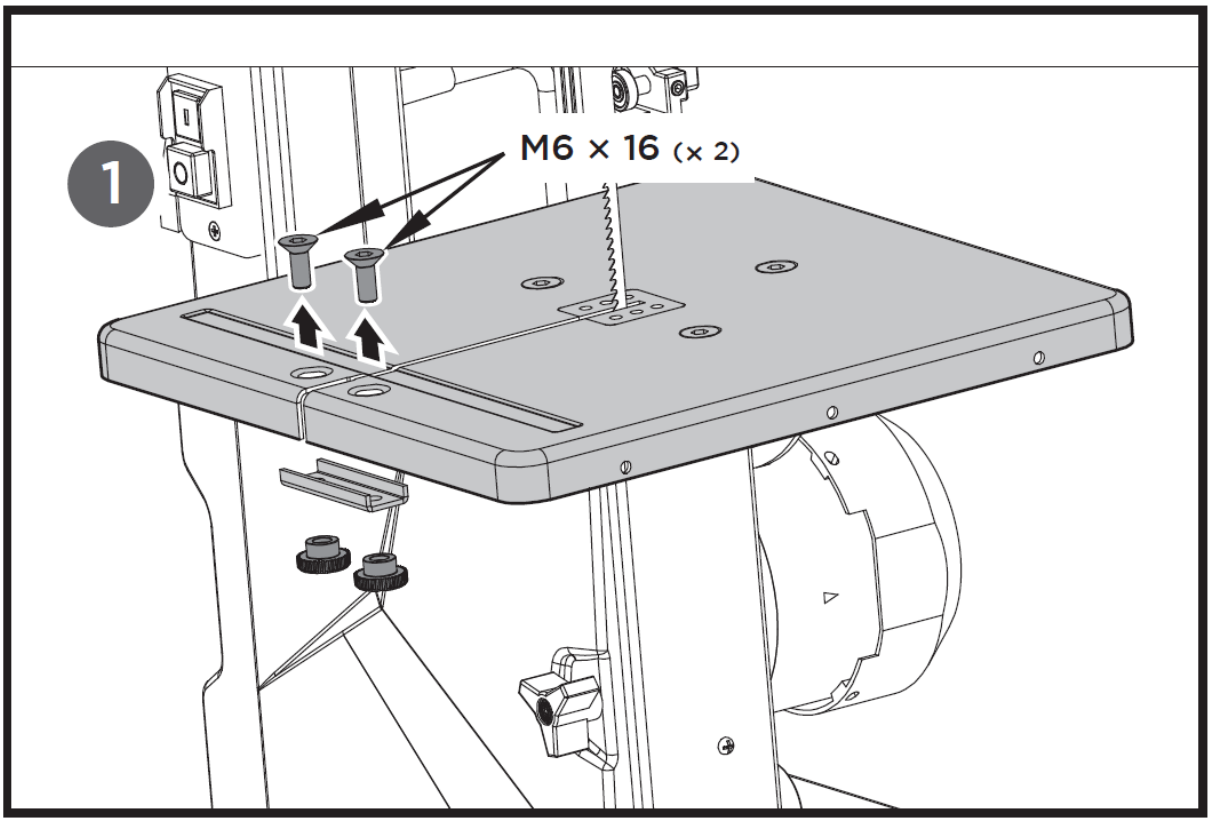

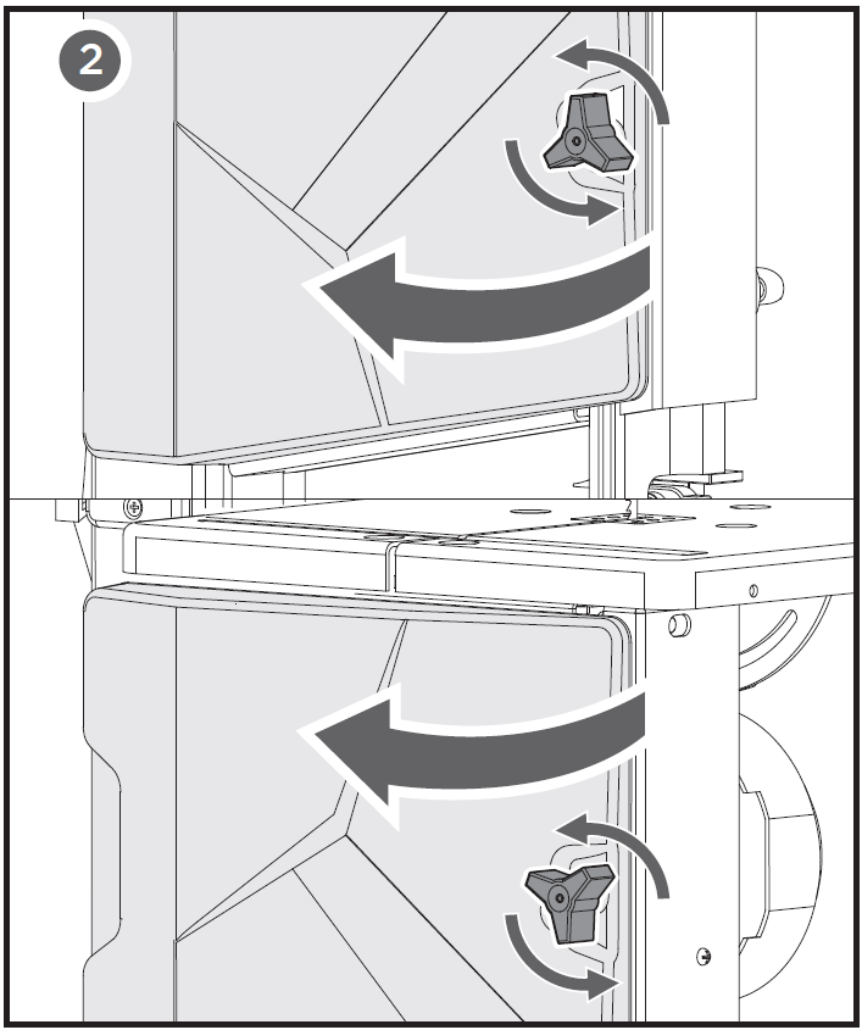
2

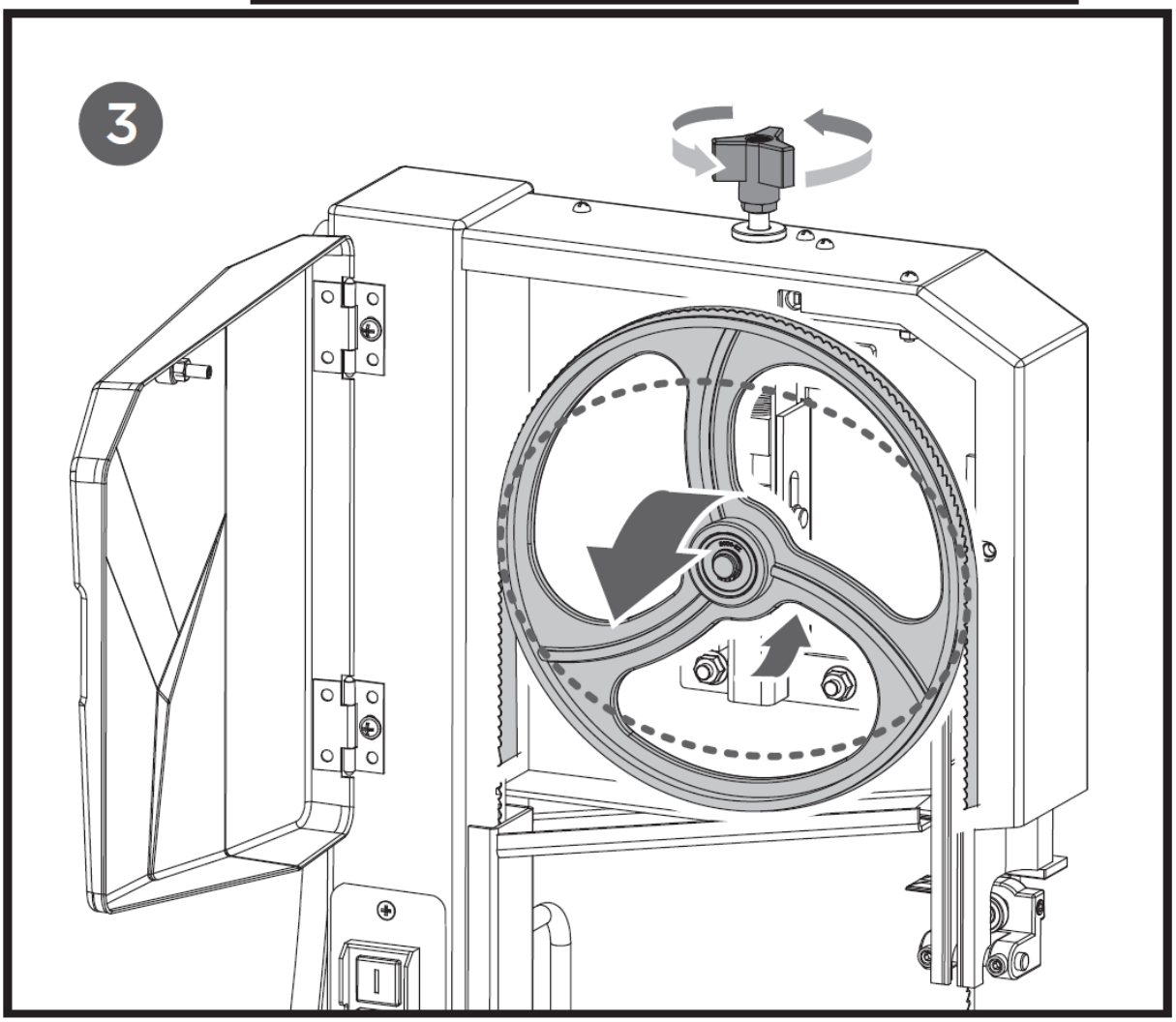
3

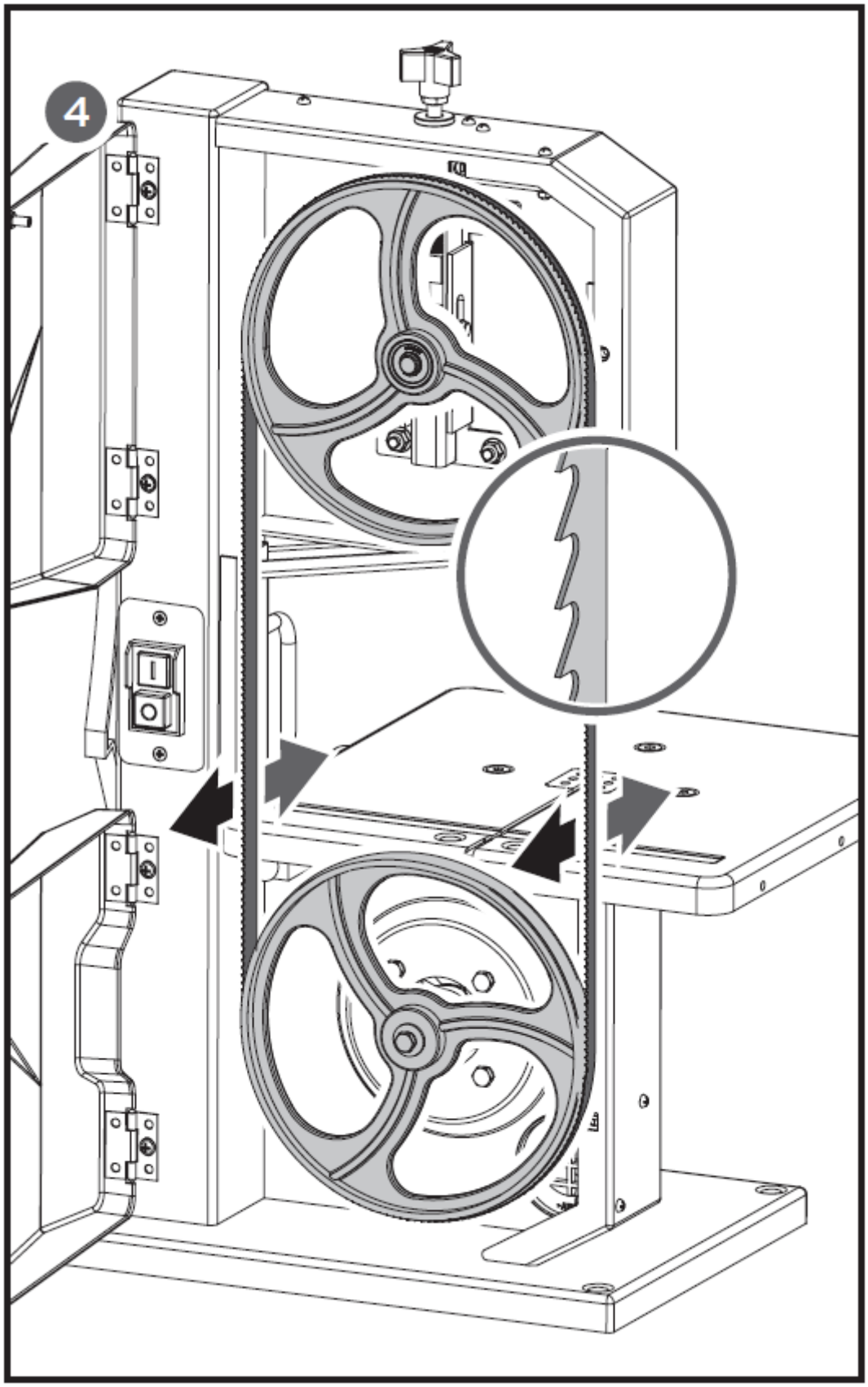
4

3.5.2. Einstellen der Blattspannung

Diese Spureinstellung ist erforderlich, damit das Sägeblatt mittig auf den Gummireifen der Bandsägeräder läuft:

● Durch Drehen des Einstellknopfes im Uhrzeigersinn wird die Messerspannung erhöht.

● Durch Drehen des Einstellknopfes gegen den Uhrzeigersinn wird die Messerspannung verringert.

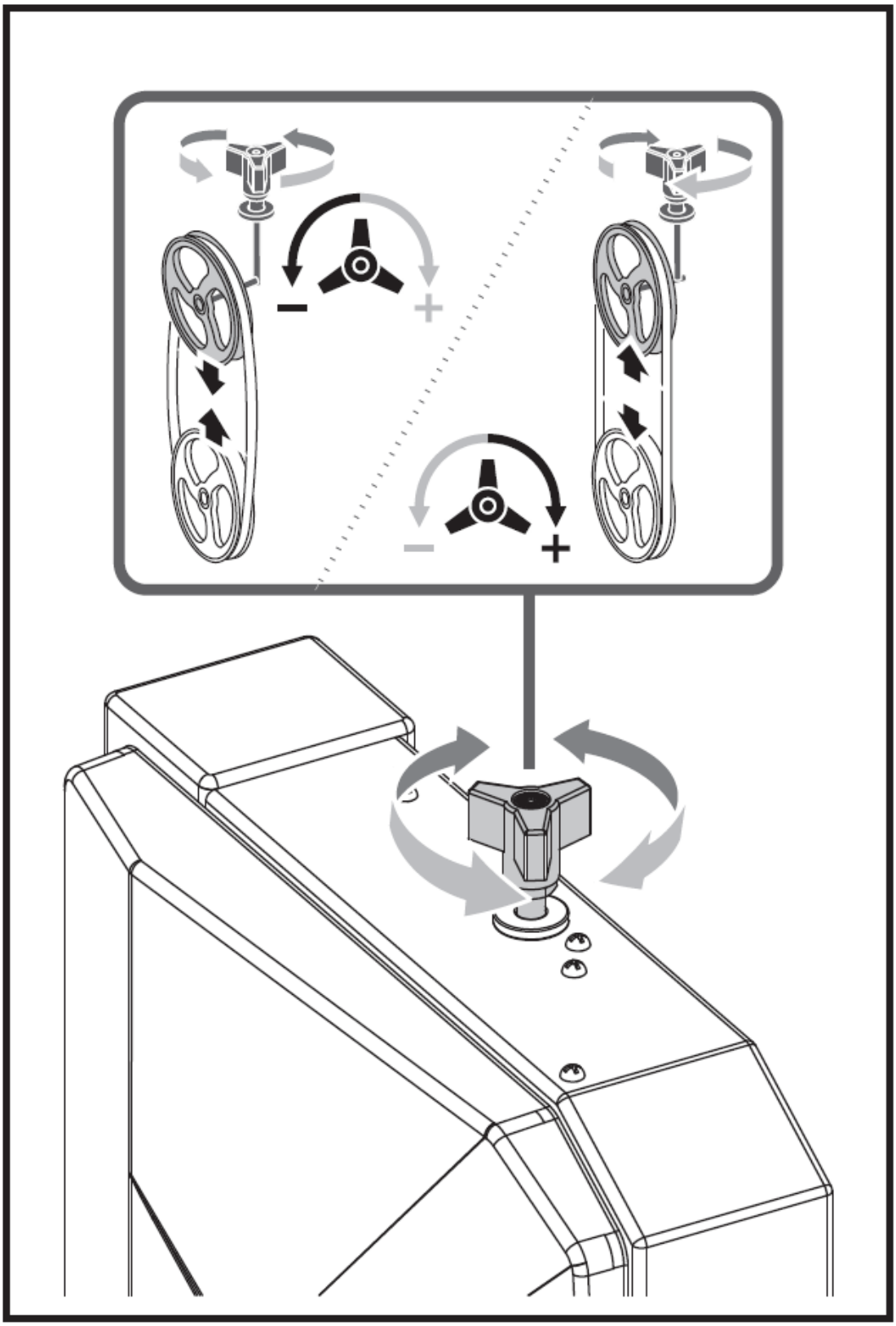

3.5.3. Ausrichten von Bandsägeblättern

Wenn das Bandsägeblatt nicht in der Mitte der Gummireifen läuft, muss die Spur korrigiert werden, indem die Neigung des oberen Bandsägerads eingestellt wird:

1. Lösen Sie die Sicherungsmutter.
2. Einstellknopf drehen:

● Drehen Sie den Einstellknopf im Uhrzeigersinn, wenn das Bandsägeblatt zur Vorderseite der Säge läuft.

● Drehen Sie den Einstellknopf gegen den Uhrzeigersinn, wenn das Bandsägeblatt zur Rückseite der Säge läuft.

3. Sicherungsmutter anziehen.

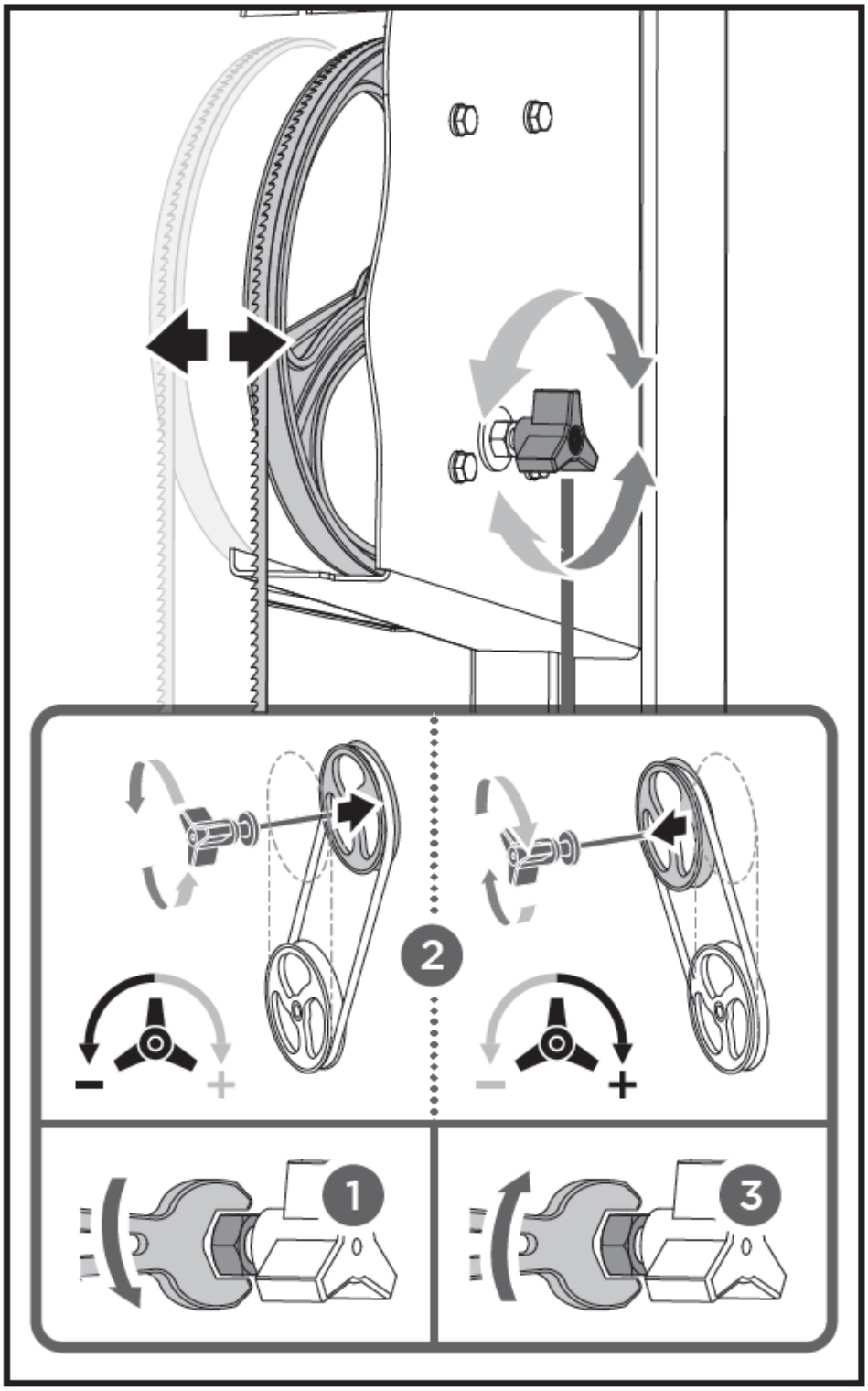

3.5.4. Ausrichten der oberen Messerführung

Die obere Blattführung besteht aus:

- ein Axiallager (stützt das Sägeband von hinten),
- zwei Führungsstifte (zur seitlichen Abstützung).

Die Lager und Führungsstifte müssen nach jedem Wechsel des Sägebandes oder nach jeder Nachführung neu eingestellt werden.

HINWEIS: Prüfen Sie regelmäßig alle Lager auf Verschleiß und tauschen Sie bei Bedarf beide Führungslager gleichzeitig aus.

Einstellung des Axiallagers

1. Falls erforderlich, richten Sie das Sägeband aus und spannen Sie es.
2. Lösen Sie die Sicherungsschraube des Axiallagers.
3. Position des Axiallagers einstellen (Abstand Axiallager - Sägeband = 0,5 mm - wenn das Sägeband von Hand gedreht wird, darf es das Axiallager nicht berühren.

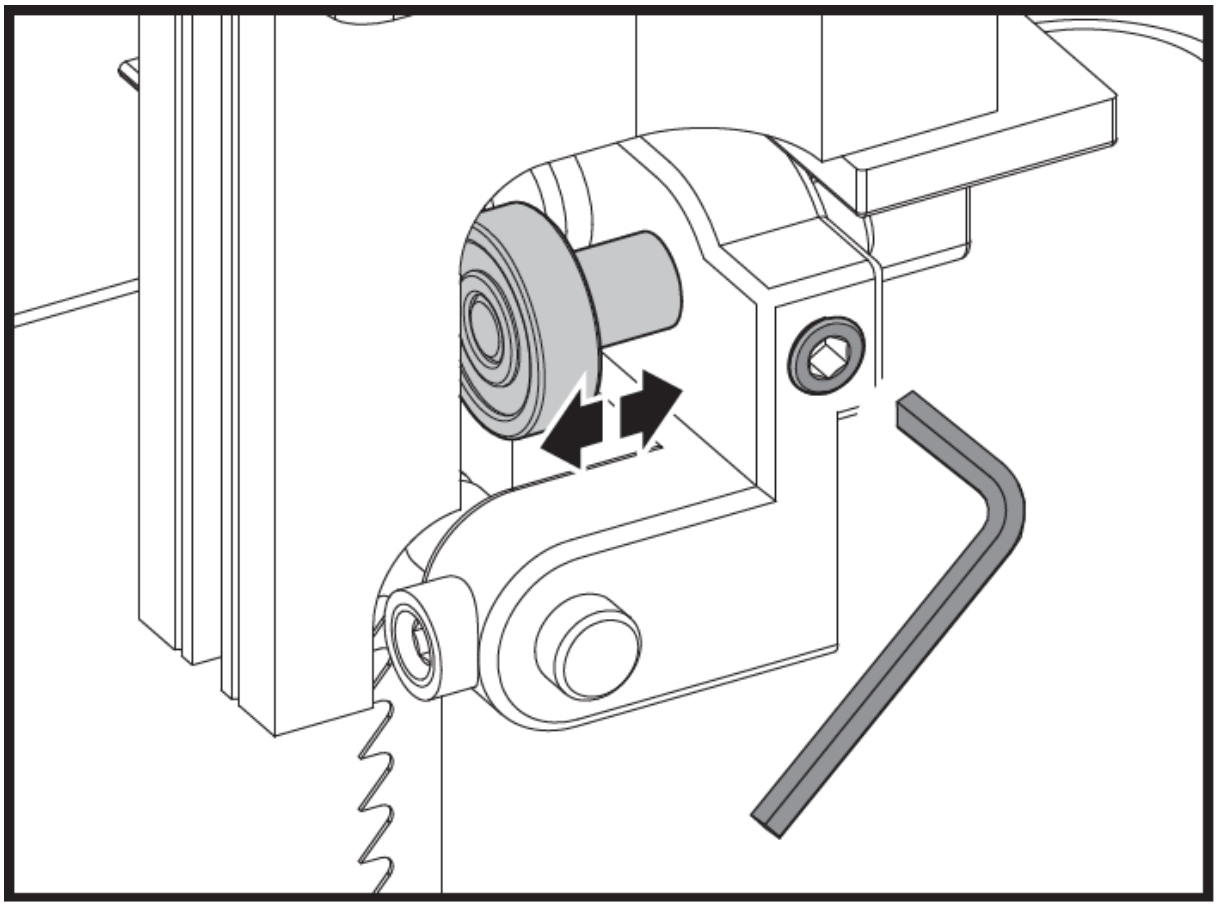

4. Ziehen Sie die Sicherungsschraube des Drucklagers fest.

Einstellung des Führungsstifts
1. Lösen Sie die Schrauben.
2. Führungsstifte zusammendrücken, 0,5 mm Abstand zwischen Führungsstift und Sägeblatt einhalten.

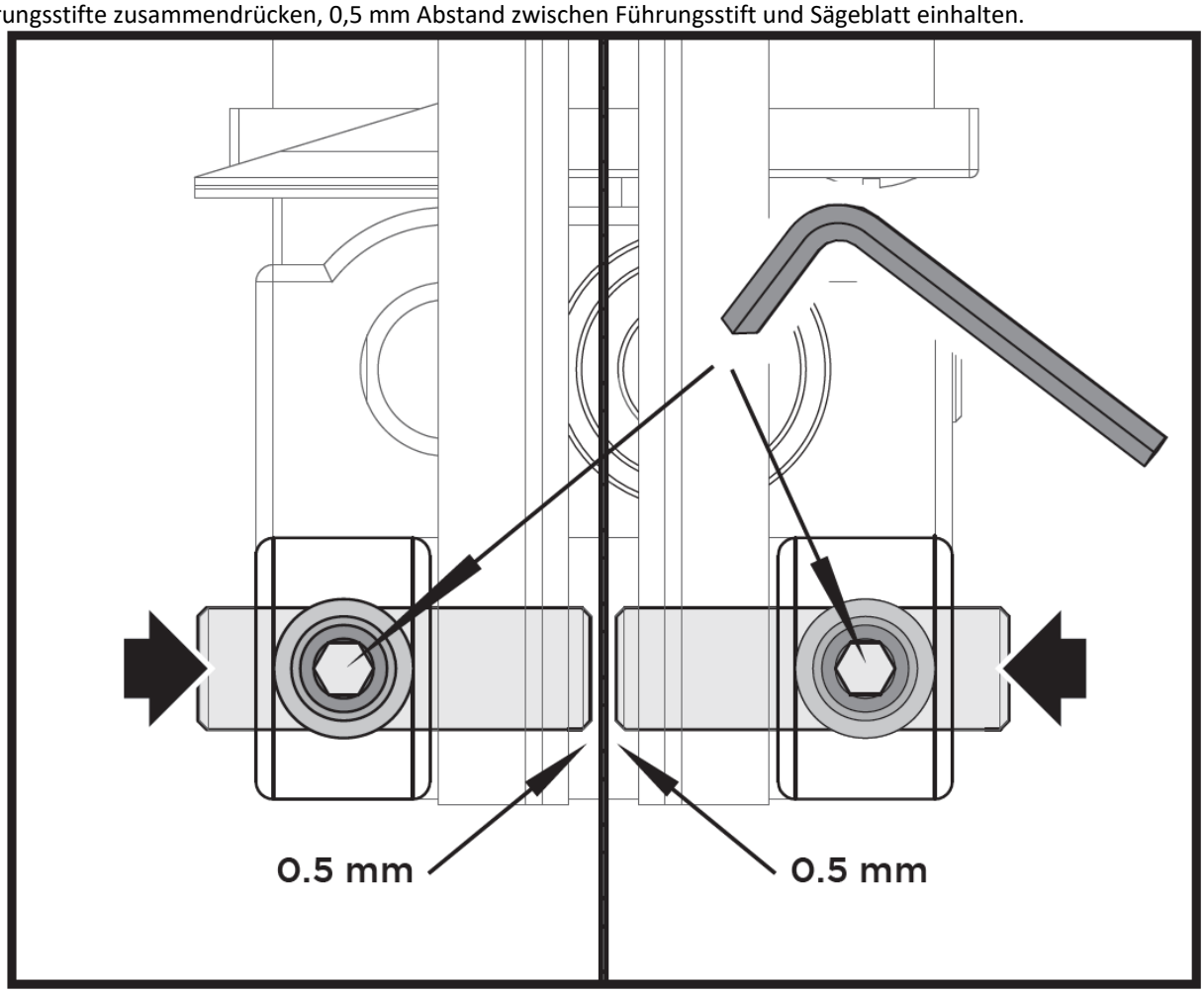

3. Schrauben wieder anziehen.

3.5.5. Ausrichten der unteren Blattführung

Die untere Messerführung besteht aus:

- ein Axiallager (stützt das Sägeband von hinten),
- zwei Führungsstifte (zur seitlichen Abstützung).

HINWEIS: Überprüfen Sie regelmäßig die Drucklager und die Führungsbolzen auf Verschleiß und tauschen Sie ggf. beide Führungsbolzen gleichzeitig aus.

Einstellung des Axiallagers

1. Lösen Sie die beiden Schrauben und entfernen Sie die Unterlegplatten.
2. Lösen Sie die drei Schrauben und nehmen Sie den Arbeitstisch vom Tischzapfen ab.

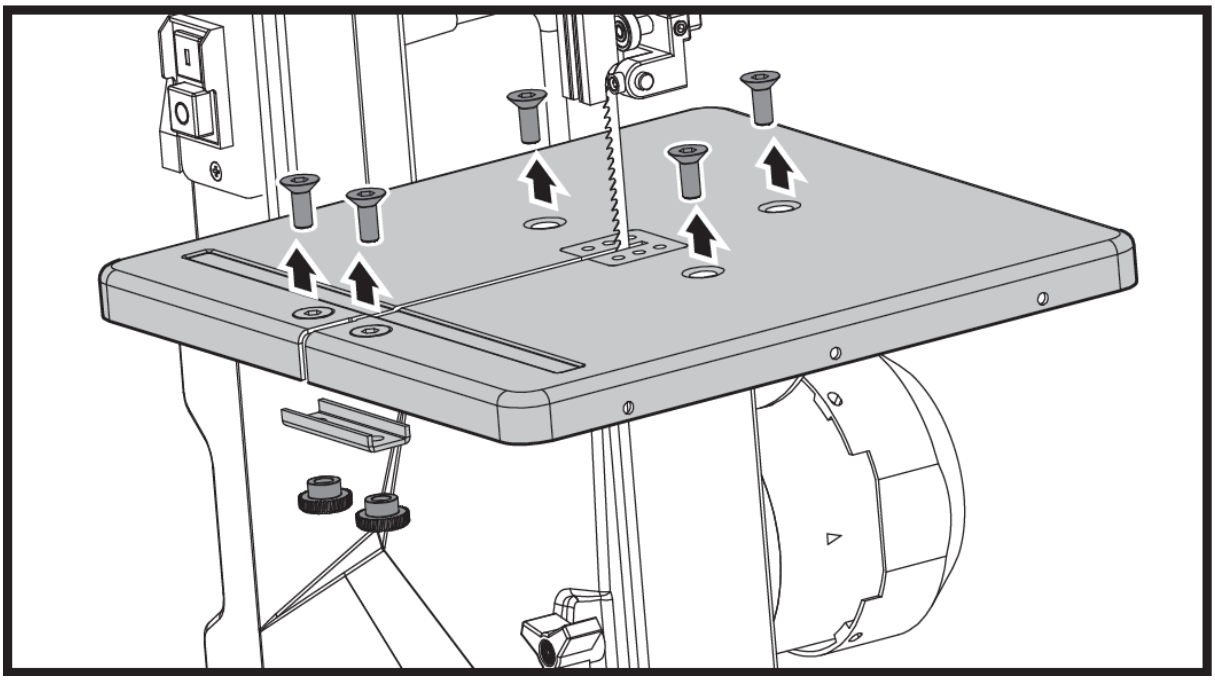

3. Lösen Sie die beiden Knöpfe und nehmen Sie den Winkelmesser ab.
4. Öffnen Sie die untere Gehäusetür.

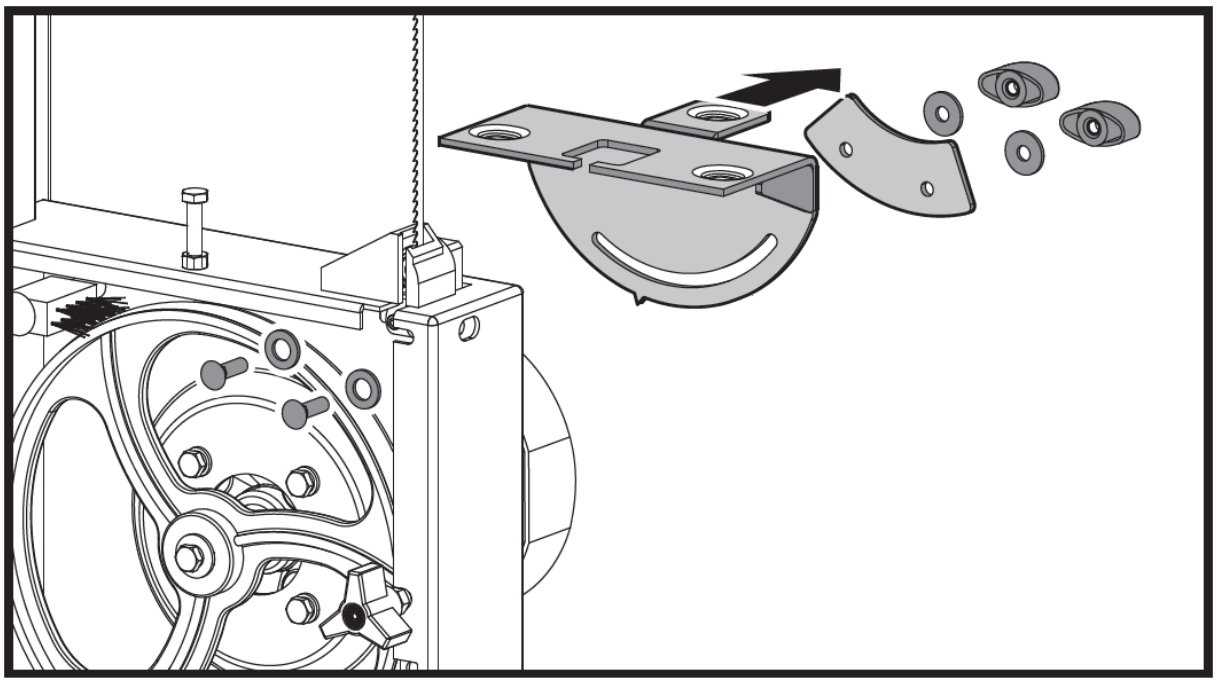

5. Heben Sie die obere Messerführung vollständig an.
6. Falls erforderlich, richten Sie das Sägeband aus und spannen Sie es.
7. Lösen Sie die Sicherungsschraube des Axiallagers.
8. Position des Axiallagers einstellen (Abstand Axiallager - Sägeband = 0,5 mm - wenn das Sägeband von Hand gedreht wird, darf es das Axiallager nicht berühren.

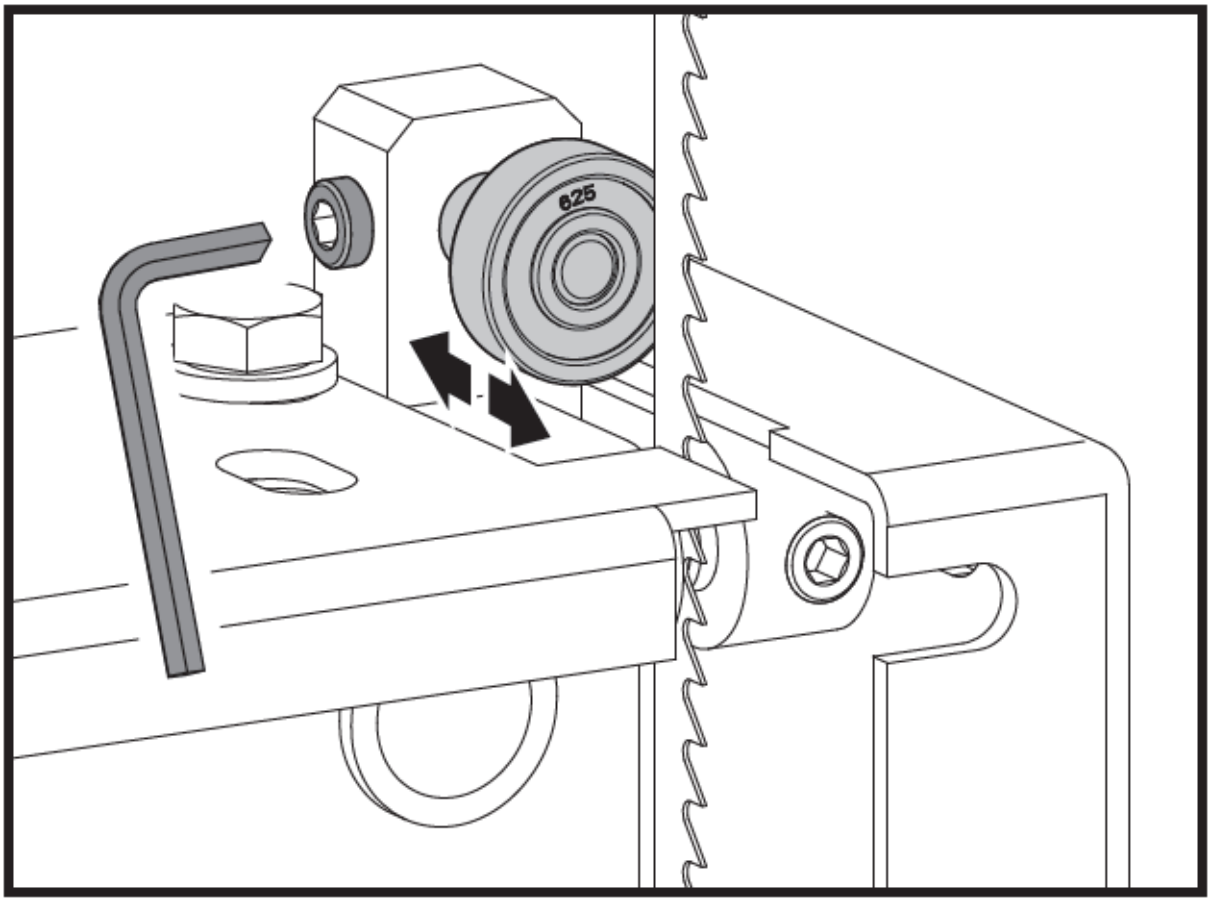

9. Die Sicherungsschraube des Axiallagers festziehen.

Einstellung des Führungsstifts
1. Lösen Sie die Schrauben.
2. Führungsstifte zusammendrücken, 0,5 mm Abstand zwischen Führungsstift und Sägeblatt einhalten.

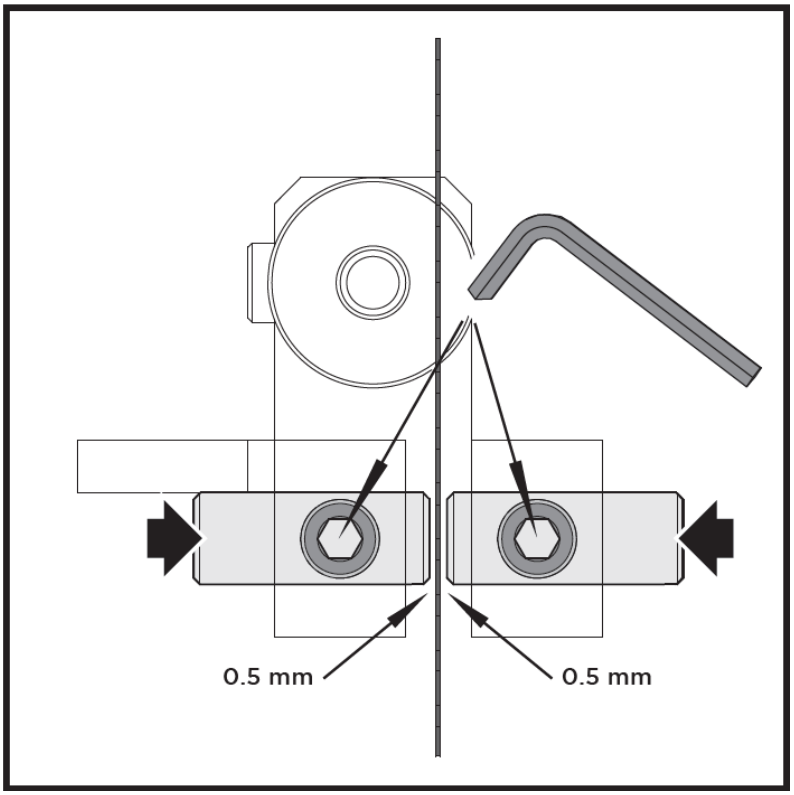

3. Schrauben wieder anziehen.
4. Befestigen Sie den Arbeitstisch auf dem Tischzapfen.
5. Befestigen Sie den U-förmigen Unterlegblock auf dem Arbeitstisch.

3.5.6. Austausch des Tischeinsatzes

Der Tischeinsatz muss ausgetauscht werden, wenn sein Schlitz vergrößert oder beschädigt wurde.

1. Tischeinlage vom Sägetisch entfernen (von unten nach oben drücken).
2. Neuen Tischeinsatz einsetzen.

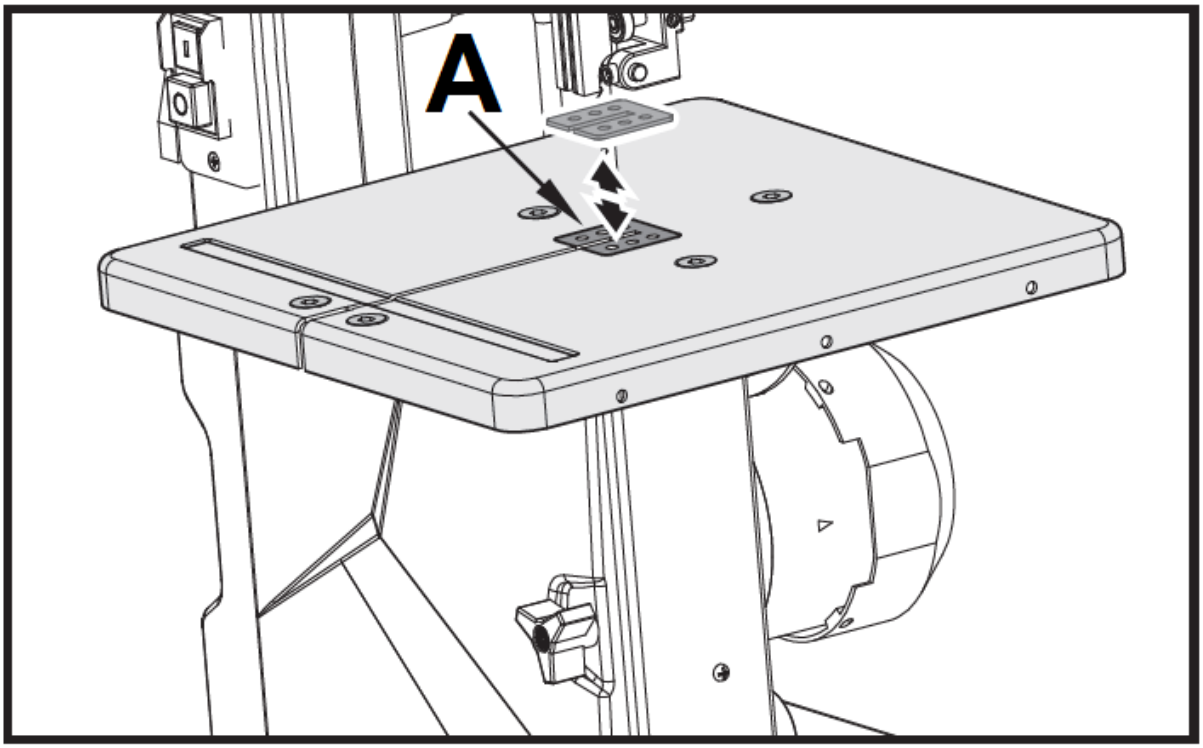

A - Tabelle einfügen

DIE ENTSORGUNG VON ALTGERÄTEN:
Entsorgen Sie dieses Gerät nicht über den Hausmüll. Geben Sie es bei einer Recycling- und Sammelstelle für Elektro- und Elektronikgeräte ab. Überprüfen Sie das Symbol auf dem Produkt, der Gebrauchsanweisung und der Verpackung. Die zur Herstellung des Geräts verwendeten Kunststoffe können entsprechend ihrer Kennzeichnung recycelt werden. Indem Sie sich für das Recycling entscheiden, leisten Sie einen wichtigen Beitrag zum Schutz unserer Umwelt.
Wenden Sie sich an die örtlichen Behörden, um Informationen über Ihre örtliche Recyclinganlage zu erhalten.

This User Manual has been translated for your convenience using machine translation. Reasonable efforts have been made to provide an accurate translation; however, no automated translation is perfect nor is it intended to replace human translators. The official User Manual is the English version. Any discrepancies or differences created in the translation are not binding and have no legal effect for compliance or enforcement purposes. If any questions arise related to the accuracy of the information contained in the User Manual, please refer to the English version of those contents which is the official version.

Technical data

Parameter description	Parameter value
Product name	Band saw
Model	MSW-BS950S
Rated voltage [V~] / frequency [Hz]	230V~/50Hz
Rated power [W]	250
Rated operation cycle	S2 15 min
Speed	n_0=1487
Max cutting height [mm]	80@90° / 45@45°
Blade length [mm]	1400
Blade width [mm]	3.5-12
Cutting speed [m/min]	950
Table tilt	90°~45°
Dimensions [width x depth x height; mm]	440 x 350 x 645
Weight [kg]	17

1. General description

The user manual is designed to assist in the safe and trouble-free use of the device. The product is designed and manufactured in accordance with strict technical guidelines, using state-of-the-art technologies and components. Additionally, it is produced in compliance with the most stringent quality standards.

DO NOT USE THE DEVICE UNLESS YOU HAVE THOROUGHLY READ AND UNDERSTOOD THIS USER MANUAL.

To increase the product life of the device and to ensure trouble-free operation, use it in accordance with this user manual and regularly perform maintenance tasks. The technical data and specifications in this user manual are up to date. The manufacturer reserves the right to make changes associated with quality improvement. The device is designed to reduce noise emission risks to a minimum, taking into account technological progress and noise reduction opportunities.

Legend

CE	The product satisfies the relevant safety standards.
	Read instructions before use.
	The product must be recycled.
	WARNING! or **CAUTION!** or **REMEMBER!** Applicable to the given situation. (general warning sign)
	Use ear protection. Exposure to loud noise may result in hearing loss.
	Wear protective goggles.

	Wear a dust mask (respiratory tract protection).
	Wear protective gloves.
	Wear foot protection.
	Wear protective clothing.
	ATTENTION! Electric shock warning!
	ATTENTION! Loud noise warning!
	ATTENTION! Beware of rotating cutting elements! Potential for injury!
	ATTENTION! Hand crush hazard!
	Only use indoors.

PLEASE NOTE! Drawings in this manual are for illustration purposes only and in some details may differ from the actual product.

2. Usage safety

ATTENTION! Read all safety warnings and all instructions. Failure to follow the warnings and instructions may result in electric shock, fire and/or serious injury or even death.

The terms "device" or "product" are used in the warnings and instructions to refer to:
Band saw

2.1. Electrical safety

a) The plug must fit the socket. Do not modify the plug in any way. Using original plugs and matching sockets reduces the risk of electric shock.
b) Avoid touching earthed elements such as pipes, heaters, boilers and refrigerators. There is an increased risk of electric shock if the earthed device is exposed to rain, comes into direct contact with a wet surface or is operating in a damp environment. Water getting into the device increases the risk of damage to the device and of electric shock.
c) Do not touch the device with wet or damp hands.
d) Use the cable only for its designated use. Never use it to carry the device or to pull the plug out of a socket. Keep the cable away from heat sources, oil, sharp edges or moving parts. Damaged or tangled cables increase the risk of electric shock.
e) If working with the device outdoors, make sure to use an extension cord suitable for outdoor use. Using an extension cord suitable for outdoor use reduces the risk of electric shock.
f) Do not use the device if the power cord is damaged or shows obvious signs of wear. A damaged power cord should be replaced by a qualified electrician or the manufacturer‘s service centre.
g) To avoid electric shock, do not immerse the cord, plug or device in water or other liquids. Do not use the device on wet surfaces.
h) Do not use in very humid environments or in the direct vicinity of water tanks.

2.2. Safety in the workplace

a) Make sure the workplace is clean and well lit. A messy or poorly lit workplace may lead to accidents. Try to think ahead, observe what is going on and use common sense when working with the device.
b) Do not use the device in a potentially explosive environment, for example in the presence of flammable liquids, gases or dust. The device generates sparks which may ignite dust or fumes.

c) If you discover damage or irregular operation, immediately switch the device off and report it to a supervisor without delay.
d) If there are any doubts as to the correct operation of the device, contact the manufacturer's support service.
e) Only the manufacturer's service point may repair the device. Do not attempt any repairs independently!
f) In case of fire, use a powder or carbon dioxide (CO2) fire extinguisher (one intended for use on live electrical devices) to put it out.
g) Children or unauthorised persons are forbidden to enter a work station. (A distraction may result in loss of control over the device).
h) Use the device in a well-ventilated space.
i) The device produces dust and debris during operation. It is important to protect bystanders from their harmful effects.
j) Regularly inspect the condition of the safety labels. If the labels are illegible, they must be replaced.
k) Please keep this manual available for future reference. If this device is passed on to a third party, the manual must be passed on with it.
l) Keep packaging elements and small assembly parts in a place not available to children.
m) Keep the device away from children and animals.
n) If this device is used together with another equipment, the remaining instructions for use shall also be followed.

Remember! When using the device, protect children and other bystanders.

2.3. Personal safety

a) Do not use the device when tired, ill or under the influence of alcohol, narcotics or medication which can significantly impair the ability to operate the device.
b) The device is not designed to be handled by persons (including children) with limited mental and sensory functions or persons lacking relevant experience and/or knowledge unless they are supervised by a person responsible for their safety or they have received instruction on how to operate the device.
c) The device can be handled only by physically fit persons who are capable of handling it, properly trained, familiar with this manual and trained within the scope of occupational health and safety.
d) When working with the device, use common sense and stay alert. Temporary loss of concentration whilst using the device may lead to serious injuries.
e) Use personal protection equipment as required for working with the device, specified in section 1 (Legend). The use of correct, approved personal protection equipment reduces the risk of suffering an injury.
f) To prevent the device from accidentally switching on, make sure the switch is on the OFF position before connecting to a power source.
g) Do not overestimate your abilities. When using the device keep your balance and remain stable at all times. This will ensure better control over the device in unexpected situations.
h) Do not wear loose clothing or jewellery. Keep your hair, clothes and gloves away from any moving parts. Loose clothing, jewellery or long hair may get caught in the moving parts.
i) If suction is to be connected to the device, check all connections and make sure they are tight. Using a de-dusting system may reduce the risk associated with dust.
j) Remove all adjusting tools or spanners before turning the device on. A tool or spanner left in the revolving part of the device may cause injury.
k) The device is not a toy. Children must be supervised to ensure that they do not play with the device.

2.4. Safe device use

a) Do not overload the device. Use appropriate tools for the given task. A correctly selected device will perform the task for which it was designed better and in a safer manner.
b) Do not use the device if the ON/OFF switch does not function properly (does not switch the device on and off). Devices which cannot be switched on and off using the ON/OFF switch are hazardous, should not be operated and must be repaired.
c) Make sure the plug is disconnected from the socket before attempting any adjustments, tool replacements or before putting the device aside. Such precautions will reduce the risk of accidentally activating the device.
d) When not in use, store in a safe place, away from children and people not familiar with the device, who have not read the user manual. The device may pose a hazard in the hands of inexperienced users.
e) Maintain the device in a good technical state. Before each use check for general damage and especially check for cracked parts or elements and for any other conditions which may impact the safe operation of the device. If damage is discovered, hand over the device for repair before use.
f) Keep the device out of the reach of children.
g) Device repair or maintenance should be carried out by qualified persons, only using original spare parts. This will ensure safe use.
h) To ensure the operational integrity of the device, do not remove factory fitted guards and do not loosen any screws.

i) When transporting and handling the device between the warehouse and the destination, take into account the occupational health and safety principles for manual transport operations which apply in the country where the device will be used.
j) Avoid situations where the device halts during use due to excessive loading. This may result in overheating of the drive elements and device damage.
k) Do not touch any articulated parts or accessories, unless the device has been disconnected from a power source.
l) Do not leave this appliance unattended while it is in use.
m) Clean the device regularly to prevent stubborn grime from accumulating.
n) It is forbidden to interfere with the structure of the device in order to change its parameters or construction.
o) Keep the device away from sources of fire and heat.
p) When working with the device, you are recommended to exercise extreme caution to avoid serious injury or amputation of limb fragments.
q) Do not use power tools for applications other than those specified in the instructions (other than that for which it was designed).
r) Use your tool at lower input load than specified on the nameplate to increase working efficiency and decrease wear out.
s) Do not wipe plastic parts with solvent. Solvents such as gasoline, thinner, benzene, alcohol, ammonia and oil may damage and crack plastic parts. Do not wipe them with such solvents. Wipe plastic parts with a soft cloth lightly dampened with soapy water.

ATTENTION! Despite the safe design of the device and its protective features, and despite the use of additional elements protecting the operator, there is still a slight risk of accident or injury when using the device. Stay alert and use common sense when using the device.

3. Use guidelines

The band saw is designed to perform longitudinal and cross cuts on timber or wood-type materials. To cut round materials you must use suitable holding devices. The equipment is to be used only for its prescribed purpose. Any other use is deemed to be a case of misuse. The machine is to be operated only with suitable saw blades. To use the machine properly you must also observe the safety regulations, the assembly instructions and the operating instructions to be found in this manual. All persons who use and service the machine have to be acquainted with this manual and must be informed about the machine's potential hazards. It is also imperative to observe the accident prevention regulations in force in your area. The same applies for the general rules of occupational health and safety.

The user is liable for any damage resulting from unintended use of the device.

3.1. Device description

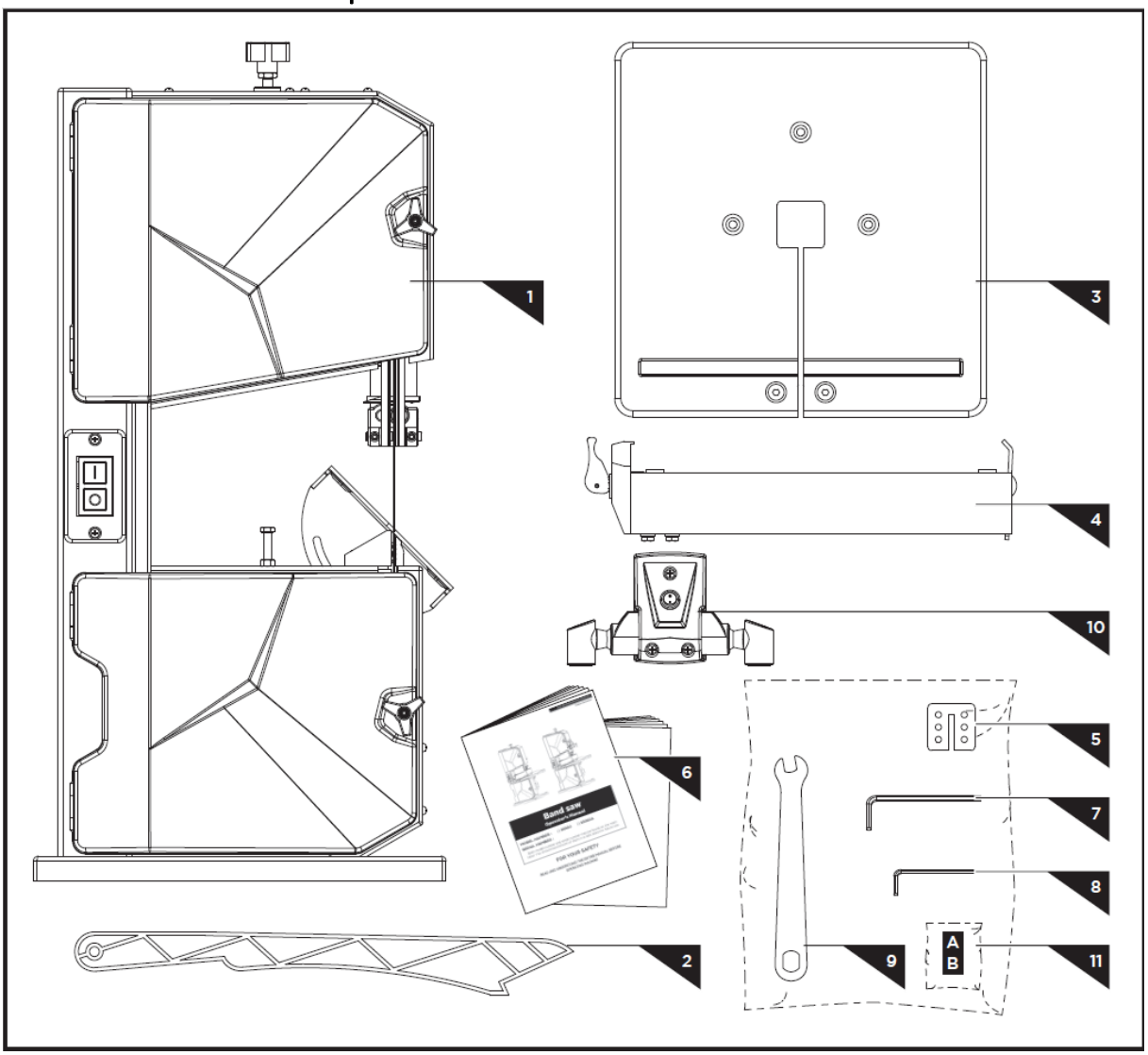

1. Main Machine
2. Push Stick
3. Work Table
4. Rip Fence
5. Table Insert
6. Operator's Manual
7. Allen Key, 4mm
8. Allen Key, 3mm
9. Blade Key
10. Lamp (optional)
11. Hardware Bag

3.2. Preparing for use

APPLIANCE LOCATION

The temperature of environment must not be higher than 40°C and the relative humidity should be less than 85%. Ensure good ventilation in the room in which the device is being used. There should be at least 10 cm distance between each side of the device and the wall or other objects. The device should always be used when positioned on an even, stable, clean, fireproof and dry surface, and be out of the reach of children and persons with limited mental and sensory functions. Position the device such that you always have access to the power plug. The power cord connected to the appliance must be properly grounded and correspond to the technical details on the product label.

3.3. Assembling the device

3.3.1. Work Table

1. Remove the two screws, two knurled nuts and U shape block from the work table.
2. Guide work table over the blade and place it on the table trunnion. Position the table insert on the work table properly.
3. Attach the work table with three each screws M6×16 to the table trunnion.

4. Fasten the work table with three nuts M6 and three flat washers.
5. Attach two screws and two knurled nuts with U shape block that were removed in step one and fasten.
NOTE: Before fastening the work table, make sure table be aligned in two planes. Laterally, in order for the blade to run dead centre through the table insert. At right angles to the blade.

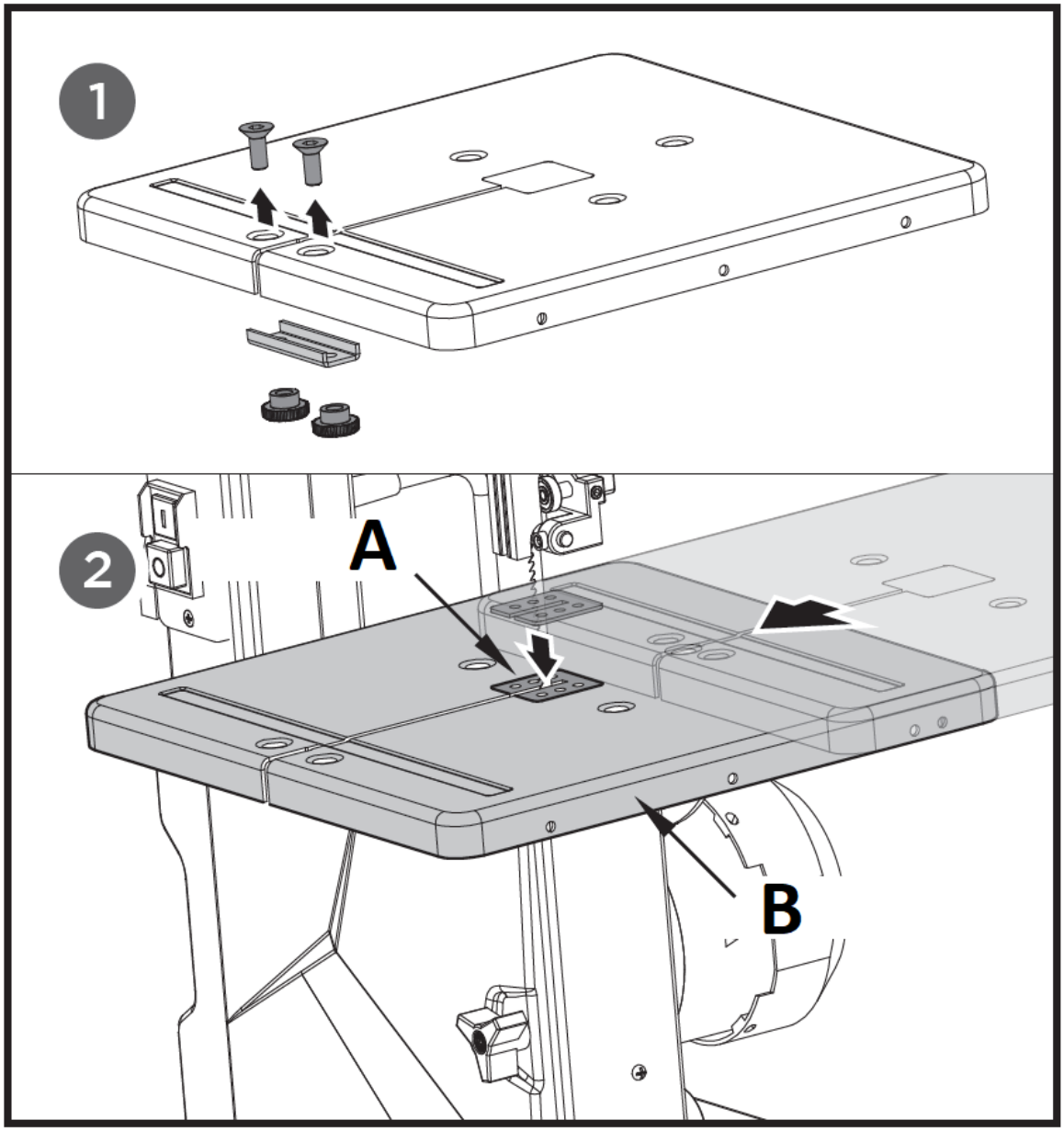

A – Table insert
B – Work table

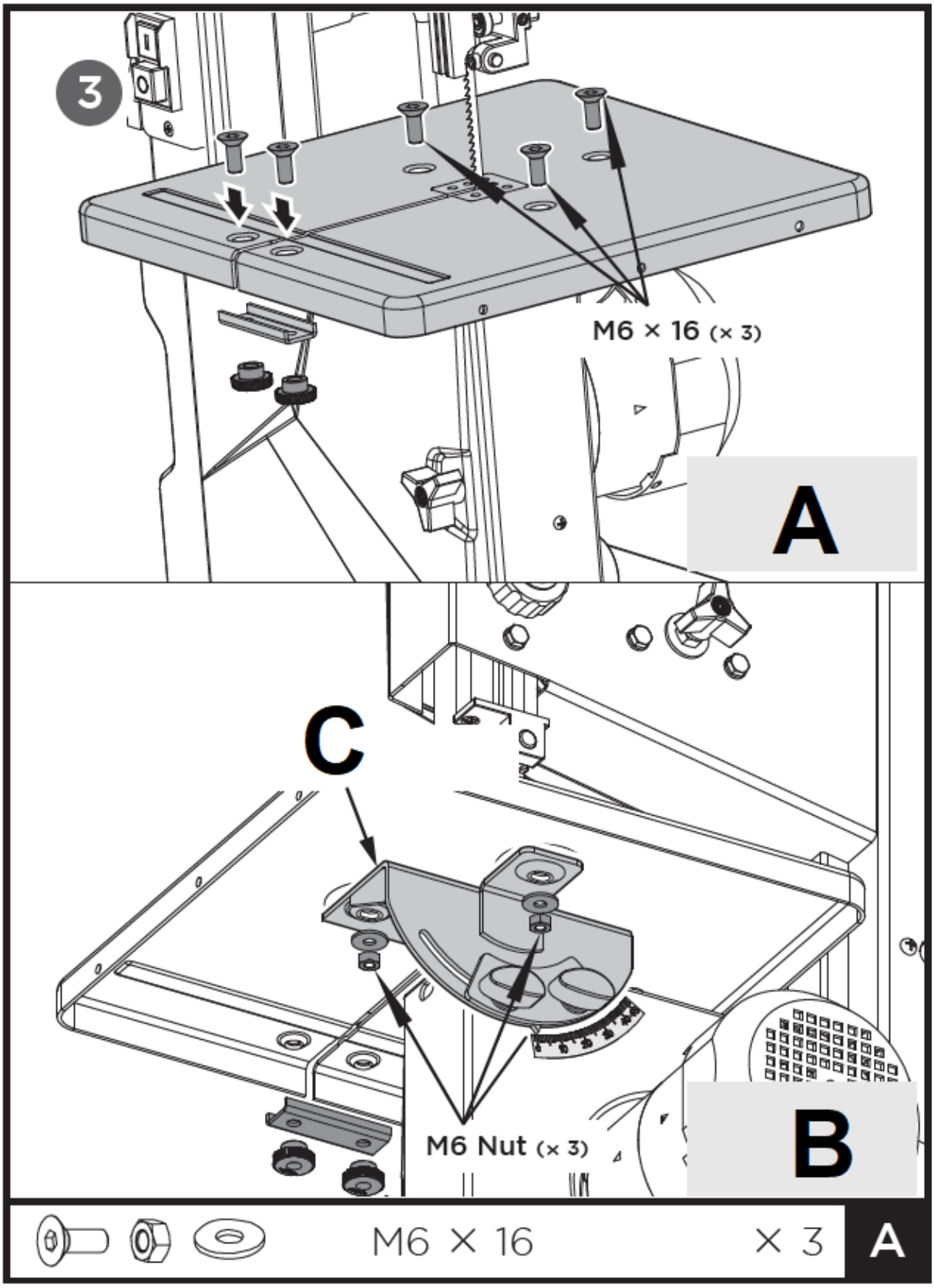

A – Top view
B – Bottom view
C – Bench scale angle

3.3.2. Push Stick

1. Fix the screw and nuts on the machine, leaving room for push stick.
2. Hang the push stick on the screw.

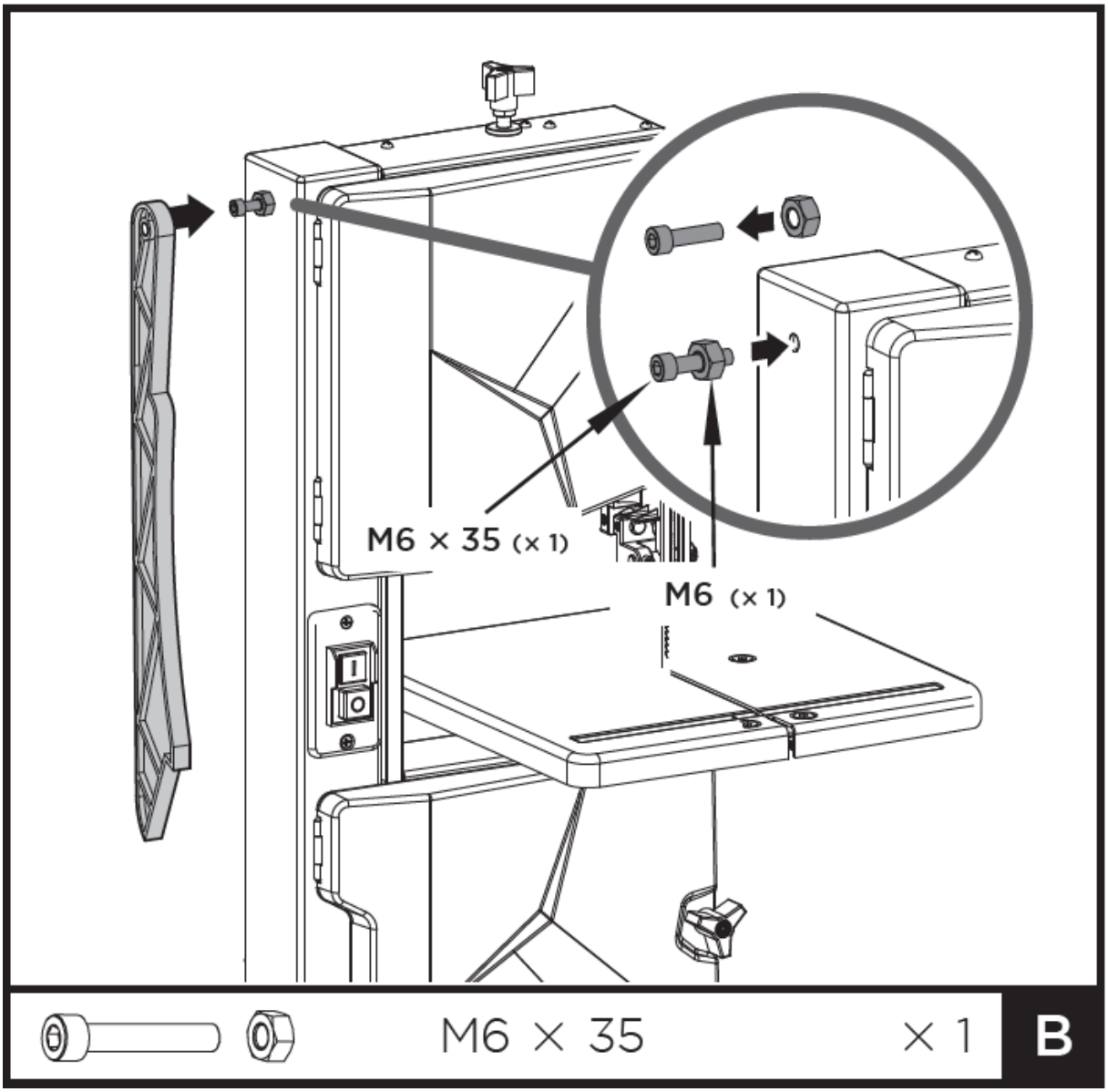
M6 × 35 (× 1)
M6 (× 1)
M6 × 35
× 1
B

3.3.3. Rip Fence

Clamp the rip fence. It can be used on both sides of blade.

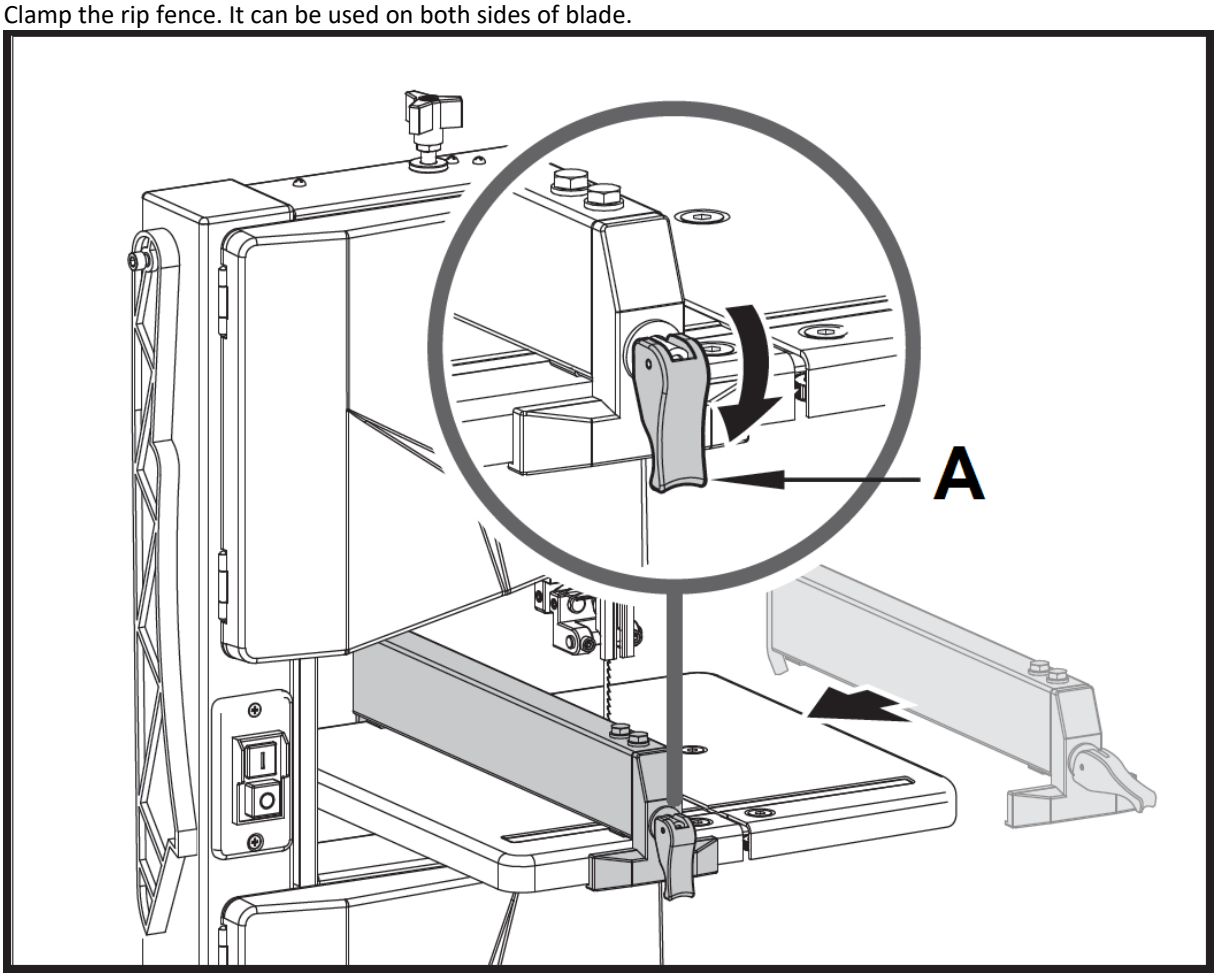

A - Locker

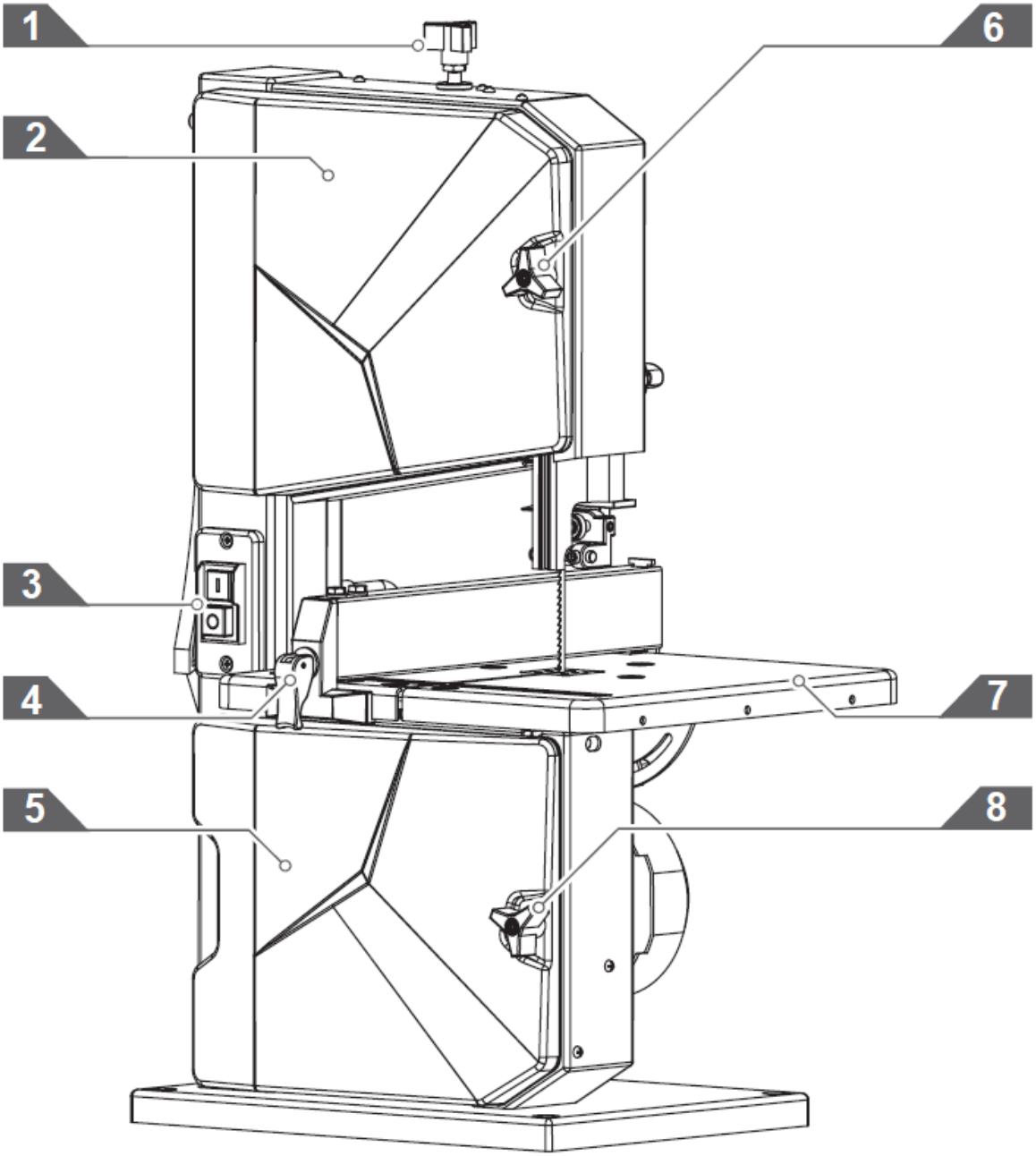

1 – Setting Knob for Blade Tension
2 – Upper Housing Door
3 – ON/OFF Switch
4 – Rip Fence
5 – Lower Housing Door
6 – Door Lock
7 – Work Table
8 – Door Lock

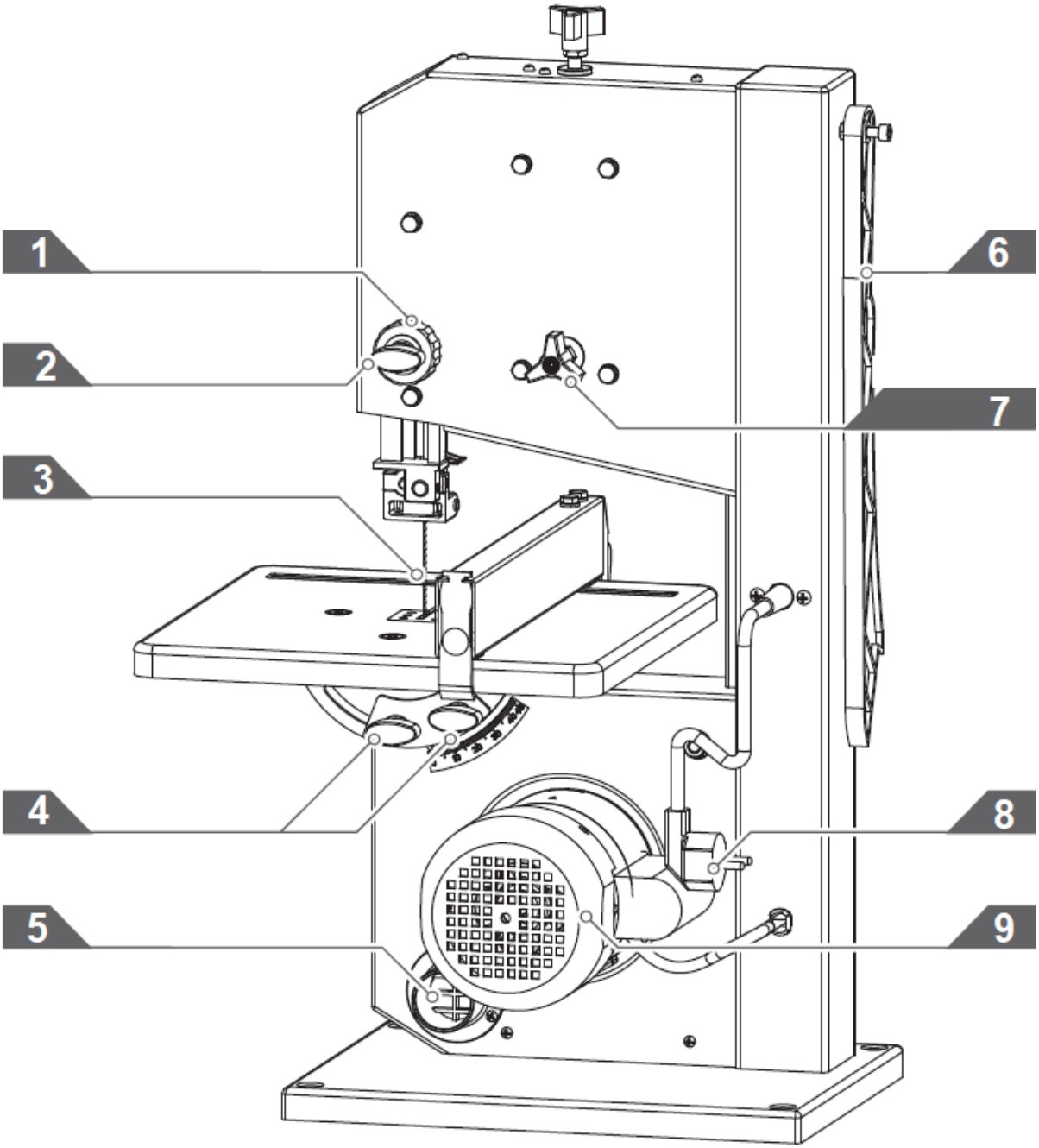

1 – Setting Knob for Blade Guard
2 – Locking Knob for Blade Guard
3 – Blade
4 – Setting Knob for Work Table
5 – Suction Connector
6 – Push Stick
7 – Setting Knob for Blade Tracking Adjustment
8 – Power Cord and Plug
9 – Motor

3.3.4. Adjusting the Blade Tension

This tracking adjustment is required to have the blade run dead center on the rubber tyres of the band saw wheels:

● Turning the setting knob clockwise increases the blade tension.

● Turning the setting knob counter- clockwise reduces the blade tension.

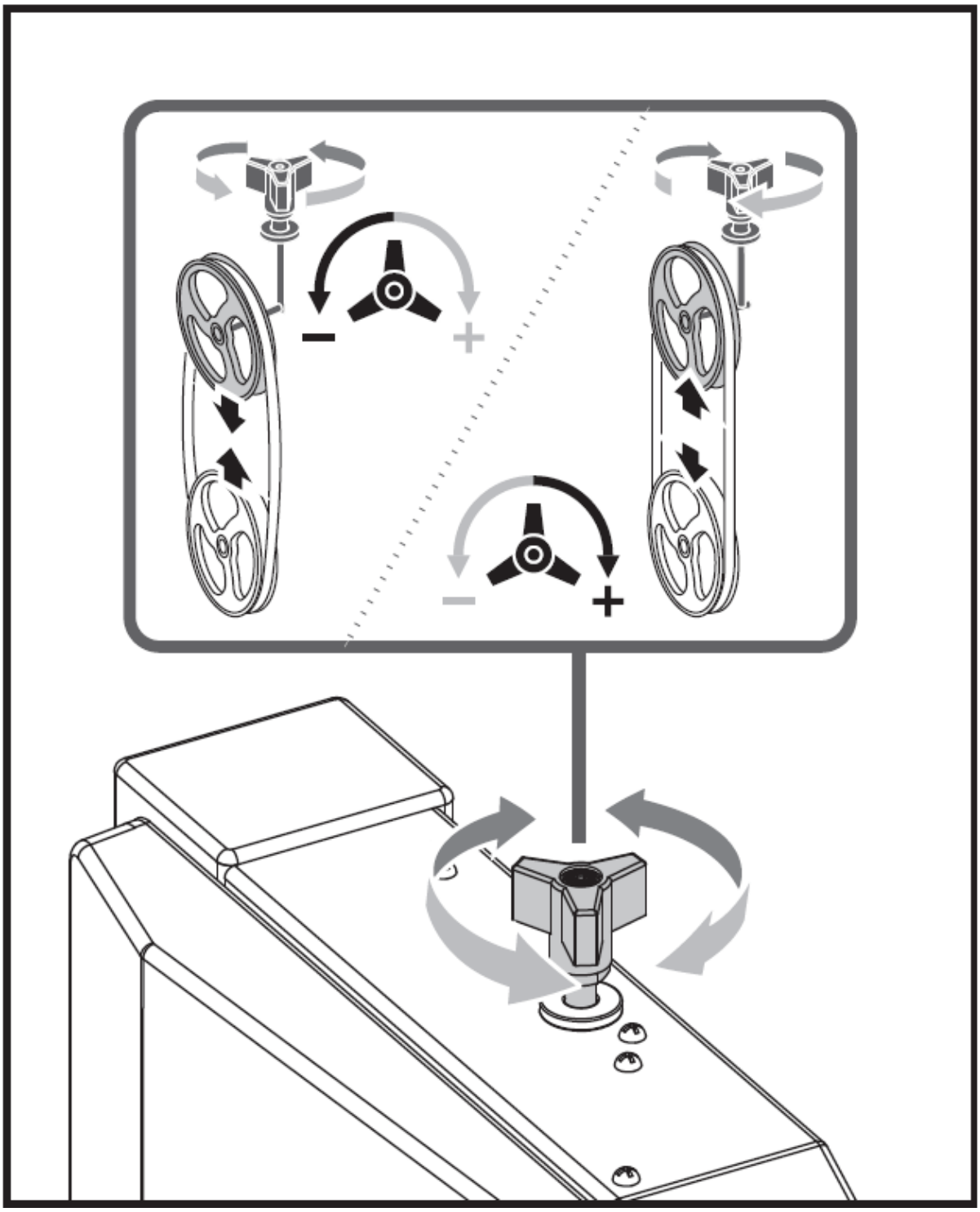

3.3.5. Adjusting the Work Table Tilting

After loosening both locking screws, the work table tilts steplessly through 45° to the blade.

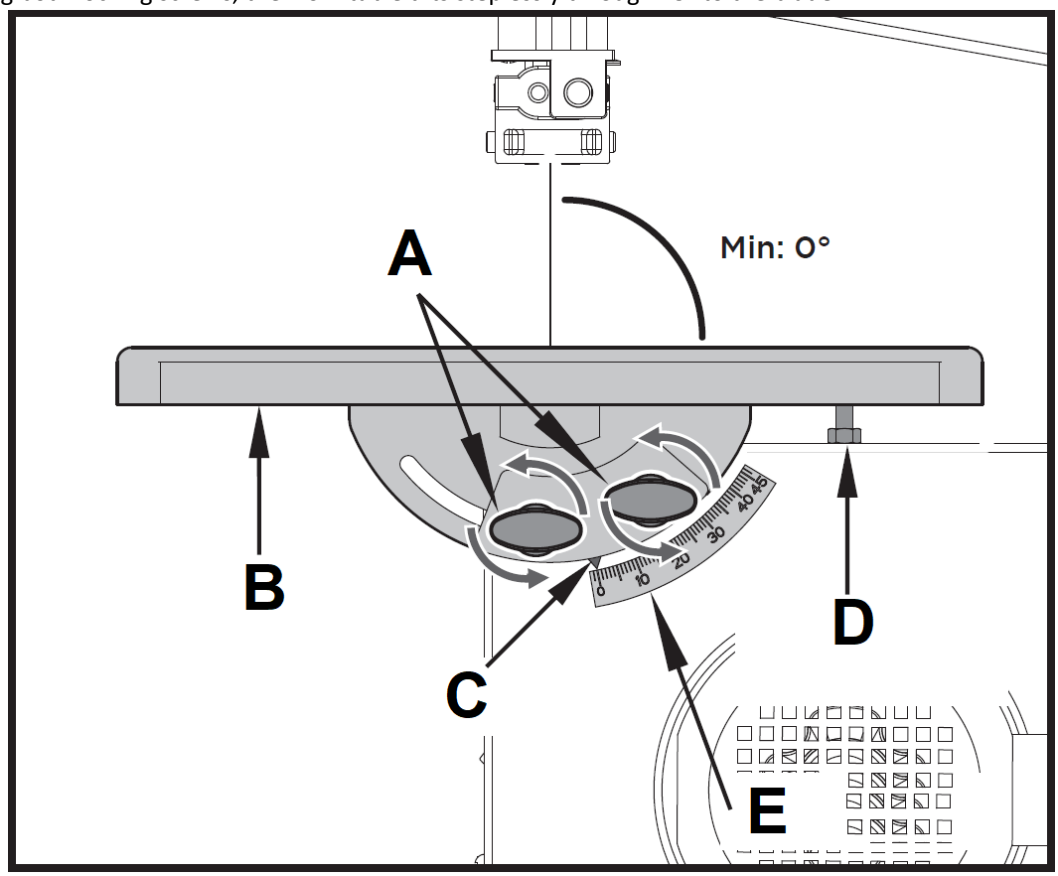

A – Locking Screw
B – Work Table
C – Pointer
D –Limit Stop Screw
E – Angle Scale

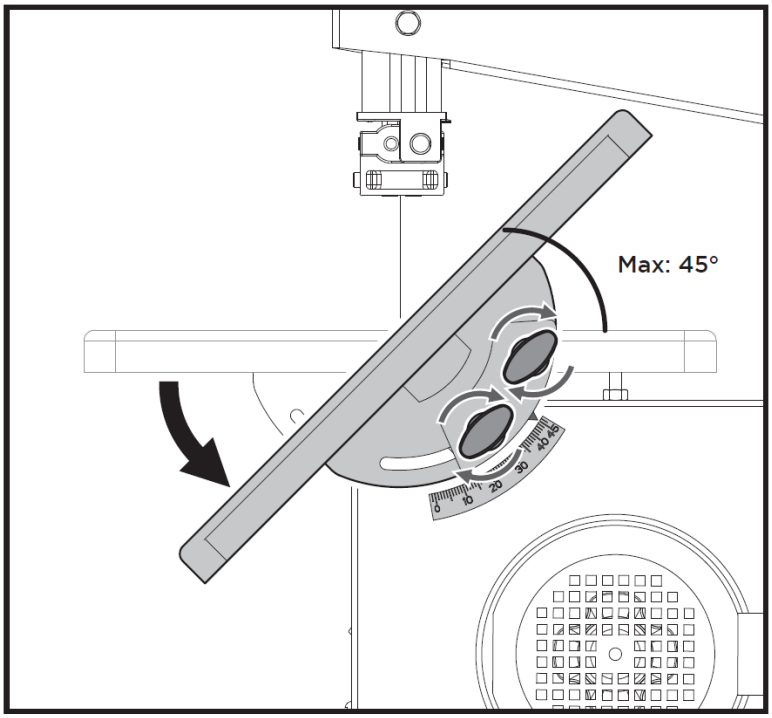

3.3.6. Work Table Alignment

Saw Table Lateral Alignment

1. Loosen the three fastening screws that hold the lower table trunnion.
2. Align working table so that the blade runs through the centre of the table insert's slot.
3. Tighten the three fastening screws again.

Aligning the work table at right angles to the blade

1. Raise upper blade guide fully. Check band saw blade tension.

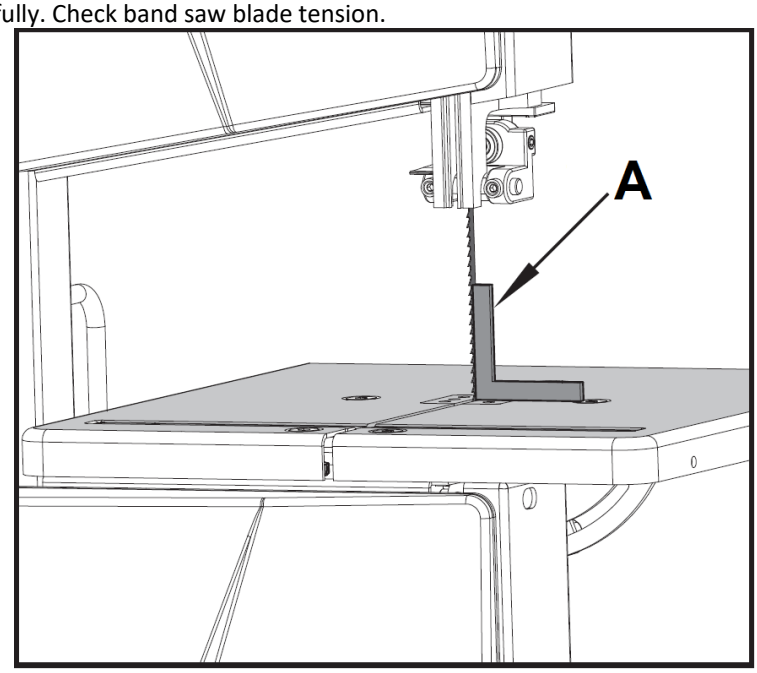

A – Try square

2. Loosen locking screws.
3. Using a try square, set the table at right angles to the blade and tighten the locking screws again.
4. Loosen locking nut and adjust limit stop screw until it touches the working table.

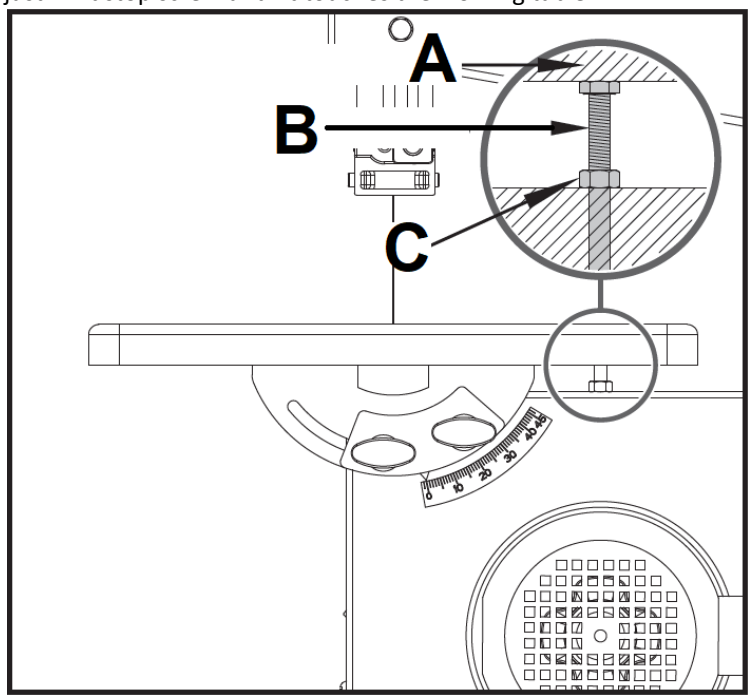

A – Work Table
B – Limit Stop Screw
C – Locking Nut

5. Tighten locking nut.

3.3.7. Setting Up the Rip Fence

The rip fence is clamped to the front. It can be used on both sides of the blade.

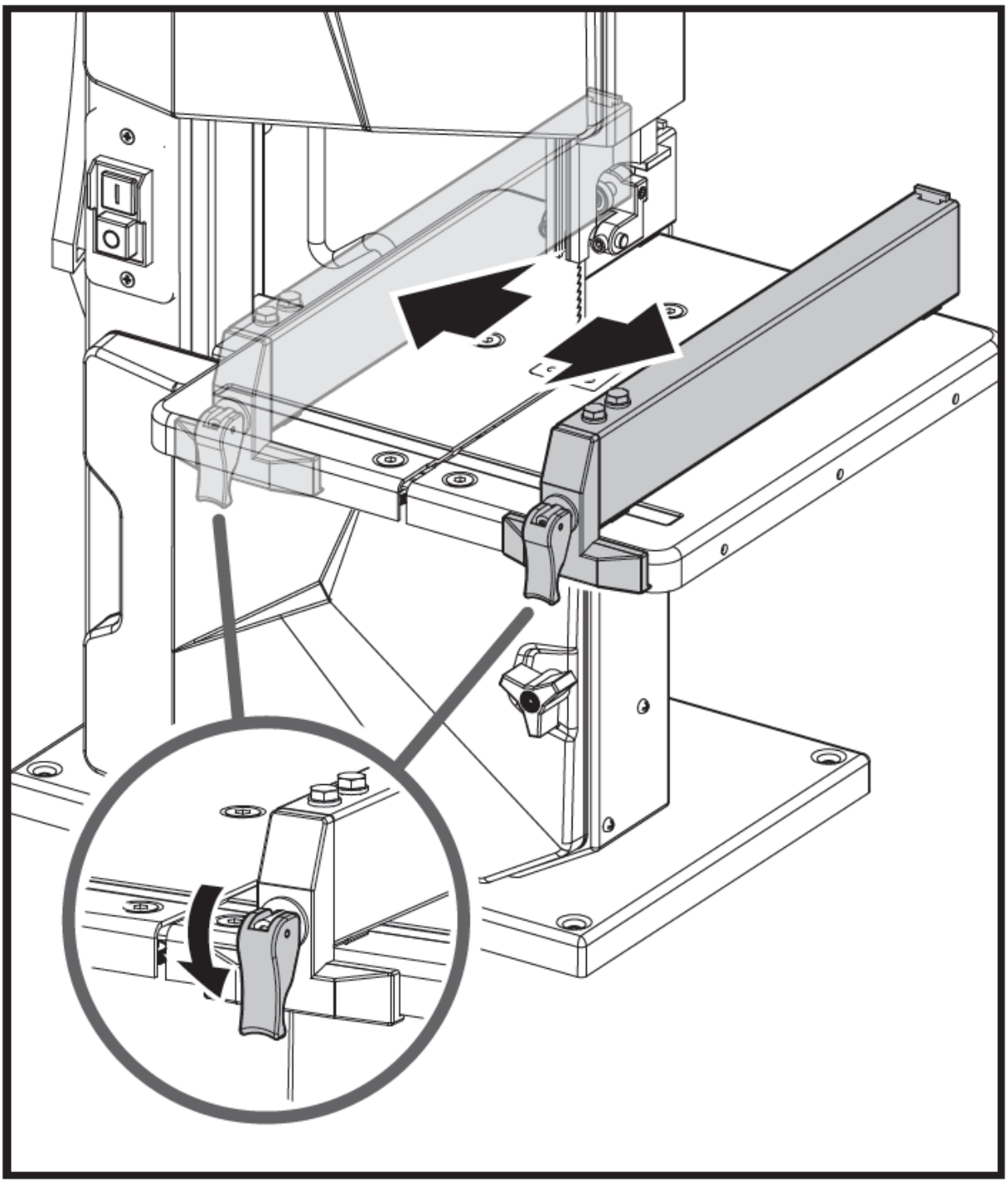

3.3.8. Adjusting the Blade Guard

The blade guard protects against unintentional contact with the saw blade and from chips flying about. In order for the upper blade guard to provide adequate protection against contact with the band saw blade, it must always be set as close as possible against the workpiece (max. distance 3 mm).

1. Loosen the locking knob.
2. Rotate the setting knob to adjust the blade guard in the right position, then fasten the locking knob.

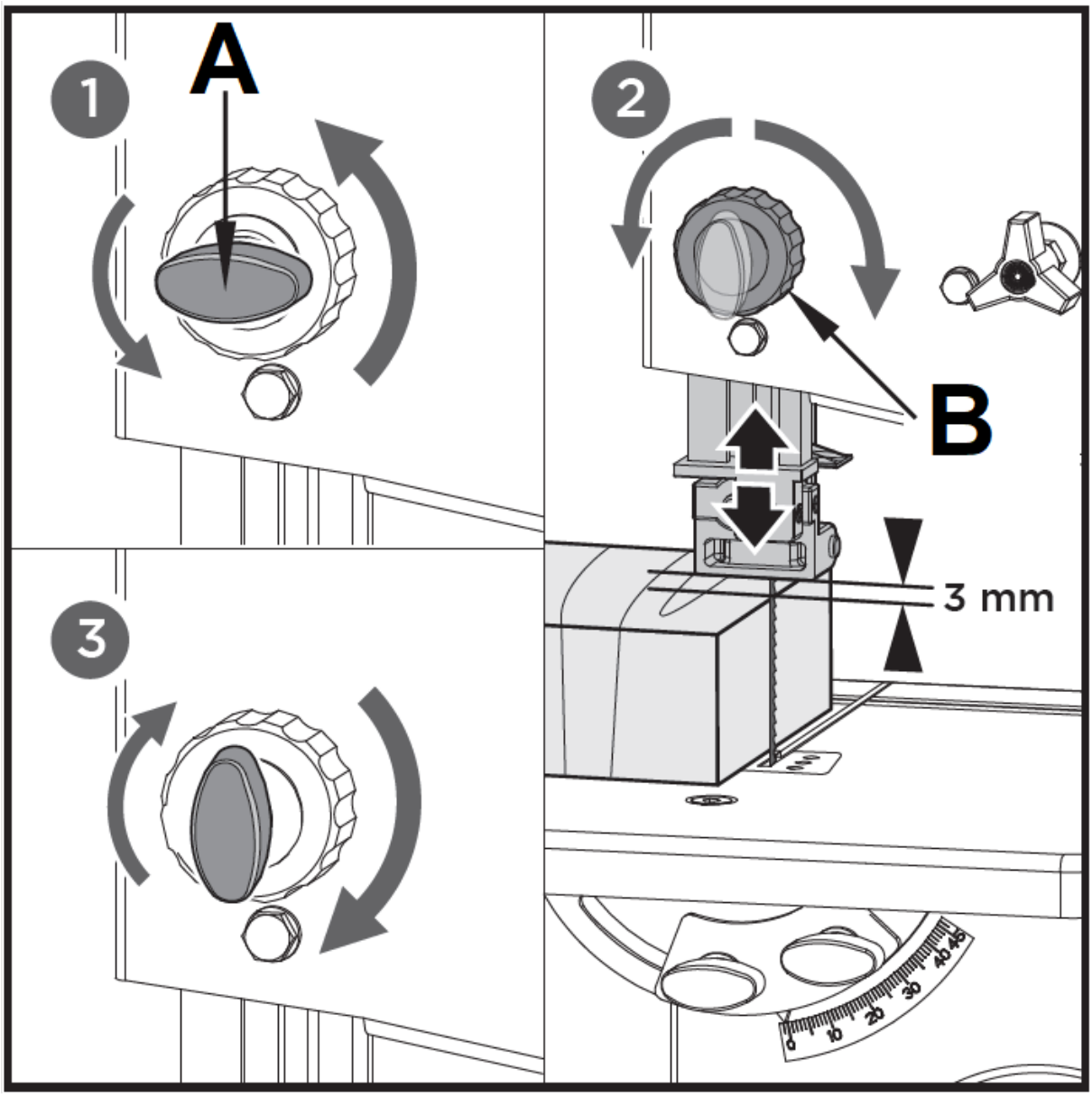

A – Locking Knob
B – Setting Knob

3.4. Operation

Start the saw only after the following preparations are completed:

- The saw is fastened;
- The saw table is installed and aligned;
- Safety devices have been checked. Connect the saw to the mains supply only after all of the above preparations are completed! Otherwise there is a risk of an unintentional starting of the saw, which can cause severe personal injury.

3.4.1. Mounting the saw in the stable and flat supporting surface

1. Drill 4 holes in the supporting surface.
2. Put fixing bolts through the base plate and secure with nuts.

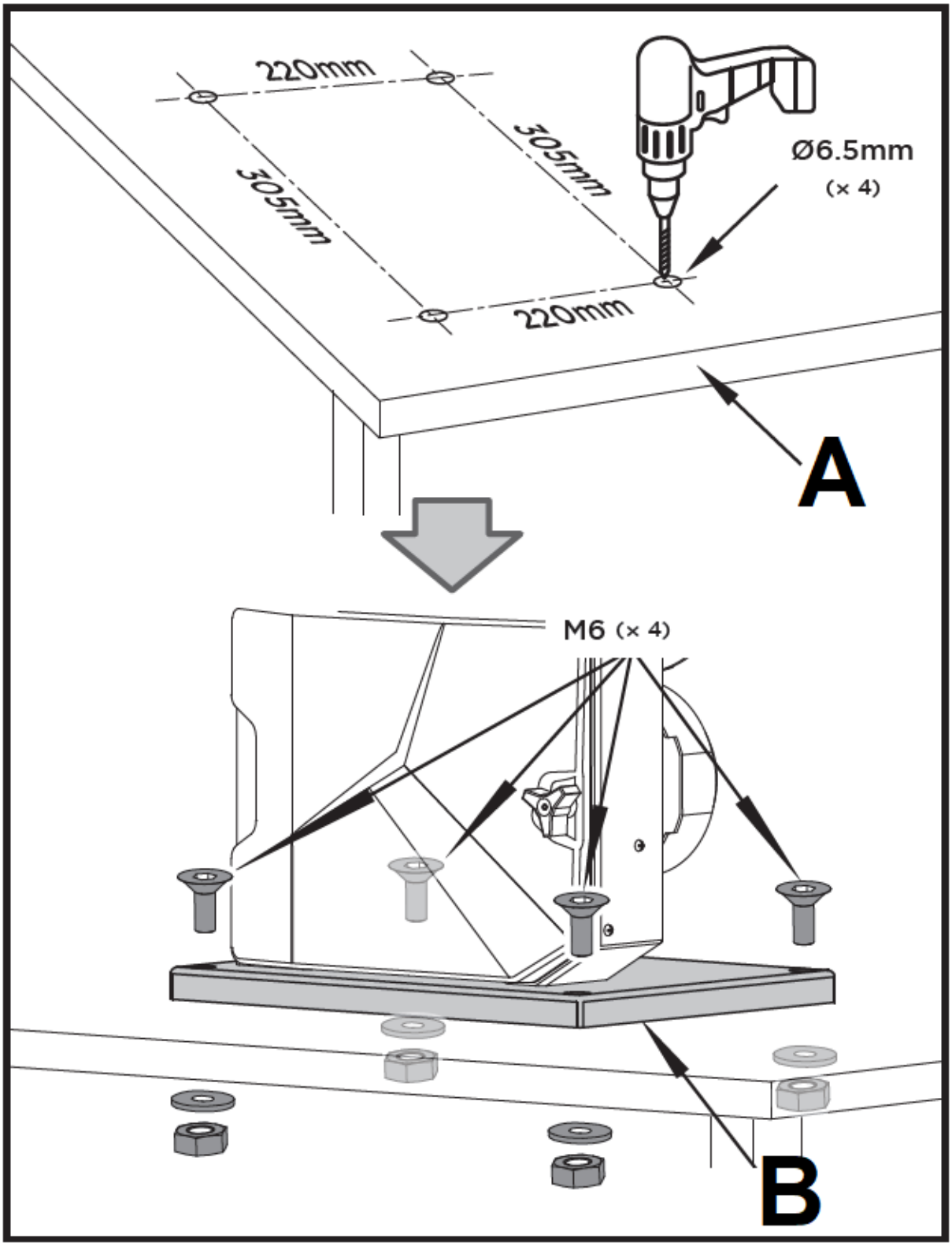

A – Supporting Surface
B – Base Plate

3.4.2. ON/OFF Switch

The saw can be switched on by pressing the green pushbutton.
The red pushbutton has to be pressed to switch off the machine.

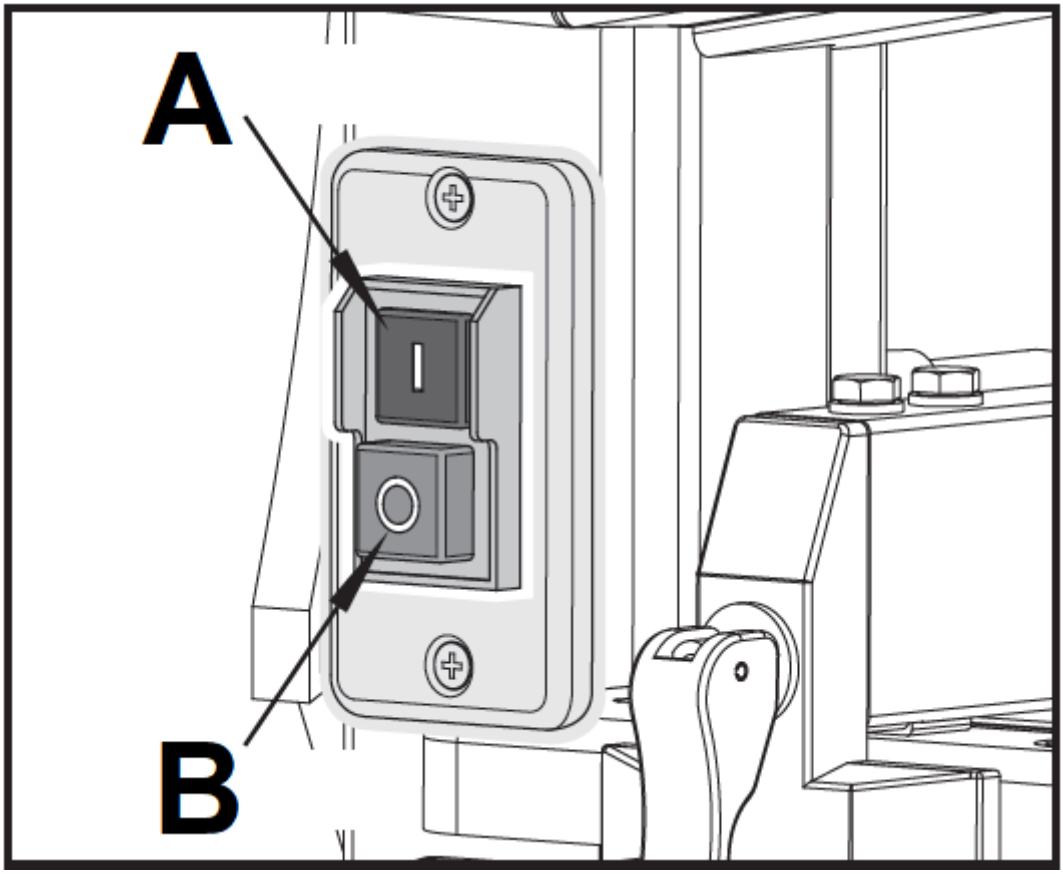

A – Green „I" Button
B – Red „0" Button

3.4.3. Sawing

1. If necessary, adjust the table tilt.
2. Select rip fence and table tilt for the type of cutting operation to be carried out.

Danger by jamming workpiece! When using the rip fence with a tilted saw table, the rip fence must be installed on the lower side of the working table.

3. Set upper blade guide 3 mm above the workpiece.

Always make a trial cut in a piece of scrap to verify settings; correct if necessary before cutting the workpiece.

4. Place workpiece on the working table.
5. Plug in.
6. Start saw.
7. Cut workpiece in a single pass.
8. Switch off if no further cutting is to be done immediately afterwards.

3.5. Cleaning and maintenance

a) Unplug the mains plug and allow the device to cool completely before each cleaning, adjustment or replacement of accessories, or if the device is not being used.
   - Wait for the rotating elements to stop.

b) Use only non-corrosive cleaners to clean the surface.
c) After cleaning the device, all parts should be dried completely before using it again.
d) Store the unit in a dry, cool place, free from moisture and direct exposure to sunlight.
e) Do not spray the device with a water jet or submerge it in water.
f) Do not allow water to get inside the device through vents in the housing of the device.
g) Clean the vents with a brush and compressed air.
h) The device must be regularly inspected to check its technical efficiency and spot any damage.
i) Do not use sharp and/or metal objects for cleaning (e.g. a wire brush or a metal spatula) because they may damage the surface material of the appliance.
j) Do not clean the device with an acidic substance, agents of medical purposes, thinners, fuel, oils or other chemical substances because it may damage the device.

Keep all safety devices, air vents and the motor housing free of dirt and dust as far as possible. Wipe the equipment with a clean cloth or blow it with compressed air at low pressure. We recommend that you clean the device immediately each time you have finished using it.

Clean the equipment regularly with a damp cloth and some soft soap. Do not use cleaning agents or solvents; these could attack the plastic parts of the equipment. Ensure that no water can seep into the device. The ingress of water into an electric tool increases the risk of an electric shock. In order to extend the service life of the tool, oil the rotary parts once monthly. Do not oil the motor.

3.5.1. Saw Blade Change

Danger! Risk of injury, even with the band saw blade at standstill.

Use only suitable band saw blades.

1. Loosen the 2 knurled screws and remove the U shape blocker.
2. Open both housing doors.
3. Loosen setting knob until the band saw blade has slackened.
4. To remove the band saw blade, guide it through the slot in the working table.
5. Fit fresh band saw blade. Ensure correct position: the teeth must point towards the front of the saw (where the doors are).
6. Center band saw blade on the rubber tyres of the band saw wheels.
7. Tighten setting knob until blade does no longer slip off the band saw wheels.
8. Close both housing doors.
9. Tension band saw blade; Align band saw blade and align blade guides; let saw test run for at least one minute; Stop saw, unplug and recheck settings.

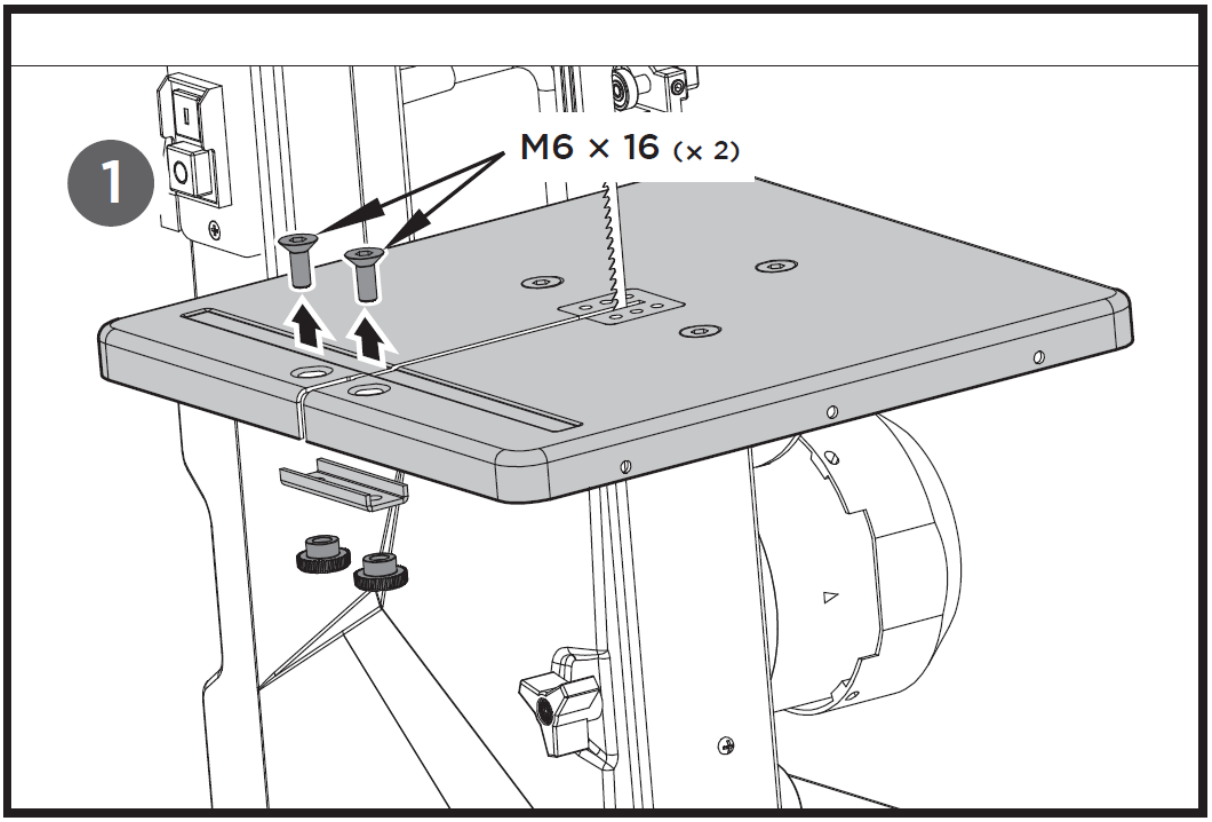

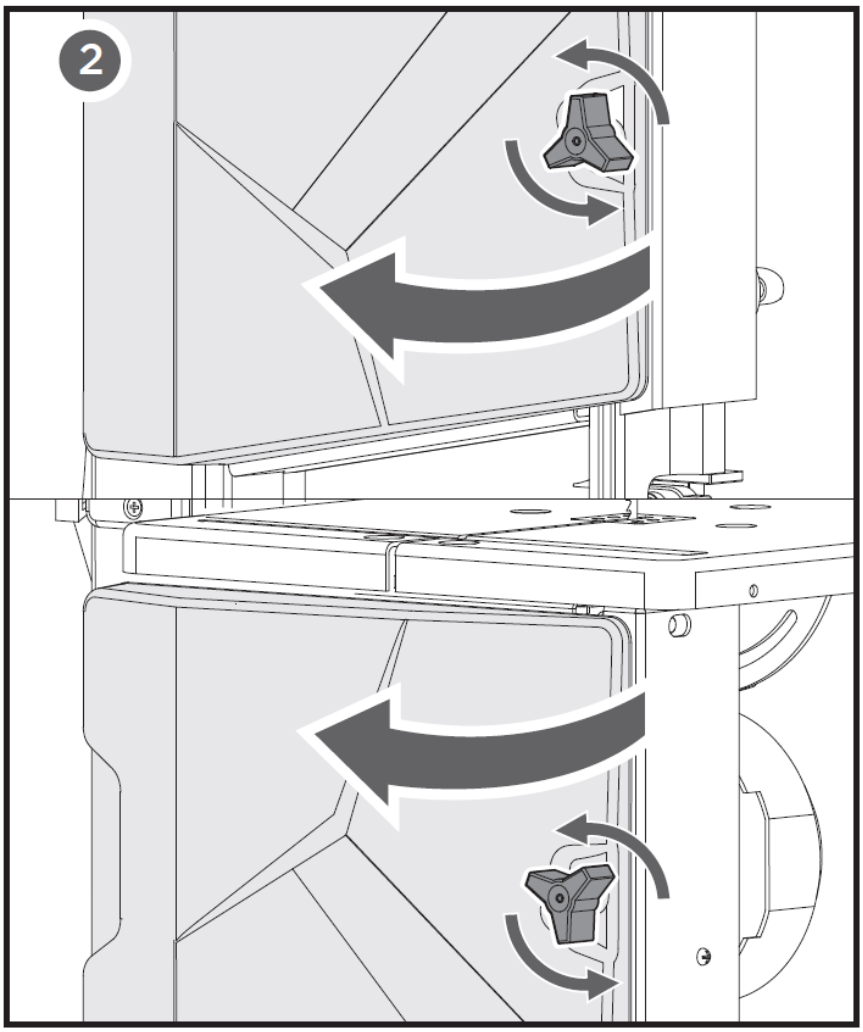
2

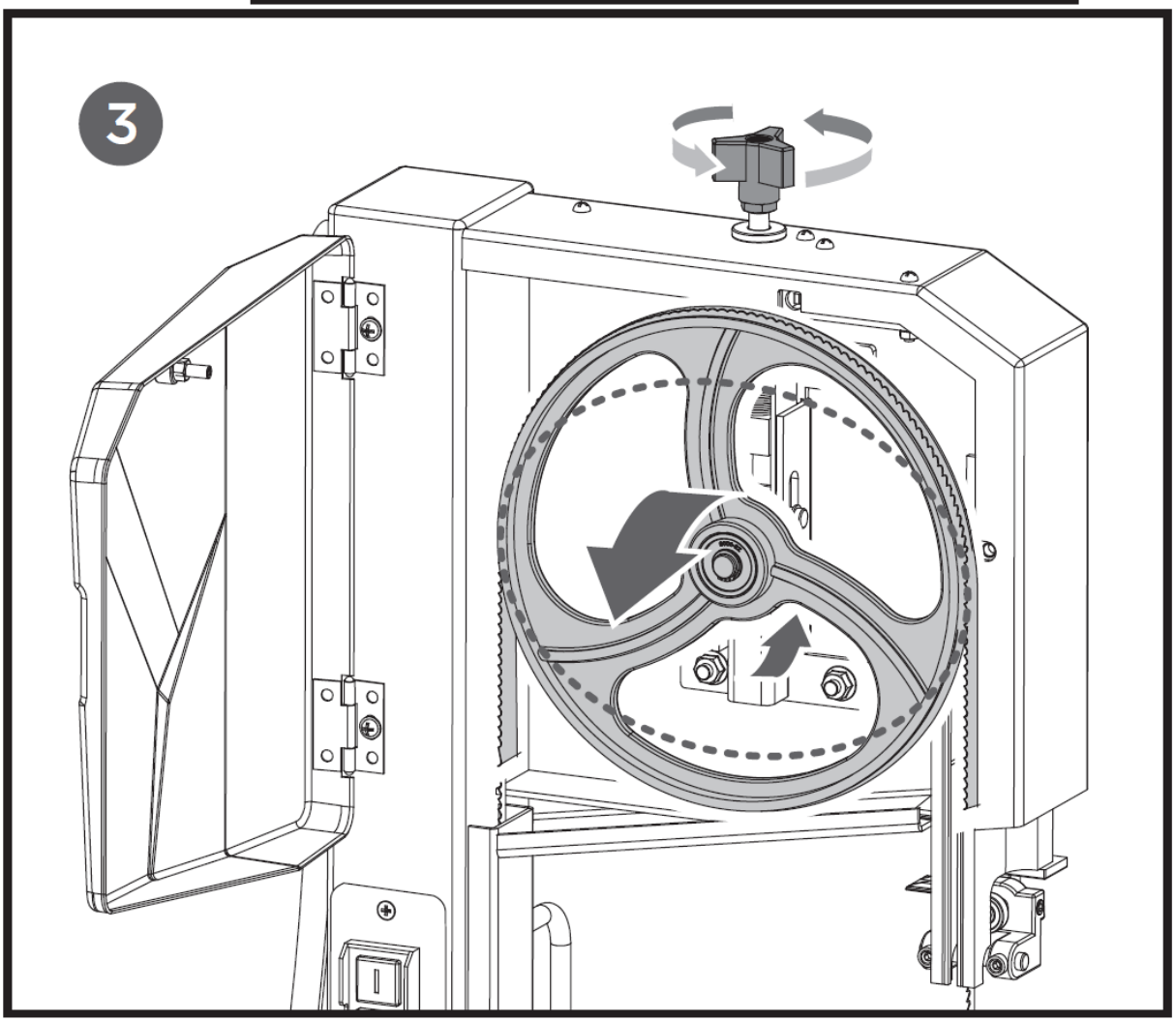
3

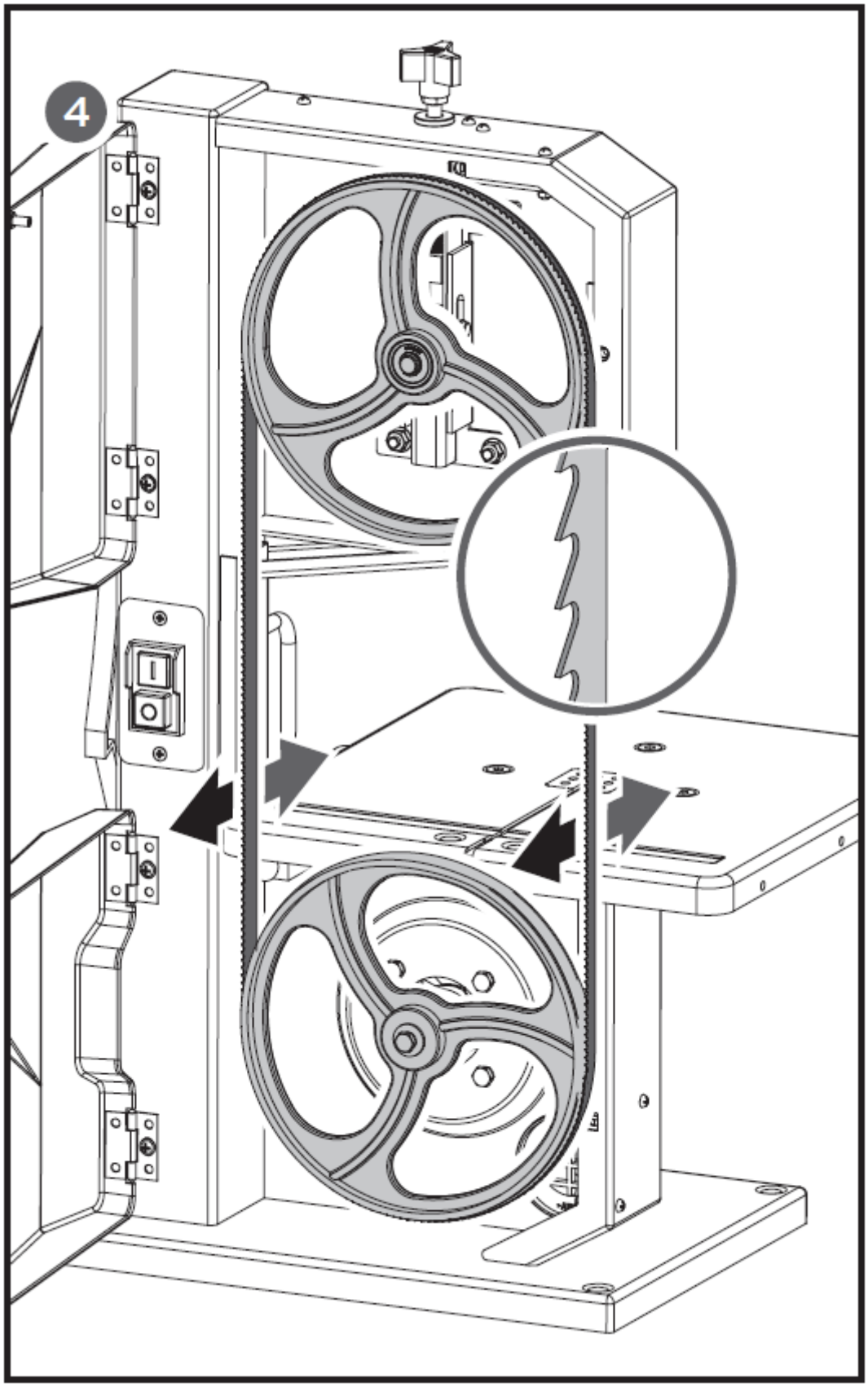
4

3.5.2. Adjusting the Blade Tension

This tracking adjustment is required to have the blade run dead center on the rubber tyres of the band saw wheels:

● Turning the setting knob clockwise increases the blade tension.

● Turning the setting knob counter – clockwise reduces the blade tension.

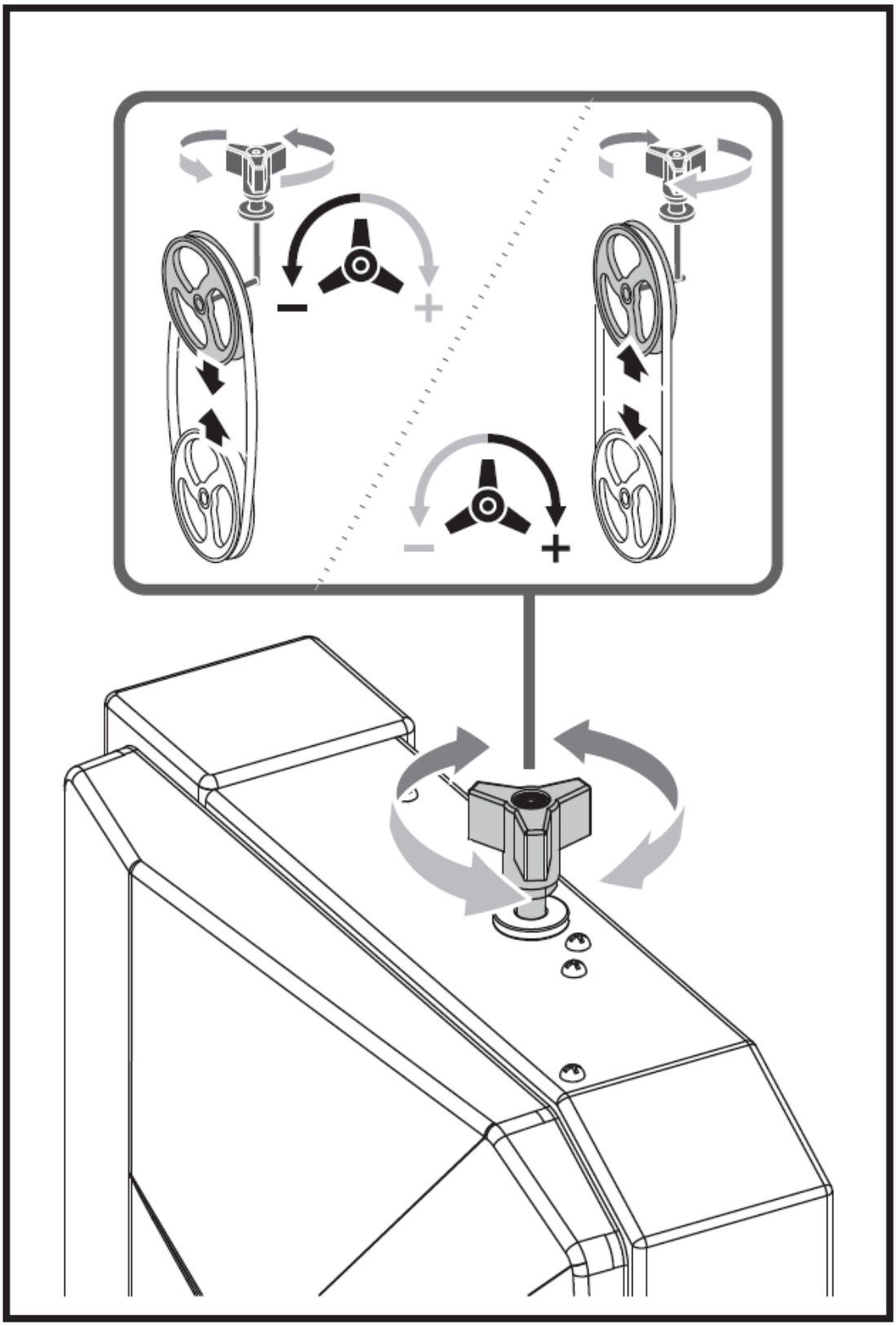

3.5.3. Band Saw Blade Alignment

If the band saw blade does not run in the centre of the rubber tyres, the tracking needs to be corrected by adjusting the tilt of the upper band saw wheel:

1. Loosen locking nut.
2. Turn setting knob:

● Turn setting knob clockwise if the band saw blade runs towards the front of the saw.

● Turn setting knob counter- clockwise if the band saw blade runs towards the rear of the saw.

3. Tighten locking nut.

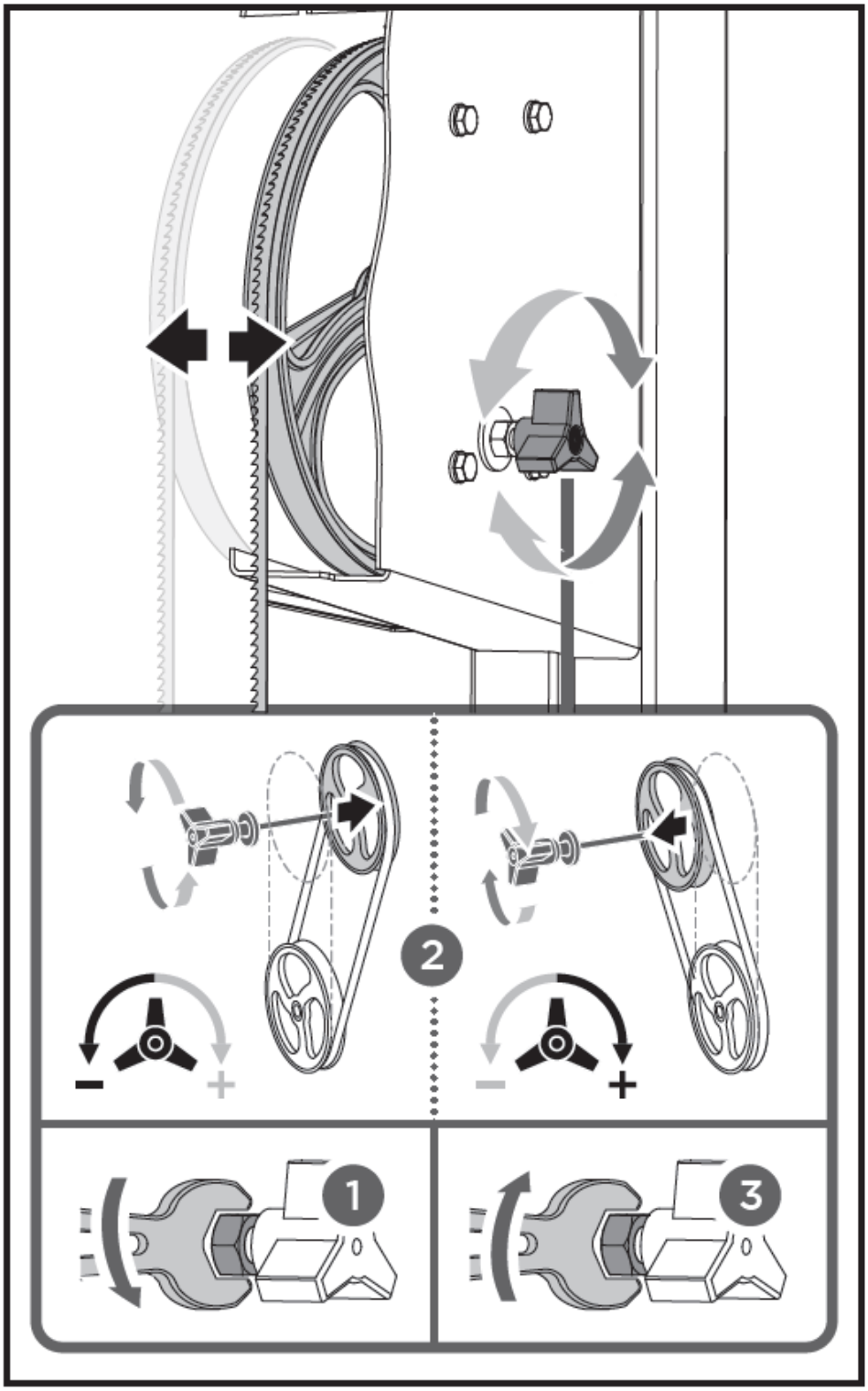

3.5.4. Upper Blade Guide Alignment

The upper blade guide consists of:

- a thrust bearing (supports the band saw blade from the rear),
- two guide pins (providing lateral support).

The bearing and guide pins need to be readjusted after every band saw blade change or tracking.
NOTE: Periodically check all bearings for wear, if necessary replace both guide bearings at the same time.

Thrust bearing adjustment
1. If necessary, align and tighten the band saw blade.
2. Loosen the thrust bearing's locking screw.
3. Adjust thrust bearing position (distance thrust bearing - band saw blade = 0.5 mm - if the band saw blade is turned by hand, it shall not touch the thrust bearing.

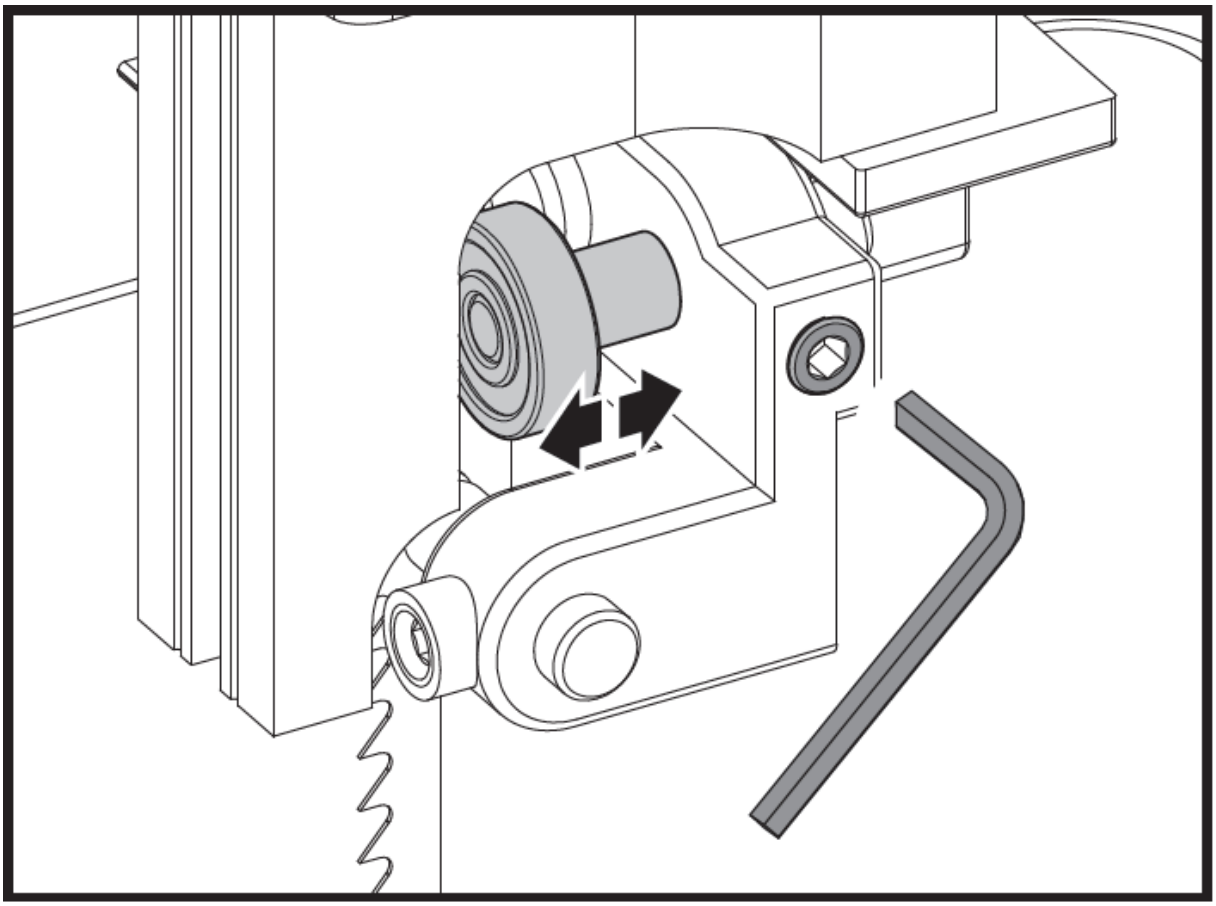

4. Tighten the thrust bearing locking screw.

Guide pin adjustment

1. Loosen screws.
2. Press guide pins together, keep 0.5 mm distance between guide pin and the saw blade.

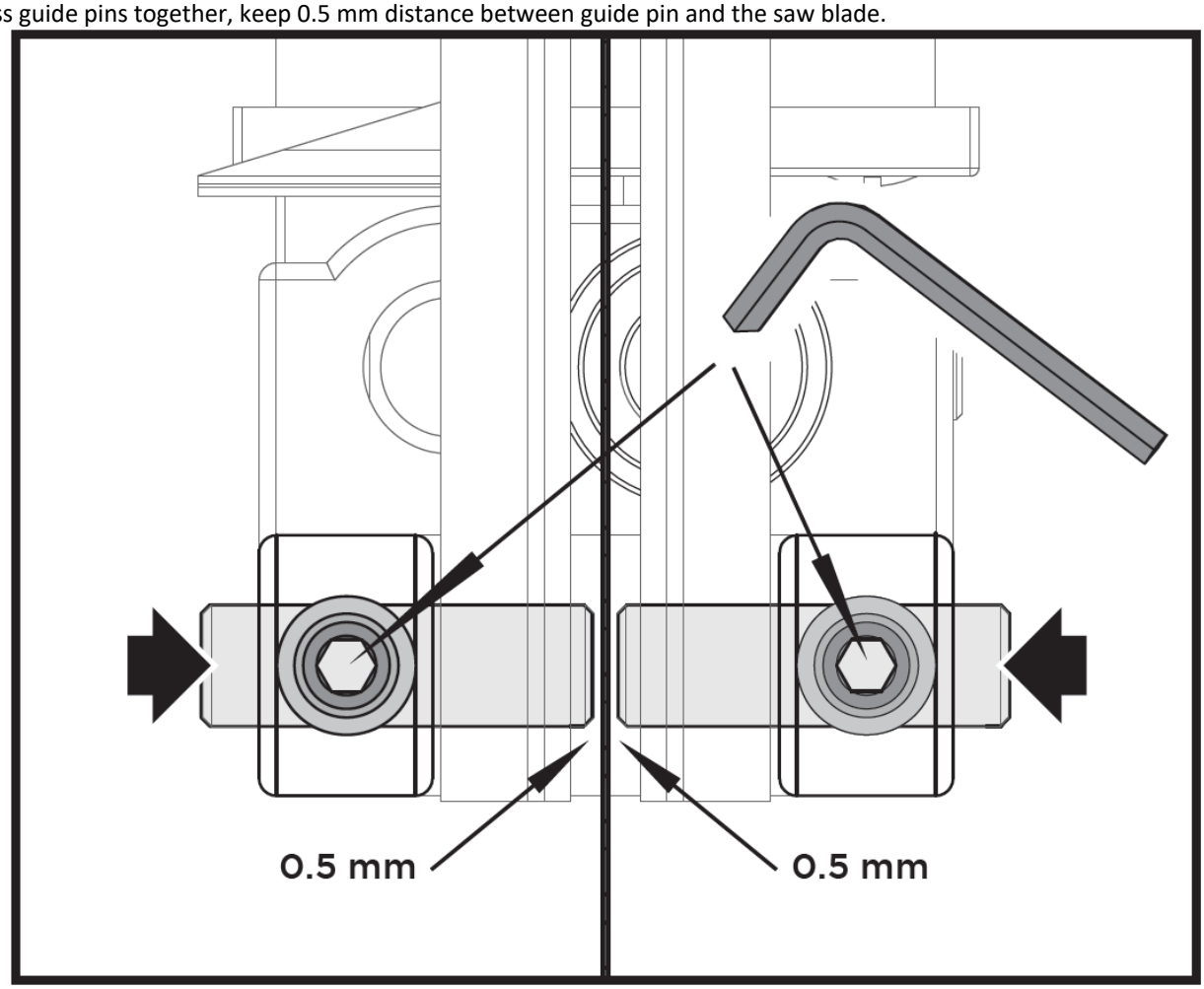

3. Tighten screws again.

3.5.5. Lower Blade Guide Alignment

The lower blade guide consists of:

- a thrust bearing (supports the band saw blade from the rear),
- two guide pins (providing lateral support).

NOTE: Periodically check thrust bearings and guide pins for wear, if necessary replace both guide pins at the same time.

Thrust bearing adjustment

1. Loosen the two screws and remove the under blocks.
2. Loosen the three screws and Remove the working table from the table trunnion .

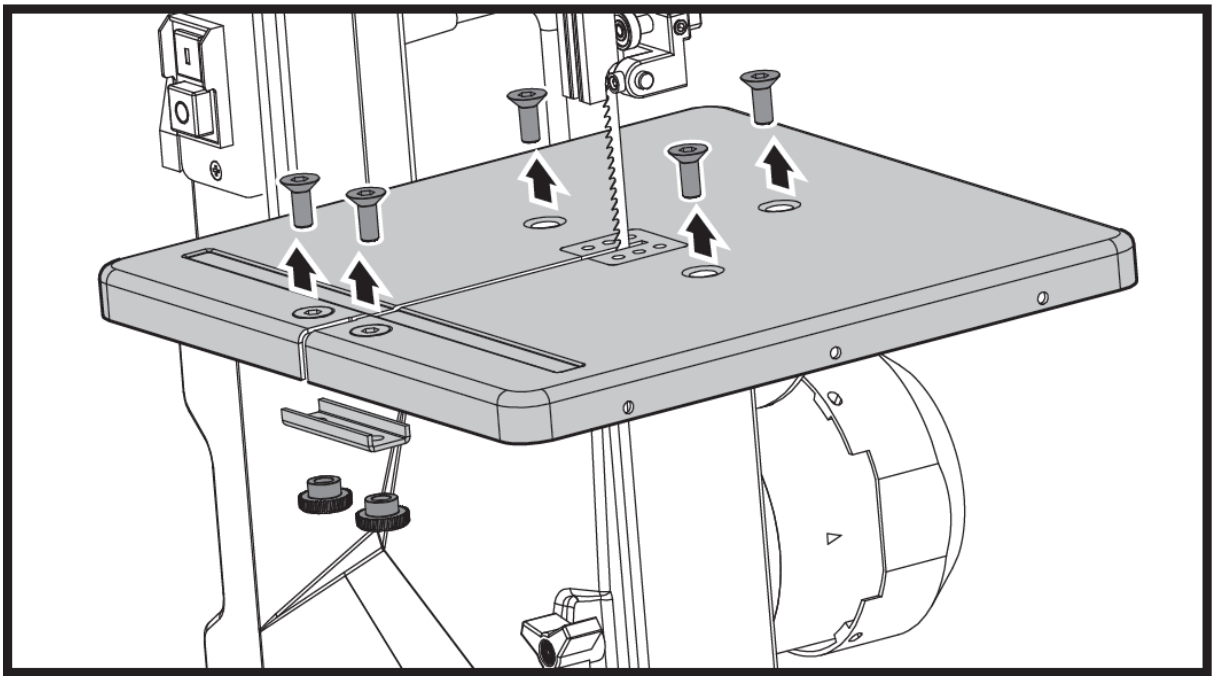

3. Loosen the two knobs and remove the bench angle gauge.
4. Open the lower housing door.

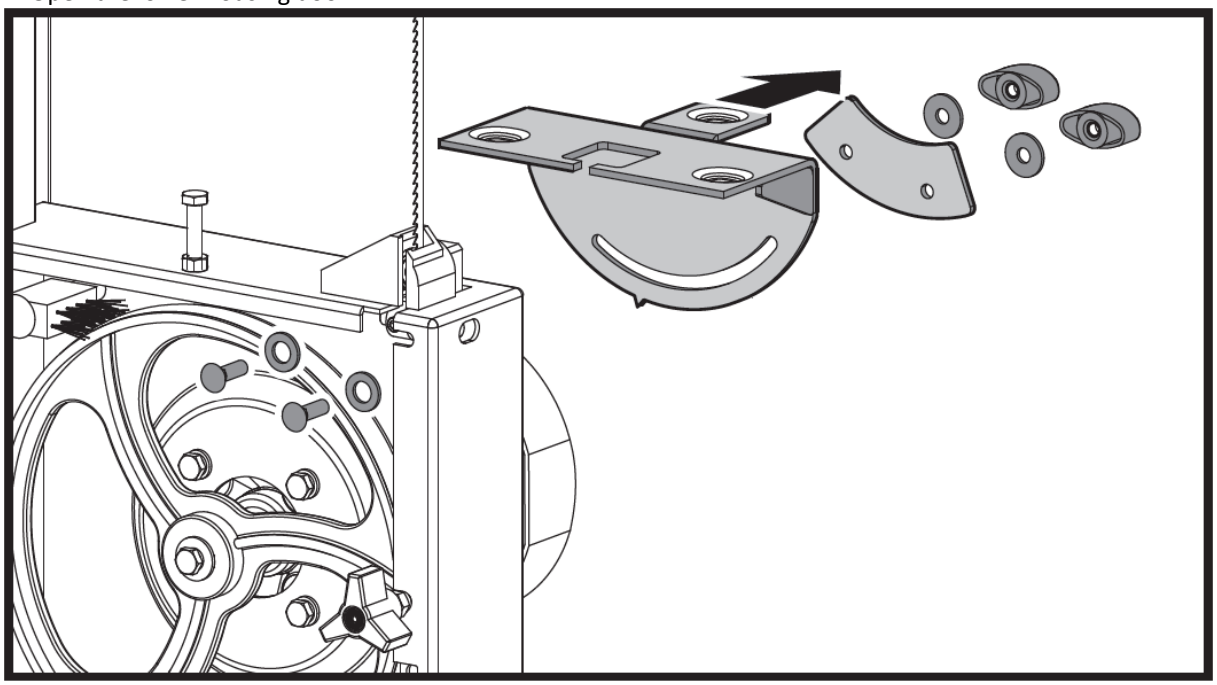

5. Raise upper blade guide fully.
6. If necessary, align and tighten the band saw blade.
7. Loosen the thrust bearing's locking screw.
8. Adjust thrust bearing position (distance thrust bearing - band saw blade = 0.5 mm - if the band saw blade is turned by hand, it shall not touch the thrust bearing.

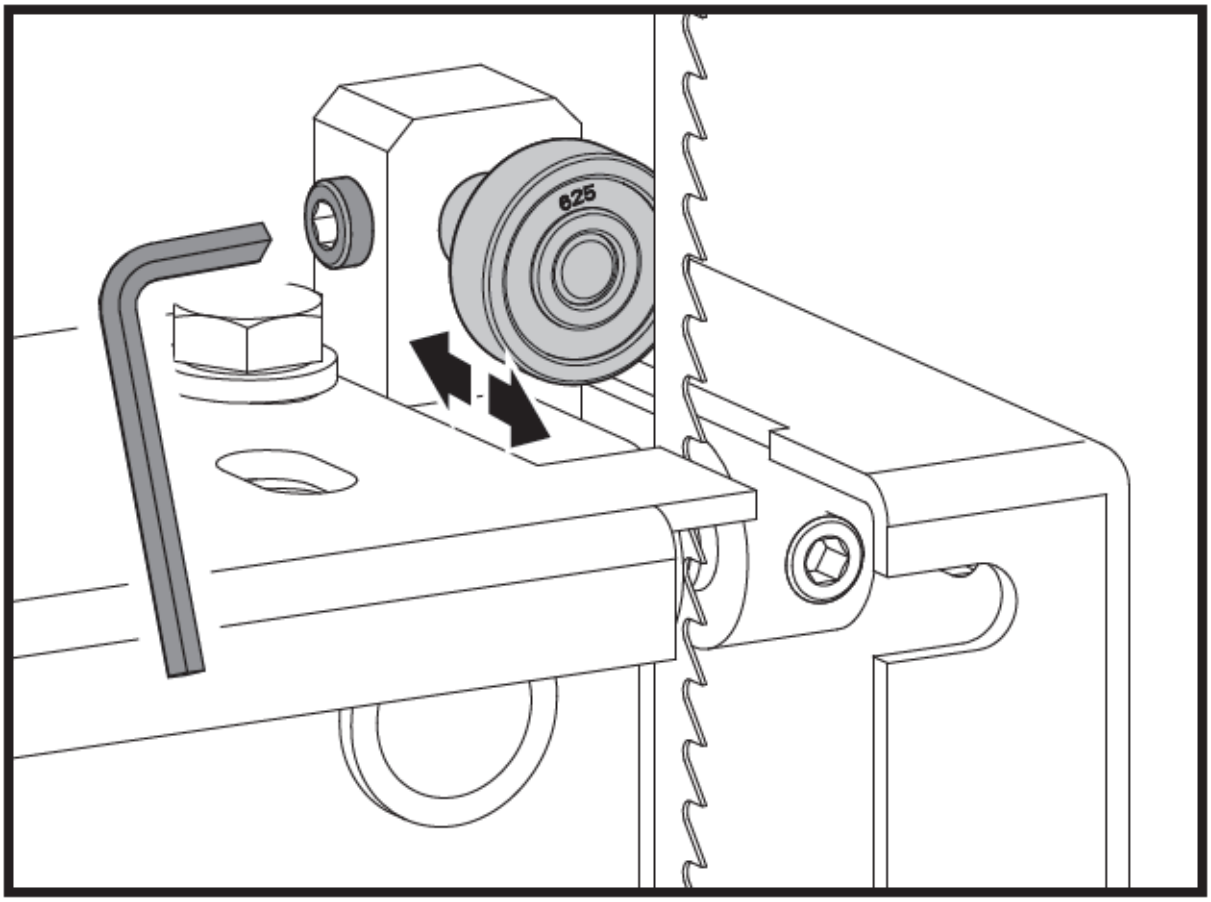

9. Tighten the thrust bearing locking screw.

Guide pin adjustment

1. Loosen screws.
2. Press guide pins together, keep 0.5 mm distance between guide pin and the saw blade.

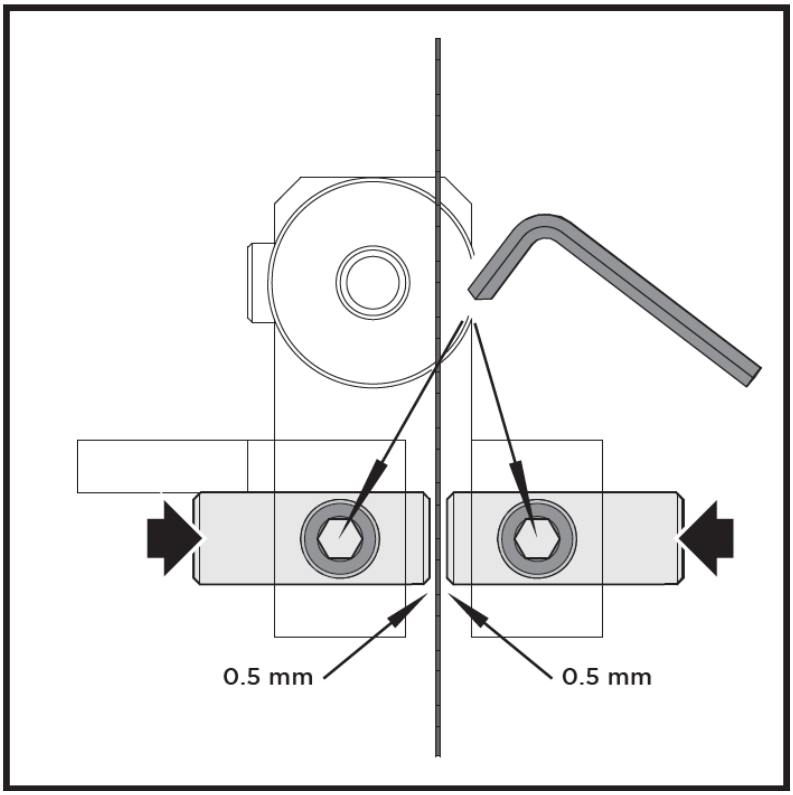

3. Tighten screws again.
4. Attach the working table to the table trunnion.
5. Fit the U shape under block to the working table.

3.5.6. Table Insert Replacement

The table insert needs replacement when its slot has become enlarged or damaged.

1. Remove table insert from saw table (push up from underneath).
2. Fit new table insert.

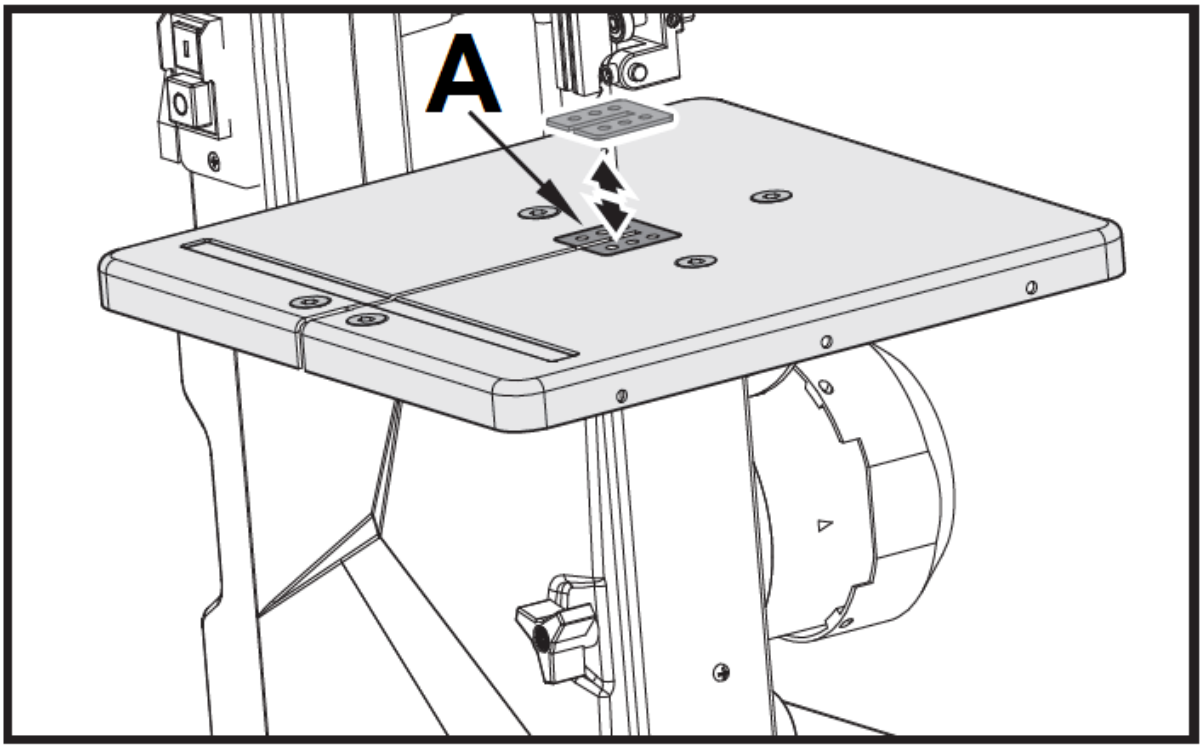

A – Table Insert

DISPOSING OF USED DEVICES:
Do not dispose of this device in municipal waste systems. Hand it over to an electric and electrical device recycling and collection point. Check the symbol on the product, instruction manual and packaging. The plastics used to construct the device can be recycled in accordance with their markings. By choosing to recycle you are making a significant contribution to the protection of our environment.
Contact local authorities for information on your local recycling facility.

Niniejsza instrukcja obsługi została przetłumaczona dla wygody użytkownika przy użyciu tłumaczenia maszynowego. Podjęto rozsądne wysiłki, aby zapewnić dokładne tłumaczenie; jednak żadne automatyczne tłumaczenie nie jest doskonałe, ani nie ma na celu zastąpienia ludzkich tłumaczy. Oficjalną instrukcją obsługi jest wersja angielska. Wszelkie rozbieżności lub różnice powstałe w tłumaczeniu nie są wiążące i nie mają skutków prawnych dla celów zgodności lub egzekwowania przepisów. Jeśli pojawią się jakiekolwiek pytania związane z dokładnością informacji zawartych w instrukcji obsługi, należy zapoznać się z angielską wersją tych treści, która jest wersją oficjalną.

Dane techniczne

Opis parametru	Wartość parametru
Nazwa produktu	Piła taśmowa
Model	MSW-BS950S
Napięcie zasilania [V~] / częstotliwość [Hz]	230V~/50Hz
Moc znamionowa [W]	250
Cykl pracy	S2 15 min
Prędkość obrotowa [min^{-1}]	n_0=1487
Maksymalna wysokość cięcia [mm]	80@90° / 45@45°
Długość ostrza [mm]	1400
Szerokość ostrza [mm]	3.5-12
Prędkość cięcia [m/min]	950
Pochylenie stołu	90°~45°
Wymiary [szerokość x głębokość x wysokość; mm]	440 x 350 x 645
Ciężar [kg]	17

1. Ogólny opis

Instrukcja przeznaczona jest do pomocy w bezpiecznym i niezawodnym użytkowaniu. Produkt jest zaprojektowany i wykonany ściśle według wskazań technicznych przy użyciu najnowszych technologii i komponentów oraz przy zachowaniu najwyższych standardów jakości.

PRZED PRZYSTĄPIENIEM DO PRACY NALEŻY DOKŁADNIE PRZECZYTAĆ I ZROZUMIEĆ NINIEJSZĄ INSTRUKCJĘ.

Dla zapewnienia długiej i niezawodnej pracy urządzenia należy dbać o jego prawidłową obsługę oraz konserwację zgodnie ze wskazówkami zawartymi w tej instrukcji. Dane techniczne i specyfikacje zawarte w tej instrukcji obsługi są aktualne. Producent zastrzega sobie prawo dokonywania zmian związanych z podwyższeniem jakości. Uwzględniając postęp techniczny i możliwość ograniczenia hałasu, urządzenie zaprojektowano i zbudowano tak, aby ryzyko jakie wynika z emisji hałasu ograniczyć do najniższego poziomu.

Objaśnienie symboli

CE	Produkt spełnia wymagania odpowiednich norm bezpieczeństwa.
	Przed użyciem należy zapoznać się z instrukcją.
	Produkt podlegający recyklingowi.
	UWAGA! lub **OSTRZEŻENIE!** lub **PAMIĘTAJ!** Ogólny znak ostrzegawczy opisujący daną sytuację.

	Stosować ochronę słuchu. Narażenie na hałas może powodować utratę słuchu.
	Założyć okulary ochronne.
	Stosować maskę przeciwpyłową (ochrona dróg oddechowych).
	Stosować rękawice ochronne.
	Stosować ochronę stóp.
	Stosować kombinezon ochronny.
	UWAGA! Ostrzeżenie przed porażeniem prądem elektrycznym!
	UWAGA! Ostrzeżenie przed silnym hałasem!
	Uwaga na obracające się elementy tnące! Możliwość skaleczenia!
	UWAGA! Niebezpieczeństwo zgniecenia dłoni!
	Do użytku tylko wewnątrz pomieszczeń.

UWAGA! Ilustracje w niniejszej instrukcji obsługi mają charakter poglądowy i w niektórych szczegółach mogą różnić się od rzeczywistego wyglądu produktu.

2. Bezpieczeństwo użytkowania

UWAGA! Przeczytać wszystkie ostrzeżenia dotyczące bezpieczeństwa oraz wszystkie instrukcje. Niezastosowanie się do ostrzeżeń i instrukcji może spowodować porażenie prądem, pożar i/lub ciężkie obrażenia ciała lub śmierć.

Termin „urządzenie” lub „produkt” w ostrzeżeniach i w opisie instrukcji odnosi się do:
Piła taśmowa

2.1. Bezpieczeństwo elektryczne

a) Wtyczka urządzenia musi pasować do gniazda. Nie modyfikować wtyczki w jakikolwiek sposób. Oryginalne wtyczki i pasujące gniazda zmniejszają ryzyko porażenia prądem.
b) Unikać dotykania uziemionych elementów, takich jak rury, grzejniki, piece i lodówki. Istnieje zwiększone ryzyko porażenia prądem, jeśli ciało jest uziemione i dotyka urządzenia narażonego na bezpośrednie działanie deszczu, mokrej nawierzchni i pracy w wilgotnym otoczeniu. Przedostanie się wody do urządzenia zwiększa ryzyko jego uszkodzenia oraz porażenia prądem.
c) Nie wolno dotykać urządzenia mokrymi lub wilgotnymi rękoma.
d) Nie należy używać przewodu w sposób niewłaściwy. Nigdy nie używać go do przenoszenia urządzenia lub do wyciągania wtyczki z gniazda. Trzymać przewód z dala od źródeł ciepła, oleju, ostrych krawędzi lub ruchomych części. Uszkodzone lub poplątane przewody zwiększają ryzyko porażenia prądem.

e) W przypadku pracy z urządzeniem na zewnątrz, należy użyć przedłużacza przeznaczonego do użytku na zewnątrz. Użycie przedłużacza przeznaczonego do użytku na zewnątrz zmniejsza ryzyko porażenia prądem.
f) Zabrania się używania urządzenia, jeśli przewód zasilający jest uszkodzony lub nosi wyraźne oznaki zużycia. Uszkodzony przewód zasilający powinien być wymieniony przez wykwalifikowanego elektryka lub serwis producenta.
g) Aby uniknąć porażenia prądem elektrycznym, nie należy zanurzać kabla, wtyczki ani samego urządzenia w wodzie lub innym płynie. Nie wolno używać urządzenia na mokrych powierzchniach.
h) Nie należy używać urządzenia w pomieszczeniach o bardzo dużej wilgotności / w bezpośrednim pobliżu zbiorników z wodą!

2.2. Bezpieczeństwo w miejscu pracy

a) Utrzymywać porządek w miejscu pracy i dobre oświetlenie. Nieporządek lub złe oświetlenie może prowadzić do wypadków. Należy być przewidującym, obserwować co się robi i zachowywać rozsądek podczas używania urządzenia.
b) Nie używać urządzenia w strefie zagrożenia wybuchem, na przykład w obecności łatwopalnych cieczy, gazów lub pyłów. Urządzenie wytwarzają iskry, mogące zapalić pył lub opary.
c) W razie stwierdzenia uszkodzenia lub nieprawidłowości w pracy urządzenia należy je bezzwłocznie wyłączyć i zgłosić to do osoby uprawnionej.
d) W razie wątpliwości czy urządzenia działa poprawnie, należy skontaktować się z serwisem producenta.
e) Naprawy urządzenia może wykonać wyłącznie serwis producenta. Nie wolno dokonywać napraw samodzielnie!
f) W przypadku zaprószenia ognia lub pożaru, do gaszenia urządzenia pod napięciem należy używać wyłącznie gaśnic proszkowych lub śniegowych (CO2).
g) Na stanowisku pracy nie mogą przebywać dzieci ani osoby nieupoważnione. (Nieuwaga może spowodować utratę kontroli nad urządzeniem.)
h) Urządzenie używać w dobrze wentylowanej przestrzeni.
i) Podczas pracy urządzeniem wytwarza się pył oraz odłamki, zabezpieczyć osoby postronne przed ich szkodliwym działaniem.
j) Należy regularnie sprawdzać stan naklejek z informacjami dotyczącymi bezpieczeństwa. W przypadku gdy, naklejki są nieczytelne należy je wymienić.
k) Zachować instrukcję użytkowania w celu jej późniejszego użycia. W razie, gdyby urządzenie miało zostać przekazane osobom trzecim, to wraz z nim należy przekazać również instrukcję użytkowania.
l) Elementy opakowania oraz drobne elementy montażowe należy przechowywać w miejscu niedostępnym dla dzieci.
m) Urządzenie trzymać z dala od dzieci i zwierząt.
n) W trakcie użytkowania tego urządzenia wraz z innymi urządzeniami należy zastosować się również do pozostałych instrukcji użytkowania.

Pamiętać! Należy chronić dzieci i inne osoby postronne podczas pracy urządzeniem.

2.3. Bezpieczeństwo osobiste

a) Niedozwolone jest obsługiwanie urządzenia w stanie zmęczenia, choroby, pod wpływem alkoholu, narkotyków lub leków, które ograniczają w istotnym stopniu zdolności obsługi urządzenia.
b) Urządzenie nie jest przeznaczone do tego, by było użytkowane przez osoby (w tym dzieci) o ograniczonych funkcjach psychicznych, sensorycznych i umysłowych lub nieposiadające odpowiedniego doświadczenia i/lub wiedzy, chyba że są one nadzorowane przez osobę odpowiedzialną za ich bezpieczeństwo lub otrzymały od niej wskazówki dotyczące tego, jak należy obsługiwać urządzenie.
c) Urządzenie mogą obsługiwać osoby sprawne fizycznie, zdolne do jego obsługi i odpowiednio wyszkolone, które zapoznały się z niniejszą instrukcją oraz zostały przeszkolone w zakresie bezpieczeństwa i higieny pracy.
d) Należy być uważnym, kierować się zdrowym rozsądkiem podczas pracy urządzeniem. Chwila nieuwagi podczas pracy, może doprowadzić do poważnych obrażeń ciała.

e) Należy używać środków ochrony osobistej wymaganych przy pracy urządzeniem wyszczególnionych w punkcie 1 objaśnienia symboli Stosowanie odpowiednich, atestowanych środków ochrony osobistej zmniejsza ryzyko doznania urazu.
f) Aby zapobiegać przypadkowemu uruchomieniu upewnij się, że przełącznik jest w pozycji wyłączonej przed podłączeniem do źródła zasilania.
g) Nie należy przeceniać swoich możliwości. Utrzymywać balans i równowagę ciała przez cały czas pracy. Umożliwia to lepszą kontrolę nad urządzeniem w nieoczekiwanych sytuacjach.
h) Nie należy nosić luźnej odzieży ani biżuterii. Włosy, odzież i rękawice utrzymywać z dala od części ruchomych. Luźna odzież, biżuteria lub długie włosy mogą zostać chwycone przez ruchome części.
i) Jeśli urządzenie jest przewidziane do podłączenia odsysania, sprawdź czy są one prawidłowo przyłączone i zamocowane. Korzystanie z odpylania może zmniejszyć zagrożenia związane z pyłem.
j) Należy usunąć wszelkie narzędzia regulujące lub klucze przed włączeniem urządzenia. Narzędzie lub klucz pozostawiony w obracającej się części urządzenia może spowodować obrażenia ciała.
k) Urządzenie nie jest zabawką. Dzieci powinny być pilnowane, aby nie bawiły się urządzeniem.

2.4. Bezpieczne stosowanie urządzenia

a) Nie należy przeciążać urządzenia. Używać narzędzi odpowiednich do danego zastosowania. Prawidłowo dobrane urządzenie wykona lepiej i bezpieczniej pracę dla którego zostało zaprojektowane.
b) Nie należy używać urządzenia jeśli przełącznik ON/OFF nie działa sprawnie (nie załącza i nie wyłącza się). Urządzenia, które nie mogą być kontrolowane za pomocą przełącznika są niebezpieczne, nie mogą pracować i muszą zostać naprawione.
c) Przed przystąpieniem do regulacji, wymiany osprzętu lub odłożeniem narzędzia należy wyciągnąć wtyczkę z gniazda. Taki środek zapobiegawczy zmniejsza ryzyko przypadkowego uruchomienia.
d) Nieużywane urządzenia należy przechowywać w miejscu niedostępnym dla dzieci oraz osób nie znających urządzenia lub tej instrukcji obsługi. Urządzenia są niebezpieczne w rękach niedoświadczonych użytkowników.
e) Utrzymuj urządzenie w dobrym stanie technicznym. Sprawdzaj przed każdą pracą czy nie posiada uszkodzeń ogólnych lub związanych z elementami ruchomymi (pęknięcia części i elementów lub wszelkie inne warunki, które mogą mieć wpływ na bezpieczne działanie urządzenia). W przypadku uszkodzenia, oddaj urządzenie do naprawy przed użyciem.
f) Urządzenie należy chronić przed dziećmi.
g) Naprawa oraz konserwacja urządzeń powinna być wykonywana przez wykwalifikowane osoby przy użyciu wyłącznie oryginalnych części zamiennych. Zapewni to bezpieczeństwo użytkowania.
h) Aby zapewnić zaprojektowaną integralność operacyjną urządzenia, nie należy usuwać zainstalowanych fabrycznie osłon lub odkręcać śrub
i) Przy transportowaniu i przenoszeniu urządzenia z miejsca magazynowania do miejsca użytkowania należy uwzględnić zasady bezpieczeństwa i higieny pracy przy ręcznych pracach transportowych obowiązujących w kraju, w którym urządzenia są użytkowane.
j) Należy unikać sytuacji gdy urządzenie podczas pracy, zatrzymuje się pod wpływem dużego obciążenia. Może spowodować to przegrzanie się elementów napędowych i w konsekwencji uszkodzenie urządzenia.
k) Nie wolno dotykać części lub akcesoriów ruchomych, chyba że urządzenie zostało odłączone od zasilania.
l) Nie należy pozostawiać włączonego urządzenia bez nadzoru.
m) Należy regularnie czyścić urządzenie, aby nie dopuścić do trwałego osadzenia się zanieczyszczeń.
n) Zabrania się ingerowania w konstrukcję urządzenia celem zmiany jego parametrów lub budowy.
o) Trzymać urządzenia z dala od źródeł ognia i ciepła.
p) Podczas pracy z urządzeniem zaleca się zachowanie szczególnej ostrożności celem uniknięcia poważnych obrażeń ciała lub amputacji fragmentów kończyn.
q) Urządzenie nie może być używane do prac innych niż te, do których zostało ono przeznaczone.
r) Wskazane jest aby używać narzędzia z mniejszym obciążeniem wejściowym niż podane na tabliczce znamionowej, dzięki temu urządzenie będzie pracowało z większą wydajnością zmniejszając jego zużycie.
s) Nie należy wycierać elementów z tworzyw sztucznych rozpuszczalnikami. Rozpuszczalniki takie jak benzyna, rozcieńczalnik, benzen, alkohol, amoniak czy olej mogą zniszczyć elementy z tworzyw sztucznych. Elementy te czyścić przy użyciu miękkiej ściereczki zwilżonej wodą z mydłem.

UWAGA! Pomimo, iż urządzenie zostało zaprojektowane tak, aby było bezpieczne, posiadało odpowiednie środki ochrony oraz pomimo użycia dodatkowych elementów zabezpieczających użytkownika, nadal istnieje niewielkie ryzyko wypadku lub odniesienia obrażeń w trakcie pracy z urządzeniem. Zaleca się zachowanie ostrożności i rozsądku podczas jego użytkowania.

3. Zasady użytkowania

Piła taśmowa jest przeznaczona do wykonywania cięć wzdłużnych i poprzecznych drewna lub materiałów drewnopodobnych. Do cięcia materiałów okrągłych należy używać odpowiednich uchwytów. Urządzenia należy używać wyłącznie zgodnie z jego przeznaczeniem. Każde inne użycie jest uznawane za niezgodne z przeznaczeniem. Maszyna może być używana wyłącznie z odpowiednimi brzeszczotami. Aby prawidłowo korzystać z urządzenia, należy również przestrzegać przepisów bezpieczeństwa, instrukcji montażu i instrukcji obsługi zawartych w niniejszej instrukcji. Wszystkie osoby obsługujące i serwisujące maszynę muszą zapoznać się z niniejszą instrukcją i zostać poinformowane o potencjalnych zagrożeniach związanych z maszyną. Konieczne jest również przestrzeganie przepisów dotyczących zapobiegania wypadkom obowiązujących w danym regionie. To samo dotyczy ogólnych zasad bezpieczeństwa i higieny pracy.

Odpowiedzialność za wszelkie szkody powstałe w wyniku użytkowania niezgodnego z przeznaczeniem ponosi użytkownik.

3.1. Opis urządzenia

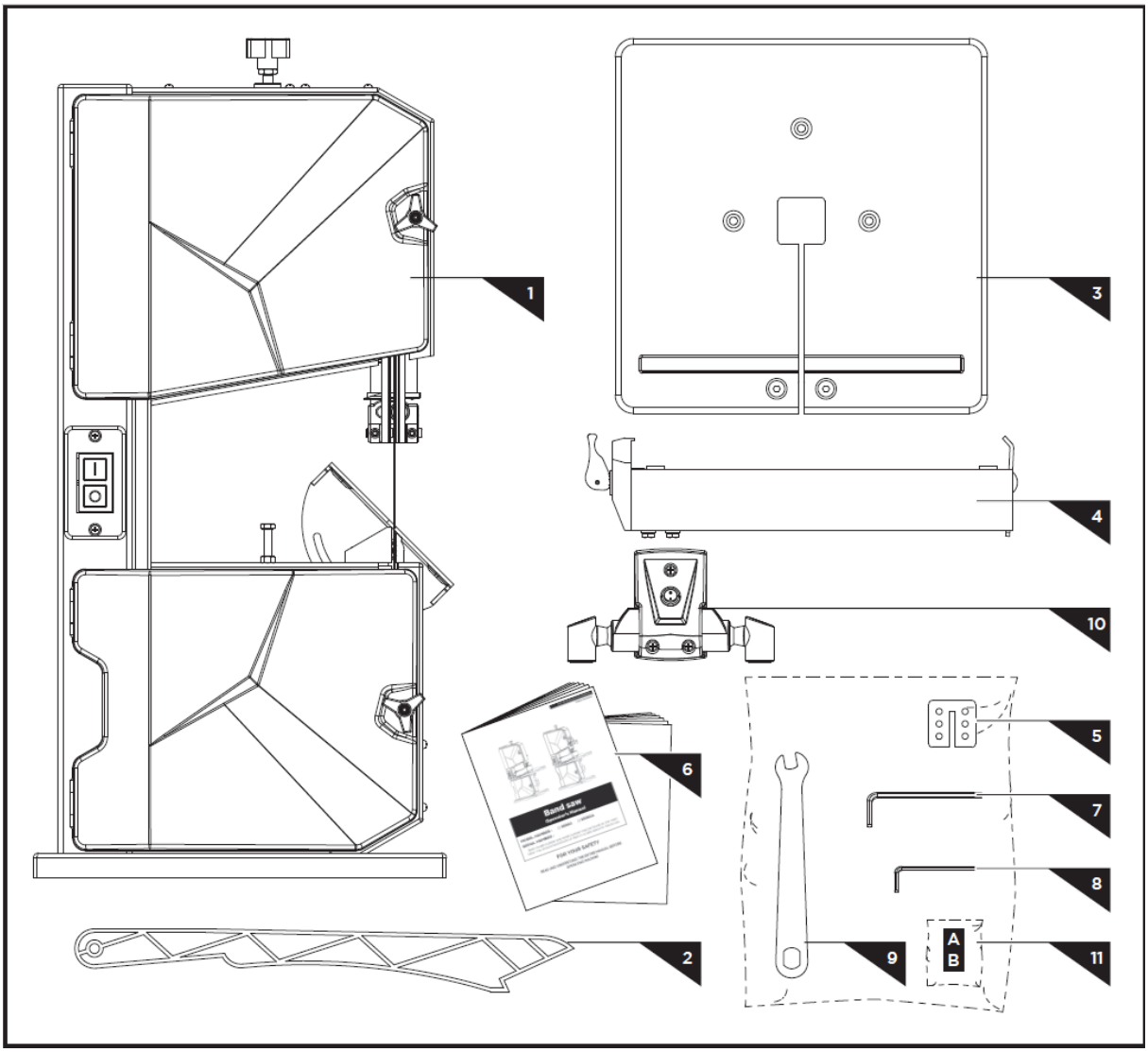

1. Maszyna główna
2. Popychacz
3. Stół roboczy
4. Prowadnica wzdłużna
5. Wkładka stołu
6. Instrukcja obsługi
7. Klucz imbusowy, 4 mm
8. Klucz imbusowy, 3 mm
9. Klucz do ostrzy
10. Lampa (wersja opcjonalna)
11. Torba na sprzęt

3.2. Przygotowanie do pracy

UMIEJSCOWIENIE URZĄDZENIA

Temperatura otoczenia nie może przekraczać 40°C, a wilgotność względna nie powinna przekraczać 85%. Urządzenie należy ustawić w sposób zapewniający dobrą cyrkulację powietrza. Należy utrzymać minimalny odstęp 10 cm od każdej ściany urządzenia. Urządzenie należy trzymać z dala od wszelkich gorących powierzchni. Urządzenie należy zawsze użytkować na równej, stabilnej, czystej, ognioodpornej i suchej powierzchni i poza zasięgiem dzieci oraz osób o ograniczonych funkcjach psychicznych, sensorycznych i umysłowych. Urządzenie należy umiejscowić w taki sposób, by w dowolnej chwili można się było dostać do

wtyczki sieciowej. Należy pamiętać o tym, by zasilanie urządzenia energią odpowiadało danym podanym na tabliczce znamionowej!

3.3. Montaż urządzenia

3.3.1. Stół roboczy

1. Wykręcić ze stołu roboczego dwie śruby, dwie nakrętki radełkowane i blok w kształcie litery U.
2. Poprowadzić stół roboczy nad ostrzem i umieść go na czopie stołu. Prawidłowo umieścić wkładkę stołu na stole roboczym.
3. Przymocować stół roboczy trzema śrubami M6×16 do czopu stołu.
4. Przymocować stół roboczy za pomocą trzech nakrętek M6 i trzech podkładek płaskich.
5. Przymocować dwie śruby i dwie nakrętki radełkowane z blokiem w kształcie litery U, które zostały usunięte w kroku pierwszym i dokręcić.

UWAGA: Przed zamocowaniem stołu roboczego należy upewnić się, że stół jest wyrównany w dwóch płaszczyznach. Bocznie, aby ostrze przebiegało przez wkładkę stołu w martwym punkcie. Pod kątem prostym do ostrza.

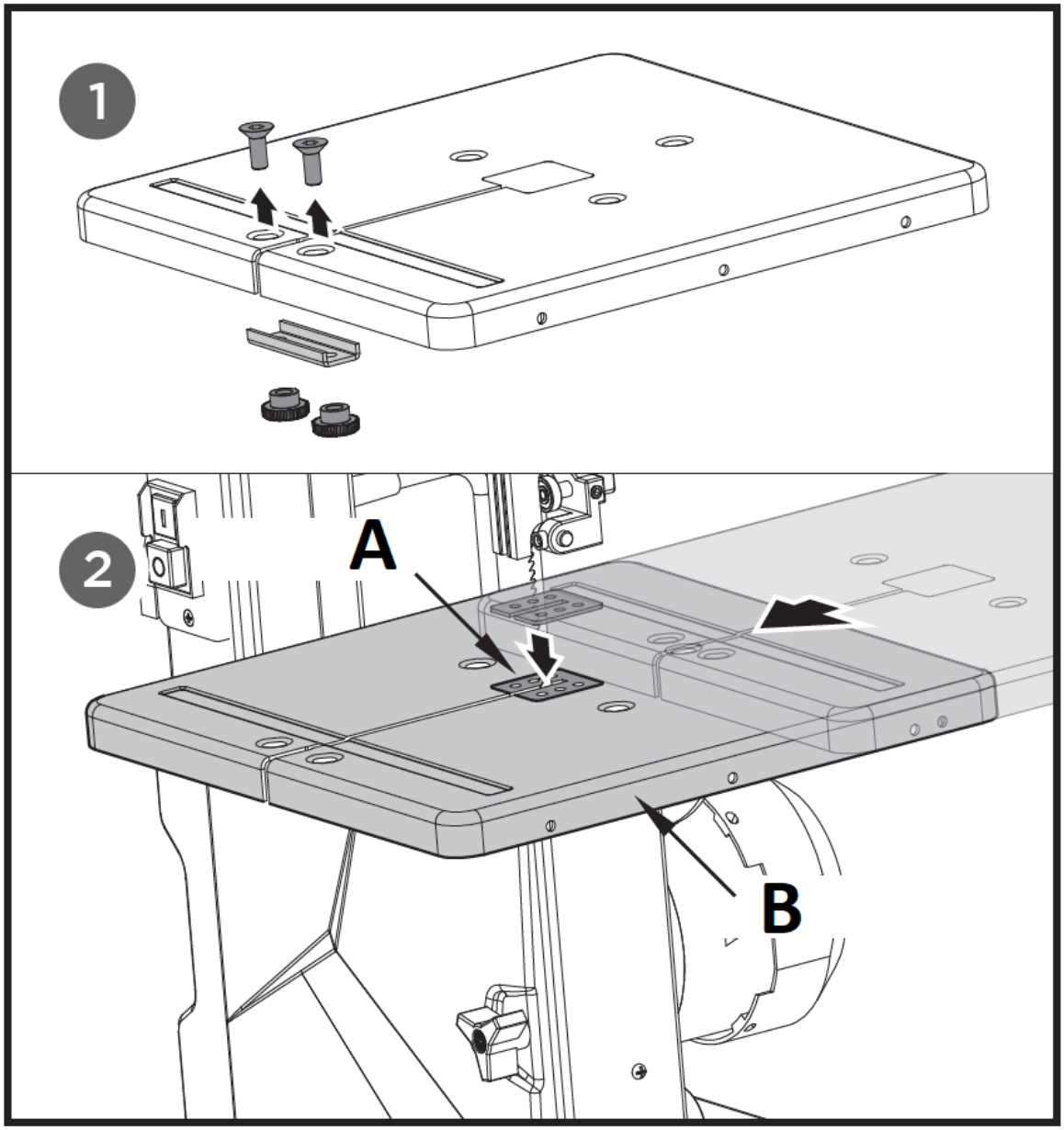

A – Wkładka stołu
B – Stół roboczy

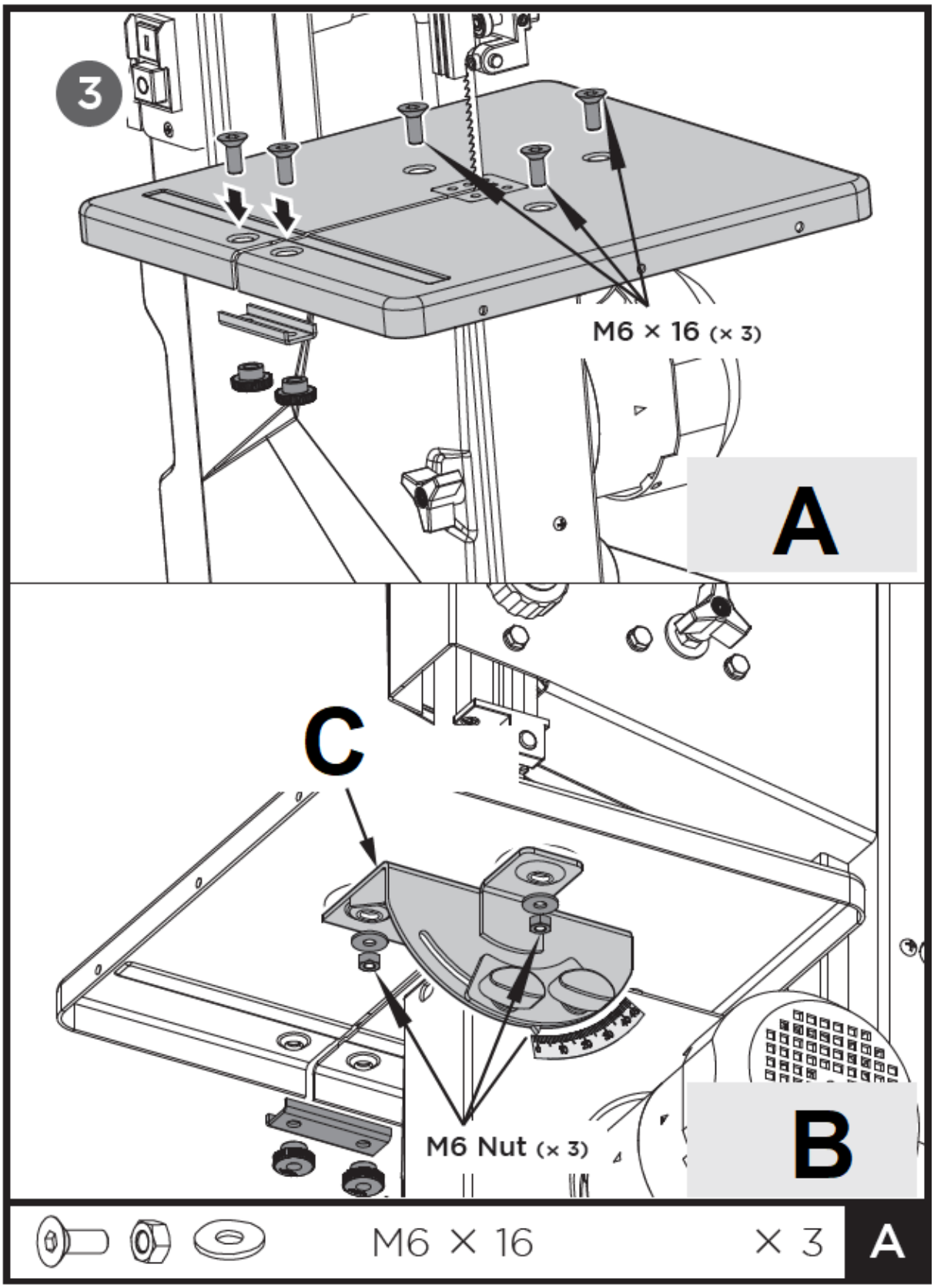

A – Widok z góry
B – Widok z dołu
C – Kątomierz

3.3.2. Popychacz

1. Zamocować śrubę i nakrętki na urządzeniu, pozostawiając miejsce na popychacz.
2. Zawiesić popychacz na śrubie.

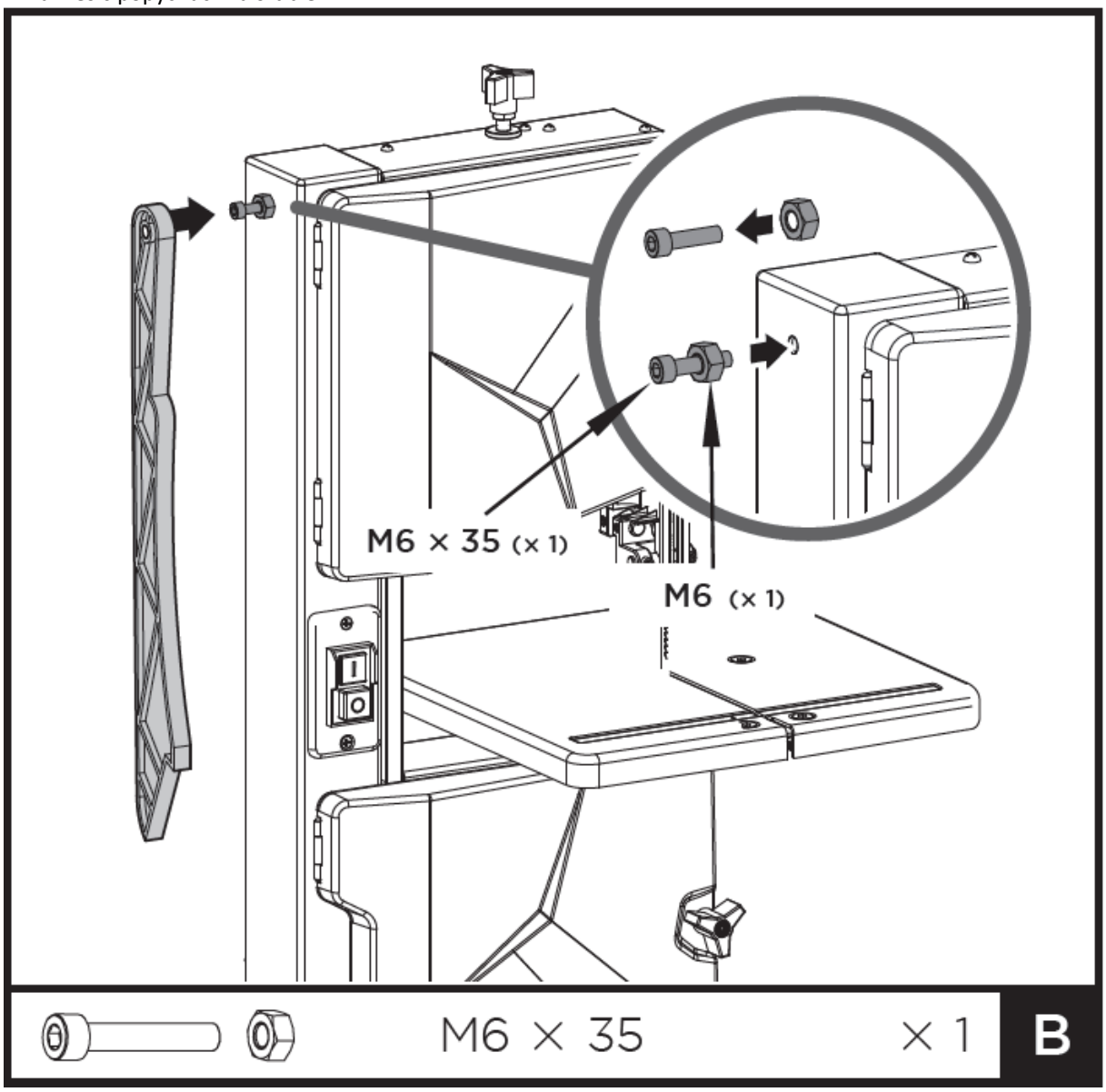

3.3.3. Prowadnica wzdłużna

Zamocować prowadnicę. Może być używana po obu stronach ostrza.

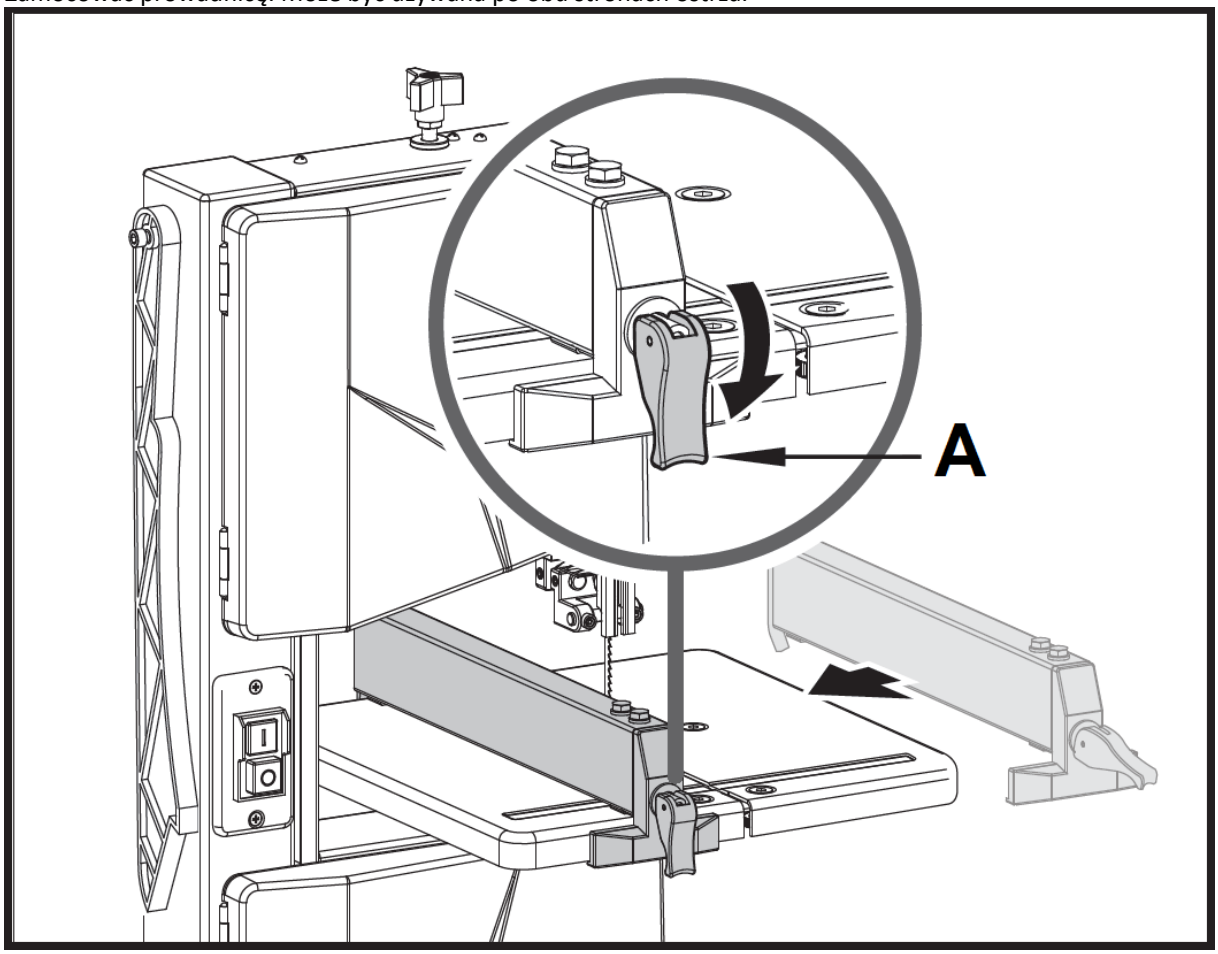

A - Zacisk

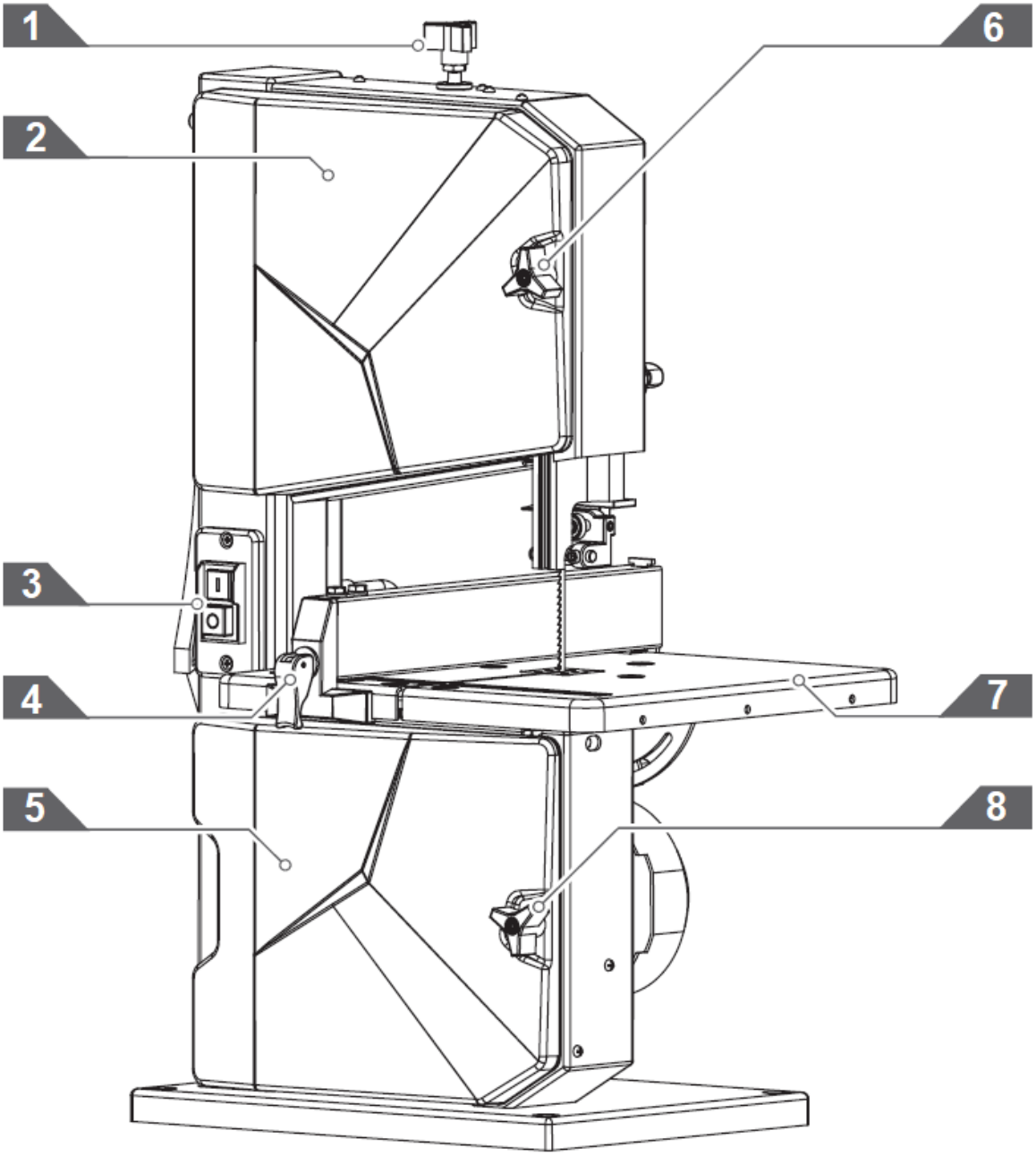

1 – Pokrętło regulacji naprężenia ostrza
2 –Drzwi górnej obudowy
3 – Włącznik ON/OFF
4 – Prowadnica wzdłużna
5 – Drzwi dolnej obudowy
6 – Zamek drzwi
7 – Stół roboczy
8 – Zamek drzwi

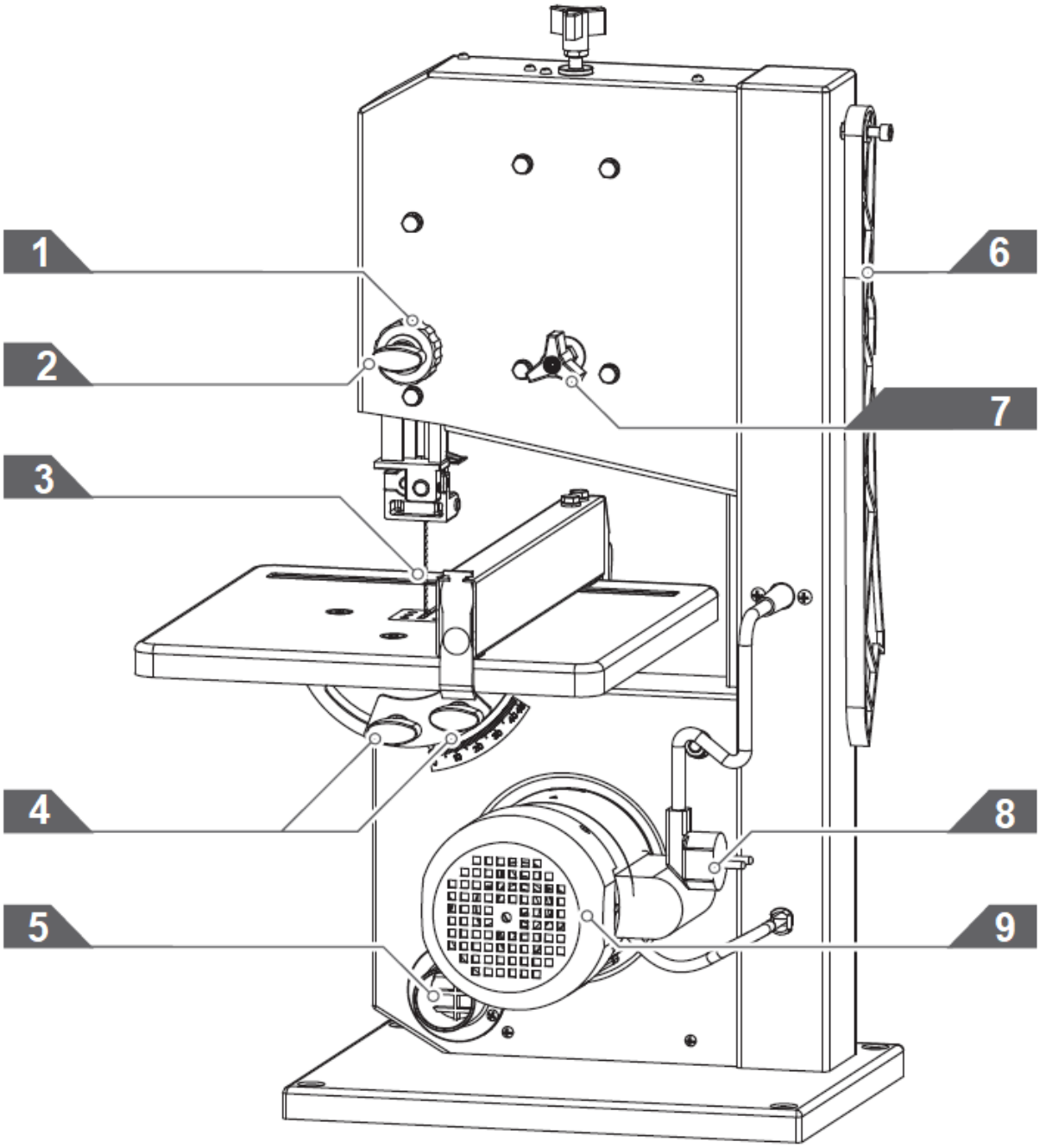

1 – Pokrętło regulacji osłony ostrza
2 – Pokrętło blokujące osłonę ostrza
3 – Ostrze
4 – Pokrętło ustawień stołu roboczego
5 – Złącze ssące
6 – Popychacz
7 – Pokrętło regulacji prowadzenia ostrza
8 – Przewód zasilający z wtyczką
9 – Silnik

3.3.4. Regulacja naprężenia ostrza

Ta regulacja prowadzenia jest wymagana, aby ostrze poruszało się w martwym punkcie na gumowych oponach kół piły taśmowej:

Obracanie pokrętła regulacji w kierunku zgodnym z ruchem wskazówek zegara zwiększa naprężenie ostrza.

Obracanie pokrętła regulacji w kierunku przeciwnym do ruchu wskazówek zegara zmniejsza naprężenie ostrza.

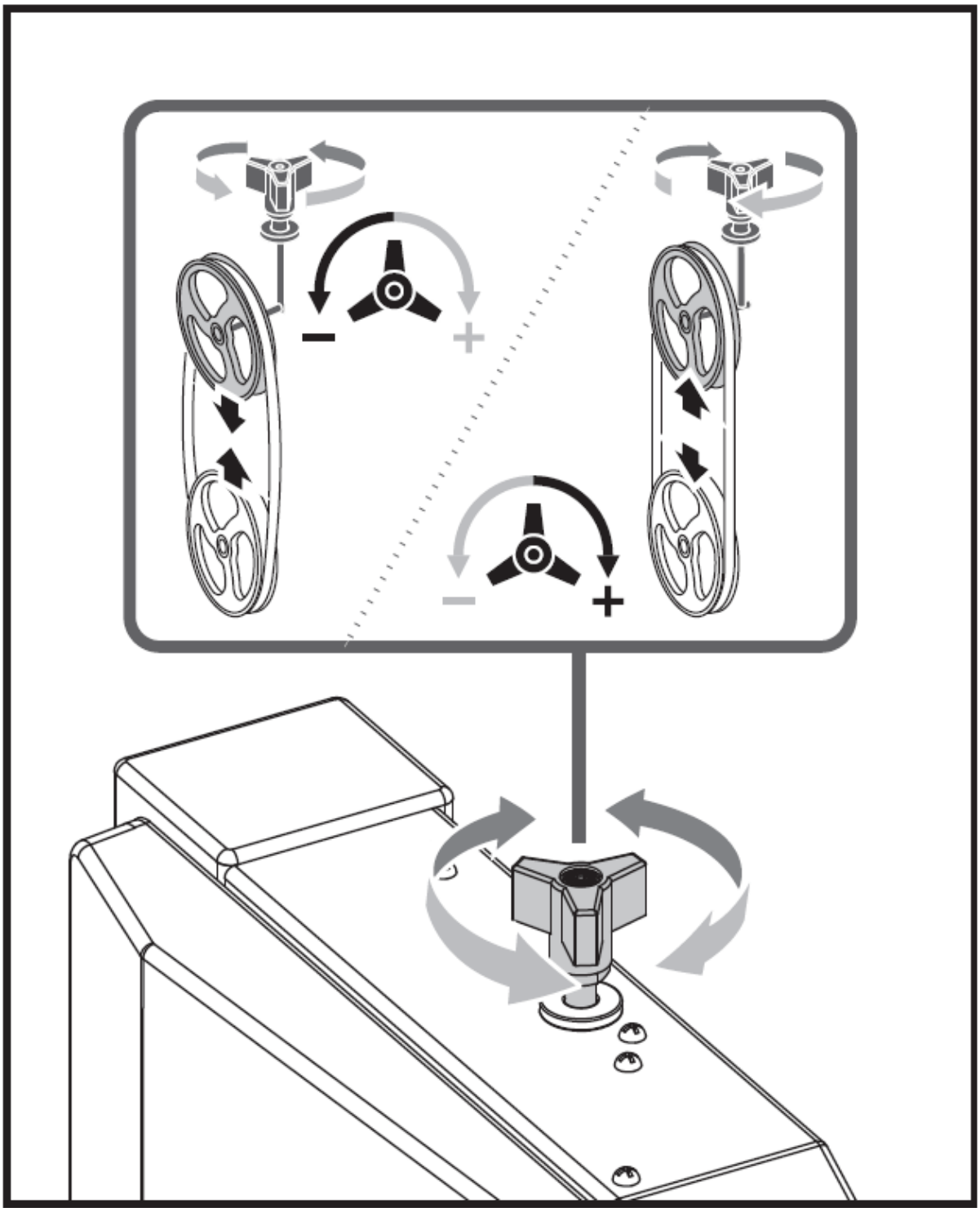

3.3.5. Regulacja nachylenia stołu roboczego

Po poluzowaniu obu śrub blokujących stół roboczy przechyla się bezstopniowo o 45° w kierunku tarczy.

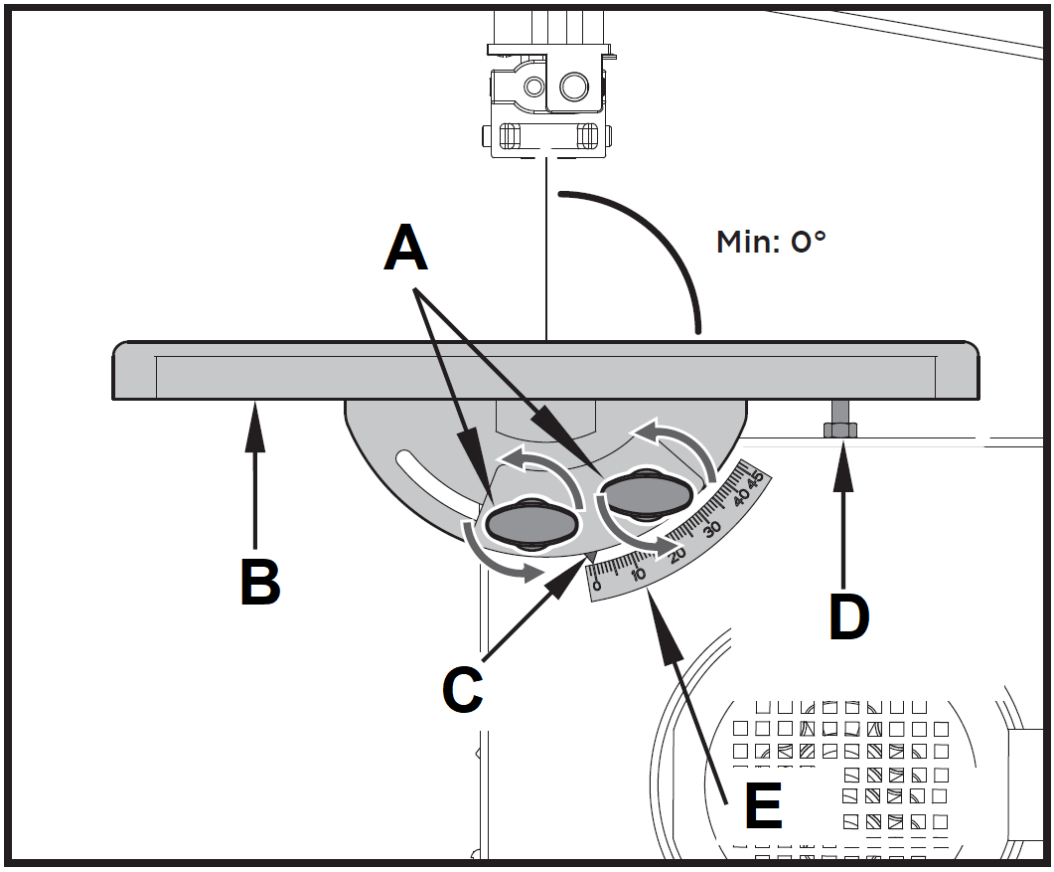

A – Nakrętki blokujące
B – Stół roboczy
C – Wskaźnik
D – Śruba ogranicznika
E – Skala kątowa

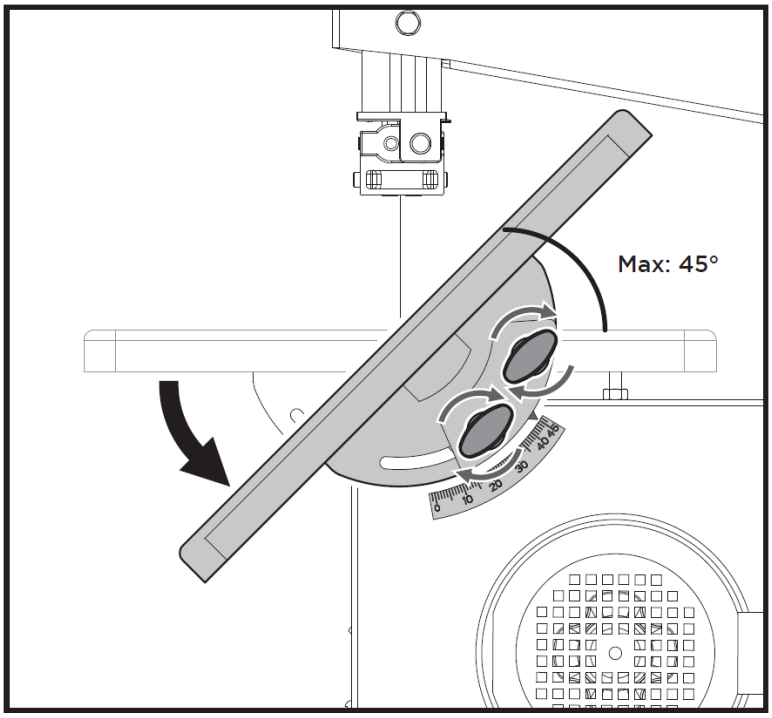

3.3.6. Wyrównanie stołu roboczego

Wyrównanie boczne stołu.

1. Poluzować trzy śruby mocujące dolny czop stołu.
2. Ustawić stół roboczy tak, aby ostrze przechodziło przez środek szczeliny wkładki stołu.
3. Ponownie dokręć trzy śruby mocujące.

Ustawianie stołu roboczego pod kątem prostym do ostrza.

1. Całkowicie podnieść górną prowadnicę brzeszczotu. Sprawdź naprężenie brzeszczotu.

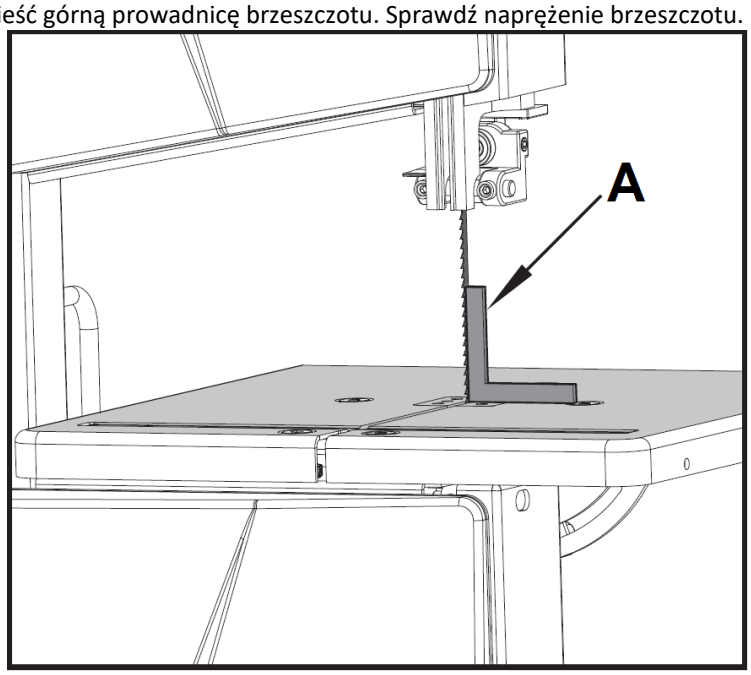

A – Przymiar kątowy

2. Poluzować śruby blokujące.
3. Za pomocą kątownika ustawić stół pod kątem prostym do ostrza i ponownie dokręcić śruby blokujące.
4. Poluzować nakrętkę blokującą i wyregulować śrubę ogranicznika, aż dotknie stołu roboczego.

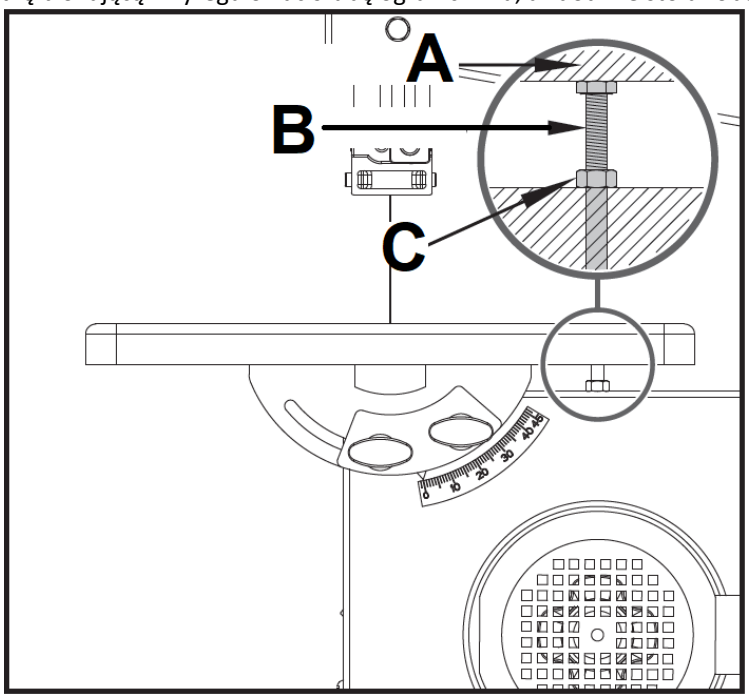

A – Stół roboczy
B – Śruba ogranicznika
C – Nakrętka blokująca

5. Dokręcić nakrętkę blokującą.

3.3.7. Ustawienie prowadniczy wzdłużnej

Prowadnica wzdłużna jest zamocowana z przodu. Można jej używać po obu stronach ostrza.

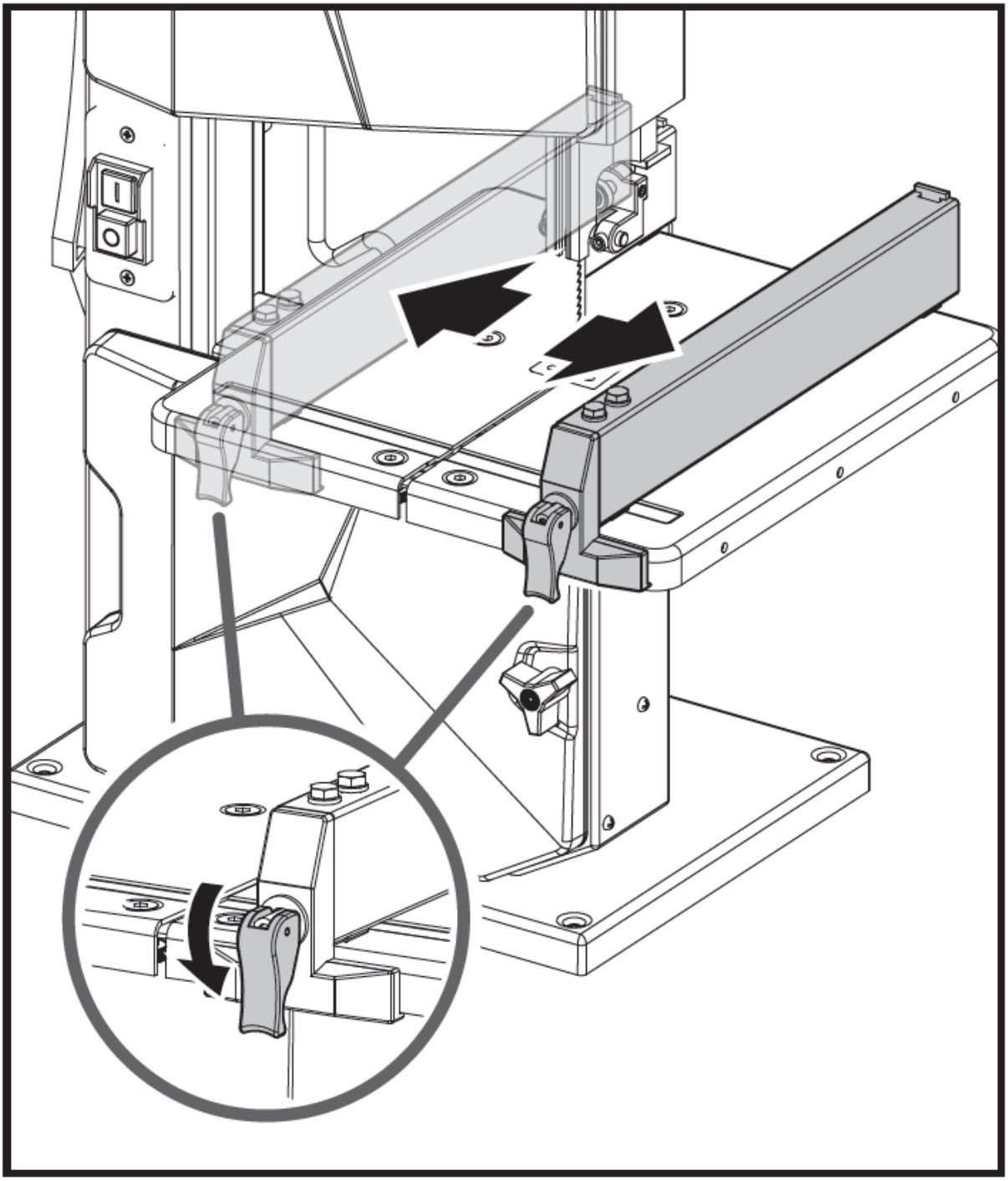

3.3.8. Regulacja osłony ostrza

Osłona ostrza chroni przed przypadkowym dotknięciem ostrza i wiórami. Aby górna osłona ostrza zapewniała odpowiednią ochronę przed kontaktem z ostrzem piły taśmowej, musi być zawsze ustawiona jak najbliżej obrabianego przedmiotu (maks. odległość 3 mm).

1. Poluzować pokrętło blokujące.
2. Obrócić pokrętło nastawcze, aby ustawić osłonę ostrza we właściwej pozycji, a następnie dokręcić pokrętło blokujące.

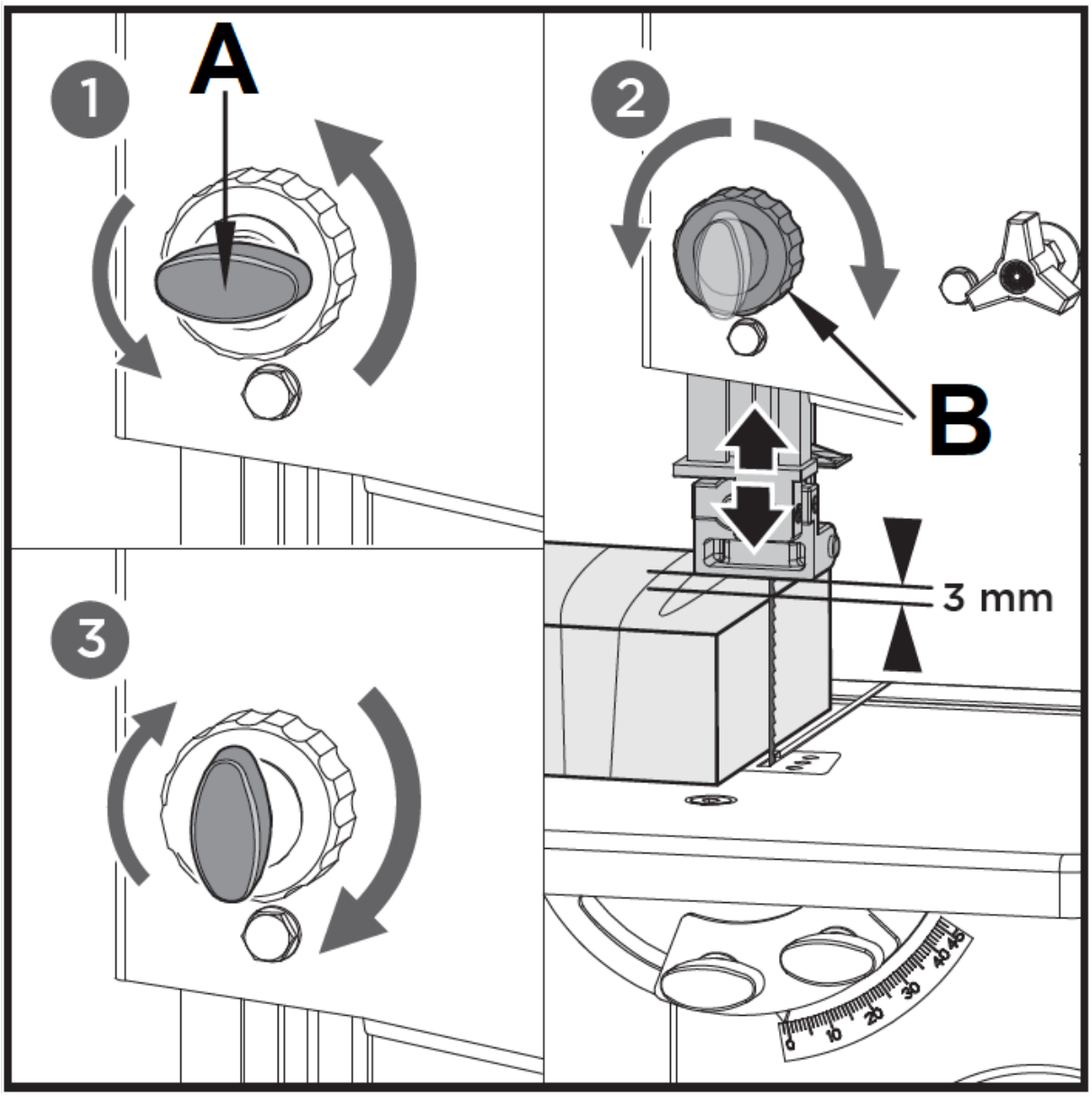

A – Pokrętło blokujące
B – Pokrętło nastawcze

3.4. Praca z urządzeniem

Uruchomić piłę dopiero po zakończeniu następujących czynności przygotowawczych:

- Piła jest zamocowana;
- Stół piły jest zamontowany i wyrównany;
- Urządzenia zabezpieczające zostały sprawdzone. Podłączać piłę do sieci dopiero po zakończeniu wszystkich powyższych czynności! W przeciwnym razie istnieje ryzyko niezamierzonego uruchomienia urządzenia, co może spowodować poważne obrażenia ciała.

3.4.1. Montaż piły na stabilnej i płaskiej powierzchni nośnej

1. Wywiercić 4 otwory w powierzchni nośnej.
2. Przełożyć śruby mocujące przez płytę podstawy i zabezpieczyć nakrętkami.

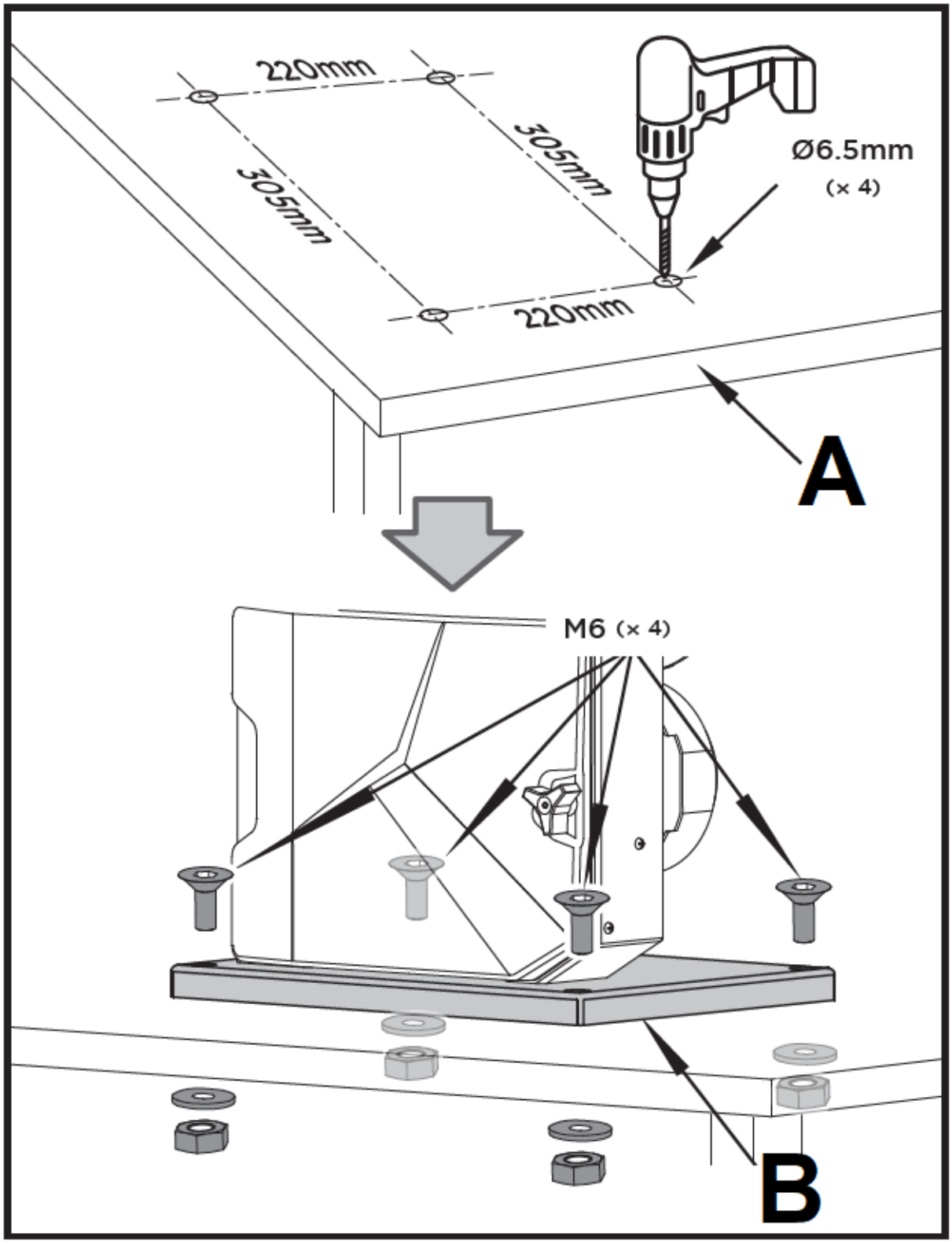

A – Powierzchnia nośna
B – Płyta podstawy

3.4.2. Włącznik ON/OFF

Piłę można włączyć, naciskając zielony przycisk.
Aby wyłączyć urządzenie, należy nacisnąć czerwony przycisk.

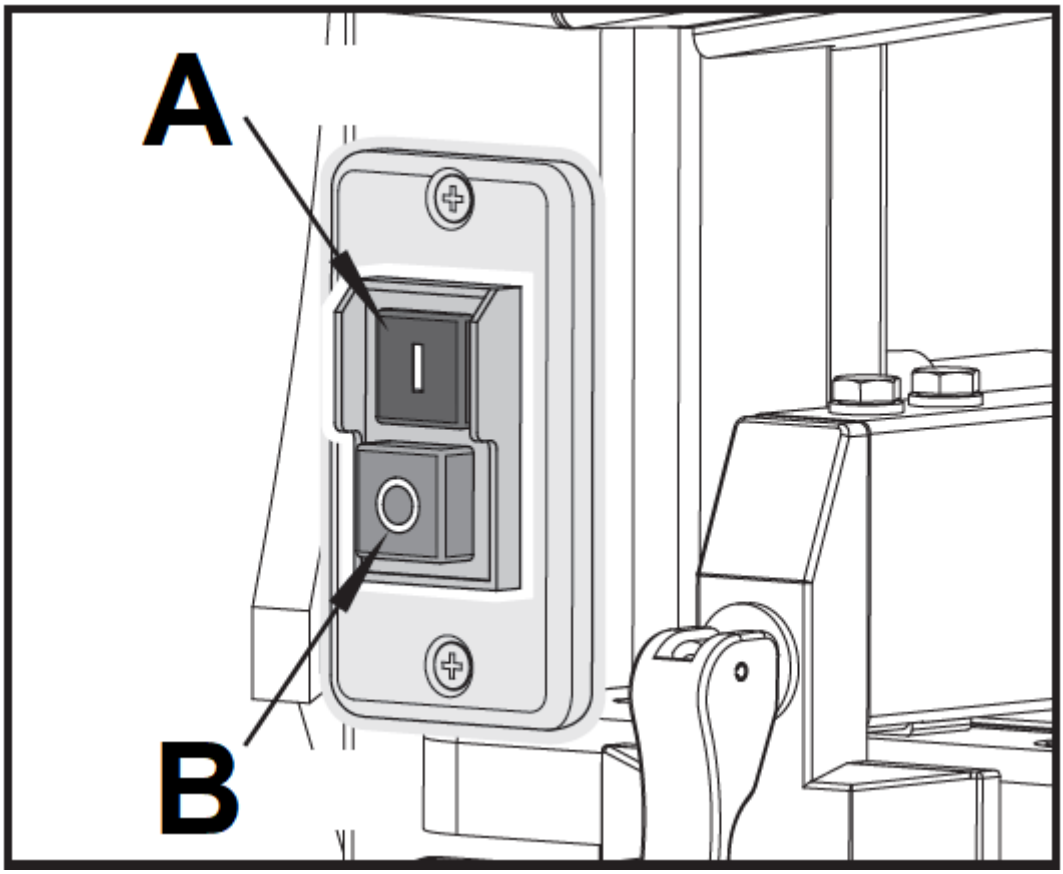

A – Zielony przycisk „I”
B – Czerwony przycisk „0”

3.4.3. Cięcie

1. W razie potrzeby wyregulować nachylenie stołu.
2. Dostosować prowadnicę wzdłużną i nachylenie stołu dla typu wykonywanej operacji cięcia.

Niebezpieczeństwo zakleszczenia obrabianego przedmiotu! W przypadku korzystania z prowadnicy wzdłużnej przy pochylonym stole pilarki, prowadnica musi być zamontowana po dolnej stronie stołu roboczego.

3. Ustawić górną prowadnicę ostrza 3 mm nad obrabianym przedmiotem.

Zawsze wykonywać próbne cięcie na kawałku złomu, aby zweryfikować ustawienia; w razie potrzeby skorygować je przed cięciem przedmiotu obrabianego.

4. Umieścić obrabiany przedmiot na stole roboczym.
5. Podłączyć urządzenie do zasilania.
6. Uruchomić piłę.
7. Przeciąć obrabiany przedmiot w jednym przejściu.
8. Wyłączyć, jeśli dalsze cięcie nie jest planowane.

3.5. Czyszczenie i konserwacja

a) Przed każdym czyszczeniem, regulacją, wymianą osprzętu, a także jeżeli urządzenie nie jest używane, należy wyciągnąć wtyczkę sieciową i całkowicie ochłodzić urządzenie.
   - Odczekać, aż wirujące elementy zatrzymają się.

b) Do czyszczenia powierzchni należy stosować wyłącznie środki niezawierające substancji żrących.

c) Po każdym czyszczeniu wszystkie elementy należy dobrze wysuszyć zanim urządzenie zostanie ponownie użyte.

d) Urządzenie należy przechowywać w suchym i chłodnym miejscu chronionym przed wilgocią i bezpośrednim promieniowaniem słonecznym.
e) Zabrania się spryskiwania urządzenia strumieniem wody lub zanurzania urządzenia w wodzie.
f) Należy pamiętać, aby przez otwory wentylacyjne znajdujące się w obudowie nie dostała się woda.
g) Otwory wentylacyjne należy czyścić pędzelkiem i sprężonym powietrzem.
h) Należy wykonywać regularne przeglądy urządzenia pod kątem jego sprawności technicznej oraz wszelkich uszkodzeń.
i) Do czyszczenia nie wolno używać ostrych i/lub metalowych przedmiotów (np. drucianej szczotki lub metalowej łopatki), ponieważ mogą one uszkodzić powierzchnię materiału, z którego wykonane jest urządzenie.
j) Nie czyścić urządzenia substancjami o odczynie kwasowym, środkami przeznaczenia medycznego, rozcieńczalnikami, paliwem, olejami lub innymi substancjami chemicznymi. Może to spowodować uszkodzenie urządzenia.

W miarę możliwości należy utrzymywać wszystkie urządzenia zabezpieczające, otwory wentylacyjne i obudowę silnika w stanie wolnym od brudu i kurzu. Urządzenie należy przetrzeć czystą szmatką lub przedmuchać sprężonym powietrzem pod niskim ciśnieniem.
Zaleca się natychmiastowe czyszczenie urządzenia po każdym zakończeniu jego użytkowania.
Regularnie czyścić urządzenie wilgotną szmatką z dodatkiem delikatnego mydła. Nie używać środków czyszczących ani rozpuszczalników; mogą one uszkodzić plastikowe części urządzenia. Upewnić się, że woda nie przedostaje się do wnętrza urządzenia. Przedostanie się wody do narzędzia elektrycznego zwiększa ryzyko porażenia prądem.
Aby wydłużyć żywotność narzędzia, należy raz w miesiącu naoliwić części obrotowe. Nie należy oliwić silnika.

3.5.1. Wymiana ostrza

Niebezpieczeństwo! Ryzyko obrażeń, nawet przy zatrzymanej pile taśmowej. Podczas wymiany ostrza należy nosić rękawice.
Należy używać wyłącznie odpowiednich ostrzy taśmowych.
1. Poluzować 2 śruby radełkowane i zdjąć blokadę w kształcie litery U.
2. Otworzyć obie klapki obudowy.
3. Poluzować pokrętło nastawcze do momentu poluzowania piły taśmowej.
4. Aby zdjąć piłę taśmową, przełożyć ją przez szczelinę w stole roboczym.
5. Założyć nową piłę taśmową. Upewnić się, że ostrze jest prawidłowo ustawione: zęby muszą być skierowane do przodu piły (tam, gdzie znajdują się drzwi).
6. Wyśrodkować brzeszczot na gumowych oponach kół piły taśmowej.
7. Dokręcić pokrętło nastawcze, aż brzeszczot przestanie się ześlizgiwać z kół piły taśmowej.
8. Zamknąć drzwi obudowy.
9. Napiąć ostrze. Wyrównać ostrze i prowadnice ostrza. Włączyć piłę i pozostawić na wolnym biegu na co najmniej jedną minutę. Zatrzymać piłę, odłączyć od zasilania i ponownie sprawdzić ustawienia.

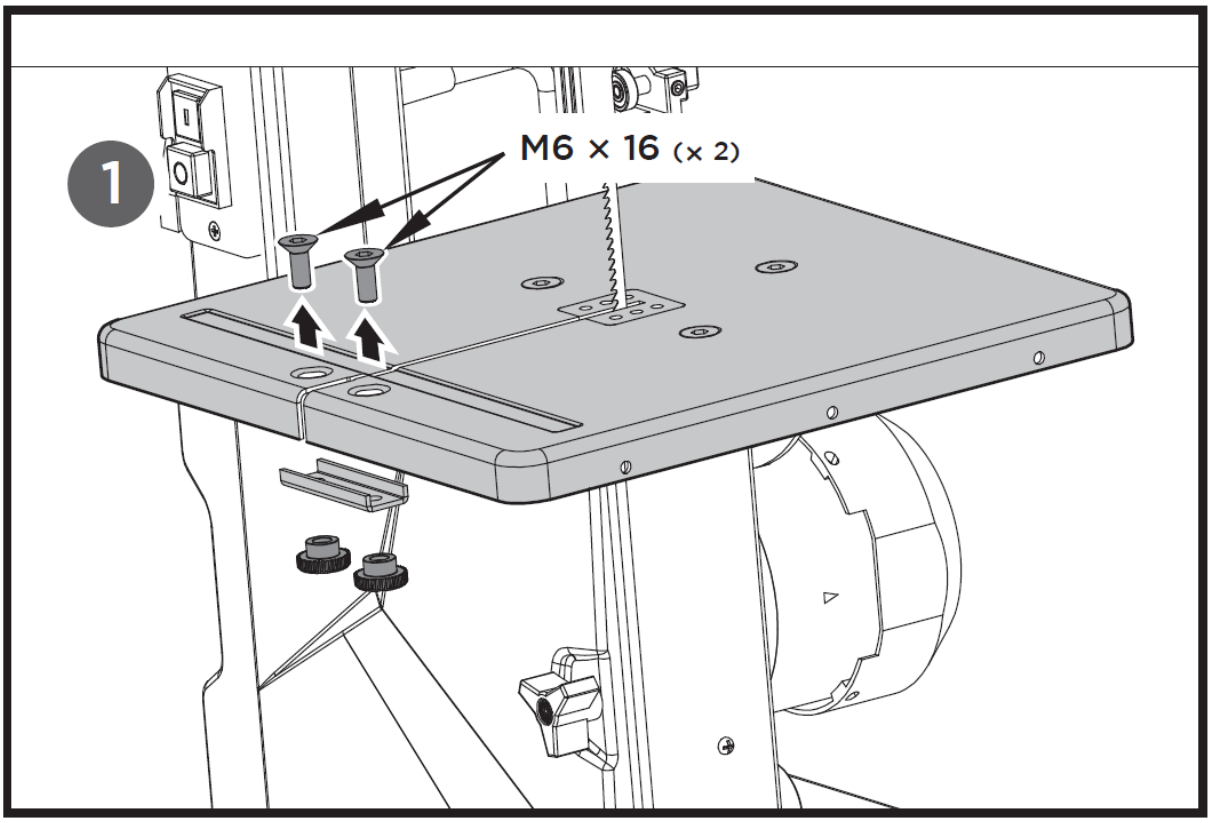
1
M6 × 16 (× 2)

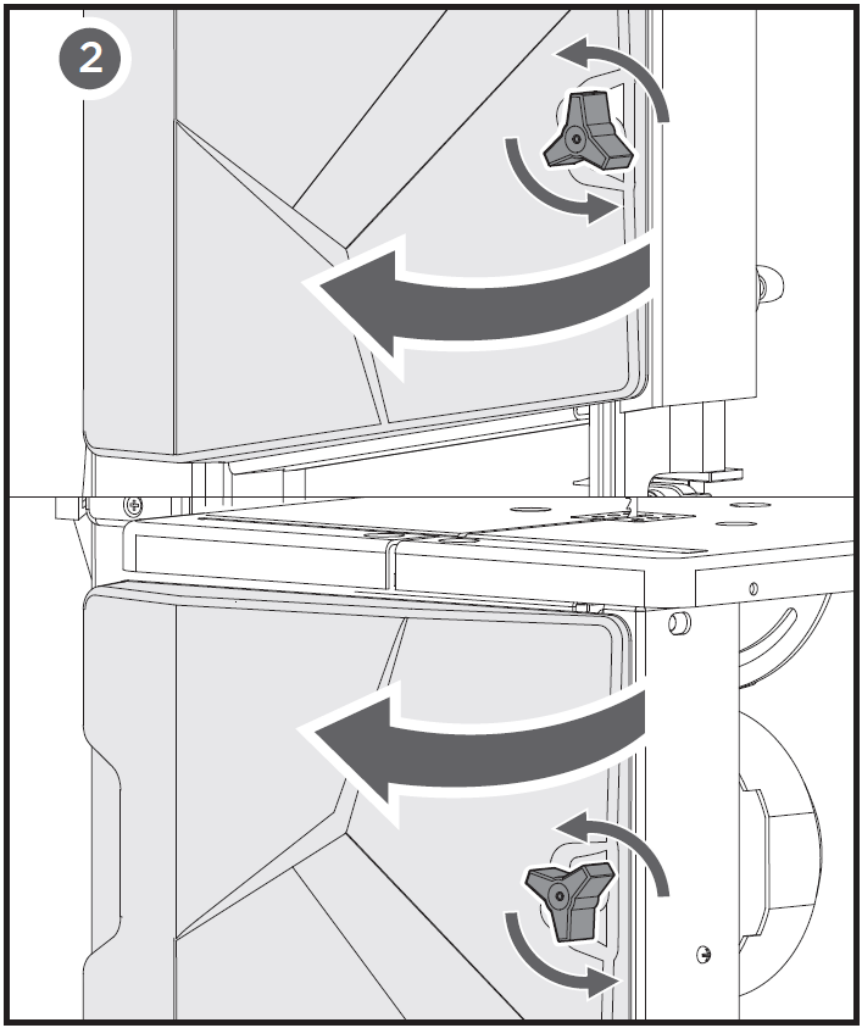
2

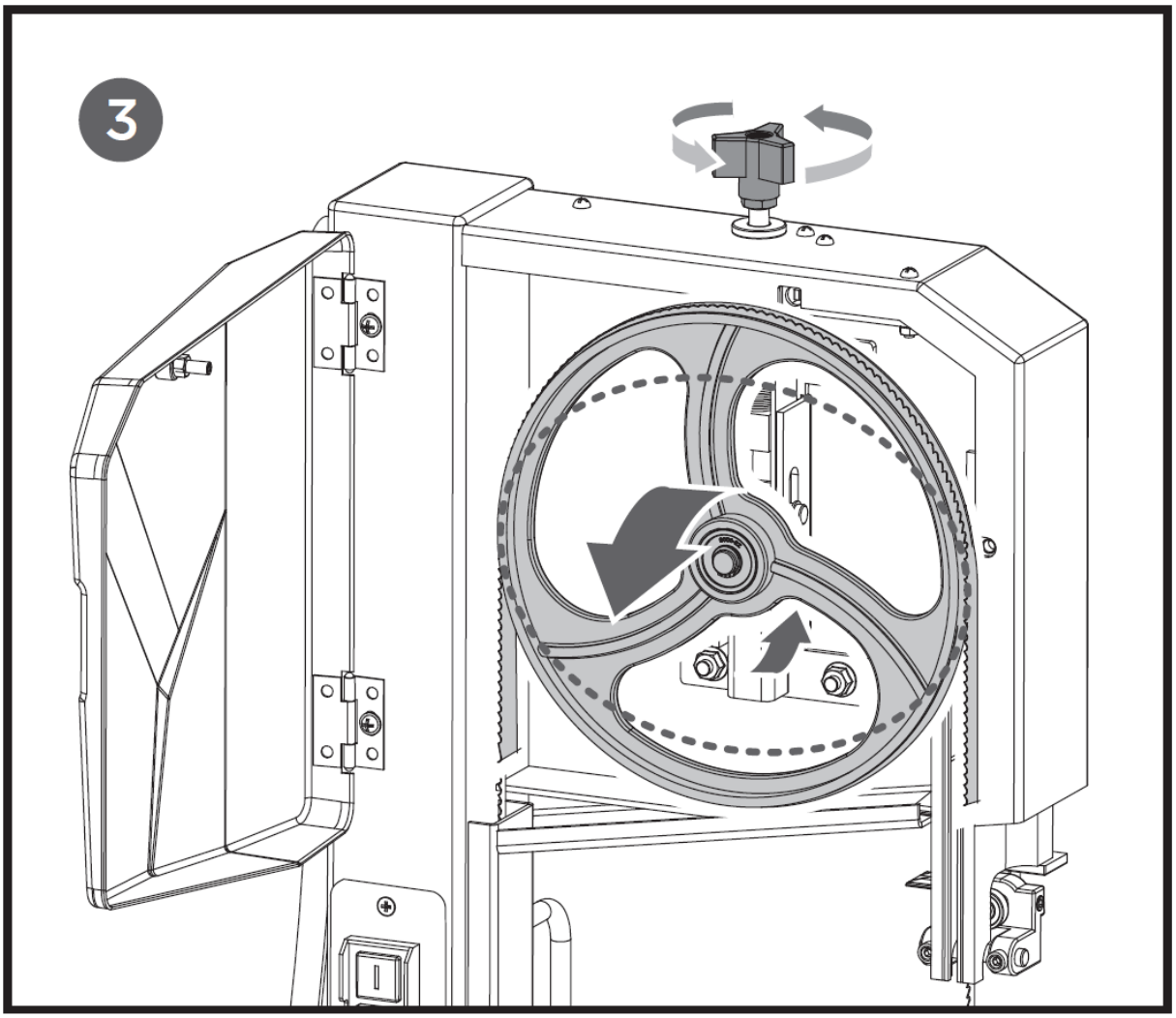
3

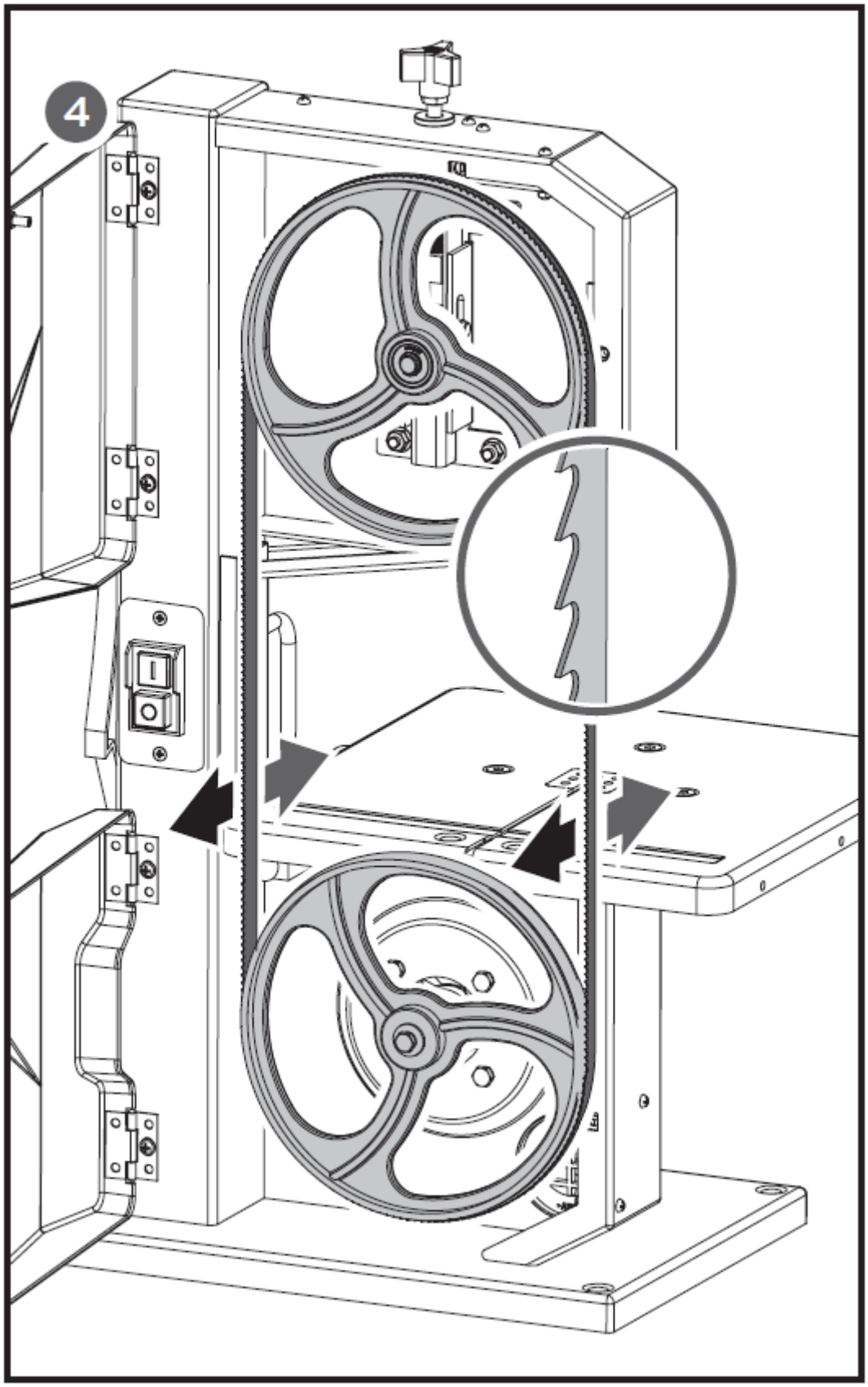
4

3.5.2. Regulacja naprężenia ostrza

Ta regulacja jest wymagana, aby ostrze poruszało się w martwym punkcie na gumowych oponach kół piły taśmowej:

Obracanie pokrętła regulacji w kierunku zgodnym z ruchem wskazówek zegara zwiększa naprężenie ostrza.

Obracanie pokrętła regulacji w kierunku przeciwnym do ruchu wskazówek zegara zmniejsza naprężenie ostrza.

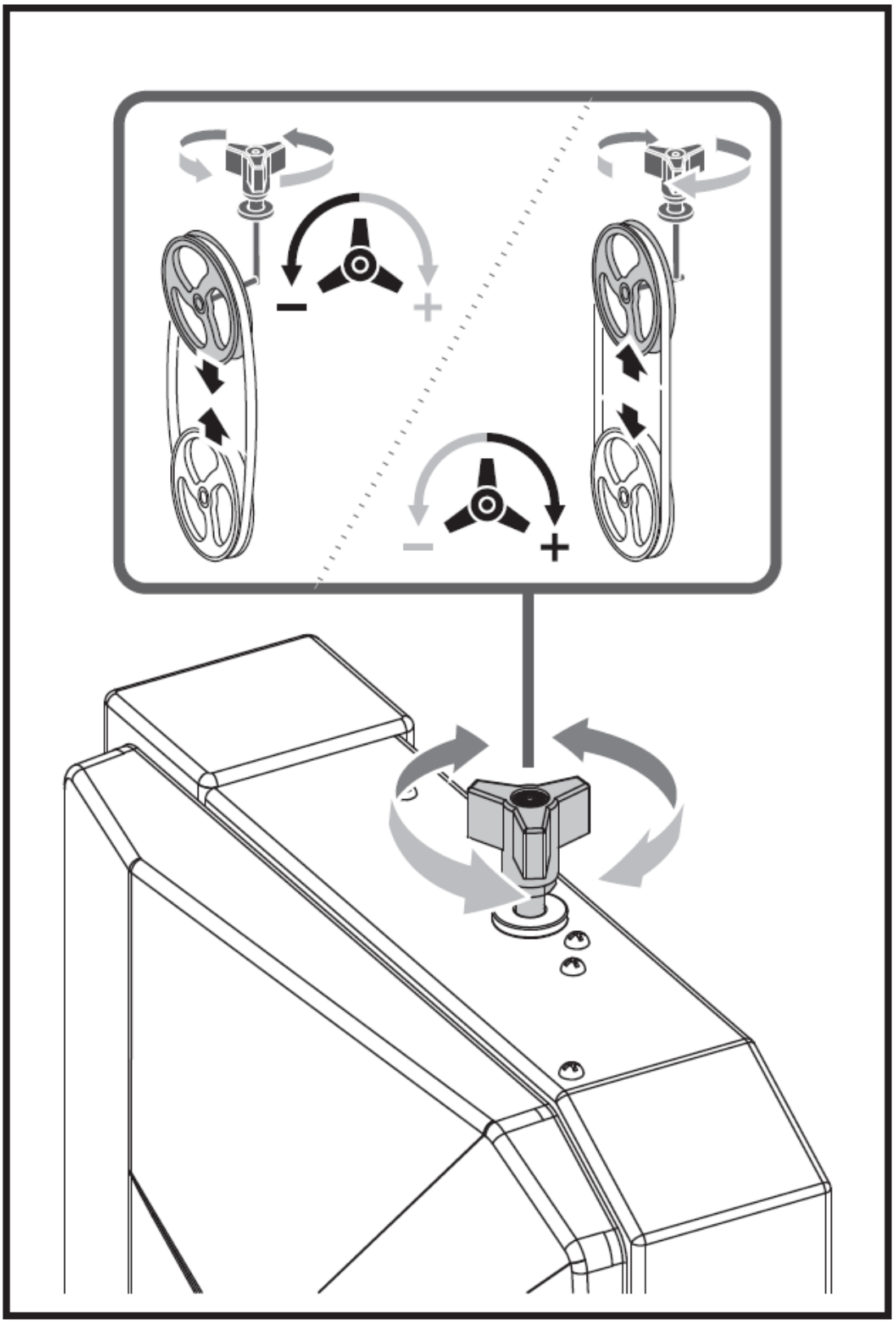

3.5.3. Ustawienie piły taśmowej

Jeśli ostrze piły taśmowej nie porusza się pośrodku gumowych opon, należy skorygować prowadzenie, regulując nachylenie górnego koła piły taśmowej:

1. Poluzować nakrętkę blokującą.
2. Obrócić pokrętło nastawcze:
   - Obrócić pokrętło nastawcze w prawo, jeśli piła taśmowa przesuwa się w kierunku przodu piły.
   - Obrócić pokrętło w kierunku przeciwnym do ruchu wskazówek zegara, jeśli ostrze piły taśmowej przesuwa się w kierunku tyłu piły.
3. Dokręcić nakrętkę blokującą.

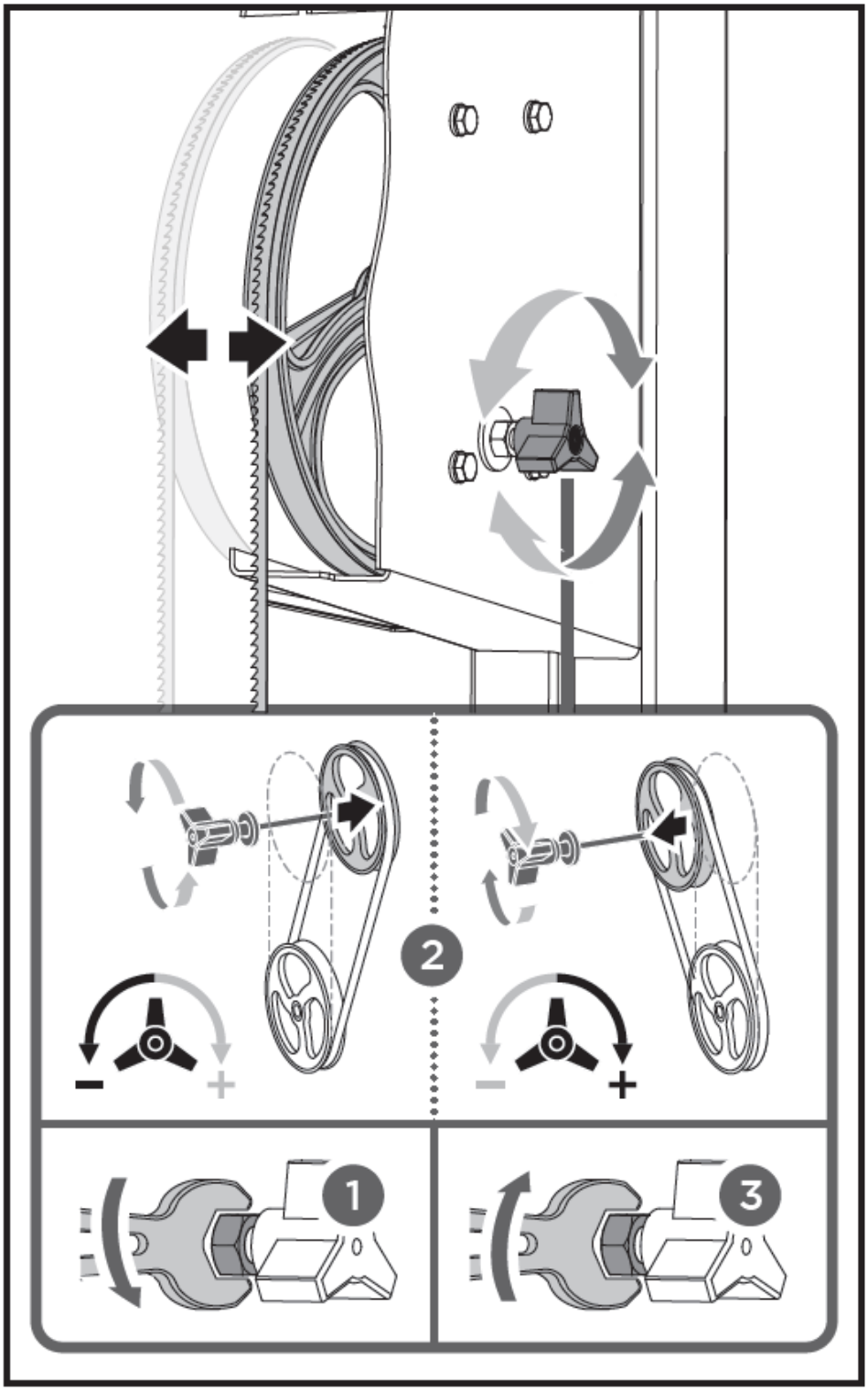

3.5.4. Ustawienie górnej prowadnicy ostrza

Górna prowadnica ostrza składa się z:

- łożyska oporowego (podpiera piłę taśmową od tyłu),
- dwóch sworzni prowadzących (zapewniających podparcie boczne).

Łożysko i sworznie prowadzące muszą być ponownie wyregulowane po każdej wymianie lub regulacji piły taśmowej.

UWAGA: Okresowo sprawdzać wszystkie łożyska pod kątem zużycia, w razie potrzeby wymienić oba łożyska prowadzące.

Regulacja łożyska oporowego

1. W razie potrzeby wyrównać i dokręcić ostrze piły taśmowej.
2. Poluzować śrubę blokującą łożyska oporowego.
3. Wyregulować położenie łożyska oporowego (odległość łożysko oporowe – ostrze piły taśmowej = 0,5 mm - jeśli ostrze brzeszczot piły taśmowej jest obracane ręcznie, nie może dotykać łożyska oporowego).

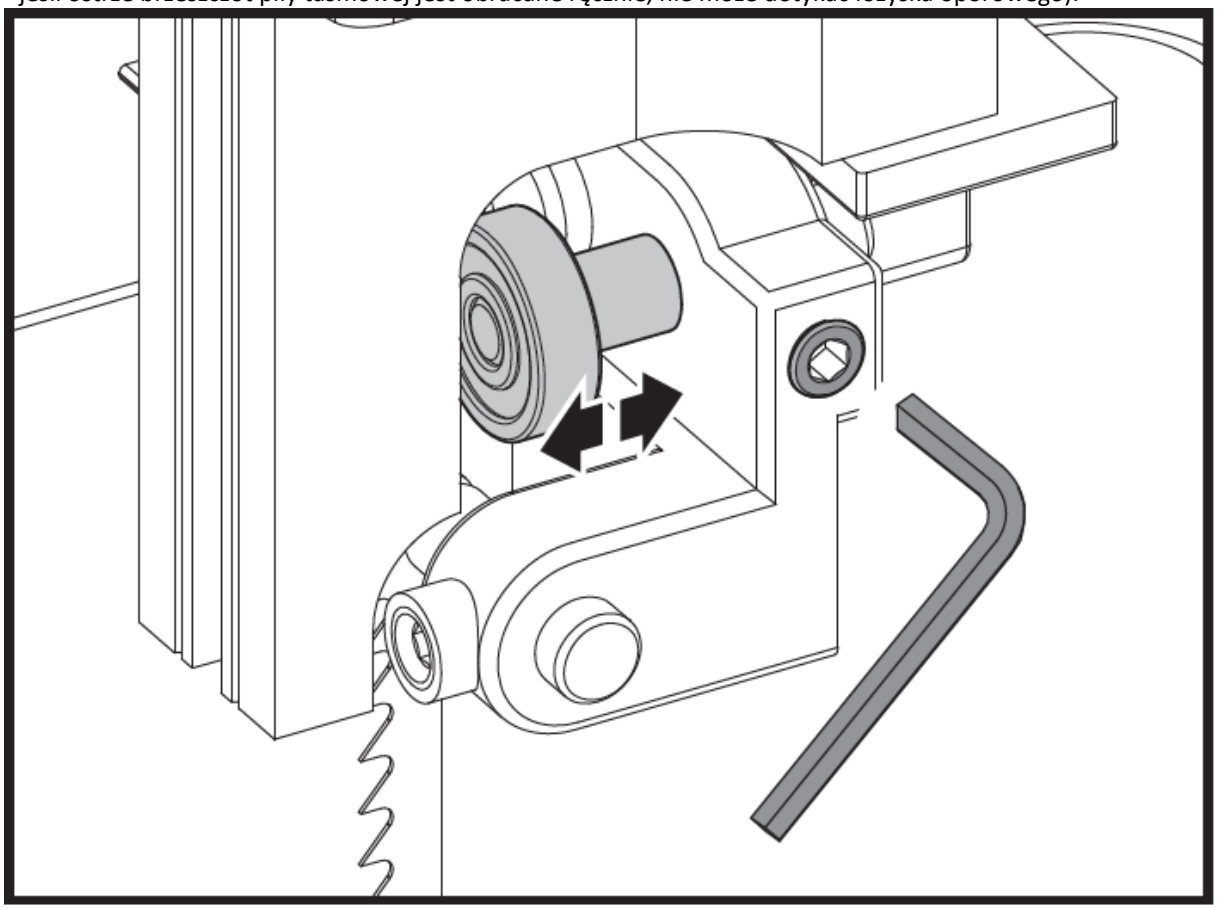

4. Dokręcić śrubę blokującą łożyska oporowego.

Regulacja sworznia prowadzącego
1. Poluzować śruby.
2. Docisnąć kołki prowadzące do siebie, zachowując 0,5 mm odstępu między kołkiem prowadzącym a ostrzem.

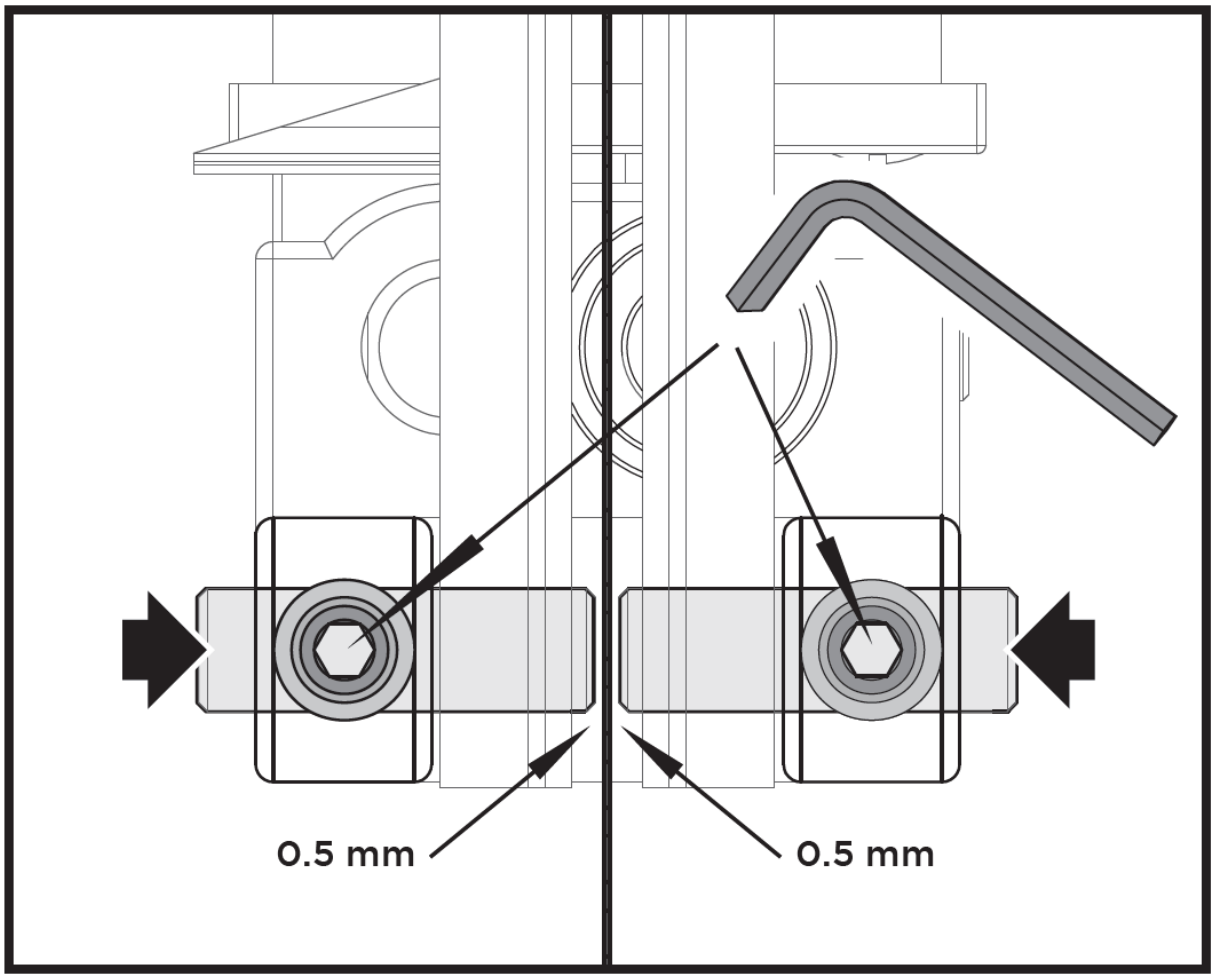

3. Dokręcić śruby.

3.5.5. Ustawienie dolnej prowadnicy ostrza

Dolna prowadnica ostrza składa się z:

- łożyska oporowego (podpiera piłę taśmową od tyłu),
- dwóch sworzni prowadzących (zapewniających podparcie boczne).

UWAGA: Okresowo sprawdzać łożyska oporowe i sworznie prowadzące pod kątem zużycia, w razie potrzeby wymienić oba sworznie prowadzące.

Regulacja łożyska oporowego

1. Poluzować dwie śruby i zdjąć bloki pod łożyskiem.
2. Poluzować trzy śruby i zdjąć stół roboczy z czopu stołu.

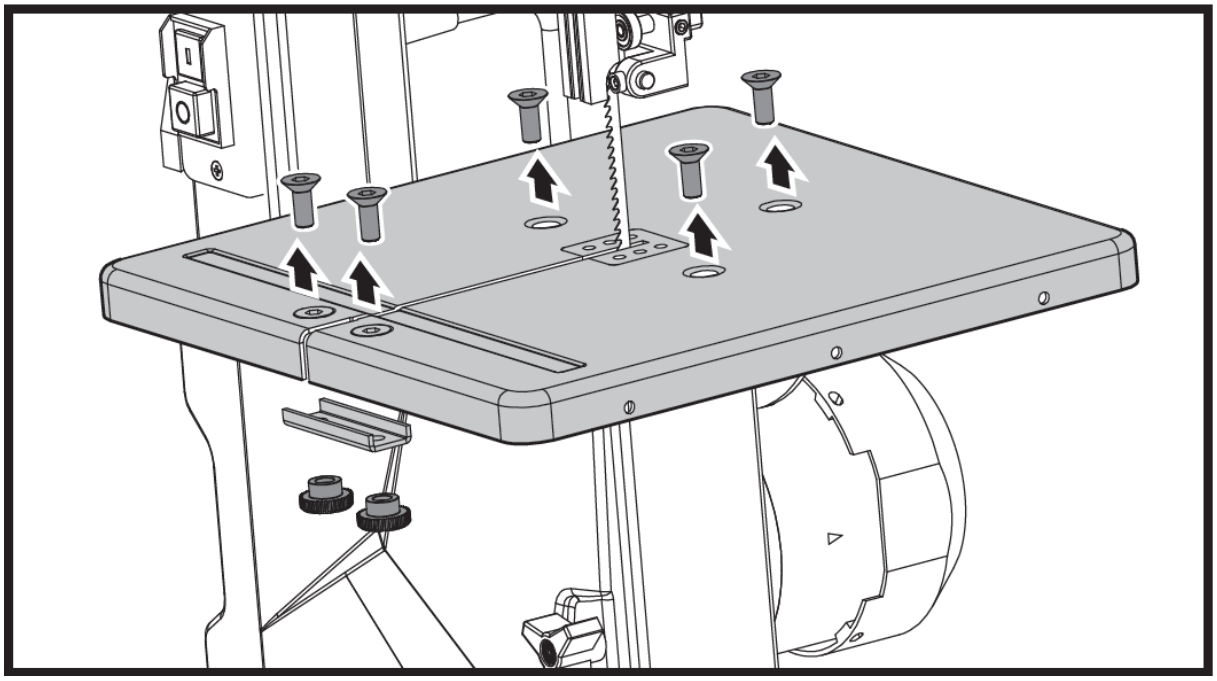

3. Poluzować dwa pokrętła i zdjąć kątomierz.
4. Otworzyć dolne drzwi obudowy.

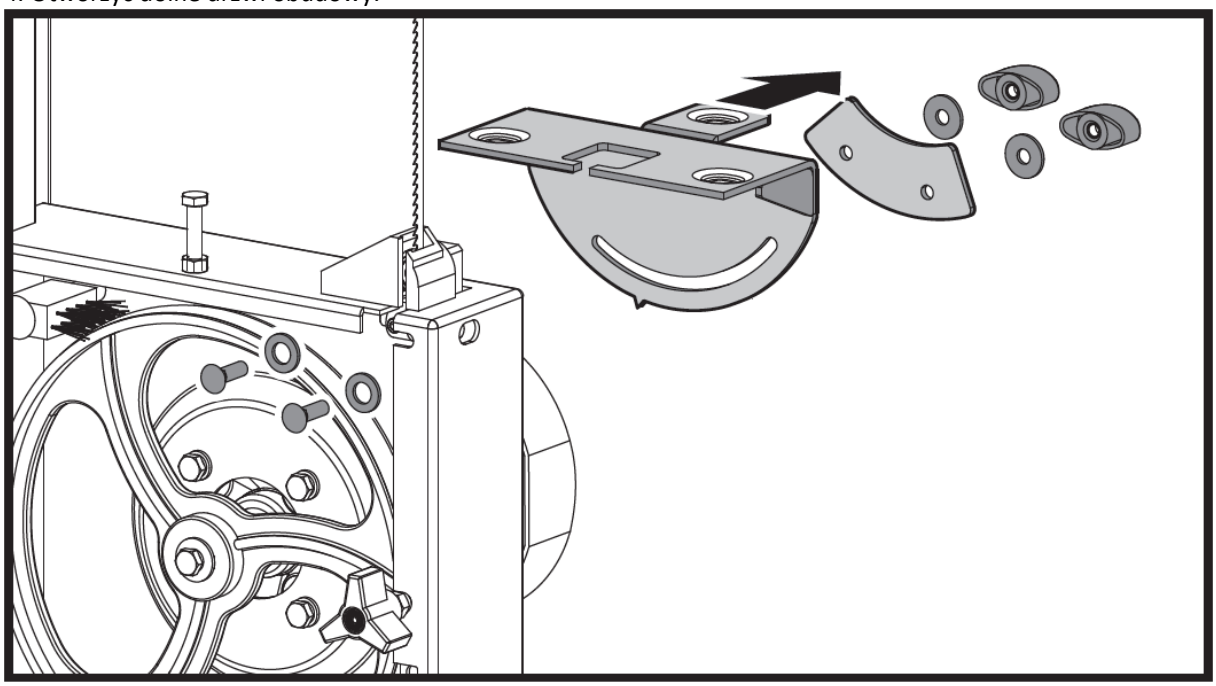

5. Całkowicie podnieść górną prowadnicę ostrza.
6. W razie potrzeby wyrównać i dokręcić ostrze piły taśmowej.
7. Poluzować śrubę blokującą łożyska oporowego.
8. Wyregulować położenie łożyska oporowego (odległość łożysko oporowe - brzeszczot piły taśmowej = 0,5 mm - jeśli brzeszczot piły taśmowej jest obracany ręcznie, nie może dotykać łożyska oporowego).

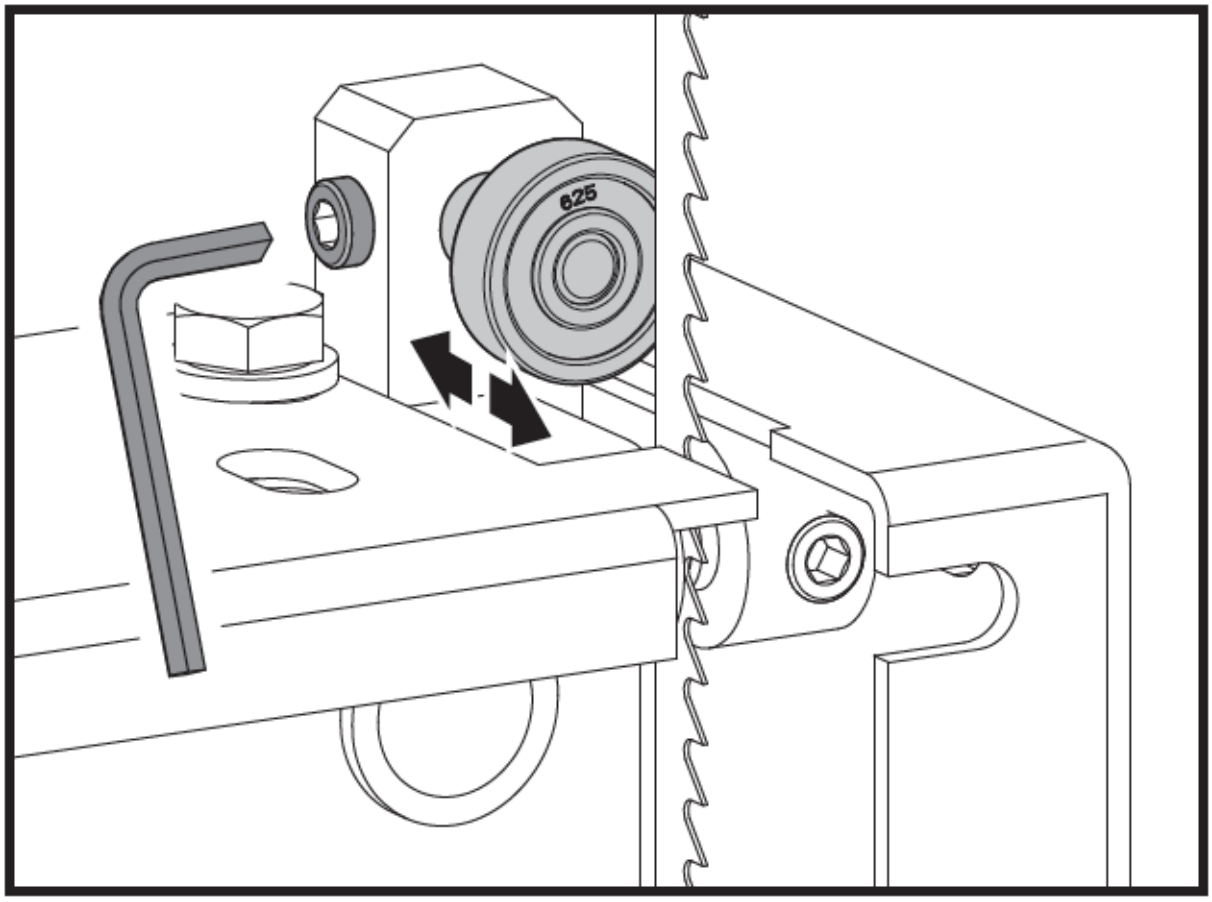

9. Dokręcić śrubę blokującą łożyska oporowego

Regulacja sworznia prowadzącego
1. Poluzować śruby.
2. Docisnąć kołki prowadzące do siebie, zachowując 0,5 mm między sworzniem prowadzącym a ostrzem.

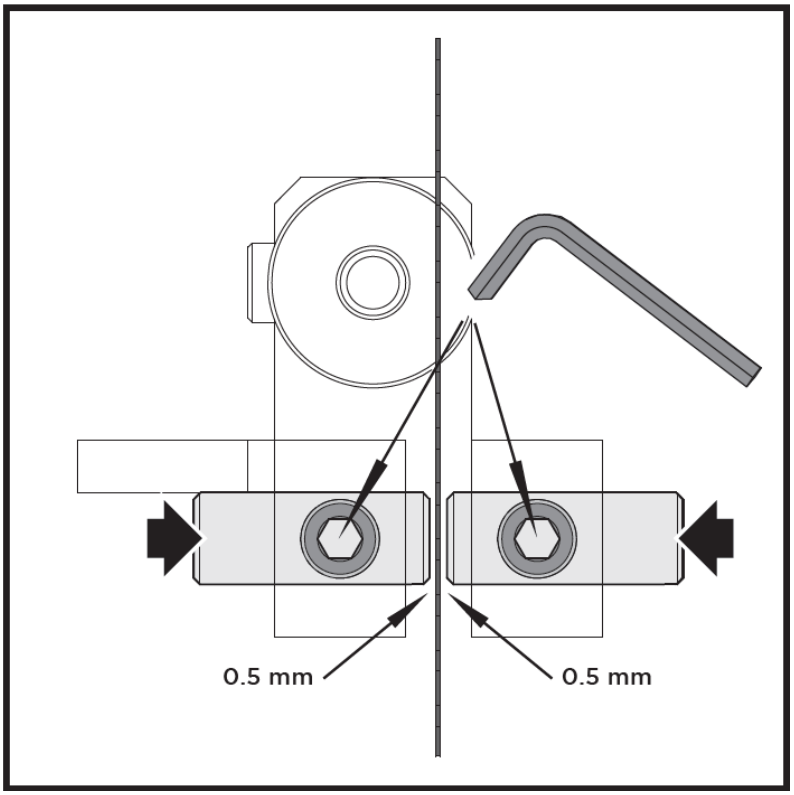

3. Ponownie dokręcić śruby.
4. Przymocować stół roboczy do czopu stołu.
5. Zamontować blok dolny w kształcie litery U do stołu roboczego.

3.5.6. Wymiana wkładki stołowej

Wkładka stołu wymaga wymiany, gdy jej szczelina ulegnie powiększeniu lub uszkodzeniu.
1. Zdjąć wkładkę stołu ze stołu piły (popchnąć od spodu).
2. Zamontować nową wkładkę stołu.

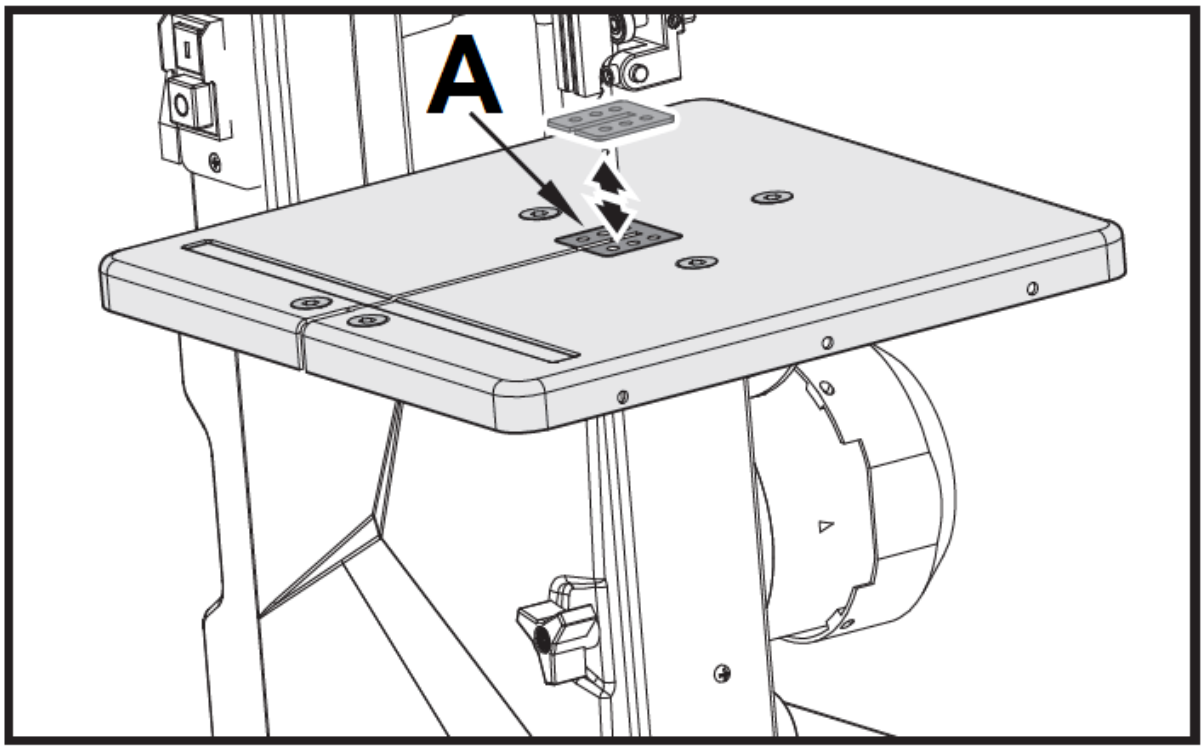

A – Wkładka stołu

USUWANIE ZUŻYTYCH URZĄDZEŃ:
Po zakończeniu okresu użytkowania nie wolno usuwać niniejszego produktu poprzez normalne odpady komunalne, lecz należy go oddać do punktu zbiórki i recyklingu urządzeń elektrycznych i elektronicznych. Informuje o tym symbol, umieszczony na produkcie, instrukcji obsługi lub opakowaniu. Zastosowane w urządzeniu tworzywa nadają się do powtórnego użycia zgodnie z ich oznaczeniem. Dzięki powtórnemu użyciu, wykorzystaniu materiałów lub innym formom wykorzystania zużytych urządzeń wnoszą Państwo istotny wkład w ochronę naszego środowiska.
Informacji o właściwym punkcie usuwania zużytych urządzeń udzieli Państwu lokalna administracja.

Tento návod k použití byl přeložen strojově. Vždy se snažíme o poskytnutí přesného překladu. Žádný strojový překlad však není dokonalý. Rovněž neslouží k nahrazení překladu lidskou osobou. Oficiální návod k použití je dostupný v anglické verzi. Případné nesrovnalosti nebo rozdíly v překladu nejsou závazné a nemají žádný právní účinek pro účely dodržování předpisů nebo jejich vymáhání. V případě jakýchkoli otázek ohledně správnosti informací uvedených v návodu k použití se řiďte anglickou verzí tohoto obsahu. Jedná se o oficiální verzi.

Technické údaje

Popis parametru	Hodnota parametru
Název výrobku	Pásová pila s naklápěcím stolem
Model	MSW-BS950S
Jmenovité napětí [V~] / frekvence [Hz]	230V~/50Hz
Jmenovitý výkon[W]	250
Jmenovitý provozní cyklus	S2 15 min
Rychlost	n ◦ =1487
Maximální výška řezu [mm]	80@90° / 45@45°
Délka nože [mm]	1400
Šířka čepele [mm]	3.5-12
Řezná rychlost [m/min]	950
Naklonění stolu	90°~45°
Rozměry (šířka x hloubka x výška) [mm]	440 x 350 x 645
Hmotnost [kg]	17

1. Obecný popis

Uživatelská příručka je navržena tak, aby pomohla bezpečnému a bezproblémovému používání zařízení. Výrobek je navržen a vyroben v souladu s přísnými technickými směrnicemi, za použití nejmodernějších technologií a komponentů. Navíc se vyrábí v souladu s nejpřísnějšími standardy kvality.

NEPOUŽÍVEJTE ZAŘÍZENÍ, POKUD JSTE DŮKLADNĚ PŘEČETLI A POROZUMĚLI TUTO UŽIVATELSKOU PŘÍRUČKU.

Chcete-li zvýšit životnost zařízení a zajistit bezporuchový provoz, používejte jej v souladu s tímto návodem k použití a pravidelně provádějte údržbu. Technické údaje a specifikace v této uživatelské příručce jsou aktuální. Výrobce si vyhrazuje právo na změny spojené se zlepšováním kvality. Zařízení je navrženo tak, aby snižovalo rizika emisí hluku na minimum, s ohledem na technologický pokrok a možnosti snížení hluku.

Legenda

CE	Výrobek splňuje příslušné bezpečnostní normy.
	Před použitím si přečtěte pokyny.
	Výrobek musí být recyklován.
	VAROVÁNÍ! nebo **POZOR!** nebo **PAMATUJ!** Použitelné na danou situaci. (všeobecné varovné znamení)
	Používejte ochranu sluchu. Vystavení silnému hluku může způsobit ztrátu sluchu.
	Používejte ochranné brýle.
	Noste protiprachovou masku (ochrana dýchacích cest).

	Používejte ochranné rukavice.
	Používejte ochranu nohou.
	Používejte ochranný oděv.
	POZORNOST! Varování před úrazem elektrickým proudem!
	POZORNOST! Upozornění na hlasitý hluk!
	POZORNOST! Pozor na otáčející se řezací díly! Nebezpečí zranění!
	POZORNOST! Nebezpečí rozdrcení rukou!
	Používejte pouze uvnitř.

NEZAPOMEŇTE! Výkresy v tomto návodu jsou pouze pro ilustrační účely a v některých detailech se mohou lišit od skutečného produktu.

2. Bezpečnost používání

POZORNOST! Přečte si všechny výstrahy, které se týkají bezpečnosti, a také všechny návody. Nedodržení varování a pokynů může mít za následek úraz elektrickým proudem, požár a/nebo vážné zranění nebo dokonce smrt.

Výraz „zařízení“ nebo „výrobek“ se v upozorněních a v popisu příručky vztahuje na následující zboží:
Pásová pila s naklápěcím stolem

2.1. Elektrická bezpečnost

a) Zástrčka musí pasovat do zásuvky. Zástrčku v žádném případě nijak neupravujte. Použití originálních zástrček a odpovídajících zásuvek snižuje riziko úrazu elektrickým proudem.
b) Nedotýkejte se uzemněných prvků, jako jsou potrubí, ohřívače, kotle a chladničky. Pokud je uzemněné zařízení vystaveno dešti, přímému kontaktu s mokrým povrchem nebo pokud je provozováno ve vlhkém prostředí, existuje zvýšené riziko úrazu elektrickým proudem. Vniknutí vody do přístroje zvyšuje riziko poškození přístroje a úrazu elektrickým proudem.
c) Nedotýkejte se zařízení mokrýma nebo vlhkýma rukama.
d) Používejte kabel pouze k účelu, ke kterému je určen. Nikdy jej nepoužívejte k přenášení zařízení nebo k vytahování zástrčky ze zásuvky. Udržujte kabel mimo zdroje tepla, oleje, ostré hrany nebo pohyblivé části. Poškozené nebo zamotané kabely zvyšují riziko úrazu elektrickým proudem.
e) Pokud se zařízením pracujete venku, ujistěte se, že používáte prodlužovací kabel vhodný pro venkovní použití. Použití prodlužovacího kabelu vhodného pro venkovní použití snižuje riziko úrazu elektrickým proudem.
f) Zařízení nepoužívejte, pokud je napájecí kabel poškozený nebo vykazuje zjevné známky opotřebení. Poškozený napájecí kabel by měl vyměnit kvalifikovaný elektrikář nebo servisní středisko výrobce.
g) Abyste předešli úrazu elektrickým proudem, neponořujte kabel, zástrčku nebo zařízení do vody nebo jiných kapalin. Nepoužívejte zařízení na mokrém povrchu.
h) Nepoužívejte ve velmi vlhkém prostředí nebo v bezprostřední blízkosti vodních nádrží.

2.2. Bezpečnost na pracovišti

a) Ujistěte se, že pracoviště je čisté a dobře osvětlené. Nepořádek nebo špatně osvětlené pracoviště může vést k nehodám. Snažte se myslet dopředu, pozorujte, co se děje a při práci s přístrojem používejte zdravý rozum.
b) Nepoužívejte zařízení v potenciálně výbušném prostředí, například v přítomnosti hořlavých kapalin, plynů nebo prachu. Zařízení vytváří jiskry, které mohou zapálit prach nebo výpary.
c) Zjistíte-li poškození nebo nepravidelný provoz, ihned zařízení vypněte a neprodleně nahlaste nadřízenému.
d) Máte-li jakékoli pochybnosti o správném fungování zařízení, obraťte se na službu podpory výrobce.

e) Opravu zařízení smí provádět pouze servisní místo výrobce. Nepokoušejte se samostatně provádět jakékoli opravy!
f) V případě požáru použijte k uhašení práškový nebo oxid uhličitý (CO2) hasicí přístroj (určený pro použití na elektrických zařízeních pod napětím).
g) Dětem nebo nepovolaným osobám je vstup na pracoviště zakázán. (Rozptýlení může vést ke ztrátě kontroly nad zařízením).
h) Používejte zařízení v dobře větraném prostoru.
i) Zařízení během provozu produkuje prach a nečistoty. Je důležité chránit kolemjdoucí před jejich škodlivými účinky.
j) Pravidelně kontrolujte stav bezpečnostních štítků. Pokud jsou štítky nečitelné, je třeba je vyměnit.
k) Uschovejte prosím tento návod k dispozici pro budoucí použití. Pokud je toto zařízení předáno třetí straně, je nutné s ním předat i návod.
l) Uchovávejte obalové prvky a malé montážní díly na místě, které není dostupné dětem.
m) Zařízení uložte mimo dosah dětí a zvířat.
n) Pokud je toto zařízení používáno společně s jiným zařízením, je třeba také dodržovat zbývající pokyny k použití.

Zapamatujte si! Při používání zařízení chraňte děti a ostatní kolemjdoucí.

2.3. Osobní bezpečnost

a) Zařízení nepoužívejte, jste-li unavení, nemocní nebo pod vlivem alkoholu, omamných látek nebo léků, které mohou výrazně zhoršit schopnost ovládat zařízení.
b) Zařízení není navrženo tak, aby s ním manipulovaly osoby (včetně dětí) s omezenými mentálními a smyslovými funkcemi nebo osoby bez příslušných zkušeností a/nebo znalostí, pokud nejsou pod dohledem osoby odpovědné za jejich bezpečnost nebo neobdržely pokyny, jak zařízení ovládat. přístroj.
c) Se zařízením mohou manipulovat pouze osoby fyzicky zdatné, schopné s ním zacházet, řádně proškolené, seznámené s tímto návodem a proškolené v rámci BOZP.
d) Při práci se zařízením používejte zdravý rozum a buďte ve střehu. Dočasná ztráta koncentrace při používání zařízení může vést k vážným zraněním.
e) Pro práci s přístrojem používejte osobní ochranné prostředky uvedené v části 1 (Legenda). Použití správných schválených osobních ochranných prostředků snižuje riziko zranění.
f) Abyste zabránili náhodnému zapnutí zařízení, před připojením ke zdroji napájení se ujistěte, že je vypínač v poloze OFF.
g) Nepřeceňujte své schopnosti. Při používání zařízení udržujte rovnováhu a vždy zůstaňte stabilní. To zajistí lepší kontrolu nad zařízením v neočekávaných situacích.
h) Nenoste volné oblečení nebo šperky. Udržujte své vlasy, oblečení a rukavice v dostatečné vzdálenosti od pohyblivých částí. Volný oděv, šperky nebo dlouhé vlasy se mohou zachytit do pohyblivých částí.
i) Pokud má být k zařízení připojeno sání, zkontrolujte všechny spoje a ujistěte se, že jsou těsné. Použití odprašovacího systému může snížit riziko spojené s prachem.
j) Před zapnutím zařízení odstraňte všechny seřizovací nástroje nebo klíče. Nástroj nebo klíč ponechaný v otočné části zařízení může způsobit zranění.
k) Zařízení není hračka. Děti musí být pod dozorem, aby bylo zajištěno, že si se zařízením nebudou hrát.

2.4. Bezpečné používání zařízení

a) Je nutné se přesvědčit, zda je kolo na zařízení umístěno stabilně. Používejte vhodné nástroje pro daný úkol. Správně zvolené zařízení splní úkol, pro který bylo navrženo, lépe a bezpečněji.
b) Zařízení nepoužívejte, pokud vypínač nefunguje správně (nezapíná a nevypíná zařízení). Zařízení, která nelze zapnout a vypnout pomocí vypínače ON/OFF, jsou nebezpečná, neměla by být provozována a musí být opravena.
c) Ujistěte se, že je zástrčka odpojena ze zásuvky před jakýmkoliv seřizováním, výměnou nástroje nebo před odložením zařízení. Taková opatření sníží riziko náhodné aktivace zařízení.
d) Pokud přístroj nepoužíváte, uložte jej na bezpečném místě, mimo dosah dětí a osob, které nejsou obeznámeny s přístrojem a nečetly návod k použití. Zařízení může představovat nebezpečí v rukou nezkušených uživatelů.
e) Udržujte zařízení v dobrém technickém stavu. Před každým použitím zkontrolujte, zda nedošlo k obecnému poškození a zejména zkontrolujte, zda nejsou prasklé části nebo prvky a zda nejsou jiné podmínky, které by mohly ovlivnit bezpečný provoz zařízení. Pokud zjistíte poškození, předejte zařízení před použitím k opravě.
f) Udržujte zařízení mimo dosah dětí.
g) Opravu nebo údržbu zařízení by měly provádět kvalifikované osoby, pouze s použitím originálních náhradních dílů. To zajistí bezpečné používání.
h) Aby byla zajištěna provozní integrita zařízení, neodstraňujte ochranné kryty namontované ve výrobě a nepovolujte žádné šrouby.
i) Při přepravě a manipulaci s přístrojem mezi skladem a místem určení dbejte zásad BOZP pro ruční přepravu, které platí v zemi, kde bude přístroj používán.
j) Vyhněte se situacím, kdy se zařízení během používání zastaví z důvodu nadměrného zatížení. To může vést k přehřátí hnacích prvků a poškození zařízení.
k) Nedotýkejte se žádných kloubových částí nebo příslušenství, pokud nebylo zařízení odpojeno od zdroje napájení.
l) Nenechávejte tento spotřebič bez dozoru, když je v provozu.

m) Zařízení pravidelně čistěte, abyste zabránili hromadění odolných nečistot.
n) Je zakázáno zasahovat do konstrukce zařízení za účelem změny jeho parametrů nebo konstrukce.
o) Udržujte zařízení mimo zdroje ohně a tepla.
p) Při práci s přístrojem se doporučuje dbát maximální opatrnosti, aby nedošlo k vážnému zranění nebo amputaci úlomků končetin.
q) Elektrické nářadí nepoužívejte k jiným účelům, než je uvedeno v návodu (jiné než pro které bylo navrženo).
r) Používejte svůj nástroj při nižším vstupním zatížení, než je uvedeno na typovém štítku, abyste zvýšili efektivitu práce a snížili opotřebení.
s) Plastové díly neotírejte rozpouštědlem. Rozpouštědla jako benzín, ředidlo, benzen, alkohol, čpavek a olej mohou poškodit a popraskat plastové díly. Neotírejte je takovými rozpouštědly. Plastové díly otřete měkkým hadříkem lehce navlhčeným v mýdlové vodě.

POZORNOST! I přes bezpečnou konstrukci zařízení a jeho ochranné vlastnosti a přes použití přídavných prvků chránících obsluhu stále existuje mírné riziko nehody nebo zranění při používání zařízení. Při používání zařízení buďte ve střehu a používejte zdravý rozum.

3. Použijte pokyny

Pásová pila je určena k provádění podélných a příčných řezů do dřeva nebo dřevěných materiálů. Pro řezání kulatých materiálů musíte použít vhodná upínací zařízení. Zařízení se smí používat pouze k předepsanému účelu. Jakékoli jiné použití je považováno za případ zneužití. Stroj smí být provozován pouze s vhodnými pilovými kotouči. Pro správné používání stroje musíte také dodržovat bezpečnostní předpisy, pokyny k montáži a návod k obsluze, které najdete v tomto návodu. Všechny osoby, které stroj používají a obsluhují, musí být seznámeny s tímto návodem a musí být informovány o potenciálních nebezpečích stroje. Je také nutné dodržovat předpisy pro prevenci úrazů platné ve vaší oblasti. Totéž platí pro obecná pravidla bezpečnosti a ochrany zdraví při práci.

Uživatel je odpovědný za jakékoli škody způsobené neúmyslným použitím zařízení.

3.1. Popis zařízení

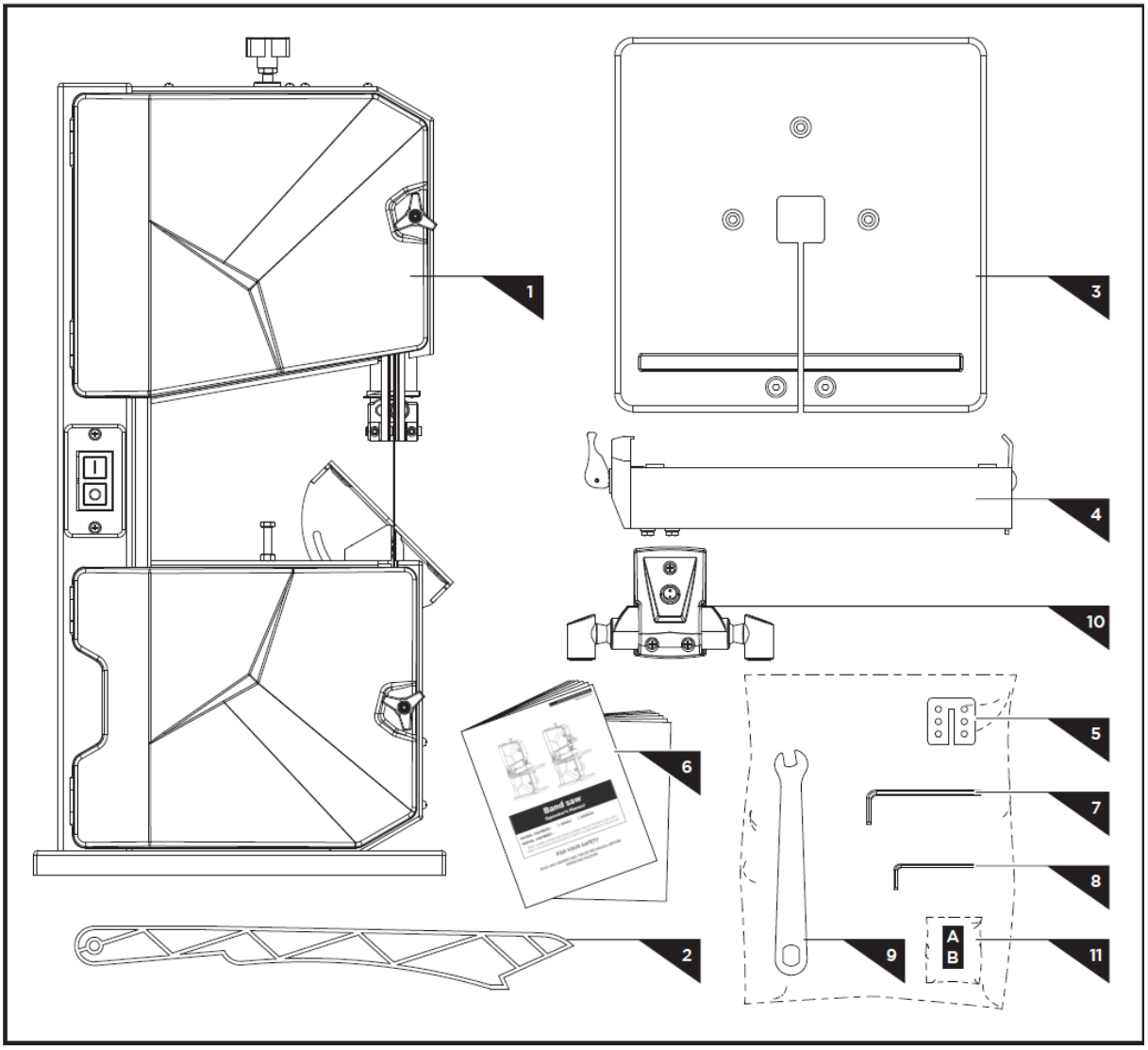

1. Hlavní stroj

2. Stiskněte páčku
3. Pracovní stůl
4. Rip Fence
5. Vložení tabulky
6. Návod k obsluze
7. imbusový klíč, 4mm
8. imbusový klíč, 3mm
9. Klíč čepele
10. Lampa (volitelné)
11. Hardwarová brašna

3.2. Příprava k použití

UMÍSTĚNÍ SPOTŘEBIČE

Teplota prostředí nesmí být vyšší než 40°C a relativní vlhkost nižší než 85%. Zajistěte dobré větrání v místnosti, ve které je zařízení používáno. Mezi každou stranou zařízení a stěnou nebo jinými předměty by měla být vzdálenost alespoň 10 cm. Zařízení by mělo být vždy používáno, když je umístěno na rovném, stabilním, čistém, ohnivzdorném a suchém povrchu a mělo by být mimo dosah dětí a osob s omezenými duševními a smyslovými funkcemi. Umístěte zařízení tak, abyste měli vždy přístup k napájecí zástrčce. Napájecí kabel připojený ke spotřebiči musí být řádně uzemněn a odpovídat technickým údajům na štítku výrobku.

3.3. Sestavení zařízení

3.3.1. Pracovní stůl

1. Odstraňte dva šrouby, dvě rýhované matice a blok ve tvaru U z pracovního stolu.
2. Veďte pracovní stůl přes čepel a umístěte jej na čep stolu. Umístěte vložku stolu správně na pracovní stůl.
3. Připevněte pracovní stůl vždy třemi šrouby M6×16 k čepu stolu.
4. Upevněte pracovní stůl třemi maticemi M6 a třemi plochými podložkami.
5. Připevněte dva šrouby a dvě rýhované matice s blokem tvaru U, které byly odstraněny v prvním kroku, a upevněte.

POZNÁMKA: Před upevněním pracovního stolu se ujistěte, že je stůl vyrovnán ve dvou rovinách. Bočně, aby čepel procházela v úvrati skrz vložku stolu. V pravém úhlu k čepeli.

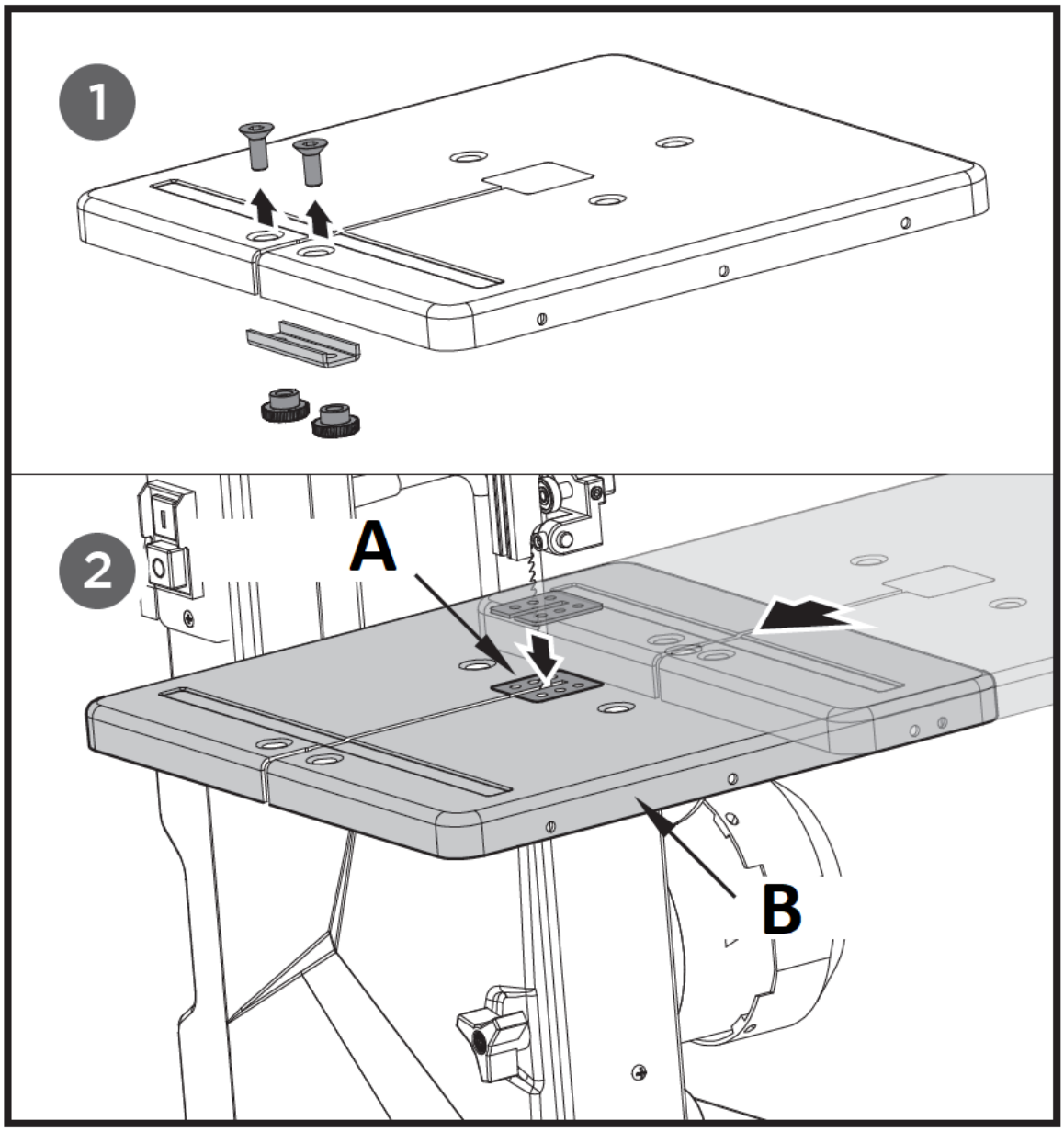

A – Vložka stolu
B – Pracovní stůl

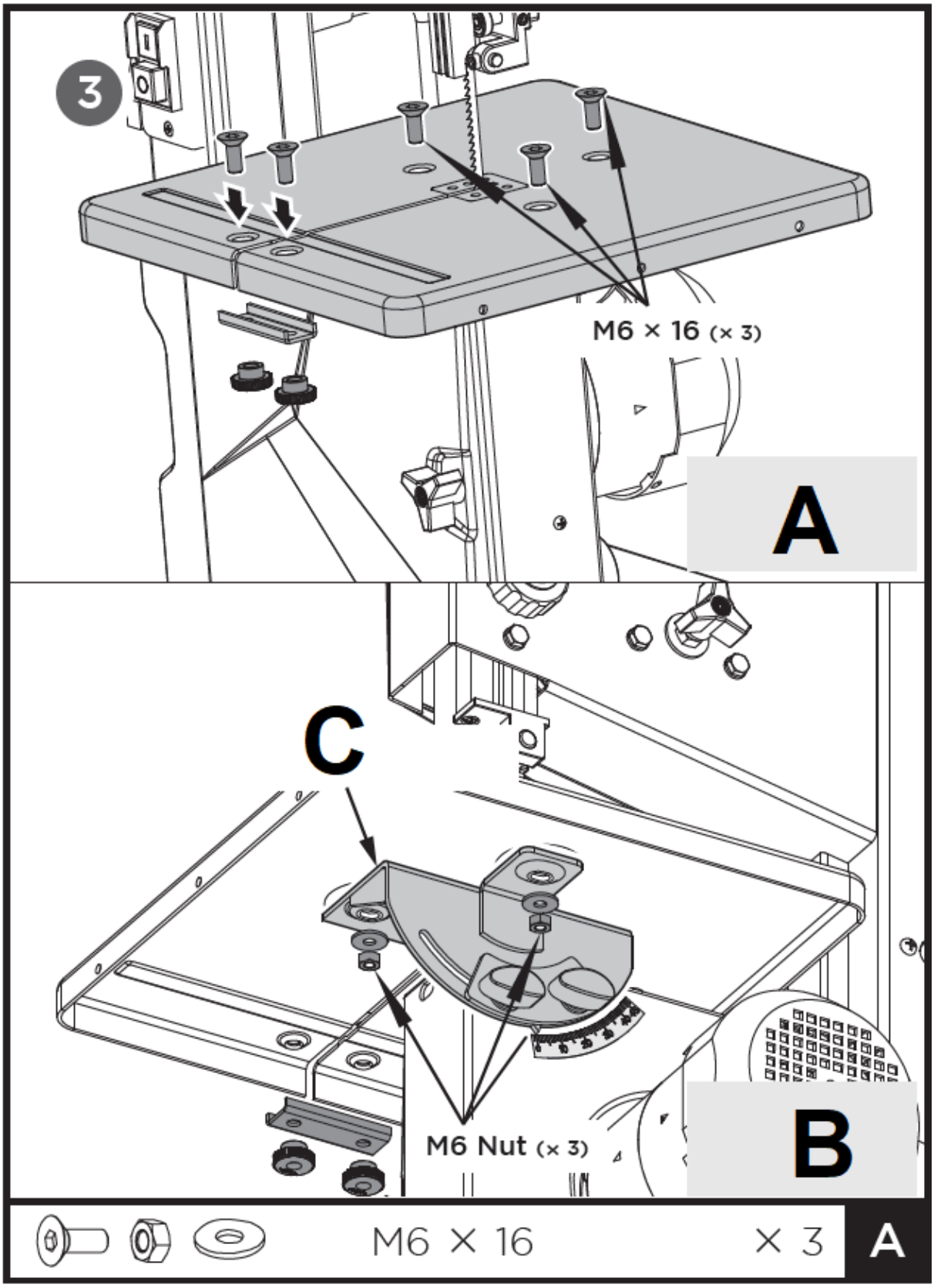

A – Pohled shora
B – Pohled zdola
C – Úhel měřítka lavice

3.3.2. Push Stick

1. Upevněte šroub a matice na stroj, ponechte prostor pro tlačnou tyč.
2. Zavěste tlačnou tyč na šroub.

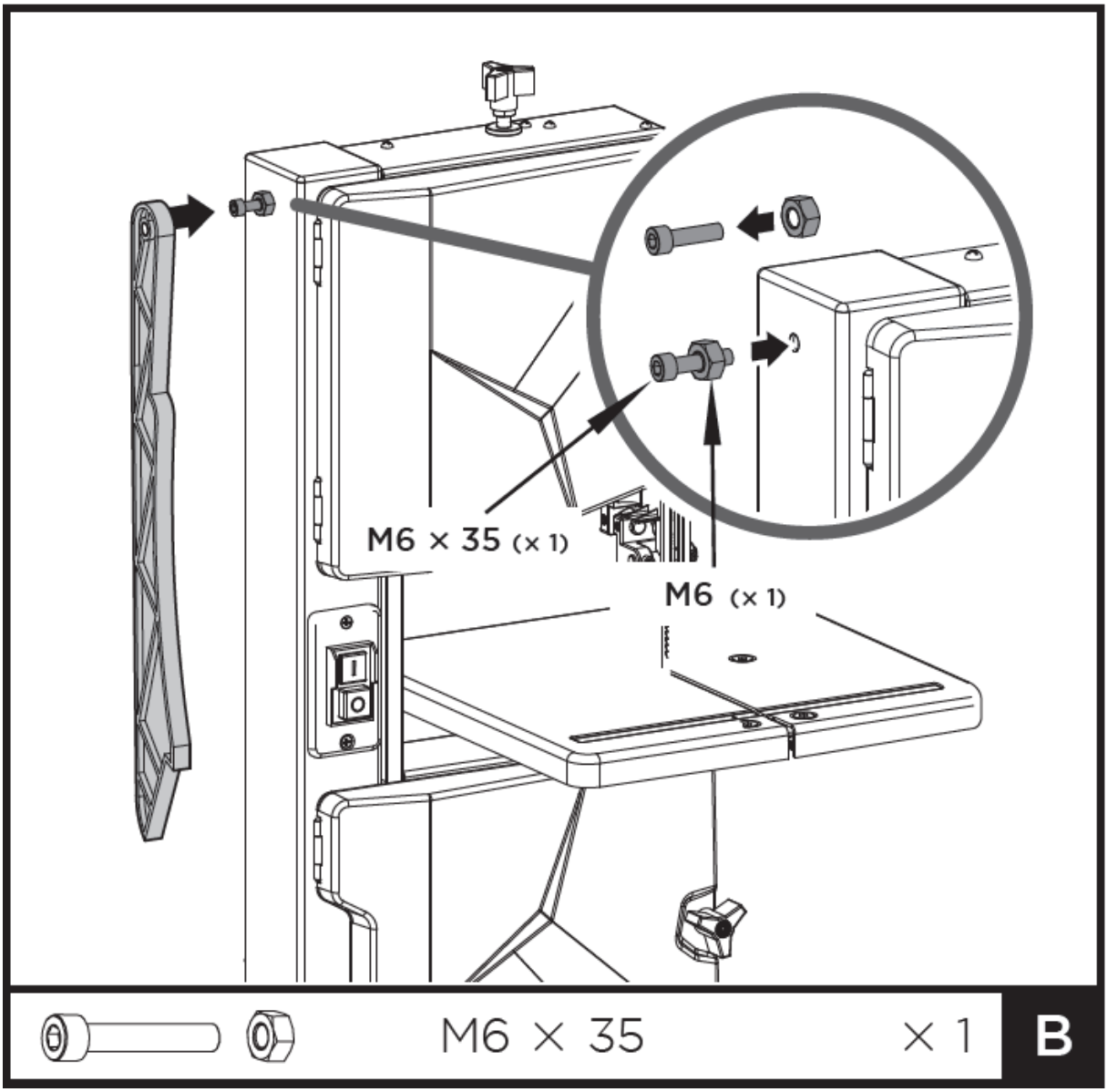
M6 × 35 (× 1)
M6 (× 1)
M6 × 35
× 1
B

3.3.3. Rip Fence

Upevněte trhací plot. Lze jej použít na obě strany čepele.

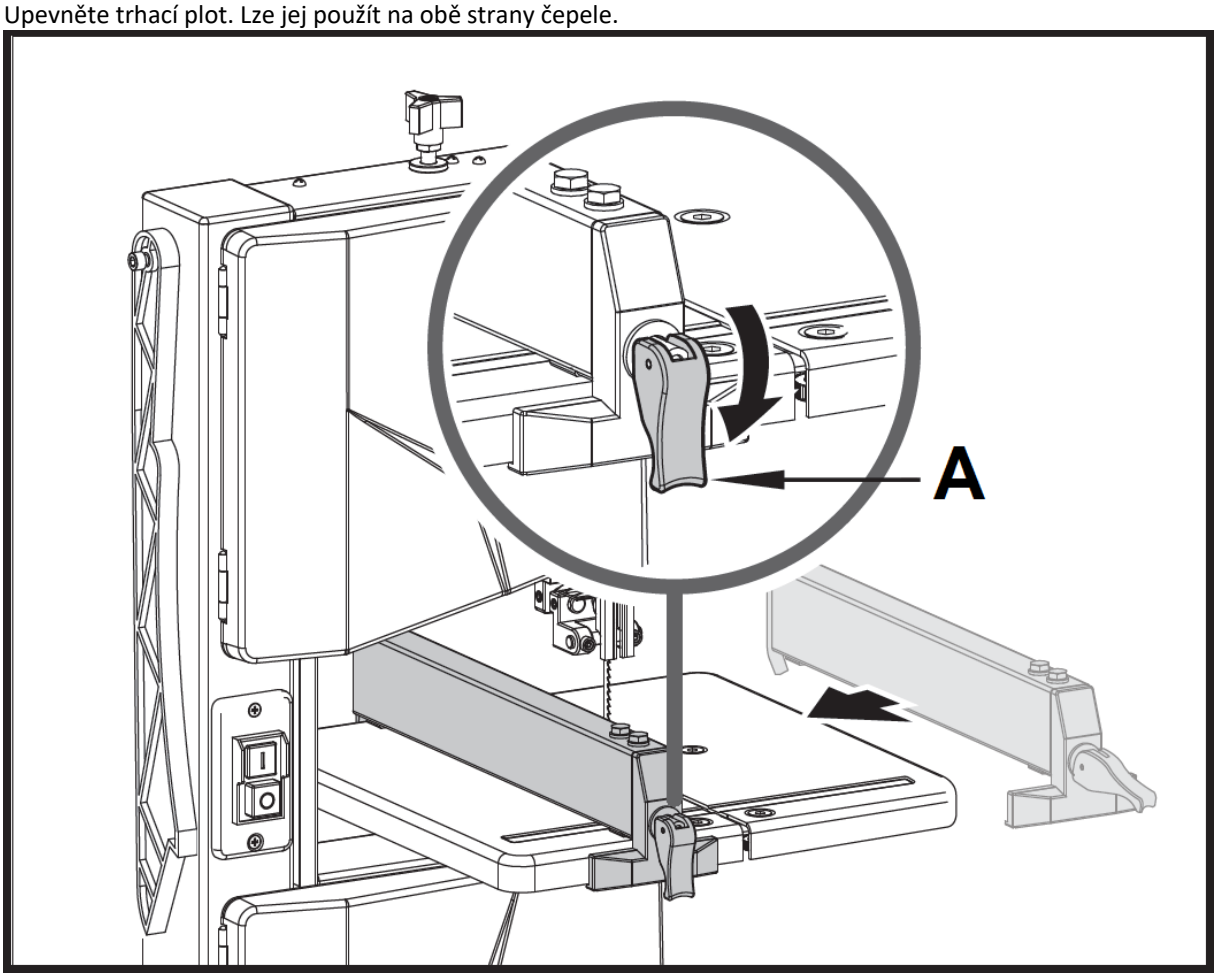

A - Skříňka

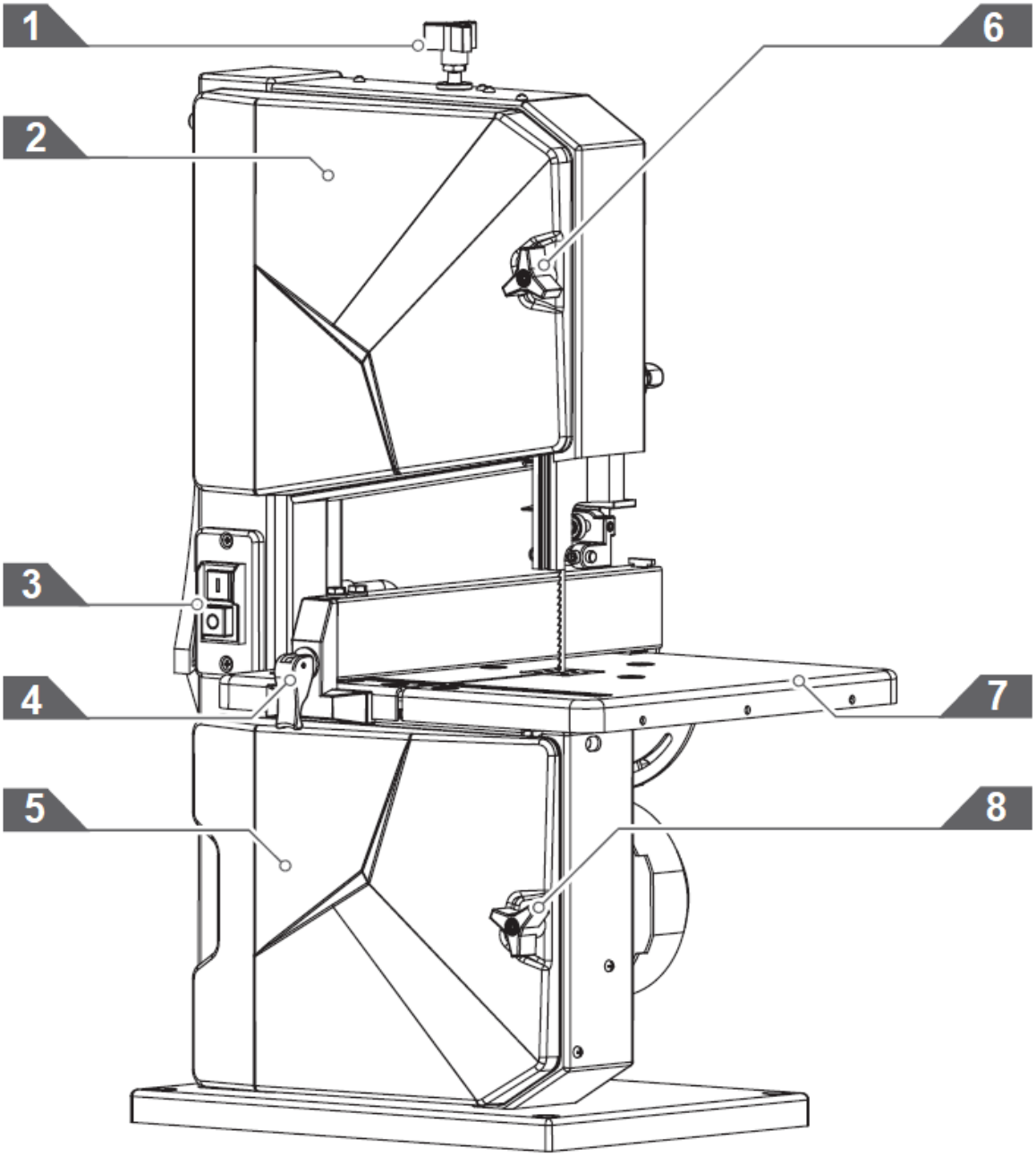

1 – Knoflík pro nastavení napětí čepele
2 – Horní dvířka pouzdra
3 – Vypínač ON/OFF
4 – Trhací plot
5 – Spodní dvířka pouzdra
6 – Zámek dveří
7 – Pracovní stůl
8 – Zámek dveří

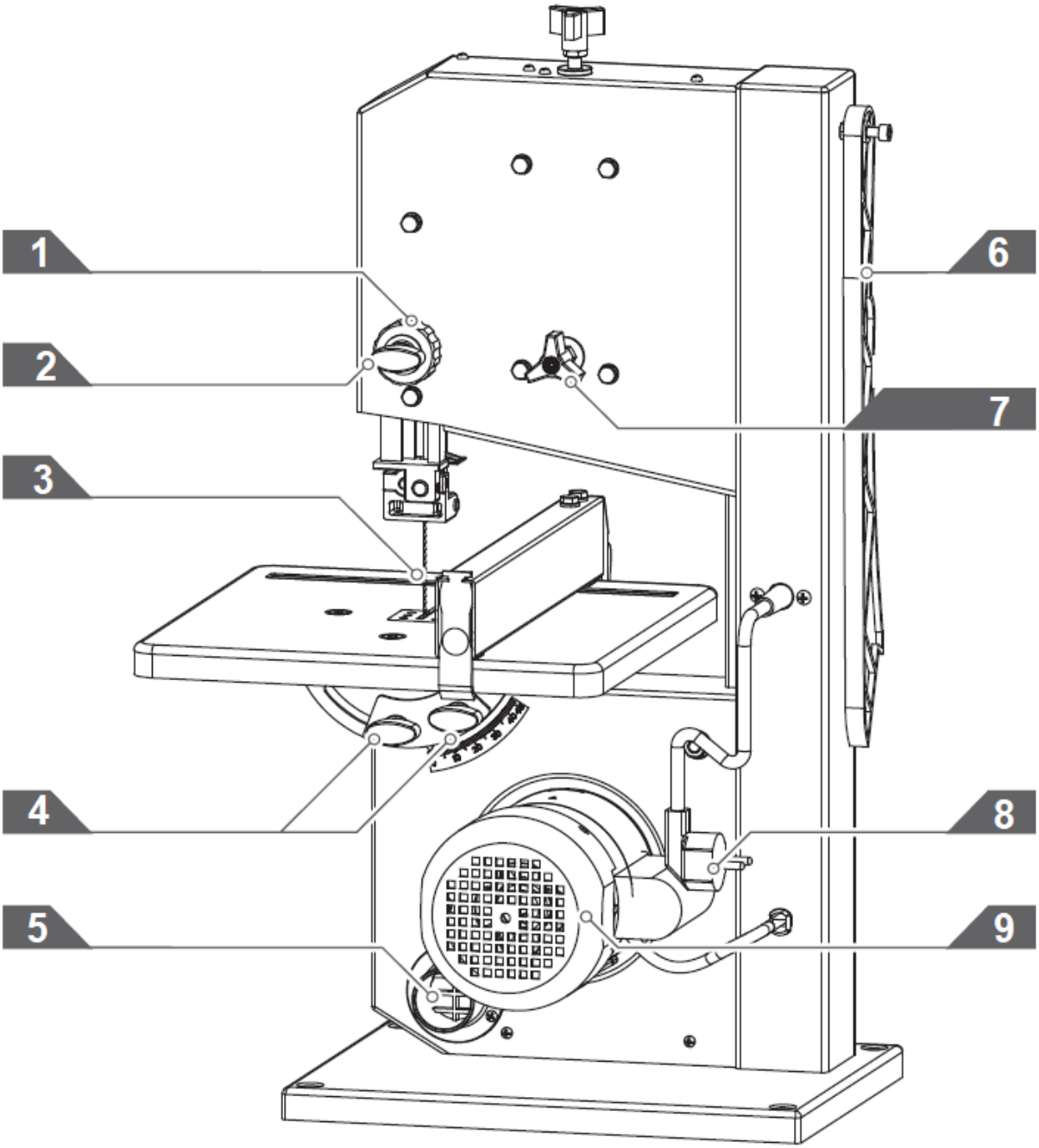

1 – Knoflík pro nastavení ochrany čepele
2 – Aretační knoflík pro chránič čepele
3 – Čepel
4 – Nastavovací knoflík pro pracovní stůl
5 – Sací konektor
6 – Push Stick
7 – Knoflík pro nastavení sledování čepele
8 – Napájecí kabel a zástrčka
9 – Motor

3.3.4. Nastavení napětí čepele

Toto seřízení stopy je nutné, aby se kotouč pohyboval v úvrati na pryžových pneumatikách kol pásové pily:

- Otáčením nastavovacího knoflíku ve směru hodinových ručiček zvyšujete napětí čepele.
- Otočením nastavovacího knoflíku proti směru hodinových ručiček snížíte napětí čepele.

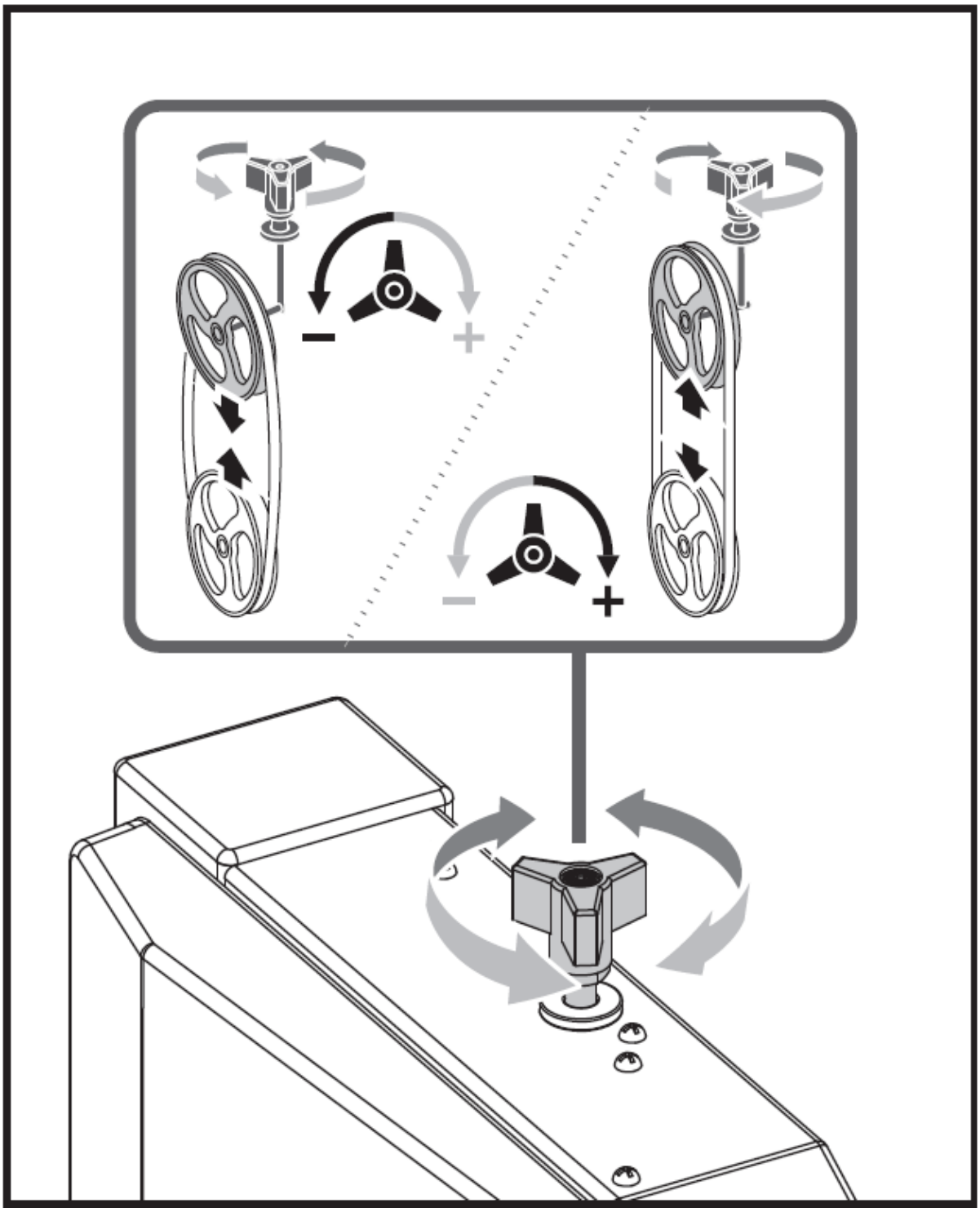

3.3.5. Nastavení sklonu pracovního stolu

Po uvolnění obou zajišťovacích šroubů se pracovní stůl plynule nakloní o 45° k čepeli.

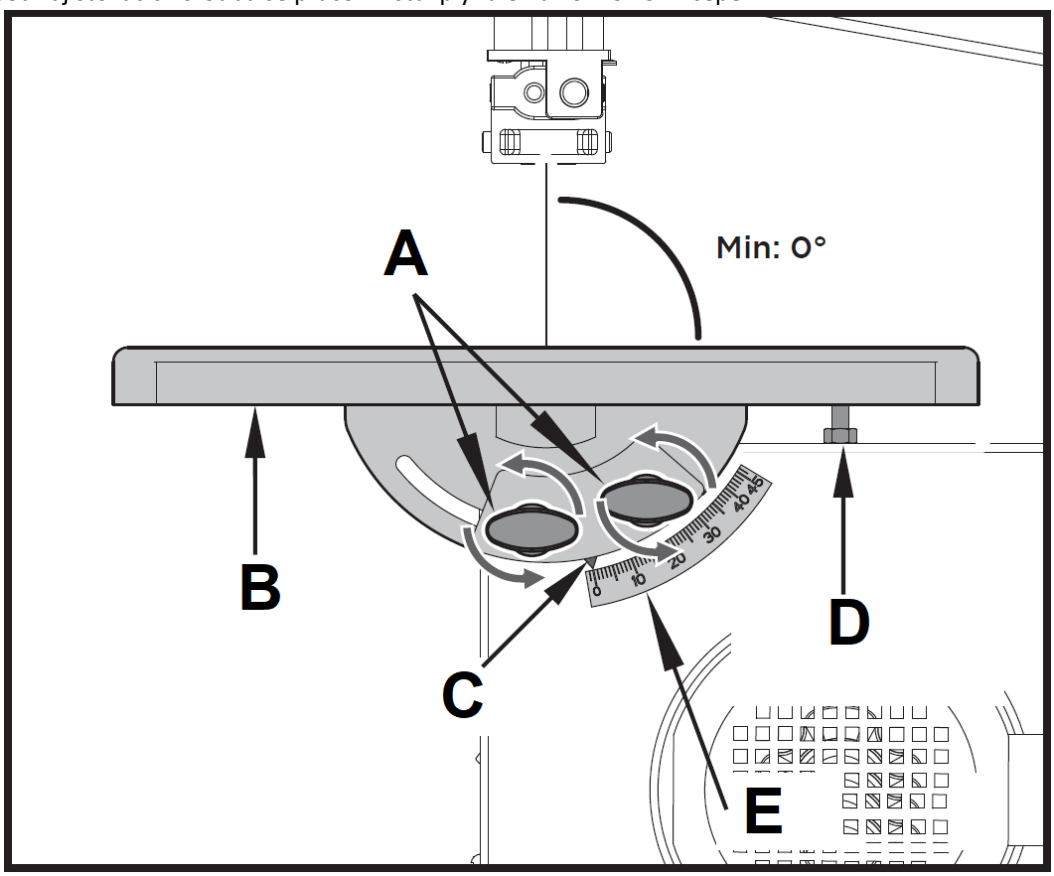

A – Pojistný šroub
B – Pracovní stůl
C – Ukazatel
D – dorazový šroub
E – Úhlová stupnice

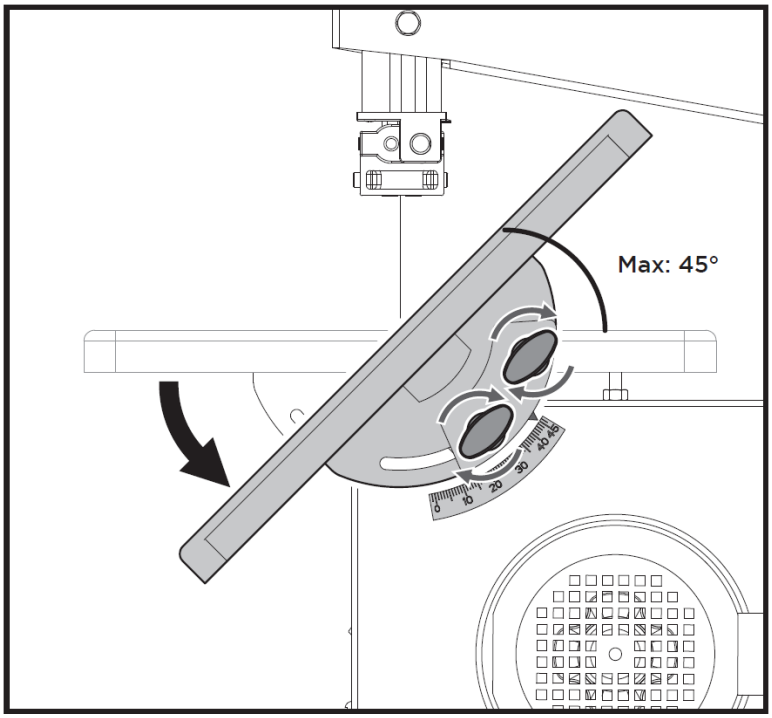

3.3.6. Zarovnání pracovního stolu

Příčné vyrovnání stolu pily

1. Povolte tři upevňovací šrouby, které drží spodní čep stolu.
2. Vyrovnejte pracovní stůl tak, aby čepel procházela středem štěrbiny vložky stolu.
3. Znovu utáhněte tři upevňovací šrouby.

Vyrovnání pracovního stolu v pravém úhlu k čepeli

1. Zcela zvedněte horní vodítko čepele. Zkontrolujte napnutí pilového pásu.

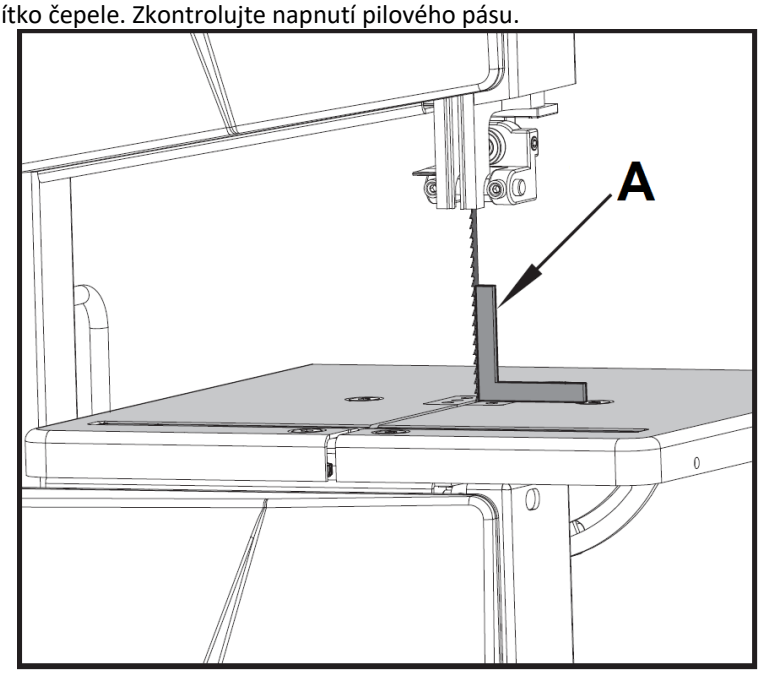

A – Zkuste čtverec

2. Povolte zajišťovací šrouby.
3. Pomocí zkušebního čtyřhranu nastavte stůl do pravého úhlu k čepeli a znovu utáhněte zajišťovací šrouby.
4. Povolte pojistnou matici a seřiďte šroub dorazu, dokud se nedotkne pracovního stolu.

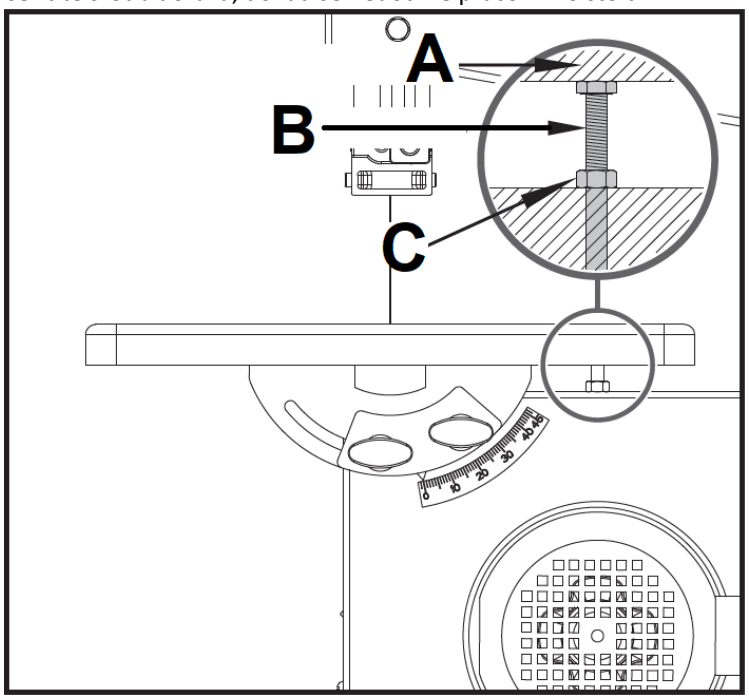

A – Pracovní stůl
B – Koncový dorazový šroub
C – Pojistná matice

5. Utáhněte pojistnou matici.

3.3.7. Nastavení Rip Fence

Trhací pravítko se upne vpředu. Lze jej použít na obě strany čepele.

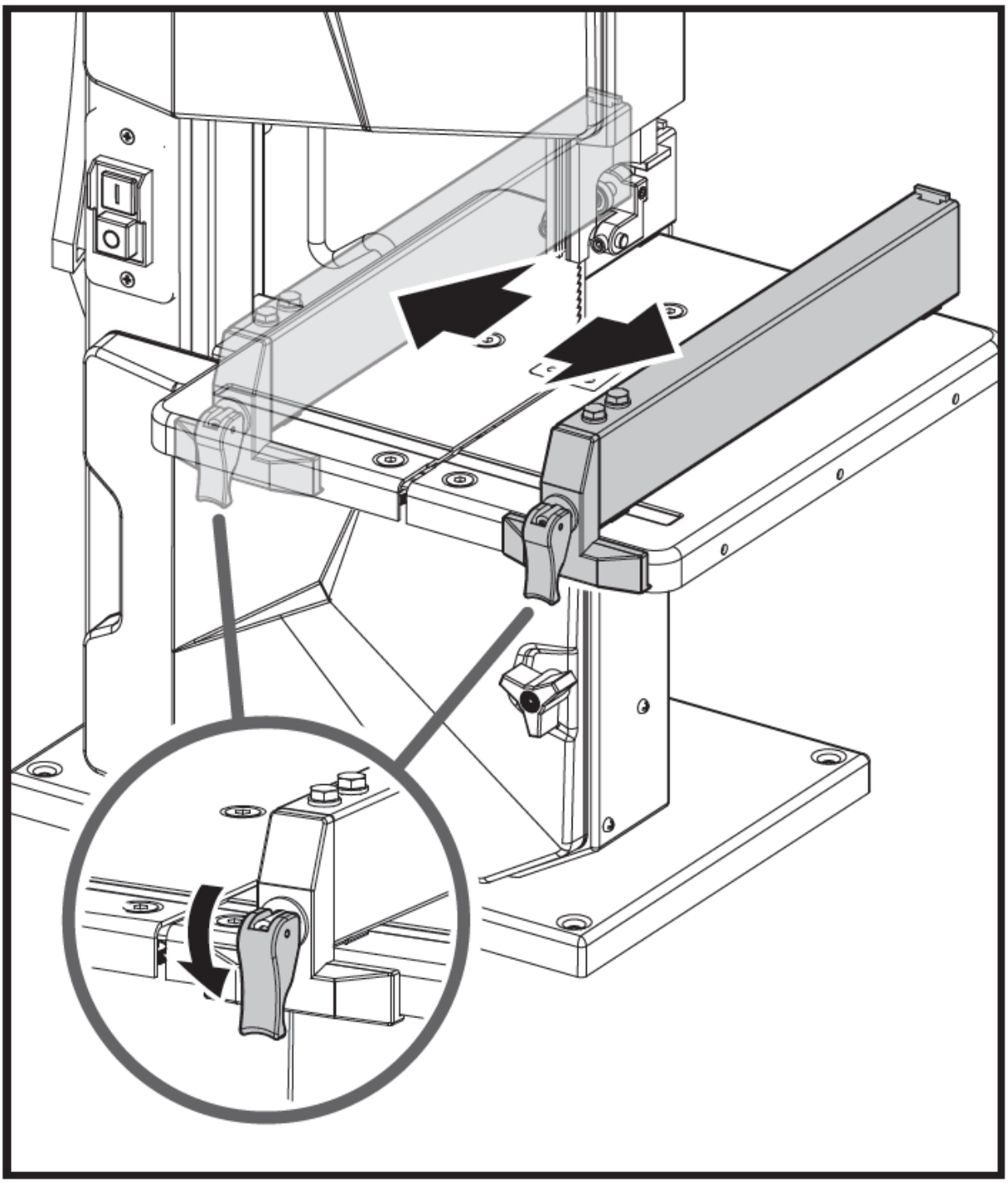

3.3.8. Nastavení ochrany čepele

Kryt kotouče chrání před neúmyslným kontaktem s pilovým kotoučem a před odletujícími třískami. Aby horní kryt kotouče poskytoval dostatečnou ochranu proti kontaktu s pilovým kotoučem, musí být vždy nastaven co nejblíže k obrobku (max. vzdálenost 3 mm).

1. Uvolněte zajišťovací knoflík.
2. Otáčením nastavovacího knoflíku nastavte ochranný kryt kotouče do správné polohy, poté utáhněte zajišťovací knoflík.

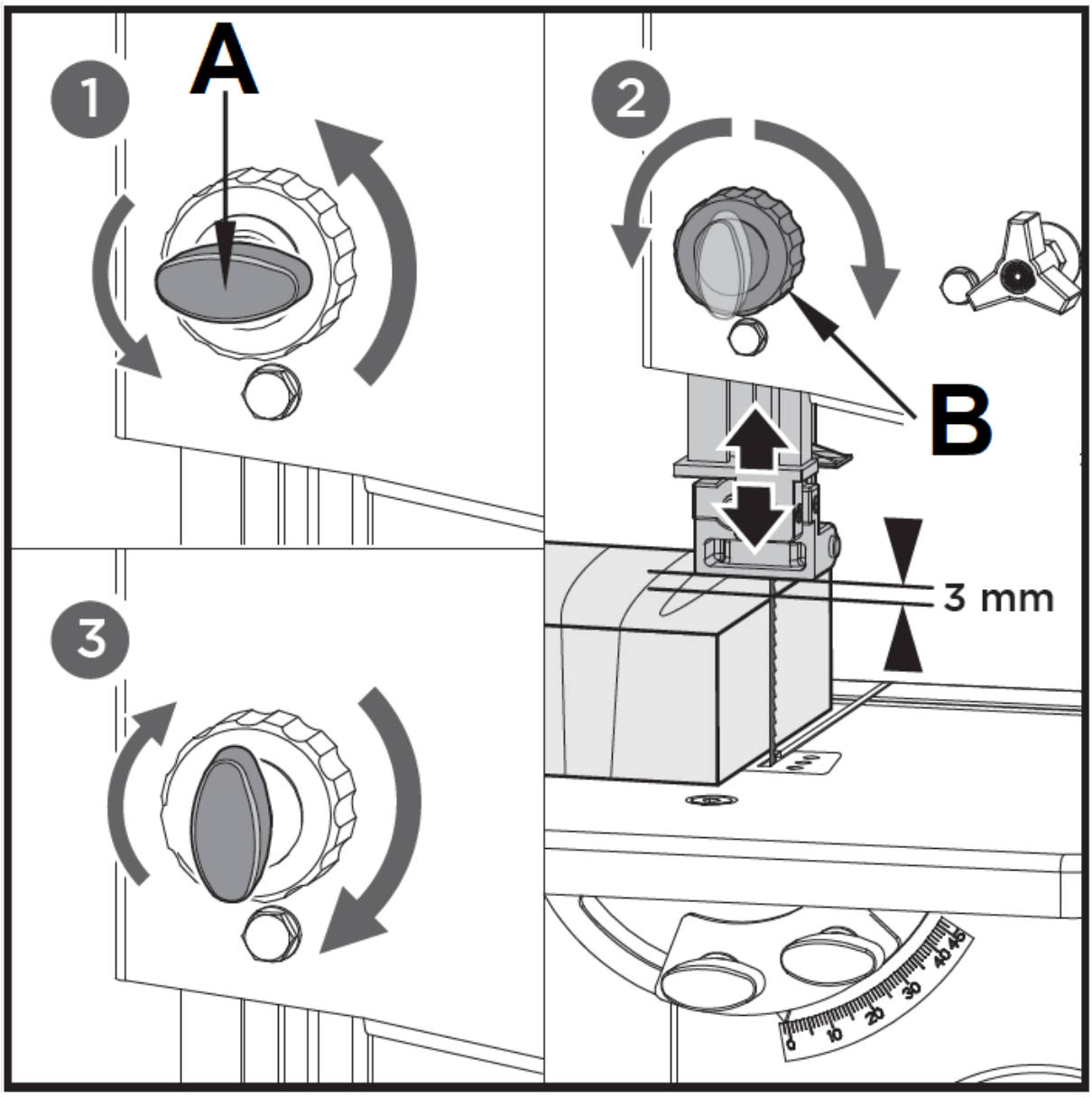

A – Zamykací knoflík
B – Nastavovací knoflík

3.4. Činnost

Spusťte pilu až po dokončení následujících příprav:

- Pila je upevněna;
- Pilový stůl je nainstalován a vyrovnán;
- Bezpečnostní zařízení byla zkontrolována. Pilu připojte k elektrické síti až po dokončení všech výše uvedených příprav! Jinak hrozí nebezpečí neúmyslného spuštění pily, které může způsobit vážné zranění.

3.4.1. Montáž pily na stabilní a rovnou nosnou plochu

1. Vyvrtejte 4 otvory do nosné plochy.
2. Protáhněte upevňovací šrouby základní deskou a zajistěte je maticemi.

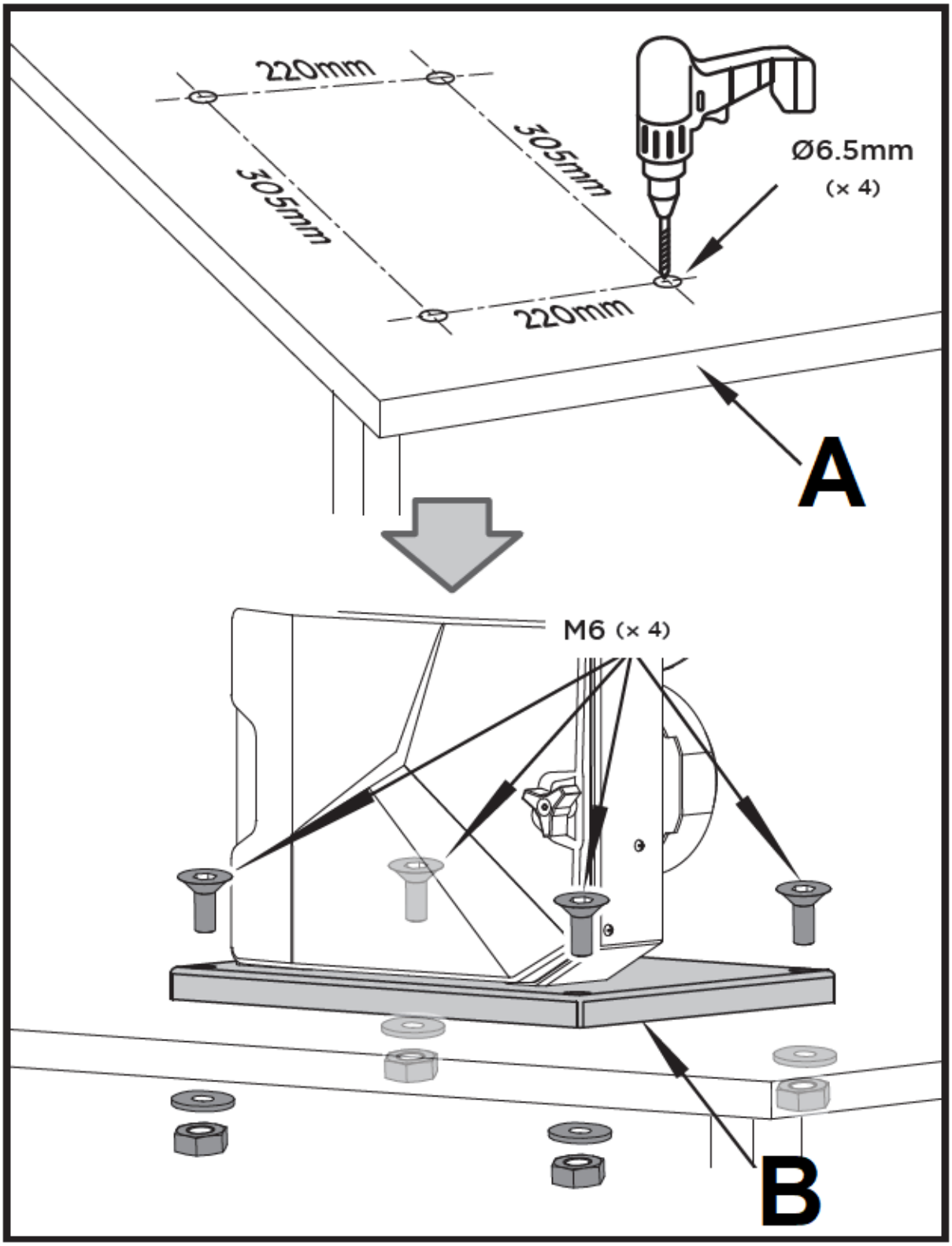

A – Nosná plocha
B – Základní deska

3.4.2. Vypínač ON/OFF

Pilu lze zapnout stisknutím zeleného tlačítka.
Pro vypnutí stroje je nutné stisknout červené tlačítko.

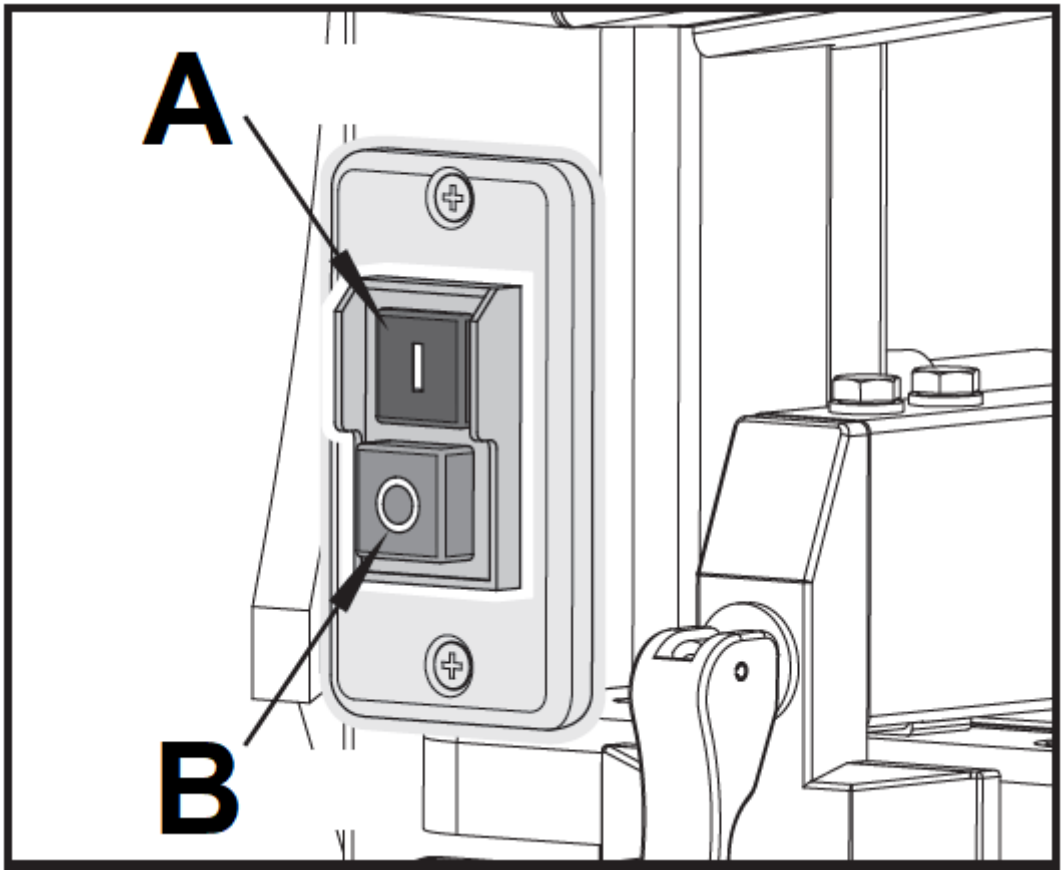

A – Zelené tlačítko „I“.
B – Červené tlačítko „0“.

3.4.3. Řezání

1. V případě potřeby upravte sklon stolu.
2. Vyberte podélné vodítko a sklon stolu podle typu řezací operace, která má být provedena.

Nebezpečí vzpříčení obrobku! Při použití podélného pravítka se sklopným stolem pily musí být podélné pravítko instalováno na spodní straně pracovního stolu.

3. Nastavte horní vedení kotouče 3 mm nad obrobek.

Vždy proveďte zkušební řez na kusu šrotu, abyste ověřili nastavení; v případě potřeby opravte před řezáním obrobku.

4. Položte obrobek na pracovní stůl.
5. Zapojte.
6. Spusťte pilu.
7. Řezte obrobek jedním průchodem.
8. Vypněte zařízení, pokud ihned poté neprovádíte žádné další řezání.

3.5. ČISTĚNÍ A ÚDRŽBA

a) Před každým čištěním, nastavováním nebo výměnou příslušenství, nebo pokud zařízení nepoužíváte, vytáhněte síťovou zástrčku ze zásuvky a nechte zařízení zcela vychladnout.
   - Počkejte, až se rotující prvky zastaví.

b) K čištění povrchu používejte pouze nekorozivní čisticí prostředky.
c) Po vyčištění zařízení by měly být všechny části před dalším použitím zcela vysušeny.
d) Skladujte jednotku na suchém, chladném místě, bez vlhkosti a přímého slunečního záření.
e) Zařízení nestříkejte proudem vody ani jej neponořujte do vody.
f) Nedovolte, aby se voda dostala dovnitř zařízení přes otvory v krytu zařízení.
g) Vyčistěte větrací otvory kartáčem a stlačeným vzduchem.
h) Zařízení musí být pravidelně kontrolováno, aby byla kontrolována jeho technická účinnost a zjištěno případné poškození.
i) K čištění nepoužívejte ostré a/nebo kovové předměty (např. drátěný kartáč nebo kovovou špachtli), protože by mohly poškodit povrchový materiál spotřebiče.
j) Zařízení nečistěte kyselými látkami, prostředky pro lékařské účely, ředidly, palivy, oleji nebo jinými chemickými látkami, protože by mohly zařízení poškodit.

Udržujte všechna bezpečnostní zařízení, větrací otvory a kryt motoru pokud možno bez nečistot a prachu. Otřete zařízení čistým hadříkem nebo jej vyfoukejte stlačeným vzduchem při nízkém tlaku. Doporučujeme zařízení ihned po každém použití vyčistit.

Zařízení pravidelně čistěte vlhkým hadříkem a jemným mýdlem. Nepoužívejte čisticí prostředky nebo rozpouštědla; mohly by napadnout plastové části zařízení. Ujistěte se, že do zařízení nemůže prosakovat žádná voda. Vniknutí vody do elektrického nářadí zvyšuje riziko úrazu elektrickým proudem. Aby se prodloužila životnost nástroje, naolejujte rotační díly jednou měsíčně. Motor neolejujte.

3.5.1. Výměna pilového kotouče

Nebezpečí! Nebezpečí poranění i při zastaveném pilovém pásu.

Používejte pouze vhodné pilové pásy.

1. Povolte 2 rýhované šrouby a vyjměte blokátor tvaru U.
2. Otevřete obě dvířka krytu.
3. Uvolňujte nastavovací knoflík, dokud se pilový pás nepovolí.
4. Chcete-li pilový pás vyjmout, veďte jej štěrbinou v pracovním stole.
5. Nasaďte nový pilový pás. Zajistěte správnou polohu: zuby musí směřovat k přední části pily (kde jsou dveře).
6. Vycentrujte list pásové pily na pryžové pneumatiky kol pásové pily.
7. Utahujte nastavovací knoflík, dokud kotouč nesklouzává z kol pásové pily.
8. Zavřete obě dvířka krytu.
9. Napínací pás pily; Vyrovnejte pilový pás a vyrovnejte vodítka kotouče; nechte test pily běžet alespoň jednu minutu; Zastavte pilu, odpojte ji a znovu zkontrolujte nastavení.

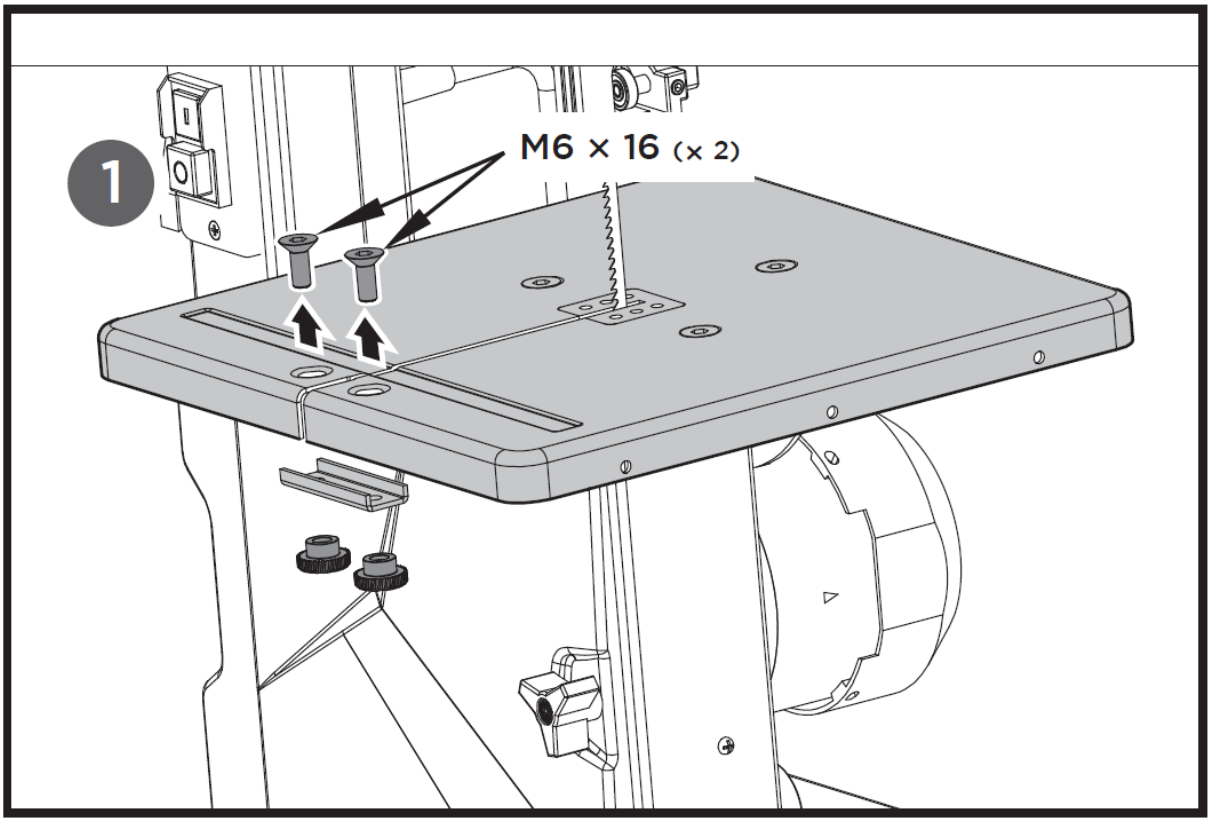

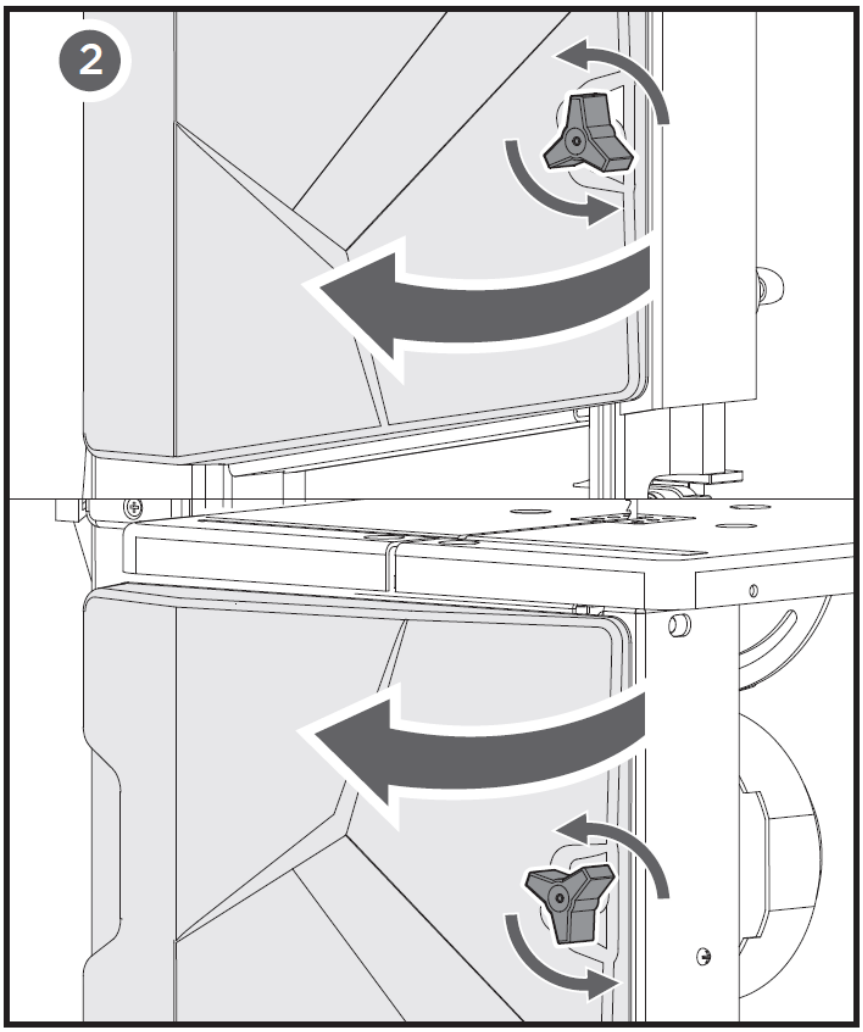
2

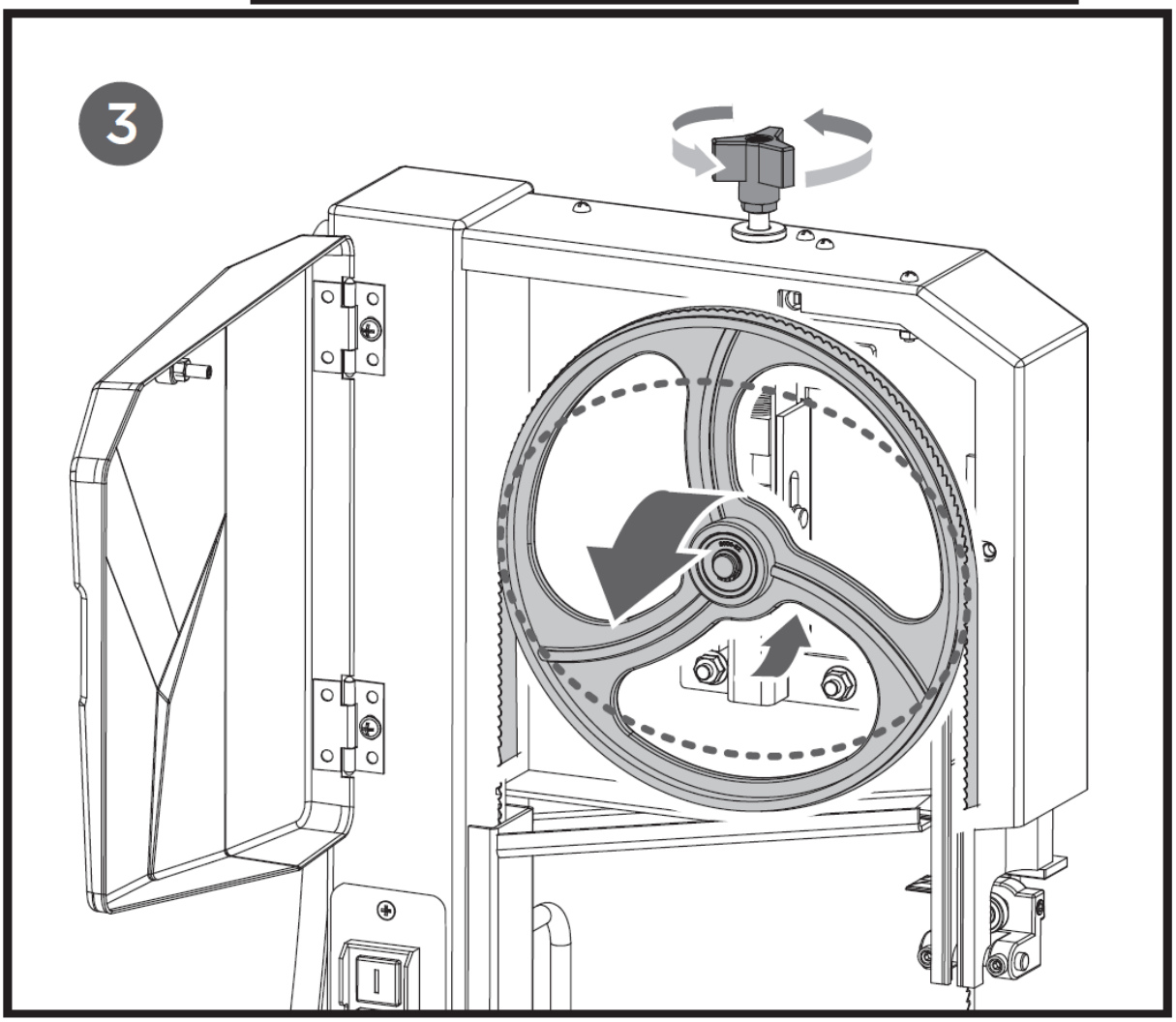
3

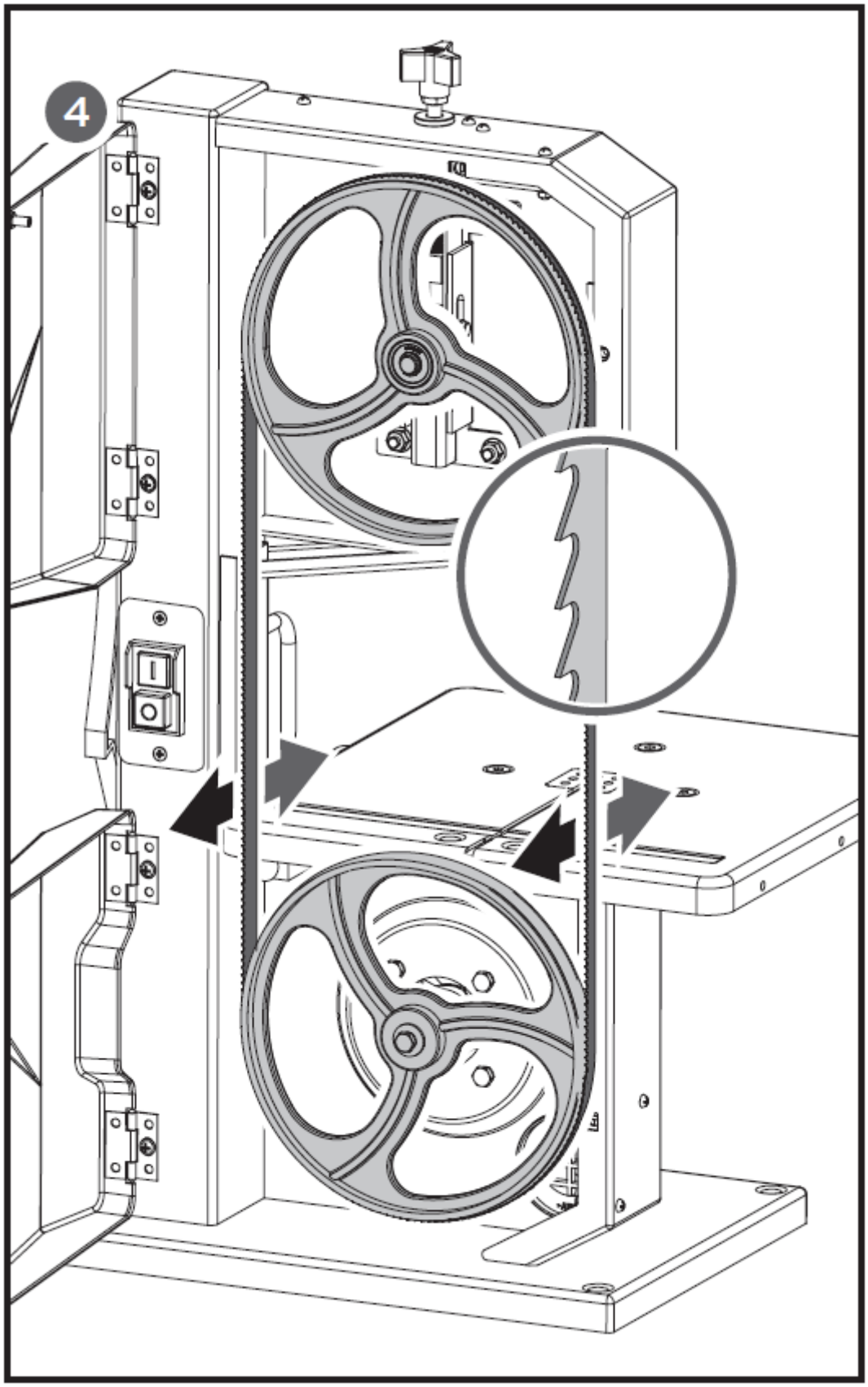
4

3.5.2. Nastavení napětí čepele

Toto seřízení stopy je nutné, aby se kotouč pohyboval v úvrati na pryžových pneumatikách kol pásové pily:

● Otáčením nastavovacího knoflíku ve směru hodinových ručiček zvyšujete napětí čepele.

● Otáčením nastavovacího knoflíku proti směru hodinových ručiček se snižuje napětí čepele.

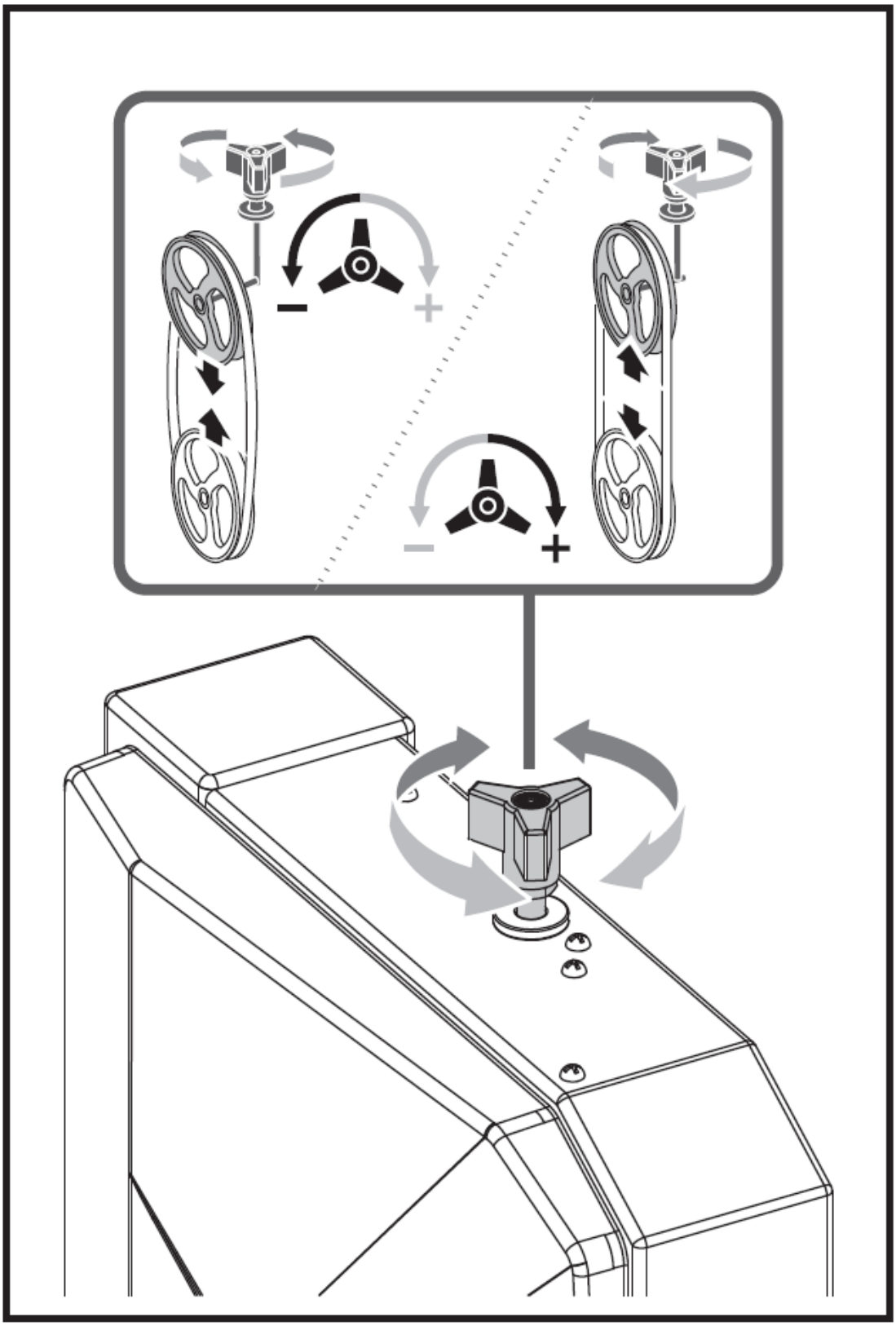

3.5.3. Vyrovnání pilového pásu

Pokud pilový pás neběží ve středu pryžových pneumatik, je třeba korigovat sledování pomocí nastavení sklonu horního kola pásové pily:

1. Povolte pojistnou matici.
2. Otáčejte nastavovacím knoflíkem:

● Otáčejte nastavovacím knoflíkem ve směru hodinových ručiček, pokud se pásová pila pohybuje směrem k přední části pily.

● Otáčejte nastavovacím knoflíkem proti směru hodinových ručiček, pokud pilový pás směřuje k zadní části pily.

3. Utáhněte pojistnou matici.

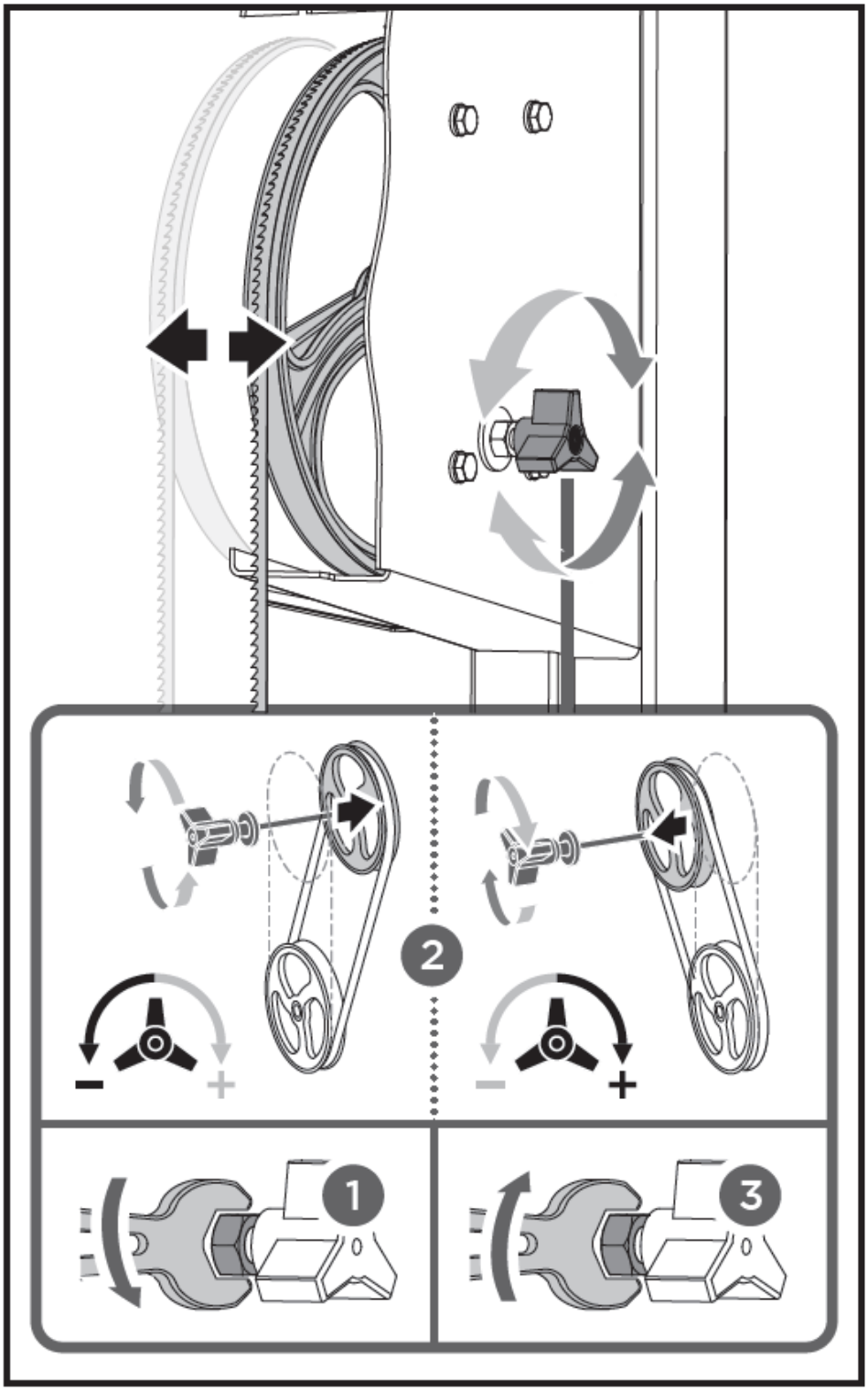

3.5.4. Zarovnání vedení horního nože

Horní vedení čepele se skládá z:

- axiální ložisko (podpírá pilový pás zezadu),
- dva vodicí kolíky (poskytující boční podporu).

Ložiskové a vodicí čepy je třeba znovu nastavit po každé výměně pilového pásu nebo sledování.

POZNÁMKA: Pravidelně kontrolujte opotřebení všech ložisek, v případě potřeby vyměňte obě vodicí ložiska současně.

Nastavení axiálního ložiska

1. V případě potřeby vyrovnejte a utáhněte pilový pás.
2. Povolte zajišťovací šroub axiálního ložiska.
3. Nastavte polohu axiálního ložiska (distanční axiální ložisko - pilový pás = 0,5 mm - pokud se pilový pás otáčí rukou, nesmí se dotýkat axiálního ložiska.

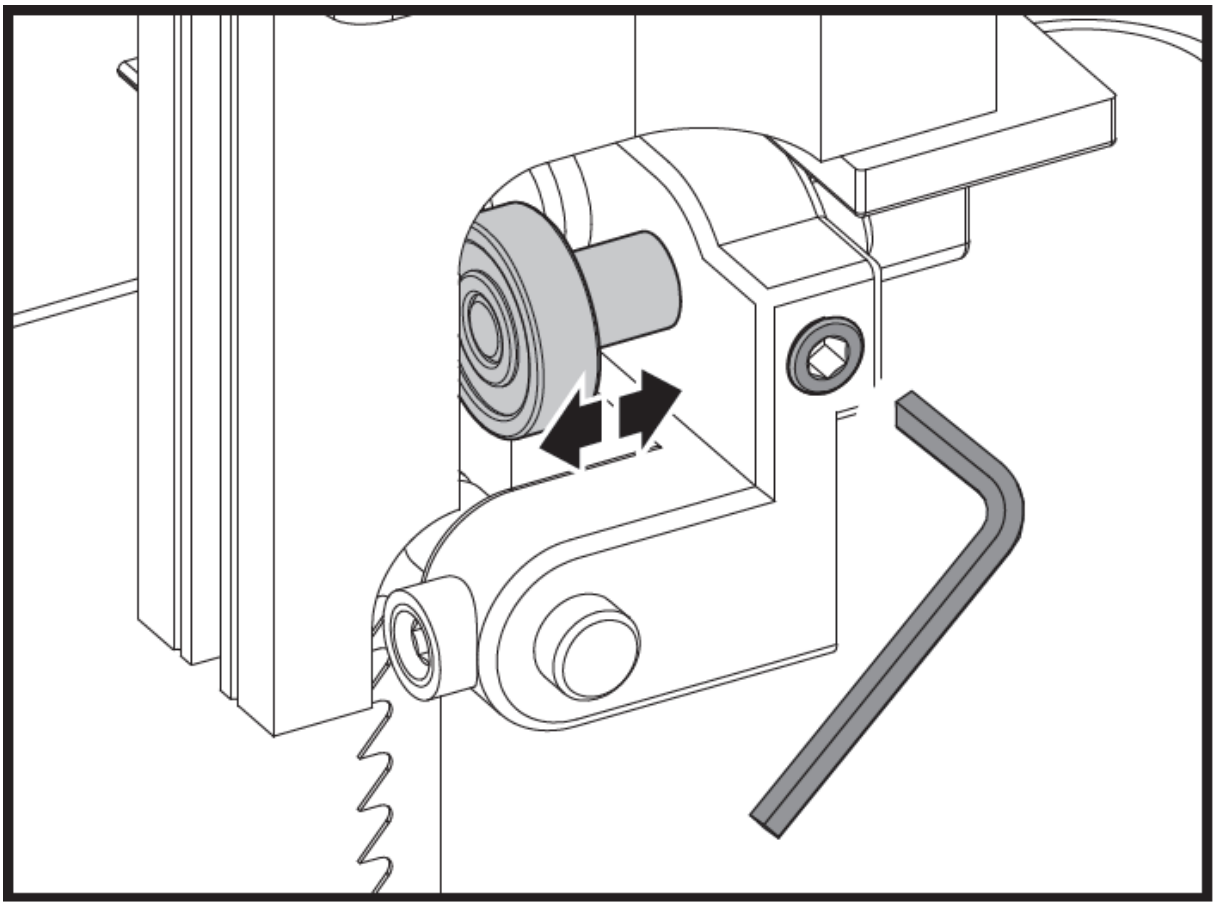

4. Utáhněte zajišťovací šroub axiálního ložiska.

Nastavení vodícího čepu

1. Povolte šrouby.
2. Stiskněte vodicí kolíky k sobě, dodržujte vzdálenost 0,5 mm mezi vodicím kolíkem a pilovým kotoučem.

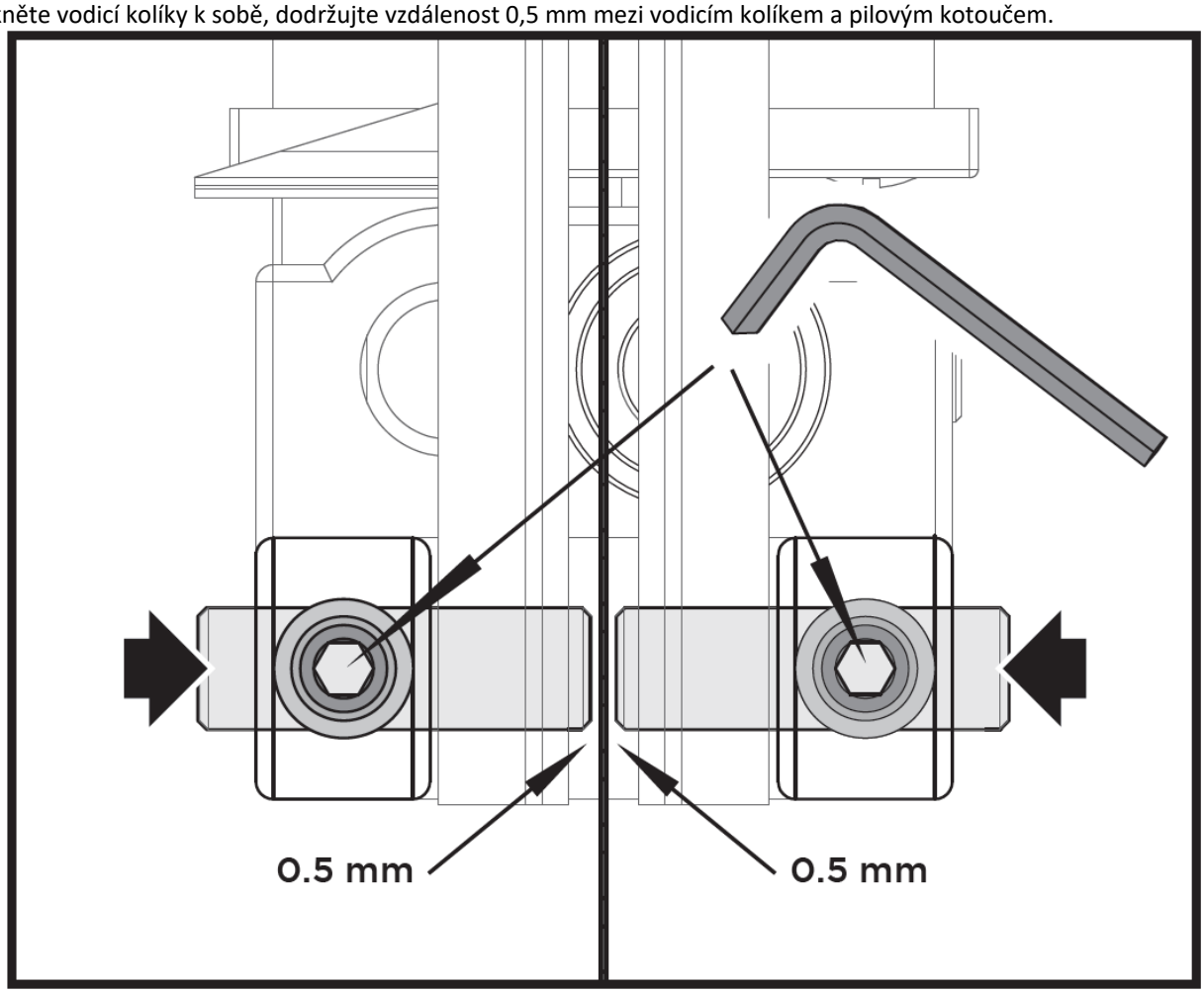

3. Znovu utáhněte šrouby.

3.5.5. Zarovnání spodního vodítka čepele

Spodní vedení čepele se skládá z:

- axiální ložisko (podpírá pilový pás zezadu),
- dva vodicí kolíky (poskytující boční podporu).

POZNÁMKA: Pravidelně kontrolujte opotřebení axiálních ložisek a vodicích kolíků, v případě potřeby vyměňte oba vodicí kolíky současně.

Nastavení axiálního ložiska

1. Povolte dva šrouby a odstraňte spodní bloky.
2. Povolte tři šrouby a sejměte pracovní stůl z čepu stolu .

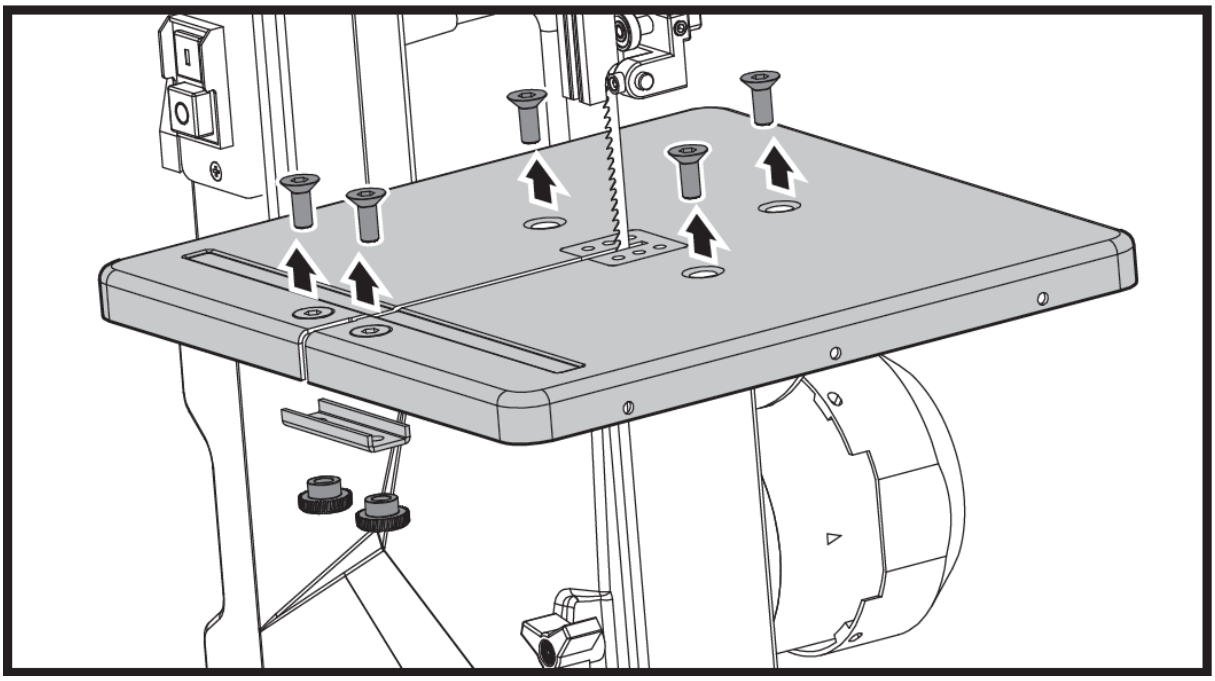

3. Uvolněte dva knoflíky a sejměte úhloměr lavice.
4. Otevřete spodní dvířka krytu.

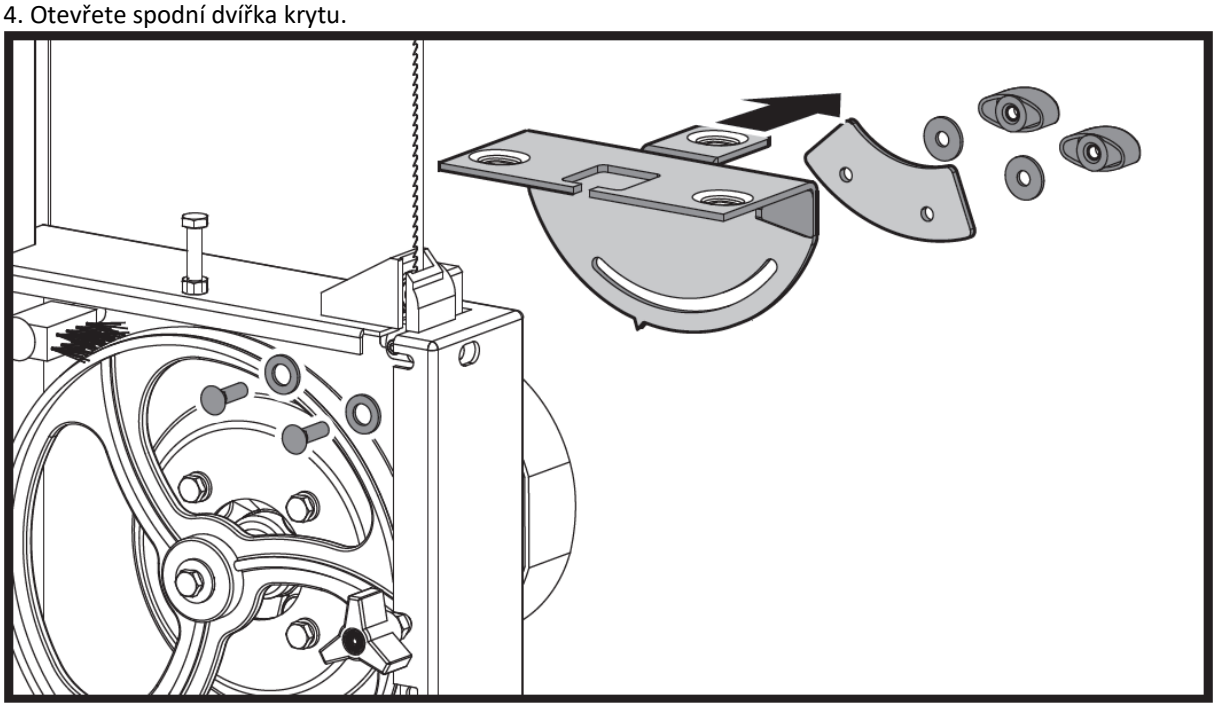

5. Zcela zvedněte horní vodítko čepele.
6. V případě potřeby vyrovnejte a utáhněte pilový pás.
7. Povolte zajišťovací šroub axiálního ložiska.
8. Nastavte polohu axiálního ložiska (distanční axiální ložisko - pilový pás = 0,5 mm - pokud se pilový pás otáčí rukou, nesmí se dotýkat axiálního ložiska.

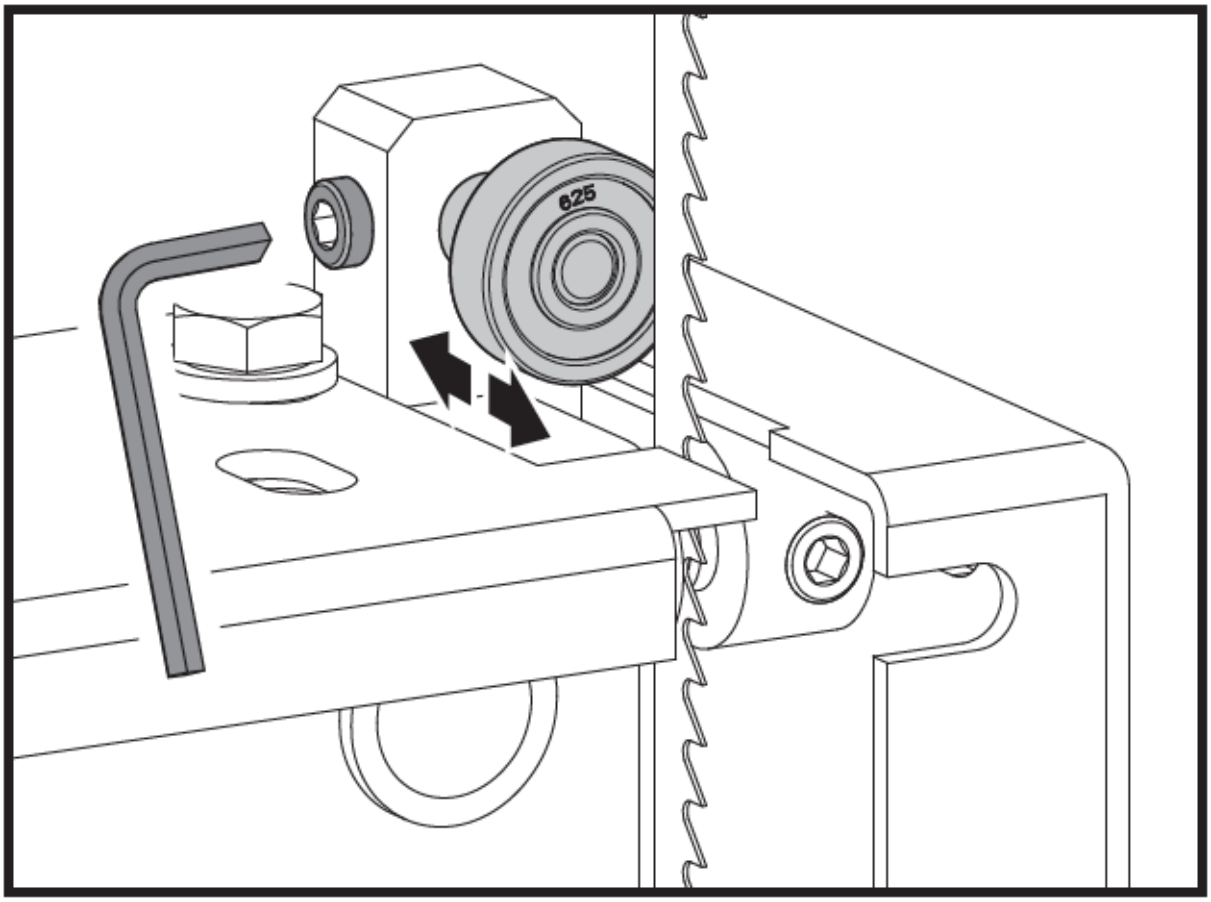

9. Utáhněte zajišťovací šroub axiálního ložiska.

Nastavení vodícího čepu

1. Povolte šrouby.
2. Stiskněte vodicí kolíky k sobě, dodržujte vzdálenost 0,5 mm mezi vodicím kolíkem a pilovým kotoučem.

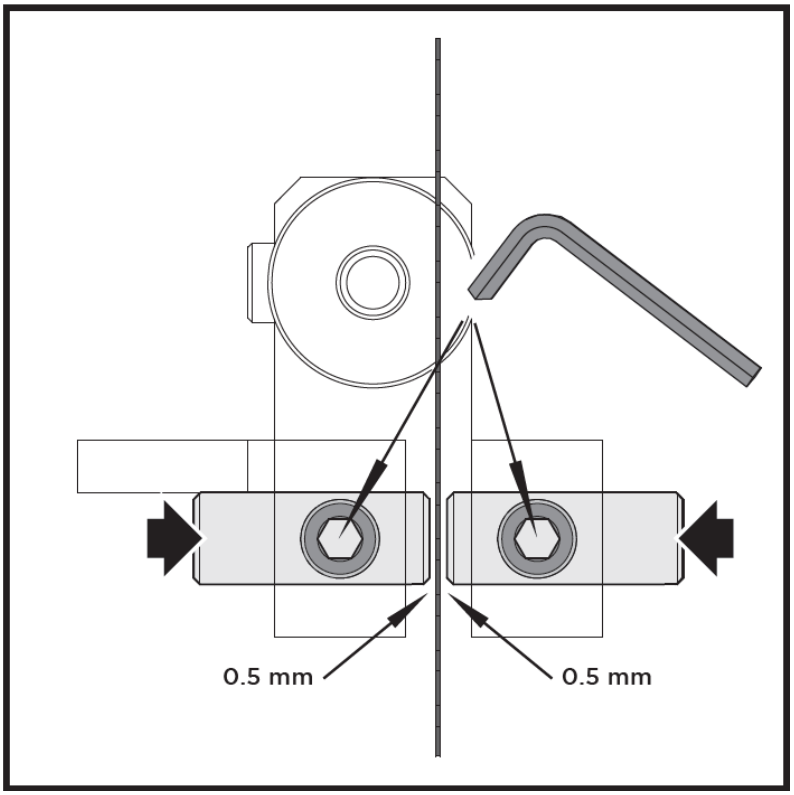

3. Znovu utáhněte šrouby.
4. Připevněte pracovní stůl k čepu stolu.
5. Připevněte pod blok ve tvaru U k pracovnímu stolu.

3.5.6. Výměna vložky stolu

Vložka stolu potřebuje vyměnit, když se její slot zvětšil nebo poškodil.

1. Vyjměte vložku stolu ze stolu pily (zatlačte zespodu nahoru).
2. Nasaďte novou vložku stolu.

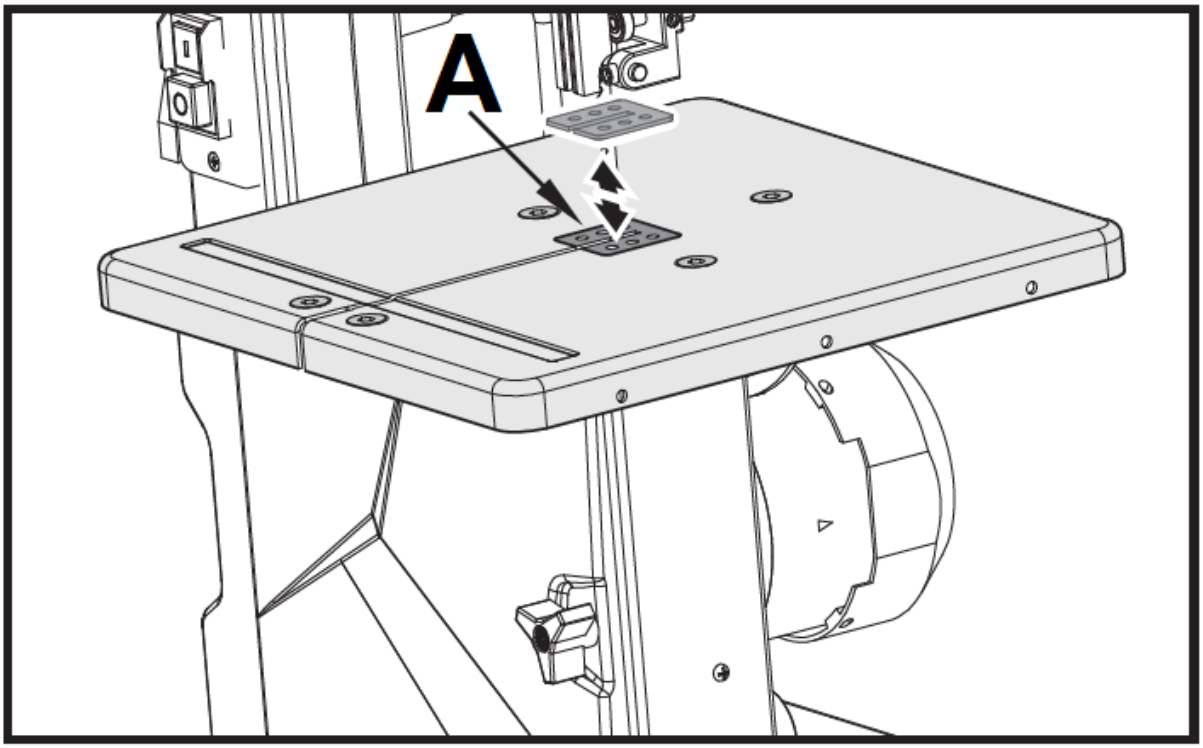

A – Vložka tabulky

LIKVIDACE POUŽITÉ ZAŘÍZENÍ:
Nevyhazujte toto zařízení do komunálního odpadu. Předejte jej na sběrné a recyklační místo elektrických a elektrických zařízení. Zkontrolujte symbol na produktu, návodu k použití a balení. Plasty použité ke konstrukci zařízení lze recyklovat v souladu s jejich označením. Výběrem recyklace významně přispíváte k ochraně našeho životního prostředí.
Informace o místním recyklačním zařízení získáte od místních úřadů.

Ce manuel d'utilisation a été traduit à l'aide d'une traduction automatique pour votre confort. Des efforts raisonnables ont été faits pour vous fournir une traduction précise ; cependant, aucune traduction automatique n'est parfaite et ne pourra jamais remplacer les traducteurs humains. La version anglaise est la version officielle de nos manuels d'utilisation. Toute divergence ou différence créée par la traduction n'est pas contraignante et n'a aucun effet juridique à des fins de conformité ou d'application. En cas de questions relatives à l'exactitude des informations contenues dans le manuel d'utilisation, veuillez-vous référer à la version anglaise de ces contenus en tant que version officielle.

Caractéristiques techniques

Description du paramètre	Valeur du paramètre
Nom de produit	Scie à ruban sur table inclinable
Modèle	MSW-BS950S
Tension nominale [V~] / fréquence [Hz]	230V~/50Hz
Puissance nominale [W]	250
Cycle de fonctionnement nominal	S2 15 mn
Vitesse	n_0 =1487
Hauteur de coupe maxi [mm]	80@90° / 45@45°
Longueur de la lame [mm]	1400
Largeur de lame [mm]	3.5-12
Vitesse de coupe [m/min]	950
Inclinaison du tableau	90°~45°
Dimensions (largeur x profondeur x hauteur) [mm]	440 x 350 x 645
Poids [kg]	17

1. Description générale

Le manuel d'utilisation est conçu pour aider à l'utilisation sûre et sans problème de l'appareil. Le produit est conçu et fabriqué conformément à des directives techniques strictes, en utilisant des technologies et des composants de pointe. De plus, il est produit dans le respect des normes de qualité les plus strictes.

N'UTILISEZ PAS L'APPAREIL SI VOUS N'AVEZ PAS LU ET COMPRIS ATTENTIVEMENT CE MANUEL DE L'UTILISATEUR.

Pour augmenter la durée de vie de l'appareil et garantir un fonctionnement sans problème, utilisez-le conformément à ce manuel d'utilisation et effectuez régulièrement des tâches de maintenance. Les données techniques et les spécifications contenues dans ce manuel d'utilisation sont à jour. Le fabricant se réserve le droit d'apporter des modifications liées à l'amélioration de la qualité. Le dispositif est conçu pour réduire au minimum les risques d'émission sonore, en tenant compte des progrès technologiques et des possibilités de réduction du bruit.

Légende

CE	Le produit satisfait aux normes de sécurité en vigueur.
	Lire les instructions avant utilisation.
	Le produit doit être recyclé.
	AVERTISSEMENT! ou **ATTENTION !** ou **SOUVENEZ-VOUS !** Applicable à la situation donnée. (panneau d'avertissement général)
	Utilisez une protection auditive. L'exposition à un bruit fort peut entraîner une perte auditive.

	Portez des lunettes de sécurité.
	Porter un masque anti-poussière (protection des voies respiratoires).
	Porter des gants de protection.
	Portez une protection pour les pieds.
	Portez des vêtements de protection.
	ATTENTION! Avertissement de choc électrique !
	ATTENTION! Avertissement de bruit fort !
	ATTENTION! Faire attention aux éléments de coupe en rotation ! Potentiel de blessure !
	ATTENTION! Risque d'écrasement des mains !
	Utiliser uniquement à l'intérieur.

N'OUBLIEZ PAS ! Les schémas de ce manuel sont fournis à titre indicatif uniquement et certains détails peuvent différer du produit réel.

2. Sécurité d'utilisation

ATTENTION! Lire tous les avertissements de sécurité et toutes les instructions. Le non-respect des avertissements et des instructions peut entraîner un choc électrique, un incendie et/ou des blessures graves ou même la mort.

Le terme "dispositif" ou "produit" dans les avertissements et dans la description du manuel fait référence à l'intitulé suivant:
Scie à ruban sur table inclinable

2.1. Sécurité électrique

a) La fiche doit s'adapter à la prise. Ne pas modifier la fiche de quelque manière que ce soit. L'utilisation de fiches d'origine et de prises correspondantes réduit le risque d'électrocution.
b) Évitez de toucher les éléments mis à la terre tels que les tuyaux, les radiateurs, les chaudières et les réfrigérateurs. Il existe un risque accru d'électrocution si l'appareil mis à la terre est exposé à la pluie, entre en contact direct avec une surface mouillée ou fonctionne dans un environnement humide. L'eau pénétrant dans l'appareil augmente le risque d'endommagement de l'appareil et de choc électrique.
c) Ne pas toucher à l'appareil avec des mains mouillées ou humides.
d) Utilisez le câble uniquement pour l'usage auquel il est destiné. Ne l'utilisez jamais pour transporter l'appareil ou pour débrancher la fiche d'une prise. Gardez le câble à l'écart des sources de chaleur, de l'huile, des arêtes vives ou des pièces mobiles. Les câbles endommagés ou emmêlés augmentent le risque de choc électrique.
e) Si vous travaillez avec l'appareil à l'extérieur, assurez-vous d'utiliser une rallonge adaptée à une utilisation en extérieur. L'utilisation d'une rallonge adaptée à une utilisation en extérieur réduit le risque de choc électrique.
f) N'utilisez pas l'appareil si le cordon d'alimentation est endommagé ou présente des signes évidents d'usure. Un cordon d'alimentation endommagé doit être remplacé par un électricien qualifié ou le centre de service du fabricant.
g) Pour éviter les chocs électriques, ne plongez pas le cordon, la fiche ou l'appareil dans l'eau ou tout autre liquide. N'utilisez pas l'appareil sur des surfaces mouillées.
h) Ne pas utiliser dans des environnements très humides ou à proximité directe de réservoirs d'eau.

2.2. Sécurité au travail

a) Assurez-vous que le lieu de travail est propre et bien éclairé. Un lieu de travail désordonné ou mal éclairé peut entraîner des accidents. Essayez d'anticiper, observez ce qui se passe et faites preuve de bon sens lorsque vous travaillez avec l'appareil.
b) N'utilisez pas l'appareil dans un environnement potentiellement explosif, par exemple en présence de liquides, gaz ou poussières inflammables. L'appareil génère des étincelles qui peuvent enflammer la poussière ou les fumées.
c) Si vous découvrez des dommages ou un fonctionnement anormal, éteignez immédiatement l'appareil et signalez-le sans délai à un superviseur.
d) En cas de doute sur le bon fonctionnement de l'appareil, contactez le service d'assistance du fabricant.
e) Seul le point de service du fabricant peut réparer l'appareil. Ne tentez aucune réparation de manière indépendante !
f) En cas d'incendie, utilisez un extincteur à poudre ou à dioxyde de carbone (CO2) (un extincteur destiné à être utilisé sur des appareils électriques sous tension) pour l'éteindre.
g) Il est interdit aux enfants ou aux personnes non autorisées d'accéder à un poste de travail. (Une distraction peut entraîner une perte de contrôle de l'appareil).
h) Utilisez l'appareil dans un espace bien aéré.
i) L'appareil produit de la poussière et des débris pendant son fonctionnement. Il est important de protéger les passants de leurs effets nocifs.
j) Inspectez régulièrement l'état des étiquettes de sécurité. Si les étiquettes sont illisibles, elles doivent être remplacées.
k) Veuillez conserver ce manuel à portée de main pour référence future. Si cet appareil est transmis à un tiers, le manuel doit être transmis avec lui.
l) Conservez les éléments d'emballage et les petites pièces de montage dans un endroit inaccessible aux enfants.
m) Stocker le produit hors de la portée des enfants et des animaux.
n) Si cet appareil est utilisé avec un autre équipement, les autres instructions d'utilisation doivent également être suivies.

Important ! Lors de l'utilisation de l'appareil, protégez les enfants et les autres passants.

2.3. Sécurité personnelle

a) N'utilisez pas l'appareil lorsque vous êtes fatigué, malade ou sous l'influence d'alcool, de narcotiques ou de médicaments qui peuvent altérer considérablement la capacité d'utilisation de l'appareil.
b) L'appareil n'est pas conçu pour être manipulé par des personnes (y compris des enfants) ayant des fonctions mentales et sensorielles limitées ou des personnes manquant d'expérience et/ou de connaissances, à moins qu'elles ne soient supervisées par une personne responsable de leur sécurité ou qu'elles aient reçu des instructions sur la façon d'utiliser l'appareil. appareil.
c) L'appareil ne peut être manipulé que par des personnes physiquement aptes à le manipuler, correctement formées, familiarisées avec ce manuel et formées dans le cadre de la santé et de la sécurité au travail.
d) Lorsque vous travaillez avec l'appareil, faites preuve de bon sens et restez vigilant. Une perte temporaire de concentration lors de l'utilisation de l'appareil peut entraîner des blessures graves.
e) Utiliser l'équipement de protection individuelle requis pour travailler avec l'appareil, spécifié dans la section 1 (Légende). L'utilisation d'équipements de protection individuelle appropriés et approuvés réduit le risque de blessure.
f) Pour éviter que l'appareil ne s'allume accidentellement, assurez-vous que l'interrupteur est en position OFF avant de le connecter à une source d'alimentation.
g) Ne surestimez pas vos capacités. Lorsque vous utilisez l'appareil, gardez votre équilibre et restez stable à tout moment. Cela assurera un meilleur contrôle de l'appareil dans des situations inattendues.
h) Ne portez pas de vêtements amples ni de bijoux. Gardez vos cheveux, vos vêtements et vos gants éloignés des pièces mobiles. Des vêtements amples, des bijoux ou des cheveux longs peuvent se coincer dans les pièces mobiles.
i) Si l'aspiration doit être connectée à l'appareil, vérifiez toutes les connexions et assurez-vous qu'elles sont bien serrées. L'utilisation d'un système de dépoussiérage peut réduire le risque associé à la poussière.
j) Retirez tous les outils de réglage ou clés avant de mettre l'appareil en marche. Un outil ou une clé laissés dans la partie tournante de l'appareil peut provoquer des blessures.
k) L'appareil n'est pas un jouet. Les enfants doivent être surveillés pour s'assurer qu'ils ne jouent pas avec l'appareil.

2.4. Utilisation sûre de l'appareil

a) Assurez-vous que la roue est installée de maniere stable. Utiliser les outils appropriés pour la tâche donnée. Un appareil correctement sélectionné exécutera mieux et de manière plus sûre la tâche pour laquelle il a été conçu.
b) N'utilisez pas l'appareil si l'interrupteur marche/arrêt ne fonctionne pas correctement (n'allume et n'éteint pas l'appareil). Les appareils qui ne peuvent pas être allumés et éteints à l'aide de l'interrupteur marche/arrêt sont dangereux, ne doivent pas être utilisés et doivent être réparés.
c) Assurez-vous que la fiche est débranchée de la prise avant de tenter tout réglage, remplacement d'outil ou avant de mettre l'appareil de côté. Ces précautions réduiront le risque d'activation accidentelle de l'appareil.
d) Lorsqu'il n'est pas utilisé, rangez-le dans un endroit sûr, loin des enfants et des personnes non familiarisées avec l'appareil, qui n'ont pas lu le manuel d'utilisation. L'appareil peut présenter un danger pour les utilisateurs inexpérimentés.

e) Maintenir l'appareil en bon état technique. Avant chaque utilisation, vérifiez s'il y a des dommages généraux et en particulier s'il y a des pièces ou des éléments fissurés et s'il y a d'autres conditions qui pourraient affecter le fonctionnement sûr de l'appareil. Si des dommages sont découverts, remettez l'appareil pour réparation avant utilisation.
f) Gardez l'appareil hors de portée des enfants.
g) La réparation ou l'entretien de l'appareil doit être effectué par des personnes qualifiées, en utilisant uniquement des pièces de rechange d'origine. Cela garantira une utilisation en toute sécurité.
h) Pour garantir l'intégrité opérationnelle de l'appareil, ne retirez pas les protections montées en usine et ne desserrez aucune vis.
i) Lors du transport et de la manipulation de l'appareil entre l'entrepôt et la destination, tenez compte des principes de santé et de sécurité au travail pour les opérations de transport manuel qui s'appliquent dans le pays où l'appareil sera utilisé.
j) Évitez les situations où l'appareil s'arrête pendant l'utilisation en raison d'une charge excessive. Cela peut entraîner une surchauffe des éléments d'entraînement et endommager l'appareil.
k) Ne touchez aucune pièce articulée ou accessoire, sauf si l'appareil a été débranché d'une source d'alimentation.
l) Ne laissez pas cet appareil sans surveillance pendant son utilisation.
m) Nettoyez régulièrement l'appareil pour éviter l'accumulation de saletés tenaces.
n) Il est interdit d'interférer avec la structure de l'appareil afin de modifier ses paramètres ou sa construction.
o) Tenez l'appareil à l'écart des sources d'incendie et de chaleur.
p) Lorsque vous travaillez avec l'appareil, il est recommandé de faire preuve d'une extrême prudence pour éviter des blessures graves ou l'amputation de fragments de membre.
q) N'utilisez pas d'outils électriques pour des applications autres que celles spécifiées dans les instructions (autres que celles pour lesquelles ils ont été conçus).
r) Utilisez votre outil à une charge d'entrée inférieure à celle spécifiée sur la plaque signalétique pour augmenter l'efficacité du travail et réduire l'usure.
s) N'essuyez pas les pièces en plastique avec du solvant. Les solvants tels que l'essence, le diluant, le benzène, l'alcool, l'ammoniac et l'huile peuvent endommager et fissurer les pièces en plastique. Ne les essuyez pas avec de tels solvants. Essuyez les pièces en plastique avec un chiffon doux légèrement imbibé d'eau savonneuse.

ATTENTION! Malgré la conception sûre de l'appareil et ses caractéristiques de protection, et malgré l'utilisation d'éléments supplémentaires protégeant l'opérateur, il existe toujours un léger risque d'accident ou de blessure lors de l'utilisation de l'appareil. Restez vigilant et faites preuve de bon sens lorsque vous utilisez l'appareil.

3. Utiliser les directives

La scie à ruban est conçue pour effectuer des coupes longitudinales et transversales sur du bois ou des matériaux de type bois. Pour couper des matériaux ronds, vous devez utiliser des dispositifs de maintien appropriés. L'équipement ne doit être utilisé qu'aux fins prescrites. Toute autre utilisation est considérée comme un cas d'abus. La machine ne doit être utilisée qu'avec des lames de scie appropriées. Pour utiliser correctement la machine, vous devez également respecter les consignes de sécurité, les instructions de montage et les instructions d'utilisation qui se trouvent dans ce manuel. Toutes les personnes qui utilisent et entretiennent la machine doivent connaître ce manuel et être informées des dangers potentiels de la machine. Il est également impératif de respecter les réglementations de prévention des accidents en vigueur dans votre région. Il en est de même pour les règles générales de santé et de sécurité au travail.

L'utilisateur est responsable de tout dommage résultant d'une utilisation non conforme de l'appareil.

3.1. Description de l'appareil

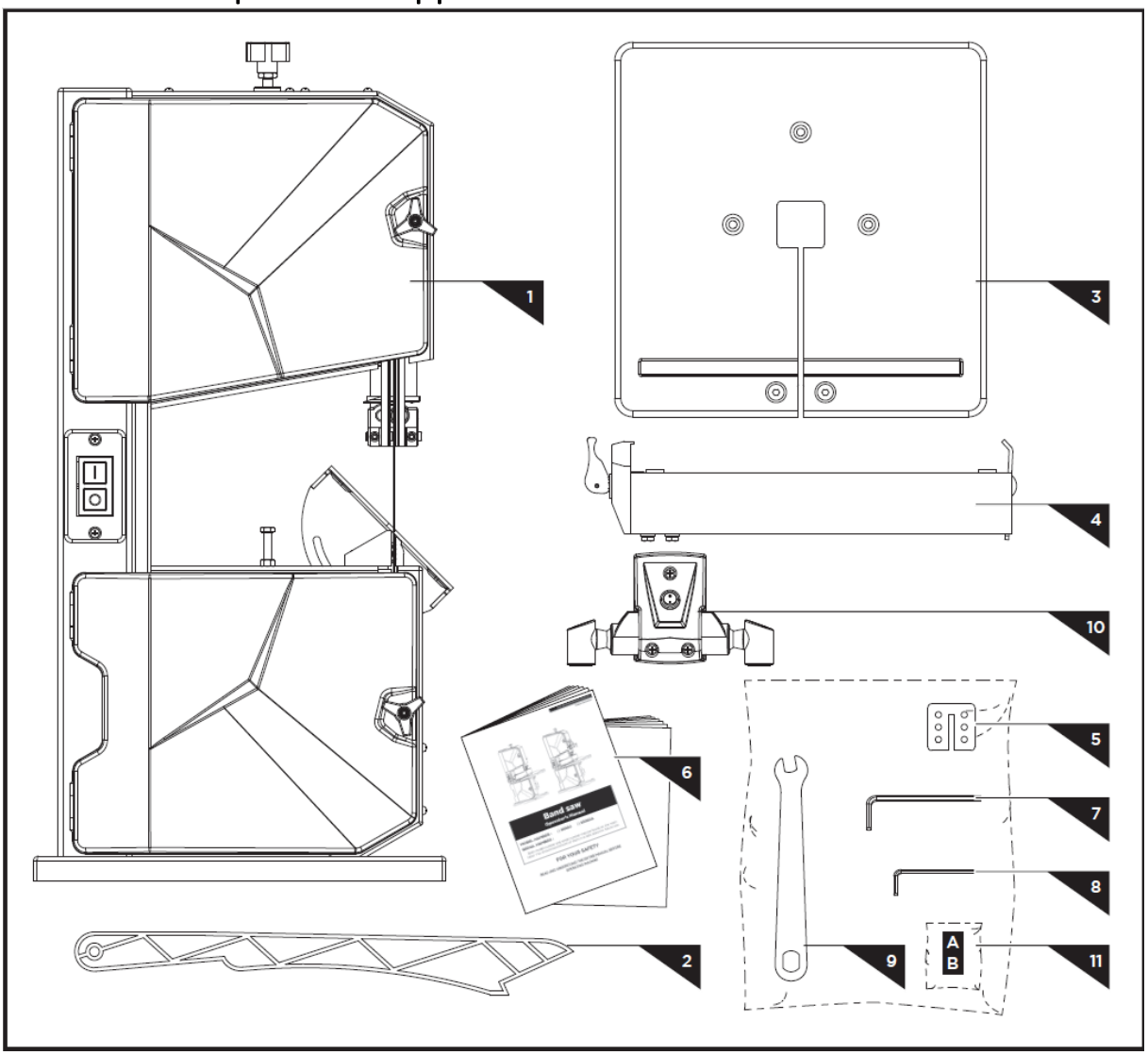

1. Machine principale
2. Poussoir
3. Table de travail
4. Clôture parallèle
5. Insertion de tableau
6. Manuel de l'opérateur
7. Clé Allen, 4 mm
8. Clé Allen, 3 mm
9. Clé à lame
10. Lampe (facultatif)
11. Sac de quincaillerie

3.2. Préparation à l'utilisation

EMPLACEMENT DE L'APPAREIL

La température de l'environnement ne doit pas être supérieure à 40°C et l'humidité relative doit être inférieure à 85 %. Veiller à une bonne ventilation de la pièce dans laquelle l'appareil est utilisé. Il doit y avoir une distance d'au moins 10 cm entre chaque côté de l'appareil et le mur ou d'autres objets. L'appareil doit toujours être utilisé lorsqu'il est placé sur une surface plane, stable, propre, ignifuge et sèche, et hors de portée des enfants et des personnes ayant des fonctions mentales et sensorielles limitées. Positionnez l'appareil de sorte que vous ayez toujours accès à la fiche d'alimentation. Le cordon d'alimentation connecté à l'appareil doit être correctement mis à la terre et correspondre aux détails techniques sur l'étiquette du produit.

3.3. Assemblage de l'appareil

3.3.1. Table de travail

1. Retirez les deux vis, les deux écrous moletés et le bloc en forme de U de la table de travail.

2. Guidez la table de travail sur la lame et placez-la sur le tourillon de la table. Positionnez correctement l'insert de table sur la table de travail.
3. Fixez la table de travail avec trois vis M6×16 chacune au tourillon de la table.
4. Fixez la table de travail avec trois écrous M6 et trois rondelles plates.
5. Fixez deux vis et deux écrous moletés avec un bloc en forme de U qui ont été retirés à la première étape et serrez.
REMARQUE : Avant de fixer la table de travail, assurez-vous que la table est alignée sur deux plans. Latéralement, pour que la lame passe au point mort à travers l'insert de table. A angle droit avec la lame.

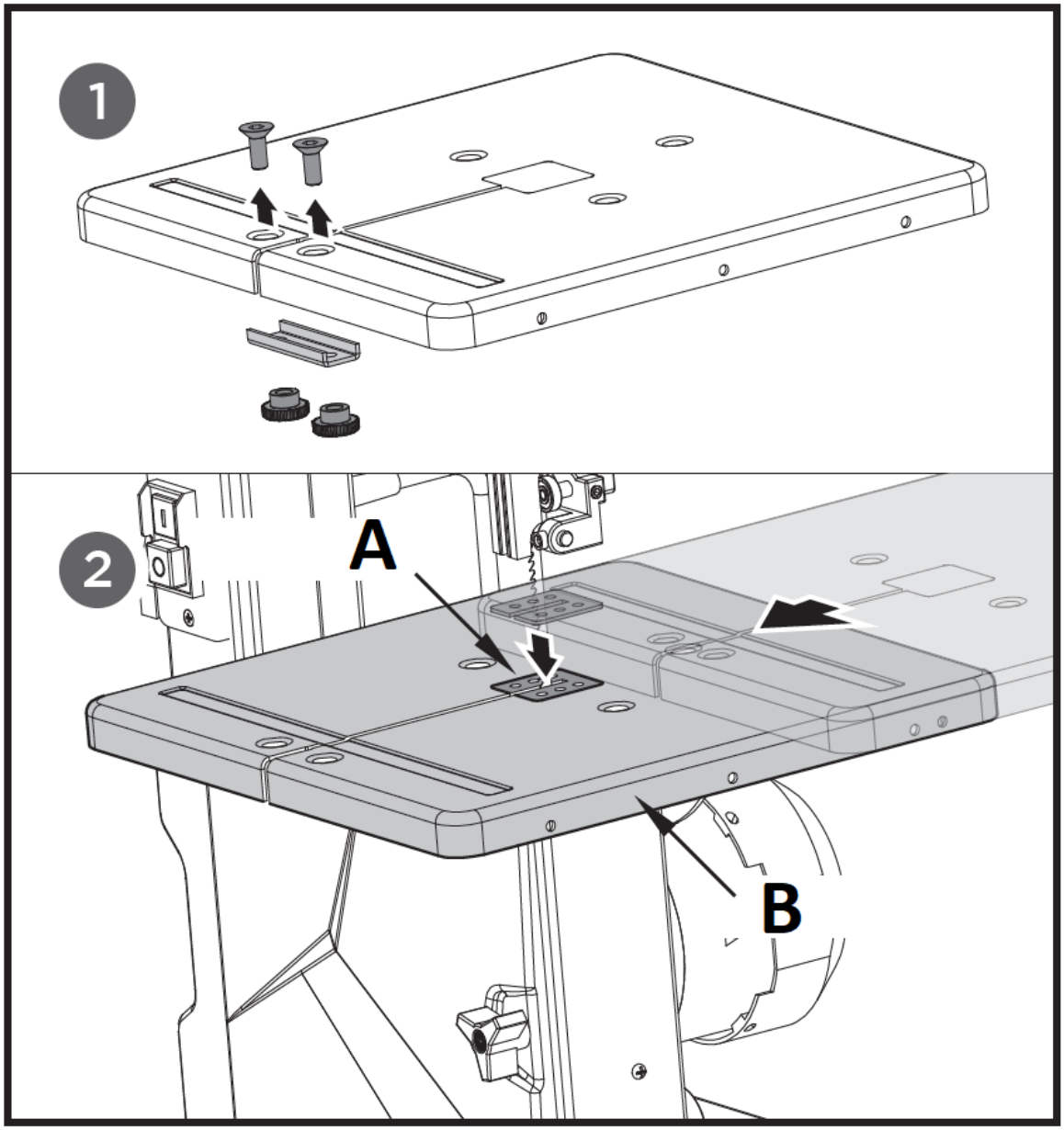

A – Encart de tableau
B – Table de travail

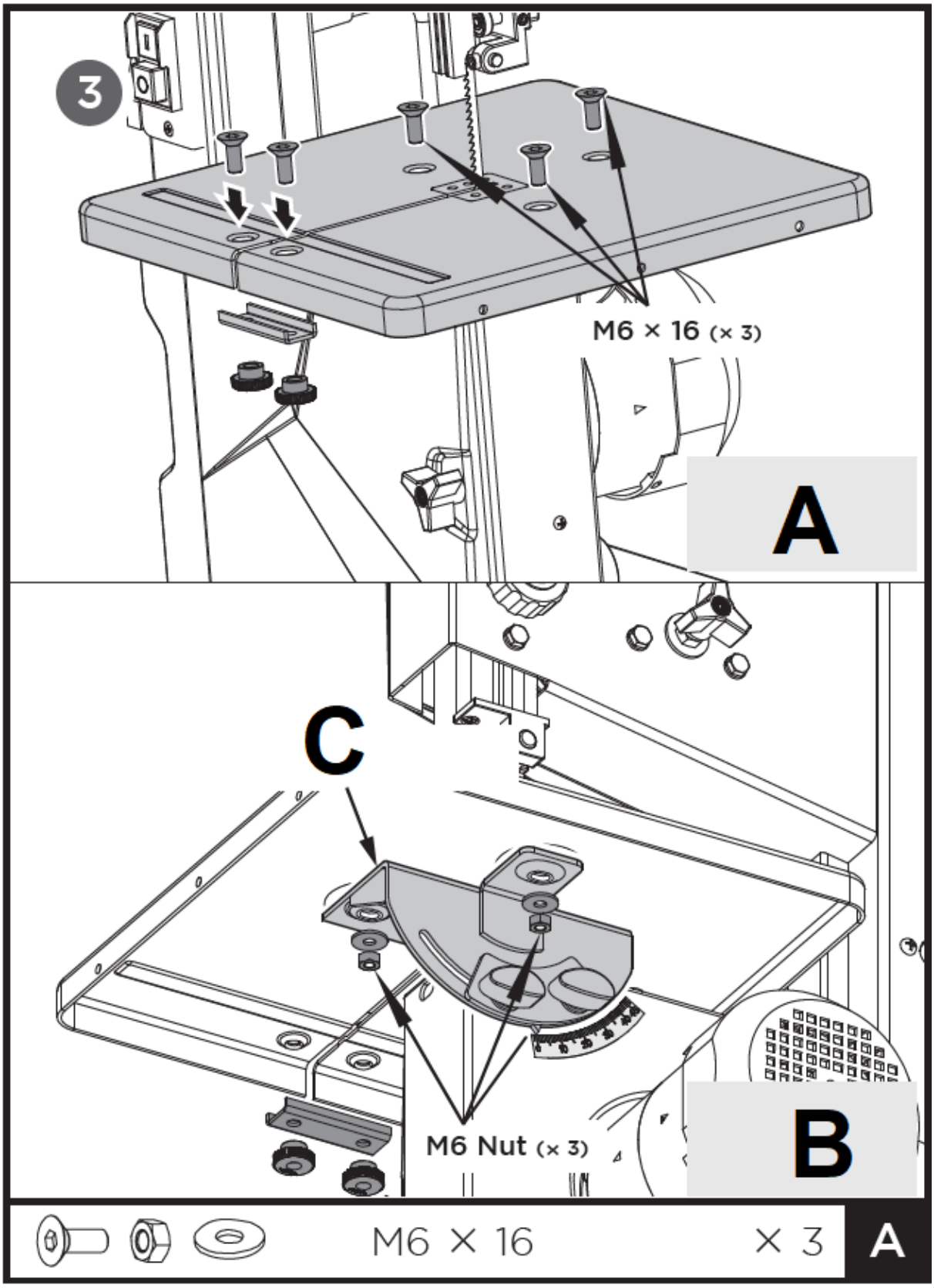

A – Vue de dessus
B – Vue de dessous
C - Angle d'échelle de paillasse

3.3.2. Poussoir

1. Fixez la vis et les écrous sur la machine en laissant de la place pour le poussoir.
2. Accrochez le poussoir sur la vis.

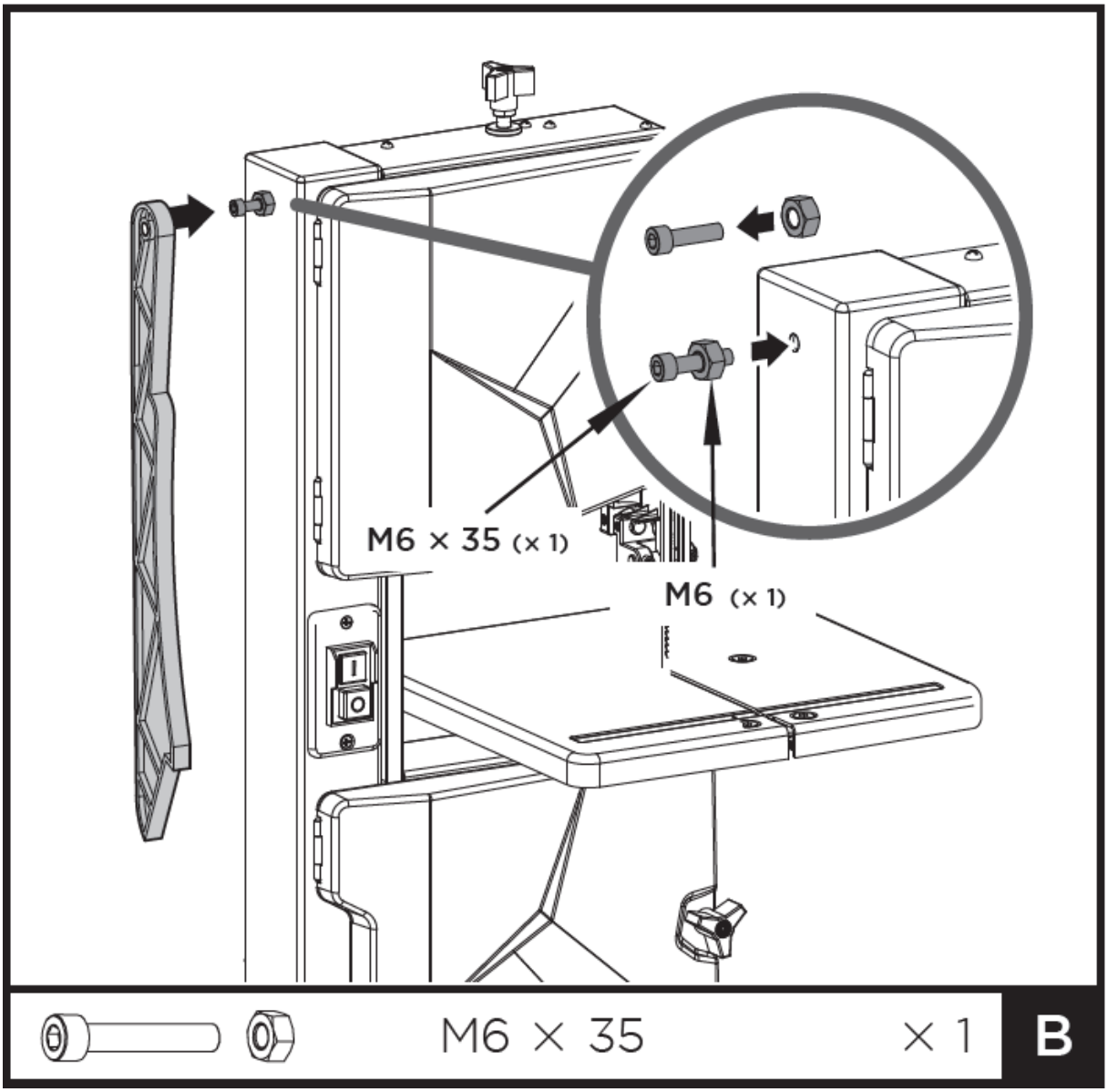
M6 × 35 (× 1)
M6 (× 1)
M6 × 35
× 1
B

3.3.3. Clôture parallèle

Fixez le guide parallèle. Il peut être utilisé des deux côtés de la lame.

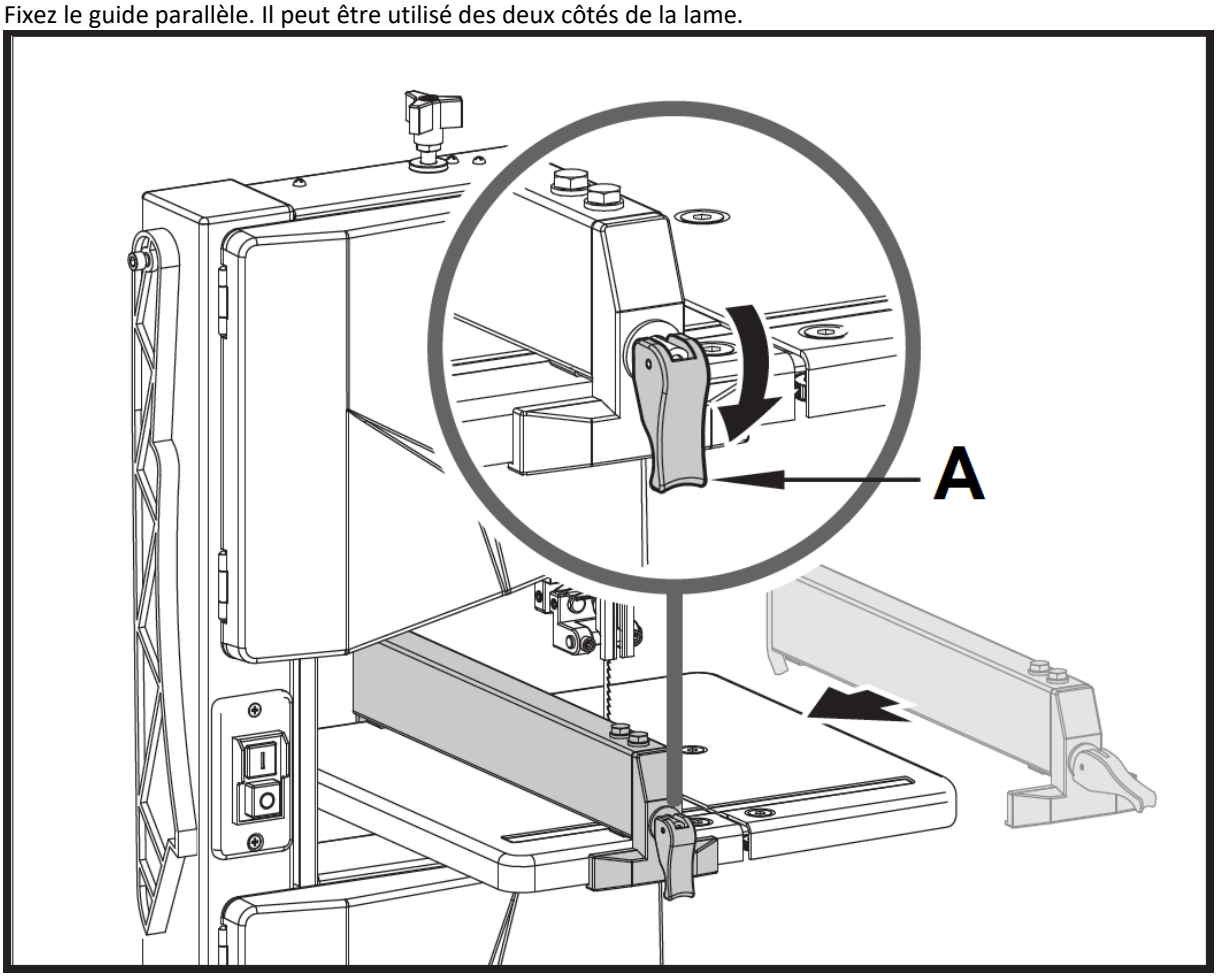

Un casier

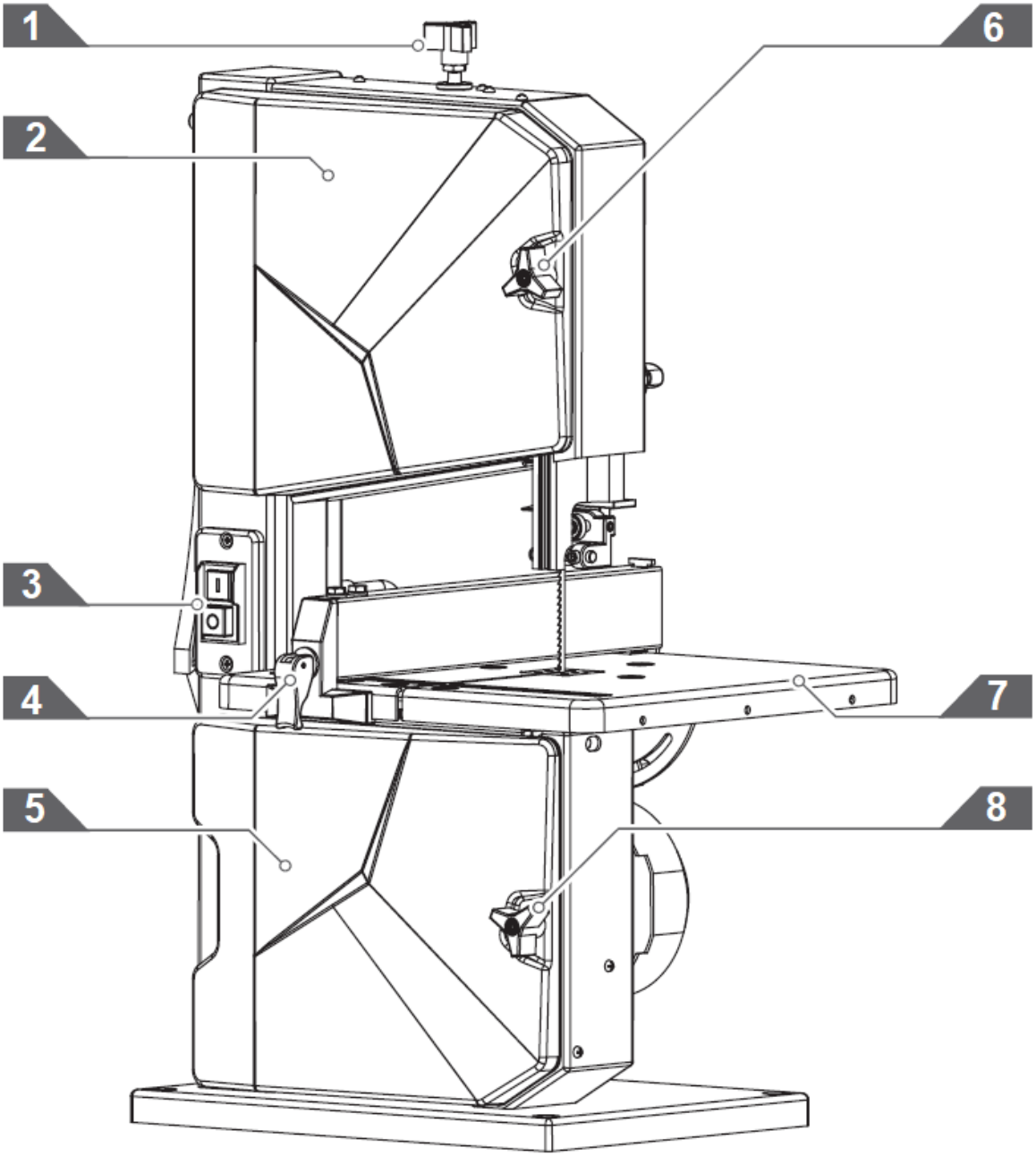

1 – Bouton de réglage de la tension de la lame
2 – Porte supérieure du boîtier
3 – Interrupteur MARCHE/ARRÊT
4 – Clôture parallèle
5 – Porte inférieure du boîtier
6 – Serrure de porte
7 – Table de travail
8 – Serrure de porte

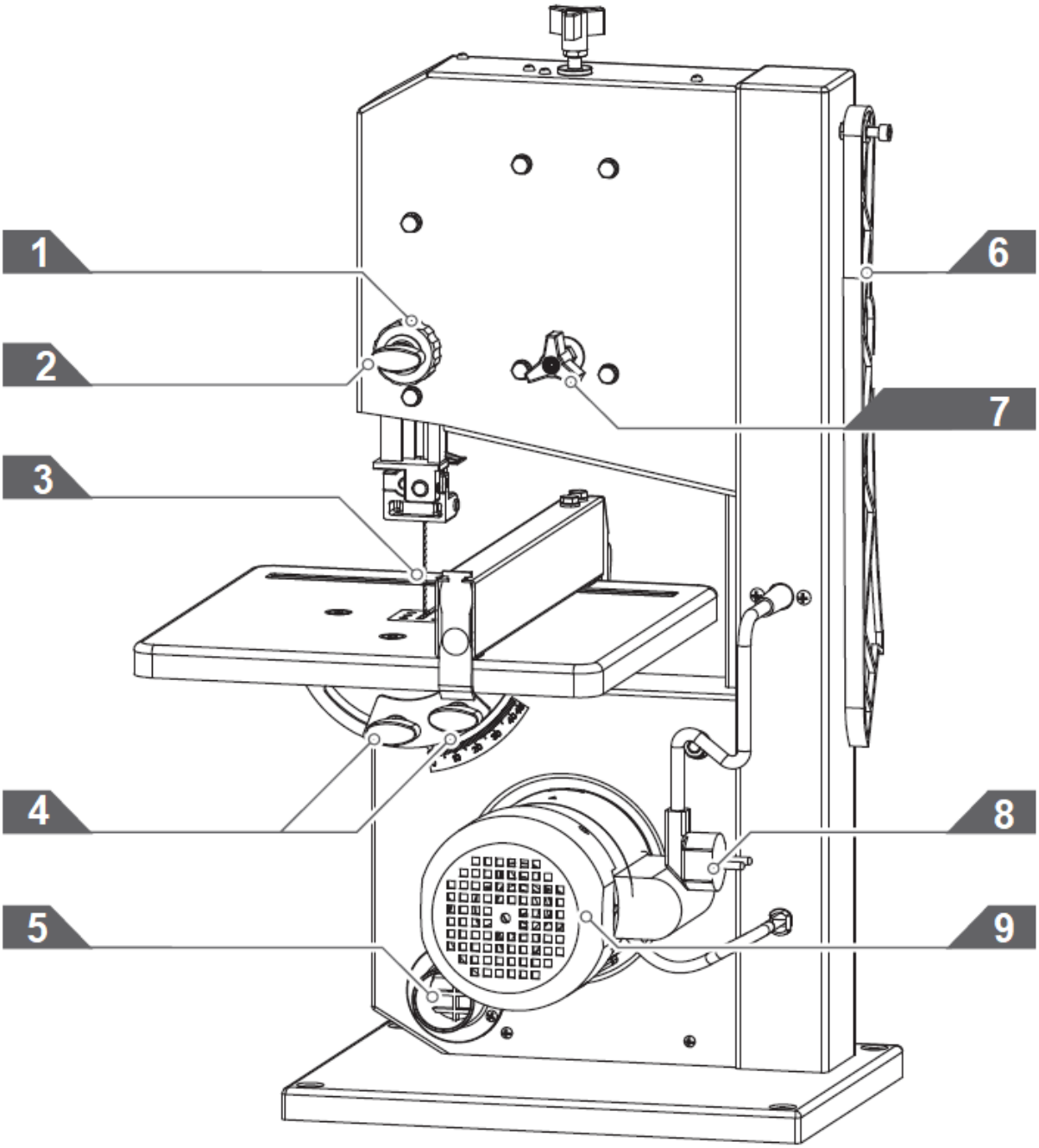

1 – Bouton de réglage du protège-lame
2 – Bouton de verrouillage du protège-lame
3 – Lame
4 – Bouton de réglage pour table de travail
5 – Connecteur d'aspiration
6 – Poussoir
7 - Bouton de réglage pour le réglage de l'alignement de la lame
8 – Cordon d'alimentation et fiche
9 – Moteur

3.3.4. Réglage de la tension de la lame

Ce réglage d'alignement est nécessaire pour que la lame tourne au point mort sur les pneus en caoutchouc des roues de la scie à ruban :

● Tourner le bouton de réglage dans le sens des aiguilles d'une montre augmente la tension de la lame.

● Tourner le bouton de réglage dans le sens inverse des aiguilles d'une montre réduit la tension de la lame.

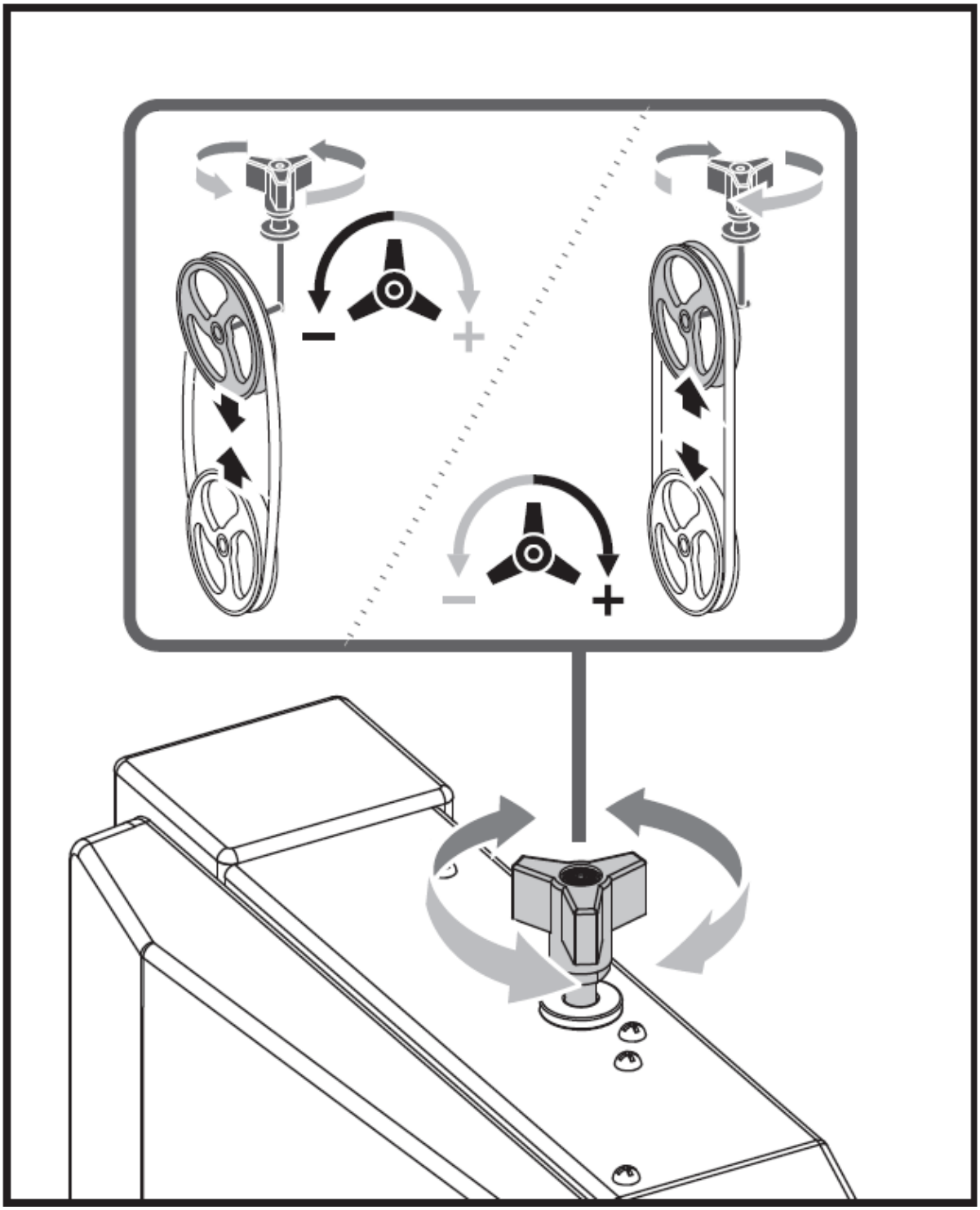

3.3.5. Réglage de l'inclinaison de la table de travail

Après avoir desserré les deux vis de blocage, la table de travail s'incline progressivement de 45° vers la lame.

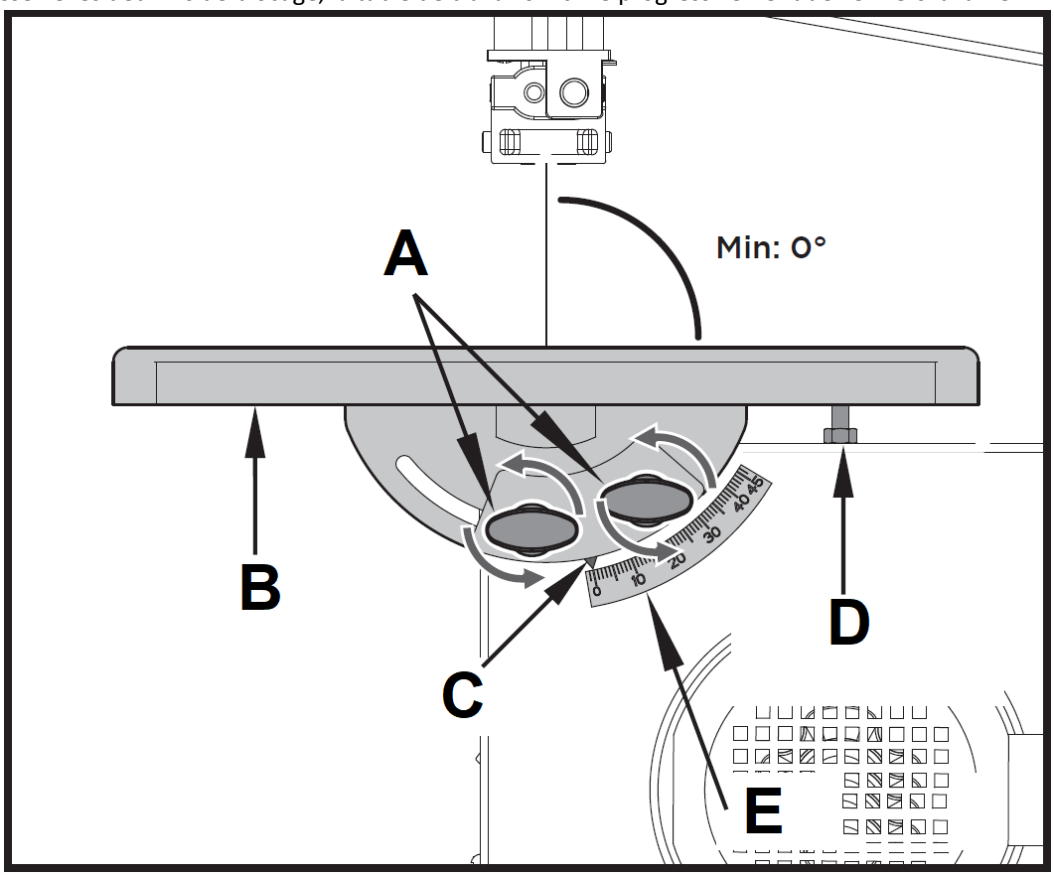

A – Vis de blocage
B – Table de travail
C – Pointeur
D – Vis de butée
E – Échelle d'angle

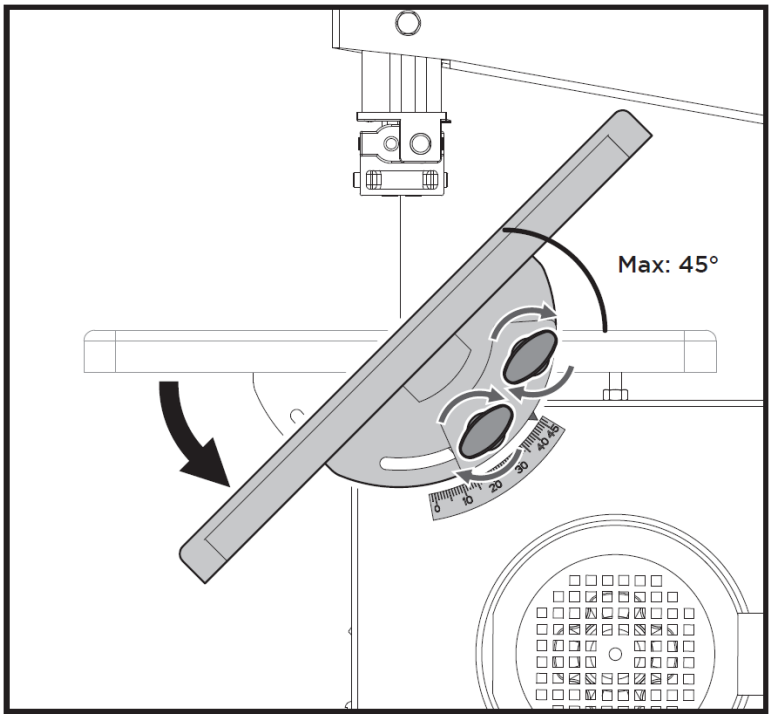

3.3.6. Alignement de la table de travail

Alignement latéral de la table de scie

1. Desserrez les trois vis de fixation qui maintiennent le tourillon inférieur de la table.
2. Alignez la table de travail de façon à ce que la lame traverse le centre de la fente de l'insert de table.
3. Resserrez les trois vis de fixation.

Alignement de la table de travail perpendiculairement à la lame

1. Relevez complètement le guide-lame supérieur. Vérifier la tension de la lame de la scie à ruban.

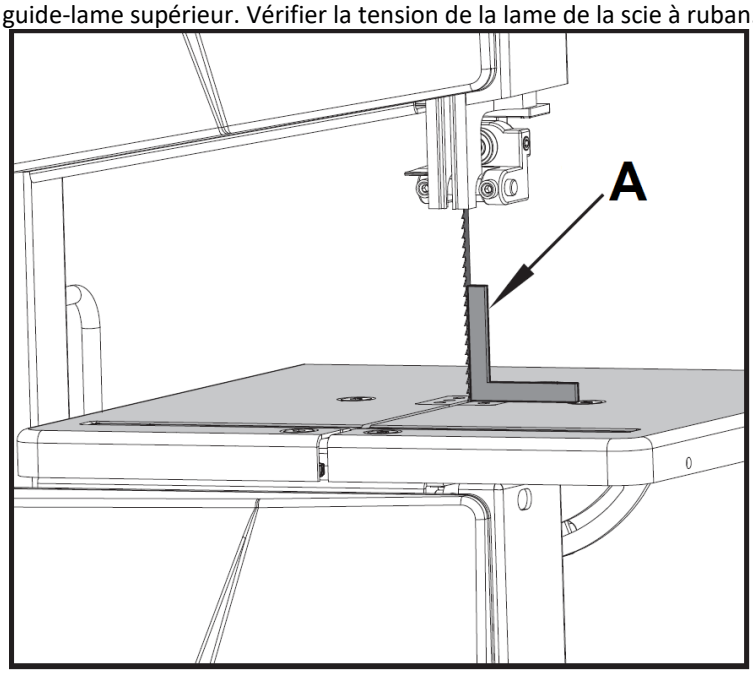

A – Carré d'essai

2. Desserrez les vis de blocage.
3. À l'aide d'une équerre, placez la table perpendiculairement à la lame et resserrez les vis de blocage.
4. Desserrez l'écrou de blocage et ajustez la vis de butée jusqu'à ce qu'elle touche la table de travail.

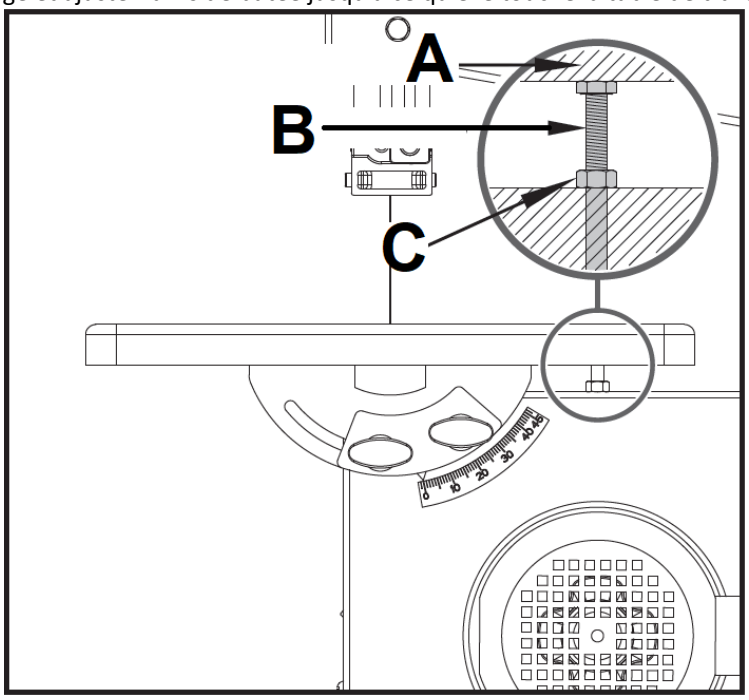

A – Table de travail
B – Vis de butée de fin de course
C – Écrou de blocage

5. Serrez l'écrou de blocage.

3.3.7. Installation du guide parallèle

Le guide parallèle est fixé à l'avant. Il peut être utilisé des deux côtés de la lame.

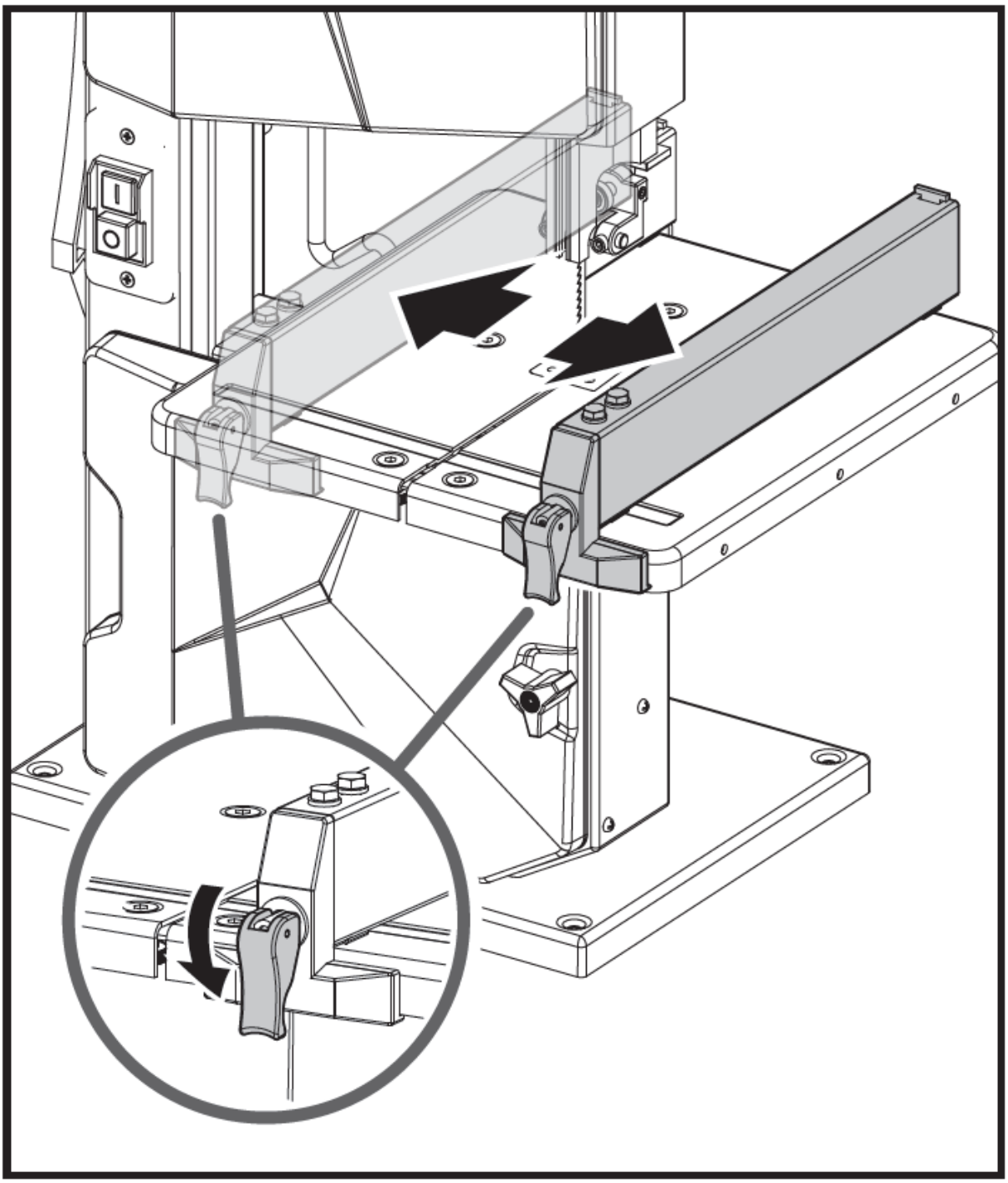

3.3.8. Réglage du protège-lame

Le protège-lame protège contre tout contact involontaire avec la lame de scie et contre les projections de copeaux. Pour que le protège-lame supérieur offre une protection adéquate contre le contact avec la lame de la scie à ruban, il doit toujours être placé le plus près possible de la pièce (distance max. 3 mm).

1. Desserrez le bouton de verrouillage.
2. Tournez le bouton de réglage pour régler le protège-lame dans la bonne position, puis serrez le bouton de verrouillage.

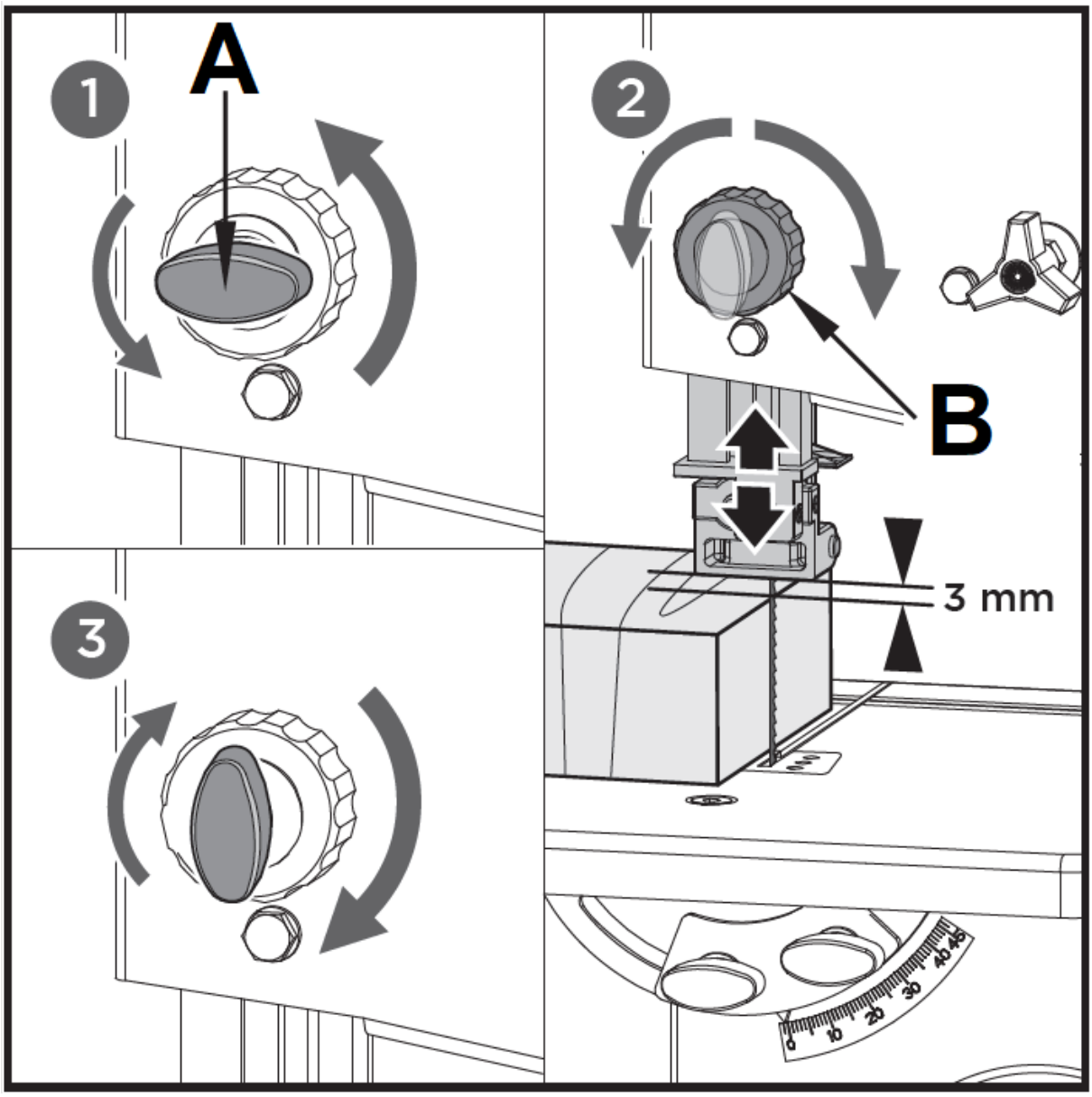

A – Bouton de verrouillage
B – Bouton de réglage

3.4. Opération

Ne démarrez la scie qu'une fois les préparations suivantes terminées :

- La scie est fixée;
- La table de sciage est installée et alignée ;
- Les dispositifs de sécurité ont été vérifiés. Branchez la scie à l'alimentation secteur uniquement après avoir terminé toutes les préparations ci-dessus ! Sinon, il existe un risque de démarrage involontaire de la scie, ce qui peut entraîner des blessures graves.

3.4.1. Montage de la scie sur la surface d'appui stable et plane

1. Percez 4 trous dans la surface d'appui.
2. Placez les boulons de fixation à travers la plaque de base et fixez-les avec des écrous.

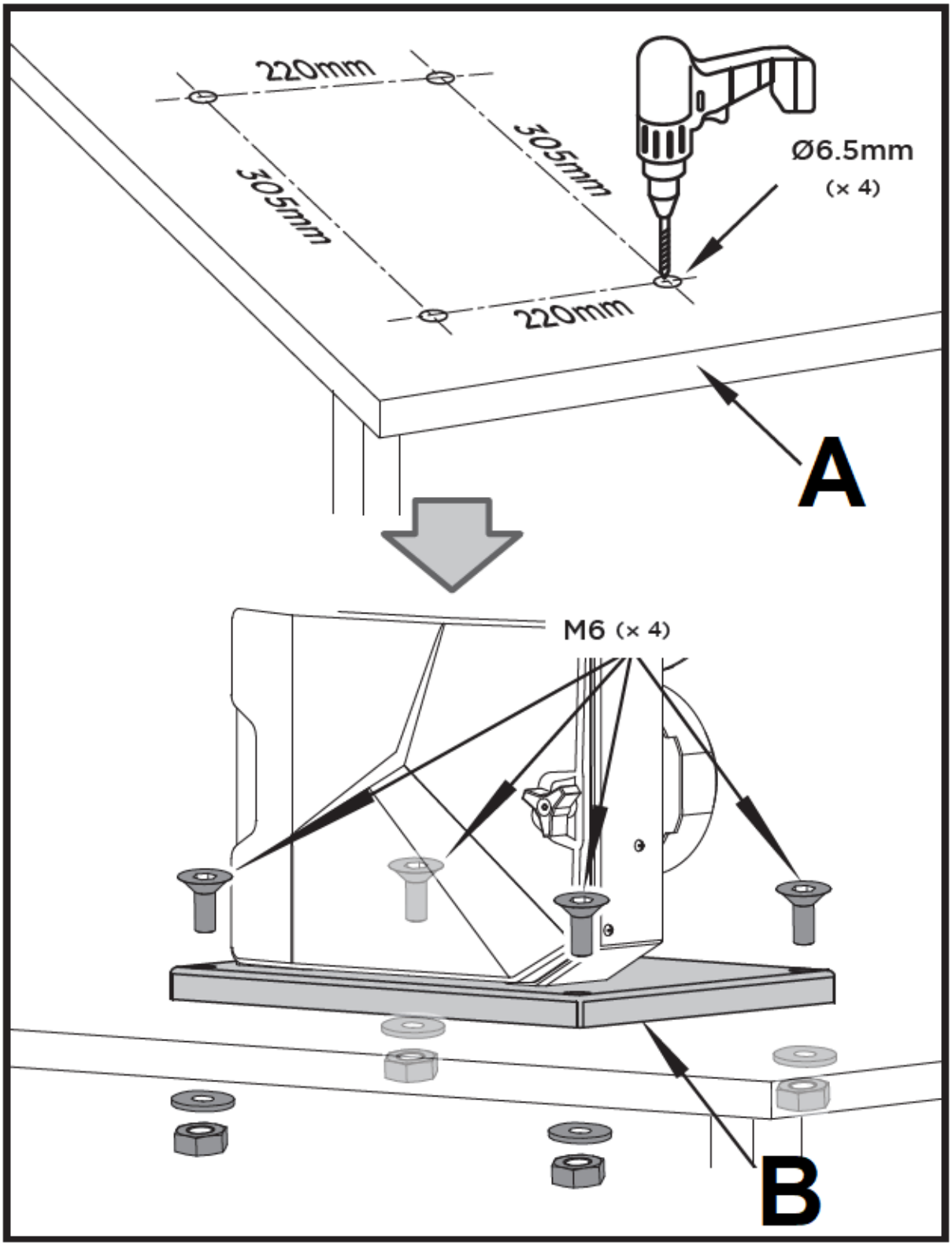

A – Surface d'appui
B – Plaque de base

3.4.2. Bouton ON / OFF

La scie peut être mise en marche en appuyant sur le bouton-poussoir vert.
Le bouton-poussoir rouge doit être enfoncé pour éteindre la machine.

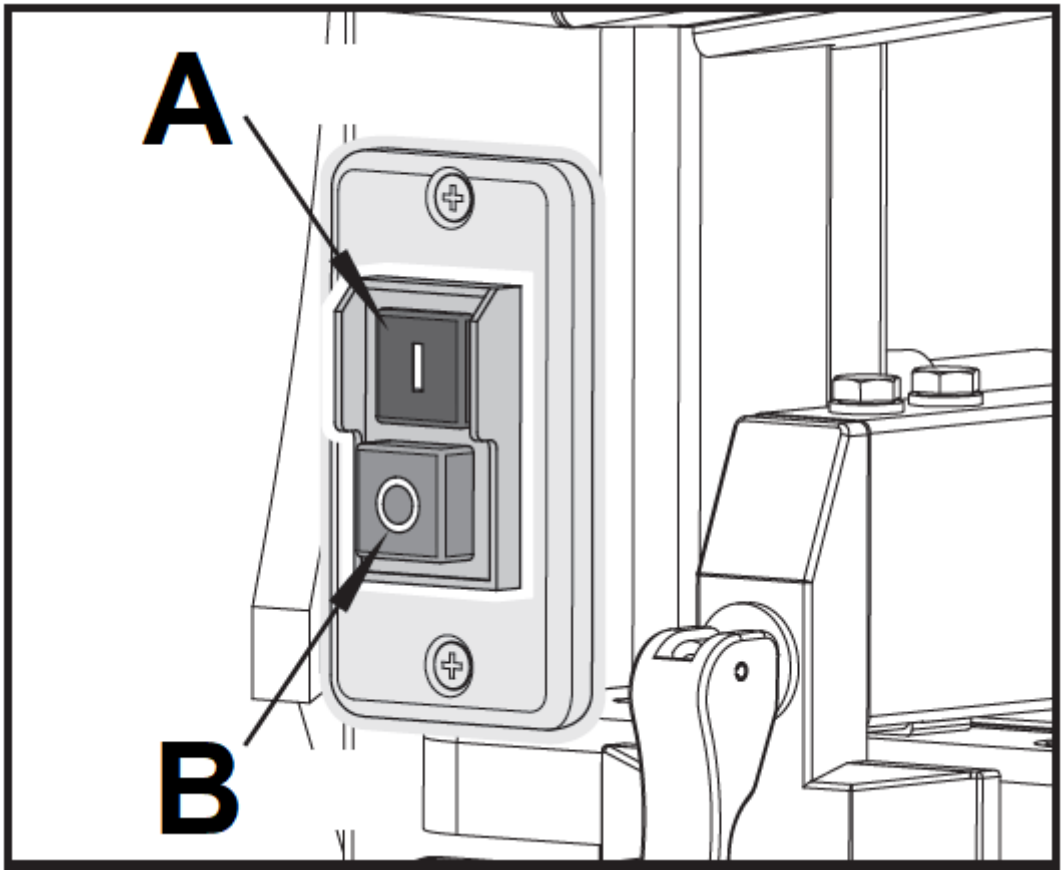

A - Bouton vert "I"
B – Bouton rouge « 0 »

3.4.3. Sciage

1. Si nécessaire, réglez l'inclinaison de la table.
2. Sélectionnez le guide longitudinal et l'inclinaison de la table pour le type d'opération de coupe à effectuer.

Danger de coincement de la pièce ! Lors de l'utilisation du guide parallèle avec une table de sciage inclinée, le guide parallèle doit être installé sur le côté inférieur de la table de travail.

3. Placez le guide-lame supérieur à 3 mm au-dessus de la pièce.

Effectuez toujours une coupe d'essai dans un morceau de ferraille pour vérifier les réglages ; corriger si nécessaire avant de couper la pièce.

4. Placez la pièce sur la table de travail.
5. Branchez.
6. Démarrez la scie.
7. Couper la pièce en un seul passage.
8. Éteignez si aucune autre coupe ne doit être effectuée immédiatement après.

3.5. Nettoyage et entretien

a) Débranchez la fiche secteur et laissez l'appareil refroidir complètement avant chaque nettoyage, réglage ou remplacement d'accessoires, ou si l'appareil n'est pas utilisé.
   - Attendez que les éléments rotatifs s'arrêtent.

b) Utilisez uniquement des nettoyants non corrosifs pour nettoyer la surface.
c) Après avoir nettoyé l'appareil, toutes les pièces doivent être complètement séchées avant de l'utiliser à nouveau.
d) Rangez l'appareil dans un endroit sec et frais, à l'abri de l'humidité et de l'exposition directe au soleil.
e) Ne vaporisez pas l'appareil avec un jet d'eau et ne l'immergez pas dans l'eau.
f) Ne laissez pas l'eau pénétrer à l'intérieur de l'appareil par les orifices d'aération du boîtier de l'appareil.
g) Nettoyez les évents avec une brosse et de l'air comprimé.
h) L'appareil doit être régulièrement inspecté pour vérifier son efficacité technique et repérer tout dommage.
i) N'utilisez pas d'objets tranchants et/ou métalliques pour le nettoyage (par exemple une brosse métallique ou une spatule métallique) car ils pourraient endommager le matériau de surface de l'appareil.
j) Ne nettoyez pas l'appareil avec une substance acide, des agents à usage médical, des diluants, du carburant, des huiles ou d'autres substances chimiques car cela pourrait endommager l'appareil.

Dans la mesure du possible, maintenez tous les dispositifs de sécurité, les bouches d'aération et le carter du moteur exempts de saleté et de poussière. Essuyez l'équipement avec un chiffon propre ou soufflez dessus avec de l'air comprimé à basse pression. Nous vous recommandons de nettoyer immédiatement l'appareil après chaque utilisation.

Nettoyez régulièrement l'équipement avec un chiffon humide et du savon doux. N'utilisez pas de produits de nettoyage ou de solvants ; ceux-ci pourraient attaquer les pièces en plastique de l'équipement. Assurez-vous qu'aucune eau ne peut s'infiltrer dans l'appareil. La pénétration d'eau dans un outil électrique augmente le risque d'électrocution. Afin de prolonger la durée de vie de l'outil, lubrifiez les pièces rotatives une fois par mois. Ne pas huiler le moteur.

3.5.1. Changement de lame de scie

Danger ! Risque de blessure, même avec la lame de scie à ruban à l'arrêt.

Utilisez uniquement des lames de scie à ruban appropriées.

1. Desserrez les 2 vis moletées et retirez le bloqueur en forme de U.
2. Ouvrez les deux portes du boîtier.
3. Desserrez le bouton de réglage jusqu'à ce que la lame de la scie à ruban se soit détendue.
4. Pour retirer la lame de scie à ruban, guidez-la à travers la fente de la table de travail.
5. Monter une lame de scie à ruban neuve. Assurez-vous que la position est correcte : les dents doivent pointer vers l'avant de la scie (là où se trouvent les portes).
6. Centrez la lame de la scie à ruban sur les pneus en caoutchouc des roues de la scie à ruban.
7. Serrez le bouton de réglage jusqu'à ce que la lame ne glisse plus des roues de la scie à ruban.
8. Fermez les deux portes du boîtier.
9. Lame de scie à ruban de tension ; Aligner la lame de scie à ruban et aligner les guides de lame ; laissez le test de la scie fonctionner pendant au moins une minute ; Arrêtez la scie, débranchez et revérifiez les réglages.

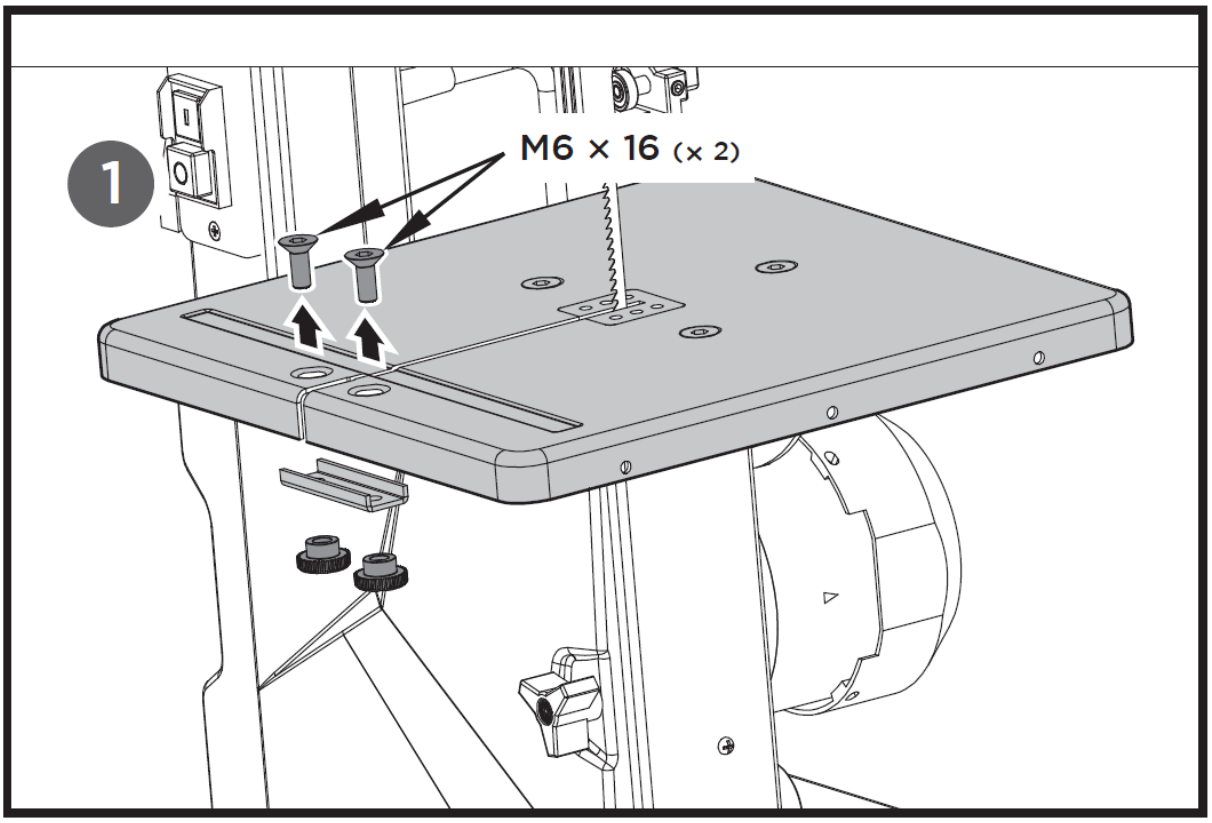

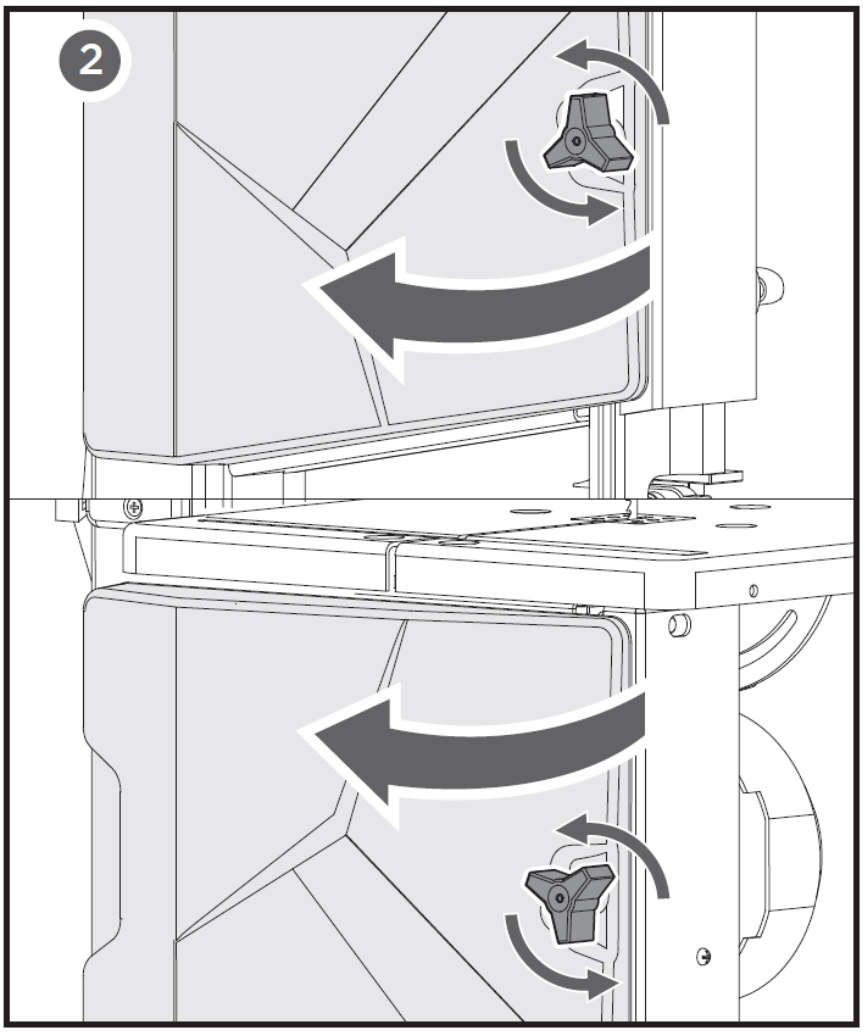
2

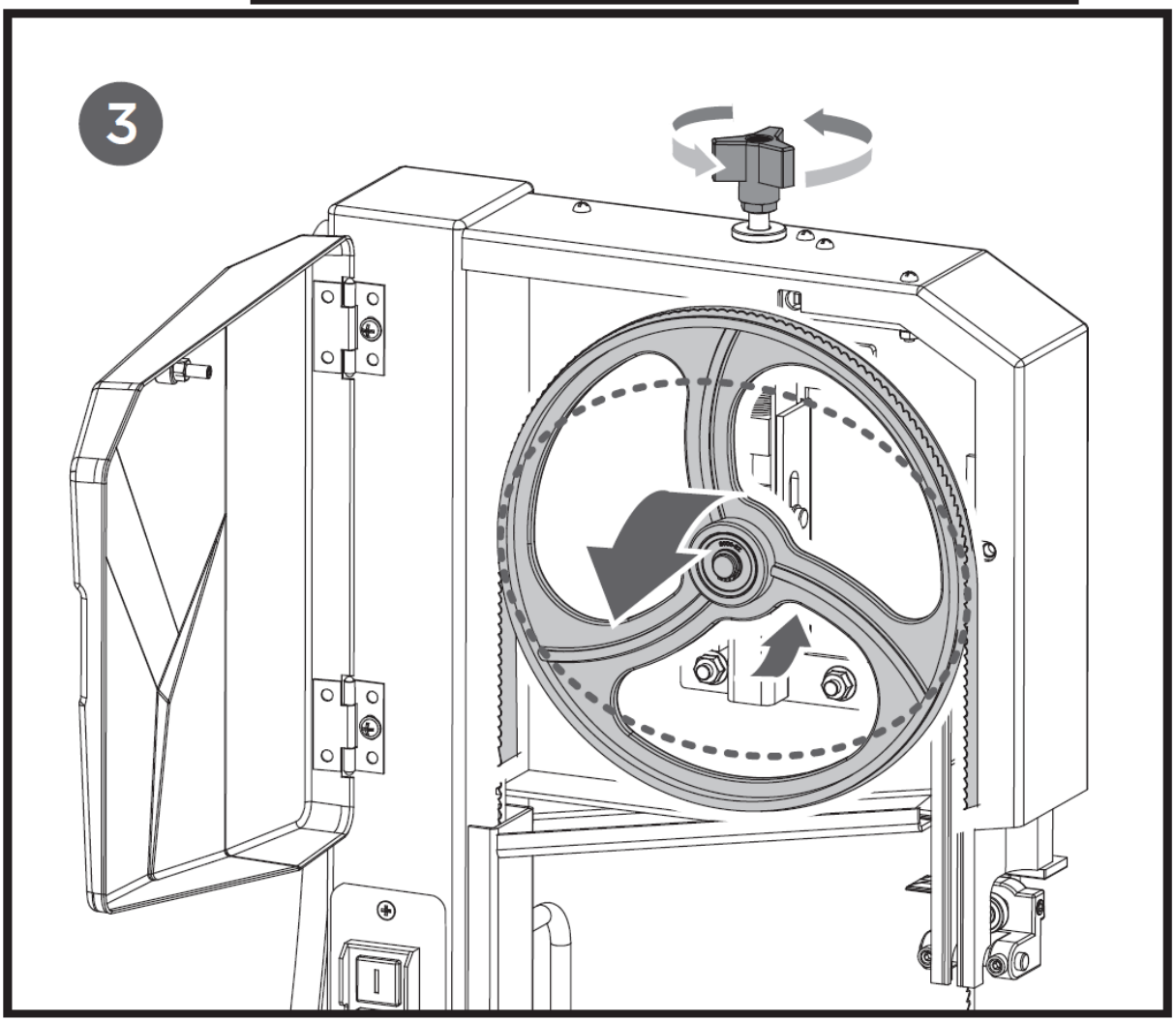
3

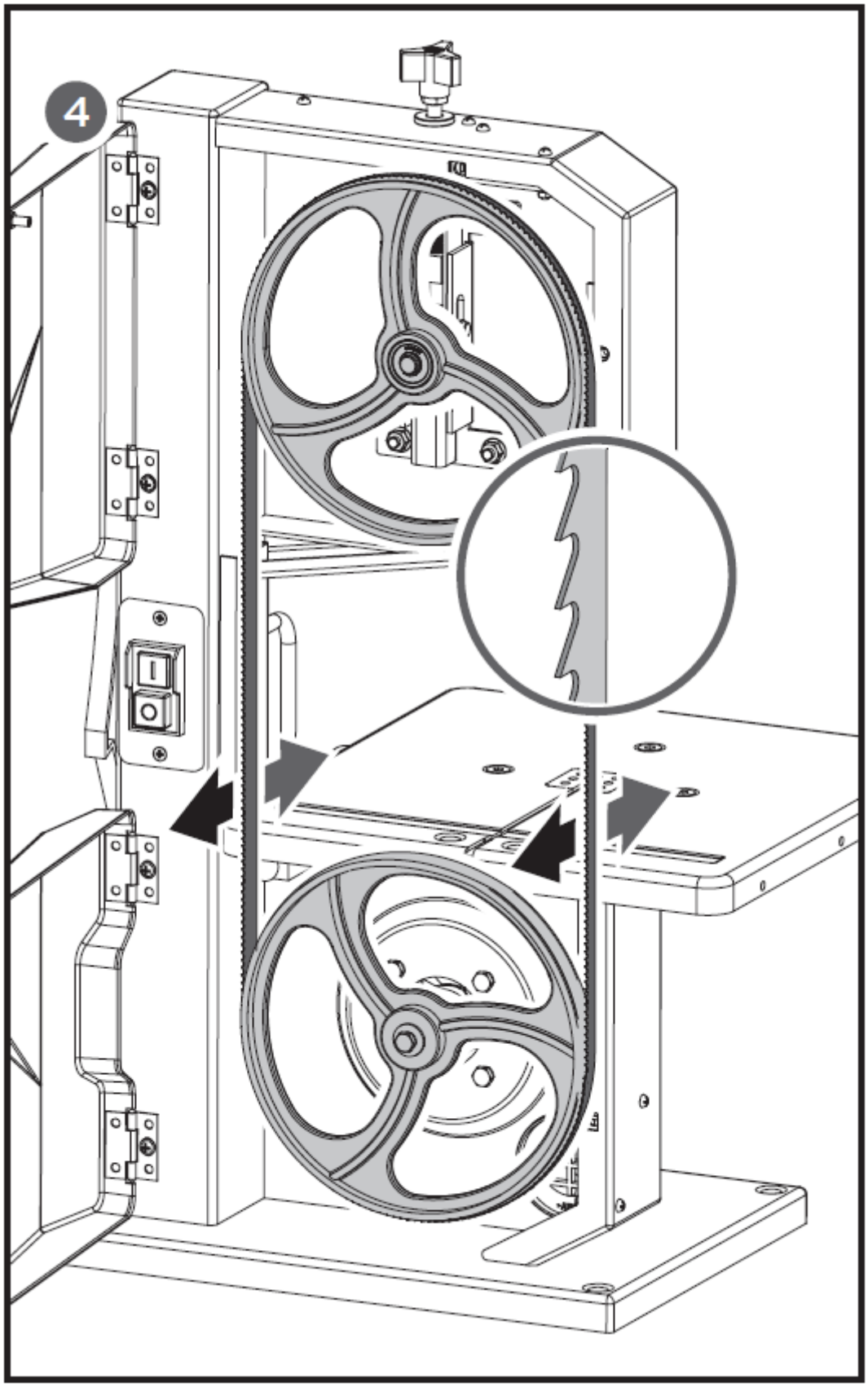
4

3.5.2. Réglage de la tension de la lame

Ce réglage d'alignement est nécessaire pour que la lame tourne au point mort sur les pneus en caoutchouc des roues de la scie à ruban :

● Tourner le bouton de réglage dans le sens des aiguilles d'une montre augmente la tension de la lame.

● Tourner le bouton de réglage dans le sens inverse des aiguilles d'une montre réduit la tension de la lame.

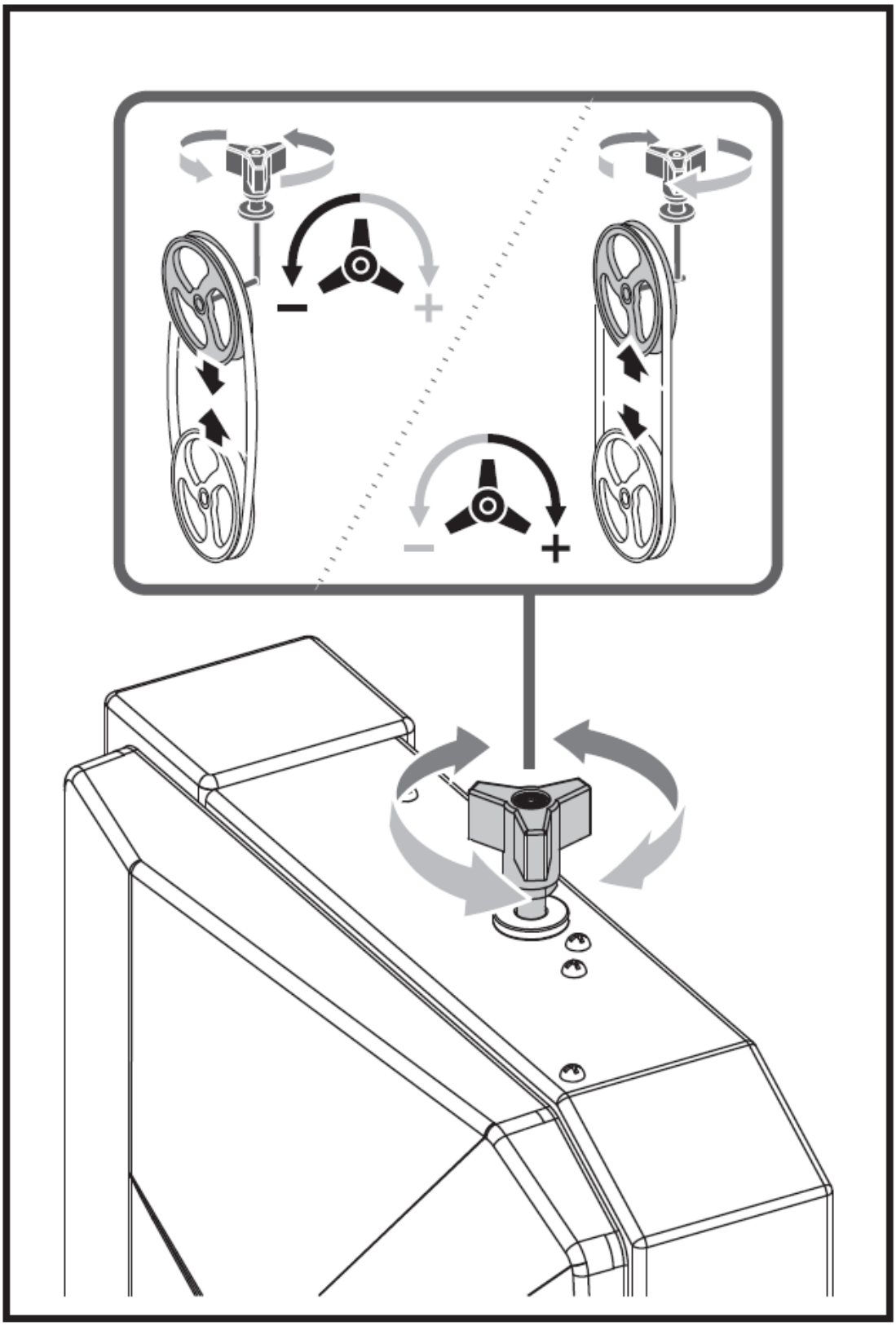

3.5.3. Alignement de la lame de scie à ruban

Si la lame de scie à ruban ne tourne pas au centre des pneus en caoutchouc, l'alignement doit être corrigé en ajustant l'inclinaison de la roue de scie à ruban supérieure :

1. Desserrez l'écrou de blocage.
2. Tourner le bouton de réglage :

● Tournez le bouton de réglage dans le sens des aiguilles d'une montre si la lame de la scie à ruban tourne vers l'avant de la scie.

● Tournez le bouton de réglage dans le sens inverse des aiguilles d'une montre si la lame de la scie à ruban se dirige vers l'arrière de la scie.
3. Serrez l'écrou de blocage.

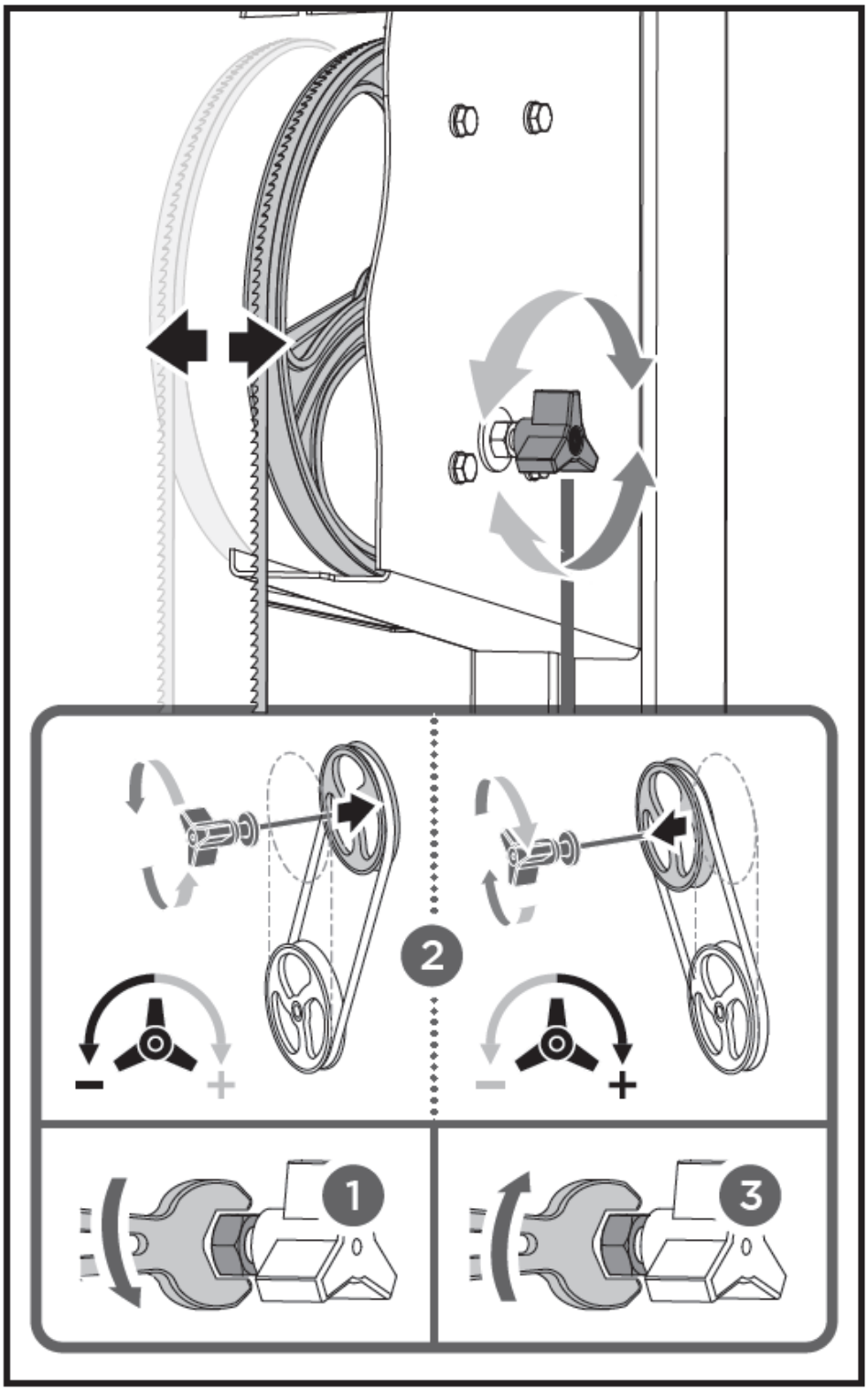

3.5.4. Alignement du guide-lame supérieur

Le guide-lame supérieur se compose de :

- un palier de butée (supporte la lame de scie à ruban par l'arrière),
- deux broches de guidage (fournissant un support latéral).

Les goupilles de roulement et de guidage doivent être réajustées après chaque changement ou suivi de lame de scie à ruban.
REMARQUE : Vérifiez périodiquement l'usure de tous les roulements, si nécessaire, remplacez les deux roulements de guidage en même temps.

Réglage du palier de butée
1. Si nécessaire, alignez et serrez la lame de scie à ruban.
2. Desserrez la vis de blocage du palier de butée.
3. Réglez la position du palier de butée (distance palier de butée - lame de scie à ruban = 0,5 mm - si la lame de scie à ruban est tournée à la main, elle ne doit pas toucher le palier de butée.

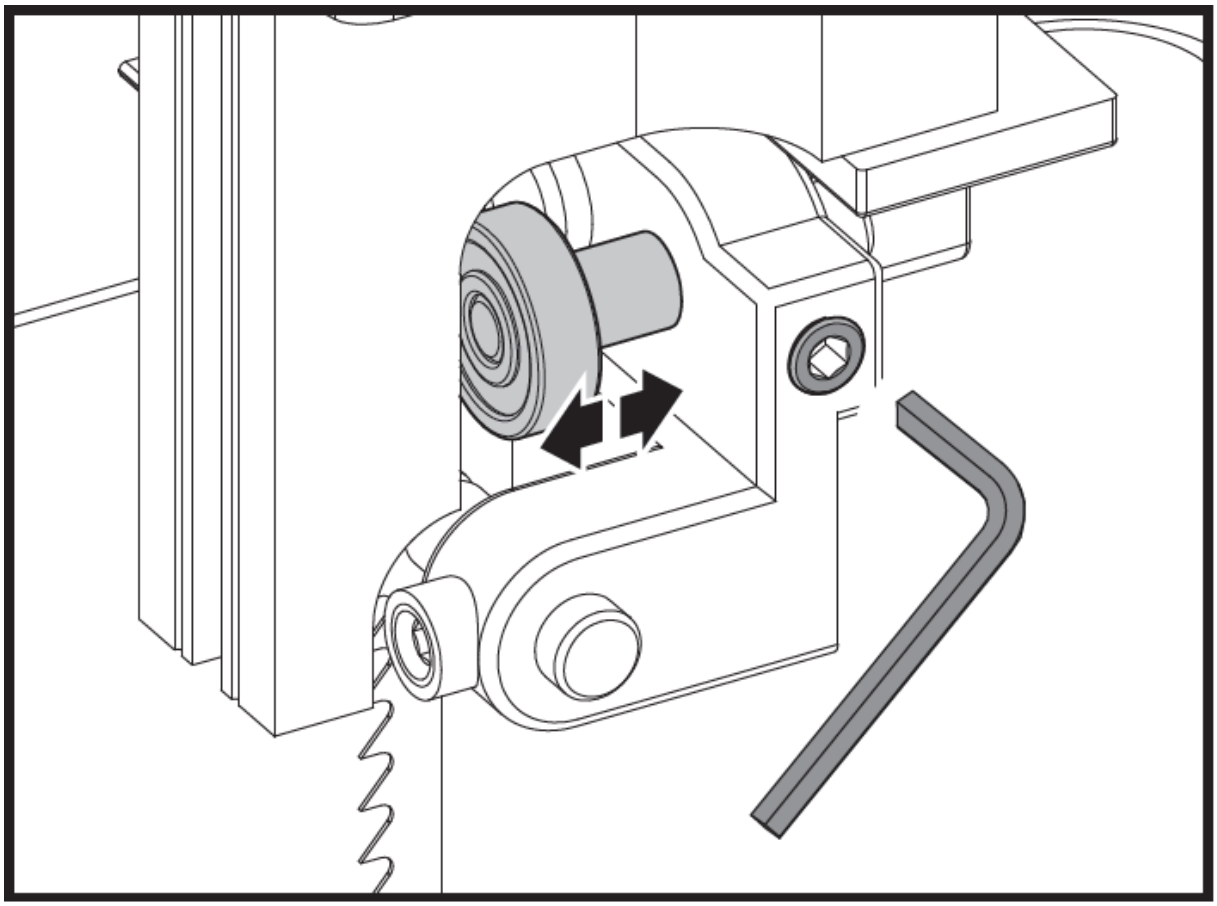

4. Serrez la vis de blocage du palier de butée.

Réglage de la goupille de guidage

1. Desserrez les vis.
2. Pressez les goupilles de guidage ensemble, gardez une distance de 0,5 mm entre la goupille de guidage et la lame de scie.

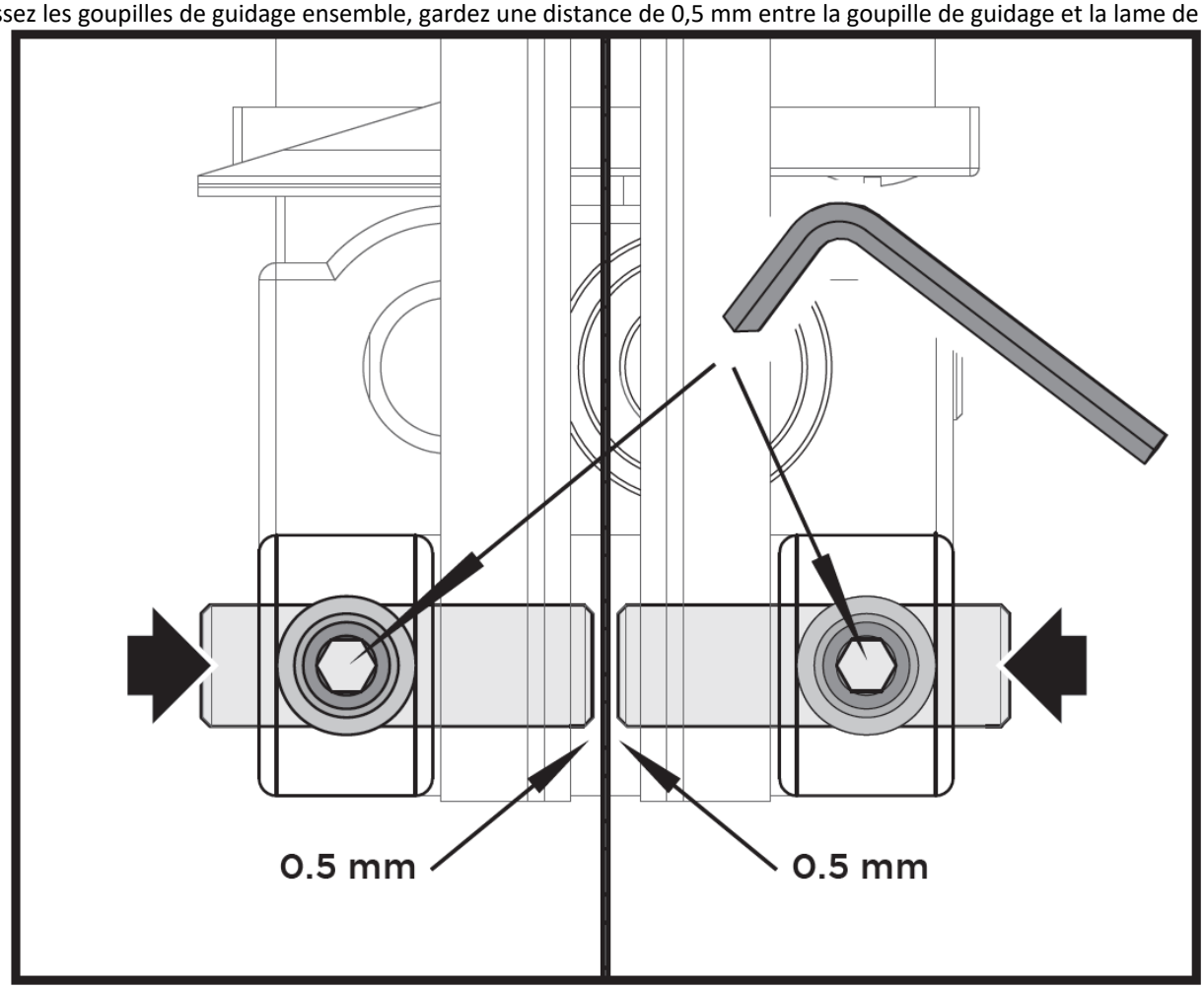

3. Resserrer les vis.

3.5.5. Alignement du guide-lame inférieur

Le guide-lame inférieur se compose de :

- un palier de butée (supporte la lame de scie à ruban par l'arrière),
- deux broches de guidage (fournissant un support latéral).

REMARQUE : Vérifiez périodiquement l'usure des paliers de butée et des goupilles de guidage, si nécessaire, remplacez les deux goupilles de guidage en même temps.

Réglage du palier de butée

1. Desserrez les deux vis et retirez les cales inférieures.
2. Desserrez les trois vis et retirez la table de travail du tourillon de table .

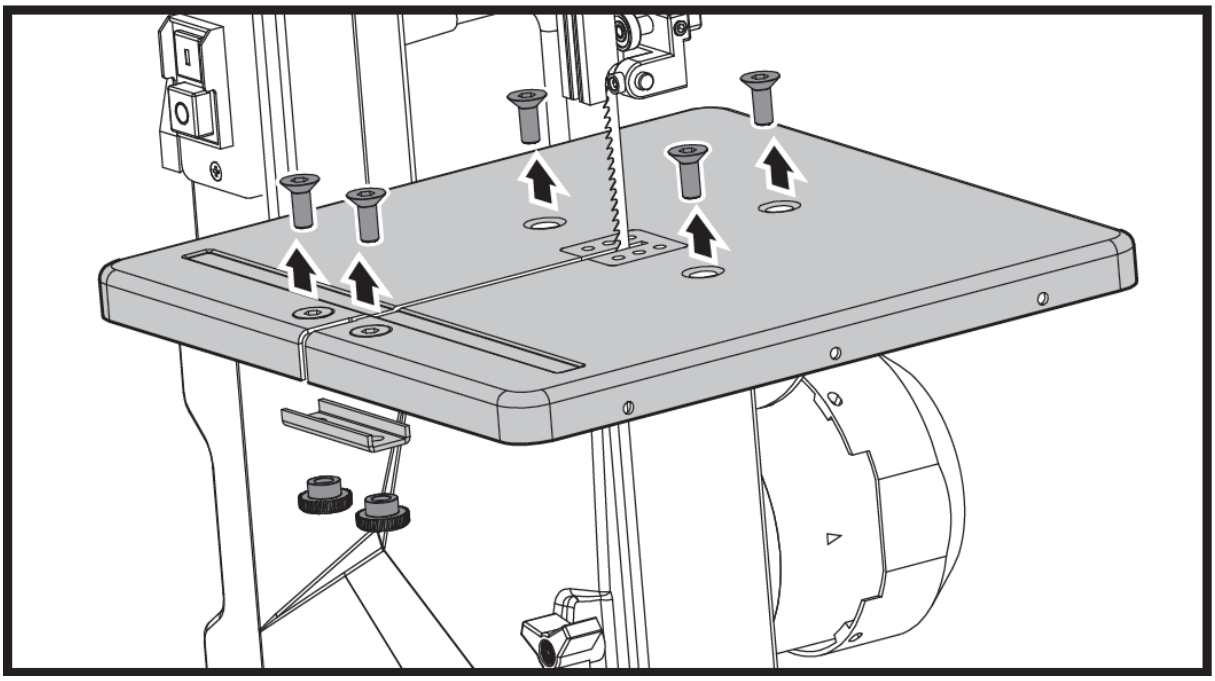

3. Desserrez les deux boutons et retirez la jauge d'angle du banc.
4. Ouvrez la porte inférieure du boîtier.

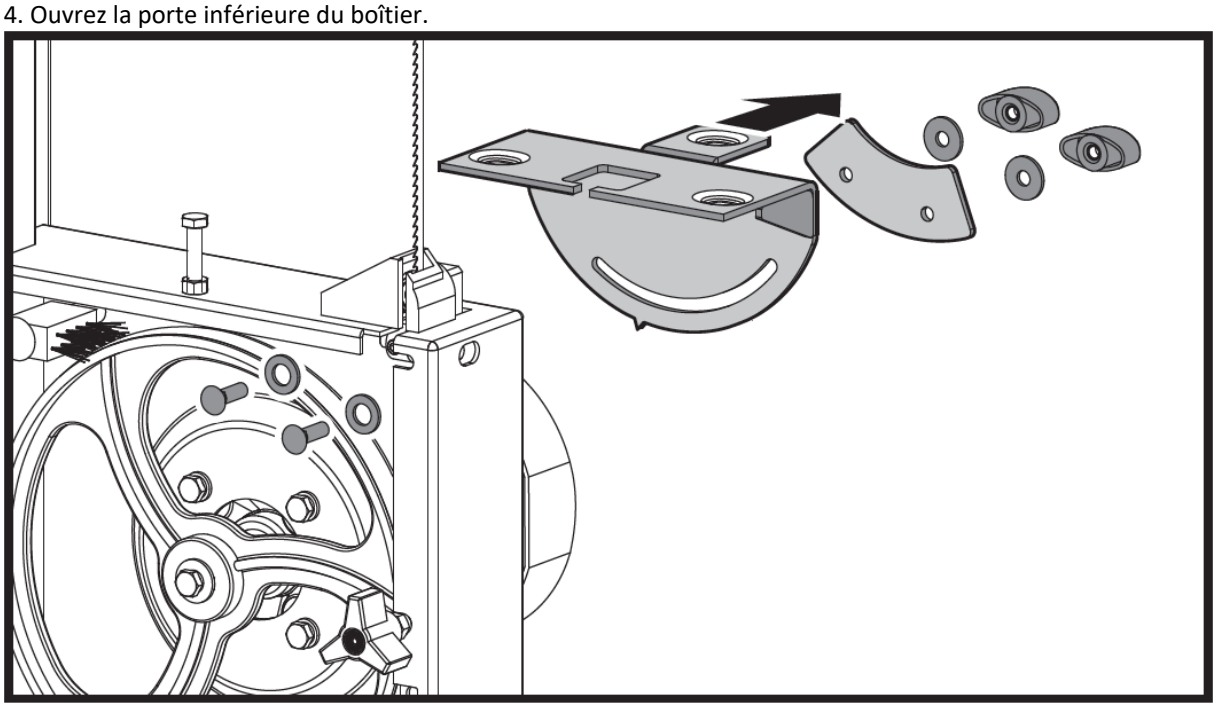

5. Relevez complètement le guide-lame supérieur.
6. Si nécessaire, alignez et serrez la lame de scie à ruban.
7. Desserrez la vis de blocage du palier de butée.
8. Réglez la position du palier de butée (distance palier de butée - lame de scie à ruban = 0,5 mm - si la lame de scie à ruban est tournée à la main, elle ne doit pas toucher le palier de butée.

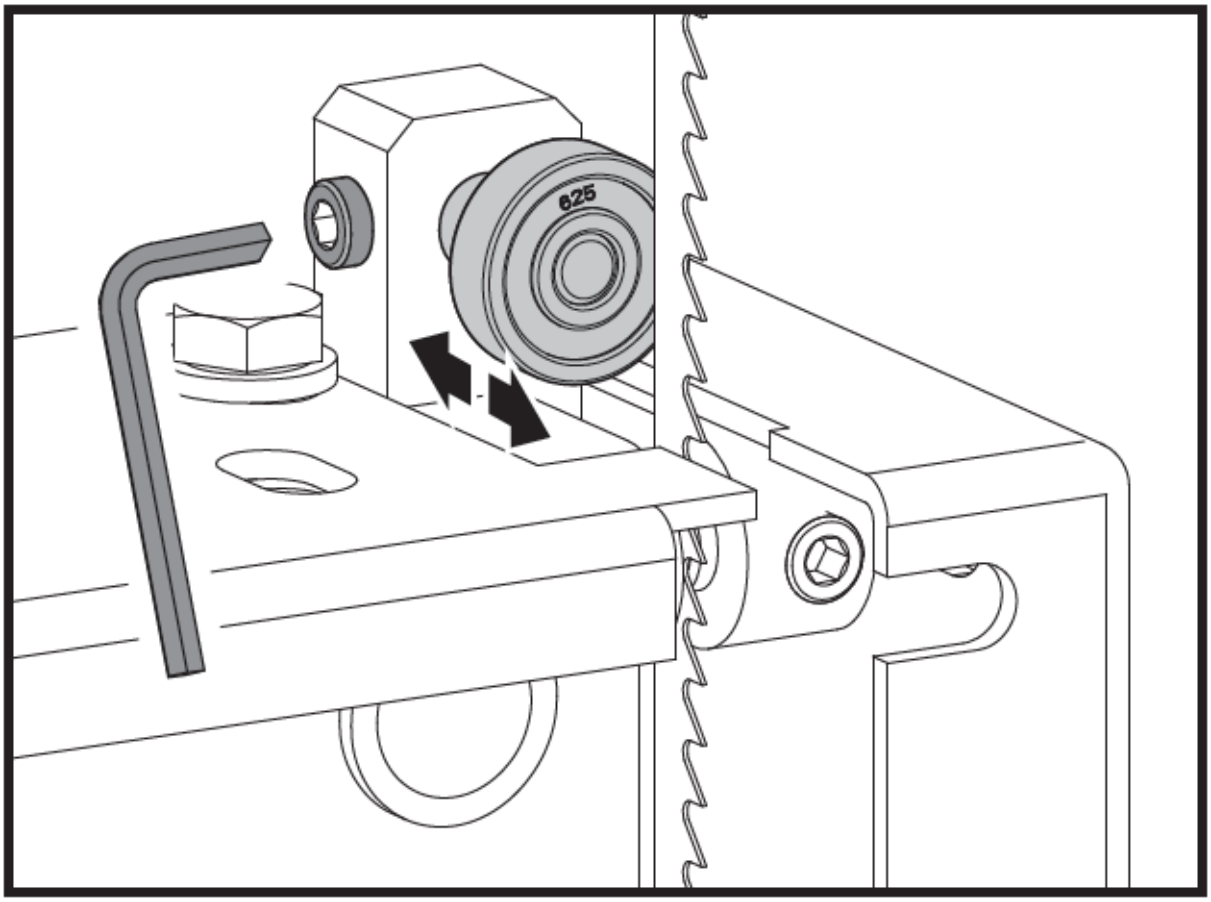

9. Serrez la vis de blocage du palier de butée.

Réglage de la goupille de guidage

1. Desserrez les vis.
2. Pressez les goupilles de guidage ensemble, gardez une distance de 0,5 mm entre la goupille de guidage et la lame de scie.

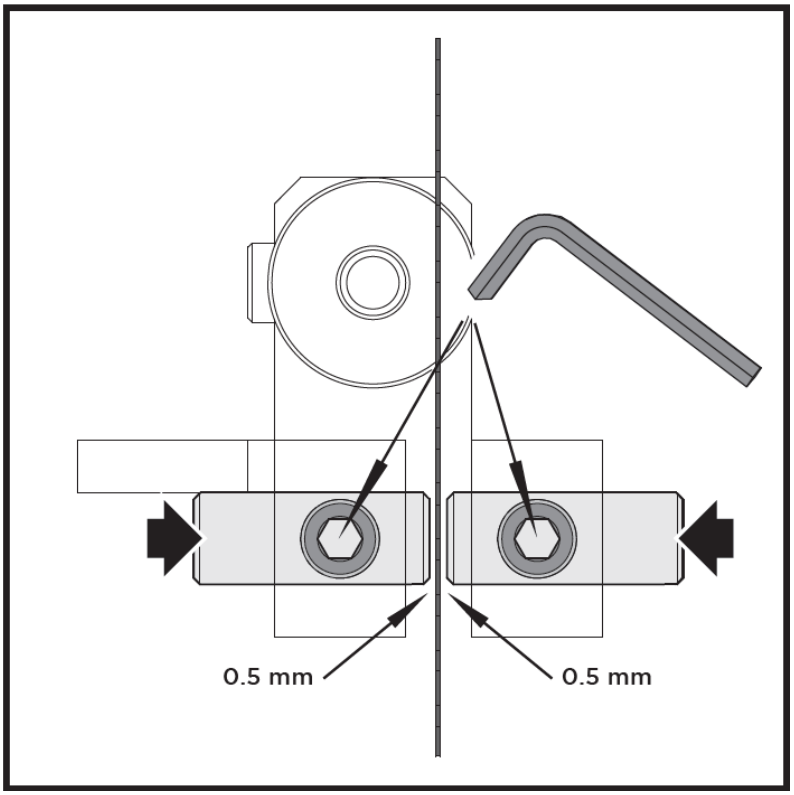

3. Resserrer les vis.
4. Fixez la table de travail au tourillon de table.
5. Montez la forme en U sous le bloc sur la table de travail.

3.5.6. Remplacement de l'insert de table

L'insert de table doit être remplacé lorsque sa fente est agrandie ou endommagée.

1. Retirez l'insert de table de la table de la scie (poussez vers le haut par le dessous).
2. Montez le nouvel insert de table.

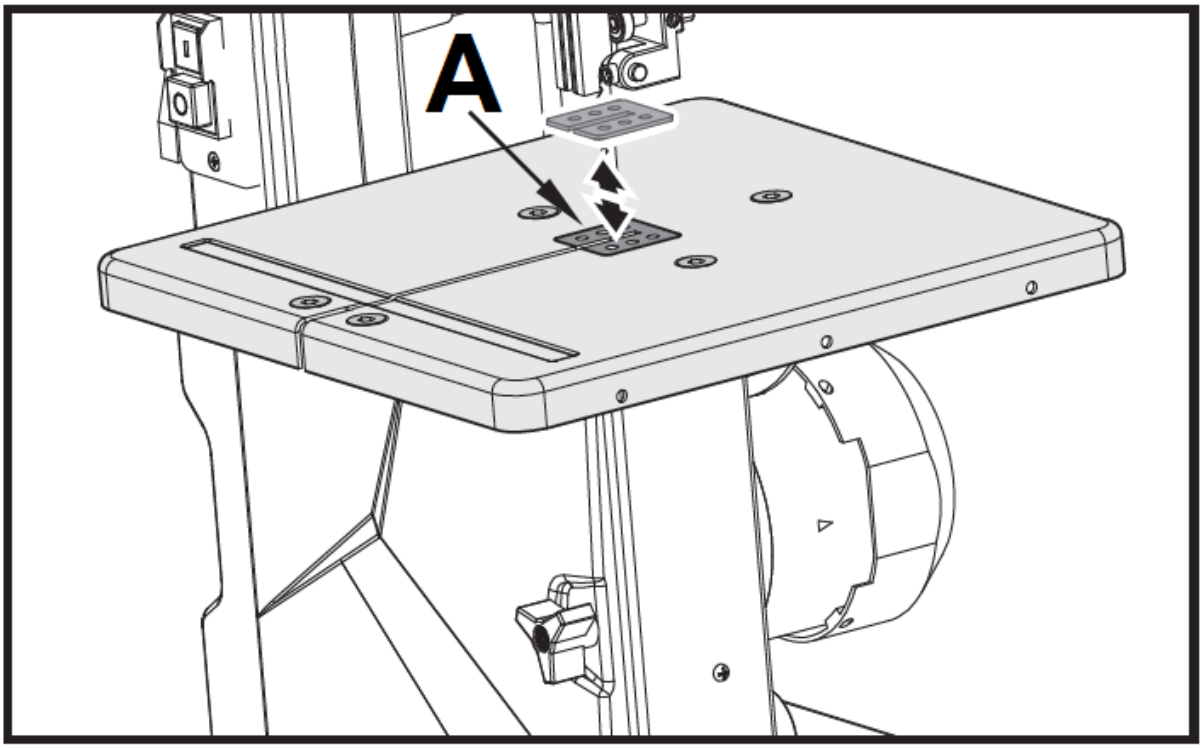

A – Insertion de tableau

MISE AU REBUT DES APPAREILS USAGÉS :
Ne jetez pas cet appareil dans les systèmes de déchets municipaux. Remettez-le à un point de recyclage et de collecte d'appareils électriques et électriques. Vérifiez le symbole sur le produit, le manuel d'instructions et l'emballage. Les plastiques utilisés pour construire l'appareil peuvent être recyclés conformément à leurs marquages. En choisissant de recycler, vous apportez une contribution significative à la protection de notre environnement.
Contactez les autorités locales pour obtenir des informations sur votre centre de recyclage local.

Questo manuale di istruzioni è stato tradotto con la traduzione automatica. Ci sforziamo costantemente di fornire una traduzione accurata. Tuttavia, nessuna traduzione automatica è perfetta, né intende sostituire la traduzione umana. Il manuale di istruzioni ufficiale è nella versione inglese. Eventuali discrepanze o differenze create dalla traduzione non sono vincolanti e non hanno alcun effetto legale ai fini della conformità o dell'esecuzione. In caso di domande relative all'accuratezza delle informazioni contenute nel manuale di istruzioni, consultare la versione inglese dei contenuti, in quanto questa è la versione ufficiale.

Dati tecnici

Descrizione del parametro	Valore del parametro
Nome del prodotto	Sega a nastro con tavolo inclinabile
Modello	MSW-BS950S
Tensione nominale [V~] / frequenza [Hz]	230V~/50Hz
Potenza nominale [W]	250
Ciclo operativo nominale	S2 15 min
Velocità	n_0 = 1487
Altezza massima di taglio [mm]	80@90° / 45@45°
Lunghezza della lama [mm]	1400
Larghezza lama [mm]	3.5-12
Velocità di taglio [m/min]	950
Inclinazione del tavolo	90°~45°
Dimensioni (larghezza x profondità x altezza) [mm]	440 x 350 x 645
Peso [kg]	17

1. Descrizione generale

Il manuale dell'utente è progettato per assistere nell'uso sicuro e senza problemi del dispositivo. Il prodotto è progettato e realizzato secondo rigorose linee guida tecniche, utilizzando tecnologie e componenti all'avanguardia. Inoltre, è prodotto nel rispetto dei più severi standard qualitativi.

NON UTILIZZARE IL DISPOSITIVO SENZA AVER LETTO E COMPRESO ATTENTAMENTE IL PRESENTE MANUALE PER L'UTENTE.

Per aumentare la durata del prodotto del dispositivo e per garantire un funzionamento senza problemi, utilizzarlo in conformità con questo manuale utente ed eseguire regolarmente attività di manutenzione. I dati tecnici e le specifiche in questo manuale utente sono aggiornati. Il produttore si riserva il diritto di apportare modifiche associate al miglioramento della qualità. Il dispositivo è progettato per ridurre al minimo i rischi di emissioni sonore, tenendo conto del progresso tecnologico e delle opportunità di riduzione del rumore.

Leggenda

CE	Il prodotto soddisfa gli standard di sicurezza pertinenti.
	Leggere le istruzioni prima dell'uso.
	Il prodotto deve essere riciclato.
	AVVERTIMENTO! o **ATTENZIONE!** o **RICORDA!** Applicabile alla situazione data. (segnale di avvertimento generale)
	Usa una protezione per le orecchie. L'esposizione a forti rumori può provocare la perdita dell'udito.
	Indossare gli occhiali protettivi.

	Indossare una maschera antipolvere (protezione delle vie respiratorie).
	Indossare guanti di protezione.
	Indossare una protezione per i piedi.
	Indossare indumenti protettivi.
	ATTENZIONE! Avviso di scossa elettrica!
	ATTENZIONE! Forte avviso di rumore!
	ATTENZIONE! Attenzione agli elementi taglienti rotanti! Rischio di lesioni!
	ATTENZIONE! Pericolo di schiacciamento delle mani!
	Utilizzare solo all'interno.

ATTENZIONE! I disegni in questo manuale sono solo a scopo illustrativo e in alcuni dettagli possono differire dal prodotto reale.

2. Sicurezza d'uso

ATTENZIONE! Leggere tutte le avvertenze relative alla sicurezza e tutte le istruzioni. La mancata osservanza delle avvertenze e delle istruzioni può provocare scosse elettriche, incendi e/o lesioni gravi o addirittura mortali.

I termini "dispositivo" o "prodotto" sono utilizzati nelle avvertenze e nelle istruzioni per fare riferimento a:
Sega a nastro con tavolo inclinabile

2.1. Sicurezza elettrica

a) La spina deve adattarsi alla presa. Non modificare la spina in alcun modo. L'utilizzo di spine originali e prese adatte riduce il rischio di scosse elettriche.
b) Evitare di toccare elementi collegati a terra come tubi, riscaldatori, caldaie e frigoriferi. Vi è un rischio maggiore di scossa elettrica se il dispositivo con messa a terra è esposto alla pioggia, entra in contatto diretto con una superficie bagnata o funziona in un ambiente umido. L'ingresso di acqua nel dispositivo aumenta il rischio di danni al dispositivo e di scosse elettriche.
c) Non toccare il dispositivo con mani bagnate o umide.
d) Utilizzare il cavo solo per l'uso previsto. Non usarlo mai per trasportare il dispositivo o per staccare la spina da una presa. Tenere il cavo lontano da fonti di calore, olio, spigoli vivi o parti in movimento. Cavi danneggiati o aggrovigliati aumentano il rischio di scosse elettriche.
e) Se si lavora con il dispositivo all'aperto, assicurarsi di utilizzare una prolunga adatta per l'uso all'aperto. L'utilizzo di una prolunga adatta per uso esterno riduce il rischio di scosse elettriche.
f) Non utilizzare il dispositivo se il cavo di alimentazione è danneggiato o presenta evidenti segni di usura. Un cavo di alimentazione danneggiato deve essere sostituito da un elettricista qualificato o dal centro di assistenza del produttore.
g) Per evitare scosse elettriche, non immergere il cavo, la spina o il dispositivo in acqua o altri liquidi. Non utilizzare il dispositivo su superfici bagnate.
h) Non utilizzare in ambienti molto umidi o nelle immediate vicinanze di serbatoi d'acqua.

2.2. Sicurezza sul posto di lavoro

a) Assicurati che il posto di lavoro sia pulito e ben illuminato. Un luogo di lavoro disordinato o scarsamente illuminato può causare incidenti. Prova a pensare al futuro, osserva cosa sta succedendo e usa il buon senso quando lavori con il dispositivo.

b) Non utilizzare il dispositivo in un ambiente potenzialmente esplosivo, ad esempio in presenza di liquidi, gas o polveri infiammabili. Il dispositivo genera scintille che possono incendiare polveri o fumi.
c) Se si riscontrano danni o un funzionamento irregolare, spegnere immediatamente il dispositivo e segnalarlo senza indugio a un supervisore.
d) In caso di dubbi sul corretto funzionamento del dispositivo, contattare il servizio di assistenza del produttore.
e) Solo il punto di assistenza del produttore può riparare il dispositivo. Non tentare alcuna riparazione in modo indipendente!
f) In caso di incendio, utilizzare un estintore a polvere o ad anidride carbonica (CO2) (uno destinato all'uso su dispositivi elettrici sotto tensione) per spegnerlo.
g) Ai bambini o alle persone non autorizzate è vietato l'accesso alla postazione di lavoro. (Una distrazione può comportare la perdita di controllo sul dispositivo).
h) Utilizzare il dispositivo in uno spazio ben ventilato.
i) Il dispositivo produce polvere e detriti durante il funzionamento. È importante proteggere gli astanti dai loro effetti dannosi.
j) Ispezionare regolarmente lo stato delle etichette di sicurezza. Se le etichette sono illeggibili, devono essere sostituite.
k) Si prega di tenere questo manuale a disposizione per future consultazioni. Se questo dispositivo viene ceduto a terzi, il manuale deve essere consegnato con esso.
l) Conservare gli elementi dell'imballaggio e le piccole parti di assemblaggio in un luogo non accessibile ai bambini.
m) Tenere il dispositivo lontano dalla portata dei bambini e degli animali.
n) Se questo dispositivo viene utilizzato insieme ad un'altra apparecchiatura, devono essere seguite anche le restanti istruzioni per l'uso.

Ricordati! Quando si utilizza il dispositivo, proteggere i bambini e gli altri astanti.

2.3. Sicurezza personale

a) Non utilizzare il dispositivo quando si è stanchi, malati o sotto l'influenza di alcol, narcotici o farmaci che possono compromettere significativamente la capacità di utilizzare il dispositivo.
b) Il dispositivo non è progettato per essere maneggiato da persone (compresi i bambini) con funzioni mentali e sensoriali limitate o persone prive di esperienza e/o conoscenza pertinenti a meno che non siano supervisionate da una persona responsabile della loro sicurezza o abbiano ricevuto istruzioni su come utilizzare il dispositivo.
c) Il dispositivo può essere maneggiato solo da persone fisicamente idonee, in grado di maneggiarlo, adeguatamente addestrate, che hanno familiarità con questo manuale e addestrate nell'ambito della salute e sicurezza sul lavoro.
d) Quando si lavora con il dispositivo, usare il buon senso e stare all'erta. Una temporanea perdita di concentrazione durante l'utilizzo del dispositivo può causare gravi lesioni.
e) Utilizzare i dispositivi di protezione individuale necessari per lavorare con il dispositivo, specificati nella sezione 1 (Legenda). L'uso di dispositivi di protezione individuale corretti e omologati riduce il rischio di subire lesioni.
f) Per evitare che il dispositivo si accenda accidentalmente, assicurarsi che l'interruttore sia in posizione OFF prima di collegarlo a una fonte di alimentazione.
g) Non sopravvalutare le tue capacità. Quando si utilizza il dispositivo mantenere l'equilibrio e rimanere sempre stabili. Ciò garantirà un migliore controllo del dispositivo in situazioni impreviste.
h) Non indossare abiti larghi o gioielli. Tenere capelli, vestiti e guanti lontani da qualsiasi parte in movimento. Vestiti larghi, gioielli o capelli lunghi possono impigliarsi nelle parti in movimento.
i) Se l'aspirazione deve essere collegata al dispositivo, controllare tutti i collegamenti e assicurarsi che siano serrati. L'utilizzo di un sistema di depolverazione può ridurre il rischio associato alla polvere.
j) Rimuovere tutti gli strumenti di regolazione o le chiavi prima di accendere il dispositivo. Un attrezzo o una chiave inglese lasciato nella parte girevole del dispositivo può causare lesioni.
k) Il dispositivo non è un giocattolo. I bambini devono essere sorvegliati per assicurarsi che non giochino con il dispositivo.

2.4. Uso sicuro del dispositivo

a) Assicurarsi che la ruota sia posizionata in modo stabile. Utilizzare strumenti appropriati per l'attività data. Un dispositivo correttamente selezionato svolgerà il compito per il quale è stato progettato meglio e in modo più sicuro.
b) Non utilizzare il dispositivo se l'interruttore ON/OFF non funziona correttamente (non accende e spegne il dispositivo). I dispositivi che non possono essere accesi e spenti tramite l'interruttore ON/OFF sono pericolosi, non devono essere utilizzati e devono essere riparati.
c) Assicurarsi che la spina sia scollegata dalla presa prima di tentare qualsiasi regolazione, sostituzione di utensili o prima di mettere da parte il dispositivo. Tali precauzioni ridurranno il rischio di attivazione accidentale del dispositivo.
d) Quando non in uso, conservare in un luogo sicuro, lontano da bambini e persone che non conoscono il dispositivo, che non hanno letto il manuale dell'utente. Il dispositivo può rappresentare un pericolo nelle mani di utenti inesperti.
e) Mantenere il dispositivo in buono stato tecnico. Prima di ogni utilizzo verificare la presenza di danni generali e in particolare verificare la presenza di parti o elementi incrinati e qualsiasi altra condizione che possa influire sul funzionamento sicuro del dispositivo. Se si riscontrano danni, consegnare il dispositivo per la riparazione prima dell'uso.
f) Tenere il dispositivo fuori dalla portata dei bambini.

g) La riparazione o la manutenzione del dispositivo devono essere eseguite da personale qualificato, utilizzando solo ricambi originali. Ciò garantirà un uso sicuro.
h) Per garantire l'integrità operativa del dispositivo, non rimuovere le protezioni montate in fabbrica e non allentare alcuna vite.
i) Durante il trasporto e la movimentazione del dispositivo tra il magazzino e la destinazione, tenere conto dei principi di salute e sicurezza sul lavoro per le operazioni di trasporto manuale che si applicano nel paese in cui verrà utilizzato il dispositivo.
j) Evitare situazioni in cui il dispositivo si arresta durante l'uso a causa di un carico eccessivo. Ciò può causare il surriscaldamento degli elementi di azionamento e danni al dispositivo.
k) Non toccare parti articolate o accessori, a meno che il dispositivo non sia stato scollegato da una fonte di alimentazione.
l) Non lasciare questo apparecchio incustodito mentre è in uso.
m) Pulire regolarmente il dispositivo per evitare l'accumulo di sporcizia ostinata.
n) È vietato intervenire sulla struttura del dispositivo per modificarne i parametri o la costruzione.
o) Tenere il dispositivo lontano da fonti di fuoco e calore.
p) Quando si lavora con il dispositivo, si raccomanda di prestare la massima attenzione per evitare lesioni gravi o l'amputazione di frammenti di arti.
q) Non utilizzare utensili elettrici per applicazioni diverse da quelle specificate nelle istruzioni (diverse da quelle per cui sono state progettate).
r) Usa il tuo utensile con un carico di ingresso inferiore a quello specificato sulla targhetta per aumentare l'efficienza di lavoro e ridurre l'usura.
s) Non pulire le parti in plastica con solvente. Solventi come benzina, diluente, benzene, alcol, ammoniaca e olio possono danneggiare e rompere le parti in plastica. Non pulirli con tali solventi. Pulire le parti in plastica con un panno morbido leggermente inumidito con acqua saponata.

ATTENZIONE! Nonostante il design sicuro del dispositivo e le sue caratteristiche protettive, e nonostante l'utilizzo di elementi aggiuntivi a protezione dell'operatore, sussiste ancora un lieve rischio di incidenti o lesioni durante l'utilizzo del dispositivo. Stai attento e usa il buon senso quando usi il dispositivo.

3. Utilizzare le linee guida

La sega a nastro è progettata per eseguire tagli longitudinali e trasversali su legno o materiali legnosi. Per tagliare materiali rotondi è necessario utilizzare dispositivi di presa adeguati. L'apparecchiatura deve essere utilizzata solo per lo scopo prescritto. Qualsiasi altro uso è considerato un caso di uso improprio. La macchina deve essere utilizzata solo con lame adatte. Per utilizzare correttamente la macchina è inoltre necessario osservare le norme di sicurezza, le istruzioni di montaggio e le istruzioni per l'uso riportate in questo manuale. Tutte le persone che utilizzano e prestano assistenza alla macchina devono conoscere questo manuale e devono essere informate sui potenziali pericoli della macchina. È inoltre indispensabile osservare le norme antinfortunistiche vigenti nella propria zona. Lo stesso vale per le norme generali di salute e sicurezza sul lavoro.

L'utente è responsabile per eventuali danni derivanti dall'uso non intenzionale del dispositivo.

3.1. Descrizione del dispositivo

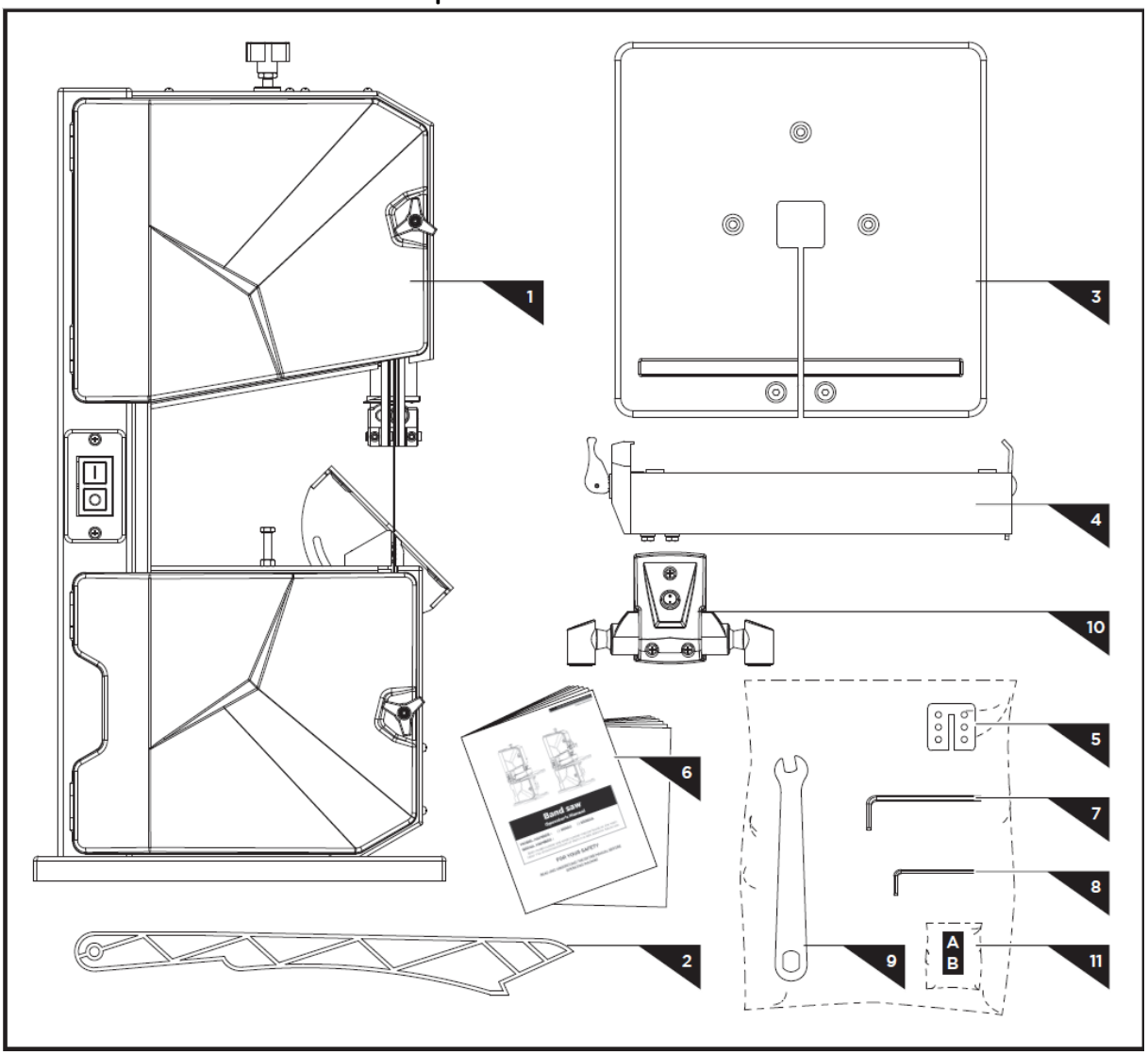

1. Macchina principale
2. Spingere il bastoncino
3. Tavolo da lavoro
4. Recinto di strappo
5. Inserisci tabella
6. Manuale dell'operatore
7. Chiave a brugola, 4 mm
8. Chiave a brugola, 3 mm
9. Chiave lama
10. Lampada (opzionale)
11. Borsa per ferramenta

3.2. Preparazione per l'uso

POSIZIONE DELL'APPARECCHIO

La temperatura dell'ambiente non deve superare i 40°C e l'umidità relativa deve essere inferiore all'85%. Garantire una buona ventilazione nella stanza in cui viene utilizzato il dispositivo. Dovrebbero esserci almeno 10 cm di distanza tra ciascun lato del dispositivo e il muro o altri oggetti. Il dispositivo deve essere sempre utilizzato posizionato su una superficie piana, stabile, pulita, ignifuga e asciutta, fuori dalla portata di bambini e persone con funzioni mentali e sensoriali limitate. Posizionare il dispositivo in modo da avere sempre accesso alla presa di corrente. Il cavo di alimentazione collegato all'apparecchio deve essere adeguatamente messo a terra e corrispondere ai dettagli tecnici sull'etichetta del prodotto.

3.3. Assemblaggio del dispositivo

3.3.1. Tavolo da lavoro

1. Rimuovere le due viti, i due dadi zigrinati e il blocco a forma di U dal piano di lavoro.
2. Guidare il piano di lavoro sopra la lama e posizionarlo sul perno del piano. Posizionare correttamente l'inserto del tavolo sul piano di lavoro.

3. Fissare il piano di lavoro con tre viti M6×16 ciascuna al perno del tavolo.
4. Fissare il piano di lavoro con tre dadi M6 e tre rondelle piane.
5. Fissare due viti e due dadi zigrinati con blocco a forma di U che sono stati rimossi nel passaggio uno e fissare.
NOTA: prima di fissare il piano di lavoro, assicurarsi che il piano sia allineato su due piani. Lateralmente, in modo che la lama scorra nel punto morto attraverso l'inserto del tavolo. Ad angolo retto rispetto alla lama.

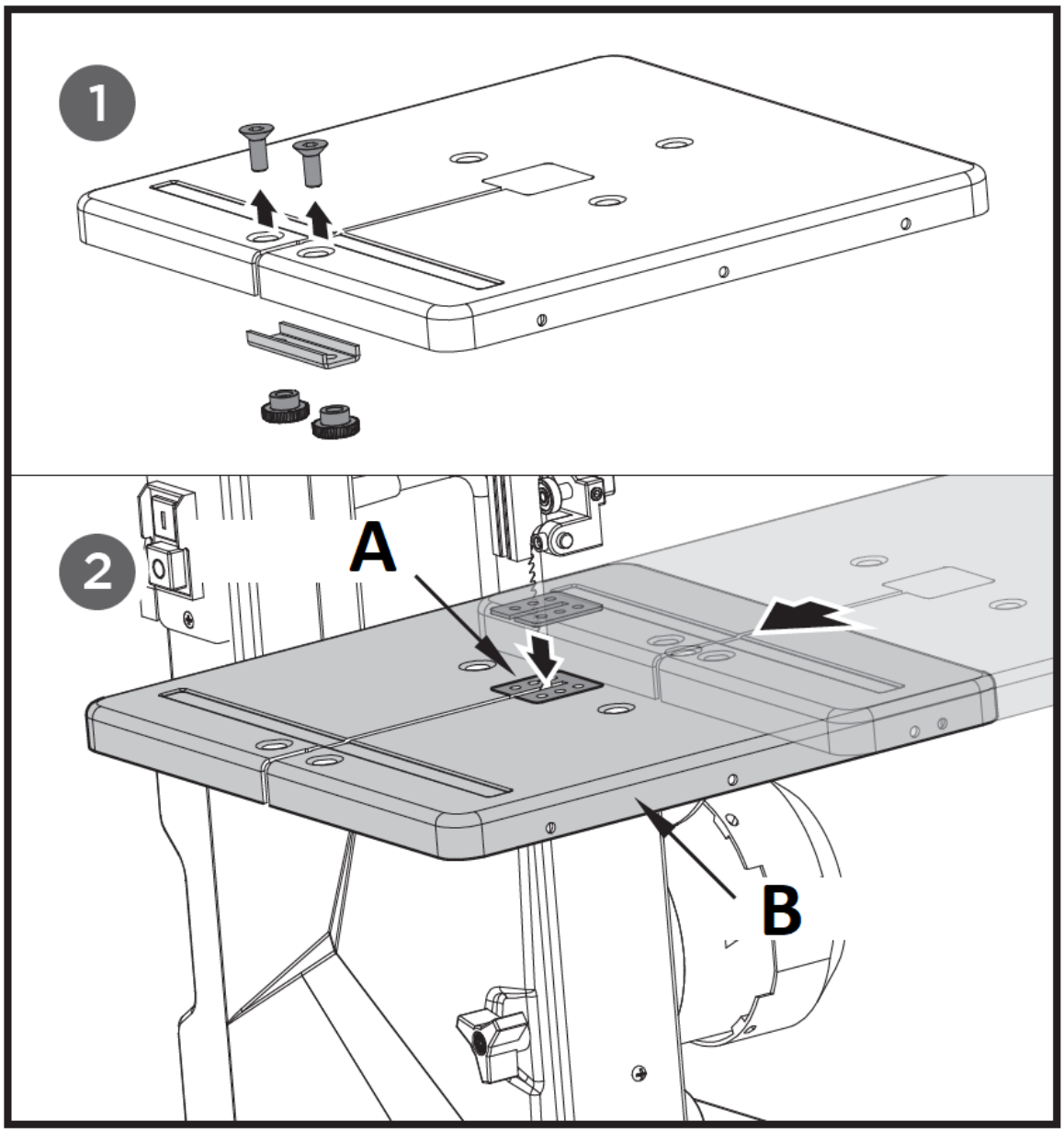

A – Inserto tavola
B – Tavolo da lavoro

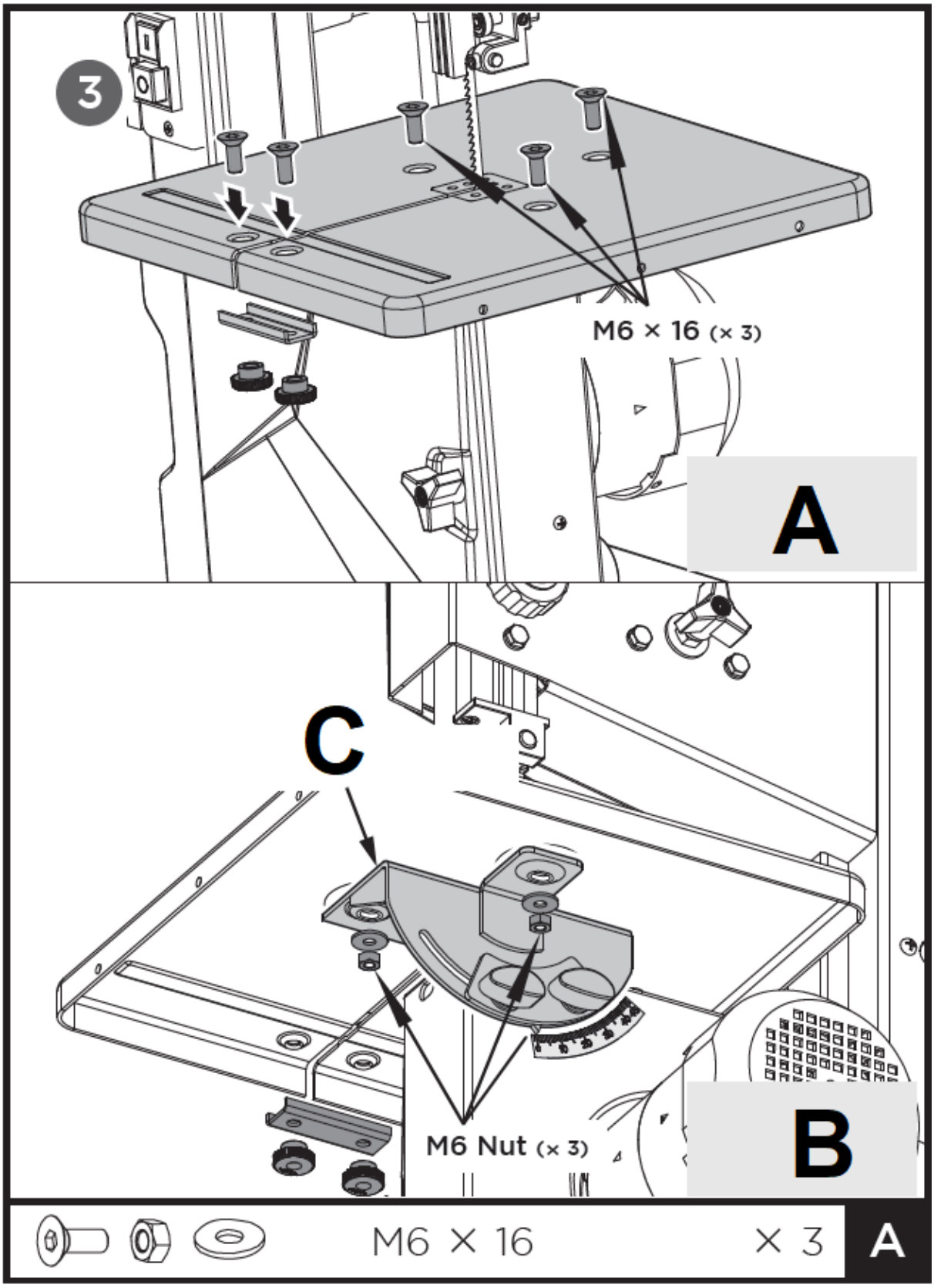

A – Vista dall'alto
B – Vista dal basso
C – Angolo scala da banco

3.3.2. Bastone di spinta

1. Fissare la vite e i dadi sulla macchina, lasciando spazio per l'asta di spinta.
2. Appendere il push stick sulla vite.

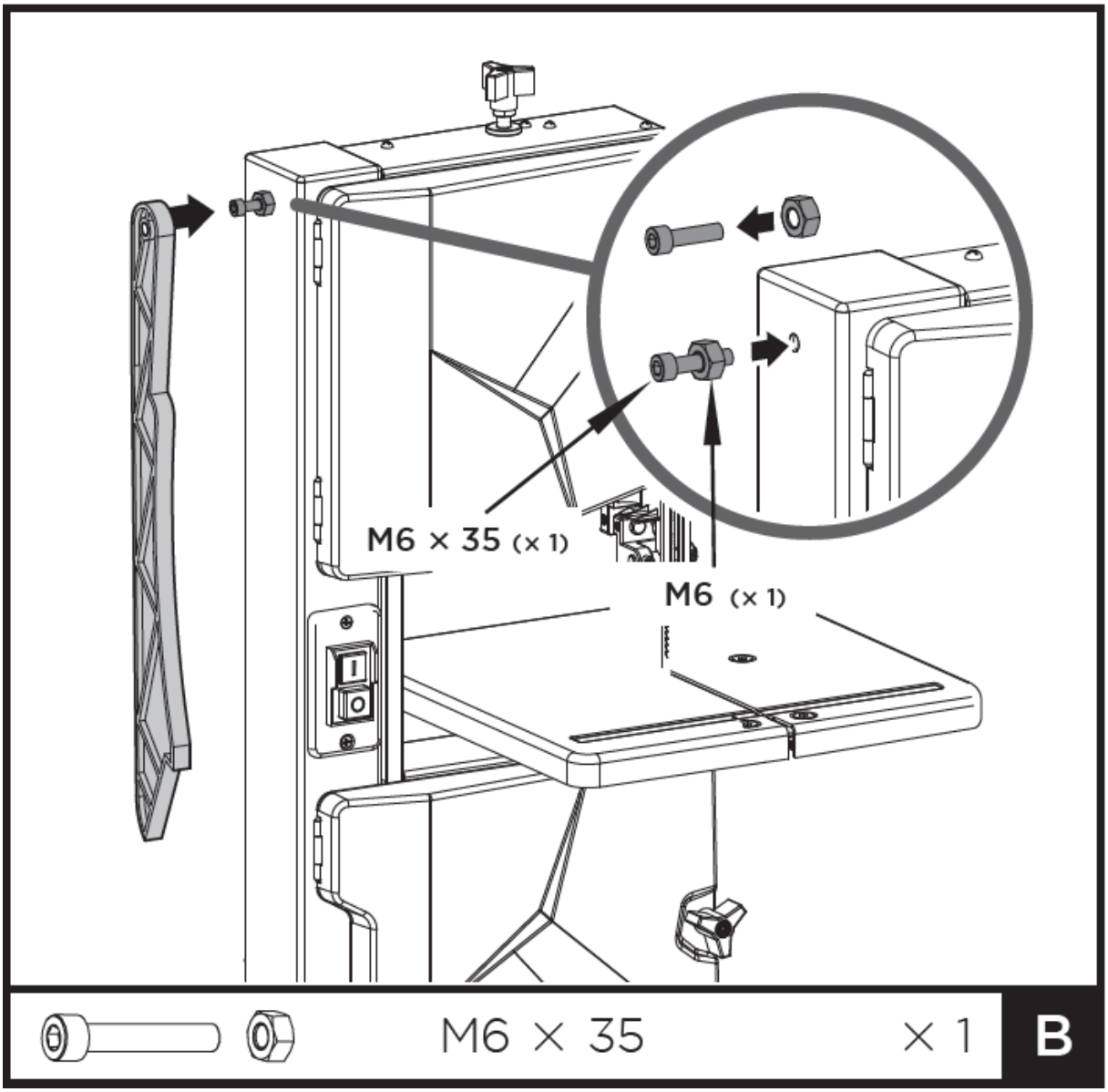
M6 × 35 (× 1)
M6 (× 1)
M6 × 35
× 1
B

3.3.3. Recinto di strappo

Fissare la guida parallela. Può essere utilizzato su entrambi i lati della lama.

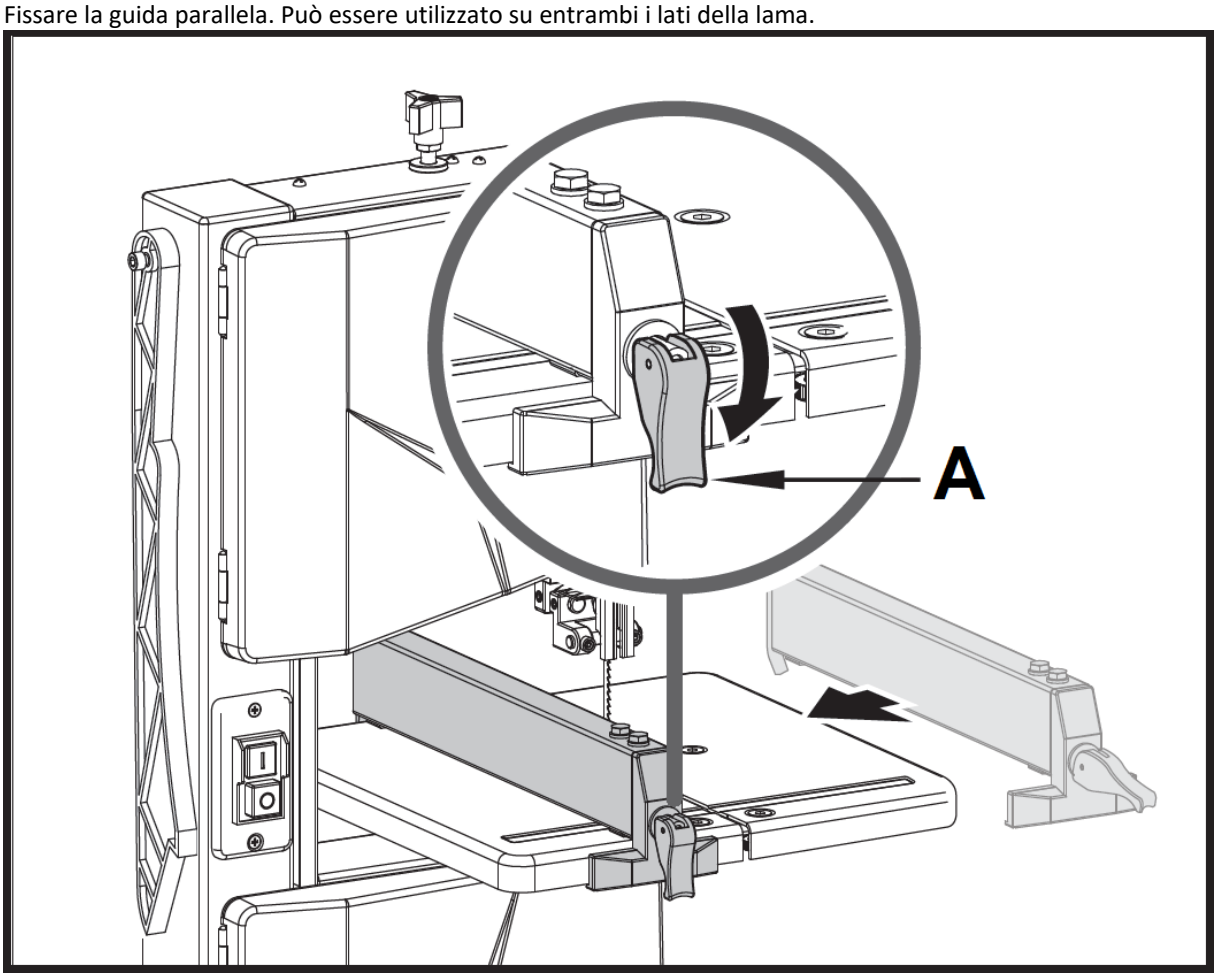

A - Armadietto

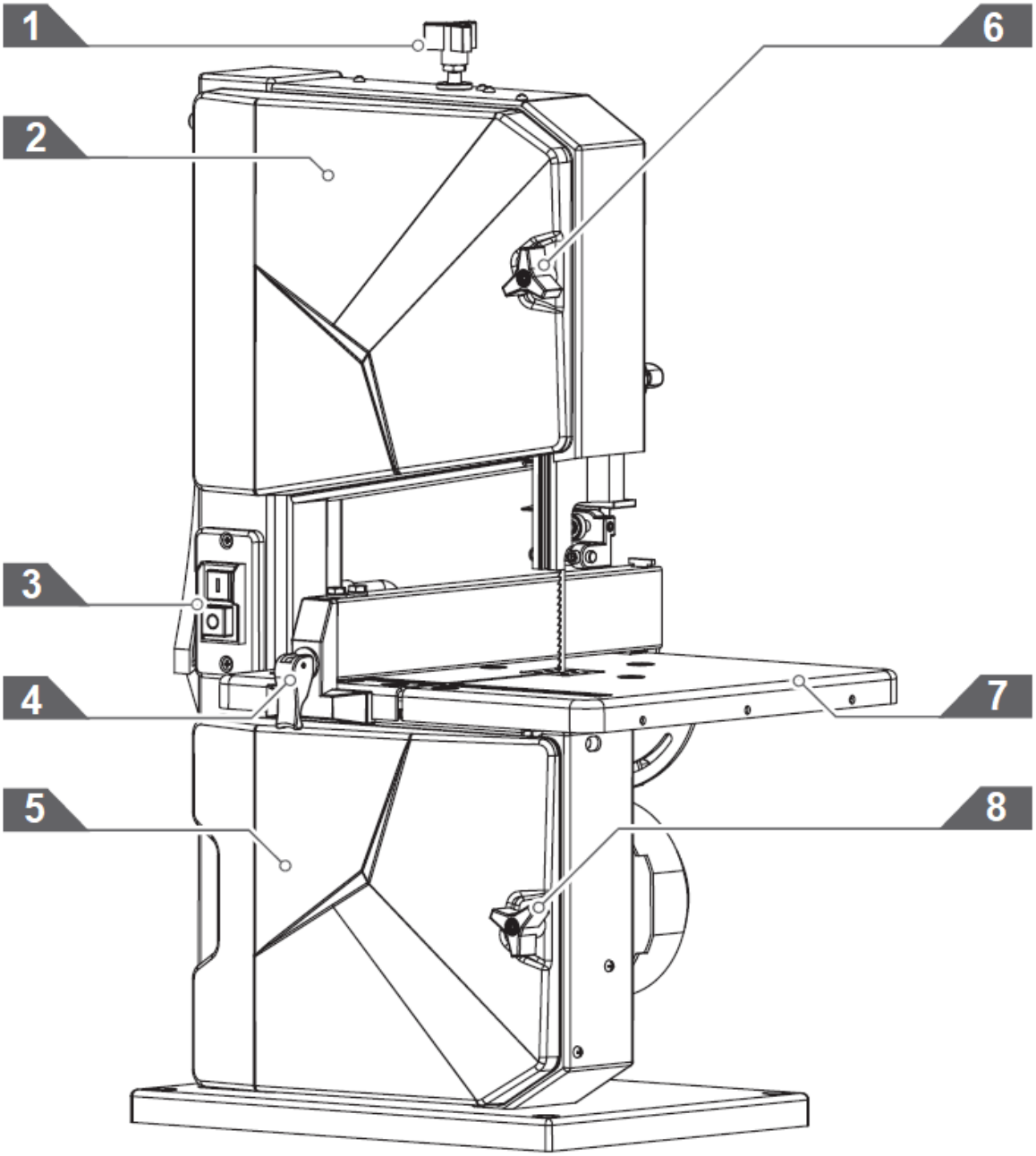

1 – Manopola di regolazione della tensione della lama
2 – Sportello alloggiamento superiore
3 – Interruttore ON/OFF
4 – Recinzione parallela
5 – Sportello alloggiamento inferiore
6 – Serratura della porta
7 – Tavolo da lavoro
8 – Serratura della porta

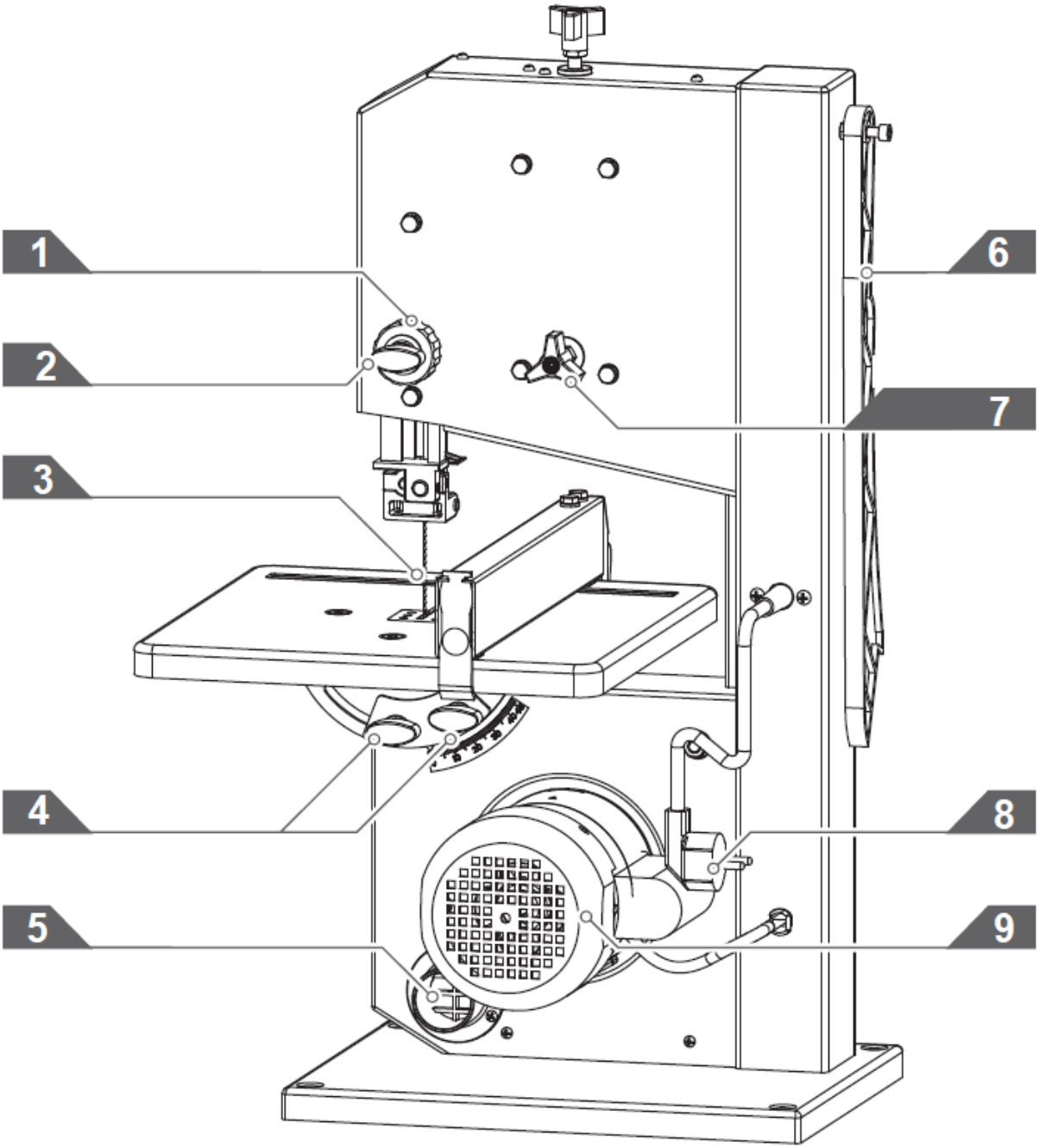

1 – Manopola di regolazione per la protezione della lama
2 – Manopola di bloccaggio per la protezione della lama
3 – Lama
4 – Manopola di regolazione per piano di lavoro
5 – Attacco aspirazione
6 – Bastone di spinta
7 – Manopola di impostazione per la regolazione dell'allineamento della lama
8 – Cavo di alimentazione e spina
9 – Motore

3.3.4. Regolazione della tensione della lama

Questa regolazione del tracciamento è necessaria per far funzionare la lama al punto morto sui pneumatici in gomma delle ruote della sega a nastro:

● Ruotando la manopola di regolazione in senso orario si aumenta la tensione della lama.

● Ruotando la manopola di regolazione in senso antiorario si riduce la tensione della lama.

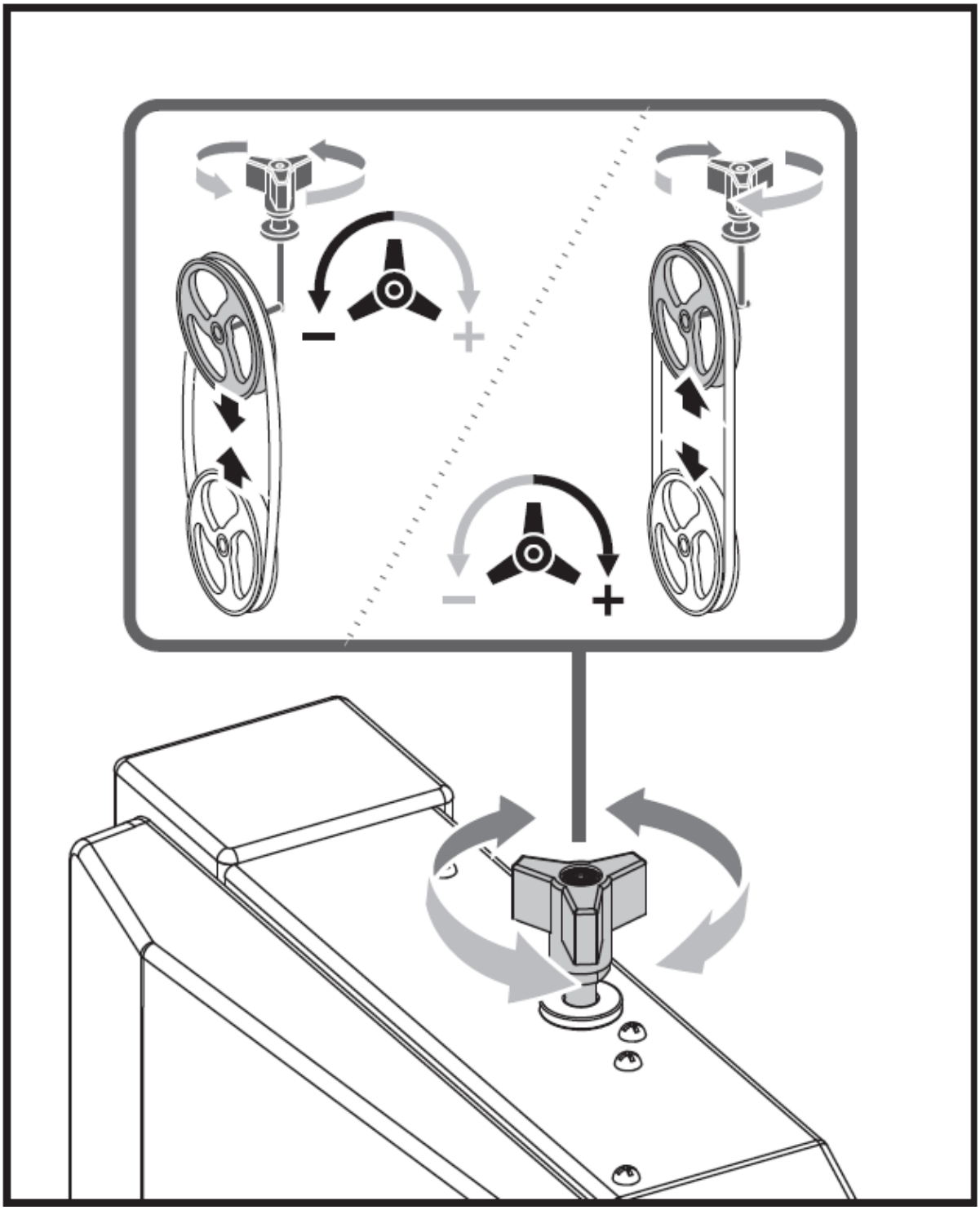

3.3.5. Regolazione dell'inclinazione del piano di lavoro

Dopo aver allentato entrambe le viti di bloccaggio, il piano di lavoro si inclina in modo continuo di 45° rispetto alla lama.

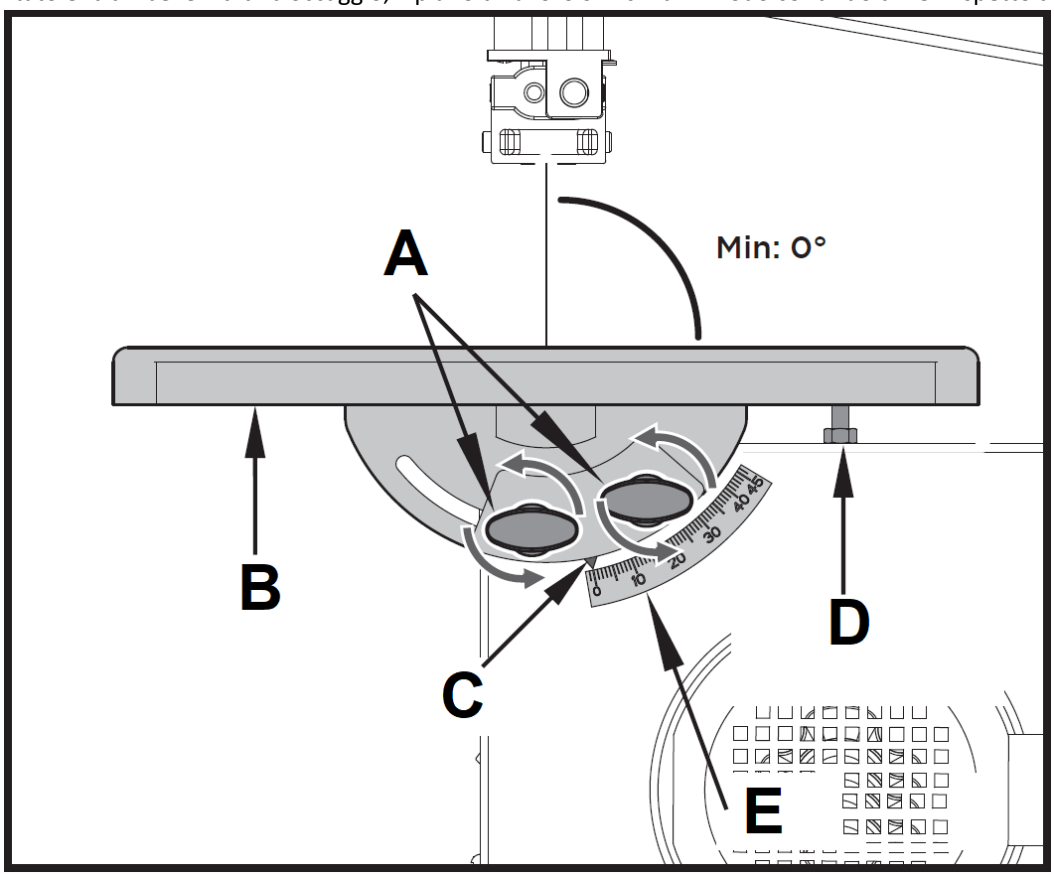

A – Vite di bloccaggio
B – Tavolo da lavoro
C - Puntatore
D – Vite di fine corsa
E – Scala angolare

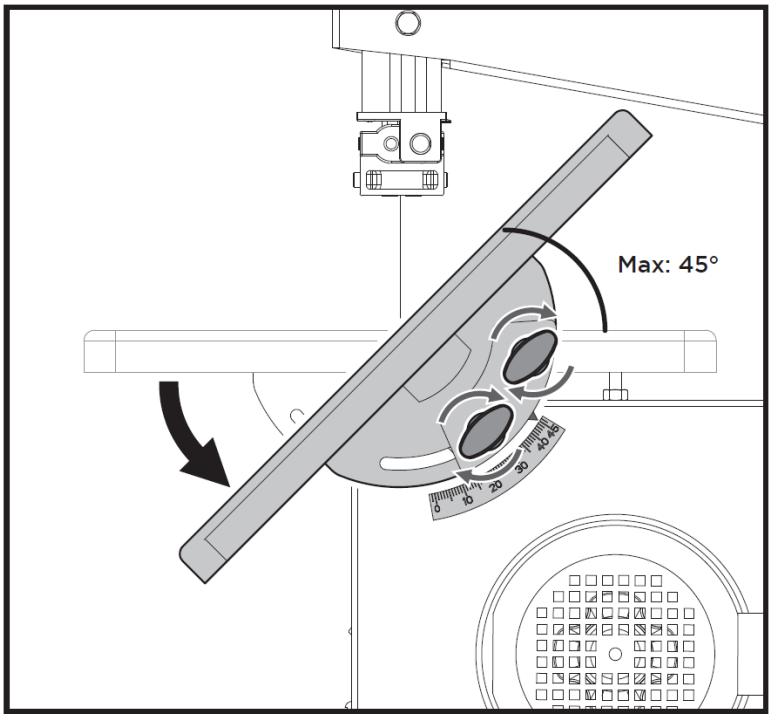

3.3.6. Allineamento del piano di lavoro

Allineamento laterale del tavolo della sega

1. Allentare le tre viti di fissaggio che fissano il perno inferiore del tavolo.
2. Allineare il piano di lavoro in modo che la lama passi attraverso il centro della fessura dell'inserto del piano.
3. Serrare nuovamente le tre viti di fissaggio.

Allineamento del piano di lavoro ad angolo retto rispetto alla lama

1. Sollevare completamente il guidalama superiore. Controllare la tensione della lama della sega a nastro.

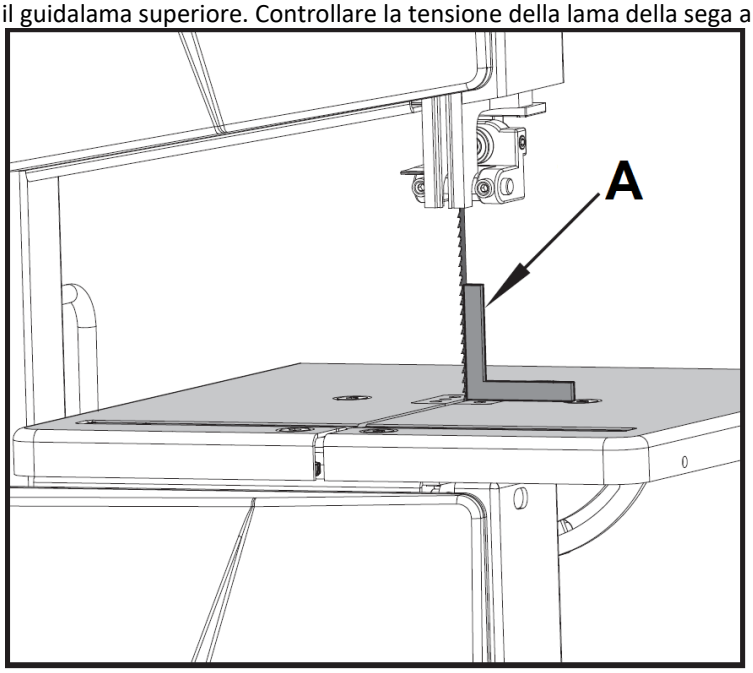

A – Prova quadrato

2. Allentare le viti di bloccaggio.
3. Utilizzando una squadra di prova, posizionare il tavolo ad angolo retto rispetto alla lama e serrare nuovamente le viti di bloccaggio.
4. Allentare il dado di bloccaggio e regolare la vite di fine corsa finché non tocca il piano di lavoro.

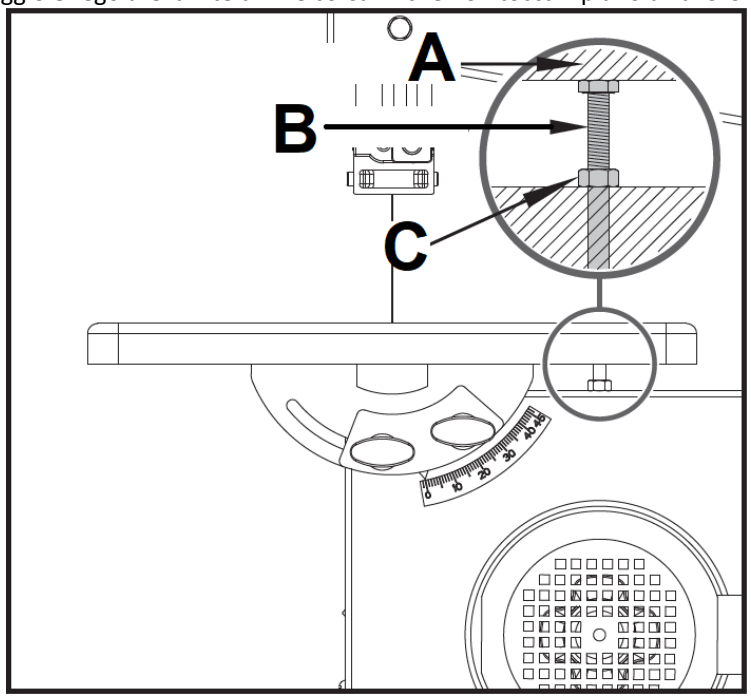

A – Tavolo da lavoro
B – Vite di fine corsa
C – Dado di bloccaggio

5. Serrare il dado di bloccaggio.

3.3.7. Installazione della recinzione di strappo

La guida parallela è bloccata in avanti. Può essere utilizzato su entrambi i lati della lama.

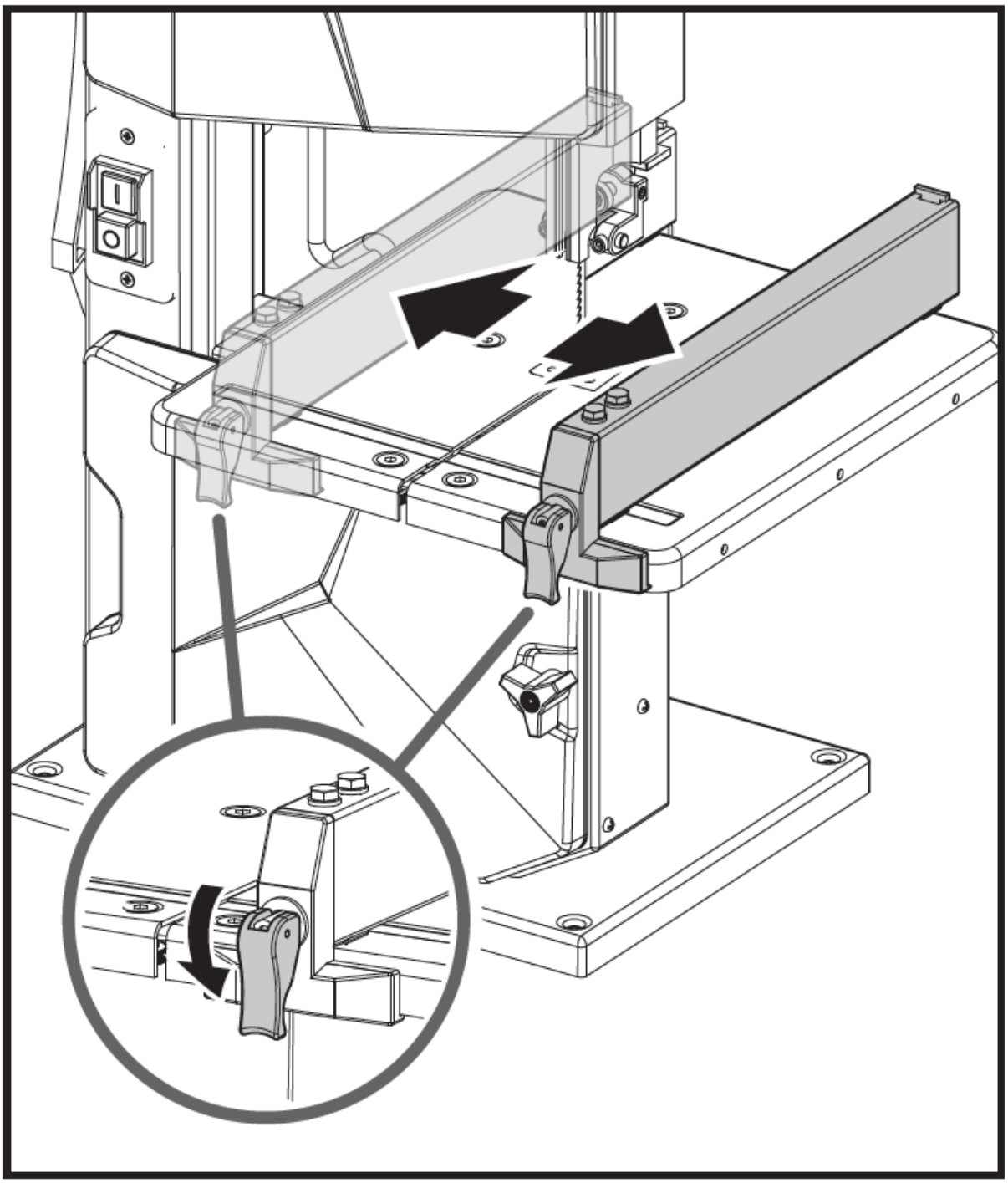

3.3.8. Regolazione della protezione della lama

La protezione della lama protegge dal contatto involontario con la lama della sega e dai trucioli che volano via. Affinché la protezione della lama superiore offra una protezione adeguata contro il contatto con la lama della sega a nastro, deve essere sempre posizionata il più vicino possibile al pezzo da lavorare (distanza massima 3 mm).

1. Allentare la manopola di bloccaggio.
2. Ruotare la manopola di impostazione per regolare la protezione della lama nella posizione corretta, quindi fissare la manopola di bloccaggio.

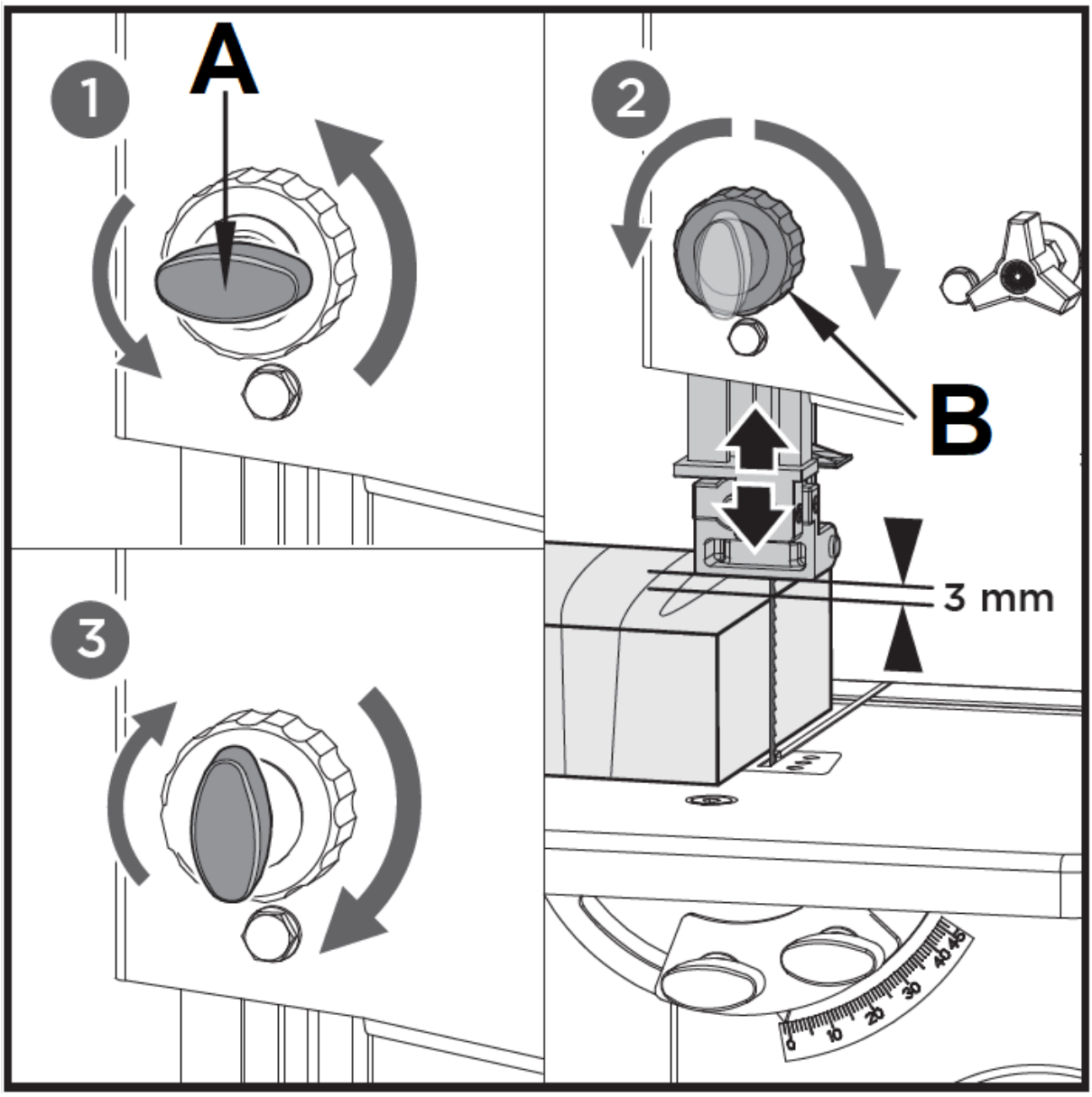

A – Manopola di bloccaggio
B – Manopola di impostazione

3.4. Operazione

Avviare la motosega solo dopo aver completato i seguenti preparativi:

- La sega è fissata;
- Il tavolo della sega è installato e allineato;
- I dispositivi di sicurezza sono stati controllati. Collegare la sega all'alimentazione di rete solo dopo che tutti i preparativi di cui sopra sono stati completati! In caso contrario sussiste il rischio di un avviamento involontario della sega, che può causare gravi lesioni personali.

3.4.1. Montaggio della sega su una superficie di appoggio stabile e piana

1. Praticare 4 fori nella superficie di appoggio.
2. Inserire i bulloni di fissaggio attraverso la piastra di base e fissarli con i dadi.

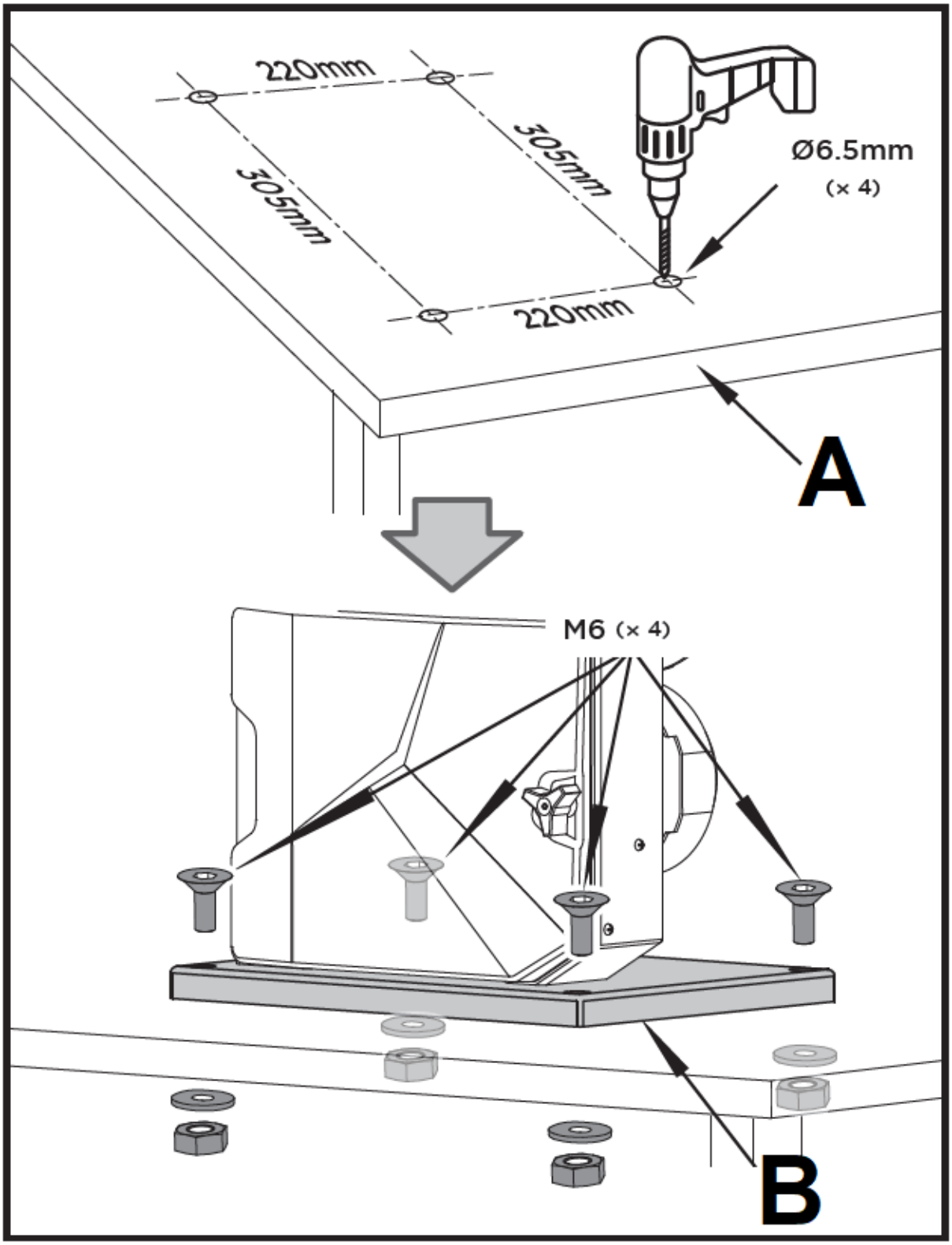

A – Superficie di appoggio
B – Piastra di base

3.4.2. Interruttore ON/OFF

La sega può essere accesa premendo il pulsante verde.
Il pulsante rosso deve essere premuto per spegnere la macchina.

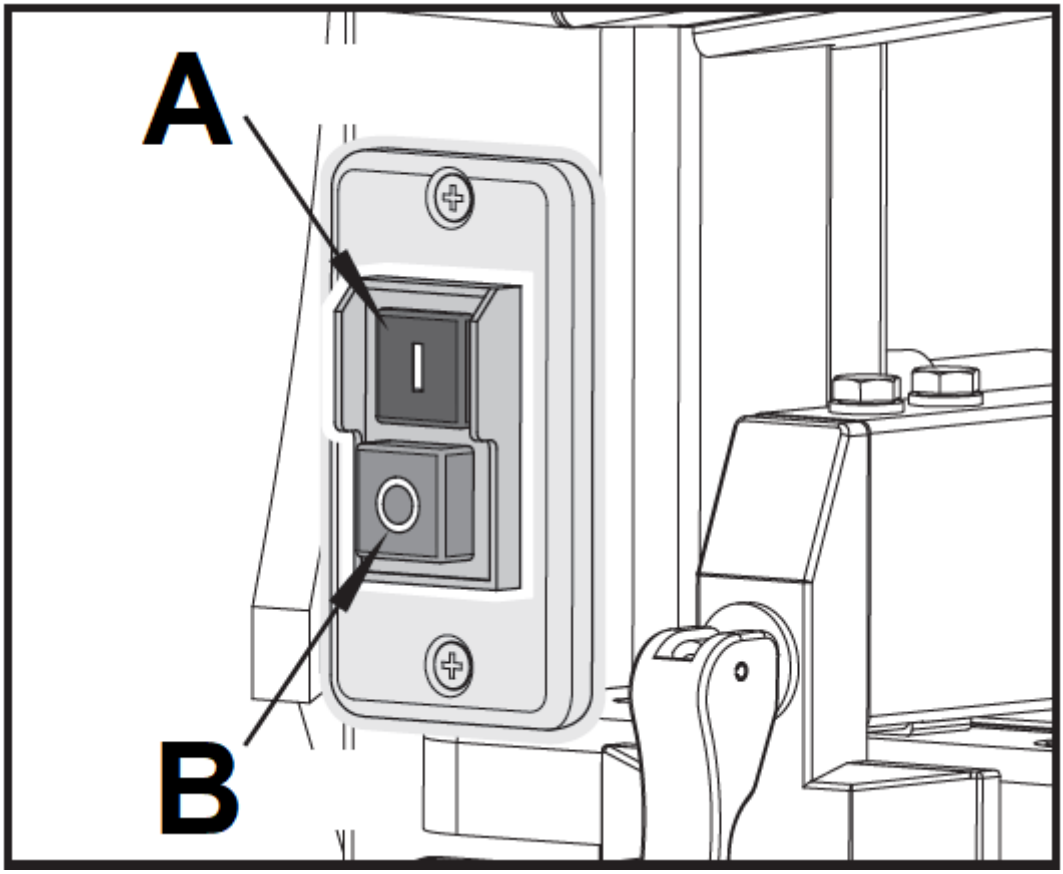

A – Pulsante verde "I".
B – Pulsante "0" rosso

3.4.3. Segare

1. Se necessario, regolare l'inclinazione del tavolo.
2. Selezionare la guida parallela e l'inclinazione della tavola per il tipo di operazione di taglio da eseguire.

Pericolo dovuto all'inceppamento del pezzo! Quando si utilizza la guida parallela con un banco sega inclinato, la guida parallela deve essere installata sul lato inferiore del piano di lavoro.

3. Posizionare il guidalama superiore 3 mm sopra il pezzo da lavorare.

Eseguire sempre un taglio di prova in un pezzo di scarto per verificare le impostazioni; correggere se necessario prima di tagliare il pezzo.

4. Posizionare il pezzo sul piano di lavoro.
5. Collegare.
6. Avviare la sega.
7. Tagliare il pezzo in un unico passaggio.
8. Spegnere se non è necessario eseguire ulteriori tagli subito dopo.

3.5. Pulizia e manutenzione

a) Scollegare la spina di alimentazione e lasciare raffreddare completamente il dispositivo prima di ogni operazione di pulizia, regolazione o sostituzione di accessori o se il dispositivo non viene utilizzato.
   - Attendere che gli elementi rotanti si fermino.

b) Utilizzare solo detergenti non corrosivi per pulire la superficie.
c) Dopo aver pulito il dispositivo, tutte le parti devono essere asciugate completamente prima di riutilizzarlo.
d) Conservare l'unità in un luogo fresco e asciutto, al riparo dall'umidità e dall'esposizione diretta alla luce solare.
e) Non spruzzare il dispositivo con un getto d'acqua o immergerlo in acqua.
f) Non consentire all'acqua di penetrare all'interno del dispositivo attraverso le prese d'aria nell'alloggiamento del dispositivo.
g) Pulire le prese d'aria con una spazzola e aria compressa.
h) Il dispositivo deve essere regolarmente ispezionato per verificarne l'efficienza tecnica e individuare eventuali danni.
i) Non utilizzare oggetti affilati e/o metallici per la pulizia (ad es. una spazzola metallica o una spatola metallica) perché potrebbero danneggiare il materiale della superficie dell'apparecchio.
j) Non pulire il dispositivo con una sostanza acida, agenti di uso medico, diluenti, carburante, oli o altre sostanze chimiche perché potrebbe danneggiare il dispositivo.

Tenere tutti i dispositivi di sicurezza, le prese d'aria e l'alloggiamento del motore il più possibile liberi da sporcizia e polvere. Pulire l'apparecchiatura con un panno pulito o soffiarla con aria compressa a bassa pressione. Si consiglia di pulire immediatamente il dispositivo ogni volta che si finisce di utilizzarlo.
Pulire regolarmente l'attrezzatura con un panno umido e un po' di sapone delicato. Non utilizzare detergenti o solventi; questi potrebbero aggredire le parti in plastica dell'apparecchiatura. Assicurarsi che l'acqua non possa penetrare nel dispositivo. L'ingresso di acqua in un utensile elettrico aumenta il rischio di scosse elettriche. Per prolungare la durata dell'utensile, oliare le parti rotanti una volta al mese. Non oliare il motore.

3.5.1. Cambio della lama della sega

Pericolo! Pericolo di lesioni, anche con la lama della sega a nastro ferma.
Utilizzare solo lame per seghe a nastro adatte.
1. Allentare le 2 viti zigrinate e rimuovere il blocco a forma di U.
2. Aprire entrambi gli sportelli dell'alloggiamento.
3. Allentare la manopola di regolazione finché la lama della sega a nastro non si è allentata.
4. Per rimuovere la lama della sega a nastro, guidarla attraverso la fessura nel piano di lavoro.
5. Montare la lama della sega a nastro nuova. Assicurarsi che la posizione sia corretta: i denti devono essere rivolti verso la parte anteriore della sega (dove si trovano le porte).
6. Centrare la lama della sega a nastro sui pneumatici in gomma delle ruote della sega a nastro.
7. Serrare la manopola di regolazione fino a quando la lama non scivola più dalle ruote della sega a nastro.
8. Chiudere entrambi gli sportelli dell'alloggiamento.
9. Lama per sega a nastro di tensione; Allineare la lama della sega a nastro e allineare le guide della lama; far funzionare il test della sega per almeno un minuto; Arrestare la sega, scollegare e ricontrollare le impostazioni.

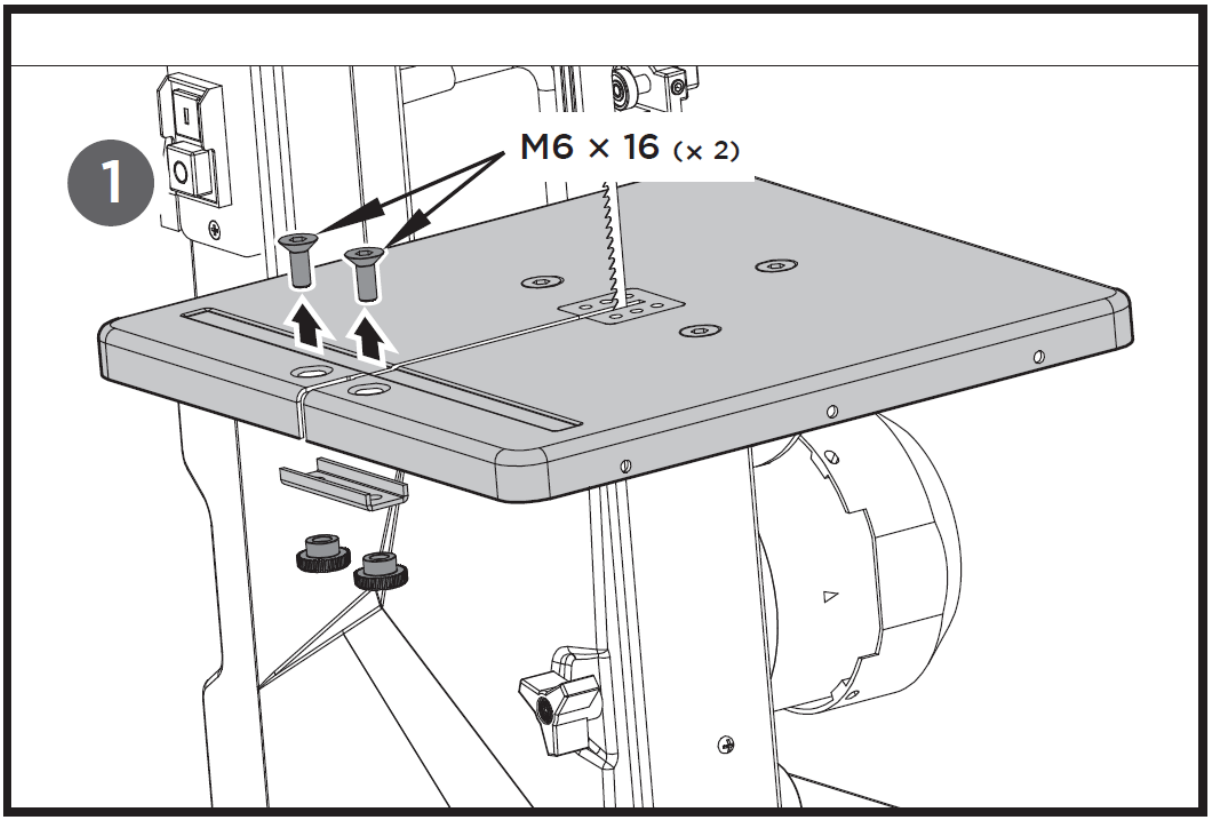

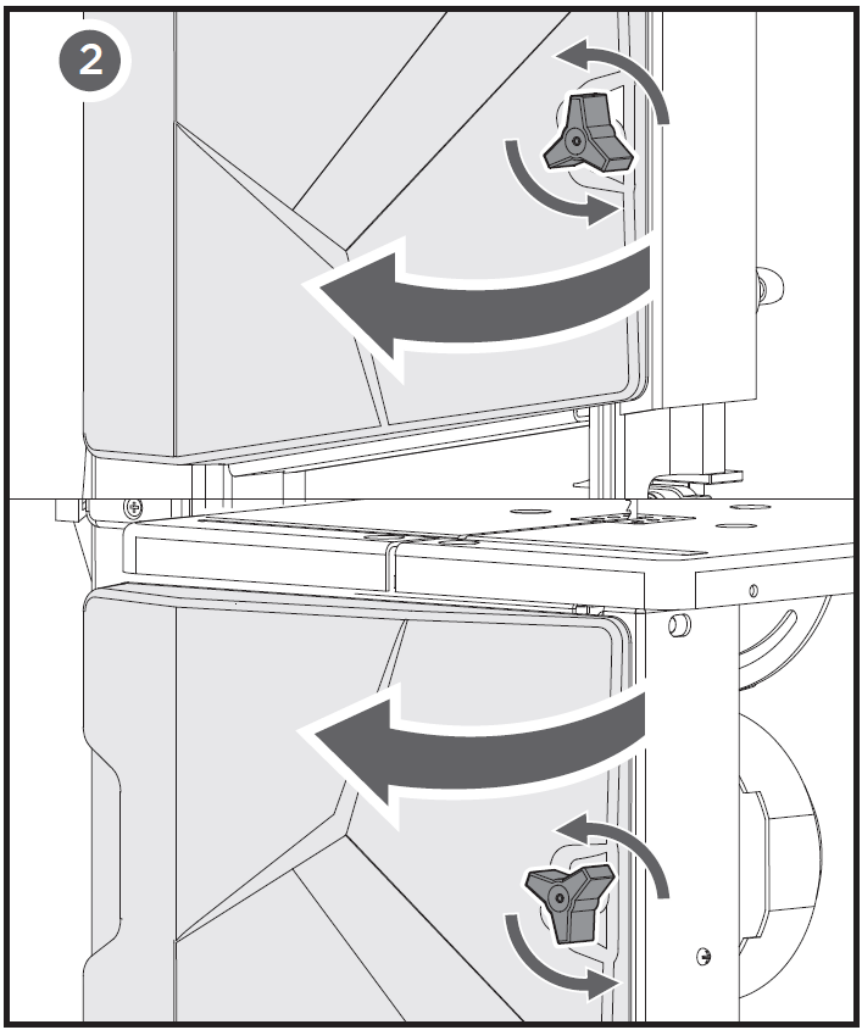
2

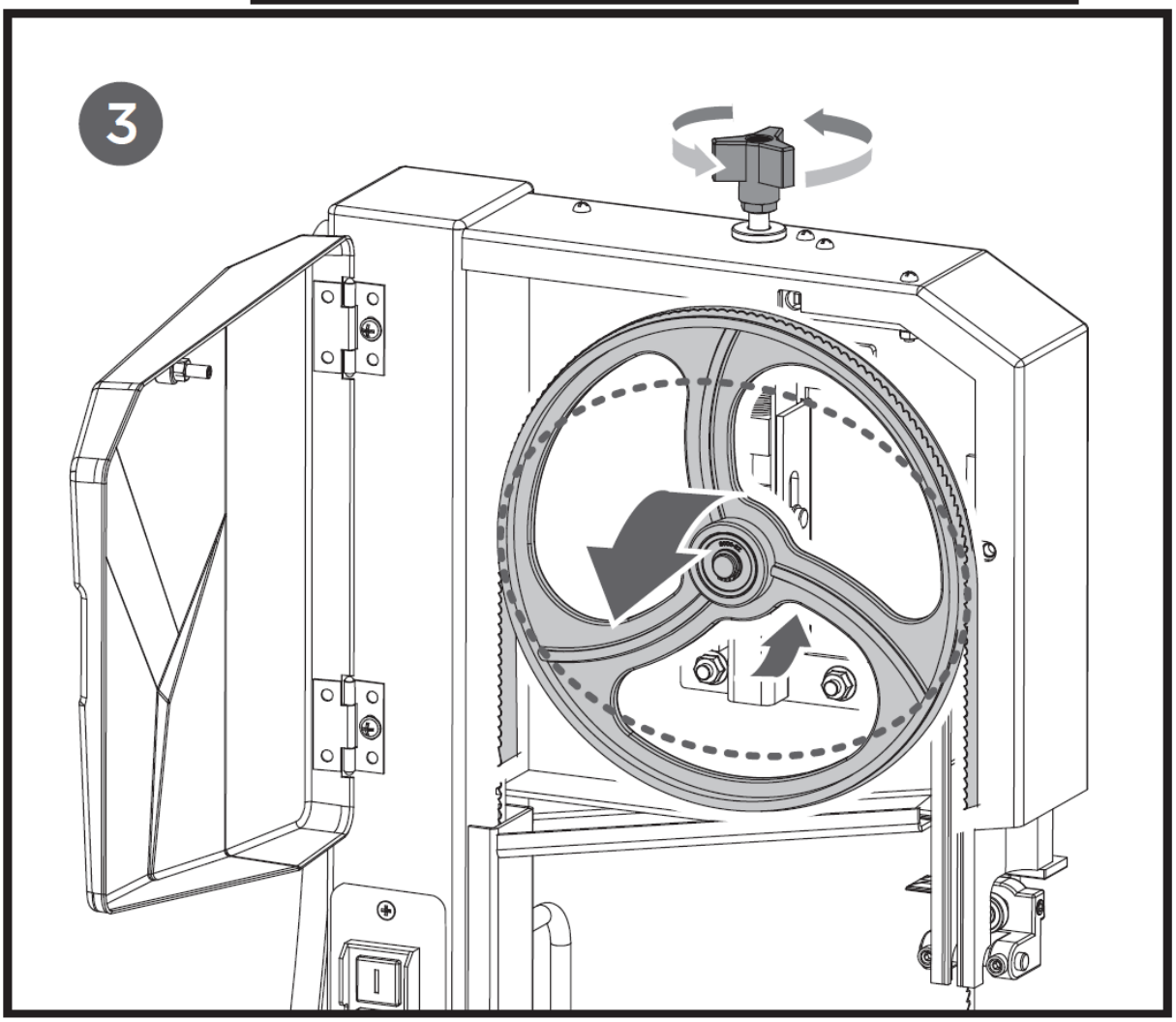
3

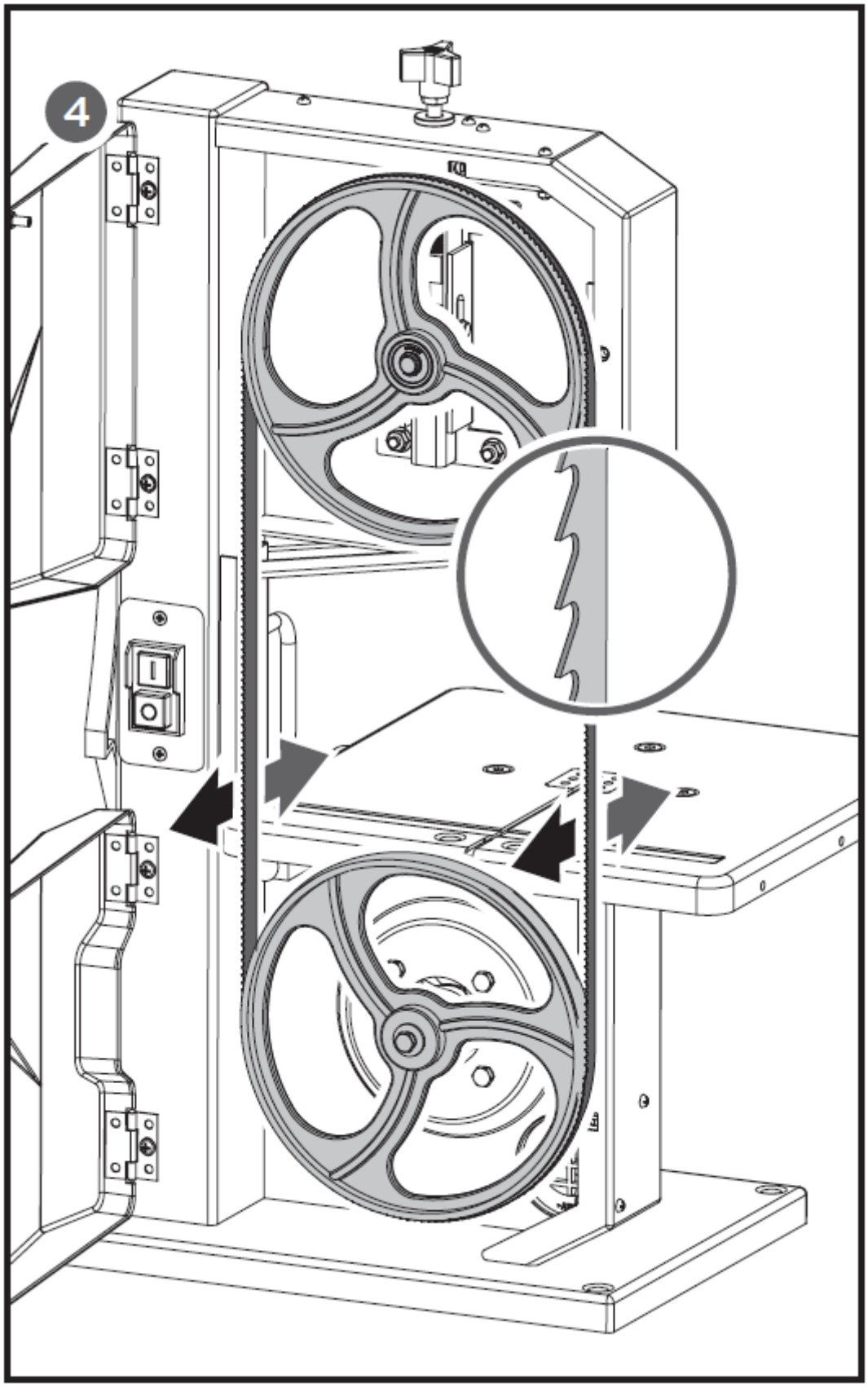
4

3.5.2. Regolazione della tensione della lama

Questa regolazione del tracciamento è necessaria per far funzionare la lama al punto morto sui pneumatici in gomma delle ruote della sega a nastro:

● Ruotando la manopola di regolazione in senso orario si aumenta la tensione della lama.

● Ruotando la manopola di regolazione in senso antiorario si riduce la tensione della lama.

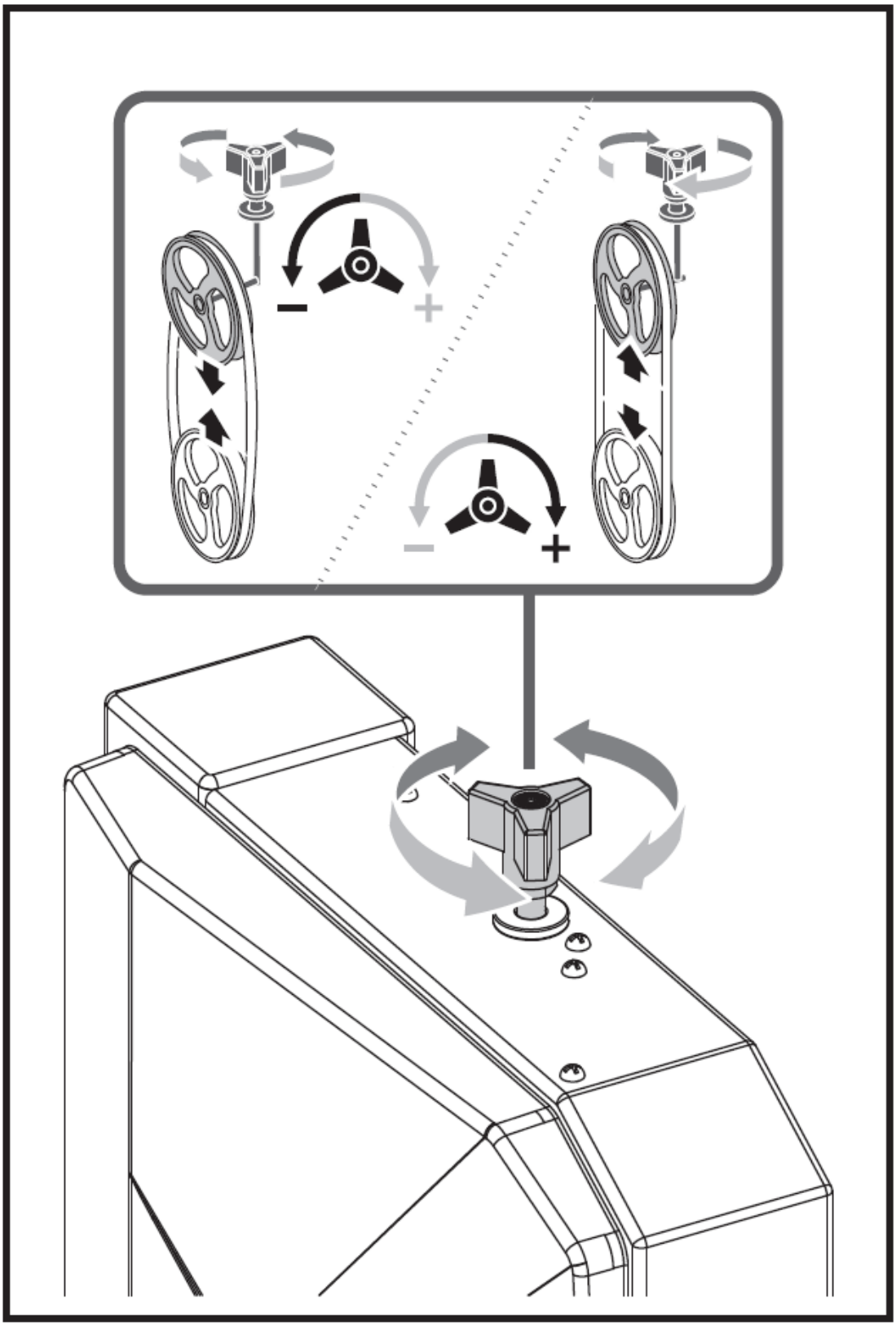

3.5.3. Allineamento della lama della sega a nastro

Se la lama della sega a nastro non scorre al centro dei pneumatici in gomma, è necessario correggere l'allineamento regolando l'inclinazione della ruota della sega a nastro superiore:

1. Allentare il dado di bloccaggio.
2. Ruotare la manopola di impostazione:

● Ruotare la manopola di regolazione in senso orario se la lama della sega a nastro scorre verso la parte anteriore della sega.

● Ruotare la manopola di regolazione in senso antiorario se la lama della sega a nastro scorre verso la parte posteriore della sega.
3. Serrare il dado di bloccaggio.

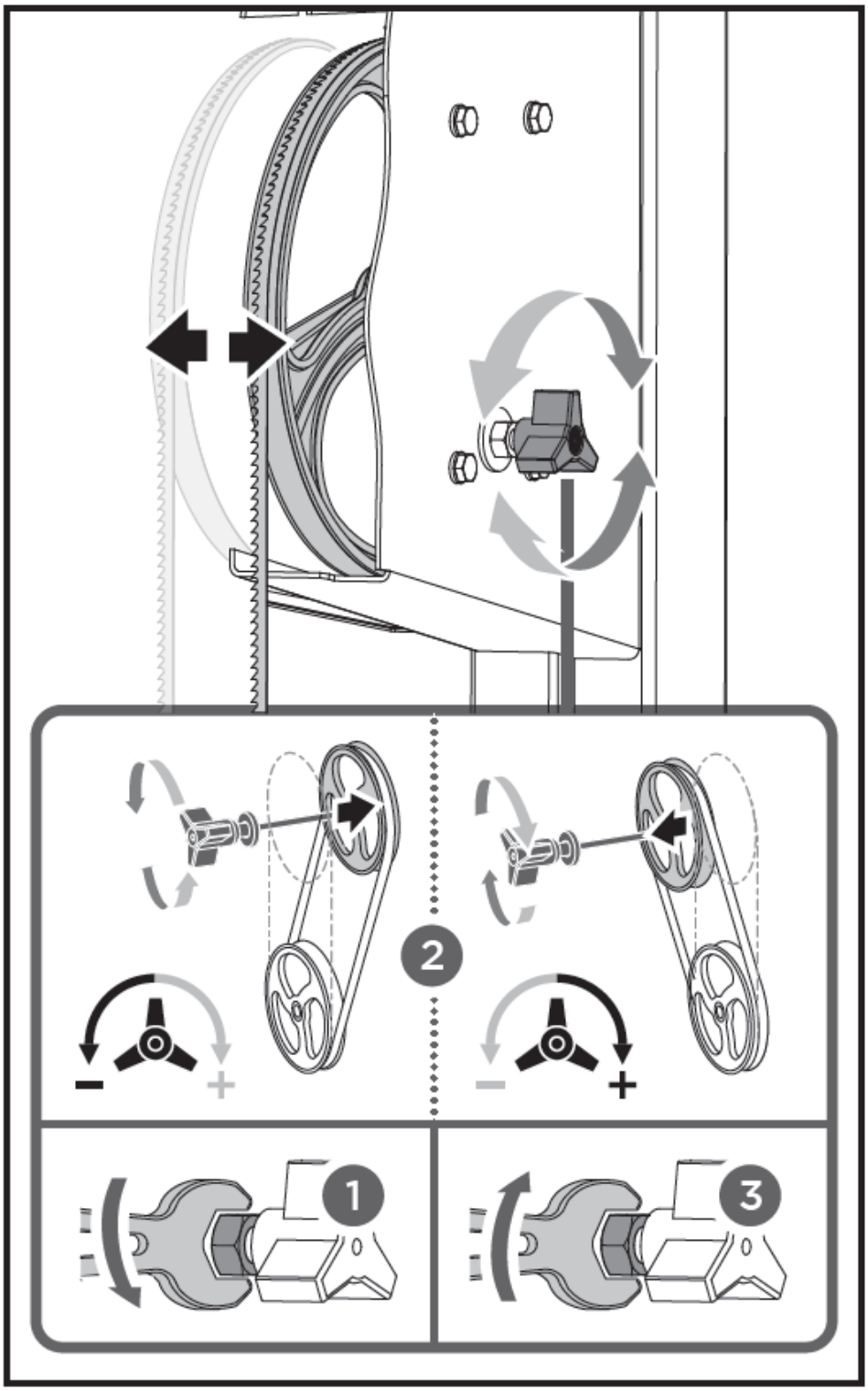

3.5.4. Allineamento guida lama superiore

Il guidalama superiore è composto da:

- un cuscinetto reggispinta (sostiene la lama della sega a nastro dalla parte posteriore),
- due perni di guida (che forniscono supporto laterale).

I perni di supporto e di guida devono essere regolati nuovamente dopo ogni sostituzione o allineamento della lama della sega a nastro.

NOTA: Controllare periodicamente l'usura di tutti i cuscinetti, se necessario sostituire contemporaneamente entrambi i cuscinetti di guida.

Regolazione del cuscinetto reggispinta
1. Se necessario, allineare e serrare la lama della sega a nastro.
2. Allentare la vite di bloccaggio del cuscinetto reggispinta.

3. Regolare la posizione del cuscinetto reggispinta (distanza cuscinetto reggispinta - lama della sega a nastro = 0,5 mm - se la lama della sega a nastro viene girata a mano, non deve toccare il cuscinetto reggispinta.

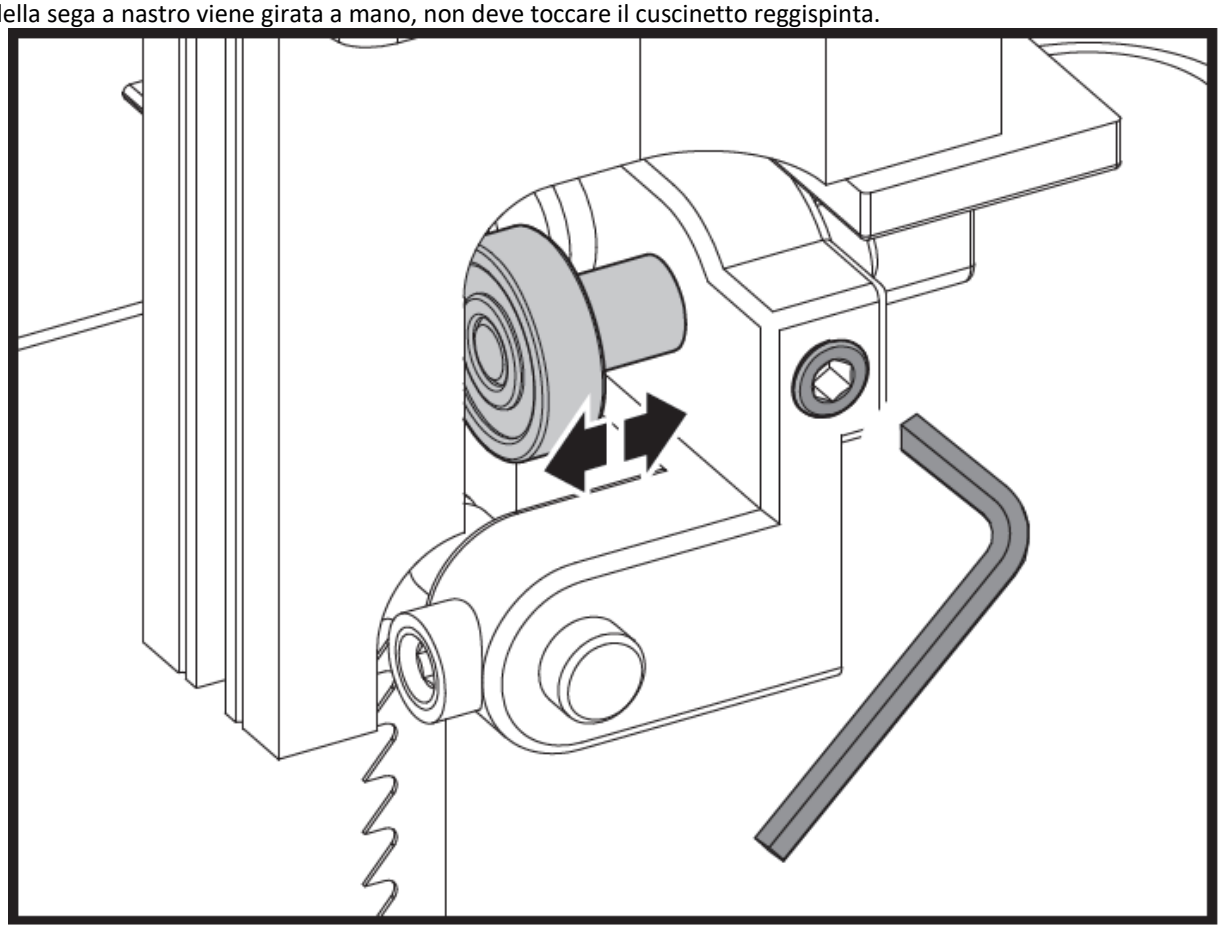

4. Serrare la vite di bloccaggio del cuscinetto reggispinta.

Regolazione del perno guida
1. Allentare le viti.
2. Premere insieme i perni di guida, mantenere una distanza di 0,5 mm tra il perno di guida e la lama della sega.

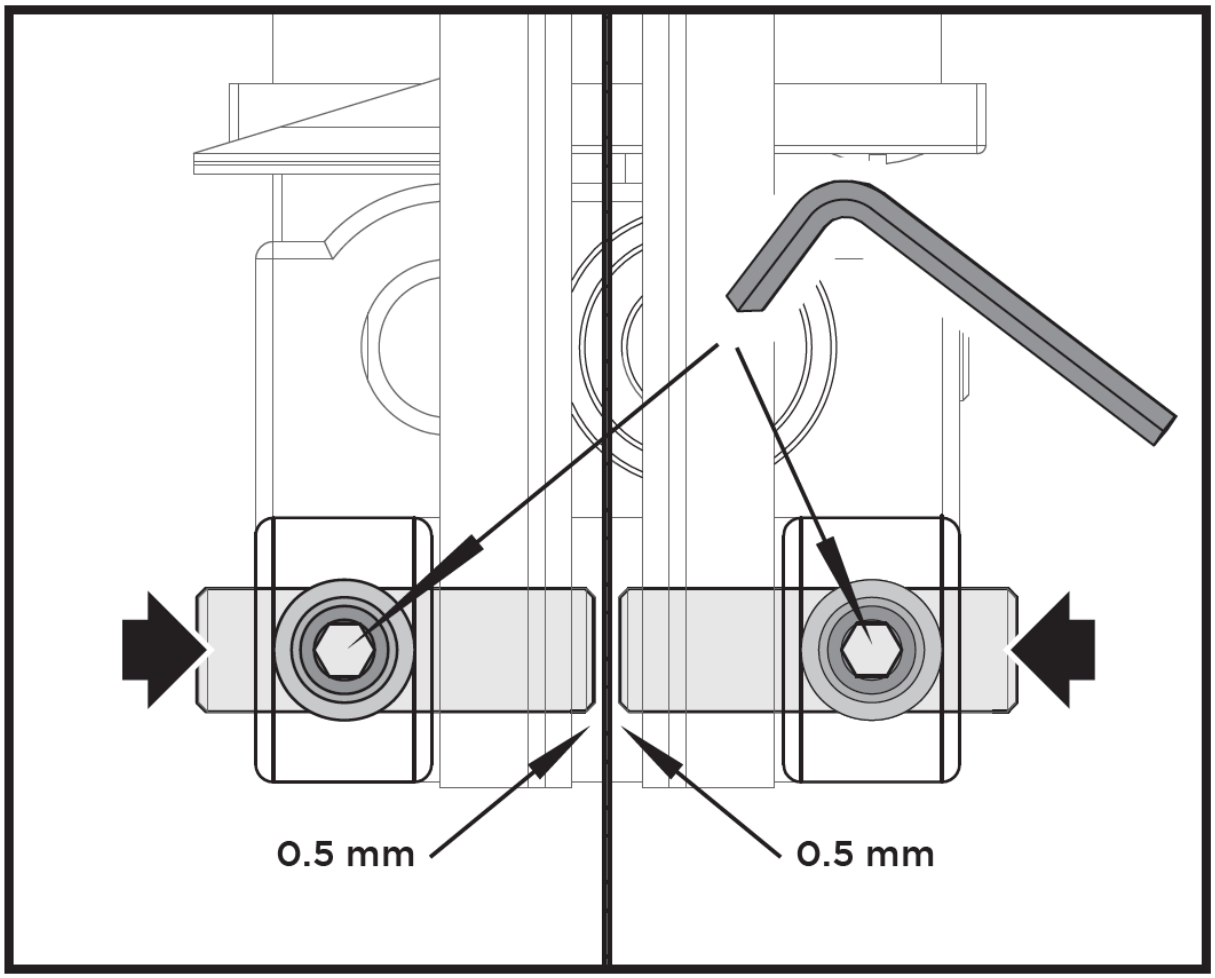

3. Serrare nuovamente le viti.

3.5.5. Allineamento guida lama inferiore

Il guidalama inferiore è composto da:

- un cuscinetto reggispinta (sostiene la lama della sega a nastro dalla parte posteriore),
- due perni di guida (che forniscono supporto laterale).

NOTA: controllare periodicamente l'usura dei cuscinetti reggispinta e dei perni di guida, se necessario sostituire entrambi i perni di guida contemporaneamente.

Regolazione del cuscinetto reggispinta

1. Allentare le due viti e rimuovere i blocchi sottostanti.
2. Allentare le tre viti e rimuovere il piano di lavoro dal perno del tavolo.

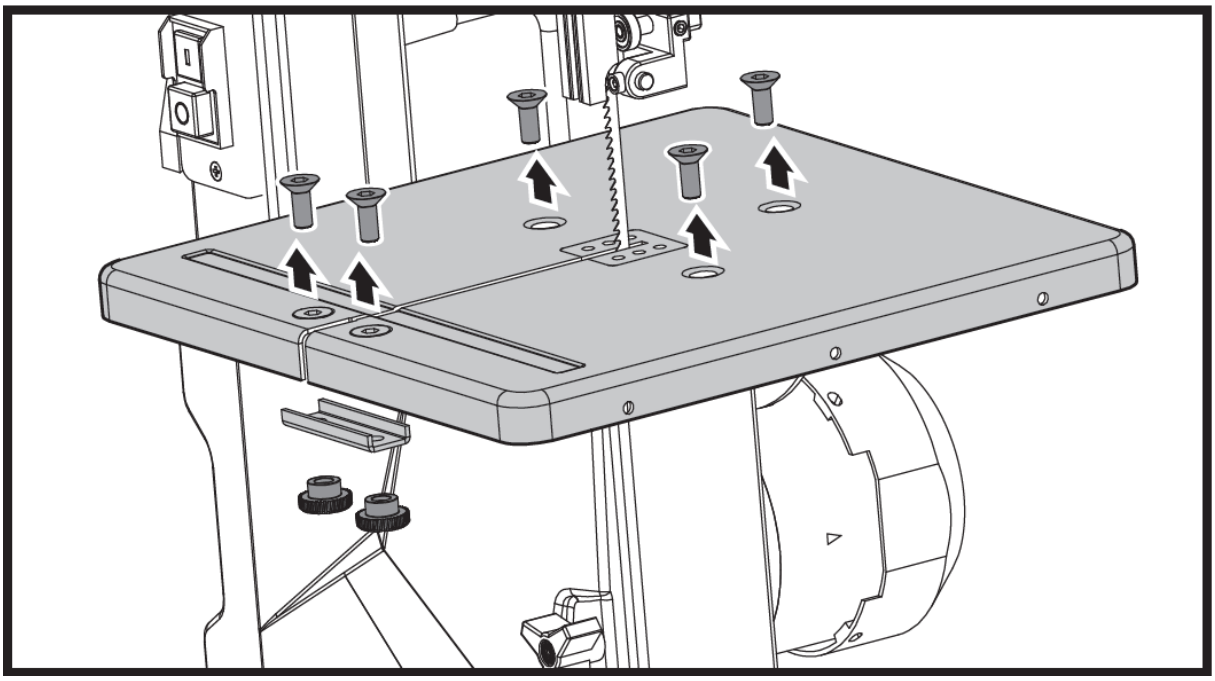

3. Allentare le due manopole e rimuovere il misuratore dell'angolazione del banco.
4. Aprire lo sportello inferiore dell'alloggiamento.

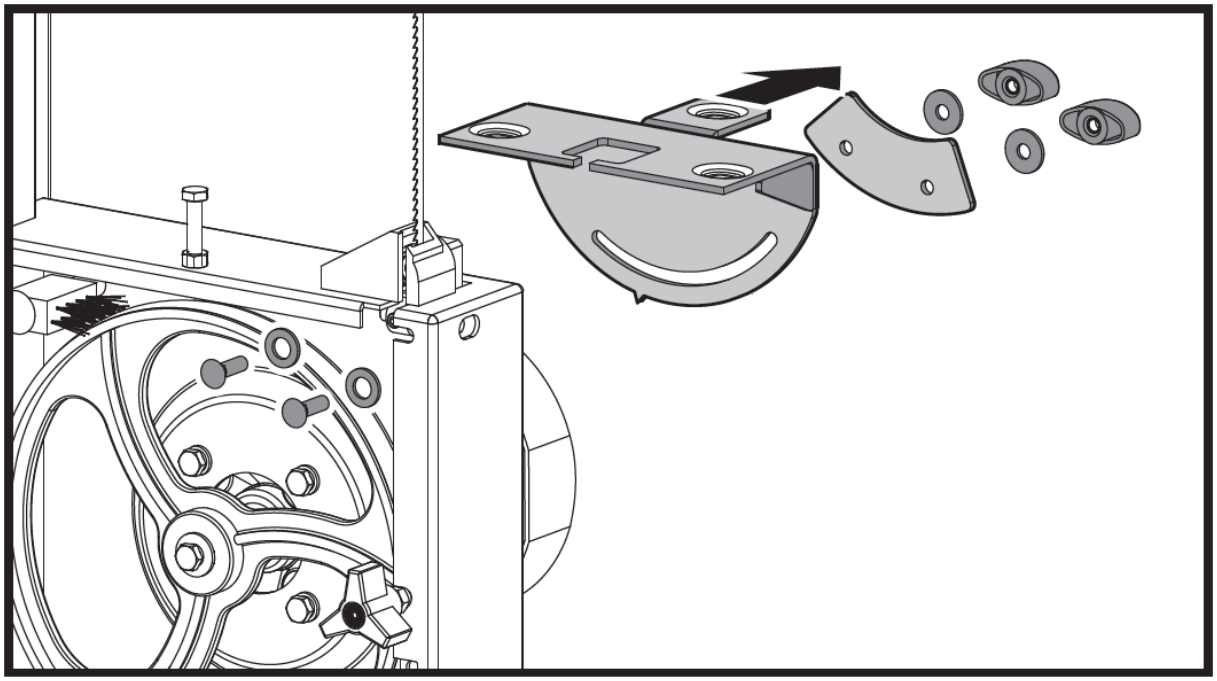

5. Sollevare completamente il guidalama superiore.
6. Se necessario, allineare e serrare la lama della sega a nastro.
7. Allentare la vite di bloccaggio del cuscinetto reggispinta.
8. Regolare la posizione del cuscinetto reggispinta (distanza cuscinetto reggispinta - lama della sega a nastro = 0,5 mm - se la lama della sega a nastro viene ruotata a mano, non deve toccare il cuscinetto reggispinta.

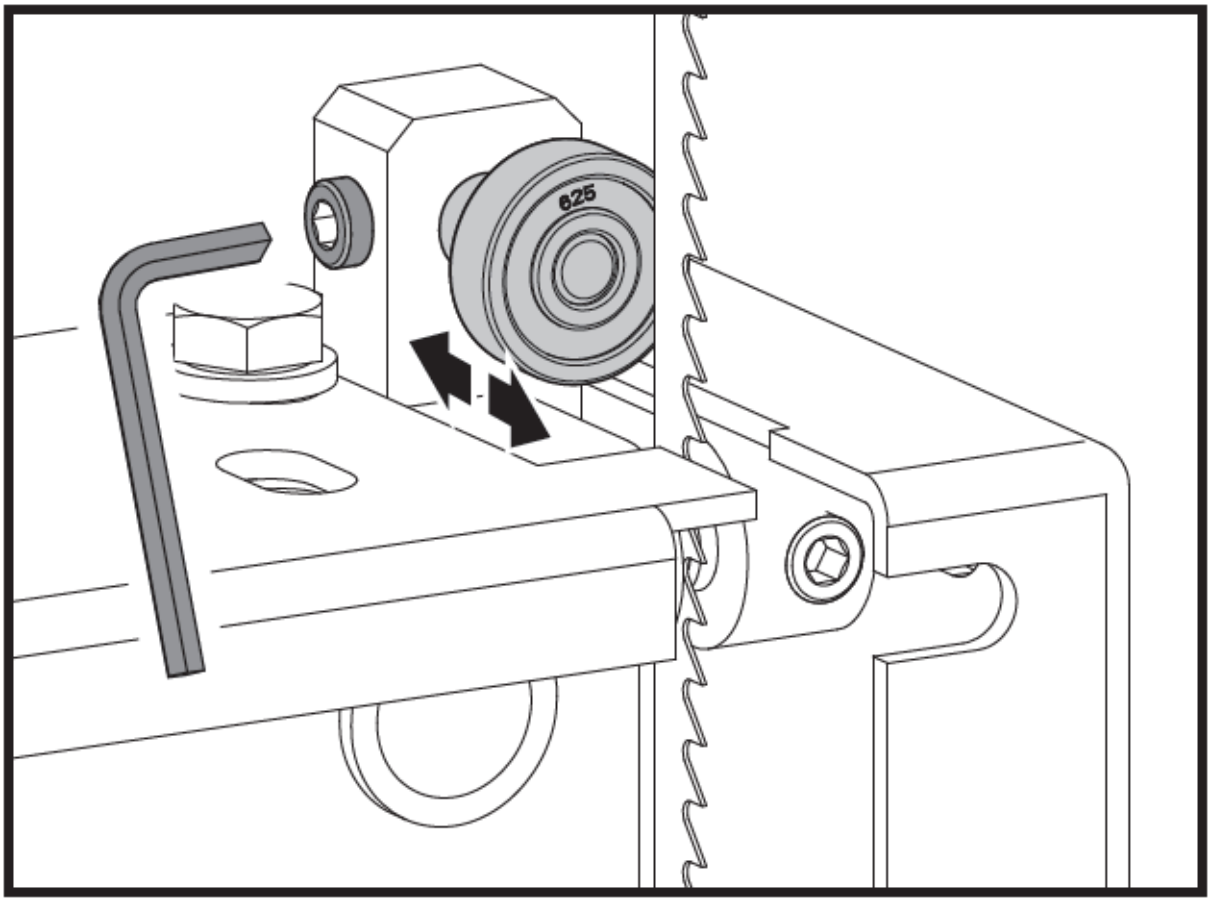

9. Serrare la vite di bloccaggio del cuscinetto reggispinta.

Regolazione del perno guida
1. Allentare le viti.
2. Premere insieme i perni di guida, mantenere una distanza di 0,5 mm tra il perno di guida e la lama della sega.

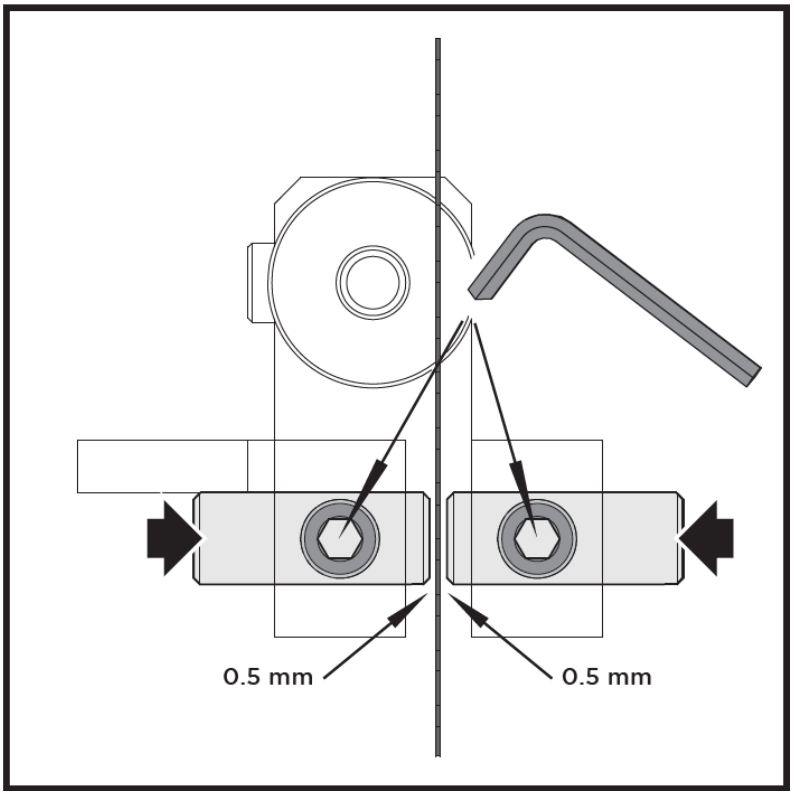

3. Serrare nuovamente le viti.
4. Fissare il piano di lavoro al perno del tavolo.
5. Montare il sottoblocco a forma di U sul piano di lavoro.

3.5.6. Sostituzione dell'inserto del tavolo

L'inserto del tavolo deve essere sostituito quando la sua fessura si è ingrandita o danneggiata.
1. Rimuovere l'inserto del banco dal banco della sega (spingere verso l'alto da sotto).
2. Montare il nuovo inserto del tavolo.

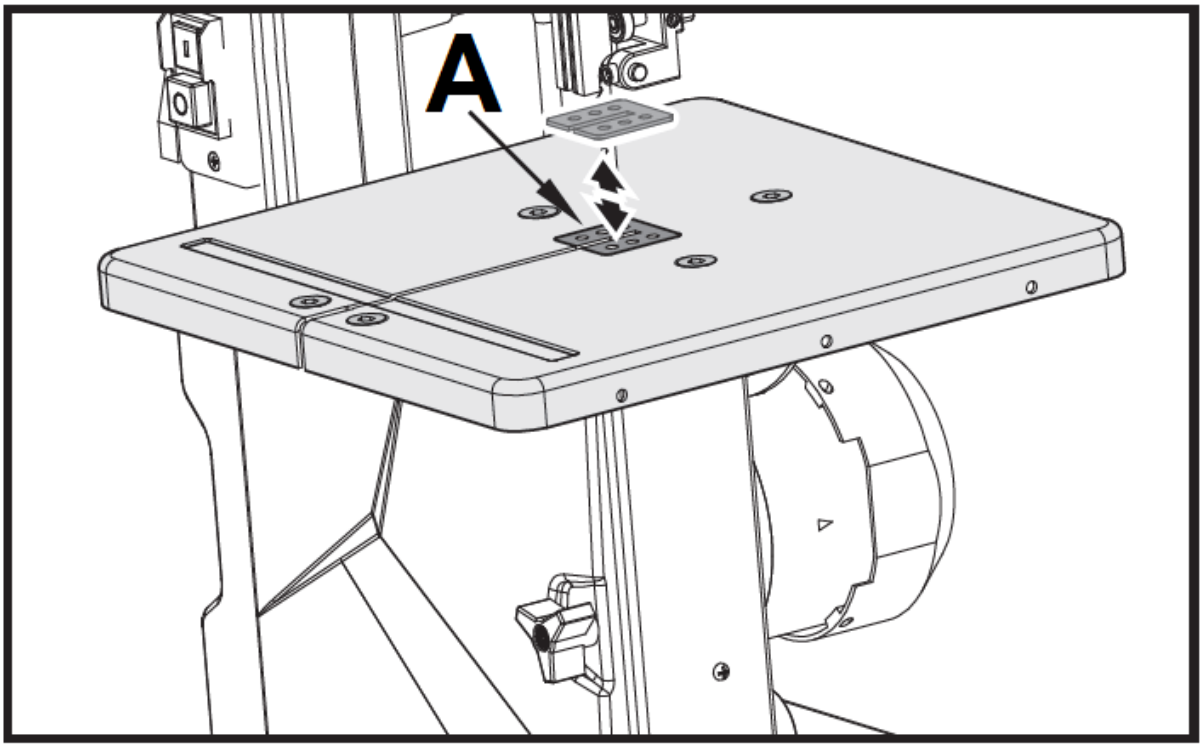

A – Inserto tabella

SMALTIMENTO DEI DISPOSITIVI USATI:
Non smaltire questo dispositivo nei rifiuti urbani. Consegnarlo a un punto di riciclaggio e raccolta di dispositivi elettrici ed elettrici. Controllare il simbolo sul prodotto, sul manuale di istruzioni e sulla confezione. Le materie plastiche utilizzate per costruire il dispositivo possono essere riciclate in conformità con i loro contrassegni. Scegliendo di riciclare, contribuisci in modo significativo alla protezione del nostro ambiente.
Contattare le autorità locali per informazioni sull'impianto di riciclaggio locale.

Este manual de instrucciones ha sido traducido automáticamente. Nos esforzamos constantemente por ofrecer una traducción precisa. Sin embargo, ninguna traducción automática es perfecta. Tampoco pretende sustituir a la traducción realizada por un ser humano. El manual de instrucciones oficial es la versión inglesa. Cualquier discrepancia o diferencia en la traducción no es vinculante ni tiene ningún efecto legal a efectos de cumplimiento o ejecución. En caso de duda sobre la exactitud de la información incluida en las instrucciones de uso, consulte la versión inglesa de estos contenidos, ya que esta es la versión oficial.

Características técnicas

Descripción del parámetro	Valor del parámetro
Nombre del producto	Sierra de cinta con mesa basculante
Modelo	MSW-BS950S
Tensión nominal [V~] / frecuencia [Hz]	230V~/50Hz
Potencia nominal [W]	250
Ciclo de operación nominal	S2 15 minutos
Velocidad	n_0 = 1487
Altura máxima de corte [mm]	80@90° / 45@45°
Longitud de la cuchilla [mm]	1400
Ancho de hoja [mm]	3.5-12
Velocidad de corte [m/min]	950
Inclinación de la mesa	90°~45°
Dimensiones (anchura × profundidad × altura) [mm]	440x350x645
Peso [kg]	17

1. Descripción general

El manual del usuario está diseñado para ayudar en el uso seguro y sin problemas del dispositivo. El producto está diseñado y fabricado de acuerdo con estrictas directrices técnicas, utilizando tecnologías y componentes de última generación. Además, se produce cumpliendo con los más estrictos estándares de calidad.

NO UTILICE EL DISPOSITIVO A MENOS QUE HAYA LEÍDO Y COMPRENDIDO DETENIDAMENTE ESTE MANUAL DEL USUARIO.

Para aumentar la vida útil del dispositivo y garantizar un funcionamiento sin problemas, utilícelo de acuerdo con este manual del usuario y realice tareas de mantenimiento con regularidad. Los datos técnicos y las especificaciones de este manual de usuario están actualizados. El fabricante se reserva el derecho de realizar cambios asociados con la mejora de la calidad. El dispositivo está diseñado para reducir al mínimo los riesgos de emisión de ruido, teniendo en cuenta el progreso tecnológico y las oportunidades de reducción de ruido.

Leyenda

	El producto cumple con las normas de seguridad pertinentes.
	Lea las instrucciones antes de usar.
	El producto debe ser reciclado.
	¡ADVERTENCIA! o ¡ **PRECAUCIÓN!** o ¡ **RECUERDA!** Aplicable a la situación dada. (señal de advertencia general)
	Use protección para los oídos. La exposición a ruidos fuertes puede provocar la pérdida de la audición.
	Utilizar gafas de seguridad.

	Use una máscara contra el polvo (protección de las vías respiratorias).
	Usar guantes de protección.
	Use protección para los pies.
	Use ropa protectora.
	¡ATENCIÓN! ¡Advertencia de descarga eléctrica!
	¡ATENCIÓN! ¡Advertencia de ruido fuerte!
	¡ATENCIÓN! ¡Atención a los elementos de corte giratorios! ¡Posibilidad de lesiones!
	¡ATENCIÓN! ¡Peligro de aplastamiento de manos!
	Solo use en interiores.

¡RECUERDE! Los dibujos en este manual son solo para fines ilustrativos y en algunos detalles pueden diferir del producto real.

2. seguridad de uso

¡ATENCIÓN! Leer todas las advertencias de seguridad y todos los manuales e instrucciones. El incumplimiento de las advertencias e instrucciones puede provocar descargas eléctricas, incendios y/o lesiones graves o incluso la muerte.

Los términos "dispositivo" o "producto" se utilizan en las advertencias e instrucciones para hacer referencia a:
Sierra de cinta con mesa basculante

2.1. Seguridad eléctrica

a) El enchufe debe encajar en el enchufe. Nunca modificar el enchufe de ninguna manera. El uso de enchufes originales y tomas de corriente a juego reduce el riesgo de descarga eléctrica.
b) Evite tocar elementos conectados a tierra como tuberías, calentadores, calderas y refrigeradores. Existe un mayor riesgo de descarga eléctrica si el dispositivo conectado a tierra está expuesto a la lluvia, entra en contacto directo con una superficie mojada o si funciona en un entorno húmedo. La entrada de agua en el dispositivo aumenta el riesgo de daño al dispositivo y de descarga eléctrica.
c) No tocar el dispositivo con las manos mojadas o húmedas.
d) Use el cable solo para el uso designado. Nunca lo use para transportar el dispositivo o para desconectar el enchufe de una toma de corriente. Mantenga el cable alejado de fuentes de calor, aceite, bordes afilados o piezas móviles. Los cables dañados o enredados aumentan el riesgo de descarga eléctrica.
e) Si trabaja con el dispositivo al aire libre, asegúrese de usar un cable de extensión adecuado para uso en exteriores. El uso de un cable de extensión adecuado para uso en exteriores reduce el riesgo de descarga eléctrica.
f) No utilice el dispositivo si el cable de alimentación está dañado o muestra signos evidentes de desgaste. Un cable de alimentación dañado debe ser reemplazado por un electricista calificado o por el centro de servicio del fabricante.
g) Para evitar descargas eléctricas, no sumerja el cable, el enchufe o el dispositivo en agua u otros líquidos. No utilice el dispositivo en superficies mojadas.
h) No lo use en ambientes muy húmedos o en las inmediaciones de tanques de agua.

2.2. Seguridad en el lugar de trabajo

a) Asegúrese de que el lugar de trabajo esté limpio y bien iluminado. Un lugar de trabajo desordenado o mal iluminado puede provocar accidentes. Trate de pensar en el futuro, observe lo que sucede y use el sentido común cuando trabaje con el dispositivo.

b) No utilice el dispositivo en un entorno potencialmente explosivo, por ejemplo, en presencia de líquidos, gases o polvo inflamables. El dispositivo genera chispas que pueden encender el polvo o los humos.
c) Si descubre daños o un funcionamiento irregular, apague inmediatamente el dispositivo e informe a un supervisor sin demora.
d) Si tiene dudas sobre el correcto funcionamiento del dispositivo, póngase en contacto con el servicio de asistencia del fabricante.
e) Solo el punto de servicio del fabricante puede reparar el dispositivo. ¡No intente ninguna reparación de forma independiente!
f) En caso de incendio, use un extintor de incendios de polvo o dióxido de carbono (CO2) (uno diseñado para usar en dispositivos eléctricos activos) para apagarlo.
g) Los niños o personas no autorizadas tienen prohibido ingresar a una estación de trabajo. (Una distracción puede resultar en la pérdida de control sobre el dispositivo).
h) Utilice el dispositivo en un espacio bien ventilado.
i) El dispositivo produce polvo y residuos durante el funcionamiento. Es importante proteger a los transeúntes de sus efectos nocivos.
j) Inspeccione periódicamente el estado de las etiquetas de seguridad. Si las etiquetas son ilegibles, deben ser reemplazadas.
k) Por favor mantenga este manual disponible para referencia futura. Si este dispositivo se entrega a un tercero, el manual debe entregarse con él.
l) Mantenga los elementos del embalaje y las piezas pequeñas de montaje en un lugar fuera del alcance de los niños.
m) Mantener el equipo fuera del alcance de los niños y los animales.
n) Si este dispositivo se utiliza junto con otro equipo, también se deben seguir las instrucciones de uso restantes.

¡Recuerde! Cuando utilice el dispositivo, proteja a los niños y a otros transeúntes.

2.3. Seguridad personal

a) No use el dispositivo cuando esté cansado, enfermo o bajo la influencia del alcohol, narcóticos o medicamentos que puedan afectar significativamente la capacidad de operar el dispositivo.
b) El dispositivo no está diseñado para ser manipulado por personas (incluidos niños) con funciones mentales y sensoriales limitadas o personas que carezcan de experiencia y/o conocimientos relevantes, a menos que estén supervisados por una persona responsable de su seguridad o hayan recibido instrucciones sobre cómo operar el dispositivo. dispositivo.
c) El dispositivo solo puede ser manipulado por personas físicamente aptas que sean capaces de manejarlo, debidamente capacitadas, familiarizadas con este manual y capacitadas en el ámbito de la salud y la seguridad en el trabajo.
d) Cuando trabaje con el dispositivo, use el sentido común y manténgase alerta. La pérdida temporal de concentración durante el uso del dispositivo puede provocar lesiones graves.
e) Utilice el equipo de protección personal requerido para trabajar con el dispositivo, especificado en la sección 1 (Leyenda). El uso de equipos de protección personal correctos y homologados reduce el riesgo de sufrir una lesión.
f) Para evitar que el dispositivo se encienda accidentalmente, asegúrese de que el interruptor esté en la posición APAGADO antes de conectarlo a una fuente de alimentación.
g) No sobreestimes tus habilidades. Cuando utilice el dispositivo, mantenga el equilibrio y permanezca estable en todo momento. Esto asegurará un mejor control sobre el dispositivo en situaciones inesperadas.
h) No use ropa suelta ni joyas. Mantenga su cabello, ropa y guantes alejados de cualquier pieza móvil. La ropa suelta, las joyas o el pelo largo pueden quedar atrapados en las piezas móviles.
i) Si se va a conectar succión al dispositivo, verifique todas las conexiones y asegúrese de que estén apretadas. El uso de un sistema de eliminación de polvo puede reducir el riesgo asociado con el polvo.
j) Retire todas las herramientas de ajuste o llaves antes de encender el dispositivo. Una herramienta o llave inglesa que se deje en la parte giratoria del dispositivo puede causar lesiones.
k) El dispositivo no es un juguete. Los niños deben ser supervisados para asegurarse de que no jueguen con el dispositivo.

2.4. Uso seguro del dispositivo

a) Asegurarse de la colocación estable de la rueda. Utilizar las herramientas adecuadas para la tarea asignada. Un dispositivo correctamente seleccionado realizará mejor y de manera más segura la tarea para la que fue diseñado.
b) No utilice el dispositivo si el interruptor ON/OFF no funciona correctamente (no enciende ni apaga el dispositivo). Los dispositivos que no se pueden encender y apagar con el interruptor ON/OFF son peligrosos, no deben operarse y deben repararse.
c) Asegúrese de que el enchufe esté desconectado del tomacorriente antes de intentar cualquier ajuste, reemplazo de herramientas o antes de dejar el dispositivo a un lado. Tales precauciones reducirán el riesgo de activar accidentalmente el dispositivo.
d) Cuando no esté en uso, guárdelo en un lugar seguro, fuera del alcance de los niños y de las personas que no estén familiarizadas con el dispositivo y que no hayan leído el manual del usuario. El dispositivo puede representar un peligro en manos de usuarios sin experiencia.

e) Mantener el dispositivo en buen estado técnico. Antes de cada uso, compruebe si hay daños generales y, especialmente, si hay piezas o elementos agrietados y si hay otras condiciones que puedan afectar al funcionamiento seguro del dispositivo. Si se descubren daños, entregue el dispositivo para su reparación antes de usarlo.
f) Mantenga el dispositivo fuera del alcance de los niños.
g) La reparación o el mantenimiento del dispositivo debe ser realizado por personas cualificadas, utilizando únicamente repuestos originales. Esto garantizará un uso seguro.
h) Para garantizar la integridad operativa del dispositivo, no retire las protecciones instaladas de fábrica ni afloje ningún tornillo.
i) Al transportar y manipular el dispositivo entre el almacén y el destino, tenga en cuenta los principios de salud y seguridad ocupacional para operaciones de transporte manual que se aplican en el país donde se utilizará el dispositivo.
j) Evite situaciones en las que el dispositivo se detenga durante el uso debido a una carga excesiva. Esto puede provocar un sobrecalentamiento de los elementos de accionamiento y daños en el dispositivo.
k) No toque ninguna pieza articulada o accesorio, a menos que el dispositivo haya sido desconectado de una fuente de alimentación.
l) No deje este aparato desatendido mientras esté en uso.
m) Limpie el dispositivo regularmente para evitar que se acumule suciedad persistente.
n) Está prohibido interferir con la estructura del dispositivo para cambiar sus parámetros o construcción.
o) Mantenga el dispositivo alejado de fuentes de fuego y calor.
p) Cuando trabaje con el dispositivo, se recomienda extremar las precauciones para evitar lesiones graves o la amputación de fragmentos de extremidades.
q) No utilice herramientas eléctricas para aplicaciones distintas a las especificadas en las instrucciones (diferentes a aquellas para las que fueron diseñadas).
r) Utilice su herramienta con una carga de entrada inferior a la especificada en la placa de identificación para aumentar la eficiencia de trabajo y disminuir el desgaste.
s) No limpie las piezas de plástico con disolvente. Los disolventes como gasolina, diluyentes, benceno, alcohol, amoníaco y aceite pueden dañar y agrietar las piezas de plástico. No los limpie con tales solventes. Limpie las piezas de plástico con un paño suave ligeramente humedecido con agua jabonosa.

¡ATENCIÓN! A pesar del diseño seguro del dispositivo y sus características de protección, y a pesar del uso de elementos adicionales que protegen al operador, aún existe un ligero riesgo de accidente o lesiones al usar el dispositivo. Manténgase alerta y use el sentido común cuando use el dispositivo.

3. Directrices de uso

La sierra de cinta está diseñada para realizar cortes longitudinales y transversales en madera o materiales similares a la madera. Para cortar materiales redondos debe utilizar dispositivos de sujeción adecuados. El equipo se debe utilizar únicamente para el propósito prescrito. Cualquier otro uso se considera un caso de mal uso. La máquina debe utilizarse únicamente con hojas de sierra adecuadas. Para utilizar la máquina correctamente, también debe observar las normas de seguridad, las instrucciones de montaje y las instrucciones de funcionamiento que se encuentran en este manual. Todas las personas que utilicen y realicen el mantenimiento de la máquina deben estar familiarizadas con este manual y deben estar informadas sobre los peligros potenciales de la máquina. También es imperativo observar las normas de prevención de accidentes vigentes en su área. Lo mismo se aplica a las normas generales de seguridad y salud en el trabajo.

El usuario es responsable de cualquier daño resultante del uso no previsto del dispositivo.

3.1. Descripción del aparato

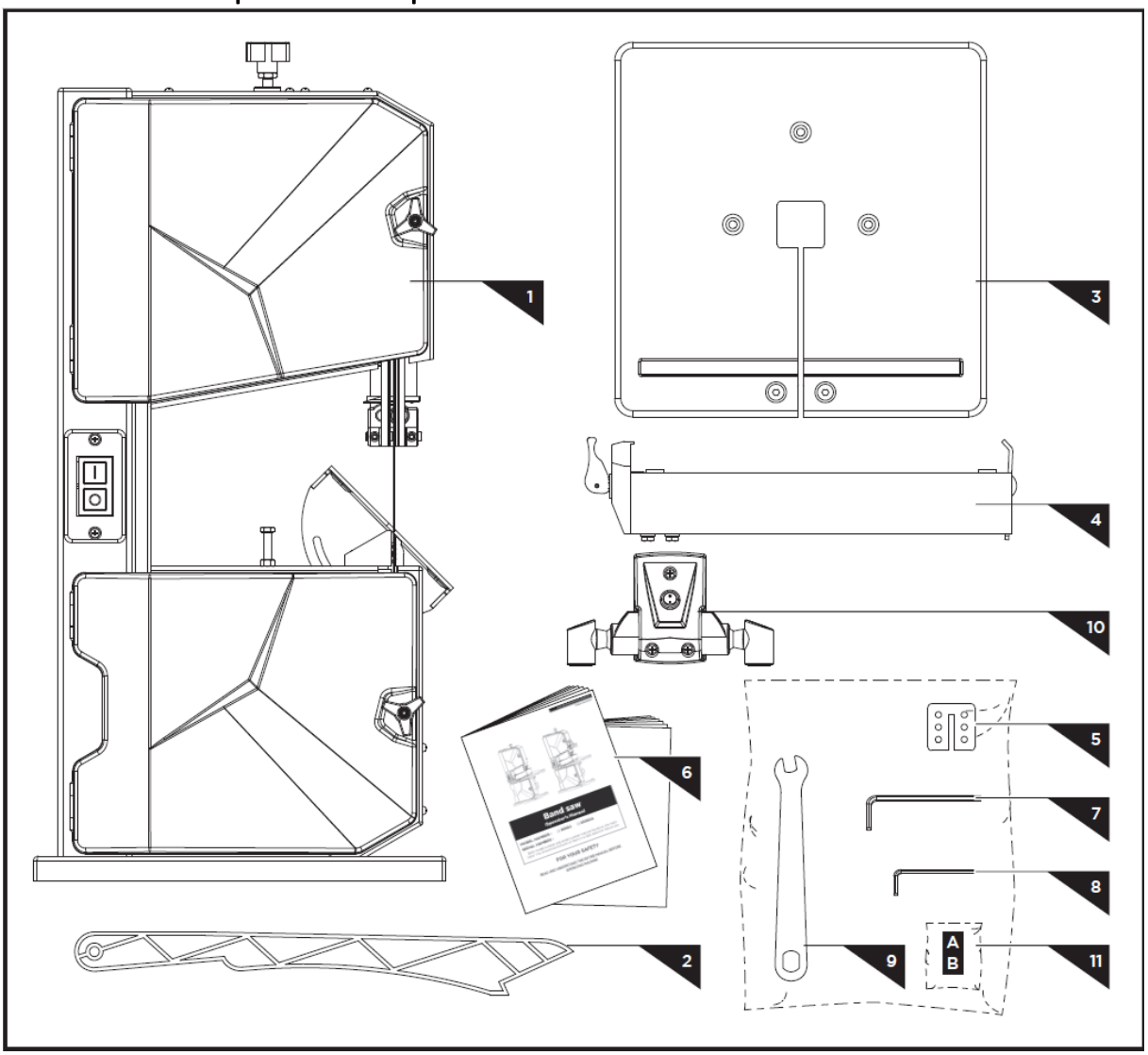

1. Máquina principal
2. Palanca de empuje
3. Mesa de trabajo
4. Valla rasgada
5. Inserto de mesa
6. Manual del operador
7. Llave Allen, 4 mm
8. Llave Allen, 3 mm
9. Llave de hoja
10. Lámpara (opcional)
11. Bolsa de herramientas

3.2. Preparación para el uso

UBICACIÓN DEL APARATO

La temperatura del ambiente no debe ser superior a 40°C y la humedad relativa debe ser inferior al 85%. Asegure una buena ventilación en la habitación en la que se utiliza el dispositivo. Debe haber al menos 10 cm de distancia entre cada lado del dispositivo y la pared u otros objetos. El dispositivo siempre debe usarse cuando se coloca sobre una superficie plana, estable, limpia, ignífuga y seca, y debe estar fuera del alcance de los niños y las personas con funciones mentales y sensoriales limitadas. Coloque el dispositivo de manera que siempre tenga acceso al enchufe de alimentación. El cable de alimentación conectado al aparato debe estar debidamente conectado a tierra y corresponder a los detalles técnicos en la etiqueta del producto.

3.3. Montaje del dispositivo

3.3.1. Mesa de trabajo

1. Retire los dos tornillos, las dos tuercas moleteadas y el bloque en forma de U de la mesa de trabajo.

2. Guíe la mesa de trabajo sobre la hoja y colóquela sobre el muñón de la mesa. Coloque el inserto de la mesa en la mesa de trabajo correctamente.
3. Fije la mesa de trabajo con tres tornillos M6×16 cada uno al muñón de la mesa.
4. Fijar la mesa de trabajo con tres tuercas M6 y tres arandelas planas.
5. Fije dos tornillos y dos tuercas moleteadas con bloque en forma de U que se quitaron en el paso uno y fíjelos.
NOTA: Antes de fijar la mesa de trabajo, asegúrese de que la mesa esté alineada en dos planos. Lateralmente, para que la cuchilla pase por el punto muerto a través del inserto de la mesa. En ángulo recto con la hoja.

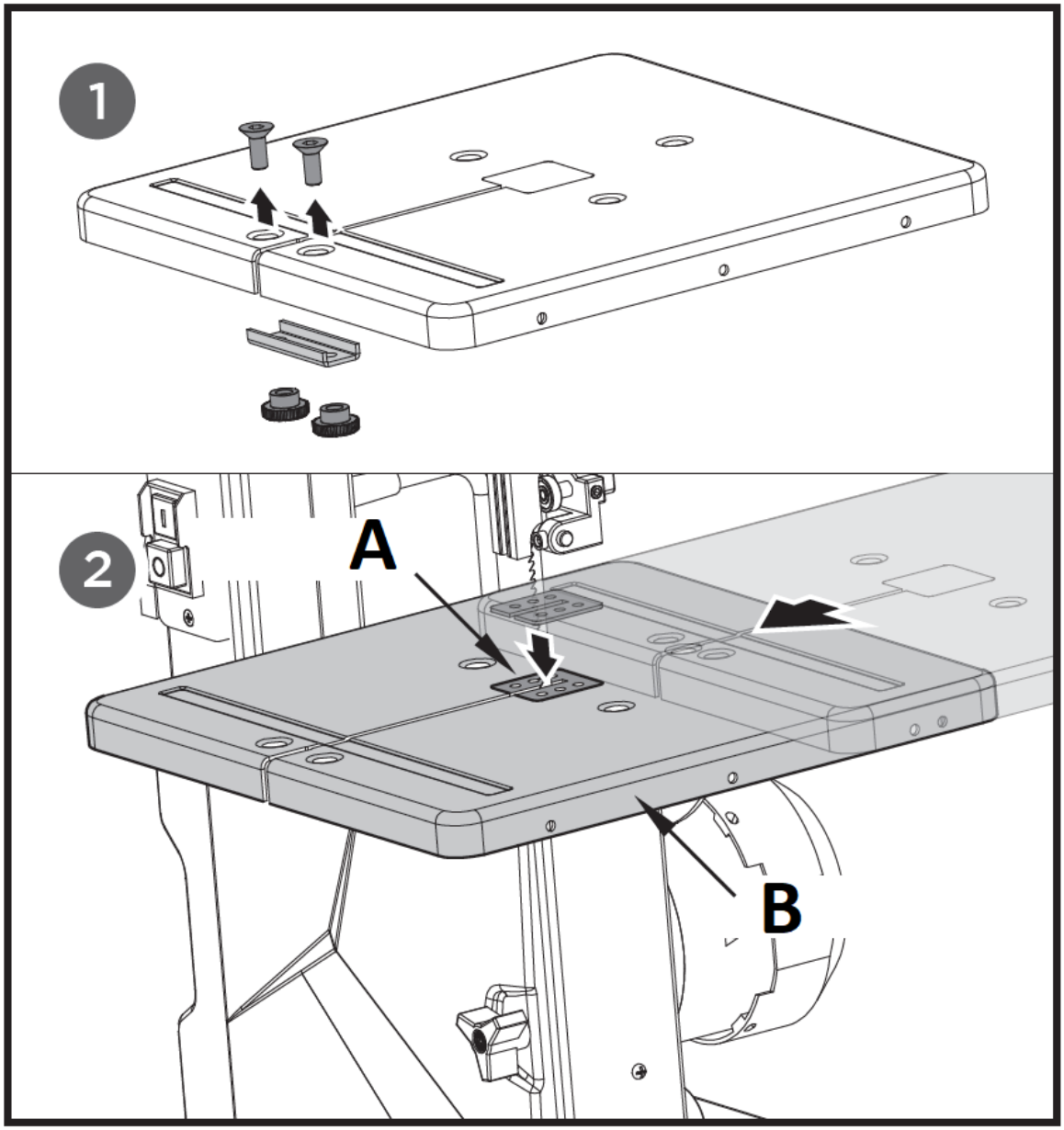

A – Inserto de mesa
B – Mesa de trabajo

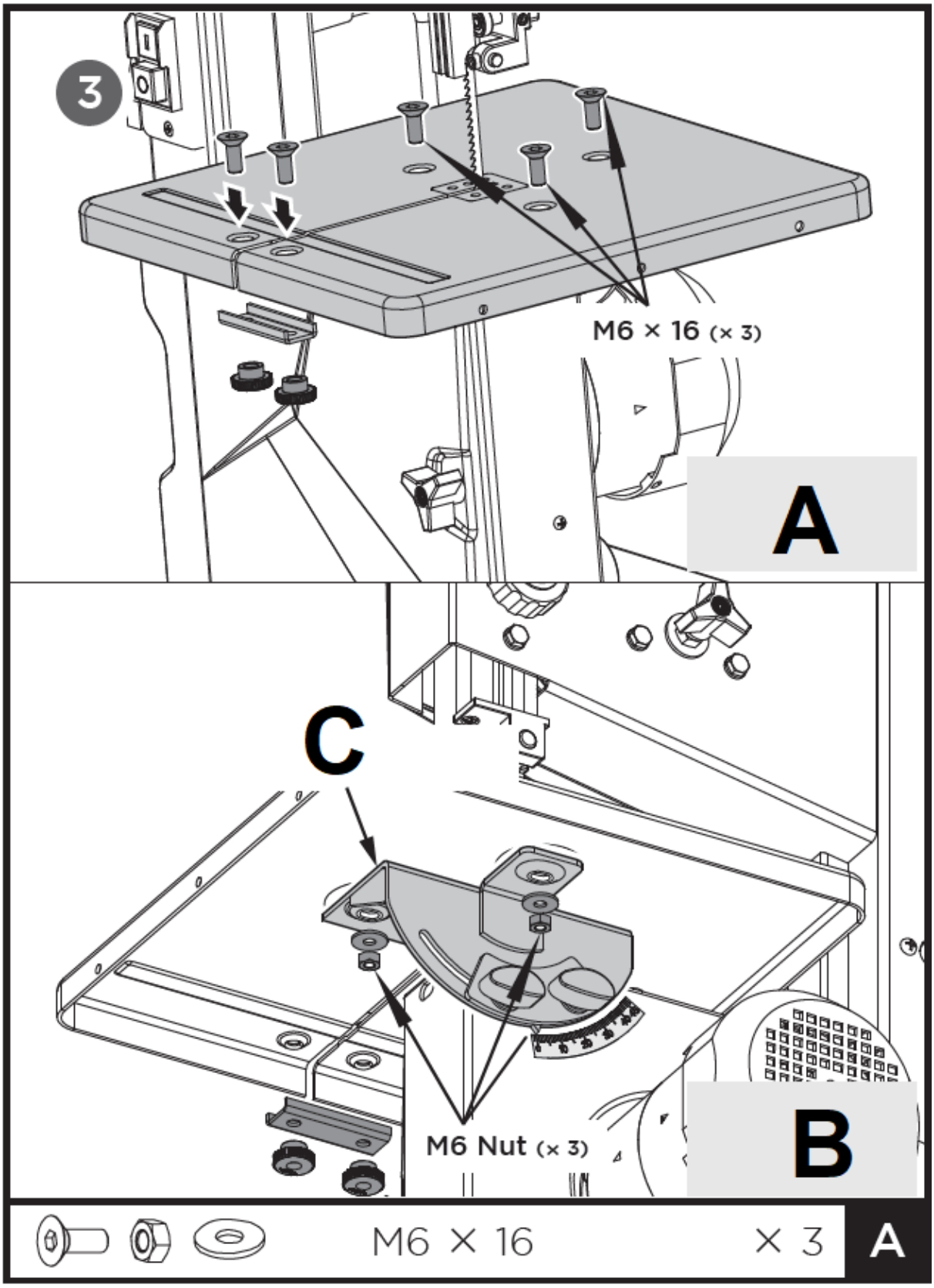

A – Vista superior
B – Vista inferior
C – Ángulo de escala de banco

3.3.2. palo de empuje

1. Fije el tornillo y las tuercas en la máquina, dejando espacio para la palanca de empuje.
2. Cuelgue la palanca de empuje en el tornillo.

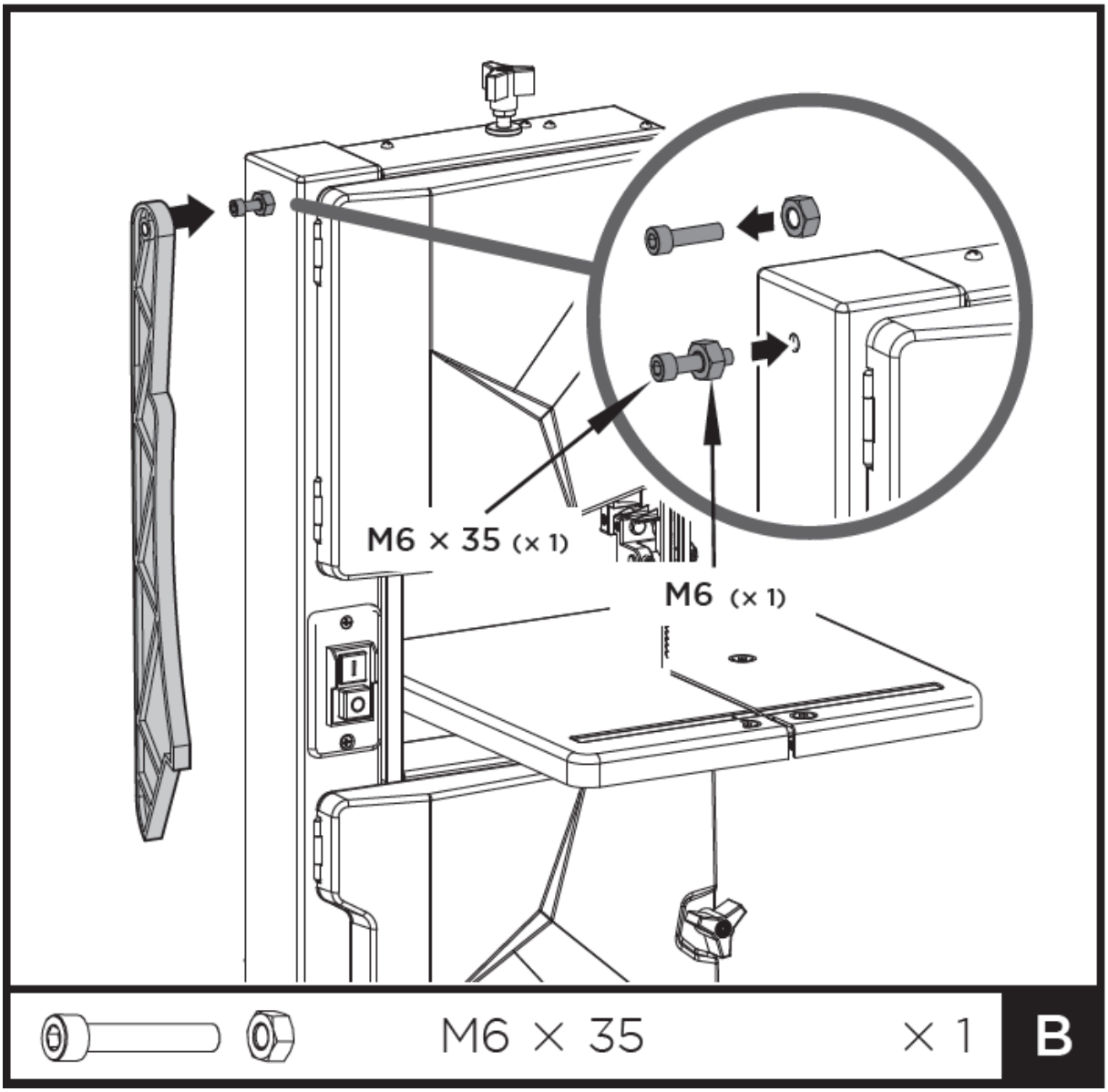
M6 × 35 (× 1)
M6 (× 1)
M6 × 35
× 1
B

3.3.3. Valla rasgada

Sujete la guía de corte al hilo. Se puede utilizar en ambos lados de la hoja.

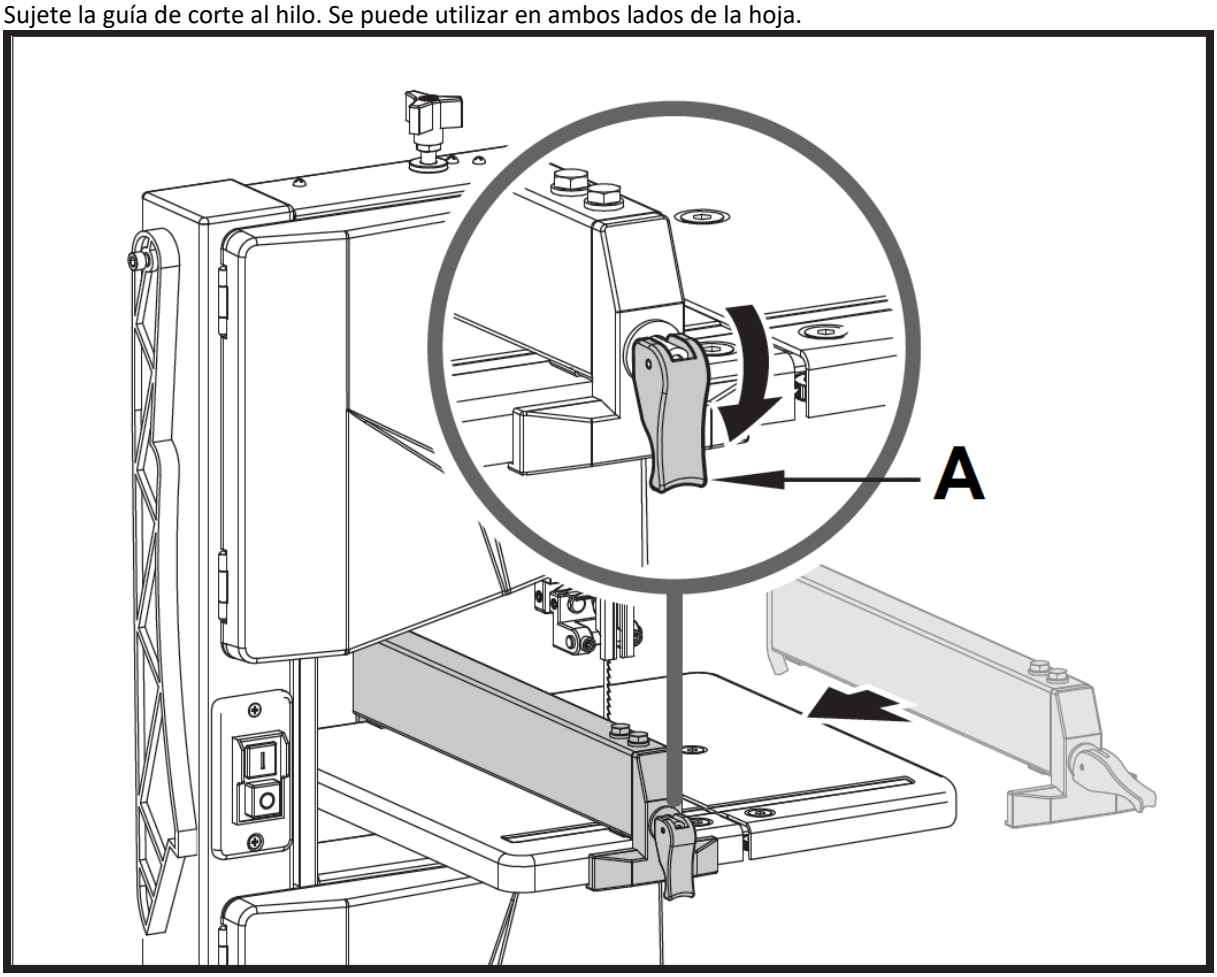

Una taquilla

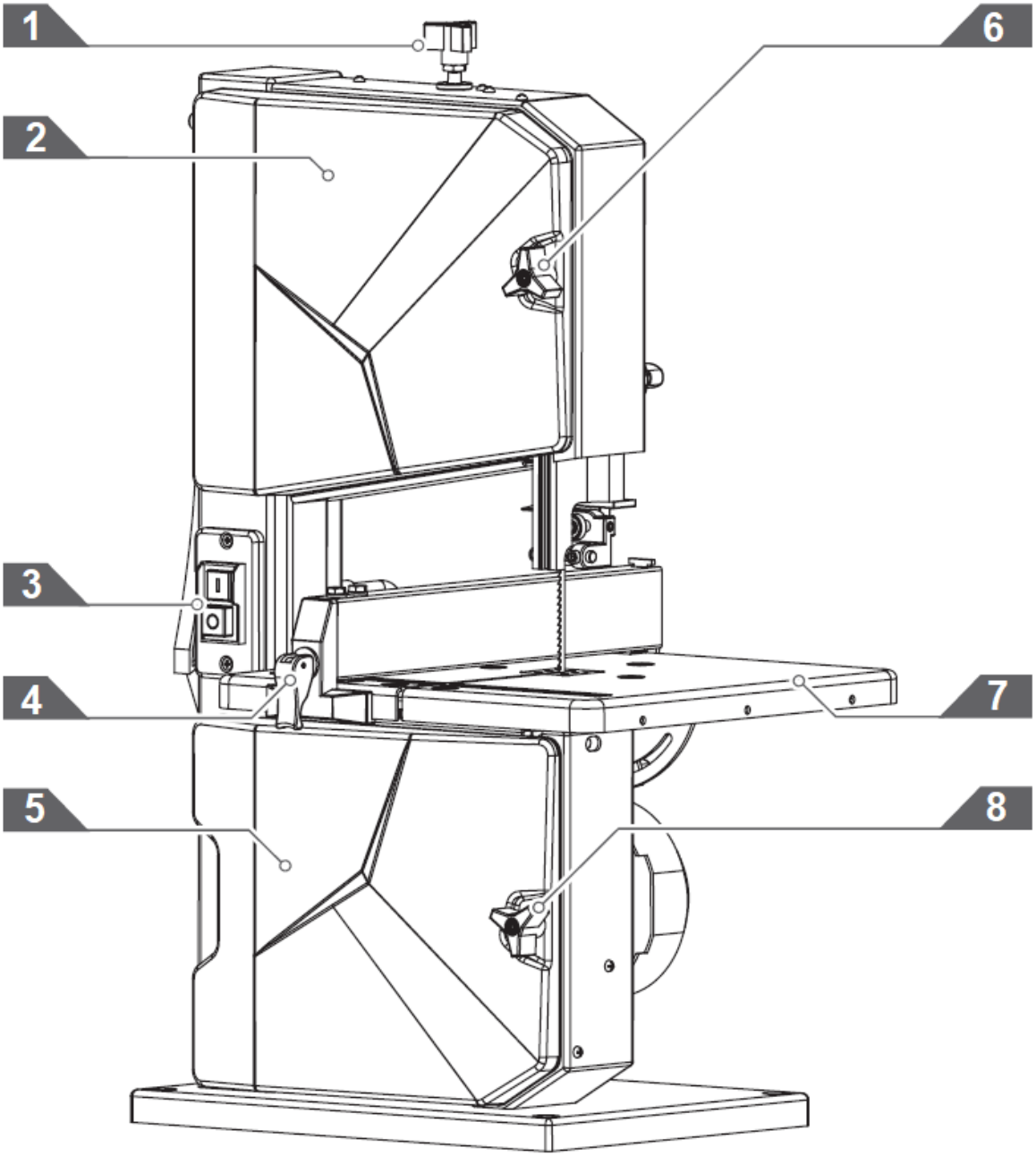

1 – Perilla de ajuste para la tensión de la hoja
2 – Puerta de la carcasa superior
3 – Interruptor de ENCENDIDO/APAGADO
4 – Valla de desgarro
5 – Puerta de la carcasa inferior
6 – Cerradura de puerta
7 – Mesa de Trabajo
8 – Cerradura de puerta

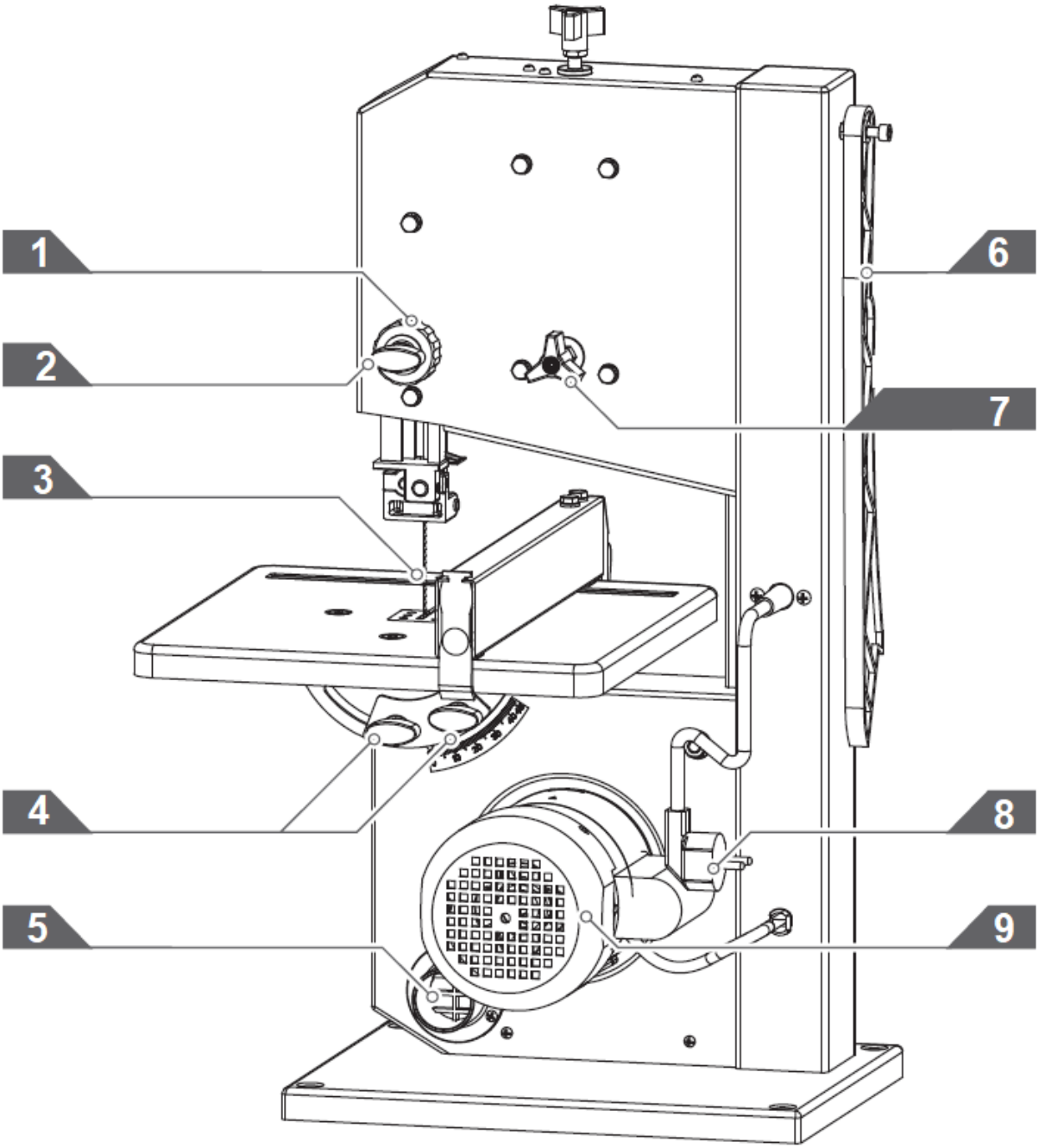

1 – Perilla de ajuste para Blade Guard
2 – Perilla de bloqueo para la protección de la hoja
3 – Hoja
4 – Perilla de ajuste para la mesa de trabajo
5 – Conector de Succión
6 – Palanca de empuje
7 – Perilla de ajuste para el ajuste de seguimiento de la hoja
8 – Cable de alimentación y enchufe
9 – Motor

3.3.4. Ajuste de la tensión de la hoja

Este ajuste de seguimiento es necesario para que la hoja funcione en el punto muerto sobre las llantas de goma de las ruedas de la sierra de cinta:

● Girar la perilla de ajuste en el sentido de las agujas del reloj aumenta la tensión de la hoja.

● Al girar la perilla de ajuste en el sentido contrario a las agujas del reloj, se reduce la tensión de la cuchilla.

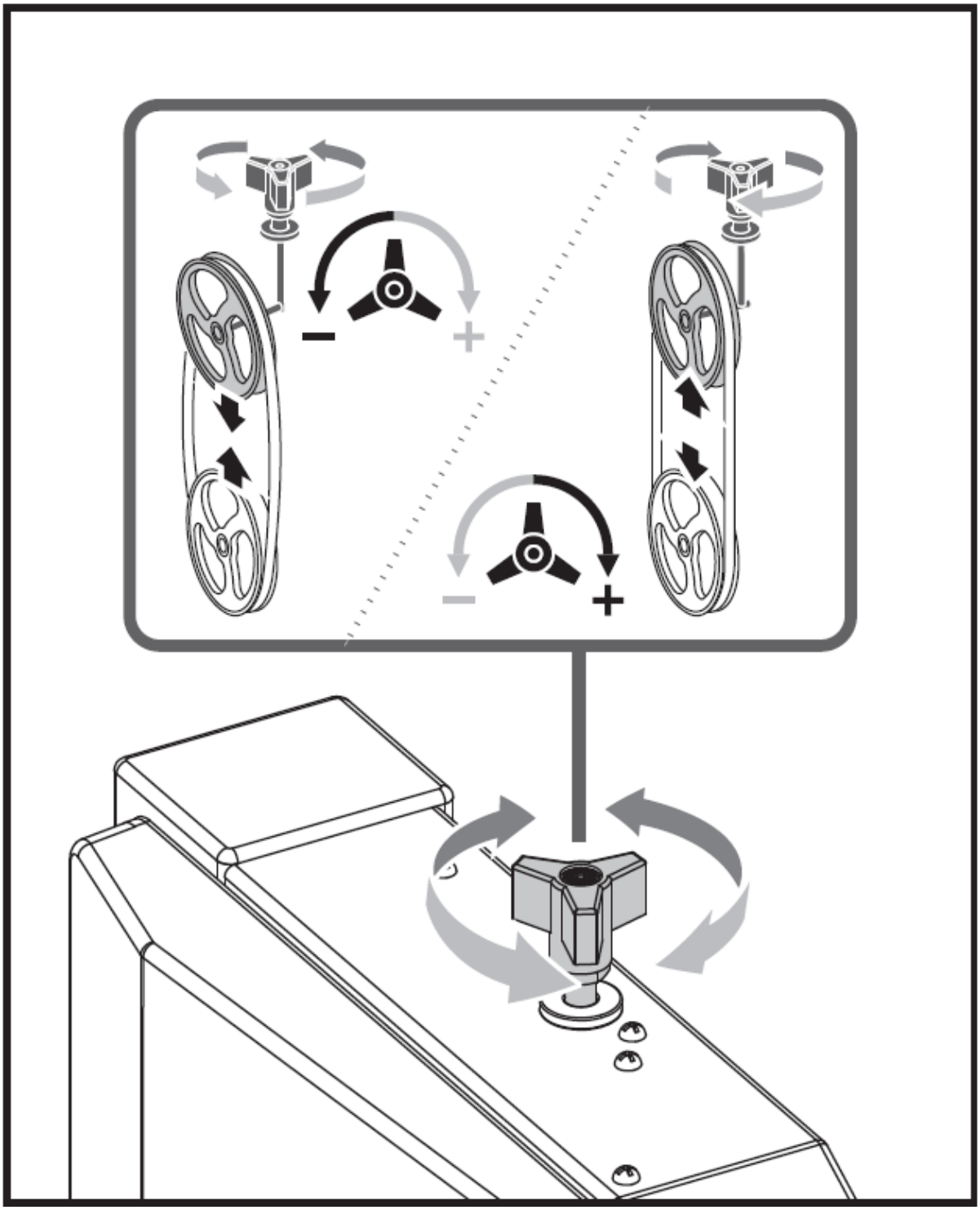

3.3.5. Ajuste de la inclinación de la mesa de trabajo

Después de aflojar ambos tornillos de bloqueo, la mesa de trabajo se inclina de manera continua 45° hacia la hoja.

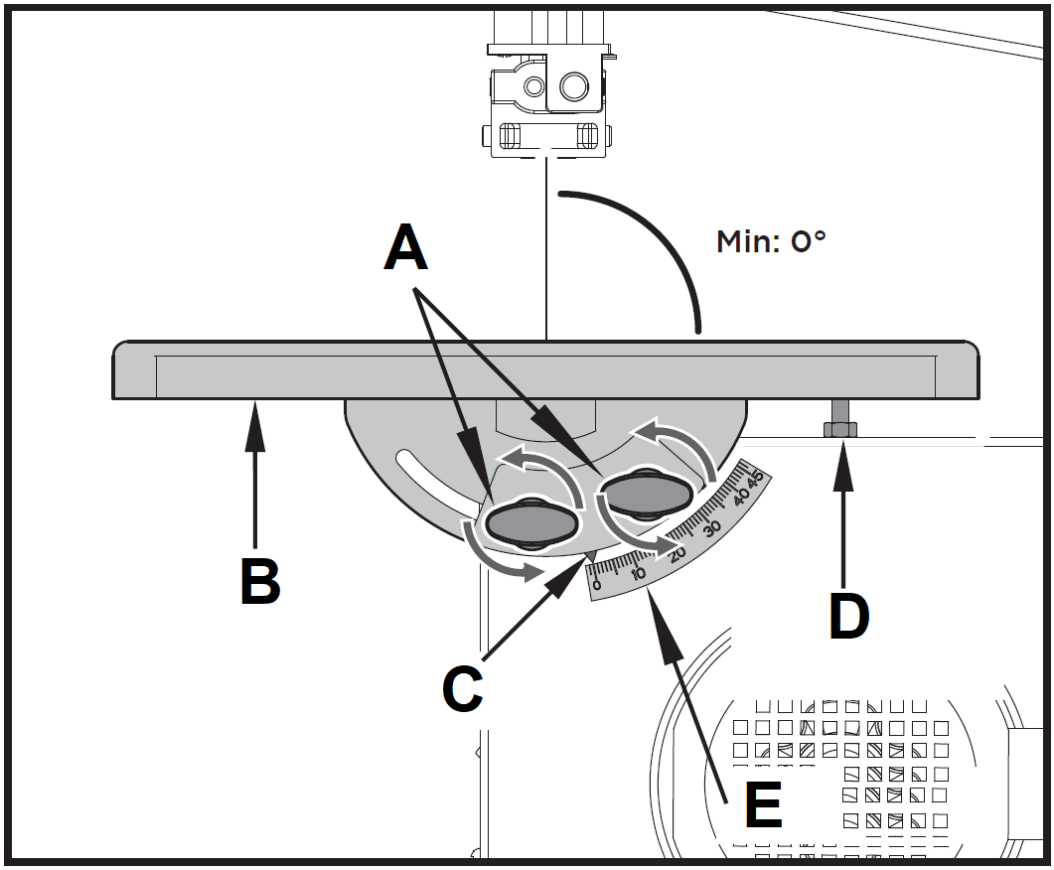

A – Tornillo de bloqueo
B – Mesa de Trabajo
C – Puntero
D –Tornillo de tope de límite
E – Escala de ángulo

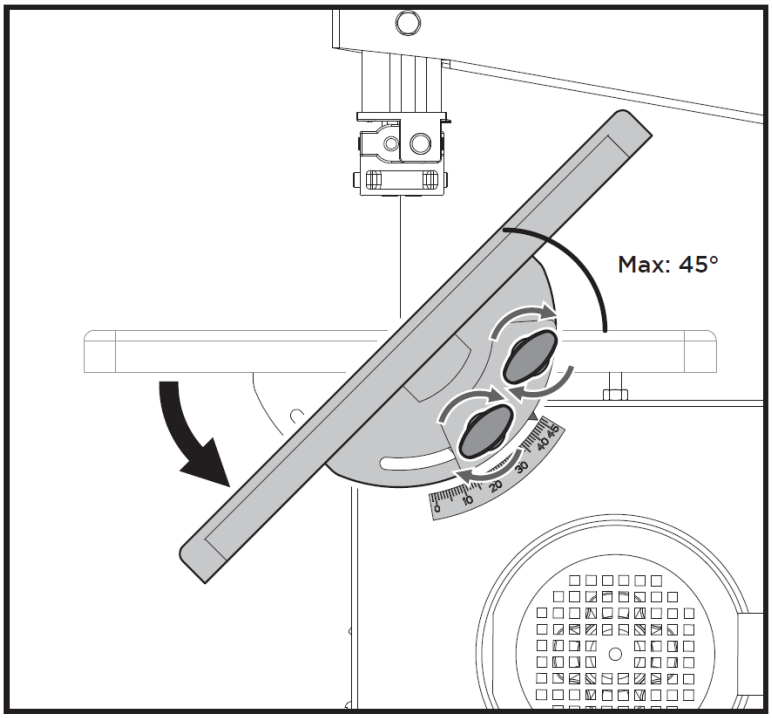

3.3.6. Alineación de la mesa de trabajo

Alineación lateral de la mesa de sierra

1. Afloje los tres tornillos de fijación que sujetan el muñón de la mesa inferior.
2. Alinee la mesa de trabajo de modo que la cuchilla pase por el centro de la ranura del inserto de la mesa.
3. Vuelva a apretar los tres tornillos de fijación.

Alineación de la mesa de trabajo en ángulo recto con la hoja

1. Levante completamente la guía de la hoja superior. Compruebe la tensión de la hoja de la sierra de cinta.

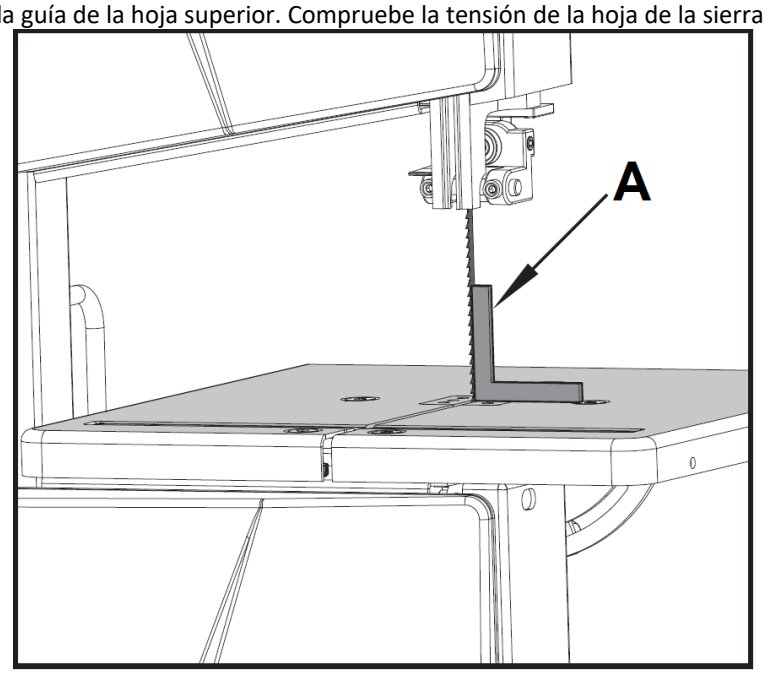

A – Prueba cuadrado

2. Afloje los tornillos de bloqueo.
3. Con una escuadra de prueba, coloque la mesa en ángulo recto con respecto a la hoja y vuelva a apretar los tornillos de bloqueo.
4. Afloje la tuerca de seguridad y ajuste el tornillo de tope de límite hasta que toque la mesa de trabajo.

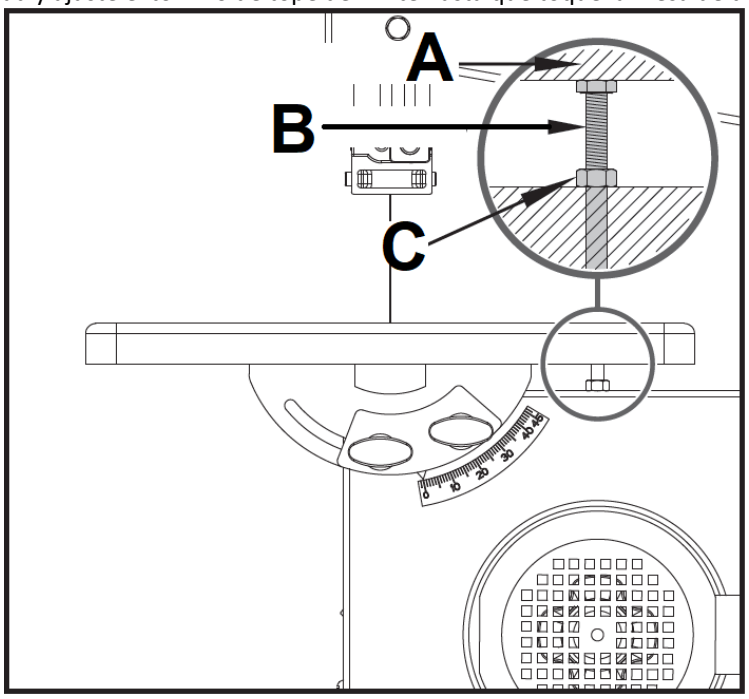

A – Mesa de Trabajo
B – Tornillo de tope de límite
C – Tuerca de bloqueo

5. Apriete la tuerca de bloqueo.

3.3.7. Configuración de la valla de desgarro

La guía de corte al hilo está sujeta al frente. Se puede utilizar en ambos lados de la hoja.

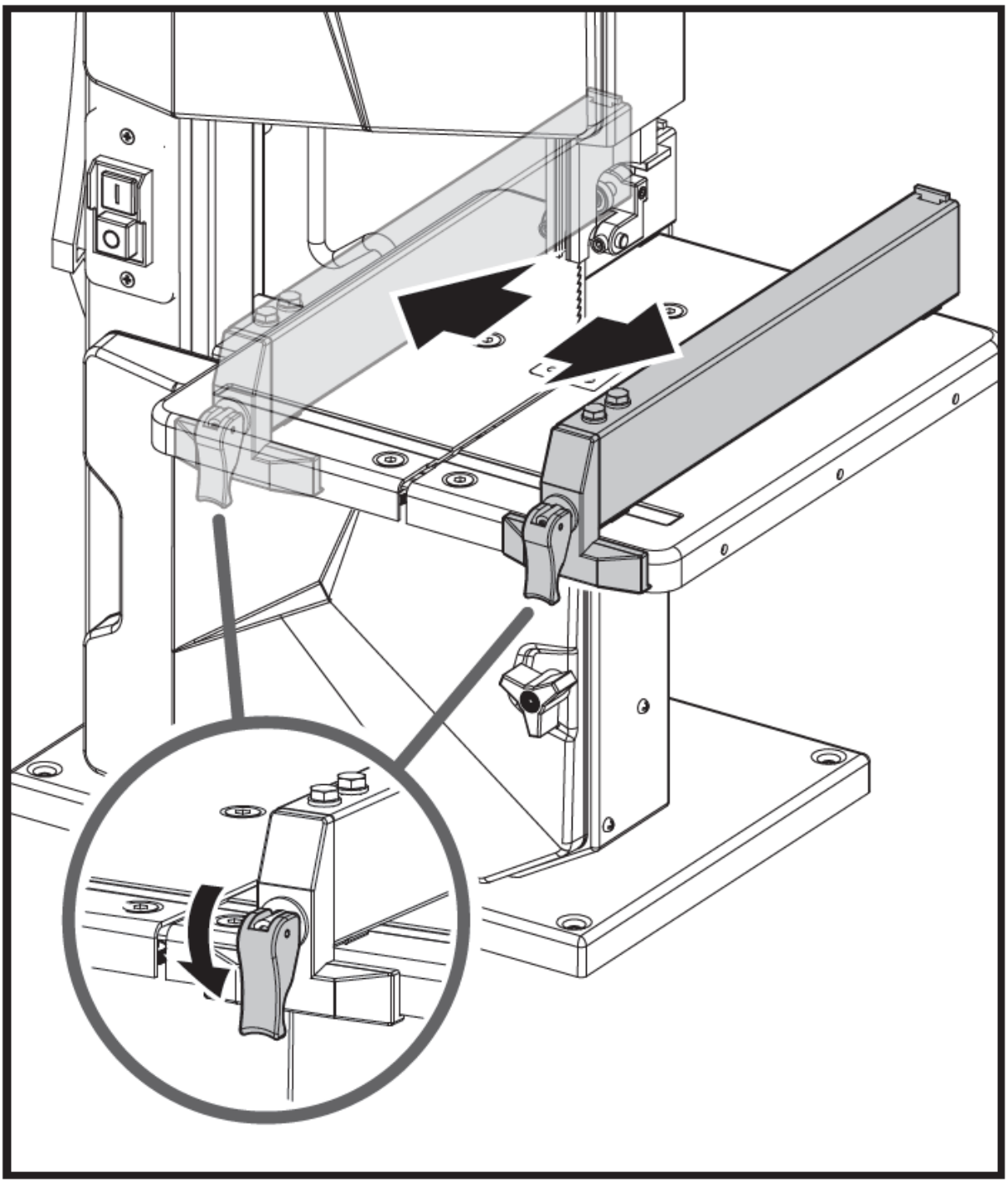

3.3.8. Ajuste de la protección de la hoja

El protector de la hoja protege contra el contacto involuntario con la hoja de sierra y contra las virutas que salen volando. Para que la protección superior de la hoja proporcione una protección adecuada contra el contacto con la hoja de la sierra de cinta, siempre debe colocarse lo más cerca posible de la pieza de trabajo (distancia máxima de 3 mm).

1. Afloje la perilla de bloqueo.
2. Gire la perilla de ajuste para ajustar el protector de la hoja en la posición correcta, luego apriete la perilla de bloqueo.

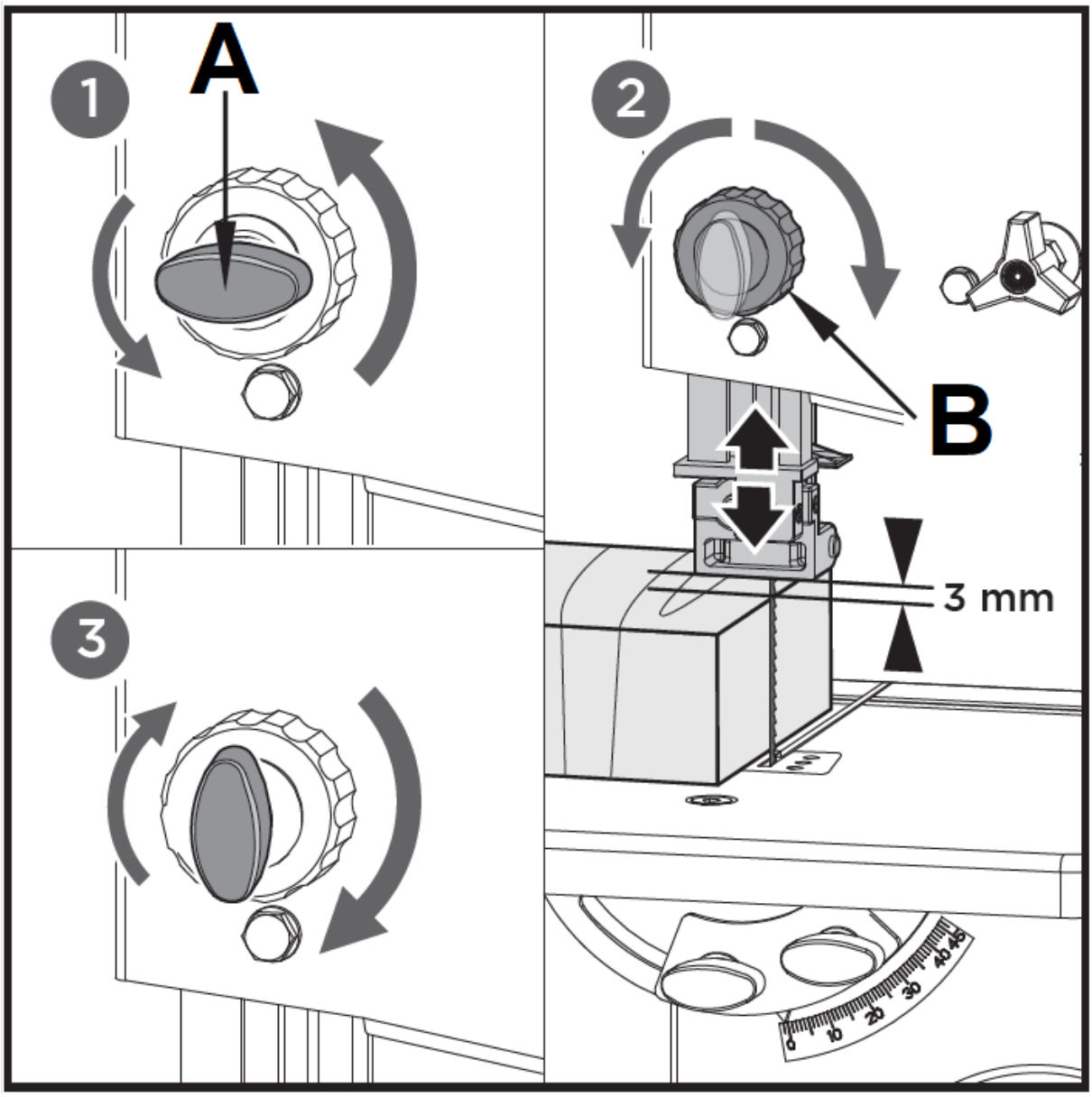

A – Perilla de bloqueo
B – Perilla de ajuste

3.4. Actividad

Encienda la sierra solo después de completar los siguientes preparativos:

- La sierra está sujeta;
- La mesa de la sierra está instalada y alineada;
- Los dispositivos de seguridad han sido revisados. ¡Conecte la sierra a la red eléctrica solo después de que se hayan completado todos los preparativos anteriores! De lo contrario, existe el riesgo de que la sierra se ponga en marcha accidentalmente, lo que puede causar lesiones personales graves.

3.4.1. Montaje de la sierra en la superficie de apoyo estable y plana

1. Taladre 4 agujeros en la superficie de apoyo.
2. Pase los pernos de fijación a través de la placa base y asegúrelos con tuercas.

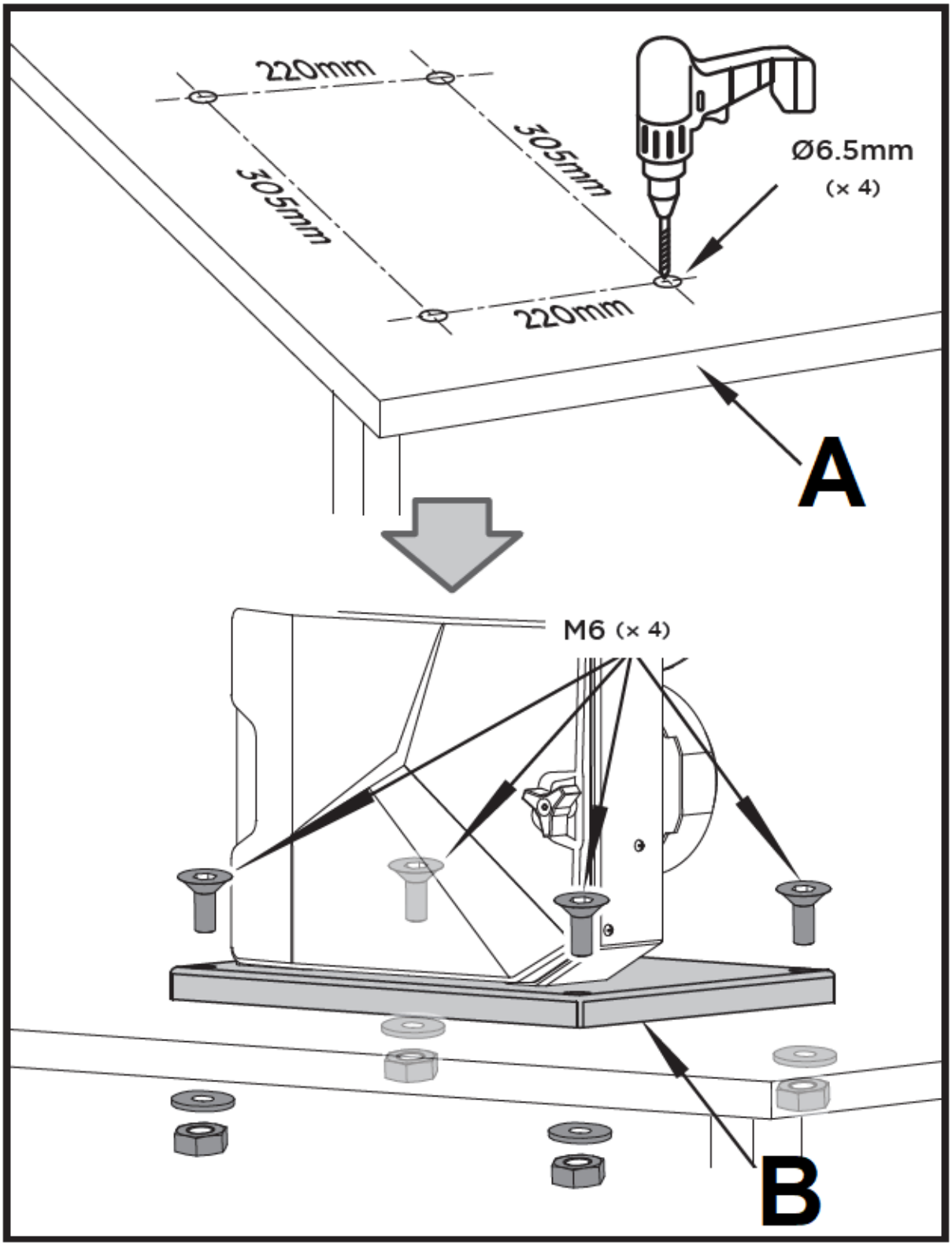

A – Superficie de apoyo
B – Placa Base

3.4.2. Interruptor encendido / apagado

La sierra se puede encender presionando el botón verde.
El botón rojo tiene que ser presionado para apagar la máquina.

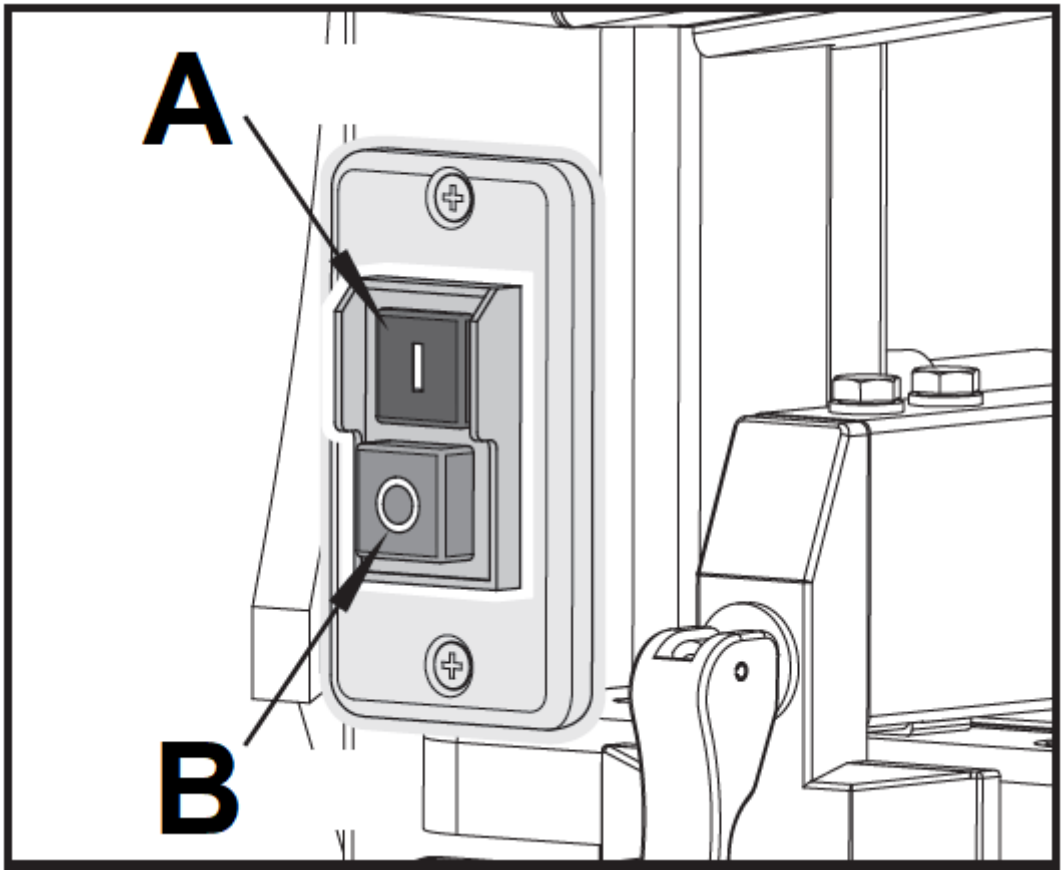

A – Botón verde „I”
B – Botón rojo „0”

3.4.3. Aserradura

1. Si es necesario, ajuste la inclinación de la mesa.
2. Seleccione la guía de corte al hilo y la inclinación de la mesa para el tipo de operación de corte a realizar.

¡Peligro por atascamiento de la pieza de trabajo! Cuando utilice la guía de corte al hilo con una mesa de sierra inclinada, la guía de corte al hilo debe instalarse en el lado inferior de la mesa de trabajo.

3. Coloque la guía superior de la hoja 3 mm por encima de la pieza de trabajo.

Realice siempre un corte de prueba en un trozo de desecho para verificar los ajustes; corregir si es necesario antes de cortar la pieza de trabajo.

4. Coloque la pieza de trabajo sobre la mesa de trabajo.
5. Enchufe.
6. Inicie la sierra.
7. Corte la pieza de trabajo en una sola pasada.
8. Apague si no se van a realizar más cortes inmediatamente después.

3.5. Limpieza y mantenimiento

a) Desconecte el enchufe de red y deje que el dispositivo se enfríe por completo antes de cada limpieza, ajuste o reemplazo de accesorios, o si el dispositivo no está en uso.
   - Espere a que los elementos giratorios se detengan.

b) Utilice únicamente limpiadores no corrosivos para limpiar la superficie.
c) Después de limpiar el dispositivo, todas las piezas deben secarse por completo antes de volver a utilizarlo.
d) Guarde la unidad en un lugar fresco y seco, libre de humedad y exposición directa a la luz solar.
e) No rocíe el dispositivo con un chorro de agua ni lo sumerja en agua.
f) No permita que entre agua dentro del dispositivo a través de los orificios de ventilación de la carcasa del dispositivo.
g) Limpie las rejillas de ventilación con un cepillo y aire comprimido.
h) El dispositivo debe ser inspeccionado regularmente para verificar su eficiencia técnica y detectar cualquier daño.
i) No utilice objetos afilados y/o metálicos para la limpieza (por ejemplo, un cepillo de alambre o una espátula de metal) porque pueden dañar el material de la superficie del aparato.
j) No limpie el dispositivo con sustancias ácidas, agentes de uso médico, diluyentes, combustibles, aceites u otras sustancias químicas porque pueden dañar el dispositivo.

Mantenga todos los dispositivos de seguridad, rejillas de ventilación y la carcasa del motor libres de suciedad y polvo en la medida de lo posible. Limpiar el equipo con un paño limpio o soplar con aire comprimido a baja presión. Le recomendamos que limpie el dispositivo inmediatamente cada vez que termine de usarlo.

Limpie el equipo regularmente con un paño húmedo y un poco de jabón suave. No utilice agentes de limpieza ni disolventes; estos podrían atacar las partes plásticas del equipo. Asegúrese de que no se filtre agua en el dispositivo. La entrada de agua en una herramienta eléctrica aumenta el riesgo de descarga eléctrica. Para prolongar la vida útil de la herramienta, lubrique las piezas giratorias una vez al mes. No lubrique el motor.

3.5.1. Cambio de hoja de sierra

¡Peligro! Riesgo de lesiones incluso con la hoja de sierra de cinta parada.

Utilice únicamente hojas de sierra de cinta adecuadas.

1. Afloje los 2 tornillos moleteados y retire el bloqueador en forma de U.
2. Abra ambas puertas de la carcasa.
3. Afloje la perilla de ajuste hasta que la hoja de la sierra de cinta se haya aflojado.
4. Para retirar la hoja de la sierra de cinta, guíela a través de la ranura de la mesa de trabajo.
5. Monte una hoja de sierra de cinta nueva. Asegúrese de la posición correcta: los dientes deben apuntar hacia la parte delantera de la sierra (donde están las puertas).
6. Centre la hoja de la sierra de cinta sobre los neumáticos de goma de las ruedas de la sierra de cinta.
7. Apriete la perilla de ajuste hasta que la hoja ya no se deslice de las ruedas de la sierra de cinta.
8. Cierre ambas puertas de la carcasa.
9. Hoja de sierra de cinta de tensión; Alinee la hoja de la sierra de cinta y alinee las guías de la hoja; deje que la sierra funcione durante al menos un minuto; Detenga la sierra, desenchúfela y vuelva a verificar la configuración.

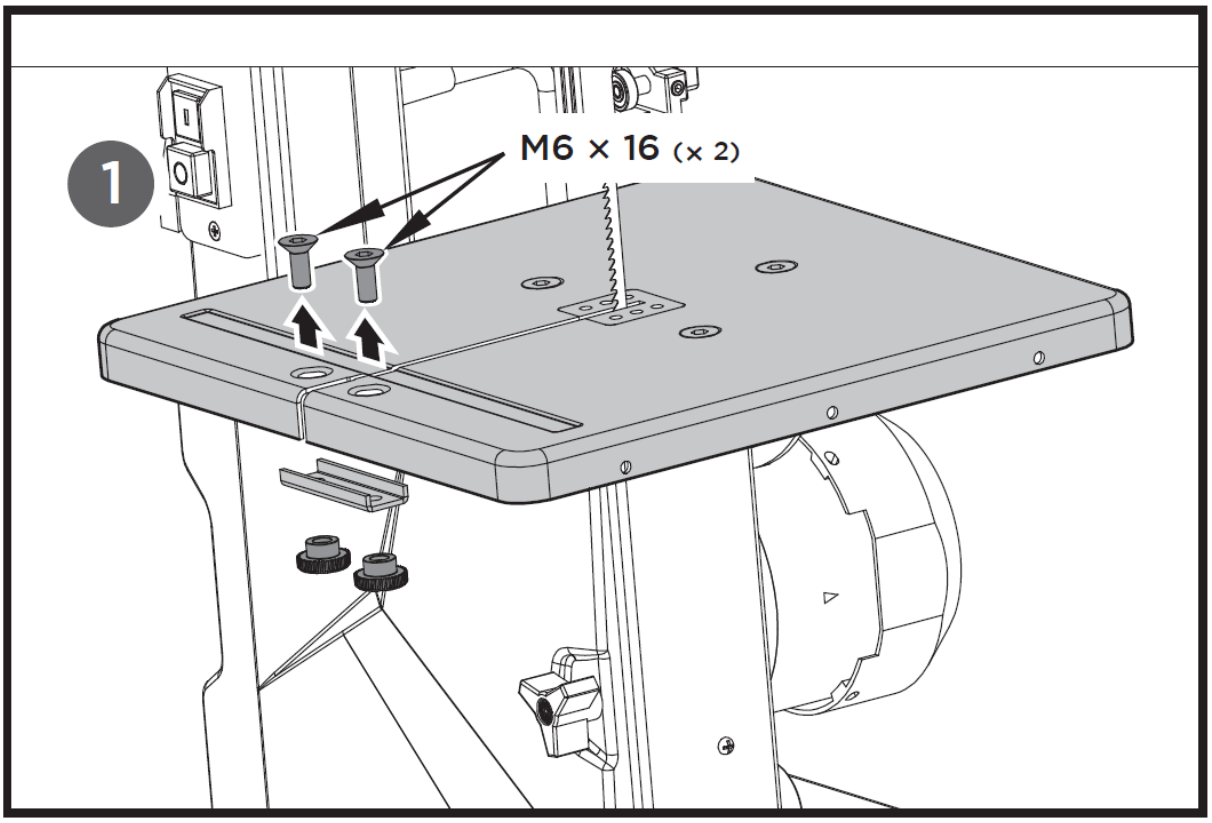

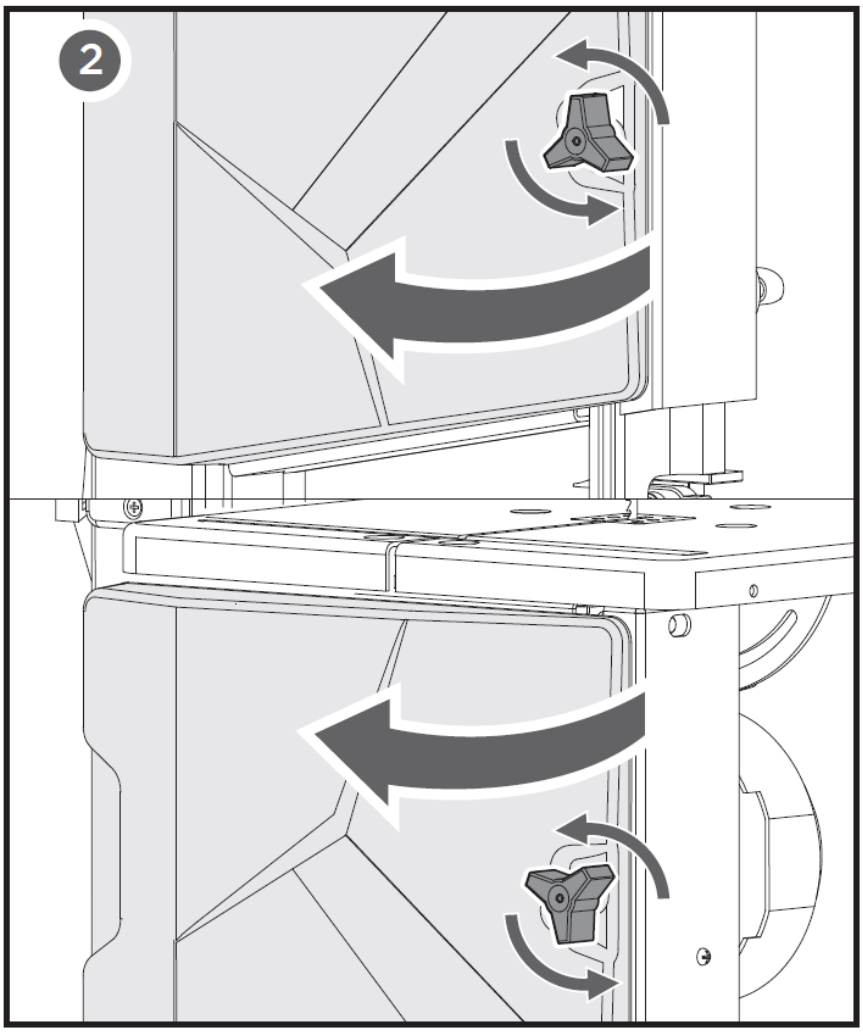
2

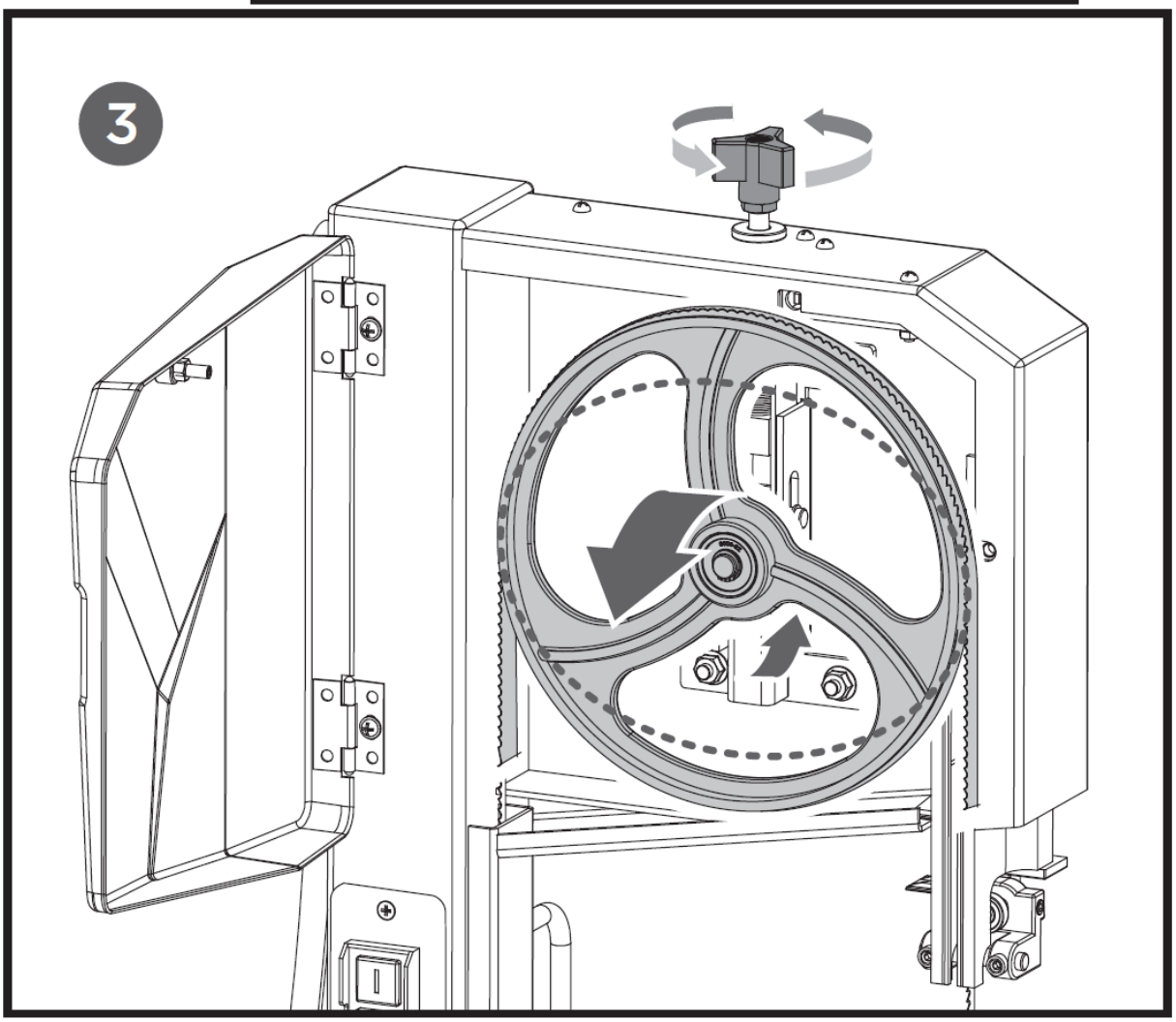
3

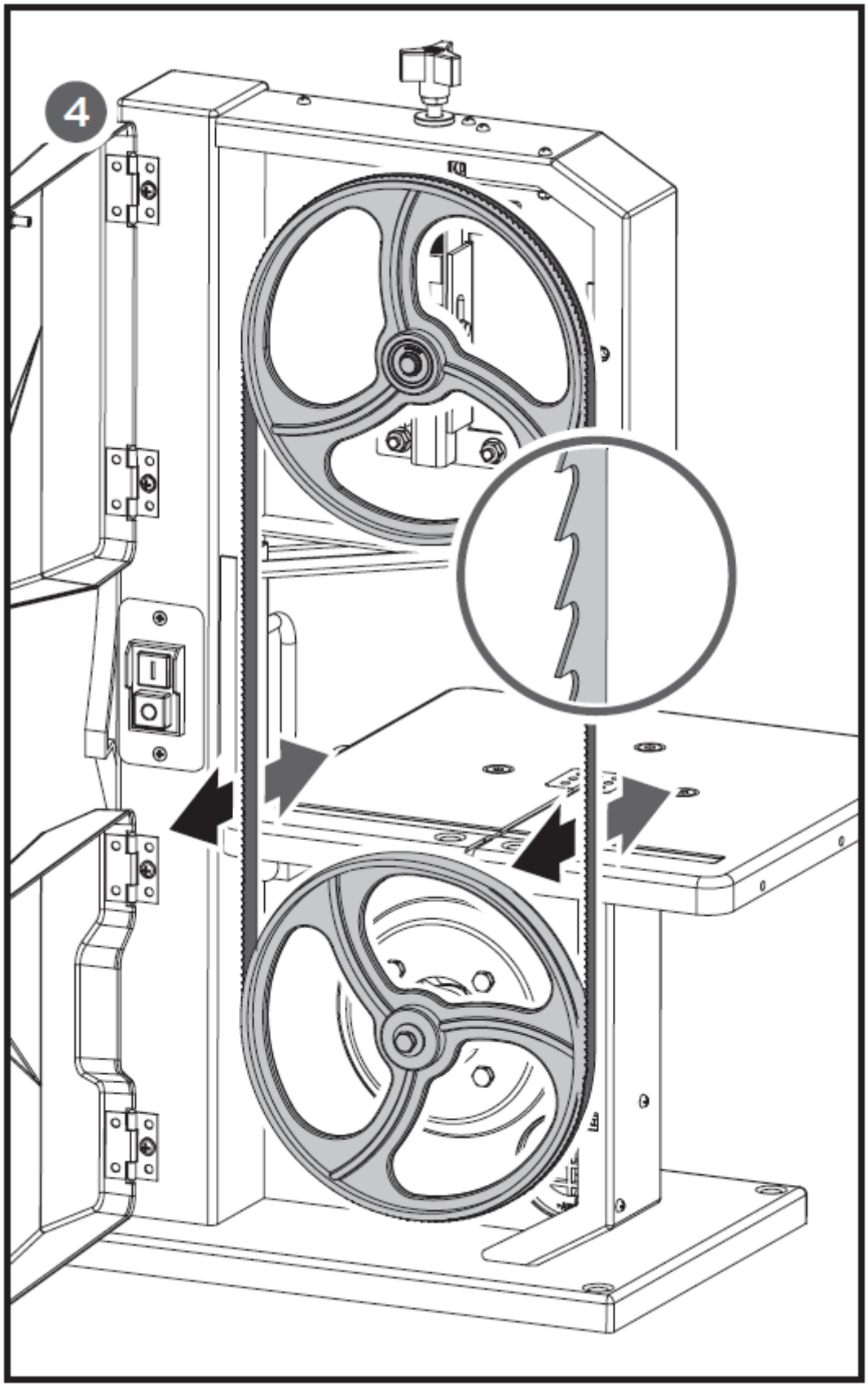
4

3.5.2. Ajuste de la tensión de la hoja

Este ajuste de seguimiento es necesario para que la hoja funcione en el punto muerto sobre las llantas de goma de las ruedas de la sierra de cinta:

● Girar la perilla de ajuste en el sentido de las agujas del reloj aumenta la tensión de la hoja.

● Al girar la perilla de ajuste en el sentido contrario a las agujas del reloj, se reduce la tensión de la cuchilla.

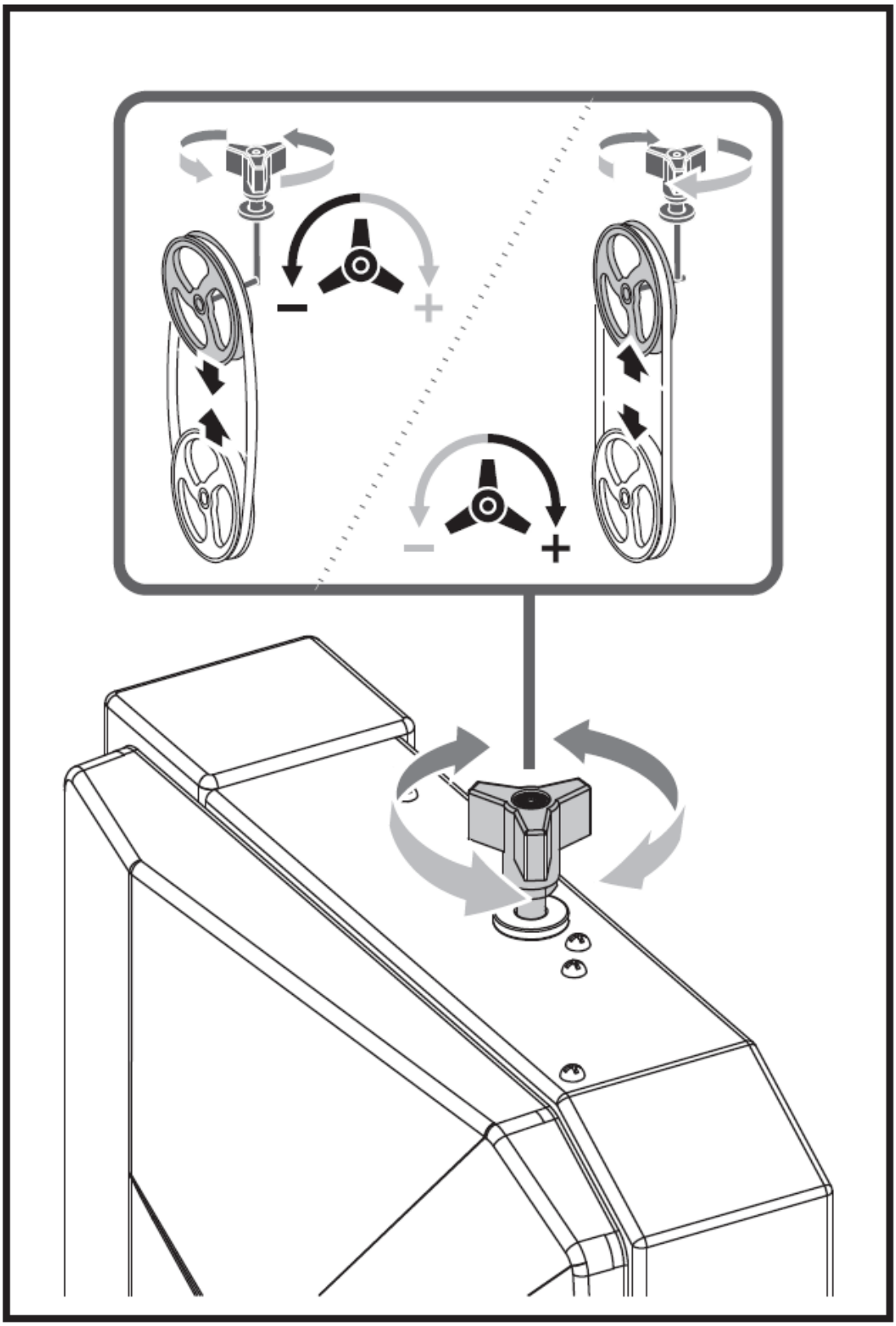

3.5.3. Alineación de la hoja de la sierra de cinta

Si la hoja de la sierra de cinta no gira en el centro de las llantas de caucho, se debe corregir la alineación ajustando la inclinación de la rueda superior de la sierra de cinta:

1. Afloje la tuerca de bloqueo.
2. Gire la perilla de ajuste:

● Gire la perilla de ajuste en el sentido de las agujas del reloj si la hoja de la sierra de cinta corre hacia la parte delantera de la sierra.

● Gire la perilla de ajuste en el sentido contrario a las agujas del reloj si la hoja de la sierra de cinta corre hacia la parte trasera de la sierra.
3. Apriete la tuerca de seguridad.

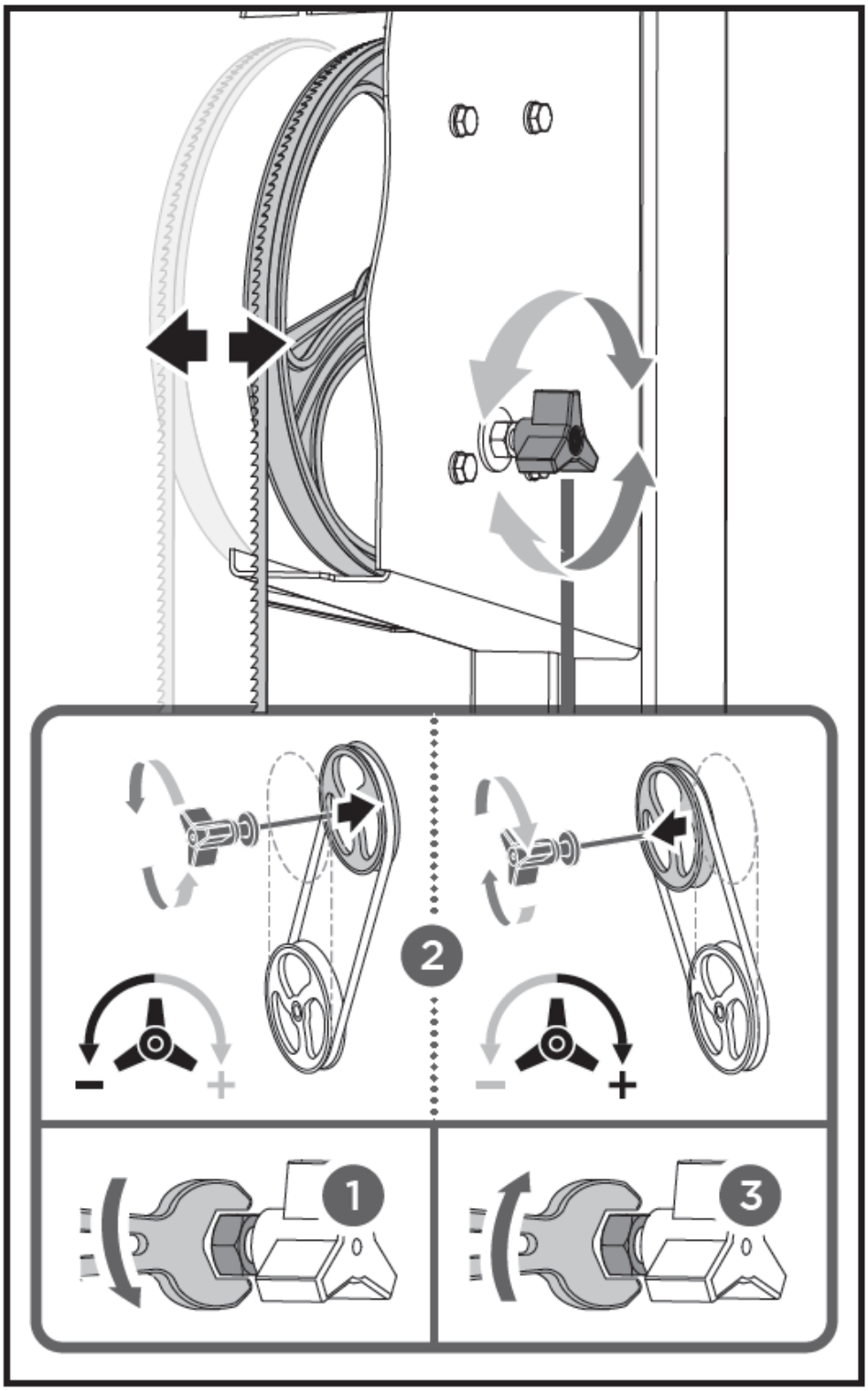

3.5.4. Alineación de la guía de la hoja superior

La guía superior de la hoja consta de:

- un cojinete de empuje (soporta la hoja de sierra de cinta desde atrás),
- dos pasadores guía (que brindan soporte lateral).

El cojinete y los pasadores de guía deben reajustarse después de cada cambio o seguimiento de la hoja de la sierra de cinta.
NOTA: Revise periódicamente todos los cojinetes para ver si están desgastados; si es necesario, reemplace ambos cojinetes de guía al mismo tiempo.

Ajuste del cojinete de empuje
1. Si es necesario, alinee y apriete la hoja de la sierra de cinta.
2. Afloje el tornillo de bloqueo del cojinete de empuje.
3. Ajuste la posición del cojinete de empuje (distancia del cojinete de empuje - hoja de la sierra de cinta = 0,5 mm; si la hoja de la sierra de cinta se gira con la mano, no debe tocar el cojinete de empuje.

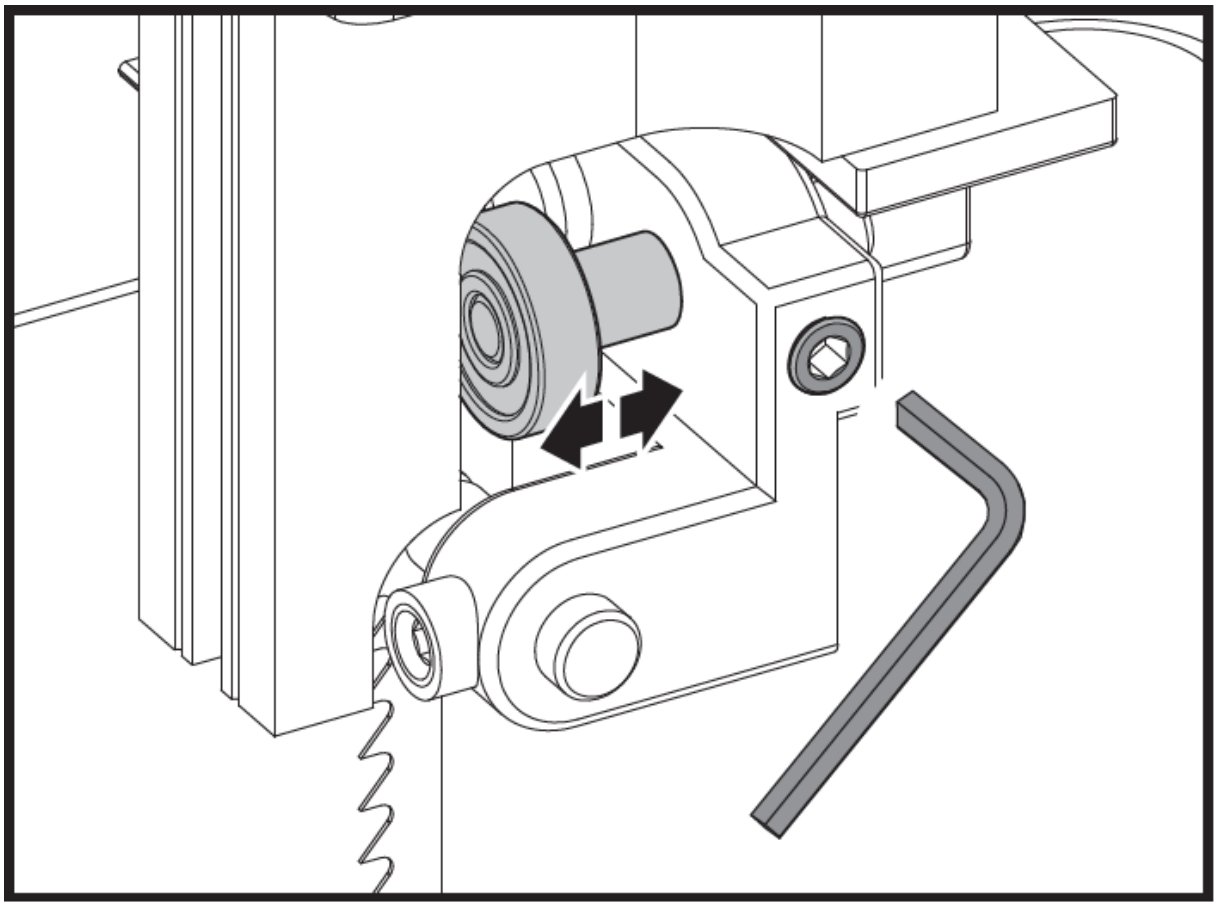

4. Apriete el tornillo de bloqueo del cojinete de empuje.

Ajuste del pasador de guía

1. Afloje los tornillos.
2. Presione los pasadores de guía juntos, mantenga una distancia de 0,5 mm entre el pasador de guía y la hoja de sierra.

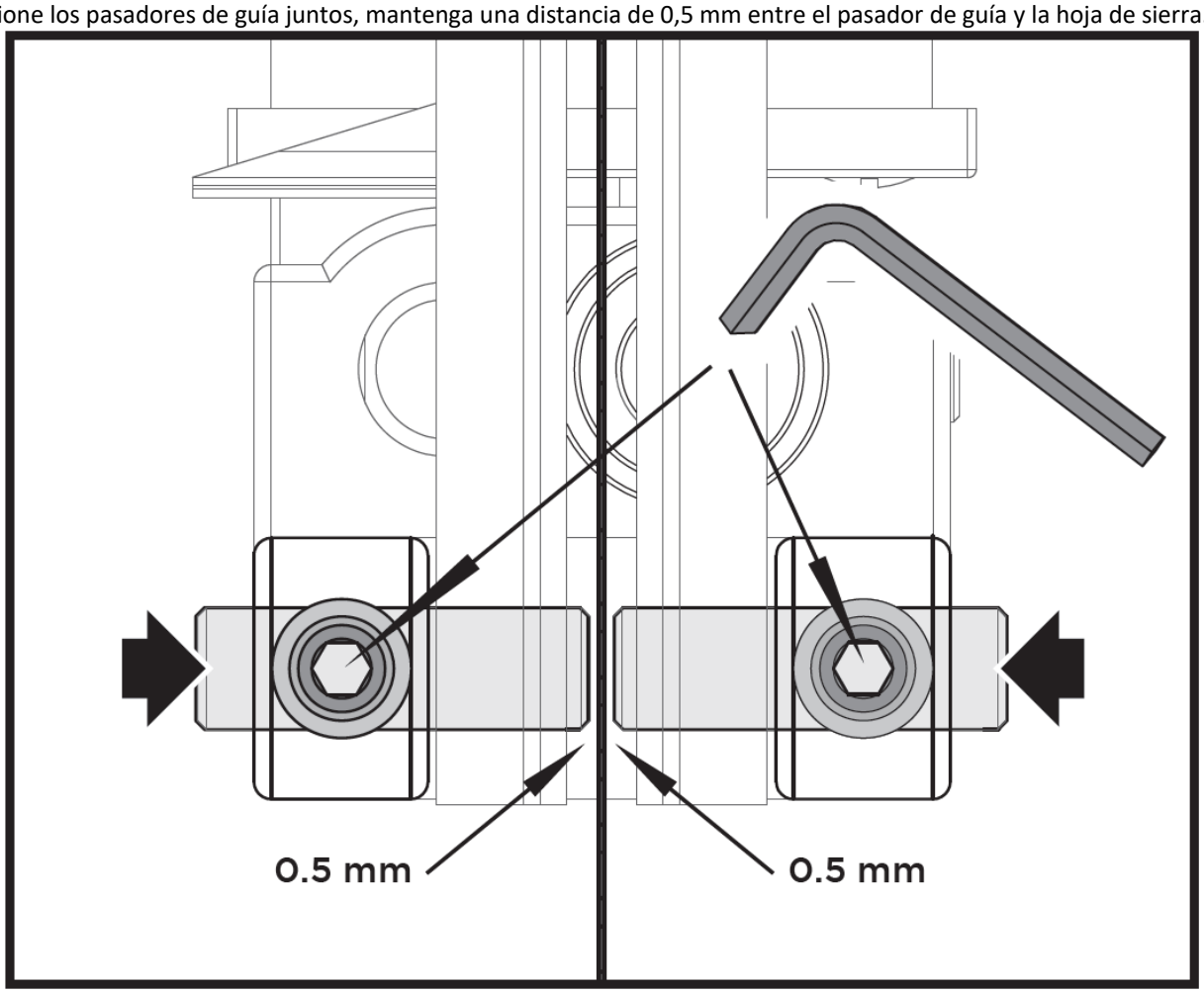

3. Vuelva a apretar los tornillos.

3.5.5. Alineación de la guía de la hoja inferior

La guía inferior de la hoja consta de:

- un cojinete de empuje (soporta la hoja de sierra de cinta desde atrás),
- dos pasadores guía (que brindan soporte lateral).

NOTA: Revise periódicamente los cojinetes de empuje y los pasadores de guía para ver si están desgastados; si es necesario, reemplace ambos pasadores de guía al mismo tiempo.

Ajuste del cojinete de empuje

1. Afloje los dos tornillos y retire los bloques inferiores.
2. Afloje los tres tornillos y retire la mesa de trabajo del muñón de la mesa.

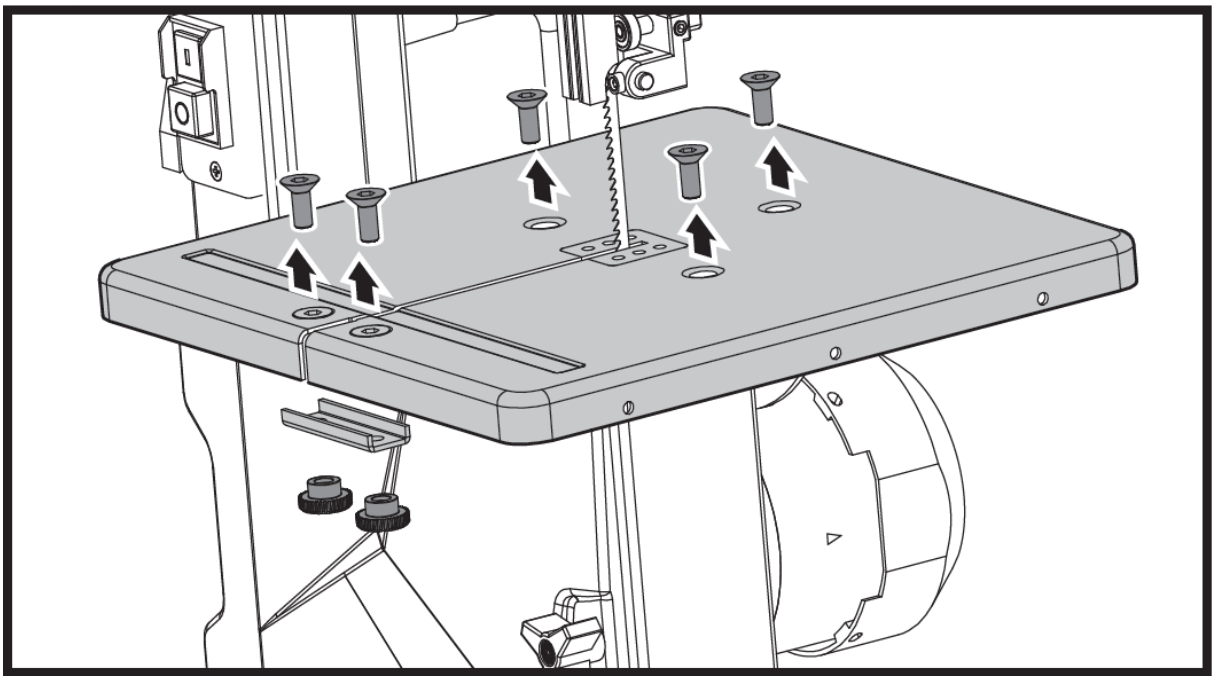

3. Afloje las dos perillas y retire el indicador de ángulo del banco.
4. Abra la puerta de la carcasa inferior.

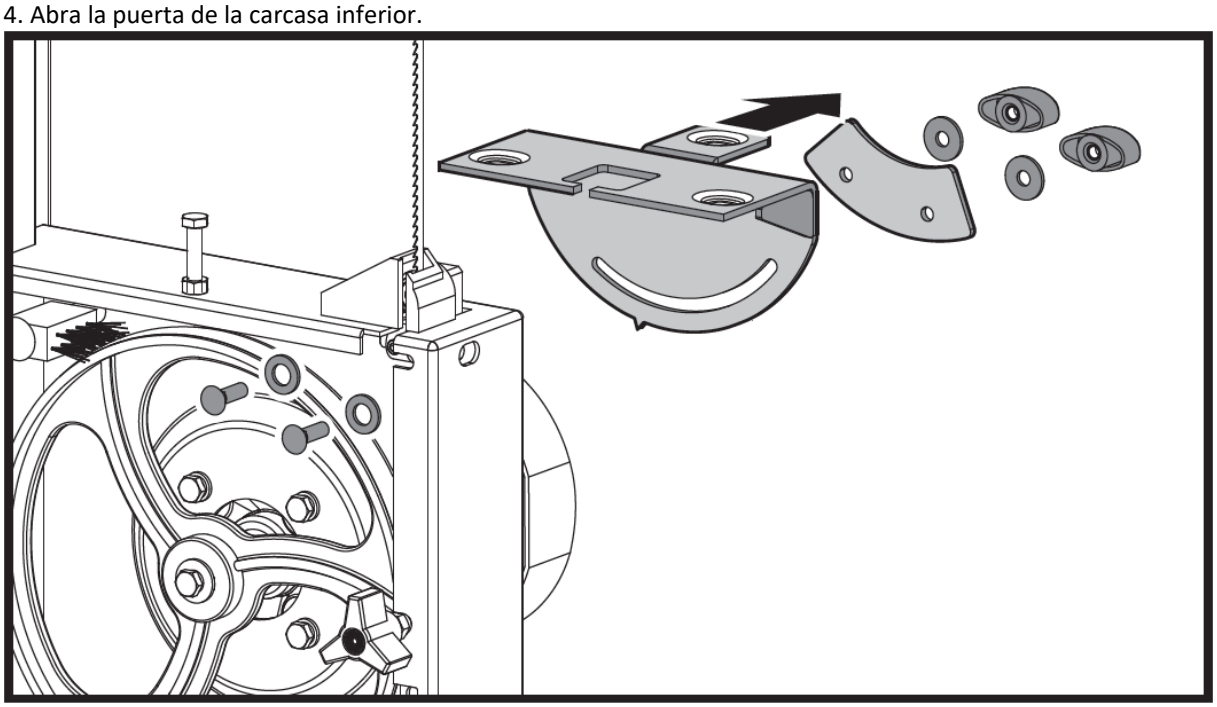

5. Levante completamente la guía superior de la hoja.
6. Si es necesario, alinee y apriete la hoja de la sierra de cinta.
7. Afloje el tornillo de bloqueo del cojinete de empuje.
8. Ajuste la posición del cojinete de empuje (distancia del cojinete de empuje - hoja de la sierra de cinta = 0,5 mm; si la hoja de la sierra de cinta se gira con la mano, no debe tocar el cojinete de empuje.

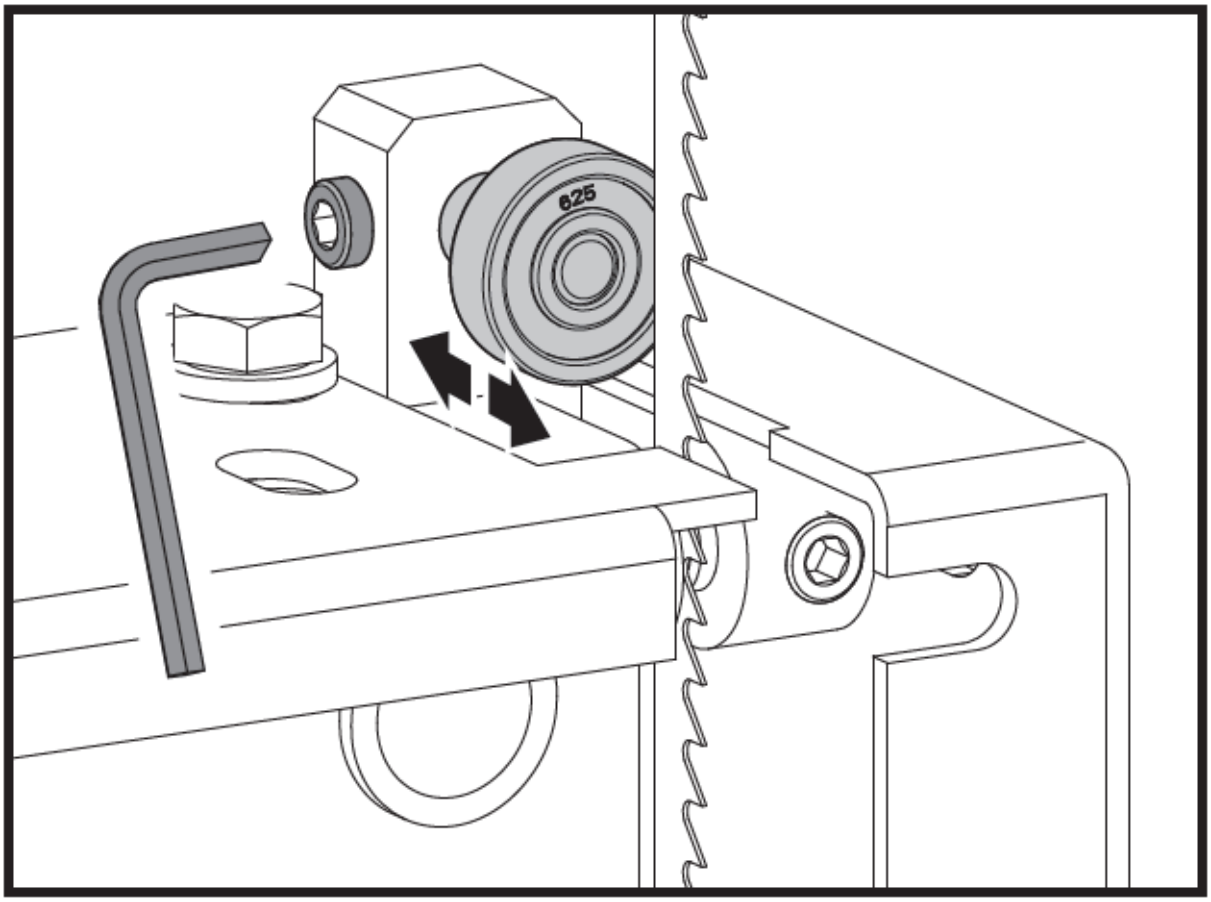

9. Apriete el tornillo de bloqueo del cojinete de empuje.

Ajuste del pasador de guía

1. Afloje los tornillos.
2. Presione los pasadores de guía juntos, mantenga una distancia de 0,5 mm entre el pasador de guía y la hoja de sierra.

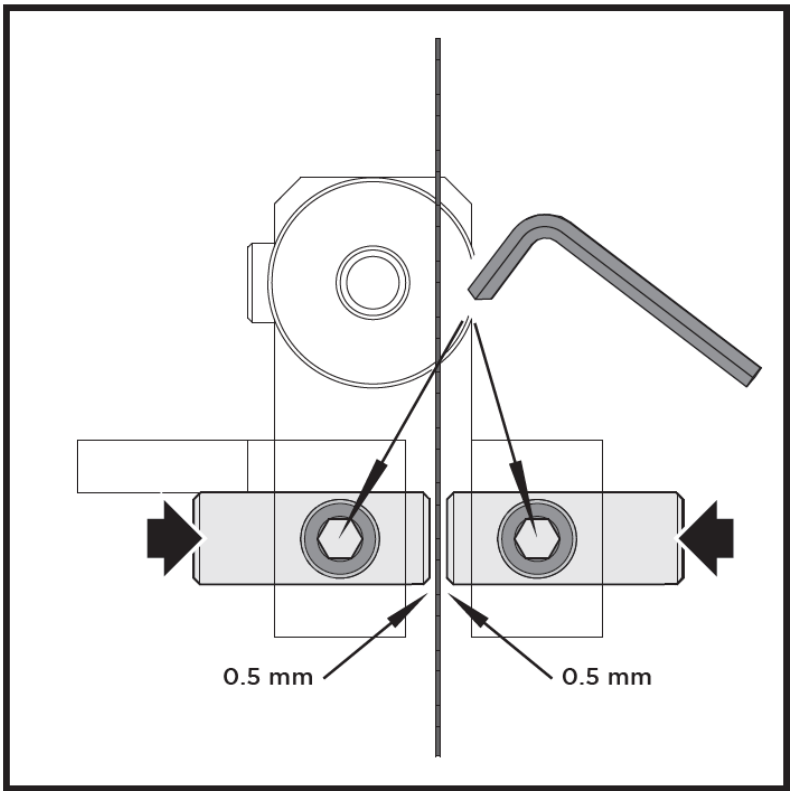

3. Vuelva a apretar los tornillos.
4. Fije la mesa de trabajo al muñón de la mesa.
5. Coloque el bloque inferior en forma de U en la mesa de trabajo.

3.5.6. Reemplazo del inserto de la mesa

El inserto de la mesa necesita reemplazo cuando su ranura se agranda o se daña.

1. Retire el inserto de la mesa de la mesa de la sierra (empújelo hacia arriba desde abajo).
2. Coloque un inserto de mesa nuevo.

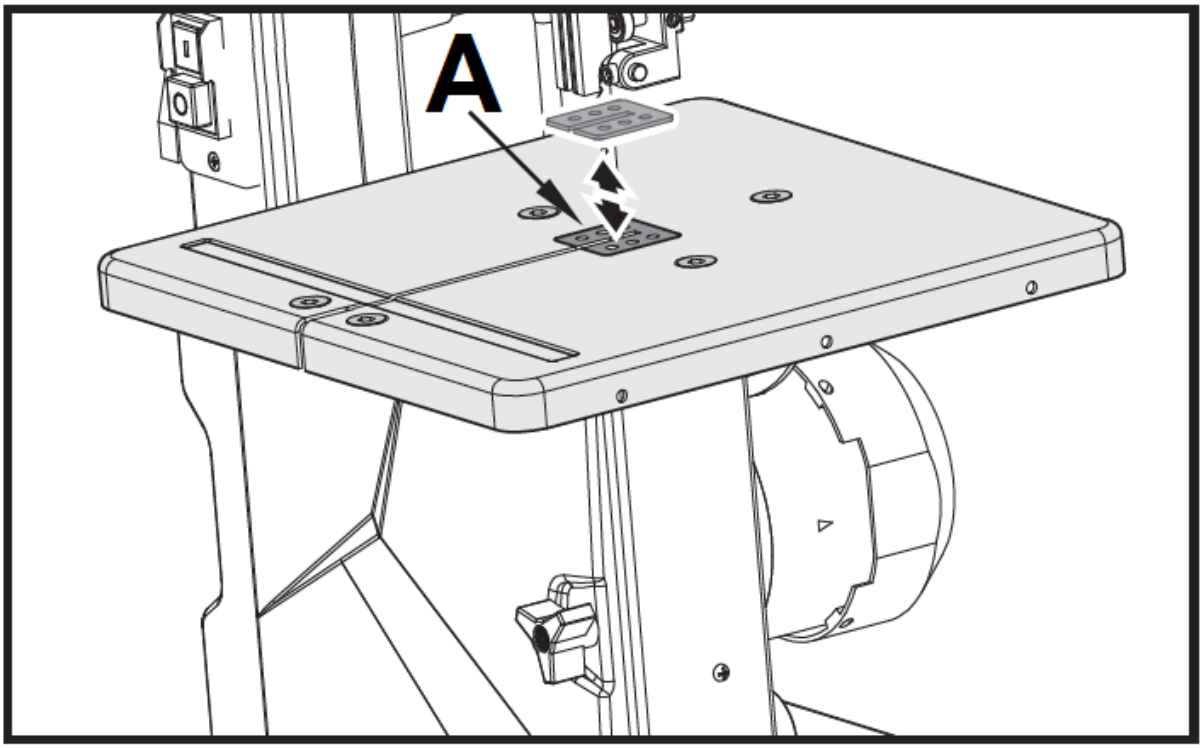

A – Inserto de mesa

ELIMINACIÓN DE DISPOSITIVOS USADOS:
No deseche este dispositivo en los sistemas de residuos municipales. Entréguelo en un punto de recogida y reciclaje de aparatos eléctricos y eléctricos. Verifique el símbolo en el producto, manual de instrucciones y empaque. Los plásticos utilizados para construir el dispositivo se pueden reciclar de acuerdo con sus marcas. Al elegir reciclar, está haciendo una contribución significativa a la protección de nuestro medio ambiente.
Póngase en contacto con las autoridades locales para obtener información sobre su centro de reciclaje local.

Kérjük, vegye figyelembe, hogy ez a használati útmutató gépi fordítással készült. Arra törekszünk, hogy a fordítások a lehető legpontosabbak legyenek, azonban egyetlen gépi fordítás sem tökéletes, és nem is célja, hogy helyettesítse az emberi fordítást. A hivatalos használati útmutató az angol nyelvű változat. A fordításban keletkezett eltérések vagy különbségek nem kötelező érvényűek, és nincs jogi hatásuk a megfelelőség vagy a végrehajtás szempontjából. Ha bármilyen kérdés merül fel a használati útmutatóban szereplő információk pontosságával kapcsolatban, kérjük, hivatkozzon ezen tartalmak angol nyelvű változatára, amely a hivatalos változat.

Műszaki adatok

Paraméter leírása	Paraméter értéke
Precíziós mérleg	Szalagfűrész dönthető asztallal
Modell	MSW-BS950S
Névleges feszültség [V~] / frekvencia [Hz]	230V~/50Hz
Névleges teljesítmény [W]	250
Névleges működési ciklus	S2 15 perc
Sebesség	n0=1487
Max vágási magasság [mm]	80@90° / 45@45°
Az él hossza [mm]	1400
Penge szélessége [mm]	3.5-12
Vágási sebesség [m/min]	950
Asztali dőlésszög	90°~45°
Méretek (szélesség x mélység x magasság) [mm]	440 x 350 x 645
Súly [kg]	17

1. Általános leírás

A felhasználói kézikönyv célja, hogy segítse a készülék biztonságos és problémamentes használatát. A terméket szigorú műszaki irányelvek szerint, a legkorszerűbb technológiák és alkatrészek felhasználásával tervezik és gyártják. Ezenkívül a legszigorúbb minőségi előírásoknak megfelelően készül.

NE HASZNÁLJA A KÉSZÜLÉKET, HA NEM OLVASTA ÉS ÉRTETTE MEG ALAPOSAN EZT A HASZNÁLATI ÚTMUTATÓT.

A készülék élettartamának meghosszabbítása és a zavartalan működés biztosítása érdekében használja a készüléket a jelen használati útmutatónak megfelelően, és rendszeresen végezze el a karbantartási feladatokat. A jelen felhasználói kézikönyvben szereplő műszaki adatok és specifikációk naprakészek. A gyártó fenntartja a jogot a minőség javításával kapcsolatos változtatásokra. A készüléket úgy tervezték, hogy a technológiai fejlődés és a zajcsökkentési lehetőségek figyelembevételével a lehető legkisebbre csökkentse a zajkibocsátás kockázatát.

Legenda

CE	A termék megfelel a vonatkozó biztonsági előírásoknak.
	Használat előtt olvassa el a használati utasítást.
	A terméket újra kell hasznosítani.
	FIGYELMEZTETÉS! vagy **VIGYÁZAT!** vagy **EMLÉKEZTETÉS!** Az adott helyzetre alkalmazható. (általános figyelmeztető jel)
	Használjon fülvédőt. A hangos zajnak való kitettség halláskárosodáshoz vezethet.
	Viseljen védőszemüveget.

	Viseljen porvédő maszkot (légzésvédelem).
	Használjon védőkesztyűt.
	Viseljen lábvédőt.
	Viseljen védőruházatot.
	FIGYELEM! Elektromos áramütésre figyelmeztetés!
	FIGYELEM! Hangos zaj figyelmeztetés!
	FIGYELEM! Ügyeljen a forgó vágóelemekre! Sérülésveszély!
	FIGYELEM! Kézzel való összenyomódás veszélye!
	Csak beltérben használható.

NE FELEDJE! A jelen kézikönyvben található rajzok csak illusztrációs célokat szolgálnak, és egyes részletek eltérhetnek a tényleges terméktől.

2. Használati biztonság

FIGYELEM! Olvasson el minden biztonsági figyelmeztetést és útmutatót! A figyelmeztetések és utasítások figyelmen kívül hagyása áramütést, tüzet és/vagy súlyos sérülést vagy akár halált is okozhat.

A figyelmeztetésekben és utasításokban az "eszköz" vagy "termék" kifejezések a következőkre utalnak:
Szalagfűrész dönthető asztallal

2.1. Elektromosságra vonatkozó biztonsági szabályok

a) A dugónak illeszkednie kell a csatlakozóaljzathoz. A villásdugót semmilyen módon ne módosítsa. Az eredeti dugók és a megfelelő aljzatok használata csökkenti az áramütés veszélyét.
b) Kerülje a földelt elemek, például csövek, fűtőtestek, kazánok és hűtőszekrények érintését. Fokozottan fennáll az áramütés veszélye, ha a földelt készüléket eső éri, nedves felülettel közvetlenül érintkezik, vagy nedves környezetben működik. A készülékbe kerülő víz növeli a készülék károsodásának és az áramütés veszélyét.
c) Ne érintse meg a készüléket vizes vagy nedves kézzel!
d) A kábelt csak a rendeltetésszerű használatra használja. Soha ne használja a készülék hordozására vagy a dugó kihúzására a konnektorból. Tartsa a kábelt távol hőforrásoktól, olajtól, éles szélektől vagy mozgó alkatrészektől. A sérült vagy összegabalyodott kábelek növelik az áramütés veszélyét.
e) Ha a készülékkel kültéren dolgozik, mindenképpen használjon kültéri használatra alkalmas hosszabbítót. A kültéri használatra alkalmas hosszabbító használata csökkenti az áramütés veszélyét.
f) Ne használja a készüléket, ha a tápkábel sérült vagy nyilvánvaló kopásnyomokat mutat. A sérült tápkábelt szakképzett villanyszerelőnek vagy a gyártó szervizközpontjának kell kicserélnie.
g) Az áramütés elkerülése érdekében ne merítse a kábelt, a dugót vagy a készüléket vízbe vagy más folyadékba. Ne használja a készüléket nedves felületen.
h) Ne használja nagyon párás környezetben vagy víztartályok közvetlen közelében.

2.2. Munkahelyre vonatkozó biztonsági szabályok

a) Győződjön meg arról, hogy a munkahely tiszta és jól megvilágított. A rendetlen vagy rosszul megvilágított munkahely balesetekhez vezethet. Próbáljon előre gondolkodni, figyelje meg, mi történik, és használja a józan eszét, amikor a készülékkel dolgozik.
b) Ne használja a készüléket robbanásveszélyes környezetben, például gyúlékony folyadékok, gázok vagy por jelenlétében. A készülék szikrákat generál, amelyek meggyújthatják a port vagy a füstöt.

c) Ha sérülést vagy szabálytalan működést észlel, azonnal kapcsolja ki a készüléket, és haladéktalanul jelentse a felügyelőnek.
d) Ha kétségei vannak a készülék helyes működésével kapcsolatban, forduljon a gyártó ügyfélszolgálatához.
e) A készüléket csak a gyártó szervizpontja javíthatja. Ne próbálkozzon önállóan semmilyen javítással!
f) Tűz esetén por- vagy szén-dioxid (CO2) tűzoltó készülékkel oltsa el a tüzet (olyan készülékkel, amelyet feszültség alatt álló elektromos berendezésekre szántak).
g) Gyermekeknek vagy illetéktelen személyeknek tilos a munkahelyre belépni. (A figyelemelterelés a készülék feletti irányítás elvesztését eredményezheti).
h) A készüléket jól szellőző helyen használja.
i) A készülék működése során por és törmelék keletkezik. Fontos, hogy megvédjük a járókelőket a káros hatásoktól.
j) Rendszeresen ellenőrizze a biztonsági címkék állapotát. Ha a címkék olvashatatlanok, ki kell cserélni őket.
k) Kérjük, hogy ezt a kézikönyvet a későbbi használathoz tartsa kéznél. Ha ezt a készüléket harmadik félnek adják át, a kézikönyvet is át kell adni vele együtt.
l) A csomagolóelemeket és az apró szerelési alkatrészeket gyermekek számára nem hozzáférhető helyen tartsa.
m) Tartsa távol a készüléket gyermekektől és háziállatoktól!
n) Ha ezt a készüléket egy másik berendezéssel együtt használják, a többi használati utasítást is be kell tartani.

Ne feledje! A készülék használatakor védje a gyermekeket és a közelben tartózkodókat.

2.3. Személyekre vonatkozó biztonsági szabályok

a) Ne használja a készüléket fáradtan, betegen, illetve alkohol, kábítószerek vagy gyógyszerek hatása alatt, amelyek jelentősen ronthatják a készülék kezelési képességét.
b) A készüléket nem úgy tervezték, hogy korlátozott szellemi és érzékszervi funkciókkal rendelkező személyek (beleértve a gyermekeket is) vagy a megfelelő tapasztalattal és/vagy ismeretekkel nem rendelkező személyek kezeljék, kivéve, ha a biztonságukért felelős személy felügyeli őket, vagy ha a készülék kezelésére vonatkozó utasítást kaptak.
c) A készüléket csak olyan fizikailag alkalmas személyek kezelhetik, akik képesek a készülék kezelésére, megfelelően képzettek, ismerik ezt a kézikönyvet, és a munkavédelem keretein belül képzettek.
d) A készülékkel végzett munka során használja a józan eszét, és maradjon éber. A készülék használata közbeni átmeneti koncentrációvesztés súlyos sérülésekhez vezethet.
e) Használja a készülékkel való munkavégzéshez szükséges, az 1. szakaszban (Legenda) meghatározott egyéni védőfelszerelést. A megfelelő, jóváhagyott egyéni védőfelszerelés használata csökkenti a sérülés kockázatát.
f) A készülék véletlen bekapcsolásának elkerülése érdekében győződjön meg arról, hogy a kapcsoló OFF állásban van, mielőtt csatlakoztatja a tápforráshoz.
g) Ne becsülje túl a képességeit. A készülék használatakor mindig tartsa meg az egyensúlyát, és maradjon stabilan. Ez biztosítja a készülék jobb ellenőrzését váratlan helyzetekben.
h) Ne viseljen bő ruházatot vagy ékszereket. Tartsa távol haját, ruháját és kesztyűjét a mozgó alkatrészektől. A laza ruházat, ékszerek vagy hosszú haj beakadhat a mozgó alkatrészekbe.
i) Ha a készülékhez szívást kell csatlakoztatni, ellenőrizze az összes csatlakozást, és győződjön meg arról, hogy azok tömörek. Pormentesítő rendszer használata csökkentheti a porral kapcsolatos kockázatot.
j) A készülék bekapcsolása előtt távolítsa el az összes beállítószerszámot vagy kulcsot. A készülék forgó részében hagyott szerszám vagy kulcs sérülést okozhat.
k) A készülék nem játék. A gyermekeket felügyelni kell, hogy ne játszanak a készülékkel.

2.4. Biztonságos eszközhasználat

a) Ne terhelje túl a berendezést! Az adott feladathoz megfelelő eszközök használata. A helyesen kiválasztott eszköz jobban és biztonságosabban végzi el azt a feladatot, amelyre tervezték.
b) Ne használja a készüléket, ha a ON/OFF kapcsoló nem működik megfelelően (nem kapcsolja be és ki a készüléket). Azok a készülékek, amelyek nem kapcsolhatók be és ki az ON/OFF kapcsolóval, veszélyesek, nem szabad működtetni őket, és meg kell javíttatni.
c) Győződjön meg róla, hogy a dugó ki van húzva a konnektorból, mielőtt bármilyen beállítással, szerszámcserével próbálkozna, vagy mielőtt félretenné a készüléket. Ezek az óvintézkedések csökkentik a készülék véletlen aktiválásának kockázatát.
d) Amikor nem használja, tárolja biztonságos helyen, gyermekektől és a készüléket nem ismerő, a használati útmutatót nem olvasó személyektől távol. A készülék veszélyt jelenthet a tapasztalatlan felhasználók kezében.
e) Tartsa a készüléket jó műszaki állapotban. Minden használat előtt ellenőrizze az általános sérüléseket, és különösen a megrepedt alkatrészeket vagy elemeket, valamint minden olyan egyéb körülményt, amely hatással lehet a készülék biztonságos működésére. Ha sérülést észlel, használat előtt adja át a készüléket javításra.
f) Tartsa a készüléket gyermekek elől elzárva.
g) A készülék javítását vagy karbantartását csak szakképzett személyek végezhetik, kizárólag eredeti pótalkatrészek felhasználásával. Ez biztosítja a biztonságos használatot.
h) A készülék működési épségének biztosítása érdekében ne távolítsa el a gyárilag felszerelt védőburkolatokat, és ne lazítsa meg a csavarokat.

i) A készülék raktár és a rendeltetési hely közötti szállításakor és kezelésénél vegye figyelembe a kézi szállításra vonatkozó munkavédelmi alapelveket, amelyek abban az országban érvényesek, ahol a készüléket használni fogják.
j) Kerülje az olyan helyzeteket, amikor a készülék használat közben a túlzott terhelés miatt leáll. Ez a meghajtóelemek túlmelegedéséhez és a készülék károsodásához vezethet.
k) Ne nyúljon semmilyen csuklós részhez vagy tartozékhoz, kivéve, ha a készüléket leválasztották az áramforrásról.
l) Ne hagyja felügyelet nélkül a készüléket használat közben.
m) Rendszeresen tisztítsa meg a készüléket, hogy megakadályozza a makacs szennyeződések felhalmozódását.
n) Tilos beavatkozni a készülék szerkezetébe annak érdekében, hogy annak paramétereit vagy felépítését megváltoztassák.
o) Tartsa a készüléket tűz- és hőforrásoktól távol.
p) A készülékkel végzett munka során a súlyos sérülések vagy a végtagdarabok amputálásának elkerülése érdekében fokozott óvatosság ajánlott.
q) Ne használja az elektromos szerszámokat a használati utasításban megadottaktól eltérő célokra (kivéve azt, amire tervezték).
r) Használja a szerszámot a névtáblán megadottnál kisebb bemeneti terheléssel, hogy növelje a munka hatékonyságát és csökkentse a kopást.
s) Ne törölje le a műanyag alkatrészeket oldószerrel. Az olyan oldószerek, mint a benzin, hígító, benzol, alkohol, ammónia és olaj károsíthatják és megrepeszthetik a műanyag alkatrészeket. Ne törölje le őket ilyen oldószerekkel. A műanyag alkatrészeket szappanos vízzel enyhén benedvesített puha ruhával törölje át.

FIGYELEM! A készülék biztonságos kialakítása és védőfunkciói, valamint a kezelőt védő kiegészítő elemek használata ellenére a készülék használata során még mindig fennáll a baleset vagy sérülés kockázata. Maradjon éber és használja a józan eszét a készülék használatakor.

3. Használati útmutató

A szalagfűrész hossz- és keresztirányú vágások elvégzésére szolgál faanyagokon vagy fatípusú anyagokon. A kerek anyagok vágásához megfelelő tartókészülékeket kell használni. A berendezés csak az előírt célra használható. Minden más felhasználás visszaélésnek minősül. A gépet csak megfelelő fűrészlapokkal szabad üzemeltetni. A gép megfelelő használatához be kell tartania a biztonsági előírásokat, az összeszerelési utasításokat és a jelen kézikönyvben található kezelési utasításokat is. A gépet használó és karbantartó személyeknek meg kell ismerniük ezt a kézikönyvet, és tájékoztatniuk kell őket a gép lehetséges veszélyeiről. A területére vonatkozó hatályos baleset-megelőzési szabályok betartása is elengedhetetlen. Ugyanez vonatkozik a munkahelyi egészségvédelem és biztonság általános szabályaira is.

A felhasználó felel a készülék nem rendeltetésszerű használatából eredő károkért.

3.1. Eszköz leírása

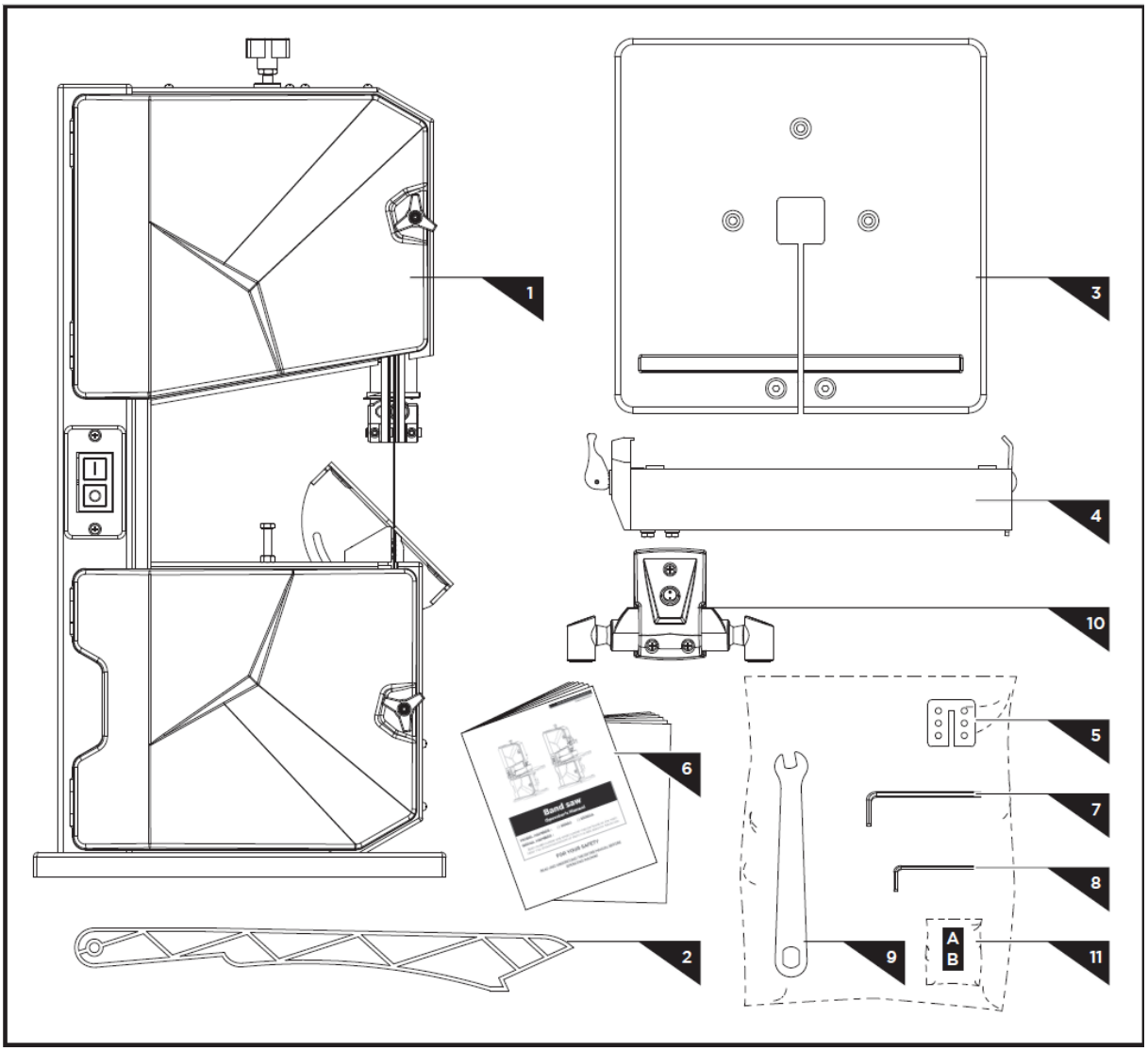

1. Főgép
2. Push Stick
3. Munkaasztal
4. Rip Fence
5. Táblázat beillesztése
6. Üzemeltetői kézikönyv
7. 4 mm-es imbuszkulcs
8. 3 mm-es imbuszkulcs
9. Penge kulcs
10. Lámpa (opcionális)
11. Hardver táska

3.2. Felkészülés a használatra

KÉSZÜLÉK HELYE

A környezet hőmérséklete nem lehet magasabb 40 °C-nál, a relatív páratartalom pedig nem haladhatja meg a 85%-ot. Gondoskodjon a megfelelő szellőzésről abban a helyiségben, ahol a készüléket használják. A készülék mindkét oldala és a fal vagy más tárgyak között legalább 10 cm távolságnak kell lennie. A készüléket mindig egyenletes, stabil, tiszta, tűzálló és száraz felületen, gyermekek és korlátozott szellemi és érzékszervi képességekkel rendelkező személyek számára elérhetetlen helyen kell használni. Helyezze el a készüléket úgy, hogy mindig hozzáférjen a hálózati csatlakozóhoz. A készülékhez csatlakoztatott tápkábelnek megfelelően földeltnek kell lennie, és meg kell felelnie a termék címkéjén található műszaki adatoknak.

3.3. A készülék összeszerelése

3.3.1. Munkaasztal

1. Távolítsa el a két csavart, a két bütykös anyát és az U alakú blokkot a munkaasztalról.

2. Vezesse a munkaasztalt a penge fölé, és helyezze azt az asztali tengelyre. Helyezze el az asztali betétet megfelelően a munkaasztalon.
3. Rögzítse a munkaasztalt három darab M6×16-os csavarral az asztalcsapszeghez.
4. Rögzítse a munkaasztalt három M6-os anyával és három lapos alátéttel.
5. Csatlakoztassa az első lépésben eltávolított két csavart és két bütykös anyát az U alakú blokkkal, és rögzítse.
MEGJEGYZÉS: A munkaasztal rögzítése előtt győződjön meg arról, hogy az asztal két síkban van-e igazítva. Oldalirányban, hogy a penge pontosan középen haladjon át az asztali betéten. A pengére merőlegesen.

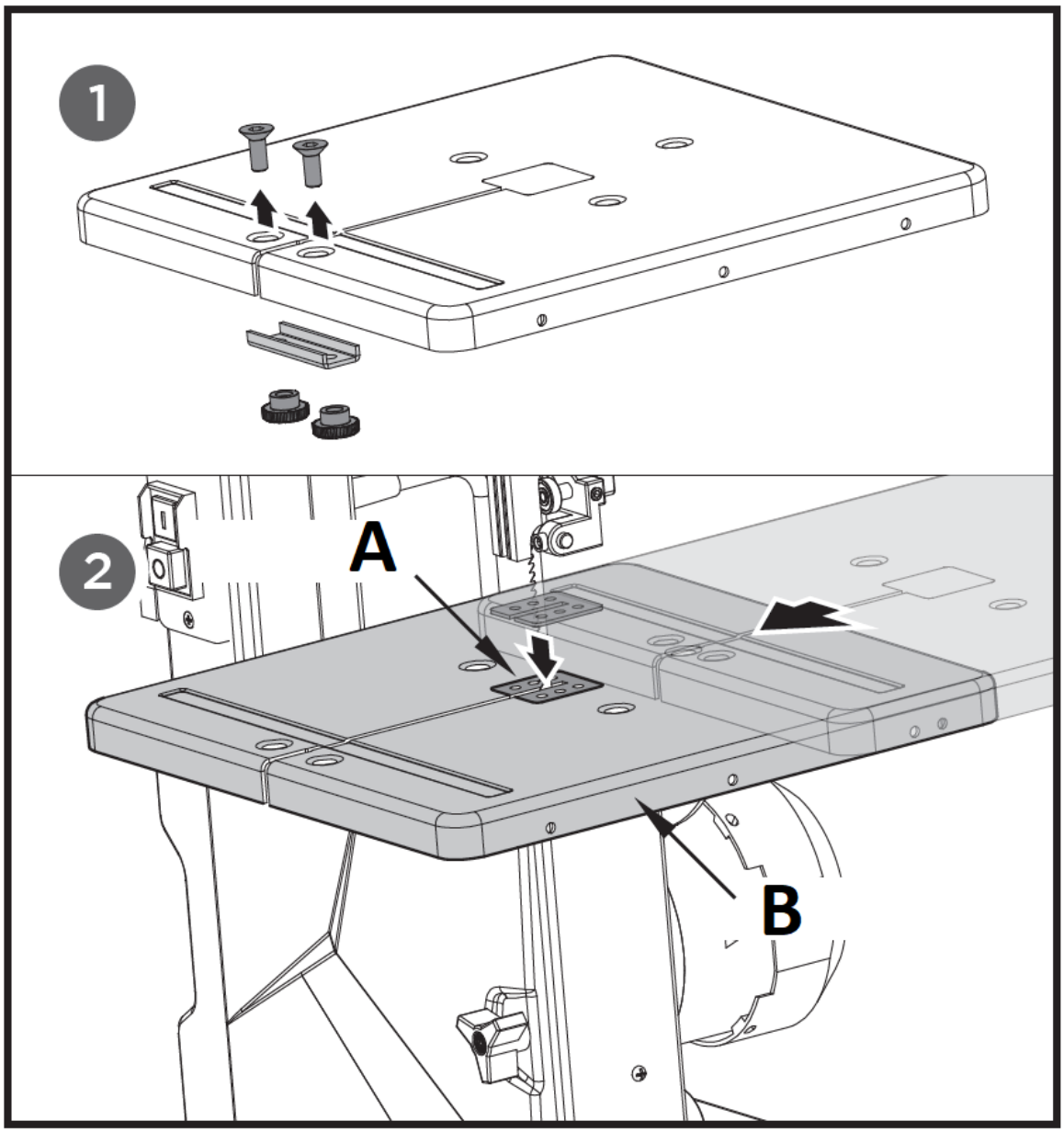

A - Asztalbetét
B - Munkaasztal

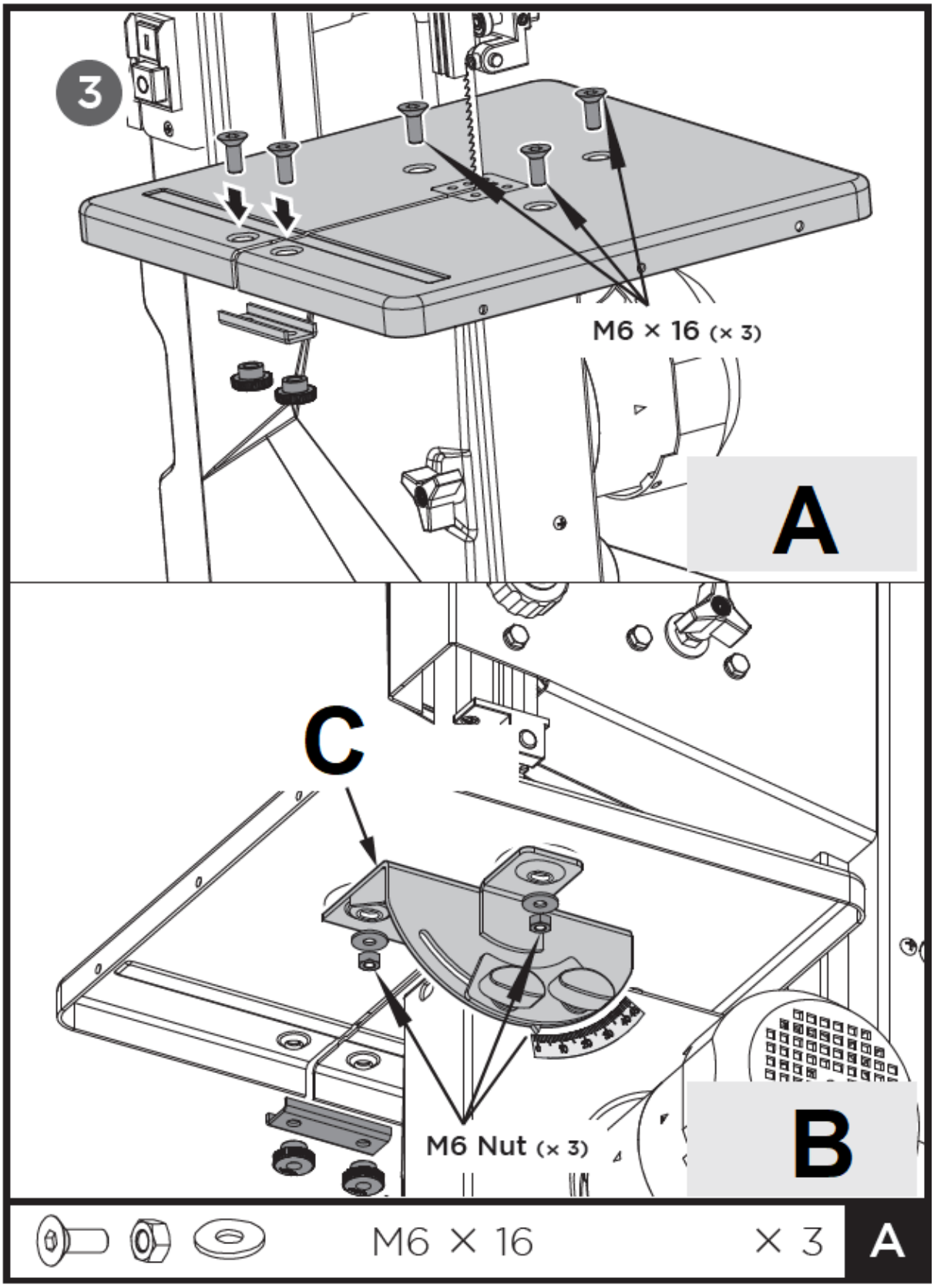

A - felülnézet
B - Alsó nézet
C - A pad mérlegszöge

3.3.2. Push Stick

1. Rögzítse a csavart és az anyákat a gépen, hagyjon helyet a tolórúdnak.
2. Akassza a tolórudat a csavarra.

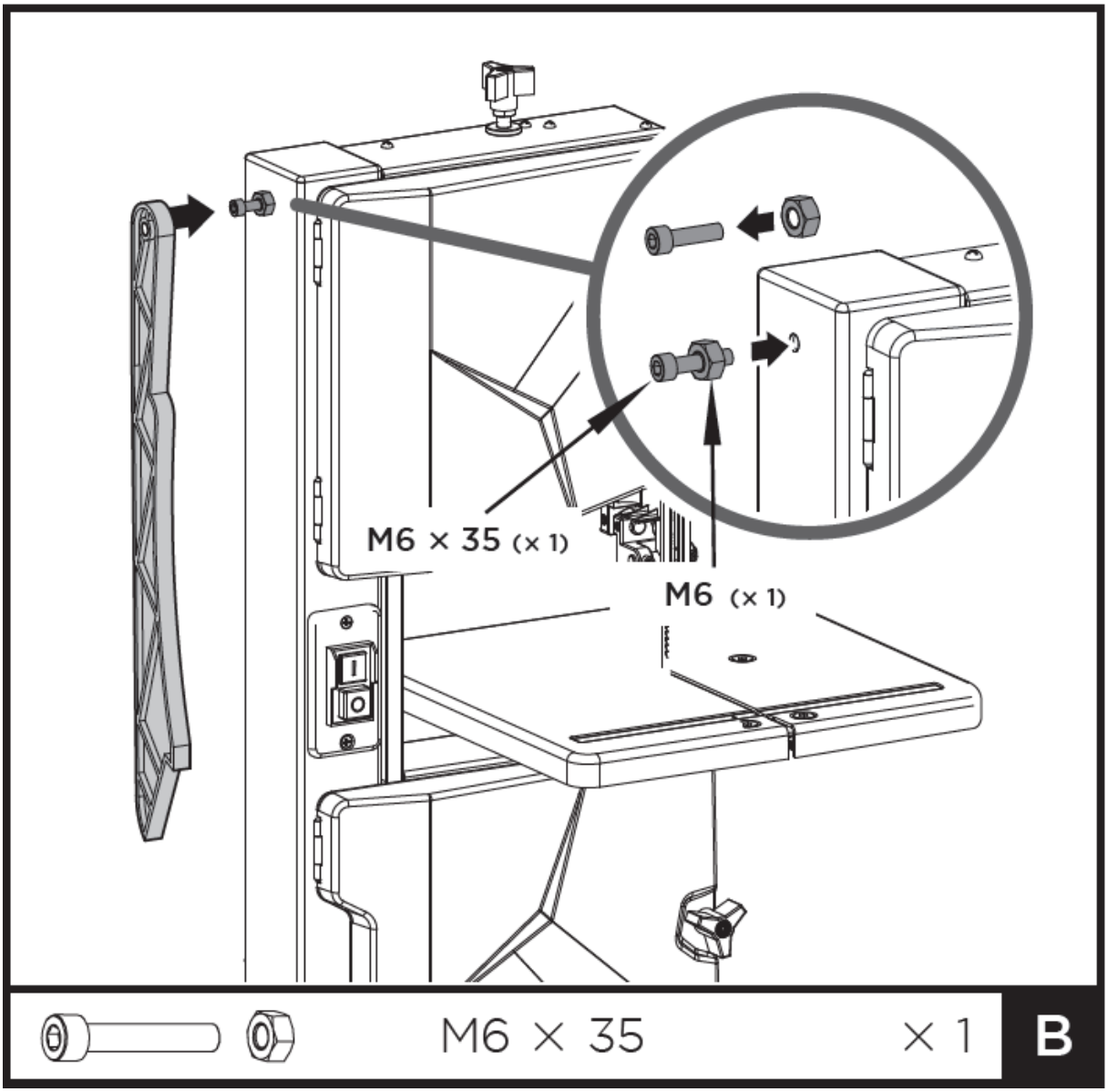
M6 × 35 (× 1)
M6 (× 1)
M6 × 35
× 1
B

3.3.3. Rip kerítés

Rögzítse a vágókerítést. A penge mindkét oldalán használható.

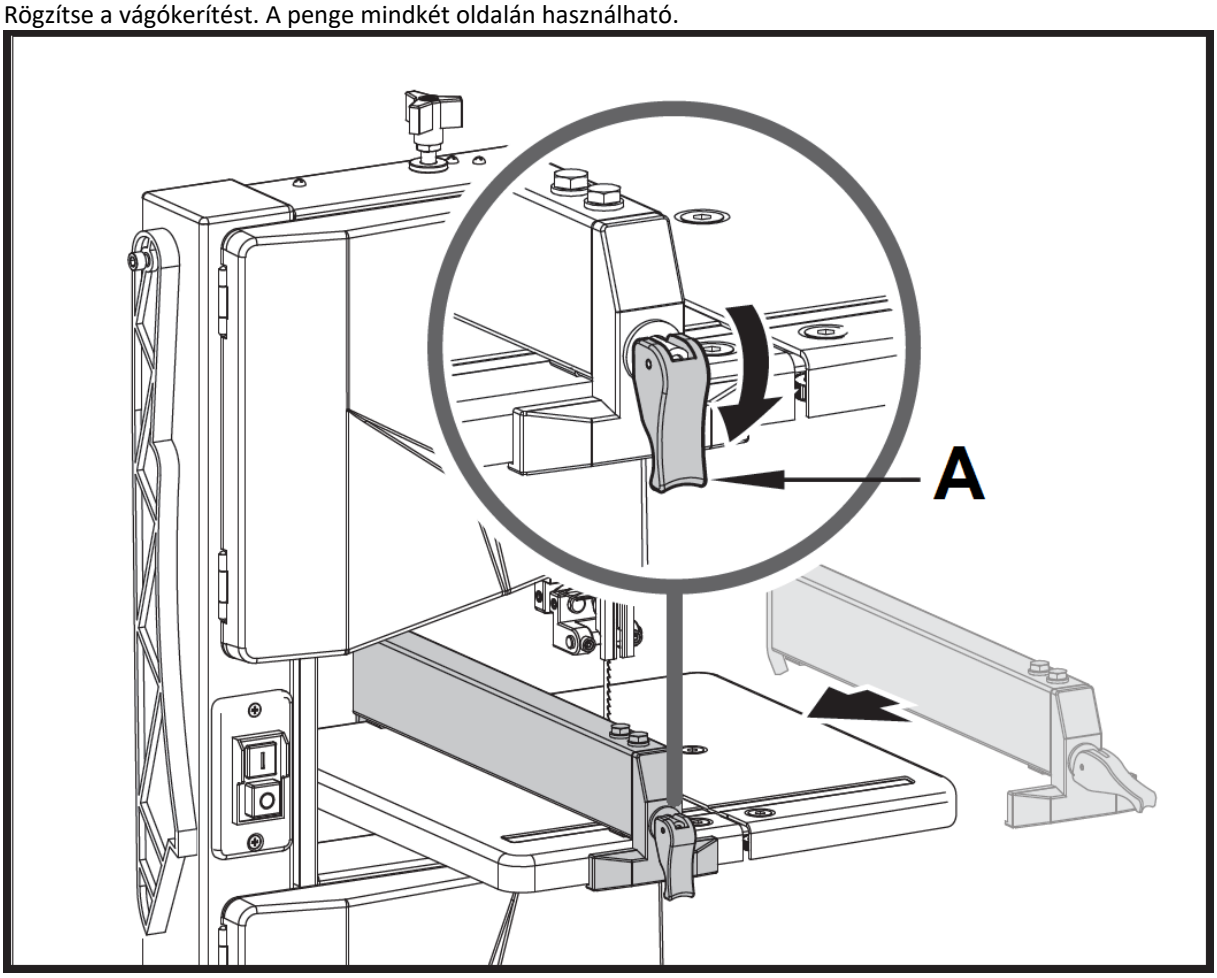

A - Szekrény

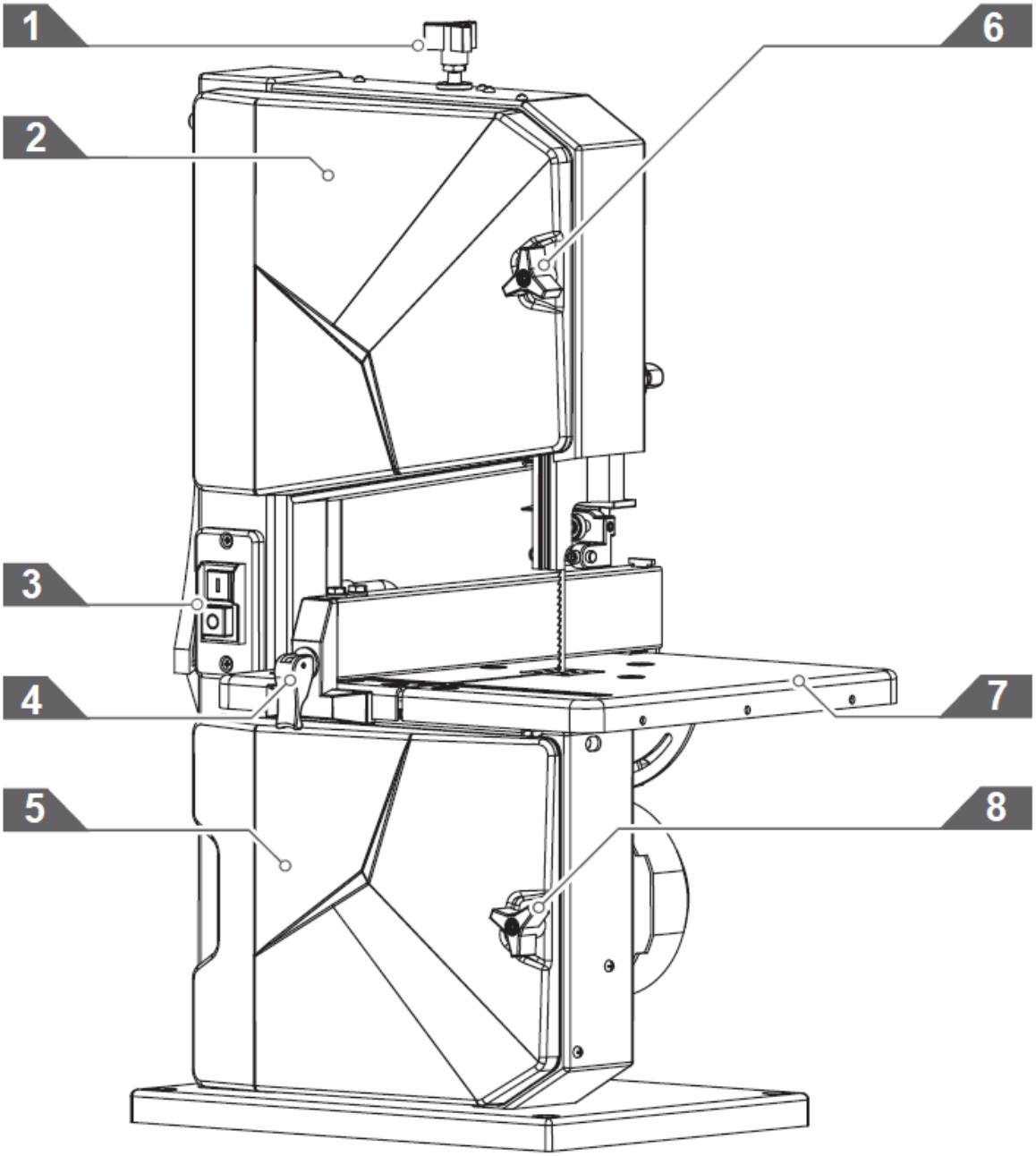

1 - Beállítógomb a pengefeszítéshez
2 - Felső ház ajtó
3 - ON/OFF kapcsoló
4 - Rip kerítés
5 - Alsó ház ajtó
6 - Ajtózár
7 - Munkaasztal
8 - Ajtózár

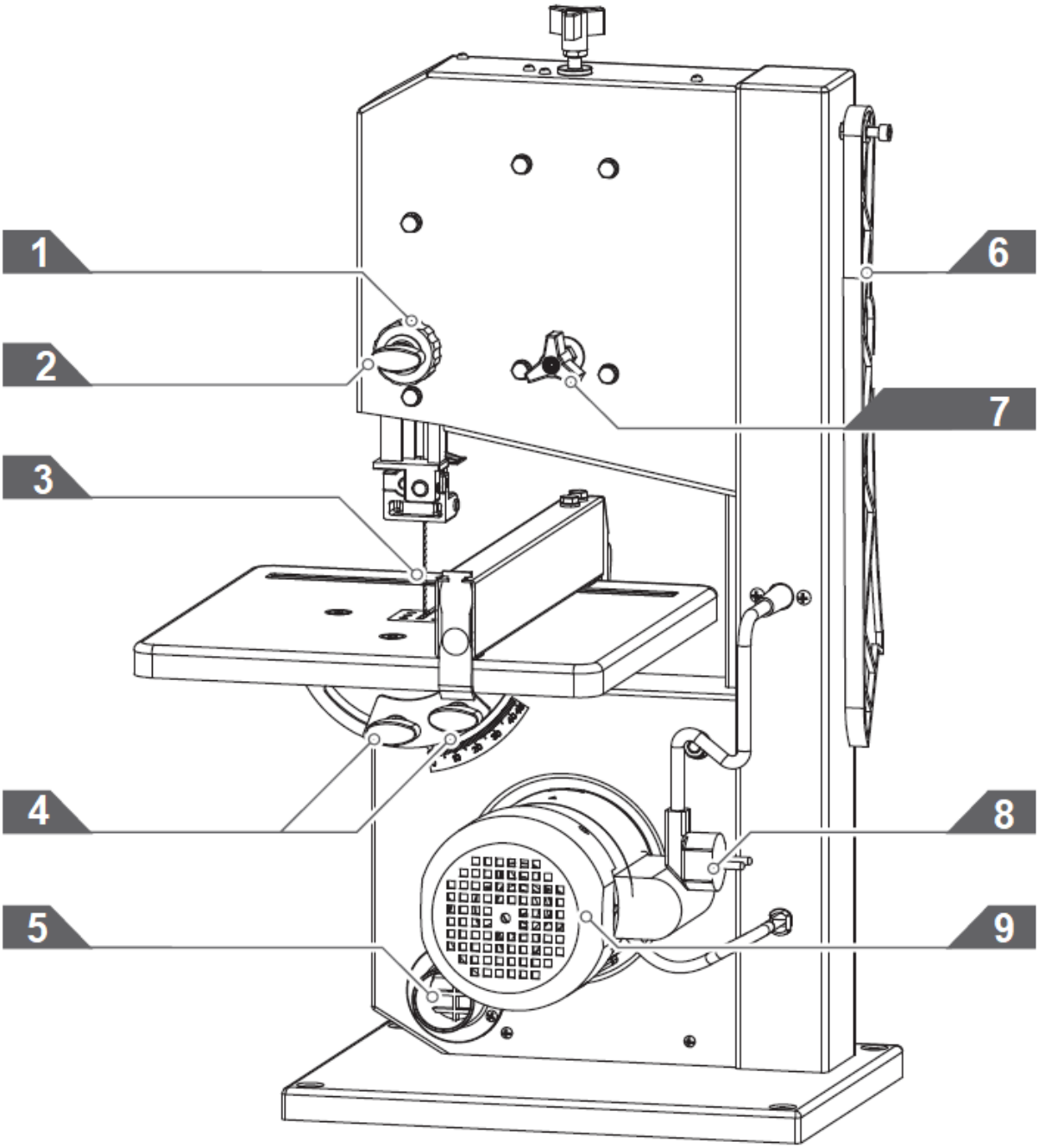

1 - Beállítógomb a pengevédőhöz
2 - Reteszelőgomb a pengevédőhöz
3 - Penge
4 - Beállítógomb a munkaasztalhoz
5 - Szívócsatlakozó
6 - Tolórúd
7 - Beállítógomb a penge követésének beállításához
8 - Tápkábel és dugó
9 - Motor

3.3.4. A pengefeszítés beállítása

Erre a nyomkövetési beállításra azért van szükség, hogy a fűrészlap a szalagfűrészkerék gumiabroncsain holtponton futjon:

● A beállítási gomb elforgatása az óramutató járásával megegyező irányba növeli a penge feszességét.

● A beállítási gomb elforgatása az óramutató járásával ellentétes irányba csökkenti a penge feszességét.

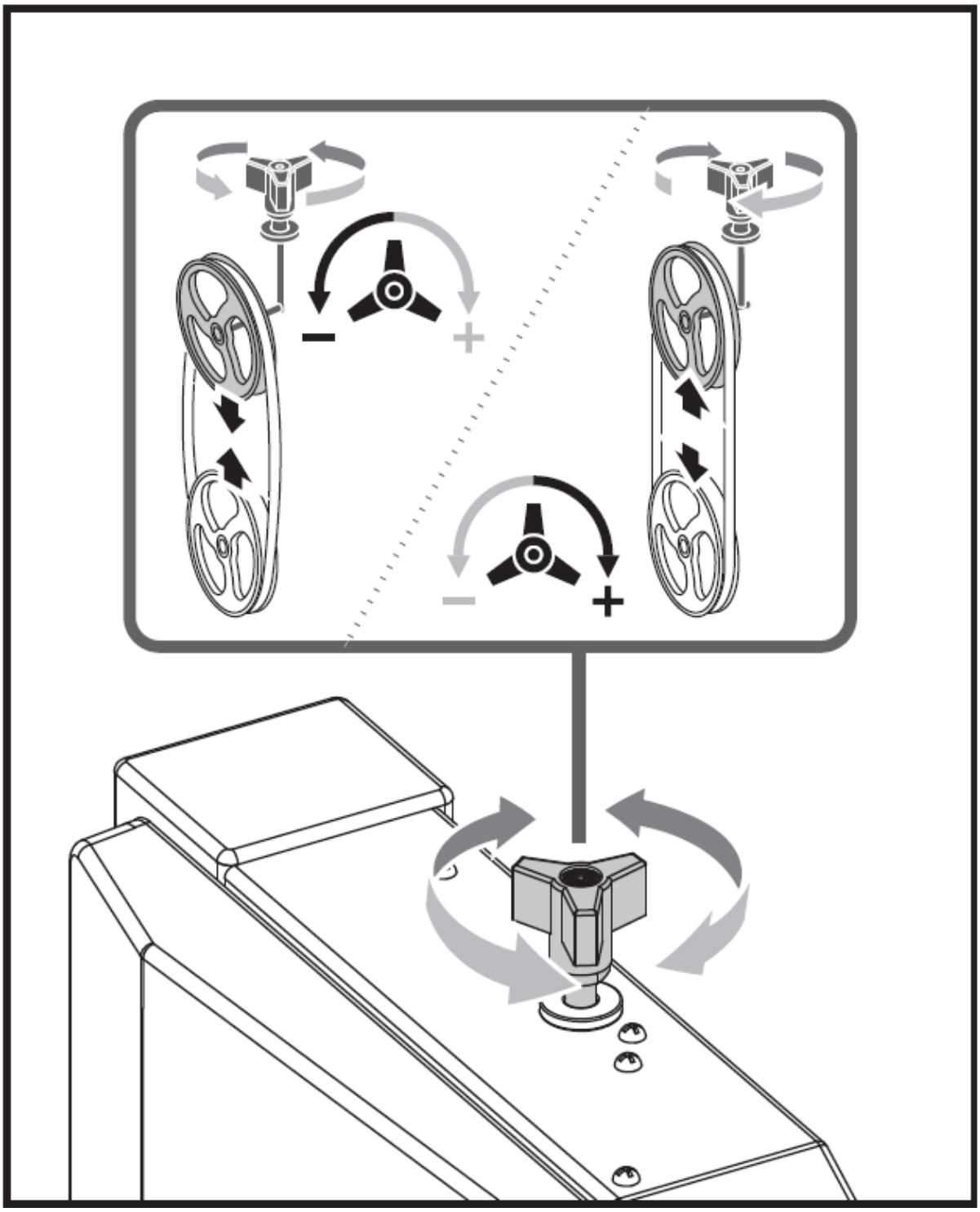

3.3.5. A munkaasztal dőlésének beállítása

A két reteszelőcsavar kioldása után a munkaasztal fokozatmentesen 45°-kal a penge felé dönthető.

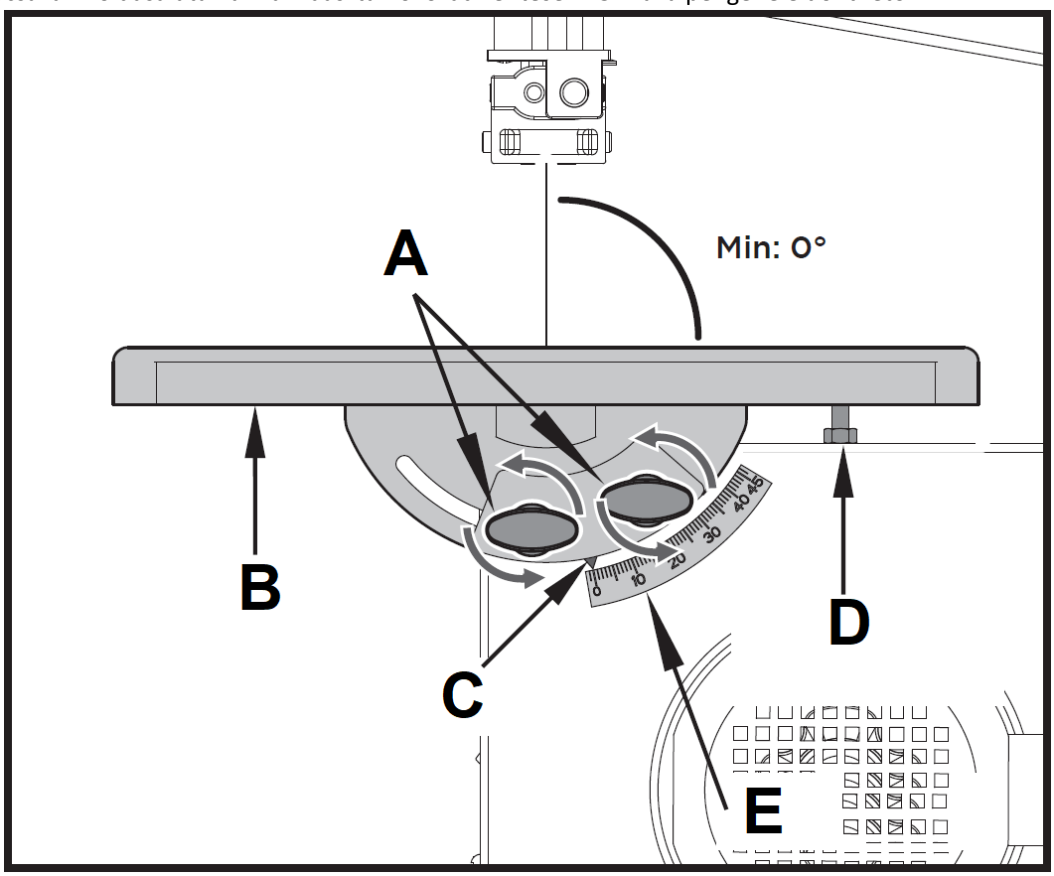

A - zárócsavar
B - Munkaasztal
C - Mutató
D -Első korlát csavar
E - Szögskála

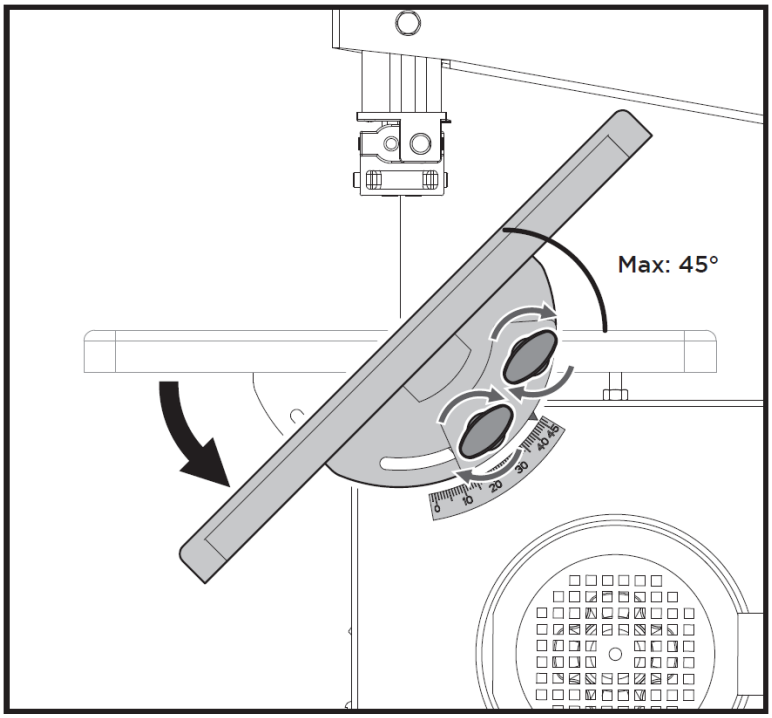

3.3.6. Munkaasztal beállítása

Fűrészasztal oldalirányú beállítása

1. Lazítsa ki az alsó asztali tengelyt tartó három rögzítőcsavart.
2. Igazítsa a munkaasztalt úgy, hogy a penge az asztalbetét nyílásának közepén haladjon át.
3. Húzza meg ismét a három rögzítőcsavart.

A munkaasztal és a penge derékszögben történő igazítása

1. Emelje fel teljesen a felső késvezetőt. Ellenőrizze a szalagfűrészlap feszességét.

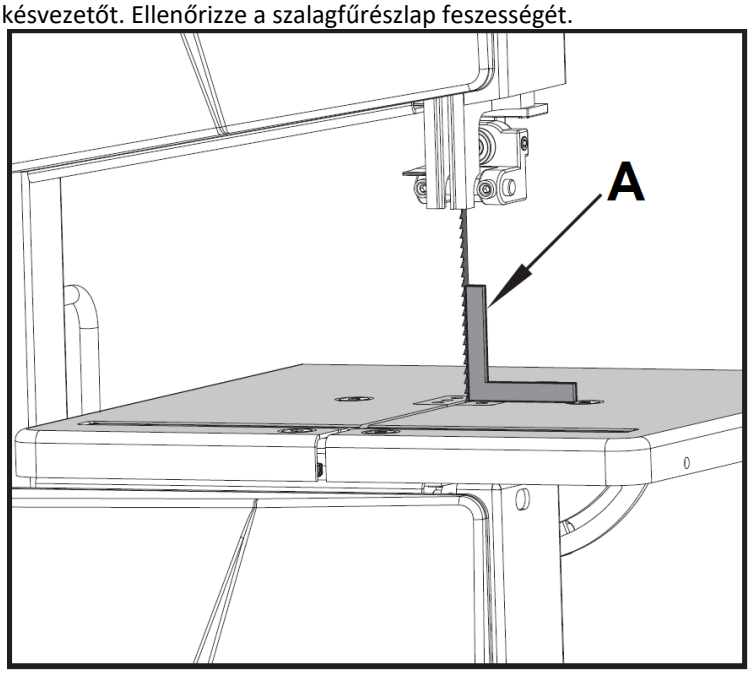

A - Próbáld ki a négyzetet

2. Lazítsa meg a reteszelőcsavarokat.
3. Egy próbakocka segítségével állítsa az asztalt derékszögbe a pengével, és húzza meg ismét a rögzítőcsavarokat.
4. Lazítsa meg a rögzítőanyát, és állítsa be a végálláscsavart, amíg az a munkaasztalhoz nem ér.

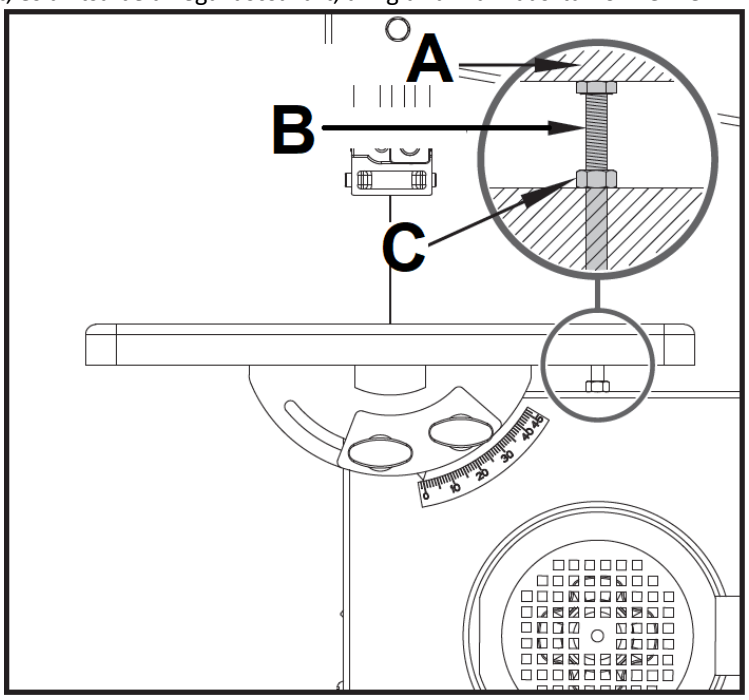

A - Munkaasztal
B - Végállás csavar
C - záróanyát

5. Húzza meg a rögzítőanyát.

3.3.7. A Rip Fence felállítása

A vágókerítés elöl van rögzítve. A penge mindkét oldalán használható.

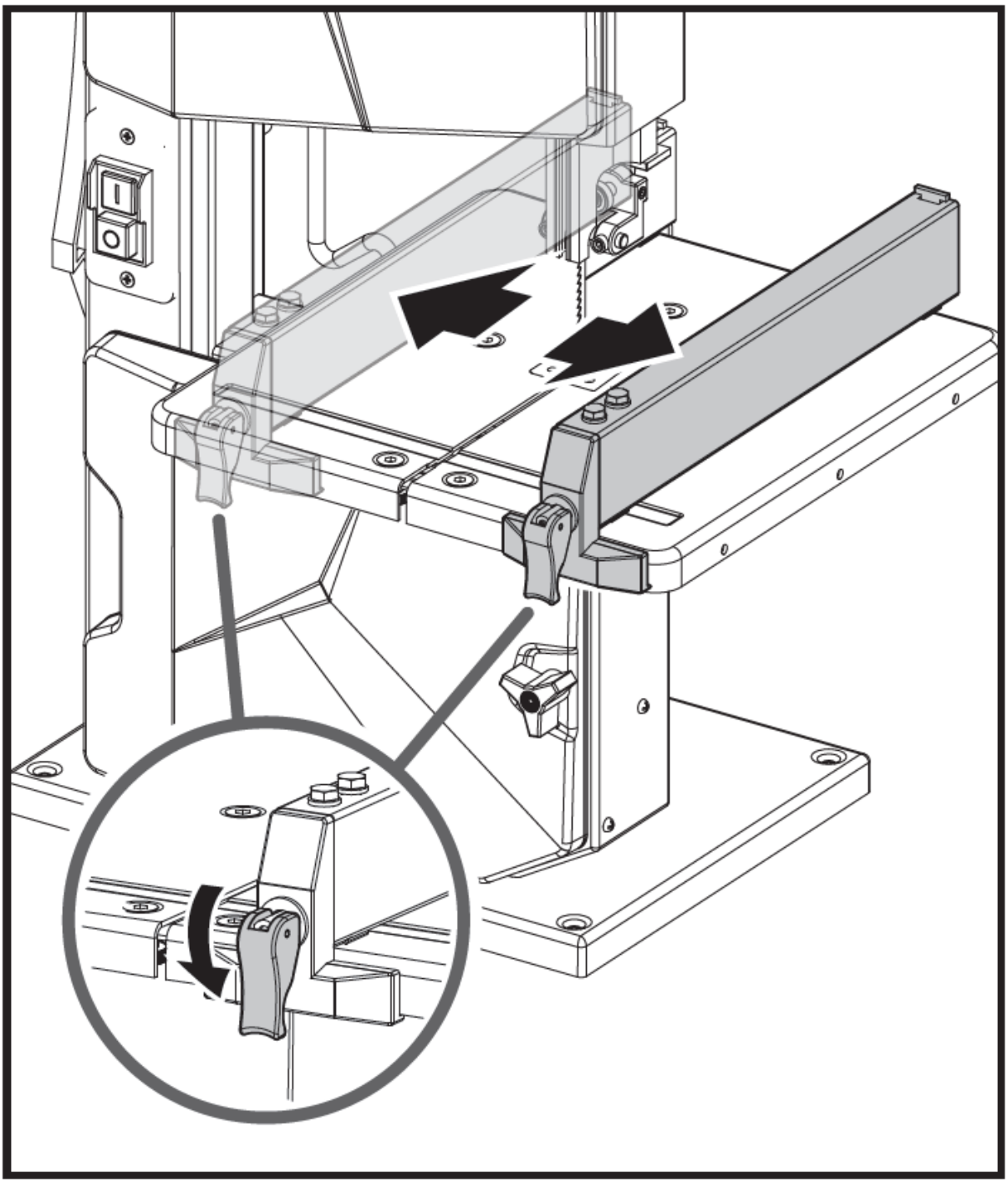

3.3.8. A pengevédő beállítása

A fűrészlapvédő véd a fűrészlappal való véletlen érintkezéstől és a szétrepülő forgácsoktól. Annak érdekében, hogy a felső fűrészlapvédő megfelelő védelmet nyújtson a szalagfűrészlap érintése ellen, mindig a lehető legközelebb kell állítani a munkadarabhoz (max. 3 mm távolság).

1. Lazítsa meg a reteszelőgombot.
2. Forgassa el a beállítógombot a pengevédő megfelelő helyzetbe állításához, majd rögzítse a reteszelőgombot.

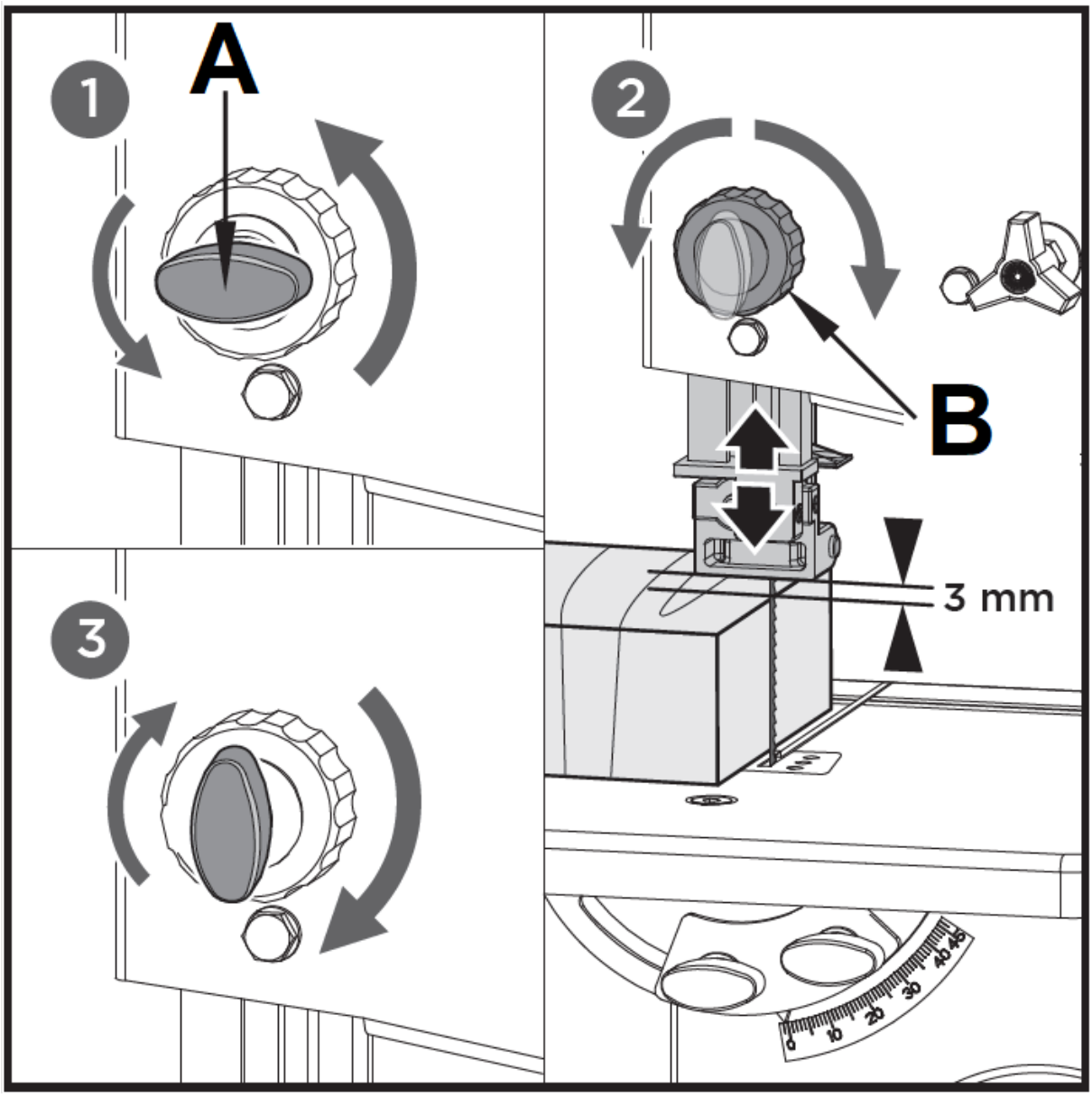

A - Zárógomb
B - Beállítógomb

3.4. Tevékenység

A fűrészt csak az alábbi előkészületek elvégzése után indítsa el:

- A fűrész rögzítve van;
- A fűrészasztal fel van szerelve és ki van igazítva;
- A biztonsági berendezéseket ellenőrizték. A fűrészt csak a fenti előkészületek elvégzése után csatlakoztassa a hálózatra! Ellenkező esetben fennáll a fűrész véletlen elindulásának veszélye, ami súlyos személyi sérülést okozhat.

3.4.1. A fűrész stabil és sík alátámasztó felületre történő felszerelése

1. Fúrjon 4 lyukat a tartófelületbe.
2. Tegye át a rögzítőcsavarokat az alaplemezen, és rögzítse anyákkal.

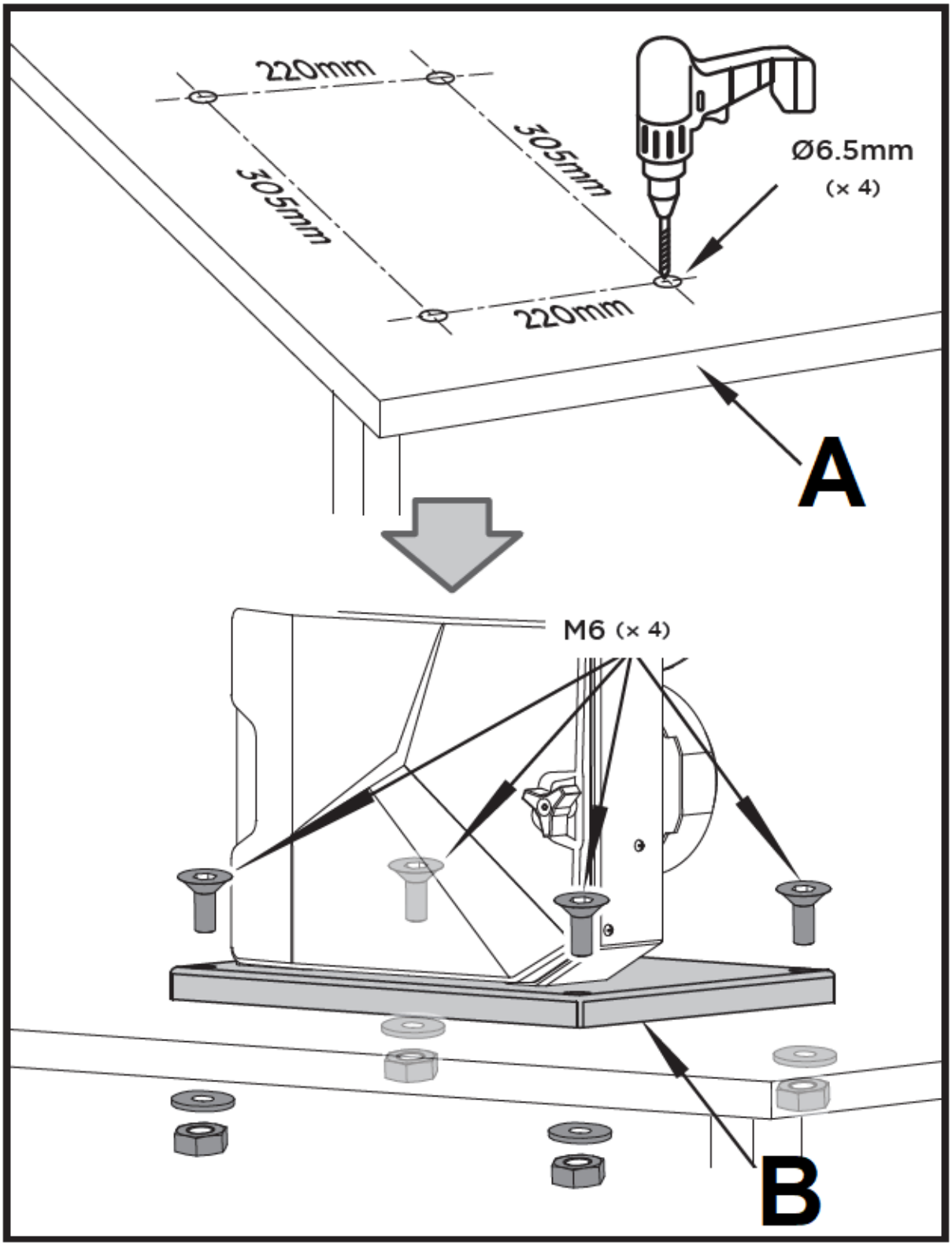

A - Tartófelület
B - alaplemez

3.4.2. ON/OFF kapcsoló

A fűrész a zöld nyomógomb megnyomásával kapcsolható be.
A piros nyomógombot meg kell nyomni a gép kikapcsolásához.

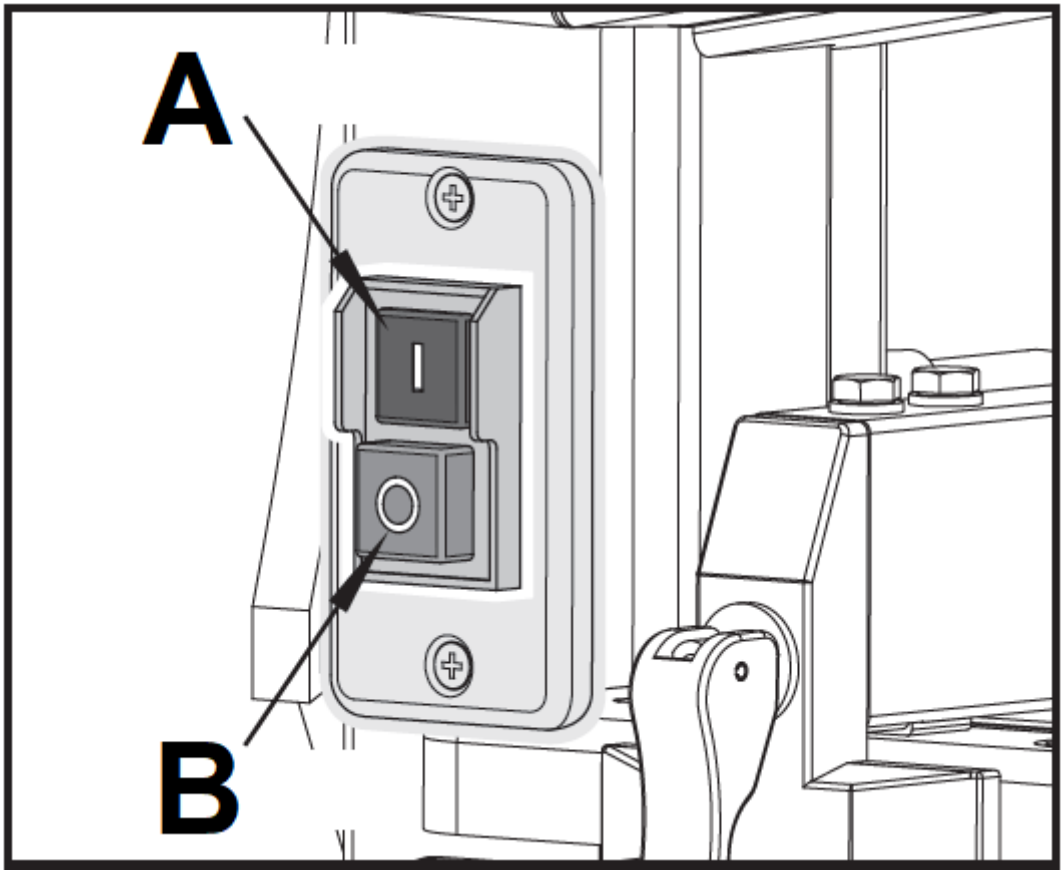

A - Zöld "I" gomb
B - Piros "0" gomb

3.4.3. Fűrészelés

1. Szükség esetén állítsa be az asztal dőlését.
2. Válassza ki a vágási művelet típusának megfelelően a vágási kerítést és az asztal dőlésszögét.

Veszély a munkadarab elakadása miatt! Ha a vágókerítést ferde fűrészasztallal használja, a vágókerítést a munkaasztal alsó oldalára kell felszerelni.

3. Állítsa a felső pengevezetőt 3 mm-rel a munkadarab fölé.

Mindig végezzen próbavágást egy darab selejtdarabon a beállítások ellenőrzésére; szükség esetén korrigáljon, mielőtt a munkadarabot vágná**.**

4. Helyezze a munkadarabot a munkaasztalra.
5. Csatlakoztassa.
6. Indítsa a fűrészt.
7. A munkadarabot egyetlen menetben vágja.
8. Kapcsolja ki, ha közvetlenül utána nem kíván további vágást végezni.

3.5. Tisztítás és karbantartás

a) Minden tisztítás, beállítás vagy a tartozékok cseréje előtt, illetve ha a készüléket nem használják, húzza ki a hálózati csatlakozót, és hagyja a készüléket teljesen kihűlni.
   - Várja meg, amíg a forgó elemek leállnak.

b) A felület tisztításához csak nem korrozív tisztítószereket használjon.
c) A készülék tisztítása után, mielőtt újra használná, minden alkatrészt teljesen meg kell szárítani.
d) A készüléket száraz, hűvös, nedvességtől és közvetlen napfénytől védett helyen tárolja.
e) Ne permetezze a készüléket vízsugárral, és ne merítse vízbe.
f) Ne engedje, hogy víz jusson a készülék belsejébe a készülékházban lévő szellőzőnyílásokon keresztül.
g) Tisztítsa meg a szellőzőnyílásokat kefével és sűrített levegővel.
h) A készüléket rendszeresen ellenőrizni kell a műszaki hatékonyság ellenőrzése és az esetleges sérülések észlelése érdekében.
i) Ne használjon éles és/vagy fémtárgyakat a tisztításhoz (pl. drótkefét vagy fémspatulát), mert ezek károsíthatják a készülék felületi anyagát.
j) Ne tisztítsa a készüléket savas anyaggal, orvosi célú szerekkel, hígítókkal, üzemanyaggal, olajokkal vagy más vegyi anyagokkal, mert ez károsíthatja a készüléket.

Tartsa az összes biztonsági berendezést, a szellőzőnyílásokat és a motorházat lehetőség szerint szennyeződés- és pormentesen. Törölje át a berendezést tiszta ruhával, vagy fújja ki sűrített levegővel, alacsony nyomáson. Javasoljuk, hogy a készüléket minden használat befejezése után azonnal tisztítsa meg.
Rendszeresen tisztítsa meg a berendezést nedves ruhával és némi lágy szappannal. Ne használjon tisztítószereket vagy oldószereket; ezek megtámadhatják a berendezés műanyag részeit. Győződjön meg róla, hogy a készülékbe nem tud víz beszivárogni. A víz bejutása egy elektromos szerszámba növeli az áramütés kockázatát. A szerszám élettartamának meghosszabbítása érdekében havonta egyszer olajozza meg a forgó alkatrészeket. Ne olajozza meg a motort.

3.5.1. Fűrészlap csere

Veszély! Sérülésveszély, még álló szalagfűrészlap esetén is.
Csak megfelelő szalagfűrészlapokat használjon.
1. Lazítsa meg a 2 görgeteges csavart, és vegye ki az U alakú blokkolót.
2. Nyissa ki mindkét ház ajtaját.
3. Lazítsa meg a beállítási gombot, amíg a szalagfűrészlap meglazul.
4. A szalagfűrészlap eltávolításához vezesse át azt a munkaasztal nyílásán.
5. Szerelje fel a friss szalagfűrészlapot. Biztosítsa a helyes pozíciót: a fogaknak a fűrész eleje felé kell mutatniuk (ahol az ajtók vannak).
6. A szalagfűrészlapot a szalagfűrészkerekek gumiabroncsain középre kell helyezni.
7. Húzza meg a beállítási gombot, amíg a lap már nem csúszik le a szalagfűrész kerekeiről.
8. Zárja be mindkét ház ajtaját.
9. Feszítse meg a szalagfűrészlapot; Igazítsa ki a szalagfűrészlapot és igazítsa a lapvezetőket; hagyja a fűrészt legalább egy percig próbafutni; Állítsa le a fűrészt, húzza ki a csatlakozót és ellenőrizze újra a beállításokat.

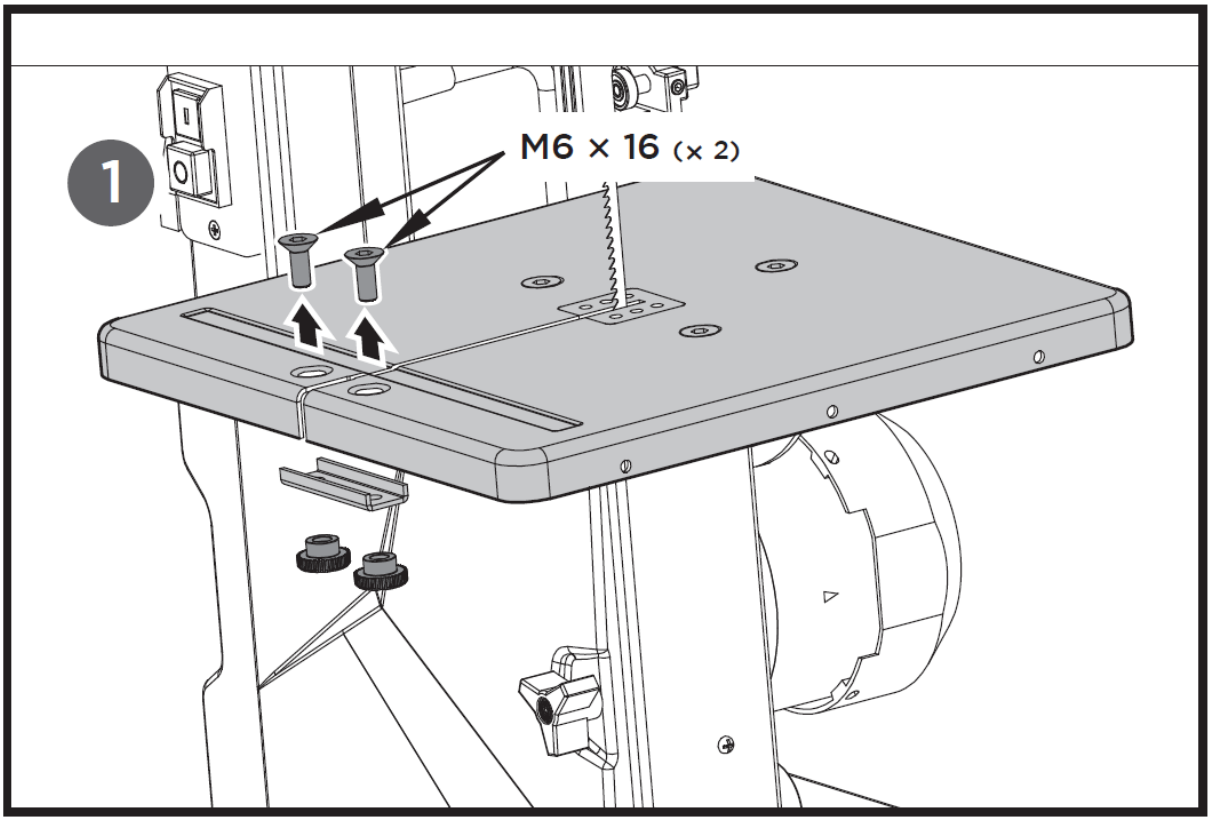

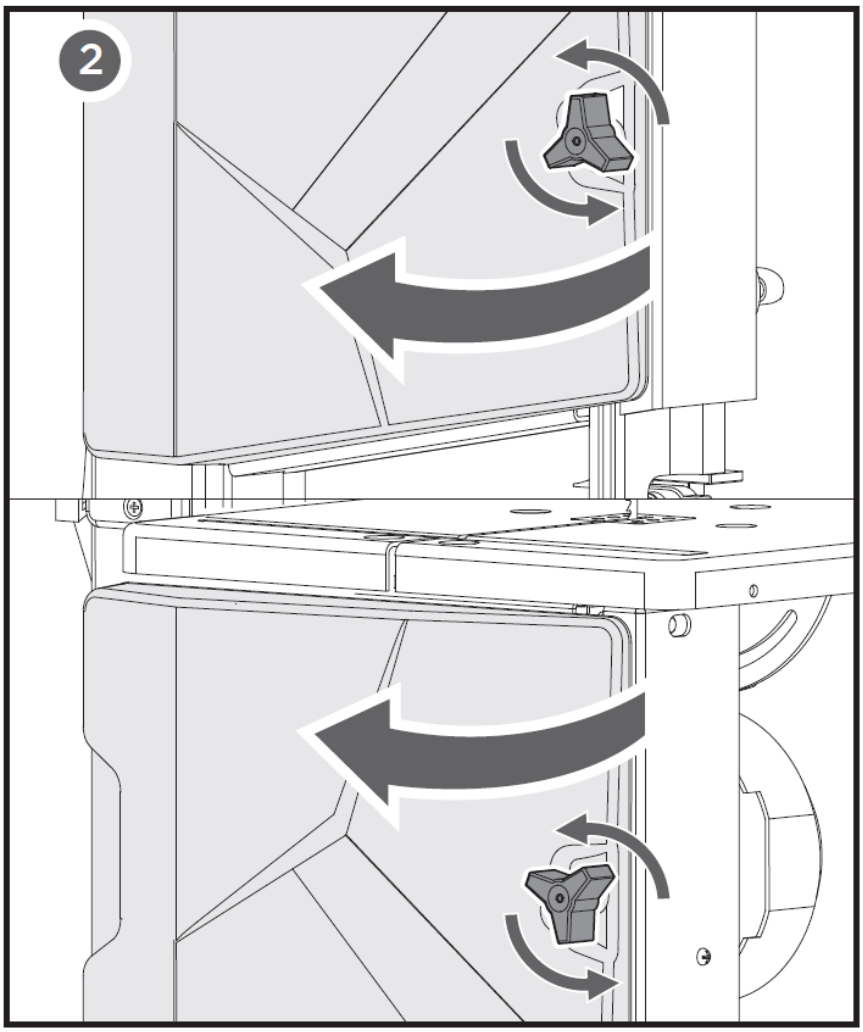
2

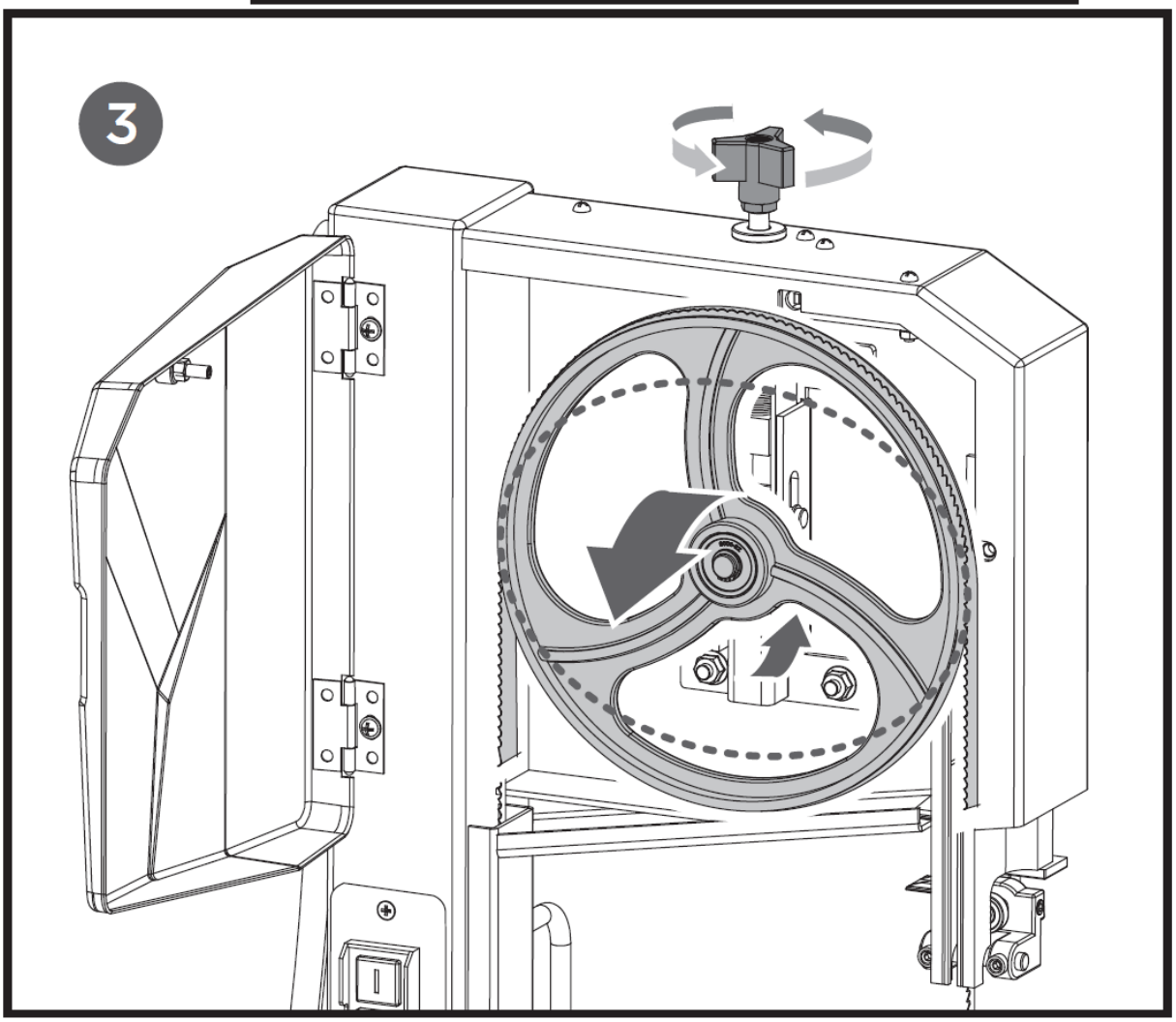
3

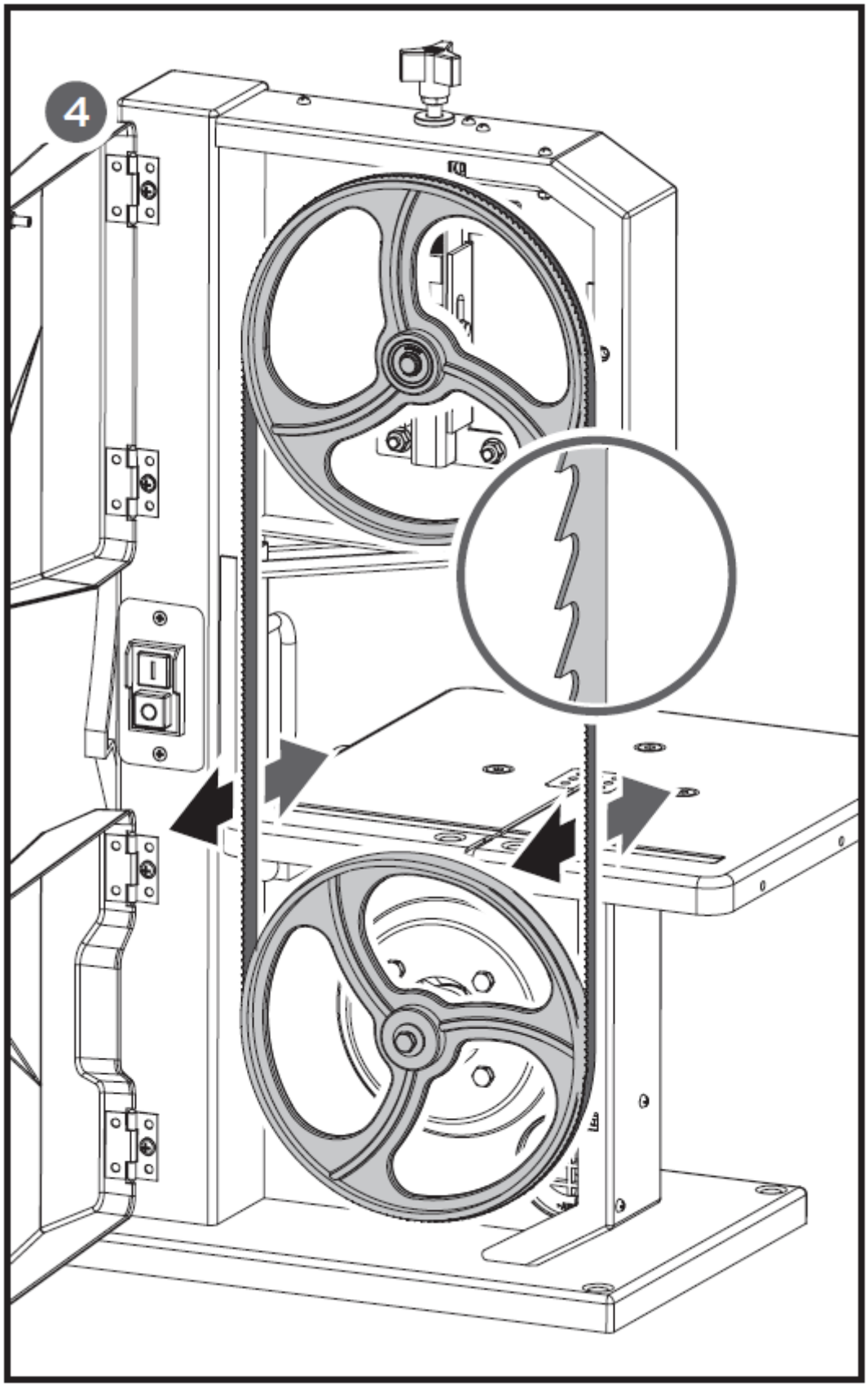
4

3.5.2. A pengefeszítés beállítása

Erre a nyomkövetési beállításra azért van szükség, hogy a fűrészlap a szalagfűrészkerék gumiabroncsain holtponton futjon:

● A beállítási gomb elforgatása az óramutató járásával megegyező irányba növeli a penge feszességét.

● A beállítási gomb elforgatása az óramutató járásával ellentétes irányba csökkenti a penge feszességét.

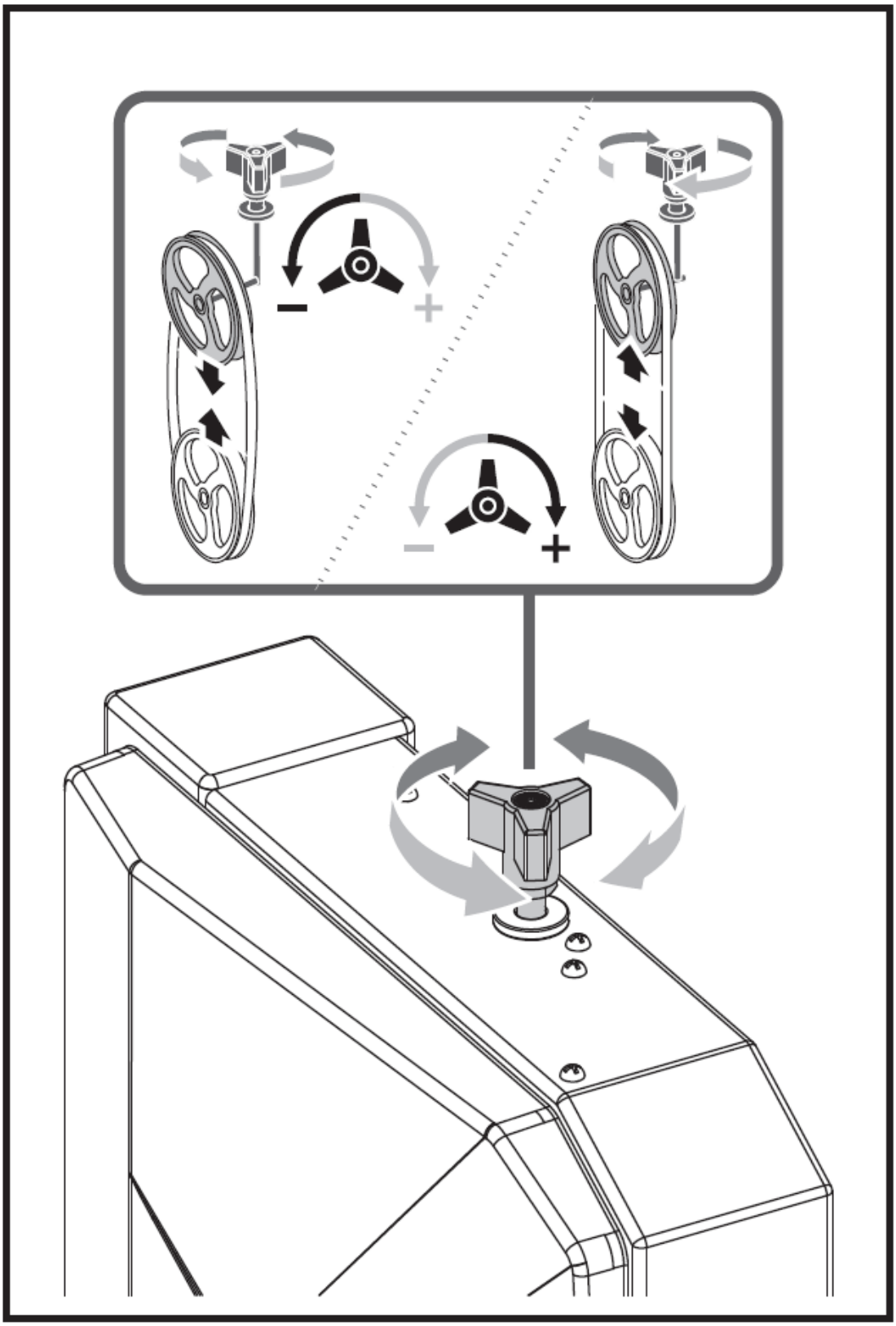

3.5.3. Szalagfűrészlap igazítása

Ha a szalagfűrészlap nem a gumiabroncsok közepén fut, akkor a felső szalagfűrészkerék dőlésszögének beállításával korrigálni kell a nyomkövetést:

1. Lazítsa meg a reteszelőanyát.
2. Forgassa el a beállítási gombot:

● Fordítsa a beállítási gombot az óramutató járásával megegyező irányba, ha a szalagfűrészlap a fűrész eleje felé halad.

● Fordítsa a beállítási gombot az óramutató járásával ellentétes irányba, ha a szalagfűrészlap a fűrész hátsó része felé halad.

3. Húzza meg a rögzítőanyát.

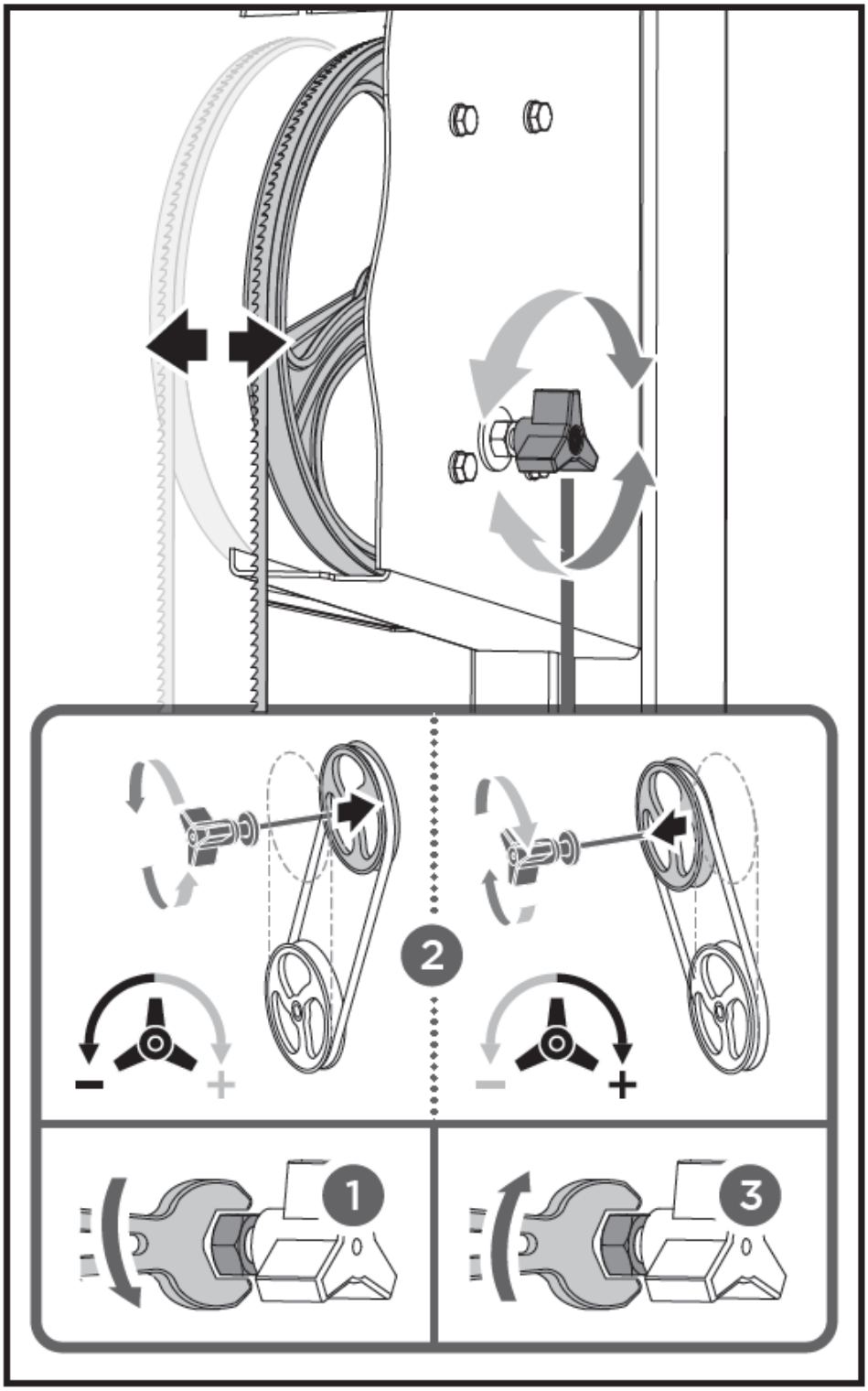

3.5.4. Felső pengevezető beállítása

A felső pengevezető a következőkből áll:

- tolócsapágy (hátulról támasztja a szalagfűrészlapot),
- két vezetőcsap (oldalirányú alátámasztás).

A csapágyat és a vezetőcsapokat minden szalagfűrészlapcsere vagy nyomkövetés után újra be kell állítani.

MEGJEGYZÉS: Rendszeresen ellenőrizze az összes csapágyat a kopás szempontjából, ha szükséges, cserélje ki mindkét vezetőcsapágyat egyszerre.

Tolócsapágy beállítása

1. Szükség esetén igazítsa ki és húzza meg a szalagfűrészlapot.
2. Lazítsa meg a nyomócsapágy rögzítőcsavarját.
3. Állítsa be a nyomócsapágy pozícióját (a nyomócsapágy - szalagfűrészlap távolsága = 0,5 mm - ha a szalagfűrészlapot kézzel forgatja, az nem érhet hozzá a nyomócsapágyhoz.

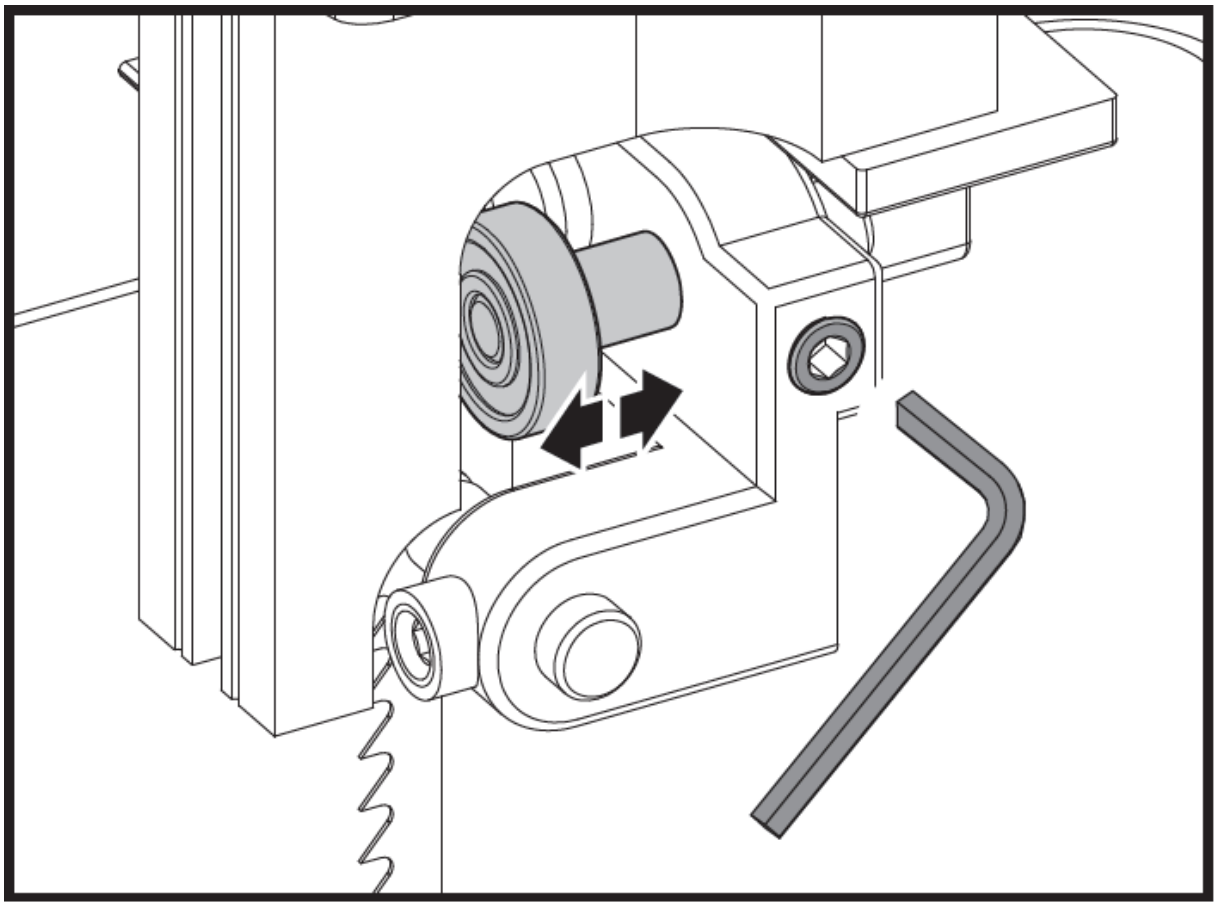

4. Húzza meg a nyomócsapágy rögzítőcsavarját.

Vezetőcsap beállítása

1. Lazítsa meg a csavarokat.
2. Nyomja össze a vezetőcsapokat, tartson 0,5 mm távolságot a vezetőcsap és a fűrészlap között.

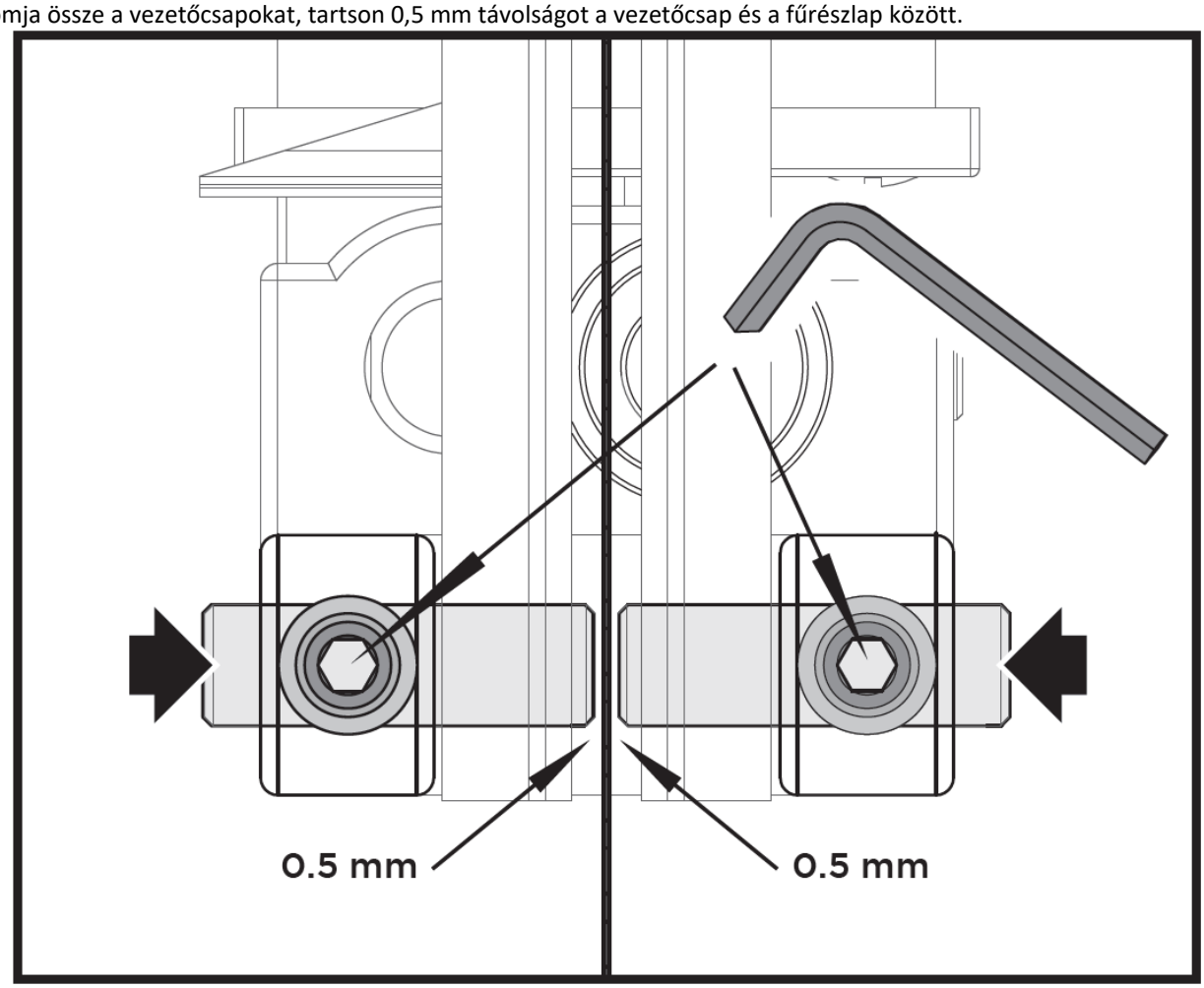

3. Húzza meg ismét a csavarokat.

3.5.5. Alsó pengevezető beállítása

Az alsó pengevezető a következőkből áll:

- tolócsapágy (hátulról támasztja a szalagfűrészlapot),
- két vezetőcsap (oldalirányú alátámasztás).

MEGJEGYZÉS: Rendszeresen ellenőrizze a nyomócsapágyak és a vezetőcsapok kopását, szükség esetén cserélje ki mindkét vezetőcsapot egyszerre.

Tolócsapágy beállítása

1. Lazítsa meg a két csavart, és vegye ki az alul lévő blokkokat.
2. Lazítsa meg a három csavart, és vegye le a munkaasztalt az asztalcsapágyról.

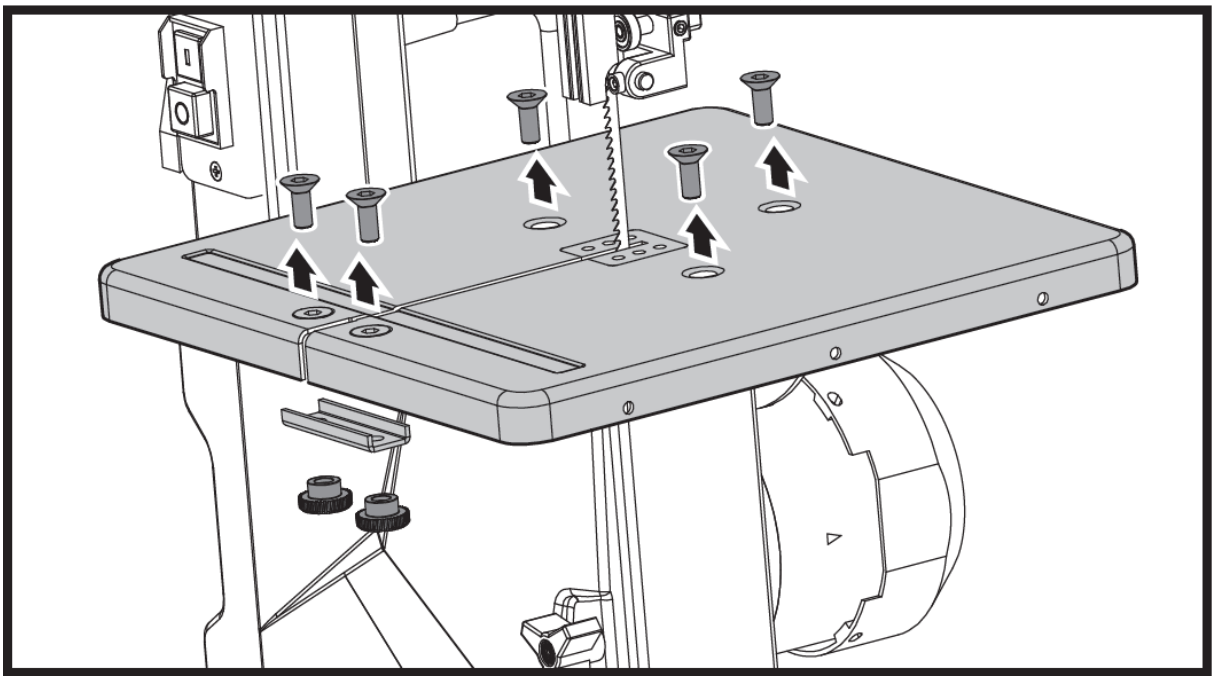

3. Lazítsa meg a két gombot, és vegye ki a szögmérőt.
4. Nyissa ki az alsó ház ajtaját.

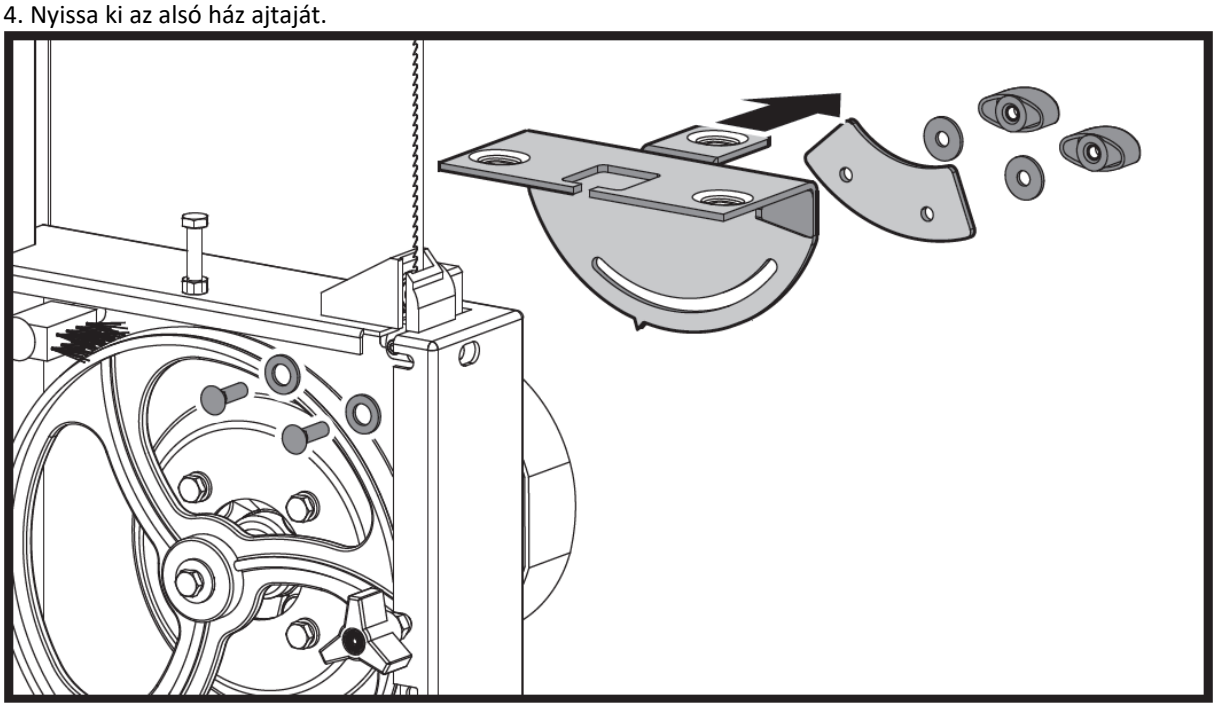

5. Emelje fel teljesen a felső késvezetőt.
6. Szükség esetén igazítsa ki és húzza meg a szalagfűrészlapot.
7. Lazítsa meg a nyomócsapágy rögzítőcsavarját.
8. Állítsa be a nyomócsapágy pozícióját (a nyomócsapágy - szalagfűrészlap távolsága = 0,5 mm - ha a szalagfűrészlapot kézzel forgatja, az nem érhet hozzá a nyomócsapágyhoz.

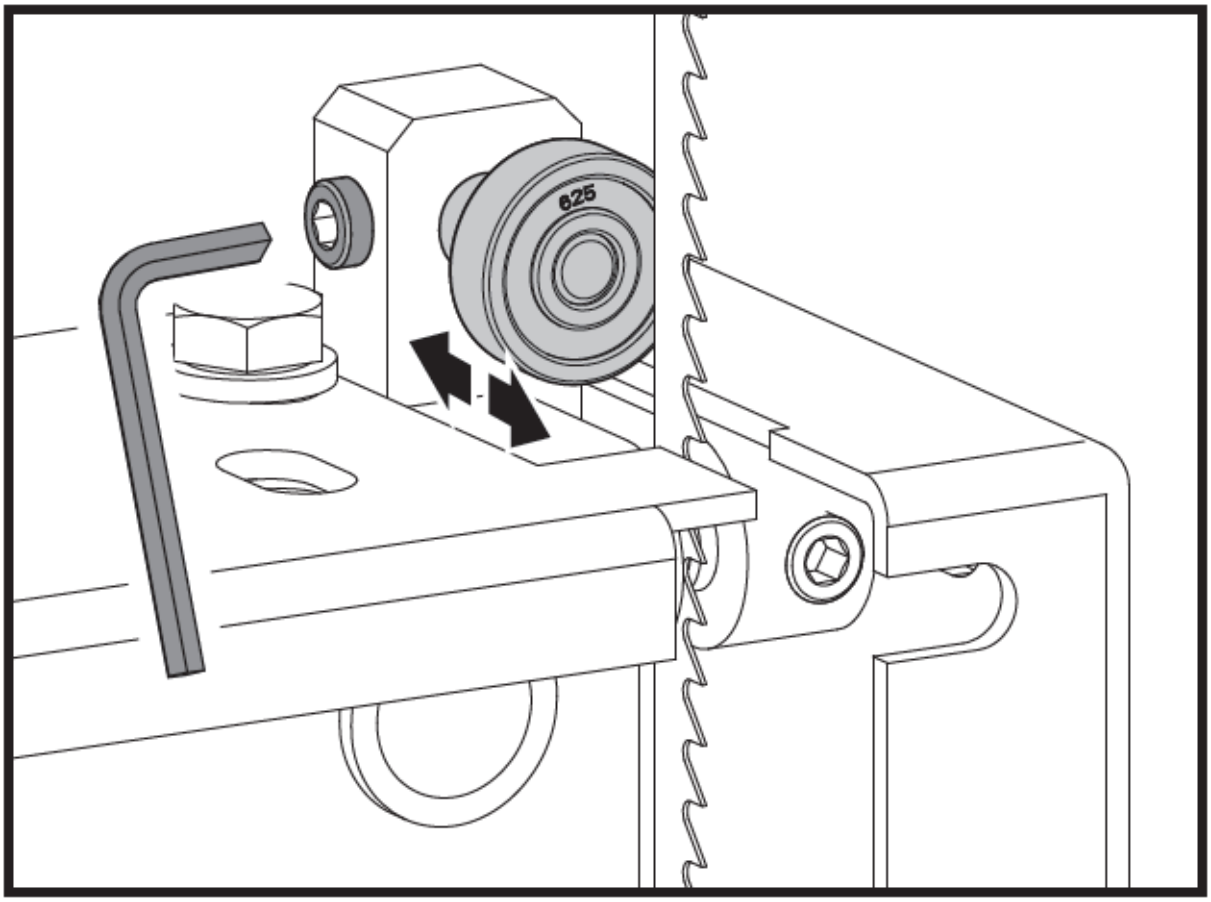

9. Húzza meg a nyomócsapágy rögzítőcsavarját.

Vezetőcsap beállítása

1. Lazítsa meg a csavarokat.
2. Nyomja össze a vezetőcsapokat, tartson 0,5 mm távolságot a vezetőcsap és a fűrészlap között.

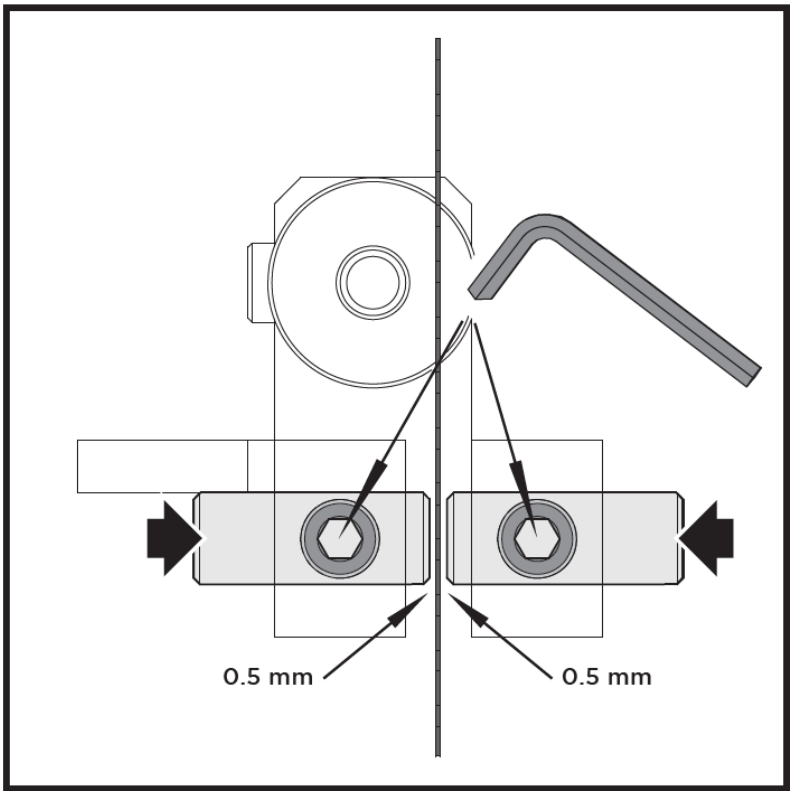

3. Húzza meg ismét a csavarokat.
4. Csatlakoztassa a munkaasztalt az asztalcsapágyhoz.
5. Illessze az U alakú alátétet a munkaasztalhoz.

3.5.6. Asztalbetét cseréje

Az asztali betétet akkor kell kicserélni, ha annak nyílása megnagyobbodott vagy megsérült.

1. Vegye le az asztalbetétet a fűrészasztalról (alulról felfelé tolva).
2. Új asztali betét felszerelése.

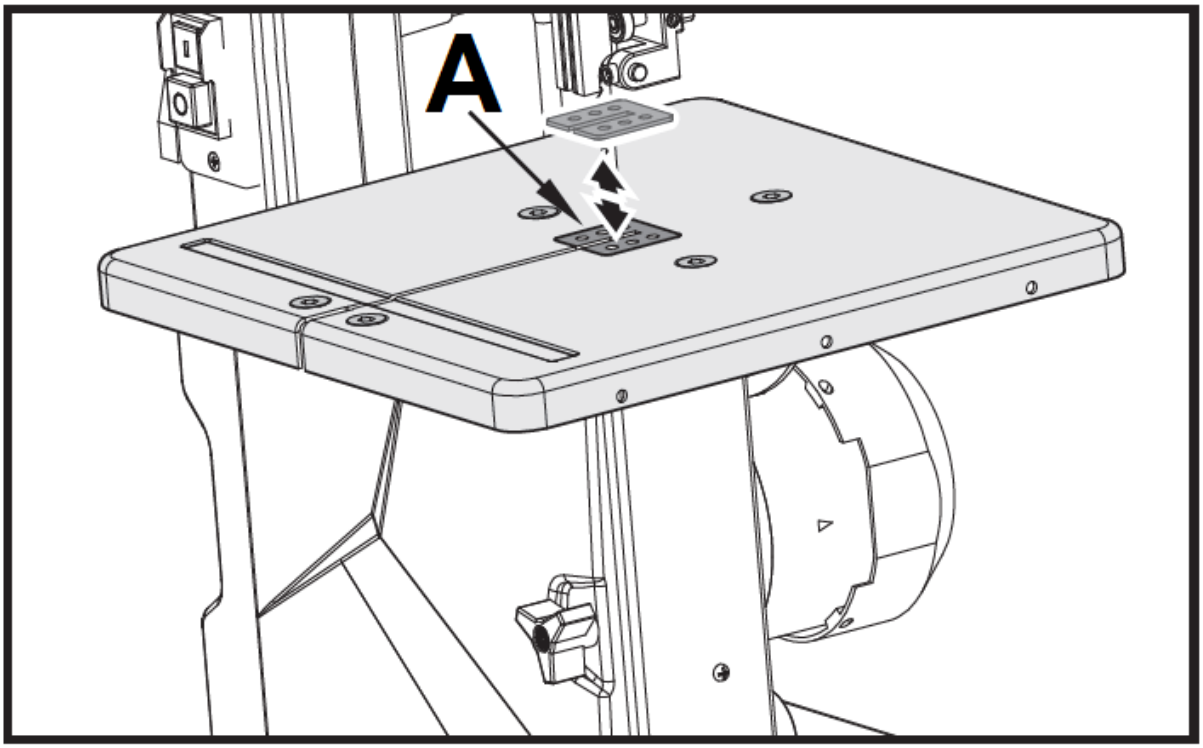

A - Táblázat beillesztése

A HASZNÁLT ESZKÖZÖK ÁRTALMATLANÍTÁSA:

Ne dobja ezt a készüléket a kommunális hulladékrendszerekbe. Adja át egy elektromos és elektromos készülék újrahasznosító és gyűjtőhelyen. Ellenőrizze a terméken, a használati utasításon és a csomagoláson található szimbólumot. A készülék gyártásához használt műanyagok a jelölésüknek megfelelően újrahasznosíthatók. Azzal, hogy az újrahasznosítást választja, jelentősen hozzájárul környezetünk védelméhez.

A helyi újrahasznosító létesítményre vonatkozó információkért forduljon a helyi hatóságokhoz.

Bemærk at denne brugervejledning er maskinoversat. Skønt der er blevet gjort en stor arbejdsindsats for at få oversættelserne så præcise som muligt, er ingen maskineoversættelser perfekte, og er heller ikke ment som erstatning for en menneskelig oversættelse. Den officielle brugervejledning er den engelske version. Vi hæfter ikke juridisk for misforståelser som følge af maskinelle fejloversættelser Såfremt der opstår tvivl om meningen, henviser vi til den engelske brugsanvisning da dette er den officielle version.

Tekniske data

Parameterbeskrivelse	Parameterværdi
Produktnavn	Båndsav - vipbart bord
Model	MSW-BS950S
Nominel spænding [V~] / frekvens [Hz]	230V~ / 50Hz
Nominel effekt[W]	250
Nominel driftscyklus	S2 15 min
Hastighed	n0=1487
Maks. skærehøjde [mm]	80@90° / 45@45°
Klingelængde [mm]	1400
Bladbredde [mm]	3.5-12
Skærehastighed [m/min]	950
Bordhældning	90°~45°
Dimensioner (bredde x dybde x højde) [mm]	440 x 350 x 645
Vægt [kg]	17

1. Generel beskrivelse

Brugervejledningen er designet til at hjælpe med sikker og problemfri brug af enheden. Produktet er designet og fremstillet i overensstemmelse med strenge tekniske retningslinjer ved hjælp af de mest avancerede teknologier og komponenter. Derudover er det produceret i overensstemmelse med de strengeste kvalitetsstandarder.

BRUG IKKE APPARATET, MEDMINDRE DU HAR LÆST OG FORSTÅET DENNE BRUGERVEJLEDNING GRUNDIGT.

For at øge enhedens levetid og sikre problemfri drift skal du bruge den i overensstemmelse med denne brugervejledning og regelmæssigt udføre vedligeholdelsesopgaver. De tekniske data og specifikationer i denne brugervejledning er opdaterede. Producenten forbeholder sig ret til at foretage ændringer i forbindelse med kvalitetsforbedringer. Enheden er designet til at reducere risikoen for støjemission til et minimum under hensyntagen til teknologiske fremskridt og muligheder for støjreduktion.

Legende

CE	Produktet opfylder de relevante sikkerhedsstandarder.
	Læs instruktionerne før brug.
	Produktet skal genanvendes.
	ADVARSEL! eller **FORSIGTIG!** eller **HUSK!** Gælder for den givne situation. (generelt advarselsskilt)
	Brug høreværn. Udsættelse for høj støj kan resultere i høretab.
	Brug sikkerhedsbriller.
	Bær støvmaske (beskyttelse af luftvejene).

	Brug beskyttelseshandsker.
	Brug fodbeskyttelse.
	Bær beskyttelsestøj.
	OBS! Advarsel om elektrisk stød!
	OBS! Advarsel om høj støj!
	OBS! Pas på roterende skæreelementer! Mulighed for skader!
	OBS! Fare for knusning af hænder!
	Må kun bruges indendørs.

OBS! Tegningerne i denne manual er kun til illustration, og nogle detaljer kan afvige fra det faktiske produkt.

2. Sikkerhed ved brug

OBS! Læs alle sikkerhedsadvarsler og alle instruktioner. Hvis advarslerne og instruktionerne ikke følges, kan det resultere i elektrisk stød, brand og/eller alvorlig personskade eller endda død.

Udtrykkene "enhed" eller "produkt" bruges i advarslerne og instruktionerne til at henvise til:
Båndsav - vipbart bord

2.1. Elektrisk sikkerhed

a) Stikket skal passe til stikkontakten. Du må ikke ændre stikket på nogen måde. Brug af originale stik og matchende stikkontakter reducerer risikoen for elektrisk stød.
b) Undgå at røre ved jordforbundne elementer som rør, varmeapparater, kedler og køleskabe. Der er en øget risiko for elektrisk stød, hvis den jordede enhed udsættes for regn, kommer i direkte kontakt med en våd overflade eller fungerer i et fugtigt miljø. Hvis der kommer vand ind i apparatet, øges risikoen for skader på apparatet og for elektrisk stød.
c) Rør ikke ved apparatet med våde eller fugtige hænder.
d) Brug kun kablet til det formål, det er beregnet til. Brug den aldrig til at bære apparatet eller til at trække stikket ud af en stikkontakt. Hold kablet væk fra varmekilder, olie, skarpe kanter eller bevægelige dele. Beskadigede eller sammenfiltrede kabler øger risikoen for elektrisk stød.
e) Hvis du arbejder med enheden udendørs, skal du sørge for at bruge en forlængerledning, der er egnet til udendørs brug. Brug af en forlængerledning, der er egnet til udendørs brug, reducerer risikoen for elektrisk stød.
f) Brug ikke apparatet, hvis netledningen er beskadiget eller viser tydelige tegn på slitage. En beskadiget netledning skal udskiftes af en kvalificeret elektriker eller producentens servicecenter.
g) For at undgå elektrisk stød må ledningen, stikket eller apparatet ikke nedsænkes i vand eller andre væsker. Brug ikke apparatet på våde overflader.
h) Må ikke bruges i meget fugtige omgivelser eller i umiddelbar nærhed af vandtanke.

2.2. Sikkerhed på arbejdspladsen

a) Sørg for, at arbejdspladsen er ren og godt oplyst. En rodet eller dårligt oplyst arbejdsplads kan føre til ulykker. Prøv at tænke fremad, hold øje med, hvad der sker, og brug din sunde fornuft, når du arbejder med enheden.
b) Brug ikke enheden i et potentielt eksplosivt miljø, f.eks. i nærheden af brændbare væsker, gasser eller støv. Apparatet frembringer gnister, som kan antænde støv eller dampe.
c) Hvis du opdager skader eller uregelmæssig drift, skal du straks slukke for apparatet og rapportere det til en tilsynsførende.
d) Hvis du er i tvivl om, hvordan apparatet fungerer korrekt, skal du kontakte producentens kundeservice.
e) Det er kun producentens serviceværksted, der må reparere apparatet. Forsøg ikke at reparere på egen hånd!

f) I tilfælde af brand skal du bruge en pulverslukker eller en ildslukker med kuldioxid (CO2) (beregnet til brug på strømførende elektriske apparater) til at slukke ilden.
g) Børn eller uautoriserede personer må ikke komme ind på en arbejdsstation. (En distraktion kan resultere i tab af kontrol over enheden).
h) Brug apparatet i et godt ventileret rum.
i) Apparatet producerer støv og snavs under drift. Det er vigtigt at beskytte tilskuere mod deres skadelige virkninger.
j) Kontrollér regelmæssigt sikkerhedsmærkaternes tilstand. Hvis etiketterne er ulæselige, skal de udskiftes.
k) Opbevar venligst denne manual til fremtidig brug. Hvis denne enhed overdrages til en tredjepart, skal manualen overdrages sammen med den.
l) Opbevar emballageelementer og små monteringsdele på et sted, hvor børn ikke har adgang.
m) Hold apparatet væk fra børn og kæledyr.
n) Hvis denne enhed bruges sammen med andet udstyr, skal de øvrige brugsanvisninger også følges.

OBS! Beskyt børn og andre omkringstående, når du bruger apparatet.

2.3. Personlig sikkerhed

a) Brug ikke apparatet, hvis du er træt, syg eller påvirket af alkohol, narkotika eller medicin, som kan nedsætte evnen til at betjene apparatet betydeligt.
b) Enheden er ikke designet til at blive håndteret af personer (herunder børn) med begrænsede mentale og sensoriske funktioner eller personer, der mangler relevant erfaring og/eller viden, medmindre de er under opsyn af en person, der er ansvarlig for deres sikkerhed, eller de har modtaget instruktioner om, hvordan enheden skal betjenes.
c) Enheden må kun håndteres af fysisk egnede personer, der er i stand til at håndtere den, korrekt uddannet, bekendt med denne manual og uddannet inden for rammerne af sundhed og sikkerhed på arbejdspladsen.
d) Når du arbejder med enheden, skal du bruge din sunde fornuft og være opmærksom. Midlertidigt tab af koncentration under brug af apparatet kan føre til alvorlige skader.
e) Brug de personlige værnemidler, der kræves for at arbejde med enheden, som angivet i afsnit 1 (Forklaring). Brug af korrekte, godkendte personlige værnemidler reducerer risikoen for at komme til skade.
f) For at forhindre, at enheden tændes ved et uheld, skal du sørge for, at kontakten er i OFF-position, før du tilslutter den til en strømkilde.
g) Lad være med at overvurdere dine evner. Når du bruger enheden, skal du holde balancen og være stabil hele tiden. Det sikrer bedre kontrol over enheden i uventede situationer.
h) Bær ikke løstsiddende tøj eller smykker. Hold hår, tøj og handsker væk fra alle bevægelige dele. Løstsiddende tøj, smykker eller langt hår kan komme i klemme i de bevægelige dele.
i) Hvis der skal tilsluttes sug til enheden, skal du kontrollere alle tilslutninger og sørge for, at de er tætte. Brug af et afstøvningssystem kan reducere den risiko, der er forbundet med støv.
j) Fjern alt justeringsværktøj og alle skruenøgler, før du tænder for apparatet. Værktøj eller nøgler, der efterlades i den roterende del af apparatet, kan forårsage personskade.
k) Enheden er ikke et stykke legetøj. Børn skal være under opsyn for at sikre, at de ikke leger med enheden.

2.4. Sikker brug af udstyr

a) Maskinen skal være placeret på et stabilt underlag. Brug passende værktøjer til den givne opgave. En korrekt valgt enhed vil udføre den opgave, den er designet til, bedre og på en mere sikker måde.
b) Brug ikke apparatet, hvis ON/OFF-kontakten ikke fungerer korrekt (tænder og slukker ikke for apparatet). Enheder, der ikke kan tændes og slukkes med ON/OFF-knappen, er farlige, bør ikke betjenes og skal repareres.
c) Sørg for, at stikket er taget ud af stikkontakten, før du foretager justeringer, udskifter værktøj eller lægger apparatet til side. Sådanne forholdsregler vil reducere risikoen for utilsigtet aktivering af enheden.
d) Når den ikke er i brug, skal den opbevares på et sikkert sted, væk fra børn og personer, der ikke er fortrolige med enheden, og som ikke har læst brugervejledningen. Enheden kan udgøre en fare i hænderne på uerfarne brugere.
e) Hold apparatet i god teknisk stand. Før hver brug skal du kontrollere for generelle skader og især kontrollere for revnede dele eller elementer og for andre forhold, der kan påvirke den sikre drift af enheden. Hvis du opdager skader, skal du aflevere enheden til reparation før brug.
f) Opbevar enheden utilgængeligt for børn.
g) Reparation eller vedligeholdelse af enheden skal udføres af kvalificerede personer, og der må kun bruges originale reservedele. Dette vil sikre sikker brug.
h) For at sikre enhedens driftsmæssige integritet må de fabriksmonterede afskærmninger ikke fjernes, og skruerne må ikke løsnes.
i) Når du transporterer og håndterer enheden mellem lageret og destinationen, skal du tage hensyn til de arbejdsmiljøprincipper for manuel transport, der gælder i det land, hvor enheden skal bruges.
j) Undgå situationer, hvor enheden stopper under brug på grund af for stor belastning. Dette kan resultere i overophedning af drevelementerne og beskadigelse af enheden.
k) Rør ikke ved leddelte dele eller tilbehør, medmindre enheden er blevet afbrudt fra en strømkilde.
l) Efterlad ikke dette apparat uden opsyn, mens det er i brug.

m) Rengør enheden regelmæssigt for at forhindre, at der samler sig fastgroet snavs.
n) Det er forbudt at gribe ind i enhedens struktur for at ændre dens parametre eller konstruktion.
o) Hold enheden væk fra ild- og varmekilder.
p) Når du arbejder med enheden, anbefales det, at du udviser ekstrem forsigtighed for at undgå alvorlig personskade eller amputation af lemmer.
q) Brug ikke elværktøj til andet end det, der er angivet i vejledningen (andet end det, det er designet til).
r) Brug dit værktøj ved lavere belastning end angivet på typeskiltet for at øge arbejdseffektiviteten og mindske sliddet.
s) Plastdele må ikke aftørres med opløsningsmiddel. Opløsningsmidler som benzin, fortynder, benzen, alkohol, ammoniak og olie kan beskadige og ødelægge plastdele. Tør dem ikke af med sådanne opløsningsmidler. Tør plastdelene af med en blød klud, der er let fugtet med sæbevand.

OBS! På trods af enhedens sikre design og dens beskyttelsesfunktioner, og på trods af brugen af ekstra elementer, der beskytter operatøren, er der stadig en lille risiko for ulykker eller skader, når enheden bruges. Vær opmærksom og brug din sunde fornuft, når du bruger apparatet.

3. Brug retningslinjer

Båndsaven er designet til at udføre langsgående og tværgående snit i træ eller trælignende materialer. For at skære i runde materialer skal du bruge egnede holdeanordninger. Udstyret må kun bruges til det foreskrevne formål. Enhver anden brug anses for at være et tilfælde af misbrug. Maskinen må kun betjenes med egnede savklinger. For at bruge maskinen korrekt skal du også overholde sikkerhedsforskrifterne, monteringsvejledningen og betjeningsvejledningen i denne manual. Alle personer, der bruger og servicerer maskinen, skal være bekendt med denne manual og skal informeres om maskinens potentielle farer. Det er også vigtigt at overholde de ulykkesforebyggende regler, der gælder i dit område. Det samme gælder for de generelle regler for sundhed og sikkerhed på arbejdspladsen.

Brugeren er ansvarlig for enhver skade, der opstår som følge af utilsigtet brug af enheden.

3.1. Beskrivelse af enheden

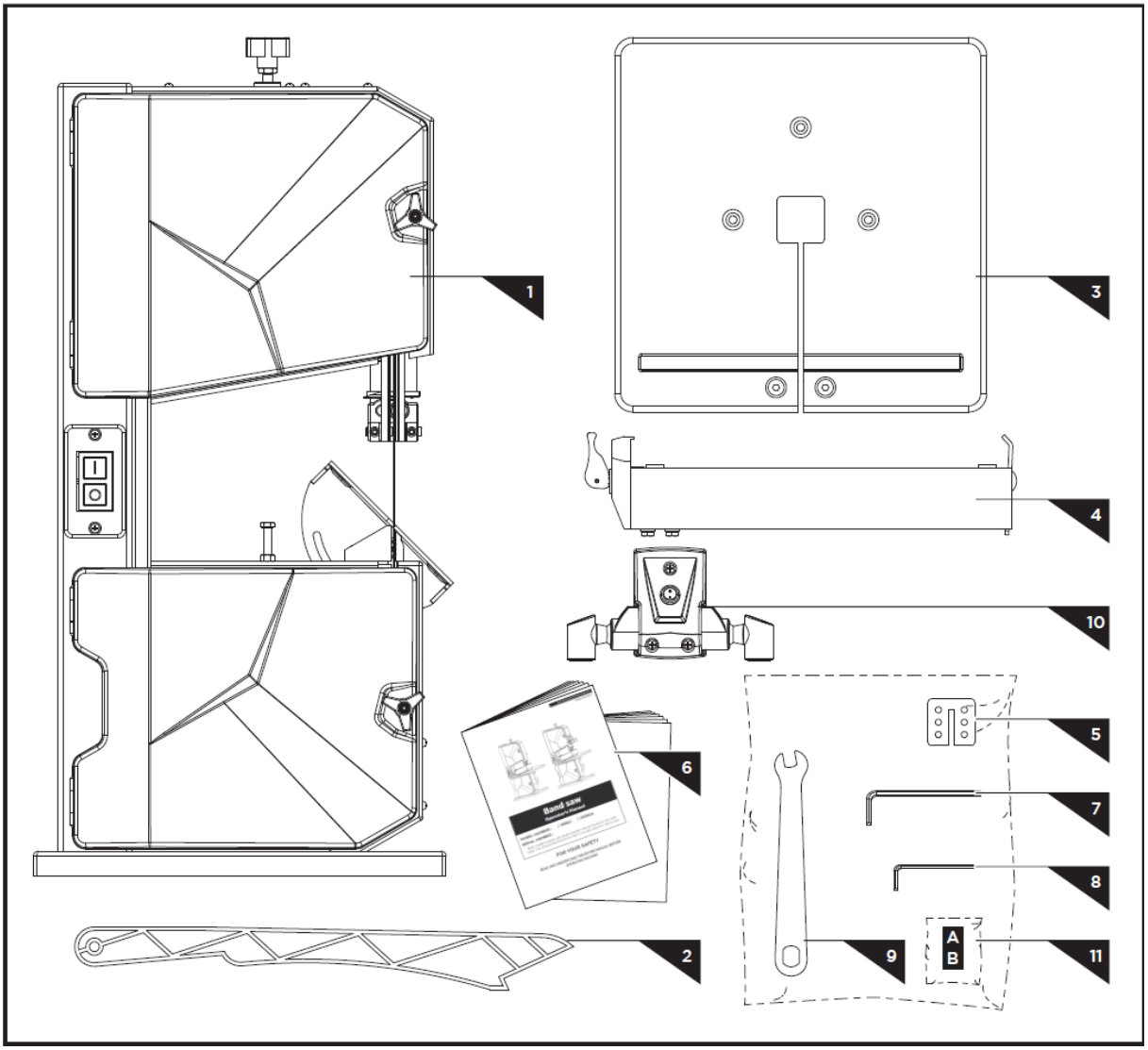

1. Hovedmaskine
2. Skubbepind

3. Arbejdsbord
4. Rip hegn
5. Tabel Indsæt
6. Brugsanvisning
7. Unbrakonøgle, 4 mm
8. Unbrakonøgle, 3 mm
9. Nøgle til klinge
10. Lampe (valgfri)
11. Taske til hardware

3.2. Klargøring til brug

APPARATETS PLACERING

Omgivelsernes temperatur må ikke være højere end 40 °C, og den relative luftfugtighed skal være under 85 %. Sørg for god ventilation i det rum, hvor apparatet bruges. Der skal være mindst 10 cm afstand mellem hver side af enheden og væggen eller andre genstande. Enheden skal altid bruges på en jævn, stabil, ren, brandsikker og tør overflade, og den skal være uden for rækkevidde af børn og personer med begrænsede mentale og sensoriske funktioner. Placer enheden, så du altid har adgang til strømstikket. Netledningen, der er tilsluttet apparatet, skal være korrekt jordforbundet og svare til de tekniske oplysninger på produktetiketten.

3.3. Samling af enheden

3.3.1. Arbejdsbord

1. Fjern de to skruer, de to riflede møtrikker og den U-formede blok fra arbejdsbordet.
2. Før arbejdsbordet over klingen, og placer det på bordtappen. Placer bordindsatsen korrekt på arbejdsbordet.
3. Fastgør arbejdsbordet med hver tre skruer M6×16 til bordtappen.
4. Fastgør arbejdsbordet med tre møtrikker M6 og tre flade spændeskiver.
5. Fastgør to skruer og to riflede møtrikker med U-formet blok, som blev fjernet i trin 1, og fastgør.

BEMÆRK: Før arbejdsbordet fastgøres, skal du sørge for, at bordet er justeret i to planer. Sideværts, så klingen løber lige igennem bordpladen. I rette vinkler i forhold til bladet.

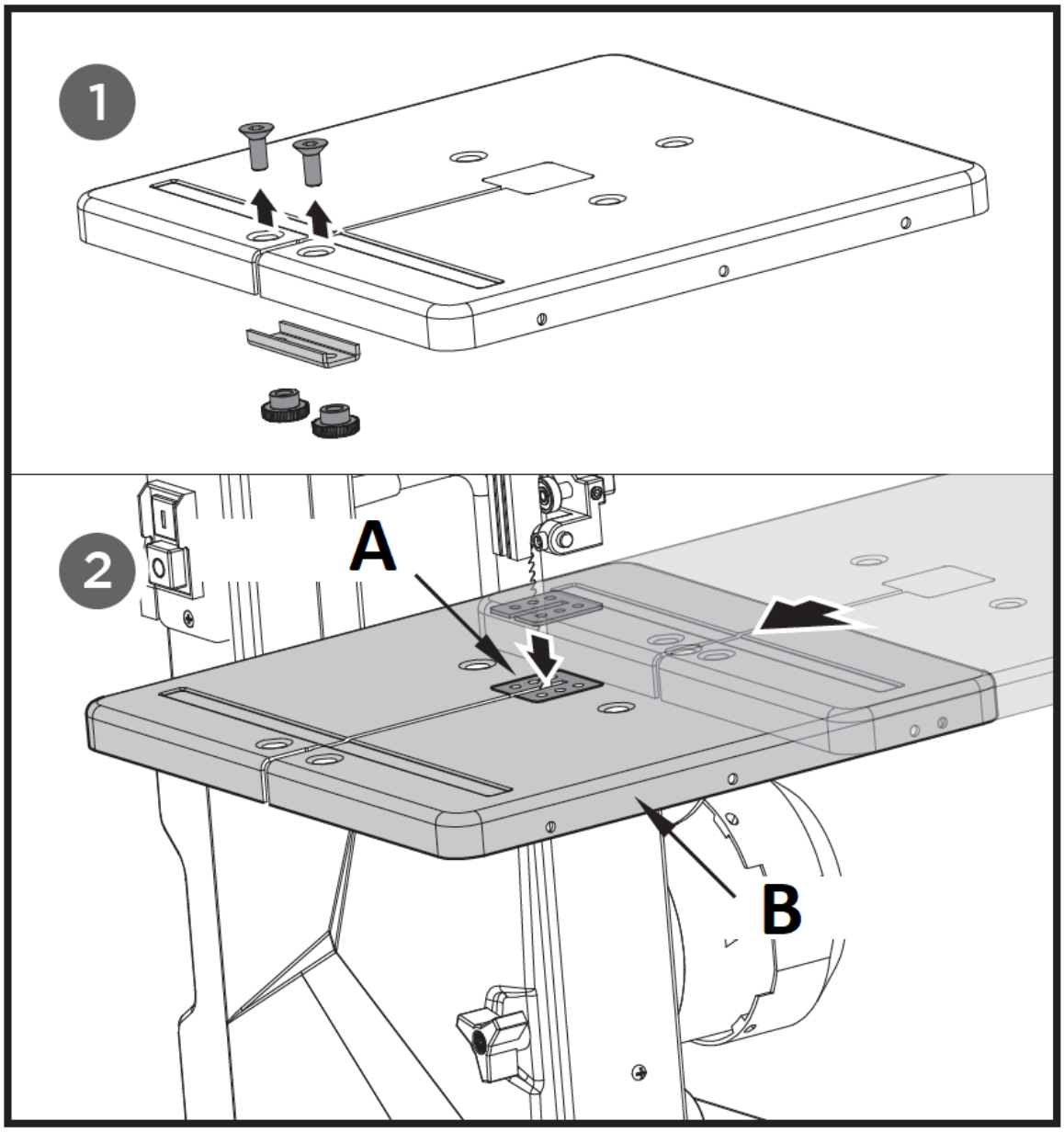

A - Bordindsats
B - Arbejdsbord

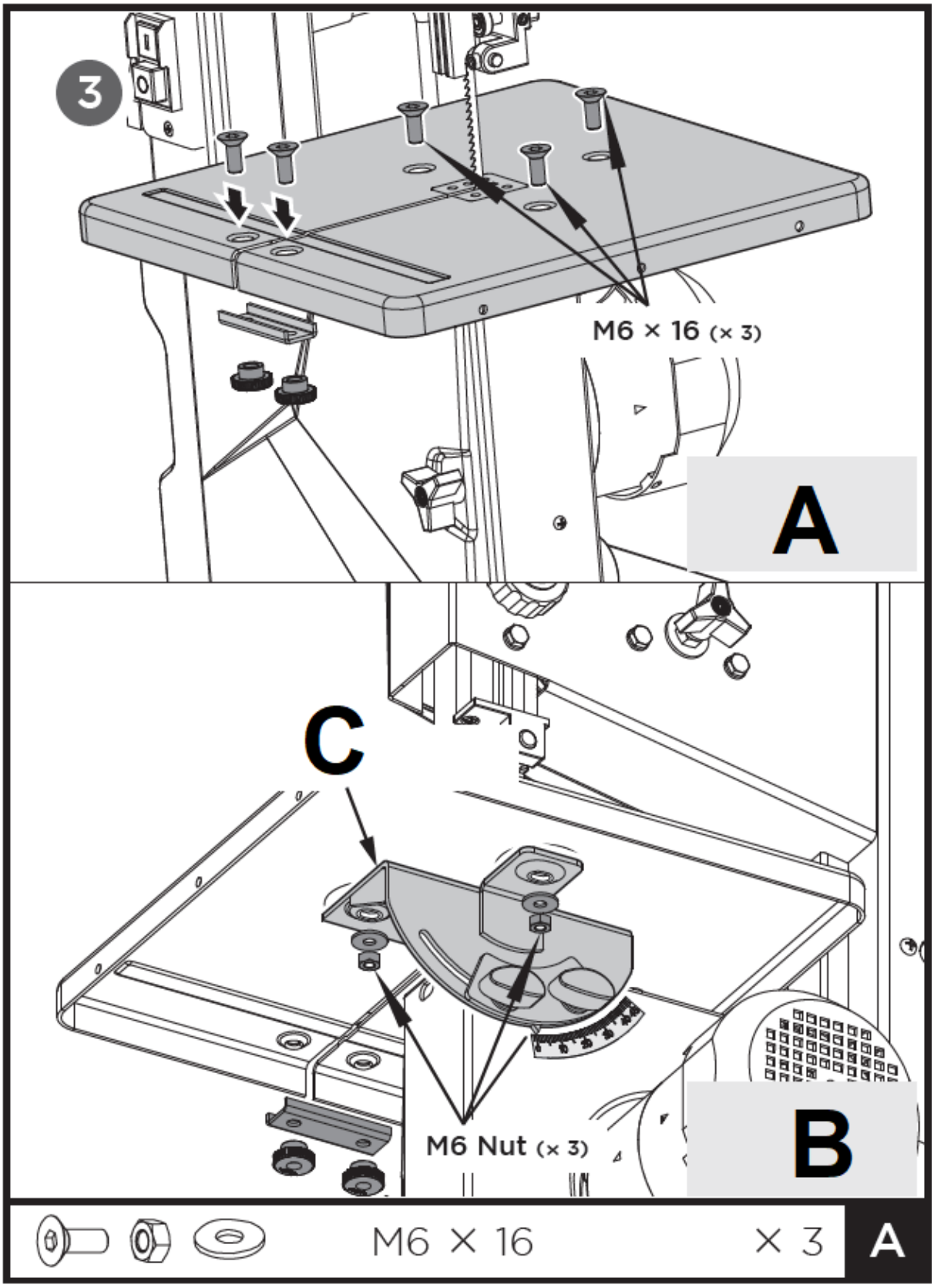

A - Set ovenfra
B - Set nedefra
C - Bænkskalaens vinkel

3.3.2. Skubbepind

1. Fastgør skruen og møtrikkerne på maskinen, så der er plads til skubbepinden.
2. Hæng skubbepinden på skruen.

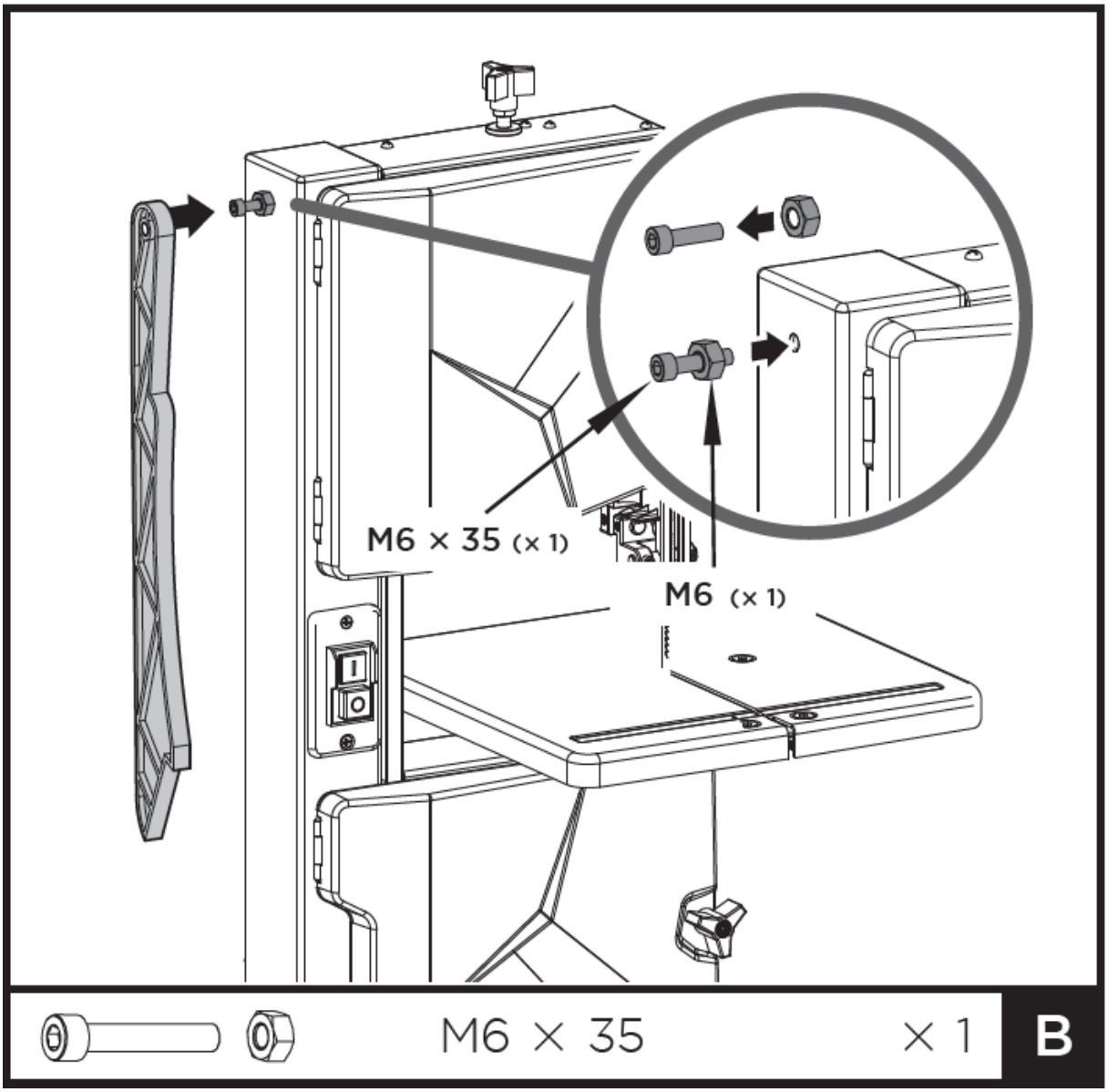
M6 × 35 (× 1)
M6 (× 1)
M6 × 35
× 1
B

3.3.3. Rip hegn

Spænd parallelanslaget fast. Den kan bruges på begge sider af bladet.

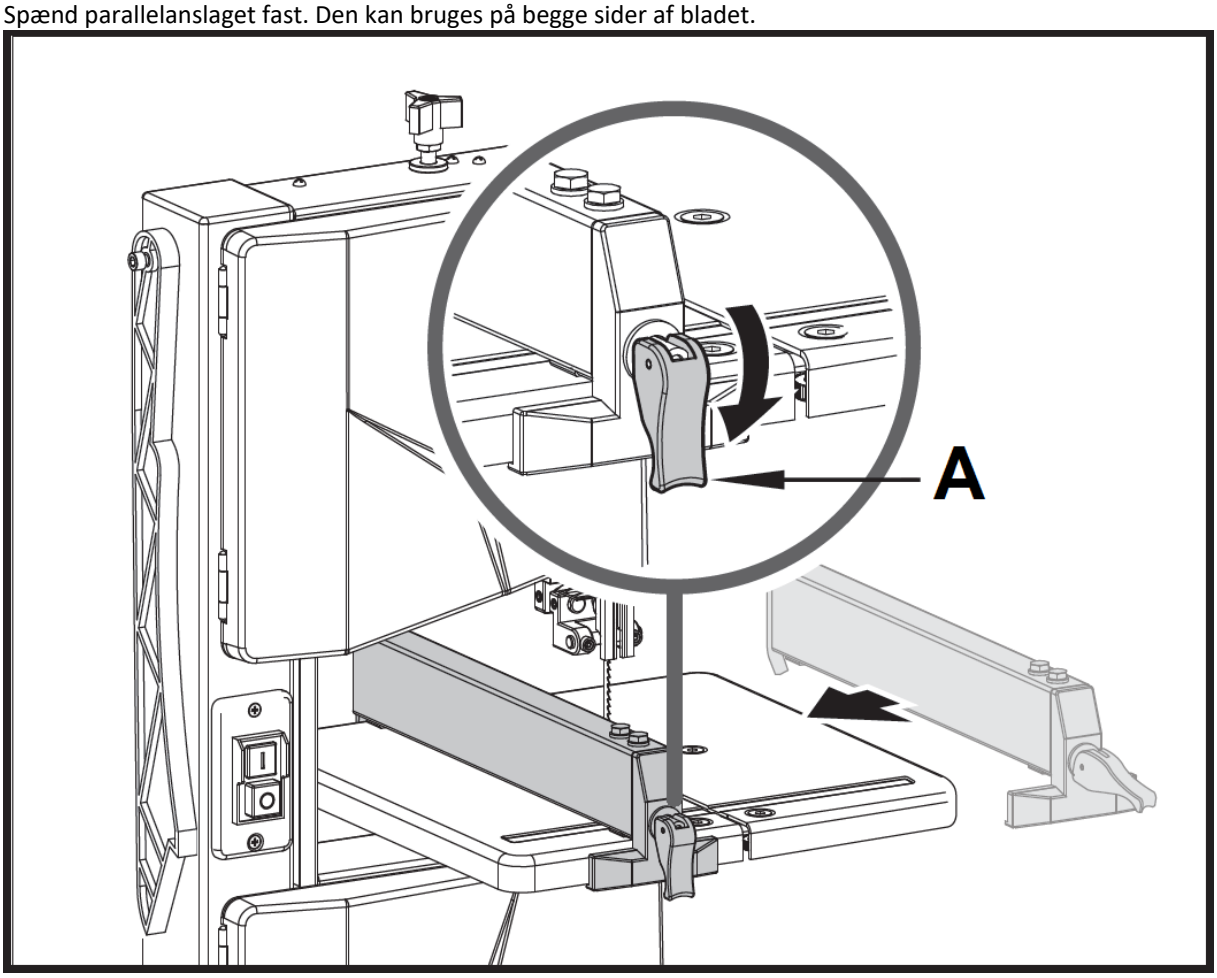

A - Skab

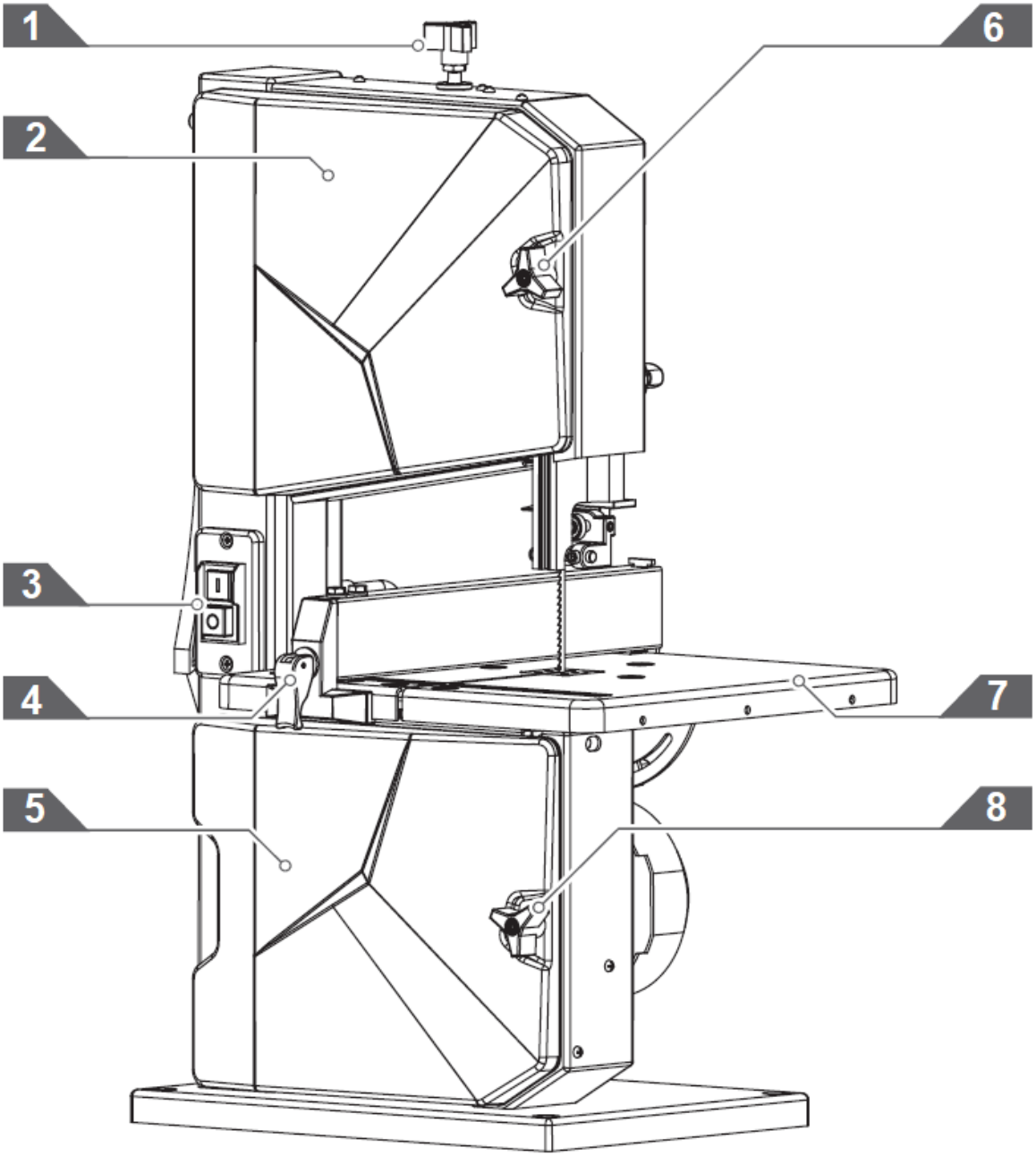

1 - Indstillingsknap til knivspænding
2 - Øvre kabinetdør
3 - ON/OFF-kontakt
4 - Rip hegn
5 - Nedre kabinetdør
6 - Dørlås
7 - Arbejdsbord
8 - Dørlås

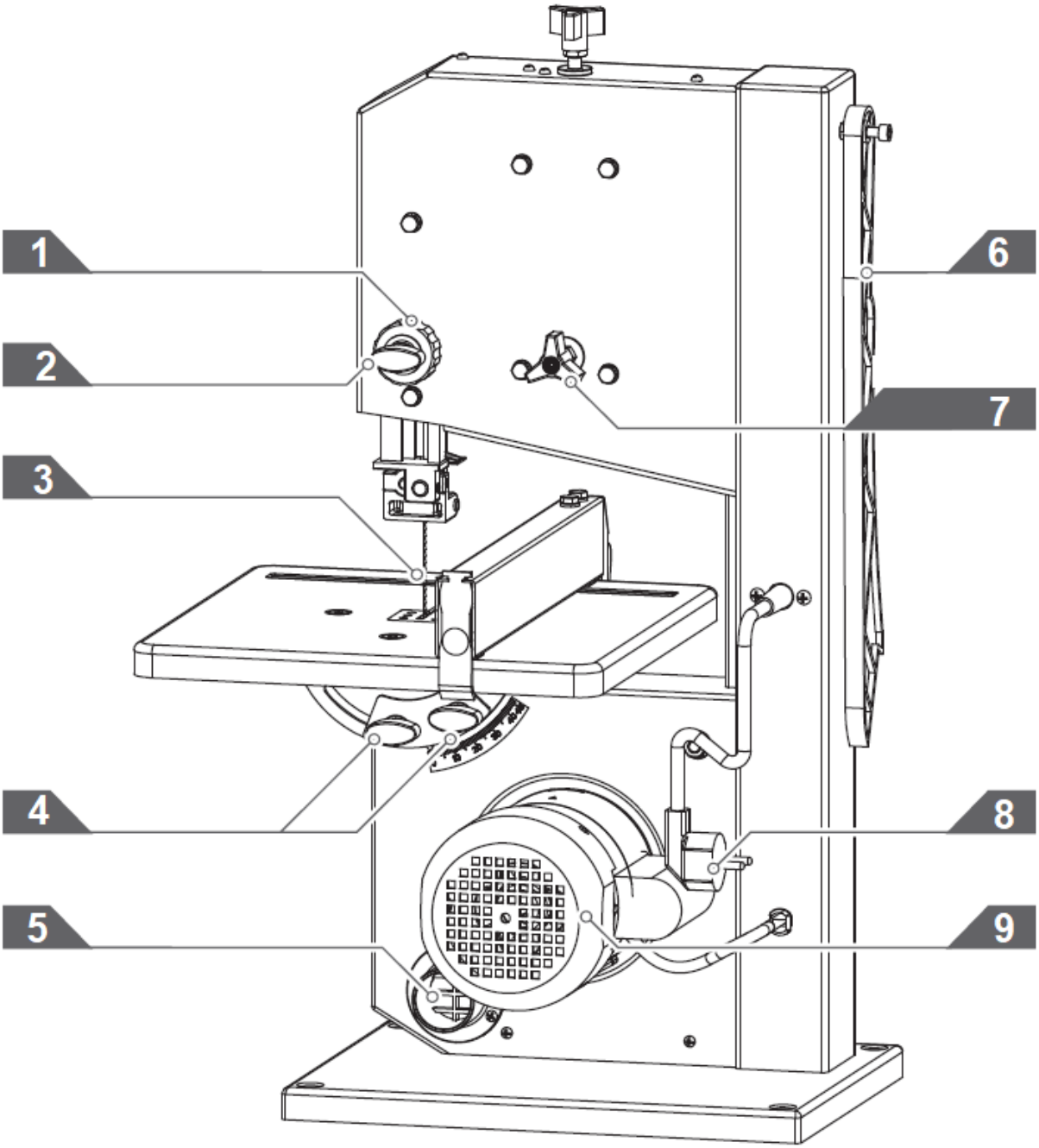

1 - Indstillingsknap til klingebeskyttelse
2 - Låseknap til klingebeskyttelse
3 - Blad
4 - Indstillingsknap til arbejdsbord
5 - Sugetilslutning
6 - Skubbepind
7 - Indstillingsknap til justering af klingesporing
8 - Netledning og stik
9 - Motor

3.3.4. Justering af knivens spænding

Denne sporingsjustering er nødvendig for at få klingen til at køre lige midt på båndsavhjulets gummidæk:

● Når indstillingsknappen drejes med uret, øges knivspændingen.

● Hvis du drejer indstillingsknappen mod uret, reduceres knivspændingen.

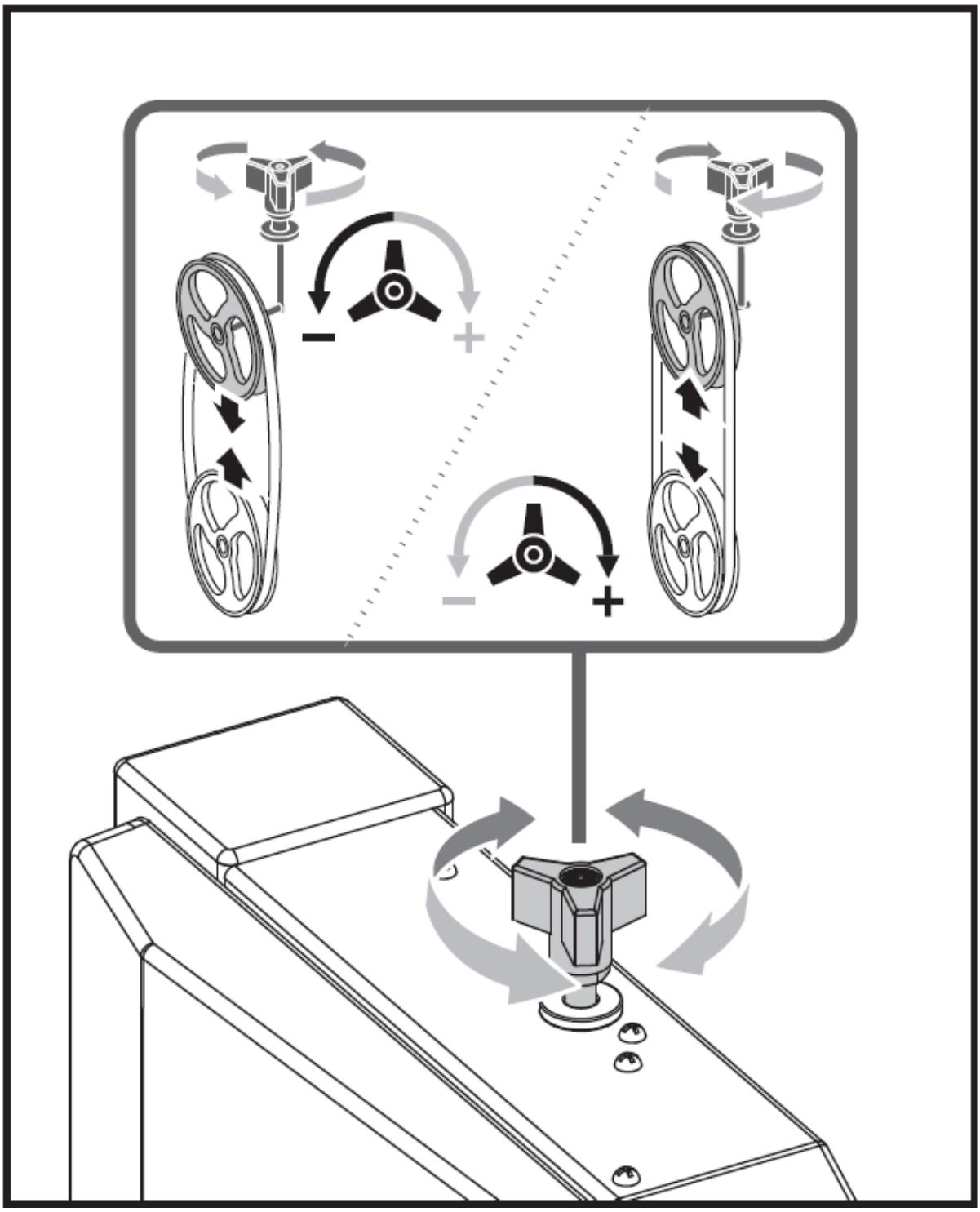

3.3.5. Justering af arbejdsbordets hældning

Når begge låseskruer er løsnet, vippes arbejdsbordet trinløst 45° i forhold til klingen.

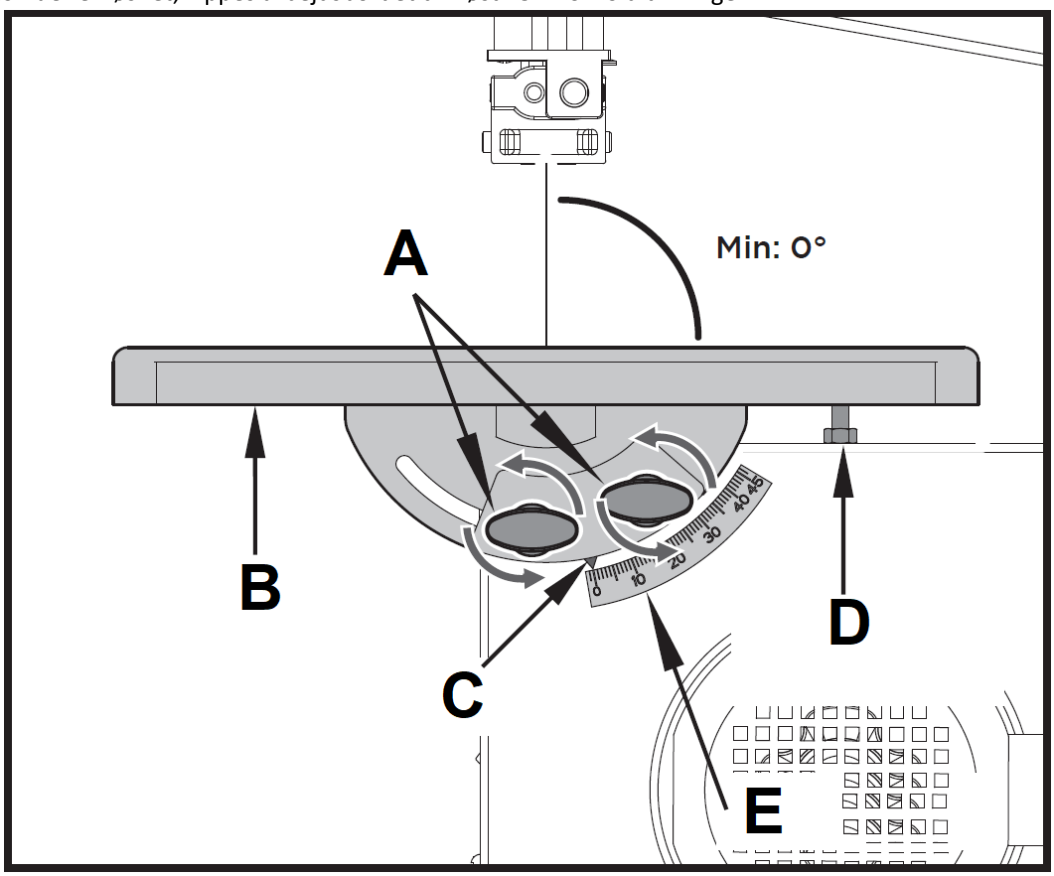

A - Låseskrue
B - Arbejdsbord
C - Pointer
D - Stopskrue til begrænsning
E - Vinkelskala

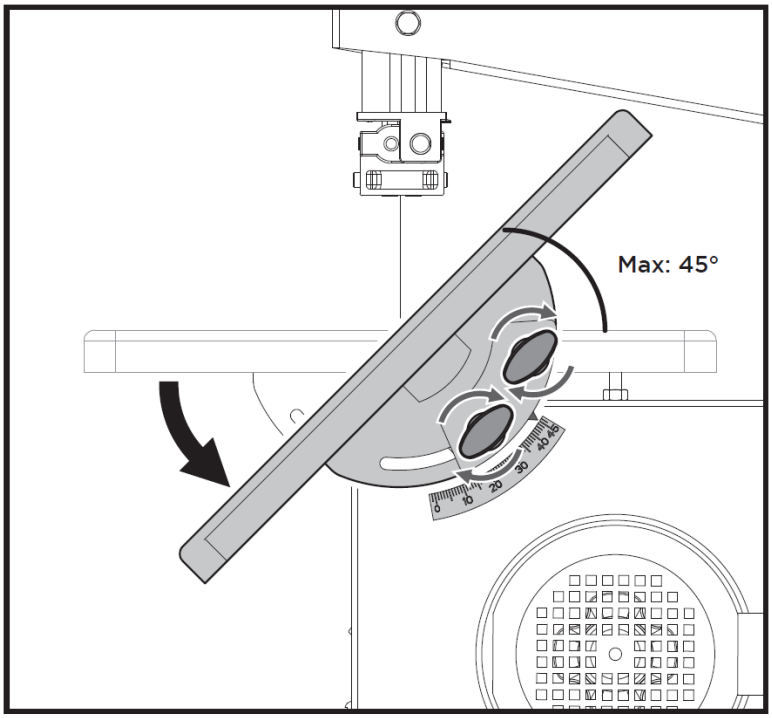

3.3.6. Justering af arbejdsbord

Sidejustering af savbord

1. Løsn de tre fastgørelsesskruer, der holder den nederste bordtap.
2. Ret arbejdsbordet ind, så klingen går gennem midten af bordindsatsens slids.
3. Spænd de tre fastgørelsesskruer igen.

Justering af arbejdsbordet i rette vinkler i forhold til klingen

1. Hæv det øverste knivstyr helt op. Kontroller båndsavklingens spænding.

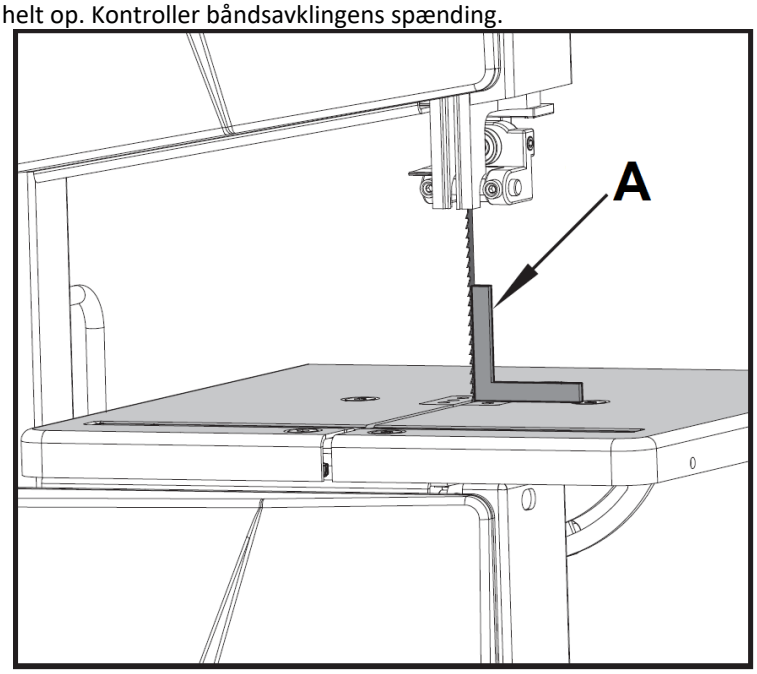

A - Prøv firkantet

2. Løsn låseskruerne.
3. Brug en vinkelmåler til at indstille bordet i rette vinkler i forhold til klingen, og spænd låseskruerne igen.
4. Løsn låsemøtrikken, og juster anslagsskruen, indtil den rører ved arbejdsbordet.

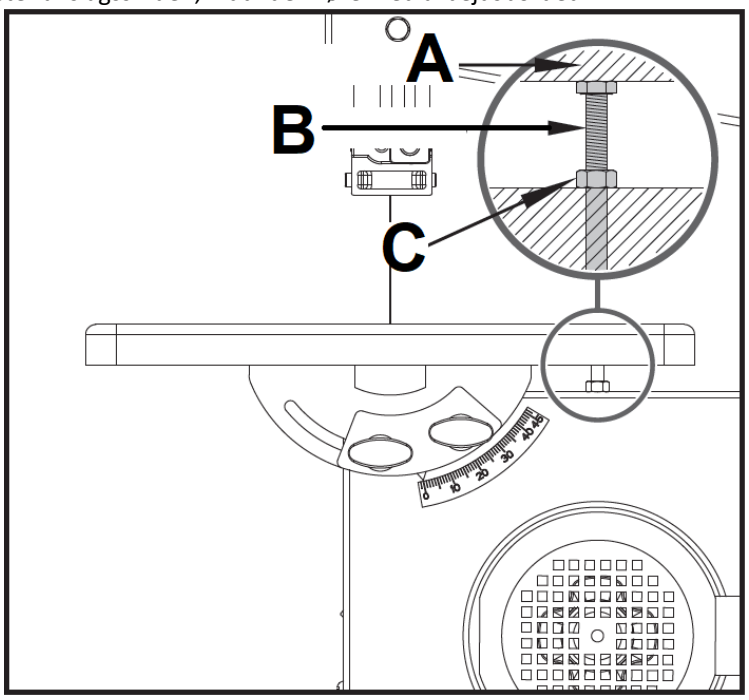

A - Arbejdsbord
B - Skrue til endestop
C - Låsemøtrik

5. Spænd låsemøtrikken.

3.3.7. Opsætning af Rip Fence

Parallelanslaget er fastspændt foran. Den kan bruges på begge sider af klingen.

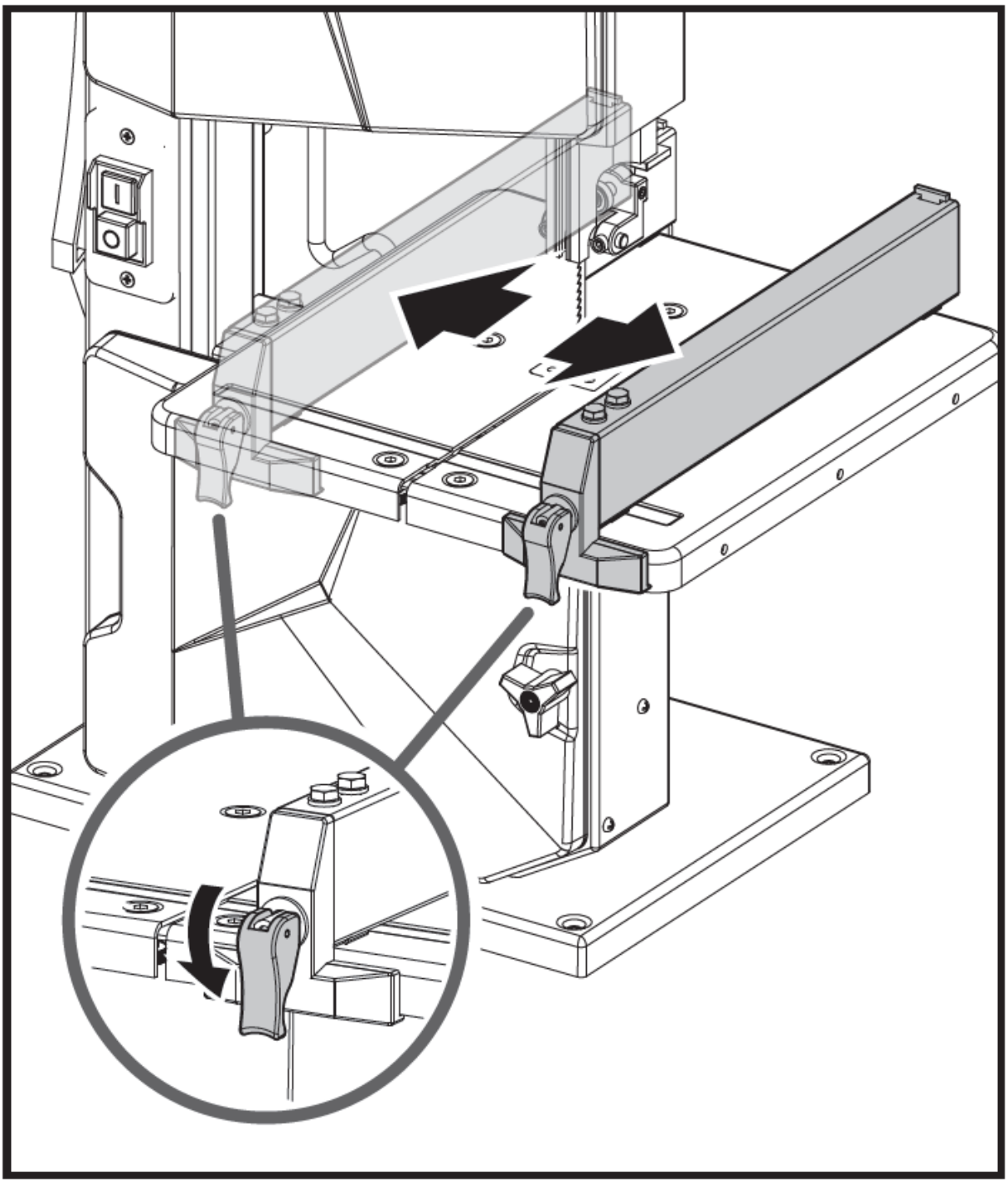

3.3.8. Justering af knivbeskyttelsen

Klingebeskyttelsen beskytter mod utilsigtet kontakt med savklingen og mod spåner, der flyver rundt. For at den øverste klingebeskyttelse skal yde tilstrækkelig beskyttelse mod kontakt med båndsavklingen, skal den altid placeres så tæt som muligt på arbejdsemnet (maks. afstand 3 mm).

1. Løsn låseknappen.
2. Drej indstillingsknappen for at justere knivbeskyttelsen i den rigtige position, og fastgør derefter låseknappen.

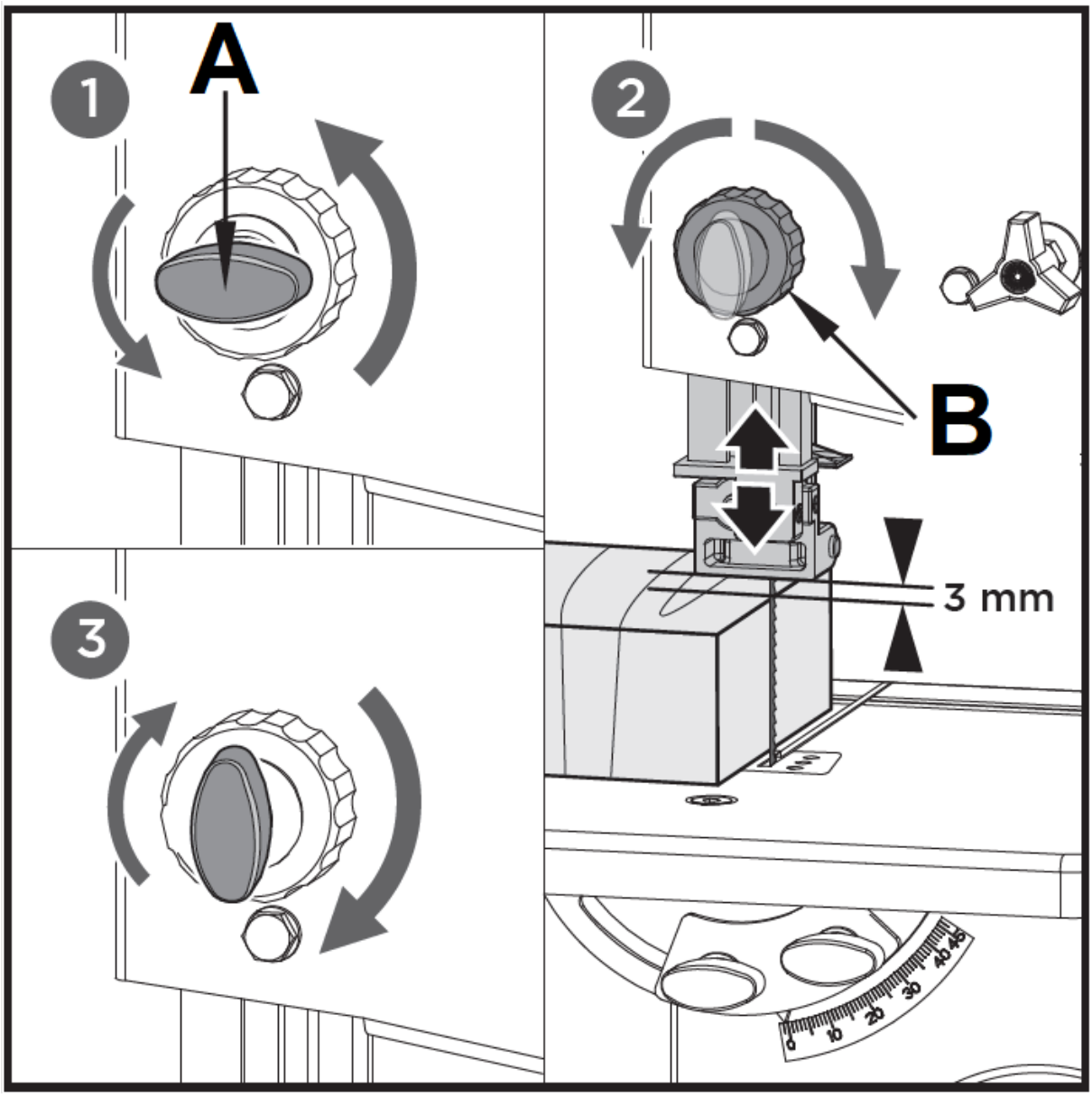

A - Låseknap
B - Indstillingsknap

3.4. Handling

Start først saven, når følgende forberedelser er afsluttet:

- Saven er fastgjort;
- Savbordet er installeret og justeret;
- Sikkerhedsanordninger er blevet kontrolleret. Tilslut først saven til lysnettet, når alle ovenstående forberedelser er afsluttet! Ellers er der risiko for utilsigtet start af saven, hvilket kan forårsage alvorlig personskade.

3.4.1. Montering af saven på et stabilt og fladt underlag

1. Bor 4 huller i understøtningsfladen.
2. Sæt fastgørelsesboltene gennem bundpladen, og fastgør dem med møtrikker.

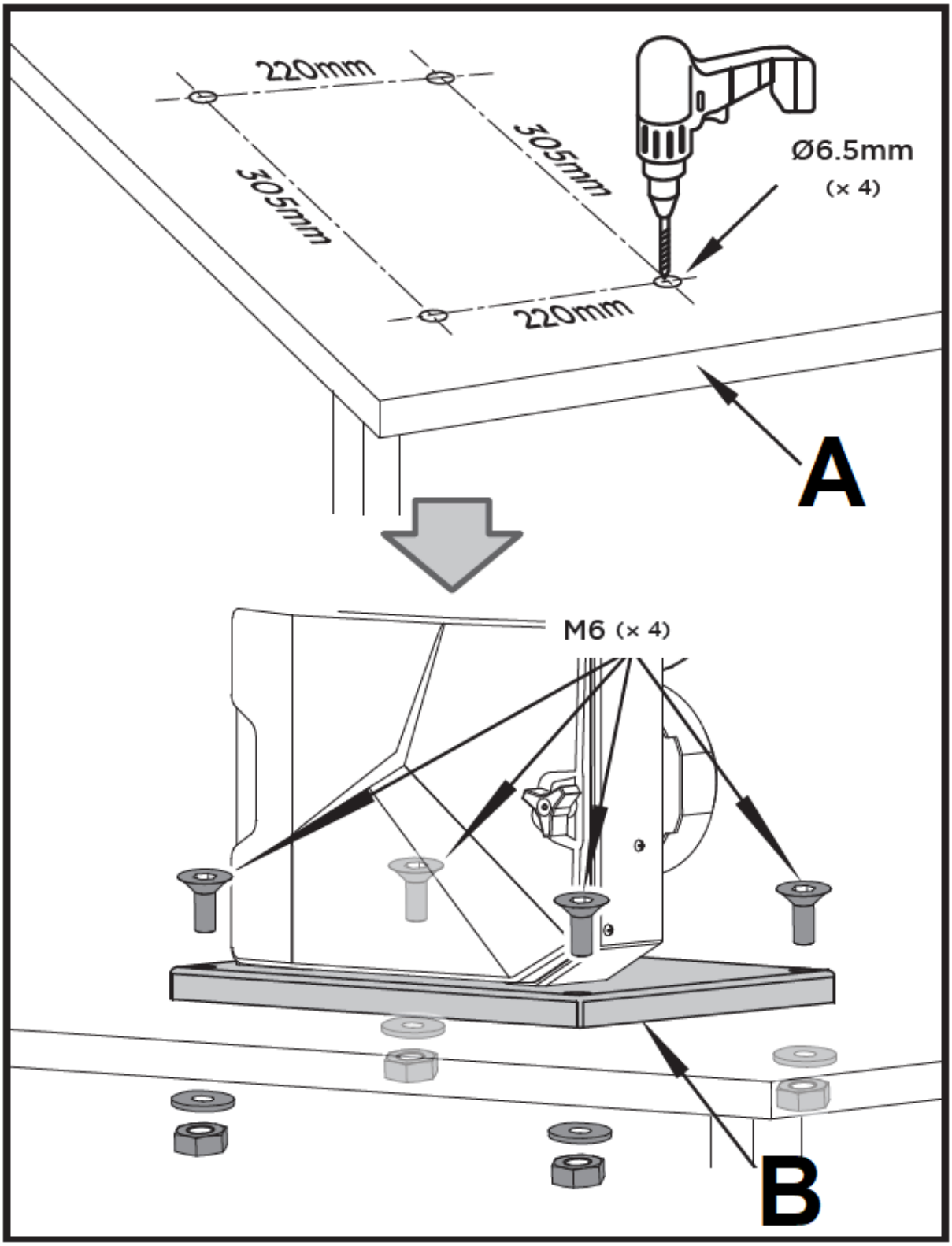

A - Understøttende overflade
B - Bundplade

3.4.2. ON/OFF-kontakt

Saven kan tændes ved at trykke på den grønne trykknap.
Der skal trykkes på den røde trykknap for at slukke for maskinen.

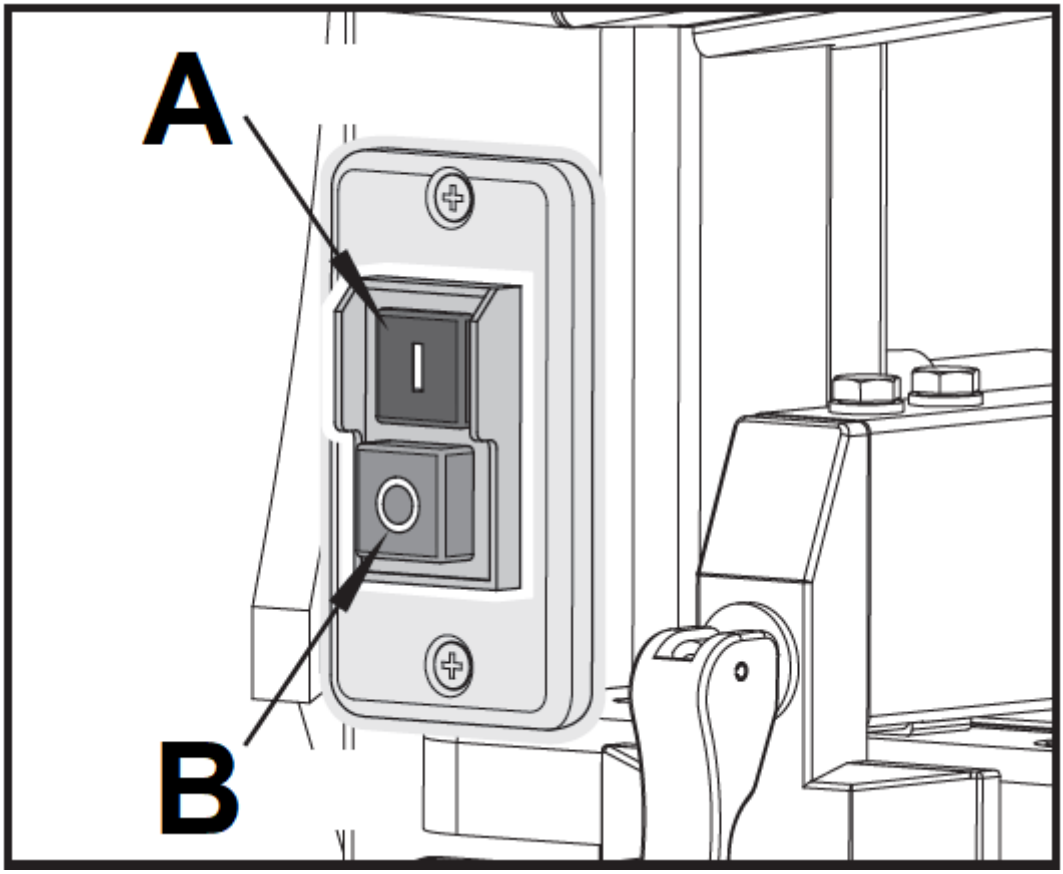

A - Grøn "I"-knap
B - Rød "0"-knap

3.4.3. Savning

1. Juster om nødvendigt bordets hældning.
2. Vælg parallelanslag og bordhældning til den type skærearbejde, der skal udføres.

Fare ved fastklemning af arbejdsemnet! Når parallelanslaget bruges med et skråtstillet savbord, skal parallelanslaget monteres på undersiden af arbejdsbordet.

3. Sæt den øverste klingestyring 3 mm over arbejdsemnet.

Lav altid et prøvesnit i et stykke skrot for at kontrollere indstillingerne; ret om nødvendigt, før du skærer i emnet**.**

4. Placer emnet på arbejdsbordet.
5. Sæt stikket i.
6. Start saven.
7. Skær emnet i en enkelt arbejdsgang.
8. Sluk, hvis der ikke skal skæres mere umiddelbart efter.

3.5. Rengøring og vedligeholdelse

a) Træk stikket ud, og lad apparatet køle helt af før hver rengøring, justering eller udskiftning af tilbehør, eller hvis apparatet ikke er i brug.
   - Vent på, at de roterende elementer stopper.

b) Brug kun ikke-ætsende rengøringsmidler til at rengøre overfladen.
c) Efter rengøring af apparatet skal alle dele tørres helt, før det tages i brug igen.
d) Opbevar enheden på et tørt, køligt sted, fri for fugt og direkte sollys.
e) Apparatet må ikke sprøjtes med en vandstråle eller nedsænkes i vand.
f) Der må ikke trænge vand ind i apparatet gennem ventilationsåbningerne i apparatets kabinet.
g) Rengør ventilationsåbningerne med en børste og trykluft.
h) Enheden skal inspiceres regelmæssigt for at kontrollere dens tekniske effektivitet og opdage eventuelle skader.
i) Brug ikke skarpe og/eller metalgenstande til rengøring (f.eks. en stålbørste eller en metalspatel), da de kan beskadige apparatets overflademateriale.
j) Rengør ikke enheden med syreholdige stoffer, medicinske midler, fortynder, brændstof, olie eller andre kemiske stoffer, da det kan beskadige enheden.

Hold så vidt muligt alle sikkerhedsanordninger, ventilationsåbninger og motorhuset fri for snavs og støv. Tør udstyret af med en ren klud, eller blæs det med trykluft ved lavt tryk. Vi anbefaler, at du rengør apparatet med det samme, hver gang du er færdig med at bruge det.

Rengør udstyret regelmæssigt med en fugtig klud og lidt blød sæbe. Brug ikke rengøringsmidler eller opløsningsmidler, da de kan angribe udstyrets plastdele. Sørg for, at der ikke kan sive vand ind i apparatet. Hvis der trænger vand ind i et elektrisk værktøj, øges risikoen for elektrisk stød. For at forlænge værktøjets levetid skal du smøre de roterende dele en gang om måneden. Motoren må ikke olieres.

3.5.1. Skift af savklinge

Fare! Risiko for kvæstelser, selv når båndsavklingen står stille.

Brug kun egnede båndsavklinger.

1. Løsn de 2 riflede skruer, og fjern den U-formede blokering.
2. Åbn begge kabinetdøre.
3. Løsn indstillingsknappen, indtil båndsavklingen er blevet slap.
4. Fjern båndsavklingen ved at føre den gennem åbningen i arbejdsbordet.
5. Monter en ny båndsavklinge. Sørg for korrekt position: tænderne skal pege mod savens forside (hvor dørene er).
6. Centrer båndsavklingen på båndsavhjulenes gummidæk.
7. Stram indstillingsknappen, indtil klingen ikke længere glider af båndsavens hjul.
8. Luk begge kabinetdøre.
9. Spænd båndsavklingen; ret båndsavklingen ind, og ret klingestyrene ind; lad saven køre i mindst et minut; stop saven, træk stikket ud, og kontroller indstillingerne igen.

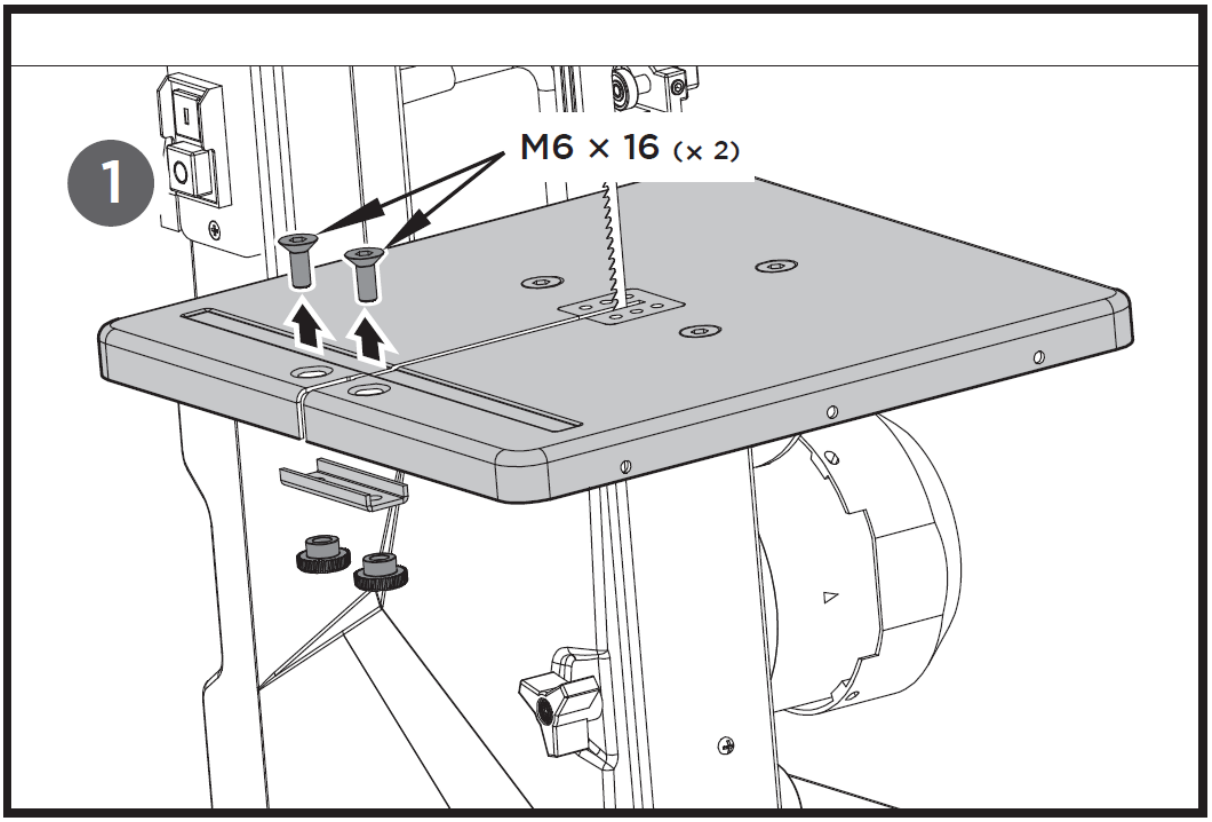

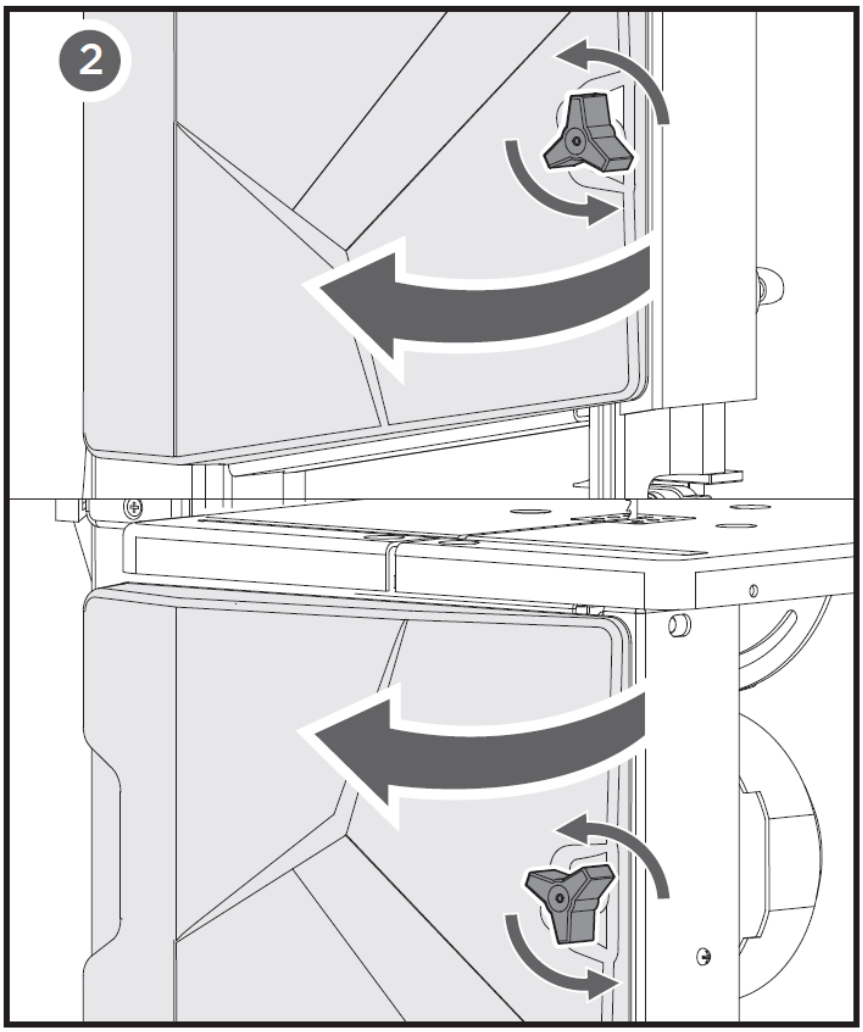
2

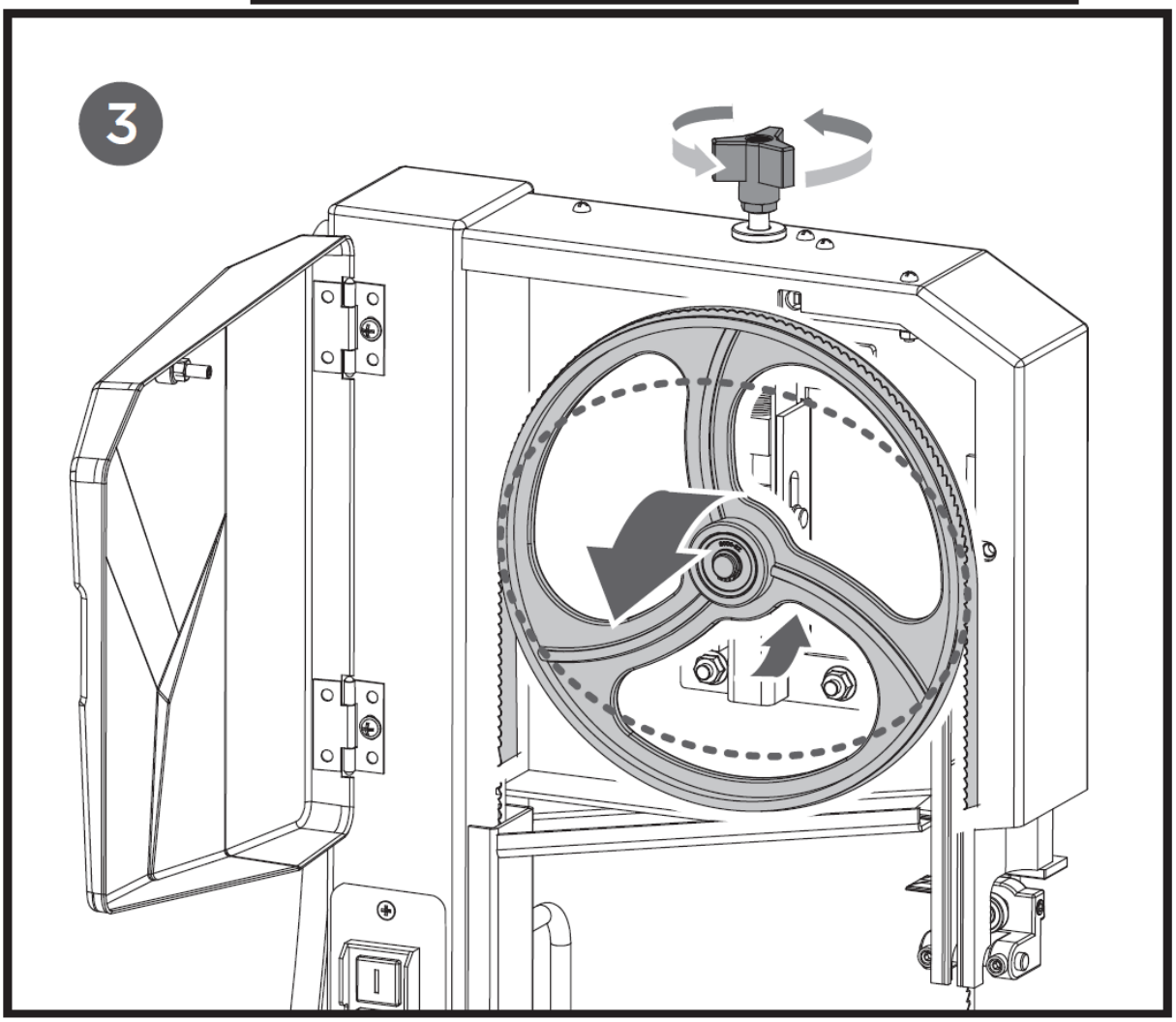
3

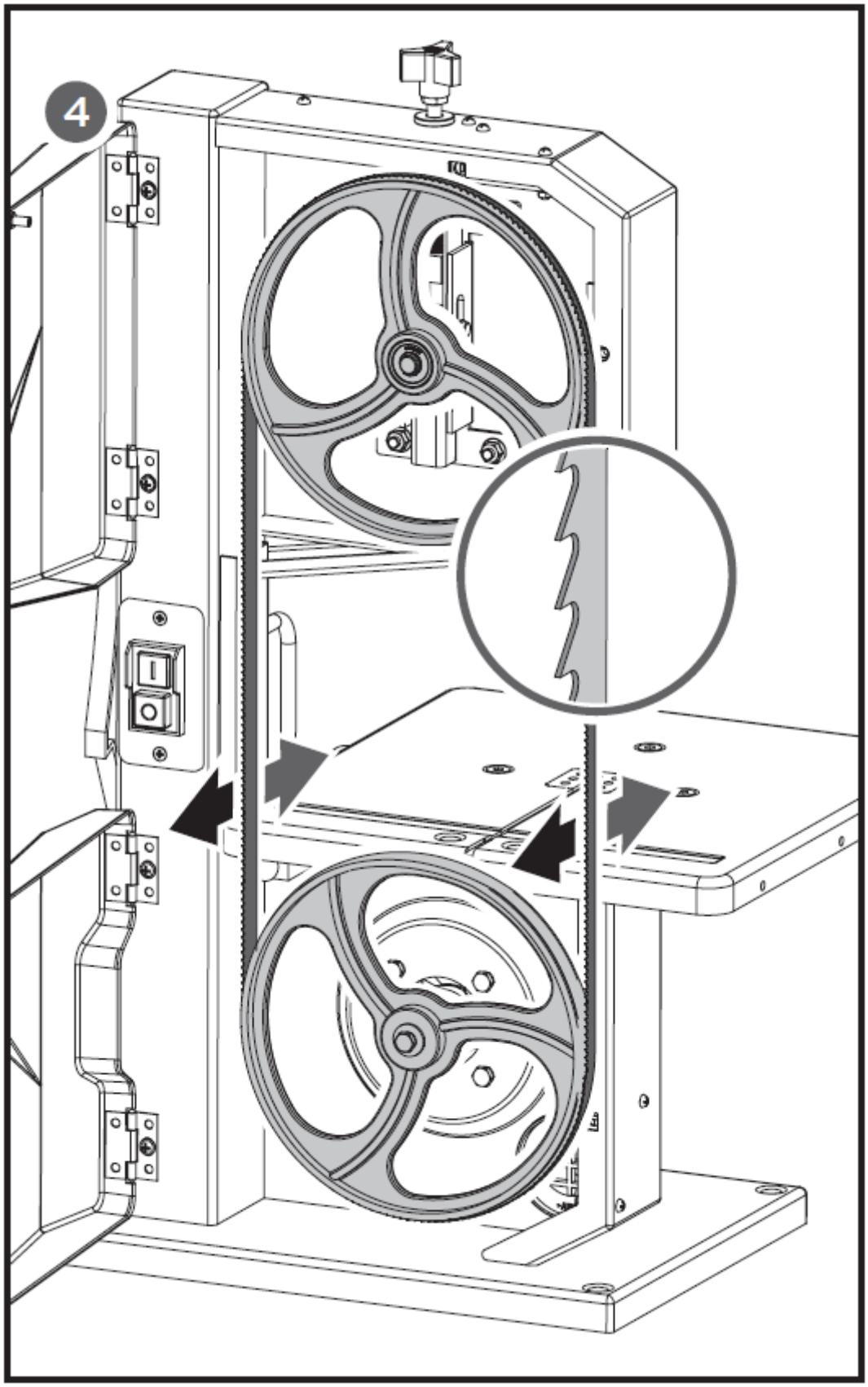
4

3.5.2. Justering af knivens spænding

Denne sporingsjustering er nødvendig for at få klingen til at køre midt på båndsavhjulets gummidæk:

● Når indstillingsknappen drejes med uret, øges knivspændingen.

● Hvis du drejer indstillingsknappen mod uret, reduceres knivspændingen.

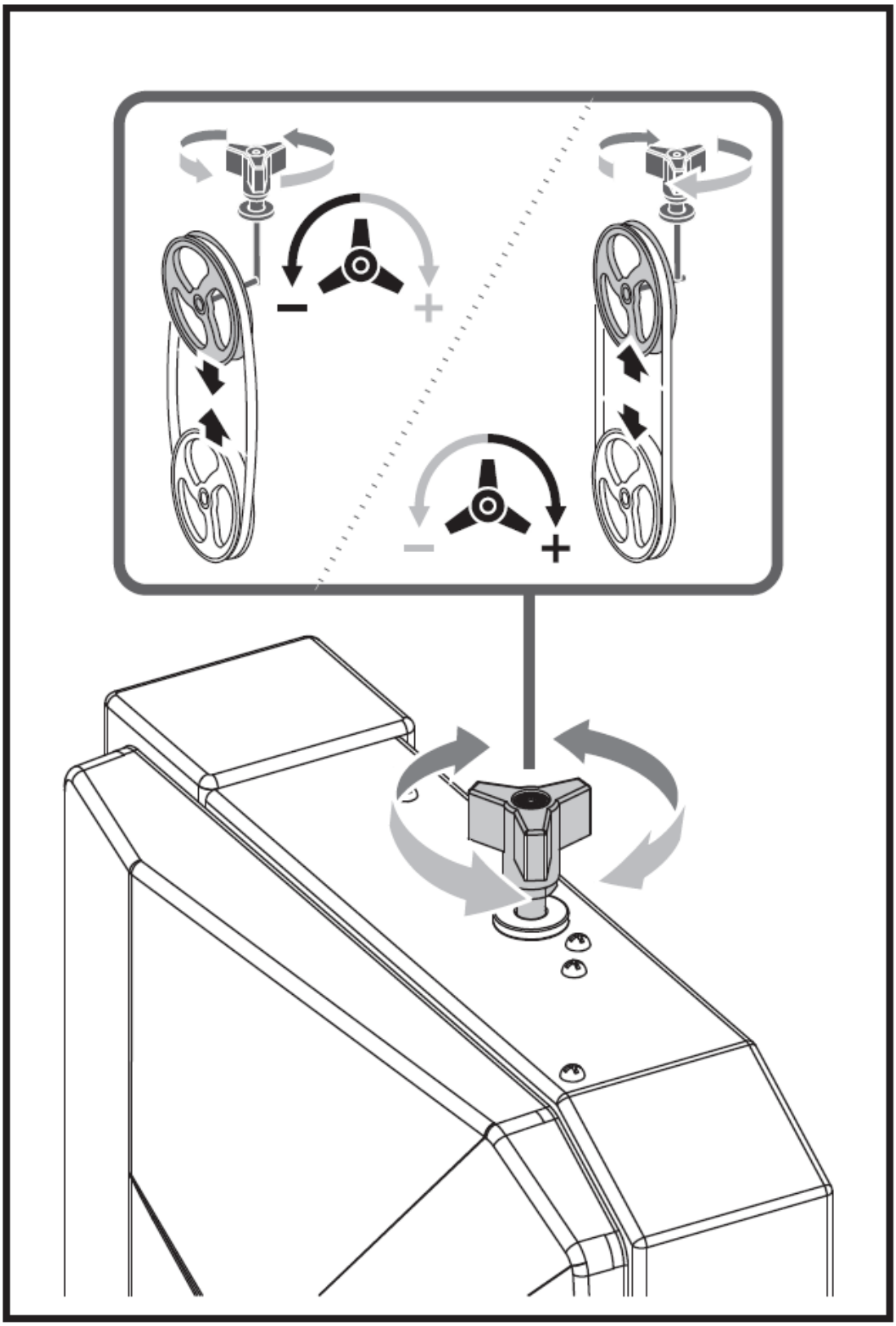

3.5.3. Justering af båndsavklinge

Hvis båndsavklingen ikke kører i midten af gummidækkene, skal sporingen korrigeres ved at justere hældningen på det øverste båndsavhjul:

1. Løsn låsemøtrikken.
2. Drej indstillingsknappen:

● Drej indstillingsknappen med uret, hvis båndsavklingen løber mod savens forside.

● Drej indstillingsknappen mod uret, hvis båndsavklingen løber mod bagsiden af saven.

3. Spænd låsemøtrikken.

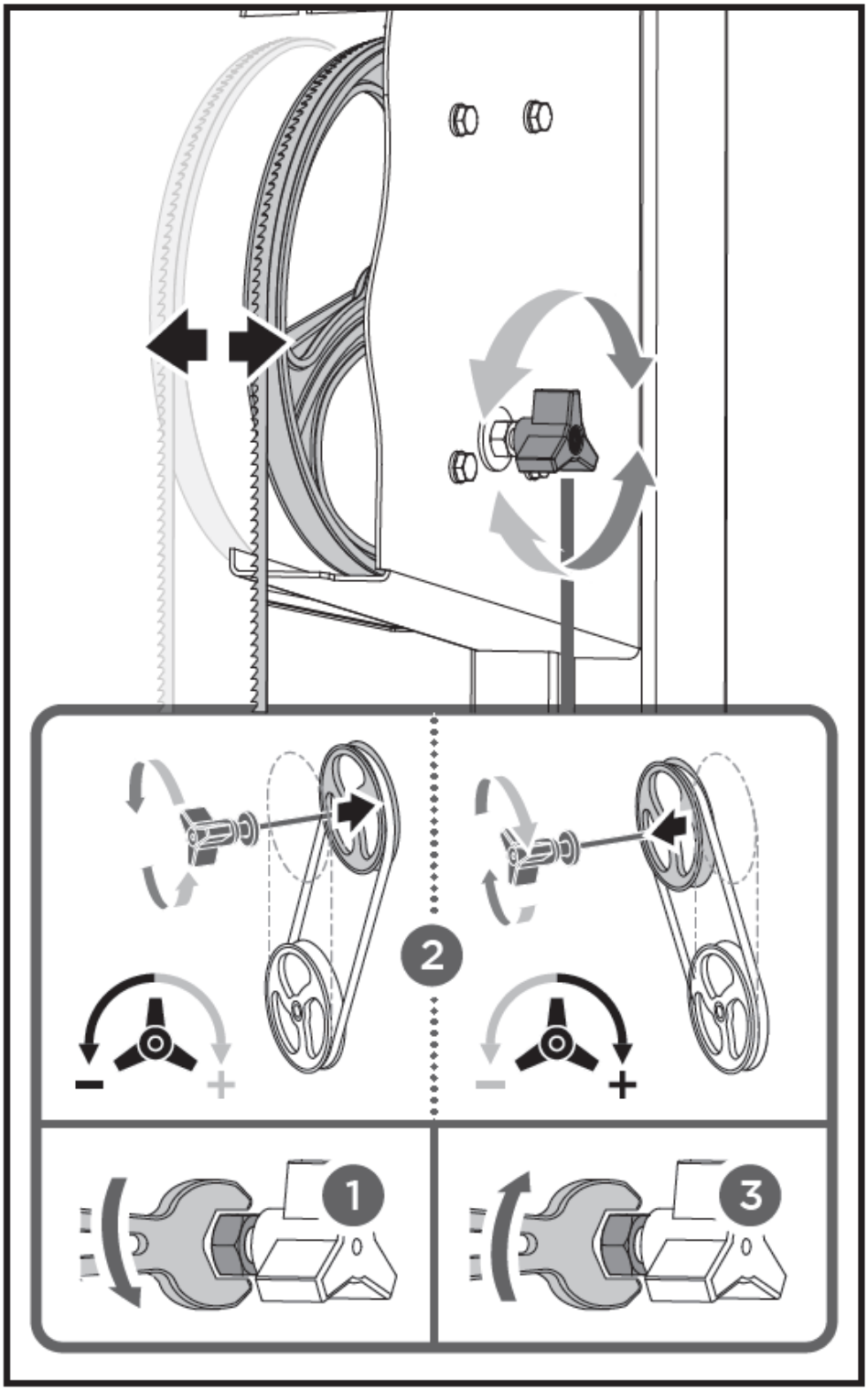

3.5.4. Justering af øvre klingestyr

Den øverste knivføring består af:

- et trykleje (støtter båndsavklingen bagfra),
- to styrestifter (giver sidestøtte).

Lejerne og styrestifterne skal efterjusteres efter hvert skift af båndsavklinge eller efter sporing.
BEMÆRK: Kontrollér regelmæssigt alle lejer for slid, og udskift om nødvendigt begge styrelejer på samme tid.

Justering af trykleje
1. Ret om nødvendigt båndsavklingen ind og stram den.
2. Løsn tryklejets låseskrue.
3. Juster tryklejets position (afstand trykleje - båndsavklinge = 0,5 mm - hvis båndsavklingen drejes med hånden, må den ikke røre tryklejet.

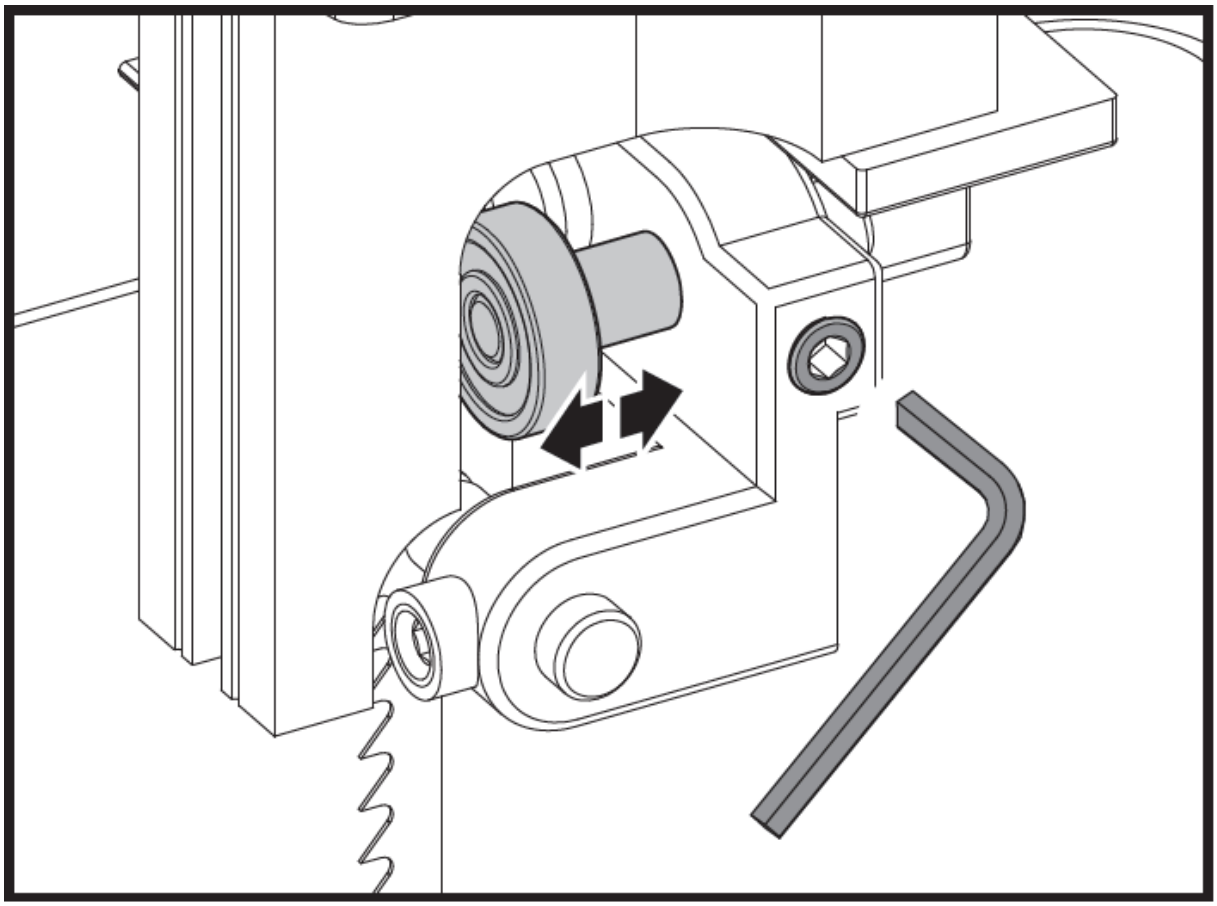

4. Spænd tryklejets låseskrue.

Justering af styrepind
1. Løsn skruerne.
2. Tryk styrestifterne sammen, hold 0,5 mm afstand mellem styrestiften og savklingen.

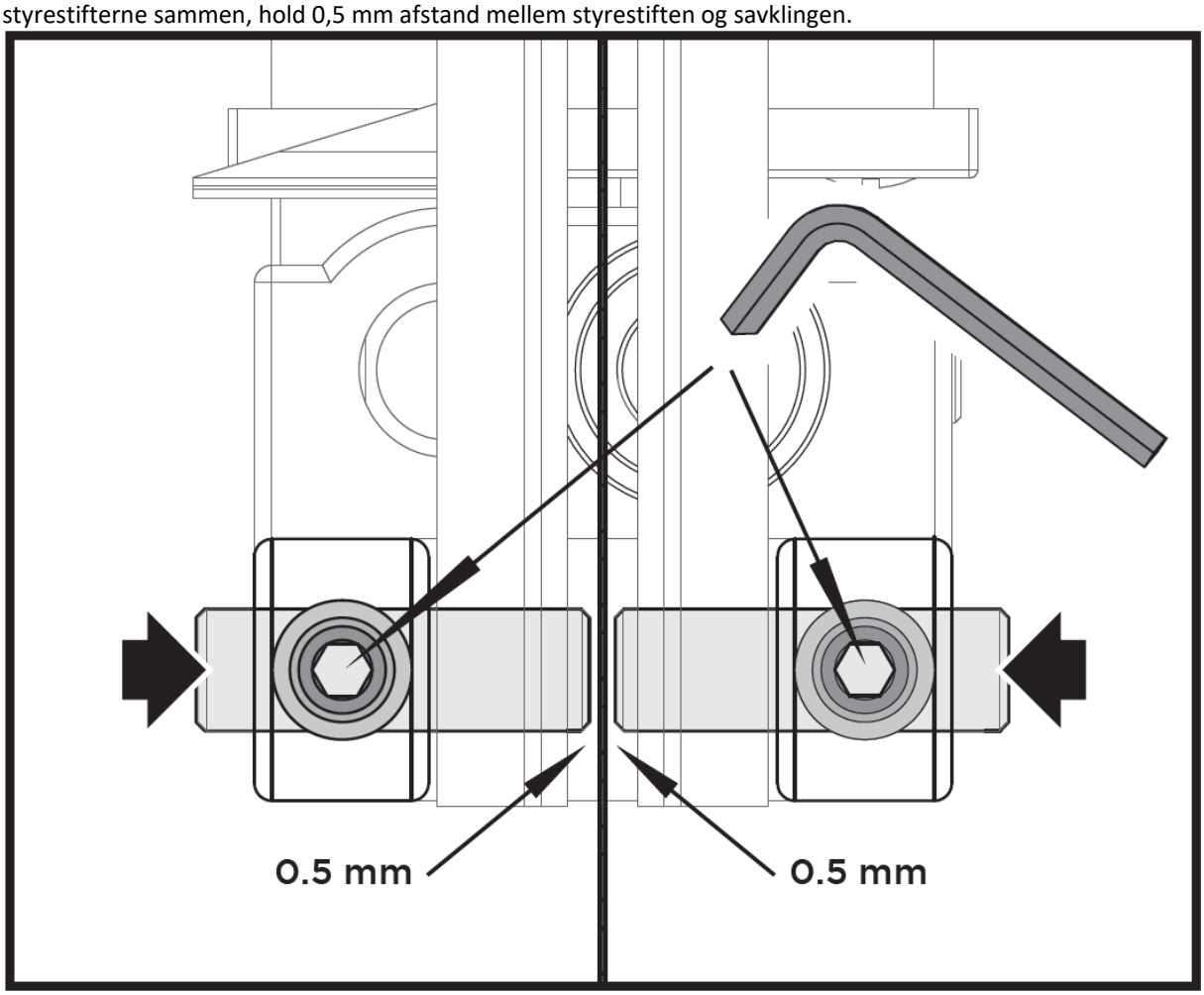

3. Spænd skruerne igen.

3.5.5. Justering af nedre klingestyring

Den nederste knivføring består af:

- et trykleje (støtter båndsavklingen bagfra),
- to styrestifter (giver sidestøtte).

BEMÆRK: Kontrollér jævnligt tryklejer og styrestifter for slitage, og udskift om nødvendigt begge styrestifter på samme tid.

Justering af trykleje

1. Løsn de to skruer, og fjern underklodserne.
2. Løsn de tre skruer, og fjern arbejdsbordet fra bordets tappen.

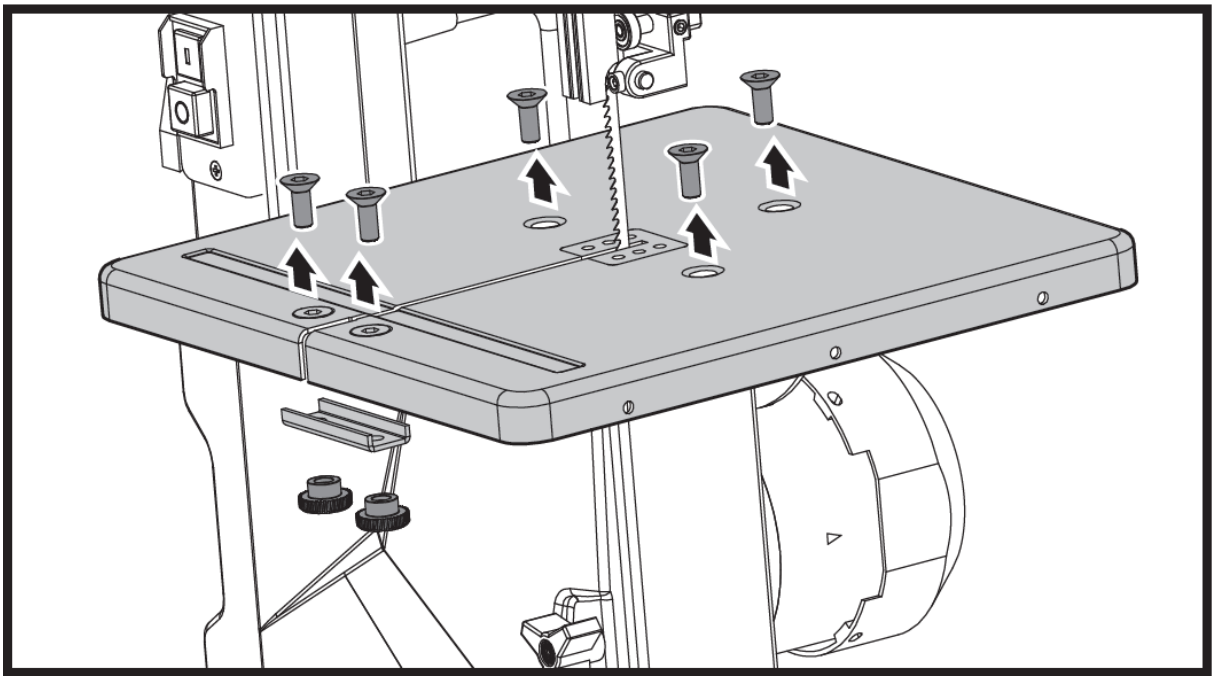

3. Løsn de to drejeknapper, og fjern bænkvinkelmåleren.
4. Åbn den nederste kabinetdør.

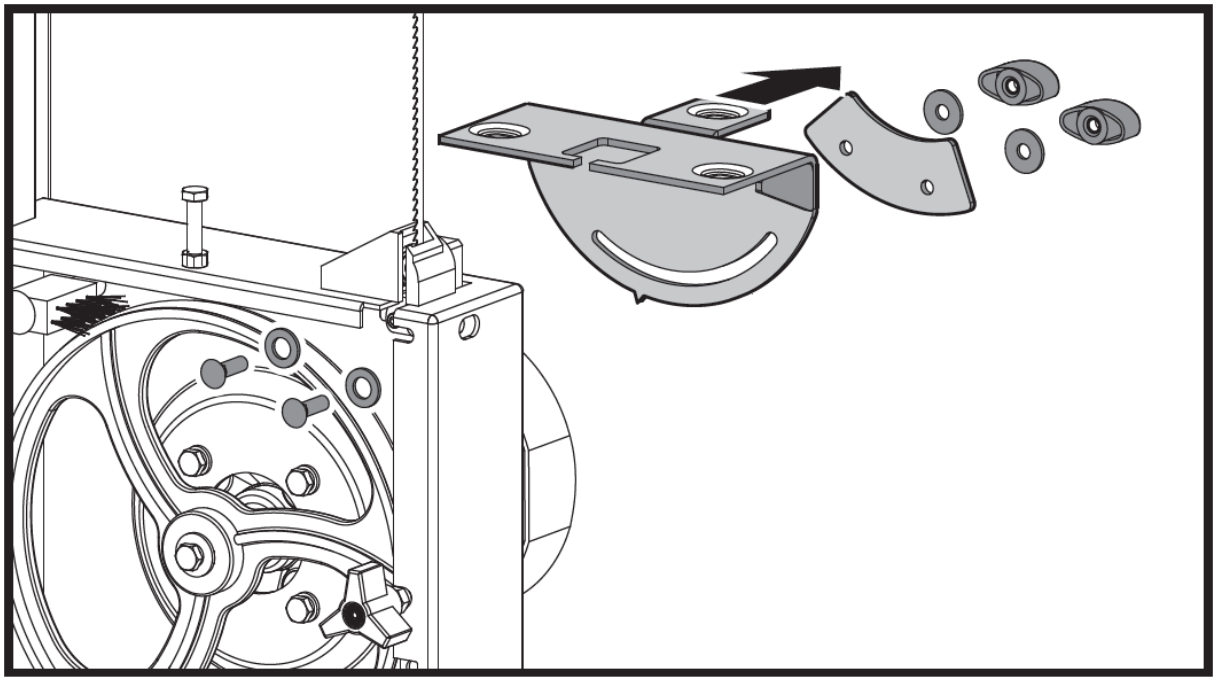

5. Hæv det øverste knivstyr helt op.
6. Juster og stram båndsavklingen, hvis det er nødvendigt.
7. Løsn tryklejets låseskrue.
8. Juster tryklejets position (afstand trykleje - båndsavklinge = 0,5 mm - hvis båndsavklingen drejes med hånden, må den ikke røre tryklejet.

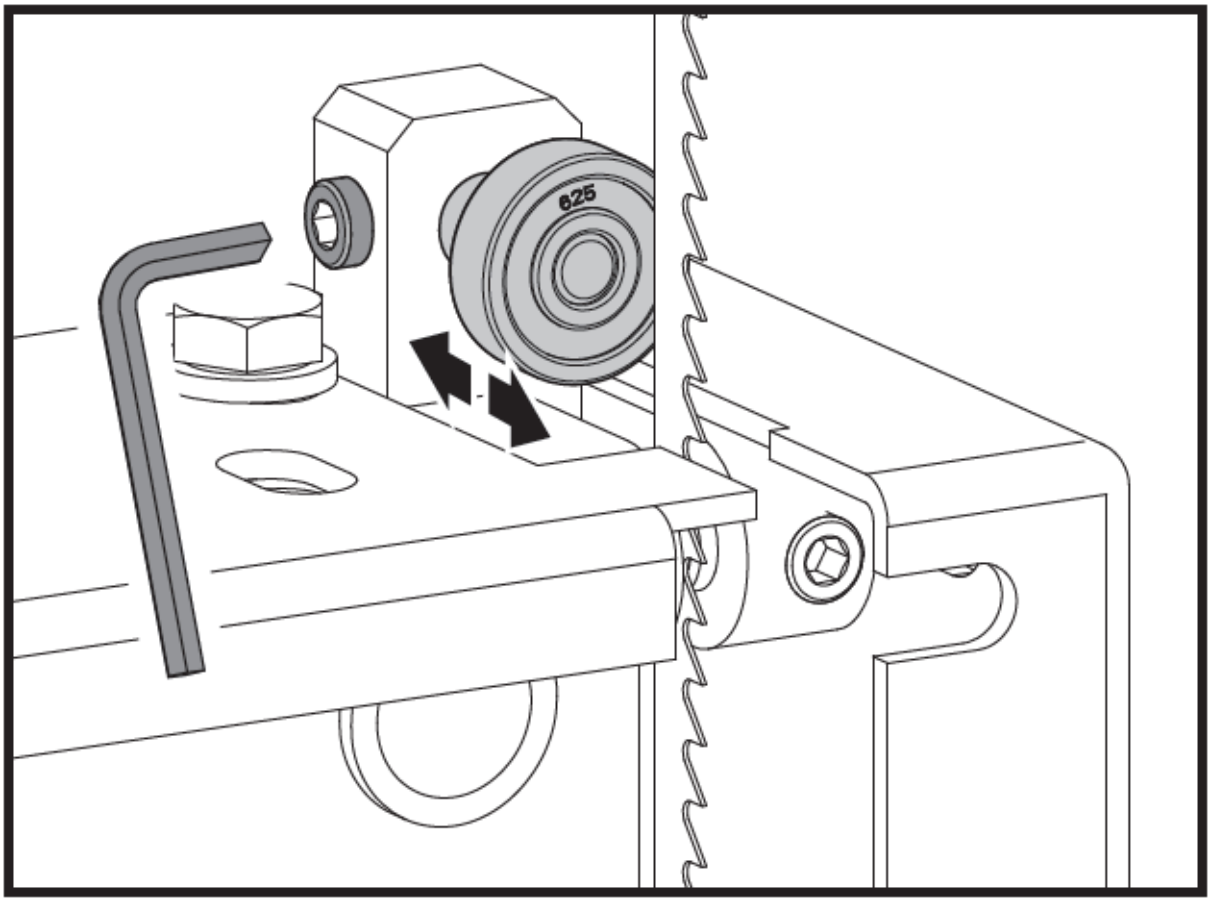

9. Spænd tryklejets låseskrue.

Justering af styrepind
1. Løsn skruerne.
2. Tryk styrestifterne sammen, hold 0,5 mm afstand mellem styrestiften og savklingen.

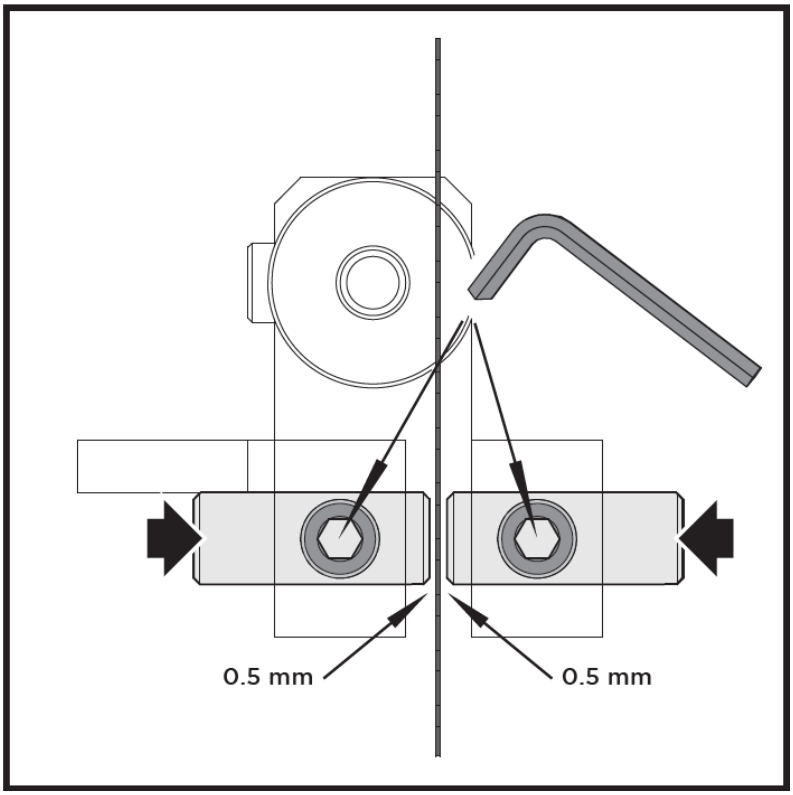

3. Spænd skruerne igen.
4. Fastgør arbejdsbordet til bordets tappen.
5. Monter den U-formede underblok på arbejdsbordet.

3.5.6. Udskiftning af bordindsats

Bordindsatsen skal udskiftes, når åbningen er blevet forstørret eller beskadiget.

1. Fjern bordindsatsen fra savbordet (skub den op nedefra).
2. Monter ny bordindsats.

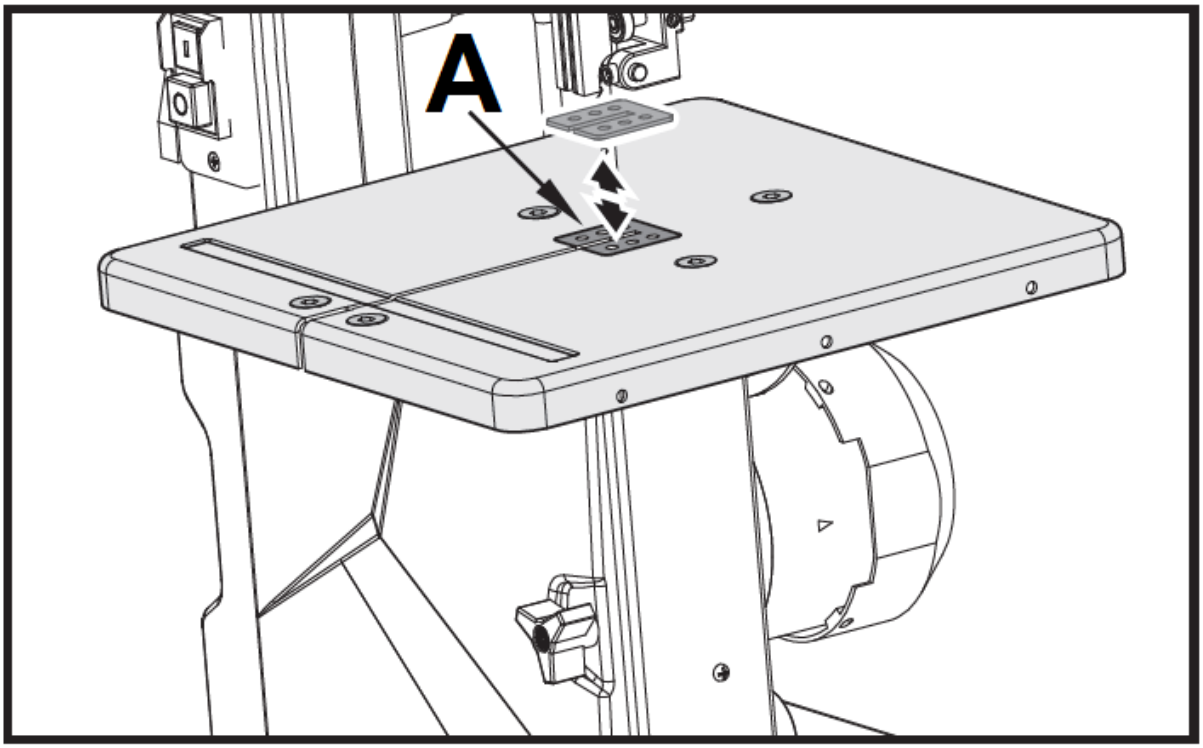

A - Indsættelse af tabel

BORTSKAFFELSE AF BRUGTE ENHEDER:
Dette apparat må ikke bortskaffes i det kommunale affaldssystem. Aflever det på et genbrugs- og indsamlingssted for elektriske apparater. Tjek symbolet på produktet, brugsanvisningen og emballagen. Den plast, der er brugt til at konstruere enheden, kan genbruges i overensstemmelse med deres mærkning. Ved at vælge at genbruge yder du et væsentligt bidrag til beskyttelsen af vores miljø.
Kontakt de lokale myndigheder for at få oplysninger om din lokale genbrugsstation.

Umwelt – und Entsorgungshinweise

Hersteller an Verbraucher

Sehr geehrte Damen und Herren,

gebrauchte Elektro – und Elektronikgeräte dürfen gemäß europäischer Vorgaben **[1]** nicht zum unsortierten Siedlungsabfall gegeben werden, sondern müssen getrennt erfasst werden. Das Symbol der Abfalltonne auf Rädern weist auf die Notwendigkeit der getrennten Sammlung hin. Helfen auch Sie mit beim Umweltschutz. Sorgen Sie dafür, dieses Gerät, wenn Sie es nicht mehr weiter nutzen wollen, in die hierfür vorgesehenen Systeme der Getrenntsammlung zu geben.

In Deutschland sind Sie gesetzlich **[2]** verpflichtet, ein Altgerät einer vom unsortierten Siedlungsabfall getrennten Erfassung zuzuführen. Die öffentlich – rechtlichen Entsorgungsträger (Kommunen) haben hierzu Sammelstellen eingerichtet, an denen Altgeräte aus privaten Haushalten ihres Gebietes für Sie kostenfrei entgegengenommen werden. Möglicherweise holen die rechtlichen Entsorgungsträger die Altgeräte auch bei den privaten Haushalten ab.

Bitte informieren Sie sich über Ihren lokalen Abfallkalender oder bei Ihrer Stadt – oder Gemeindeverwaltung über die in Ihrem Gebiet zur Verfügung stehenden Möglichkeiten der Rückgabe oder Sammlung von Altgeräten.

[1] RICHTLINIE 2002/96/EG DES EUROPÄISCHEN PARLAMENTS UND DES RATES ÜBER ELEKTRO – UND ELEKTRONIK – ALTGERÄTE

[2] Gesetz über das Inverkehrbringen, die Rücknahme und die umweltverträgliche Entsorgung von Elektro – und Elektronikgeräten (Elektro – und Elektronikgerätegesetz – ElektroG).

Utylizacja produktu
Produkty elektryczne i elektroniczne po zakończeniu okresu eksploatacji wymagają segregacji i oddania ich do wyznaczonego punktu odbioru. Nie wolno wyrzucać produktów elektrycznych razem z odpadami gospodarstwa domowego. Zgodnie z dyrektywą WEEE 2012/19/UE obowiązującą w Unii Europejskiej, urządzenia elektryczne i elektroniczne wymagają segregacji i utylizacji w wyznaczonych miejscach. Dbając o prawidłową utylizację, przyczyniasz się do ochrony zasobów naturalnych i zmniejszasz negatywny wpływ oddziaływania na środowisko, człowieka i otoczenie. Zgodnie z krajowym prawodawstwem, nieprawidłowe usuwanie odpadów elektrycznych i elektronicznych może być karane!

For the disposal of the device please consider and act according to the national and local rules and regulations.

CONTACT

expondo Polska sp. z o.o. sp. k.

ul. Nowy Kisielin-Innowacyjna 7
66-002 Zielona Góra | Poland, EU

e-mail: info@expondo.com