MSW®
MOTOR TECHNICS

BEDIENUNGSANLEITUNG

User manual | Instrukcja | Návod k použití | Manuel d´utilisation | Istruzioni per l'uso | Manual de instrucciones | Használati útmutató | Brugsanvisning

AIR DEHUMIDIFIER

DE	Produktname:	LUFTENTFEUCHTER
EN	Product name:	AIR DEHUMIDIFIER
PL	Nazwa produktu:	OSUSZACZ POWIETRZA
CZ	Název výrobku	ODVLHČOVAČ VZDUCHU
FR	Nom du produit:	DÉSHUMIDIFICATEUR
IT	Nome del prodotto:	DEUMIDIFICATORE
ES	Nombre del producto:	DESHUMIDIFICADOR
HU	Termék neve	PÁRAMENTESÍTŐ
DA	Produktnavn	AFFUGTER
DE	Modell:	MSW-DEH3090H MSW-DEH3120H MSW-DEH4090H MSW-DEH3090
EN	Product model:	
PL	Model produktu:	
CZ	Model výrobku	
FR	Modèle:	
IT	Modello:	
ES	Modelo:	
HU	Modell	
DA	Model	
DE	Hersteller	expondo Polska sp. z o.o. sp. k.
EN	Manufacturer	
PL	Producent	
CZ	Výrobce	
FR	Fabricant	
IT	Produttore	
ES	Fabricante	
HU	Termelő	
DA	Producent	
DE	Anschrift des Herstellers	ul. Nowy Kisielin – Innowacyjna 7, 66-002 Zielona Góra | Poland, EU
EN	Manufacturer Address	
PL	Adres producenta	
CZ	Adresa výrobce	
FR	Adresse du fabricant	
IT	Indirizzo del produttore	
ES	Dirección del fabricante	
HU	A gyártó címe	
DA	Producentens adresse	

Diese Bedienungsanleitung wurde für Sie maschinell übersetzt. Wir arbeiten kontinuierlich daran, eine akkurate Übersetzung zu liefern. Allerdings ist keine maschinelle Übersetzung perfekt. Die offizielle Bedienungsanleitung ist die englische Version. Etwaige Abweichungen oder Unterschiede in der Übersetzung sind weder bindend noch haben sie eine rechtliche Wirkung für die Einhaltung oder Durchsetzung von Vorschriften. Sollten Fragen zur Genauigkeit der Informationen in der Bedienungsanleitung aufkommen, beziehen Sie sich bitte auf die englische Version dieser Inhalte. Sie ist die offizielle Version.

Technische Daten

Beschreibung des Parameters	**Parameterwert**			
Produktname	Luftentfeuchter			
Modell	MSW-DEH3090H	MSW-DEH3120H	MSW-DEH4090H	MSW-DEH3090
Versorgungsspannung [V ~] / Frequenz [Hz]	230V~/50Hz			
Nennleistung [W]	960 (27 °C, 60 % relative Luftfeuchtigkeit)			
Maximale Nennleistung [W]	1160 (30 °C, 80 % relative Luftfeuchtigkeit)			
Nennstrom [A]	4,2 (27 °C, 60 % relative Luftfeuchtigkeit)			
Maximaler Nennstrom [A]	5,0 (30 °C, 80 % relative Luftfeuchtigkeit)			
Nennleistung	138 l/d (30 °C, 80 % relative Luftfeuchtigkeit) 78,4 L/Tag (27 °C, 60 % rel. Luftfeuchtigkeit)			
Kältemittel / Menge	R290 / 300 g			
Gewicht [kg]	62			

1. Allgemeine Beschreibung

Dieses Handbuch soll Sie bei der sicheren und zuverlässigen Verwendung unterstützen. Das Produkt wird streng nach den technischen Spezifikationen unter Verwendung der neuesten Technologien und Komponenten und unter Einhaltung der höchsten Qualitätsstandards entwickelt und hergestellt.

VOR BEGINN DER ARBEITEN IST DIESE BETRIEBSANLEITUNG SORGFÄLTIG ZU LESEN UND ZU VERSTEHEN.

Um einen langen und zuverlässigen Betrieb des Geräts zu gewährleisten, soll das Gerät gemäß den Anweisungen in dieser Anleitung korrekt bedient und gewartet werden. Die technischen Daten und Spezifikationen in dieser Anleitung sind auf dem neuesten Stand. Der Hersteller behält sich das Recht vor, Änderungen vorzunehmen, um die

Qualität zu verbessern. Unter Berücksichtigung des technischen Fortschritts und der Möglichkeiten zur Lärmminderung wurde das Gerät so entwickelt und gebaut, dass das Risiko durch Lärmemissionen auf ein Minimum reduziert wird.

Symbolerklärung

	Das Produkt entspricht den Anforderungen der einschlägigen Sicherheitsnormen.
	Vor dem Gebrauch die Gebrauchsanweisung sorgfältig lesen.
	Recycelbares Produkt.
	VORSICHT! oder **ACHTUNG!** oder **NICHT VERGESSEN!** Ein allgemeines Warnzeichen, das eine bestimmte Situation beschreibt.
	ACHTUNG! Warnung vor Stromschlag!
	ACHTUNG! Brandgefahr - brennbare Materialien!
	Nur für internen Gebrauch.

ACHTUNG! Die Abbildungen in dieser Bedienungsanleitung dienen nur der Veranschaulichung und können in einigen Details vom tatsächlichen Aussehen des Produkts abweichen.

2. Anwendungssicherheit

ACHTUNG! Lesen Sie alle Sicherheitshinweise und Anweisungen. Die Nichtbeachtung der Sicherheitshinweise und Anweisungen kann zu Stromschlag, Brand und/oder schweren Verletzungen oder zum Tod führen.

Der Begriff „Gerät“ oder „Produkt“ in den Warnhinweisen und in der Beschreibung der Anleitung bezieht sich auf
Luftentfeuchter.

2.1. Elektrische Sicherheit

a) Der Netzstecker des Geräts muss für die benutzte Netzsteckdose ausgelegt sein. Nehmen Sie am Stecker keinerlei Modifikationen vor. Originalstecker und passende Steckdosen vermindern das Risiko eines Stromschlags.

b) Der Kontakt zu geerdeten oder masseführenden Elemente, wie Rohre, Heizkörper, Herde und Kühlschränke, muss vermieden werden. Es besteht ein erhöhtes Stromschlagrisiko, wenn Ihr Körper geerdet ist und das Gerät berührt, während es direktem Regen, nasser Fahrbahn oder bei der Arbeit in einer feuchten Umgebung ausgesetzt ist. Das Eindringen von Wasser in das Gerät erhöht das Risiko einer Beschädigung des Geräts und eines Stromschlags.

c) Berühren Sie das Gerät niemals mit nassen oder feuchten Händen.

d) Das Netzkabel darf nicht zweckentfremdet verwendet werden. Benutzen Sie das Kabel nicht, um das Gerät zu transportieren oder den Stecker herauszuziehen. Halten Sie das Kabel von Hitze, Öl, scharfen Kanten und beweglichen Teilen fern. Beschädigte oder verwickelte Kabel erhöhen das Risiko eines Stromschlags.

e) Lässt sich der Einsatz des Gerätes in feuchter Umgebung nicht vermeiden, muss eine Fehlerstrom-Schutzeinrichtung (RCD) verwendet werden. Die Verwendung von RCD verringert das Risiko eines Stromschlags.

f) Es ist verboten, das Gerät zu benutzen, wenn das Netzkabel beschädigt ist oder sichtbare Verbrauchsspuren aufweist. Ein beschädigtes Netzkabel sollte von einem qualifizierten Elektriker oder vom Kundendienst des Herstellers ersetzt werden.

g) Tauchen Sie Kabel, Stecker bzw. das Gerät nicht in Wasser oder andere Flüssigkeiten, um einen Stromschlag zu vermeiden. Verwenden Sie das Gerät nicht auf nassen Oberflächen.

h) VORSICHT – LEBENSGEFAHR! Tauchen Sie das Gerät beim Reinigen oder Verwenden niemals in Wasser oder andere Flüssigkeiten.

i) Es dürfen ausschließlich geerdete Stromquellen verwendet werden.

2.2. SICHERHEIT BEI DER ARBEIT

a) Den Arbeitsbereich aufgeräumt und gut beleuchtet halten. Unordnung oder schlechte Beleuchtung kann zu Unfällen führen. Beim Gebrauch des Gerätes seien Sie vorausschauend, passen Sie darauf, was Sie tun, und nutzen Sie Ihren gesunden Menschenverstand.

b) Verwenden Sie das Gerät nicht in einer potenziell explosiven Atmosphäre, beispielsweise in der Nähe von brennbaren Flüssigkeiten, Gasen oder Staub. Das Gerät erzeugt Funken, die Staub oder Dämpfe entzünden können.

c) Falls Beschädigungen an dem Gerät festgestellt werden oder Unregelmäßigkeiten bei dem Betrieb, muss das Gerät umgehend

ausgeschaltet werden und dieser Umstand muss einer autorisierten Person mitgeteilt werden.

d) Bei Zweifeln an der Funktionstüchtigkeit des Produkts oder bei Beschädigung des Produkts wenden Sie sich bitte an den Kundendienst des Herstellers.

e) Reparaturen am Gerät dürfen nur vom Kundendienst des Herstellers durchgeführt werden. Keine Reparaturen in Eigenregie durchführen!

f) Bei unbeabsichtigter Feuerentzündung oder im Brandfall dürfen nur Trockenpulverlöscher oder Kohlendioxid (CO2)-Feuerlöscher verwendet werden, um das Gerät unter Spannung zu löschen.

g) Bewahren Sie die Gebrauchsanweisung zum späteren Nachschlagen auf. Soll das Gerät an Dritte weitergegeben werden, muss auch die Gebrauchsanweisung mit übergeben werden.

h) Bewahren Sie Verpackungsteile und kleine Montageteile außerhalb der Reichweite von Kindern auf.

i) Halten Sie das Gerät von Kindern und Tieren fern.

⚠ **HINWEIS!** Es muss darauf geachtet werden, dass Kinder und andere Unbeteiligte bei der Arbeit mit dem Gerät geschützt werden müssen.

2.3. PERSÖNLICHE SICHERHEIT

a) Betreiben Sie dieses Gerät nicht, wenn Sie müde oder krank sind oder unter dem Einfluss von Alkohol, Drogen oder Medikamenten stehen, die Ihre Fähigkeit, das Gerät zu bedienen, beeinträchtigen könnten.

b) Das Gerät ist nicht dafür bestimmt, durch Personen (einschließlich Kinder) mit eingeschränkten geistigen, sensorischen oder intellektuellen Funktionen oder mangels Erfahrung und/oder mangels Wissen benutzt zu werden, es sei denn, sie werden beaufsichtigt oder wurden von einer für ihre Sicherheit verantwortlichen Person in die Bedienung eingewiesen das Gerät.

c) Das Gerät darf nur von körperlich geeigneten Personen bedient werden, die zu ihrem Benutzen fähig und entsprechend geschult sind und die diese Bedienungsanleitung gelesen und verstanden haben und im Rahmen der Sicherheit und des Gesundheitsschutzes am Arbeitsplatz geschult wurden.

d) Um ein versehentliches Einschalten des Gerätes zu vermeiden, achten Sie darauf, dass sich der Betriebsschalter in der Position „Aus“ befindet, bevor Sie den Netzstecker an die Stromquelle anschalten

e) Bei dem Gerät handelt es sich nicht um ein Spielzeug. Kinder müssen beaufsichtigt werden, um sicherzustellen, dass sie nicht mit dem Gerät spielen.

2.4. SICHERE VERWENDUNG DES GERÄTS

a) Stellen Sie sicher, dass das Rad fest sitzt. Verwenden Sie Werkzeuge, die für die Anwendung geeignet sind. Ein richtig ausgewähltes Produkt wird die Arbeit, für die es entwickelt wurde, besser und sicherer erledigen.
b) Trennen Sie das Gerät von der Stromversorgung, bevor Sie es einstellen, reinigen oder warten. Eine solche Vorbeugungsmaßnahme verringert das Risiko eines versehentlichen Einschaltens.
c) Bewahren Sie unbenutztes Produkt außerhalb der Reichweite von Kindern und Personen auf, die mit dem Gerät oder dieser Anleitung nicht vertraut sind. Die Geräte sind in den Händen unerfahrener Benutzer gefährlich.
d) Halten Sie das Gerät in einem guten technischen Zustand. Prüfen Sie vor jedem Einsatz, ob allgemeine Schäden oder Schäden an beweglichen Teilen vorliegen (Risse in Bauteilen und Komponenten oder andere Zustände, die den sicheren Betrieb des Geräts beeinträchtigen können). Im Falle einer Beschädigung lassen Sie das Gerät vor der Benutzung reparieren.
e) Halten Sie das Gerät von Kindern fern.
f) Die Reparatur und Wartung der Geräte ist von qualifiziertem Personal unter ausschließlicher Verwendung von Originalersatzteilen durchzuführen. Dies gewährleistet eine sichere Verwendung.
g) Um die Funktionstüchtigkeit des Geräts zu gewährleisten, dürfen die werksseitig installierten Abdeckungen nicht entfernt und die Schrauben nicht gelöst werden.
h) Beachten Sie beim Transport oder Verbringen des Geräts von der Lagerung zum Einsatzort die Gesundheits- und Sicherheitsvorschriften für die manuelle Handhabung, die in dem Land gelten, in dem das Gerät verwendet wird.
i) Bewegen, verschieben oder drehen Sie das Gerät nicht, während es in Betrieb ist.
j) Das Gerät sollte regelmäßig gereinigt werden, um die dauerhafte Ablagerung von Schmutz zu verhindern.
k) Das Gerät ist kein Spielzeug. Die Reinigung und Wartung darf ohne Aufsicht von Erwachsenen nicht von Kindern durchgeführt werden.
l) Es ist untersagt die Konstruktion des Geräts zu verändern, um die Parameter oder Bauweise des Geräts zu modifizieren.
m) Das Gerät muss von Feuer- und Wärmequellen ferngehalten werden.
n) Die Lüftungsöffnungen des Geräts dürfen nicht blockiert werden!
o) Es dürfen keine schweren, giftigen oder ätzenden Gegenstände im Gerät aufbewahrt werden.
p) Verwenden Sie das Gerät nicht in ungeheizten Räumen oder an Orten mit hoher Luftfeuchtigkeit.
q) ACHTUNG! Das Gerät enthält in seiner Konstruktion brennbare Stoffe. Aus diesem Grund sollte das Gerät am Ende seiner Lebensdauer Fachpersonal zur Entsorgung übergeben werden.

r) Stellen Sie das Gerät nicht in die Nähe von offenen Feuerquellen, Elektroöfen, Kohleöfen etc. und stellen Sie das Gerät nicht in direktes Sonnenlicht.
s) Das Gerät muss direkt an eine Wandsteckdose angeschlossen werden; es dürfen keine Mehrfachsteckdosen usw. verwendet werden.
t) Vergewissern Sie sich, dass die Stromversorgung des Geräts mit den Angaben auf dem Typenschild übereinstimmt!
u) Es dürfen keine schweren Gegenstände auf dem Gerät abgelegt werden.
v) Das Kältemittelkreislaufsystem darf nicht beschädigt werden.

⚠ **ACHTUNG!** Obwohl das Produkt auf Sicherheit ausgelegt ist und über angemessene Sicherheitsvorkehrungen verfügt und trotz der zusätzlichen Sicherheitsfunktionen, die dem Benutzer zur Verfügung gestellt werden, besteht beim Umgang mit dem Produkt immer noch ein geringes Unfall- oder Verletzungsrisiko. Es wird empfohlen, bei der Verwendung Vorsicht und gesunden Menschenverstand walten zu lassen.

3. Gebrauchsanweisung

Das Gerät wurde entwickelt, um die Raumluft zu entfeuchten und sie und die darin befindlichen Gegenstände vor den negativen Auswirkungen von Feuchtigkeit zu schützen.
Das Produkt ist für den gewerblichen Gebrauch bestimmt.
Für allerlei Schäden, die durch unsachgemäßen Gebrauch entstehen, haftet der Anwender.

3.1. Produktübersicht

Modell **MSW-DEH3090H** (andere Modelle haben das gleiche Design und Aussehen):

1 – Bedienungsfeld

3.2. Arbeitsvorbereitung

AUFSTELLUNG DES GERÄTS:

Die Umgebungstemperatur darf 40°C und die relative Luftfeuchtigkeit darf 85 % nicht übersteigen. Das Gerät sollte so aufgestellt werden, dass eine gute Luftzirkulation gewährleistet ist. Ein Mindestabstand von 10 cm muss von allen Seiten des Geräts eingehalten werden. Das Gerät muss von heißen Oberflächen ferngehalten werden. Das Gerät immer auf einer ebenen, stabilen, sauberen, feuerbeständigen und trockenen Oberfläche sowie außerhalb der Reichweite von Kindern und Personen mit eingeschränkten geistigen, sensorischen oder intellektuellen Fähigkeiten verwendet werden. Das Gerät sollte so aufgestellt werden, dass der Netzstecker jederzeit erreicht werden kann. Vergewissern Sie sich, dass die Stromversorgung des Geräts mit den Angaben auf dem Typenschild übereinstimmt!

Vor der ersten Nutzung müssen alle Teile abgenommen und gewaschen werden. Das ganze Gerät muss ebenfalls gereinigt werden.

- Verwenden Sie den Luftentfeuchter nicht in der Nähe von Wänden, Vorhängen oder anderen Gegenständen, die den Einlass und Auslass blockieren könnten. Der Lufteinlass und -auslass sollte frei von Hindernissen sein.
- Wenn die Maschine um mehr als 45° geneigt ist, lassen Sie sie mindestens 24 Stunden aufrecht stehen, bevor Sie sie in Betrieb nehmen.

- Installieren Sie das Gerät niemals an Orten, an denen es folgenden Einflüssen ausgesetzt sein könnte:
    - Wärmequellen, wie Radiatoren, Heizungen, Öfen oder andere Geräte, die Wärme erzeugen.
    - Direktes Sonnenlicht.
    - Mechanische Vibration oder Schock.
    - Übermäßiger Staub.
    - Mangelnde Belüftung.
    - Unebene Oberfläche

3.3. Arbeiten mit dem Gerät.

3.3.1. Steuerfeld

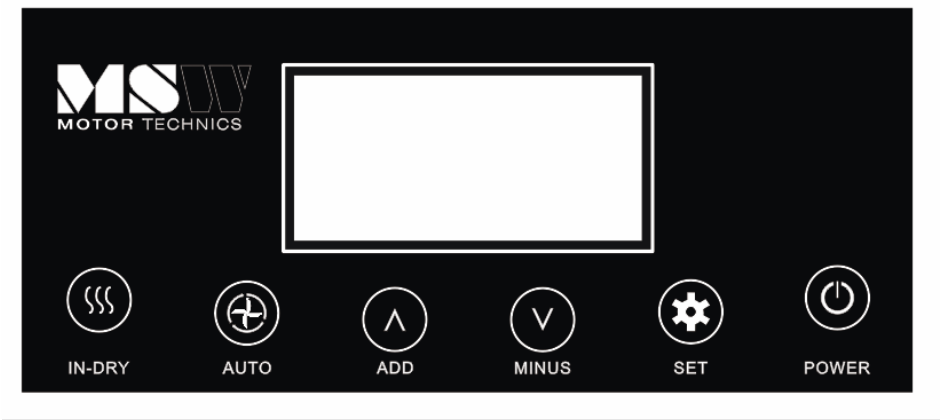

POWER- Taste	Einmal drücken, um das Gerät zu starten oder zu stoppen.
Einstellungstaste SET	Drücken Sie diese Taste, um die Timer-Funktion zu aktivieren oder zu deaktivieren.
Einstellungsschaltfläche HINZUFÜGEN	Legt den Feuchtigkeitswert von 10 % -90 % fest. Stellt den Timer ein. (1h ~ 24h)
MINUS-Einstelltaste	
AUTO- Taste	Drücken Sie, um den automatischen Trocknungsmodus zu aktivieren.

LED -Anzeige **„Tank voll“.**	Sie leuchtet auf, wenn der Wassertank fast voll ist.
LED -Timer-Anzeige	Sie leuchtet auf, wenn die Timer-Funktion eingeschaltet ist.
LED - Abtauanzeige	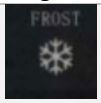 Sie leuchtet auf, wenn die automatische Abtauung läuft.
AUTO- Taste	Wenn der Entfeuchtungsmodus AUTO eingeschaltet ist, können Sie die ADD-Taste drücken und MINUS und SET, aber die Feuchtedaten können nicht geändert werden.
Trocknungstaste	Nachdem Sie das Gerät ausgeschaltet haben, drücken Sie diese Taste und das Gerät trocknet innen.
Digitaler Bildschirm	Zeigt die aktuelle Luftfeuchtigkeit (10-95 %) und die Luftfeuchtigkeitseinstellung (10-95 %) an. Zeigt die Timereinstellung und Temperatur an.

3.3.2. Einstellungen

Arbeitsweise

A. Betrieb im AUTO-Modus

Drücken Sie die POWER-Taste, um das Gerät einzuschalten. Drücken Sie dann die AUTO-Taste.

Das Gerät beginnt mit der Entfeuchtung im AUTO-Modus, unabhängig von der Luftfeuchtigkeit. In diesem Modus können Sie weder die Luftfeuchtigkeit noch den Timer einstellen.

B. Normale Operation

Drücken Sie die POWER-Taste, um das Gerät einzuschalten.

Drücken Sie die AUTO-Taste um den Automatikmodus zu deaktivieren.

Das Gerät befindet sich im Standardmodus mit der voreingestellten Feuchtigkeitseinstellung von 50 %.

Drücken Sie die EIN/AUS-Taste erneut, um den Luftentfeuchter auszuschalten.

Der Lüfter läuft eine Weile und bleibt dann stehen

Luftfeuchtigkeitseinstellung (Einstellbereich: 10 % -95 %):

Der Feuchte-Sollwert kann im Standard-Betriebsmodus angepasst werden.
Drücken Sie HINZUFÜGEN / MINUS mehrmals, um den Feuchtigkeitssollwert anzupassen.
Stellen Sie die Luftfeuchtigkeit für Komfort zwischen 40 % und 60 % ein.
Das Gerät schaltet sich ein und aus, um dieses Niveau beizubehalten.

Timer-Einstellung (1 Stunde bis 24 Stunden): Drücken Sie die SET-Taste, um den Timer einzustellen.

Ausschaltzeit bei eingeschaltetem Gerät einstellen:

- Drücken Sie die SET-Taste, um die Timer-Funktion zu aktivieren.
- Drücken Sie HINZUFÜGEN / MINUS -Tasten entsprechend, um die Zeit zum Ausschalten des Geräts einzustellen.

Einstellen der Einschaltzeit bei ausgeschaltetem Gerät:

- Drücken Sie die SET-Taste, um die Timer-Funktion zu aktivieren.
- Drücken Sie HINZUFÜGEN / MINUS -Tasten entsprechend, um die Zeit zum Einschalten des Geräts einzustellen.

Einstellung des Arbeitszyklus des Geräts bei eingeschalteter Maschine:

- Drücken Sie die SET-Taste, um die Timer-Funktion zu aktivieren.
- Drücken Sie HINZUFÜGEN / MINUS -Tasten entsprechend, um die Zeit zum Ausschalten des Geräts einzustellen.
- Drücken Sie HINZUFÜGEN / MINUS -Tasten entsprechend, um die Zeit zum Einschalten des Geräts einzustellen.
- Das Gerät arbeitet mit den eingestellten EIN/AUS-Zeitzyklen.

Einstellen des Betriebszyklus des Geräts bei ausgeschaltetem Gerät:

- Drücken Sie die SET-Taste, um die Timer-Funktion zu aktivieren.
- Drücken Sie HINZUFÜGEN / MINUS -Tasten entsprechend, um die Einschaltzeit des Geräts einzustellen.
- Drücken Sie HINZUFÜGEN / MINUS -Tasten entsprechend, um die Zeit zum Ausschalten des Geräts einzustellen.
- Das Gerät arbeitet mit den eingestellten EIN/AUS-Zeitzyklen.

Timereinstellungen löschen:
Drücken Sie erneut SET, um die Timer-Funktion auszuschalten.
Hinweis: Drücken Sie POWER verlässt auch die Timer-Einstellung.

Innenraumtrocknung

Drücken Sie nach dem Ausschalten des Geräts die IN-DRY-Taste, um das Innere des Geräts zu trocknen. Dadurch wird eine durch Wasser verursachte Korrosion des Geräts verhindert.

Raumtemperaturregelung

LED

Das Display zeigt die aktuelle Temperatur im Raum an.

Automatische Abtaufunktion

Bei niedrigen Raumtemperaturen kann sich auf dem Verdampfer Reif bilden, wodurch der Luftstrom während der Entfeuchtung verringert wird.
Der Trockner beginnt automatisch mit dem Abtauen für 15 Minuten.

LED

Abtauanzeige blinkt.
Der Kompressor stoppt und der Lüfter läuft weiter.
Schalten Sie das Gerät nicht aus, es setzt die Entfeuchtung automatisch fort.

Überlastungsschutz

Im Falle eines Stromausfalls gibt es eine 3-minütige Verzögerung bis zum Neustart des Kompressors, was den Kompressor schützt.

3.3.3. Wasserablauf

Es gibt zwei Möglichkeiten, das gesammelte Wasser, das von der Einheit produziert wird, zu entsorgen:

- Manuelles Entleeren: Entleeren Sie den Wassertank manuell.
- Kontinuierlicher Abfluss: Verwenden Sie die Schwerkraft, um das Wasser durch den Ablaufschlauch zur Außenseite des Geräts abzulassen.

Entleeren des Wassertanks

Das Gerät schaltet sich aus, wenn der Wassertank voll ist. Der Luftentfeuchter funktioniert wieder, nachdem der Wassertank geleert und korrekt eingesetzt wurde.

1) Wenn der Tank voll ist, erscheint die Anzeige „FULL

„Das Licht wird angehen.

2) Das Gerät wird piepen. Drücken Sie den Netzschalter, um das Gerät auszuschalten.
3) Öffnen Sie zum Entleeren des Wassertanks die Frontplatte, um darauf zuzugreifen.
4) Greifen Sie den Griff des Wassertanks und ziehen Sie ihn horizontal heraus.
5) Nachdem das Wasser entfernt wurde, installieren Sie den Tank und schließen Sie die Frontplatte.
6) Drücken Sie die EIN/AUS-Taste Taste, um das Gerät neu zu starten.

3.3.4. Fehlercodes

Fehlercode	Fehler	Abhilfe
E1	Das Problem mit der Spule	Ersetzen Sie die Spule
E2 & E3	Problem mit dem Feuchtigkeitssensor	Ersetzen Sie den Sensor
Überlast	1. Falscher Fehler 2. Kältemittelleckage	1. Schalten Sie die Geräte aus und nach 2 Minuten wieder ein 2. Überprüfen Sie das Gerät auf Kältemittellecks

3.4. Reinigung und Wartung

Luftfilter reinigen (alle zwei Wochen)

Der Luftfilter ist zur einfachen Reinigung abnehmbar. Verwenden Sie das Gerät nicht ohne Luftfilter; Andernfalls kann der Verdampfer verschmutzt werden.

1. Reinigen Sie das Gerät mit einem weichen, feuchten Tuch.
2. Ziehen Sie den Verschluss an der Frontblende heraus, um Zugang zum Filter zu erhalten.
3. Entfernen Sie das Filtergewebe aus dem Gerät.
4. Verwenden Sie ein sauberes Tuch, um den Oberflächenstaub auf dem Filtergewebe aufzusaugen. Wenn der Filter stark verschmutzt ist, spülen Sie den Filter mit Leitungswasser aus. Trocknen Sie den Filter vollständig, bevor Sie ihn wieder in das Lufteinlasssieb einsetzen. Ein sauberer Filter erhöht die Effizienz des Geräts.

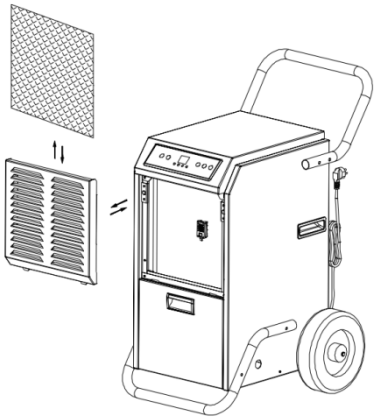

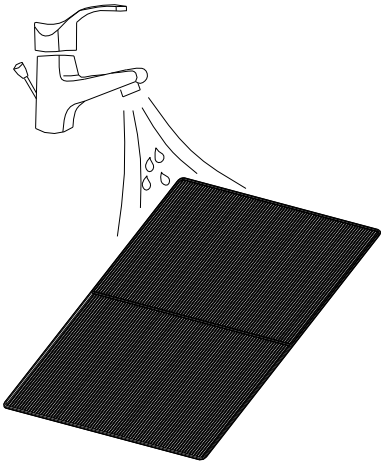

ACHTUNG!

Berühren Sie die Oberfläche des Verdampfers nicht mit bloßen Händen, da dies zu Verletzungen führen kann.

a) Der Netzstecker muss gezogen werden, bevor Reinigungs-, Einstellungs- oder Auswechselarbeiten des Zubehörs ausgeführt werden oder falls das Gerät nicht benutzt wird.
   - Warten Sie ab, bevor die rotierenden Bauteile zum Stillstand kommen.

b) Jedes Mal bevor das Gerät gereinigt wird und ebenfalls wenn das Gerät nicht verwendet wird, muss der Netzstecker gezogen werden.

c) Verwenden Sie zur Reinigung der Oberfläche nur nicht-korrosive Mittel.

d) Nach jeder Reinigung sollten alle Teile gründlich getrocknet werden, bevor das Gerät wiederverwendet wird.
e) Lagern Sie das Gerät an einem trockenen und kühlen Ort, geschützt vor Feuchtigkeit und direkter Sonneneinstrahlung.
f) Es ist verboten, das Gerät mit einem Wasserstrahl abzuspritzen oder es in Wasser zu tauchen.
g) Achten Sie darauf, dass kein Wasser durch die Öffnungen des Gehäuses eindringt.
h) Reinigen Sie die Lüftungsöffnungen mit einer Bürste und Druckluft.
i) Das Gerät muss regelmäßig hinsichtlich seiner technischen Leistungsfähigkeit und auf eventuelle Schäden hin überprüft werden.
j) Für die Reinigung muss ein weiches Tuch verwendet werden.
k) Verwenden Sie keine scharfen und/oder metallischen Gegenstände (z. B. Drahtbürste oder Metallspatel), da diese die Oberfläche des Materials beschädigen können, aus dem das Gerät besteht.
l) Reinigen Sie das Gerät nicht mit säurehaltigen Substanzen, medizinischen Mitteln, Verdünnungen, Kraftstoff, Ölen oder anderen Chemikalien. Das Gerät könnte beschädigt werden.

ENTSORGUNG VON ALTGERÄTEN.

Altgeräte dürfen nicht im Hausabfall entsorgt werden, sondern muss an einer Recycling-Sammelstelle für Elektro- und Elektronikgeräte abgegeben werden. Dies wird durch das Symbol, das auf dem Produkt, der Anleitung oder der Verpackung angezeigt ist, kenntlich gemacht. Die im Gerät verwendeten Materialien können entsprechend ihrer Kennzeichnung wiederverwendet werden. Durch die Wiederverwendung, die Verwendung von Materialien oder andere Formen der Nutzung gebrauchter Geräte leisten Sie einen wesentlichen Beitrag zum Schutz unserer Umwelt.

Bei Ihrer örtlichen Verwaltung erhalten Sie entsprechende Informationen über geeignete Stelle für die Entsorgung von Altgeräten.

FEHLERBEHEBUNG:

Fehler	Mögliche Ursache	Maßnahme
Das Gerät funktioniert nicht	Überprüfen Sie die Verbindung zum Stromnetz	Überprüfen Sie, ob der Netzstecker fest mit der Steckdose verbunden ist
	Überprüfen Sie, ob die Wasserstandsanzeige leuchtet.	Entleeren Sie den Wassertank und setzen Sie ihn richtig ein
	Überprüfen Sie die Umgebungstemperatur	Der Betriebsbereich der Umgebungstemperatur beträgt 5-35°C

Die Kondensatbildung ist gering.	Überprüfen Sie, ob der Luftfilter sauber ist	Reinigen Sie bei Bedarf den Luftfilter
	Überprüfen Sie, ob die Atemwege nicht blockiert sind	Entsperren Sie es ggf
	Prüfen Sie, ob die Umgebungstemperatur unter 20 °C liegt	Das gilt als ist eine normale Erscheinung. Niedrige Luftfeuchtigkeit bei niedriger Umgebungstemperatur
	Die eingestellte Luftfeuchtigkeit ist höher als die aktuelle Luftfeuchtigkeit.	Stellen Sie die Luftfeuchtigkeit unter die aktuelle Luftfeuchtigkeit ein.
Wasserleck	Leckage beim Bewegen des Geräts	Leeren Sie den Wassertank, bevor Sie das Gerät transportieren
	Stellen Sie sicher, dass der Ablaufschlauch nicht verdreht ist	Ggf. den Schlauch begradigen
Übermäßiger Lärm	Überprüfen Sie, ob das Gerät richtig eingerichtet ist	Korrigieren Sie die Platzierung des Geräts
	Überprüfen Sie das Gerät auf lose, vibrierende Teile	Lose Teile sichern
	Geräusch ähnlich dem Wasserfluss	Geräusche durch fließendes Kältemittel. Es ist normal

This User Manual has been translated for your convenience using machine translation. Reasonable efforts have been made to provide an accurate translation; however, no automated translation is perfect nor is it intended to replace human translators. The official User Manual is the English version. Any discrepancies or differences created in the translation are not binding and have no legal effect for compliance or enforcement purposes. If any questions arise related to the accuracy of the information contained in the User Manual, please refer to the English version of those contents which is the official version.

Technical data

Parameter description	Parameter value			
Product name	Air dehumidifier			
Model	MSW-DEH3090H	MSW-DEH3120H	MSW-DEH4090H	MSW-DEH3090
Supply voltage [V ~] / frequency [Hz]	230V~/50Hz			
Rated power [W].	960 (27°C, 60% RH)			
Maximum rated power [W]	1160 (30°C, 80% RH)			
Rated current [A]	4.2 (27°C, 60% RH)			
Maximum rated current [A]	5.0 (30°C, 80% RH)			
Rated capacity	138L / d (30°C, 80% RH) 78.4 L / d (27°C, 60% RH)			
Refrigerant / quantity	R290 / 300 g			
Weight [kg]	62			

1. General Description

This manual is intended to assist you for safe and reliable use. The product is designed and manufactured strictly according to technical specifications using the latest technology and components and maintaining the highest quality standards.

CAREFULLY READ AND UNDERSTAND THIS MANUAL BEFORE STARTING THE WORK.

To ensure long and reliable operation of the device, make sure to operate and maintain it properly in accordance with the guidelines in this instruction manual. The technical data and specifications in this manual are up-to-date. The manufacturer reserves the right to make changes in order to improve the quality. Taking the technical progress and the possibility of reducing noise into account, the unit is designed and built in such

a way so that risks resulting from noise emissions are reduced to the lowest possible level.

Explanation of symbols

	The product complies with applicable safety standards.
	Read the manual before use.
	Recyclable product.
	CAUTION! or **WARNING!** or **REMEMBER!** A general warning sign that describes a given situation.
	CAUTION! Risk of electric shock!
	CAUTION! Fire hazard - flammable materials!
	For indoor use only.

CAUTION! The figures in this manual are illustrative only and may vary in some details from the actual appearance of the product.

2. Safety of use

CAUTION! Read all safety warnings and instructions. Failure to follow the warnings and instructions may result in electric shock, fire and/or serious injury or death.

The term "device" or "product" in the warnings and in the description of the instructions refers to:

Air dehumidifier

2.1. Electrical safety

a) The plug of this device must fit into the outlet. Do not modify the plug in any way. Original plugs and matching outlets reduce the risk of electric shock.
b) Avoid touching grounded parts, such as pipes, heaters, ovens, and refrigerators. There is an increased risk of electric shock if your body is grounded and touches the device while exposed to direct rain, wet pavement, or while working in a damp environment. If water enters the device, there is an increased risk of damage to the unit and electric shock.
c) Do not touch the device with wet or damp hands.
d) Do not use the cord in an unintended manner. Never use it to carry the device or to pull the plug out of the socket. Keep the cord away from heat sources, oil, sharp edges or moving parts. Damaged or tangled cords increase the risk of electric shock.
e) If you cannot avoid using the product in a wet environment, use a residual current device (RCD) to connect it to electrical mains. Using an RCD reduces the risk of electric shock.
f) Do not use the device if the power cord is damaged or shows signs of wear. A damaged power cord should be replaced by a qualified electrician or the manufacturer's service department.
g) To avoid electric shock, do not immerse the cable, plug, or the device itself in water or other liquid. Do not use the appliance on wet surfaces.
h) CAUTION – DANGER TO LIFE! When cleaning or using the appliance, never immerse it in water or other liquids.
i) Use only power sources that are grounded.

2.2. Safety at work

a) Keep the work area tidy and well lit. Disorder or poor lighting can lead to accidents. Be foresighted, watch what you are doing and use common sense when using the unit.
b) Do not use the device in a potentially explosive atmosphere, for example in the presence of flammable liquids, gases or dust. The unit produces sparks that can ignite dust or fumes.
c) If you find any damage or irregularities in the operation of the unit, immediately turn it off and report it to an authorized person.
d) If you have any doubts as to whether the product is working properly or if it is damaged, contact the manufacturer's service department.
e) Repairs to the device may only be carried out by the manufacturer's service. Do not attempt to repair the product on your own!
f) In the event of ignition or a fire, use dry powder or CO2 extinguishers only to suppress the fire of the appliance is live.
g) Keep this manual for future reference. If the product is to be handed over to a third party, hand it over with this user manual.

h) Keep packaging components and small installation parts out of the reach of children.
i) Keep the device away from children and animals.

⚠ **PLEASE NOTE!** Keep children and other bystanders safe while operating the unit.

2.3. Personal safety

a) Do not operate this device if you are tired, ill or under the influence of alcohol, drugs or medication that could impair your ability to operate the device.
b) The device is not intended to be used by persons (including children) with reduced mental, sensory or intellectual functions or persons who lack experience and/or knowledge unless they are supervised or have been instructed by a person responsible for their safety on how to operate the device.
c) The unit may be operated by persons who are physically fit, capable of operating it and appropriately trained, and who have read this instruction manual and have been trained in occupational safety and health.
d) To prevent accidental start-up, make sure the switch is in the off position before connecting to a power source.
e) The product is not a toy. Children should be watched to ensure that they do not play with the appliance.

2.4. Safe use of the device

a) Do not overload the device. Use tools that are suitable for the application. A correctly selected product will do a better and safer job for which it was designed.
b) Disconnect the device from the power supply before adjusting, cleaning, or servicing. This precaution reduces the risk of accidental start-up.
c) Keep unused product out of the reach of children and anyone unfamiliar with the device or this manual. Products are dangerous when used by inexperienced users.
d) Keep the product in good working order. Check before each use for general damage or damage to moving parts (cracks in parts and components or any other condition that may affect the safe operation of the device). If damaged, have the device repaired before use.
e) Keep the product out of the reach of children.
f) Repairs and maintenance should be carried out by qualified personnel using only original spare parts. This will ensure the safety of use.
g) To ensure the designed operational integrity of the device, do not remove factory-installed covers or loosen screws.

h) When transporting or moving the device from storage to the place of use, observe the health and safety rules for manual handling applicable in the country where the device is used.
i) Do not move, shift, or rotate the device while in operation.
j) Clean the device regularly to prevent permanent dirt build-up.
k) The device is not a toy. Cleaning and maintenance must not be performed by children without adult supervision.
l) Do not tamper with the device to alter its performance or design.
m) Keep the unit away from sources of fire and heat.
n) Do not block the ventilation openings of the unit!
o) Do not store heavy, poisonous or corrosive objects inside the unit.
p) Do not use the device in unheated rooms or places with high air humidity.
q) CAUTION! The unit in its construction contains flammable substances. For this reason, the unit should be taken to a specialist for disposal at the end of its service life.
r) Do not place the device in the vicinity of open fire sources, electric furnaces, coal stoves, etc., and do not place the device in direct sunlight.
s) The unit must be connected directly to a wall plug socket; do not use splitters etc.
t) Ensure that the power supply to the unit corresponds to that specified on the identification plate!
u) Do not place heavy objects on the unit.
v) Do not damage the refrigerant circuit.

⚠ **CAUTION!** Although the product has been designed to be safe and has adequate safeguards and despite the additional safety features provided to the user, there is still a slight risk of accident or injury when handling the product. Caution and common sense are advised when using the product.

3. Instructions for use

The device is designed to dehumidify the air in the room, protecting it and the objects in it from the negative effects of moisture.
The product is intended for commercial use.
The user is responsible for any damage resulting from misuse.

3.1. Product overview

Model **MSW-DEH3090H** (other models have the same design and appearance):

1 – control panel

3.2. Preparation for operation

POSITIONING OF THE UNIT

The ambient temperature must not exceed 40°C and ambient humidity should not exceed 85%. Place the unit in a way that ensures good air circulation. Maintain a minimum clearance of 10 cm from any wall of the unit. Keep the unit away from any hot surfaces. Always operate the unit on a level, stable, clean, fireproof and dry surface and out of the reach of children and persons of impaired mental, sensory and intellectual functions. Place the unit in such a way that the mains plug can be reached at any time. Ensure that the power supply to the unit corresponds to that specified on the identification plate!

Before using the unit for the first time, disassemble all parts and wash them as well as the entire unit.

- Do not use the dehumidifier near walls, curtains or other objects that may block the inlet and outlet. The air inlet and outlet should be free from obstruction.
- If the machine is tilted by more than 45°, leave it upright for at least 24 hours before putting it into operation.
- Never install the device in places where it could be exposed to:
    - Heat sources, such as radiators, heaters, stoves or other devices that produce heat.
    - Direct sunlight.
    - Mechanical vibration or shock.

- Excessive dust.
- Lack of ventilation.
- Uneven surface

3.3. Working with the device

3.3.1. Control panel

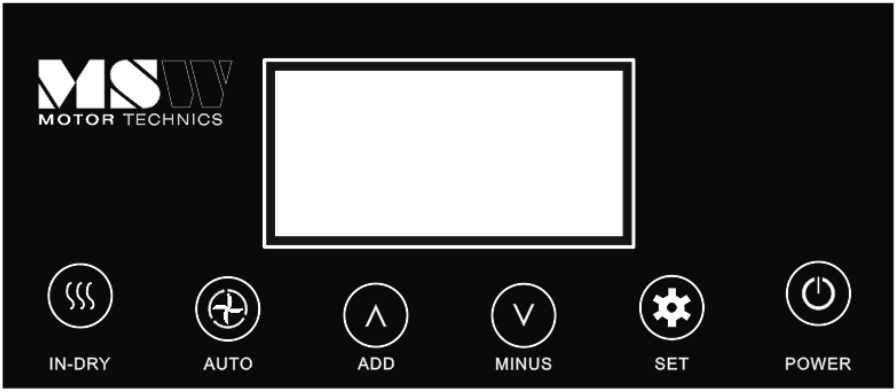

POWER button	Press once to start or stop the device.
SET button	Press to enable or disable the timer function.
ADD setting button	Sets the humidity value from 10% -90%. Adjusts the timer. (1h ~ 24h)
MINUS setting button	
AUTO button	Press to activate the automatic drying mode.
"Tank full" LED indicator	It lights up when the water tank is almost full.
LED timer indicator	It lights up when the timer function is on.

LED defrost indicator	It lights up when automatic defrosting is in progress.
AUTO button	When the dehumidification mode AUTO is turned on, you can press the ADD button and MINUS and SET, but the humidity data cannot be changed.
In-dry button	After turning off the device, press this button and the device will dry inside.
Digital display	Displays the current humidity (10-95%) and the humidity setting (10-95%). Displays the timer setting and temperature.

3.3.2. Settings

Mode of operation

A. Operation in AUTO mode

Press the POWER button to turn on the device. Then press the AUTO button.
The unit starts dehumidifying in the AUTO mode, regardless of the humidity. In this mode, you cannot set the humidity or the timer.

B. Normal operation

Press the POWER button to turn on the device.
Press the AUTO button to deactivate automatic mode.
The unit is in standard mode with the default humidity setting of 50%.
Press the POWER button again to switch off the dehumidifier.
The fan runs for a while and then stops

Humidity setting (setting range: 10% -95%):

The humidity setpoint can be adjusted in the standard operating mode.
Press the ADD / MINUS several times to adjust the humidity setpoint.
Set the humidity level between 40% and 60% for comfort.
The device will turn on and off to maintain this level.

Timer setting (1 hour-24 hours): Press the SET button to set the timer.

Setting the switch-off time while the device is turned on:

- Press the SET button to activate the timer function.
- Press the ADD / MINUS buttons accordingly to set the time to turn off the unit.

Setting the switch-on time while the device is switched off:

- Press the SET button to activate the timer function.
- Press the ADD / MINUS buttons accordingly to set the time to turn on the appliance.

Setting the device's work cycle while the machine is turned on:

- Press the SET button to activate the timer function.
- Press the ADD / MINUS buttons accordingly to set the time to turn off the device.
- Press the ADD / MINUS buttons accordingly to set the time to turn on the device.
- The unit will operate at the set ON/OFF time cycles.

Setting the operating cycle of the device while the device is turned off:

- Press the SET button to activate the timer function.
- Press the ADD / MINUS buttons accordingly to set the device's switch-on time.
- Press the ADD / MINUS buttons accordingly to set the time to turn off the unit.
- The unit will operate at the set ON/OFF time cycles.

Deleting the timer settings:
Press SET again to turn off the timer function.
Note: pressing POWER will also exit the timer setting.

Interior drying

After turning off the unit, press the IN-DRY button to dry the inside of the unit. This will prevent water-induced corrosion of the unit.

Room temperature control

LED ROOM TEMP display shows the current temperature in the room.

Automatic defrosting function

At low room temperatures, frost can build up on the evaporator, reducing the airflow during dehumidification.

The dryer will automatically start defrosting for 15 minutes.

LED

defrosting indicator flashes.

The compressor stops and the fan continues to run.

Do not turn off the unit, it will automatically resume dehumidification.

Overload protection

In the event of a power loss, there is a 3-minute delay until the compressor restarts, which protects the compressor.

3.3.3. Water drainage

There are two ways to dispose of the collected water produced by the unit:

- Manual draining: Drain the water tank manually.
- Continuous drainage: use gravity to drain the water through the drain hose to the outside of the unit.

Emptying the water tank

The device will turn off when the water tank is full. The dehumidifier will work again after emptying the water tank and installing it correctly.

1) When the tank is full, the "FULL

" light will come on.
2) The device will be beeping. Press the power button to turn off the device.
3) To empty the water tank, open the front panel to access it.
4) Grasp the handle of the water tank and pull it out horizontally.
5) After the water has been removed, install the tank and close the front panel.
6) Press the POWER | ON/OFF button to restart the unit.

3.3.4. Error codes

Error code	Error	Solution
E1	The problem with the coil	Replace the coil
E2 & E3	Problem with the humidity sensor	Replace the sensor
Overload	1. False error 2. Refrigerant leakage	1. Switch the devices off and on again after 2 minutes 2. Check the unit for refrigerant leakage

3.4. Cleaning and maintenance

Cleaning the air filter (every two weeks)

The air filter is removable for easy cleaning. Do not use the unit without the air filter; otherwise, the evaporator may become contaminated.

1. Clean the device with a soft, damp cloth.
2. Pull out the shutter on the front panel to access the filter.
3. Remove the filter mesh from the unit.
4. Use a clean cloth to absorb the surface dust on the filter mesh. If the filter is very dirty, use tap water to rinse the filter. Completely dry the filter before reinserting it into the air inlet screen. A clean filter will increase the efficiency of the unit.

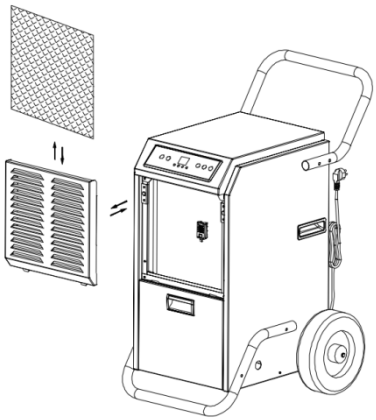

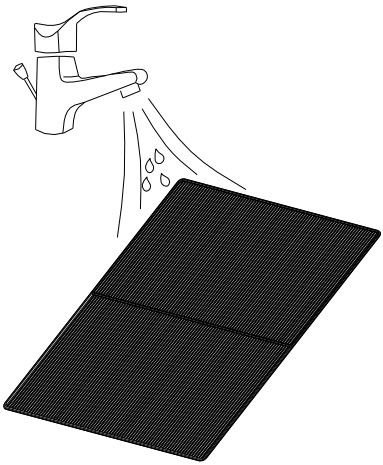

CAUTION!

Do not touch the surface of the evaporator with bare hands as this may cause injury.

a) Pull the mains plug and let the unit cool down completely before cleaning, adjusting or replacing accessories and when the unit is not in use.
   - Wait until the rotating parts stop.
b) Pull out the mains plug before each cleaning and when the unit is not in use.
c) Use only non-corrosive cleaning agents for cleaning the surfaces.
d) After each cleaning, all parts should be thoroughly dried before the device is reused.
e) Store the unit in a dry and cool place protected from moisture and direct sunlight.
f) Do not spray the unit with a stream of water or immerse it in water.
g) Make sure that no water enters through the ventilation openings in the casing.
h) Clean the ventilation openings with a brush and compressed air.
i) Perform regular inspections of the unit checking technical fitness and any damages.
j) Use a soft cloth for cleaning.
k) Do not use sharp and/or metal objects (e.g. wire brush or metal spatulas) as they may damage the surface of the material from which the unit is made.
l) Do not clean the unit with acidic substances, medical agents, thinners, fuel, oils or other chemicals. It may cause damage to the device.

DISPOSAL OF USED UNITS.

At the end of its useful life, this product should not be disposed of with normal household waste but should be taken to a collection point for the recycling of electrical and electronic equipment. This is indicated by the symbol on the product, operating instructions or packaging. The materials used in this appliance are recyclable according to their marking. By reuse, recycling or applying other forms of use of waste machines, you make a significant contribution to the protection of our environment.

Your local administration will provide you with information about the appropriate disposal point for used appliances.

TROUBLESHOOTING:

Problem	Possible cause	Action
The device does not work	Check the connection to the electrical network	Check if the power plug is securely connected to the power outlet

	Check if the water level indicator is lit.	Empty the water tank and install it correctly
	Check the ambient temperature	The operating range of the ambient temperature is 5-35°C
The formation of condensate is low.	Check if the air filter is clean	Clean the air filter if necessary
	Check if the airway is not obstructed	Unblock it if necessary
	Check if the ambient temperature is below 20°C	It is normal. Low humidity at low ambient temperature
	The set humidity level is higher than current humidity.	Set the humidity level below the current humidity.
Water leak	Leakage when moving the unit	Empty the water tank before transporting the unit
	Make sure the drain hose is not twisted	Straighten the hose if necessary
Excessive noise	Check that the device is properly set up	Correct the placement of the device
	Check the unit for loose, vibrating parts	Secure loose parts
	Noise similar to the flow of water	Noise from flowing refrigerant. It is normal

Niniejsza instrukcja obsługi została przetłumaczona dla wygody użytkownika przy użyciu tłumaczenia maszynowego. Podjęto rozsądne wysiłki, aby zapewnić dokładne tłumaczenie; jednak żadne automatyczne tłumaczenie nie jest doskonałe, ani nie ma na celu zastąpienia ludzkich tłumaczy. Oficjalną instrukcją obsługi jest wersja angielska. Wszelkie rozbieżności lub różnice powstałe w tłumaczeniu nie są wiążące i nie mają skutków prawnych dla celów zgodności lub egzekwowania przepisów. Jeśli pojawią się jakiekolwiek pytania związane z dokładnością informacji zawartych w instrukcji obsługi, należy zapoznać się z angielską wersją tych treści, która jest wersją oficjalną.

Dane techniczne

Opis parametru	**Wartość parametru**			
Nazwa produktu	Osuszacz powietrza			
Model	MSW-DEH3090H	MSW-DEH3120H	MSW-DEH4090H	MSW-DEH3090
Napięcie zasilania [V~] / częstotliwość [Hz]	230V~/50Hz			
Moc znamionowa [W]	960 (27°C, 60%RH)			
Maksymalna moc znamionowa [W]	1160 (30°C, 80%RH)			
Prąd znamionowy [A]	4.2 (27°C, 60%RH)			
Maksymalny prąd znamionowy [A]	5.0 (30°C, 80%RH)			
Wydajność znamionowa	138L/d (30°C, 80%RH) 78.4 L/d (27°C, 60%RH)			
Czynnik chłodniczy / ilość	R290/300 g			
Ciężar [kg]	62			

1. Ogólny opis

Instrukcja przeznaczona jest do pomocy w bezpiecznym i niezawodnym użytkowaniu. Produkt jest zaprojektowany i wykonany ściśle według wskazań technicznych przy użyciu najnowszych technologii i komponentów oraz przy zachowaniu najwyższych standardów jakości.

PRZED PRZYSTĄPIENIEM DO PRACY NALEŻY DOKŁADNIE PRZECZYTAĆ I ZROZUMIEĆ NINIEJSZĄ INSTRUKCJĘ.

Dla zapewnienia długiej i niezawodnej pracy urządzenia należy dbać o jego prawidłową obsługę oraz konserwację zgodnie ze wskazówkami zawartymi w tej instrukcji. Dane techniczne i specyfikacje zawarte w tej instrukcji obsługi są aktualne. Producent zastrzega sobie prawo dokonywania zmian związanych z podwyższeniem jakości. Uwzględniając postęp techniczny i możliwość ograniczenia hałasu, urządzenie zaprojektowano i zbudowano tak, aby ryzyko jakie wynika z emisji hałasu ograniczyć do najniższego poziomu.

Objaśnienie symboli

	Produkt spełnia wymagania odpowiednich norm bezpieczeństwa.
	Przed użyciem należy zapoznać się z instrukcją.
	Produkt podlegający recyklingowi.
	UWAGA! lub **OSTRZEŻENIE!** lub **PAMIĘTAJ!** Ogólny znak ostrzegawczy opisujący daną sytuację.
	UWAGA! Ostrzeżenie przed porażeniem prądem elektrycznym!
	UWAGA! Niebezpieczeństwo pożaru – materiały łatwopalne!
	Do użytku tylko wewnątrz pomieszczeń.

UWAGA! Ilustracje w niniejszej instrukcji obsługi mają charakter poglądowy i w niektórych szczegółach mogą różnić się od rzeczywistego wyglądu produktu.

2. Bezpieczeństwo użytkowania

UWAGA! Przeczytać wszystkie ostrzeżenia dotyczące bezpieczeństwa oraz wszystkie instrukcje. Niezastosowanie się do ostrzeżeń i instrukcji

może spowodować porażenie prądem, pożar i/lub ciężkie obrażenia ciała lub śmierć.

Termin „urządzenie” lub „produkt” w ostrzeżeniach i w opisie instrukcji odnosi się do:

Osuszacz powietrza

2.1. Bezpieczeństwo elektryczne

a) Wtyczka urządzenia musi pasować do gniazda. Nie modyfikować wtyczki w jakikolwiek sposób. Oryginalne wtyczki i pasujące gniazda zmniejszają ryzyko porażenia prądem.

b) Unikać dotykania uziemionych elementów, takich jak rury, grzejniki, piece i lodówki. Istnieje zwiększone ryzyko porażenia prądem, jeśli ciało jest uziemione i dotyka urządzenia narażonego na bezpośrednie działanie deszczu, mokrej nawierzchni i pracy w wilgotnym otoczeniu. Przedostanie się wody do urządzenia zwiększa ryzyko jego uszkodzenia oraz porażenia prądem.

c) Nie wolno dotykać urządzenia mokrymi lub wilgotnymi rękoma.

d) Nie należy używać przewodu w sposób niewłaściwy. Nigdy nie używać go do przenoszenia urządzenia lub do wyciągania wtyczki z gniazda. Trzymać przewód z dala od źródeł ciepła, oleju, ostrych krawędzi lub ruchomych części. Uszkodzone lub poplątane przewody zwiększają ryzyko porażenia prądem.

e) Jeśli nie można uniknąć używania urządzenia w środowisku wilgotnym, należy stosować wyłącznik różnicowo-prądowy (RCD). Używanie RCD zmniejsza ryzyko porażenia prądem.

f) Zabrania się używania urządzenia, jeśli przewód zasilający jest uszkodzony lub nosi wyraźne oznaki zużycia. Uszkodzony przewód zasilający powinien być wymieniony przez wykwalifikowanego elektryka lub serwis producenta

g) Aby uniknąć porażenia prądem elektrycznym, nie należy zanurzać kabla, wtyczki ani samego urządzenia w wodzie lub innym płynie. Nie wolno używać urządzenia na mokrych powierzchniach.

h) UWAGA – ZAGROŻENIE ŻYCIA! Podczas czyszczenia lub użytkowania urządzenia nigdy nie wolno zanurzać go w wodzie lub innych cieczach.

i) Należy używać wyłącznie źródeł zasilania posiadających uziemienie.

2.2. Bezpieczeństwo w miejscu pracy

a) Utrzymywać porządek w miejscu pracy i dobre oświetlenie. Nieporządek lub złe oświetlenie może prowadzić do wypadków. Należy być przewidującym, obserwować co się robi i zachowywać rozsądek podczas używania urządzenia.

b) Nie używać urządzenia w strefie zagrożenia wybuchem, na przykład w obecności łatwopalnych cieczy, gazów lub pyłów. Urządzenie wytwarzają iskry, mogące zapalić pył lub opary.

c) W razie stwierdzenia uszkodzenia lub nieprawidłowości w pracy urządzenia należy je bezzwłocznie wyłączyć i zgłosić to do osoby uprawnionej.

d) W razie wątpliwości czy urządzenia działa poprawnie, należy skontaktować się z serwisem producenta.

e) Naprawy urządzenia może wykonać wyłącznie serwis producenta. Nie wolno dokonywać napraw samodzielnie!
f) W przypadku zaprószenia ognia lub pożaru, do gaszenia urządzenia pod napięciem należy używać wyłącznie gaśnic proszkowych lub śniegowych (CO2).
g) Zachować instrukcję użytkowania w celu jej późniejszego użycia. W razie, gdyby urządzenie miało zostać przekazane osobom trzecim, to wraz z nim należy przekazać również instrukcję użytkowania.
h) Elementy opakowania oraz drobne elementy montażowe należy przechowywać w miejscu niedostępnym dla dzieci.
i) Urządzenie trzymać z dala od dzieci i zwierząt.

⚠ **PAMIĘTAJ!** Należy chronić dzieci i inne osoby postronne podczas pracy urządzeniem.

2.3. Bezpieczeństwo osobiste

a) Niedozwolone jest obsługiwanie urządzenia w stanie zmęczenia, choroby, pod wpływem alkoholu, narkotyków lub leków, które ograniczają w istotnym stopniu zdolności obsługi urządzenia.
b) Urządzenie nie jest przeznaczone do tego, by było użytkowane przez osoby (w tym dzieci) o ograniczonych funkcjach psychicznych, sensorycznych i umysłowych lub nieposiadające odpowiedniego doświadczenia i/lub wiedzy, chyba że są one nadzorowane przez osobę odpowiedzialną za ich bezpieczeństwo lub otrzymały od niej wskazówki dotyczące tego, jak należy obsługiwać urządzenie.
c) Urządzenie mogą obsługiwać osoby sprawne fizycznie, zdolne do jego obsługi i odpowiednio wyszkolone, które zapoznały się z niniejszą instrukcją oraz zostały przeszkolone w zakresie bezpieczeństwa i higieny pracy.
d) Aby zapobiegać przypadkowemu uruchomieniu upewnij się, że przełącznik jest w pozycji wyłączonej przed podłączeniem do źródła zasilania.
e) Urządzenie nie jest zabawką. Dzieci powinny być pilnowane, aby nie bawiły się urządzeniem.

2.4. Bezpieczne stosowanie urządzenia

a) Nie należy przeciążać urządzenia. Używać narzędzi odpowiednich do danego zastosowania. Prawidłowo dobrane urządzenie wykona lepiej i bezpieczniej pracę dla którego zostało zaprojektowane.
b) Przed przystąpieniem do regulacji, czyszczenia i konserwacji urządzenie należy odłączyć od zasilania. Taki środek zapobiegawczy zmniejsza ryzyko przypadkowego uruchomienia.

c) Nieużywane urządzenia należy przechowywać w miejscu niedostępnym dla dzieci oraz osób nieznających urządzenia lub tej instrukcji obsługi. Urządzenia są niebezpieczne w rękach niedoświadczonych użytkowników.
d) Utrzymywać urządzenie w dobrym stanie technicznym. Sprawdzać przed każdą pracą czy nie posiada uszkodzeń ogólnych lub związanych z elementami ruchomymi (pęknięcia części i elementów lub wszelkie inne warunki, które mogą mieć wpływ na bezpieczne działanie urządzenia). W przypadku uszkodzenia, oddać urządzenie do naprawy przed użyciem.
e) Urządzenie należy chronić przed dziećmi.
f) Naprawa oraz konserwacja urządzeń powinna być wykonywana przez wykwalifikowane osoby przy użyciu wyłącznie oryginalnych części zamiennych. Zapewni to bezpieczeństwo użytkowania.
g) Aby zapewnić zaprojektowaną integralność operacyjną urządzenia, nie należy usuwać zainstalowanych fabrycznie osłon lub odkręcać śrub.
h) Przy transportowaniu i przenoszeniu urządzenia z miejsca magazynowania do miejsca użytkowania należy uwzględnić zasady bezpieczeństwa i higieny pracy przy ręcznych pracach transportowych obowiązujących w kraju, w którym urządzenia są użytkowane.
i) Zabrania się przesuwania, przestawiania i obracania urządzenia będącego w trakcie pracy.
j) Należy regularnie czyścić urządzenie, aby nie dopuścić do trwałego osadzenia się zanieczyszczeń.
k) Urządzenie nie jest zabawką. Czyszczenie i konserwacja nie mogą być wykonywane przez dzieci bez nadzoru osoby dorosłej.
l) Zabrania się ingerowania w konstrukcję urządzenia celem zmiany jego parametrów lub budowy.
m) Trzymać urządzenia z dala od źródeł ognia i ciepła.
n) Nie wolno zasłaniać otworów wentylacyjnych urządzenia!
o) Nie należy przechowywać w urządzeniu ciężkich, trujących ani korodujących przedmiotów.
p) Nie wolno eksploatować urządzenia w nieogrzewanych pomieszczeniach oraz miejscach o dużej wilgotności powietrza.
q) UWAGA! Urządzenie w swojej konstrukcji zawiera łatwopalne substancje. Z tego powodu urządzenie po zakończeniu eksploatacji powinno być przekazane do utylizacji specjalistom.
r) Nie wolno ustawiać urządzenia w pobliżu otwartych źródeł ognia, pieców elektrycznych, pieców węglowych itp., jak również nie należy ustawiać urządzenia w miejscu bezpośredniego nasłonecznienia.
s) Urządzenie musi być podłączone w sposób bezpośredni do gniazda wtykowego naściennego; nie wolno używać rozgałęziaczy itp.
t) Należy pamiętać o tym, by zasilanie urządzenia energią odpowiadało danym podanym na tabliczce znamionowej!
u) Nie kłaść ciężkich przedmiotów na urządzeniu.
v) Nie uszkadzać układu obiegu czynnika chłodniczego.

⚠ **UWAGA!** Pomimo iż urządzenie zostało zaprojektowane tak aby było bezpieczne, posiadało odpowiednie środki ochrony oraz pomimo użycia dodatkowych elementów zabezpieczających użytkownika, nadal istnieje niewielkie ryzyko wypadku lub odniesienia obrażeń w trakcie pracy z urządzeniem. Zaleca się zachowanie ostrożności i rozsądku podczas jego użytkowania.

3. Zasady użytkowania

Urządzenie przeznaczone jest do osuszania powietrza w pomieszczeniu, chroniąc je i przedmioty w nim się znajdujące przed negatywnymi skutkami wilgoci.
Produkt jest przeznaczony do użytku komercyjnego.
Odpowiedzialność za wszelkie szkody powstałe w wyniku użytkowania niezgodnego z przeznaczeniem ponosi użytkownik.

3.1. Opis urządzenia

Model **MSW-DEH3090H** (pozostałe modele mają analogiczną konstrukcję i wygląd):

1 – panel sterowania

3.2. Przygotowanie do pracy

UMIEJSCOWIENIE URZĄDZENIA

Temperatura otoczenia nie może przekraczać 40°C, a wilgotność względna nie powinna przekraczać 85%. Urządzenie należy ustawić w sposób zapewniający dobrą cyrkulację powietrza. Należy utrzymać minimalny odstęp 10 cm od każdej ściany urządzenia. Urządzenie należy trzymać z dala od wszelkich gorących powierzchni. Urządzenie należy zawsze użytkować na równej, stabilnej, czystej, ognioodpornej i suchej powierzchni i poza zasięgiem dzieci oraz osób ograniczonych funkcjach psychicznych, sensorycznych i umysłowych. Urządzenie należy umiejscowić w taki sposób, by w dowolnej chwili można się było dostać do wtyczki sieciowej. Należy pamiętać o tym, by zasilanie urządzenia energią odpowiadało danym podanym na tabliczce znamionowej!

Przed pierwszym użyciem zdemontować wszystkie elementy i umyć je, jak również umyć całe urządzenie.

- Nie należy używać osuszacza w pobliżu ścian, zasłon lub innych przedmiotów, które mogą blokować wlot i wylot. Wlot i wylot powietrza powinny być wolne od przeszkód.
- Jeśli urządzenie jest przechylone o więcej niż 45°, przed uruchomieniem pozostawić je na co najmniej 24 godziny w pozycji pionowej.
- Nigdy nie instalować urządzenia w miejscach, w których mogłoby być narażone na działanie:
    - Źródeł ciepła, takich jak grzejniki, ogrzewanie, piece lub inne produkty, które wytwarzają ciepło.
    - Bezpośredniego światła słonecznego.
    - Wibracji mechanicznych lub wstrząsów.
    - Nadmiernego zapylenia.
    - Braku wentylacji.
    - Nierówna powierzchnia

3.3. Praca z urządzeniem

3.3.1. Panel sterowania

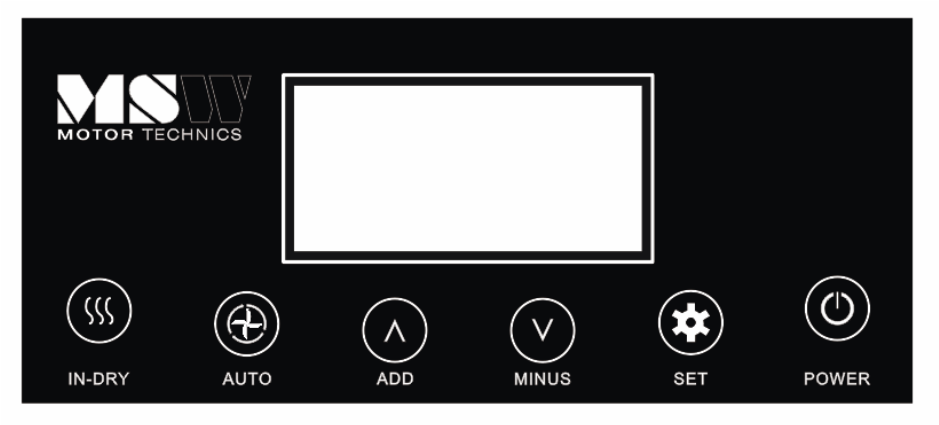

Przycisk **POWER**	Nacisnąć raz aby uruchomić lub wyłączyć urządzenie.
Przycisk **SET**	Nacisnąć aby włączyć lub wyłączyć funkcję regulatora czasowego („timer”)
Przycisk ustawiania **ADD**	Ustawiają wartość zadaną wilgotności w zakresie 10%-90%. Dostosowują wartość zadaną regulatora czasowego (timer). (1h~24h)
Przycisk ustawiania **MINUS**	
Przycisk **AUTO**	Nacisnąć aby włączyć tryb automatyczny tryb osuszania.
Kontrolka **LED „zbiornik pełny”**	Świeci się, gdy zbiornik wody jest prawie pełny.
Kontrolka **LED** wskaźnika regulatora czasowego (timer)	Świeci się gdy funkcja regulatora czasowego (timer) jest włączona.
Kontrolka **LED** odszraniania	Świeci się, gdy trwa automatyczne odszranianie.

Przycisk **AUTO**	Kiedy tryb osuszania AUTO jest włączony, można nacisnąć przycisk ADD i MINUS i SET, ale nie można zmienić danych dotyczących wilgotności.
Przycisk **In-dry**	Po wyłączeniu urządzenia, nacisnąć ten przycisk, a urządzenie wysuszy się w środku.
Wyświetlacz cyfrowy	Wyświetla aktualną wilgotność (10-95%) i ustawienie wilgotności (10-95%). Wyświetla ustawienie regulatora czasowego (timer) i temperaturę.

3.3.2. Ustawienia

Tryb pracy

A. Praca w trybie AUTO

Nacisnąć przycisk POWER, aby włączyć urządzenie. Następnie nacisnąć przycisk AUTO. Jednostka rozpoczyna osuszanie w trybie AUTO, niezależnie od wilgotności. W tym trybie nie można ustawić wartości zadanej wilgotności ani regulatora czasowego (timer).

B. Normalne działanie

Nacisnąć przycisk POWER, aby włączyć urządzenie.
Nacisnąć przycisk AUTO aby dezaktywować tryb automatyczny.
Urządzenie pracuje w trybie normalnym z domyślną nastawą wilgotności 50%.
Nacisnąć ponownie przycisk POWER, aby wyłączyć osuszacz.
Wentylator pracuje przez chwilę, a następnie zatrzymuje się

Ustawienie wilgotności (zakres ustawień: 10%-95%):

Wartość zadana wilgotności może być regulowana w normalnym trybie pracy.
Nacisnąć kilkakrotnie przycisk ADD / MINUS, aby dostosować wartość zadaną wilgotności.
Ustawić poziom wilgotności pomiędzy 40% a 60% dla zapewnienia komfortu.
Urządzenie będzie się włączać i wyłączać, aby utrzymać ten poziom.

Ustawienie timera (1 godzina-24 godziny): Nacisnąć przycisk SET, aby ustawić regulator czasowy (timer).

Ustawienie czasu wyłączenia urządzenia podczas gdy urządzenie jest włączone:

- Nacisnąć przycisk SET aby włączyć funkcję regulatora czasowego,

- Nacisnąć odpowiednio przyciski ADD / MINUS, aby ustawić czas wyłączenia urządzenia.

Ustawienie czasu włączenia urządzenia podczas gdy urządzenie jest wyłączone:

- Nacisnąć przycisk SET aby włączyć funkcję regulatora czasowego,
- Nacisnąć odpowiednio przyciski ADD / MINUS, aby ustawić czas włączenia urządzenia.

Ustawienie cyklu pracy urządzenia podczas gdy urządzenie jest włączone:

- Nacisnąć przycisk SET aby włączyć funkcję regulatora czasowego,
- Nacisnąć odpowiednio przyciski ADD / MINUS aby ustawić czas wyłączenia urządzenia,
- Nacisnąć odpowiednio przyciski ADD / MINUS aby ustawić czas włączenia urządzenia,
- Urządzenie będzie działało w ustawionych cyklach czasu pracy ON/OFF.

Ustawienie cyklu pracy urządzenia podczas gdy urządzenie jest wyłączone:

- Nacisnąć przycisk SET aby włączyć funkcję regulatora czasowego,
- Nacisnąć odpowiednio przyciski ADD / MINUS, aby ustawić czas włączenia urządzenia,
- Nacisnąć odpowiednio przyciski ADD / MINUS, aby ustawić czas wyłączenia urządzenia,
- Urządzenie będzie działało w ustawionych cyklach czasu pracy ON/OFF.

Kasowanie ustawień regulatora czasowego (timer):
Nacisnąć ponownie SET, aby wyłączyć funkcję regulatora czasowego (timer).
Uwaga: naciśnięcie POWER spowoduje również wyjście z ustawienia regulatora czasowego (timer).

Suszenie wnętrza

Po wyłączeniu urządzenia nacisnąć przycisk IN-DRY, aby wysuszyć wnętrze urządzenia. Zapobiegnie to powstawaniu korozji urządzenia spowodowanej przez wodę.

Kontrola temperatury pomieszczenia

Wyświetlacz LED ROOM TEMP wskazuje aktualną temperaturę w pomieszczeniu.

Funkcja automatycznego odszraniania

Przy niskich temperaturach w pomieszczeniu, szron może gromadzić się na parowniku zmniejszając przepływ powietrza przez niego podczas osuszania.
Osuszacz automatycznie rozpocznie odszranianie przez 15 minut.

Dioda LED Defrost

miga.
Kompresor zatrzymuje się, a wentylator nadal pracuje.
Nie wyłączać urządzenia, a automatycznie wznowi ono osuszanie.

Ochrona przed przeciążeniem

W przypadku utraty zasilania, aby chronić sprężarkę, istnieje 3-minutowe opóźnienie do momentu ponownego uruchomienia sprężarki.

3.3.3. Odprowadzenie wody

Istnieją dwa sposoby usuwania zebranej wody produkowanej przez urządzenie:

- Ręczne opróżnianie: Opróżnić zbiornik wody ręcznie.
- Ciągłe odprowadzanie: w tym celu należy wykorzystać grawitację do odprowadzania wody kondensacyjnej wężem spustowym na zewnątrz urządzenia.

Opróżnianie zbiornika na wodę

Urządzenie wyłączy się w momencie gdy napełni się zbiornik na wodę. Osuszacz będzie działać ponownie po opróżnieniu zbiornika wody i zainstalowaniu go prawidłowo.

1) Gdy zbiornik jest pełny, zapali się lampka "FULL

".
2) Urządzenie będzie emitować sygnały dźwiękowe. Nacisnąć przycisk zasilania, aby wyłączyć urządzenie.
3) Aby opróżnić zbiornik wody, należy otworzyć przedni panel, aby uzyskać dostęp do zbiornika wody.
4) Chwycić za uchwyt zbiornika na wodę i wyciągnąć go poziomo.
5) Po pozbyciu się wody zamontować zbiornik i zamknąć przedni panel.
6) Nacisnąć przycisk POWER, aby wznowić pracę urządzenia.

3.3.4. Kody błędów

Kod błędu	Błąd	Rozwiązanie
E1	Problem z cewką	Wymienić cewkę
E2&E3	Problem z czujnikiem wilgotności	Wymienić czujnik
Overload	1. Fałszywy błąd 2. Wyciek czynnika chłodniczego	1. Wyłączyć urządzenia i włączyć ponownie po 2 minutach 2. Sprawdzić urządzenie pod względem

		wycieku czynnika chłodniczego

3.4. Czyszczenie i konserwacja

Czyszczenie filtru powietrza (co dwa tygodnie)

Filtr powietrza jest wyjmowany w celu łatwego czyszczenia. Nie należy używać urządzenia bez filtra powietrza, w przeciwnym razie parownik może zostać zanieczyszczony.

1. Wyczyścić urządzenie miękką, wilgotną szmatką.
2. Wyciągnąć żaluzję na przednim panelu, aby uzyskać dostęp do filtra.
3. Wyjąć siatkę filtra z urządzenia.
4. Użyć czystej szmatki, aby wchłonąć powierzchniowy kurz na siatce filtra. Jeśli filtr jest bardzo brudny, użyć wody z kranu, aby przepłukać filtr. Całkowicie wysuszyć filtr przed włożeniem go z powrotem do siatki wlotu powietrza. Czysty filtr zwiększy wydajność urządzenia.

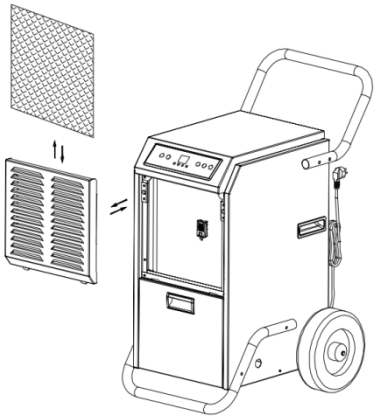

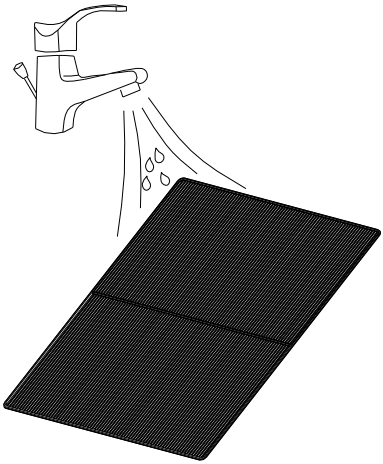

UWAGA!

Nie wolno dotykać powierzchni parownika gołymi rękami, gdyż może to spowodować obrażenia.

a) Przed każdym czyszczeniem, regulacją, wymianą osprzętu, a także jeżeli urządzenie nie jest używane, należy wyciągnąć wtyczkę sieciową i całkowicie ochłodzić urządzenie.
   - Odczekać, aż wirujące elementy zatrzymają się.

~~b) Przed każdym czyszczeniem, a także jeżeli urządzenie nie jest używane, należy wyciągnąć wtyczkę sieciową.~~

c) Do czyszczenia powierzchni należy stosować wyłącznie środki niezawierające substancji żrących.

d) Po każdym czyszczeniu wszystkie elementy należy dobrze wysuszyć zanim urządzenie zostanie ponownie użyte.

e) Urządzenie należy przechowywać w suchym i chłodnym miejscu chronionym przed wilgocią i bezpośrednim promieniowaniem słonecznym.

f) Zabrania się spryskiwania urządzenia strumieniem wody lub zanurzania urządzenia w wodzie.

g) Należy pamiętać, aby przez otwory wentylacyjne znajdujące się w obudowie nie dostała się woda.

h) Otwory wentylacyjne należy czyścić pędzelkiem i sprężonym powietrzem.

i) Należy wykonywać regularne przeglądy urządzenia pod kątem jego sprawności technicznej oraz wszelkich uszkodzeń.

j) Do czyszczenia należy używać miękkiej ściereczki.

k) Do czyszczenia nie wolno używać ostrych i/lub metalowych przedmiotów (np. drucianej szczotki lub metalowej łopatki), ponieważ mogą one uszkodzić powierzchnię materiału, z którego wykonane jest urządzenie.

l) Nie czyścić urządzenia substancjami o odczynie kwasowym, środkami przeznaczenia medycznego, rozcieńczalnikami, paliwem, olejami lub innymi substancjami chemicznymi. Może to spowodować uszkodzenie urządzenia.

USUWANIE ZUŻYTYCH URZĄDZEŃ:

Po zakończeniu okresu użytkowania nie wolno usuwać niniejszego produktu poprzez normalne odpady komunalne, lecz należy go oddać do punktu zbiórki i recyklingu urządzeń elektrycznych i elektronicznych. Informuje o tym symbol, umieszczony na produkcie, instrukcji obsługi lub opakowaniu. Zastosowane w urządzeniu tworzywa nadają się do powtórnego użycia zgodnie z ich oznaczeniem. Dzięki powtórnemu użyciu, wykorzystaniu materiałów lub innym formom wykorzystania zużytych urządzeń wnoszą Państwo istotny wkład w ochronę naszego środowiska.

Informacji o właściwym punkcie usuwania zużytych urządzeń udzieli Państwu lokalna administracja.

ROZWIĄZYWANIE PROBLEMÓW:

Problem	Możliwa przyczyna	Działanie
Urządzenie nie działa	Sprawdzić podłączenie do sieci elektrycznej	Sprawdzić wtyczkę zasilającą czy jest dobrze podłączona w gniazdku zasilającym
	Sprawdzić czy wskaźnik napełnienia wodą się świeci	Opróżnić zbiornik na wodę i zamontować go poprawnie
	Sprawdzić temperaturę otoczenia	Zakres pracy temperatury otoczenia wynos 5-35°C
Tworzenie się kondensatu jest niewielkie.	Sprawdzić czy filtr powietrza jest czysty	Wyczyścić filtr powietrza jeśli zachodzi taka potrzeba
	Sprawdzić czy przewód powietrzny jest drożny	Udrożnić jeśli zachodzi potrzeba
	Sprawdzić czy temperatura otoczenia wynosi poniżej 20°C	Sytuacja normalna. Niska wilgotność w niskiej temperaturze otoczenia
	Ustawiony poziom wilgotności jest wyższy niż bieżąca wartość wilgotności.	Ustawić poziom wilgotności poniżej aktualnej wartości wilgotności.
Wyciek wody	Wyciek podczas przenoszenia urządzenia	Opróżnić zbiornik wody przed transportem urządzenia
	Sprawdzić czy wąż odprowadzający wodę jest prosty	Wyprostować wąż w razie potrzeby
Nadmierny hałas	Sprawdzić czy urządzenie jest odpowiednio ustawione	Skorygować ustawienie urządzenia

	Sprawdzić urządzenie pod kątem luźnych, wibrujących części	Zabezpieczyć luźne elementy
	Hałas przypominający przepływ wody	Hałas pochodzący od przepływającego czynnika chłodniczego. Sytuacja normalna

Tento návod k použití byl přeložen strojově. Vždy se snažíme o poskytnutí přesného překladu. Žádný strojový překlad však není dokonalý. Rovněž neslouží k nahrazení překladu lidskou osobou. Oficiální návod k použití je dostupný v anglické verzi. Případné nesrovnalosti nebo rozdíly v překladu nejsou závazné a nemají žádný právní účinek pro účely dodržování předpisů nebo jejich vymáhání. V případě jakýchkoli otázek ohledně správnosti informací uvedených v návodu k použití se řiďte anglickou verzí tohoto obsahu. Jedná se o oficiální verzi.

Technické údaje

Popis parametru	**Hodnota parametru**			
Název výrobku	Stavební odvlhčovač			
Model	MSW-DEH3090H	MSW-DEH3120H	MSW-DEH4090H	MSW-DEH3090
Napájecí napětí [V ~] / frekvence [Hz]	230V~/50Hz			
Jmenovitý výkon [W]	960 (27 °C, 60 % RH)			
Maximální jmenovitý výkon [W]	1160 (30 °C, 80 % RH)			
Jmenovitý proud [A]	4,2 (27 °C, 60 % RH)			
Maximální jmenovitý proud [A]	5,0 (30 °C, 80 % RH)			
Jmenovitá kapacita	138 l / d (30 °C, 80 % RH) 78,4 l/d (27 °C, 60 % RH)			
Chladivo / množství	R290 / 300 g			
Hmotnost [kg]	62			

1. Všeobecný popis

Tato příručka vám má pomoci při bezpečném a spolehlivém používání. Výrobek je navržený a vyrobený přísně podle technických pokynů pomocí nejnovějších technologií a komponentů a při zachování nejvyšších standardů kvality.

NEŽ ZAČNETE PRACOVAT SE ZAŘÍZENÍM, PEČLIVĚ SI PROČTĚTE TENTO NÁVOD, ABYSTE POROZUMĚLI VŠEM JEHO POKYNŮM.

Pro zajištění dlouhodobého a spolehlivého provozu zařízení dbejte na jeho řádnou obsluhu a údržbu podle doporučení uvedených v těchto pokynech. Technické údaje a specifikace uvedené v těchto pokynech k obsluze jsou aktuální. Výrobce si vyhrazuje právo provádět změny související se zvýšením kvality. S ohledem na technický pokrok a

omezení hluku je zařízení navrženo a vyrobeno tak, aby bylo riziko vyplývající z emisí hluku omezeno na co nejnižší úroveň.

Vysvětlení symbolů

	Výrobek splňuje požadavky příslušných bezpečnostních norem.
	Před použitím se seznamte s pokyny.
	Recyklovatelný výrobek.
	POZOR! nebo **VAROVÁNÍ!** nebo **PAMATUJ!** Obecný varovný signál, který popisuje danou situaci.
	UPOZORNĚNÍ! Výstraha před úrazem elektrickým proudem!
	UPOZORNĚNÍ! Nebezpečí požáru – hořlavé materiály!
	K použití pouze uvnitř místností.

UPOZORNĚNÍ! Ilustrace použité v těchto pokynech k obsluze slouží pouze k náhledu a v některých detailech se mohou lišit od skutečného vzhledu výrobku.

2. Bezpečnost používání

UPOZORNĚNÍ! Přečtěte si všechna bezpečnostní varování a pokyny. Nerespektování výstrah a nedodržování návodů může způsobit úraz elektrickým proudem, požár a/nebo vážná zranění nebo být příčinou smrti.

Termín „zařízení“ nebo „produkt“ ve varováních a v popisu návodu odkazuje na Odvlhčovač vzduchu.

2.1. Elektrická bezpečnost

a) Zástrčka zařízení musí odpovídat zásuvce. Zástrčku v žádném případě nijak neupravujte. Originální zástrčky a zásuvky snižují riziko zasažení elektrickým proudem.
b) Nedotýkejte se uzemněných částí, jako jsou trubky, ohřívače, kamna a chladničky. Pokud je vaše tělo uzemněno a dotýkáte se zařízení při přímém dešti, mokrém chodníku nebo při práci ve vlhkém prostředí, hrozí zvýšené riziko úrazu elektrickým proudem. Vniknutí vody do zařízení zvyšuje riziko jeho poškození a zasažení elektrickým proudem.
c) Nedotýkejte se zařízení mokrýma nebo vlhkýma rukama.
d) Kabel používejte podle pokynů. Nikdy ho nepoužívejte k přenášení zařízení nebo k vytahování zástrčky ze zásuvky. Chraňte kabel před zdroji tepla, olejem, ostrými hranami nebo pohyblivými částmi. Poškozené nebo spletené kabely zvyšují riziko zasažení elektrickým proudem.
e) Pokud se nelze vyhnout používání zařízení ve vlhkém prostředí, musí být použito jištění proudovým chráničem (RCD). Používání RCD snižuje riziko úrazu elektrickým proudem.
f) Je zakázáno používat zařízení, pokud je napájecí vodič poškozen nebo jeví známky opotřebení. Poškozený napájecí vodič musí být vyměněn kvalifikovaným elektrotechnikem nebo servisem výrobce.
g) Pro zabránění zasažení elektrickým proudem nevkládejte kabel, zástrčku ani samotné zařízení do vody ani jiné kapaliny. Je zakázáno používat zařízení na mokrých površích.
h) POZOR – OHROŽENÍ ŽIVOTA! Během čištění nebo používání zařízení jej nikdy neponořujte do vody nebo jiných tekutin.
i) Používejte výhradně uzemněné zdroje napájení.

2.2. BEZPEČNOST PŘI PRÁCI

a) Na pracovišti udržujte pořádek a zajistěte dostatečné osvětlení. Nepořádek nebo nedostatečné osvětlení může vést k nehodám a úrazům. Při používání zařízení předcházejte nebezpečným situacím, pozorujte, co se děje, a chovejte se rozumně.
b) Nepoužívejte zařízení v prostředí s nebezpečím výbuchu, například v přítomnosti hořlavých kapalin, plynů nebo prachu. Při používání zařízení vznikají jiskry, které mohou zapálit prach nebo výpary.
c) Zjistíte-li poškození nebo závady týkající se fungování výrobku, zařízení okamžitě vypněte a oznamte to oprávněné osobě.
d) V případě pochybností, zda výrobek funguje správně, nebo pokud zjistíte, že je poškozený, kontaktujte servis výrobce.
e) Opravy zařízení může provádět pouze servis výrobce. Je zakázáno provádět opravy svépomocně!

f) V případě vzniku ohně nebo požáru použijte pro hašení zařízení, které je pod napětím, výhradně práškové nebo sněhové (CO2) hasicí přístroje.
g) Uschovejte návod na použití zařízení za účelem jeho dalšího použití v budoucnu. Pokud má být zařízení předáno třetím osobám, předejte současně s ním rovněž pokyny k používání.
h) Části balení a drobné montážní prvky ukládejte mimo dosah dětí.
i) Zařízení uložte mimo dosah dětí a zvířat.

⚠ **NEZAPOMEŇTE!** Při provozu zařízení zajistěte bezpečnost dětí a jiných třetích osob.

2.3. OSOBNÍ BEZPEČÍ

a) Nepoužívejte toto zařízení, pokud jste unavení, nemocní nebo pod vlivem alkoholu, drog nebo léků, které by mohly zhoršit vaši schopnost ovládat zařízení.
b) Zařízení není určeno pro použití osobami (včetně dětí) se sníženými mentálními, smyslovými nebo intelektuálními funkcemi nebo osobami, které nemají zkušenosti a/nebo znalosti, pokud nejsou pod dohledem nebo nebyly poučeny osobou odpovědnou za jejich bezpečnost o tom, jak používat zařízení.
c) Zařízení mohou obsluhovat pouze osoby fyzicky způsobilé, schopné zvládnout jeho obsluhu a příslušně poučené, které se seznámily s těmito pokyny a byly proškoleny o bezpečnosti a ochraně zdraví při práci.
d) Pro zabránění náhodnému uvedení zařízení do provozu zkontrolujte před připojením ke zdroji napájení, zda je přepínač v poloze „vypnuto“.
e) Zařízení není hračka. Zabraňte dětem, aby si se zařízením hrály.

2.4. BEZPEČNÉ POUŽÍVÁNÍ ZAŘÍZENÍ

a) Je nutné se přesvědčit, zda je kolo na zařízení umístěno stabilně. Používejte nářadí určené k danému účelu. Správně vybraný produkt odvede lepší a bezpečnější práci, pro kterou byl navržen.
b) Před nastavováním, čištěním nebo servisem odpojte zařízení od napájení. Takové preventivní opatření snižuje riziko náhodného uvedení do provozu.
c) Nepoužívaný výrobek uchovávejte mimo dosah dětí a kohokoli, kdo není obeznámen se zařízením nebo s tímto návodem. V rukou nezkušených uživatelů jsou tato zařízení nebezpečná.
d) Udržujte zařízení v dobrém technickém stavu. Před každou prací zkontrolujte, zda zařízení není poškozeno nebo nejsou poškozeny jeho pohyblivé části (praskliny částí nebo veškeré jiné podmínky, které mohou mít vliv na bezpečný chod zařízení). V případě poškození předejte zařízení do opravy ještě před jeho použitím.
e) Zařízení chraňte před dětmi.

f) Opravu a údržbu zařízení musí provádět kvalifikovaní pracovníci pomocí výhradně originálních náhradních dílů. Bude tak zajištěno bezpečné používání.
g) Aby byla zajištěna provozní integrita jednotky tak, jak byla navržena, neodstraňujte kryty instalované výrobcem ani šrouby.
h) Při přepravě nebo přemisťování zařízení ze skladu na místo použití dodržujte zdravotní a bezpečnostní pravidla pro ruční manipulaci platná v zemi, kde je zařízení používáno.
i) Zařízení během provozu neposouvejte, neposouvejte ani neotáčejte.
j) Zařízení pravidelně čistěte, aby nedošlo k trvalému usazování nečistot.
k) Zařízení není hračka. Čištění a údržbu nesmějí provádět děti bez dozoru dospělé osoby.
l) Je zakázáno zasahovat do konstrukce zařízení a provádět změny jeho parametrů nebo konstrukce.
m) Zařízení nepoužívejte ani neukládejte v blízkosti zdrojů ohně a tepla.
n) Nezakrývejte větrací otvory zařízení!
o) Ve spotřebiči neskladujte těžké, jedovaté nebo korozívní předměty.
p) Nepoužívejte zařízení v nevytápěných místnostech nebo místech s vysokou vlhkostí vzduchu.
q) UPOZORNĚNÍ! Jednotka ve své konstrukci obsahuje hořlavé látky. Z tohoto důvodu by měl být přístroj po skončení jeho životnosti zlikvidován odborníky.
r) Neumisťujte přístroj do blízkosti zdrojů otevřeného ohně, elektrických pecí, kamen na uhlí apod. a nevystavujte přístroj přímému slunečnímu záření.
s) Zařízení musí být připojeno přímo do nástěnné zásuvky; nesmí se používat rozdvojky apod.
t) Nezapomeňte, že napájení zařízení musí odpovídat údajům uvedeným na typovém štítku!
u) Nepokládejte na zařízení těžké předměty.
v) Nepoškozujte systém oběhu chladiva.

⚠ **UPOZORNĚNÍ!** Přestože byl produkt navržen tak, aby byl bezpečný a má odpovídající bezpečnostní opatření, a navzdory dalším bezpečnostním funkcím poskytovaným uživateli, stále existuje mírné riziko nehody nebo zranění při manipulaci s produktem. Doporučujeme, abyste při používání s výrobkem nakládali opatrně a rozumně.

3. Návod k použití

Zařízení je určeno k odvlhčování vzduchu v místnosti, chrání jej a předměty v něm před negativními účinky vlhkosti.
Výrobek je určen pro komerční použití.
Zodpovědnost za veškeré škody, které vzniknou jako důsledek používání zařízení způsobem, který není v souladu s jeho určením, je na straně uživatele.

3.1. Přehled produktů

Model **MSW-DEH3090H** (ostatní modely mají stejný design a vzhled):

1 – ovládací panel

3.2. Příprava k práci

UMÍSTĚNÍ ZAŘÍZENÍ

Teplota prostředí nesmí překračovat 40 °C a relativní vlhkost by neměla překračovat 85 %. Zařízení postavte tak, aby byla zajištěna dostatečná cirkulace vzduchu. Udržujte minimální vzdálenost 10 cm od každé stěny zařízení. Zařízení používejte v dostatečné vzdálenosti od horkých ploch. Zařízení vždy používejte na rovném, pevném, čistém a suchém ohnivzdorném povrchu mimo dosah dětí a osob se sníženými psychickými, smyslovými a duševními funkcemi. Zařízení umístěte tak, aby byl vždy zajištěn přístup k síťové zástrčce. Nezapomeňte, že napájení zařízení musí odpovídat údajům uvedeným na typovém štítku!

Před prvním použitím odmontujte všechny součásti a umyjte je i celé zařízení.

- Nepoužívejte odvlhčovač v blízkosti zdí, závěsů nebo jiných předmětů, které mohou blokovat vstup a výstup. Vstup a výstup vzduchu by měl být volný.
- Pokud je stroj nakloněn o více než 45°, ponechte jej před uvedením do provozu alespoň 24 hodin ve svislé poloze.
- Nikdy neinstalujte zařízení na místa, kde by mohlo být vystaveno:
    - Zdroje tepla, jako jsou radiátory, topidla, kamna nebo jiná zařízení produkující teplo.

- Přímé sluneční světlo.
- Mechanické vibrace nebo otřesy.
- Nadměrná prašnost.
- Nedostatek ventilace.
- Nerovný povrch

3.3. Práce se zařízením.

3.3.1. Ovládací panel

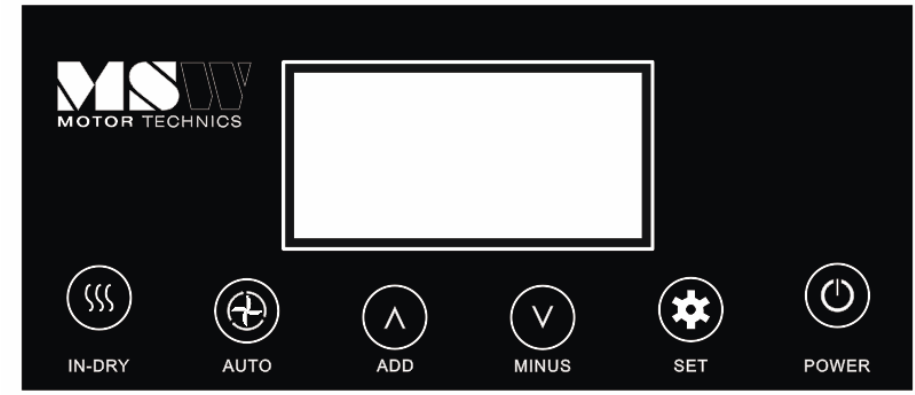

Tlačítko **POWER**	Jedním stisknutím spustíte nebo zastavíte zařízení.
Tlačítko pro nastavení SET	Stisknutím aktivujete nebo deaktivujete funkci časovače.
Tlačítko ADD nastavení	Nastavuje hodnotu vlhkosti od 10 % do 90 %. Upravuje časovač. (1h ~ 24h)
Tlačítko nastavení MINUS	
Tlačítko **AUTO**	Stisknutím aktivujete režim automatického sušení .
LED indikátor **"plná nádrž".**	Rozsvítí se, když je nádržka na vodu téměř plná.

LED indikátor časovače	Rozsvítí se, když je zapnutá funkce časovače.
LED indikátor odmrazování	Rozsvítí se, když probíhá automatické odmrazování.
Tlačítko **AUTO**	Když je režim odvlhčování AUTO zapnuto, můžete stisknout tlačítko PŘIDAT a MINUS a SET, ale údaje o vlhkosti nelze změnit.
Tlačítko **in-dry**	Po vypnutí zařízení stiskněte toto tlačítko a zařízení uvnitř uschne.
Digitální displej	Zobrazuje aktuální vlhkost (10-95%) a nastavení vlhkosti (10-95%). Zobrazuje nastavení časovače a teplotu.

3.3.2. Nastavení

Provozní režim

A. Provoz v režimu AUTO

Stiskněte tlačítko POWER pro zapnutí zařízení. Poté stiskněte tlačítko AUTO.
Jednotka začne odvlhčovat v režimu AUTO bez ohledu na vlhkost. V tomto režimu nelze nastavit vlhkost ani časovač.

B. Normální operace

Stiskněte tlačítko POWER pro zapnutí zařízení.
Stiskněte tlačítko AUTO pro deaktivaci automatického režimu.
Jednotka je ve standardním režimu s výchozím nastavením vlhkosti 50 %.
Stiskněte tlačítko POWER pro vypnutí odvlhčovače.
Ventilátor chvíli běží a pak se zastaví

Nastavení vlhkosti (rozsah nastavení: 10% -95%):

Nastavenou hodnotu vlhkosti lze upravit ve standardním provozním režimu.

Stiskněte PŘIDAT / MÍNUS několikrát pro úpravu nastavené hodnoty vlhkosti.
Pro pohodlí nastavte úroveň vlhkosti mezi 40 % a 60 %.
Zařízení se bude zapínat a vypínat, aby udrželo tuto úroveň.

Nastavení časovače (1 hodina-24 hodin): Stisknutím tlačítka SET nastavíte časovač.

Nastavení času vypnutí při zapnutém zařízení:

- Stisknutím tlačítka SET aktivujte funkci časovače.
- Stiskněte PŘIDAT / MÍNUS odpovídajícím způsobem tlačítka pro nastavení času vypnutí jednotky.

Nastavení času zapnutí při vypnutém zařízení:

- Stisknutím tlačítka SET aktivujte funkci časovače.
- Stiskněte PŘIDAT / MÍNUS odpovídajícím způsobem tlačítka pro nastavení času zapnutí spotřebiče.

Nastavení pracovního cyklu zařízení, když je stroj zapnutý:

- Stisknutím tlačítka SET aktivujte funkci časovače.
- Stiskněte PŘIDAT / MÍNUS odpovídajícím způsobem nastavte čas vypnutí zařízení.
- Stiskněte PŘIDAT / MÍNUS odpovídajícím způsobem nastavte čas zapnutí zařízení.
- Jednotka bude pracovat v nastavených časových cyklech ON/OFF.

Nastavení provozního cyklu zařízení, když je zařízení vypnuté:

- Stisknutím tlačítka SET aktivujte funkci časovače.
- Stiskněte PŘIDAT / MÍNUS odpovídajícím způsobem pro nastavení času zapnutí zařízení.
- Stiskněte PŘIDAT / MÍNUS odpovídajícím způsobem tlačítka pro nastavení času vypnutí jednotky.
- Jednotka bude pracovat v nastavených časových cyklech ON/OFF.

Smazání nastavení časovače:
Dalším stisknutím tlačítka SET funkci časovače vypnete.
Poznámka: stiskněte POWER také ukončí nastavení časovače.

Sušení interiéru

Po vypnutí jednotky stiskněte tlačítko IN-DRY pro vysušení vnitřku jednotky. Tím zabráníte korozi jednotky způsobené vodou.

Regulace pokojové teploty

VEDENÝ

displej zobrazuje aktuální teplotu v místnosti.

Funkce automatického odmrazování

Při nízkých pokojových teplotách se může na výparníku tvořit námraza, která snižuje proudění vzduchu během odvlhčování.
Sušička automaticky spustí odmrazování na 15 minut.

VEDENÝ

indikátor rozmrazování bliká.
Kompresor se zastaví a ventilátor běží dál.
Jednotku nevypínejte, odvlhčování se automaticky obnoví.

Ochrana proti přetížení

V případě výpadku proudu je 3minutová prodleva do restartu kompresoru, což chrání kompresor.

3.3.3. Odvod vody

Existují dva způsoby, jak likvidovat nashromážděnou vodu produkovanou jednotkou:

- Ruční vypouštění: Vypusťte nádržku na vodu ručně.
- Nepřetržité vypouštění: použijte gravitaci k vypuštění vody přes vypouštěcí hadici na vnější stranu jednotky.

Vyprázdnění nádrže na vodu

Zařízení se vypne, když je nádrž na vodu plná. Po vyprázdnění nádržky na vodu a její správné instalaci bude odvlhčovač opět fungovat.

1) Když je nádrž plná, zobrazí se „FULL

"rozsvítí se světlo.
2) Zařízení bude pípat. Stisknutím tlačítka napájení vypněte zařízení.
3) Chcete-li nádržku na vodu vyprázdnit, otevřete přední panel, abyste se k ní dostali.
4) Uchopte rukojeť nádržky na vodu a vytáhněte ji vodorovně.
5) Po odstranění vody nainstalujte nádrž a zavřete přední panel.
6) Stiskněte tlačítko POWER | Tlačítko ON/OFF pro restart jednotky.

3.3.4. Chybové kódy

Chybový kód	Chyba	Řešení
E1	Problém s cívkou	Vyměňte cívku

E2 a E3	Problém se snímačem vlhkosti	Vyměňte snímač
Přetížení	1. Falešná chyba 2. Únik chladiva	1. Zařízení vypněte a po 2 minutách znovu zapněte 2. Zkontrolujte, zda z jednotky neuniká chladivo

3.4. ČISTĚNÍ A ÚDRŽBA

Čištění vzduchového filtru (každé dva týdny)

Vzduchový filtr je odnímatelný pro snadné čištění. Nepoužívejte jednotku bez vzduchového filtru; jinak může dojít ke kontaminaci výparníku.

1. Zařízení čistěte měkkým, vlhkým hadříkem.
2. Pro přístup k filtru vytáhněte závěrku na předním panelu.
3. Odstraňte filtrační síto z jednotky.
4. Použijte čistý hadřík k absorbování povrchového prachu na síťce filtru. Je-li filtr velmi znečištěný, propláchněte jej vodou z vodovodu. Před opětovným vložením filtru do síta pro přívod vzduchu zcela vysušte. Čistý filtr zvýší účinnost jednotky.

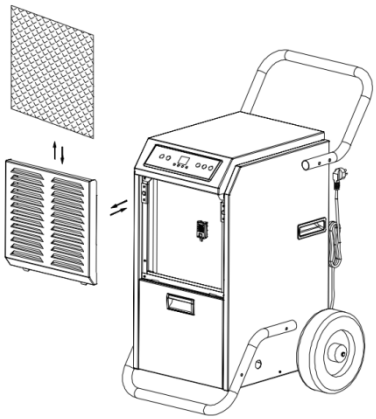

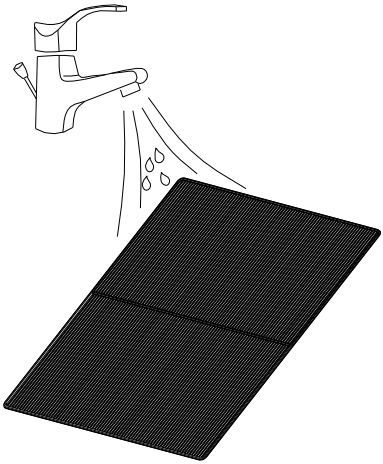

UPOZORNĚNÍ!

Nedotýkejte se povrchu výparníku holýma rukama, mohlo by dojít ke zranění.

a) Před každým čištěním, seřízením, výměnou vybavení a rovněž není-li zařízení používáno, vytáhněte síťovou zástrčku a zařízení nechejte zcela vychladnout.
   - Počkejte, až se otáčející se části zastaví.

b) Před každým čištěním, a rovněž není-li zařízení používáno, vytáhněte síťovou zástrčku!

c) Na čistění ploch zařízení používejte výhradně přípravky neobsahující leptavé látky.

d) Po každém čištění by měly být všechny části před opětovným použitím zařízení důkladně vysušeny.

e) Zařízení uchovávejte na suchém a chladném místě chráněném před vlhkostí a přímým slunečním zářením.

f) Na zařízení nestříkejte vodu ani ho nevkládejte do vody.

g) Dejte pozor, aby skrze otvory, které se nacházejí na krytu, nepronikla voda.

h) Větrací otvory čistěte štětečkem a stlačeným vzduchem.

i) Zařízení pravidelně kontrolujte z hlediska jeho technické funkčnosti a na jakákoli poškození.

j) K čistění používejte měkký hadřík.

k) Nepoužívejte ostré a/nebo kovové předměty (např. drátěný kartáč nebo kovové špachtle), protože by mohly poškodit povrch materiálu, ze kterého je jednotka vyrobena.

l) Nečistěte jednotku kyselými látkami, lékařskými prostředky, ředidly, palivem, oleji nebo jinými chemikáliemi. Mohlo by dojít k poškození zařízení.

LIKVIDACE OPOTŘEBOVANÝCH ZAŘÍZENÍ.

Po skončení životnosti toto zařízení nelikvidujte s normálním komunálním odpadem, ale odevzdejte ho do sběrného dvora za účelem recyklace elektrických a elektronických zařízení. Informuje o tom symbol umístěný na výrobku, v návodu k obsluze nebo na obalu. Plasty použité v zařízení jsou vhodné pro opakované použití v souladu s jejich označením. Díky opakovanému použití, využití materiálů nebo jiným formám využívání opotřebovaných zařízení přispíváte k ochraně našeho životního prostředí.
Informace o příslušném sběrném dvoře pro likvidaci vyřazených zařízení Vám poskytne orgán místní samosprávy.

ŘEŠENÍ PROBLÉMŮ:

Problém	Možná příčina	Řešení
Zařízení nefunguje	Zkontrolujte připojení k elektrické síti	Zkontrolujte, zda je zástrčka pevně připojena k elektrické zásuvce
	Zkontrolujte, zda svítí indikátor hladiny vody.	Vyprázdněte nádržku na vodu a správně ji nainstalujte
	Zkontrolujte okolní teplotu	Provozní rozsah okolní teploty je 5-35°C
Tvorba kondenzátu je nízká.	Zkontrolujte, zda je vzduchový filtr čistý	V případě potřeby vyčistěte vzduchový filtr
	Zkontrolujte, zda nejsou ucpané dýchací cesty	V případě potřeby jej odblokujte
	Zkontrolujte, zda okolní teplota není nižší než 20°C	Jedná se o normální jev. Nízká vlhkost při nízké okolní teplotě
	Nastavená úroveň vlhkosti je vyšší než aktuální vlhkost.	Nastavte úroveň vlhkosti pod aktuální vlhkost.
Únik vody	Netěsnost při přemisťování jednotky	Před přepravou jednotky vyprázdněte nádrž na vodu
	Ujistěte se, že vypouštěcí hadice není překroucená	V případě potřeby hadici narovnejte
Nadměrný hluk	Zkontrolujte, zda je zařízení správně nastaveno	Opravte umístění zařízení
	Zkontrolujte, zda na jednotce nejsou uvolněné, vibrující části	Zajistěte volné díly
	Hluk podobný proudění vody	Hluk z proudícího chladiva. Je to normální

Ce manuel d’utilisation a été traduit à l’aide d’une traduction automatique pour votre confort. Des efforts raisonnables ont été faits pour vous fournir une traduction précise ; cependant, aucune traduction automatique n’est parfaite et ne pourra jamais remplacer les traducteurs humains. La version anglaise est la version officielle de nos manuels d’utilisation. Toute divergence ou différence créée par la traduction n'est pas contraignante et n'a aucun effet juridique à des fins de conformité ou d'application. En cas de questions relatives à l'exactitude des informations contenues dans le manuel d'utilisation, veuillez-vous référer à la version anglaise de ces contenus en tant que version officielle.

Caractéristiques techniques

Description du paramètre	Valeur du paramètre			
Nom de produit	Déshumidificateur			
Modèle	MSW-DEH3090H	MSW-DEH3120H	MSW-DEH4090H	MSW-DEH3090
Tension d'alimentation [V ~] / fréquence [Hz]	230V~/50Hz			
Puissance nominale [W]	960 (27°C, 60% HR)			
Puissance nominale maximale [W]	1160 (30°C, 80% HR)			
Courant nominal [A]	4.2 (27°C, 60% HR)			
Courant nominal maximal [A]	5,0 (30 °C, 80 % HR)			
Capacité nominale	138L / j (30°C, 80% HR) 78,4 L/j (27°C, 60% HR)			
Réfrigérant / quantité	R290 / 300 g			
Poids [kg]	62			

1. Description générale

Ce manuel est destiné à vous aider pour une utilisation sûre et fiable. Le produit est conçu et fabriqué dans un respect strict des spécifications techniques, avec les technologies et les composants les plus récents et conformément aux normes de qualité les plus élevées.

VEUILLEZ LIRE ATTENTIVEMENT LE PRÉSENT MODE D’EMPLOI AVANT DE COMMENCER À UTILISER LE PRODUIT.

Pour assurer un fonctionnement durable et fiable de l'appareil, veillez à l'utiliser et à l'entretenir correctement, conformément aux instructions de ce mode d'emploi. Les données techniques et les spécifications de ce manuel sont à jour. Le fabricant se réserve le droit d'apporter des modifications pour améliorer la qualité. L'appareil est conçu et construit de manière à minimiser les risques liés à l'émission de bruit, compte tenu des progrès technologiques et de la possibilité de réduction du niveau sonore.

Explication des symboles

	Le produit répond aux exigences des normes de sécurité applicables.
	Veuillez lire attentivement le mode d'emploi ci-dessous avant d'utiliser le produit.
	Produit recyclable.
	MISE EN GARDE! ou **ATTENTION !** ou **SOUVENEZ-VOUS !** Un signe d'avertissement général qui décrit une situation donnée.
	ATTENTION ! Risque d'électrocution !
	ATTENTION ! Risque d'incendie - matériaux inflammables !
	Uniquement pour une utilisation à l'intérieur.

ATTENTION ! Les illustrations de ce manuel sont fournies à titre indicatif uniquement et peuvent différer dans certains détails du produit réel.

2. Sécurité de l'exploitation

ATTENTION ! Lire tous les avertissements et instructions de sécurité. Le non-respect des avertissements et des instructions peut entraîner un choc électrique, un incendie et/ou des blessures graves, voire mortelles.

Le terme "appareil" ou "produit" dans les avertissements et dans la description des instructions fait référence à
Déshumidificateur d'air.

2.1. Sécurité électrique

a) La fiche de l'appareil doit être compatible avec la prise de courant. Ne pas modifier la fiche de quelque manière que ce soit. Les fiches d'origine et les prises correspondantes réduisent le risque d'électrocution.
b) Évitez tout contact avec des pièces mises à la terre telles que des tuyaux, des radiateurs, des cuisinières et des réfrigérateurs. Il existe un risque accru de décharge électrique si votre corps est mis à la terre et touche l'appareil alors qu'il est exposé à la pluie directe, à une chaussée mouillée ou lorsque vous travaillez dans un environnement humide. La pénétration d'eau dans l'appareil augmente le risque d'endommagement et d'électrocution.
c) Ne pas toucher à l'appareil avec des mains mouillées ou humides.
d) Ne pas utiliser le câble de manière non conforme. Ne jamais l'utiliser pour déplacer l'appareil ou pour retirer la fiche de la prise. Gardez le câble à l'écart des sources de chaleur, de l'huile, des arêtes tranchantes et des pièces mobiles. Les fils endommagés ou emmêlés augmentent le risque d'électrisation.
e) S'il est impossible d'éviter l'utilisation de l'appareil dans un environnement humide, il est nécessaire d'utiliser un dispositif de courant résiduel (RCD). L'utilisation d'un dispositif de courant résiduel RCD réduit le risque d'électrocution.
f) Il est interdit d'utiliser l'appareil si le câble d'alimentation est endommagé ou présente des signes évidents d'usure. Seul un électricien qualifié ou le service après-vente du fabricant peuvent replacer le câble d'alimentation endommagé.
g) Afin d'éviter tout risque d'électrocution, ne pas immerger le câble, la fiche ou le dispositif lui-même dans l'eau ou tout autre liquide. Ne pas utiliser l'appareil sur des surfaces humides. Ne pas utiliser l'appareil sur des surfaces humides.
h) ATTENTION - DANGER DE MORT ! Lors du nettoyage ou de l'utilisation de l'appareil, ne jamais l'immerger dans l'eau ou dans d'autres liquides.
i) Utilisez uniquement des sources d'alimentation électrique mises à la terre.

2.2. SÉCURITÉ AU TRAVAIL

a) Veillez à ce que le lieu de travail soit bien rangé et bien éclairé. Tout désordre ou mauvais éclairage risquent d'entraîner des accidents. Soyez prévoyant et raisonnable, faites attention à ce que vous faites lors de l'utilisation de l'appareil.
b) N'utilisez pas l'appareil dans une atmosphère potentiellement explosive, par exemple en présence de liquides, gaz ou poussières inflammables. L'appareil produit des étincelles qui peuvent enflammer la poussière ou les vapeurs.

c) En cas de dommages ou d'anomalies dans le fonctionnement de l'appareil, il faut l'arrêter immédiatement et en informer une personne autorisée.
d) En cas de doute quant au bon fonctionnement du produit ou si vous constatez qu'il est endommagé, contactez le service après-vente du fabricant.
e) Le produit ne peut être réparé que par le service après-vente du fabricant. Ne pas réparer l'appareil par ses propres soins !
f) En cas d'incendie ou de départ de feu, utiliser uniquement les extincteurs à poudre ou à neige (CO2) pour éteindre l'appareil sous tension.
g) Conserver le mode d'emploi pour référence future. Si l'appareil est confié à des tiers, le mode d'emploi doit également être remis avec celui-ci.
h) Tenir hors de portée des enfants les éléments d'emballage et les petits éléments d'assemblage.
i) Stocker le produit hors de la portée des enfants et des animaux.

⚠ **N'OUBLIEZ PAS !** Protégez les enfants et les autres personnes extérieures lors de l'utilisation de l'appareil.

2.3. SÉCURITÉ PERSONNELLE

a) N'utilisez pas cet appareil si vous êtes fatigué, malade ou sous l'influence de l'alcool, de drogues ou de médicaments qui pourraient altérer votre capacité à utiliser l'appareil.
b) L'appareil n'est pas destiné à être utilisé par des personnes (y compris des enfants) ayant des fonctions mentales, sensorielles ou intellectuelles réduites ou des personnes qui manquent d'expérience et/ou de connaissances, sauf si elles sont supervisées ou ont été instruites par une personne responsable de leur sécurité sur la façon de l'utiliser. le dispositif.
c) L'appareil ne peut être utilisé que par les personnes physiquement aptes, capables de le faire fonctionner et dûment formées, qui ont lu ces instructions et ont été formées en matière de sécurité et de santé au travail.
d) Pour éviter tout démarrage accidentel, assurez-vous que l'interrupteur est en position arrêt avant toute connexion à la source d'alimentation.
e) Cet appareil n'est pas un jouet. Surveiller les enfants pour s'assurer qu'ils ne jouent pas avec l'appareil.

2.4. UTILISATION SÉCURISÉE DE L'APPAREIL

a) Assurez-vous que la roue est installée de maniere stable. Utilisez des outils adaptés à l'usage concerné. Un produit correctement sélectionné effectuera un travail meilleur et plus sûr pour lequel il a été conçu.
b) Débranchez l'appareil de l'alimentation électrique avant le réglage, le nettoyage ou l'entretien. Cela réduit le risque de démarrage accidentel.

c) Gardez le produit inutilisé hors de la portée des enfants et de toute personne non familière avec l'appareil ou ce manuel. Tout appareil est dangereux s'il est manipulé par un utilisateur inexpérimenté.
d) Maintenir l'appareil en bon état technique. Avant chaque intervention, vérifier qu'il n'y a pas de dommages généraux ou liés aux pièces mobiles (fissures des pièces et composants ou toute autre condition pouvant affecter le fonctionnement sur de l'appareil). En cas de dommage, faire réparer l'appareil avant utilisation.
e) Sécuriser l'appareil contre les enfants.
f) Les travaux de réparation ou d'entretien ne doivent être effectués que par un personnel qualifié avec des pièces de rechange originales. Cela garantira la sécurité d'utilisation.
g) Pour assurer l'intégrité opérationnelle de l'appareil, ne retirez pas les protections installées en usine ni ne desserrez les vis.
h) Lors du transport ou du déplacement de l'appareil du lieu de stockage au lieu d'utilisation, respectez les règles de santé et de sécurité relatives à la manipulation manuelle applicables dans le pays où l'appareil est utilisé.
i) Ne déplacez pas, ne déplacez pas et ne tournez pas l'appareil pendant son fonctionnement.
j) Nettoyez régulièrement l'appareil afin d'éviter une accumulation permanente de saletés.
k) L'appareil n'est pas un jouet. Il est interdit aux enfants sans supervision d'une personne adulte d'effectuer les travaux d'entretien et de maintenance.
l) Il est interdit d'apporter une quelconque modification à l'appareil afin de changer ses paramètres ou sa construction.
m) Tenez l'appareil à l'écart des sources de chaleur et de feu.
n) N'obstruez pas les orifices de ventilation de l'appareil !
o) Aucun objet lourd, toxique et/ou corrosif ne doit être conservé dans l'appareil.
p) N'utilisez pas l'appareil dans des pièces non chauffées ou dans des endroits où l'humidité de l'air est élevée.
q) ATTENTION ! L'unité dans sa construction contient des substances inflammables. C'est pourquoi, à la fin de sa vie utile, l'équipement doit être éliminé par une entreprise spécialisée.
r) Ne placez pas l'appareil à proximité de sources de feu ouvertes, de fours électriques, de poêles à charbon, etc., et ne placez pas l'appareil à la lumière directe du soleil.
s) L'appareil doit être branché directement sur une prise murale, n'utilisez pas de rallonges ou de prises multiples, etc.
t) Assurez-vous que l'alimentation électrique de l'appareil correspond aux informations indiquées sur la plaque signalétique !
u) Ne posez pas d'objets lourds sur l'appareil.
v) Ne pas endommager le circuit du réfrigérant.

⚠ **ATTENTION !** Bien que le produit ait été conçu pour être sûr et dispose de protections adéquates et malgré les dispositifs de sécurité supplémentaires fournis à l'utilisateur, il existe toujours un léger risque d'accident ou de blessure lors de la manipulation du produit. Il est recommandé de faire preuve de prudence et de bon sens lors de son utilisation.

3. Mode d'emploi

L'appareil est conçu pour déshumidifier l'air de la pièce, en le protégeant ainsi que les objets qu'il contient des effets négatifs de l'humidité.
Le produit est destiné à un usage commercial.
L'utilisateur est responsable de tout dommage résultant d'une utilisation non conforme du produit.

3.1. Présentation du produit

Modèle **MSW-DEH3090H** (les autres modèles ont le même design et la même apparence) :

1 – panneau de commande

3.2. Préparation au fonctionnement

PLACEMENT DE L'APPAREIL :
La température ambiante ne doit pas dépasser 40 °C et l'humidité relative 85 %. Placez l'appareil de manière à assurer une bonne circulation d'air. Respectez une

distance minimale de 10 cm de chaque paroi de l'appareil. Gardez l'appareil à l'écart de toute surface chaude. Utilisez toujours l'appareil sur une surface plane, stable, propre, ignifuge et sèche et gardez toujours l'appareil hors de portée des enfants et des personnes aux capacités mentales, sensorielles ou intellectuelles réduites. Placez l'appareil de manière à ce que la prise de courant soit accessible à tout moment. Assurez-vous que l'alimentation électrique de l'appareil correspond aux informations indiquées sur la plaque signalétique !

Avant la première utilisation, démontez tous les composants et lavez-les ainsi que l'ensemble de l'appareil.

- N'utilisez pas le déshumidificateur à proximité de murs, de rideaux ou d'autres objets susceptibles de bloquer l'entrée et la sortie. L'entrée et la sortie d'air ne doivent pas être obstruées.
- Si la machine est inclinée de plus de 45°, laissez-la debout pendant au moins 24 heures avant de la mettre en marche.
- N'installez jamais l'appareil dans des endroits où il pourrait être exposé à :
    - Sources de chaleur, telles que radiateurs, appareils de chauffage, cuisinières ou autres appareils produisant de la chaleur.
    - Lumière directe du soleil.
    - Vibrations ou chocs mécaniques.
    - Poussière excessive.
    - Manque d'aération.
    - Une surface irrégulière

3.3. Utilisation de l'appareil

3.3.1. Panneau de commande

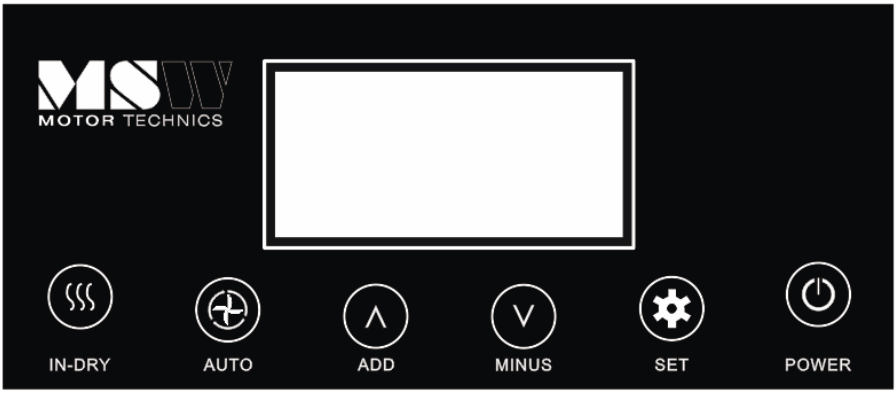

Bouton **ALIMENTATION**	Appuyez une fois pour démarrer ou arrêter l'appareil.
Touche de réglage SET	Appuyez pour activer ou désactiver la fonction de minuterie.
Bouton de réglage AJOUTER	Définit la valeur d'humidité de 10 % à 90 %. Ajuste la minuterie. (1h ~ 24h)
Bouton de réglage MOINS	
Bouton **AUTO**	Appuyez pour activer le mode de séchage automatique .
Indicateur **LED "Réservoir plein"**	Il s'allume lorsque le réservoir d'eau est presque plein.
Indicateur de minuterie **LED**	Il s'allume lorsque la fonction minuterie est activée.
Indicateur de dégivrage à **LED**	Il s'allume lorsque le dégivrage automatique est en cours.
Bouton **AUTO**	Lorsque le mode de déshumidification AUTO est activé, vous pouvez appuyer sur le bouton AJOUTER et MOINS et SET, mais les données d'humidité ne peuvent pas être modifiées.
Bouton **In-dry**	Après avoir éteint l'appareil, appuyez sur ce bouton et l'appareil séchera à l'intérieur.
Affichage numérique	Affiche l'humidité actuelle (10-95 %) et le réglage de l'humidité (10-95 %). Affiche le réglage de la minuterie et la température.

3.3.2. Réglages

Mode de fonctionnement

A. Fonctionnement en mode AUTO

Appuyez sur le bouton ALIMENTATION pour allumer l'appareil. Appuyez ensuite sur le bouton AUTO.
L'unité commence à déshumidifier en mode AUTO, quelle que soit l'humidité. Dans ce mode, vous ne pouvez pas régler l'humidité ou la minuterie.

B. Fonctionnement normal

Appuyez sur le bouton ALIMENTATION pour allumer l'appareil.
Appuyez sur le bouton AUTO pour désactiver le mode automatique.
L'unité est en mode standard avec le réglage d'humidité par défaut de 50 %.
Appuyez sur la touche ALIMENTATION pour éteindre le déshumidificateur.
Le ventilateur tourne un moment puis s'arrête

Réglage de l'humidité (plage de réglage : 10 % -95 %) :

La consigne d'humidité peut être ajustée en mode de fonctionnement standard.
Appuyez sur AJOUTER / MOINS plusieurs fois pour régler la consigne d'humidité.
Réglez le niveau d'humidité entre 40% et 60% pour plus de confort.
L'appareil s'allumera et s'éteindra pour maintenir ce niveau.

Réglage de la minuterie (1 heure à 24 heures) : Appuyez sur le bouton SET pour régler la minuterie.

Réglage de l'heure d'arrêt lorsque l'appareil est allumé :

- Appuyez sur le bouton SET pour activer la fonction de minuterie.
- Appuyez sur AJOUTER / MOINS en conséquence pour régler l'heure d'arrêt de l'appareil.

Réglage de l'heure de mise en marche lorsque l'appareil est éteint :

- Appuyez sur le bouton SET pour activer la fonction de minuterie.
- Appuyez sur AJOUTER / MOINS en conséquence pour régler l'heure d'allumage de l'appareil.

Réglage du cycle de travail de l'appareil pendant que la machine est allumée :

- Appuyez sur le bouton SET pour activer la fonction de minuterie.
- Appuyez sur AJOUTER / MOINS en conséquence pour régler l'heure d'extinction de l'appareil.

- Appuyez sur AJOUTER / MOINS en conséquence pour régler l'heure d'allumage de l'appareil.
- L'unité fonctionnera selon les cycles de temps ON/OFF définis.

Réglage du cycle de fonctionnement de l'appareil lorsque l'appareil est éteint :

- Appuyez sur le bouton SET pour activer la fonction de minuterie.
- Appuyez sur AJOUTER / MOINS en conséquence pour régler l'heure d'allumage de l'appareil.
- Appuyez sur AJOUTER / MOINS conséquence pour régler l'heure d'arrêt de l'appareil.
- L'unité fonctionnera selon les cycles de temps ON/OFF définis.

Suppression des paramètres de la minuterie :
Appuyez à nouveau sur SET pour désactiver la fonction de minuterie.
Remarque : en appuyant sur POWER quittera également le réglage de la minuterie.

Séchage intérieur

Après avoir éteint l'appareil, appuyez sur le bouton IN-DRY pour sécher l'intérieur de l'appareil. Cela empêchera la corrosion induite par l'eau de l'unité.

Contrôle de la température ambiante

DIRIGÉ

L'écran affiche la température actuelle dans la pièce.

Fonction de dégivrage automatique

À des températures ambiantes basses, du givre peut s'accumuler sur l'évaporateur, ce qui réduit le débit d'air pendant la déshumidification.
Le sèche-linge commencera automatiquement le dégivrage pendant 15 minutes.

DIRIGÉ

le voyant de dégivrage clignote.
Le compresseur s'arrête et le ventilateur continue de tourner.
N'éteignez pas l'appareil, il reprendra automatiquement la déshumidification.

Protection de surcharge

En cas de coupure de courant, il y a un délai de 3 minutes jusqu'au redémarrage du compresseur, ce qui protège le compresseur.

3.3.3. Evacuation de l'eau

Il existe deux façons d'éliminer l'eau collectée produite par l'unité :

- Vidange manuelle : Vidanger le réservoir d'eau manuellement.
- Vidange continue : utilisez la gravité pour vidanger l'eau à travers le tuyau de vidange vers l'extérieur de l'unité.

Vidange du réservoir d'eau

L'appareil s'éteint lorsque le réservoir d'eau est plein. Le déshumidificateur fonctionnera à nouveau après avoir vidé le réservoir d'eau et l'avoir installé correctement.

1) Lorsque le réservoir est plein, le message "FULL " la lumière s'allumera.
2) L'appareil émettra un bip. Appuyez sur le bouton d'alimentation pour éteindre l'appareil.
3) Pour vider le réservoir d'eau, ouvrez le panneau avant pour y accéder.
4) Saisissez la poignée du réservoir d'eau et tirez-le horizontalement.
5) Une fois l'eau retirée, installez le réservoir et fermez le panneau avant.
6) Appuyez sur la touche ALIMENTATION pour redémarrer l'appareil.

3.3.4. Codes d'erreur

Code d'erreur	Erreur	Solution
E1	Le problème avec la bobine	Remplacer la bobine
E2 & E3	Problème avec le capteur d'humidité	Remplacer le capteur
Surcharge	1. Fausse erreur 2. Fuite de réfrigérant	1. Éteignez et rallumez les appareils après 2 minutes 2. Vérifier l'unité pour les fuites de réfrigérant

3.4. Nettoyage et entretien

Nettoyage du filtre à air (toutes les deux semaines)

Le filtre à air est amovible pour un nettoyage facile. N'utilisez pas l'appareil sans le filtre à air ; sinon, l'évaporateur peut être contaminé.

1. Nettoyez l'appareil avec un chiffon doux et humide.
2. Tirez l'obturateur sur le panneau avant pour accéder au filtre.

3. Retirez le maillage du filtre de l'appareil.
4. Utilisez un chiffon propre pour absorber la poussière de surface sur le maillage du filtre. Si le filtre est très sale, utilisez de l'eau du robinet pour rincer le filtre. Séchez complètement le filtre avant de le réinsérer dans la grille d'entrée d'air. Un filtre propre augmentera l'efficacité de l'appareil.

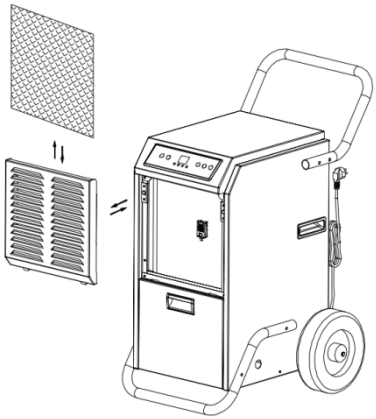

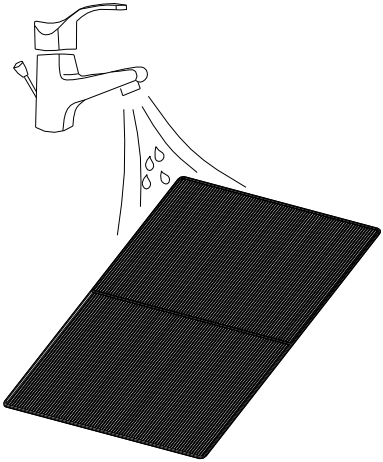

ATTENTION !

Ne touchez pas la surface de l'évaporateur avec les mains nues car cela pourrait causer des blessures.

a) Débranchez la fiche de la prise et laissez refroidir complètement l'appareil avant chaque nettoyage, réglage, changement d'outillage ou lorsque l'appareil n'est pas utilisé.
   - Attendez que les pièces en rotation s'arrêtent.

b) Retirez la fiche avant chaque nettoyage ou lorsque l'appareil n'est pas utilisé.

c) Pour nettoyer la surface, n'utilisez que des produits libres de substances caustiques.

d) Après chaque nettoyage, toutes les pièces doivent être soigneusement séchées avant de réutiliser l'appareil.

e) Conservez l'appareil dans un endroit sec et frais, à l'abri de l'humidité et des rayons directs du soleil.

f) Il est interdit de tremper l'appareil avec un jet d'eau ou de l'immerger dans l'eau.

g) Veillez à ce que l'eau ne pénètre pas par les orifices du boîtier.

h) Nettoyez les orifices de ventilation avec un pinceau et de l'air comprimé.

i) Effectuez des inspections régulières de l'appareil pour vous assurer qu'il est en bon état de fonctionnement et qu'aucun dommage n'est survenu.

j) Nettoyez uniquement avec un chiffon doux.

k) N'utilisez pas d'objets pointus et/ou métalliques (par exemple une brosse métallique ou des spatules métalliques) car ils pourraient endommager la surface du matériau à partir duquel l'appareil est fabriqué.

l) Ne nettoyez pas l'appareil avec des substances acides, des agents médicaux, des diluants, du carburant, des huiles ou d'autres produits chimiques. Ceci peut endommager le dispositif.

ÉLIMINATION DE L'APPAREIL USAGÉ

À la fin de sa vie utile, ce produit ne doit pas être jeté avec les déchets ménagers normaux, mais doit être apporté a un point de collecte pour le recyclage des appareils électriques et électroniques. Ceci est indiqué par le symbole sur le produit, le manuel ou l'emballage. Les matériaux utilisés dans l'appareil peuvent être réutilisés conformément à leur marquage. En réutilisant les matériaux ou d'autres formes d'utilisation d'appareils usagés, vous apportez une contribution significative à la protection de notre environnement.

L'administration locale vous fournira des informations sur le point approprié pour l'élimination des appareils usagés..

RÉSOLUTION DES PROBLEMES

Problème	Cause(s) possible(s)	Action corrective
L'appareil ne fonctionne pas	Vérifier le raccordement au réseau électrique	Vérifiez si la fiche d'alimentation est correctement connectée à la prise de courant

	Vérifiez si l'indicateur de niveau d'eau est allumé.	Videz le réservoir d'eau et installez-le correctement
	Vérifier la température ambiante	La plage de fonctionnement de la température ambiante est de 5 à 35 °C
La formation de condensat est faible.	Vérifiez si le filtre à air est propre	Nettoyez le filtre à air si nécessaire
	Vérifiez si les voies respiratoires ne sont pas obstruées	Débloquez-le si nécessaire
	Vérifiez si la température ambiante est inférieure à 20°C	C'est un phénomène normal. Faible humidité à basse température ambiante
	Le niveau d'humidité défini est supérieur à l'humidité actuelle.	Réglez le niveau d'humidité en dessous de l'humidité actuelle.
Fuite d'eau	Fuite lors du déplacement de l'appareil	Videz le réservoir d'eau avant de transporter l'appareil
	Assurez-vous que le tuyau de vidange n'est pas tordu	Redressez le tuyau si nécessaire
Bruit excessif	Vérifiez que l'appareil est correctement configuré	Corriger le placement de l'appareil
	Vérifiez l'unité pour les pièces desserrées et vibrantes	Sécurisez les pièces détachées
	Bruit semblable à l'écoulement de l'eau	Bruit du fluide frigorigène qui coule. C'est normal

Questo manuale di istruzioni è stato tradotto con la traduzione automatica. Ci sforziamo costantemente di fornire una traduzione accurata. Tuttavia, nessuna traduzione automatica è perfetta, né intende sostituire la traduzione umana. Il manuale di istruzioni ufficiale è nella versione inglese. Eventuali discrepanze o differenze create dalla traduzione non sono vincolanti e non hanno alcun effetto legale ai fini della conformità o dell'esecuzione. In caso di domande relative all'accuratezza delle informazioni contenute nel manuale di istruzioni, consultare la versione inglese dei contenuti, in quanto questa è la versione ufficiale.

Dati tecnici

Descrizione del parametro	Valore del parametro			
Nome del prodotto	Deumidificatore elettrico			
Modello	MSW-DEH3090H	MSW-DEH3120H	MSW-DEH4090H	MSW-DEH3090
Tensione di alimentazione [V ~] / frequenza [Hz]	230V~/50Hz			
Potenza nominale [W]	960 (27°C, 60% UR)			
Potenza nominale massima [W]	1160 (30°C, 80% UR)			
Corrente nominale [A]	4.2 (27°C, 60% UR)			
Corrente nominale massima [A]	5,0 (30°C, 80% UR)			
Capienza stimata	138L / giorno (30°C, 80% UR) 78,4 L/giorno (27°C, 60% UR)			
Refrigerante / quantità	R290 / 300 gr			
Peso [kg]	62			

1. Descrizione generale

Questo manuale ha lo scopo di assistervi per un uso sicuro e affidabile. Il prodotto è progettato e fabbricato rigorosamente secondo le specifiche tecniche utilizzando la tecnologia e i componenti più recenti e mantenendo i più alti standard di qualità.

LEGGERE ATTENTAMENTE E COMPRENDERE QUESTO MANUALE PRIMA DI INIZIARE IL LAVORO.

Per garantire un funzionamento duraturo e affidabile dell'apparecchio, occorre prestare attenzione al suo funzionamento e alla sua manutenzione secondo le istruzioni del presente manuale. I dati tecnici e le specifiche di questo manuale sono aggiornati.

Il produttore si riserva il diritto di apportare modifiche per migliorare la qualità. Tenendo conto del progresso tecnologico e della possibilità di ridurre il rumore, l'apparecchio è progettato e costruito in modo tale che il rischio derivante dall'emissione di rumore sia ridotto al livello più basso.

Spiegazione dei simboli

	Il prodotto soddisfa i requisiti degli standard di sicurezza pertinenti.
	Prima dell'uso bisogna prendere visione del manuale.
	Prodotto riciclabile.
	ATTENZIONE! o **ATTENZIONE!** o **RICORDA!** Un segnale di avvertimento generale che descrive una determinata situazione.
	ATTENZIONE! Pericolo di folgorazione!
	ATTENZIONE! Pericolo di incendio - materiali infiammabili!
	Da utilizzare esclusivamente all'interno dei locali.

ATTENZIONE! Le illustrazioni in questo manuale hanno il carattere illustrativo e possono differire in alcuni dettagli dall'aspetto reale del prodotto.

2. Sicurezza d'uso

ATTENZIONE! Leggere tutte le avvertenze e le istruzioni di sicurezza. Il mancato rispetto delle avvertenze e delle istruzioni può causare folgorazione, incendio e/o danni fisici o morte.

Il termine "dispositivo" o "prodotto" nelle avvertenze e nella descrizione delle istruzioni si riferisce a
Deumidificatore d'aria.

2.1. Sicurezza elettrica

a) La spina del dispositivo deve essere adattata alla presa. Non modificare la spina in alcun modo. Le spine originali e le prese corrispondenti riducono il rischio di scosse elettriche.
b) Evitare di toccare i componenti con messa a terra come tubi, radiatori, fornelli e frigoriferi. Esiste un rischio maggiore di scosse elettriche se il corpo è collegato a terra e tocca il dispositivo mentre è esposto a pioggia diretta, pavimentazione bagnata o mentre si lavora in un ambiente umido. La penetrazione dell'acqua nel dispositivo aumenta il rischio di danneggiamento o di folgorazione.
c) Non toccare il dispositivo con mani bagnate o umide.
d) Non usare il cavo dell'alimentazione in modo inadeguato. Non utilizzare mai il cavo per trasportare il dispositivo per tirare o estrarre la spina dal contatto. Tenere il cavo lontano da fonti di calore, olio, bordi taglienti o parti in movimento. I cavi danneggiati o aggrovigliati aumentano il rischio di scosse elettriche.
e) Se è inevitabile utilizzare il dispositivo in un ambiente umido, è necessario applicare l'interruttore differenziale (RCD). L'utilizzo di un RCD riduce il rischio di scosse elettriche.
f) È vietato utilizzare il dispositivo se il cavo di alimentazione è danneggiato o mostra segni visibili di usura. Un cavo di alimentazione danneggiato deve essere sostituito da un elettricista qualificato o dal servizio di assistenza del produttore.
g) Per evitare scosse elettriche, non immergere il cavo, la spina o il dispositivo stesso in acqua o altri liquidi. È vietato utilizzare il dispositivo su superfici bagnate.
h) ATTENZIONE - PERICOLO DI MORTE! Durante la pulizia o l'utilizzo del dispositivo, non immergerlo mai in acqua o altri liquidi.
i) Usare solo fonti di alimentazione con messa a terra.

2.2. SICUREZZA SUL LAVORO

a) Mantieni l'area di lavoro ordinata e ben illuminata. Il disordine o la scarsa illuminazione possono provocare incidenti. Bisogna essere previdenti, fare attenzione a quello che si fa e usare il buon senso utilizzando l'apparecchio.
b) Non utilizzare il dispositivo in atmosfera potenzialmente esplosiva, ad esempio in presenza di liquidi, gas o polveri infiammabili. L'apparecchio produce scintille che possono incendiare polvere o vapori.
c) In caso di constatazione di danno o non conformità nel funzionamento del dispositivo bisogna spegnerlo immediatamente e informare la persona delegata.

d) In caso di dubbi sul corretto funzionamento del prodotto o in caso di constatazione di un danno, si prega di contattare il servizio di assistenza del produttore.
e) Le riparazioni devono essere eseguite solo dall'assistenza tecnica del produttore. Riparare il dispositivo in autonomia è severamente vietato!
f) In caso di accensione di fuoco o incendio, per estinguere il dispositivo sotto tensione, occorre utilizzare estintori a polvere o ad anidride carbonica (CO2).
g) Conservare il manuale d'istruzioni per il futuro utilizzo. Se il dispositivo deve essere affidato ai terzi, insieme ad esso va consegnato loro anche il manuale d'istruzioni.
h) Tenere le gli elementi dell'imballaggio e i piccoli elementi di montaggio fuori dalla portata dei bambini.
i) Tenere il dispositivo lontano dalla portata dei bambini e degli animali.

⚠ **ATTENZIONE!** occorre proteggere bambini e astanti durante il lavoro con l'aparecchio.

2.3. SICUREZZA PERSONALE

a) È vietato utilizzare il dispositivo quando si è stanchi, malati, sotto l'effetto di alcool, droga o medicinali che riducono in modo significativo le capacità relative alla gestione del dispositivo.
b) Il dispositivo non è destinato all'uso da parte di persone (compresi i bambini) con funzioni mentali, sensoriali o intellettive ridotte o persone prive di esperienza e/o conoscenza a meno che non siano supervisionate o siano state istruite da una persona responsabile della loro sicurezza su come operare il dispositivo.
c) L'apparecchio può essere azionato da persone fisicamente idonee, capaci di farlo funzionare e adeguatamente addestrate, che abbiano letto queste istruzioni e siano state istruite in materia di sicurezza e salute sul lavoro.
d) Per prevenire l'avvio accidentale, assicurarsi che l'interruttore sia in posizione off prima di connettersi alla fonte di alimentazione.
e) L'apparecchio non è un giocattolo. I bambini vanno sorvegliati affinché non giochino con il dispositivo.

2.4. UTILIZZO SICURO DEL DISPOSITIVO

a) Assicurarsi che la ruota sia posizionata in modo stabile. Utilizzare strumenti adatti all'applicazione. Un prodotto correttamente selezionato svolgerà un lavoro migliore e più sicuro per il quale è stato progettato.
b) Prima di iniziare la regolazione, la pulizia e la manutenzione dell'apparecchio, occorre scollegarlo dall'alimentazione. Questa misura preventiva riduce il rischio di messa in moto accidentale.

c) Conservare gli apparecchi inattivi fuori dalla portata dei bambini e delle persone che non conoscono l'apparecchio o queste istruzioni d'uso. I dispositivi sono pericolosi se utilizzati da persone senza esperienza.
d) Mantenere il dispositivo in buono stato tecnico. Controllare prima di ogni operazione che non ci siano danni generali o relativi alle parti in movimento (crepe nelle parti e nei componenti o qualsiasi altra condizione che possa influenzare il funzionamento sicuro del dispositivo). In caso di guasto, far riparare il dispositivo prima dell'uso.
e) Conservare il dispositivo fuori dalla portata dei bambini.
f) La riparazione e la manutenzione delle apparecchiature dovrebbero essere effettuate dal personale qualificato utilizzando esclusivamente parti di ricambio originali. Ciò garantirà un utilizzo sicuro.
g) Per assicurare l'integrità operativa progettata dell'apparecchio, non rimuovere le coperture installate in fabbrica o allentare le viti.
h) Durante il trasporto o lo spostamento del dispositivo dal deposito al luogo di utilizzo, osservare le norme di salute e sicurezza per la movimentazione manuale applicabili nel paese in cui viene utilizzato il dispositivo.
i) Non spostare, spostare o ruotare il dispositivo mentre è in funzione.
j) Pulire regolarmente l'apparecchio per evitare un accumulo permanente di sporco.
k) Il dispositivo non è un giocattolo. Le operazioni di pulizia e di manutenzione non devono essere effettuate da bambini senza sorveglianza.
l) È vietato intervenire sul design del dispositivo per modificarne i parametri o la costruzione.
m) Tenere il dispositivo lontano da fonti di fuoco e di calore
n) Non coprire i fori di ventilazione dell'apparecchio.
o) Non conservare oggetti pesanti, velenosi o corrosivi nell'apparecchio.
p) Non utilizzare il dispositivo in ambienti non riscaldati o in luoghi con elevata umidità dell'aria.
q) ATTENZIONE! L'unità nella sua costruzione contiene sostanze infiammabili. Per questo motivo, alla fine della sua vita utile, il dispositivo deve essere consegnato a uno specialista per lo smaltimento.
r) Non collocare il dispositivo in prossimità di fiamme libere, forni elettrici, stufe a carbone, ecc. e non esporre il dispositivo alla luce diretta del sole.
s) Il dispositivo deve essere collegato direttamente alla presa a muro; non usare una multipresa o simili.
t) Assicurarsi che l'alimentazione elettrica dell'apparecchio corrisponda ai dati riportati sulla targhetta!
u) Non mettere oggetti pesanti sull'apparecchio.
v) Non danneggiare il circuito del refrigerante.

⚠ **ATTENZIONE!** Sebbene il prodotto sia stato progettato per essere sicuro e disponga di protezioni adeguate e nonostante le caratteristiche di

sicurezza aggiuntive fornite all'utente, esiste ancora un lieve rischio di incidente o lesioni durante la manipolazione del prodotto. Si consiglia procedere con cautela e mantenere il buon senso durante l'utilizzo.

3. Istruzioni per l'uso

Il dispositivo è progettato per deumidificare l'aria nella stanza, proteggendola e gli oggetti in essa contenuti dagli effetti negativi dell'umidità.
Il prodotto è destinato all'uso commerciale.
L'utente è responsabile di qualsiasi danno derivante da un uso improprio.

3.1. Panoramica del Prodotto

Modello **MSW-DEH3090H** (altri modelli hanno lo stesso design e aspetto):

1 - pannello di controllo

3.2. Preparazione al lavoro

POSIZIONAMENTO DELL'APPARECCHIO

La temperatura ambiente non deve superare i 40°C e l'umidità relativa non deve superare l'85%. L'apparecchio deve essere posizionato in modo da garantire una buona circolazione dell'aria. Bisogna mantenere una distanza minima di 10 cm da ogni parete dell'apparecchio. Tenere l'apparecchio lontano da qualsiasi superficie calda. Utilizzare sempre l'apparecchio su una superficie piana, stabile, pulita, resistente al fuoco e tenere fuori dalla portata dei bambini e delle persone con funzioni mentali, sensoriali o intellettuali ridotte. L'apparecchio deve essere

collocato in modo tale che la spina di alimentazione possa essere raggiunta in qualsiasi momento. Assicurarsi che l'alimentazione elettrica dell'apparecchio corrisponda ai dati riportati sulla targhetta!

Prima del primo utilizzo, smontare tutti i componenti e lavarli, così come lavare l'intero apparecchio.

- Non utilizzare il deumidificatore vicino a pareti, tende o altri oggetti che potrebbero ostruire l'ingresso e l'uscita. L'ingresso e l'uscita dell'aria devono essere liberi da ostruzioni.
- Se la macchina è inclinata di oltre 45°, lasciarla in posizione verticale per almeno 24 ore prima di metterla in funzione.
- Non installare mai il dispositivo in luoghi in cui potrebbe essere esposto a:
    - Fonti di calore, come termosifoni, caloriferi, stufe o altri dispositivi che producono calore.
    - Luce diretta.
    - Vibrazioni meccaniche o urti.
    - Polvere eccessiva.
    - Mancanza di ventilazione.
    - Superficie irregolare

3.3. Utilizzo del dispositivo.

3.3.1. Pannello di controllo

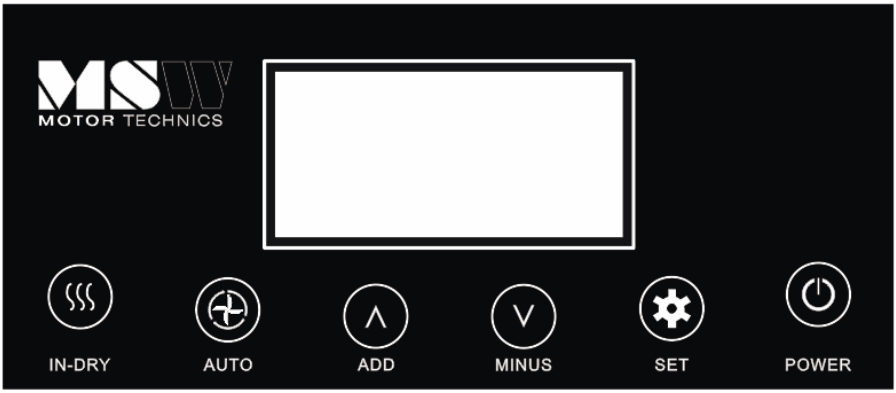

Pulsante **POWER**	Premere una volta per avviare o arrestare il dispositivo.
Pulsante di impostazione SET	Premere per abilitare o disabilitare la funzione timer.
Pulsante di impostazione AGGIUNGI	Imposta il valore di umidità da 10% -90%. Regola il timer. (1h ~ 24h)
Pulsante di impostazione MENO	
Pulsante **AUTO**	Premere per attivare la modalità di asciugatura automatica .
Indicatore **LED "serbatoio pieno".**	Si accende quando il serbatoio dell'acqua è quasi pieno.
Indicatore LED del timer	Si accende quando la funzione timer è attiva.
Indicatore LED di sbrinamento	Si accende quando è in corso lo sbrinamento automatico.
Pulsante **AUTO**	Quando la modalità di deumidificazione AUTO è attivato, è possibile premere il pulsante AGGIUNGI e MENO e SET, ma i dati di umidità non possono essere modificati.
Pulsante **In-dry**	Dopo aver spento il dispositivo, premere questo pulsante e il dispositivo si asciugherà all'interno.
Display digitale	Visualizza l'umidità attuale (10-95%) e l'impostazione dell'umidità (10-95%). Visualizza l'impostazione del timer e la temperatura.

3.3.2. Impostazioni

Modalità di funzionamento

A. Funzionamento in modalità AUTO

Premere il pulsante POWER per accendere il dispositivo. Quindi premere il pulsante AUTO.
L'unità avvia la deumidificazione in modalità AUTO, indipendentemente dall'umidità. In questa modalità non è possibile impostare l'umidità o il timer.

B. Operazione normale

Premere il pulsante POWER per accendere il dispositivo.
Premere il pulsante AUTO per disattivare la modalità automatica.
L'unità è in modalità standard con l'impostazione di umidità predefinita del 50%.
Premere nuovamente il pulsante POWER per spegnere il deumidificatore.
La ventola gira per un po' e poi si ferma

Impostazione dell'umidità (intervallo di impostazione: 10% -95%):

Il setpoint di umidità può essere regolato nella modalità di funzionamento standard.
Premere AGGIUNGI / MENO più volte per regolare il setpoint di umidità.
Impostare il livello di umidità tra il 40% e il 60% per il comfort.
Il dispositivo si accenderà e si spegnerà per mantenere questo livello.

Impostazione del timer (1 ora-24 ore): premere il pulsante SET per impostare il timer.

Impostazione dell'orario di spegnimento mentre il dispositivo è acceso:

- Premere il pulsante SET per attivare la funzione timer.
- Premere rispettivamente i pulsanti ADD / MINUS per impostare l'ora di spegnimento del dispositivo.

Impostazione dell'ora di accensione mentre il dispositivo è spento:

- Premere il pulsante SET per attivare la funzione timer.
- Premere rispettivamente i pulsanti ADD / MINUS per impostare l'ora di avvio del dispositivo.

Impostazione del ciclo di lavoro del dispositivo a macchina accesa:

- Premere il pulsante SET per attivare la funzione timer.
- Premere rispettivamente i pulsanti ADD / MINUS per impostare l'ora di spegnimento del dispositivo.

- Premere rispettivamente i pulsanti ADD / MINUS per impostare l'ora di avvio del dispositivo.
- L'unità funzionerà secondo i cicli di tempo ON/OFF impostati.

Impostazione del ciclo di funzionamento del dispositivo mentre il dispositivo è spento:

- Premere il pulsante SET per attivare la funzione timer.
- Premere rispettivamente i pulsanti ADD / MINUS per impostare l'ora di avvio del dispositivo.
- Premere rispettivamente i pulsanti ADD / MINUS per impostare l'ora di spegnimento del dispositivo.
- L'unità funzionerà secondo i cicli di tempo ON/OFF impostati.

Eliminazione delle impostazioni del timer:
Premere di nuovo SET per disattivare la funzione timer.
Nota: premendo POWER uscirà anche dall'impostazione del timer.

Asciugatura interna

Dopo aver spento l'unità, premere il pulsante IN-DRY per asciugare l'interno dell'unità. Ciò impedirà la corrosione indotta dall'acqua dell'unità.

Controllo della temperatura ambiente

GUIDATO

display mostra la temperatura attuale nella stanza.

Funzione di sbrinamento automatico

A basse temperature ambiente, la brina può accumularsi sull'evaporatore, riducendo il flusso d'aria durante la deumidificazione.
L'asciugatrice inizierà automaticamente lo sbrinamento per 15 minuti.

GUIDATO 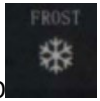

l'indicatore di sbrinamento lampeggia.
Il compressore si arresta e il ventilatore continua a funzionare.
Non spegnere l'unità, riprenderà automaticamente la deumidificazione.

Protezione anti sovraccarico

In caso di interruzione di corrente, c'è un ritardo di 3 minuti fino al riavvio del compressore, che protegge il compressore.

3.3.3. Drenaggio dell'acqua

Esistono due modi per smaltire l'acqua raccolta prodotta dall'unità:

- Svuotamento manuale: svuotare manualmente il serbatoio dell'acqua.
- Drenaggio continuo: utilizzare la gravità per drenare l'acqua attraverso il tubo di scarico verso l'esterno dell'unità.

Svuotamento del serbatoio dell'acqua

Il dispositivo si spegne quando il serbatoio dell'acqua è pieno. Il deumidificatore funzionerà di nuovo dopo aver svuotato il serbatoio dell'acqua e averlo installato correttamente.

1) Quando il serbatoio è pieno, il messaggio "FULL "la luce si accenderà.
2) Il dispositivo emetterà un segnale acustico. Premere il pulsante di accensione per spegnere il dispositivo.
3) Per svuotare il serbatoio dell'acqua, aprire il pannello frontale per accedervi.
4) Afferrare la maniglia del serbatoio dell'acqua ed estrarlo orizzontalmente.
5) Dopo aver rimosso l'acqua, installare il serbatoio e chiudere il pannello frontale.
6) Premere POWER per riavviare l'unità.

3.3.4. Codici di errore

Codice di errore	Errore	Soluzione
E1	Il problema con la bobina	Sostituire la bobina
E2 e E3	Problema con il sensore di umidità	Sostituire il sensore
Sovraccarico	1. Falso errore 2. Perdita di refrigerante	1. Spegnere e riaccendere i dispositivi dopo 2 minuti 2. Controllare l'unità per eventuali perdite di refrigerante

3.4. Pulizia e manutenzione

Pulizia del filtro dell'aria (ogni due settimane)

Il filtro dell'aria è rimovibile per una facile pulizia. Non utilizzare l'unità senza il filtro dell'aria; in caso contrario, l'evaporatore potrebbe contaminarsi.

1. Pulire il dispositivo con un panno morbido e umido.
2. Estrarre l'otturatore sul pannello frontale per accedere al filtro.
3. Rimuovere la rete del filtro dall'unità.
4. Utilizzare un panno pulito per assorbire la polvere superficiale sulla rete del filtro. Se il filtro è molto sporco, utilizzare l'acqua del rubinetto per risciacquare il filtro. Asciugare completamente il filtro prima di reinserirlo nella griglia di ingresso dell'aria. Un filtro pulito aumenterà l'efficienza dell'unità.

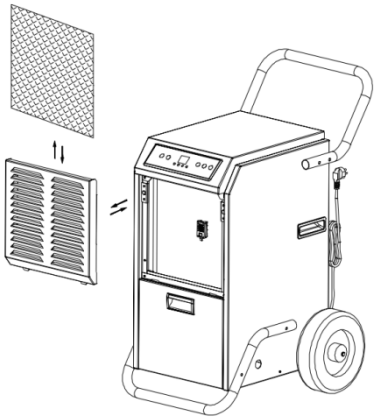

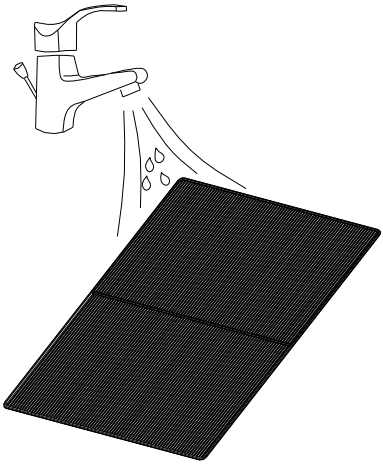

ATTENZIONE!

Non toccare la superficie dell'evaporatore a mani nude poiché ciò potrebbe causare lesioni.

a) Prima di ogni pulizia, regolazione o sostituzione di accessori, e anche quando l'apparecchio non è in uso, bisogna rimuovere la spina di alimentazione e raffreddare completamente l'apparecchio.
   - Aspettare che le parti rotanti si fermino.
b) Staccare la spina prima di ogni pulizia e quando l'apparecchio non è in uso!
c) Usare solo agenti non corrosivi per la pulizia della superficie.
d) Dopo ogni pulizia, tutte le parti devono essere accuratamente asciugate prima di riutilizzare il dispositivo.
e) Conservare l'apparecchio in un luogo asciutto e fresco, al riparo dall'umidità e dalla luce solare diretta.
f) È vietato spruzzare l'apparecchio con un getto d'acqua o immergerlo in acqua.
g) Assicurarsi che l'acqua non penetri dalle aperture dell'alloggiamento.
h) Pulire le aperture di ventilazione con una spazzola e aria compressa.
i) Eseguire ispezioni regolari dell'apparecchio per assicurarsi che sia in buone condizioni di funzionamento e che non si siano verificati danni.
j) Per la pulizia utilizzare un panno morbido.
k) Non utilizzare oggetti appuntiti e/o metallici (es. spazzole metalliche o spatole metalliche) in quanto potrebbero danneggiare la superficie del materiale di cui è composta l'unità.
l) Non pulire l'unità con sostanze acide, agenti medici, diluenti, carburante, oli o altri prodotti chimici. Potrebbe causare danni al dispositivo.

SMALTIMENTO DELLE APPARECCHIATURE USURATE.

Alla fine della sua vita utile, questo prodotto non deve essere smaltito con i normali rifiuti urbani ma va affidato a un centro di raccolta di apparecchiature elettriche ed elettroniche. Lo segnala il simbolo, collocato sul prodotto, sulle istruzioni per l'uso o sull'imballaggio. Le materie plastiche utilizzate nel dispositivo sono adatte al riutilizzo secondo la loro etichettatura. Riutilizzando, riproponendo o utilizzando in altro modo l'attrezzatura usurata, si contribuisce alla tutela del nostro ambiente naturale.

Per informazioni sull'impianto adatto per lo smaltimento dei dispositivi usurati, contattare gli organi della vostra amministrazione locale.

RISOLUZIONE DEI PROBLEMI:

Problema	Possibile causa	Azione
Il dispositivo non funziona	Verificare il collegamento alla rete elettrica	Controllare se la spina di alimentazione è collegata saldamente alla presa di corrente

	Controllare se l'indicatore del livello dell'acqua è acceso.	Svuotare il serbatoio dell'acqua e installarlo correttamente
	Controllare la temperatura ambiente	Il campo operativo della temperatura ambiente è 5-35°C
La formazione di condensa è bassa.	Controllare se il filtro dell'aria è pulito	Pulire il filtro dell'aria se necessario
	Controlla se le vie aeree non sono ostruite	Sbloccalo se necessario
	Controllare se la temperatura ambiente è inferiore a 20°C	Questo è un fenomeno normale. Bassa umidità a bassa temperatura ambiente
	Il livello di umidità impostato è superiore all'umidità attuale.	Impostare il livello di umidità al di sotto dell'umidità attuale.
Perdita d'acqua	Perdita durante lo spostamento dell'unità	Svuotare il serbatoio dell'acqua prima di trasportare l'unità
	Assicurarsi che il tubo di scarico non sia attorcigliato	Raddrizzare il tubo se necessario
Rumore eccessivo	Verificare che il dispositivo sia configurato correttamente	Correggere il posizionamento del dispositivo
	Controllare l'unità per parti allentate e vibranti	Fissare le parti sciolte
	Rumore simile al flusso dell'acqua	Rumore dovuto al flusso di refrigerante. È normale

Este manual de instrucciones ha sido traducido automáticamente. Nos esforzamos constantemente por ofrecer una traducción precisa. Sin embargo, ninguna traducción automática es perfecta. Tampoco pretende sustituir a la traducción realizada por un ser humano. El manual de instrucciones oficial es la versión inglesa. Cualquier discrepancia o diferencia en la traducción no es vinculante ni tiene ningún efecto legal a efectos de cumplimiento o ejecución. En caso de duda sobre la exactitud de la información incluida en las instrucciones de uso, consulte la versión inglesa de estos contenidos, ya que esta es la versión oficial.

Características técnicas

Descripción del parámetro	Valor del parámetro			
Nombre del producto	Deshumidificador			
Modelo	MSW-DEH3090H	MSW-DEH3120H	MSW-DEH4090H	MSW-DEH3090
Tensión de alimentación [V ~] / frecuencia [Hz]	230V~/50Hz			
Potencia nominal [W]	960 (27°C, 60% HR)			
Potencia nominal máxima [W]	1160 (30°C, 80% HR)			
Intensidad nominal [A]	4,2 (27 °C, 60 % de humedad relativa)			
Corriente nominal máxima [A]	5,0 (30 °C, 80 % de humedad relativa)			
Capacidad nominal	138L/d (30°C, 80% HR) 78,4 l/d (27 °C, 60 % de HR)			
Refrigerante / cantidad	R290 / 300g			
Peso [kg]	62			

1. Descripción general

El objetivo de este manual es ayudarlo a lograr un uso seguro y confiable. El producto ha sido desarrollado y fabricado siguiendo rigurosamente las prescripciones técnicas, utilizando la tecnología y los componentes más avanzados y manteniendo el máximo nivel de calidad.

ANTES DE COMENZAR A TRABAJAR LEA ATENTAMENTE ESTE MANUAL.

Para extender la vida útil del equipo y garantizar su fiabilidad, el usuario tiene que asegurarse de que el funcionamiento y el mantenimiento sean correctos y se ajusten a

las instrucciones de este manual. Las características técnicas y los datos incluidos en este manual son actuales. La información de este documento está sujeta a cambios en relación con mejoras de calidad, sin previo aviso. Teniendo en cuenta los avances tecnológicos y la capacidad de reducir el ruido, el aparato está desarrollado y construido para reducir al mínimo el riesgo relacionado con la exposición al ruido.

Explicación de los símbolos

	El producto cumple con los requisitos de las correspondientes normas de seguridad.
	Antes de utilizar, leer atentamente el manual.
	Producto reciclable.
	¡PRECAUCIÓN! o **¡ADVERTENCIA!** o **¡RECUERDA!** Una señal de advertencia general que describe una situación dada.
	¡ADVERTENCIA! ¡Advertencia de descarga eléctrica!
	¡ADVERTENCIA! ¡Peligro de incendio - materiales inflamables!
	Solo para uso en interiores.

¡ADVERTENCIA! Las imágenes de este manual tienen carácter meramente explicativo y los detalles de su producto pueden ser diferentes.

2. Seguridad de uso

¡ADVERTENCIA! Lea todas las advertencias e instrucciones de seguridad. El incumplimiento de las advertencias e instrucciones puede provocar descarga eléctrica, incendio y/o lesiones graves o la muerte.

El término "dispositivo" o "producto" en las advertencias y en la descripción de las instrucciones se refiere a
Deshumidificador de aire.

2.1. Seguridad eléctrica

a) La clavija de la herramienta eléctrica debe coincidir con el enchufe. Nunca modificar el enchufe de ninguna manera. Usar la clavija no modificada y el enchufe de alimentación correspondiente reducirá el riesgo de choque eléctrico.
b) Evite tocar las partes conectadas a tierra como tubos, radiadores, calderas y frigoríficos. Existe un mayor riesgo de descarga eléctrica si su cuerpo está conectado a tierra y toca el dispositivo mientras está expuesto a la lluvia directa, pavimento mojado o mientras trabaja en un ambiente húmedo. El ingreso del agua a la herramienta aumenta el riesgo de avería y descargas eléctricas.
c) No tocar el dispositivo con las manos mojadas o húmedas.
d) No usar el cable de alimentación de forma incorrecta. Nunca manipular el equipo ni sacar la clavija tirando del cable. Mantener el cable alejado de las fuentes de calor, aceites, cantos cortantes o piezas móviles. Los cables dañados o enredados aumentan el riesgo de descarga eléctrica.
e) Si no se puede evitar el uso del aparato en un entorno húmedo, se debe utilizar un dispositivo de corriente residual (RCD). El uso del RCD reduce el riesgo de descarga eléctrica.
f) No usar el aparato si el conductor de alimentación está dañado o muestra claros signos de desgaste. El cable de alimentación dañado debe ser sustituido por un electricista cualificado o por el servicio técnico del fabricante.
g) Para evitar el choque eléctrico, no sumergir el cable, el enchufe o el aparato en agua o en cualquier otro líquido. No utilizar el aparato sobre superficies mojadas.
h) ATENCIÓN: ¡PELIGRO DE MUERTE! Durante la limpieza o el uso del aparato, no sumergirlo nunca en agua u otros líquidos.
i) Deben utilizarse solo fuentes de alimentación que tienen una conexión a tierra.

2.2. SEGURIDAD EN EL TRABAJO

a) Mantenga la zona de trabajo ordenada y bien iluminada. El desorden o la mala iluminación pueden provocar accidentes. Hay que ser previsor, observar lo que se hace y actuar con sentido común al utilizar el equipo.
b) No utilice el dispositivo en una atmósfera potencialmente explosiva, por ejemplo, en presencia de líquidos, gases o polvo inflamables. El aparato genera chispas que pueden encender el polvo o los vapores.
c) Si se observa cualquier daño o anomalía en el funcionamiento del equipo, hay que apagarlo inmediatamente y comunicar el hecho ocurrido a una persona autorizada.

d) Si tiene alguna duda sobre el funcionamiento del producto o si este está dañado, póngase en contacto con el servicio técnico del fabricante.
e) Solo el servicio técnico del fabricante se puede encargar de la reparación del dispositivo. ¡No realizar las reparaciones por sí solo!
f) En caso de fuego o incendio, solo deben utilizarse extintores de polvo o de nieve (CO_2) para extinguir el aparato bajo tensión.
g) Guardar este manual para futuras consultas. En caso de transmitir el equipo a otra persona, deberá entregarse también el manual de uso.
h) Mantener los elementos de embalaje y las partes pequeñas de montaje fuera del alcance de los niños.
i) Mantener el equipo fuera del alcance de los niños y los animales.

⚠ **¡RECUERDE!** debe protegerse los niños y otras personas terceras mientras se utiliza el equipo.

2.3. SEGURIDAD PERSONAL

a) No opere este dispositivo si está cansado, enfermo o bajo la influencia de alcohol, drogas o medicamentos que puedan afectar su capacidad para operar el dispositivo.
b) El dispositivo no está diseñado para ser utilizado por personas (incluidos niños) con funciones mentales, sensoriales o intelectuales reducidas o personas que carecen de experiencia y/o conocimiento a menos que estén supervisados o hayan sido instruidos por una persona responsable de su seguridad sobre cómo operar el dispositivo.
c) El equipo debe ser operado por personas físicamente aptas, capaces de manejarlo, que se hayan familiarizado con estas instrucciones y que hayan recibido la formación adecuada en materia de seguridad e higiene en el trabajo.
d) Para evitar un arranque accidental, el usuario debe asegurarse que el interruptor está en la posición de apagado antes de conectarlo a una fuente de alimentación.
e) El dispositivo no es un juguete. Los niños deben ser supervisados para tener la seguridad de que no jueguen con el aparato.

2.4. USO SEGURO DEL DISPOSITIVO

a) Asegurarse de la colocación estable de la rueda. Utilizar las herramientas adecuadas para el tipo de trabajo. Un producto seleccionado correctamente hará un mejor y más seguro trabajo para el que fue diseñado.
b) Desconecte el dispositivo de la fuente de alimentación antes de ajustarlo, limpiarlo o darle servicio. Esta medida preventiva reduce el riesgo de su puesta en marcha accidental.

c) Mantenga el producto sin usar fuera del alcance de los niños y de cualquier persona que no esté familiarizada con el dispositivo o este manual. Los dispositivos son peligrosos en manos de usuarios sin experiencia.
d) Mantener el dispositivo en buen estado técnico. Antes de cada uso comprobar si hay daños generales o daños relacionados con las piezas móviles (grietas en las piezas y los elementos o cualquier otra condición que pueda afectar al funcionamiento seguro del producto). En el caso del daño, hacer reparar el equipo antes de usarlo.
e) Mantener el equipo fuera del alcance de los niños.
f) Cualquier operación de reparación y mantenimiento debe ser realizada por el personal cualificado y utilizando repuestos originales. Así la seguridad de uso será garantizada.
g) Para garantizar la integridad operativa diseñada del equipo, no retirar las cubiertas instaladas en fábrica ni desatornillar los pernos.
h) Cuando transporte o traslade el dispositivo desde el lugar de almacenamiento hasta el lugar de uso, observe las reglas de salud y seguridad para el manejo manual aplicables en el país donde se usa el dispositivo.
i) No mueva, mueva ni gire el dispositivo mientras está en funcionamiento.
j) Limpiar regularmente la herramienta para evitar la acumulación permanente de suciedad.
k) El dispositivo no es un juguete. Los niños no deben realizar la limpieza y el mantenimiento sin la supervisión de un adulto.
l) No manipular la estructura del equipo para cambiar sus parámetros o el diseño.
m) Mantener el equipo lejos de fuentes de fuego y calor
n) ¡No tapar los orificios de ventilación de la herramienta!
o) No guarde ningún artículo pesado, tóxico y/o corrosivo en el equipo.
p) No utilice el dispositivo en habitaciones sin calefacción o en lugares con mucha humedad del aire.
q) ¡ADVERTENCIA! La unidad en su construcción contiene sustancias inflamables. Por esta razón, al final de su vida útil, el equipo debe ser eliminado por una empresa especializada.
r) No coloque el dispositivo cerca de fuentes abiertas de fuego, hornos eléctricos, estufas de carbón, etc., y no coloque el dispositivo bajo la luz solar directa.
s) El equipo debe conectarse directamente a una toma de corriente de pared, no utilice alargadores o bases múltiples, etc.
t) ¡Asegúrese de que la fuente de alimentación del dispositivo coincida con los datos indicados en la placa de características!
u) No poner objetos pesados encima del equipo.
v) No dañar la circulación del refrigerante.

⚠ **¡ADVERTENCIA!** Aunque el producto ha sido diseñado para ser seguro y cuenta con las protecciones adecuadas y a pesar de las características de seguridad adicionales proporcionadas al usuario, todavía existe un ligero

riesgo de accidente o lesión al manipular el producto. Se recomienda mantener precaución y actuar con sentido común al utilizarlo.

3. Instrucciones de uso

El dispositivo está diseñado para deshumidificar el aire de la habitación, protegiéndolo y protegiendo los objetos de los efectos negativos de la humedad.
El producto está diseñado para uso comercial.
La responsabilidad de todos los daños resultantes de un uso distinto al indicado recae sobre el usuario.

3.1. Descripción del producto

Modelo **MSW-DEH3090H** (otros modelos tienen el mismo diseño y apariencia):

1 – panel de control

3.2. Preparación para el trabajo

LUGAR DE USO

La temperatura de ambiente no debe exceder los 40°C y la humedad relativa no debe exceder el 85%. El dispositivo debe estar situado de manera que garantice una buena circulación de aire. Debe mantenerse una distancia mínima de 10 cm de cada pared del aparato. Mantenga el equipo alejado de cualquier superficie caliente. El equipo siempre debe utilizarse sobre una superficie plana, estable, limpia, resistente al fuego y seca, fuera del alcance de los niños y las personas con reducida capacidad psíquica, sensorial y mental. El dispositivo debe estar situado en un lugar

con acceso libre al enchufe de alimentación. ¡Asegúrese de que la fuente de alimentación del dispositivo coincida con los datos indicados en la placa de características!

Antes del primer uso, desmonte todos los componentes y lávelos, así como todo el equipo.

- No utilice el deshumidificador cerca de paredes, cortinas u otros objetos que puedan bloquear la entrada y la salida. La entrada y la salida de aire deben estar libres de obstrucciones.
- Si la máquina está inclinada más de 45°, déjela en posición vertical durante al menos 24 horas antes de ponerla en funcionamiento.
- Nunca instale el dispositivo en lugares donde pueda estar expuesto a:
    - Fuentes de calor, como radiadores, calefactores, estufas u otros dispositivos que produzcan calor.
    - Luz solar directa.
    - Vibración mecánica o choque.
    - Polvo excesivo.
    - Falta de ventilación.
    - Superficie irregular

3.3. Manejo del equipo.

3.3.1. Panel de control

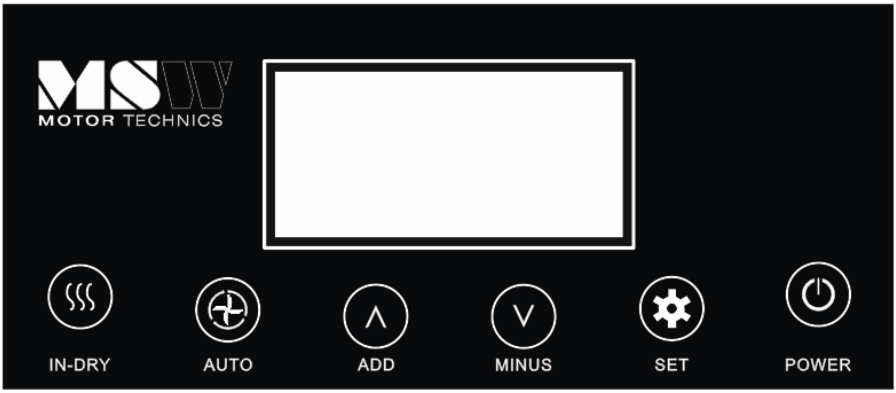

Botón **de ENCENDIDO**	Presione una vez para iniciar o detener el dispositivo.
Botón de ajuste SET	Presione para habilitar o deshabilitar la función de temporizador.
Botón de configuración AÑADIR	Establece el valor de humedad del 10% al 90%. Ajusta el temporizador. (1h ~ 24h)
Botón de ajuste MENOS	
Botón **AUTO**	Pulse para activar el modo de secado automático .
Indicador **LED "Tanque lleno"**	Se enciende cuando el depósito de agua está casi lleno.
Indicador LED de temporizador	Se enciende cuando la función de temporizador está activada.
LED indicador de descongelamiento	Se enciende cuando la descongelación automática está en curso.
Botón **AUTO**	Cuando el modo de deshumidificación AUTO está activado, puede presionar el botón AÑADIR y MENOS y SET, pero los datos de humedad no se pueden cambiar.
Botón **en seco**	Después de apagar el dispositivo, presione este botón y el dispositivo se secará por dentro.
Pantalla digital	Muestra la humedad actual (10-95%) y la configuración de humedad (10-95%). Muestra el ajuste del temporizador y la temperatura.

3.3.2. Ajustes

Modo de operación

A. Funcionamiento en modo AUTO

Presione el botón de ENCENDIDO para encender el dispositivo. Luego presione el botón AUTO.

La unidad comienza a deshumidificar en el modo AUTO, independientemente de la humedad. En este modo, no puede configurar la humedad o el temporizador.

B. Operación normal

Presione el botón de ENCENDIDO para encender el dispositivo.

Pulse el botón AUTO para desactivar el modo automático.

La unidad está en modo estándar con la configuración de humedad predeterminada del 50 %.

Presione el botón de ENCENDIDO de nuevo para apagar el deshumidificador.

El ventilador funciona por un tiempo y luego se detiene

Configuración de humedad (rango de configuración: 10% -95%):

El punto de ajuste de humedad se puede ajustar en el modo de funcionamiento estándar.

Presione el botón AÑADIR / MENOS varias veces para ajustar el punto de ajuste de humedad.

Establezca el nivel de humedad entre 40% y 60% para mayor comodidad.

El dispositivo se encenderá y apagará para mantener este nivel.

Configuración del temporizador (1 hora-24 horas): Presione el botón SET para configurar el temporizador.

Configuración de la hora de apagado mientras el dispositivo está encendido:

- Presione el botón SET para activar la función de temporizador.
- Presione el botón AÑADIR / MENOS según corresponda para configurar el tiempo de apagado de la unidad.

Configuración de la hora de encendido mientras el dispositivo está apagado:

- Presione el botón SET para activar la función de temporizador.
- Presione el botón AÑADIR / MENOS en consecuencia para configurar el tiempo para encender el aparato.

Configuración del ciclo de trabajo del dispositivo con la máquina encendida:

- Presione el botón SET para activar la función de temporizador.
- Presione el botón AÑADIR / MENOS en consecuencia para configurar el tiempo para apagar el dispositivo.
- Presione el botón AÑADIR / MENOS en consecuencia para configurar el tiempo para encender el dispositivo.
- La unidad operará en los ciclos de tiempo de ENCENDIDO establecidos.

Configuración del ciclo de funcionamiento del dispositivo mientras el dispositivo está apagado:

- Presione el botón SET para activar la función de temporizador.
- Presione el botón AÑADIR / MENOS en consecuencia para configurar el tiempo de encendido del dispositivo.
- Presione el botón AÑADIR / MENOS según corresponda para configurar el tiempo de apagado de la unidad.
- La unidad operará en los ciclos de tiempo de ENCENDIDO establecidos.

Eliminación de la configuración del temporizador:
Presione SET nuevamente para apagar la función de temporizador.
Nota: presionando POWER también saldrá de la configuración del temporizador.

Secado interior

Después de apagar la unidad, presione el botón IN-DRY para secar el interior de la unidad. Esto evitará la corrosión de la unidad inducida por el agua.

Control de temperatura ambiente

CONDUJO

la pantalla muestra la temperatura actual en la habitación.

Función de descongelación automática

A temperaturas ambiente bajas, se puede acumular escarcha en el evaporador, lo que reduce el flujo de aire durante la deshumidificación.
La secadora comenzará a descongelar automáticamente durante 15 minutos.

CONDUJO

el indicador de descongelación parpadea.
El compresor se detiene y el ventilador sigue funcionando.
No apague la unidad, automáticamente reanudará la deshumidificación.

Protección contra sobrecargas

En el caso de una pérdida de energía, hay un retraso de 3 minutos hasta que el compresor se reinicia, lo que protege al compresor.

3.3.3. El drenaje del agua

Hay dos formas de desechar el agua recolectada producida por la unidad:

- Drenaje manual: Drene el tanque de agua manualmente.
- Drenaje continuo: use la gravedad para drenar el agua a través de la manguera de drenaje hacia el exterior de la unidad.

Vaciar el tanque de agua

El dispositivo se apagará cuando el depósito de agua esté lleno. El deshumidificador volverá a funcionar después de vaciar el depósito de agua e instalarlo correctamente.

1) Cuando el tanque está lleno, el mensaje "FULL "Se encenderá la luz.
2) El dispositivo emitirá un pitido. Pulse el botón de encendido para apagar el dispositivo.
3) Para vaciar el depósito de agua, abra el panel frontal para acceder a él.
4) Sujete el asa del depósito de agua y extráigalo horizontalmente.
5) Después de que se haya eliminado el agua, instale el tanque y cierre el panel frontal.
6) Presione el botón de ENCENDIDO para reiniciar la unidad.

3.3.4. Códigos de error

Código del error	Error	Solución
E1	El problema con la bobina.	Reemplace la bobina
E2 y E3	Problema con el sensor de humedad	Reemplace el sensor
Sobrecarga	1. error falso 2. Fuga de refrigerante	1. Apague los dispositivos y vuelva a encenderlos después de 2 minutos 2. Compruebe la unidad en busca de fugas de refrigerante.

3.4. Limpieza y mantenimiento

Limpieza del filtro de aire (cada dos semanas)

El filtro de aire es extraíble para facilitar la limpieza. No utilice la unidad sin el filtro de aire; de lo contrario, el evaporador puede contaminarse.

1. Limpie el dispositivo con un paño suave y húmedo.
2. Saque el obturador del panel frontal para acceder al filtro.
3. Retire la malla del filtro de la unidad.
4. Utilice un paño limpio para absorber el polvo de la superficie de la malla del filtro. Si el filtro está muy sucio, use agua del grifo para enjuagar el filtro. Seque completamente el filtro antes de volver a insertarlo en la pantalla de entrada de aire. Un filtro limpio aumentará la eficiencia de la unidad.

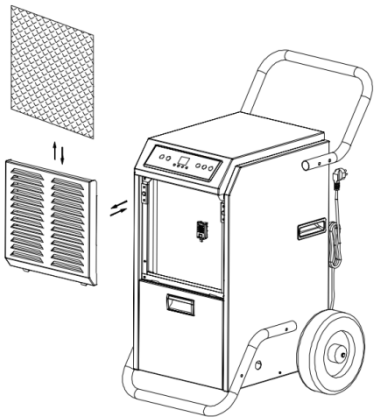

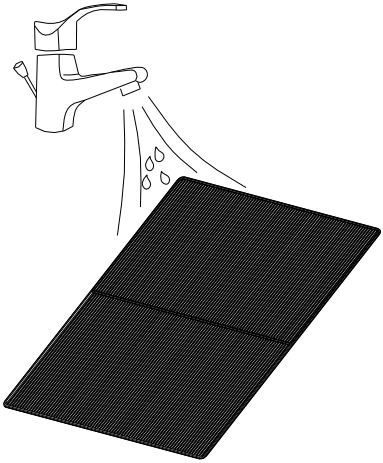

¡ADVERTENCIA!

No toque la superficie del evaporador con las manos desnudas, ya que podría causar lesiones.

a) Antes de cualquier limpieza, ajuste, sustitución de accesorios y cuando el equipo no esté en uso, desconecte el enchufe de la red y deje que el equipo se enfríe por completo.
   - Espere a que detengan los elementos giratorios.
b) ¡Desconectar el enchufe de la red antes de cada limpieza, y después de usar el equipo!
c) Para la limpieza de superficies no deben utilizarse productos con propiedades corrosivas.
d) Después de cada limpieza, todas las piezas deben secarse completamente antes de volver a utilizar el dispositivo.
e) Guardar el dispositivo en un lugar fresco y seco, protegido de la humedad y de la luz solar directa.
f) Está prohibido dirigir un chorro de agua a la herramienta o sumergirla en el agua.
g) Asegúrese de que el agua no penetre a través de los orificios de carcasa.
h) Los orificios de ventilación deben limpiarse con un cepillo y el aire comprimido.
i) Se deben realizar inspecciones periódicas del equipo para asegurarse de que está en buen estado de funcionamiento y de que no se ha producido ningún daño.
j) Para limpiar, debe utilizarse solamente un paño suave.
k) No utilice objetos afilados y/o metálicos (por ejemplo, cepillos de alambre o espátulas de metal), ya que pueden dañar la superficie del material del que está hecha la unidad.
l) No limpie la unidad con sustancias ácidas, agentes médicos, diluyentes, combustible, aceites u otros productos químicos. Puede causar daños al dispositivo.

ELIMINACIÓN DE DISPOSITIVOS USADOS.

Al final de su vida útil, este producto no debe desecharse con la basura doméstica normal, sino que debe llevarse a un punto de recogida para el reciclaje de aparatos eléctricos y electrónicos. La información está marcada con el símbolo colocado en el producto, incluido en el manual de uso o el embalaje. Los materiales utilizados en este equipo son reciclables de acuerdo con su marcado. Se contribuye de forma importante a la protección del medio ambiente reutilizando, reciclando o eliminando de otra forma los equipos usados.

La administración local le proporcionará información sobre el punto adecuado para desechar los equipos usados.

RESOLUCIÓN DE PROBLEMAS:

Problema	Posible causa	Medida
El dispositivo no funciona	Comprobar la conexión a la red eléctrica	Compruebe si el enchufe de alimentación está bien conectado a la toma de corriente
	Compruebe si el indicador de nivel de agua está encendido.	Vaciar el depósito de agua e instalarlo correctamente
	Comprobar la temperatura ambiente	El rango de funcionamiento de la temperatura ambiente es de 5 a 35 °C.
La formación de condensado es baja.	Compruebe si el filtro de aire está limpio.	Limpie el filtro de aire si es necesario
	Compruebe si la vía aérea no está obstruida.	Desbloquearlo si es necesario
	Compruebe si la temperatura ambiente es inferior a 20 °C	Es un fenómeno normal. Baja humedad a baja temperatura ambiente
	El nivel de humedad establecido es más alto que la humedad actual.	Configure el nivel de humedad por debajo de la humedad actual.
Gotera de agua	Fuga al mover la unidad	Vacíe el depósito de agua antes de transportar la unidad.
	Asegúrese de que la manguera de drenaje no esté torcida	Enderezar la manguera si es necesario
Ruido excesivo	Verifique que el dispositivo esté configurado correctamente	Corregir la colocación del dispositivo.
	Revise la unidad en busca de piezas sueltas y que vibren	Asegure las piezas sueltas
	Ruido similar al flujo de agua.	Ruido del refrigerante que fluye. Es normal

Kérjük, vegye figyelembe, hogy ez a használati útmutató gépi fordítással készült. Arra törekszünk, hogy a fordítások a lehető legpontosabbak legyenek, azonban egyetlen gépi fordítás sem tökéletes, és nem is célja, hogy helyettesítse az emberi fordítást. A hivatalos használati útmutató az angol nyelvű változat. A fordításban keletkezett eltérések vagy különbségek nem kötelező érvényűek, és nincs jogi hatásuk a megfelelőség vagy a végrehajtás szempontjából. Ha bármilyen kérdés merül fel a használati útmutatóban szereplő információk pontosságával kapcsolatban, kérjük, hivatkozzon ezen tartalmak angol nyelvű változatára, amely a hivatalos változat.

Műszaki adatok

Paraméter leírása	Paraméter értéke			
Termék megnevezése	Páramentesítő			
Modell	MSW-DEH3090H	MSW-DEH3120H	MSW-DEH4090H	MSW-DEH3090
Tápfeszültség [V ~] / frekvencia [Hz]	230V~/50Hz			
Névleges teljesítmény [W]	960 (27°C, 60% RH)			
Maximális névleges teljesítmény [W]	1160 (30°C, 80% RH)			
Névleges áramerősség [A]	4.2 (27°C, 60% RH)			
Maximális névleges áram [A]	5.0 (30°C, 80% RH)			
Névleges kapacitás	138L / d (30°C, 80% RH) 78,4 L / d (27°C, 60% relatív relatív páratartalom)			
Hűtőanyag / mennyiség	R290 / 300 g			
Súly [kg]	62			

1. Általános leírás

Ez a kézikönyv a biztonságos és megbízható használathoz kíván segítséget nyújtani. A termék szigorúan a műszaki előírásoknak megfelelően, a legújabb műszaki megoldások és alkatrészek felhasználásával, a legmagasabb minőségi előírások betartásával lett tervezve és legyártva.

ELINDÍTÁS ELŐTT FIGYELMESEN OLVASSA EL ÉS ÉRTELMEZZE EZEKET AZ UTASÍTÁSOKAT.

A készülék hosszú és megbízható működésének érdekében ügyelni kell a készülék megfelelő használatára és karbantartására az ebben a használati utasításban leírtaknak

megfelelően. A használati útmutatóban szereplő műszaki adatok és specifikációk naprakészek. A gyártó fenntartja magának a jogot a termék minőségének javítására, módosítására. A legújabb műszaki megoldások és a zajcsökkentési technológiák figyelembe vételével a készülék úgy lett megtervezve és megépítve, hogy a zajkibocsátásból eredő esetleges kockázat a lehető legalacsonyabb legyen.

Jelmagyarázat

CE	A termék megfelel a vonatkozó biztonsági előírásoknak.
	Használat előtt ismerkedjen meg az utasítással!
	Újrahasznosítható termék.
	VIGYÁZAT! vagy **FIGYELMEZTETÉS!** vagy **EMLÉKEZTETÉS!** Egy adott helyzetet leíró általános figyelmeztető jel.
	VIGYÁZAT! Vigyázat, áramütés veszélye áll fent!
	VIGYÁZAT! Tűzveszély - gyúlékony anyagok!
	Csak beltéri használatra.

VIGYÁZAT! A használati útmutató illusztrációi szemléltető jellegűek és bizonyos részletekben eltérhetnek a termék tényleges megjelenésétől.

2. A felhasználás biztonsága

VIGYÁZAT! Olvassa el az összes biztonsági figyelmeztetést és utasítást. A figyelmeztetések és utasítások figyelmen kívül hagyása áramütést, tüzet, súlyos sérülést vagy halálos balesetet okozhat.

A figyelmeztetésekben és a használati utasítás leírásában az "eszköz" vagy "termék" kifejezés a következőkre utal

Légpárátlanító.

2.1. Elektromosságra vonatkozó biztonsági szabályok

a) A készülék villásdugójának illenie kell a konnektorba. A villásdugót semmilyen módon ne módosítsa. Az eredeti villásdugók és a megfelelő aljzatok csökkentik az áramütés kockázatát.
b) Kerülje a földelt elemekkel, például csövekkel, radiátorokkal, tűzhelyekkel és hűtőszekrényekkel való érintkezést. Fokozottan fennáll az áramütés veszélye, ha a teste földelve van, és megérinti a készüléket, miközben közvetlen esőnek, nedves járdának van kitéve, vagy nedves környezetben dolgozik. A készülékbe jutó víz növeli a sérülés és az áramütés kockázatát.
c) Ne érintse meg a készüléket vizes vagy nedves kézzel!
d) Ne használja a kábelt rendeltetésétől eltérően! Soha ne használja a készülék felemelésére vagy a konnektorból való kihúzásra! A kábelt tartsa távol hőtől, olajtól, éles szegélyektől vagy mozgó alkatrészektől. A sérült vagy összegabalyodott vezetékek növelik az áramütés kockázatát.
e) Ha nem lehet elkerülni a termék nedves környezetben való használatát, használjon áram-védőkészüléket (RCD)! Az RCD használata csökkenti az áramütés kockázatát.
f) Tilos a készülék használata, ha a tápkábel megsérült, vagy kopás jelei észlelhetők. A sérült tápkábelt szakképzett villanyszerelővel vagy a gyártó szervizével kell kicseréltetni.
g) Az áramütés elkerülése érdekében ne merítse a kábelt, a villásdugót vagy a készüléket vízbe vagy más folyadékba. Ne használja a készüléket nedves felületen. Tilos a készüléket nedves felületen használni.
h) FIGYELEM - ÉLETVESZÉLY! Tilos a berendezést tisztítás vagy használat során vízbe vagy egyéb folyadékba meríteni.
i) Csak földelt áramforrást használjon.

2.2. MUNKAHELYI BIZTONSÁG

a) Ügyeljen a munkaterületen a rendre és a jó megvilágításra. A rendetlenség vagy a rossz megvilágítás balesetekhez vezethet. Legyen előrelátó, ügyeljen a cselekedeteire és használja a józan eszét a berendezés használata során.
b) Ne használja a készüléket robbanásveszélyes környezetben, például gyúlékony folyadékok, gázok vagy por jelenlétében. A készülék szikrázhat, és ezek meggyújthatják a port vagy a gyúlékony gőzöket.
c) Sérülés megállapításakor vagy rendellenesség esetén azonnal ki kell kapcsolni a készüléket, és jelenteni azt egy illetékes személynek.
d) Ha bizonytalan abban, hogy a termék megfelelően működik-e, vagy sérülést észlel, lépjen kapcsolatba a gyártó szervizével.
e) A berendezés javítását kizárólag a gyártó szervize végezheti. saját hatáskörben javítást végezni!

f) Láng vagy tűz fellépése esetén a feszültség alatt lévő berendezést kizárólag porral vagy szénsavhóval (CO2) oltó készülékkel szabad oltani.
g) Őrizze meg a használati útmutatót, mivel később is szüksége lehet rá. Ha a készüléket átadja egy következő tulajdonosnak, a használati útmutatót is át kell adni a termékkel együtt.
h) A csomagolás részeit és az apró alkatrészeket tartsa gyermekektől elzárva.
i) Tartsa távol a készüléket gyermekektől és háziállatoktól!

⚠ **NE FELEDJE!** Ügyeljen a gyerekekre és más személyekre a gép üzemeltetése során.

2.3. SZEMÉLYES BIZTONSÁG

a) Ne használja ezt a készüléket, ha fáradt, beteg, vagy olyan alkohol, kábítószer, illetve gyógyszer hatása alatt áll, amely befolyásolhatja a készülék használatára való képességét.
b) A készüléket nem használhatják csökkent szellemi, érzékszervi vagy értelmi képességekkel rendelkező személyek (beleértve a gyermekeket is), illetve olyan személyek, akiknek nincs tapasztalatuk és/vagy ismereteik, kivéve, ha felügyelet alatt állnak, vagy a biztonságukért felelős személy utasította őket a készülék működtetésére.
c) A készüléket csak olyan testileg és szellemileg alkalmas, szakképzett személyek kezelhetik, akik elolvasták a jelen használati utasítást, és részt vettek munkavédelmi képzésben.
d) A véletlen indítás elkerülése érdekében győződjön meg arról, hogy a kapcsoló kikapcsolt állásban van, mielőtt áramforráshoz csatlakoztatná.
e) A készülék nem játék. Nem szabad megengedni, hogy gyermekek játszanak a készülékkel.

2.4. A KÉSZÜLÉK BIZTONSÁGOS HASZNÁLATA

a) Ne terhelje túl a berendezést! Az adott alkalmazásnak megfelelő eszközöket használja! A helyesen kiválasztott termék jobban és biztonságosabban végzi el azt a munkát, amelyre tervezték.
b) Beállítás, tisztítás vagy szervizelés előtt válassza le a készüléket a tápellátásról. Ez a óvintézkedés csökkenti a véletlen bekapcsolás kockázatát.
c) Használaton kívül a berendezést olyan helyen tárolja, ahol gyermekek és a berendezést vagy a használati útmutatót nem ismerő személyek számára elérhetetlen! A berendezés veszélyes a gyakorlatlan felhasználók kezében.
d) Tartsa a berendezést jó műszaki állapotban! Minden használat előtt ellenőrizze, hogy a berendezés nem mutat-e általános vagy a mozgó elemekkel kapcsolatos sérüléseket (alkatrészek vagy elemek törése vagy minden egyéb olyan

körülmény, amely hatással van a berendezés biztonságos működésére)! Sérülés esetén a készüléket használat előtt javítsa meg!

e) A készülék gyermekektől elzárva tartandó.
f) A készülékek javítását és karbantartását csak szakképzett személyek végezhetik, kizárólag eredeti cserealkatrészek használatával. Ez biztosítja a biztonságos használatot.
g) A készülék működési integritásának biztosítása érdekében tilos eltávolítani a gyári burkolatot vagy a csavarokat.
h) A készülék tárolásból a felhasználási helyre történő szállításakor vagy mozgatásakor tartsa be a kézi kezelésre vonatkozó, a készülék felhasználási országában érvényes egészségügyi és biztonsági szabályokat.
i) Működés közben ne mozgassa, tolja vagy forgassa a készüléket.
j) Rendszeresen tisztítsa meg a készüléket, hogy megakadályozza a szennyeződések felhalmozódást.
k) A készülék nem játék. Gyermekek nem végezhetik felnőtt felügyelete nélkül a tisztítási vagy karbantartási munkálatokat.
l) Tilos módosítani a készülék felépítését paramétereinek vagy kialakításának megváltoztatása érdekében.
m) Tartsa távol a készülékeket tűztől és más hőforrásoktól.
n) A készülék szellőzőnyílásait nem szabad lezárni!
o) Ne tároljon nehéz, mérgező vagy korrózióra hajlamos tárgyakat a készülékben.
p) Ne használja a készüléket fűtetlen helyiségekben vagy magas páratartalmú helyiségekben.
q) VIGYÁZAT! A készülék szerkezete gyúlékony anyagokat tartalmaz. Emiatt a készüléket élettartamának végén csak szakemberek utilizálhatják.
r) Ne helyezze a készüléket nyílt tűzforrások, elektromos kemencék, szenes kályhák stb. közelébe, és ne tegye a készüléket közvetlen napfénybe.
s) A készüléket közvetlenül a fali konnektorhoz kell csatlakoztatni; tilos hosszabbítókat, elosztókat, stb. használni.
t) Ellenőrizni kell, hogy a készülék tápellátása megfelel-e az adattáblán megadott adatoknak!
u) Ne tegyen nehéz tárgyakat a készülékre.
v) Ne rongálja meg a hűtőközeg keringető rendszerét.

⚠ **VIGYÁZAT!** Bár a terméket úgy tervezték, hogy biztonságos legyen, és megfelelő biztosítékokkal rendelkezik, és a felhasználó számára biztosított további biztonsági funkciók ellenére a termék kezelése során még mindig fennáll a baleset vagy sérülés kockázata. A termék használata során járjon el óvatosan és a józan ész szabályai szerint!

3. Használati utasítás

A készüléket úgy tervezték, hogy párátlanítsa a helyiség levegőjét, megvédve azt és a benne lévő tárgyakat a nedvesség negatív hatásaitól.
A terméket kereskedelmi felhasználásra szánják.
A felhasználó felelős a nem rendeltetésszerű használatból eredő bármilyen kárért.

3.1. Termék áttekintés

MSW-DEH3090H modell (a többi modell ugyanolyan kialakítású és megjelenésű):

1 - vezérlőpanel

3.2. Beüzemelés előtt

BERENDEZÉS ELHELYEZÉSE:

A készülék környezetének hőmérséklete nem haladhatja meg a 40°C-ot, és páratartalma nem haladhatja meg a 85%-ot. A készüléket úgy kell elhelyezni, hogy a jó légáramlás biztosítva legyen. A készülék mindegyik falától legalább 10 cm távolságot kell tartani. Tartsa távol a készüléket bármilyen forró felülettől. A készüléket mindig egyenes, stabil, tiszta, tűzálló és száraz felületen kell használni, gyermekek és csökkent szellemi, érzékszervi vagy mentális funkciókkal rendelkező személyek számára elérhetetlen helyen. A készüléket úgy kell elhelyezni, hogy a tápkábel villásdugója bármikor elérhető legyen. Ellenőrizni kell, hogy a készülék tápellátása megfelel-e az adattáblán megadott adatoknak!

Az első használat előtt szerelje ki az összes elemet és mossa el őket, valamint mossa le az egész készüléket.

- Ne használja a párátlanítót falak, függönyök vagy más olyan tárgyak közelében, amelyek elzárhatják a be- és kivezető nyílást. A levegő be- és kimeneti nyílásának szabadon kell lennie.
- Ha a gép 45°-nál nagyobb mértékben meg van dőlve, hagyja a gépet legalább 24 órán át függőlegesen, mielőtt üzembe helyezné.
- Soha ne telepítse a készüléket olyan helyre, ahol az ki lehet téve:
    - Hőforrások, például radiátorok, fűtőtestek, kályhák vagy más hőtermelő eszközök.
    - Közvetlen napfény.
    - Mechanikus rezgés vagy ütés.
    - Túl sok por.
    - Szellőzés hiánya.
    - Egyenetlen felület

3.3. Munkavégzés a berendezéssel

3.3.1. Kezelőpanel

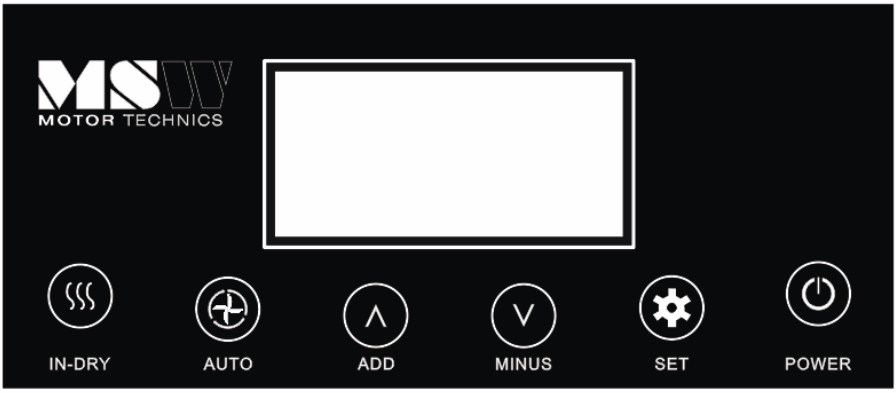

POWER gomb	Nyomja meg egyszer a készülék indításához vagy leállításához.
„SET” beállító gomb	Nyomja meg az időzítő funkció engedélyezéséhez vagy letiltásához.

ADD beállítás gomb	A páratartalom értékének beállítása 10% -90% között. Az időzítő beállítása. (1h ~ 24h)
MINUS beállítási gomb	
AUTO gomb	Az automatikus szárítási mód aktiválásához nyomja meg a.
"Tank tele" LED kijelző	Akkor világít, ha a víztartály majdnem tele van.
LED időzítő kijelző	Akkor világít, ha az időzítő funkció be van kapcsolva.
LED leolvasztás jelző	Kigyullad, amikor automatikus leolvasztás van folyamatban.
AUTO gomb	Ha a párátlanítási üzemmód AUTO be van kapcsolva, megnyomhatja az ADD gombot és MINUS és a SET gombot, de a páratartalom adatai nem módosíthatók.
Szárítás gomb	A készülék kikapcsolása után nyomja meg ezt a gombot, és a készülék belseje megszárad.
Digitális kijelző	Megjeleníti az aktuális páratartalmat (10-95%) és a páratartalom-beállítást (10-95%). Megjeleníti az időzítő beállítását és a hőmérsékletet.

3.3.2. Beállítások

Működési mód

A. Működés AUTO üzemmódban

Nyomja meg a POWER gombot a készülék bekapcsolásához. Ezután nyomja meg az AUTO gombot.
A készülék AUTO üzemmódban megkezdi a párátlanítást, függetlenül a páratartalomtól. Ebben az üzemmódban nem lehet beállítani a páratartalmat vagy az időzítőt.

B. Normál működés

Nyomja meg a POWER gombot a készülék bekapcsolásához.
Nyomja meg az AUTO gombot az automatikus üzemmód kikapcsolásához.
A készülék standard üzemmódban van, az alapértelmezett páratartalom beállítása 50%.
Nyomja meg újra a POWER gombot a párátlanító kikapcsolásához.
A ventilátor egy ideig jár, majd leáll

Páratartalom beállítása (beállítási tartomány: 10% -95%):

A páratartalom-beállítási pont a normál üzemmódban állítható be.
Nyomja meg többször az ADD / MINUS gombot a páratartalom beállításához.
A páratartalom szintjét a kényelem érdekében állítsa 40% és 60% közé.
A készülék be- és kikapcsol, hogy fenntartsa ezt a szintet.

Időzítő beállítása (1 óra-24 óra): Az időzítő beállításához nyomja meg a SET gombot.

A kikapcsolási idő beállítása a készülék bekapcsolt állapotában:

- Nyomja meg a SET gombot az időzítő funkció aktiválásához.
- Nyomja meg az ADD / MINUS gombokat a készülék kikapcsolási idejének beállításához.

A bekapcsolási idő beállítása a készülék kikapcsolt állapotában:

- Nyomja meg a SET gombot az időzítő funkció aktiválásához.
- Nyomja meg az ADD / MINUS gombokat a készülék bekapcsolási idejének beállításához.

A készülék munkaciklusának beállítása a gép bekapcsolt állapotában:

- Nyomja meg a SET gombot az időzítő funkció aktiválásához.
- Nyomja meg az ADD / MINUS gombokat a készülék kikapcsolási idejének beállításához.
- Nyomja meg az ADD / MINUS gombokat a készülék bekapcsolási idejének beállításához.
- A készülék a beállított ON/OFF időciklusokkal fog működni.

A készülék működési ciklusának beállítása a készülék kikapcsolt állapotában:

- Nyomja meg a SET gombot az időzítő funkció aktiválásához.

- Nyomja meg az ADD / MINUS gombokat a készülék bekapcsolási idejének beállításához.
- Nyomja meg az ADD / MINUS gombokat a készülék kikapcsolási idejének beállításához.
- A készülék a beállított ON/OFF időciklusokkal fog működni.

Az időzítő beállításainak törlése:
Az időzítő funkció kikapcsolásához nyomja meg ismét a SET gombot.
Megjegyzés: a POWER gomb megnyomásával az időzítő beállítása is kilép.

Belső szárítás

A készülék kikapcsolása után nyomja meg a IN-DRY gombot a készülék belsejének szárításához. Ez megakadályozza a készülék víz okozta korrózióját.

Szobahőmérséklet-szabályozás

A LED-es 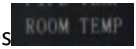

kijelző mutatja a helyiség aktuális hőmérsékletét.

Automatikus leolvasztási funkció

Alacsony szobahőmérsékleten a párologtatón fagy keletkezhet, ami a párátlanítás során csökkenti a légáramlást.
A szárító automatikusan megkezdi a 15 percig tartó leolvasztást.
A LED

leolvasztásjelző villog.
A kompresszor leáll, a ventilátor pedig tovább működik.
Ne kapcsolja ki a készüléket, az automatikusan folytatja a párátlanítást.

Túlterhelés-védelem

Áramkimaradás esetén a kompresszor újraindulásáig 3 perces késleltetés van, ami védi a kompresszort.

3.3.3. Vízelvezetés

A készülék által termelt összegyűjtött víz ártalmatlanításának két módja van:

- Kézi leeresztés: A víztartály kézzel történő leürítése.
- Folyamatos vízelvezetés: a víz a gravitáció segítségével a lefolyócsövön keresztül a készülék külső oldalára folyik.

A víztartály kiürítése

A készülék kikapcsol, ha a víztartály megtelt. A párátlanító a víztartály kiürítése és megfelelő beszerelése után ismét működni fog.

1) Ha a tartály megtelt, a "FULL

" lámpa kigyullad.
2) A készülék csipogni fog. Nyomja meg a bekapcsológombot a készülék kikapcsolásához.
3) A víztartály kiürítéséhez nyissa ki az elülső panelt, hogy hozzáférjen.
4) Fogja meg a víztartály fogantyúját, és húzza ki vízszintesen.
5) A víz eltávolítása után szerelje be a tartályt, és zárja be az előlapot.
6) Nyomja meg a POWER gombot a készülék újraindításához.

3.3.4. Hibakódok

Hibakód	Hiba	Megoldás
E1	A tekercs problémája	Cserélje ki a tekercset
E2 ÉS E3	Probléma a páratartalom-érzékelővel	Cserélje ki az érzékelőt
Túlterhelés	1. Hamis hiba 2. Hűtőanyag szivárgás	1. 2 perc után kapcsolja ki és újra be a készülékeket. 2. Ellenőrizze a készüléket hűtőközeg-szivárgás szempontjából

3.4. Tisztítás és karbantartás

A légszűrő tisztítása (kéthetente)

A légszűrő a könnyű tisztítás érdekében kivehető. Ne használja a készüléket a légszűrő nélkül, különben a párologtató elszennyeződhet.

1. Tisztítsa meg a készüléket puha, nedves ruhával.
2. Húzza ki az előlapon lévő redőnyt, hogy hozzáférjen a szűrőhöz.
3. Vegye ki a szűrőhálót a készülékből.
4. Egy tiszta ruhával szívja fel a szűrőhálón lévő felületi port. Ha a szűrő nagyon szennyezett, csapvízzel öblítse át a szűrőt. Teljesen szárítsa meg a szűrőt, mielőtt visszahelyezné a légbeszívó szűrőbe. A tiszta szűrő növeli a készülék hatékonyságát.

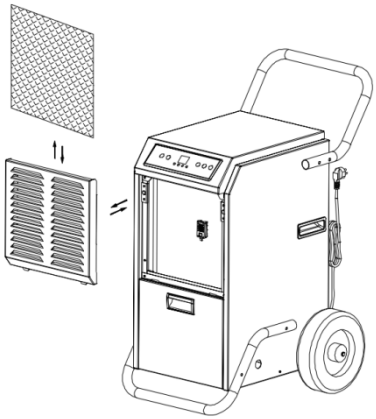

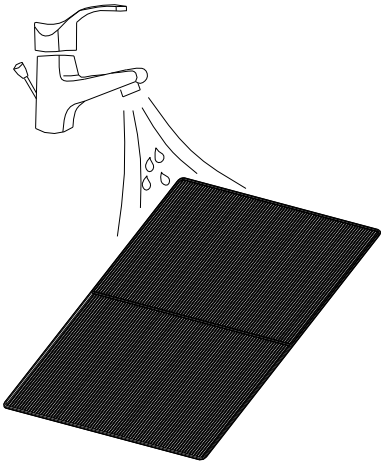

VIGYÁZAT!

Puszta kézzel ne érintse meg a párologtató felületét, mert ez sérülést okozhat.

a) Minden tisztítás, beállítás vagy tartozékcsere előtt, valamint akkor is, ha a készüléket nem használja, húzza ki a hálózati csatlakozót, és hagyja teljesen kihűlni a készüléket.
   - Várja meg, amíg a forgó elemek leállnak.

b) Minden tisztítás előtt, és akkor is, ha a készülék nincs használatban húzza ki a hálózati csatlakozót!

c) A felületek tisztítására csak maró anyagoktól mentes tisztítószereket szabad használni.

d) Minden tisztítás után minden alkatrészt alaposan meg kell szárítani, mielőtt a készüléket újra felhasználják.
e) A készüléket hűvös és száraz helyen, nedvességtől és közvetlen napfénytől védve kell tárolni.
f) Tilos a készüléket vízsugárral fröcskölni, vagy vízbe meríteni.
g) Ügyeljen arra, hogy víz ne kerülhessen a készülék házába.
h) A szellőzőnyílásokat kefével és sűrített levegővel kell tisztítani.
i) A készüléket rendszeresen ellenőrizni kell, hogy nincsenek-e raja sérülések és megfelelően működik-e.
j) A tisztításhoz puha rongyot vagy szivacsot kell használni.
k) Ne használjon éles és/vagy fémtárgyakat (pl. drótkefét vagy fémspatulát), mivel ezek károsíthatják a készüléket alkotó anyag felületét.
l) Ne tisztítsa a készüléket savas anyagokkal, orvosi szerekkel, hígítókkal, üzemanyaggal, olajokkal vagy más vegyszerekkel. Ez károsíthatja a készüléket.

A HASZNÁLT KÉSZÜLÉKEK UTILIZÁLÁSA

Az élettartam lejárta után a terméket tilos a hagyományos háztartási hulladékkal együtt kidobni, ehelyett át kell adni elektromos és elektronikai berendezések újrahasznosítására szakosodott gyűjtőpontra. Ezt a terméken, a használati útmutatóban vagy a csomagoláson található szimbólum is jelzi. A készülékben használt anyagok a jelölésüknek megfelelően újrahasznosíthatóak. Az újrafelhasználással, anyagok újrahasznosításával vagy a használt eszközök más módon történő használatával jelentős mértékben hozzájárul környezetünk védelméhez.

A helyi hatóságoknál tájékozódhat a használt eszközök helyi hulladékkezelő gyűjtőhelyéről.

HIBAELHÁRÍTÁS:

Probléma	Lehetséges ok	Működés
A készülék nem működik	Ellenőrizze az elektromos hálózathoz való csatlakozást	Ellenőrizze, hogy a hálózati dugó biztonságosan csatlakozik-e a konnektorhoz.
	Ellenőrizze, hogy a vízszintjelző világít-e.	Ürítse ki a víztartályt, és helyezze be helyesen
	Ellenőrizze a környezeti hőmérsékletet	A környezeti hőmérséklet üzemi tartománya 5-35°C.
A kondenzátum képződése alacsony.	Ellenőrizze, hogy a légszűrő tiszta-e	Szükség esetén tisztítsa meg a légszűrőt
	Ellenőrizze, hogy a légutak nincsenek-e elzáródva.	Szükség esetén oldja fel a blokkolást

	Ellenőrizze, hogy a környezeti hőmérséklet 20 °C alatt van-e.	Ez normális. Alacsony páratartalom alacsony környezeti hőmérsékleten
	A beállított páratartalom magasabb, mint az aktuális páratartalom.	Állítsa a páratartalom szintjét az aktuális páratartalom alá.
Vízszivárgás	Szivárgás a készülék mozgatásakor	A készülék szállítása előtt ürítse ki a víztartályt.
	Győződjön meg róla, hogy a leeresztő tömlő nincs megcsavarodva.	Szükség esetén egyenesítse ki a tömlőt
Túlzott zaj	Ellenőrizze, hogy a készülék megfelelően van-e beállítva	A készülék elhelyezésének javítása
	Ellenőrizze a készüléket a laza, rezgő alkatrészek tekintetében.	Biztosítsa a laza alkatrészeket
	A víz áramlásához hasonló zaj	A hűtőközeg áramlásából származó zaj. Ez normális

Bemærk at denne brugervejledning er maskinoversat. Skønt der er blevet gjort en stor arbejdsindsats for at få oversættelserne så præcise som muligt, er ingen maskineoversættelser perfekte, og er heller ikke ment som erstatning for en menneskelig oversættelse. Den officielle brugervejledning er den engelske version. Vi hæfter ikke juridisk for misforståelser som følge af maskinelle fejloversættelser Såfremt der opstår tvivl om meningen, henviser vi til den engelske brugsanvisning da dette er den officielle version.

Tekniske data

Parameterbeskrivelse	Parameterværdi			
Produktnavn	Affugter			
Model	MSW-DEH3090H	MSW-DEH3120H	MSW-DEH4090H	MSW-DEH3090
Forsyningsspænding [V ~] / frekvens [Hz]	230V~ / 50Hz			
Nominel effekt [W]	960 (27°C, 60% RH)			
Maksimal nominel effekt [W]	1160 (30°C, 80% RH)			
Nominel strøm [A]	4.2 (27°C, 60% RH)			
Maksimal nominel strøm [A]	5.0 (30°C, 80% RH)			
Nominel kapacitet	138L / d (30°C, 80% RH) 78,4 L / d (27°C, 60% RH)			
Kølemiddel / mængde	R290 / 300 g			
Vægt [kg]	62			

1. Generel beskrivelse

Denne vejledning har til formål at hjælpe dig med at sikre sikker og pålidelig brug. Dette produkt er designet og produceret strengt i henhold til tekniske indikationer, ved hjælp af de nyeste teknologier og komponenter samt opretholdelse af de højeste kvalitetsstandarder.

LÆS OG FORSTÅ DENNE BETJENINGSVEJLEDNING OMHYGGELIGT INDEN ARBEJDET PÅBEGYNDES.

For at sikre en lang og pålidelig drift af apparatet er det nødvendigt at sørge for den korrekte betjening og vedligeholdelse i overensstemmelse med retningslinjerne angivet i denne betjeningsvejledning. De tekniske data og specifikationer angivet i denne betjeningsvejledning er aktuelle. Producenten forbeholder sig retten til at foretage

ændringer i forbindelse med forøgelse af kvaliteten. Apparatet er designet og bygget på en sådan måde, at risikoen for støjemission begrænses til det laveste niveau.

Symbolforklaring

	Produktet opfylder kravene, angivet i de relevante sikkerhedsstandarder.
	Læs betjeningsvejledningen inden brug.
	Produktet er genanvendeligt.
	FORSIGTIG! eller **ADVARSEL!** eller **HUSK!** Et generelt advarselstegn, der beskriver en given situation.
	OBS! Advarsel mod elektrisk stød!
	OBS! Brandfare - brændbare materialer!
	Udelukkende til indendørs brug.

OBS! Illustrationerne i denne betjeningsvejledning er kun til reference og kan i nogle detaljer afvige fra det faktiske produkt.

2. Brugssikkerhed

OBS! Læs alle sikkerhedsadvarsler og instruktioner. Manglende overholdelse af advarslerne og anvisningerne kan medføre elektrisk shock, brand og/eller alvorlige legemsskader eller død.

Udtrykket "udstyr" eller "produkt" i advarslerne og i beskrivelsen af vejledningen henviser til
Luft affugter.

2.1. Elektrisk sikkerhed

a) Apparatets stik skal passe til stikkontakten. Du må ikke ændre stikket på nogen måde. Originale stik og passende stikkontakter reducerer risikoen for elektrisk stød.
b) Undgå kropskontakt med jordede dele såsom rør, radiatorer, ovne og køleskabe. Der er en øget risiko for elektrisk stød, hvis din krop er jordet og rører ved enheden, mens du er udsat for direkte regn, vådt fortov eller arbejder i et fugtigt miljø. Vand, der kommer ind i apparatet, øger risikoen for skader og elektrisk stød.
c) Rør ikke ved apparatet med våde eller fugtige hænder.
d) Brug ikke kablet til adapteren/strømkablet forkert. Brug den aldrig til at bære apparatet eller til at fjerne stikket fra stikkontakten. Hold ledningen væk fra varmekilder, olie, skarpe kanter eller bevægelige dele. Beskadigede eller sammenfiltrede ledninger øger risikoen for elektrisk stød.
e) Hvis det ikke kan undgås at betjene et elektrisk værktøj i et fugtigt område, benyt en strømforsyning, der er beskyttet af en fejlstrømsafbryder (RCD). Brug af en RCD mindsker risikoen for elektrisk shock.
f) Det er forbudt at bruge udstyret, hvis forsyningsledningen er defekt eller viser tydelige tegn på slitage. En autoriseret elektriker eller servicetekniker skal udskifte den beskadigede ledning
g) For at undgå elektrisk stød må netledningen, stikket eller apparatet ikke nedsænkes i vand eller anden væske. Det er ikke tilladt at anvende udstyret på våde overflader.
h) OBS – LIVSFARE! Under rengøring eller brug af udstyret må det under ingen omstændigheder dyppes i vand eller andre væsker.
i) Brug kun jordede strømkilder.

2.2. SIKKERHED PÅ ARBEJDET

a) Oprethold orden på arbejdspladsen og god belysning. Uorden eller dårlig belysning kan føre til ulykker. Vær fremadrettet, se hvad du laver, og brug sund fornuft, når du bruger dette udstyr.
b) Brug ikke enheden i en potentielt eksplosiv atmosfære, f.eks. i tilstedeværelse af brændbare væsker, gasser eller støv. Apparatet danner gnister, som kan antænde støv eller dampe.
c) I tilfælde af skader eller uregelmæssigheder i apparatets betjening skal du straks slukke for det og rapportere det til en autoriseret person.
d) Hvis du er i tvivl om produktet fungerer korrekt, eller hvis der findes skader, skal du kontakte producentens kundeservice.
e) Produktet må udelukkende repareres af producentens serviceafdeling. Det er forbudt at reparere udstyret selv!
f) Hvis produktet er strømført og der opstår brand må der kun bruges tørt pulver eller kuldioxid (CO_2) ildslukkere til at slukke produktet.

g) Gem betjeningsvejledningen til fremtidig brug. Hvis apparatet videregives til tredjemand, skal betjeningsvejledningen også afleveres sammen med apparatet.
h) Emballageelementer og små samleelementer bør opbevares utilgængeligt for børn.
i) Hold apparatet væk fra børn og kæledyr.

⚠ **OBS!** beskyt børn og andre mennesker under apparatets drift.

2.3. PERSONLIG SIKKERHED

a) Du må ikke betjene dette apparat, hvis du er træt, syg eller påvirket af alkohol, stoffer eller medicin, der kan forringe din evne til at betjene apparatet.
b) Apparatet er ikke beregnet til at blive brugt af personer (herunder børn) med nedsatte mentale, sensoriske eller intellektuelle funktioner eller personer, der mangler erfaring og/eller viden, medmindre de er under opsyn eller er blevet instrueret af en person, der er ansvarlig for deres sikkerhed, om, hvordan de skal betjene apparatet.
c) Enheden kan betjenes af fysisk egnede personer, som er i stand til at betjene apparatet og som er blevet uddannet i miljø og sikkerhed.
d) For at forhindre utilsigtet opstart skal du sørge for, at kontakten er slukket, før du tilslutter en strømkilde.
e) Apparatet er ikke et legetøj. Børn bør være under opsyn for at sikre, at de ikke leger med apparatet.

2.4. SIKKER BRUG AF APPARATET

a) Maskinen skal være placeret på et stabilt underlag. Brug værktøjer, der er egnede til applikationen. Et korrekt udvalgt produkt vil udføre det arbejde, som det er designet til, bedre og mere sikkert.
b) Afbryd enheden fra strømforsyningen, før den justeres, rengøres eller serviceres. Denne forebyggende foranstaltning reducerer risikoen for utilsigtet aktivering.
c) Opbevar ubrugte produkter uden for børns rækkevidde og for personer, der ikke er bekendt med apparatet eller denne manual. Produkterne er farlige i hænderne på uerfarne brugere.
d) Hold produktet i god stand. Kontroller, at der ikke er generelle skader eller fejl i forbindelse med bevægelige dele (revner i dele og komponenter eller andre forhold, der kan påvirke sikker drift af apparatet). I tilfælde af fejl skal apparatet repareres før brug.
e) Opbevar apparatet utilgængeligt for børn.
f) Reparation og vedligeholdelse af apparater bør udføres af kvalificerede personer, der kun bruger originale reservedele. Dette vil sikre sikker brug.

g) For at sikre apparatets konstruerede driftsintegritet må du ikke fjerne fabriksinstallerede dæksler eller fjerne skruer.
h) Når du transporterer eller flytter enheden fra lageret til anvendelsesstedet, skal du overholde de sundheds- og sikkerhedsregler for manuel håndtering, der gælder i det land, hvor enheden anvendes.
i) Du må ikke flytte, flytte eller dreje apparatet, mens det er i drift.
j) Rengør apparatet regelmæssigt for at forhindre permanent bundfældning af snavs.
k) Enheden er ikke et legetøj. Rengøring og vedligeholdelse må ikke udføres af børn uden opsyn af en voksen.
l) Det er forbudt at forstyrre konstruktionen af apparatet for at ændre dets parametre eller konstruktion.
m) Hold apparatet væk fra varmekilder og ild.
n) Apparatets ventilationsåbninger må ikke blokeres!
o) Opbevar ikke tunge, giftige eller ætsende genstande i apparatet.
p) Brug ikke apparatet i uopvarmede rum eller steder med høj luftfugtighed.
q) OBS! Enheden indeholder brændbare stoffer i sin konstruktion. Af denne grund skal apparatet bortskaffes af specialister i slutningen af dets levetid.
r) Anbring ikke apparatet i nærheden af åbne ildkilder, elektriske ovne, kulovne osv., og anbring ikke apparatet i direkte sollys.
s) Apparatet skal tilsluttes direkte til en stikkontakt; brug ikke flere adaptere osv.
t) Sørg for, at strømforsyningen til apparatet svarer til de data, der er angivet på typeskiltet!
u) Læg ikke tunge genstande på apparatet.
v) Beskadig ikke kølemiddelsystemet.

⚠ **OBS!** Selv om produktet er designet til at være sikkert og har tilstrækkelige sikkerhedsforanstaltninger og på trods af de ekstra sikkerhedsfunktioner, som brugeren har fået stillet til rådighed, er der stadig en lille risiko for ulykker eller skader ved håndtering af produktet. Det anbefales at udvise forsigtighed og sund fornuft, når du bruger det.

3. Brugsanvisning

Enheden er designet til at affugte luften i rummet og beskytte det og genstandene i rummet mod de negative virkninger af fugt.
Produktet er beregnet til kommerciel brug.
Enhver skade, der skyldes forkert brug, er brugerens ansvar.

3.1. Produktoversigt

Model **MSW-DEH3090H** (andre modeller har samme design og udseende):

1 – Styrepanel

3.2. Klargøring til drift

APPARATETS PLACERING

Omgivelsestemperaturen må ikke overstige 40°C, og luftfugtigheden må ikke overstige 85%. Apparatet skal placeres på en måde, der sikrer god luftcirkulation. Der skal opretholdes en afstand på mindst 10 cm fra apparatets væg. Hold apparatet væk fra varme overflader. Apparatet skal altid bruges på en jævn, stabil, ren, brandsikker og tør overflade og uden for rækkevidde af børn og mennesker med nedsatte mentale, sensoriske og mentale funktioner. Apparatet skal placeres på en sådan måde, at netstikket når som helst kan nås. Sørg for, at strømforsyningen til apparatet svarer til de data, der er angivet på typeskiltet!

Apparatet og dets elementer skal skilles ad og vaskes inden første brug.

- Brug ikke affugteren i nærheden af vægge, gardiner eller andre genstande, der kan blokere ind- og udløb. Luftindtaget og -udtaget skal være fri for forhindringer.
- Hvis maskinen hælder mere end 45°, skal du lade den stå oprejst i mindst 24 timer, før du tager den i brug.
- Installer aldrig enheden på steder, hvor den kan blive udsat for:
    - Varmekilder, f.eks. radiatorer, varmeapparater, ovne eller andre apparater, der producerer varme.
    - Direkte sollys.
    - mekaniske vibrationer eller stød.

- Overdrevent støv.
- Manglende ventilation.
- Ujævn overflade

3.3. Betjening af udstyret.

3.3.1. Kontrolpanel

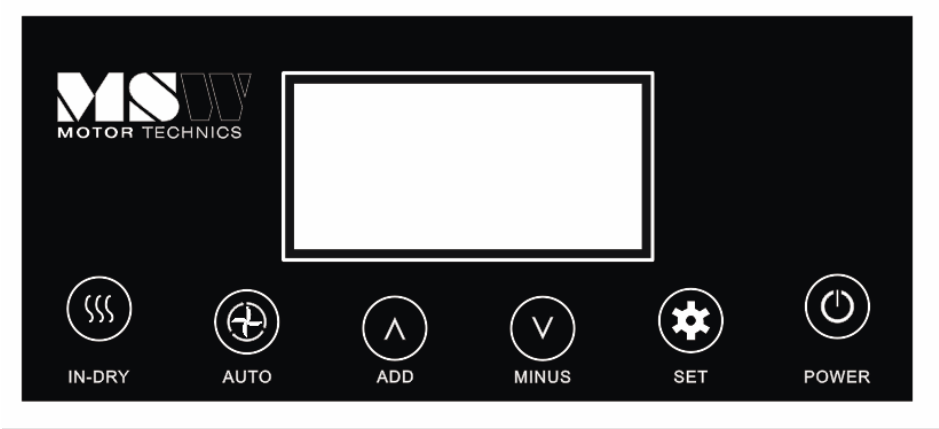

POWER-knap	Tryk én gang for at starte eller stoppe enheden.
SET-indstillingsknap	Tryk på for at aktivere eller deaktivere timerfunktionen.
ADD-indstillingsknappen	Indstiller fugtighedsværdien fra 10 % - 90 %. Justerer timeren. (1h ~ 24h)
MINUS-indstillingsknap	
AUTO-knappen	Tryk på for at aktivere den automatiske tørretilstand.
LED-indikator **"Tank fuld"**	Den lyser, når vandtanken er næsten fuld.

LED-indikator for timer	Den lyser, når timerfunktionen er aktiveret.
LED-afrimningsindikator	Den lyser, når den automatiske afrimning er i gang.
AUTO-knappen	Når affugtningstilstanden AUTO er slået til, kan du trykke på ADD-knappen og MINUS og SET, men fugtighedsdataene kan ikke ændres.
Knap til **tørring**	Når du har slukket for apparatet, skal du trykke på denne knap, så tørrer apparatet indeni.
Digitalt display	Viser den aktuelle luftfugtighed (10-95 %) og den indstillede luftfugtighed (10-95 %). Viser timerindstillingen og temperaturen.

3.3.2. Indstillinger

Driftsform

A. Drift i AUTO-tilstand

Tryk på POWER-knappen for at tænde for enheden. Tryk derefter på AUTO-knappen. Enheden starter affugtning i AUTO-tilstand, uanset luftfugtigheden. I denne tilstand kan du ikke indstille luftfugtigheden eller timeren.

B. Normal drift

Tryk på POWER-knappen for at tænde for enheden.
Tryk på AUTO-knappen for at deaktivere den automatiske tilstand.
Enheden er i standardtilstand med en standard fugtighedsindstilling på 50 %.
Tryk på knappen POWER igen for at slukke for affugteren.
Ventilatoren kører et stykke tid og stopper derefter

Fugtighedsindstilling (indstillingsområde: 10-95 %):

Fugtighedssætpunktet kan justeres i standarddriftstilstand.
Tryk på ADD / MINUS flere gange for at justere fugtighedssetpunktet.
Indstil fugtighedsniveauet mellem 40 og 60 % for at opnå komfort.
Enheden tænder og slukker for at opretholde dette niveau.

Timerindstilling (1 time-24 timer): Tryk på SET-knappen for at indstille timeren.

Indstilling af slukningstidspunktet, mens enheden er tændt:

- Tryk på SET-knappen for at aktivere timerfunktionen.
- Tryk på knapperne ADD / MINUS for at indstille det tidspunkt, hvor apparatet skal slukkes.

Indstilling af tændingstidspunktet, mens enheden er slukket:

- Tryk på SET-knappen for at aktivere timerfunktionen.
- Tryk på knapperne ADD / MINUS for at indstille det tidspunkt, hvor apparatet skal tændes.

Indstilling af enhedens arbejdscyklus, mens maskinen er tændt:

- Tryk på SET-knappen for at aktivere timerfunktionen.
- Tryk på knapperne ADD / MINUS for at indstille det tidspunkt, hvor apparatet skal slukkes.
- Tryk på knapperne ADD / MINUS for at indstille det tidspunkt, hvor apparatet skal tændes.
- Enheden vil fungere ved de indstillede ON/OFF-tidscyklusser.

Indstilling af enhedens driftscyklus, mens enheden er slukket:

- Tryk på SET-knappen for at aktivere timerfunktionen.
- Tryk på knapperne ADD / MINUS for at indstille enhedens tændingstid.
- Tryk på knapperne ADD / MINUS for at indstille det tidspunkt, hvor apparatet skal slukkes.
- Enheden vil fungere ved de indstillede ON/OFF-tidscyklusser.

Sletning af timerindstillingerne:
Tryk på SET igen for at slukke for timerfunktionen.
Bemærk: Hvis du trykker på POWER, afsluttes også timerindstillingen.

Indvendig tørring

Når du har slukket for apparatet, skal du trykke på knappen IN-DRY for at tørre apparatet indvendigt. Dette vil forhindre vandinduceret korrosion af enheden.

Kontrol af rumtemperatur

LED-displayet ROOM TEMP viser den aktuelle temperatur i rummet.

Automatisk afrimningsfunktion

Ved lave rumtemperaturer kan der dannes frost på fordamperen, hvilket reducerer luftstrømmen under affugtningen.
Tørretumbleren starter automatisk afrimning i 15 minutter.

LED

afrimningsindikatoren blinker.
Kompressoren stopper, og ventilatoren fortsætter med at køre.
Du må ikke slukke for apparatet, da det automatisk genoptager affugtningen.

Overbelastningsbeskyttelse

I tilfælde af strømafbrydelse er der en forsinkelse på 3 minutter, indtil kompressoren genstarter, hvilket beskytter kompressoren.

3.3.3. Afløb af vand

Der er to måder at bortskaffe det opsamlede vand, der produceres af enheden, på:

- Manuel tømning: Tøm vandtanken manuelt.
- Kontinuerligt afløb: Brug tyngdekraften til at dræne vandet gennem afløbsslangen til ydersiden af enheden.

Tømning af vandtanken

Enheden slukker, når vandtanken er fuld. Affugteren vil fungere igen, når vandtanken er tømt og korrekt installeret.

1) Når tanken er fuld, lyser lampen "FULL

".
2) Enheden bipper. Tryk på tænd/sluk-knappen for at slukke for enheden.
3) For at tømme vandtanken skal du åbne frontpanelet for at få adgang til den.
4) Tag fat i håndtaget på vandtanken, og træk den ud vandret.
5) Når vandet er blevet fjernet, skal du installere tanken og lukke frontpanelet.
6) Tryk på knappen POWER for at genstarte enheden.

3.3.4. Fejlkode

Fejlkode	Fejl	Løsning
E1	Problemet med spolen	Udskift spolen

E2 OG E3	Problem med fugtighedssensoren	Udskift sensoren
Overbelastning	1. Falsk fejl 2. Lækage af kølemiddel	1. Sluk og tænd enhederne igen efter 2 minutter 2. Kontroller enheden for lækage af kølemiddel

3.4. Rengøring og vedligeholdelse

Rengøring af luftfilteret (hver anden uge)

Luftfilteret er aftageligt for nem rengøring. Brug ikke enheden uden luftfilteret, da fordamperen ellers kan blive forurenet.

1. Rengør apparatet med en blød, fugtig klud.
2. Træk lukkeren på frontpanelet ud for at få adgang til filteret.
3. Fjern filternettet fra enheden.
4. Brug en ren klud til at absorbere overfladestøvet på filternet. Hvis filteret er meget snavset, kan du skylle det med vand fra hanen. Tør filteret fuldstændigt, før det sættes i luftindtagssilden igen. Et rent filter vil øge enhedens effektivitet.

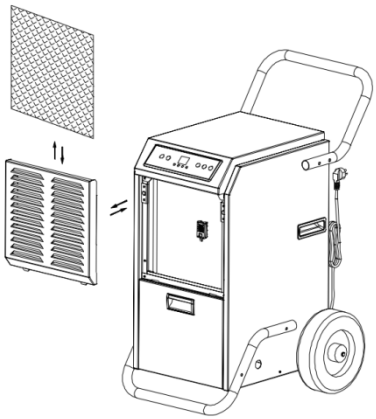

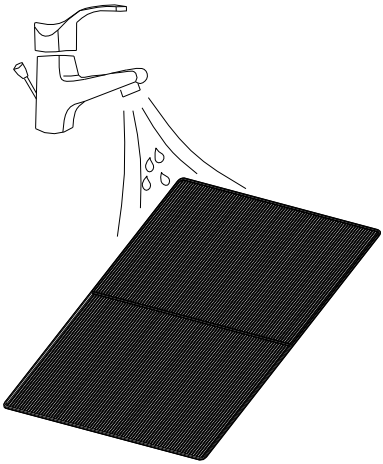

OBS!

Rør ikke ved fordamperens overflade med bare hænder, da dette kan medføre skader.

a) Tag netstikket ud og lade apparatet køle helt af inden hver rengøring, justering eller udskiftning af tilbehør, og også når apparatet ikke er i brug.
   - Vent på, at de roterende elementer stopper.

b) Træk stikket ud, når apparatet ikke er i brug og også hver rengøring.

c) Brug kun ikke-ætsende midler til at rengøre overfladen.

d) Efter hver rengøring skal alle dele tørres grundigt, før apparatet genbruges.

e) Opbevar apparatet på et køligt og tørt sted, beskyttet mod fugt og direkte sollys.

f) Det er forbudt at sprøjte apparatet med en vandstrøm eller nedsænke det i vand.

g) Sørg for, at vand ikke trænger ind gennem ventilationsåbningerne i huset.

h) Ventilationsåbningerne skal rengøres med en børste og trykluft.

i) Der bør udføres regelmæssig inspektion af apparatet med hensyn til dens tekniske effektivitet og eventuelle skader.

j) Brug en blød klud til rengøring.

k) Brug ikke skarpe og/eller metalgenstande (f.eks. stålbørste eller metalspatler), da de kan beskadige overfladen af det materiale, som enheden er fremstillet af.

l) Rengør ikke enheden med syreholdige stoffer, medicinske midler, fortyndere, brændstof, olier eller andre kemikalier. Det kan beskadige enheden.

BORTSKAFFELSE AF BRUGTE UDSTYR

Dette produkt må ikke bortskaffes sammen med almindeligt husholdningsaffald ved slutningen af dets levetid, men skal bringes til et indsamlingssted for genbrug

af elektriske og elektroniske apparater. Dette er angivet med symbolet på produktet, brugsvejledningen eller emballagen. Materialerne, der bruges i apparatet kan genbruges i overensstemmelse med deres mærkning. Takket være genbrug, brug af materialer eller andre former for genbrug af brugte enheder yder du et væsentligt bidrag til beskyttelsen af vores miljø.
Lokal administration giver dig oplysninger om det relevante punkt til bortskaffelse af brugte enheder..

FEJLSØGNING:

Problem	Mulig årsag	Virkning
Enheden fungerer ikke	Kontroller forbindelsen til det elektriske netværk	Kontroller, om stikket er forsvarligt forbundet til stikkontakten
	Kontroller, om vandstandsindikatoren er tændt.	Tøm vandtanken, og installer den korrekt
	Kontroller den omgivende temperatur	Driftsområdet for den omgivende temperatur er 5-35 °C
Kondensatdannelsen er lav.	Kontroller, om luftfilteret er rent	Rens luftfilteret, hvis det er nødvendigt
	Kontroller, om luftvejene ikke er blokeret	Fjern om nødvendigt blokering af den
	Kontroller, om den omgivende temperatur er under 20 °C	Dette er normalt. Lav luftfugtighed ved lav omgivende temperatur
	Den indstillede luftfugtighed er højere end den aktuelle luftfugtighed.	Indstil luftfugtighedsniveauet under den aktuelle luftfugtighed.
Vandlækage	Utæthed ved flytning af enheden	Tøm vandtanken, før du transporterer apparatet
	Sørg for, at afløbsslangen ikke er vredet	Ret eventuelt slangen ud, hvis det er nødvendigt
Overdreven støj	Kontroller, at enheden er korrekt konfigureret	Korrekt placering af anordningen
	Kontroller enheden for løse, vibrerende dele	Fastgør løse dele
	Støj svarende til vandstrømning	Støj fra strømmende kølemiddel. Det er normalt

Umwelt – und Entsorgungshinweise

Hersteller an Verbraucher

Sehr geehrte Damen und Herren,

gebrauchte Elektro – und Elektronikgeräte dürfen gemäß europäischer Vorgaben **[1]** nicht zum unsortierten Siedlungsabfall gegeben werden, sondern müssen getrennt erfasst werden. Das Symbol der Abfalltonne auf Rädern weist auf die Notwendigkeit der getrennten Sammlung hin. Helfen auch Sie mit beim Umweltschutz. Sorgen Sie dafür, dieses Gerät, wenn Sie es nicht mehr weiter nutzen wollen, in die hierfür vorgesehenen Systeme der Getrenntsammlung zu geben.

In Deutschland sind Sie gesetzlich **[2]** verpflichtet, ein Altgerät einer vom unsortierten Siedlungsabfall getrennten Erfassung zuzuführen. Die öffentlich – rechtlichen Entsorgungsträger (Kommunen) haben hierzu Sammelstellen eingerichtet, an denen Altgeräte aus privaten Haushalten ihres Gebietes für Sie kostenfrei entgegengenommen werden. Möglicherweise holen die rechtlichen Entsorgungsträger die Altgeräte auch bei den privaten Haushalten ab.

Bitte informieren Sie sich über Ihren lokalen Abfallkalender oder bei Ihrer Stadt – oder Gemeindeverwaltung über die in Ihrem Gebiet zur Verfügung stehenden Möglichkeiten der Rückgabe oder Sammlung von Altgeräten.

[1] RICHTLINIE 2002/96/EG DES EUROPÄISCHEN PARLAMENTS UND DES RATES ÜBER ELEKTRO – UND ELEKTRONIK – ALTGERÄTE

[2] Gesetz über das Inverkehrbringen, die Rücknahme und die umweltverträgliche Entsorgung von Elektro – und Elektronikgeräten (Elektro – und Elektronikgerätegesetz – ElektroG).

Utylizacja produktu

Produkty elektryczne i elektroniczne po zakończeniu okresu eksploatacji wymagają segregacji i oddania ich do wyznaczonego punktu odbioru. Nie wolno wyrzucać produktów elektrycznych razem z odpadami gospodarstwa domowego. Zgodnie z dyrektywą WEEE 2012/19/UE obowiązującą w Unii Europejskiej, urządzenia elektryczne i elektroniczne wymagają segregacji i utylizacji w wyznaczonych miejscach. Dbając o prawidłową utylizację, przyczyniasz się do ochrony zasobów naturalnych i zmniejszasz negatywny wpływ oddziaływania na środowisko, człowieka i otoczenie. Zgodnie z krajowym prawodawstwem, nieprawidłowe usuwanie odpadów elektrycznych i elektronicznych może być karane!

For the disposal of the device please consider and act according to the national and local rules and regulations.

CONTACT

expondo Polska sp. z o.o. sp. k.

ul. Nowy Kisielin-Innowacyjna 7
66-002 Zielona Góra | Poland, EU

e-mail: info@expondo.com