MSW®
MOTOR TECHNICS

USER MANUAL

BEDIENUNGSANLEITUNG
INSTRUKCJA OBSŁUGI
NÁVOD K POUŽITÍ
MANUEL D´UTILISATION
ISTRUZIONI PER L'USO
MANUAL DE INSTRUCCIONES
HASZNÁLATI ÚTMUTATÓ BRUGSANVISNINGENKEL
KÄYTTÖOHJE
GEBRUIKSAANWIJZING
BRUKSANVISNING
INSTRUÇÕES DE UTILIZAÇÃO
POUŽÍVATEĽSKÁ PRÍRUČKA
РЪКОВОДСТВО ЗА УПОТРЕБА
ΟΔΗΓΙΕΣ ΧΡΗΣΗΣ
UPUTE ZA UPORABU
NAUDOJIMO INSTRUKCIJA
MANUAL DE UTILIZARE
NAVODILA ZA UPORABO

SUBMERSIBLE PUMP

DE	Produktname	TIEFBRUNNENPUMPE
EN	Product name	SUBMERSIBLE PUMP
PL	Nazwa produktu	POMPA GŁĘBINOWA
CZ	Název výrobku	PONORNÉ ČERPADLO
FR	Nom du produit	POMPE SUBMERSIBLE
IT	Nome del prodotto	POMPA SOMMERGIBILE
ES	Nombre del producto	BOMBA SUMERGIBLE
HU	Termék neve	BÚVÁRSZIVATTYÚ
DA	Produktnavn	DYKPUMPE
FI	Tuotteen nimi	UPKOPUMPPU
NL	Productnaam	DOMPELPOMP
NO	Produktnavn	DYKKBAR PUMPE
SE	Produktnamn	DÄNKBAR PUMP
PT	Nome do produto	BOMBA SUBMERSÍVEL
SK	Názov produktu	PONORNÉ ČERPADLO
BG	Име на продукта	ПОТОПЯЕМА ПОМПА
EL	Όνομα προϊόντος	ΥΠΟΒΡΥΧΙΑ ΑΝΤΛΙΑ
HR	Naziv proizvoda	POTOPNA PUMPA
LT	Produkto pavadinimas	PANDARDAS SIURBLAS
RO	Numele produsului	POMPA SUMERSIBILA
SL	Ime izdelka	POTOPNA ČRPALKA

DE Modell | **EN** Product model | **PL** Model produktu | **CZ** Model výrobku | **FR** Modèle | **IT** Modello | **ES** Modelo | **HU** Modell | **DA** Model | **FI** Tuotteen malli | **NL** Productmodel | **NO** Produktmodell | **SE** Produktmodell | **PT** Modelo do produto | **SK** Model | **BG** Модел на продукт | **EL** Μοντέλο προϊόντος | **HR** Model proizvoda | **LT:** Gaminio modelis | **RO:** Model de produs | **SL:** Model izdelka	MSW-SPP44-075-50 MSW-SPP44-037-50 MSW-SPP32-075-50 MSW-SPP48-110-50 MSW-SPP48-220-50 MSW-SPP32-055-50 MSW-SPP44-055-50 MSW-SPP32-037-50 MSW-SPP32-025-50 MSW-SPP43-075-50
DE Hersteller | **EN** Manufacturer | **PL** Producent | **CZ** Výrobce | **FR** Fabricant | **IT** Produttore | **ES** Fabricante | **HU** Termelő | **DA** Producent | **FI** Valmistaja | **NL** Producent | **NO** Produsent | **SE** Tillverkare | **PT** Fabricante | **SK** Výrobca | **BG** Производител | **EL** Κατασκευαστής | **HR** Proizvođač | **LT** Gamintojas | **RO** Producător | **SL** Proizvajalec	expondo Polska sp. z o.o. sp. k.
DE Anschrift des Herstellers | **EN** Manufacturer Address | **PL** Adres producenta | **CZ** Adresa výrobce | **FR** Adresse du fabricant | **IT** Indirizzo del produttore | **ES** Dirección del fabricante | **HU** A gyártó címe | **DA** Producentens adresse | **FI** Valmistajan osoite | **NL** Adres producent | **NO** Produsentens adresse | **SE** Tillverkarens adress | **PT** Endereço do fabricante | **SK** Adresa výrobcu | **BG** Адрес на производителя | **EL:** Διεύθυνση κατασκευαστή | **HR** Adresa proizvođača | **LT** Gamintojo adresas | **RO** Adresa producătorului | **SL** Naslov proizvajalca	ul. Nowy Kisielin – Innowacyjna 7, 66-002 Zielona Góra | Poland, EU

Dieses Benutzerhandbuch wurde mithilfe einer maschinellen Übersetzung erstellt. Wir haben uns nach Kräften bemüht, die Genauigkeit der Übersetzung zu gewährleisten. Bitte beachten Sie jedoch, dass automatische Übersetzungen nicht perfekt sind und menschliche Übersetzer nicht ersetzen können. Die offizielle Version des Benutzerhandbuchs ist in Englisch. Etwaige Unterschiede zwischen der übersetzten Fassung und dem englischen Original sind rechtlich nicht bindend. Sollten Sie Fragen zur Richtigkeit der Übersetzung haben, beziehen Sie sich bitte auf die englische Version, die die offizielle Referenz ist. Weitere Sprachversionen sind auf Anfrage über info@expondo.com erhältlich .

Technische Daten

Beschreibung des Parameters	Wert der Parameter				
Produktname	TAUCHPUMPE				
Modell	MSW-SPP44-075-50	MSW-SPP44-037-50	MSW-SPP32-075-50	MSW-SPP48-110-50	MSW-SPP48-220-50
Spannung [V~]/ Frequenz [Hz]	230/50				
Max. Leistungsaufnahme [W]	1500	900	1500	1700	3000
Max. Ausgangsleistung [W]	750	370	750	1100	2200
Insulation class	B				
IEC-Schutzklasse	I				
IP-Schutzklasse	IP68				
Dimensions [mm]	830*90*90	720*95*95	1285*70*70	880*90*90	1360*95*95
Gewicht [kg]	16,85	14,3	16,85	19,95	30,8
Bohrlochdurchmesser [mm]	100	100	80	100	100
Max. Förderhöhe [m]	72	84	85	54	96
Max. Wasserdurchfluss [l/h]	6000	6000	3800	10800	10800
Max. Sandgehalt im Wasser [%]	0,25				
Max. Wassertemperatur [°C]	35				
Max. Tiefe unter der Wasseroberfläche [m]	50				

Max. Anzahl der Starts/h	50				
Anzahl der Stufen (Laufräder)	10	6	24	8	14
Länge des Stromkabels [m]	50				
Max. Wasserdurchfluss [m³/h]	6	6	3,8	10,8	10,8

Beschreibung des Parameters	**Wert der Parameter**				
Produktname	TAUCHPUMPE				
Modell	MSW-SPP32-055-50	MSW-SPP44-055-50	MSW-SPP32-037-50	MSW-SPP32-025-50	MSW-SPP43-075-50
Spannung [V~]/ Frequenz [Hz]	230/50				
[ax Eingangsleistung W]	1100	1100	900	750	1500
Max. Ausgangsleistung [W]	550	550	370	250	750
Insulation class	B				
IEC-Schutzklasse	I				
IP-Schutzklasse	IP68				
Dimensions [mm]	1035*71*71	750*90*90	840 × 75 × 75	710 × 75 × 75	890 × 92 × 92
Gewicht [kg]	13,75	15,85	12,7	11,2	17,15
Bohrlochdurchmesser [mm]	80	100	80	80	100
Max. Förderhöhe [m]	60	58	39	28	91
Max. Wasserdurchfluss [l/h]	3800	6000	3800	3800	4800
Max. Sandgehalt im Wasser [%]	0,25				
Max. Wassertemperatur [°C]	35				
Max. Tiefe unter der	50				

Wasseroberfläche [m]					
Max. Anzahl der Starts/h	50				
Anzahl der Stufen (Laufräder)	17	8	11	8	12
Länge des Stromkabels [m]	50				
Max. Wasserdurchfluss [m³/h]	3,8	6	3,78	3,78	4,8

Tabelle Förderhöhe und Wasserdurchfluss

MSW-SPP44-075-50	Förderhöhe [m]		72	69	67	65	62	58	53	46	37	27	16
	Wasserdurchfluss	m³/h	0	0,6	1,2	1,8	2,4	3,0	3,6	4,2	4,8	5,4	6,0
		l/min	0	10	20	30	40	50	60	70	80	90	100
MSW-SPP44-037-50	Förderhöhe [m]		43	42	40	39	37	35	32	27	22	16	9
	Wasserdurchfluss	m³/h	0	0,6	1,2	1,8	2,4	3,0	3,6	4,2	4,8	5,4	6,0
		l/min	0	10	20	30	40	50	60	70	80	90	100
MSW-SPP32-075-50	Förderhöhe [m]		85	82	79	74	70	65	52	33	3		
	Wasserdurchfluss	m³/h	0	0,5	1,0	1,5	1,8	2,0	2,5	3,0	3,78		
		l/min	0	8	17	25	30	33	42	50	63		
MSW-SPP48-110-50	Förderhöhe [m]		54	52	51	48	45	43	37	32	22	12	
	Durchfluss	m³/h	0	1,2	2,4	3,6	4,8	6,0	7,2	8,4	9,6	10,8	
		l/min	0	20	40	60	80	100	120	140	160	180	
MSW-SPP48-220-50	Förderhöhe [m]		96	92	89	85	80	74	66	54	38	21	
	Durchfluss	m³/h	0	1,2	2,4	3,6	4,8	6,0	7,2	8,4	9,6	10,8	
		l/min	0	20	40	60	80	100	120	140	160	180	
MSW-SPP32-055-50	Förderhöhe [m]		60	58	56	52	49	46	37	23	3		
	Durchfluss	m³/h	0	0,5	1,0	1,5	1,8	2,0	2,5	3,0	3,78		
		l/min	0	8	17	25	30	33	42	50	63		
MSW-SPP44-055-50	Förderhöhe [m]		58	56	54	52	50	47	42	36	29	21	12
	Durchfluss	m³/h	0	0,6	1,2	1,8	2,4	3,0	3,6	4,2	4,8	5,4	6,0
		l/min	0	10	20	30	40	50	60	70	80	90	100
MSW-SPP32-037-50	Förderhöhe [m]		39	37	36	34	32	30	24	15	2		
	Durchfluss	m³/h	0	0,5	1,0	1,5	1,8	2,0	2,5	3,0	3,78		
		l/min	0	8	17	25	30	33	42	50	63		
MSW-SPP32-025-50	Förderhöhe [m]		28	27	26	25	23	22	17	11	1		

	Durchfluss	m³/h	0	0,5	1,0	1,5	1,8	2,0	2,5	3,0	3,78		
		l/min	0	8	17	25	30	33	42	50	63		
MSW-SPP43-075-50	Förderhöhe [m]		91	84	79	74	68	60	50	37	24		
	Durchfluss	m³/h	0	0,6	1,2	1,8	2,4	3,0	3,6	4,2	4,8		
		l/min	0	10	20	30	40	50	60	70	80		

Allgemeine Beschreibung

Das Benutzerhandbuch soll Ihnen helfen, das Gerät sicher und störungsfrei zu benutzen. Das Produkt wurde nach strengen technischen Nutzungsbedingungen unter Verwendung modernster Technologien und Komponenten entwickelt und hergestellt. Darüber hinaus gelten für die Herstellung strengste Qualitätsstandards.

VERWENDEN SIE DAS GERÄT NUR, WENN SIE DIESE BEDIENUNGSANLEITUNG SORGFÄLTIG GELESEN UND VERSTANDEN HABEN.

Um die Lebensdauer des Geräts zu verlängern und einen störungsfreien Betrieb zu gewährleisten, verwenden Sie es gemäß dieser Bedienungsanleitung und führen Sie regelmäßig Wartungsarbeiten durch. Die technischen Daten und Spezifikationen in diesem Benutzerhandbuch sind auf dem neuesten Stand. Der Hersteller behält sich das Recht vor, im Rahmen der Qualitätsverbesserung Änderungen vorzunehmen. Die Konzeption des Geräts minimiert das Risiko von Lärmemissionen. Hierfür wurden fortschrittlichste technische Entwicklung zur Lärmminderung berücksichtigt.

Legende

Das Produkt entspricht den einschlägigen Sicherheitsnormen.

Lesen Sie vor der Inbetriebnahme die Gebrauchsanweisung.

Das Produkt muss dem Recycling zugeführt werden.

WARNUNG! oder **VORSICHT!** oder **BEACHTEN SIE!** Je nach Situation anwendbar.
(allgemeines Warnzeichen)

ACHTUNG! Warnung vor Stromschlag!

Schutzklasse I.

ACHTUNG! Der Mechanismus des Geräts kann zu schweren Verletzungen oder zum Tod führen.

HINWEIS! Die Zeichnungen in diesem Handbuch dienen nur zur Veranschaulichung und können in einigen Details vom tatsächlichen Produkt abweichen.

Sicherheit bei der Anwendung

ACHTUNG! Lesen Sie alle Sicherheitshinweise und Anweisungen. Die Nichtbeachtung der Warnhinweise und Anweisungen kann zu einem Stromschlag, einem Brand und/oder schweren Verletzungen oder sogar zum Tod führen.

Die Begriffe „Gerät“ oder „Produkt“ beziehen sich in den Warnhinweisen und Anweisungen auf:

TAUCHPUMPE

Elektrische Sicherheit

a) Der Stecker muss in die Steckdose passen. Nehmen Sie am Stecker keinerlei Modifikationen vor. Die Verwendung von Originalsteckern und passenden Steckdosen verringert das Risiko eines Stromschlags.

b) Verwenden Sie stets Stromquellen, die geerdet sind und die erforderliche Spannung liefern (angegeben auf dem Typenschild des Geräts).

c) Vermeiden Sie den Kontakt mit geerdeten Elementen wie Rohren, Heizgeräten, Boilern und Kühlschränken. Es besteht ein erhöhtes Risiko eines Stromschlags, wenn das geerdete Gerät Regen ausgesetzt ist, in direkten Kontakt mit einer nassen Oberfläche kommt oder in einer feuchten Umgebung betrieben wird. Das Eindringen von Wasser in das Gerät erhöht das Risiko von Schäden am Gerät und eines Stromschlags.

d) Berühren Sie das Gerät niemals mit nassen oder feuchten Händen.

e) Verwenden Sie das Kabel ausschließlich für den vorgesehenen Zweck. Verwenden Sie es niemals zum Tragen des Geräts oder zum Herausziehen des Steckers aus einer Steckdose. Halten Sie das Kabel von Wärmequellen, Öl, scharfen Kanten oder beweglichen Teilen fern. Beschädigte oder verwickelte Kabel erhöhen das Risiko eines Stromschlags.

f) Wenn Sie das Gerät im Freien verwenden, achten Sie darauf, ein für den Außenbereich geeignetes Verlängerungskabel zu verwenden. Die Verwendung eines für den Außenbereich geeigneten Verlängerungskabels verringert das Risiko eines Stromschlags.

g) Verwenden Sie das Gerät nicht, wenn das Netzkabel beschädigt ist oder offensichtliche Abnutzungserscheinungen aufweist. Ein beschädigtes Netzkabel sollte von einem qualifizierten Elektriker oder dem Kundendienst des Herstellers ausgetauscht werden.

h) Schützen Sie das Gerät vor Sonneneinstrahlung. Verwenden Sie das Gerät an einem geschützten Ort, um Schäden am Gerät oder eine Gefährdung anderer Personen zu vermeiden.

i) Trennen Sie das Gerät vor der Reinigung von der Stromversorgung. Verwenden Sie zur Reinigung ein weiches, feuchtes Tuch. Vermeiden Sie den Einsatz von Reinigungsmitteln und achten Sie darauf, dass keine Flüssigkeit in das Gerät eindringt.

Sicherheit am Arbeitsplatz

a) Sorgen Sie dafür, dass der Arbeitsplatz sauber und gut beleuchtet ist. Ein unordentlicher oder schlecht beleuchteter Arbeitsplatz kann zu Unfällen führen. Versuchen Sie, vorausschauend zu denken, das Geschehen zu beobachten und den gesunden Menschenverstand einzusetzen, wenn Sie mit dem Gerät arbeiten.

b) Verwenden Sie das Gerät nicht in einer potenziell explosionsgefährdeten Umgebung, beispielsweise in Gegenwart von brennbaren Flüssigkeiten, Gasen oder Staub. Das Gerät erzeugt Funken, die Staub oder

Dämpfe entzünden können.

c) Sollten Sie Beschädigungen oder Funktionsstörungen feststellen, schalten Sie das Gerät sofort aus und melden Sie dies unverzüglich einem Vorgesetzten.

d) Wenn Sie sich nicht sicher sind, ob das Produkt ordnungsgemäß funktioniert, oder wenn Sie Beschädigungen feststellen, wenden Sie sich bitte an den Kundendienst des Herstellers.

e) Reparaturen am Produkt dürfen ausschließlich vom Kundendienst des Herstellers durchgeführt werden. Versuchen Sie nicht, Reparaturen selbst durchzuführen!

f) Im Brandfall verwenden Sie einen Pulver- oder Kohlendioxid (CO_2)-Feuerlöscher (der für den Einsatz an unter Spannung stehenden elektrischen Geräten vorgesehen ist), um das Feuer zu löschen.

g) Kindern und unbefugten Personen ist der Zutritt zum Arbeitsbereich untersagt. (Eine Ablenkung kann zum Verlust der Kontrolle über das Gerät führen.)

h) Überprüfen Sie regelmäßig den Zustand der Sicherheitsaufkleber. Sind die Aufkleber unleserlich, müssen sie ersetzt werden.

i) Bitte bewahren Sie dieses Handbuch zum Nachschlagen auf. Geben Sie dieses Gerät an einen Dritten weiter, müssen Sie die Bedienungsanleitung mitgeben.

j) Bewahren Sie das Verpackungsmaterial und kleine Montageteile an einem für Kinder unzugänglichen Ort auf.

k) Halten Sie das Gerät von Kindern und Tieren fern.

l) Wenn Sie dieses Gerät zusammen mit einem anderen Gerät verwenden, befolgen Sie auch die dazugehörige Gebrauchsanweisung.

⚠ **DENKEN SIE DARAN!** Schützen Sie bei der Benutzung des Geräts Kinder und andere Umstehende.

Eigenschutz

a) Verwenden Sie das Gerät nicht, wenn Sie müde oder krank sind oder unter dem Einfluss von Alkohol, Betäubungsmitteln oder Medikamenten stehen, die Ihre Fähigkeit zur Bedienung des Geräts erheblich beeinträchtigen können.

b) Das Gerät darf nur von körperlich fitten Personen bedient werden, die in der Lage sind, mit dem Gerät umzugehen, ordnungsgemäß geschult wurden, diese Bedienungsanleitung gelesen haben und eine Unterweisung in Arbeitssicherheit und Gesundheitsschutz erhalten haben.

c) Gehen Sie bei der Arbeit mit dem Gerät mit gesundem Menschenverstand vor und bleiben Sie wachsam. Ein vorübergehender Konzentrationsverlust während der Benutzung des Geräts kann zu schweren Verletzungen führen.

d) Um ein versehentliches Einschalten des Geräts zu verhindern, vergewissern Sie sich, dass sich der Ein-/Aus-Schalter in der Position „OFF“ befindet, bevor Sie das Gerät an eine Stromquelle anschließen.

e) Überschätzen Sie Ihre Fähigkeiten nicht. Achten Sie beim Gebrauch des Geräts stets auf Ihr Gleichgewicht und einen sicheren Stand. Dies gewährleistet eine bessere Kontrolle über das Gerät in unerwarteten Situationen.

f) Das Gerät ist kein Spielzeug. Kinder müssen beaufsichtigt werden, um sicherzustellen, dass sie nicht mit dem Gerät spielen.

g) Stecken Sie während des Betriebs weder Ihre Hände noch andere Gegenstände in das Gerät!

Sichere Verwendung des Geräts

a) Überlasten Sie das Gerät nicht. Verwenden Sie für die jeweilige Aufgabe die geeigneten Werkzeuge. Ein richtig ausgewähltes Gerät erfüllt die Aufgabe, für die es konzipiert wurde, besser und sicherer.

b) Verwenden Sie das Gerät nicht, wenn der Ein-/Aus-Schalter nicht ordnungsgemäß funktioniert (das Gerät lässt sich nicht ein- und ausschalten). Geräte, die sich nicht mit dem EIN/AUS-Schalter ein- und ausschalten lassen, sind gefährlich, dürfen nicht betrieben werden und müssen repariert werden.

c) Stellen Sie sicher, dass der Stecker aus der Steckdose gezogen ist, bevor Sie Einstellungen vornehmen, Zubehörteile austauschen oder das Gerät beiseite legen. Durch solche Vorsichtsmaßnahmen wird das Risiko einer versehentlichen Aktivierung des Geräts verringert.

d) Trennen Sie das Gerät vor Beginn von Einstellungsarbeiten sowie der Reinigung und Wartung von der Stromversorgung. Eine solche Vorsichtsmaßnahme verringert das Risiko einer versehentlichen Aktivierung.

e) Bewahren Sie das Gerät bei Nichtgebrauch an einem sicheren Ort auf, fern von Kindern und Personen, die mit dem Gerät nicht vertraut sind und die Bedienungsanleitung nicht gelesen haben. In den Händen unerfahrener Benutzer kann das Gerät eine Gefahr darstellen.

f) Halten Sie das Gerät in technisch einwandfreiem Zustand. Überprüfen Sie das Gerät vor jedem Gebrauch auf allgemeine Schäden und insbesondere auf gerissene Teile oder Elemente sowie auf alle anderen Bedingungen, die den sicheren Betrieb des Geräts beeinträchtigen können. Wenn Sie einen Schaden feststellen, geben Sie das Gerät vor dem Gebrauch zur Reparatur.

g) Bewahren Sie das Gerät außerhalb der Reichweite von Kindern auf.

h) Die Reparatur oder Wartung des Geräts darf nur von qualifizierten Personen und unter Verwendung von Originalersatzteilen durchgeführt werden. Dies gewährleistet eine sichere Verwendung.

i) Um die Unversehrtheit des Geräts zu gewährleisten, dürfen die werkseitig angebrachten Schutzvorrichtungen nicht entfernt und keine Schrauben gelöst werden.

j) Beachten Sie beim Transport des Geräts zwischen Lager und Bestimmungsort und bei der Handhabung die Richtlinien des Arbeitsschutzes für den manuellen Transport, die in dem Land gelten, in dem Sie das Gerät einsetzen.

k) Vermeiden Sie Situationen, in denen das Gerät während des Betriebs aufgrund übermäßiger Belastung ausfällt. Dies kann zu einer Überhitzung der Antriebselemente und zu Schäden am Gerät führen.

l) Berühren Sie keine beweglichen Teile oder Zubehörteile, es sei denn, das Gerät wurde von der Stromversorgung getrennt.

m) Bewegen, verstellen oder drehen Sie das Gerät während des Betriebs nicht.

n) Reinigen Sie das Gerät regelmäßig, damit sich kein hartnäckiger Schmutz ansammeln kann.

o) Das Gerät ist kein Spielzeug. Reinigung und Wartung dürfen von Kindern nicht ohne Aufsicht durch eine erwachsene Person durchgeführt werden.

p) Betreiben Sie das Gerät nicht im leeren Zustand.

q) Es ist verboten, Eingriffe in die Konstruktion des Geräts vorzunehmen, um dessen Parameter oder

technischen Zustand zu verändern.

r) Halten Sie das Gerät von Feuer- und Wärmequellen fern.

s) Überlasten Sie das Gerät nicht.

ACHTUNG! Obwohl das Gerät sicher konstruiert ist und Schutzvorrichtungen aufweist, inklusive zusätzlicher Elemente zum Schutz des Bedienenden, besteht bei der Verwendung des Geräts ein geringes Unfall- oder Verletzungsrisiko. Bleiben Sie wachsam und nutzen Sie Ihren gesunden Menschenverstand, wenn Sie das Gerät benutzen.

Nutzungsbedingungen

Das Produkt ist für das Pumpen von sauberem Wasser mit einer Temperatur von bis zu 35 °C aus Tiefbrunnen vorgesehen.

Der Benutzer haftet für alle Schäden, die durch eine nicht bestimmungsgemäße Verwendung des Geräts entstehen.

Geräteteile

1- Griffe

2- Pumpengehäuse

3- Wasseransauggitter

4- Motorgehäuse

5- Pumpenstromkabel

6- Wasserauslassöffnung

Steuerfeld

1- Gehäuse

2- Ein-/Aus-Schalter

3- Überstromschutzschalter

4- Kabelverschraubung der Pumpe

5- Kabelverschraubung

Vor der ersten Inbetriebnahme

Überprüfen Sie die Verpackung nach Erhalt der Ware auf Unversehrtheit und öffnen Sie sie. Sollte die Verpackung beschädigt sein, wenden Sie sich bitte innerhalb von 3 Tagen an Ihr Transportunternehmen und Ihren Händler und dokumentieren Sie die Schäden so detailliert wie möglich. Drehen Sie das Paket nicht auf den Kopf! Achten Sie beim Transport darauf, dass das Paket waagerecht und stabil liegt.

Entsorgung der Verpackung

Bitte bewahren Sie alle Verpackungsmaterialien (Karton, Klebebänder und Styropor) auf, damit das Gerät im Falle eines Problems in einwandfreiem Zustand an den Kundendienst zurückgeschickt werden kann!

Gebrauch des Geräts

ACHTUNG! Die Nichtbeachtung der folgenden Hinweise kann zu Verletzungen führen und ein Risiko für Leben und Gesundheit darstellen:

- Die elektrischen Anschlüsse dürfen nur von einer Person mit entsprechender Qualifikation und Fachkenntnis hergestellt und die Pumpe nur von einer solchen Person installiert werden.
- Schließen Sie das Netzkabel des Geräts gemäß dem in dieser Anleitung enthaltenen Schaltplan an.
- Die Schalttafel sollte an einem vor dem Eindringen von Wasser geschützten Ort angebracht werden. Bedienen Sie das Gerät nicht mit nassen Händen.
- Verlängerungen des Netzkabels sollten, falls erforderlich, hermetisch abgedichtet sein und von einer entsprechend qualifizierten Person vorgenommen werden.
- Verwenden Sie das Netzkabel nicht zum Tragen des Geräts.
- Die Pumpe muss geerdet werden. Verwenden Sie im Stromkreis einen Fehlerstromschutzschalter bis 30 mA.
- Trennen Sie das Gerät sofort von der Stromversorgung, wenn die Pumpe eine Fehlfunktion aufweist oder die Isolierung des Netzkabels beschädigt ist.

- Schalten Sie die Pumpe nicht ein, wenn Sie im Wasser stehen oder barfuß auf einer nassen, elektrisch leitenden Oberfläche stehen.

Die Nichtbeachtung der folgenden Hinweise kann zu einem Gerätefehler oder einer plötzlichen Funktionsstörung führen:

- Installieren Sie die Pumpe senkrecht in einem Brunnen.
- Vergewissern Sie sich vor dem Absenken der Pumpe in einen Bohrbrunnen, dass dieser von Schlamm befreit wurde.
- Verwenden Sie die Pumpe nicht zum Fördern von Schmutzwasser (z. B. mit Öl, Partikeln, abrasiven Feststoffen usw. verunreinigt).
- Verwenden Sie die Pumpe nicht für Salzwasser, korrosive
- Substanzen, brennbare Flüssigkeiten usw.
- Verwenden Sie die Pumpe nicht mit Wasser, dessen Temperatur 35 °C überschreitet.
- Wird die Pumpe in einem zu breiten Bohrbrunnen installiert, führt dies zu unzureichender Kühlung und die Pumpe überhitzt sich. In diesem Fall sollte ein Kühlmantel angebracht werden.
- Starten Sie die Pumpe nicht, bevor sie vollständig im Wasser eingetaucht ist. Ein „Trockenlauf“ führt zu dauerhaften Schäden an der Pumpe. Die Pumpe sollte vollständig eingetaucht sein, und die Wasseroberfläche sollte sich mindestens 2 m über den Wasserauslassöffnungen befinden.
- Befestigen Sie das Stromkabel mindestens alle 2 m an der Druckleitung (z. B. mit Kabelbindern), um zu verhindern, dass das Kabel unter seinem eigenen Gewicht bricht.
- Verwenden Sie ein Rückschlagventil, um die Pumpe vor dem Rückstau von Wasser zu schützen.
- Stellen Sie vor dem Absenken der Pumpe in einen neuen Bohrbrunnen sicher, dass Schlamm, Schlick und Sand gründlich entfernt wurden.
- Es wird davon abgeraten, die Pumpe zum Fördern von Wasser mit hohem Mineralgehalt zu verwenden. Wasser mit hohem Mineralgehalt kann zu Ablagerungen am Pumpengehäuse führen, wodurch die ordnungsgemäße Kühlung des Motors beeinträchtigt wird, was wiederum zu einer Überhitzung und damit zu Schäden am Motor führen kann.
- Verwenden Sie die Pumpe nicht, wenn die Umgebungstemperatur unter null liegt. Gefrorenes Wasser beschädigt das Gerät und das Wasserfördersystem zur Oberfläche.
- Verstopfen Sie den Wasserauslass während des Betriebs nicht.
- Verwenden Sie ein Seil (vorzugsweise aus Standard-Nylon), das an den Pumpengriffen befestigt ist, um die Pumpe anzuheben, zu tragen und in einen Bohrbrunnen abzusenken.
- Das Produkt sollte unter der Aufsicht einer Person verwendet werden, die über entsprechende Kenntnisse hinsichtlich seiner Nutzung und Bedienung verfügt.

Schaltplan der Stromkreise:

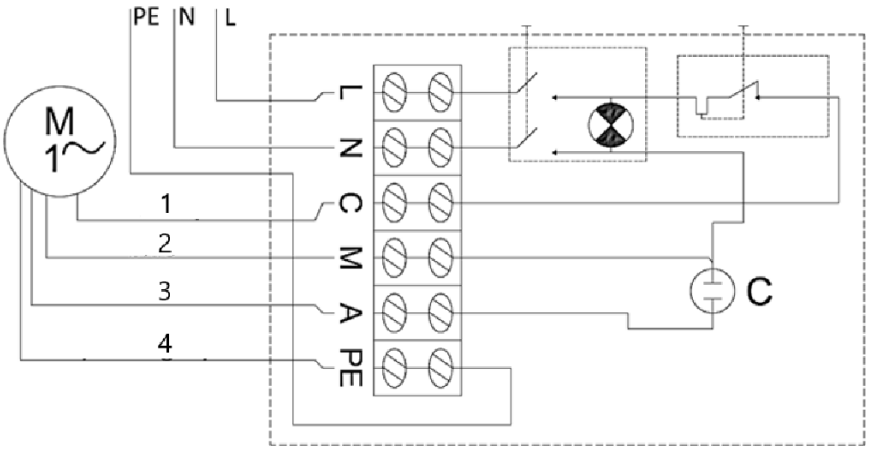

1- Schwarz

2- Blau

3- Braun

4- Gelbgrün

Um die Pumpe einzuschalten, stellen Sie den Ein-/Aus-Schalter auf die Position „Ein“.

Wenn der Überstromschutzschalter durch einen Kurzschluss, eine Überhitzung usw. ausgelöst wurde, lösen Sie den Schutzschalter, sobald das Problem (die Ursache für das Auslösen des Überstromschutzschalters) behoben ist, indem Sie die Schaltertaste am Gehäuse der Schalttafel drücken.

Demontage der Pumpe

In Gebieten, in denen die Temperaturen unter null Grad fallen, sollten Sie die Pumpe für die Wintersaison demontieren und gemäß den Richtlinien im Abschnitt „Transport und Lagerung“ lagern.

So demontieren Sie die Pumpe:

- Stellen Sie den Ein-/Aus-Schalter auf die Position „Aus“ („0“).
- Trennen Sie die Pumpe von der Stromversorgung.
- Ziehen Sie die Pumpe mit einem Stahlseil oder einem anderen sicheren Seil, das an den Pumpengriffen befestigt ist, aus dem Bohrbrunnen.
- Trennen Sie die Wasserzuleitung von der Pumpe.
- Entleeren Sie das in der Pumpe verbliebene Wasser, indem Sie sie auf den Kopf stellen.
- Sobald die Pumpe trocken ist, kann sie sicher gelagert werden.

Transport und Lagerung

- Beim Transport sollten Erschütterungen, Stöße und das Umdrehen des Geräts vermieden werden. Lagern Sie es an einem gut belüfteten Ort mit trockener Luft und ohne korrosive Gase.

- Lagern Sie das Gerät bei Umgebungstemperaturen über Null in horizontaler Lage. Wenn die Pumpe länger als einige Tage gelagert wurde, stellen Sie vor der erneuten Inbetriebnahme sicher, dass das Gerät ordnungsgemäß funktioniert.

Reinigung und Wartung

- Ziehen Sie vor der Reinigung immer den Netzstecker.
- Verwenden Sie zur Reinigung aller Oberflächen ein Reinigungsmittel ohne korrosive Substanzen.
- Entfernen Sie organische Ablagerungen nach jedem Gebrauch mit einem Strahl sauberen Wassers und einem weichen Tuch vom Gerät.
- Lagern Sie das Gerät an einem trockenen, kühlen Ort, frei von Feuchtigkeit und direkter Sonneneinstrahlung.

Regelmäßige Überprüfung des Geräts

Überprüfen Sie das Gerät regelmäßig auf Beschädigungen. Im Falle einer Beschädigung stellen Sie den Gebrauch bitte sofort ein und wenden Sie sich an den Kundendienst, um das Problem zu beheben.

Was ist bei einem Problem zu tun?

Bitte wenden Sie sich an den Kundendienst und halten Sie folgende Informationen bereit:

- Rechnungsnummer und Seriennummer (letztere finden Sie auf dem Typenschild am Gerät).
- Machen Sie gegebenenfalls ein Foto des beschädigten, defekten oder fehlerhaften Teils.
- Ihr Kundendienstmitarbeiter kann die Ursache des Problems leichter ermitteln, wenn Sie das Problem detailliert und präzise beschreiben. Je detaillierter Ihre Angaben sind, desto besser kann der Kundendienst Ihr Problem schnell und effizient lösen!

ACHTUNG! Öffnen Sie das Gerät niemals ohne die Genehmigung Ihres Kundendienstes. Dies kann zum Verlust der Garantie führen!

Entsorgung gebrauchter Geräte

Entsorgen Sie dieses Gerät nicht über die kommunale Müllabfuhr. Geben Sie es bei einer Sammelstelle für Elektro- und Elektronikaltgeräte ab. Achten Sie auf das Symbol auf dem Produkt, in der Bedienungsanleitung und auf der Verpackung. Die bei der Herstellung des Geräts verwendeten Kunststoffe können entsprechend ihrer Kennzeichnung recycelt werden. Durch das Recycling leisten Sie einen wichtigen Beitrag zum Schutz unserer Umwelt. Wenden Sie sich an Ihre Kommunalverwaltung, um Informationen zu Ihrer örtlichen Recyclingstelle zu erhalten.

Fehlerbehebung

Fehler	Mögliche Ursache	Abhilfe
Das Gerät startet nicht	Der Überstromschutzschalter hat ausgelöst	Beheben Sie die Ursache für das Auslösen des Schutzschalters. Warten Sie, bis der Motor

		abgekühlt ist. Bringen Sie den Schutzschalter wieder in seine Ausgangsposition zurück.
	Keine Stromversorgung	Stellen Sie sicher, dass das Netzkabel ordnungsgemäß angeschlossen ist.
	Beschädigter Motor oder Stromkabel	Wenden Sie sich an Ihren Händler oder einen qualifizierten Techniker.
Das Gerät läuft an, pumpt aber kein Wasser / pumpt nur wenig Wasser	Wasserzulauf verstopft	Beseitigen Sie die Verstopfung.
	Undichte Wasseranschlüsse	Dichten Sie die Anschlüsse ab.
	Unzureichender Wasserstand im Bohrbrunnen	Überprüfen Sie den Wasserstand. Die Pumpe sollte sich mindestens 2 m unterhalb der Wasseroberfläche befinden.
	Förderhöhe zu hoch	Installieren Sie die Pumpe gemäß den technischen Spezifikationen.

This User Manual has been translated using machine translation. We have made every effort to ensure the translation is accurate, but please note that automated translations are not perfect and are not meant to replace human translators. The official version of the User Manual is in English. Any differences between the translated version and the original English are not legally binding. If you have any questions about the accuracy of the translation, please refer to the English version, which is the official reference. More language versions are available upon request via info@expondo.com.

Technical data

Parameter description	Parameter value				
Product name	SUBMERSIBLE PUMP				
Model	MSW-SPP44-075-50	MSW-SPP44-037-50	MSW-SPP32-075-50	MSW-SPP48-110-50	MSW-SPP48-220-50
Voltage [V~]/ Frequency [Hz]	230/50				
Max input power [W]	1500	900	1500	1700	3000
Max output power [W]	750	370	750	1100	2200
Insulation class	B				
IEC protection class	I				
IP protection class	IP68				
Dimensions [mm]	830*90*90	720*95*95	1285*70*70	880*90*90	1360*95*95
Weight [kg]	16.85	14.3	16.85	19.95	30.8
Borewell diameter [mm]	100	100	80	100	100
Max. head [m]	72	84	85	54	96
Max. water flow [L/h]	6000	6000	3800	10800	10800
Max. sand content in water [%]	0.25				
Max. water temp. [°C]	35				
Max. depth under water surface [m]	50				
Max. number of starts/h	50				
Number of stages (impellers)	10	6	24	8	14
Length of power cable [m]	50				
Max. water flow [m^3/h]	6	6	3.8	10.8	10.8

Parameter description	Parameter value				
Product name	SUBMERSIBLE PUMP				
Model	MSW-SPP32-055-50	MSW-SPP44-055-50	MSW-SPP32-037-50	MSW-SPP32-025-50	MSW-SPP43-075-50
Voltage [V~]/ Frequency [Hz]	230/50				
[ax input power W]	1100	1100	900	750	1500
Max output power [W]	550	550	370	250	750
Insulation class	B				
IEC protection class	I				
IP protection class	IP68				
Dimensions [mm]	1035*71*71	750*90*90	840*75*75	710*75*75	890*92*92
Weight [kg]	13.75	15.85	12.7	11.2	17.15
Borewell diameter [mm]	80	100	80	80	100
Max. H e a d [m]	60	58	39	28	91
Max water flow [L/h]	3800	6000	3800	3800	4800
Max. sand content in water [%]	0.25				
Max. water temp. [°C]	35				
Max. depth under water surface [m]	50				
Max. number of starts/h	50				
Number of stages (impellers)	17	8	11	8	12
Length of power cable [m]	50				
Max. water flow [m^3/h]	3.8	6	3.78	3.78	4.8

Head lift and water flow table

MSW-SPP44-075-50	Head lift [m]		72	69	67	65	62	58	53	46	37	27	16
	Water flow	m^3/h	0	0,6	1,2	1,8	2,4	3,0	3,6	4,2	4,8	5,4	6,0
		L/min	0	10	20	30	40	50	60	70	80	90	100

MSW-SPP44-037-50	Head lift [m]		43	42	40	39	37	35	32	27	22	16	9
	Water flow	m^3/h	0	0.6	1.2	1.8	2.4	3.0	3.6	4.2	4.8	5.4	6.0
		L/min	0	10	20	30	40	50	60	70	80	90	100
MSW-SPP32-075-50	Head lift [m]		85	82	79	74	70	65	52	33	3		
	Water flow	m^3/h	0	0.5	1.0	1.5	1.8	2.0	2.5	3.0	3.78		
		L/min	0	8	17	25	30	33	42	50	63		
MSW-SPP48-110-50	Head lift [m]		54	52	51	48	45	43	37	32	22	12	
	Water flow	m^3/h	0	1.2	2.4	3.6	4.8	6.0	7.2	8.4	9.6	10.8	
		L/min	0	20	40	60	80	100	120	140	160	180	
MSW-SPP48-220-50	Head lift [m]		96	92	89	85	80	74	66	54	38	21	
	Water flow	m^3/h	0	1.2	2.4	3.6	4.8	6.0	7.2	8.4	9.6	10.8	
		L/min	0	20	40	60	80	100	120	140	160	180	
MSW-SPP32-055-50	Head lift [m]		60	58	56	52	49	46	37	23	3		
	Water flow	m^3/h	0	0.5	1.0	1.5	1.8	2.0	2.5	3.0	3.78		
		L/min	0	8	17	25	30	33	42	50	63		
MSW-SPP44-055-50	Head lift [m]		58	56	54	52	50	47	42	36	29	21	12
	Water flow	m^3/h	0	0.6	1.2	1.8	2.4	3.0	3.6	4.2	4.8	5.4	6.0
		L/min	0	10	20	30	40	50	60	70	80	90	100
MSW-SPP32-037-50	Head lift [m]		39	37	36	34	32	30	24	15	2		
	Water flow	m^3/h	0	0.5	1.0	1.5	1.8	2.0	2.5	3.0	3.78		
		L/min	0	8	17	25	30	33	42	50	63		
MSW-SPP32-025-50	Head lift [m]		28	27	26	25	23	22	17	11	1		
	Water flow	m^3/h	0	0.5	1.0	1.5	1.8	2.0	2.5	3.0	3.78		
		L/min	0	8	17	25	30	33	42	50	63		
MSW-SPP43-075-50	Head lift [m]		91	84	79	74	68	60	50	37	24		
	Water flow	m^3/h	0	0.6	1.2	1.8	2.4	3.0	3.6	4.2	4.8		
		L/min	0	10	20	30	40	50	60	70	80		

General Description

The user manual is designed to assist in the safe and trouble-free use of the device. The product is designed and manufactured in accordance with strict technical guidelines, using state-of-the-art technologies and components. Additionally, it is produced in compliance with the most stringent quality standards.

DO NOT USE THE DEVICE UNLESS YOU HAVE THOROUGHLY READ AND UNDERSTOOD THIS USER MANUAL.

To increase the product life of the device and to ensure trouble-free operation, use it in accordance with this user manual and regularly perform maintenance tasks. The technical data and specifications in this user manual are up to date. The manufacturer reserves the right to make changes associated with quality

improvement. The device is designed to reduce noise emission risks to a minimum, taking into account technological progress and noise reduction opportunities.

Legend

The product satisfies the relevant safety standards.

Read instructions before use.

The product must be recycled.

WARNING! or **CAUTION!** or **REMEMBER!** Applicable to the given situation.
(general warning sign)

ATTENTION! Electric shock warning!

Class I protection.

ATTENTION! The device mechanism may inflict serious injury or cause death.

PLEASE NOTE! Drawings in this manual are for illustration purposes only and in some details may differ from the actual product.

Usage Safety

ATTENTION! Read all safety warnings and all instructions. Failure to follow the warnings and instructions may result in an electric shock, fire and/ or serious injury or even death.

The terms “device” or “product” are used in the warnings and instructions to refer to:

SUBMERSIBLE PUMP

Electrical safety

a) The plug must fit the socket. Do not modify the plug in any way. Using original plugs and matching sockets reduces the risk of electric shock.

b) Always use current sources that are connected to the ground and provide the necessary voltage (indicated on the label on the device).

c) Avoid touching earthed elements such as pipes, heaters, boilers and refrigerators. There is an increased risk of electric shock if the earthed device is exposed to rain, comes into direct contact with a wet surface or is operating in a damp environment. Water getting into the device increases the risk of damage to the device and of electric shock.

d) Do not touch the device with wet or damp hands.

e) Use the cable only for its designated use. Never use it to carry the device or to pull the plug out of a socket. Keep the cable away from heat sources, oil, sharp edges or moving parts. Damaged or tangled cables increase the risk of electric shock.

f) If working with the device outdoors, make sure to use an extension cord suitable for outdoor use. Using an extension cord suitable for outdoor use reduces the risk of electric shock.

g) Do not use the device if the power cord is damaged or shows obvious signs of wear. A damaged power cord should be replaced by a qualified electrician or the manufacturer's service centre.

h) Protect the unit from solar radiation. Use the device in a protected location to avoid damaging the equipment or endangering others.

i) Before cleaning, disconnect it from the power source. Use a soft damp cloth for cleaning. Avoid using detergents and make sure that no liquid enters the unit.

Safety in the workplace

a) Make sure the workplace is clean and well lit. A messy or poorly lit workplace may lead to accidents. Try to think ahead, observe what is going on and use common sense when working with the device.

b) Do not use the device in a potentially explosive environment, for example in the presence of flammable liquids, gases or dust. The device generates sparks which may ignite dust or fumes.

c) If you discover damage or irregular operation, immediately switch the device off and report it to a supervisor without delay.

d) If you are unsure about whether the product is operating correctly or if you find damage, please contact the manufacturer's service centre.

e) Only the manufacturer's service centre may make repairs to the product. Do not attempt to make repairs yourself!

f) In case of fire, use a powder or carbon dioxide (CO2) fire extinguisher (one intended for use on live electrical devices) to put it out.

g) Children or unauthorised persons are forbidden to enter a work station. (A distraction may result in loss of control over the device).

h) Regularly inspect the condition of the safety labels. If the labels are illegible, they must be replaced.

i) Please keep this manual available for future reference. If this device is passed on to a third party, the manual must be passed on with it.

j) Keep packaging elements and small assembly parts in a place not available to children.

k) Keep the device away from children and animals.

l) If this device is used together with another equipment, the remaining instructions for use shall also be followed.

REMEMBER! When using the device, protect children and other bystanders.

Personal safety

a) Do not use the device when tired, ill or under the influence of alcohol, narcotics or medication which can significantly impair the ability to operate the device.

b) The machine may be operated by physically fit persons who are able to handle the machine, are properly trained, who have reviewed this operating manual and have received training in occupational health and safety.

c) When working with the device, use common sense and stay alert. Temporary loss of concentration while using the device may lead to serious injuries.

d) To prevent the device from accidentally switching on, make sure the switch is on the OFF position before connecting to a power source.

e) Do not overestimate your abilities. When using the device, keep your balance and remain stable at all times. This will ensure better control over the device in unexpected situations.

f) The device is not a toy. Children must be supervised to ensure that they do not play with the device.

g) Do not put your hands or other items inside the device while it is in use!

Safe device use

a) Do not overload the device. Use the appropriate tools for the given task. A correctly-selected device will perform the task for which it was designed better and in a safer manner.

b) Do not use the device if the ON/OFF switch does not function properly (does not switch the device on and off). Devices which cannot be switched on and off using the ON/OFF switch are hazardous, should not be operated and must be repaired.

c) Make sure the plug is disconnected from the socket before attempting any adjustments, accessory replacements or before putting the device aside. Such precautions will reduce the risk of accidentally activating the device.

d) Disconnect the device from the power supply before commencement of adjustment, cleaning and maintenance. Such a preventive measure reduces the risk of accidental activation.

e) When not in use, store in a safe place, away from children and people not familiar with the device who have not read the user manual. The device may pose a hazard in the hands of inexperienced users.

f) Keep the device in perfect technical condition. Before each use check for general damage and especially check for cracked parts or elements and for any other conditions which may impact the safe operation of the device. If damage is discovered, hand over the device for repair before use.

g) Keep the device out of the reach of children.

h) Device repair or maintenance should be carried out by qualified persons, only using original spare parts. This will ensure safe use.

i) To ensure the operational integrity of the device, do not remove factory-fitted guards and do not loosen any screws.

j) When transporting and handling the device between the warehouse and the destination, observe the occupational health and safety principles for manual transport operations which apply in the country where the device will be used.

k) Avoid situations where the device stops working during use due to excessive loading. This may result in overheating of the drive elements and damage to the device.

l) Do not touch articulated parts or accessories unless the device has been disconnected from the power source.

m) Do not move, adjust or rotate the device in the course of work.

n) Clean the device regularly to prevent stubborn grime from accumulating.

o) The device is not a toy. Cleaning and maintenance may not be carried out by children without supervision by an adult person.

p) Do not run the device when empty.

q) It is forbidden to interfere with the structure of the device in order to change its parameters or technical condition.

r) Keep the device away from sources of fire and heat.

s) Do not overload the device.

ATTENTION! Despite the safe design of the device and its protective features, and despite the use of additional elements protecting the operator, there is still a slight risk of accident or injury when using the device. Stay alert and use common sense when using the device.

Use Guidelines

The product is designed for pumping clean water up to 35°C from deep water wells.

The user is liable for any damage resulting from non-intended use of the device.

Device parts

1- Handles

2- Pump housing

3- Water intake grille

4- Motor housing

5- Pump power cable

6- Water discharge opening

Control panel

1- Housing

2- On/Off switch

3- Overcurrent circuit breaker

4- Pump power cable gland

5- Power cable gland

Before the first use

Upon receipt of the goods, check the packaging for integrity and open it. If the packaging is damaged, please contact your transport company and distributor within 3 days, and document the damages as detailed as possible. Do not turn the package upside down! When transporting the package, please ensure that it is kept horizontal and stable.

Disposing of packaging

Please keep all packaging materials (cardboard, plastic tapes and Styrofoam), so that in case of a problem, the device can be sent back to the service centre in accurate condition!

Device use

CAUTION! Failure to observe the following guidelines may lead to injury, constituting a risk to life and health:

- Only a person with the appropriate qualifications and skills should put in place the electrical connections and install the pump.
- Connect the device power cable in accordance with the electrical diagram included in these instructions.
- The control panel should be located in a place protected against water ingress. Do not operate the device with wet hands.
- Extensions to the power lead, if required, should be hermetically sealed and performed by a person with appropriate qualifications.
- Do not use the power cable to carry the device.
- The pump should be earthed. Use a residual current device up to 30mA in the electrical system.

- Disconnect from power source immediately if the pump malfunctions or the power cable insulation is damaged.
- Do not switch the pump on when standing in water or barefoot on a wet, electrically conductive surface.

Failure to observe the following guidelines may result in a device fault or sudden malfunction:

- Install the pump in a well in a vertical position.
- Before lowering the pump into a borewell, make sure the sludge has been cleaned out.
- Do not use the pump to pump dirty water (e.g. contaminated with oil, particles, abrasive particulate matter, etc.).
- Do not use the pump for salt water, corrosive
- substances, flammable liquids, etc.
- Do not use with water which exceeds 35 °C.
- If the pump is installed in a borewell which is too wide, it will lead to insufficient cooling and the device will overheat. In this case, a cooling jacket should be installed.
- Do not start the pump before it is submerged in water. "Dry" operation results in permanent damage to the pump. The pump should be fully submerged, and the water surface should be at least 2 m above the water discharge holes.
- Attach the power cable to the delivery pipe (using cable ties for example) at least every 2 m to avoid the cable braking under its own weight.
- Use a non-return valve to protect the pump against returning water impact.
- Before lowering the pump into a new borewell ensure sludge, silt and sand have been thoroughly cleaned out.
- Using the pump for pumping water with a high mineral content is not recommended. Water with a high mineral content may result in the appearance of deposits on the pump housing, preventing correct cooling of the motor which in turn might lead to overheating and damage the motor.
- Do not use the pump if the ambient temperature is below zero. Frozen water will damage the device and the water delivery system to the surface.
- Do not obstruct the water outlet when in use.
- Use a rope (standard nylon preferably) attached to the pump handles to lift, carry and lower the pump into a borewell.
- The product should be used under the supervision of a person with appropriate knowledge in terms of its use and operation.

Electrical wiring diagram

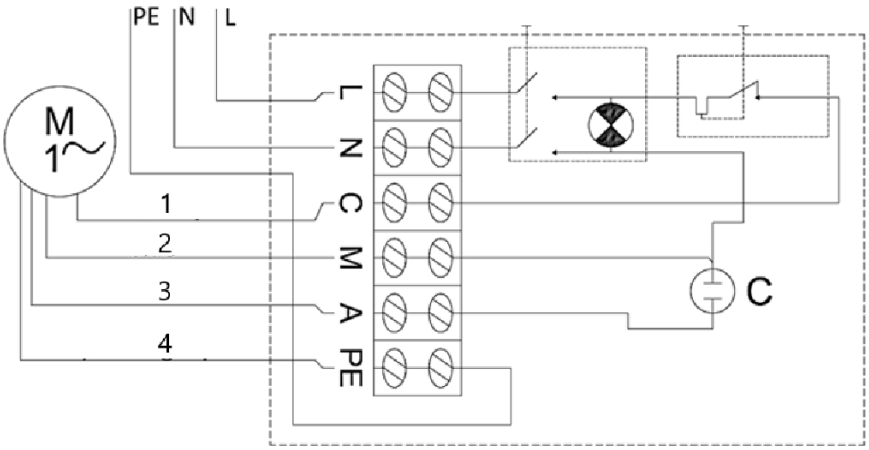

1- Black

2- Blue

3- Brown

4- Yellow-green

To switch on the pump set the On/Off switch to the On position.

If the overcurrent circuit breaker is tripped by a short circuit, overheating, etc., once the problem has been resolved (the cause of overcurrent circuit breaker tripping), release the circuit breaker by pressing the circuit breaker button on the control panel housing.

Dismantle the pump

In areas where temperatures drop below zero, dismantle the pump for the winter season and store it in accordance with the guidelines in “transport and storage” section.

To dismantle the pump:

- Set the On/Off switch to the Off (“0”) position.
- Disconnect the pump from the power source.
- Extract the pump from the borewell using a steel or a different secure rope attached to the pump handles.
- Disconnect the water delivery pipe from the pump.
- Empty any water remaining in the pump by turning it upside down.
- Once the pump is dry, it is ready to be stored safely.

Transportation and Storage

- Shaking, crashing and turning the device upside down should be prevented when transporting it. Store it in a properly ventilated location with dry air and without any corrosive gas.
- Store the device in ambient temperatures above zero in a horizontal position. If the pump has been stored for more than a few days, ensure the device functions properly before installing it again.

Cleaning and Maintenance

- Always unplug the device before cleaning it.
- Use cleaner without corrosive substances to clean each surface.
- Clean organic deposits from the device after every use with a stream of clean water and a soft cloth.
- Store the unit in a dry, cool place, free from moisture and direct exposure to sunlight.

Regular control of the device

Check regularly if the device is damaged. In case of damage, please stop using it immediately and contact customer service for solving the problem.

What to do in case of a problem?

Please contact customer service and prepare the following information:

- Invoice number and serial number (the latter is to be found on the technical plate on the device).
- If necessary, take a picture of the damaged, broken or defective part.
- It will be easier for your customer service assistant to determine the source of the problem if you give a detailed and precise description of the problem. The more detailed your information, the better customer service will be able to solve your problem rapidly and efficiently!

CAUTION! Never open the device without the authorization of your customer service. This can lead to a loss of warranty!

Disposing of Used Devices

Do not dispose of this device in municipal waste systems. Hand it over to an electric and electrical device recycling and collection point. Check the symbol on the product, instruction manual and packaging. The plastics used to construct the device can be recycled in accordance with their markings. By choosing to recycle you are making a significant contribution to the protection of our environment. Contact local authorities for information on your local recycling facility.

Troubleshooting

Problem	Possible reason	Solution
The device does not start	Overcurrent circuit breaker has tripped	Remedy the cause of the circuit breaker tripping. Wait for the motor to cool down. Reset the circuit breaker to its original position.
	No power	Make sure the power cable is connected properly.
	Damaged engine or power cable	Call your agent or qualified technician.
	Water feed clogged	Remove the blockage.

The device starts but does not pump / pumps only a little water	Leaking water connections	Seal the connections.
	Insufficient water level in the borewell	Check the water level. The pump should be at least 2 m below the water surface.
	Water delivery head too height	Install the pump in accordance with its technical specification.

Niniejsza instrukcja obsługi została przetłumaczona przy użyciu tłumaczenia maszynowego. Dołożyliśmy wszelkich starań, aby zapewnić dokładność tłumaczenia, jednak należy pamiętać, że tłumaczenia automatyczne nie są doskonałe i nie mają na celu zastąpienia tłumaczy ludzkich. Oficjalna wersja instrukcji obsługi jest w języku angielskim. Wszelkie rozbieżności między wersją przetłumaczoną a oryginalną wersją angielską nie mają mocy prawnej. W razie jakichkolwiek pytań dotyczących dokładności tłumaczenia prosimy o zapoznanie się z wersją angielską, która stanowi oficjalny dokument referencyjny. Więcej wersji językowych jest dostępnych na żądanie pod adresem info@expondo.com.

Dane techniczne

Opis parametru	Wartość parametru				
Nazwa produktu	Pompa zanurzeniowa				
Model	MSW-SPP44-075-50	MSW-SPP44-037-50	MSW-SPP32-075-50	MSW-SPP48-110-50	MSW-SPP48-220-50
Napięcie [V~] / Częstotliwość [Hz]	230/50				
Maksymalna moc wejściowa [W]	1500	900	1500	1700	3000
Maksymalna moc wyjściowa [W]	750	370	750	1100	2200
Klasa izolacji	B				
Klasa ochrony IEC	I				
Klasa ochrony IP	IP68				
Wymiary [mm]	830*90*90	720*95*95	1285*70*70	880*90*90	1360*95*95
Ciężar [kg]	16,85	14,3	16,85	19,95	30,8
Średnica studni [mm]	100	100	80	100	100
Maks. wysokość podnoszenia [m]	72	84	85	54	96
Maks. przepływ wody [l/h]	6000	6000	3800	10800	10800
Maks. zawartość piasku w wodzie [%]	0,25				
Maks. temperatura wody [°C]	35				
Maks. głębokość pod powierzchnią wody [m]	50				
Maks. liczba uruchomień/h	50				

Liczba stopni (wirników)	10	6	24	8	14
Długość kabla zasilającego [m]	50				
Maks. przepływ wody [m³/h]	6	6	3,8	10,8	10,8

Opis parametru	Wartość parametru				
Nazwa produktu	Pompa zanurzeniowa				
Model	MSW-SPP32-055-50	MSW-SPP44-055-50	MSW-SPP32-037-50	MSW-SPP32-025-50	MSW-SPP43-075-50
Napięcie [V~] / Częstotliwość [Hz]	230/50				
[moc wejściowa W]	1100	1100	900	750	1500
Maks. moc wyjściowa [W]	550	550	370	250	750
Klasa izolacji	B				
Klasa ochrony IEC	I				
Klasa ochrony IP	IP68				
Wymiary [mm]	1035*71*71	750*90*90	840*75*75	710*75*75	890*92*92
Ciężar [kg]	13,75	15,85	12,7	11,2	17,15
Średnica studni [mm]	80	100	80	80	100
Maks. wysokość podnoszenia [m]	60	58	39	28	91
Maks. przepływ wody [l/h]	3800	6000	3800	3800	4800
Maks. zawartość piasku w wodzie [%]	0,25				
Maks. temperatura wody [°C]	35				
Maks. głębokość pod powierzchnią wody [m]	50				
Maks. liczba uruchomień/h	50				
Liczba stopni (wirników)	17	8	11	8	12

Długość kabla zasilającego [m]	50				
Maks. przepływ wody [m³/h]	3,8	6	3,78	3,78	4,8

Tabela wysokości podnoszenia i przepływu wody

MSW-SPP44-075-50	Wysokość podnoszenia [m]		72	69	67	65	62	58	53	46	37	27	16
	Przepływ wody	m³/h	0	0,6	1,2	1,8	2,4	3,0	3,6	4,2	4,8	5,4	6,0
		l/min	0	10	20	30	40	50	60	70	80	90	100
MSW-SPP44-037-50	Wysokość podnoszenia [m]		43	42	40	39	37	35	32	27	22	16	9
	Przepływ wody	m³/h	0	0,6	1,2	1,8	2,4	3,0	3,6	4,2	4,8	5,4	6,0
		l/min	0	10	20	30	40	50	60	70	80	90	100
MSW-SPP32-075-50	Wysokość podnoszenia [m]		85	82	79	74	70	65	52	33	3		
	Przepływ wody	m³/h	0	0,5	1,0	1,5	1,8	2,0	2,5	3,0	3,78		
		l/min	0	8	17	25	30	33	42	50	63		
MSW-SPP48-110-50	Wysokość podnoszenia [m]		54	52	51	48	45	43	37	32	22	12	
	Przepływ wody	m³/h	0	1,2	2,4	3,6	4,8	6,0	7,2	8,4	9,6	10,8	
		l/min	0	20	40	60	80	100	120	140	160	180	
MSW-SPP48-220-50	Wysokość podnoszenia [m]		96	92	89	85	80	74	66	54	38	21	
	Przepływ wody	m³/h	0	1,2	2,4	3,6	4,8	6,0	7,2	8,4	9,6	10,8	
		l/min	0	20	40	60	80	100	120	140	160	180	
MSW-SPP32-055-50	Wysokość podnoszenia [m]		60	58	56	52	49	46	37	23	3		
	Przepływ wody	m³/h	0	0,5	1,0	1,5	1,8	2,0	2,5	3,0	3,78		
		l/min	0	8	17	25	30	33	42	50	63		
MSW-SPP44-055-50	Wysokość podnoszenia [m]		58	56	54	52	50	47	42	36	29	21	12
	Przepływ wody	m³/h	0	0,6	1,2	1,8	2,4	3,0	3,6	4,2	4,8	5,4	6,0
		l/min	0	10	20	30	40	50	60	70	80	90	100
MSW-SPP32-037-50	Wysokość podnoszenia [m]		39	37	36	34	32	30	24	15	2		
	Przepływ	m³/h	0	0,5	1,0	1,5	1,8	2,0	2,5	3,0	3,78		

	w wody	l/min	0	8	17	25	30	33	42	50	63		
MSW-SPP32-025-50	Wysokość podnoszenia [m]		28	27	26	25	23	22	17	11	1		
	Przepływ w wody	m^3/h	0	0,5	1,0	1,5	1,8	2,0	2,5	3,0	3,78		
		l/min	0	8	17	25	30	33	42	50	63		
MSW-SPP43-075-50	Wysokość podnoszenia [m]		91	84	79	74	68	60	50	37	24		
	Przepływ w wody	m^3/h	0	0,6	1,2	1,8	2,4	3,0	3,6	4,2	4,8		
		l/min	0	10	20	30	40	50	60	70	80		

Ogólny opis

Niniejsza instrukcja obsługi ma na celu zapewnienie bezpiecznego i bezawaryjnego użytkowania urządzenia. Produkt został zaprojektowany i wyprodukowany zgodnie z rygorystycznymi wytycznymi technicznymi, z wykorzystaniem najnowocześniejszych technologii i komponentów. Ponadto jest on wytwarzany zgodnie z najbardziej rygorystycznymi normami jakości.

NIE NALEŻY KORZYSTAĆ Z URZĄDZENIA, DOPÓKI NIE ZAPOZNASZ SIĘ DOKŁADNIE Z NINIEJSZĄ INSTRUKCJĄ OBSŁUGI I NIE ZROZUMIESZ JEJ TREŚCI.

Aby przedłużyć żywotność urządzenia i zapewnić jego bezawaryjną pracę, należy korzystać z niego zgodnie z niniejszą instrukcją obsługi oraz regularnie przeprowadzać czynności konserwacyjne. Dane techniczne i specyfikacje zawarte w niniejszej instrukcji obsługi są aktualne. Producent zastrzega sobie prawo do wprowadzania zmian związanych z poprawą jakości. Urządzenie zostało zaprojektowane tak, aby zminimalizować ryzyko emisji hałasu, z uwzględnieniem postępu technologicznego i możliwości redukcji hałasu.

Legenda

Produkt spełnia odpowiednie normy bezpieczeństwa.

Przed użyciem należy zapoznać się z instrukcją.

Produkt należy poddać recyklingowi.

OSTRZEŻENIE! lub **UWAGA!** lub **PAMIĘTAJ!** Dotyczy danej sytuacji.
(ogólny znak ostrzegawczy)

UWAGA! Ostrzeżenie przed porażeniem prądem elektrycznym!

Klasa ochrony I.

UWAGA! Mechanizm urządzenia może spowodować poważne obrażenia lub śmierć.

PAMIĘTAJ! Rysunki zawarte w niniejszej instrukcji mają charakter wyłącznie poglądowy i w niektórych szczegółach mogą różnić się od rzeczywistego produktu.

Bezpieczeństwo użytkowania

UWAGA! Przeczytać wszystkie ostrzeżenia dotyczące bezpieczeństwa oraz wszystkie instrukcje. Nieprzestrzeganie ostrzeżeń i instrukcji może spowodować porażenie prądem, pożar i/lub poważne obrażenia, a nawet śmierć.

Terminy „urządzenie” lub „produkt” używane w ostrzeżeniach i instrukcjach odnoszą się do:

POMPĘ ZANURZENIOWĄ

Bezpieczeństwo elektryczne

a) Wtyczka musi pasować do gniazdka. Nie modyfikować wtyczki w jakikolwiek sposób. Stosowanie oryginalnych wtyczek i pasujących do nich gniazdek zmniejsza ryzyko porażenia prądem elektrycznym.

b) Należy zawsze korzystać z źródeł zasilania, które są uziemione i zapewniają wymagane napięcie (wskazane na etykiecie urządzenia).

c) Należy unikać dotykania elementów uziemionych, takich jak rury, grzejniki, kotły i lodówki. Istnieje zwiększone ryzyko porażenia prądem elektrycznym, jeśli uziemione urządzenie jest narażone na działanie deszczu, ma bezpośredni kontakt z mokrą powierzchnią lub pracuje w wilgotnym otoczeniu. Woda dostająca się do urządzenia zwiększa ryzyko jego uszkodzenia oraz porażenia prądem elektrycznym.

d) Nie wolno dotykać urządzenia mokrymi lub wilgotnymi rękoma.

e) Kabel należy używać wyłącznie zgodnie z przeznaczeniem. Nigdy nie należy go używać do przenoszenia urządzenia ani do wyciągania wtyczki z gniazdka. Kabel należy trzymać z dala od źródeł ciepła, oleju, ostrych krawędzi lub ruchomych części. Uszkodzone lub splątane kable zwiększają ryzyko porażenia prądem elektrycznym.

f) W przypadku korzystania z urządzenia na zewnątrz należy używać przedłużacza przeznaczonego do użytku na zewnątrz. Stosowanie przedłużacza przeznaczonego do użytku na zewnątrz zmniejsza ryzyko porażenia prądem.

g) Nie należy używać urządzenia, jeśli przewód zasilający jest uszkodzony lub wykazuje widoczne oznaki zużycia. Uszkodzony przewód zasilający powinien zostać wymieniony przez wykwalifikowanego elektryka lub w centrum serwisowym producenta.

h) Chroń urządzenie przed promieniowaniem słonecznym. Używaj urządzenia w osłoniętym miejscu, aby uniknąć uszkodzenia sprzętu lub zagrożenia dla innych osób.

i) Przed czyszczeniem odłącz urządzenie od źródła zasilania. Do czyszczenia używaj miękkiej, wilgotnej ściereczki. Unikaj stosowania detergentów i upewnij się, że do wnętrza urządzenia nie dostanie się żaden płyn.

Bezpieczeństwo w miejscu pracy

a) Upewnij się, że miejsce pracy jest czyste i dobrze oświetlone. Nieuporządkowane lub słabo oświetlone miejsce pracy może prowadzić do wypadków. Podczas pracy z urządzeniem staraj się przewidywać sytuacje, obserwuj otoczenie i kieruj się zdrowym rozsądkiem.

b) Nie używaj urządzenia w środowisku zagrożonym wybuchem, na przykład w obecności łatwopalnych cieczy, gazów lub pyłu. Urządzenie wytwarza iskry, które mogą spowodować zapłon pyłu lub oparów.

c) W przypadku stwierdzenia uszkodzeń lub nieprawidłowego działania należy natychmiast wyłączyć urządzenie i bezzwłocznie zgłosić to przełożonemu.

d) W razie wątpliwości co do prawidłowego działania produktu lub w przypadku stwierdzenia uszkodzeń należy skontaktować się z centrum serwisowym producenta.

e) Naprawy produktu może wykonywać wyłącznie centrum serwisowe producenta. Nie należy podejmować prób samodzielnej naprawy!

f) W razie pożaru należy użyć gaśnicy proszkowej lub na dwutlenek węgla (CO_2) (przeznaczonej do gaszenia urządzeń pod napięciem) w celu ugaszenia ognia.

g) Dzieciom i osobom nieupoważnionym zabrania się wchodzenia na stanowisko pracy. (Rozproszenie uwagi może spowodować utratę kontroli nad urządzeniem).

h) Należy regularnie sprawdzać stan etykiet bezpieczeństwa. Jeśli etykiety są nieczytelne, należy je wymienić.

i) Należy przechowywać niniejszą instrukcję w łatwo dostępnym miejscu na przyszłość. W przypadku przekazania urządzenia osobie trzeciej należy wraz z nim przekazać również niniejszą instrukcję.

j) Elementy opakowania i małe części montażowe należy przechowywać w miejscu niedostępnym dla dzieci.

k) Urządzenie trzymać z dala od dzieci i zwierząt.

l) Jeśli urządzenie to jest używane wraz z innym sprzętem, należy również przestrzegać pozostałych instrukcji obsługi.

⚠ **PAMIĘTAJ!** Podczas użytkowania urządzenia należy chronić dzieci i inne osoby postronne.

Bezpieczeństwo osobiste

a) Nie należy używać urządzenia w stanie zmęczenia, choroby lub pod wpływem alkoholu, środków odurzających lub leków, które mogą znacząco upośledzać zdolność do obsługi urządzenia.

b) Urządzenie może być obsługiwane przez osoby sprawne fizycznie, które są w stanie nim posługiwać się, zostały odpowiednio przeszkolone, zapoznały się z niniejszą instrukcją obsługi oraz przeszły szkolenie z zakresu bezpieczeństwa i higieny pracy.

c) Podczas pracy z urządzeniem kieruj się zdrowym rozsądkiem i zachowaj czujność. Chwilowa utrata koncentracji podczas korzystania z urządzenia może prowadzić do poważnych obrażeń.

d) Aby zapobiec przypadkowemu włączeniu urządzenia, przed podłączeniem do źródła zasilania upewnij się, że przełącznik on/off znajduje się w pozycji OFF.

e) Nie przeceniaj swoich możliwości. Podczas korzystania z urządzenia zachowaj równowagę i stabilność przez cały czas. Zapewni to lepszą kontrolę nad urządzeniem w nieprzewidzianych sytuacjach.

f) Urządzenie nie jest zabawką. Należy pilnować dzieci, aby nie bawiły się urządzeniem.

g) Nie wkładaj rąk ani innych przedmiotów do wnętrza urządzenia podczas jego użytkowania!

Bezpieczne użytkowanie urządzenia

a) Nie należy przeciążać urządzenia. Do danego zadania używaj odpowiednich narzędzi. Prawidłowo dobrane urządzenie wykona zadanie, do którego zostało zaprojektowane, lepiej i w bezpieczniejszy sposób.

b) Nie używaj urządzenia, jeśli przełącznik ON/OFF nie działa prawidłowo (nie włącza ani nie wyłącza urządzenia). Urządzenia, których nie można włączać ani wyłączać za pomocą przełącznika ON/OFF, stanowią zagrożenie, nie należy ich używać i należy je naprawić.

c) Przed przystąpieniem do jakichkolwiek regulacji, wymiany akcesoriów lub odłożenia urządzenia na bok należy upewnić się, że wtyczka jest odłączona od gniazdka. Takie środki ostrożności zmniejszą ryzyko przypadkowego uruchomienia urządzenia.

d) Przed rozpoczęciem regulacji, czyszczenia i konserwacji należy odłączyć urządzenie od zasilania. Taki środek zapobiegawczy zmniejsza ryzyko przypadkowego uruchomienia.

e) Gdy urządzenie nie jest używane, należy je przechowywać w bezpiecznym miejscu, z dala od dzieci oraz osób niezaznajomionych z urządzeniem, które nie zapoznały się z instrukcją obsługi. Urządzenie może stanowić zagrożenie w rękach niedoświadczonych użytkowników.

f) Należy utrzymywać urządzenie w idealnym stanie technicznym. Przed każdym użyciem należy sprawdzić, czy nie ma ogólnych uszkodzeń, a w szczególności zwrócić uwagę na pęknięte części lub elementy oraz wszelkie inne okoliczności, które mogą wpłynąć na bezpieczne działanie urządzenia. W przypadku stwierdzenia uszkodzeń należy przed użyciem przekazać urządzenie do naprawy.

g) Urządzenie należy przechowywać w miejscu niedostępnym dla dzieci.

h) Naprawy lub konserwację urządzenia powinny przeprowadzać wykwalifikowane osoby, wyłącznie przy użyciu oryginalnych części zamiennych. Zapewni to bezpieczne użytkowanie.

i) Aby zapewnić prawidłowe działanie urządzenia, nie należy usuwać fabrycznie zamontowanych osłon ani poluzowywać żadnych śrub.

j) Podczas transportu i przenoszenia urządzenia między magazynem a miejscem przeznaczenia należy przestrzegać zasad bezpieczeństwa i higieny pracy dotyczących ręcznego transportu, obowiązujących w kraju, w którym urządzenie będzie użytkowane.

k) Należy unikać sytuacji, w których urządzenie przestaje działać podczas użytkowania z powodu nadmiernego obciążenia. Może to spowodować przegrzanie elementów napędowych i uszkodzenie urządzenia.

l) Nie należy dotykać części przegubowych ani akcesoriów, chyba że urządzenie zostało odłączone od źródła zasilania.

m) Nie należy przesuwać, regulować ani obracać urządzenia w trakcie pracy.

n) Należy regularnie czyścić urządzenie, aby zapobiec gromadzeniu się uporczywego brudu.

o) Urządzenie nie jest zabawką. Czyszczenie i konserwacja nie mogą być wykonywane przez dzieci bez nadzoru osoby dorosłej.

p) Nie należy uruchamiać urządzenia, gdy jest puste.

q) Zabrania się ingerowania w konstrukcję urządzenia w celu zmiany jego parametrów lub stanu technicznego.

r) Urządzenie należy trzymać z dala od źródeł ognia i ciepła.

s) Nie należy przeciążać urządzenia.

UWAGA! Pomimo bezpiecznej konstrukcji urządzenia i jego zabezpieczeń, a także pomimo zastosowania dodatkowych elementów chroniących operatora, podczas użytkowania urządzenia nadal istnieje niewielkie ryzyko wypadku lub obrażeń. Podczas użytkowania urządzenia należy zachować czujność i kierować się zdrowym rozsądkiem.

Zasady użytkowania

Produkt jest przeznaczony do pompowania czystej wody o temperaturze do 35°C z głębokich studni.

Użytkownik ponosi odpowiedzialność za wszelkie szkody wynikające z użytkowania urządzenia niezgodnie z przeznaczeniem.

Części urządzenia

1- Uchwyty

2- Obudowa pompy

3- Kratka wlotowa wody

4- Obudowa silnika

5- Kabel zasilający pompy

6- Otwór wylotowy wody

Panel sterujący

1- Obudowa

2- Przełącznik on/off

3- Wyłącznik nadprądowy

4- Dławik kablowy pompy

5- Dławik kablowy zasilający

Przed pierwszym użyciem

Po otrzymaniu towaru należy sprawdzić, czy opakowanie jest nienaruszone, a następnie je otworzyć. Jeśli opakowanie jest uszkodzone, należy w ciągu 3 dni skontaktować się z firmą transportową i dystrybutorem oraz jak najdokładniej udokumentować uszkodzenia. Nie należy odwracać opakowania do góry nogami! Podczas transportu opakowania należy zadbać o to, aby było ono utrzymywane w pozycji poziomej i stabilnej.

Utylizacja opakowania

Należy zachować wszystkie materiały opakowaniowe (karton, taśmy plastikowe i styropian), aby w razie problemów urządzenie można było odesłać do centrum serwisowego w nienaruszonym stanie!

Korzystanie z urządzenia

UWAGA! Nieprzestrzeganie poniższych wytycznych może prowadzić do obrażeń, stanowiących zagrożenie dla życia i zdrowia:

- Podłączenia elektryczne oraz montaż pompy powinny być wykonywane wyłącznie przez osobę posiadającą odpowiednie kwalifikacje i umiejętności.
- Podłącz kabel zasilający urządzenia zgodnie ze schematem elektrycznym zawartym w niniejszej instrukcji.
- Panel sterowania powinien znajdować się w miejscu zabezpieczonym przed wnikaniem wody. Nie należy obsługiwać urządzenia mokrymi rękami.
- W razie potrzeby przedłużenia przewodu zasilającego powinny być hermetycznie uszczelnione i wykonane przez osobę posiadającą odpowiednie kwalifikacje.
- Nie należy używać kabla zasilającego do przenoszenia urządzenia.
- Pompa powinna być uziemiona. W instalacji elektrycznej należy zastosować wyłącznik różnicowoprądowy o czułości do 30 mA.
- W przypadku nieprawidłowego działania pompy lub uszkodzenia izolacji kabla zasilającego należy natychmiast odłączyć urządzenie od źródła zasilania.

- Nie włączać pompy, stojąc w wodzie lub boso na mokrej, przewodzącej prąd powierzchni.

Nieprzestrzeganie poniższych wytycznych może spowodować awarię urządzenia lub nagłe nieprawidłowe działanie:

- Zainstalować pompę w studni w pozycji pionowej.
- Przed opuszczeniem pompy do studni należy upewnić się, że została ona oczyszczona z osadu.
- Nie należy używać pompy do pompowania brudnej wody (np. zanieczyszczonej olejem, cząstkami stałymi, cząstkami ściernymi itp.).
- Nie należy używać pompy do pompowania wody morskiej, substancji korozyjnych
- cieczy łatwopalnych itp.
- Nie należy używać pompy do pompowania wody o temperaturze przekraczającej 35 °C.
- Jeśli pompa zostanie zainstalowana w studni o zbyt dużej średnicy, doprowadzi to do niewystarczającego chłodzenia i przegrzania urządzenia. W takim przypadku należy zainstalować płaszcz chłodzący.
- Nie uruchamiać pompy, dopóki nie zostanie zanurzona w wodzie. Praca „na sucho” powoduje trwałe uszkodzenie pompy. Pompa powinna być całkowicie zanurzona, a poziom wody powinien znajdować się co najmniej 2 m powyżej otworów wylotowych.
- Przymocować kabel zasilający do rury tłocznej (na przykład za pomocą opasek kablowych) co najmniej co 2 m, aby zapobiec zgięciu kabla pod jego własnym ciężarem.
- Zastosować zawór zwrotny, aby zabezpieczyć pompę przed uderzeniem cofającej się wody.
- Przed opuszczeniem pompy do nowej studni należy upewnić się, że została ona dokładnie oczyszczona z mułu, osadu i piasku.
- Nie zaleca się używania pompy do pompowania wody o wysokiej zawartości minerałów. Woda o wysokiej zawartości minerałów może powodować powstawanie osadów na obudowie pompy, uniemożliwiając prawidłowe chłodzenie napędu, co z kolei może prowadzić do przegrzania i uszkodzenia napędu.
- Nie należy używać pompy, jeśli temperatura otoczenia jest poniżej zera. Zamarznięta woda spowoduje uszkodzenie urządzenia oraz systemu doprowadzającego wodę na powierzchnię.
- Podczas użytkowania nie należy zasłaniać wylotu wody.
- Do podnoszenia, przenoszenia i opuszczania pompy do studni należy używać liny (najlepiej standardowej nylonowej) przymocowanej do uchwytów pompy.
- Produkt należy używać pod nadzorem osoby posiadającej odpowiednią wiedzę na temat jego użytkowania i obsługi.

Schemat obwodów elektrycznych:

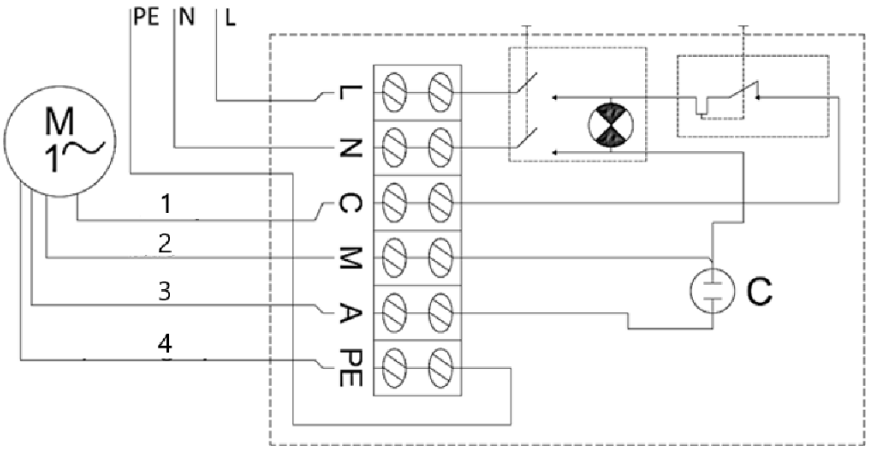

1- Czarny

2- Niebieski

3- Brązowy

4- Żółto-zielony

Aby włączyć pompę, należy ustawić przełącznik On/Off w pozycji On.

Jeśli wyłącznik nadprądowy zadziałał w wyniku zwarcia, przegrzania itp., po usunięciu usterki (przyczyny zadziałania wyłącznika nadprądowego) należy zwolnić wyłącznik, naciskając przycisk wyłącznika znajdujący się na obudowie panelu sterowania.

Demontaż pompy

W rejonach, gdzie temperatura spada poniżej zera, należy zdemontować pompę na okres zimowy i przechowywać ją zgodnie z wytycznymi zawartymi w sekcji „Transport i przechowywanie”.

Aby zdemontować pompę:

- Ustaw przełącznik on/off w pozycji wyłączonej („0”).
- Odłączyć pompę od źródła zasilania.
- Wyciągnąć pompę ze studni za pomocą stalowej lub innej solidnej liny przymocowanej do uchwytów pompy.
- Odłączyć rurę doprowadzającą wodę od pompy.
- Opróżnić pompę z pozostałej wody, odwracając ją do góry nogami.
- Gdy pompa wyschnie, można ją bezpiecznie przechowywać.

Transport i przechowywanie

- Podczas transportu należy unikać potrząsania, uderzania i odwracania urządzenia do góry nogami. Urządzenie należy przechowywać w odpowiednio wentylowanym miejscu, w suchym powietrzu, bez obecności gazów korozyjnych.

- Urządzenie należy przechowywać w pozycji poziomej, w temperaturze otoczenia powyżej zera. Jeśli pompa była przechowywana dłużej niż kilka dni, przed ponownym zainstalowaniem należy upewnić się, że urządzenie działa prawidłowo.

Czyszczenie i konserwacja

- Przed czyszczeniem należy zawsze odłączyć urządzenie od zasilania.
- Do czyszczenia każdej powierzchni należy używać środka czyszczącego niezawierającego substancji korozyjnych.
- Po każdym użyciu należy usunąć z urządzenia osady organiczne strumieniem czystej wody i miękką ściereczką.
- Urządzenie należy przechowywać w suchym, chłodnym miejscu, z dala od wilgoci i bezpośredniego nasłonecznienia.

Regularna kontrola urządzenia

Należy regularnie sprawdzać, czy urządzenie nie jest uszkodzone. W przypadku stwierdzenia uszkodzenia należy natychmiast zaprzestać jego użytkowania i skontaktować się z obsługą klienta w celu rozwiązania problemu.

Co zrobić w razie problemu?

Skontaktuj się z obsługą klienta i przygotuj następujące informacje:

- Numer faktury oraz numer seryjny (ten ostatni znajduje się na tabliczce znamionowej urządzenia).
- W razie potrzeby należy wykonać zdjęcie uszkodzonej, zepsutej lub wadliwej części.
- Szczegółowy i precyzyjny opis problemu ułatwi pracownikowi obsługi klienta ustalenie jego przyczyny. Im bardziej szczegółowe informacje, tym szybciej i skuteczniej obsługa klienta będzie w stanie rozwiązać problem!

UWAGA! Nigdy nie otwieraj urządzenia bez zgody działu obsługi klienta. Może to spowodować utratę gwarancji!

Utylizacja zużytych urządzeń

Nie wyrzucaj tego urządzenia do systemu odpadów komunalnych. Oddaj je do punktu zbiórki i recyklingu sprzętu elektrycznego i elektronicznego. Sprawdź symbol na produkcie, w instrukcji obsługi i na opakowaniu. Tworzywa sztuczne użyte do produkcji urządzenia można poddać recyklingowi zgodnie z umieszczonymi na nich oznaczeniami. Decydując się na recykling, w znacznym stopniu przyczyniasz się do ochrony środowiska. Skontaktuj się z lokalnymi władzami, aby uzyskać informacje na temat lokalnego punktu recyklingu.

Rozwiązywanie problemów

Problem	Możliwa przyczyna	Rozwiązanie
Urządzenie się nie uruchamia	Zadziałał wyłącznik nadprądowy	Należy usunąć przyczynę zadziałania wyłącznika. Poczekać, aż napęd ostygnie.

		Ustawić wyłącznik z powrotem w pierwotnym położeniu.
	Brak zasilania	Sprawdzić, czy kabel zasilający jest prawidłowo podłączony.
	Uszkodzony silnik lub kabel zasilający	Skontaktuj się z przedstawicielem lub wykwalifikowanym technikiem.
Urządzenie uruchamia się, ale nie pompuje wody lub pompuje jej bardzo mało	Zatkanie dopływu wody	Usuń zator.
	Nieszczelne połączenia wodne	Uszczelnij połączenia.
	Niewystarczający poziom wody w studni	Sprawdź poziom wody. Pompa powinna znajdować się co najmniej 2 m poniżej powierzchni wody.
	Zbyt duża wysokość podnoszenia wody	Zainstaluj pompę zgodnie z jej specyfikacją techniczną.

Tento uživatelský manuál byl přeložen pomocí strojového překladu. Vynaložili jsme veškeré úsilí, abychom zajistili přesnost překladu, ale upozorňujeme, že automatické překlady nejsou dokonalé a nemají nahradit lidské překladatele. Oficiální verze uživatelského manuálu je v angličtině. Případné rozdíly mezi přeloženou verzí a původním anglickým zněním nejsou právně závazné. Máte-li jakékoli dotazy ohledně přesnosti překladu, řiďte se prosím anglickou verzí, která je oficiálním zdrojem. Další jazykové verze jsou k dispozici na vyžádání na adrese info@expondo.com.

Technické údaje

Popis parametru	Hodnota parametru				
Název výrobku	PONORNÉ ČERPADLO				
Model	MSW-SPP44-075-50	MSW-SPP44-037-50	MSW-SPP32-075-50	MSW-SPP48-110-50	MSW-SPP48-220-50
Napětí [V~] / Frekvence [Hz]	230/50				
Max. příkon [W]	1500	900	1500	1700	3000
Max. výkon [W]	750	370	750	1100	2200
Třída izolace	B				
Třída ochrany podle IEC	I				
Třída ochrany podle IP	IP68				
Dimensions [mm]	830*90*90	720*95*95	1285*70*70	880*90*90	1360*95*95
Hmotnost [kg]	16,85	14,3	16,85	19,95	30,8
Průměr vrtu [mm]	100	100	80	100	100
Max. výtlak [m]	72	84	85	54	96
Max. průtok vody [l/h]	6000	6000	3800	10800	10800
Max. obsah písku ve vodě [%]	0,25				
Max. teplota vody [°C]	35				
Max. hloubka pod hladinou vody [m]	50				
Max. počet spuštění/h	50				
Počet stupňů (oběžných kol)	10	6	24	8	14
Délka napájecího kabelu [m]	50				
Max. průtok vody [m³/h]	6	6	3,8	10,8	10,8

Popis parametru	Hodnota parametru				
Název výrobku	PONORNÉ ČERPADLO				
Model	MSW-SPP32-055-50	MSW-SPP44-055-50	MSW-SPP32-037-50	MSW-SPP32-025-50	MSW-SPP43-075-50
Napětí [V~] / Frekvence [Hz]	230/50				
[ax příkon W]	1100	1100	900	750	1500
Max. výstupní výkon [W]	550	550	370	250	750
Třída izolace	B				
Třída ochrany podle IEC	I				
Třída ochrany IP	IP68				
Dimensions [mm]	1035*71*71	750*90*90	840*75*75	710*75*75	890*92*92
Hmotnost [kg]	13,75	15,85	12,7	11,2	17,15
Průměr vrtu [mm]	80	100	80	80	100
Max. výtlak [m]	60	58	39	28	91
Max. průtok vody [l/h]	3800	6000	3800	3800	4800
Max. obsah písku ve vodě [%]	0,25				
Max. teplota vody [°C]	35				
Max. hloubka pod hladinou vody [m]	50				
Max. počet spuštění/h	50				
Počet stupňů (oběžných kol)	17	8	11	8	12
Délka napájecího kabelu [m]	50				
Max. průtok vody [m³/h]	3,8	6	3,78	3,78	4,8

Tabulka výtlaku a průtoku vody

MSW-SPP44-075-50	Výtlak [m]		72	69	67	65	62	58	53	46	37	27	16
	Průtok vody	m³/h	0	0,6	1,2	1,8	2,4	3,0	3,6	4,2	4,8	5,4	6,0
		l/min	0	10	20	30	40	50	60	70	80	90	100
MSW-SPP44-037-50	Výtlak [m]		43	42	40	39	37	35	32	27	22	16	9
	Průtok	m³/h	0	0,6	1,2	1,8	2,4	3,0	3,6	4,2	4,8	5,4	6,0

	vody	l/min	0	10	20	30	40	50	60	70	80	90	100
MSW-SPP32-075-50	Výtlak [m]		85	82	79	74	70	65	52	33	3		
	Průtok vody	m³/h	0	0,5	1,0	1,5	1,8	2,0	2,5	3,0	3,78		
		l/min	0	8	17	25	30	33	42	50	63		
MSW-SPP48-110-50	Výtlak [m]		54	52	51	48	45	43	37	32	22	12	
	Průtok vody	m³/h	0	1,2	2,4	3,6	4,8	6,0	7,2	8,4	9,6	10,8	
		l/min	0	20	40	60	80	100	120	140	160	180	
MSW-SPP48-220-50	Výtlak [m]		96	92	89	85	80	74	66	54	38	21	
	Průtok vody	m³/h	0	1,2	2,4	3,6	4,8	6,0	7,2	8,4	9,6	10,8	
		l/min	0	20	40	60	80	100	120	140	160	180	
MSW-SPP32-055-50	Výtlak [m]		60	58	56	52	49	46	37	23	3		
	Průtok vody	m³/h	0	0,5	1,0	1,5	1,8	2,0	2,5	3,0	3,78		
		l/min	0	8	17	25	30	33	42	50	63		
MSW-SPP44-055-50	Výtlak [m]		58	56	54	52	50	47	42	36	29	21	12
	Průtok vody	m³/h	0	0,6	1,2	1,8	2,4	3,0	3,6	4,2	4,8	5,4	6,0
		l/min	0	10	20	30	40	50	60	70	80	90	100
MSW-SPP32-037-50	Výtlak [m]		39	37	36	34	32	30	24	15	2		
	Průtok vody	m³/h	0	0,5	1,0	1,5	1,8	2,0	2,5	3,0	3,78		
		l/min	0	8	17	25	30	33	42	50	63		
MSW-SPP32-025-50	Výtlak [m]		28	27	26	25	23	22	17	11	1		
	Průtok vody	m³/h	0	0,5	1,0	1,5	1,8	2,0	2,5	3,0	3,78		
		l/min	0	8	17	25	30	33	42	50	63		
MSW-SPP43-075-50	Výtlak [m]		91	84	79	74	68	60	50	37	24		
	Průtok vody	m³/h	0	0,6	1,2	1,8	2,4	3,0	3,6	4,2	4,8		
		l/min	0	10	20	30	40	50	60	70	80		

Všeobecný popis

Návod k použití je určen k zajištění bezpečného a bezproblémového používání zařízení. Výrobek je navržen a vyroben v souladu s přísnými technickými směrnicemi s využitím nejmodernějších technologií a komponentů. Navíc je vyráběn v souladu s nejpřísnějšími standardy kvality.

ZAŘÍZENÍ NEPOUŽÍVEJTE, DOKUD SI TENTO NÁVOD K POUŽITÍ DŮKLADNĚ NEPREČTETE A NEPOROZUMÍTE JEHO OBSAHU.

Chcete-li prodloužit životnost zařízení a zajistit jeho bezporuchový provoz, používejte jej v souladu s tímto návodem k použití a pravidelně provádějte údržbu. Technické údaje a specifikace uvedené v tomto návodu k použití jsou aktuální. Výrobce si vyhrazuje právo provádět změny související se zlepšováním kvality. Zařízení je navrženo tak, aby minimalizovalo rizika hluku, s ohledem na technologický pokrok a možnosti snížení hluku.

Legenda

Výrobek splňuje příslušné bezpečnostní normy.

Před použitím si přečtěte pokyny.

Výrobek musí být recyklován.

VAROVÁNÍ! nebo **POZOR!** nebo **PAMATUJTE!** Platí pro danou situaci.
(obecný výstražný symbol)

POZOR! Varování před úrazem elektrickým proudem!

Ochrana třídy I.

POZOR! Mechanismus zařízení může způsobit vážná zranění nebo smrt.

NEZAPOMEŇTE! Výkresy v tomto návodu slouží pouze pro ilustrační účely a v některých detailech se mohou lišit od skutečného výrobku.

Bezpečnost při používání

POZOR! Přečte si všechny výstrahy, které se týkají bezpečnosti, a také všechny návody. Nedodržení varování a pokynů může mít za následek úraz elektrickým proudem, požár a/nebo vážné zranění či dokonce smrt.

Pojmy „zařízení“ nebo „výrobek“ se v varováních a pokynech používají k označení:

PONORNÉ ČERPADLO

Elektrická bezpečnost

a) Zástrčka musí pasovat do zásuvky. Zástrčku v žádném případě nijak neupravujte. Používání originálních zástrček a odpovídajících zásuvek snižuje riziko úrazu elektrickým proudem.

b) Vždy používejte zdroje proudu, které jsou uzemněny a poskytují potřebné napětí (uvedené na štítku na zařízení).

c) Vyhněte se dotyku uzemněných prvků, jako jsou trubky, topidla, kotle a chladničky. Riziko úrazu elektrickým proudem se zvyšuje, pokud je uzemněné zařízení vystaveno dešti, přichází do přímého kontaktu s mokrým povrchem nebo pracuje ve vlhkém prostředí. Vniknutí vody do zařízení zvyšuje riziko jeho poškození a úrazu elektrickým proudem.

d) Nedotýkejte se zařízení mokrýma nebo vlhkýma rukama.

e) Kabel používejte pouze k určenému účelu. Nikdy jej nepoužívejte k přenášení zařízení ani k vytahování zástrčky ze zásuvky. Kabel udržujte mimo dosah zdrojů tepla, oleje, ostrých hran nebo pohyblivých částí. Poškozené nebo zamotané kabely zvyšují riziko úrazu elektrickým proudem.

f) Při práci se zařízením venku používejte prodlužovací kabel vhodný pro venkovní použití. Použití prodlužovacího kabelu vhodného pro venkovní použití snižuje riziko úrazu elektrickým proudem.

g) Zařízení nepoužívejte, pokud je napájecí kabel poškozený nebo vykazuje zjevné známky opotřebení.

Poškozený napájecí kabel by měl vyměnit kvalifikovaný elektrikář nebo servisní středisko výrobce.

h) Chraňte přístroj před slunečním zářením. Používejte zařízení na chráněném místě, abyste zabránili poškození zařízení nebo ohrožení ostatních osob.

i) Před čištěním odpojte zařízení od napájecího zdroje. K čištění použijte měkký, navlhčený hadřík. Nepoužívejte čisticí prostředky a dbejte na to, aby do přístroje nevnikla žádná kapalina.

Bezpečnost na pracovišti

a) Dbejte na to, aby bylo pracoviště čisté a dobře osvětlené. Neuspořádané nebo špatně osvětlené pracoviště může vést k nehodám. Při práci se zařízením se snažte myslet dopředu, sledujte, co se děje, a řiďte se zdravým rozumem.

b) Nepoužívejte zařízení v prostředí s nebezpečím výbuchu, například v přítomnosti hořlavých kapalin, plynů nebo prachu. Zařízení vytváří jiskry, které mohou zapálit prach nebo výpary.

c) Pokud zjistíte poškození nebo nesprávnou funkci, zařízení okamžitě vypněte a bezodkladně to oznamte nadřízenému.

d) Pokud si nejste jisti, zda výrobek funguje správně, nebo pokud zjistíte poškození, obraťte se na servisní středisko výrobce.

e) Opravy výrobku smí provádět pouze servisní středisko výrobce. Nepokoušejte se provádět opravy sami!

f) V případě požáru použijte k uhašení práškový nebo oxiduhlíkový (CO_2) hasicí přístroj (určený pro použití na elektrická zařízení pod napětím).

g) Dětem a neoprávněným osobám je zakázán vstup na pracoviště. (Rozptýlení může vést ke ztrátě kontroly nad zařízením).

h) Pravidelně kontrolujte stav bezpečnostních štítků. Jsou-li štítky nečitelné, je nutné je vyměnit.

i) Tento návod k použití uchovejte pro budoucí potřebu. Pokud bude toto zařízení předáno třetí osobě, musí být spolu s ním předán i tento návod.

j) Uchovávejte obalové prvky a malé montážní díly na místě, které není přístupné dětem.

k) Zařízení uložte mimo dosah dětí a zvířat.

l) Pokud se toto zařízení používá společně s jiným zařízením, je třeba dodržovat také příslušné pokyny k použití tohoto zařízení.

PAMATUJTE! Při používání zařízení chraňte děti a ostatní osoby v okolí.

Osobní bezpečnost

a) Zařízení nepoužívejte, pokud jste unavení, nemocní nebo pod vlivem alkoholu, omamných látek či léků, které mohou výrazně snížit vaši schopnost zařízení obsluhovat.

b) Zařízení smí obsluhovat fyzicky zdatné osoby, které jsou schopny s ním zacházet, jsou řádně proškoleny, seznámily se s tímto návodem k obsluze a absolvovaly školení v oblasti bezpečnosti a ochrany zdraví při práci.

c) Při práci se zařízením používejte zdravý rozum a buďte ostražití. Dočasná ztráta soustředění při používání zařízení může vést k vážným zraněním.

d) Abyste zabránili náhodnému zapnutí zařízení, ujistěte se, že je vypínač v poloze OFF (VYPNUTO), než zařízení

připojíte ke zdroji napájení.

e) Nepřeceňujte své schopnosti. Při používání zařízení udržujte rovnováhu a vždy stůjte pevně na nohou. Tím si zajistíte lepší kontrolu nad zařízením v neočekávaných situacích.

f) Zařízení není hračka. Děti musí být pod dohledem, aby se zajistilo, že si se zařízením nebudou hrát.

g) Během provozu nevkládejte do zařízení ruce ani jiné předměty!

Bezpečné používání zařízení

a) Je nutné se přesvědčit, zda je kolo na zařízení umístěno stabilně. Pro daný úkol používejte vhodné nářadí. Správně zvolené zařízení provede úkol, pro který bylo navrženo, lépe a bezpečněji.

b) Zařízení nepoužívejte, pokud vypínač nefunguje správně (nezapíná a nevypíná zařízení). Zařízení, která nelze zapnout a vypnout pomocí vypínače ON/OFF, jsou nebezpečná, neměla by být provozována a musí být opravena.

c) Před provedením jakýchkoli seřizovacích prací, výměny příslušenství nebo před odložením zařízení se ujistěte, že je zástrčka odpojena ze zásuvky. Taková opatření sníží riziko náhodného spuštění zařízení.

d) Před zahájením seřizování, čištění a údržby odpojte zařízení od napájení. Takové preventivní opatření snižuje riziko náhodného zapnutí.

e) Pokud zařízení nepoužíváte, uložte jej na bezpečném místě, mimo dosah dětí a osob, které nejsou s tímto zařízením seznámeny a nečetly návod k použití. V rukou nezkušených uživatelů může zařízení představovat nebezpečí.

f) Udržujte zařízení v bezvadném technickém stavu. Před každým použitím zkontrolujte, zda není poškozené, a zejména zkontrolujte, zda nejsou některé části nebo prvky prasklé, a zda neexistují jiné okolnosti, které by mohly ovlivnit bezpečný provoz zařízení. Pokud zjistíte poškození, před použitím zařízení předávejte k opravě.

g) Zařízení uchovávejte mimo dosah dětí.

h) Opravy nebo údržbu zařízení smí provádět pouze kvalifikované osoby s použitím originálních náhradních dílů. Tím zajistíte bezpečné používání.

i) Aby byla zajištěna provozní integrita zařízení, neodstraňujte tovární ochranné kryty a neuvolňujte žádné šrouby.

j) Při přepravě a manipulaci se zařízením mezi skladem a místem určení dodržujte zásady bezpečnosti a ochrany zdraví při práci pro ruční přepravu, které platí v zemi, kde bude zařízení používáno.

k) Vyhněte se situacím, kdy by zařízení během provozu přestalo fungovat v důsledku nadměrného zatížení. Mohlo by dojít k přehřátí hnacích prvků a poškození zařízení.

l) Nedotýkejte se pohyblivých částí ani příslušenství, pokud není zařízení odpojeno od zdroje napájení.

m) Během práce zařízení nepřesouvejte, nenastavujte ani s ním neotáčejte.

n) Zařízení pravidelně čistěte, abyste zabránili hromadění odolných nečistot.

o) Zařízení není hračka. Čištění a údržbu nesmějí provádět děti bez dohledu dospělé osoby.

p) Nenechávejte zařízení běžet, pokud je prázdné.

q) Je zakázáno zasahovat do konstrukce zařízení za účelem změny jeho parametrů nebo technického stavu.

r) Zařízení uchovávejte mimo dosah zdrojů ohně a tepla.

s) Je nutné se přesvědčit, zda je kolo na zařízení umístěno stabilně.

POZOR! I přes bezpečnou konstrukci zařízení a jeho ochranné prvky a navzdory použití doplňkových prvků chránících obsluhu existuje při používání zařízení stále malé riziko nehody nebo úrazu. Při používání zařízení buďte ostražití a řiďte se zdravým rozumem.

Zásady používání

Tento výrobek je určen k čerpání čisté vody o teplotě do 35 °C z hlubokých studní.

Za škody vzniklé v důsledku nesprávného použití zařízení nese odpovědnost uživatel.

Součásti zařízení

1- Rukojeti

2- Těleso čerpadla

3- Mřížka pro nasávání vody

4- Kryt motoru

5- Napájecí kabel čerpadla

6- Výstupní otvor pro vodu

Ovládací panel

1- Těleso

2- Vypínač

3- Pružinový jistič

4- Průchodka napájecího kabelu čerpadla

5- Průchodka napájecího kabelu

Před prvním použitím

Po obdržení zboží zkontrolujte neporušenost obalu a otevřete jej. Pokud je obal poškozen, kontaktujte prosím do 3 dnů přepravní společnost a distributora a poškození co nejpodrobněji zdokumentujte. Balení neobracujte dnem vzhůru! Při přepravě balení dbejte na to, aby bylo udržováno ve vodorovné poloze a bylo stabilní.

Likvidace obalu

Všechny obalové materiály (karton, plastové pásky a polystyren) si prosím uschovejte, aby v případě problému mohlo být zařízení zasláno zpět do servisního střediska v neporušeném stavu!

Používání zařízení

UPOZORNĚNÍ! Nedodržení následujících pokynů může vést ke zranění a představovat riziko pro život a zdraví:

- Elektrické připojení a montáž čerpadla smí provádět pouze osoba s odpovídající kvalifikací a dovednostmi.
- Napájecí kabel zařízení připojte podle elektrického schématu uvedeného v tomto návodu.
- Ovládací panel by měl být umístěn na místě chráněném před vniknutím vody. Se zařízením nepracujte s mokrýma rukama.
- Případné prodloužení napájecího kabelu musí být hermeticky utěsněno a provedeno osobou s odpovídající kvalifikací.
- Napájecí kabel nepoužívejte k přenášení zařízení.
- Čerpadlo by mělo být uzemněno. V elektrickém systému použijte proudový chránič s citlivostí do 30 mA.
- V případě poruchy čerpadla nebo poškození izolace napájecího kabelu okamžitě odpojte zařízení od napájecího zdroje.
- Čerpadlo nezapínejte, pokud stojíte ve vodě nebo bosí na mokrém, elektricky vodivém povrchu.

STOP

Nedodržení následujících pokynů může vést k poruše zařízení nebo k náhlému selhání:

- Čerpadlo nainstalujte do studny ve svislé poloze.
- Před spuštěním čerpadla do vrtu se ujistěte, že byl vyčištěn od kalů.
- Čerpadlo nepoužívejte k čerpání znečištěné vody (např. znečištěné olejem, částicemi, abrazivními částicemi atd.).
- Čerpadlo nepoužívejte pro slanou vodu, korozivní
- látky, hořlavé kapaliny atd.
- Nepoužívejte s vodou, jejíž teplota přesahuje 35 °C.
- Pokud je čerpadlo instalováno ve vrtu, který je příliš široký, dojde k nedostatečnému chlazení a zařízení se přehřeje. V takovém případě je třeba nainstalovat chladicí plášť.
- Čerpadlo nespouštějte, dokud není ponořeno ve vodě. „Suchý“ provoz vede k trvalému poškození čerpadla. Čerpadlo by mělo být zcela ponořeno a hladina vody by měla být alespoň 2 m nad výtlačnými otvory.
- Napájecí kabel připevněte k výtlačnému potrubí (například pomocí kabelových spon) nejméně každé 2 m, aby se kabel nezlomil pod vlastní vahou.
- K ochraně čerpadla před nárazem zpětného proudu vody použijte zpětný ventil.
- Před spuštěním čerpadla do nové vrtané studny se ujistěte, že byla důkladně vyčištěna od kalu, bahna a písku.
- Používání čerpadla k čerpání vody s vysokým obsahem minerálů se nedoporučuje. Voda s vysokým obsahem minerálů může vést ke vzniku usazenin na těle čerpadla, což brání správnému chlazení motoru, což by mohlo vést k jeho přehřátí a poškození.
- Čerpadlo nepoužívejte, pokud je teplota okolí pod nulou. Zamrzlá voda poškodí zařízení i systém přívodu vody na povrch.
- Během provozu nezakrývejte výstup vody.
- K zvedání, přenášení a spouštění čerpadla do vrtu použijte lano (nejlépe standardní nylonové) připevněné k rukojetím čerpadla.
- Výrobek by měl být používán pod dohledem osoby s odpovídajícími znalostmi o jeho použití a provozu.

Schéma elektrického zapojení

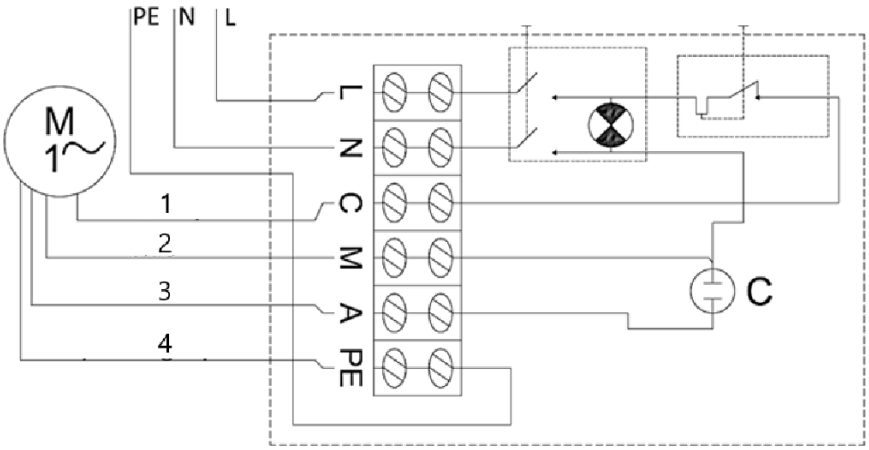

1- Černá

2- Modrá

3- Hnědá

4- Žlutozelená

Pro zapnutí čerpadla nastavte vypínač On/Off do polohy On.

Pokud dojde k vypnutí nadproudového jističe v důsledku zkratu, přehřátí atd., po odstranění problému (příčiny vypnutí nadproudového jističe) jistič uvolněte stisknutím tlačítka jističe na krytu ovládacího panelu.

Demontáž čerpadla

V oblastech, kde teploty klesají pod nulu, čerpadlo na zimní období demontujte a uskladněte v souladu s pokyny v části „Přeprava a skladování“.

Postup demontáže čerpadla:

- Nastavte vypínač do polohy „Vypnuto“ („0“).
- Odpojte čerpadlo od zdroje napájení.
- Vytáhněte čerpadlo z vrtu pomocí ocelového nebo jiného pevného lana připevněného k rukojetím čerpadla.
- Odpojte přívodní potrubí vody od čerpadla.
- Vypusťte veškerou vodu zbývající v čerpadle tak, že jej otočíte dnem vzhůru.
- Jakmile je čerpadlo suché, je připraveno k bezpečnému uskladnění.

Přeprava a skladování

- Při přepravě je třeba zabránit otřesům, nárazům a převrácení zařízení. Skladujte jej na řádně větraném místě se suchým vzduchem a bez přítomnosti korozivních plynů.
- Zařízení skladujte v horizontální poloze při teplotách okolí nad nulou. Pokud bylo čerpadlo skladováno déle než několik dní, před opětovnou instalací se ujistěte, že zařízení správně funguje.

Čištění a údržba

- Před čištěním zařízení vždy odpojte ze zásuvky.
- K čištění všech povrchů používejte čisticí prostředek bez korozivních látek.
- Po každém použití odstraňte z zařízení organické usazeniny proudem čisté vody a měkkým hadříkem.
- Zařízení skladujte na suchém a chladném místě, chráněném před vlhkostí a přímým slunečním zářením.

Pravidelná kontrola zařízení

Pravidelně kontrolujte, zda není zařízení poškozené. V případě poškození jej prosím okamžitě přestanete používat a obraťte se na zákaznický servis s žádostí o vyřešení problému.

Co dělat v případě problému?

Obraťte se prosím na zákaznický servis a připravte si následující informace:

- Číslo faktury a sériové číslo (to najdete na typovém štítku na zařízení).
- V případě potřeby pořiďte fotografii poškozené, rozbité nebo vadné součásti.
- Pro pracovníka zákaznického servisu bude snazší určit příčinu problému, pokud poskytnete podrobný a přesný popis závady. Čím podrobnější informace poskytnete, tím lépe bude zákaznický servis schopen váš problém rychle a efektivně vyřešit!

UPOZORNĚNÍ! Nikdy neotevírejte zařízení bez souhlasu zákaznického servisu. Mohlo by to vést ke ztrátě záruky!

Likvidace použitých zařízení

Toto zařízení nevyhazujte do komunálního odpadu. Odevzdejte jej do sběrného dvora pro recyklaci elektrických a elektronických zařízení. Zkontrolujte symbol na výrobku, v návodu k použití a na obalu. Plasty použité při výrobě zařízení lze recyklovat v souladu s jejich označením. Rozhodnutím pro recyklaci významně přispíváte k ochraně životního prostředí. Informace o místním recyklačním zařízení získáte u místních úřadů.

Řešení problémů

Problém	Možná příčina	Řešení
Zařízení se nespustí	Vypnul se nadproudový jistič	Odstraňte příčinu vypnutí jističe. Počkejte, až motor vychladne. Vraťte jistič do původní polohy.
	Chybí napájení	Zkontrolujte, zda je napájecí kabel správně připojen.
	Poškozený motor nebo napájecí kabel	Kontaktujte svého zástupce nebo kvalifikovaného technika.
	Ucpaný přívod vody	Odstraňte ucpání.
	Netěsné vodní přípojky	Utěsněte přípojky.

Zařízení se spustí, ale nečerpá vodu / čerpá jen malé množství vody	Nedostatečná hladina vody ve vrtu	Zkontrolujte hladinu vody. Čerpadlo by mělo být alespoň 2 m pod hladinou vody.
	Příliš vysoká výtlačná výška	Nainstalujte čerpadlo v souladu s jeho technickými specifikacemi.

Ce manuel d'utilisation a été traduit à l'aide d'un logiciel de traduction automatique. Nous avons tout mis en œuvre pour garantir l'exactitude de cette traduction, mais veuillez noter que les traductions automatiques ne sont pas parfaites et ne visent pas à se substituer aux traducteurs humains. La version officielle du manuel d'utilisation est en anglais. Les éventuelles divergences entre la version traduite et l'original en anglais n'ont aucune valeur juridique. Si vous avez des questions concernant l'exactitude de la traduction, veuillez vous reporter à la version anglaise, qui fait office de référence officielle. D'autres versions linguistiques sont disponibles sur demande via info@expondo.com.

Caractéristiques techniques

Description du paramètre	Valeur du paramètre				
Nom de produit	POMPE SUBMERSIBLE				
Modèle	MSW-SPP44-075-50	MSW-SPP44-037-50	MSW-SPP32-075-50	MSW-SPP48-110-50	MSW-SPP48-220-50
Tension [V~] / Fréquence [Hz]	230/50				
Puissance d'entrée maximale [W]	1500	900	1500	1700	3000
Puissance de sortie maximale [W]	750	370	750	1100	2200
Insulation class	B				
Classe de protection CEI	I				
Indice de protection IP	IP68				
Dimensions [mm]	830*90*90	720*95*95	1285*70*70	880*90*90	1360*95*95
Poids [kg]	16,85	14,3	16,85	19,95	30,8
Diamètre du forage [mm]	100	100	80	100	100
Hauteur manométrique max. [m]	72	84	85	54	96
Débit d'eau max. [L/h]	6000	6000	3800	10800	10800
Teneur maximale en sable dans l'eau [%]	0,25				
Température maximale de l'eau [°C]	35				
Profondeur maximale sous la surface de l'eau [m]	50				

Nombre maximal nombre de départs/h	50				
Nombre d'étages (roues)	10	6	24	8	14
Longueur du câble d'alimentation [m]	50				
Débit d'eau maximal [m³/h]	6	6	3,8	10,8	10,8

Description du paramètre	**Valeur du paramètre**				
Nom de produit	POMPE SUBMERSIBLE				
Modèle	MSW-SPP32-055-50	MSW-SPP44-055-50	MSW-SPP32-037-50	MSW-SPP32-025-50	MSW-SPP43-075-50
Tension [V~] / Fréquence [Hz]	230/50				
[puissance d'entrée de l'axe en W]	1100	1100	900	750	1500
Puissance de sortie maximale [W]	550	550	370	250	750
Insulation class	B				
Classe de protection CEI	I				
Indice de protection IP	IP68				
Dimensions [mm]	1035*71*71	750*90*90	840*75*75	710*75*75	890*92*92
Poids [kg]	13,75	15,85	12,7	11,2	17,15
Diamètre du forage [mm]	80	100	80	80	100
Max. Hauteur [m]	60	58	39	28	91
Débit d'eau maximal [L/h]	3800	6000	3800	3800	4800
Teneur maximale en sable dans l'eau [%]	0,25				
Température maximale de l'eau [°C]	35				
Profondeur maximale sous	50				

la surface de l'eau [m]					
Nombre maximal nombre de départs/h	50				
Nombre d'étages (roues)	17	8	11	8	12
Longueur du câble d'alimentation [m]	50				
Débit d'eau maximal [m³/h]	3,8	6	3,78	3,78	4,8

Tableau des hauteurs de refoulement et des débits d'eau

MSW-SPP44-075-50	Hauteur de refoulement [m]		72	69	67	65	62	58	53	46	37	27	16
	Débit d'eau	m³/h	0	0,6	1,2	1,8	2,4	3,0	3,6	4,2	4,8	5,4	6,0
		L/min	0	10	20	30	40	50	60	70	80	90	100
MSW-SPP44-037-50	Hauteur de refoulement [m]		43	42	40	39	37	35	32	27	22	16	9
	Débit d'eau	m³/h	0	0,6	1,2	1,8	2,4	3,0	3,6	4,2	4,8	5,4	6,0
		L/min	0	10	20	30	40	50	60	70	80	90	100
MSW-SPP32-075-50	Hauteur de refoulement [m]		85	82	79	74	70	65	52	33	3		
	Débit d'eau	m³/h	0	0,5	1,0	1,5	1,8	2,0	2,5	3,0	3,78		
		L/min	0	8	17	25	30	33	42	50	63		
MSW-SPP48-110-50	Hauteur de refoulement [m]		54	52	51	48	45	43	37	32	22	12	
	Débit d'eau	m³/h	0	1,2	2,4	3,6	4,8	6,0	7,2	8,4	9,6	10,8	
		L/min	0	20	40	60	80	100	120	140	160	180	
MSW-SPP48-220-50	Hauteur de refoulement [m]		96	92	89	85	80	74	66	54	38	21	
	Débit d'eau	m³/h	0	1,2	2,4	3,6	4,8	6,0	7,2	8,4	9,6	10,8	
		L/min	0	20	40	60	80	100	120	140	160	180	
MSW-SPP32-055-50	Hauteur de refoulement [m]		60	58	56	52	49	46	37	23	3		
	Débit d'eau	m³/h	0	0,5	1,0	1,5	1,8	2,0	2,5	3,0	3,78		
		L/min	0	8	17	25	30	33	42	50	63		
MSW-SPP44-055-50	Hauteur de refoulement [m]		58	56	54	52	50	47	42	36	29	21	12
	Débit d'eau	m³/h	0	0,6	1,2	1,8	2,4	3,0	3,6	4,2	4,8	5,4	6,0
		L/min	0	10	20	30	40	50	60	70	80	90	100

MSW-SPP32-037-50	Hauteur de refoulement [m]		39	37	36	34	32	30	24	15	2		
	Débit d'eau	m³/h	0	0,5	1,0	1,5	1,8	2,0	2,5	3,0	3,78		
		L/min	0	8	17	25	30	33	42	50	63		
MSW-SPP32-025-50	Hauteur de refoulement [m]		28	27	26	25	23	22	17	11	1		
	Débit d'eau	m³/h	0	0,5	1,0	1,5	1,8	2,0	2,5	3,0	3,78		
		L/min	0	8	17	25	30	33	42	50	63		
MSW-SPP43-075-50	Hauteur de refoulement [m]		91	84	79	74	68	60	50	37	24		
	Débit d'eau	m³/h	0	0,6	1,2	1,8	2,4	3,0	3,6	4,2	4,8		
		L/min	0	10	20	30	40	50	60	70	80		

Description générale

Le manuel d'utilisation a pour but de vous aider à utiliser l'appareil en toute sécurité et sans problème. Le produit est conçu et fabriqué conformément à des directives techniques strictes, à l'aide de technologies et de composants de pointe. De plus, il est fabriqué dans le respect des normes de qualité les plus rigoureuses.

N'UTILISEZ PAS L'APPAREIL AVANT D'AVOIR LU ET COMPRIS ATTENTIVEMENT LE PRÉSENT MANUEL D'UTILISATION.

Pour prolonger la durée de vie de l'appareil et garantir un fonctionnement sans problème, utilisez-le conformément au présent manuel d'utilisation et effectuez régulièrement les opérations d'entretien. Les caractéristiques techniques et les spécifications figurant dans le présent manuel d'utilisation sont à jour. Le fabricant se réserve le droit d'apporter des modifications visant à améliorer la qualité. L'appareil est conçu pour réduire au minimum les risques d'émissions sonores, en tenant compte des progrès technologiques et des possibilités de réduction du bruit.

Légende

Le produit est conforme aux normes de sécurité applicables.

Lire les instructions avant utilisation.

Le produit doit être recyclé.

AVERTISSEMENT ! ou **ATTENTION !** ou **N'OUBLIEZ PAS !** À appliquer selon la situation. (symbole d'avertissement général)

ATTENTION ! Risque de choc électrique !

Protection de classe I.

ATTENTION ! Le mécanisme de l'appareil peut entraîner des blessures graves, voire mortelles.

N'OUBLIEZ PAS ! Les schémas figurant dans ce manuel sont fournis à titre indicatif uniquement et peuvent, sur certains détails, différer du produit réel.

Sécurité d'utilisation

ATTENTION ! Lire tous les avertissements de sécurité et toutes les instructions. Le non-respect des mises en garde et des instructions peut entraîner un choc électrique, un incendie et/ou des blessures graves, voire la mort.

Les termes « appareil » ou « produit » sont utilisés dans les mises en garde et les instructions pour désigner :

POMPE SUBMERSIBLE

Sécurité électrique

a) La fiche doit être adaptée à la prise. Ne pas modifier la fiche de quelque manière que ce soit. L'utilisation de fiches d'origine et de prises correspondantes réduit le risque de choc électrique.

b) Utilisez toujours des sources d'alimentation reliées à la terre et fournissant la tension requise (indiquée sur l'étiquette de l'appareil).

c) Évitez de toucher des éléments mis à la terre tels que les tuyaux, les radiateurs, les chaudières et les réfrigérateurs. Le risque de choc électrique est accru si l'appareil mis à la terre est exposé à la pluie, entre en contact direct avec une surface humide ou fonctionne dans un environnement humide. La pénétration d'eau dans l'appareil augmente le risque de dommages matériels et de choc électrique.

d) Ne pas toucher à l'appareil avec des mains mouillées ou humides.

e) Utilisez le câble uniquement pour l'usage auquel il est destiné. Ne l'utilisez jamais pour transporter l'appareil ou pour débrancher la fiche d'une prise. Tenez le câble à l'écart des sources de chaleur, de l'huile, des arêtes vives ou des pièces en mouvement. Les câbles endommagés ou emmêlés augmentent le risque de choc électrique.

f) Si vous utilisez l'appareil à l'extérieur, veillez à utiliser une rallonge adaptée à une utilisation en extérieur. L'utilisation d'une rallonge adaptée à une utilisation en extérieur réduit le risque de choc électrique.

g) N'utilisez pas l'appareil si le cordon d'alimentation est endommagé ou présente des signes évidents d'usure. Un cordon d'alimentation endommagé doit être remplacé par un électricien qualifié ou par le centre de service après-vente du fabricant.

h) Protégez l'appareil du rayonnement solaire. Utilisez-le dans un endroit protégé afin d'éviter d'endommager l'équipement ou de mettre autrui en danger.

i) Avant de le nettoyer, débranchez-le de la source d'alimentation. Utilisez un chiffon doux et humide pour le nettoyage. Évitez d'utiliser des détergents et veillez à ce qu'aucun liquide ne pénètre dans l'appareil.

Sécurité au travail

a) Veillez à ce que le lieu de travail soit propre et bien éclairé. Un lieu de travail en désordre ou mal éclairé peut entraîner des accidents. Essayez d'anticiper, observez ce qui se passe et faites preuve de bon sens lorsque vous utilisez l'appareil.

b) N'utilisez pas l'appareil dans un environnement potentiellement explosif, par exemple en présence de liquides, de gaz ou de poussières inflammables. L'appareil génère des étincelles susceptibles d'enflammer

la poussière ou les vapeurs.

c) Si vous constatez des dommages ou un dysfonctionnement, éteignez immédiatement l'appareil et signalez-le sans délai à un responsable.

d) Si vous avez des doutes quant au bon fonctionnement du produit ou si vous constatez des dommages, veuillez contacter le centre de service après-vente du fabricant.

e) Seul le centre de service après-vente du fabricant est habilité à effectuer des réparations sur le produit. N'essayez pas de le réparer vous-même !

f) En cas d'incendie, utilisez un extincteur à poudre ou au dioxyde de carbone (CO_2) (prévu pour une utilisation sur des appareils sous tension) pour éteindre le feu.

g) Il est interdit aux enfants et aux personnes non autorisées d'accéder au poste de travail. (Une distraction peut entraîner une perte de contrôle de l'appareil).

h) Vérifiez régulièrement l'état des étiquettes de sécurité. Si les étiquettes sont illisibles, elles doivent être remplacées.

i) Veuillez conserver ce manuel à portée de main pour pouvoir vous y référer ultérieurement. Si cet appareil est cédé à un tiers, le manuel doit lui être remis en même temps.

j) Conservez les éléments d'emballage et les petites pièces de montage dans un endroit hors de portée des enfants.

k) Stocker le produit hors de la portée des enfants et des animaux.

l) Si cet appareil est utilisé avec un autre équipement, les instructions d'utilisation correspondantes doivent également être respectées.

⚠ **N'OUBLIEZ PAS !** Lors de l'utilisation de l'appareil, protégez les enfants et les autres personnes présentes.

Sécurité personnelle

a) N'utilisez pas l'appareil si vous êtes fatigué, malade ou sous l'influence de l'alcool, de stupéfiants ou de médicaments susceptibles d'altérer considérablement votre capacité à le manipuler.

b) L'appareil peut être utilisé par des personnes en bonne condition physique, capables de le manipuler, ayant reçu une formation adéquate, ayant pris connaissance du présent manuel d'utilisation et ayant suivi une formation en matière de santé et de sécurité au travail.

c) Lorsque vous travaillez avec l'appareil, faites preuve de bon sens et restez vigilant. Une perte temporaire de concentration pendant l'utilisation de l'appareil peut entraîner des blessures graves.

d) Pour éviter toute mise en marche accidentelle de l'appareil, assurez-vous que le bouton marche/arrêt est en position « OFF » avant de le brancher à une source d'alimentation.

e) Ne surestimez pas vos capacités. Lorsque vous utilisez l'appareil, gardez votre équilibre et restez stable à tout moment. Cela vous permettra de mieux maîtriser l'appareil en cas de situations imprévues.

f) Cet appareil n'est pas un jouet. Les enfants doivent être surveillés afin de s'assurer qu'ils ne jouent pas avec l'appareil.

g) Ne mettez pas vos mains ni aucun autre objet à l'intérieur de l'appareil lorsqu'il est en marche !

Utilisation sûre de l'appareil

a) Assurez-vous que la roue est installée de maniere stable. Utilisez les outils adaptés à la tâche à accomplir. Un appareil correctement choisi effectuera la tâche pour laquelle il a été conçu de manière plus efficace et plus sûre.

b) N'utilisez pas l'appareil si le bouton marche/arrêt ne fonctionne pas correctement (s'il ne permet pas de mettre l'appareil en marche ou de l'arrêter). Les appareils qui ne peuvent pas être allumés et éteints à l'aide de l'interrupteur marche/arrêt sont dangereux, ne doivent pas être utilisés et doivent être réparés.

c) Assurez-vous que la fiche est débranchée de la prise avant de procéder à tout réglage, remplacement d'accessoire ou avant de ranger l'appareil. Ces précautions réduiront le risque de mise en marche accidentelle de l'appareil.

d) Débranchez l'appareil de l'alimentation électrique avant de procéder à tout réglage, nettoyage et entretien. Cette mesure préventive réduit le risque de mise en marche accidentelle.

e) Lorsqu'il n'est pas utilisé, rangez-le dans un endroit sûr, hors de portée des enfants et des personnes qui ne connaissent pas bien l'appareil et n'ont pas lu le mode d'emploi. L'appareil peut présenter un danger entre les mains d'utilisateurs inexpérimentés.

f) Maintenez l'appareil en parfait état technique. Avant chaque utilisation, vérifiez qu'il ne présente pas de dommages généraux et contrôlez en particulier s'il comporte des pièces ou éléments fissurés, ainsi que tout autre problème susceptible d'affecter la sécurité de fonctionnement de l'appareil. Si vous constatez des dommages, faites réparer l'appareil avant de l'utiliser.

g) Conservez l'appareil hors de portée des enfants.

h) La réparation ou l'entretien de l'appareil doit être effectué par du personnel qualifié, en utilisant exclusivement des pièces de rechange d'origine. Cela garantira une utilisation en toute sécurité.

i) Afin de garantir l'intégrité fonctionnelle de l'appareil, ne retirez pas les protections montées en usine et ne desserrez aucune vis.

j) Lors du transport et de la manutention de l'appareil entre l'entrepôt et son lieu de destination, respectez les principes de santé et de sécurité au travail applicables aux opérations de transport manuel dans le pays où l'appareil sera utilisé.

k) Évitez les situations où l'appareil cesse de fonctionner pendant son utilisation en raison d'une charge excessive. Cela pourrait entraîner une surchauffe des éléments d'entraînement et endommager l'appareil.

l) Ne touchez pas les pièces articulées ou les accessoires tant que l'appareil n'a pas été débranché de la source d'alimentation.

m) Ne déplacez pas, ne réglez pas et ne faites pas pivoter l'appareil pendant son fonctionnement.

n) Nettoyez régulièrement l'appareil pour éviter l'accumulation de salissures tenaces.

o) L'appareil n'est pas un jouet. Le nettoyage et l'entretien ne doivent pas être effectués par des enfants sans la surveillance d'un adulte.

p) Ne faites pas fonctionner l'appareil lorsqu'il est vide.

q) Il est interdit de modifier la structure de l'appareil dans le but d'en changer les paramètres ou l'état technique.

r) Tenez l'appareil à l'écart de toute source de feu ou de chaleur.

s) Assurez-vous que la roue est installée de maniere stable.

ATTENTION ! Malgré la conception sûre de l'appareil et ses dispositifs de protection, et malgré l'utilisation d'éléments supplémentaires protégeant l'opérateur, il subsiste un léger risque d'accident ou de blessure lors de l'utilisation de l'appareil. Restez vigilant et faites preuve de bon sens lors de l'utilisation de l'appareil.

Règles d'utilisation

Le produit est conçu pour pomper de l'eau propre à une température maximale de 35 °C à partir de puits profonds.

L'utilisateur est responsable de tout dommage résultant d'une utilisation non conforme de l'appareil.

Composants de l'appareil

1- Poignées

2- Corps de pompe

3- Grille d'aspiration d'eau

4- Boîtier du moteur

5- Câble d'alimentation de la pompe

6- Orifice de refoulement d'eau

Panneau de commande

1- Corps de pompe

2- Bouton marche/arrêt

3- Disjoncteur de surintensité

4- Presse-étoupe du câble d'alimentation de la pompe

5- Presse-étoupe du câble d'alimentation

Avant la première utilisation

À la réception de la marchandise, vérifiez que l'emballage est intact et ouvrez-le. Si l'emballage est endommagé, veuillez contacter votre transporteur et votre distributeur dans les 3 jours, et documenter les dommages de manière aussi détaillée que possible. Ne retournez pas le colis ! Lors du transport, veillez à ce qu'il reste à l'horizontale et stable.

Élimination de l'emballage

Conservez tous les matériaux d'emballage (carton, rubans adhésifs en plastique et polystyrène) afin que, en cas de problème, l'appareil puisse être renvoyé au centre de service dans son état d'origine !

Utilisation de l'appareil

ATTENTION ! Le non-respect des consignes suivantes peut entraîner des blessures et constituer un risque pour la vie et la santé :

- Seule une personne disposant des qualifications et des compétences requises doit effectuer les raccordements électriques et installer la pompe.
- Raccordez le câble d'alimentation de l'appareil conformément au schéma électrique figurant dans cette notice.
- Le panneau de commande doit être placé dans un endroit protégé contre les infiltrations d'eau. Ne manipulez pas l'appareil avec les mains mouillées.
- Si des rallonges sont nécessaires pour le câble d'alimentation, elles doivent être hermétiquement scellées et posées par une personne disposant des qualifications requises.
- N'utilisez pas le câble d'alimentation pour transporter l'appareil.
- La pompe doit être mise à la terre. Utilisez un disjoncteur différentiel de 30 mA maximum dans le circuit électrique.

- Débranchez immédiatement l’appareil de la source d’alimentation en cas de dysfonctionnement de la pompe ou si l’isolation du câble d’alimentation est endommagée.
- Ne mettez pas la pompe en marche lorsque vous vous trouvez dans l’eau ou pieds nus sur une surface humide et conductrice d’électricité.

Le non-respect des consignes suivantes peut entraîner une défaillance de l’appareil ou un dysfonctionnement soudain :

- Installez la pompe dans un puits en position verticale.
- Avant d’abaisser la pompe dans un forage, assurez-vous que les boues ont été éliminées.
- N’utilisez pas la pompe pour pomper de l’eau sale (par exemple, contaminée par de l’huile, des particules, des matières abrasives, etc.).
- N’utilisez pas la pompe pour de l’eau salée, des
- substances corrosives, des liquides inflammables, etc.
- Ne l’utilisez pas avec de l’eau dont la température dépasse 35 °C.
- Si la pompe est installée dans un puits foré trop large, le refroidissement sera insuffisant et l'appareil surchauffera. Dans ce cas, il convient d'installer une chemise de refroidissement.
- Ne mettez pas la pompe en marche avant qu'elle ne soit immergée dans l'eau. Un fonctionnement « à sec » entraîne des dommages irréversibles à la pompe. La pompe doit être entièrement immergée et le niveau d'eau doit se situer à au moins 2 m au-dessus des orifices de refoulement.
- Fixez le câble d'alimentation au tuyau de refoulement (à l'aide de colliers de serrage, par exemple) au moins tous les 2 m afin d'éviter que le câble ne se plie sous son propre poids.
- Utilisez un clapet anti-retour pour protéger la pompe contre les chocs dus au retour d'eau.
- Avant de descendre la pompe dans un nouveau forage, assurez-vous que les boues, le limon et le sable ont été soigneusement éliminés.
- Il n’est pas recommandé d’utiliser la pompe pour pomper de l’eau à forte teneur en minéraux. Une eau à forte teneur en minéraux peut entraîner l’apparition de dépôts sur le corps de la pompe, empêchant ainsi le refroidissement correct du moteur, ce qui pourrait entraîner une surchauffe et endommager le moteur.
- N’utilisez pas la pompe si la température ambiante est inférieure à zéro. L’eau gelée endommagera l’appareil et le système d’acheminement de l’eau vers la surface.
- Ne bloquez pas la sortie d’eau pendant l’utilisation.
- Utilisez une corde (de préférence en nylon standard) attachée aux poignées de la pompe pour soulever, transporter et descendre la pompe dans un forage.
- Le produit doit être utilisé sous la supervision d’une personne disposant des connaissances appropriées en matière d’utilisation et de fonctionnement.

Schéma du circuit électrique :

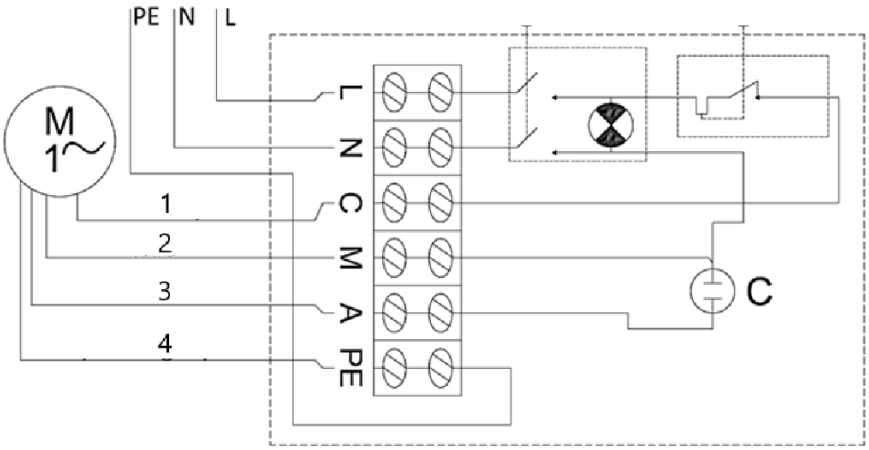

1- Noir

2- Bleu

3- Marron

4- Jaune-vert

Pour mettre la pompe en marche, placez le bouton marche/arrêt en position « Marche ».

Si le disjoncteur de surintensité se déclenche à la suite d'un court-circuit, d'une surchauffe, etc., une fois le problème résolu (c'est-à-dire la cause du déclenchement du disjoncteur), réenclenchez-le en appuyant sur le bouton correspondant situé sur le boîtier du panneau de commande.

Démontage de la pompe

Dans les régions où les températures descendent en dessous de zéro, démontez la pompe pour la saison hivernale et stockez-la conformément aux consignes de la section « Transport et stockage ».

Pour démonter la pompe :

- Placez le bouton marche/arrêt en position « Arrêt » (« 0 »).
- Débranchez la pompe de l'alimentation électrique.
- Retirez la pompe du puits à l'aide d'une corde en acier ou d'un autre cordage solide fixé aux poignées de la pompe.
- Débranchez le tuyau d'alimentation en eau de la pompe.
- Videz l'eau restante dans la pompe en la retournant.
- Une fois la pompe sèche, elle est prête à être entreposée en toute sécurité.

Transport et stockage

- Évitez de secouer, de heurter ou de retourner l'appareil lors de son transport. Stockez-le dans un endroit correctement ventilé, à l'air sec et exempt de tout gaz corrosif.

- Stockez l’appareil à une température ambiante supérieure à zéro, en position horizontale. Si la pompe a été entreposée pendant plus de quelques jours, assurez-vous qu’elle fonctionne correctement avant de la réinstaller.

Nettoyage et entretien

- Débranchez toujours l’appareil avant de le nettoyer.
- Utilisez un produit nettoyant sans substances corrosives pour nettoyer chaque surface.
- Éliminez les dépôts organiques de l’appareil après chaque utilisation à l’aide d’un jet d’eau propre et d’un chiffon doux.
- Rangez l'appareil dans un endroit sec et frais, à l'abri de l'humidité et de l'exposition directe au soleil.

Contrôle régulier de l'appareil

Vérifiez régulièrement si l'appareil présente des dommages. En cas de dommage, veuillez cesser immédiatement de l'utiliser et contacter le service client pour résoudre le problème.

Que faire en cas de problème ?

Veuillez contacter le service client et vous munir des informations suivantes :

- Le numéro de facture et le numéro de série (ce dernier se trouve sur la plaque signalétique de l'appareil).
- Si nécessaire, prenez une photo de la pièce endommagée, cassée ou défectueuse.
- Votre conseiller du service client pourra plus facilement déterminer l’origine du problème si vous lui fournissez une description détaillée et précise de celui-ci. Plus vos informations seront détaillées, plus le service client sera en mesure de résoudre votre problème rapidement et efficacement !

ATTENTION ! N’ouvrez jamais l’appareil sans l’autorisation de votre service client. Cela pourrait entraîner la perte de la garantie !

Mise au rebut des appareils usagés

Ne jetez pas cet appareil avec les déchets ménagers. Déposez-le dans un point de collecte et de recyclage des appareils électriques et électroniques. Vérifiez le symbole figurant sur le produit, le mode d’emploi et l’emballage. Les plastiques utilisés pour la fabrication de l’appareil peuvent être recyclés conformément à leur marquage. En choisissant le recyclage, vous contribuez de manière significative à la protection de notre environnement. Contactez les autorités locales pour obtenir des informations sur votre centre de recyclage local.

Résolution de problèmes

Problème	Cause possible	Solution
L’appareil ne démarre pas	Le disjoncteur de surintensité s'est déclenché	Éliminez la cause du déclenchement du disjoncteur. Attendez que le moteur refroidisse. Remettez le

		disjoncteur dans sa position initiale.
	Pas d'alimentation électrique	Assurez-vous que le câble d'alimentation est correctement branché.
	Moteur ou câble d'alimentation endommagé	Contactez votre revendeur ou un technicien qualifié.
L'appareil démarre mais ne pompe pas / ne pompe qu'un peu d'eau	Conduite d'alimentation en eau bouchée	Débouchez la conduite.
	Fuites au niveau des raccords d'eau	Étanchéifiez les raccords.
	Niveau d'eau insuffisant dans le puits foré	Vérifiez le niveau d'eau. La pompe doit se trouver à au moins 2 m sous la surface de l'eau.
	Hauteur de refoulement trop élevée	Installez la pompe conformément à ses spécifications techniques.

Il presente manuale d'uso è stato tradotto tramite traduzione automatica. Abbiamo fatto tutto il possibile per garantire l'accuratezza della traduzione, ma si prega di tenere presente che le traduzioni automatiche non sono perfette e non intendono sostituire i traduttori umani. La versione ufficiale del Manuale d'uso è in inglese. Eventuali differenze tra la versione tradotta e l'originale in inglese non hanno valore giuridico. In caso di dubbi sull'accuratezza della traduzione, si prega di fare riferimento alla versione inglese, che costituisce il testo ufficiale di riferimento. Versioni in altre lingue sono disponibili su richiesta scrivendo a info@expondo.com.

Dati tecnici

Descrizione del parametro	Valore del parametro				
Nome del prodotto	POMPA SOMMERGIBILE				
Modello	MSW-SPP44-075-50	MSW-SPP44-037-50	MSW-SPP32-075-50	MSW-SPP48-110-50	MSW-SPP48-220-50
Tensione [V~] / Frequenza [Hz]	230/50				
Potenza massima in ingresso [W]	1500	900	1500	1700	3000
Potenza massima in uscita [W]	750	370	750	1100	2200
Classe di isolamento	B				
Classe di protezione IEC	I				
Classe di protezione IP	IP68				
Dimensions [mm]	830*90*90	720*95*95	1285*70*70	880*90*90	1360*95*95
Peso [kg]	16,85	14,3	16,85	19,95	30,8
Diametro del pozzo trivellato [mm]	100	100	80	100	100
Prevalenza massima [m]	72	84	85	54	96
Portata massima dell'acqua [L/h]	6000	6000	3800	10800	10800
Contenuto massimo di sabbia nell'acqua [%]	0,25				
Temperatura massima dell'acqua [°C]	35				
Profondità massima sotto la superficie dell'acqua [m]	50				

Numero massimo di partenze/h	50				
Numero di stadi (giranti)	10	6	24	8	14
Lunghezza del cavo di alimentazione [m]	50				
Portata massima dell'acqua [m³/h]	6	6	3,8	10,8	10,8

Descrizione del parametro	**Valore del parametro**				
Nome del prodotto	POMPA SOMMERGIBILE				
Modello	MSW-SPP32-055-50	MSW-SPP44-055-50	MSW-SPP32-037-50	MSW-SPP32-025-50	MSW-SPP43-075-50
Tensione [V~] / Frequenza [Hz]	230/50				
[potenza in ingresso dell'asse W]	1100	1100	900	750	1500
Potenza massima in uscita [W]	550	550	370	250	750
Classe di isolamento	B				
Classe di protezione IEC	I				
Classe di protezione IP	IP68				
Dimensions [mm]	1035*71*71	750*90*90	840*75*75	710*75*75	890*92*92
Peso [kg]	13,75	15,85	12,7	11,2	17,15
Diametro del pozzo trivellato [mm]	80	100	80	80	100
Max. Testa [m]	60	58	39	28	91
Portata massima dell'acqua [L/h]	3800	6000	3800	3800	4800
Contenuto massimo di sabbia nell'acqua [%]	0,25				
Temperatura massima dell'acqua [°C]	35				

Profondità massima sotto la superficie dell'acqua [m]	50				
Numero massimo di partenze/h	50				
Numero di stadi (giranti)	17	8	11	8	12
Lunghezza del cavo di alimentazione [m]	50				
Portata massima dell'acqua [m³/h]	3,8	6	3,78	3,78	4,8

Tabella di sollevamento della testata e portata d'acqua

MSW-SPP44-075-50	Prevalenza [m]		72	69	67	65	62	58	53	46	37	27	16
	Portata	m³/h	0	0,6	1,2	1,8	2,4	3,0	3,6	4,2	4,8	5,4	6,0
		L/min	0	10	20	30	40	50	60	70	80	90	100
MSW-SPP44-037-50	Prevalenza [m]		43	42	40	39	37	35	32	27	22	16	9
	Portata	m³/h	0	0,6	1,2	1,8	2,4	3,0	3,6	4,2	4,8	5,4	6,0
		L/min	0	10	20	30	40	50	60	70	80	90	100
MSW-SPP32-075-50	Prevalenza [m]		85	82	79	74	70	65	52	33	3		
	Portata	m³/h	0	0,5	1,0	1,5	1,8	2,0	2,5	3,0	3,78		
		L/min	0	8	17	25	30	33	42	50	63		
MSW-SPP48-110-50	Prevalenza [m]		54	52	51	48	45	43	37	32	22	12	
	Portata d'acqua	m³/h	0	1,2	2,4	3,6	4,8	6,0	7,2	8,4	9,6	10,8	
		L/min	0	20	40	60	80	100	120	140	160	180	
MSW-SPP48-220-50	Prevalenza [m]		96	92	89	85	80	74	66	54	38	21	
	Portata d'acqua	m³/h	0	1,2	2,4	3,6	4,8	6,0	7,2	8,4	9,6	10,8	
		L/min	0	20	40	60	80	100	120	140	160	180	
MSW-SPP32-055-50	Prevalenza [m]		60	58	56	52	49	46	37	23	3		
	Portata d'acqua	m³/h	0	0,5	1,0	1,5	1,8	2,0	2,5	3,0	3,78		
		L/min	0	8	17	25	30	33	42	50	63		
MSW-SPP44-055-50	Prevalenza [m]		58	56	54	52	50	47	42	36	29	21	12
	Portata d’acqua	m³/h	0	0,6	1,2	1,8	2,4	3,0	3,6	4,2	4,8	5,4	6,0
		L/min	0	10	20	30	40	50	60	70	80	90	100
MSW-SPP32-037-50	Prevalenza [m]		39	37	36	34	32	30	24	15	2		

	Portata d'acqua	m³/h	0	0,5	1,0	1,5	1,8	2,0	2,5	3,0	3,78		
		L/min	0	8	17	25	30	33	42	50	63		
MSW-SPP32-025-50	Prevalenza [m]		28	27	26	25	23	22	17	11	1		
	Portata d'acqua	m³/h	0	0,5	1,0	1,5	1,8	2,0	2,5	3,0	3,78		
		L/min	0	8	17	25	30	33	42	50	63		
MSW-SPP43-075-50	Prevalenza [m]		91	84	79	74	68	60	50	37	24		
	Portata d'acqua	m³/h	0	0,6	1,2	1,8	2,4	3,0	3,6	4,2	4,8		
		L/min	0	10	20	30	40	50	60	70	80		

Descrizione generale

Il manuale d'uso è stato concepito per facilitare un utilizzo sicuro e senza problemi del dispositivo. Il prodotto è stato progettato e realizzato in conformità a rigorose linee guida tecniche, utilizzando tecnologie e componenti all'avanguardia. Inoltre, è stato realizzato nel rispetto dei più severi standard di qualità.

NON UTILIZZARE IL DISPOSITIVO SE NON DOPO AVER LETTO E COMPRESO APPROFONDITAMENTE IL PRESENTE MANUALE D'USO.

Per prolungare la durata del dispositivo e garantirne il funzionamento senza problemi, utilizzarlo in conformità con il presente manuale d'uso ed eseguire regolarmente gli interventi di manutenzione. I dati tecnici e le specifiche riportati nel presente manuale d'uso sono aggiornati. Il produttore si riserva il diritto di apportare modifiche finalizzate al miglioramento della qualità. Il dispositivo è progettato per ridurre al minimo i rischi di emissione di rumore, tenendo conto del progresso tecnologico e delle opportunità di riduzione del rumore.

Legenda

Il prodotto soddisfa le norme di sicurezza pertinenti.

Leggere le istruzioni prima dell'uso.

Il prodotto deve essere riciclato.

AVVERTENZA! o **ATTENZIONE!** o **RICORDARE!** Applicabile alla situazione specifica.
(segnale di avvertimento generale)

ATTENZIONE! Pericolo di scossa elettrica!

Protezione di Classe I.

ATTENZIONE! Il meccanismo del dispositivo può causare lesioni gravi o morte.

ATTENZIONE! I disegni contenuti nel presente manuale hanno solo scopo illustrativo e in alcuni dettagli potrebbero differire dal prodotto reale.

Sicurezza d'uso

ATTENZIONE! Leggere tutte le avvertenze relative alla sicurezza e tutte le istruzioni. La mancata osservanza delle avvertenze e delle istruzioni può causare scosse elettriche, incendi e/o lesioni gravi o addirittura la morte.

I termini "dispositivo" o "prodotto" sono utilizzati nelle avvertenze e nelle istruzioni per riferirsi a:

POMPA SOMMERGIBILE

Sicurezza elettrica

a) La spina deve essere compatibile con la presa. Non modificare la spina in alcun modo. L'uso di spine originali e di prese compatibili riduce il rischio di scossa elettrica.

b) Utilizzare sempre fonti di alimentazione collegate a terra e che forniscano la tensione necessaria (indicata sull'etichetta apposta sul dispositivo).

c) Evitare di toccare elementi collegati a terra quali tubazioni, riscaldatori, caldaie e frigoriferi. Il rischio di scossa elettrica aumenta se l'apparecchio collegato a terra è esposto alla pioggia, entra in contatto diretto con una superficie bagnata o funziona in un ambiente umido. L'ingresso di acqua nell'apparecchio aumenta il rischio di danni all'apparecchio stesso e di scossa elettrica.

d) Non toccare il dispositivo con mani bagnate o umide.

e) Utilizzare il cavo esclusivamente per l'uso previsto. Non utilizzarlo mai per trasportare l'apparecchio o per estrarre la spina dalla presa. Tenere il cavo lontano da fonti di calore, olio, spigoli vivi o parti in movimento. I cavi danneggiati o aggrovigliati aumentano il rischio di scossa elettrica.

f) Se si utilizza il dispositivo all'aperto, assicurarsi di impiegare una prolunga adatta all'uso esterno. L'uso di una prolunga adatta all'uso esterno riduce il rischio di scossa elettrica.

g) Non utilizzare il dispositivo se il cavo di alimentazione è danneggiato o presenta evidenti segni di usura. Un cavo di alimentazione danneggiato deve essere sostituito da un elettricista qualificato o dal centro assistenza del produttore.

h) Proteggere l'unità dai raggi solari. Utilizzare il dispositivo in un luogo riparato per evitare di danneggiare l'apparecchiatura o mettere in pericolo altre persone.

i) Prima di pulirlo, scollegarlo dalla fonte di alimentazione. Per la pulizia, utilizzare un panno morbido inumidito. Evitare l'uso di detergenti e assicurarsi che nessun liquido penetri all'interno dell'unità.

Sicurezza sul posto di lavoro

a) Assicurarsi che il luogo di lavoro sia pulito e ben illuminato. Un luogo di lavoro disordinato o scarsamente illuminato può causare incidenti. Cercare di anticipare le situazioni, osservare ciò che accade e usare il buon senso quando si lavora con il dispositivo.

b) Non utilizzare il dispositivo in un ambiente potenzialmente esplosivo, ad esempio in presenza di liquidi, gas o polveri infiammabili. Il dispositivo genera scintille che potrebbero incendiare polveri o fumi.

c) Se si riscontrano danni o un funzionamento anomalo, spegnere immediatamente il dispositivo e segnalarlo senza indugio a un responsabile.

d) Se non si è sicuri del corretto funzionamento del prodotto o se si riscontrano danni, contattare il centro assistenza del produttore.

e) Solo il centro assistenza del produttore è autorizzato a effettuare riparazioni sul prodotto. Non tentare di effettuare riparazioni da soli!

f) In caso di incendio, utilizzare un estintore a polvere o ad anidride carbonica (CO_2) (adatto all'uso su apparecchiature elettriche sotto tensione) per spegnerlo.

g) È vietato l'accesso alla postazione di lavoro ai bambini o alle persone non autorizzate. (Una distrazione potrebbe causare la perdita di controllo sul dispositivo).

h) Controllare regolarmente lo stato delle etichette di sicurezza. Se le etichette sono illeggibili, devono essere sostituite.

i) Si prega di conservare il presente manuale a disposizione per future consultazioni. Se questo dispositivo viene ceduto a terzi, il manuale deve essere consegnato insieme ad esso.

j) Conservare gli elementi dell'imballaggio e le piccole parti di montaggio in un luogo non accessibile ai bambini.

k) Tenere il dispositivo lontano dalla portata dei bambini e degli animali.

l) Se questo dispositivo viene utilizzato insieme ad altre apparecchiature, devono essere seguite anche le relative istruzioni per l'uso.

RICORDARE! Durante l'uso del dispositivo, proteggere i bambini e le altre persone presenti.

Sicurezza personale

a) Non utilizzare l'apparecchio se si è stanchi, malati o sotto l'effetto di alcol, sostanze stupefacenti o farmaci che possano compromettere in modo significativo la capacità di utilizzarlo.

b) L'apparecchio può essere utilizzato da persone fisicamente idonee, in grado di maneggiarlo, adeguatamente addestrate, che abbiano letto il presente manuale d'uso e abbiano ricevuto una formazione in materia di salute e sicurezza sul lavoro.

c) Quando si lavora con l'apparecchio, usare il buon senso e prestare la massima attenzione. Una momentanea perdita di concentrazione durante l'uso dell'apparecchio può causare gravi lesioni.

d) Per evitare che l'apparecchio si accenda accidentalmente, assicurarsi che l'interruttore di accensione/spegnimento sia in posizione OFF prima di collegarlo a una fonte di alimentazione.

e) Non sopravvalutare le tue capacità. Quando utilizzi il dispositivo, mantieni l'equilibrio e resta sempre stabile. Ciò garantirà un migliore controllo sul dispositivo in situazioni impreviste.

f) Il dispositivo non è un giocattolo. I bambini devono essere sorvegliati per assicurarsi che non giochino con il dispositivo.

g) Non inserire le mani o altri oggetti all'interno del dispositivo mentre è in funzione!

Uso sicuro del dispositivo

a) Assicurarsi che la ruota sia posizionata in modo stabile. Utilizzare gli strumenti adeguati per l'attività da svolgere. Un dispositivo scelto correttamente svolgerà l'attività per cui è stato progettato in modo migliore e più sicuro.

b) Non utilizzare il dispositivo se l'interruttore di accensione/spegnimento non funziona correttamente (non accende o spegne il dispositivo). I dispositivi che non possono essere accesi e spenti tramite l'interruttore

ON/OFF sono pericolosi, non devono essere utilizzati e devono essere riparati.

c) Assicurarsi che la spina sia scollegata dalla presa prima di effettuare qualsiasi regolazione, sostituzione di accessori o prima di riporre il dispositivo. Tali precauzioni ridurranno il rischio di accensione accidentale del dispositivo.

d) Scollegare il dispositivo dall'alimentazione prima di procedere a regolazioni, pulizia e manutenzione. Tale misura preventiva riduce il rischio di accensione accidentale.

e) Quando non viene utilizzato, conservarlo in un luogo sicuro, lontano dalla portata dei bambini e di persone che non hanno familiarità con il dispositivo e che non hanno letto il manuale d'uso. Il dispositivo può rappresentare un pericolo nelle mani di utenti inesperti.

f) Mantenere il dispositivo in perfette condizioni tecniche. Prima di ogni utilizzo, verificare la presenza di eventuali danni generali e, in particolare, controllare che non vi siano parti o elementi incrinati e qualsiasi altra condizione che possa compromettere il funzionamento sicuro del dispositivo. Se si riscontrano danni, far riparare il dispositivo prima di utilizzarlo.

g) Tenere il dispositivo fuori dalla portata dei bambini.

h) La riparazione o la manutenzione del dispositivo devono essere eseguite da personale qualificato, utilizzando esclusivamente ricambi originali. Ciò garantirà un utilizzo sicuro.

i) Per garantire l'integrità operativa del dispositivo, non rimuovere le protezioni montate in fabbrica e non allentare alcuna vite.

j) Durante il trasporto e la movimentazione del dispositivo dal magazzino alla destinazione, attenersi ai principi di salute e sicurezza sul lavoro relativi alle operazioni di trasporto manuale vigenti nel paese in cui il dispositivo verrà utilizzato.

k) Evitare situazioni in cui il dispositivo smetta di funzionare durante l'uso a causa di un carico eccessivo. Ciò potrebbe causare il surriscaldamento degli elementi di trasmissione e danni al dispositivo.

l) Non toccare le parti articolate o gli accessori a meno che il dispositivo non sia stato scollegato dalla fonte di alimentazione.

m) Non spostare, regolare o ruotare il dispositivo durante il lavoro.

n) Pulire regolarmente il dispositivo per evitare l'accumulo di sporco ostinato.

o) Il dispositivo non è un giocattolo. La pulizia e la manutenzione non devono essere effettuate da bambini senza la supervisione di un adulto.

p) Non far funzionare il dispositivo a vuoto.

q) È vietato intervenire sulla struttura del dispositivo al fine di modificarne i parametri o le condizioni tecniche.

r) Tenere il dispositivo lontano da fonti di fuoco e calore.

s) Assicurarsi che la ruota sia posizionata in modo stabile.

ATTENZIONE! Nonostante la progettazione sicura del dispositivo e le sue caratteristiche di protezione, e nonostante l'uso di elementi aggiuntivi a tutela dell'operatore, sussiste

comunque un leggero rischio di incidenti o lesioni durante l'utilizzo del dispositivo. Prestare attenzione e usare il buon senso durante l'utilizzo del dispositivo.

Principi di utilizzo

Il prodotto è progettato per il pompaggio di acqua pulita fino a 35 °C da pozzi profondi.

L'utente è responsabile di eventuali danni derivanti da un uso non conforme del dispositivo.

Parti del dispositivo

1- Maniglie

2- Corpo pompa

3- Griglia di aspirazione dell'acqua

4- Alloggiamento del motore

5- Cavo di alimentazione della pompa

6- Apertura di scarico dell'acqua

Pannello di controllo

1- Alloggiamento

2- Interruttore di accensione/spegnimento

3- Interruttore di protezione da sovracorrente

4- Pressacavo della pompa

5- Pressacavo

Prima del primo utilizzo

Al ricevimento della merce, verificare l'integrità dell'imballaggio e aprirlo. Se l'imballaggio è danneggiato, contattare il corriere e il distributore entro 3 giorni, documentando i danni nel modo più dettagliato possibile. Non capovolgere l'imballaggio! Durante il trasporto, assicurarsi che l'imballaggio sia mantenuto in posizione orizzontale e stabile.

Smaltimento dell'imballaggio

Conservare tutti i materiali di imballaggio (cartone, nastri di plastica e polistirolo), in modo che, in caso di problemi, l'apparecchio possa essere rispedito al centro di assistenza in condizioni ottimali!

Utilizzo del dispositivo

ATTENZIONE! La mancata osservanza delle seguenti linee guida può causare lesioni, con conseguente rischio per la vita e la salute:

- I collegamenti elettrici e l'installazione della pompa devono essere effettuati esclusivamente da personale in possesso delle qualifiche e delle competenze adeguate.
- Collegare il cavo di alimentazione dell'apparecchio secondo lo schema elettrico riportato nelle presenti istruzioni.
- Il pannello di controllo deve essere collocato in un luogo protetto dall'ingresso di acqua. Non azionare l'apparecchio con le mani bagnate.
- Eventuali prolunghe del cavo di alimentazione, se necessarie, devono essere sigillate ermeticamente e realizzate da una persona in possesso delle qualifiche adeguate.
- Non utilizzare il cavo di alimentazione per trasportare il dispositivo.
- La pompa deve essere collegata a terra. Utilizzare un interruttore differenziale (DCI) con corrente nominale fino a 30 mA nell'impianto elettrico.

- Scollegare immediatamente l'alimentazione in caso di malfunzionamento della pompa o di danneggiamento dell'isolamento del cavo di alimentazione.
- Non accendere la pompa se ci si trova in acqua o a piedi nudi su una superficie bagnata e elettricamente conduttiva.

La mancata osservanza delle seguenti linee guida può causare un guasto al dispositivo o un malfunzionamento improvviso:

- Installare la pompa in un pozzo in posizione verticale.
- Prima di calare la pompa in un pozzo trivellato, assicurarsi che i sedimenti siano stati rimossi.
- Non utilizzare la pompa per pompare acqua sporca (ad es. contaminata da olio, particelle, particolato abrasivo, ecc.).
- Non utilizzare la pompa per acqua salata, sostanze corrosive
- liquidi infiammabili, ecc.
- Non utilizzare con acqua la cui temperatura superi i 35 °C.
- Se la pompa viene installata in un pozzo troppo ampio, il raffreddamento risulterà insufficiente e l'apparecchio si surriscalderà. In questo caso, è necessario installare una camicia di raffreddamento.
- Non avviare la pompa prima che sia immersa nell'acqua. Il funzionamento "a secco" provoca danni permanenti alla pompa. La pompa deve essere completamente immersa e il livello dell'acqua deve trovarsi ad almeno 2 m sopra i fori di scarico.
- Fissare il cavo di alimentazione al tubo di mandata (ad esempio utilizzando fascette) almeno ogni 2 m per evitare che il cavo si pieghi sotto il proprio peso.
- Utilizzare una valvola di non ritorno per proteggere la pompa dall'impatto dell'acqua di ritorno.
- Prima di calare la pompa in un nuovo pozzo trivellato, assicurarsi che fango, limo e sabbia siano stati accuratamente rimossi.
- Si sconsiglia di utilizzare la pompa per pompare acqua con un elevato contenuto di minerali. L'acqua con un elevato contenuto di minerali può causare la formazione di depositi sull'alloggiamento della pompa, impedendo il corretto raffreddamento del motore, il che a sua volta potrebbe portare al surriscaldamento e al danneggiamento del motore.
- Non utilizzare la pompa se la temperatura ambiente è inferiore allo zero. L'acqua congelata danneggerà il dispositivo e il sistema di convogliamento dell'acqua in superficie.
- Non ostruire l'uscita dell'acqua durante l'uso.
- Utilizzare una corda (preferibilmente in nylon standard) fissata alle maniglie della pompa per sollevare, trasportare e calare la pompa in un pozzo trivellato.
- Il prodotto deve essere utilizzato sotto la supervisione di una persona in possesso delle conoscenze adeguate relative al suo impiego e funzionamento.

Schema del circuito elettrico

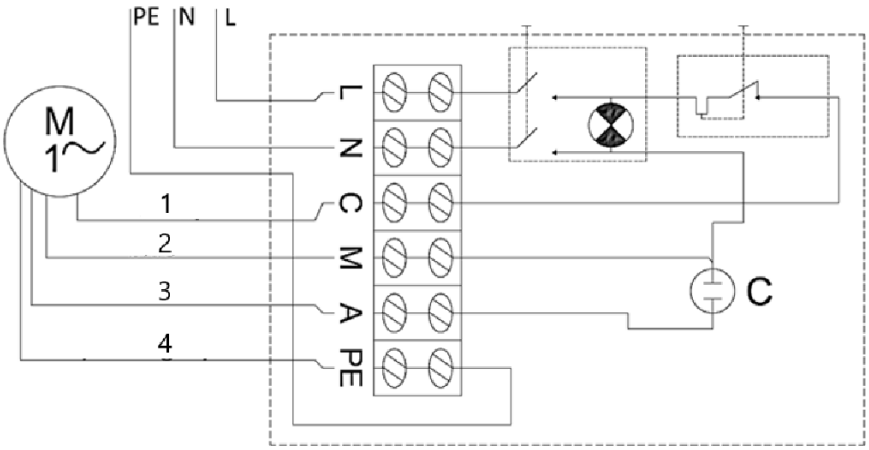

1- Nero

2- Blu

3- Marrone

4- Giallo-verde

Per accendere la pompa, portare l'interruttore di accensione/spegnimento in posizione On.

Se l'interruttore di sovracorrente scatta a causa di un cortocircuito, un surriscaldamento, ecc., una volta risolto il problema (la causa dello scatto dell'interruttore di sovracorrente), sbloccare l'interruttore premendo il pulsante corrispondente sull'alloggiamento del pannello di controllo.

Smontare la pompa

Nelle zone in cui le temperature scendono sotto lo zero, smontare la pompa per la stagione invernale e riporla secondo le indicazioni riportate nella sezione "Trasporto e stoccaggio".

Per smontare la pompa:

- Portare l'interruttore di accensione/spegnimento in posizione Off ("0").
- Scollegare la pompa dalla fonte di alimentazione.
- Estrarre la pompa dal pozzo utilizzando una fune d'acciaio o un'altra fune resistente fissata alle maniglie della pompa.
- Scollegare il tubo di mandata dell'acqua dalla pompa.
- Svuotare l'acqua residua nella pompa capovolgendola.
- Una volta che la pompa è asciutta, è pronta per essere conservata in modo sicuro.

Trasporto e conservazione

- Durante il trasporto, evitare di scuotere, urtare o capovolgere il dispositivo. Conservarlo in un luogo adeguatamente ventilato, con aria secca e privo di gas corrosivi.

- Conservare il dispositivo a temperature ambiente superiori allo zero, in posizione orizzontale. Se la pompa è rimasta in deposito per più di qualche giorno, assicurarsi che il dispositivo funzioni correttamente prima di reinstallarlo.

Pulizia e manutenzione

- Scollegare sempre il dispositivo dalla presa di corrente prima di pulirlo.
- Utilizzare un detergente privo di sostanze corrosive per pulire ogni superficie.
- Rimuovere i depositi organici dal dispositivo dopo ogni utilizzo con un getto di acqua pulita e un panno morbido.
- Conservare l'apparecchio in un luogo asciutto e fresco, al riparo dall'umidità e dall'esposizione diretta alla luce solare.

Controllo periodico dell'apparecchio

Verificare regolarmente che l'apparecchio non presenti danni. In caso di danni, interromperne immediatamente l'uso e contattare il servizio clienti per risolvere il problema.

Cosa fare in caso di problemi?

Contattare il servizio clienti e tenere a portata di mano le seguenti informazioni:

- Numero di fattura e numero di serie (quest'ultimo è riportato sulla targhetta tecnica del dispositivo).
- Se necessario, scattare una foto della parte danneggiata, rotta o difettosa.
- Sarà più facile per l'addetto al servizio clienti individuare la causa del problema se si fornisce una descrizione dettagliata e precisa del guasto. Più le informazioni fornite saranno dettagliate, più il servizio clienti sarà in grado di risolvere il problema in modo rapido ed efficiente!

ATTENZIONE! Non aprire mai il dispositivo senza l'autorizzazione del servizio clienti. Ciò può comportare la perdita della garanzia!

Smaltimento dei dispositivi usati

Non smaltire questo dispositivo nei sistemi di raccolta dei rifiuti urbani. Consegnarlo a un punto di raccolta e riciclaggio di apparecchiature elettriche ed elettroniche. Controllare il simbolo riportato sul prodotto, sul manuale di istruzioni e sull'imballaggio. Le materie plastiche utilizzate per la realizzazione del dispositivo possono essere riciclate in base alle relative indicazioni. Scegliendo di riciclare, contribuisci in modo significativo alla tutela dell'ambiente. Contatta le autorità locali per informazioni sul centro di riciclaggio più vicino.

Risoluzione dei problemi

Problema	Possibile causa	Soluzione
Il dispositivo non si avvia	L'interruttore di sovracorrente è scattato	Eliminare la causa che ha provocato lo scatto dell'interruttore. Attendere che il motore si raffreddi. Riportare

		l'interruttore nella posizione originale.
	Assenza di alimentazione	Assicurarsi che il cavo di alimentazione sia collegato correttamente.
	Motore o cavo di alimentazione danneggiati	Contattare il proprio agente o un tecnico qualificato.
L'apparecchio si avvia ma non pompa / pompa solo una piccola quantità d'acqua	Ingorgo nell'alimentazione dell'acqua	Rimuovere l'ostruzione.
	Perdite dai raccordi idraulici	Sigillare i raccordi.
	Livello dell’acqua insufficiente nel pozzo	Controllare il livello dell’acqua. La pompa deve trovarsi ad almeno 2 m sotto la superficie dell’acqua.
	Altezza di mandata troppo elevata	Installare la pompa in conformità alle specifiche tecniche.

Este manual de usuario se ha traducido mediante traducción automática. Hemos hecho todo lo posible para garantizar que la traducción sea precisa, pero ten en cuenta que las traducciones automáticas no son perfectas y no pretenden sustituir a los traductores humanos. La versión oficial del manual de usuario está en inglés. Cualquier diferencia entre la versión traducida y el original en inglés no tiene validez jurídica. Si tienes alguna duda sobre la exactitud de la traducción, consulta la versión en inglés, que es la referencia oficial. Están disponibles versiones en más idiomas previa solicitud a info@expondo.com.

Características técnicas

Descripción del parámetro	Valor del parámetro				
Nombre del producto	BOMBA SUMERGIBLE				
Modelo	MSW-SPP44-075-50	MSW-SPP44-037-50	MSW-SPP32-075-50	MSW-SPP48-110-50	MSW-SPP48-220-50
Tensión [V~] / Frecuencia [Hz]	230/50				
Potencia máxima de entrada [W]	1500	900	1500	1700	3000
Potencia máxima de salida [W]	750	370	750	1100	2200
Insulation class	B				
Clase de protección IEC	I				
Clase de protección IP	IP68				
Dimensions [mm]	830*90*90	720*95*95	1285*70*70	880*90*90	1360*95*95
Peso [kg]	16,85	14,3	16,85	19,95	30,8
Diámetro del pozo [mm]	100	100	80	100	100
Altura máxima de elevación [m]	72	84	85	54	96
Caudal máximo de agua [L/h]	6000	6000	3800	10800	10800
Contenido máximo de arena en el agua [%]	0,25				
Temperatura máxima del agua [°C]	35				
Profundidad máxima bajo la superficie del agua [m]	50				
Número máximo	50				

de arranques/h					
Número de etapas (rodetes)	10	6	24	8	14
Longitud del cable de alimentación [m]	50				
Caudal máximo de agua [m³/h]	6	6	3,8	10,8	10,8

Descripción del parámetro	**Valor del parámetro**				
Nombre del producto	BOMBA SUMERGIBLE				
Modelo	MSW-SPP32-055-50	MSW-SPP44-055-50	MSW-SPP32-037-50	MSW-SPP32-025-50	MSW-SPP43-075-50
Tensión [V~] / Frecuencia [Hz]	230/50				
[potencia de entrada del eje W]	1100	1100	900	750	1500
Potencia máxima de salida [W]	550	550	370	250	750
Insulation class	B				
Clase de protección IEC	I				
Clase de protección IP	IP68				
Dimensions [mm]	1035*71*71	750*90*90	840*75*75	710*75*75	890*92*92
Peso [kg]	13,75	15,85	12,7	11,2	17,15
Diámetro del pozo [mm]	80	100	80	80	100
Máx. Altura [m]	60	58	39	28	91
Caudal máximo de agua [L/h]	3800	6000	3800	3800	4800
Contenido máximo de arena en el agua [%]	0,25				
Temperatura máxima del agua [°C]	35				
Profundidad máxima bajo la superficie	50				

del agua [m]					
Número máximo de arranques/h	50				
Número de etapas (rodetes)	17	8	11	8	12
Longitud del cable de alimentación [m]	50				
Caudal máximo de agua [m³/h]	3,8	6	3,78	3,78	4,8

Tabla de altura de elevación y caudal de agua

MSW-SPP44-075-50	Altura de elevación [m]		72	69	67	65	62	58	53	46	37	27	16
	Caudal	m³/h	0	0,6	1,2	1,8	2,4	3,0	3,6	4,2	4,8	5,4	6,0
		L/min	0	10	20	30	40	50	60	70	80	90	100
MSW-SPP44-037-50	Altura de elevación [m]		43	42	40	39	37	35	32	27	22	16	9
	Caudal	m³/h	0	0,6	1,2	1,8	2,4	3,0	3,6	4,2	4,8	5,4	6,0
		L/min	0	10	20	30	40	50	60	70	80	90	100
MSW-SPP32-075-50	Altura de elevación [m]		85	82	79	74	70	65	52	33	3		
	Caudal	m³/h	0	0,5	1,0	1,5	1,8	2,0	2,5	3,0	3,78		
		L/min	0	8	17	25	30	33	42	50	63		
MSW-SPP48-110-50	Altura de elevación [m]		54	52	51	48	45	43	37	32	22	12	
	Caudal de agua	m³/h	0	1,2	2,4	3,6	4,8	6,0	7,2	8,4	9,6	10,8	
		L/min	0	20	40	60	80	100	120	140	160	180	
MSW-SPP48-220-50	Altura de elevación [m]		96	92	89	85	80	74	66	54	38	21	
	Caudal de agua	m³/h	0	1,2	2,4	3,6	4,8	6,0	7,2	8,4	9,6	10,8	
		L/min	0	20	40	60	80	100	120	140	160	180	
MSW-SPP32-055-50	Altura de elevación [m]		60	58	56	52	49	46	37	23	3		
	Caudal de agua	m³/h	0	0,5	1,0	1,5	1,8	2,0	2,5	3,0	3,78		
		L/min	0	8	17	25	30	33	42	50	63		
MSW-SPP44-055-50	Altura de elevación [m]		58	56	54	52	50	47	42	36	29	21	12
	Caudal de agua	m³/h	0	0,6	1,2	1,8	2,4	3,0	3,6	4,2	4,8	5,4	6,0
		L/min	0	10	20	30	40	50	60	70	80	90	100
MSW-SPP32-037-50	Altura de elevación [m]		39	37	36	34	32	30	24	15	2		
	Caudal de	m³/h	0	0,5	1,0	1,5	1,8	2,0	2,5	3,0	3,78		
		L/min	0	8	17	25	30	33	42	50	63		

	agua												
MSW-SPP32-025-50	Altura de elevación [m]		28	27	26	25	23	22	17	11	1		
	Caudal de agua	m³/h	0	0,5	1,0	1,5	1,8	2,0	2,5	3,0	3,78		
		L/min	0	8	17	25	30	33	42	50	63		
MSW-SPP43-075-50	Altura de elevación [m]		91	84	79	74	68	60	50	37	24		
	Caudal de agua	m³/h	0	0,6	1,2	1,8	2,4	3,0	3,6	4,2	4,8		
		L/min	0	10	20	30	40	50	60	70	80		

Descripción general

El manual de usuario está diseñado para facilitar un uso seguro y sin problemas del dispositivo. El producto se ha diseñado y fabricado de acuerdo con estrictas directrices técnicas, utilizando tecnologías y componentes de última generación. Además, se fabrica cumpliendo con los estándares de calidad más exigentes.

NO UTILICE EL DISPOSITIVO A MENOS QUE HAYA LEÍDO Y COMPRENDIDO A FONDO ESTE MANUAL DE USUARIO.

Para prolongar la vida útil del dispositivo y garantizar un funcionamiento sin problemas, utilícelo de acuerdo con este manual de usuario y realice tareas de mantenimiento periódicamente. Los datos técnicos y las especificaciones que figuran en este manual de usuario están actualizados. El fabricante se reserva el derecho a realizar modificaciones relacionadas con la mejora de la calidad. El dispositivo está diseñado para reducir al mínimo los riesgos de emisión de ruido, teniendo en cuenta los avances tecnológicos y las posibilidades de reducción del ruido.

Leyenda

El producto cumple con las normas de seguridad pertinentes.

Lea las instrucciones antes de utilizarlo.

El producto debe reciclarse.

¡ADVERTENCIA! o **¡PRECAUCIÓN!** o **¡RECUERDE!** Aplicable a la situación concreta.
(señal de advertencia general)

ATENCIÓN! Peligro de descarga eléctrica!

Protección de clase I.

ATENCIÓN! El mecanismo del dispositivo puede provocar lesiones graves o la muerte.

¡RECUERDE! Los dibujos de este manual tienen carácter meramente ilustrativo y pueden diferir en algunos detalles del producto real.

Seguridad de uso

ATENCIÓN! Leer todas las advertencias de seguridad y todos los manuales e instrucciones. El incumplimiento de las advertencias e instrucciones puede provocar una descarga eléctrica, un incendio y/o lesiones graves o incluso la muerte.

Los términos «dispositivo» o «producto» se utilizan en las advertencias e instrucciones para referirse a:

BOMBA SUMERGIBLE

Seguridad eléctrica

a) El enchufe debe encajar en la toma de corriente. Nunca modificar el enchufe de ninguna manera. El uso de enchufes originales y tomas de corriente compatibles reduce el riesgo de descarga eléctrica.

b) Utilice siempre fuentes de alimentación conectadas a tierra y que proporcionen la tensión necesaria (indicada en la etiqueta del dispositivo).

c) Evite tocar elementos conectados a tierra, como tuberías, calefactores, calderas y frigoríficos. Existe un mayor riesgo de descarga eléctrica si el dispositivo conectado a tierra se expone a la lluvia, entra en contacto directo con una superficie húmeda o funciona en un entorno húmedo. La entrada de agua en el dispositivo aumenta el riesgo de daños en el mismo y de descarga eléctrica.

d) No tocar el dispositivo con las manos mojadas o húmedas.

e) Utilice el cable únicamente para el uso previsto. No lo utilice nunca para transportar el dispositivo ni para desenchufarlo de la toma de corriente. Mantenga el cable alejado de fuentes de calor, aceite, bordes afilados o piezas móviles. Los cables dañados o enredados aumentan el riesgo de descarga eléctrica.

f) Si vas a utilizar el dispositivo al aire libre, asegúrate de emplear un cable alargador apto para uso en exteriores. El uso de un cable alargador apto para uso en exteriores reduce el riesgo de descarga eléctrica.

g) No utilices el dispositivo si el cable de alimentación está dañado o presenta signos evidentes de desgaste. Un cable de alimentación dañado debe ser sustituido por un electricista cualificado o por el centro de servicio técnico del fabricante.

h) Proteja la unidad de la radiación solar. Utilice el dispositivo en un lugar protegido para evitar dañar el equipo o poner en peligro a otras personas.

i) Antes de limpiarlo, desconéctelo de la fuente de alimentación. Utilice un paño suave y húmedo para limpiarlo. Evite el uso de detergentes y asegúrese de que no entre líquido en la unidad.

Seguridad en el lugar de trabajo

a) Asegúrese de que el lugar de trabajo esté limpio y bien iluminado. Un lugar de trabajo desordenado o mal iluminado puede provocar accidentes. Intente anticiparse, observe lo que ocurre y utilice el sentido común al trabajar con el dispositivo.

b) No utilice el dispositivo en un entorno potencialmente explosivo, por ejemplo, en presencia de líquidos, gases o polvo inflamables. El dispositivo genera chispas que pueden inflamar el polvo o los vapores.

c) Si detecta algún daño o un funcionamiento anómalo, apague inmediatamente el dispositivo e informe de ello a un supervisor sin demora.

d) Si no está seguro de si el producto funciona correctamente o si detecta algún daño, póngase en contacto con el centro de servicio técnico del fabricante.

e) Solo el centro de servicio técnico del fabricante puede realizar reparaciones en el producto. No intente realizar reparaciones por su cuenta!

f) En caso de incendio, utilice un extintor de polvo o de dióxido de carbono (CO_2) (apto para su uso en dispositivos eléctricos bajo tensión) para apagarlo.

g) Queda prohibido el acceso de niños o personas no autorizadas a la zona de trabajo. (Cualquier distracción puede provocar la pérdida de control sobre el dispositivo).

h) Compruebe periódicamente el estado de las etiquetas de seguridad. Si las etiquetas son ilegibles, deben sustituirse.

i) Conserve este manual a mano para futuras consultas. Si este dispositivo se cede a un tercero, el manual debe entregarse junto con él.

j) Guarde los elementos del embalaje y las piezas pequeñas de montaje en un lugar fuera del alcance de los niños.

k) Mantener el equipo fuera del alcance de los niños y los animales.

l) Si este dispositivo se utiliza junto con otro equipo, también deberán seguirse las instrucciones de uso correspondientes a dicho equipo.

⚠ **RECUERDE!** Al utilizar el dispositivo, proteja a los niños y a otras personas que se encuentren cerca.

Seguridad personal

a) No utilice el dispositivo si está cansado, enfermo o bajo los efectos del alcohol, narcóticos o medicamentos que puedan afectar significativamente a su capacidad para manejarlo.

b) La máquina solo puede ser manejada por personas en buena forma física que sean capaces de manejarla, hayan recibido la formación adecuada, hayan leído este manual de instrucciones y hayan recibido formación en materia de salud y seguridad en el trabajo.

c) Al trabajar con el dispositivo, utilice el sentido común y manténgase alerta. Una pérdida temporal de concentración durante el uso del dispositivo puede provocar lesiones graves.

d) Para evitar que el dispositivo se encienda accidentalmente, asegúrese de que el interruptor de encendido/apagado esté en la posición «OFF» antes de conectarlo a una fuente de alimentación.

e) No sobreestimes tus capacidades. Cuando utilices el dispositivo, mantén el equilibrio y permanece estable en todo momento. Esto te garantizará un mejor control sobre el dispositivo en situaciones inesperadas.

f) El dispositivo no es un juguete. Los niños deben estar supervisados para garantizar que no jueguen con él.

g) No introduzcas las manos ni otros objetos en el interior del dispositivo mientras esté en funcionamiento!

Uso seguro del dispositivo

a) Asegurarse de la colocación estable de la rueda. Utiliza las herramientas adecuadas para cada tarea. Un dispositivo correctamente seleccionado realizará la tarea para la que fue diseñado de forma más eficaz y segura.

b) No utilices el dispositivo si el interruptor de encendido/apagado no funciona correctamente (no enciende ni apaga el dispositivo). Los dispositivos que no se pueden encender y apagar con el interruptor ON/OFF

son peligrosos, no deben operarse y deben repararse.

c) Asegúrese de que el enchufe esté desconectado de la toma de corriente antes de realizar cualquier ajuste, sustitución de accesorios o antes de guardar el dispositivo. Estas precauciones reducirán el riesgo de activar accidentalmente el dispositivo.

d) Desconecte el dispositivo de la red eléctrica antes de comenzar cualquier ajuste, limpieza y mantenimiento. Esta medida preventiva reduce el riesgo de activación accidental.

e) Cuando no se utilice, guárdelo en un lugar seguro, fuera del alcance de los niños y de personas que no estén familiarizadas con el dispositivo y que no hayan leído el manual de usuario. El dispositivo puede suponer un peligro en manos de usuarios sin experiencia.

f) Mantenga el dispositivo en perfectas condiciones técnicas. Antes de cada uso, compruebe que no presente daños generales y, en especial, que no haya piezas o elementos agrietados ni cualquier otra circunstancia que pueda afectar al funcionamiento seguro del dispositivo. Si detecta algún daño, lleve el dispositivo a reparar antes de utilizarlo.

g) Mantenga el dispositivo fuera del alcance de los niños.

h) La reparación o el mantenimiento del dispositivo deben ser realizados por personal cualificado, utilizando únicamente piezas de recambio originales. De este modo se garantizará un uso seguro.

i) Para garantizar la integridad operativa del dispositivo, no retire las protecciones instaladas de fábrica ni afloje ningún tornillo.

j) Al transportar y manipular el dispositivo entre el almacén y el lugar de destino, respete los principios de salud y seguridad en el trabajo para operaciones de transporte manual vigentes en el país donde se vaya a utilizar el dispositivo.

k) Evite situaciones en las que el dispositivo deje de funcionar durante su uso debido a una carga excesiva. Esto podría provocar el sobrecalentamiento de los elementos de transmisión y daños en el dispositivo.

l) No toque las piezas articuladas ni los accesorios a menos que el dispositivo se haya desconectado de la fuente de alimentación.

m) No mueva, ajuste ni gire el dispositivo durante el trabajo.

n) Limpie el dispositivo con regularidad para evitar que se acumule suciedad difícil de eliminar.

o) El dispositivo no es un juguete. Los niños no deben realizar las tareas de limpieza y mantenimiento sin la supervisión de un adulto.

p) No ponga en marcha el dispositivo cuando esté vacío.

q) Está prohibido alterar la estructura del dispositivo con el fin de modificar sus parámetros o su estado técnico.

r) Mantén el dispositivo alejado de fuentes de fuego y calor.

s) Asegurarse de la colocación estable de la rueda.

ATENCIÓN! A pesar del diseño seguro del dispositivo y de sus características de protección, y a pesar del uso de elementos adicionales que protegen al operador, sigue existiendo un

ligero riesgo de accidente o lesión al utilizar el dispositivo. Manténgase alerta y utilice el sentido común al utilizar el dispositivo.

Instrucciones de uso

El producto está diseñado para bombear agua limpia a una temperatura de hasta 35 °C desde pozos profundos.

El usuario es responsable de cualquier daño que resulte de un uso no previsto del dispositivo.

Componentes del dispositivo

1- Agarraderos

2- Carcasa de la bomba

3- Rejilla de entrada de agua

4- Carcasa del motor

5- Cable de alimentación de la bomba

6- Orificio de descarga de agua

Panel de control

1- Carcasa

2- Interruptor de encendido/apagado

3- Disyuntor de sobrecorriente

4- Presellado del cable de alimentación de la bomba

5- Presellado del cable de alimentación

Antes del primer uso

Al recibir la mercancía, compruebe que el embalaje esté intacto y ábralo. Si el embalaje está dañado, póngase en contacto con su empresa de transporte y con su distribuidor en un plazo de 3 días, y documente los daños con el mayor detalle posible. No dé la caja la vuelta! Durante el transporte, asegúrese de que la caja se mantenga en posición horizontal y estable.

Eliminación del embalaje

Conserve todos los materiales de embalaje (cartón, cintas de plástico y poliestireno expandido) para que, en caso de que surja algún problema, el dispositivo pueda devolverse al centro de servicio en perfectas condiciones.

Uso del dispositivo

¡ADVERTENCIA! El incumplimiento de las siguientes instrucciones puede provocar lesiones y suponer un riesgo para la vida y la salud:

- Solo una persona con la cualificación y los conocimientos adecuados debe realizar las conexiones eléctricas e instalar la bomba.
- Conecte el cable de alimentación del dispositivo siguiendo el esquema eléctrico incluido en estas instrucciones.
- El panel de control debe colocarse en un lugar protegido contra la entrada de agua. No utilice el dispositivo con las manos mojadas.
- Si fuera necesario alargar el cable de alimentación, el alargador debe estar herméticamente sellado y su instalación debe correr a cargo de una persona con la cualificación adecuada.
- No utilice el cable de alimentación para transportar el dispositivo.
- La bomba debe estar conectada a tierra. Utilice un dispositivo de corriente residual de hasta 30 mA en la instalación eléctrica.

- Desconéctela inmediatamente de la fuente de alimentación si la bomba presenta un fallo de funcionamiento o si el aislamiento del cable de alimentación está dañado.
- No encienda la bomba si se encuentra de pie en el agua o descalzo sobre una superficie húmeda y conductora de la electricidad.

STOP El incumplimiento de las siguientes directrices puede provocar un fallo del dispositivo o un mal funcionamiento repentino:

- Instale la bomba en un pozo en posición vertical.
- Antes de bajar la bomba a un pozo de perforación, asegúrese de que se haya limpiado el lodo.
- No utilice la bomba para bombear agua sucia (por ejemplo, contaminada con aceite, partículas, partículas abrasivas, etc.).
- No utilice la bomba para agua salada, sustancias corrosivas
- líquidos inflamables, etc.
- No la utilice con agua cuya temperatura supere los 35 °C.
- Si la bomba se instala en un pozo de perforación demasiado ancho, la refrigeración será insuficiente y el dispositivo se sobrecalentará. En este caso, se debe instalar una camisa de refrigeración.
- No ponga en marcha la bomba antes de que esté sumergida en agua. El funcionamiento «en seco» provoca daños permanentes en la bomba. La bomba debe estar completamente sumergida, y la superficie del agua debe estar al menos a 2 m por encima de los orificios de descarga de agua.
- Fije el cable de alimentación a la tubería de impulsión (por ejemplo, con bridas) al menos cada 2 m para evitar que el cable se rompa por su propio peso.
- Utilice una válvula antirretorno para proteger la bomba contra el impacto del agua de retorno.
- Antes de bajar la bomba a un nuevo pozo, asegúrese de que se hayan eliminado por completo los lodos, el limo y la arena.
- No se recomienda utilizar la bomba para bombear agua con un alto contenido en minerales. El agua con un alto contenido en minerales puede provocar la aparición de depósitos en la carcasa de la bomba, lo que impide la refrigeración correcta del motor y, a su vez, podría provocar un sobrecalentamiento y dañar el motor.
- No utilice la bomba si la temperatura ambiente es inferior a cero. El agua congelada dañará el dispositivo y el sistema de suministro de agua a la superficie.
- No obstruya la salida de agua durante su uso.
- Utilice una cuerda (preferiblemente de nailon estándar) sujeta a las asas de la bomba para izarla, transportarla y bajarla a un pozo.
- El producto debe utilizarse bajo la supervisión de una persona con los conocimientos adecuados en cuanto a su uso y funcionamiento.

Esquema de circuitos eléctricos:

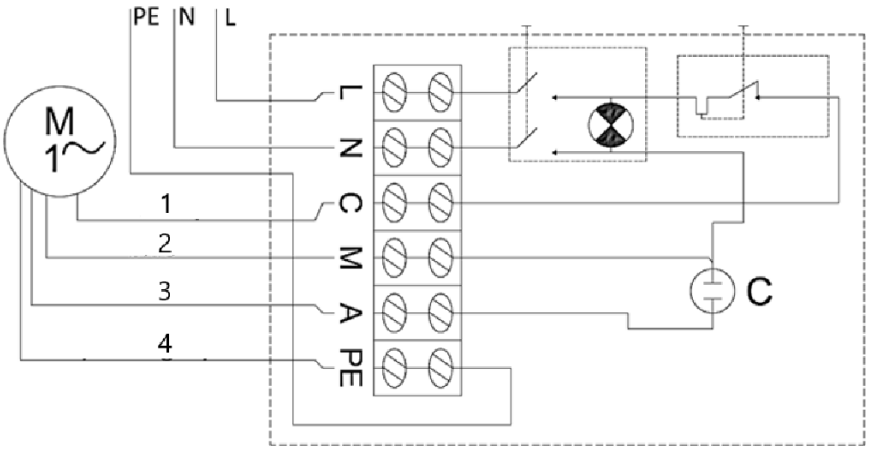

1- Negro

2- Azul

3- Marrón

4- Amarillo verdoso

Para encender la bomba, coloque el interruptor de encendido/apagado en la posición «On».

Si el disyuntor de sobrecorriente se dispara debido a un cortocircuito, un sobrecalentamiento, etc., una vez resuelto el problema (la causa del disparo del disyuntor de sobrecorriente), libera el disyuntor pulsando el botón correspondiente situado en la carcasa del panel de control.

Desmonta la bomba

En zonas donde las temperaturas bajan de cero, desmonta la bomba durante la temporada de invierno y guárdala siguiendo las instrucciones de la sección «Transporte y almacenamiento».

Para desmontar la bomba:

- Coloca el interruptor de encendido/apagado en la posición de apagado («0»).
- Desconecte la bomba de la fuente de alimentación.
- Extraiga la bomba del pozo utilizando una cuerda de acero u otra cuerda resistente sujeta a las asas de la bomba.
- Desconecte la tubería de suministro de agua de la bomba.
- Vacíe el agua que quede en la bomba dándole la vuelta.
- Una vez que la bomba esté seca, estará lista para ser almacenada de forma segura.

Transporte y almacenamiento

- Durante el transporte, se debe evitar sacudir, golpear o dar la vuelta al dispositivo. Almacénelo en un lugar debidamente ventilado, con aire seco y sin gases corrosivos.

- Almacene el dispositivo en posición horizontal a temperaturas ambiente superiores a cero. Si la bomba ha estado almacenada durante más de unos días, asegúrese de que el dispositivo funciona correctamente antes de volver a instalarlo.

Limpieza y mantenimiento

- Desenchufe siempre el dispositivo antes de limpiarlo.
- Utilice un producto de limpieza sin sustancias corrosivas para limpiar todas las superficies.
- Elimine los depósitos orgánicos del dispositivo después de cada uso con un chorro de agua limpia y un paño suave.
- Guarda el aparato en un lugar seco y fresco, protegido de la humedad y de la exposición directa a la luz solar.

Revisión periódica del dispositivo

Comprueba periódicamente si el dispositivo presenta daños. En caso de daños, deja de utilizarlo inmediatamente y ponte en contacto con el servicio de atención al cliente para resolver el problema.

Qué hacer en caso de problema?

Póngase en contacto con el servicio de atención al cliente y tenga a mano la siguiente información:

- El número de factura y el número de serie (este último se encuentra en la placa técnica del dispositivo).
- Si es necesario, haz una fotografía de la pieza dañada, rota o defectuosa.
- Al agente del servicio de atención al cliente le resultará más fácil determinar el origen del problema si le proporcionas una descripción detallada y precisa del mismo. Cuanto más detallada sea la información que facilites, más rápido y eficazmente podrá el servicio de atención al cliente resolver tu problema.

¡ADVERTENCIA! No abras nunca el dispositivo sin la autorización del servicio de atención al cliente. Esto puede suponer la pérdida de la garantía!

Eliminación de dispositivos usados

No deseche este dispositivo en el sistema de residuos municipales. Entrégalo en un punto de recogida y reciclaje de aparatos eléctricos y electrónicos. Comprueba el símbolo que aparece en el producto, en el manual de instrucciones y en el embalaje. Los plásticos utilizados en la fabricación del dispositivo pueden reciclarse según sus marcas. Al optar por el reciclaje, estás contribuyendo de forma significativa a la protección de nuestro medio ambiente. Ponte en contacto con las autoridades locales para obtener información sobre tu centro de reciclaje local.

Resolución de problemas

Problema	Posible causa	Solución
El dispositivo no se enciende	Se ha disparado el disyuntor de sobrecorriente	Solucione la causa del disparo del disyuntor. Espere a que el motor se enfríe. Vuelva a

		colocar el disyuntor en su posición original.
	Sin alimentación eléctrica	Asegúrese de que el cable de alimentación esté bien conectado.
	Motor o cable de alimentación dañados	Llame a su agente o a un técnico cualificado.
El dispositivo arranca pero no bombea / bombea muy poca agua	Obsturación en la entrada de agua	Elimine la obstrucción.
	Fugas en las conexiones de agua	Selle las conexiones.
	Nivel de agua insuficiente en el pozo	Compruebe el nivel de agua. La bomba debe estar al menos 2 m por debajo de la superficie del agua.
	Altura de impulsión demasiado elevada	Instale la bomba de acuerdo con sus especificaciones técnicas.

Ezt a felhasználói kézikönyvet gépi fordítás segítségével fordítottuk le. Minden tőlünk telhetőt megtettünk annak érdekében, hogy a fordítás pontos legyen, de kérjük, vegye figyelembe, hogy az automatikus fordítások nem tökéletesek, és nem hivatottak helyettesíteni az emberi fordítókat. A felhasználói kézikönyv hivatalos változata angol nyelvű. A lefordított változat és az eredeti angol szöveg közötti esetleges eltérések jogilag nem kötelező érvényűek. Ha bármilyen kérdése van a fordítás pontosságával kapcsolatban, kérjük, az angol változatot vegye alapul, amely a hivatalos hivatkozási alap. További nyelvi változatok kérésre elérhetők az info@expondo.com címen.

Műszaki adatok

Paraméter leírása	Paraméter értéke				
Precíziós mérleg	BÚVÁRSZIVATTYÚ				
Modell	MSW-SPP44-075-50	MSW-SPP44-037-50	MSW-SPP32-075-50	MSW-SPP48-110-50	MSW-SPP48-220-50
Feszültség [V~]/ Frekvencia [Hz]	230/50				
Max. felvett teljesítmény [W]	1500	900	1500	1700	3000
Max. leadott teljesítmény [W]	750	370	750	1100	2200
Insulation class	B				
IEC védelmi osztály	I				
IP védelmi osztály	IP68				
Dimensions [mm]	830*90*90	720*95*95	1285*70*70	880*90*90	1360*95*95
Súly [kg]	16,85	14,3	16,85	19,95	30,8
Fúrólyuk átmérője [mm]	100	100	80	100	100
Max. nyomásmagasság [m]	72	84	85	54	96
Max. vízátfolyás [L/h]	6000	6000	3800	10800	10800
Max. homoktartalom a vízben [%]	0,25				
Max. vízhőmérséklet [°C]	35				
Max. merülési mélység [m]	50				
Max. indítási szám/óra	50				
Fokozatok száma (járókerekek)	10	6	24	8	14

Tápkábel hossza [m]	50				
Max. vízátfolyás [m³/h]	6	6	3,8	10,8	10,8

Paraméter leírása	Paraméter értéke				
Precíziós mérleg	BÚVÁRSZIVATTYÚ				
Modell	MSW-SPP32-055-50	MSW-SPP44-055-50	MSW-SPP32-037-50	MSW-SPP32-025-50	MSW-SPP43-075-50
Feszültség [V~]/ Frekvencia [Hz]	230/50				
[ax bemeneti teljesítmény W]	1100	1100	900	750	1500
Max. kimeneti teljesítmény [W]	550	550	370	250	750
Insulation class	B				
IEC védelmi osztály	I				
IP védelmi osztály	IP68				
Dimensions [mm]	1035*71*71	750*90*90	840*75*75	710*75*75	890*92*92
Súly [kg]	13,75	15,85	12,7	11,2	17,15
Fúrólyuk átmérője [mm]	80	100	80	80	100
Max. nyomásmagasság [m]	60	58	39	28	91
Max. vízátfolyás [L/h]	3800	6000	3800	3800	4800
Max. homoktartalom a vízben [%]	0,25				
Max. vízhőmérséklet [°C]	35				
Max. mélység a vízfelszín alatt [m]	50				
Max. indítások száma óra	50				
Fokozatok száma (járókerekek)	17	8	11	8	12

Tápkábel hossza [m]	50				
Max. vízátfolyás [m³/h]	3,8	6	3,78	3,78	4,8

Nyomásmagasság és vízátfolyás táblázat

MSW-SPP44-075-50	Emelési magasság [m]		72	69	67	65	62	58	53	46	37	27	16
	Vízáramlás	m³/h	0	0,6	1,2	1,8	2,4	3,0	3,6	4,2	4,8	5,4	6,0
		l/min	0	10	20	30	40	50	60	70	80	90	100
MSW-SPP44-037-50	Emelési magasság [m]		43	42	40	39	37	35	32	27	22	16	9
	Vízáramlás	m³/h	0	0,6	1,2	1,8	2,4	3,0	3,6	4,2	4,8	5,4	6,0
		l/min	0	10	20	30	40	50	60	70	80	90	100
MSW-SPP32-075-50	Emelési magasság [m]		85	82	79	74	70	65	52	33	3		
	Vízáramlás	m³/h	0	0,5	1,0	1,5	1,8	2,0	2,5	3,0	3,78		
		l/min	0	8	17	25	30	33	42	50	63		
MSW-SPP48-110-50	Emelési magasság [m]		54	52	51	48	45	43	37	32	22	12	
	Vízáramlás	m³/h	0	1,2	2,4	3,6	4,8	6,0	7,2	8,4	9,6	10,8	
		l/min	0	20	40	60	80	100	120	140	160	180	
MSW-SPP48-220-50	Emelési magasság [m]		96	92	89	85	80	74	66	54	38	21	
	Vízáramlás	m³/h	0	1,2	2,4	3,6	4,8	6,0	7,2	8,4	9,6	10,8	
		l/min	0	20	40	60	80	100	120	140	160	180	
MSW-SPP32-055-50	Emelési magasság [m]		60	58	56	52	49	46	37	23	3		
	Vízáramlás	m³/h	0	0,5	1,0	1,5	1,8	2,0	2,5	3,0	3,78		
		l/min	0	8	17	25	30	33	42	50	63		
MSW-SPP44-055-50	Emelési magasság [m]		58	56	54	52	50	47	42	36	29	21	12
	Vízáramlás	m³/h	0	0,6	1,2	1,8	2,4	3,0	3,6	4,2	4,8	5,4	6,0
		L/min	0	10	20	30	40	50	60	70	80	90	100
MSW-SPP32-037-50	Emelési magasság [m]		39	37	36	34	32	30	24	15	2		
	Vízáramlás	m³/h	0	0,5	1,0	1,5	1,8	2,0	2,5	3,0	3,78		
		L/min	0	8	17	25	30	33	42	50	63		
MSW-SPP32-025-50	Emelési magasság [m]		28	27	26	25	23	22	17	11	1		
	Vízáramlás	m³/h	0	0,5	1,0	1,5	1,8	2,0	2,5	3,0	3,78		
		L/min	0	8	17	25	30	33	42	50	63		
MSW-SPP43-075-50	Emelési magasság [m]		91	84	79	74	68	60	50	37	24		
	Vízáramlás	m³/h	0	0,6	1,2	1,8	2,4	3,0	3,6	4,2	4,8		
		L/min	0	10	20	30	40	50	60	70	80		

Általános leírás

A felhasználói kézikönyv célja, hogy segítse a készülék biztonságos és problémamentes használatát. A terméket szigorú műszaki irányelveknek megfelelően, a legkorszerűbb technológiák és alkatrészek felhasználásával tervezték és gyártották. Ezen felül a legszigorúbb minőségi szabványoknak megfelelően készül.

NE HASZNÁLJA A KÉSZÜLÉKET, AMÍG NEM OLVASTA ÁT ALAPOSAN ÉS NEM ÉRTETTE MEG JÓL EZT A HASZNÁLATI ÚTMUTATÓT.

A készülék élettartamának meghosszabbítása és a zavartalan működés biztosítása érdekében használja azt a jelen használati útmutatóban leírtaknak megfelelően, és rendszeresen végezze el a karbantartási feladatokat. A jelen használati útmutatóban szereplő műszaki adatok és specifikációk naprakészek. A gyártó fenntartja a jogot a minőség javításával kapcsolatos változtatásokra. A készüléket úgy tervezték, hogy a technológiai fejlődést és a zajcsökkentési lehetőségeket figyelembe véve a zajkibocsátás kockázatát a lehető legkisebbre csökkentse.

Jelölések

A termék megfelel a vonatkozó biztonsági szabványoknak.

Használat előtt olvassa el az utasításokat.

A terméket újra kell hasznosítani.

FIGYELEM! vagy **ÓVATOSAN!** vagy **NE FELEDJE!** Az adott helyzetre vonatkozik.
(általános figyelmeztető jel)

FIGYELEM! Áramütésveszély!

I. osztályú védelem.

FIGYELEM! A készülék mechanizmusa súlyos sérülést vagy halált okozhat.

NE FELEDJE! A kézikönyvben szereplő ábrák kizárólag szemléltető jellegűek, és egyes részletekben eltérhetnek a tényleges terméktől.

Biztonságos használat

FIGYELEM! Olvasson el minden biztonsági figyelmeztetést és útmutatót! A figyelmeztetések és utasítások be nem tartása áramütést, tüzet és/vagy súlyos sérülést, sőt halált is okozhat.

A figyelmeztetésekben és utasításokban a „készülék” vagy „termék” kifejezések a következőkre vonatkoznak:

BÚVÁRSZIVATTYÚ

Elektromosságra vonatkozó biztonsági szabályok

a) A dugasznak illeszkednie kell a csatlakozóaljzathoz. A villásdugót semmilyen módon ne módosítsa. Az eredeti dugaszok és a hozzájuk illő csatlakozóaljzatok használata csökkenti az áramütés kockázatát.

b) Mindig olyan áramforrásokat használjon, amelyek földeltek és biztosítják a szükséges feszültséget (amelyet

a készülék címkéjén jelölnek).

c) Kerülje a földelt elemek – például csövek, fűtőtestek, kazánok és hűtőszekrények – megérintését. Fokozott áramütésveszély áll fenn, ha a földelt készülék esőnek van kitéve, közvetlenül érintkezik nedves felülettel, vagy nedves környezetben működik. A készülékbe bejutó víz növeli a készülék megrongálódásának és az áramütésveszélyt.

d) Ne érintse meg a készüléket vizes vagy nedves kézzel!

e) A kábelt kizárólag a rendeltetésszerűen használja. Soha ne használja a készülék hordozására vagy a dugasz kihúzására a konnektorból. Tartsa a kábelt távol hőforrásoktól, olajtól, éles szélektől vagy mozgó alkatrészektől. A sérült vagy összegabalyodott kábelek növelik az áramütés kockázatát.

f) Ha a készüléket kültéren használja, feltétlenül használjon kültéri használatra alkalmas hosszabbítókábelt. A kültéri használatra alkalmas hosszabbítókábel használata csökkenti az áramütés kockázatát.

g) Ne használja a készüléket, ha a tápkábel sérült vagy nyilvánvaló kopásnyomokat mutat. A sérült tápkábelt szakképzett villanyszerelőnek vagy a gyártó szervizközpontjának kell kicserélnie.

h) Védje a készüléket a napfénytől. A készüléket védett helyen használja, hogy elkerülje a berendezés károsodását vagy mások veszélyeztetését.

i) Tisztítás előtt válassza le az áramforrásról. A tisztításhoz használjon puha, nedves ruhát. Kerülje a tisztítószerek használatát, és ügyeljen arra, hogy folyadék ne kerüljön a készülékbe.

Munkahelyre vonatkozó biztonsági szabályok

a) Gondoskodjon arról, hogy a munkaterület tiszta és jól megvilágított legyen. A rendetlen vagy rosszul megvilágított munkaterület balesetekhez vezethet. Próbáljon előre gondolkodni, figyelje a körülményeket, és a készülékkel való munka során alkalmazza a józan észt.

b) Ne használja a készüléket robbanásveszélyes környezetben, például gyúlékony folyadékok, gázok vagy por jelenlétében. A készülék szikrákat generál, amelyek meggyújthatják a port vagy a gőzöket.

c) Ha sérülést vagy rendellenes működést észlel, azonnal kapcsolja ki a készüléket, és haladéktalanul jelentsen be a problémát egy felettesének.

d) Ha nem biztos abban, hogy a termék megfelelően működik-e, vagy ha sérülést talál, kérjük, vegye fel a kapcsolatot a gyártó szervizközpontjával.

e) A termék javítását kizárólag a gyártó szervizközpontja végezheti. Ne próbálja meg saját kezűleg megjavítani!

f) Tűz esetén poros vagy szén-dioxid (CO_2) tűzoltókészüléket (amelyet feszültség alatt álló elektromos berendezésekhez terveztek) használjon a tűz eloltásához.

g) Gyermekek és illetéktelen személyek számára tilos a munkaállomásra lépni. (A figyelemelterelés a készülék feletti irányítás elvesztéséhez vezethet).

h) Rendszeresen ellenőrizze a biztonsági címkék állapotát. Ha a címkék olvashatatlanok, azokat ki kell cserélni.

i) Kérjük, tartsa kéznél ezt a használati útmutatót a későbbi hivatkozás céljából. Ha a készüléket harmadik félnek adja át, a használati útmutatót is át kell adnia vele együtt.

j) A csomagolóanyagokat és a kis szerelési alkatrészeket gyermekektől elzárt helyen tárolja.

k) Tartsa távol a készüléket gyermekektől és háziállatoktól!

l) Ha ezt a készüléket más berendezéssel együtt használja, a többi használati utasítást is be kell tartani.

⚠ **NE FELEDJE!** A készülék használata során védje a gyermekeket és a közelben tartózkodókat.

Személyekre vonatkozó biztonsági szabályok

a) Ne használja a készüléket, ha fáradt, beteg, vagy alkohol, kábítószer vagy olyan gyógyszer hatása alatt áll, amely jelentősen ronthatja a készülék kezelésére való képességét.

b) A gépet olyan, fizikailag alkalmas személyek üzemeltethetik, akik képesek a gép kezelésére, megfelelő képzésben részesültek, áttekintették ezt a használati útmutatót, és munkahelyi egészségvédelmi és biztonsági képzésben részesültek.

c) A készülékkel való munkavégzés során használja a józan eszét, és legyen éber. A készülék használata közbeni átmeneti figyelemvesztés súlyos sérülésekhez vezethet.

d) Annak érdekében, hogy a készülék véletlenül ne kapcsoljon be, a hálózati csatlakozás előtt győződjön meg arról, hogy a be-/kikapcsoló OFF (KI) állásban van.

e) Ne becsülje túl a képességeit! A készülék használata során mindig tartsa meg az egyensúlyát, és maradjon stabil helyzetben. Ez biztosítja a készülék jobb irányítását váratlan helyzetekben.

f) A készülék nem játék. A gyermekeket felügyelni kell, hogy ne játsszanak a készülékkel.

g) A készülék használata közben ne nyúljon bele a kezével, és ne helyezzen bele más tárgyakat!

A készülék biztonságos használata

a) Ne terhelje túl a berendezést! Az adott feladathoz használjon megfelelő szerszámokat. A helyesen kiválasztott készülék jobban és biztonságosabban végzi el azt a feladatot, amelyre tervezték.

b) Ne használja a készüléket, ha a BE/KI kapcsoló nem működik megfelelően (nem kapcsolja be és ki a készüléket). Azok a készülékek, amelyek nem kapcsolhatók be és ki az ON/OFF kapcsolóval, veszélyesek, nem szabad működtetni őket, és meg kell javíttatni.

c) Mielőtt bármilyen beállítást végezne, tartozékot cserélne, vagy a készüléket félretenné, győződjön meg arról, hogy a dugasz ki van-e húzva a konnektorból. Az ilyen óvintézkedések csökkentik a készülék véletlen bekapcsolásának kockázatát.

d) A beállítás, tisztítás és karbantartás megkezdése előtt válassza le a készüléket az áramellátásról. Ez a megelőző intézkedés csökkenti a véletlen bekapcsolás kockázatát.

e) Ha nem használja, biztonságos helyen tárolja, gyermekektől és olyan személyektől távol, akik nem ismerik a készüléket, és nem olvasták el a felhasználói kézikönyvet. A készülék veszélyt jelenthet tapasztalatlan felhasználók kezében.

f) Tartsa a készüléket tökéletes műszaki állapotban. Minden használat előtt ellenőrizze, hogy nincs-e rajta általános sérülés, és különösen figyeljen a repedt alkatrészekre vagy elemekre, valamint minden egyéb olyan állapotra, amely befolyásolhatja a készülék biztonságos működését. Ha sérülést észlel, a használat előtt adja be a készüléket javításra.

g) Tartsa a készüléket gyermekektől elzárva.

h) A készülék javítását vagy karbantartását kizárólag szakképzett személyek végezhetik, kizárólag eredeti pótalkatrészek felhasználásával. Ez biztosítja a biztonságos használatot.

i) A készülék működési integritásának biztosítása érdekében ne távolítsa el a gyárilag felszerelt védőburkolatokat, és ne lazítsa meg a csavarokat.

j) A készülék raktár és rendeltetési hely közötti szállítása és kezelése során tartsa be a kézi szállítási műveletekre vonatkozó, abban az országban érvényes munkavédelmi előírásokat, ahol a készüléket használni fogják.

k) Kerülje azokat a helyzeteket, amikor a készülék túlterhelés miatt használat közben leáll. Ez a hajtóműelemek túlmelegedéséhez és a készülék károsodásához vezethet.

l) Ne érintse meg a mozgó alkatrészeket vagy tartozékokat, amíg a készüléket nem választotta le az áramforrásról.

m) A munka során ne mozgassa, ne állítsa be és ne forgassa el a készüléket.

n) Rendszeresen tisztítsa meg a készüléket, hogy megakadályozza a makacs szennyeződések felhalmozódását.

o) A készülék nem játék. A tisztítást és karbantartást gyermekek felnőtt felügyelete nélkül nem végezhetik.

p) Ne üzemeltesse a készüléket üres állapotban.

q) Tilos a készülék szerkezetébe beavatkozni annak paramétereinek vagy műszaki állapotának megváltoztatása céljából.

r) A készüléket tartsa távol tűz- és hőforrásoktól.

s) Ne terhelje túl a berendezést!

FIGYELEM! A készülék biztonságos kialakítása és védelmi funkciói, valamint a kezelőt védő kiegészítő elemek használata ellenére a készülék használata során továbbra is fennáll a baleset vagy sérülés csekély kockázata. A készülék használata során legyen éber, és alkalmazza a józan észt.

Üzemeltetés szabályai

A terméket tiszta víz szivattyúzására tervezték mélyvízkútakból, legfeljebb 35 °C hőmérsékletig.

A felhasználó felelős minden olyan kárért, amely a készülék rendeltetéstől eltérő használatából származik.

A készülék alkatrészei

1- Fogantyú

2- Szivattyúház

3- Vízbevezető rács

4- A motor háza

5- Szivattyú tápkábel

6- Vízkiadó nyílás

Kezelőpanel

1- Ház

2- Be-/kikapcsoló gomb

3- Túláram-megszakító

4- Szivattyú tápkábel-átvezető

5- Tápkábel-átvezető

Az első használat előtt

Az áru átvételekor ellenőrizze a csomagolás sértetlenségét, majd nyissa ki. Ha a csomagolás sérült, kérjük, 3 napon belül vegye fel a kapcsolatot a szállítóvállalattal és a forgalmazóval, és a lehető legrészletesebben dokumentálja a sérüléseket. Ne fordítsa fejjel lefelé a csomagot! A csomag szállítása során ügyeljen arra, hogy az vízszintes és stabil helyzetben maradjon.

A csomagolás ártalmatlanítása

Kérjük, őrizze meg az összes csomagolóanyagot (karton, műanyag szalagok és hungarocell), hogy probléma esetén a készüléket megfelelő állapotban visszaküldhesse a szervizközpontba!

A készülék használata

VIGYÁZAT! Az alábbi irányelvek be nem tartása sérülésekhez vezethet, ami élet- és egészségveszélyt jelent:

- Az elektromos csatlakozásokat és a szivattyú felszerelését kizárólag megfelelő képesítéssel és szakértelemmel rendelkező személy végezheti el.
- Csatlakoztassa a készülék tápkábelét a jelen utasításban található elektromos kapcsolási rajz szerint.
- A kezelőpanelt vízbehatolástól védett helyen kell elhelyezni. Ne üzemeltesse a készüléket nedves kézzel.
- A tápkábel hosszabbítását – amennyiben szükséges – hermetikusan lezárt csatlakozóval kell elvégezni, és azt megfelelő képesítéssel rendelkező személynek kell elvégeznie.
- Ne használja a tápkábelt a készülék hordozására.
- A szivattyút földelni kell. Az elektromos rendszerben használjon legfeljebb 30 mA-es maradékáram-védelmi készüléket.
- Azonnal válassza le az áramforrásról, ha a szivattyú meghibásodik, vagy a tápkábel szigetelése megsérül.
- Ne kapcsolja be a szivattyút, ha vízben áll, vagy mezítláb áll egy nedves, elektromosan vezető felületen.

STOP

A következő irányelvek be nem tartása a készülék meghibásodásához vagy hirtelen működési zavarhoz vezethet:

- A szivattyút függőleges helyzetben szerelje be a kútba.
- Mielőtt a szivattyút leeresztené a fúrt kútba, győződjön meg arról, hogy az iszapot eltávolították.
- Ne használja a szivattyút szennyezett víz (pl. olajjal, részecskékkel, koptató részecskékkel stb. szennyezett) szivattyúzására.
- Ne használja a szivattyút sós víz, maró
- anyagok, gyúlékony folyadékok stb. szivattyúzására.
- Ne használja 35 °C-ot meghaladó hőmérsékletű vízzel.
- Ha a szivattyút túl széles fúrt kútba szerelik be, az elégtelen hűtéshez vezet, és a készülék túlmelegszik. Ebben az esetben hűtőköpenyt kell felszerelni.

- Ne indítsa el a szivattyút, mielőtt az vízbe merülne. A „száraz” üzemeltetés a szivattyú maradandó károsodásához vezet. A szivattyút teljesen vízbe kell meríteni, és a vízszintnek legalább 2 m-rel a vízkivezető nyílások felett kell lennie.
- A tápkábelt legalább 2 méterenként rögzítse a nyomócsőhöz (például kábelkötegelőkkel), hogy a kábel ne törjön el saját súlya alatt.
- Használjon visszacsapó szelepet a szivattyú védelmére a visszatérő víz ütései ellen.
- Mielőtt a szivattyút egy új fúrt kútba engedné, győződjön meg arról, hogy az iszapot, az üledéket és a homokot alaposan eltávolították.
- Nem ajánlott a szivattyút magas ásványianyag-tartalmú víz szivattyúzására használni. A magas ásványianyag-tartalmú víz lerakódások kialakulásához vezethet a szivattyúházon, ami megakadályozza a motor megfelelő hűtését, ami viszont túlmelegedéshez vezethet és károsíthatja a motort.
- Ne használja a szivattyút, ha a környezeti hőmérséklet nulla fok alatt van. A befagyott víz károsítja a készüléket és a felszínre vezető vízellátó rendszert.
- Használat közben ne takarja el a vízkivezető nyílást.
- A szivattyú emeléséhez, szállításához és a fúrt kútba való leeresztéséhez használjon kötelet (lehetőleg szabványos nejlonból), amelyet a szivattyú fogantyúihoz rögzít.
- A terméket olyan személy felügyelete alatt kell használni, aki megfelelő ismeretekkel rendelkezik a használatát és működését illetően.

Elektromos kapcsolási vázlatok:

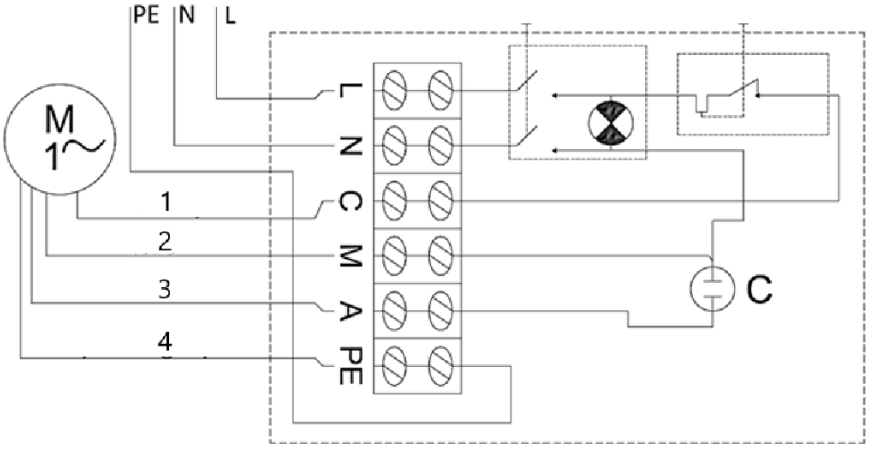

1- Fekete

2- Kék

3- Barna

4- Sárgászöld

A szivattyú bekapcsolásához állítsa a Be/Ki kapcsolót a Be állásba.

Ha a túláram-megszakítót rövidzárlat, túlmelegedés stb. miatt kioldja, a probléma (azaz a túláram-megszakító kioldásának oka) megszüntetése után engedje vissza a megszakítót a kezelőpanel házán található gomb megnyomásával.

A szivattyú leszerelése

Azokon a területeken, ahol a hőmérséklet nulla fok alá csökken, a téli időszakra szerelje le a szivattyút, és tárolja azt a „szállítás és tárolás” szakaszban szereplő irányelveknek megfelelően.

A szivattyú leszereléséhez:

- Állítsa a Be/Ki kapcsolót a Ki („0”) állásba.
- Válassza le a szivattyút az áramforrásról.
- Húzza ki a szivattyút a fúrt kútból egy acélkötél vagy más, a szivattyú fogantyúihoz rögzített, biztonságos kötél segítségével.
- Válassza le a vízszállító csövet a szivattyúról.
- A szivattyút fejjel lefelé fordítva ürítse ki belőle a maradék vizet.
- Miután a szivattyú megszáradt, készen áll a biztonságos tárolásra.

Szállítás és tárolás

- A szállítás során kerülni kell a készülék rázkódását, ütközését és fejjel lefelé fordítását. A készüléket jól szellőző, száraz levegőjű, korróziós gázoktól mentes helyen tárolja.
- A készüléket nulla fok feletti környezeti hőmérsékleten, vízszintes helyzetben tárolja. Ha a szivattyút néhány napnál hosszabb ideig tárolták, a visszahelyezés előtt győződjön meg arról, hogy a készülék megfelelően működik.

Tisztítás és karbantartás

- A tisztítás előtt mindig húzza ki a készülék dugaszát a konnektorból.
- Minden felület tisztításához korróziós anyagokat nem tartalmazó tisztítószert használjon.
- Minden használat után tisztítsa le a készülékről a szerves lerakódásokat tiszta vízzel és puha ruhával.
- A készüléket száraz, hűvös helyen tárolja, nedvességtől és közvetlen napfénytől védve.

A készülék rendszeres ellenőrzése

Rendszeresen ellenőrizze, hogy a készülék nem sérült-e. Sérülés esetén azonnal hagyja abba a használatát, és a probléma megoldása érdekében vegye fel a kapcsolatot az ügyfélszolgálattal.

Mit tegyen probléma esetén?

Kérjük, vegye fel a kapcsolatot az ügyfélszolgálattal, és készítse elő a következő információkat:

- Számlaszám és sorozatszám (ez utóbbi a készülék műszaki tábláján található).
- Szükség esetén készítsen fényképet a sérült, törött vagy hibás alkatrészről.
- Az ügyfélszolgálati munkatársnak könnyebb lesz megállapítani a probléma okát, ha részletes és pontos leírást ad a problémáról. Minél részletesebb az információja, annál gyorsabban és hatékonyabban tudja az ügyfélszolgálat megoldani a problémáját!

VIGYÁZAT! Soha ne nyissa ki a készüléket az ügyfélszolgálat engedélye nélkül. Ez a jótállás elvesztéséhez vezethet!

Használt készülékek ártalmatlanítása

Ne dobja a készüléket a háztartási hulladékba. Adja le egy elektromos és elektronikus készülékek újrahasznosítási és gyűjtőpontján. Ellenőrizze a terméken, a használati utasításban és a csomagoláson található szimbólumot. A készülék gyártásához felhasznált műanyagok a jelöléseknek megfelelően újrahasznosíthatók. Az újrahasznosítás mellett döntve jelentősen hozzájárul a környezet védelméhez. A helyi újrahasznosító létesítményekkel kapcsolatos információkért forduljon a helyi hatóságokhoz.

Hibaelhárítás

Probléma	Lehetséges ok	Megoldás
A készülék nem indul el	A túláram-megszakító kioldott	Szüntesse meg a megszakító kioldásának okát. Várja meg, amíg a motor lehűl. Állítsa vissza a megszakítót eredeti helyzetébe.
	Nincs áramellátás	Ellenőrizze, hogy a tápkábel megfelelően van-e csatlakoztatva.
	A motor vagy a tápkábel megsérült	Hívja ügynökét vagy egy szakképzett szerelőt.
A készülék elindul, de nem szivattyúzza a vizet / csak kevés vizet szivattyúz	A vízbevezetés eldugult	Távolítsa el az elzáródást.
	Szivárgó vízcsatlakozások	Tömítse le a csatlakozásokat.
	Nem megfelelő a vízszint a fúrt kútban	Ellenőrizze a vízszintet. A szivattyúnak legalább 2 m-rel a vízfelszín alatt kell lennie.
	Túl magas a vízszivattyúzási magasság	Szerelje be a szivattyút a műszaki előírásoknak megfelelően.

Denne brugervejledning er oversat ved hjælp af maskinoversættelse. Vi har gjort vores yderste for at sikre, at oversættelsen er korrekt, men vær opmærksom på, at automatiske oversættelser ikke er perfekte og ikke er beregnet til at erstatte menneskelige oversættere. Den officielle version af brugervejledningen er på engelsk. Eventuelle forskelle mellem den oversatte version og den originale engelske tekst er ikke juridisk bindende. Hvis du har spørgsmål vedrørende oversættelsens nøjagtighed, bedes du henvise til den engelske version, som er den officielle reference. Flere sprogversioner er tilgængelige efter anmodning via info@expondo.com.

Tekniske data

Parameterbeskrivelse	Parameterværdi				
Produktnavn	DYKPUMPE				
Model	MSW-SPP44-075-50	MSW-SPP44-037-50	MSW-SPP32-075-50	MSW-SPP48-110-50	MSW-SPP48-220-50
Spænding [V~]/ Frekvens [Hz]	230/50				
Maks. indgangseffekt [W]	1500	900	1500	1700	3000
Maks. udgangseffekt [W]	750	370	750	1100	2200
Isoleringsklasse	B				
IEC-beskyttelsesklasse	I				
IP-beskyttelsesklasse	IP68				
Dimensions [mm]	830*90*90	720*95*95	1285*70*70	880*90*90	1360*95*95
Vægt [kg]	16,85	14,3	16,85	19,95	30,8
Borebrøndsdiameter [mm]	100	100	80	100	100
Maks. løftehøjde [m]	72	84	85	54	96
Maks. vandgennemstrømning [L/h]	6000	6000	3800	10800	10800
Maks. sandindhold i vandet [%]	0,25				
Maks. vandtemperatur [°C]	35				
Maks. dybde under vandoverfladen [m]	50				
Maks. antal starter/time	50				

Antal trin (løbehjul)	10	6	24	8	14
Længde på strømkabel [m]	50				
Maks. vandgennemstrømning [m³/h]	6	6	3,8	10,8	10,8

Parameter beskrivelse	Parameterværdi				
Produktnavn	DYKPUMPE				
Model	MSW-SPP32-055-50	MSW-SPP44-055-50	MSW-SPP32-037-50	MSW-SPP32-025-50	MSW-SPP43-075-50
Spænding [V~]/ Frekvens [Hz]	230/50				
[aks indgangseffekt W]	1100	1100	900	750	1500
Maks. udgangseffekt [W]	550	550	370	250	750
Isoleringsklasse	B				
IEC-beskyttelsesklasse	I				
IP-beskyttelsesklasse	IP68				
Dimensions [mm]	1035*71*71	750*90*90	840*75*75	710*75*75	890*92*92
Vægt [kg]	13,75	15,85	12,7	11,2	17,15
Borebrøndsdiameter [mm]	80	100	80	80	100
Maks. løftehøjde [m]	60	58	39	28	91
Maks. vandgennemstrømning [L/h]	3800	6000	3800	3800	4800
Maks. sandindhold i vandet [%]	0,25				
Maks. vandtemperatur [°C]	35				
Maks. dybde under vandoverfladen [m]	50				
Maks. antal starter/time	50				

Antal trin (løbehjul)	17	8	11	8	12
Længde på strømkabel [m]	50				
Maks. vandgennemstrømning [m³/h]	3,8	6	3,78	3,78	4,8

Tabel over løftehøjde og vandgennemstrømning

MSW-SPP44-075-50	Løftehøjde [m]		72	69	67	65	62	58	53	46	37	27	16
	Vandgennemstrømning	m³/h	0	0,6	1,2	1,8	2,4	3,0	3,6	4,2	4,8	5,4	6,0
		L/min	0	10	20	30	40	50	60	70	80	90	100
MSW-SPP44-037-50	Løftehøjde [m]		43	42	40	39	37	35	32	27	22	16	9
	Vandgennemstrømning	m³/h	0	0,6	1,2	1,8	2,4	3,0	3,6	4,2	4,8	5,4	6,0
		L/min	0	10	20	30	40	50	60	70	80	90	100
MSW-SPP32-075-50	Løftehøjde [m]		85	82	79	74	70	65	52	33	3		
	Vandgennemstrømning	m³/h	0	0,5	1,0	1,5	1,8	2,0	2,5	3,0	3,78		
		L/min	0	8	17	25	30	33	42	50	63		
MSW-SPP48-110-50	Løftehøjde [m]		54	52	51	48	45	43	37	32	22	12	
	Vandgennemstrømning	m³/h	0	1,2	2,4	3,6	4,8	6,0	7,2	8,4	9,6	10,8	
		L/min	0	20	40	60	80	100	120	140	160	180	
MSW-SPP48-220-50	Løftehøjde [m]		96	92	89	85	80	74	66	54	38	21	
	Vandgennemstrømning	m³/h	0	1,2	2,4	3,6	4,8	6,0	7,2	8,4	9,6	10,8	
		L/min	0	20	40	60	80	100	120	140	160	180	
MSW-SPP32-055-50	Løftehøjde [m]		60	58	56	52	49	46	37	23	3		
	Vandgennemstrømning	m³/h	0	0,5	1,0	1,5	1,8	2,0	2,5	3,0	3,78		
		L/min	0	8	17	25	30	33	42	50	63		
MSW-SPP44-055-50	Løftehøjde [m]		58	56	54	52	50	47	42	36	29	21	12
	Vandgennemstrømning	m³/h	0	0,6	1,2	1,8	2,4	3,0	3,6	4,2	4,8	5,4	6,0
		L/min	0	10	20	30	40	50	60	70	80	90	100
MSW-SPP32-037-50	Løftehøjde [m]		39	37	36	34	32	30	24	15	2		

	Vandgennemstrømning	m³/h	0	0,5	1,0	1,5	1,8	2,0	2,5	3,0	3,78		
		L/min	0	8	17	25	30	33	42	50	63		
MSW-SPP32-025-50	Løftehøjde [m]		28	27	26	25	23	22	17	11	1		
	Vandgennemstrømning	m³/h	0	0,5	1,0	1,5	1,8	2,0	2,5	3,0	3,78		
		L/min	0	8	17	25	30	33	42	50	63		
MSW-SPP43-075-50	Løftehøjde [m]		91	84	79	74	68	60	50	37	24		
	Vandgennemstrømning	m³/h	0	0,6	1,2	1,8	2,4	3,0	3,6	4,2	4,8		
		L/min	0	10	20	30	40	50	60	70	80		

Generel beskrivelse

Brugervejledningen er udarbejdet for at sikre en sikker og problemfri brug af enheden. Produktet er udviklet og fremstillet i overensstemmelse med strenge tekniske retningslinjer ved hjælp af avancerede teknologier og komponenter. Desuden er det produceret i overensstemmelse med de strengeste kvalitetsstandarder.

BRUG IKKE ENHEDEN, FØR DU HAR LÆST OG FORSTÅET DENNE BRUGERVEJLEDNING GRUNDIGT.

For at forlænge enhedens levetid og sikre problemfri drift skal du bruge den i overensstemmelse med denne brugervejledning og regelmæssigt udføre vedligeholdelsesopgaver. De tekniske data og specifikationer i denne brugervejledning er opdaterede. Producenten forbeholder sig retten til at foretage ændringer med henblik på kvalitetsforbedring. Enheden er konstrueret til at reducere risikoen for støjemissioner til et minimum under hensyntagen til den teknologiske udvikling og mulighederne for støjreduktion.

Forklaring

Produktet opfylder de relevante sikkerhedsstandarder.

Læs instruktionerne før brug.

Produktet skal genbruges.

ADVARSEL! eller **FORSIGTIG!** eller **HUSK!** Gælder for den givne situation.
(generelt advarselsskilt)

OBS! Advarsel om elektrisk stød!

Beskyttelsesklasse I.

OBS! Enhedens mekanisme kan forårsage alvorlige personskader eller medføre døden.

OBS! Tegningerne i denne vejledning er udelukkende til illustrative formål og kan i visse detaljer afvige fra det faktiske produkt.

Sikkerhed ved brug

OBS! Læs alle sikkerhedsadvarsler og alle instruktioner. Manglende overholdelse af advarslerne og instruktionerne kan medføre elektrisk stød, brand og/eller alvorlig personskade eller endda dødsfald.

Udtrykkene »apparat« eller »produkt« bruges i advarslerne og instruktionerne til at henvise til:

DYKPUMPE

Elektrisk sikkerhed

a) Stikket skal passe til stikkontakten. Du må ikke ændre stikket på nogen måde. Brug af originale stik og tilhørende stikkontakter mindsker risikoen for elektrisk stød.

b) Brug altid strømkilder, der er jordforbundne og leverer den nødvendige spænding (angivet på mærkaten på enheden).

c) Undgå at røre ved jordforbundne elementer såsom rør, varmeapparater, kedler og køleskabe. Der er en øget risiko for elektrisk stød, hvis det jordforbundne apparat udsættes for regn, kommer i direkte kontakt med en våd overflade eller er i drift i et fugtigt miljø. Hvis der trænger vand ind i apparatet, øges risikoen for skader på apparatet og for elektrisk stød.

d) Rør ikke ved apparatet med våde eller fugtige hænder.

e) Brug kun kablet til dets tilsigtede formål. Brug det aldrig til at bære enheden eller til at trække stikket ud af en stikkontakt. Hold kablet væk fra varmekilder, olie, skarpe kanter eller bevægelige dele. Beskadigede eller sammenfiltrede kabler øger risikoen for elektrisk stød.

f) Hvis du bruger enheden udendørs, skal du sørge for at bruge en forlængerledning, der er egnet til udendørs brug. Brug af en forlængerledning, der er egnet til udendørs brug, mindsker risikoen for elektrisk stød.

g) Brug ikke enheden, hvis strømkablet er beskadiget eller viser tydelige tegn på slitage. Et beskadiget strømkabel skal udskiftes af en autoriseret elektriker eller producentens servicecenter.

h) Beskyt enheden mod solstråling. Brug enheden på et beskyttet sted for at undgå at beskadige udstyret eller udsætte andre for fare.

i) Frakobl enheden fra strømkilden, inden den rengøres. Brug en blød, fugtig klud til rengøring. Undgå at bruge rengøringsmidler, og sørg for, at der ikke trænger væske ind i enheden.

Sikkerhed på arbejdspladsen

a) Sørg for, at arbejdspladsen er ren og godt oplyst. En rodet eller dårligt oplyst arbejdsplads kan føre til ulykker. Forsøg at tænke fremad, vær opmærksom på, hvad der foregår, og brug sund fornuft, når du arbejder med enheden.

b) Brug ikke enheden i et potentielt eksplosivt miljø, f.eks. i nærheden af brandfarlige væsker, gasser eller støv. Enheden genererer gnister, som kan antænde støv eller dampe.

c) Hvis du opdager skader eller uregelmæssig drift, skal du straks slukke for enheden og straks indberette det til en overordnet.

d) Hvis du er i tvivl om, hvorvidt produktet fungerer korrekt, eller hvis du opdager skader, skal du kontakte

producentens servicecenter.

e) Kun producentens servicecenter må udføre reparationer på produktet. Forsøg ikke at udføre reparationer selv!

f) I tilfælde af brand skal du bruge en pulver- eller kuldioxid (CO_2)-brandslukker (en, der er beregnet til brug på strømførende elektriske apparater) til at slukke branden.

g) Børn og uautoriserede personer må ikke opholde sig på arbejdspladsen. (Distraktion kan medføre tab af kontrol over apparatet).

h) Kontroller regelmæssigt sikkerhedsmærkaternes tilstand. Hvis mærkaterne er ulæselige, skal de udskiftes.

i) Opbevar denne vejledning, så den er tilgængelig til senere brug. Hvis dette apparat videregives til en tredjepart, skal vejledningen medfølge.

j) Opbevar emballagedele og små monteringsdele et sted, der er utilgængeligt for børn.

k) Hold apparatet væk fra børn og kæledyr.

l) Hvis dette apparat anvendes sammen med andet udstyr, skal de tilhørende brugsanvisninger ligeledes følges.

⚠ **HUSK!** Beskyt børn og andre tilstedeværende, når apparatet er i brug.

Personlig sikkerhed

a) Brug ikke apparatet, hvis du er træt, syg eller under indflydelse af alkohol, narkotika eller medicin, der væsentligt kan nedsætte din evne til at betjene apparatet.

b) Maskinen må kun betjenes af fysisk raske personer, der er i stand til at håndtere maskinen, er behørigt uddannet, har gennemlæst denne brugsanvisning og har modtaget undervisning i arbejdsmiljø og sikkerhed.

c) Brug sund fornuft og vær opmærksom, når du arbejder med maskinen. Midlertidigt tab af koncentration under brug af maskinen kan føre til alvorlige personskader.

d) For at forhindre, at maskinen tændes ved et uheld, skal du sikre dig, at tænd-/slukknappen står i positionen OFF, inden du tilslutter den til en strømkilde.

e) Du må ikke overvurdere dine evner. Når du bruger apparatet, skal du til enhver tid bevare balancen og stå stabilt. Dette sikrer bedre kontrol over apparatet i uventede situationer.

f) Apparatet er ikke et legetøj. Børn skal holdes under opsyn for at sikre, at de ikke leger med apparatet.

g) Stik ikke hænder eller andre genstande ind i apparatet, mens det er i brug!

Sikker brug af apparatet

a) Maskinen skal være placeret på et stabilt underlag. Brug det rette værktøj til den pågældende opgave. Et korrekt valgt apparat udfører den opgave, det er beregnet til, bedre og på en mere sikker måde.

b) Brug ikke apparatet, hvis tænd/sluk-knappen ikke fungerer korrekt (ikke tænder eller slukker for apparatet). Enheder, der ikke kan tændes og slukkes med ON/OFF-knappen, er farlige, bør ikke betjenes og skal repareres.

c) Sørg for, at stikket er trukket ud af stikkontakten, inden du foretager justeringer, udskifter tilbehør eller lægger apparatet til side. Sådanne forholdsregler mindsker risikoen for utilsigtet aktivering af apparatet.

d) Frakobl enheden fra strømforsyningen, inden du påbegynder justering, rengøring og vedligeholdelse. En sådan forebyggende foranstaltning mindsker risikoen for utilsigtet aktivering.

e) Når enheden ikke er i brug, skal den opbevares på et sikkert sted, utilgængeligt for børn og personer, der ikke er fortrolige med enheden, og som ikke har læst brugervejledningen. Enheden kan udgøre en fare i hænderne på uerfarne brugere.

f) Hold apparatet i perfekt teknisk stand. Kontroller før hver brug, om der er generelle skader, og vær især opmærksom på revnede dele eller komponenter samt andre forhold, der kan påvirke apparatets sikre drift. Hvis der konstateres skader, skal apparatet afleveres til reparation, inden det tages i brug.

g) Opbevar enheden utilgængeligt for børn.

h) Reparation eller vedligeholdelse af enheden skal udføres af kvalificeret personale, der udelukkende anvender originale reservedele. Dette sikrer sikker brug.

i) For at sikre enhedens driftsmæssige integritet må du ikke fjerne de fabriksmonterede afskærmninger og ikke løsne nogen skruer.

j) Ved transport og håndtering af enheden mellem lageret og bestemmelsesstedet skal du overholde de arbejdsmiljø- og sikkerhedsprincipper for manuel transport, der gælder i det land, hvor enheden skal bruges.

k) Undgå situationer, hvor enheden holder op med at fungere under brug på grund af for stor belastning. Dette kan medføre overophedning af drivelementerne og beskadigelse af enheden.

l) Rør ikke ved bevægelige dele eller tilbehør, medmindre enheden er frakoblet strømkilden.

m) Enheden må ikke flyttes, justeres eller drejes under arbejdet.

n) Rengør enheden regelmæssigt for at forhindre, at der ophober sig fastsiddende snavs.

o) Enheden er ikke et legetøj. Rengøring og vedligeholdelse må ikke udføres af børn uden opsyn af en voksen.

p) Kør ikke enheden, når den er tom.

q) Det er forbudt at ændre enhedens konstruktion med henblik på at ændre dens parametre eller tekniske tilstand.

r) Hold enheden væk fra ild- og varmekilder.

s) Maskinen skal være placeret på et stabilt underlag.

OBS! På trods af enhedens sikre konstruktion og beskyttelsesfunktioner samt brugen af yderligere elementer til beskyttelse af operatøren er der stadig en lille risiko for ulykker eller personskader ved brug af enheden. Vær opmærksom og brug sund fornuft, når du bruger enheden.

Brugsanvisning

Produktet er beregnet til at pumpe rent vand op til 35 °C fra dybe brønde.

Brugeren er ansvarlig for eventuelle skader, der skyldes uhensigtsmæssig brug af enheden.

Enhedens dele

1- Håndtag

2- Pumpehus

3- Vandindtagsgitter

4- Motorhus

5- Pumpens strømkabel

6- Vandudløbsåbning

Kontrolpanel

1- Hus

2- Tænd/sluk-knap

3- Overstrømsafbryder

4- Pumpens strømkabelgennemføring

5- Strømkabelgennemføring

Før første brug

Når du modtager varen, skal du kontrollere, at emballagen er intakt, og åbne den. Hvis emballagen er beskadiget, skal du kontakte dit transportfirma og din forhandler inden for 3 dage og dokumentere skaderne så detaljeret som muligt. Pakken må ikke vendes på hovedet! Sørg for, at pakken holdes vandret og stabil under transport.

Bortskaffelse af emballage

Opbevar alt emballagemateriale (pap, plastbånd og styropor), så enheden i tilfælde af et problem kan returneres til servicecentret i ubeskadiget stand!

Brug af enheden

OBS! Manglende overholdelse af følgende retningslinjer kan medføre personskade og udgøre en risiko for liv og helbred:

- Det er kun en person med de nødvendige kvalifikationer og færdigheder, der må udføre de elektriske tilslutninger og installere pumpen.
- Tilslut enhedens strømkabel i overensstemmelse med det elektriske diagram, der er vedlagt denne vejledning.
- Kontrolpanelet skal placeres et sted, der er beskyttet mod vandindtrængning. Betjen ikke enheden med våde hænder.
- Forlængelser af strømkablet skal, hvis det er nødvendigt, være hermetisk forseglet og udføres af en person med de rette kvalifikationer.
- Brug ikke strømkablet til at bære enheden.
- Pumpen skal jordforbindes. Brug en fejlstrømsafbryder på op til 30 mA i det elektriske system.
- Afbryd strømmen straks, hvis pumpen ikke fungerer korrekt, eller hvis strømkablets isolering er beskadiget.
- Tænd ikke for pumpen, mens du står i vand eller barfodet på en våd, elektrisk ledende overflade.

STOP Manglende overholdelse af følgende retningslinjer kan medføre en fejl i enheden eller pludselig funktionssvigt:

- Installer pumpen lodret i en brønd.
- Før pumpen sænkes ned i en borebrønd, skal du sikre dig, at slammet er blevet renset ud.
- Pumpen må ikke anvendes til at pumpe snavset vand (f.eks. forurenet med olie, partikler, slibende partikler osv.).
- Pumpen må ikke anvendes til saltvand, ætsende
- stoffer, brandfarlige væsker osv.
- Pumpen må ikke anvendes til vand med en temperatur over 35 °C.
- Hvis pumpen installeres i en borebrønd, der er for bred, vil det medføre utilstrækkelig afkøling, og enheden vil blive overophedet. I dette tilfælde bør der installeres en kølekappe.

- Pumpen må ikke startes, før den er nedsænket i vand. »Tør« drift medfører varig skade på pumpen. Pumpen skal være fuldstændigt nedsænket, og vandoverfladen skal være mindst 2 m over udløbshullerne.
- Fastgør strømkablet til trykrøret (f.eks. med kabelbindere) mindst hver 2 m for at undgå, at kablet knækker under sin egen vægt.
- Brug en kontraventil til at beskytte pumpen mod tilbageslag fra vandet.
- Før pumpen sænkes ned i en ny borebrønd, skal du sikre dig, at slam, silt og sand er blevet grundigt renset ud.
- Det anbefales ikke at bruge pumpen til at pumpe vand med et højt mineralindhold. Vand med et højt mineralindhold kan medføre aflejringer på pumpehuset, hvilket forhindrer korrekt afkøling af motoren, hvilket igen kan føre til overophedning og beskadigelse af motoren.
- Brug ikke pumpen, hvis omgivelsestemperaturen er under nul. Frosset vand vil beskadige enheden og vandforsyningssystemet til overfladen.
- Blokér ikke vandudløbet under brug.
- Brug et reb (helst af standardnylon), der er fastgjort til pumpens håndtag, til at løfte, bære og sænke pumpen ned i en borebrønd.
- Produktet skal anvendes under opsyn af en person med passende viden om dets anvendelse og betjening.

Elektrisk kredsløbsdiagram:

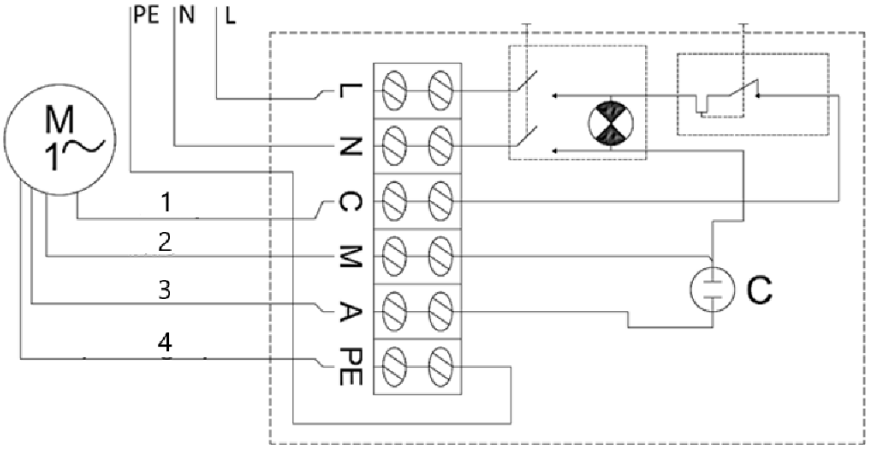

1- Sort

2- Blå

3- Brun

4- Gulgrøn

For at tænde for pumpen skal du sætte tænd-/slukknappen i positionen »On«.

Hvis overstrømsafbryderen udløses på grund af kortslutning, overophedning osv., skal du, når problemet er løst (årsagen til, at overstrømsafbryderen udløste), frigøre afbryderen ved at trykke på afbryderknappen på kontrolpanelets kabinet.

Afmontering af pumpen

I områder, hvor temperaturen falder til under frysepunktet, skal pumpen afmonteres for vinteren og opbevares i henhold til retningslinjerne i afsnittet »Transport og opbevaring«.

Sådan afmonteres pumpen:

- Sæt tænd-/slukknappen i position »0« (slukket).
- Frakobl pumpen fra strømkilden.
- Træk pumpen op af borebrønden ved hjælp af et stålreb eller et andet sikkert reb, der er fastgjort til pumpens håndtag.
- Frakobl vandtilførselsrøret fra pumpen.
- Tøm eventuelt resterende vand ud af pumpen ved at vende den på hovedet.
- Når pumpen er tør, er den klar til sikker opbevaring.

Transport og opbevaring

- Undgå at ryste, støde eller vende enheden på hovedet under transport. Opbevar den på et godt ventileret sted med tør luft og uden ætsende gasser.
- Opbevar enheden i vandret position ved omgivelsestemperaturer over nul. Hvis pumpen har været opbevaret i mere end et par dage, skal du sikre dig, at enheden fungerer korrekt, inden du installerer den igen.

Rengøring og vedligeholdelse

- Træk altid stikket ud af stikkontakten, før du rengør enheden.
- Brug et rengøringsmiddel uden ætsende stoffer til at rengøre alle overflader.
- Fjern organiske aflejringer fra enheden efter hver brug med en stråle af rent vand og en blød klud.
- Opbevar enheden på et tørt, køligt sted, fri for fugt og direkte sollys.

Regelmæssig kontrol af enheden

Kontroller regelmæssigt, om enheden er beskadiget. I tilfælde af skader skal du straks stoppe med at bruge den og kontakte kundeservice for at få løst problemet.

Hvad skal du gøre, hvis der opstår et problem?

Kontakt kundeservice og hav følgende oplysninger klar:

- Fakturanummer og serienummer (sidstnævnte findes på den tekniske plade på enheden).
- Tag om nødvendigt et billede af den beskadigede, ødelagte eller defekte del.
- Det vil være lettere for kundeservicemedarbejderen at fastslå årsagen til problemet, hvis du giver en detaljeret og præcis beskrivelse af problemet. Jo mere detaljerede dine oplysninger er, desto bedre vil kundeservicen kunne løse dit problem hurtigt og effektivt!

OBS! Åbn aldrig enheden uden tilladelse fra kundeservice. Dette kan medføre tab af garantien!

Bortskaffelse af brugte enheder

Denne enhed må ikke bortskaffes via det kommunale affaldssystem. Aflever den til et indsamlings- og genbrugssted for elektriske og elektroniske apparater. Se symbolet på produktet, i brugsanvisningen og på emballagen. De plastmaterialer, der er anvendt til fremstilling af enheden, kan genbruges i overensstemmelse med deres mærkning. Ved at vælge at genbruge yder du et væsentligt bidrag til beskyttelsen af vores miljø. Kontakt de lokale myndigheder for oplysninger om dit lokale genbrugsanlæg.

Problemløsning

Problem	Mulig årsag	Løsning
Enheden starter ikke	Overstrømsafbryderen er udløst	Afhjælp årsagen til, at afbryderen er udløst. Vent, indtil motoren er kølet af. Sæt afbryderen tilbage i sin oprindelige position.
	Ingen strøm	Sørg for, at strømkablet er tilsluttet korrekt.
	Beskadiget motor eller strømkabel	Kontakt din forhandler eller en kvalificeret tekniker.
Enheden starter, men pumper ikke / pumper kun lidt vand	Vandtilførslen er tilstoppet	Fjern tilstopningen.
	Utætte vandtilslutninger	Tætn tilslutningerne.
	Utilstrækkeligt vandniveau i borebrønden	Kontroller vandniveauet. Pumpen skal være mindst 2 m under vandoverfladen.
	Vandforsyningshøjden er for høj	Installer pumpen i overensstemmelse med de tekniske specifikationer.

Tämä käyttöopas on käännetty koneellisen käännöksen avulla. Olemme tehneet parhaamme varmistaaksemme, että käännös on tarkka, mutta huomaa, että automaattiset käännökset eivät ole täydellisiä eivätkä ne korvaa ihmiskääntäjiä. Käyttöoppaan virallinen versio on englanninkielinen. Käännettyjen versioiden ja englanninkielisen alkuperäisversion väliset eroavaisuudet eivät ole oikeudellisesti sitovia. Jos sinulla on kysyttävää käännöksen tarkkuudesta, viittaathan englanninkieliseen versioon, joka on virallinen viite. Lisää kieliversioita on saatavilla pyynnöstä osoitteesta info@expondo.com.

Tekniset tiedot

Parametrin kuvaus	Parametrin arvo				
Tuotteen nimi	UPOTUSPUMPPU				
Malli	MSW-SPP44-075-50	MSW-SPP44-037-50	MSW-SPP32-075-50	MSW-SPP48-110-50	MSW-SPP48-220-50
Jännite [V~] / Taajuus [Hz]	230/50				
Suurin syöttöteho [W]	1500	900	1500	1700	3000
Suurin lähtöteho [W]	750	370	750	1100	2200
Eristysluokka	B				
IEC-suojausluokka	I				
IP-suojausluokka	IP68				
Mitat [mm]	830*90*90	720*95*95	1285*70*70	880*90*90	1360*95*95
Paino [kg]	16,85	14,3	16,85	19,95	30,8
Kaivon halkaisija [mm]	100	100	80	100	100
Suurin nostokorkeus [m]	72	84	85	54	96
Suurin virtaus [L/h]	6000	6000	3800	10800	10800
Veden suurin sora-pitoisuus [%]	0,25				
Veden suurin lämpötila [°C]	35				
Suurin syvyys vedenpinnan alapuolella [m]	50				
Suurin käynnistysten lukumäärä tunnissa	50				
Vaiheiden lukumäärä (juoksupyörät)	10	6	24	8	14
Virtajohdon	50				

pituus [m]					
Suurin virtaus [m³/h]	6	6	3,8	10,8	10,8

Parametrin kuvaus	Parametrin arvo				
Tuotteen nimi	UPOTUSPUMPPU				
Malli	MSW-SPP32-055-50	MSW-SPP44-055-50	MSW-SPP32-037-50	MSW-SPP32-025-50	MSW-SPP43-075-50
Jännite [V~] / Taajuus [Hz]	230/50				
[akselin syöttöteho W]	1100	1100	900	750	1500
Suurin lähtöteho [W]	550	550	370	250	750
Eristysluokka	B				
IEC-suojausluokka	I				
IP-suojausluokka	IP68				
Mitat [mm]	1035*71*71	750*90*90	840*75*75	710*75*75	890*92*92
Paino [kg]	13,75	15,85	12,7	11,2	17,15
Porakaivon halkaisija [mm]	80	100	80	80	100
Maks. nostokorkeus [m]	60	58	39	28	91
Suurin veden virtaus [l/h]	3800	6000	3800	3800	4800
Veden suurin sora-pitoisuus [%]	0,25				
Veden suurin lämpötila [°C]	35				
Suurin syvyys vedenpinnan alapuolella [m]	50				
Suurin käynnistysten lukumäärä tunnissa	50				
Vaiheiden lukumäärä (juoksupyörät)	17	8	11	8	12
Virtakaapelin pituus [m]	50				

Suurin veden virtaus [m³/h]	3,8	6	3,78	3,78	4,8

Paine- ja virtaustaulukko

MSW-SPP44-075-50	Paine [m]		72	69	67	65	62	58	53	46	37	27	16
	Veden virtaus	m³/h	0	0,6	1,2	1,8	2,4	3,0	3,6	4,2	4,8	5,4	6,0
		l/min	0	10	20	30	40	50	60	70	80	90	100
MSW-SPP44-037-50	Paine [m]		43	42	40	39	37	35	32	27	22	16	9
	Veden virtaus	m³/h	0	0,6	1,2	1,8	2,4	3,0	3,6	4,2	4,8	5,4	6,0
		l/min	0	10	20	30	40	50	60	70	80	90	100
MSW-SPP32-075-50	Paine [m]		85	82	79	74	70	65	52	33	3		
	Veden virtaus	m³/h	0	0,5	1,0	1,5	1,8	2,0	2,5	3,0	3,78		
		l/min	0	8	17	25	30	33	42	50	63		
MSW-SPP48-110-50	Paine [m]		54	52	51	48	45	43	37	32	22	12	
	Veden virtaus	m³/h	0	1,2	2,4	3,6	4,8	6,0	7,2	8,4	9,6	10,8	
		l/min	0	20	40	60	80	100	120	140	160	180	
MSW-SPP48-220-50	Nostokorkeus [m]		96	92	89	85	80	74	66	54	38	21	
	Veden virtaus	m³/h	0	1,2	2,4	3,6	4,8	6,0	7,2	8,4	9,6	10,8	
		l/min	0	20	40	60	80	100	120	140	160	180	
MSW-SPP32-055-50	Nostokorkeus [m]		60	58	56	52	49	46	37	23	3		
	Veden virtaus	m³/h	0	0,5	1,0	1,5	1,8	2,0	2,5	3,0	3,78		
		l/min	0	8	17	25	30	33	42	50	63		
MSW-SPP44-055-50	Nostokorkeus [m]		58	56	54	52	50	47	42	36	29	21	12
	Veden virtaus	m³/h	0	0,6	1,2	1,8	2,4	3,0	3,6	4,2	4,8	5,4	6,0
		l/min	0	10	20	30	40	50	60	70	80	90	100
MSW-SPP32-037-50	Nostokorkeus [m]		39	37	36	34	32	30	24	15	2		
	Veden virtaus	m³/h	0	0,5	1,0	1,5	1,8	2,0	2,5	3,0	3,78		
		l/min	0	8	17	25	30	33	42	50	63		
MSW-SPP32-025-50	Nostokorkeus [m]		28	27	26	25	23	22	17	11	1		
	Veden virtaus	m³/h	0	0,5	1,0	1,5	1,8	2,0	2,5	3,0	3,78		
		l/min	0	8	17	25	30	33	42	50	63		
MSW-SPP43-075-50	Nostokorkeus [m]		91	84	79	74	68	60	50	37	24		
	Veden virtaus	m³/h	0	0,6	1,2	1,8	2,4	3,0	3,6	4,2	4,8		
		l/min	0	10	20	30	40	50	60	70	80		

Yleiskuvaus

Käyttöohje on suunniteltu auttamaan laitteen turvallisessa ja tarkoituksenmukaisessa käytössä. Tuote on suunniteltu ja valmistettu tiukkojen teknisten ohjeiden mukaisesti käyttäen uusinta teknologiaa ja komponentteja. Lisäksi se vastaa tiukimpia laatuvaatimuksia.

ÄLÄ KÄYTÄ LAITETTA, ELLET OLE LUKENUT JA SISÄISTÄNYT NÄITÄ KÄYTTÖOHJEITA PERUSTEELLISESTI.

Laitteen käyttöiän pidentämiseksi ja virheettömän toiminnan varmistamiseksi käytä laitetta tämän käyttöohjeen mukaisesti ja suorita tarvittavat huoltotoimenpiteet säännöllisesti. Näiden käyttöohjeiden sisältämät tekniset tiedot ja spesifikaatiot ovat ajan tasalla. Valmistaja pidättää oikeuden tehdä niihin laadun parantamiseen liittyviä muutoksia. Laite on suunniteltu siten, että melupäästöriskit ovat mahdollisimman pienet ottaen huomioon tekniikan kehitys ja melun vähentämismahdollisuudet.

Merkkien selitys

Tuote täyttää asiaankuuluvat turvallisuusstandardit.

Lue ohjeet ennen käyttöä.

Tuote on kierrätettävä.

VAROITUS!, **HUOMAUTUS!** tai **MUISTUTUS!** Kyseiseen tilanteeseen sopiva.
(yleinen varoitusmerkki)

HUOMIO! Sähköiskuvaara!

Suojausluokka I.

HUOMIO! Laitteen mekanismi voi aiheuttaa vakavia vammoja tai kuoleman.

HUOM! Tämän käyttöohjeen piirustukset ovat vain havainnollistavia, ja ne voivat joiltakin osin poiketa todellisesta tuotteesta.

Käyttöturvallisuus

HUOMIO! Lue kaikki turvallisuutta koskevat varoitukset ja kaikki ohjeet. Varoitusten ja ohjeiden noudattamatta jättäminen voi johtaa sähköiskuun, tulipaloon ja/tai vakaviin vammoihin tai jopa kuolemaan.

Varoituksissa ja ohjeissa käytetyillä termeillä ”laite” tai ”tuote” viitataan seuraavaan:

UPOTUSPUMPPU

Sähköturvallisuus

a) Pistotulpan on sovittava pistorasiaan. Älä muokkaa pistotulppaa millään tavalla. Alkuperäisten pistotulppien ja yhteensopivien pistorasioiden käyttö vähentää sähköiskun vaaraa.

b) Käytä aina maadoitettuja virtalähteitä, jotka tuottavat tarvittavan jännitteen (ilmoitettu laitteen

tyyppikilvessä).

c) Vältä kosketusta maadoitettuihin elementteihin, kuten putkiin, lämmittimiin, kuumavesisäiliöihin ja jääkaappeihin. Sähköiskun vaara kasvaa, jos maadoitettu laite altistuu sateelle, joutuu suoraan kosketuksiin märän pinnan kanssa tai toimii kosteassa ympäristössä. Veden joutuminen laitteeseen lisää laitteen vaurioitumisen ja sähköiskun vaaraa.

d) Älä kosketa laitetta märillä tai kosteilla käsillä.

e) Käytä johtoa vain sille tarkoitettuun käyttöön. Älä koskaan käytä sitä laitteen kantamiseen tai pistotulpan irrottamiseen pistorasiasta. Pidä virtajohto etäällä lämmönlähteistä, öljystä, terävistä reunoista tai liikkuvista osista. Vahingoittuneet tai sotkeutuneet virtajohdot lisäävät sähköiskun vaaraa.

f) Jos työskentelet laitteen kanssa ulkona, varmista, että käytät ulkokäyttöön soveltuvaa jatkojohtoa. Ulkokäyttöön sopivan jatkojohdon käyttö vähentää sähköiskun vaaraa.

g) Älä käytä laitetta, jos virtajohto on vaurioitunut, tai jos siinä on selviä kulumisen merkkejä. Vaurioitunut virtajohto on vaihdettava pätevän sähköasentajan tai valmistajan huoltokeskuksen toimesta.

h) Suojaa laite auringonvalolta. Käytä laitetta suojatussa paikassa, jotta laite ei vaurioidu tai aiheuta vaaraa muille.

i) Irrota laite virtalähteestä ennen puhdistusta. Käytä puhdistukseen pehmeää, kosteaa liinaa. Vältä pesuaineiden käyttöä ja varmista, ettei laitteen sisään pääse nestettä.

Turvallisuus työpaikalla

a) Varmista, että työskentelyalue on siisti ja hyvin valaistu. Sotkuinen tai huonosti valaistu työskentelyalue voi johtaa onnettomuuksiin. Pysy aina valppaana, tarkkaile laitteen toimintaa ja käytä tervettä järkeä työskennellessäsi laitteen kanssa.

b) Älä käytä laitetta mahdollisesti räjähdysherkissä tiloissa, joissa on esimerkiksi helposti syttyviä nesteitä, kaasuja tai pölyä. Laite synnyttää kipinöitä, jotka voivat sytyttää pölyjä tai kaasuja.

c) Jos havaitset laitteessa vaurioita tai epäsäännöllistä toimintaa, kytke laite välittömästi pois päältä ja ilmoita asiasta viipymättä laitteesta vastuussa olevalle henkilölle.

d) Jos olet epävarma siitä, toimiiko tuote tarkoituksenmukaisesti, tai jos havaitset siinä vaurioita, ota yhteyttä valmistajan huoltoon.

e) Ainoastaan valmistajan huoltokeskus saa tehdä tuotteeseen korjauksia. Älä yritä tehdä korjauksia itse!

f) Jos tulipalo syttyy, sammuta se jauhe- tai hiilidioksidisammuttimella (CO2) (joka on tarkoitettu käytettäväksi jännitteisten sähkölaitteiden sammuttamiseen).

g) Lasten tai valtuuttamattomien henkilöiden pääsy työalueelle on kielletty. (Huomion herpaantuminen voi johtaa laitteen hallinnan menettämiseen).

h) Tarkasta säännöllisesti turvatarrojen kunto. Jos tarrat ovat lukukelvottomia, ne on vaihdettava.

i) Pidä tämä käyttöohje tallessa myöhempää käyttöä varten. Jos tämä laite luovutetaan kolmannelle osapuolelle, käyttöohjeet on luovutettava sen mukana.

j) Säilytä pakkauselementit ja pienet kokoonpano-osat lasten ulottumattomissa.

k) Pidä laite poissa lasten ja eläinten ulottuvilta.

l) Jos tätä laitetta käytetään yhdessä muiden laitteiden kanssa, on myös niiden käyttöohjeita noudatettava.

MUISTA! Kun käytät laitetta, suojaa lapsia ja muita sivullisia.

Henkilökohtainen turvallisuus

a) Älä käytä laitetta väsyneenä, sairaana tai alkoholin, huumaavien aineiden tai sellaisten lääkkeiden vaikutuksen alaisena, jotka voivat merkittävästi heikentää kykyäsi käyttää laitetta.

b) Konetta saavat käyttää fyysisesti hyväkuntoiset henkilöt, jotka pystyvät käsittelemään konetta turvallisesti, jotka ovat asianmukaisesti koulutettuja, jotka ovat tutustuneet tähän käyttöohjeeseen ja jotka ovat saaneet riittävän työturvallisuuskoulutuksen.

c) Kun työskentelet laitteen kanssa, käytä tervettä järkeä ja pysy aina valppaana. Tilapäinen keskittymisen menetys laitteen käytön aikana voi johtaa vakaviin vammoihin.

d) Estä laitteen tahaton käynnistyminen varmistamalla, että sen kytkin on OFF-asennossa ennen kuin liität laitteen virtalähteeseen.

e) Älä yliarvioi kykyjäsi. Kun käytät laitetta, varmista, että pystyt ylläpitämään tasapainosi, ja että työskentelet tukevassa asennossa. Tämä takaa laitteen paremman hallinnan odottamattomissa tilanteissa.

f) Tämä laite ei ole leikkikalu. Lapsia on valvottava, jotteivat he leikkisi laitteen kanssa.

g) Älä laita käsiäsi tai muita esineitä laitteen sisälle, kun se on käytössä!

Laitteen turvallinen käyttö

a) Älä ylikuormita laitetta. Käytä vain kulloiseenkin toimenpiteeseen sopivia työkaluja. Sopivat laitteet ja työkalut varmistavat toimenpiteiden paremman ja turvallisemman suorittamisen.

b) Älä käytä laitetta, jos virtakytkin ei toimi oikein (ei kytke laitetta päälle tai pois päältä). Laitteet, joita ei voi kytkeä päälle tai pois päältä virtakytkimellä, ovat vaarallisia, niitä ei saa käyttää ja ne on korjattava.

c) Varmista, että pistotulppa on irrotettu pistorasiasta, ennen kuin muutat laitteen säätöjä, vaihdat sen lisävarusteita tai varastoit sen. Tällaiset varotoimenpiteet vähentävät laitteen tahattoman käynnistymisen riskiä.

d) Irrota laite virtalähteestä ennen säätö-, puhdistus- ja huoltotöiden aloittamista. Tällainen ennaltaehkäisevä toimenpide vähentää tahattoman käynnistymisen riskiä.

e) Kun laitetta ei käytetä, säilytä se turvallisessa paikassa, poissa lasten ja sellaisten henkilöiden ulottumattomissa, jotka eivät tunne laitetta ja jotka eivät ole lukeneet sen käyttöohjetta. Laite voi olla kokemattomien käyttäjien käsissä vaarallinen.

f) Pidä laite teknisesti täydellisessä kunnossa. Tarkista ennen jokaista käyttökertaa, ettei laitteessa ole yleisiä vaurioita, ja tarkista erityisesti, ettei siinä ole murtuneita osia tai komponentteja tai muita seikkoja, jotka voivat vaikuttaa laitteen turvalliseen käyttöön. Jos havaitset minkäänlaisia vaurioita, laite on luovutettava korjattavaksi ennen sen käyttöä.

g) Laite on pidettävä poissa lasten ulottuvilta.

h) Laitteen korjauksen tai huollon saa suorittaa vain pätevä henkilö ja ainoastaan alkuperäisiä varaosia käyttäen. Tämä varmistaa laitteen turvallisen käytön.

i) Älä poista tehtaalla asennettuja suojuksia äläkä löysää ruuveja, jotta laite toimisi turvallisesti.

j) Kun kuljetat ja käsittelet laitetta varaston ja määränpään välillä, noudata kuljetusta koskevia työturvallisuusmääräyksiä, jotka ovat voimassa siinä maassa, jossa laitetta käytetään.

k) Vältä tilanteita, joissa laite lakkaa toimimasta käytön aikana liiallisen kuormituksen vuoksi. Tämä voi johtaa käyttöelementtien ylikuumenemiseen ja laitteen vaurioitumiseen.

l) Älä koske nivellettyihin osiin tai lisävarusteisiin, ellei laitetta ole irrotettu virtalähteestä.

m) Älä siirrä, säädä tai käännä laitetta työn aikana.

n) Puhdista laite säännöllisesti, jotta siihen ei kerry sitkeää likaa.

o) Tämä laite ei ole leikkikalu. Lapset eivät saa suorittaa laitteen puhdistus- ja huoltotöitä ilman aikuisen henkilön valvontaa.

p) Älä käytä laitetta tyhjänä.

q) Laitteen rakenteeseen ei saa puuttua sen parametrien tai teknisen kunnon muuttamiseksi.

r) Pidä laite kaukana tulen- ja lämmönlähteistä.

s) Älä ylikuormita laitetta.

HUOMIO! Huolimatta laitteen turvallisesta rakenteesta, suojaominaisuuksista ja käyttäjää suojaavien lisäelementtien käytöstä, laitteen käyttöön sisältyy silti aina pieni onnettomuus- tai loukkaantumisriski. Pysy valppaana ja käytä tervettä järkeä laitetta käyttäessäsi.

Käyttöohjeet

Tuote on suunniteltu puhtaan veden pumppaamiseen syväkaivoista, kun veden lämpötila on enintään 35 °C.

Käyttäjä on vastuussa kaikista vahingoista, jotka johtuvat laitteen käyttötarkoituksen vastaisesta käytöstä.

Laitteen osat

1- Kiinnityspisteet

2- Pumpun kotelo

3- Vedenottaritilä

4- Moottorin kotelo

5- Pumpun virtajohto

6- Vedenpoistoaukko

Ohjauspaneeli

1- Kotelo

2- Päälle/pois-kytkin

3- Ylivirtakatkaisin

4- Pumpun virtajohdon tiiviste

5- Virtajohdon tiiviste

Ennen ensimmäistä käyttökertaa

Tarkista tavaran vastaanottamisen yhteydessä, että pakkaus on ehjä, ja avaa se. Jos pakkaus on vaurioitunut, ota yhteyttä kuljetusyritykseen ja jälleenmyyjään 3 päivän kuluessa ja dokumentoi vauriot mahdollisimman yksityiskohtaisesti. Älä käännä pakkausta ylösalaisin! Varmista pakkausta kuljetettaessa, että se pysyy vaakasuorassa ja vakaana.

Pakkauksen hävittäminen

Säilytä kaikki pakkausmateriaalit (pahvi, muovinauhat ja styroksi), jotta laite voidaan ongelmatilanteessa palauttaa huoltokeskukseen ehjänä!

Laitteen käyttö

HUOMIO! Seuraavien ohjeiden noudattamatta jättäminen voi aiheuttaa loukkaantumisia, jotka vaarantavat hengen ja terveyden:

- Vain asianmukaisen pätevyyden ja osaamisen omaava henkilö saa suorittaa sähköliitännät ja asentaa pumpun.
- Liitä laitteen virtajohto näiden ohjeiden mukana toimitetun kytkentäkaavion mukaisesti.
- Ohjauspaneeli on sijoitettava paikkaan, joka on suojattu veden tunkeutumiselta. Älä käytä laitetta märillä käsillä.
- Tarvittavat virtajohdon jatkojohdot on tiivistettävä hermeettisesti, ja niiden asennuksen saa suorittaa vain asianmukaisen pätevyyden omaava henkilö.
- Älä käytä virtajohtoa laitteen kantamiseen.
- Pumppu on maadoitettava. Käytä sähköjärjestelmässä enintään 30 mA:n vikavirtasuojakytkintä.
- Irrota laite välittömästi virtalähteestä, jos pumpussa ilmenee toimintahäiriö tai virtajohdon eristys on vaurioitunut.
- Älä kytke pumppua päälle seisoessasi vedessä tai paljain jaloin märällä, sähköä johtavalla pinnalla.

STOP Seuraavien ohjeiden noudattamatta jättäminen voi johtaa laitteen vikaantumiseen tai äkilliseen toimintahäiriöön:

- Asenna pumppu kaivoon pystysuoraan asentoon.
- Ennen kuin lasket pumpun porakaivoon, varmista, että liete on puhdistettu pois.
- Älä käytä pumppua likaisen veden pumppaamiseen (esim. öljyllä, hiukkasilla tai hankaavilla aineilla saastuneen veden pumppaamiseen).
- Älä käytä pumppua suolaveden, syövyttävien
- aineiden, syttyvien nesteiden jne. kanssa.
- Älä käytä pumppua veden kanssa, jonka lämpötila ylittää 35 °C.
- Jos pumppu asennetaan liian leveään porakaivoon, jäähdytys ei riitä ja laite ylikuumenee. Tällöin on asennettava jäähdytysvaippa.

- Älä käynnistä pumppua ennen kuin se on upotettu veteen. ”Kuivakäynti” aiheuttaa pysyviä vaurioita pumppuun. Pumpun on oltava kokonaan veden peitossa, ja vedenpinnan on oltava vähintään 2 m vedenpoistoaukkojen yläpuolella.
- Kiinnitä virtajohto poistoputkeen (esimerkiksi nippusiteillä) vähintään 2 metrin välein, jotta johto ei taivu oman painonsa alla.
- Käytä takaiskuventtiiliä suojaamaan pumppua takaisinvirtaavan veden aiheuttamalta iskulta.
- Ennen kuin lasket pumpun uuteen porakaivoon, varmista, että liete, siltti ja hiekka on puhdistettu kaivosta perusteellisesti.
- Pumpun käyttöä mineraalipitoisen veden pumppaamiseen ei suositella. Mineraalipitoinen vesi voi aiheuttaa kerrostumia pumpun koteloon, mikä estää moottorin asianmukaisen jäähdytyksen ja voi puolestaan johtaa ylikuumenemiseen ja moottorin vaurioitumiseen.
- Älä käytä pumppua, jos ympäristön lämpötila on pakkasen puolella. Jäätynyt vesi vahingoittaa laitetta ja veden nostolaitteistoa.
- Älä tukki veden ulostuloa käytön aikana.
- Käytä pumppukahvoihin kiinnitettyä köyttä (mieluiten tavallista nailonia) pumpun nostamiseen, kantamiseen ja laskemiseen porakaivoon.
- Tuotetta tulee käyttää sellaisen henkilön valvonnassa, jolla on asianmukainen osaaminen sen käytöstä ja toiminnasta.

Sähkökytkentäkaavio

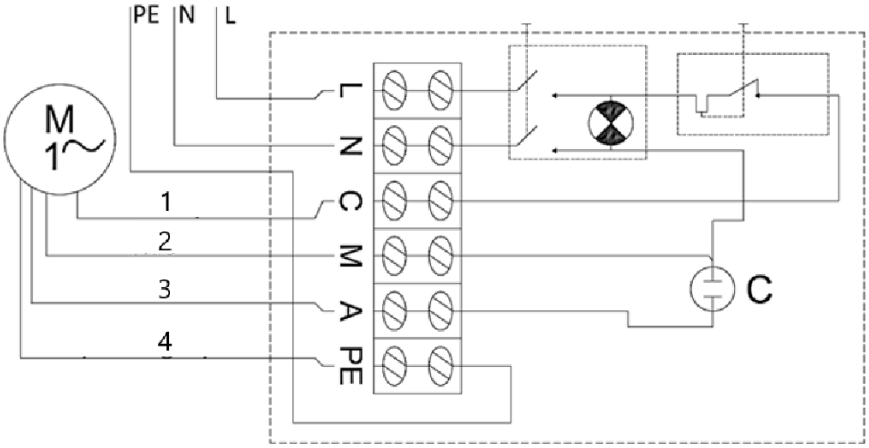

1- Musta

2- Sininen

3- Ruskea

4- Keltavihreä

Käynnistä pumppu asettamalla virtakytkin asentoon ”On”.

Jos ylivirtakatkaisija laukeaa oikosulun, ylikuumenemisen tai muun syyn vuoksi, vapauta katkaisija painamalla ohjauspaneelin kotelossa olevaa katkaisimen painiketta, kun ongelma (ylivirtakatkaisijan laukeamisen syy) on korjattu.

Pumpun purkaminen

Alueilla, joilla lämpötila laskee nollan alapuolelle, pumppu on purettava talvikaudeksi ja varastoitava ”kuljetus ja varastointi” -kohdassa annettujen ohjeiden mukaisesti.

Pumpun purkaminen:

- Aseta virtakytkin Off-asentoon (”0”).
- Irrota pumppu virtalähteestä.
- Nosta pumppu porakaivosta teräsköydellä tai muulla tukevalla köydellä, joka on kiinnitetty pumpun kahvoihin.
- Irrota vedenjakeluputki pumpusta.
- Tyhjennä pumpusta jäljellä oleva vesi kääntämällä se ylösalaisin.
- Kun pumppu on kuiva, se on valmis turvalliseen varastointiin.

Kuljetus ja varastointi

- Kuljetuksen aikana on vältettävä laitteen ravistelua, kolhiintumista ja ylösalaisin kääntämistä. Säilytä laitetta hyvin ilmastoidussa tilassa, jossa ilma on kuivaa ja jossa ei ole syövyttäviä kaasuja.
- Säilytä laitetta vaakasuorassa asennossa yli nollan lämpötilassa. Jos pumppua on säilytetty useamman päivän ajan, varmista laitteen moitteeton toiminta ennen sen uudelleenasennusta.

Puhdistus ja huolto

- Irrota laite aina pistorasiasta ennen puhdistusta.
- Käytä puhdistukseen aineita, jotka eivät sisällä syövyttäviä aineita.
- Puhdista laitteesta orgaaniset jäämät jokaisen käyttökerran jälkeen puhtaalla vesivirralla ja pehmeällä liinalla.
- Laite on säilytettävä kuivassa ja viileässä paikassa suojassa kosteudelta ja suoralta auringonvalolta.

Laitteen säännöllinen tarkastus

Tarkista säännöllisesti, onko laitteessa vaurioita. Jos laitteessa on vaurioita, lopeta sen käyttö välittömästi ja ota yhteyttä asiakaspalveluun ongelman ratkaisemiseksi.

Mitä tehdä, jos ilmenee ongelma?

Ota yhteyttä asiakaspalveluun ja pidä seuraavat tiedot valmiina:

- Laskun numero ja sarjanumero (sarjanumero löytyy laitteen tyyppikilvestä).
- Ota tarvittaessa kuva vaurioituneesta, rikkoutuneesta tai viallisesta osasta.
- Asiakaspalvelijan on helpompi selvittää ongelman syy, jos annat yksityiskohtaisen ja tarkan kuvauksen ongelmasta. Mitä tarkempia tiedot ovat, sitä paremmin asiakaspalvelu pystyy ratkaisemaan ongelmasi nopeasti ja tehokkaasti!

HUOMIO! Älä koskaan avaa laitetta ilman asiakaspalvelun lupaa. Tämä voi johtaa takuun menettämiseen!

Käytettyjen laitteiden hävittäminen

Älä hävitä laitetta yleisen kunnallisen jätehuollon kautta. Luovuta se sähkölaitteiden kierrätykseen erikoistuneeseen keräyspisteeseen. Tarkista tuotteessa, käyttöohjeessa ja pakkauksessa oleva symboli. Laitteen valmistamiseen käytetyt muovit voidaan kierrättää merkintöjen mukaisesti. Kierrättämällä jätteet asianmukaisesti annat merkittävän panoksen ympäristönsuojeluun. Ota yhteyttä paikallisiin viranomaisiin saadaksesi tietoa paikallisista kierrätyslaitoksista.

Ongelmien ratkaiseminen

Ongelma	Mahdollinen syy	Ratkaisu
Laite ei käynnisty	Ylivirtakatkaisin on lauennut	Korjaa katkaisimen laukeamisen syy. Odota, kunnes moottori on jäähtynyt. Palauta katkaisija alkuperäiseen asentoonsa.
	Ei virtaa	Varmista, että virtajohto on kytketty oikein.
	Vaurioitunut moottori tai virtajohto	Ota yhteyttä edustajaan tai pätevään teknikkoon.
Laite käynnistyy, mutta ei pumppaa vettä tai pumppaa vain vähän vettä	Vesisyöttö on tukossa	Poista tukos.
	Vuotavat vesiliitännät	Tiivistä liitännät.
	Vedenpinta porakaivossa on liian matala	Tarkista vedenpinta. Pumpun tulee olla vähintään 2 m vedenpinnan alapuolella.
	Veden imukorkeus on liian suuri	Asenna pumppu sen teknisten tietojen mukaisesti.

Deze gebruikershandleiding is vertaald met behulp van machinevertaling. We hebben er alles aan gedaan om ervoor te zorgen dat de vertaling nauwkeurig is, maar houd er rekening mee dat automatische vertalingen niet perfect zijn en niet bedoeld zijn om menselijke vertalers te vervangen. De officiële versie van de gebruikershandleiding is in het Engels. Eventuele verschillen tussen de vertaalde versie en het Engelse origineel zijn niet juridisch bindend. Als u vragen heeft over de nauwkeurigheid van de vertaling, raadpleeg dan de Engelse versie, die als officiële referentie geldt. Versies in andere talen zijn op aanvraag verkrijgbaar via info@expondo.com.

Technische gegevens

Beschrijving parameter	Waarde parameter				
Productnaam	DOMPELPOMP				
Model	MSW-SPP44-075-50	MSW-SPP44-037-50	MSW-SPP32-075-50	MSW-SPP48-110-50	MSW-SPP48-220-50
Spanning [V~]/ Frequentie [Hz]	230/50				
Max. opgenomen vermogen [W]	1500	900	1500	1700	3000
Max. afgegeven vermogen [W]	750	370	750	1100	2200
Isolatiefactor	B				
IEC-beschermings klasse	I				
IP-beschermingsk lasse	IP68				
Dimensioner [mm]	830*90*90	720*95*95	1285*70*70	880*90*90	1360*95*95
Gewicht [kg]	16,85	14,3	16,85	19,95	30,8
Diameter boorgat [mm]	100	100	80	100	100
Max. opvoerhoogte [m]	72	84	85	54	96
Max. waterdebiet [L/h]	6000	6000	3800	10800	10800
Max. zandgehalte in het water [%]	0,25				
Max. watertemperat uur [°C]	35				
Max. diepte onder het wateroppervlak [m]	50				

Max. aantal starts/uur	50				
Aantal trappen (waaiers)	10	6	24	8	14
Lengte van de voedingskabel [m]	50				
Max. waterdebiet [m³/h]	6	6	3,8	10,8	10,8

Beschrijving parameter	**Waarde parameter**				
Productnaam	DOMPELPOMP				
Model	MSW-SPP32-055-50	MSW-SPP44-055-50	MSW-SPP32-037-50	MSW-SPP32-025-50	MSW-SPP43-075-50
Spanning [V~]/ Frequentie [Hz]	230/50				
[ax nominaal ingangsvermogen W]	1100	1100	900	750	1500
Max. uitgangsvermogen [W]	550	550	370	250	750
Isolatiefactor	B				
IEC-beschermingsklasse	I				
IP-beschermingsklasse	IP68				
Dimensioner [mm]	1035*71*71	750*90*90	840*75*75	710*75*75	890*92*92
Gewicht [kg]	13,75	15,85	12,7	11,2	17,15
Diameter boorgat [mm]	80	100	80	80	100
Max. opvoerhoogte [m]	60	58	39	28	91
Max. waterdebiet [L/h]	3800	6000	3800	3800	4800
Max. zandgehalte in het water [%]	0,25				
Max. watertemperatuur [°C]	35				
Max. diepte onder het wateroppervla	50				

k [m]					
Max. aantal starts/uur	50				
Aantal trappen (waaiers)	17	8	11	8	12
Lengte van de voedingskabel [m]	50				
Max. waterdebiet [m³/u]	3,8	6	3,78	3,78	4,8

Tabel met opvoerhoogte en waterdebiet

MSW-SPP44-075-50	Opvoerhoogte [m]		72	69	67	65	62	58	53	46	37	27	16
	Water debiet	m³/u	0	0,6	1,2	1,8	2,4	3,0	3,6	4,2	4,8	5,4	6,0
		l/min	0	10	20	30	40	50	60	70	80	90	100
MSW-SPP44-037-50	Opvoerhoogte [m]		43	42	40	39	37	35	32	27	22	16	9
	Water debiet	m³/u	0	0,6	1,2	1,8	2,4	3,0	3,6	4,2	4,8	5,4	6,0
		l/min	0	10	20	30	40	50	60	70	80	90	100
MSW-SPP32-075-50	Opvoerhoogte [m]		85	82	79	74	70	65	52	33	3		
	Water debiet	m³/u	0	0,5	1,0	1,5	1,8	2,0	2,5	3,0	3,78		
		l/min	0	8	17	25	30	33	42	50	63		
MSW-SPP48-110-50	Opvoerhoogte [m]		54	52	51	48	45	43	37	32	22	12	
	Water debiet	m³/u	0	1,2	2,4	3,6	4,8	6,0	7,2	8,4	9,6	10,8	
		l/min	0	20	40	60	80	100	120	140	160	180	
MSW-SPP48-220-50	Opvoerhoogte [m]		96	92	89	85	80	74	66	54	38	21	
	Water debiet	m³/u	0	1,2	2,4	3,6	4,8	6,0	7,2	8,4	9,6	10,8	
		l/min	0	20	40	60	80	100	120	140	160	180	
MSW-SPP32-055-50	Opvoerhoogte [m]		60	58	56	52	49	46	37	23	3		
	Water debiet	m³/u	0	0,5	1,0	1,5	1,8	2,0	2,5	3,0	3,78		
		l/min	0	8	17	25	30	33	42	50	63		
MSW-SPP44-055-50	Opvoerhoogte [m]		58	56	54	52	50	47	42	36	29	21	12
	Water debiet	m³/h	0	0,6	1,2	1,8	2,4	3,0	3,6	4,2	4,8	5,4	6,0
		L/min	0	10	20	30	40	50	60	70	80	90	100
MSW-SPP32-037-50	Opvoerhoogte [m]		39	37	36	34	32	30	24	15	2		
	Water debiet	m³/h	0	0,5	1,0	1,5	1,8	2,0	2,5	3,0	3,78		
		L/min	0	8	17	25	30	33	42	50	63		
MSW-SPP32-025-50	Opvoerhoogte [m]		28	27	26	25	23	22	17	11	1		
	Water	m³/h	0	0,5	1,0	1,5	1,8	2,0	2,5	3,0	3,78		

	debiet	L/min	0	8	17	25	30	33	42	50	63		
MSW-SPP43-075-50	Opvoerhoogte [m]		91	84	79	74	68	60	50	37	24		
	Water debiet	m³/h	0	0,6	1,2	1,8	2,4	3,0	3,6	4,2	4,8		
		L/min	0	10	20	30	40	50	60	70	80		

Algemene beschrijving

De gebruikershandleiding is bedoeld als hulpmiddel bij een veilig en probleemloos gebruik van het apparaat. Het product is ontworpen en vervaardigd volgens strikte technische richtlijnen, met gebruikmaking van de modernste technologieën en componenten. Bovendien wordt het geproduceerd volgens de strengste kwaliteitsnormen.

GEBRUIK HET APPARAAT ALLEEN ALS U DEZE GEBRUIKERSHANDLEIDING GRONDIG HEBT GELEZEN EN BEGREPEN.

Om de levensduur van het apparaat te verlengen en een probleemloze werking te garanderen, dient u het te gebruiken in overeenstemming met deze gebruikershandleiding en regelmatig onderhoudswerkzaamheden uit te voeren. De technische gegevens en specificaties in deze handleiding zijn actueel. De fabrikant behoudt zich het recht om wijzigingen aan te brengen in verband met kwaliteitsverbetering. Het toestel is ontworpen om de risico's van geluidsemissie tot een minimum te beperken, rekening houdend met de technologische vooruitgang en de mogelijkheden tot geluidsreductie.

Legenda

Het product voldoet aan de relevante veiligheidsnormen.

Lees de instructies voor gebruik.

Het product moet worden gerecycled.

WAARSCHUWING ! of **VOORZICHTIG!** of **HERINNERING!** Van toepassing op de gegeven situatie. (algemeen waarschuwingssignaal)

ATTENTIE! Elektrische schok waarschuwing!

Beschermingsklasse I.

ATTENTIE! Het mechanisme van het apparaat kan ernstig letsel of de dood tot gevolg hebben.

LET OP! De tekeningen in deze handleiding dienen uitsluitend ter illustratie en kunnen in sommige details afwijken van het werkelijke product.

Veiligheid bij gebruik

ATTENTIE! Lees alle veiligheidswaarschuwingen en alle instructies nauwkeurig. Het niet opvolgen van de waarschuwingen en instructies kan leiden tot een elektrische schok, brand en/of ernstig letsel of zelfs de dood.

De termen „apparaat“ of „product“ worden in de waarschuwingen en instructies gebruikt om te verwijzen naar:

DOMPELPOMP

Elektrische veiligheid

a) De stekker moet in het stopcontact passen. Verander op geen enkele manier iets aan de stekker. Het gebruik van originele stekkers en passende stopcontacten vermindert het risico van elektrische schokken.

b) Gebruik altijd stroombronnen die geaard zijn en de vereiste spanning leveren (aangegeven op het label op het apparaat).

c) Vermijd het aanraken van geaarde elementen zoals leidingen, kachels, boilers en koelkasten. Er bestaat een verhoogd risico op een elektrische schok als het geaarde apparaat wordt blootgesteld aan regen, in direct contact komt met een nat oppervlak of in een vochtige omgeving wordt gebruikt. Als er water in het apparaat komt, neemt het risico van schade aan het apparaat en van een elektrische schok toe.

d) Raak het apparaat niet aan met natte of vochtige handen.

e) Gebruik de kabel alleen voor het beoogde doel. Gebruik het nooit om het apparaat te dragen of om de stekker uit het stopcontact te trekken. Houd de kabel uit de buurt van warmtebronnen, olie, scherpe randen of bewegende delen. Beschadigde of kabels die door elkaar geraakt zijn verhogen het risico op elektrische schokken.

f) Als u buiten met het apparaat werkt, moet u een verlengsnoer gebruiken dat geschikt is voor gebruik buiten het huis. Het gebruik van een verlengsnoer dat geschikt is voor gebruik buiten het huis vermindert het risico op elektrische schokken.

g) Gebruik het apparaat niet als het netsnoer beschadigd is of duidelijke tekenen van slijtage aanwezig zijn. Een beschadigd netsnoer moet worden vervangen door een gekwalificeerde elektricien of het servicecentrum van de fabrikant.

h) Bescherm het apparaat tegen zonlicht. Gebruik het apparaat op een beschutte plaats om schade aan de apparatuur of gevaar voor anderen te voorkomen.

i) Koppel het apparaat los van de stroombron voordat u het reinigt. Gebruik een zachte, vochtige doek voor het reinigen. Gebruik geen schoonmaakmiddelen en zorg ervoor dat er geen vloeistof in het apparaat terechtkomt.

Veiligheid op de werkplek

a) Zorg ervoor dat de werkplek schoon en goed verlicht is. Een rommelige of slecht verlichte werkplek kan leiden tot ongelukken. Probeer vooruit te denken, observeer wat er gebeurt en gebruik gezond verstand wanneer u met het apparaat werkt.

b) Gebruik het apparaat niet in een potentieel explosieve omgeving, bijvoorbeeld in aanwezigheid van ontvlambare vloeistoffen, gassen of stof. Het apparaat genereert vonken die stof of dampen kunnen ontsteken.

c) Als u schade of een onregelmatige werking ontdekt, moet u het apparaat onmiddellijk uitschakelen en dit aan een supervisor melden.

d) Als u niet zeker weet of het product correct werkt of als u schade aantreft, neem dan contact op met het servicecentrum van de fabrikant.

e) Alleen het servicecentrum van de fabrikant mag het product repareren. Probeer zelf geen reparaties uit te voeren!

f) Gebruik in geval van brand een poeder- of kooldioxide (CO2) brandblusser (een die bestemd is voor gebruik op onder spanning staande elektrische apparaten) om de brand te blussen.

g) Kinderen of onbevoegde personen mogen de werkplek niet betreden. (Afleiding kan leiden tot verlies van controle over het apparaat).

h) Controleer regelmatig de staat van de veiligheidslabels. Indien de etiketten onleesbaar zijn, moeten zij worden vervangen.

i) Bewaar deze handleiding voor toekomstig gebruik. Als dit apparaat aan een derde wordt doorgegeven, moet de handleiding worden meegegeven.

j) Bewaar verpakkingselementen en kleine montagedelen op een plaats die niet toegankelijk is voor kinderen.

k) Houd het apparaat uit de buurt van kinderen en dieren.

l) Indien dit apparaat samen met andere apparatuur wordt gebruikt, moeten ook de overige gebruiksaanwijzingen worden opgevolgd.

LET OP! Bescherm kinderen en andere omstanders bij het gebruik van het apparaat.

Persoonlijke veiligheid

a) Gebruik het apparaat niet als u moe of ziek bent of onder invloed van alcohol, verdovende middelen of medicijnen die het vermogen om het apparaat te bedienen aanzienlijk kunnen beperken.

b) De machine mag worden bediend door lichamelijk fitte personen die in staat zijn de machine te hanteren, goed zijn opgeleid, deze bedieningshandleiding hebben doorgenomen en een opleiding hebben gevolgd op het gebied van veiligheid en gezondheid op het werk.

c) Gebruik bij het werken met het apparaat uw gezond verstand en blijf alert. Tijdelijk concentratieverlies tijdens het gebruik van het apparaat kan leiden tot ernstig letsel.

d) Om te voorkomen dat het apparaat per ongeluk wordt ingeschakeld, moet u ervoor zorgen dat de schakelaar in de stand OFF staat voordat u het apparaat op een stroombron aansluit.

e) Overschat de capaciteiten niet. Houd tijdens het gebruik van het apparaat uw evenwicht en blijf altijd stabiel. Dit zorgt voor een betere controle over het apparaat in onverwachte situaties.

f) Het apparaat is geen speelgoed. Kinderen moeten onder toezicht staan om ervoor te zorgen dat ze niet met het apparaat spelen.

g) Steek uw handen of andere voorwerpen niet in het apparaat terwijl het in gebruik is!

Veilig gebruik van het apparaat

a) Overbelast het apparaat niet. Gebruik het juiste gereedschap voor de gegeven taak. Een juist gekozen

apparaat zal de taak waarvoor het is ontworpen beter en veiliger uitvoeren.

b) Gebruik het apparaat niet als de AAN/UIT-schakelaar niet goed werkt (het apparaat niet in- en uitschakelt). Apparaten die niet met de AAN/UIT-schakelaar kunnen worden in- en uitgeschakeld, vormen een gevaar, mogen niet worden gebruikt en moeten worden gerepareerd.

c) Zorg ervoor dat de stekker uit het stopcontact is gehaald voordat u aanpassingen of accessoires vervangt of het apparaat aan de kant legt. Dergelijke voorzorgsmaatregelen verminderen het risico dat het apparaat per ongeluk wordt geactiveerd.

d) Ontkoppel het apparaat van stroom voordat u begint met afstellen, schoonmaken en onderhoud. Een dergelijke preventieve maatregel vermindert het risico van onbedoelde activering.

e) Bewaar het apparaat wanneer het niet in gebruik is op een veilige plaats, uit de buurt van kinderen en mensen die het apparaat niet kennen en de gebruiksaanwijzing niet hebben gelezen. Het apparaat kan een gevaar vormen in de handen van onervaren gebruikers.

f) Houd het apparaat in perfecte technische staat. Controleer het apparaat vóór elk gebruik op algemene schade en let daarbij vooral op gebarsten onderdelen of elementen en op andere omstandigheden die de veilige werking van het apparaat kunnen beïnvloeden. Indien schade wordt geconstateerd, dient het apparaat voor gebruik ter reparatie te worden aangeboden.

g) Houd het apparaat buiten het bereik van kinderen.

h) Reparatie of onderhoud van het apparaat moet worden uitgevoerd door gekwalificeerd personeel, uitsluitend met gebruikmaking van originele reserveonderdelen. Dit garandeert een veilig gebruik.

i) Om de operationele integriteit van het apparaat te waarborgen, mogen in de fabriek gemonteerde afschermingen niet worden verwijderd en mogen geen schroeven worden losgedraaid.

j) Bij het vervoer en de behandeling van het apparaat tussen het magazijn en de bestemming moeten de gezondheids- en veiligheidsbeginselen voor handmatige transporten in acht worden genomen die gelden in het land waar het apparaat zal worden gebruikt.

k) Vermijd situaties waarin het apparaat tijdens het gebruik stopt met werken als gevolg van overmatige belasting. Dit kan leiden tot oververhitting van de aandrijfelementen en schade aan het apparaat.

l) Raak gelede onderdelen of accessoires niet aan, tenzij het apparaat van de stroombron is losgekoppeld.

m) Verplaats, verstel of draai het apparaat niet tijdens het werk.

n) Maak het apparaat regelmatig schoon om te voorkomen dat hardnekkig vuil zich ophoopt.

o) Het apparaat is geen speelgoed. Reiniging en onderhoud mogen niet door kinderen worden uitgevoerd zonder toezicht van een volwassen persoon.

p) Laat het apparaat niet draaien als het leeg is.

q) Het is verboden om ingrepen te verrichten aan de constructie van het apparaat om de parameters of de technische toestand ervan te wijzigen.

r) Houd het apparaat uit de buurt van vuur- en warmtebronnen.

s) Overbelast het apparaat niet.

ATTENTIE! Ondanks het veilige ontwerp van het apparaat en de beschermende functies ervan, en ondanks het gebruik van extra elementen ter bescherming van de bediener, bestaat er toch een klein risico op een ongeval of letsel bij het gebruik van het apparaat. Blijf alert en gebruik uw gezond verstand wanneer u het apparaat gebruikt.

Gebruiksrichtlijnen

Het product is ontworpen voor het verpompen van schoon water tot 35 °C uit diepe waterputten.

De gebruiker is aansprakelijk voor eventuele schade die voortvloeit uit oneigenlijk gebruik van het apparaat.

Onderdelen van het apparaat

1- Handgrepen

2- Pompbehuizing

3- Waterinlaatrooster

4- Motorbehuizing

5- Voedingskabel van de pomp

6- Wateruitlaatopening

Besturingspaneel

1- Behuizing

2- Aan/uit-schakelaar

3- Overstroombeveiliging

4- Kabeldoorvoer van de pomp

5- Kabeldoorvoer

Vóór het eerste gebruik

Controleer bij ontvangst van de goederen of de verpakking onbeschadigd is en open deze. Als de verpakking beschadigd is, neem dan binnen 3 dagen contact op met uw transportbedrijf en distributeur en documenteer de schade zo gedetailleerd mogelijk. Draai de verpakking niet ondersteboven! Zorg er bij het vervoeren van de verpakking voor dat deze horizontaal en stabiel blijft.

Afvoer van de verpakking

Bewaar alstublieft al het verpakkingsmateriaal (karton, plastic tape en piepschuim), zodat het apparaat in geval van een probleem in onbeschadigde staat naar het servicecentrum kan worden teruggestuurd!

Gebruik van het apparaat

LET OP! Het niet naleven van de volgende richtlijnen kan leiden tot letsel en vormt een risico voor leven en gezondheid:

- Alleen een persoon met de juiste kwalificaties en vaardigheden mag de elektrische aansluitingen aanbrengen en de pomp installeren.
- Sluit de voedingskabel van het apparaat aan volgens het elektrisch schema in deze handleiding.
- Het bedieningspaneel moet op een plaats worden geplaatst die beschermd is tegen binnendringend water. Bedien het apparaat niet met natte handen.
- Eventuele verlengingen van de voedingskabel moeten hermetisch worden afgedicht en worden uitgevoerd door een persoon met de juiste kwalificaties.
- Gebruik de voedingskabel niet om het apparaat te verplaatsen.
- De pomp moet worden geaard. Gebruik een aardlekschakelaar tot 30 mA in het elektrische systeem.
- Koppel het apparaat onmiddellijk los van de stroombron als de pomp niet goed functioneert of als de isolatie van de voedingskabel beschadigd is.

- Schakel de pomp niet in terwijl u in het water staat of op blote voeten op een nat, elektrisch geleidend oppervlak staat.

Het niet naleven van de volgende richtlijnen kan leiden tot een defect aan het apparaat of een plotselinge storing:

- Installeer de pomp verticaal in een put.
- Zorg ervoor dat het slib is verwijderd voordat u de pomp in een boorput laat zakken.
- Gebruik de pomp niet om vuil water te verpompen (bijv. verontreinigd met olie, deeltjes, schurende deeltjes, enz.).
- Gebruik de pomp niet voor zout water, corrosieve
- stoffen, brandbare vloeistoffen, enz.
- Gebruik de pomp niet met water dat warmer is dan 35 °C.
- Als de pomp in een te brede boorput wordt geïnstalleerd, leidt dit tot onvoldoende koeling en raakt het apparaat oververhit. In dat geval moet een koelmantel worden geïnstalleerd.
- Start de pomp niet voordat deze onder water staat. „Drooglopen“ leidt tot blijvende schade aan de pomp. De pomp moet volledig onder water staan en het wateroppervlak moet zich ten minste 2 m boven de waterafvoeropeningen bevinden.
- Bevestig de voedingskabel ten minste om de 2 m aan de persleiding (bijvoorbeeld met kabelbinders) om te voorkomen dat de kabel door zijn eigen gewicht breekt.
- Gebruik een terugslagklep om de pomp te beschermen tegen de druk van terugstromend water.
- Zorg ervoor dat slib, modder en zand grondig zijn verwijderd voordat u de pomp in een nieuwe boorput laat zakken.
- Het wordt afgeraden de pomp te gebruiken voor het verpompen van water met een hoog mineraalgehalte. Water met een hoog mineraalgehalte kan leiden tot afzettingen op de pomphuis, waardoor de motor niet goed kan worden gekoeld, wat op zijn beurt kan leiden tot oververhitting en schade aan de motor.
- Gebruik de pomp niet als de omgevingstemperatuur onder het vriespunt ligt. Bevroren water beschadigt het apparaat en het watertoevoersysteem naar de oppervlakte.
- Blokkeer de wateruitlaat niet tijdens gebruik.
- Gebruik een touw (bij voorkeur standaard nylon) dat aan de handgrepen van de pomp is bevestigd om de pomp op te tillen, te dragen en in een boorput te laten zakken.
- Het product moet worden gebruikt onder toezicht van iemand die over de nodige kennis beschikt wat betreft het gebruik en de bediening ervan.

Elektrisch aansluitschema

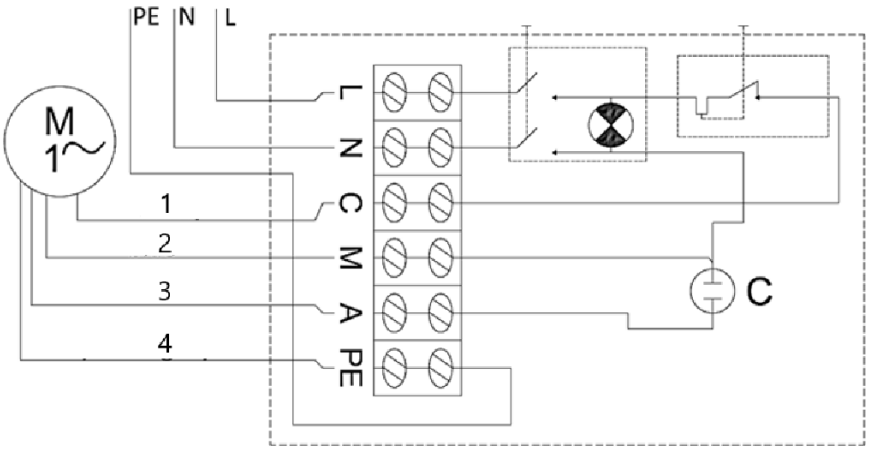

1- Zwart

2- Blauw

3- Bruin

4- Geelgroen

Zet de aan/uit-schakelaar in de stand „Aan“ om de pomp in te schakelen.

Als de overstroombeveiliging is geactiveerd door kortsluiting, oververhitting enz., moet u, zodra het probleem is verholpen (de oorzaak van het inwerken van de overstroombeveiliging), de beveiliging resetten door op de resetknop op de behuizing van het bedieningspaneel te drukken.

De pomp demonteren

In gebieden waar de temperatuur onder het vriespunt daalt, moet u de pomp voor de winter demonteren en opslaan volgens de richtlijnen in het hoofdstuk „Transport en opslag“.

Om de pomp te demonteren:

- Zet de aan/uit-schakelaar in de uit-stand („0“).
- Koppel de pomp los van de stroombron.
- Haal de pomp uit de boorput met behulp van een stalen of ander stevig touw dat aan de handgrepen van de pomp is bevestigd.
- Koppel de watertoevoerleiding los van de pomp.
- Laat eventueel in de pomp achtergebleven water weglopen door de pomp ondersteboven te houden.
- Zodra de pomp droog is, is deze klaar om veilig te worden opgeslagen.

Transport en opslag

- Schudden, stoten en het apparaat ondersteboven houden moeten tijdens het transport worden voorkomen. Sla het op in een goed geventileerde ruimte met droge lucht en zonder corrosieve gassen.

- Sla het apparaat op bij een omgevingstemperatuur boven het vriespunt en in horizontale positie. Als de pomp langer dan enkele dagen is opgeslagen, controleer dan of het apparaat naar behoren functioneert voordat u het weer installeert.

Reiniging en onderhoud

- Haal altijd de stekker uit het stopcontact voordat u het apparaat reinigt.
- Gebruik een reinigingsmiddel zonder bijtende stoffen om alle oppervlakken schoon te maken.
- Verwijder na elk gebruik organische afzettingen van het apparaat met een straal schoon water en een zachte doek.
- Bewaar het toestel op een droge, koele plaats, vrij van vocht en directe blootstelling aan zonlicht.

Regelmatige controle van het apparaat

Controleer regelmatig of het apparaat beschadigd is. Stop bij schade onmiddellijk met het gebruik ervan en neem contact op met de klantenservice om het probleem op te lossen.

Wat te doen bij een probleem?

Neem contact op met de klantenservice en houd de volgende informatie bij de hand:

- Factuurnummer en serienummer (dit laatste staat vermeld op het typeplaatje op het apparaat).
- Maak indien nodig een foto van het beschadigde, kapotte of defecte onderdeel.
- Het is voor uw klantenservicemedewerker gemakkelijker om de oorzaak van het probleem vast te stellen als u een gedetailleerde en nauwkeurige beschrijving van het probleem geeft. Hoe gedetailleerder uw informatie, hoe beter de klantenservice uw probleem snel en efficiënt kan oplossen!

LET OP! Open het apparaat nooit zonder toestemming van de klantenservice. Dit kan leiden tot verval van de garantie!

Afvoer van afgedankte apparaten

Gooi dit apparaat niet in gemeentelijke afvalsystemen. Lever het in bij een recycling- en verzamelpunt voor elektrische apparaten. Controleer het symbool op het product, de gebruiksaanwijzing en de verpakking. De kunststoffen die voor de bouw van het apparaat zijn gebruikt, kunnen overeenkomstig hun markering worden gerecycleerd. Door te kiezen voor recycling levert u een belangrijke bijdrage aan de bescherming van het milieu. Neem contact op met plaatselijke autoriteiten voor informatie over plaatselijke recycling.

Problemen oplossen

Probleem	Mogelijke oorzaak	Oplossing
Het apparaat start niet	De overstroombeveiliging is geactiveerd	Verhelp de oorzaak van het afgaan van de overstroombeveiliging. Wacht tot de motor is afgekoeld. Zet de

		overstroombeveiliging terug in de oorspronkelijke stand.
	Geen stroom	Controleer of de netsnoer goed is aangesloten.
	Beschadigde motor of netsnoer	Neem contact op met uw dealer of een gekwalificeerde technicus.
Het apparaat start wel, maar pompt geen water / pompt slechts een kleine hoeveelheid water	De watertoevoer is verstopt	Verwijder de verstopping.
	Lekkende wateraansluitingen	Dicht de aansluitingen af.
	Onvoldoende waterpeil in de boorput	Controleer het waterpeil. De pomp moet zich minimaal 2 m onder het wateroppervlak bevinden.
	Te hoge opvoerhoogte	Installeer de pomp volgens de technische specificaties.

Denne bruksanvisningen er oversatt ved hjelp av maskinoversettelse. Vi har gjort alt vi kan for å sikre at oversettelsen er nøyaktig, men vær oppmerksom på at automatiserte oversettelser ikke er perfekte og ikke er ment å erstatte menneskelige oversettere. Den offisielle versjonen av bruksanvisningen er på engelsk. Eventuelle forskjeller mellom den oversatte versjonen og den originale engelske versjonen er ikke juridisk bindende. Hvis du har spørsmål om nøyaktigheten av oversettelsen, vennligst se den engelske versjonen, som er den offisielle referansen. Flere språkversjoner er tilgjengelig på forespørsel via info@expondo.com.

Tekniske data

Beskrivelse av parameter	Parameterverdi				
Produktnavn	NEDSENKBAR PUMPE				
Modell	MSW-SPP44-075-50	MSW-SPP44-037-50	MSW-SPP32-075-50	MSW-SPP48-110-50	MSW-SPP48-220-50
Spenning [V~] / Frekvens [Hz]	230/50				
Maks. inngangseffekt [W]	1500	900	1500	1700	3000
Maks. utgangseffekt [W]	750	370	750	1100	2200
Isolasjonsklasse	B				
IEC-beskyttelsesklasse	I				
IP-beskyttelsesklasse	IP68				
Mål [mm]	830*90*90	720*95*95	1285*70*70	880*90*90	1360*95*95
Vekt [kg]	16,85	14,3	16,85	19,95	30,8
Brønndiameter [mm]	100	100	80	100	100
Maks. løftehøyde [m]	72	84	85	54	96
Maks. vannstrøm [L/t]	6000	6000	3800	10800	10800
Maks. sandinnhold i vann [%]	0,25				
Maks. vanntemperatur [°C]	35				
Maks. dybde under vannoverflaten [m]	50				
Maks. antall starter/t	50				

Antall trinn (løpehjul)	10	6	24	8	14
Lengde på strømkabel [m]	50				
Maks. vannstrøm [m3/t]	6	6	3,8	10,8	10,8

Beskrivelse av parameter	**Parameterverdi**				
Produktnavn	NEDSENKBAR PUMPE				
Modell	MSW-SPP32-055-50	MSW-SPP44-055-50	MSW-SPP32-037-50	MSW-SPP32-025-50	MSW-SPP43-075-50
Spenning [V~] / Frekvens [Hz]	230/50				
[Maks. inngangseffekt W]	1100	1100	900	750	1500
Maks. utgangseffekt [W]	550	550	370	250	750
Isolasjonsklasse	B				
IEC-beskyttelsesklasse	I				
IP-beskyttelsesklasse	IP68				
Mål [mm]	1035*71*71	750*90*90	840*75*75	710*75*75	890*92*92
Vekt [kg]	13,75	15,85	12,7	11,2	17,15
Brønndiameter [mm]	80	100	80	80	100
Maks. Løftehøyde [m]	60	58	39	28	91
Maks. vannstrøm [L/t]	3800	6000	3800	3800	4800
Maks. sandinnhold i vann [%]	0,25				
Maks. vanntemperatur [°C]	35				
Maks. dybde under vannoverflaten [m]	50				
Maks. antall starter/t	50				
Antall trinn (løpehjul)	17	8	11	8	12

Lengde på forsyningsle dning [m]	50				
Maks. vannstrøm [m3/t]	3,8	6	3,78	3,78	4,8

Tabell over løftehøyde og vannstrøm

MSW-SPP44-075-50	Løftehøyde [m]		72	69	67	65	62	58	53	46	37	27	16
	Vannstrøm	m3/t	0	0,6	1,2	1,8	2,4	3,0	3,6	4,2	4,8	5,4	6,0
		L/min	0	10	20	30	40	50	60	70	80	90	100
MSW-SPP44-037-50	Løftehøyde [m]		43	42	40	39	37	35	32	27	22	16	9
	Vannstrøm	m3/t	0	0,6	1,2	1,8	2,4	3,0	3,6	4,2	4,8	5,4	6,0
		L/min	0	10	20	30	40	50	60	70	80	90	100
MSW-SPP32-075-50	Løftehøyde [m]		85	82	79	74	70	65	52	33	3		
	Vannstrøm	m3/t	0	0,5	1,0	1,5	1,8	2,0	2,5	3,0	3,78		
		L/min	0	8	17	25	30	33	42	50	63		
MSW-SPP48-110-50	Løftehøyde [m]		54	52	51	48	45	43	37	32	22	12	
	Vannstrøm	m3/t	0	1,2	2,4	3,6	4,8	6,0	7,2	8,4	9,6	10,8	
		L/min	0	20	40	60	80	100	120	140	160	180	
MSW-SPP48-220-50	Løftehøyde [m]		96	92	89	85	80	74	66	54	38	21	
	Vannstrøm	m3/t	0	1,2	2,4	3,6	4,8	6,0	7,2	8,4	9,6	10,8	
		L/min	0	20	40	60	80	100	120	140	160	180	
MSW-SPP32-055-50	Løftehøyde [m]		60	58	56	52	49	46	37	23	3		
	Vannstrøm	m3/t	0	0,5	1,0	1,5	1,8	2,0	2,5	3,0	3,78		
		L/min	0	8	17	25	30	33	42	50	63		
MSW-SPP44-055-50	Løftehøyde [m]		58	56	54	52	50	47	42	36	29	21	12
	Vannstrøm	m3/t	0	0,6	1,2	1,8	2,4	3,0	3,6	4,2	4,8	5,4	6,0
		L/min	0	10	20	30	40	50	60	70	80	90	100
MSW-SPP32-037-50	Løftehøyde [m]		39	37	36	34	32	30	24	15	2		
	Vannstrøm	m3/t	0	0,5	1,0	1,5	1,8	2,0	2,5	3,0	3,78		
		L/min	0	8	17	25	30	33	42	50	63		
MSW-SPP32-025-50	Løftehøyde [m]		28	27	26	25	23	22	17	11	1		
	Vannstrøm	m3/t	0	0,5	1,0	1,5	1,8	2,0	2,5	3,0	3,78		
		L/min	0	8	17	25	30	33	42	50	63		
MSW-SPP43-075-50	Løftehøyde [m]		91	84	79	74	68	60	50	37	24		
	Vannstrøm	m3/t	0	0,6	1,2	1,8	2,4	3,0	3,6	4,2	4,8		
		L/min	0	10	20	30	40	50	60	70	80		

Generell beskrivelse

Bruksanvisningen er utformet for å hjelpe deg med sikker og problemfri bruk av apparatet. Produktet er designet og produsert i henhold til strenge tekniske retningslinjer, med bruk av toppmoderne teknologi og komponenter. I tillegg produseres den i samsvar med de strengeste kvalitetsstandardene.

IKKE BRUK APPARATET MED MINDRE DU HAR LEST OG FORSTÅTT DENNE BRUKSANVISNINGEN GRUNDIG.

For å forlenge apparatets levetid og sikre problemfri drift må det brukes i samsvar med denne bruksanvisningen og vedlikeholdes regelmessig. De tekniske dataene og spesifikasjonene i denne brukerhåndboken er oppdaterte. Produsenten forbeholder seg retten til å gjøre endringer i forbindelse med kvalitetsforbedringer. Enheten er utformet for å redusere risikoen for støyutslipp til et minimum, og tar hensyn til den teknologiske utviklingen og mulighetene for støyreduksjon.

Legende

Produktet oppfyller de relevante sikkerhetsstandardene.

Les instruksjonene før bruk.

Produktet må resirkuleres.

ADVARSEL! eller **FORSIKTIG!** eller **HUSK!** Gjelder for den aktuelle situasjonen.
(generelt advarselsskilt)

OBS! Advarsel om elektrisk støt!

Klasse I-beskyttelse.

OBS! Enhetens mekanisme kan forårsake alvorlig skade eller død.

OBS! Tegningene i denne håndboken er kun ment som illustrasjoner, og enkelte detaljer kan avvike fra det faktiske produktet.

Sikkerhet ved bruk

OBS! Les alle sikkerhetsinstruksjoner og alle bruksanvisninger. Unnlatelse av å følge advarslene og instruksjonene kan føre til elektrisk støt, brann og/eller alvorlige personskader eller dødsfall.

Begrepene «enhet» eller «produkt» brukes i advarslene og instruksjonene for å referere til:

NEDSENKET PUMPE

Elektrisk sikkerhet

a) Støpselet må passe til stikkontakten. Ikke modifiser støpselet på noen måte. Bruk av originale støpsler og tilhørende stikkontakter reduserer risikoen for elektrisk støt.

b) Bruk alltid strømkilder som er jordet og leverer nødvendig spenning (angitt på etiketten på enheten).

c) Unngå å berøre jordede elementer som rør, varmeovner, kjeler og kjøleskap. Det er økt risiko for elektrisk støt hvis den jordede enheten utsettes for regn, kommer i direkte kontakt med våte overflater eller brukes i fuktige omgivelser. Hvis det kommer vann inn i apparatet, øker risikoen for skade på apparatet og for elektrisk støt.

d) Ikke ta på enheten med våte eller fuktige hender.

e) Bruk kabelen kun til det den er beregnet for. Bruk den aldri til å bære apparatet eller til å trekke støpselet ut av stikkontakten. Hold kabelen borte fra varmekilder, olje, skarpe kanter eller bevegelige deler. Skadede eller sammenfiltrede kabler øker risikoen for elektrisk støt.

f) Hvis du arbeider med apparatet utendørs, må du bruke en skjøteledning som er egnet for utendørs bruk. Bruk av en skjøteledning som er egnet for utendørs bruk reduserer risikoen for elektrisk støt.

g) Ikke bruk enheten hvis strømledningen er skadet eller viser tydelige tegn på slitasje. En skadet strømledning bør skiftes ut av en kvalifisert elektriker eller produsentens servicesenter.

h) Beskytt utstyret mot solstråling. Bruk apparatet på et beskyttet sted for å unngå skade på utstyret eller fare for andre.

i) Koble det fra strømkilden før rengjøring. Bruk en myk, fuktig klut til rengjøring. Unngå bruk av rengjøringsmidler og sørg for at ingen væske kommer inn i utstyret.

Sikkerhet på arbeidsplassen

a) Sørg for at arbeidsplassen er ren og godt opplyst. En rotete eller dårlig opplyst arbeidsplass kan føre til ulykker. Prøv å tenke fremover, observer hva som skjer og bruk sunn fornuft når du arbeider med apparatet.

b) Ikke bruk enheten i eksplosjonsfarlige omgivelser, for eksempel i nærheten av brennbare væsker, gasser eller støv. Apparatet genererer gnister som kan antenne støv eller røyk.

c) Hvis du oppdager skader eller uregelmessig drift, må du straks slå av apparatet og rapportere det til en overordnet.

d) Hvis du er usikker på om produktet fungerer som det skal, eller hvis du oppdager skader, må du kontakte produsentens servicesenter.

e) Kun produsentens servicesenter kan utføre reparasjoner på produktet. Ikke forsøk å utføre reparasjoner selv!

f) Ved brann skal du bruke et brannslukningsapparat med pulver eller karbondioksid (CO2) (beregnet for bruk på strømførende elektrisk utstyr) for å slukke brannen.

g) Barn eller uautoriserte personer har ikke adgang til arbeidsstasjonen. (Distraksjoner kan føre til tap av kontroll over apparatet).

h) Kontroller regelmessig at sikkerhetsetikettene er i god stand. Hvis etikettene er uleselige, må de byttes ut.

i) Ta vare på denne håndboken for fremtidig bruk. Hvis dette apparatet gis videre til en tredjepart, må bruksanvisningen følge med.

j) Oppbevar emballasjedeler og små monteringsdeler på et sted som er utilgjengelig for barn.

k) Hold enheten borte fra barn og dyr.

l) Hvis dette apparatet brukes sammen med annet utstyr, skal de øvrige bruksanvisningene også følges.

HUSK! Beskytt barn og andre tilskuere når du bruker apparatet.

Personlig sikkerhet

a) Ikke bruk apparatet når du er trøtt, syk eller påvirket av alkohol, narkotika eller medikamenter som kan påvirke evnen til å betjene apparatet i betydelig grad.

b) Maskinen kan betjenes av fysisk skikkete personer som er i stand til å håndtere maskinen, som har fått nødvendig opplæring, som har lest denne bruksanvisningen og som har fått opplæring i helse og sikkerhet på arbeidsplassen.

c) Bruk sunn fornuft og vær oppmerksom når du arbeider med apparatet. Midlertidig tap av konsentrasjon under bruk av apparatet kan føre til alvorlige personskader.

d) For å unngå at enheten slås på ved et uhell, må du kontrollere at bryteren er i AV-posisjon før du kobler den til en strømkilde.

e) Ikke overvurder evnene dine. Når du bruker enheten, må du holde balansen og være stabil til enhver tid. Dette sikrer bedre kontroll over enheten i uventede situasjoner.

f) Apparatet er ikke et leketøy. Barn må være under oppsyn for å sikre at de ikke leker med apparatet.

g) Ikke stikk hendene eller andre gjenstander inn i apparatet mens det er i bruk!

Sikker bruk av utstyret

a) Ikke overbelast enheten. Bruk riktig verktøy til den aktuelle oppgaven. En korrekt valgt enhet vil utføre oppgaven den er designet for på en bedre og sikrere måte.

b) Ikke bruk apparatet hvis ON/OFF-bryteren ikke fungerer som den skal (apparatet slås ikke av og på). Apparater som ikke kan slås av og på med ON/OFF-bryteren, er farlige, må ikke brukes og må repareres.

c) Sørg for at støpselet er trukket ut av stikkontakten før du foretar justeringer, bytter tilbehør eller legger apparatet til side. Slike forholdsregler vil redusere risikoen for utilsiktet aktivering av enheten.

d) Koble apparatet fra strømforsyningen før justering, rengjøring og vedlikehold påbegynnes. Et slikt forebyggende tiltak reduserer risikoen for utilsiktet aktivering.

e) Når apparatet ikke er i bruk, skal det oppbevares på et trygt sted, utilgjengelig for barn og personer som ikke er kjent med apparatet og som ikke har lest bruksanvisningen. Apparatet kan utgjøre en fare i hendene på uerfarne brukere.

f) Hold enheten i perfekt teknisk stand. Før hver bruk må du kontrollere at det ikke er generelle skader, og spesielt at det ikke er sprekker i deler eller elementer, og at det ikke er andre forhold som kan påvirke sikker bruk av enheten. Hvis du oppdager skader, må du levere enheten til reparasjon før bruk.

g) Oppbevar enheten utilgjengelig for barn.

h) Reparasjon eller vedlikehold av enheten må utføres av kvalifisert personell, og det må kun brukes originale reservedeler. Dette sikrer trygg bruk.

i) For å sikre at enheten fungerer som den skal, må du ikke fjerne de fabrikkmonterte beskyttelsene eller løsne skruene.

j) Ved transport og håndtering av enheten mellom lageret og bestemmelsesstedet må du følge de helse- og

sikkerhetsprinsippene for manuell transport som gjelder i landet der enheten skal brukes.

k) Unngå situasjoner der enheten slutter å fungere under bruk på grunn av for stor belastning. Dette kan føre til overoppheting av drivelementene og skade på enheten.

l) Ikke ta på leddede deler eller tilbehør med mindre enheten er koblet fra strømkilden.

m) Apparatet må ikke flyttes, justeres eller roteres under arbeidet.

n) Rengjør enheten regelmessig for å unngå at det samler seg fastgrodd smuss.

o) Apparatet er ikke et leketøy. Rengjøring og vedlikehold må ikke utføres av barn uten tilsyn av en voksen person.

p) Ikke kjør enheten når den er tom.

q) Det er forbudt å gjøre inngrep i apparatets struktur for å endre dets parametere eller tekniske tilstand.

r) Hold produktet borte fra ild og varmekilder.

s) Ikke overbelast enheten.

OBS! Til tross for apparatets sikre utforming og beskyttelsesfunksjoner, og til tross for bruk av ekstra elementer som beskytter operatøren, er det fortsatt en liten risiko for ulykker eller skader ved bruk av apparatet. Vær på vakt og bruk sunn fornuft når du bruker enheten.

Retningslinjer for bruk

Produktet er beregnet for pumping av rent vann opp til 35°C fra dype brønner.

Brukeren er ansvarlig for skader som oppstår som følge av utilsiktet bruk av apparatet.

Deler til enheten

1- Håndtak

2- Pumphus

3- Vanninntak-rist

4- Motorhus

5- Pumpens strømkabel

6- Vannuttaksåpning

Styrepanel

1- Hus

2- On/Off-bryter

3- Overstrømsbryter

4- Kabelgjennomføring for pumpens strømkabel

5- Kabelgjennomføring for strømkabel

Før første gangs bruk

Kontroller emballasjens integritet ved mottak av varene og åpne den. Hvis emballasjen er skadet, vennligst ta kontakt med transportselskapet eller din distributør innen 3 dager og dokumenter skaden på best mulig måte. Ikke snu pakken opp ned! Sørg for at pakken holdes horisontal og stabil under transport.

Kassering av emballasjen

Vennligst behold all emballasje (kartong, plasttape og isopor), slik at enheten ved eventuelle problemer kan sendes tilbake til servicesenteret i god stand!

Bruk av enheten

OBS: Manglende overholdelse av følgende retningslinjer kan føre til skader som utgjør en risiko for liv og helse:

- Kun en person med riktige kvalifikasjoner og ferdigheter bør utføre de elektriske tilkoblingene og installere pumpen.
- Koble til enhetens strømkabel i samsvar med det elektriske diagrammet som er inkludert i disse instruksjonene.
- Styrepanelet bør plasseres på et sted som er beskyttet mot vanninntrengning. Ikke bruk enheten med våte hender.
- Forlengelse av strømledningen, hvis nødvendig, skal utføres hermetisk forseglet av en person med riktige kvalifikasjoner.
- Ikke bruk strømkabelen til å bære enheten.
- Pumpen skal jordes. Bruk en jordfeilbryter på opptil 30 mA i det elektriske anlegget.
- Koble fra strømkilden umiddelbart hvis pumpen svikter eller strømkabelens isolasjon er skadet.
- Ikke slå på pumpen mens du står i vann eller barbeint på en våt, elektrisk ledende overflate.

STOP

Manglende overholdelse av følgende retningslinjer kan føre til feil på enheten eller plutselig svikt:

- Installer pumpen i en brønn i vertikal posisjon.
- Før du senker pumpen ned i en borebrønn, må du sørge for at slammet er renset ut.
- Ikke bruk pumpen til å pumpe skittent vann (f.eks. forurenset med olje, partikler, slipende partikler osv.).
- Ikke bruk pumpen til saltvann, etsende
- stoffer, brennbare væsker osv.
- Ikke bruk med vann som overstiger 35 °C.
- Hvis pumpen installeres i en brønn som er for bred, vil det føre til utilstrekkelig kjøling og enheten vil overopphetes. I dette tilfellet bør en kjølekappe installeres.
- Ikke start pumpen før den er nedsenket i vann. "Tørr" drift fører til permanent skade på pumpen. Pumpen bør være fullstendig nedsenket, og vannoverflaten bør være minst 2 m over vannutslippsåpningene.

- Fest strømkabelen til leveringsrøret (ved hjelp av kabelbindere for eksempel) minst hver 2. m for å unngå at kabelen brekker under sin egen vekt.
- Bruk en tilbakeslagsventil for å beskytte pumpen mot returvannstøt.
- Før du senker pumpen ned i en ny brønn, må du sørge for at slam, silt og sand er grundig fjernet.
- Det anbefales ikke å bruke pumpen til å pumpe vann med høyt mineralinnhold. Vann med høyt mineralinnhold kan føre til avleiringer på pumpehuset, noe som hindrer korrekt kjøling av motoren, som igjen kan føre til overoppheting og skade motoren.
- Ikke bruk pumpen hvis omgivelsestemperaturen er under null. Frosset vann vil skade enheten og vanntilførselsystemet til overflaten.
- Ikke blokker vannuttaket under bruk.
- Bruk et tau (fortrinnsvis standard nylon) festet til pumpehåndtakene for å løfte, bære og senke pumpen ned i en brønn.
- Produktet bør brukes under tilsyn av en person med tilstrekkelig kunnskap om bruk og drift av det.

Elektrisk koblingsskjema

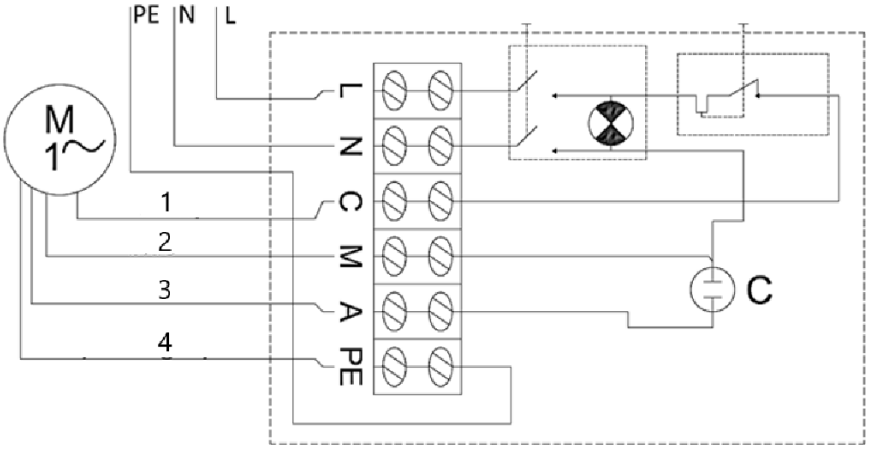

1- Svart

2- Blå

3- Brun

4- Gul-grønn

For å slå på pumpen, sett På/Av-bryteren i På-posisjon.

Hvis overstrømsautomaten utløses av kortslutning, overoppheting osv., når problemet er løst (årsaken til at overstrømsautomaten utløste), frigjør automaten ved å trykke på automatknappen på kontrollpanelkabinettet.

Demonter pumpen

I områder der temperaturen faller under null, demonter pumpen for vintersesongen og oppbevar den i henhold til retningslinjene i avsnittet «transport og lagring».

Slik demonterer du pumpen:

- Sett På/Av-bryteren i Av («0»)-posisjon.
- Koble pumpen fra strømkilden.

- Ta pumpen ut av brønnen ved hjelp av et stålwire eller et annet sikkert tau festet til pumpehåndtakene.
- Koble vanntilførselsrøret fra pumpen.
- Tøm eventuelt gjenværende vann i pumpen ved å snu den opp ned.
- Når pumpen er tørr, er den klar til å oppbevares på en trygg måte.

Transport og lagring

- Risting, støt og det å snu enheten opp ned bør unngås under transport. Oppbevar den på et godt ventilert sted med tørr luft og uten etsende gasser.
- Oppbevar enheten i omgivelsestemperaturer over null i horisontal stilling. Hvis pumpen har vært lagret i mer enn noen få dager, må du sørge for at enheten fungerer korrekt før du installerer den igjen.

Rengjøring og vedlikehold

- Trekk alltid ut støpselet før du rengjør enheten.
- Bruk rengjøringsmiddel uten etsende stoffer til å rengjøre alle overflater.
- Fjern organiske avleiringer fra enheten etter hver bruk med en stråle rent vann og en myk klut.
- Oppbevar enheten på et tørt og kjølig sted, uten fuktighet og direkte sollys.

Regelmessig inspeksjon av enheten

Kontroller regelmessig om enheten er skadet. Ved skade, slutt å bruke den umiddelbart og kontakt kundeservice for å løse problemet.

Hva gjør du ved et problem?

Kontakt kundeservice og forbered følgende informasjon:

- Fakturanummer og serienummer (sistnevnte finnes på det tekniske skiltet på enheten).
- Ta om nødvendig et bilde av den skadede, ødelagte eller defekte delen.
- Det vil være lettere for kundeservicemedarbeideren å fastslå kilden til problemet hvis du gir en detaljert og presis beskrivelse av problemet. Jo mer detaljert informasjon du gir, desto bedre vil kundeservice kunne løse problemet ditt raskt og effektivt!

OBS!!! Åpne aldri enheten uten tillatelse fra kundeservice. Dette kan ugyldiggjøre garantien!

Kassering av brukte enheter

Apparatet må ikke kastes i det kommunale avfallssystemet. Lever den til et gjenvinnings- og innsamlingssted for elektriske apparater. Kontroller symbolet på produktet, bruksanvisningen og emballasjen. Plasten som brukes til å konstruere enheten, kan resirkuleres i henhold til merkingen. Når du velger å resirkulere, gir du et viktig bidrag til å beskytte miljøet. Kontakt lokale myndigheter for informasjon om ditt lokale gjenvinningsanlegg.

Løsning av problemer

Problem	Mulig årsak	Løsning
Enheten starter ikke	Overstrømsautomaten har løst ut	Utbedre årsaken til at automaten løste ut. Vent til motoren kjøler seg ned. Tilbakestill automaten til opprinnelig posisjon.
	Manglende strømforsyning	Kontroller at strømkabelen er riktig tilkoblet.
	Skadet motor eller strømkabel	Kontakt din forhandler eller en kvalifisert tekniker.
Enheten starter, men pumper ikke / pumper bare litt vann	Vanntilførselen er tett	Fjern blokkeringen.
	Lekkasje i vannkoblinger	Tett koblinger.
	Utilstrekkelig vannivå i brønnen	Kontroller vannivået. Pumpen bør være minst 2 m under vannoverflaten.
	Løftehøyden for vannlevering er for stor	Installer pumpen i samsvar med dens tekniske spesifikasjon.

Denna användarhandbok har översatts med hjälp av maskinöversättning. Vi har gjort vårt yttersta för att säkerställa att översättningen är korrekt, men observera att automatiska översättningar inte är perfekta och inte är avsedda att ersätta mänskliga översättare. Den officiella versionen av användarhandboken är på engelska. Eventuella skillnader mellan den översatta versionen och den engelska originalversionen är inte juridiskt bindande. Om du har frågor om översättningens korrekthet hänvisar vi till den engelska versionen, som är den officiella referensen. Fler språkversioner finns tillgängliga på begäran via info@expondo.com.

Tekniska data

Parameterbeskrivning	Parametervärde				
Produktnamn	DÄLKBAR PUMP				
Modell	MSW-SPP44-075-50	MSW-SPP44-037-50	MSW-SPP32-075-50	MSW-SPP48-110-50	MSW-SPP48-220-50
Spänning [V~]/ Frekvens [Hz]	230/50				
Maximal ingångseffekt [W]	1500	900	1500	1700	3000
Maximal uteffekt [W]	750	370	750	1100	2200
Isoleringsklass	B				
IEC-skyddsklass	I				
IP-skyddsklass	IP68				
Mått [mm]	830*90*90	720*95*95	1285*70*70	880*90*90	1360*95*95
Vikt [kg]	16,85	14,3	16,85	19,95	30,8
Borrhålsdiameter [mm]	100	100	80	100	100
Max. lyfthöjd [m]	72	84	85	54	96
Max. vattenflöde [L/h]	6000	6000	3800	10800	10800
Max. sandhalt i vattnet [%]	0,25				
Max. vattentemperatur [°C]	35				
Max. djup under vattenytan [m]	50				
Max. antal starter/h	50				
Antal steg (impellrar)	10	6	24	8	14
Längd på strömkabel [m]	50				
Max. vattenflöde [m³/h]	6	6	3,8	10,8	10,8

Parameter beskrivning	Parametervärde				
Produktnamn	DÄLKPUMP				
Modell	MSW-SPP32-055-50	MSW-SPP44-055-50	MSW-SPP32-037-50	MSW-SPP32-025-50	MSW-SPP43-075-50
Spänning [V~]/ Frekvens [Hz]	230/50				
[ax ingångseffekt W]	1100	1100	900	750	1500
Max. uteffekt [W]	550	550	370	250	750
Isoleringsklass	B				
IEC-skyddsklass	I				
IP-skyddsklass	IP68				
Mått [mm]	1035*71*71	750*90*90	840*75*75	710*75*75	890*92*92
Vikt [kg]	13,75	15,85	12,7	11,2	17,15
Borrhålsdiameter [mm]	80	100	80	80	100
Max lyfthöjd [m]	60	58	39	28	91
Max. vattenflöde [L/h]	3800	6000	3800	3800	4800
Max. sandhalt i vattnet [%]	0,25				
Max. vattentemperatur [°C]	35				
Max. djup under vattenytan [m]	50				
Max. antal starter/h	50				
Antal steg (löphjul)	17	8	11	8	12
Längd på strömkabel [m]	50				
Max. vattenflöde [m³/h]	3,8	6	3,78	3,78	4,8

Tabell över lyfthöjd och vattenflöde

MSW-SPP44-075-50	Lyfthöjd [m]		72	69	67	65	62	58	53	46	37	27	16
	Vattenf	m³/h	0	0,6	1,2	1,8	2,4	3,0	3,6	4,2	4,8	5,4	6,0

	löde	L/min	0	10	20	30	40	50	60	70	80	90	100
MSW-SPP44-037-50	Lyfthöjd [m]		43	42	40	39	37	35	32	27	22	16	9
	Vattenf löde	m³/h	0	0,6	1,2	1,8	2,4	3,0	3,6	4,2	4,8	5,4	6,0
		L/min	0	10	20	30	40	50	60	70	80	90	100
MSW-SPP32-075-50	Lyfthöjd [m]		85	82	79	74	70	65	52	33	3		
	Vattenf löde	m³/h	0	0,5	1,0	1,5	1,8	2,0	2,5	3,0	3,78		
		L/min	0	8	17	25	30	33	42	50	63		
MSW-SPP48-110-50	Lyfthöjd [m]		54	52	51	48	45	43	37	32	22	12	
	Vattenf löde	m³/h	0	1,2	2,4	3,6	4,8	6,0	7,2	8,4	9,6	10,8	
		L/min	0	20	40	60	80	100	120	140	160	180	
MSW-SPP48-220-50	Tryckhöjd [m]		96	92	89	85	80	74	66	54	38	21	
	Vattenf löde	m³/h	0	1,2	2,4	3,6	4,8	6,0	7,2	8,4	9,6	10,8	
		L/min	0	20	40	60	80	100	120	140	160	180	
MSW-SPP32-055-50	Tryckhöjd [m]		60	58	56	52	49	46	37	23	3		
	Vattenf löde	m³/h	0	0,5	1,0	1,5	1,8	2,0	2,5	3,0	3,78		
		L/min	0	8	17	25	30	33	42	50	63		
MSW-SPP44-055-50	Tryckhöjd [m]		58	56	54	52	50	47	42	36	29	21	12
	Vattenf löde	m³/h	0	0,6	1,2	1,8	2,4	3,0	3,6	4,2	4,8	5,4	6,0
		L/min	0	10	20	30	40	50	60	70	80	90	100
MSW-SPP32-037-50	Lyfthöjd [m]		39	37	36	34	32	30	24	15	2		
	Vattenf löde	m³/h	0	0,5	1,0	1,5	1,8	2,0	2,5	3,0	3,78		
		L/min	0	8	17	25	30	33	42	50	63		
MSW-SPP32-025-50	Lyfthöjd [m]		28	27	26	25	23	22	17	11	1		
	Vattenf löde	m³/h	0	0,5	1,0	1,5	1,8	2,0	2,5	3,0	3,78		
		L/min	0	8	17	25	30	33	42	50	63		
MSW-SPP43-075-50	Lyfthöjd [m]		91	84	79	74	68	60	50	37	24		
	Vattenf löde	m³/h	0	0,6	1,2	1,8	2,4	3,0	3,6	4,2	4,8		
		L/min	0	10	20	30	40	50	60	70	80		

Allmän beskrivning

Bruksanvisningen är avsedd att underlätta en säker och problemfri användning av apparaten. Produkten är konstruerad och tillverkad i enlighet med strikta tekniska riktlinjer, med hjälp av modern teknik och komponenter. Dessutom har den tilverkats i enlighet med de mest noggranna kvalitetsstandarderna.

ANVÄND INTE APPARATEN OM DU INTE HAR LÄST IGENOM OCH FÖRSTÅTT DENNA BRUKSANVISNING.

För att öka apparatens livslängd och säkerställa en problemfri drift ska du använda den i enlighet med denna bruksanvisning och regelbundet utföra underhållsåtgärder. De tekniska data och specifikationer som anges i denna bruksanvisning är aktuella. Tillverkaren förbehåller sig rätten att göra ändringar i samband med

kvalitetsförbättringar. Med beaktande av tekniska framsteg och möjligheten att begränsa buller har apparaten designats och byggts så att risken för bulleremission minskas till lägsta möjliga nivå.

Förklaring av symbolerna

Produkten uppfyller de relevanta säkerhetsstandarderna.

Läs instruktionerna före användning.

Produkten måste återvinnas.

VARNING! eller **FÖRSIKTIGHET!** eller **KOM IHÅG!** Tillämpas på den givna situationen. (allmän varningssymbol)

UPPMÄRKSAMHET! Varning för elektrisk stöt!

Skyddsklass I.

OBS! Enhetens mekanism kan orsaka allvarliga skador eller leda till dödsfall.

OBSERVERA! Illustrationerna i denna bruksanvisning är endast avsedda som referens och vissa detaljer kan skilja sig från den faktiska produkten.

Säker användning

OBS! Läs alla säkerhetsvarningar och alla instruktioner. Om varningarna och anvisningarna inte följs kan det leda till elchock, brand och/eller allvarliga skador eller till och med dödsfall.

Termerna ”enhet” eller ”produkt” används i varningarna och anvisningarna för att avse:

DÄLKPUMPA

Elsäkerhet

a) Stickproppen måste passa i eluttaget. Modifiera aldrig stickproppen på något sätt. Användade av originalstickpropp och passande vägguttag minskar risken för elektriska stötar.

b) Använd alltid strömkällor som är jordade och som tillhandahåller den nödvändiga spänningen (anges på etiketten på enheten).

c) Undvik att röra vid jordade element som rör, värmeelement, pannor och kylskåp. Det finns en ökad risk för elektriska stötar om den jordade apparaten utsätts för regn, kommer i direkt kontakt med en våt yta eller används i en fuktig miljö. Vatten som tränger in i apparaten ökar risken för skador på apparaten och för elektriska stötar.

d) Vidrör inte apparaten med våta eller fuktiga händer.

e) Använd kabeln endast för det avsedda ändamålet. Använd den aldrig för att bära apparaten eller för att dra ut stickproppen ur ett uttag. Håll kabeln borta från värmekällor, olja, vassa kanter och rörliga delar. Skadade eller trassliga kablar ökar risken för elektriska stötar.

f) Om du arbetar med apparaten utomhus, se till att använda en förlängningssladd som är lämplig för utomhusbruk. Användning av en förlängningssladd som är lämplig för utomhusbruk minskar risken för elektriska stötar.

g) Använd inte apparaten om strömsladden är skadad eller visar tydliga tecken på slitage. En skadad nätsladd ska bytas ut av en behörig elektriker eller tillverkarens servicecenter.

h) Skydda enheten mot solstrålning. Använd enheten på en skyddad plats för att undvika att skada utrustningen eller utsätta andra för fara.

i) Koppla bort enheten från strömkällan innan rengöring. Använd en mjuk, fuktig trasa för rengöring. Undvik att använda rengöringsmedel och se till att ingen vätska tränger in i enheten.

Säkerhet på arbetsplatsen

a) Se till att arbetsplatsen är ren och väl upplyst. En stökig eller dåligt upplyst arbetsplats kan leda till olyckor. Försök att tänka i förväg, var försiktig, uppmärksam på vad som händer och använd sunt förnuft när du arbetar med apparaten.

b) Använd inte apparaten i en potentiellt explosiv miljö, t.ex. i närheten av brandfarliga vätskor, gaser eller damm. Apparaten genererar gnistor som kan antända damm eller rök och gaser.

c) Om du upptäcker skador eller oregelbunden/felaktig funktion ska du omedelbart stänga av apparaten och rapportera detta till en överordnad utan dröjsmål.

d) Om du är osäker på om produkten fungerar korrekt eller om du upptäcker skador, vänligen kontakta tillverkarens servicecenter.

e) Endast tillverkarens servicecenter får utföra reparationer på produkten. Försök inte utföra reparationer på egen hand!

f) Vid brand, använd en pulver- eller kolsyresläckare (CO2) (en brandsläckare som är avsedd att användas på spänningssatta elektriska apparater) för att släcka branden.

g) Barn eller obehöriga personer får inte vistas i arbetsområdet. (En distraktion kan leda till förlust av kontroll över enheten).

h) Kontrollera regelbundet säkerhetsdekalernas skick. Om etiketterna är inte kan läsas måste de bytas ut.

i) Förvara denna bruksanvisning så att den finns tillgänglig för framtida bruk/information. Om apparaten överlåts till en tredje part måste bruksanvisningen överlåtas tillsammans med apparaten.

j) Förvara förpackningsdelar och små monteringsdelar på en plats som är oåtkomlig för barn.

k) Håll apparaten borta från barn och djur.

l) Om denna apparat används tillsammans med annan utrustning ska även de övriga bruksanvisningarna följas.

⚠ **KOM IHÅG!** Skydda barn och andra personer som befinner sig i närheten när du använder apparaten.

Personlig säkerhet

a) Använd inte apparaten om du är trött, sjuk eller påverkad av alkohol, narkotika eller mediciner som kan försämra förmågan att använda apparaten avsevärt.

b) Maskinen får endast användas av personer som är fysiskt lämpade för att hantera maskinen, har rätt utbildning, har läst igenom denna bruksanvisning och som har fått utbildning i arbetsmiljö och -säkerhet.

c) Använd sunt förnuft och var uppmärksam när du arbetar med apparaten. Tillfällig brist på koncentration vid användning av apparaten kan leda till allvarliga personskador.

d) För att förhindra att apparaten sätts på av misstag, se till att brytaren är i det avstängda läget OFF innan du ansluter apparaten till en strömkälla.

e) Överskatta inte dina förmågor. Håll hela tiden balansen och var i ett stadigt läge när du använder apparaten. Detta ger bättre kontroll över apparaten i oväntade situationer.

f) Apparaten är inte en leksak. Barn måste hållas under uppsikt för att säkerställa att de inte leker med apparaten.

g) Stoppa inte in händerna eller andra föremål i apparaten medan den används!

Säker användning av apparaten

a) Överbelasta inte apparaten. Använd de lämpliga verktygen för den givna uppgiften. En korrekt utvald apparat utför den uppgift som den är avsedd för bättre och på ett säkrare sätt.

b) Använd inte enheten om ON/OFF-knappen inte fungerar som den ska (om den inte slår på eller stänger av enheten). Enheter som inte kan slås på eller stängas av med ON/OFF-knappen är farliga, får inte användas och måste repareras.

c) Se till att stickproppen är utdragen från uttaget innan du gör några justeringar, byter tillbehör eller innan du lägger undan apparaten. Sådana försiktighetsåtgärder minskar risken för att oavsiktligt aktivera apparaten.

d) Koppla bort apparaten från strömförsörjningen innan justering, rengöring och underhåll påbörjas. En sådan förebyggande åtgärd minskar risken för oavsiktlig aktivering.

e) Förvara apparaten på en säker plats när den inte används, så att den är utom räckhåll för barn och personer som inte är bekanta med apparaten och som inte har läst bruksanvisningen. Apparaten kan vara farlig för oerfarna användare.

f) Håll apparaten i perfekt tekniskt skick. Kontrollera före varje användning om det finns allmänna skador och kontrollera särskilt om det finns spruckna delar eller komponenter samt andra förhållanden som kan påverka enhetens säkra drift. Om du upptäcker skador ska du lämna in apparaten för reparation innan användning.

g) Förvara apparaten utom räckhåll för barn.

h) Reparation eller underhåll av apparaten skall utföras av kvalificerade personer och endast med originalreservdelar. Detta säkerställer en säker användning.

i) För att säkerställa apparatens driftsäkerhet får fabriksmonterade skydd inte avlägsnas och skruvar inte lossas.

j) Vid transporten och hanteringen av apparaten mellan lagringsplatsen och destinationen, följ de arbetshälso- och säkerhetsprinciper för manuellt transportarbete som gäller i det land där apparaten kommer att användas.

k) Undvik situationer där apparaten slutar att fungera under användning på grund av för hög belastning. Detta kan leda till en överhettning av driftelementen och skador på apparaten.

l) Rör inte vid ledade delar eller tillbehör om inte apparaten har kopplats bort från strömkällan.

m) Apparaten får inte flyttas, justeras eller roteras under arbetets gång.

n) Rengör apparaten regelbundet för att förhindra att tuffa smutsavlagringar fastnar.

o) Enheten är inte en leksak. Rengöring och underhåll får inte utföras av barn utan övervakning av en vuxen person.

p) Ha inte igång apparaten när den är tom.

q) Det är förbjudet att ingripa i enhetens konstruktion i syfte att ändra dess parametrar eller tekniska tillstånd.

r) Håll apparaten borta från eld- och värmekällor.

s) Överbelasta inte apparaten.

OBS! Trots den säkra konstruktionen av apparaten och dess skyddsfunktioner, och trots användningen av ytterligare element som skyddar användaren, finns det fortfarande en liten risk för olycka eller skada vid användning av apparaten. Var hela tiden uppmärksam och använd sunt förnuft när du använder apparaten.

Användningsanvisningar

Produkten är avsedd för pumpning av rent vatten upp till 35 °C från djupa vattenbrunnar.

Användaren är ansvarig för eventuella skador som uppstår till följd av icke-avsedd användning av enheten.

Enhetens delar

1- Handtag

2- Pumphus

3- Vattenintagsgaller

4- Motorhus

5- Pumpens strömkabel

6- Vattenutloppsöppning

Kontrollpanel

1- Hus

2- På/Av-knapp

3- Överströmsbrytare

4- Pumpens strömkabelgenomföring

5- Strömkabelgenomföring

Innan första användningen

Kontrollera att förpackningen är oskadad vid mottagandet och öppna den. Om förpackningen är skadad, kontakta transportföretaget och distributören inom 3 dagar och dokumentera skadorna så detaljerat som möjligt. Vänd inte förpackningen upp och ner! Se till att förpackningen hålls horisontellt och stabilt under transporten.

Avfallshantering av förpackningen

Spara allt förpackningsmaterial (kartong, plasttejp och styrofoam) så att enheten, om ett problem skulle uppstå, kan skickas tillbaka till servicecentret i fullständigt skick!

Användning av apparaten

OBS! Underlåtenhet att följa nedanstående anvisningar kan leda till personskador och utgöra en risk för liv och hälsa:

- Endast en person med lämplig utbildning och kompetens får utföra de elektriska anslutningarna och installera pumpen.
- Anslut enhetens strömkabel enligt det elschema som medföljer dessa instruktioner.
- Kontrollpanelen ska placeras på en plats som är skyddad mot vatteninträngning. Använd inte enheten med våta händer.
- Förlängningar av strömkabeln ska, om så krävs, vara hermetiskt tätade och utföras av en person med lämplig behörighet.

- Använd inte strömkabeln för att bära enheten.
- Pumpen ska vara jordad. Använd ett jordfelsbrytare på upp till 30 mA i elsystemet.
- Koppla omedelbart bort enheten från strömkällan om pumpen inte fungerar som den ska eller om strömkabelns isolering är skadad.
- Sätt inte på pumpen när du står i vatten eller barfota på en våt, elektriskt ledande yta.

Om följande riktlinjer inte följs kan det leda till fel på enheten eller plötsliga funktionsstörningar:

- Installera pumpen i en brunn i vertikalt läge.
- Innan pumpen sänks ner i en borrbrunn ska du se till att slammet har rensats bort.
- Använd inte pumpen för att pumpa smutsigt vatten (t.ex. förorenat med olja, partiklar, slipande partiklar etc.).
- Använd inte pumpen för saltvatten, frätande
- ämnen, brandfarliga vätskor m.m.
- Använd inte pumpen med vatten vars temperatur överstiger 35 °C.
- Om pumpen installeras i en borrhål som är för bred leder detta till otillräcklig kylning och enheten överhettas. I detta fall bör en kylmantel installeras.
- Starta inte pumpen innan den är nedsänkt i vatten. ”Torrkörning” leder till bestående skador på pumpen. Pumpen ska vara helt nedsänkt, och vattenytan ska ligga minst 2 m över vattenutloppshålen.
- Fäst strömkabeln vid tryckröret (till exempel med buntband) minst varannan meter för att undvika att kabeln bryts av under sin egen vikt.
- Använd en backventil för att skydda pumpen mot tryckstötar från återflödande vatten.
- Innan pumpen sänks ner i en ny borrbrunn ska du se till att slam, silt och sand har rensats bort noggrant.
- Det rekommenderas inte att använda pumpen för att pumpa vatten med hög mineralhalt. Vatten med hög mineralhalt kan leda till att avlagringar bildas på pumphuset, vilket förhindrar korrekt kylning av motorn, vilket i sin tur kan leda till överhettning och skada motorn.
- Använd inte pumpen om omgivningstemperaturen är under noll. Fryst vatten skadar enheten och vattenledningssystemet till ytan.
- Blockera inte vattenutloppet under användning.
- Använd ett rep (helst vanligt nylonrep) fäst vid pumpens handtag för att lyfta, bära och sänka ner pumpen i en borrbrunn.
- Produkten ska användas under övervakning av en person med lämplig kunskap om dess användning och drift.

Elanslutningsschema

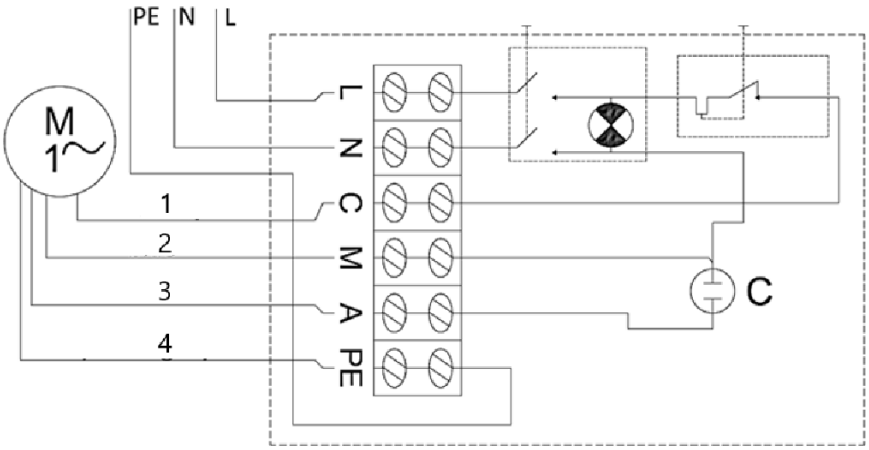

1- Svart

2- Blå

3- Brun

4- Gulgrön

För att starta pumpen ska On/Off-omkopplaren ställas i läge On.

Om överströmsbrytaren har löst ut på grund av kortslutning, överhettning etc. ska du, när problemet har åtgärdats (orsaken till att överströmsbrytaren löste ut), återställa brytaren genom att trycka på brytarknappen på kontrollpanelens hölje.

Demontera pumpen

I områden där temperaturen sjunker under noll ska pumpen demonteras inför vintersäsongen och förvaras enligt anvisningarna i avsnittet ”Transport och förvaring”.

Så här demonterar du pumpen:

- Ställ på/av-brytaren i läge ”Off” (”0”).
- Koppla bort pumpen från strömkällan.
- Dra upp pumpen ur borrhålet med hjälp av ett stålrep eller ett annat säkert rep fäst vid pumpens handtag.
- Koppla bort vattenledningen från pumpen.
- Töm ut eventuellt kvarvarande vatten i pumpen genom att vända den upp och ner.
- När pumpen är torr är den klar att förvaras på ett säkert sätt.

Transport och förvaring

- Undvik att skaka, stöta till eller vända enheten upp och ner under transport. Förvara den på en väl ventilerad plats med torr luft och utan korrosiva gaser.
- Förvara enheten i horisontellt läge vid omgivningstemperaturer över noll. Om pumpen har förvarats i mer än några dagar, kontrollera att enheten fungerar som den ska innan den installeras igen.

Rengöring och underhåll

- Koppla alltid ur enheten innan du rengör den.
- Använd ett rengöringsmedel utan frätande ämnen för att rengöra alla ytor.
- Rengör enheten från organiska avlagringar efter varje användning med en stråle av rent vatten och en mjuk trasa.
- Förvara apparaten på en torr och sval plats som är skyddad mot fukt och direkt solljus.

Regelbunden kontroll av enheten

Kontrollera regelbundet om enheten är skadad. Vid skada ska du omedelbart sluta använda den och kontakta kundtjänst för att lösa problemet.

Vad ska du göra om ett problem uppstår?

Kontakta kundtjänst och ha följande information till hands:

- Fakturanummer och serienummer (det senare finns på typskylten på enheten).
- Ta vid behov en bild av den skadade, trasiga eller defekta delen.
- Det blir lättare för kundtjänstmedarbetaren att fastställa orsaken till problemet om du ger en detaljerad och precis beskrivning av problemet. Ju mer detaljerad information du ger, desto bättre kan kundtjänsten lösa ditt problem snabbt och effektivt!

OBS! Öppna aldrig enheten utan tillstånd från kundtjänsten. Detta kan leda till att garantin upphör att gälla!

Avfallshantering av begagnade enheter

Släng inte apparaten i kommunala avfallssystem. Lämna den till en återvinnings- och insamlingsplats för elektriska och elektroniska apparater. Kontrollera symbolen på produkten, bruksanvisningen och förpackningen. Plasterna som använts för att konstruera apparaten kan återvinnas i överensstämmelse med deras märkning. Genom att välja att återvinna gör du en viktig insats för att skydda vår miljö. Kontakta lokala myndigheter för information om din lokala återvinningsanläggning.

Felsökning

Problem	Möjlig orsak	Lösning
Enheten startar inte	Överströmsbrytaren har löst ut	Åtgärda orsaken till att brytaren har löst ut. Vänta tills motorn har svalnat. Återställ brytaren till sitt ursprungliga läge.
	Ingen ström	Se till att strömkabeln är korrekt ansluten.
	Skadad motor eller strömkabel	Kontakta din återförsäljare eller en behörig tekniker.
	Vattentillförseln är igensatt	Ta bort blockeringen.

Enheten startar men pumpar inte / pumpar endast lite vatten	Läckande vattenanslutningar	Täta anslutningarna.
	Otillräcklig vattennivå i borrhålet	Kontrollera vattennivån. Pumpen ska befinna sig minst 2 m under vattenytan.
	Vattentillförselhöjden är för hög	Installera pumpen enligt de tekniska specifikationerna.

Este Manual do Utilizador foi traduzido através de tradução automática. Envidámos todos os esforços para garantir que a tradução seja precisa, mas tenha em atenção que as traduções automáticas não são perfeitas e não se destinam a substituir os tradutores humanos. A versão oficial do Manual do Utilizador está em inglês. Quaisquer diferenças entre a versão traduzida e o original em inglês não têm valor jurídico vinculativo. Se tiver alguma dúvida quanto à exatidão da tradução, consulte a versão em inglês, que constitui a referência oficial. Versões em outros idiomas estão disponíveis mediante solicitação através de info@expondo.com.

Dados técnicos

Descrição do parâmetro	Valor do parâmetro				
Nome do produto	BOMBA SUBMERSÍVEL				
Modelo	MSW-SPP44-075-50	MSW-SPP44-037-50	MSW-SPP32-075-50	MSW-SPP48-110-50	MSW-SPP48-220-50
Tensão [V~] / Frequência [Hz]	230/50				
Potência máxima de entrada [W]	1500	900	1500	1700	3000
Potência máxima de saída [W]	750	370	750	1100	2200
Classe de isolamento	B				
Classe de proteção IEC	I				
Classe de proteção IP	IP68				
Dimensões [mm]	830*90*90	720*95*95	1285*70*70	880*90*90	1360*95*95
Peso [kg]	16,85	14,3	16,85	19,95	30,8
Diâmetro do poço perfurado [mm]	100	100	80	100	100
Altura manométrica máxima [m]	72	84	85	54	96
Caudal máximo de água [L/h]	6000	6000	3800	10800	10800
Teor máximo de areia na água [%]	0,25				
Temperatura máxima da água [°C]	35				
Profundidade máxima abaixo da superfície da água [m]	50				
Número máximo de partidas/h	50				

Número de estágios (impulsores)	10	6	24	8	14
Comprimento do cabo de alimentação [m]	50				
Caudal máximo de água [m³/h]	6	6	3,8	10,8	10,8

Descrição do parâmetro	**Valor do parâmetro**				
Nome do produto	BOMBA SUBMERSÍVEL				
Modelo	MSW-SPP32-055-50	MSW-SPP44-055-50	MSW-SPP32-037-50	MSW-SPP32-025-50	MSW-SPP43-075-50
Tensão [V~] / Frequência [Hz]	230/50				
[potência de entrada do eixo W]	1100	1100	900	750	1500
Potência máxima de saída [W]	550	550	370	250	750
Classe de isolamento	B				
Classe de proteção IEC	I				
Classe de proteção IP	IP68				
Dimensões [mm]	1035*71*71	750*90*90	840*75*75	710*75*75	890*92*92
Peso [kg]	13,75	15,85	12,7	11,2	17,15
Diâmetro do poço perfurado [mm]	80	100	80	80	100
Quantidade Altura [m]	60	58	39	28	91
Caudal máximo de água [L/h]	3800	6000	3800	3800	4800
Teor máximo de areia na água [%]	0,25				
Temperatura máxima da água [°C]	35				
Profundidade máxima abaixo da superfície da	50				

água [m]					
Número máximo de partidas/h	50				
Número de estágios (impulsores)	17	8	11	8	12
Comprimento do cabo de alimentação [m]	50				
Caudal máximo de água [m³/h]	3,8	6	3,78	3,78	4,8

Tabela de altura manométrica e caudal

MSW-SPP44-075-50	Altura manométrica [m]		72	69	67	65	62	58	53	46	37	27	16
	Caudal	m³/h	0	0,6	1,2	1,8	2,4	3,0	3,6	4,2	4,8	5,4	6,0
		L/min	0	10	20	30	40	50	60	70	80	90	100
MSW-SPP44-037-50	Altura manométrica [m]		43	42	40	39	37	35	32	27	22	16	9
	Caudal	m³/h	0	0,6	1,2	1,8	2,4	3,0	3,6	4,2	4,8	5,4	6,0
		L/min	0	10	20	30	40	50	60	70	80	90	100
MSW-SPP32-075-50	Altura manométrica [m]		85	82	79	74	70	65	52	33	3		
	Caudal	m³/h	0	0,5	1,0	1,5	1,8	2,0	2,5	3,0	3,78		
		L/min	0	8	17	25	30	33	42	50	63		
MSW-SPP48-110-50	Altura manométrica [m]		54	52	51	48	45	43	37	32	22	12	
	Caudal	m³/h	0	1,2	2,4	3,6	4,8	6,0	7,2	8,4	9,6	10,8	
		L/min	0	20	40	60	80	100	120	140	160	180	
MSW-SPP48-220-50	Altura manométrica [m]		96	92	89	85	80	74	66	54	38	21	
	Caudal	m³/h	0	1,2	2,4	3,6	4,8	6,0	7,2	8,4	9,6	10,8	
		L/min	0	20	40	60	80	100	120	140	160	180	
MSW-SPP32-055-50	Altura manométrica [m]		60	58	56	52	49	46	37	23	3		
	Caudal	m³/h	0	0,5	1,0	1,5	1,8	2,0	2,5	3,0	3,78		
		L/min	0	8	17	25	30	33	42	50	63		
MSW-SPP44-055-50	Altura manométrica [m]		58	56	54	52	50	47	42	36	29	21	12
	Caudal	m³/h	0	0,6	1,2	1,8	2,4	3,0	3,6	4,2	4,8	5,4	6,0
		L/min	0	10	20	30	40	50	60	70	80	90	100

MSW-SPP32-037-50	Altura manométrica [m]		39	37	36	34	32	30	24	15	2		
	Caudal	m³/h	0	0,5	1,0	1,5	1,8	2,0	2,5	3,0	3,78		
		L/min	0	8	17	25	30	33	42	50	63		
MSW-SPP32-025-50	Altura manométrica [m]		28	27	26	25	23	22	17	11	1		
	Caudal	m³/h	0	0,5	1,0	1,5	1,8	2,0	2,5	3,0	3,78		
		L/min	0	8	17	25	30	33	42	50	63		
MSW-SPP43-075-50	Altura manométrica [m]		91	84	79	74	68	60	50	37	24		
	Caudal	m³/h	0	0,6	1,2	1,8	2,4	3,0	3,6	4,2	4,8		
		L/min	0	10	20	30	40	50	60	70	80		

Descrição geral

O manual do utilizador foi concebido para ajudar na utilização segura e sem problemas do dispositivo. O produto é concebido e fabricado de acordo com diretrizes técnicas rigorosas, utilizando tecnologias e componentes de última geração. Além disso, é produzido em conformidade com as mais rigorosas normas de qualidade.

NÃO UTILIZE O DISPOSITIVO SEM TER LIDO E COMPREENDIDO ESTE MANUAL DO UTILIZADOR.

Para aumentar a vida útil do aparelho e garantir um funcionamento sem problemas, utilize-o de acordo com este manual de instruções e efetue regularmente tarefas de manutenção. Os dados técnicos e as especificações contidas neste manual do utilizador estão atualizados. O fabricante reserva-se o direito de efetuar alterações associadas à melhoria da qualidade. O dispositivo foi concebido para reduzir ao mínimo os riscos de emissão de ruído, tendo em conta o progresso tecnológico e as oportunidades de redução do ruído.

Legenda

O produto está em conformidade com as normas de segurança aplicáveis.

Leia as instruções antes de utilizar.

O produto deve ser reciclado.

AVISO! ou **CUIDADO!** ou **LEMBRETE!** Aplicável à situação em causa.
(sinal de aviso geral)

ATENÇÃO! Aviso de choque elétrico!

Proteção de Classe I.

ATENÇÃO! O mecanismo do dispositivo pode provocar ferimentos graves ou causar a morte.

POR FAVOR, OBSERVE! Os desenhos deste manual servem apenas para fins ilustrativos e, em alguns pormenores, podem diferir do produto real.

Segurança de utilização

ATENÇÃO! Ler todos os avisos de segurança e todas as instruções. O não cumprimento dos avisos e instruções pode resultar em choque elétrico, incêndio e/ou ferimentos graves ou mesmo a morte.

Os termos «dispositivo» ou «produto» são utilizados nos avisos e instruções para se referir a:

BOMBA SUBMERSÍVEL

Segurança elétrica

a) A ficha deve encaixar na tomada. Não alterar a ficha de nenhum modo. A utilização de fichas originais e de tomadas adequadas reduz o risco de choque elétrico.

b) Utilize sempre fontes de alimentação ligadas à terra e que forneçam a tensão necessária (indicada na etiqueta do dispositivo).

c) Evitar tocar em elementos ligados à terra, como tubos, aquecedores, caldeiras e frigoríficos. Existe um risco acrescido de choque elétrico se o aparelho ligado à terra for exposto à chuva, entrar em contacto direto com uma superfície molhada ou funcionar num ambiente húmido. A entrada de água no aparelho aumenta o risco de danos no aparelho e de choques elétricos.

d) Não tocar no aparelho com as mãos molhadas ou húmidas.

e) Utilizar o cabo apenas para o fim a que se destina. Nunca o utilize para transportar o aparelho ou para retirar a ficha de uma tomada. Manter o cabo afastado de fontes de calor, óleo, arestas afiadas ou peças móveis. Cabos danificados ou emaranhados aumentam o risco de choque elétrico.

f) Se trabalhar com o aparelho no exterior, certifique-se de que utiliza uma extensão adequada para utilização no exterior. A utilização de um cabo de extensão adequado para utilização no exterior reduz o risco de choque elétrico.

g) Não utilize o dispositivo se o cabo de alimentação estiver danificado ou apresentar sinais óbvios de desgaste. Um cabo de alimentação danificado deve ser substituído por um eletricista qualificado ou pelo centro de assistência do fabricante.

h) Proteja a unidade da radiação solar. Utilize o dispositivo num local protegido para evitar danificar o equipamento ou colocar outras pessoas em perigo.

i) Antes de limpar, desligue-o da fonte de alimentação. Utilize um pano macio e húmido para a limpeza. Evite utilizar detergentes e certifique-se de que nenhum líquido entra na unidade.

Segurança no local de trabalho

a) Certifique-se de que o local de trabalho está limpo e bem iluminado. Um local de trabalho desarrumado ou mal iluminado pode dar origem a acidentes. Tente pensar no futuro, observar o que se está a passar e usar o bom senso ao trabalhar com o aparelho.

b) Não utilize o aparelho num ambiente potencialmente explosivo, por exemplo, na presença de líquidos, gases ou poeiras inflamáveis. O aparelho gera faíscas que podem provocar a ignição de poeiras ou fumos.

c) Se detectar danos ou um funcionamento irregular, desligue imediatamente o aparelho e comunique-o de imediato a um supervisor.

d) Se não tiver a certeza de que o produto está a funcionar corretamente ou se encontrar danos, contacte o centro de assistência técnica do fabricante.

e) Apenas o centro de assistência técnica do fabricante pode efetuar reparações no produto. Não tentar efetuar reparações por conta própria!

f) Em caso de incêndio, utilize um extintor de pó ou de dióxido de carbono (CO2) (um extintor destinado a ser utilizado em aparelhos elétricos sob tensão) para o apagar.

g) É proibida a entrada de crianças ou de pessoas não autorizadas na área de trabalho. (Uma distração pode resultar na perda de controlo sobre o dispositivo).

h) Inspecionar regularmente o estado das etiquetas de segurança. Se as etiquetas forem ilegíveis, devem ser substituídas.

i) Mantenha este manual disponível para referência futura. Se este aparelho for transmitido a terceiros, o manual deve ser transmitido com ele.

j) Guardar os elementos da embalagem e as pequenas peças de montagem num local não acessível às crianças.

k) Manter o aparelho afastado de crianças e animais.

l) Se este dispositivo for utilizado em conjunto com outro equipamento, as restantes instruções de utilização também devem ser seguidas.

LEMBRE-SE! Quando utilizar o aparelho, proteja as crianças e outras pessoas que se encontrem nas proximidades.

Segurança pessoal

a) Não utilize o aparelho se estiver cansado, doente ou sob a influência de álcool, estupefacientes ou medicamentos que possam afetar significativamente a capacidade de utilizar o aparelho.

b) A máquina pode ser operada por pessoas fisicamente aptas, capazes de manusear a máquina, com formação adequada, que tenham lido este manual de instruções e que tenham recebido formação em segurança e saúde no trabalho.

c) Ao trabalhar com o dispositivo, use o bom senso e mantenha-se alerta. A perda temporária de concentração durante a utilização do aparelho pode provocar ferimentos graves.

d) Para evitar que o aparelho se ligue acidentalmente, certifique-se de que o interruptor está na posição OFF (desligado) antes de o ligar a uma fonte de alimentação.

e) Não sobrevalorize as suas capacidades. Ao utilizar o aparelho, mantenha-se equilibrado e estável em todos os momentos. Isto garante um melhor controlo do dispositivo em situações inesperadas.

f) O dispositivo não é um brinquedo. As crianças devem ser vigiadas para garantir que não brincam com o aparelho.

g) Não colocar as mãos ou outros objetos no interior do aparelho enquanto este estiver a ser utilizado!

Utilização segura do dispositivo

a) Não sobrecarregar o aparelho. Utilizar as ferramentas adequadas para a tarefa em causa. Um dispositivo corretamente selecionado executará melhor e de forma mais segura a tarefa para a qual foi concebido.

b) Não utilize o aparelho se o interruptor ON/OFF não funcionar corretamente (não ligar nem desligar o

aparelho). Os aparelhos que não possam ser ligados ou desligados através do interruptor ON/OFF são perigosos, não devem ser utilizados e têm de ser reparados.

c) Certifique-se de que a ficha está desligada da tomada antes de tentar efetuar quaisquer ajustes, substituições de acessórios ou antes de colocar o aparelho de lado. Estas precauções reduzem o risco de ativação acidental do dispositivo.

d) Desligar o aparelho da alimentação elétrica antes de iniciar a regulação, a limpeza e a manutenção. Esta medida preventiva reduz o risco de ativação acidental.

e) Quando não estiver a ser utilizado, guarde-o num local seguro, longe do alcance de crianças e de pessoas não familiarizadas com o dispositivo e que não tenham lido o manual do utilizador. O aparelho pode constituir um perigo nas mãos de utilizadores inexperientes.

f) Manter o aparelho em perfeitas condições técnicas. Antes de cada utilização, verifique se existem danos gerais e, em especial, se há peças ou elementos rachados e quaisquer outras condições que possam afetar o funcionamento seguro do dispositivo. Se forem detetados danos, entregar o aparelho para reparação antes de o utilizar.

g) Manter o aparelho fora do alcance das crianças.

h) A reparação ou manutenção do aparelho deve ser efetuada por pessoal qualificado, utilizando apenas peças sobressalentes originais. Isto garantirá uma utilização segura.

i) Para garantir a integridade operacional do dispositivo, não remova as proteções montadas na fábrica e não desaperte nenhum parafuso.

j) Ao transportar e manusear o aparelho entre o armazém e o local de destino, respeite os princípios de segurança e saúde no trabalho para operações de transporte manual em vigor no país onde o aparelho será utilizado.

k) Evite situações em que o dispositivo deixe de funcionar durante a utilização devido a uma carga excessiva. Isto pode provocar o sobreaquecimento dos elementos de acionamento e danificar o aparelho.

l) Não tocar nas peças articuladas ou nos acessórios, exceto se o aparelho tiver sido desligado da fonte de alimentação.

m) Não deslocar, ajustar ou rodar o aparelho durante o trabalho.

n) Limpe o aparelho regularmente para evitar a acumulação de sujidade persistente.

o) O dispositivo não é um brinquedo. A limpeza e a manutenção não podem ser efetuadas por crianças sem a supervisão de um adulto.

p) Não colocar o aparelho em funcionamento quando estiver vazio.

q) É proibido interferir com a estrutura do dispositivo com o objetivo de alterar os seus parâmetros ou condição técnica.

r) Manter o aparelho afastado de fontes de fogo e calor.

s) Não sobrecarregar o aparelho.

ATENÇÃO! Apesar da conceção segura do aparelho e das suas características de proteção, e apesar da utilização de elementos adicionais que protegem o operador, existe ainda um

ligeiro risco de acidente ou lesão durante a utilização do aparelho. Mantenha-se alerta e use o bom senso quando utilizar o dispositivo.

Orientações de utilização

O produto foi concebido para bombear água limpa até 35 °C a partir de poços profundos.

O utilizador é responsável por quaisquer danos resultantes da utilização indevida do dispositivo.

Peças do dispositivo

1- Pegas

2- Corpo da bomba

3- Grelha de entrada de água

4- Corpo do motor

5- Cabo de alimentação da bomba

6- Abertura de descarga de água

Painel de controlo

1- Corpo

2- Interruptor ON/OFF

3- Disjuntor de sobrecorrente

4- Porca de vedação do cabo de alimentação da bomba

5- Porca de vedação do cabo de alimentação

Antes da primeira utilização

Após a receção da mercadoria, verifique se a embalagem está intacta e abra-a. Se a embalagem estiver danificada, contacte a sua empresa de transportes e o seu distribuidor no prazo de 3 dias e documente os danos com o máximo de pormenor possível. Não vire a embalagem de cabeça para baixo! Ao transportar a embalagem, certifique-se de que esta é mantida na horizontal e estável.

Eliminação da embalagem

Por favor, guarde todos os materiais de embalagem (cartão, fitas de plástico e esferovite), para que, em caso de problema, o aparelho possa ser devolvido ao centro de assistência em perfeitas condições!

Utilização do dispositivo

ATENÇÃO! O não cumprimento das seguintes orientações pode causar ferimentos, constituindo um risco para a vida e a saúde:

- Apenas uma pessoa com as qualificações e competências adequadas deve efetuar as ligações elétricas e instalar a bomba.
- Ligue o cabo de alimentação do dispositivo de acordo com o esquema elétrico incluído nestas instruções.
- O painel de controlo deve ser colocado num local protegido contra a entrada de água. Não utilize o dispositivo com as mãos molhadas.
- As extensões do cabo de alimentação, se necessárias, devem ser hermeticamente seladas e realizadas por uma pessoa com as qualificações adequadas.
- Não utilize o cabo de alimentação para transportar o dispositivo.
- A bomba deve ser ligada à terra. Utilize um dispositivo de corrente residual até 30 mA no sistema elétrico.
- Desligue imediatamente da fonte de alimentação se a bomba apresentar avarias ou se o isolamento do cabo de alimentação estiver danificado.

- Não ligue a bomba quando estiver com os pés na água ou descalço sobre uma superfície molhada e condutora de eletricidade.

O não cumprimento das seguintes orientações pode resultar numa avaria do dispositivo ou num mau funcionamento repentino:

- Instale a bomba num poço na posição vertical.
- Antes de baixar a bomba para um poço perfurado, certifique-se de que os resíduos foram removidos.
- Não utilize a bomba para bombear água suja (por exemplo, contaminada com óleo, partículas, partículas abrasivas, etc.).
- Não utilize a bomba com água salgada, substâncias corrosivas
- ou líquidos inflamáveis, etc.
- Não utilize com água a uma temperatura superior a 35 °C.
- Se a bomba for instalada num poço perfurado demasiado largo, isso provocará um arrefecimento insuficiente e o dispositivo sobreaquecerá. Neste caso, deve ser instalada uma camisa de arrefecimento.
- Não ligue a bomba antes de esta estar submersa na água. O funcionamento «a seco» provoca danos permanentes na bomba. A bomba deve estar totalmente submersa e o nível da água deve estar, pelo menos, 2 m acima dos orifícios de descarga de água.
- Prenda o cabo de alimentação ao tubo de descarga (utilizando, por exemplo, abraçadeiras) pelo menos a cada 2 m para evitar que o cabo se parta devido ao seu próprio peso.
- Utilize uma válvula de retenção para proteger a bomba contra o impacto da água de retorno.
- Antes de baixar a bomba para um novo poço perfurado, certifique-se de que o lodo, o sedimento e a areia foram completamente removidos.
- Não é recomendável utilizar a bomba para bombear água com elevado teor de minerais. A água com elevado teor de minerais pode provocar a formação de depósitos no corpo da bomba, impedindo o arrefecimento correto do motor, o que, por sua vez, pode levar ao sobreaquecimento e danificar o motor.
- Não utilize a bomba se a temperatura ambiente for inferior a zero. A água congelada danificará o dispositivo e o sistema de distribuição de água para a superfície.
- Não obstrua a saída de água durante a utilização.
- Utilize uma corda (de preferência de nylon padrão) presa às alças da bomba para levantar, transportar e baixar a bomba para um poço perfurado.
- O produto deve ser utilizado sob a supervisão de uma pessoa com conhecimentos adequados quanto à sua utilização e funcionamento.

Esquema de ligação elétrica

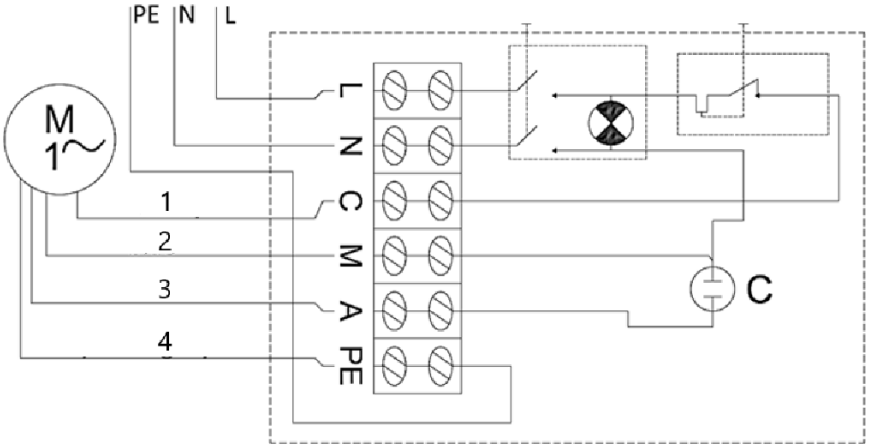

1- Preto

2- Azul

3- Castanho

4- Amarelo-verde

Para ligar a bomba, coloque o interruptor On/Off na posição «On».

Se o disjuntor de sobrecorrente disparar devido a um curto-circuito, sobreaquecimento, etc., assim que o problema tiver sido resolvido (a causa do disparo do disjuntor de sobrecorrente), rearmar o disjuntor premindo o botão do disjuntor na caixa do painel de controlo.

Desmontar a bomba

Em zonas onde as temperaturas descem abaixo de zero, desmonte a bomba para a época de inverno e armazene-a de acordo com as orientações da secção «transporte e armazenamento».

Para desmontar a bomba:

- Coloque o interruptor On/Off na posição Off («0»).
- Desligue a bomba da fonte de alimentação.
- Retire a bomba do poço utilizando uma corda de aço ou outra corda resistente presa às alças da bomba.
- Desligue o tubo de abastecimento de água da bomba.
- Esvazie toda a água restante na bomba, virando-a de cabeça para baixo.
- Assim que a bomba estiver seca, estará pronta para ser armazenada em segurança.

Transporte e armazenamento

- Durante o transporte, deve evitar-se agitar, bater ou virar o dispositivo de cabeça para baixo. Armazene-o num local devidamente ventilado, com ar seco e sem gases corrosivos.
- Armazene o dispositivo à temperatura ambiente acima de zero, na posição horizontal. Se a bomba tiver estado armazenada durante mais do que alguns dias, certifique-se de que o dispositivo funciona corretamente antes de o instalar novamente.

Limpeza e Manutenção

- Desligue sempre o aparelho da tomada antes de o limpar.
- Utilize um produto de limpeza sem substâncias corrosivas para limpar cada superfície.
- Limpe os resíduos orgânicos do aparelho após cada utilização com um jato de água limpa e um pano macio.
- Guarde a unidade num local seco e fresco, sem humidade e sem exposição direta à luz solar.

Verificação regular do aparelho

Verifique regularmente se o aparelho apresenta danos. Em caso de danos, pare imediatamente de o utilizar e contacte o serviço de apoio ao cliente para resolver o problema.

O que fazer em caso de problema?

Contacte o serviço de apoio ao cliente e tenha à mão as seguintes informações:

- Número da fatura e número de série (este último encontra-se na placa técnica do aparelho).
- Se necessário, tire uma fotografia da peça danificada, partida ou com defeito.
- Será mais fácil para o seu assistente do serviço de apoio ao cliente determinar a origem do problema se fornecer uma descrição detalhada e precisa do mesmo. Quanto mais detalhadas forem as suas informações, mais facilmente o serviço de apoio ao cliente poderá resolver o seu problema de forma rápida e eficiente!

CUIDADO! Nunca abra o aparelho sem a autorização do serviço de apoio ao cliente. Isso pode implicar na perda da garantia!

Eliminação de aparelhos usados

Não eliminar este aparelho nos sistemas de resíduos urbanos. Entregue-o a um ponto de reciclagem e recolha de aparelhos elétricos e eletrodomésticos. Verificar o símbolo no produto, no manual de instruções e na embalagem. Os plásticos utilizados para construir o dispositivo podem ser reciclados de acordo com as suas marcações. Ao optar por reciclar, está a dar um contributo significativo para a proteção do nosso ambiente. Contactar as autoridades locais para obter informações sobre as instalações de reciclagem locais.

Resolução de problemas

Problema	Possível motivo	Solução
O aparelho não liga	O disjuntor de sobrecorrente disparou	Resolva a causa do disparo do disjuntor. Aguarde que o motor arrefeça. Reponha o disjuntor à sua posição original.
	Sem alimentação	Certifique-se de que o cabo de alimentação está ligado corretamente.

	Motor ou cabo de alimentação danificado	Contacte o seu agente ou um técnico qualificado.
O aparelho arranca, mas não bombeia / bombeia apenas um pouco de água	Entrada de água entupida	Remova o entupimento.
	Ligações com fugas de água	Veda as ligações.
	Nível de água insuficiente no poço	Verifique o nível de água. A bomba deve estar, pelo menos, 2 m abaixo da superfície da água.
	Altura de elevação da água demasiado elevada	Instale a bomba de acordo com as suas especificações técnicas.

Táto používateľská príručka bola preložená pomocou strojového prekladu. Vyvinuli sme maximálne úsilie, aby bol preklad presný, avšak upozorňujeme, že automatické preklady nie sú dokonalé a nemajú nahradiť ľudských prekladateľov. Oficiálna verzia používateľskej príručky je v angličtine. Akékoľvek rozdiely medzi preloženou verziou a pôvodným anglickým textom nie sú právne záväzné. Ak máte akékoľvek otázky týkajúce sa presnosti prekladu, obráťte sa prosím na anglickú verziu, ktorá je oficiálnym referenčným zdrojom. Ďalšie jazykové verzie sú k dispozícii na vyžiadanie na adrese info@expondo.com.

Technické údaje

Popis parametra	Hodnota parametra				
Názov produktu	PONORNÉ ČERPADLO				
Model	MSW-SPP44-075-50	MSW-SPP44-037-50	MSW-SPP32-075-50	MSW-SPP48-110-50	MSW-SPP48-220-50
Napätie [V~] / Frekvencia [Hz]	230/50				
Max. príkon [W]	1500	900	1500	1700	3000
Max. výkonom [W]	750	370	750	1100	2200
Trieda izolácie	B				
Trieda ochrany podľa IEC	I				
Trieda ochrany podľa IP	IP68				
Rozmery [mm]	830*90*90	720*95*95	1285*70*70	880 × 90 × 90	1360 × 95 × 95
Hmotnosť [kg]	16,85	14,3	16,85	19,95	30,8
Priemer vrtu [mm]	100	100	80	100	100
Max. výška zdvihu [m]	72	84	85	54	96
Max. prietok vody [l/h]	6000	6000	3800	10800	10800
Max. obsah piesku vo vode [%]	0,25				
Max. teplota vody [°C]	35				
Max. hĺbka pod hladinou vody [m]	50				
Max. počet spustení/h	50				
Počet stupňov (oběžných kolies)	10	6	24	8	14
Dĺžka napájacieho kábla [m]	50				

Max. prietok vody [m³/h]	6	6	3,8	10,8	10,8

Popis parametra	Hodnota parametra				
Názov produktu	PONORNÉ ČERPADLO				
Model	MSW-SPP32-055-50	MSW-SPP44-055-50	MSW-SPP32-037-50	MSW-SPP32-025-50	MSW-SPP43-075-50
Napätie [V~]/ Frekvencia [Hz]	230/50				
[ax príkonný výkon W]	1100	1100	900	750	1500
Max. výstupný výkon [W]	550	550	370	250	750
Trieda izolácie	B				
Trieda ochrany podľa IEC	I				
Trieda ochrany podľa IP	IP68				
Rozmery [mm]	1035*71*71	750*90*90	840*75*75	710 × 75 × 75	890 × 92 × 92
Hmotnosť [kg]	13,75	15,85	12,7	11,2	17,15
Priemer vrtu [mm]	80	100	80	80	100
Max. výtlak [m]	60	58	39	28	91
Max. prietok vody [l/h]	3800	6000	3800	3800	4800
Max. obsah piesku vo vode [%]	0,25				
Max. teplota vody [°C]	35				
Max. hĺbka pod hladinou vody [m]	50				
Max. počet spustení/h	50				
Počet stupňov (oběžných kolies)	17	8	11	8	12
Dĺžka napájacieho kábla [m]	50				
Max. prietok vody [m³/h]	3,8	6	3,78	3,78	4,8

Tabuľka výšky zdvihu a prietoku vody

MSW-SPP44-075-50	Výška zdvihu [m]		72	69	67	65	62	58	53	46	37	27	16
	Prietok vody	m³/h	0	0,6	1,2	1,8	2,4	3,0	3,6	4,2	4,8	5,4	6,0
		L/min	0	10	20	30	40	50	60	70	80	90	100
MSW-SPP44-037-50	Výška zdvihu [m]		43	42	40	39	37	35	32	27	22	16	9
	Prietok vody	m³/h	0	0,6	1,2	1,8	2,4	3,0	3,6	4,2	4,8	5,4	6,0
		L/min	0	10	20	30	40	50	60	70	80	90	100
MSW-SPP32-075-50	Výška zdvihu [m]		85	82	79	74	70	65	52	33	3		
	Prúdenie vody	m³/h	0	0,5	1,0	1,5	1,8	2,0	2,5	3,0	3,78		
		l/min	0	8	17	25	30	33	42	50	63		
MSW-SPP48-110-50	Výška zdvihu [m]		54	52	51	48	45	43	37	32	22	12	
	Prúdenie vody	m³/h	0	1,2	2,4	3,6	4,8	6,0	7,2	8,4	9,6	10,8	
		l/min	0	20	40	60	80	100	120	140	160	180	
MSW-SPP48-220-50	Výška zdvihu [m]		96	92	89	85	80	74	66	54	38	21	
	Prúdenie vody	m³/h	0	1,2	2,4	3,6	4,8	6,0	7,2	8,4	9,6	10,8	
		l/min	0	20	40	60	80	100	120	140	160	180	
MSW-SPP32-055-50	Výška zdvihu [m]		60	58	56	52	49	46	37	23	3		
	Prúdenie vody	m³/h	0	0,5	1,0	1,5	1,8	2,0	2,5	3,0	3,78		
		l/min	0	8	17	25	30	33	42	50	63		
MSW-SPP44-055-50	Výška zdvihu [m]		58	56	54	52	50	47	42	36	29	21	12
	Prúdenie vody	m³/h	0	0,6	1,2	1,8	2,4	3,0	3,6	4,2	4,8	5,4	6,0
		l/min	0	10	20	30	40	50	60	70	80	90	100
MSW-SPP32-037-50	Výška zdvihu [m]		39	37	36	34	32	30	24	15	2		
	Prúdenie vody	m³/h	0	0,5	1,0	1,5	1,8	2,0	2,5	3,0	3,78		
		l/min	0	8	17	25	30	33	42	50	63		
MSW-SPP32-025-50	Výška zdvihu [m]		28	27	26	25	23	22	17	11	1		
	Prúdenie vody	m³/h	0	0,5	1,0	1,5	1,8	2,0	2,5	3,0	3,78		
		l/min	0	8	17	25	30	33	42	50	63		
MSW-SPP43-075-50	Výška zdvihu [m]		91	84	79	74	68	60	50	37	24		
	Prúdenie vody	m³/h	0	0,6	1,2	1,8	2,4	3,0	3,6	4,2	4,8		
		l/min	0	10	20	30	40	50	60	70	80		

Všeobecný popis

Používateľská príručka je vytvorená s cieľom zaistiť bezpečné a bezproblémové používanie zariadenia. Produkt je navrhnutý a vyrobený v súlade s prísnymi technickými smernicami s použitím najmodernejších technológií a komponentov. Okrem toho sa vyrába v súlade s najprísnejšími kvalitatívnymi normami.

NEPOUŽÍVAJTE ZARIADENIE, POKIAĽ STE SI DÔKLADNE NEPREČÍTALI TÚTO POUŽÍVATEĽSKÚ PRÍRUČKU A NEPOROZUMELI JEJ.

Aby ste predĺžili životnosť výrobku a zaistili jeho bezproblémovú prevádzku, používajte ho v súlade s touto používateľskou príručkou a pravidelne vykonávajte údržbu. Technické údaje a špecifikácie uvedené v tejto používateľskej príručke sú aktuálne. Výrobca si vyhradzuje právo na zmeny súvisiace s vylepšením kvality. Zariadenie je navrhnuté tak, aby sa riziká emisií hluku znížili na minimum, pričom sa zohľadňuje technologický pokrok a možnosti zníženia hluku.

Legenda

Výrobok spĺňa príslušné bezpečnostné normy.

Pred použitím si prečítajte pokyny.

Výrobok sa musí recyklovať.

VAROVANIE! alebo **POZOR!** alebo **UPOZORNENIE!** Platí pre danú situáciu.
(všeobecné výstražné znamenie)

POZOR! Nebezpečenstvo úrazu elektrickým prúdom!

Trieda ochrany I.

POZOR! Mechanizmus zariadenia môže spôsobiť vážne zranenie alebo smrť.

UPOZORNENIE! Nákresy v tejto príručke slúžia len na ilustráciu a niektoré detaily sa môžu líšiť od skutočného výrobku.

Bezpečnosť pri používaní

POZOR! Prečítajte si všetky bezpečnostné upozornenia a všetky pokyny. Nedodržanie varovaní a pokynov môže mať za následok úraz elektrickým prúdom, požiar a/alebo vážne zranenie, prípadne smrť.

Pojmy „zariadenie“ alebo „výrobok“ sa v upozorneniach a pokynoch používajú na označenie:

PONORNÉ ČERPADLO

Elektrická bezpečnosť

a) Zástrčka musí pasovať do zásuvky. Zástrčku nijako neupravujte. Používanie originálnych zástrčiek a kompatibilných zásuviek znižuje riziko úrazu elektrickým prúdom.

b) Vždy používajte zdroje napájania, ktoré sú uzemnené a poskytujú potrebné napätie (uvedené na štítku na zariadení).

c) Nedotýkajte sa uzemnených prvkov, ako sú potrubia, ohrievače, kotly a chladničky. Ak je uzemnené zariadenie vystavené dažďu, prichádza do priameho kontaktu s mokrým povrchom alebo sa používa vo vlhkom prostredí, hrozí zvýšené riziko úrazu elektrickým prúdom. Vniknutie vody do zariadenia zvyšuje riziko jeho poškodenia a úrazu elektrickým prúdom.

d) Nedotýkajte sa zariadenia mokrými alebo vlhkými rukami.

e) Kábel používajte len na určené účely. Nikdy ho nepoužívajte na prenášanie zariadenia ani na vytiahnutie zástrčky zo zásuvky. Kábel uchovávajte mimo dosahu zdrojov tepla, oleja, ostrých hrán alebo pohyblivých častí. Poškodené alebo zamotané káble zvyšujú riziko úrazu elektrickým prúdom.

f) Ak so zariadením pracujete vonku, nezabudnite použiť predlžovací kábel vhodný na vonkajšie použitie. Používanie predlžovacieho kábla vhodného na vonkajšie použitie znižuje riziko úrazu elektrickým prúdom.

g) Ak je napájací kábel poškodený alebo vykazuje zjavné známky opotrebovania, zariadenie nepoužívajte. Poškodený napájací kábel by mal vymeniť kvalifikovaný elektrikár alebo servisné stredisko výrobcu.

h) Chráňte zariadenie pred slnečným žiarením. Zariadenie používajte na chránenom mieste, aby nedošlo k poškodeniu zariadenia alebo ohrozeniu iných osôb.

i) Pred čistením zariadenie odpojte od zdroja napájania. Na čistenie používajte mäkkú vlhkú handričku. Nepoužívajte čistiace prostriedky a dajte pozor, aby sa do zariadenia nedostala žiadna tekutina.

Bezpečnosť na pracovisku

a) Postarajte sa o to, aby bolo pracovisko čisté a dobre osvetlené. Neporiadok alebo zlé osvetlenie môže viesť k nehodám. Pri práci so zariadením sa snažte myslieť dopredu, sledovať, čo sa deje, a používať zdravý rozum.

b) Zariadenie nepoužívajte v prostredí s nebezpečenstvom výbuchu, napríklad v prítomnosti horľavých kvapalín, plynov alebo prachu. Zariadenie vytvára iskry, ktoré môžu zapáliť prach alebo výpary.

c) Ak zistíte, že zariadenie je poškodené alebo má nepravidelnú prevádzku, okamžite ho vypnite a bezodkladne to nahláste svojmu nadriadenému.

d) Ak si nie ste istí, či výrobok funguje správne, alebo ak zistíte poškodenie, obráťte sa na servisné stredisko výrobcu.

e) Opravy výrobku môže vykonávať len servisné stredisko výrobcu. Nepokúšajte sa zariadenie opraviť sami!

f) V prípade požiaru použite na uhasenie práškový hasiaci prístroj alebo hasiaci prístroj s oxidom uhličitým (CO2)(určený na hasenie elektrických zariadení pod napätím).

g) Deti a neoprávnené osoby majú zakázaný vstup do pracovného priestoru. (Rozptýlenie môže viesť k strate kontroly nad zariadením).

h) Pravidelne kontrolujte stav bezpečnostných štítkov. Ak sú štítky nečitateľné, je potrebné ich vymeniť.

i) Túto používateľskú príručku si ponechajte k dispozícii pre budúce použitie. Ak toto zariadenie odovzdáte tretej strane, je potrebné spolu s ním odovzdať aj príručku.

j) Obalové prvky a malé montážne diely uchovávajte na mieste, ku ktorému nemajú prístup deti.

k) Zariadenie uchovávajte mimo dosahu detí a zvierat.

l) Ak toto zariadenie používate spolu s iným zariadením, je potrebné dodržiavať aj ostatné pokyny na používanie.

NEZABUDNITE! Pri používaní zariadenia chráňte deti a ostatné okolostojace osoby.

Osobná bezpečnosť

a) Zariadenie nepoužívajte, keď ste unavení, chorí alebo pod vplyvom alkoholu, omamných látok alebo liekov, ktoré môžu výrazne zhoršiť schopnosť ovládať ho.

b) Stroj môžu obsluhovať fyzicky zdatné osoby, ktoré sú schopné s ním manipulovať, sú riadne vyškolené, prečítali si tento návod na obsluhu a absolvovali školenie o bezpečnosti a ochrane zdravia pri práci.

c) Pri práci so zariadením používajte zdravý rozum a buďte ostražití. Dočasná strata koncentrácie počas používania zariadenia môže viesť k vážnym zraneniam.

d) Aby ste zabránili náhodnému zapnutiu zariadenia, pred pripojením k zdroju napájania sa uistite, že vypínač je v polohe OFF.

e) Nepreceňujte svoje schopnosti. Pri používaní zariadenia udržiavajte rovnováhu a zachovajte si stabilitu. To zaistí lepšiu kontrolu nad zariadením v neočakávaných situáciách.

f) Zariadenie nie je hračka. Deti musia byť pod dohľadom, aby sa so zariadením nehrali.

g) Počas používania nevkladajte do zariadenia ruky ani iné predmety!

Bezpečné používanie zariadenia

a) Zariadenie nepreťažujte. Používajte nástroje, ktoré sú vhodné pre príslušnú úlohu. Správne zvolené zariadenie bude vykonávať úlohu, na ktorú bolo navrhnuté, lepšie a bezpečnejšie.

b) Zariadenie nepoužívajte, ak vypínač ON/OFF nefunguje správne (nezapína a nevypína zariadenie). Zariadenia, ktoré nie je možné zapnúť a vypnúť pomocou vypínača ON/OFF, predstavujú nebezpečenstvo, nemali by sa používať a musia sa opraviť.

c) Pred akýmkoľvek nastavovaním, výmenou príslušenstva alebo pred odložením zariadenia sa uistite, že zástrčka je odpojená od zásuvky. Takéto opatrenia znížia riziko náhodného spustenia zariadenia.

d) Pred začatím nastavovania, čistenia a údržby odpojte zariadenie od elektrickej siete. Takéto preventívne opatrenie znižuje riziko náhodnej aktivácie.

e) Ak sa nepoužíva, uložte ho na bezpečné miesto, mimo dosahu detí a osôb, ktoré nie sú oboznámené so zariadením a neprečítali si návod na obsluhu. Zariadenie môže predstavovať nebezpečenstvo v rukách neskúsených používateľov.

f) Udržujte zariadenie v bezchybnom technickom stave. Pred každým použitím skontrolujte, či zariadenie nie je poškodené, a najmä skontrolujte, či nie sú prasknuté žiadne časti alebo prvky a či neexistujú iné okolnosti, ktoré by mohli ovplyvniť bezpečnú prevádzku zariadenia. Ak zistíte poškodenie, odovzdajte zariadenie pred použitím na opravu.

g) Zariadenie uchovávajte mimo dosahu detí.

h) Opravu alebo údržbu zariadenia by mali vykonávať kvalifikované osoby a používať pri nej iba originálne náhradné diely. Tým sa zaistí bezpečné používanie.

i) Aby sa zabezpečila funkčná integrita zariadenia, neodstraňujte ochranné kryty namontované z výroby a neuvoľňujte žiadne skrutky.

j) Pri preprave a manipulácii so zariadením medzi skladom a miestom určenia dodržiavajte zásady bezpečnosti a ochrany zdravia pri práci pre manuálnu prepravu, ktoré platia v krajine, kde sa zariadenie bude používať.

k) Vyhnite sa situáciám, keď zariadenie prestane počas používania fungovať v dôsledku nadmerného zaťaženia. Môže to viesť k prehriatiu prvkov pohonu a poškodeniu zariadenia.

l) Nedotýkajte sa kĺbových častí alebo príslušenstva, pokiaľ zariadenie nebolo odpojené od zdroja napájania.

m) Počas práce zariadením nehýbte, neupravujte ho ani neotáčajte.

n) Zariadenie pravidelne čistite, aby ste zabránili usadzovaniu odolných nečistôt.

o) Zariadenie nie je hračka. Čistenie a údržbu nesmú vykonávať deti bez dozoru dospelej osoby.

p) Zariadenie nespúšťajte, keď je prázdne.

q) Je zakázané zasahovať do konštrukcie zariadenia s cieľom zmeniť jeho parametre alebo technický stav.

r) Zariadenie uchovávajte mimo dosahu zdrojov ohňa a tepla.

s) Zariadenie nepreťažujte.

POZOR! Napriek bezpečnej konštrukcii zariadenia a jeho ochranným prvkom, ako aj použitiu ďalších prvkov chrániacich obsluhujúcu osobu existuje pri používaní zariadenia mierne riziko nehody alebo poranenia. Pri používaní zariadenia buďte ostražití a používajte zdravý rozum.

Pokyny na používanie

Tento výrobok je určený na čerpanie čistej vody s teplotou do 35 °C z hlbokých studní.

Za akékoľvek škody vyplývajúce z nesprávneho používania zariadenia zodpovedá používateľ.

Súčasti zariadenia

1- Rukoväte

2- Telo čerpadla

3- Mriežka na nasávanie vody

4- Telo motora

5- Napájací kábel čerpadla

6- Výstupný otvor na vodu

Ovládací panel

1- Telo

2- Vypínač ON/OFF

3- Nadprúdový istič

4- Káblová priechodka napájacieho kábla čerpadla

5- Káblová priechodka napájacieho kábla

Pred prvým použitím

Po prevzatí tovaru skontrolujte neporušenosť obalu a otvorte ho. Ak je obal poškodený, kontaktujte prosím prepravnú spoločnosť a distribútora do 3 dní a poškodenie čo najpodrobnejšie zdokumentujte. Obal neprevracajte hore nohami! Pri preprave obalu dbajte na to, aby bol uložený vodorovne a stabilne.

Likvidácia obalu

Prosím, uschovajte všetky obalové materiály (lepenku, plastové pásky a polystyrén), aby bolo možné v prípade problému zaslať zariadenie späť do servisného strediska v neporušenom stave!

Používanie zariadenia

UPOZORNENIE! Nedodržanie nasledujúcich pokynov môže viesť k úrazu, ktorý predstavuje ohrozenie života a zdravia:

- Elektrické pripojenia a inštaláciu čerpadla smie vykonávať iba osoba s príslušnou kvalifikáciou a zručnosťami.
- Napájací kábel zariadenia pripojte podľa elektrického schématu uvedeného v tomto návode.
- Ovládací panel by mal byť umiestnený na mieste chránenom pred vniknutím vody. Zariadenie neobsluhujte mokrými rukami.

- Predĺženia napájacieho kábla, ak sú potrebné, musia byť hermeticky utesnené a smie ich vykonávať iba osoba s príslušnou kvalifikáciou.
- Nepoužívajte napájací kábel na prenášanie zariadenia.
- Čerpadlo musí byť uzemnené. V elektrickom obvode použite prúdový chránič s prahom do 30 mA.
- V prípade poruchy čerpadla alebo poškodenia izolácie napájacieho kábla zariadenie okamžite odpojte od zdroja napájania.
- Čerpadlo nezapínajte, ak stojíte vo vode alebo bosí na mokrom, elektricky vodivom povrchu.

Nedodržanie nasledujúcich pokynov môže mať za následok poruchu zariadenia alebo náhle zlyhanie:

- Čerpadlo nainštalujte do studne vo zvislej polohe.
- Pred spustením čerpadla do studne sa uistite, že bola studňa vyčistená od kalov.
- Nepoužívajte čerpadlo na čerpanie znečistenej vody (napr. kontaminovanej olejom, časticami, abrazívnymi látkami atď.).
- Čerpadlo nepoužívajte na čerpanie slanej vody, korozívnych
- látiek, horľavých kvapalín atď.
- Nepoužívajte ho s vodou, ktorej teplota presahuje 35 °C.
- Ak je čerpadlo inštalované v príliš širokej studni, dôjde k nedostatočnému chladeniu a zariadenie sa prehreje. V takomto prípade je potrebné nainštalovať chladiaci plášť.
- Čerpadlo nespúšťajte, kým nie je ponorené do vody. Prevádzka „na sucho“ má za následok trvalé poškodenie čerpadla. Čerpadlo by malo byť úplne ponorené a hladina vody by mala byť aspoň 2 m nad výtokovými otvormi.
- Napájací kábel pripevnite k výtlačnému potrubiu (napríklad pomocou káblových viazačov) najmenej každé 2 m, aby sa kábel neprelomil pod vlastnou váhou.
- Na ochranu čerpadla pred nárazom spätného toku vody použite spätný ventil.
- Pred spustením čerpadla do novej vrtnej studne sa uistite, že bola dôkladne vyčistená od kalu, bahna a piesku.
- Nepoužívajte čerpadlo na čerpanie vody s vysokým obsahom minerálov. Voda s vysokým obsahom minerálov môže spôsobiť tvorbu usadenín na telese čerpadla, čo zabráni správnemu chladeniu motora, čo zase môže viesť k prehriatiu a poškodeniu motora.
- Čerpadlo nepoužívajte, ak je teplota okolia pod nulou. Zamrznutá voda poškodí zariadenie a systém dodávky vody na povrch.
- Počas prevádzky nezakrývajte výtok vody.
- Na zdvíhanie, prenášanie a spúšťanie čerpadla do vrtu použite lano (najlepšie štandardné nylonové) pripevnené k rukovätiam čerpadla.
- Výrobok by sa mal používať pod dohľadom osoby s primeranými znalosťami o jeho používaní a prevádzke.

Schéma elektrického zapojenia

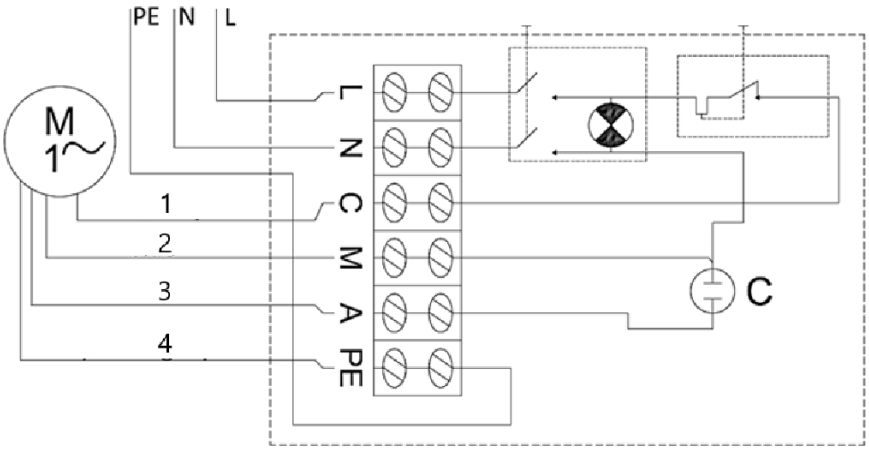

1- Čierna

2- Modrá

3- Hnedá

4- Žltozelená

Na zapnutie čerpadla nastavte prepínač On/Off do polohy On.

Ak sa nadprúdový istič aktivuje v dôsledku skratu, prehriatia atď., po odstránení problému (príčiny aktivácie nadprúdového ističa) istič uvoľnite stlačením tlačidla ističa na kryte ovládacieho panela.

Demontáž čerpadla

V oblastiach, kde teploty klesajú pod nulu, čerpadlo na zimnú sezónu demontujte a uskladnite v súlade s pokynmi v časti „Preprava a skladovanie“.

Postup demontáže čerpadla:

- Nastavte prepínač zapnutia/vypnutia do polohy „Off“ („0“).
- Odpojte čerpadlo od zdroja napájania.
- Vytiahnite čerpadlo z vrtu pomocou oceľového alebo iného pevného lana pripevneného k rukovätiam čerpadla.
- Odpojte prívodné potrubie vody od čerpadla.
- Vypustite všetku vodu, ktorá zostala v čerpadle, otočením čerpadla hore nohami.
- Akonáhle je čerpadlo suché, je pripravené na bezpečné uskladnenie.

Preprava a skladovanie

- Pri preprave zariadenia je potrebné zabrániť jeho otrasom, nárazom a prevráteniu. Skladujte ho na riadne vetranom mieste so suchým vzduchom a bez prítomnosti korozívnych plynov.
- Zariadenie skladujte pri teplote okolia nad nulou v horizontálnej polohe. Ak bolo čerpadlo uskladnené dlhšie ako niekoľko dní, pred opätovnou inštaláciou sa uistite, že zariadenie funguje správne.

Čistenie a údržba

- Pred čistením zariadenia vždy odpojte napájací kábel zo zásuvky.
- Na čistenie všetkých povrchov používajte čistiaci prostriedok bez korozívnych látok.
- Po každom použití odstráňte z zariadenia organické usadeniny prúdom čistej vody a mäkkou handričkou.
- Prístroj skladujte na suchom a chladnom mieste, bez prístupu vlhkosti a priameho slnečného žiarenia.

Pravidelná kontrola zariadenia

Pravidelne kontrolujte, či zariadenie nie je poškodené. V prípade poškodenia ho ihneď prestaňte používať a kontaktujte zákaznícky servis s cieľom vyriešiť problém.

Čo robiť v prípade problému?

Kontaktujte zákaznícky servis a pripravte si nasledujúce informácie:

- Číslo faktúry a sériové číslo (sériové číslo nájdete na typovom štítku na zariadení).
- V prípade potreby vyfoťte poškodenú, zlomenú alebo vadnú časť.
- Pracovníkovi zákazníckeho servisu bude ľahšie určiť príčinu problému, ak poskytnete podrobný a presný popis problému. Čím podrobnejšie budú vaše informácie, tým lepšie bude zákaznícky servis schopný vyriešiť váš problém rýchlo a efektívne!

UPOZORNENIE! Nikdy neotvárajte zariadenie bez povolenia zákazníckeho servisu. Mohlo by to viesť k strate záruky!

Likvidácia použitých zariadení

Toto zariadenie nevyhadzujte do komunálneho odpadu. Odovzdajte ho na recyklačnom a zbernom mieste elektrických zariadení. Skontrolujte symbol na výrobku, v návode na obsluhu a na obale. Plasty použité na výrobu zariadenia sa môžu recyklovať v súlade s ich označením. Ak sa rozhodnete zariadenie recyklovať, významne prispievate k ochrane nášho životného prostredia. Informácie o miestnom recyklačnom zariadení získate od miestnych úradov.

Riešenie problémov

Problém	Možná príčina	Riešenie
Zariadenie sa nespustí	Vypadol nadprúdový istič	Odstráňte príčinu vypnutia ističa. Počkajte, kým motor vychladne. Vráťte istič do pôvodnej polohy.
	Chýba napájanie	Uistite sa, že je napájací kábel správne pripojený.
	Poškodený motor alebo napájací kábel	Zavolajte svojho zástupcu alebo kvalifikovaného technika.
	Ucpanie prívodu vody	Odstráňte upchatie.
	Netesné vodné prípojky	Utesnite prípojky.

Zariadenie sa spustí, ale nečerpá vodu alebo čerpá len veľmi málo vody	Nedostatočná hladina vody vo vrte	Skontrolujte hladinu vody. Čerpadlo by malo byť umiestnené minimálne 2 m pod hladinou vody.
	Príliš veľká výška čerpania	Nainštalujte čerpadlo v súlade s jeho technickými špecifikáciami.

Настоящото ръководство за употреба е преведено чрез машинен превод. Положихме всички усилия, за да гарантираме точността на превода, но моля, имайте предвид, че автоматизираните преводи не са съвършени и не са предназначени да заменят човешките преводачи. Официалната версия на ръководството за употреба е на английски език. Всякакви различия между преведената версия и оригиналния английски текст не са правно обвързващи. Ако имате въпроси относно точността на превода, моля, сезирайте английската версия, която е официалният източник. Повече езикови версии са достъпни при заявка чрез info@expondo.com.

Технически данни

Описание на параметрите	Стойност на параметрите				
Име на продукта	ПОТОПНА ПОМПА				
Модел	MSW-SPP44-075-50	MSW-SPP44-037-50	MSW-SPP32-075-50	MSW-SPP48-110-50	MSW-SPP48-220-50
Напрежение [V~]/ Честота [Hz]	230/50				
Максимална входна мощност [W]	1500	900	1500	1700	3000
Максимална изходна мощност [W]	750	370	750	1100	2200
Клас на изолация	B				
Клас на защита по IEC	I				
Клас на защита по IP	IP68				
Размери [mm]	830*90*90	720*95*95	1285*70*70	880*90*90	1360*95*95
Тегло [kg]	16,85	14,3	16,85	19,95	30,8
Диаметър на сондажния кладенец [mm]	100	100	80	100	100
Макс. напорна височина [m]	72	84	85	54	96
Макс. дебит [L/h]	6000	6000	3800	10800	10800
Макс. съдържание на пясък във водата [%]	0,25				
Макс. температура на водата [°C]	35				
Макс. дълбочина под водната	50				

повърхност [m]					
Макс. брой стартирания/h	50				
Брой степени (ротори)	10	6	24	8	14
Дължина на захранващия кабел [m]	50				
Макс. дебит [m³/h]	6	6	3,8	10,8	10,8

Описание на параметъра	**Стойност на параметъра**				
Име на продукта	ПОТОПНА ПОМПА				
Модел	MSW-SPP32-055-50	MSW-SPP44-055-50	MSW-SPP32-037-50	MSW-SPP32-025-50	MSW-SPP43-075-50
Напрежение [V~]/ Честота [Hz]	230/50				
[Входна мощност, W]	1100	1100	900	750	1500
Макс. изходна мощност [W]	550	550	370	250	750
Клас на изолация	B				
Клас на защита по IEC	I				
Клас на защита по IP	IP68				
Размери [mm]	1035*71*71	750*90*90	840*75*75	710*75*75	890*92*92
Тегло [kg]	13,75	15,85	12,7	11,2	17,15
Диаметър на сондажния кладенец [mm]	80	100	80	80	100
Макс. напор [m]	60	58	39	28	91
Макс. дебит [L/h]	3800	6000	3800	3800	4800
Макс. съдържание на пясък във водата [%]	0,25				
Макс. температура на водата [°C]	35				

Макс. дълбочина под водната повърхност [m]	50				
Макс. брой стартирания/ч	50				
Брой степени (работни колела)	17	8	11	8	12
Дължина на захранващия кабел [m]	50				
Макс. дебит [m³/h]	3,8	6	3,78	3,78	4,8

Таблица за напор и дебит

MSW-SPP44-075-50	Напор [m]		72	69	67	65	62	58	53	46	37	27	16
	Дебит	m³/h	0	0,6	1,2	1,8	2,4	3,0	3,6	4,2	4,8	5,4	6,0
		L/min	0	10	20	30	40	50	60	70	80	90	100
MSW-SPP44-037-50	Напор [m]		43	42	40	39	37	35	32	27	22	16	9
	Дебит	m³/h	0	0,6	1,2	1,8	2,4	3,0	3,6	4,2	4,8	5,4	6,0
		L/min	0	10	20	30	40	50	60	70	80	90	100
MSW-SPP32-075-50	Напор [m]		85	82	79	74	70	65	52	33	3		
	Дебит	м3/ч	0	0,5	1,0	1,5	1,8	2,0	2,5	3,0	3,78		
		л/мин	0	8	17	25	30	33	42	50	63		
MSW-SPP48-110-50	Напор [м]		54	52	51	48	45	43	37	32	22	12	
	Дебит	м3/ч	0	1,2	2,4	3,6	4,8	6,0	7,2	8,4	9,6	10,8	
		л/мин	0	20	40	60	80	100	120	140	160	180	
MSW-SPP48-220-50	Напор [м]		96	92	89	85	80	74	66	54	38	21	
	Дебит	м3/ч	0	1,2	2,4	3,6	4,8	6,0	7,2	8,4	9,6	10,8	
		л/мин	0	20	40	60	80	100	120	140	160	180	
MSW-SPP32-055-50	Напор [м]		60	58	56	52	49	46	37	23	3		
	Дебит	м3/ч	0	0,5	1,0	1,5	1,8	2,0	2,5	3,0	3,78		
		л/мин	0	8	17	25	30	33	42	50	63		
MSW-SPP44-055-50	Напор [m]		58	56	54	52	50	47	42	36	29	21	12
	Дебит	m3/h	0	0,6	1,2	1,8	2,4	3,0	3,6	4,2	4,8	5,4	6,0
		L/min	0	10	20	30	40	50	60	70	80	90	100
MSW-SPP32-037-50	Напор [m]		39	37	36	34	32	30	24	15	2		
	Дебит	m3/h	0	0,5	1,0	1,5	1,8	2,0	2,5	3,0	3,78		
		L/min	0	8	17	25	30	33	42	50	63		

MSW-SPP32-025-50	Напор [m]		28	27	26	25	23	22	17	11	1		
	Дебит	m3/h	0	0,5	1,0	1,5	1,8	2,0	2,5	3,0	3,78		
		L/min	0	8	17	25	30	33	42	50	63		
MSW-SPP43-075-50	Напор [m]		91	84	79	74	68	60	50	37	24		
	Дебит	м3/ч	0	0,6	1,2	1,8	2,4	3,0	3,6	4,2	4,8		
		л/мин	0	10	20	30	40	50	60	70	80		

Общо описание

Настоящото ръководство за експлоатация е предназначено да ви помогне за безопасната и безпроблемна употреба на устройството. Продуктът е проектиран и произведен в съответствие със строги технически изисквания, като са използвани най-съвременни технологии и компоненти. Освен това, той е произведен в съответствие с най-строгите стандарти за качество.

НЕ ИЗПОЛЗВАЙТЕ УРЕДЪТ, ОСВЕН АКО НЕ СТЕ ПРОЧЕЛИ И РАЗБРАЛИ НАПЪЛНО НАСТОЯЩОТО РЪКОВОДСТВО ЗА УПОТРЕБА.

За да удължите експлоатационния живот на уреда и да осигурите безпроблемна работа, използвайте го в съответствие с настоящото ръководство за употреба и редовно извършвайте дейности по поддръжката. Техническите данни и спецификациите в настоящото ръководство за употреба са актуални. Производителят си запазва правото да внася промени, свързани с подобряване на качеството. Устройството е проектирано така, че да сведе до минимум рисковете от шумови емисии, като се отчитат технологичният напредък и възможностите за намаляване на шума.

Легенда

Продуктът отговаря на съответните стандарти за безопасност.

Прочетете инструкциите преди употреба.

Продуктът трябва да бъде рециклиран.

ПРЕДУПРЕЖДЕНИЕ! или **ВНИМАНИЕ!** или **ЗАПОМНЕТЕ!** Приложимо за конкретната ситуация.
(общ предупредителен знак)

ВНИМАНИЕ! Предупреждение за опасност от токов удар!

Защита от клас I.

ВНИМАНИЕ! Механизмът на устройството може да причини сериозни наранявания или смърт.

МОЛЯ, ОБЪРНЕТЕ ВНИМАНИЕ! Чертежите в това ръководство са само за илюстративни цели и в някои детайли могат да се различават от действителния продукт.

Безопасност при употреба

ВНИМАНИЕ! Прочетете всички предупреждения за безопасност и всички инструкции. Неспазването на предупрежденията и инструкциите може да доведе до токов удар, пожар и/или сериозни наранявания, дори смърт.

Термините „устройство“ или „продукт“ се използват в предупрежденията и инструкциите, за да се обозначат:

ПОТОПНА ПОМПА

Електрическа безопасност

a) Щипката трябва да пасва на контакта. Не променяйте по никакъв начин щепсела. Използването на оригинални щепсели и подходящи контакти намалява риска от токов удар.

b) Винаги използвайте източници на ток, които са заземени и осигуряват необходимото напрежение (посочено на етикета на устройството).

c) Избягвайте да докосвате заземени елементи като тръби, нагреватели, бойлери и хладилници. Съществува повишен риск от токов удар, ако заземеното устройство е изложено на дъжд, влезе в пряк контакт с мокра повърхност или работи във влажна среда. Попадането на вода в устройството увеличава риска от повреда на устройството и от токов удар.

d) Не докосвайте устройството с мокри или влажни ръце.

e) Използвайте кабела само по предназначение. Никога не го използвайте за носене на устройството или за издърпване на щепсела от контакта. Дръжте кабела далеч от източници на топлина, масло, остри ръбове или движещи се части. Повредените или заплетени кабели увеличават риска от токов удар.

f) Ако работите с устройството на открито, уверете се, че използвате удължител, подходящ за използване на открито. Използването на удължител, подходящ за използване на открито, намалява риска от токов удар.

g) Не използвайте устройството, ако захранващият кабел е повреден или показва очевидни признаци на износване. Повреден захранващ кабел трябва да бъде заменен от квалифициран електротехник или от сервизния център на производителя.

h) Предпазвайте устройството от слънчева радиация. Използвайте устройството на защитено място, за да избегнете повреждане на оборудването или застрашаване на други хора.

i) Преди почистване го изключете от източника на захранване. За почистване използвайте мека, навлажнена кърпа. Избягвайте използването на почистващи препарати и се уверете, че в устройството не попада течност.

Безопасност на работното място

a) Уверете се, че работното място е чисто и добре осветено. Разхвърляното или слабо осветено работно място може да доведе до инциденти. Опитайте се да предвиждате, наблюдавайте какво се случва и използвайте здравия разум, когато работите с устройството.

b) Не използвайте устройството в потенциално експлозивна среда, например в присъствието на запалими течности, газове или прах. Устройството генерира искри, които могат да възпламенят прах или пари.

c) Ако забележите повреда или ненормална работа, незабавно изключете устройството и докладвайте за това на ръководителя си без забавяне.

d) Ако не сте сигурни дали продуктът функционира правилно или ако забележите повреда, моля, свържете се със сервизния център на производителя.

e) Ремонтът на продукта може да се извършва единствено от сервизния център на производителя. Не се опитвайте да извършвате ремонт сами!

f) В случай на пожар използвайте прахови или въглероден диоксид (CO2) пожарогасители (предназначени за употреба върху електрически уреди под напрежение), за да го потушите.

g) На децата и на лицата без разрешение е забранено да влизат в работното място. (Отвличането на вниманието може да доведе до загуба на контрол върху уреда).

h) Редовно проверявайте състоянието на етикетите за безопасност. Ако етикетите са нечетливи, те трябва да бъдат подменени.

i) Моля, съхранявайте това ръководство на достъпно място за бъдеща справка. Ако това устройство бъде предадено на трето лице, ръководството трябва да бъде предадено заедно с него.

j) Съхранявайте елементите от опаковката и малките монтажни части на място, недостъпно за деца.

k) Дръжте устройството далеч от деца и животни.

l) Ако това устройство се използва заедно с друго оборудване, трябва да се спазват и останалите инструкции за употреба.

ЗАПОМНЕТЕ! Когато използвате устройството, предпазвайте децата и другите лица, намиращи се наблизо.

Лична безопасност

a) Не използвайте устройството, когато сте уморени, болни или под въздействието на алкохол, наркотични вещества или лекарства, които могат значително да нарушат способността ви да работите с устройството.

b) Машината може да се управлява от физически здрави лица, които са в състояние да я боравят, са преминали подходящо обучение, са се запознали с настоящото ръководство за експлоатация и са преминали обучение по безопасност и здраве при работа.

c) Когато работите с устройството, ръководете се от здравия разум и бъдете бдителни. Временната загуба на концентрация по време на използването му може да доведе до сериозни наранявания.

d) За да предотвратите случайно включване на устройството, уверете се, че превключвателят е в положение „OFF“, преди да го свържете към източник на захранване.

e) Не надценявайте способностите си. Когато използвате устройството, поддържайте равновесие и стойте стабилно по всяко време. Това ще ви осигури по-добър контрол над устройството в неочаквани ситуации.

f) Устройството не е играчка. Децата трябва да бъдат под наблюдение, за да се гарантира, че не си играят с устройството.

g) Не поставяйте ръцете си или други предмети вътре в устройството, докато то е в употреба!

Безопасно използване на устройството

a) Не претоварвайте устройството. Използвайте подходящите инструменти за съответната задача. Правилно подбраното устройство ще изпълни задачата, за която е проектирано, по-добре и по-безопасно.

b) Не използвайте устройството, ако превключвателят за включване/изключване не функционира правилно (не включва и не изключва устройството). Устройствата, които не могат да бъдат включвани и изключвани с превключвателя за включване/изключване, са опасни, не трябва да се използват и трябва да бъдат ремонтирани.

c) Уверете се, че щепселът е изключен от контакта, преди да предприемете каквито и да било настройки, подмяна на аксесоари или преди да оставите устройството настрана. Такива предпазни мерки ще намалят риска от случайно включване на устройството.

d) Изключете устройството от електрозахранването преди започване на настройка, почистване и поддръжка. Тази превантивна мярка намалява риска от случайно включване.

e) Когато не се използва, съхранявайте устройството на безопасно място, далеч от деца и лица, които не са запознати с него и не са прочели ръководството за употреба. Устройството може да представлява опасност в ръцете на неопитни потребители.

f) Поддържайте устройството в отлично техническо състояние. Преди всяка употреба проверявайте за общи повреди и обръщайте специално внимание на напукани части или елементи, както и на всякакви други състояния, които могат да повлияят на безопасната работа на устройството. Ако откриете повреда, предайте устройството за ремонт, преди да го използвате.

g) Дръжте устройството извън достъпа на деца.

h) Ремонтът или поддръжката на устройството трябва да се извършват от квалифицирани лица, като се използват само оригинални резервни части. Това ще гарантира безопасна употреба.

i) За да се гарантира експлоатационната цялост на устройството, не премахвайте фабрично монтираните предпазни устройства и не разхлабвайте никакви винтове.

j) При транспортиране и манипулиране на устройството между склада и местоназначението спазвайте принципите за здраве и безопасност при работа, приложими за ръчни транспортни операции в страната, в която ще се използва устройството.

k) Избягвайте ситуации, при които устройството спира да работи по време на употреба поради прекомерно натоварване. Това може да доведе до прегряване на задвижващите елементи и повреда на устройството.

l) Не докосвайте подвижните части или аксесоарите, освен ако устройството не е изключено от източника на захранване.

m) Не премествайте, не регулирайте и не завъртайте устройството по време на работа.

n) Почиствайте устройството редовно, за да предотвратите натрупването на упорита мръсотия.

o) Устройството не е играчка. Почистването и поддръжката не трябва да се извършват от деца без надзор от възрастен.

p) Не пускайте устройството, когато е празно.

q) Забранено е да се намесвате в конструкцията на устройството с цел промяна на неговите параметри или техническо състояние.

r) Дръжте устройството далеч от източници на огън и топлина.

s) Не претоварвайте устройството.

ВНИМАНИЕ! Въпреки безопасната конструкция на устройството и неговите защитни функции, както и въпреки използването на допълнителни елементи за защита на оператора, все пак съществува малък риск от инцидент или нараняване при използването на устройството. Бъдете бдителни и използвайте здравия разум при работа с устройството.

Указания за употреба

Продуктът е предназначен за изпомпване на чиста вода с температура до 35 °C от дълбоки кладенци.

Потребителят носи отговорност за всякакви щети, произтичащи от непредвидена употреба на устройството.

Части на устройството

1- Дръжки

2- Корпус на помпата

3- Решетка за всмукване на вода

4- Корпус на двигателя

5- Захранващ кабел на помпата

6- Отвор за изпускане на вода

Контролен панел

1- Корпус

2- Превключвател „Включено/Изключено

3- Прекъсвач за претоварване по ток

4- Уплътнение на захранващия кабел на помпата

5- Уплътнение на захранващия кабел

Преди първата употреба

При получаване на стоката проверете опаковката за целостност и я отворете. Ако опаковката е повредена, моля, свържете се с транспортната компания и дистрибутора в рамките на 3 дни и документирайте повредите възможно най-подробно. Не обръщайте опаковката с главата надолу! При транспортиране на опаковката се уверете, че тя се държи хоризонтално и стабилно.

Изхвърляне на опаковката

Моля, запазете всички опаковъчни материали (картон, пластмасови ленти и стиропор), за да може в случай на проблем устройството да бъде върнато в сервизния център в добро състояние!

Използване на устройството

ВНИМАНИЕ! Неспазването на следните указания може да доведе до наранявания, представляващи риск за живота и здравето:

- Електрическите връзки и монтажът на помпата трябва да се извършват само от лице с подходяща квалификация и умения.
- Свържете захранващия кабел на устройството в съответствие с електрическата схема, включена в настоящите инструкции.
- Контролният панел трябва да бъде разположен на място, защитено от проникване на вода. Не работете с устройството с мокри ръце.
- Удължителите на захранващия кабел, ако са необходими, трябва да бъдат херметично запечатани и да бъдат монтирани от лице с подходяща квалификация.
- Не използвайте захранващия кабел за пренасяне на устройството.
- Помпата трябва да бъде заземена. Използвайте устройство за защита от остатъчен ток до 30 mA в електрическата система.

- Незабавно изключете устройството от електрозахранването, ако помпата не работи правилно или изолацията на захранващия кабел е повредена.
- Не включвайте помпата, когато стоите във вода или боси върху мокра, електропроводима повърхност.

Неспазването на следните указания може да доведе до повреда на устройството или внезапна неизправност:

- Монтирайте помпата във кладенец във вертикално положение.
- Преди да спуснете помпата в сондажния кладенец, се уверете, че утайката е била отстранена.
- Не използвайте помпата за изпомпване на мръсна вода (например замърсена с масло, частици, абразивни частици и др.).
- Не използвайте помпата за солена вода, корозивни
- вещества, запалими течности и др.
- Не използвайте помпата с вода, чиято температура надвишава 35 °C.
- Ако помпата е монтирана в прекалено широк сондажен кладенец, това ще доведе до недостатъчно охлаждане и устройството ще прегрее. В този случай трябва да се монтира охлаждаща обвивка.
- Не пускайте помпата, преди да е потопена във вода. Работата „на сухо“ води до трайно увреждане на помпата. Помпата трябва да е напълно потопена, а нивото на водата трябва да е най-малко 2 m над отворите за изпускане на вода.
- Закрепете захранващия кабел към тръбата за изпомпване (например с кабелни превръзки) на всеки най-малко 2 м, за да се избегне прегъването на кабела под собствената му тежест.
- Използвайте обратен клапан, за да предпазите помпата от удара на връщащата се вода.
- Преди да спуснете помпата в нов сондажен кладенец, се уверете, че утайката, тинята и пясъкът са били напълно почистени.
- Не се препоръчва използването на помпата за изпомпване на вода с високо съдържание на минерали. Водата с високо съдържание на минерали може да доведе до образуване на отлагания върху корпуса на помпата, което да попречи на правилното охлаждане на двигателя, а това от своя страна може да доведе до прегряване и повреда на двигателя.
- Не използвайте помпата, ако температурата на околната среда е под нулата. Замръзналата вода ще повреди устройството и системата за подаване на вода към повърхността.
- Не запушвайте изхода за вода по време на употреба.
- Използвайте въже (за предпочитане стандартно найлоново), прикрепено към дръжките на помпата, за да я повдигате, пренасяте и спускате в сондажния кладенец.
- Продуктът трябва да се използва под надзора на лице, притежаващо необходимите познания относно употребата и експлоатацията му.

Електрическа схема

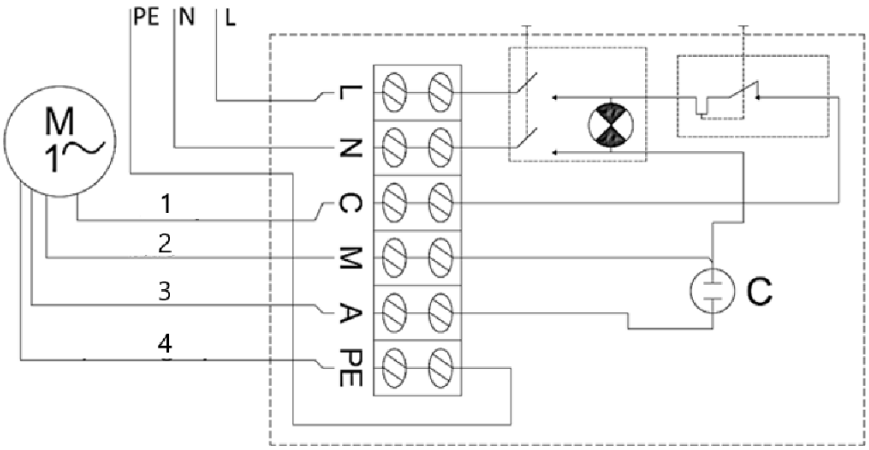

1- Черен

2- Син

3- Кафяв

4- Жълто-зелен

За да включите помпата, превключете превключвателя „On/Off“ в положение „On“.

Ако прекъсвачът за претоварване се задейства поради късо съединение, прегряване и др., след като проблемът бъде отстранен (причината за задействането на прекъсвача за претоварване), освободете прекъсвача, като натиснете бутона за прекъсвача върху корпуса на контролния панел.

Демонтиране на помпата

В райони, където температурите падат под нулата, демонтирайте помпата за зимния сезон и я съхранявайте в съответствие с указанията в раздела „Транспорт и съхранение“.

За да демонтирате помпата:

- Поставете превключвателя „Вкл./Изкл.“ в положение „Изкл.“ („0“).
- Откачете помпата от източника на електроенергия.
- Изтеглете помпата от сондажния кладенец, като използвате стоманено или друго здраво въже, закрепено за дръжките на помпата.
- Откачете тръбата за подаване на вода от помпата.
- Изпразнете останалата вода в помпата, като я обърнете с главата надолу.
- След като помпата изсъхне, тя е готова за безопасно съхранение.

Транспортиране и съхранение

- По време на транспортирането трябва да се избягва разклащането, ударите и обръщането на устройството с главата надолу. Съхранявайте го на добре проветриво място със сух въздух и без корозивни газове.

- Съхранявайте устройството при околна температура над нула в хоризонтално положение. Ако помпата е била съхранявана повече от няколко дни, преди да я инсталирате отново, се уверете, че устройството функционира правилно.

Почистване и поддръжка

- Винаги изключвайте уреда от електрическата мрежа, преди да го почистите.
- За почистване на всяка повърхност използвайте почистващ препарат без корозивни вещества.
- След всяка употреба отстранявайте органичните отлагания от уреда с струя чиста вода и мека кърпа.
- Съхранявайте уреда на сухо и прохладно място, защитено от влага и пряка слънчева светлина.

Редовен преглед на уреда

Проверявайте редовно дали устройството е повредено. В случай на повреда, моля, спрете незабавно да го използвате и се свържете с обслужването на клиенти за разрешаване на проблема.

Какво да направите в случай на проблем?

Моля, свържете се с обслужването на клиенти и подгответе следната информация:

- Номер на фактурата и сериен номер (последният се намира на техническата табелка на устройството).
- Ако е необходимо, направете снимка на повредената, счупена или дефектна част.
- За служителя от обслужването на клиенти ще бъде по-лесно да определи причината за проблема, ако предоставите подробно и точно описание на проблема. Колкото по-подробна е информацията ви, толкова по-добре обслужването на клиенти ще може да реши проблема ви бързо и ефективно!

ВНИМАНИЕ! Никога не отваряйте устройството без разрешение от отдела за обслужване на клиенти. Това може да доведе до загуба на гаранцията!

Изхвърляне на излезли от употреба устройства

Не изхвърляйте това устройство в системата за битови отпадъци. Предайте го в пункт за събиране и рециклиране на електрически и електронни устройства. Проверете символа върху продукта, в ръководството за употреба и върху опаковката. Пластмасите, използвани при производството на устройството, могат да бъдат рециклирани в съответствие с маркировките им. Като изберете да рециклирате, вие допринасяте значително за опазването на околната среда. Свържете се с местните власти за информация относно местния център за рециклиране.

Отстраняване на неизправности

Проблем	Възможна причина	Решение
Устройството не стартира	Прекъсвачът за претоварване по ток се е задействал	Отстранете причината за задействането на прекъсвача. Изчакайте двигателят да изстине. Върнете прекъсвача в

		първоначалното му положение.
	Липса на захранване	Уверете се, че захранващият кабел е свързан правилно.
	Повреден двигател или захранващ кабел	Свържете се с вашия представител или квалифициран техник.
Устройството стартира, но не изпомпва вода / изпомпва само малко вода	Запушен водопровод	Премахнете запушването.
	Нехерметични водопроводни връзки	Уплътнете връзките.
	Недостатъчно ниво на водата в сондажния кладенец	Проверете нивото на водата. Помпата трябва да се намира най-малко на 2 м под повърхността на водата.
	Твърде голяма височина на подаване на водата	Инсталирайте помпата в съответствие с техническите ѝ спецификации.

Το παρόν Εγχειρίδιο Χρήστη έχει μεταφραστεί με τη χρήση μηχανικής μετάφρασης. Έχουμε καταβάλει κάθε δυνατή προσπάθεια για να διασφαλίσουμε την ακρίβεια της μετάφρασης, αλλά παρακαλούμε να λάβετε υπόψη ότι οι αυτοματοποιημένες μεταφράσεις δεν είναι τέλειες και δεν προορίζονται να αντικαταστήσουν τους ανθρώπινους μεταφραστές. Η επίσημη έκδοση του Εγχειριδίου Χρήστη είναι στα αγγλικά. Τυχόν διαφορές μεταξύ της μεταφρασμένης έκδοσης και του αγγλικού πρωτοτύπου δεν έχουν νομική ισχύ. Εάν έχετε οποιεσδήποτε απορίες σχετικά με την ακρίβεια της μετάφρασης, παρακαλούμε να ανατρέξετε στην αγγλική έκδοση, η οποία αποτελεί την επίσημη πηγή αναφοράς. Περισσότερες γλωσσικές εκδόσεις είναι διαθέσιμες κατόπιν αιτήματος μέσω του info@expondo.com.

Τεχνικά χαρακτηριστικά

Περιγραφή παραμέτρου	**Τιμή παραμέτρου**				
Όνομα προϊόντος	ΥΠΟΒΡΥΧΙΑ ΑΝΤΛΙΑ				
Μοντέλο	MSW-SPP44-075-50	MSW-SPP44-037-50	MSW-SPP32-075-50	MSW-SPP48-110-50	MSW-SPP48-220-50
Τάση [V~] / Συχνότητα [Hz]	230/50				
Μέγιστη ισχύς εισόδου [W]	1500	900	1500	1700	3000
Μέγιστη ισχύς εξόδου [W]	750	370	750	1100	2200
Κλάση μόνωσης	B				
Κλάση προστασίας IEC	I				
Κλάση προστασίας IP	IP68				
Διαστάσεις [mm]	830*90*90	720*95*95	1285*70*70	880*90*90	1360*95*95
Βάρος [kg]	16,85	14,3	16,85	19,95	30,8
Διάμετρος φρεατίου [mm]	100	100	80	100	100
Μέγ. ύψος ανύψωσης [m]	72	84	85	54	96
Μέγ. ροή νερού [L/h]	6000	6000	3800	10800	10800
Μέγ. περιεκτικότητα σε άμμο στο νερό [%]	0,25				
Μέγ. θερμοκρασία νερού [°C]	35				
Μέγιστο βάθος κάτω από την επιφάνεια του νερού [m]	50				
Μέγιστος αριθμός	50				

εκκινήσεων/ώρα					
Αριθμός σταδίων (πτερωτών)	10	6	24	8	14
Μήκος καλωδίου τροφοδοσίας [m]	50				
Μέγιστη παροχή νερού [m³/h]	6	6	3,8	10,8	10,8

Περιγραφή παραμέτρου	**Τιμή παραμέτρου**				
Όνομα προϊόντος	ΥΠΟΒΡΥΧΙΑ ΑΝΤΛΙΑ				
Μοντέλο	MSW-SPP32-055-50	MSW-SPP44-055-50	MSW-SPP32-037-50	MSW-SPP32-025-50	MSW-SPP43-075-50
Τάση [V~]/ Συχνότητα [Hz]	230/50				
[Ισχύς εισόδου W]	1100	1100	900	750	1500
Μέγιστη ισχύς εξόδου [W]	550	550	370	250	750
Κλάση μόνωσης	B				
Κλάση προστασίας IEC	I				
Κλάση προστασίας IP	IP68				
Διαστάσεις [mm]	1035*71*71	750*90*90	840*75*75	710*75*75	890*92*92
Βάρος [kg]	13,75	15,85	12,7	11,2	17,15
Διάμετρος φρεατίου [mm]	80	100	80	80	100
Μέγιστο ύψος ανύψωσης [m]	60	58	39	28	91
Μέγιστη παροχή νερού [L/h]	3800	6000	3800	3800	4800
Μέγιστη περιεκτικότητα σε άμμο στο νερό [%]	0,25				
Μέγιστη θερμοκρασία νερού [°C]	35				

Μέγιστο βάθος κάτω από την επιφάνεια του νερού [m]	50				
Μέγιστος αριθμός εκκινήσεων/ώρα	50				
Αριθμός σταδίων (πτερωτών)	17	8	11	8	12
Μήκος καλωδίου τροφοδοσίας [m]	50				
Μέγιστη παροχή νερού [m³/h]	3,8	6	3,78	3,78	4,8

Πίνακας ανύψωσης και παροχής νερού

MSW-SPP44-075-50	Ύψος ανύψωσης [m]		72	69	67	65	62	58	53	46	37	27	16
	Παροχή νερού	m³/h	0	0,6	1,2	1,8	2,4	3,0	3,6	4,2	4,8	5,4	6,0
		L/min	0	10	20	30	40	50	60	70	80	90	100
MSW-SPP44-037-50	Ύψος ανύψωσης [m]		43	42	40	39	37	35	32	27	22	16	9
	Παροχή νερού	m³/h	0	0,6	1,2	1,8	2,4	3,0	3,6	4,2	4,8	5,4	6,0
		L/min	0	10	20	30	40	50	60	70	80	90	100
MSW-SPP32-075-50	Ύψος ανύψωσης [m]		85	82	79	74	70	65	52	33	3		
	Ροή νερού	m³/h	0	0,5	1,0	1,5	1,8	2,0	2,5	3,0	3,78		
		L/min	0	8	17	25	30	33	42	50	63		
MSW-SPP48-110-50	Ύψος ανύψωσης [m]		54	52	51	48	45	43	37	32	22	12	
	Ροή νερού	m³/h	0	1,2	2,4	3,6	4,8	6,0	7,2	8,4	9,6	10,8	
		L/min	0	20	40	60	80	100	120	140	160	180	
MSW-SPP48-220-50	Ύψος ανύψωσης [m]		96	92	89	85	80	74	66	54	38	21	
	Ροή νερού	m³/h	0	1,2	2,4	3,6	4,8	6,0	7,2	8,4	9,6	10,8	
		L/min	0	20	40	60	80	100	120	140	160	180	
MSW-SPP32-055-50	Ύψος ανύψωσης [m]		60	58	56	52	49	46	37	23	3		
	Ροή νερού	m³/h	0	0,5	1,0	1,5	1,8	2,0	2,5	3,0	3,78		
		L/min	0	8	17	25	30	33	42	50	63		
MSW-SPP44-055-50	Ύψος ανύψωσης [m]		58	56	54	52	50	47	42	36	29	21	12
	Ροή νερού	m³/h	0	0,6	1,2	1,8	2,4	3,0	3,6	4,2	4,8	5,4	6,0
		L/min	0	10	20	30	40	50	60	70	80	90	100
MSW-SPP32-037-50	Ύψος ανύψωσης [m]		39	37	36	34	32	30	24	15	2		

	Ροή νερού	m^3/h	0	0,5	1,0	1,5	1,8	2,0	2,5	3,0	3,78		
		L/min	0	8	17	25	30	33	42	50	63		
MSW-SPP32-025-50	Ύψος ανύψωσης [m]		28	27	26	25	23	22	17	11	1		
	Ροή νερού	m^3/h	0	0,5	1,0	1,5	1,8	2,0	2,5	3,0	3,78		
		L/min	0	8	17	25	30	33	42	50	63		
MSW-SPP43-075-50	Ύψος ανύψωσης [m]		91	84	79	74	68	60	50	37	24		
	Ροή νερού	m^3/h	0	0,6	1,2	1,8	2,4	3,0	3,6	4,2	4,8		
		L/min	0	10	20	30	40	50	60	70	80		

Γενική περιγραφή

Το εγχειρίδιο χρήσης έχει σχεδιαστεί για να σας βοηθήσει στην ασφαλή και απρόσκοπτη χρήση της συσκευής. Το προϊόν έχει σχεδιαστεί και κατασκευαστεί σύμφωνα με αυστηρές τεχνικές προδιαγραφές, χρησιμοποιώντας τεχνολογίες και εξαρτήματα τελευταίας γενιάς. Επιπλέον, παράγεται σύμφωνα με τα πιο αυστηρά πρότυπα ποιότητας.

ΜΗΝ ΧΡΗΣΙΜΟΠΟΙΕΙΤΕ ΤΗ ΣΥΣΚΕΥΗ ΕΑΝ ΔΕΝ ΕΧΕΤΕ ΔΙΑΒΑΣΕΙ ΠΡΟΣΕΚΤΙΚΑ ΚΑΙ ΚΑΤΑΝΟΗΣΕΙ ΠΛΗΡΩΣ ΤΟ ΠΑΡΟΝ ΕΓΧΕΙΡΙΔΙΟ ΧΡΗΣΤΗ.

Για να αυξήσετε τη διάρκεια ζωής της συσκευής και να εξασφαλίσετε την απρόσκοπτη λειτουργία της, χρησιμοποιήστε την σύμφωνα με το παρόν εγχειρίδιο χρήστη και εκτελείτε τακτικά εργασίες συντήρησης. Τα τεχνικά δεδομένα και οι προδιαγραφές που περιλαμβάνονται στο παρόν εγχειρίδιο χρήστη είναι ενημερωμένα. Ο κατασκευαστής διατηρεί το δικαίωμα να προβαίνει σε αλλαγές που σχετίζονται με τη βελτίωση της ποιότητας. Η συσκευή έχει σχεδιαστεί ώστε να μειώνει στο ελάχιστο τους κινδύνους εκπομπής θορύβου, λαμβάνοντας υπόψη την τεχνολογική πρόοδο και τις δυνατότητες μείωσης του θορύβου.

Υπόμνημα

Το προϊόν πληροί τα σχετικά πρότυπα ασφαλείας.

Διαβάστε τις οδηγίες πριν από τη χρήση.

Το προϊόν πρέπει να ανακυκλωθεί.

ΠΡΟΕΙΔΟΠΟΙΗΣΗ! ή **ΠΡΟΣΟΧΗ!** ή **ΝΑ ΘΥΜΑΣΤΕ!** Ανάλογα με την εκάστοτε κατάσταση. (γενική προειδοποιητική ένδειξη)

ΠΡΟΣΟΧΗ! Προειδοποίηση για ηλεκτροπληξία!

Προστασία Κατηγορίας I.

ΠΡΟΣΟΧΗ! Ο μηχανισμός της συσκευής ενδέχεται να προκαλέσει σοβαρό τραυματισμό ή θάνατο.

ΣΗΜΕΙΩΣΗ! Τα σχέδια στο παρόν εγχειρίδιο έχουν αποκλειστικά επεξηγηματικό χαρακτήρα και σε ορισμένες λεπτομέρειες ενδέχεται να διαφέρουν από το πραγματικό προϊόν.

Ασφάλεια χρήσης

ΠΡΟΣΟΧΗ! Διαβάστε όλες τις προειδοποιήσεις ασφαλείας και όλες τις οδηγίες. Η μη τήρηση των προειδοποιήσεων και των οδηγιών μπορεί να οδηγήσει σε ηλεκτροπληξία, πυρκαγιά και/ή σοβαρό τραυματισμό ή ακόμη και θάνατο.

Οι όροι «συσκευή» ή «προϊόν» χρησιμοποιούνται στις προειδοποιήσεις και τις οδηγίες για να αναφέρονται σε:

ΥΠΟΒΡΥΧΙΑ ΑΝΤΛΙΑ

Ηλεκτρική ασφάλεια

a) Το βύσμα πρέπει να ταιριάζει στην πρίζα. Μην τροποποιείτε το βύσμα με κανέναν τρόπο. Η χρήση γνήσιων βυσμάτων και αντίστοιχων πριζών μειώνει τον κίνδυνο ηλεκτροπληξίας.

b) Χρησιμοποιείτε πάντα πηγές ρεύματος που είναι γειωμένες και παρέχουν την απαιτούμενη τάση (που αναγράφεται στην ετικέτα της συσκευής).

c) Αποφύγετε να αγγίζετε γειωμένα στοιχεία, όπως σωλήνες, θερμαντήρες, λέβητες και ψυγεία. Υπάρχει αυξημένος κίνδυνος ηλεκτροπληξίας εάν η γειωμένη συσκευή εκτεθεί σε βροχή, έρθει σε άμεση επαφή με υγρή επιφάνεια ή λειτουργεί σε υγρό περιβάλλον. Η εισροή νερού στη συσκευή αυξάνει τον κίνδυνο βλάβης της συσκευής και ηλεκτροπληξίας.

d) Μην αγγίζετε τη συσκευή με βρεγμένα ή υγρά χέρια.

e) Χρησιμοποιείτε το καλώδιο μόνο για τον προορισμό του. Μην το χρησιμοποιείτε ποτέ για να μεταφέρετε τη συσκευή ή για να τραβήξετε το φις από την πρίζα. Κρατήστε το καλώδιο μακριά από πηγές θερμότητας, λάδια, αιχμηρές άκρες ή κινούμενα μέρη. Τα κατεστραμμένα ή μπερδεμένα καλώδια αυξάνουν τον κίνδυνο ηλεκτροπληξίας.

f) Εάν χρησιμοποιείτε τη συσκευή σε εξωτερικούς χώρους, φροντίστε να χρησιμοποιείτε καλώδιο προέκτασης κατάλληλο για εξωτερική χρήση. Η χρήση καλωδίου προέκτασης κατάλληλου για εξωτερική χρήση μειώνει τον κίνδυνο ηλεκτροπληξίας.

g) Μην χρησιμοποιείτε τη συσκευή εάν το καλώδιο τροφοδοσίας είναι κατεστραμμένο ή παρουσιάζει εμφανή σημάδια φθοράς. Ένα κατεστραμμένο καλώδιο τροφοδοσίας πρέπει να αντικαθίσταται από εξειδικευμένο ηλεκτρολόγο ή από το κέντρο σέρβις του κατασκευαστή.

h) Προστατέψτε τη συσκευή από την ηλιακή ακτινοβολία. Χρησιμοποιήστε τη συσκευή σε προστατευμένο χώρο για να αποφύγετε τη φθορά του εξοπλισμού ή τη θέση άλλων σε κίνδυνο.

i) Πριν από τον καθαρισμό, αποσυνδέστε τη συσκευή από την πηγή τροφοδοσίας. Χρησιμοποιήστε ένα μαλακό, υγρό πανί για τον καθαρισμό. Αποφύγετε τη χρήση απορρυπαντικών και βεβαιωθείτε ότι δεν εισέρχεται υγρό στη συσκευή.

Ασφάλεια στον χώρο εργασίας

a) Βεβαιωθείτε ότι ο χώρος εργασίας είναι καθαρός και καλά φωτισμένος. Ένας ακατάστατος ή κακώς φωτισμένος χώρος εργασίας μπορεί να οδηγήσει σε ατυχήματα. Προσπαθήστε να σκέφτεστε προνοητικά, να παρατηρείτε τι συμβαίνει και να χρησιμοποιείτε την κοινή λογική όταν εργάζεστε με τη συσκευή.

b) Μην χρησιμοποιείτε τη συσκευή σε περιβάλλον με κίνδυνο έκρηξης, για παράδειγμα παρουσία εύφλεκτων υγρών, αερίων ή σκόνης. Η συσκευή παράγει σπινθήρες που ενδέχεται να αναφλέξουν σκόνη ή αναθυμιάσεις.

c) Εάν διαπιστώσετε ζημιά ή ανώμαλη λειτουργία, απενεργοποιήστε αμέσως τη συσκευή και αναφέρετέ το χωρίς καθυστέρηση σε έναν προϊστάμενο.

d) Εάν δεν είστε σίγουροι για τη σωστή λειτουργία του προϊόντος ή εάν διαπιστώσετε κάποια βλάβη, παρακαλούμε επικοινωνήστε με το κέντρο εξυπηρέτησης του κατασκευαστή.

e) Μόνο το κέντρο εξυπηρέτησης του κατασκευαστή επιτρέπεται να πραγματοποιεί επισκευές στο προϊόν. Μην επιχειρήσετε να κάνετε επισκευές μόνοι σας!

f) Σε περίπτωση πυρκαγιάς, χρησιμοποιήστε πυροσβεστήρα σκόνης ή διοξειδίου του άνθρακα (CO2) (κατάλληλο για χρήση σε ηλεκτρικές συσκευές υπό τάση) για να την σβήσετε.

g) Απαγορεύεται η είσοδος παιδιών ή μη εξουσιοδοτημένων ατόμων στον χώρο εργασίας. (Οποιαδήποτε απόσπαση της προσοχής μπορεί να οδηγήσει σε απώλεια ελέγχου της συσκευής).

h) Ελέγχετε τακτικά την κατάσταση των ετικετών ασφαλείας. Εάν οι ετικέτες είναι δυσανάγνωστες, πρέπει να αντικατασταθούν.

i) Φυλάξτε το παρόν εγχειρίδιο σε προσιτό μέρος για μελλοντική αναφορά. Εάν η συσκευή παραδοθεί σε τρίτο πρόσωπο, το εγχειρίδιο πρέπει να παραδοθεί μαζί με αυτήν.

j) Φυλάξτε τα στοιχεία της συσκευασίας και τα μικρά εξαρτήματα συναρμολόγησης σε μέρος που δεν είναι προσβάσιμο από παιδιά.

k) Κρατήστε τη συσκευή μακριά από παιδιά και ζώα.

l) Εάν η συσκευή αυτή χρησιμοποιείται μαζί με άλλο εξοπλισμό, πρέπει επίσης να τηρούνται οι υπόλοιπες οδηγίες χρήσης.

⚠ **Να θυμάστε!** Κατά τη χρήση της συσκευής, προστατεύστε τα παιδιά και τους άλλους παρευρισκόμενους.

Προσωπική ασφάλεια

a) Μην χρησιμοποιείτε τη συσκευή όταν είστε κουρασμένοι, άρρωστοι ή υπό την επήρεια αλκοόλ, ναρκωτικών ή φαρμάκων που μπορούν να επηρεάσουν σημαντικά την ικανότητά σας να χειρίζεστε τη συσκευή.

b) Η συσκευή μπορεί να χρησιμοποιηθεί από άτομα σε καλή φυσική κατάσταση, τα οποία είναι ικανά να τη χειριστούν, έχουν λάβει την κατάλληλη εκπαίδευση, έχουν διαβάσει το παρόν εγχειρίδιο χρήσης και έχουν παρακολουθήσει εκπαίδευση σε θέματα υγείας και ασφάλειας στην εργασία.

c) Κατά τη χρήση της συσκευής, να χρησιμοποιείτε την κοινή λογική και να παραμένετε σε εγρήγορση. Η προσωρινή απώλεια συγκέντρωσης κατά τη χρήση της συσκευής μπορεί να οδηγήσει σε σοβαρούς τραυματισμούς.

d) Για να αποτρέψετε την τυχαία ενεργοποίηση της συσκευής, βεβαιωθείτε ότι ο διακόπτης βρίσκεται στη θέση OFF πριν τη συνδέσετε σε πηγή τροφοδοσίας.

e) Μην υπερεκτιμάτε τις ικανότητές σας. Κατά τη χρήση της συσκευής, διατηρήστε την ισορροπία σας και παραμείνετε σταθεροί ανά πάσα στιγμή. Αυτό θα εξασφαλίσει καλύτερο έλεγχο της συσκευής σε απρόβλεπτες καταστάσεις.

f) Η συσκευή δεν είναι παιχνίδι. Τα παιδιά πρέπει να βρίσκονται υπό επίβλεψη, ώστε να διασφαλιστεί ότι δεν παίζουν με τη συσκευή.

g) Μην τοποθετείτε τα χέρια σας ή άλλα αντικείμενα μέσα στη συσκευή ενώ αυτή βρίσκεται σε λειτουργία!

Ασφαλής χρήση της συσκευής

a) Μην υπερφορτώνετε τη συσκευή. Χρησιμοποιείτε τα κατάλληλα εργαλεία για την εκάστοτε εργασία. Μια σωστά επιλεγμένη συσκευή θα εκτελέσει την εργασία για την οποία έχει σχεδιαστεί καλύτερα και με ασφαλέστερο τρόπο.

b) Μην χρησιμοποιείτε τη συσκευή εάν ο διακόπτης ON/OFF δεν λειτουργεί σωστά (δεν ενεργοποιεί και δεν απενεργοποιεί τη συσκευή). Οι συσκευές που δεν μπορούν να ενεργοποιηθούν και να απενεργοποιηθούν χρησιμοποιώντας τον διακόπτη ON/OFF είναι επικίνδυνες, δεν πρέπει να χρησιμοποιούνται και πρέπει να επισκευαστούν.

c) Βεβαιωθείτε ότι το φις έχει αποσυνδεθεί από την πρίζα πριν επιχειρήσετε οποιαδήποτε ρύθμιση, αντικατάσταση εξαρτημάτων ή πριν απομακρύνετε τη συσκευή. Τέτοιες προφυλάξεις μειώνουν τον κίνδυνο τυχαίας ενεργοποίησης της συσκευής.

d) Αποσυνδέστε τη συσκευή από την παροχή ρεύματος πριν από την έναρξη ρυθμίσεων, καθαρισμού και συντήρησης. Ένα τέτοιο προληπτικό μέτρο μειώνει τον κίνδυνο τυχαίας ενεργοποίησης.

e) Όταν δεν χρησιμοποιείται, φυλάξτε τη συσκευή σε ασφαλές μέρος, μακριά από παιδιά και άτομα που δεν είναι εξοικειωμένα με τη συσκευή και δεν έχουν διαβάσει το εγχειρίδιο χρήσης. Η συσκευή ενδέχεται να αποτελέσει κίνδυνο στα χέρια άπειρων χρηστών.

f) Διατηρήστε τη συσκευή σε άριστη τεχνική κατάσταση. Πριν από κάθε χρήση, ελέγξτε για γενικές ζημιές και ειδικά για ραγισμένα μέρη ή εξαρτήματα, καθώς και για οποιεσδήποτε άλλες καταστάσεις που ενδέχεται να επηρεάσουν την ασφαλή λειτουργία της συσκευής. Εάν διαπιστωθεί ζημιά, παραδώστε τη συσκευή για επισκευή πριν από τη χρήση.

g) Φυλάξτε τη συσκευή μακριά από τα παιδιά.

h) Η επισκευή ή η συντήρηση της συσκευής πρέπει να πραγματοποιείται από εξειδικευμένο προσωπικό, χρησιμοποιώντας αποκλειστικά γνήσια ανταλλακτικά. Αυτό θα διασφαλίσει την ασφαλή χρήση.

i) Για να διασφαλίσετε τη λειτουργική ακεραιότητα της συσκευής, μην αφαιρείτε τα εργοστασιακά προστατευτικά καλύμματα και μην χαλαρώνετε καμία βίδα.

j) Κατά τη μεταφορά και το χειρισμό της συσκευής μεταξύ της αποθήκης και του προορισμού, τηρείτε τις αρχές υγείας και ασφάλειας στην εργασία για τις χειροκίνητες εργασίες μεταφοράς που ισχύουν στη χώρα όπου θα χρησιμοποιηθεί η συσκευή.

k) Αποφύγετε καταστάσεις όπου η συσκευή σταματά να λειτουργεί κατά τη χρήση λόγω υπερβολικού φορτίου. Αυτό μπορεί να οδηγήσει σε υπερθέρμανση των στοιχείων κίνησης και σε ζημιά στη συσκευή.

l) Μην αγγίζετε αρθρωτά μέρη ή εξαρτήματα, εκτός εάν η συσκευή έχει αποσυνδεθεί από την πηγή τροφοδοσίας.

m) Μην μετακινείτε, ρυθμίζετε ή περιστρέφετε τη συσκευή κατά τη διάρκεια της εργασίας.

n) Καθαρίζετε τακτικά τη συσκευή για να αποτρέψετε τη συσσώρευση επίμονων ρύπων.

o) Η συσκευή δεν είναι παιχνίδι. Ο καθαρισμός και η συντήρηση δεν πρέπει να πραγματοποιούνται από παιδιά χωρίς την επίβλεψη ενήλικα.

p) Μην θέτετε τη συσκευή σε λειτουργία όταν είναι άδεια.

q) Απαγορεύεται η παρέμβαση στη δομή της συσκευής με σκοπό την αλλαγή των παραμέτρων ή της τεχνικής της κατάστασης.

r) Κρατήστε τη συσκευή μακριά από πηγές φωτιάς και θερμότητας.

s) Μην υπερφορτώνετε τη συσκευή.

ΠΡΟΣΟΧΗ! Παρά τον ασφαλή σχεδιασμό της συσκευής και τα προστατευτικά χαρακτηριστικά της, καθώς και παρά τη χρήση πρόσθετων στοιχείων που προστατεύουν τον χειριστή, εξακολουθεί να υπάρχει ένας μικρός κίνδυνος ατυχήματος ή τραυματισμού κατά τη χρήση της συσκευής. Να είστε σε εγρήγορση και να χρησιμοποιείτε την κοινή λογική κατά τη χρήση της συσκευής.

Οδηγίες χρήσης

Το προϊόν έχει σχεδιαστεί για την άντληση καθαρού νερού έως 35°C από πηγάδια βαθιάς άντλησης.

Ο χρήστης φέρει την ευθύνη για τυχόν ζημιές που προκύπτουν από μη προβλεπόμενη χρήση της συσκευής.

Εξαρτήματα της συσκευής

1- Λαβές

2- Περίβλημα αντλίας

3- Πλέγμα εισαγωγής νερού

4- Περίβλημα κινητήρα

5- Καλώδιο τροφοδοσίας αντλίας

6- Άνοιγμα εκκένωσης νερού

Πίνακας ελέγχου

1- Περίβλημα

2- Διακόπτης ενεργοποίησης/απενεργοποίησης

3- Διακόπτης υπερφόρτωσης

4- Στυπιοθλίπτης καλωδίου τροφοδοσίας αντλίας

5- Στυπιοθλίπτης καλωδίου τροφοδοσίας

Πριν από την πρώτη χρήση

Μόλις παραλάβετε το προϊόν, ελέγξτε αν η συσκευασία είναι άθικτη και ανοίξτε την. Εάν η συσκευασία έχει υποστεί ζημιά, επικοινωνήστε με την εταιρεία μεταφορών και τον διανομέα σας εντός 3 ημερών και καταγράψτε τις ζημιές με όσο το δυνατόν περισσότερες λεπτομέρειες. Μην αναποδογυρίζετε τη συσκευασία! Κατά τη μεταφορά της συσκευασίας, βεβαιωθείτε ότι διατηρείται σε οριζόντια θέση και είναι σταθερή.

Απόρριψη της συσκευασίας

Παρακαλούμε να φυλάξετε όλα τα υλικά συσκευασίας (χαρτόνι, πλαστικές ταινίες και φελιζόλ), ώστε, σε περίπτωση προβλήματος, η συσκευή να μπορεί να αποσταλεί στο κέντρο σέρβις σε άριστη κατάσταση!

Χρήση της συσκευής

ΠΡΟΣΟΧΗ! Η μη τήρηση των παρακάτω οδηγιών μπορεί να οδηγήσει σε τραυματισμό, θέτοντας σε κίνδυνο τη ζωή και την υγεία:

- Μόνο άτομο με τις κατάλληλες πιστοποιήσεις και δεξιότητες πρέπει να πραγματοποιεί τις ηλεκτρικές συνδέσεις και να εγκαθιστά την αντλία.
- Συνδέστε το καλώδιο τροφοδοσίας της συσκευής σύμφωνα με το ηλεκτρικό διάγραμμα που περιλαμβάνεται στις παρούσες οδηγίες.
- Ο πίνακας ελέγχου πρέπει να βρίσκεται σε θέση προστατευμένη από την εισροή νερού. Μην χειρίζεστε τη συσκευή με βρεγμένα χέρια.
- Οι προεκτάσεις του καλωδίου τροφοδοσίας, εάν απαιτούνται, πρέπει να είναι ερμητικά σφραγισμένες και να πραγματοποιούνται από άτομο με τα κατάλληλα προσόντα.
- Μην χρησιμοποιείτε το καλώδιο τροφοδοσίας για να μεταφέρετε τη συσκευή.
- Η αντλία πρέπει να είναι γειωμένη. Χρησιμοποιήστε διακόπτη διαρροής ρεύματος (RCD) έως 30 mA στο ηλεκτρικό σύστημα.

- Αποσυνδέστε αμέσως τη συσκευή από την πηγή τροφοδοσίας σε περίπτωση δυσλειτουργίας της αντλίας ή βλάβης στη μόνωση του καλωδίου τροφοδοσίας.
- Μην ενεργοποιείτε την αντλία όταν στέκεστε μέσα στο νερό ή ξυπόλητοι πάνω σε υγρή, ηλεκτρικά αγώγιμη επιφάνεια.

Η μη τήρηση των παρακάτω οδηγιών μπορεί να οδηγήσει σε βλάβη της συσκευής ή σε αιφνίδια δυσλειτουργία:

- Εγκαταστήστε την αντλία σε πηγάδι σε κατακόρυφη θέση.
- Πριν κατεβάσετε την αντλία σε γεώτρηση, βεβαιωθείτε ότι έχει καθαριστεί από λάσπη.
- Μην χρησιμοποιείτε την αντλία για την άντληση βρώμικου νερού (π.χ. μολυσμένου με λάδι, σωματίδια, λειαντικά σωματίδια κ.λπ.).
- Μην χρησιμοποιείτε την αντλία για θαλασσινό νερό, διαβρωτικές
- ουσίες, εύφλεκτα υγρά κ.λπ.
- Μην τη χρησιμοποιείτε με νερό θερμοκρασίας άνω των 35 °C.
- Εάν η αντλία εγκατασταθεί σε πηγάδι με υπερβολικά μεγάλη διάμετρο, αυτό θα οδηγήσει σε ανεπαρκή ψύξη και η συσκευή θα υπερθερμανθεί. Σε αυτή την περίπτωση, πρέπει να εγκατασταθεί ένα περίβλημα ψύξης.
- Μην θέτετε σε λειτουργία την αντλία πριν βυθιστεί στο νερό. Η «ξηρή» λειτουργία προκαλεί μόνιμη βλάβη στην αντλία. Η αντλία πρέπει να είναι πλήρως βυθισμένη και η επιφάνεια του νερού πρέπει να βρίσκεται τουλάχιστον 2 m πάνω από τις οπές εκροής νερού.
- Συνδέστε το καλώδιο τροφοδοσίας στον σωλήνα παροχής (χρησιμοποιώντας, για παράδειγμα, δεματικά καλωδίων) τουλάχιστον κάθε 2 m, ώστε να αποφευχθεί η κάμψη του καλωδίου λόγω του ίδιου του βάρους του.
- Χρησιμοποιήστε μια βαλβίδα αντεπιστροφής για την προστασία της αντλίας από την επίδραση του νερού που επιστρέφει.
- Πριν βυθίσετε την αντλία σε ένα νέο φρεάτιο, βεβαιωθείτε ότι η λάσπη, η ιλύς και η άμμος έχουν καθαριστεί πλήρως.
- Δεν συνιστάται η χρήση της αντλίας για την άντληση νερού με υψηλή περιεκτικότητα σε ανόργανα άλατα. Το νερό με υψηλή περιεκτικότητα σε ανόργανα άλατα μπορεί να οδηγήσει στην εμφάνιση αποθέσεων στο περίβλημα της αντλίας, εμποδίζοντας τη σωστή ψύξη του κινητήρα, γεγονός που με τη σειρά του μπορεί να οδηγήσει σε υπερθέρμανση και βλάβη του κινητήρα.
- Μην χρησιμοποιείτε την αντλία εάν η θερμοκρασία περιβάλλοντος είναι κάτω από το μηδέν. Το παγωμένο νερό θα προκαλέσει βλάβη στη συσκευή και στο σύστημα παροχής νερού προς την επιφάνεια.
- Μην φράζετε την έξοδο νερού κατά τη χρήση.
- Χρησιμοποιήστε ένα σχοινί (κατά προτίμηση από τυπικό νάιλον) δεμένο στις λαβές της αντλίας για να την ανυψώσετε, να τη μεταφέρετε και να την κατεβάσετε σε μια γεώτρηση.
- Το προϊόν πρέπει να χρησιμοποιείται υπό την επίβλεψη ατόμου με τις κατάλληλες γνώσεις όσον αφορά τη χρήση και τη λειτουργία του.

Διάγραμμα ηλεκτρικής καλωδίωσης

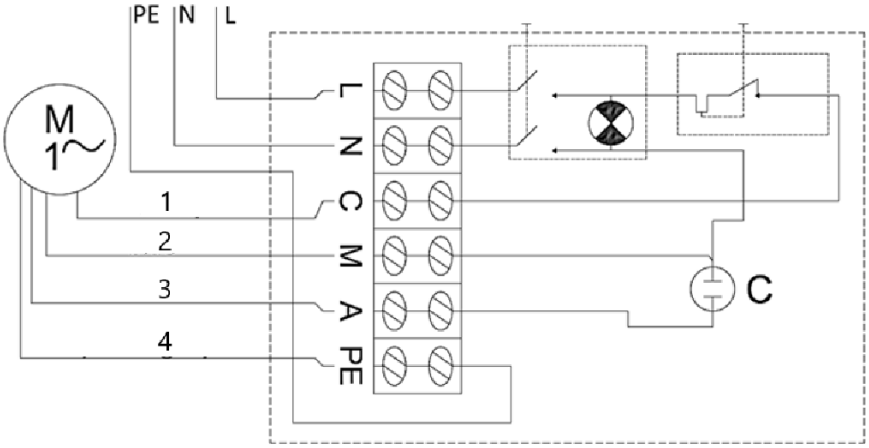

1- Μαύρο

2- Μπλε

3- Καφέ

4- Κιτρινοπράσινο

Για να ενεργοποιήσετε την αντλία, ρυθμίστε τον διακόπτη On/Off στη θέση On.

Εάν ο διακόπτης υπερφόρτωσης ενεργοποιηθεί λόγω βραχυκυκλώματος, υπερθέρμανσης κ.λπ., μόλις επιλυθεί το πρόβλημα (η αιτία ενεργοποίησης του διακόπτη υπερφόρτωσης), απελευθερώστε τον διακόπτη πατώντας το κουμπί του διακόπτη στο περίβλημα του πίνακα ελέγχου.

Αποσυναρμολόγηση της αντλίας

Σε περιοχές όπου οι θερμοκρασίες πέφτουν κάτω από το μηδέν, αποσυναρμολογήστε την αντλία για τη χειμερινή περίοδο και αποθηκεύστε την σύμφωνα με τις οδηγίες της ενότητας «μεταφορά και αποθήκευση».

Για να αποσυναρμολογήσετε την αντλία:

- Ρυθμίστε το διακόπτη On/Off στη θέση Off («0»).
- Αποσυνδέστε την αντλία από την πηγή τροφοδοσίας.
- Ανασύρετε την αντλία από το φρεάτιο χρησιμοποιώντας ένα χαλύβδινο ή άλλο ανθεκτικό σχοινί δεμένο στις λαβές της αντλίας.
- Αποσυνδέστε τον σωλήνα παροχής νερού από την αντλία.
- Αδειάστε το νερό που έχει απομείνει στην αντλία αναποδογυρίζοντάς την.
- Μόλις στεγνώσει η αντλία, είναι έτοιμη για ασφαλή αποθήκευση.

Μεταφορά και αποθήκευση

- Κατά τη μεταφορά της συσκευής πρέπει να αποφεύγονται οι κραδασμοί, τα χτυπήματα και η ανατροπή της. Αποθηκεύστε τη σε χώρο με καλό αερισμό, ξηρό αέρα και χωρίς διαβρωτικά αέρια.

- Αποθηκεύστε τη συσκευή σε θερμοκρασία περιβάλλοντος πάνω από το μηδέν, σε οριζόντια θέση. Εάν η αντλία έχει παραμείνει αποθηκευμένη για περισσότερο από μερικές ημέρες, βεβαιωθείτε ότι λειτουργεί σωστά πριν την εγκαταστήσετε ξανά.

Καθαρισμός και συντήρηση

- Αποσυνδέετε πάντα τη συσκευή από την πρίζα πριν την καθαρίσετε.
- Χρησιμοποιείτε καθαριστικό χωρίς διαβρωτικές ουσίες για τον καθαρισμό κάθε επιφάνειας.
- Καθαρίζετε τις οργανικές αποθέσεις από τη συσκευή μετά από κάθε χρήση με ρεύμα καθαρού νερού και ένα μαλακό πανί.
- Αποθηκεύετε τη συσκευή σε ξηρό, δροσερό μέρος, χωρίς υγρασία και χωρίς άμεση έκθεση στο ηλιακό φως.

Τακτικός έλεγχος της συσκευής

Ελέγχετε τακτικά αν η συσκευή έχει υποστεί ζημιά. Σε περίπτωση ζημιάς, σταματήστε αμέσως τη χρήση της και επικοινωνήστε με την εξυπηρέτηση πελατών για την επίλυση του προβλήματος.

Τι να κάνετε σε περίπτωση προβλήματος;

Παρακαλούμε επικοινωνήστε με την εξυπηρέτηση πελατών και ετοιμάστε τις ακόλουθες πληροφορίες:

- Αριθμό τιμολογίου και σειριακό αριθμό (ο τελευταίος βρίσκεται στην πινακίδα τεχνικών χαρακτηριστικών της συσκευής).
- Εάν είναι απαραίτητο, τραβήξτε μια φωτογραφία του κατεστραμμένου, σπασμένου ή ελαττωματικού εξαρτήματος.
- Θα είναι ευκολότερο για τον εκπρόσωπο της εξυπηρέτησης πελατών να προσδιορίσει την αιτία του προβλήματος, εάν δώσετε μια λεπτομερή και ακριβή περιγραφή του προβλήματος. Όσο πιο λεπτομερείς είναι οι πληροφορίες σας, τόσο καλύτερα θα μπορέσει η εξυπηρέτηση πελατών να επιλύσει το πρόβλημά σας γρήγορα και αποτελεσματικά!

ΠΡΟΣΟΧΗ! Μην ανοίγετε ποτέ τη συσκευή χωρίς την έγκριση της εξυπηρέτησης πελατών. Αυτό μπορεί να οδηγήσει σε απώλεια της εγγύησης!

Απόρριψη χρησιμοποιημένων συσκευών

Μην απορρίπτετε τη συσκευή αυτή στα συστήματα δήμιακών αποβλήτων. Παραδώστε την σε σημείο συλλογής και ανακύκλωσης ηλεκτρικών και ηλεκτρονικών συσκευών. Ελέγξτε το σύμβολο που αναγράφεται στο προϊόν, στο εγχειρίδιο οδηγιών και στη συσκευασία. Τα πλαστικά που χρησιμοποιούνται στην κατασκευή της συσκευής μπορούν να ανακυκλωθούν σύμφωνα με τις σχετικές ενδείξεις. Επιλέγοντας την ανακύκλωση, συμβάλλετε σημαντικά στην προστασία του περιβάλλοντος. Επικοινωνήστε με τις τοπικές αρχές για πληροφορίες σχετικά με την τοπική μονάδα ανακύκλωσης.

Αντιμετώπιση προβλημάτων

Πρόβλημα	Πιθανή αιτία	Λύση

Η συσκευή δεν ξεκινά	Ο διακόπτης υπερφόρτωσης έχει ενεργοποιηθεί	Αποκαταστήστε την αιτία που προκάλεσε την ενεργοποίηση του διακόπτη. Περιμένετε να κρυώσει ο κινητήρας. Επαναφέρετε τον διακόπτη στην αρχική του θέση.
	Δεν υπάρχει τροφοδοσία ρεύματος	Βεβαιωθείτε ότι το καλώδιο τροφοδοσίας είναι σωστά συνδεδεμένο.
	Βλάβη στον κινητήρα ή στο καλώδιο τροφοδοσίας	Επικοινωνήστε με τον αντιπρόσωπό σας ή έναν εξειδικευμένο τεχνικό.
Η συσκευή ξεκινά αλλά δεν αντλεί / αντλεί ελάχιστο νερό	Απόφραξη στην παροχή νερού	Απομακρύνετε την απόφραξη.
	Διαρροή στις συνδέσεις νερού	Στεγανοποιήστε τις συνδέσεις.
	Ανεπαρκής στάθμη νερού στο φρεάτιο	Ελέγξτε τη στάθμη του νερού. Η αντλία πρέπει να βρίσκεται τουλάχιστον 2 m κάτω από την επιφάνεια του νερού.
	Υπερβολικό ύψος παροχής νερού	Εγκαταστήστε την αντλία σύμφωνα με τις τεχνικές προδιαγραφές της.

Ovaj korisnički priručnik preveden je pomoću strojnog prevođenja. Uložili smo sve napore kako bismo osigurali točnost prijevoda, ali imajte na umu da automatski prijevodi nisu savršeni i nisu namijenjeni zamjeni ljudskih prevoditelja. Službena verzija korisničkog priručnika je na engleskom jeziku. Sve razlike između prevedene verzije i izvornog engleskog teksta nisu pravno obvezujuće. Ako imate pitanja o točnosti prijevoda, molimo pogledajte englesku verziju, koja je službena referenca. Verzije na više jezika dostupne su na zahtjev putem info@expondo.com.

Tehnički podaci

Opis parametra	Vrijednost parametra				
Naziv proizvoda	POTOPNA PUMPA				
Model	MSW-SPP44-075-50	MSW-SPP44-037-50	MSW-SPP32-075-50	MSW-SPP48-110-50	MSW-SPP48-220-50
Napon [V~]/ Frekvencija [Hz]	230/50				
Maks. ulazna snaga [W]	1500	900	1500	1700	3000
Maks. izlazna snaga [W]	750	370	750	1100	2200
Klasa izolacije	B				
IEC klasa zaštite	I				
IP klasa zaštite	IP68				
Dimenzije [mm]	830*90*90	720*95*95	1285*70*70	880*90*90	1360*95*95
Težina [kg]	16,85	14,3	16,85	19,95	30,8
Promjer bušotine [mm]	100	100	80	100	100
Maks. visina dobave [m]	72	84	85	54	96
Maks. protok vode [L/h]	6000	6000	3800	10800	10800
Maks. sadržaj pijeska u vodi [%]	0,25				
Maks. temperatura vode [°C]	35				
Maks. dubina ispod površine vode [m]	50				
Maks. broj pokretanja/h	50				
Broj stupnjeva (impelera)	10	6	24	8	14
Duljina kabela za napajanje [m]	50				
Maks. protok vode [m3/h]	6	6	3,8	10,8	10,8

Opis parametra	Vrijednost parametra				
Naziv proizvoda	POTOPNA PUMPA				
Model	MSW-SPP32-055-50	MSW-SPP44-055-50	MSW-SPP32-037-50	MSW-SPP32-025-50	MSW-SPP43-075-50
Napon [V~]/ Frekvencija [Hz]	230/50				
[Maks. ulazna snaga W]	1100	1100	900	750	1500
Maks. izlazna snaga [W]	550	550	370	250	750
Klasa izolacije	B				
IEC klasa zaštite	I				
IP klasa zaštite	IP68				
Dimenzije [mm]	1035*71*71	750*90*90	840*75*75	710*75*75	890*92*92
Težina [kg]	13,75	15,85	12,7	11,2	17,15
Promjer bušotine [mm]	80	100	80	80	100
Maks. Visina dobave [m]	60	58	39	28	91
Maks. protok vode [L/h]	3800	6000	3800	3800	4800
Maks. sadržaj pijeska u vodi [%]	0,25				
Maks. temperatura vode [°C]	35				
Maks. dubina ispod površine vode [m]	50				
Maks. broj pokretanja/h	50				
Broj stupnjeva (impelera)	17	8	11	8	12
Duljina kabela za napajanje [m]	50				
Maks. protok vode [m3/h]	3,8	6	3,78	3,78	4,8

Tablica visine dobave i protoka vode

MSW-SPP44-075-50	Visina dobave [m]		72	69	67	65	62	58	53	46	37	27	16
	Protok	m3/h	0	0,6	1,2	1,8	2,4	3,0	3,6	4,2	4,8	5,4	6,0

	vode	L/min	0	10	20	30	40	50	60	70	80	90	100
MSW-SPP44-037-50	Visina dobave [m]		43	42	40	39	37	35	32	27	22	16	9
	Protok vode	m3/h	0	0,6	1,2	1,8	2,4	3,0	3,6	4,2	4,8	5,4	6,0
		L/min	0	10	20	30	40	50	60	70	80	90	100
MSW-SPP32-075-50	Visina dobave [m]		85	82	79	74	70	65	52	33	3		
	Protok vode	m3/h	0	0,5	1,0	1,5	1,8	2,0	2,5	3,0	3,78		
		L/min	0	8	17	25	30	33	42	50	63		
MSW-SPP48-110-50	Visina dobave [m]		54	52	51	48	45	43	37	32	22	12	
	Protok vode	m3/h	0	1,2	2,4	3,6	4,8	6,0	7,2	8,4	9,6	10,8	
		L/min	0	20	40	60	80	100	120	140	160	180	
MSW-SPP48-220-50	Visina dobave [m]		96	92	89	85	80	74	66	54	38	21	
	Protok vode	m3/h	0	1,2	2,4	3,6	4,8	6,0	7,2	8,4	9,6	10,8	
		L/min	0	20	40	60	80	100	120	140	160	180	
MSW-SPP32-055-50	Visina dobave [m]		60	58	56	52	49	46	37	23	3		
	Protok vode	m3/h	0	0,5	1,0	1,5	1,8	2,0	2,5	3,0	3,78		
		L/min	0	8	17	25	30	33	42	50	63		
MSW-SPP44-055-50	Visina dobave [m]		58	56	54	52	50	47	42	36	29	21	12
	Protok vode	m3/h	0	0,6	1,2	1,8	2,4	3,0	3,6	4,2	4,8	5,4	6,0
		L/min	0	10	20	30	40	50	60	70	80	90	100
MSW-SPP32-037-50	Visina dobave [m]		39	37	36	34	32	30	24	15	2		
	Protok vode	m3/h	0	0,5	1,0	1,5	1,8	2,0	2,5	3,0	3,78		
		L/min	0	8	17	25	30	33	42	50	63		
MSW-SPP32-025-50	Visina dobave [m]		28	27	26	25	23	22	17	11	1		
	Protok vode	m3/h	0	0,5	1,0	1,5	1,8	2,0	2,5	3,0	3,78		
		L/min	0	8	17	25	30	33	42	50	63		
MSW-SPP43-075-50	Visina dobave [m]		91	84	79	74	68	60	50	37	24		
	Protok vode	m3/h	0	0,6	1,2	1,8	2,4	3,0	3,6	4,2	4,8		
		L/min	0	10	20	30	40	50	60	70	80		

Opći opis

Korisnički priručnik namijenjen je pomoći pri sigurnoj i besprijekornoj upotrebi uređaja. Proizvod je dizajniran i proizveden u skladu sa strogim tehničkim smjernicama, koristeći najsuvremenije tehnologije i komponente. Osim toga, proizvodi se u skladu s najstrožim standardima kvalitete.

NE KORISTITE UREĐAJ AKO NISTE TEMELJITO PROČITALI I RAZUMJELI OVAJ KORISNIČKI PRIRUČNIK.

Kako biste produžili životni vijek uređaja i osigurali besprijekoran rad, koristite ga u skladu s ovim korisničkim priručnikom i redovito obavljajte zadatke održavanja. Tehnički podaci i specifikacije u ovom korisničkom priručniku su ažurni. Proizvođač zadržava pravo na izmjene vezane uz poboljšanje kvalitete. Uređaj je

projektiran tako da rizike emisije buke svede na minimum, uzimajući u obzir tehnološki napredak i mogućnosti smanjenja buke.

Legenda

Proizvod udovoljava relevantnim sigurnosnim standardima.

Prije uporabe pročitajte upute.

Proizvod se mora reciklirati.

UPOZORENJE! ili **OPREZ!** ili **UPAMTITE!** Primjenjivo na danu situaciju.
(opća oznaka upozorenja)

PAŽNJA! Upozorenje na električni udar!

Zaštita klase I.

PAŽNJA! Mehanizam uređaja može prouzročiti teške ozljede ili smrt.

NAPOMENA! Crteži u ovom priručniku služe samo za ilustraciju i u nekim se detaljima mogu razlikovati od stvarnog proizvoda.

Sigurnost pri uporabi

PAŽNJA! Pročitajte sva sigurnosna upozorenja i sve upute. Nepoštivanje upozorenja i uputa može dovesti do električnog udara, požara i/ili teške ozljede pa čak i smrti.

Izrazi „uređaj” ili „proizvod” upotrebljavaju se u upozorenjima i uputama za označavanje:

POTOPNA PUMPA

Električna sigurnost

a) Utikač mora odgovarati utičnici. Ni na koji način nemojte mijenjati utikač. Upotreba originalnih utikača i odgovarajućih utičnica smanjuje rizik od električnog udara.

b) Uvijek upotrebljavajte izvore napajanja koji su spojeni na uzemljenje i osiguravaju potreban napon (naveden na naljepnici na uređaju).

c) Izbjegavajte dodirivanje uzemljenih elemenata poput cijevi, grijača, bojlera i hladnjaka. Postoji povećani rizik od električnog udara ako je uzemljeni uređaj izložen kiši, dođe u izravan dodir s mokrom površinom ili radi u vlažnom okruženju. Ulazak vode u uređaj povećava rizik od oštećenja uređaja i električnog udara.

d) Ne dodirujte uređaj mokrim ili vlažnim rukama.

e) Kabel upotrebljavajte samo za njegovu namjenu. Nikada ga nemojte upotrebljavati za nošenje uređaja ili za izvlačenje utikača iz utičnice. Držite kabel podalje od izvora topline, ulja, oštrih rubova ili pokretnih dijelova. Oštećeni ili zapetljani kabeli povećavaju rizik od električnog udara.

f) Ako radite s uređajem na otvorenom, obavezno upotrijebite produžni kabel prikladan za vanjsku uporabu.

Upotreba produžnog kabela prikladnog za vanjsku uporabu smanjuje rizik od električnog udara.

g) Ne upotrebljavajte uređaj ako je kabel napajanja oštećen ili pokazuje očite znakove istrošenosti. Oštećeni kabel napajanja treba zamijeniti kvalificirani električar ili servisni centar proizvođača.

h) Zaštitite jedinicu od sunčevog zračenja. Uređaj upotrebljavajte na zaštićenom mjestu kako biste izbjegli oštećenje opreme ili ugrožavanje drugih osoba.

i) Prije čišćenja odspojite ga od izvora napajanja. Za čišćenje upotrijebite meku vlažnu krpu. Izbjegavajte upotrebu deterdženata i pazite da tekućina ne uđe u jedinicu.

Sigurnost na radnom mjestu

a) Pobrinite se da radno mjesto bude čisto i dobro osvijetljeno. Neuredno ili slabo osvijetljeno radno mjesto može dovesti do nezgoda. Pokušajte razmišljati unaprijed, promatrajte što se događa i upotrebljavajte zdrav razum pri radu s uređajem.

b) Ne upotrebljavajte uređaj u potencijalno eksplozivnom okruženju, na primjer u prisutnosti zapaljivih tekućina, plinova ili prašine. Uređaj stvara iskrenje koje može zapaliti prašinu ili isparenja.

c) Ako otkrijete oštećenje ili nepravilno funkcioniranje, odmah isključite uređaj i bez odgode obavijestite nadređenog.

d) Ako niste sigurni radi li proizvod ispravno ili ako pronađete oštećenje, obratite se servisnom centru proizvođača.

e) Samo servisni centar proizvođača smije obavljati popravke na proizvodu. Nemojte pokušavati sami popravljati uređaj!

f) U slučaju požara za gašenje upotrijebite aparat za gašenje praha ili ugljičnog dioksida (CO2) (namijenjen za uporabu na pod naponom električnim uređajima).

g) Djeci ili neovlaštenim osobama zabranjen je ulazak na radno mjesto. (Ometanje može dovesti do gubitka kontrole nad uređajem).

h) Redovito provjeravajte stanje sigurnosnih oznaka. Ako su oznake nečitljive, moraju se zamijeniti.

i) Molimo čuvajte ovaj priručnik za buduću uporabu. Jeśli urządzenie jest przekazywane osobie trzeciej, instrukcja obsługi musi być przekazana wraz z nim.

j) Čuvajte elemente ambalaže i male dijelove sklopova na mjestima nedostupnim djeci.

k) Čuvajte uređaj od djece i životinja.

l) Ako se ovaj uređaj koristi zajedno s drugom opremom, treba se pridržavati i ostalih uputa za upotrebu.

⚠ **ZAPAMTITE!** Kada koristite uređaj, zaštitite djecu i ostale prisutne osobe.

Osobna sigurnost

a) Ne koristite uređaj kada ste umorni, bolesni ili pod utjecajem alkohola, narkotika ili lijekova koji mogu značajno narušiti sposobnost upravljanja uređajem.

b) Stroj smiju koristiti fizički sposobne osobe koje mogu rukovati strojem, koje su prošle odgovarajuću obuku, koje su pregledaле ovaj priručnik za rad i koje su prošle obuku iz zaštite na radu.

c) Kada radite s uređajem, koristite zdrav razum i budite oprezni. Privremeni gubitak koncentracije pri korištenju

uređaja može dovesti do ozbiljnih ozljeda.

d) Kako biste spriječili slučajno uključivanje uređaja, provjerite je li prekidač u položaju ISKLJUČENO prije spajanja na izvor napajanja.

e) Ne precjenjujte svoje sposobnosti. Kada koristite uređaj, uvijek održavajte ravnotežu i stabilnost. To će osigurati bolju kontrolu nad uređajem u neočekivanim situacijama.

f) Uređaj nije igračka. Djecu treba nadzirati kako bi se osiguralo da se ne igraju s uređajem.

g) Ne stavljajte ruke ni druge predmete u uređaj dok je u upotrebi!

Sigurno korištenje uređaja

a) Ne preopterećujte uređaj. Koristite odgovarajuće alate za određeni zadatak. Pravilno odabrani uređaj bolje će i sigurnije obaviti zadatak za koji je namijenjen.

b) Ne koristite uređaj ako prekidač ZA UKLJUČIVANJE/ISKLJUČIVANJE ne funkcionira ispravno (ne uključuje i ne isključuje uređaj). Uređaji koji se ne mogu uključiti i isključiti pomoću prekidača ZA UKLJUČIVANJE/ISKLJUČIVANJE su opasni, ne smiju se koristiti i moraju se popraviti.

c) Provjerite je li utikač isključen iz utičnice prije bilo kakvih podešavanja, zamjene pribora ili prije odlaganja uređaja. Takve mjere opreza smanjit će rizik od slučajnog aktiviranja uređaja.

d) Isključite uređaj iz napajanja prije početka podešavanja, čišćenja i održavanja. Takva preventivna mjera smanjuje rizik od slučajnog aktiviranja.

e) Kada nije u upotrebi, čuvajte na sigurnom mjestu, dalje od djece i osoba koje nisu upoznate s uređajem i koje nisu pročitale korisnički priručnik. Uređaj može predstavljati opasnost u rukama neiskusnih korisnika.

f) Održavajte uređaj u savršenom tehničkom stanju. Prije svake upotrebe provjerite ima li općih oštećenja, a posebno provjerite ima li napuklih dijelova ili elemenata i postoje li drugi uvjeti koji mogu utjecati na sigurno rukovanje uređajem. Ako se otkrije oštećenje, predajte uređaj na popravak prije upotrebe.

g) Čuvajte uređaj izvan dosega djece.

h) Popravak ili održavanje uređaja smiju obavljati samo kvalificirane osobe, koristeći isključivo originalne rezervne dijelove. To će osigurati sigurnu upotrebu.

i) Kako biste osigurali operativnu cjelovitost uređaja, ne uklanjajte tvorničke zaštitne naprave i ne labavite vijke.

j) Prilikom prijevoza i rukovanja uređajem između skladišta i odredišta, pridržavajte se načela zaštite na radu za ručne transportne operacije koja se primjenjuju u zemlji u kojoj će se uređaj koristiti.

k) Izbjegavajte situacije u kojima uređaj prestaje raditi tijekom upotrebe zbog prekomjernog opterećenja. To može dovesti do pregrijavanja pogonskih elemenata i oštećenja uređaja.

l) Ne dodirujte zglobne dijelove ili pribor osim ako je uređaj isključen iz izvora napajanja.

m) Ne pomičite, ne podešavajte ni ne okrećite uređaj tijekom rada.

n) Redovito čistite uređaj kako biste spriječili nakupljanje tvrdokornih nečistoća.

o) Uređaj nije igračka. Čišćenje i održavanje ne smiju obavljati djeca bez nadzora odrasle osobe.

p) Ne pokretati uređaj kada je prazan.

q) Zabranjeno je zadirati u konstrukciju uređaja radi promjene njegovih parametara ili tehničkog stanja.

r) Čuvajte uređaj dalje od izvora vatre i topline.

s) Ne preopterećujte uređaj.

PAŽNJA! Unatoč sigurnom dizajnu uređaja i njegovim zaštitnim značajkama, te unatoč upotrebi dodatnih elemenata koji štite rukovatelja, pri korištenju uređaja postoji mali rizik od nezgode ili ozljede. Budite oprezni i koristite zdrav razum pri korištenju uređaja.

Smjernice za upotrebu

Proizvod je namijenjen za crpljenje čiste vode do 35°C iz dubokih bunara.

Korisnik je odgovoran za svaku štetu nastalu nepravilnom upotrebom uređaja.

Dijelovi uređaja

1- Ručke

2- Kućište pumpe

3- Rešetka za usisavanje vode

4- Kućište motora

5- Napajački kabel pumpe

6- Otvor za ispuštanje vode

Upravljačka ploča

1- Kućište

2- Prekidač za uključivanje/isključivanje

3- Zaštitni prekidač od prekostruje

4- Uvodnica napajačkog kabela pumpe

5- Uvodnica napajačkog kabela

Prije prve upotrebe

Po primitku robe provjerite cjelovitost ambalaže i otvorite je. Ako je ambalaža oštećena, obratite se svojoj transportnoj tvrtki i distributeru u roku od 3 dana te dokumentirajte oštećenja što detaljnije. Ne okrećite pakiranje naopako! Prilikom prijevoza pakiranje držite vodoravno i stabilno.

Odlaganje ambalaže

Molimo sačuvajte sve materijale ambalaže (karton, plastične trake i stiropor) kako bi se u slučaju problema uređaj mogao vratiti u servisni centar u ispravnom stanju!

Upotreba uređaja

OPREZ! Nepoštivanje sljedećih smjernica može dovesti do ozljeda koje predstavljaju rizik za život i zdravlje:

- Samo osoba s odgovarajućim kvalifikacijama i vještinama smije uspostaviti električne priključke i instalirati pumpu.
- Priključite napajački kabel uređaja u skladu s električnim dijagramom priloženim u ovim uputama.
- Upravljačka ploča treba biti smještena na mjestu zaštićenom od prodora vode. Ne rukujte uređajem mokrim rukama.
- Produžeci napajačkog kabela, ako su potrebni, moraju biti hermetički zatvoreni i izvedeni od strane osobe s odgovarajućim kvalifikacijama.
- Ne koristite napajački kabel za nošenje uređaja.
- Pumpa mora biti uzemljena. Koristite zaštitnu sklopku diferencijalne struje do 30 mA u električnom sustavu.
- Odmah isključite iz izvora napajanja ako pumpa ne radi ispravno ili je izolacija napajačkog kabela oštećena.
- Ne uključujte pumpu dok stojite u vodi ili bosonogi na mokroj, električki vodljivoj površini.

STOP

Nepoštivanje sljedećih smjernica može rezultirati kvarom uređaja ili iznenadnim otkazivanjem:

- Instalirajte pumpu u bunar u vertikalnom položaju.
- Prije spuštanja pumpe u bušotinu provjerite je li mulj očišćen.
- Ne koristite pumpu za crpljenje prljave vode (npr. onečišćene uljem, česticama, abrazivnim tvarima itd.).
- Ne koristite pumpu za slanu vodu, korozivne
- tvari, zapaljive tekućine itd.
- Ne koristiti s vodom čija temperatura prelazi 35°C.
- Ako je pumpa instalirana u prebirokoj bušotini, to će dovesti do nedovoljnog hlađenja i uređaj će se pregrijati. U tom slučaju treba instalirati rashladnu košuljicu.
- Ne pokretajte pumpu prije nego što je uronjena u vodu. Rad "na suho" uzrokuje trajno oštećenje pumpe. Pumpa mora biti potpuno uronjena, a razina vode mora biti najmanje 2 m iznad otvora za ispuštanje vode.
- Pričvrstite napajački kabel za dovodnu cijev (npr. kabelskim vezicama) najmanje svakih 2 m kako biste spriječili pucanje kabela pod vlastitom težinom.
- Koristite nepovratni ventil kako biste zaštitili pumpu od udara povratne vode.
- Prije spuštanja pumpe u novu bušotinu provjerite je li mulj, talog i pijesak temeljito očišćen.
- Nije preporučljivo koristiti pumpu za crpljenje vode s visokim sadržajem minerala. Voda s visokim sadržajem minerala može uzrokovati pojavu naslaga na kućištu pumpe, sprječavajući pravilno hlađenje motora, što zauzvrat može dovesti do pregrijavanja i oštećenja motora.
- Nemojte koristiti pumpu ako je temperatura okoline ispod nule. Smrznuta voda oštetit će uređaj i sustav dovoda vode na površinu.
- Ne blokirajte izlaz vode tijekom uporabe.
- Za podizanje, nošenje i spuštanje pumpe u bunar koristite uže (po mogućnosti standardno najlonsko) pričvršćeno na ručke pumpe.
- Proizvod bi se trebao koristiti pod nadzorom osobe s odgovarajućim znanjem o njegovoj uporabi i radu.

Električna shema ožičenja

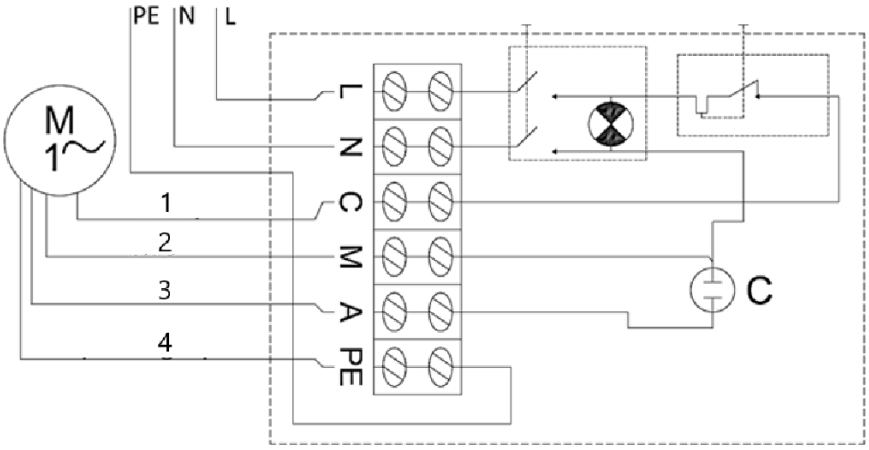

1- Crna

2- Plava

3- Smeđa

4- Žuto-zelena

Za uključivanje pumpe postavite prekidač Uključeno/Isključeno u položaj Uključeno.

Ako je sklopka za prekostrujnu zaštitu isključena zbog kratkog spoja, pregrijavanja itd., nakon što je problem riješen (uzrok isključenja sklopke za prekostrujnu zaštitu), resetirajte sklopku pritiskom na gumb sklopke na kućištu upravljačke ploče.

Rastavljanje pumpe

U područjima gdje temperature padaju ispod nule, rastavite pumpu za zimsku sezonu i pohranite je u skladu sa smjernicama u odjeljku „transport i skladištenje“.

Za rastavljanje pumpe:

- Postavite prekidač Uključeno/Isključeno u položaj Isključeno („0“).
- Odspojite pumpu od izvora napajanja.
- Izvucite pumpu iz bunara pomoću čeličnog ili drugog sigurnog užeta pričvršćenog na ručke pumpe.
- Odspojite cijev za dovod vode od pumpe.
- Ispraznite svu preostalu vodu iz pumpe tako da je okrenete naopako.
- Nakon što je pumpa suha, spremna je za sigurno pohranjivanje.

Transport i skladištenje

- Prilikom transporta treba spriječiti tresenje, udarce i okretanje uređaja naopako. Pohranite ga na dobro prozračenom mjestu sa suhim zrakom i bez korozivnih plinova.
- Uređaj pohranite u vodoravnom položaju na temperaturi okoline iznad nule. Ako je pumpa bila pohranjena više od nekoliko dana, prije ponovne ugradnje provjerite radi li uređaj ispravno.

Čišćenje i održavanje

- Prije čišćenja uređaj uvijek isključite iz struje.
- Za čišćenje svake površine upotrijebite sredstvo za čišćenje bez korozivnih tvari.
- Nakon svake uporabe očistite organske naslage s uređaja mlazom čiste vode i mekom krpom.
- Jedinicu pohranite na suhom, hladnom mjestu, bez vlage i izravnog izlaganja sunčevoj svjetlosti.

Redovita kontrola uređaja

Redovito provjeravajte je li uređaj oštećen. U slučaju oštećenja, odmah prestanite s uporabom i kontaktirajte korisničku službu radi rješavanja problema.

Što učiniti u slučaju problema?

Molimo kontaktirajte korisničku službu i pripremite sljedeće podatke:

- Broj računa i serijski broj (potonji se nalazi na tehničkoj pločici na uređaju).
- Ako je potrebno, fotografirajte oštećeni, slomljeni ili neispravni dio.
- Vašem savjetniku korisničke službe bit će lakše utvrditi izvor problema ako date detaljan i precizan opis problema. Što su vaši podaci detaljniji, to će korisnička služba brže i učinkovitije riješiti vaš problem!

OPREZ! Nikada ne otvarajte uređaj bez odobrenja korisničke službe. To može dovesti do gubitka jamstva!

Zbrinjavanje rabljenih uređaja

Nemojte odlagati ovaj uređaj u komunalni otpad. Predajte ga na mjesto za recikliranje i prikupljanje električnih i elektroničkih uređaja. Provjerite simbol na proizvodu, uputama za uporabu i pakiranju. Plastika korištena za izradu uređaja može se reciklirati u skladu s oznakama. Odabirom recikliranja značajno doprinosite zaštiti našeg okoliša. Za informacije o lokalnom reciklažnom centru obratite se lokalnim vlastima.

Rješavanje problema

Problem	Mogući razlog	Rješenje
Uređaj se ne pokreće	Isključena je sklopka za prekostrujnu zaštitu	Otklonite uzrok isključivanja sklopke. Pričekajte da se motor ohladi. Vratite prekidač strujnog kruga u prvobitni položaj.
	Nema napajanja	Provjerite je li kabel za napajanje pravilno priključen.
	Oštećeni motor ili kabel za napajanje	Pozovite svog zastupnika ili kvalificiranog tehničara.
Uređaj se pokreće, ali ne pumpa / pumpa samo malo vode	Dovod vode je začepljen	Uklonite začepljenje.
	Curenje na spojevima vode	Zaptijte spojeve.
	Nedovoljna razina vode u bušotini	Provjerite razinu vode. Pumpa treba biti najmanje 2 m ispod površine vode.
	Visina dobave vode previsoka	Instalirajte pumpu u skladu s njezinim tehničkim specifikacijama.

Šis vartotojo vadovas buvo išverstas naudojant mašininį vertimą. Mes dėjome visas pastangas, kad vertimas būtų tikslus, tačiau atkreipkite dėmesį, kad automatiniai vertimai nėra tobuli ir nėra skirti pakeisti žmogiškųjų vertėjų darbo. Oficiali vartotojo vadovo versija yra anglų kalba. Bet kokie skirtumai tarp išverstos versijos ir originalo anglų kalba nėra teisiškai įpareigojantys. Jei turite klausimų dėl vertimo tikslumo, prašome remtis anglų kalba parengta versija, kuri yra oficialus šaltinis. Daugiau kalbų versijų galite gauti pateikę užklausą info@expondo.com.

Techniniai duomenys

Parametro aprašymas	Parametro vertė				
Produkto pavadinimas	PANERIAMASIS SIURBLYS				
Modelis	MSW-SPP44-075-50	MSW-SPP44-037-50	MSW-SPP32-075-50	MSW-SPP48-110-50	MSW-SPP48-220-50
Įtampa [V~] / Dažnis [Hz]	230/50				
Maks. įėjimo galia [W]	1500	900	1500	1700	3000
Maks. išėjimo galia [W]	750	370	750	1100	2200
Izoliacijos klasė	B				
IEC apsaugos klasė	I				
IP apsaugos klasė	IP68				
Matmenys [mm]	830*90*90	720*95*95	1285*70*70	880*90*90	1360*95*95
Svoris [kg]	16,85	14,3	16,85	19,95	30,8
Gręžinio skersmuo [mm]	100	100	80	100	100
Maks. pakėlimas [m]	72	84	85	54	96
Maks. vandens srautas [L/h]	6000	6000	3800	10800	10800
Maks. smėlio kiekis vandenyje [%]	0,25				
Maks. vandens temperatūra [°C]	35				
Maks. gylis po vandens paviršiumi [m]	50				
Maks. paleidimų skaičius per val	50				
Pakopų (sraigtų) skaičius	10	6	24	8	14
Maitinimo	50				

kabelio ilgis [m]					
Maks. vandens srautas [m³/h]	6	6	3,8	10,8	10,8

Parametro aprašymas	Parametro vertė				
Produkto pavadinimas	PANERIAMASIS SIURBLYS				
Modelis	MSW-SPP32-055-50	MSW-SPP44-055-50	MSW-SPP32-037-50	MSW-SPP32-025-50	MSW-SPP43-075-50
Įtampa [V~] / dažnis [Hz]	230/50				
[ax įėjimo galia W]	1100	1100	900	750	1500
Maks. išėjimo galia [W]	550	550	370	250	750
Izoliacijos klasė	B				
IEC apsaugos klasė	I				
IP apsaugos klasė	IP68				
Matmenys [mm]	1035*71*71	750*90*90	840*75*75	710*75*75	890*92*92
Svoris [kg]	13,75	15,85	12,7	11,2	17,15
Šulinio skersmuo [mm]	80	100	80	80	100
Maks. pakėlimo aukštis [m]	60	58	39	28	91
Maksimalus vandens srautas [L/h]	3800	6000	3800	3800	4800
Maksimalus smėlio kiekis vandenyje [%]	0,25				
Maksimali vandens temperatūra [°C]	35				
Maksimalus gylis po vandens paviršiumi [m]	50				
Maksimalus paleidimų skaičius per valandą	50				

Pakopų skaičius (sraigtų)	17	8	11	8	12
Maitinimo kabelio ilgis [m]	50				
Maks. vandens srautas [m³/h]	3,8	6	3,78	3,78	4,8

Pakėlimo aukštis ir vandens srauto lentelė

MSW-SPP44-075-50	Pakėlimo aukštis [m]		72	69	67	65	62	58	53	46	37	27	16
	Vandens srautas	m³/h	0	0,6	1,2	1,8	2,4	3,0	3,6	4,2	4,8	5,4	6,0
		l/min	0	10	20	30	40	50	60	70	80	90	100
MSW-SPP44-037-50	Pakėlimo aukštis [m]		43	42	40	39	37	35	32	27	22	16	9
	Vandens srautas	m³/h	0	0,6	1,2	1,8	2,4	3,0	3,6	4,2	4,8	5,4	6,0
		l/min	0	10	20	30	40	50	60	70	80	90	100
MSW-SPP32-075-50	Pakėlimo aukštis [m]		85	82	79	74	70	65	52	33	3		
	Vandens srautas	m³/h	0	0,5	1,0	1,5	1,8	2,0	2,5	3,0	3,78		
		l/min	0	8	17	25	30	33	42	50	63		
MSW-SPP48-110-50	Pakėlimo aukštis [m]		54	52	51	48	45	43	37	32	22	12	
	Vandens srautas	m³/h	0	1,2	2,4	3,6	4,8	6,0	7,2	8,4	9,6	10,8	
		l/min	0	20	40	60	80	100	120	140	160	180	
MSW-SPP48-220-50	Pakėlimo aukštis [m]		96	92	89	85	80	74	66	54	38	21	
	Vandens srautas	m³/h	0	1,2	2,4	3,6	4,8	6,0	7,2	8,4	9,6	10,8	
		l/min	0	20	40	60	80	100	120	140	160	180	
MSW-SPP32-055-50	Pakėlimo aukštis [m]		60	58	56	52	49	46	37	23	3		
	Vandens srautas	m³/h	0	0,5	1,0	1,5	1,8	2,0	2,5	3,0	3,78		
		l/min	0	8	17	25	30	33	42	50	63		
MSW-SPP44-055-50	Pakėlimo aukštis [m]		58	56	54	52	50	47	42	36	29	21	12
	Vandens srautas	m³/h	0	0,6	1,2	1,8	2,4	3,0	3,6	4,2	4,8	5,4	6,0
		l/min	0	10	20	30	40	50	60	70	80	90	100
MSW-SPP32-037-50	Pakėlimo aukštis [m]		39	37	36	34	32	30	24	15	2		
	Vandens srautas	m³/h	0	0,5	1,0	1,5	1,8	2,0	2,5	3,0	3,78		
		l/min	0	8	17	25	30	33	42	50	63		
MSW-SPP32-025-50	Pakėlimo aukštis [m]		28	27	26	25	23	22	17	11	1		
	Vandens	m³/h	0	0,5	1,0	1,5	1,8	2,0	2,5	3,0	3,78		
		l/min	0	8	17	25	30	33	42	50	63		

	srautas												
MSW-SPP43-075-50	Pakėlimo aukštis [m]		91	84	79	74	68	60	50	37	24		
	Vandens srautas	m³/h	0	0,6	1,2	1,8	2,4	3,0	3,6	4,2	4,8		
		l/min	0	10	20	30	40	50	60	70	80		

Bendras aprašymas

Naudojimo instrukcija skirta padėti saugiai ir be sutrikimų naudoti įrenginį. Gaminys suprojektuotas ir pagamintas laikantis griežtų techninių reikalavimų, naudojant naujausias technologijas ir komponentus. Be to, jis pagamintas laikantis griežčiausių kokybės standartų.

NAUDOKITE ĮRENGINĮ TIK TADA, KAI IŠSAMIAI PERSKAITĖTE IR SUPRATOTE ŠIĄ NAUDOJIMO INSTRUKCIJĄ.

Norėdami prailginti įrenginio tarnavimo laiką ir užtikrinti sklandų veikimą, naudokite jį pagal šią naudojimo instrukciją ir reguliariai atlikite techninės priežiūros darbus. Šioje naudojimo instrukcijoje pateikti techniniai duomenys ir specifikacijos yra aktualūs. Gamintojas pasilieka teisę daryti pakeitimus, susijusius su kokybės gerinimu. Prietaisas suprojektuotas taip, kad triukšmo skleidimo rizika būtų sumažinta iki minimumo, atsižvelgiant į technologijų pažangą ir triukšmo mažinimo galimybes.

Paaiškinimai

Gaminys atitinka atitinkamus saugos standartus.

Prieš naudojimą perskaitykite instrukcijas.

Gaminys turi būti perdirbtas.

ĮSPĖJIMAS! arba **ATSARGIAI!** arba **ATMINKITE!** Taikoma konkrečioje situacijoje.
(bendrasis įspėjamasis ženklas)

DĖMESIO! Įspėjimas dėl elektros smūgio!

I klasės apsauga.

DĖMESIO! Prietaiso mechanizmas gali sukelti rimtus sužalojimus ar mirtį.

ATSIŽVELGKITE! Šioje instrukcijoje pateikti brėžiniai yra tik iliustraciniai ir kai kuriais aspektais gali skirtis nuo tikrojo produkto.

Naudojimo sauga

DĖMESIO! Perskaitykite visus saugos įspėjimus ir visas instrukcijas. Neatsižvelgiant į įspėjimus ir instrukcijas, gali kilti elektros smūgio, gaisro ir (arba) rimtų sužalojimų ar net mirties pavojus.

Įspėjimuose ir instrukcijose terminai „įrenginys“ arba „produktas“ vartojami nurodant:

PANERIAMĄJĄ SIURBLĮ

Elektros sauga

a) Kištukas turi tinkamai įsiterpti į rozetę. Jokiu būdu nemodifikuokite kištuko. Naudojant originalius kištukus ir jiems pritaikytas rozetes sumažėja elektros smūgio pavojus.

b) Visada naudokite elektros šaltinius, kurie yra įžeminti ir užtikrina reikiamą įtampą (nurodytą ant prietaiso etiketės).

c) Venkite liesti įžemintus elementus, pvz., vamzdžius, šildytuvus, katilus ir šaldytuvus. Elektros smūgio rizika padidėja, jei įžemintas prietaisas yra veikiamas lietaus, tiesiogiai liečiasi su drėgnu paviršiumi arba veikia drėgnoje aplinkoje. Į prietaisą patekęs vanduo padidina prietaiso sugadinimo ir elektros smūgio riziką.

d) Nelieskite prietaiso drėgnomis ar šlapios rankomis.

e) Kabelį naudokite tik pagal paskirtį. Jokiu būdu nenaudokite jo prietaisui nešti ar kištukui ištraukti iš rozetės. Laikykite kabelį atokiau nuo šilumos šaltinių, aliejaus, aštrių kraštų ar judančių dalių. Sugadinti arba susipynę kabeliai padidina elektros smūgio pavojų.

f) Jei prietaisą naudojate lauke, būtinai naudokite lauko sąlygoms pritaikytą prailginimo laidą. Naudojant lauko sąlygoms pritaikytą prailginimo laidą sumažėja elektros smūgio pavojus.

g) Nenaudokite prietaiso, jei maitinimo laidas yra pažeistas arba turi akivaizdžių nusidėvėjimo požymių. Pažeistą maitinimo laidą turi pakeisti kvalifikuotas elektrikas arba gamintojo aptarnavimo centras.

h) Apsaugokite įrenginį nuo saulės spindulių. Naudokite įrenginį apsaugotoje vietoje, kad išvengtumėte įrangos sugadinimo ar pavojaus kitiems.

i) Prieš valydami, atjunkite jį nuo maitinimo šaltinio. Valymui naudokite minkštą drėgną šluostę. Venkite naudoti valiklius ir užtikrinkite, kad į įrenginį nepatektų skysčių.

Sauga darbo vietoje

a) Užtikrinkite, kad darbo vieta būtų švari ir gerai apšviesta. Netvarkinga arba prastai apšviesta darbo vieta gali sukelti nelaimingus atsitikimus. Stenkitės numatyti galimus pavojus, stebėkite, kas vyksta, ir dirbdami su prietaisu vadovaukitės sveiku protu.

b) Nenaudokite prietaiso potencialiai sprogioje aplinkoje, pavyzdžiui, esant degiems skysčiams, dujoms ar dulkėms. Prietaisas generuoja kibirkštes, kurios gali uždegti dulkes ar garus.

c) Jei pastebite pažeidimus ar netinkamą veikimą, nedelsdami išjunkite prietaisą ir nedelsdami apie tai praneškite vadovui.

d) Jei nesate tikri, ar gaminys veikia tinkamai, arba pastebėjote pažeidimus, kreipkitės į gamintojo aptarnavimo centrą.

e) Gaminį remontuoti gali tik gamintojo aptarnavimo centras. Nebandykite remontuoti patys!

f) Gaisro atveju gesinkite jį milteliniu arba anglies dioksido (CO_2) gesintuvu (skirtu gesinti įtampą turinčius elektros prietaisus).

g) Vaikams ir neįgaliotiems asmenims draudžiama įeiti į darbo vietą. (Dėmesio nukreipimas gali sukelti prietaiso kontrolės praradimą).

h) Reguliariai tikrinkite saugos etikečių būklę. Jei etiketės yra neįskaitomos, jas būtina pakeisti.

i) Šį vadovą laikykite pasiekiamoje vietoje, kad galėtumėte juo pasinaudoti ateityje. Jei šis prietaisas

perduodamas trečiajai šaliai, kartu su juo būtina perduoti ir šį vadovą.

j) Pakuotės elementus ir smulkias surinkimo detales laikykite vaikams nepasiekiamoje vietoje.

k) Laikykite įrenginį atokiau nuo vaikų ir gyvūnų.

l) Jei šis įrenginys naudojamas kartu su kita įranga, taip pat būtina laikytis likusių naudojimo instrukcijų.

ATMINKITE! Naudodami įrenginį, apsaugokite vaikus ir kitus šalia esančius asmenis.

Asmeninė sauga

a) Nenaudokite prietaiso, jei esate pavargę, sergate arba esate apsvaigę nuo alkoholio, narkotikų ar vaistų, kurie gali žymiai pabloginti jūsų gebėjimą valdyti prietaisą.

b) Prietaisą gali valdyti fiziškai stiprūs asmenys, gebantys elgtis su prietaisu, tinkamai apmokyti, susipažinę su šia naudojimo instrukcija ir baigę profesinės sveikatos ir saugos mokymus.

c) Naudodamiesi prietaisu, vadovaukitės sveiku protu ir būkite budrūs. Laikinas dėmesio praradimas naudojant prietaisą gali sukelti rimtus sužalojimus.

d) Kad prietaisas netyčia neįsijungtų, prieš prijungdami jį prie maitinimo šaltinio įsitikinkite, kad jungiklis yra „OFF“ padėtyje.

e) Nepersistenkite savo galimybių. Naudodami įrenginį, visada išlaikykite pusiausvyrą ir stovėkite tvirtai. Tai užtikrins geresnį įrenginio valdymą netikėtose situacijose.

f) Įrenginys nėra žaislas. Vaikus būtina prižiūrėti, kad jie nežaistų su įrenginiu.

g) Nenaudokite prietaiso, jei jo jungiklis „ON“ padėtyje!

Saugus prietaiso naudojimas

a) Nepersikraukite prietaiso. Naudokite tam tikrai užduočiai tinkamus įrankius. Teisingai parinktas prietaisas atliks užduotį, kuriai buvo skirtas, geriau ir saugiau.

b) Nenaudokite prietaiso, jei įjungimo/išjungimo jungiklis neveikia tinkamai (neįjungia ir neišjungia prietaiso). Prietaisai, kurių neįmanoma įjungti ir išjungti naudojant įjungimo/išjungimo jungiklį, yra pavojingi, jų negalima naudoti ir juos būtina remontuoti.

c) Prieš bandydami atlikti bet kokius reguliavimus, keisti priedus arba prieš atidėdami prietaisą į šalį, įsitikinkite, kad kištukas yra ištrauktas iš rozetės. Tokios atsargumo priemonės sumažins atsitiktinio prietaiso įjungimo riziką.

d) Prieš pradėdami reguliavimą, valymą ir techninę priežiūrą, atjunkite prietaisą nuo maitinimo šaltinio. Tokia prevencinė priemonė sumažina atsitiktinio įjungimo riziką.

e) Kai prietaisas nenaudojamas, laikykite jį saugioje vietoje, toliau nuo vaikų ir asmenų, kurie nėra susipažinę su prietaisu ir neskaitė naudojimo instrukcijos. Prietaisas gali kelti pavojų, jei jį naudoja nepatyrę vartotojai.

f) Palaikykite prietaisą puikios techninės būklės. Prieš kiekvieną naudojimą patikrinkite, ar nėra bendrų pažeidimų, ypač atkreipkite dėmesį į įtrūkusias dalis ar elementus bei bet kokias kitas sąlygas, kurios gali turėti įtakos saugiam prietaiso veikimui. Jei pastebite pažeidimų, prieš naudodami prietaisą atiduokite jį remontui.

g) Laikykite prietaisą vaikams nepasiekiamoje vietoje.

h) Prietaiso remontą ar techninę priežiūrą turi atlikti kvalifikuoti specialistai, naudodami tik originalias atsargines dalis. Tai užtikrins saugų naudojimą.

i) Siekiant užtikrinti prietaiso veikimo vientisumą, nenuimkite gamykliniu būdu sumontuotų apsaugų ir nepalaikykite jokių varžtų.

j) Vežant ir perkeliant įrenginį iš sandėlio į paskirties vietą, laikykitės darbo saugos ir sveikatos principų, taikomų rankiniam transportavimui toje šalyje, kurioje įrenginys bus naudojamas.

k) Venkite situacijų, kai įrenginys naudojimo metu nustoja veikti dėl per didelės apkrovos. Dėl to gali perkaisti pavaros elementai ir įrenginys gali būti sugadintas.

l) Nelieskite judančių dalių ar priedų, kol prietaisas nėra atjungtas nuo maitinimo šaltinio.

m) Darbo metu neperkelkite, nereguliuokite ir nesukite prietaiso.

n) Reguliariai valykite prietaisą, kad nesikauptų sunkiai nuvalomas nešvarumas.

o) Šis prietaisas nėra žaislas. Vaikai be suaugusiojo priežiūros neturi valyti ir prižiūrėti prietaiso.

p) Nenaudokite prietaiso, kai jo baterija išsikrovusi.

q) Draudžiama keisti prietaiso konstrukciją, siekiant pakeisti jo parametrus ar techninę būklę.

r) Laikykite prietaisą atokiau nuo ugnies ir šilumos šaltinių.

s) Nepersikraukite prietaiso.

DĖMESIO! Nepaisant saugios prietaiso konstrukcijos ir jo apsauginių funkcijų, taip pat nepaisant papildomų operatoriaus apsaugai skirtų elementų, naudojant prietaisą vis tiek išlieka nedidelė nelaimingo atsitikimo ar sužalojimo rizika. Naudodami prietaisą, būkite budrūs ir vadovaukitės sveiku protu.

Naudojimo gairės

Šis gaminys skirtas švaraus vandens, kurio temperatūra neviršija 35 °C, siurbimui iš giliųjų šulinių.

Vartotojas atsako už bet kokią žalą, atsiradusią dėl netinkamo prietaiso naudojimo.

Prietaiso dalys

1- Rankenos

2- Siurblio korpusas

3- Vandens įsiurbimo grotelės

4- Variklio korpusas

5- Siurblio maitinimo kabelis

6- Vandens išleidimo anga

Valdymo skydelis

1- Korpusas

2- Įjungimo/išjungimo jungiklis

3- Perteklinės srovės apsauginis jungiklis

4- Siurblio maitinimo kabelio sandariklis

5- Maitinimo kabelio sandariklis

Prieš pirmąjį naudojimą

Gavę prekę, patikrinkite, ar pakuotė nėra pažeista, ir ją atidarykite. Jei pakuotė pažeista, per 3 dienas susisiekite su transporto įmone ir platintoju bei kuo išsamiau užfiksuokite pažeidimus. Nepersukite pakuotės aukštyn kojomis! Transportuodami pakuotę, užtikrinkite, kad ji būtų laikoma horizontaliai ir stabiliai.

Pakuotės šalinimas

Prašome išsaugoti visas pakavimo medžiagas (kartoną, plastikines juostas ir putoplastą), kad kilus problemoms prietaisą būtų galima grąžinti į aptarnavimo centrą nepriekaištingos būklės!

Prietaiso naudojimas

ĮSPĖJIMAS! Nesilaikant toliau pateiktų nurodymų, galima susižeisti, o tai kelia pavojų gyvybei ir sveikatai:

- Elektros jungtis ir siurblį turi montuoti tik atitinkamą kvalifikaciją ir įgūdžius turintis asmuo.
- Prietaiso maitinimo laidą prijunkite pagal šioje instrukcijoje pateiktą elektros schemą.
- Valdymo pultas turi būti įrengtas vietoje, apsaugotoje nuo vandens patekimo. Prietaiso nenaudokite drėgnomis rankomis.
- Jei reikia, maitinimo laido prailginimai turi būti hermetiškai užsandarinti, o juos turi atlikti asmuo, turintis atitinkamą kvalifikaciją.
- Nenaudokite maitinimo laido prietaisui nešti.
- Siurblys turi būti įžemintas. Elektros sistemoje naudokite likutinės srovės apsaugos įrenginį, kurio srovės stipris neviršija 30 mA.
- Jei siurblys veikia netinkamai arba maitinimo kabelio izoliacija yra pažeista, nedelsiant atjunkite jį nuo maitinimo šaltinio.
- Nejjunkite siurblio stovėdami vandenyje arba basomis ant drėgnos, elektrą laidžios paviršiaus.

STOP

Nesilaikant šių nurodymų, gali atsirasti prietaiso gedimas arba staigus veikimo sutrikimas:

- Siurblį įrengkite šulinyje vertikalioje padėtyje.
- Prieš nuleidžiant siurblį į gręžinį, įsitikinkite, kad iš jo pašalinti nuosėdos.
- Nenaudokite siurblio nešvariam vandeniui siurbti (pvz., užterštam alyva, dalelėmis, abrazyvinėmis dalelėmis ir pan.).
- Nenaudokite siurblio druskos vandeniui, ėsdinančioms
- medžiagoms, degiems skysčiams ir pan.
- Nenaudokite su vandeniu, kurio temperatūra viršija 35 °C.
- Jei siurblys sumontuotas pernelyg plačiame gręžinyje, tai sukels nepakankamą aušinimą ir įrenginys perkaitus. Tokiu atveju reikia įrengti aušinimo apvalkalą.

- Nepaleiskite siurblio, kol jis nėra panardintas į vandenį. „Sausas“ veikimas sukelia negrįžtamą siurblio sugadinimą. Siurblys turi būti visiškai panardintas, o vandens paviršius turi būti bent 2 m aukščiau nei vandens išleidimo angos.
- Maitinimo kabelį pritvirtinkite prie išleidimo vamzdžio (pavyzdžiui, naudodami kabelines juostas) ne rečiau kaip kas 2 m, kad kabelis nesulūžtų nuo savo svorio.
- Naudokite atbulinį vožtuvą, kad apsaugotumėte siurblį nuo atgalinio vandens smūgio.
- Prieš nuleidžiant siurblį į naują gręžinį, įsitikinkite, kad iš jo buvo kruopščiai pašalinti dumblai, nuosėdos ir smėlis.
- Nerekomenduojama siurblio naudoti vandeniui su dideliu mineralų kiekiu siurbti. Vanduo su dideliu mineralų kiekiu gali sukelti nuosėdų susidarymą ant siurblio korpuso, trukdydamas tinkamam variklio aušinimui, o tai savo ruožtu gali sukelti perkaitimą ir variklio sugadinimą.
- Nenaudokite siurblio, jei aplinkos temperatūra yra žemiau nulio. Užšalęs vanduo sugadins įrenginį ir vandens tiekimo sistemą į paviršių.
- Naudojimo metu neuždenkite vandens išleidimo angos.
- Naudokite virvę (geriausia – standartinę nailono), pritvirtintą prie siurblio rankenų, kad galėtumėte pakelti, nešti ir nuleisti siurblį į gręžinį.
- Produktą reikia naudoti prižiūrint asmeniui, turinčiam atitinkamų žinių apie jo naudojimą ir veikimą.

Elektros jungimo schema

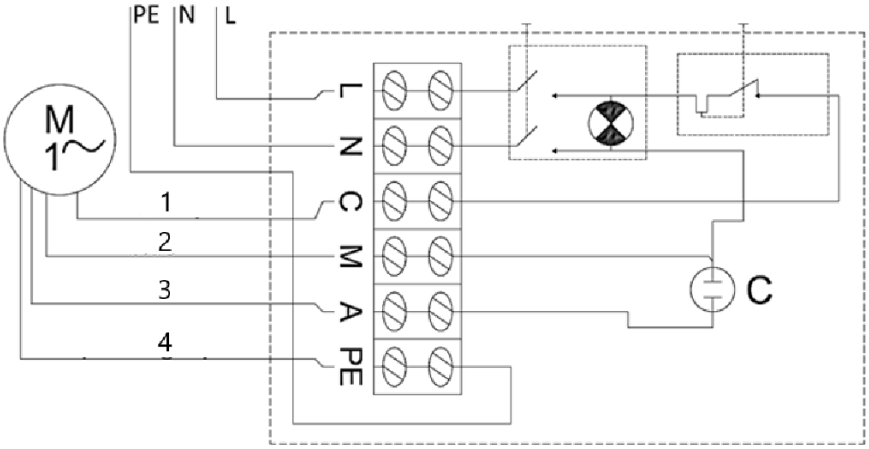

1- Juoda

2- Mėlyna

3- Ruda

4- Geltona-žalia

Norėdami įjungti siurblį, nustatykite įjungimo/išjungimo jungiklį į „On“ padėtį.

Jei viršsrovių saugiklis suveikė dėl trumpojo jungimo, perkaitimo ar pan., išsprendus problemą (viršsrovių saugiklio suveikimo priežastį), atlaisvinkite saugiklį, paspausdami saugiklio mygtuką ant valdymo skydelio korpuso.

Siurblio išmontavimas

Vietovėse, kuriose temperatūra nukrinta žemiau nulio, žiemos sezonui siurblį išmontuokite ir laikykite laikydamiesi skirsnyje „Transportavimas ir laikymas“ pateiktų gairių.

Norėdami išmontuoti siurblį:

- Nustatykite įjungimo/išjungimo jungiklį į „Išjungta“ („0“) padėtį.
- Atjunkite siurblį nuo maitinimo šaltinio.
- Ištraukite siurblį iš gręžinio naudodami plieninę arba kitą tvirtą virvę, pritvirtintą prie siurblio rankenų.
- Atjunkite vandens tiekimo vamzdį nuo siurblio.
- Ištuštinkite siurblyje likusį vandenį, apverčiant jį aukštyn kojomis.
- Kai siurblys išdžius, jį galima saugiai laikyti.

Transportavimas ir laikymas

- Vežant įrenginį, reikia vengti jo kratymo, smūgių ir apverčimo aukštyn kojomis. Laikykite jį tinkamai vėdinamoje vietoje, kur oras sausas ir nėra koroziją sukeliančių dujų.
- Laikykite įrenginį horizontalioje padėtyje, esant aplinkos temperatūrai virš nulio. Jei siurblys buvo laikomas ilgiau nei keletą dienų, prieš jį vėl montuodami įsitikinkite, kad įrenginys veikia tinkamai.

Valymas ir priežiūra

- Prieš valydami prietaisą, visada išjunkite jį iš elektros tinklo.
- Kiekvienam paviršiui valyti naudokite valiklį be ėsdinančių medžiagų.
- Po kiekvieno naudojimo nuvalykite organines nuosėdas nuo prietaiso švariu vandens srautu ir minkštu skudurėliu.
- Prietaisą laikykite sausoje, vėsioje vietoje, apsaugotoje nuo drėgmės ir tiesioginių saulės spindulių.

Reguliari prietaiso patikra

Reguliariai tikrinkite, ar prietaisas nėra pažeistas. Jei pastebite pažeidimus, nedelsdami nustokite jį naudoti ir kreipkitės į klientų aptarnavimo tarnybą, kad problema būtų išspręsta.

Ką daryti, jei kyla problemų?

Kreipkitės į klientų aptarnavimo tarnybą ir pasiruoškite pateikti šią informaciją:

- Sąskaitos faktūros numerį ir serijos numerį (pastarąjį rasite ant prietaiso techninės plokštelės).
- Jei reikia, nufotografuokite pažeistą, sulūžusią ar defektuotą dalį.
- Klientų aptarnavimo specialistui bus lengviau nustatyti problemos priežastį, jei pateiksite išsamų ir tikslų problemos aprašymą. Kuo išsamesnė informacija, tuo greičiau ir efektyviau klientų aptarnavimo tarnyba galės išspręsti jūsų problemą!

DĖMESIO! Niekada neatidarykite prietaiso be klientų aptarnavimo tarnybos leidimo. Tai gali lemti garantijos praradimą!

Naudotų prietaisų šalinimas

Šio prietaiso neišmeskite į komunalinių atliekų surinkimo sistemas. Atiduokite jį į elektros ir elektroninių prietaisų perdirbimo bei surinkimo punktą. Patikrinkite simbolį ant produkto, naudojimo instrukcijos ir pakuotės. Prietaiso gamybai naudoti plastikai gali būti perdirbami pagal juose nurodytus ženklus. Pasirinkdami perdirbimą, jūs žymiai prisidedate prie aplinkos apsaugos. Dėl informacijos apie vietinį perdirbimo centrą kreipkitės į vietos valdžios institucijas.

Trikčių šalinimas

Problema	Galima priežastis	Sprendimas
Prietaisas neįsijungia	Išsijungė viršsrovių apsauginis jungiklis	Pašalinkite priežastį, dėl kurios išsijungė apsauginis jungiklis. Palaukite, kol variklis atvės. Grąžinkite apsauginį jungiklį į pradinę padėtį.
	Nėra maitinimo	Įsitikinkite, kad maitinimo kabelis yra tinkamai prijungtas.
	Sugedęs variklis arba maitinimo kabelis	Kreipkitės į savo atstovą arba kvalifikuotą techninį specialistą.
Įrenginys įsijungia, bet nepumpuoja vandens / pumpuoja tik nedaug vandens	Užsikimšęs vandens padavimas	Pašalinkite užsikimšimą.
	Vandens jungtys nesandarios	Užsandarikite jungtis.
	Nepakankamas vandens lygis gręžinyje	Patikrinkite vandens lygį. Siurblys turi būti bent 2 m žemiau vandens paviršiaus.
	Per didelis vandens tiekimo aukštis	Įrengkite siurblį pagal jo technines specifikacijas.

Acest manual de utilizare a fost tradus cu ajutorul traducerii automate. Am depus toate eforturile pentru a ne asigura că traducerea este corectă, dar vă rugăm să rețineți că traducerile automate nu sunt perfecte și nu sunt menite să înlocuiască traducătorii umani. Versiunea oficială a Manualului de utilizare este în limba engleză. Eventualele diferențe dintre versiunea tradusă și originalul în limba engleză nu au caracter juridic obligatoriu. Dacă aveți întrebări cu privire la acuratețea traducerii, vă rugăm să consultați versiunea în limba engleză, care constituie referința oficială. Mai multe versiuni lingvistice sunt disponibile la cerere prin info@expondo.com.

Date tehnice

Descrierea parametrilor	Valoarea parametrului				
Denumirea produsului	POMPĂ SUBMERSIBILĂ				
Model	MSW-SPP44-075-50	MSW-SPP44-037-50	MSW-SPP32-075-50	MSW-SPP48-110-50	MSW-SPP48-220-50
Tensiune [V~] / Frecvență [Hz]	230/50				
Puterea maximă de intrare [W]	1500	900	1500	1700	3000
Puterea maximă de ieșire [W]	750	370	750	1100	2200
Clasa de izolare	B				
Clasa de protecție IEC	I				
Clasa de protecție IP	IP68				
Dimensiuni [mm]	830*90*90	720*95*95	1285*70*70	880*90*90	1360*95*95
Greutate [kg]	16,85	14,3	16,85	19,95	30,8
Diametrul puțului forat [mm]	100	100	80	100	100
Înălțime maximă de ridicare [m]	72	84	85	54	96
Debit maxim de apă [L/h]	6000	6000	3800	10800	10800
Conținutul maxim de nisip în apă [%]	0,25				
Temperatura maximă a apei [°C]	35				
Adâncimea maximă sub suprafața apei [m]	50				
Număr maxim număr de porniri/oră	50				

Numărul de trepte (rotoare)	10	6	24	8	14
Lungimea cablului de alimentare [m]	50				
Debit maxim de apă [m³/h]	6	6	3,8	10,8	10,8

Descrierea parametrilor	**Valoarea parametrului**				
Denumirea produsului	POMPĂ SUBMERSIBILĂ				
Model	MSW-SPP32-055-50	MSW-SPP44-055-50	MSW-SPP32-037-50	MSW-SPP32-025-50	MSW-SPP43-075-50
Tensiune [V~] / Frecvență [Hz]	230/50				
[puterea de intrare a axului, W]	1100	1100	900	750	1500
Puterea maximă de ieșire [W]	550	550	370	250	750
Clasa de izolare	B				
Clasa de protecție IEC	I				
Clasa de protecție IP	IP68				
Dimensiuni [mm]	1035*71*71	750*90*90	840*75*75	710*75*75	890*92*92
Greutate [kg]	13,75	15,85	12,7	11,2	17,15
Diametrul puțului forat [mm]	80	100	80	80	100
Max. Înălțime [m]	60	58	39	28	91
Debit maxim de apă [L/h]	3800	6000	3800	3800	4800
Conținut maxim de nisip în apă [%]	0,25				
Temperatura maximă a apei [°C]	35				
Adâncime maximă sub suprafața apei [m]	50				
Număr maxim de porniri/h	50				

Număr de trepte (rotoare)	17	8	11	8	12
Lungimea cablului de alimentare [m]	50				
Debitul maxim de apă [m³/h]	3,8	6	3,78	3,78	4,8

Tabelul cu înălțimea de ridicare și debitul de apă

MSW-SPP44-075-50	Înălțimea de ridicare [m]		72	69	67	65	62	58	53	46	37	27	16
	Debitul de apă	m³/h	0	0,6	1,2	1,8	2,4	3,0	3,6	4,2	4,8	5,4	6,0
		L/min	0	10	20	30	40	50	60	70	80	90	100
MSW-SPP44-037-50	Înălțimea de ridicare [m]		43	42	40	39	37	35	32	27	22	16	9
	Debitul de apă	m³/h	0	0,6	1,2	1,8	2,4	3,0	3,6	4,2	4,8	5,4	6,0
		L/min	0	10	20	30	40	50	60	70	80	90	100
MSW-SPP32-075-50	Înălțimea de ridicare [m]		85	82	79	74	70	65	52	33	3		
	Debitul de apă	m³/h	0	0,5	1,0	1,5	1,8	2,0	2,5	3,0	3,78		
		L/min	0	8	17	25	30	33	42	50	63		
MSW-SPP48-110-50	Înălțimea de ridicare [m]		54	52	51	48	45	43	37	32	22	12	
	Debitul de apă	m³/h	0	1,2	2,4	3,6	4,8	6,0	7,2	8,4	9,6	10,8	
		L/min	0	20	40	60	80	100	120	140	160	180	
MSW-SPP48-220-50	Înălțimea de ridicare [m]		96	92	89	85	80	74	66	54	38	21	
	Debitul de apă	m³/h	0	1,2	2,4	3,6	4,8	6,0	7,2	8,4	9,6	10,8	
		L/min	0	20	40	60	80	100	120	140	160	180	
MSW-SPP32-055-50	Înălțimea de ridicare [m]		60	58	56	52	49	46	37	23	3		
	Debitul de apă	m³/h	0	0,5	1,0	1,5	1,8	2,0	2,5	3,0	3,78		
		L/min	0	8	17	25	30	33	42	50	63		
MSW-SPP44-055-50	Înălțime de ridicare [m]		58	56	54	52	50	47	42	36	29	21	12
	Debit de apă	m³/h	0	0,6	1,2	1,8	2,4	3,0	3,6	4,2	4,8	5,4	6,0
		L/min	0	10	20	30	40	50	60	70	80	90	100
MSW-SPP32-037-50	Înălțime de ridicare [m]		39	37	36	34	32	30	24	15	2		
	Debit de apă	m³/h	0	0,5	1,0	1,5	1,8	2,0	2,5	3,0	3,78		
		L/min	0	8	17	25	30	33	42	50	63		
MSW-SPP32-025-50	Înălțime de ridicare [m]		28	27	26	25	23	22	17	11	1		
	Debit de apă	m³/h	0	0,5	1,0	1,5	1,8	2,0	2,5	3,0	3,78		
		L/min	0	8	17	25	30	33	42	50	63		
MSW-SPP43-075-50	Înălțime de ridicare [m]		91	84	79	74	68	60	50	37	24		
	Debitul	m³/h	0	0,6	1,2	1,8	2,4	3,0	3,6	4,2	4,8		

	de apă	L/min	0	10	20	30	40	50	60	70	80		

Descriere generală

Manualul de utilizare este conceput pentru a vă ajuta să utilizați dispozitivul în condiții de siguranță și fără probleme. Produsul este proiectat și fabricat în conformitate cu norme tehnice stricte, utilizând tehnologii și componente de ultimă generație. În plus, este fabricat în conformitate cu cele mai stricte standarde de calitate.

NU UTILIZAȚI DISPOZITIVUL ÎNAINTE DE A CITI ȘI A ÎNȚELEGE ÎN INTEGRALITATE PREZENTUL MANUAL DE UTILIZARE.

Pentru a prelungi durata de viață a dispozitivului și pentru a asigura o funcționare fără probleme, utilizați-l în conformitate cu prezentul manual de utilizare și efectuați periodic operațiunile de întreținere. Datele tehnice și specificațiile din prezentul manual de utilizare sunt actualizate. Producătorul își rezervă dreptul de a efectua modificări în scopul îmbunătățirii calității. Dispozitivul este proiectat pentru a reduce la minimum riscurile legate de emisiile de zgomot, ținând cont de progresul tehnologic și de posibilitățile de reducere a zgomotului.

Legendă

Produsul respectă standardele de siguranță relevante.

Citiți instrucțiunile înainte de utilizare.

Produsul trebuie reciclat.

AVERTISMENT! sau **ATENȚIE!** sau **REȚINEȚI!** Se aplică situației date.
(semn de avertizare general)

ATENȚIE! Avertisment privind șocul electric!

Protecție de clasa I.

ATENȚIE! Mecanismul dispozitivului poate provoca leziuni grave sau decesul.

VĂ RUGĂM SĂ REȚINEȚI! Desenele din acest manual au doar scop ilustrativ și, în anumite detalii, pot diferi de produsul real.

Siguranța utilizării

ATENȚIE! Citiți toate avertismentele de siguranță și toate instrucțiunile. Nerespectarea avertismentelor și a instrucțiunilor poate duce la electrocutare, incendiu și/sau leziuni grave sau chiar deces.

Termenii „dispozitiv” sau „produs” sunt folosiți în avertismente și instrucțiuni pentru a se referi la:

POMPA SUBMERSIBILĂ

Siguranță electrică

a) Ștecherul trebuie să se potrivească cu priza. Nu modificați ștecherul în niciun fel. Utilizarea ștecherelor

originale și a prizelor corespunzătoare reduce riscul de electrocutare.

b) Utilizați întotdeauna surse de curent care sunt conectate la pământ și care furnizează tensiunea necesară (indicată pe eticheta de pe dispozitiv).

c) Evitați să atingeți elemente împământate, cum ar fi țevi, încălzitoare, boilere și frigidere. Există un risc crescut de electrocutare dacă dispozitivul împământat este expus la ploaie, intră în contact direct cu o suprafață umedă sau funcționează într-un mediu umed. Pătrunderea apei în dispozitiv crește riscul de deteriorare a acestuia și de electrocutare.

d) Nu atingeți dispozitivul cu mâinile ude sau umede.

e) Utilizați cablul numai în scopul pentru care a fost conceput. Nu îl folosiți niciodată pentru a transporta dispozitivul sau pentru a scoate ștecherul din priză. Țineți cablul la distanță de surse de căldură, ulei, muchii ascuțite sau piese în mișcare. Cablurile deteriorate sau încurcate sporesc riscul de electrocutare.

f) Dacă utilizați dispozitivul în aer liber, asigurați-vă că folosiți o prelungitoare adecvată pentru utilizare în exterior. Utilizarea unei prelungitoare adecvate pentru utilizare în exterior reduce riscul de electrocutare.

g) Nu utilizați dispozitivul dacă cablul de alimentare este deteriorat sau prezintă semne evidente de uzură. Un cablu de alimentare deteriorat trebuie înlocuit de un electrician calificat sau de centrul de service al producătorului.

h) Protejați aparatul de radiațiile solare. Utilizați dispozitivul într-un loc protejat pentru a evita deteriorarea echipamentului sau punerea în pericol a altor persoane.

i) Înainte de curățare, deconectați-l de la sursa de alimentare. Folosiți o cârpă moale și umedă pentru curățare. Evitați utilizarea detergenților și asigurați-vă că niciun lichid nu pătrunde în interiorul aparatului.

Siguranța la locul de muncă

a) Asigurați-vă că locul de muncă este curat și bine iluminat. Un loc de muncă dezordonat sau slab iluminat poate duce la accidente. Încercați să anticipați, observați ce se întâmplă și folosiți-vă bunul simț atunci când lucrați cu dispozitivul.

b) Nu utilizați dispozitivul într-un mediu potențial exploziv, de exemplu în prezența lichidelor, gazelor sau prafului inflamabile. Dispozitivul generează scântei care pot aprinde praful sau vaporii.

c) Dacă constatați deteriorări sau o funcționare neregulată, opriți imediat dispozitivul și raportați fără întârziere acest lucru unui superior.

d) Dacă nu sunteți sigur că produsul funcționează corect sau dacă constatați vreo deteriorare, vă rugăm să contactați centrul de service al producătorului.

e) Numai centrul de service al producătorului are dreptul să efectueze reparații la produs. Nu încercați să efectuați reparații pe cont propriu!

f) În caz de incendiu, utilizați un stingător cu pulbere sau cu dioxid de carbon (CO_2) (unul destinat utilizării pe dispozitive electrice sub tensiune) pentru a stinge focul.

g) Copiilor sau persoanelor neautorizate le este interzis accesul la locul de lucru. (O distragere a atenției poate duce la pierderea controlului asupra dispozitivului).

h) Verificați periodic starea etichetelor de siguranță. Dacă etichetele sunt ilizibile, acestea trebuie înlocuite.

i) Vă rugăm să păstrați acest manual la îndemână pentru consultare ulterioară. Dacă acest dispozitiv este cedat unei terțe părți, manualul trebuie predat odată cu acesta.

j) Păstrați elementele de ambalaj și piesele mici de asamblare într-un loc inaccesibil copiilor.

k) Țineți dispozitivul la distanță de copii și animale.

l) Dacă acest dispozitiv este utilizat împreună cu un alt echipament, trebuie respectate și instrucțiunile de utilizare aferente acestuia.

REȚINEȚI! Când utilizați dispozitivul, protejați copiii și alte persoane aflate în apropiere.

Siguranța personală

a) Nu utilizați dispozitivul dacă sunteți obosit, bolnav sau sub influența alcoolului, a narcoticelor sau a medicamentelor care pot afecta în mod semnificativ capacitatea de a opera dispozitivul.

b) Mașina poate fi operată de persoane în bună condiție fizică, capabile să o manevreze, instruite corespunzător, care au citit prezentul manual de utilizare și au urmat o instruire în domeniul sănătății și securității în muncă.

c) Când utilizați dispozitivul, dați dovadă de bun simț și rămâneți vigilenți. Pierderea temporară a concentrării în timpul utilizării dispozitivului poate duce la leziuni grave.

d) Pentru a preveni pornirea accidentală a dispozitivului, asigurați-vă că comutatorul se află în poziția OFF înainte de a-l conecta la o sursă de alimentare.

e) Nu vă supraestimați abilitățile. Când utilizați dispozitivul, păstrați-vă echilibrul și rămâneți stabil în orice moment. Acest lucru vă va asigura un control mai bun asupra dispozitivului în situații neprevăzute.

f) Dispozitivul nu este o jucărie. Copiii trebuie supravegheați pentru a vă asigura că nu se joacă cu dispozitivul.

g) Nu introduceți mâinile sau alte obiecte în interiorul dispozitivului în timp ce acesta este în funcțiune!

Utilizarea în siguranță a dispozitivului

a) Nu supraîncărcați dispozitivul. Folosiți uneltele adecvate pentru sarcina respectivă. Un dispozitiv ales corect va îndeplini sarcina pentru care a fost proiectat mai bine și într-un mod mai sigur.

b) Nu utilizați dispozitivul dacă comutatorul ON/OFF nu funcționează corespunzător (nu pornește și nu oprește dispozitivul). Dispozitivele care nu pot fi pornite și oprite folosind comutatorul ON/OFF sunt periculoase, nu trebuie utilizate și trebuie reparate.

c) Asigurați-vă că ștecherul este deconectat de la priză înainte de a efectua orice reglaje, înlocuiri de accesorii sau înainte de a pune dispozitivul deoparte. Astfel de măsuri de precauție vor reduce riscul de pornire accidentală a dispozitivului.

d) Deconectați dispozitivul de la sursa de alimentare înainte de a începe reglajele, curățarea și întreținerea. O astfel de măsură preventivă reduce riscul de pornire accidentală.

e) Când nu este utilizat, depozitați-l într-un loc sigur, departe de copii și de persoanele care nu sunt familiarizate cu dispozitivul și care nu au citit manualul de utilizare. Dispozitivul poate reprezenta un pericol în mâinile utilizatorilor fără experiență.

f) Mențineți dispozitivul în stare tehnică perfectă. Înainte de fiecare utilizare, verificați dacă există deteriorări generale și, în special, verificați dacă există piese sau elemente fisurate, precum și orice alte condiții care ar putea afecta funcționarea în siguranță a dispozitivului. Dacă se constată deteriorări, trimiteți dispozitivul la reparare înainte de utilizare.

g) Păstrați dispozitivul la îndemâna copiilor.

h) Reparația sau întreținerea dispozitivului trebuie efectuată de persoane calificate, utilizând exclusiv piese de schimb originale. Acest lucru va asigura o utilizare în condiții de siguranță.

i) Pentru a asigura integritatea funcțională a dispozitivului, nu îndepărtați protecțiile montate din fabrică și nu slăbiți niciun șurub.

j) La transportarea și manipularea dispozitivului între depozit și destinație, respectați principiile de sănătate și siguranță la locul de muncă aplicabile operațiunilor de transport manual în țara în care va fi utilizat dispozitivul.

k) Evitați situațiile în care dispozitivul încetează să funcționeze în timpul utilizării din cauza unei încărcări excesive. Acest lucru poate duce la supraîncălzirea elementelor de acționare și la deteriorarea dispozitivului.

l) Nu atingeți părțile articulate sau accesoriile decât dacă dispozitivul a fost deconectat de la sursa de alimentare.

m) Nu mutați, nu reglați și nu rotiți dispozitivul în timpul lucrului.

n) Curățați dispozitivul în mod regulat pentru a preveni acumularea murdăriei persistente.

o) Aparatul nu este o jucărie. Curățarea și întreținerea nu pot fi efectuate de copii fără supravegherea unui adult.

p) Nu puneți aparatul în funcțiune când rezervorul este gol.

q) Este interzisă modificarea structurii aparatului în scopul schimbării parametrilor sau stării sale tehnice.

r) Țineți dispozitivul departe de surse de foc și căldură.

s) Nu supraîncărcați dispozitivul.

ATENȚIE! În ciuda designului sigur al dispozitivului și a caracteristicilor sale de protecție, precum și a utilizării unor elemente suplimentare de protecție a operatorului, există totuși un risc redus de accident sau rănire la utilizarea dispozitivului. Fiți atenți și folosiți-vă bunul simț atunci când utilizați dispozitivul.

Instrucțiuni de utilizare

Produsul este conceput pentru pomparea apei curate cu o temperatură de până la 35 °C din fântâni adânci.

Utilizatorul este responsabil pentru orice daune rezultate din utilizarea neconformă a dispozitivului.

Părțile dispozitivului

1- Mânere

2- Carcasa pompei

3- Grila de admisie a apei

4- Carcasa motorului

5- Cablu de alimentare al pompei

6- Orificiul de evacuare a apei

Panoul de comandă

1- Carcasă

2- Comutator Pornit/Oprit

3- Întrerupător de supracurent

4- Presetupă pentru cablul de alimentare al pompei

5- Presetupă pentru cablul de alimentare

Înainte de prima utilizare

La primirea mărfii, verificați integritatea ambalajului și deschideți-l. Dacă ambalajul este deteriorat, vă rugăm să contactați compania de transport și distribuitorul în termen de 3 zile și să documentați daunele cât mai detaliat posibil. Nu întoarceți pachetul cu susul în jos! Când transportați pachetul, asigurați-vă că acesta este menținut în poziție orizontală și stabil.

Eliminarea ambalajului

Vă rugăm să păstrați toate materialele de ambalare (carton, benzi de plastic și polistiren), astfel încât, în cazul apariției unei probleme, dispozitivul să poată fi trimis înapoi la centrul de service în stare intactă!

Utilizarea dispozitivului

ATENȚIE! Nerespectarea următoarelor instrucțiuni poate duce la vătămări corporale, reprezentând un risc pentru viață și sănătate:

- Numai o persoană cu calificările și competențele corespunzătoare trebuie să efectueze conexiunile electrice și să instaleze pompa.
- Conectați cablul de alimentare al dispozitivului conform schemei electrice incluse în aceste instrucțiuni.
- Panoul de comandă trebuie amplasat într-un loc protejat împotriva pătrunderii apei. Nu operați dispozitivul cu mâinile ude.
- Prelungirile cablului de alimentare, dacă sunt necesare, trebuie să fie etanșate ermetic și realizate de o persoană cu calificările corespunzătoare.
- Nu folosiți cablul de alimentare pentru a transporta dispozitivul.
- Pompa trebuie să fie legată la pământ. Utilizați un dispozitiv de protecție la curent rezidual de până la 30 mA în sistemul electric.
- Deconectați imediat de la sursa de alimentare dacă pompa funcționează defectuos sau dacă izolația cablului de alimentare este deteriorată.
- Nu porniți pompa dacă vă aflați în apă sau cu picioarele goale pe o suprafață umedă, conductoare de electricitate.

STOP Nerespectarea următoarelor instrucțiuni poate duce la defectarea dispozitivului sau la o defecțiune bruscă:

- Instalați pompa într-un puț, în poziție verticală.
- Înainte de a coborî pompa într-un puț forat, asigurați-vă că nămolul a fost îndepărtat.
- Nu utilizați pompa pentru a pompa apă murdară (de exemplu, contaminată cu ulei, particule, particule abrazive etc.).
- Nu utilizați pompa pentru apă sărată, substanțe corozive
- lichide inflamabile etc.
- Nu utilizați pompa cu apă la o temperatură mai mare de 35 °C.

- Dacă pompa este instalată într-un puț forat prea larg, aceasta va duce la o răcire insuficientă, iar dispozitivul se va supraîncălzi. În acest caz, trebuie instalată o manta de răcire.
- Nu porniți pompa înainte de a fi scufundată în apă. Funcționarea „în uscat” duce la deteriorarea permanentă a pompei. Pompa trebuie să fie complet scufundată, iar nivelul apei trebuie să se afle la cel puțin 2 m deasupra orificiilor de evacuare a apei.
- Fixați cablul de alimentare de conducta de refulare (folosind, de exemplu, coliere de cablu) la intervale de cel puțin 2 m pentru a evita ruperea cablului sub propria greutate.
- Utilizați o supapă de reținere pentru a proteja pompa împotriva impactului apei de retur.
- Înainte de a coborî pompa într-un puț nou, asigurați-vă că nămolul, aluviunile și nisipul au fost îndepărtate complet.
- Nu se recomandă utilizarea pompei pentru pomparea apei cu un conținut ridicat de minerale. Apa cu un conținut ridicat de minerale poate duce la apariția depunerilor pe carcasa pompei, împiedicând răcirea corectă a motorului, ceea ce, la rândul său, ar putea duce la supraîncălzire și la deteriorarea motorului.
- Nu utilizați pompa dacă temperatura ambiantă este sub zero grade. Apa înghețată va deteriora dispozitivul și sistemul de alimentare cu apă la suprafață.
- Nu blocați orificiul de evacuare a apei în timpul utilizării.
- Folosiți o frânghie (de preferință din nailon standard) atașată la mânerele pompei pentru a ridica, transporta și coborî pompa într-un puț forat.
- Produsul trebuie utilizat sub supravegherea unei persoane care deține cunoștințele necesare privind utilizarea și funcționarea acestuia.

Schema de cablare electrică

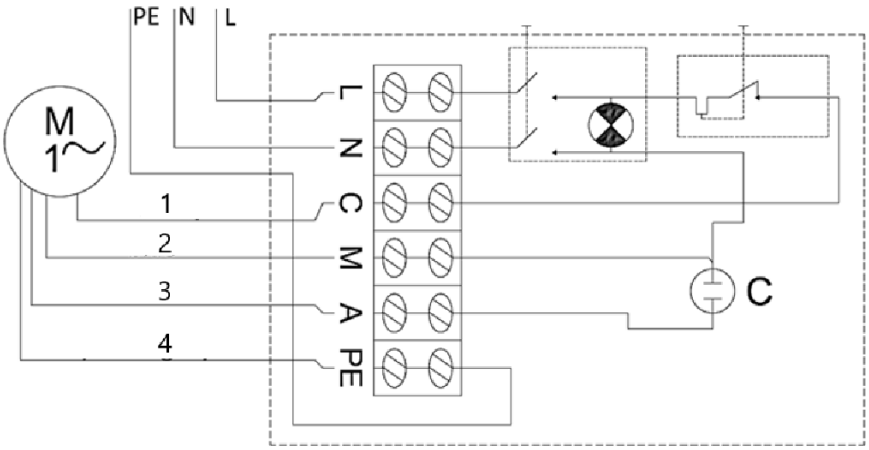

1- Negru

2- Albastru

3- Maro

4- Galben-verde

Pentru a porni pompa, setați comutatorul On/Off în poziția „On”.

Dacă întrerupătorul de supracurent se declanșează din cauza unui scurtcircuit, a supraîncălzirii etc., odată ce problema a fost rezolvată (cauza declanșării întrerupătorului de supracurent), eliberați întrerupătorul apăsând butonul acestuia de pe carcasa panoului de comandă.

Demontarea pompei

În zonele în care temperaturile scad sub zero, demontați pompa pentru sezonul de iarnă și depozitați-o conform instrucțiunilor din secțiunea „transport și depozitare”.

Pentru a demonta pompa:

- Setați comutatorul On/Off în poziția Off („0”).
- Deconectați pompa de la sursa de alimentare.
- Scoateți pompa din puț folosind o frânghie de oțel sau o altă frânghie rezistentă, fixată de mânerele pompei.
- Deconectați conducta de alimentare cu apă de la pompă.
- Goliți apa rămasă în pompă, întorcând-o cu capul în jos.
- Odată ce pompa este uscată, aceasta este gata pentru a fi depozitată în siguranță.

Transport și depozitare

- În timpul transportului, trebuie evitate zguduirile, loviturile și răsturnarea dispozitivului. Depozitați-l într-un loc bine ventilat, cu aer uscat și fără gaze corozive.
- Depozitați dispozitivul la temperaturi ambientale peste zero, în poziție orizontală. Dacă pompa a fost depozitată mai mult de câteva zile, asigurați-vă că dispozitivul funcționează corespunzător înainte de a-l instala din nou.

Curățare și întreținere

- Deconectați întotdeauna aparatul de la priză înainte de a-l curăța.
- Folosiți un produs de curățare fără substanțe corozive pentru a curăța fiecare suprafață.
- Îndepărtați depunerile organice de pe aparat după fiecare utilizare cu un jet de apă curată și o cârpă moale.
- Depozitați aparatul într-un loc uscat și răcoros, ferit de umiditate și de expunerea directă la lumina soarelui.

Verificarea periodică a aparatului

Verificați periodic dacă aparatul prezintă defecte. În cazul în care constatați defecte, vă rugăm să încetați imediat utilizarea acestuia și să contactați serviciul clienți pentru rezolvarea problemei.

Ce trebuie să faceți în cazul apariției unei probleme?

Vă rugăm să contactați serviciul clienți și să aveți la îndemână următoarele informații:

- Numărul facturii și numărul de serie (acesta din urmă se găsește pe plăcuța tehnică a aparatului).
- Dacă este necesar, faceți o fotografie a părții deteriorate, rupte sau defecte.
- Asistentul de la serviciul clienți va putea identifica mai ușor cauza problemei dacă îi oferiți o descriere detaliată și precisă a acesteia. Cu cât informațiile dvs. sunt mai detaliate, cu atât serviciul clienți va putea rezolva problema mai rapid și mai eficient!

ATENȚIE! Nu deschideți niciodată dispozitivul fără autorizarea serviciului de asistență pentru clienți. Acest lucru poate duce la pierderea garanției!

Eliminarea dispozitivelor uzate

Nu aruncați acest dispozitiv în sistemele de colectare a deșeurilor menajere. Predați-l la un punct de colectare și reciclare a echipamentelor electrice și electronice. Verificați simbolul de pe produs, din manualul de instrucțiuni și de pe ambalaj. Materialele plastice utilizate la fabricarea dispozitivului pot fi reciclate în conformitate cu marcajele respective. Alegând să reciclați, contribuiți în mod semnificativ la protejarea mediului înconjurător. Contactați autoritățile locale pentru informații privind centrul de reciclare din zona dumneavoastră.

Depanare

Problemă	Cauză posibilă	Soluție
Aparatul nu pornește	S-a declanșat întrerupătorul de supracurent	Remediați cauza declanșării întrerupătorului. Așteptați ca motorul să se răcească. Resetați întrerupătorul în poziția inițială.
	Nu există alimentare cu curent	Asigurați-vă că cablul de alimentare este conectat corect.
	Motor sau cablu de alimentare defect	Contactați reprezentantul dvs. sau un tehnician calificat.
Dispozitivul pornește, dar nu pompează / pompează doar puțină apă	Alimentarea cu apă este înfundată	Îndepărtați blocajul.
	Racorduri de apă neetanșe	Etanșați racordurile.
	Nivel insuficient al apei în puț	Verificați nivelul apei. Pompa trebuie să se afle la cel puțin 2 m sub suprafața apei.
	Înălțimea de ridicare a apei este prea mare	Instalați pompa conform specificațiilor tehnice ale acesteia.

Ta uporabniški priročnik je bil preveden z uporabo strojnega prevajanja. Prizadevali smo si, da bi zagotovili natančnost prevoda, vendar upoštevajte, da avtomatizirani prevodi niso popolni in niso namenjeni nadomestitvi človeških prevajalcev. Uradna različica uporabniškega priročnika je v angleščini. Morebitne razlike med prevedeno različico in izvirnikom v angleščini niso pravno zavezujoče. Če imate kakršna koli vprašanja glede točnosti prevoda, se prosimo sklicujte na angleško različico, ki je uradno referenčno besedilo. Več jezikovnih različic je na voljo na zahtevo preko info@expondo.com.

Tehnični podatki

Opis parametra	Vrednost parametra				
Ime izdelka	POTOPNA ČRPALKA				
Model	MSW-SPP44-075-50	MSW-SPP44-037-50	MSW-SPP32-075-50	MSW-SPP48-110-50	MSW-SPP48-220-50
Napetost [V~]/ Frekvenca [Hz]	230/50				
Največja vhodna moč [W]	1500	900	1500	1700	3000
Največja izhodna moč [W]	750	370	750	1100	2200
Razred izolacije	B				
Razred zaščite po standardu IEC	I				
Razred zaščite IP	IP68				
Dimenzije [mm]	830*90*90	720*95*95	1285*70*70	880*90*90	1360 × 95 × 95
Teža [kg]	16,85	14,3	16,85	19,95	30,8
Premer vrtine [mm]	100	100	80	100	100
Največji tlak [m]	72	84	85	54	96
Največji pretok vode [L/h]	6000	6000	3800	10800	10800
Največja vsebnost peska v vodi [%]	0,25				
Najvišja temperatura vode [°C]	35				
Največja globina pod vodno gladino [m]	50				
Največje število zaganjanj/h	50				
Število stopenj (krilnih koles)	10	6	24	8	14

Dolžina napajalnega kabla [m]	50				
Največji pretok vode [m³/h]	6	6	3,8	10,8	10,8

Opis parametra	Vrednost parametra				
Ime izdelka	POTOPNA ČRPALKA				
Model	MSW-SPP32-055-50	MSW-SPP44-055-50	MSW-SPP32-037-50	MSW-SPP32-025-50	MSW-SPP43-075-50
Napetost [V~]/ Frekvenca [Hz]	230/50				
[ax vhodna moč W]	1100	1100	900	750	1500
Največja izhodna moč [W]	550	550	370	250	750
Razred izolacije	B				
Razred zaščite po IEC	I				
Razred zaščite IP	IP68				
Dimenzije [mm]	1035*71*71	750 × 90 × 90	840 × 75 × 75	710 × 75 × 75	890 × 92 × 92
Teža [kg]	13,75	15,85	12,7	11,2	17,15
Premer vrtine [mm]	80	100	80	80	100
Največja višina dviga [m]	60	58	39	28	91
Največji pretok vode [L/h]	3800	6000	3800	3800	4800
Največja vsebnost peska v vodi [%]	0,25				
Najvišja temperatura vode [°C]	35				
Največja globina pod vodno gladino [m]	50				
Največje število zagonskih ciklov/h	50				
Število stopenj (krilnih koles)	17	8	11	8	12
Dolžina napajalnega kabla [m]	50				

Največji pretok vode [m³/h]	3,8	6	3,78	3,78	4,8

Tabela dviga tlaka in pretoka vode

MSW-SPP44-075-50	Dvig tlaka [m]		72	69	67	65	62	58	53	46	37	27	16
	Pretok vode	m³/h	0	0,6	1,2	1,8	2,4	3,0	3,6	4,2	4,8	5,4	6,0
		L/min	0	10	20	30	40	50	60	70	80	90	100
MSW-SPP44-037-50	Dvig tlaka [m]		43	42	40	39	37	35	32	27	22	16	9
	Pretok vode	m³/h	0	0,6	1,2	1,8	2,4	3,0	3,6	4,2	4,8	5,4	6,0
		L/min	0	10	20	30	40	50	60	70	80	90	100
MSW-SPP32-075-50	Dvig tlaka [m]		85	82	79	74	70	65	52	33	3		
	Pretok vode	m³/h	0	0,5	1,0	1,5	1,8	2,0	2,5	3,0	3,78		
		l/min	0	8	17	25	30	33	42	50	63		
MSW-SPP48-110-50	Višina dviga [m]		54	52	51	48	45	43	37	32	22	12	
	Pretok vode	m³/h	0	1,2	2,4	3,6	4,8	6,0	7,2	8,4	9,6	10,8	
		l/min	0	20	40	60	80	100	120	140	160	180	
MSW-SPP48-220-50	Višina dviga [m]		96	92	89	85	80	74	66	54	38	21	
	Pretok vode	m³/h	0	1,2	2,4	3,6	4,8	6,0	7,2	8,4	9,6	10,8	
		l/min	0	20	40	60	80	100	120	140	160	180	
MSW-SPP32-055-50	Višina dviga [m]		60	58	56	52	49	46	37	23	3		
	Pretok vode	m³/h	0	0,5	1,0	1,5	1,8	2,0	2,5	3,0	3,78		
		l/min	0	8	17	25	30	33	42	50	63		
MSW-SPP44-055-50	Višina dviga [m]		58	56	54	52	50	47	42	36	29	21	12
	Pretok vode	m3/h	0	0,6	1,2	1,8	2,4	3,0	3,6	4,2	4,8	5,4	6,0
		L/min	0	10	20	30	40	50	60	70	80	90	100
MSW-SPP32-037-50	Višina dviga [m]		39	37	36	34	32	30	24	15	2		
	Pretok vode	m3/h	0	0,5	1,0	1,5	1,8	2,0	2,5	3,0	3,78		
		L/min	0	8	17	25	30	33	42	50	63		
MSW-SPP32-025-50	Višina dviga [m]		28	27	26	25	23	22	17	11	1		
	Pretok vode	m3/h	0	0,5	1,0	1,5	1,8	2,0	2,5	3,0	3,78		
		L/min	0	8	17	25	30	33	42	50	63		
MSW-SPP43-075-50	Višina dviga [m]		91	84	79	74	68	60	50	37	24		
	Pretok vode	m³/h	0	0,6	1,2	1,8	2,4	3,0	3,6	4,2	4,8		
		l/min	0	10	20	30	40	50	60	70	80		

Splošni opis

Navodila za uporabo so namenjena pomoči pri varni in brezhibni uporabi naprave. Izdelek je zasnovan in izdelan v skladu s strogimi tehničnimi smernicami, z uporabo najsodobnejših tehnologij in komponent. Poleg tega je izdelan v skladu z najstrožjimi standardi kakovosti.

NAPRAVE NE UPORABLJAJTE, DOKLER NE PREBERETE IN RAZUMETE TEGA NAVODILA ZA UPORABO.

Da bi podaljšali življenjsko dobo naprave in zagotovili brezhibno delovanje, jo uporabljajte v skladu s tem navodilom za uporabo ter redno izvajajte vzdrževalna dela. Tehnični podatki in specifikacije v tem navodilu za uporabo so ažurni. Proizvajalec si pridržuje pravico do sprememb, povezanih z izboljšanjem kakovosti. Naprava je zasnovana tako, da tveganje za emisijo hrupa zmanjša na minimum, ob upoštevanju tehnološkega napredka in možnosti za zmanjšanje hrupa.

Legenda

Izdelek izpolnjuje veljavne varnostne standarde.

Pred uporabo preberite navodila.

Izdelek je treba reciklirati.

OPOZORILO! ali **PREVIDNO!** ali **NE POZABITE!** Velja za dano situacijo.
(splošni opozorilni znak)

POZOR! Opozorilo pred električnim udarom!

Zaščita razreda I.

POZOR! Mehanizem naprave lahko povzroči hude poškodbe ali smrt.

OPOMBA! Risbe v tem priročniku so zgolj ilustrativne in se v nekaterih podrobnostih lahko razlikujejo od dejanskega izdelka.

Varnost pri uporabi

POZOR! Preberite vsa varnostna opozorila in vsa navodila. Neupoštevanje opozoril in navodil lahko povzroči električni udar, požar in/ali hude poškodbe ali celo smrt.

Izraza »naprava« ali »izdelek« se v opozorilih in navodilih uporabljata za:

POTOPNO ČRPALKO

Električna varnost

a) Vtič mora ustrezati vtičnici. Vtiča nikakor ne spreminjajte. Uporaba originalnih vtičev in ustreznih vtičnic zmanjšuje tveganje za električni udar.

b) Vedno uporabljajte vire napetosti, ki so ozemljeni in zagotavljajo potrebno napetost (navedeno na etiketi na napravi).

c) Izogibajte se dotikanju ozemljenih elementov, kot so cevi, grelci, kotli in hladilniki. Tveganje za električni udar je večje, če je ozemljena naprava izpostavljena dežju, pride v neposreden stik z mokro površino ali deluje v vlažnem okolju. Vdor vode v napravo poveča tveganje za poškodbo naprave in električni udar.

d) Naprave se ne dotikajte z mokrimi ali vlažnimi rokami.

e) Kabel uporabljajte izključno za predviden namen. Nikoli ga ne uporabljajte za prenašanje naprave ali za izvlekanje vtiča iz vtičnice. Kabel hranite stran od virov toplote, olja, ostrih robov ali gibljivih delov. Poškodovani ali zapleteni kabli povečujejo nevarnost električnega udara.

f) Če z napravo delate na prostem, poskrbite, da uporabljate podaljšek, primeren za zunanjo uporabo. Uporaba podaljška, primernega za zunanjo uporabo, zmanjša tveganje za električni udar.

g) Naprave ne uporabljajte, če je napajalni kabel poškodovan ali kaže očitne znake obrabe. Poškodovan napajalni kabel mora zamenjati usposobljen električar ali servisni center proizvajalca.

h) Napravo zaščitite pred sončnim sevanjem. Napravo uporabljajte na zaščitenem mestu, da ne poškodujete opreme ali ogrožate drugih.

i) Pred čiščenjem jo odklopite iz omrežja. Za čiščenje uporabite mehko, vlažno krpo. Izogibajte se uporabi čistilnih sredstev in poskrbite, da v napravo ne pride nobena tekočina.

Varnost na delovnem mestu

a) Poskrbite, da je delovno mesto čisto in dobro osvetljeno. Neredno ali slabo osvetljeno delovno mesto lahko povzroči nesreče. Pri delu z napravo poskušajte predvideti dogajanje, opazujte, kaj se dogaja, in uporabljajte zdravo pamet.

b) Naprave ne uporabljajte v potencialno eksplozivnem okolju, na primer v prisotnosti vnetljivih tekočin, plinov ali prahu. Naprava ustvarja iskre, ki lahko vžgejo prah ali hlape.

c) Če opazite poškodbe ali nepravilno delovanje, napravo takoj izklopite in to nemudoma sporočite nadzorniku.

d) Če niste prepričani, ali izdelek deluje pravilno, ali če opazite poškodbe, se obrnite na servisni center proizvajalca.

e) Popravila na izdelku sme opravljati izključno servisni center proizvajalca. Ne poskušajte izdelka popravljati sami!

f) V primeru požara za gašenje uporabite prašni ali ogljikovodikov (CO_2) gasilni aparat (takšen, ki je namenjen za uporabo na električnih napravah pod napetostjo).

g) Otrokom in nepooblaščenim osebam je prepovedan vstop na delovno mesto. (Motnje lahko povzročijo izgubo nadzora nad napravo).

h) Redno pregledujte stanje varnostnih nalepk. Če so nalepke nečitljive, jih je treba zamenjati.

i) Ta priročnik shranite za poznejšo uporabo. Če napravo predate tretji osebi, ji morate predati tudi ta priročnik.

j) Elementi embalaže in majhni sestavni deli morajo biti shranjeni na mestu, ki ni dostopno otrokom.

k) Napravo hranite izven dosega otrok in živali.

l) Če se ta naprava uporablja skupaj z drugo opremo, je treba upoštevati tudi preostala navodila za uporabo.

NE POZABITE! Med uporabo naprave zaščitite otroke in druge prisotne osebe.

Osebna varnost

a) Naprave ne uporabljajte, če ste utrujeni, bolni ali pod vplivom alkohola, drog ali zdravil, ki lahko bistveno zmanjšajo vašo sposobnost za upravljanje naprave.

b) Napravo lahko upravljajo fizično sposobne osebe, ki so sposobne ravnati z napravo, so ustrezno usposobljene, so se seznanile s tem navodilom za uporabo ter so opravile usposabljanje na področju varnosti in zdravja pri delu.

c) Pri delu z napravo uporabljajte zdravo pamet in bodite pozorni. Začasna izguba koncentracije med uporabo naprave lahko povzroči resne poškodbe.

d) Da bi preprečili nenamerno vklop naprave, se pred priklopom na vir napajanja prepričajte, da je stikalo v položaju OFF.

e) Ne precenjujte svojih zmožnosti. Med uporabo naprave ohranjajte ravnotežje in bodite ves čas stabilni. Tako boste v nepričakovanih situacijah imeli boljši nadzor nad napravo.

f) Naprava ni igrača. Otroke je treba nadzorovati, da se prepreči igranje z napravo.

g) Med uporabo naprave ne vstavljajte rok ali drugih predmetov v notranjost naprave!

Varna uporaba naprave

a) Naprave ne preobremenjujte. Za dano nalogo uporabljajte ustrezno orodje. Pravilno izbrana naprava bo nalogo, za katero je bila zasnovana, opravila bolje in na varnejši način.

b) Naprave ne uporabljajte, če stikalo za vklop/izklop ne deluje pravilno (naprave ne vklaplja in izklaplja). Naprave, ki jih ni mogoče vklopiti in izklopiti s stikalom za vklop/izklop, so nevarne, jih ne smete uporabljati in jih je treba popraviti.

c) Preden začnete z nastavitvami, zamenjavo dodatkov ali preden napravo odložite, se prepričajte, da je vtič izklopljen iz vtičnice. Takšni varnostni ukrepi zmanjšajo tveganje za nenamerno vklop naprave.

d) Pred začetkom nastavljanja, čiščenja in vzdrževanja napravo odklopite iz električnega omrežja. Takšen preventivni ukrep zmanjša tveganje za nenamerno vklop naprave.

e) Ko naprave ne uporabljate, jo shranite na varno mesto, stran od otrok in oseb, ki niso seznanjene z napravo ter niso prebrale navodil za uporabo. Naprava lahko predstavlja nevarnost v rokah neizkušenih uporabnikov.

f) Napravo vzdržujte v brezhibnem tehničnem stanju. Pred vsako uporabo preverite, ali je naprava poškodovana, zlasti pa preverite, ali so deli ali elementi razpokani ter ali obstajajo kakršne koli druge okoliščine, ki bi lahko vplivale na varno delovanje naprave. Če odkrijete poškodbe, napravo pred uporabo oddajte v popravilo.

g) Napravo hranite izven dosega otrok.

h) Popravilo ali vzdrževanje naprave morajo opravljati usposobljene osebe, pri čemer se smejo uporabljati izključno originalni nadomestni deli. S tem boste zagotovili varno uporabo.

i) Da bi zagotovili delovno celovitost naprave, ne odstranjujte tovarniško vgrajenih zaščitnih elementov in ne popuščajte vijakov.

j) Pri prevozu in ravnanju z napravo med skladiščem in namembnim krajem upoštevajte načela varnosti in zdravja pri delu za ročne prevozne operacije, ki veljajo v državi, kjer se bo naprava uporabljala.

k) Izogibajte se situacijam, v katerih naprava med uporabo preneha delovati zaradi prekomerne obremenitve. To lahko povzroči pregrevanje pogonskih elementov in poškodbo naprave.

l) Ne dotikajte se gibljivih delov ali dodatne opreme, razen če je naprava odklopljena od vira napajanja.

m) Med delom naprave ne premikajte, ne nastavljajte in ne vrtite.

n) Napravo redno čistite, da preprečite nabiranje trdovratne umazanije.

o) Naprava ni igrača. Čiščenje in vzdrževanje ne smeta opravljati otroci brez nadzora odrasle osebe.

p) Naprave ne uporabljajte, če je prazna.

q) Prepovedano je posegati v konstrukcijo naprave z namenom spreminjanja njenih parametrov ali tehničnega stanja.

r) Napravo hranite stran od virov ognja in toplote.

s) Naprave ne preobremenjujte.

POZOR! Kljub varni zasnovi naprave in njenim zaščitnim lastnostim ter kljub uporabi dodatnih elementov za zaščito uporabnika pri uporabi naprave še vedno obstaja majhno tveganje za nesrečo ali poškodbo. Pri uporabi naprave bodite pozorni in ravnajte razumno.

Navodila za uporabo

Izdelek je namenjen črpanju čiste vode s temperaturo do 35 °C iz globokih vodnjakov.

Uporabnik je odgovoren za kakršno koli škodo, ki nastane zaradi neprimerne uporabe naprave.

Deli naprave

1- Ročaji

2- Ohišje črpalke

3- Rešetka za dovod vode

4- Ohišje motorja

5- Napajalni kabel črpalke

6- Odprtina za izpust vode

Nadzorna plošča

1- Ohišje

2- Stikalo za vklop/izklop

3- Prekinjevalnik prenapetosti

4- Tesnilo napajalnega kabla črpalke

5- Tesnilo napajalnega kabla

Pred prvo uporabo

Ob prejemu blaga preverite, ali je embalaža nepoškodovana, in jo odprite. Če je embalaža poškodovana, se v roku 3 dni obrnite na prevoznika in distributerja ter poškodbe čim podrobneje dokumentirajte. Paketa ne obračajte na glavo! Pri prevozu paketa poskrbite, da je v vodoravnem položaju in stabilen.

Odstranjevanje embalaže

Prosimo, da shranite ves embalažni material (karton, plastične trakove in stiropor), da bo v primeru težav mogoče napravo vrniti v servisni center v nepoškodovanem stanju!

Uporaba naprave

PREVIDNO! Neupoštevanje naslednjih navodil lahko povzroči poškodbe, ki ogrožajo življenje in zdravje:

- Električne priključke in namestitev črpalke sme opraviti le oseba z ustreznimi kvalifikacijami in znanjem.
- Napajalni kabel naprave priključite v skladu z električnim shematskim prikazom, priloženim tem navodilom.
- Nadzorna plošča mora biti nameščena na mestu, zaščitenem pred vdorom vode. Naprave ne upravljajte z mokrimi rokami.
- Podaljške napajalnega kabla, če so potrebni, morajo biti hermetično zatesnjeni, njihovo namestitev pa mora opraviti oseba z ustreznimi kvalifikacijami.
- Napajalnega kabla ne uporabljajte za prenašanje naprave.
- Črpalko je treba ozemljiti. V električnem sistemu uporabite napravo za zaščito pred ostankom toka do 30 mA.
- Če črpalka ne deluje pravilno ali je izolacija napajalnega kabla poškodovana, jo takoj odklopite iz omrežja.
- Črpalke ne vklapljajte, če stojite v vodi ali bosih nogah na mokri, električno prevodni površini.

STOP Neupoštevanje naslednjih navodil lahko povzroči okvaro naprave ali nenadno motnjo v delovanju:

- Črpalko namestite v vodnjak v navpičnem položaju.
- Preden črpalko spustite v vrtino, se prepričajte, da je bila ta očiščena mulja.
- Črpalke ne uporabljajte za črpanje umazane vode (npr. onesnažene z oljem, delci, abrazivnimi trdnimi delci itd.).
- Črpalke ne uporabljajte za slano vodo, korozivne
- snovi, vnetljive tekočine itd.
- Ne uporabljajte je z vodo, katere temperatura presega 35 °C.
- Če je črpalka nameščena v preširoki vrtini, bo to povzročilo nezadostno hlajenje in naprava se bo pregrela. V tem primeru je treba namestiti hladilni plašč.
- Črpalke ne vklopite, preden ni potopljena v vodo. „Suho“ delovanje povzroči trajno poškodbo črpalke. Črpalka mora biti popolnoma potopljena, vodna gladina pa mora biti vsaj 2 m nad izpustnimi odprtinami za vodo.

- Napajalni kabel pritrdite na iztočno cev (na primer s kabelskimi sponkami) vsaj na vsakih 2 m, da se kabel ne upogne pod lastno težo.
- Uporabite povratni ventil za zaščito črpalke pred udarcem vračajoče se vode.
- Preden spustite črpalko v novo vrtino, se prepričajte, da so bili mulj, blato in pesek temeljito odstranjeni.
- Uporaba črpalke za črpanje vode z visoko vsebnostjo mineralov ni priporočljiva. Voda z visoko vsebnostjo mineralov lahko povzroči nastajanje usedlin na ohišju črpalke, kar preprečuje pravilno hlajenje motorja, kar pa lahko vodi do pregrevanja in poškodbe motorja.
- Črpalke ne uporabljajte, če je temperatura okolice pod ničlo. Zamrznjena voda bo poškodovala napravo in sistem za dovajanje vode na površino.
- Med uporabo ne ovirujte izhoda za vodo.
- Za dvigovanje, prenašanje in spuščanje črpalke v vrtino uporabite vrv (po možnosti standardno najlonsko), pritrjeno na ročaje črpalke.
- Izdelek je treba uporabljati pod nadzorom osebe, ki ima ustrezno znanje o njegovi uporabi in delovanju.

Shema električnega ožičenja

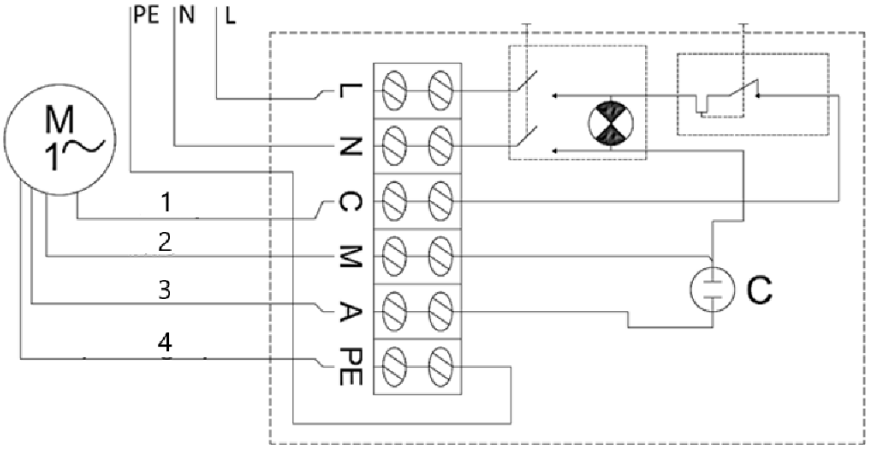

1- Črna

2- Modra

3- Rjava

4- Rumeno-zelena

Za vklop črpalke nastavite stikalo za vklop/izklop v položaj »On«.

Če se prenapetostni odklopnik sproži zaradi kratkega stika, pregrevanja itd., po odpravi težave (vzroka za sprožitev prenapetostnega odklopnika) sprostite odklopnik s pritiskom na gumb za odklopnik na ohišju krmilne plošče.

Razstavite črpalko

Na območjih, kjer temperature padejo pod ničlo, črpalko za zimsko sezono razstavite in jo shranite v skladu z navodili v poglavju »Prevoz in shranjevanje«.

Za razstavitev črpalke:

- Stikalo za vklop/izklop nastavite v položaj »Off« (»0«).

- Odklopite črpalko iz vira napajanja.
- Črpalko izvlecite iz vrtine z jekleno ali drugo trdno vrvjo, pritrjeno na ročaje črpalke.
- Odklopite cev za dovod vode od črpalke.
- Vodo, ki je ostala v črpalki, izpraznite tako, da jo obrnite z glavo navzdol.
- Ko je črpalka suha, je pripravljena za varno shranjevanje.

Prevoz in shranjevanje

- Med prevozom je treba preprečiti tresenje, udarce in prevračanje naprave. Shranite jo na ustrezno prezračenem mestu s suhim zrakom in brez korozivnih plinov.
- Napravo shranjujte v vodoravnem položaju pri sobni temperaturi nad ničlo. Če je bila črpalka shranjena več kot nekaj dni, pred ponovno namestitvijo preverite, ali naprava deluje pravilno.

Čiščenje in vzdrževanje

- Pred čiščenjem napravo vedno izključite iz električnega omrežja.
- Za čiščenje vseh površin uporabljajte čistilo brez korozivnih snovi.
- Po vsaki uporabi z curkom čiste vode in mehko krpo odstranite organske usedline z naprave.
- Napravo shranjujte na suhem, hladnem mestu, zaščitenem pred vlago in neposredno sončno svetlobo.

Redni pregled naprave

Redno preverjajte, ali je naprava poškodovana. V primeru poškodbe takoj prenehajte z uporabo in se za rešitev problema obrnite na službo za podporo strankam.

Kaj storiti v primeru težav?

Obrnite se na službo za podporo strankam in pripravite naslednje podatke:

- Številko računa in serijsko številko (slednjo najdete na tehnični tablici na napravi).
- Po potrebi posnemite fotografijo poškodovanega, zlomljenega ali okvarjenega dela.
- Svetovalec službe za stranke bo lažje ugotovil vzrok težave, če mu podate podroben in natančen opis težave. Čim podrobnejše so vaše informacije, tem hitreje in učinkoviteje bo služba za stranke lahko rešila vašo težavo!

POZOR! Naprave nikoli ne odpirajte brez odobritve službe za podporo strankam. To lahko povzroči izgubo garancije!

Odlaganje rabljenih naprav

Te naprave ne odlagajte v sistem za komunalne odpadke. Odnesite jo v zbirni center za recikliranje električnih in elektronskih naprav. Preverite simbol na izdelku, v navodilih za uporabo in na embalaži. Plastika, iz katere je

naprava izdelana, se lahko reciklira v skladu z označbami. Z odločitvijo za recikliranje pomembno prispevate k varstvu našega okolja. Za informacije o lokalnem centru za recikliranje se obrnite na lokalne oblasti.

Odpravljanje napak

Težava	Možni vzrok	Rešitev
Naprava se ne zažene	Sprožil se je preobremenitveni odklopnik	Odpravite vzrok za sprožitev odklopnika. Počakajte, da se motor ohladi. Ponastavite odklopnik v prvotni položaj.
	Ni napajanja	Preverite, ali je napajalni kabel pravilno priključen.
	Poškodovan motor ali napajalni kabel	Pokličite svojega zastopnika ali usposobljenega serviserja.
Naprava se vklopi, vendar ne črpa vode ali črpa le malo vode	Zamašen dovod vode	Odstranite zamašitev.
	Nepre tesni priključki za vodo	Zatesnite priključke.
	Premajhna raven vode v vrtini	Preverite raven vode. Črpalka mora biti vsaj 2 m pod gladino vode.
	Previsoka višina dovoda vode	Črpalko namestite v skladu s tehničnimi specifikacijami.

Umwelt – und Entsorgungshinweise

Hersteller an Verbraucher

Sehr geehrte Damen und Herren,

gebrauchte Elektro – und Elektronikgeräte dürfen gemäß europäischer Vorgaben **[1]** nicht zum unsortierten Siedlungsabfall gegeben werden, sondern müssen getrennt erfasst werden. Das Symbol der Abfalltonne auf Rädern weist auf die Notwendigkeit der getrennten Sammlung hin. Helfen auch Sie mit beim Umweltschutz. Sorgen Sie dafür, dieses Gerät, wenn Sie es nicht mehr weiter nutzen wollen, in die hierfür vorgesehenen Systeme der Getrenntsammlung zu geben.

In Deutschland sind Sie gesetzlich **[2]** verpflichtet, ein Altgerät einer vom unsortierten Siedlungsabfall getrennten Erfassung zuzuführen. Die öffentlich – rechtlichen Entsorgungsträger (Kommunen) haben hierzu Sammelstellen eingerichtet, an denen Altgeräte aus privaten Haushalten ihres Gebietes für Sie kostenfrei entgegengenommen werden. Möglicherweise holen die rechtlichen Entsorgungsträger die Altgeräte auch bei den privaten Haushalten ab.

Bitte informieren Sie sich über Ihren lokalen Abfallkalender oder bei Ihrer Stadt – oder Gemeindeverwaltung über die in Ihrem Gebiet zur Verfügung stehenden Möglichkeiten der Rückgabe oder Sammlung von Altgeräten.

[1] RICHTLINIE 2002/96/EG DES EUROPÄISCHEN PARLAMENTS UND DES RATES
ÜBER ELEKTRO – UND ELEKTRONIK – ALTGERÄTE

[2] Gesetz über das Inverkehrbringen, die Rücknahme und die umweltverträgliche Entsorgung
von Elektro – und Elektronikgeräten (Elektro – und Elektronikgerätegesetz – ElektroG).

Utylizacja produktu
Produkty elektryczne i elektroniczne po zakończeniu okresu eksploatacji wymagają segregacji i oddania ich do wyznaczonego punktu odbioru. Nie wolno wyrzucać produktów elektrycznych razem z odpadami gospodarstwa domowego. Zgodnie z dyrektywą WEEE 2012/19/UE obowiązującą w Unii Europejskiej, urządzenia elektryczne i elektroniczne wymagają segregacji i utylizacji w wyznaczonych miejscach. Dbając o prawidłową utylizację, przyczyniasz się do ochrony zasobów naturalnych i zmniejszasz negatywny wpływ oddziaływania na środowisko, człowieka i otoczenie. Zgodnie z krajowym prawodawstwem, nieprawidłowe usuwanie odpadów elektrycznych i elektronicznych może być karane!

For the disposal of the device please consider and act according to the national and local rules and regulations.

CONTACT

expondo Polska sp. z o.o. sp. k.

ul. Nowy Kisielin – Innowacyjna 7
66-002 Zielona Góra | Poland, EU

e-mail: info@expondo.com