MOTOR TECHNICS

BEDIENUNGSANLEITUNG

User manual | Instrukcja obsługi | Návod k použití | Manuel d´utilisation | Istruzioni per l'uso | Manual de instrucciones

FLOAT SWITCH

MSW-M-FS-20
MSW-M-FS-18

DE	Produktname:	SCHWIMMERSCHALTER
EN	Product name:	FLOAT SWITCH
PL	Nazwa produktu:	WYŁĄCZNIK PŁYWAKOWY
CZ	Název výrobku	PLOVÁKOVÝ SPÍNAČ
FR	Nom du produit:	INTERRUPTEUR À FLOTTEUR
IT	Nome del prodotto:	INTERRUTTORE A GALLEGGIANTE
ES	Nombre del producto:	INTERRUPTOR FLOTANTE
HU	Termék neve	ÚSZÓKAPCSOLÓ
DA	Produktnavn	FLYDEKONTAKT
DE	Modell:	**MSW-M-FS-20** **MSW-M-FS-18**
EN	Product model:	
PL	Model produktu:	
CZ	Model výrobku	
FR	Modèle:	
IT	Modello:	
ES	Modelo:	
HU	Modell	
DA	Model	
DE	Hersteller	expondo Polska sp. z o.o. sp. k.
EN	Manufacturer	
PL	Producent	
CZ	Výrobce	
FR	Fabricant	
IT	Produttore	
ES	Fabricante	
HU	Termelő	
DA	Producent	
DE	Anschrift des Herstellers	ul. Nowy Kisielin – Innowacyjna 7, 66-002 Zielona Góra | Poland, EU
EN	Manufacturer Address	
PL	Adres producenta	
CZ	Adresa výrobce	
FR	Adresse du fabricant	
IT	Indirizzo del produttore	
ES	Dirección del fabricante	
HU	A gyártó címe	
DA	Producentens adresse	

Technische Daten

Parameterbeschreibung	Parameterwert	
Produktbezeichnung	SCHWIMMERSCHALTER	
Modell	MSW-M-FS-20	MSW-M-FS-18
Versorgungsspannung [V]	12	12
Stromstärke [A]	12	16
Abmessungen (Breite / Tiefe / Höhe) [mm]	130x50x50	120x70x50
Gewicht [kg]	0,1	0,12

1. Allgemeine Beschreibung

Diese Gebrauchsanweisung soll Ihnen helfen, das Gerät sicher und zuverlässig zu benutzen. Das Produkt wurde streng nach den technischen Spezifikationen unter Verwendung der neuesten Technologien und Komponenten und Einhaltung höchster Qualitätsstandards entwickelt und hergestellt.

VOR GEBRAUCH IST DIE GEBRAUCHSANWEISUNG SORGFÄLTIG ZU LESEN UND ZUR KENNTNIS ZU NEHMEN.

Um einen langen und zuverlässigen Betrieb des Geräts zu gewährleisten, ist darauf zu achten, dass es gemäß dieser Gebrauchsanweisung sachgemäß bedient und gewartet wird. Die in dieser Gebrauchsanweisung enthaltenen technischen Daten und Spezifikationen sind aktuell. Der Hersteller behält sich das Recht vor, Änderungen zum Zwecke der Qualitätsverbesserung vorzunehmen. Unter Berücksichtigung des technischen Fortschritts und der Möglichkeiten zur Lärmminderung wurde das Gerät so entwickelt und gebaut, dass das Risiko durch Lärmemissionen auf ein Minimum reduziert wird.

Symbolerklärung

CE	Das Produkt erfüllt die Anforderungen der einschlägigen Sicherheitsnormen.

	Vor Gebrauch ist es nötig, sich mit der Anweisung vertraut zu machen.
	Recycelbares Produkt.
	ACHTUNG! oder **OSTRZEŻENIE!** oder BEACHTEN**!** zur Beschreibung der jeweils eingetretenen Situation. (allgemeines Warnzeichen).
	ACHTUNG! Warnung vor Stromschlag!

ACHTUNG! **Die Abbildungen in dieser Gebrauchsanweisung dienen nur der Veranschaulichung und können in einigen Details vom tatsächlichen Aussehen des Produkts abweichen.**

Das Original der Gebrauchsanweisung ist die deutsche Fassung. Sonstige Sprachversionen sind Übersetzungen aus dem Deutschen.

2. Betriebssicherheit

ACHTUNG! Lesen Sie alle Sicherheitshinweise und Anweisungen durch. Die Nichtbeachtung der Sicherheitshinweise und Anweisungen kann zu Stromschlag, Brand und/oder schweren Verletzungen oder zum Tod führen.

Der Begriff „Gerät“ oder „Produkt“ in den Warnhinweisen und in der Gebrauchsanweisung bezieht sich auf den < *SCHWIMMERSCHALTER*>.

2.1. Elektrische Sicherheit

a) Verwenden Sie das Kabel nicht unsachgemäß. Nutzen Sie es nie zum Tragen des Gerätes. Halten Sie das Kabel von Hitze, Öl, scharfen Kanten oder beweglichen Teilen fern. Beschädigte oder verwickelte Kabel erhöhen das Risiko eines Stromschlags.

2.2. Sicherheit am Arbeitsplatz

a) Wenn Sie Zweifel haben, ob das Gerät ordnungsgemäß funktioniert, wenden Sie sich an den Kundendienst des Herstellers.
b) Reparaturen am Gerät dürfen nur vom Kundendienst des Herstellers durchgeführt werden. Führen Sie keine Reparaturen selbst durch!
c) Bewahren Sie die Gebrauchsanweisung zum späteren Nachschlagen auf. Bei Weitergabe des Gerätes an Dritte ist auch die Gebrauchsanweisung mitzugeben.
d) Verpackungselemente und kleine Montageelemente sind für Kinder unzugänglich aufzubewahren.
e) Halten Sie das Gerät von Kindern und Haustieren fern.
f) Beachten Sie bei Verwendung dieses Geräts mit anderen Geräten auch die einschlägigen Gebrauchsanweisungen.

⚠ **Beachten Sie!** Schützen Sie Kinder und herumstehende Personen während Sie das Gerät bedienen.

2.3. Sicherer Umgang mit dem Gerät

a) Das Gerät sollte außerhalb der Reichweite von Kindern aufbewahrt werden
b) Reparatur und Wartung von Geräten dürfen nur von qualifizierten Personen unter Verwendung von Original-Ersatzteilen durchgeführt werden. Dadurch wird eine sichere Nutzung gewährleistet.
c) ACHTUNG! Dieses Produkt ist ausschließlich zum Einsatz mit Süß- und Salzwasser vorgesehen. Eine Anwendung des Produktes mit sonstigen Flüssigkeiten, ätzenden oder Korrosionsstoffen kann zur Folge haben, dass die Bilgepumpe und ihr Umfeld beschädigt werden und dass es zu Körperverletzungen kommen kann.
d) Sämtliche Leiterverbindungen sind oberhalb des höchsten Wasserspiegels zu halten. Um einen zusätzlichen Schutz zu gewährleisten, sind Leiterverbindungen und anliegende Leiterendungen mit einer elektrischen Isolierung in flüssigen Form zu versehen.
e) Die Leiter müssen zusätzlich mit Hilfe von Kompresssionssteckern und einer Kabeldichtung der Meeresklasse miteinander verbunden sein.
f) Alle Montageöffnungen müssen mit Hilfe einer Abdichtungsvorrichtung der Meeresklasse abgedichtet sein, um das Eindringen von Wasser zu verhindern.
g) Die Installation ist immer mit einer Sicherung von geeigneter Größe zu sichern. Kommt es zu einem Kurzschluss, kann eine schlecht angepasste Sicherung das Ausfallrisiko der Bilgepumpe erhöhen und eventuelle Körperverletzungen und/oder Brandgefahr zur Folge haben.
h) Das Produkt muss auf der gleichen Höhe wie der Untersatz der Bilgepumpe oder auch höher befestigt sein, um eine richtige Trennung zu gewährleisten.

i) Während der Installation und Wartung dieses Produktes ist immer einer der Hauptleiter des Akkus zu trennen, um Körperverletzungen zu vermeiden.

⚠ACHTUNG! Obwohl das Gerät so konstruiert wurde, dass es sicher und mit angemessen Sicherheitsvorrichtungen ausgestattet ist, und trotz der Verwendung von zusätzlichen Sicherheitsmaßnahmen des Benutzers, besteht beim Betrieb des Geräts dennoch ein geringes Unfall- oder Verletzungsrisiko. Während der Verwendung werden Vorsicht und gesunder Menschenverstand empfohlen.

3. Bestimmungsgemäßer Gebrauch

Der Schwimmerschalter dient zur Einhaltung eines optimalen Wasserspiegels in einer Bilge.

Für Schäden, die durch unsachgemäßen Gebrauch entstehen, haftet der Anwender.

3.1. Montage des Gerätes

a) ACHTUNG! Dieses Produkt ist ausschließlich zum Einsatz mit Süß- und Salzwasser vorgesehen. Eine Anwendung des Produktes mit sonstigen Flüssigkeiten, ätzenden oder Korrosionsstoffen kann zur Folge haben, dass die Bilgepumpe und ihr Umfeld beschädigt werden und dass es zu Körperverletzungen kommen kann.

b) Sämtliche Leiterverbindungen sind oberhalb des höchsten Wasserspiegels zu halten. Um einen zusätzlichen Schutz zu gewährleisten, sind Leiterverbindungen und anliegende Leiterendungen mit einer elektrischen Isolierung in flüssigen Form zu versehen.

c) Die Leiter müssen zusätzlich mit Hilfe von Kompresssionssteckern und einer Kabeldichtung der Meeresklasse miteinander verbunden sein.

d) Alle Montageöffnungen müssen mit Hilfe einer Abdichtungsvorrichtung der Meeresklasse abgedichtet sein, um das Eindringen von Wasser zu verhindern.

e) Die Installation ist immer mit einer Sicherung von geeigneter Größe zu sichern. Kommt es zu einem Kurzschluss, kann eine schlecht angepasste Sicherung das Ausfallrisiko der Bilgepumpe erhöhen und eventuelle Körperverletzungen und/oder Brandgefahr zur Folge haben.

f) Das Produkt muss auf der gleichen Höhe wie der Untersatz der Bilgepumpe oder auch höher befestigt sein, um eine richtige Trennung zu gewährleisten.

g) Während der Installation und Wartung dieses Produktes ist immer einer der Hauptleiter des Akkus zu trennen, um Körperverletzungen zu vermeiden.

MODEL MSW-M-FS-20:

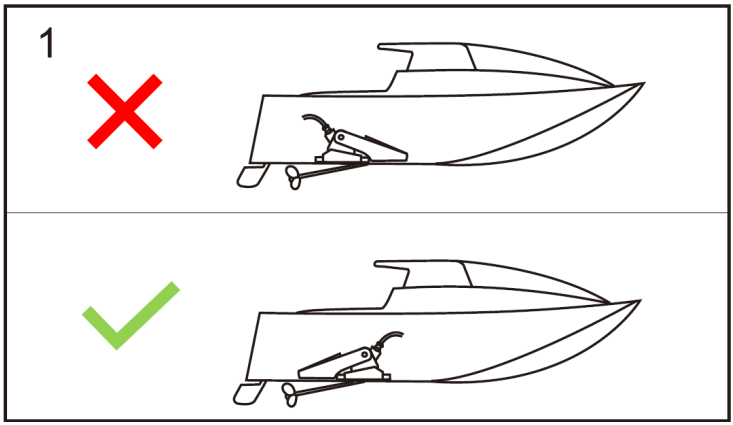
1

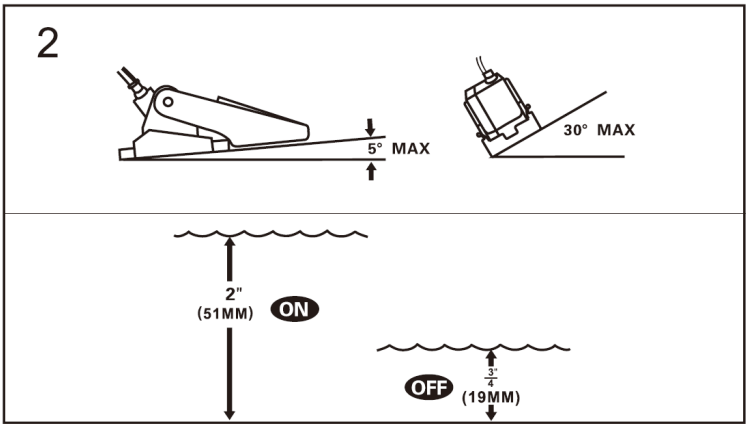
2
5° MAX
30° MAX
2"
(51MM)
ON
OFF
3/4"
(19MM)

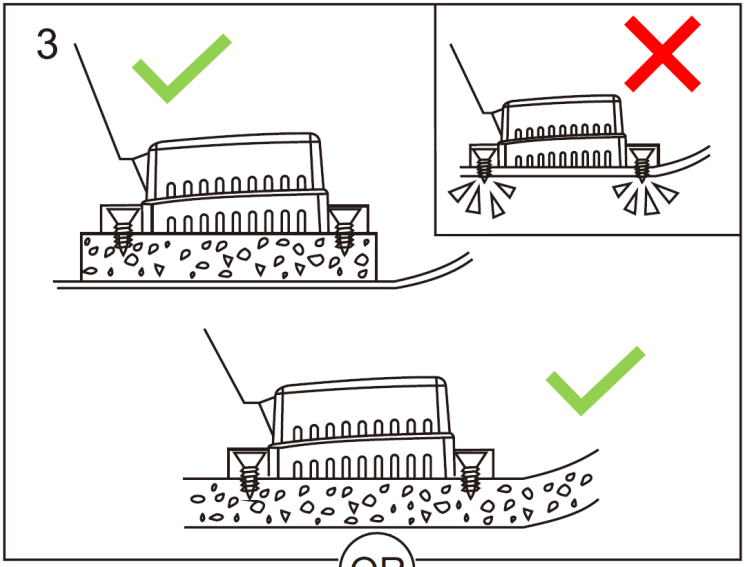

OR

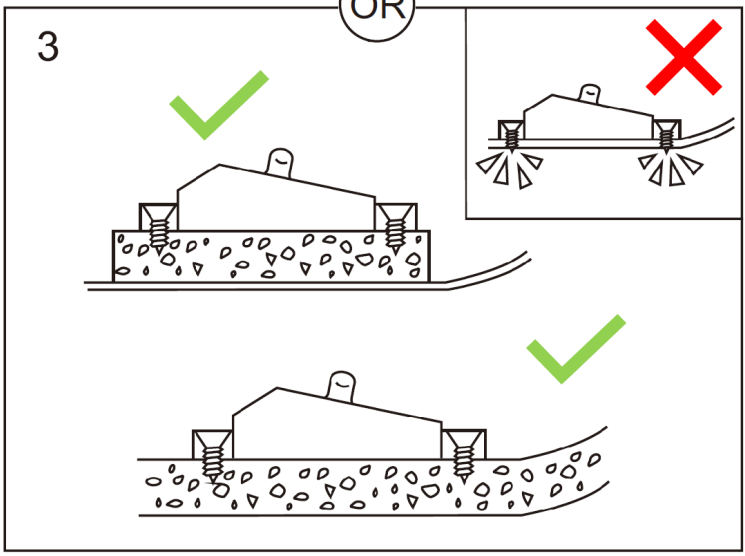

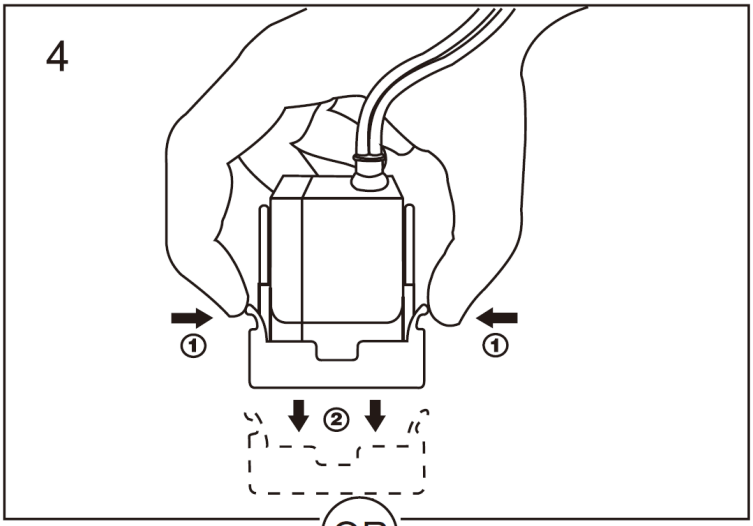

OR

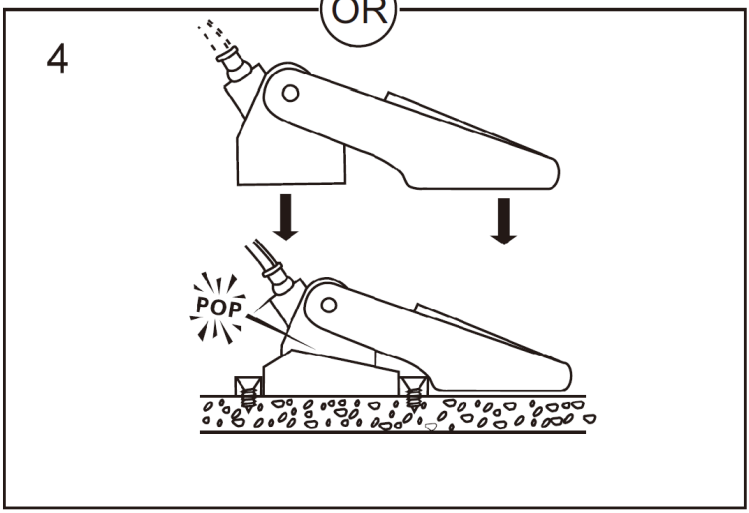

MODEL MSW-M-FS-18:

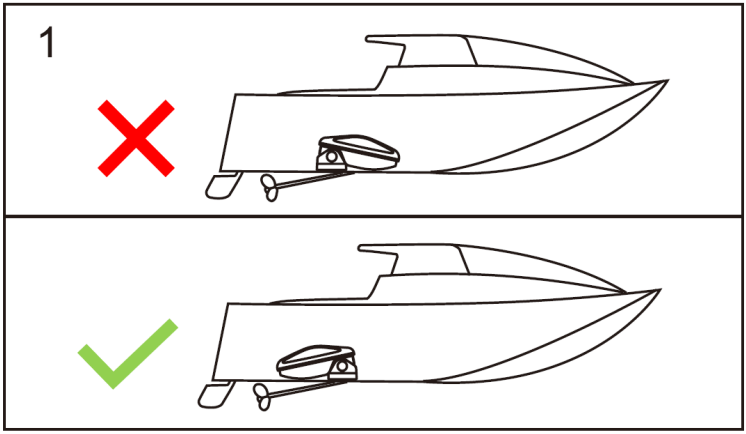
1

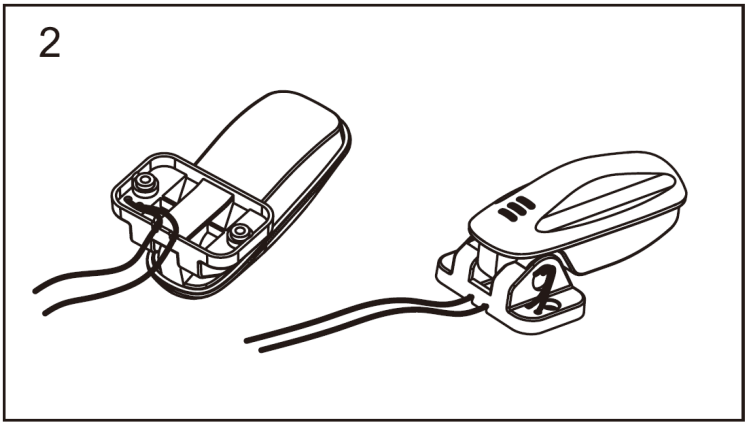
2

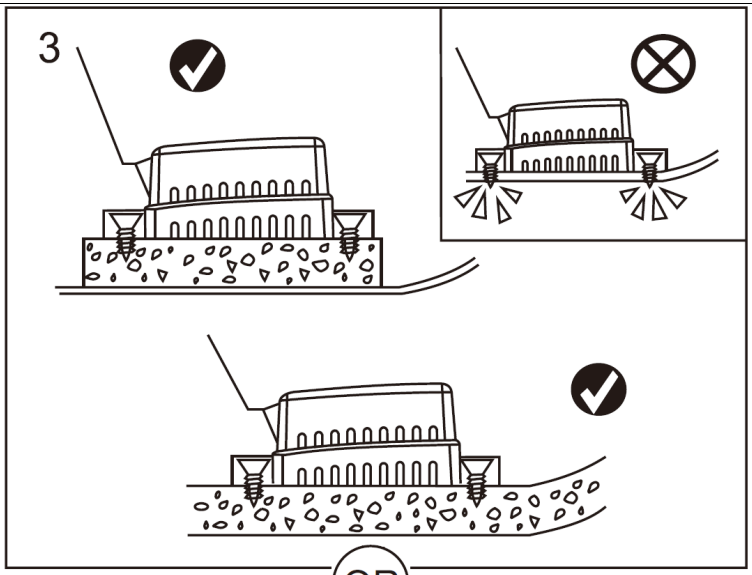

OR

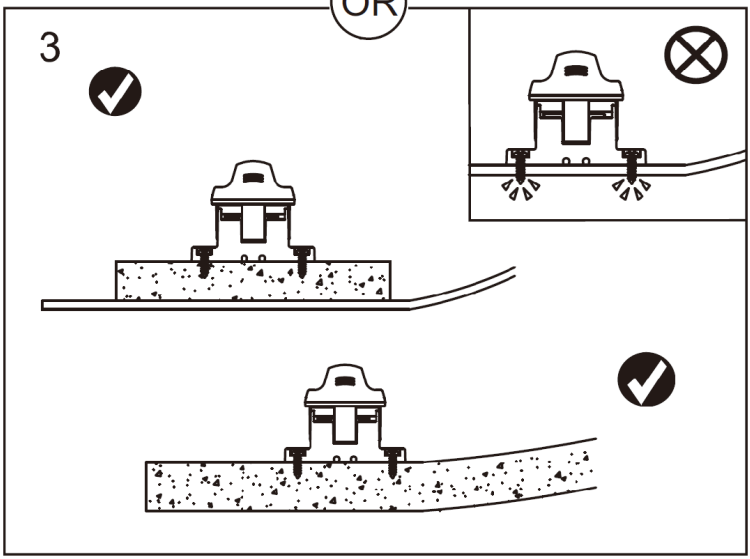

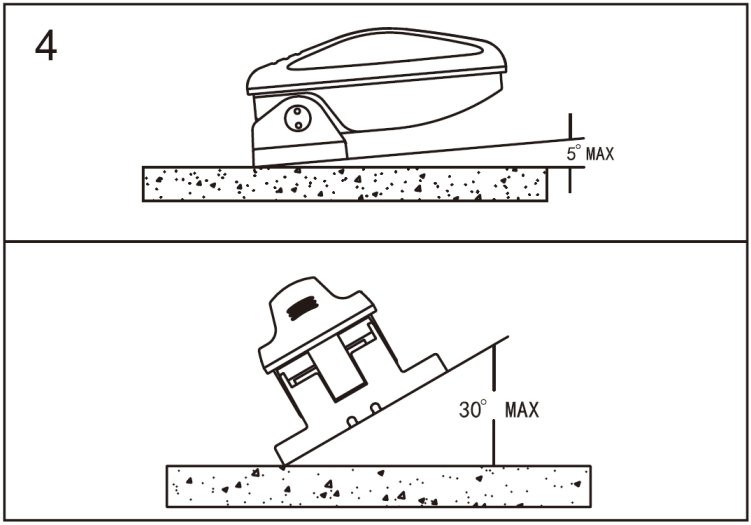

3.2. Elektrischer Anschluss

ACHTUNG! Bevor man mit Arbeiten am Gerät beginnt, ist die Stromversorgung zu trennen!

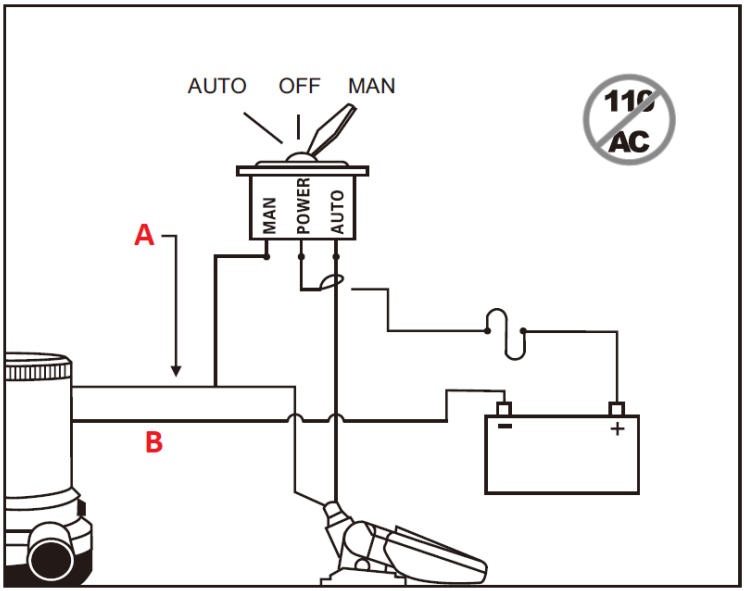

A. Leiter braun
B. Leiter schwarz
C. Sicherung.

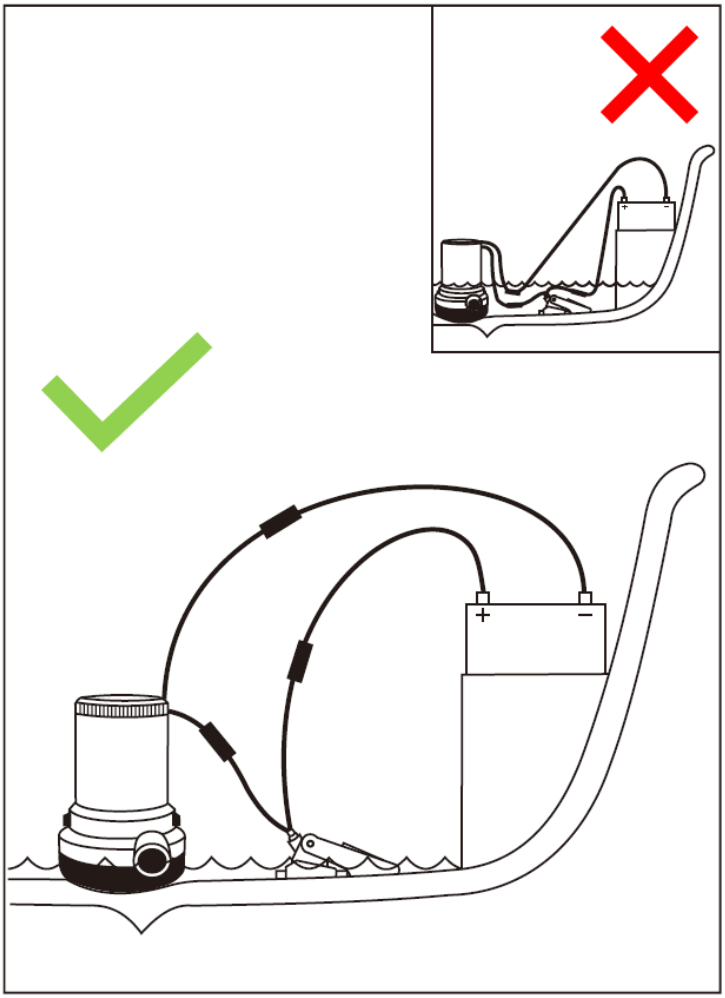

3.3. Testen des Gerätes

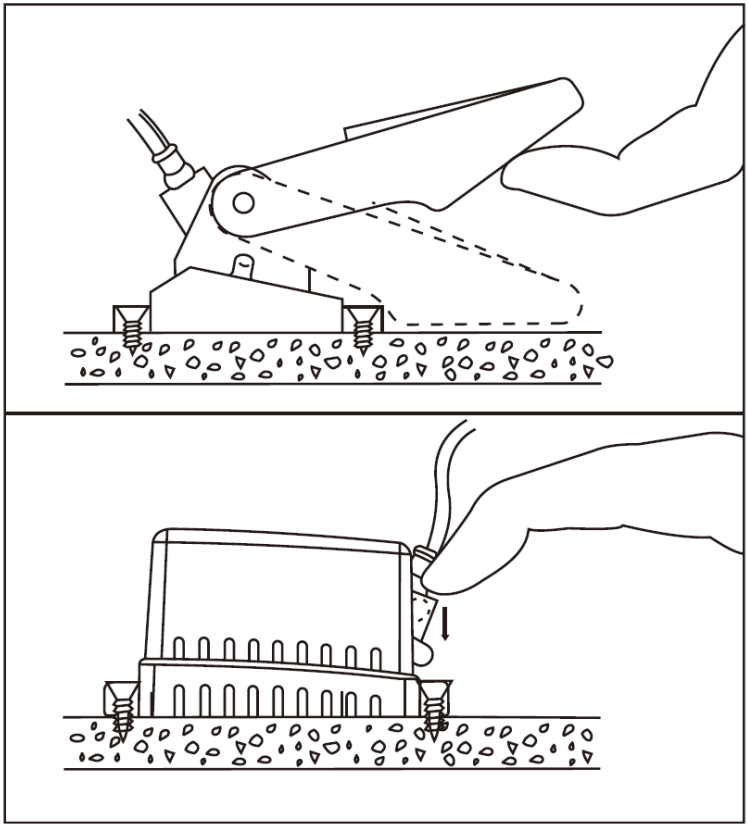

3.4. Arbeiten mit dem Gerät

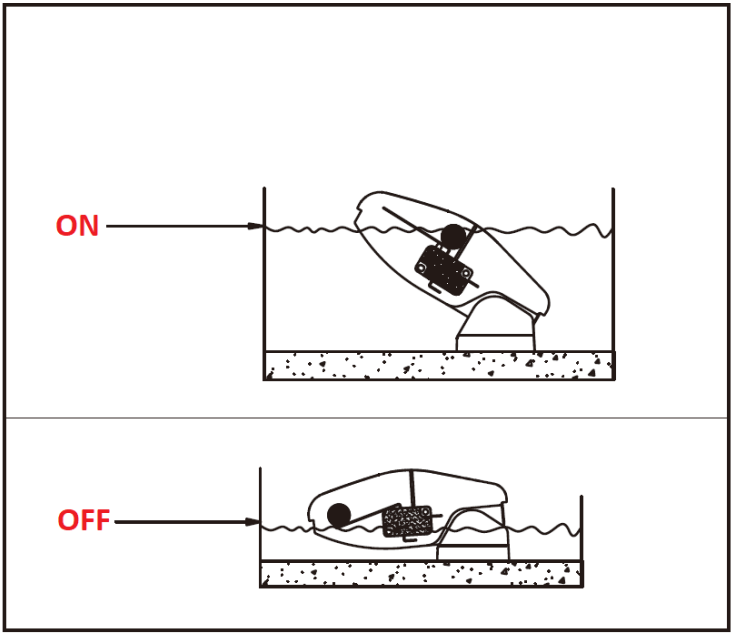

3.5. Reinigung und Wartung

a) Die Bilgepumpe und an sie angeschlossene Geräte sind regelmäßig zu warten und zu reinigen
b) Zur Reinigung ist ein weiches, feuchtes Tuch anzuwenden.
c) Zur Reinigung dürfen keine scharfen und/oder aus Metall hergestellten Gegenstände (z.B. Drahtbürste oder Metallspaten) genutzt werden, denn sie können die Oberfläche des Stoffes beschädigen, der zur Herstellung des Gerätes genutzt wurde.
d) Das Gerät nicht mit saure Reaktion aufweisenden Substanzen, für medizinische Zwecke vorgesehenen Mitteln, Lösemitteln, Treibstoffen, Ölen und sonstigen chemischen Substanzen reinigen, denn das Gerät kann infolgedessen beschädigt werden.

ENTSORGUNG GEBRAUCHTER GERÄTE

Nach Beendigung der Nutzugsdauer darf dieses Produkt nicht als ein herkömmlicher Kommunalabfall entsorgt werden, sondern ist es an eine für elektrische und elektronische Geräte vorgesehene Abfallsammel- oder Recycklingstelle zu übergeben. Darüber informiert ein auf Produkt, Bedienungsanweisung oder Verpackung angebrachte Symbol. Die zur Herstellung

des Gerätes eingesetzten Kunststoffe eignen sich zur Wiederverwendung gemäß ihrer Kennzeichnung. Durch eine Wiederverwendung der Stoffe oder sonstige Nutzungsformen der gebrauchten Geräte leisten Sie einen wesentlichen Beitrag zum Schutz unserer Umwelt.

Eine Information über die zuständige Sammelstelle für gebrauchte Geräte erhalten sie bei der örtlichen Verwaltungsorganen.

Technical data

Parameter value	Parameter value	
Product name	FLOAT SWITCH	
Model	MSW-M-FS-20	MSW-M-FS-18
Supply voltage [V]	12	12
Current intensity [A]	12	16
Dimensions (Width / Depth / Height) [mm]	130x50x50	120x70x50
Weight [kg]	0.1	0.12

1. General overview

This manual is intended to assist you in safe and reliable use. The product is designed and manufactured strictly according to technical specifications using the latest technology and components, and maintaining the highest quality standards.

READ THE MANUAL CAREFULLY AND UNDERSTAND IT BEFORE USE.

To ensure long and reliable operation of the product, operate and maintain it correctly and strictly in compliance with this manual. The technical data and specifications in this manual are up-to-date. The manufacturer reserves the right to modifications for the purpose of quality improvement. Considering the technological progress and the feasibility of noise reduction, the product is designed and built so that risks resulting from noise emissions are minimised as far as possible.

Explanation of symbols

CE	The product meets the requirements of relevant safety standards.
	Read the manual before use.
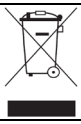	Recyclable product.

	CAUTION! or **WARNING!** or **REMEMBER!** indicates a specific instruction (general warning sign).
	CAUTION! Risk of electric shock!

CAUTION! **The figures in this manual are illustrative only and may vary in some details from the actual appearance of the product.**

The original version of the manual is in German language. Other language versions are translations from German.

2. Operating safety

CAUTION! Read all safety warnings and all instructions. Failure to follow the warnings and instructions may result in electric shock, fire and/or serious injury or death.

The term “appliance” or “product” in the warnings and instructions refers to the <*FLOAT SWITCH*>.

2.1. Electrical safety

a) Do not use the power cord in any unintended way. Never use it to handle the machine. Keep the power cord away from sources of heat, oil, sharp edges or moving parts. Damaged or tangled cords increase the risk of electric shock.

2.2. Workplace safety

a) If in doubt as to whether the machine is working, contact the manufacturer’s technical service.
b) Repairs to the appliance may only be carried out by the manufacturer's service. Do not attempt to repair the product on your own!
c) Keep this manual for future reference. If the product is to be handed over to a third party, hand it over with this user manual.
d) Keep packaging components and small installation parts out of the reach of children.
e) Keep the appliance away from children and animals.

f) When operating this appliance together with other appliances, follow each of their user manuals.

Remember! Keep children and other bystanders safe while operating this product.

2.3. Safe use of the product

a) Keep the product out of the reach of children.
b) The product shall be repaired and maintained by qualified personnel using original spare parts only. This will ensure safe operation of the product.
c) CAUTION! This product is intended for use with fresh and salt water only. Using the product with other liquids, aggressive or corrosive materials may cause damage to the pump and the environment as well as injuries.
d) Keep all cable connections above the top water level. To ensure additional protection, secure cable connections and mating cable ends with liquid electrical insulation.
e) Cables must be additionally joined using crimp connectors and a marine sealant.
f) All mounting holes must be sealed with a marine sealant to prevent from water ingress.
g) The system must always be protected with a properly rated fuse. If a short-circuit occurs, an improperly selected fuse may increase the risk of pump failure and may possibly cause injuries and/or fire hazard.
h) The product must be mounted flush with the pump base or above it to ensure proper isolation.
i) During installation or servicing of this product always disconnect one of the main battery cables to prevent from injuries.

CAUTION! Although the appliance has been designed to be safe and has been provided with adequate safeguards, and despite the use of additional safety measures, there is still a low, residual risk of accident or injury during its operation. Caution and common sense are advised when using the product.

3. Rules of use

The float switch is used to keep water in the bilge at an optimum level.
The user is responsible for any damage caused by non-intended use.

3.1. Assembly of the device

a) CAUTION! This product is intended for use with fresh and salt water only. Using the product with other liquids, aggressive or corrosive materials may cause damage to the pump and the environment as well as injuries.

b) Keep all cable connections above the top water level. To ensure additional protection, secure cable connections and mating cable ends with liquid electrical insulation.

c) Cables must be additionally joined using crimp connectors and a marine sealant.

d) All mounting holes must be sealed with a marine sealant to prevent from water ingress.

e) The system must always be protected with a properly rated fuse. If a short-circuit occurs, an improperly selected fuse may increase the risk of pump failure and may possibly cause injuries and/or fire hazard.

f) The product must be mounted flush with the pump base or above it to ensure proper isolation.

g) During installation or serviving of this product always disconnect one of the main battery cables to prevent from injuries.

MSW-M-FS-20:

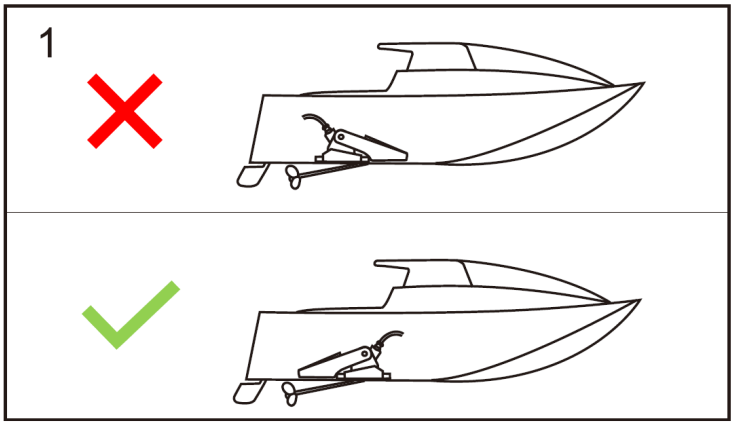

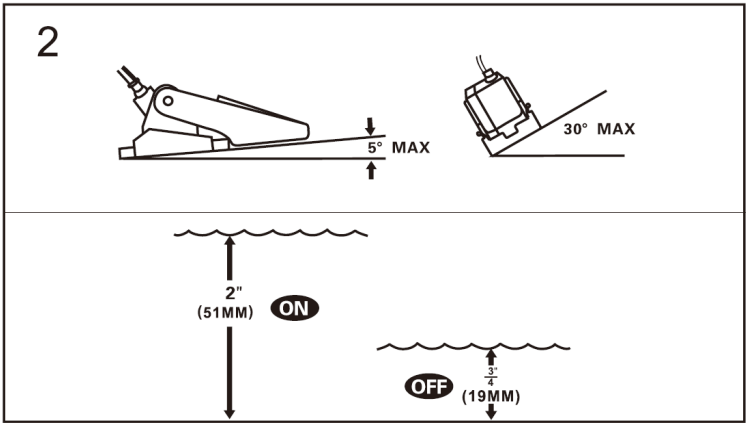
2
5° MAX
30° MAX
2"
(51MM)
ON
OFF
3/4"
(19MM)

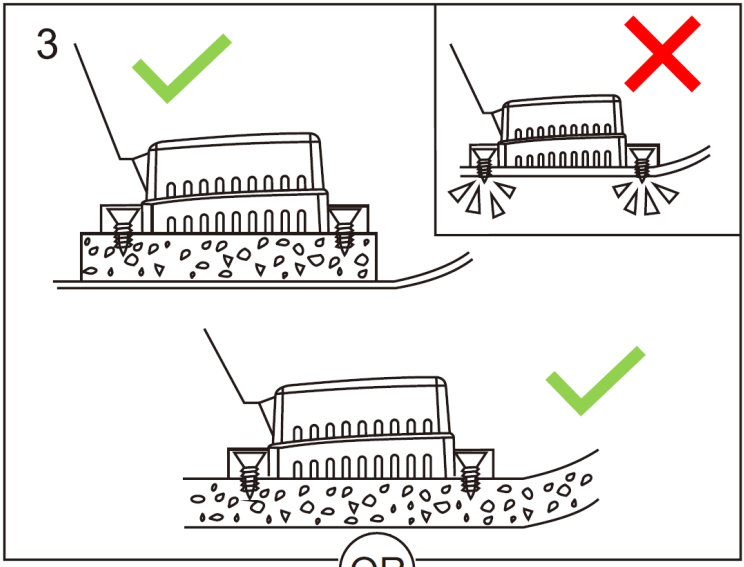

OR

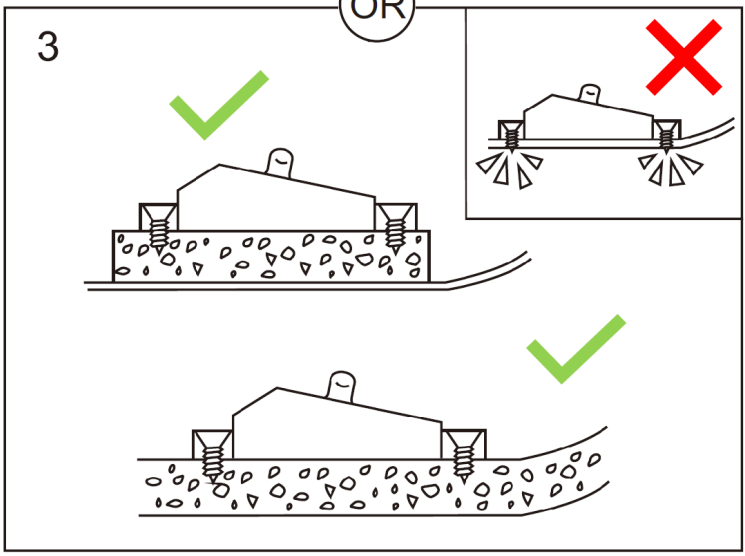

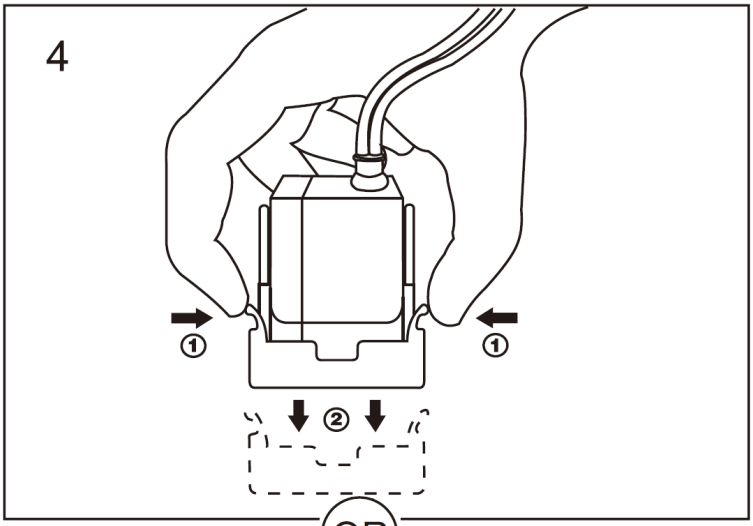

OR

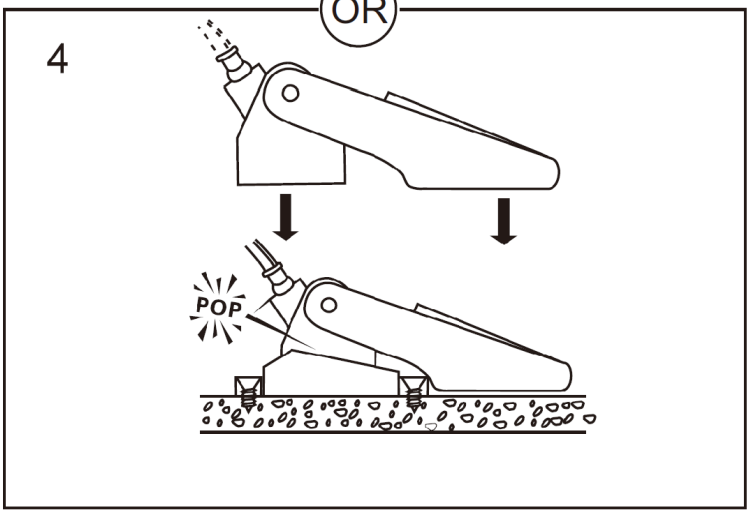

MSW-M-FS-18:

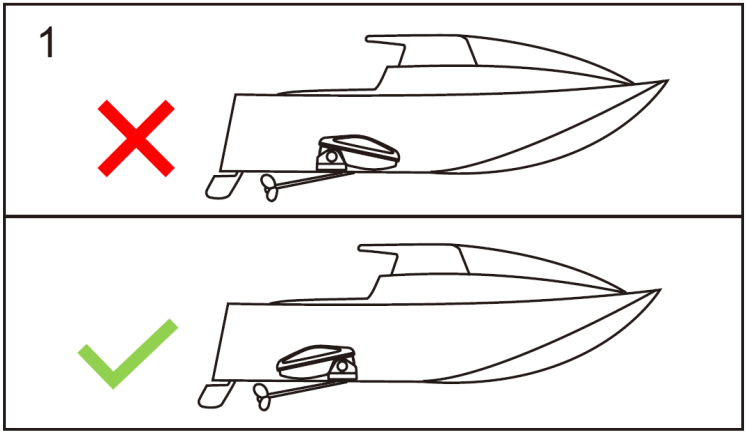
1

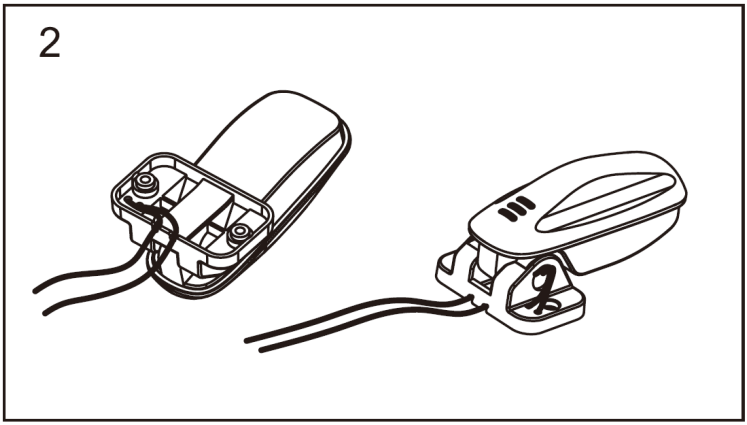
2

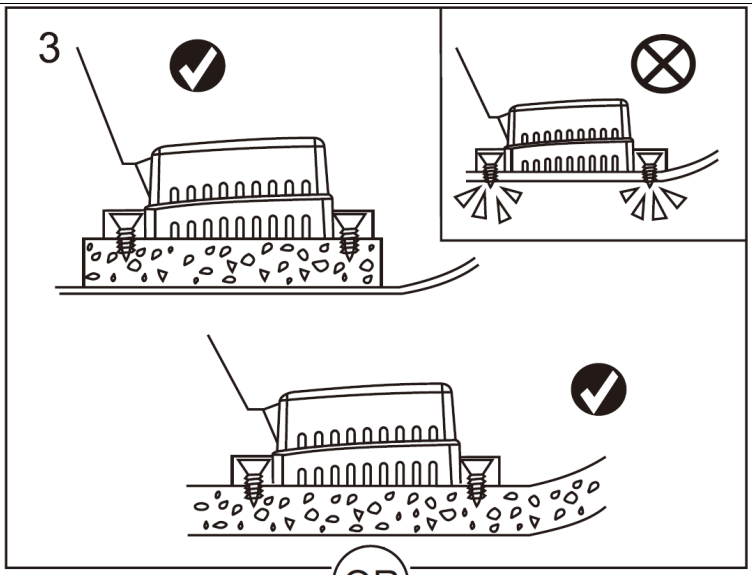

OR

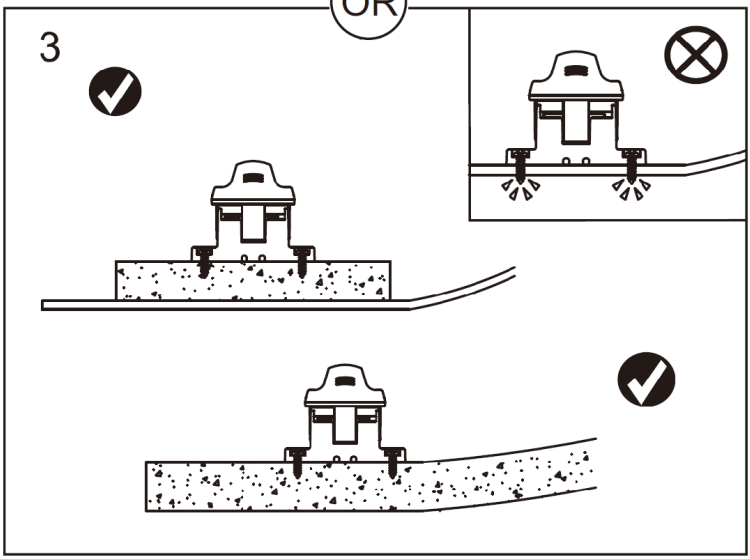

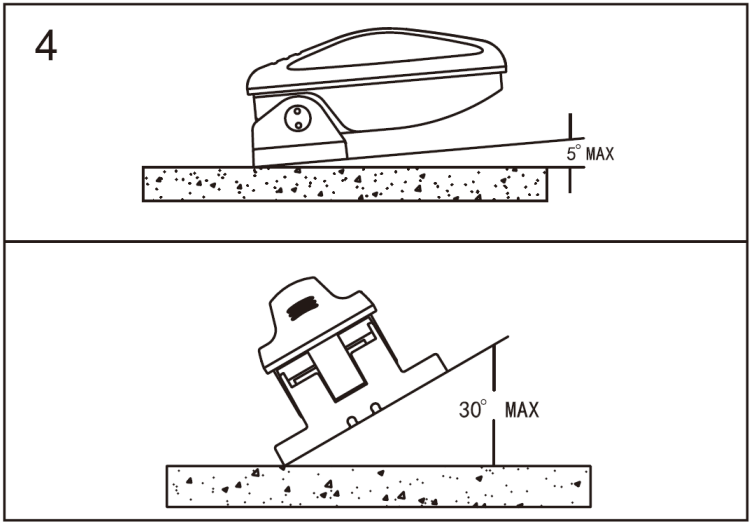

3.2. Electrical connection

CAUTION! Before commencing work at the appliance disconnect power supply!

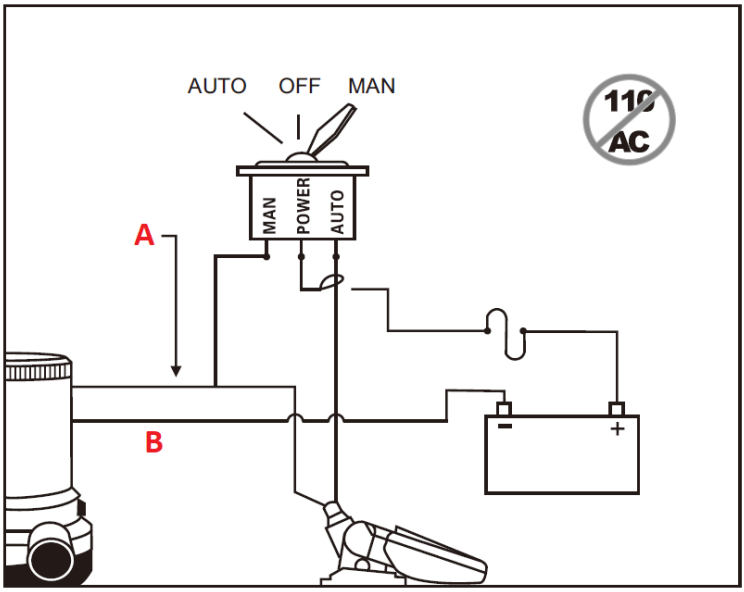

A. Brown wire
B. Black wire
C. Fuse

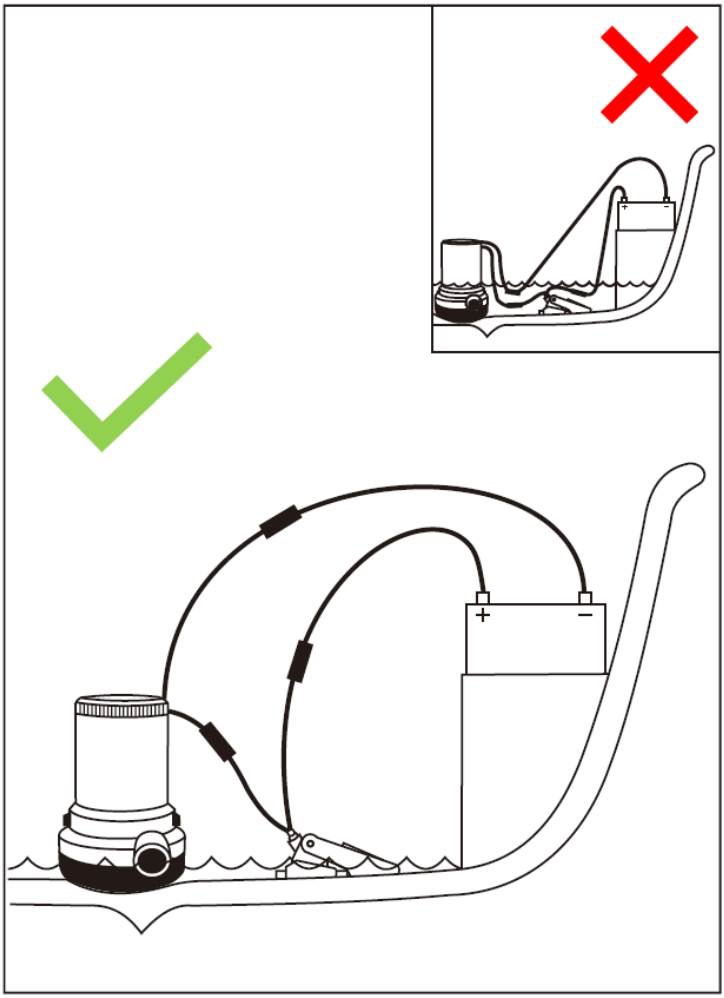

3.3. Appliance testing

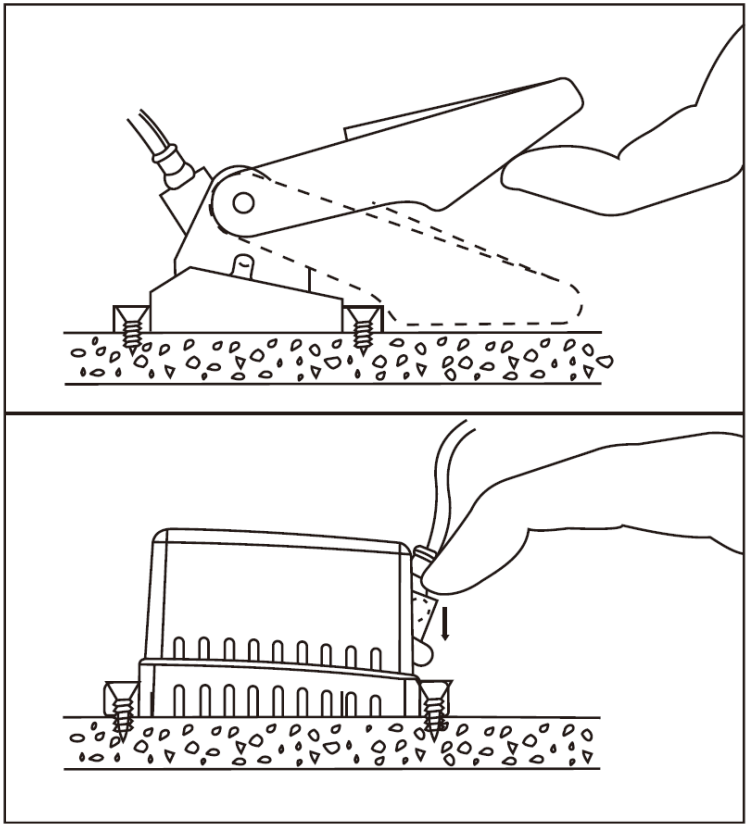

3.4. Operating the appliance

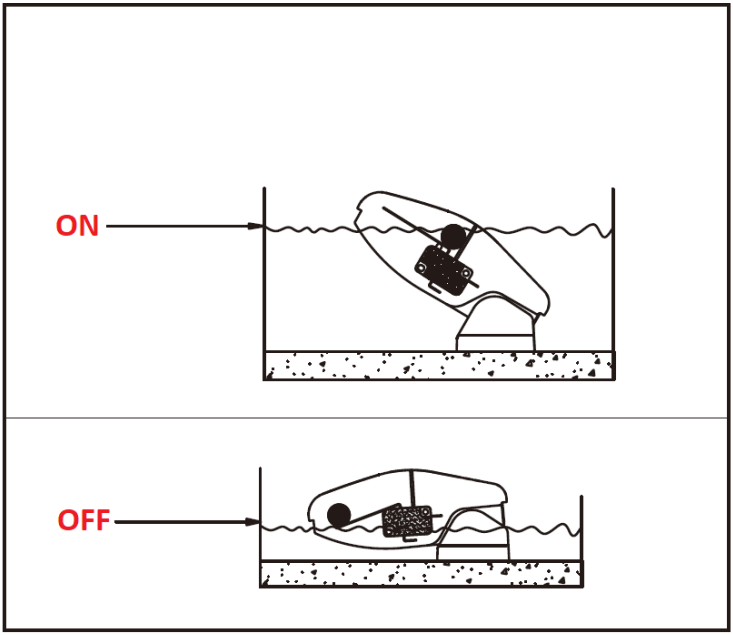

3.5. Cleaning and maintenance

a) Maintain and clean the pump and the connected appliances at regular intervals.
b) Use a soft, damp cloth for cleaning.
c) Do not clean with any sharp and/or metal implements (e.g. a wire brush or a metal scraper) as these may damage the surface of the appliance.
d) Do not clean the unit with acidic substances, medical products, thinners, fuel, oil or other chemicals as they may damage it.

DISPOSAL OF WASTE EQUIPMENT

At the end of its service life, this product must not be disposed of with mixed household waste; return it to a collector/recycler of waste electrical and electronic equipment. This is shown by the symbol placed on the product, the user manual or the packaging. The materials used in the appliance can be reused according to their classification identifications. By reuse, recycling or applying other forms of use of waste appliances, you make a significant contribution to the protection of our environment.

Local administration will provide you with the information about the nearest disposal locations for the appliance.

Dane techniczne

Opis parametru	Wartość parametru	
Nazwa produktu	WYŁĄCZNIK PŁYWAKOWY	
Model	MSW-M-FS-20	MSW-M-FS-18
Napięcie zasilania [V]	12	12
Natężenie prądu [A]	12	16
Wymiary (Szerokość / Głębokość / Wysokość) [mm]	130x50x50	120x70x50
Ciężar [kg]	0,1	0,12

1. Ogólny opis

Instrukcja przeznaczona jest do pomocy w bezpiecznym i niezawodnym użytkowaniu. Produkt jest zaprojektowany i wykonany ściśle według wskazań technicznych przy użyciu najnowszych technologii i komponentów oraz przy zachowaniu najwyższych standardów jakości.

PRZED PRZYSTĄPIENIEM DO PRACY NALEŻY DOKŁADNIE PRZECZYTAĆ I ZROZUMIEĆ NINIEJSZĄ INSTRUKCJĘ.

Dla zapewnienia długiej i niezawodnej pracy urządzenia należy dbać o jego prawidłową obsługę oraz konserwację zgodnie ze wskazówkami zawartymi w tej instrukcji. Dane techniczne i specyfikacje zawarte w tej instrukcji obsługi są aktualne. Producent zastrzega sobie prawo dokonywania zmian związanych z podwyższeniem jakości. Uwzględniając postęp techniczny i możliwość ograniczenia hałasu, urządzenie zaprojektowano i zbudowano tak, aby ryzyko jakie wynika z emisji hałasu ograniczyć do najniższego poziomu.

Objaśnienie symboli

CE	Produkt spełnia wymagania odpowiednich norm bezpieczeństwa.
	Przed użyciem należy zapoznać się z instrukcją.

	Produkt podlegający recyklingowi.
	UWAGA! lub **OSTRZEŻENIE!** lub **PAMIĘTAJ!** opisująca daną sytuację (ogólny znak ostrzegawczy).
	UWAGA! Ostrzeżenie przed porażeniem prądem elektrycznym!

UWAGA! **Ilustracje w niniejszej instrukcji obsługi mają charakter poglądowy i w niektórych szczegółach mogą różnić się od rzeczywistego wyglądu produktu.**

Instrukcją oryginalną jest niemiecka wersja instrukcji. Pozostałe wersje językowe są tłumaczeniami z języka niemieckiego.

2. Bezpieczeństwo użytkowania

UWAGA! Przeczytać wszystkie ostrzeżenia dotyczące bezpieczeństwa oraz wszystkie instrukcje. Niezastosowanie się do ostrzeżeń i instrukcji może spowodować porażenie prądem, pożar i/lub ciężkie obrażenia ciała lub śmierć.

Termin „urządzenie” lub „produkt” w ostrzeżeniach i w opisie instrukcji odnosi się do <*WYŁĄCZNIKA PŁYWAKOWEGO*>.

2.1. Bezpieczeństwo elektryczne

a) Nie należy używać przewodu w sposób niewłaściwy. Nigdy nie używać go do przenoszenia urządzenia. Trzymać przewód z dala od źródeł ciepła, oleju, ostrych krawędzi lub ruchomych części. Uszkodzone lub poplątane przewody zwiększają ryzyko porażenia prądem.

2.2. Bezpieczeństwo w miejscu pracy

a) W razie wątpliwości czy urządzenia działa poprawnie, należy skontaktować się z serwisem producenta.
b) Naprawy urządzenia może wykonać wyłącznie serwis producenta. Nie wolno dokonywać napraw samodzielnie!

c) Zachować instrukcję użytkowania w celu jej późniejszego użycia. W razie, gdyby urządzenie miało zostać przekazane osobom trzecim, to wraz z nim należy przekazać również instrukcję użytkowania.
d) Elementy opakowania oraz drobne elementy montażowe należy przechowywać w miejscu niedostępnym dla dzieci.
e) Urządzenie trzymać z dala od dzieci i zwierząt.
f) W trakcie użytkowania tego urządzenia wraz z innymi urządzeniami należy zastosować się również do pozostałych instrukcji użytkowania.

Pamiętać! należy chronić dzieci i inne osoby postronne podczas pracy urządzeniem.

2.3. Bezpieczne stosowanie urządzenia

a) Urządzenie należy chronić przed dziećmi.
b) Naprawa oraz konserwacja urządzeń powinna być wykonywana przez wykwalifikowane osoby przy użyciu wyłącznie oryginalnych części zamiennych. Zapewni to bezpieczeństwo użytkowania.
c) UWAGA! Ten produkt przeznaczony jest do użytku wyłącznie z wodą słodką i słoną. Użycie produktu z innymi cieczami, żrącymi lub korozyjnymi materiałami, może spowodować uszkodzenie pompy i otoczenia, a także obrażenia ciała.
d) Wszystkie połączenia przewodów należy utrzymywać powyżej najwyższego poziomu wody. W celu zapewnienia dodatkowej ochrony, należy pokryć połączenia przewodów i przyległe końce przewodów izolacją elektryczną w płynie.
e) Przewody muszą być dodatkowo łączone za pomocą złączy zaciskanych i uszczelniacza klasy morskiej.
f) Wszystkie otwory montażowe muszą być uszczelnione za pomocą uszczelniacza klasy morskiej, aby zapobiec przedostawaniu się wody.
g) Instalację zawsze należy zabezpieczyć bezpiecznikiem odpowiedniej wielkości. W przypadku wystąpienia zwarcia, źle dobrany bezpiecznik może zwiększyć ryzyko awarii pompy oraz potencjalnie spowodować obrażenia ciała i/lub zagrożenie pożarowe.
h) Produkt musi być zamontowany na równi z podstawą pompy lub powyżej niej w celu zapewnienia prawidłowego odcięcia.
i) Podczas instalacji lub serwisowania tego produktu zawsze należy odłączać jeden z głównych przewodów akumulatora, aby zapobiec obrażeniom ciała.

UWAGA! Pomimo iż urządzenie zostało zaprojektowane tak aby było bezpieczne, posiadało odpowiednie środki ochrony oraz pomimo użycia dodatkowych elementów zabezpieczających użytkownika, nadal istnieje niewielkie ryzyko wypadku lub odniesienia obrażeń w trakcie pracy z

urządzeniem. Zaleca się zachowanie ostrożności i rozsądku podczas jego użytkowania.

3. Zasady użytkowania

Wyłącznik pływakowy służy do utrzymania optymalnego poziomu wody w zęzie. **Odpowiedzialność za wszelkie szkody powstałe w wyniku użytkowania niezgodnego z przeznaczeniem ponosi użytkownik.**

3.1. Montaż urządzenia

a) UWAGA! Ten produkt przeznaczony jest do użytku wyłącznie z wodą słodką i słoną. Użycie produktu z innymi cieczami, żrącymi lub korozyjnymi materiałami, może spowodować uszkodzenie pompy i otoczenia, a także obrażenia ciała.
b) Wszystkie połączenia przewodów należy utrzymywać powyżej najwyższego poziomu wody. W celu zapewnienia dodatkowej ochrony, należy pokryć połączenia przewodów i przyległe końce przewodów izolacją elektryczną w płynie.
c) Przewody muszą być dodatkowo łączone za pomocą złączy zaciskanych i uszczelniacza klasy morskiej.
d) Wszystkie otwory montażowe muszą być uszczelnione za pomocą uszczelniacza klasy morskiej, aby zapobiec przedostawaniu się wody.
e) Instalację zawsze należy zabezpieczyć bezpiecznikiem odpowiedniej wielkości. W przypadku wystąpienia zwarcia, źle dobrany bezpiecznik może zwiększyć ryzyko awarii pompy oraz potencjalnie spowodować obrażenia ciała i/lub zagrożenie pożarowe.
f) Produkt musi być zamontowany na równi z podstawą pompy lub powyżej niej w celu zapewnienia prawidłowego odcięcia.
g) Podczas instalacji lub serwisowania tego produktu zawsze należy odłączać jeden z głównych przewodów akumulatora, aby zapobiec obrażeniom ciała.

MODEL MSW-M-FS-20:

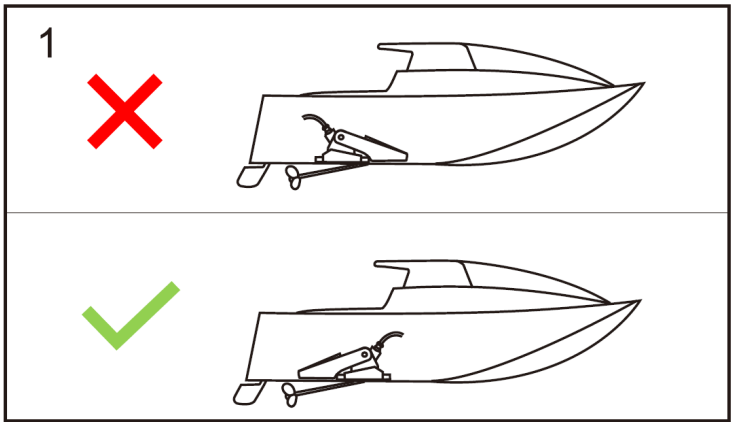
1

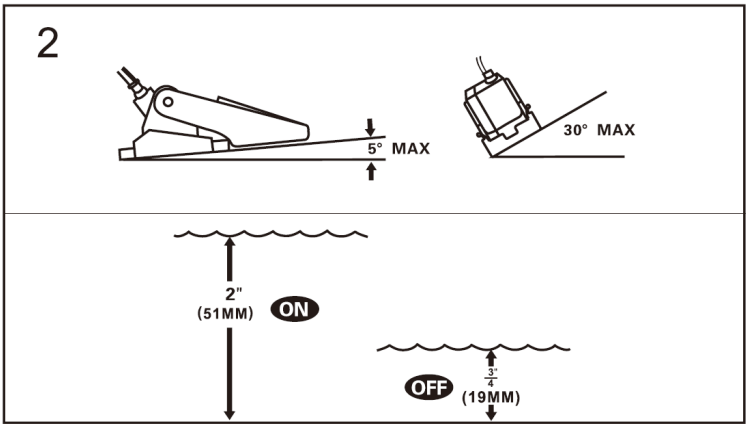
2
5° MAX
30° MAX
2"
(51MM)
ON
OFF
3/4"
(19MM)

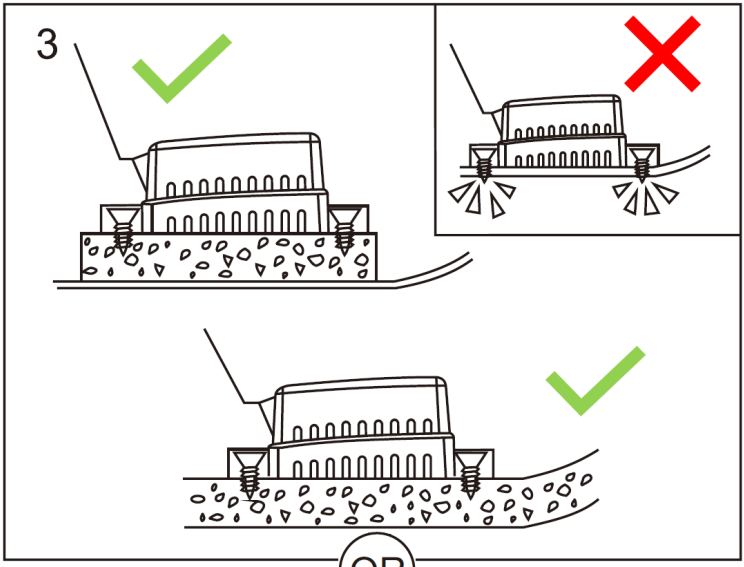

OR

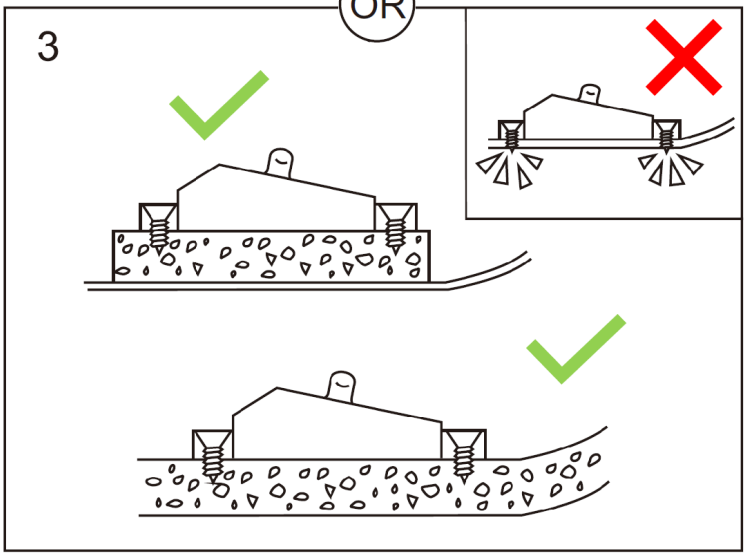

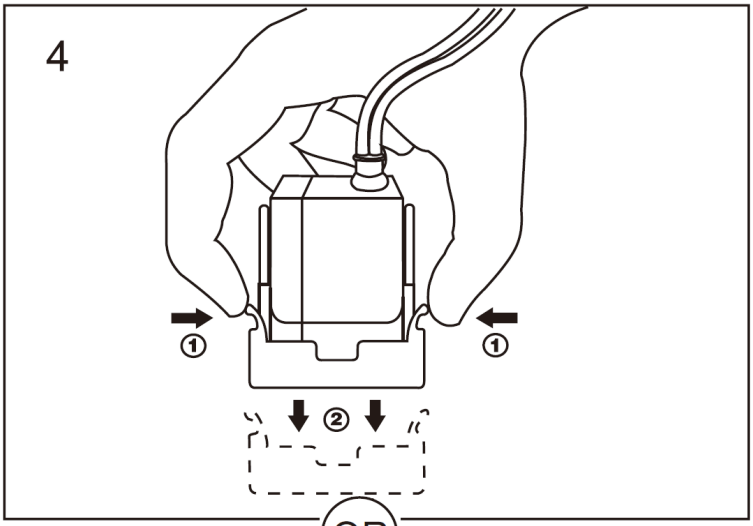

OR

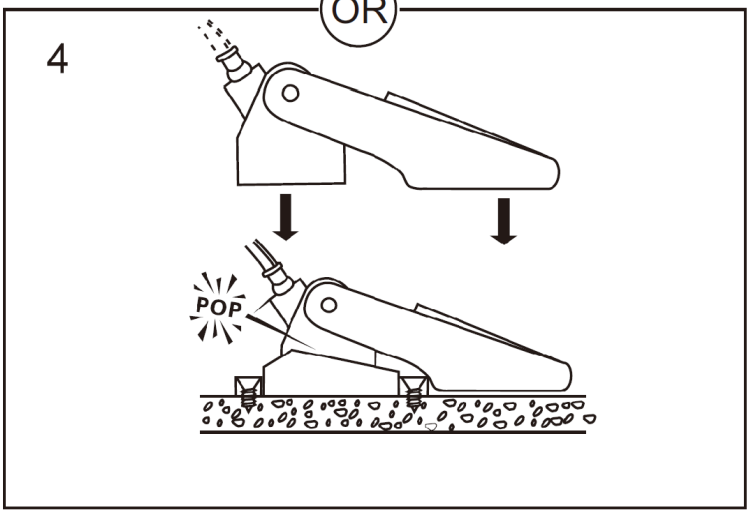

MODEL MSW-M-FS-18:

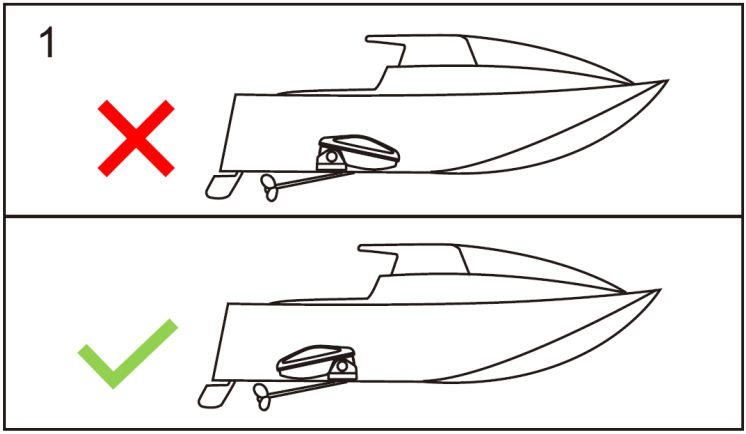
1

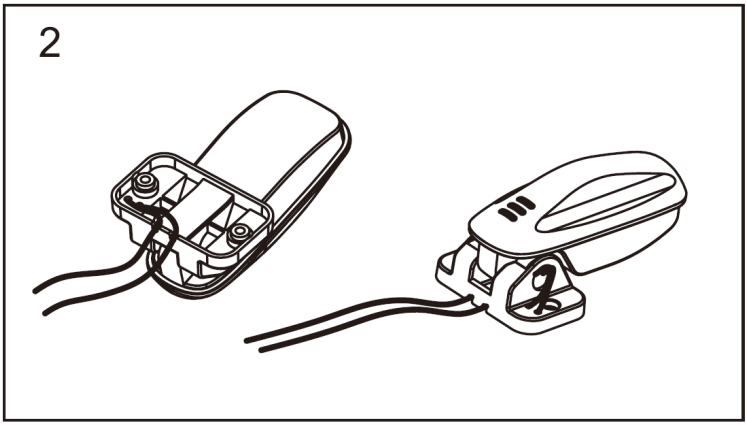
2

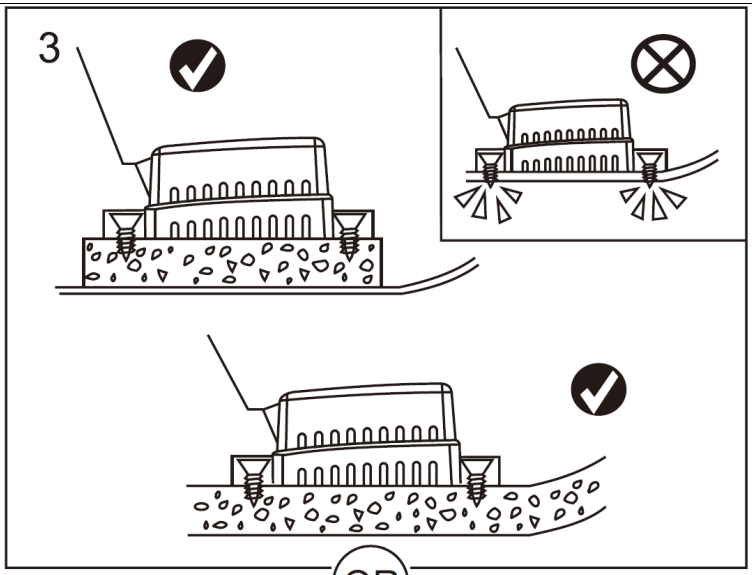

OR

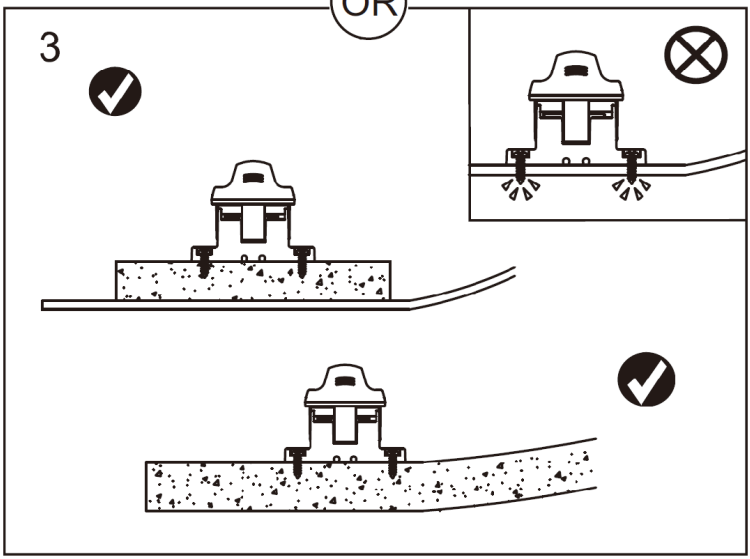

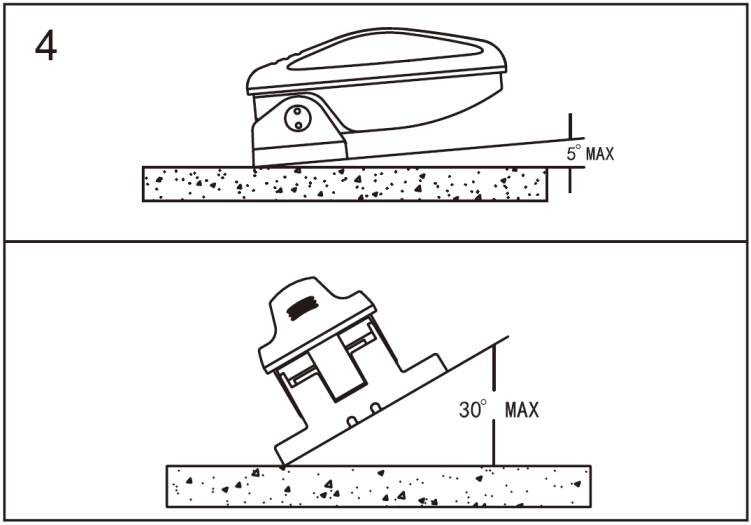

3.2. Podłączenie elektryczne

UWAGA! Przed rozpoczęciem prac przy urządzeniu należy odłączyć zasilanie!

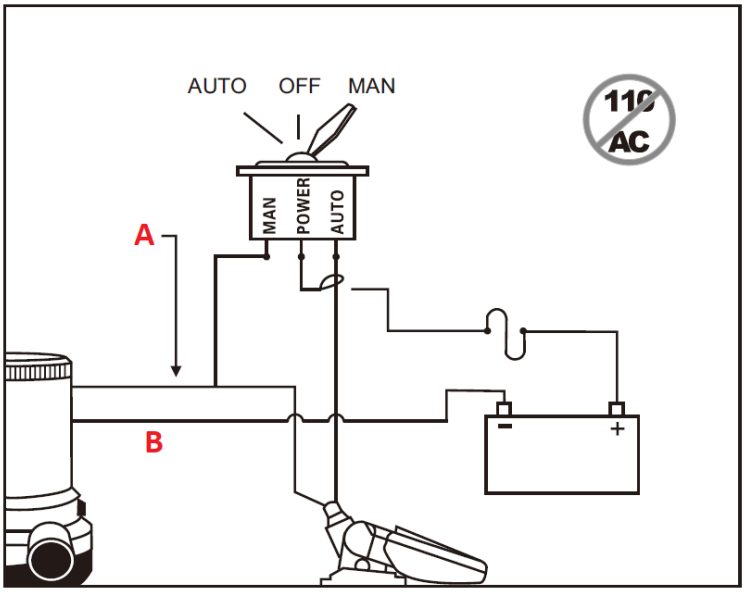

A. Brązowy przewód
B. Czarny przewód
C. Bezpiecznik

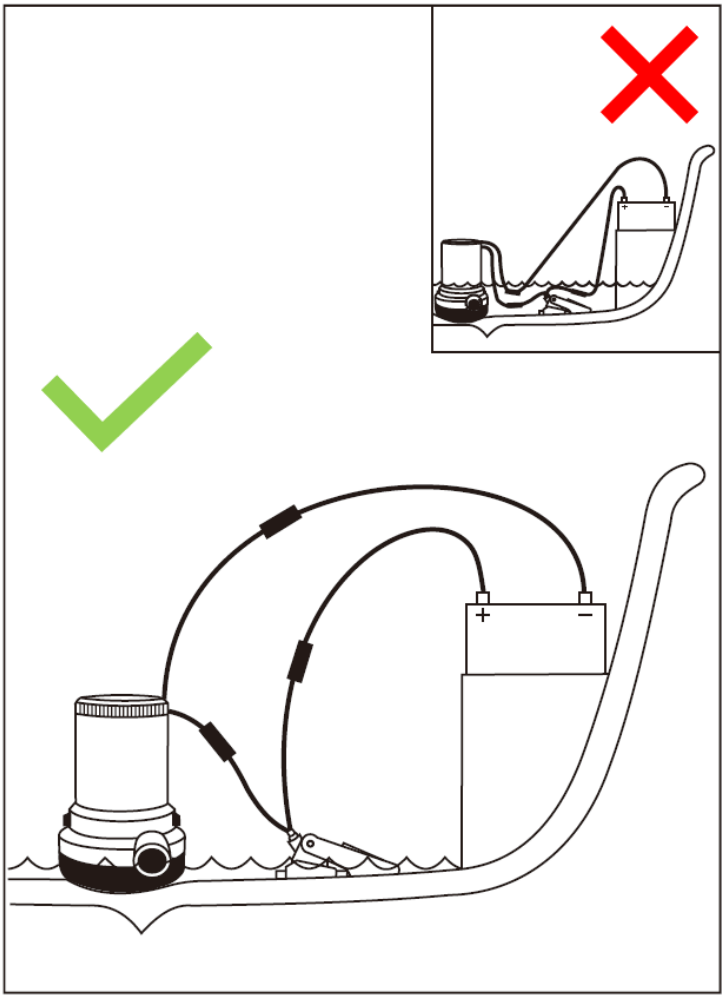

3.3. Testowanie urządzenia

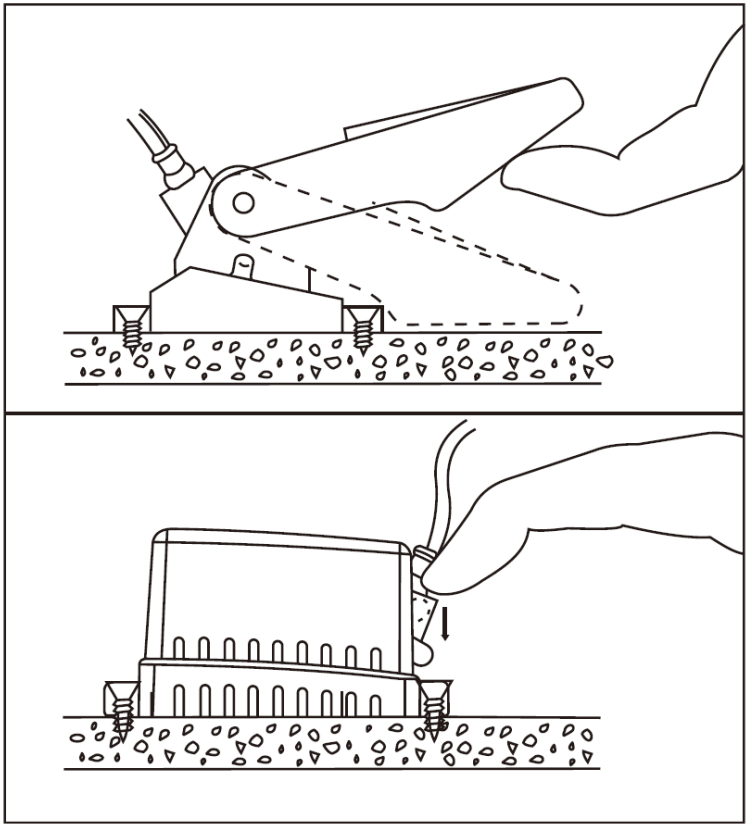

3.4. Praca z urządzeniem

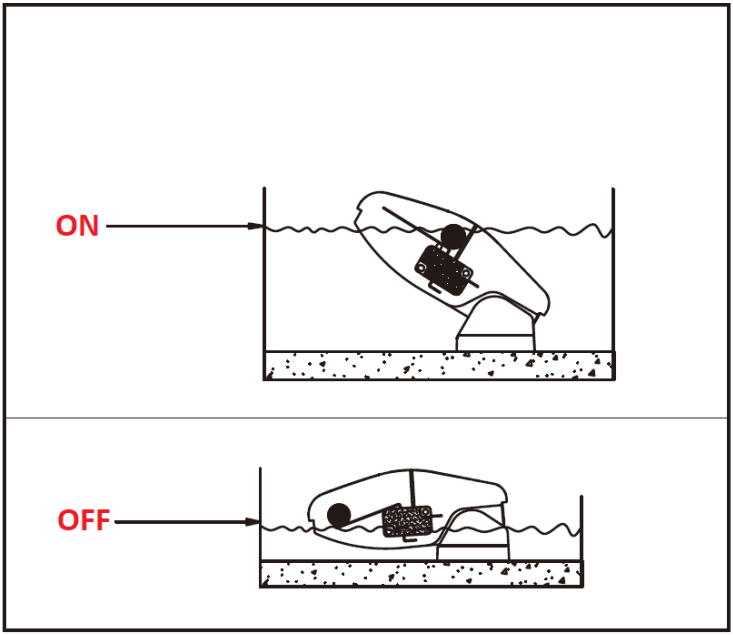

3.5. Czyszczenie i konserwacja

a) Należy regularnie konserwować i czyścić pompę oraz urządzenia do niej podłączone.
b) Do czyszczenia należy używać miękkiej, wilgotnej ściereczki.
c) Do czyszczenia nie wolno używać ostrych i/lub metalowych przedmiotów (np. drucianej szczotki lub metalowej łopatki) ponieważ mogą one uszkodzić powierzchnię materiału, z którego wykonane jest urządzenie.
d) Nie czyścić urządzenia substancjami o odczynie kwasowym, środkami przeznaczenia medycznego, rozcieńczalnikami, paliwem, olejami lub innymi substancjami chemicznymi może to spowodować uszkodzenie urządzenia.

USUWANIE ZUŻYTYCH URZĄDZEŃ.
Po zakończeniu okresu użytkowania nie wolno usuwać niniejszego produktu poprzez normalne odpady komunalne, lecz należy go oddać do punktu zbiórki i recyklingu urządzeń elektrycznych i elektronicznych. Informuje o tym symbol, umieszczony na produkcie, instrukcji obsługi lub opakowaniu. Zastosowane w urządzeniu tworzywa nadają się do powtórnego użycia zgodnie z ich oznaczeniem. Dzięki powtórnemu użyciu, wykorzystaniu materiałów lub innym formom wykorzystania zużytych urządzeń wnoszą Państwo istotny wkład w ochronę naszego środowiska.

Informacji o właściwym punkcie usuwania zużytych urządzeń udzieli Państwu lokalna administracja.

Technické údaje

Popis parametru	Hodnota parametru	
Název výrobku	PLOVÁKOVÝ SPÍNAČ	
Model	MSW-M-FS-20	MSW-M-FS-18
Napájecí napětí [V]	12	12
Proud [A]	12	16
Rozměry (šířka x hloubka x výška) [mm]	130x50x50	120x70x50
Hmotnost [kg]	0,1	0,12

1. Obecný popis

Návod je určen jako pomůcka pro bezpečné a spolehlivé používání. Výrobek je navržen a vyroben striktně podle technických pokynů s použitím nejnovějších technologií a komponent a také za dodržení nejvyšších standardů kvality.

PŘED ZAHÁJENÍM PRÁCE SI DŮKLADNĚ A S POROZUMĚNÍM PŘEČTĚTE TENTO NÁVOD.

Abyste zajistili dlouhodobou a spolehlivou práci tohoto zařízení, musíte zajistit jeho správnou obsluhu a údržbu, a to v souladu s pokyny, jež jsou obsaženy v tomto návodu. Technické údaje a specifikace obsažené v tomto návodu jsou aktuální. Výrobce si vyhrazuje právo provádět změny, které souvisí se zvyšováním kvality. S ohledem na technický pokrok a možnost omezení hluku bylo zařízení navrženo a vyrobeno tak, aby bylo riziko, které vyplývá z hlukových emisí, omezeno na nejnižší úroveň.

Vysvětlení symbolů

CE	Výrobek splňuje požadavky odpovídajících bezpečnostních norem.
	Před použitím se seznamte s návodem.
	Recyklovatelný výrobek.

	POZNÁMKA! nebo **VÝSTRAHA!** nebo **ZAPAMATUJTE SI!** popisující danou situaci (obecný výstražný symbol).
	POZOR! Výstraha před úrazem elektrickým proudem!

POZOR! **Obrázky v tomto návodu k obsluze mají pouze ilustrativní charakter a v některých detailech se mohou lišit od skutečného vzhledu výrobku.**

Originálním návodem je německá verze návodu. Ostatní jazykové verze jsou překlady z němčiny.

2. Bezpečnost používání

POZOR! Přečte si všechny výstrahy, které se týkají bezpečnosti, a také všechny návody. Nerespektování výstrah a nedodržování návodů může způsobit úraz elektrickým proudem, požár a/nebo vážná zranění nebo být příčinou smrti.

Termín „zařízení“ nebo „výrobek“ ve výstrahách a v popisu návodu se týká *<PLOVÁKOVÉHO SPÍNAČE>*.

2.1. Elektrická bezpečnost

a) Nepoužívejte elektrický vodič nesprávným způsobem. Nikdy jej nepoužívejte k přenášení zařízení. Dodržujte dostatečnou vzdálenost elektrického vodiče od tepelných zdrojů, oleje, ostrých hran nebo pohyblivých částí. Poškozené nebo zamotané elektrické vodiče zvyšují riziko úrazu elektrickým proudem.

2.2. Bezpečnost na pracovišti

a) Pokud máte pochybnosti, zda zařízení pracuje správně, kontaktujte servis výrobce.
b) Opravy zařízení může provádět pouze servis výrobce. Je zakázáno provádět opravy svépomocně!
c) Uschovejte návod na použití zařízení za účelem jeho dalšího použití v budoucnu. Pokud bude zařízení předáno třetí osobě, musí být společně s ním předán také návod na jeho použití.

d) Části obalu a malé montážní prvky musí být uskladněny v místě, které je mimo dosah dětí.
e) Uchovávejte zařízení mimo dosah dětí a zvířat.
f) Během používání tohoto zařízení společně s jinými zařízeními musí být při jejich používání zohledněny také jejich návody k použití.

Zapamatujte si! Během práce se zařízením chraňte děti a jiné, okolní osoby.

2.3. Bezpečné používání zařízení

a) Chraňte zařízení před dětmi.
b) Opravy a údržba zařízení musí být prováděna kvalifikovanými osobami s použitím výhradně originálních náhradních dílů. To zajistí bezpečnost při používání zařízení.
c) POZOR! Tento výrobek je určen pro použití výhradně se sladkou a slanou vodou. Použití výrobku s jinými tekutinami, žíravými nebo korozivními materiály, může způsobit poškození čerpadla a okolí, případně také úraz.
d) Všechny spoje elektrických vodičů musí být udržovány nad nejvyšší čárou ponoru. Pro zajištění dodatečné ochrany musí být spoje vodičů a jejich přilehlé konce izolovány tekutou elektrickou izolací.
e) Vodiče musí být navíc spojovány pomocí lisovaných spojek a izolovány těsnicím prostředkem, který je určen pro mořské prostředí.
f) Všechny montážní otvory musí být utěsněny těsnicím prostředkem, který je určen pro mořské prostředí, aby se zabránilo průniku vody.
g) Elektrický rozvod musí být vždy jištěn pojistkou správné hodnoty. Pokud nastane zkrat, zvyšuje nesprávně zvolená hodnota pojistky riziko poruchy čerpadla a potenciálně může způsobit úraz, případně zvýšit riziko výskytu požáru.
h) Za účelem zajištění správné funkce musí být výrobek namontován na úrovni základny čerpadla nebo nad ní.
i) Abyste zabránili úrazu, odpojte jeden z hlavních vodičů akumulátoru vždy, když montujete nebo provádíte servis tohoto výrobku.

POZOR! I když bylo zařízení navrženo tak aby bylo bezpečné, bylo vybaveno odpovídajícími bezpečnostními prostředky a také kromě použití dodatečných prvků pro ochranu uživatele, existuje během práce s tímto zařízením stále vysoká pravděpodobnost nehody nebo způsobení úrazu. Doporučujeme během jeho používání dodržovat bezpečnost a používat zdravý rozum.

3. Pravidla používání

Plovákové čerpadlo slouží pro udržení optimální hladiny ve sběrném prostoru v podpalubí.

Zodpovědnost za veškeré škody, které vzniknou jako důsledek používání zařízení způsobem, který není v souladu s jeho určením, je na straně uživatele.

3.1. Montáž zařízení

a) POZOR! Tento výrobek je určen pro použití výhradně se sladkou a slanou vodou. Použití výrobku s jinými tekutinami, žíravými nebo korozivními materiály, může způsobit poškození čerpadla a okolí, případně také úraz.

b) Všechny spoje elektrických vodičů musí být udržovány nad nejvyšší čárou ponoru. Pro zajištění dodatečné ochrany musí být spoje vodičů a jejich přilehlé konce izolovány tekutou elektrickou izolací.

c) Vodiče musí být navíc spojovány pomocí lisovaných spojek a izolovány těsnicím prostředkem, který je určen pro mořské prostředí.

d) Všechny montážní otvory musí být utěsněny těsnicím prostředkem, který je určen pro mořské prostředí, aby se zabránilo průniku vody.

e) Elektrický rozvod musí být vždy jištěn pojistkou správné hodnoty. Pokud nastane zkrat, zvyšuje nesprávně zvolená hodnota pojistky riziko poruchy čerpadla a potenciálně může způsobit úraz, případně zvýšit riziko výskytu požáru.

f) Za účelem zajištění správné funkce musí být výrobek namontován na úrovni základny čerpadla nebo nad ní.

g) Abyste zabránili úrazu, odpojte jeden z hlavních vodičů akumulátoru vždy, když montujete nebo provádíte servis tohoto výrobku.

MODEL MSW-M-FS-20:

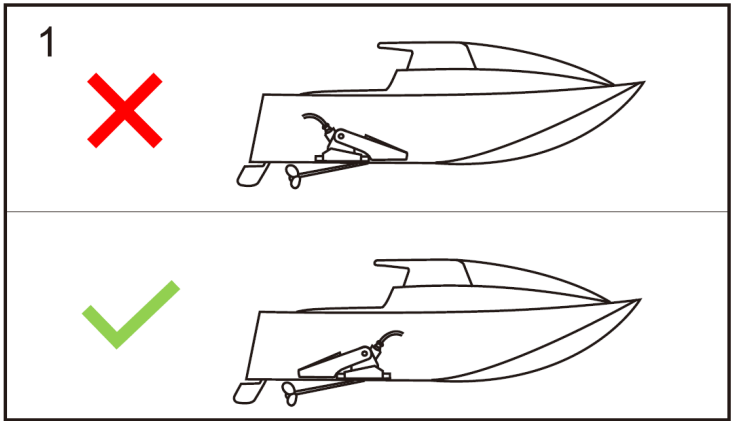

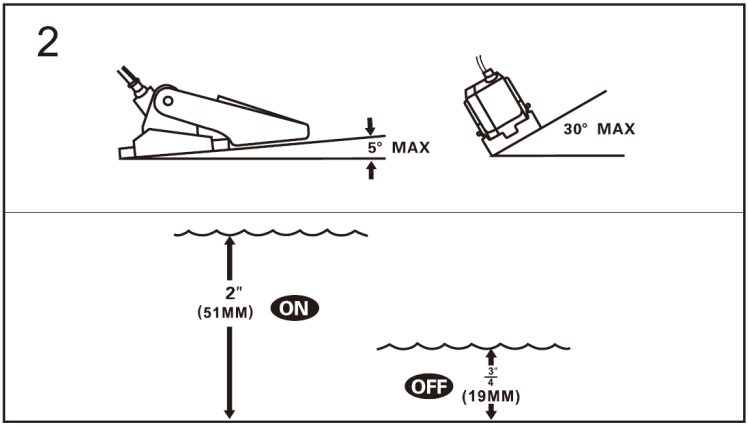
2
5° MAX
30° MAX
2"
(51MM)
ON
OFF
3/4"
(19MM)

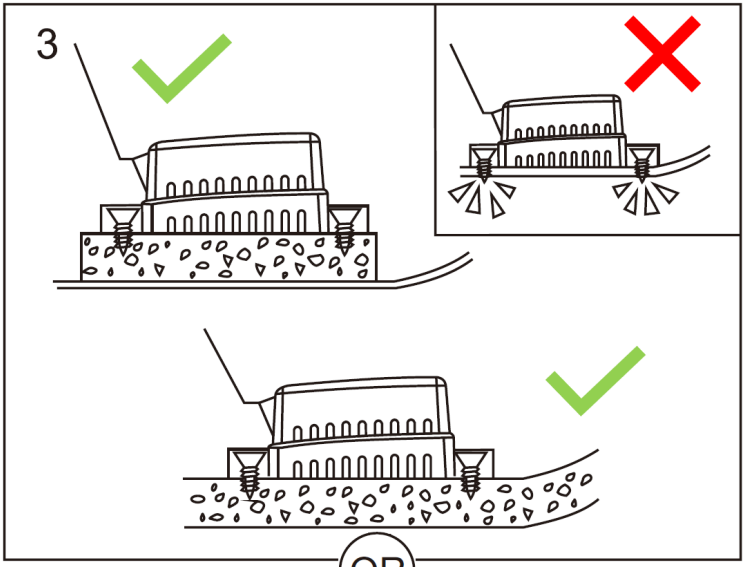

OR

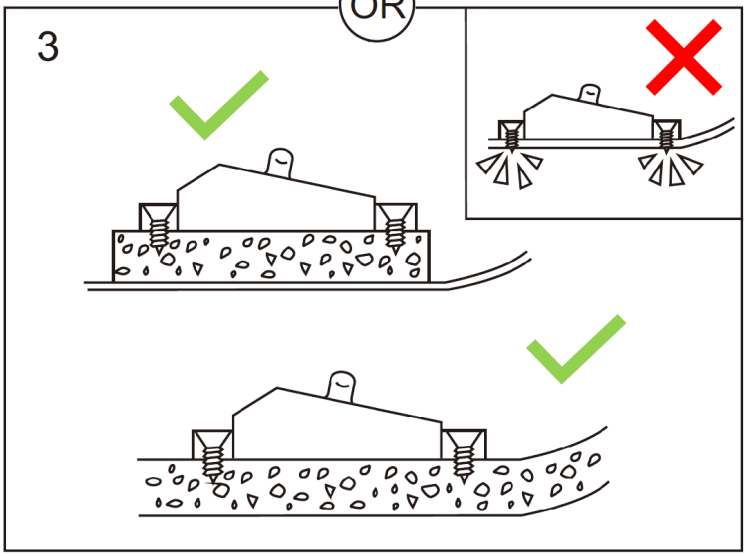

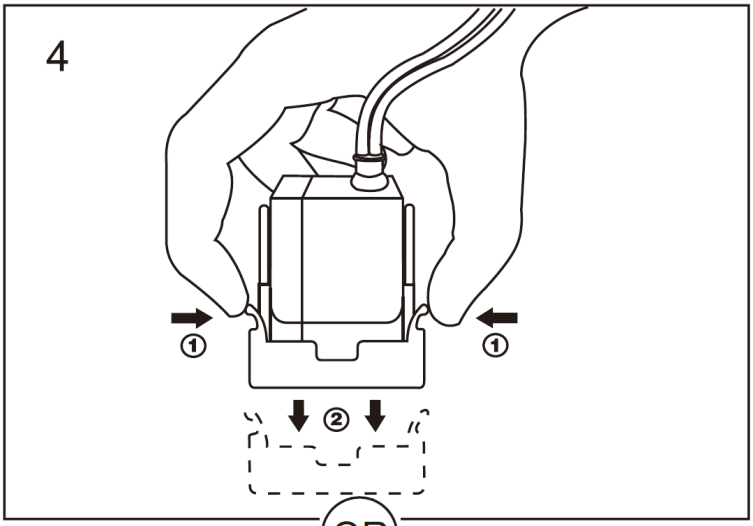

OR

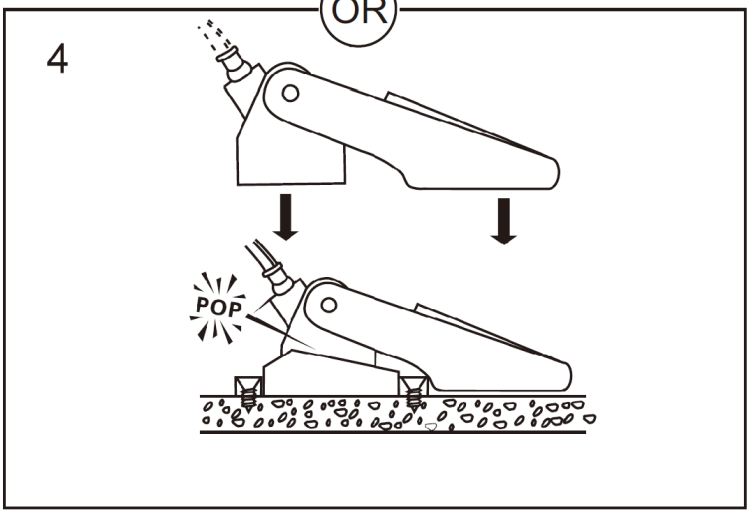

MODEL MSW-M-FS-18:

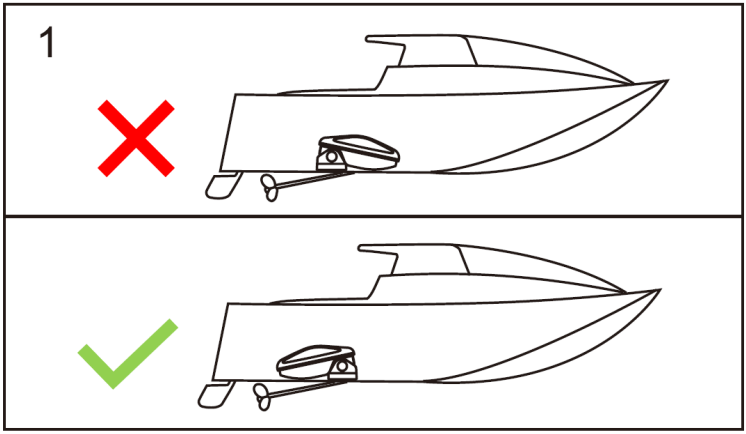
1

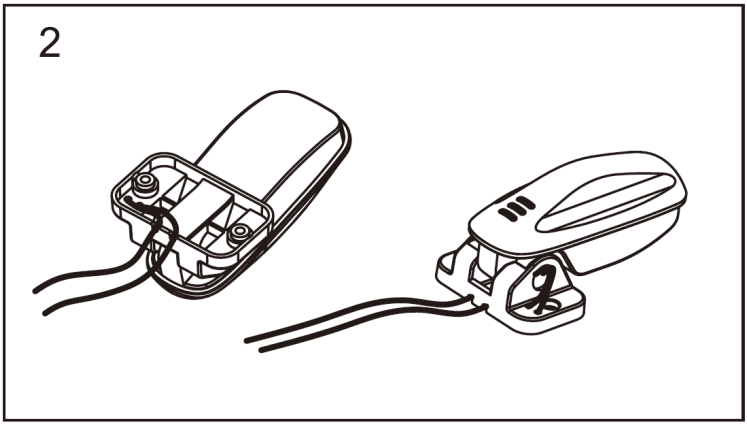
2

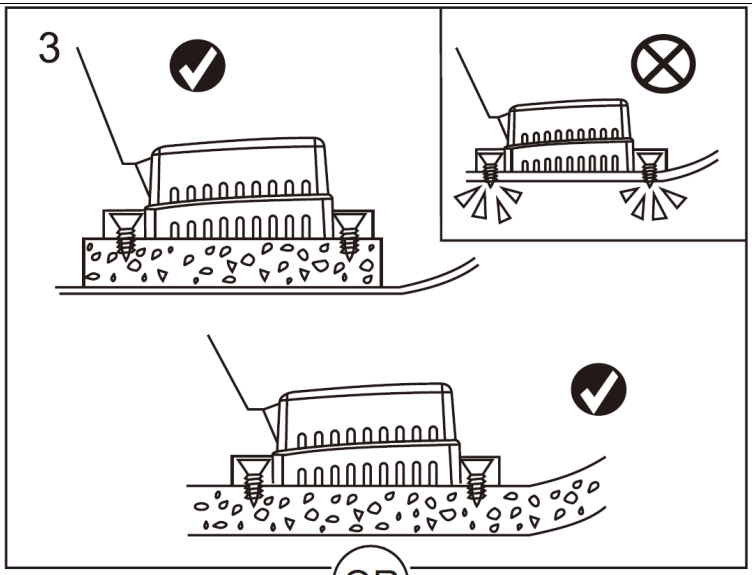

OR

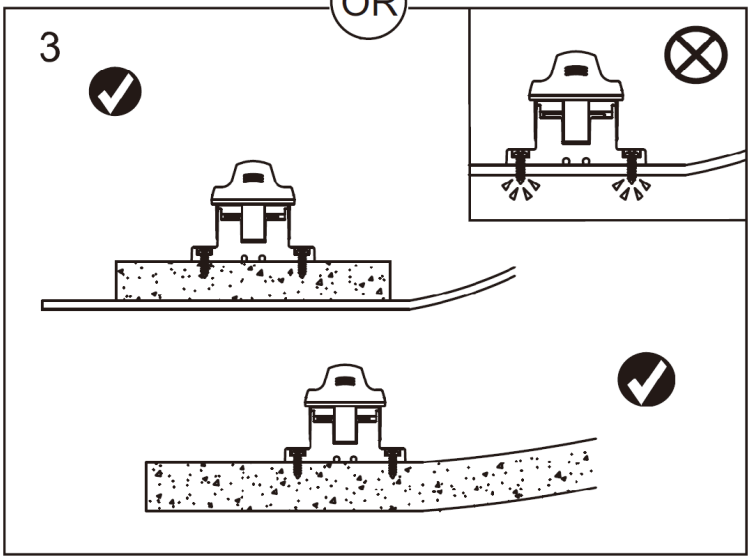

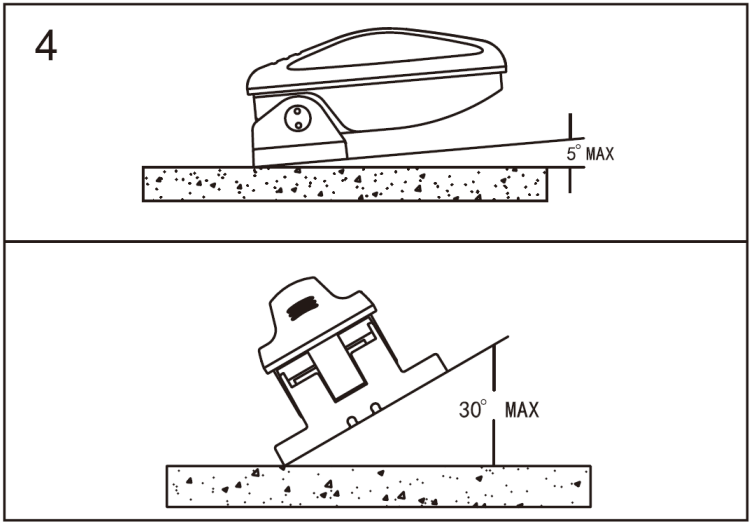

3.2. Elektrické připojení

POZOR! Před zahájením práce se zařízením odpojte elektrické napájení!

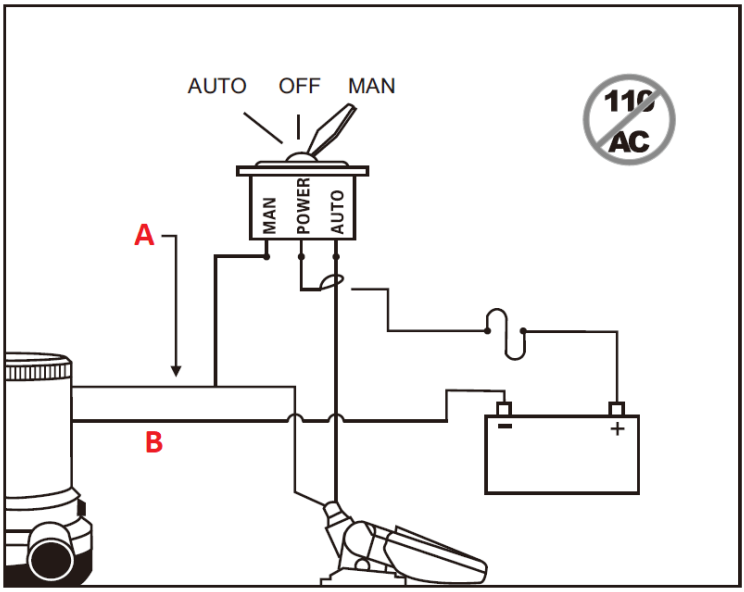

A. Hnědý vodič
B. Černý vodič
C. Pojistka

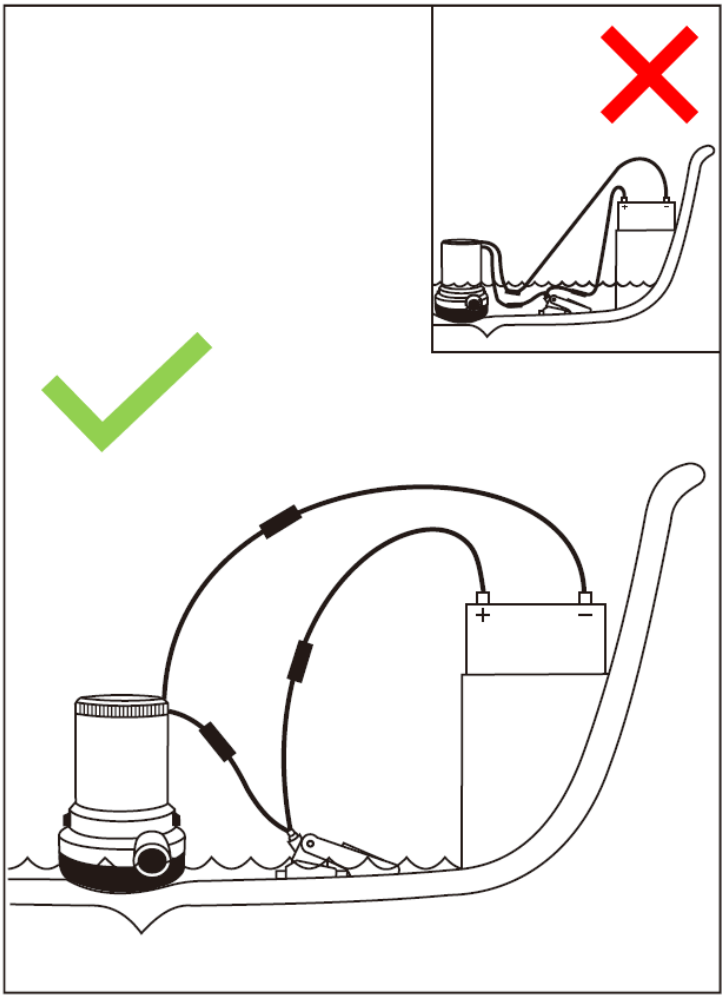

3.3. Testování zařízení

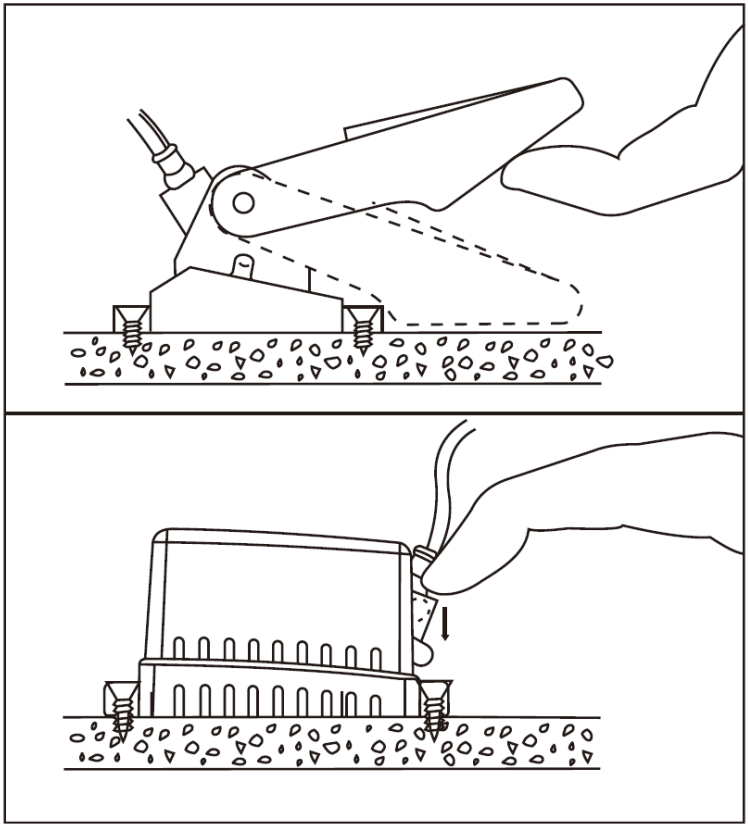

3.4. Práce se zařízením

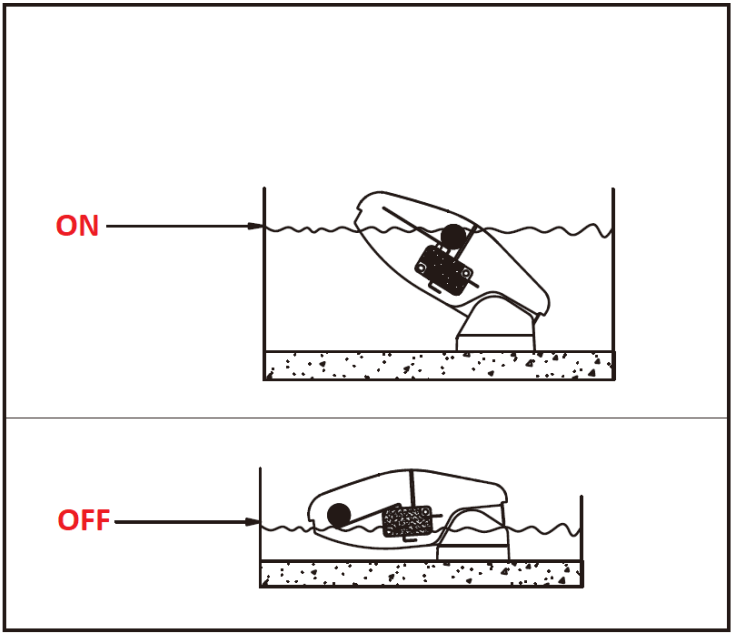

3.5. Čištění a údržba

a) Provádějte pravidelnou údržbu a čištění čerpadla a zařízení, které jsou k němu připojena.
b) K čištění používejte měkký a vlhký hadřík.
c) K čištění je zakázáno používat ostré a/nebo kovové předměty (např. drátěný kartáč nebo kovovou lopatku), protože tyto předměty mohou poškodit povrch materiálu, ze kterého je zařízení vyrobeno.
d) Nečistěte zařízení látkami s kyselým pH, prostředky určenými pro použití v lékařství, ředidly, palivy, oleji nebo jinými chemickými látkami, může to vést k poškození zařízení.

LIKVIDACE POUŽITÝCH ZAŘÍZENÍ.
Po skončení životnosti nesmí být tento výrobek likvidován společně s běžným komunálním odpadem, ale musí být odevzdán na sběrné místo, které je určeno pro sběr a recyklaci elektrických a elektronických zařízení. O této skutečnosti informuje značka, která je umístěna na výrobku, v návodu k obsluze nebo na obalu výrobku. Materiály, které jsou použité v zařízení, jsou vhodné pro opětovné použití v souladu s jejich označením. Díky opětovnému použití a využití materiálů nebo díky jiným formám využití použitých zařízení podstatně přispíváte k ochraně našeho životního prostředí.

Informace o vhodném sběrném místě pro likvidaci použitého zařízení vám poskytne váš lokální orgán státní správy.

Caractéristiques techniques

Description paramètre	Valeur paramètre	
Nom du produit	INTERRUPTEUR À FLOTTEUR	
Modèle	MSW-M-FS-20	MSW-M-FS-18
Tension d'alimentation [V]	12	12
Intensité de courant [A]	12	16
Dimensions (Largeur / Profondeur / Hauteur)[mm]	130x50x50	120x70x50
Poids [kg]	0,1	0,12

1. Description générale

Ce mode d'emploi a pour but de vous aider à utiliser l'appareil en sécurité et de manière fiable. Le produit est conçu et fabriqué strictement selon les indications techniques, en utilisant les dernières technologies et composants, et en maintenant les normes de qualité les plus élevées.

AVANT DE COMMENCER LE TRAVAIL VEUILLEZ LIRE ET COMPRENDRE CES INSTRUCTIONS.

Afin d'assurer un fonctionnement durable et fiable de l'appareil, il est nécessaire de veiller a son bon fonctionnement et a sa maintenance conformément aux directives contenues dans ce manuel. Les données techniques et les spécifications de ce manuel sont à jour. Le fabricant se réserve le droit d'apporter des modifications liées à l'augmentation de la qualité. Compte tenu du progrès technique et de la possibilité de réduire le bruit, l'appareil a été conçu et construit de telle sorte que le risque résultant des émissions sonores soit limité au niveau le plus bas.

Explication des symboles

CE	Le produit répond aux exigences des normes de sécurité applicables.
	Avant utilisation, lire attentivement les instructions.

	Produit recyclable.
	ATTENTION ! ou **AVERTISSEMENT** ! ou **RAPPEL** ! décrivant la situation (signal d'avertissement général).
	ATTENTION ! Risque d'électrisation !

ATTENTION ! **Les illustrations de ce manuel sont fournies à titre indicatif uniquement et peuvent différer dans certains détails du produit réel.**

Le manuel d'origine est la version allemande du manuel. Les autres versions linguistiques sont des traductions de l'allemand.

2. Sécurité d'utilisation

ATTENTION ! Lire tous les avertissements de sécurité et toutes les instructions. Le non-respect des avertissements et des instructions peut entraîner une électrisation, un incendie et/ou des blessures graves ou la mort.

Le terme « appareil » ou « produit » utilisé dans les avertissements et dans le mode d'emploi désigne *<INTERRUPTEUR À FLOTTEUR>.*

2.1. Sécurité électrique

a) Ne pas utiliser le câble de manière non conforme à sa destination. Ne jamais utiliser pour transporter l'appareil. Garder le câble à l'écart des sources de chaleur, de l'huile, des arêtes tranchantes et des pièces mobiles. Les fils endommagés ou emmêlés augmentent le risque d'électrisation.

2.2. Sécurité au travail

a) En cas de doute quant au bon fonctionnement de l'appareil, contacter le service après-vente du fabricant.
b) Le produit ne peut être réparé que par le service après-vente du fabricant. Ne pas réaliser de réparations pas ses propres soins !

c) Conserver le mode d’emploi pour référence future. Si l’appareil est confié à des tiers, le mode d’emploi doit également être remis avec celui-ci.
d) Les éléments d’emballage et les petits éléments d’assemblage doivent être tenus hors de portée des enfants.
e) Tenir l’appareil hors de portée des enfants et des animaux.
f) Lorsque l’appareil est utilisé avec d’autres dispositifs, il est impératif de respecter les manuels d’utilisations des appareils concernés.

Important ! Protéger les enfants et les autres personnes lors du fonctionnement de l’appareil.

2.3. Utilisation de l’appareil en sécurité

a) Tenir l’appareil hors de portée des enfants.
b) La réparation et l’entretien des appareils doivent être effectués par un personnel qualifié, n’utilisant que des pièces de rechange d’origine. Cela garantira la sécurité d’utilisation.
c) ATTENTION ! Ce produit est conçue pour être utilisée uniquement avec de l'eau douce et de l'eau salée. L'utilisation du produit avec d'autres liquides, des matériaux corrosifs ou agressifs, peut causer des dommages à la pompe et son environnement ainsi que des blessures corporelles.
d) Maintenir les raccords de tuyaux au-dessus du niveau le plus élevé de l'eau. Afin d’assurer une protection supplémentaire,recouvrir les connexions des fils et les extrémités adjacentes des d'un isolant électrique liquide.
e) En outre, il faut relier les fils à l'aide de connecteurs à sertir et d'un produit d'étanchéité de qualité marine.
f) Sceller tous les ouvertures de montage avec un isolant de classe maritime afin d'empêcher l’eau pénétrer à l’intérieur.
g) Protéger toujours l'installation à l’aide d’un fusible bien dimensionné. En cas de court-circuit, un fusible mal dimensionné peut augmenter le risque de défaillance de la pompe et potentiellement entraîner des blessures et/ou un risque d'incendie.
h) Il convient d’installer ce produit au niveau ou au-dessus de la base de la pompe pour assurer une fermeture correcte.
i) Débrancher toujours l'un des câbles de la batterie principale lors de l'installation ou de l'entretien de ce produit afin d'éviter toute blessure corporelle.

ATTENTION ! Bien que l’appareil ait été conçu pour fonctionner en sécurité et muni de protections adéquates et d’éléments supplémentaires protégeant l’utilisateur, il existe toujours un petit risque d’accident ou de blessure lors de la manipulation de l’appareil. Il est recommandé de faire preuve de prudence et de bon sens lors de son utilisation.

3. Mode d’emploi

L’interrupteur à flotteur est conçu pour maintenir le niveau oprimal d’eau dans la cale.

L’utilisateur est responsable de tout dommage résultant d’une utilisation non conforme du produit.

3.1. Assemblage du dispositif

a) ATTENTION ! Ce produit est conçue pour être utilisée uniquement avec de l'eau douce et de l'eau salée. L'utilisation du produit avec d'autres liquides, des matériaux corrosifs ou agressifs, peut causer des dommages à la pompe et son environnement ainsi que des blessures corporelles.

b) Maintenir les raccords de tuyaux au-dessus du niveau le plus élevé de l'eau. Afin d’assurer une protection supplémentaire,recouvrir les connexions des fils et les extrémités adjacentes des d'un isolant électrique liquide.

c) En outre, il faut relier les fils à l'aide de connecteurs à sertir et d'un produit d'étanchéité de qualité marine.

d) Sceller tous les ouvertures de montage avec un isolant de classe maritime afin d'empêcher l’eau pénétrer à l’intérieur.

e) Protéger toujours l'installation à l’aide d’un fusible bien dimensionné. En cas de court-circuit, un fusible mal dimensionné peut augmenter le risque de défaillance de la pompe et potentiellement entraîner des blessures et/ou un risque d'incendie.

f) Il convient d’installer ce produit au niveau ou au-dessus de la base de la pompe pour assurer une fermeture correcte.

g) Débrancher toujours l'un des câbles de la batterie principale lors de l'installation ou de l'entretien de ce produit afin d'éviter toute blessure corporelle.

MODÈLE MSW-M-FS-20 :

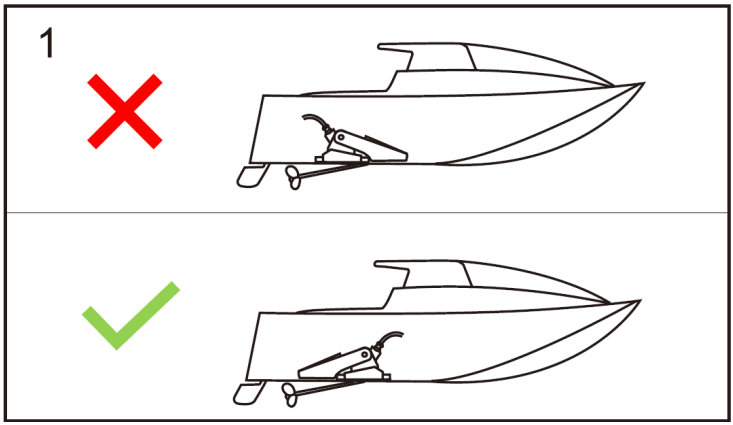
1

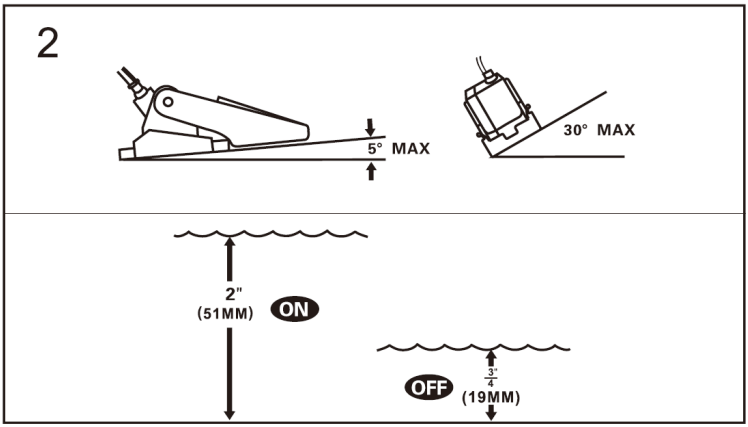
2
5° MAX
30° MAX
2"
(51MM)
ON
OFF
3/4"
(19MM)

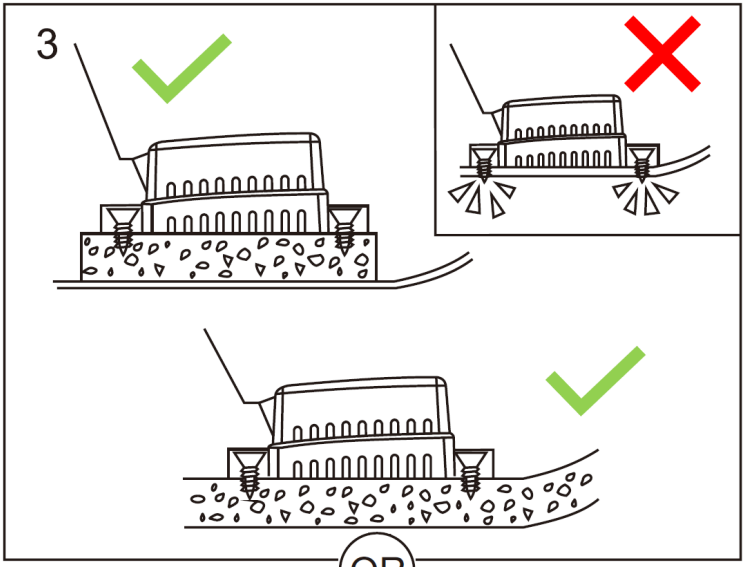

OR

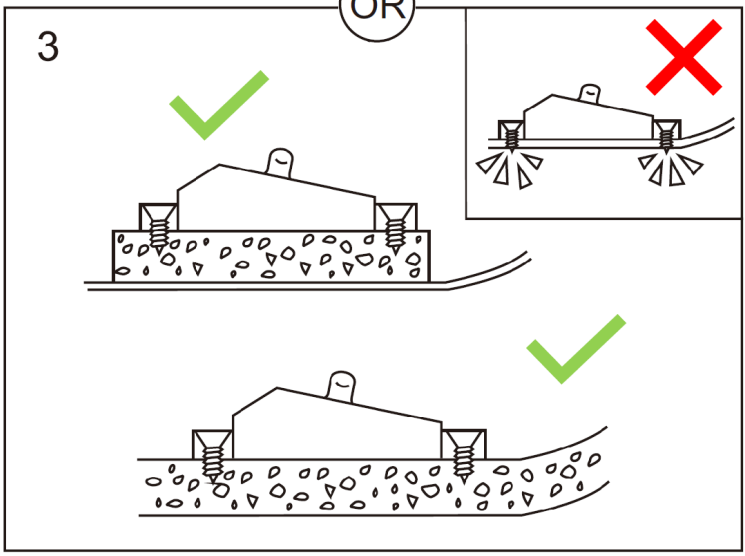

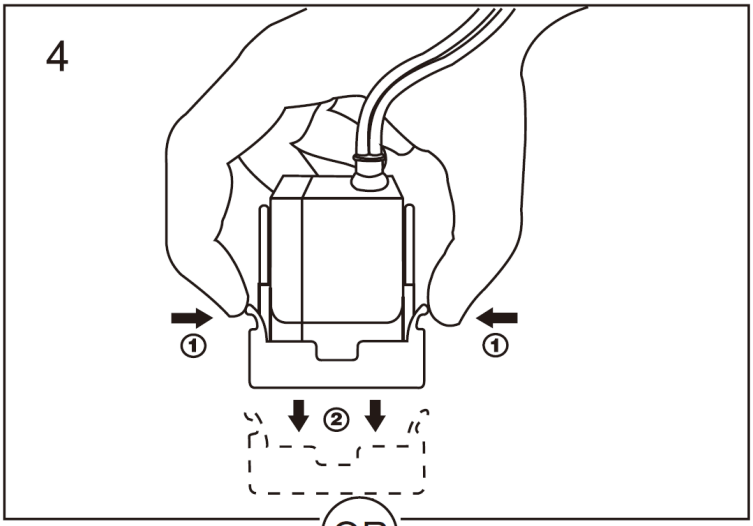

OR

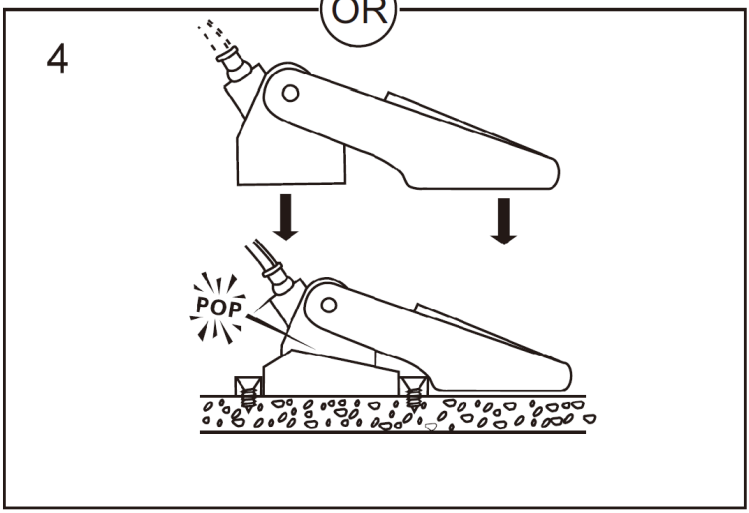

MODÈLE MSW-M-FS-18 :

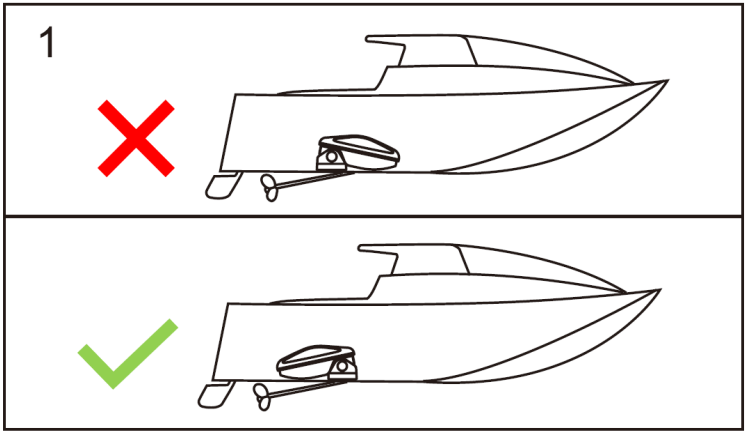
1

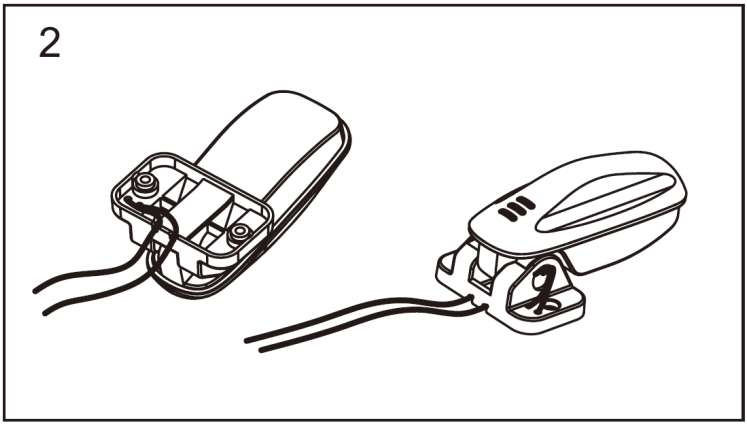
2

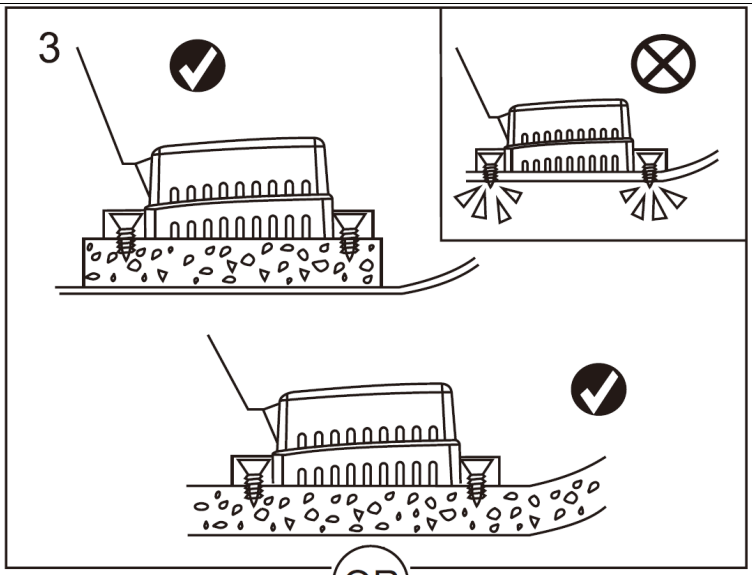

OR

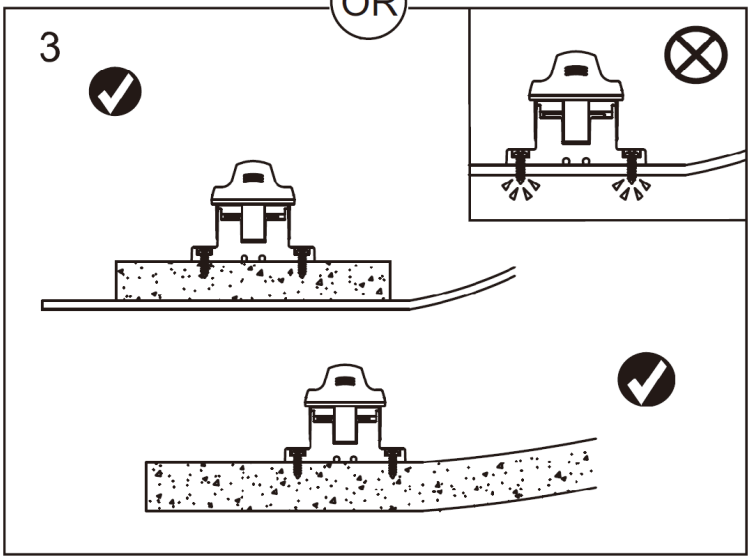

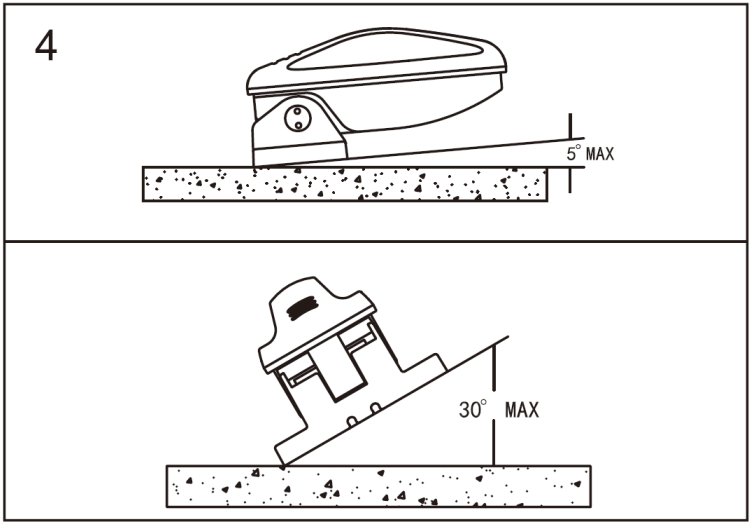

3.2. Raccordement électrique

ATTENTION ! Avant de commencer les travaux de l'appareil, débrancher l'alimentation !

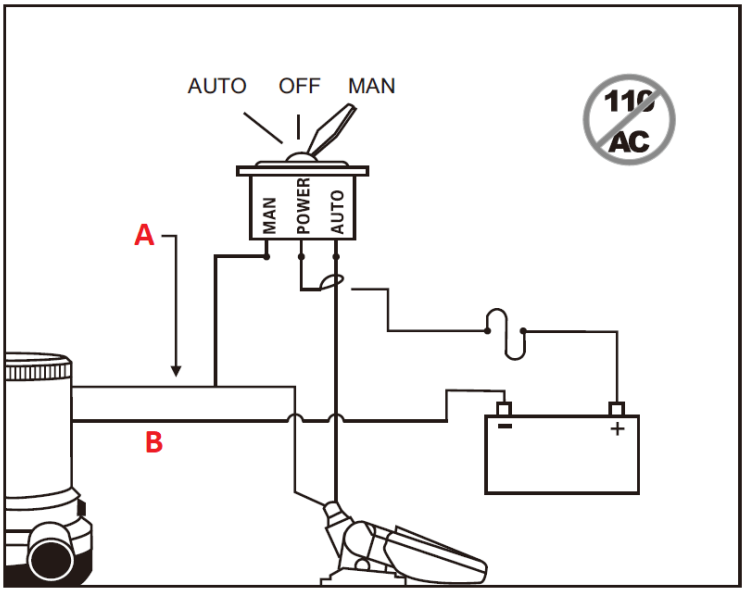

A. Câble marron
B. Câble noir
C. Fusible

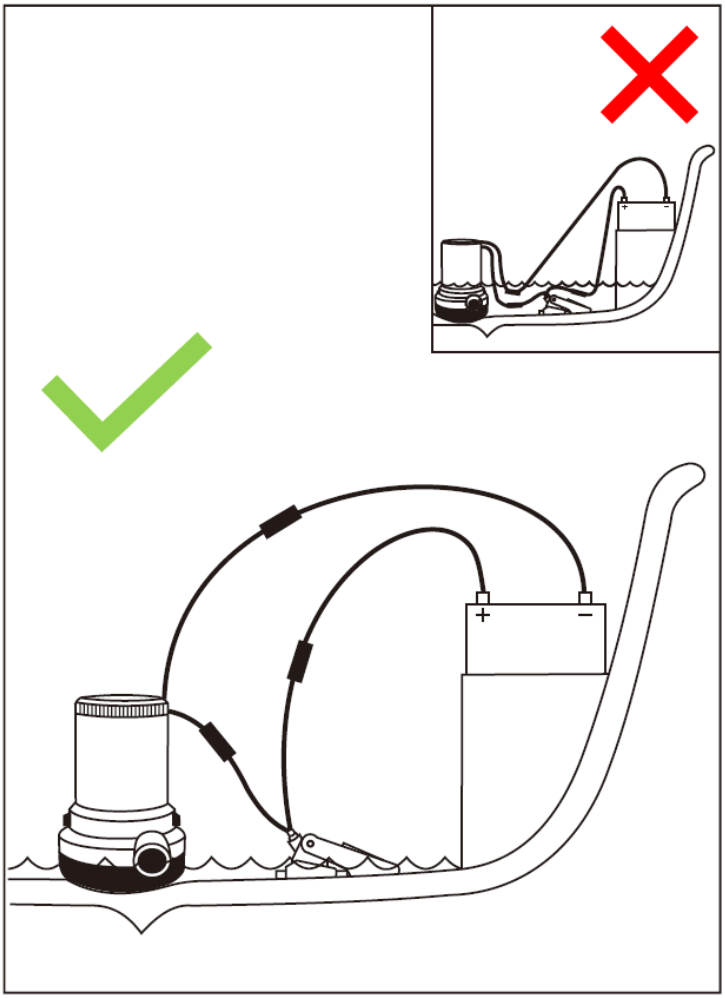

3.3. Essai de l’appareil

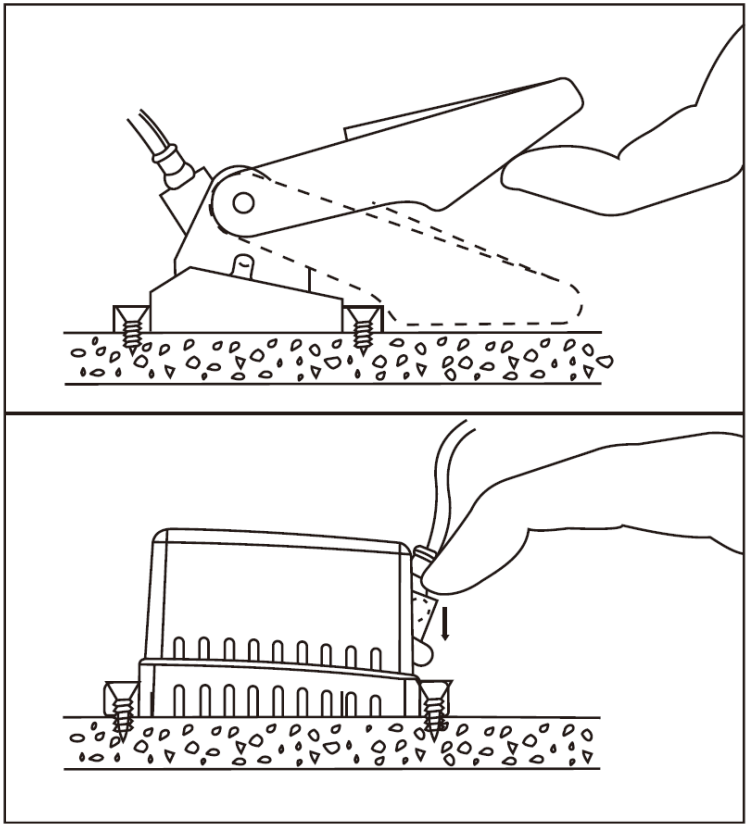

3.4. Utilisation du dispositif

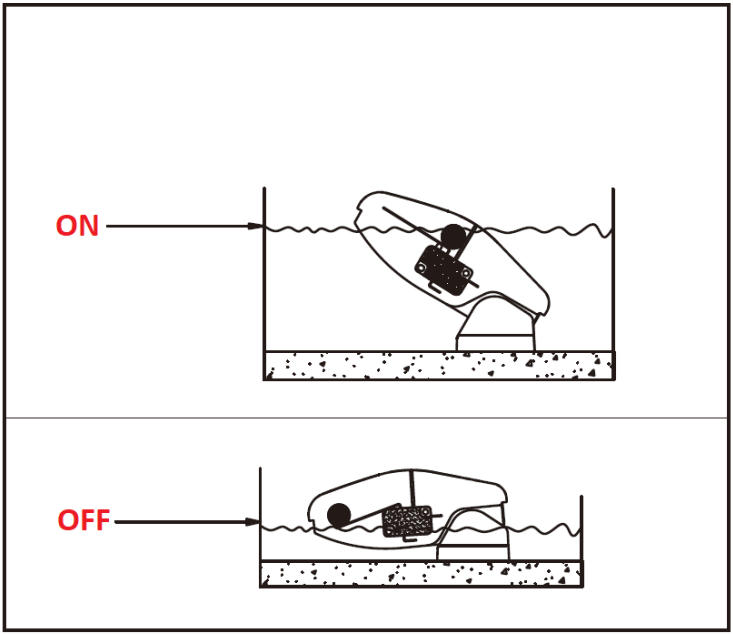

3.5. Nettoyage et entretien

a) Il est obligatoire d'entretenir et nettoyer régulièrement la pompe.
b) Utiliser un chiffon doux et humide pour nettoyer le dispositif.
c) Ne pas utiliser d'objets coupants et/ou métalliques (par ex. brosse en fil de fer ou spatule métallique) car ceux-ci peuvent endommager la surface du matériau dont l'appareil est fait.
d) Ne pas nettoyer l'appareil avec des substances acides, des produits médicaux, des diluants, du carburant, de l'huile ou d'autres produits chimiques, car cela pourrait endommager l'appareil.

ÉLIMINATION DES APPAREILS USAGÉS.
À la fin de sa vie utile, ce produit ne doit pas être jeté avec les déchets ménagers normaux, mais doit être apporté à un point de collecte pour le recyclage des appareils électriques et électroniques. Ceci est indiqué par le symbole sur le produit, le manuel ou l'emballage. Les matériaux utilisés dans l'appareil peuvent être réutilisés conformément à leur marquage. En réutilisant les matériaux ou d'autres formes d'utilisation d'appareils usagés, vous apportez une contribution significative à la protection de notre environnement.

L’administration locale vous fournira des informations sur le point approprié pour l’élimination des appareils usagés.

Dati tecnici

Descrizione del parametro	Valore del parametro	
Nome del prodotto	INTERRUTTORE A GALLEGGIANTE	
Modello	MSW-M-FS-20	MSW-M-FS-18
Tensione di alimentazione [V]	12	12
Intensità della corrente [A]	12	16
Dimensioni (Larghezza / Profondità / Altezza) [mm]	130x50x50	120x70x50
Peso [kg]	0,1	0,12

1. Descrizione generale

Le istruzioni servono da supporto nell'utilizzo sicuro ed affidabile. Il prodotto è progettato e realizzato secondo precise indicazioni tecniche, con l'utilizzo di tecnologie e componenti all'avanguardia ed applicando elevati standard di qualità.

PRIMA DI INIZIARE AD UTILIZZARE IL PRODOTTO, LEGGERE ATTENTAMENTE E COMPRENDERE LE PRESENTI ISTRUZIONI.

Per assicurare il funzionamento duraturo ed efficace del dispositivo, occorre utilizzarlo in modo corretto e conservarlo conformemente alle indicazioni comprese nelle presenti istruzioni. I dati tecnici e le caratteristiche incluse nelle presenti istruzioni d'utilizzo sono aggiornate. Il produttore si riserva il diritto ad apportare modifiche relative al miglioramento della qualità. Tenendo conto del progresso tecnico e della possibilità di ridurre il rumore, l'apparecchio è stato progettato e costruito per limitare al minimo i rischi derivanti dalle emissioni di rumore.

Significato dei simboli

CE	Il prodotto soddisfa i requisiti delle norme di sicurezza pertinenti.
	Prima dell'utilizzo, leggere attentamente le istruzioni.

	Prodotto riciclabile.
	ATTENZIONE! o **AVVERTENZA!** o **RICORDATI!** descrive una determinata situazione (segnale di avvertimento generale).
	ATTENZIONE! Attenzione, pericolo di folgorazione!

ATTENZIONE! Le illustrazioni incluse nelle istruzioni d'utilizzo hanno il carattere illustrativo e in alcuni dettagli possono essere diversi dall'aspetto reale del prodotto.

Le istruzioni originali sono le istruzioni in versione tedesca. Le atre versioni linguistiche sono state tradotte dal tedesco.

2. Sicurezza d'utilizzo

ATTENZIONE! Leggere tutti gli avvertimenti relativi alla sicurezza e tutte le istruzioni. Il mancato rispetto delle avvertenze e delle istruzioni può provocare folgorazioni, incendi e/o gravi lesioni del corpo o morte.

La parola "dispositivo" o "prodotto" utilizzata nelle avvertenze e nella descrizione delle istruzioni si riferisce all'INTERRUTTORE A GALLEGGIANTE

2.1 Sicurezza elettrica

a) Non usare il cavo in modo improprio. Non usarlo mai per spostare il dispositivo. Tenere il cavo lontano da fonti di calore, olio, bordi taglienti o parti in movimento. Cavi danneggiati o aggrovigliati aumentano il rischio di folgorazione.

2.2 Sicurezza nel luogo di lavoro

a) In caso di dubbi relativi al corretto funzionamento del dispositivo, occorre contattare l'assistenza tecnica del produttore.
b) Le riparazioni devono essere eseguite solo dall'assistenza del produttore. Riparare il dispositivo in autonomia è severamente vietato!

c) Conservare le istruzioni per il loro successivo utilizzo. Nel caso in cui il dispositivo venisse dato in utilizzo ai terzi, insieme al macchinario va fornito anche il manuale d'istruzione.
d) Gli elementi dell'imballaggio e i piccoli elementi di montaggio devono essere tenuti fuori dalla portata dei bambini.
e) Tenere il dispositivo fuori dalla portata dei bambini e degli animali.
f) Durante l'utilizzo di questo dispositivo con altri dispositivi, occorre rispettare anche le istruzioni d'uso degli altri dispositivi.

Ricordati! Occorre proteggere i bambini e gli estranei mentre il dispositivo è in funzione.

2.3 Utilizzo sicuro del dispositivo

a) Tenere il dispositivo fuori dalla portata dei bambini.
b) La riparazione e la manutenzione dei dispositivi devono essere eseguite da persone qualificate, utilizzando solo pezzi di ricambio originali. Ciò garantirà un utilizzo sicuro.
c) ATTENZIONE! Questo prodotto è inteso solo per l'utilizzo con acqua dolce e salata. L'utilizzo del prodotto con altri liquidi o materiali caustici o corrosivi può causare dei danni alla pompa ed all'area intorno, nonché degli infortuni.
d) Tutti i collegamenti dei cavi vanno tenute sopra il livello più alto dell'acqua. Per garantire ulteriore protezione occorre coprire i collegamenti dei cavi e le estremità adiacenti dei cavi di isolamento elettrico liquido.
e) I cavi si devono inoltre collegare utilizzando raccordi a compressione a superficie mordente ed un sigillante della classe marina.
f) Tutti i fori di montaggio devono essere sigillate utilizzando un sigillante della classe marina, per impedire all'ingresso dell'acqua.
g) Occorre sempre assicurare l'installazione con un fusibile di dimensioni adeguate. In caso di cortocircuito un fusibile inadatto può aumentare il rischio di avaria della pompa e potenzialmente causare delle lesioni corporee e/o un rischio d'incendio.
h) Il prodotto va montato così che sia livello alla base della pompa o più alto, per garantire la chiusura corretta.
i) Durante l'installazione o servizio di questo prodotto occorre sempre staccare uno dei cavi principali della batteria, per impedire alle lesioni corporee.

ATTENZIONE! Nonostante il dispositivo sia stato progettato per essere sicuro, disporre di adeguati dispositivi di protezione e nonostante l'utilizzo di ulteriori elementi di sicurezza per l'utente, esiste ancora un piccolo rischio di incidenti o lesioni durante l'utilizzo del dispositivo. Si raccomanda di procedere con cautela e usare il buon senso durante il suo utilizzo.

3. Regole di utilizzo

L'interruttore a galleggiante serve a mantenere il livello ottimale dell'acqua nella sentina.

L'utente è responsabile di eventuali danni derivanti da un uso improprio del dispositivo.

3.1 Montaggio del dispositivo

a) ATTENZIONE! Questo prodotto è inteso solo per l'utilizzo con acqua dolce e salata. L'utilizzo del prodotto con altri liquidi o materiali caustici o corrosivi può causare dei danni alla pompa ed all'area intorno, nonché degli infortuni.

b) Tutti i collegamenti dei cavi vanno tenute sopra il livello più alto dell'acqua. Per garantire ulteriore protezione occorre coprire i collegamenti dei cavi e le estremità adiacenti dei cavi di isolamento elettrico liquido.

c) I cavi si devono inoltre collegare utilizzando raccordi a compressione a superficie mordente ed un sigillante della classe marina.

d) Tutti i fori di montaggio devono essere sigillate utilizzando un sigillante della classe marina, per impedire all'ingresso dell'acqua.

e) Occorre sempre assicurare l'installazione con un fusibile di dimensioni adeguate. In caso di cortocircuito un fusibile inadatto può aumentare il rischio di avaria della pompa e potenzialmente causare delle lesioni corporee e/o un rischio d'incendio.

f) Il prodotto va montato così che sia livello alla base della pompa o più alto, per garantire la chiusura corretta.

g) Durante l'installazione o servizio di questo prodotto occorre sempre staccare uno dei cavi principali della batteria, per impedire alle lesioni corporee.

MODELLO MSW-M-FS-20:

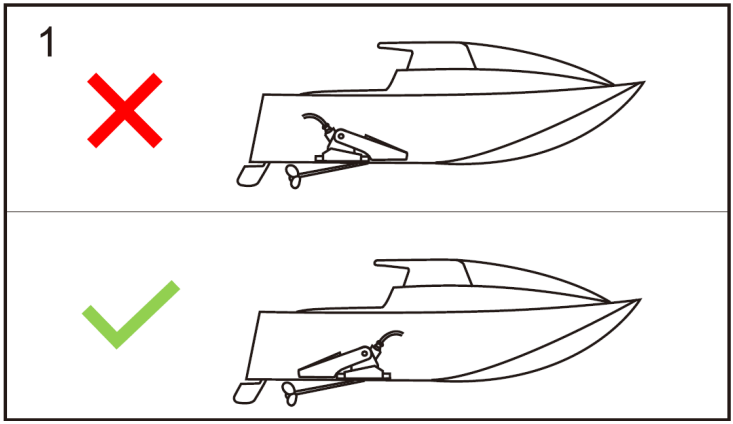

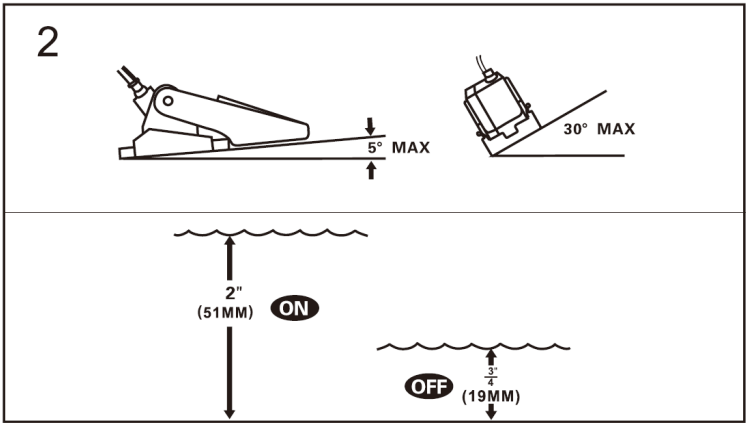
2
5° MAX
30° MAX
2"
(51MM)
ON
OFF
3/4"
(19MM)

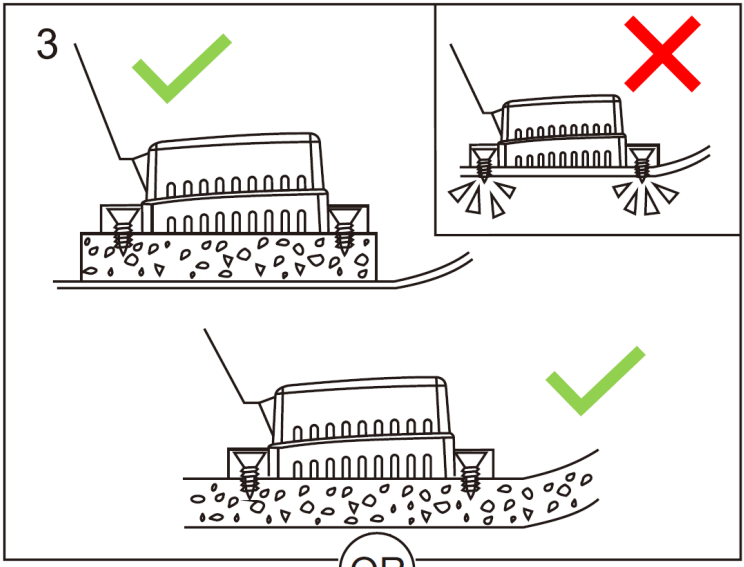

OR

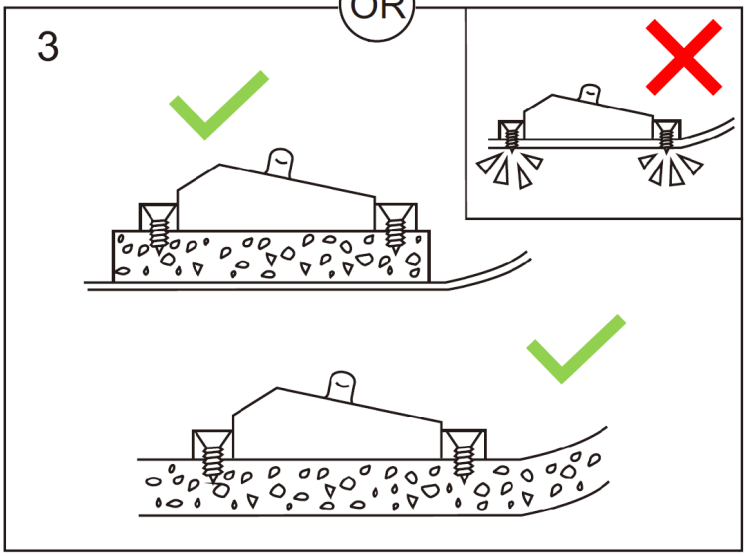

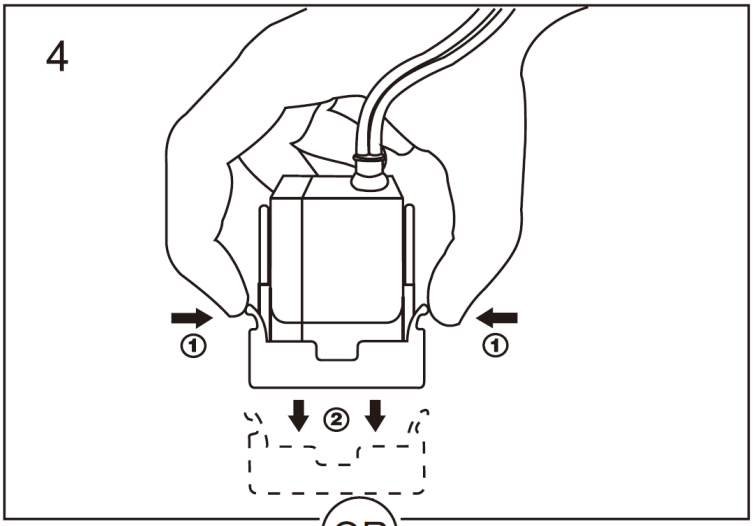

OR

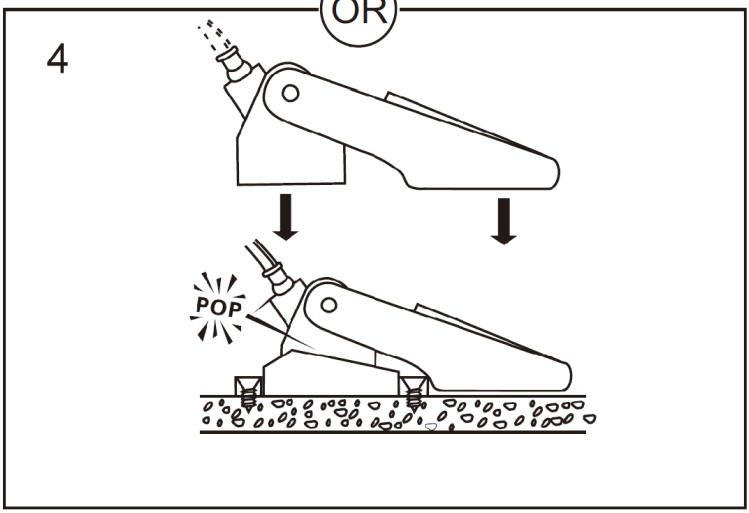

MODELLO MSW-M-FS-18:

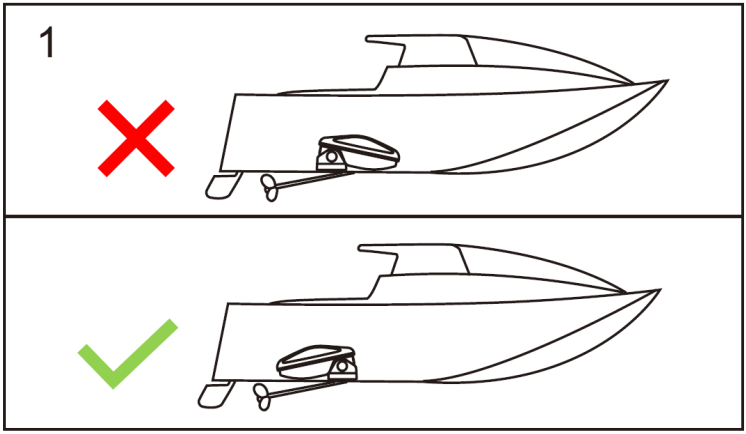
1

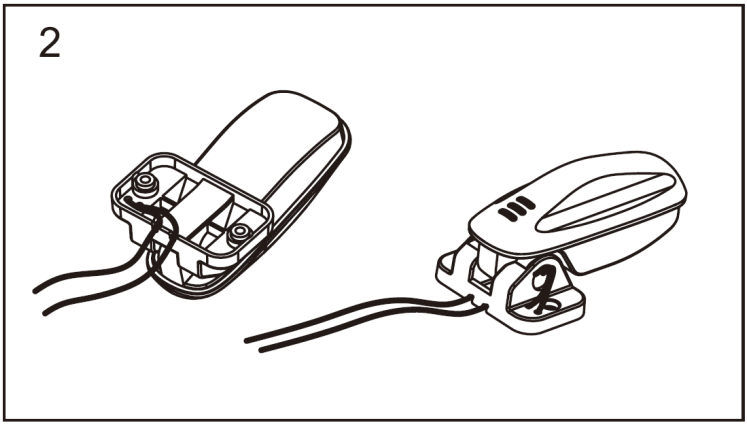
2

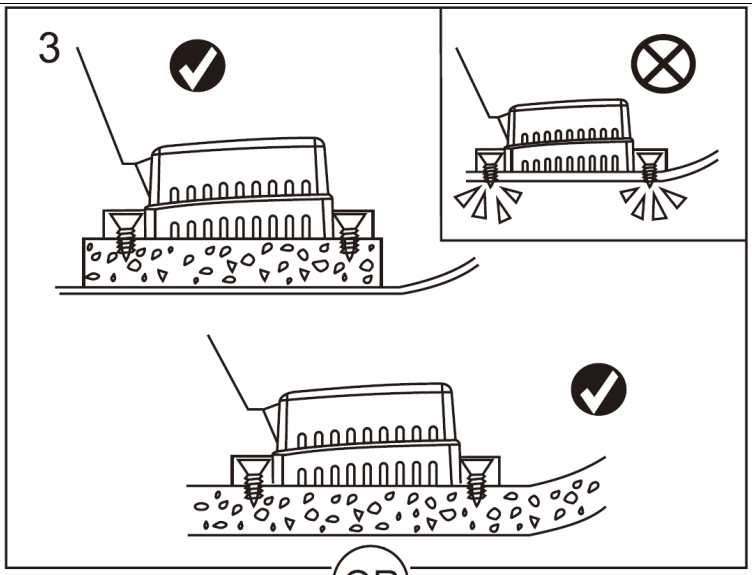

OR

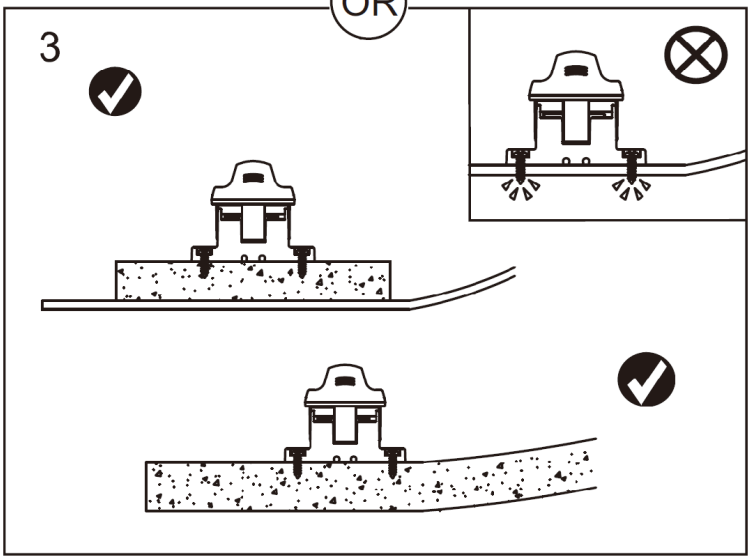

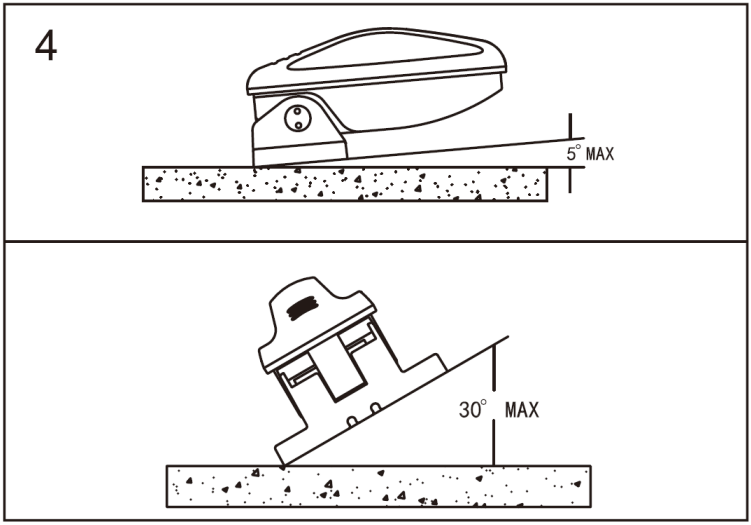

3.2 Collegamento elettrico

ATTENZIONE! Prima di cominciare i lavori con il dispositivo occorre scollegare l'alimentazione!

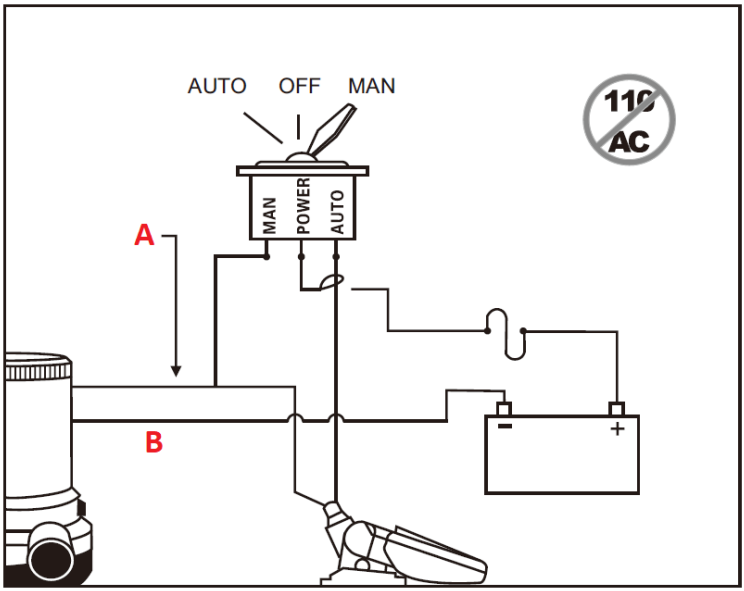

A. Cavo marrone

B. Cavo nero

C. Fusibile

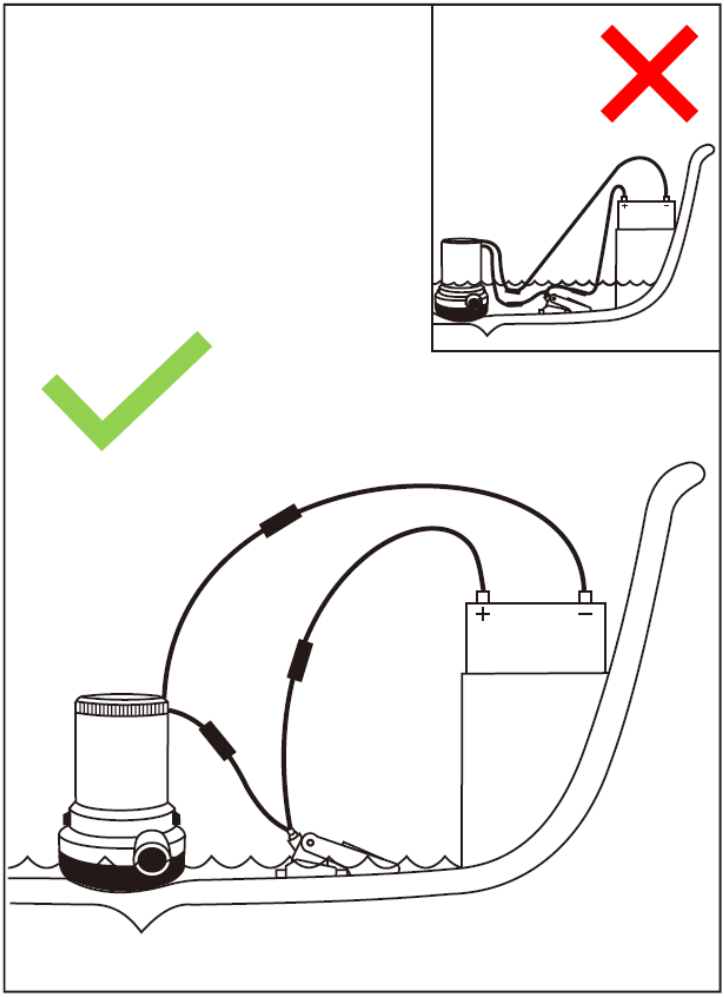

3.3. Prove del dispositivo

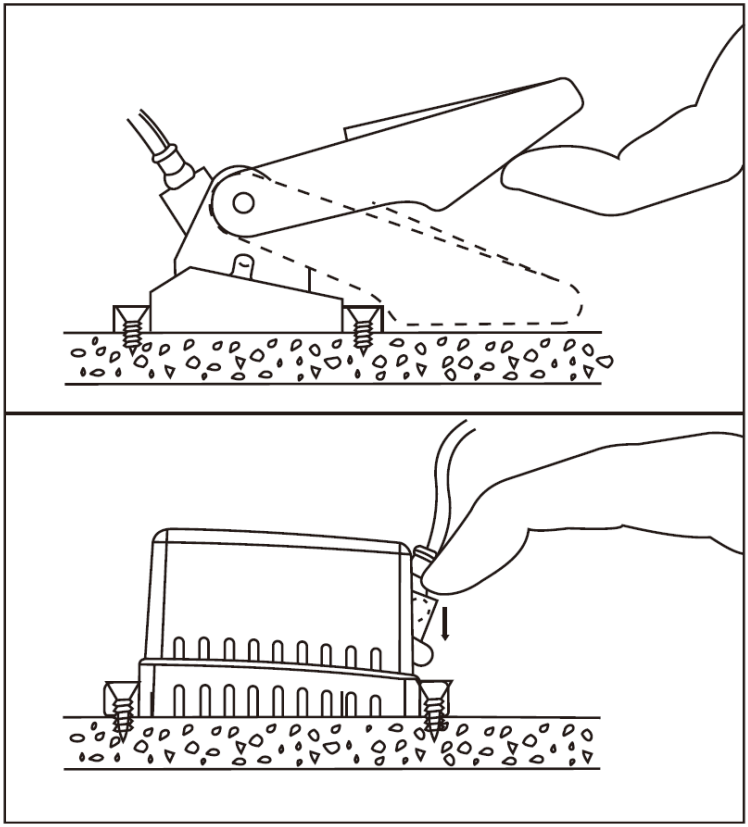

3.4 Lavoro con il dispositivo

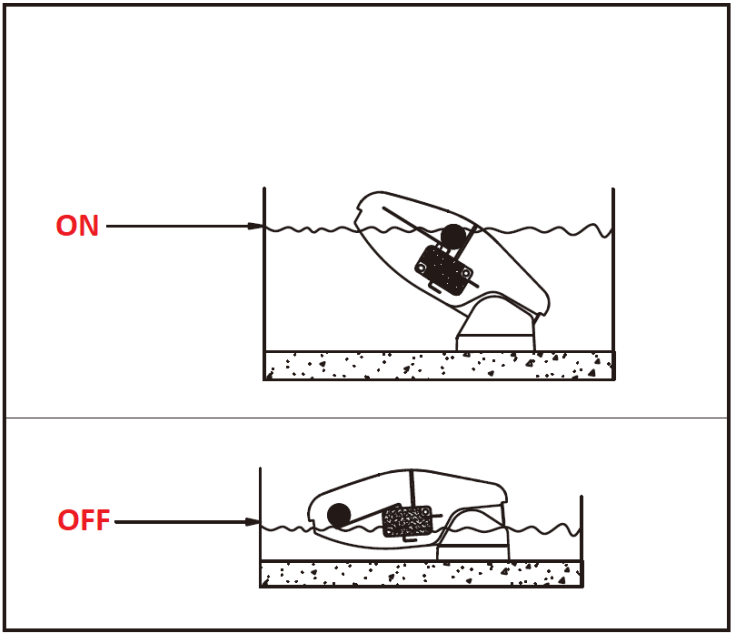

3.5 Pulizia e manutenzione

a) Occorre regolarmente conservare la pompa ed i dispositivi collegati.
b) Per pulire, usare un panno morbido e umido.
c) Per pulire, non utilizzare oggetti appuntiti e/o metallici (ad esempio spazzole metalliche o spatole metalliche), in quanto possono danneggiare la superficie del materiale con cui è realizzato il dispositivo.
d) Non pulire il dispositivo con sostanze acide, agenti ad uso medico, diluenti, carburante, oli o altre sostanze chimiche per evitare di danneggiare il dispositivo.

SMALTIMENTO DEI DISPOSITIVI USURATI.
Dopo la conclusione del periodo dell'utilizzo il presente prodotto non va smaltito attraverso i rifiuti comunali, ma va conferito presso un impianto di raccolta e riciclaggio dei dispositivi elettrici ed elettronici. Lo segnala il simbolo posto sul prodotto, nelle istruzioni o sull'imballaggio. I materiali utilizzati nel dispositivo sono adatti al riutilizzo, conformemente alle loro sigle. Riutilizzando, riproponendo o utilizzando in altro modo l'attrezzatura usurata, si contribuisce alla tutela del nostro ambiente naturale.

Per informazioni sull’impianto adatto per lo smaltimento dei dispositivi usurati, contattare gli organi della vostra amministrazione locale.

Datos técnicos

Descripción del parámetro	Valor del parámetro	
Nombre del producto	INTERRUPTOR FLOTANTE	
Modelo	MSW-M-BP-20	MSW-M-BP-18
Tensión de alimentación [V]	12	12
Intensidad de corriente [A]	12	16
Medidas (Ancho / Profundidad / Altura) [mm]	130x50x50	120x70x50
Peso [kg]	0,1	0,12

1. Descripción general

El manual está pensado para ayudar para un uso seguro y fiable. El producto está diseñado y fabricado siguiendo estrictamente las especificaciones técnicas, utilizando la tecnología y los componentes más modernos y manteniendo los más altos estándares de calidad.

ANTES DE EMPEZAR A TRABAJAR HAY QUE LEER Y COMPRENDER ATENTAMENTE ESTE MANUAL.

Para garantizar un funcionamiento duradero y fiable del aparato, se debe prestar atención a su correcto funcionamiento y mantenimiento de acuerdo con las instrucciones de este manual. Los datos técnicos y las especificaciones de este manual están actualizados. El fabricante se reserva el derecho a realizar cambios para mejorar la calidad. Teniendo en cuenta los avances tecnológicos y la posibilidad de reducir el ruido, el aparato está diseñado y construido de tal manera que el riesgo resultante de las emisiones de ruido se reduce al mínimo.

Explicación de los símbolos

CE	El producto cumple los requisitos de las normas de seguridad pertinentes.
	Lea las instrucciones antes de utilizar el aparato.

	Producto reciclable.
	¡ATENCIÓN! o **¡ADVERTENCIA!** o **¡RECUERDE!** describe la situación (señal de advertencia).
	¡ATENCIÓN! ¡Advertencia de descarga eléctrica!

¡ATENCIÓN! **Las ilustraciones de este manual son solo para fines ilustrativos y pueden diferir en algunos detalles del aspecto real del producto.**

El manual original es la versión alemana. Las otras versiones lingüísticas son traducciones del alemán.

2. Seguridad de uso

¡ATENCIÓN! Leer todas las advertencias de seguridad y todas las instrucciones. El incumplimiento de las advertencias e instrucciones puede provocar descarga eléctrica, incendio y/o lesiones graves o la muerte.

El término "aparato" o "producto" en las advertencias y en la descripción de las instrucciones se refiere al <*INTERRUPTOR FLOTANTE*>.

2.1. Seguridad eléctrica

a) No usar el conducto de forma incorrecta. No usarlo para transportar el aparato. Mantener el conducto alejado de fuentes de calor, aceite, bordes afilados o piezas móviles. Los conductores dañados o enredados aumentan el riesgo de descarga eléctrica.

2.2. Seguridad en el lugar de trabajo

a) Si tiene alguna duda si el producto funciona correctamente, póngase en contacto con el servicio técnico del fabricante.
b) Las reparaciones del aparato solo pueden ser realizadas por el servicio técnico del fabricante. ¡No realizar las reparaciones por si solo!
c) Conservar este manual para futuras consultas. Si el aparato se va a entregar a un tercero, el manual de usuario también debe entregarse con él.

d) Guardar las piezas del embalaje y las piezas pequeñas de montaje fuera del alcance de los niños.
e) Mantenga el aparato fuera del alcance de los niños y los animales.
f) Si se utiliza este aparato junto con otros aparatos, deben seguirse también las demás instrucciones de uso.

¡**Recuerde**! hay que proteger los niños y las personas ajenas al utilizar el aparato.

2.3. Uso seguro del aparato

a) Mantener el aparato fuera del alcance de los niños.
b) La reparación y el mantenimiento del aparato deben ser realizados por personal cualificado y utilizando únicamente piezas de recambio originales. Esto garantiza la seguridad de uso.
c) ¡ATENCIÓN! Este producto está diseñado para ser utilizado únicamente con agua dulce y salada. El uso del producto con otros líquidos o materiales corrosivos puede causar daños a la bomba y al área circundante, así como lesiones.
d) Mantener todas las conexiones de los conductores por encima del nivel más alto de agua. Para proporcionar una protección adicional, recubrir las conexiones de los conductores y los extremos de los cables adyacentes con aislamiento eléctrico líquido.
e) Además, los conductores deben unirse utilizando juntas de apriete y sellador de grado marino.
f) Todos los orificios de montaje deben ser sellados con un sellador de grado marino para evitar la entrada de agua.
g) La instalación debe estar siempre protegida con un fusible de tamaño adecuado. En caso de cortocircuito, un fusible inadecuado puede aumentar el riesgo de fallo de la bomba y causar potencialmente lesiones personales y/o peligro de incendio.
h) El producto debe montarse a ras de la base de la bomba o por encima de ella para garantizar un cierre adecuado.
i) Desconectar siempre uno de los cables de la batería principal durante la instalación o el mantenimiento de este producto para evitar lesiones.

¡ATENCIÓN! **Aunque el aparato está diseñado para ser seguro, tiene medidas de protección adecuadas, y a pesar del uso de elementos adicionales de seguridad para el usuario, sigue existiendo un pequeño riesgo de accidente o lesión al manipularlo. Es aconsejable tener precaución y sentido común al utilizarlo.**

3. Normas de uso

El interruptor de flotador se utiliza para mantener el nivel óptimo de agua en la sentina.

El usuario es responsable de cualquier daño resultante del mal uso.

3.1. Montaje del aparato

a) ¡ATENCIÓN! Este producto está diseñado para ser utilizado únicamente con agua dulce y salada. El uso del producto con otros líquidos o materiales corrosivos puede causar daños a la bomba y al área circundante, así como lesiones.

b) Mantener todas las conexiones de los conductores por encima del nivel más alto de agua. Para proporcionar una protección adicional, recubrir las conexiones de los conductores y los extremos de los cables adyacentes con aislamiento eléctrico líquido.

c) Además, los conductores deben unirse utilizando juntas de apriete y sellador de grado marino.

d) Todos los orificios de montaje deben ser sellados con un sellador de grado marino para evitar la entrada de agua.

e) La instalación debe estar siempre protegida con un fusible de tamaño adecuado. En caso de cortocircuito, un fusible inadecuado puede aumentar el riesgo de fallo de la bomba y causar potencialmente lesiones personales y/o peligro de incendio.

f) El producto debe montarse a ras de la base de la bomba o por encima de ella para garantizar un cierre adecuado.

g) Desconectar siempre uno de los cables de la batería principal durante la instalación o el mantenimiento de este producto para evitar lesiones.

MODEL MSW-M-FS-20:

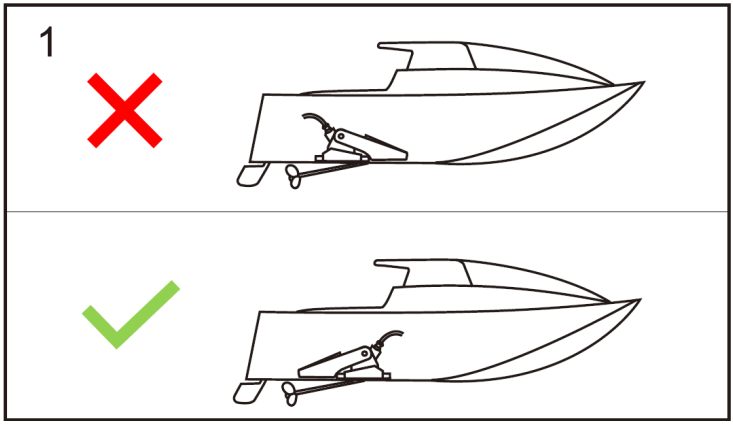

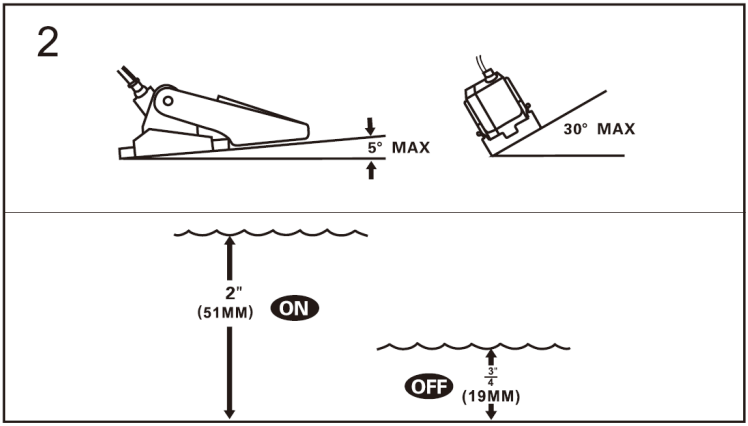
2
5° MAX
30° MAX
2"
(51MM)
ON
OFF
3/4"
(19MM)

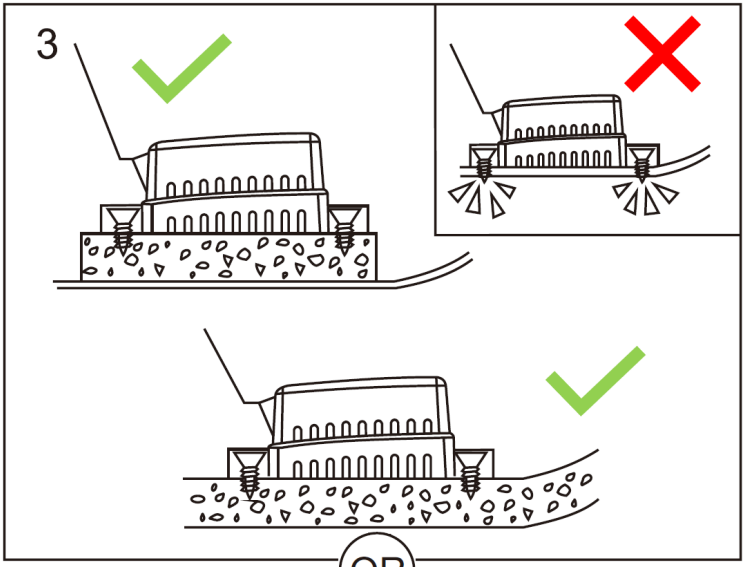

OR

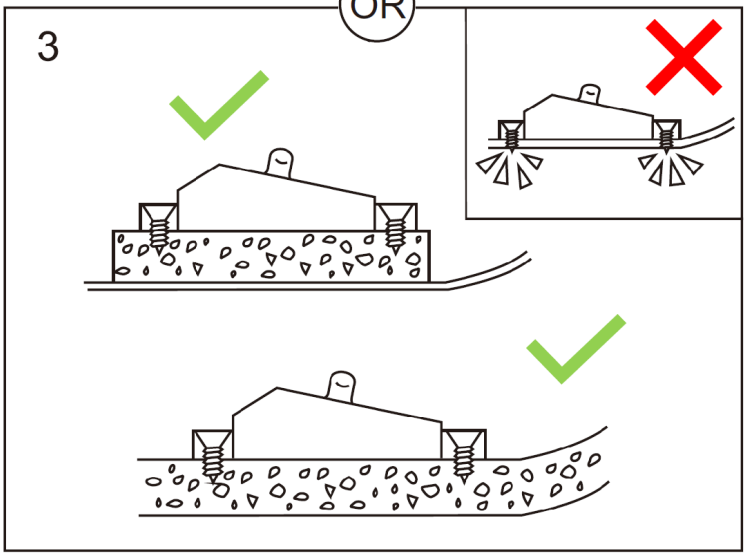

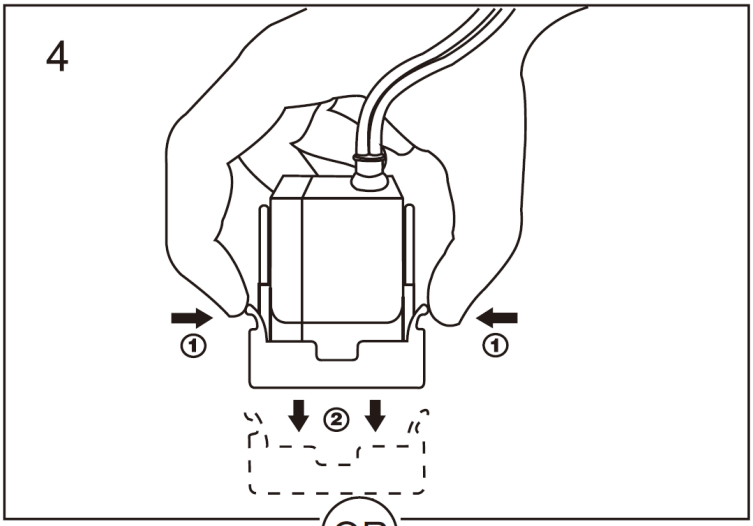

OR

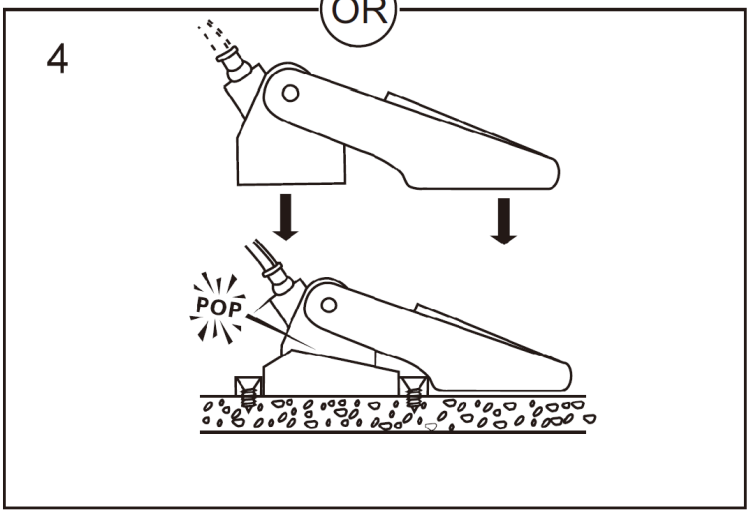

MODEL MSW-M-FS-18:

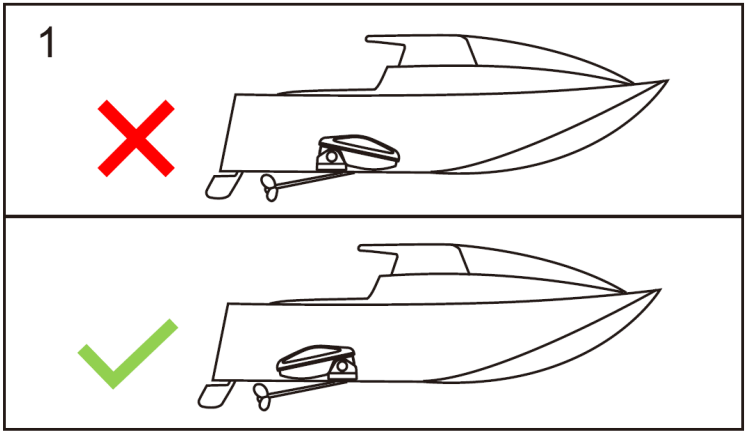
1

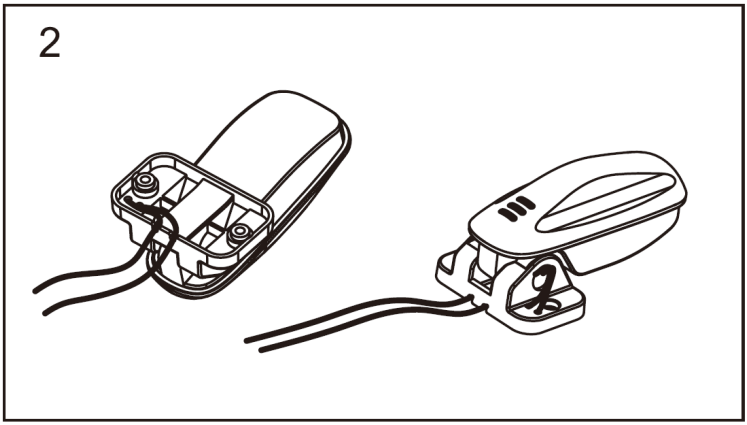
2

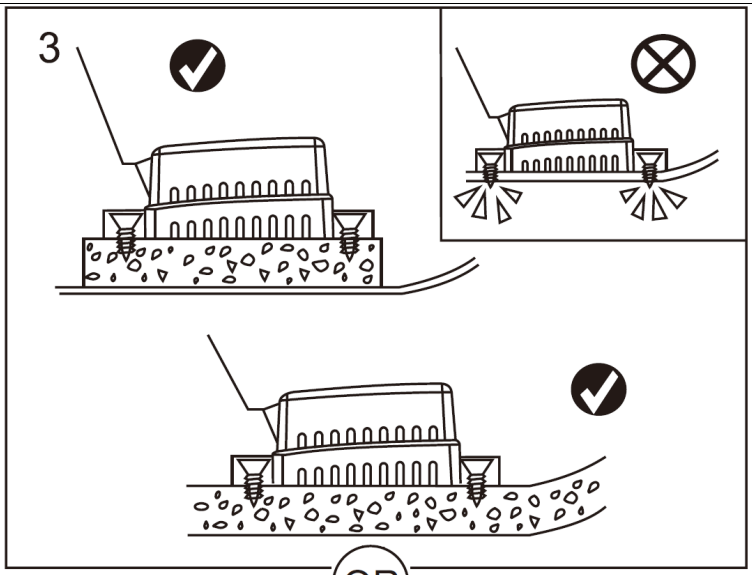

OR

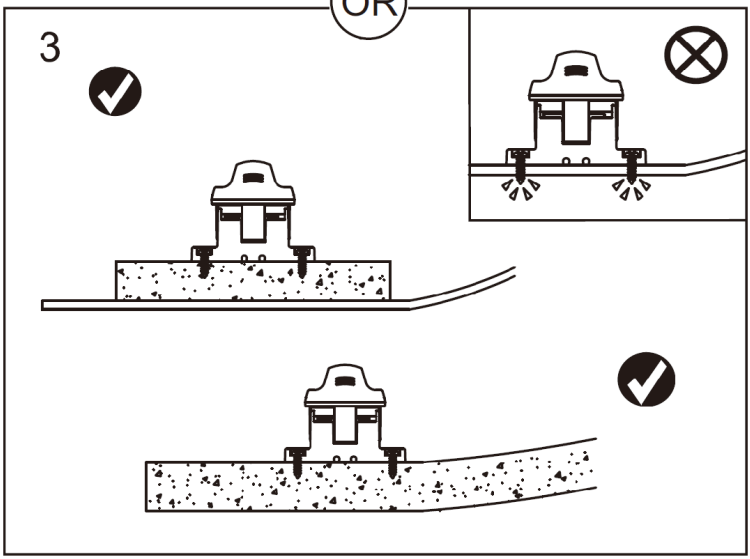

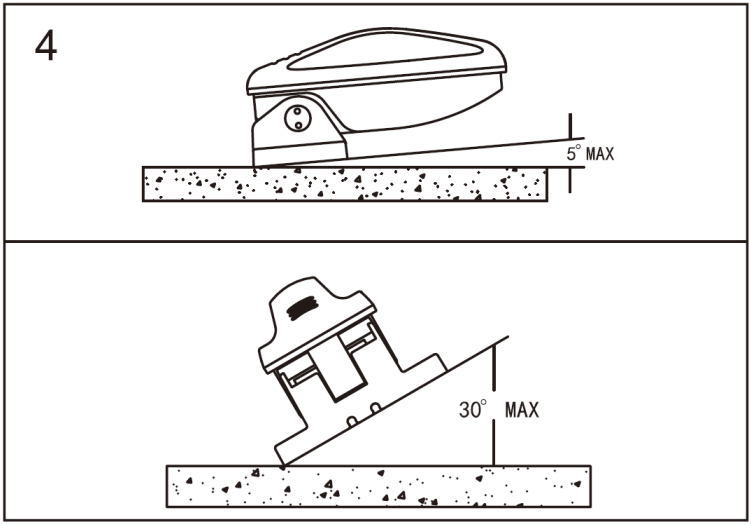

3.2. Conexión eléctrica

¡ATENCIÓN! **¡Desconectar la fuente de alimentación antes de trabajar con el aparato!**

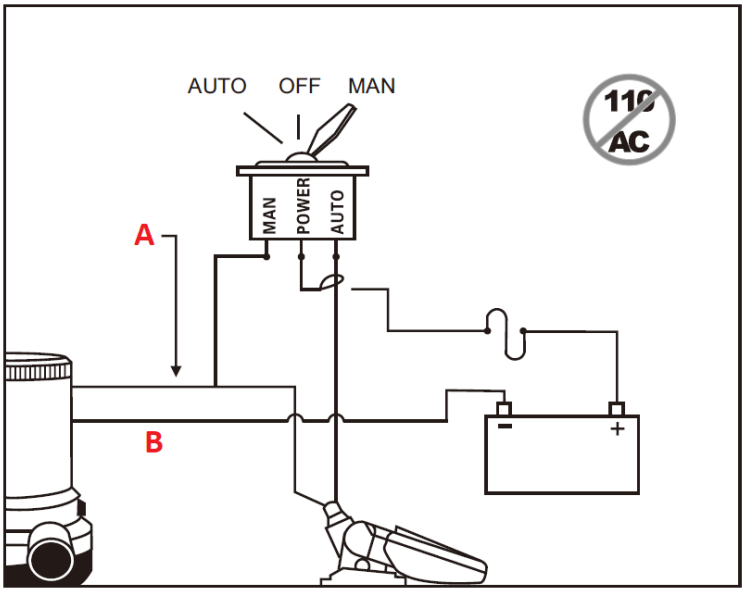

A. Cable marrón
B. Cable negro
C. Fusible

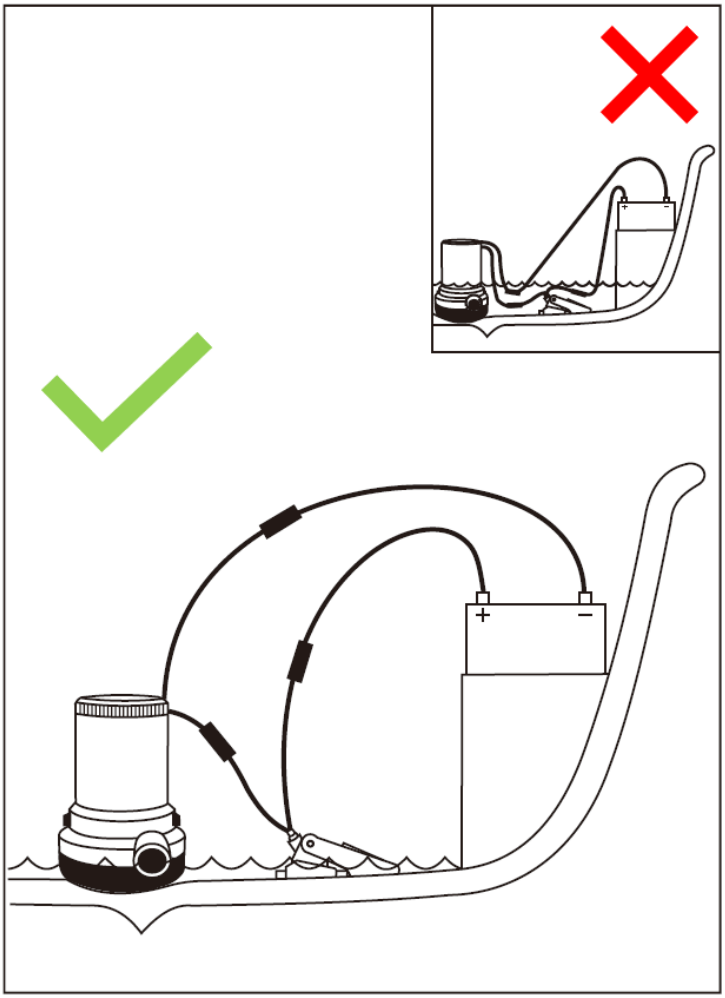

3.3. Prueba del aparato

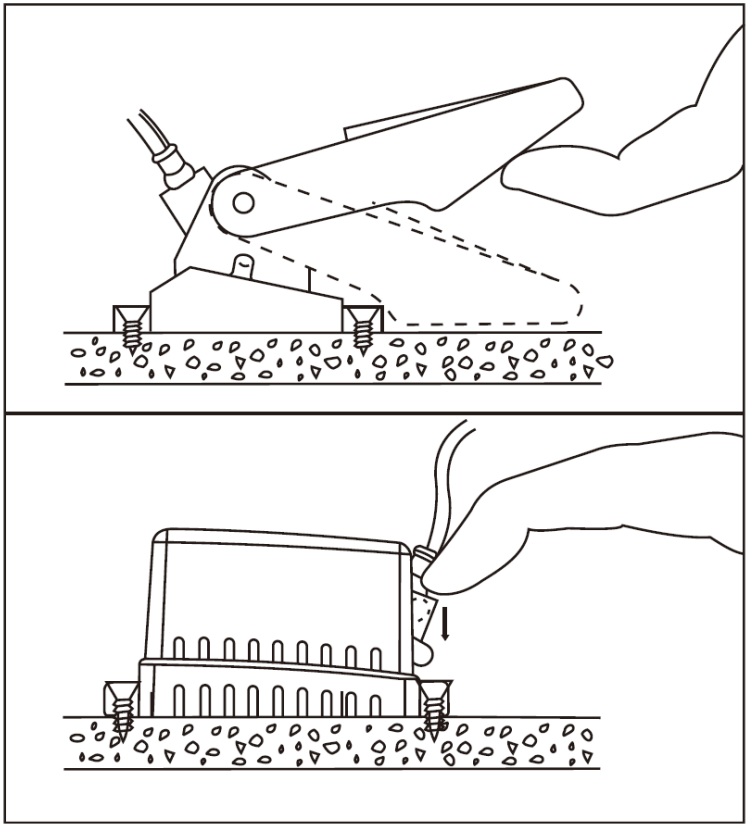

3.4. Trabajo con el aparato

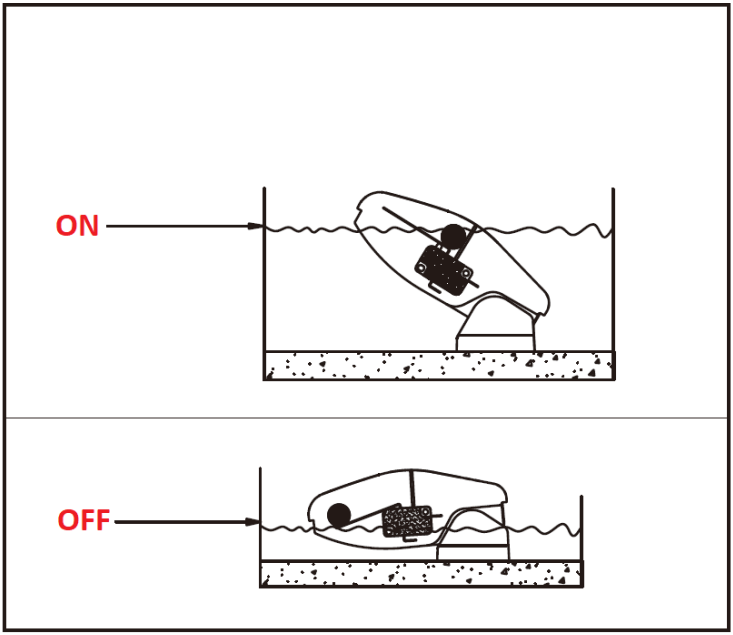

3.5. Limpieza y mantenimiento

a) Mantener y limpiar regularmente la bomba y los equipos conectados a ella.
b) Usar un paño suave y húmedo para la limpieza.
c) No usar objetos afilados y/o metálicos (por ejemplo, un cepillo de alambre o una espátula de metal) para la limpieza, ya que pueden dañar la superficie del aparato.
d) No limpiar el aparato con sustancias ácidas, productos médicos, diluyentes, combustible, aceite u otros productos químicos, ya que esto podría dañar el aparato.

ELIMINACIÓN DE EQUIPOS DESECHADOS.
Al final de su vida útil, este producto no debe eliminarse con la basura doméstica normal, sino que debe llevarse a un centro de recogida y reciclaje de aparatos eléctricos y electrónicos. Esto se indica mediante un símbolo en el producto, el manual de usuario o el embalaje. Los materiales utilizados en el aparato son reciclables según su designación. Al reutilizar, reaprovechar o utilizar de otro modo los equipos usados, usted hace una importante contribución a la protección de nuestro medio ambiente.

Su administración local podrá proporcionarle información sobre el punto correcto de eliminación de los aparatos usados.

Műszaki adatok

Paraméter leírása	Paraméter értéke	
Termék megnevezése	ÚSZÓKAPCSOLÓ	
Típus	MSW-M-FS-20	MSW-M-FS-18
Hálózati feszültség [V]	12	12
Áramerősség [A]	12	16
Méretek (Szélesség / Mélység / Magasság) [mm]	130x50x50	120x70x50
Tömeg [kg]	0,1	0,12

1. Általános leírás

Az utasítás célja, hogy segítse a biztonságos és megbízható használatot. A termék tervezése és kivitelezése szigorúan a műszaki előírások szerint, a legmodernebb technológiák és komponensek használatával, a legmagasabb minőségi normák betartása mellett történt.

A MUNKA MEGKEZDÉSE ELŐTT GONDOSAN OLVASSA ÁT ÉS ÉRTELMEZZE A JELEN UTASÍTÁST!

A berendezés hosszú és megbízható működésének biztosítása céljából ügyelni kell annak megfelelő kezelésére és karbantartására, a jelen utasítás útmutatásainak megfelelően. A jelen kezelési utasításban megadott műszaki adatok és specifikációk naprakészek. A gyártó fenntartja magának a minőség javításával kapcsolatos változtatások jogát. Figyelembe véve a műszaki fejlődést és a zajszint korlátozásának lehetőségét, a készülék tervezése és felépítése a zajkibocsátásból eredő kockázat minimálisra csökkentésével valósult meg.

Jelmagyarázat

CE	A termék megfelel a vonatkozó biztonsági szabványoknak.
	Használat előtt olvassa el a használati útmutatót!

	A termék újrahasznosítható.
	A **FIGYELEM!** a **VIGYÁZAT!** vagy a **NE FELEDJE!** az adott helyzetre figyelmeztet (általános figyelmeztető jel).
	FIGYELEM! Áramütés veszélye!

FIGYELEM! **A jelen utasítás illusztrációi szemléltető jellegűek, és esetenként eltérhetnek a termék tényleges kinézetétől.**

Eredeti utasításnak a német változat tekintendő. A többi nyelvi változat a német eredeti fordítása.

2. Biztonságos használat

FIGYELEM! Olvasson el minden biztonsági figyelmeztetést és útmutatót! A figyelmeztetések és az útmutató előírásainak megszegése áramütést, tűzesetet és/vagy súlyos testi sérülést vagy halált okozhat.

A figyelmeztetésben és az útmutatóban használt „eszköz” vagy „termék” kifejezés alatt <*ÚSZÓKAPCSOLÓ*> értendő.

2.1. Elektromos biztonság

a) Tilos a kábel nem rendeltetésszerű használata. Sose használja az eszköz áthelyezéséhez! A vezetéket tartsa távol hőforrástól, olajtól, éles peremtől és mozgó alkatrésztől! Sérült vagy összegabalyodott vezeték növeli az áramütés kockázatát.

2.2. Munkahelyi biztonság

a) Ha kétsége merül fel, hogy a berendezés megfelelően működik-e, lépjen kapcsolatba a gyártó szervizével!
b) Az eszköz javítását kizárólag a gyártó szervize végezheti el. Tilos a javítást saját kezűleg végezni!

c) A használati útmutatót őrizze meg, hogy később is segítségére legyen! Ha a készüléket harmadik félnek adja át, a készülékkel együtt át kell adnia a használati utasítást is.
d) A csomagolás részei és az apró szerkezeti elemek gyermekek elől elzárva tartandók.
e) Gyermekektől és állatoktól távol tartandó.
f) Ha az eszközt más eszközzel egyidejűleg használja, a többi használati útmutatót is be kell tartania.

Emlékeztető! A gyermekeket és egyéb személyeket védje a berendezés üzemeltetése során!

2.3. Az eszköz biztonságos használata

a) Az eszközt óvja gyermekektől!
b) Az eszköz karbantartását csak szakképzett személy végezheti, és kizárólag eredeti pótalkatrészek felhasználásával. Ez garantálja a biztonságos használatot.
c) FIGYELEM! A termék kizárólag édesvízi és sós vízi használatra készült. A termék más folyadékokkal, maró vagy korrodáló hatású anyagokkal való használata a szivattyú és a környezet sérülés és testi sérülés veszélyével jár.
d) Az összes vezetékcsatlakozást a legmagasabb vízszint fölött kell tartani. További védelem biztosítása céljából a vezetékcsatlakozásokat és az egymás melletti vezetékek végét be kell vonni folyékony elektromos szigeteléssel.
e) A vezetékeket továbbá szorítóbilincsekkel és tengerészeti minősítésű tömítőanyaggal kell összekapcsolni.
f) Az összes szerelőnyílást tengerészeti minősítésű tömítéssel kell szigetelni, hogy ne juthasson be víz.
g) A berendezést mindig a megfelelő méretű biztosítékkal kell biztosítani. Rövidzárlat esetén egy rosszul megválasztott biztosíték növeli a szivattyú meghibásodásának a kockázatát, illetve testi sérülés veszélyéhez és/vagy tűzveszélyhez vezethet.
h) A terméket a szivattyú aljzatával egy szintbe vagy fölé kell felszerelni a megfelelő kikapcsolás biztosítása érdekében.
i) A termék telepítése vagy szervizelése során a testi sérülések elkerülése érdekében mindig csatlakoztassa le az akkumulátor egyik fő vezetékét!

FIGYELEM! Bár az eszközt biztonságosra tervezték és ellátták megfelelő biztonsági felszereléssel, valamint a felhasználó biztonságát fokozó további tartozékokkal, az eszközzel végzett munka ennek ellenére sérülés vagy baleset alacsony szintű kockázatával jár. Használata közben fokozott óvatossággal és körültekintéssel kell eljárni.

3. A használat szabályai

Az úszókapcsoló az optimális vízszint fenntartására szolgál a hajófeném.

A nem rendeltetésszerű használatból eredő minden kárért a felhasználó viseli a felelősséget.

3.1. BERENDEZÉS ÖSSZESZERELÉSE

a) FIGYELEM! A termék kizárólag édesvízi és sós vízi használatra készült. A termék más folyadékokkal, maró vagy korrodáló hatású anyagokkal való használata a szivattyú és a környezet sérülés és testi sérülés veszélyével jár.

b) Az összes vezetékcsatlakozást a legmagasabb vízszint fölött kell tartani. További védelem biztosítása céljából a vezetékcsatlakozásokat és az egymás melletti vezetékek végét be kell vonni folyékony elektromos szigeteléssel.

c) A vezetékeket továbbá szorítóbilincsekkel és tengerészeti minősítésű tömítőanyaggal kell összekapcsolni.

d) Az összes szerelőnyílást tengerészeti minősítésű tömítéssel kell szigetelni, hogy ne juthasson be víz.

e) A berendezést mindig a megfelelő méretű biztosítékkal kell biztosítani. Rövidzárlat esetén egy rosszul megválasztott biztosíték növeli a szivattyú meghibásodásának a kockázatát, illetve testi sérülés veszélyéhez és/vagy tűzveszélyhez vezethet.

f) A terméket a szivattyú aljzatával egy szintbe vagy fölé kell felszerelni a megfelelő kikapcsolás biztosítása érdekében.

g) A termék telepítése vagy szervizelése során a testi sérülések elkerülése érdekében mindig csatlakoztassa le az akkumulátor egyik fő vezetékét!

MODEL MSW-M-FS-20:

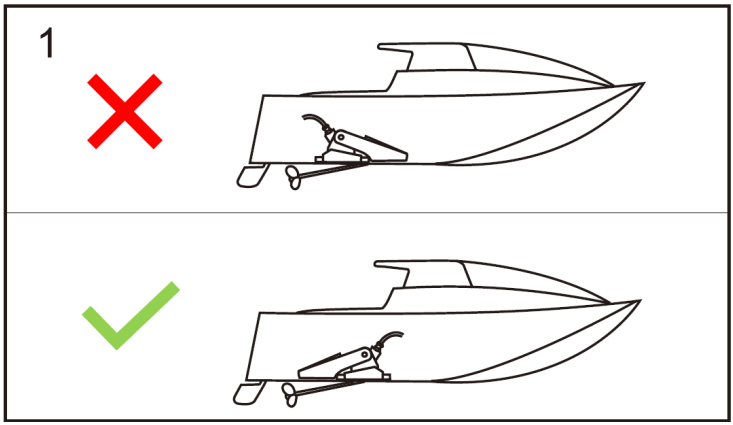
1

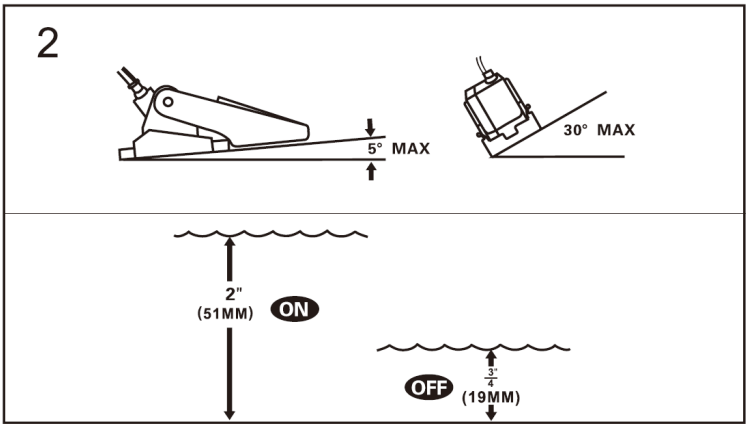
2
5° MAX
30° MAX
2"
(51MM)
ON
OFF
3/4"
(19MM)

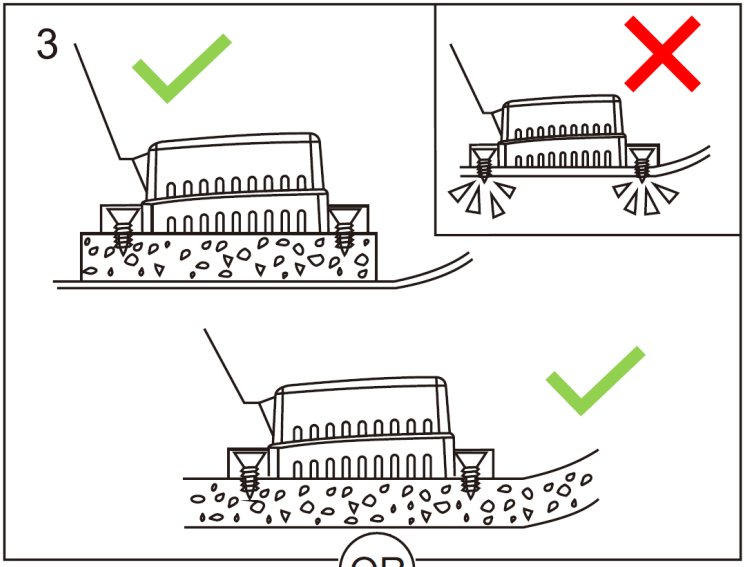

OR

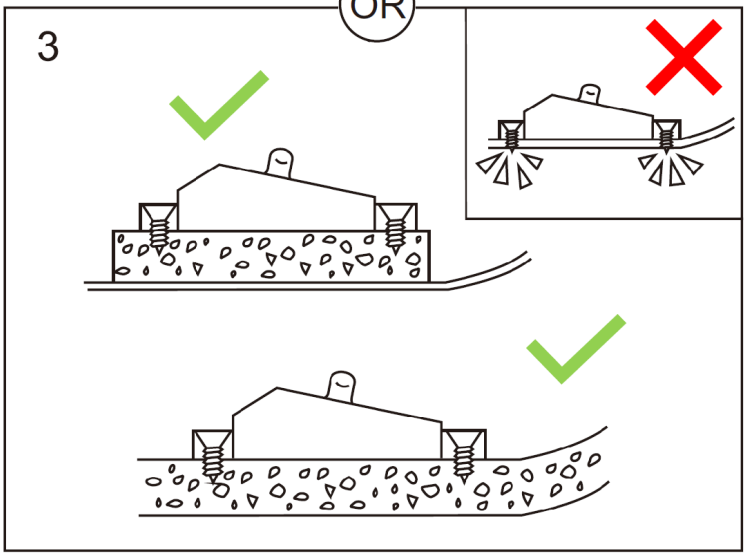

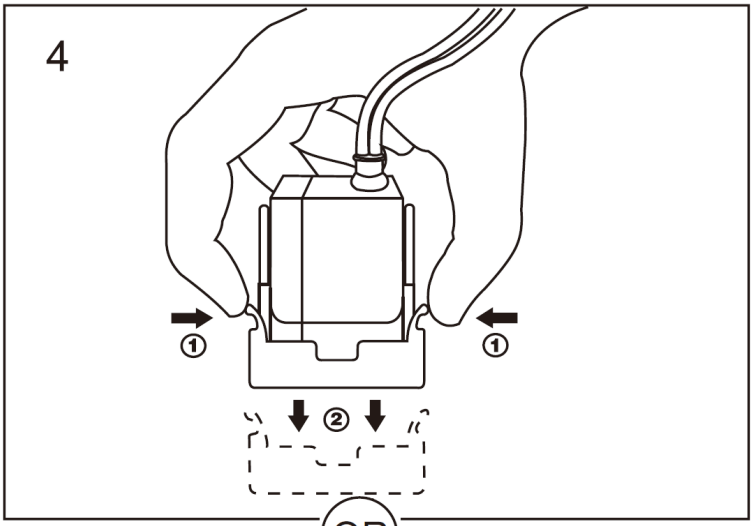

OR

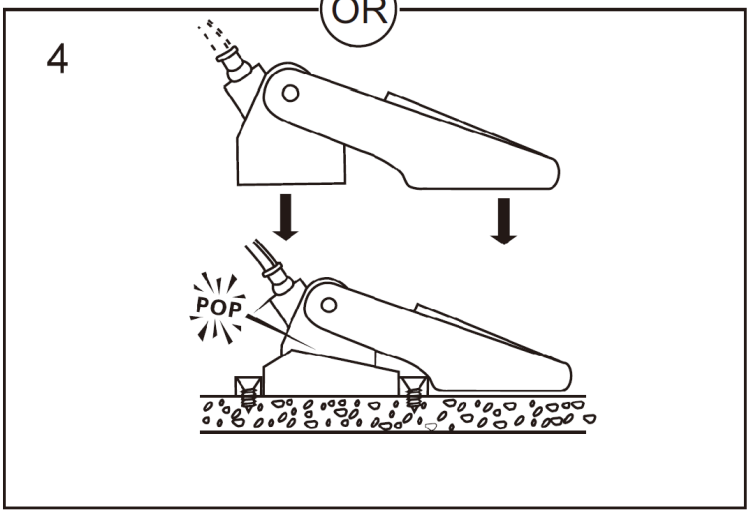

MODEL MSW-M-FS-18:

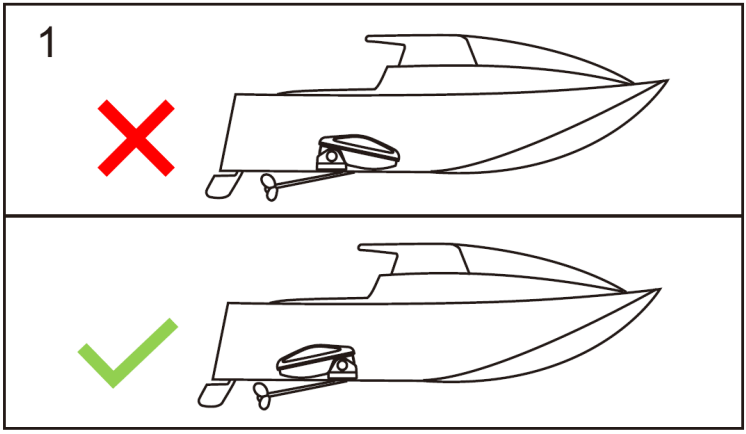

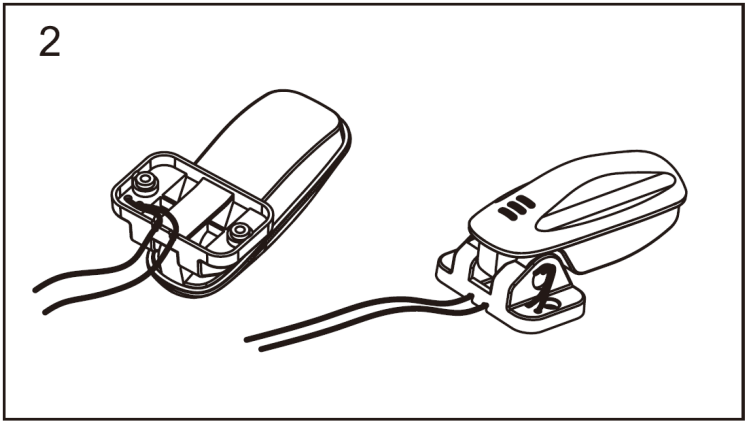

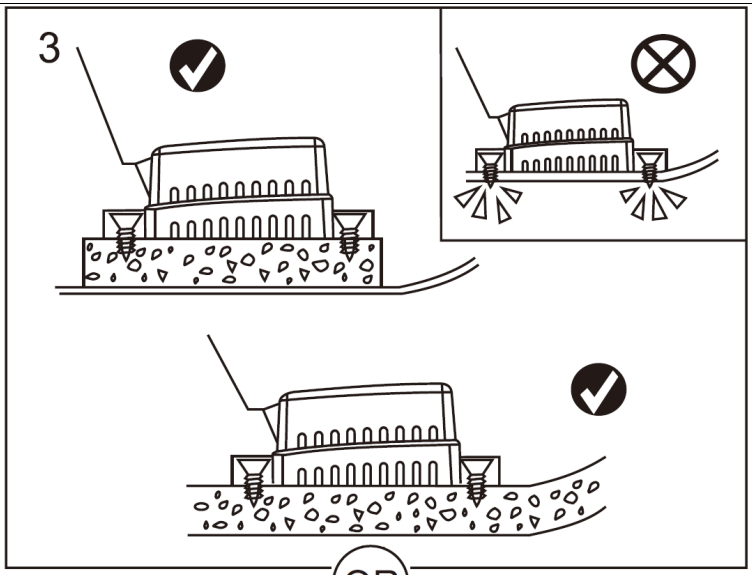

OR

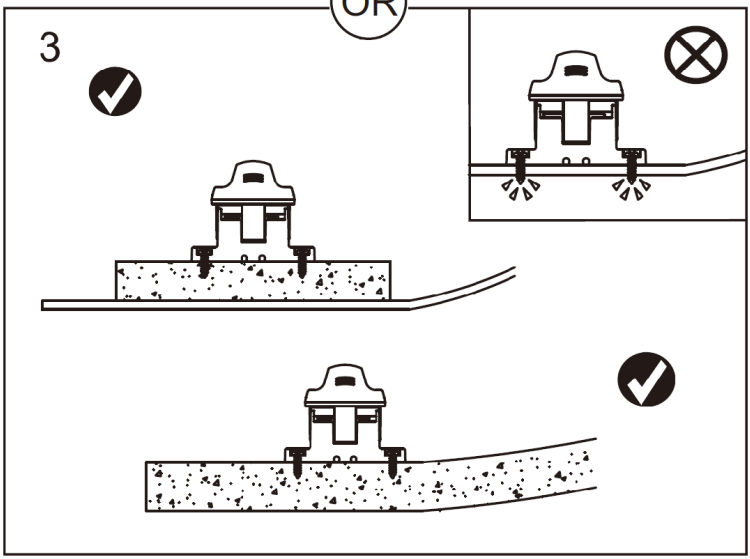

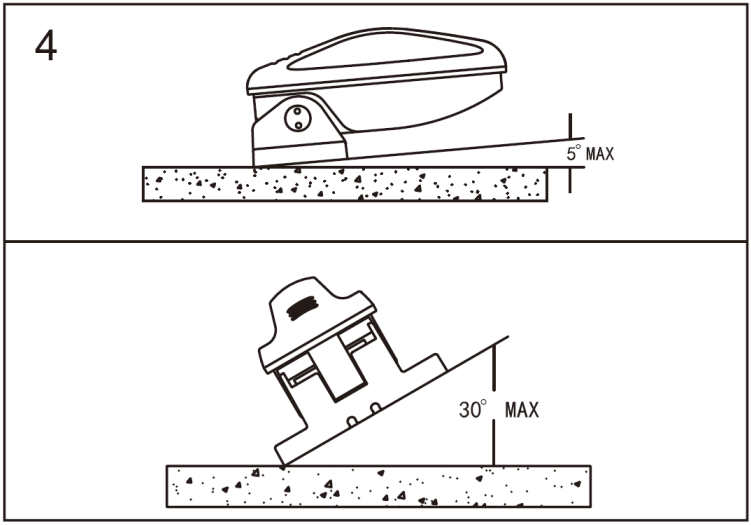

3.2. Elektromos csatlakoztatás

FIGYELEM! A berendezéssel való munkavégzés megkezdése előtt csatlakoztassa le az áramforrást!

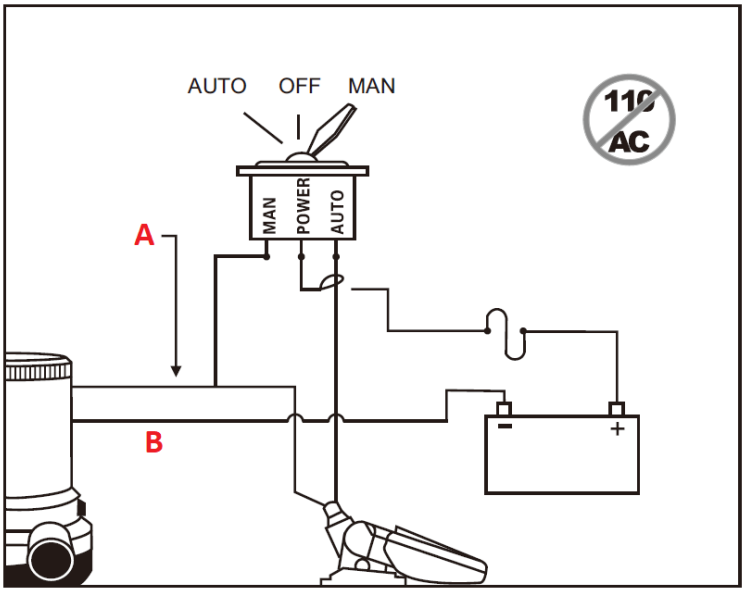

A. Barna vezeték
B. Fekete vezeték
C. Biztosíték

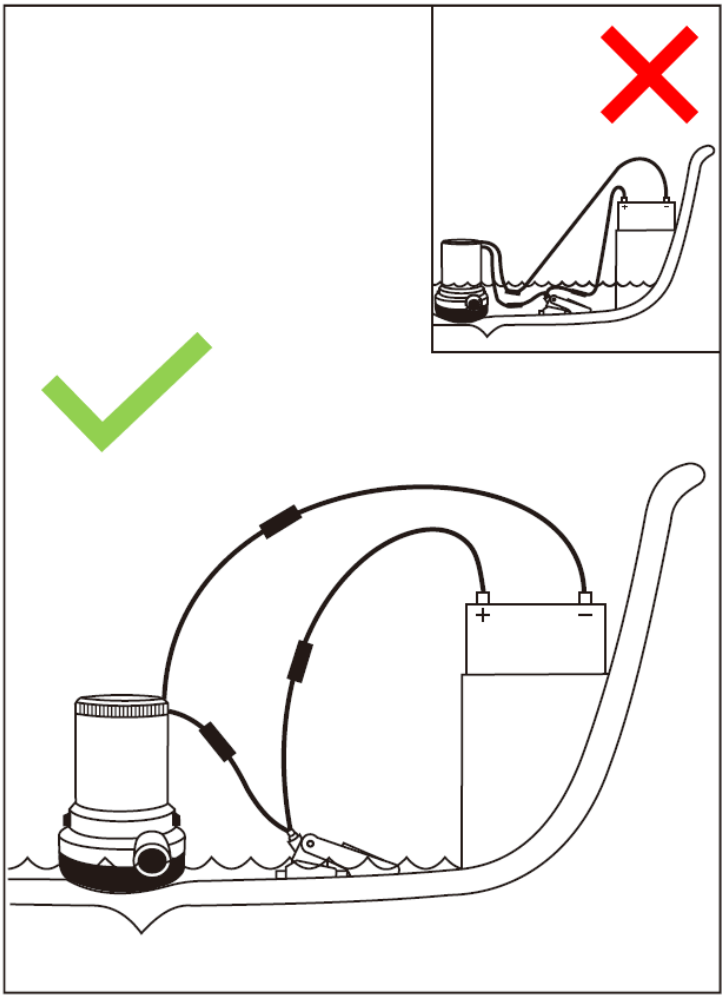

3.3. Berendezés tesztelése

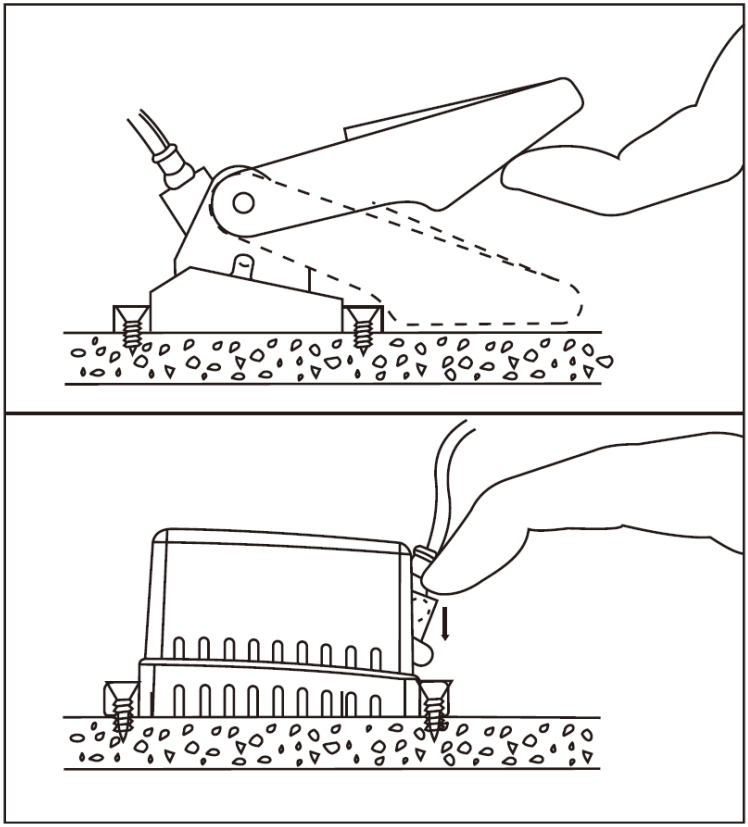

3.4. Munkavégzés a berendezéssel

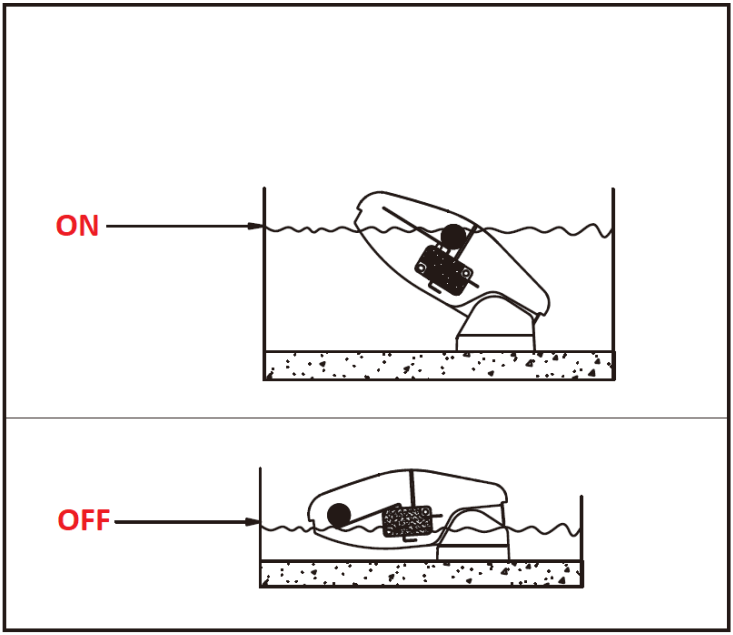

3.5. Tisztítás, karbantartás

a) A szivattyú és a hozzá csatlakoztatott berendezések rendszeres karbantartást és tisztítást igényelnek.
b) Tisztításra puha, nedves törlőruhát használjon!
c) A tisztításhoz ne használjon éles és/vagy fém tárgyakat (pl. drótkefét vagy fémlapátkát), mivel ezek megsérthetik a berendezés anyagának a felületét!
d) A berendezés tisztításához ne használjon savas hatású anyagot, orvosi célokra szánt szereket, hígítókat, üzemanyagot, olajokat, se más vegyszert, mert a berendezés ezektől megsérülhet!

HASZNÁLT BERENDEZÉSEK ÁRTALMATLANÍTÁSA
Az élettartam lejárta után a terméket tilos a hagyományos háztartási hulladékkal együtt kidobni, ehelyett át kell adni elektromos és elektronikai berendezések újrahasznosítására szakosodott gyűjtőpontra. Erről a terméken, a használati utasításon vagy a csomagoláson látható szimbólum tájékoztat. A berendezésben felhasznált anyagok jelölésük szerint újból felhasználhatók. Újbóli felhasználással, az anyagok újbóli felhasználásával vagy a használt berendezés más formában történő felhasználásával Ön jelentős mértékben hozzájárul környezetünk védelméhez.

Az illetékes használt berendezés ártalmatlanító pontról a helyi önkormányzat nyújt tájékoztatást.

Specifikationer

Parameters beskrivelse	Parameters værdi	
Produktnavn	FLYDEKONTAKT	
Model	MSW-M-FS-20	MSW-M-FS-18
Forsyningsspænding [V]	12	12
Strøm [A]	12	16
Mål (bredde x dybde x højde) [mm]	130x50x50	120x70x50
Vægt [kg]	0,1	0,12

1. Generel beskrivelse

Denne brugsanvisning skal hjælpe dig med at betjene produktet på sikker og pålidelig vis. Produktet er designet og fremstillet nøje efter de gældende tekniske forskrifter, ved hjælp af de nyeste teknologier og komponenter, og ved anvendelse af de højeste kvalitetsstandarder.

LÆS DENNE BRUGSANVISNING GRUNDIGT IGENNEM OG FORSTÅ INDHOLDET,
FØR DU TAGER PRODUKTET I BRUG.

For at sikre en lang og pålidelig drift af produktet er det nødvendigt, at produktet betjenes og vedligeholdes i overensstemmelse med retningslinjerne, der er specificeret i denne brugsanvisning. Tekniske data og specifikationer i denne brugsanvisning er aktuelle. Producenten forbeholder sig retten til at foretage eventuelle ændringer, der anses for at være en forbedring af det oprindelige produkt. Under hensyntagen til den tekniske udvikling og muligheder for støjbegrænsning blev produktet udviklet og opbygget således, at risikoen forbundet med støjemission begrænses til et minimum.

Symbolforklaring

CE	Produktet opfylder kravene i de relevante sikkerhedsstandarder.
	Læs vejledningen før brug.

	Genanvendeligt produkt.
	BEMÆRK! Eller **ADVARSEL!** Eller **HUSK!** en beskrivelse af situationen (generelt advarselsskilt).
	BEMÆRK! Advarsel mod elektrisk stød!

BEMÆRK! **Billederne i denne brugsanvisning tjener udelukkende som illustration. De kan i visse detaljer afvige fra det faktiske produkt.**

Den originale brugsanvisning er udarbejdet på tysk. De øvrige sprogversioner er oversættelser fra tysk.

2. Brugssikkerhed

BEMÆRK! Alle sikkerhedsadvarsler og instruktioner skal læses. Manglende overholdelse af advarslerne og instruktionerne kan resultere i elektrisk stød, brand og/eller alvorlig personskade eller død.

Betegnelsen ”maskine” eller ”produkt” i det efterfølgende henviser til *<FLYDEKONTAKT>.*

2.1. Elektrisk sikkerhed

a) Brug ikke ledningen på en ukorrekt måde. Brug den aldrig til at bære produktet. Hold ledningen borte fra varme, olie, skarpe kanter og bevægelige dele. Beskadigede eller sammenfiltrede ledninger øger risikoen for elektrisk stød.

2.2. Arbejdspladssikkerhed

a) Hvis du er i tvivl om, hvorvidt produktet fungerer korrekt, kontakt producentens serviceafdeling.
b) Reparationer på produktet må kun udføres af en autoriseret servicetekniker. Du må ikke foretage reparationer selv.
c) Brugsvejledningen skal gemmes til fremtid brug. Hvis produktet videregives til tredjemand, skal brugsvejledningen medfølge.

d) Visse elementer, såsom emballageelementer og små samleelementer bør opbevares utilgængeligt for børn.
e) Produktet skal opbevares utilgængeligt for børn og kæledyr.
f) Når du bruger denne maskine sammen med andre enheder, skal du også overholde de andre brugsanvisninger.

Husk! Mens maskinen betjenes, skal børn og andre tilstedeværende personer beskyttes.

2.3. Sikker brug af produktet

a) Produktet skal opbevares utilgængeligt for børn.
b) Vedligeholdelse og reparation af produkter bør udføres af kvalificerede personer, der kun anvender originale reservedele. Dette vil sikre sikker brug af produktet.
c) BEMÆRK! Dette produkt er kun beregnet til brug med ferskvand og saltvand. Brug af produktet sammen med andre væsker, ætsende eller korroderende materialer kan beskadige pumpen og det omgivende miljø samt personskade.
d) Sørg for, at alle forbindelser mellem ledninger er over det højeste vandniveau. For at opnå yderligere beskyttelse skal ledningsforbindelserne og de tilstødende ender af ledningerne være dækket med flydende isolering.
e) Ledningerne skal desuden forbindes ved hjælp af krympede samlinger og et fugemasse af marinekvalitet.
f) Alle monteringshuller skal forsegles med en pakning af marinekvalitet for at forhindre vandindtrængen.
g) Installationen skal altid være beskyttet af en sikring af den korrekte størrelse. Hvis der opstår en kortslutning, kan det øge risikoen for pumpefejl og potentielt forårsage personskade og/eller brandfare, hvis den korrekte sikring ikke monteres.
h) Produktet skal monteres plant med eller over pumpens bund for at sikre korrekt afbrydelse.
i) Frakobl altid et af hovedbatterikablerne, når du installerer eller udfører service på dette produkt, for at undgå personskade.

ADVARSEL! Der er stadig en lille risiko for uheld eller personskade, mens du arbejder med maskinen, selv om at produktet er designet til at være sikker og har tilstrækkelige beskyttelsesmidler. Også selv om yderligere brugersikkerhedselementer vil blive brugt. Når produktet betjenes, skal man være forsigtig og bruge sund fornuft.

3. Forholdsregler ved brug

Flydekontakten bruges til at opretholde det optimale vandniveau i lænsen.

Enhver skade, der skyldes forkert brug, er brugerens ansvar.

3.1. Montering af produktet

a) BEMÆRK! Dette produkt er kun beregnet til brug med ferskvand og saltvand. Brug af produktet sammen med andre væsker, ætsende eller korroderende materialer kan beskadige pumpen og det omgivende miljø samt personskade.

b) Sørg for, at alle forbindelser mellem ledninger er over det højeste vandniveau. For at opnå yderligere beskyttelse skal ledningsforbindelserne og de tilstødende ender af ledningerne være dækket med flydende isolering.

c) Ledningerne skal desuden forbindes ved hjælp af krympede samlinger og et fugemasse af marinekvalitet.

d) Alle monteringshuller skal forsegles med en pakning af marinekvalitet for at forhindre vandindtrængen.

e) Installationen skal altid være beskyttet af en sikring af den korrekte størrelse. Hvis der opstår en kortslutning, kan det øge risikoen for pumpefejl og potentielt forårsage personskade og/eller brandfare, hvis den korrekte sikring ikke monteres.

f) Produktet skal monteres plant med eller over pumpens bund for at sikre korrekt afbrydelse.

g) Frakobl altid et af hovedbatterikablerne, når du installerer eller udfører service på dette produkt, for at undgå personskade.

MODEL MSW-M-FS-20:

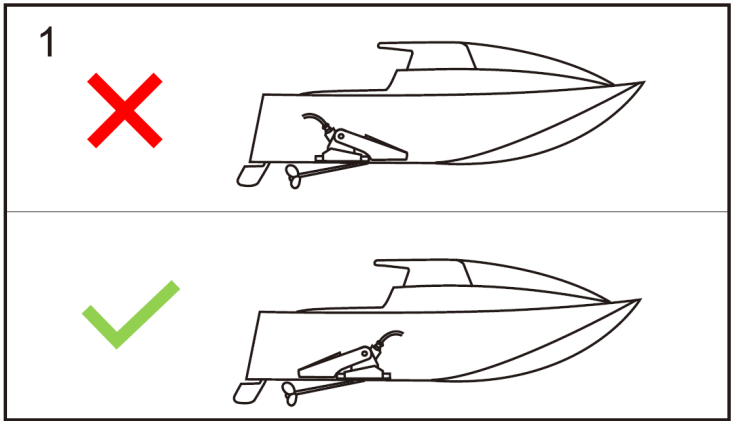

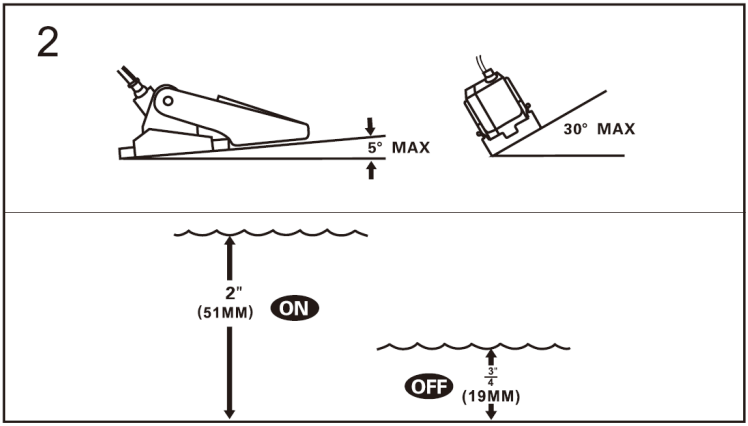
2
5° MAX
30° MAX
2"
(51MM)
ON
OFF
3/4"
(19MM)

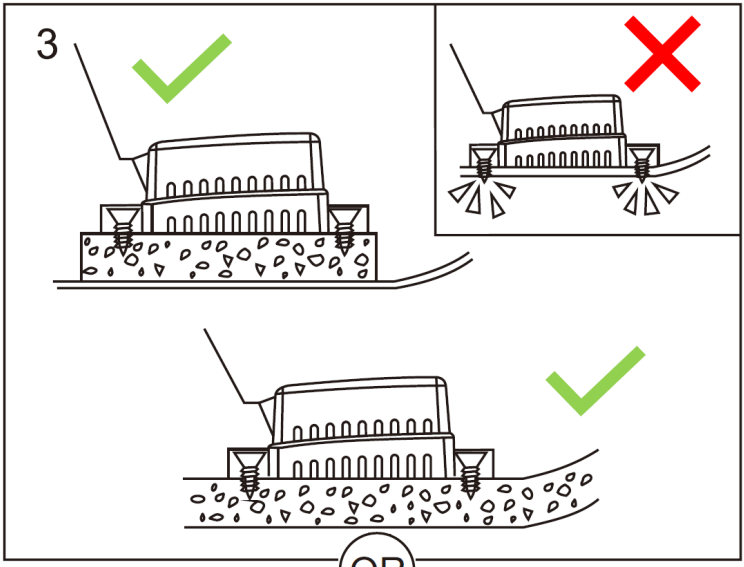

OR

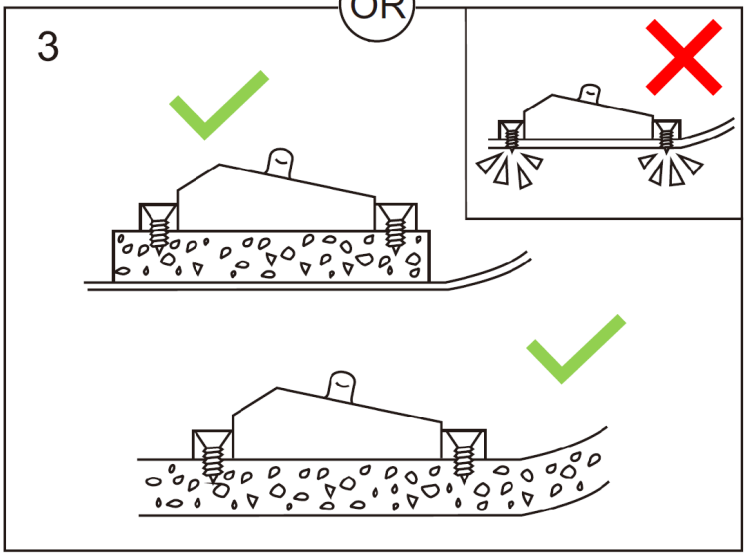

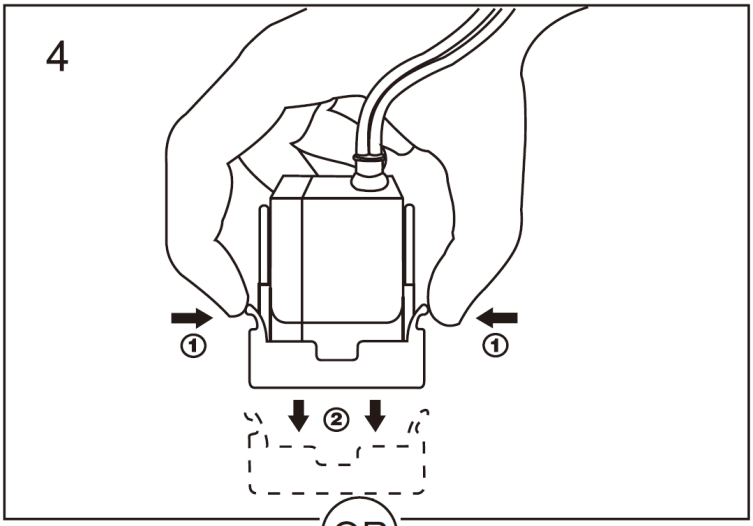

OR

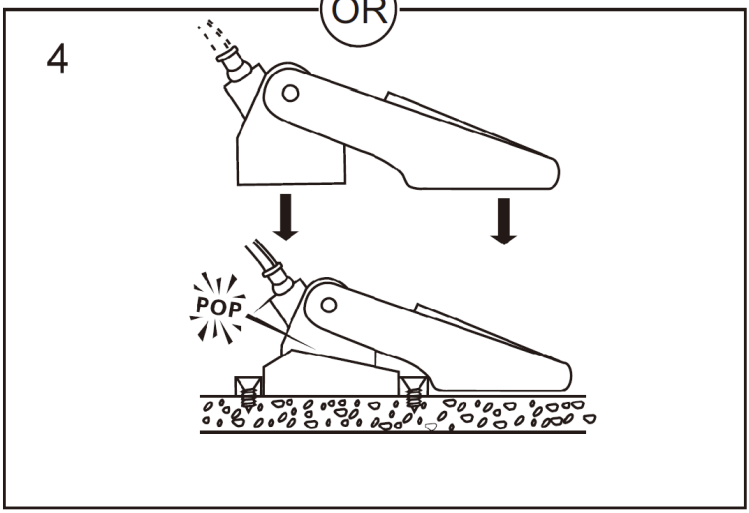

MODEL MSW-M-FS-18:

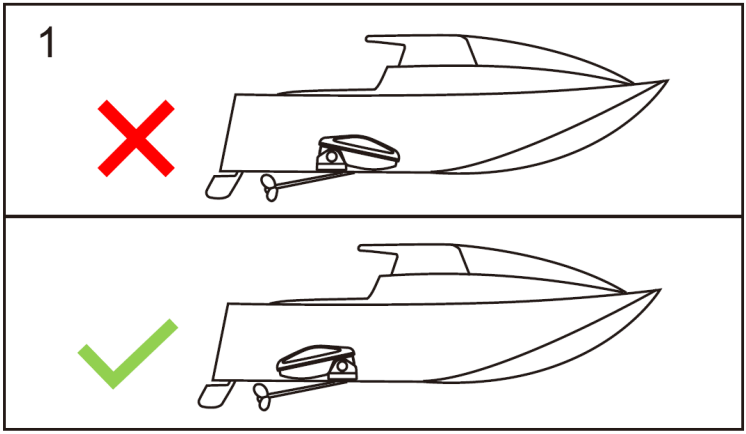
1

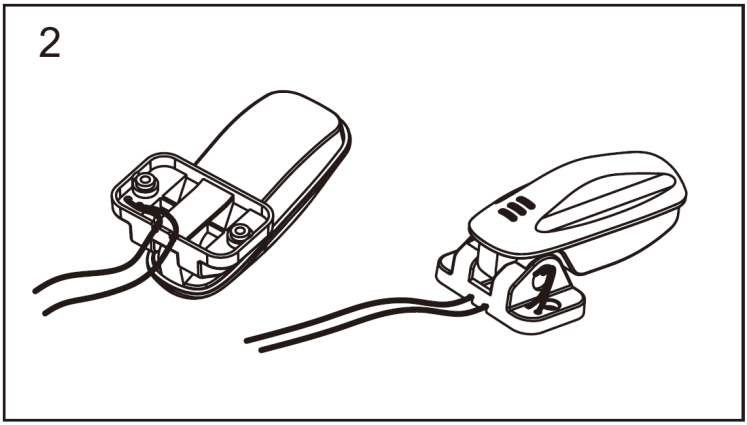
2

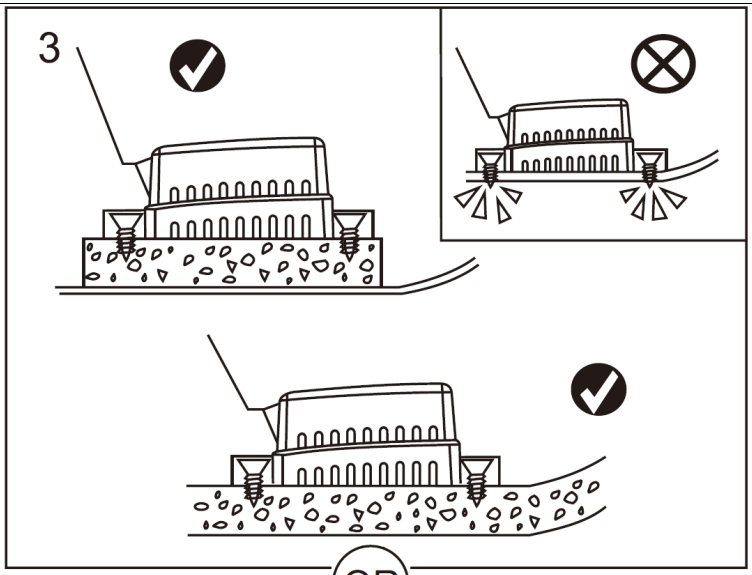

OR

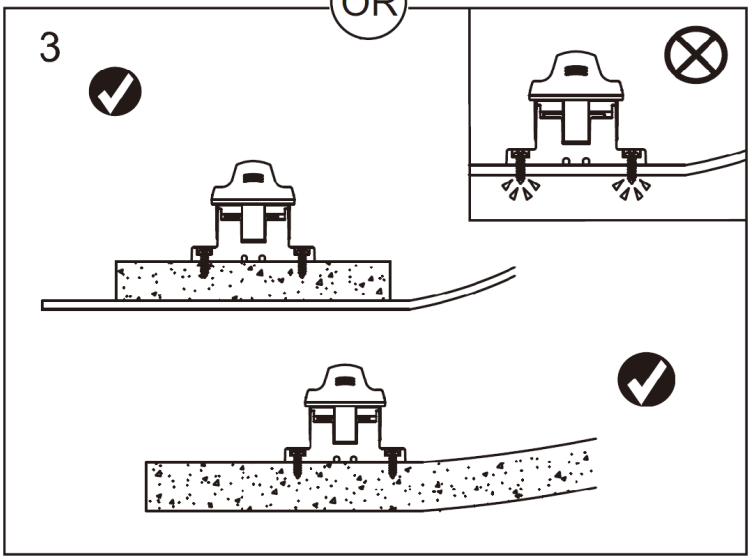

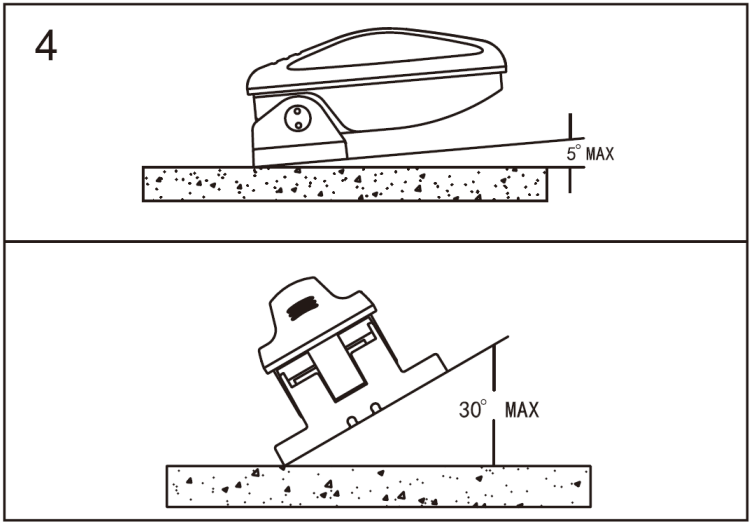

3.2. Elektrisk tilslutning

ADVARSEL! Afbryd strømforsyningen, før der arbejdes med produktet!

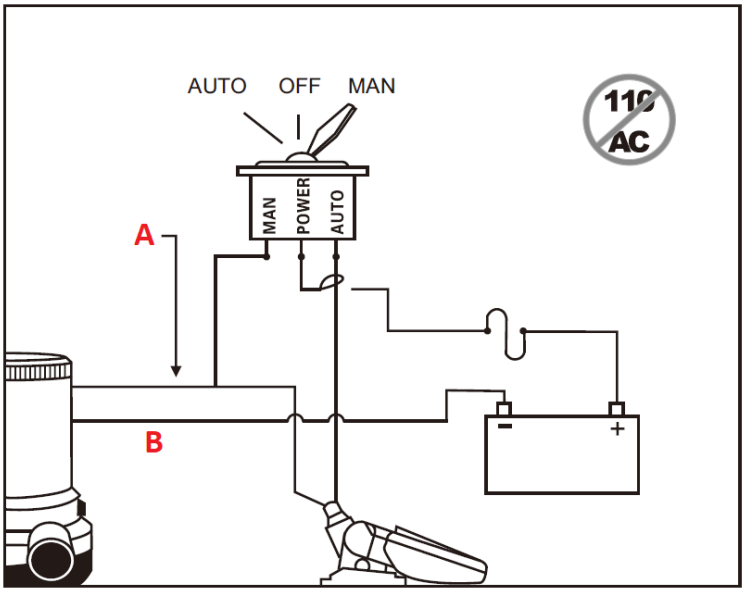

A. Brun ledning

B. Sort ledning

C. Sikring

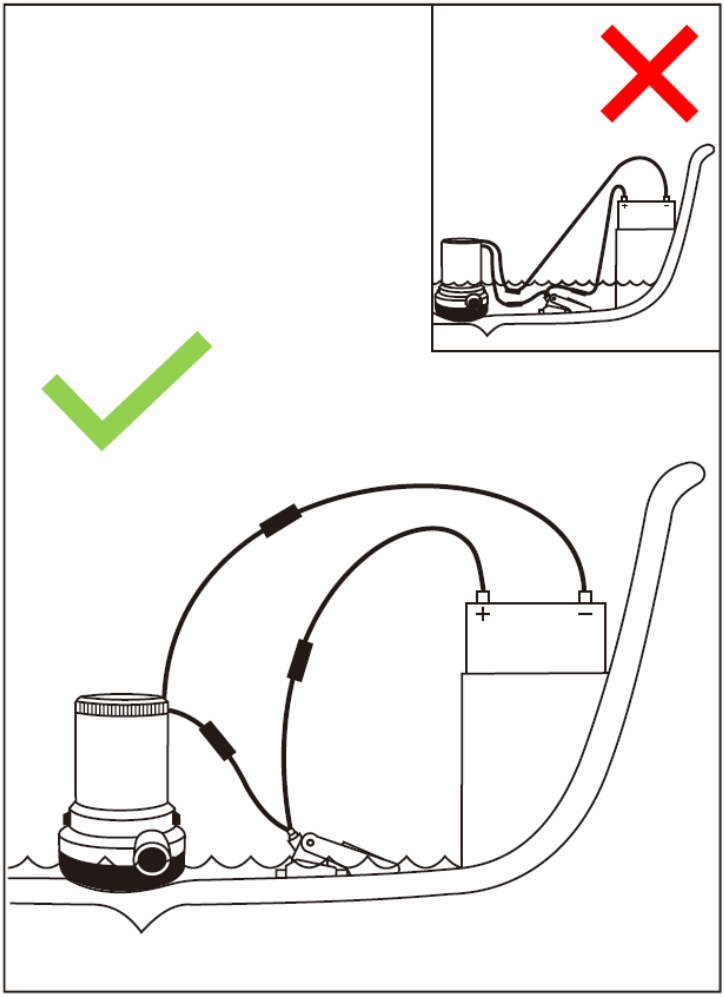

3.3. Test af produktet

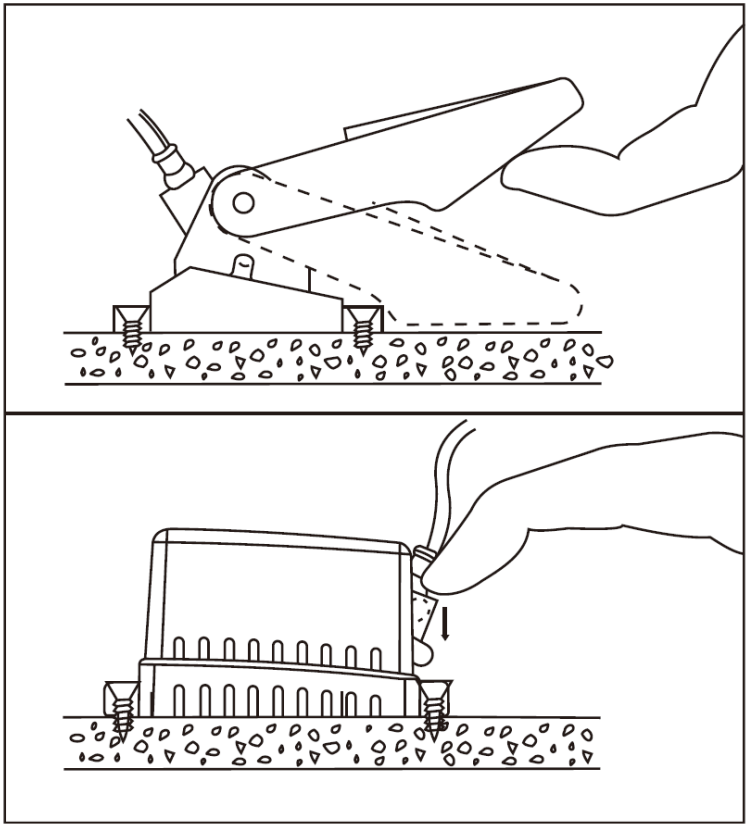

3.4. Arbejde med produktet

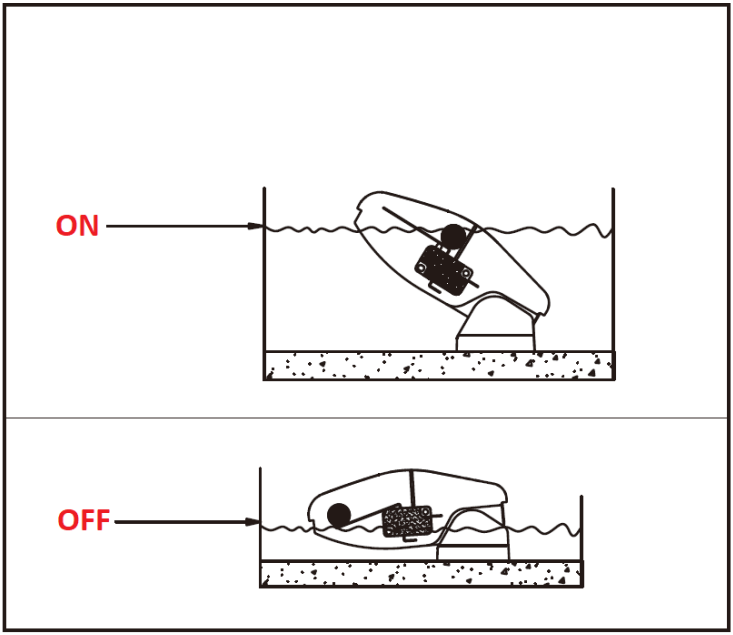

3.5. Rengøring og vedligeholdelse

a) Vedligehold og rengør pumpen og det udstyr, der er tilsluttet til den regelmæssigt.
b) Produktet skal rengøres med en blød og fugtig klud.
c) Brug ikke skarpe og/eller metalgenstande (f.eks. en stålbørste eller en metalspatel) til rengøring af produktet, da dette kan beskadige overfladen på det materiale, der anvendes i produktet.
d) Der må ikke bruges syreholdige rengøringsmidler eller midler til særlige medicinske formål, fortyndingsmidler, benzin, olie eller andre kemikalier, da disse stoffer kan beskadige maskinen.

BORTSKAFFELSE AF BRUGT UDSTYR.
Er produktet udtjent må det ikke bortskaffes sammen med almindeligt husholdningsaffald, men det skal afleveres til et center for indsamling og genbrug af elektrisk og elektronisk udstyr. Det indikeres af symbolet placeret på produktet, betjeningsvejledningen eller emballagen. Materialer brugt til produktion af udstyret egner sig til genbrug i overensstemmelse med mærkning af de enkelte materialer. Ved genbrug, genanvendelse af materialer eller andre former for genbrug af brugt udstyr yder De et væsentligt bidrag til miljøbeskyttelse.

Oplysninger om det rette center for bortskaffelse af brugt udstyr kan rekvireres hos de lokale myndigheder.

Übersetzung des Typenschildes | Translation of the rating plate | Tłumaczenie tabliczki znamionowej | Překlad typového štítku | Traduction de la plaquette signalétique | Traduzione della targhetta | Traducción de la placa de identificación | Az adattábla magyarázata | Oversættelse af navneskiltet

Nr	DE	EN	PL	CZ	FR	IT	ES	HU	DA
1	Produktbezeichnung	Product name	Nazwa produktu	Název výrobku	Nom du produit	Nome del prodotto	Denominación del producto	Termék neve	Produktnavn
2	Modell	Model	Model	Model	Modèle	Modello	Modelo	Modell	Model
3	Herstellungsjahr	Production Year	Rok produkcji	Rok výroby	Année de fabrication	Anno di produzione	Año de fabricación	Gyártás éve	Produktionsår
4	Seriennummer	Serial number	Numer seryjny	Sériové číslo	Numéro de série	Numero di serie	Número de serie	Gyártási szám	Serienummer
5	Hersteller	Manufacturer	Producent	Výrobce	Fabricant	Produttore	Fabricante	Termelő	Producent
6	Spannung	Voltage	Zasilanie	Napětí	Tension	Tensione	Tensión	Feszültség	Spænding

Umwelt – und Entsorgungshinweise

Hersteller an Verbraucher

Sehr geehrte Damen und Herren,

gebrauchte Elektro – und Elektronikgeräte dürfen gemäß europäischer Vorgaben **[1]** nicht zum unsortierten Siedlungsabfall gegeben werden, sondern müssen getrennt erfasst werden. Das Symbol der Abfalltonne auf Rädern weist auf die Notwendigkeit der getrennten Sammlung hin. Helfen auch Sie mit beim Umweltschutz. Sorgen Sie dafür, dieses Gerät, wenn Sie es nicht mehr weiter nutzen wollen, in die hierfür vorgesehenen Systeme der Getrenntsammlung zu geben.

In Deutschland sind Sie gesetzlich **[2]** verpflichtet, ein Altgerät einer vom unsortierten Siedlungsabfall getrennten Erfassung zuzuführen. Die öffentlich – rechtlichen Entsorgungsträger (Kommunen) haben hierzu Sammelstellen eingerichtet, an denen Altgeräte aus privaten Haushalten ihres Gebietes für Sie kostenfrei entgegengenommen werden. Möglicherweise holen die rechtlichen Entsorgungsträger die Altgeräte auch bei den privaten Haushalten ab.

Bitte informieren Sie sich über Ihren lokalen Abfallkalender oder bei Ihrer Stadt – oder Gemeindeverwaltung über die in Ihrem Gebiet zur Verfügung stehenden Möglichkeiten der Rückgabe oder Sammlung von Altgeräten.

[1] RICHTLINIE 2002/96/EG DES EUROPÄISCHEN PARLAMENTS UND DES RATES ÜBER ELEKTRO – UND ELEKTRONIK – ALTGERÄTE

[2] Gesetz über das Inverkehrbringen, die Rücknahme und die umweltverträgliche Entsorgung von Elektro – und Elektronikgeräten (Elektro – und Elektronikgerätegesetz – ElektroG).

Utylizacja produktu

Produkty elektryczne i elektroniczne po zakończeniu okresu eksploatacji wymagają segregacji i oddania ich do wyznaczonego punktu odbioru. Nie wolno wyrzucać produktów elektrycznych razem z odpadami gospodarstwa domowego. Zgodnie z dyrektywą WEEE 2012/19/UE obowiązującą w Unii Europejskiej, urządzenia elektryczne i elektroniczne wymagają segregacji i utylizacji w wyznaczonych miejscach. Dbając o prawidłową utylizację, przyczyniasz się do ochrony zasobów naturalnych i zmniejszasz negatywny wpływ oddziaływania na środowisko, człowieka i otoczenie. Zgodnie z krajowym prawodawstwem, nieprawidłowe usuwanie odpadów elektrycznych i elektronicznych może być karane!

For the disposal of the device please consider and act according to the national and local rules and regulations.

CONTACT

expondo Polska sp. z o.o. sp. k.

ul. Nowy Kisielin – Innowacyjna 7
66-002 Zielona Góra | Poland, EU

e-mail: info@expondo.com