MSW MOTOR TECHNICS

BEDIENUNGSANLEITUNG

User manual | Instrukcja obsługi | Návod k použití | Manuel d´utilisation | Istruzioni per l'uso | Manual de instrucciones

BIMINI TOP

MSW-MBT-01
MSW-MBT-02
MSW-MBT-03
MSW-MBT-04

DE	Produktname:	BOOTSVERDECK
EN	Product name:	BIMINI TOP
PL	Nazwa produktu:	BALDACHIM DO ŁODZI
CZ	Název výrobku	KRYT NA ČLUN
FR	Nom du produit:	CAPOTE DE BATEAU
IT	Nome del prodotto:	COPERTURA BARCHE
ES	Nombre del producto:	CUBIERTA BIMINI
HU	Termék neve	CSÓNAKTETŐ
DA	Produktnavn	BALDAKIN TIL BÅDE
DE	Modell:	MSW-MBT-01 MSW-MBT-02 MSW-MBT-03 MSW-MBT-04
EN	Product model:	
PL	Model produktu:	
CZ	Model výrobku	
FR	Modèle:	
IT	Modello:	
ES	Modelo:	
HU	Modell	
DA	Model	
DE	Hersteller	expondo Polska sp. z o.o. sp. k.
EN	Manufacturer	
PL	Producent	
CZ	Výrobce	
FR	Fabricant	
IT	Produttore	
ES	Fabricante	
HU	Termelő	
DA	Producent	
DE	Anschrift des Herstellers	ul. Nowy Kisielin – Innowacyjna 7, 66-002 Zielona Góra | Poland, EU
EN	Manufacturer Address	
PL	Adres producenta	
CZ	Adresa výrobce	
FR	Adresse du fabricant	
IT	Indirizzo del produttore	
ES	Dirección del fabricante	
HU	A gyártó címe	
DA	Producentens adresse	

Technische Daten

Beschreibung des Parameters	Wert des Parameters			
Bezeichnungen des Produktes	BOOTSVERDECK			
Modell	MSW-MBT-01	MSW-MBT-02	MSW-MBT-03	MSW-MBT-04
Abmessungen (Breite x Tiefe x Höhe) [cm]	178x152x116	178x175x116	180x194x117	178x216x117
Gewicht [kg]	5,1	4,12	5,58	5,87

1. Allgemeine Beschreibung

Die Betriebsanleitung soll Ihnen helfen, das Gerät sicher und zuverlässig zu benutzen. Das Produkt wird streng nach den technischen Spezifikationen unter Verwendung der neuesten Technologien und Komponenten und unter Einhaltung der höchsten Qualitätsstandards entwickelt und hergestellt.

VOR BEGINN DER ARBEITEN IST DIESE BETRIEBSANLEITUNG SORGFÄLTIG ZU LESEN UND ZU VERSTEHEN.

Um einen langen und zuverlässigen Betrieb des Geräts zu gewährleisten, soll das Gerät gemäß den Anweisungen in dieser Anleitung korrekt bedient und gewartet werden. Die technischen Daten und Spezifikationen in dieser Anleitung sind auf dem neuesten Stand. Der Hersteller behält sich das Recht vor, Änderungen vorzunehmen, um die Qualität zu verbessern.

Erläuterung der Symbole

	Vor dem Gebrauch die Gebrauchsanweisung sorgfältig lesen.

ACHTUNG! Die Abbildungen in dieser Bedienungsanleitung dienen nur der Veranschaulichung und können in einigen Details vom tatsächlichen Aussehen des Produkts abweichen.

Die Bedienungsanleitung wurde in der deutschen Sprache verfasst. Bei den anderen Sprachfassungen handelt es sich Übersetzungen aus dem Deutschen.

2. Anwendungssicherheit

ACHTUNG! Lesen Sie alle Sicherheitshinweise und alle Anweisungen. Die Nichtbeachtung der Sicherheitshinweise und Anweisungen kann zu schweren Verletzungen oder zum Tod führen.

Der Begriff ”Gerät” oder „Produkt“ in der Gebrauchsanweisung bezieht sich auf: BOOTSVERDECK.

2.1. Sicherheit am Arbeitsplatz

a) Wenn Sie nicht sicher sind, ob das Gerät ordnungsgemäß funktioniert, wenden Sie sich an den Kundendienst des Herstellers.
b) Reparaturen dürfen nur vom Kundendienst des Herstellers durchgeführt werden. Führen Sie Reparaturen nicht selbst durch!
c) Bewahren Sie diese Anleitung zum späteren Nachschlagen auf. Soll das Gerät an Dritte weitergegeben werden, muss auch die Gebrauchsanweisung mit übergeben werden.
d) Bewahren Sie Verpackungsteile und kleine Montageteile außerhalb der Reichweite von Kindern auf.

2.2. Persönliche Sicherheit

a) Das Gerät ist nicht dazu bestimmt, von Personen (einschließlich Kindern) mit eingeschränkten psychischen, sensorischen und geistigen Funktionen oder ohne ausreichende Erfahrung und/oder Kenntnisse verwendet zu werden, es sei denn, sie werden von einer für ihre Sicherheit verantwortlichen Person beaufsichtigt oder wurden von dieser eingewiesen, wie dieses Gerät zu bedienen ist.

2.3. Sichere Verwendung des Geräts

a) Halten Sie das Gerät in gutem Betriebszustand. Prüfen Sie vor jedem Einsatz, ob allgemeine Schäden oder Schäden an beweglichen Teilen vorliegen (Risse in Bauteilen und Komponenten oder andere Zustände, die den sicheren Betrieb des Geräts beeinträchtigen können). Im Falle einer Beschädigung lassen Sie das Gerät vor der Benutzung reparieren.
b) Die Reparatur und Wartung der Geräte ist von qualifiziertem Personal unter ausschließlicher Verwendung von Originalersatzteilen durchzuführen. Dies gewährleistet eine sichere Verwendung.
c) Das Gerät sollte regelmäßig gereinigt werden, um die dauerhafte Ablagerung von Schmutz zu verhindern.
d) Es ist verboten das leere Gerät zu starten.
e) Es ist untersagt die Konstruktion des Geräts zu verändern, um die Parameter oder Bauweise des Geräts zu modifizieren.
f) Das Gerät muss von Feuer- und Wärmequellen ferngehalten werden.
g) Um die Bootsüberdachung zu schützen, während diese nicht verwendet wird, muss diese in der Aufbewahrungshülle gelagert werden. Bei einer Geschwindigkeit des Boots von über 46 km/h (25 nm/h) muss die Bootsüberdeckung zusammengeklappt werden.
h) Es dürfen keine Lasten auf das Produkt abgelegt werden.

ACHTUNG! Obwohl das Gerät so entwickelt wurde, dass es sicher ist, besteht für den Benutzer beim Umgang mit dem Gerät trotz angemessener Sicherheitsvorkehrungen und trotz der Verwendung zusätzlicher Sicherheitsvorrichtungen dennoch ein geringes Unfall- oder Verletzungsrisiko. Es wird empfohlen, bei der Verwendung Vorsicht und gesunden Menschenverstand walten zu lassen.

3. Nutzungshinweise

Das Produkt dient als eine Art Überdachung, die sich auf dem Boot aufhaltende Personen vor Witterungseinflüssen - übermäßiger Sonneneinstrahlung sowie Regen und Hagel - schützt.

Für Schäden, die durch unsachgemäßen Gebrauch entstehen, haftet der Benutzer.

3.1. Beschreibung des Geräts

Befestigungselemente

N – Querstückbefestigung

O – Klemme

P – Befestigung am Deck

R – Innenringende

TEILELISTE

Abbildung	Beschreibung	Zeichen	Menge
	Vorderer Rahmen	A	2
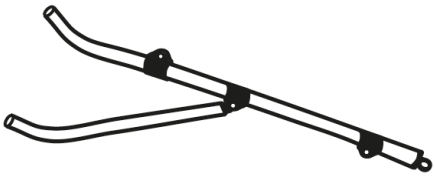	Hinterer Rahmen	B	2

	Querstück	C	3
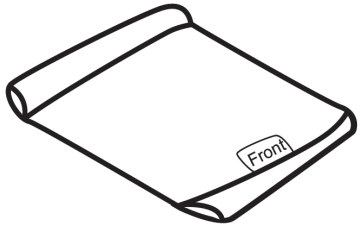	Stoff	D	1
	Flügelschraube	E	2
	Rahmenhalter - Befestigung am Deck	F	2
	Schraube	G	6
	Sechskantmutter	H	8
	Riemen	I	4
	Riemenbefestigung	J	4
	Gewindefurchende Schrauben (2 zusätzliche sind im Set enthalten)	K	14

	Federriegel (Ersatzteil - wird für die Montage nicht benötigt)	L	1
	Aufbewahrungshülle	M	1

3.2. Vorbereitung für den Betrieb

ZUSAMMENBAU DES GERÄTS

1. Das Produkt muss ausgepackt werden, die Teile müssen sortiert und die Vollständigkeit muss entsprechend der Teileliste überprüft werden.

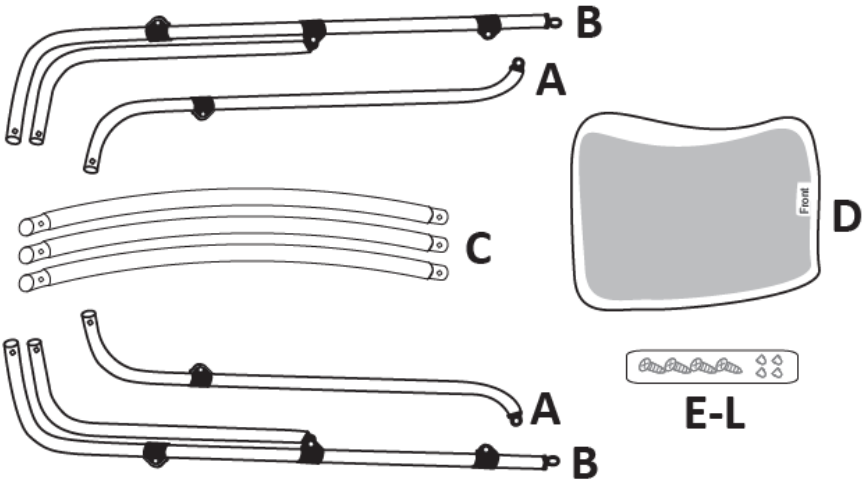

2. Um den vorderen Rahmen (A) und den hinteren Rahmen (B) zu verbinden, müssen die Schrauben (G) sowie die Sechskantmuttern (H) verwendet werden. Die zwei Klemmen (O) müssen nach außen gerichtet sein, so wie es auf der Abbildung gezeigt wird.

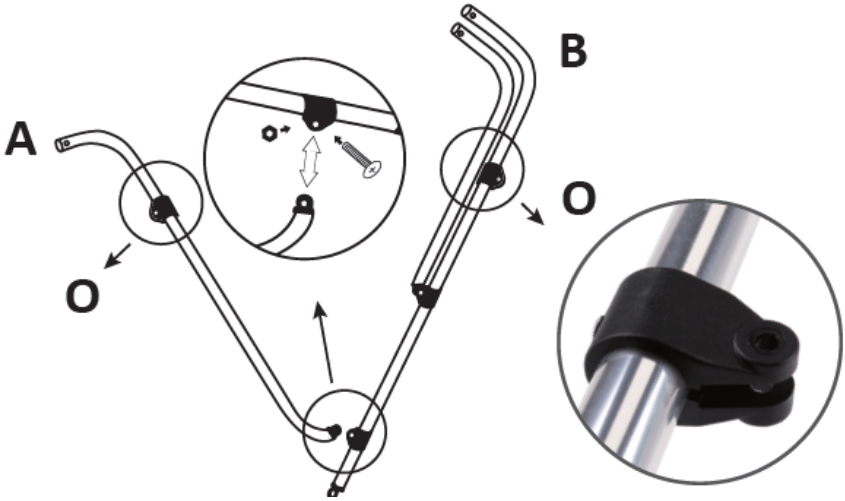

3. Den Stoff auf einer flachen Oberfläche mit der unteren Seite nach oben ausgerichtet ausbreiten – alle Ärmel für die Querstücke sollten hierbei sichtbar sein und das Etikett mit der Aufschrift **Front** (Vorderseite) sollte sich auf der rechten Seite befinden.

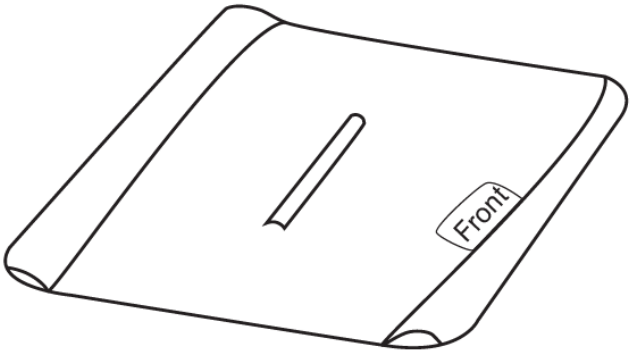

4. Die drei Querstücke in die Stoffärmel einsetzen.

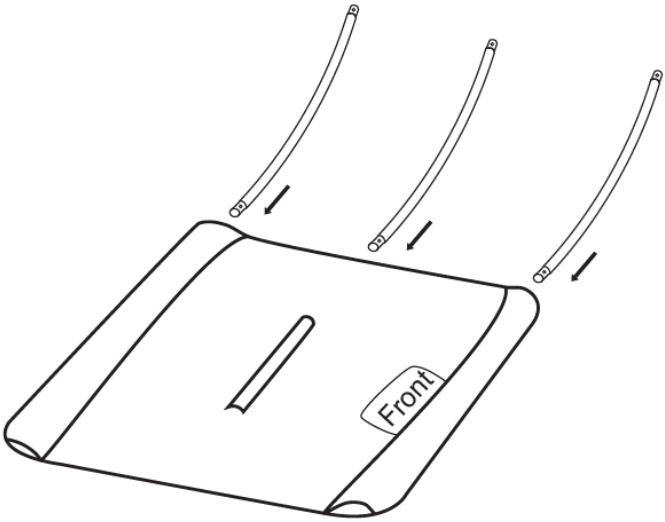

5. Den vorderen und hinterer Rahmen in die Querstücke einsetzen und sicherstellen, dass die Verbindungen sich mit dem Riegel blockiert haben. Den Stoff aufziehen und sicherstellen, dass der vordere Rahmen (A) sich auf der Seite des Etiketts mit der Aufschrift **Front** befindet.

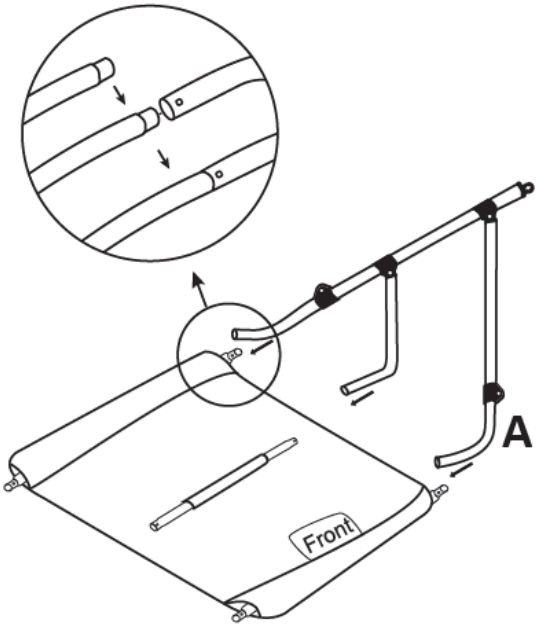

6. Schritt Nr. 5 wiederholen, um die zweite Seite zu montieren.

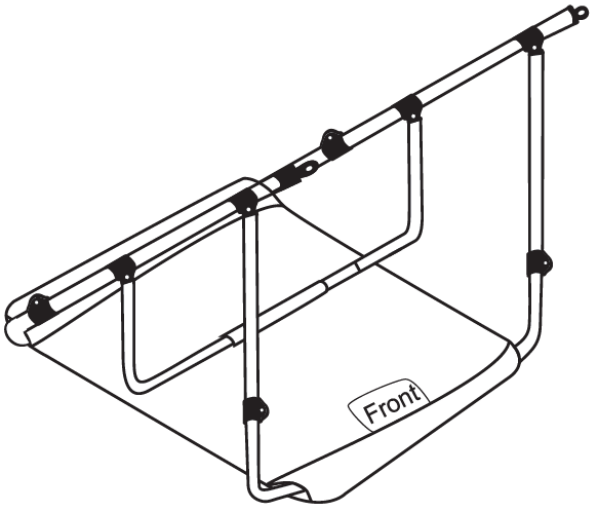

7. Die vier Riemen mit den Schrauben und Sechskantmuttern befestigen.

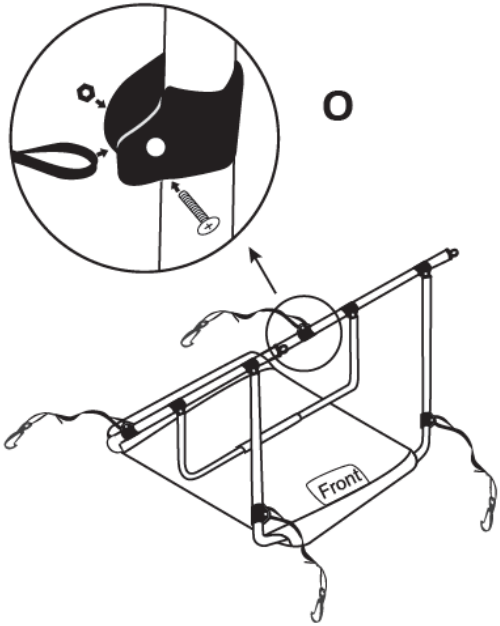

8. Die Position der 2 Rahmenhalter und 4 Riemenbefestigungen ausmessen, und dann mit den gewindefurchende Schrauben auf dem Boot befestigen.

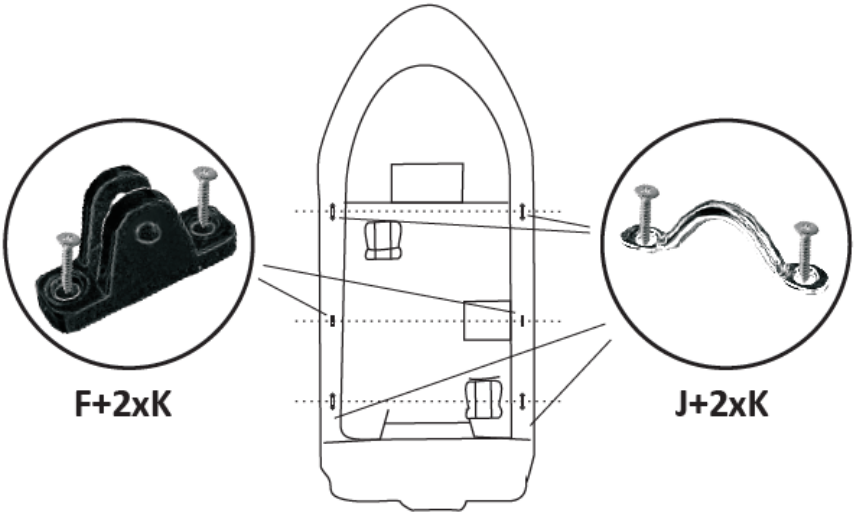

9. Die Bootsüberdachung um 180° drehen und in den Rahmenhalterungen einsetzen, danach die Flügelschrauben und Sechskantmuttern verwenden, um sie am Boot zu befestigen. Zum Schluss alle Riemen an den Riemenbefestigungen befestigen.

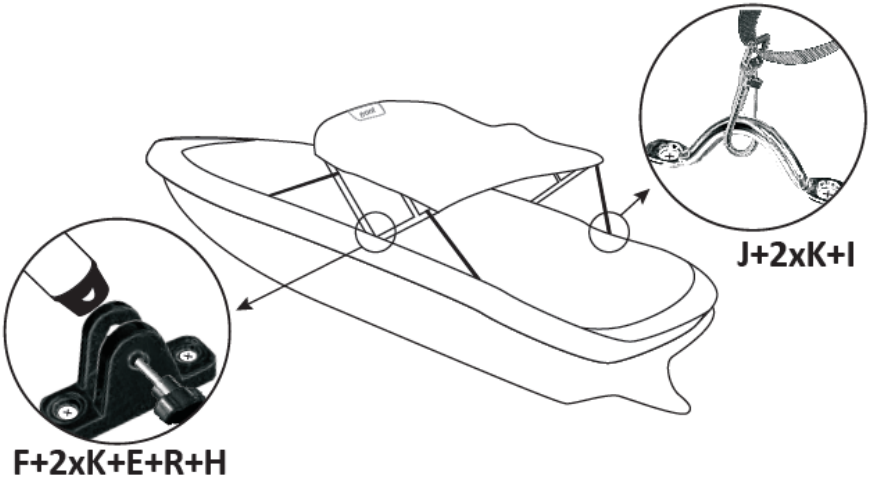

3.3. Reinigung und Wartung

a) Verwenden Sie zur Reinigung der Oberfläche nur nicht-korrosive Mittel.
b) Nach jeder Reinigung sind alle Komponenten gut zu trocknen, bevor das Gerät wieder verwendet wird.
c) Lagern Sie das Gerät an einem trockenen und kühlen Ort, geschützt vor Feuchtigkeit und direkter Sonneneinstrahlung.
d) Das Gerät muss regelmäßig hinsichtlich seiner technischen Leistungsfähigkeit und auf eventuelle Schäden hin überprüft werden.
e) Verwenden Sie zur Reinigung ein weiches Tuch.
f) Verwenden Sie zur Reinigung keine scharfen und/oder metallischen Gegenstände (z. B. eine Drahtbürste oder einen Metallspatel), da diese die Oberfläche des Gerätematerials beschädigen können.

Technical Data

Description of the parameter	Value of the parameter			
Product name	BIMINI TOP			
Model	MSW-MBT-01	MSW-MBT-02	MSW-MBT-03	MSW-MBT-04
Dimensions [Width x Depth x Height; cm]	178x152x116	178x175x116	180x194x117	178x216x117
Weight [kg]	5.1	4.12	5.58	5.87

1. General Description

The instruction manual is intended to assist in safe and reliable use. The product is designed and manufactured strictly according to technical specifications using the latest technology and components and maintaining the highest quality standards.

PLEASE CAREFULLY READ AND UNDERSTAND THIS INSTRUCTION MANUAL BEFORE OPERATION.

To ensure long and reliable operation of the unit, make sure to operate and maintain it properly in accordance with the guidelines in this instruction manual. The technical data and specifications contained in this instruction manual are up to date. The manufacturer reserves the right to make changes in order to improve the quality.

Explanation of symbols

	Please read the instructions before use.

CAUTION! The illustrations in this instruction manual are for reference only and may differ from the actual product in some details.

The original instruction manual is in the German language version. Other language versions are translations from German.

2. Safety of use

CAUTION! Read all safety warnings and all instructions. Failure to follow warnings and instructions could result in serious injury or even death.

The term "unit" or "product" in the warnings and in the description of the instructions refers to the BIMINI TOP

2.1. Safety in the workplace

a) If you have any doubts as to whether the unit is working properly or if it is damaged, contact the manufacturer's service department.
b) Only the manufacturer's service department may repair the unit. Do not carry out repairs yourself!
c) Keep these instructions for use for future reference. If the unit is to be passed on to a third party, the operating instructions must also be handed over together with the unit.
d) Keep the packaging and small assembly parts out of the reach of children.

2.2. Personal safety

a) The unit is not intended to be used by persons (including children) with reduced mental, sensory or intellectual functions or persons who lack experience and/or knowledge unless they are supervised or have been instructed by a person responsible for their safety on how to operate the unit.

2.3. Safe use of the unit

a) Keep the unit in good working condition. Check before each use for general damage or damage to moving parts (cracks in parts and components or any other condition that may affect the safe operation of the unit). If damaged, have the unit repaired before use.

b) Repairs and maintenance should be carried out by qualified personnel using only original spare parts. This will ensure the safety of use.
c) Clean the unit regularly to prevent permanent dirt build-up.
d) Do not start up an empty unit.
e) Do not tamper with the unit to alter its performance or design.
f) Keep the unit away from sources of fire and heat.
g) To protect the canopy fabric when the canopy is not in use, place it in the storage cover. The canopy should be folded when vessel speed exceeds 46 km/h (25 nm/h)
h) Do not place any load on the product.

CAUTION! Although the product has been designed to be safe, with adequate safeguards, and despite the additional safety features provided to the user, there is still a slight risk of accident or injury when handling the unit. You are advised to use caution and common sense when using this product.

3. Rules of use

The product serves as a kind of canopy that protects people on the boat from weather conditions - excessive sunlight as well as rainfall and hail.

The user is responsible for any damage resulting from misuse.

3.1. Description

Attachment elements

N - Crossbar clamp

O - Clamp

P - Securing to deck

R - Inner ring lug

PARTS LIST

Drawing	Description of the	Symbol	Quantity
	Front frame	A	2
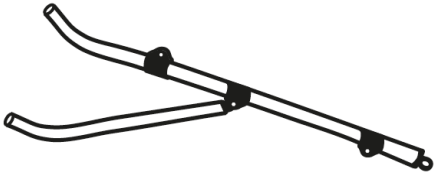	Back frame	B	2
	Crossbar	C	3
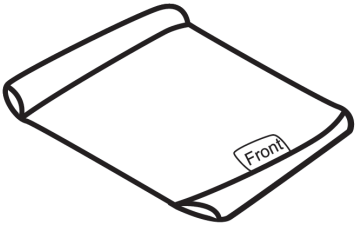	Material	D	1

	Wing bolt	E	2
	Frame holder - fastening to deck	F	2
	Screw	G	6
	Hexagon nut	H	8
	Belt	• I:	4
	Belt clip	J	4
	Self-tapping screw (2 extra included)	K	14
	Spring latch (spare part - not required for installation)	L	1
	Cover for storage	M	1

3.2. Preparation for operation

ASSEMBLY OF THE UNIT

1. Unpack the product, sort the parts, and check them against the parts list.

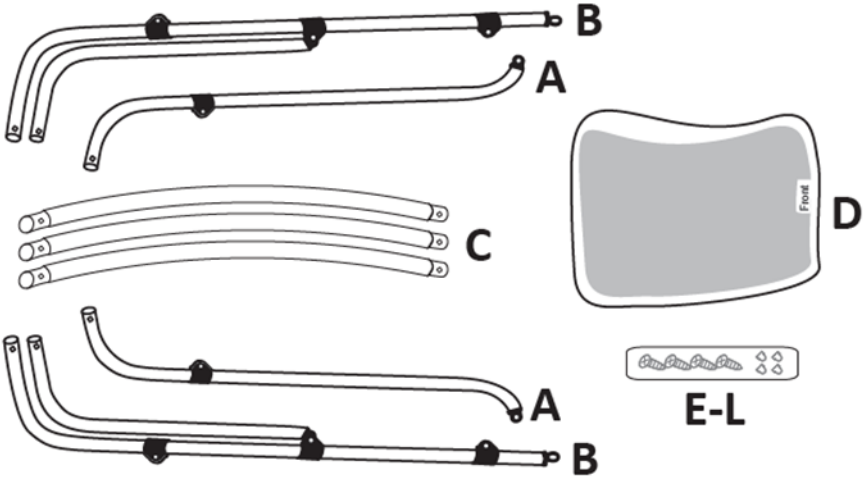

2. Use the bolt (G) and hex nut (H) to connect the front frame (A) and rear frame (B) together. The two clamps (O) should face outward as shown.

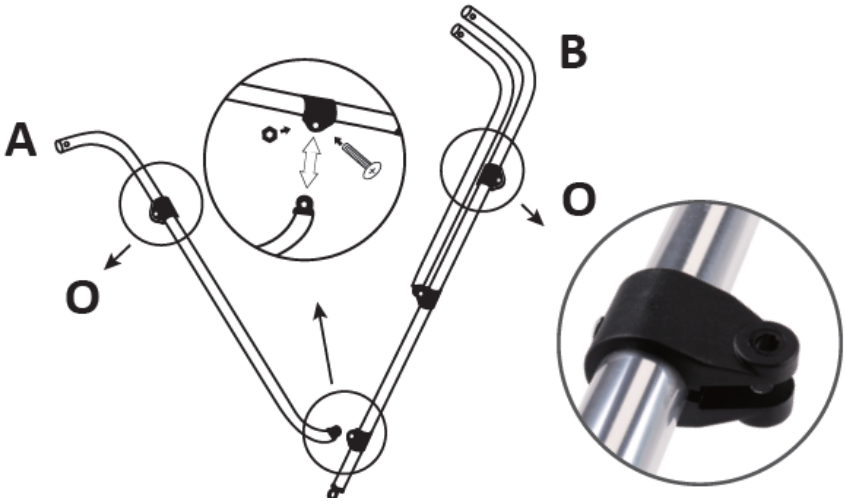

3. Spread the fabric on a flat surface with the bottom side facing up, all crossbar sleeves should be visible and the label that says Front on the right side.

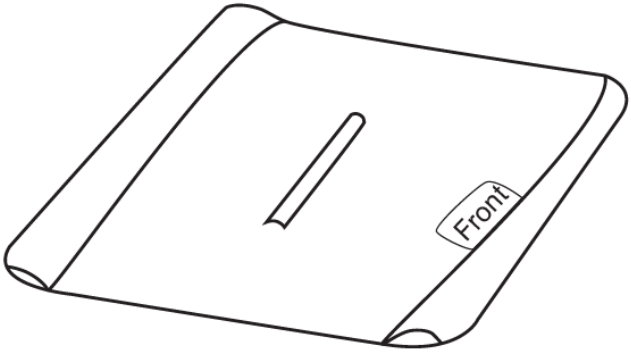

4. Insert the three cross bars into the fabric sleeves.

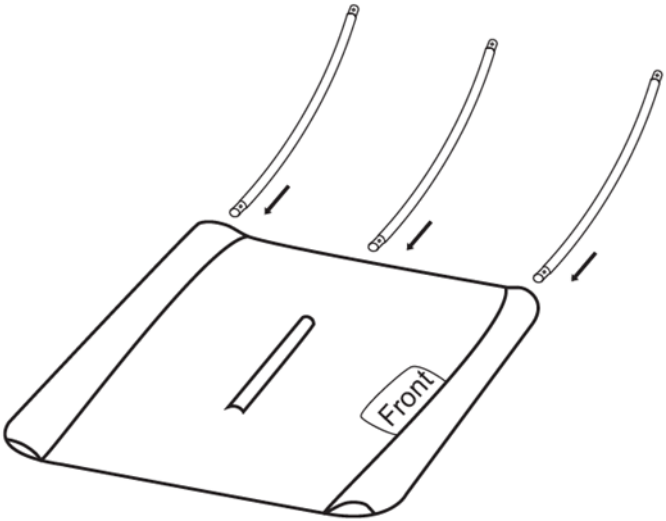

5. Slide the front and back frames into the crossbars and make sure the joints lock with the latches. Pull the fabric taut and make sure the front frame is positioned on the side of the label that says "Front".

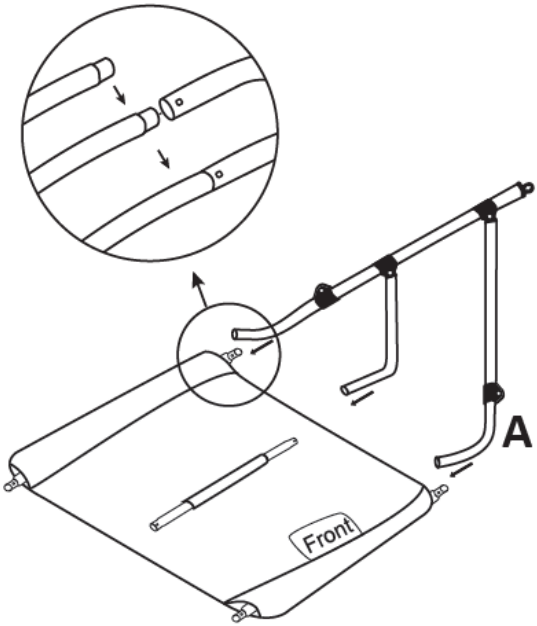

6. Repeat step #5 to assemble the other side.

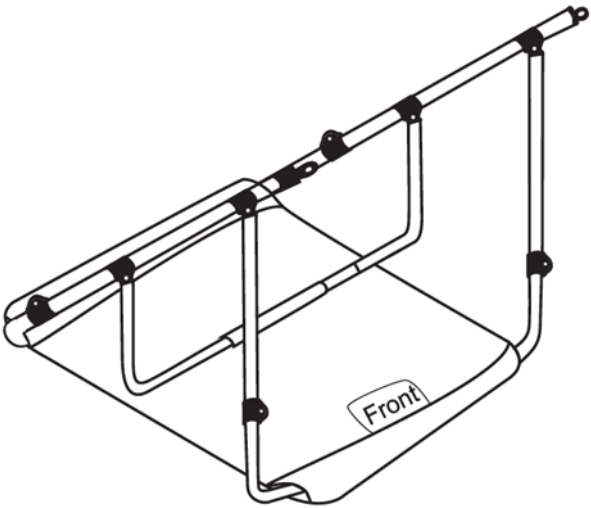

7. Attach the four straps using hex bolts and nuts.

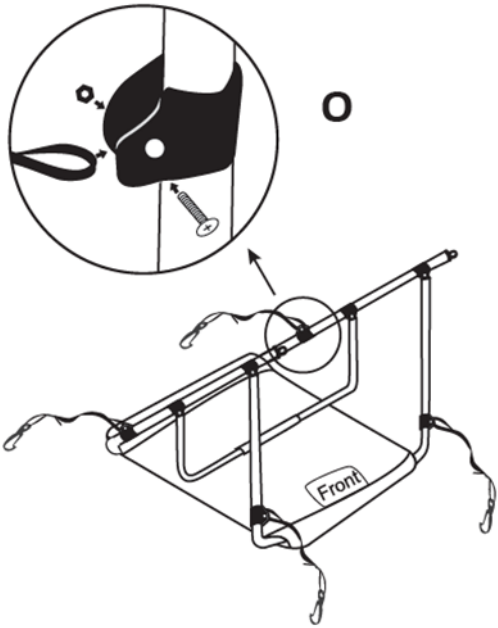

8. Measure the position of the 2 frame brackets and the 4 strap attachments, which are then secured to the boat deck using self-tapping screws.

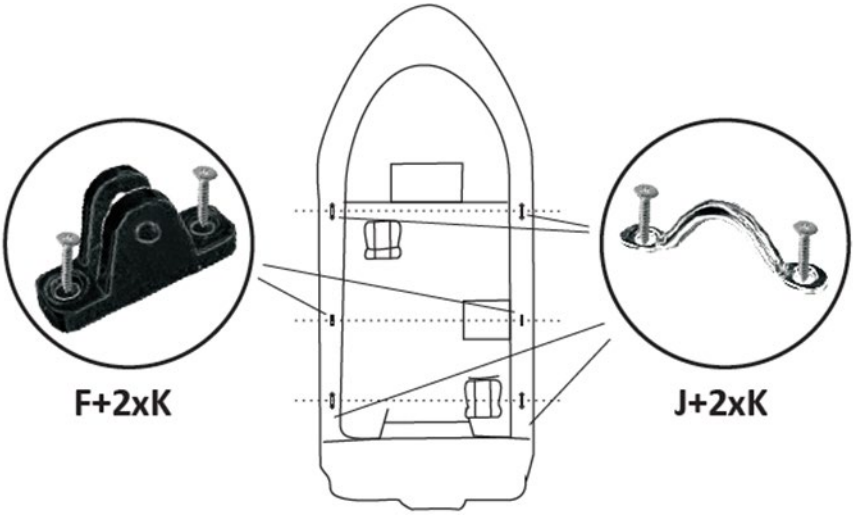

9. Turn the canopy structure 180° and place it in the frame brackets, then use the wing bolts and hex nuts to install on the boat. Finally, attach all the straps to the strap holders.

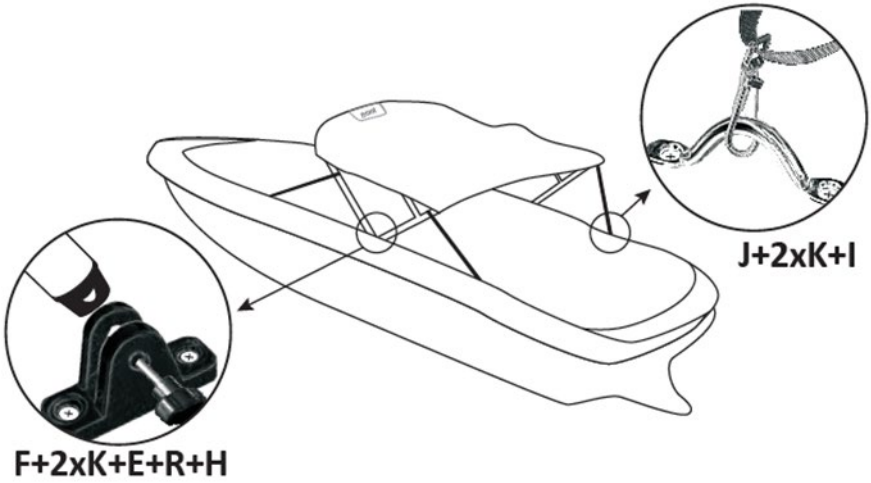

3.3. Cleaning and maintenance

a) Use only non-corrosive cleaning agents for cleaning the surfaces.
b) After each cleaning, all the parts should be dried well before the unit is used again.
c) Store the unit in a dry and cool place protected from moisture and direct sunlight.
d) Perform regular inspections of the unit checking technical fitness and any damages.
e) Use a soft cloth for cleaning.
f) Do not use sharp and/or metal objects (e.g. a wire brush or metal spatula) for cleaning, as these may damage the surface of the material from which the unit is made.

Dane techniczne

Opis parametru	Wartość parametru			
Nazwa produktu	BALDACHIM DO ŁODZI			
Model	MSW-MBT-01	MSW-MBT-02	MSW-MBT-03	MSW-MBT-04
Wymiary (Szerokość x Głębokość x Wysokość) [cm]	178x152x116	178x175x116	180x194x117	178x216x117
Ciężar [kg]	5,1	4,12	5,58	5,87

1. Ogólny opis

Instrukcja przeznaczona jest do pomocy w bezpiecznym i niezawodnym użytkowaniu. Produkt jest zaprojektowany i wykonany ściśle według wskazań technicznych przy użyciu najnowszych technologii i komponentów oraz przy zachowaniu najwyższych standardów jakości.

PRZED PRZYSTĄPIENIEM DO PRACY NALEŻY DOKŁADNIE PRZECZYTAĆ I ZROZUMIEĆ NINIEJSZĄ INSTRUKCJĘ.

Dla zapewnienia długiej i niezawodnej pracy urządzenia należy dbać o jego prawidłową obsługę oraz konserwację zgodnie ze wskazówkami zawartymi w tej instrukcji. Dane techniczne i specyfikacje zawarte w tej instrukcji obsługi są aktualne. Producent zastrzega sobie prawo dokonywania zmian związanych z podwyższeniem jakości.

Objaśnienie symboli

	Przed użyciem należy zapoznać się z instrukcją.

UWAGA! Ilustracje w niniejszej instrukcji obsługi mają charakter poglądowy i w niektórych szczegółach mogą różnić się od rzeczywistego wyglądu produktu.

Instrukcją oryginalną jest niemiecka wersja instrukcji. Pozostałe wersje językowe są tłumaczeniami z języka niemieckiego.

2. Bezpieczeństwo użytkowania

UWAGA! Przeczytać wszystkie ostrzeżenia dotyczące bezpieczeństwa oraz wszystkie instrukcje. Niezastosowanie się do ostrzeżeń i instrukcji może spowodować ciężkie obrażenia ciała lub śmierć.

Termin „urządzenie” lub „produkt” w ostrzeżeniach i w opisie instrukcji odnosi się do: BALDACHIM DO ŁODZI.

2.1. Bezpieczeństwo w miejscu pracy

a) W razie wątpliwości czy produkt działa poprawnie lub stwierdzenia uszkodzenia należy skontaktować się z serwisem producenta.
b) Naprawę produktu może wykonać wyłącznie serwis producenta. Nie wolno dokonywać napraw samodzielnie!
c) Zachować instrukcję użytkowania w celu jej późniejszego użycia. W razie, gdyby urządzenie miało zostać przekazane osobom trzecim, to wraz z nim należy przekazać również instrukcję użytkowania.
d) Elementy opakowania oraz drobne elementy montażowe należy przechowywać w miejscu niedostępnym dla dzieci.

2.2. Bezpieczeństwo osobiste

a) Urządzenie nie jest przeznaczone do tego, by było użytkowane przez osoby (w tym dzieci) o ograniczonych funkcjach psychicznych, sensorycznych i umysłowych lub nieposiadające odpowiedniego doświadczenia i/lub wiedzy, chyba że są one nadzorowane przez osobę odpowiedzialną za ich bezpieczeństwo lub otrzymały od niej wskazówki dotyczące tego, jak należy obsługiwać urządzenie.

2.3. Bezpieczne stosowanie urządzenia

a) Utrzymywać urządzenie w dobrym stanie technicznym. Sprawdzać przed każdą pracą czy nie posiada uszkodzeń ogólnych lub związanych z elementami ruchomymi (pęknięcia części i elementów lub wszelkie inne warunki, które mogą mieć wpływ na bezpieczne działanie urządzenia). W przypadku uszkodzenia, oddać urządzenie do naprawy przed użyciem.
b) Naprawa oraz konserwacja urządzeń powinna być wykonywana przez wykwalifikowane osoby przy użyciu wyłącznie oryginalnych części zamiennych. Zapewni to bezpieczeństwo użytkowania.
c) Należy regularnie czyścić urządzenie, aby nie dopuścić do trwałego osadzenia się zanieczyszczeń.
d) Nie wolno uruchamiać pustego urządzenia.
e) Zabrania się ingerowania w konstrukcję urządzenia celem zmiany jego parametrów lub budowy.
f) Trzymać urządzenia z dala od źródeł ognia i ciepła.
g) Aby chronić tkaninę baldachimu, gdy baldachim nie jest używany, należy umieszczać ją w pokrowcu do przechowywania. Baldachim należy złożyć, gdy prędkość jednostki pływającej przekracza 46 km/h (25 nm/h).
h) Nie umieszczać żadnego obciążenia na produkcie.

UWAGA! Pomimo iż urządzenie zostało zaprojektowane tak aby było bezpieczne, posiadało odpowiednie środki ochrony oraz pomimo użycia dodatkowych elementów zabezpieczających użytkownika, nadal istnieje niewielkie ryzyko wypadku lub odniesienia obrażeń w trakcie pracy z urządzeniem. Zaleca się zachowanie ostrożności i rozsądku podczas jego użytkowania.

3. Zasady użytkowania

Produkt służy jako rodzaj zadaszenia chroniącego osoby przebywające na łodzi przed warunkami atmosferycznymi – nadmiernym nasłonecznieniem oraz opadami deszczu i gradu.

Odpowiedzialność za wszelkie szkody powstałe w wyniku użytkowania niezgodnego z przeznaczeniem ponosi użytkownik.

3.1. Opis urządzenia

Elementy mocowania

N – Zaczep poprzeczki

O – Zacisk

P – Mocowanie do pokładu

R – Wewnętrzna końcówka oczkowa

LISTA CZĘŚCI

Rysunek	Opis	Symbol	Ilość
	Przednia rama	A	2
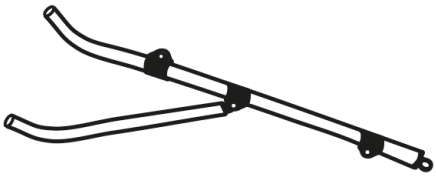	Tylna rama	B	2

	Poprzeczka	C	3
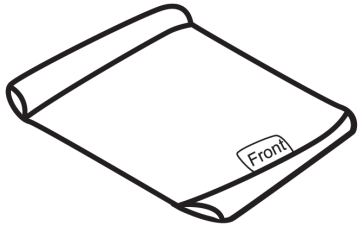	Tkanina	D	1
	Śruba skrzydełkowa	E	2
	Uchwyt ramy - mocowanie do pokładu	F	2
	Śruba	G	6
	Nakrętka sześciokątna	H	8
	Pasek	I	4
	Zaczep paska	J	4
	Śruba samogwintująca (2 dodatkowe w zestawie)	K	14

	Zatrzask sprężynowy (część zamienna – nie wymagana do montażu)	L	1
	Pokrowiec do przechowywania	M	1

3.2. Przygotowanie do pracy

MONTAŻ URZĄDZENIA

1. Rozpakować produkt, posegregować części i sprawdzić ich zgodność z listą części.

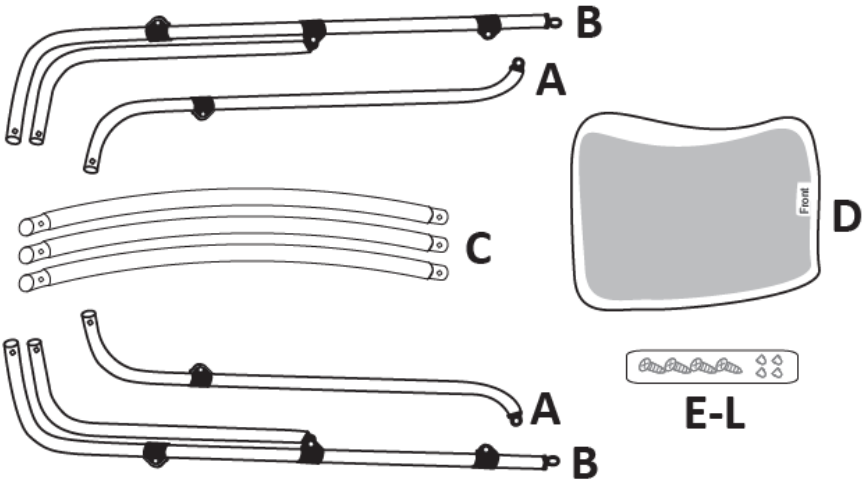

2. Aby połączyć ze sobą przednią ramę (A) i tylną ramę (B), użyć śruby (G) i nakrętki sześciokątnej (H). Dwa zaciski (O) powinny być skierowane na zewnątrz, jak pokazano na rysunku.

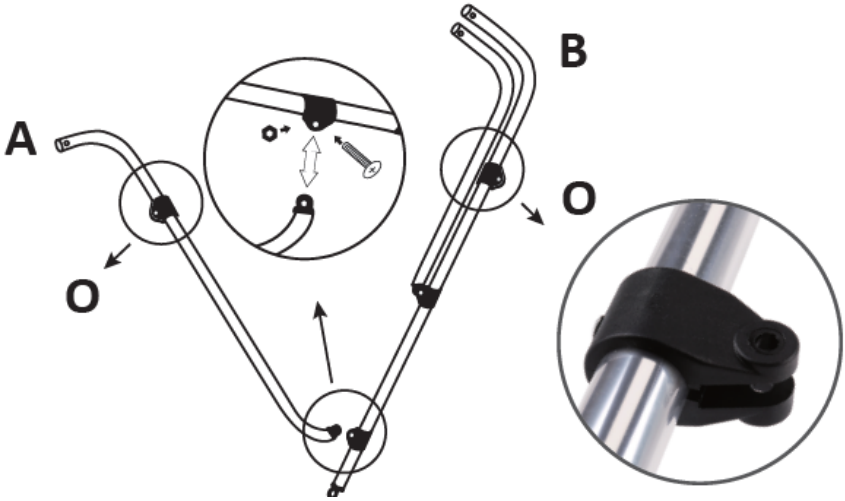

3. Rozłożyć tkaninę na płaskiej powierzchni spodnią stroną skierowaną do góry, wszystkie rękawy na poprzeczki powinny być widoczne, a etykieta z napisem **Front** (przód) po prawej stronie.

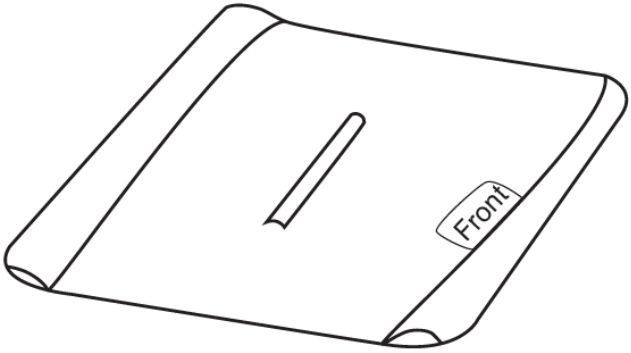

4. Włożyć trzy poprzeczki do rękawów tkaniny.

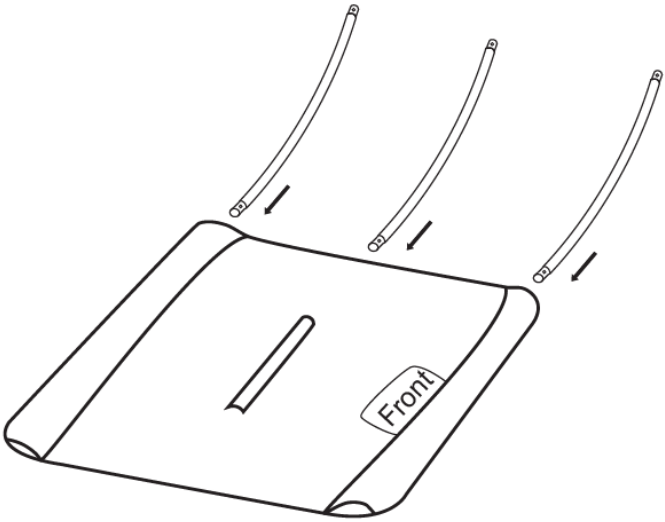

5. Wsunąć przednią i tylną ramę do poprzeczek i upewnić się, że złącza zablokowały się za pomocą zapadek. Naciągnąć tkaninę i upewnić się, że przednia rama (A) jest umieszczona po stronie etykiety z napisem **Front**.

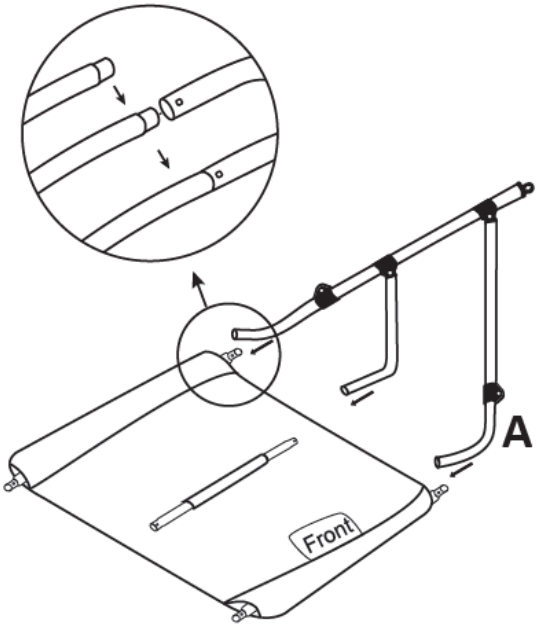

6. Powtórzyć krok nr 5, aby zmontować drugą stronę.

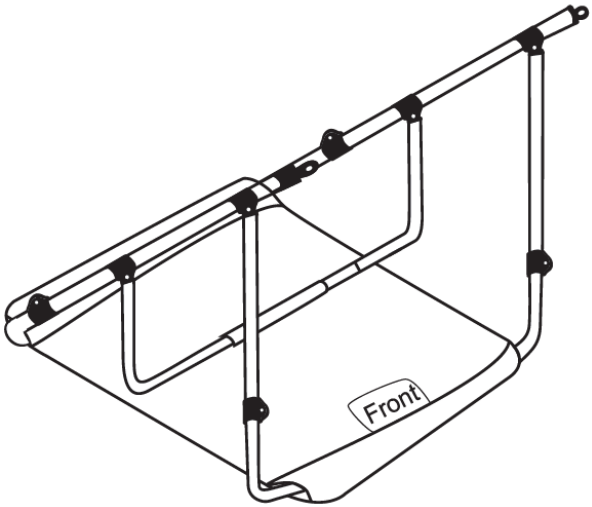

7. Zaczepić cztery paski za pomocą śrub i nakrętek sześciokątnych.

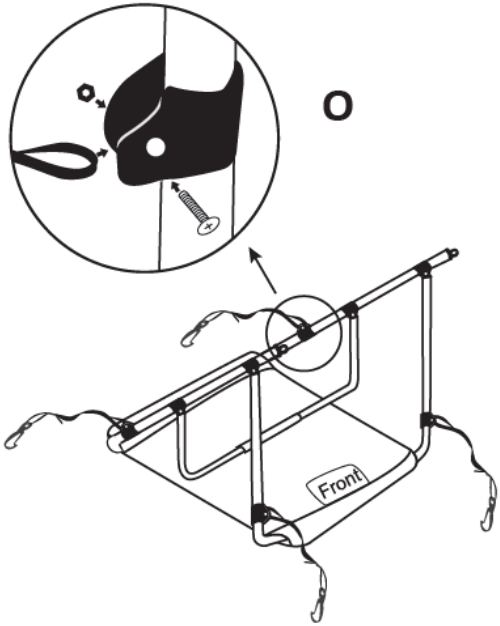

8. Odmierzyć położenie 2 uchwytów ramy oraz 4 zaczepów pasków, które następnie zamocować do pokładu łodzi za pomocą śrub samogwintujących.

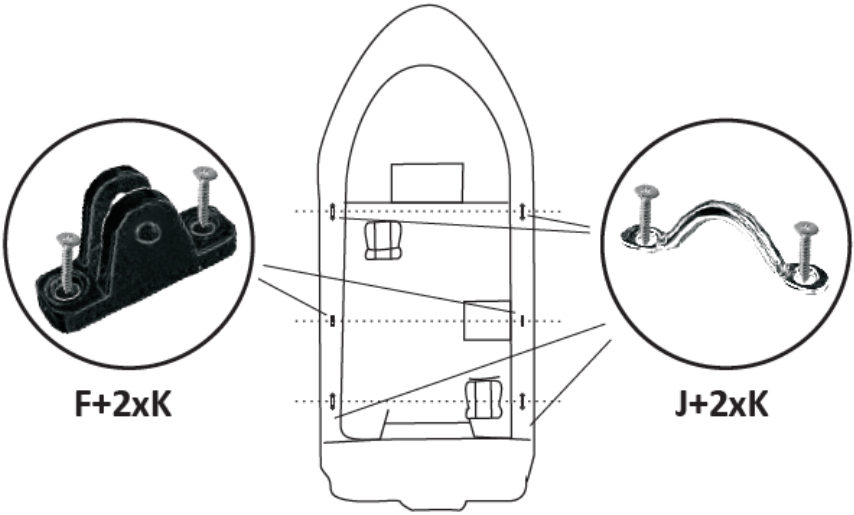

9. Odwrócić konstrukcję baldachimu o 180° i umieścić ją w uchwytach ramy, a następnie użyć śrub skrzydełkowych i nakrętek sześciokątnych, aby zainstalować na łodzi. Na koniec przymocować wszystkie paski do uchwytów pasków.

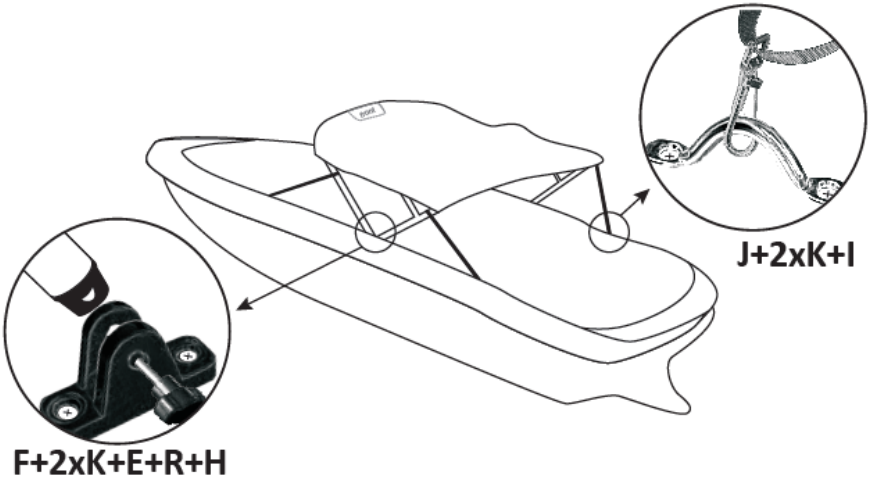

3.3. Czyszczenie i konserwacja

a) Do czyszczenia powierzchni należy stosować wyłącznie środki niezawierające substancji żrących.
b) Po każdym czyszczeniu wszystkie elementy należy dobrze wysuszyć, zanim urządzenie zostanie ponownie użyte.
c) Urządzenie należy przechowywać w suchym i chłodnym miejscu chronionym przed wilgocią i bezpośrednim promieniowaniem słonecznym.
d) Należy wykonywać regularne przeglądy urządzenia pod kątem jego sprawności technicznej oraz wszelkich uszkodzeń.
e) Do czyszczenia należy używać miękkiej ściereczki.
f) Do czyszczenia nie wolno używać ostrych i/lub metalowych przedmiotów (np. drucianej szczotki lub metalowej łopatki) ponieważ mogą one uszkodzić powierzchnię materiału, z którego wykonane jest urządzenie.

Technické údaje

Popis parametru	Hodnota parametru			
Název výrobku	KRYT NA ČLUN			
Model	MSW-MBT-01	MSW-MBT-02	MSW-MBT-03	MSW-MBT-04
Rozměry (Šířka x Hloubka x Výška)[cm]	178x152x116	178x175x116	180x194x117	178x216x117
Hmotnost [kg]	5,1	4,12	5,58	5,87

1. Všeobecný popis

Účelem pokynů je pomoc při bezpečném a spolehlivém používání. Výrobek je navržený a vyrobený přísně podle technických pokynů pomocí nejnovějších technologií a komponentů a při zachování nejvyšších standardů kvality.

PŘED ZAHÁJENÍM PRÁCE SI DŮKLADNĚ PROSTUDUJTE TYTO POKYNY.

Pro zajištění dlouhodobého a spolehlivého provozu zařízení dbejte na jeho řádnou obsluhu a údržbu podle doporučení uvedených v těchto pokynech. Technické údaje a specifikace uvedené v těchto pokynech k obsluze jsou aktuální. Výrobce si vyhrazuje právo provádět změny související se zvýšením kvality.

Vysvětlení symbolů

	Před použitím se seznamte s pokyny.

UPOZORNĚNÍ! Ilustrace použité v těchto pokynech k obsluze slouží pouze k náhledu a v některých detailech se mohou lišit od skutečného vzhledu výrobku.

Originální pokyny tvoří německá verze. Ostatní jazykové verze jsou překlady z německého jazyka.

2. Bezpečné používání

UPOZORNĚNÍ! Prostudujte si všechna varování týkající se bezpečnosti a všechny pokyny. Nedodržování varování a pokynů může způsobit těžké zranění nebo smrt.

Výrazy „zařízení“ nebo „výrobek“ použité u varování a v pokynech se týkají: KRYT NA ČLUN.

2.1. Bezpečnost na pracovišti

a) V případě pochybností, zda výrobek funguje správně, nebo při zjištění jeho poškození kontaktujte servis výrobce.
b) Opravy výrobku smí provádět výhradně servis výrobce. Výrobek nikdy neopravujte sami!
c) Pokyny k používání si uložte pro pozdější použití. Pokud má být zařízení předáno třetím osobám, předejte současně s ním rovněž pokyny k používání.
d) Části balení a drobné montážní prvky ukládejte mimo dosah dětí.

2.2. Osobní bezpečnost

a) Zařízení není určeno k tomu, aby bylo používáno osobami (včetně dětí) se sníženými psychickými, smyslovými a mentálními funkcemi nebo osobami bez příslušných zkušeností a/nebo znalostí, nejsou-li pod dohledem osoby odpovědné za jejich bezpečnost nebo nebyly-li touto osobou poučeny o obsluze zařízení.

2.3. Bezpečné používání zařízení

a) Zařízení udržujte v dobrém technickém stavu. Před každou prací zkontrolujte, zda zařízení není poškozeno nebo nejsou poškozeny jeho pohyblivé části (praskliny částí nebo veškeré jiné podmínky, které mohou mít vliv na bezpečný chod zařízení). V případě poškození předejte zařízení do opravy ještě před jeho použitím.
b) Opravu a údržbu zařízení musí provádět kvalifikovaní pracovníci pomocí výhradně originálních náhradních dílů. Bude tak zajištěno bezpečné používání.
c) Zařízení pravidelně čistěte, aby nedošlo k trvalému usazování nečistot.
d) Prázdné zařízení nikdy neuvádějte do provozu.
e) Je zakázáno zasahovat do konstrukce zařízení a provádět změny jeho parametrů nebo konstrukce.

f) Zařízení nepoužívejte ani neukládejte v blízkosti zdrojů ohně a tepla.
g) Chcete-li chránit tkaninu stříšky, když ji nepoužíváte, umístěte ji do úložného pouzdra. Stříška by měla být odklopena, když je rychlost plavidla vyšší než 46 km/h (25 nm/h).
h) Na výrobek nepokládejte žádná břemena.

UPOZORNĚNÍ! Přestože zařízení bylo navrženo tak, aby bylo bezpečné a mělo dostatečné ochranné prostředky a navzdory použití dalších bezpečnostních prvků chránících uživatele, existuje i nadále malé riziko úrazu či zranění při práci se zařízením. Doporučujeme, abyste při používání s výrobkem nakládali opatrně a rozumně.

3. Zásady používání

Výrobek slouží jako druh zastřešení chránící osoby na člunu před povětrnostními vlivy – nadměrným slunečním zářením, deštěm a kroupami.

Odpovědnost za veškeré škody způsobené v důsledku používání, které je v rozporu s určením zařízení, nese uživatel.

3.1. Popis zařízení

Upevňovací prvky

N – Úchyt příčky

O – Svorka

P – Upevnění k palubě

R – Vnitřní očková koncovka

SEZNAM DÍLŮ

Výkres	Popis	Symbol	Počet
	Přední rám	A	2
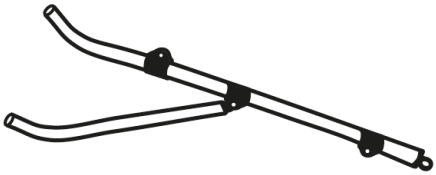	Zadní rám	B	2
	Příčka	C	3
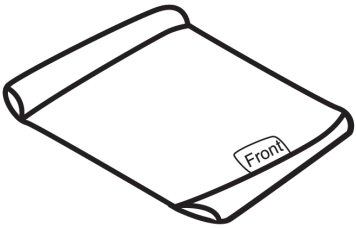	Látka	D	1
	Křídlový šroub	E	2
	Držák rámu – upevnění k palubě	F	2

	Šroub	G	6
	Šestihranná matice	H	8
	Třmen	I	4
	Úchytka třmenu	J	4
	Samozávitový šroub (2 dodatečné v kompletu)	K	14
	Pružinová západka (náhradní díl – není vyžadován při montáži)	L	1
	Úložné pouzdro	M	1

3.2. Příprava k provozu

MONTÁŽ ZAŘÍZENÍ

1. Rozbalte výrobek, roztřiďte díly a zkontrolujte je podle seznamu dílů.

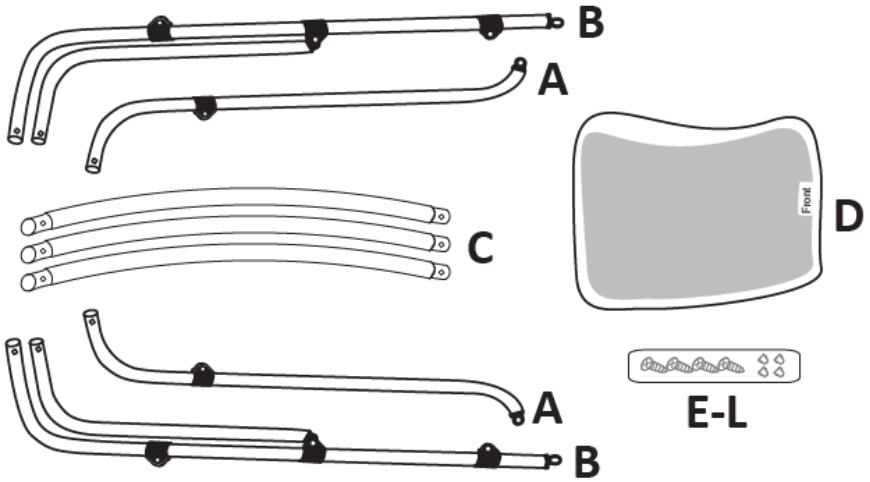

2. Ke spojení předního rámu (A) a zadního rámu (B) dohromady použijte šroub (G) a šestihrannou matici (H). Dvě svorky (O) by měly směřovat ven, jak je znázorněno na obrázku.

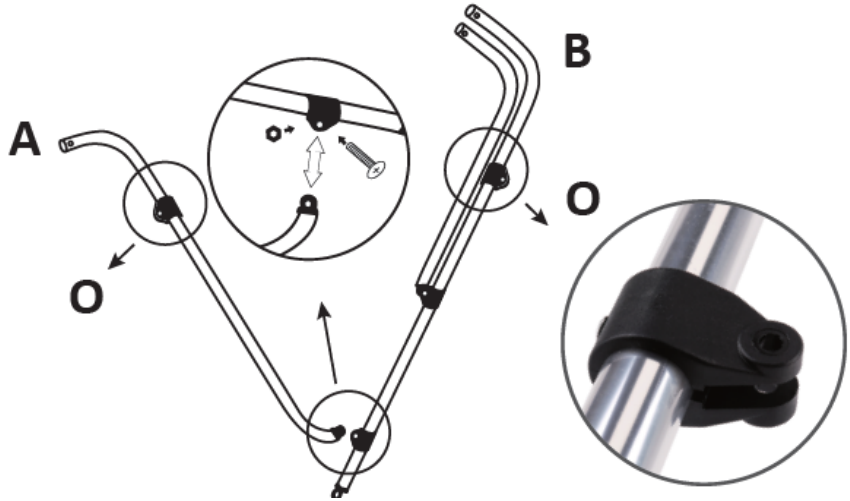

3. Položte látku na rovný povrch, spodní stranou nahoru, všechny rukávy na příčkách by měly být viditelné a štítek s nápisem **Front** (přední) na pravé straně.

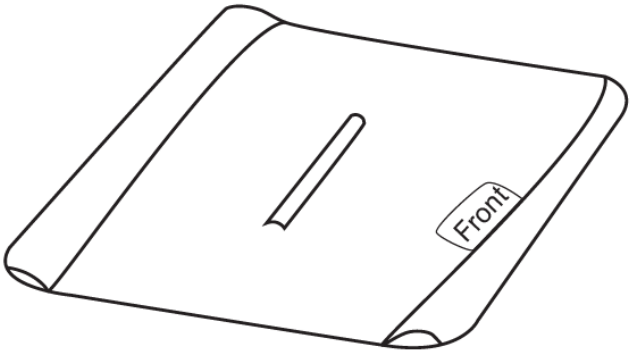

4. Vložte tři příčky do rukávů látky.

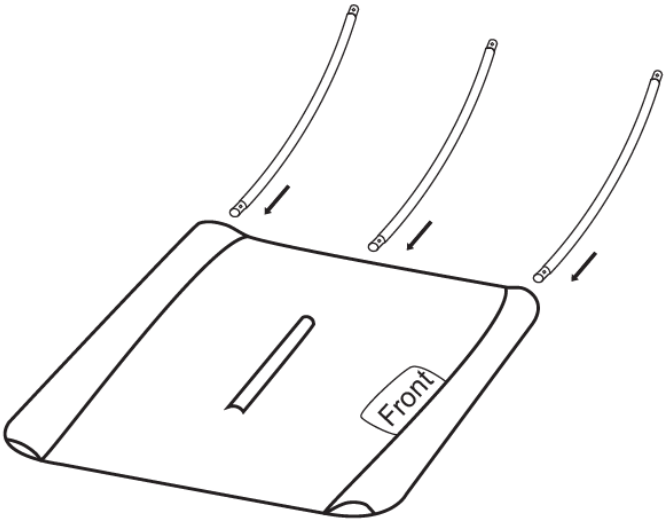

5. Zasuňte do příček přední a zadní rám a ujistěte se, že spoje do sebe zacvakly pomocí západek. Natáhněte látku a ujistěte se, že přední rám (A) je umístěn na straně štítku s nápisem **Front**.

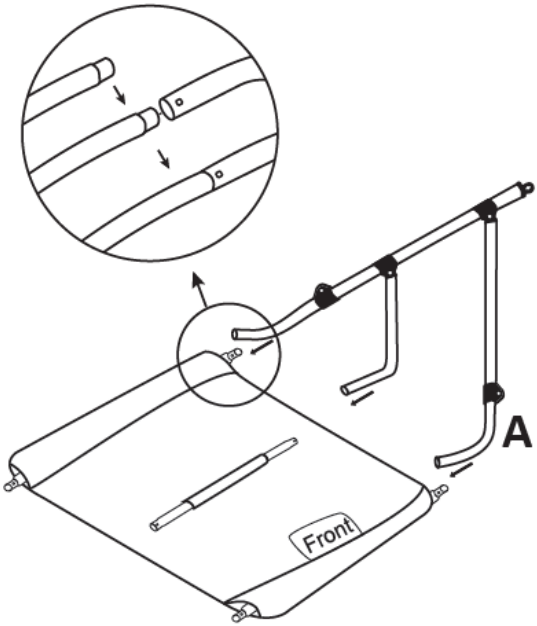

6. Pro montáž druhé strany opakujte krok č. 5.

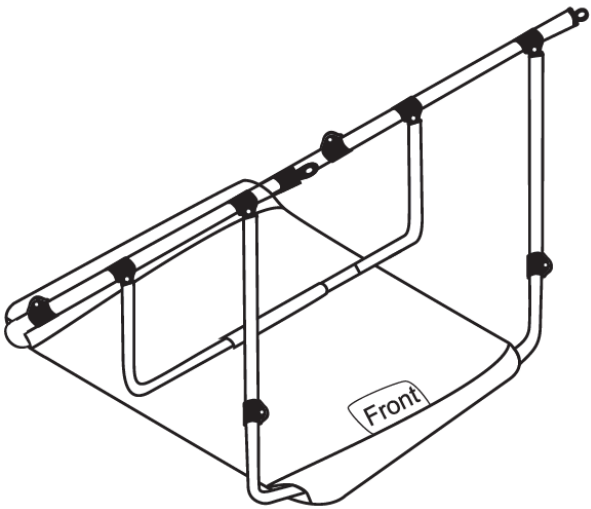

7. Zahákněte čtyři třmeny pomocí šroubů a šestihranných matic.

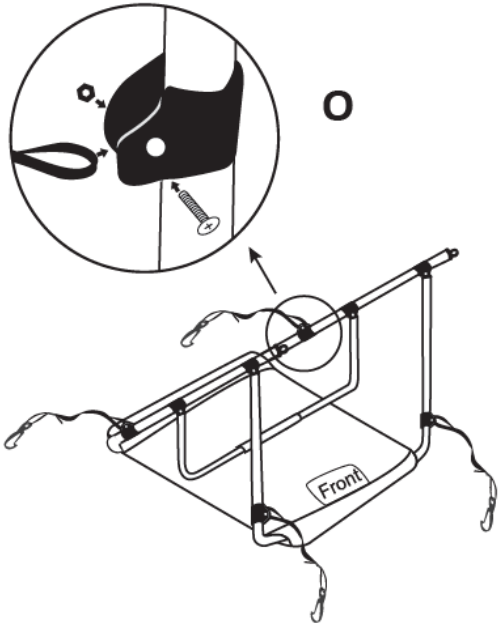

8. Změřte polohu 2 držáků rámu a 4 úchytek třmenů a následně je připevněte k palubě člunu pomocí samozávitových šroubů.

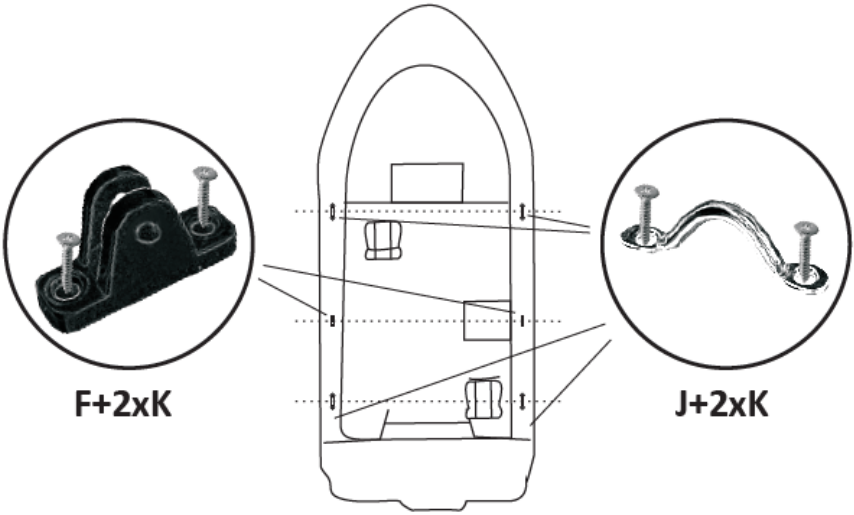

9. Otočte konstrukci stříšky o 180° a umístěte ji do držáků rámu, poté použijte křídlové šrouby a šestihranné matice k instalaci na člun. Nakonec připojte všechny třmeny k úchytkám třmenů.

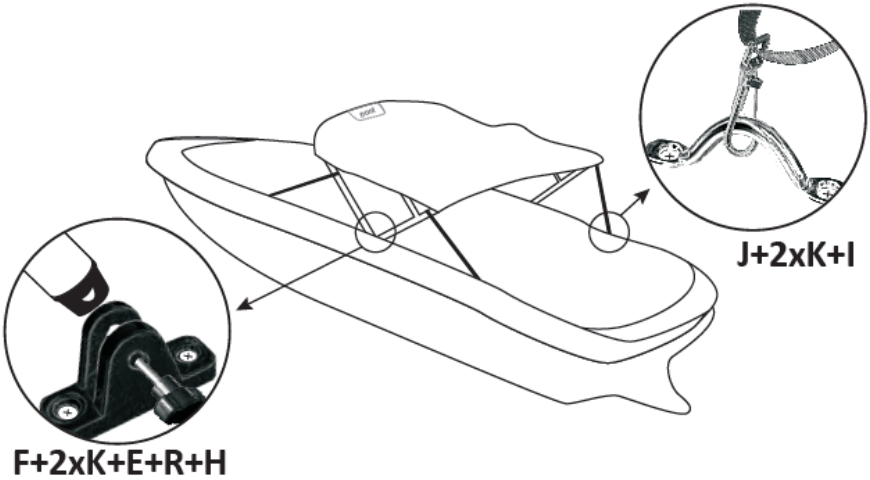

3.3. Čištění a údržba

a) Na čistění ploch zařízení používejte výhradně přípravky neobsahující leptavé látky.
b) Po každém čištění všechny části dobře usušte, než budete zařízení znovu používat.
c) Zařízení uchovávejte na suchém a chladném místě chráněném před vlhkostí a přímým slunečním zářením.
d) Zařízení pravidelně kontrolujte z hlediska jeho technické funkčnosti a na jakákoli poškození.
e) K čistění používejte měkký hadřík.
f) K čistění nepoužívejte ostré a/nebo kovové předměty (např. drátěné kartáče nebo kovové pomůcky), které mohou poškodit povrch materiálu, z něhož je zařízení vyrobeno.

Caractéristiques techniques

Désignation du paramètre	Valeur du paramètre			
Nom du produit	CAPOTE DE BATEAU			
Modèle	MSW-MBT-01	MSW-MBT-02	MSW-MBT-03	MSW-MBT-04
Dimensions (Largeur x Profondeur x Hauteur) [cm]	178x152x116	178x175x116	180x194x117	178x216x117
Poids [kg]	5,1	4,12	5,58	5,87

1. Description générale

Ce mode d'emploi a pour but de vous aider à utiliser l'appareil en sécurité et de manière fiable. Le produit est conçu et fabriqué dans un respect strict des spécifications techniques, avec les technologies et les composants les plus récents et conformément aux normes de qualité les plus élevées.

AVANT TOUTE UTILISATION,
CE MODE D'EMPLOI DOIT ÊTRE LU ET COMPRIS.

Pour assurer un fonctionnement durable et fiable de l'appareil, veillez à l'utiliser et à l'entretenir correctement, conformément aux instructions de ce mode d'emploi. Les caractéristiques techniques et les spécifications contenues dans ce mode d'emploi sont à jour. Le fabricant se réserve le droit d'apporter des modifications pour améliorer la qualité.

Signification des symboles

	Avant toute utilisation, lisez attentivement le mode d'emploi.

ATTENTION ! Les illustrations de ce mode d'emploi ne sont données qu'à titre indicatif et peuvent différer dans certains détails de l'aspect réel du produit.

C'est la version allemande de ce mode d'emploi qui est sa version originale. Les autres versions linguistiques sont des traductions de l'allemand.

2. Sécurité d'utilisation

ATTENTION ! Lisez tous les avertissements de sécurité et toutes les instructions. Le non-respect des avertissements et des instructions peut entraîner des blessures graves ou la mort.

Le terme « appareil » ou « produit » dans les avertissements et dans la description des instructions désigne : CAPOTE DE BATEAU.

2.1. Sécurité sur le lieu de travail

a) En cas de doute quant au bon fonctionnement du produit ou si vous constatez qu'il est endommagé, contactez le service après-vente du fabricant.
b) Le produit ne peut être réparé que par le service après-vente du fabricant. N'effectuez pas les réparations vous-même !
c) Conservez ce mode d'emploi pour tout usage ultérieur. Si l'appareil doit être transmis à un tiers, ce mode d'emploi sera livré avec l'appareil.
d) Gardez les pièces d'emballage et les petites pièces d'assemblage hors de portée des enfants.

2.2. Sécurité personnelle

a) L'appareil n'est pas destiné à être utilisé par des personnes (y compris les enfants) aux capacités mentales, sensorielles ou intellectuelles réduites ou qui manquent d'expérience et/ou de connaissances appropriées, à moins qu'elles ne soient surveillées par une personne responsable de leur sécurité ou qu'elles aient reçu des instructions de celle-ci sur la manière d'utiliser l'appareil.

2.3. Utilisation de l'appareil en sécurité

a) Maintenez l'appareil en bon état de marche. Avant chaque utilisation, assurez-vous de l'absence d'endommagements généraux et de ceux de pièces mobiles

(fissures de pièces ou de composants ou toute autre condition susceptible de peser sur la sécurité de fonctionnement de l'appareil). En cas d'endommagement, faites réparer l'appareil avant de l'utiliser.

b) La réparation et l'entretien des appareils doivent être effectués par un personnel qualifié, n'utilisant que des pièces de rechange d'origine. Cela garantira la sécurité d'utilisation.

c) Nettoyez régulièrement l'appareil afin d'éviter une accumulation permanente de saletés.

d) Ne pas mettre en marche une machine vide.

e) Il est interdit d'intervenir sur la structure de l'appareil afin de la modifier ou modifier les caractéristiques de l'appareil.

f) Gardez les appareils éloignés des sources de chaleur.

g) Lorsque le taud n'est pas utilisé, la toile doit être rangée dans la housse de protection. Le taud doit être replié lorsque la vitesse du bateau dépasse 46 km/h (25 mn/h).

h) Ne placez aucune charge sur le produit.

ATTENTION ! Bien que l'appareil ait été conçu pour fonctionner en sécurité et muni de protections adéquates et d'éléments supplémentaires protégeant l'utilisateur, il existe toujours un petit risque d'accident ou de blessure lors de la manipulation de l'appareil. Soyez donc prudent et raisonnable lors de son utilisation.

3. Règles d'utilisation

Ce produit sert de couverture pour protéger les personnes à bord du bateau contre les rayons excessifs du soleil, la pluie ou la grêle.

L'utilisateur est responsable de tout dommage résultant de toute utilisation contraire à la destination de l'appareil.

3.1. Description de l’appareil

Éléments de fixation

N – Fixation de la traverse

O – Pince

P – Fixation au pont

R – Extrémité intérieure de la bague

LISTE DES PIÈCES

Plan	Désignation	Symbole	Quantité
	Cadre avant	A	2
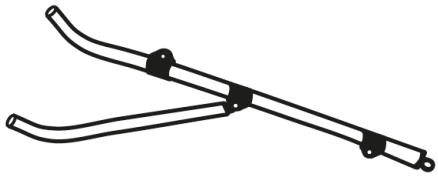	Cadre arrière	B	2

	Traverse	C	3
	Tissu	D	1
	Boulon à ailettes	E	2
	Support du cadre : fixation au pont	F	2
	Vis	G	6
	Écrou hexagonal	H	8
	Courroie	I	4
	Attache de sangle	J	4
	Vis autotaraudeuse (2 vis supplémentaires incluses)	K	14

	Pince à ressort (pièce de rechange – non requise pour le montage)	L	1
	Housse de protection	M	1

3.2. Préparation au fonctionnement

ASSEMBLAGE DE L'APPAREIL

1. Déballez le produit, triez les pièces et vérifiez qu'elles correspondent à la liste des pièces.

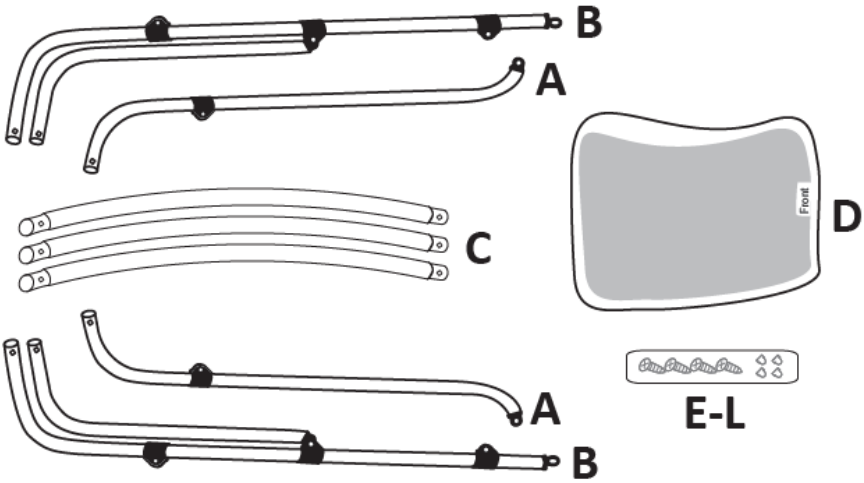

2. Reliez le cadre avant (A) au cadre arrière (B) à l'aide de la vis (G) et de l'écrou hexagonal (H). Les deux pinces (O) doivent être tournées vers l'extérieur, comme indiqué sur la figure.

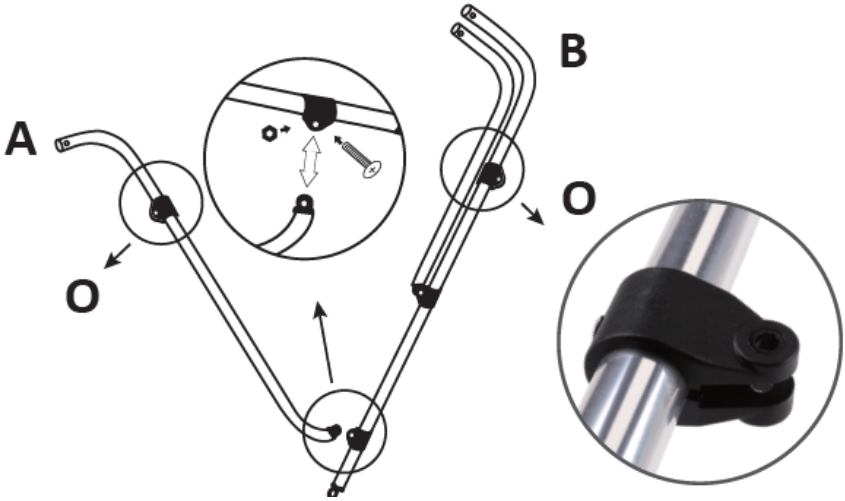

3. Posez le tissu sur une surface plane, la face inférieure tournée vers le haut, tous les manchons des traverses doivent être visibles et l'étiquette **Front** doit être à droite.

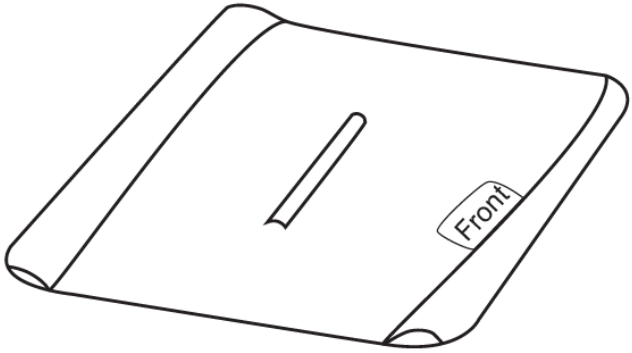

4. Insérez trois traverses dans les manchons de tissu.

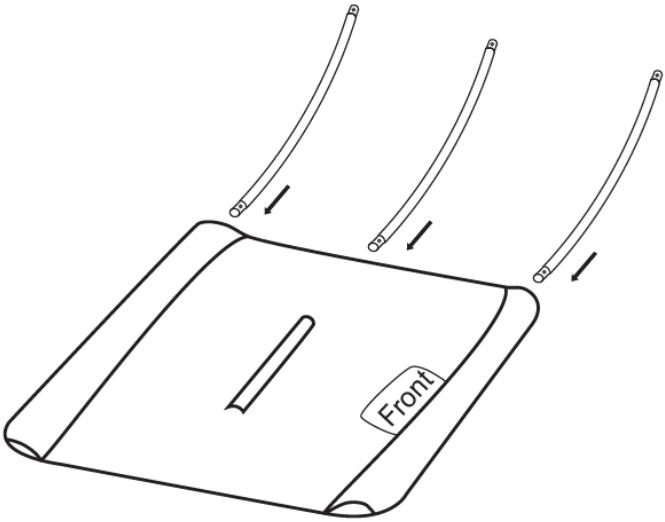

5. Faites glisser les cadres avant et arrière dans les traverses et assurez-vous que les connecteurs se verrouillent en place avec les loquets. Tendez le tissu et assurez-vous que le cadre frontal (A) est positionné sur le côté de l'étiquette **Front**.

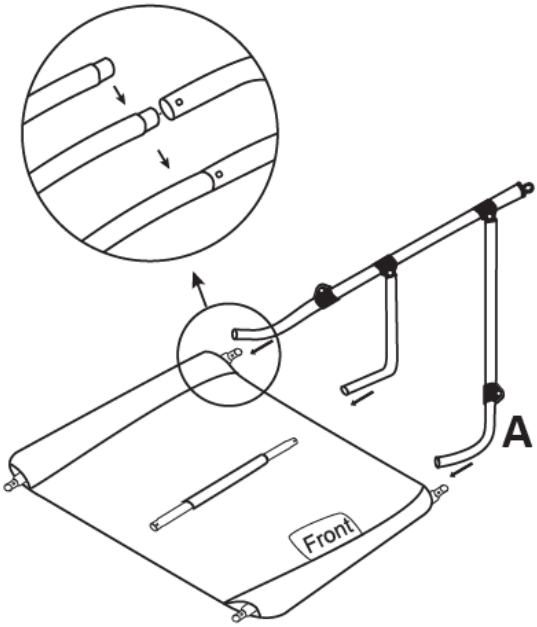

6. Répétez l’étape 5 pour assembler l’autre côté.

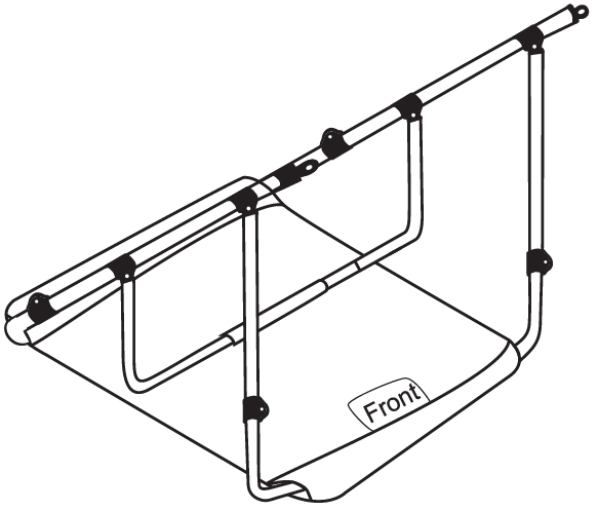

7. Fixez les quatre sangles à l’aide des vis et des écrous hexagonaux.

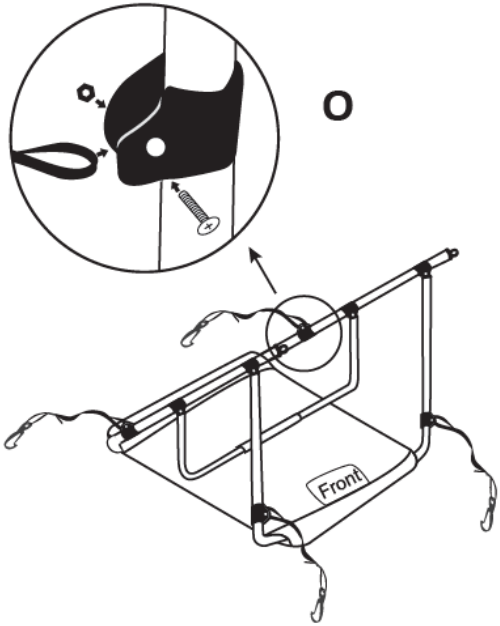

8. Mesurez la position des 2 supports de cadre et des 4 attaches de sangle à fixer au couvercle avec des vis autotaraudeuses.

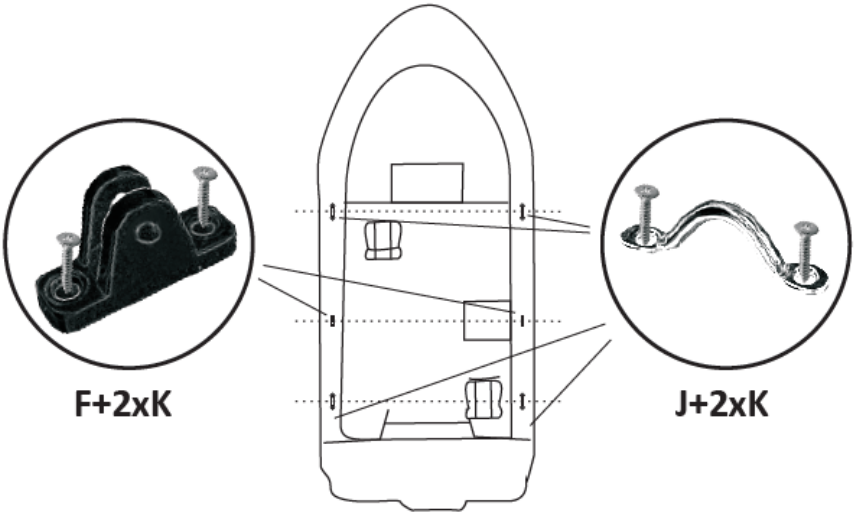

9. Tournez le taud d'un demi-tour, placez-le sur les supports du cadre et fixez-le avec les boulons à ailettes et les écrous hexagonaux. Pour terminer, fixez toutes les sangles à leurs supports.

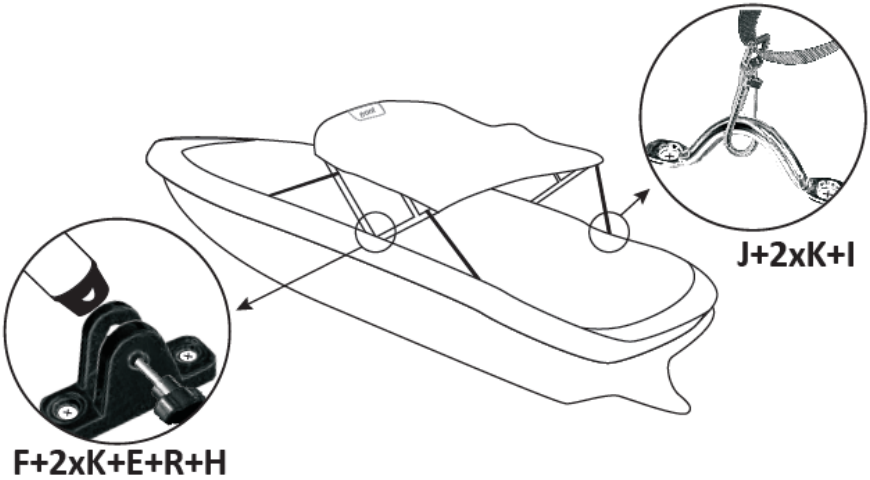

3.3. Nettoyage et entretien

a) Pour nettoyer la surface, n'utilisez que des produits libres de substances caustiques.
b) Après chaque nettoyage, séchez tous les composants avant de réutiliser l'appareil.
c) Conservez l'appareil dans un endroit sec et frais, à l'abri de l'humidité et des rayons directs du soleil.
d) Effectuez des inspections régulières de l'appareil pour vous assurer qu'il est en bon état de fonctionnement et qu'aucun dommage n'est survenu.
e) Nettoyez avec un chiffon doux ou une éponge.
f) N'utilisez pas d'objets tranchants et/ou métalliques (par exemple, une brosse métallique ou une spatule en métal) pour le nettoyage car ils risquent d'endommager la surface du matériau dont l'appareil est fabriqué.

Dati tecnici

Descrizione del parametro	Valore del parametro			
Nome del prodotto	COPERTURA BARCHE			
Modello	MSW-MBT-01	MSW-MBT-02	MSW-MBT-03	MSW-MBT-04
Dimensioni (Larghezza x Profondità x Altezza) [cm]	178x152x116	178x175x116	180x194x117	178x216x117
Peso [kg]	5,1	4,12	5,58	5,87

1. Descrizione generale

Il manuale ha lo scopo di aiutare nell'uso sicuro e affidabile. Il prodotto è progettato e fabbricato rigorosamente secondo le specifiche tecniche utilizzando la tecnologia e i componenti più recenti e mantenendo i più alti standard di qualità.

PRIMA DI PROCEDERE AL LAVORO BISOGNA ACCURATAMENTE LEGGERE E COMPRENDERE QUESTO MANUALE.

Per garantire un funzionamento duraturo e affidabile dell'apparecchio, occorre prestare attenzione al suo funzionamento e alla sua manutenzione secondo le istruzioni del presente manuale. I dati tecnici e le specifiche di questo manuale sono aggiornati. Il produttore si riserva il diritto di apportare modifiche per migliorare la qualità.

Spiegazione dei simboli

	Prima dell'uso bisogna prendere visione del manuale.

ATTENZIONE!

Le illustrazioni in questo manuale sono solo a scopo illustrativo e possono differire in alcuni dettagli dall'aspetto reale del prodotto.

Il manuale originale è la versione tedesca. Le altre versioni linguistiche sono traduzioni dal tedesco.

2. Sicurezza di utilizzo

Attenzione! Leggere tutte le avvertenze relative alla sicurezza e tutte le istruzioni. La mancata osservazione delle avvertenze e delle istruzioni può causare danni fisici o morte.

Il termine "apparecchio" o "prodotto" nelle avvertenze e nella descrizione delle istruzioni si riferisce a: COPERTURA BARCHE.

2.1. Sicurezza nei luoghi di lavoro

a) In caso di dubbi sul corretto funzionamento del prodotto o in caso di constatazione di un danno, si prega di contattare il servizio di assistenza del produttore.
b) Il prodotto può essere riparato esclusivamente dal servizio di assistenza del produttore. Non eseguire le riparazioni da soli!
c) Conservare il manuale d'uso per utilizzo futuro. Se l'apparecchio deve essere trasferito a terzi, anche il manuale d'uso deve essere consegnato insieme all'apparecchio.
d) Tenere le parti dell'imballaggio e le piccole parti di assemblaggio fuori dalla portata dei bambini.

2.2. Sicurezza personale

a) L'apparecchio non è destinato ad essere utilizzato da persone (compresi i bambini) con funzioni mentali, sensoriali o intellettuali ridotte o con mancanza di esperienza e/o conoscenza, a meno che non siano sorvegliati da una persona responsabile della loro sicurezza o abbiano ricevuto istruzioni su come utilizzare la macchina.

2.3. Utilizzo sicuro dell’apparecchio

a) Mantenere l’apparecchio in uno stato tecnico buono. Controllare prima di ogni operazione che non ci siano danni generali o relativi alle parti in movimento (crepe nelle parti e nei componenti o qualsiasi altra condizione che possa influenzare il funzionamento sicuro dell’apparecchio). In caso di danno, far riparare l'apparecchio prima dell'uso.
b) La riparazione e la manutenzione delle apparecchiature dovrebbe essere effettuate da personale qualificato utilizzando esclusivamente parti di ricambio originali. Questo garantirà un utilizzo sicuro.
c) Pulire regolarmente l’apparecchio per evitare un accumulo permanente di sporco.
d) Non avviare l’apparecchio vuota.
e) È vietato manomettere il design dell’apparecchio per modificarne i parametri o la costruzione.
f) Tenere l’apparecchio lontano dalle fonti di fuoco o dal calore.
g) Per proteggere il tessuto del tendalino quando non è in uso, metterlo nella borsa di stoccaggio. Il tendalino deve essere ripiegato quando la velocità dell'imbarcazione supera i 46 km/h (25 nm/h).
h) Non mettere alcun carico sul prodotto.

ATTENZIONE! Anche se l'apparecchio è stato progettato per essere sicuro, sia dotato di adeguate protezioni, e nonostante l'uso di ulteriori elementi di sicurezza per l'utente, c'è ancora un piccolo rischio di incidente o lesione durante l’utilizzo dell’apparecchiatura. Si consiglia di mantenere la cautela e il buon senso durante l’utilizzo.

3. Principi di utilizzo

Il prodotto serve come una sorta di baldacchino che protegge gli occupanti della barca contro le condizioni atmosferiche - eccessiva luce solare così come pioggia e grandine.

L'utente è responsabile di qualsiasi danno derivante da un uso improprio.

3.1. Descrizione del dispositivo

Elementi di fissaggio

N - Attacco della traversa

O - Morsetto

P - Fissaggio al ponte

R - Capocorda interno ad anello

ELENCO DELLE PARTI

Disegno	Descrizione	Simbolo	Quantità
	Telaio anteriore	A	2
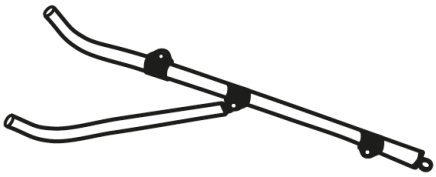	Telaio posteriore	B	2

	Barra trasversale	C	3
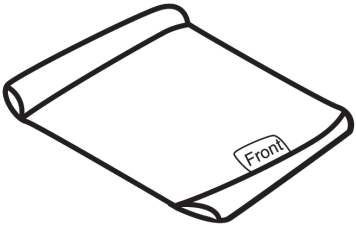	Tessuto	D	1
	Bullone ad alette	E	2
	Supporto del telaio - fissaggio al ponte	F	2
	Vite	G	6
	Dado esagonale	H	8
	Cinghia	I	4
	Ponticello	J	4
	Vite autofilettante (2 extra incluse)	K	14

	Clip a molla (parte di ricambio – non necessaria per il montaggio)	L	1
	Borsa di stoccaggio	M	1

3.2. Predisposizione al lavoro

MONTAGGIO DELL'APPARECCHIO

1. Disimballare il prodotto, ordinare le parti e controllarle rispetto alla lista delle parti.

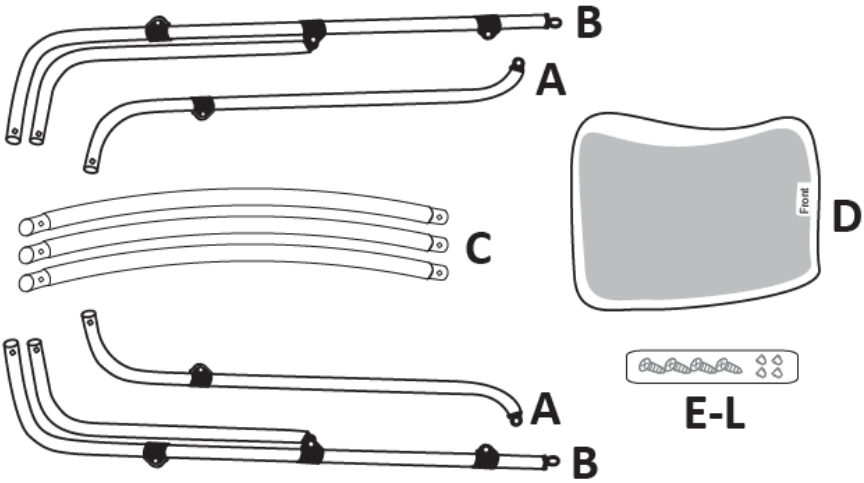

2. Per collegare insieme il telaio anteriore (A) e quello posteriore (B), utilizzare la vite (G) e il dado esagonale (H). I due morsetti (O) devono essere rivolti verso l'esterno come mostrato.

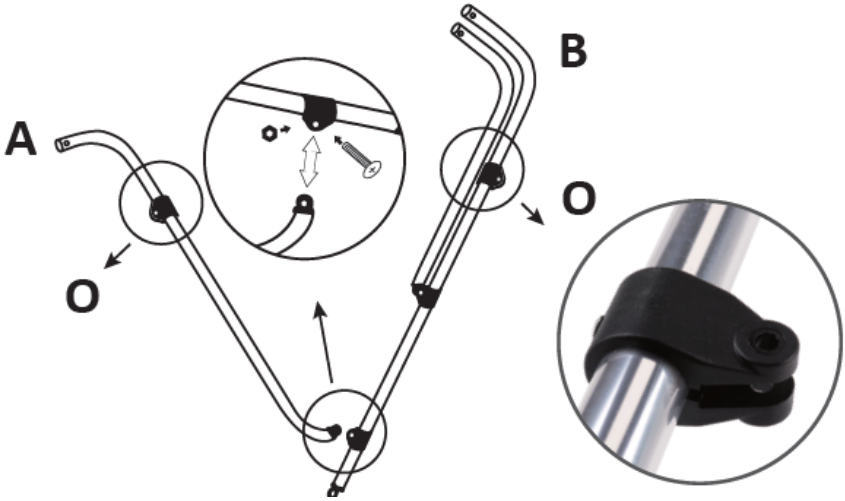

3. Stendere il tessuto su una superficie piana con il lato inferiore rivolto verso l'alto, tutte le maniche per le traverse devono essere visibili e l'etichetta con scritta **Parte anteriore** a destra.

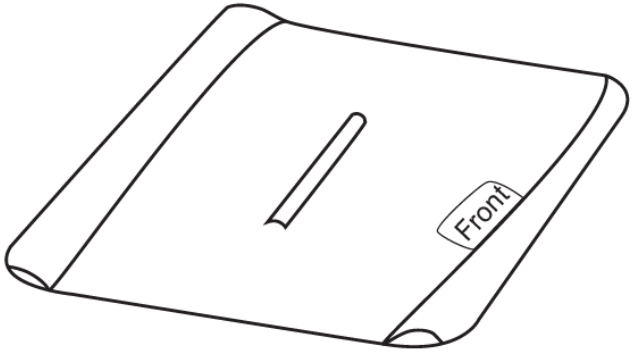

4. Inserire tre traverse nelle maniche di tessuto.

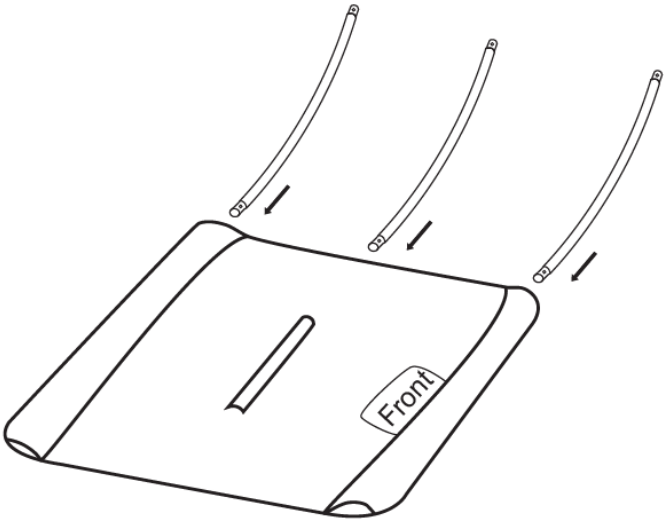

5. Far scorrere i telai anteriori e posteriori nelle traverse e assicurarsi che i connettori si blocchino in posizione con i fermi. Tirare il tessuto e assicurarsi che il telaio anteriore (A) sia posizionato sul lato dell'etichetta con scritta **Parte anteriore**.

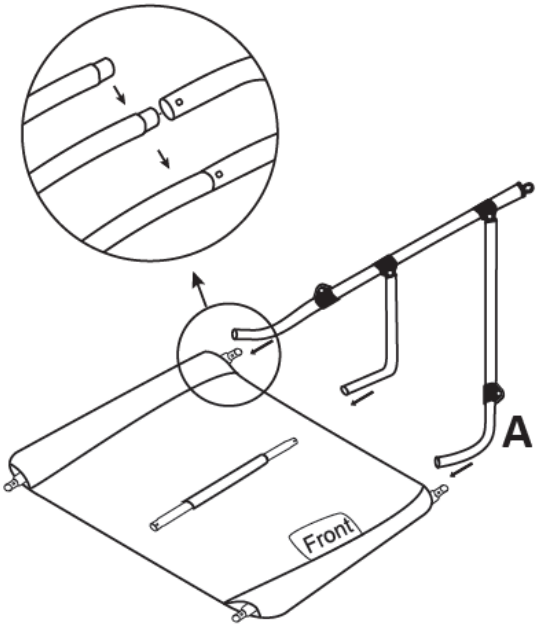

6. Ripetere il passo 5 per assemblare l'altro lato.

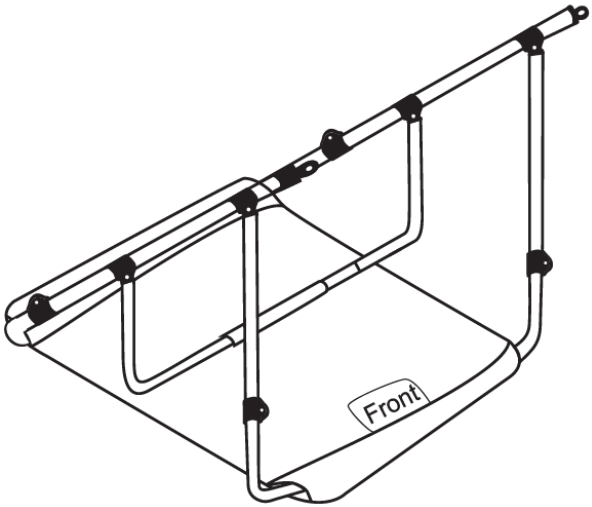

7. Fissare le quattro cinghie con bulloni e dadi esagonali.

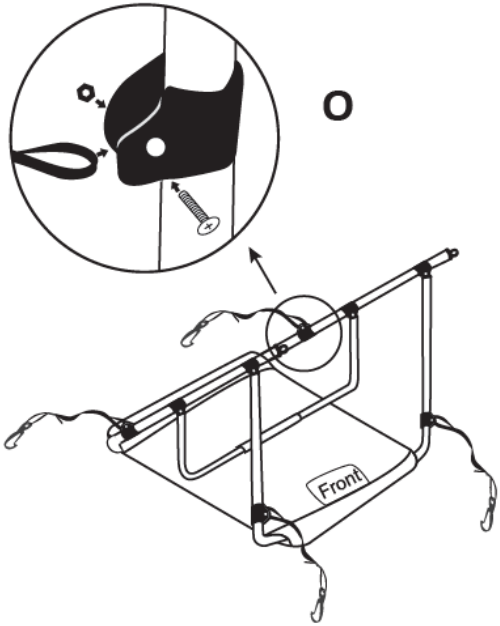

8. Misurare la posizione dei 2 supporti del telaio e dei 4 ponticelli, che vanno poi fissati al ponte della barca con viti autofilettanti.

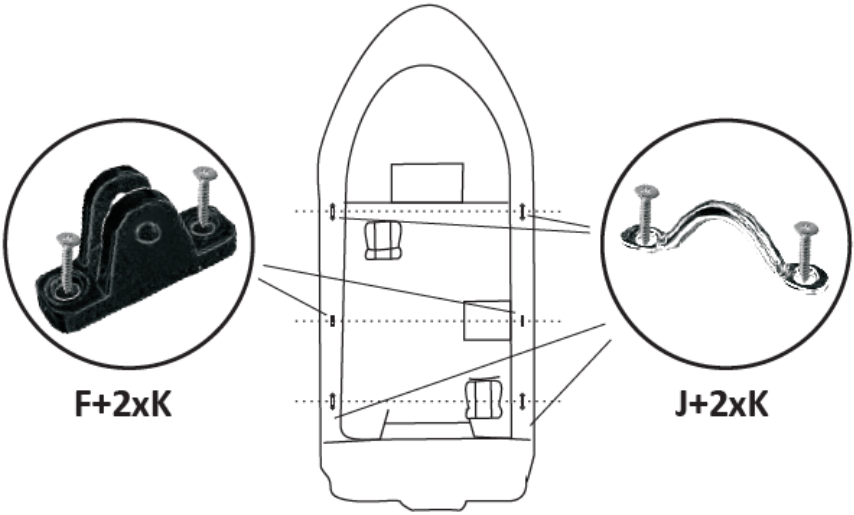

9. Girare la struttura del tendalino di 180° e metterla nei supporti del telaio, poi usare i bulloni ad alette e i dadi esagonali per installarla sulla barca. Infine, fissare tutte le cinghie ai ponticelli.

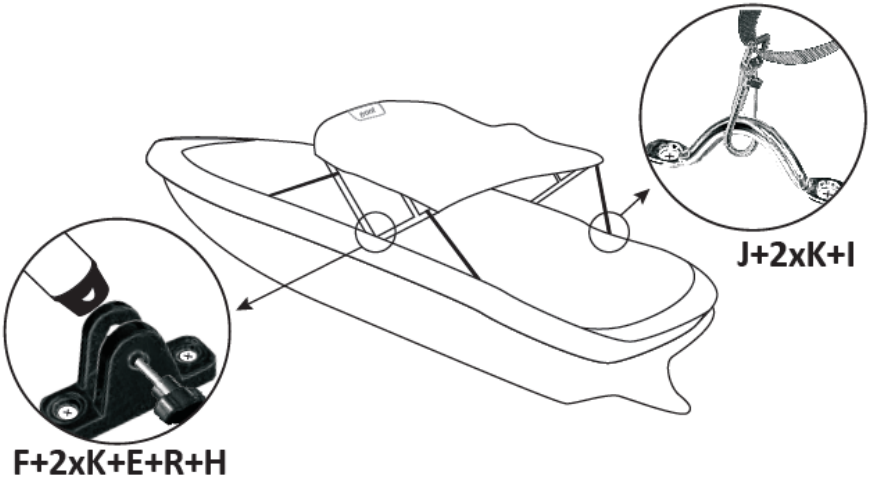

3.3. Pulizia e manutenzione

a) Usare solo agenti non corrosivi per la pulizia della superficie.
b) Dopo ogni pulizia, tutti i componenti devono essere asciugati bene prima di utilizzare nuovamente l’apparecchio.
c) Conservare l’apparecchio in un luogo asciutto e fresco, al riparo dall'umidità e dalla luce solare diretta.
d) Eseguire ispezioni regolari dell'apparecchio per assicurarsi che sia in buone condizioni di funzionamento e che non si siano verificati danni.
e) Pulire con un panno non abrasivo.
f) Non utilizzare oggetti appuntiti e/o metallici (ad esempio una spazzola metallica o una spatola metallica) per la pulizia, poiché potrebbero danneggiare la superficie del materiale dell’apparecchio.

Características técnicas

Descripción del parámetro	Valor del parámetro			
Denominación del producto	CUBIERTA BIMINI			
Modelo	MSW-MBT-01	MSW-MBT-02	MSW-MBT-03	MSW-MBT-04
Dimensiones (anchura x profundidad x altura) [cm]	178x152x116	178x175x116	180x194x117	178x216x117
Peso [kg]	5,1	4,12	5,58	5,87

1. Descripción general

Este manual tiene como objeto el uso seguro y fiable de la herramienta. El producto ha sido desarrollado y fabricado siguiendo rigurosamente las prescripciones técnicas, utilizando la tecnología y los componentes más avanzados y manteniendo el máximo nivel de calidad.

LEA ATENTAMENTE ESTE MANUAL ANTES DE TRABAJAR CON ESTA HERRAMIENTA.

Para extender la vida útil del equipo y garantizar su fiabilidad, el usuario tiene que asegurarse de que el funcionamiento y el mantenimiento sean correctos y se ajusten a las instrucciones de este manual. Las características técnicas y los datos incluidos en este manual son actuales. La información de este documento está sujeta a cambios en relación con mejoras de calidad, sin previo aviso.

Aclaración de los símbolos

	Antes de utilizar, leer atentamente el manual.

¡ADVERTENCIA! Las imágenes de este manual tienen carácter meramente explicativo y los detalles de su producto pueden ser diferentes.

El manual original es la versión en idioma alemán. Las versiones en otros idiomas son traducciones del alemán.

2. Seguridad de uso

¡AVISO! Leer todas las advertencias de seguridad y todos los manuales e instrucciones. El incumplimiento de avisos e instrucciones puede causar lesiones graves o la muerte.

Por el término “equipo” o “producto” en estas advertencias y en las descripciones del manual de uso se entiende: CUBIERTA BIMINI.

2.1. Seguridad en el área de trabajo

a) Si tiene alguna duda sobre el funcionamiento del producto o si este está dañado, póngase en contacto con el servicio técnico del fabricante.
b) Cualquier reparación del producto deberá ser realizada por el servicio técnico del fabricante. ¡No reparar el producto por cuenta propia!
c) Guardar el manual de uso para permitir su consulta en futuro. En caso de transmitir el equipo a otra persona, deberá entregarse también el manual de uso.
d) Mantener los elementos de embalaje y las partes pequeñas de montaje fuera del alcance de los niños.

2.2. Seguridad personal

a) El equipo no está destinado a ser utilizado por personas (incluidos los niños) con funciones mentales, sensoriales o intelectuales reducidas o con falta de experiencia y/o conocimientos, a menos que estén supervisadas por una persona responsable de su seguridad o que ésta les haya dado instrucciones cómo operar el equipo.

2.3. Uso seguro del equipo

a) Mantener el producto en buen estado técnico. Antes de cada uso comprobar si hay daños generales o daños relacionados con las piezas móviles (grietas en

las piezas y los elementos o cualquier otra condición que pueda afectar al funcionamiento seguro del producto). En el caso del daño, hacer reparar el equipo antes de usarlo.

b) Cualquier operación de reparación y mantenimiento debe ser realizada por el personal cualificado y utilizando repuestos originales. Así la seguridad de uso será garantizada.
c) Limpiar regularmente la herramienta para evitar la acumulación permanente de suciedad.
d) No ponga en marcha una máquina vacía.
e) No manipular la estructura del equipo para cambiar sus parámetros o el diseño.
f) Mantener las herramientas lejos de fuentes de fuego y calor.
g) Cuando no se utiliza el toldo, la tela debe guardarse en la funda protectora. El toldo debe plegarse cuando la velocidad de la embarcación supere los 46 km/h (25 mn/h).
h) No colocar ninguna carga sobre el producto.

¡ADVERTENCIA! Aunque el equipo ha sido diseñado para ser seguro, con las protecciones adecuadas, y a pesar del uso de elementos de seguridad adicionales para el usuario, sigue existiendo un pequeño riesgo de accidente o lesión al manipular el equipo. Se recomienda mantener precaución y actuar con sentido común al utilizarlo.

3. Condiciones de uso.

Este producto sirve de cubierta para proteger a las personas en la embarcación de la luz solar excesiva o de la lluvia o el granizo.

En caso de cualquier daño producido por el uso distinto al uso previsto de la herramienta, será responsable el usuario.

3.1. Descripción del dispositivo

Elementos de fijación

N.– Enganche del travesaño

O.– Grapa

P.– Fijación a la cubierta

R.– Extremo interior de anilla

LISTADO DE PIEZAS

Figura	Descripción	Símbolo	Cantidad
	Marco delantero	A	2
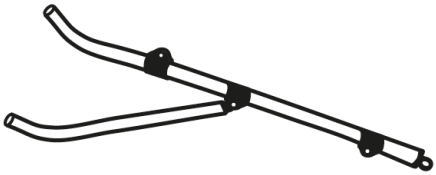	Marco trasero	B	2
	Travesaño	C	3

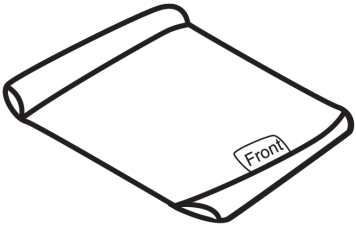	Tela	D	1
	Tornillo de mariposa	E	2
	Soporte del marco: fijación a la cubierta	F	2
	Tornillo	G	6
	Tuerca hexagonal	H	8
	Correa	I	4
	Enganche de la correa	J	4
	Tornillo autorroscante (2 adicionales en el conjunto)	K	14

	Pestillo de muelle (pieza de recambio, no es necesaria para el montaje)	L	1
	Funda protectora	M	1

3.2. Preparación para el trabajo

ENSAMBLAJE DEL DISPOSITIVO

1. Desembale el producto, clasifique las piezas y compruebe que corresponden con el listado de piezas.

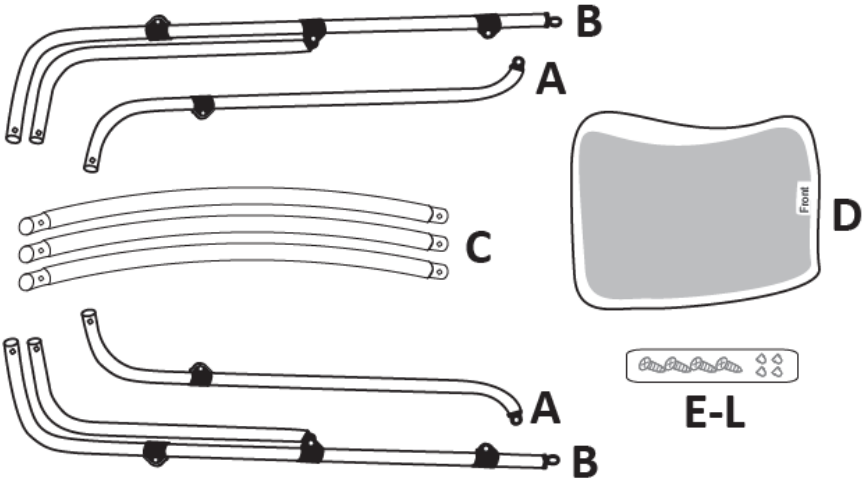

2. Conecte el marco delantero (A) al trasero (B) con el tornillo (G) y la tuerca hexagonal (H). Dos grapas (O) deben estar orientadas hacia el exterior, como se muestra en la figura.

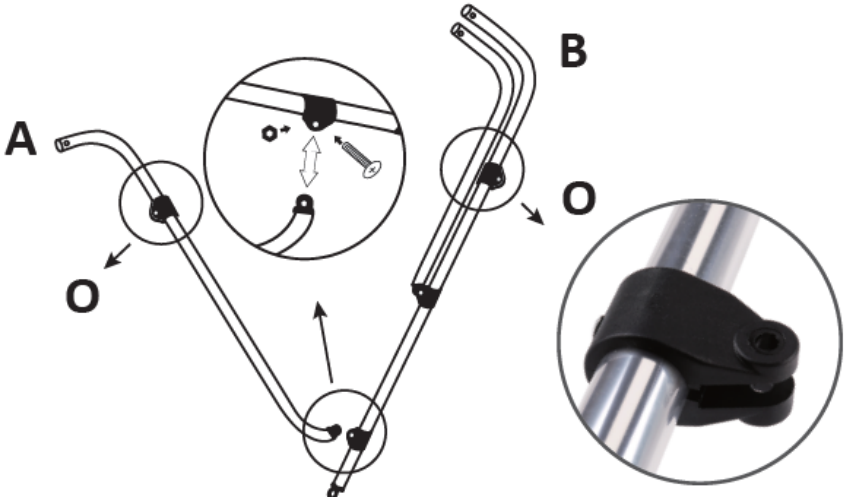

3. Extienda la tela sobre una superficie plana con la cara inferior hacia arriba, todas las mangas de los travesaños deben ser visibles y la etiqueta con el texto **Front** (frente) debe encontrarse a la derecha.

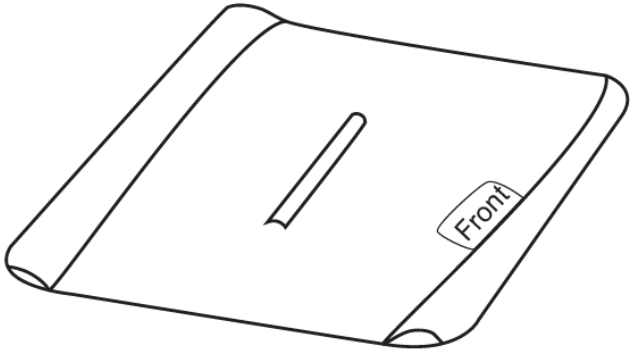

4. Introduzca tres travesaños en las mangas de la tela.

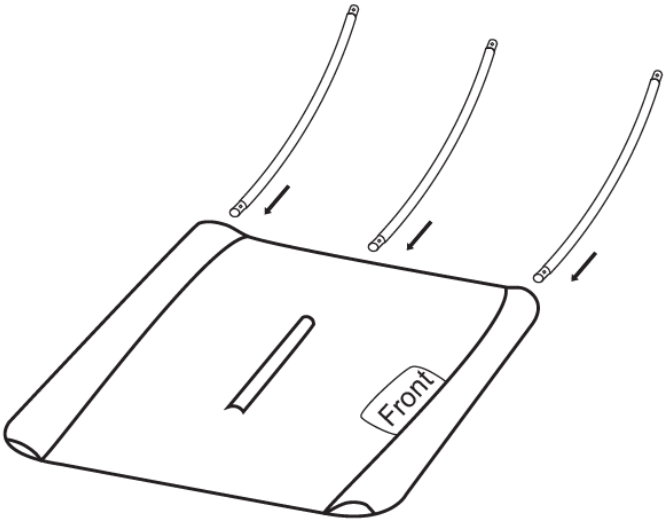

5. Deslice los marcos delantero y trasero en los travesaños y asegúrese de que las juntas se bloqueen con los trinquetes. Tire de la tela para tensarla y asegúrese de que el marco delantero (A) está colocado en el lado de la etiqueta con el texto **Front**.

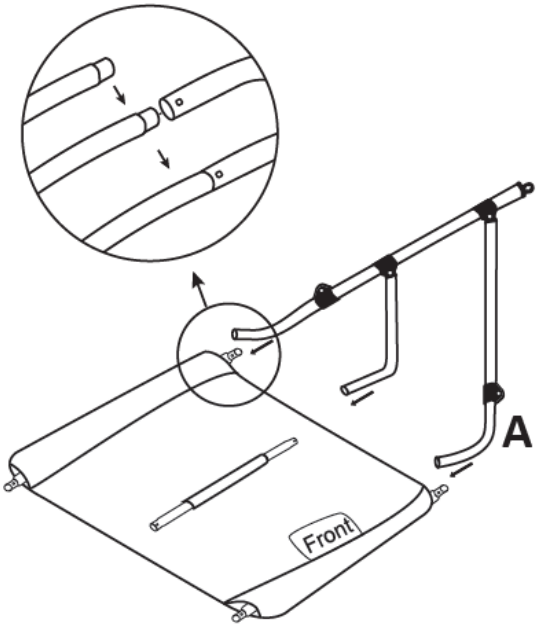

6. Repita el paso n° 5 para montar la otra parte.

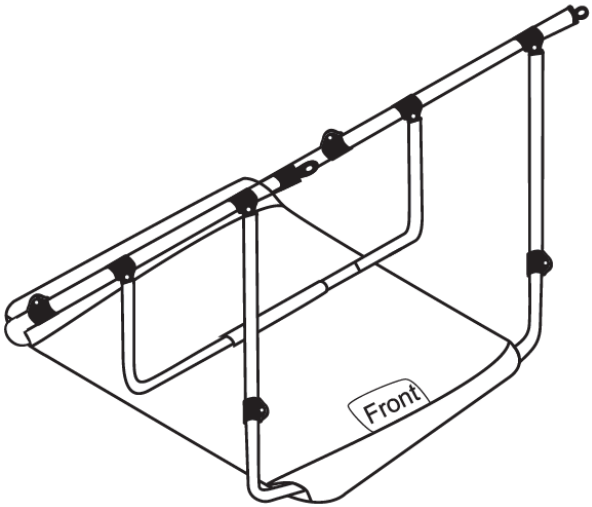

7. Enganche las cuatro correas utilizando los tornillos y las tuercas hexagonales.

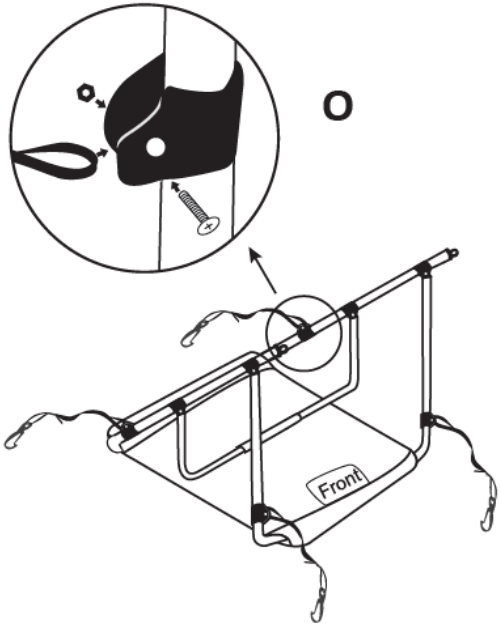

8. Mida la posición de los 2 soportes del marco y de los 4 enganches de correas que deberán fijarse a la cubierta con tornillos autorroscantes.

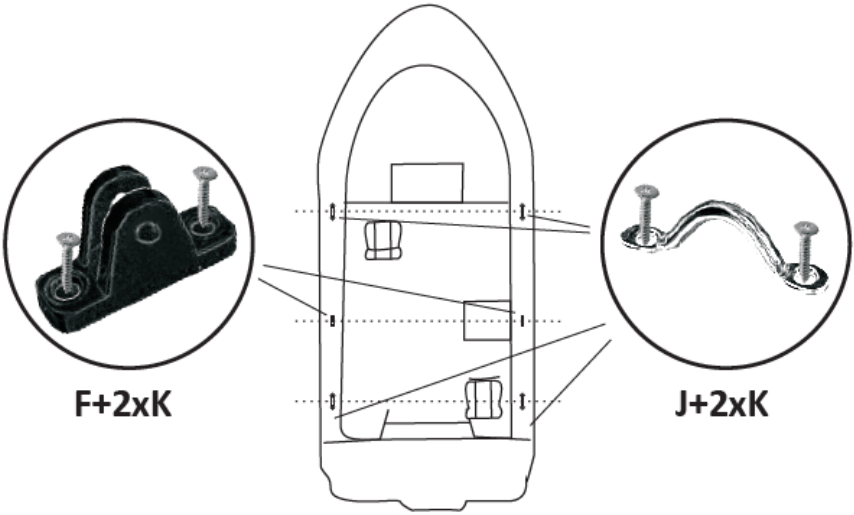

9. Gire el toldo media vuelta, colóquelo en los soportes del marco y afiance con tornillos de mariposa y tuercas hexagonales. Por último, fije todas las correas a los soportes de las mismas.

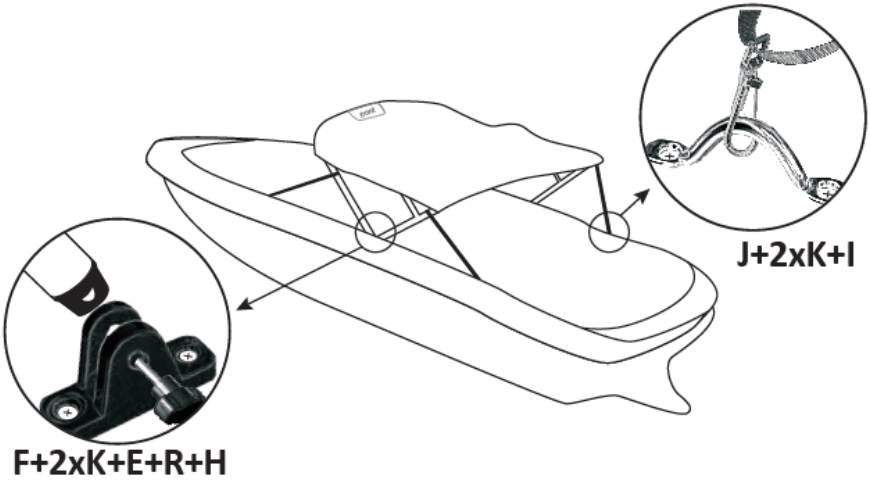

3.3. Limpieza y mantenimiento

a) Para la limpieza de superficies no deben utilizarse productos con propiedades corrosivas.
b) Dejar secar completamente todas las piezas después de cada limpieza, antes de volver a usar el dispositivo.
c) Guardar el dispositivo en un lugar fresco y seco, protegido de la humedad y de la luz solar directa.
d) Se deben realizar inspecciones periódicas del equipo para asegurarse de que está en buen estado de funcionamiento y de que no se ha producido ningún daño.
e) Limpiar con un paño suave.
f) No utilizar objetos afilados y / o metálicos (por ejemplo, un cepillo de alambre o una cuchara metálica) para la limpieza, ya que pueden dañar la superficie del material del equipo.

Műszaki adatok

Paraméter Paraméterek:	Érték Paraméterek:			
Termék neve	CSÓNAKTETŐ			
TípusModell	MSW-MBT-01	MSW-MBT-02	MSW-MBT-03	MSW-MBT-04
Méretek (Szélesség x Mélység x Magasság) [mm]	178x152x116	178x175x116	180x194x117	178x216x117
Súly [kg]	5,1	4,12	5,58	5,87

1. Általános leírás

A használati utasítás célja a biztonságos és megbízható használat elősegítése. A termék szigorúan a műszaki előírásoknak megfelelően, a legújabb műszaki megoldások és alkatrészek felhasználásával, a legmagasabb minőségi előírások betartásával lett tervezve és legyártva.

A MUNKA MEGKEZDÉSE ELŐTT ALAPOSAN, ÉRTŐ OLVASÁSSAL TANULMÁNYOZZA A JELEN HASZNÁLATI UTASÍTÁST.

A készülék hosszú és megbízható működésének érdekében ügyelni kell a készülék megfelelő használatára és karbantartására az ebben a használati utasításban leírtaknak megfelelően. A használati utasításban szereplő műszaki adatok és specifikációk aktuálisak. A gyártó fenntartja magának a jogot a termék minőségének javítására, módosítására.

Szimbólummagyarázat

	Használat előtt olvassa el a használati utasítást.

VIGYÁZAT! A használati utasítás illusztrációi szemléltető jellegűek és bizonyos részletekben eltérhetnek a tényleges terméktől.

A használati utasítás eredeti változata a német verzió. A többi nyelvi verzió német használati utasítás fordítása.

2. Biztonságos üzemeltetés

VIGYÁZAT! Olvassa el az összes biztonsági figyelmeztetést és a teljes használati utasítást. A figyelmeztetések és utasítások figyelmen kívül hagyása súlyos sérüléseket vagy halálos balesetet okozhat.

A figyelmeztetésekben és a használati utasításban szereplő "készülék" vagy "termék" kifejezés az CSÓNAKTETŐ

2.1. Munkahelyre vonatkozó biztonsági szabályok

a) Ha bizonytalan abban, hogy a termék megfelelően működik-e, vagy sérülést észlel, lépjen kapcsolatba a gyártó szervizével.
b) A terméket csak a gyártó szervize javíthatja. Tilos önálló javításokat végezni a terméken!
c) A használati utasítást meg kell őrizni, később is szükség lehet rá. Ha a készüléket átadja egy következő tulajdonosnak, a használati utasítást is mindenképpen a termékkel együtt át kell adni.
d) A csomagolás részeit és az apró alkatrészeket gyermekektől elzárva kell tartani.

2.2. Személyekre vonatkozó biztonsági szabályok

a) A készüléket nem használhatják csökkent szellemi, érzékszervi és mentális funkciókkal rendelkező személyek (beleértve a gyerekeket), valamint nem használhatják megfelelő tapasztalattal és/vagy ismeretekkel nem rendelkező személyek, kivéve ha egy a biztonságukért felelős személy felügyeli munkájukat, vagy elmagyarázta, hogy hogyan kell kezelni a készüléket.

2.3. A termék biztonságos használata

a) Tartsa a készüléket jó műszaki állapotban. Minden munka előtt ellenőrizze, hogy nincsenek-e sérülések a burkolaton vagy a mozgó alkatrészeken

(repedések az alkatrészeken és alegységeken, vagy bármilyen más körülmény, amely befolyásolhatja a készülék biztonságos működését). Sérülés esetén a készüléket használat előtt javítsa meg.

b) A készülékek javítását és karbantartását csak szakképzett személyek végezhetik, kizárólag eredeti cserealkatrészek használatával. Ez biztosítja a biztonságos használatot.
c) Rendszeresen tisztítsa meg a készüléket, hogy megakadályozza a szennyeződések felhalmozódást.
d) A készüléket tilos üresen indítani.
e) Tilos módosítani a készülék felépítését paramétereinek vagy kialakításának megváltoztatása érdekében.
f) Tartsa távol a készülékeket tűztől és más hőforrásoktól.
g) A csónaktető anyagának védelme érdekében használaton kívül helyezze tárolóhuzatba. A tetőt le kell hajtani, ha a hajó sebessége meghaladja a 46 km/h-t (25 nm/h).
h) Ne helyezzen súlyt a termékre.

VIGYÁZAT! Annak ellenére, hogy a készülék minél biztonságosabbra lett tervezve, fel lett szerelve megfelelő biztonsági eszközökkel, valamint a felhasználó biztonságát óvó plusz elemek használatának ellenére is fennáll a baleset vagy sérülés veszélye a készülékkel való munka során. A termék használata során járjon el óvatosan és a józan ész szabályai szerint.

3. Üzemeltetés szabályai

A termék egyfajta tetőként szolgál, amely megvédi a hajón tartózkodókat az időjárási viszonyoktól - a túlzott napfénytől, esőtől és jégesőtől.

A felhasználó felelős a nem rendeltetésszerű használatból eredő bármilyen károkért.

3.1. A készülék leírása

Rögzítőelemek

N – A kereszttartó rögzítője

O – Szorítóelem

P – Rögzítés a fedélzethez

R – Belső szemes végződés

Alkatrészek listája

Rajz	Leírás	Szimbólum	Mennyiség
	Mellső keret	A	2
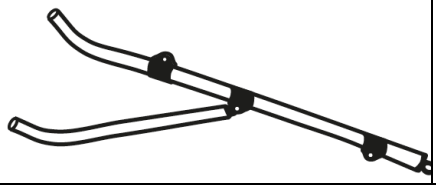	Hátsó keret	B	2

	Keresztartó	C	3
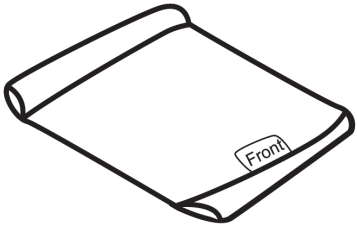	Szövet	D	1
	Szárnyascsavar	E	2
	Keret-tartó - rögzítés a fedélzethez	F	2
	Csavar	G	6
	Hatlapú anya	H	8
	Szíj	I	4
	Szíjrögzítő	J	4
	Önmetsző csavar (2 extra tartozék)	K	14

	Rugós retesz (pótalkatrész - az összeszerelésh ez nem szükséges)	L	1
	Tárolóhuzat	M	1

3.2. Beüzemelés előtt

A KÉSZÜLÉK ÖSSZESZERELÉSE

1. Csomagolja ki a terméket, rendezze szét az alkatrészeket, és ellenőrizze őket az alkatrészlistával.

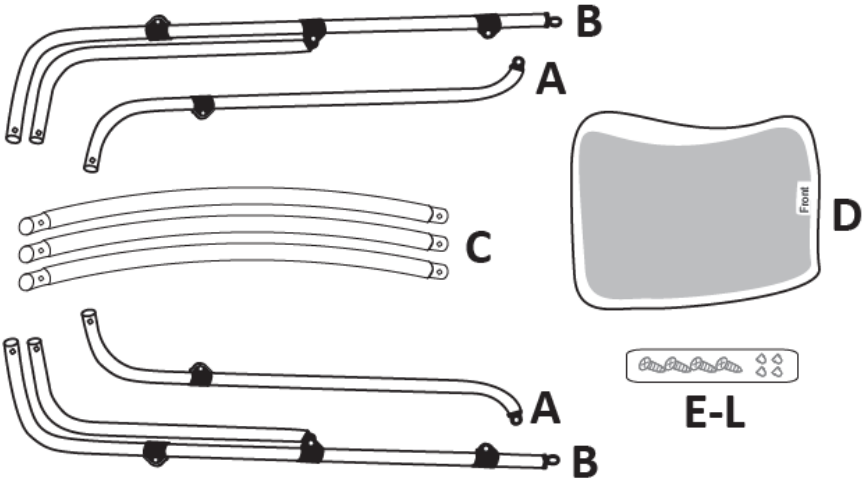

2. Az első keret (A) és a hátsó keret (B) összekapcsolásához használja a csavart (G) és a hatlapú anyát (H). A két bilincsnek (O) kifelé kell néznie, ahogy az a képen látható.

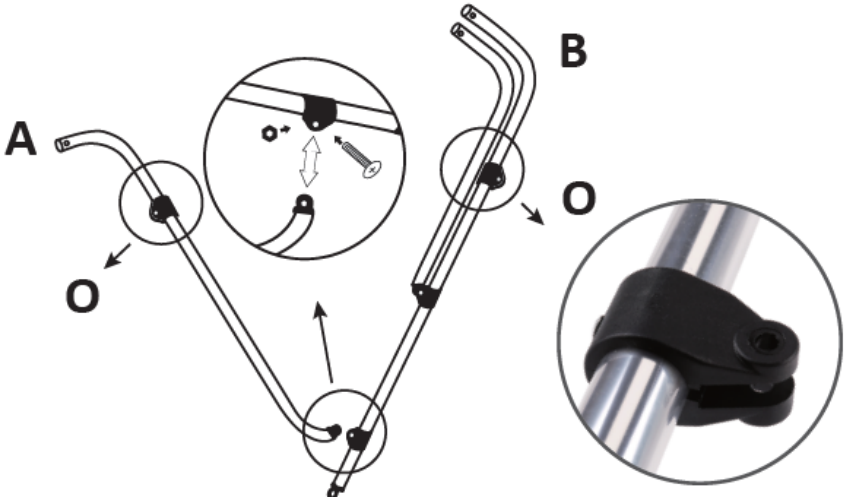

3. Fektesse a szövetet fejjel lefelé egy sima felületre, a keresztrudakon lévő összes ujjnak láthatónak kell lennie, a jobb oldalon pedig a **Front** felirattal ellátott címkének.

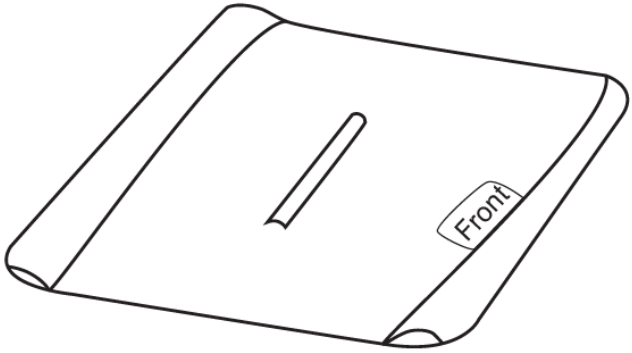

4. Helyezze be a három keresztrudat az anyag ujjaiba.

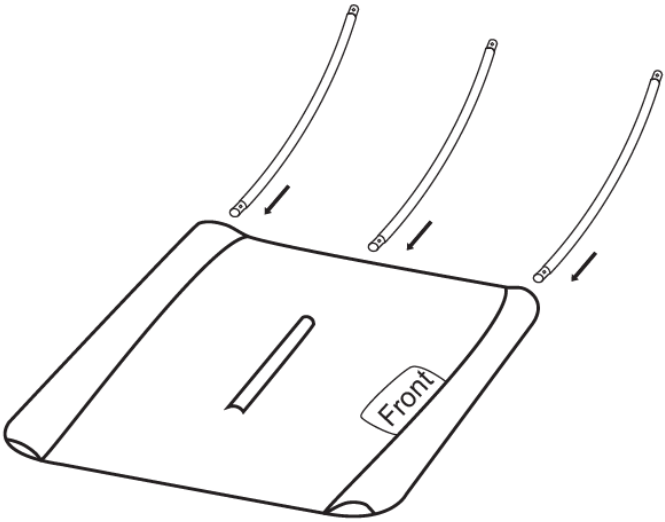

5. Csúsztassa az elülső és a hátsó keretet a keresztartókba, és ellenőrizze, hogy az illesztések rögzültek-e a reteszekkel. Nyújtsa ki a szövetet, és győződjön meg arról, hogy az elülső keret (A) a **Front** feliratú címke oldalán helyezkedik el.

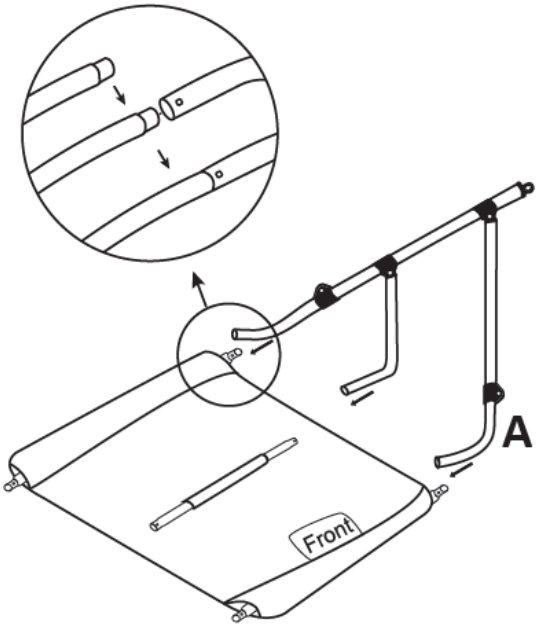

6. Ismételje meg az 5. lépést a másik oldal összeszereléséhez.

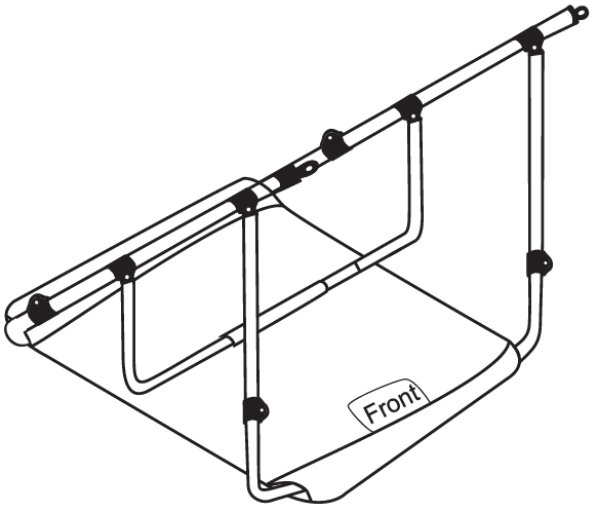

7. Akassza be a négy hevedert csavarokkal és hatlapú anyákkal.

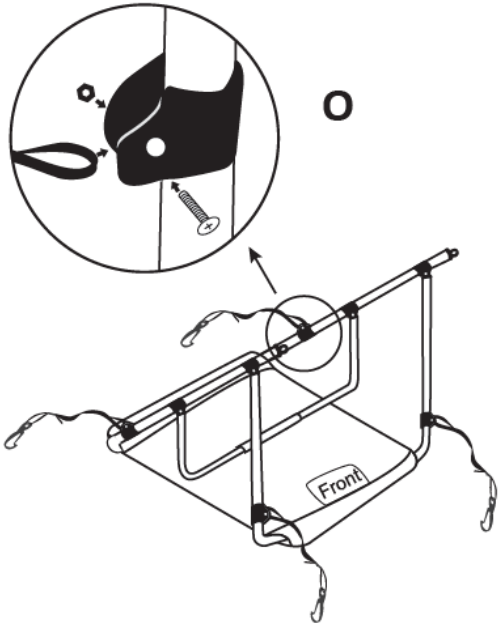

8. Mérje meg a 2 kerettartó és 4 hevederkampó helyzetét, és rögzítse őket a hajófedélzethez az önmetsző csavarokkal.

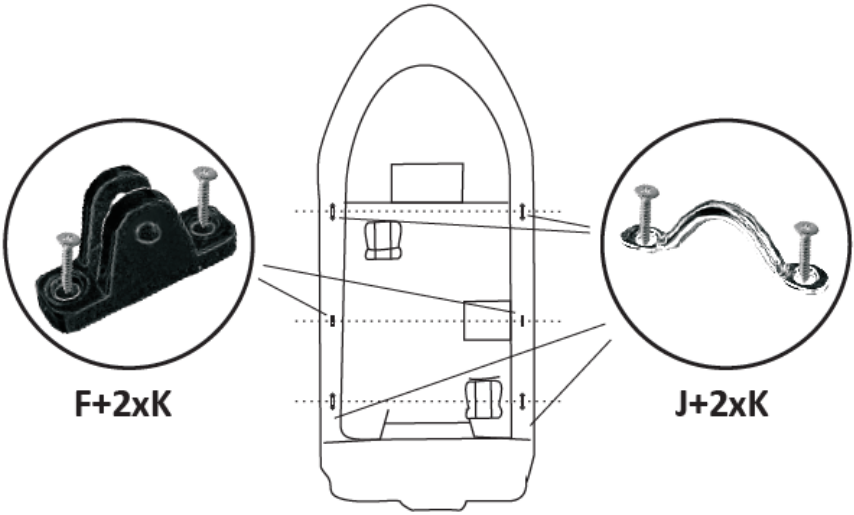

9. Fordítsa meg a tetőszerkezetet 180°-kal és helyezze a váztartókba, majd a szárnyas csavarokkal és hatlapfejű anyákkal szerelje fel a hajóra. Végül rögzítse az összes pántot a szíjtartókhoz.

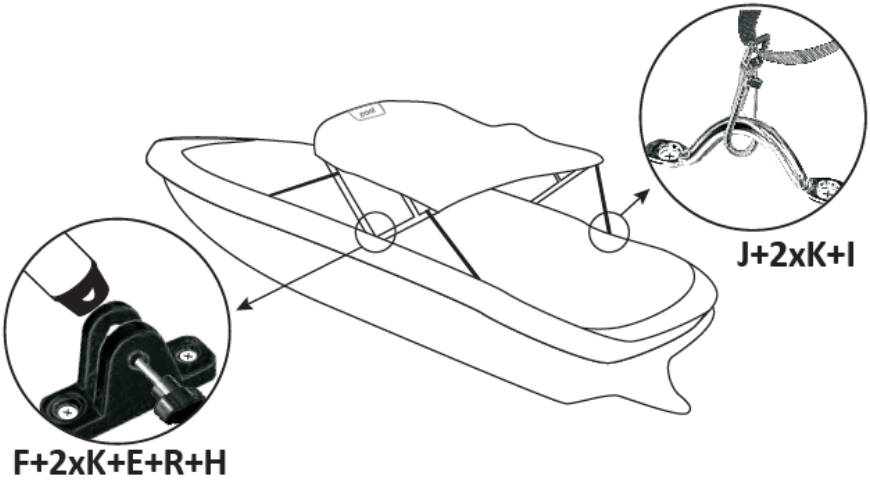

3.3. Tisztítás és karbantartás

a) A felület tisztítására csak maró anyagoktól mentes tisztítószereket szabad használni.
b) Minden tisztítás után az összes alkatrészt alaposan meg kell szárítani a készülék újbóli használata előtt.
c) A készüléket hűvös és száraz helyen, nedvességtől és közvetlen napfénytől védve kell tárolni.
d) A készüléket rendszeresen ellenőrizni kell, hogy nincsenek-e raja sérülések és megfelelően működik-e.
e) A tisztításhoz puha rongyot vagy szivacsot kell használni.
f) Ne használjon éles és/vagy fém eszközöket (pl. drótkefét vagy fém spatulát) a tisztításhoz, mert azok sérülést okozhatnak a készülék felületét bevonó anyagon.

Tekniske data

Beskrivelse beskrivelse	Værdi beskrivelse			
PRODUKTNAVN	BALDAKIN TIL BÅDE			
Model	MSW-MBT-01	MSW-MBT-02	MSW-MBT-03	MSW-MBT-04
Dimensioner [Bredde x Dybde x Højde) cm]	178x152x116	178x175x116	180x194x117	178x216x117
Vægt [kg]	5,1	4,12	5,58	5,87

1. Generel beskrivelse

Denne betjeningsvejledning er beregnet til at hjælpe med sikker og pålidelig brug. Dette produkt er designet og produceret strengt i henhold til tekniske indikationer, ved hjælp af de nyeste teknologier og komponenter samt opretholdelse af de højeste kvalitetsstandarder.

LÆS BETJENINGSVEJLEDNINGEN OMHYGGELIGT INDEN DU STARTER MED AT ARBEJDE MED APPARATET

For at sikre en lang og pålidelig drift af apparatet er det nødvendigt at sørge for den korrekte betjening og vedligeholdelse i overensstemmelse med retningslinjerne angivet i denne betjeningsvejledning. De tekniske data og specifikationer angivet i denne betjeningsvejledning er aktuelle. Producenten forbeholder sig retten til at foretage ændringer i forbindelse med forøgelse af kvaliteten.

Symbolbeskrivelse

	Læs betjeningsvejledningen inden brug.

OBS! Illustrationerne i denne betjeningsvejledning er kun til reference og kan i nogle detaljer afvige fra det faktiske produkt.

Den originale version af betjeningsvejledningen er på tysk. De andre sprogversioner er oversættelser fra tysk.

2. Brugssikkerhed

OBS! Læs alle sikkerhedsadvarsler og alle instruktioner. Manglende overholdelse af advarslerne og instruktionerne kan resultere i alvorlig personskade eller død.

Udtrykket "apparat" eller "produkt" i advarslerne og betjeningsvejledningen refererer til: BALDAKIN TIL BÅDE.

2.1. Sikkerhed på arbejdspladsen

a) Hvis du er i tvivl om produktet fungerer korrekt, eller hvis der findes skader, skal du kontakte producentens kundeservice.
b) Produktet må kun repareres af producentens kundeservice. Foretag ikke reparationer selv!
c) Gem betjeningsvejledningen til senere brug. Hvis apparatet videregives til tredjemand, skal betjeningsvejledningen også afleveres sammen med apparatet.
d) Emballageelementer og små samleelementer bør opbevares utilgængeligt for børn.

2.2. Personlig sikkerhed

a) Apparatet er ikke beregnet til at blive brugt af mennesker (herunder børn) med nedsatte mentale, sensoriske og mentale funktioner eller uden tilstrækkelig erfaring og / eller viden, medmindre de er under opsyn af en person, der er ansvarlig for deres sikkerhed eller har modtaget instruktioner vedrørende betjening af apparatet.

2.3. Sikker brug af apparatet

a) Hold apparatet i god teknisk stand. Kontroller, at der ikke er generelle skader eller fejl i forbindelse med bevægelige dele (revner i dele og komponenter eller

andre forhold, der kan påvirke sikker drift af apparatet). I tilfælde af fejl skal apparatet repareres før brug.

b) Reparation og vedligeholdelse af apparater bør udføres af kvalificerede personer, der kun bruger originale reservedele. Dette vil sikre sikker brug.

c) Rengør apparatet regelmæssigt for at forhindre permanent bundfældning af snavs.

d) Apparatet må ikke startes tomt.

e) Det er forbudt at forstyrre konstruktionen af apparatet for at ændre dets parametre eller konstruktion.

f) Hold apparatet væk fra varmekilder og ild.

g) For at beskytte baldakinens stof skal du placere det i et opbevaringsbetræk, når det ikke er i brug. Baldakinen skal foldes ned, når fartøjets hastighed er større end 46 km/t (25 nm/t).

h) Læg ikke vægt på produktet.

OBS! På trods af at apparatet er designet til at være sikker, har tilstrækkelige beskyttelsesmidler og på trods af brugen af yderligere brugersikkerhedselementer, er der stadig en lille risiko for uheld eller personskade, mens du arbejder med apparatet. Det anbefales at udvise forsigtighed og sund fornuft, når du bruger det.

3. Brugsregler

Produktet fungerer som en slags tagdækning, der beskytter folk på båden mod vejrforhold - overdreven sollys og regn og hagl.

Brugeren er ansvarlig for enhver skade, der skyldes brug i modstrid med den tilsigtede anvendelse.

3.1. Beskrivelse af enheden

Fastgørelseselementer

N – Hæft tværstangen

O – Klem

P – Fastgørelse til dækket

R – Indvendig ringende

LISTE OVER KOMPONENTER

Figur	Beskrivelse	Symbol	Antal
	Frontramme	A	2
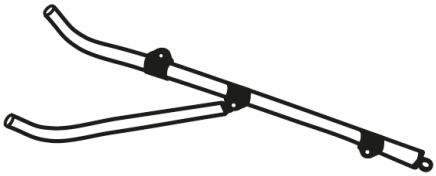	Bagramme	B	2

	Tværstang	C	3
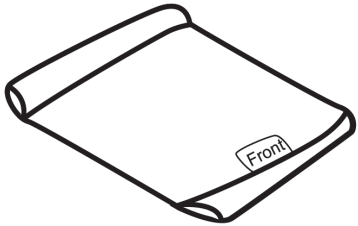	Stof	D	1
	Vingeskrue	E	2
	Rammeholder - fastgørelse til dæk	F	2
	Skrue	G	6
	Sekskantmøtrik	H	8
	Rem	I	4
	Stropkrog	J	4
	Selvskærende skrue (2 ekstra inkluderet)	K	14

	Fjederlås (reservedel - ikke påkrævet til montering)	L	1
	Opbevaringsdæksel	M	1

3.2. Forberedelse til arbejde

MONTERING AF APPARATET

1. Pak produktet helt ud, sorter komponenterne og kontroller i forhold til listen.

2. For at forbinde frontrammen (A) og bagrammen (B) sammen, skal du bruge skruen (G) og sekskantmøtrikken (H). De to klemmer (O) skal vende udad som vist på billedet.

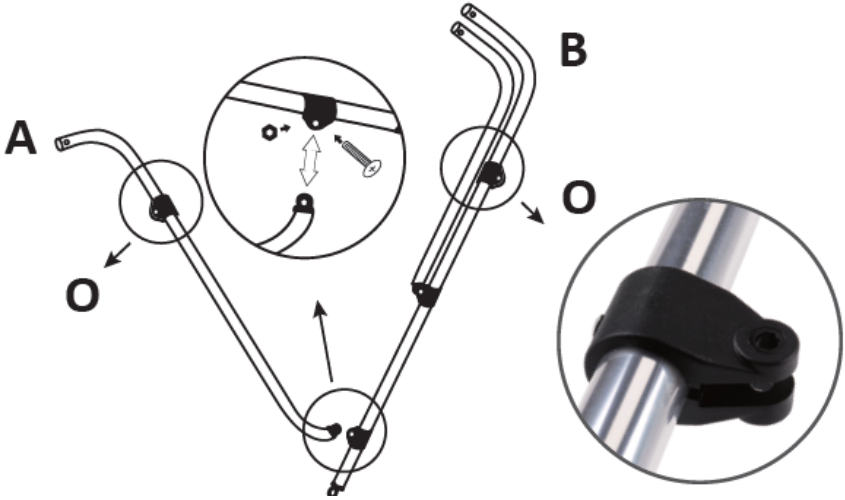

3. Læg stoffet på hovedet på en flad overflade, alle ærmer på tværstængerne skal være synlige og etiketten med ordet Front (forside) til højre.

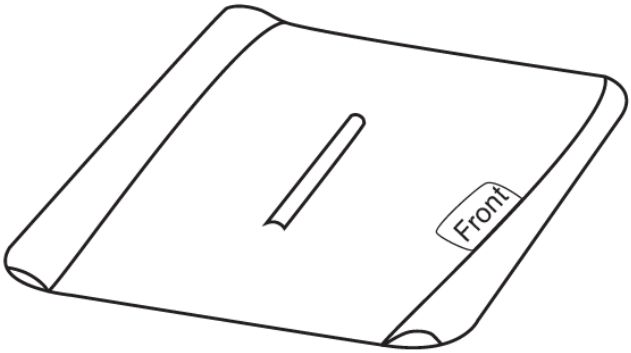

4. Indsæt de tre tværstænger i stoffets ærmer.

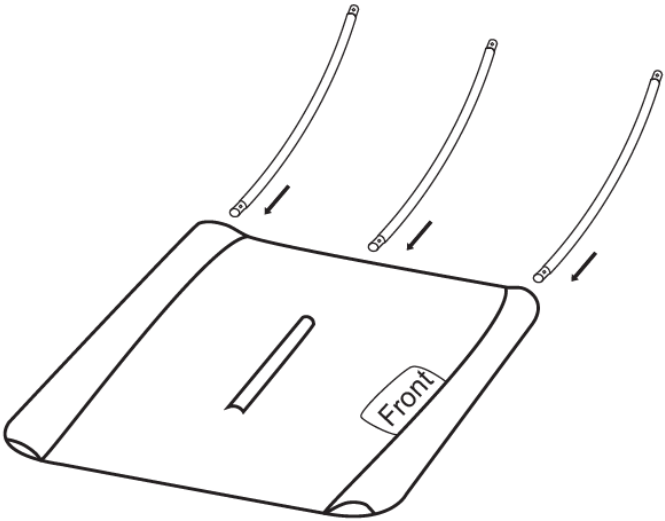

5. Skub de forreste og bageste rammer ind i tværstængerne, og sørg for, at samlingerne låser med palerne. Stræk stoffet, og sørg for, at frontrammen er placeret på siden af etiketten, hvor der står **Front**.

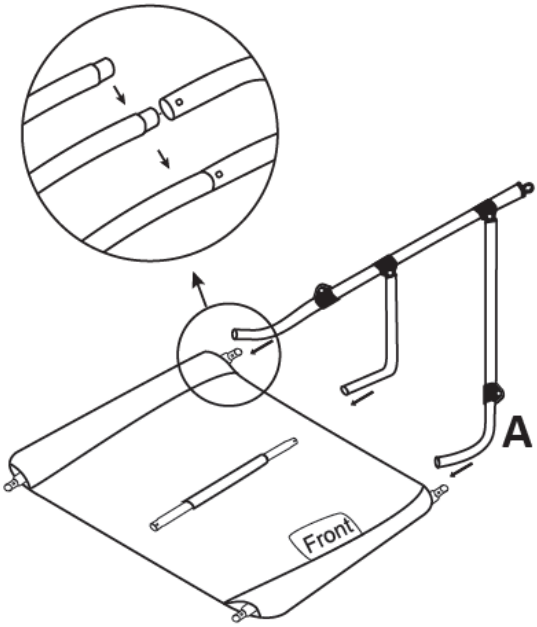

6. Gentag trin 5 for at samle den anden side.

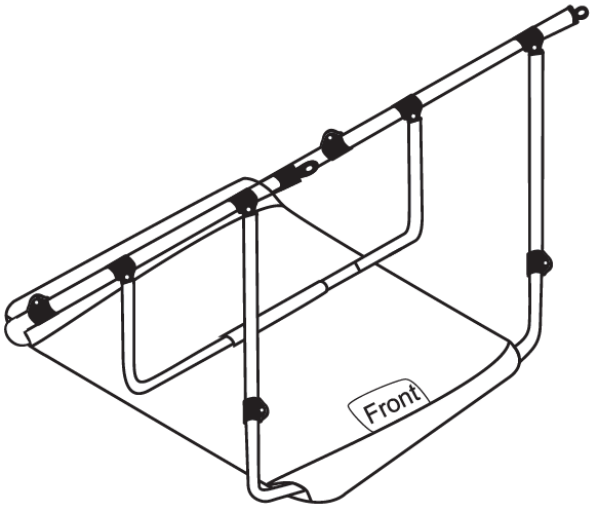

7. Hæft de fire stropper med bolte og sekskantmøtrikker.

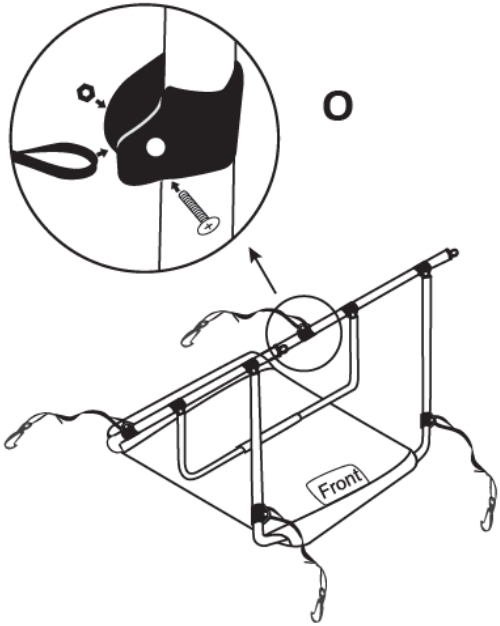

8. Mål positionerne af de 2 rammeholdere og 4 stroppekroge og fastgør dem til båddækket med de selvskærende skruer.

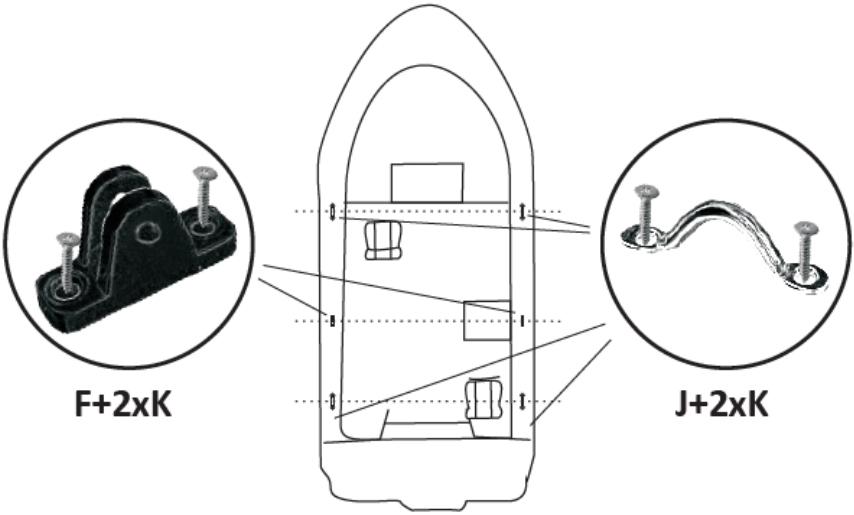

9. Vend baldakinstrukturen 180° og placer den i rammeholderne, og brug derefter vingeskruerne og sekskantmøtrikkerne til at installere på båden. Til sidst fastgør alle stropper til stropholderne.

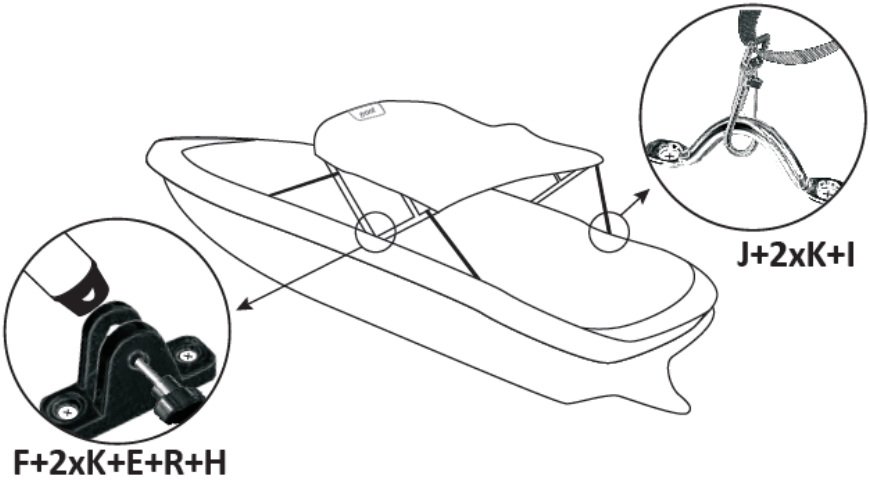

3.3. Rengøring og vedligeholdelse

a) Brug kun ikke-ætsende midler til at rengøre overfladen.
b) Alle dele skal tørres grundigt efter hver rengøring og før apparatet genbruges.
c) Opbevar apparatet på et køligt og tørt sted, beskyttet mod fugt og direkte sollys.
d) Der bør udføres regelmæssig inspektion af apparatet med hensyn til dens tekniske effektivitet og eventuelle skader.
e) Brug en blød klud til rengøring.
f) Brug ikke skarpe og/eller metalgenstande (f.eks. en stålbørste eller en metalspatel) til rengøring, da de kan beskadige overfladen af det materiale, som apparatet er fremstillet af.

MSW®
MOTOR TECHNICS

UNSER HAUPTZIEL IST DIE ZUFRIEDENHEIT UNSERER KUNDEN!
BEI FRAGEN KONTAKTIEREN SIE UNS BITTE UNTER:

OUR CUSTOMERS' SATISFACTION IS OUR MAIN GOAL!
PLEASE CONTACT US WITH QUESTIONS AT:

NASZYM GŁÓWNYM CELEM JEST SATYSFAKCJA KLIENTÓW
W PRZYPADKU PYTAŃ PROSIMY O KONTAKT Z PRZEDSTAWICIELEM
W DANYM KRAJU:

NAŠÍM HLAVNÍM CÍLEM JE SPOKOJENOST NAŠICH ZÁKAZNÍKŮ! V PŘÍPADĚ OTÁZEK
NÁS PROSÍM KONTAKTUJTE NA:

NOTRE BUT PREMIER EST VOTRE SATISFACTION!
POUR TOUTE QUESTION, CONTACTEZ NOUS SUR:

NUESTRO OBJETIVO PRINCIPAL ES LA SATISFACCIÓN DE NUESTROS CLIENTES!
SI TIENE PREGUNTAS, POR FAVOR PÓNGANSE EN CONTACTO CON NOSTROS EN:

I NOSTRO PRINCIPALE OBIETTIVO È LA SODDISFAZIONE DEI NOSTRI CLIENTI!
PER EVENTUALI DOMANDE PER FAVORE, CI CONTATTINO SOTTO:

CONTACT

expondo Polska sp. z o.o. sp. k.

ul. Nowy Kisielin-Innowacyjna 7
66-002 Zielona Góra | Poland, EU

e-mail: info@expondo.de