MSW Motor Technics

Ausbeul-Werkzeug-Set

10061540 / 10061541 / 10061542 / 10061543

Bedienungsanleitung

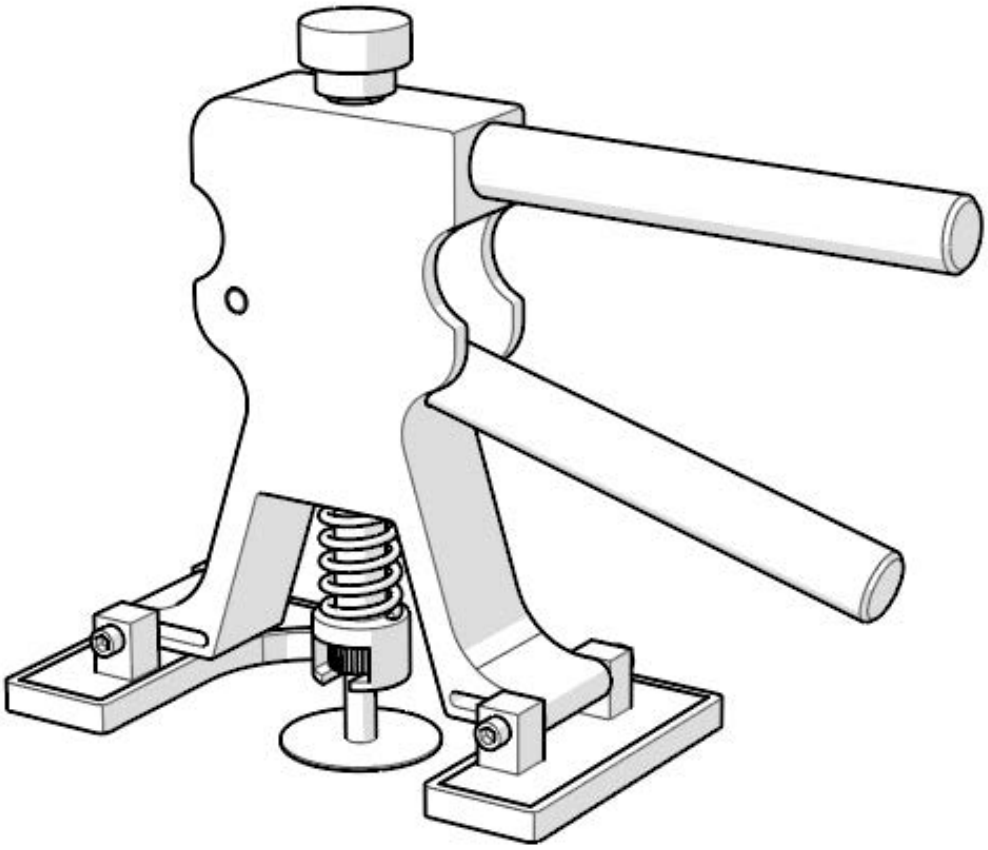

Expondo GmbH
Köpenicker Str. 54
10179 Berlin
Deutschland

ENG – Originalfassung
V00_01 – 12/2021

Inhaltsangabe

1. Einleitung ... 3
1.1. Über dieses Dokument ... 3
1.2. Sprachen ... 3
2. Produkt ... 3
2.1. Bestimmungszweck ... 3
2.2. Vorhersehbare Fehlanwendung ... 3
2.3. Rechtsausschlüsse ... 3
2.4. Allgemeine technische Daten ... 3
2.5. Typenschilder ... 5
2.5.1. 10061540 ... 5
2.5.2. 10061541 ... 5
2.5.3. 10061542 ... 5
3. Beschreibung und Funktion ... 6
3.1. Hauptteile ... 6
4. Sicherheit ... 7
4.1. Persönliche Schutzausrüstung ... 7
4.2. Symbole auf dem Gerät oder der Verpackung ... 7
4.3. Sicherheitsanweisungen ... 7
4.3.1. Allgemeine Sicherheitsanweisungen ... 7
4.3.2. Transport und Lagerung ... 8
4.3.3. Installation ... 8
4.3.4. Nutzung ... 8
4.3.5. Wartung ... 9
4.3.6. Kinder und Behinderte ... 10
5. Lagerung ... 10
6. Installation ... 10
6.1. Inhalt der Verpackung ... 10
6.1.1. 10061540 ... 10
6.1.2. 10061541 ... 10
6.1.3. 10061542 und 10061543 ... 11
6.2. Anforderungen an den Installationsort ... 11
7. Nutzung ... 11
7.1. Vor der Nutzung ... 11
7.2. Einschalten und Ausschalten ... 11
7.3. Nutzung des Geräts ... 13
7.3.1. Nutzung der Pilze ... 13
7.3.2. Verwendung der Aufsätze für das Schlagstück. ... 17
7.4. Ausschalten ... 17
8. Wartung ... 17
8.1. Reinigung des Geräts ... 17
8.2. Bestellen von Ersatzteilen ... 18
9. Fehlerbehebung ... 21

10. Entsorgung 21
11. Garantie 21

1. Einleitung

1.1. Über dieses Dokument

Diese Bedienungsanleitung enthält Informationen bezüglich der Sicherheit während der Installation, Nutzung und Wartung des Ausbeul-Werkzeug-Sets.

Die vorliegende Bedienungsanleitung ist bestimmt für:

- Endnutzer des Produkts.

1.2. Sprachen

Die Originalfassung dieser Bedienungsanleitung wurde in englischer Sprache verfasst. Bei allen anderen Sprachversionen handelt es sich um Übersetzungen des Originaldokuments aus dem Englischen.

2. Produkt

2.1. Bestimmungszweck

- Das Produkt ist für die Beseitigung von Beulen in Karosserien von mechanischen Fahrzeugen ohne die Verwendung von Lack bestimmt.
- Das Produkt darf nur auf die in dieser Bedienungsanleitung beschriebene Art und Weise verwendet werden.
- Das Produkt ist nur für den Gebrauch in in geschlossenen Räumen vorgesehen!
- Das Produkt darf ausschließlich von Endnutzern verwendet werden, die über 18 Jahre alt sind.

2.2. Vorhersehbare Fehlanwendung

- Das Produkt ist nicht für die Nutzung im Außenbereich bestimmt.
- Das Produkt darf nicht verstellt werden, wenn ein Netzkabel daran angeschlossen ist.

2.3. Rechtsausschlüsse

Eine andere als in dieser Bedienungsanleitung beschriebene Verwendung des Produkts wird als unsachgemäßer Gebrauch definiert. Dies kann Körperverletzungen, Beschädigungen des Produkts und eine Aufhebung der Garantie zur Folge haben.

2.4. Allgemeine technische Daten

Bezeichnungen des Produktes	Ausbeul-Werkzeug-Set		
Produktnummer	10061540	10061541	10061542
Modell	MSW-DA-12	MSW-DA-13	MSW-DA-14
Abmessungen (L. x B. x H.)	220 x 110 x 200 mm	430 x 120 x 370 mm	190 x 100 x 210 mm
Gewicht	1,48 kg	4,6 kg	1 kg
Spannung und Nennfrequenz	220 - 240 V ~ 50 Hz	220 - 240 V ~ 50 Hz	220 - 240 V ~ 50 Hz
Nennleistung	40 W	100 W	100 W
Betriebstemperatur	10°C - 30°C	10°C - 30°C	10°C - 30°C

Umgebungsfeuchtigkeit	30 % - 80 %	30 % - 80 %	30 % - 80 %
Schutzart	Klasse II	Klasse II	Klasse II
IP-Schutzart	IPX0	IPX0	IPX0

2.5. Typenschilder

Das Typenschild befindet sich auf der Verpackung des Produkts.

2.5.1. 10061540

2.5.2. 10061541

2.5.3. 10061542

3. Beschreibung und Funktion

3.1. Hauptteile

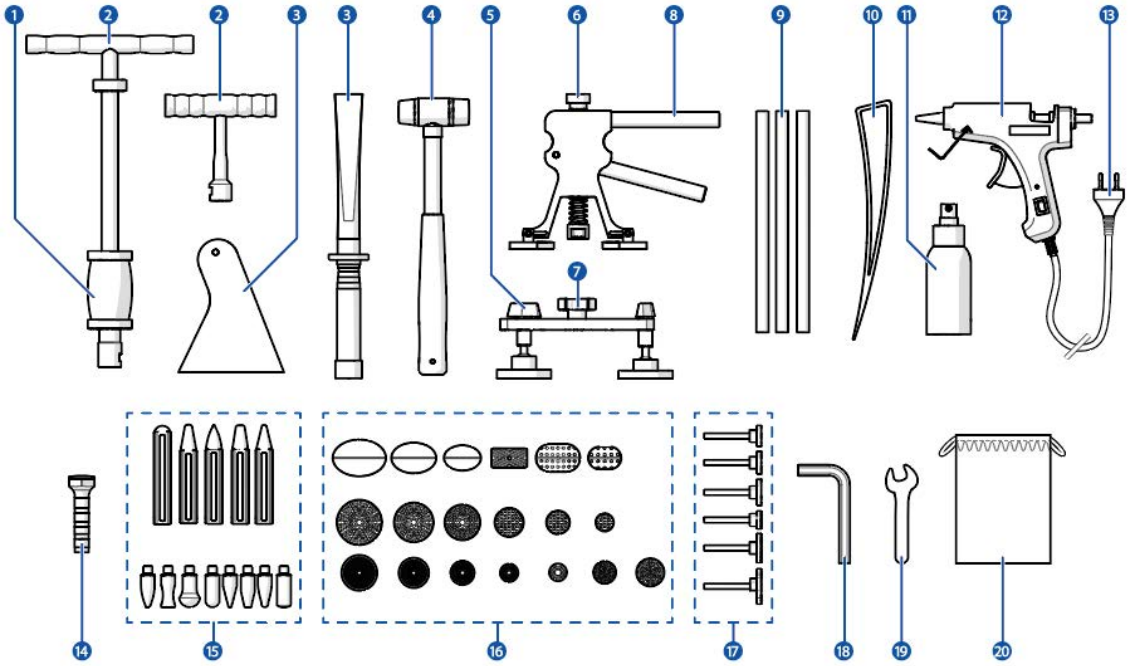

1. Gleithammer
2. Griff
3. Schaber [1) 2)]
4. Hammer
5. Puller [2)]
6. Drehgriff zum Herausziehen von Beulen
7. Drehgriff des Pullers zum Herausziehen von Beulen [2)]
8. Beulenauszieher
9. Heißklebestifte
10. Anpresswerkzeug
11. Sprühflasche [1) 2)]
12. Heißklebepistole
13. Netzkabel
14. Schlagstück [1) 2)]
15. Aufsätze für das Schlagstück [1) 2)]
16. Pilze
17. Pilzaufsatz [2)]
18. Innensechskantschlüssel [1)]
19. Maulschlüssel [1)]
20. Etui [1)]

[1)] Enthalten in Ausführung Nr. 10061540

[2)] Enthalten in Ausführung Nr. 10061541

4. Sicherheit

4.1. Persönliche Schutzausrüstung

Der Benutzer des Produkts ist dazu verpflichtet, folgende persönliche Schutzausrüstung zu verwenden:

Symbol	Beschreibung
	Schutzhandschuhe tragen.
	Schutzbrille tragen.
	Schutzhelm tragen.

4.2. Symbole auf dem Gerät oder der Verpackung

Symbol	Beschreibung
	Dieses Symbol zeigt an, dass das Gerät nicht zusammen mit dem Hausabfall entsorgt werden darf. Das gerät muss gemäß den örtlichen Vorschriften umweltgerecht recycelt werden.
	Dieses Symbol zeigt, dass das Gerät über ein CE-Zertifikat verfügt.
	Durch dieses Symbol wird angezeigt, das das Produkt zur Energieklasse II gehört.

4.3. Sicherheitsanweisungen

Signalbegriffe	Beschreibung
⚠WARNING WARNUNG	Dieser Signalbegriff wird verwendet, um auf eine potenziell gefährliche Situation hinzuweisen, die zum Tod oder zu schweren Verletzungen führen kann.
⚠CAUTION *VORSICHT*	Dieser Signalbegriff wird verwendet, um auf eine potenziell gefährliche Situation hinzuweisen, die zu leichten und mittelschweren Verletzungen führen kann.
NOTICE *ACHTUNG*	Beinhaltet wichtige Informationen, die unmittelbar mit der Sicherheit verbunden sind.
ℹ	Zeigt nützliche Informationen an.

4.3.1. Allgemeine Sicherheitsanweisungen

⚠WARNING

- Sicherheitsrisiko. Vor der Installation, Nutzung oder Wartung des Produkts muss immer die vorliegende Bedienungsanweisungen vollständig und aufmerksam gelesen werden. Benutzer, die die vollständige Bedienungsanweisung nicht lesen, nicht verstehen oder befolgen, setzen sich dem Risiko von schweren Körperverletzungen aus.

⚠CAUTION

- Sicherheitsrisiko. Das Produkt darf niemals verwendet werden, wenn Teile davon beschädigt oder defekt sind. Beschädigte oder defekte Produkte müssen sofort ersetzt werden. Die Nutzung eines defekten Produkts kann zu mittelschweren Verletzungen führen.

4.3.2. Transport und Lagerung

NOTICE

- Gefahr der Beschädigung des Produkts. Wenn das Produkt über einen längeren Zeitraum nicht verwendet werden soll, muss es immer in einen sauberen, trockenen und verschlossenen Raum gelagert werden. Eine unsachgemäße Lagerung des Produkts kann zu Fehlfunktionen führen.

4.3.3. Installation

NOTICE

Gefahr der Beschädigung des Produkts:

- Gefahr eines physischen Stoßes des Produkts. Das Produkt muss vor dem Herunterfallen geschützt werden. Das Produkt muss vor dem Herunterfallen geschützt werden. Durch einen Sturz können Beschädigungen des Produkts oder seiner elektronischen Bauteile verursacht werden.
- Gefahr der Beschädigung des Produkts. Das Netzkabel darf niemals über eine Tischkante oder Arbeitsplatte hängen gelassen werden. Es muss verhindert werden, dass das Produkt von der Tischplatte gezogen wird. Durch das Ziehen am Netzkabel kann eine Beschädigung des Produkts verursacht werden.

4.3.4. Nutzung

⚠WARNING

- Brandgefahr durch Kurzschluss. Es muss immer überprüft werden, ob die auf dem Typenschild des Produkts angegebene Spannung mit der Spannung der Steckdose übereinstimmt.
- Gefahr eines Stromschlags durch Kurzschluss. Das Netzkabel muss immer an eine geerdete Steckdose angeschlossen werden.
- Brandgefahr, die durch das Produkt verursacht wird, das sich während der Nutzung erhitzen kann. Das Produkt darf niemals in der Nähe von leicht brennbaren Materialien oder Oberflächen verwendet werden. Das Produkt immer in einer Entfernung von mindestens 1 Meter von leicht brennbaren Materialien oder Oberflächen halten.
- Gefahr eines Stromschlags. Das Gerät darf mit beschädigtem Netzkabel nicht betrieben werden. Ein beschädigtes Netzkabel muss mit einem originalen Netzkabel ersetzt werden, das bei dem Hersteller oder Zulieferer erworben werden kann.

⚠CAUTION

- Verbrennungsgefahr durch Oberflächen, die bei der Verwendung des Produkts heiß werden können. Die heißen Oberflächen des Produkts dürfen niemals berührt werden. Die Spitze der Heißklebepistole wird während der Nutzung erhitzt.

4.3.5. Wartung

⚠WARNING

- Gefahr eines Stromschlags. Das Gerät darf nicht in Wasser oder andere Flüssigkeiten eingetaucht werden. Um die Wartung ordnungsgemäß auszuführen, müssen die Anweisungen zur Reinigung des Produkts befolgt werden, die in dieser Bedienungsanleitung aufgeführt sind.
- Gefahr eines Stromschlags. Das Produkt darf niemals mit nassen Händen berührt werden.
- Gefahr eines Stromschlags. Es dürfen keine Konservierungsarbeiten durchgeführt werden, während das Netzkabel an eine Steckdose angeschlossen ist. Vor der Reinigung des Produkts muss das Netzkabel immer aus der Steckdose gezogen werden.
- Gefahr eines Stromschlags. Das Netzkabel darf nicht eigenständig ausgewechselt werden. Das Auswechseln des Netzkabels darf ausschließlich durch den Hersteller, einen Mitarbeiter des Kundendienstes oder eine andere qualifizierte Fachperson durchgeführt werden.

NOTICE

- Gefahr der Beschädigung des Produkts. Für die Reinigung des Produkts dürfen niemals Lösungsmittel oder Scheuermittel verwendet werden. Die Reinigung darf nur auf die in dieser Bedienungsanleitung beschriebene Art und Weise durchgeführt werden. Die Verwendung von ungeeigneten Reinigungslösungsmitteln oder Scheuermitteln kann zu der Beschädigung des Produkts führen.

4.3.6. Kinder und Behinderte

⚠WARNING

- Erstickungsgefahr. Kinder dürfen nicht mit dem Verpackungsmaterial spielen. Das Verpackungsmaterial muss außerhalb der Reichweite von Kindern aufbewahrt werden. Das Spielen mit dem Verpackungsmaterial kann zu schwerwiegenden Körperverletzungen und zum Tod führen!

⚠CAUTION

- Verbrennungsgefahr durch Oberflächen, die bei der Verwendung des Produkts heiß werden können. Kinder dürfen sich nicht ohne Aufsicht in der Nähe des Geräts aushalten, wenn dieses angeschaltet ist. Kinder müssen bei angeschaltetem Gerät beaufsichtigt werden.

5. Lagerung

Wenn das Produkt über einen längeren Zeitraum nicht verwendet werden soll, muss es immer in einen sauberen, trockenen und verschlossenen Raum gelagert werden.

6. Installation

6.1. Inhalt der Verpackung

1. Das Produkt aus der Verpackung nehmen und das Verpackungsmaterial entfernen.
2. Es muss überprüft werden, ob das komplette Set vorhanden ist und ob keine Teile beschädigt sind.

ⓘ Falls Teile des Sets fehlen oder beschädigt sind, muss der Zulieferer kontaktiert werden.

6.1.1. 10061540

1x	Beulenauszieher
1x	Heißklebepistole
1x	Hammer
1x	Griff
1x	Schlagstück
1x	Sprühflasche
1x	Schaber
10x	Heißklebestifte
19x	Pilze
8x	Aufsätze für das Schlagstück
1x	Etui aus Baumwolle

6.1.2. 10061541

1x	Beulenauszieher
1x	Puller
1x	Griff
1x	Heißklebepistole

1x	Schlagstück
1x	Sprühflasche
1x	Schaber
8x	Heißklebestifte
19x	Pilze
5x	Pilzaufsätze
6x	Aufsätze für das Schlagstück
1x	Etui

6.1.3. 10061542 und 10061543

1x	Beulenausziehер
1x	Heißklebepistole
10x	Heißklebestifte
18x	Pilze

6.2. Anforderungen an den Installationsort

Das Gerät muss an einen Ort installiert werden, der die folgenden Anforderungen erfüllt:

- Trockene Umgebung.
- Abseits von Wärmequellen und leicht brennbaren Flüssigkeiten, mit einem Mindestabstand von 1 Meter.
- Steckdose in der Nähe.
- Für den Endnutzer leicht zugänglich.

7. Nutzung

7.1. Vor der Nutzung

1. Die Sprühflasche [#] mit Spiritus füllen.
2. Den Spiritus mit der Sprühflasche [#] auf die Oberfläche mit der Delle sprühen, um diese zu entfetten.
3. Die Oberfläche mit einem trockenen Tuch trockenwischen.
4. Rückstände des Klebstoffs von den Pilzen [#] entfernen.

7.2. Einschalten und Ausschalten

⚠WARNING

- Brandgefahr durch Kurzschluss. Es muss immer überprüft werden, ob die auf dem Typenschild des Produkts angegebene Spannung mit der Spannung der Steckdose übereinstimmt.
- Gefahr eines Stromschlags durch Kurzschluss. Das Netzkabel muss immer an eine geerdete Steckdose angeschlossen werden.
- Brandgefahr, die durch das Produkt verursacht wird, das sich während der Nutzung erhitzen kann. Das Produkt darf niemals in der Nähe von leicht brennbaren Materialien oder Oberflächen verwendet werden. Das Produkt immer in einer Entfernung von mindestens 1 Meter von leicht brennbaren Materialien oder Oberflächen halten.

1. Den Klebstoffstift [#] in die Heißklebepistole [#] einsetzen.
2. Das Netzkabel [#] an eine Steckdose anschließen.

Die Heißklebepistole [#] ist jetzt eingeschaltet.

3. 3 bis 5 Minuten abwarten, bis die Heißklebepistole die Betriebstemperatur erreicht hat.

7.3. Nutzung des Geräts

7.3.1. Nutzung der Pilze

⚠CAUTION

- Verbrennungsgefahr durch Oberflächen, die bei der Verwendung des Produkts heiß werden können. Die heißen Oberflächen des Produkts dürfen niemals berührt werden. Die Spitze der Heißklebepistole wird während der Nutzung erhitzt.

1. Einen Pilz auswählen [#], dessen Form möglichst genau der Form der Delle entspricht, aber etwas kleiner ist als diese.

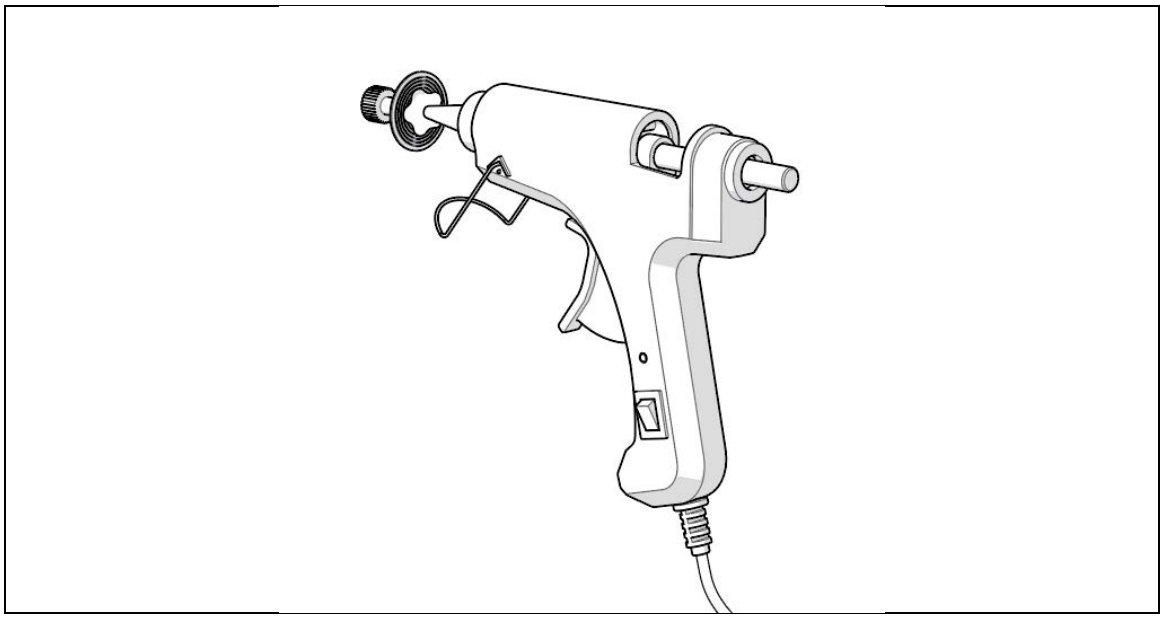

2. Mit der Heißklebepistole [#] eine kleine Menge Klebstoff auf den Pilz [#] auftragen.

Ungefähr 5 mm um den Rand des Pilzes [#] frei lassen.

3. Den Pilz [#] auf die eingedellte Oberfläche aufsetzen.
4. Den Pilz [#] leicht andrücken, um den Klebstoff [#] zu verteilen und den Pilz an die Oberfläche der Karosserie zu kleben.

ⓘ Hierbei ist darauf zu achten, dass nicht zu viel Druck ausgeübt wird. Ein zu hoher Druck kann dazu führen, dass der Klebstoff über den Umriss des Pilzes [#] hinausläuft.

5. Einige Minuten bis zum Aushärten des Klebstoffes abwarten. Der Klebstoff ist voll ausgehärtet, wenn der Pilz [#] vollständig ausgekühlt ist.

ⓘ Die Trocknungszeit des Klebstoffs hängt von der Umgebungstemperatur ab.

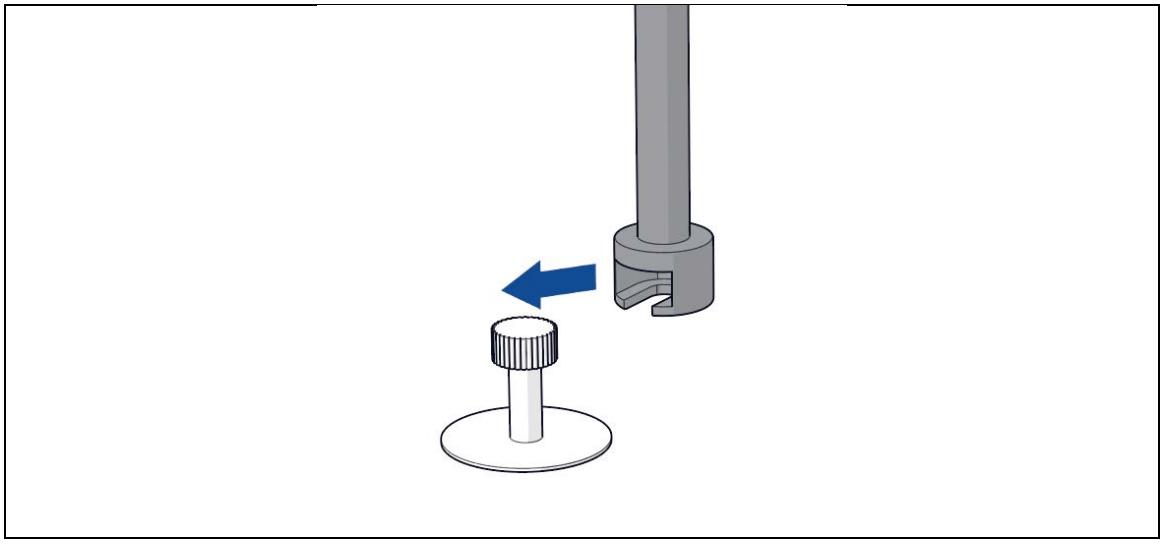

6. Den Gleithammer [#] oder Beulenauszieher [#] auf dem Pilz [#] positionieren.

ⓘ Falls der Puller [#] verwendet werden soll, muss der Pilzaufsatz [#] im Puller [#] eingesetzt werden.

ⓘ Der Gleithammer [#] muss für große Beulen (bis 49 mm) verwendet werden.

ⓘ Den Puller [#] für mittelgroße Beulen (bis 39 mm) verwenden.

ⓘ Den Beulenauszieher [#] für kleine Beulen (bis 30 mm) verwenden.

7. Um Beulen aus der Karosserie herauszuziehen:

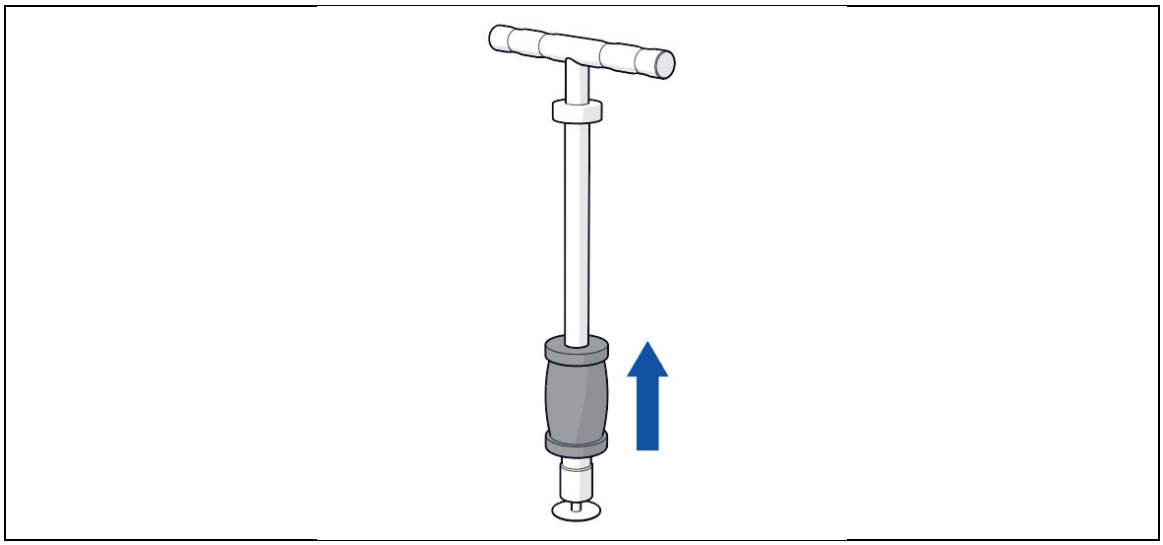

- Mit dem Gleithammer[#]:
    1. An dem Griff des Gleithammers ziehen und den Hammer verstellen, um die Beule zu beheben.
    2. Wiederholen, bis die Beule vollständig behoben ist.

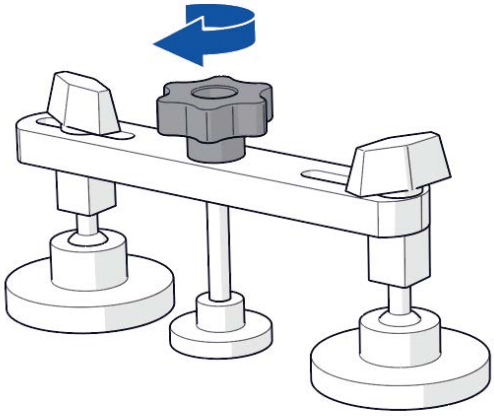

- Mit dem Puller [#]:
    1. Den Drehgriff zum Herausziehen von Beulen [#] langsam gegen den Uhrzeigersinn drehen, um die Beule zu beheben.
    2. Wiederholen, bis die Beule vollständig behoben ist.

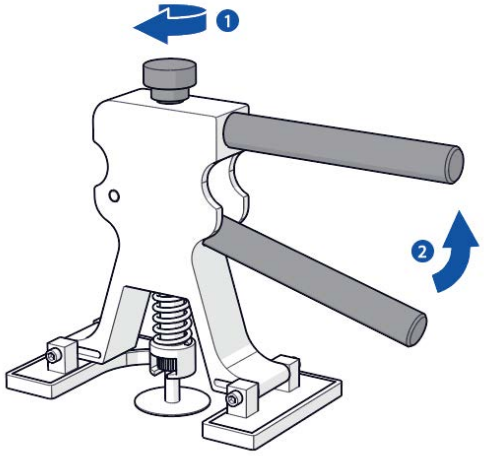

- Mit dem Beulenauszieher [#]:
    1. Den Drehgriff zum Herausziehen von Beulen [#] einstellen, so dass die Hubkraft angepasst wird.
    2. Die beiden Hebel des Beulenausziehers [#] zusammenziehen, um die Delle anzuheben.
    3. Den Beulenauszieher [#] im Uhrzeigersinn drehen, um die Auflagepunkte am Karosserieblech zu verändern und die Delle gleichmäßig anzuheben.
    4. Schritte 2 und 3 wiederholen, bis die Beule vollständig behoben ist.

8. Den Gleithammer [#], Puller [#] oder Beulenauszieher [#] vom Pilz [#] abnehmen.
9. Spiritus aus der Sprühflasche [#] auf den Pilz [#] sprühen, um den Klebstoff [#] von der Karosserie zu lösen.
10. Den Pilz [#] vorsichtig von Hand oder mit dem Schaber [#] von der Karosserie lösen.
11. Die Oberfläche mit einem trockenen Tuch trockenwischen.
12. Den Bereich der Delle überprüfen. Wenn auf der Karosserie weiterhin kleinere Dellen vorhanden sind, müssen die Schritte 1 bis 11 mit einem kleineren Pilz [#] wiederholt werden, bis die gesamte Beule herausgezogen wurde.

7.3.2. Verwendung der Aufsätze für das Schlagstück.

Dieser Abschnitt bezieht sich nur auf die Modelle 10061540 und 10061541.

Es ist möglich, dass die Oberfläche der Karosserie nach dem Herausziehen der Beule eine Wölbung aufzeigt. Diese kann mit dem Schlagstück bearbeitet werden und die Karosserieoberfläche kann nivelliert werden.

1. Den Aufsatz [#] auf dem Schlagstück [#] einsetzen.

ⓘ Die gewölbten Aufsätze verwenden, um glatte Wölbungen zu beheben.

ⓘ Die mit Kanten endenden Aufsätze verwenden, um scharf abgezeichnete Wölbungen zu bearbeiten.

2. Den Aufsatz auf die Wölbung aufsetzen.

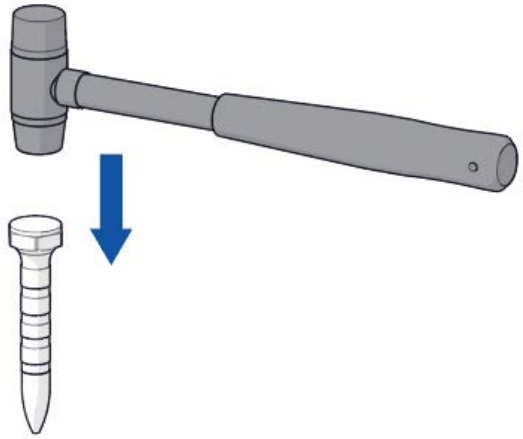

3. Mit dem Hammer [#] auf den Aufsatz [#] schlagen, um die Wölbung zu nivellieren.

7.4. Ausschalten

1. Das Netzkabel [#] aus der Steckdose ziehen.

Die Heißklebepistole [#] ist jetzt ausgeschaltet.

Die Heißklebepistole [#] vollständig auskühlen lassen.

8. Wartung

8.1. Reinigung des Geräts

⚠WARNING

- Gefahr eines Stromschlags. Es dürfen keine Konservierungsarbeiten durchgeführt werden, während das Netzkabel an eine Steckdose angeschlossen ist. Vor der Reinigung des Produkts muss das Netzkabel immer aus der Steckdose gezogen werden.

Es wird empfohlen, das Produkt jährlich zu reinigen.

1. Das Netzkabel [#] aus der Steckdose ziehen.
   Die Heißklebepistole [#] mindestens # Minuten abkühlen lassen.
2. Die Pilze [#] und die Heißklebepistole [#] mit Spiritus und den Schaber [#] oder einem Tuch reinigen.

8.2. Bestellen von Ersatzteilen

Bitte kontaktieren Sie den Servicepunkt von Expondo, um Informationen über Ersatzteile einzuholen.

Die folgenden Ersatzteile können bestellt werden:

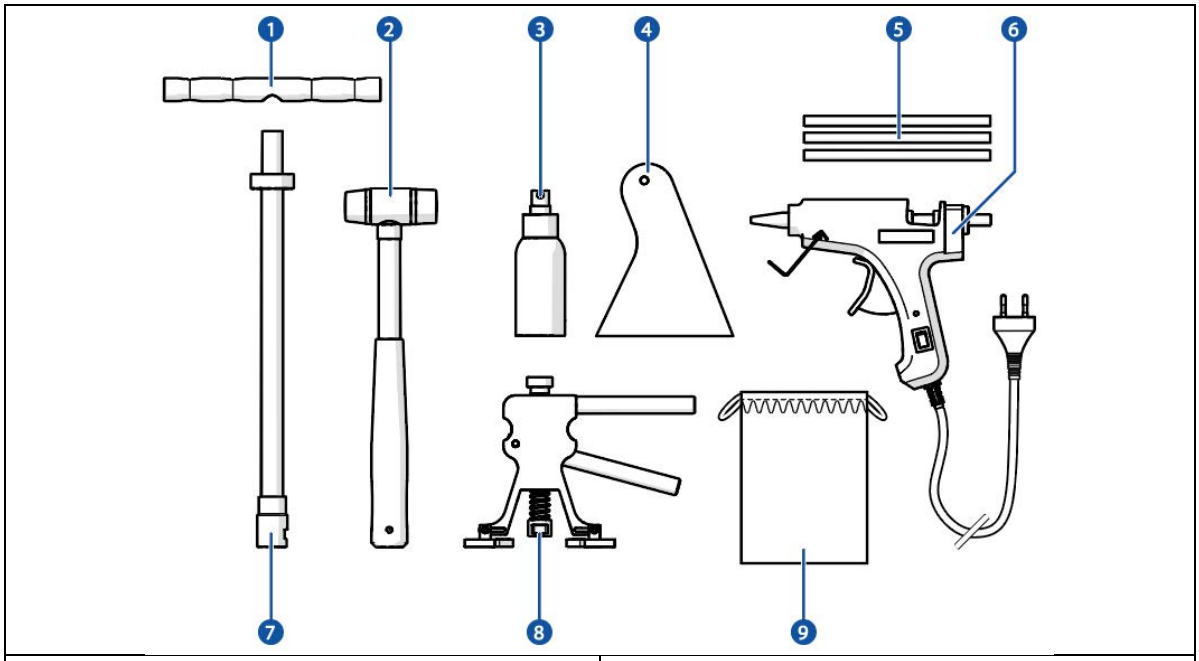

Teil	Artikelnummer
1. Griff	N840002
2. Hammer	N840014
3. Sprühflasche	N840039
4. Schaber	N840040
5. Heißklebestifte	N840041
6. Heißklebepistole	N840004
7. Aufsatz für den Gleithammer	N840003
8. Ausbeulwerkzeug	N840001
9. Etui	N840042

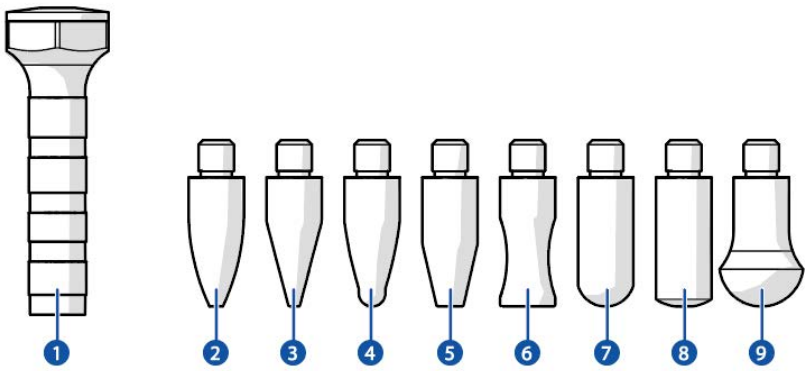

Teil	Artikelnummer
1. Schlagstück	N840005
2. Aufsätze für das Schlagstück 1	N840006
3. Aufsätze für das Schlagstück 2	N840007
4. Aufsätze für das Schlagstück 3	N840008
5. Aufsätze für das Schlagstück 4	N840009
6. Aufsätze für das Schlagstück 5	N840010
7. Aufsätze für das Schlagstück 6	N840011
8. Aufsätze für das Schlagstück 7	N840012
9. Aufsätze für das Schlagstück 8	N840013

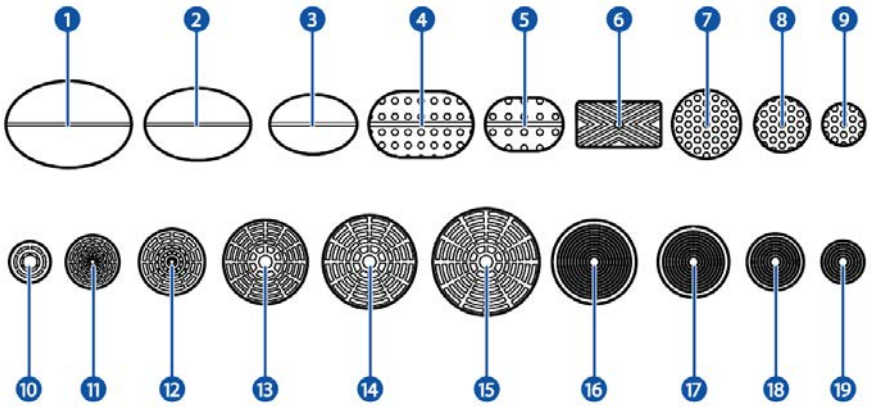

Teil	Artikelnummer
1. Pilz 47,5 x 32,6 mm	N840021
2. Pilz 40 x 27,1 mm	N840022
3. Pilz 32,9 x 22,3 mm	N840023
4. Pilz 39,61 x 24,8 mm	N840034
5. Pilz 29,3 x 19,7 mm	N840030
6. Pilz 31,7 x 16,6 mm	N840024
7. Pilz 25,9 mm	N840032
8. Pilz 20,8 mm	N840031
9. Pilz 15,9 mm	N840033
10. Pilz 15,2 mm	N840015
11. Pilz 19,8 mm	N840016
12. Pilz 24,6 mm	N840017
13. Pilz 31,6 mm	N840018
14. Pilz 35,1 mm	N840019
15. Pilz 40,2 mm	N840020
16. Pilz 32 mm	N840035
17. Pilz 28 mm	N840036
18. Pilz 22 mm	N840037
19. Pilz 16 mm	N840038

9. Fehlerbehebung

Fehler	Mögliche Ursache	Mögliche Lösung
Das Gerät funktioniert nicht.	Das Netzkabel [#] ist nicht angeschlossen.	Das Netzkabel [#] an eine Steckdose anschließen.
Die Heißklebepistole heizt sich zu langsam auf.	Die Düse ist durch Rückstände des Klebstoffs blockiert.	1. Die Heißklebepistole auskühlen lassen. 2. Rückstände des Klebstoffs aus der Düse entfernen.
	Ein ungeeigneter Klebstoff wurde in der Heißklebepistole verwendet.	1. Die Heißklebepistole auskühlen lassen. 2. Den Klebstoff aus der Heißklebepistole entfernen. 3. Einen geeigneten Heißklebestift einsetzen.

10. Entsorgung

Bitte Kontaktieren Sie den Kundendienst von Expondo, falls ihr Produkt beschädigt ist. Eventuell kann das Produkt noch repariert werden. Falls das Gerät entsorgt werden muss, müssen die lokal geltenden Vorschriften befolgt werden.

11. Garantie

Für dieses Produkt gilt eine Garantie von 36 Monaten ab dem Kaufdatum.
Jegliche Änderungen und/oder Modifikationen des Produktes führen zu einer Aufhebung der Garantieansprüche. Expondo haftet nicht für Schäden, die aufgrund einer unsachgemäßen Nutzung des Geräts entstanden sind.

Weitere Informationen: https://www.expondo.de/garantiebedingungen/

MSW Motor Technics

Dent Tool Kit

10061540 / 10061541 / 10061542 / 10061543

User manual

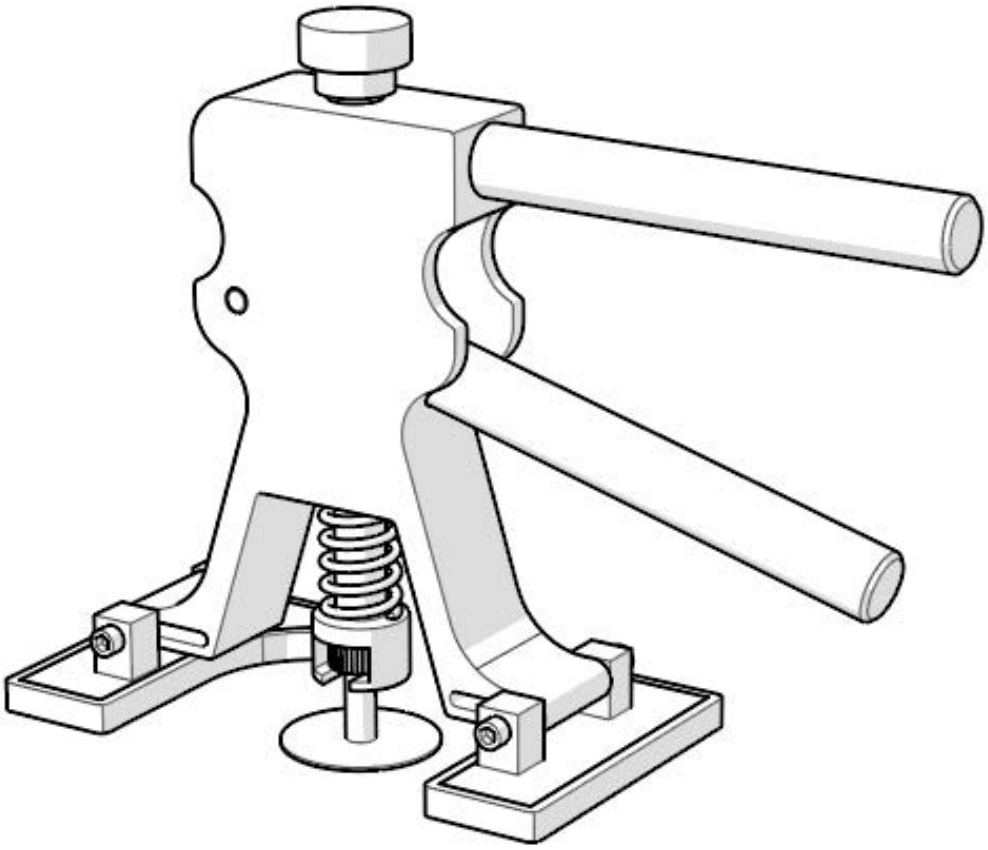

Expondo GmbH
Köpenicker Str. 54
10179 Berlin
Germany

EN – Original language
V00_01 – 12/2021

Table of contents

1. Introduction ... 3
1.1. About this document ... 3
1.2. Languages ... 3
2. Product ... 3
2.1. Intended use ... 3
2.2. Foreseeable misuse ... 3
2.3. Disclaimer ... 3
2.4. General specifications ... 3
2.5. Type plates ... 4
2.5.1. 10061540 ... 4
2.5.2. 10061541 ... 4
2.5.3. 10061542 ... 4
3. Description and operation ... 5
3.1. Main parts ... 5
4. Safety ... 6
4.1. Personal protective equipment ... 6
4.2. Symbols on the product or packaging ... 6
4.3. Safety instructions ... 6
4.3.1. General safety instructions ... 6
4.3.2. Transport and storage ... 7
4.3.3. Installation ... 7
4.3.4. Use ... 7
4.3.5. Maintenance ... 7
4.3.6. Children and disabled ... 8
5. Storage ... 8
6. Installation ... 8
6.1. Package contents ... 8
6.1.1. 10061540 ... 8
6.1.2. 10061541 ... 8
6.1.3. 10061542 & 10061543 ... 9
6.2. Requirements for the location of installation ... 9
7. Use ... 9
7.1. Before use ... 9
7.2. Switching on and starting up ... 9
7.3. Using the product ... 10
7.3.1. Using the dent removal tabs ... 10
7.3.2. Using the knock down tips ... 13
7.4. Switching off ... 13
8. Maintenance ... 13
8.1. Cleaning the product ... 13
8.2. Ordering spare parts ... 14
9. Troubleshooting ... 17

10. Disposal 17
11. Warranty..... 17

1. Introduction

1.1. About this document

This manual contains instructions and safety information for installation, operation and maintenance of the MSW Motor Technics Dent Tool Kit.

This manual is intended for:

- The end user of the product.

1.2. Languages

This manual was originally written in the English language. All other languages are translations from the English document.

2. Product

2.1. Intended use

- This product is intended for paintless dent repair from motor vehicle body panels.
- Only use the product as described in this manual.
- This product is intended for indoor use only.
- This product can be used by end users from 18 years old and above.

2.2. Foreseeable misuse

- This product is not intended for outdoor use.
- This product is not intended to transport while the power cable is plugged in.

2.3. Disclaimer

Any use of the product other than described in this manual is regarded as misuse and may cause injury, damage to the product and void the warranty.

2.4. General specifications

Product name	Dent Tool Kit		
Product number	10061540	10061541	10061542
Model	MSW-DA-12	MSW-DA-13	MSW-DA-14
Dimensions (l x w x h)	220 x110 x 200 mm	430x120x 370 mm	190 x 100 x 210 mm
Weight	1.48 kg	4.6 kg	1 kg
Rated voltage and frequency	220 - 240 V ~ 50 Hz	220 - 240 V ~ 50 Hz	220 - 240 V ~ 50 Hz
Rated power	40 W	100 W	100 W
Operating temperature	10°C - 30 °C	10 °C - 30 °C	10 °C - 30 °C
Operating humidity	30% - 80%	30% - 80%	30% - 80%
Protection class	Class II	Class II	Class II
Protection rating IP	IPX0	IPX0	IPX0

2.5. Type plates

The type plate can be found on the packaging of the product.

2.5.1. 10061540

2.5.2. 10061541

2.5.3. 10061542

3. Description and operation

3.1. Main parts

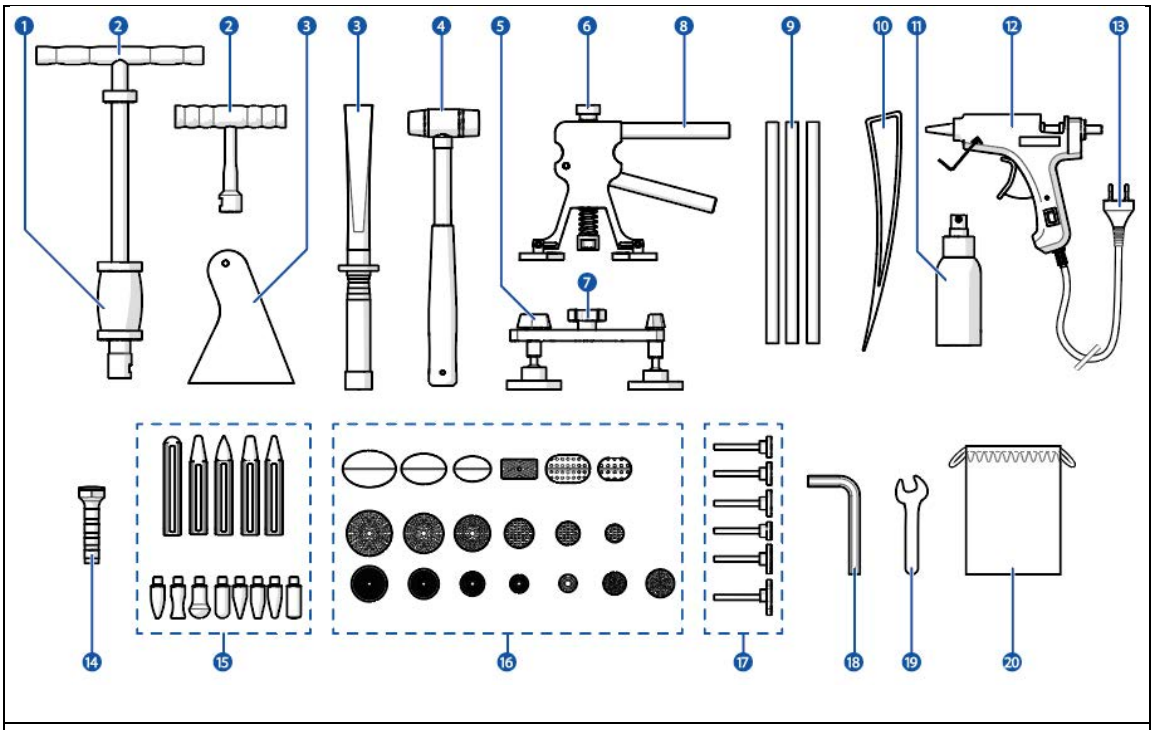

1. T-Bar puller
2. T-Bar
3. Scraper [1) 2)]
4. Hammer
5. Bridge puller [2)]
6. Dent lifter knob
7. Bridge puller knob [2)]
8. Dent lifter
9. Glue sticks
10. Tap down tool
11. Spray bottle [1) 2)]
12. Glue gun
13. Power cable
14. Knock down pen [1) 2)]
15. Knock down tips [1) 2)]
16. Dent removal tabs
17. Dent removal attachments [2)]
18. Hex key [1)]
19. Wrench [1)]
20. Pouch [1)]

[1)] Included in the 10061540

[2)] Included in the 10061541

4. Safety

4.1. Personal protective equipment

It is mandatory to wear the following personal protective equipment when using the product:

Icon	Description
	Wear protective gloves.
	Wear safety goggles.
	Wear a safety helmet.

4.2. Symbols on the product or packaging

Icon	Description
	This symbol indicates that this product may not be disposed with household waste. Recycle this product in an environmentally friendly manner according to local regulations.
	This symbol indicates that the product is CE certified.
	This symbol indicates that the product is a class II electrical product.

4.3. Safety instructions

Signal word	Description
⚠WARNING	Signal word used to indicate a potentially hazardous situation which, if not avoided, could result in death or serious injury.
⚠CAUTION	Signal word used to indicate a potentially hazardous situation which, if not avoided, could result in minor or moderate injury.
NOTICE	Indicates important information that is not directly related to safety.
ⓘ	Indicates useful information.

4.3.1. General safety instructions

⚠WARNING

- Safety hazard. Always fully read and understand the instructions in this manual before you install, use, or maintain the product. When the manual is not fully read, understood, or followed, this can cause serious injury.

⚠CAUTION

- Safety hazard. Never use the product if a part is damaged or defective. Replace a damaged or defective product immediately. Using a defective product can cause moderate injury.

4.3.2. Transport and storage

NOTICE

- Risk of damaging the product. Always store the product in a clean, dry, and enclosed place when the product is not used for a longer period of time. Incorrect storage of the product may cause defects.

4.3.3. Installation

NOTICE

Risk of damaging the product:

- Risk of physical shock of the product. Never drop the product. Always avoid bumping. Dropping the product may cause damage to the product or the internal electrical parts.
- Risk of damaging the product. Never leave the power cable hanging over the edge of a table or counter. Prevent the product from being pulled down. Pulling the power cable may cause damage to the product.

4.3.4. Use

⚠WARNING

- Fire hazard caused by short-circuiting. Always check if the voltage stated on the type plate of the product matches with the power outlet voltage.
- Electrical shock hazard caused by short-circuiting. Always connect the power cable to a grounded power outlet.
- Fire hazard caused by the product that can become hot during use. Never use the product near flammable materials or surfaces. Always keep the product at a minimum distance of 1 meter from flammable materials or surfaces.
- Electrical shock hazard. Never use the product when the power cable is damaged. Always replace a damaged power cable with an original power cable available from the manufacturer or the supplier.

⚠CAUTION

- Burning hazard caused by surfaces that may become hot while the product is in use. Never touch the hot surfaces of the product. The glue gun tip becomes hot while in use.

4.3.5. Maintenance

⚠WARNING

- Electrical shock hazard. Never immerse the product in water or other liquids. Follow the cleaning instructions in this manual for the correct performance of maintenance.
- Electrical shock hazard. Never handle the product with wet hands.
- Electrical shock hazard. Never perform any maintenance with the power cable connected to a power outlet. Always disconnect the power cable from the power outlet before cleaning the product.
- Electrical shock hazard. Never replace the power cable yourself. Always have the power cable replaced by the manufacturer, a service agent or similar qualified persons.

NOTICE

- Risk of damaging the product. Never use cleaning solvents or abrasives to clean the product. Always use the correct cleaning method specified in this manual. Using incorrect cleaning solvents or abrasives may cause damage to the product.

4.3.6. Children and disabled

⚠WARNING

- Choking hazard. Never let children play with the packaging material. Always keep the packaging material out of reach of children. Playing with packaging material may cause serious injury or death.

⚠CAUTION

- Burning hazard caused by surfaces that may become hot while the product is in use. Never let children alone unattended when the product is in use. Always supervise children when the product is in use.

5. Storage

Store the product in a clean, dry and enclosed place when the product is not used for a longer period of time.

6. Installation

6.1. Package contents

1. Remove the product from the packaging and remove the packaging material.
2. Check if all parts are present and if no parts damaged.

ⓘ If any parts are missing or damaged, please contact your supplier.

6.1.1. 10061540

1x	Dent lifter
1x	Glue gun
1x	Hammer
1x	T-Bar
1x	Knock down pen
1x	Spray bottle
1x	Scraper
10x	Glue sticks
19x	Dent removal tabs
8x	Knock down tips
1x	Cotton cloth bag

6.1.2. 10061541

1x	Dent lifter
1x	Bridge puller
1x	T-Bar
1x	Glue gun
1x	Knock down pen
1x	Spray bottle
1x	Scraper
8x	Glue sticks

19x	Dent removal tabs
5x	Dent removal attachments
6x	Knock down tips
1x	Casing

6.1.3. 10061542 & 10061543

1x	Dent lifter
1x	Glue gun
10x	Glue sticks
18x	Dent removal tabs

6.2. Requirements for the location of installation

Install the product in a location that meets the following requirements:

- Dry environment.
- Away from heat sources and highly inflammable liquids at a minimum distance of 1 meter.
- Near a power outlet.
- Easily accessible by the end user.

7. Use

7.1. Before use

1. Fill the spray bottle [#] with rubbing alcohol.
2. Spray some rubbing alcohol with the spray bottle [#] on the area with the dent to degrease the body panel.
3. Wipe the body panel dry with a soft, dry cloth.
4. Remove any glue residue from the dent removal tabs [#].

7.2. Switching on and starting up

⚠WARNING

- Fire hazard caused by short-circuiting. Always check if the voltage stated on the type plate of the product matches with the power outlet voltage.
- Electrical shock hazard caused by short-circuiting. Always connect the power cable to a grounded power outlet.
- Fire hazard caused by the product that can become hot during use. Never use the product near flammable materials or surfaces. Always keep the product at a minimum distance of 1 meter from flammable materials or surfaces.

1. Insert a glue stick [#] in the glue gun [#].
2. Plug the power cable [#] into a power outlet.

The glue gun [#] is now switched on.

3. Allow the glue gun to heat up for approximately 3 – 5 minutes.

7.3. Using the product

7.3.1. Using the dent removal tabs

⚠CAUTION

- Burning hazard caused by surfaces that may become hot while the product is in use. Never touch the hot surfaces of the product. The glue gun tip becomes hot while in use.

1. Choose a dent removal tab [#] which is roughly the same shape as the dent, but slightly smaller than the dent.

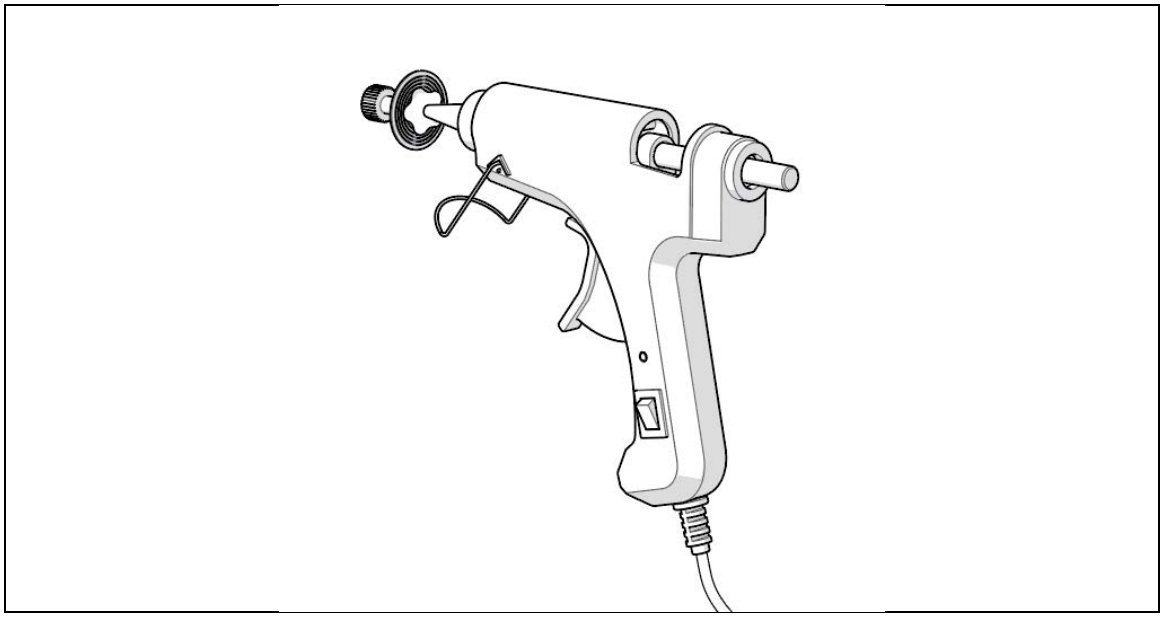

2. Apply a small amount of glue on the dent removal tab [#] with the glue gun [#].

Leave approximately 5 mm of free space around the edge of the dent removal tab [#].

3. Place the dent removal tab [#] on the area of the dent.
4. Apply a small amount of pressure on the dent removal tab [#] to ensure that the glue spreads underneath the dent removal tab [#] and sticks to the body panel.

ⓘ Do not apply too much pressure. This can cause the glue to push out of the sides of the dent removal tab [#].

5. Wait a few minutes for the glue to harden. The glue is fully hardened when the dent removal tab [#] has fully cooled down.

ⓘ The drying time of the glue depends on the temperature of the working environment.

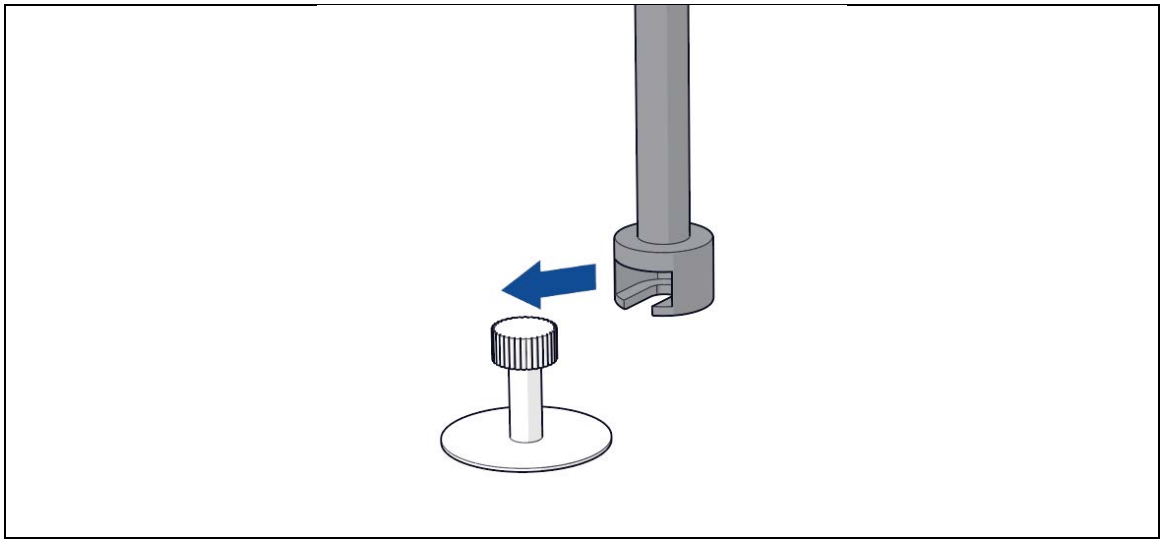

6. Place the T-Bar [#] or dent lifter [#] over the dent removal tab [#] .

ⓘ For the bridge puller [#], insert the dent removal attachment [#] into the bridge puller [#].

ⓘ Use the T-Bar [#] for large sized dents (up to 49 mm).

ⓘ Use the bridge puller [#] for medium sized dents (up to 39 mm).

ⓘ Use the dent lifter [#] for small sized dents (up to 30 mm).

7. To remove the dent from the body panel:

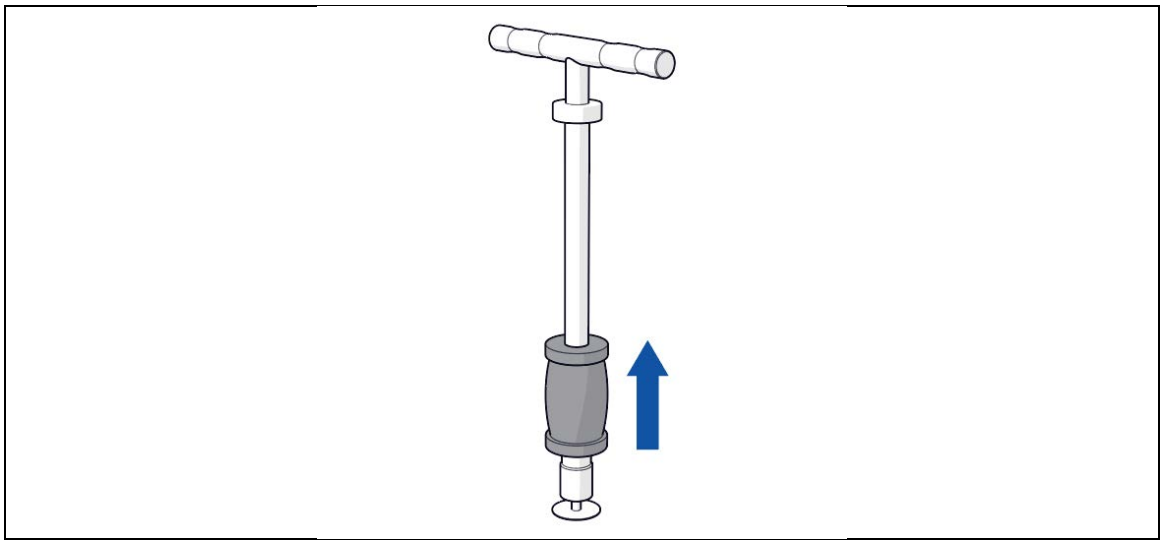

- Using the T-Bar [#]:
    1. Pull the T-Bar handle and slide the T-Bar puller back and forth to lift the dent.
    2. Repeat until the dent is fully lifted.

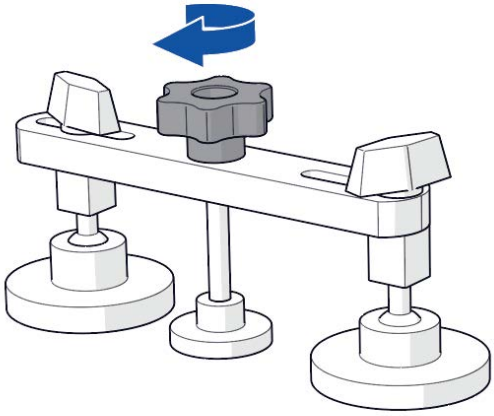

- Using the bridge puller [#]:
    1. Rotate the bridge puller knob [#] slowly counter clockwise to lift the dent.
    2. Repeat until the dent is fully lifted.

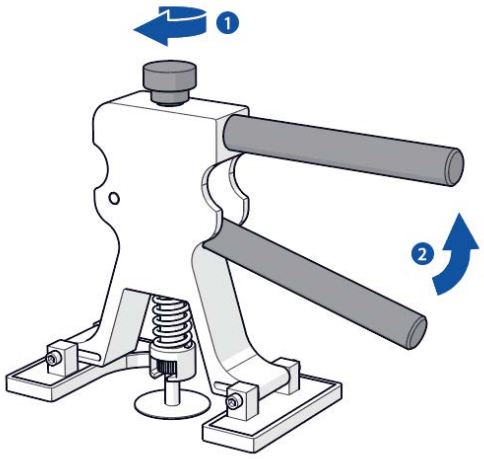

- Using the dent lifter [#]:
    1. Adjust the dent lifter knob [#] to adjust the lifting strength.
    2. Squeeze the two handles of the dent lifter [#] together to lift the dent.
    3. Rotate the dent lifter [#] clockwise to differ the support points on the body panel and to evenly lift the dent.
    4. Repeat step 2 and 3 until the dent is fully lifted.

8. Remove the T-Bar [#], bridge puller [#], or dent lifter [#] from the dent removal tab [#].
9. Spray some rubbing alcohol with the spray bottle [#] onto the dent removal tab [#] to release the dent removal tab [#] from the body panel.
10. Carefully remove the dent removal tab [#] by hand or with the scraper [#] from the body panel.
11. Wipe the body panel dry with a soft, dry cloth.
12. Inspect the area of the dent. If a smaller dent is left on the body panel, repeat steps 1 to 11 again with a smaller dent removal tab [#] until the dent is completely removed.

7.3.2. Using the knock down tips

This chapter only applies to 10061540 and 10061541.

It may occur that the dent has inverted outwards after using the dent removal tabs. Using the knock down tips, the inverted dent can be knocked down to flatten the body panel.

1. Insert a knock down tip [#] into the knock down pen [#].

ℹ Use the rounded knock down tips to knock down smooth dents.

ℹ Use the pointed knock down tips to knock down sharp dents.

2. Place the knock down tip onto the inverted dent.

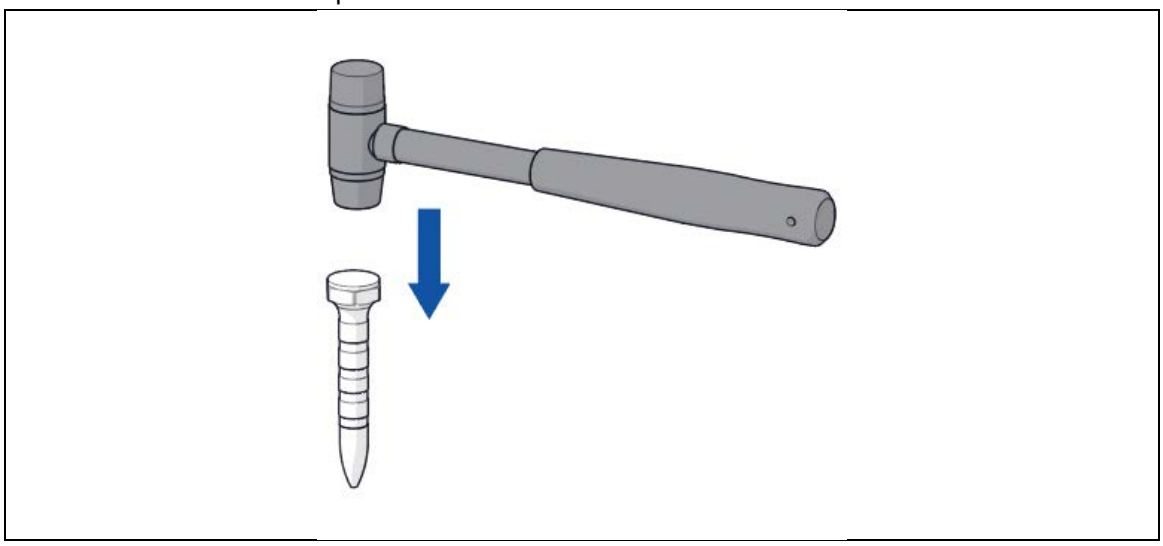

3. Tap the knock down tip [#] with the hammer [#] to flatten the inverted dent.

7.4. Switching off

1. Unplug the power cable [#] from the power outlet.

The glue gun [#] is now switched off.

Allow the glue gun [#] to cool down completely.

8. Maintenance

8.1. Cleaning the product

⚠WARNING

- Electrical shock hazard. Never perform any maintenance with the power cable connected to a power outlet. Always disconnect the power cable from the power outlet before cleaning the product.

It is recommend to clean the product once a year.

1. Unplug the power cable [#] from the power outlet.
   Allow the glue gun [#] to cool down for at least # minutes.
2. Clean the dent removal tabs [#] and glue gun [#] with rubbing alcohol and a scraper [#] or cloth.

8.2. Ordering spare parts

For spare parts or replacements, please contact the Expondo service desk.

The following spare parts can be ordered:

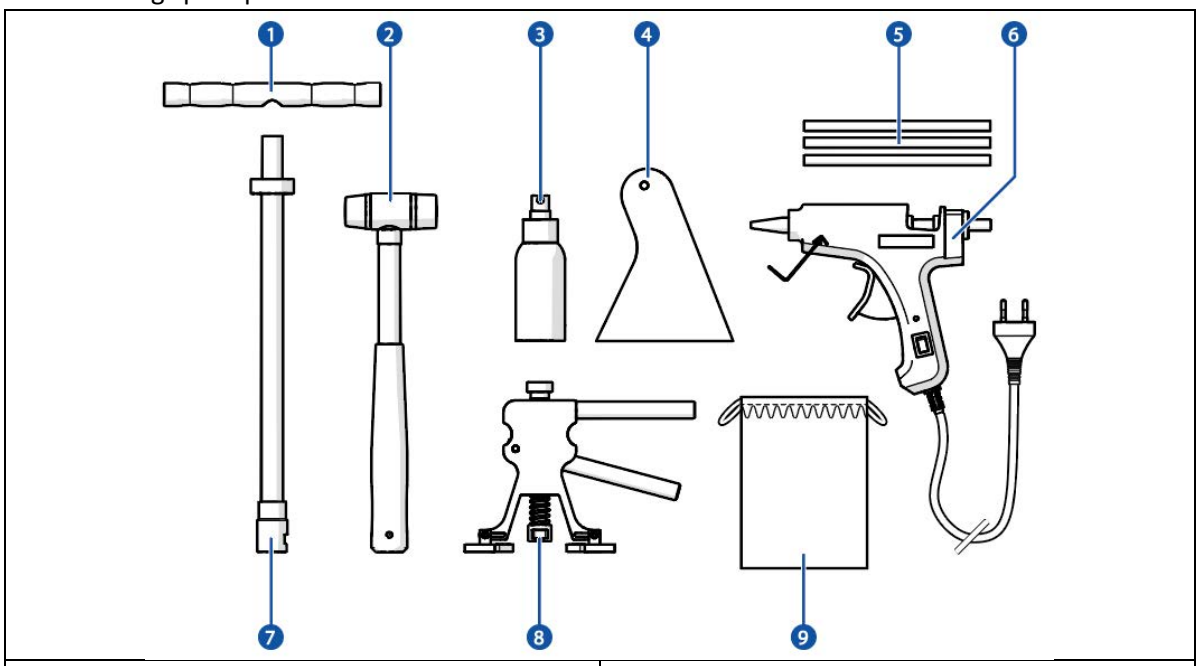

Part	Article number
1. T-Bar handle	N840002
2. Hammer	N840014
3. Spray bottle	N840039
4. Scraper	N840040
5. Glue sticks	N840041
6. Glue gun	N840004
7. T-Bar attachment	N840003
8. Dent lifter	N840001
9. Pouch	N840042

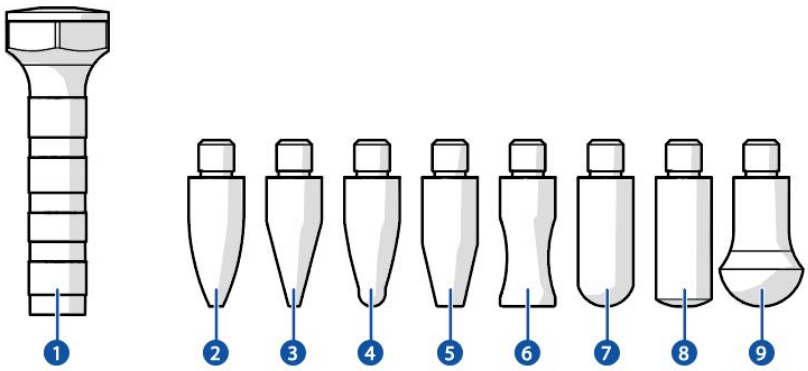

Part	Article number
1. Knock down pen	N840005
2. Knock down tip 1	N840006
3. Knock down tip 2	N840007
4. Knock down tip 3	N840008
5. Knock down tip 4	N840009
6. Knock down tip 5	N840010
7. Knock down tip 6	N840011
8. Knock down tip 7	N840012
9. Knock down tip 8	N840013

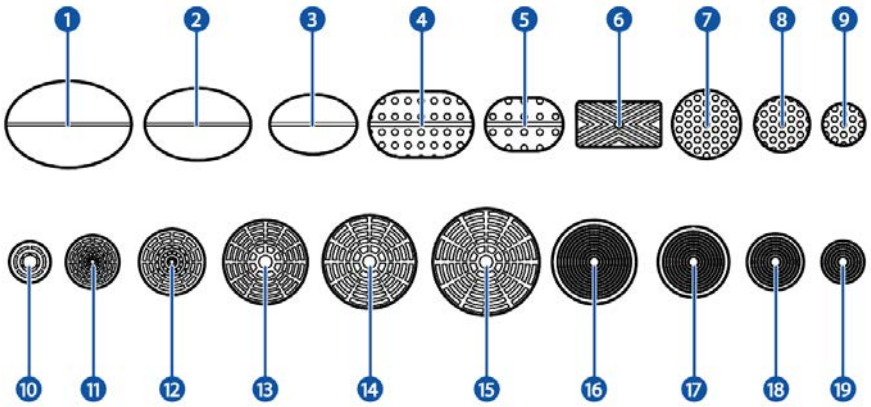

Part	Article number
1. 47.5 x 32.6 mm dent removal tab	N840021
2. 40 x 27.1 mm dent removal tab	N840022
3. 32.9 x 22.3 mm dent removal tab	N840023
4. 39.61 x 24.8 mm dent removal tab	N840034
5. 29.3 x 19.7 mm dent removal tab	N840030
6. 31.7 x 16.6 mm dent removal tab	N840024
7. 25.9 mm dent removal tab	N840032
8. 20.8 mm dent removal tab	N840031
9. 15.9 mm dent removal tab	N840033
10. 15.2 mm dent removal tab	N840015
11. 19.8 mm dent removal tab	N840016
12. 24.6 mm dent removal tab	N840017
13. 31.6 mm dent removal tab	N840018
14. 35.1 mm dent removal tab	N840019
15. 40.2 mm dent removal tab	N840020
16. 32 mm dent removal tab	N840035
17. 28 mm dent removal tab	N840036
18. 22 mm dent removal tab	N840037
19. 16 mm dent removal tab	N840038

9. Troubleshooting

Problem	Possible cause	Possible solution
The product does not work.	The power cable [#] is not plugged in.	Plug the power cable [#] into a power outlet.
The glue gun takes too long to heat up.	The nozzle is blocked by glue residue.	1. Allow the glue gun to cool down. 2. Remove the glue residue from the nozzle.
	Unsuitable glue sticks are used with the glue gun.	1. Allow the glue gun to cool down. 2. Remove the glue stick from the glue gun. 3. Insert a suitable glue stick into the glue gun.

10. Disposal

If the product is defective, please contact the Expondo service desk. It may still be possible to repair the product. If you still need to dispose the product, please follow the local regulations.

11. Warranty

This product comes with a warranty period of 36 months from the moment of purchase.
Any changes and/or modifications to the product will void the warranty. Expondo accepts no liability for damage caused by improper use of the product.

For more information, consult: https://www.expondo.co.uk/warranty-conditions/

MSW Motor Technics

Zestaw narzędzi do usuwania wgnieceń w karoserii

10061540 / 10061541 / 10061542 / 10061543

Instrukcja obsługi

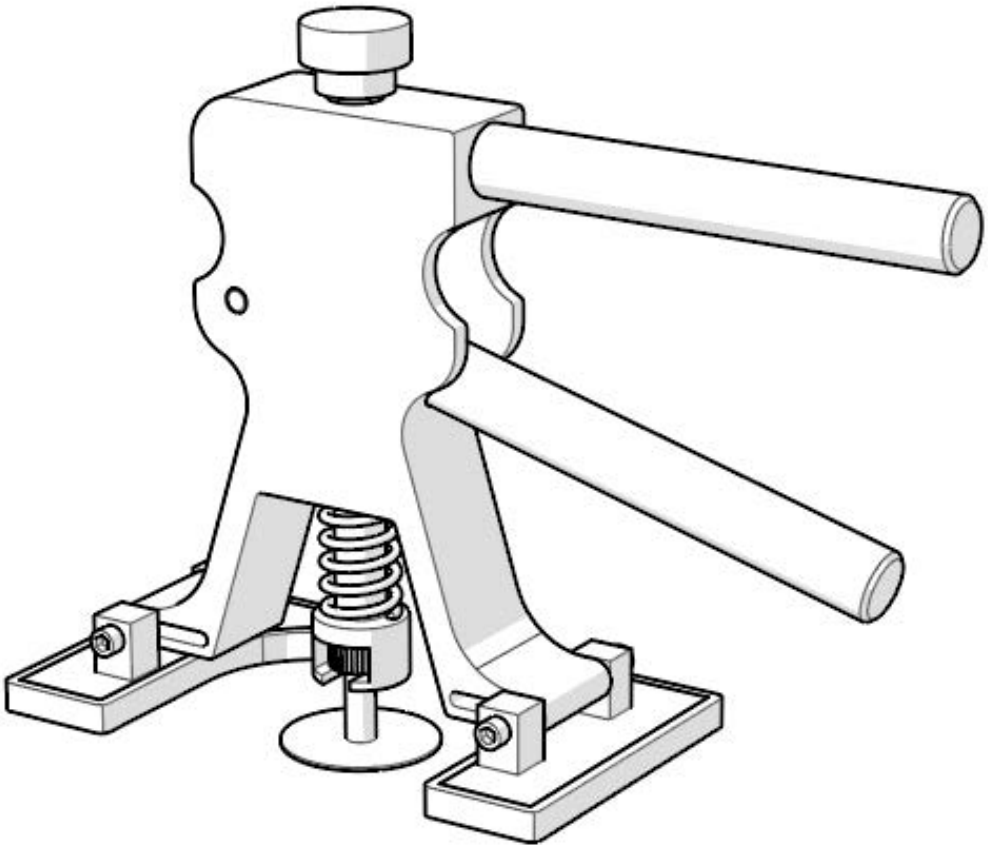

Expondo GmbH
Köpenicker Str. 54
10179 Berlin
Niemcy

ANG – Język oryginału
V00_01 – 12/2021

Spis treści

1. Wstęp ... 3
1.1. O tym dokumencie ... 3
1.2. Języki ... 3
2. Produkt ... 3
2.1. Przeznaczenie ... 3
2.2. Przewidywalne niewłaściwe użycie ... 3
2.3. Zastrzeżenie prawne ... 3
2.4. Ogólne dane techniczne ... 3
2.5. Tabliczki znamionowe ... 5
2.5.1. 10061540 ... 5
2.5.2. 10061541 ... 5
2.5.3. 10061542 ... 5
3. Opis i działanie ... 6
3.1. Główne elementy ... 6
4. Bezpieczeństwo ... 7
4.1. Sprzęt ochrony osobistej ... 7
4.2. Symbole na produkcie lub opakowaniu ... 7
4.3. Instrukcje bezpieczeństwa ... 7
4.3.1. Ogólne instrukcje bezpieczeństwa ... 7
4.3.2. Transport i przechowywanie ... 8
4.3.3. Instalacja ... 8
4.3.4. Użytkowanie ... 8
4.3.5. Konserwacja ... 8
4.3.6. Dzieci i niepełnosprawni ... 10
5. Przechowywanie ... 10
6. Instalacja ... 10
6.1. Zawartość opakowania ... 10
6.1.1. 10061540 ... 10
6.1.2. 10061541 ... 10
6.1.3. 10061542 & 10061543 ... 11
6.2. Wymogi dotyczące miejsca instalacji ... 11
7. Użytkowanie ... 11
7.1. Przed użyciem ... 11
7.2. Włączanie i uruchamianie ... 11
7.3. Użytkowanie produktu ... 12
7.3.1. Korzystanie z grzybków ... 12
7.3.2. Korzystanie z końcówek do podbijaka. ... 16
7.4. Wyłączanie ... 16
8. Konserwacja ... 16
8.1. Czyszczenie produktu ... 16
8.2. Zamawianie części zamiennych ... 17
9. Rozwiązywanie problemów ... 20

10. Utylizacja 20
11. Gwarancja 20

1. Wstęp

1.1. O tym dokumencie

Niniejsza instrukcja obsługi zawiera informacje dotyczące bezpieczeństwa w trakcie instalacji, obsługi i konserwacji zestawu narzędzi do usuwania wgnieceń w karoserii.

Niniejsza instrukcja przeznaczona jest dla:

- Użytkownika końcowego produktu.

1.2. Języki

Niniejsza instrukcja powstała w języku angielskim. Wszystkie inne wersje językowe są tłumaczeniami oryginalnego dokumentu w języku angielskim.

2. Produkt

2.1. Przeznaczenie

- Produkt jest przeznaczony do usuwania wgnieceń w karoserii pojazdów mechanicznych beż użycia lakieru.
- Produktu należy używać wyłącznie w sposób opisany w niniejszej instrukcji.
- Produkt jest przeznaczony wyłącznie do użytku w pomieszczeniach.
- Z produktu mogą korzystać wyłącznie użytkownicy końcowi, którzy ukończyli 18. rok życia.

2.2. Przewidywalne niewłaściwe użycie

- Produkt nie jest przeznaczony do użytku na zewnątrz.
- Produktu nie wolno przenosić, kiedy jest do niego podłączony przewód zasilający.

2.3. Zastrzeżenie prawne

Używanie produktu w sposób inny niż opisany w niniejszej instrukcji uważane jest za niewłaściwe. Może ono spowodować obrażenia ciała, uszkodzenie produktu i unieważnienie gwarancji.

2.4. Ogólne dane techniczne

Nazwa produktu	Zestaw narzędzi do usuwania wgnieceń w karoserii		
Numer produktu	10061540	10061541	10061542
Model	MSW-DA-12	MSW-DA-13	MSW-DA-14
Wymiary (dł. x szer. x wys.)	220 x 110 x 200 mm	430 x 120 x 370 mm	190 x 100 x 210 mm
Waga	1,48 kg	4,6 kg	1 kg
Napięcie i częstotliwość znamionowa	220 - 240 V ~ 50 Hz	220 - 240 V ~ 50 Hz	220 - 240 V ~ 50 Hz
Moc znamionowa	40 W	100 W	100 W
Temperatura pracy	10°C - 30°C	10°C - 30°C	10°C - 30°C
Wilgotność otoczenia	30% - 80%	30% - 80%	30% - 80%
Klasa ochrony	Klasa II	Klasa II	Klasa II
Stopień ochrony IP	IPX0	IPX0	IPX0

2.5. Tabliczki znamionowe

Tabliczka znamionowa znajduje się na opakowaniu produktu.

2.5.1. 10061540

2.5.2. 10061541

2.5.3. 10061542

3. Opis i działanie

3.1. Główne elementy

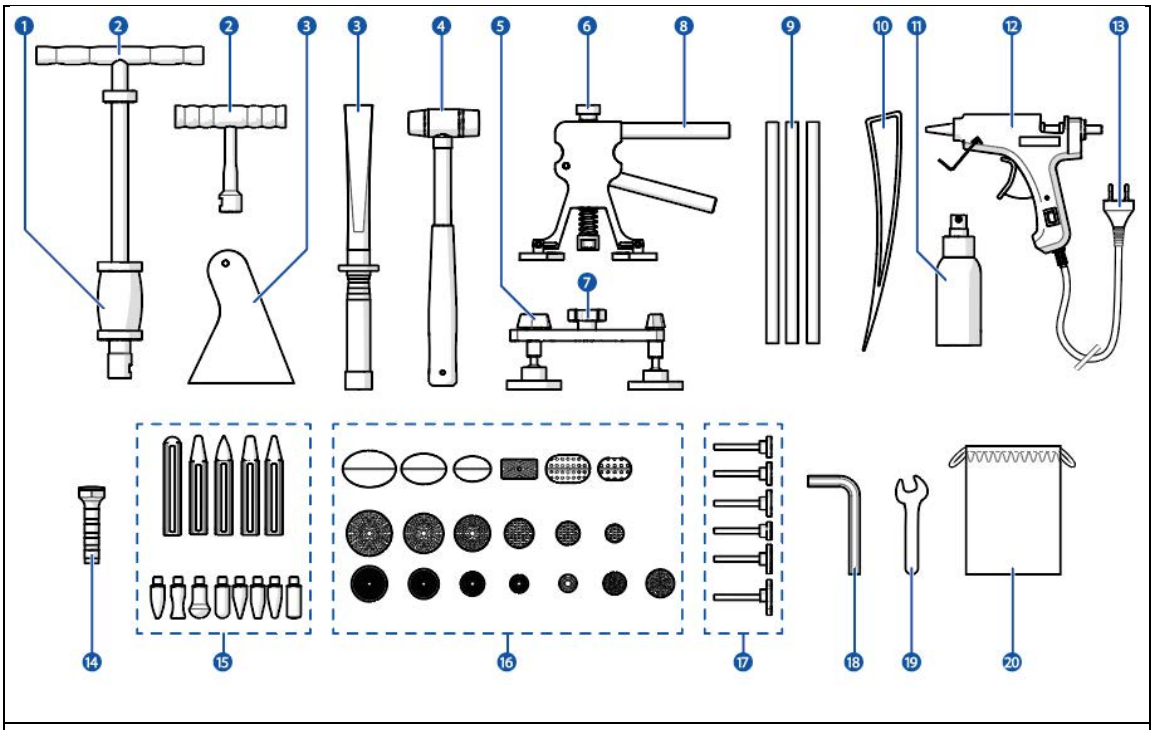

1. Młotek bezwładnościowy
2. Uchwyt
3. Skrobak [1) 2)]
4. Młotek
5. Puller [2)]
6. Pokrętło do wyciągania wgnieceń
7. Pokrętło pullera do wyciągania wgnieceń [2)]
8. Narzędzie do wyciągania wgnieceń
9. Laski kleju
10. Narzędzie do dociskania
11. Butelka z rozpylaczem[1) 2)]
12. Pistolet do kleju
13. Przewód zasilający
14. Podbijak [1) 2)]
15. Końcówki do podbijaka [1) 2)]
16. Grzybki
17. Nasadki do grzybków [2)]
18. Imbus [1)]
19. Klucz francuski [1)]
20. Etui [1)]

[1)] Zawarty w 10061540

[2)] Zawarty w 10061541

4. Bezpieczeństwo

4.1. Sprzęt ochrony osobistej

Obowiązkiem osoby korzystającej z urządzenia jest stosowanie następujących środków ochrony osobistej:

Ikona	Opis
	Nosić rękawice ochronne.
	Nosić okulary ochronne.
	Nosić kask bezpieczeństwa.

4.2. Symbole na produkcie lub opakowaniu

Ikona	Opis
	Ten symbol oznacza, że produktu nie wolno wyrzucać razem z odpadami z gospodarstwa domowego. Produkt należy poddać recyklingowi w sposób przyjazny dla środowiska, zgodnie z lokalnymi przepisami.
	Ten symbol oznacza, że produkt posiada certyfikat CE.
	Niniejszy symbol oznacza, że urządzenie jest produktem elektrycznym klasy II.

4.3. Instrukcje bezpieczeństwa

Hasło ostrzegawcze	Opis
⚠WARNING OSTRZEŻENIE	Hasło ostrzegawcze służy do wskazania potencjalnie niebezpiecznej sytuacji, która może spowodować śmierć lub poważne obrażenia.
⚠CAUTION *OSTROŻNIE*	Hasło ostrzegawcze służy do wskazania potencjalnie niebezpiecznej sytuacji, która może spowodować drobne lub średnie obrażenia.
NOTICE *UWAGA*	Zawiera istotne informacje, które nie są bezpośrednio związane z bezpieczeństwem.
ℹ	Wskazuje przydatne informacje.

4.3.1. Ogólne instrukcje bezpieczeństwa

⚠WARNING

- Zagrożenie bezpieczeństwa. Przed instalacją, użytkowaniem lub konserwacją produktu należy zawsze przeczytać ze zrozumieniem całość niniejszej instrukcji obsługi. Użytkownik,

który nie przeczyta, nie zrozumie lub nie będzie przestrzegał całości instrukcji obsługi, naraża się na poważne obrażenia ciała.

⚠CAUTION

- Zagrożenie bezpieczeństwa. Nigdy nie należy używać produktu, jeśli którakolwiek z jego części jest uszkodzona lub wadliwa. Uszkodzony lub wadliwy produkt należy natychmiast wymienić. Korzystanie z wadliwego produktu może spowodować umiarkowane obrażenia ciała.

4.3.2. Transport i przechowywanie

NOTICE

- Ryzyko uszkodzenia produktu. Gdy produkt przez dłuższy czas nie jest używany, należy zawsze przechowywać go w czystym, suchym i zamkniętym miejscu. Nieprawidłowe przechowywanie produktu może spowodować jego wadliwe działanie.

4.3.3. Instalacja

NOTICE

Ryzyko uszkodzenia produktu:

- Ryzyko wstrząsu fizycznego produktu. Należy chronić produkt przed upuszczeniem. Należy chronić produkt przez uderzaniami. Upuszczenie może spowodować uszkodzenie produktu lub jego części elektrycznych.
- Ryzyko uszkodzenia produktu. Nigdy nie pozostawiać przewodu zasilającego przewieszonego przez krawędź stołu lub blatu. Nie dopuścić do ściągnięcia produktu z blatu. Ciągnięcie za przewód zasilający może spowodować uszkodzenie produktu.

4.3.4. Użytkowanie

⚠WARNING

- Zagrożenie pożarowe w wyniku zwarcia. Należy zawsze sprawdzić, czy napięcie podane na tabliczce znamionowej produktu jest zgodne z napięciem w gniazdku.
- Zagrożenie porażeniem prądem spowodowanym zwarciem. Przewód zasilający należy zawsze podłączać do uziemionego gniazdka elektrycznego.
- Zagrożenie pożarowe spowodowane przez produkt, który może się nagrzewać w trakcie użytkowania. Nigdy nie używać produktu w pobliżu łatwopalnych materiałów lub powierzchni. Zawsze trzymać produkt w odległości co najmniej 1 metra od łatwopalnych materiałów lub powierzchni.
- Ryzyko porażenia prądem. Nie wolno używać produktu, jeśli przewód zasilający jest uszkodzony. Uszkodzony przewód zasilający należy wymienić na oryginalny przewód zasilający dostępny u producenta lub dostawcy.

⚠CAUTION

- Ryzyko oparzenia powierzchniami, które mogą się nagrzewać podczas używania produktu. Nigdy nie dotykać gorących powierzchni produktu. Końcówka pistoletu do kleju nagrzewa się podczas użytkowania.

4.3.5. Konserwacja

⚠WARNING

- Ryzyko porażenia prądem. Nie wolno zanurzać produktu w wodzie lub innych płynach. Aby prawidłowo przeprowadzić konserwację, należy postępować zgodnie z instrukcjami czyszczenia zawartymi w tej instrukcji.
- Ryzyko porażenia prądem. Nigdy nie dotykać produktu mokrymi dłońmi.

- Ryzyko porażenia prądem. Nie wolno przeprowadzać żadnych prac konserwacyjnych, kiedy przewód zasilający jest podłączony do gniazdka elektrycznego. Przed czyszczeniem produktu należy zawsze odłączyć przewód zasilający od gniazdka elektrycznego.
- Ryzyko porażenia prądem. Przewodu zasilającego nie wolno wymieniać samodzielnie. Wymianę przewodu zasilającego może przeprowadzić wyłącznie producent, pracownik serwisu lub inna wykwalifikowana osoba.

NOTICE

- Ryzyko uszkodzenia produktu. Do czyszczenia produktu nigdy nie należy używać rozpuszczalników ani środków ściernych. Czyszczenie należy przeprowadzać wyłącznie w sposób określony w niniejszej instrukcji. Stosowanie niewłaściwych rozpuszczalników czyszczących lub materiałów ściernych może spowodować uszkodzenie produktu.

4.3.6. Dzieci i niepełnosprawni

⚠WARNING

- Ryzyko zadławienia. Dzieciom nie wolno bawić się materiałem opakowaniowym. Materiał opakowaniowy należy przechowywać w miejscu niedostępnym dla dzieci. Zabawa materiałem opakowaniowym może spowodować poważne obrażenia ciała lub śmierć.

⚠CAUTION

- Ryzyko oparzenia powierzchniami, które mogą się nagrzewać podczas używania produktu. Kiedy produkt jest włączony, nie wolno pozostawiać w pobliżu dzieci bez opieki. Kiedy produkt jest używany, należy nadzorować zachowanie dzieci.

5. Przechowywanie

Gdy produkt przez dłuższy czas nie jest używany, należy zawsze przechowywać go w czystym, suchym i zamkniętym miejscu.

6. Instalacja

6.1. Zawartość opakowania

1. Wyjąć produkt z opakowania i usunąć materiał opakowaniowy.
2. Sprawdzić, czy zestaw jest kompletny i czy żadne elementy nie są uszkodzone.

ⓘ Jeśli brakuje jakichkolwiek elementów lub jeśli są one uszkodzone, należy skontaktować się z dostawcą.

6.1.1. 10061540

1x	Narzędzie do wyciągania wgnieceń
1x	Pistolet do kleju
1x	Młotek
1x	Uchwyt
1x	Podbijak
1x	Butelka z rozpylaczem
1x	Skrobak
10x	Laski kleju
19x	Grzybki
8x	Końcówki do podbijaka
1x	Etui z bawełny

6.1.2. 10061541

1x	Narzędzie do wyciągania wgnieceń
1x	Puller
1x	Uchwyt
1x	Pistolet do kleju
1x	Podbijak
1x	Butelka z rozpylaczem

1x	Skrobak
8x	Laski kleju
19x	Grzybki
5x	Nasadki do grzybków
6x	Końcówki do podbijaka
1x	Futerał

6.1.3. 10061542 & 10061543

1x	Narzędzie do wyciągania wgnieceń
1x	Pistolet do kleju
10x	Laski kleju
18x	Grzybki

6.2. Wymogi dotyczące miejsca instalacji

Zainstalować produkt w miejscu spełniającym następujące wymogi:

- Suche otoczenie.
- Z dala od źródeł ciepła i łatwopalnych cieczy , z zachowaniem minimalnej odległości 1 metra.
- Gniazdko elektryczne w pobliżu.
- Miejsce łatwo dostępne dla użytkownika końcowego.

7. Użytkowanie

7.1. Przed użyciem

1. Napełnić butelkę z rozpylaczem [#] spirytusem.
2. Rozpylić spirytus z butelki ze rozpylaczem [#] na powierzchnię z wgnieceniem, aby ją odtłuścić.
3. Wytrzeć panel do sucha miękką, suchą ściereczką.
4. Usunąć pozostałości kleju z grzybków [#].

7.2. Włączanie i uruchamianie

⚠WARNING

- Zagrożenie pożarowe w wyniku zwarcia. Należy zawsze sprawdzić, czy napięcie podane na tabliczce znamionowej produktu jest zgodne z napięciem w gniazdku.
- Zagrożenie porażeniem prądem spowodowanym zwarciem. Przewód zasilający należy zawsze podłączać do uziemionego gniazdka elektrycznego.
- Zagrożenie pożarowe powodowane przez produkt, który może się nagrzewać podczas użytkowania. Nigdy nie używać produktu w pobliżu łatwopalnych materiałów lub powierzchni. Zawsze trzymać produkt w odległości co najmniej 1 metra od łatwopalnych materiałów lub powierzchni.

1. Umieścić klej [#] w pistolecie do kleju [#].
2. Podłączyć przewód zasilający [#] do gniazdka elektrycznego.

Pistolet do kleju [#] jest teraz włączony.

3. Odczekać od 3 do 5 minut, aby pistolet do kleju się nagrzał.

7.3. Użytkowanie produktu

7.3.1. Korzystanie z grzybków

⚠CAUTION

- Ryzyko oparzenia powierzchniami, które mogą się nagrzewać podczas używania produktu. Nigdy nie dotykać gorących powierzchni produktu. Końcówka pistoletu do kleju nagrzewa się podczas użytkowania.

1. Wybrać grzybek [#], który ma kształt najbardziej zbliżony do wgniecenia, ale jest od niego nieco mniejszy.

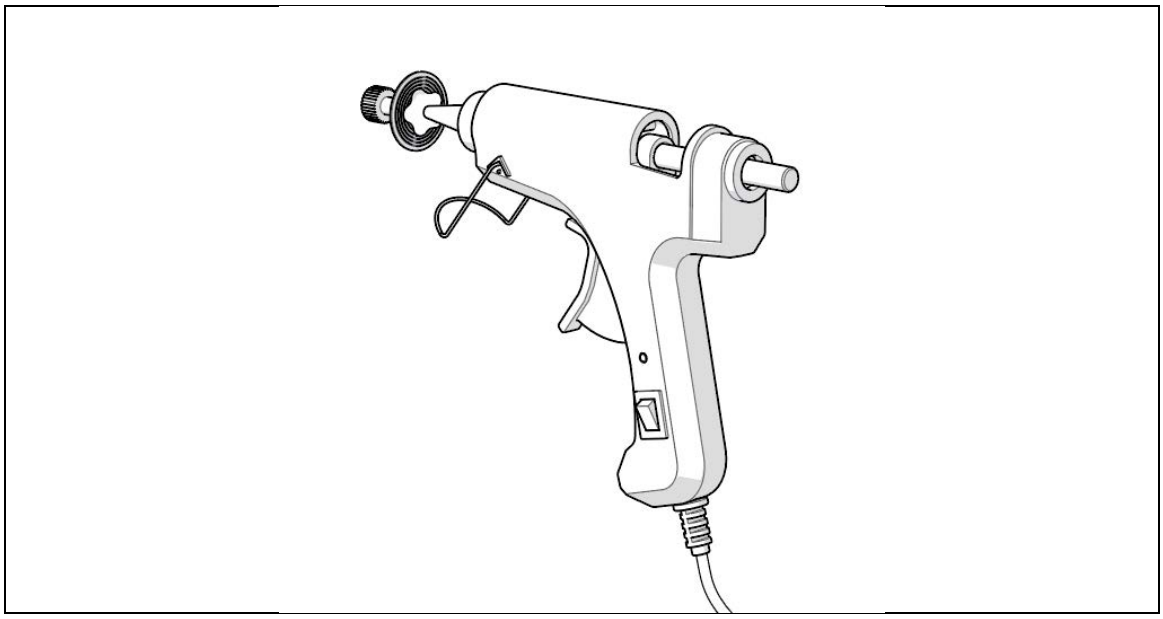

2. Za pomocą pistoletu do kleju [#] nanieść niewielką ilość kleju na grzybek [#].

Pozostawić około 5 mm wolnej przestrzeni wokół krawędzi grzybka [#].

3. Umieścić grzybek [#] na wgniecionej powierzchni.
4. Lekko docisnąć grzybek [#], aby rozprowadzić klej [#] i przykleić grzybek do powierzchni karoserii.

ⓘ Nie wywierać zbyt dużego nacisku. Zbyt duży nacisk może spowodować, że klej wypłynie poza zarys grzybka [#].

5. Odczekać kilka minut, aż klej stwardnieje. Klej jest w pełni utwardzony po całkowitym ostygnięciu grzybka [#].

ⓘ Czas schnięcia kleju zależy od temperatury otoczenia.

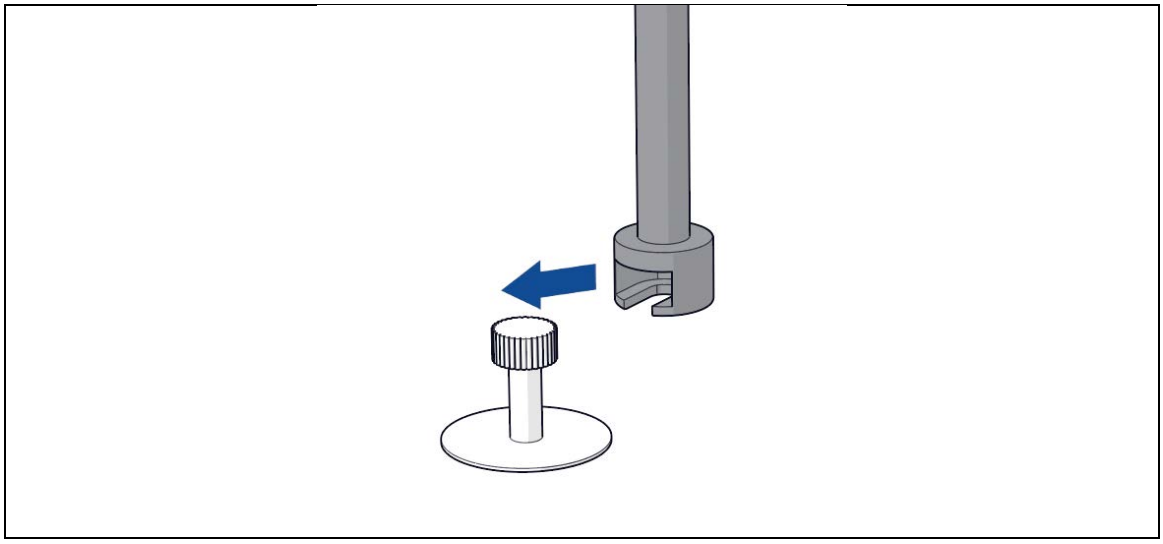

6. Umieścić młotek bezwładnościowy [#] lub narzędzie do wyciągania wgnieceń [#] na grzybku [#].

ⓘ W przypadku użycia pullera [#], umieścić nasadkę grzybka [#] w pullerze [#].

ⓘ Użyć młotka bezwładnościowego [#] do dużych wgnieceń (do 49 mm).

ⓘ Użyć pullera [#] do wgnieceń średniej wielkości (do 39 mm).

ⓘ Użyć narzędzia do wyciągania wgnieceń [#] do małych wgnieceń (do 30 mm).

7. Aby usunąć wgniecenie z karoserii:

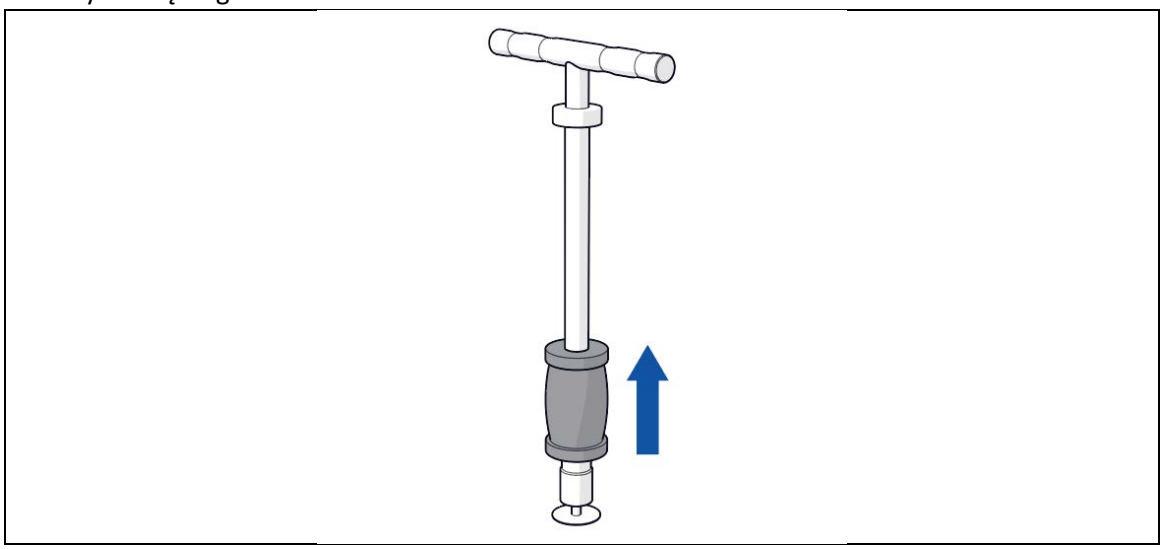

- Za pomocą młotka bezwładnościowego [#]:
    1. Pociągnąć uchwyt młotka bezwładnościowego i przesuwać młotek, aby usunąć wgniecenie.
    2. Powtarzać, aż wgniecenie zostanie całkowicie usunięte.

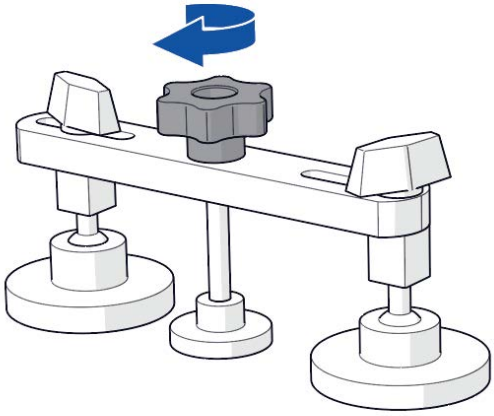

- Za pomocą pullera [#]:
    1. Obracać powoli pokrętło do wyciągania wgnieceń [#] w kierunku przeciwnym do ruchu wskazówek zegara, aby usunąć wgniecenie.
    2. Powtarzać, aż wgniecenie zostanie całkowicie usunięte.

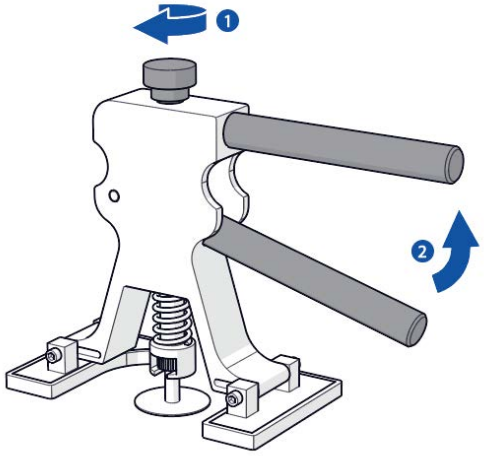

- Za pomocą narzędzia do wyciągania wgnieceń [#]:
    1. Wyregulować pokrętło do wyciągania wgnieceń [#], aby dostosować siłę podnoszenia.
    2. Docisnąć do siebie dwie dźwignie narzędzia do wyciągania wgnieceń [#], aby unieść wgniecenie.
    3. Obrócić narzędzie do wyciągania wgnieceń wgnieceń [#] zgodnie z ruchem wskazówek zegara, aby zmienić punkty podparcia na panelu nadwozia i równomiernie podnieść wgniecenie.
    4. Powtarzać krok 2. i 3., aż wgniecenie zostanie całkowicie usunięte.

8. Zdjąć mostek bezwładnościowy [#], puller [#] lub narzędzie do usuwania wgnieceń [#] z grzybka [#].
9. Rozpylić spirytus z butelki ze rozpylaczem [#] na grzybek [#], aby odkleić go [#] od karoserii.
10. Ostrożnie, ręcznie lub za pomocą skrobaka [#] usunąć grzybek [#] z karoserii.
11. Wytrzeć powierzchnię do sucha miękką, suchą ściereczką.

12. Sprawdzić obszar wgniecenia. Jeśli na karoserii pozostanie mniejsze wgniecenie, powtórzyć kroki od 1. do 11., korzystając z mniejszego grzybka [#], aż wgniecenie zostanie całkowicie usunięte.

7.3.2. Korzystanie z końcówek do podbijaka.

Ten rozdział dotyczy wyłącznie 10061540 i 10061541.

Może się zdarzyć, że po użyciu grzybka wgniecenie przekształci się w wypukłość. Można je odbić za pomocą końcówek do podbijaka i wyrównać powierzchnię karoserii.

1. Umieścić końcówkę [#] w podbijaku [#].

ⓘ Użyć zaokrąglonych końcówek, aby usunąć gładką wypukłość.

ⓘ Użyć ostro zakończonych końcówek, aby usunąć ostro zakończoną wypukłość.

2. Umieść końcówkę na wypukłości.

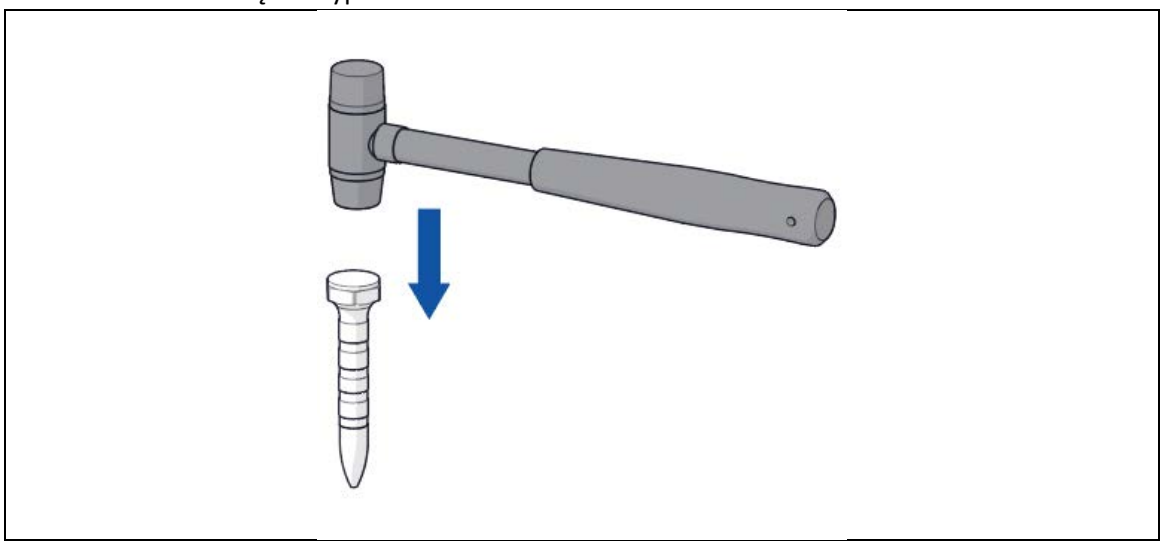

3. Uderzać w końcówkę [#] młotkiem [#], aby spłaszczyć wypukłość.

7.4. Wyłączanie

1. Odłączyć przewód zasilający [#] od gniazdka elektrycznego.

Pistolet do kleju [#] jest teraz wyłączony.

Pozostawić pistolet do kleju [#] do całkowitego ostygnięcia.

8. Konserwacja

8.1. Czyszczenie produktu

⚠WARNING

- Ryzyko porażenia prądem. Nie wolno przeprowadzać żadnych prac konserwacyjnych, kiedy przewód zasilający jest podłączony do gniazdka elektrycznego. Przed czyszczeniem produktu należy zawsze odłączyć przewód zasilający od gniazdka elektrycznego.

Zaleca się czyszczenie produktu raz na rok.

1. Odłączyć przewód zasilający [#] od gniazdka elektrycznego.
   Pozostawić pistolet do kleju [#] do ostygnięcia przez co najmniej # minut.
2. Oczyść grzybki [#] i pistolet do kleju [#] spirytusem i skrobakiem [#] lub szmatką.

8.2. Zamawianie części zamiennych

W sprawie części zamiennych lub zamienników prosimy o kontakt z punktem serwisowym Expondo.

Można zamówić następujące części zamienne:

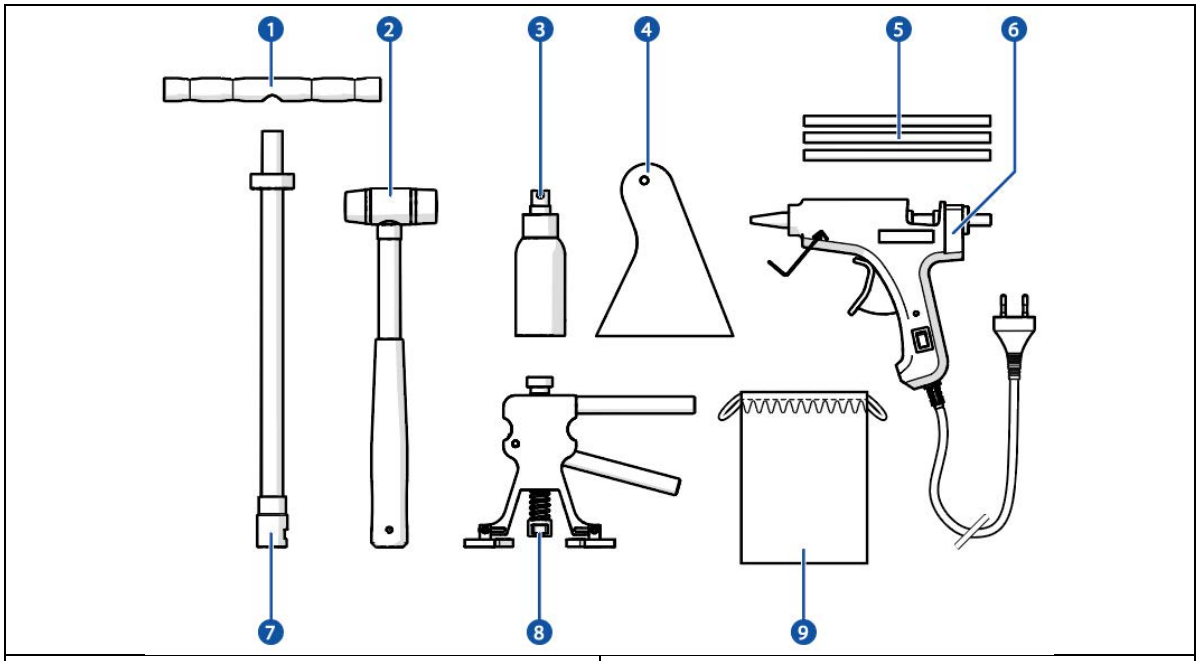

Część	Numer artykułu
1. Uchwyt	N840002
2. Młotek	N840014
3. Butelka z rozpylaczem	N840039
4. Skrobak	N840040
5. Laski kleju	N840041
6. Pistolet do kleju	N840004
7. Nasadka do młotka bezwładnościowego	N840003
8. Narzędzie do usuwania wgnieceń	N840001
9. Etui	N840042

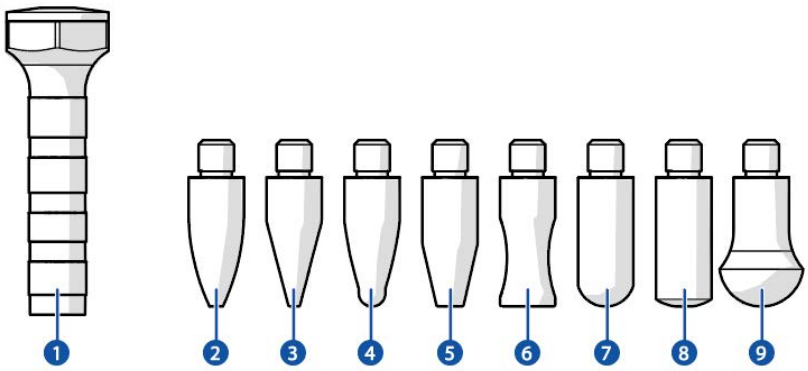

Część	Numer artykułu
1. Podbijak	N840005
2. Końcówka do podbijaka 1	N840006
3. Końcówka do podbijaka 2	N840007
4. Końcówka do podbijaka 3	N840008
5. Końcówka do podbijaka 4	N840009
6. Końcówka do podbijaka 5	N840010
7. Końcówka do podbijaka 6	N840011
8. Końcówka do podbijaka 7	N840012
9. Końcówka do podbijaka 8	N840013

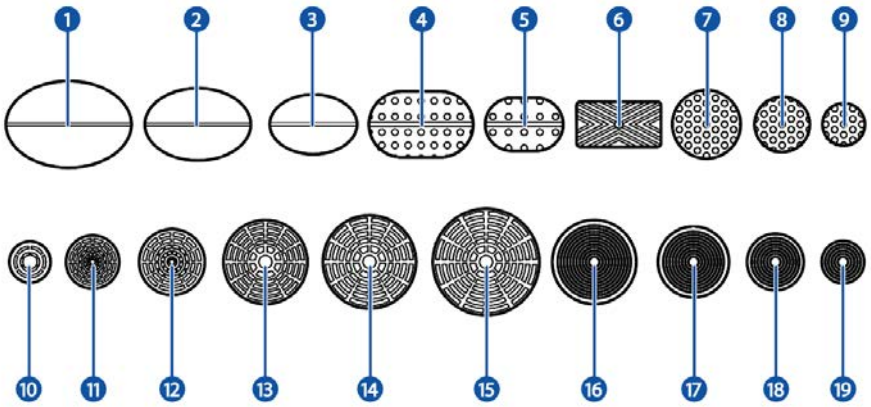

Część	Numer artykułu
1. Grzybek 47,5 x 32,6 mm	N840021
2. Grzybek 40 x 27,1 mm	N840022
3. Grzybek 32,9 x 22,3 mm	N840023
4. Grzybek 39,61 x 24,8 mm	N840034
5. Grzybek 29,3 x 19,7 mm	N840030
6. Grzybek 31,7 x 16,6 mm	N840024
7. Grzybek 25,9 mm	N840032
8. Grzybek 20,8 mm	N840031
9. Grzybek 15,9 mm	N840033
10. Grzybek 15,2 mm	N840015
11. Grzybek 19,8 mm	N840016
12. Grzybek 24,6 mm	N840017
13. Grzybek 31,6 mm	N840018
14. Grzybek 35,1 mm	N840019
15. Grzybek 40,2 mm	N840020
16. Grzybek 32 mm	N840035
17. Grzybek 28 mm	N840036
18. Grzybek 22 mm	N840037
19. Grzybek 16 mm	N840038

9. Rozwiązywanie problemów

Problem	Możliwa przyczyna	Możliwe rozwiązanie
Urządzenie nie działa.	Przewód zasilający [#] nie jest podłączony.	Podłączyć przewód zasilający[#] do gniazdka elektrycznego.
Pistolet do kleju nagrzewa się zbyt wolno.	Dysza jest zablokowana przez pozostałości kleju.	1. Pozostawić pistolet do kleju do ostygnięcia. 2. Usunąć pozostałości kleju z dyszy.
	Do pistoletu użyto nieodpowiedniego kleju.	1. Pozostawić pistolet do kleju do ostygnięcia. 2. Usunąć klej z pistoletu do kleju. 3. Napełnić pistolet odpowiednim klejem.

10. Utylizacja

Jeśli produkt jest uszkodzony, prosimy o kontakt zdziałem obsługi Expondo. Być może produkt będzie można jeszcze naprawić. Jeśli produkt trzeba zutylizować, należy postępować zgodnie z lokalnie obowiązującymi przepisami.

11. Gwarancja

Ten produkt jest objęty gwarancją wynoszącą 36 miesięcy od momentu zakupu.
Wszelkie zmiany i/lub modyfikacje produktu powodują utratę gwarancji. Expondo nie ponosi odpowiedzialności za szkody spowodowane niewłaściwym użytkowaniem produktu.

Więcej informacji: https://www.expondo.pl/warunki-gwarancji/

MSW Motor Technics

Sada nástrojů na opravu promáčklin karosérií

10061540 / 10061541 / 10061542 / 10061543

Návod k obsluze

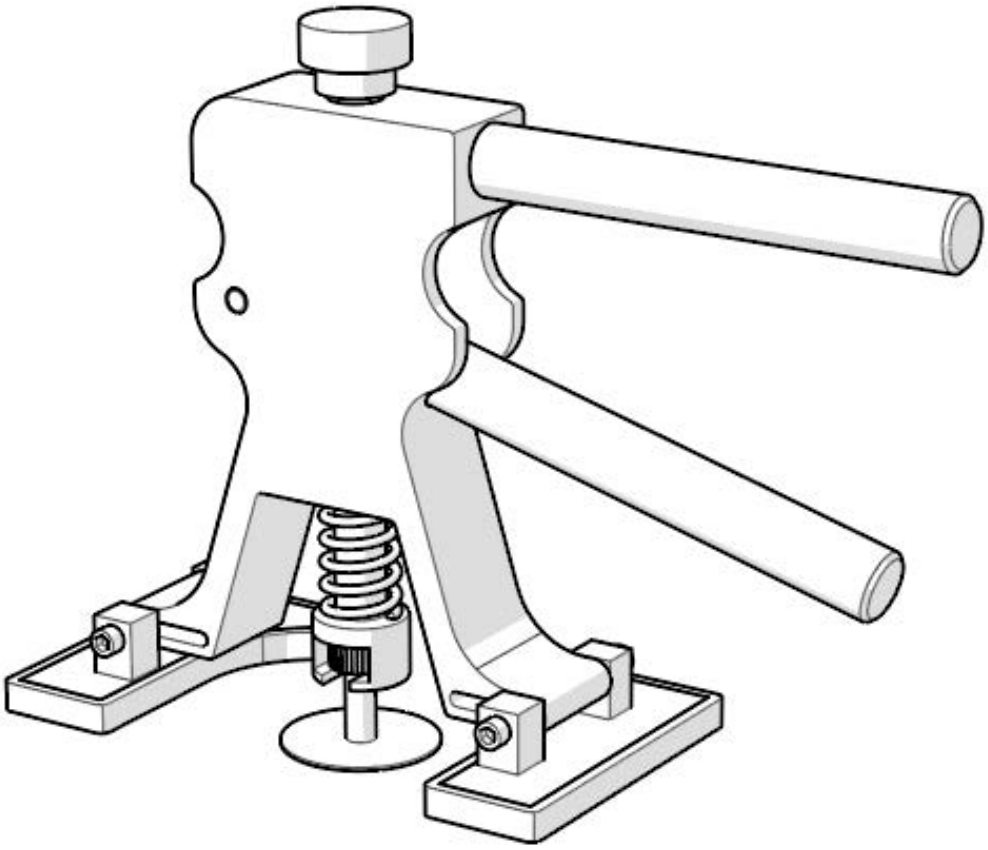

Expondo GmbH
Köpenicker Str. 54
10179 Berlin
Německo

ANG – Jazyk originálu
V00_01 – 12/2021

Obsah

1. Úvod ... 3
1.1. O tomto dokumentu ... 3
1.2. Jazyky ... 3
2. Výrobek ... 3
2.1. Určení ... 3
2.2. Zakázané použití ... 3
2.3. Právní doložka ... 3
2.4. Obecné technické údaje ... 3
2.5. Typové štítky ... 4
2.5.1. 10061540 ... 4
2.5.2. 10061541 ... 4
2.5.3. 10061542 ... 4
3. Popis výrobku a jeho fungování ... 5
3.1. Hlavní součásti ... 5
4. Bezpečnost ... 6
4.1. Osobní ochranné prostředky ... 6
4.2. Symboly na výrobku či obalu ... 6
4.3. Bezpečnostní pokyny ... 6
4.3.1. Obecné bezpečnostní pokyny ... 6
4.3.2. Přeprava a uchování ... 7
4.3.3. Instalace ... 7
4.3.4. Použití ... 7
4.3.5. Údržba ... 7
4.3.6. Děti a handicapované osoby ... 9
5. Skladování ... 9
6. Instalace ... 9
6.1. Obsah balení ... 9
6.1.1. 10061540 ... 9
6.1.2. 10061541 ... 9
6.1.3. 10061542 & 10061543 ... 10
6.2. Požadavky na místo instalace ... 10
7. Použití ... 10
7.1. Před použitím ... 10
7.2. Zapnutí a spuštění ... 10
7.3. Používání výrobku ... 11
7.3.1. Použití hříbků ... 11
7.3.2. Použití nástavců na oddělovač. ... 14
7.4. Vypnutí ... 14
8. Údržba ... 14
8.1. Čištění výrobku ... 14
8.2. Objednávky náhradních dílů ... 15
9. Řešení problémů ... 18

10. Likvidace 18
11. Záruka 18

1. Úvod

1.1. O tomto dokumentu

Tento návod k obsluze obsahuje informace týkající se bezpečnosti při instalaci, obsluze a údržbě sady nástrojů na opravu promáčklin karosérií.

Tento návod je určen pro:

- Koncového uživatele výrobku.

1.2. Jazyky

Tento návod byl sepsán v anglickém jazyce. Všechny ostatní jazykové verze jsou překlady původního dokumentu v angličtině.

2. Výrobek

2.1. Určení

- Výrobek je určen na opravy promáčklin karosérií motorových vozidel bez použití laku.
- Výrobek používejte výhradně způsobem popsaným v tomto návodu.
- Výrobek je určen k použití výhradně ve vnitřních prostorách.
- Výrobek mohou používat výhradně koncoví uživatelé, kteří jsou starší 18 let.

2.2. Zakázané použití

- Výrobek není určen k použití venku.
- Je zakázáno přemisťovat výrobek s připojeným napájecím kabelem.

2.3. Právní doložka

Používat výrobek jiným způsobem, než jak je popsáno v tomto návodu, je zakázáno. Může to způsobit zranění, poškození výrobku a ztrátu záruky.

2.4. Obecné technické údaje

Název výrobku	Sada nástrojů na opravu promáčklin karosérií		
Číslo výrobku	10061540	10061541	10061542
Model	MSW-DA-12	MSW-DA-13	MSW-DA-14
Rozměry (d x š x v)	220 x 110 x 200 mm	430 x 120 x 370 mm	190 x 100 x 210 mm
Hmotnost	1,48 kg	4,6 kg	1 kg
Jmenovité napětí a frekvence	220 - 240 V ~ 50 Hz	220 - 240 V ~ 50 Hz	220 - 240 V ~ 50 Hz
Jmenovitý výkon	40 W	100 W	100 W
Pracovní teplota	10 °C - 30 °C	10 °C - 30 °C	10 °C - 30 °C
Vlhkost prostředí	30 % - 80 %	30 % - 80 %	30 % - 80 %
Třída ochrany	Třída II	Třída II	Třída II
Stupeň krytí IP	IPX0	IPX0	IPX0

2.5. Typové štítky

Typový štítek se nachází na obalu výrobku.

2.5.1. 10061540

2.5.2. 10061541

2.5.3. 10061542

3. Popis výrobku a jeho fungování

3.1. Hlavní součásti

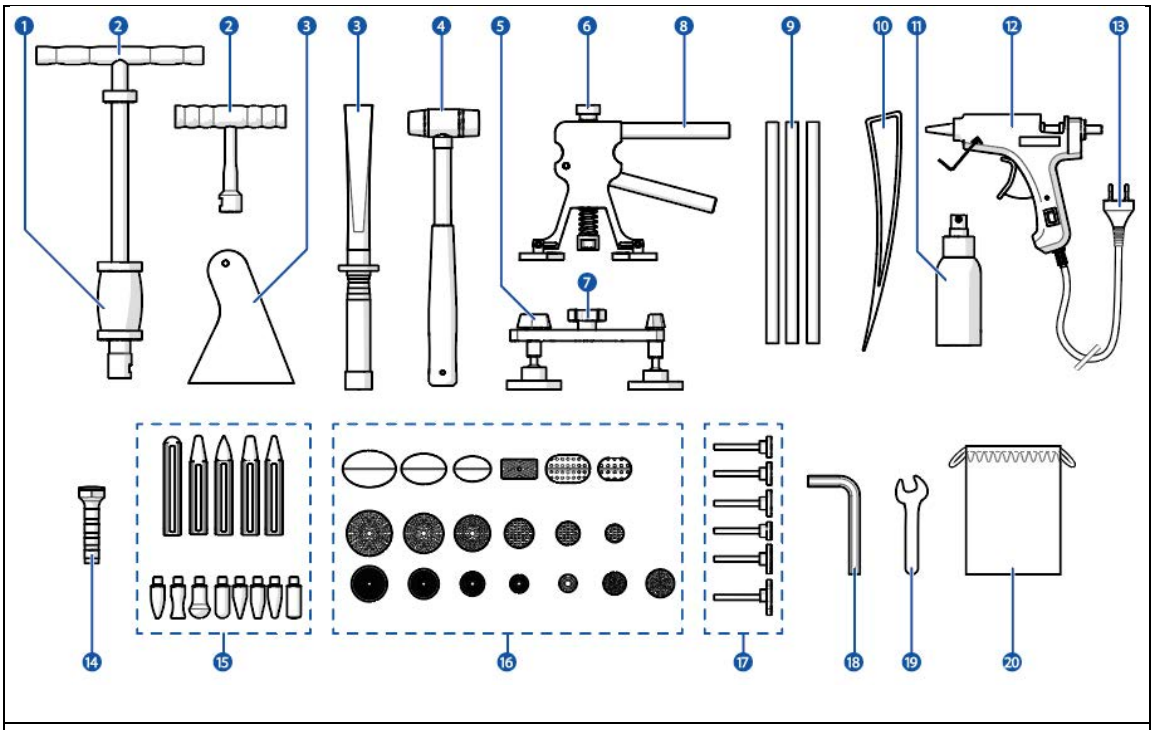

1. Kluzné kladivo
2. Držák
3. Škrabka [1) 2)]
4. Kladivo
5. Příchytka [2)]
6. Kolečko na vytahování promáčklin
7. Kolečko příchytky na vytahování promáčklin 2)
8. Nástroj na vytahování promáčklin
9. Lepicí tyčinky
10. Nástroj na přitlačení
11. Lahvička s rozprašovačem [1) 2)]
12. Lepicí pistole
13. Napájecí kabel
14. Oddělovač [1) 2)]
15. Nástavce na oddělovač [1) 2)]
16. Hříbky
17. Nástavce na hříbky [2)]
18. Inbus [1)]
19. Francouzský klíč [1)]
20. Pouzdro [1)]

[1)] Platí pro 10061540

[2)] Platí pro 10061541

4. Bezpečnost

4.1. Osobní ochranné prostředky

Osoba, která používá výrobek, je povinna používat následující osobní ochranné prostředky:

Ikona	Popis
	Noste ochranné rukavice.
	Noste ochranné brýle.
	Noste ochrannou přilbu.

4.2. Symboly na výrobku či obalu

Ikona	Popis
	Tento symbol znamená, že výrobek se nesmí vyhazovat společně s odpadem z domácnosti. Výrobek je třeba předat k recyklaci způsobem příznivým pro životní prostředí podle místních předpisů.
	Tento symbol znamená, že výrobek získal CE certifikát.
	Tento symbol znamená, že zařízení je elektrický výrobek třídy II.

4.3. Bezpečnostní pokyny

Signální slovo	Popis
⚠WARNING VAROVÁNÍ	Signální slovo slouží k označení potenciálně nebezpečné situace, která může způsobit smrt nebo těžké zranění.
⚠CAUTION *POZOR*	Signální slovo slouží k označení potenciálně nebezpečné situace, která může způsobit lehké nebo středně těžké zranění.
NOTICE *POZNÁMKA*	Obsahuje důležité informace, které se netýkají přímo bezpečnosti.
ℹ	Označuje praktické informace.

4.3.1. Obecné bezpečnostní pokyny

⚠WARNING

- Nebezpečí. Před instalací, použitím nebo údržbou výrobku si vždy přečtěte a pochopte celý tento návod k obsluze. Pokud si nepřečtete celý návod k obsluze, nepochopíte ho nebo ho nebudete dodržovat, vystavujete se nebezpečí vážného zranění.

⚠CAUTION

- Nebezpečí. Výrobek nikdy nepoužívejte, pokud je jakákoli jeho část poškozená nebo vadná. Poškozený nebo vadný výrobek je třeba okamžitě vyměnit. Používání vadného výrobku může způsobit lehké zranění.

4.3.2. Přeprava a uchování

NOTICE

- Nebezpečí poškození výrobku. Pokud výrobek delší dobu nepoužíváte, vždy ho uchovejte na čistém, suchém a uzavřeném místě. Chybné uchování výrobku může způsobit jeho vadné fungování.

4.3.3. Instalace

NOTICE

Nebezpečí poškození výrobku:

- Nebezpečí fyzických otřesů výrobku. Chraňte výrobek před pádem. Chraňte výrobek před rázy. Pád může způsobit poškození výrobku nebo jeho elektrických částí.
- Nebezpečí poškození výrobku. Nikdy nenechávejte napájecí kabel viset přes okraj stolu nebo pracovní desky. Zabraňte stažení výrobku z pracovní desky. Tahání za napájecí kabel může způsobit poškození výrobku.

4.3.4. Použití

⚠WARNING

- Nebezpečí požáru v důsledku zkratu. Vždy zkontrolujte, zda napětí uvedené na typovém štítku výrobku je stejné jako napětí v zásuvce.
- Nebezpečí úrazu elektrickým proudem vyvolaného zkratem. Napájecí kabel zapojte vždy do uzemněné elektrické zásuvky.
- Nebezpečí požáru vyvolané výrobkem, který se při používání může zahřívat. Nikdy výrobek nepoužívejte v blízkosti hořlavých materiálů nebo povrchů. Výrobek vždy mějte ve vzdálenosti nejméně 1 metr od hořlavých materiálů nebo povrchů.
- Nebezpečí úrazu elektrickým proudem. Je zakázáno používat výrobek s poškozeným napájecím kabelem. Poškozený napájecí kabel vyměňte za originální napájecí kabel, který získáte u výrobce nebo dodavatele.

⚠CAUTION

- Nebezpečí popálení od ploch, které se při používání výrobku mohou zahřívat. Nikdy se nedotýkejte horkých ploch výrobku. Násada na lepicí pistoli se při používání zahřívá.

4.3.5. Údržba

⚠WARNING

- Nebezpečí úrazu elektrickým proudem. Je zakázáno ponořovat výrobek do vody či jiných kapalin. Pro správné provedení údržby postupujte podle pokynů pro čištění uvedených v tomto návodu.
- Nebezpečí úrazu elektrickým proudem. Nikdy se nedotýkejte výrobku mokrýma rukama.
- Nebezpečí úrazu elektrickým proudem. Je zakázáno provádět jakékoli práce na údržbě, pokud je napájecí kabel zapojen do elektrické zásuvky. Před čištěním výrobku vždy odpojte napájecí kabel od elektrické zásuvky.
- Nebezpečí úrazu elektrickým proudem. Napájecí kabel nikdy nevyměňujte sami. Výměnu napájecího kabelu může provést výhradně výrobce, servisní pracovník nebo jiná odborně způsobilá osoba.

NOTICE

- Nebezpečí poškození výrobku. K čištění výrobku nikdy nepoužívejte ředidla ani abrazivní prostředky. Čištění provádějte výhradně způsobem popsaným v tomto návodu. Použití nevhodných čisticích ředidel nebo abrazivních materiálů může způsobit poškození výrobku.

4.3.6. Děti a handicapované osoby

⚠WARNING

- Nebezpečí udušení. Dětem je zakázáno hrát si s obalovými materiály. Obalové materiály uchovávejte mimo dosah dětí. Hraní s obalovými materiály může způsobit vážné zranění nebo smrt.

⚠CAUTION

- Nebezpečí popálení od ploch, které se při používání výrobku mohou zahřívat. Pokud je výrobek zapnutý, je zakázáno ponechávat ho v blízkosti dětí bez dozoru. Pokud se výrobek používá, dohlédněte na chování dětí.

5. Skladování

Pokud výrobek delší dobu nepoužíváte, vždy ho uchovejte na čistém, suchém a uzavřeném místě.

6. Instalace

6.1. Obsah balení

1. Vyjměte výrobek z obalu a odstraňte obalové materiály.
2. Zkontrolujte, zda je sada kompletní a zda žádné díly nejsou poškozené.

ⓘ Pokud jakékoli součásti chybí nebo jsou-li poškozené, kontaktujte dodavatele.

6.1.1. 10061540

1x	Nástroj na vytahování promáčklin
1x	Lepicí pistole
1x	Kladivo
1x	Držák
1x	Oddělovač
1x	Lahvička s rozprašovačem
1x	Škrabka
10x	Lepicí tyčinky
19x	Hříbky
8x	Nástavce na oddělovač
1x	Bavlněné pouzdro

6.1.2. 10061541

1x	Nástroj na vytahování promáčklin
1x	Příchytka
1x	Držák
1x	Lepicí pistole
1x	Oddělovač
1x	Lahvička s rozprašovačem
1x	Škrabka
8x	Lepicí tyčinky
19x	Hříbky

5x	Nástavce na hříbky
6x	Nástavce na oddělovač
1x	Pouzdro

6.1.3. 10061542 & 10061543

1x	Nástroj na vytahování promáčklin
1x	Lepicí pistole
10x	Lepicí tyčinky
18x	Hříbky

6.2. Požadavky na místo instalace

Nainstalujte výrobek na místě, které splňuje následující podmínky:

- Suchý prostor.
- V bezpečné vzdálenosti od zdrojů tepla a hořlavých kapalin, při zachování minimální vzdálenosti 1 metru.
- Elektrická zásuvka v blízkosti.
- Místo snadno dostupné pro koncového uživatele.

7. Použití

7.1. Před použitím

1. Do lahvičky s rozprašovačem [#] nalijte líh.
2. Rozprašte líh z lahvičky s rozprašovačem [#] na plochu s promáčklinou, aby se zbavila mastnoty.
3. Vytřete panel do sucha měkkým, suchým hadříkem.
4. Odstraňte zbytky lepidla z hříbků [#].

7.2. Zapnutí a spuštění

⚠WARNING

- Nebezpečí požáru v důsledku zkratu. Vždy zkontrolujte, zda napětí uvedené na typovém štítku výrobku je stejné jako napětí v zásuvce.
- Nebezpečí úrazu elektrickým proudem vyvolaného zkratem. Napájecí kabel zapojte vždy do uzemněné elektrické zásuvky.
- Nebezpečí požáru vyvolané výrobkem, který se při používání může zahřívat. Nikdy výrobek nepoužívejte v blízkosti hořlavých materiálů nebo povrchů. Výrobek vždy mějte ve vzdálenosti nejméně 1 metr od hořlavých materiálů nebo povrchů.

1. Lepidlem [#] naplňte lepicí pistoli [#].
2. Zapojte napájecí kabel [#] do elektrické zásuvky.

Lepicí pistole [#] je teď zapnutá.

3. Počkejte 3 – 5 minut, než se lepicí pistole rozehřeje.

7.3. Používání výrobku

7.3.1. Použití hříbků

⚠CAUTION

- Nebezpečí popálení od ploch, které se při používání výrobku mohou zahřívat. Nikdy se nedotýkejte horkých ploch výrobku. Násada na lepicí pistoli se při používání zahřívá.

1. Zvolte hříbek [#], jehož tvar je nejvíce podobný tvaru promáčkliny, ale je přitom trochu menší než promáčklina.

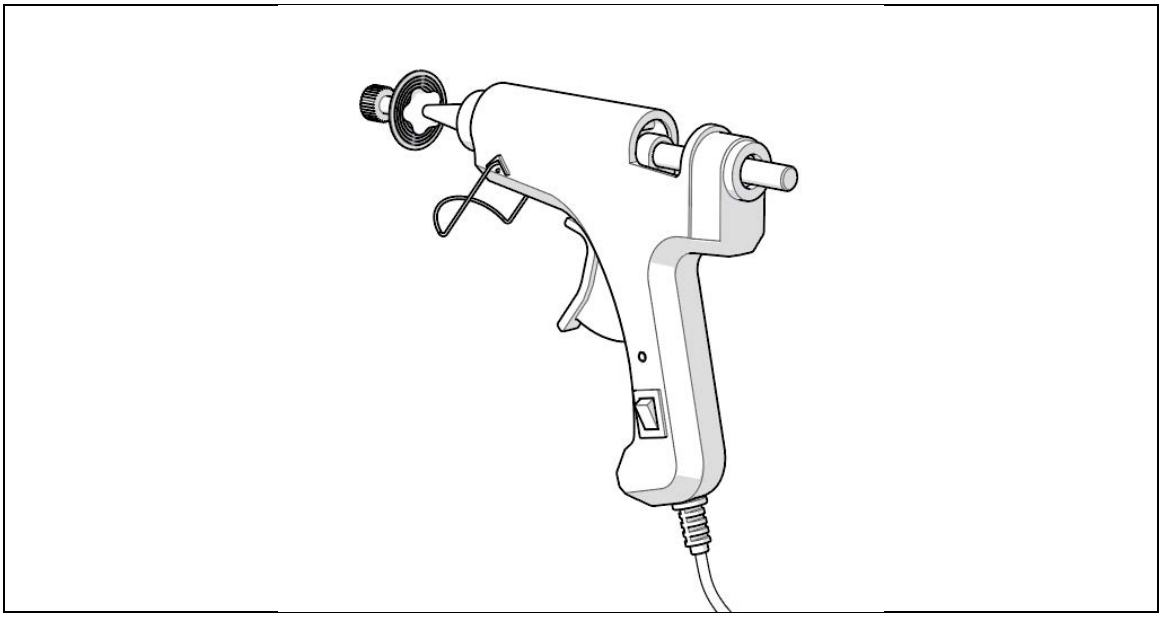

2. Pomocí lepicí pistole [#] naneste na hříbek malé množství lepidla [#].

Ponechte asi 5 mm volného prostoru kolem okraje hříbku [#].

3. Přiložte hříbek [#] k promáčknuté ploše.
4. Mírně na hříbek zatlačte [#] tak, aby se po něm rozprostřelo lepidlo [#] a přilepte hříbek k povrchu karosérie.

ⓘ Netlačte příliš silně. Příliš velký tlak může způsobit, že lepidlo přeteče za okraj hříbku [#].

5. Počkejte několik minut, než lepidlo ztuhne. Lepidlo je plně vytvrzené poté, kdy hříbek zcela vystydne [#].

ⓘ Doba schnutí lepidla závisí na okolní teplotě.

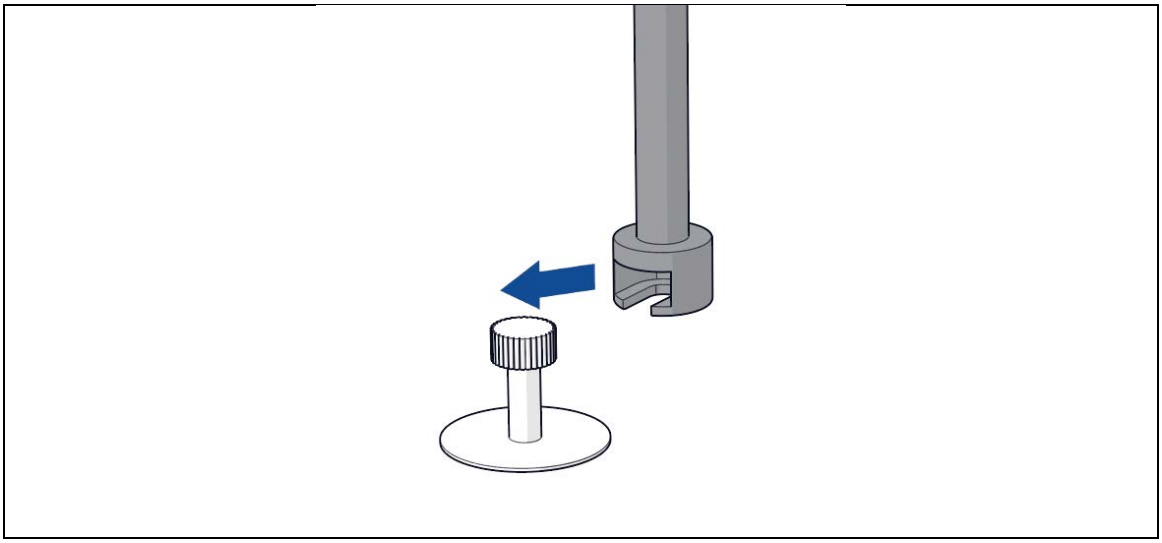

6. Kluzné kladivo [#] nebo nástroj na vytahování promáčklin [#] nasaďte na hříbek [#].

ℹ Pokud použijete příchytku [#], vložte nástavec hříbku [#] do příchytky [#].

ℹ Kluzné kladivo [#] použijte na velké promáčkliny (do 49 mm).

ℹ Příchytku [#] použijte na promáčkliny střední velikosti (do 39 mm).

ℹ Nástroj na vytahování promáčklin [#] použijte na malé promáčkliny (do 30 mm).

7. Oprava promáčkliny v karosérii:

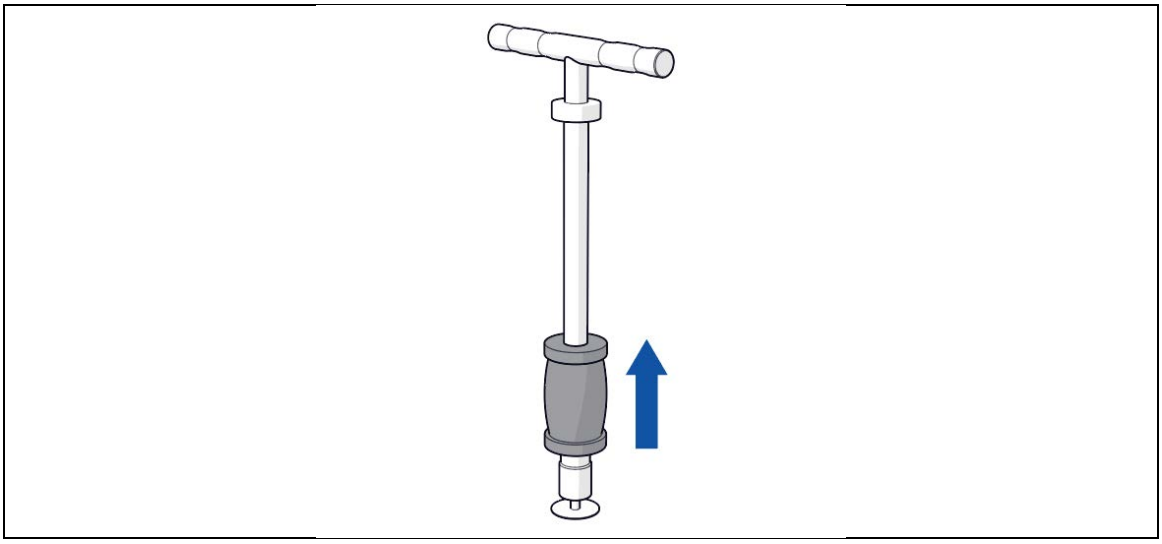

- V případě kluzného kladiva [#]:
    1. Pro opravu promáčkliny zatáhněte za držák kluzného kladiva a kladivem posouvejte.
    2. Opakujte tak dlouho, dokud promáčklina nebude zcela opravena.

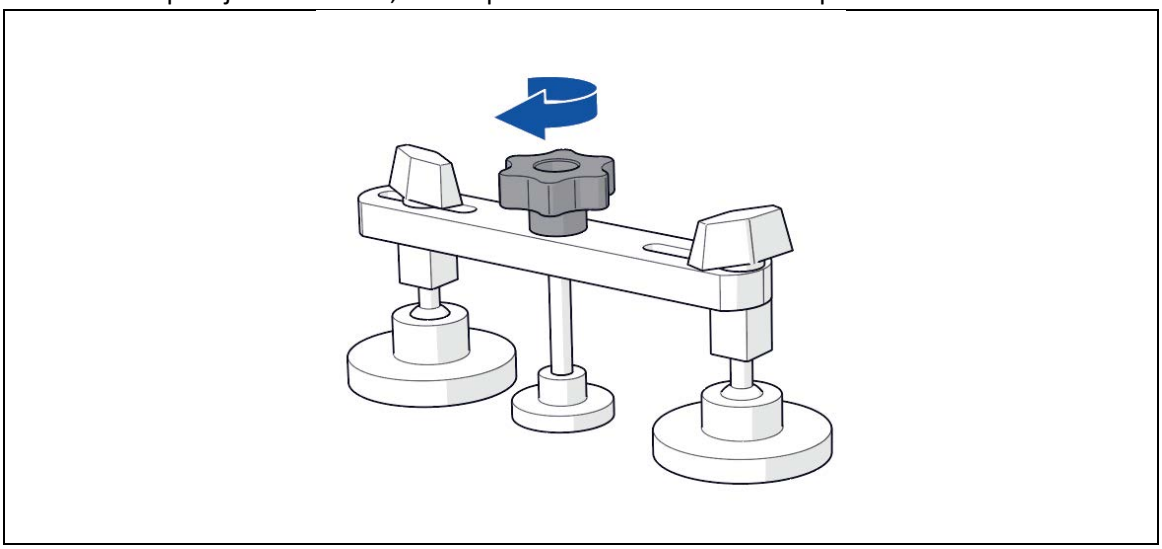

- V případě příchytky [#]:
    1. Pro opravu promáčkliny pomalu otáčejte kolečkem na vytahování promáčklin [#] proti směru hodinových ručiček.
    2. Opakujte tak dlouho, dokud promáčklina nebude zcela opravena.

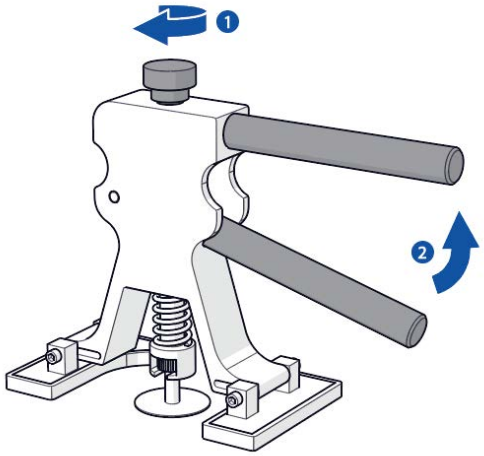

- V případě nástroje na vytahování promáčklin [#]:
    1. Seřízením kolečka na vytahování promáčklin [#] upravte sílu zvedání.
    2. Pro zvednutí promáčkliny přitlačte k sobě dvě páky nástroje na vytahování promáčklin [#].
    3. Pokud je potřeba změnit podpěrné body na panelu karosérie pro rovnoměrné zvedání promáčkliny, otáčejte nástrojem na vytahování promáčklin [#] ve směru hodinových ručiček.
    4. Opakujte kroky 2. a 3., dokud promáčklina nebude zcela opravena.

8. Sundejte kluzné kladivo [#], příchytku [#] nebo nástroj na opravu promáčklin [#] z hříbku [#].
9. Rozprašte líh z lahvičky s rozprašovačem [#] na hříbek [#], aby se odlepil [#] od karosérie.
10. Opatrně, manuálně nebo pomocí škrabky [#] sundejte hříbek [#] z karosérie.
11. Vytřete plochu do sucha měkkým, suchým hadříkem.
12. Zkontrolujte místo promáčkliny. Pokud na karosérii zůstane menší promáčklina, opakujte kroky 1. – 11. s použitím menšího hříbku [#], dokud promáčklina nebude zcela opravena.

7.3.2. Použití nástavců na oddělovač.

Tato kapitola platí pouze pro 10061540 a 10061541.

Někdy se stane, že se promáčklina po použití hříbku promění ve výduť. Pomocí nástavců na oddělovač je možné ji srazit a vyrovnat povrch karosérie.

1. Nasaďte nástavec [#] na oddělovač [#].

ℹ Pro opravu hladké výdutě použijte zaoblené nástavce.

ℹ Pro odstranění výdutě s ostrými okraji použijte nástavce s ostrými hranami.

2. Přiložte nástavec k výduti.

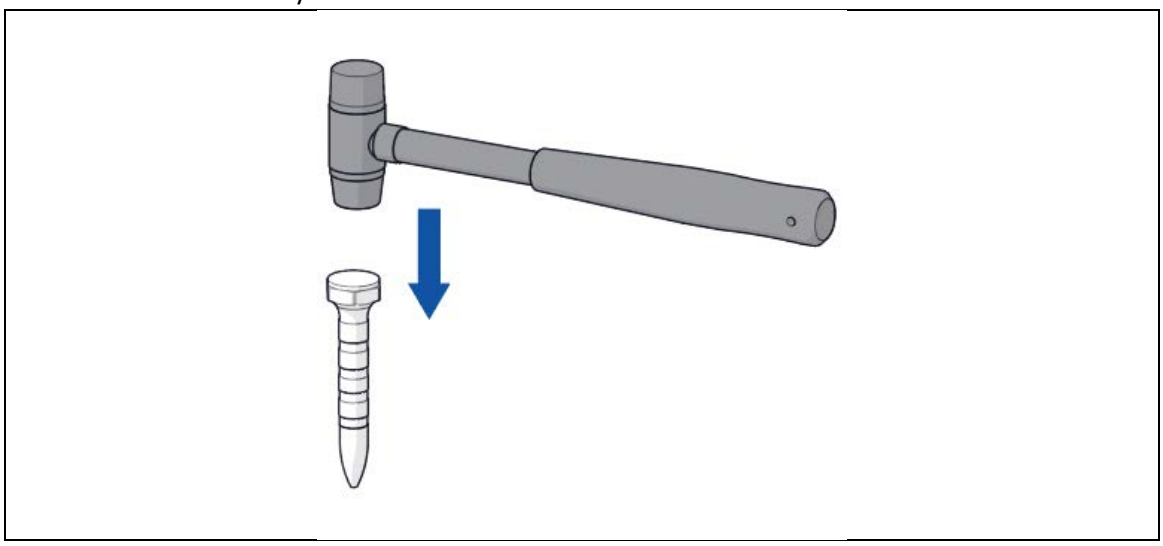

3. Pomocí úderů do nástavce [#] prováděných kladivem [#] výduť srovnejte.

7.4. Vypnutí

1. Odpojte napájecí kabel [#] od elektrické zásuvky.

Lepicí pistole [#] je teď vypnutá.

Nechte lepicí pistoli [#] zcela vystydnout.

8. Údržba

8.1. Čištění výrobku

⚠WARNING

- Nebezpečí úrazu elektrickým proudem. Je zakázáno provádět jakékoli práce na údržbě, pokud je napájecí kabel zapojen do elektrické zásuvky. Před čištěním výrobku vždy odpojte napájecí kabel od elektrické zásuvky.

Doporučuje se čistit výrobek jednou za rok.

1. Odpojte napájecí kabel [#] od elektrické zásuvky.
   Nechte lepicí pistoli [#] stydnout alespoň # minut.
2. Hříbky [#] a lepicí pistoli [#] očistěte lihem a škrabkou [#] nebo hadříkem.

8.2. Objednávky náhradních dílů

V případě potřeby náhradních dílů nebo jejich ekvivalentů kontaktujte prosím servisní místo Expondo.

Je možné objednávat následující náhradní díly:

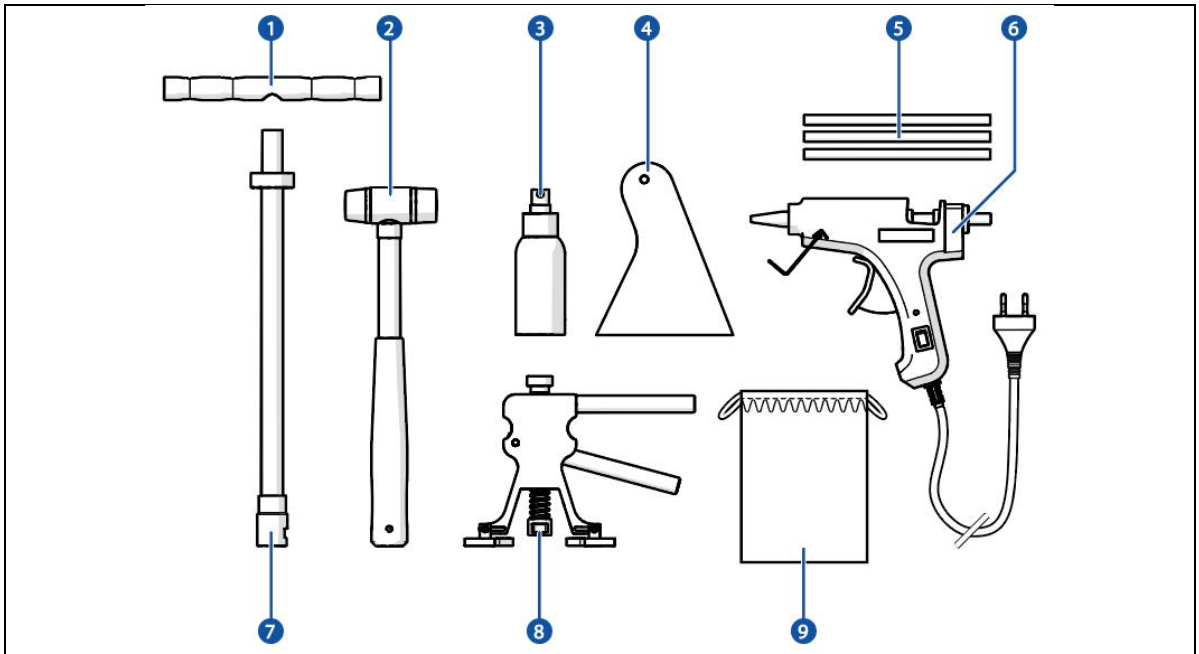

Díl	Číslo zboží
1. Držák	N840002
2. Kladivo	N840014
3. Lahvička s rozprašovačem	N840039
4. Škrabka	N840040
5. Lepicí tyčinky	N840041
6. Lepicí pistole	N840004
7. Nástavec na kluzné kladivo	N840003
8. Nástroj na opravu promáčklin	N840001
9. Pouzdro	N840042

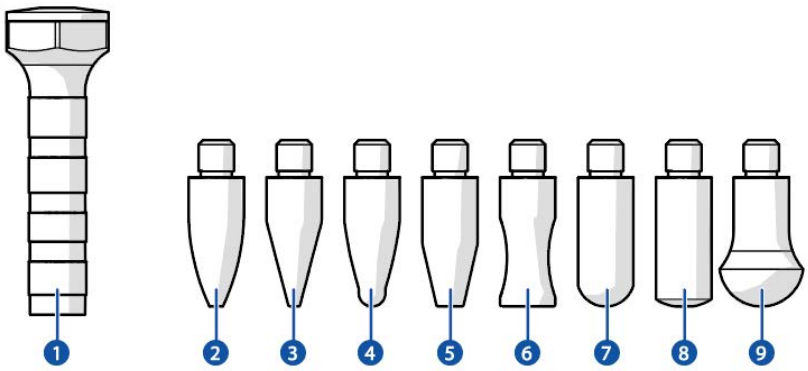

Díl	Číslo zboží
1. Oddělovač	N840005
2. Nástavec na oddělovač 1	N840006
3. Nástavec na oddělovač 2	N840007
4. Nástavec na oddělovač 3	N840008
5. Nástavec na oddělovač 4	N840009
6. Nástavec na oddělovač 5	N840010
7. Nástavec na oddělovač 6	N840011
8. Nástavec na oddělovač 7	N840012
9. Nástavec na oddělovač 8	N840013

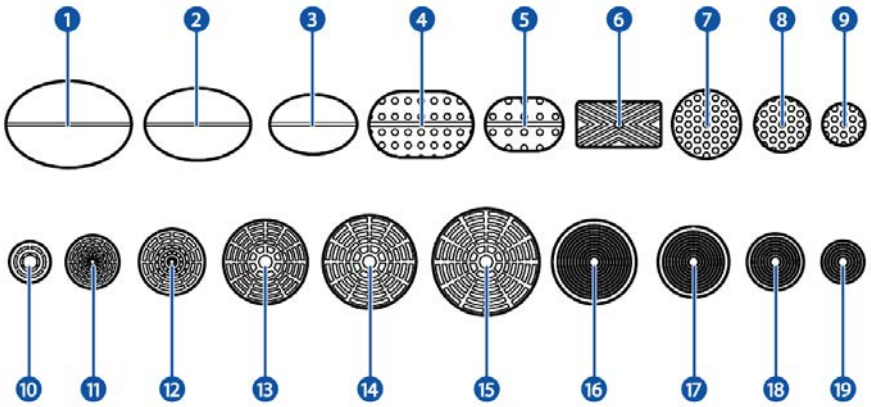

Díl	Číslo zboží
1. Hříbek 47,5 x 32,6 mm	N840021
2. Hříbek 40 x 27,1 mm	N840022
3. Hříbek 32,9 x 22,3 mm	N840023
4. Hříbek 39,61 x 24,8 mm	N840034
5. Hříbek 29,3 x 19,7 mm	N840030
6. Hříbek 31,7 x 16,6 mm	N840024
7. Hříbek 25,9 mm	N840032
8. Hříbek 20,8 mm	N840031
9. Hříbek 15,9 mm	N840033
10. Hříbek 15,2 mm	N840015
11. Hříbek 19,8 mm	N840016
12. Hříbek 24,6 mm	N840017
13. Hříbek 31,6 mm	N840018
14. Hříbek 35,1 mm	N840019
15. Hříbek 40,2 mm	N840020
16. Hříbek 32 mm	N840035
17. Hříbek 28 mm	N840036
18. Hříbek 22 mm	N840037
19. Hříbek 16 mm	N840038

9. Řešení problémů

Problém	Možná příčina	Možnosti řešení
Zařízení nefunguje.	Není zapojený napájecí kabel [#].	Zapojte napájecí kabel [#] do elektrické zásuvky.
Lepicí pistole se zahřívá příliš pomalu.	Tryska je ucpaná zbytky lepidla.	1. Nechte lepicí pistoli vystydnout. 2. Z trysky odstraňte zbytky lepidla.
	Do pistole bylo použito nevhodné lepidlo.	1. Nechte lepicí pistoli vystydnout. 2. Odstraňte lepidlo z lepicí pistole. 3. Pistoli naplňte správným lepidlem.

10. Likvidace

Pokud je výrobek poškozený, kontaktujte prosím servisní oddělení Expondo. Je možné, že výrobek ještě půjde opravit. Pokud je výrobek třeba zlikvidovat, postupujte podle platných místních předpisů.

11. Záruka

Na tento výrobek se uděluje záruka v délce 36 měsíců ode dne nákupu.
V případě jakýchkoli změn a/nebo úprav výrobku záruka pozbývá platnosti. Expondo nenese odpovědnost za škody způsobené chybným použitím výrobku.

Více informací zde: https://www.expondo.cz/zarucni-podminky/

MSW Motor Technics

Kit de débosselage sans peinture

10061540 / 10061541 / 10061542 / 10061543

Manuel d'emploi

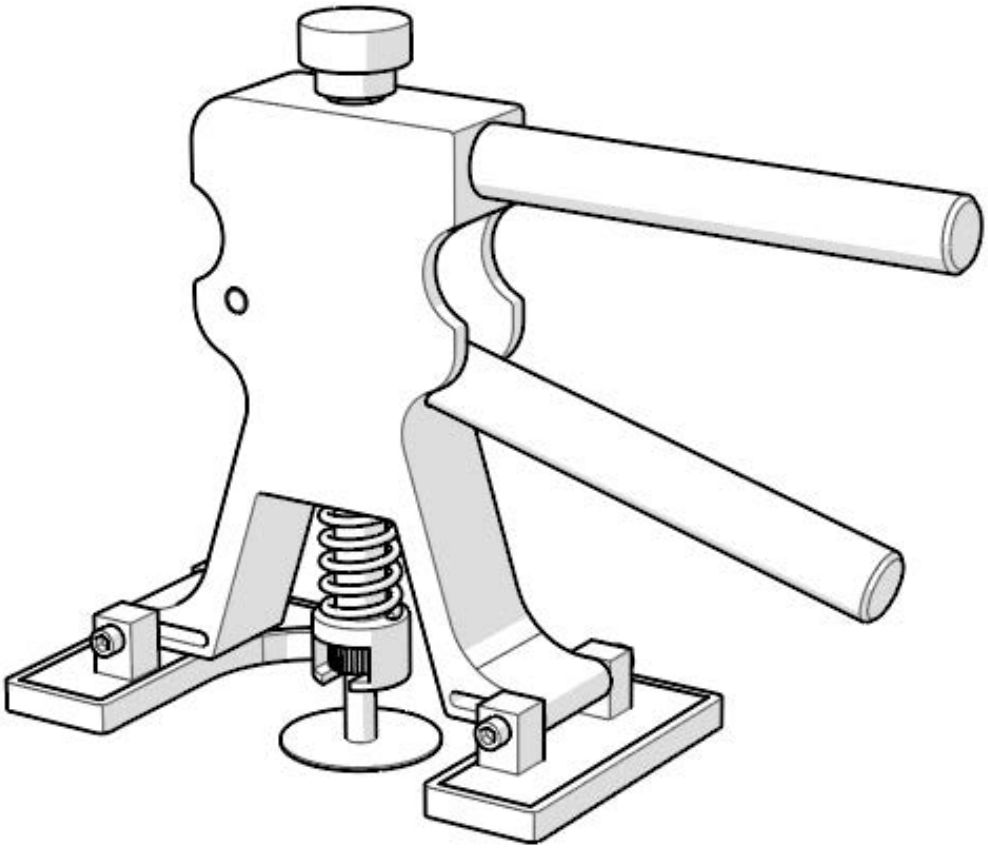

Expondo GmbH
Köpenicker Str. 54
10179 Berlin
Allemagne

Langue de la version originale : anglais
V00_01 – 12/2021

Table des matières

1. Introduction ... 3
1.1. À propos de ce document ... 3
1.2. Langues ... 3
2. Produit ... 3
2.1. Usage prévu ... 3
2.2. Utilisation incorrecte prévisible ... 3
2.3. Notice légale ... 3
2.4. Caractéristiques techniques générales ... 3
2.5. Plaques signalétiques ... 5
2.5.1. 10061540 ... 5
2.5.2. 10061541 ... 5
2.5.3. 10061542 ... 5
3. Description et fonctionnement ... 6
3.1. Éléments principaux ... 6
4. Sécurité ... 7
4.1. Équipements de protection individuelle ... 7
4.2. Symboles sur l'appareil ou l'emballage ... 7
4.3. Consignes de sécurité ... 7
4.3.1. Consignes générales de sécurité ... 7
4.3.2. Transport et stockage ... 8
4.3.3. Installation ... 8
4.3.4. Utilisation ... 8
4.3.5. Entretien ... 8
4.3.6. Enfants et personnes handicapées ... 10
5. Stockage ... 10
6. Installation ... 10
6.1. Contenu de l'emballage ... 10
6.1.1. 10061540 ... 10
6.1.2. 10061541 ... 10
6.1.3. 10061542 & 10061543 ... 11
6.2. Exigences relatives au site d'installation ... 11
7. Utilisation ... 11
7.1. Avant l'utilisation ... 11
7.2. Allumage et démarrage ... 11
7.3. Utilisation de l'appareil ... 12
7.3.1. Utilisation des embouts ... 12
7.3.2. Utilisation des embouts pour pointeau ... 15
7.4. Mise à l'arrêt ... 15
8. Entretien ... 15
8.1. Nettoyage de l'appareil ... 15
8.2. Commande des pièces de rechange ... 16
9. Résolution de problèmes ... 19

10. Élimination 19
11. Garantie 19

1. Introduction

1.1. À propos de ce document

Ce manuel d'emploi contient des consignes de sécurité pour l'installation, l'utilisation et l'entretien du kit de débosselage de la carrosserie.

Ce manuel d'emploi est destiné à :

- l'utilisateur final de l'appareil.

1.2. Langues

Ce manuel a été rédigé en anglais. Toutes les autres versions linguistiques sont des traductions du document original anglais.

2. Produit

2.1. Usage prévu

- Le produit est destiné à éliminer les bosses dans la carrosserie des véhicules automobiles sans avoir recours à la peinture.
- L'appareil doit être utilisé selon ce manuel d'emploi.
- L'appareil est destiné à un usage intérieur uniquement.
- L'appareil ne peut être utilisé que par des utilisateurs finaux âgés d'au moins 18 ans.

2.2. Utilisation incorrecte prévisible

- L'appareil n'est pas destiné à une utilisation en extérieur.
- Il est interdit de déplacer l'appareil avec le cordon d'alimentation branché.

2.3. Notice légale

Toute utilisation de l'appareil non conforme à ce manuel d'emploi est considérée incorrecte. Elle peut provoquer des blessures, l'endommagement de l'appareil et l'annulation de la garantie.

2.4. Caractéristiques techniques générales

Nom du produit	Kit de débosselage sans peinture		
Rérérence	10061540	10061541	10061542
Modèle	MSW-DA-12	MSW-DA-13	MSW-DA-14
Dimensions (longueur x largeur x hauteur)	220 x 110 x 200 mm	430 x 120 x 370 mm	190 x 100 x 210 mm
Poids	1,48 kg	4,6 kg	1 kg
Tension et fréquence nominales	220 - 240 V ~ 50 Hz	220 - 240 V ~ 50 Hz	220 - 240 V ~ 50 Hz
Puissance nominale	40 W	100 W	100 W
Température de fonctionnement	10 °C - 30 °C	10 °C - 30 °C	10 °C - 30 °C
Humidité ambiante	30 % - 80 %	30 % - 80 %	30 % - 80 %
Classe de protection	Classe II	Classe II	Classe II

Classe de protection IP	IPX0	IPX0	IPX0

2.5. Plaques signalétiques

La plaquette signalétique est située sur l'emballage du produit.

2.5.1. 10061540

2.5.2. 10061541

2.5.3. 10061542

3. Description et fonctionnement

3.1. Éléments principaux

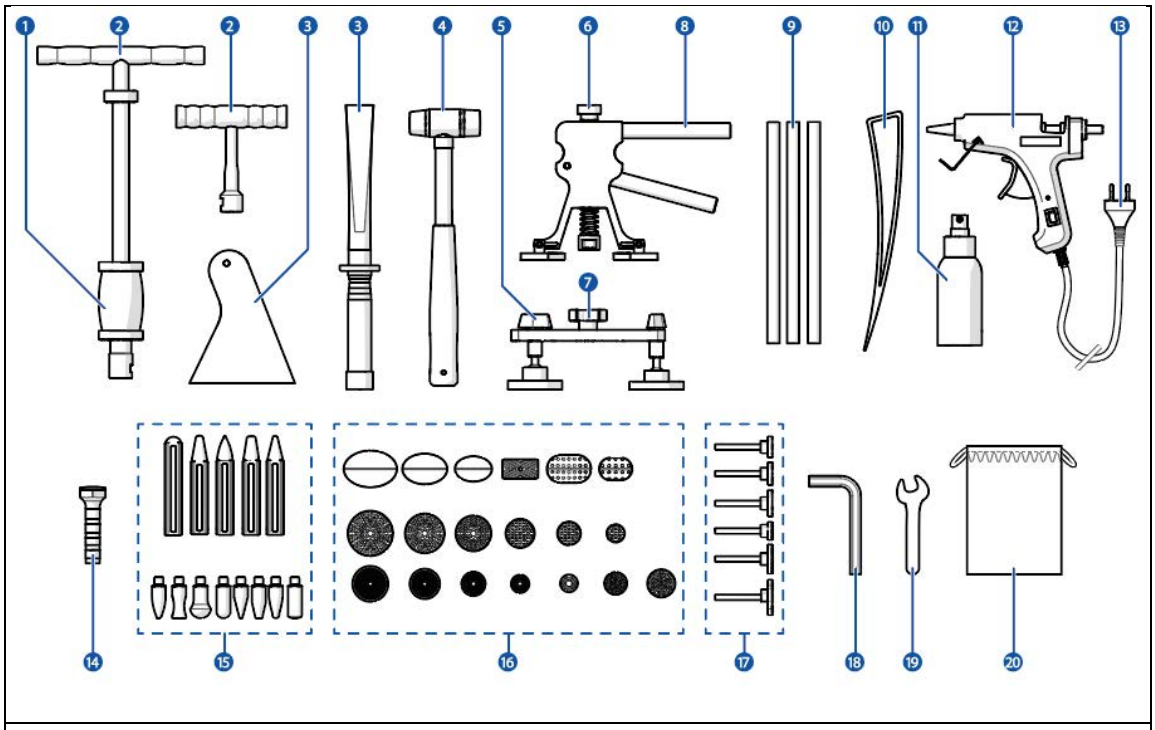

1. Marteau à inertie
2. Poignée
3. Spatule [1) 2]
4. Marteau
5. Pont de redressage [2)]
6. Molette
7. Molette du pont de redressage [2)]
8. Pince à débosseler
9. Bâtonnets de colle
10. Outil de compression
11. Flacon pulvérisateur[1) 2)]
12. Pistolet à colle
13. Câble d'alimentation
14. Pointeau [1) 2)]
15. Embouts pour pointeau [1) 2)]
16. Embouts
17. Tiges pour embouts [2)]
18. Clé Allen [1)]
19. Clé anglaise [1)]
20. Coffret [1)]

[1)] Inclus dans 10061540

[2)] Inclus dans 10061541

4. Sécurité

4.1. Équipements de protection individuelle

La responsabilité de la personne qui utilise l'appareil est de porter l'équipement de protection individuelle suivant :

Icône	Description
	Porter des gants de protection.
	Porter des lunettes de sécurité.
	Porter le casque.

4.2. Symboles sur l'appareil ou l'emballage

Icône	Description
	Ce symbole indique que l'appareil ne doit pas être jeté avec les déchets ménagers. L'appareil doit être recyclé dans le respect de l'environnement et conformément aux réglementations locales.
	Ce symbole indique que l'appareil a le marquage CE.
	Le présent symbole indique que l'appareil est un produit électrique de classe II.

4.3. Consignes de sécurité

Mention de sécurité	Description
⚠WARNING AVERTISSEMENT	Cette mention de sécurité indique une situation potentiellement dangereuse qui pourrait entraîner la mort ou des blessures graves.
⚠CAUTION *PRÉCAUTION*	Cette mention de sécurité indique une situation potentiellement dangereuse qui pourrait entraîner des blessures légères ou moyennes.
NOTICE *ATTENTION*	Informations importantes qui ne sont pas directement liées à la sécurité.
ℹ	Informations utiles.

4.3.1. Consignes générales de sécurité

⚠WARNING

- Danger. Ce manuel doit être lu et compris dans son intégralité avant d'installer, d'utiliser ou d'entretenir l'appareil. Sinon, vous risquez de vous blesser gravement.

⚠CAUTION

- Danger. N'utilisez jamais l'appareil si l'une de ses pièces est endommagée ou défectueuse. L'appareil endommagé ou défectueux doit être immédiatement remplacé. L'utilisation de l'appareil défectueux peut causer des blessures modérées.

4.3.2. Transport et stockage

NOTICE

- Risque de dommages à l'appareil. Lorsque l'appareil n'est pas utilisé pendant une période prolongée, veuillez le stocker dans un endroit propre, sec et fermé. Un stockage inapproprié de l'appareil peut entraîner un dysfonctionnement.

4.3.3. Installation

NOTICE

Risque d'endommager le produit :

- Risque de dommages physiques à l'appareil. Protégez l'appareil contre les chutes. Protégez l'appareil contre les chocs. Une chute peut provoquer des dommages à l'appareil ou à ses parties électriques.
- Risque de dommages à l'appareil. Ne laissez jamais le câble d'alimentation suspendu au bord d'une table ou d'un comptoir. Ne laissez pas le produit tomber du plan de travail. En tirant sur le câble d'alimentation, vous risquez d'endommager le produit.

4.3.4. Utilisation

⚠WARNING

- Risque d'incendie dû à un court-circuit. Assurez-vous que la tension du réseau correspond à la tension indiquée sur la plaque signalétique de l'appareil.
- Risque d'électrisation dû à un court-circuit. Le cordon d'alimentation doit être toujours branché sur une prise de courant avec mise à la terre.
- Risque d'incendie causé par un produit qui peut chauffer pendant son utilisation. N'utilisez jamais le produit à proximité de matériaux ou de surfaces inflammables. Gardez toujours le produit à une distance d'au moins 1 mètre des matériaux ou surfaces inflammables.
- Risque d'électrisation. N'utilisez pas l'appareil si le cordon d'alimentation est endommagé. Le cordon d'alimentation endommagé doit être remplacé par un câble original disponible auprès du fabricant ou du distributeur.

⚠CAUTION

- Risque de brûlure dû aux surfaces qui peuvent chauffer lors de l'utilisation du produit. Ne touchez jamais les surfaces chaudes du produit. La pointe du pistolet à colle se réchauffe pendant l'utilisation.

4.3.5. Entretien

⚠WARNING

- Risque d'électrisation. Ne plongez pas l'appareil dans l'eau ou tout autre liquide. Pour un entretien correct, suivez les instructions de nettoyage contenues dans ce manuel.
- Risque d'électrisation. Ne touchez jamais l'appareil avec des mains mouillées.
- Risque d'électrisation. Il est interdit d'effectuer des travaux d'entretien lorsque le cordon d'alimentation est branché sur une prise de courant. Avant le nettoyage, débranchez toujours le cordon d'alimentation.
- Risque d'électrisation. Ne remplacez pas le cordon d'alimentation vous-même. Faites-le remplacer par le fabricant ou un technicien de service qualifié.

NOTICE

- Risque de dommages à l'appareil. N'utilisez jamais de solvants ou de nettoyants abrasifs. Le nettoyage doit toujours être effectué selon ce manuel d'emploi. Les solvants et les nettoyants abrasifs peuvent endommager l'appareil.

4.3.6. Enfants et personnes handicapées

⚠WARNING

- Risque d'étouffement. Les enfants ne doivent pas jouer avec le matériau d'emballage. Conservez le matériau d'emballage hors de portée des enfants. Jouer avec le matériau d'emballage peut entraîner des blessures graves ou la mort.

⚠CAUTION

- Risque de brûlure dû aux surfaces qui peuvent chauffer lors de l'utilisation du produit. Lorsque l'appareil est allumé, ne laissez pas d'enfants sans surveillance à sa proximité. Surveillez les enfants pendant le fonctionnement de l'appareil.

5. Stockage

Lorsque l'appareil n'est pas utilisé pendant une période prolongée, veuillez le stocker dans un endroit propre, sec et fermé.

6. Installation

6.1. Contenu de l'emballage

1. Sortez le produit de son emballage et retirez le matériel d'emballage.
2. Vérifiez si le kit est complet et si aucune pièce n'est endommagée.

ⓘ S'il manque des éléments ou s'ils sont endommagés, contactez votre fournisseur.

6.1.1. 10061540

1x	Pince à débosseler
1x	Pistolet à colle
1x	Marteau
1x	Poignée
1x	Pointeau
1x	Flacon pulvérisateur
1x	Spatule
10x	Bâtonnets de colle
19x	Embouts
8x	Embouts pour pointeau
1x	Housse en coton

6.1.2. 10061541

1x	Pince à débosseler
1x	Pont de redressage
1x	Poignée
1x	Pistolet à colle
1x	Pointeau
1x	Flacon pulvérisateur
1x	Spatule
8x	Bâtonnets de colle

19x	Embouts
5x	Tiges pour embouts
6x	Embouts pour pointeau
1x	Étui

6.1.3. 10061542 & 10061543

1x	Pince à débosseler
1x	Pistolet à colle
10x	Bâtonnets de colle
18x	Embouts

6.2. Exigences relatives au site d'installation

Installez l'appareil dans un endroit répondant aux exigences suivantes :

- Environnement sec.
- Loin des sources de chaleur et des liquides inflammables , en respectant une distance minimale de 1 mètre.
- Prise de courant à proximité.
- Endroit facilement accessible à l'utilisateur final.

7. Utilisation

7.1. Avant l'utilisation

1. Remplissez le flacon pulvérisateur [#] d'alcool.
2. Vaporisez l'alcool du flacon pulvérisateur [#] sur la surface bosselée pour la dégraisser.
3. Essuyez le panneau avec un chiffon doux et sec.
4. Enlevez les résidus de colle des embouts [#].

7.2. Allumage et démarrage

⚠WARNING

- Risque d'incendie dû à un court-circuit. Assurez-vous que la tension du réseau correspond à la tension indiquée sur la plaque signalétique de l'appareil.
- Risque d'électrisation dû à un court-circuit. Le cordon d'alimentation doit être toujours branché sur une prise de courant avec mise à la terre.
- Risque d'incendie causé par un produit qui peut chauffer pendant son utilisation. N'utilisez jamais le produit à proximité de matériaux ou de surfaces inflammables. Gardez toujours le produit à une distance d'au moins 1 mètre des matériaux ou surfaces inflammables.

1. Placez de la colle [#] dans le pistolet à colle [#].
2. Raccordez le câble d'alimentation [#] à la prise électrique.

Le pistolet à colle [#] est maintenant allumé.

3. Attendez 3 à 5 minutes pour que le pistolet à colle se réchauffe.

7.3. Utilisation de l'appareil

7.3.1. Utilisation des embouts

⚠CAUTION

- Risque de brûlure dû aux surfaces qui peuvent chauffer lors de l'utilisation du produit. Ne touchez jamais les surfaces chaudes du produit. La pointe du pistolet à colle se réchauffe pendant l'utilisation.

1. Sélectionnez l'embout [#] dont la forme ressemble le plus à la bosse mais qui est légèrement plus petit que celle-ci.

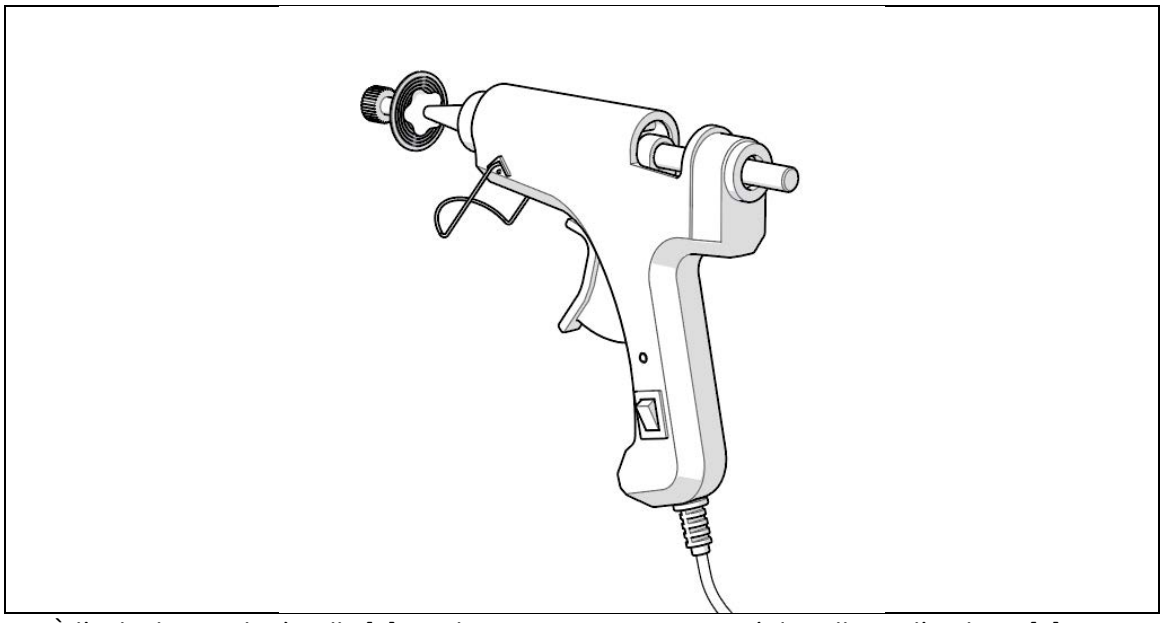

2. À l'aide du pistolet à colle [#], appliquez une petite quantité de colle sur l'embout [#].

Laissez un espace libre d'environ 5 mm autour du bord de l'embout [#].

3. Placez l'embout [#] sur la surface bosselée.
4. Appuyez légèrement sur l'embout [#] pour étaler la colle [#] et faire adhérer l'embout à la surface de la carrosserie.

ⓘ N'exercez pas de pression excessive. Une pression trop forte risque de faire déborder la colle au-delà du corps de l'embout [#].

5. Attendez quelques minutes pour que la colle durcisse. La colle est complètement durcie lorsque l'embout a complètement refroidi [#].

ⓘ Le temps de séchage de la colle dépend de la température ambiante.

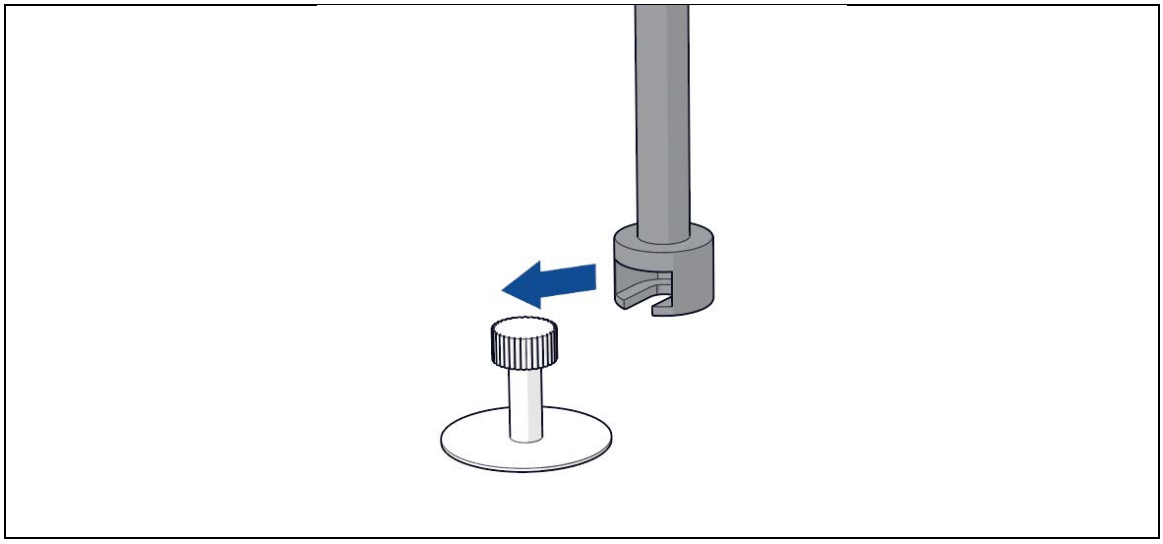

6. Placez le marteau à inertie [#] ou la pince à débosseler [#] sur l'embout [#].

ⓘ Si vous utilisez un pont de redressage [#], placez la tige de l'embout [#] dans le pont de redressage [#].

ⓘ Utilisez un marteau à inertie [#] pour les bosses plus importantes (jusqu'à 49 mm).

ⓘ Utilisez un pont de redressage [#] pour les bosses de taille moyenne (jusqu'à 39 mm).

ⓘ Utilisez une pince à débosseler [#] pour les petites bosses (jusqu'à 30 mm).

7. Pour rectifier une bosse sur la carrosserie :

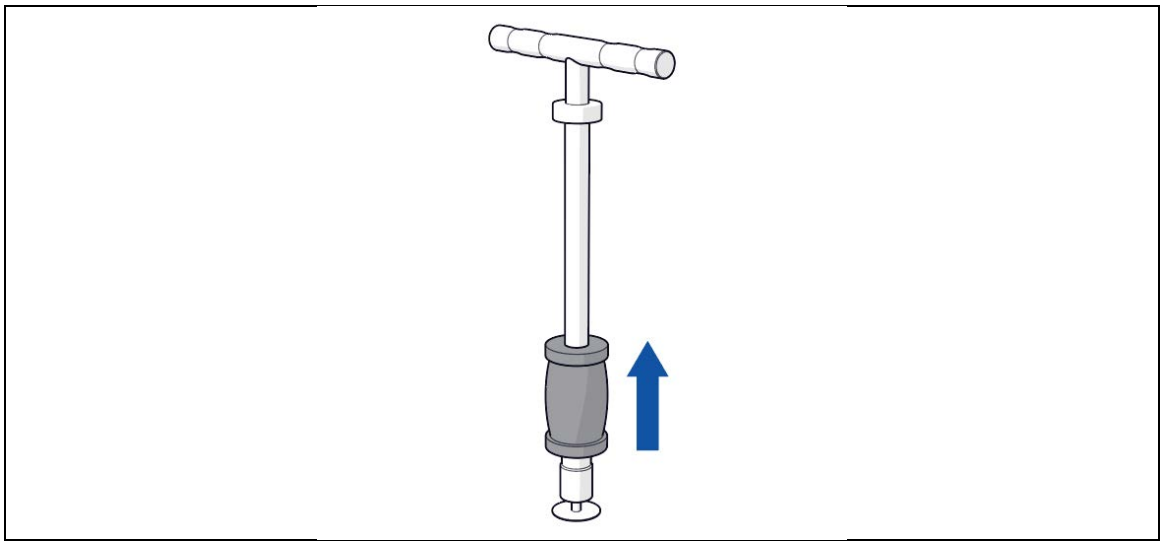

- Utilisation du marteau à inertie [#] :
    1. Actionnez la poignée du marteau à inertie et déplacez le marteau pour enlever la bosse.
    2. Répétez jusqu'à ce que la bosse soit complètement corrigée.

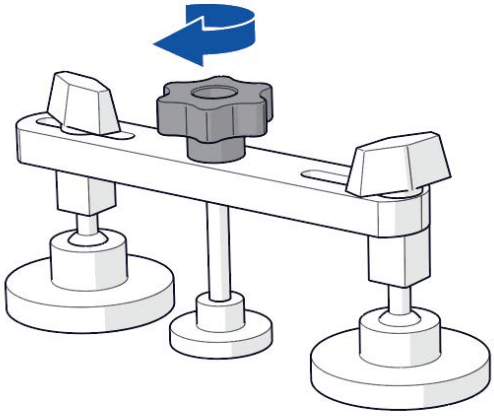

- Au moyen du pont de redressage [#] :
    1. Tournez lentement la molette [#] dans le sens antihoraire pour redresser la bosse.
    2. Répétez jusqu'à ce que la bosse soit complètement corrigée.

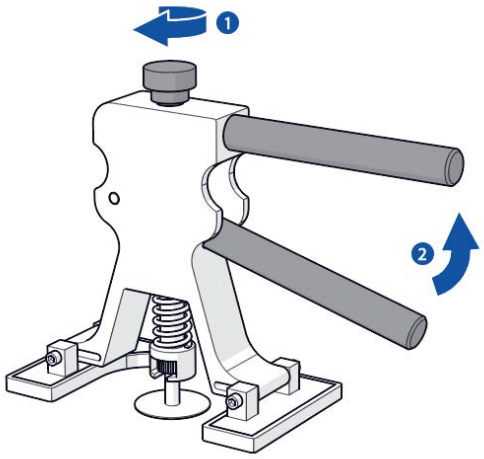

- Au moyen de la pince à débosseler [#] :
    1. Réglez la molette [#] pour ajuster la force de redressage.
    2. Appuyez sur les deux leviers de la pince à débosseler [#] pour soulever la bosse.
    3. Faites tourner la pince à débosseler [#] dans le sens horaire pour modifier les points d'appui sur le panneau de carrosserie et soulever la bosse de manière uniforme.
    4. Répétez les étapes 2. et 3. jusqu'à ce que la bosse soit complètement corrigée.

8. Retirez le marteau à inertie [#], le pont de redressage [#] ou la pince à débosseler [#] de l'embout [#].
9. Pulvérisez l'alcool du flacon [#] sur l'embout [#] pour le décoller [#] de la carrosserie.
10. Retirez soigneusement, à la main ou avec une spatule [#], l'embout [#] de la carrosserie.
11. Essuyez la surface avec un chiffon doux et sec.
12. Inspectez la zone bosselée. Si une bosse plus petite reste sur la carrosserie, répétez les étapes 1. à 11. en utilisant un embout plus petit [#] jusqu'à ce que la bosse soit complètement éliminée.

7.3.2. Utilisation des embouts pour pointeau

Le présent chapitre vise uniquement les références 10061540 et 10061541.

Il est possible qu'après avoir utilisé l'embout, le creux se transforme en un point haut. Vous pouvez le faire revenir à niveau à l'aide du pointeau avec des embouts appropriés.

1. Placez l'embout [#] sur le pointeau [#].

ℹ Utilisez des pointes arrondies pour supprimer le point haut lisse.

ℹ Utilisez le bout pointu pour retirer le point haut pointu.

2. Placez la pointe sur le point haut.

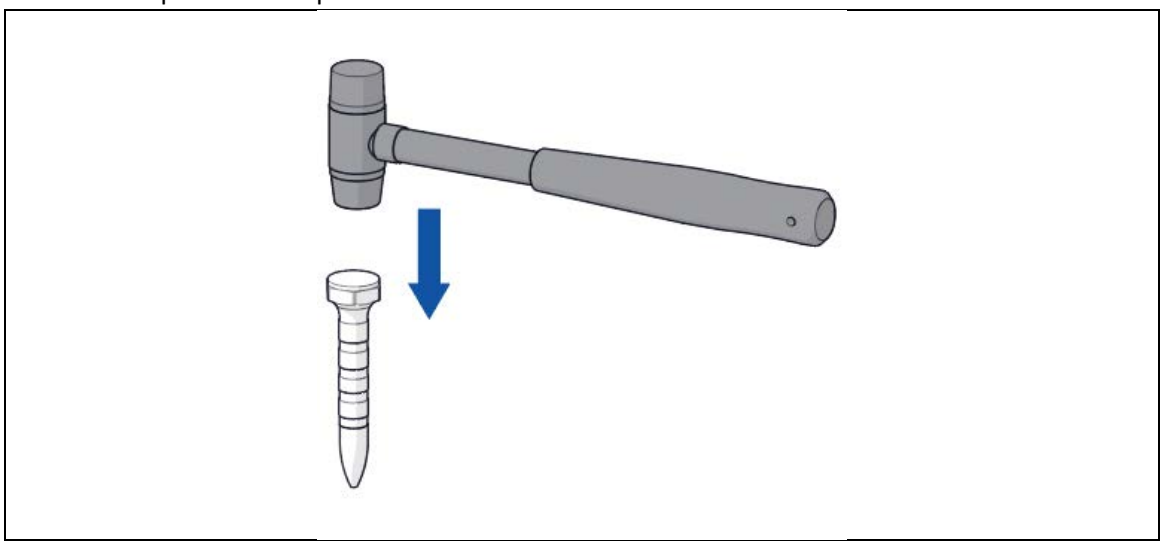

3. Donnez des coups de marteau [#] à la pointe [#] pour faire revenir le point haut à niveau.

7.4. Mise à l'arrêt

1. Débranchez le cordon d'alimentation [#] de la prise de courant.

Le pistolet à colle [#] est maintenant éteint.

Laissez le pistolet à colle [#] refroidir complètement.

8. Entretien

8.1. Nettoyage de l'appareil

⚠WARNING

- Risque d'électrisation. Il est interdit d'effectuer des travaux d'entretien lorsque le cordon d'alimentation est branché sur une prise de courant. Avant le nettoyage, débranchez toujours le cordon d'alimentation.

Il est recommandé de nettoyer le produit une fois par an.

1. Débranchez le cordon d'alimentation [#] de la prise de courant.
   Laissez le pistolet à colle [#] refroidir pour au moins # minutes.
2. Nettoyez les embouts [#] et le pistolet à colle [#] à l'aide d'alcool et d'une spatule [#] ou d'un chiffon.

8.2. Commande des pièces de rechange

Pour les pièces de rechange ou les remplacements, veuillez contacter le centre de service Expondo.

Pièces de rechange disponibles :

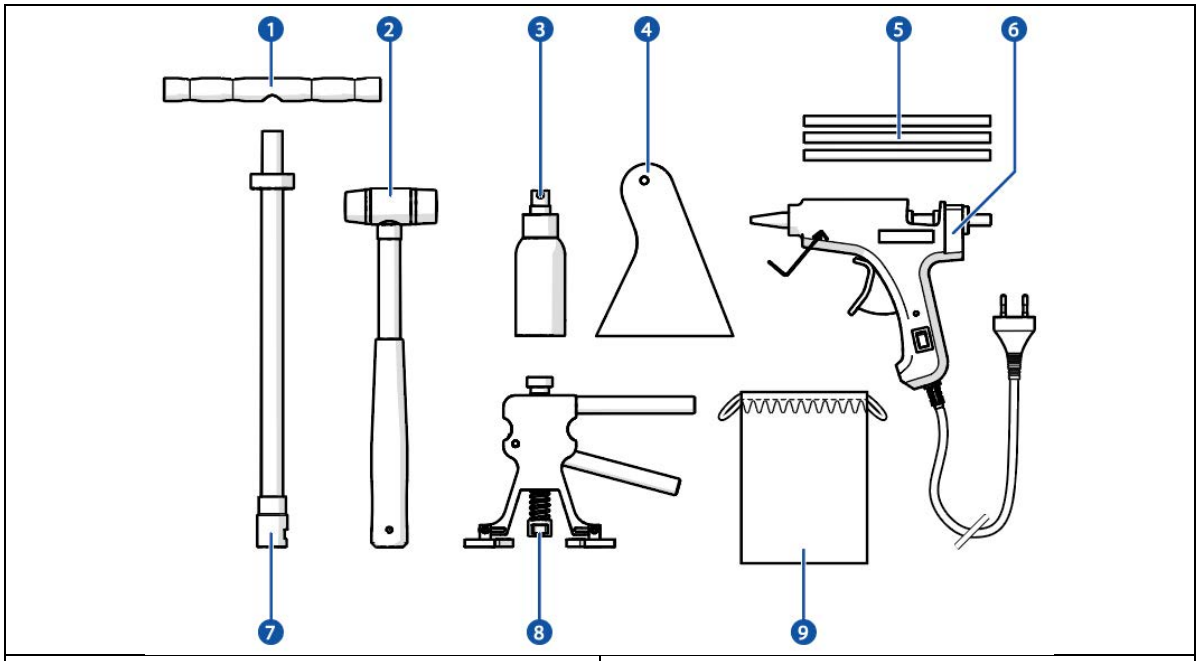

Pièce	Numéro de référence
1. Poignée	N840002
2. Marteau	N840014
3. Flacon pulvérisateur	N840039
4. Spatule	N840040
5. Bâtonnets de colle	N840041
6. Pistolet à colle	N840004
7. Embout pour marteau à inertie	N840003
8. Pince à débosseler	N840001
9. Coffret	N840042

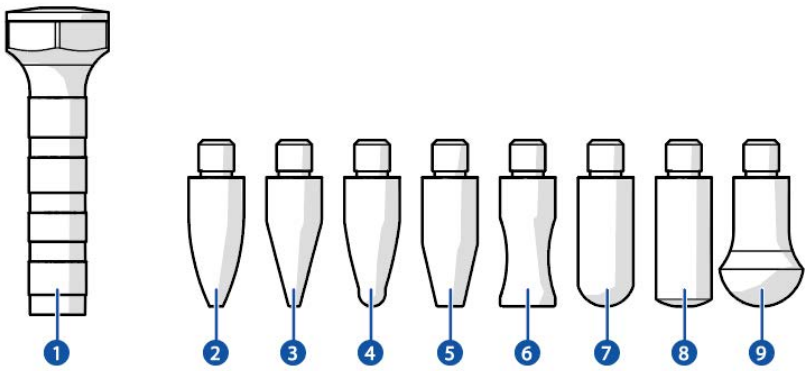

Pièce	Numéro de référence
1. Pointeau	N840005
2. Embout pour pointeau 1	N840006
3. Embout pour pointeau 2	N840007
4. Embout pour pointeau 3	N840008
5. Embout pour pointeau 4	N840009
6. Embout pour pointeau 5	N840010
7. Embout pour pointeau 6	N840011
8. Embout pour pointeau 7	N840012
9. Embout pour pointeau 8	N840013

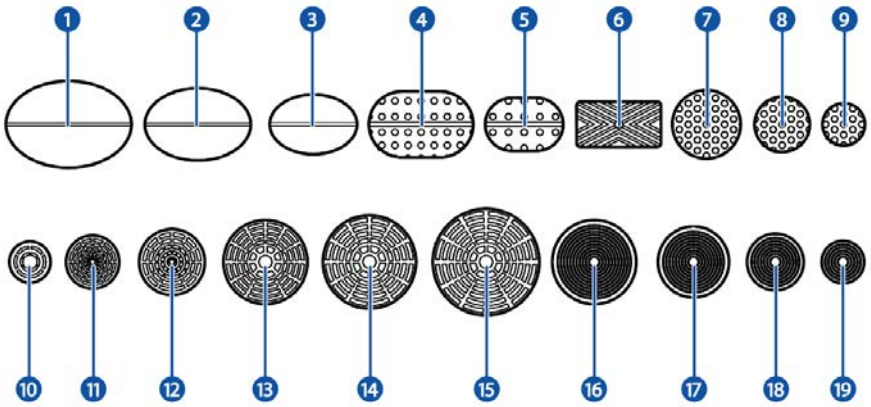

Pièce	Numéro de référence
1. Embout 47,5 x 32,6 mm	N840021
2. Embout 40 x 27,1 mm	N840022
3. Embout 32,9 x 22,3 mm	N840023
4. Embout 39,61 x 24,8 mm	N840034
5. Embout 29,3 x 19,7 mm	N840030
6. Embout 31,7 x 16,6 mm	N840024
7. Embout 25,9 mm	N840032
8. Embout 20,8 mm	N840031
9. Embout 15,9 mm	N840033
10. Embout 15,2 mm	N840015
11. Embout 19,8 mm	N840016
12. Embout 24,6 mm	N840017
13. Embout 31,6 mm	N840018
14. Embout 35,1 mm	N840019
15. Embout 40,2 mm	N840020
16. Embout 32 mm	N840035
17. Embout 28 mm	N840036
18. Embout 22 mm	N840037
19. Embout 16 mm	N840038

9. Résolution de problèmes

Problème	Cause(s) possible(s)	Solution possible
L'appareil ne fonctionne pas.	Le câble d'alimentation [#] n'est pas connecté.	Branchez le cordon d'alimentation [#] sur une prise de courant.
Le pistolet à colle chauffe trop lentement.	La buse est bloquée par les résidus de colle.	1. Laissez le pistolet à colle refroidir. 2. Enlevez les résidus de colle de la buse.
	Une colle inappropriée a été utilisée.	1. Laissez le pistolet à colle refroidir. 2. Retirez la colle du pistolet à colle. 3. Remettez de la colle appropriée dans le pistolet.

10. Élimination

Si le produit est endommagé, veuillez contacter le service après-vente d'Expondo. Il est peut-être possible de réparer l'appareil. Veuillez suivre les réglementations locales pour l'élimination de votre appareil.

11. Garantie

Cet appareil est garanti pendant 36 mois à partir de la date d'achat.
Toute modification de l'appareil annule la garantie. Expondo décline toute responsabilité pour les dommages résultant de l'utilisation non conforme de l'appareil.

Plus d'informations : https://www.expondo.fr/conditions-de-garantie/

MSW Motor Technics

Kit tirabolli auto

10061540 / 10061541 / 10061542 / 10061543

Istruzioni per l'uso

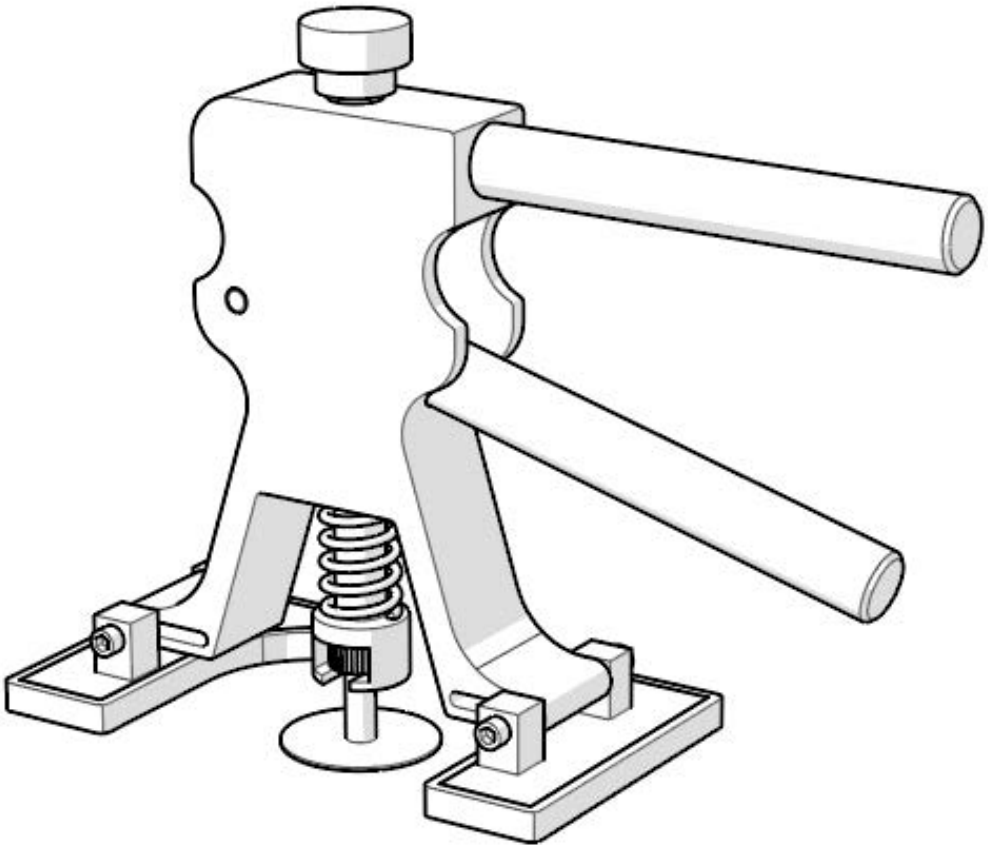

Expondo GmbH
Köpenicker Str. 54
10179 Berlin
Germania

ANG - Lingua originale
V00_01 – 12/2021

Indice dei contenuti

1. Introduzione ... 3
1.1. Informazioni su questo documento ... 3
1.2. Lingue ... 3
2. Prodotto ... 3
2.1. Finalità ... 3
2.2. Uso improprio prevedibile ... 3
2.3. Disclaimer legale ... 3
2.4. Dati tecnici generali ... 3
2.5. Targhette ... 5
2.5.1. 10061540 ... 5
2.5.2. 10061541 ... 5
2.5.3. 10061542 ... 5
3. Descrizione e funzionamento ... 6
3.1. Elementi principali ... 6
4. Sicurezza ... 7
4.1. Dispositivi di protezione personale ... 7
4.2. Simboli sul prodotto o sull'imballaggio ... 7
4.3. Istruzioni di sicurezza ... 7
4.3.1. Istruzioni generali di sicurezza ... 7
4.3.2. Trasporto e stoccaggio ... 8
4.3.3. Installazione ... 8
4.3.4. Utilizzo ... 8
4.3.5. Manutenzione ... 8
4.3.6. Bambini e disabili ... 10
5. Conservazione ... 10
6. Installazione ... 10
6.1. Contenuto della confezione ... 10
6.1.1. 10061540 ... 10
6.1.2. 10061541 ... 10
6.1.3. 10061542 & 10061543 ... 11
6.2. Requisiti per il sito di installazione ... 11
7. Utilizzo ... 11
7.1. PRIMA DELL'USO: ... 11
7.2. Accensione e avviamento ... 11
7.3. Uso del prodotto ... 12
7.3.1. Uso dei funghi ... 12
7.3.2. Uso di punte per mazzetta. ... 16
7.4. Spegnimento ... 16
8. Manutenzione ... 16
8.1. Pulizia del prodotto ... 16
8.2. Ordinazione di parti di ricambio ... 17
9. Risoluzione dei problemi ... 20

10. Smaltimento 20
11. Garanzia 20

1. Introduzione

1.1. Informazioni su questo documento

Queste istruzioni d'uso contengono informazioni sulla sicurezza durante l'installazione, il funzionamento e la manutenzione del kit tirabolli auto.

Queste istruzioni sono destinate a:

- L'utente finale del prodotto.

1.2. Lingue

Queste istruzioni sono state scritte in inglese. Tutte le altre versioni linguistiche sono traduzioni del documento originale inglese.

2. Prodotto

2.1. Finalità

- Il prodotto è progettato per rimuovere le ammaccature nella carrozzeria dei veicoli senza usare la lacca.
- Usare il prodotto solo come descritto in queste istruzioni.
- Il prodotto è destinato esclusivamente all'uso interno.
- Il prodotto può essere utilizzato solo da utenti finali che abbiano almeno 18 anni.

2.2. Uso improprio prevedibile

- Il prodotto non è destinato all'uso esterno.
- Il prodotto non deve essere spostato mentre il cavo di alimentazione è collegato ad esso.

2.3. Disclaimer legale

L'uso del prodotto in qualsiasi altro modo diverso da quello descritto in queste istruzioni è considerato inappropriato. Può causare lesioni personali, danni al prodotto e annullare la garanzia.

2.4. Dati tecnici generali

Nome del prodotto	Kit tirabolli auto		
Numero di prodotto	10061540	10061541	10061542
Modello	MSW-DA-12	MSW-DA-13	MSW-DA-14
Dimensioni (L x P x A)	220 x 110 x 200 mm	430 x 120 x 370 mm	190 x 100 x 210 mm
Peso	1,48 kg	4,6 kg	1 kg
Tensione e frequenza nominale	220 - 240 V ~ 50 Hz	220 - 240 V ~ 50 Hz	220 - 240 V ~ 50 Hz
Potenza nominale	40W	100W	100W
Temperatura di funzionamento	10°C - 30°C	10°C - 30°C	10°C - 30°C
Umidità ambiente	30% - 80%	30% - 80%	30% - 80%
Classe di protezione	Classe II	Classe II	Classe II
Classe di protezione IP	IPX0	IPX0	IPX0

2.5. Targhette

La targhetta identificativa si trova sulla confezione del prodotto.

2.5.1. 10061540

2.5.2. 10061541

2.5.3. 10061542

3. Descrizione e funzionamento

3.1. Elementi principali

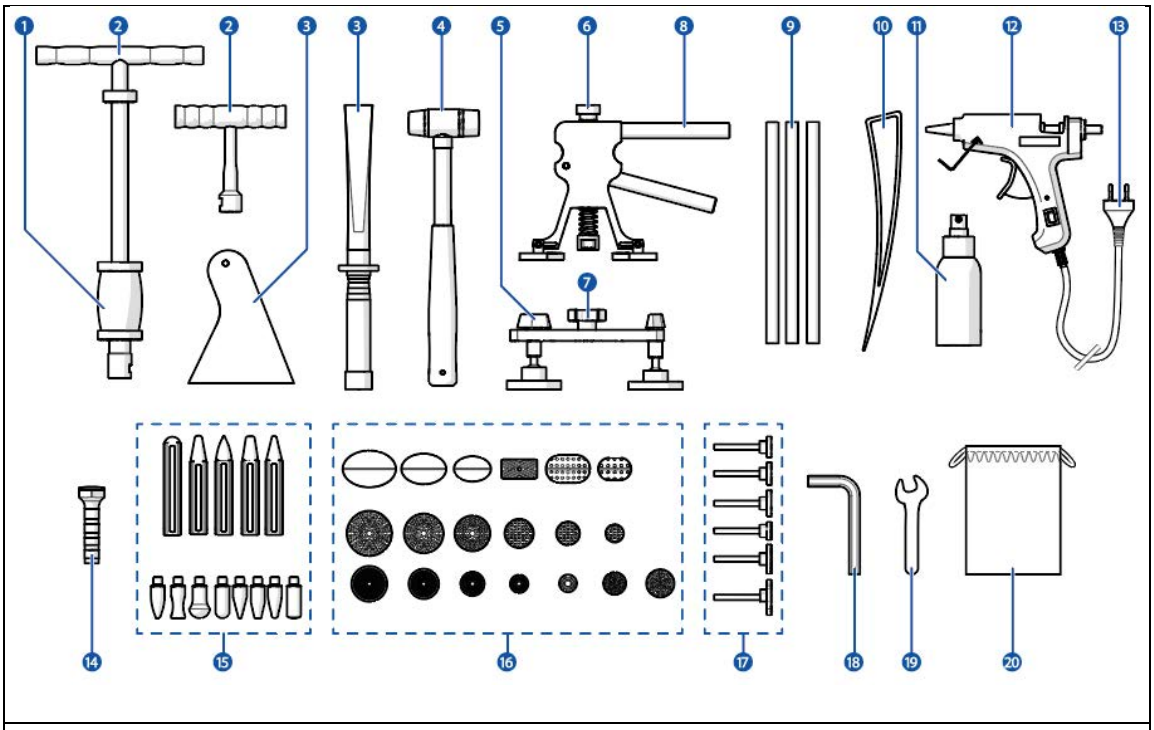

1. Matello inerziale
2. Maniglia
3. Raschietto [1) 2)]
4. Martello
5. Estrattore [2)]
6. Manopola per estrarre le ammaccature
7. Manopola dell'estrattore per estrarre le ammaccature [2)]
8. Strumento di rimozione delle ammaccature
9. Bastoncini di colla
10. Strumento di serraggio
11. Bottiglia spray [1) 2)]
12. Pistola per colla
13. Cavo di alimentazione
14. Mazzetta [1) 2)]
15. Punte intercambiabili per mazzetta [1) 2)]
16. Funghi
17. Adattatori per funghi [2)]
18. Chiave a brugola [1)]
19. Chiave inglese [1)]
20. Custodia [1)]

[1)] Incluso nel 10061540

[2)] Incluso nel 10061541

4. Sicurezza

4.1. Dispositivi di protezione personale

È responsabilità della persona che utilizza l'attrezzatura indossare i seguenti dispositivi di protezione personale:

Icona	Descrizione
	Indossare guanti protettivi.
	Indossare occhiali protettivi.
	Indossare un casco di sicurezza.

4.2. Simboli sul prodotto o sull'imballaggio

Icona	Descrizione
	Questo simbolo indica che il prodotto non deve essere smaltito con i rifiuti domestici. Il prodotto deve essere riciclato in modo ecologico in conformità con le normative locali.
	Questo simbolo indica che il prodotto è certificato CE.
	Questo simbolo indica che l'attrezzatura è un prodotto elettrico di classe II.

4.3. Istruzioni di sicurezza

Parola di segnale	Descrizione
⚠WARNING AVVERTENZA	Questa parola di avvertenza è usata per indicare una situazione potenzialmente pericolosa che può provocare la morte o lesioni gravi.
⚠CAUTION *CAUTELA*	Questa parola di avvertimento è usata per indicare una situazione potenzialmente pericolosa che può provocare lesioni lievi o moderate.
NOTICE *ATTENZIONE*	Contiene informazioni rilevanti che non sono direttamente collegate alla sicurezza.
ℹ	Indica informazioni utili.

4.3.1. Istruzioni generali di sicurezza

⚠WARNING

- Rischio di sicurezza. Prima dell'installazione, dell'uso o della manutenzione del prodotto, sempre leggere queste istruzioni, con comprensione, nella loro interezza. Un utente che non

legge, non capisce o non segue tutte le istruzioni per l'uso rischia di subire gravi lesioni personali.

⚠CAUTION

- Rischio di sicurezza. Non utilizzare mai il prodotto se una delle sue parti è danneggiata o difettosa. Il prodotto danneggiato o difettoso deve essere sostituito immediatamente. L'uso di un prodotto difettoso può causare lesioni moderate.

4.3.2. Trasporto e stoccaggio

NOTICE

- Rischio di danni al prodotto. Conservare sempre il prodotto in un luogo pulito, asciutto e chiuso quando non viene utilizzato per un lungo periodo. Lo stoccaggio improprio del prodotto può causarne il malfunzionamento.

4.3.3. Installazione

NOTICE

Rischio di danni al prodotto:

- Rischio di shock al prodotto. Proteggere il prodotto dalle cadute. Proteggere il prodotto dagli urti. La caduta può danneggiare il prodotto o le sue parti elettriche.
- Rischio di danni al prodotto. Non lasciare mai il cavo di alimentazione appeso sopra il bordo di un tavolo o di un piano di lavoro. Non lasciare che il prodotto sia stato tirato giù dal piano di lavoro. Tirare il cavo di alimentazione può danneggiare il prodotto.

4.3.4. Utilizzo

⚠WARNING

- Pericolo di incendio a causa di un cortocircuito. Verificare sempre che il voltaggio specificato sulla targhetta del prodotto corrisponda a quello della presa di corrente.
- Rischio di scossa elettrica a causa di un corto circuito. Collegare sempre il cavo di alimentazione a una presa elettrica con messa a terra.
- Pericolo di incendio causato da un prodotto che può diventare caldo durante l'uso. Non usare mai il prodotto vicino a materiali o superfici infiammabili. Tenere sempre il prodotto ad almeno 1 metro di distanza da materiali o superfici infiammabili.
- Rischio di folgorazione. Non utilizzare il prodotto se il cavo di alimentazione è danneggiato. Un cavo di alimentazione danneggiato deve essere sostituito con un cavo di alimentazione originale disponibile presso il produttore o il fornitore.

⚠CAUTION

- Rischio di ustioni da superfici che possono diventare calde quando si usa il prodotto. Non toccare mai le superfici calde del prodotto. La punta della pistola per la colla si riscalda durante l'uso.

4.3.5. Manutenzione

⚠WARNING

- Rischio di folgorazione. Non immergere il prodotto in acqua o altri liquidi. Per una corretta manutenzione, seguire le istruzioni di pulizia contenute in questo manuale.
- Rischio di folgorazione. Non toccare mai il prodotto con le mani bagnate.
- Rischio di folgorazione. Non eseguire alcun lavoro di manutenzione mentre il cavo di alimentazione è inserito in una presa elettrica. Scollegare sempre il cavo di alimentazione dalla presa elettrica prima di pulire il prodotto.

- Rischio di folgorazione. Non sostituire il cavo di alimentazione da solo. Il cavo di alimentazione può essere sostituito solo dal produttore, da un tecnico dell'assistenza o da un'altra persona qualificata.

NOTICE

- Rischio di danni al prodotto. Non usare mai solventi o abrasivi per pulire il prodotto. La pulizia deve essere effettuata solo come specificato in queste istruzioni. L'uso di solventi o abrasivi inappropriati per la pulizia può danneggiare il prodotto.

4.3.6. Bambini e disabili

⚠WARNING

- Pericolo di soffocamento. I bambini non devono giocare con il materiale di imballaggio. Tenere il materiale di imballaggio fuori dalla portata dei bambini. Giocare con il materiale d'imballaggio può causare lesioni gravi o la morte.

⚠CAUTION

- Rischio di ustioni da superfici che possono diventare calde quando si usa il prodotto. Quando il prodotto è acceso, i bambini non devono essere lasciati incustoditi nelle vicinanze. Quando il prodotto è in uso, il comportamento dei bambini deve essere sorvegliato.

5. Conservazione

Conservare sempre il prodotto in un luogo pulito, asciutto e chiuso quando non viene utilizzato per un lungo periodo.

6. Installazione

6.1. Contenuto della confezione

1. Togliere il prodotto dalla confezione e rimuovere il materiale di imballaggio.
2. Controllare che il kit sia completo e che nessun componente sia danneggiato.

ⓘ Se qualche componente manca o è danneggiato, contattare il fornitore.

6.1.1. 10061540

1x	Strumento di rimozione delle ammaccature
1x	Pistola per colla
1x	Martello
1x	Maniglia
1x	Mazzetta
1x	Bottiglia spray
1x	Raschietto
10x	Bastoncini di colla
19x	Funghi
8x	Punte intercambiabili per mazzetta
1x	Custodia in cotone

6.1.2. 10061541

1x	Strumento di rimozione delle ammaccature
1x	Estrattore
1x	Maniglia
1x	Pistola per colla
1x	Mazzetta
1x	Bottiglia spray
1x	Raschietto
8x	Bastoncini di colla

19x	Funghi
5x	Adattatori per funghi
6x	Punte intercambiabili per mazzetta
1x	Custodia

6.1.3. 10061542 & 10061543

1x	Strumento di rimozione delle ammaccature
1x	Pistola per colla
10x	Bastoncini di colla
18x	Funghi

6.2. Requisiti per il sito di installazione

Installare il prodotto in una posizione che soddisfi i seguenti requisiti:

- Ambiente asciutto.
- Lontano da fonti di calore e liquidi infiammabili, con una distanza minima di 1 metro.
- Presa elettrica nelle vicinanze.
- Un luogo facilmente accessibile all'utente finale.

7. Utilizzo

7.1. PRIMA DELL'USO:

1. Riempire la bottiglia spray [#] con alcol.
2. Spruzzare dell'alcol da una bottiglia spray [#] sulla superficie con l'ammaccatura per sgrassarla.
3. Asciugare il pannello con un panno morbido e asciutto.
4. Rimuovere i residui di colla dai funghi [#].

7.2. Accensione e avviamento

⚠WARNING

- Pericolo di incendio a causa di un cortocircuito. Verificare sempre che il voltaggio specificato sulla targhetta del prodotto corrisponda a quello della presa di corrente.
- Rischio di scossa elettrica a causa di un corto circuito. Collegare sempre il cavo di alimentazione a una presa elettrica con messa a terra.
- Pericolo di incendio causato da un prodotto che può diventare caldo durante l'uso. Non usare mai il prodotto vicino a materiali o superfici infiammabili. Tenere sempre il prodotto ad almeno 1 metro di distanza da materiali o superfici infiammabili.

1. Mettere la colla [#] nella pistola per colla [#].
2. Inserire il cavo di alimentazione [#] in una presa elettrica.

La pistola per colla [#] è ora accesa.

3. Attendere da 3 a 5 minuti che la pistola per colla si riscaldi.

7.3. Uso del prodotto

7.3.1. Uso dei funghi

⚠CAUTION

- Rischio di ustioni da superfici che possono diventare calde quando si usa il prodotto. Non toccare mai le superfici calde del prodotto. La punta della pistola per la colla si riscalda durante l'uso.

1. Selezionare il fungo [#] che ha una forma più simile all'ammaccatura ma è leggermente più piccolo di essa.

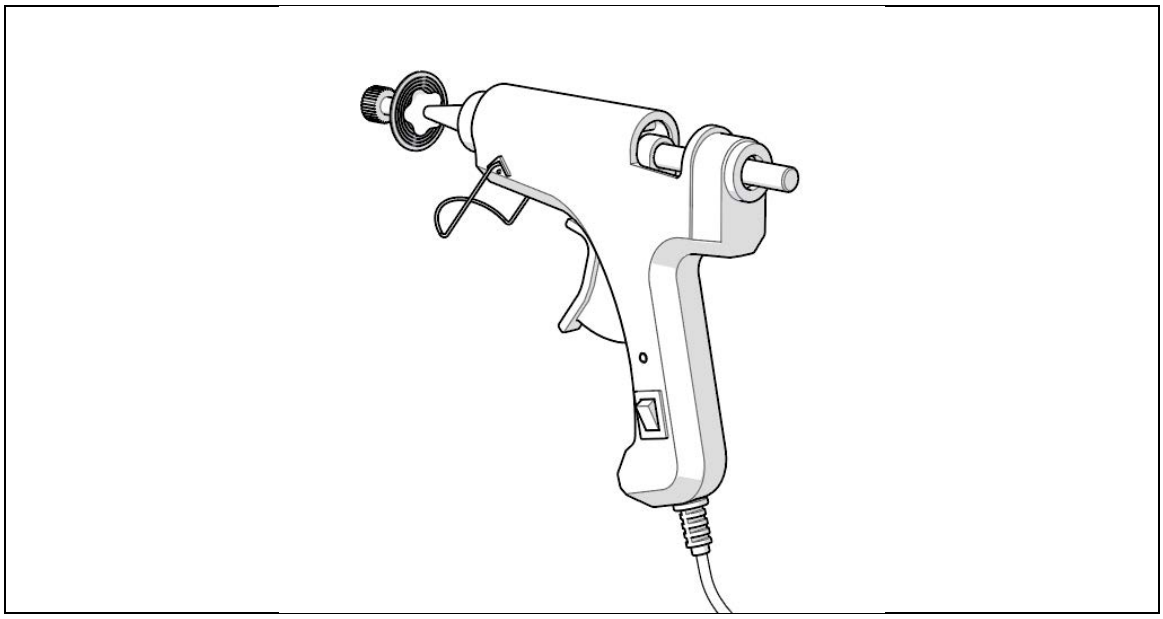

2. Usare la pistola per colla [#] per applicare una piccola quantità di colla sul fungo [#].

Lasciare circa 5 mm di spazio libero intorno al bordo del fungo [#].

3. Posizionare il fungo [#] sulla superficie ammaccata.
4. Premere leggermente il fungo [#] per spalmare la colla [#] e attaccare il fungo alla superficie della carrozzeria.

ⓘ Non esercitare troppa pressione. Una pressione eccessiva può far fluire la colla al di fuori del contorno del fungo [#].

5. Aspettate qualche minuto che la colla si indurisca. La colla è completamente indurita dopo che il fungo si è raffreddato completamente [#].

ⓘ Il tempo di asciugatura dell'adesivo dipende dalla temperatura ambiente.

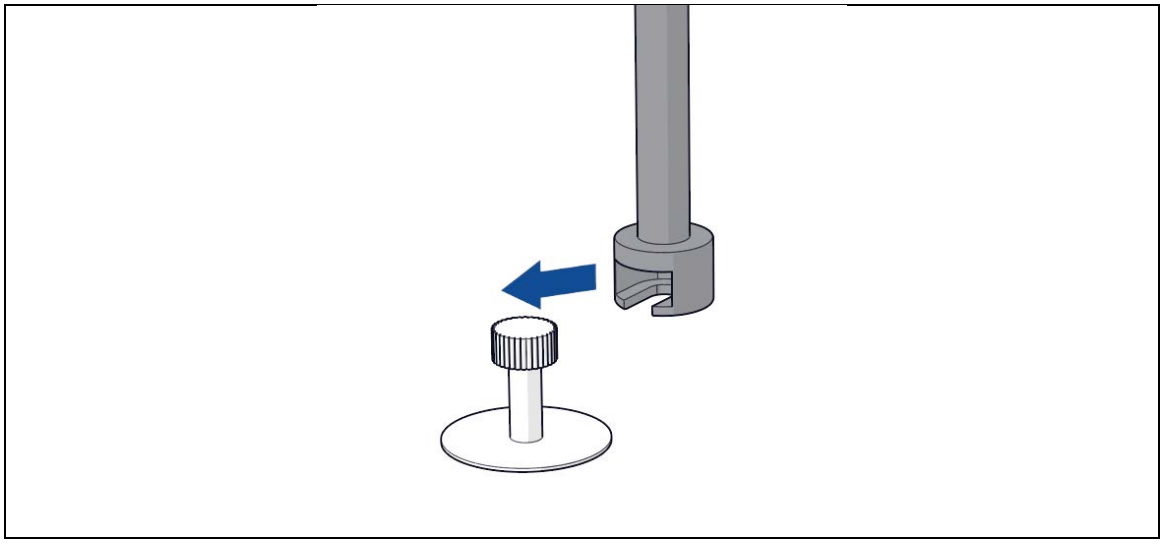

6. Posizionare il martello inerziale [#] o l'estrattore di ammaccature [#] sul fungo [#].

ⓘ Se si usa un estrattore [#], mettere il cappello del fungo [#] nell'estrattore [#].

ⓘ Usare un martello inerziale [#] per ammaccature grandi (fino a 49 mm).

ⓘ Usare un estrattore [#] per ammaccature di media grandezza (fino a 39 mm).

ⓘ Usare l'estrattore di ammaccature [#] per piccole ammaccature (fino a 30 mm).

7. Per rimuovere un'ammaccatura dalla carrozzeria:

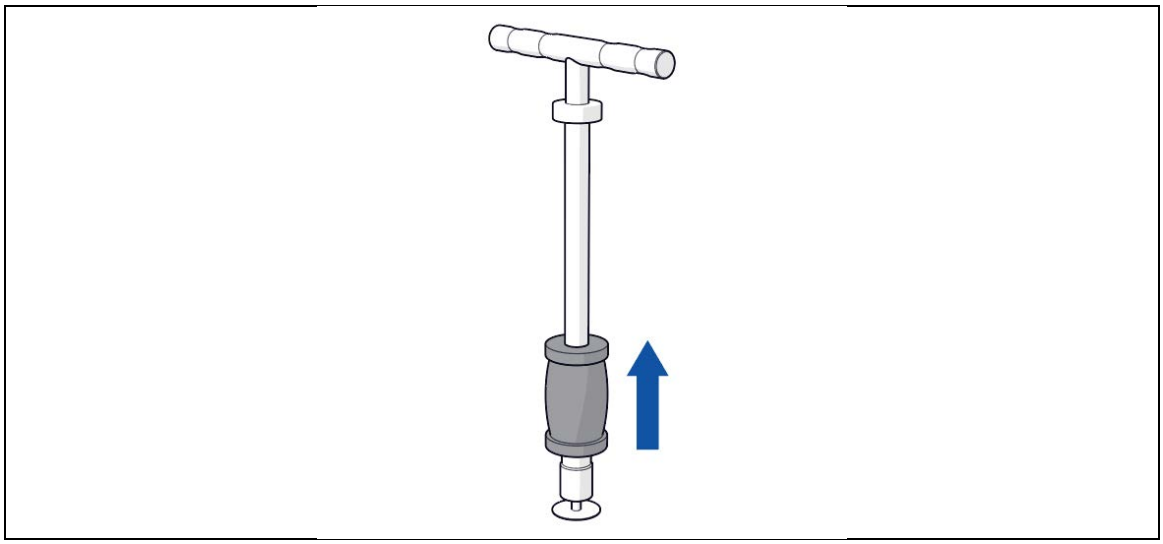

- Utilizzando un martello inerziale [#]:
    1. Tirare la maniglia del martello inerziale e muovere il martello per rimuovere l'ammaccatura.
    2. Ripetere fino a quando l'ammaccatura è completamente rimossa.

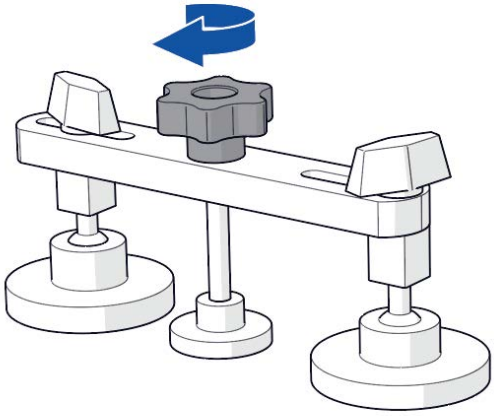

- Utilizzando l'estrattore [#]:
    1. Ruotare la manopola di estrazione dell'ammaccatura [#] lentamente in senso antiorario per rimuovere l'ammaccatura.
    2. Ripetere fino a quando l'ammaccatura è completamente rimossa.

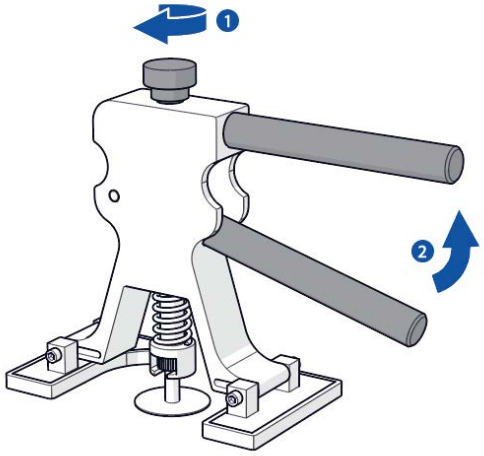

- Utilizzando lo strumento di estrazione delle ammaccature [#]:
    1. Regolare la manopola per estrarre le ammaccatura [#] per aggiustare la forza di sollevamento.
    2. Premere insieme le due leve dell'attrezzo di rimozione delle ammaccature [#] per sollevare l'ammaccatura.
    3. Ruotare l'attrezzo estrattore di ammaccature [#] in senso orario per cambiare i punti di appoggio sul pannello della carrozzeria e sollevare l'ammaccatura in modo uniforme.
    4. Ripetere i passi 2 e 3 fino a quando l'ammaccatura è completamente rimossa.

8. Rimuovere il martello inerziale [#], l'estrattore [#] o l'attrezzo di rimozione delle ammaccature [#] dal fungo [#].
9. Spruzzare dell’alcol dalla bottiglia spray [#] sul fungo [#] per staccarlo [#] dalla carrozzeria.
10. Con attenzione, a mano o con un raschietto [#], rimuovere il fungo [#] dalla carrozzeria.
11. Asciugare la superficie con un panno morbido e asciutto.

12. Controllare l'area ammaccata. Se rimane un'ammaccatura più piccola sulla carrozzeria, ripetere i passi da 1. a 11. usando il fungo più piccolo [#] finché l'ammaccatura non è completamente rimossa.

7.3.2. Uso di punte per mazzetta.

Questo capitolo si applica solo a 10061540 e 10061541.

Può succedere che dopo aver usato il fungo la rientranza si trasformi in un rigonfiamento. Può essere rimbalzato con punte per mazzetta e la superficie della carrozzeria può essere livellata.

1. Mettere la punta [#] nella mazzetta [#].

ℹ Utilizzare le punte arrotondate per rimuovere la protuberanza liscia.

ℹ Utilizzare una punta appuntita per rimuovere la protuberanza tagliente.

2. Posizionare la punta sul rigonfiamento.

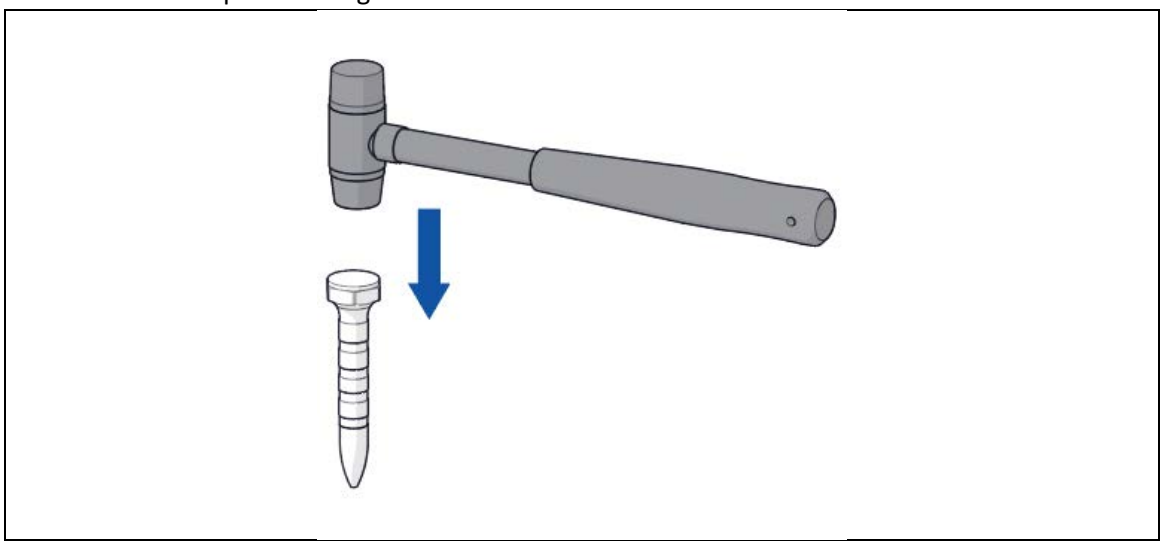

3. Colpire la punta [#] con un martello [#] per appiattire la sporgenza.

7.4. Spegnimento

1. Scollegare il cavo di alimentazione [#] dalla presa elettrica.

La pistola per colla [#] è ora spenta.

Lasciare raffreddare completamente la pistola per colla [#].

8. Manutenzione

8.1. Pulizia del prodotto

⚠WARNING

- Rischio di folgorazione. Non eseguire alcun lavoro di manutenzione mentre il cavo di alimentazione è inserito in una presa elettrica. Scollegare sempre il cavo di alimentazione dalla presa elettrica prima di pulire il prodotto.

Si raccomanda di pulire il prodotto una volta all'anno.

1. Scollegare il cavo di alimentazione [#] dalla presa elettrica.
   Lasciare raffreddare la pistola per colla [#] per almeno # minuti.
2. Pulire i funghi [#] e la pistola per la colla [#] con alcol e un raschietto [#] o un panno.

8.2. Ordinazione di parti di ricambio

Per pezzi di ricambio o sostituzioni, si prega di contattare il vostro centro di assistenza Expondo.

I seguenti pezzi di ricambio possono essere ordinati:

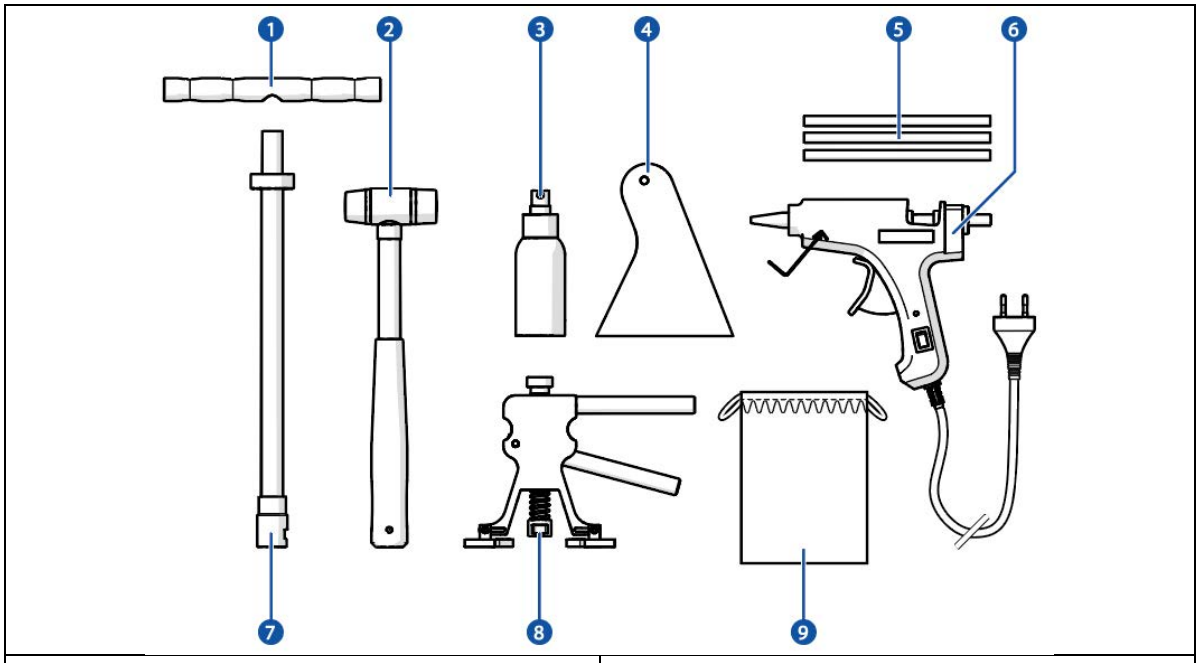

Parte	Numero di articolo
1. Maniglia	N840002
2. Martello	N840014
3. Bottiglia spray	N840039
4. Raschietto	N840040
5. Bastoncini di colla	N840041
6. Pistola per colla	N840004
7. Adattatore per martello inerziale	N840003
8. Strumento di rimozione delle ammaccature	N840001
9. Custodia	N840042

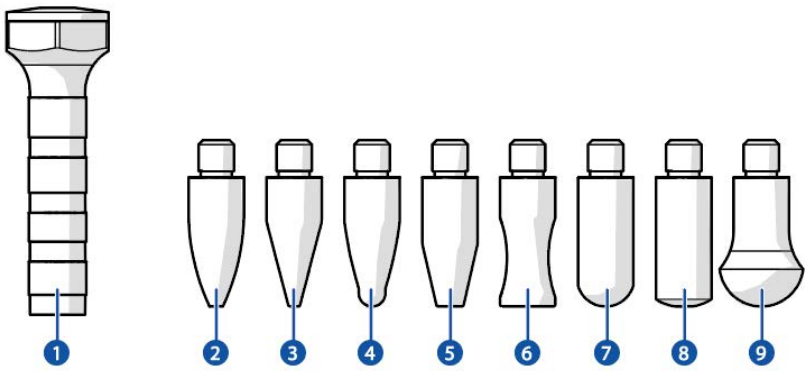

Parte	Numero di articolo
1. Mazzetta	N840005
2. Punta per mazzetta 1	N840006
3. Punta per mazzetta 2	N840007
4. Punta per mazzetta 3	N840008
5. Punta per mazzetta 4	N840009
6. Punta per mazzetta 5	N840010
7. Punta per mazzetta 6	N840011
8. Punta per mazzetta 7	N840012
9. Punta per mazzetta 8	N840013

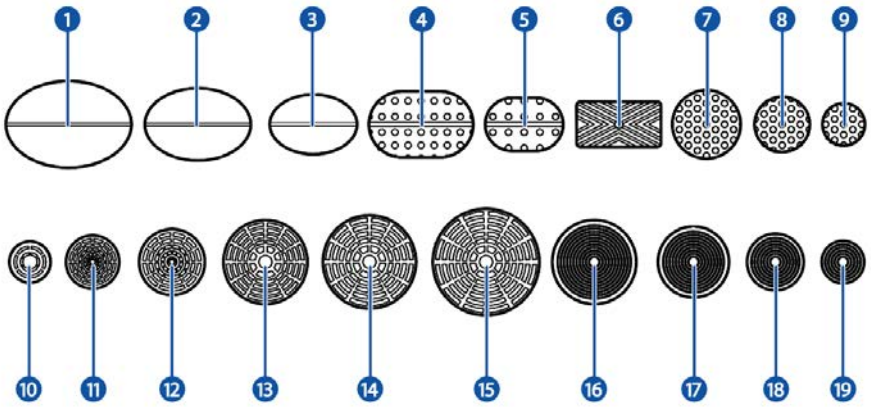

Parte	Numero di articolo
1. Fungo 47,5 x 32,6 mm	N840021
2. Fungo 40 x 27,1 mm	N840022
3. Fungo 32,9 x 22,3 mm	N840023
4. Fungo 39,61 x 24,8 mm	N840034
5. Fungo 29,3 x 19,7 mm	N840030
6. Fungo 31,7 x 16,6 mm	N840024
7. Fungo 25,9 mm	N840032
8. Fungo 20,8 mm	N840031
9. Fungo 15,9 mm	N840033
10. Fungo 15,2 mm	N840015
11. Fungo 19,8 mm	N840016
12. Fungo 24,6 mm	N840017
13. Fungo 31,6 mm	N840018
14. Fungo 35,1 mm	N840019
15. Fungo 40,2 mm	N840020
16. Fungo 32 mm	N840035
17. Fungo 28 mm	N840036
18. Fungo 22 mm	N840037
19. Fungo 16 mm	N840038

9. Risoluzione dei problemi

Problema	Possibile causa	Possibile soluzione
Il dispositivo non funziona.	Il cavo di alimentazione [#] non è collegato.	Inserire il cavo di alimentazione[#] in una presa elettrica.
La pistola per colla si riscalda troppo lentamente.	L'ugello è bloccato da residui di colla.	1. Lasciare raffreddare la pistola per colla. 2. Rimuovere i residui di colla dall'ugello.
	Per la pistola è stata usata una colla inadeguata.	1. Lasciare raffreddare la pistola per colla. 2. Rimuovere la colla dalla pistola per colla. 3. Riempire la pistola con la colla adatta.

10. Smaltimento

Se il prodotto è danneggiato, si prega di contattare ilservizio di assistenza Expondo. Forse il prodotto può ancora essere riparato. Se il prodotto deve essere smaltito, seguire le norme locali.

11. Garanzia

Questo prodotto è garantito per 36 mesi dalla data di acquisto.
Qualsiasi cambiamento e/o modifica al prodotto annullerà la garanzia. Expondo non è responsabile dei danni causati da un uso improprio del prodotto.

Più informazioni: https://www.expondo.it/condizioni-di-garanzia/

MSW Motor Technics

Juego de herramientas para la eliminación de abolladuras en la carrocería.

10061540 / 10061541 / 10061542 / 10061543

Manual de instrucciones

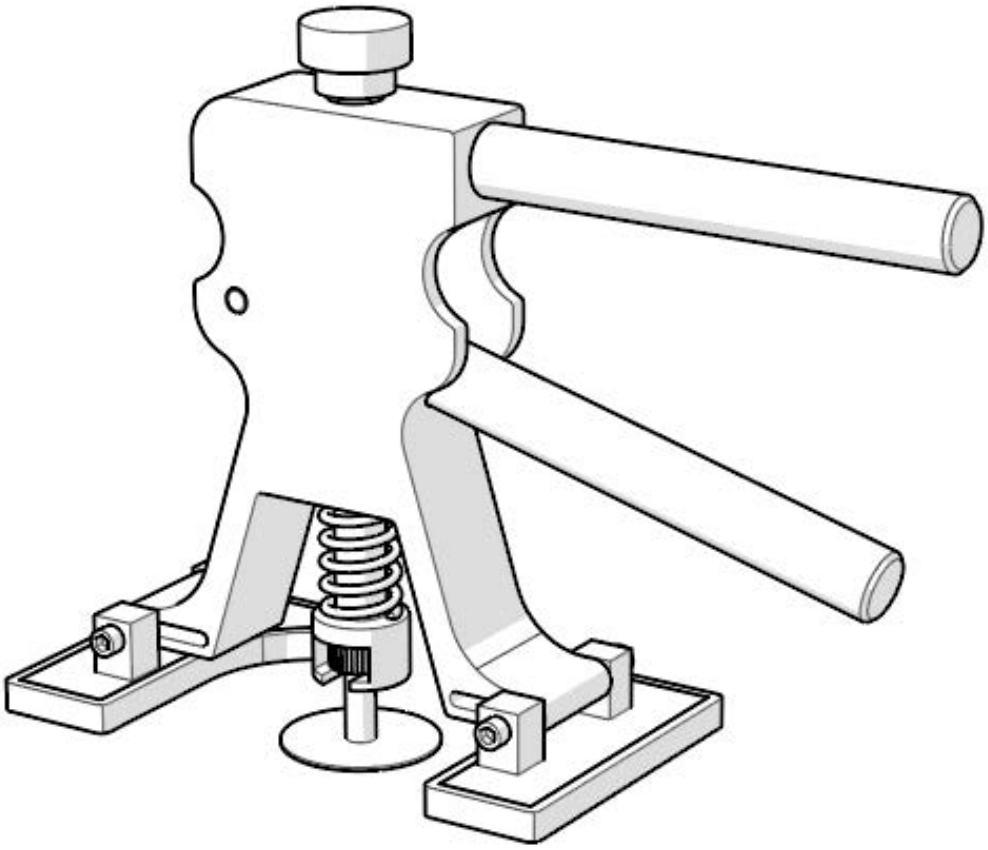

Expondo GmbH
Köpenicker Str. 54
10179 Berlin
Alemania

EN – Lengua original
V00_01 – 12/2021

Índice

1. Introducción ... 3
1.1. Sobre este documento ... 3
1.2. Idiomas ... 3
2. Producto ... 3
2.1. Finalidad ... 3
2.2. Mal uso previsible ... 3
2.3. Aviso legal ... 3
2.4. Datos técnicos generales ... 3
2.5. Placas reglamentarias ... 5
2.5.1. 10061540 ... 5
2.5.2. 10061541 ... 5
2.5.3. 10061542 ... 5
3. Descripción y funcionamiento ... 6
3.1. Principales componentes ... 6
4. Precauciones ... 7
4.1. Equipos de seguridad y protección personal ... 7
4.2. Símbolos en el producto o el embalaje ... 7
4.3. Instrucciones de seguridad ... 7
4.3.1. Instrucciones generales de seguridad ... 7
4.3.2. Transporte y almacenamiento ... 8
4.3.3. Instalación ... 8
4.3.4. Utilización ... 8
4.3.5. Mantenimiento ... 8
4.3.6. Niños y personas con discapacidad ... 10
5. Almacenamiento ... 10
6. Instalación ... 10
6.1. Contenido del embalaje ... 10
6.1.1. 10061540 ... 10
6.1.2. 10061541 ... 10
6.1.3. 10061542 & 10061543 ... 11
6.2. Requisitos del lugar de instalación ... 11
7. Utilización ... 11
7.1. Antes del uso: ... 11
7.2. Encendido y arranque ... 11
7.3. Uso del producto ... 12
7.3.1. El uso de las lengüetas ... 12
7.3.2. Uso de los extremos de punzón ... 16
7.4. Desconexión ... 16
8. Mantenimiento ... 16
8.1. Limpieza del producto ... 16
8.2. Solicitud de piezas de recambio ... 17
9. Resolución de problemas ... 20

10. Utilización 20
11. Garantía 20

1. Introducción

1.1. Sobre este documento

Este manual contiene información sobre la seguridad durante la instalación, el manejo y el mantenimiento de juego de herramientas para la eliminación de abolladuras en la carrocería.

Este manual está destinado para:

- El usuario final del producto.

1.2. Idiomas

Este manual ha sido creado en inglés. Todas las versiones en otros idiomas son traducciones del documento original en inglés.

2. Producto

2.1. Finalidad

- El producto está destinado para quitar abolladuras en la carrocería de vehículos automóviles sin necesidad de usar la pintura.
- Utilice el producto solo como se describe en este manual.
- El producto está destinado exclusivamente al uso en interiores.
- El producto puede ser usado solo por los usuarios finales mayores de 18 años.

2.2. Mal uso previsible

- El producto no está diseñado para uso en el exterior.
- No se debe mover el producto, cuando el cable de alimentación está conectado a él.

2.3. Aviso legal

El uso del producto de una forma diferente de la descrita en este manual se considera inapropiado. Puede provocar lesiones, daños del producto y perdida de garantía.

2.4. Datos técnicos generales

Denominación del producto	Juego de herramientas para la eliminación de abolladuras en la carrocería.		
Número de producto	10061540	10061541	10061542
Modelo	MSW-DA-12	MSW-DA-13	MSW-DA-14
Dimensiones (largo x ancho x altura)	220 x 110 x 200 mm	430 x 120 x 370 mm	190 x 100 x 210 mm
Peso	1,48 kg	4,6 kg	1 kg
Tensión y frecuencia nominal	220 - 240 V ~ 50 Hz	220 - 240 V ~ 50 Hz	220 - 240 V ~ 50 Hz
Potencia nominal	40 W	100 W	100 W
Temperatura de trabajo	10°C - 30°C	10°C - 30°C	10°C - 30°C
Humedad ambiental	30% - 80%	30% - 80%	30% - 80%
Grado de protección	Clase II	Clase II	Clase II
Grado de protección IP	IPX0	IPX0	IPX0

2.5. Placas reglamentarias

La placa de identificación se encuentra en el embalaje del producto.

2.5.1. 10061540

2.5.2. 10061541

2.5.3. 10061542

3. Descripción y funcionamiento

3.1. Principales componentes

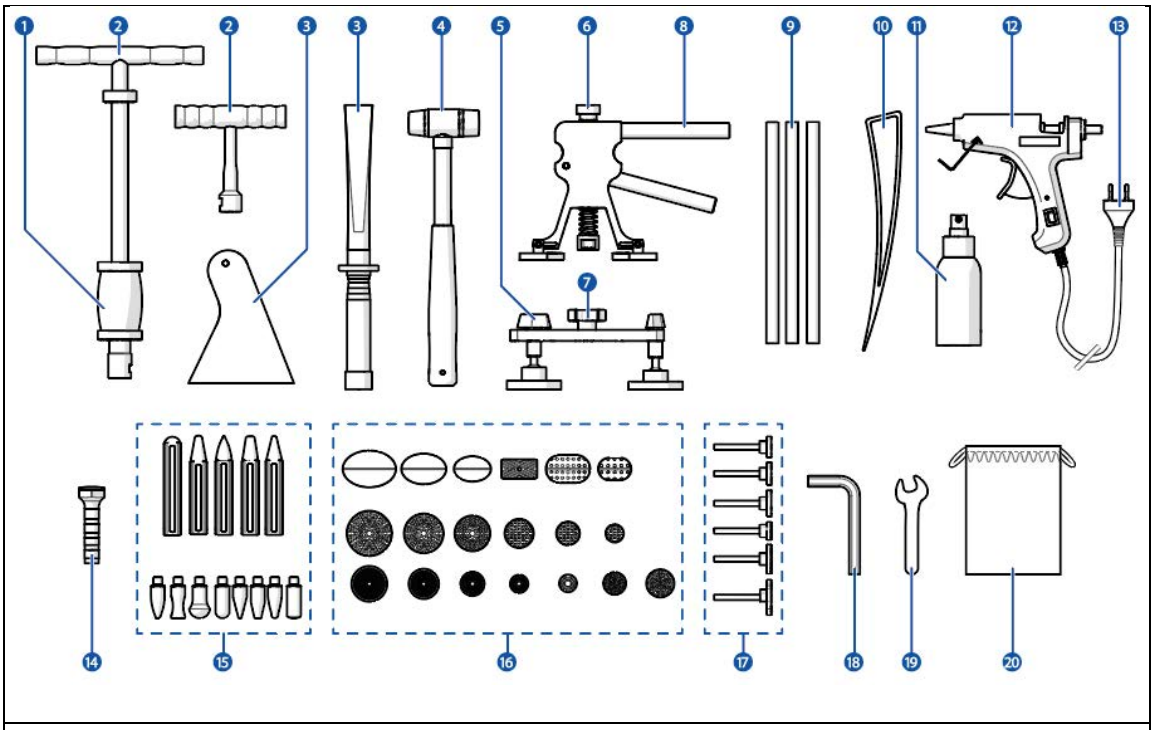

1. Martillo de inercia
2. Agarradero
3. Raspador [1) 2)]
4. Martillo
5. Puller [2)]
6. Regulador para extraer las abolladuras
7. Regulador de puller para extraer las abolladuras [2)]
8. Herramienta para extraer las abolladuras
9. Barras de pegamento
10. Herramienta para presionar
11. Botella rociadora
12. Pistola de pegamento
13. Cable de alimentación
14. Punzón [1) 2)]
15. Extremo de punzón [1) 2)]
16. Lengüetas
17. Cabezales de lengüetas [2)]
18. Llave Allen [1)]
19. Llave ajustable [1)]
20. Funda [1)]

[1)] Incluido en 10061540

[2)] Incluido en 10061541

4. Precauciones

4.1. Equipos de seguridad y protección personal

Es responsabilidad de la persona que utiliza el aparato aplicar las siguientes medidas de seguridad:

Icono	Descripción
	Utilice guantes de seguridad.
	Utilice gafas de seguridad.
	Utilice el casco de seguridad.

4.2. Símbolos en el producto o el embalaje

Icono	Descripción
	Este símbolo indica que el producto no se puede tirar junto con el resto de residuos domésticos. El producto debe ser reciclado de forma respetuosa con el medio ambiente y de acuerdo con las regulaciones locales.
	Este símbolo indica que el producto tiene el certificado CE.
	Este símbolo indica que el equipo es un producto eléctrico de clase II.

4.3. Instrucciones de seguridad

Palabra de advertencia	Descripción
⚠WARNING ADVERTENCIA	La palabra de advertencia se utiliza para indicar una situación potencialmente peligrosa que puede provocar lesiones graves o la muerte.
⚠CAUTION *PRECAUCIÓN*	La palabra de advertencia se utiliza para indicar una situación potencialmente peligrosa que puede provocar lesiones leves o moderadas.
NOTICE *ATENCIÓN*	Contiene información importante que no está directamente relacionada con la seguridad.
ⓘ	Indica información útil.

4.3.1. Instrucciones generales de seguridad

⚠WARNING

- El riesgo de seguridad. Antes de la instalación, el manejo y el mantenimiento del producto siempre se debe leer y comprender el manual de instrucciones completo. El usuario que no lea, comprenda y siga todas las instrucciones se expone a un riesgo de lesiones graves.

⚠CAUTION

- El riesgo de seguridad. Nunca utilice el producto si alguna de sus partes está dañada o defectuosa. Un producto defectuoso o dañado se debe reemplazar inmediatamente. El uso del producto defectuoso puede provocar lesiones moderadas.

4.3.2. Transporte y almacenamiento

NOTICE

- El riesgo de dañar el producto. Cuando no se usa el producto durante mucho tiempo, siempre debe almacenarse en un lugar limpio, seco y cerrado. El almacenamiento incorrecto del producto puede causar su mal funcionamiento.

4.3.3. Instalación

NOTICE

El riesgo de dañar el producto.

- El riesgo de golpe físico del producto. El producto debe protegerse de la caída. El producto debe protegerse de los impactos. La caída puede dañar el producto o sus partes eléctricas.
- El riesgo de dañar el producto. No deje que el cable de alimentación cuelgue sobre el borde de una mesa o un tablero. No permita que el producto se caiga de un tablero. Tirar del cable de alimentación puede dañar el producto.

4.3.4. Utilización

⚠WARNING

- El riesgo de incendio por cortocircuito. Siempre debe comprobarse si la tensión indicada en la placa de identificación del producto corresponde a la tensión en el enchufe.
- El riesgo de choque eléctrico por cortocircuito. Siempre se debe desconectar el cable de alimentación de la toma de corriente con conexión a tierra.
- El peligro de incendio causado por el producto que puede calentarse durante el uso. Nunca utilice el producto cerca de materias o superficies inflamables. Mantenga siempre el producto a una distancia de al menos 1 metro de materiales o superficies inflamables.
- Peligro de choque eléctrico. Queda prohibido utilizar el equipo si el cable de alimentación está dañado. El cable de alimentación dañado debe ser substituido por un cable de alimentación original obteniéndolo del fabricante o suministrador.

⚠CAUTION

- El riesgo de quemaduras por el contacto con superficies que pueden calentarse durante el uso del producto. Nunca toque las superficies calientes del producto. El extremo de la pistola de pegamento se calienta durante el uso.

4.3.5. Mantenimiento

⚠WARNING

- Peligro de choque eléctrico. Queda prohibido sumergir el producto entero en agua u otros líquidos. Para realizar el mantenimiento correctamente se debe seguir las instrucciones de limpieza descritas en este manual.
- Peligro de choque eléctrico. Nunca toque el producto con manos mojadas.
- Peligro de choque eléctrico. No esta permitido realizar ningún trabajo de mantenimiento cuando el cable de alimentación está conectado a una toma de corriente. Antes de la

limpieza del producto siempre se debe desconecta el cable de alimentación de la toma de corriente.

- Peligro de choque eléctrico. No esta permitido sustituir el cable de alimentación por su cuenta. La sustitución del cable de alimentación puede llevar a cabo únicamente el fabricante, personal de servicio u otra persona calificada.

NOTICE

- El riesgo de dañar el producto. Nunca utilice disolventes ni productos abrasivos para la limpieza del producto. La limpieza debe llevarse a cabo únicamente de la manera en que se define en este manual. El uso de disolventes de limpieza incorrectos o productos abrasivos puede dañar el producto.

4.3.6. Niños y personas con discapacidad

⚠WARNING

- Peligro de atragantamiento. Los niños no deben jugar con material de embalaje. Mantenga el material de embalaje fuera del alcance de los niños. Jugar con el material de embalaje puede provocar lesiones graves o la muerte.

⚠CAUTION

- El riesgo de quemaduras por el contacto con superficies que pueden calentarse durante el uso del producto. Cuando el producto está encendido, no se debe dejar los niños en los alrededores sin vigilancia. Cuando el producto está en uso, se debe vigilar a los niños.

5. Almacenamiento

Cuando no se usa el producto durante mucho tiempo, siempre debe almacenarse en un lugar limpio, seco y cerrado.

6. Instalación

6.1. Contenido del embalaje

1. Retire el producto del embalaje y elimine el material de embalaje.
2. Compruebe si el conjunto está completo y que no hay componentes dañados.

ⓘ Si falta algún componente o está dañado, póngase en contacto con el proveedor.

6.1.1. 10061540

1x	Herramienta para extraer las abolladuras
1x	Pistola de pegamento
1x	Martillo
1x	Agarradero
1x	Punzón
1x	Botella rociadora
1x	Rascador
10x	Barras de pegamento
19x	Lengüetas
8x	Extremos de punzón
1x	Funda de algodón

6.1.2. 10061541

1x	Herramienta para extraer las abolladuras
1x	Puller
1x	Agarradero
1x	Pistola de pegamento
1x	Punzón
1x	Botella rociadora
1x	Rascador

8x	Barras de pegamento
19x	Lengüetas
5x	Cabezales de lengüetas
6x	Extremos de punzón
1x	Funda

6.1.3. 10061542 & 10061543

1x	Herramienta para extraer las abolladuras
1x	Pistola de pegamento
10x	Barras de pegamento
18x	Lengüetas

6.2. Requisitos del lugar de instalación

Instale el producto en un lugar que cumpla los siguientes requisitos:

- Entorno seco.
- Lejos de fuentes de calor y líquidos inflamables , con una distancia mínima de 1 metro.
- Un toma de corriente en los alrededores.
- Un lugar de fácil acceso para el usuario final.

7. Utilización

7.1. Antes del uso:

1. Llene la botella rociadora [#] con alcohol.
2. Rocíe el alcohol de la botella rociadora [#] en la superficie con la abolladura para desengrasarla.
3. Seque el panel con un paño suave y seco.
4. Elimine los restos de pegamento de las lengüetas [#].

7.2. Encendido y arranque

⚠WARNING

- El riesgo de incendio por cortocircuito. Siempre debe comprobarse si la tensión indicada en la placa de identificación del producto corresponde a la tensión en el enchufe.
- El riesgo de choque eléctrico por cortocircuito. Siempre se debe desconectar el cable de alimentación de la toma de corriente con conexión a tierra.
- El peligro de incendio causado por el producto que puede calentarse durante el uso. Nunca utilice el producto cerca de materias o superficies inflamables. Mantenga siempre el producto a una distancia de al menos 1 metro de materiales o superficies inflamables.

1. Coloque el pegamento [#] en la pistola de pegamento [#].
2. Conecte el cable de alimentación [#] a la toma de corriente.

La pistola de pegamento [#] está encendido ahora.

3. Espere entre 3 y 5 minutos para que la pistola de pegamento se caliente.

7.3. Uso del producto

7.3.1. El uso de las lengüetas

⚠CAUTION

- El riesgo de quemaduras por el contacto con superficies que pueden calentarse durante el uso del producto. Nunca toque las superficies calientes del producto. El extremo de la pistola de pegamento se calienta durante el uso.

1. Seleccione la lengüeta [#] con forma más próxima a la abolladura, pero un poco más pequeña.

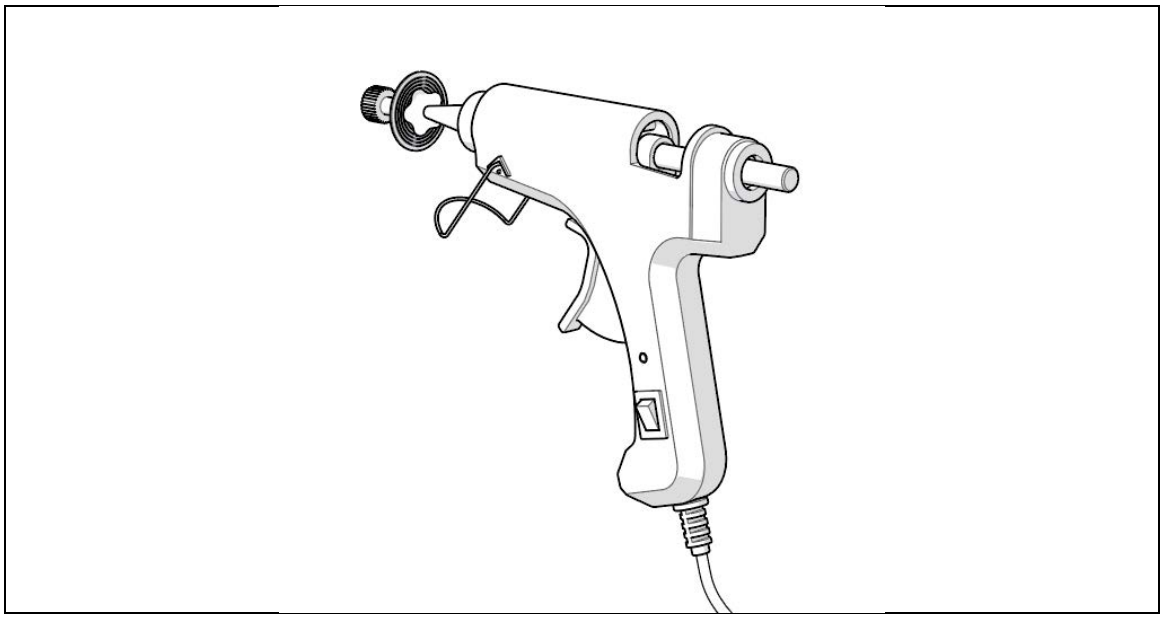

2. Utilizando la pistola de pegamento [#] aplique una pequeña cantidad de pegamento en la lengüeta [#].

Deje un espacio libre de unos 5 mm alrededor del borde de la lengüeta [#].

3. Coloque la lengüeta [#] en una superficie abollada.
4. Presione ligeramente la lengüeta [#] para extender el pegamento [#] y peque la lengüeta en la superficie de la carrocería.

ⓘ No aplique una fuerza excesiva. Demasiada presión puede hacer que el pegamento salga del contorno de la lengüeta [#].

5. Espere unos minutos que el pegamento cure. El pegamento está totalmente curado, cuando la lengüeta se enfríe por completo.

ⓘ El tiempo de secado del pegamento depende de la temperatura ambiente.

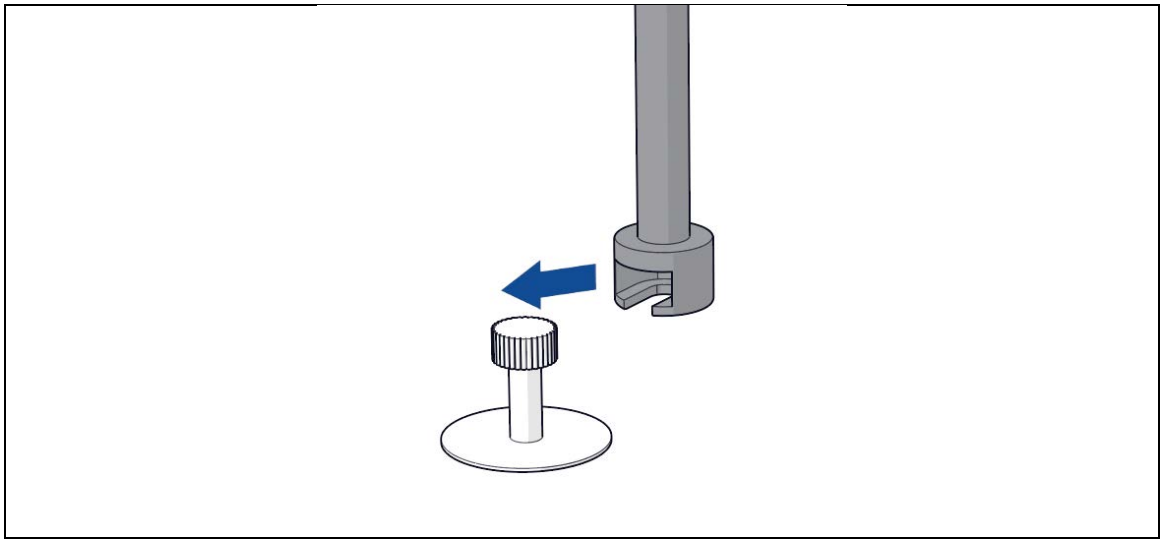

6. Coloque el martillo de inercia [#] o herramienta para extraer las abolladuras [#] en la lengüeta [#].

ⓘ El caso de la utilización de puller [#], coloque la boquilla de lengüeta [#] en puller [#].

ⓘ Para abolladuras grandes (hasta 49 mm) utilice el martillo de inercia [#].

ⓘ Para abolladuras medianas (hasta 39 mm) utilice puller [#].

ⓘ Para abolladuras pequeñas (hasta 30 mm) utilice la herramienta para extraer las abolladuras [#].

7. Para eliminar la abolladura de la carrocería:

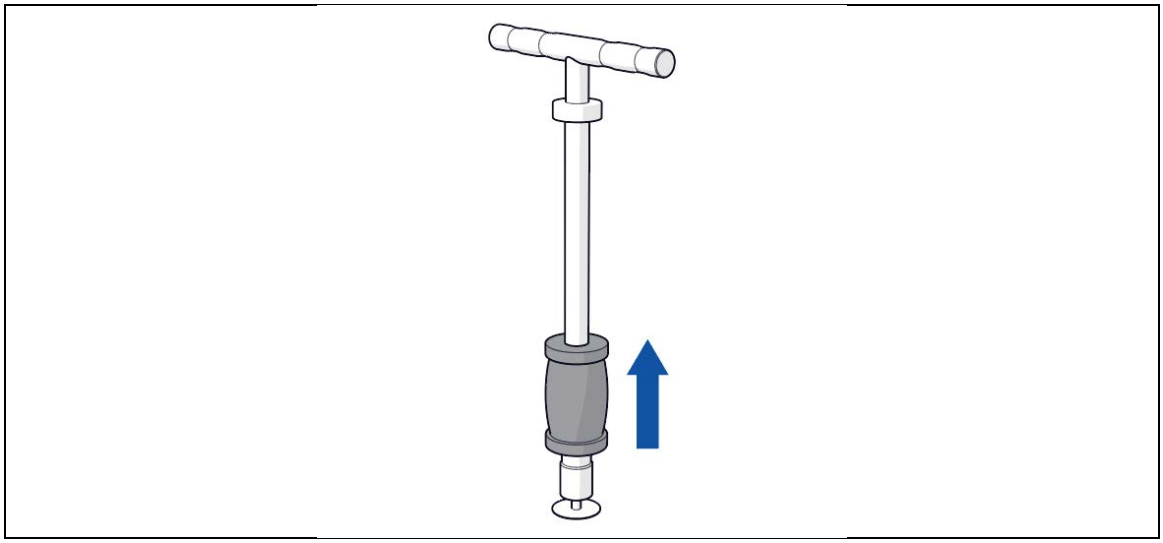

- Utilizando el martillo de inercia [#]:
    1. Para eliminar la abolladura tire del soporte de martillo de inercia y mueva el martillo.
    2. Repetirlo hasta que la abolladura se elimine por completo.

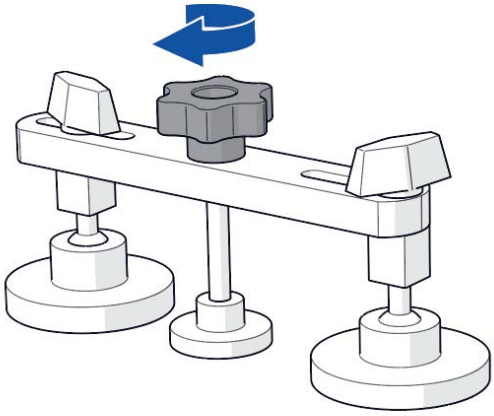

- Utilizando pullera [#]:
    1. Para eliminar la abolladura gire lentamente el regulador para extraer las abolladuras [#] en sentido contrario a las agujas del reloj.
    2. Repetirlo hasta que la abolladura se elimine por completo.

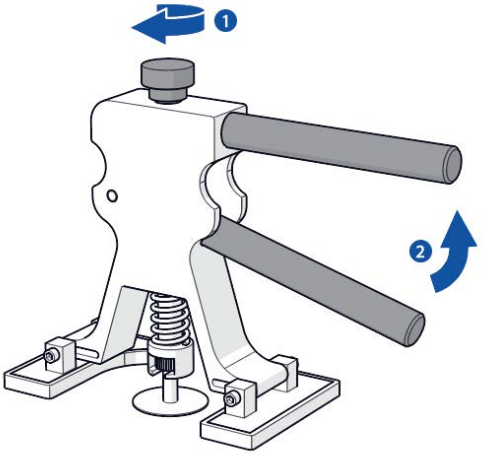

- Utilizando la herramienta para extraer las abolladuras [#]:
    1. Para ajustar la fuerza de elevación, ajuste el regulador para extraer las abolladuras [#].
    2. Para levantar la abolladura, presione las dos palancas de la herramienta para extraer las abolladuras [#] una contra la otra.
    3. Para cambiar los puntos de apoyo en el panel de la carrocería y levantar la abolladura uniformemente, gire la herramienta para extraer las abolladuras [#] en el sentido de las agujas del reloj.
    4. Repetir el paso 2 y 3 hasta que la abolladura se elimine por completo.

8. Retire el martillo de inercia [#], puller [#] o herramienta para eliminar las abolladuras [#] de la lengüeta [#].
9. Rocíe el alcohol de la botella rociadora [#] en la lengüeta [#] para despegarla [#] de la carrocería.
10. Retire cuidadosamente la lengüeta [#] de la carrocería de forma manual o con un raspador [#].
11. Seque la superficie con un paño suave y seco.

12. Compruebe la zona de abolladura. Si en la carrocería permanece una pequeña abolladura, repita los pasos 1 a 5 utilizando la lengüeta más pequeña [#] hasta que la abolladura se elimine por completo.

7.3.2. Uso de los extremos de punzón

Este capítulo se refiere exclusivamente a 10061540 y 10061541.

Puede ocurrir que después de usar la lengüeta, la abolladura se convertirá en convexidad. Se puede recuperarlo usando los extremos de punzón y nivelar la superficie de la carrocería.

1. Coloque el extremo [#] en el punzón [#].

ⓘ Para eliminar una convexidad suave use los extremos redondeados.

ⓘ Para eliminar una convexidad acentuada utilice los extremos puntiagudos.

2. Coloque el extremo en la convexidad.

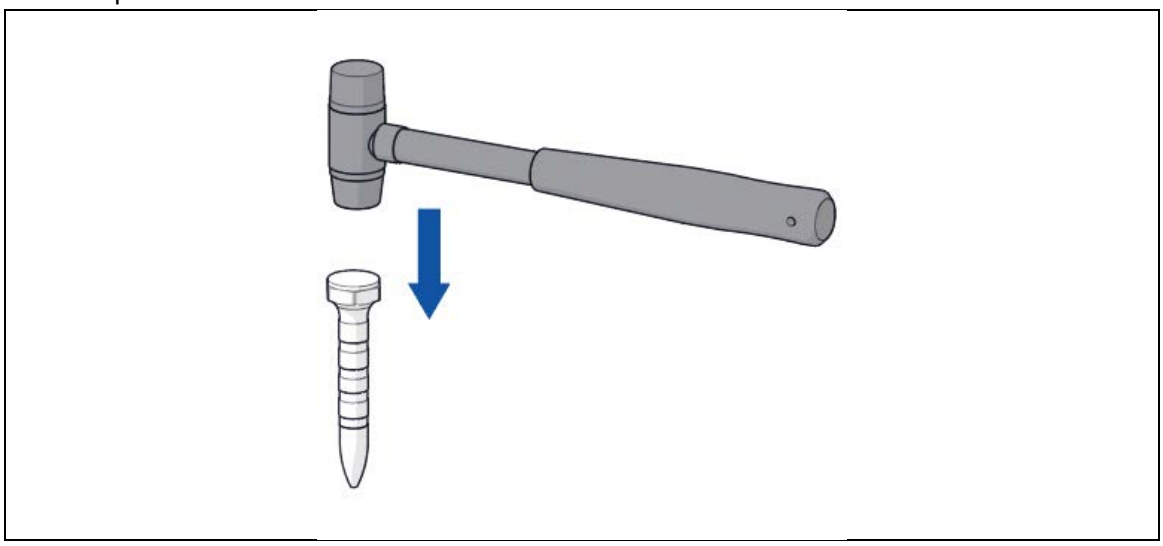

3. Golpee el extremo [#] con el martillo [#] para aplanar la convexidad.

7.4. Desconexión

1. Desconecte el cable de alimentación [#] de la toma de corriente.

La pistola de pegamento [#] está apagada ahora.
Permita que la pistola de pegamento [#] se enfríe completamente.

8. Mantenimiento

8.1. Limpieza del producto

⚠WARNING

- Peligro de choque eléctrico. No esta permitido realizar ningún trabajo de mantenimiento cuando el cable de alimentación está conectado a una toma de corriente. Antes de la limpieza del producto siempre se debe desconecta el cable de alimentación de la toma de corriente.

Se recomienda limpiar el producto una vez por año.

1. Desconecte el cable de alimentación [#] de la toma de corriente.
   Permita que la pistola de pegamento [#] se enfríe durante al menos 5 minutos.
2. Limpie las lengüetas [#] y la pistola de pegamento [#] con alcohol puro y raspador [#] o un paño.

8.2. Solicitud de piezas de recambio

Si necesita información sobre las piezas de repuesto o recambios, póngase en contacto con el centro de servicio de Expondo.

Se pueden pedir las siguientes piezas de repuesto:

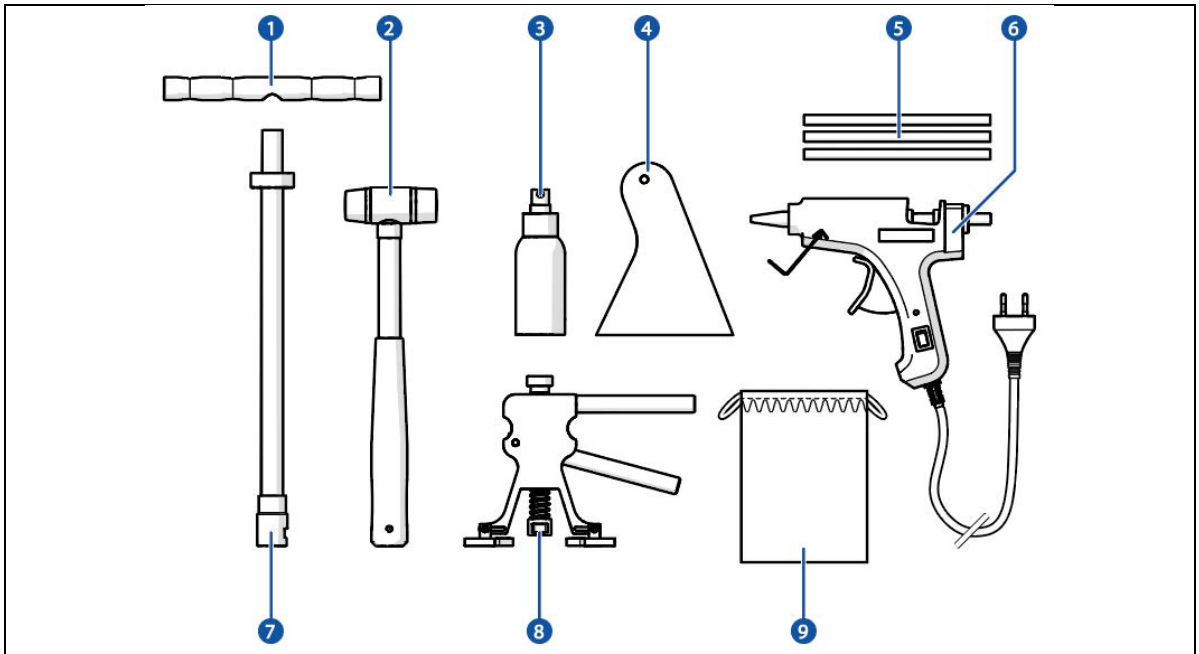

Componente	Número de artículo
1. Agarradero	N840002
2. Martillo	N840014
3. Botella rociadora	N840039
4. Rascador	N840040
5. Barras de pegamento	N840041
6. Pistola de pegamento	N840004
7. Accesorio para el martillo de inercia	N840003
8. Herramienta para eliminar las abolladuras	N840001
9. Funda	N840042

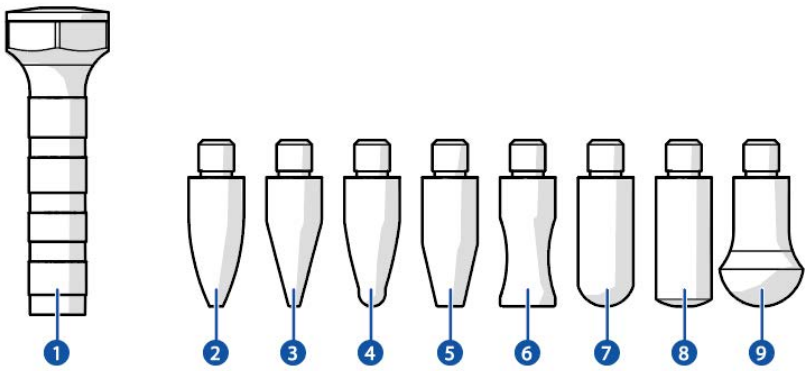

Componente	Número de artículo
1. Punzón	N840005
2. Extremo de punzón 1	N840006
3. Extremo de punzón 2	N840007
4. Extremo de punzón 3	N840008
5. Extremo de punzón 4	N840009
6. Extremo de punzón 5	N840010
7. Extremo de punzón 6	N840011
8. Extremo de punzón 7	N840012
9. Extremo de punzón 8	N840013

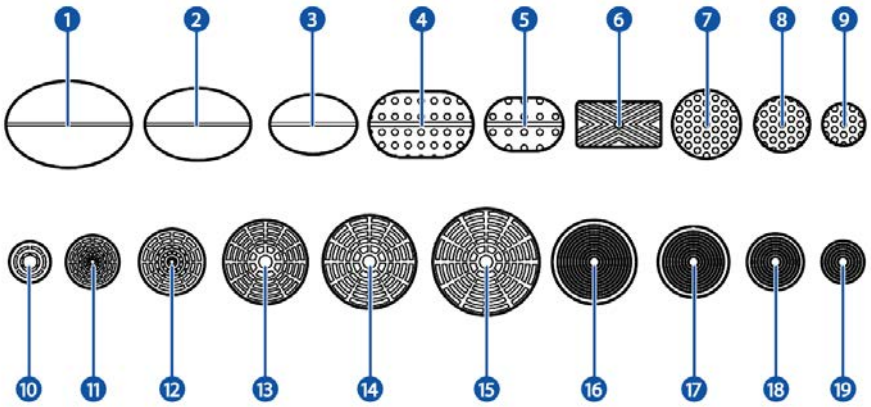

Componente	Número de artículo
1. Lengüeta 47,5 x 32,6 mm	N840021
2. Lengüeta 40 x 27,1 mm	N840022
3. Lengüeta 32,9 x 22,3 mm	N840023
4. Lengüeta 39,61 x 24,8 mm	N840034
5. Lengüeta 29,3 x 19,7 mm	N840030
6. Lengüeta 31,7 x 16,6 mm	N840024
7. Lengüeta 25,9 mm	N840032
8. Lengüeta 20,8 mm	N840031
9. Lengüeta 15,9 mm	N840033
10. Lengüeta 15,2 mm	N840015
11. Lengüeta 19,8 mm	N840016
12. Lengüeta 24,6 mm	N840017
13. Lengüeta 31,6 mm	N840018
14. Lengüeta 35,1 mm	N840019
15. Lengüeta 40,2 mm	N840020
16. Lengüeta 32 mm	N840035
17. Lengüeta 28 mm	N840036
18. Lengüeta 22 mm	N840037
19. Lengüeta 16 mm	N840038

9. Resolución de problemas

Problema	Posible causa	Posible solución
Dispositivo inoperante.	El cable de alimentación [#] no está conectado.	Conecte el cable de alimentación [#] a la toma de corriente.
La pistola de pegamento se calienta muy lentamente.	La boquilla está bloqueada por restos de pegamento.	1. Permita que la pistola de pegamento se enfríe. 2. Elimine los restos de pegamento de la boquilla.
	Se ha utilizado un pegamento inadecuado para la pistola.	1. Permita que la pistola de pegamento se enfríe. 2. Elimine el pegamento de la pistola de pegamento. 3. Llene la pistola con un pegamento adecuado.

10. Utilización

Si el producto está dañado, póngase en contacto condepartamento de atención al cliente de Expondo. Es posible que aún se puede reparar el producto. Si es necesario eliminar el producto se debe proceder de acuerdo con la normativa local aplicable.

11. Garantía

Este producto tiene una garantía de 36 meses desde el momento de la compra.
Cualquier cambio y/o modificación del producto causa la pérdida de la garantía. Expondo no se hace responsable de los daños derivados del uso indebido del producto.

Información adicional: https://www.expondo.es/condiciones-de-la-garantia/

MSW Motor Technics

Készlet az autó karosszériáján lévő horpadások eltávolításához

10061540 / 10061541 / 10061542 / 10061543

Használati útmutató

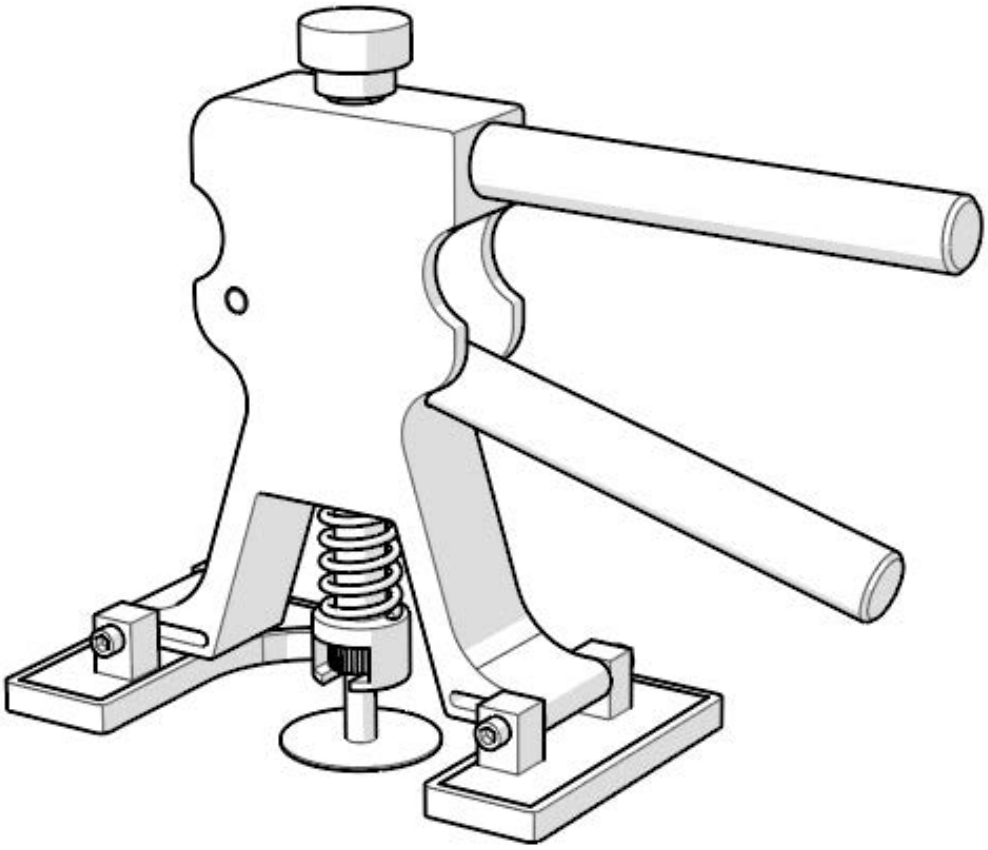

Expondo GmbH
Köpenicker Str. 54
10179 Berlin
Németország

ANG – Eredeti nyelv
V00_01 – 12/2021

Tartalomjegyzék

1. Előszó ... 3
1.1. A dokumentumról ... 3
1.2. Nyelv ... 3
2. Termék ... 3
2.1. A termék használatának célja ... 3
2.2. Előrelátható nem megfelelő felhasználása ... 3
2.3. Jogi nyilatkozat ... 3
2.4. Általános műszaki adatok ... 3
2.5. Adattábla ... 5
2.5.1. 10061540 ... 5
2.5.2. 10061541 ... 5
2.5.3. 10061542 ... 5
3. Leírás és működés ... 6
3.1. Fő elemek ... 6
4. Biztonság ... 7
4.1. Egyéni védőeszközök ... 7
4.2. Szimbólumok a terméken vagy a csomagoláson ... 7
4.3. Biztonsági utasítások ... 7
4.3.1. Általános biztonsági utasítások ... 7
4.3.2. Szállítás és tárolás ... 8
4.3.3. Telepítés ... 8
4.3.4. Használat ... 8
4.3.5. Karbantartás ... 8
4.3.6. Gyermekek és fogyatékkal élők ... 10
5. Tárolás ... 10
6. Telepítés ... 10
6.1. A csomag tartalma ... 10
6.1.1. 10061540 ... 10
6.1.2. 10061541 ... 10
6.1.3. 10061542 & 10061543 ... 11
6.2. A telepítés helyére vonatkozó követelmények ... 11
7. Használat ... 11
7.1. Használat előtt ... 11
7.2. Bekapcsolás és beindítás ... 11
7.3. A termék használata ... 12
7.3.1. A végek használata ... 12
7.3.2. Ütőszerszám-végek használata ... 15
7.4. Kikapcsolás ... 15
8. Karbantartás ... 15
8.1. A termék tisztítása ... 15
8.2. Pótalkatrészek rendelése ... 16
9. Hibaelhárítás ... 19

10. Hasznosítás 19
11. Garancia 19

1. Előszó

1.1. A dokumentumról

Ez a használati útmutató biztonsági információkat tartalmaz a horpadáseltávolító készlet telepítésével, üzemeltetésével és karbantartásával kapcsolatban.

A használati útmutató a következő személy számára készült:

- A termék végfelhasználója.

1.2. Nyelv

Ez a használati útmutató angol nyelven lett létrehozva. Az összes többi nyelvi változat az eredeti angol nyelvű dokumentum fordítása.

2. Termék

2.1. A termék használatának célja

- A terméket gépjárművek karosszériáján lévő horpadások eltávolítására tervezték lakk használata nélkül.
- A terméket csak a jelen használati útmutatóban leírtak szerint használja.
- A termék kizárólag beltéri használatra készült.
- Csak 18 éves vagy annál idősebb végfelhasználók használhatják a terméket.

2.2. Előrelátható nem megfelelő felhasználása

- A termék nem kültéri használatra készült.
- A terméket nem szabad mozgatni, ha a tápkábel csatlakoztatva van hozzá.

2.3. Jogi nyilatkozat

A terméknek az ebben a használati útmutatóban leírtaktól eltérő módon történő használata helytelennek minősül. Mindez sérülést okozhat, károsíthatja a terméket és érvénytelenítheti a garanciát.

2.4. Általános műszaki adatok

Termék neve	Készlet az autó karosszériáján lévő horpadások eltávolításához		
Termékszám	10061540	10061541	10061542
Modell	MSW-DA-12	MSW-DA-13	MSW-DA-14
Méret (hossz. x szél. x mag.)	220 x 110 x 200 mm	430 x 120 x 370 mm	190 x 100 x 210 mm
Súly	1,48 kg	4,6 kg	1 kg
Névleges feszültség és frekvencia	220 - 240 V ~ 50 Hz	220 - 240 V ~ 50 Hz	220 - 240 V ~ 50 Hz
Névleges teljesítmány	40W	100W	100W
Üzemi hőmérséklet	10°C - 30°C	10°C - 30°C	10°C - 30°C
Környezeti páratartalom	30% - 80%	30% - 80%	30% - 80%
Védelmi osztály	II. osztály	II. osztály	II. osztály
IP védelmi fokozat	IPX0	IPX0	IPX0

2.5. Adattábla

Az adattábla a termék csomagolásán található.

2.5.1. 10061540

2.5.2. 10061541

2.5.3. 10061542

3. Leírás és működés

3.1. Fő elemek

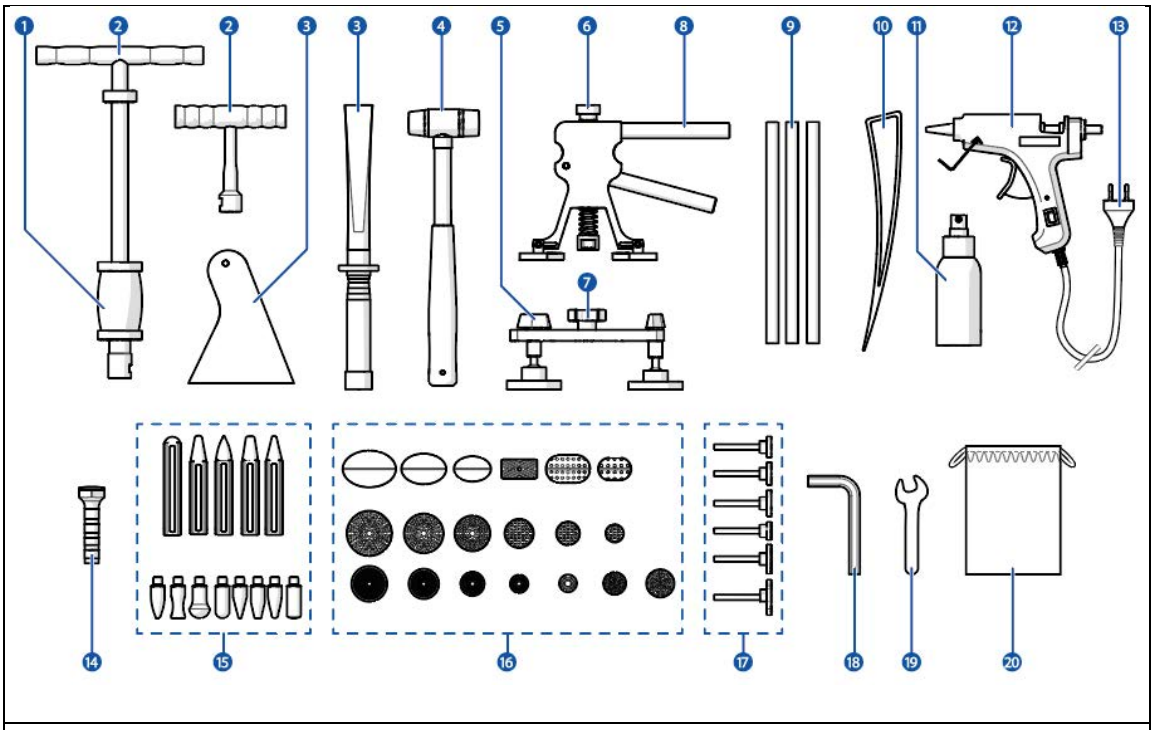

1. Csúszókalapács
2. Fogantyú
3. Kaparó [1) 2)]
4. Kalapács
5. Puller [2)]
6. Gomb a horpadások eltávolításához
7. A puller gombja horpadások eltávolításához [2)]
8. Horpadáseltávolító eszköz
9. Ragasztórudak
10. Présszerszám
11. Spraypalack[1) 2)]
12. Ragasztópisztoly
13. Tápkábel
14. Ütőszerszám [1) 2)]
15. Ütőszerszám-vég [1) 2)]
16. Végek
17. Végalátét [2)]
18. Imbuszkulcs [1)]
19. Csavarkulcs [1)]
20. Tartó [1)]

[1)] Szett 10061540 esetén

[2)] Szett 10061541 esetén

4. Biztonság

4.1. Egyéni védőeszközök

A készüléket használó személy köteles az alábbi egyéni védőfelszerelést használni:

Ikon	Paraméter
	Viseljen védőkesztyűt.
	Viseljen védőszemüveget.
	Viseljen védősisakot.

4.2. Szimbólumok a terméken vagy a csomagoláson

Ikon	Paraméter
	Ez a szimbólum azt jelenti, hogy a terméket nem szabad a háztartási hulladékkal együtt kidobni. A terméket környezetbarát módon, a helyi előírásoknak megfelelően újra kell hasznosítani.
	Ez a szimbólum azt jelenti, hogy a termék CE tanúsítvánnyal rendelkezik.
	Ez a szimbólum azt jelzi, hogy a készülék II. osztályú elektromos termék.

4.3. Biztonsági utasítások

Figyelmeztető kifejezés	Paraméter
⚠WARNING VIGYÁZAT	Ez a figyelmeztető kifejezés olyan potenciálisan veszélyes helyzet jelzésére szolgál, amely halált vagy súlyos sérülést okozhat.
⚠CAUTION *LEGYEN ÓVATOS*	Ez a figyelmeztető kifejezés potenciálisan veszélyes helyzet jelzésére szolgál, amely kisebb vagy közepesen súlyos sérülést okozhat.
NOTICE *FIGYELEM*	Fontos információkat tartalmaz, amelyek nem kapcsolódnak közvetlenül a biztonsághoz.
ℹ	Hasznos információkat jelöl.

4.3.1. Általános biztonsági utasítások

⚠WARNING

- Biztonsági figyelmeztetések. A termék üzembe helyezése, használata vagy karbantartása előtt mindig olvassa el és értelmezze ezt a használati útmutatót teljes egészében.

Amennyiben a használati utasítás bármelyik részét nem olvassa el, nem értelmezi vagy nem tartja be, az súlyos személyi sérülést okozhat.

⚠CAUTION

- Biztonsági figyelmeztetések. Soha ne használja a terméket, ha valamelyik alkatrésze sérült vagy hibás. A sérült vagy hibás terméket azonnal ki kell cserélni. A hibás termék használata közepes fokú sérülést okozhat.

4.3.2. Szállítás és tárolás

NOTICE

- A termék károsodásának veszélye. Ha a terméket hosszabb ideig nem használja, mindig tiszta, száraz és zárt helyen tárolja. A termék nem megfelelő tárolása hibás működést okozhat.

4.3.3. Telepítés

NOTICE

A termék károsodásának veszélye:

- A termék fizikai ütődésének veszélye. Ne ejtse le a terméket. Védje a terméket az ütésektől. Leejtése károsíthatja a terméket vagy annak elektromos részeit.
- A termék károsodásának veszélye. Soha ne hagyja a tápkábelt asztal vagy pult szélén lógni. Ne engedje, hogy a terméket lehúzzák a pultról. A tápkábel meghúzása károsíthatja a terméket.

4.3.4. Használat

⚠WARNING

- Tűzveszély rövidzárlat miatt. Mindig ellenőrizze, hogy a termék adattábláján feltüntetett feszültség megegyezik-e a konnektorban lévő feszültséggel.
- Áramütés veszélye rövidzárlat miatt. A tápkábelt mindig földelt konnektorba csatlakoztassa.
- A termék használata tűzveszélyes lehet, mivel használat közben felforrósodhat. Soha ne használja a terméket gyúlékony anyagok vagy felületek közelében. Mindig tartsa a terméket legalább 1 méter távolságra gyúlékony anyagoktól vagy felületektől.
- Áramütés veszélye áll fenn. Ne használja a terméket, ha a tápkábel sérült. A sérült tápkábelt ki kell cserélni a gyártótól vagy szállítótól beszerezhető eredeti tápkábellel.

⚠CAUTION

- Égési sérülések veszélye olyan felületek miatt, amelyek a termék használata közben felforrósodhatnak. Soha ne érintse meg a termék forró felületeit. A ragasztópisztoly hegye használat közben felforrósodik.

4.3.5. Karbantartás

⚠WARNING

- Áramütés veszélye áll fenn. Ne merítse a terméket vízbe vagy más folyadékba. A megfelelő karbantartás érdekében kérjük, kövesse a használati útmutatóban található tisztítási utasításokat.
- Áramütés veszélye áll fenn. Soha ne érintse meg a terméket nedves kézzel.
- Áramütés veszélye áll fenn. Ne végezzen karbantartást, amíg a tápkábel elektromos aljzathoz van csatlakoztatva. A termék tisztítása előtt mindig húzza ki a tápkábelt a konnektorból.
- Áramütés veszélye áll fenn. A tápkábelt nem szabad saját kezűleg kicserélni. A tápkábelt csak a gyártó, a szerviztechnikus vagy más szakképzett személy cserélheti ki.

NOTICE

- A termék károsodásának veszélye. Soha ne használjon oldószert vagy súrolószert a termék tisztításához. Csak a jelen útmutatóban leírtak szerint tisztítsa. A nem megfelelő tisztító oldószerek vagy súrolószerek használata károsíthatja a terméket.

4.3.6. Gyermekek és fogyatékkal élők

⚠WARNING

- Fulladást okozhat. Gyermekek nem játszhatnak a csomagolóanyaggal. A csomagolóelemeket gyermekektől elzárva tárolja. A csomagolóanyaggal való játék súlyos sérülést vagy halált okozhat.

⚠CAUTION

- Égési sérülések veszélye olyan felületek miatt, amelyek a termék használata közben felforrósodhatnak. A gyermekeket nem szabad felügyelet nélkül hagyni a termék közelében, amikor a termék be van kapcsolva. A termék használatakor a gyermekek viselkedését felügyelni kell.

5. Tárolás

Ha a terméket hosszabb ideig nem használja, mindig tiszta, száraz és zárt helyen tárolja.

6. Telepítés

6.1. A csomag tartalma

1. Vegye ki a terméket a csomagolásból, és távolítsa el a csomagolóanyagot.
2. Ellenőrizze, hogy a készlet teljes-e, és nincsenek-e köztük sérült alkatrészek.

ⓘ Ha bármely elem hiányzik vagy sérült, forduljon a szállítóhoz.

6.1.1. 10061540

1x	Horpadáseltávolító eszköz
1x	Ragasztópisztoly
1x	Kalapács
1x	Fogantyú
1x	Ütőszerszám
1x	Spraypalack
1x	Kaparó
10x	Ragasztórudak
19x	Végek
8x	Végalátétek
1x	Pamuttartó

6.1.2. 10061541

1x	Horpadáseltávolító eszköz
1x	Puller
1x	Fogantyú
1x	Ragasztópisztoly
1x	Ütőszerszám
1x	Spraypalack
1x	Kaparó
8x	Ragasztórudak

19x	Végek
5x	Végalátétek
6x	Ütőszerszám-végek
1x	Tartó

6.1.3. 10061542 & 10061543

1x	Horpadáseltávolító eszköz
1x	Ragasztópisztoly
10x	Ragasztórudak
18x	Végek

6.2. A telepítés helyére vonatkozó követelmények

A terméket olyan helyre telepítse, amely megfelel a következő követelményeknek:

- Száraz környezet.
- Hőforrásoktól és gyúlékony folyadékoktól tartson legalább 1 méteres távolságot.
- Elektromos konnektor a közelben.
- A végfelhasználó számára könnyen elérhető hely.

7. Használat

7.1. Használat előtt

1. Töltse fel a spraypalackot [#] tiszta szesszel.
2. Permetezze a tiszta szeszt egy spraypalackból [#] a horpadt felületre zsírtalanítás érdekében.
3. Törölje szárazra a felületet puha, száraz ruhával.
4. Távolítsa el a maradék ragasztót a végekről [#].

7.2. Bekapcsolás és beindítás

⚠WARNING

- Tűzveszély rövidzárlat miatt. Mindig ellenőrizze, hogy a termék adattábláján feltüntetett feszültség megegyezik-e a konnektorban lévő feszültséggel.
- Áramütés veszélye rövidzárlat miatt. A tápkábelt mindig földelt konnektorba csatlakoztassa.
- A termék használata tűzveszélyes lehet, mivel használat közben felforrósodhat. Soha ne használja a terméket gyúlékony anyagok vagy felületek közelében. Mindig tartsa a terméket legalább 1 méter távolságra gyúlékony anyagoktól vagy felületektől.

1. Tegyen ragasztót [#] a ragasztópisztolyba [#].
2. Dugja be a tápkábelt [#] elektromos aljzatba.

A ragasztópisztoly [#] most aktív.

3. Várjon 3-5 percet, amíg a ragasztópisztoly felmelegszik.

7.3. A termék használata

7.3.1. A végek használata

⚠CAUTION

- Égési sérülések veszélye olyan felületek miatt, amelyek a termék használata közben felforrósodhatnak. Soha ne érintse meg a termék forró felületeit. A ragasztópisztoly hegye használat közben felforrósodik.

1. Válassza ki azt a véget [#], amelynek alakja leginkább hasonlít a horpadáshoz, de valamivel kisebb, mint a horpadás.

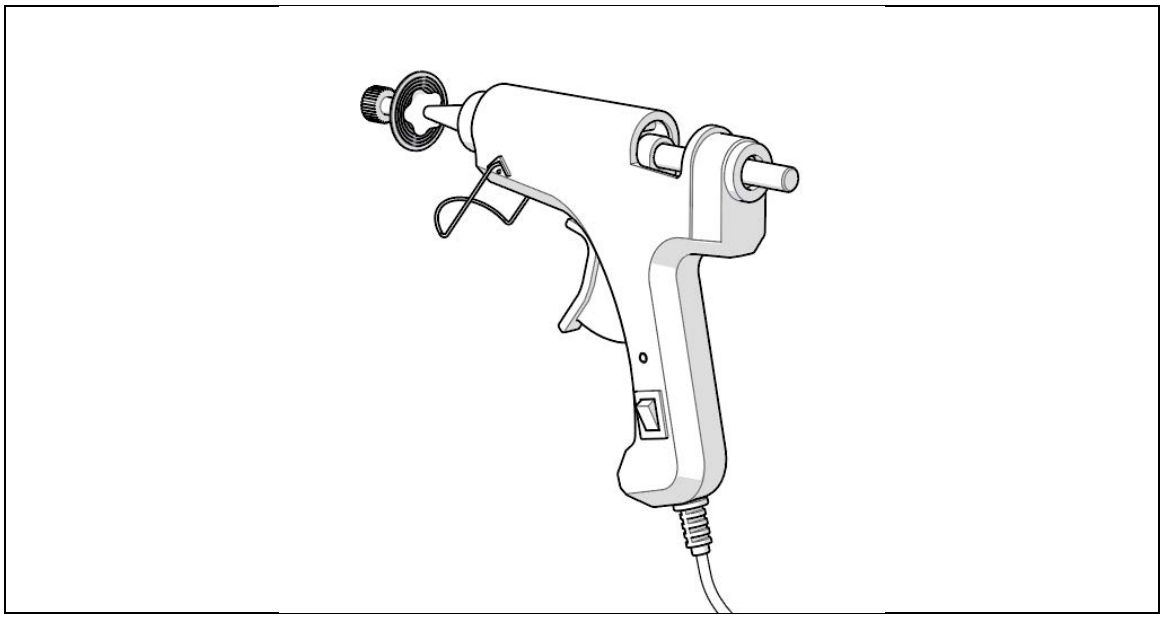

2. Ragasztópisztollyal [#] vigyen fel kis mennyiségű ragasztót a végre [#].

Hagyjon körülbelül 5 mm szabad helyet a vég [#] széle körül.

3. Helyezze a véget [#] a horpadt felületre.
4. Nyomja rá enyhén a véget [#] a ragasztó eloszlatásához [#], és ragassza a véget az autó karosszériájához.

ⓘ Ne gyakoroljon rá túl nagy nyomást. A túl nagy nyomás hatására a ragasztó túlfolyhat a vég körvonalán [#].

5. Várjon néhány percet, amíg a ragasztó megkeményedik. A ragasztó akkor keményedik meg teljesen, miután a vég [#] teljesen kihűlt.

ⓘ A ragasztó száradási ideje a környezeti hőmérséklettől függ.

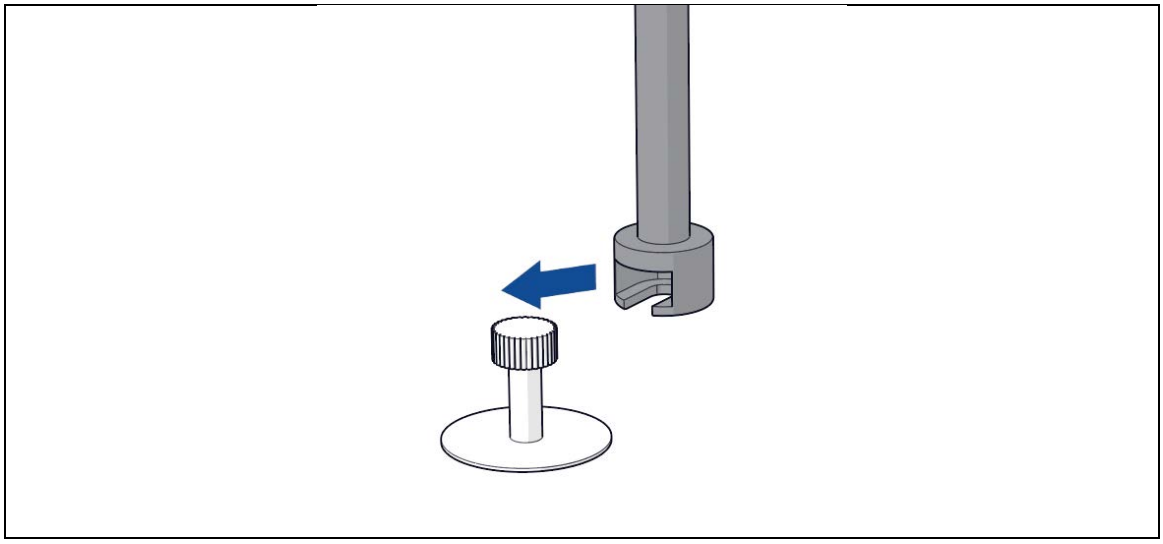

6. Helyezze a csúszókalapácsot [#] vagy horpadáseltávolító szerszámot [#] a [#] végre.

ℹ Ha pullert [#] használ, helyezzen fel a végalátétet [#] a pullerre [#].

ℹ Nagy horpadásokhoz (49 mm-ig) használjon csúszókalapácsot [#].

ℹ Közepes méretű horpadásokhoz (39 mm-ig) használjon pullert [#].

ℹ Kisebb horpadásokhoz (30 mm-ig) használja a horpadáseltávolítót [#].

7. Az autó karosszériáján lévő horpadás eltávolítása:

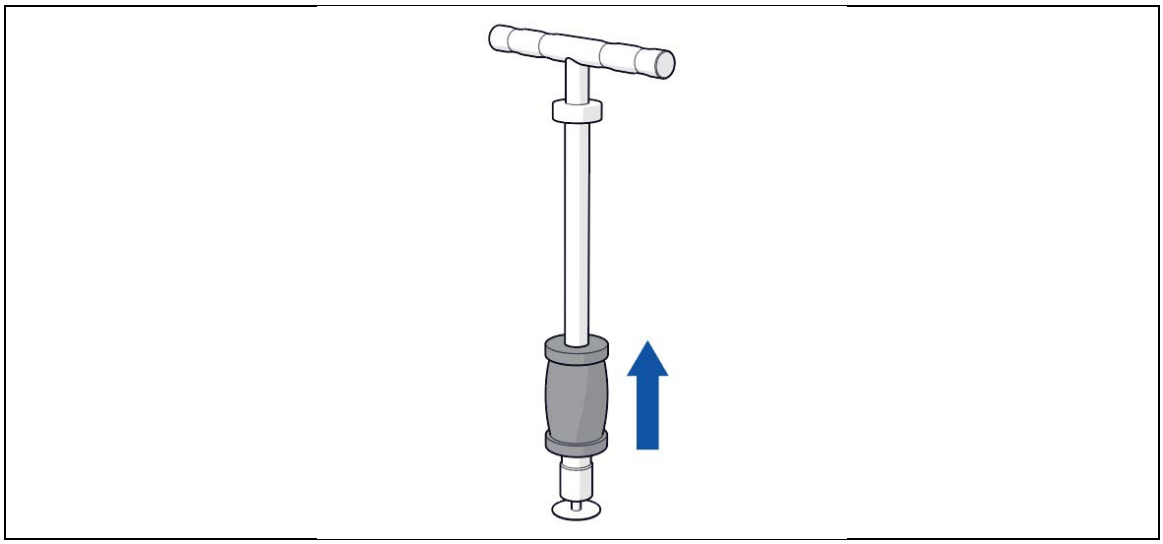

- Csúszó kalapáccsal [#]:
    1. Húzza meg a csúszókalapács fogantyúját, és mozgassa a kalapácsot a horpadás eltávolításához.
    2. Ismételje meg, amíg a horpadás teljesen el nem tűnik.

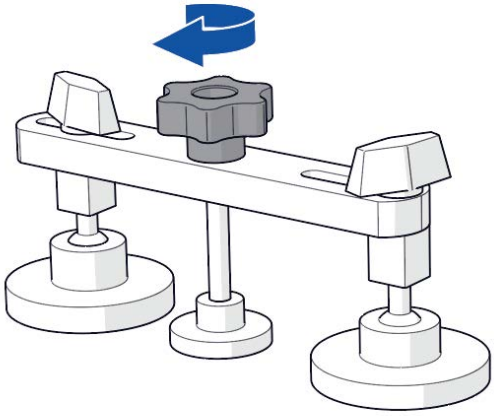

- A pullerrel [#]:
    1. A horpadás eltávolításához lassan forgassa el a horpadáseltávolító gombot [#] az óramutató járásával ellentétes irányba.
    2. Ismételje meg, amíg a horpadás teljesen el nem tűnik.

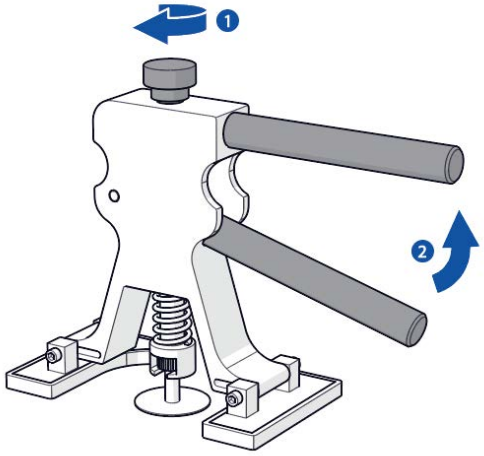

- A horpadáseltávolítóval [#]:
    1. Állítsa be a horpadáseltávolító gombot [#] az emelőerő beállításához.
    2. Nyomja össze a horpadáseltávolító két karját [#] a horpadás eltávolításához.
    3. Forgassa el a horpadáseltávolító eszközt [#] az óramutató járásával megegyező irányba, hogy megváltoztassa a karosszéria támaszpontjait, és egyenletesen emelje ki a horpadást.
    4. Ismételje meg a 2. és 3. lépést, amíg a horpadást teljesen el nem távolítja.

8. Távolítsa el a csúszókalapácsot [#], a pullert [#] vagy a horpadáseltávolító szerszámot [#] a [#] végről.
9. Permetezzen a spraypalackból [#] tiszta szeszt a [#] végre, hogy az leváljon [#] az autó karosszériájáról.
10. Óvatosan távolítsa el a véget [#] az autó karosszériájáról kézzel vagy a kaparóval [#].
11. Törölje szárazra a felületet puha, száraz ruhával.
12. Ellenőrizze a horpadás területét. Ha kisebb horpadás van az autó karosszériáján, ismételje meg az 1-11. lépéseket kisebb véggel [#], amíg a horpadást teljesen el nem távolítja.

7.3.2. Ütőszerszám-végek használata.

Ez a szakasz csak a 10061540-re és 10061541-re vonatkozik.

Előfordulhat, hogy a végek használata után a horpadás domborúvá válik. Az ütőszerszám-végekkel visszaállíthatók, a karosszéria felülete kiegyenlíthető.

1. Helyezze a véget [#] az ütőszerszámba [#].

ℹ Használjon lekerekített végeket a sima domború felületek eltávolításához.

ℹ Használjon hegyes végeket az éles kiemelkedések eltávolításához.

2. Helyezze a véget a kiemelkedésre.

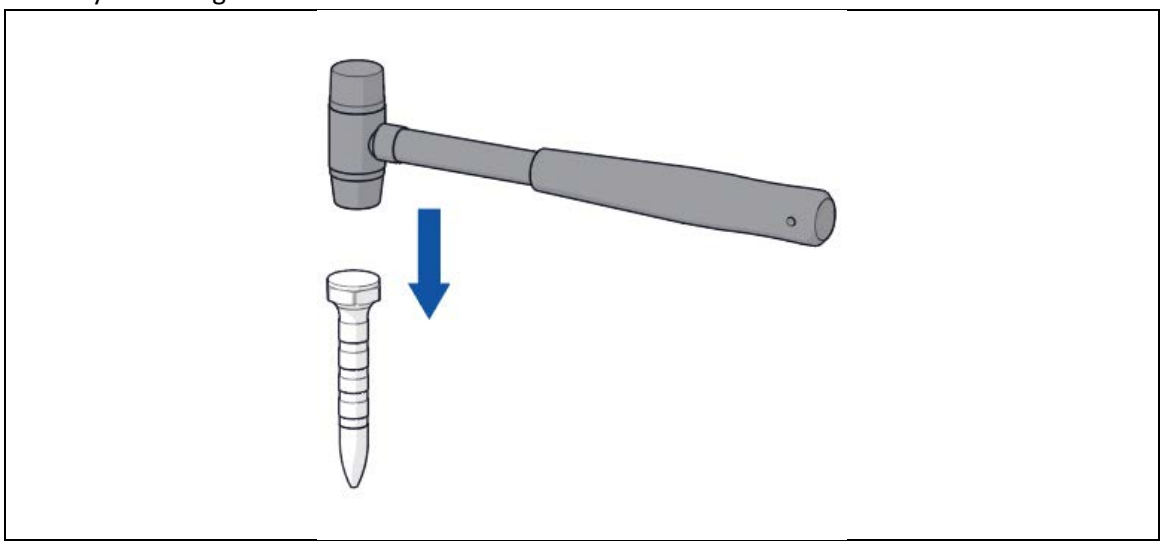

3. Üsse meg a véget [#] egy kalapáccsal [#] a kiemelkedés kisimításához.

7.4. Kikapcsolás

1. Válassza le a tápkábelt [#] az elektromos aljzatról.

A ragasztópisztoly [#] most inaktív.

Hagyja teljesen kihűlni a ragasztópisztolyt [#].

8. Karbantartás

8.1. A termék tisztítása

⚠WARNING

- Áramütés veszélye áll fenn. Ne végezzen karbantartást, amíg a tápkábel elektromos aljzathoz van csatlakoztatva. A termék tisztítása előtt mindig húzza ki a tápkábelt a konnektorból.

Hagyja teljesen kihűlni a ragasztópisztolyt [#].

1. Válassza le a tápkábelt [#] az elektromos aljzatról.
   Hagyja a ragasztópisztolyt [#] legalább # percig hűlni.
2. Tisztítsa meg a véget [#] és a ragasztópisztolyt [#] tiszta szesszel és kaparóval [#] vagy ruhával.

8.2. Pótalkatrészek rendelése

Pótalkatrészekért vagy cseréért forduljon az Expondo szervizközponthoz.

A következő alkatrészek rendelhetők:

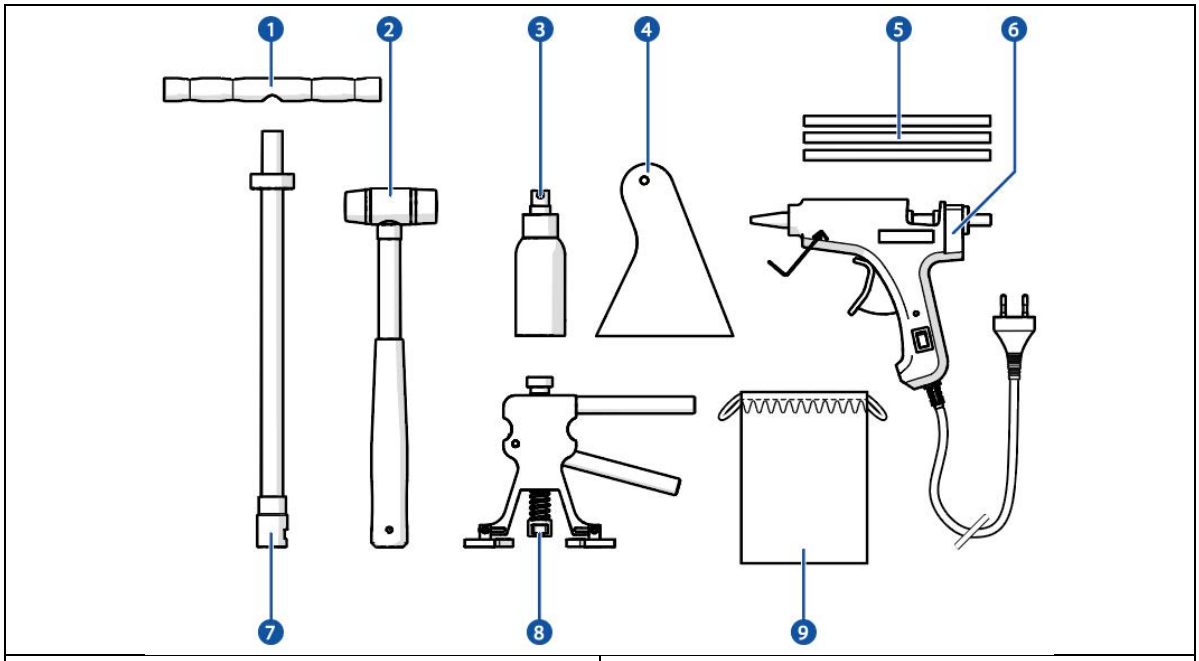

Rész	Cikkszám
1. Fogantyú	N840002
2. Kalapács	N840014
3. Spraypalack	N840039
4. Kaparó	N840040
5. Ragasztórudak	N840041
6. Ragasztópisztoly	N840004
7. Csúszókalapácsvég	N840003
8. Horpadáseltávolító eszköz	N840001
9. Tartó	N840042

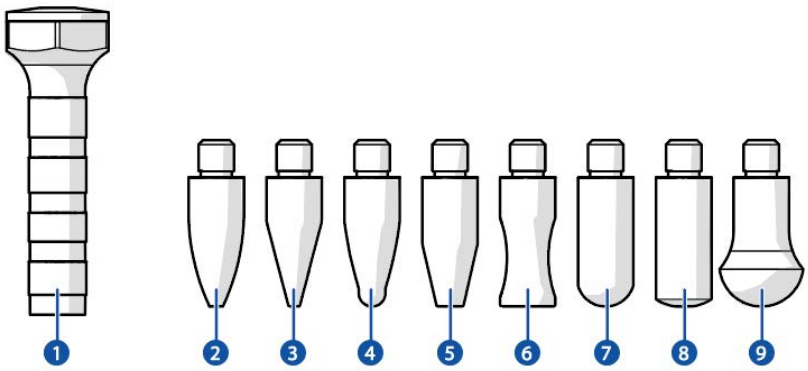

Rész	Cikkszám
1. Ütőszerszám	N840005
2. Ütőszerszám-vég 1	N840006
3. Ütőszerszám-vég 2	N840007
4. Ütőszerszám-vég 3	N840008
5. Ütőszerszám-vég 4	N840009
6. Ütőszerszám-vég 5	N840010
7. Ütőszerszám-vég 6	N840011
8. Ütőszerszám-vég 7	N840012
9. Ütőszerszám-vég 8	N840013

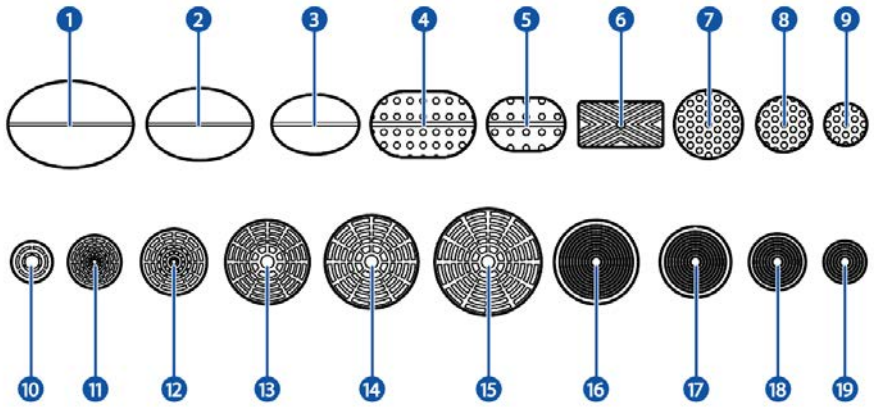

Rész	Cikkszám
1. Vég 47,5 x 32,6 mm	N840021
2. Vég 40 x 27,1 mm	N840022
3. Vég 32,9 x 22,3 mm	N840023
4. Vég 39,61 x 24,8 mm	N840034
5. Vég 29,3 x 19,7 mm	N840030
6. Vég 31,7 x 16,6 mm	N840024
7. Vég 25,9 mm	N840032
8. Vég 20,8 mm	N840031
9. Vég 15,9 mm	N840033
10. Vég 15,2 mm	N840015
11. Vég 19,8 mm	N840016
12. Vég 24,6 mm	N840017
13. Vég 31,6 mm	N840018
14. Vég 35,1 mm	N840019
15. Vég 40,2 mm	N840020
16. Vég 32 mm	N840035
17. Vég 28 mm	N840036
18. Vég 22 mm	N840037
19. Vég 16 mm	N840038

9. Hibaelhárítás

Probléma	Lehetséges ok	Lehetséges megoldás
A készülék nem működik.	A tápkábel [#] nincs csatlakoztatva.	Dugja be a tápkábelt egy elektromos aljzatba.
A ragasztópisztoly túl lassan melegszik fel.	A fúvókát ragasztómaradványok blokkolják.	1. Hagyja lehűlni a ragasztópisztolyt. 2. Távolítson el minden ragasztómaradványt a fúvókáról.
	Nem megfelelő ragasztót használtak a pisztolyban.	1. Hagyja lehűlni a ragasztópisztolyt. 2. Távolítsa el a ragasztót a ragasztópisztolyról. 3. Töltse fel a pisztolyt megfelelő ragasztóval.

10. Hasznosítás

Ha a termék sérült, forduljon az Expondo szervizéhez. Talán a termék még javítható. Ha a terméket meg kell semmisíteni, kérjük, kövesse a helyi előírásokat.

11. Garancia

Erre a termékre a vásárlástól számított 36 hónap garanciát vállalunk.
A terméken végzett bármilyen változtatás és/vagy módosítás érvényteleníti a garanciát. Az Expondo nem vállal felelősséget a termék nem rendeltetésszerű használatából eredő károkért.

További információk: https://www.expondo.hu/garancia-feltetelek/

MSW Motor Technics

Værktøjssæt til bulereparation i bilkarrosserier.

10061540 / 10061541 / 10061542 / 10061543

Brugervejledning

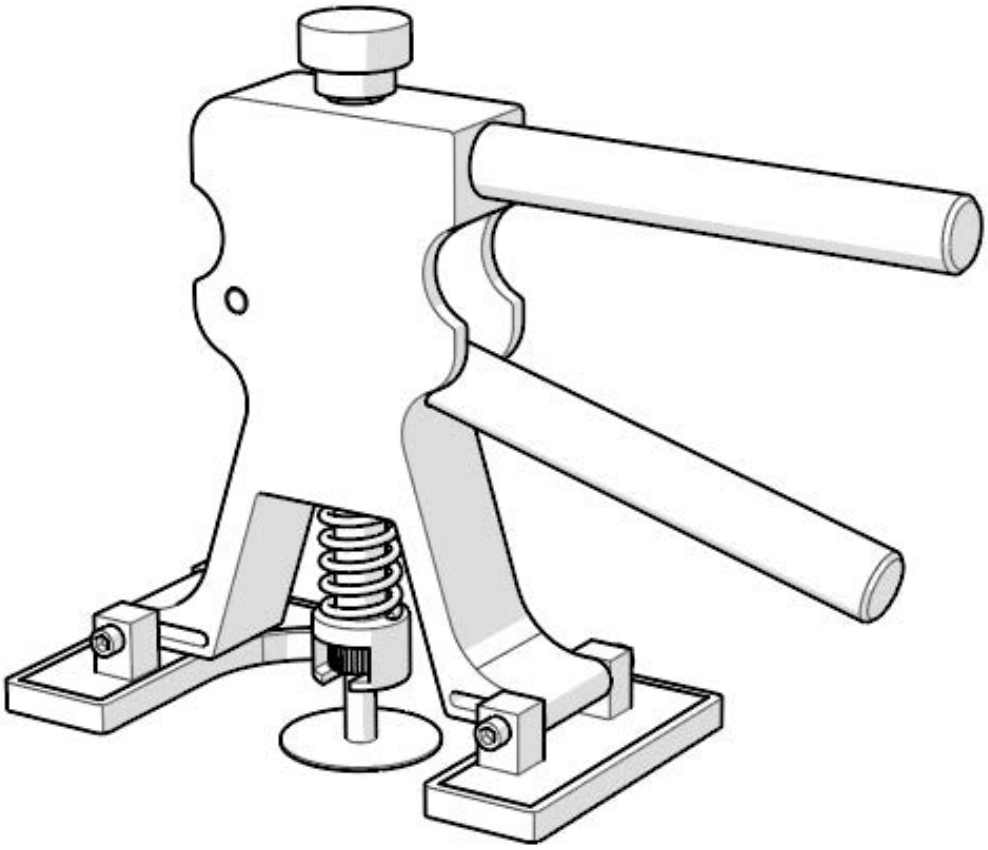

Expondo GmbH
Köpenicker Str. 54
10179 Berlin
Tyskland

ENG - Originalsprog
V00_01 / 12-2021

Indholdsfortegnelse

1. Indledning ... 3
1.1. Om dette dokument ... 3
1.2. Sprog ... 3
2. Produkt ... 3
2.1. Produktbetegnelse ... 3
2.2. Forudsigeligt misbrug ... 3
2.3. Juridisk ansvarsfraskrivelse ... 3
2.4. Generelle tekniske data ... 3
2.5. Typeskilt ... 4
2.5.1. 10061540 ... 4
2.5.2. 10061541 ... 4
2.5.3. 10061542 ... 4
3. Beskrivelse og drift ... 5
3.1. Hovedelementer ... 5
4. Sikkerhed ... 6
4.1. Personlige beskyttelsesforanstaltninger ... 6
4.2. Symboler på produktet eller emballagen ... 6
4.3. Sikkerhedsinstruktioner ... 6
4.3.1. Generelle sikkerhedsinstruktioner ... 6
4.3.2. Transport og opbevaring ... 7
4.3.3. Montering ... 7
4.3.4. Anvendelse ... 7
4.3.5. Vedligeholdelse ... 7
4.3.6. Børn og handicappede personer ... 8
5. Opbevaring ... 8
6. Montering ... 8
6.1. Pakkeindhold ... 8
6.1.1. 10061540 ... 8
6.1.2. 10061541 ... 8
6.1.3. 10061542 & 10061543 ... 9
6.2. Krav til installationsstedet ... 9
7. Anvendelse ... 9
7.1. Før brug ... 9
7.2. Tænd og opstart ... 9
7.3. Brug af produktet ... 10
7.3.1. Brug af limplader ... 10
7.3.2. Brug af bankeværktøjsspidser. ... 13
7.4. Slukning ... 13
8. Vedligeholdelse ... 13
8.1. Rengøring af produktet ... 13
8.2. Bestilling af reservedele ... 14
9. Problemløsning ... 17

10. Bortskaffelse 17
11. Garanti 17

1. Indledning

1.1. Om dette dokument

Denne brugervejledning giver sikkerhedsinformation under installation, betjening og vedligeholdelse af værktøjssæt til at fjerne buler i bilens karrosseri.

Denne brugervejledning er beregnet til:

- Slutbruger af produktet.

1.2. Sprog

Denne brugervejledning er på engelsk. Alle andre sprogversioner er oversættelser af det originale dokument på engelsk.

2. Produkt

2.1. Produktbetegnelse

- Produktet er designet til at fjerne buler i karosseriet af motorkøretøjer uden brug af lak.
- Brug kun produktet som beskrevet i denne brugervejledning.
- Produktet er kun beregnet til brug i lukkede rum.
- Produktet er kun beregnet til slutbrugere på 18 år.

2.2. Forudsigeligt misbrug

- Produktet er ikke beregnet til udendørs brug.
- Produktet må ikke flyttes, mens netledningen er tilsluttet apparatet.

2.3. Juridisk ansvarsfraskrivelse

Brug af produktet på en anden måde end den, der er beskrevet i denne brugervejledning, anses for at være ukorrekt. Det kan forårsage personskade, beskadige produktet og ugyldiggøre garantien.

2.4. Generelle tekniske data

Produktnavn	Værktøjssæt til bulereparation i bilkarrosserier.		
Produktnummer	10061540	10061541	10061542
Model	MSW-DA-12	MSW-DA-13	MSW-DA-14
Dimensioner (L x B x H)	220 x 110 x 200 mm	430 x 120 x 370 mm	190 x 100 x 210 mm
Vægt	1,48 kg	4,6 kg	1 kg
Nominel spænding og frekvens	220 - 240 V ~ 50 Hz	220 - 240 V ~ 50 Hz	220 - 240 V ~ 50 Hz
Nominel effekt	40 W	100 W	100 W
Arbejdstemperatur	10°C - 30°C	10°C - 30°C	10°C - 30°C
Omgivende luftfugtighed	30% - 80%	30% - 80%	30% - 80%
Kapslingsklasse	Klasse II	Klasse II	Klasse II
IP -kapslingsklasse	IPX0	IPX0	IPX0

2.5. Typeskilt

Typeskiltet er placeret på produktets emballage.

2.5.1. 10061540

2.5.2. 10061541

2.5.3. 10061542

3. Beskrivelse og drift

3.1. Hovedelementer

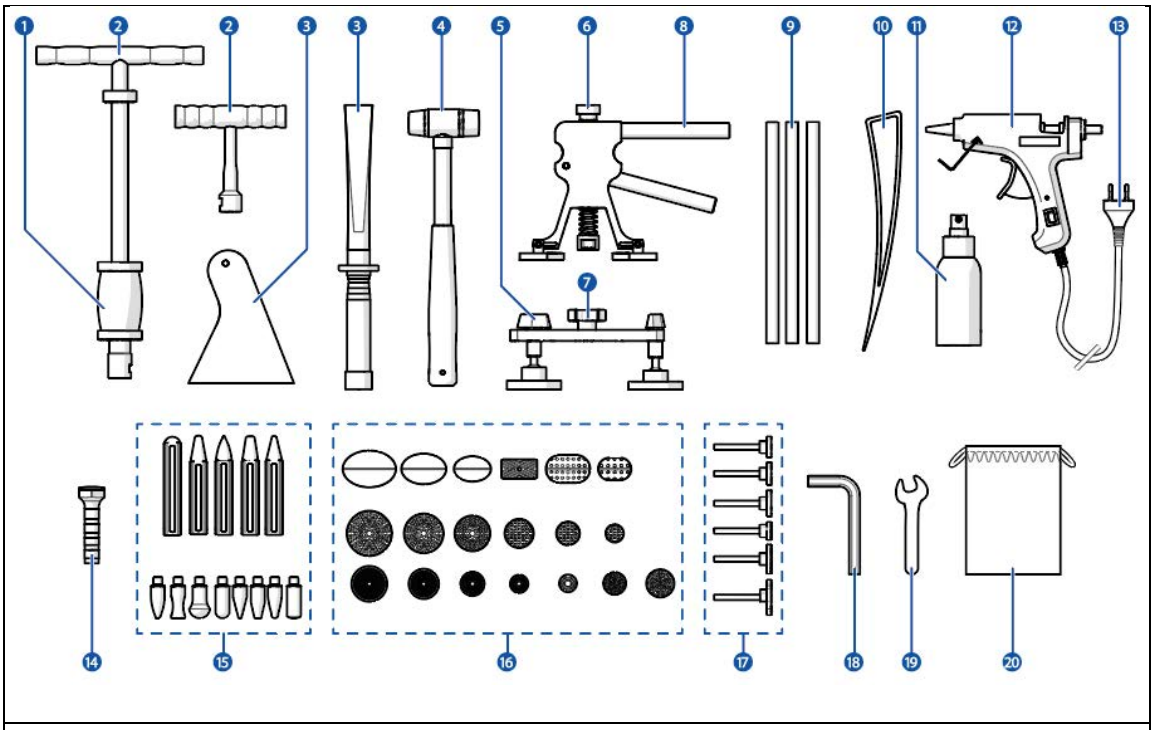

1. Glidehammer
2. Håndtag
3. Skraber [1) 2)]
4. Hammer
5. Puller [2)]
6. Drejeknap til buleudtrækning
7. Puller-drejeknap til buleudtrækning [2)]
8. Buleudtrækker
9. Limpinde
10. Presseværktøj
11. Sprayflaske[1) 2)]
12. Limpistol
13. Strømkabel
14. Bankeværktøj [1) 2)]
15. Spidser til bankeværktøj [1) 2)]
16. Limplader
17. Adaptere til limplader [2)]
18. Unbrakonøgle [1)]
19. Skruenøgle [1)]
20. Emballage [1)]

[1)] Inkluderet i 10061540

[2)] Inkluderet i 10061541

4. Sikkerhed

4.1. Personlige beskyttelsesforanstaltninger

Den person, der bruger enheden, er forpligtet til at bruge følgende personlige værnemidler:

Ikon	Parameter
	Brug beskyttelseshandsker.
	Brug sikkerhedsbriller.
	Bær sikkerhedshjelm.

4.2. Symboler på produktet eller emballagen

Ikon	Parameter
	Dette symbol betyder, at produktet ikke må bortskaffes sammen med dit husholdningsaffald. Produktet skal genbruges på en miljøvenlig måde i overensstemmelse med lokale regler.
	Dette symbol betyder, at produktet er CE-certificeret.
	Dette symbol angiver, at enheden er et klasse II elektrisk produkt.

4.3. Sikkerhedsinstruktioner

Signalord	Parameter
⚠WARNING ADVARSEL	Signalordet bruges til at indikere en potentielt farlig situation, der kan resultere i død eller alvorlig personskade.
⚠CAUTION *OBS*	Signalordet bruges til at angive en potentielt farlig situation, der kan resultere i mindre eller moderat personskade.
NOTICE *OBS*	Den indeholder vigtige oplysninger, som ikke er direkte relateret til sikkerhed.
ⓘ	Angiver nyttige oplysninger.

4.3.1. Generelle sikkerhedsinstruktioner

⚠WARNING

- Sikkerhedstrussel. Læs og forstå denne brugervejledning i sin helhed, før du installerer, bruger eller vedligeholder produktet. Undladelse af at læse, forstå eller følge alle betjeningsinstruktionerne kan resultere i alvorlig personskade.

⚠CAUTION

- Sikkerhedstrussel. Brug aldrig produktet, hvis en del er beskadiget eller defekt. Et beskadiget eller defekt produkt skal omgående udskiftes. Anvendelse af det defekte produkt kan forårsage moderat skade.

4.3.2. Transport og opbevaring

NOTICE

- Risiko for beskadigelse af produktet. Produktet skal altid opbevares på et rent, tørt og lukket sted, når det ikke skal bruges i længere tid. Forkert opbevaring af produktet kan forårsage funktionsfejl.

4.3.3. Montering

NOTICE

Risiko for beskadigelse af produktet:

- Risiko for fysisk stød på produktet. Tab ikke produktet. Beskyt produktet mod stød. Hvis det tabes, kan det beskadige produktet eller dets elektriske dele.
- Risiko for beskadigelse af produktet. Lad aldrig netledningen hænge ud over kanten af et bord eller bordplade. Beskyt produktet mod at blive trukket ned fra bordpladen. Produktet kan blive beskadiget, hvis du trækker i netledningen.

4.3.4. Anvendelse

⚠WARNING

- Brandfare på grund af kortslutning. Kontroller altid, at den spænding, der er angivet på produktets mærkeplade, svarer til spændingen i stikkontakten.
- Risiko for elektrisk stød på grund af kortslutning. Sæt altid netledningen i en jordet stikkontakt.
- Produktet kan blive varmt under brug, hvilket skaber brandfare. Brug aldrig produktet i nærheden af brændbare materialer eller overflader. Hold altid produktet mindst 1 meter væk fra brændbare materialer eller overflader.
- Fare for elektrisk stød. Brug ikke apparatet, hvis netledningen er beskadiget. En beskadiget netledning skal udskiftes med en original strømledning, der fås hos producenten eller leverandøren.

⚠CAUTION

- Risiko for forbrændinger fra overflader, der kan blive varme ved brug af produktet. Rør aldrig ved produktets varme overflader. Spidsen af limpistolen bliver varm under brug.

4.3.5. Vedligeholdelse

⚠WARNING

- Fare for elektrisk stød. Nedsænk ikke hele produktet i vand eller andre væsker. Følg venligst rengøringsinstruktionerne i denne brugervejledning, for korrekt vedligeholdelse.
- Fare for elektrisk stød. Rør aldrig ved produktet med våde hænder.
- Fare for elektrisk stød. Udfør ikke vedligeholdelsesarbejder, mens netledningen er sat i en stikkontakt. Træk altid netledningen ud af stikkontakten, før du starter med at rengøre produktet.
- Fare for elektrisk stød. Du må ikke selv udskifte netledningen. Netledningen må kun udskiftes af producenten, serviceteknikeren eller anden kvalificeret person.

NOTICE

- Risiko for beskadigelse af produktet. Brug aldrig opløsningsmidler eller slibemidler til at rengøre produktet. Rengør kun produktet, som angivet i denne brugervejledning. Brug af forkerte rengøringsmidler eller slibemidler kan beskadige produktet.

4.3.6. Børn og handicappede personer

⚠WARNING

- Fare for kvælning. Børn må ikke lege med emballagematerialet. Emballageelementerne skal opbevares utilgængeligt for børn. Leg med emballagematerialet kan forårsage alvorlig personskade eller død.

⚠CAUTION

- Risiko for forbrændinger fra overflader, der kan blive varme ved brug af produktet. Børn bør ikke efterlades uden opsyn i nærheden af produktet, når produktet er tændt. Børns adfærd skal overvåges, når produktet anvendes.

5. Opbevaring

Produktet skal altid opbevares på et rent, tørt og lukket sted, når det ikke skal bruges i længere tid.

6. Montering

6.1. Pakkeindhold

1. Tag produktet ud af emballagen og fjern emballagematerialet.
2. Kontroller, at sættet er komplet, og at ingen elementer er beskadiget.

ⓘ Kontakt din leverandør, hvis nogen elementer mangler eller er beskadigede.

6.1.1. 10061540

1x	Buleudtrækker
1x	Limpistol
1x	Hammer
1x	Håndtag
1x	Bankeværktøj
1x	Spraydåse
1x	Skraber
10x	Limstifter
19x	Limplader
8x	Monteringsspidser til bankeværktøj
1x	Bomuldsemballage

6.1.2. 10061541

1x	Buleudtrækker
1x	Puller
1x	Håndtag
1x	Limpistol
1x	Bankeværktøj
1x	Spraydåse
1x	Skraber
8x	Limstifter
19x	Limplader

5x	Monteringshætter til limplader
6x	Monteringsspidser til bankeværktøj
1x	Foderal

6.1.3. 10061542 & 10061543

1x	Buleudtrækker
1x	Limpistol
10x	Limpinde
18x	Limplader

6.2. Krav til installationsstedet

Installer produktet på et sted, der opfylder følgende krav:

- Tørt miljø.
- Hold en afstand på mindst 1 meter væk fra varmekilderog brændbare væsker. .
- Stikkontakt i nærheden.
- Et sted, der er let tilgængeligt for slutbrugeren.

7. Anvendelse

7.1. Før brug

1. Fyld sprayflasken [#] med sprit.
2. Spray spiritus fra sprayflasken [#] på den bulede overflade for at affedte den.
3. Tør panelet af med en blød, tør klud.
4. Fjern restlimen fra limpladerne [#].

7.2. Tænd og opstart

⚠WARNING

- Brandfare på grund af kortslutning. Kontroller altid, at den spænding, der er angivet på produktets mærkeplade, svarer til spændingen i stikkontakten.
- Risiko for elektrisk stød på grund af kortslutning. Sæt altid strømkablet i en jordet stikkontakt.
- Produktet kan blive varmt under brug, hvilket skaber brandfare. Brug aldrig produktet i nærheden af brændbare materialer eller overflader. Hold altid produktet mindst 1 meter væk fra brændbare materialer eller overflader.

1. Læg limen [#] i limpistolen [#].
2. Tilslut strømkablet [#] til en stikkontakt.

Limpistolen [#] er nu tændt.

3. Vent 3 til 5 minutter, indtil limpistolen er varmet op.

7.3. Brug af produktet

7.3.1. Brug af limplader

⚠CAUTION

- Risiko for forbrændinger fra overflader, der kan blive varme ved brug af produktet. Rør aldrig ved produktets varme overflader. Spidsen af limpistolen bliver varm under brug.

1. Vælg den limplade [#], der ligner bulen mest, men er lidt mindre end bulen.

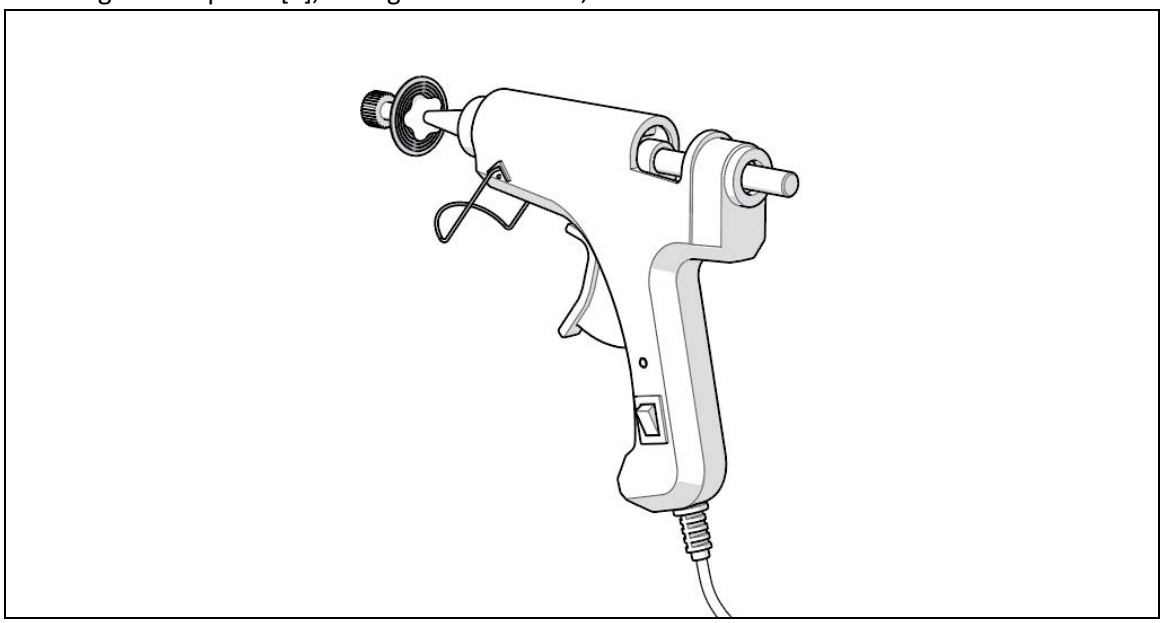

2. Påfør en lille mængde lim på limpladen [#] ved hjælp af limpistolen [#].

Efterlad ca. 5 mm fri plads rundt om kanten af limpladen [#].

3. Placer limpladen [#] på den bulede overflade.
4. Tryk let på limpladen [#] for at sprede limen [#] og sæt den fast til overfladen af bilens karrosseri.

ⓘ Brug ikke for meget tryk. For meget tryk kan få limen til at flyde ud over limpladens omrids [#].

5. Vent et par minutter, indtil limen er hærdet. Limen er helt hærdet, efter at limpladen [#] er helt afkølet.

ⓘ Tørretiden for limen afhænger af den omgivende temperatur.

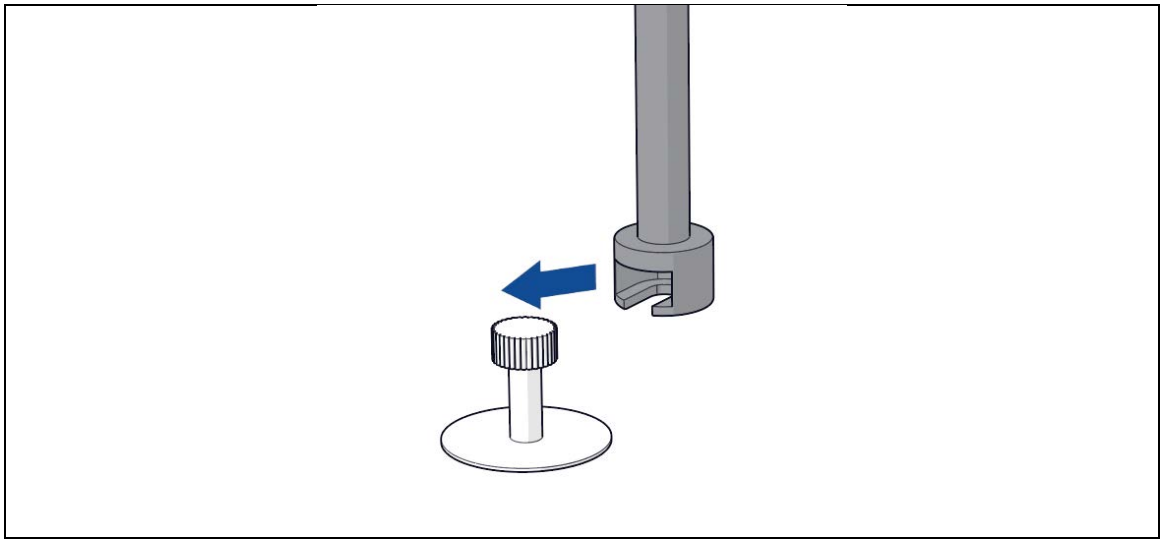

6. Anbring glidehammeren [#] eller buleudtrækkeren [#] på limpladen [#].

ℹ Hvis du bruger pulleren [#], anbring limpladens hætte [#] i pulleren [#].

ℹ Brug glidehammeren [#] til store buler (op til 49 mm).

ℹ Brug pulleren [#] til mellemstore buler (op til 39 mm).

ℹ Brug buleudtrækkeren [#] til små buler (op til 30 mm).

7. Sådan fjerner du en bule fra et karrosseri:

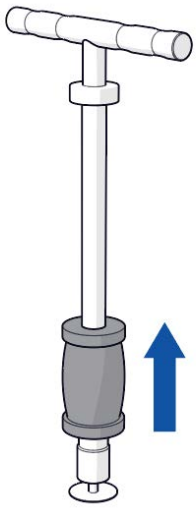

- Med en glidehammer [#]:
    1. Træk i glidehammerhåndtaget og flyt hammeren for at fjerne bulen.
    2. Gentag indtil bulen er helt fjernet.

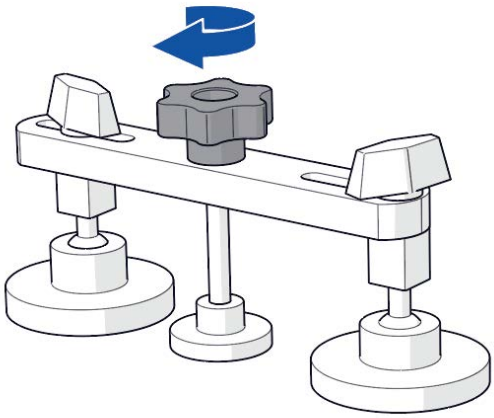

- Med en puller [#]:
    1. Drej buletrækknappen [#] langsomt mod uret for at fjerne bulen.
    2. Gentag indtil bulen er helt fjernet.

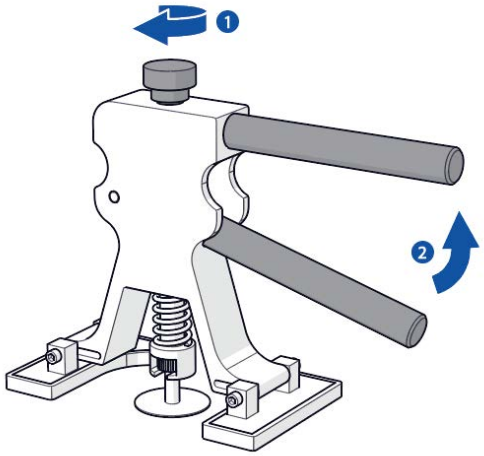

- Med en buleudtrækker [#]:
    1. Reguler buletrækknappen [#] for at justere løftekraften.
    2. Tryk de to håndtag på buleudtrækkeren [#] sammen for at løfte bulen.
    3. Drej buleudtrækkeren [#] med uret for at ændre omdrejningspunkterne på kropspanelet og hæv bulen jævnt.
    4. Gentag trin 2 og 3, indtil bulen er helt fjernet.

8. Fjern glidebroen [#], aftrækkeren [#] eller buleudtrækkeren [#] fra limpladen [#].
9. Sprøjt spiritus fra sprayflasken [#] på limpladen [#] for at løsne den [#] fra bilens karrosseri.
10. Fjern forsigtigt limpladen [#] fra karosseriet med hånden eller med en skraber [#].
11. Tør overfladen af med en blød, tør klud.
12. Tjek buleområdet. Hvis der er en mindre bule i karosseriet, gentag trin 1 til 11 med den mindre limplade [#], indtil bulen er helt fjernet.

7.3.2. Brug af bankeværktøjsspidser.

Dette afsnit gælder kun for 10061540 og 10061541.

Det kan ske, at bulen efter brug af limpladen bliver til et fremspring. Du kan afbøje det med bankeværktøjsspidser og udjævne overfladen af bilens karrosseri.

1. Placer spidsen [#] i bankeværktøjet [#].

ℹ Brug afrundede spidser til at fjerne glatte fremspring.

ℹ Brug spidse spidser til at fjerne skarpe fremspring.

2. Placer spidsen på fremspringet.

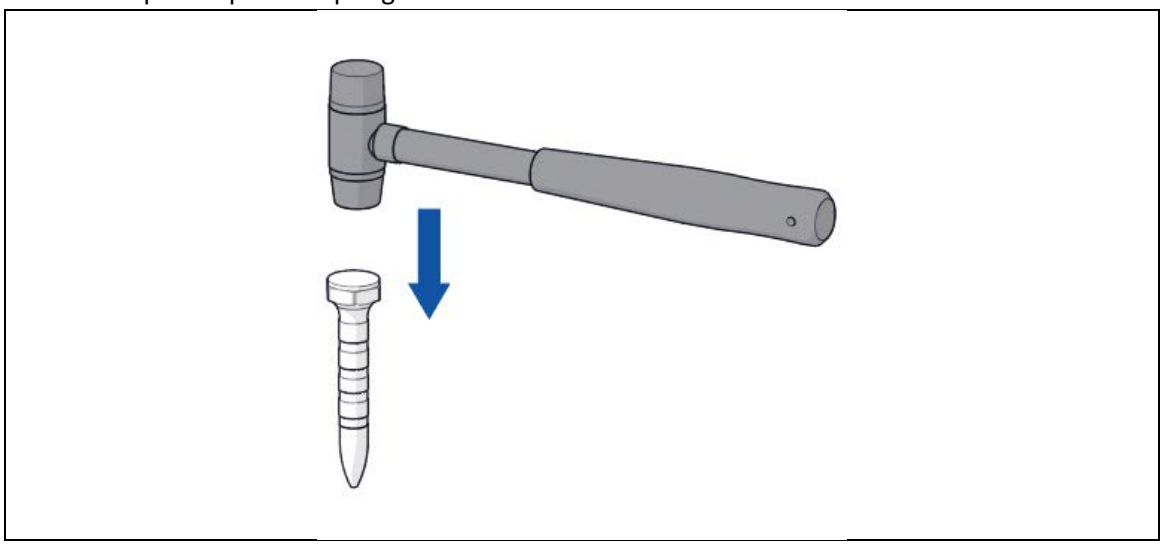

3. Slå spidsen [#] med den medfølgende hammer [#] for at flade fremspringet.

7.4. Slukning

1. Tilslut strømkablet [#] til en stikkontakt.

Limpistolen [#] er nu tændt.

Lad limpistolen [#] køle helt af.

8. Vedligeholdelse

8.1. Rengøring af produktet

⚠WARNING

- Fare for elektrisk stød. Udfør ikke vedligeholdelsesarbejder, mens netledningen er sat i en stikkontakt. Træk altid strømkablet ud af stikkontakten, før du starter med at rengøre produktet.

Det anbefales at rengøre produktet en gang om året.

1. Træk strømkablet [#] ud af stikkontakten.
   Lad limpistolen [#] køle af i mindst # minutter.
2. Rengør limpladerne [#] og limpistolen [#] med sprit og den medfølgende skraber [#] eller med en klud.

8.2. Bestilling af reservedele

For reservedele eller udskiftninger, kontakt venligst Expondo Service Center.

Følgende reservedele kan bestilles:

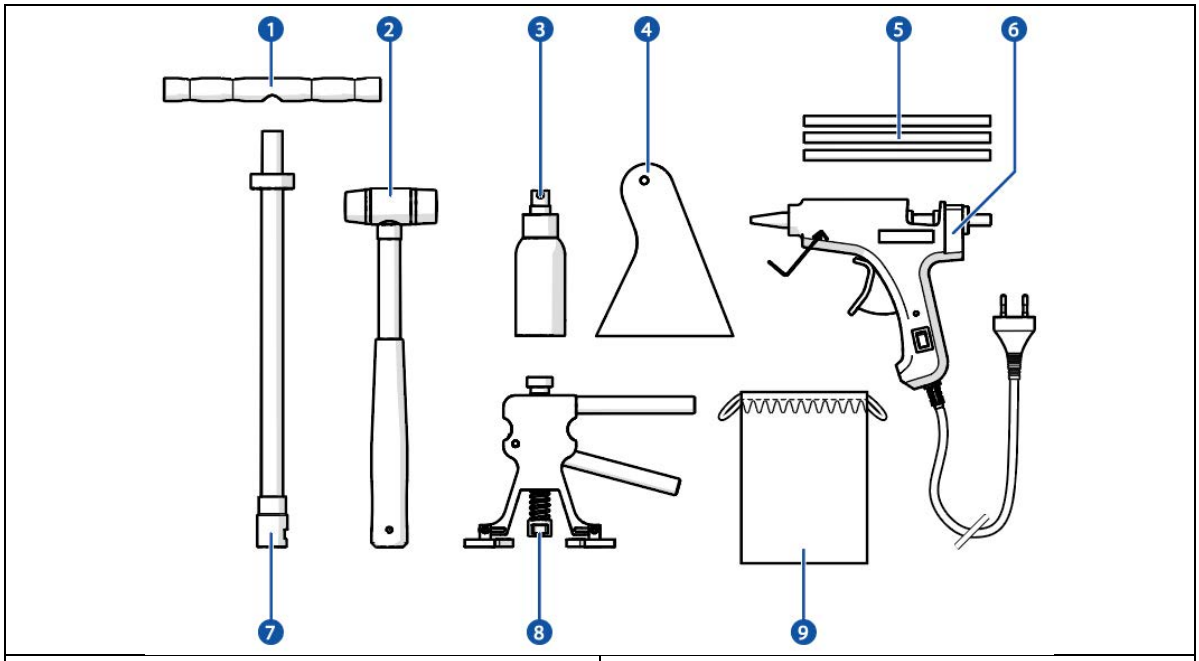

Reservedel	Artikelnummer
1. Håndtag	N840002
2. Hammer	N840014
3. Sprayflaske	N840039
4. Skraber	N840040
5. Limpinde	N840041
6. Limpistol	N840004
7. Adapter til glidehammer	N840003
8. Buleudtrækker	N840001
9. Emballage	N840042

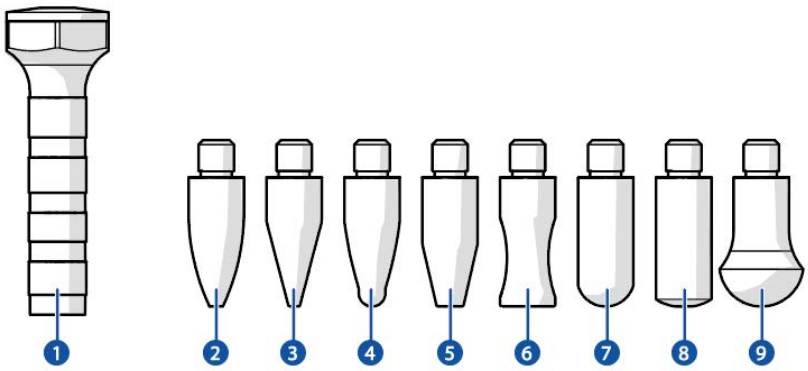

Reservedel	Artikelnummer
1. Bankeværktøj	N840005
2. Spids til bankeværktøj 1	N840006
3. Spids til bankeværktøj 2	N840007
4. Spids til bankeværktøj 3	N840008
5. Spids til bankeværktøj 4	N840009
6. Spids til bankeværktøj 5	N840010
7. Spids til bankeværktøj 6	N840011
8. Spids til bankeværktøj 7	N840012
9. Spids til bankeværktøj 8	N840013

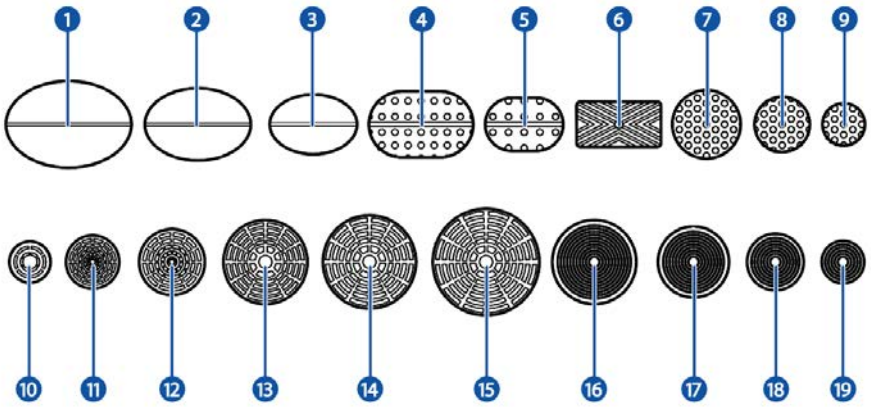

Reservedel	Artikelnummer
1. Limplade 47,5 x 32,6 mm	N840021
2. Limplade 40 x 27,1 mm	N840022
3. Limplade 32,9 x 22,3 mm	N840023
4. Limplade 39,61 x 24,8 mm	N840034
5. Limplade 29,3 x 19,7 mm	N840030
6. Limplade 31,7 x 16,6 mm	N840024
7. Limplade 25,9 mm	N840032
8. Limplade 20,8 mm	N840031
9. Limplade 15,9 mm	N840033
10. Limplade 15,2 mm	N840015
11. Limplade 19,8 mm	N840016
12. Limplade 24,6 mm	N840017
13. Limplade 31,6 mm	N840018
14. Limplade 35,1 mm	N840019
15. Limplade 40,2 mm	N840020
16. Limplade 32 mm	N840035
17. Limplade 28 mm	N840036
18. Limplade 22 mm	N840037
19. Limplade 16 mm	N840038

9. Problemløsning

Problem	Mulig årsag	Mulig løsning
Apparatet virker ikke.	Strømkablet [#] er ikke tilsluttet.	Tilslut strømkablet [#] til en stikkontakt.
Limpistolen opvarmes for langsomt.	Dysen er blokeret af limrester.	1. Lad limpistolen køle helt af. 2. Fjern eventuelle limrester fra dysen.
	Den forkerte lim blev brugt til limpistolen.	1. Lad limpistolen køle helt af. 2. Fjern limen fra limpistolen. 3. Fyld pistolen med passende lim.

10. Bortskaffelse

Kontakt venligst Expondo kundeservice, hvis produktet er beskadiget. Måske kan produktet stadig repareres. Følg lokale regler, hvis produktet skal bortskaffes.

11. Garanti

Dette produkt er omfattet af garantien i 36 måneder fra købstidspunktet.
Eventuelle ændringer og/eller modifikationer af produktet vil ugyldiggøre garantien. Expondo er ikke ansvarlig for skader, forårsaget af forkert brug af produktet.

Mere information: https://www.expondo.dk/garanti/