MSW®
MOTOR TECHNICS

USER MANUAL

BEDIENUNGSANLEITUNG
INSTRUKCJA OBSŁUGI
NÁVOD K POUŽITÍ
MANUEL D´UTILISATION
ISTRUZIONI PER L'USO
MANUAL DE INSTRUCCIONES
HASZNÁLATI ÚTMUTATÓ
BRUGSANVISNINGENKEL
KÄYTTÖOHJE
GEBRUIKSAANWIJZING
BRUKSANVISNING
INSTRUÇÕES DE UTILIZAÇÃO
POUŽÍVATEĽSKÁ PRÍRUČKA
РЪКОВОДСТВО ЗА УПОТРЕБА
ΟΔΗΓΙΕΣ ΧΡΗΣΗΣ
UPUTE ZA UPORABU
NAUDOJIMO INSTRUKCIJA
MANUAL DE UTILIZARE
NAVODILA ZA UPORABO

METAL SHEET LEVER HAND SHEAR MULTI PURPOSE SHEAR

EXPONDO.COM

DE	Produktname	Blechhebelschere / Handschere / Mehrzweckschere
EN	Product name	Metal Sheet Lever / Hand Shear / Multi-Purpose Shear
PL	Nazwa produktu	Dźwigniowe nożyce do blachy / Nożyce ręczne / Nożyce wielofunkcyjne
CZ	Název výrobku	Pákové nůžky na plech / Ruční nůžky / Víceúčelové nůžky
FR	Nom du produit	Cisaille à tôle à levier / Cisaille manuelle / Cisaille multifonction
IT	Nome del prodotto	Cesoia a leva per lamiera / Cesoia manuale / Cesoia multiuso
ES	Nombre del producto	Cizalla de palanca para chapa / Cizalla manual / Cizalla multiuso
HU	Termék neve	Karos lemezolló / Kézi olló / Többcélú olló
DA	Produktnavn	Pladesaks med håndtag / Håndsaks / Multiformålssaks
FI	Tuotteen nimi	Vipuleikkuri metallilevylle / Käsileikkuri / Monikäyttöleikkuri
NL	Productnaam	Plaatschaar met hefboom / Handschaar / Multifunctionele schaar
NO	Produktnavn	Platesaks med spak / Håndsaks / Flerbrukssaks
SE	Produktnamn	Plåtsax med hävarm / Handsax / Multisax
PT	Nome do produto	Tesoura de alavanca para chapa metálica / Tesoura manual / Tesoura multifunções
SK	Názov produktu	Pákové nožnice na plech / Ručné nožnice / Viacúčelové nožnice
BG	Име на продукта	Лостова ножица за ламарина / Ръчна ножица / Многофункционална ножица
EL	Όνομα προϊόντος	Ψαλίδι λαμαρίνας με μοχλό / Χειροκίνητο ψαλίδι / Πολυχρηστικό ψαλίδι
HR	Naziv proizvoda	Polužne škare za lim / Ručne škare / Višenamjenske škare
LT	Produkto pavadinimas	Svirtinės skardos žirklės / Rankinės žirklės / Daugiafunkcės žirklės
RO	Numele produsului	Foarfecă cu pârghie pentru tablă / Foarfecă manuală / Foarfecă multifuncțională
SL	Ime izdelka	Vzvodne škarje za pločevino / Ročne škarje / Večnamenske škarje

DE Modell | **EN** Product model | **PL** Model produktu | **CZ** Model výrobku | **FR** Modèle | **IT** Modello | **ES** Modelo | **HU** Modell | **DA** Model | **FI** Tuotteen malli | **NL** Productmodel | **NO** Produktmodell | **SE** Produktmodell | **PT** Modelo do produto | **SK** Model | **BG** Модел на продукт | **EL** Μοντέλο προϊόντος | **HR** Model proizvoda | **LT:** Gaminio modelis | **RO:** Model de produs | **SL:** Model izdelka	MSW-HS500 MSW-HS800 MSW-HS1000 MSW-HS8 MSW-MPS
DE Hersteller | **EN** Manufacturer | **PL** Producent | **CZ** Výrobce | **FR** Fabricant | **IT** Produttore | **ES** Fabricante | **HU** Termelő | **DA** Producent | **FI** Valmistaja | **NL** Producent | **NO** Produsent | **SE** Tillverkare | **PT** Fabricante | **SK** Výrobca | **BG** Производител | **EL** Κατασκευαστής | **HR** Proizvođač | **LT** Gamintojas | **RO** Producător | **SL** Proizvajalec	expondo Polska sp. z o.o. sp. k.
DE Anschrift des Herstellers | **EN** Manufacturer Address | **PL** Adres producenta | **CZ** Adresa výrobce | **FR** Adresse du fabricant | **IT** Indirizzo del produttore | **ES** Dirección del fabricante | **HU** A gyártó címe | **DA** Producentens adresse | **FI** Valmistajan osoite | **NL** Adres producent | **NO** Produsentens adresse | **SE** Tillverkarens adress | **PT** Endereço do fabricante | **SK** Adresa výrobcu | **BG** Адрес на производителя | **EL:** Διεύθυνση κατασκευαστή | **HR** Adresa proizvođača | **LT** Gamintojo adresas | **RO** Adresa producătorului | **SL** Naslov proizvajalca	ul. Nowy Kisielin – Innowacyjna 7, 66-002 Zielona Góra | Poland, EU

⚠

Dieses Benutzerhandbuch wurde mithilfe einer maschinellen Übersetzung erstellt. Wir haben uns nach Kräften bemüht, die Genauigkeit der Übersetzung zu gewährleisten. Bitte beachten Sie jedoch, dass automatische Übersetzungen nicht perfekt sind und menschliche Übersetzer nicht ersetzen können. Die offizielle Version des Benutzerhandbuchs ist in Englisch. Etwaige Unterschiede zwischen der übersetzten Fassung und dem englischen Original sind rechtlich nicht bindend. Sollten Sie Fragen zur Richtigkeit der Übersetzung haben, beziehen Sie sich bitte auf die englische Version, die die offizielle Referenz ist. Weitere Sprachversionen sind auf Anfrage unter info@expondo.com erhältlich.

1. Technische Daten

Tabelle 1: Technische Daten des Produkts

Beschreibung des Parameters	Wert der Parameter		
Produktname	BLECHHEBEL		
Modell	MSW-MSB500	MSW-MSB800	MSW-MSB1000
Schnittlänge [mm]	500	800	1000
Maximale Materialstärke [mm]	1,5		
Dimensions [mm]	715x400x117	1190x400x773	1415x400x773
Gewicht [kg]	30	38,4	48,2
Beschreibung des Parameters	Wert der Parameter		
Produktname	HANDSCHERE	MEHRZWECKSCHERE	
Modell	MSW-HS8	MSW-MPS	
Schnittlänge [mm]	170	-	
Maximale Materialstärke [mm]	6 (Flachstahl) / 11 (Rundstahl)	1,5	
Dimensions [mm]	492x127x750	385x80x125	
Gewicht [kg]	16	1,80	

2. Allgemeine Beschreibung

Das Benutzerhandbuch soll Ihnen helfen, das Gerät sicher und störungsfrei zu benutzen. Das Produkt wurde nach strengen technischen Nutzungsbedingungen unter Verwendung modernster Technologien und Komponenten entwickelt und hergestellt. Darüber hinaus gelten für die Herstellung strengste Qualitätsstandards.

VERWENDEN SIE DAS GERÄT NUR, WENN SIE DIESE BEDIENUNGSANLEITUNG SORGFÄLTIG GELESEN UND VERSTANDEN HABEN.

Um die Lebensdauer des Geräts zu verlängern und einen störungsfreien Betrieb zu gewährleisten, verwenden Sie es gemäß dieser Bedienungsanleitung und führen Sie regelmäßig die Wartungsarbeiten durch. Die technischen Daten und Spezifikationen in diesem Benutzerhandbuch sind auf dem neuesten Stand. Der Hersteller behält sich das Recht vor, im Rahmen der Qualitätsverbesserung Änderungen vorzunehmen.

2.1. Legende

Symbol	Beschreibung des Geräts
	Das Produkt erfüllt die relevanten Sicherheitsstandards.
	Lesen Sie vor der Inbetriebnahme die Gebrauchsanweisung.
	Das Produkt muss recycelt werden.
	**WARNUNG!** oder **VORSICHT!** oder **BEACHTEN!** Gilt für die gegebene Situation. (Allgemeines Warnschild)
	Schutzbrille tragen.
	Es sind Schutzhandschuhe zu tragen.
	Fußschutz tragen.
	ACHTUNG! Scharfe Kanten. Schnittgefahr.
	ACHTUNG! Quetschgefahr für die Hand!



HINWEIS! DIE ZEICHNUNGEN IN DIESEM HANDBUCH DIENEN NUR DER VERANSCHAULICHUNG UND KÖNNEN IN EINIGEN DETAILS VOM TATSÄCHLICHEN GERÄT ABWEICHEN.

3. Sicherheitshinweise



ACHTUNG! LESEN SIE ALLE SICHERHEITSHINWEISE UND ANWEISUNGEN. DIE NICHTBEACHTUNG DER WARNHINWEISE UND ANWEISUNGEN KANN ZU SCHWEREN VERLETZUNGEN ODER SOGAR ZUM TOD FÜHREN.

Wenn in den Warnhinweisen und Anweisungen von „Gerät“ oder „Produkt“ die Rede ist, ist damit eine Blechhebel-, Hand- oder Mehrzweckschere gemeint. Halten Sie Ihre Hände und andere Körperteile von den Klingen des Geräts fern.

3.1. Sicherheit am Arbeitsplatz

a) Sorgen Sie dafür, dass der Arbeitsplatz sauber und gut beleuchtet ist. Unordnung oder schlechte Beleuchtung können zu Unfällen führen. Versuchen Sie, mögliche Gefahren vorherzusehen, beobachten Sie Ihre Umgebung und wenden Sie beim Umgang mit dem Gerät Ihren gesunden Menschenverstand an.

b) Dieses Gerät ist nicht für die Verwendung durch Personen (einschließlich Kinder) mit eingeschränkter körperlicher, sensorischer oder geistiger Eignung oder mangelnder Erfahrung und/oder Kenntnissen vorgesehen, es sei denn, sie werden von einer für ihre Sicherheit verantwortlichen Person beaufsichtigt oder haben von dieser Person eine Einweisung in die Verwendung des Geräts erhalten.

c) Das Gerät darf nur von körperlich fitten Personen bedient werden, die entsprechend geschult sind, das Gerät handhaben können und die diese Bedienungsanleitung gelesen und eine Schulung in Arbeitsschutz und Sicherheit erhalten haben.

d) Bei Feststellung einer Beschädigung oder eines anormalen Betriebs des Geräts ist die Benutzung unverzüglich einzustellen und die zuständige Person zu benachrichtigen.

e) Sollten Sie Zweifel an der korrekten Funktion des Produkts haben oder Beschädigungen feststellen, wenden Sie sich bitte an das Servicecenter des Herstellers.

f) Reparaturen an diesem Produkt dürfen nur vom Servicecenter des Herstellers durchgeführt werden. Versuchen Sie nicht, Reparaturen selbst durchzuführen!

g) Kindern und unbefugten Personen ist der Zutritt zum Arbeitsplatz untersagt. (Eine Ablenkung kann zum Verlust der Kontrolle über das Gerät führen.)

h) Achten Sie während der Bearbeitung von Werkstücken auf Fremde und deren Sicherheit.

i) Beobachten Sie das Werkstück während der Bearbeitung aufmerksam, um Beschädigungen und mögliche Gefahren zu vermeiden.

j) Nach Abschluss der Arbeiten für Ordnung sorgen und Staub, Schmutz und Abfallmaterialien entfernen.

k) Werden weitere Elemente hergestellt, sollten diese vor und nach der Bearbeitung so gelagert werden, dass die Ordnung am Arbeitsplatz erhalten bleibt.



IMMER BEACHTEN! SCHÜTZEN SIE KINDER UND UMSTEHENDE BEI DER BENUTZUNG DES GERÄTS.

a) Benutzen Sie das Gerät nicht, wenn Sie müde, krank oder unter dem Einfluss von Alkohol, Drogen oder Medikamenten stehen, da diese die Bedienungsfähigkeit erheblich beeinträchtigen können.

b) Gehen Sie beim Umgang mit dem Gerät mit Bedacht vor und bleiben Sie aufmerksam. Kurzzeitige Unaufmerksamkeit kann zu schweren Verletzungen führen.

c) Verwenden Sie die in Abschnitt 1 (Legende) beschriebene persönliche Schutzausrüstung. Die Verwendung korrekter, zugelassener Schutzausrüstung verringert das Verletzungsrisiko.

d) Überschätzen Sie Ihre Fähigkeiten nicht. Halten Sie beim Benutzen des Geräts stets das Gleichgewicht und bleiben Sie stabil. Dies gewährleistet eine bessere Kontrolle über das Gerät in unerwarteten Situationen.

e) Tragen Sie keine weite Kleidung oder Schmuck. Halten Sie Haare, Kleidung und Handschuhe von beweglichen Teilen fern. Weite Kleidung, Schmuck oder lange Haare können sich in beweglichen Teilen verfangen.

f) Entfernen Sie vor der Inbetriebnahme des Geräts alle Einstellwerkzeuge oder Schraubenschlüssel. Werkzeuge oder Schraubenschlüssel, die in einem rotierenden Teil des Geräts verbleiben, können zu Verletzungen führen.

g) Das zu bearbeitende Material muss frei von Verunreinigungen sein.

h) Berühren Sie während des Betriebs keine beweglichen Teile oder Zubehörteile.

i) Tragen Sie Schutzhandschuhe, um Verletzungen durch scharfe Kanten zu vermeiden.

j) Arbeiten Sie nicht an Bauteilen aus harten Materialien.

k) Es ist verboten, in die Bauweise des Geräts einzugreifen, um seine Parameter oder Konstruktion zu verändern.

3.2. Sichere Geräteverwendung

a) Überlasten Sie das Gerät nicht. Verwenden Sie für die jeweilige Aufgabe geeignetes Werkzeug. Ein korrekt ausgewähltes Gerät erfüllt seine Aufgabe besser und sicherer.

b) Vor Beginn jeglicher Justierungen, dem Austausch von Zubehörteilen oder nach Beendigung der Arbeiten am Gerät muss die Druckleitung getrennt werden. Diese Vorsichtsmaßnahme verringert das Unfallrisiko

c) Bewahren Sie das Gerät bei Nichtgebrauch an einem sicheren Ort außerhalb der Reichweite von Kindern und Personen auf, die mit dem Gerät nicht vertraut sind und die Bedienungsanleitung nicht gelesen haben. Das Gerät kann in den Händen unerfahrener Benutzer eine Gefahr darstellen.

d) Halten Sie das Gerät in einem guten technischen Zustand. Prüfen Sie es vor jedem Gebrauch auf allgemeine Beschädigungen, insbesondere auf Risse oder andere Mängel, die den sicheren Betrieb des Geräts beeinträchtigen könnten. Sollten Sie eine Beschädigung feststellen, geben Sie das Gerät vor der Verwendung zur Reparatur ab.

e) Bewahren Sie das Gerät außerhalb der Reichweite von Kindern auf.

f) Die Reparatur oder Wartung des Geräts darf nur von qualifizierten Personen und unter Verwendung von Originalersatzteilen durchgeführt werden. Dies gewährleistet eine sichere Verwendung.

g) Um die Funktionsfähigkeit des Geräts zu gewährleisten, entfernen Sie keine werkseitig angebrachten Schutzvorrichtungen und lösen Sie keine Schrauben.

h) Verwenden Sie das Gerät nur für Werkstücke mit Parametern, die den Angaben in der Tabelle der technischen Daten entsprechen. Überschreiten Sie nicht die zulässigen Abmessungen des zu bearbeitenden Materials.

i) Bearbeiten Sie nicht zwei Werkstücke gleichzeitig.

j) Lange Werkstücke müssen zum Bearbeiten abgestützt und stabil positioniert werden.

k) Beugen Sie sich nicht über das Gerät, wenn sich dessen Arm in vertikaler Position befindet (dies gilt für die Modelle MSW-MSB500, MSW-MSB800, MSW-MSB1000).

l) Halten Sie sich stets auf der Seite auf, auf der das Werkstück gehalten wird (gilt nicht für das Modell MSW-HS8).

m) Das Werkstück muss immer waagerecht und senkrecht zu den Schneidmessern des Geräts ausgerichtet sein.

n) Berühren Sie die Schneidmesser während des Betriebs nicht.

o) Halten Sie beim Halten des Werkstücks einen Abstand von mindestens 20 cm zu den Schneidmessern ein.

p) Verwenden Sie Petroleum, um das Korrosionsschutzfett von den Arbeitsflächen zu entfernen.

q) Das Gerät muss fest auf der Arbeitsfläche montiert sein, und der Benutzer muss ausreichend Platz haben, um das Werkstück frei zu führen.

4. Beachten Sie die Nutzungsbedingungen

Der Blechhebel und die Mehrzweckschere sind zum Schneiden von Blechen vorgesehen. Die Handschere dient zum Schneiden von Blechen und Stangen.

Der Benutzer haftet für alle Schäden, die durch unsachgemäße Verwendung des Geräts entstehen.

4.1. Gerätebeschreibung

MSW-HS500

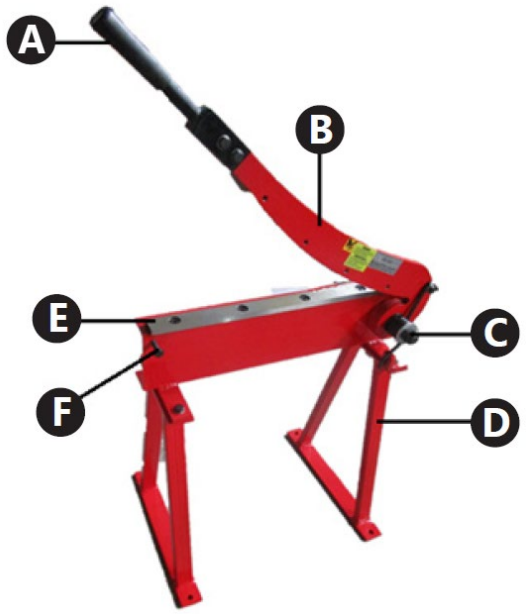

MSW-HS800



MSW-HS1000

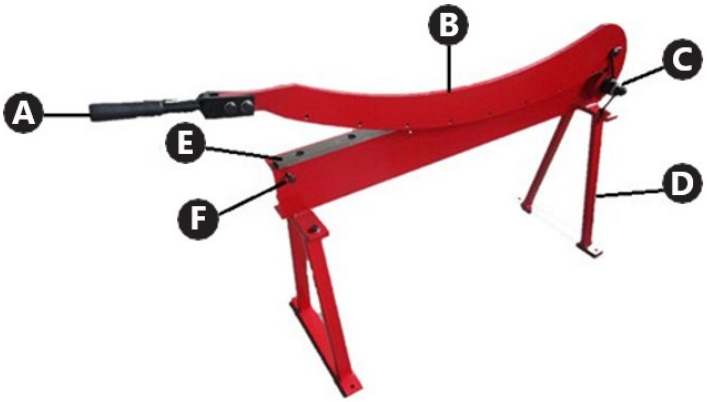

A. Oberer Schneidarmgriff

B. Oberer Schneidarm

C. Rückholfeder

D. Halterung

E. Unteres Schneidwerkzeug

F. Begrenzer

MSW-HS8

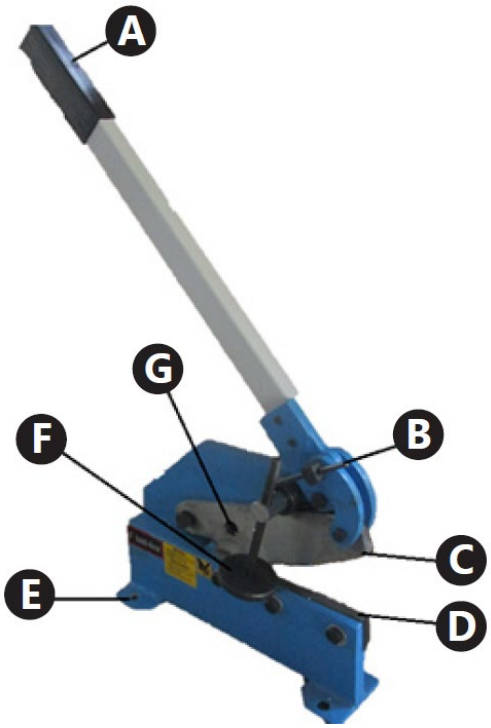

A. Oberer Schneidarmgriff

B. Oberer Schneidarm

C. Rückholfeder

D. Halterung

E. Unteres Schneidwerkzeug

F. Begrenzer

MSW-MPS

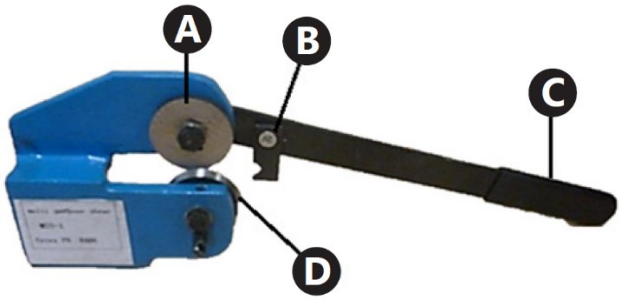

A. Oberer Schneidarmgriff

B. Oberer Schneidarm

C. Rückholfeder

D. Halterung

E. Unteres Schneidwerkzeug

F. Begrenzer

4.2. Vorbereitung zur Inbetriebnahme

4.2.1. Aufstellungsort

Das Gerät darf nur auf einer ebenen, stabilen, sauberen und trockenen Oberfläche und außerhalb der Reichweite von Kindern und geistig behinderten Personen verwendet werden.

• Um Beschädigungen zu vermeiden, ist ein Freiraum von 1 m um das Gerät herum sicherzustellen.

• Der Bediener muss ausreichend Platz zum Bedienen des Geräts haben.

• Mindestens zwei Personen sollten das Gerät aus der Verpackung nehmen und für die Montage vorbereiten (gilt nicht für das Modell MSW-MPS).

4.3. Installation des Geräts

• Modell MSW-MPS: Keine Montage erforderlich.

• Modell MSW-HS8: Den Hebel mit dem Griff (A) im oberen Teil des Geräts montieren. Die Verbindung mit Schrauben sichern.

• Modelle MSW-MSB500, MSW-MSB800, MSW-MSB1000: Die Halterungen (D) vorne und hinten im unteren Teil des Geräts montieren. Die Verbindung mit Schrauben sichern.

4.4. Geräteverwendung

Vor Arbeitsbeginn wird empfohlen, die Schnittlinie auf dem Werkstück zu markieren.

Modelle MSW-MSB500, MSW-MSB800, MSW-MSB1000

Werkstückschneiden:

a) Den Gerätearm anheben, während Sie den Griff mit einer Hand festhalten.

b) Das Werkstück festhalten und waagerecht und senkrecht zu den Schneidmessern positionieren.

c) Das Werkstück zwischen die Schneidmesser des Geräts einführen.

d) Führen Sie den Schnitt mit einer Hand durch, indem Sie den Gerätearm am Griff drücken, während Sie das Werkstück mit der anderen Hand festhalten. Das Werkstück wird durchtrennt.

ACHTUNG! Halten Sie beim Halten des Werkstücks einen Abstand von mindestens 20 cm zu den Schneidwerkzeugen ein.

e) Heben Sie den Gerätearm an.

f) Nehmen Sie das Werkstück heraus.

g) Legen Sie das durchtrennte Werkstück und das Werkstück selbst an einem geeigneten Ort ab. Sorgen Sie für Ordnung am Arbeitsplatz.

ACHTUNG! Gehen Sie beim Umgang mit dem Werkstück vor und nach der Bearbeitung vorsichtig vor. Das Werkstück kann scharfe Kanten haben.

ACHTUNG! Beim Schneiden mit dem Gerät kann es zu Rückstoß des Werkstücks kommen. Gehen Sie vorsichtig vor und tragen Sie Schutzhandschuhe und Schutzbrille.

Modell MSW-HS8

a) Halten Sie das Werkstück fest und positionieren Sie es waagerecht und senkrecht zu den Schneidwerkzeugen.

b) Legen Sie das Werkstück zwischen die Schneidwerkzeuge des Geräts.

c) Drücken Sie das Werkstück mit der Spannscheibe fest. Drehen Sie die Spannscheibe, um ihre Position zu verändern. Dieser Schritt ist beim Schneiden von Rundstangen nicht erforderlich.

d) Betätigen Sie den Gerätehebel.

ACHTUNG! Halten Sie beim Halten des Werkstücks einen Abstand von mindestens 20 cm zu den Schneidwerkzeugen ein.

e) Heben Sie den Gerätehebel an.

f) Lösen Sie den Druck der Spannscheibe auf das Werkstück. Dieser Schritt ist beim Schneiden von Rundstangen nicht erforderlich.

g) Entnehmen Sie das Werkstück.

h) Legen Sie das abgeschnittene Werkstück und das Werkstück selbst an einem geeigneten Ort ab. Halten Sie Ihren Arbeitsplatz ordentlich

Modell MSW-MPS

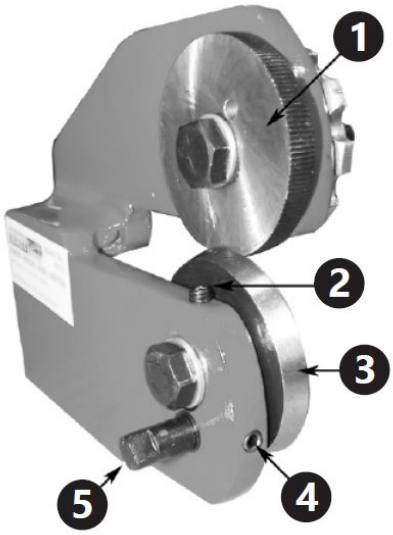

1. Führungsrad

2. Obere Stellschraube

3. Schneidrad

4. Untere Stellschraube

5. Untere Welle

4.4.1. Einstellung

a) Die Schneidkante des Schneidrads sollte in der Tiefe nahe der Werkstückdicke bündig mit der Führungskante abschließen. Es wird empfohlen, die Decktiefe der Räder mithilfe eines Reststücks des gleichen Materials wie das zu bearbeitende Material zu ermitteln.

b) Um die Räder zueinander auszurichten, lösen Sie zunächst die oberen und unteren Stellschrauben.

c) Um die Radabdeckung zu vergrößern, ziehen Sie die untere Klemmschraube (im Uhrzeigersinn) fest, bis die gewünschte Abdeckung erreicht ist. Ziehen Sie anschließend die obere Stellschraube fest, bis ein leichter Widerstand spürbar ist. Um die Radabdeckung zu verringern, lösen Sie die untere Klemmschraube und drehen Sie die obere Stellschraube im Uhrzeigersinn, bis die gewünschte Abdeckung erreicht ist. Ziehen Sie anschließend die untere Stellschraube fest, bis ein leichter Widerstand spürbar ist.

d) Falls sich das Trennrad nicht ausreichend leicht drehen lässt, drehen Sie die untere Rolle und justieren Sie die Stellschrauben nach.

4.4.2. Schneiden

a) Halten Sie das Werkstück fest und positionieren Sie es waagerecht und senkrecht zu den Schneidwerkzeugen.

b) Legen Sie das Werkstück zwischen Trennrad und Führungsrad. Achten Sie darauf, dass die überstehende Seite des Werkstücks rechts vom Gerät (auf der Seite des Führungsrads) liegt.

c) Stellen Sie sicher, dass sich die Sperrklinke über dem Ratschenbohrer befindet, und ziehen Sie den Griff nach vorn, während Sie ihn mit der anderen Hand leicht in Richtung Schneide drücken.

ACHTUNG! Halten Sie beim Halten des Werkstücks einen Abstand von mindestens 20 cm zu den Schneidwerkzeugen ein.

d) Falls ein weiterer Schnitt erforderlich ist, drehen Sie den Hebel entgegen der Schnittrichtung und anschließend wieder in Schnittrichtung. Der nächste Abschnitt des Werkstücks wird dabei mit der Drehung der Räder geschnitten. Wiederholen Sie diesen Vorgang, bis das gewünschte Ergebnis erzielt ist.

e) Nehmen Sie das Werkstück heraus.

f) Legen Sie das abgeschnittene Werkstückteil und das Werkstück selbst an den dafür vorgesehenen Platz. Halten Sie Ihren Arbeitsplatz ordentlich.

4.5. Reinigung und Wartung

• Jegliche Verstopfungen und Rückstände nach dem Werkstück müssen mit geeigneten Werkzeugen (z. B. einem Haken oder einem Holzstück) entfernt werden.

• Nach jedem Arbeitsgang Staub, Werkstückreste und Verunreinigungen vom Gerät entfernen.

• Alle Oberflächen mit Reinigungsmitteln ohne aggressive Substanzen reinigen.

• Nach der Reinigung alle Teile des Geräts vor der Wiederverwendung trocknen.

• Das Gerät an einem trockenen, kühlen Ort lagern, vor Feuchtigkeit und direkter Sonneneinstrahlung schützen.

• Das Gerät regelmäßig auf seine technische Funktionsfähigkeit und eventuelle Beschädigungen überprüfen.

• Die beweglichen Teile je nach Nutzungshäufigkeit regelmäßig schmieren.

• Beim Schmieren darauf achten, die Außenfläche des Führungsrads nicht zu schmieren (gilt für das Modell MSW-MPS).

4.6. Montagezeichnungen

Elementliste

Teilenummer	Beschreibung des Geräts MSW-MSB500, MSW-MSB800, MSW-MSB1000	Anzahl der Teile
1	Unteres Messer	1
2	Gabelbolzen	4
3	Gehäuse	1
4	Anschlussplatte	1
5	Welle	1
6	Unterlegscheibe	4
7	Mutter	4
8	Standbein	2
9	Dorn	1
10	Unterlegscheibe	2

11	Mutter	4
12	Bolzen	4
13	Dorn	2
14	Schutzhülle	1
15	Bolzen	4
16	Oberarm	1
17	Bolzen	4
18	Oberes Messer	1
19	Bolzen	2
20	Griffrolle	1
21	Halter	1
22	Feder	1

Teilenummer	Beschreibung des Geräts MSW-HS8	Anzahl der Teile
1	Welle	1
2	Feder	1
3	Gabelbolzen	1
4	Oberes Messer	1
5	Gehäuse	1
6	Mutter	2
7	Hebel	1
8	Halter	1
9	Bolzen	2
10	Klemmscheibe	1
11	Dorn	1
12	Bolzen	1
13	Bolzen	1
14	Unterlegscheibe	2
15	Bolzen	1
16	Befestigungselement	2
17	Bolzen	3
18	Unterlegscheibe	3
19	Mutter	1
20	Unteres Messer	1
21	Mutter	2

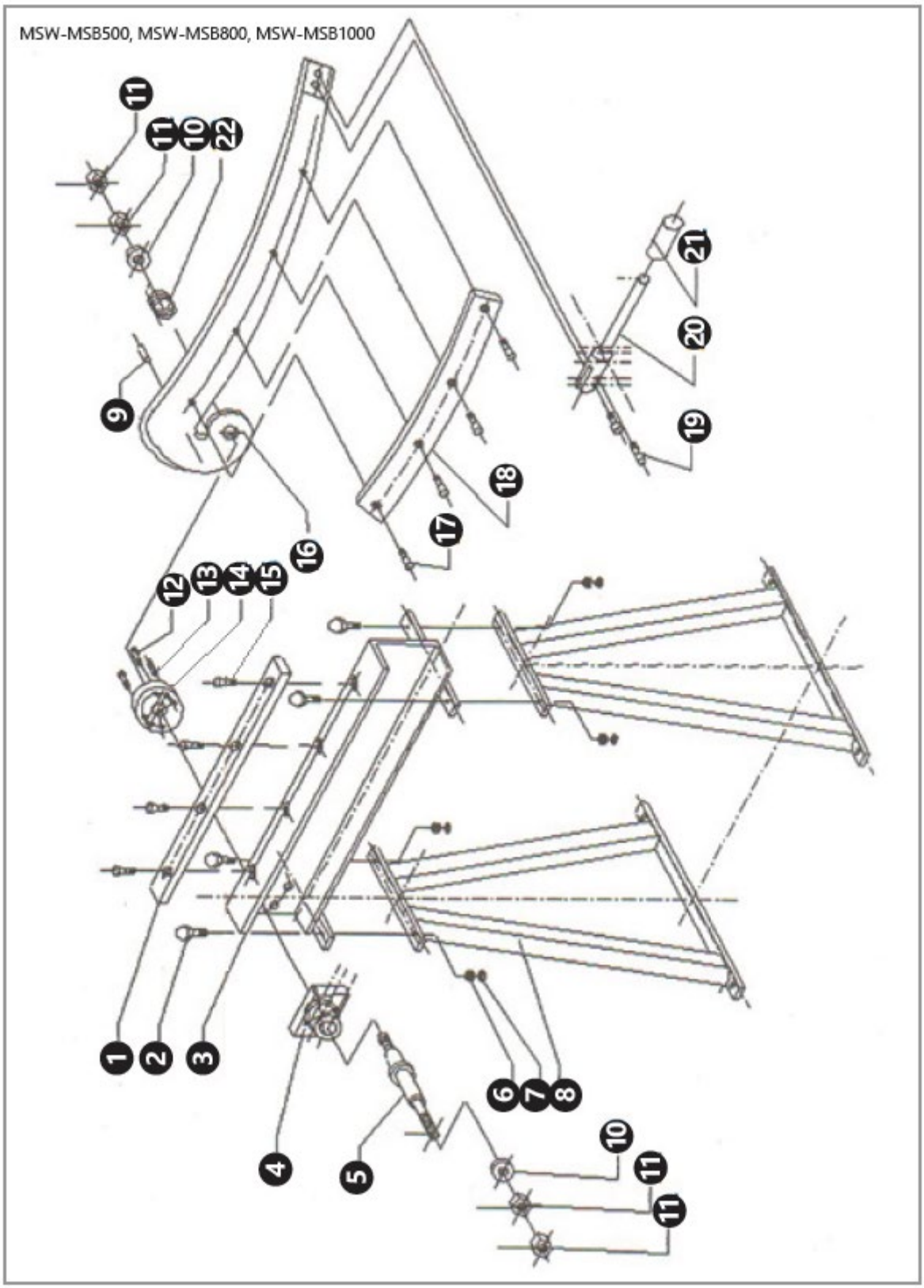
MSW-MSB500, MSW-MSB800, MSW-MSB1000
11
11
10
22
9
21
20
19
18
17
16
12
13
14
15
1
2
3
4
5
6
7
8
10
11
11

MSW-HS8

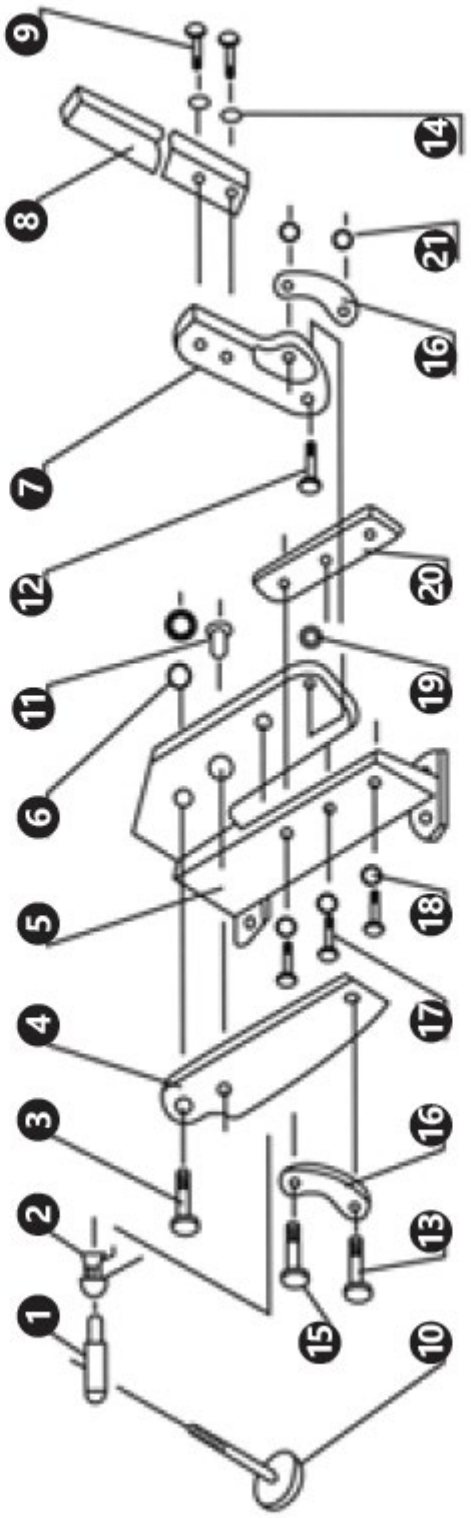

⚠

This User Manual has been translated using machine translation. We have made every effort to ensure the translation is accurate, but please note that automated translations are not perfect and are not meant to replace human translators. The official version of the User Manual is in English. Any differences between the translated version and the original English are not legally binding. If you have any questions about the accuracy of the translation, please refer to the English version, which is the official reference. More language versions are available upon request via info@expondo.com.

1. Technical data

Table 1: Technical data of the product

Parameter description	Parameter value		
Product name	METAL SHEET LEVER		
Model	MSW-MSB500	MSW-MSB800	MSW-MSB1000
Cutting length [mm]	500	800	1000
Maximum thickness of the worked material [mm]	1.5		
Dimensions [mm]	715x400 x117	1190x400 x773	1415x400 x773
Weight [kg]	30	38.4	48.2
Parameter description	Parameter value		
Product name	HAND SHEAR	MULTI PURPOSE SHEAR	
Model	MSW-HS8	MSW-MPS	
Cutting length [mm]	170	-	
Maximum thickness of the worked material [mm]	6 (flat steel) / 11 (round steel)	1,5	
Dimensions [mm]	492x127x750	385x80x125	
Weight [kg]	16	1,80	

2. General description

The user manual is designed to assist in the safe and trouble-free use of the device. The product is designed and manufactured in accordance with strict technical guidelines, using state-of-the-art technologies and components. Additionally, it is produced in compliance with the most stringent quality standards.

DO NOT USE THE DEVICE UNLESS YOU HAVE THOROUGHLY READ AND UNDERSTOOD THIS USER MANUAL.

To increase the product life of the device and to ensure a trouble-free operation, use it in accordance with this user manual and regularly perform the maintenance tasks. The technical data and specifications in this user manual are up to date. The manufacturer reserves the right to make changes associated with quality improvement.

2.1. Legend

Icon	Description
CE	The product satisfies the relevant safety standards.

	Read instructions before use.
	The product must be recycled.
	**WARNING!** or **CAUTION!** or **REMEMBER!** Applicable to the given situation. (general warning sign)
	Wear protective goggles.
	Wear protective gloves.
	Wear foot protection.
	CAUTION! Sharp elements. Limb cut hazard.
	ATTENTION! Hand crush hazard!



PLEASE NOTE! DRAWINGS IN THIS MANUAL ARE FOR ILLUSTRATION PURPOSES ONLY AND IN SOME DETAILS IT MAY DIFFER FROM THE ACTUAL MACHINE.

3. Usage safety



ATTENTION! READ ALL SAFETY WARNINGS AND ALL INSTRUCTIONS. FAILURE TO FOLLOW THE WARNINGS AND INSTRUCTIONS MAY RESULT IN SERIOUS INJURY OR EVEN DEATH.

Whenever "device" or "product" are used in the warnings and instructions, it shall mean METAL SHEET LEVER, HAND SHEAR or MULTI PURPOSE SHEAR. Do not put your hands or another body parts between the blades of the device.

3.1. Safety in the workplace

a) Make sure the workplace is clean and well lit. A messy messy or poorly lit workplace may lead to accidents. Try to anticipate what may happen, observe what is going on and use common sense when working with the device.

b) This device is not intended to be used by persons (including children) with limited physical, sensory or mental aptitude or lack of experience and/or knowledge, unless they are supervised by a person responsible for their safety or have received instruction from this person as to how the device is used.

c) The device may be operated by physically fit persons who are properly trained, able to handle the device, and properly trained and who have reviewed this operating manual and received training in occupational health and safety.

d) When any device damage or abnormal operation is found, immediately stop its use immediately and notify the authorised person.

e) In case of doubt whether the product operates correctly or finding damage please contact the service centre of the manufacturer.

f) Only the service centre of the manufacturer can make repairs of the product Do not attempt to make repairs yourself!

g) Children or unauthorised persons are forbidden from entering a work station. (A distraction may result in a loss of control over the device).

h) During operation workpiece working, take care of strangers and their safety.

i) Carefully observe the workpiece carefully during operation working to avoid its damage and prevent any possible hazard.

j) Maintain order and remove any dust, debris and waste material after working.

k) If more elements are manufactured, they should be stored in such a way before and after working that allows keeping order at the workstation.



REMEMBER! WHEN USING THE DEVICE, PROTECT CHILDREN AND OTHER BYSTANDERS.

a) Do not use the device when tired, ill or under the influence of alcohol, narcotics or medication which can significantly impair the ability to operate the device.

b) When working with the device, use common sense and stay alert. Temporary loss of concentration whilst using the device may lead to serious injuries.

c) Use personal protection equipment as required for working with the device, specified in section 1 (Legend). The use of correct, approved personal protection equipment reduces the risk of suffering an injury.

d) Do not overestimate your abilities. When using the device keep your balance and remain stable at all times. This will ensure better control over the device in unexpected situations.

e) Do not wear loose clothing or jewellery. Keep hair, clothes and gloves away from moving parts. Loose clothing, jewellery or long hair may get caught inmoving parts.

f) Before device operation, remove all regulating tools or wrenches. Any tool or wrench left inside a rotating part of the device can result in injuries.

g) The material to be worked should be free of impurities.

h) Do not touch any movable parts or accessories during device operation.

i) Use protective gloves to avoid a being hurt by sharp edges.

j) Do not work on elements made of hard materials.

k) It is forbidden to interfere with the structure of the device in order to change its parameters or construction.

3.2. Safe device use

a) Do not overload the device. Use appropriate tools for the given task. A correctly selected device will perform the task for which it was designed better and in a safer manner.

b) It is necessary to disconnect the pressure linebefore commencing any adjustment, accessoriesreplacement or after finishing work with the device. Such a preventive measure reduces the risk of anaccident

c) When not in use, store in a safe place, away fromchildren and people not familiar with the device, who have not read the user manual. The device may pose a hazard in the hands of inexperienced users.

d) Maintain the device in a good technical state. Beforeeach use check for general damage and especiallycheck for cracked parts or elements and for any other conditions which may impact the safe operation ofthe device. If damage is discovered, hand over thedevice for repair before use.

e) Keep the device out of the reach of children.

f) Device repair or maintenance should be carried out by qualified persons, only using original spare parts. This will ensure safe use.

g) To ensure the operational integrity of the device, donot remove factory fitted guards and do not loosen any screws.

h) Use the device to work elements of parametersconforming with the data given in the technical data table. Do not exceed the permissible dimensions of the worked material.

i) Do not work on two workpieces at the same time.

j) Long workpieces must be supported and set stably for working.

k) Do not lean over the device when its arm is in a vertical position (this applies to the models MSW-MSB500, MSW-MSB800, MSW-MSB1000).

l) Always stay on the side where the workpiece is held (this does not apply to the model MSW-HS8).

m) The workpiece shall always be level and perpendicular to the device cutters.

n) Do not touch the cutters during device operation.

o) Do not bring your hand closer than 20 cm to the device cutters when holding the workpiece.

p) Use kerosene to remove the anticorrosion grease from the working surfaces.

q) The device should be firmly attached to the working surface and the user should have enough space to operate the workpiece freely.

4. Use guidelines

The Metal Sheet Lever and the multi-purpose shear are designed to cut sheet metals. The Hand Shear is used to cut metal sheets and bars.

The user is liable for any damage resulting from non-intended use of the device.

4.1. Device description

MSW-HS500

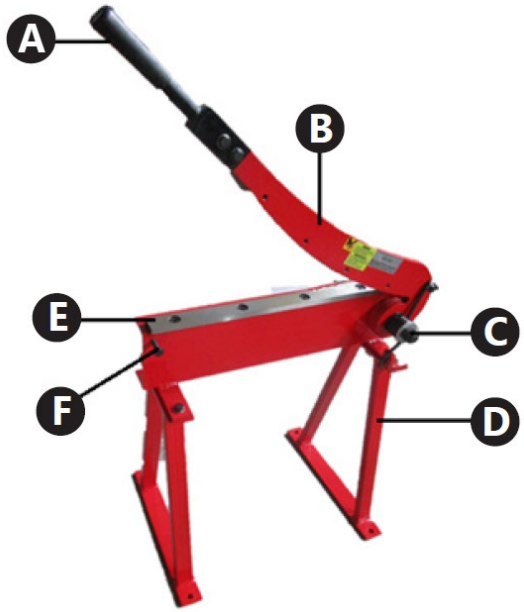

MSW-HS800



MSW-HS1000

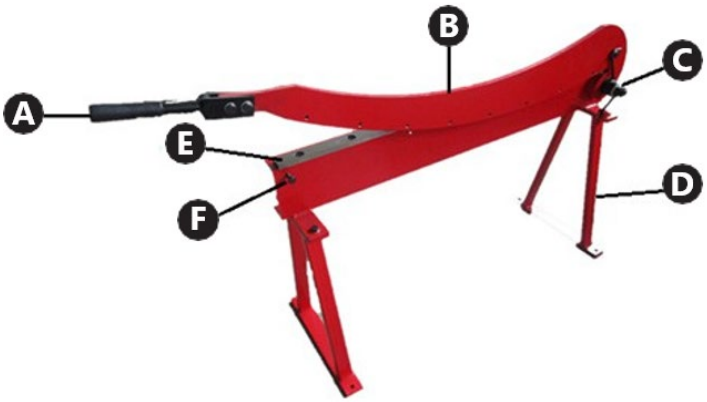

A. Upper cutter arm handle

B. Upper cutter arm

C. Return spring

D. Support

E. Lower cutter

F. Limiter

MSW-HS8

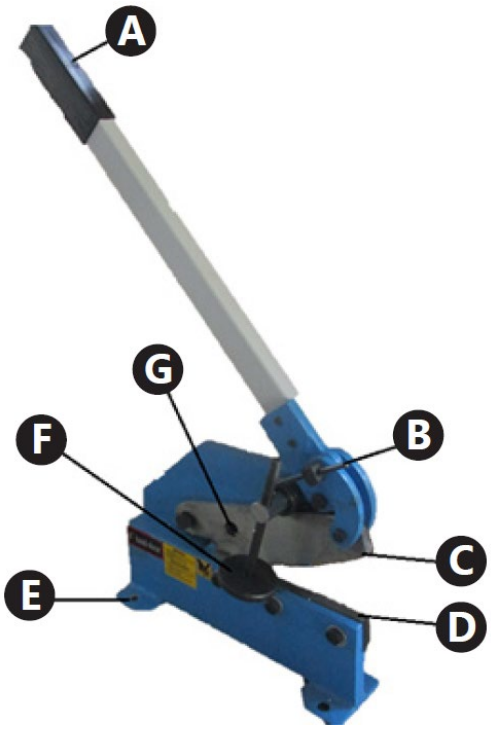

A. Upper cutter arm handle

B. Upper cutter arm

C. Return spring

D. Support

E. Lower cutter

F. Limiter

MSW-MPS

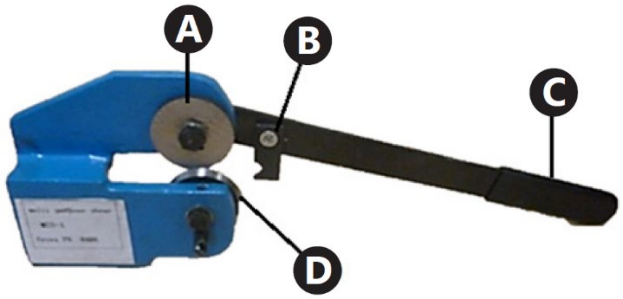

A. Upper cutter arm handle

B. Upper cutter arm

C. Return spring

D. Support

E. Lower cutter

F. Limiter

4.2. Preparing for use

4.2.1. Appliance location

The device shall always be used on thean even, stable, clean and dry surface and out of reach of children and persons of unsound mind.

• Ensure the free space of 1 m around the device to avoid damages.

• The operator should have enough space to operate the device.

• At least 2 persons should take the device out of its packaging and prepare it for assembly (this does not apply to the model MSW-MPS)

4.3. Installing the appliance

• Model MSW-MPS: does not require assembly.

• Model MSW-HS8: Install the lever with the handle (A) in the upper part of the device. Secure the connection with screws.

• Models MSW-MSB500, MSW-MSB800, MSW-MSB1000: Install the supports (D) in the lower part of the device, at the front and the rear. Secure the connection with screws.

4.4. Device use

Before working, it is recommended to mark the shearing line on the workpiece.

Models MSW-MSB500, MSW-MSB800, MSW-MSB1000

Workpiece cutting:

a) Raise the device arm while holding the handle with one hand.

b) While holding the workpiece, place it level and perpendicular to the cutters.

c) Insert the workpiece between the device cutters.

d) Carry out cutting with one hand by pressing the device arm held by its handle while grasping the workpiece with the other hand. The workpiece will be cut.

CAUTION! Do not bring your hand closer than 20 cm to the device cutters when holding the workpiece.

e) Raise the device arm.

f) Remove the workpiece.

g) Put aside the cut part of the workpiece and the workpiece itself at the appropriate place. Keep order at the workplace.

CAUTION! Exercise care when grasping the workpiece before and after working. The workpiece can have sharp edges.

CAUTION! During cutting with the device, workpiece recoil can occur. Exercise care and use the safety gloves and goggles.

Model MSW-HS8

a) While holding the workpiece, place it level and perpendicular to the cutters.

b) Insert the workpiece between the device cutters.

c) Press the workpiece by means of clamping disc. Rotate the clamping disc to change its position. This activity is not required when cutting round bars.

d) Press the device lever.

CAUTION! Do not bring your hand closer than 20 cm to the device cutters when holding the workpiece.

e) Raise the device lever.

f) Release the disc pressure onto the workpiece. This activity is not required when cutting round bars.

g) Remove the workpiece.

h) Put aside the cut part of the workpiece and the workpiece itself at the appropriate place. Keep order at the workplace

Model MSW-MPS

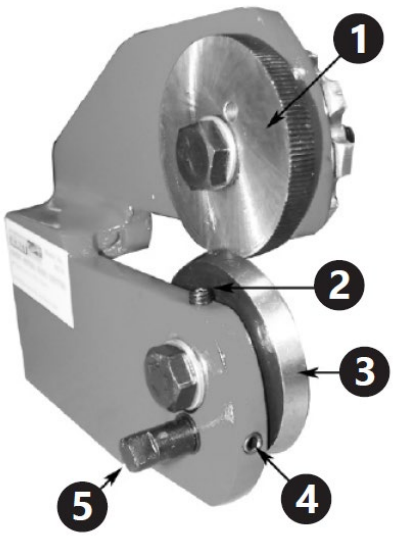

1. Guide wheel

2. Upper set screw

3. Cutting wheel

4. Lower set screw

5. Lower shaft

4.4.1. Adjustment

a) The cutting wheel edge should tie in with the guide wheel edge in depth near to the workpiece thickness. It is recommended to try and set the wheels coverage depth using an unnecessary piece of material of the same type as the material to be worked.

b) To set the wheels in relation to each other, firstly loosen the upper and lower set screws.

c) To increase wheel coverage, tighten up the lower clamping screw (clockwise) until the desired wheel coverage is reached. Then, tighten the upper set screw until it offers light resistance. To reduce wheel coverage, loosen the lower clamping screw and turn the upper set screw clockwise until the desired wheel coverage is reached. Then, tighten the lower set screw until it offers light resistance.

d) If the cutting wheel does not rotate freely enough, turn the lower roller and readjust the ser screws.

4.4.2. Cutting

a) While holding the workpiece, place it level and perpendicular to the cutters.

b) Insert the workpiece between the cutting wheel and the guide wheel. Make sure that the superfluous workpiece side is the on the right-hand side of the device (on the side of the guide wheel).

c) Make sure that the pawl is above the ratchet drill and pull the handle forward while pressing it lightly towards cutting with other hand.

CAUTION! Do not bring your hand closer than 20 cm to the device cutters when holding the workpiece.

d) If it is necessary to cut the workpiece further, turn the lever opposite to the cutting direction and then turn it again towards cutting. The next section of the element will be cut together with rotation of the wheels. Repeat this activity until the desired effect is obtained.

e) Remove the workpiece.

f) Put aside the cut part of the workpiece and the workpiece itself at the appropriate place. Keep order at the workplace.

4.5. Cleaning and maintenance

• Any blockages and jammed residues after the workpiece must be removed using suitable tools (e.g. by means of a hook or piece of wood).

• After each work, remove any dust, leavings of the workpieces and impurities from the device.

• Use cleaners without corrosive substances to clean each surface.

• After cleaning the device, all parts should be dried before reusing it.

• Store the unit in a dry, cool place, free from moisture and direct exposure to sunlight.

• Regular inspections of the device must be carried out in terms of its technical efficiency and any damages.

• Regularly grease the movable elements depending on the frequency of their use.

• During lubrication, pay attention not to grease the external surface of the guide wheel (this applies to the model MSW-MPS).

4.6. Assembly drawings

List of elements

Number of part	Description MSW-MSB500, MSW-MSB800, MSW-MSB1000	Number of pieces
1	Lower blade	1
2	Clevis pin	4
3	Body	1
4	Connecting plate	1
5	Shaft	1

6	Washer	4
7	Nut	4
8	Leg	2
9	Mandrel	1
10	Washer	2
11	Nut	4
12	Bolt	4
13	Mandrel	2
14	Cover	1
15	Bolt	4
16	Upper arm	1
17	Bolt	4
18	Upper blade	1
19	Bolt	2
20	Handle roller	1
21	Holder	1
22	Spring	1

Number of part	Description MSW-HS8	Number of pieces
1	Shaft	1
2	Spring	1
3	Clevis pin	1
4	Upper blade	1
5	Body	1
6	Nut	2
7	Lever	1
8	Holder	1
9	Bolt	2
10	Clamping disc	1
11	Mandrel	1
12	Bolt	1
13	Bolt	1
14	Washer	2
15	Bolt	1
16	Fastener	2
17	Bolt	3
18	Washer	3
19	Nut	1
20	Lower blade	1
21	Nut	2

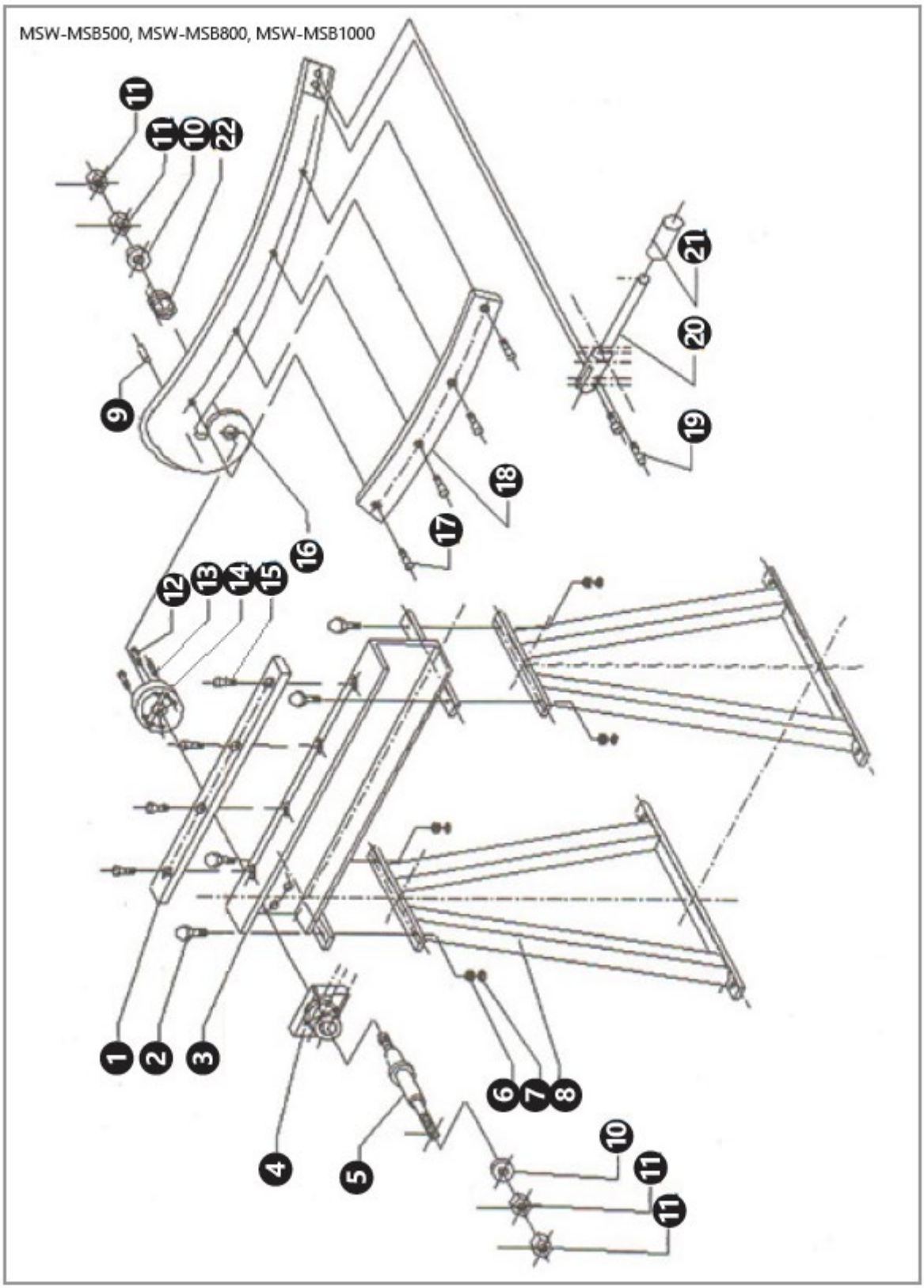
MSW-MSB500, MSW-MSB800, MSW-MSB1000
11
11
10
22
9
16
17
18
19
20
21
12
13
14
15
1
2
3
4
5
6
7
8
10
11
11

MSW-HS8

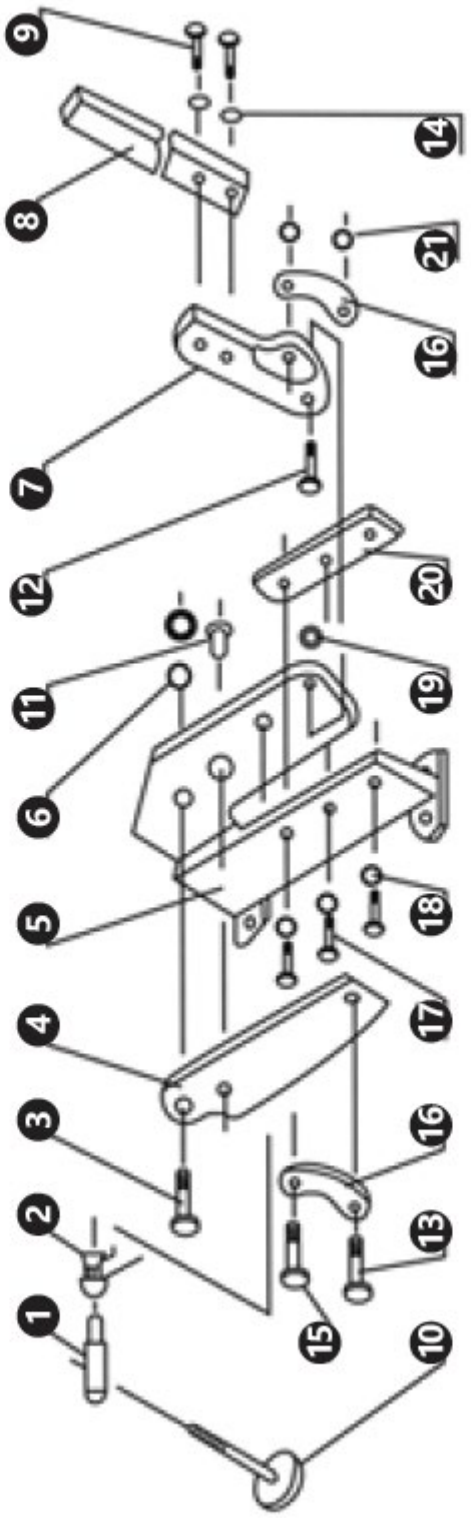

⚠

Niniejsza Instrukcja obsługi została przetłumaczona maszynowo. Dołożyliśmy wszelkich starań, aby tłumaczenie było dokładne, jednak należy pamiętać, że tłumaczenia automatyczne nie są doskonałe i nie zastępują tłumaczy. Oficjalna wersja instrukcji obsługi jest w języku angielskim. Wszelkie różnice między wersją przetłumaczoną a oryginałem angielskim nie są prawnie wiążące. W przypadku pytań dotyczących dokładności tłumaczenia prosimy o zapoznanie się z wersją angielską, która jest oficjalną wersją referencyjną. Więcej wersji językowych jest dostępnych na życzenie pod adresem info@expondo.com.

1. Dane techniczne

Tabela 1: Dane techniczne produktu

Opis parametru	Wartość parametru		
Nazwa produktu	DŹWIGNIA DO BLACHY		
Model	MSW-MSB500	MSW-MSB800	MSW-MSB1000
Długość cięcia [mm]	500	800	1000
Maksymalna grubość obrabianego materiału [mm]	1,5		
Wymiary [mm]	715x400 x117	1190x400 x773	1415x400 x773
Ciężar [kg]	30	38,4	48,2
Opis parametru	Wartość parametru		
Nazwa produktu	NOŻYCE RĘCZNE	NOŻYCE WIELOFUNKCYJNE	
Model	MSW-HS8	MSW-MPS	
Długość cięcia [mm]	170	-	
Maksymalna grubość obrabianego materiału [mm]	6 (płaska stal) / 11 (okrągła stal)	1,5	
Wymiary [mm]	492x127x750	385x80x125	
Ciężar [kg]	16	1,80	

2. Opis ogólny

Instrukcja obsługi ma pomóc w bezpiecznym i bezproblemowym użytkowaniu urządzenia. Produkt został zaprojektowany i wyprodukowany zgodnie ze ścisłymi zasadami użytkowania technicznymi, przy użyciu najnowocześniejszych technologii i komponentów. Ponadto jest produkowany zgodnie z najbardziej rygorystycznymi normami jakościowymi.

NIE UŻYWAJ URZĄDZENIA, JEŚLI NIE PRZECZYTAŁEŚ DOKŁADNIE I NIE ZROZUMIAŁEŚ TEJ INSTRUKCJI OBSŁUGI.

Aby wydłużyć żywotność urządzenia i zapewnić jego bezawaryjną pracę, należy go używać zgodnie z niniejszą instrukcją obsługi i regularnie wykonywać czynności konserwacyjne. Dane techniczne i specyfikacje zawarte w niniejszej instrukcji obsługi są aktualne. Producent zastrzega sobie prawo do wprowadzania zmian związanych z poprawą jakości.

2.1. Legenda

Ikona	Opis urządzenia

	Produkt spełnia odpowiednie normy bezpieczeństwa.
	Przed użyciem należy przeczytać instrukcję.
	Produkt należy poddać recyklingowi.
	**OSTRZEŻENIE!** lub **UWAGA!** lub **PAMIĘTAJ!** Dotyczy danej sytuacji. (ogólny znak ostrzegawczy)
	Załóż okulary ochronne.
	Stosować rękawice ochronne.
	Nosić ochronę stóp.
	UWAGA! Ostre elementy. Niebezpieczeństwo skaleczenia kończyn.
	UWAGA! Niebezpieczeństwo zmiażdżenia dłoni!



PAMIĘTAJ! RYSUNKI W NINIEJSZEJ INSTRUKCJI SŁUŻĄ WYŁĄCZNIE CELOM ILUSTRACYJNYM I W NIEKTÓRYCH SZCZEGÓŁACH MOGĄ RÓŻNIĆ SIĘ OD RZECZYWISTEGO URZĄDZENIA.

3. Bezpieczeństwo użytkowania



UWAGA! PRZECZYTAĆ WSZYSTKIE OSTRZEŻENIA DOTYCZĄCE BEZPIECZEŃSTWA ORAZ WSZYSTKIE INSTRUKCJE. NIEPRZESTRZEGANIE OSTRZEŻEŃ I INSTRUKCJI MOŻE SPOWODOWAĆ POWAŻNE OBRAŻENIA, A NAWET ŚMIERĆ.

Ilekroć w ostrzeżeniach i instrukcjach używane są słowa „urządzenie” lub „produkt”, oznacza to DŹWIGNIĘ DO BLACHY, NOŻYCE RĘCZNE lub NOŻYCE WIELOFUNKCYJNE podczas pracy z urządzeniem. Nie wkładaj rąk ani innych części ciała między ostrza urządzenia.

3.1. Bezpieczeństwo w miejscu pracy

a) Upewnij się, że miejsce pracy jest czyste i dobrze oświetlone. Nieporządek w miejscu pracy lub jego słabe oświetlenie może prowadzić do wypadków. Staraj się przewidywać potencjalne zdarzenia, obserwuj otoczenie i kieruj się zdrowym rozsądkiem podczas pracy z urządzeniem.

b) To urządzenie nie jest przeznaczone do użytku przez osoby (w tym dzieci) o ograniczonej sprawności fizycznej, sensorycznej lub umysłowej lub nieposiadające doświadczenia i/lub

wiedzy, chyba że znajdują się pod nadzorem osoby odpowiedzialnej za ich bezpieczeństwo lub otrzymały od niej instrukcje dotyczące sposobu użytkowania urządzenia.

c) Urządzenie może być obsługiwane przez osoby sprawne fizycznie, odpowiednio przeszkolone, zdolne do obsługi urządzenia i przeszkolone w zakresie bezpieczeństwa i higieny pracy.

d) W przypadku stwierdzenia jakichkolwiek uszkodzeń lub nieprawidłowego działania urządzenia, należy natychmiast przerwać jego użytkowanie i powiadomić osobę upoważnioną.

e) W razie wątpliwości co do prawidłowego działania produktu lub stwierdzenia uszkodzeń prosimy o kontakt z serwisem producenta.

f) Naprawy produktu może dokonać wyłącznie serwis producenta. Nie należy podejmować prób samodzielnej naprawy!

g) Wstęp dzieci i osób nieupoważnionych na stanowisko pracy jest zabroniony. (Rozproszenie uwagi może spowodować utratę kontroli nad urządzeniem).

h) Podczas pracy z przedmiotem obrabianym należy zadbać o bezpieczeństwo osób postronnych.

i) Uważnie obserwować przedmiot obrabiany, aby uniknąć jego uszkodzenia i zapobiec wszelkim możliwym zagrożeniom.

j) Po pracy należy zachować porządek i usunąć wszelki pył, zanieczyszczenia i odpady.

k) Jeżeli wytwarzana jest większa ilość elementów, należy je składować przed i po obróbce w sposób pozwalający na zachowanie porządku na stanowisku pracy.



PAMIĘTAĆ! PODCZAS KORZYSTANIA Z URZĄDZENIA CHROŃ DZIECI I OSOBY POSTRONNE.

a) Nie używaj urządzenia, gdy jesteś zmęczony, chory lub pod wpływem alkoholu, narkotyków lub leków, które mogą znacząco upośledzić zdolność obsługi urządzenia.

b) Podczas pracy z urządzeniem kieruj się zdrowym rozsądkiem i zachowaj czujność. Chwilowa utrata koncentracji podczas korzystania z urządzenia może prowadzić do poważnych obrażeń.

c) Stosuj środki ochrony indywidualnej wymagane do pracy z urządzeniem, określone w punkcie 1 (Legenda). Stosowanie właściwych, zatwierdzonych środków ochrony indywidualnej zmniejsza ryzyko odniesienia obrażeń.

d) Nie przeceniaj swoich możliwości. Podczas korzystania z urządzenia utrzymuj równowagę i bądź stabilny przez cały czas. Zapewni to lepszą kontrolę nad urządzeniem w nieoczekiwanych sytuacjach.

e) Nie noś luźnej odzieży ani biżuterii. Trzymaj włosy, odzież i rękawice z dala od ruchomych części. Luźna odzież, biżuteria lub długie włosy mogą zostać wciągnięte przez ruchome części.

f) Przed uruchomieniem urządzenia zdejmij wszystkie narzędzia regulacyjne lub klucze. Każde narzędzie lub klucz pozostawione wewnątrz obracającej się części urządzenia może spowodować obrażenia.

g) Materiał do obróbki powinien być wolny od zanieczyszczeń.

h) Nie dotykaj żadnych ruchomych części ani akcesoriów podczas pracy urządzenia.

i) Używaj rękawic ochronnych, aby uniknąć zranienia ostrymi krawędziami.

j) Nie pracuj na elementach wykonanych z twardych materiałów.

k) Zabrania się ingerencji w konstrukcję urządzenia w celu zmiany jego parametrów lub konstrukcji.

3.2. Bezpieczne użytkowanie urządzenia

a) Nie należy przeciążać urządzenia. Używaj odpowiednich narzędzi do danego zadania. Prawidłowo dobrane urządzenie wykona zadanie, do którego zostało zaprojektowane, lepiej i bezpieczniej.

b) Przed rozpoczęciem jakiejkolwiek regulacji, wymiany akcesoriów lub po zakończeniu pracy z urządzeniem należy odłączyć przewód ciśnieniowy. Takie działanie zapobiegawcze zmniejsza ryzyko wypadku

c) Nieużywane urządzenie należy przechowywać w bezpiecznym miejscu, z dala od dzieci i osób niezaznajomionych z urządzeniem, które nie przeczytały instrukcji obsługi. Urządzenie może stanowić zagrożenie w rękach niedoświadczonych użytkowników.

d) Utrzymuj urządzenie w dobrym stanie technicznym. Przed każdym użyciem sprawdź, czy nie ma uszkodzeń ogólnych, a w szczególności, czy nie ma pękniętych części lub elementów, oraz czy nie występują inne czynniki, które mogą mieć wpływ na bezpieczną pracę urządzenia. W przypadku stwierdzenia uszkodzeń, przed użyciem oddaj urządzenie do naprawy.

e) Przechowuj urządzenie poza zasięgiem dzieci.

f) Naprawy lub konserwacje urządzenia powinny być wykonywane przez wykwalifikowane osoby, wyłącznie przy użyciu oryginalnych części zamiennych. Zapewni to bezpieczne użytkowanie.

g) Aby zapewnić integralność działania urządzenia, nie zdejmuj fabrycznie zamontowanych osłon ani nie odkręcaj żadnych śrub.

h) Używaj urządzenia do obróbki elementów o parametrach zgodnych z danymi podanymi w tabeli danych technicznych. Nie przekraczaj dopuszczalnych wymiarów obrabianego materiału.

i) Nie obrabiaj dwóch elementów jednocześnie.

j) Długie elementy muszą być podparte i stabilnie ustawione do obróbki.

k) Nie pochylaj się nad urządzeniem, gdy jego ramię jest w pozycji pionowej (dotyczy modeli MSW-MSB500, MSW-MSB800, MSW-MSB1000).

l) Zawsze stój po stronie, po której trzymany jest przedmiot obrabiany (nie dotyczy modelu MSW-HS8).

m) Przedmiot obrabiany musi być zawsze wypoziomowany i prostopadły do nożyc urządzenia.

n) Nie dotykaj nożyc podczas pracy urządzenia.

o) Nie zbliżaj dłoni do nożyc urządzenia na odległość mniejszą niż 20 cm podczas trzymania przedmiotu obrabianego.

p) Użyj nafty do usunięcia smaru antykorozyjnego z powierzchni roboczych.

q) Urządzenie powinno być mocno przymocowane do powierzchni roboczej, a użytkownik powinien mieć wystarczająco dużo miejsca, aby swobodnie operować przedmiotem obrabianym.

4. Wytyczne użytkowania

Dźwignia do blachy i nożyce wielofunkcyjne są przeznaczone do cięcia blach. Nożyce ręczne służą do cięcia arkuszy blachy i prętów.

Użytkownik ponosi odpowiedzialność za wszelkie szkody powstałe w wyniku niezgodnego z przeznaczeniem użytkowania urządzenia.

4.1. Opis urządzenia

MSW-HS500

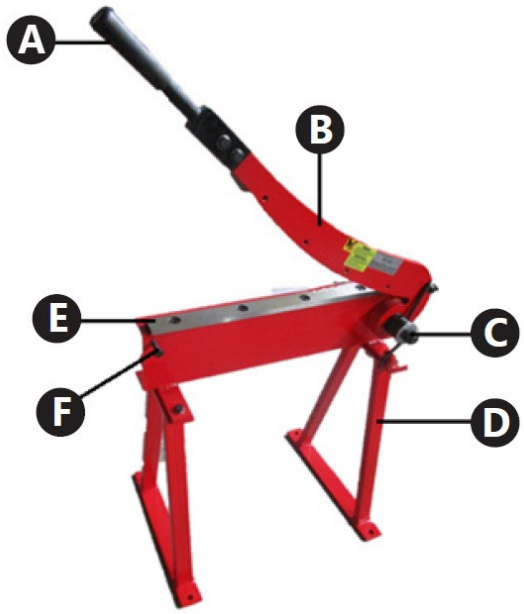

MSW-HS800



MSW-HS1000

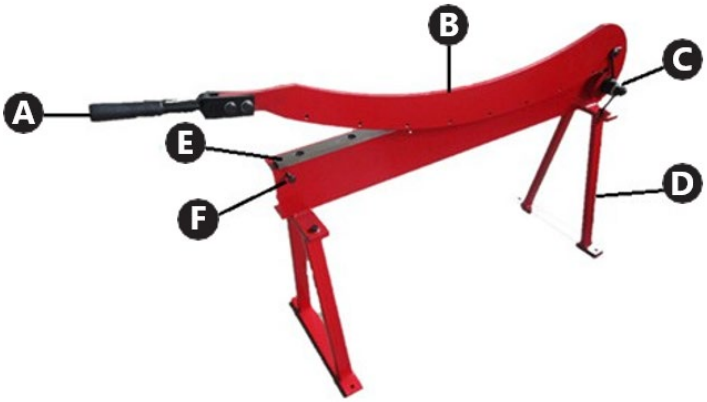

A. Uchwyt górnego ramienia tnącego

B. Górne ramię tnące

C. Sprężyna powrotna

D. Podpora

E. Dolny nóż

F. Ogranicznik

MSW-HS8

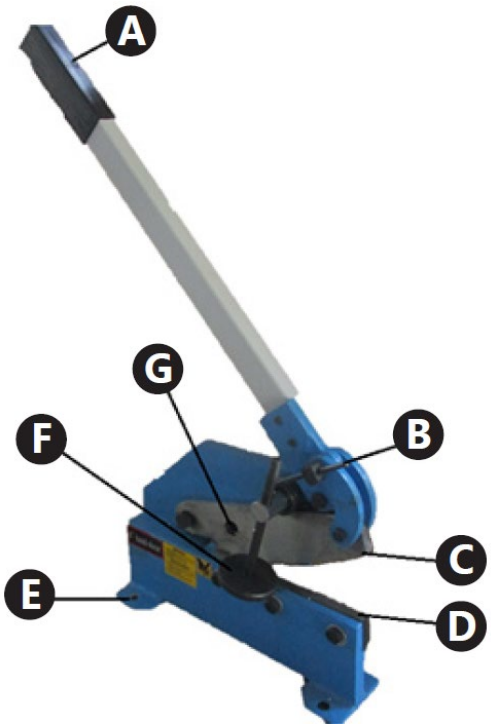

A. Uchwyt górnego ramienia tnącego

B. Górne ramię tnące

C. Sprężyna powrotna

D. Podpora

E. Dolny nóż

F. Ogranicznik

MSW-MPS

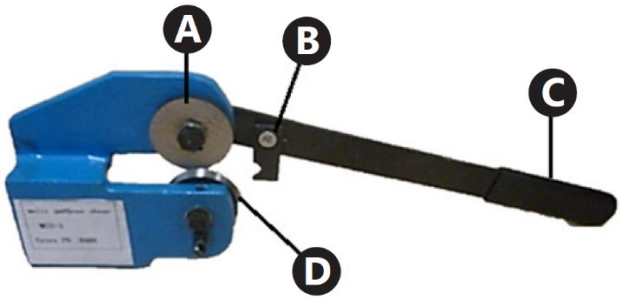

A. Uchwyt górnego ramienia tnącego

B. Górne ramię tnące

C. Sprężyna powrotna

D. Podpora

E. Dolny nóż

F. Ogranicznik

4.2. Przygotowanie do użycia

4.2.1. Miejsce użytkowania urządzenia

Urządzenie należy zawsze użytkować na równej, stabilnej, czystej i suchej powierzchni, poza zasięgiem dzieci i osób chorych psychicznie.

• Zapewnij wolną przestrzeń 1 m wokół urządzenia, aby uniknąć uszkodzeń.

• Operator powinien mieć wystarczająco dużo miejsca do obsługi urządzenia.

• Co najmniej 2 osoby powinny wyjąć urządzenie z opakowania i przygotować je do montażu (nie dotyczy modelu MSW-MPS)

4.3. Instalacja urządzenia

• Model MSW-MPS: nie wymaga montażu.

• Model MSW-HS8: Zamontuj dźwignię z uchwytem (A) w górnej części urządzenia. Zabezpiecz połączenie śrubami.

• Modele MSW-MSB500, MSW-MSB800, MSW-MSB1000: Zamontuj podpory (D) w dolnej części urządzenia, z przodu i z tyłu. Zabezpiecz połączenie śrubami.

4.4. Użytkowanie urządzenia

Przed pracą zaleca się zaznaczenie linii cięcia na obrabianym przedmiocie.

Modele MSW-MSB500, MSW-MSB800, MSW-MSB1000

Cięcie przedmiotu obrabianego:

a) Unieś ramię urządzenia, trzymając jedną ręką uchwyt.

b) Trzymając przedmiot obrabiany, umieść go poziomo i prostopadle do noży.

c) Włóż przedmiot obrabiany między ostrza urządzenia.

d) Wykonaj cięcie jedną ręką, naciskając ramię urządzenia trzymane za uchwyt, a drugą ręką chwytając przedmiot obrabiany. Przedmiot obrabiany zostanie przecięty.

UWAGA! Trzymając przedmiot obrabiany, nie zbliżaj dłoni do noży urządzenia na odległość mniejszą niż 20 cm.

e) Unieś ramię urządzenia.

f) Wyjmij przedmiot obrabiany.

g) Odłóż odciętą część przedmiotu obrabianego i sam przedmiot obrabiany w odpowiednie miejsce. Na miejscu pracy należy utrzymywać porządek.

UWAGA! Zachowaj ostrożność podczas chwytania przedmiotu obrabianego przed i po zakończeniu pracy. Przedmiot obrabiany może mieć ostre krawędzie.

UWAGA! Podczas cięcia urządzeniem może wystąpić odrzut przedmiotu obrabianego. Zachowaj ostrożność i używaj rękawic ochronnych i okularów.

Model MSW-HS8

a) Trzymając przedmiot obrabiany, umieść go poziomo i prostopadle do noży.

b) Włóż przedmiot obrabiany między noże urządzenia.

c) Dociśnij przedmiot obrabiany za pomocą tarczy mocującej. Obróć tarczę mocującą, aby zmienić jej położenie. Czynność ta nie jest wymagana podczas cięcia prętów okrągłych.

d) Naciśnij dźwignię urządzenia.

UWAGA! Nie zbliżaj dłoni na odległość mniejszą niż 20 cm do noży urządzenia, trzymając przedmiot obrabiany.

e) Podnieś dźwignię urządzenia.

f) Zwolnij nacisk tarczy na przedmiot obrabiany. Czynność ta nie jest wymagana podczas cięcia prętów okrągłych.

g) Wyjmij przedmiot obrabiany.

h) Odłóż odciętą część przedmiotu obrabianego i sam przedmiot obrabiany w odpowiednie miejsce. Utrzymuj porządek w miejscu pracy

Model MSW-MPS

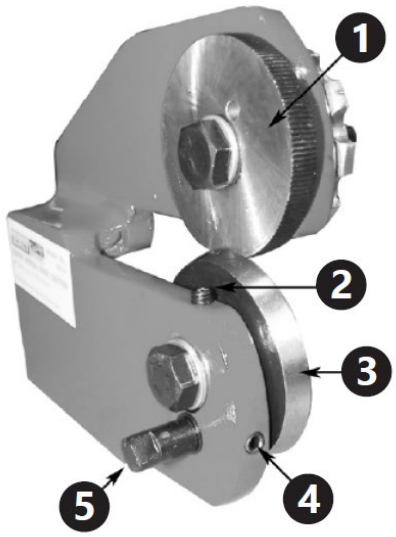

1. Koło prowadzące

2. Górna śruba ustalająca

3. Koło tnące

4. Dolna śruba ustalająca

5. Dolny wał

4.4.1. Regulacja

a) Krawędź koła tnącego powinna przylegać do krawędzi koła prowadzącego na głębokości zbliżonej do grubości przedmiotu obrabianego. Zaleca się próbę ustawienia głębokości pokrycia kół przy użyciu zbędnego kawałka materiału tego samego rodzaju, co materiał obrabiany.

b) Aby ustawić koła względem siebie, najpierw poluzuj górną i dolną śrubę ustalającą.

c) Aby zwiększyć pokrycie tarczy, dokręcaj dolną śrubę zaciskową (zgodnie z ruchem wskazówek zegara), aż do uzyskania pożądanego pokrycia tarczy. Następnie dokręcaj górną śrubę ustalającą, aż będzie czuć lekki opór. Aby zmniejszyć pokrycie tarczy, poluzuj dolną śrubę zaciskową i obracaj górną śrubę ustalającą zgodnie z ruchem wskazówek zegara, aż do uzyskania pożądanego pokrycia tarczy. Następnie dokręcaj dolną śrubę ustalającą, aż będzie czuć lekki opór.

d) Jeśli tarcza tnąca nie obraca się wystarczająco swobodnie, obróć dolną rolkę i ponownie wyreguluj śruby regulacyjne.

4.4.2. Cięcie

a) Trzymając przedmiot obrabiany, umieść go poziomo i prostopadle do noży.

b) Włóż przedmiot obrabiany pomiędzy kółko tnące a koło prowadzące. Upewnij się, że zbędna strona przedmiotu obrabianego znajduje się po prawej stronie urządzenia (od strony koła prowadzącego).

c) Upewnij się, że zapadka znajduje się nad wiertarką zapadkową i pociągnij uchwyt do przodu, jednocześnie lekko naciskając go w kierunku cięcia drugą ręką.

UWAGA! Nie zbliżaj dłoni do noży urządzenia na odległość mniejszą niż 20 cm, trzymając przedmiot obrabiany.

d) W razie konieczności dalszego cięcia przedmiotu obrabianego, należy obrócić dźwignię w kierunku przeciwnym do kierunku cięcia, a następnie ponownie obrócić ją w kierunku cięcia. Kolejny odcinek elementu zostanie przecięty wraz z obrotem kół. Powtarzaj tę czynność aż do uzyskania pożądanego efektu.

e) Zdejmij przedmiot obrabiany.

f) Odłóż odciętą część przedmiotu obrabianego i sam przedmiot obrabiany w odpowiednie miejsce. Na miejscu pracy należy utrzymywać porządek.

4.5. Czyszczenie i konserwacja

• Wszelkie blokady i zakleszczone pozostałości po obrabianym przedmiocie należy usunąć za pomocą odpowiednich narzędzi (np. haka lub kawałka drewna).

• Po każdej pracy należy usunąć z urządzenia kurz, resztki obrabianych przedmiotów i zanieczyszczenia.

• Do czyszczenia każdej powierzchni należy używać środków czyszczących bez substancji żrących.

• Po wyczyszczeniu urządzenia wszystkie części należy osuszyć przed ponownym użyciem.

• Przechowywać urządzenie w suchym, chłodnym miejscu, z dala od wilgoci i bezpośredniego światła słonecznego.

• Należy regularnie przeprowadzać kontrole urządzenia pod kątem jego sprawności technicznej i ewentualnych uszkodzeń.

• Regularnie smarować elementy ruchome w zależności od częstotliwości ich użytkowania.

• Podczas smarowania należy zwrócić uwagę, aby nie nasmarować zewnętrznej powierzchni koła prowadzącego (dotyczy modelu MSW-MPS).

4.6. Rysunki montażowe

Wykaz elementów

Numer części	Opis urządzenia MSW-MSB500, MSW-MSB800, MSW-MSB1000	Liczba sztuk
1	Ostrze dolne	1
2	Sworzeń widełkowy	4
3	Korpus	1
4	Płytka łączeniowa	1
5	Wał	1
6	Podkładka	4
7	Nakrętka	4
8	Noga	2
9	Trzpień	1
10	Podkładka	2
11	Nakrętka	4
12	Bolec	4
13	Trzpień	2
14	Pokrowiec	1
15	Bolec	4
16	Ramię górne	1
17	Bolec	4
18	Ostrze górne	1
19	Bolec	2
20	Uchwyt Rolka	1
21	Uchwyt	1
22	Sprężyna	1

Numer części	Opis urządzenia MSW-HS8	Liczba sztuk
1	Wał	1
2	Sprężyna	1
3	Sworzeń widełkowy	1
4	Ostrze górne	1
5	Korpus	1
6	Nakrętka	2
7	Dźwignia	1
8	Uchwyt	1
9	Bolec	2
10	Tarcza zaciskowa	1
11	Trzpień	1
12	Bolec	1
13	Bolec	1
14	Podkładka	2
15	Bolec	1
16	Element mocujący	2
17	Bolec	3
18	Podkładka	3
19	Nakrętka	1
20	Ostrze dolne	1
21	Nakrętka	2

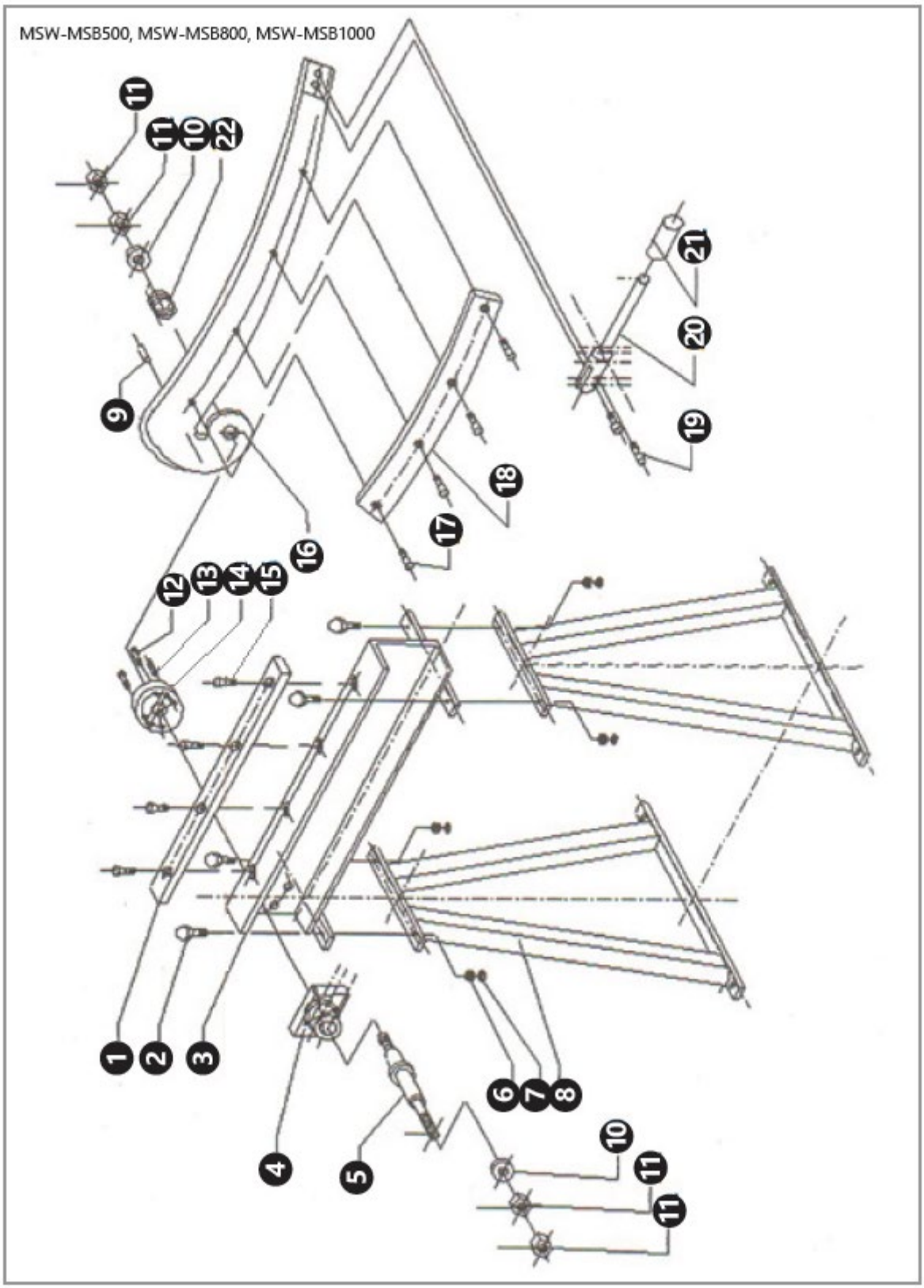
MSW-MSB500, MSW-MSB800, MSW-MSB1000
11
11
10
22
9
21
20
19
18
17
16
12
13
14
15
1
2
3
6
7
8
4
5
10
11
11

MSW-HS8

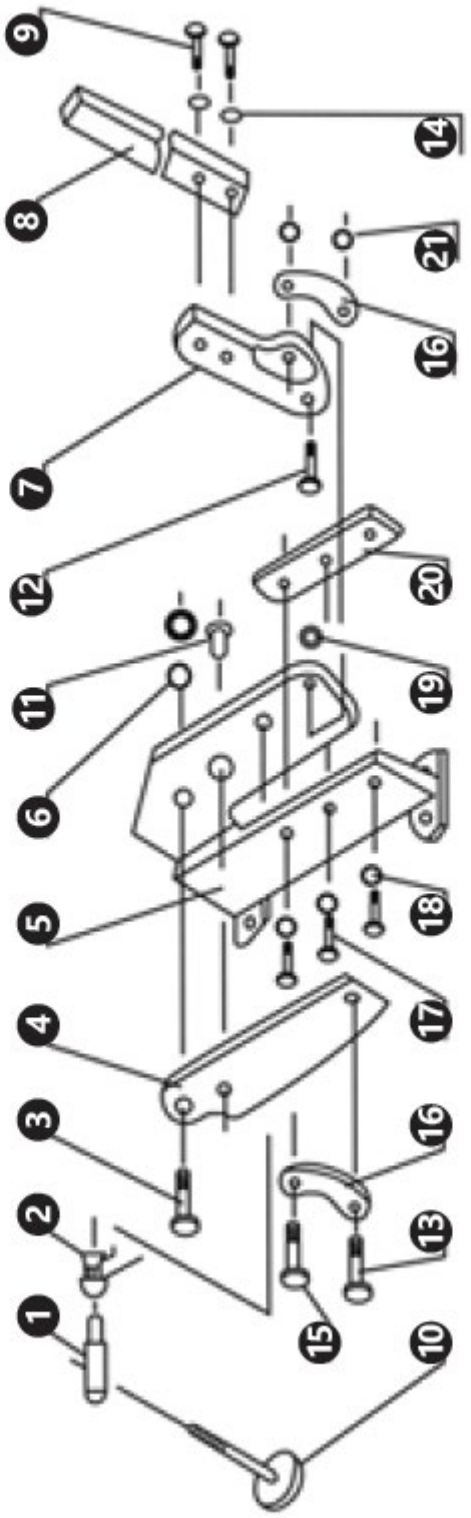

⚠

Tato uživatelská příručka byla přeložena pomocí strojového překladu. Vynaložili jsme veškeré úsilí, abychom zajistili přesnost překladu, ale upozorňujeme, že automatické překlady nejsou dokonalé a nemají nahradit lidské překladatele. Oficiální verze uživatelské příručky je v angličtině. Jakékoli rozdíly mezi přeloženou verzí a originální angličtinou nejsou právně závazné. Máte-li jakékoli dotazy ohledně přesnosti překladu, obraťte se na anglickou verzi, která je oficiální referencí. Další jazykové verze jsou k dispozici na vyžádání na adrese info@expondo.com.

1. Technické údaje

Tabulka 1: Technické údaje produktu

Popis parametru	Hodnota parametru		
Název výrobku	PÁKA NA PLECH		
Model	MSW-MSB500	MSW-MSB800	MSW-MSB1000
Délka řezu [mm]	500	800	1000
Maximální tloušťka zpracovávaného materiálu [mm]	1,5		
Dimensions [mm]	715x400 x117	1190x400 x773	1415x400 x773
Hmotnost [kg]	30	38,4	48,2
Popis parametru	Hodnota parametru		
Název výrobku	RUČNÍ NŮŽKY	UNIVERZÁLNÍ NŮŽKY	
Model	MSW-HS8	MSW-MPS	
Délka řezu [mm]	170	-	
Maximální tloušťka zpracovávaného materiálu [mm]	6 (plochá ocel) / 11 (kulatá ocel)	1,5	
Dimensions [mm]	492x127x750	385x80x125	
Hmotnost [kg]	16	1,80	

2. Všeobecný popis

Uživatelská příručka je navržena tak, aby vám pomohla s bezpečným a bezproblémovým používáním zařízení. Produkt je navržen a vyroben v souladu s přísnými technickými zásadami používání s použitím nejmodernějších technologií a komponentů. Kromě toho je vyráběn v souladu s nejpřísnějšími normami kvality.

NEPOUŽÍVEJTE ZAŘÍZENÍ, POKUD JSTE SI POZORNĚ NEPŘEČETLI A NEPOROZUMĚLI TUTO UŽIVATELSKOU PŘÍRUČKU.

Abyste prodloužili životnost zařízení a zajistili bezproblémový provoz, používejte jej v souladu s touto uživatelskou příručkou a pravidelně provádějte údržbu. Technické údaje a specifikace v této uživatelské příručce jsou aktuální. Výrobce si vyhrazuje právo na změny související se zlepšením kvality.

2.1. Legenda

Ikona	Popis zařízení

	Výrobek splňuje příslušné bezpečnostní normy.
	Před použitím si přečtěte pokyny.
	Výrobek musí být recyklován.
	**VAROVÁNÍ!** nebo **POZOR!** nebo **PAMATUJTE!** Platí pro danou situaci. (obecné výstražné znamení)
	Používejte ochranné brýle.
	Používejte ochranné rukavice.
	Používejte ochranu nohou.
	UPOZORNĚNÍ! Ostré součásti. Nebezpečí pořezání končetin.
	POZOR! Nebezpečí rozdrcení ruky!



NEZAPOMEŇTE! VÝKRESY V TÉTO PŘÍRUČCE SLOUŽÍ POUZE PRO ILUSTRAČNÍ ÚČELY A V NĚKTERÝCH DETAILECH SE MOHOU LIŠIT OD SKUTEČNÉHO STROJE.

3. Bezpečnost při používání



POZOR! PŘEČTE SI VŠECHNY VÝSTRAHY, KTERÉ SE TÝKAJÍ BEZPEČNOSTI, A TAKÉ VŠECHNY NÁVODY. NEDODRŽENÍ VAROVÁNÍ A POKYNŮ MŮŽE VÉST K VÁŽNÉMU ZRANĚNÍ NEBO DOKONCE SMRTI.

Kdykoli se ve varováních a pokynech používá „zařízení“ nebo „výrobek“, myslí se tím PÁKA NA PLECH, RUČNÍ NŮŽKY nebo VÍCEÚČELOVÉ NŮŽKY. Nevkládejte ruce ani jiné části těla mezi čepele zařízení.

3.1. Bezpečnost na pracovišti

a) Ujistěte se, že pracoviště je čisté a dobře osvětlené. Nepořádek, nepořádek nebo špatně osvětlené pracoviště může vést k nehodám. Snažte se předvídat, co se může stát, pozorovat, co se děje, a při práci se zařízením používejte zdravý rozum.

b) Toto zařízení není určeno k používání osobami (včetně dětí) s omezenými fyzickými, smyslovými nebo duševními schopnostmi nebo s nedostatkem zkušeností a/nebo znalostí, pokud nejsou pod dohledem osoby odpovědné za jejich bezpečnost nebo od této osoby neobdržely pokyny k používání zařízení.

c) Zařízení mohou obsluhovat fyzicky zdatné osoby, které jsou řádně vyškoleny, schopny s ním zacházet, řádně proškoleny a které si prostudovaly tento návod k obsluze a absolvovaly školení v oblasti bezpečnosti a ochrany zdraví při práci.

d) Pokud zjistíte jakékoli poškození zařízení nebo jeho abnormální provoz, okamžitě jej přestaňte používat a informujte oprávněnou osobu.

e) V případě pochybností o správné funkci zařízení nebo zjištění poškození se obraťte na servisní středisko výrobce.

f) Opravy zařízení může provádět pouze servisní středisko výrobce. Nepokoušejte se provádět opravy sami!

g) Dětem nebo neoprávněným osobám je zakázán vstup na pracoviště. (Rozptýlení pozornosti může vést ke ztrátě kontroly nad zařízením).

h) Během práce s obrobkem dbejte na cizí osoby a jejich bezpečnost.

i) Během práce pečlivě sledujte obrobek, abyste předešli jeho poškození a předešli možnému nebezpečí.

j) Udržujte pořádek a po práci odstraňujte prach, nečistoty a odpadní materiál.

k) Pokud se vyrábí více prvků, měly by být před a po práci skladovány takovým způsobem, aby bylo možné udržovat pořádek na pracovišti.



ZAPAMATUJTE SI! PŘI POUŽÍVÁNÍ ZAŘÍZENÍ CHRAŇTE DĚTI A OSTATNÍ OSOBY V OKOLÍ.

a) Nepoužívejte zařízení, pokud jste unavení, nemocní nebo pod vlivem alkoholu, omamných látek či léků, které mohou výrazně ovlivnit jeho schopnost obsluhovat.

b) Při práci se zařízením používejte zdravý rozum a buďte ostražití. Dočasná ztráta soustředění při používání zařízení může vést k vážným zraněním.

c) Používejte osobní ochranné prostředky dle požadavků na práci se zařízením, které jsou uvedeny v části 1 (Legenda). Používání správných, schválených osobních ochranných prostředků snižuje riziko zranění.

d) Nepřeceňujte své schopnosti. Při používání zařízení udržujte rovnováhu a stabilní pozici. Tím zajistíte lepší kontrolu nad zařízením v neočekávaných situacích.

e) Nenoste volné oblečení ani šperky. Udržujte vlasy, oblečení a rukavice v dostatečné vzdálenosti od pohyblivých částí. Volné oblečení, šperky nebo dlouhé vlasy se mohou zachytit do pohyblivých částí.

f) Před použitím zařízení odstraňte veškeré regulační nástroje nebo klíče. Jakýkoli nástroj nebo klíč ponechaný uvnitř rotující části zařízení může způsobit zranění.

g) Zpracovávaný materiál by měl být bez nečistot.

h) Během provozu zařízení se nedotýkejte žádných pohyblivých částí ani příslušenství.

i) Používejte ochranné rukavice, abyste se neporanili ostrými hranami.

j) Nepracujte na prvcích vyrobených z tvrdých materiálů.

k) Je zakázáno zasahovat do konstrukce zařízení za účelem změny jeho parametrů nebo konstrukce.

3.2. Bezpečné používání zařízení

a) Je nutné se přesvědčit, zda je kolo na zařízení umístěno stabilně. Používejte vhodné nástroje pro daný úkol. Správně zvolené zařízení bude lépe a bezpečněji vykonávat úkol, pro který bylo navrženo.

b) Před zahájením jakéhokoli seřizování, výměny příslušenství nebo po ukončení práce se zařízením je nutné odpojit tlakové potrubí. Takové preventivní opatření snižuje riziko nehody

c) Pokud se zařízení nepoužívá, skladujte jej na bezpečném místě mimo dosah dětí a osob, které nejsou se zařízením obeznámeny a nepřečetly si uživatelskou příručku. Zařízení může představovat nebezpečí v rukou nezkušených uživatelů.

d) Udržujte zařízení v dobrém technickém stavu. Před každým použitím zkontrolujte, zda nedošlo k obecnému poškození, a zejména zda nejsou prasklé části nebo prvky a zda nedošlo k dalším problémům, které by mohly ovlivnit bezpečný provoz zařízení. Pokud zjistíte poškození, před použitím zařízení odevzdejte k opravě.

e) Uchovávejte zařízení mimo dosah dětí.

f) Opravy nebo údržbu zařízení by měly provádět kvalifikované osoby pouze s použitím originálních náhradních dílů. Tím bude zajištěno bezpečné používání.

g) Abyste zajistili provozní integritu zařízení, neodstraňujte výrobní ochranné kryty a nepovolujte žádné šrouby.

h) Zařízení používejte k práci s prvky s parametry odpovídajícími údajům uvedeným v tabulce technických údajů. Nepřekračujte povolené rozměry obráběného materiálu.

i) Nepracujte na dvou obrobcích současně.

j) Dlouhé obrobky musí být pro práci podepřeny a stabilně nastaveny.

k) Nenaklánějte se nad zařízení, pokud je jeho rameno ve svislé poloze (platí pro modely MSW-MSB500, MSW-MSB800, MSW-MSB1000).

l) Vždy stůjte na straně, kde držíte obrobek (neplatí pro model MSW-HS8).

m) Obrobek musí být vždy vodorovný a kolmý k řezným nožům zařízení.

n) Během provozu zařízení se řezných nožů nedotýkejte.

o) Při držení obrobku nepřibližujte ruku k řezným nožům zařízení blíže než 20 cm.

p) K odstranění antikorozního maziva z pracovních ploch použijte petrolej.

q) Zařízení by mělo být pevně připevněno k pracovní ploše a uživatel by měl mít dostatek prostoru pro volnou manipulaci s obrobkem.

4. Zásady používání

Páka na plech a víceúčelové nůžky jsou určeny k řezání plechů. Ruční nůžky se používají k řezání plechů a tyčí.

Uživatel je odpovědný za jakékoli škody vzniklé v důsledku použití zařízení v rozporu s určením.

4.1. Popis zařízení

MSW-HS500

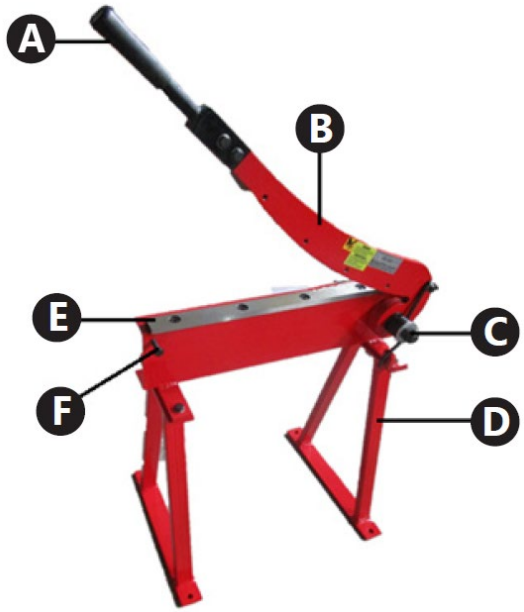

MSW-HS800



MSW-HS1000

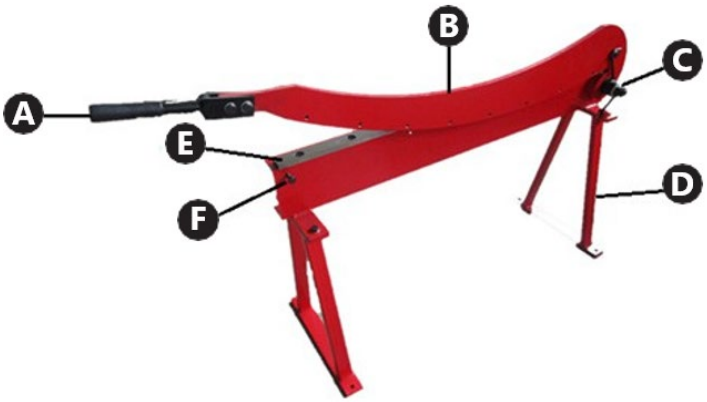

A. Rukojeť horního ramene řezacího nože

B. Horní rameno řezacího nože

C. Vratná pružina

D. Podpěra

E. Spodní řezací nože

F. Omezovač

MSW-HS8

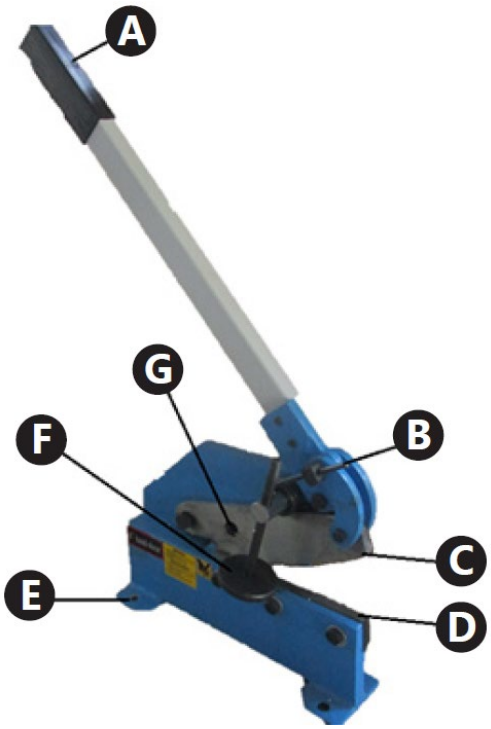

A. Rukojeť horního ramene řezacího nože

B. Horní rameno řezacího nože

C. Vratná pružina

D. Podpěra

E. Spodní řezací nože

F. Omezovač

MSW-MPS

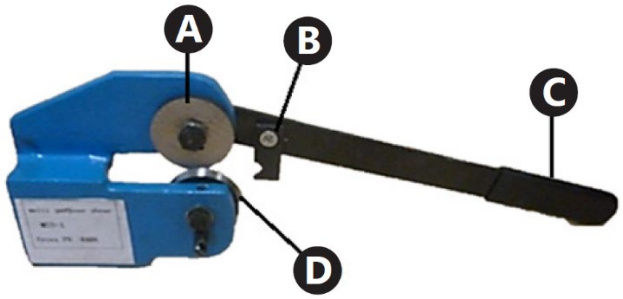

A. Rukojeť horního ramene řezacího nože

B. Horní rameno řezacího nože

C. Vratná pružina

D. Podpěra

E. Spodní řezací nože

F. Omezovač

4.2. Příprava k použití

4.2.1. Umístění zařízení

Zařízení by mělo být vždy používáno na rovném, stabilním, čistém a suchém povrchu a mimo dosah dětí a osob s duševními poruchami.

• Zajistěte volný prostor 1 m kolem zařízení, aby nedošlo k jeho poškození.

• Obsluha by měla mít dostatek prostoru k obsluze zařízení.

• Zařízení z obalu by měly vyjmout a připravit k montáži alespoň 2 osoby (toto se netýká modelu MSW-MPS).

4.3. Instalace spotřebiče

• Model MSW-MPS: montáž není nutná.

• Model MSW-HS8: Nainstalujte páku s rukojetí (A) do horní části zařízení. Spojení zajistěte šrouby.

• Modely MSW-MSB500, MSW-MSB800, MSW-MSB1000: Nainstalujte podpěry (D) do spodní části zařízení, vpředu a vzadu. Spojení zajistěte šrouby.

4.4. Použití zařízení

Před prací se doporučuje označit na obrobku linii střihu.

Modely MSW-MSB500, MSW-MSB800, MSW-MSB1000

Řezání obrobku:

a) Zvedněte rameno zařízení a jednou rukou držte rukojeť.

b) Držte obrobek a umístěte jej vodorovně a kolmo k řezným nástrojům.

c) Vložte obrobek mezi řezné nástroje zařízení.

d) Řezání provádějte jednou rukou stisknutím ramene zařízení drženého za rukojeť, zatímco druhou rukou uchopte obrobek. Obrobek bude řezán.

UPOZORNĚNÍ! Při držení obrobku nepřibližujte ruku k řezným nožům zařízení blíže než 20 cm.

e) Zvedněte rameno zařízení.

f) Odstraňte obrobek.

g) Odříznutou část obrobku a samotný obrobek odložte na příslušné místo. Na pracovišti udržujte pořádek

UPOZORNĚNÍ! Při uchopení obrobku před a po práci buďte opatrní. Obrobek může mít ostré hrany.

UPOZORNĚNÍ! Během řezání zařízením může dojít k zpětnému rázu obrobku. Buďte opatrní a používejte ochranné rukavice a ochranné brýle.

Model MSW-HS8

a) Držte obrobek a umístěte jej vodorovně a kolmo k řezným nástrojům.

b) Vložte obrobek mezi řezné nástroje zařízení.

c) Přitlačte obrobek pomocí upínacího kotouče. Otáčením upínacího kotouče změňte jeho polohu. Tato činnost není nutná při řezání kulatých tyčí.

d) Stiskněte páku zařízení.

UPOZORNĚNÍ! Při držení obrobku nepřibližujte ruku k řezným nástrojům zařízení blíže než 20 cm.

e) Zvedněte páku zařízení.

f) Uvolněte tlak kotouče na obrobek. Tato činnost není nutná při řezání kulatých tyčí.

g) Odstraňte obrobek.

h) Odložte uříznutou část obrobku a samotný obrobek na příslušné místo. Udržujte pořádek na pracovišti

Model MSW-MPS

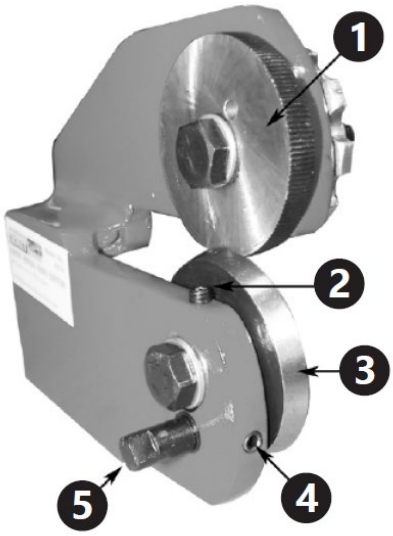

1. Vodicí kolo

2. Horní stavěcí šroub

3. Řezné kolo

4. Spodní stavěcí šroub

5. Spodní hřídel

4.4.1. Nastavení

a) Ostří řezného kotouče by se mělo dotýkat ostří vodicího kola v hloubce blízko tloušťky obrobku. Doporučuje se zkusit nastavit hloubku záběru kol pomocí nepotřebného kusu materiálu stejného typu jako zpracovávaný materiál.

b) Pro nastavení kol vůči sobě nejprve povolte horní a dolní stavěcí šrouby.

c) Pro zvětšení pokrytí kotouče utáhněte spodní upínací šroub (po směru hodinových ručiček), dokud nedosáhnete požadovaného pokrytí kotouče. Poté utáhněte horní stavěcí šroub, dokud nebude klást lehký odpor. Pro snížení pokrytí kotouče povolte spodní upínací šroub a otáčejte horním stavěcím šroubem ve směru hodinových ručiček, dokud nedosáhnete požadovaného pokrytí kotouče. Poté utáhněte spodní stavěcí šroub, dokud nebude klást lehký odpor.

d) Pokud se řezací kotouč neotáčí dostatečně volně, otočte spodní kladkou a seřiďte stavěcí šrouby.

4.4.2. Řezání

a) Držte obrobek a umístěte jej vodorovně a kolmo k řezným nástrojům.

b) Vložte obrobek mezi řezací kotouč a vodicí kolo. Ujistěte se, že přebytečná strana obrobku je na pravé straně zařízení (na straně vodicího kola).

c) Ujistěte se, že je západka nad ráčnovou vrtačkou, a druhou rukou ji lehce tlačte směrem k řezání zatáhněte za rukojeť dopředu.

UPOZORNĚNÍ! Při držení obrobku nepřibližujte ruku k řezným nástrojům zařízení blíže než 20 cm.

d) Je-li nutné obrobek dále řezat, otočte pákou proti směru řezání a poté ji znovu otočte směrem k řezání. Další část prvku bude řezána společně s otáčením kol. Tuto činnost opakujte, dokud nedosáhnete požadovaného efektu.

e) Odstraňte obrobek.

f) Odříznutou část obrobku a samotný obrobek odložte na příslušné místo. Na pracovišti udržujte pořádek

4.5. ČISTĚNÍ A ÚDRŽBA

• Veškeré ucpání a zasekávané zbytky po obrobku musí být odstraněny pomocí vhodného nářadí (např. pomocí háku nebo kusu dřeva).

• Po každé práci odstraňte ze zařízení prach, zbytky obrobků a nečistoty.

• K čištění každého povrchu používejte čisticí prostředky bez korozivních látek.

• Po vyčištění zařízení by měly být všechny jeho části před opětovným použitím vysušeny.

• Jednotku skladujte na suchém a chladném místě, bez vlhkosti a přímého slunečního záření.

• Je nutné provádět pravidelné kontroly zařízení z hlediska jeho technické účinnosti a případného poškození.

• Pravidelně promazávejte pohyblivé prvky v závislosti na četnosti jejich používání.

• Během mazání dbejte na to, abyste nemazali vnější povrch vodicího kola (platí pro model MSW-MPS).

4.6. Montážní výkresy

Seznam prvků

Číslo dílu	Popis zařízení MSW-MSB500, MSW-MSB800, MSW-MSB1000	Počet kusů
1	Spodní nůž	1
2	Třmenový čep	4
3	Těleso	1
4	Spojovací deska	1
5	Hřídel	1
6	Bezpečnostní podložka	4
7	Matice	4
8	Noha	2
9	Trn	1
10	Bezpečnostní podložka	2

11	Matice	4
12	Kolík	4
13	Trn	2
14	Kryt	1
15	Kolík	4
16	Rameno	1
17	Kolík	4
18	Vrchní nůž	1
19	Kolík	2
20	Rukojeť Váleček	1
21	Držák	1
22	Pružina	1

Číslo dílu	Popis zařízení MSW-HS8	Počet kusů
1	Hřídel	1
2	Pružina	1
3	Třmenový čep	1
4	Vrchní nůž	1
5	Těleso	1
6	Matice	2
7	Páčka	1
8	Držák	1
9	Kolík	2
10	Upínací kotouč	1
11	Trn	1
12	Kolík	1
13	Kolík	1
14	Bezpečnostní podložka	2
15	Kolík	1
16	Upevňovací prvek	2
17	Kolík	3
18	Bezpečnostní podložka	3
19	Matice	1
20	Spodní nůž	1
21	Matice	2

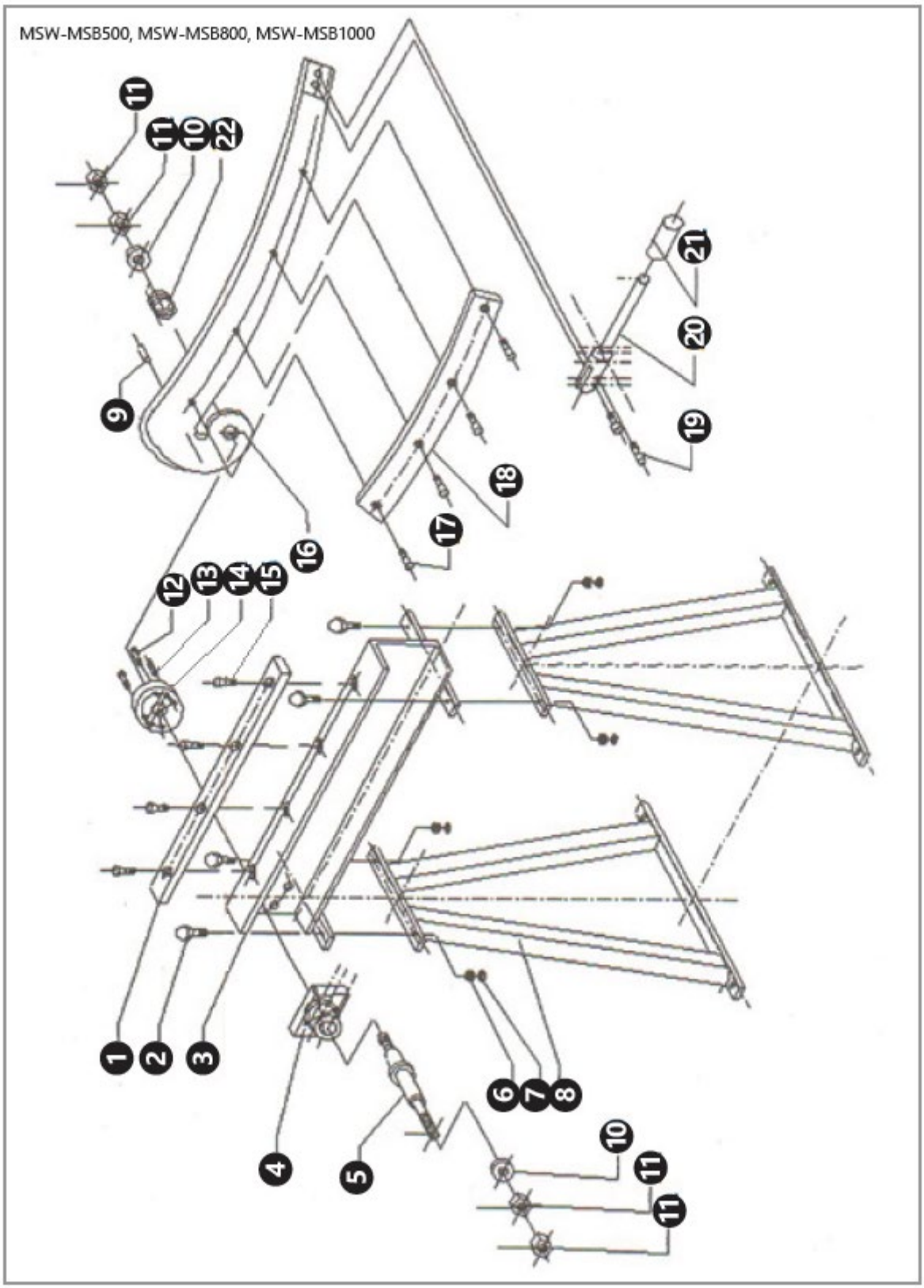
MSW-MSB500, MSW-MSB800, MSW-MSB1000
11
11
10
22
9
21
20
19
18
17
16
12
13
14
15
1
2
3
4
5
6
7
8
10
11
11

MSW-HS8

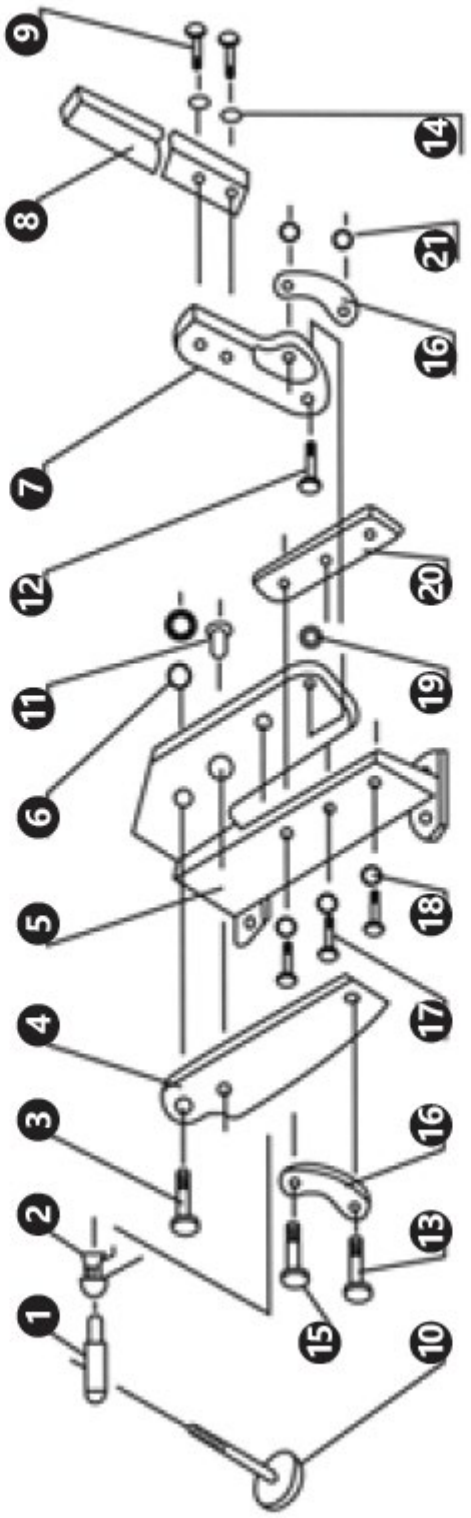

⚠

Ce manuel d'utilisation a été traduit à l'aide d'un outil de traduction automatique. Nous avons tout mis en œuvre pour garantir l'exactitude de la traduction, mais veuillez noter que les traductions automatiques ne sont pas parfaites et ne sont pas destinées à remplacer les traducteurs humains. La version officielle du manuel d'utilisation est en anglais. Les différences entre la version traduite et la version originale en anglais n'ont aucune valeur juridique. Si vous avez des questions concernant l'exactitude de la traduction, veuillez vous référer à la version anglaise, qui fait foi. D'autres versions linguistiques sont disponibles sur demande à l'adresse info@expondo.com.

1. Caractéristiques techniques

Tableau 1 : Caractéristiques techniques du produit

Description du paramètre	Valeur du paramètre		
Nom de produit	LEVIER EN TÔLE MÉTALLIQUE		
Modèle	MSW-MSB500	MSW-MSB800	MSW-MSB1000
Longueur de coupe [mm]	500	800	1000
Épaisseur maximale du matériau travaillé [mm]	1,5		
Dimensions [mm]	715x400 x117	1190x400 x773	1415x400 x773
Poids [kg]	30	38,4	48,2
Description du paramètre	Valeur du paramètre		
Nom de produit	CISEAUX À MAIN	CISEAUX MULTI-USAGES	
Modèle	MSW-HS8	MSW-MPS	
Longueur de coupe [mm]	170	-	
Épaisseur maximale du matériau travaillé [mm]	6 (acier plat) / 11 (acier rond)	1,5	
Dimensions [mm]	492x127x750	385x80x125	
Poids [kg]	16	1,80	

2. Description générale

Le manuel d'utilisation est conçu pour faciliter une utilisation sûre et sans problème de l'appareil. Le produit est conçu et fabriqué conformément à des directives techniques strictes, utilisant des technologies et des composants de pointe. De plus, il est produit conformément aux normes de qualité les plus strictes.

N'UTILISEZ PAS L'APPAREIL SI VOUS N'AVEZ PAS LU ET COMPRIS ATTENTIVEMENT CE MANUEL D'UTILISATION.

Pour prolonger la durée de vie de l'appareil et garantir son bon fonctionnement, utilisez-le conformément à ce manuel d'utilisation et effectuez régulièrement les opérations d'entretien. Les données techniques et les spécifications de ce manuel sont à jour. Le fabricant se réserve le droit d'apporter des modifications liées à l'amélioration de la qualité.

2.1. Légende

Icône	Description de l'appareil

	Ce produit est conforme aux normes de sécurité en vigueur.
	Lire les instructions avant utilisation.
	Ce produit doit être recyclé.
	**AVERTISSEMENT !** ou **ATTENTION !** ou **RAPPEL !** Applicable à la situation donnée. (Avertissement général)
	Portez des lunettes de sécurité.
	Porter des gants de protection.
	Portez des protections pour les pieds.
	ATTENTION ! Éléments tranchants. Risque de coupure.
	ATTENTION ! Risque d'écrasement des mains !



N'OUBLIEZ PAS ! LES ILLUSTRATIONS DE CE MANUEL SONT FOURNIES À TITRE INDICATIF UNIQUEMENT ET PEUVENT DIFFÉRER LÉGÈREMENT DE LA MACHINE RÉELLE.

3. Consignes de sécurité



ATTENTION ! LIRE TOUS LES AVERTISSEMENTS DE SÉCURITÉ ET TOUTES LES INSTRUCTIONS. LE NON-RESPECT DES AVERTISSEMENTS ET DES INSTRUCTIONS PEUT ENTRAÎNER DES BLESSURES GRAVES, VOIRE MORTELLES.

Dans les avertissements et les instructions, les termes « appareil » ou « produit » désignent une cisaille à tôle, une cisaille manuelle ou une cisaille multifonctions. Ne placez pas vos mains ni aucune autre partie de votre corps entre les lames de l'appareil.

3.1. Sécurité au travail

a) Assurez-vous que votre espace de travail est propre et bien éclairé. Un lieu de travail désordonné ou mal éclairé peut être source d'accidents. Essayez d'anticiper les risques, observez votre environnement et faites preuve de bon sens lors de l'utilisation de l'appareil.

b) Cet appareil n'est pas destiné à être utilisé par des personnes (y compris les enfants) dont les capacités physiques, sensorielles ou mentales sont limitées, ou qui manquent d'expérience et/ou de connaissances, à moins qu'elles ne soient supervisées par une personne

responsable de leur sécurité ou qu'elles n'aient reçu de cette personne des instructions sur l'utilisation de l'appareil.

c) L'appareil peut être utilisé par des personnes en bonne condition physique, correctement formées, capables de manipuler l'appareil et ayant pris connaissance de ce manuel d'utilisation et reçu une formation en santé et sécurité au travail.

d) En cas de dommage ou de fonctionnement anormal de l'appareil, arrêtez immédiatement son utilisation et informez la personne autorisée.

e) En cas de doute sur le bon fonctionnement du produit ou en cas de dommage constaté, veuillez contacter le centre de service du fabricant.

f) Seul le centre de service du fabricant peut effectuer des réparations sur le produit. N'essayez pas d'effectuer des réparations vous-même !

g) L'accès à la zone de travail est interdit aux enfants et aux personnes non autorisées (une distraction peut entraîner une perte de contrôle de l'appareil).

h) Pendant l'usinage, veillez à la sécurité des personnes extérieures à l'appareil.

i) Surveillez attentivement la pièce à usiner pendant l'usinage afin d'éviter tout dommage et tout danger potentiel.

j) Après utilisation, maintenez la propreté des lieux et éliminez toute poussière, débris et déchets.

k) Si davantage d'éléments sont fabriqués, ils doivent être stockés avant et après leur fabrication de manière à maintenir l'ordre sur le poste de travail.



IMPORTANT ! LORS DE L'UTILISATION DE L'APPAREIL, PROTÉGEZ LES ENFANTS ET LES PERSONNES PRÉSENTES.

a) N'utilisez pas l'appareil si vous êtes fatigué, malade ou sous l'influence de l'alcool, de stupéfiants ou de médicaments susceptibles d'altérer considérablement votre capacité à l'utiliser.

b) Faites preuve de bon sens et restez vigilant lorsque vous manipulez l'appareil. Une perte de concentration, même temporaire, peut entraîner des blessures graves.

c) Utilisez les équipements de protection individuelle (EPI) requis pour l'utilisation de l'appareil, comme indiqué dans la section 1 (Légende). Le port d'EPI adaptés et homologués réduit les risques de blessure.

d) Ne surestimez pas vos capacités. Lors de l'utilisation de l'appareil, maintenez votre équilibre et votre stabilité. Cela vous permettra de mieux le contrôler en cas d'imprévu.

e) Ne portez pas de vêtements amples ni de bijoux. Éloignez vos cheveux, vos vêtements et vos gants des pièces mobiles. Les vêtements amples, les bijoux ou les cheveux longs peuvent se coincer dans les pièces mobiles.

f) Avant d'utiliser l'appareil, retirez tous les outils de réglage et les clés. Tout outil ou clé laissé dans une pièce rotative de l'appareil peut provoquer des blessures.

g) Le matériau à travailler doit être exempt d'impuretés.

h) Ne touchez aucune pièce mobile ni aucun accessoire pendant le fonctionnement de l'appareil.

i) Portez des gants de protection pour éviter les blessures dues aux bords tranchants.

j) Ne travaillez pas sur des éléments en matériaux durs.

k) Il est interdit de modifier la structure de l'appareil afin d'en changer les paramètres ou la construction.

3.2. Utilisation sûre de l'appareil

a) Assurez-vous que la roue est installée de maniere stable. Utilisez les outils appropriés à la tâche. Un appareil correctement choisi fonctionnera mieux et en toute sécurité.

b) Il est impératif de débrancher la conduite d'alimentation avant tout réglage, remplacement d'accessoires ou après utilisation. Cette mesure préventive réduit les risques d'accident

c) Lorsqu'il n'est pas utilisé, rangez l'appareil dans un endroit sûr, hors de portée des enfants et des personnes non familiarisées avec son fonctionnement et n'ayant pas lu le manuel d'utilisation. L'appareil peut présenter un danger entre les mains d'utilisateurs inexpérimentés.

d) Maintenez l'appareil en bon état de fonctionnement. Avant chaque utilisation, vérifiez l'absence de dommages généraux et notamment de fissures ou d'éléments endommagés, ainsi que toute autre condition pouvant compromettre la sécurité de fonctionnement. En cas de dommage, confiez l'appareil à un réparateur avant utilisation.

e) Tenez l'appareil hors de portée des enfants.

f) La réparation ou l'entretien de l'appareil doit être effectué par du personnel qualifié, avec des pièces détachées d'origine uniquement. Ceci garantit une utilisation en toute sécurité.

g) Pour préserver l'intégrité de l'appareil, ne retirez pas les protections d'usine et ne desserrez aucune vis.

h) Utilisez l'appareil pour usiner des éléments dont les paramètres sont conformes aux données du tableau des caractéristiques techniques. Ne dépassez pas les dimensions admissibles du matériau usiné.

i) Ne travaillez pas sur deux pièces simultanément.

j) Les pièces longues doivent être supportées et stables avant l'usinage.

k) Ne vous penchez pas au-dessus de l'appareil lorsque son bras est en position verticale (ceci s'applique aux modèles MSW-MSB500, MSW-MSB800 et MSW-MSB1000).

l) Restez toujours du côté où se trouve la pièce à usiner (ceci ne s'applique pas au modèle MSW-HS8).

m) La pièce à usiner doit toujours être horizontale et perpendiculaire aux lames de l'appareil.

n) Ne touchez pas les lames pendant le fonctionnement de l'appareil.

o) Ne placez pas votre main à moins de 20 cm des lames lorsque vous tenez la pièce.

p) Utilisez du kérosène pour enlever la graisse anticorrosion des surfaces de travail.

q) L'appareil doit être solidement fixé à la surface de travail et l'utilisateur doit disposer d'un espace suffisant pour manipuler librement la pièce.

4. Règles d'utilisation

Le levier pour tôles et la cisaille multifonctions sont conçus pour la découpe de tôles. La cisaille manuelle est utilisée pour la découpe de tôles et de barres métalliques.

L'utilisateur est responsable de tout dommage résultant d'une utilisation non conforme de l'appareil.

4.1. Description de l'appareil

MSW-HS500

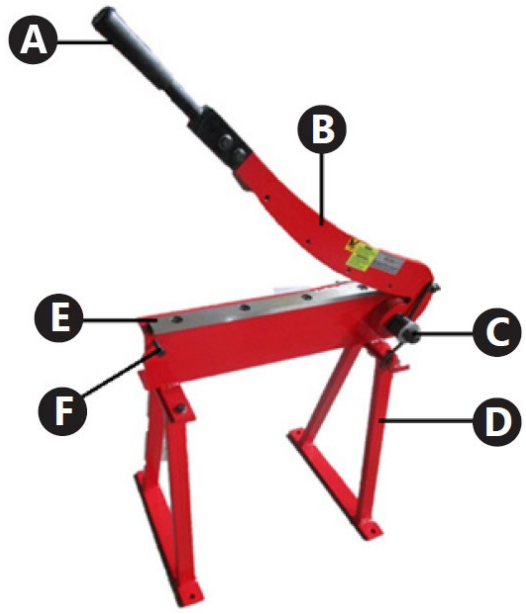

MSW-HS800



MSW-HS1000

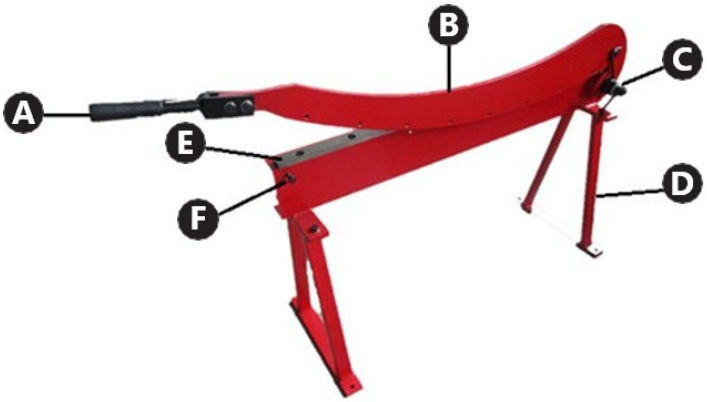

A. Poignée du bras de coupe supérieur

B. Bras de coupe supérieur

C. Ressort de rappel

D. Support

E. Lame inférieure

F. Limiteur

MSW-HS8

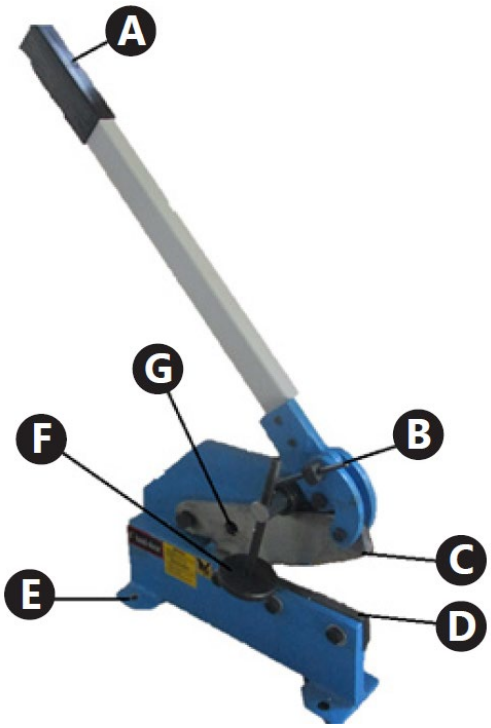

A. Poignée du bras de coupe supérieur

B. Bras de coupe supérieur

C. Ressort de rappel

D. Support

E. Lame inférieure

F. Limiteur

MSW-MPS

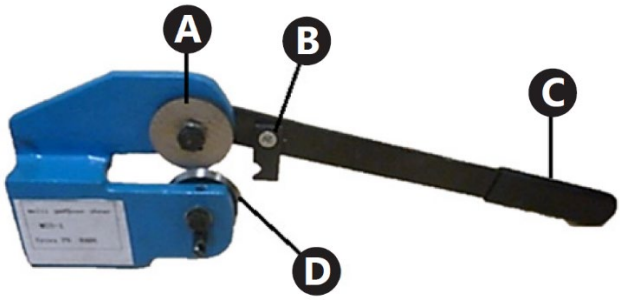

A. Poignée du bras de coupe supérieur

B. Bras de coupe supérieur

C. Ressort de rappel

D. Support

E. Lame inférieure

F. Limiteur

4.2. Préparation à l'utilisation

4.2.1. Emplacement de l'appareil

L'appareil doit toujours être utilisé sur une surface plane, stable, propre et sèche, et hors de portée des enfants et des personnes souffrant de troubles mentaux.

• Assurez-vous de maintenir un espace libre de 1 m autour de l'appareil afin d'éviter tout dommage.

• L'opérateur doit disposer d'un espace suffisant pour utiliser l'appareil.

• Au moins deux personnes doivent déballer l'appareil et le préparer pour le montage (ceci ne s'applique pas au modèle MSW-MPS).

4.3. Installation de l'appareil

• Modèle MSW-MPS : aucun montage requis.

• Modèle MSW-HS8 : installer le levier avec la poignée (A) dans la partie supérieure de l'appareil. Fixer la fixation à l'aide de vis.

• Modèles MSW-MSB500, MSW-MSB800, MSW-MSB1000 : installer les supports (D) dans la partie inférieure de l'appareil, à l'avant et à l'arrière. Fixer la fixation à l'aide de vis.

4.4. Utilisation de l'appareil

Avant utilisation, il est recommandé de marquer la ligne de coupe sur la pièce.

Modèles MSW-MSB500, MSW-MSB800, MSW-MSB1000

Coupe de la pièce :

a) Soulever le bras de l'appareil en tenant la poignée d'une main.

b) Maintenir la pièce à usiner à l'horizontale et perpendiculaire aux lames.

c) Insérez la pièce à usiner entre les lames de l'appareil.

d) Procédez à la découpe d'une main en appuyant sur le bras de l'appareil tenu par sa poignée, tout en maintenant la pièce à usiner de l'autre main. La pièce sera découpée.

ATTENTION ! Ne vous approchez pas à moins de 20 cm des lames de l'appareil lorsque vous tenez la pièce.

e) Relevez le bras de l'appareil.

f) Retirez la pièce à usiner.

g) Mettez de côté la partie découpée et la pièce entière à l'endroit approprié. Maintenez l'odre sur le poste de travail.

ATTENTION ! Manipulez la pièce avec précaution avant et après utilisation. La pièce peut présenter des bords tranchants.

ATTENTION ! Lors de la découpe avec cet appareil, un recul de la pièce peut se produire. Faites preuve de prudence et utilisez les gants et les lunettes de sécurité.

Modèle MSW-HS8

a) Tout en tenant la pièce à usiner, placez-la à niveau et perpendiculairement aux outils de coupe.

b) Insérez la pièce à usiner entre les lames de l'appareil.

c) Presser la pièce à l'aide d'un disque de serrage. Faites pivoter le disque de serrage pour modifier sa position. Cette opération n'est pas nécessaire lors de la découpe de barres rondes.

d) Appuyez sur le levier de l'appareil.

ATTENTION ! Ne placez pas votre main à moins de 20 cm des lames de l'appareil lorsque vous tenez la pièce à usiner.

e) Relevez le levier de l'appareil.

f) Relâchez la pression du disque sur la pièce. Cette opération n'est pas nécessaire lors de la découpe de barres rondes.

g) Retirer la pièce.

h) Mettez de côté la partie coupée de la pièce et la pièce elle-même à l'endroit approprié. Maintenez l'ordre sur le lieu de travail.

Modèle MSW-MPS

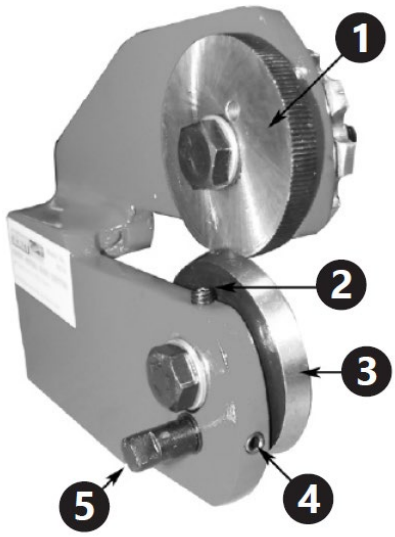

1. Roue de guidage

2. Vis de réglage supérieure

3. Disque à tronçonner

4. Vis de réglage inférieure

5. Arbre inférieur

4.4.1. Réglage

a) Le bord de la meule de coupe doit s'aligner avec le bord de la meule de guidage en profondeur près de l'épaisseur de la pièce. Il est recommandé de régler la profondeur de couverture des roues à l'aide d'un morceau de matériau supplémentaire du même type que le matériau à travailler.

b) Pour régler les roues l'une par rapport à l'autre, desserrez d'abord les vis de réglage supérieures et inférieures.

c) Pour augmenter la couverture de la roue, serrez la vis de serrage inférieure (dans le sens des aiguilles d'une montre) jusqu'à ce que la couverture de roue souhaitée soit atteinte. Ensuite, serrez la vis de réglage supérieure jusqu'à ce qu'elle offre une légère résistance. Pour réduire la couverture de la roue, desserrez la vis de serrage inférieure et tournez la vis de réglage supérieure dans le sens horaire jusqu'à obtenir la couverture de roue souhaitée. Ensuite, serrez la vis de réglage inférieure jusqu'à ce qu'elle offre une légère résistance.

d) Si la roue de coupe ne tourne pas assez librement, tournez le rouleau inférieur et réajustez les vis de serrage.

4.4.2. Coupe

a) Tout en tenant la pièce à usiner, placez-la à niveau et perpendiculairement aux fraises.

b) Insérez la pièce à usiner entre la meule de coupe et la roue de guidage. Assurez-vous que le côté de la pièce superflue se trouve du côté droit de l'appareil (du côté de la roue de guidage).

c) Assurez-vous que le cliquet est au-dessus de la perceuse à cliquet et tirez la poignée vers l'avant tout en la poussant légèrement vers la coupe avec l'autre main.

ATTENTION ! Ne placez pas votre main à moins de 20 cm des lames de l'appareil lorsque vous tenez la pièce à usiner.

d) S'il est nécessaire de couper davantage la pièce, tournez le levier dans le sens inverse de la coupe, puis tournez-le à nouveau dans le sens de la coupe. La section suivante de l'élément sera découpée simultanément à la rotation des roues. Répétez cette opération jusqu'à obtenir l'effet désiré.

e) Retirez la pièce.

f) Mettez de côté la partie coupée de la pièce et la pièce elle-même à l'endroit approprié. Maintenez l’odre sur le poste de travail.

4.5. Nettoyage et entretien

• Tout blocage ou résidu coincé après l'usinage de la pièce doit être éliminé à l'aide d'outils appropriés (par exemple, un crochet ou un morceau de bois).

• Après chaque utilisation, éliminer la poussière, les résidus d'usinage et les impuretés de l'appareil.

• Utiliser des nettoyants non corrosifs pour nettoyer chaque surface.

• Après le nettoyage de l'appareil, sécher toutes les pièces avant de le réutiliser.

• Ranger l'appareil dans un endroit sec et frais, à l'abri de l'humidité et de la lumière directe du soleil.

• Contrôler régulièrement l'appareil de son bon fonctionnement et de l'absence de dommages.

• Graisser régulièrement les éléments mobiles en fonction de leur fréquence d'utilisation.

• Lors de la lubrification, veiller à ne pas graisser la surface extérieure de la roue de guidage (ceci s'applique au modèle MSW-MPS).

4.6. Schémas de montage

Liste des éléments

Nombre de pièces	Description de l'appareil MSW-MSB500, MSW-MSB800, MSW-MSB1000	Nombre de pièces
1	Lame inférieure	1
2	Axe de chape	4
3	Corps	1
4	Plaque de connexion	1
5	Arbre	1
6	Rondelle de protection	4
7	Écrou	4
8	Pied	2
9	Mandrin	1
10	Rondelle de protection	2
11	Écrou	4
12	Boulon	4
13	Mandrin	2
14	Couverture	1
15	Boulon	4
16	Bras supérieur	1
17	Boulon	4
18	Lame supérieure	1
19	Boulon	2
20	Poignée Rouleau	1
21	Porte-pièces	1
22	Ressort	1

Nombre de pièces	Description de l'appareil MSW-HS8	Nombre de pièces
1	Arbre	1
2	Ressort	1
3	Axe de chape	1
4	Lame supérieure	1
5	Corps	1
6	Écrou	2
7	Levier	1
8	Porte-pièces	1
9	Boulon	2
10	Disque de serrage	1
11	Mandrin	1
12	Boulon	1
13	Boulon	1
14	Rondelle de protection	2
15	Boulon	1
16	Fixation	2
17	Boulon	3
18	Rondelle de protection	3
19	Écrou	1
20	Lame inférieure	1
21	Écrou	2

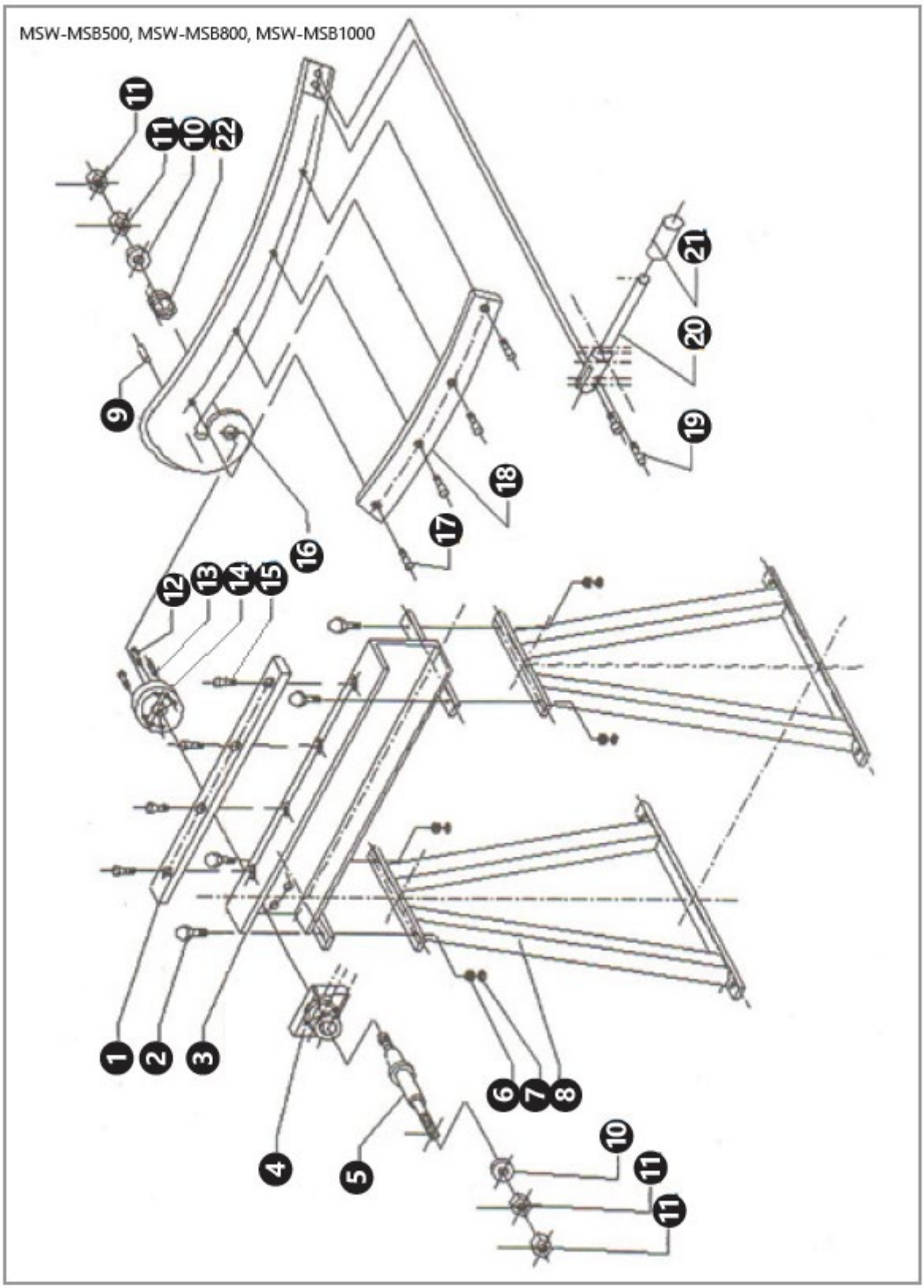
MSW-MSB500, MSW-MSB800, MSW-MSB1000
11
11
10
22
9
21
20
19
18
17
16
12
13
14
15
1
2
3
6
7
8
4
5
10
11
11

MSW-HS8

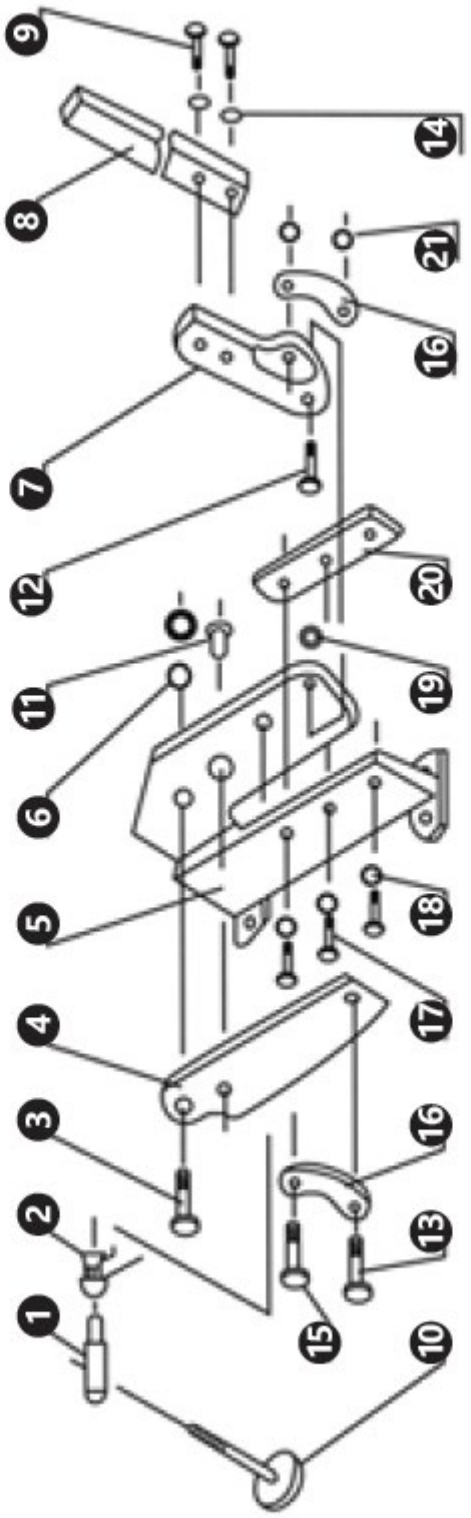

⚠

Questo Manuale d'Uso è stato tradotto utilizzando un sistema di traduzione automatica. Abbiamo fatto tutto il possibile per garantire l'accuratezza della traduzione, ma si prega di notare che le traduzioni automatiche non sono perfette e non intendono sostituire i traduttori umani. La versione ufficiale del Manuale d'Uso è in inglese. Eventuali differenze tra la versione tradotta e l'originale in inglese non sono legalmente vincolanti. In caso di dubbi sull'accuratezza della traduzione, si prega di fare riferimento alla versione inglese, che è il riferimento ufficiale. Ulteriori versioni in altre lingue sono disponibili su richiesta all'indirizzo info@expondo.com.

1. Dati tecnici

Tabella 1: Dati tecnici del prodotto

Descrizione del parametro	Valore del parametro		
Nome del prodotto	LEVETTA PER LAMIERA METALLICA		
Modello	MSW-MSB500	MSW-MSB800	MSW-MSB1000
Lunghezza di taglio [mm]	500	800	1000
Spessore massimo del materiale lavorato [mm]	1,5		
Dimensions [mm]	715x400 x117	1190x400 x773	1415x400 x773
Peso [kg]	30	38,4	48,2
Descrizione del parametro	Valore del parametro		
Nome del prodotto	CESOIA A MANO	CESOIA MULTIUSO	
Modello	MSW-HS8	MSW-MPS	
Lunghezza di taglio [mm]	170	-	
Spessore massimo del materiale lavorato [mm]	6 (acciaio piatto) / 11 (acciaio tondo)	1,5	
Dimensions [mm]	492x127x750	385x80x125	
Peso [kg]	16	1,80	

2. Descrizione generale

Il manuale d'uso è progettato per assistere nell'uso sicuro e senza problemi del dispositivo. Il prodotto è progettato e fabbricato in conformità con rigorose linee guida tecniche, utilizzando tecnologie e componenti all'avanguardia. Inoltre, è prodotto in conformità con i più severi standard di qualità.

NON UTILIZZARE IL DISPOSITIVO SE NON HAI LETTO E COMPRESO ATTENTAMENTE QUESTO MANUALE UTENTE.

Per aumentare la durata del prodotto e garantire un funzionamento senza problemi, utilizzarlo in conformità con questo manuale d'uso ed eseguire regolarmente le operazioni di manutenzione. I dati tecnici e le specifiche contenuti in questo manuale d'uso sono aggiornati. Il produttore si riserva il diritto di apportare modifiche per migliorare la qualità.

2.1. Legenda

Icona	Descrizione del dispositivo

	Il prodotto soddisfa le norme di sicurezza pertinenti.
	Leggere le istruzioni prima dell'uso.
	Il prodotto deve essere riciclato.
	**AVVERTENZA!** o **ATTENZIONE!** o **RICORDA!** Applicabile alla situazione specifica. (segnale di avvertimento generale)
	Indossare gli occhiali protettivi.
	Indossare guanti di protezione.
	Indossare protezioni per i piedi.
	ATTENZIONE! Elementi taglienti. Pericolo di taglio degli arti.
	ATTENZIONE! Pericolo di schiacciamento delle mani!



ATTENZIONE! I DISEGNI IN QUESTO MANUALE SONO SOLO A SCOPO ILLUSTRATIVO E IN ALCUNI DETTAGLI POTREBBERO DIFFERIRE DALLA MACCHINA REALE.

3. Sicurezza d'uso



ATTENZIONE! LEGGERE TUTTE LE AVVERTENZE RELATIVE ALLA SICUREZZA E TUTTE LE ISTRUZIONI. LA MANCATA OSSERVANZA DELLE AVVERTENZE E DELLE ISTRUZIONI PUÒ CAUSARE LESIONI GRAVI O PERSINO LA MORTE.

Ogni qualvolta nelle avvertenze e nelle istruzioni si utilizzano i termini "dispositivo" o "prodotto", si intende la cesoia a leva per lamiera, la cesoia manuale o la cesoia multifunzione. Non inserire le mani o altre parti del corpo tra le lame del dispositivo.

3.1. Sicurezza sul posto di lavoro

a) Assicurati che il luogo di lavoro sia pulito e ben illuminato. Un ambiente di lavoro disordinato o scarsamente illuminato può causare incidenti. Cerca di prevedere cosa potrebbe accadere, osserva cosa succede e usa il buon senso quando lavori con il dispositivo.

b) Questo dispositivo non è destinato all'uso da parte di persone (inclusi i bambini) con limitate capacità fisiche, sensoriali o mentali o prive di esperienza e/o conoscenza, a meno che non

siano sorvegliate da una persona responsabile della loro sicurezza o abbiano ricevuto istruzioni da tale persona sull'uso del dispositivo.

c) Il dispositivo può essere utilizzato da persone fisicamente idonee, adeguatamente addestrate, in grado di maneggiare il dispositivo e che abbiano letto questo manuale d'uso e ricevuto una formazione in materia di salute e sicurezza sul lavoro.

d) In caso di danni al dispositivo o di funzionamento anomalo, interromperne immediatamente l'uso e avvisare il personale autorizzato.

e) In caso di dubbi sul corretto funzionamento del prodotto o in caso di danni, contattare il centro assistenza del produttore.

f) Solo il centro assistenza del produttore può effettuare le riparazioni del prodotto. Non tentare di effettuare riparazioni autonomamente!

g) È vietato l'accesso alla postazione di lavoro a bambini o persone non autorizzate. (Una distrazione può causare la perdita di controllo del dispositivo).

h) Durante la lavorazione del pezzo, prestare attenzione agli estranei e alla loro sicurezza.

i) Osservare attentamente il pezzo in lavorazione durante la lavorazione per evitare danni e prevenire possibili pericoli.

j) Mantenere l'ordine e rimuovere polvere, detriti e materiale di scarto dopo il lavoro.

k) Se vengono prodotti più elementi, questi devono essere riposti prima e dopo il lavoro in modo da consentire di mantenere l'ordine nella postazione di lavoro.



RICORDATI! QUANDO USI IL DISPOSITIVO, PROTEGGI I BAMBINI E GLI ALTRI PRESENTI.

a) Non usare il dispositivo se sei stanco, malato o sotto l'effetto di alcol, narcotici o farmaci che possono compromettere significativamente la capacità di azionarlo.

b) Quando lavori con il dispositivo, usa il buon senso e resta vigile. Una temporanea perdita di concentrazione durante l'uso del dispositivo può causare gravi lesioni.

c) Usa i dispositivi di protezione individuale richiesti per lavorare con il dispositivo, specificati nella sezione 1 (Legenda). L'uso di dispositivi di protezione individuale corretti e approvati riduce il rischio di subire lesioni.

d) Non sopravvalutare le tue capacità. Quando usi il dispositivo, mantieni l'equilibrio e rimani stabile in ogni momento. Ciò garantirà un migliore controllo del dispositivo in situazioni impreviste.

e) Non indossare abiti larghi o gioielli. Tieni capelli, vestiti e guanti lontani dalle parti in movimento. Abiti larghi, gioielli o capelli lunghi possono impigliarsi nelle parti in movimento.

f) Prima di utilizzare il dispositivo, rimuovi tutti gli utensili o le chiavi di regolazione. Qualsiasi utensile o chiave lasciata all'interno di una parte rotante del dispositivo può causare lesioni.

g) Il materiale da lavorare deve essere privo di impurità.

h) Non toccare parti mobili o accessori durante il funzionamento del dispositivo.

i) Utilizzare guanti protettivi per evitare lesioni causate da spigoli vivi.

j) Non lavorare su elementi realizzati con materiali duri.

k) È vietato manomettere la struttura del dispositivo al fine di modificarne i parametri o la costruzione.

3.2. Utilizzo sicuro del dispositivo

a) Assicurarsi che la ruota sia posizionata in modo stabile. Utilizzare strumenti adeguati al compito da svolgere. Un apparecchio selezionato correttamente svolgerà il compito per cui è stato progettato in modo migliore e più sicuro.

b) È necessario scollegare la linea di pressione prima di iniziare qualsiasi regolazione, sostituzione di accessori o al termine del lavoro con l'apparecchio. Tale misura preventiva riduce il rischio di incidenti

c) Quando non in uso, conservare in un luogo sicuro, lontano dalla portata dei bambini e di persone non familiarizzate con l'apparecchio o che non abbiano letto il manuale d'uso. L'apparecchio può rappresentare un pericolo nelle mani di utenti inesperti.

d) Mantenere l'apparecchio in buone condizioni tecniche. Prima di ogni utilizzo, verificare l'assenza di danni generali e in particolare la presenza di parti o elementi incrinati e di qualsiasi altra condizione che possa compromettere il funzionamento sicuro dell'apparecchio. In caso di danni, consegnare l'apparecchio per la riparazione prima dell'uso.

e) Tenere l'apparecchio fuori dalla portata dei bambini.

f) La riparazione o la manutenzione dell'apparecchio deve essere eseguita da personale qualificato, utilizzando esclusivamente ricambi originali. Ciò garantirà un utilizzo sicuro.

g) Per garantire l'integrità operativa dell'apparecchio, non rimuovere le protezioni installate in fabbrica e non allentare le viti.

h) Utilizzare l'apparecchio per lavorare elementi con parametri conformi ai dati riportati nella tabella tecnica. Non superare le dimensioni massime consentite del materiale lavorato.

i) Non lavorare su due pezzi contemporaneamente.

j) I pezzi lunghi devono essere supportati e fissati stabilmente durante la lavorazione.

k) Non sporgersi sul dispositivo quando il suo braccio è in posizione verticale (questo vale per i modelli MSW-MSB500, MSW-MSB800, MSW-MSB1000).

l) Rimanere sempre sul lato in cui è tenuto il pezzo (questo non si applica al modello MSW-HS8).

m) Il pezzo deve essere sempre in piano e perpendicolare alle lame del dispositivo.

n) Non toccare le lame durante il funzionamento del dispositivo.

o) Non avvicinare la mano a meno di 20 cm dalle lame del dispositivo quando si tiene il pezzo.

p) Utilizzare cherosene per rimuovere il grasso anticorrosione dalle superfici di lavoro.

q) Il dispositivo deve essere fissato saldamente alla superficie di lavoro e l'operatore deve avere spazio sufficiente per manovrare liberamente il pezzo.

4. Istruzioni per l'uso

La leva per lamiere e la cesoia multiuso sono progettate per tagliare lamiere. La cesoia manuale è utilizzata per tagliare lamiere e barre metalliche.

L'utente è responsabile di eventuali danni derivanti da un uso improprio del dispositivo.

4.1. Descrizione del dispositivo

MSW-HS500

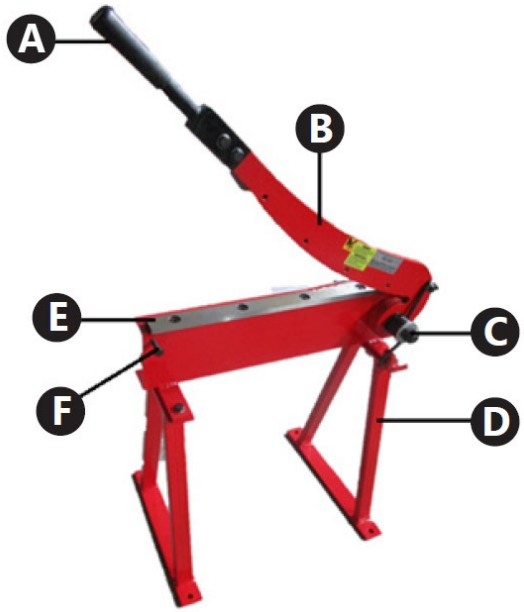

MSW-HS800



MSW-HS1000

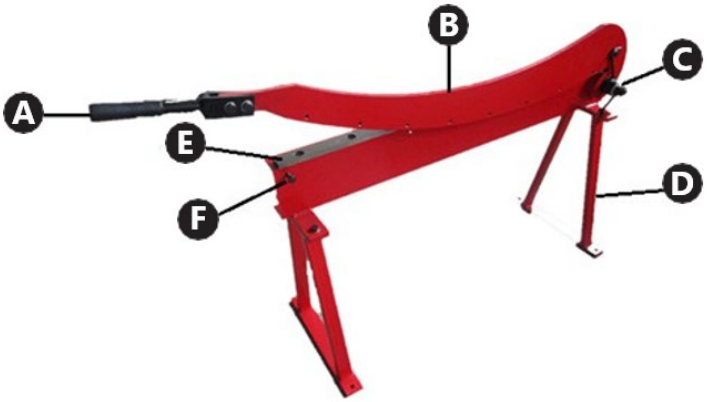

A. Impugnatura del braccio di taglio superiore

B. Braccio di taglio superiore

C. Molla di ritorno

D. Supporto

E. Lama inferiore

F. Limitatore

MSW-HS8

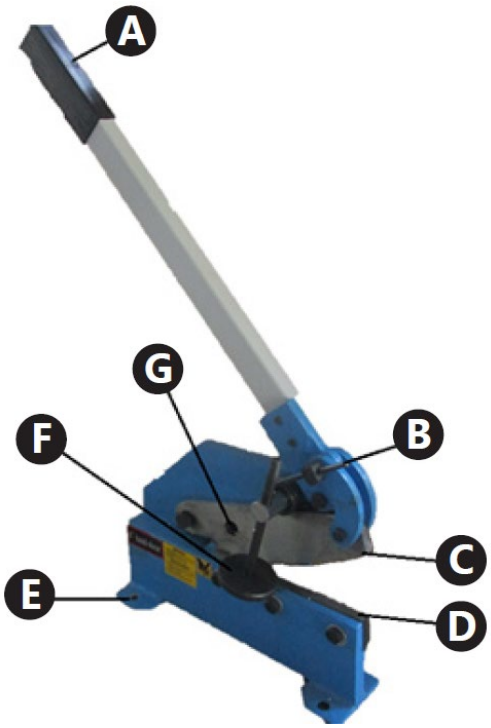

A. Impugnatura del braccio di taglio superiore

B. Braccio di taglio superiore

C. Molla di ritorno

D. Supporto

E. Lama inferiore

F. Limitatore

MSW-MPS

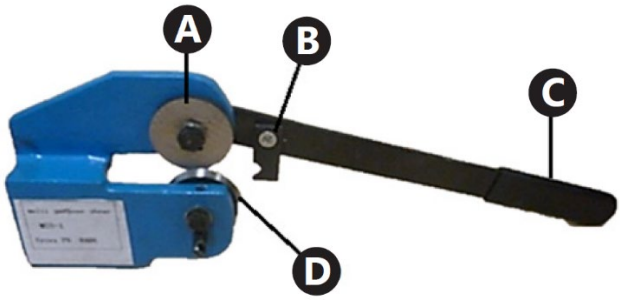

A. Impugnatura del braccio di taglio superiore

B. Braccio di taglio superiore

C. Molla di ritorno

D. Supporto

E. Lama inferiore

F. Limitatore

4.2. Preparazione all'uso

4.2.1. Posizionamento dell'apparecchio

Il dispositivo deve essere sempre utilizzato su una superficie piana, stabile, pulita e asciutta e fuori dalla portata dei bambini e delle persone con problemi mentali.

• Assicurarsi che vi sia uno spazio libero di 1 m intorno al dispositivo per evitare danni.

• L'operatore deve avere spazio sufficiente per azionare il dispositivo.

• Almeno 2 persone devono estrarre il dispositivo dalla confezione e prepararlo per il montaggio (questo non si applica al modello MSW-MPS).

4.3. Installazione dell'apparecchio

• Modello MSW-MPS: non richiede montaggio.

• Modello MSW-HS8: installare la leva con l'impugnatura (A) nella parte superiore del dispositivo. Fissare il collegamento con le viti.

• Modelli MSW-MSB500, MSW-MSB800, MSW-MSB1000: installare i supporti (D) nella parte inferiore del dispositivo, nella parte anteriore e posteriore. Fissare il collegamento con le viti.

4.4. Utilizzo del dispositivo

Prima di iniziare a lavorare, si consiglia di segnare la linea di taglio sul pezzo.

Modelli MSW-MSB500, MSW-MSB800, MSW-MSB1000

Taglio del pezzo:

a) Sollevare il braccio del dispositivo tenendo l'impugnatura con una mano.

b) Tenendo fermo il pezzo, posizionarlo in piano e perpendicolare alle lame.

c) Inserire il pezzo tra le lame del dispositivo.

d) Eseguire il taglio con una mano premendo il braccio del dispositivo, tenendolo per la maniglia, mentre si afferra il pezzo con l'altra mano. Il pezzo verrà tagliato.

ATTENZIONE! Non avvicinare la mano a meno di 20 cm dalle lame del dispositivo mentre si tiene il pezzo.

e) Sollevare il braccio del dispositivo.

f) Rimuovere il pezzo.

g) Mettere da parte la parte tagliata del pezzo e il pezzo stesso in un luogo appropriato. Il posto di lavoro deve essere tenuto in ordine.

ATTENZIONE! Prestare attenzione quando si afferra il pezzo prima e dopo la lavorazione. Il pezzo può presentare bordi taglienti.

ATTENZIONE! Durante il taglio con l'apparecchio, può verificarsi un contraccolpo del pezzo. Prestare attenzione e indossare guanti e occhiali di sicurezza.

Modello MSW-HS8

a) Tenendo fermo il pezzo, posizionarlo in piano e perpendicolarmente alle lame.

b) Inserire il pezzo tra le lame dell'apparecchio.

c) Premere il pezzo mediante il disco di serraggio. Ruotare il disco di serraggio per modificarne la posizione. Questa operazione non è necessaria per il taglio di barre tonde.

d) Premere la leva dell'apparecchio.

ATTENZIONE! Non avvicinare la mano a meno di 20 cm dalle lame dell'apparecchio quando si tiene fermo il pezzo.

e) Sollevare la leva dell'apparecchio.

f) Rilasciare la pressione del disco sul pezzo. Questa operazione non è necessaria per il taglio di barre tonde.

g) Rimuovere il pezzo.

h) Mettere da parte la parte tagliata del pezzo e il pezzo stesso in un luogo appropriato. Mantenere l'ordine sul posto di lavoro

Modello MSW-MPS

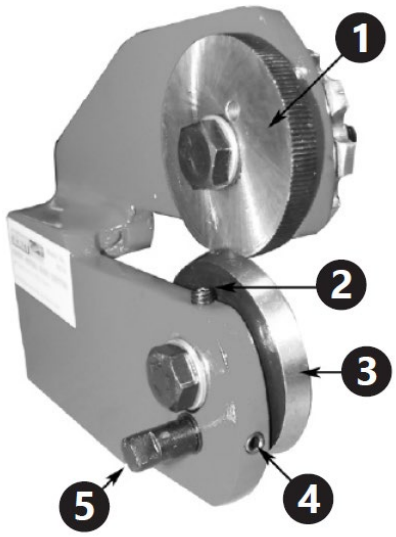

1. Ruota di guida

2. Vite di fermo superiore

3. Ruota di taglio

4. Vite di fermo inferiore

5. Albero inferiore

4.4.1. Regolazione

a) Il bordo della ruota di taglio deve coincidere con il bordo della ruota di guida in profondità, vicino allo spessore del pezzo. Si consiglia di provare a impostare la profondità di copertura delle ruote utilizzando un pezzo di materiale di scarto dello stesso tipo del materiale da lavorare.

b) Per impostare le ruote l'una rispetto all'altra, allentare prima le viti di fermo superiore e inferiore.

Per aumentare la copertura della mola, serrare la vite di serraggio inferiore (in senso orario) fino a raggiungere la copertura desiderata. Quindi, serrare la vite di fermo superiore fino a quando non offre una leggera resistenza. Per ridurre la copertura della mola, allentare la vite di serraggio inferiore e ruotare la vite di fermo superiore in senso orario fino a raggiungere la copertura desiderata. Quindi, serrare la vite di fermo inferiore fino a quando non offre una leggera resistenza.

d) Se la mola da taglio non ruota sufficientemente liberamente, ruotare il rullo inferiore e regolare nuovamente le viti di fermo.

4.4.2. Taglio

a) Tenendo fermo il pezzo, posizionarlo in piano e perpendicolare alle lame.

b) Inserire il pezzo tra la mola da taglio e la ruota di guida. Assicurarsi che il lato superfluo del pezzo sia sul lato destro del dispositivo (sul lato della ruota di guida).

c) Assicurarsi che il nottolino sia sopra il trapano a cricchetto e tirare la maniglia in avanti premendola leggermente verso il taglio con l'altra mano.

ATTENZIONE! Non avvicinare la mano a meno di 20 cm dalle lame del dispositivo quando si tiene fermo il pezzo.

d) Se è necessario tagliare ulteriormente il pezzo, ruotare la leva in direzione opposta al taglio e poi ruotarla nuovamente in direzione di taglio. La sezione successiva dell'elemento verrà tagliata insieme alla rotazione delle ruote. Ripetere questa operazione fino a ottenere l'effetto desiderato.

e) Rimuovere il pezzo.

f) Mettere da parte la parte tagliata del pezzo e il pezzo stesso in un luogo appropriato. Il posto di lavoro deve essere tenuto in ordine.

4.5. Pulizia e manutenzione

• Eventuali ostruzioni e residui incastrati dopo il pezzo in lavorazione devono essere rimossi utilizzando strumenti idonei (ad esempio, un gancio o un pezzo di legno).

• Dopo ogni lavorazione, rimuovere polvere, residui di pezzi in lavorazione e impurità dal dispositivo.

• Utilizzare detergenti non corrosivi per pulire ogni superficie.

• Dopo la pulizia del dispositivo, tutte le parti devono essere asciugate prima di riutilizzarlo.

• Conservare l'unità in un luogo asciutto e fresco, al riparo dall'umidità e dalla luce solare diretta.

• È necessario effettuare ispezioni periodiche del dispositivo in termini di efficienza tecnica ed eventuali danni.

• Lubrificare regolarmente gli elementi mobili in base alla frequenza di utilizzo.

• During lubrication, be careful not to grease the outer surface of the guide wheel (this applies to the MSW-MPS modello).

4.6. Disegni di assemblaggio

Elenco degli elementi

Numero di parte	Descrizione del dispositivo MSW-MSB500, MSW-MSB800, MSW-MSB1000	Numero di pezzi
1	Lama inferiore	1
2	Perno a forcella	4
3	Corpo	1
4	Piastra di collegamento	1
5	Albero	1
6	Rondella di protezione	4
7	Dado	4
8	Gamba	2
9	Mandrino	1
10	Rondella di protezione	2
11	Dado	4
12	Perno	4
13	Mandrino	2
14	Copertura	1
15	Perno	4
16	Braccio superiore	1
17	Perno	4
18	Lama superiore	1
19	Perno	2
20	Rullo maniglia	1
21	Supporto	1
22	Molla	1

Numero di parte	Descrizione del dispositivo MSW-HS8	Numero di pezzi
1	Albero	1
2	Molla	1
3	Perno a forcella	1
4	Lama superiore	1
5	Corpo	1
6	Dado	2
7	Leva	1
8	Supporto	1
9	Perno	2
10	Disco di serraggio	1
11	Mandrino	1
12	Perno	1
13	Perno	1
14	Rondella di protezione	2
15	Perno	1
16	Elemento di fissaggio	2
17	Perno	3
18	Rondella di protezione	3
19	Dado	1
20	Lama inferiore	1
21	Dado	2

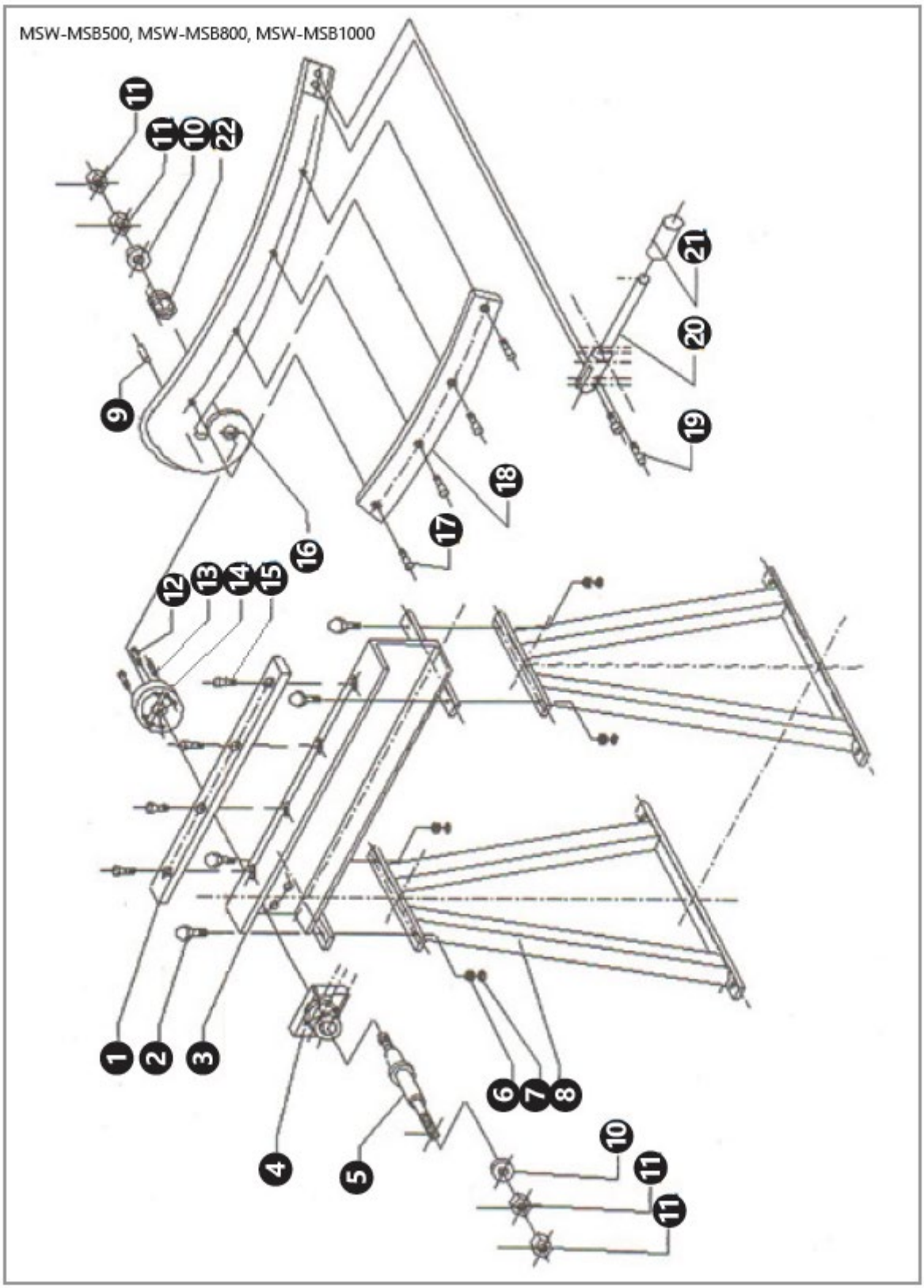
MSW-MSB500, MSW-MSB800, MSW-MSB1000
11
11
10
22
9
16
17
18
19
20
21
12
13
14
15
1
2
3
4
5
6
7
8
10
11
11

MSW-HS8

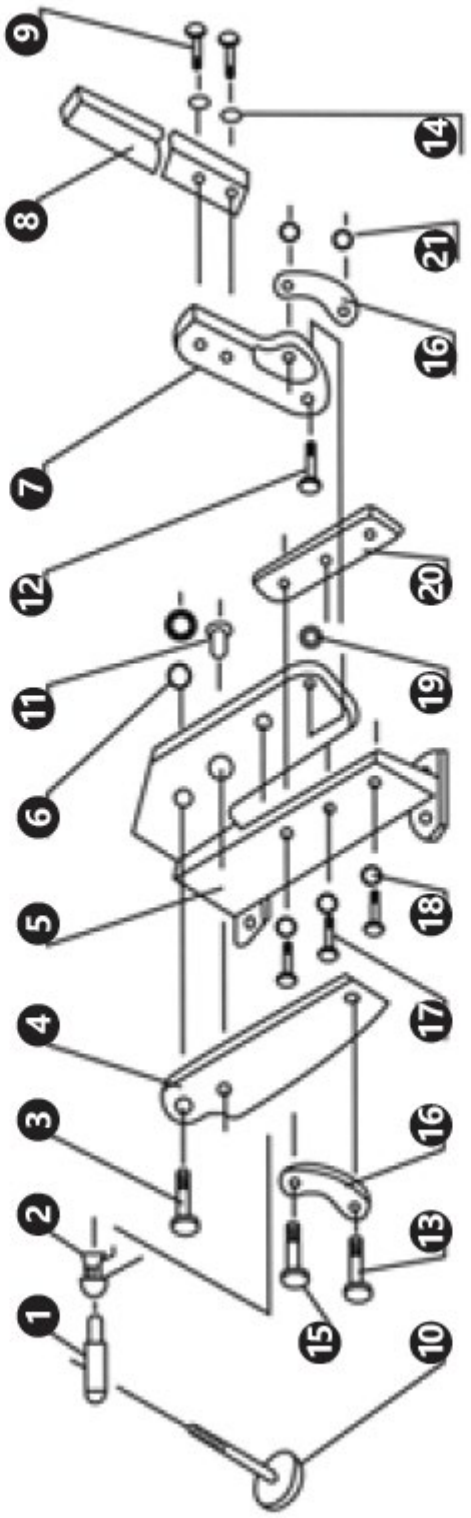

⚠

Este manual de usuario se ha traducido mediante traducción automática. Nos hemos esforzado al máximo para garantizar la precisión de la traducción, pero tenga en cuenta que las traducciones automáticas no son perfectas y no sustituyen a los traductores humanos. La versión oficial del manual de usuario está en inglés. Cualquier diferencia entre la versión traducida y el original en inglés no tiene validez legal. Si tiene alguna duda sobre la precisión de la traducción, consulte la versión en inglés, que es la referencia oficial. Puede solicitar versiones en otros idiomas a través de info@expondo.com.

1. Características técnicas

Tabla 1: Datos técnicos del producto

Descripción del parámetro	Valor del parámetro		
Nombre del producto	PALANCA PARA CHAPA METÁLICA		
Modelo	MSW-MSB500	MSW-MSB800	MSW-MSB1000
Longitud de corte [mm]	500	800	1000
Espesor máximo del material trabajado [mm]	1,5		
Dimensions [mm]	715x400 x117	1190x400 x773	1415x400 x773
Peso [kg]	30	38,4	48,2
Descripción del parámetro	Valor del parámetro		
Nombre del producto	TIJERAS MANUALES	TIJERAS MULTIUSOS	
Modelo	MSW-HS8	MSW-MPS	
Longitud de corte [mm]	170	-	
Espesor máximo del material trabajado [mm]	6 (acero plano) / 11 (acero redondo)	1,5	
Dimensions [mm]	492x127x750	385x80x125	
Peso [kg]	16	1,80	

2. Descripción general

El manual del usuario está diseñado para ayudar en el uso seguro y sin problemas del dispositivo. El producto está diseñado y fabricado de acuerdo con estrictas directrices técnicas, utilizando tecnologías y componentes de última generación. Además, se produce en cumplimiento con los estándares de calidad más rigurosos.

NO UTILICE EL DISPOSITIVO A MENOS QUE HAYA LEÍDO Y COMPRENDIDO DETENIDAMENTE ESTE MANUAL DE USUARIO.

Para aumentar la vida útil del dispositivo y garantizar un funcionamiento sin problemas, utilícelo de acuerdo con este manual de usuario y realice regularmente las tareas de mantenimiento. Los datos técnicos y las especificaciones de este manual de usuario están actualizados. El fabricante se reserva el derecho de realizar cambios relacionados con la mejora de la calidad.

2.1. Leyenda

Icono	Descripción del dispositivo

	El producto cumple con las normas de seguridad pertinentes.
	Lea las instrucciones antes de usar.
	El producto debe reciclarse.
	**ADVERTENCIA!** o **¡PRECAUCIÓN!** o **¡RECUERDE!** Aplicable a la situación dada. (señal de advertencia general)
	Utilizar gafas de seguridad.
	Usar guantes de protección.
	Use protección para los pies.
	¡ADVERTENCIA! Partes afiladas. Peligro de corte de extremidades.
	ATENCIÓN! Peligro de aplastamiento de manos!



¡RECUERDE! LOS DIBUJOS DE ESTE MANUAL SON SOLO PARA FINES ILUSTRATIVOS Y EN ALGUNOS DETALLES PUEDEN DIFERIR DE LA MÁQUINA REAL.

3. Seguridad de uso



ATENCIÓN! LEER TODAS LAS ADVERTENCIAS DE SEGURIDAD Y TODOS LOS MANUALES E INSTRUCCIONES. EL INCUMPLIMIENTO DE LAS ADVERTENCIAS E INSTRUCCIONES PUEDE PROVOCAR LESIONES GRAVES O INCLUSO LA MUERTE.

Siempre que se utilice "dispositivo" o "producto" en las advertencias e instrucciones, se referirá a PALANCA PARA CHAPAS DE METAL, TIJERAS MANUALES o TIJERAS MULTIUSOS. No coloque las manos ni ninguna otra parte del cuerpo entre las cuchillas del dispositivo.

3.1. Seguridad en el lugar de trabajo

a) Asegúrese de que el lugar de trabajo esté limpio y bien iluminado. Un lugar de trabajo desordenado o con poca iluminación puede provocar accidentes. Intente anticiparse a lo que pueda suceder, observe lo que ocurre y use el sentido común al trabajar con el dispositivo.

b) Este dispositivo no está diseñado para ser utilizado por personas (incluidos niños) con aptitudes físicas, sensoriales o mentales limitadas, o con falta de experiencia y/o

conocimiento, a menos que estén supervisadas por una persona responsable de su seguridad o hayan recibido instrucciones de esta persona sobre cómo usar el dispositivo.

c) El dispositivo puede ser operado por personas físicamente aptas que estén debidamente capacitadas, sean capaces de manejar el dispositivo y hayan revisado este manual de operación y recibido capacitación en salud y seguridad ocupacional.

d) Si se detecta algún daño o funcionamiento anormal del dispositivo, detenga su uso inmediatamente y notifique a la persona autorizada.

e) En caso de duda sobre el correcto funcionamiento del producto o si encuentra algún daño, comuníquese con el centro de servicio del fabricante.

f) Solo el centro de servicio del fabricante puede reparar el producto. ¡No intente repararlo usted mismo!

g) Se prohíbe el acceso de niños o personas no autorizadas a la estación de trabajo. (Una distracción puede resultar en la pérdida de control del dispositivo).

h) Durante el funcionamiento de la pieza de trabajo, tenga cuidado con las personas ajenas y su seguridad.

i) Observe atentamente la pieza de trabajo durante el funcionamiento para evitar daños y prevenir cualquier posible peligro.

j) Mantenga el orden y retire el polvo, los escombros y los residuos después de trabajar.

k) Si se fabrican varios elementos, deben almacenarse de forma que, antes y después del trabajo, se mantenga el orden en el puesto de trabajo.



¡RECUERDE! AL USAR EL DISPOSITIVO, PROTEJA A LOS NIÑOS Y A OTRAS PERSONAS.

a) No use el dispositivo si está cansado, enfermo o bajo los efectos del alcohol, narcóticos o medicamentos que puedan afectar significativamente su capacidad para operarlo.

b) Al trabajar con el dispositivo, use el sentido común y manténgase alerta. La pérdida temporal de concentración durante su uso puede provocar lesiones graves.

c) Use el equipo de protección personal requerido para trabajar con el dispositivo, especificado en la sección 1 (Leyenda). El uso del equipo de protección personal correcto y aprobado reduce el riesgo de sufrir lesiones.

d) No sobreestime sus capacidades. Al usar el dispositivo, mantenga el equilibrio y permanezca estable en todo momento. Esto le permitirá un mejor control del dispositivo en situaciones inesperadas.

e) No use ropa suelta ni joyas. Mantenga el cabello, la ropa y los guantes alejados de las partes móviles. La ropa suelta, las joyas o el cabello largo pueden engancharse en las partes móviles.

f) Antes de operar el dispositivo, retire todas las herramientas o llaves de ajuste. Cualquier herramienta o llave que quede dentro de una parte giratoria del dispositivo puede provocar lesiones.

g) El material que se va a trabajar debe estar libre de impurezas.

h) No toque ninguna parte móvil ni accesorio durante el funcionamiento del dispositivo.

i) Utilice guantes de protección para evitar lesiones con bordes afilados.

j) No manipule elementos fabricados con materiales duros.

k) Está prohibido manipular la estructura del dispositivo para modificar sus parámetros o construcción.

3.2. Uso seguro del dispositivo

a) Asegurarse de la colocación estable de la rueda. Utilice las herramientas adecuadas para la tarea asignada. Un dispositivo correctamente seleccionado realizará la tarea para la que fue diseñado de manera más eficiente y segura.

b) Es necesario desconectar la línea de presión antes de comenzar cualquier ajuste, reemplazo de accesorios o después de terminar de trabajar con el dispositivo. Esta medida preventiva reduce el riesgo de un accidente

c) Cuando no esté en uso, guárdelo en un lugar seguro, lejos de los niños y de personas que no estén familiarizadas con el dispositivo y que no hayan leído el manual del usuario. El dispositivo puede representar un peligro en manos de usuarios inexpertos.

d) Mantenga el dispositivo en buen estado técnico. Antes de cada uso, verifique si hay daños generales y, especialmente, verifique si hay piezas o elementos agrietados y cualquier otra condición que pueda afectar el funcionamiento seguro del dispositivo. Si se descubre algún daño, entregue el dispositivo para su reparación antes de usarlo.

e) Mantenga el dispositivo fuera del alcance de los niños.

f) La reparación o el mantenimiento del dispositivo deben ser realizados por personal calificado, utilizando únicamente repuestos originales. Esto garantizará un uso seguro.

g) Para garantizar la integridad operativa del dispositivo, no retire las protecciones instaladas de fábrica ni afloje ningún tornillo.

h) Utilice el dispositivo para trabajar con elementos cuyos parámetros se ajusten a los datos de la tabla de datos técnicos. No exceda las dimensiones permitidas del material trabajado.

i) No trabaje con dos piezas simultáneamente.

j) Las piezas largas deben estar bien sujetas y colocadas de forma estable para su procesamiento.

k) No se incline sobre el dispositivo cuando su brazo esté en posición vertical (esto aplica a los modelos MSW-MSB500, MSW-MSB800, MSW-MSB1000).

l) Manténgase siempre del lado donde se sujeta la pieza de trabajo (esto no aplica al modelo MSW-HS8).

m) La pieza de trabajo debe estar siempre nivelada y perpendicular a las cuchillas del dispositivo.

n) No toque las cuchillas durante el funcionamiento del dispositivo.

o) No acerque la mano a menos de 20 cm de las cuchillas del dispositivo cuando sujete la pieza de trabajo.

p) Use queroseno para eliminar la grasa anticorrosiva de las superficies de trabajo.

q) El dispositivo debe estar firmemente sujeto a la superficie de trabajo y el usuario debe tener suficiente espacio para operar la pieza de trabajo libremente.

4. Instrucciones de uso

La palanca para chapa metálica y la cizalla multiusos están diseñadas para cortar chapas metálicas. La cizalla manual se utiliza para cortar chapas y barras metálicas.

El usuario es responsable de cualquier daño resultante del uso no previsto del dispositivo.

4.1. Descripción del producto

MSW-HS500

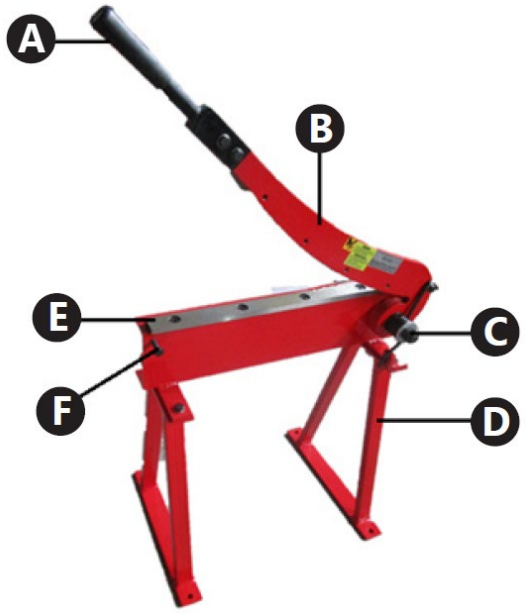

MSW-HS800



MSW-HS1000

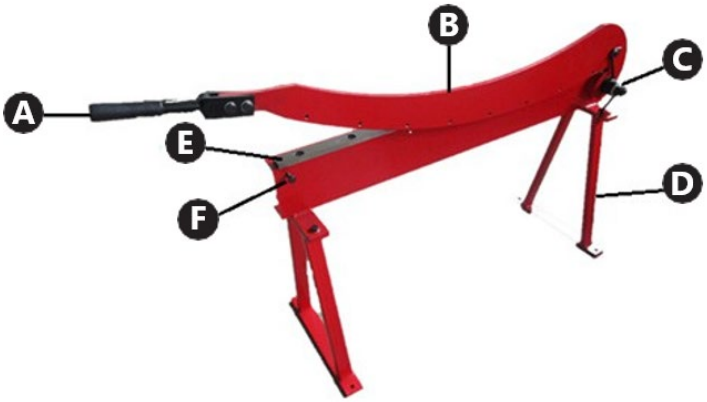

A. Mango del brazo de corte superior

B. Brazo de corte superior

C. Resorte de retorno

D. Soporte

E. Cortador inferior

F. Limitador

MSW-HS8

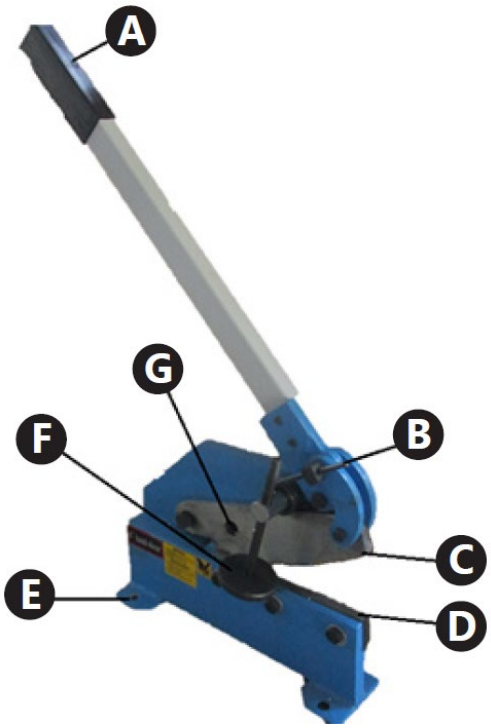

A. Mango del brazo de corte superior

B. Brazo de corte superior

C. Resorte de retorno

D. Soporte

E. Cortador inferior

F. Limitador

MSW-MPS

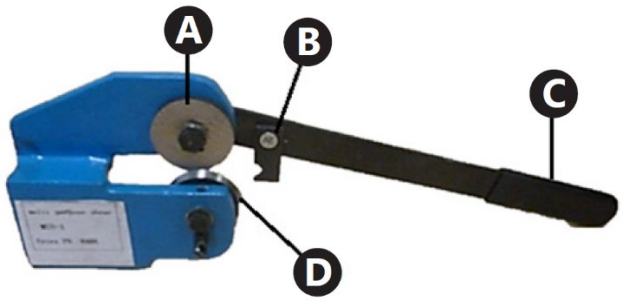

A. Mango del brazo de corte superior

B. Brazo de corte superior

C. Resorte de retorno

D. Soporte

E. Cortador inferior

F. Limitador

4.2. Preparación para el uso

4.2.1. Ubicación del aparato

El aparato siempre debe utilizarse sobre una superficie plana, estable, limpia y seca y fuera del alcance de los niños y personas con discapacidad mental.

• Asegúrese de que haya un espacio libre de 1 m alrededor del aparato para evitar daños.

• El operador debe tener suficiente espacio para operar el dispositivo.

• Al menos 2 personas deben sacar el dispositivo de su embalaje y prepararlo para el montaje (esto no aplica al modelo MSW-MPS)

4.3. Instalación del aparato

• Modelo MSW-MPS: no requiere montaje.

• Modelo MSW-HS8: Instale la palanca con el mango (A) en la parte superior del dispositivo. Asegure la conexión con tornillos.

• Modelos MSW-MSB500, MSW-MSB800, MSW-MSB1000: Instale los soportes (D) en la parte inferior del dispositivo, en la parte delantera y trasera. Asegure la conexión con tornillos.

4.4. Uso del dispositivo

Antes de trabajar, se recomienda marcar la línea de corte en la pieza de trabajo.

Modelos MSW-MSB500, MSW-MSB800, MSW-MSB1000

Corte de la pieza de trabajo:

a) Levante el brazo del dispositivo mientras sujeta el mango con una mano.

b) Mientras sujeta la pieza de trabajo, colóquela nivelada y perpendicular a las cuchillas.

c) Inserte la pieza de trabajo entre las cuchillas del dispositivo.

d) Realice el corte con una mano presionando el brazo del dispositivo sujeto por su mango mientras sujeta la pieza de trabajo con la otra mano. La pieza de trabajo se cortará.

¡ADVERTENCIA! No acerque su mano a menos de 20 cm de las cuchillas del dispositivo mientras sujeta la pieza de trabajo.

e) Levante el brazo del dispositivo.

f) Retire la pieza de trabajo.

g) Coloque la parte cortada de la pieza de trabajo y la pieza de trabajo en el lugar apropiado. La zona de trabajo debe mantenerse ordenada.

¡ADVERTENCIA! Tenga cuidado al sujetar la pieza de trabajo antes y después de trabajar. La pieza de trabajo puede tener bordes afilados.

¡ADVERTENCIA! Durante el corte con el dispositivo, puede producirse un retroceso de la pieza de trabajo. Tenga cuidado y utilice guantes y gafas de seguridad.

Modelo MSW-HS8

a) Mientras sujeta la pieza de trabajo, colóquela nivelada y perpendicular a las cuchillas.

b) Inserte la pieza de trabajo entre las cuchillas del dispositivo.

c) Presione la pieza de trabajo mediante el disco de sujeción. Gire el disco de sujeción para cambiar su posición. Esta acción no es necesaria al cortar barras redondas.

d) Presione la palanca del dispositivo.

¡ADVERTENCIA! No acerque su mano a menos de 20 cm de las cuchillas del dispositivo mientras sujeta la pieza de trabajo.

e) Levante la palanca del dispositivo.

f) Libere la presión del disco sobre la pieza de trabajo. Esta acción no es necesaria al cortar barras redondas.

g) Retire la pieza de trabajo.

h) Coloque la parte cortada de la pieza de trabajo y la pieza de trabajo misma en el lugar apropiado. Mantenga el orden en el lugar de trabajo

Modelo MSW-MPS

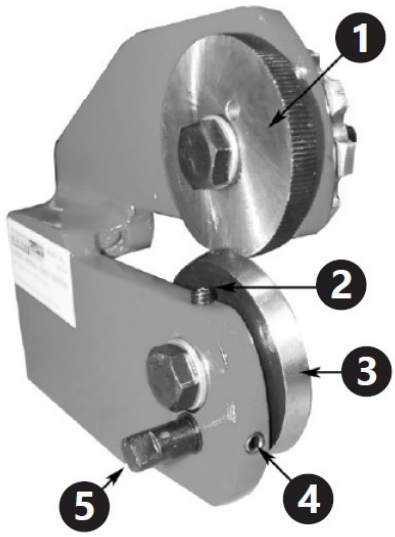

1. Rueda guía

2. Tornillo de ajuste superior

3. Rueda de corte

4. Tornillo de ajuste inferior

5. Eje inferior

4.4.1. Ajuste

a) El borde de la rueda de corte debe coincidir con el borde de la rueda guía en profundidad cerca del espesor de la pieza de trabajo. Se recomienda intentar ajustar la profundidad de cobertura de las ruedas utilizando un trozo de material innecesario del mismo tipo que el material a trabajar.

b) Para ajustar las ruedas entre sí, primero afloje los tornillos de ajuste superior e inferior.

Para aumentar la cobertura de la rueda, apriete el tornillo de sujeción inferior (en el sentido de las agujas del reloj) hasta alcanzar la cobertura deseada. Luego, apriete el tornillo de ajuste superior hasta que ofrezca una ligera resistencia. Para reducir la cobertura de la rueda, afloje el tornillo de sujeción inferior y gire el tornillo de ajuste superior en el sentido de las agujas del reloj hasta alcanzar la cobertura deseada. Luego, apriete el tornillo de ajuste inferior hasta que ofrezca una ligera resistencia.

d) Si la rueda de corte no gira con suficiente libertad, gire el rodillo inferior y reajuste los tornillos de ajuste.

4.4.2. Corte

a) Mientras sujeta la pieza de trabajo, colóquela nivelada y perpendicular a las fresas.

b) Inserte la pieza de trabajo entre la rueda de corte y la rueda guía. Asegúrese de que el lado sobrante de la pieza de trabajo esté en el lado derecho del dispositivo (en el lado de la rueda guía).

c) Asegúrese de que el trinquete esté por encima del taladro de trinquete y tire de la manija hacia adelante mientras la presiona ligeramente hacia el corte con la otra mano.

¡ADVERTENCIA! No acerque su mano a menos de 20 cm de las fresas del dispositivo mientras sujeta la pieza de trabajo.

d) Si es necesario cortar más la pieza, gire la palanca en sentido contrario al de corte y luego gírela nuevamente hacia el sentido de corte. La siguiente sección se cortará junto con la rotación de las ruedas. Repita esta operación hasta obtener el resultado deseado.

e) Retire la pieza.

f) Coloque la parte cortada y la pieza en el lugar correspondiente. La zona de trabajo debe mantenerse ordenada.

4.5. Limpieza y mantenimiento

• Cualquier obstrucción o residuo atascado después de la pieza de trabajo debe eliminarse utilizando herramientas adecuadas (por ejemplo, con un gancho o un trozo de madera).

• Después de cada trabajo, elimine el polvo, los restos de las piezas de trabajo y las impurezas del dispositivo.

• Utilice limpiadores sin sustancias corrosivas para limpiar cada superficie.

• Después de limpiar el dispositivo, todas las piezas deben secarse antes de volver a utilizarlo.

• Guarde la unidad en un lugar seco y fresco, libre de humedad y exposición directa a la luz solar.

• Deben realizarse inspecciones periódicas del dispositivo en cuanto a su eficiencia técnica y cualquier daño.

• Engrase regularmente los elementos móviles según la frecuencia de su uso.

• Durante la lubricación, tenga cuidado de no engrasar la superficie externa de la rueda guía (esto se aplica al modelo MSW-MPS).

4.6. Planos de montaje

Lista de elementos

Número de pieza	Descripción del dispositivo MSW-MSB500, MSW-MSB800, MSW-MSB1000	Número de piezas
1	Hoja inferior	1
2	Pasador de horquilla	4
3	Cuerpo	1
4	Placa de conexión	1
5	Eje	1
6	Arandela de seguridad	4
7	Tuerca	4
8	Pierna	2
9	Mandril	1
10	Arandela de seguridad	2
11	Tuerca	4
12	Perno	4
13	Mandril	2
14	Funda	1
15	Perno	4
16	Brazo superior	1
17	Perno	4
18	Hoja superior	1
19	Perno	2
20	Rodillo de mango	1
21	Soporte	1
22	Muelle	1

Número de pieza	Descripción del dispositivo MSW-HS8	Número de piezas
1	Eje	1
2	Muelle	1
3	Pasador de horquilla	1
4	Hoja superior	1
5	Cuerpo	1
6	Tuerca	2
7	Palanca	1
8	Soporte	1
9	Perno	2
10	Disco de sujeción	1
11	Mandril	1
12	Perno	1
13	Perno	1
14	Arandela de seguridad	2
15	Perno	1
16	Sujetador	2
17	Perno	3
18	Arandela de seguridad	3
19	Tuerca	1
20	Hoja inferior	1
21	Tuerca	2

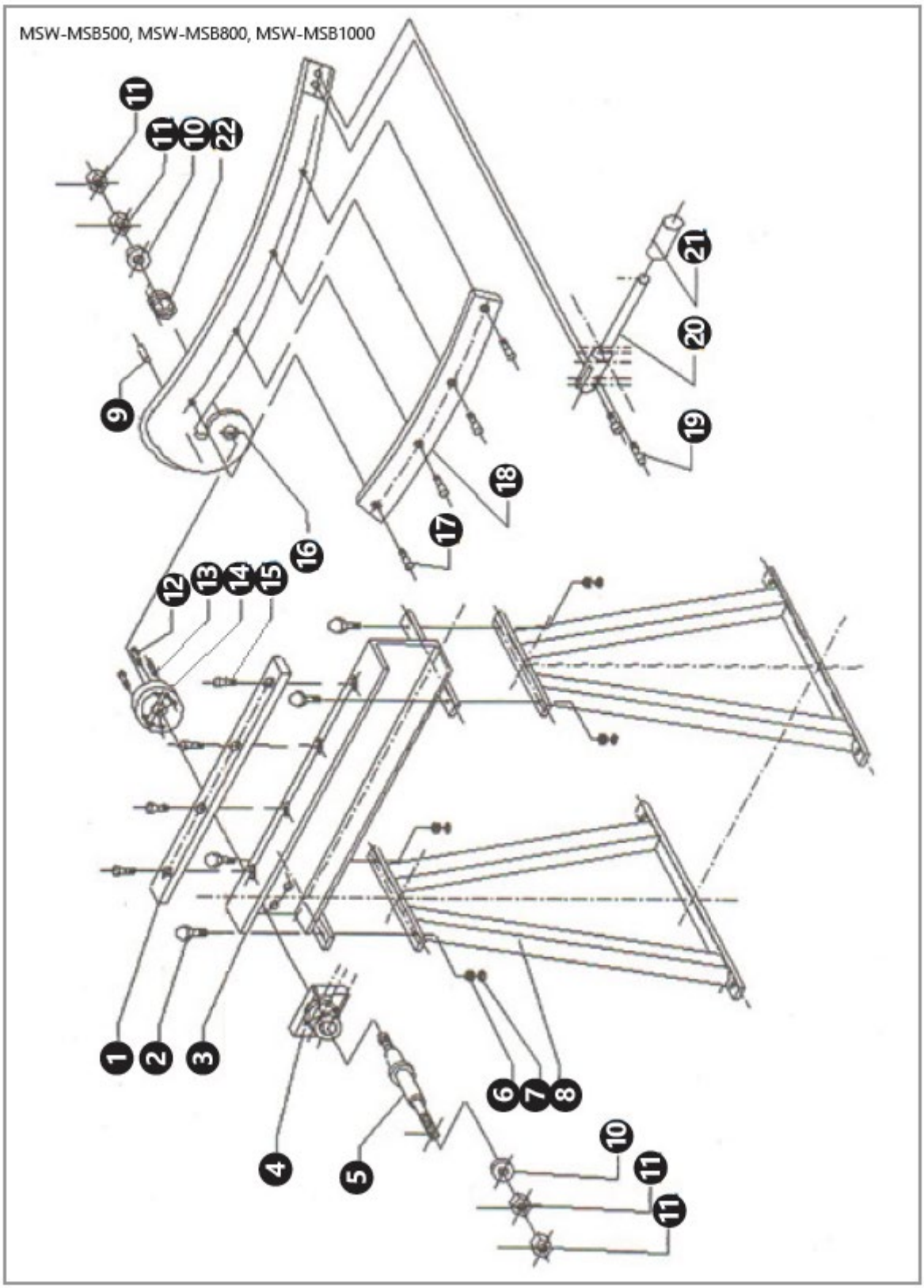
MSW-MSB500, MSW-MSB800, MSW-MSB1000
11
11
10
22
21
20
19
9
18
17
16
12
13
14
15
1
2
3
6
7
8
4
5
10
11
11

MSW-HS8

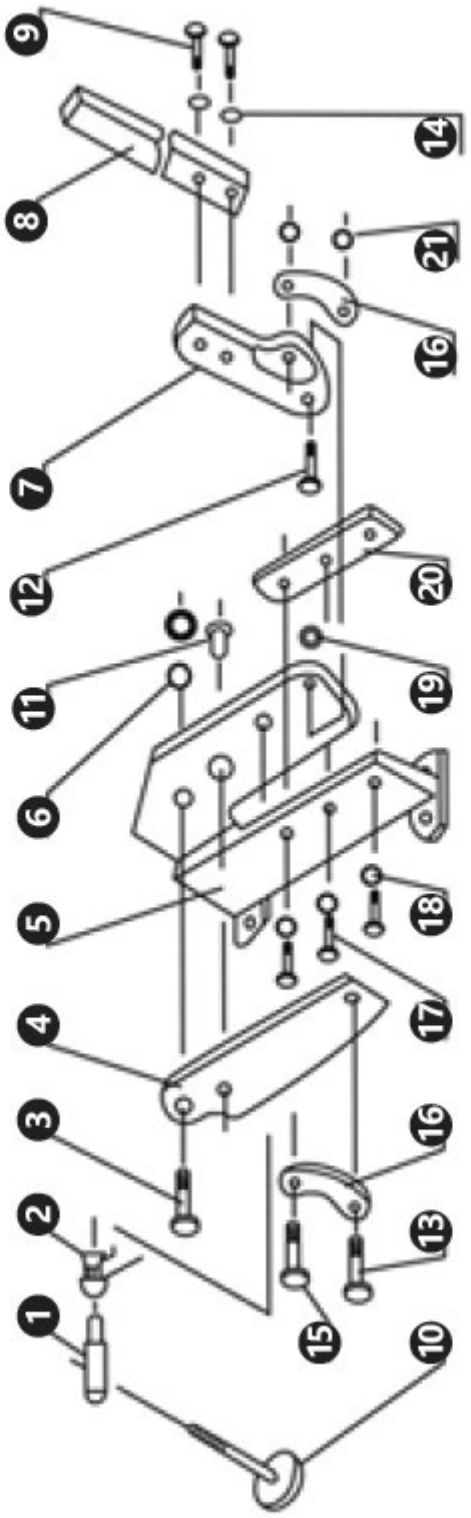



Ez a felhasználói kézikönyv gépi fordítással készült. Mindent megtettünk a fordítás pontosságának biztosítása érdekében, de kérjük, vegye figyelembe, hogy az automatikus fordítások nem tökéletesek, és nem helyettesítik az emberi fordítókat. A felhasználói kézikönyv hivatalos verziója angol nyelven készült. A lefordított változat és az eredeti angol nyelv közötti eltérések nem jogilag kötelező érvényűek. Ha bármilyen kérdése van a fordítás pontosságával kapcsolatban, kérjük, tekintse meg az angol nyelvű verziót, amely a hivatalos referencia. További nyelvi verziók kérésre elérhetők az info@expondo.com címen.

1. Műszaki adatok

1. táblázat: A termék műszaki adatai

Paraméter leírása	Paraméter értéke		
Precíziós mérleg	FÉMLEMEZ-EMELŐ		
Modell	MSW-MSB500	MSW-MSB800	MSW-MSB1000
Vágási hossz [mm]	500	800	1000
A megmunkált anyag maximális vastagsága [mm]	1,5		
Dimensions [mm]	715x400 x117	1190x400 x773	1415x400 x773
Súly [kg]	30	38,4	48,2
Paraméter leírása	Paraméter értéke		
Precíziós mérleg	KÉZI OLLÓ	TÖBBCÉLÚ OLLÓ	
Modell	MSW-HS8	MSW-MPS	
Vágási hossz [mm]	170	-	
A megmunkált anyag maximális vastagsága [mm]	6 (laposacél) / 11 (köracél)	1,5	
Dimensions [mm]	492x127x750	385x80x125	
Súly [kg]	16	1,80	

2. Általános leírás

A felhasználói kézikönyv a készülék biztonságos és problémamentes használatát segíti. A terméket szigorú műszaki irányelveknek megfelelően, a legmodernebb technológiák és alkatrészek felhasználásával, valamint az üzemeltetés szabályainak megfelelően tervezték és gyártották. Ezenkívül a legszigorúbb minőségi szabványoknak megfelelően gyártják.

NE HASZNÁLJA A KÉSZÜLÉKET, HACSAK ALAPOSAN NEM OLVASTA EL ÉS MEGÉRTETTE EZT A FELHASZNÁLÓI ÚTMUTATÓT.

A készülék élettartamának növelése és a problémamentes működés biztosítása érdekében használja azt a felhasználói kézikönyvnek megfelelően, és rendszeresen végezze el a karbantartási feladatokat. A felhasználói kézikönyvben található műszaki adatok és specifikációk naprakészek. A gyártó fenntartja a jogot a minőségfejlesztéssel kapcsolatos változtatásokra.

2.1. Jelmagyarázat

Ikon	A készülék leírása

	A termék megfelel a vonatkozó biztonsági szabványoknak.
	Használat előtt olvassa el az utasításokat.
	A terméket újra kell hasznosítani.
	**FIGYELMEZTETÉS!** vagy **VIGYÁZAT!** vagy **NE FELEDJE!** Az adott helyzetre vonatkozik. (általános figyelmeztető jelzés)
	Viseljen védőszemüveget.
	Használjon védőkesztyűt.
	Viseljen lábvédőt.
	VIGYÁZAT! Éles elemek. Végtagvágási veszély.
	FIGYELEM! Kézzúzódási veszély!



NE FELEDJE! A KÉZIKÖNYVBEN TALÁLHATÓ RAJZOK CSAK ILLUSZTRÁCIÓK, ÉS EGYES RÉSZLETEKBEN ELTÉRHETNEK A TÉNYLEGES GÉPTŐL.

3. Használati biztonság



FIGYELEM! OLVASSON EL MINDEN BIZTONSÁGI FIGYELMEZTETÉST ÉS ÚTMUTATÓT! A FIGYELMEZTETÉSEK ÉS UTASÍTÁSOK BE NEM TARTÁSA SÚLYOS SÉRÜLÉST VAGY AKÁR HALÁLT IS OKOZHAT.

Amikor a figyelmeztetésekben és utasításokban az „eszköz” vagy a „termék” kifejezést használják, az FÉMLEMEZ KAR, KÉZI OLLÓ vagy TÖBBCÉLÚ OLLÓ kifejezést jelent. Ne tegye a kezét vagy más testrészét a készülék pengéi közé.

3.1. Munkahelyre vonatkozó biztonsági szabályok

a) Győződjön meg arról, hogy a munkahely tiszta és jól megvilágított. A rendetlen, rendetlen vagy rosszul megvilágított munkahely balesetekhez vezethet. Próbálja meg előre látni, mi történhet, figyelje meg, mi történik, és használja a józan eszét a készülékkel való munka során.

b) Ez a készülék nem alkalmas korlátozott fizikai, érzékszervi vagy mentális képességű, illetve tapasztalat és/vagy tudás nélküli személyek (beleértve a gyermekeket is) általi használatra,

kivéve, ha a biztonságukért felelős személy felügyeli őket, vagy ha ettől a személytől utasításokat kaptak a készülék használatára vonatkozóan.

c) A készüléket csak fizikailag alkalmas, megfelelően képzett, a készüléket kezelni képes, megfelelően képzett személyek kezelhetik, áttekintették ezt a használati útmutatót és munkavédelmi képzésben részesültek.

d) Ha bármilyen sérülést vagy rendellenes működést észlel a készüléken, azonnal állítsa le a használatát, és értesítse a jogosult személyt.

e) Ha kétségei vannak a termék megfelelő működésével kapcsolatban, vagy sérülést észlel, kérjük, forduljon a gyártó szervizközpontjához.

f) Kizárólag a gyártó szervizközpontja javíthatja a terméket. Ne próbálja meg saját maga javítani!

g) Gyermekeknek vagy illetéktelen személyeknek tilos a munkaállomásra belépni. (A figyelemelterelés a készülék feletti uralom elvesztéséhez vezethet).

h) A munkadarabbal végzett munka során ügyeljen idegenekre és biztonságukra.

i) A munka során gondosan figyelje meg a munkadarabot, hogy elkerülje annak sérülését és a lehetséges veszélyeket.

j) Tartsa fenn a rendet, és munka után távolítsa el a port, törmeléket és hulladékot.

k) Ha több elemet gyártanak, azokat a munka megkezdése előtt és után úgy kell tárolni, hogy a munkaállomáson rend legyen.



NE FELEDJE! A KÉSZÜLÉK HASZNÁLATA SORÁN VÉDJE A GYERMEKEKET ÉS A TÖBBI SZEMLÉLŐDŐT.

a) Ne használja a készüléket, ha fáradt, beteg, illetve alkohol, kábítószer vagy gyógyszer hatása alatt áll, mivel ezek jelentősen ronthatják a készülék kezelési képességét.

b) A készülékkel való munka során használja a józan eszét és legyen éber. A koncentráció ideiglenes elvesztése a készülék használata közben súlyos sérülésekhez vezethet.

c) Használja a készülékkel való munkavégzéshez szükséges, az 1. szakaszban (Jelmagyarázat) meghatározott személyi védőfelszerelést. A megfelelő, jóváhagyott személyi védőfelszerelés használata csökkenti a sérülés kockázatát.

d) Ne becsülje túl a képességeit. A készülék használata során őrizze meg az egyensúlyát, és mindig maradjon stabil. Ez biztosítja a készülék jobb irányítását váratlan helyzetekben.

e) Ne viseljen laza ruházatot vagy ékszert. Tartsa távol a haját, ruháját és kesztyűjét a mozgó alkatrészektől. A laza ruházat, ékszer vagy hosszú haj beakadhat a mozgó alkatrészekbe.

f) A készülék használata előtt távolítson el minden szabályozószerszámot vagy villáskulcsot. A készülék forgó alkatrészeiben maradt szerszámok vagy villáskulcsok sérüléseket okozhatnak.

g) A megmunkálandó anyagnak szennyeződésektől mentesnek kell lennie.

h) A készülék működése közben ne érjen hozzá a mozgó alkatrészekhez vagy tartozékokhoz.

i) Használjon védőkesztyűt, hogy elkerülje az éles szélek okozta sérüléseket.

j) Ne dolgozzon kemény anyagokból készült elemeken.

k) Tilos a készülék szerkezetébe beavatkozni a paramétereinek vagy a konstrukciójának megváltoztatása céljából.

3.2. A készülék biztonságos használata

a) Ne terhelje túl a berendezést! Használjon megfelelő szerszámokat az adott feladathoz. A megfelelően kiválasztott készülék jobban és biztonságosabban fogja elvégezni a tervezett feladatot.

b) A készülékkel végzett bármilyen beállítás, tartozékcsere megkezdése előtt vagy a munka befejezése után le kell választani a nyomóvezetéket. Ez a megelőző intézkedés csökkenti a balesetveszélyt

c) Használaton kívül biztonságos helyen, gyermekektől és a készülékkel nem ismerkedő, a használati útmutatót el nem olvasott személyektől elzárva tárolandó. A készülék veszélyt jelenthet tapasztalatlan felhasználók kezében.

d) Tartsa a készüléket jó műszaki állapotban. Minden használat előtt ellenőrizze az általános sérüléseket, különösen a repedt alkatrészeket vagy elemeket, valamint minden olyan körülményt, amely befolyásolhatja a készülék biztonságos működését. Ha sérülést észlel, használat előtt adja át a készüléket javításra.

e) Tartsa a készüléket gyermekek elől elzárva.

f) A készülék javítását vagy karbantartását szakképzett személyeknek kell elvégezniük, csak eredeti alkatrészek használatával. Ez biztosítja a biztonságos használatot.

g) A készülék működőképességének biztosítása érdekében ne távolítsa el a gyárilag felszerelt védőburkolatokat, és ne lazítsa meg a csavarokat.

h) A készüléket csak a műszaki adatok táblázatában megadott paraméterekkel rendelkező elemeken használja. Ne lépje túl a megmunkált anyag megengedett méreteit.

i) Ne dolgozzon két munkadarabon egyszerre.

j) A hosszú munkadarabokat alá kell támasztani és stabilan be kell állítani a megmunkáláshoz.

k) Ne hajoljon a készülék fölé, amikor a karja függőleges helyzetben van (ez az MSW-MSB500, MSW-MSB800, MSW-MSB1000 modellekre vonatkozik).

l) Mindig azon az oldalon maradjon, ahol a munkadarabot tartja (ez nem vonatkozik az MSW-HS8 modellre).

m) A munkadarabnak mindig vízszintesnek és merőlegesnek kell lennie a készülék vágóira.

n) A készülék működése közben ne érintse meg a vágókat.

o) A munkadarab megtartásakor ne vigye a kezét 20 cm-nél közelebb a készülék vágóihoz.

p) Használjon kerozint a korróziógátló zsír eltávolításához a munkafelületekről.

q) A készüléket szilárdan rögzíteni kell a munkafelülethez, és a felhasználónak elegendő hely kell legyen a munkadarab szabad kezeléséhez.

4. Üzemeltetés szabályainak útmutatója

A fémlemez-emelő és a többcélú olló fémlemezek vágására szolgál. A kézi olló fémlemezek és rudak vágására szolgál.

A felhasználó felelős a készülék nem rendeltetésszerű használatából eredő károkért.

4.1. A készülék leírása

MSW-HS500

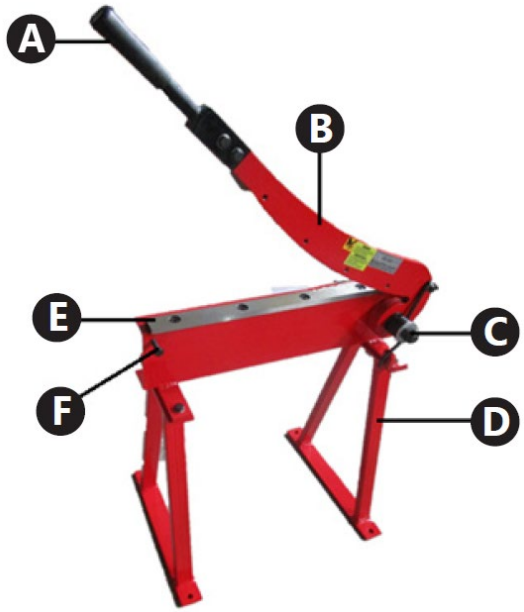

MSW-HS800



MSW-HS1000

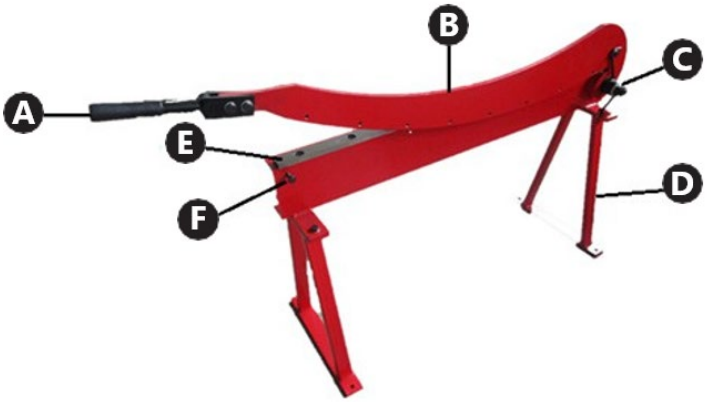

A. Felső vágókar fogantyúja

B. Felső vágókar

C. Visszatérítő rugó

D. Támaszó

E. Alsó vágó

F. Határoló

MSW-HS8

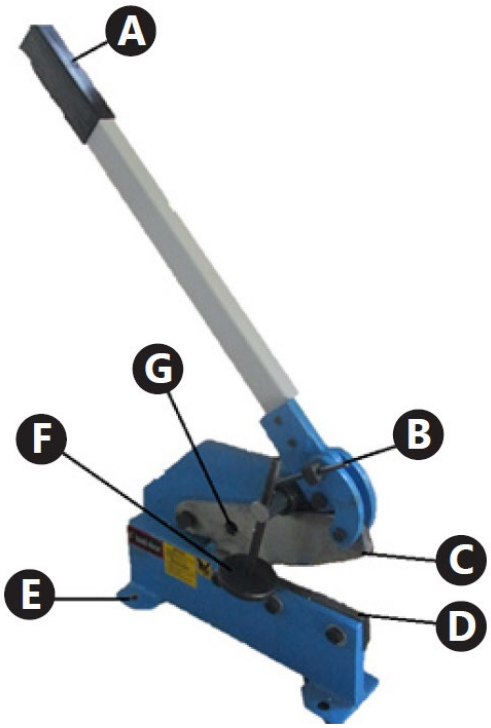

A. Felső vágókar fogantyúja

B. Felső vágókar

C. Visszatérítő rugó

D. Támaszó

E. Alsó vágó

F. Határoló

MSW-MPS

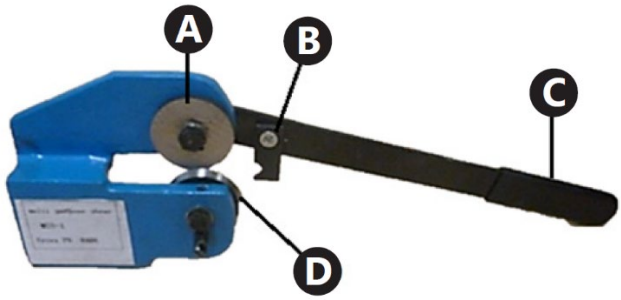

A. Felső vágókar fogantyúja

B. Felső vágókar

C. Visszatérítő rugó

D. Támaszó

E. Alsó vágó

F. Határoló

4.2. Használatra való előkészítés

4.2.1. A készülék helye

A készüléket mindig sík, stabil, tiszta és száraz felületen, gyermekek és értelmi fogyatékkal élő személyek elől elzárva kell használni.

• A sérülések elkerülése érdekében biztosítson legalább 1 m szabad helyet a készülék körül.

• A kezelőnek elegendő hellyel kell rendelkeznie a készülék kezeléséhez.

• Legalább 2 személynek kell kivennie a készüléket a csomagolásból, és előkészítenie az összeszereléshez (ez nem vonatkozik az MSW-MPS modellre).

4.3. A készülék telepítése

• MSW-MPS modell: nem igényel összeszerelést.

• MSW-HS8 modell: Szerelje fel a fogantyúval ellátott kart (A) a készülék felső részébe. Rögzítse a csatlakozást csavarokkal.

• MSW-MSB500, MSW-MSB800, MSW-MSB1000 modellek: Szerelje fel a tartókat (D) a készülék alsó részébe, elöl és hátul. Rögzítse a csatlakozást csavarokkal.

4.4. A készülék használata

Munka megkezdése előtt ajánlott megjelölni a nyírási vonalat a munkadarabon.

MSW-MSB500, MSW-MSB800, MSW-MSB1000 modellek

Munkadarab vágása:

a) Emelje fel a készülék karját, miközben az egyik kezével fogja a fogantyút.

b) A munkadarabot tartva helyezze vízszintesre és merőlegesre a vágóélekre.

c) Helyezze a munkadarabot a készülék vágóélei közé.

d) A vágást az egyik kezével úgy végezze, hogy a készülék kart a fogantyújánál fogva lenyomja, miközben a másik kezével fogja a munkadarabot. A munkadarab elvágásra kerül.

VIGYÁZAT! A munkadarab tartása közben ne vigye a kezét 20 cm-nél közelebb a készülék vágóihoz.

e) Emelje fel a készülék kart.

f) Vegye ki a munkadarabot.

g) Tegye félre a munkadarab levágott részét és magát a munkadarabot a megfelelő helyre. Tartson rendet a munkahelyen.

VIGYÁZAT! Legyen óvatos a munkadarab megfogásakor munka előtt és után. A munkadarab éles szélekkel rendelkezhet.

VIGYÁZAT! A készülékkel történő vágás során a munkadarab visszarúghat. Legyen óvatos, és használjon védőkesztyűt és védőszemüveget.

MSW-HS8 modell

a) A munkadarabot tartva helyezze vízszintesen és merőlegesen a vágóélekre.

b) Helyezze a munkadarabot a készülék vágóélei közé.

c) Nyomja a munkadarabot a szorítókorong segítségével. Forgassa el a szorítókorongot a helyzetének megváltoztatásához. Ez a tevékenység köracélok vágásakor nem szükséges.

d) Nyomja meg a készülék kart.

VIGYÁZAT! A munkadarab tartása közben ne vigye a kezét 20 cm-nél közelebb a készülék vágóéleihez.

e) Emelje fel a készülék kart.

f) Engedje el a tárcsa nyomását a munkadarabon. Ez a tevékenység köracélok vágásakor nem szükséges.

g) Vegye ki a munkadarabot.

h) Tegye félre a munkadarab levágott részét és magát a munkadarabot a megfelelő helyre. Tartson rendet a munkahelyen

MSW-MPS modell

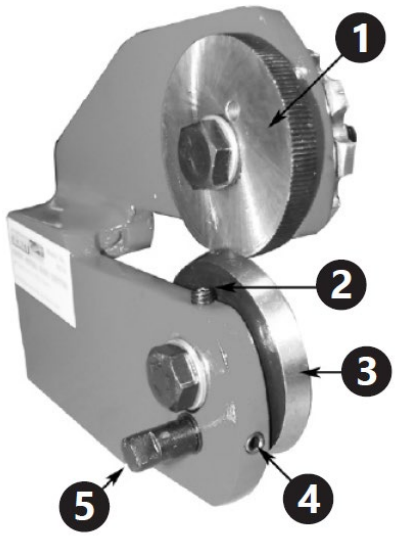

1. Vezetőkerék

2. Felső beállítócsavar

3. Vágókerék

4. Alsó beállítócsavar

5. Alsó tengely

4.4.1. SZABÁLYOZÁS

a) A vágókerék élének a vezetőkerék élével mélységben, a munkadarab vastagságának közelében kell illeszkednie. Javasoljuk, hogy a kerekek lefedettségi mélységét próbálja meg beállítani egy olyan anyagdarabbal, amelyiknek nincs szüksége a megmunkálandó anyagra.

b) A kerekek egymáshoz viszonyított beállításához először lazítsa meg a felső és az alsó rögzítőcsavarokat.

c) A vágókerék lefedettségének növeléséhez húzza meg az alsó szorítócsavart (az óramutató járásával megegyezően), amíg el nem éri a kívánt vágókerék lefedettséget. Ezután húzza meg a felső rögzítőcsavart, amíg enyhe ellenállást nem nyújt. A vágókerék lefedettségének csökkentéséhez lazítsa meg az alsó szorítócsavart, és forgassa el a felső rögzítőcsavart az óramutató járásával megegyezően, amíg el nem éri a kívánt vágókerék lefedettséget. Ezután húzza meg az alsó rögzítőcsavart, amíg enyhe ellenállást nem nyújt.

d) Ha a vágókerék nem forog elég szabadon, forgassa el az alsó görgőt, és állítsa be újra a rögzítőcsavarokat.

4.4.2. Vágás

a) A munkadarabot tartva helyezze vízszintesen és merőlegesen a vágókra.

b) Helyezze a munkadarabot a vágókerék és a vezetőkerék közé. Győződjön meg arról, hogy a felesleges munkadarab oldala a készülék jobb oldalán (a vezetőkerék oldalán) van.

c) Győződjön meg arról, hogy a kilincs a racsnis fúró felett van, és húzza előre a fogantyút, miközben a másik kezével enyhén a vágás felé nyomja.

VIGYÁZAT! A munkadarab tartása közben ne hozza a kezét 20 cm-nél közelebb a készülék vágóihoz.

d) Ha a munkadarabot tovább kell vágni, fordítsa el a kart a vágási iránnyal ellentétes irányba, majd fordítsa ismét a vágás felé. Az elem következő szakaszát a kerekek forgatásával együtt kell vágni. Ismételje ezt a tevékenységet, amíg a kívánt hatást el nem éri.

e) Vegye ki a munkadarabot.

f) Helyezze félre a munkadarab kivágott részét és magát a munkadarabot a megfelelő helyre. Tartsa fenn a rendet a munkahelyen.

4.5. Tisztítás és karbantartás

• A munkadarab utáni esetleges eltömődéseket és beszorult maradványokat megfelelő eszközökkel (pl. kampóval vagy fadarabbal) kell eltávolítani.

• Minden munka után távolítsa el a készülékről a port, a munkadarabok maradványait és a szennyeződéseket.

• Minden felület tisztításához használjon korrozív anyagoktól mentes tisztítószereket.

• A készülék tisztítása után az összes alkatrészt meg kell szárítani, mielőtt újra használná.

• A készüléket száraz, hűvös, nedvességtől és közvetlen napfénytől védett helyen tárolja.

• A készülék rendszeres ellenőrzését el kell végezni a műszaki hatékonyság és az esetleges sérülések szempontjából.

• A mozgó elemeket rendszeresen zsírozza meg a használat gyakoriságától függően.

• Kenés közben ügyeljen arra, hogy ne zsírozza be a vezetőkerék külső felületét (ez az MSW-MPS modellre vonatkozik).

4.6. Összeszerelési rajzok

Elemek listája

Alkatrészek száma	A készülék leírása MSW-MSB500, MSW-MSB800, MSW-MSB1000	Darabszám
1	Alsó penge	1
2	Kengyelcsap	4
3	Szórópisztoly teste	1
4	Összekötő lemez	1
5	Tengely	1
6	Alátét	4
7	Anya	4
8	Láb	2
9	Tüske	1
10	Alátét	2
11	Anya	4
12	Csap	4
13	Tüske	2
14	Huzat	1
15	Csap	4
16	Felső kar	1
17	Csap	4
18	Felső penge	1
19	Csap	2
20	Fogantyúgörgő	1
21	Tartó	1
22	Rugó	1

Alkatrészek száma	A készülék leírása MSW-HS8	Darabszám
1	Tengely	1
2	Rugó	1
3	Kengyelcsap	1
4	Felső penge	1
5	Szórópisztoly teste	1
6	Anya	2
7	Emelőkar	1
8	Tartó	1
9	Csap	2
10	Szorítótárcsa	1
11	Tüske	1
12	Csap	1
13	Csap	1
14	Alátét	2
15	Csap	1
16	Rögzítő	2
17	Csap	3
18	Alátét	3
19	Anya	1
20	Alsó penge	1
21	Anya	2

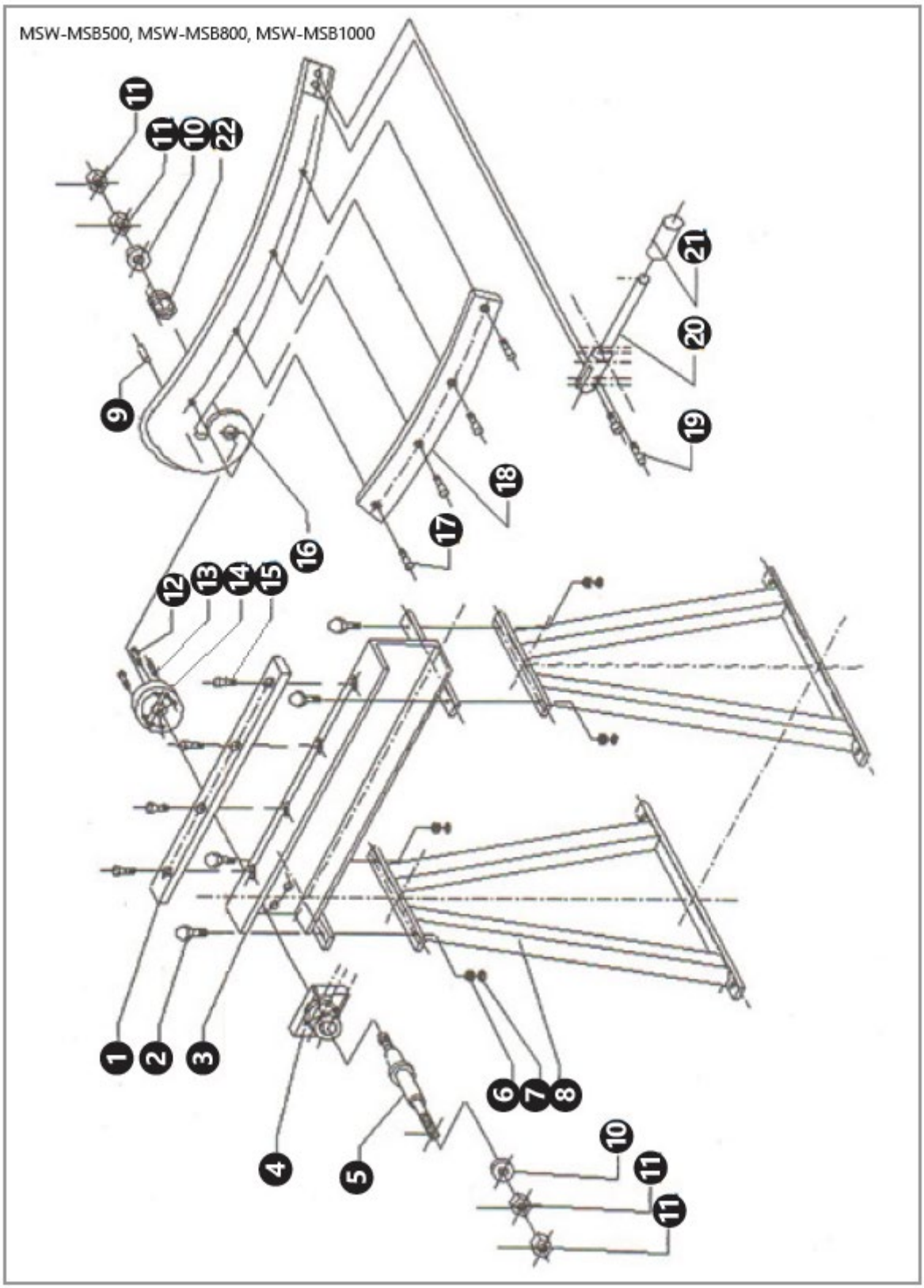
MSW-MSB500, MSW-MSB800, MSW-MSB1000
11
11
10
22
9
21
20
19
18
17
16
12
13
14
15
1
2
3
6
7
8
4
5
10
11
11

MSW-HS8

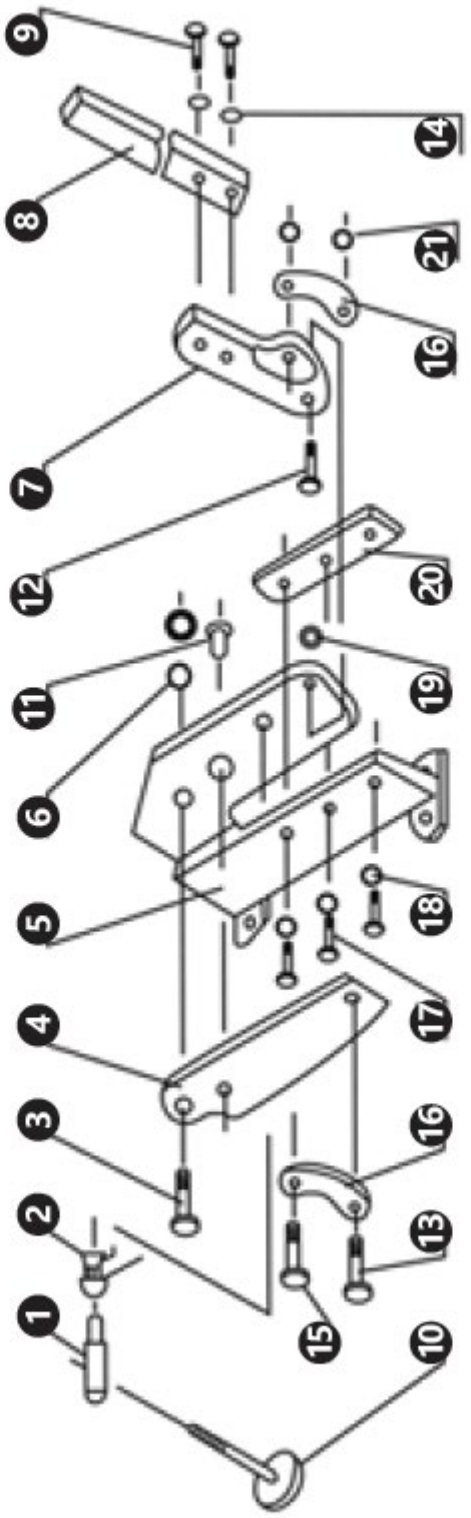

⚠

Denne brugermanual er blevet oversat ved hjælp af maskinoversættelse. Vi har gjort alt for at sikre, at oversættelsen er nøjagtig, men bemærk venligst, at automatiserede oversættelser ikke er perfekte og ikke er beregnet til at erstatte menneskelige oversættere. Den officielle version af brugermanualen er på engelsk. Eventuelle forskelle mellem den oversatte version og den originale engelske version er ikke juridisk bindende. Hvis du har spørgsmål om nøjagtigheden af oversættelsen, henvises der til den engelske version, som er den officielle reference. Flere sprogversioner er tilgængelige efter anmodning via info@expondo.com.

1. Tekniske data

Tabel 1: Tekniske data for produktet

Parameterbeskrivelse	Parameterværdi		
Produktnavn	METALPLADEHÅNDTAG		
Model	MSW-MSB500	MSW-MSB800	MSW-MSB1000
Skærelængde [mm]	500	800	1000
Maksimal tykkelse af det bearbejdede materiale [mm]	1,5		
Dimensions [mm]	715x400 x117	1190x400 x773	1415x400 x773
Vægt [kg]	30	38,4	48,2
Parameterbeskrivelse	Parameterværdi		
Produktnavn	HÅNDSAKS	MULTIFUNKTIONSSAKS	
Model	MSW-HS8	MSW-MPS	
Skærelængde [mm]	170	-	
Maksimal tykkelse af det bearbejdede materiale [mm]	6 (fladt stål) / 11 (rundt stål)	1,5	
Dimensions [mm]	492x127x750	385x80x125	
Vægt [kg]	16	1,80	

2. Generel beskrivelse

Brugermanualen er udarbejdet for at hjælpe med sikker og problemfri brug af enheden. Produktet er designet og fremstillet i overensstemmelse med strenge tekniske brugsbetingelser ved hjælp af den nyeste teknologi og komponenter. Derudover er det produceret i overensstemmelse med de strengeste kvalitetsstandarder.

BRUG IKKE ENHEDEN, MEDMINDRE DU HAR LÆST OG FORSTÅET DENNE BRUGERVEJLEDNING GRUNDIGT.

For at forlænge enhedens levetid og sikre problemfri drift skal den anvendes i overensstemmelse med denne brugermanual og regelmæssigt udføres vedligeholdelsesopgaver. De tekniske data og specifikationer i denne brugermanual er opdaterede. Producenten forbeholder sig retten til at foretage ændringer i forbindelse med kvalitetsforbedringer.

2.1. Forklaring

Ikon	Beskrivelse af apparatet

	Produktet opfylder de relevante sikkerhedsstandarder.
	Læs instruktionerne før brug.
	Produktet skal genbruges.
	**ADVARSEL!** eller **FORSIGTIG!** eller **HUSK!** Gælder for den givne situation. (generelt advarselstegn)
	Brug sikkerhedsbriller.
	Brug beskyttelseshandsker.
	Bær fodbeskyttelse.
	OBS! Skarpe dele. Fare for snitsår på lemmer.
	ADVARSEL! Fare for knusning af hænder!



OBS! TEGNINGER I DENNE MANUAL ER KUN TIL ILLUSTRATIONSFORMÅL OG KAN I NOGLE DETALJER AFVIGE FRA DEN FAKTISKE MASKINE.

3. Brugssikkerhed



ADVARSEL! LÆS ALLE SIKKERHEDSADVARSLER OG ALLE INSTRUKTIONER. MANGLENDE OVERHOLDELSE AF ADVARSLER OG INSTRUKTIONER KAN RESULTERE I ALVORLIG PERSONSKADE ELLER ENDDA DØD.

Når "enhed" eller "produkt" bruges i advarsler og instruktioner, betyder det METALPLAKESAKS, HÅNDSAKS eller MULTIFUNKTIONSSAKS. Placer ikke dine hænder eller andre kropsdele mellem enhedens blade.

3.1. Sikkerhed på arbejdspladsen

a) Sørg for, at arbejdspladsen er ren og godt oplyst. En rodet, rodet eller dårligt oplyst arbejdsplads kan føre til ulykker. Prøv at forudse, hvad der kan ske, observer, hvad der foregår, og brug sund fornuft, når du arbejder med apparatet.

b) Denne enhed er ikke beregnet til at blive brugt af personer (inklusive børn) med begrænset fysisk, sensorisk eller mental evne eller manglende erfaring og/eller viden, medmindre de er under opsyn af en person, der er ansvarlig for deres sikkerhed, eller har modtaget instruktioner fra denne person i, hvordan enheden bruges.

c) Enheden må betjenes af fysisk egnede personer, der er korrekt uddannet, i stand til at håndtere enheden, korrekt uddannet, og som har gennemgået denne betjeningsvejledning og modtaget træning i arbejdsmiljø og sikkerhed.

d) Hvis der konstateres skader på enheden eller unormal drift, skal brugen straks stoppes og den autoriserede person underrettes.

e) I tilfælde af tvivl om, hvorvidt produktet fungerer korrekt, eller hvis der konstateres skader, bedes du kontakte producentens servicecenter.

f) Kun producentens servicecenter kan reparere produktet. Forsøg ikke selv at reparere produktet!

g) Børn eller uautoriserede personer har forbud mod at komme ind på en arbejdsstation. (En distraktion kan resultere i tab af kontrol over enheden).

h) Pas på fremmede og deres sikkerhed under arbejdet med emnet.

i) Observer omhyggeligt emnet under arbejdet for at undgå skader og forhindre enhver mulig fare.

j) Opretholdorden og fjern støv, snavs og affaldsmateriale efter arbejdet.

k) Hvis der fremstilles flere elementer, bør de opbevares på en sådan måde før og efter arbejdet, at der kan opretholdes orden på arbejdspladsen.



OBS! BESKYT BØRN OG ANDRE TILSKUERE, NÅR DU BRUGER ENHEDEN.

a) Brug ikke enheden, når du er træt, syg eller påvirket af alkohol, narkotika eller medicin, da dette kan forringe evnen til at betjene enheden betydeligt.

b) Brug din sunde fornuft og vær opmærksom, når du arbejder med enheden. Midlertidigt tab af koncentration under brug af enheden kan føre til alvorlige skader.

c) Brug personlige værnemidler som krævet for arbejde med enheden, angivet i afsnit 1 (Forklaring). Brug af korrekt, godkendt personlige værnemidler reducerer risikoen for at komme til skade.

d) Overvurder ikke dine evner. Hold balancen og forbliv stabil, når du bruger enheden. Dette vil sikre bedre kontrol over enheden i uventede situationer.

e) Bær ikke løstsiddende tøj eller smykker. Hold hår, tøj og handsker væk fra bevægelige dele. Løstsiddende tøj, smykker eller langt hår kan sætte sig fast i bevægelige dele.

f) Fjern alt reguleringsværktøj eller skruenøgler, før enheden tages i brug. Værktøj eller skruenøgler, der efterlades i en roterende del af enheden, kan forårsage skader.

g) Materialet, der skal bearbejdes, skal være fri for urenheder.

h) Rør ikke ved bevægelige dele eller tilbehør under enhedens drift.

i) Brug beskyttelseshandsker for at undgå at blive skadet af skarpe kanter.

j) Arbejd ikke på elementer lavet af hårde materialer.

k) Det er forbudt at gribe ind i enhedens struktur for at ændre dens parametre eller konstruktion.

3.2. Sikker brug af enheden

a) Maskinen skal være placeret på et stabilt underlag. Brug passende værktøj til den givne opgave. En korrekt valgt enhed vil udføre den opgave, den er designet til, bedre og på en mere sikker måde.

b) Det er nødvendigt at frakoble trykledningen, før du påbegynder justeringer, udskiftning af tilbehør eller efter endt arbejde med enheden. En sådan forebyggende foranstaltning reducerer risikoen for ulykker

c) Når enheden ikke er i brug, opbevares den et sikkert sted, væk fra børn og personer, der ikke er bekendt med enheden, og som ikke har læst brugermanualen. Enheden kan udgøre en fare i hænderne på uerfarne brugere.

d) Hold enheden i god teknisk stand. Før hver brug skal du kontrollere den for generelle skader, og især for revnede dele eller elementer og for andre forhold, der kan påvirke enhedens sikre drift. Hvis der opdages skader, skal enheden afleveres til reparation før brug.

e) Opbevar enheden utilgængeligt for børn.

f) Reparation eller vedligeholdelse af enheden bør udføres af kvalificerede personer, kun med originale reservedele. Dette vil sikre sikker brug.

g) For at sikre enhedens driftssikkerhed må du ikke fjerne fabriksmonterede afskærmninger, og du må ikke løsne skruer.

h) Brug enheden til at arbejde med elementer med parametre, der overholder dataene i tabellen med tekniske data. Overskrid ikke de tilladte dimensioner for det bearbejdede materiale.

i) Arbejd ikke på to emner samtidig.

j) Lange emner skal understøttes og placeres stabilt under bearbejdningen.

k) Læn dig ikke over enheden, når armen er i lodret position (dette gælder for modellerne MSW-MSB500, MSW-MSB800, MSW-MSB1000).

l) Hold dig altid på den side, hvor emnet holdes (dette gælder ikke for model MSW-HS8).

m) Emnet skal altid være i vater og vinkelret på enhedens skær.

n) Rør ikke ved skærene under enhedens drift.

o) Før ikke din hånd tættere på enhedens skær end 20 cm, når du holder emnet.

p) Brug petroleum til at fjerne korrosionsfedt fra arbejdsfladerne.

q) Enheden skal være fastgjort til arbejdsfladen, og brugeren skal have tilstrækkelig plads til at betjene emnet frit.

4. Brugsbetingelser

Metalpladehåndtaget og multifunktionssaksen er designet til at skære metalplader. Håndsaksen bruges til at skære metalplader og -stænger.

Brugeren er ansvarlig for enhver skade, der måtte opstå som følge af ikke-tilsigtet brug af enheden.

4.1. Beskrivelse af apparatet

MSW-HS500

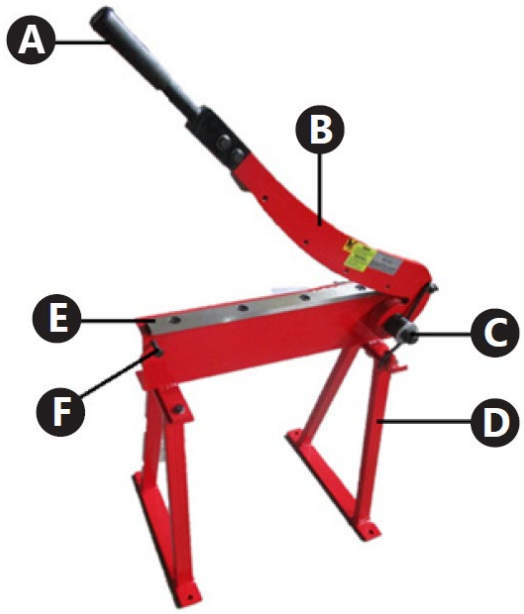

MSW-HS800



MSW-HS1000

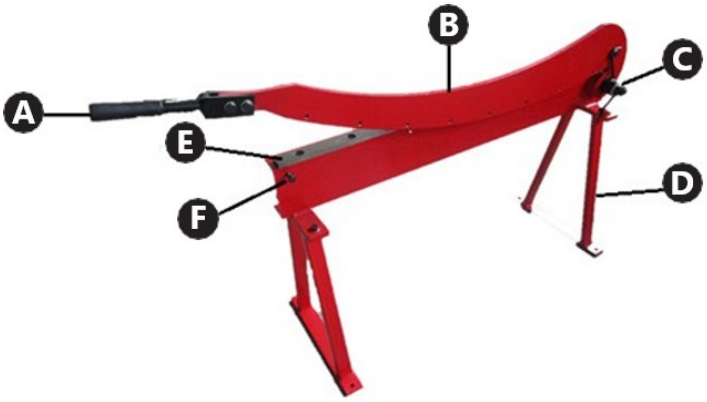

A. Håndtag til øvre klippearm

B. Øvre klippearm

C. Returfjeder

D. Støtte

E. Nederste klipper

F. Begrænsning

MSW-HS8

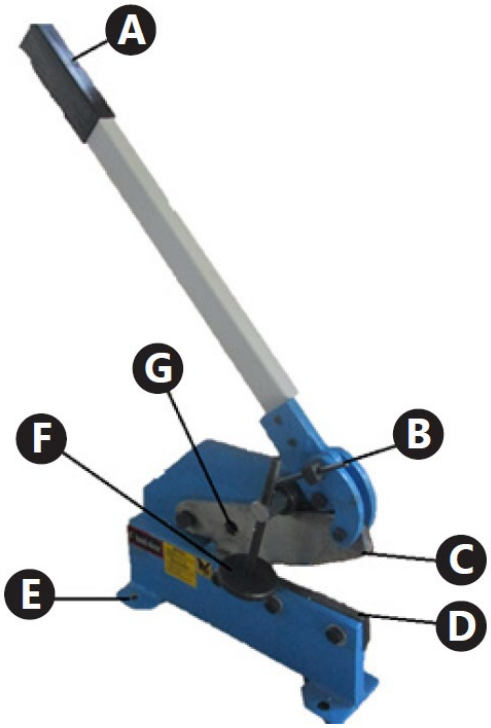

A. Håndtag til øvre klippearm

B. Øvre klippearm

C. Returfjeder

D. Støtte

E. Nederste klipper

F. Begrænsning

MSW-MPS

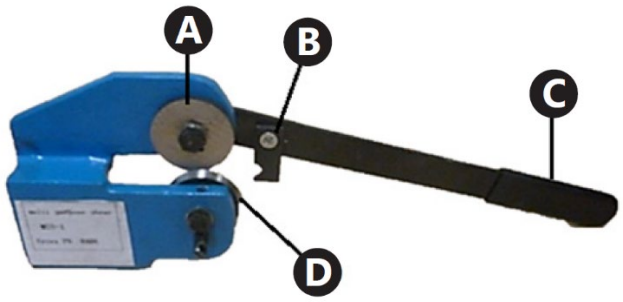

A. Håndtag til øvre klippearm

B. Øvre klippearm

C. Returfjeder

D. Støtte

E. Nederste klipper

F. Begrænsning

4.2. Klargøring til brug

4.2.1. Apparatets placering

Apparatet skal altid bruges på en jævn, stabil, ren og tør overflade og utilgængeligt for børn og sindslidende.

• Sørg for, at der er 1 m fri plads omkring apparatet for at undgå skader.

• Operatøren skal have tilstrækkelig plads til at betjene apparatet.

• Mindst 2 personer skal tage apparatet ud af emballagen og forberede det til montering (dette gælder ikke for modellen MSW-MPS).

4.3. Installation af apparatet

• Model MSW-MPS: Kræver ikke montering.

• Model MSW-HS8: Monter grebet med håndtaget (A) i den øverste del af apparatet. Fastgør forbindelsen med skruer.

• Modeller MSW-MSB500, MSW-MSB800, MSW-MSB1000: Monter støtterne (D) i den nederste del af apparatet, foran og bagpå. Fastgør forbindelsen med skruer.

4.4. Brug af apparatet

Før arbejdet anbefales det at markere skærelinjen på emnet.

Modeller MSW-MSB500, MSW-MSB800, MSW-MSB1000

Skæring af emne:

a) Løft apparatets arm, mens du holder i håndtaget med én hånd.

b) Hold emnet, og placer det i vater og vinkelret på skærerne.

c) Indsæt emnet mellem apparatets skær.

d) Udfør skæring med den ene hånd ved at trykke på apparatets arm, der holdes i håndtaget, mens du griber fat i emnet med den anden hånd. Emnet vil blive skåret.

OBS! Hold ikke hånden tættere på apparatets skærere end 20 cm, når du holder emnet.

e) Løft apparatets arm.

f) Fjern emnet.

g) Læg den afskårne del af emnet og selve emnet til side på det rette sted. Hold orden på arbejdspladsen.

OBS! Vær forsigtig, når du griber fat i emnet før og efter arbejdet. Emnet kan have skarpe kanter.

OBS! Under skæring med enheden kan emnet løbe tilbage. Vær forsigtig, og brug sikkerhedshandsker og -briller.

Model MSW-HS8

a) Hold emnet, og placer det i vater og vinkelret på skærerne.

b) Indsæt emnet mellem enhedens skær.

c) Tryk emnet ned ved hjælp af spændeskiven. Drej spændeskiven for at ændre dets position. Denne aktivitet er ikke nødvendig, når du skærer runde stænger.

d) Tryk på enhedens håndtag.

OBS! Hold ikke hånden tættere på enhedens skær end 20 cm, når du holder emnet.

e) Løft enhedens håndtag.

f) Slip skivetrykket på emnet. Denne aktivitet er ikke nødvendig, når du skærer runde stænger.

g) Fjern emnet.

h) Læg den afskårne del af emnet og selve emnet til side på det rette sted. Hold orden på arbejdspladsen

Model MSW-MPS

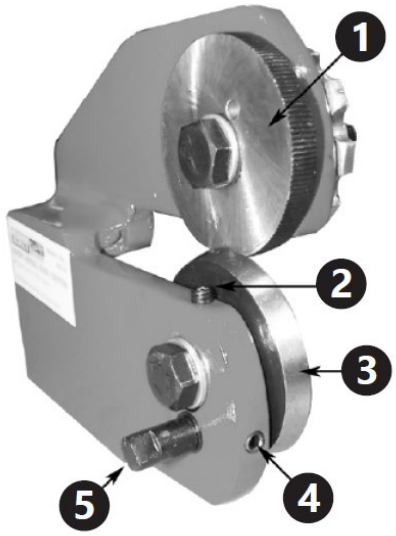

1. Styrehjul

2. Øverste sætskrue

3. Skærehjul

4. Nederste sætskrue

5. Nederste aksel

4.4.1. Regulering

a) Skærehjulets kant skal gribe ind i styrehjulets kant i dybden tæt på emnets tykkelse. Det anbefales at forsøge at indstille hjulenes dækningsdybde ved hjælp af et unødvendigt stykke materiale af samme type som det materiale, der skal bearbejdes.

b) For at indstille hjulene i forhold til hinanden skal du først løsne de øvre og nedre sætskruer.

c) For at øge hjuldækningen skal du stramme den nederste klemskrue (med uret), indtil den ønskede hjuldækning er nået. Spænd derefter den øverste sætskrue, indtil den giver let modstand. For at reducere hjuldækningen skal du løsne den nederste klemskrue og dreje den øverste sætskrue med uret, indtil den ønskede hjuldækning er nået. Spænd derefter den nederste sætskrue, indtil den giver let modstand.

d) Hvis skærehjulet ikke roterer frit nok, skal du dreje den nederste rulle og justere sætskruerne igen.

4.4.2. Skæring

a) Hold emnet og placer det i vater og vinkelret på skærerne.

b) Indsæt emnet mellem skærehjulet og styrehjulet. Sørg for, at den side af det overflødige emne er på højre side af enheden (på siden af styrehjulet).

c) Sørg for, at palen er over skraldeboremaskinen, og træk håndtaget fremad, mens du trykker det let mod skæring med den anden hånd.

OBS! Før ikke din hånd tættere end 20 cm på enhedens skær, når du holder emnet.

d) Hvis det er nødvendigt at skære emnet yderligere, skal du dreje håndtaget modsat skæreretningen og derefter dreje det igen mod skæring. Den næste sektion af elementet skæres sammen med hjulenes rotation. Gentag denne aktivitet, indtil den ønskede effekt er opnået.

e) Fjern emnet.

f) Læg den afskårne del af emnet og selve emnet til side på det rette sted. Hold orden på arbejdspladsen.

4.5. Rengøring og vedligeholdelse

• Eventuelle blokeringer og fastklemte rester efter emnet skal fjernes med egnede værktøjer (f.eks. ved hjælp af en krog eller et stykke træ).

• Fjern støv, rester fra emnerne og urenheder fra apparatet efter hvert arbejde.

• Brug rengøringsmidler uden ætsende stoffer til at rengøre hver overflade.

• Efter rengøring af apparatet skal alle dele tørres, før de bruges igen.

• Opbevar apparatet et tørt, køligt sted, fri for fugt og direkte sollys.

• Der skal udføres regelmæssige inspektioner af apparatet med hensyn til dets tekniske effektivitet og eventuelle skader.

• Smør de bevægelige elementer regelmæssigt afhængigt af deres brugshyppighed.

• Vær opmærksom på ikke at smøre styrehjulets ydre overflade under smøring (dette gælder for modellen MSW-MPS).

4.6. Samlingstegninger

Elementliste

Antal dele	Beskrivelse af apparatet MSW-MSB500, MSW-MSB800, MSW-MSB1000	Antal dele
1	Nederste klinge	1
2	Gaffelbolt	4
3	Krop	1
4	Forbindelsespladen	1
5	Aksel	1
6	Underlagsskive	4
7	Møtrik	4
8	Fod	2
9	Dorn	1
10	Underlagsskive	2

11	Møtrik	4
12	Bolt	4
13	Dorn	2
14	Overtræk	1
15	Bolt	4
16	Overarm	1
17	Bolt	4
18	Øverste klinge	1
19	Bolt	2
20	Håndtagsrulle	1
21	Holder	1
22	Fjeder	1

Antal dele	Beskrivelse af apparatet MSW-HS8	Antal dele
1	Aksel	1
2	Fjeder	1
3	Gaffelbolt	1
4	Øverste klinge	1
5	Krop	1
6	Møtrik	2
7	Løftehåndtag	1
8	Holder	1
9	Bolt	2
10	Klemmeskive	1
11	Dorn	1
12	Bolt	1
13	Bolt	1
14	Underlagsskive	2
15	Bolt	1
16	Fastgørelseselement	2
17	Bolt	3
18	Underlagsskive	3
19	Møtrik	1
20	Nederste klinge	1
21	Møtrik	2

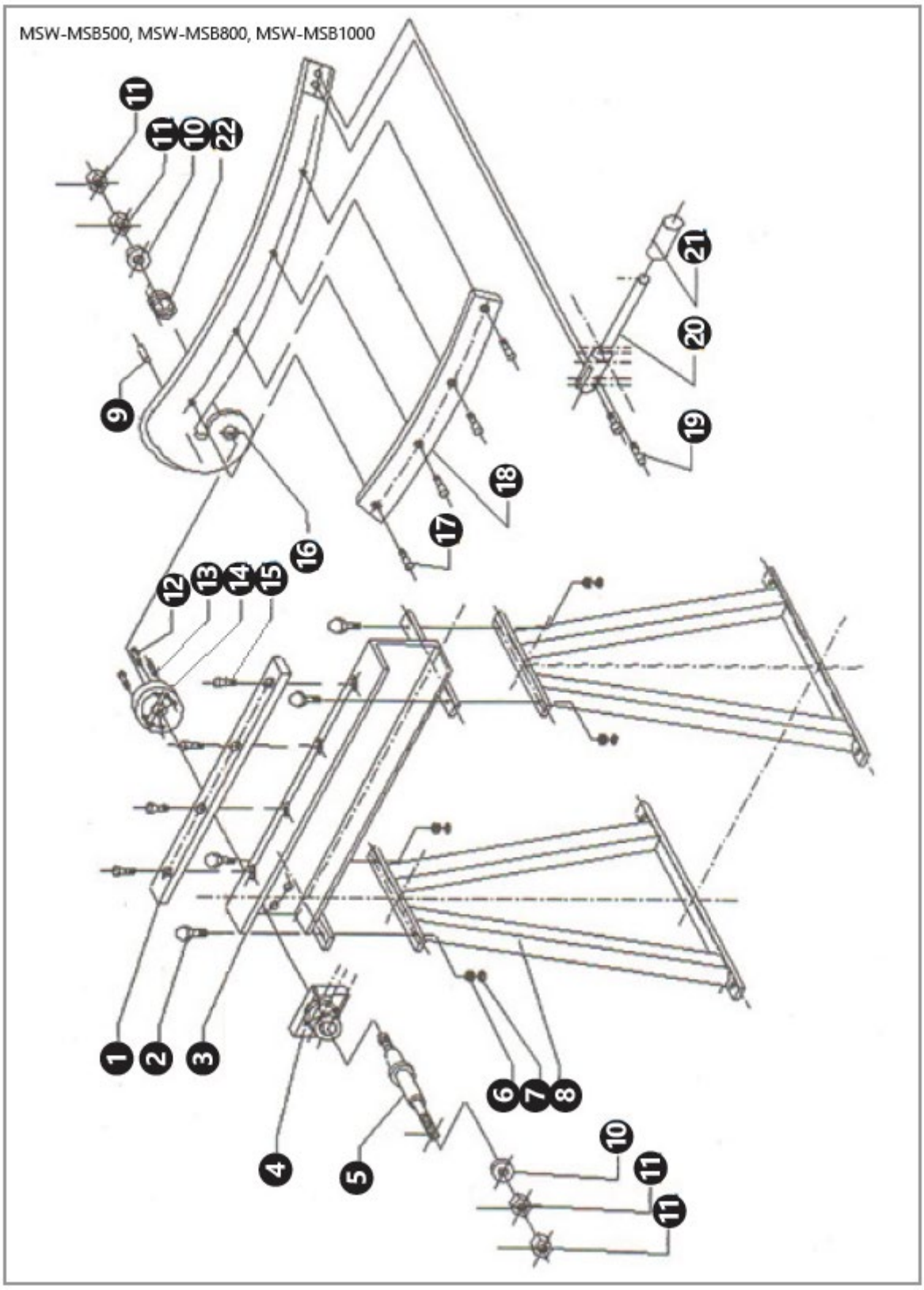
MSW-MSB500, MSW-MSB800, MSW-MSB1000
11
11
10
22
9
21
20
19
18
17
16
12
13
14
15
1
2
3
4
5
6
7
8
10
11
11

MSW-HS8

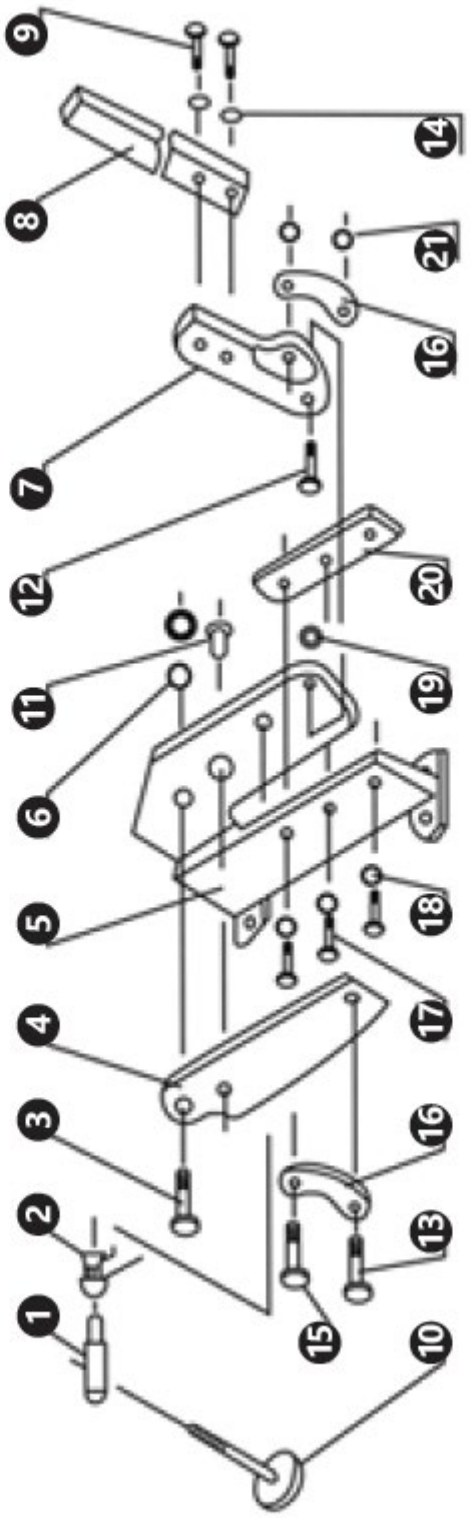

⚠

Tämä käyttöopas on käännetty konekäännöksellä. Olemme tehneet kaikkemme varmistaaksemme käännöksen tarkkuuden, mutta huomaa, että konekäännökset eivät ole täydellisiä eivätkä niiden ole tarkoitus korvata ihmiskääntäjiä. Käyttöoppaan virallinen versio on englanniksi. Käännetyn version ja alkuperäisen englanninkielisen version väliset erot eivät ole oikeudellisesti sitovia. Jos sinulla on kysyttävää käännöksen oikeellisuudesta, katso englanninkielistä versiota, joka on virallinen lähde. Lisää kieliversioita on saatavilla pyynnöstä osoitteesta info@expondo.com.

1. Tekniset tiedot

Taulukko 1: Tuotteen tekniset tiedot

Parametrin kuvaus	Parametrin arvo		
Tuotteen nimi	METALLILEVYVIPU		
Malli	MSW-MSB500	MSW-MSB800	MSW-MSB1000
Leikkauspituus [mm]	500	800	1000
Työstettävän materiaalin enimmäispaksuus [mm]	1,5		
Mitat [mm]	715x400 x117	1190x400 x773	1415x400 x773
Paino [kg]	30	38,4	48,2
Parametrin kuvaus	Parametrin arvo		
Tuotteen nimi	KÄSISAKSET	MONIKÄYTTÖISET SAKSET	
Malli	MSW-HS8	MSW-MPS	
Leikkauspituus [mm]	170	-	
Työstettävän materiaalin enimmäispaksuus [mm]	6 (litteä teräs) / 11 (pyöreä teräs)	1,5	
Mitat [mm]	492x127x750	385x80x125	
Paino [kg]	16	1,80	

2. Yleiskuvaus

Käyttöohje on suunniteltu auttamaan laitteen turvallisessa ja tarkoituksenmukaisessa käytössä. Tuote on suunniteltu ja valmistettu tiukkojen teknisten ohjeiden mukaisesti käyttäen uusinta teknologiaa ja komponentteja. Lisäksi se vastaa tiukimpia laatuvaatimuksia.

ÄLÄ KÄYTÄ LAITETTA, ELLET OLE LUKENUT JA SISÄISTÄNYT NÄITÄ KÄYTTÖOHJEITA PERUSTEELLISESTI.

Pidentääksesi laitteen käyttöikää ja varmistaaksesi häiriöttömän toiminnan, käytä sitä tämän käyttöoppaan mukaisesti ja suorita säännöllisesti huoltotoimenpiteet. Näiden käyttöohjeiden sisältämät tekniset tiedot ja spesifikaatiot ovat ajan tasalla. Valmistaja pidättää oikeuden tehdä niihin laadun parantamiseen liittyviä muutoksia.

2.1. Merkkien selitys

Kuvake	Kuvaus
CE	Tuote täyttää asiaankuuluvat turvallisuusstandardit.

	Lue ohjeet ennen käyttöä.
	Tuote on kierrätettävä.
	**VAROITUS!**, **HUOMAUTUS!** tai **MUISTUTUS!** Kyseiseen tilanteeseen sopiva. (yleinen varoitusmerkki)
	Käytä suojalaseja.
	Käytä suojakäsineitä
	Käytä jalkasuojia.
	HUOMIO! Teräviä osia. Raajojen viiltohaavan vaara.
	HUOMIO! Käsien puristumisvaara!



HUOM! TÄMÄN KÄYTTÖOPPAAN PIIRROKSET OVAT VAIN HAVAINNOLLISTAVIA JA JOISSAKIN YKSITYISKOHDISSA NE VOIVAT POIKETA TODELLISESTA KONEESTA.

3. Käyttöturvallisuus



HUOMIO! LUE KAIKKI TURVALLISUUTTA KOSKEVAT VAROITUKSET JA KAIKKI OHJEET. VAROITUSTEN NOUDATTAMATTA JÄTTÄMINEN VOI JOHTAA VAKAVIIN VAMMOIHIN TAI KUOLEMAAN.

Aina kun varoituksissa ja ohjeissa käytetään sanaa "laite" tai "tuote", sillä tarkoitetaan PELTIVIPUA, KÄSISAKSIA tai MONIKÄYTTÖISTÄ SAKSIA. Älä laita käsiäsi tai muita ruumiinosia laitteen terien väliin.

3.1. Turvallisuus työpaikalla

a) Varmista, että työskentelyalue on siisti ja hyvin valaistu. Sotkuinen, sotkuinen tai huonosti valaistu työpaikka voi johtaa onnettomuuksiin. Pyri ennakoimaan, mitä voi tapahtua, tarkkaile, mitä tapahtuu, ja käytä tervettä järkeä työskennellessäsi laitteen kanssa.

b) Tätä laitetta ei ole tarkoitettu henkilöiden (mukaan lukien lapset) käytettäväksi, joilla on rajoittuneet fyysiset, aistilliset tai henkiset kyvyt tai kokemusta ja/tai tietoa, ellei heitä valvo heidän turvallisuudestaan vastaava henkilö tai he ole saaneet tältä ohjeita laitteen käytöstä.

c) Laitetta saavat käyttää fyysisesti hyväkuntoiset henkilöt, jotka ovat asianmukaisesti koulutettuja, kykenevät käsittelemään laitetta ja jotka ovat asianmukaisesti koulutettuja ja

jotka ovat lukeneet tämän käyttöoppaan ja saaneet työterveys- ja työturvallisuuskoulutuksen.

d) Jos laitteessa havaitaan vaurioita tai poikkeavaa toimintaa, lopeta sen käyttö välittömästi ja ilmoita siitä valtuutetulle henkilölle.

e) Jos olet epävarma tuotteen oikeasta toiminnasta tai havaitset vaurioita, ota yhteyttä valmistajan huoltokeskukseen.

f) Vain valmistajan huoltokeskus saa korjata tuotteen. Älä yritä tehdä korjauksia itse!

g) Lasten tai luvattomien henkilöiden pääsy työasemalle on kielletty. (Häiriintyminen voi johtaa laitteen hallinnan menettämiseen.)

h) Työskennellessäsi työkappaleen kanssa, huolehdi ulkopuolisista ja heidän turvallisuudestaan.

i) Tarkkaile työkappaletta huolellisesti käytön aikana, jotta vältät sen vaurioitumisen ja mahdolliset vaarat.

j) Pidä yllä järjestystä ja poista pöly, roskat ja jätemateriaalit työskentelyn jälkeen.

k) Jos valmistetaan lisää osia, ne tulee säilyttää siten, että työpisteellä säilyy järjestys.



MUISTA! KUN KÄYTÄT LAITETTA, SUOJAA LAPSIA JA MUITA SIVULLISIA.

a) Älä käytä laitetta väsyneenä, sairaana tai alkoholin, huumaavien aineiden tai sellaisten lääkkeiden vaikutuksen alaisena, jotka voivat merkittävästi heikentää kykyäsi käyttää laitetta.

b) Kun työskentelet laitteen kanssa, käytä tervettä järkeä ja pysy aina valppaana. Tilapäinen keskittymiskyvyn menetys laitetta käytettäessä voi johtaa vakaviin vammoihin.

c) Käytä laitteen kanssa työskennellessä vaadittuja henkilönsuojaimia, jotka on määritelty kohdassa 1 (Selitys). Oikeiden, hyväksyttyjen henkilönsuojainten käyttö vähentää loukkaantumisriskiä.

d) Älä yliarvioi kykyjäsi. Laitetta käytettäessä säilytä tasapainosi ja pysy aina vakaana. Tämä takaa laitteen paremman hallinnan odottamattomissa tilanteissa.

e) Älä käytä väljiä vaatteita ja koruja. Pidä hiukset, vaatteet ja käsineet poissa liikkuvista osista. Löysät vaatteet, korut tai pitkät hiukset voivat tarttua liikkuviin osiin.

f) Ennen laitteen käyttöä poista kaikki säätötyökalut tai jakoavaimet. Laitteen pyörivän osan sisään jäänyt työkalu tai jakoavain voi aiheuttaa vammoja.

g) Työstettävän materiaalin tulee olla puhdasta.

h) Älä kosketa liikkuvia osia tai lisävarusteita laitteen käytön aikana.

i) Käytä suojakäsineitä terävien reunojen aiheuttamien vammojen välttämiseksi.

j) Älä työskentele kovista materiaaleista valmistettujen osien parissa.

k) Älä tee muutoksia laitteeseen sen parametrien tai rakenteen muuttamiseksi.

3.2. Laitteen turvallinen käyttö

a) Älä ylikuormita laitetta. Käytä kyseiseen tehtävään sopivia työkaluja. Oikein valittu laite suorittaa suunnitellun tehtävän paremmin ja turvallisemmin.

b) Painejohto on irrotettava ennen säätöjen aloittamista, lisävarusteiden vaihtoa tai laitteen käytön lopettamisen jälkeen. Tällainen ennaltaehkäisevä toimenpide vähentää onnettomuusriskiä

c) Kun laitetta ei käytetä, säilytä sitä turvallisessa paikassa, poissa lasten ja laitteeseen perehtymättömien henkilöiden ulottuvilta, jotka eivät ole lukeneet käyttöohjetta. Laite voi olla kokemattomien käyttäjien käsissä vaarallinen.

d) Pidä laite hyvässä teknisessä kunnossa. Ennen jokaista käyttökertaa tarkista yleiset vauriot ja erityisesti haljenneiden osien tai elementtien varalta sekä muut olosuhteet, jotka voivat vaikuttaa laitteen turvalliseen käyttöön. Jos havaitset vaurioita, toimita laite korjattavaksi ennen käyttöä.

e) Laite on pidettävä poissa lasten ulottuvilta.

f) Laitteen korjauksen tai huollon saa suorittaa vain pätevä henkilö ja ainoastaan alkuperäisiä varaosia käyttäen. Tämä varmistaa laitteen turvallisen käytön.

g) Varmistaaksesi laitteen toimintakunnon, älä poista tehtaalla asennettuja suojuksia äläkä löysää ruuveja.

h) Käytä laitetta sellaisten elementtien työstämiseen, joiden parametrit vastaavat teknisten tietojen taulukossa annettuja tietoja. Älä ylitä työstettävän materiaalin sallittuja mittoja.

i) Kahta työkappaletta ei saa käsitellä samanaikaisesti.

j) Pitkät työkappaleet on tuettava ja asetettava tukevasti työskentelyä varten.

k) Älä kumarru laitteen yli, kun sen varsi on pystyasennossa (tämä koskee malleja MSW-MSB500, MSW-MSB800, MSW-MSB1000).

l) Pysy aina sillä puolella, jolla työkappaletta pidetään (tämä ei koske mallia MSW-HS8).

m) Työkappaleen on aina oltava vaakasuorassa ja kohtisuorassa laitteen leikkureihin nähden.

n) Älä koske leikkureihin laitteen käytön aikana.

o) Älä vie kättäsi alle 20 cm:n etäisyydelle laitteen leikkureista, kun pidät työkappaletta.

p) Käytä kerosiinia korroosionestoaineen poistamiseen työpinnoilta.

q) Laite tulee kiinnittää tiukasti työpintaan ja käyttäjällä tulee olla riittävästi tilaa työkappaleen vapaaseen käsittelyyn.

4. Yleiset käyttöohjeet

Peltivipu ja monitoimileikkuri on suunniteltu levymetallien leikkaamiseen. Käsileikkuria käytetään metallilevyjen ja -tankojen leikkaamiseen.

Käyttäjä on vastuussa kaikista vahingoista, jotka johtuvat laitteen käyttötarkoituksen vastaisesta käytöstä.

4.1. Laitteen kuvaus

MSW-HS500

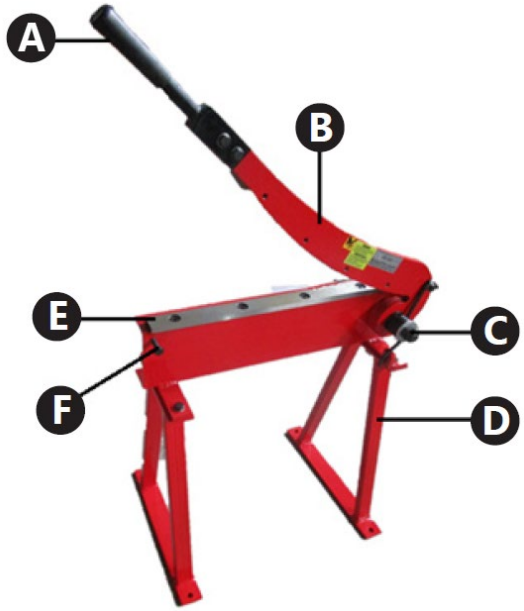

MSW-HS800



MSW-HS1000

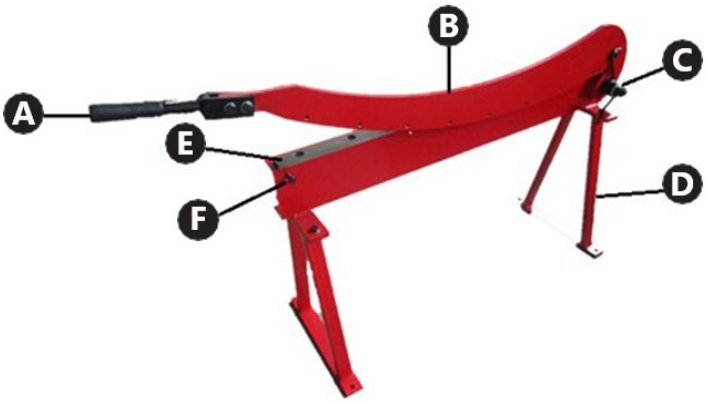

A. Ylempi leikkuuvarsi

B. Ylempi leikkuuvarsi

C. Palautusjousi

D. Tuki

E. Alempi leikkuri

F. Rajoitin

MSW-HS8

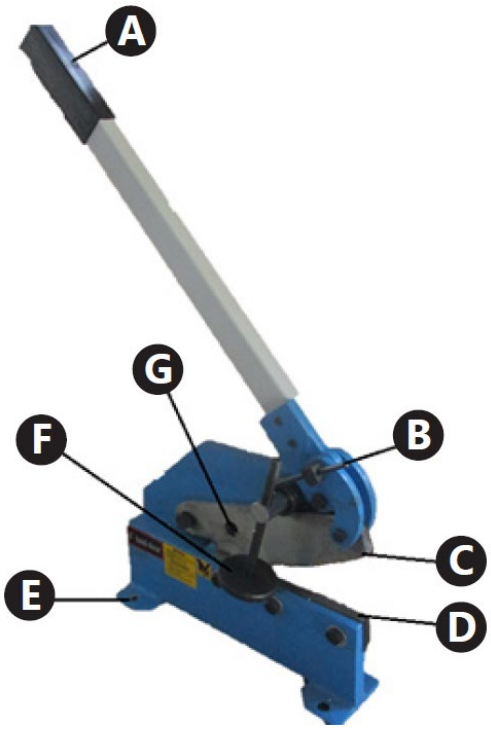

A. Ylempi leikkuuvarsi

B. Ylempi leikkuuvarsi

C. Palautusjousi

D. Tuki

E. Alempi leikkuri

F. Rajoitin

MSW-MPS

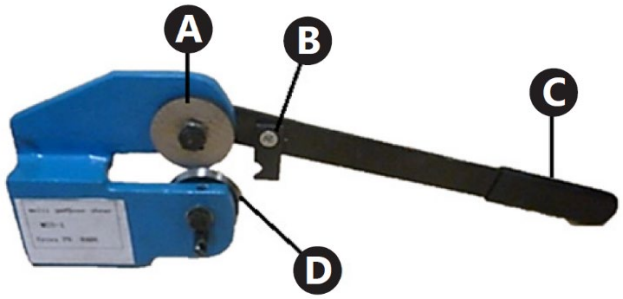

A. Ylempi leikkuuvarsi

B. Ylempi leikkuuvarsi

C. Palautusjousi

D. Tuki

E. Alempi leikkuri

F. Rajoitin

4.2. Valmistelu käyttöä varten

4.2.1. Laitteen sijainti

Laitetta on aina käytettävä tasaisella, vakaalla, puhtaalla ja kuivalla alustalla lasten ja mielisairaiden ulottumattomissa.

• Varmista, että laitteen ympärillä on vähintään 1 metrin vapaata tilaa vaurioiden välttämiseksi.

• Käyttäjällä tulee olla riittävästi tilaa laitteen käyttämiseen.

• Vähintään kahden henkilön tulee ottaa laite pakkauksestaan ja valmistella se kokoamista varten (tämä ei koske mallia MSW-MPS).

4.3. Laitteen asennus

• Malli MSW-MPS: ei vaadi kokoamista.

• Malli MSW-HS8: Asenna kahvallinen vipu (A) laitteen yläosaan. Kiinnitä liitos ruuveilla.

• Mallit MSW-MSB500, MSW-MSB800, MSW-MSB1000: Asenna tuet (D) laitteen alaosaan, eteen ja taakse. Kiinnitä liitos ruuveilla.

4.4. Laitteen käyttö

Ennen työskentelyä on suositeltavaa merkitä leikkausviiva työkappaleeseen.

Mallit MSW-MSB500, MSW-MSB800, MSW-MSB1000

Työkappaleen leikkaus:

a) Nosta laitteen varsi pitäen samalla kahvasta kiinni yhdellä kädellä.

b) Pidä työkappaletta kiinni ja aseta se vaakasuoraan ja kohtisuoraan leikkureihin nähden.

c) Aseta työkappale laitteen leikkureiden väliin.

d) Suorita leikkaus painamalla laitteen vartta kahvasta ja tarttumalla työkappaleeseen toisella kädellä. Työkappale leikataan.

HUOMIO! Älä vie kättäsi alle 20 cm:n etäisyydelle laitteen leikkureista, kun pidät työkappaletta.

e) Nosta laitteen varsi ylös.

f) Poista työkappale.

g) Aseta työkappaleen leikattu osa ja itse työkappale sivuun sopivaan paikkaan. Pidä työpaikalla järjestys yllä.

HUOMIO! Ole varovainen tarttuessasi työkappaleeseen ennen työskentelyä ja sen jälkeen. Työkappaleessa voi olla teräviä reunoja.

HUOMIO! Laitteella leikattaessa työkappale voi palautua. Ole varovainen ja käytä suojakäsineitä ja -laseja.

Malli MSW-HS8

a) Pidä työkappaletta kiinni ja aseta se vaakasuoraan ja kohtisuoraan leikkureihin nähden.

b) Aseta työkappale laitteen leikkureiden väliin.

c) Paina työkappaletta kiinnityslevyn avulla. Kierrä kiristyslevyä muuttaaksesi sen asentoa. Tätä toimintaa ei vaadita pyöreiden tankojen leikkaamisessa.

d) Paina laitteen vipua.

HUOMIO! Älä vie kättäsi alle 20 cm:n etäisyydelle laitteen leikkureista, kun pidät työkappaletta.

e) Nosta laitteen vipu.

f) Vapauta laikan paine työkappaletta vasten. Tätä toimenpidettä ei tarvita pyörötankoja leikattaessa.

g) Poista työkappale.

h) Aseta työkappaleen leikattu osa ja itse työkappale sivuun sopivaan paikkaan. Pidä järjestys työpaikalla

Malli MSW-MPS

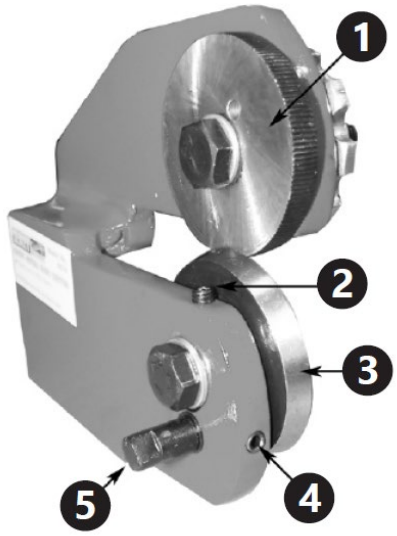

1. Ohjauspyörä

2. Ylempi asetusruuvi

3. Katkaisupyörä

4. Alempi asetusruuvi

5. Alempi akseli

4.4.1. Säätö

a) Katkaisupyörän reunan tulee olla ohjauspyörän reunan kanssa syvyyssuunnassa lähellä työkappaleen paksuutta. On suositeltavaa yrittää säätää pyörien peittoaluetta käyttämällä tarpeetonta materiaalikappaletta, joka on samaa tyyppiä kuin työstettävä materiaali.

b) Säädä pyörien suhde toisiinsa löysäämällä ensin ylempää ja alempaa asetusruuvia.

c) Lisää pyörän peittoaluetta kiristämällä alempaa kiristysruuvia (myötäpäivään), kunnes haluttu pyörän peittoalue on saavutettu. Kiristä sitten ylempää asetusruuvia, kunnes se tarjoaa kevyttä vastusta. Pienennä laikan peittoaluetta löysäämällä alempaa kiristysruuvia ja kääntämällä ylempää pidätinruuvia myötäpäivään, kunnes haluttu laikan peittoalue on saavutettu. Kiristä sitten alempaa pidätinruuvia, kunnes se tarjoaa kevyttä vastusta.

d) Jos katkaisulaikka ei pyöri riittävän vapaasti, käännä alempaa rullaa ja säädä kiinnitysruuveja.

4.4.2. Leikkaus

a) Pidä työkappaletta paikallaan ja aseta se vaakasuoraan ja kohtisuoraan leikkureihin nähden.

b) Aseta työkappale leikkuupyörän ja ohjauspyörän väliin. Varmista, että työkappaleen ylimääräinen puoli on laitteen oikealla puolella (ohjauspyörän puolella).

c) Varmista, että salpa on räikkäporakoneen yläpuolella ja vedä kahvaa eteenpäin painamalla sitä samalla kevyesti toisella kädellä leikkausta kohti.

HUOMIO! Älä tuo kättäsi lähemmäs kuin 20 cm laitteen leikkureita, kun pidät työkappaletta.

d) Jos työkappaletta on tarpeen leikata lisää, käännä vipua leikkaussuuntaa vastaan ja käännä sitä sitten uudelleen leikkausta kohti. Elementin seuraava osa leikataan yhdessä pyörien pyöriessä. Toista tätä, kunnes haluttu tulos on saavutettu.

e) Poista työkappale.

f) Aseta työkappaleen leikattu osa ja itse työkappale sivuun sopivaan paikkaan. Pidä työpaikalla järjestys.

4.5. Puhdistaminen ja huolto

• Työkappaleen jälkeen mahdolliset tukokset ja juuttuneet jäänteet on poistettava sopivilla työkaluilla (esim. koukulla tai puupalalla).

• Poista jokaisen työskentelyn jälkeen pöly, työkappaleiden jäänteet ja epäpuhtaudet laitteesta.

• Käytä puhdistusaineita, jotka eivät sisällä syövyttäviä aineita, jokaisen pinnan puhdistamiseen.

• Laitteen puhdistuksen jälkeen kaikki osat tulee kuivata ennen sen uudelleenkäyttöä.

• Säilytä laitetta kuivassa, viileässä paikassa, suojassa kosteudelta ja suoralta auringonvalolta.

• Laitteen tekninen tehokkuus ja mahdolliset vauriot on tarkastettava säännöllisesti.

• Voitele liikkuvat osat säännöllisesti niiden käyttötiheyden mukaan.

• Voitelun aikana varo rasvaamasta ohjauspyörän ulkopintaa (tämä koskee mallia MSW-MPS).

4.6. Kokoonpanopiirustukset

Elementtien luettelo

Osien lukumäärä	Kuvaus MSW-MSB500, MSW-MSB800, MSW-MSB1000	Kappalemäärä
1	Alempi terä	1
2	Sakkelitappi	4
3	Laitteen runko	1
4	Liitoslevy	1
5	Akseli	1
6	Pesukone	4
7	Mutteri	4
8	Jalka	2
9	Kara	1
10	Pesukone	2
11	Mutteri	4
12	Pultti	4

13	Kara	2
14	Kansi	1
15	Pultti	4
16	Ylävarsi	1
17	Pultti	4
18	Yläterä	1
19	Pultti	2
20	Kahvarulla	1
21	Pidin	1
22	Jousi	1

Osien lukumäärä	Kuvaus MSW-HS8	Kappalemäärä
1	Akseli	1
2	Jousi	1
3	Sakkelitappi	1
4	Yläterä	1
5	Laitteen runko	1
6	Mutteri	2
7	Vipu	1
8	Pidin	1
9	Pultti	2
10	Kiinnityslevy	1
11	Kara	1
12	Pultti	1
13	Pultti	1
14	Pesukone	2
15	Pultti	1
16	Kiinnike	2
17	Pultti	3
18	Pesukone	3
19	Mutteri	1
20	Alempi terä	1
21	Mutteri	2

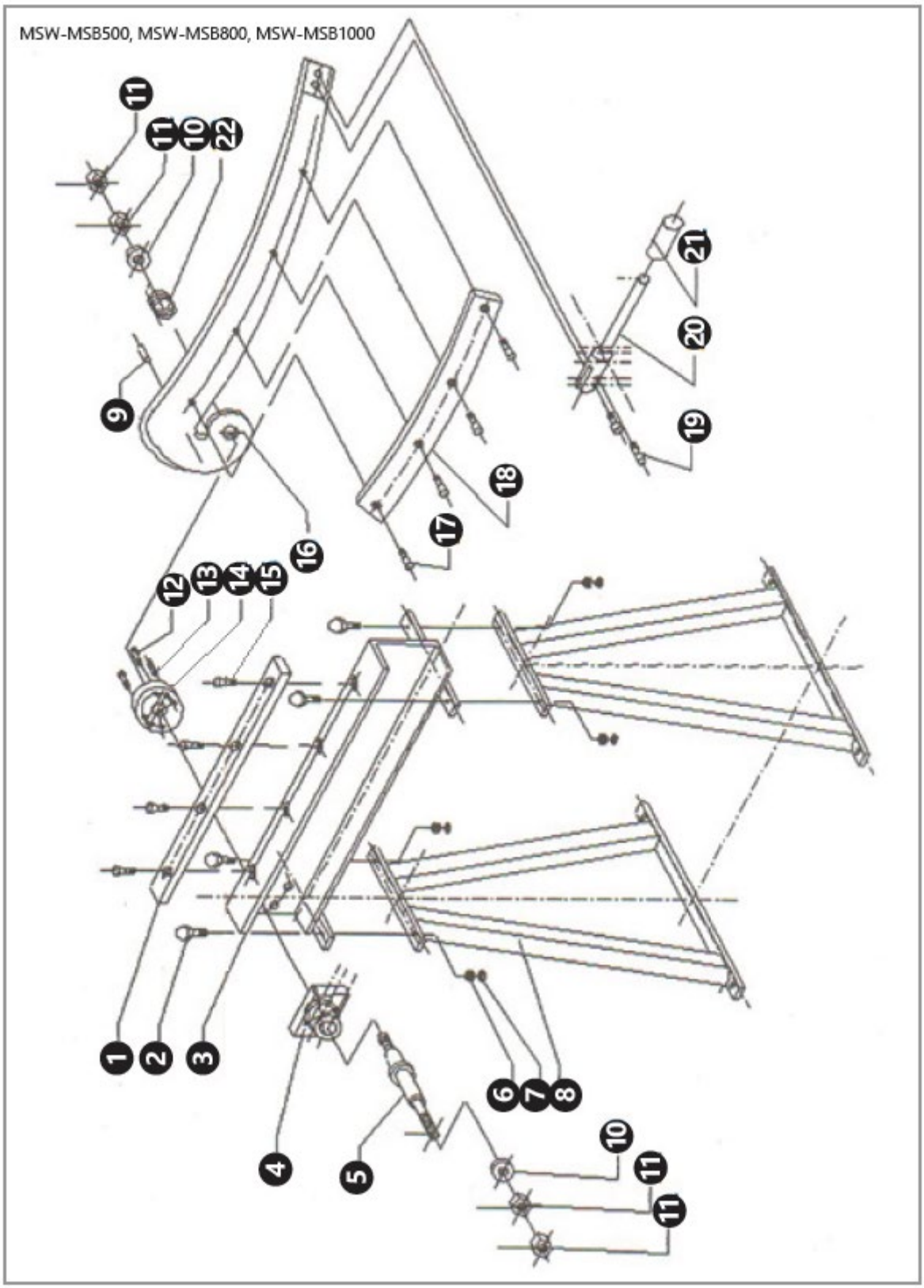
MSW-MSB500, MSW-MSB800, MSW-MSB1000
11
11
10
22
9
16
17
18
19
20
21
12
13
14
15
1
2
3
4
5
6
7
8
10
11
11

MSW-HS8

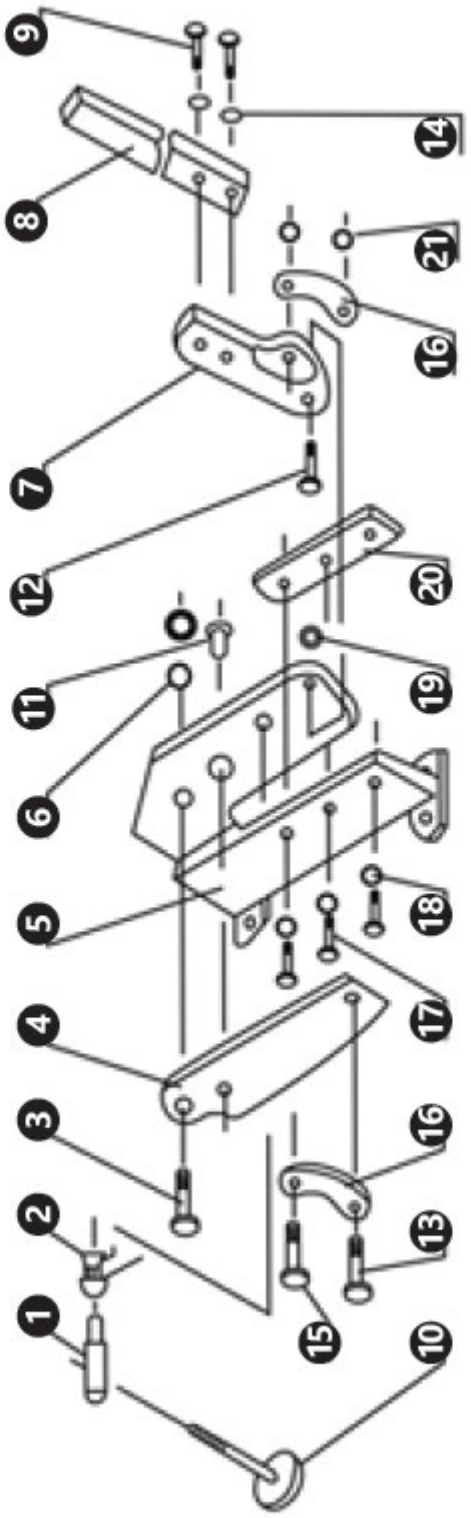

⚠

Deze gebruikershandleiding is machinaal vertaald. We hebben ons best gedaan om de vertaling zo nauwkeurig mogelijk te maken, maar houd er rekening mee dat automatische vertalingen niet perfect zijn en geen vervanging vormen voor menselijke vertalers. De officiële versie van de gebruikershandleiding is in het Engels. Eventuele verschillen tussen de vertaalde versie en het originele Engels zijn niet juridisch bindend. Als u vragen heeft over de nauwkeurigheid van de vertaling, raadpleeg dan de Engelse versie, die de officiële referentie is. Meer taalversies zijn op aanvraag beschikbaar via info@expondo.com.

1. Technische gegevens

Tabel 1: Technische gegevens van het product

Beschrijving parameter	Waarde parameter		
Productnaam	METALEN PLAATHEFBOOM		
Model	MSW-MSB500	MSW-MSB800	MSW-MSB1000
Snijlengte [mm]	500	800	1000
Maximale dikte van het te bewerken materiaal [mm]	1,5		
Dimensioner [mm]	715x400 x117	1190x400 x773	1415x400 x773
Gewicht [kg]	30	38,4	48,2
Beschrijving parameter	Waarde parameter		
Productnaam	HANDSCHAAR	MULTIFUNCTIONELE SCHAAR	
Model	MSW-HS8	MSW-MPS	
Snijlengte [mm]	170	-	
Maximale dikte van het te bewerken materiaal [mm]	6 (plat staal) / 11 (rond staal)	1,5	
Dimensioner [mm]	492x127x750	385x80x125	
Gewicht [kg]	16	1,80	

2. Algemene beschrijving

De gebruikershandleiding is bedoeld als hulpmiddel bij een veilig en probleemloos gebruik van het apparaat. Het product is ontworpen en vervaardigd volgens strikte technische richtlijnen, met gebruikmaking van de modernste technologieën en componenten. Bovendien wordt het geproduceerd volgens de strengste kwaliteitsnormen.

GEBRUIK HET APPARAAT ALLEEN ALS U DEZE GEBRUIKERSHANDLEIDING GRONDIG HEBT GELEZEN EN BEGREPEN.

Om de levensduur van het apparaat te verlengen en een probleemloze werking te garanderen, dient u het te gebruiken volgens deze gebruikershandleiding en regelmatig het onderhoud uit te voeren. De technische gegevens en specificaties in deze handleiding zijn actueel. De fabrikant behoudt zich het recht om wijzigingen aan te brengen in verband met kwaliteitsverbetering.

2.1. Legenda

Pictogram	Beschrijving

	Het product voldoet aan de relevante veiligheidsnormen.
	Lees de instructies voor gebruik.
	Het product moet worden gerecycled.
	**WAARSCHUWING !** of **VOORZICHTIG!** of **HERINNERING!** Van toepassing op de gegeven situatie. (algemeen waarschuwingssignaal)
	Draag een veiligheidsbril.
	Draag veiligheidshandschoenen.
	Draag voetbescherming.
	LET OP! Scherpe elementen. Gevaar voor snijwonden aan ledematen.
	ATTENTIE! Pas op voor handverplettering!



LET OP! DE TEKENINGEN IN DEZE HANDLEIDING DIENEN SLECHTS TER ILLUSTRATIE EN KUNNEN IN SOMMIGE DETAILS AFWIJKEN VAN DE DAADWERKELIJKE MACHINE.

3. Gebruiksveiligheid



ATTENTIE! LEES ALLE VEILIGHEIDSWAARSCHUWINGEN EN ALLE INSTRUCTIES NAUWKEURIG. HET NIET OPVOLGEN VAN DE WAARSCHUWINGEN EN INSTRUCTIES KAN LEIDEN TOT ERNSTIG LETSEL OF ZELFS DE DOOD.

Wanneer in de waarschuwingen en instructies de termen "apparaat" of "product" worden gebruikt, wordt hiermee bedoeld: metalen plaatschaar, handscharen of multifunctionele scharen. Plaats uw handen of andere lichaamsdelen niet tussen de messen van het apparaat.

3.1. Veiligheid op de werkplek

a) Zorg ervoor dat de werkplek schoon en goed verlicht is. Een rommelige of slecht verlichte werkplek kan tot ongelukken leiden. Probeer te anticiperen op mogelijke gebeurtenissen, observeer wat er gebeurt en gebruik uw gezond verstand bij het werken met het apparaat.

b) Dit apparaat is niet bedoeld voor gebruik door personen (inclusief kinderen) met een beperkte fysieke, zintuiglijke of mentale bekwaamheid of gebrek aan ervaring en/of kennis,

tenzij zij onder toezicht staan van een persoon die verantwoordelijk is voor hun veiligheid of instructies van deze persoon hebben ontvangen over het gebruik van het apparaat.

c) Het apparaat mag worden bediend door fysiek fitte personen die naar behoren zijn opgeleid, in staat zijn het apparaat te hanteren en deze gebruiksaanwijzing hebben doorgenomen en een training in arbeidsveiligheid en -gezondheid hebben gevolgd.

d) Als er schade aan het apparaat of een abnormale werking wordt geconstateerd, stop dan onmiddellijk met het gebruik ervan en waarschuw de bevoegde persoon.

e) Neem bij twijfel over de correcte werking van het product of bij schade contact op met de serviceafdeling van de fabrikant.

f) Alleen de serviceafdeling van de fabrikant kan reparaties aan het product uitvoeren. Probeer geen reparaties zelf uit te voeren!

g) Kinderen en onbevoegde personen hebben geen toegang tot de werkplek. (Afleiding kan leiden tot verlies van controle over het apparaat).

h) Let tijdens het bewerken van het werkstuk op de veiligheid van anderen.

i) Observeer het werkstuk tijdens het bewerken zorgvuldig om beschadiging te voorkomen en mogelijke gevaren te vermijden.

j) Houd de werkplek netjes en verwijder stof, vuil en afval na afloop.

k) Als er meerdere onderdelen worden geproduceerd, moeten deze voor en na gebruik zodanig worden opgeborgen dat de werkplek netjes blijft.



HERINNER! BESCHERM KINDEREN EN ANDERE OMSTANDERS BIJ HET GEBRUIK VAN HET APPARAAT.

a) Gebruik het apparaat niet als u moe of ziek bent of onder invloed van alcohol, verdovende middelen of medicijnen die het vermogen om het apparaat te bedienen aanzienlijk kunnen beperken.

b) Gebruik bij het werken met het apparaat uw gezond verstand en blijf alert. Tijdelijk concentratieverlies tijdens het gebruik van het apparaat kan leiden tot ernstig letsel.

c) Gebruik de vereiste persoonlijke beschermingsmiddelen voor het werken met het apparaat, zoals gespecificeerd in paragraaf 1 (Legenda). Het gebruik van de juiste, goedgekeurde persoonlijke beschermingsmiddelen vermindert het risico op letsel.

d) Overschat de capaciteiten niet. Houd tijdens het gebruik van het apparaat uw evenwicht en blijf te allen tijde stabiel. Dit zorgt voor een betere controle over het apparaat in onverwachte situaties.

e) Draag geen losse kleding of sieraden. Houd haar, kleding en handschoenen uit de buurt van bewegende delen. Losse kleding, sieraden of lang haar kunnen verstrikt raken in bewegende onderdelen.

f) Verwijder vóór gebruik van het apparaat alle afstelgereedschappen of sleutels. Gereedschap of sleutels die in een roterend onderdeel van het apparaat achterblijven, kunnen letsel veroorzaken.

g) Het te bewerken materiaal moet vrij zijn van onzuiverheden.

h) Raak tijdens het gebruik van het apparaat geen bewegende onderdelen of accessoires aan.

i) Draag beschermende handschoenen om te voorkomen dat u zich verwondt aan scherpe randen.

j) Werk niet aan onderdelen van harde materialen.

k) Het is verboden aan de structuur van het apparaat te zitten om de parameters of de constructie ervan te wijzigen.

3.2. Veilig gebruik van het apparaat

a) Overbelast het apparaat niet. Gebruik het juiste gereedschap voor de betreffende taak. Een correct gekozen apparaat voert de taak waarvoor het is ontworpen beter en veiliger uit.

b) Het is noodzakelijk om de drukleiding los te koppelen voordat u begint met het afstellen, vervangen van accessoires of na het voltooien van werkzaamheden aan het apparaat. Deze preventieve maatregel vermindert het risico op een ongeluk

c) Bewaar het apparaat, wanneer het niet in gebruik is, op een veilige plaats, buiten het bereik van kinderen en personen die niet bekend zijn met het apparaat en die de gebruikershandleiding niet hebben gelezen. Het apparaat kan een gevaar vormen in de handen van onervaren gebruikers.

d) Houd het apparaat in goede technische staat. Controleer vóór elk gebruik op algemene schade en controleer in het bijzonder op gebarsten onderdelen of elementen en op andere omstandigheden die de veilige werking van het apparaat kunnen beïnvloeden. Als er schade wordt geconstateerd, lever het apparaat dan in voor reparatie voordat u het gebruikt.

e) Houd het apparaat buiten het bereik van kinderen.

f) Reparatie of onderhoud van het apparaat moet worden uitgevoerd door gekwalificeerd personeel, uitsluitend met gebruikmaking van originele reserveonderdelen. Dit garandeert een veilig gebruik.

g) Om de werking van het apparaat te garanderen, mag u de in de fabriek aangebrachte beschermkappen niet verwijderen en geen schroeven losdraaien.

h) Gebruik het apparaat voor het bewerken van elementen met parameters die overeenkomen met de gegevens in de technische gegevenstabel. Overschrijd de toegestane afmetingen van het te bewerken materiaal niet.

i) Werk niet aan twee werkstukken tegelijk.

j) Lange werkstukken moeten tijdens het bewerken worden ondersteund en stabiel worden geplaatst.

k) Buig niet over het apparaat heen wanneer de arm zich in verticale positie bevindt (dit geldt voor de modellen MSW-MSB500, MSW-MSB800 en MSW-MSB1000).

l) Blijf altijd aan de kant waar het werkstuk wordt vastgehouden (dit geldt niet voor het model MSW-HS8).

m) Het werkstuk moet altijd horizontaal en loodrecht op de snijbladen van het apparaat staan.

n) Raak de snijbladen niet aan tijdens het gebruik van het apparaat.

o) Houd uw hand niet dichter dan 20 cm bij de snijbladen van het apparaat wanneer u het werkstuk vasthoudt.

p) Gebruik kerosine om het anticorrosievet van de werkoppervlakken te verwijderen.

q) Het apparaat moet stevig op het werkoppervlak bevestigd zijn en de gebruiker moet voldoende ruimte hebben om het werkstuk vrij te kunnen bewerken.

4. Gebruik richtlijnen

De plaatschaar en de multifunctionele schaar zijn ontworpen voor het snijden van plaatmetaal. De handscharen worden gebruikt voor het snijden van metalen platen en staven.

De gebruiker is aansprakelijk voor schade die voortvloeit uit oneigenlijk gebruik van het apparaat.

4.1. Beschrijving van het apparaat

MSW-HS500

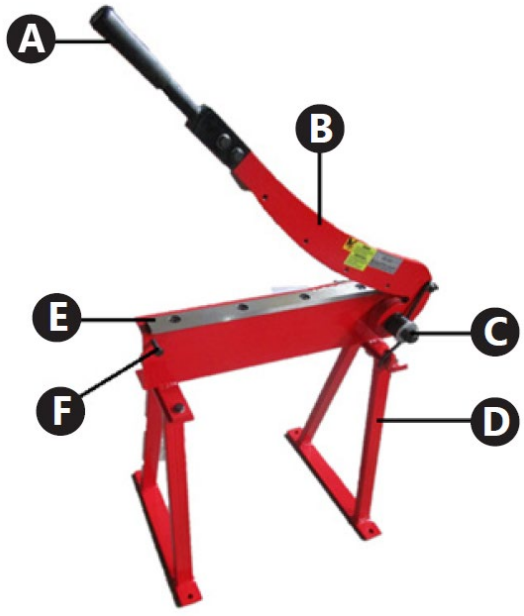

MSW-HS800



MSW-HS1000

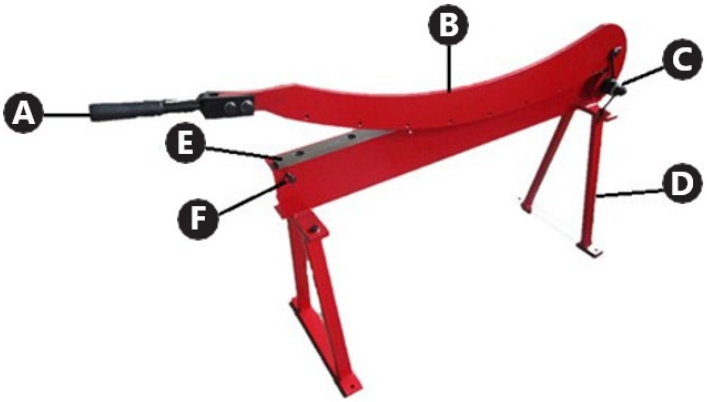

A. Bovenste snijarmhendel

B. Bovenste snijarm

C. Terugveer

D. Steun

E. Onderste snijder

F. Begrenzer

MSW-HS8

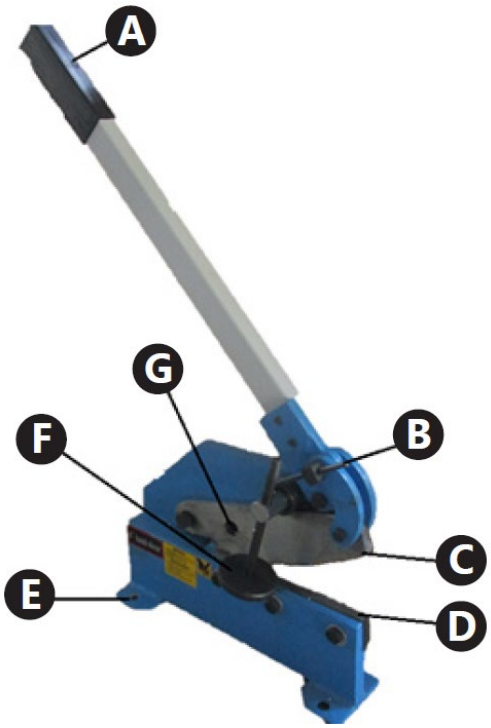

A. Bovenste snijarmhendel

B. Bovenste snijarm

C. Terugveer

D. Steun

E. Onderste snijder

F. Begrenzer

MSW-MPS

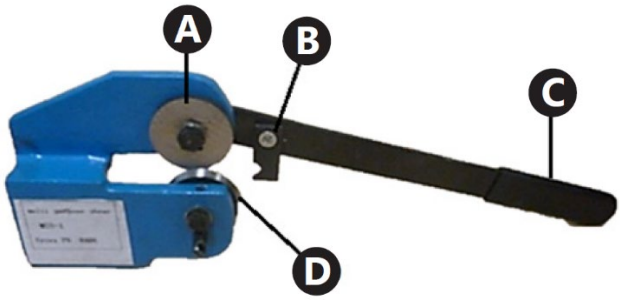

A. Bovenste snijarmhendel

B. Bovenste snijarm

C. Terugveer

D. Steun

E. Onderste snijder

F. Begrenzer

4.2. Klaarmaken voor gebruik

4.2.1. Plaatsing van het apparaat

Het apparaat moet altijd worden gebruikt op een vlakke, stabiele, schone en droge ondergrond en buiten het bereik van kinderen en geestelijk gehandicapten.

• Zorg voor een vrije ruimte van 1 meter rondom het apparaat om beschadiging te voorkomen.

• De gebruiker moet voldoende ruimte hebben om het apparaat te bedienen.

• Minimaal twee personen moeten het apparaat uit de verpakking halen en klaarmaken voor montage (dit geldt niet voor model MSW-MPS).

4.3. Installatie van het apparaat

• Model MSW-MPS: hoeft niet gemonteerd te worden.

• Model MSW-HS8: Monteer de hendel met de handgreep (A) in het bovenste gedeelte van het apparaat. Zet de verbinding vast met schroeven.

• Modellen MSW-MSB500, MSW-MSB800, MSW-MSB1000: Monteer de steunen (D) in het onderste deel van het apparaat, aan de voor- en achterkant. Zet de verbinding vast met schroeven.

4.4. Gebruik van het apparaat

Het is raadzaam om vóór gebruik de snijlijn op het werkstuk af te tekenen.

Modellen MSW-MSB500, MSW-MSB800, MSW-MSB1000

Werkstuk snijden:

a) Hef de arm van het apparaat omhoog terwijl u de handgreep met één hand vasthoudt.

b) Houd het werkstuk vast en plaats het horizontaal en loodrecht op de snijbladen.

c) Plaats het werkstuk tussen de snijbladen van het apparaat.

d) Voer het snijden met één hand uit door de arm van het apparaat, die u aan de handgreep vasthoudt, in te drukken terwijl u het werkstuk met de andere hand vastpakt. Het werkstuk wordt doorgesneden.

LET OP! Houd uw hand niet dichter dan 20 cm bij de snijbladen van het apparaat wanneer u het werkstuk vasthoudt.

e) Hef de arm van het apparaat omhoog.

f) Verwijder het werkstuk.

g) Leg het afgesneden deel van het werkstuk en het werkstuk zelf op de juiste plaats. Houd de werkplek netjes.

LET OP! Wees voorzichtig bij het vastpakken van het werkstuk voor en na het bewerken. Het werkstuk kan scherpe randen hebben.

LET OP! Tijdens het snijden met het apparaat kan het werkstuk terugveren. Wees voorzichtig en draag de veiligheidshandschoenen en -bril.

Model MSW-HS8

a) Houd het werkstuk vast en plaats het horizontaal en loodrecht op de snijbladen.

b) Plaats het werkstuk tussen de snijbladen van het apparaat.

c) Klem het werkstuk vast met behulp van de klemschijf. Draai de klemschijf om de positie te veranderen. Deze handeling is niet nodig bij het snijden van ronde staven.

d) Druk op de hendel van het apparaat.

LET OP! Houd uw hand niet dichter dan 20 cm bij de snijbladen van het apparaat wanneer u het werkstuk vasthoudt.

e) Hef de hendel van het apparaat op.

f) Laat de druk van de schijf op het werkstuk los. Deze handeling is niet nodig bij het zagen van ronde staven.

g) Verwijder het werkstuk.

h) Leg het afgesneden deel van het werkstuk en het werkstuk zelf op de juiste plaats. Houd de werkplek netjes

Model MSW-MPS

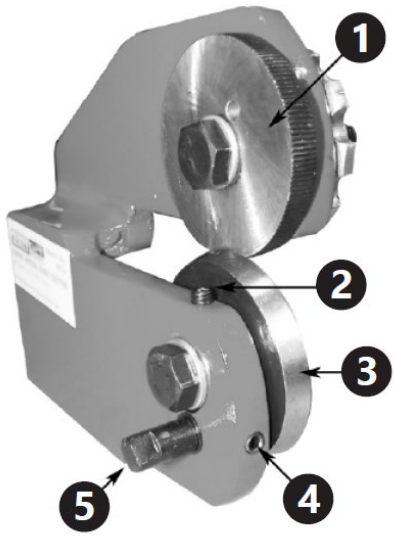

1. Geleiderwiel

2. Bovenste stelschroef

3. Snijwiel

4. Onderste stelschroef

5. Onderste as

4.4.1. Afstelling

a) De snijrand van het snijwiel moet qua diepte overeenkomen met de snijrand van het geleiderwiel, ongeveer gelijk aan de dikte van het werkstuk. Het is aan te raden om de diepte van de wielen eerst te testen met een ongebruikt stuk materiaal van hetzelfde type als het te bewerken materiaal.

b) Om de wielen ten opzichte van elkaar af te stellen, draait u eerst de bovenste en onderste stelschroeven los.

c) Om de wieldiepte te vergroten, draait u de onderste klemschroef (met de klok mee) vast totdat de gewenste wieldiepte is bereikt. Draai vervolgens de bovenste stelschroef vast totdat deze lichte weerstand biedt. Om de wieldekking te verminderen, draai de onderste klemschroef los en draai de bovenste stelschroef met de klok mee totdat de gewenste wieldekking is bereikt. Draai vervolgens de onderste stelschroef vast totdat deze lichte weerstand biedt.

d) Als het snijwiel niet vrij genoeg draait, draai dan de onderste rol en stel de stelschroeven opnieuw af.

4.4.2. Snijden

a) Houd het werkstuk vast en plaats het horizontaal en loodrecht op de snijbladen.

b) Plaats het werkstuk tussen het snijwiel en het geleidingswiel. Zorg ervoor dat de overtollige zijde van het werkstuk zich aan de rechterkant van het apparaat bevindt (aan de kant van het geleidingswiel).

c) Zorg ervoor dat de pal zich boven de ratelboor bevindt en trek de hendel naar voren terwijl u deze met de andere hand lichtjes in de snijrichting drukt.

LET OP! Houd uw hand niet dichter dan 20 cm bij de snijbladen van het apparaat wanneer u het werkstuk vasthoudt.

d) Als het nodig is om het werkstuk verder te bewerken, draai dan de hendel in de tegenovergestelde richting van de snijrichting en draai hem vervolgens weer in de snijrichting. Het volgende deel van het element wordt meegefreesd met de rotatie van de wielen. Herhaal deze handeling totdat het gewenste resultaat is bereikt.

e) Verwijder het werkstuk.

f) Leg het afgesneden deel van het werkstuk en het werkstuk zelf op de juiste plaats. Houd de werkplek netjes.

4.5. Reiniging en onderhoud

• Eventuele blokkades en vastgelopen resten na het werkstuk moeten worden verwijderd met geschikt gereedschap (bijvoorbeeld met een haak of een stuk hout).

• Verwijder na elk gebruik stof, werkstukresten en onzuiverheden van het apparaat.

• Gebruik reinigingsmiddelen zonder bijtende stoffen om elk oppervlak schoon te maken.

• Droog alle onderdelen van het apparaat na het reinigen voordat u het opnieuw gebruikt.

• Bewaar het apparaat op een droge, koele plaats, vrij van vocht en direct zonlicht.

• Voer regelmatig inspecties uit op de technische werking en eventuele schade aan het apparaat.

• Smeer de beweegbare onderdelen regelmatig in met vet, afhankelijk van hoe vaak ze worden gebruikt.

• Let er tijdens het smeren op dat u het buitenoppervlak van het geleidingswiel niet invet (dit geldt voor het model MSW-MPS).

4.6. Montagetekeningen

Lijst van elementen

Aantal onderdelen	Beschrijving MSW-MSB500, MSW-MSB800, MSW-MSB1000	Aantal stuks
1	Onderste blad	1
2	Clevis-pen	4
3	Krop	1
4	Verbindingsplaat	1
5	Schacht	1
6	Wasmachine	4
7	Møtrik	4
8	Fod	2
9	Doorn	1
10	Wasmachine	2
11	Møtrik	4
12	Bout	4
13	Doorn	2
14	Deksel	1
15	Bout	4
16	Bovenarm	1
17	Bout	4
18	Bovenste blad	1
19	Bout	2
20	Handrol	1
21	Houder	1
22	Fjeder	1

Aantal onderdelen	Beschrijving MSW-HS8	Aantal stuks
1	Schacht	1
2	Fjeder	1
3	Clevis-pen	1
4	Bovenste blad	1
5	Krop	1
6	Møtrik	2
7	Hefboom	1
8	Houder	1
9	Bout	2
10	Klemschijf	1
11	Doorn	1
12	Bout	1
13	Bout	1
14	Wasmachine	2
15	Bout	1
16	Bevestigingsmiddel	2
17	Bout	3
18	Wasmachine	3
19	Møtrik	1
20	Onderste blad	1
21	Møtrik	2

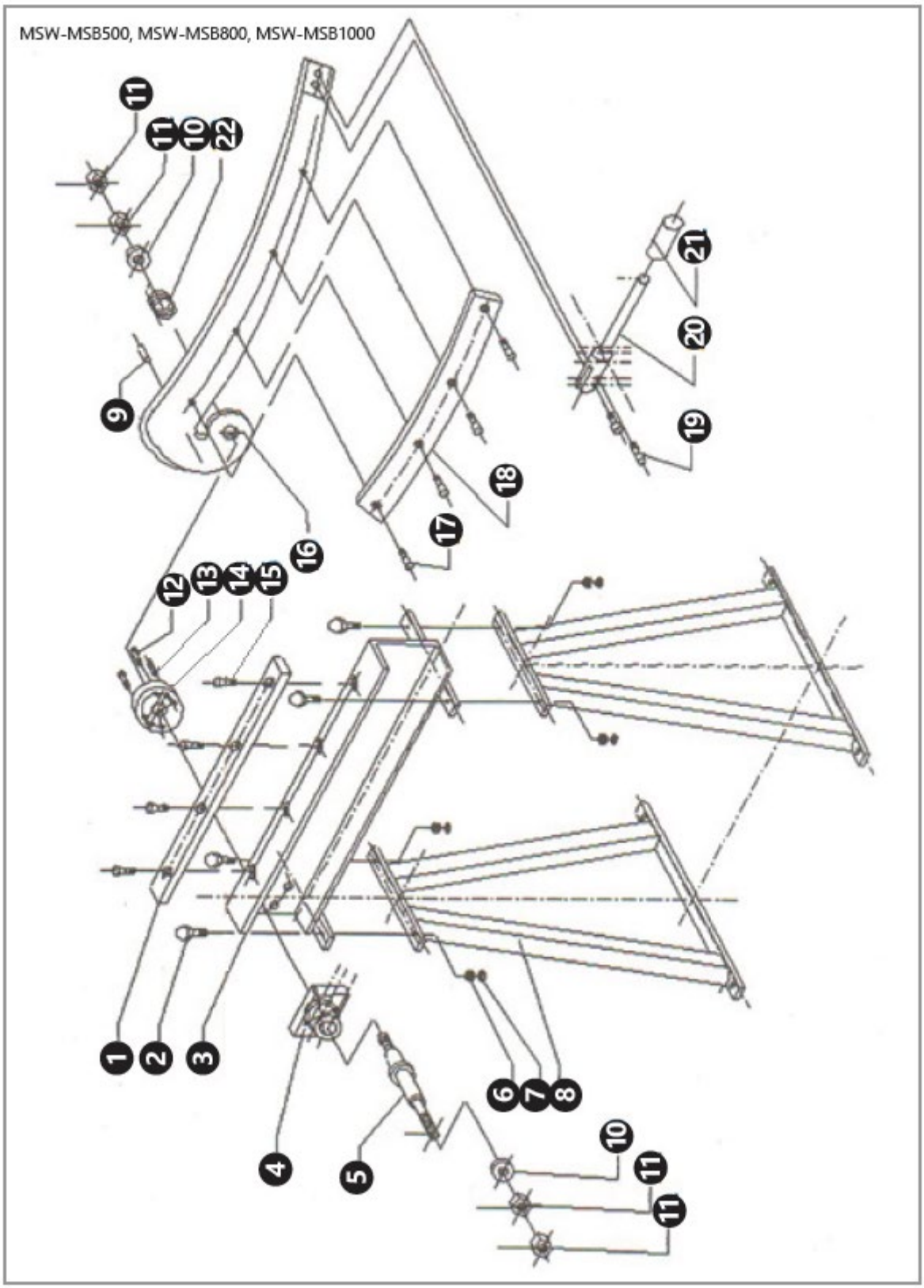
MSW-MSB500, MSW-MSB800, MSW-MSB1000
11
11
10
22
9
21
20
19
18
17
16
12
13
14
15
1
2
3
6
7
8
4
5
10
11
11

MSW-HS8

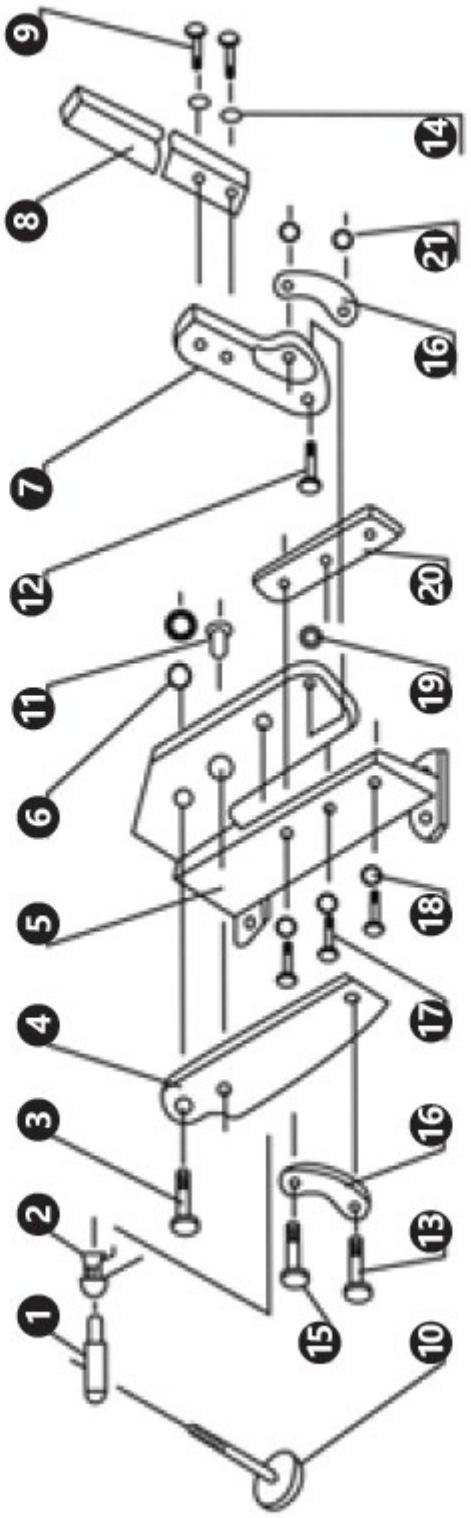

⚠

Denne brukerhåndboken er oversatt med maskinoversettelse. Vi har gjort vårt ytterste for å sikre at oversettelsen er nøyaktig, men vær oppmerksom på at automatiserte oversettelser ikke er perfekte og ikke er ment å erstatte menneskelige oversettere. Den offisielle versjonen av brukerhåndboken er på engelsk. Eventuelle forskjeller mellom den oversatte versjonen og den originale engelske versjonen er ikke juridisk bindende. Hvis du har spørsmål om nøyaktigheten av oversettelsen, kan du se den engelske versjonen, som er den offisielle referansen. Flere språkversjoner er tilgjengelige på forespørsel via info@expondo.com.

1. Tekniske data

Tabell 1: Tekniske data for produktet

Beskrivelse av parameter	Parameterverdi		
Produktnavn	METALLPLATEHÅNDTAK		
Modell	MSW-MSB500	MSW-MSB800	MSW-MSB1000
Skjærelengde [mm]	500	800	1000
Maksimal tykkelse på bearbeidet materiale [mm]	1,5		
Mål [mm]	715x400 x117	1190x400 x773	1415x400 x773
Vekt [kg]	30	38,4	48,2
Beskrivelse av parameter	Parameterverdi		
Produktnavn	HÅNDSAKS	FLERFORBRUKSAKS	
Modell	MSW-HS8	MSW-MPS	
Skjærelengde [mm]	170	-	
Maksimal tykkelse på bearbeidet materiale [mm]	6 (flatt stål) / 11 (rundstål)	1,5	
Mål [mm]	492x127x750	385x80x125	
Vekt [kg]	16	1,80	

2. Generell beskrivelse

Bruksanvisningen er utformet for å hjelpe deg med sikker og problemfri bruk av apparatet. Produktet er designet og produsert i henhold til strenge tekniske retningslinjer, med bruk av toppmoderne teknologi og komponenter. I tillegg produseres den i samsvar med de strengeste kvalitetsstandardene.

IKKE BRUK APPARATET MED MINDRE DU HAR LEST OG FORSTÅTT DENNE BRUKSANVISNINGEN GRUNDIG.

For å øke produktets levetid og sikre problemfri drift, bruk den i samsvar med denne brukerhåndboken og utfør vedlikeholdsoppgaver regelmessig. De tekniske dataene og spesifikasjonene i denne brukerhåndboken er oppdaterte. Produsenten forbeholder seg retten til å gjøre endringer i forbindelse med kvalitetsforbedringer.

2.1. Legende

Ikon	Beskrivelse

	Produktet oppfyller de relevante sikkerhetsstandardene.
	Les instruksjonene før bruk.
	Produktet må resirkuleres.
	**ADVARSEL!** eller **FORSIKTIG!** eller **HUSK!** Gjelder for den aktuelle situasjonen. (generelt advarselsskilt)
	Bruk vernebriller.
	Bruk vernehansker.
	Bruk fotbeskyttelse.
	OBS: Skarpe gjenstander. Fare for kutt fra lemmer.
	OBS! Fare for knusing av hender!



OBS! TEGNINGENE I DENNE HÅNDBOKEN ER KUN MENT SOM ILLUSTRASJON, OG DE KAN AVVIKE FRA DEN FAKTISKE MASKINEN I NOEN DETALJER.

3. Sikkerhet ved bruk



OBS! LES ALLE SIKKERHETSINSTRUKSJONER OG ALLE BRUKSANVISNINGER. UNNLATELSE AV Å FØLGE ADVARSLENE OG INSTRUKSJONENE KAN FØRE TIL ALVORLIGE PERSONSKADER ELLER DØDSFALL.

Når det brukes «enhet» eller «produkt» i advarsler og instruksjoner, skal det bety METALLPLATEHÅNDTAK, HÅNDSAKS eller MULTIFUNKSJONSAKS. Ikke plasser hendene eller andre kroppsdeler mellom bladene på enheten.

3.1. Sikkerhet på arbeidsplassen

a) Sørg for at arbeidsplassen er ren og godt opplyst. En rotete, rotete eller dårlig opplyst arbeidsplass kan føre til ulykker. Prøv å forutse hva som kan skje, observer hva som skjer og bruk sunn fornuft når du arbeider med enheten.

b) Denne enheten er ikke ment å brukes av personer (inkludert barn) med begrenset fysisk, sensorisk eller mental evne eller mangel på erfaring og/eller kunnskap, med mindre de er

under oppsyn av en person som er ansvarlig for deres sikkerhet eller har fått instruksjoner fra denne personen om hvordan enheten brukes.

c) Enheten kan betjenes av fysisk egnede personer som er riktig opplært, i stand til å håndtere enheten, og har riktig opplært, og som har gjennomgått denne bruksanvisningen og fått opplæring i helse og sikkerhet på arbeidsplassen.

d) Når det oppdages skade på enheten eller unormal drift, må bruken av den umiddelbart stoppes og den autoriserte personen varsles.

e) Ved tvil om produktet fungerer som det skal, eller hvis det oppdages skader, vennligst kontakt produsentens servicesenter.

f) Kun produsentens servicesenter kan reparere produktet. Ikke forsøk å reparere selv!

g) Barn eller uautoriserte personer har forbud mot å gå inn på en arbeidsplass. (En distraksjon kan føre til tap av kontroll over enheten).

h) Under arbeid med arbeidsstykket, ta vare på fremmede og deres sikkerhet.

i) Observer arbeidsstykket nøye under arbeid for å unngå skade og forhindre eventuelle farer.

j) Opprettholde orden og fjern støv, rusk og avfallsmateriale etter arbeid.

k) Hvis flere elementer produseres, bør de oppbevares på en slik måte før og etter arbeid at det opprettholdes orden på arbeidsstasjonen.



HUSK! BESKYTT BARN OG ANDRE TILSKUERE NÅR DU BRUKER APPARATET.

a) Ikke bruk apparatet når du er trøtt, syk eller påvirket av alkohol, narkotika eller medikamenter som kan påvirke evnen til å betjene apparatet i betydelig grad.

b) Bruk sunn fornuft og vær oppmerksom når du arbeider med apparatet. Midlertidig tap av konsentrasjon under bruk av enheten kan føre til alvorlige skader.

c) Bruk personlig verneutstyr som kreves for arbeid med enheten, spesifisert i avsnitt 1 (Forklaring). Bruk av riktig, godkjent personlig verneutstyr reduserer risikoen for skade.

d) Ikke overvurder evnene dine. Hold balansen og vær stabil når du bruker enheten. Dette sikrer bedre kontroll over enheten i uventede situasjoner.

e) Ikke bruk løse klær eller smykker. Hold hår, klær og hansker unna bevegelige deler. Løse klær, smykker eller langt hår kan sette seg fast i bevegelige deler.

f) Før enheten tas i bruk, fjern alt reguleringsverktøy eller skiftenøkler. Verktøy eller skiftenøkler som blir liggende igjen i en roterende del av enheten kan føre til skader.

g) Materialet som skal bearbeides, må være fritt for urenheter.

h) Ikke berør bevegelige deler eller tilbehør under bruk av enheten.

i) Bruk vernehansker for å unngå å bli skadet av skarpe kanter.

j) Ikke arbeid på elementer laget av harde materialer.

k) Det er forbudt å gjøre inngrep i apparatets struktur for å endre dets parametere eller konstruksjon.

3.2. Sikker bruk av utstyret

a) Ikke overbelast enheten. Bruk passende verktøy for den gitte oppgaven. En riktig valgt enhet vil utføre oppgaven den er designet for bedre og på en tryggere måte.

b) Det er nødvendig å koble fra trykkledningen før justering, utskifting av tilbehør eller etter at arbeidet med enheten er avsluttet. Et slikt forebyggende tiltak reduserer risikoen for ulykker

c) Når den ikke er i bruk, oppbevares den på et trygt sted, unna barn og personer som ikke er kjent med enheten, og som ikke har lest brukerhåndboken. Apparatet kan utgjøre en fare i hendene på uerfarne brukere.

d) Hold enheten i god teknisk stand. Før hver bruk, kontroller for generell skade, og spesielt for sprukne deler eller elementer og for andre forhold som kan påvirke sikker drift av enheten. Hvis det oppdages skade, lever inn enheten for reparasjon før bruk.

e) Oppbevar enheten utilgjengelig for barn.

f) Reparasjon eller vedlikehold av enheten må utføres av kvalifisert personell, og det må kun brukes originale reservedeler. Dette sikrer trygg bruk.

g) For å sikre enhetens driftssikkerhet, må du ikke fjerne fabrikkmonterte vern og ikke løsne skruer.

h) Bruk enheten til å bearbeide elementer med parametere som samsvarer med dataene i tabellen med tekniske data. Ikke overskrid de tillatte dimensjonene for det bearbeidede materialet.

i) Ikke arbeid på to arbeidsstykker samtidig.

j) Lange arbeidsstykker må støttes og settes stabilt for arbeid.

k) Ikke len deg over enheten når armen er i vertikal posisjon (dette gjelder modellene MSW-MSB500, MSW-MSB800, MSW-MSB1000).

l) Hold deg alltid på den siden der arbeidsstykket holdes (dette gjelder ikke modellen MSW-HS8).

m) Arbeidsstykket skal alltid være i vater og vinkelrett i forhold til enhetens kuttere.

n) Ikke berør kutterne mens enheten er i bruk.

o) Ikke før hånden nærmere enn 20 cm fra enhetens kuttere når du holder arbeidsstykket.

p) Bruk parafin til å fjerne korrosjonsfett fra arbeidsflatene.

q) Enheten skal være godt festet til arbeidsflaten, og brukeren skal ha nok plass til å betjene arbeidsstykket fritt.

4. Retningslinjer for bruk

Metallplatespaken og multifunksjonssaksen er konstruert for å kutte metallplater. Håndsaksen brukes til å kutte metallplater og -stenger.

Brukeren er ansvarlig for eventuelle skader som følge av ikke-tiltenkt bruk av enheten.

4.1. Beskrivelse av enheten

MSW-HS500

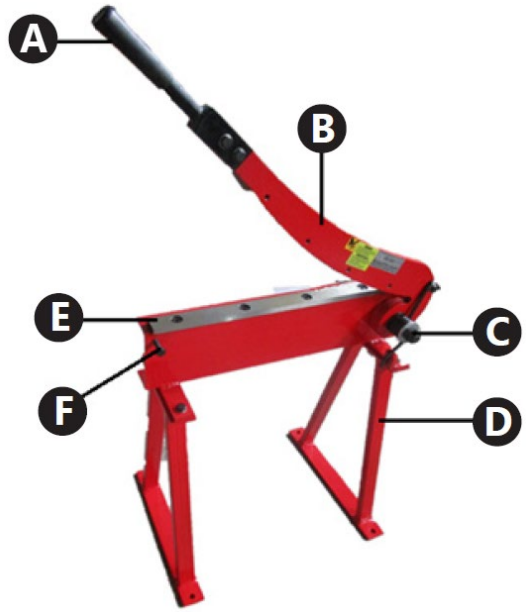

MSW-HS800



MSW-HS1000

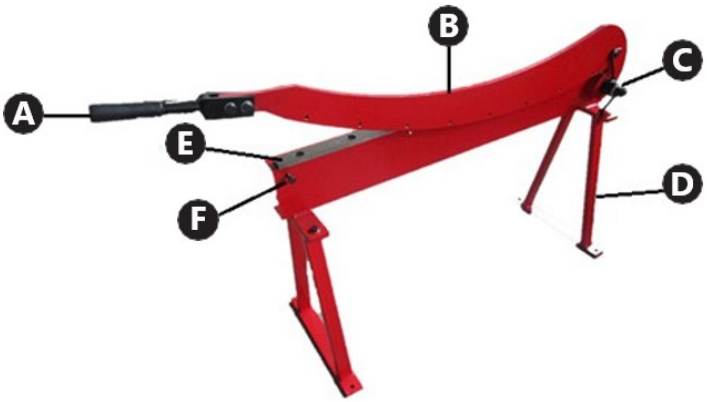

A. Håndtak på øvre kutterarm

B. Øvre kutterarm

C. Returfjær

D. Støtte

E. Nedre kutter

F. Begrenser

MSW-HS8

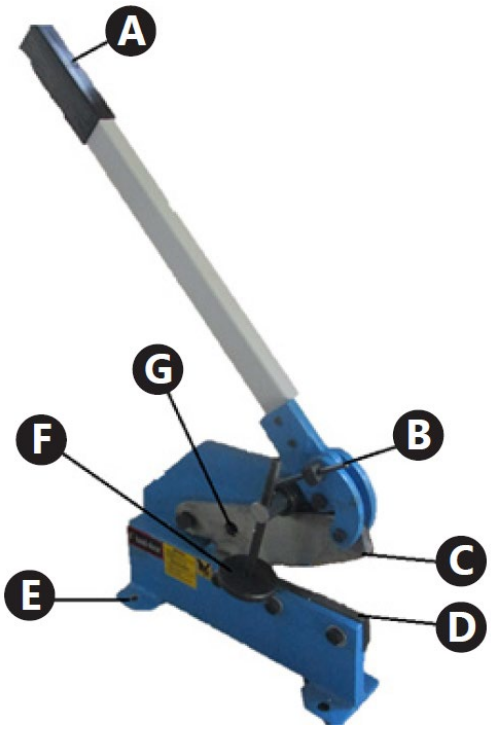

A. Håndtak på øvre kutterarm

B. Øvre kutterarm

C. Returfjær

D. Støtte

E. Nedre kutter

F. Begrenser

MSW-MPS

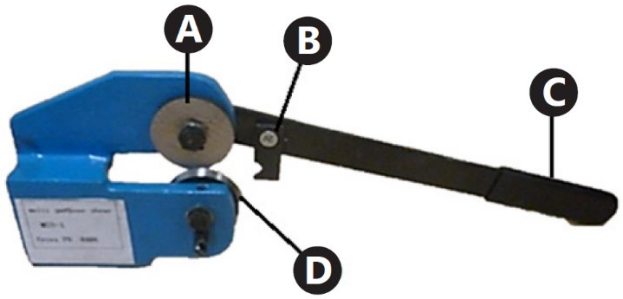

A. Håndtak på øvre kutterarm

B. Øvre kutterarm

C. Returfjær

D. Støtte

E. Nedre kutter

F. Begrenser

4.2. Klargjøring for bruk

4.2.1. Plassering av apparatet

Enheten skal alltid brukes på en jevn, stabil, ren og tørr overflate, og utilgjengelig for barn og personer med mentale problemer.

• Sørg for 1 m klaring rundt apparatet for å unngå skader.

• Operatøren må ha nok plass til å betjene apparatet.

• Minst 2 personer må ta apparatet ut av emballasjen og forberede det for montering (dette gjelder ikke modellen MSW-MPS).

4.3. Installasjon av apparatet

• Modell MSW-MPS: krever ikke montering.

• Modell MSW-HS8: Monter spaken med håndtaket (A) i den øvre delen av apparatet. Fest tilkoblingen med skruer.

• Modeller MSW-MSB500, MSW-MSB800, MSW-MSB1000: Monter støttene (D) i den nedre delen av enheten, foran og bak. Fest forbindelsen med skruer.

4.4. Bruk av enheten

Før arbeidet starter, anbefales det å markere skjærelinjen på arbeidsstykket.

Modeller MSW-MSB500, MSW-MSB800, MSW-MSB1000

Skjæring av arbeidsstykke:

a) Løft enhetsarmen mens du holder håndtaket med én hånd.

b) Hold arbeidsstykket og plasser det i vater og vinkelrett på kutterne.

c) Sett arbeidsstykket inn mellom enhetsskjærene.

d) Utfør skjæringen med én hånd ved å trykke på enhetsarmen som holdes i håndtaket mens du griper arbeidsstykket med den andre hånden. Arbeidsstykket vil bli kuttet.

OBS: Ikke før hånden nærmere enhetsskjærene enn 20 cm når du holder arbeidsstykket.

e) Løft enhetsarmen.

f) Fjern arbeidsstykket.

g) Legg den kuttede delen av arbeidsstykket og selve arbeidsstykket til side på riktig sted. Hold orden på arbeidsplassen.

OBS: Vær forsiktig når du griper tak i arbeidsstykket før og etter arbeid. Arbeidsstykket kan ha skarpe kanter.

OBS: Arbeidsstykket kan trekke tilbake under saging med enheten. Vær forsiktig og bruk vernehansker og vernebriller.

Modell MSW-HS8

a) Hold arbeidsstykket og plasser det i vater og vinkelrett i forhold til kutterne.

b) Sett arbeidsstykket inn mellom enhetens kuttere.

c) Trykk på arbeidsstykket ved hjelp av spennskiven. Roter spennskiven for å endre posisjon. Denne aktiviteten er ikke nødvendig ved saging av runde stenger.

d) Trykk på enhetens spak.

OBS: Ikke før hånden nærmere enn 20 cm fra apparatets kuttere når du holder arbeidsstykket.

e) Løft apparatets spak.

f) Slipp skivetrykket på arbeidsstykket. Denne aktiviteten er ikke nødvendig når du kutter runde stenger.

g) Fjern arbeidsstykket.

h) Legg den kuttede delen av arbeidsstykket og selve arbeidsstykket til side på riktig sted. Hold orden på arbeidsplassen

Modell MSW-MPS

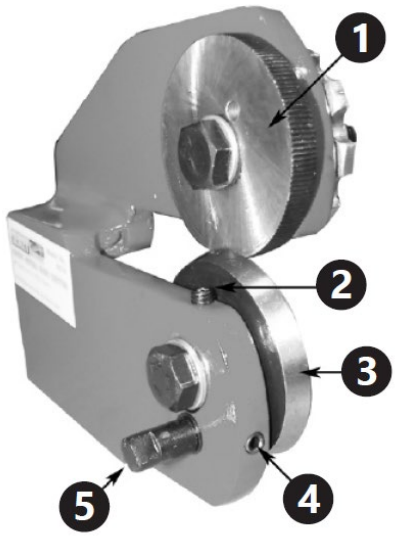

1. Styrehjul

2. Øvre settskrue

3. Skjærehjul

4. Nedre settskrue

5. Nedre aksel

4.4.1. Justering

a) Skjærehjulets kant skal gripe inn i styrehjulets kant i dybden nær arbeidsstykkets tykkelse. Det anbefales å prøve å stille inn hjulets dekningsdybde ved å bruke et unødvendig stykke materiale av samme type som materialet som skal bearbeides.

b) For å stille inn hjulene i forhold til hverandre, løsne først de øvre og nedre settskruene.

c) For å øke hjuldekningen, stram til den nedre klemskruen (med klokken) til ønsket hjuldekning er nådd. Stram deretter den øvre settskruen til den gir lett motstand. For å redusere hjuldekningen, løsne den nedre klemskruen og vri den øvre settskruen med klokken til ønsket hjuldekning er nådd. Stram deretter den nedre settskruen til den gir lett motstand.

d) Hvis skjærehjulet ikke roterer fritt nok, vri den nedre rullen og juster serskruene på nytt.

4.4.2. Skjæring

a) Mens du holder arbeidsstykket, plasser det i vater og vinkelrett i forhold til kutterne.

b) Sett arbeidsstykket inn mellom skjærehjulet og føringshjulet. Forsikre deg om at den siden med det overflødige arbeidsstykket er på høyre side av enheten (på siden av føringshjulet).

c) Forsikre deg om at sperrehaken er over skralleboret, og trekk håndtaket fremover mens du trykker det lett mot skjæringen med den andre hånden.

OBS: Ikke før hånden nærmere enhetens skjæreblader enn 20 cm når du holder arbeidsstykket.

d) Hvis det er nødvendig å skjære arbeidsstykket ytterligere, vri spaken motsatt av skjæreretningen og vri den deretter igjen mot skjæringen. Neste del av elementet vil bli kuttet sammen med rotasjon av hjulene. Gjenta denne aktiviteten til ønsket effekt er oppnådd.

e) Fjern arbeidsstykket.

f) Legg den skjærede delen av arbeidsstykket og selve arbeidsstykket til side på riktig sted. Hold orden på arbeidsplassen.

4.5. Rengjøring og vedlikehold

• Eventuelle blokkeringer og fastklemte rester etter arbeidsstykket må fjernes med egnede verktøy (f.eks. ved hjelp av en krok eller trebit).

• Fjern støv, rester fra arbeidsstykkene og urenheter fra enheten etter hvert arbeid.

• Bruk rengjøringsmidler uten etsende stoffer for å rengjøre hver overflate.

• Etter rengjøring av apparatet bør alle deler tørkes før det brukes igjen.

• Oppbevar apparatet på et tørt og kjølig sted, fritt for fuktighet og direkte sollys.

• Apparatet må inspiseres regelmessig med tanke på teknisk effektivitet og eventuelle skader.

• Smør de bevegelige elementene regelmessig, avhengig av hvor ofte de brukes.

• Vær forsiktig så du ikke smører den ytre overflaten av føringshjulet under smøring (dette gjelder modellen MSW-MPS).

4.6. Monteringstegninger

Elementliste

Antall deler	Beskrivelse MSW-MSB500, MSW-MSB800, MSW-MSB1000	Antall stk.
1	Nedre blad	1
2	Gaffelbolt	4
3	Kanne	1
4	Koblingsplate	1
5	Aksel	1
6	Skive	4
7	Mutter	4
8	Bein	2
9	Dorn	1
10	Skive	2
11	Mutter	4

12	Bolt	4
13	Dorn	2
14	Lokk	1
15	Bolt	4
16	Øvre arm	1
17	Bolt	4
18	Øvre blad	1
19	Bolt	2
20	Håndtaksrulle	1
21	Holder	1
22	Fjær	1

Antall deler	Beskrivelse MSW-HS8	Antall stk.
1	Aksel	1
2	Fjær	1
3	Gaffelbolt	1
4	Øvre blad	1
5	Kanne	1
6	Mutter	2
7	Spake	1
8	Holder	1
9	Bolt	2
10	Klemmeskive	1
11	Dorn	1
12	Bolt	1
13	Bolt	1
14	Skive	2
15	Bolt	1
16	Festemiddel	2
17	Bolt	3
18	Skive	3
19	Mutter	1
20	Nedre blad	1
21	Mutter	2

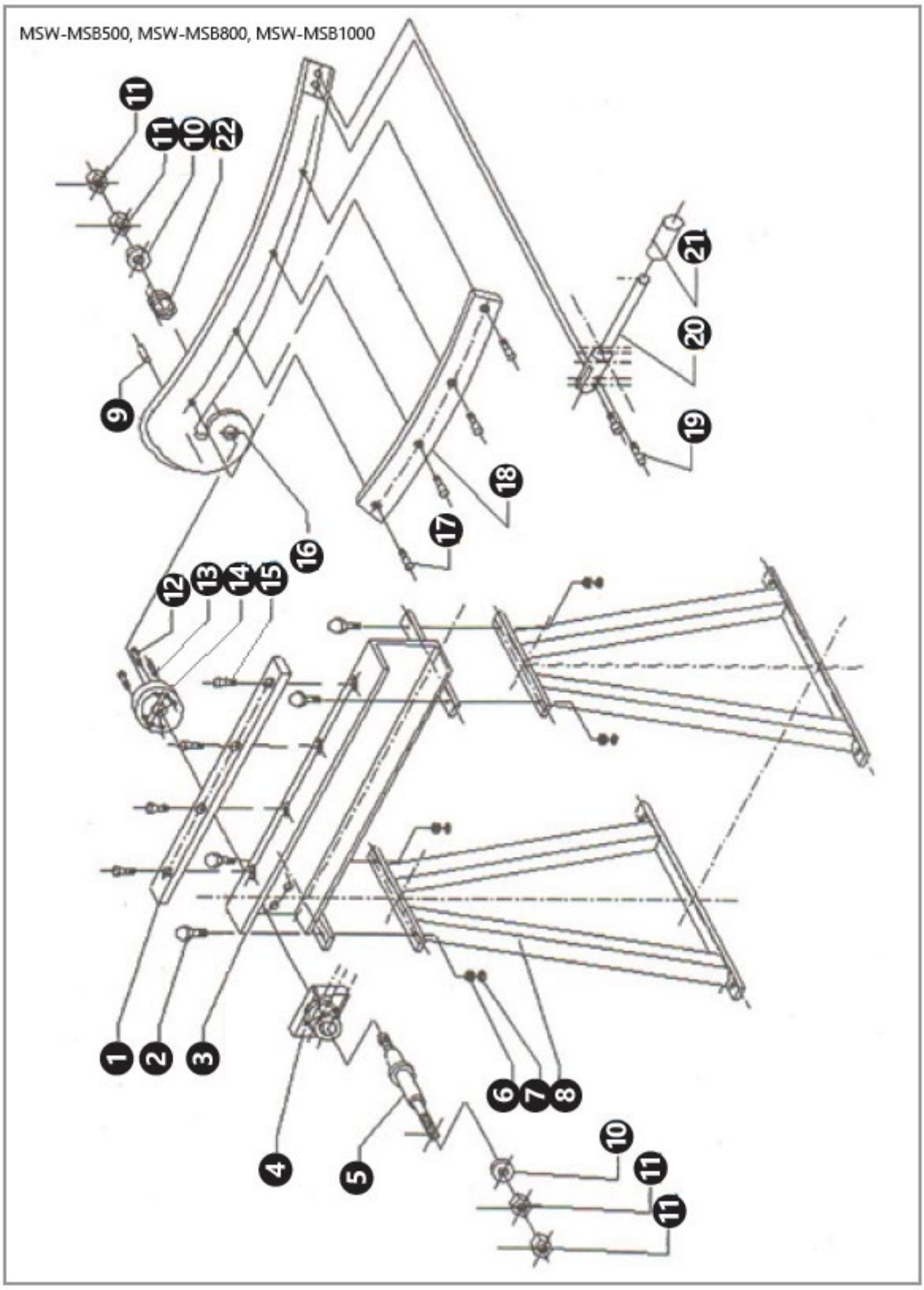
MSW-MSB500, MSW-MSB800, MSW-MSB1000
11
11
10
22
21
20
19
9
18
17
16
12
13
14
15
1
2
3
6
7
8
10
11
11
4
5

MSW-HS8

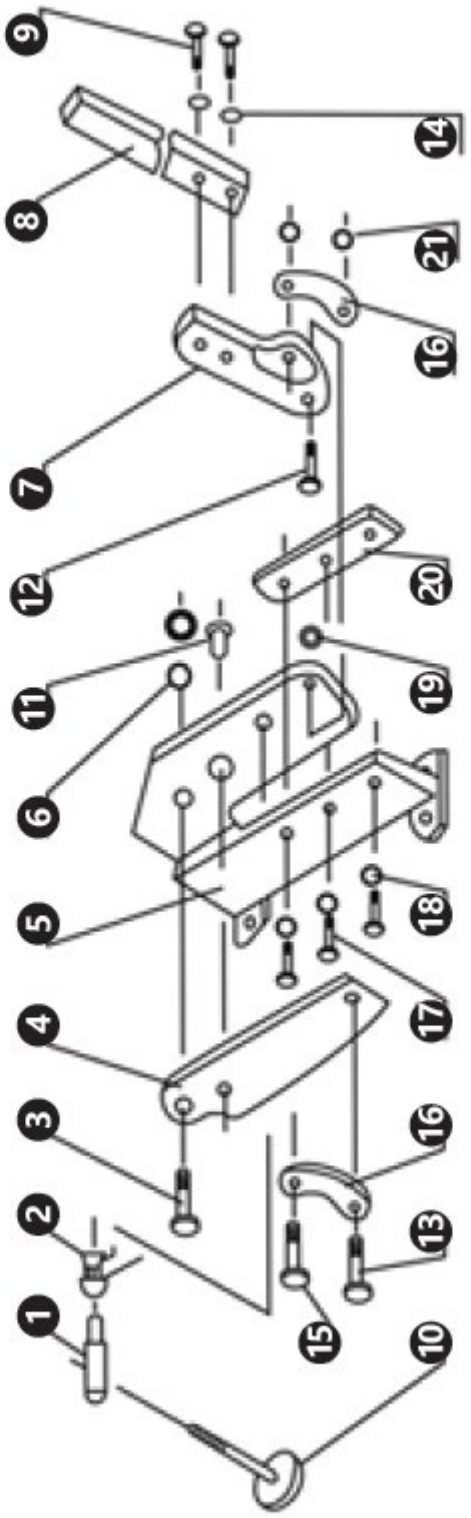

⚠

Denna användarmanual har översatts med maskinöversättning. Vi har gjort allt vi kan för att säkerställa att översättningen är korrekt, men observera att automatiserade översättningar inte är perfekta och inte är avsedda att ersätta mänskliga översättare. Den officiella versionen av användarmanualen är på engelska. Eventuella skillnader mellan den översatta versionen och den ursprungliga engelska versionen är inte juridiskt bindande. Om du har några frågor om översättningens noggrannhet, vänligen hänvisa till den engelska versionen, som är den officiella referensen. Fler språkversioner finns tillgängliga på begäran via info@expondo.com.

1. Tekniska data

Tabell 1: Tekniska data för produkten

Parameterbeskrivning	Parametervärde		
Produktnamn	METALLPLÅTSPAK		
Modell	MSW-MSB500	MSW-MSB800	MSW-MSB1000
Skärlängd [mm]	500	800	1000
Maximal tjocklek på det bearbetade materialet [mm]	1,5		
Mått [mm]	715x400 x117	1190x400 x773	1415x400 x773
Vikt [kg]	30	38,4	48,2
Parameterbeskrivning	Parametervärde		
Produktnamn	HANDSAX	MULTIFUNKTIONSSAX	
Modell	MSW-HS8	MSW-MPS	
Skärlängd [mm]	170	-	
Maximal tjocklek på det bearbetade materialet [mm]	6 (platt stål) / 11 (rundstål)	1,5	
Mått [mm]	492x127x750	385x80x125	
Vikt [kg]	16	1,80	

2. Allmän beskrivning

Bruksanvisningen är avsedd att underlätta en säker och problemfri användning av apparaten. Produkten är konstruerad och tillverkad i enlighet med strikta tekniska riktlinjer, med hjälp av modern teknik och komponenter. Dessutom har den tilverkats i enlighet med de mest noggranna kvalitetsstandarderna.

ANVÄND INTE APPARATEN OM DU INTE HAR LÄST IGENOM OCH FÖRSTÅTT DENNA BRUKSANVISNING.

För att öka produktens livslängd och säkerställa problemfri drift, använd den i enlighet med denna användarmanual och utför regelbundet underhållsuppgifter. De tekniska data och specifikationer som anges i denna bruksanvisning är aktuella. Tillverkaren förbehåller sig rätten att göra ändringar i samband med kvalitetsförbättringar.

2.1. Förklaring av symbolerna

Ikon	Beskrivning

	Produkten uppfyller de relevanta säkerhetsstandarderna.
	Läs instruktionerna före användning.
	Produkten måste återvinnas.
	**VARNING!** eller **FÖRSIKTIGHET!** eller **KOM IHÅG!** Tillämpas på den givna situationen. (allmän varningssymbol)
	Använd skyddsglasögon.
	Använd skyddshandskar.
	Använd fotskydd.
	OBS! Vassa föremål. Risk för skärskador.
	OBS! Risk för att handen kläms!



OBSERVERA! RITNINGAR I DENNA MANUAL ÄR ENDAST I ILLUSTRATIONSSYFTE OCH KAN I VISSA DETALJER SKILJA SIG FRÅN DEN FAKTISKA MASKINEN.

3. Användningssäkerhet



OBS! LÄS ALLA SÄKERHETSVARNINGAR OCH ALLA INSTRUKTIONER. OM VARNINGARNA OCH ANVISNINGARNA INTE FÖLJS KAN DET LEDA TILL ALLVARLIGA PERSONSKADOR ELLER TILL OCH MED DÖDSFALL.

Närhelst "enhet" eller "produkt" används i varningar och instruktioner ska det avse METALLPLÅTSPAKSTÅNG, HANDSAX eller MULTIFUNKTIONSSAX. Placera inte händerna eller andra kroppsdelar mellan enhetens blad.

3.1. Säkerhet på arbetsplatsen

a) Se till att arbetsplatsen är ren och väl upplyst. En stökig, stökig eller dåligt upplyst arbetsplats kan leda till olyckor. Försök att förutse vad som kan hända, observera vad som händer och använd sunt förnuft när du arbetar med enheten.

b) Denna enhet är inte avsedd att användas av personer (inklusive barn) med begränsad fysisk, sensorisk eller mental förmåga eller bristande erfarenhet och/eller kunskap, såvida de inte

övervakas av en person som ansvarar för deras säkerhet eller har fått instruktioner från denna person om hur enheten används.

c) Enheten får användas av fysiskt friska personer som är korrekt utbildade, kan hantera enheten och är korrekt utbildade och som har granskat denna bruksanvisning och fått utbildning i arbetsmiljö och säkerhet.

d) Om någon skada på enheten eller onormal funktion upptäcks, avbryt omedelbart användningen och meddela behörig person.

e) Vid tveksamhet om produkten fungerar korrekt eller om skador upptäcks, vänligen kontakta tillverkarens servicecenter.

f) Endast tillverkarens servicecenter får reparera produkten. Försök inte reparera själv!

g) Barn eller obehöriga personer får inte vistas på arbetsplatsen. (En distraktion kan leda till att man förlorar kontrollen över enheten).

h) Under arbetet med arbetsstycket, var rädd om främlingar och deras säkerhet.

i) Observera arbetsstycket noggrant för att undvika skador och eventuella faror.

j) Upprätthåll ordning och avlägsna damm, skräp och avfall efter arbetet.

k) Om fler element tillverkas bör de förvaras på ett sådant sätt före och efter arbetet att ordning på arbetsplatsen kan bibehållas.



KOM IHÅG! SKYDDA BARN OCH ANDRA PERSONER SOM BEFINNER SIG I NÄRHETEN NÄR DU ANVÄNDER APPARATEN.

a) Använd inte apparaten om du är trött, sjuk eller påverkad av alkohol, narkotika eller mediciner som kan försämra förmågan att använda apparaten avsevärt.

b) Använd sunt förnuft och var uppmärksam när du arbetar med apparaten. Tillfällig koncentrationsförlust under användning av enheten kan leda till allvarliga skador.

c) Använd personlig skyddsutrustning som krävs för arbete med enheten, specificerad i avsnitt 1 (Teckenförklaring). Användning av korrekt, godkänd personlig skyddsutrustning minskar risken för skador.

d) Överskatta inte dina förmågor. Håll balansen och förbli stabil när du använder enheten. Detta ger bättre kontroll över apparaten i oväntade situationer.

e) Bär inte löst sittande kläder eller smycken. Håll hår, kläder och handskar borta från rörliga delar. Lösa kläder, smycken eller långt hår kan fastna i rörliga delar.

f) Ta bort alla reglerverktyg eller skiftnycklar innan enheten används. Verktyg eller skiftnycklar som lämnas kvar inuti en roterande del av enheten kan orsaka skador.

g) Materialet som ska bearbetas ska vara fritt från föroreningar.

h) Rör inte vid några rörliga delar eller tillbehör under användning.

i) Använd skyddshandskar för att undvika att skadas av vassa kanter.

j) Arbeta inte på element av hårda material.

k) Det är förbjudet att göra ingrepp i apparatens konstruktion för att ändra dess parametrar eller konstruktion.

3.2. Säker användning av apparaten

a) Överbelasta inte apparaten. Använd lämpliga verktyg för den givna uppgiften. En korrekt vald apparat kommer att utföra den uppgift den är konstruerad för bättre och på ett säkrare sätt.

b) Det är nödvändigt att koppla bort tryckledningen innan justeringar, byte av tillbehör eller efter avslutat arbete med enheten påbörjas. En sådan förebyggande åtgärd minskar risken för olyckor

c) När enheten inte används, förvara den på en säker plats, utom räckhåll för barn och personer som inte är bekanta med enheten och som inte har läst bruksanvisningen. Apparaten kan vara farlig för oerfarna användare.

d) Håll enheten i gott tekniskt skick. Kontrollera före varje användning att det inte finns några allmänna skador, särskilt för spruckna delar eller element och för andra tillstånd som kan påverka enhetens säkra drift. Om skador upptäcks, lämna in enheten för reparation före användning.

e) Förvara apparaten utom räckhåll för barn.

f) Reparation eller underhåll av apparaten skall utföras av kvalificerade personer och endast med originalreservdelar. Detta säkerställer en säker användning.

g) För att säkerställa enhetens funktionsduglighet, ta inte bort fabriksmonterade skydd och lossa inte några skruvar.

h) Använd enheten för att bearbeta element med parametrar som överensstämmer med de data som anges i tabellen med tekniska data. Överskrid inte de tillåtna måtten för det bearbetade materialet.

i) Arbeta inte på två arbetsstycken samtidigt.

j) Långa arbetsstycken måste stödjas och placeras stabilt för bearbetning.

k) Luta dig inte över enheten när armen är i vertikalt läge (detta gäller modellerna MSW-MSB500, MSW-MSB800, MSW-MSB1000).

l) Håll dig alltid på den sida där arbetsstycket hålls (detta gäller inte modellen MSW-HS8).

m) Arbetsstycket ska alltid vara vågrätt och vinkelrätt mot enhetens skär.

n) Rör inte vid skären medan enheten är i drift.

o) Håll inte handen närmare än 20 cm från enhetens skär när du håller i arbetsstycket.

p) Använd fotogen för att avlägsna korrosionsskyddsfett från arbetsytor.

q) Enheten ska vara ordentligt fäst på arbetsytan och användaren ska ha tillräckligt med utrymme för att manövrera arbetsstycket fritt.

4. Riktlinjer för användning

Plåtspaken och universalsaxen är avsedda för att skära plåt. Handsaxen används för att skära metallplåt och stänger.

Användaren är ansvarig för eventuella skador som uppstår till följd av icke-avsedd användning av enheten.

4.1. Beskrivning av apparaten

MSW-HS500

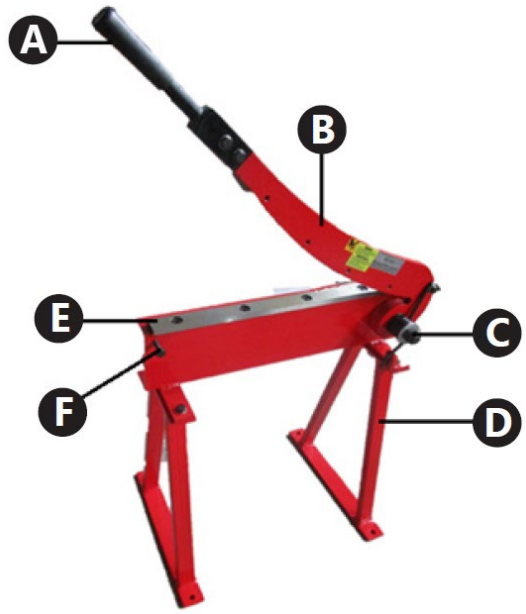

MSW-HS800



MSW-HS1000

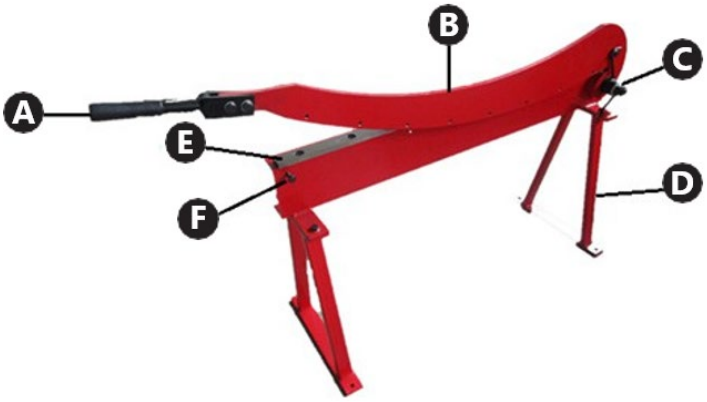

A. Övre skärarmshandtag

B. Övre skärarm

C. Returfjäder

D. Stöd

E. Nedre skär

F. Begränsare

MSW-HS8

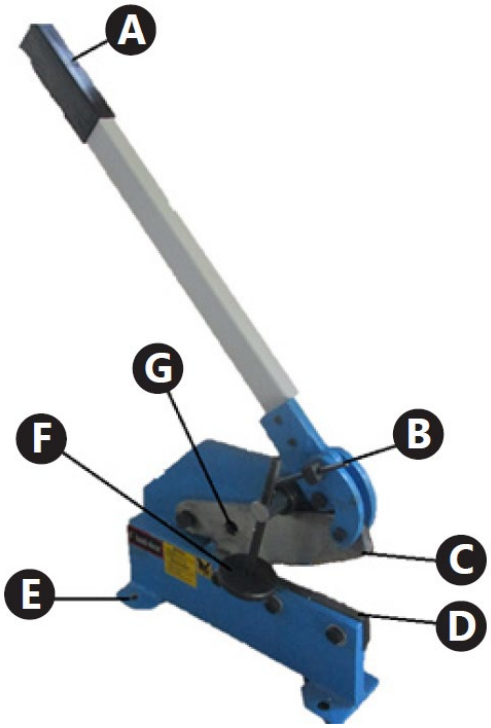

A. Övre skärarmshandtag

B. Övre skärarm

C. Returfjäder

D. Stöd

E. Nedre skär

F. Begränsare

MSW-MPS

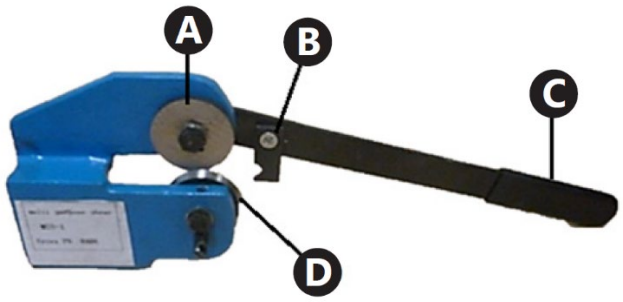

A. Övre skärarmshandtag

B. Övre skärarm

C. Returfjäder

D. Stöd

E. Nedre skär

F. Begränsare

4.2. Förberedelser för användning

4.2.1. Apparatens placering

Enheten ska alltid användas på en jämn, stabil, ren och torr yta och utom räckhåll för barn och personer med dåligt samvete.

• Se till att det finns ett fritt utrymme på 1 m runt enheten för att undvika skador.

• Operatören ska ha tillräckligt med utrymme för att använda enheten.

• Minst 2 personer ska ta ut enheten ur förpackningen och förbereda den för montering (detta gäller inte modellen MSW-MPS).

4.3. Installation av apparaten

• Modell MSW-MPS: kräver ingen montering.

• Modell MSW-HS8: Montera spaken med handtaget (A) i enhetens övre del. Fäst anslutningen med skruvar.

• Modellerna MSW-MSB500, MSW-MSB800, MSW-MSB1000: Montera stöden (D) i enhetens nedre del, fram och bak. Fäst anslutningen med skruvar.

4.4. Användning av apparaten

Innan arbetet påbörjas rekommenderas det att markera skärlinjen på arbetsstycket.

Modellerna MSW-MSB500, MSW-MSB800, MSW-MSB1000

Sågning av arbetsstycke:

a) Lyft upp enhetsarmen medan du håller i handtaget med ena handen.

b) Håll i arbetsstycket och placera det vågrätt och vinkelrätt mot skären.

c) För in arbetsstycket mellan enhetens skär.

d) Utför sågning med ena handen genom att trycka på enhetsarmen som hålls i handtaget medan du greppar arbetsstycket med den andra handen. Arbetsstycket kommer att skäras.

OBS! Håll inte handen närmare än 20 cm från enhetens skär när du håller i arbetsstycket.

e) Lyft upp enhetsarmen.

f) Ta bort arbetsstycket.

g) Lägg den avskurna delen av arbetsstycket och själva arbetsstycket åt sidan på lämplig plats. Håll ordning på arbetsplatsen.

OBS! Var försiktig när du greppar arbetsstycket före och efter arbetet. Arbetsstycket kan ha vassa kanter.

OBS! Under sågning med apparaten kan arbetsstycket kastas tillbaka. Var försiktig och använd skyddshandskar och skyddsglasögon.

Modell MSW-HS8

a) Håll arbetsstycket i våg och placera det vinkelrätt mot skären.

b) För in arbetsstycket mellan apparatens skär.

c) Tryck på arbetsstycket med hjälp av spännskivan. Vrid spännskivan för att ändra dess position. Denna aktivitet krävs inte vid sågning av rundstänger.

d) Tryck på apparatens spak.

OBS! Håll inte handen närmare än 20 cm från maskinens skärblad när du håller i arbetsstycket.

e) Lyft maskinens spak.

f) Släpp skivans tryck på arbetsstycket. Denna aktivitet krävs inte vid sågning av rundstänger.

g) Ta bort arbetsstycket.

h) Lägg den sågade delen av arbetsstycket och själva arbetsstycket åt sidan på lämplig plats. Håll ordning på arbetsplatsen

Modell MSW-MPS

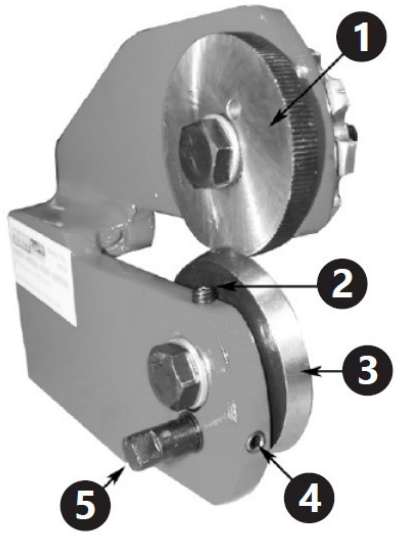

1. Styrhjul

2. Övre ställskruv

3. Skärhjul

4. Nedre ställskruv

5. Nedre axel

4.4.1. Justering

a) Skärhjulets egg ska passa in i styrhjulets egg på djupet nära arbetsstyckets tjocklek. Det rekommenderas att försöka ställa in hjulens täckningsdjup med hjälp av ett onödigt material av samma typ som materialet som ska bearbetas.

b) För att ställa in hjulen i förhållande till varandra, lossa först de övre och nedre ställskruvarna.

c) För att öka hjulets täckning, dra åt den nedre klämskruven (medurs) tills önskad hjultäckning uppnås. Dra sedan åt den övre ställskruven tills den ger lätt motstånd. För att minska skivtäckningen, lossa den nedre klämskruven och vrid den övre ställskruven medurs tills önskad skivtäckning uppnås. Dra sedan åt den nedre ställskruven tills den ger lätt motstånd.

d) Om skärhjulet inte roterar tillräckligt fritt, vrid den nedre rullen och justera ställskruvarna.

4.4.2. Sågning

a) Håll arbetsstycket i jämnhöjd och placera det vinkelrätt mot skärarna.

b) För in arbetsstycket mellan skärhjulet och styrhjulet. Se till att den sidan med det överflödiga arbetsstycket är på höger sida av enheten (på sidan av styrhjulet).

c) Se till att spärrhaken är ovanför spärrhaken och dra handtaget framåt medan du trycker det lätt mot skärningen med den andra handen.

OBS! För inte handen närmare än 20 cm från enhetens skärare när du håller i arbetsstycket.

d) Om det är nödvändigt att skära arbetsstycket ytterligare, vrid spaken motsatt skärriktningen och vrid den sedan igen mot skärningen. Nästa del av elementet kommer att skäras tillsammans med hjulens rotation. Upprepa denna aktivitet tills önskad effekt uppnås.

e) Ta bort arbetsstycket.

f) Lägg den avskurna delen av arbetsstycket och själva arbetsstycket åt sidan på lämplig plats. Håll ordning på arbetsplatsen.

4.5. Rengöring och underhåll

• Eventuella blockeringar och fastklämda rester efter arbetsstycket måste avlägsnas med lämpliga verktyg (t.ex. med hjälp av en krok eller träbit).

• Ta bort damm, rester från arbetsstyckena och föroreningar från enheten efter varje arbete.

• Använd rengöringsmedel utan frätande ämnen för att rengöra varje yta.

• Efter rengöring av enheten bör alla delar torkas innan den används igen.

• Förvara enheten på en torr, sval plats, fri från fukt och direkt solljus.

• Regelbundna inspektioner av enheten måste utföras med avseende på dess tekniska effektivitet och eventuella skador.

• Smörj regelbundet de rörliga elementen beroende på hur ofta de används.

• Var noga med att inte smörja styrhjulets utsida under smörjningen (detta gäller modellen MSW-MPS).

4.6. Monteringsritningar

Elementlista

Antal delar	Beskrivning MSW-MSB500, MSW-MSB800, MSW-MSB1000	Antal delar
1	Nedre blad	1
2	Gaffelbult	4
3	Kropp	1
4	Anslutningsplatta	1
5	Axel	1
6	Bricka	4
7	Mutter	4
8	Ben	2
9	Dorn	1
10	Bricka	2
11	Mutter	4
12	Bult	4

13	Dorn	2
14	Lock	1
15	Bult	4
16	Överarm	1
17	Bult	4
18	Övre blad	1
19	Bult	2
20	Handtagsrulle	1
21	Hållare	1
22	Fjäder	1

Antal delar	Beskrivning MSW-HS8	Antal delar
1	Axel	1
2	Fjäder	1
3	Gaffelbult	1
4	Övre blad	1
5	Kropp	1
6	Mutter	2
7	Hävstång	1
8	Hållare	1
9	Bult	2
10	Klämbricka	1
11	Dorn	1
12	Bult	1
13	Bult	1
14	Bricka	2
15	Bult	1
16	Fästelement	2
17	Bult	3
18	Bricka	3
19	Mutter	1
20	Nedre blad	1
21	Mutter	2

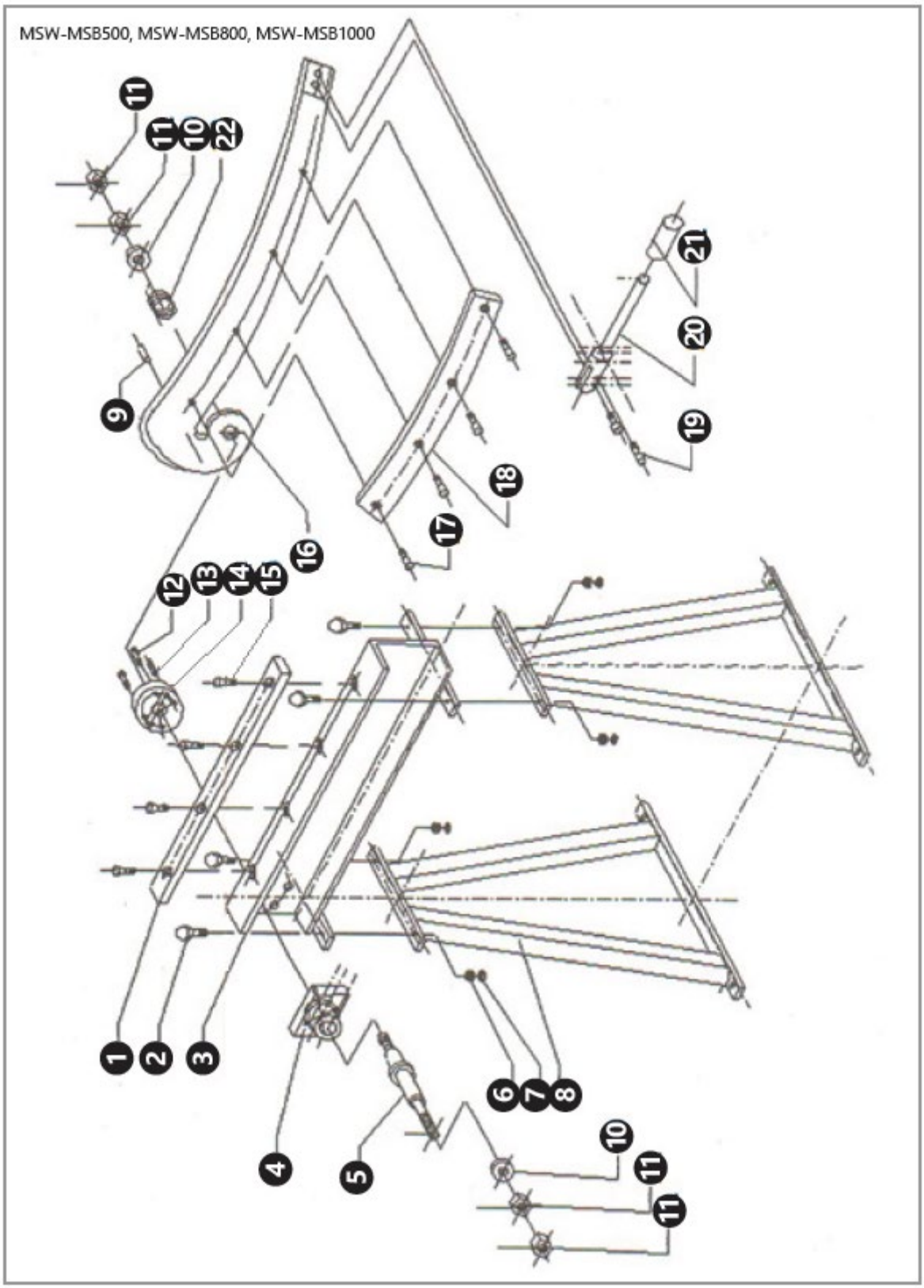
MSW-MSB500, MSW-MSB800, MSW-MSB1000
11
11
10
22
9
21
20
19
18
17
16
12
13
14
15
1
2
3
6
7
8
4
5
10
11
11

MSW-HS8

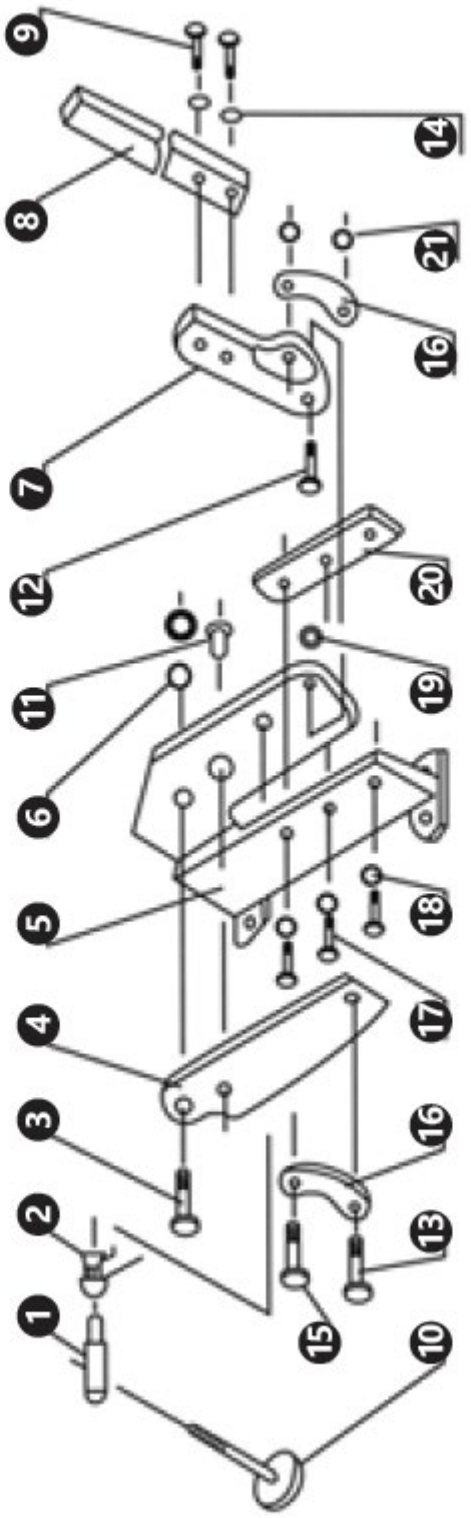

⚠

Este Manual do Usuário foi traduzido por meio de tradução automática. Embora tenhamos nos esforçado ao máximo para garantir a precisão da tradução, observe que traduções automáticas não são perfeitas e não devem substituir tradutores humanos. A versão oficial do Manual do Usuário está em inglês. Quaisquer diferenças entre a versão traduzida e o original em inglês não são juridicamente vinculativas. Em caso de dúvidas sobre a precisão da tradução, consulte a versão em inglês, que é a referência oficial. Versões em outros idiomas estão disponíveis mediante solicitação pelo e-mail info@expondo.com.

1. Dados técnicos

Tabela 1: Dados técnicos do produto

Descrição do parâmetro	Valor do parâmetro		
Nome do produto	ALAVANCA PARA CHAPA METÁLICA		
Modelo	MSW-MSB500	MSW-MSB800	MSW-MSB1000
Comprimento de corte [mm]	500	800	1000
Espessura máxima do material trabalhado [mm]	1,5		
Dimensões [mm]	715x400x117	1190x400x773	1415x400x773
Peso [kg]	30	38,4	48,2
Descrição do parâmetro	Valor do parâmetro		
Nome do produto	TESOURA MANUAL	TESOURA MULTIUSO	
Modelo	MSW-HS8	MSW-MPS	
Comprimento de corte [mm]	170	-	
Espessura máxima do material trabalhado [mm]	6 (aço plano) / 11 (aço redondo)	1,5	
Dimensões [mm]	492x127x750	385x80x125	
Peso [kg]	16	1,80	

2. Descrição geral

O manual do utilizador foi concebido para ajudar na utilização segura e sem problemas do dispositivo. O produto é concebido e fabricado de acordo com diretrizes técnicas rigorosas, utilizando tecnologias e componentes de última geração. Além disso, é produzido em conformidade com as mais rigorosas normas de qualidade.

NÃO UTILIZE O DISPOSITIVO SEM TER LIDO E COMPREENDIDO ESTE MANUAL DO UTILIZADOR.

Para aumentar a vida útil do equipamento e garantir um funcionamento sem problemas, utilize-o de acordo com este manual do usuário e realize as manutenções preventivas regularmente. Os dados técnicos e as especificações contidas neste manual do utilizador estão atualizados. O fabricante reserva-se o direito de efetuar alterações associadas à melhoria da qualidade.

2.1. Legenda

Ícone	Descrição
CE	O produto está em conformidade com as normas de segurança aplicáveis.

	Leia as instruções antes de utilizar.
	O produto deve ser reciclado.
	**AVISO!** ou **CUIDADO!** ou **LEMBRETE!** Aplicável à situação em causa. (sinal de aviso geral)
	Ponha óculos de proteção.
	Coloque luvas de proteção.
	Use proteção para os pés.
	CUIDADO! Elementos cortantes. Risco de corte.
	ATENÇÃO! Perigo de esmagamento das mãos!



POR FAVOR, OBSERVE! OS DESENHOS NESTE MANUAL SÃO APENAS PARA FINS ILUSTRATIVOS E PODEM DIFERIR EM ALGUNS DETALHES DA MÁQUINA REAL.

3. Segurança de utilização



ATENÇÃO! LER TODOS OS AVISOS DE SEGURANÇA E TODAS AS INSTRUÇÕES. O NÃO CUMPRIMENTO DOS AVISOS E INSTRUÇÕES PODE RESULTAR EM FERIMENTOS GRAVES OU MESMO MORTE.

Sempre que os termos "dispositivo" ou "produto" forem usados nos avisos e instruções, eles se referirão à ALAVANCA PARA CHAPAS METÁLICAS, TESOURA MANUAL ou TESOURA MULTIUSO. Não coloque as mãos ou outras partes do corpo entre as lâminas do dispositivo.

3.1. Segurança no local de trabalho

a) Certifique-se de que o local de trabalho está limpo e bem iluminado. Um local de trabalho desorganizado ou mal iluminado pode causar acidentes. Tente antecipar o que pode acontecer, observe o que está ocorrendo e use o bom senso ao trabalhar com o dispositivo.

b) Este dispositivo não se destina ao uso por pessoas (incluindo crianças) com aptidão física, sensorial ou mental limitada, ou com falta de experiência e/ou conhecimento, a menos que sejam supervisionadas por uma pessoa responsável por sua segurança ou tenham recebido instruções dessa pessoa sobre como usar o dispositivo.

c) O dispositivo pode ser operado por pessoas fisicamente aptas, devidamente treinadas, capazes de manusear o dispositivo e que tenham revisado este manual de operação e recebido treinamento em saúde e segurança ocupacional.

d) Ao detectar qualquer dano ou operação anormal no dispositivo, interrompa imediatamente o seu uso e notifique a pessoa autorizada.

e) Em caso de dúvida sobre o funcionamento correto do produto ou se encontrar algum dano, entre em contato com a assistência técnica do fabricante.

f) Somente a assistência técnica do fabricante pode realizar reparos no produto. Não tente fazer reparos por conta própria!

g) Crianças ou pessoas não autorizadas não devem acessar a área de trabalho. (Uma distração pode resultar na perda do controle do dispositivo).

h) Durante a operação da peça, tome cuidado com estranhos e com a segurança deles.

i) Observe atentamente a peça durante a operação para evitar danos e prevenir possíveis acidentes.

j) Mantenha a organização e remova qualquer poeira, detritos e resíduos após o trabalho.

k) Se mais elementos forem fabricados, eles devem ser armazenados de forma a manter a organização na área de trabalho, antes e depois do uso.



LEMBRETE! QUANDO UTILIZAR O APARELHO, PROTEJA AS CRIANÇAS E OUTRAS PESSOAS QUE SE ENCONTREM NAS PROXIMIDADES.

a) Não utilize o aparelho se estiver cansado, doente ou sob a influência de álcool, estupefacientes ou medicamentos que possam afetar significativamente a capacidade de utilizar o aparelho.

b) Ao trabalhar com o dispositivo, use o bom senso e mantenha-se alerta. A perda temporária de concentração durante o uso do equipamento pode causar ferimentos graves.

c) Utilize os equipamentos de proteção individual necessários para trabalhar com o equipamento, conforme especificado na seção 1 (Legenda). O uso de equipamentos de proteção individual corretos e aprovados reduz o risco de lesões.

d) Não sobrevalorize as suas capacidades. Ao usar o equipamento, mantenha o equilíbrio e permaneça estável o tempo todo. Isto garante um melhor controlo do dispositivo em situações inesperadas.

e) Não usar roupas largas ou jóias. Manter o cabelo, a roupa e as luvas afastados das peças em movimento. Roupas largas, joias ou cabelos compridos podem ficar presos em partes móveis.

f) Antes de operar o equipamento, remova todas as ferramentas ou chaves de regulagem. Qualquer ferramenta ou chave deixada dentro de uma parte rotativa do equipamento pode causar ferimentos.

g) O material a ser trabalhado deve estar livre de impurezas.

h) Não toque em nenhuma parte móvel ou acessório durante a operação do equipamento.

i) Use luvas de proteção para evitar ferimentos causados por bordas afiadas.

j) Não trabalhe em elementos feitos de materiais duros.

k) É proibido interferir na estrutura do dispositivo para alterar os seus parâmetros ou a sua construção.

3.2. Utilização segura do dispositivo

a) Não sobrecarregar o aparelho. Utilize as ferramentas adequadas para a tarefa. Um dispositivo corretamente selecionado executará a tarefa para a qual foi projetado de forma mais eficiente e segura.

b) É necessário desconectar a linha de pressão antes de iniciar qualquer ajuste, substituição de acessórios ou após terminar o trabalho com o dispositivo. Essa medida preventiva reduz o risco de acidentes

c) Quando não estiver em uso, guarde-o em local seguro, longe do alcance de crianças e de pessoas não familiarizadas com o dispositivo e que não tenham lido o manual do usuário. O aparelho pode constituir um perigo nas mãos de utilizadores inexperientes.

d) Mantenha o dispositivo em boas condições técnicas. Antes de cada uso, verifique se há danos gerais e, principalmente, se há peças ou componentes trincados e quaisquer outras condições que possam afetar a operação segura do dispositivo. Se forem detectados danos, leve o dispositivo para reparo antes de usá-lo.

e) Manter o aparelho fora do alcance das crianças.

f) A reparação ou manutenção do aparelho deve ser efetuada por pessoal qualificado, utilizando apenas peças sobressalentes originais. Isto garantirá uma utilização segura.

g) Para garantir a integridade operacional do dispositivo, não remova as proteções instaladas de fábrica e não afrouxe nenhum parafuso.

h) Utilize o dispositivo para trabalhar com elementos cujos parâmetros estejam de acordo com os dados fornecidos na tabela de dados técnicos. Não exceda as dimensões permitidas do material trabalhado.

i) Não trabalhar em duas peças de trabalho ao mesmo tempo.

j) Peças longas devem ser apoiadas e fixadas de forma estável para o trabalho.

k) Não se incline sobre o dispositivo quando o braço estiver na posição vertical (isto aplica-se aos modelos MSW-MSB500, MSW-MSB800 e MSW-MSB1000).

l) Mantenha-se sempre do lado onde a peça de trabalho está sendo segurada (isto não se aplica ao modelo MSW-HS8).

m) A peça de trabalho deve estar sempre nivelada e perpendicular às lâminas de corte do dispositivo.

n) Não toque nas lâminas de corte durante o funcionamento do dispositivo.

o) Ao segurar a peça de trabalho, não aproxime a mão a menos de 20 cm das lâminas de corte.

p) Use querosene para remover a graxa anticorrosiva das superfícies de trabalho.

q) O dispositivo deve estar firmemente fixado à superfície de trabalho e o usuário deve ter espaço suficiente para operar a peça livremente.

4. Orientações de utilização

A alavanca para chapas metálicas e a tesoura multifuncional são projetadas para cortar chapas metálicas. A tesoura manual é usada para cortar chapas e barras de metal.

O usuário é responsável por quaisquer danos resultantes do uso indevido do dispositivo.

4.1. Descrição do dispositivo

MSW-HS500

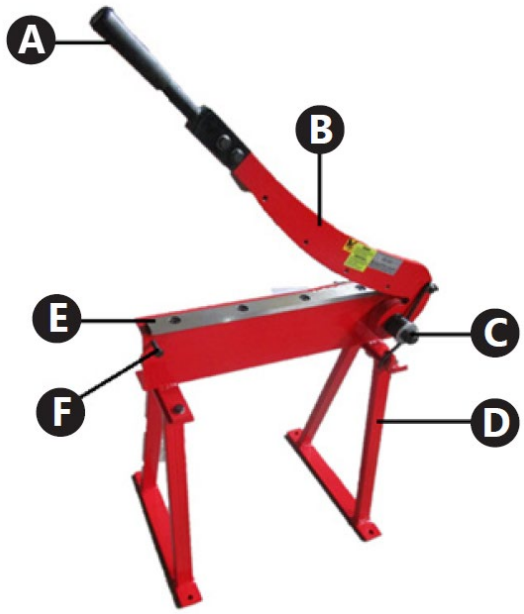

MSW-HS800



MSW-HS1000

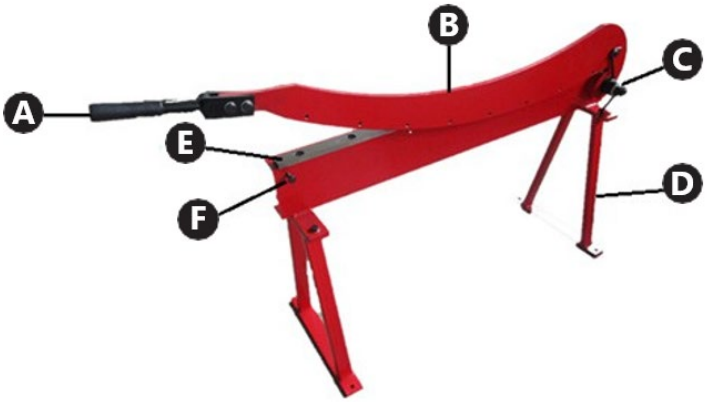

A. Cabo do braço de corte superior

B. Braço de corte superior

C. Mola de retorno

D. Suporte

E. Cortador inferior

F. Limitador

MSW-HS8

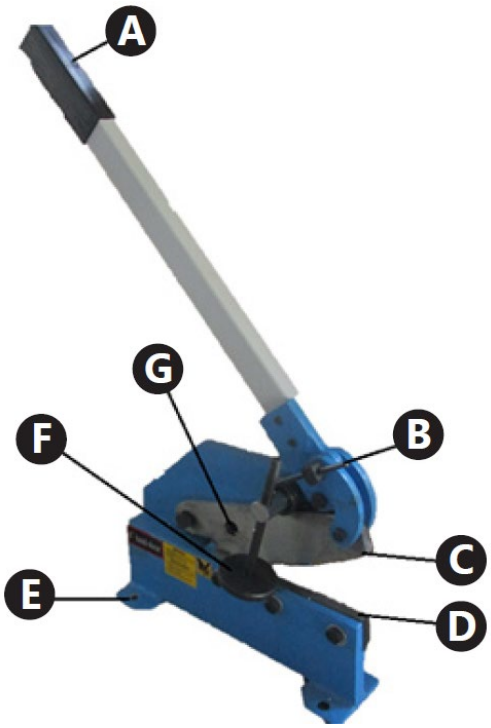

A. Cabo do braço de corte superior

B. Braço de corte superior

C. Mola de retorno

D. Suporte

E. Cortador inferior

F. Limitador

MSW-MPS

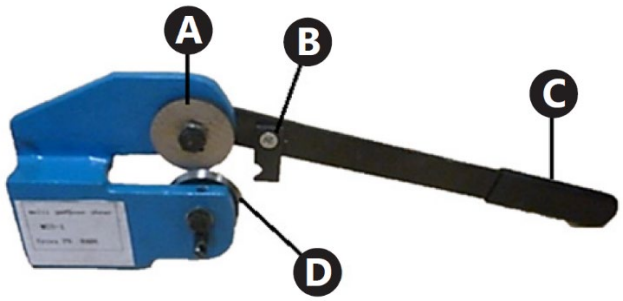

A. Cabo do braço de corte superior

B. Braço de corte superior

C. Mola de retorno

D. Suporte

E. Cortador inferior

F. Limitador

4.2. Preparação para utilização

4.2.1. Localização do aparelho

O dispositivo deve ser sempre usado em uma superfície plana, estável, limpa e seca, fora do alcance de crianças e pessoas com deficiência mental.

• Certifique-se de que haja um espaço livre de 1 m ao redor do aparelho para evitar danos.

• O operador deve ter espaço suficiente para operar o aparelho.

• Pelo menos 2 pessoas devem retirar o aparelho da embalagem e prepará-lo para a montagem (isso não se aplica ao modelo MSW-MPS).

4.3. Instalação do aparelho

• Modelo MSW-MPS: não requer montagem.

• Modelo MSW-HS8: Instale a alavanca com a alça (A) na parte superior do aparelho. Fixe a conexão com parafusos.

• Modelos MSW-MSB500, MSW-MSB800, MSW-MSB1000: Instale os suportes (D) na parte inferior do dispositivo, na frente e na parte traseira. Fixe a ligação com parafusos.

4.4. Utilização do dispositivo

Antes de iniciar o trabalho, recomenda-se marcar a linha de corte na peça.

Modelos MSW-MSB500, MSW-MSB800, MSW-MSB1000

Corte da peça:

a) Levante o braço do dispositivo enquanto segura a alça com uma das mãos.

b) Segurando a peça de trabalho, coloque-a nivelada e perpendicular às lâminas de corte.

c) Insira a peça de trabalho entre as lâminas de corte do dispositivo.

d) Efetue o corte com uma mão pressionando o braço do dispositivo que está sendo segurado pela alça, enquanto segura a peça de trabalho com a outra mão. A peça será cortada.

CUIDADO! Ao segurar a peça de trabalho, não aproxime a mão a menos de 20 cm das lâminas de corte da máquina.

e) Levante o braço do dispositivo.

f) Remova a peça de trabalho.

g) Coloque a parte cortada da peça e a própria peça no local apropriado. Mantenha a ordem no local de trabalho.

CUIDADO! Tenha cuidado ao manusear a peça antes e depois de trabalhar nela. A peça de trabalho pode ter bordas afiadas.

CUIDADO! Durante o corte com o dispositivo, pode ocorrer recuo da peça de trabalho. Tenha cuidado e use luvas e óculos de proteção.

Modelo MSW-HS8

a) Segurando a peça de trabalho, coloque-a nivelada e perpendicular às lâminas de corte.

b) Insira a peça de trabalho entre as lâminas de corte do dispositivo.

c) Pressione a peça de trabalho por meio do disco de fixação. Gire o disco de fixação para alterar sua posição. Essa atividade não é necessária ao cortar barras redondas.

d) Pressione a alavanca do dispositivo.

CUIDADO! Ao segurar a peça de trabalho, não aproxime a mão a menos de 20 cm das lâminas de corte.

e) Levante a alavanca do dispositivo.

f) Libere a pressão do disco sobre a peça de trabalho. Esta ação não é necessária ao cortar barras redondas.

g) Remova a peça de trabalho.

h) Coloque a parte cortada da peça e a própria peça em um local apropriado. Mantenha a área de trabalho organizada

Modelo MSW-MPS

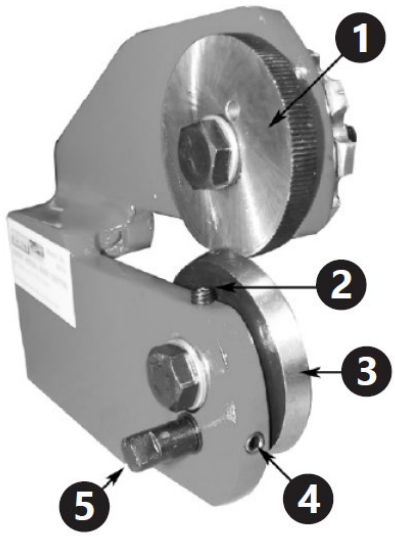

1. Roda guia

2. Parafuso de fixação superior

3. Disco de corte

4. Parafuso de fixação inferior

5. Eixo inferior

4.4.1. Ajuste

a) A borda do disco de corte deve se alinhar com a borda da roda guia em uma profundidade próxima à espessura da peça de trabalho. Recomenda-se testar a profundidade de corte dos discos utilizando um pedaço de material do mesmo tipo do material a ser trabalhado.

b) Para ajustar os discos em relação um ao outro, primeiro afrouxe os parafusos de fixação superior e inferior.

c) Para aumentar a área de corte dos discos, aperte o parafuso de fixação inferior (no sentido horário) até atingir a área de corte desejada. Em seguida, aperte o parafuso de fixação superior até que ofereça uma leve resistência. Para reduzir a área de cobertura do disco, afrouxe o parafuso de fixação inferior e gire o parafuso de ajuste superior no sentido horário até atingir a área de cobertura desejada. Em seguida, aperte o parafuso de ajuste inferior até que ofereça uma leve resistência.

d) Se o disco de corte não girar livremente o suficiente, gire o rolo inferior e reajuste os parafusos de ajuste.

4.4.2. Corte

a) Segurando a peça de trabalho, posicione-a nivelada e perpendicular às lâminas de corte.

b) Insira a peça entre o disco de corte e o disco guia. Certifique-se de que o lado excedente da peça esteja voltado para o lado direito do dispositivo (lado do disco guia).

c) Certifique-se de que a trava esteja acima da broca de catraca e puxe a alavanca para a frente enquanto a pressiona levemente na direção do corte com a outra mão.

CUIDADO! Não aproxime a mão a menos de 20 cm das lâminas do dispositivo ao segurar a peça.

d) Se for necessário cortar mais a peça, gire a alavanca na direção oposta à do corte e, em seguida, gire-a novamente na direção do corte. A próxima seção do elemento será cortada juntamente com a rotação dos discos. Repita esta atividade até obter o efeito desejado.

e) Remova a peça.

f) Coloque a parte cortada da peça e a própria peça em um local apropriado. Mantenha a área de trabalho organizada.

4.5. Limpeza e manutenção

• Quaisquer obstruções e resíduos presos após o corte da peça devem ser removidos com ferramentas adequadas (por exemplo, com um gancho ou pedaço de madeira).

• Após cada uso, remova qualquer poeira, restos de peças e impurezas do dispositivo.

• Utilize produtos de limpeza sem substâncias corrosivas para limpar cada superfície.

• Após a limpeza do aparelho, todas as peças devem ser secas antes de serem reutilizadas.

• Armazene o aparelho em local seco e fresco, livre de umidade e exposição direta à luz solar.

• Inspeções regulares do aparelho devem ser realizadas para verificar seu desempenho técnico e eventuais danos.

• Lubrifique regularmente os elementos móveis, dependendo da frequência de uso.

• Durante a lubrificação, tome cuidado para não lubrificar a superfície externa da roda guia (isso se aplica ao modelo MSW-MPS).

4.6. Desenhos de montagem

Lista de elementos

Número da peça	Descrição MSW-MSB500, MSW-MSB800, MSW-MSB1000	Número de peças
1	Lâmina inferior	1
2	Pino de engate	4
3	Corpo	1
4	Placa de conexão	1
5	Eixo	1
6	Arruela	4
7	Porca	4
8	Perna	2
9	Mandril	1
10	Arruela	2
11	Porca	4
12	Parafuso	4
13	Mandril	2
14	Tampa	1
15	Parafuso	4
16	Braço superior	1
17	Parafuso	4
18	Lâmina superior	1
19	Parafuso	2
20	Rolo da alça	1
21	Suporte	1
22	Mola	1

Número da peça	Descrição MSW-HS8	Número de peças
1	Eixo	1
2	Mola	1
3	Pino de engate	1
4	Lâmina superior	1
5	Corpo	1
6	Porca	2
7	Alavanca	1
8	Suporte	1
9	Parafuso	2
10	Disco de fixação	1
11	Mandril	1
12	Parafuso	1
13	Parafuso	1
14	Arruela	2
15	Parafuso	1
16	Fixador	2
17	Parafuso	3
18	Arruela	3
19	Porca	1
20	Lâmina inferior	1
21	Porca	2

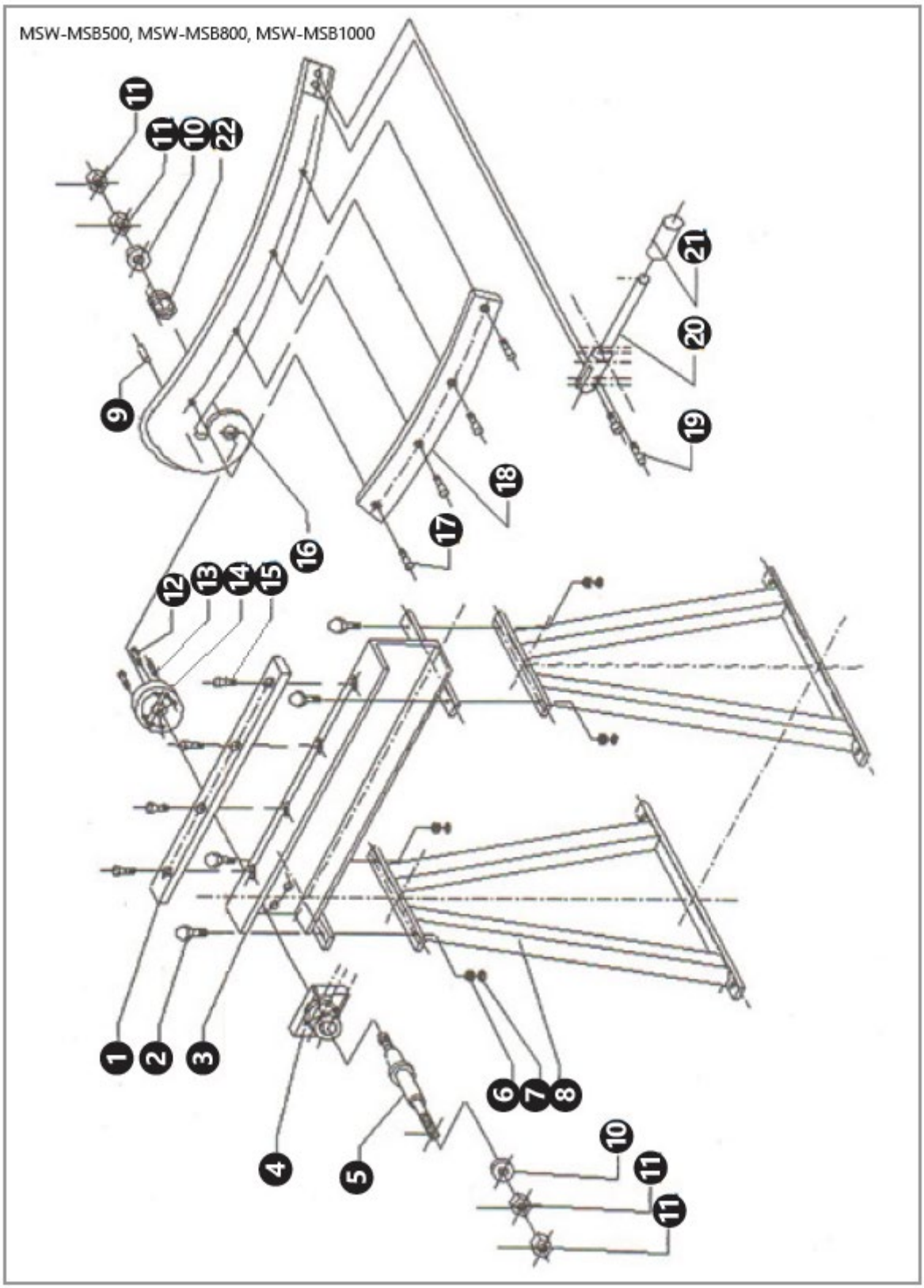
MSW-MSB500, MSW-MSB800, MSW-MSB1000
11
11
10
22
9
16
17
18
19
20
21
12
13
14
15
1
2
3
4
5
6
7
8
10
11
11

MSW-HS8

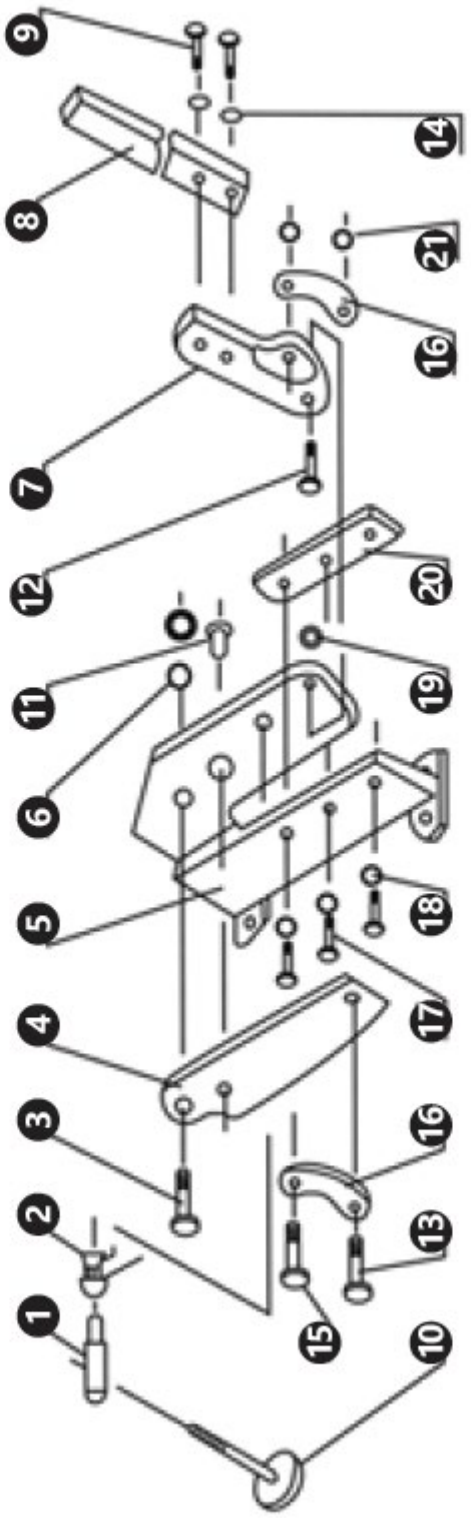

⚠

Táto používateľská príručka bola preložená pomocou strojového prekladu. Vynaložili sme maximálne úsilie, aby sme zabezpečili presnosť prekladu, ale upozorňujeme, že automatické preklady nie sú dokonalé a nie sú určené na nahradenie ľudských prekladateľov. Oficiálna verzia používateľskej príručky je v angličtine. Akékoľvek rozdiely medzi preloženou verziou a originálnou angličtinou nie sú právne záväzné. Ak máte akékoľvek otázky týkajúce sa presnosti prekladu, pozrite si anglickú verziu, ktorá je oficiálnou referenciou. Ďalšie jazykové verzie sú k dispozícii na požiadanie prostredníctvom info@expondo.com.

1. Technické údaje

Tabuľka 1: Technické údaje produktu

Popis parametra	Hodnota parametra		
Názov produktu	PÁKA NA PLECH		
Model	MSW-MSB500	MSW-MSB800	MSW-MSB1000
Dĺžka rezu [mm]	500	800	1000
Maximálna hrúbka opracovávaného materiálu [mm]	1,5		
Rozmery [mm]	715x400 x117	1190x400 x773	1415x400 x773
Hmotnosť [kg]	30	38,4	48,2
Popis parametra	Hodnota parametra		
Názov produktu	RUČNÉ NOŽNICE	VIACÚČELOVÉ NOŽNICE	
Model	MSW-HS8	MSW-MPS	
Dĺžka rezu [mm]	170	-	
Maximálna hrúbka opracovávaného materiálu [mm]	6 (plochá oceľ) / 11 (okrúhla oceľ)	1,5	
Rozmery [mm]	492x127x750	385x80x125	
Hmotnosť [kg]	16	1,80	

2. Všeobecný popis

Používateľská príručka je vytvorená s cieľom zaistiť bezpečné a bezproblémové používanie zariadenia. Produkt je navrhnutý a vyrobený v súlade s prísnymi technickými smernicami s použitím najmodernejších technológií a komponentov. Okrem toho sa vyrába v súlade s najprísnejšími kvalitatívnymi normami.

NEPOUŽÍVAJTE ZARIADENIE, POKIAĽ STE SI DÔKLADNE NEPREČÍTALI TÚTO POUŽÍVATEĽSKÚ PRÍRUČKU A NEPOROZUMELI JEJ.

Aby ste predĺžili životnosť zariadenia a zabezpečili bezproblémovú prevádzku, používajte ho v súlade s týmto návodom na obsluhu a pravidelne vykonávajte údržbu. Technické údaje a špecifikácie uvedené v tejto používateľskej príručke sú aktuálne. Výrobca si vyhradzuje právo na zmeny súvisiace s vylepšením kvality.

2.1. Legenda

Ikona	Popis
	Výrobok spĺňa príslušné bezpečnostné normy.
	Pred použitím si prečítajte pokyny.
	Výrobok sa musí recyklovať.
	**VAROVANIE!** alebo **POZOR!** alebo **UPOZORNENIE!** Platí pre danú situáciu. (všeobecné výstražné znamenie)
	Používajte ochranné okuliare.
	Používajte ochranné rukavice.
	Noste ochranu nôh.
	UPOZORNENIE! Ostré prvky. Nebezpečenstvo porezania konárov.
	POZOR! Nebezpečenstvo pomliaždenia rúk!



UPOZORNENIE! VÝKRESY V TOMTO NÁVODE SLÚŽIA LEN NA ILUSTRAČNÉ ÚČELY A V NIEKTORÝCH DETAILOCH SA MÔŽU LÍŠIŤ OD SKUTOČNÉHO STROJA.

3. Bezpečnosť pri používaní



POZOR! PREČÍTAJTE SI VŠETKY BEZPEČNOSTNÉ UPOZORNENIA A VŠETKY POKYNY. NEDODRŽANIE UPOZORNENÍ A POKYNOV MÔŽE MAŤ ZA NÁSLEDOK VÁŽNE ZRANENIE ALEBO DOKONCA SMRŤ.

Vždy, keď sa v upozorneniach a pokynoch používa „zariadenie“ alebo „výrobok“, myslí sa tým PÁKA NA PLECH, RUČNÉ NOŽNICE alebo VIACÚČELOVÉ NOŽNICE. Nevkladajte ruky ani iné časti tela medzi čepele zariadenia.

3.1. Bezpečnosť na pracovisku

a) Postarajte sa o to, aby bolo pracovisko čisté a dobre osvetlené. Neupratané alebo slabo osvetlené pracovisko môže viesť k nehodám. Snažte sa predvídať, čo sa môže stať, pozorujte, čo sa deje, a pri práci so zariadením používajte zdravý rozum.

b) Toto zariadenie nie je určené na používanie osobami (vrátane detí) s obmedzenými fyzickými, zmyslovými alebo duševnými schopnosťami alebo s nedostatkom skúseností a/alebo

vedomostí, pokiaľ nie sú pod dohľadom osoby zodpovednej za ich bezpečnosť alebo od tejto osoby nedostali pokyny o tom, ako sa zariadenie používa.

c) Zariadenie môžu obsluhovať fyzicky zdatné osoby, ktoré sú riadne vyškolené, schopné so zariadením manipulovať, sú riadne vyškolené a ktoré si prečítali tento návod na obsluhu a absolvovali školenie v oblasti bezpečnosti a ochrany zdravia pri práci.

d) Ak sa zistí akékoľvek poškodenie alebo abnormálna prevádzka zariadenia, okamžite ho prestaňte používať a informujte o tom oprávnenú osobu.

e) V prípade pochybností o tom, či výrobok funguje správne, alebo ak zistíte poškodenie, kontaktujte servisné stredisko výrobcu.

f) Opravy výrobku môže vykonávať iba servisné stredisko výrobcu. Nepokúšajte sa o opravy svojpomocne!

g) Deťom alebo neoprávneným osobám je vstup na pracovisko zakázaný. (Rozptýlenie pozornosti môže viesť k strate kontroly nad zariadením).

h) Počas práce s obrobkom dbajte na cudzie osoby a ich bezpečnosť.

i) Počas práce pozorne sledujte obrobok, aby ste predišli jeho poškodeniu a predišli možnému nebezpečenstvu.

j) Udržiavajte poriadok a po práci odstraňujte prach, nečistoty a odpad.

k) Ak sa vyrába viac prvkov, mali by byť pred a po práci uskladnené tak, aby umožňovali udržiavanie poriadku na pracovisku.



UPOZORNENIE! PRI POUŽÍVANÍ ZARIADENIA CHRÁŇTE DETI A OSTATNÉ OKOLOSTOJACE OSOBY.

a) Zariadenie nepoužívajte, keď ste unavení, chorí alebo pod vplyvom alkoholu, omamných látok alebo liekov, ktoré môžu výrazne zhoršiť schopnosť ovládať ho.

b) Pri práci so zariadením používajte zdravý rozum a buďte ostražití. Dočasná strata koncentrácie počas používania zariadenia môže viesť k vážnym zraneniam.

c) Používajte osobné ochranné prostriedky podľa požiadaviek na prácu so zariadením, ktoré sú uvedené v časti 1 (Legenda). Používanie správnych, schválených osobných ochranných prostriedkov znižuje riziko zranenia.

d) Nepreceňujte svoje schopnosti. Pri používaní zariadenia udržiavajte rovnováhu a zostaňte vždy stabilní. To zaistí lepšiu kontrolu nad zariadením v neočakávaných situáciách.

e) Nenoste voľné oblečenie ani šperky. Udržiavajte vlasy, oblečenie a rukavice mimo dosahu pohyblivých častí. Voľné oblečenie, šperky alebo dlhé vlasy sa môžu zachytiť o pohyblivé časti.

f) Pred použitím zariadenia odstráňte všetky regulačné nástroje alebo kľúče. Akýkoľvek nástroj alebo kľúč ponechaný vo vnútri rotujúcej časti zariadenia môže spôsobiť zranenie.

g) Materiál, s ktorým sa má pracovať, by mal byť bez nečistôt.

h) Počas prevádzky zariadenia sa nedotýkajte žiadnych pohyblivých častí ani príslušenstva.

i) Používajte ochranné rukavice, aby ste sa neporanili ostrými hranami.

j) Nepracujte na prvkoch vyrobených z tvrdých materiálov.

k) Je zakázané zasahovať do zariadenia s cieľom zmeniť jeho parametre alebo konštrukciu.

3.2. Bezpečné používanie zariadenia

a) Zariadenie nepreťažujte. Používajte vhodné nástroje pre danú úlohu. Správne vybrané zariadenie bude vykonávať úlohu, na ktorú bolo navrhnuté, lepšie a bezpečnejšie.

b) Pred začatím akéhokoľvek nastavovania, výmeny príslušenstva alebo po ukončení práce so zariadením je potrebné odpojiť tlakové potrubie. Takéto preventívne opatrenie znižuje riziko nehody

c) Keď sa zariadenie nepoužíva, skladujte ho na bezpečnom mieste mimo dosahu detí a osôb, ktoré nie sú so zariadením oboznámené alebo si neprečítali návod na obsluhu. Zariadenie môže predstavovať nebezpečenstvo v rukách neskúsených používateľov.

d) Udržiavajte zariadenie v dobrom technickom stave. Pred každým použitím skontrolujte celkové poškodenia, najmä prasknuté časti alebo prvky a iné stavy, ktoré môžu ovplyvniť bezpečnú prevádzku zariadenia. Ak zistíte poškodenie, pred použitím odovzdajte zariadenie na opravu.

e) Zariadenie uchovávajte mimo dosahu detí.

f) Opravu alebo údržbu zariadenia by mali vykonávať kvalifikované osoby a používať pri nej iba originálne náhradné diely. Tým sa zaistí bezpečné používanie.

g) Aby ste zabezpečili prevádzkovú integritu zariadenia, neodstraňujte ochranné kryty namontované z výroby a neuvoľňujte žiadne skrutky.

h) Zariadenie používajte na obrábanie prvkov s parametrami zodpovedajúcimi údajom uvedeným v tabuľke technických údajov. Neprekračujte povolené rozmery obrábaného materiálu.

i) Nepracujte súčasne na dvoch obrobkoch.

j) Dlhé obrobky musia byť pri práci podopreté a stabilne umiestnené.

k) Nenakláňajte sa nad zariadenie, keď je jeho rameno vo zvislej polohe (platí pre modely MSW-MSB500, MSW-MSB800, MSW-MSB1000).

l) Vždy zostaňte na strane, kde držíte obrobok (neplatí pre model MSW-HS8).

m) Obrobok musí byť vždy vodorovný a kolmý na nože zariadenia.

n) Počas prevádzky zariadenia sa nožov nedotýkajte.

o) Pri držaní obrobku nepribližujte ruku k nožom zariadenia bližšie ako 20 cm.

p) Na odstránenie antikorózneho maziva z pracovných plôch použite petrolej.

q) Zariadenie by malo byť pevne pripevnené k pracovnej ploche a používateľ by mal mať dostatok priestoru na voľnú manipuláciu s obrobkom.

4. Pokyny na používanie

Páka na plech a viacúčelové nožnice sú určené na rezanie plechov. Ručné nožnice sa používajú na rezanie plechov a tyčí.

Používateľ je zodpovedný za akékoľvek škody spôsobené použitím zariadenia v rozpore s určením.

4.1. Popis zariadenia

MSW-HS500

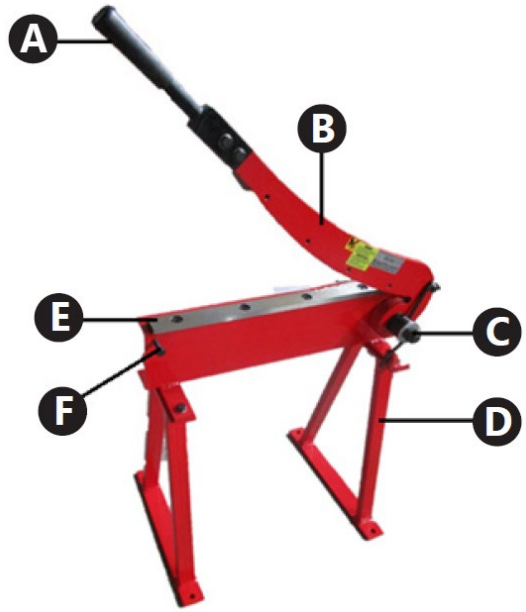

MSW-HS800



MSW-HS1000

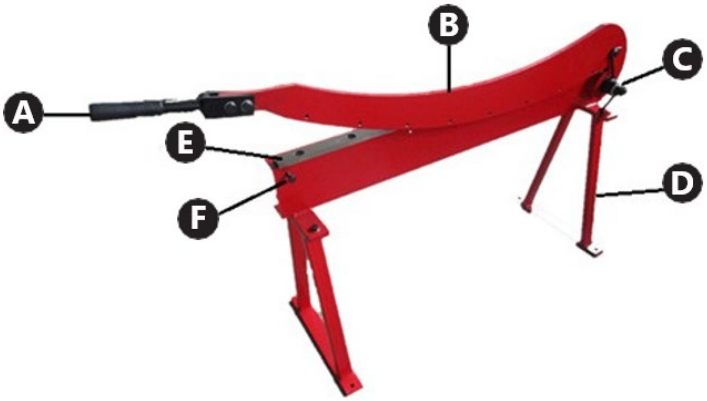

A. Rukoväť horného ramena rezačky

B. Horné rameno rezačky

C. Vratná pružina

D. Podpera

E. Dolný rezačka

F. Obmedzovač

MSW-HS8

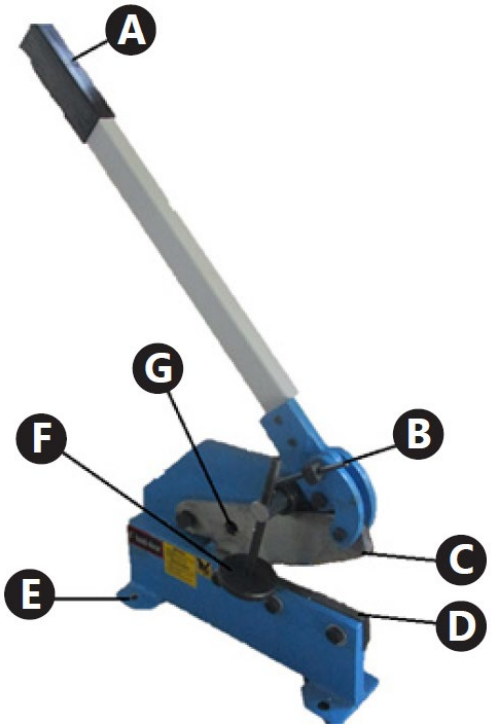

A. Rukoväť horného ramena rezačky

B. Horné rameno rezačky

C. Vratná pružina

D. Podpera

E. Dolný rezačka

F. Obmedzovač

MSW-MPS

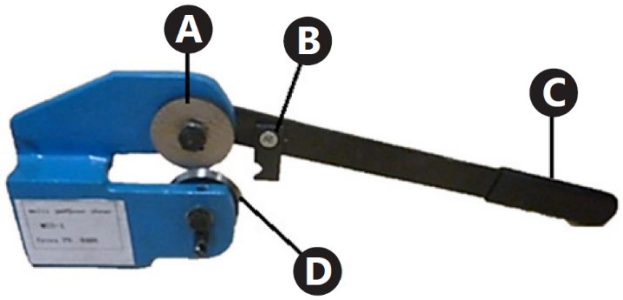

A. Rukoväť horného ramena rezačky

B. Horné rameno rezačky

C. Vratná pružina

D. Podpera

E. Dolný rezačka

F. Obmedzovač

4.2. Príprava na použitie

4.2.1. Umiestnenie zariadenia

Zariadenie sa musí vždy používať na rovnom, stabilnom, čistom a suchom povrchu a mimo dosahu detí a duševne chorých osôb.

• Zabezpečte voľný priestor 1 m okolo zariadenia, aby ste predišli poškodeniu.

• Obsluha by mala mať dostatok priestoru na obsluhu zariadenia.

• Zariadenie by mali vybrať z obalu a pripraviť na montáž najmenej 2 osoby (toto sa netýka modelu MSW-MPS).

4.3. Inštalácia spotrebiča

• Model MSW-MPS: nevyžaduje montáž.

• Model MSW-HS8: Nainštalujte páku s rukoväťou (A) do hornej časti zariadenia. Spojenie zaistite skrutkami.

• Modely MSW-MSB500, MSW-MSB800, MSW-MSB1000: Nainštalujte podpery (D) do spodnej časti zariadenia, vpredu a vzadu. Zaistite spojenie skrutkami.

4.4. Používanie zariadenia

Pred prácou sa odporúča označiť si na obrobku čiaru strihu.

Modely MSW-MSB500, MSW-MSB800, MSW-MSB1000

Rezanie obrobku:

a) Zdvihnite rameno zariadenia a zároveň držte rukoväť jednou rukou.

b) Držte obrobok a umiestnite ho vodorovne a kolmo na frézy.

c) Vložte obrobok medzi frézy zariadenia.

d) Rezanie vykonávajte jednou rukou tak, že držíte rameno zariadenia za rukoväť a druhou rukou držíte obrobok. Obrobok bude rezaný.

UPOZORNENIE! Pri držaní obrobku nepribližujte ruku k frézam zariadenia bližšie ako 20 cm.

e) Zdvihnite rameno zariadenia.

f) Odstráňte obrobok.

g) Odrezanú časť obrobku a samotný obrobok odložte na príslušné miesto. Udržiavajte poriadok na pracovisku.

UPOZORNENIE! Pri uchopení obrobku pred a po práci buďte opatrní. Obrobok môže mať ostré hrany.

UPOZORNENIE! Počas rezania týmto zariadením môže dôjsť k spätnému rázu obrobku. Buďte opatrní a používajte ochranné rukavice a okuliare.

Model MSW-HS8

a) Držte obrobok a umiestnite ho vodorovne a kolmo na frézy.

b) Vložte obrobok medzi frézy zariadenia.

c) Pritlačte obrobok pomocou upínacieho kotúča. Otočením upínacieho kotúča zmeníte jeho polohu. Táto činnosť nie je potrebná pri rezaní kruhových tyčí.

d) Stlačte páčku zariadenia.

UPOZORNENIE! Pri držaní obrobku nepribližujte ruku k rezacím nástrojom zariadenia bližšie ako 20 cm.

e) Zdvihnite páku zariadenia.

f) Uvoľnite tlak kotúča na obrobok. Táto činnosť nie je potrebná pri rezaní kruhových tyčí.

g) Odstráňte obrobok.

h) Odrezanú časť obrobku a samotný obrobok odložte na príslušné miesto. Udržiavajte poriadok na pracovisku

Model MSW-MPS

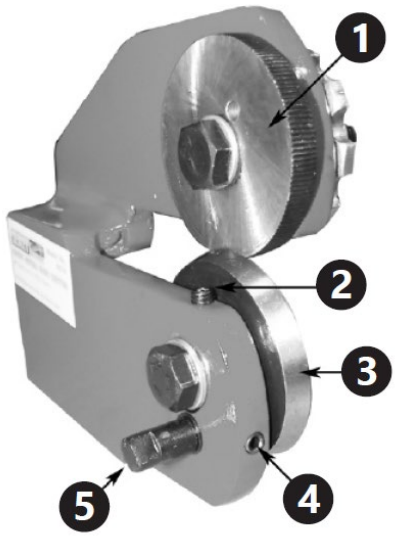

1. Vodiace koleso

2. Horná nastavovacia skrutka

3. Rezné koleso

4. Dolná nastavovacia skrutka

5. Dolný hriadeľ

4.4.1. Nastavenie

a) Okraj rezacieho kolesa by sa mal dotýkať okraja vodiaceho kolesa do hĺbky blízko hrúbky obrobku. Odporúča sa skúsiť nastaviť hĺbku pokrytia kolies pomocou nepotrebného kusu materiálu rovnakého typu ako obrábaný materiál.

b) Na nastavenie kolies voči sebe najskôr uvoľnite hornú a dolnú nastavovaciu skrutku.

c) Na zväčšenie pokrytia kolies utiahnite dolnú upínaciu skrutku (v smere hodinových ručičiek), kým nedosiahnete požadované pokrytie kolies. Potom utiahnite hornú nastavovaciu skrutku, kým nebude klásť ľahký odpor. Ak chcete znížiť pokrytie kotúča, uvoľnite spodnú upínaciu skrutku a otáčajte hornú nastavovaciu skrutku v smere hodinových ručičiek, kým nedosiahnete požadované pokrytie kotúča. Potom utiahnite spodnú nastavovaciu skrutku, kým nebude klásť ľahký odpor.

d) Ak sa rezný kotúč neotáča dostatočne voľne, otočte spodný valček a nastavte nastavovacie skrutky.

4.4.2. Rezanie

a) Držte obrobok a umiestnite ho vodorovne a kolmo na nože.

b) Vložte obrobok medzi rezacie koleso a vodiace koleso. Uistite sa, že prebytočná strana obrobku je na pravej strane zariadenia (na strane vodiaceho kolesa).

c) Uistite sa, že západka je nad račňovou vŕtačkou a potiahnite rukoväť dopredu, zatiaľ čo druhou rukou ju jemne tlačíte smerom k rezaniu.

UPOZORNENIE! Pri držaní obrobku nepribližujte ruku k nožom zariadenia bližšie ako 20 cm.

d) Ak je potrebné obrobok ďalej rezať, otočte páku proti smeru rezania a potom ju opäť otočte smerom k rezaniu. Ďalšia časť prvku sa bude rezať spolu s rotáciou kolies. Túto činnosť opakujte, kým nedosiahnete požadovaný výsledok.

e) Odstráňte obrobok.

f) Odrezanú časť obrobku a samotný obrobok odložte na príslušné miesto. Udržujte poriadok na pracovisku.

4.5. Čistenie a údržba

• Všetky upchatia a zasekávané zvyšky po obrobku sa musia odstrániť pomocou vhodného náradia (napr. pomocou háku alebo kusu dreva).

• Po každej práci odstráňte zo zariadenia prach, zvyšky obrobkov a nečistoty.

• Na čistenie každého povrchu používajte čistiace prostriedky bez korozívnych látok.

• Po vyčistení zariadenia by sa mali všetky jeho časti pred opätovným použitím vysušiť.

• Zariadenie skladujte na suchom a chladnom mieste, mimo dosahu vlhkosti a priameho slnečného žiarenia.

• Zariadenie je potrebné pravidelne kontrolovať z hľadiska jeho technickej funkčnosti a prípadného poškodenia.

• Pravidelne mažte pohyblivé prvky v závislosti od frekvencie ich používania.

• Počas mazania dbajte na to, aby ste nemastili vonkajší povrch vodiaceho kolesa (platí pre model MSW-MPS).

4.6. Montážne výkresy

Zoznam prvkov

Číslo dielu	Popis MSW-MSB500, MSW-MSB800, MSW-MSB1000	Počet kusov
1	Spodný nôž	1
2	Čap vidlice	4
3	Telo	1
4	Spojovacia doska	1
5	Hriadeľ	1
6	Podložka	4

7	Matica	4
8	Noha	2
9	Tŕň	1
10	Podložka	2
11	Matica	4
12	Skrutka	4
13	Kryt tŕňa	2
14	Skrutka	1
15	Horné rameno	4
16	Skrutka	1
17	Horný nôž	4
18	Skrutka	1
19	Rukoväť	2
20	Valček	1
21	Držiak	1
22	Pružina	1

Číslo dielu	Popis MSW-HS8	Počet kusov
1	Hriadeľ	1
2	Pružina	1
3	Čap vidlice	1
4	Horný nôž	1
5	Telo	1
6	Matica	2
7	Páka	1
8	Držiak	1
9	Skrutka	2
10	Upínací disk	1
11	Tŕň	1
12	Skrutka	1
13	Skrutka	1
14	Podložka	2
15	Skrutka	1
16	Upevňovací prvok	2
17	Skrutka	3
18	Podložka	3
19	Matica	1
20	Spodný nôž	1
21	Matica	2

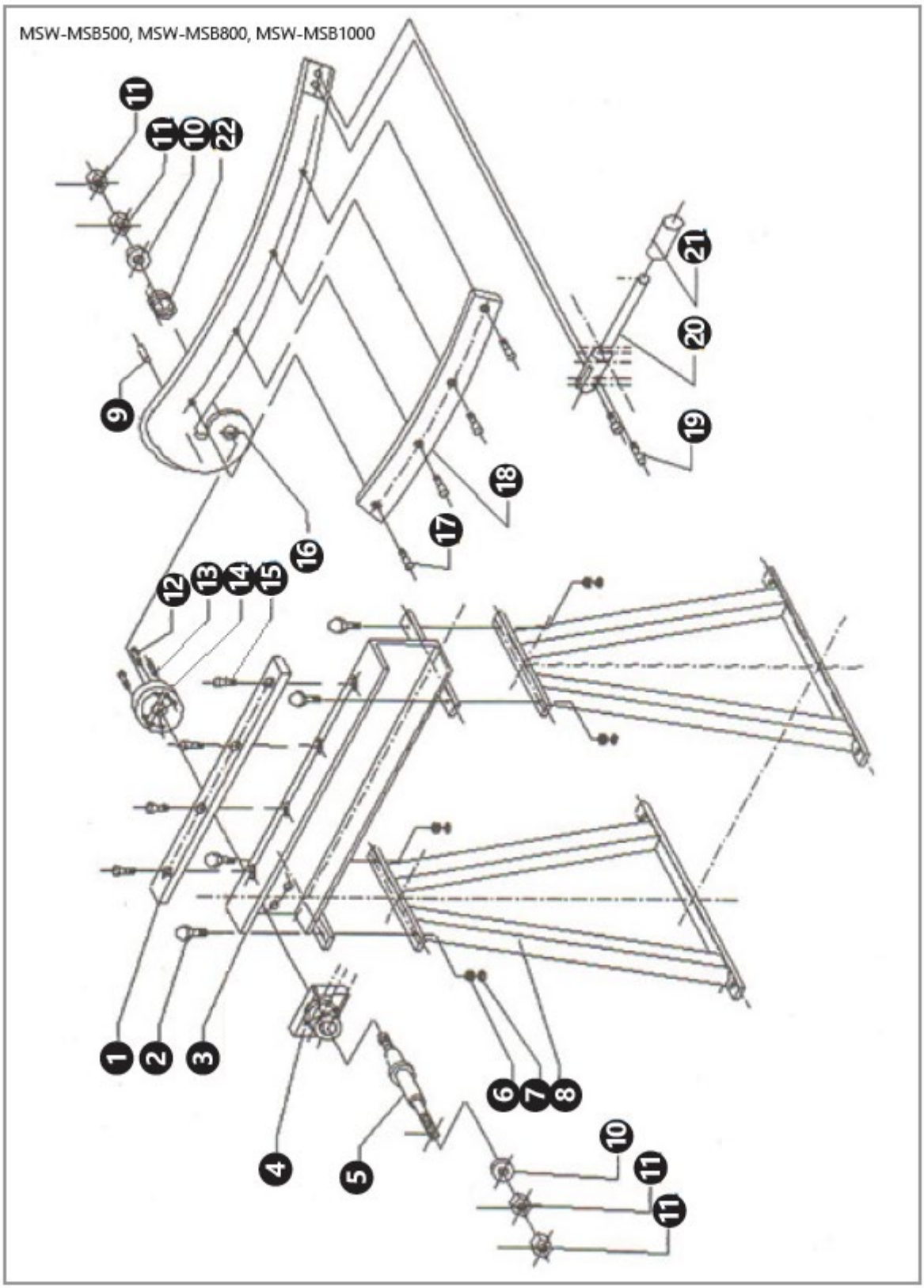
MSW-MSB500, MSW-MSB800, MSW-MSB1000
11
11
10
22
9
16
17
18
19
20
21
12
13
14
15
1
2
3
4
5
6
7
8
10
11
11

MSW-HS8

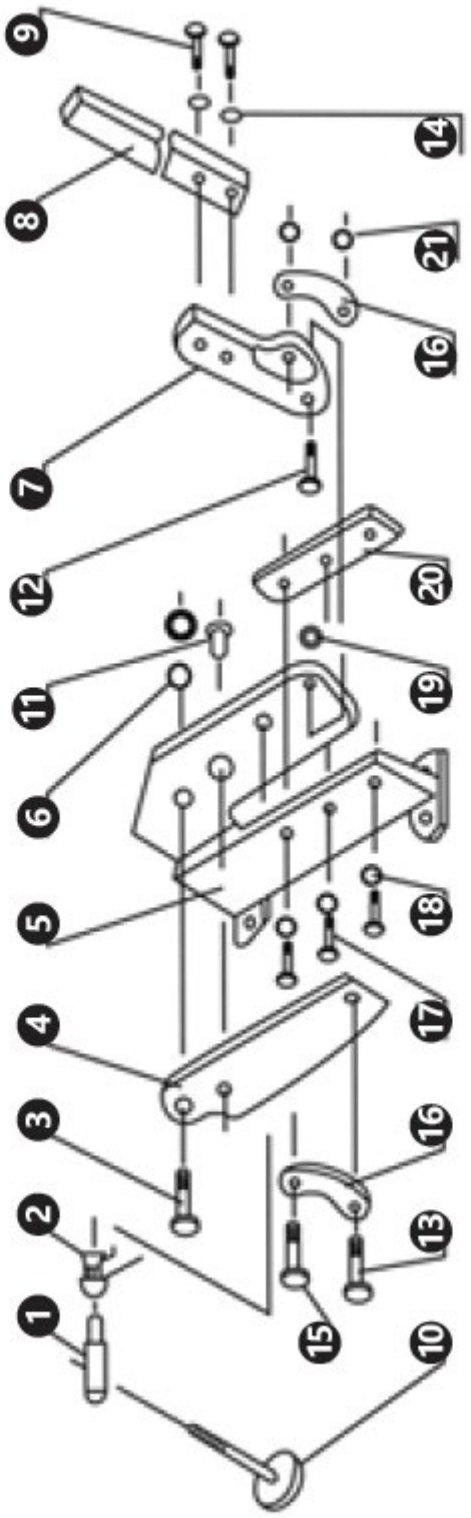

⚠

Това ръководство за потребителя е преведено с помощта на машинен превод. Положили сме всички усилия, за да гарантираме точността на превода, но моля, имайте предвид, че автоматизираните преводи не са перфектни и не са предназначени да заменят човешките преводачи. Официалната версия на ръководството за потребителя е на английски език. Всякакви разлики между преведената версия и оригиналния английски език не са правно обвързващи. Ако имате въпроси относно точността на превода, моля, вижте английската версия, която е официалната справка. Повече езикови версии са налични при поискване чрез info@expondo.com.

1. Технически данни

Таблица 1: Технически данни на продукта

Описание на параметъра	Стойност на параметъра		
Име на продукта	ЛОСТ ОТ МЕТАЛЕН ЛИСТ		
Модел	MSW-MSB500	MSW-MSB800	MSW-MSB1000
Дължина на рязане [мм]	500	800	1000
Максимална дебелина на обработвания материал [мм]	1,5		
Размери [мм]	715x400x117	1190x400 x773	1415x400x773
Тегло [кг]	30	38,4	48,2
Описание на параметъра	Стойност на параметъра		
Име на продукта	РЪЧНА НОЖИЦА	Многофункционална ножица	
Модел	MSW-HS8	MSW-MPS	
Дължина на рязане [мм]	170	-	
Максимална дебелина на обработвания материал [мм]	6 (плоска стомана) / 11 (кръгла стомана)	1,5	
Размери [мм]	492x127x750	385x80x125	
Тегло [кг]	16	1,80	

2. Общо описание

Ръководството за потребителя е предназначено да помогне за безопасната и безпроблемна употреба на устройството. Продуктът е проектиран и произведен в съответствие със строги технически указания, използвайки най-съвременни технологии и компоненти. Освен това, той се произвежда в съответствие с най-строгите стандарти за качество.

НЕ ИЗПОЛЗВАЙТЕ УСТРОЙСТВОТО, АКО СТЕ ПРОЧЕЛИ ВНИМАТЕЛНО И РАЗБРАЛИ ТОВА РЪКОВОДСТВО ЗА ПОТРЕБИТЕЛЯ.

За да увеличите живота на устройството и да осигурите безпроблемна работа, използвайте го в съответствие с това ръководство за потребителя и редовно извършвайте задачите по поддръжка. Техническите данни и спецификации в това ръководство за потребителя са актуални. Производителят си запазва правото да прави промени, свързани с подобряване на качеството.

2.1. Легенда

Икона	Описание
	Продуктът отговаря на съответните стандарти за безопасност.
	Прочетете инструкциите преди употреба.
	Продуктът трябва да бъде рециклиран.
	**ПРЕДУПРЕЖДЕНИЕ!** или **ВНИМАНИЕ!** или **ЗАПОМНЕТЕ!** Приложимо за дадената ситуация. (общ предупредителен знак)
	Носете предпазни очила.
	Носете предпазни ръкавици.
	Носете предпазни обувки.
	ВНИМАНИЕ! Остри елементи. Опасност от порязване на крайници.
	ВНИМАНИЕ! Опасност от смачкване на ръцете!



МОЛЯ, ОБЪРНЕТЕ ВНИМАНИЕ! ЧЕРТЕЖИТЕ В ТОВА РЪКОВОДСТВО СА САМО С ИЛЮСТРАТИВНА ЦЕЛ И В НЯКОИ ДЕТАЙЛИ МОЖЕ ДА СЕ РАЗЛИЧАВАТ ОТ ДЕЙСТВИТЕЛНАТА МАШИНА.

3. Безопасност при употреба



ВНИМАНИЕ! ПРОЧЕТЕТЕ ВСИЧКИ ПРЕДУПРЕЖДЕНИЯ ЗА БЕЗОПАСНОСТ И ВСИЧКИ ИНСТРУКЦИИ. НЕСПАЗВАНЕТО НА ПРЕДУПРЕЖДЕНИЯТА И ИНСТРУКЦИИТЕ МОЖЕ ДА ДОВЕДЕ ДО СЕРИОЗНИ НАРАНЯВАНИЯ ИЛИ ДОРИ СМЪРТ.

Винаги, когато в предупрежденията и инструкциите се използват термините „устройство“ или „продукт“, това означава ЛОСТ ЗА МЕТАЛЕН ЛИСТ, РЪЧНА НОЖИЦА или МНОГОФУНКЦИОНАЛНА НОЖИЦА. Не поставяйте ръцете си или други части на тялото между остриетата на устройството.

3.1. Безопасност на работното място

a) Уверете се, че работното място е чисто и добре осветено. Разхвърляното или лошо осветено работно място може да доведе до злополуки. Опитайте се да предвидите какво може да се случи, наблюдавайте какво се случва и използвайте здравия разум, когато работите с устройството.

b) Това устройство не е предназначено за употреба от лица (включително деца) с ограничени физически, сензорни или умствени способности или липса на опит и/или знания, освен ако не са под наблюдението на лице, отговорно за тяхната безопасност, или не са получили инструкции от това лице как се използва устройството.

c) Устройството може да се използва от физически годни лица, които са правилно обучени, способни да боравят с устройството, са правилно обучени и са прегледали това ръководство за експлоатация и са преминали обучение по здравословни и безопасни условия на труд.

d) Когато се открие повреда на устройството или необичайна работа, незабавно прекратете употребата му и уведомете оторизираното лице.

e) В случай на съмнение дали продуктът работи правилно или установяване на повреда, моля, свържете се със сервизния център на производителя.

f) Само сервизният център на производителя може да извършва ремонти на продукта. Не се опитвайте да извършвате ремонти сами!

g) На деца или неупълномощени лица е забранено да влизат в работното място. (Разсейването може да доведе до загуба на контрол над устройството).

h) По време на работа с детайла, грижете се за непознати и тяхната безопасност.

i) Внимателно наблюдавайте детайла по време на работа, за да избегнете повреда и да предотвратите всякаква възможна опасност.

j) Поддържайте ред и отстранявайте прах, отломки и отпадъци след работа.

k) Ако се произвеждат повече елементи, те трябва да се съхраняват по начин преди и след работа, който позволява поддържането на ред на работното място.



ЗАПОМНЕТЕ! КОГАТО ИЗПОЛЗВАТЕ УСТРОЙСТВОТО, ПРЕДПАЗВАЙТЕ ДЕЦАТА И ДРУГИТЕ СТРАНИЧНИ ЛИЦА.

a) Не използвайте устройството, когато сте уморени, болни или под влиянието на алкохол, наркотици или лекарства, които могат значително да влошат способността за работа с устройството.

b) Когато работите с устройството, използвайте здрав разум и бъдете бдителни. Временната загуба на концентрация по време на използване на устройството може да доведе до сериозни наранявания.

c) Използвайте лични предпазни средства, както се изисква за работа с устройството, посочени в раздел 1 (Легенда). Използването на правилни, одобрени лични предпазни средства намалява риска от нараняване.

d) Не надценявайте способностите си. Когато използвате устройството, пазете равновесие и стойте стабилно през цялото време. Това ще осигури по-добър контрол над устройството в неочаквани ситуации.

e) Не носете широки дрехи или бижута. Дръжте косата, дрехите и ръкавиците далеч от движещите се части. Широките дрехи, бижутата или дългата коса могат да се закачат в движещите се части.

f) Преди работа с устройството, отстранете всички регулиращи инструменти или гаечни ключове. Всеки инструмент или гаечен ключ, оставен във въртяща се част на устройството, може да доведе до наранявания.

g) Материалът, който ще се обработва, трябва да е без примеси.

h) Не докосвайте подвижни части или аксесоари по време на работа на устройството.

i) Използвайте предпазни ръкавици, за да избегнете нараняване от остри ръбове.

j) Не работете върху елементи, изработени от твърди материали.

k) Забранено е да се намесвате в структурата на устройството, за да променяте неговите параметри или конструкция.

3.2. Безопасна употреба на устройството

a) Не претоварвайте устройството. Използвайте подходящи инструменти за дадената задача. Правилно избраното устройство ще изпълнява задачата, за която е проектирано, по-добре и по-безопасно.

b) Необходимо е да изключите напорната линия, преди да започнете каквато и да е настройка, подмяна на аксесоари или след приключване на работа с устройството. Такава превантивна мярка намалява риска от злополука

c) Когато не се използва, съхранявайте на безопасно място, далеч от деца и хора, които не са запознати с устройството, които не са прочели ръководството за потребителя. Устройството може да представлява опасност в ръцете на неопитни потребители.

d) Поддържайте устройството в добро техническо състояние. Преди всяка употреба проверявайте за общи повреди и особено за пукнати части или елементи, както и за други състояния, които могат да повлияят на безопасната работа на устройството. Ако се открие повреда, предайте устройството за ремонт преди употреба.

e) Дръжте устройството далеч от деца.

f) Ремонтът или поддръжката на устройството трябва да се извършват от квалифицирани лица, като се използват само оригинални резервни части. Това ще гарантира безопасна употреба.

g) За да осигурите работната цялост на устройството, не отстранявайте фабрично монтираните предпазители и не разхлабвайте винтове.

h) Използвайте устройството за обработка на елементи с параметри, съответстващи на данните, дадени в таблицата с технически данни. Не превишавайте допустимите размери на обработвания материал.

i) Не работете едновременно върху два детайла.

j) Дългите детайли трябва да бъдат поддържани и стабилно поставени за работа.

k) Не се навеждайте над устройството, когато рамото му е във вертикално положение (това се отнася за моделите MSW-MSB500, MSW-MSB800, MSW-MSB1000).

l) Винаги стойте от страната, където държите детайла (това не се отнася за модела MSW-HS8).

m) Детайлът трябва винаги да е нивелиран и перпендикулярен на режещите инструменти на устройството.

n) Не докосвайте режещите инструменти по време на работа на устройството.

o) Не доближавайте ръката си на повече от 20 см до режещите инструменти на устройството, когато държите детайла.

p) Използвайте керосин, за да отстраните антикорозионната грес от работните повърхности.

q) Устройството трябва да е здраво закрепено към работната повърхност и потребителят трябва да има достатъчно място, за да работи свободно с детайла.

4. Указания за употреба

Лостът за рязане на метални листове и многофункционалната ножица са предназначени за рязане на метални листове. Ръчната ножица се използва за рязане на метални листове и пръти.

Потребителят е отговорен за всякакви щети, произтичащи от непредназначената употреба на устройството.

4.1. Описание на устройството

MSW-HS500

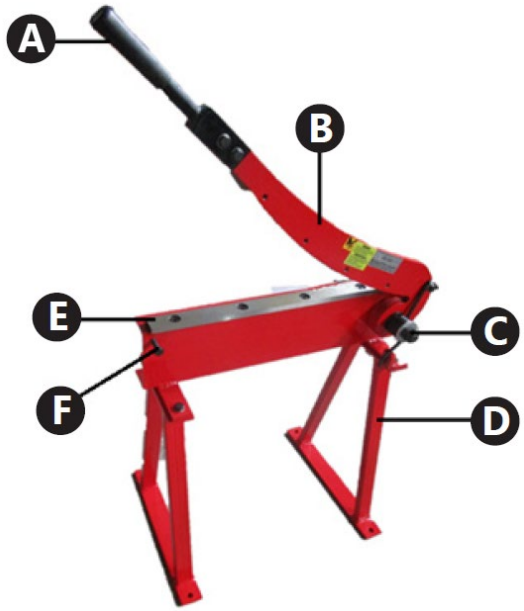

MSW-HS800



MSW-HS1000

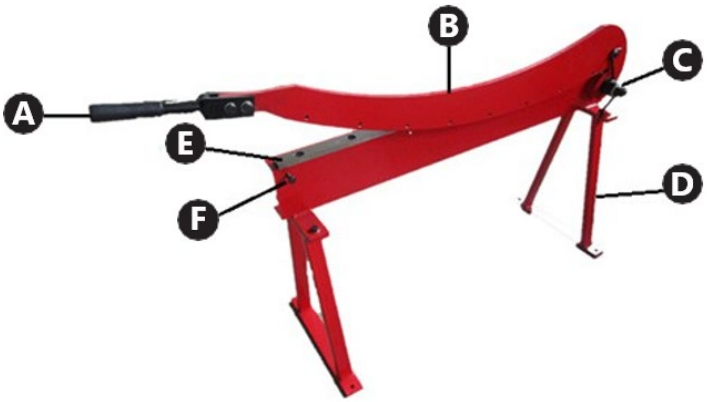

A. Дръжка на горното рамо на режещия механизъм

B. Горно рамо на режещия механизъм

C. Възвратна пружина

D. Опорна част

E. Долен режещ механизъм

F. Ограничител

MSW-HS8

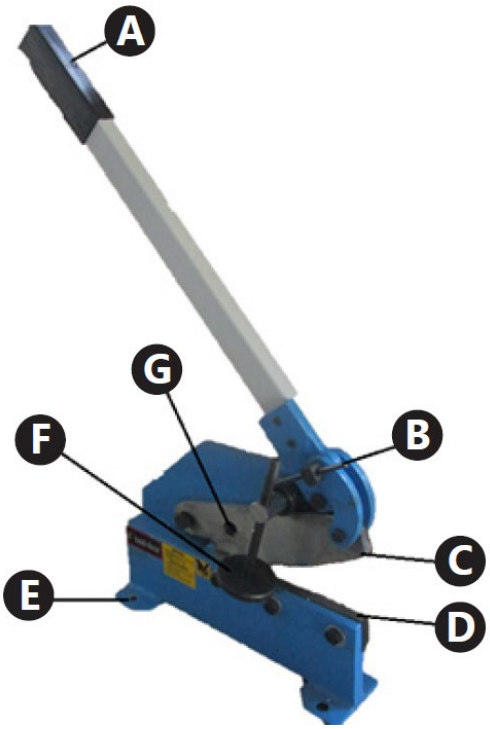

A. Дръжка на горното рамо на режещия механизъм

B. Горно рамо на режещия механизъм

C. Възвратна пружина

D. Опорна част

E. Долен режещ механизъм

F. Ограничител

MSW-MPS

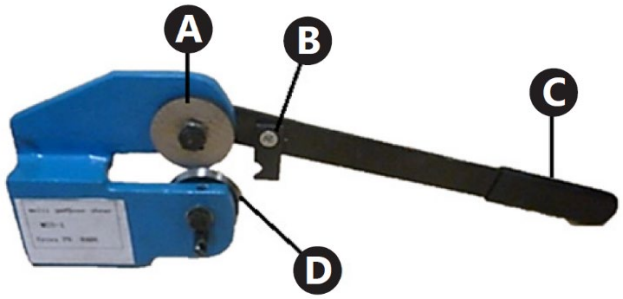

A. Дръжка на горното рамо на режещия механизъм

B. Горно рамо на режещия механизъм

C. Възвратна пружина

D. Опора

E. Долен нож

F. Ограничител

4.2. Подготовка за употреба

4.2.1. Местоположение на уреда

Устройството трябва винаги да се използва върху равна, стабилна, чиста и суха повърхност и далеч от деца и хора с психични проблеми.

• Осигурете свободно пространство от 1 м около устройството, за да избегнете повреди.

• Операторът трябва да има достатъчно място за работа с устройството.

• Най-малко 2 души трябва да извадят устройството от опаковката му и да го подготвят за монтаж (това не се отнася за модел MSW-MPS)

4.3. Монтаж на уреда

• Модел MSW-MPS: не изисква монтаж.

• Модел MSW-HS8: Монтирайте лоста с дръжката (A) в горната част на устройството. Закрепете връзката с винтове.

• Модели MSW-MSB500, MSW-MSB800, MSW-MSB1000: Монтирайте опорите (D) в долната част на устройството, отпред и отзад. Закрепете връзката с винтове.

4.4. Използване на устройството

Преди работа се препоръчва да маркирате линията на срязване върху детайла.

Модели MSW-MSB500, MSW-MSB800, MSW-MSB1000

Рязане на детайл:

а) Повдигнете рамото на устройството, като държите дръжката с едната ръка.

b) Докато държите детайла, го поставете нивелирано и перпендикулярно на режещите инструменти.

c) Поставете детайла между режещите инструменти на устройството.

d) Извършете рязане с едната ръка, като натиснете рамото на устройството, държано за дръжката, докато хващате детайла с другата ръка. Детайлът ще бъде отрязан.

ВНИМАНИЕ! Не доближавайте ръката си на по-малко от 20 см до режещите инструменти на устройството, когато държите детайла.

е) Повдигнете рамото на устройството.

f) Отстранете детайла.

ж) Оставете отрязаната част на детайла и самия детайл на подходящото място. Поддържайте ред на работното място.

ВНИМАНИЕ! Бъдете внимателни, когато хващате детайла преди и след работа. Детайлът може да има остри ръбове.

ВНИМАНИЕ! По време на рязане с устройството може да възникне откат на детайла. Бъдете внимателни и използвайте предпазни ръкавици и очила.

Модел MSW-HS8

а) Докато държите детайла, поставете го хоризонтално и перпендикулярно на режещите инструменти.

б) Поставете детайла между режещите инструменти на устройството.

в) Притиснете детайла посредством затягащ диск. Завъртете затягащия диск, за да промените позицията му. Тази дейност не е необходима при рязане на кръгли пръти.

г) Натиснете лоста на устройството.

ВНИМАНИЕ! Не доближавайте ръката си на по-малко от 20 см до режещите инструменти на устройството, когато държите детайла.

д) Повдигнете лоста на устройството.

е) Освободете натиска на диска върху детайла. Тази дейност не е необходима при рязане на кръгли пръти.

ж) Отстранете детайла.

з) Оставете отрязаната част на детайла и самия детайл на подходящото място. Поддържайте ред на работното място

Модел MSW-MPS

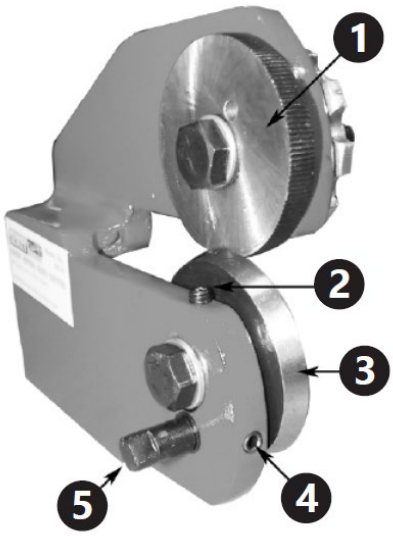

1. Водещо колело

2. Горен фиксиращ винт

3. Режещо колело

4. Долен фиксиращ винт

5. Долен вал

4.4.1. Регулиране

а) Ръбът на режещото колело трябва да се залепи за ръба на водещото колело по дълбочина близо до дебелината на детайла. Препоръчително е да се опитате да настроите дълбочината на покритие на колелата, като използвате ненужно парче материал от същия вид като материала, който ще се обработва.

b) За да настроите колелата едно спрямо друго, първо разхлабете горния и долния стопорен винт.

c) За да увеличите покритието на колелата, затегнете долния затягащ винт (по часовниковата стрелка), докато достигнете желаното покритие на колелата. След това затегнете горния стопорен винт, докато окаже леко съпротивление. За да намалите покритието на колелата, разхлабете долния затягащ винт и завъртете горния стопорен винт

по часовниковата стрелка, докато достигнете желаното покритие на колелата. След това затегнете долния стопорен винт, докато окаже леко съпротивление.

d) Ако режещото колело не се върти достатъчно свободно, завъртете долната ролка и регулирайте отново стопорните винтове.

4.4.2. Рязане

a) Докато държите детайла, го поставете нивелирано и перпендикулярно на режещите инструменти.

b) Поставете детайла между режещото колело и водещото колело. Уверете се, че излишната страна на детайла е от дясната страна на устройството (от страната на водещото колело).

c) Уверете се, че палецът е над тресчотката и издърпайте дръжката напред, като я натискате леко към рязането с другата ръка.

ВНИМАНИЕ! Не доближавайте ръката си на по-малко от 20 см до режещите инструменти на устройството, когато държите детайла.

г) Ако е необходимо да се отреже допълнително детайлът, завъртете лоста обратно на посоката на рязане и след това го завъртете отново в посока на рязане. Следващата секция от елемента ще бъде отрязана заедно с въртенето на колелата. Повторете тази дейност, докато се постигне желаният ефект.

д) Отстранете детайла.

f) Оставете отрязаната част от детайла и самия детайл на съответното място. Поддържайте реда на работното място.

4.5. Почистване и поддръжка

• Всякакви запушвания и заседнали остатъци след обработката на детайла трябва да се отстранят с помощта на подходящи инструменти (напр. с помощта на кука или парче дърво).

• След всяка работа отстранявайте праха, остатъците от детайлите и замърсяванията от устройството.

• Използвайте почистващи препарати без корозивни вещества за почистване на всяка повърхност.

• След почистване на устройството, всички части трябва да се подсушат преди повторна употреба.

• Съхранявайте устройството на сухо и хладно място, без влага и пряка слънчева светлина.

• Трябва да се извършват редовни проверки на устройството по отношение на неговата техническа ефективност и евентуални повреди.

• Редовно смазвайте подвижните елементи в зависимост от честотата на тяхното използване.

• По време на смазване внимавайте да не гресирате външната повърхност на водещото колело (това се отнася за модел MSW-MPS).

4.6. Монтажни чертежи

Списък с елементи

Брой на частите	Описание MSW-MSB500, MSW-MSB800, MSW-MSB1000	Брой парчета
1	Долно острие	1
2	Щифт за вилка	4
3	Тяло	1
4	Свързваща плоча	1
5	Вал	1
6	Перална	4
7	Ядка	4
8	Крак	2
9	Дорник	1
10	Перална	2
11	Ядка	4
12	Болт	4
13	Дорник	2
14	Корица	1
15	Болт	4
16	Горната част на ръката	1
17	Болт	4
18	Горно острие	1
19	Болт	2
20	Ролка за дръжка	1
21	Притежател	1
22	Пролет	1

Брой на частите	Описание MSW-HS8	Брой парчета
1	Вал	1
2	Пролет	1
3	Щифт за вилка	1
4	Горно острие	1
5	Тяло	1
6	Ядка	2
7	Лост	1
8	Притежател	1
9	Болт	2
10	Затягащ диск	1
11	Дорник	1
12	Болт	1
13	Болт	1
14	Перална	2
15	Болт	1
16	Закопчалка	2
17	Болт	3
18	Перална	3
19	Ядка	1
20	Долно острие	1
21	Ядка	2

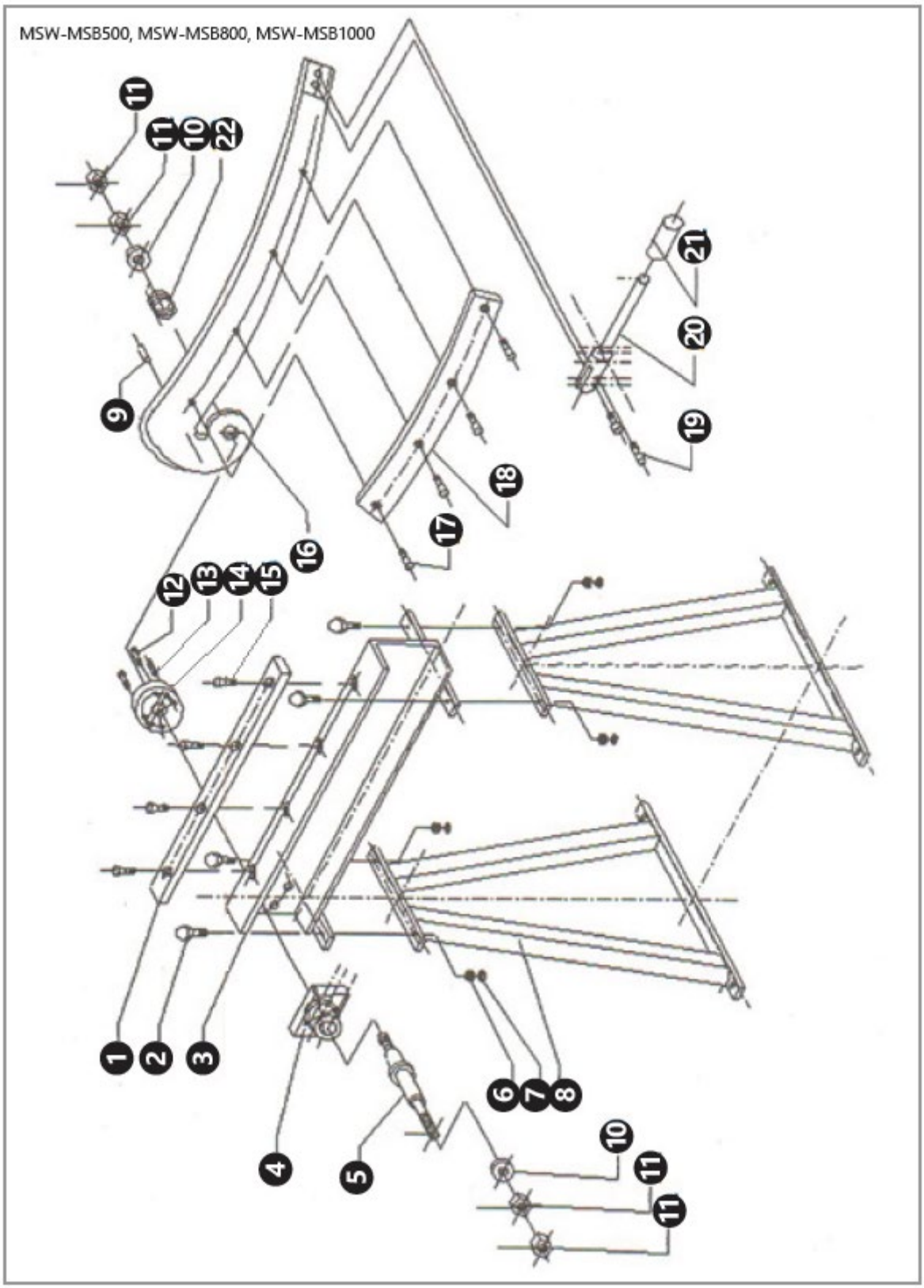
MSW-MSB500, MSW-MSB800, MSW-MSB1000
11
11
10
22
9
16
17
18
19
20
21
12
13
14
15
1
2
3
4
5
6
7
8
10
11
11

MSW-HS8

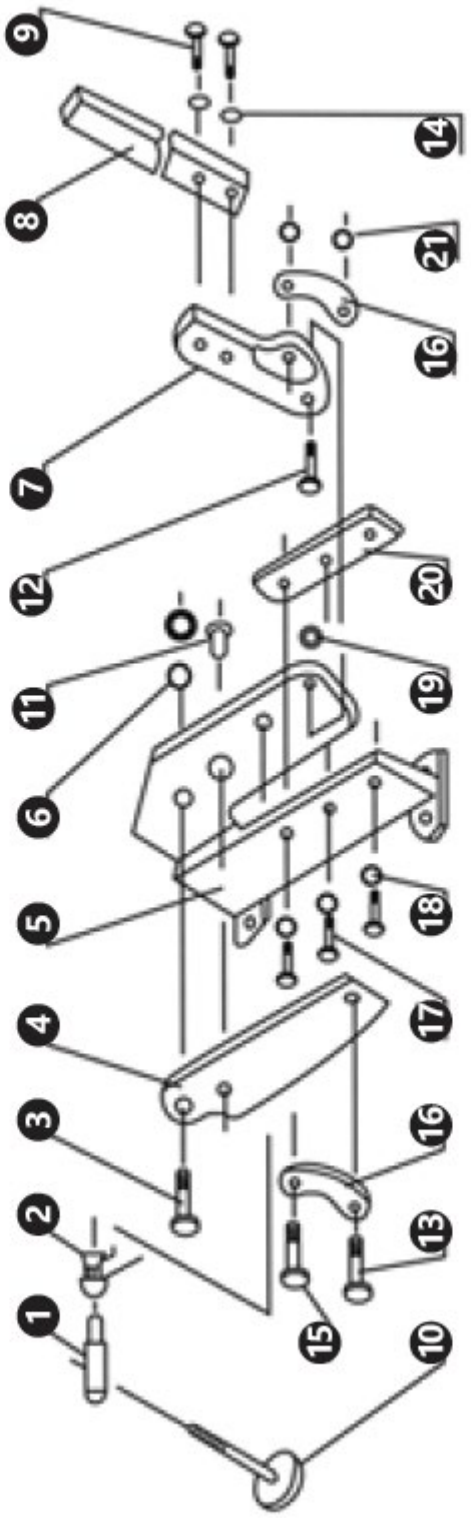

⚠

Αυτό το Εγχειρίδιο Χρήστη έχει μεταφραστεί με μηχανική μετάφραση. Έχουμε καταβάλει κάθε δυνατή προσπάθεια για να διασφαλίσουμε την ακρίβεια της μετάφρασης, αλλά λάβετε υπόψη ότι οι αυτοματοποιημένες μεταφράσεις δεν είναι τέλειες και δεν προορίζονται να αντικαταστήσουν τους ανθρώπινους μεταφραστές. Η επίσημη έκδοση του Εγχειριδίου Χρήστη είναι στα Αγγλικά. Οποιεσδήποτε διαφορές μεταξύ της μεταφρασμένης έκδοσης και του πρωτότυπου αγγλικού κειμένου δεν είναι νομικά δεσμευτικές. Εάν έχετε οποιεσδήποτε ερωτήσεις σχετικά με την ακρίβεια της μετάφρασης, ανατρέξτε στην αγγλική έκδοση, η οποία αποτελεί την επίσημη αναφορά. Περισσότερες γλωσσικές εκδόσεις είναι διαθέσιμες κατόπιν αιτήματος μέσω του info@expondo.com.

1. Τεχνικά δεδομένα

Πίνακας 1: Τεχνικά δεδομένα του προϊόντος

Περιγραφή παραμέτρου	Τιμή παραμέτρου		
Όνομα προϊόντος	ΜΟΧΛΟΣ ΜΕΤΑΛΛΙΚΟΥ ΦΥΛΛΟΥ		
Μοντέλο	MSW-MSB500	MSW-MSB800	MSW-MSB1000
Μήκος κοπής [mm]	500	800	1000
Μέγιστο πάχος του επεξεργασμένου υλικού [mm]	1,5		
Διαστάσεις [mm]	715x400 x117	1190x400 x773	1415x400 x773
Βάρος [kg]	30	38,4	48,2
Περιγραφή παραμέτρου	Τιμή παραμέτρου		
Όνομα προϊόντος	ΨΑΛΙΔΙ ΧΕΙΡΟΣ	ΨΑΛΙΔΙ ΠΟΛΛΑΠΛΩΝ ΧΡΗΣΕΩΝ	
Μοντέλο	MSW-HS8	MSW-MPS	
Μήκος κοπής [mm]	170	-	
Μέγιστο πάχος του επεξεργασμένου υλικού [mm]	6 (επίπεδος χάλυβας) / 11 (στρογγυλός χάλυβας)	1,5	
Διαστάσεις [mm]	492x127x750	385x80x125	
Βάρος [kg]	16	1,80	

2. Γενική περιγραφή

Το εγχειρίδιο χρήσης έχει σχεδιαστεί για να βοηθήσει στην ασφαλή και απρόσκοπτη χρήση της συσκευής. Το προϊόν σχεδιάζεται και κατασκευάζεται σύμφωνα με αυστηρές τεχνικές οδηγίες, χρησιμοποιώντας τεχνολογίες και εξαρτήματα τελευταίας τεχνολογίας. Επιπλέον, παράγεται σύμφωνα με τα πιο αυστηρά πρότυπα ποιότητας.

ΜΗΝ ΧΡΗΣΙΜΟΠΟΙΕΙΤΕ ΤΗ ΣΥΣΚΕΥΗ ΕΚΤΟΣ ΑΝ ΔΙΑΒΑΣΕΤΕ ΚΑΙ ΚΑΤΑΝΟΗΣΕΤΕ ΠΡΟΣΕΚΤΙΚΑ ΑΥΤΟ ΤΟ ΕΓΧΕΙΡΙΔΙΟ ΧΡΗΣΗΣ.

Για να αυξήσετε τη διάρκεια ζωής της συσκευής και να διασφαλίσετε την απρόσκοπτη λειτουργία της, χρησιμοποιήστε την σύμφωνα με το παρόν εγχειρίδιο χρήστη και εκτελείτε τακτικά τις εργασίες συντήρησης. Τα τεχνικά δεδομένα και οι προδιαγραφές σε αυτό το εγχειρίδιο χρήστη είναι ενημερωμένα. Ο κατασκευαστής διατηρεί το δικαίωμα να κάνει αλλαγές που σχετίζονται με τη βελτίωση της ποιότητας.

2.1. Υπόμνημα

Εικονίδιο	Περιγραφή
	Το προϊόν πληροί τα σχετικά πρότυπα ασφαλείας.
	Διαβάστε τις οδηγίες πριν από τη χρήση.
	Το προϊόν πρέπει να ανακυκλωθεί.
	**ΠΡΟΕΙΔΟΠΟΙΗΣΗ!** ή **ΠΡΟΣΟΧΗ!** ή **ΘΥΜΗΘΕΙΤΕ!** Ισχύει για τη δεδομένη περίπτωση. (γενικό προειδοποιητικό σύμβολο)
	Φοράτε προστατευτικά γυαλιά.
	Φοράτε προστατευτικά γάντια.
	Φοράτε προστασία ποδιών.
	ΠΡΟΣΟΧΗ! Αιχμηρά αντικείμενα. Κίνδυνος κοψίματος άκρων.
	ΠΡΟΣΟΧΗ! Κίνδυνος σύνθλιψης χεριών!



ΣΗΜΕΙΩΣΤΕ! ΤΑ ΣΧΈΔΙΑ ΣΕ ΑΥΤΌ ΤΟ ΕΓΧΕΙΡΊΔΙΟ ΕΊΝΑΙ ΜΌΝΟ ΓΙΑ ΛΌΓΟΥΣ ΑΠΕΙΚΌΝΙΣΗΣ ΚΑΙ ΣΕ ΟΡΙΣΜΈΝΕΣ ΛΕΠΤΟΜΈΡΕΙΕΣ ΕΝΔΈΧΕΤΑΙ ΝΑ ΔΙΑΦΈΡΟΥΝ ΑΠΌ ΤΟ ΠΡΑΓΜΑΤΙΚΌ ΜΗΧΆΝΗΜΑ.

3. Ασφάλεια χρήσης



ΠΡΟΣΟΧΗ! ΔΙΑΒΆΣΤΕ ΌΛΕΣ ΤΙΣ ΠΡΟΕΙΔΟΠΟΙΉΣΕΙΣ ΑΣΦΑΛΕΊΑΣ ΚΑΙ ΌΛΕΣ ΤΙΣ ΟΔΗΓΊΕΣ. Η ΜΗ ΤΉΡΗΣΗ ΤΩΝ ΠΡΟΕΙΔΟΠΟΙΉΣΕΩΝ ΚΑΙ ΤΩΝ ΟΔΗΓΙΏΝ ΜΠΟΡΕΊ ΝΑ ΟΔΗΓΉΣΕΙ ΣΕ ΣΟΒΑΡΌ ΤΡΑΥΜΑΤΙΣΜΌ Ή ΑΚΌΜΗ ΚΑΙ ΘΆΝΑΤΟ.

Όποτε χρησιμοποιείται η λέξη «συσκευή» ή «προϊόν» στις προειδοποιήσεις και τις οδηγίες, εννοείται ΜΟΧΛΟΣ ΜΕΤΑΛΛΙΚΟΥ ΦΥΛΛΟΥ, ΧΕΙΡΟΚΙΝΗΤΟ ΨΑΛΙΔΙ ή ΨΑΛΙΔΙ ΠΟΛΛΑΠΛΩΝ ΧΡΗΣΕΩΝ. Μην βάζετε τα χέρια σας ή άλλα μέρη του σώματός σας ανάμεσα στις λεπίδες της συσκευής.

3.1. Ασφάλεια στον χώρο εργασίας

a) Βεβαιωθείτε ότι ο χώρος εργασίας είναι καθαρός και καλά φωτισμένος. Ένας ακατάστατος, ακατάστατος ή κακώς φωτισμένος χώρος εργασίας μπορεί να οδηγήσει σε ατυχήματα.

Προσπαθήστε να προβλέψετε τι μπορεί να συμβεί, παρατηρήστε τι συμβαίνει και χρησιμοποιήστε την κοινή λογική όταν εργάζεστε με τη συσκευή.

b) Αυτή η συσκευή δεν προορίζεται για χρήση από άτομα (συμπεριλαμβανομένων των παιδιών) με περιορισμένες σωματικές, αισθητηριακές ή νοητικές ικανότητες ή έλλειψη εμπειρίας ή/και γνώσεων, εκτός εάν επιβλέπονται από άτομο υπεύθυνο για την ασφάλειά τους ή έχουν λάβει οδηγίες από αυτό το άτομο σχετικά με τον τρόπο χρήσης της συσκευής.

c) Η συσκευή μπορεί να χρησιμοποιηθεί από άτομα με σωματική ικανότητα που είναι κατάλληλα εκπαιδευμένα, ικανά να χειρίζονται τη συσκευή και κατάλληλα εκπαιδευμένα, τα οποία έχουν διαβάσει αυτό το εγχειρίδιο λειτουργίας και έχουν λάβει εκπαίδευση στην επαγγελματική υγεία και ασφάλεια.

d) Όταν εντοπιστεί οποιαδήποτε ζημιά στη συσκευή ή μη φυσιολογική λειτουργία, διακόψτε αμέσως τη χρήση της και ειδοποιήστε το εξουσιοδοτημένο άτομο.

e) Σε περίπτωση αμφιβολίας για το αν το προϊόν λειτουργεί σωστά ή για το αν υπάρχουν ζημιές, επικοινωνήστε με το κέντρο σέρβις του κατασκευαστή.

f) Μόνο το κέντρο σέρβις του κατασκευαστή μπορεί να κάνει επισκευές στο προϊόν. Μην επιχειρήσετε να κάνετε μόνοι σας επισκευές!

g) Απαγορεύεται η είσοδος σε παιδιά ή μη εξουσιοδοτημένα άτομα σε έναν σταθμό εργασίας. (Η απόσπαση της προσοχής μπορεί να οδηγήσει σε απώλεια ελέγχου της συσκευής).

h) Κατά τη διάρκεια της εργασίας με το τεμάχιο εργασίας, να προσέχετε τους ξένους και την ασφάλειά τους.

i) Παρακολουθήστε προσεκτικά το τεμάχιο εργασίας κατά τη λειτουργία, για να αποφύγετε τυχόν ζημιές και να αποτρέψετε οποιονδήποτε πιθανό κίνδυνο.

j) Διατηρήστε την τάξη και απομακρύνετε τυχόν σκόνη, υπολείμματα και άχρηστα υλικά μετά την εργασία.

k) Εάν κατασκευάζονται περισσότερα στοιχεία, θα πρέπει να αποθηκεύονται με τέτοιο τρόπο πριν και μετά την εργασία που να επιτρέπει τη διατήρηση της τάξης στον χώρο εργασίας.



ΘΥΜΗΘΕΊΤΕ! ΚΑΤΆ ΤΗ ΧΡΉΣΗ ΤΗΣ ΣΥΣΚΕΥΉΣ, ΠΡΟΣΤΑΤΕΎΣΤΕ ΤΑ ΠΑΙΔΙΆ ΚΑΙ ΆΛΛΟΥΣ ΠΑΡΕΥΡΙΣΚΌΜΕΝΟΥΣ.

a) Μην χρησιμοποιείτε τη συσκευή όταν είστε κουρασμένοι, άρρωστοι ή υπό την επήρεια αλκοόλ, ναρκωτικών ή φαρμάκων που μπορούν να επηρεάσουν σημαντικά την ικανότητα χειρισμού της.

b) Όταν εργάζεστε με τη συσκευή, να χρησιμοποιείτε την κοινή λογική και να παραμένετε σε εγρήγορση. Η προσωρινή απώλεια συγκέντρωσης κατά τη χρήση της συσκευής μπορεί να οδηγήσει σε σοβαρούς τραυματισμούς.

c) Χρησιμοποιήστε ατομικό προστατευτικό εξοπλισμό όπως απαιτείται για την εργασία με τη συσκευή, όπως ορίζεται στην ενότητα 1 (Υπόμνημα). Η χρήση σωστού, εγκεκριμένου ατομικού προστατευτικού εξοπλισμού μειώνει τον κίνδυνο τραυματισμού.

d) Μην υπερεκτιμάτε τις ικανότητές σας. Κατά τη χρήση της συσκευής, διατηρήστε την ισορροπία σας και παραμείνετε σταθεροί ανά πάσα στιγμή. Αυτό θα εξασφαλίσει καλύτερο έλεγχο της συσκευής σε απρόβλεπτες καταστάσεις.

e) Μην φοράτε φαρδιά ρούχα ή κοσμήματα. Κρατήστε τα μαλλιά, τα ρούχα και τα γάντια μακριά από κινούμενα μέρη. Τα φαρδιά ρούχα, τα κοσμήματα ή τα μακριά μαλλιά μπορεί να πιαστούν στα κινούμενα μέρη.

f) Πριν από τη λειτουργία της συσκευής, αφαιρέστε όλα τα εργαλεία ρύθμισης ή τα κλειδιά. Οποιοδήποτε εργαλείο ή κλειδί που έχει μείνει μέσα σε ένα περιστρεφόμενο μέρος της συσκευής μπορεί να προκαλέσει τραυματισμούς.

g) Το υλικό που πρόκειται να υποστεί επεξεργασία πρέπει να είναι απαλλαγμένο από ακαθαρσίες.

h) Μην αγγίζετε κανένα κινητό μέρος ή αξεσουάρ κατά τη λειτουργία της συσκευής.

i) Χρησιμοποιήστε προστατευτικά γάντια για να αποφύγετε τραυματισμούς από αιχμηρές άκρες.

j) Μην εργάζεστε σε στοιχεία κατασκευασμένα από σκληρά υλικά.

k) Απαγορεύεται η επέμβαση στη δομή της συσκευής για να αλλάξετε τις παραμέτρους ή την κατασκευή της.

3.2. Ασφαλής χρήση της συσκευής

a) Μην υπερφορτώνετε τη συσκευή. Χρησιμοποιήστε κατάλληλα εργαλεία για την δεδομένη εργασία. Μια σωστά επιλεγμένη συσκευή θα εκτελέσει την εργασία για την οποία σχεδιάστηκε καλύτερα και με ασφαλέστερο τρόπο.

b) Είναι απαραίτητο να αποσυνδέσετε τη γραμμή πίεσης πριν ξεκινήσετε οποιαδήποτε ρύθμιση, αντικατάσταση αξεσουάρ ή μετά την ολοκλήρωση της εργασίας με τη συσκευή. Ένα τέτοιο προληπτικό μέτρο μειώνει τον κίνδυνο ατυχήματος

c) Όταν δεν χρησιμοποιείται, φυλάξτε την σε ασφαλές μέρος, μακριά από παιδιά και άτομα που δεν είναι εξοικειωμένα με τη συσκευή και δεν έχουν διαβάσει το εγχειρίδιο χρήσης. Η συσκευή μπορεί να αποτελέσει κίνδυνο στα χέρια άπειρων χρηστών.

d) Διατηρήστε τη συσκευή σε καλή τεχνική κατάσταση. Πριν από κάθε χρήση, ελέγξτε για γενικές ζημιές και ιδιαίτερα για ραγισμένα μέρη ή στοιχεία και για οποιεσδήποτε άλλες συνθήκες που μπορεί να επηρεάσουν την ασφαλή λειτουργία της συσκευής. Εάν εντοπιστεί ζημιά, παραδώστε τη συσκευή για επισκευή πριν από τη χρήση.

e) Κρατήστε τη συσκευή μακριά από παιδιά.

f) Η επισκευή ή η συντήρηση της συσκευής πρέπει να πραγματοποιείται από εξειδικευμένα άτομα, χρησιμοποιώντας μόνο γνήσια ανταλλακτικά. Αυτό θα διασφαλίσει την ασφαλή χρήση.

g) Για να διασφαλίσετε την λειτουργική ακεραιότητα της συσκευής, μην αφαιρείτε τα εργοστασιακά τοποθετημένα προστατευτικά και μην χαλαρώνετε καμία βίδα.

h) Χρησιμοποιήστε τη συσκευή για να επεξεργαστείτε στοιχεία με παραμέτρους που συμμορφώνονται με τα δεδομένα που δίνονται στον πίνακα τεχνικών δεδομένων. Μην υπερβαίνετε τις επιτρεπόμενες διαστάσεις του επεξεργασμένου υλικού.

i) Μην εργάζεστε σε δύο τεμάχια ταυτόχρονα.

j) Τα μακριά τεμάχια πρέπει να υποστηρίζονται και να ρυθμίζονται σταθερά για εργασία.

k) Μην σκύβετε πάνω από τη συσκευή όταν ο βραχίονας της βρίσκεται σε κάθετη θέση (αυτό ισχύει για τα μοντέλα MSW-MSB500, MSW-MSB800, MSW-MSB1000).

l) Να παραμένετε πάντα στην πλευρά όπου κρατάτε το τεμάχιο εργασίας (αυτό δεν ισχύει για το μοντέλο MSW-HS8).

m) Το τεμάχιο εργασίας πρέπει πάντα να είναι επίπεδο και κάθετο στους κόφτες της συσκευής.

n) Μην αγγίζετε τους κόφτες κατά τη λειτουργία της συσκευής.

o) Μην φέρνετε το χέρι σας πιο κοντά σε απόσταση μεγαλύτερη των 20 cm από τους κόφτες της συσκευής όταν κρατάτε το τεμάχιο εργασίας.

p) Χρησιμοποιήστε κηροζίνη για να αφαιρέσετε το αντιδιαβρωτικό γράσο από τις επιφάνειες εργασίας.

q) Η συσκευή πρέπει να είναι σταθερά στερεωμένη στην επιφάνεια εργασίας και ο χρήστης πρέπει να έχει αρκετό χώρο για να χειρίζεται ελεύθερα το τεμάχιο εργασίας.

4. Οδηγίες χρήσης

Ο μοχλός μεταλλικών φύλλων και το ψαλίδι πολλαπλών χρήσεων έχουν σχεδιαστεί για την κοπή λαμαρινών. Το χειροκίνητο ψαλίδι χρησιμοποιείται για την κοπή μεταλλικών φύλλων και ράβδων.

Ο χρήστης φέρει την ευθύνη για οποιαδήποτε ζημιά προκύψει από μη προβλεπόμενη χρήση της συσκευής.

4.1. Περιγραφή συσκευής

MSW-HS500

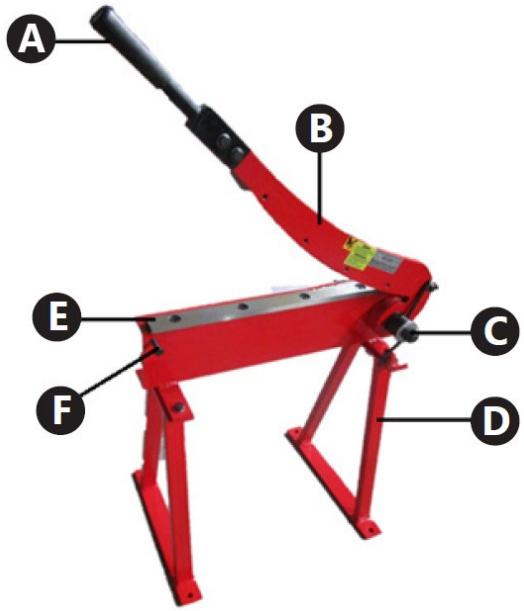

MSW-HS800



MSW-HS1000

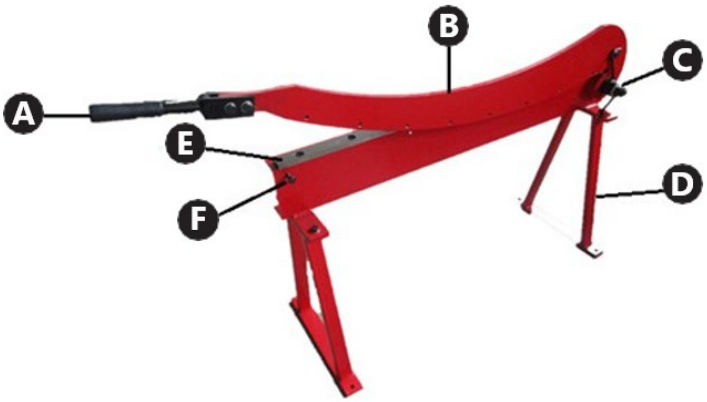

A. Λαβή άνω βραχίονα κοπής

B. Άνω βραχίονας κοπής

C. Ελατήριο επιστροφής

D. Στήριγμα

E. Κάτω κόφτης

F. Περιοριστής

MSW-HS8

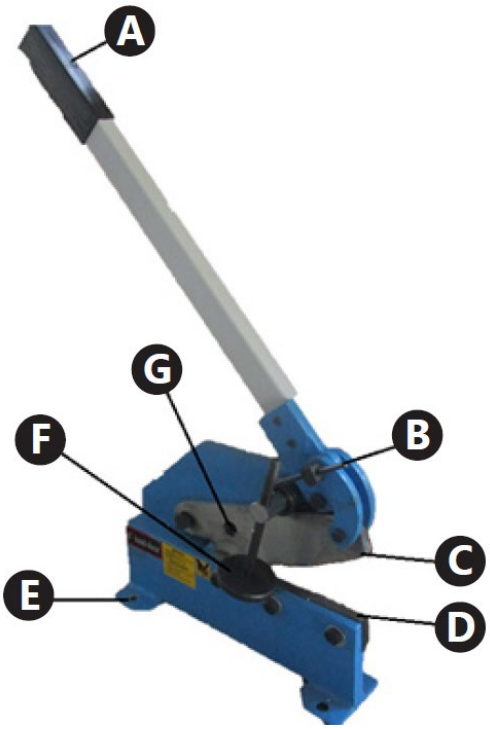

A. Λαβή άνω βραχίονα κοπής

B. Άνω βραχίονας κοπής

C. Ελατήριο επιστροφής

D. Στήριγμα

E. Κάτω κόφτης

F. Περιοριστής

MSW-MPS

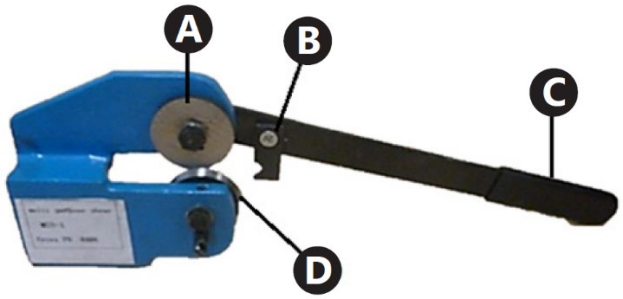

A. Λαβή άνω βραχίονα κοπής

B. Άνω βραχίονας κοπής

C. Ελατήριο επιστροφής

Δ. Στήριγμα

E. Κάτω κόφτης

ΣΤ. Περιοριστής

4.2. Προετοιμασία για χρήση

4.2.1. Θέση συσκευής

Η συσκευή πρέπει πάντα να χρησιμοποιείται σε επίπεδη, σταθερή, καθαρή και στεγνή επιφάνεια και μακριά από παιδιά και άτομα με ψυχικές διαταραχές.

• Βεβαιωθείτε ότι υπάρχει ελεύθερος χώρος 1 m γύρω από τη συσκευή για να αποφύγετε ζημιές.

• Ο χειριστής πρέπει να έχει αρκετό χώρο για να χειριστεί τη συσκευή.

• Τουλάχιστον 2 άτομα πρέπει να βγάλουν τη συσκευή από τη συσκευασία της και να την προετοιμάσουν για συναρμολόγηση (αυτό δεν ισχύει για το μοντέλο MSW-MPS)

4.3. Εγκατάσταση της συσκευής

• Μοντέλο MSW-MPS: δεν απαιτεί συναρμολόγηση.

• Μοντέλο MSW-HS8: Τοποθετήστε τον μοχλό με τη λαβή (A) στο πάνω μέρος της συσκευής. Ασφαλίστε τη σύνδεση με βίδες.

• Μοντέλα MSW-MSB500, MSW-MSB800, MSW-MSB1000: Τοποθετήστε τα στηρίγματα (D) στο κάτω μέρος της συσκευής, μπροστά και πίσω. Ασφαλίστε τη σύνδεση με βίδες.

4.4. Χρήση συσκευής

Πριν από την εργασία, συνιστάται να σημειώσετε τη γραμμή διάτμησης στο τεμάχιο εργασίας.

Μοντέλα MSW-MSB500, MSW-MSB800, MSW-MSB1000

Κοπή τεμαχίου εργασίας:

α) Σηκώστε τον βραχίονα της συσκευής κρατώντας τη λαβή με το ένα χέρι.

β) Κρατώντας το τεμάχιο εργασίας, τοποθετήστε το σε οριζόντια και κάθετη θέση προς τους κόφτες.

γ) Τοποθετήστε το τεμάχιο εργασίας ανάμεσα στους κόφτες της συσκευής.

δ) Εκτελέστε την κοπή με το ένα χέρι πιέζοντας τον βραχίονα της συσκευής που κρατιέται από τη λαβή του, ενώ πιάνετε το τεμάχιο εργασίας με το άλλο χέρι. Το τεμάχιο εργασίας θα κοπεί.

ΠΡΟΣΟΧΗ! Μην φέρνετε το χέρι σας πιο κοντά σε απόσταση μεγαλύτερη των 20 cm από τους κόφτες της συσκευής όταν κρατάτε το τεμάχιο εργασίας.

ε) Σηκώστε τον βραχίονα της συσκευής.

στ) Αφαιρέστε το τεμάχιο εργασίας.

ζ) Αφήστε στην άκρη το κομμένο μέρος του τεμαχίου εργασίας και το ίδιο το τεμάχιο εργασίας στην κατάλληλη θέση. Διατηρήστε την τάξη στο χώρο εργασίας.

ΠΡΟΣΟΧΗ! Να είστε προσεκτικοί όταν πιάνετε το τεμάχιο εργασίας πριν και μετά την εργασία. Το τεμάχιο εργασίας μπορεί να έχει αιχμηρές άκρες.

ΠΡΟΣΟΧΗ! Κατά την κοπή με τη συσκευή, μπορεί να συμβεί ανάκρουση του τεμαχίου εργασίας. Προσέξτε και χρησιμοποιήστε γάντια και γυαλιά ασφαλείας.

Μοντέλο MSW-HS8

α) Ενώ κρατάτε το τεμάχιο εργασίας, τοποθετήστε το σε οριζόντια θέση και κάθετα προς τους κόφτες.

β) Τοποθετήστε το τεμάχιο εργασίας ανάμεσα στους κόφτες της συσκευής.

γ) Πιέστε το τεμάχιο εργασίας μέσω του δίσκου σύσφιξης. Περιστρέψτε τον δίσκο σύσφιξης για να αλλάξετε τη θέση του. Αυτή η δραστηριότητα δεν απαιτείται κατά την κοπή στρογγυλών ράβδων.

δ) Πιέστε τον μοχλό της συσκευής.

ΠΡΟΣΟΧΗ! Μην φέρνετε το χέρι σας πιο κοντά σε απόσταση μεγαλύτερη από 20 cm από τους κόφτες της συσκευής όταν κρατάτε το τεμάχιο εργασίας.

ε) Σηκώστε τον μοχλό της συσκευής.

στ) Απελευθερώστε την πίεση του δίσκου στο τεμάχιο εργασίας. Αυτή η δραστηριότητα δεν απαιτείται κατά την κοπή στρογγυλών ράβδων.

ζ) Αφαιρέστε το τεμάχιο εργασίας.

η) Αφήστε στην άκρη το κομμένο μέρος του τεμαχίου εργασίας και το ίδιο το τεμάχιο εργασίας στην κατάλληλη θέση. Διατήρηση τάξης στον χώρο εργασίας

Μοντέλο MSW-MPS

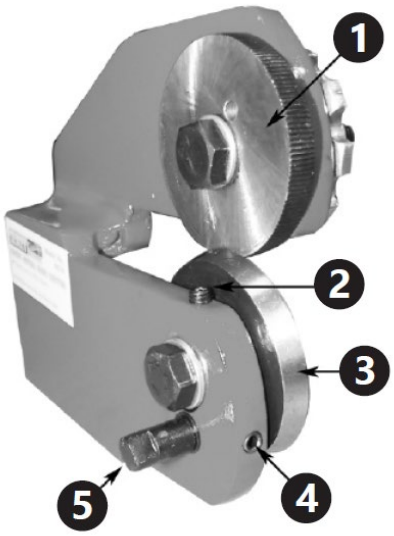

1. Οδηγός τροχού

2. Άνω βίδα ρύθμισης

3. Τροχός κοπής

4. Κάτω βίδα ρύθμισης

5. Κάτω άξονας

4.4.1. Ρύθμιση

α) Η άκρη του τροχού κοπής πρέπει να εφάπτεται με την άκρη του τροχού οδήγησης σε βάθος κοντά στο πάχος του τεμαχίου εργασίας. Συνιστάται να προσπαθήσετε να ρυθμίσετε το βάθος κάλυψης των τροχών χρησιμοποιώντας ένα περιττό κομμάτι υλικού του ίδιου τύπου με το υλικό που πρόκειται να υποστεί επεξεργασία.

β) Για να ρυθμίσετε τους τροχούς μεταξύ τους, χαλαρώστε πρώτα τις άνω και κάτω βίδες στερέωσης.

γ) Για να αυξήσετε την κάλυψη του τροχού, σφίξτε την κάτω βίδα σύσφιξης (δεξιόστροφα) μέχρι να επιτευχθεί η επιθυμητή κάλυψη του τροχού. Στη συνέχεια, σφίξτε την άνω βίδα σύσφιξης μέχρι να προσφέρει αντίσταση στο φως. Για να μειώσετε την κάλυψη του τροχού, χαλαρώστε την κάτω βίδα σύσφιξης και περιστρέψτε την άνω βίδα σύσφιξης δεξιόστροφα μέχρι να

επιτευχθεί η επιθυμητή κάλυψη του τροχού. Στη συνέχεια, σφίξτε την κάτω βίδα σύσφιξης μέχρι να προσφέρει αντίσταση στο φως.

δ) Εάν ο τροχός κοπής δεν περιστρέφεται αρκετά ελεύθερα, γυρίστε τον κάτω κύλινδρο και ρυθμίστε ξανά τις βίδες στερέωσης.

4.4.2. Κοπή

α) Κρατώντας το τεμάχιο εργασίας, τοποθετήστε το επίπεδο και κάθετα στους κόφτες.

β) Τοποθετήστε το τεμάχιο εργασίας ανάμεσα στον τροχό κοπής και τον τροχό οδήγησης. Βεβαιωθείτε ότι η πλευρά του περιττού τεμαχίου εργασίας βρίσκεται στη δεξιά πλευρά της συσκευής (στο πλάι του τροχού οδήγησης).

γ) Βεβαιωθείτε ότι η γλωττίδα βρίσκεται πάνω από το τρυπάνι με καστάνια και τραβήξτε τη λαβή προς τα εμπρός ενώ την πιέζετε ελαφρά προς την κοπή με το άλλο χέρι.

ΠΡΟΣΟΧΗ! Μην φέρνετε το χέρι σας πιο κοντά στους κόφτες της συσκευής σε απόσταση μικρότερη από 20 cm όταν κρατάτε το τεμάχιο εργασίας.

δ) Εάν είναι απαραίτητο να κόψετε περαιτέρω το τεμάχιο εργασίας, γυρίστε τον μοχλό αντίθετα από την κατεύθυνση κοπής και στη συνέχεια γυρίστε τον ξανά προς την κατεύθυνση κοπής. Το επόμενο τμήμα του στοιχείου θα κοπεί μαζί με την περιστροφή των τροχών. Επαναλάβετε αυτή τη δραστηριότητα μέχρι να επιτευχθεί το επιθυμητό αποτέλεσμα.

ε) Αφαιρέστε το τεμάχιο εργασίας.

στ) Αφήστε στην άκρη το κομμένο μέρος του τεμαχίου εργασίας και το ίδιο το τεμάχιο εργασίας στην κατάλληλη θέση. Διατηρήστε την τάξη στον χώρο εργασίας.

4.5. Καθαρισμός και συντήρηση

• Οποιαδήποτε μπλοκαρίσματα και μπλοκαρισμένα υπολείμματα μετά το τεμάχιο εργασίας πρέπει να αφαιρούνται χρησιμοποιώντας κατάλληλα εργαλεία (π.χ. με γάντζο ή κομμάτι ξύλου).

• Μετά από κάθε εργασία, αφαιρέστε τυχόν σκόνη, υπολείμματα των τεμαχίων εργασίας και ακαθαρσίες από τη συσκευή.

• Χρησιμοποιήστε καθαριστικά χωρίς διαβρωτικές ουσίες για να καθαρίσετε κάθε επιφάνεια.

• Μετά τον καθαρισμό της συσκευής, όλα τα μέρη θα πρέπει να στεγνώσουν πριν την επαναχρησιμοποιήσετε.

• Αποθηκεύστε τη μονάδα σε ξηρό, δροσερό μέρος, μακριά από υγρασία και άμεση έκθεση στο ηλιακό φως.

• Πρέπει να διενεργούνται τακτικοί έλεγχοι της συσκευής όσον αφορά την τεχνική της απόδοση και τυχόν ζημιές.

• Λιπαίνετε τακτικά τα κινητά στοιχεία ανάλογα με τη συχνότητα χρήσης τους.

• Κατά τη λίπανση, προσέξτε να μην λιπάνετε την εξωτερική επιφάνεια του τροχού οδήγησης (αυτό ισχύει για το μοντέλο MSW-MPS).

4.6. Σχέδια συναρμολόγησης

Λίστα στοιχείων

Αριθμός εξαρτήματος	Περιγραφή MSW-MSB500, MSW-MSB800, MSW-MSB1000	Αριθμός τεμαχίων
1	Κάτω λεπίδα	1
2	Πείρος διχάλας	4
3	Σώμα	1
4	Πλάκα σύνδεσης	1
5	Στέλεχος	1
6	Ροδέλα	4
7	Παξιμάδι	4
8	Πόδι	2
9	Αξων	1
10	Ροδέλα	2
11	Παξιμάδι	4
12	Μπουλόνι	4
13	Αξων	2
14	Κάλυμμα	1
15	Μπουλόνι	4
16	Άνω βραχίονας	1
17	Μπουλόνι	4
18	Άνω λεπίδα	1
19	Μπουλόνι	2
20	Ρολάκι λαβής	1
21	Κάτοχος	1
22	Ανοιξη	1

Αριθμός εξαρτήματος	Περιγραφή MSW-HS8	Αριθμός τεμαχίων
1	Στέλεχος	1
2	Ανοιξη	1
3	Πείρος διχάλας	1
4	Άνω λεπίδα	1
5	Σώμα	1
6	Παξιμάδι	2
7	Μοχλός	1
8	Κάτοχος	1
9	Μπουλόνι	2
10	Δίσκος σύσφιξης	1
11	Αξων	1
12	Μπουλόνι	1
13	Μπουλόνι	1
14	Ροδέλα	2
15	Μπουλόνι	1
16	Συνδετήρας	2
17	Μπουλόνι	3
18	Ροδέλα	3
19	Παξιμάδι	1
20	Κάτω λεπίδα	1
21	Παξιμάδι	2

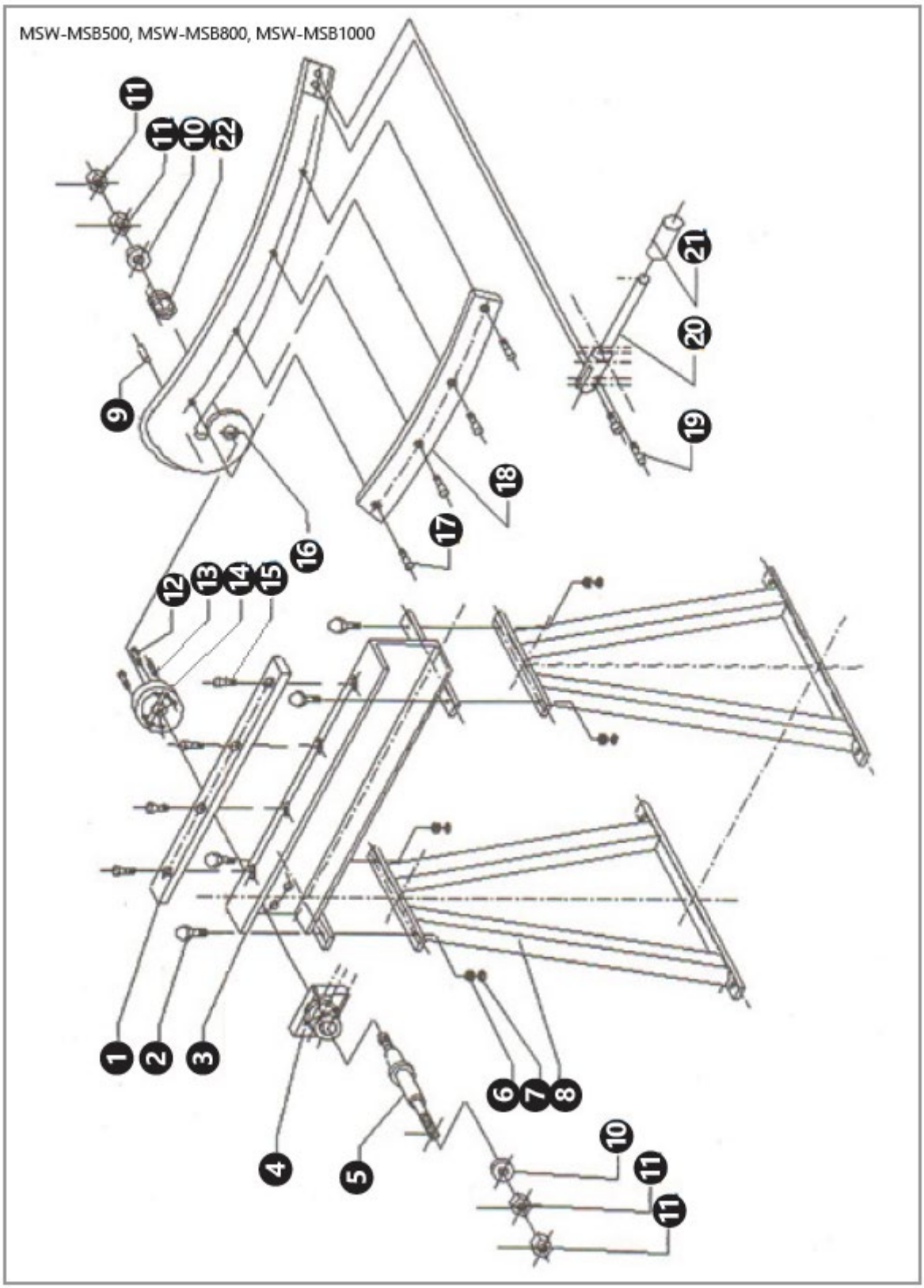
MSW-MSB500, MSW-MSB800, MSW-MSB1000
11
11
10
22
21
20
19
9
18
17
16
12
13
14
15
1
2
3
6
7
8
4
5
10
11
11

MSW-HS8

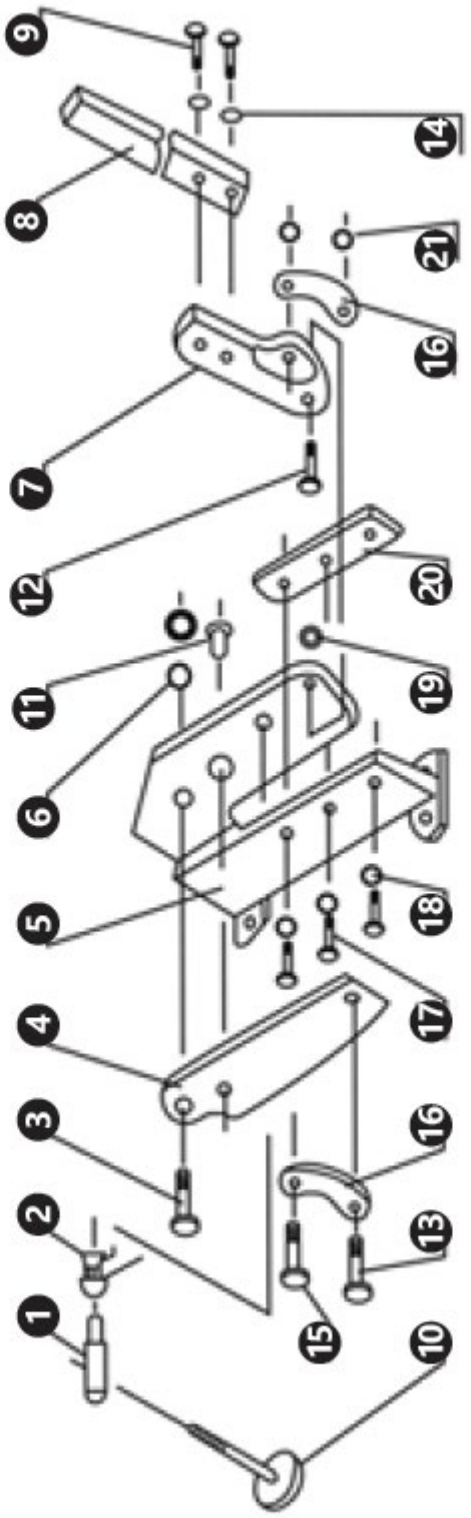

⚠

Ovaj korisnički priručnik preveden je pomoću strojnog prevođenja. Uložili smo maksimalan napor kako bismo osigurali točnost prijevoda, ali imajte na umu da automatizirani prijevodi nisu savršeni i nisu namijenjeni zamjeni ljudskih prevoditelja. Službena verzija korisničkog priručnika je na engleskom jeziku. Bilo kakve razlike između prevedene verzije i izvornog engleskog jezika nisu pravno obvezujuće. Ako imate bilo kakvih pitanja o točnosti prijevoda, molimo pogledajte englesku verziju koja je službena referenca. Više jezičnih verzija dostupno je na zahtjev putem info@expondo.com.

1. Tehnički podaci

Tablica 1: Tehnički podaci proizvoda

Opis parametra	Vrijednost parametra		
Naziv proizvoda	RUČICA ZA METALNI LIM		
Model	MSW-MSB500	MSW-MSB800	MSW-MSB1000
Duljina rezanja [mm]	500	800	1000
Maksimalna debljina obrađenog materijala [mm]	1,5		
Dimenzije [mm]	715x400x117	1190x400x773	1415x400x773
Težina [kg]	30	38,4	48,2
Opis parametra	Vrijednost parametra		
Naziv proizvoda	RUČNE ŠKARE	VIŠENAMJENSKE ŠKARE	
Model	MSW-HS8	MSW-MPS	
Duljina rezanja [mm]	170	-	
Maksimalna debljina obrađenog materijala [mm]	6 (ravni čelik) / 11 (okrugli čelik)	1,5	
Dimenzije [mm]	492x127x750	385x80x125	
Težina [kg]	16	1,80	

2. Opći opis

Korisnički priručnik je osmišljen kako bi pomogao u sigurnoj i nesmetanoj upotrebi uređaja. Proizvod je dizajniran i proizveden u skladu sa strogim tehničkim smjernicama, koristeći najsuvremenije tehnologije i komponente. Osim toga, proizvodi se u skladu s najstrožim standardima kvalitete.

NE KORISTITE UREĐAJ OSIM AKO NISTE PAŽLJIVO PROČITALI I RAZUMJELI OVAJ KORISNIČKI PRIRUČNIK.

Kako biste produžili vijek trajanja uređaja i osigurali nesmetan rad, koristite ga u skladu s ovim korisničkim priručnikom i redovito obavljajte zadatke održavanja. Tehnički podaci i specifikacije u ovom korisničkom priručniku su ažurirani. Proizvođač zadržava pravo na promjene povezane s poboljšanjem kvalitete.

2.1. Legenda

Ikona	Opis
CE	Proizvod zadovoljava relevantne sigurnosne standarde.

	Pročitajte upute prije upotrebe.
	Proizvod se mora reciklirati.
	**UPOZORENJE!** ili **OPREZ!** ili **ZAPAMTITE!** Primjenjuje se na danu situaciju. (opći znak upozorenja)
	Nosite zaštitne naočale.
	Nosite zaštitne rukavice.
	Nosite zaštitu za stopala.
	OPREZ! Oštri elementi. Opasnost od posjekotina udova.
	PAŽNJA! Opasnost od prignječenja ruke!



NAPOMENA! CRTEŽI U OVOM PRIRUČNIKU SLUŽE SAMO U ILUSTRATIVNE SVRHE I U NEKIM DETALJIMA MOGU SE RAZLIKOVATI OD STVARNOG STROJA.

3. Sigurnost korištenja



PAŽNJA! PROČITAJTE SVA SIGURNOSNA UPOZORENJA I SVE UPUTE. NEPOŠTIVANJE UPOZORENJA I UPUTA MOŽE DOVESTI DO OZBILJNIH OZLJEDA ILI ČAK SMRTI.

Kad god se u upozorenjima i uputama koriste izrazi "uređaj" ili "proizvod", to se odnosi na POLUGU ZA METALNI LIM, RUČNE ŠKARE ili VIŠENAMJENSKE ŠKARE. Ne stavljajte ruke ili druge dijelove tijela između oštrica uređaja.

3.1. Sigurnost na radnom mjestu

a) Provjerite je li radno mjesto čisto i dobro osvijetljeno. Neuredno ili slabo osvijetljeno radno mjesto može dovesti do nesreća. Pokušajte predvidjeti što se može dogoditi, promatrajte što se događa i koristite zdrav razum pri radu s uređajem.

b) Ovaj uređaj nije namijenjen za korištenje osobama (uključujući djecu) s ograničenim fizičkim, senzornim ili mentalnim sposobnostima ili nedostatkom iskustva i/ili znanja, osim ako ih ne nadzire osoba odgovorna za njihovu sigurnost ili su od te osobe primile upute o tome kako se uređaj koristi.

c) Uređajem mogu upravljati fizički sposobne osobe koje su propisno obučene, sposobne rukovati uređajem i koje su propisno obučene te koje su pregledale ovaj priručnik za uporabu i prošle obuku o zdravlju i sigurnosti na radu.

d) Kada se utvrdi bilo kakvo oštećenje ili abnormalan rad uređaja, odmah prekinite njegovu upotrebu i obavijestite ovlaštenu osobu.

e) U slučaju sumnje u ispravnost rada proizvoda ili pronalaska oštećenja obratite se servisnom centru proizvođača.

f) Samo servisni centar proizvođača može vršiti popravke proizvoda. Ne pokušavajte sami vršiti popravke!

g) Djeci ili neovlaštenim osobama zabranjen je ulazak na radno mjesto. (Ometanje pažnje može rezultirati gubitkom kontrole nad uređajem).

h) Tijekom rada s obratkom pazite na strance i njihovu sigurnost.

i) Pažljivo promatrajte radni komad tijekom rada kako biste izbjegli njegovo oštećenje i spriječili bilo kakvu moguću opasnost.

j) Održavajte red i uklanjajte prašinu, ostatke i otpadni materijal nakon rada.

k) Ako se proizvodi više elemenata, treba ih prije i nakon rada pohraniti na način koji omogućuje održavanje reda na radnom mjestu.



ZAPAMTITE! PRILIKOM KORIŠTENJA UREĐAJA ZAŠTITITE DJECU I DRUGE PROMATRAČE.

a) Nemojte koristiti uređaj kada ste umorni, bolesni ili pod utjecajem alkohola, narkotika ili lijekova koji mogu značajno smanjiti sposobnost rukovanja uređajem.

b) Prilikom rada s uređajem koristite zdrav razum i budite oprezni. Privremeni gubitak koncentracije tijekom korištenja uređaja može dovesti do ozbiljnih ozljeda.

c) Koristite osobnu zaštitnu opremu kako je potrebno za rad s uređajem, navedeno u odjeljku 1 (Legenda). Korištenje ispravne, odobrene osobne zaštitne opreme smanjuje rizik od ozljeda.

d) Nemojte precjenjivati svoje sposobnosti. Prilikom korištenja uređaja održavajte ravnotežu i ostanite stabilni u svakom trenutku. To će osigurati bolju kontrolu nad uređajem u neočekivanim situacijama.

e) Nemojte nositi široku odjeću ili nakit. Držite kosu, odjeću i rukavice dalje od pokretnih dijelova. Široka odjeća, nakit ili duga kosa mogu se zaplesti u pokretne dijelove.

f) Prije rada s uređajem uklonite sve alate za podešavanje ili ključeve. Bilo koji alat ili ključ ostavljen unutar rotirajućeg dijela uređaja može uzrokovati ozljede.

g) Materijal koji se obrađuje mora biti bez nečistoća.

h) Tijekom rada uređaja ne dodirujte pokretne dijelove ili pribor.

i) Koristite zaštitne rukavice kako biste izbjegli ozljede oštrim rubovima.

j) Ne radite na elementima izrađenim od tvrdih materijala.

k) Zabranjeno je dirati u strukturu uređaja kako biste promijenili njegove parametre ili konstrukciju.

3.2. Sigurna uporaba uređaja

a) Ne preopterećujte uređaj. Koristite odgovarajući alat za zadani zadatak. Ispravno odabran uređaj će bolje i sigurnije obavljati zadatak za koji je dizajniran.

b) Potrebno je odspojiti tlačni vod prije početka bilo kakvog podešavanja, zamjene pribora ili nakon završetka rada s uređajem. Takva preventivna mjera smanjuje rizik od nezgode

c) Kada se ne koristi, čuvajte ga na sigurnom mjestu, dalje od djece i osoba koje nisu upoznate s uređajem, koje nisu pročitale korisnički priručnik. Uređaj može predstavljati opasnost u rukama neiskusnih korisnika.

d) Održavajte uređaj u dobrom tehničkom stanju. Prije svake uporabe provjerite ima li općih oštećenja, a posebno provjerite ima li napuknutih dijelova ili elemenata te bilo kakvih drugih stanja koja mogu utjecati na siguran rad uređaja. Ako se otkrije oštećenje, prije uporabe predajte uređaj na popravak.

e) Uređaj držite izvan dohvata djece.

f) Popravak ili održavanje uređaja trebaju obavljati kvalificirane osobe, koristeći samo originalne rezervne dijelove. To će osigurati sigurnu uporabu.

g) Kako biste osigurali ispravnost uređaja, nemojte uklanjati tvornički ugrađene zaštitne elemente i nemojte otpuštati vijke.

h) Koristite uređaj za obradu elemenata parametara koji su u skladu s podacima navedenima u tablici tehničkih podataka. Ne prekoračujte dopuštene dimenzije obrađenog materijala.

i) Ne radite na dva obratka istovremeno.

j) Dugi obratci moraju biti poduprti i stabilno postavljeni za rad.

k) Ne naginjite se nad uređaj kada je njegova ruka u okomitom položaju (ovo se odnosi na modele MSW-MSB500, MSW-MSB800, MSW-MSB1000).

l) Uvijek ostanite na strani na kojoj držite obratak (ovo se ne odnosi na model MSW-HS8).

m) Obradak uvijek mora biti ravan i okomit na rezače uređaja.

n) Ne dodirujte rezače tijekom rada uređaja.

o) Ne približavajte ruku bliže od 20 cm rezačima uređaja kada držite obratak.

p) Koristite kerozin za uklanjanje antikorozivne masti s radnih površina.

q) Uređaj treba biti čvrsto pričvršćen za radnu površinu, a korisnik treba imati dovoljno prostora za slobodno rukovanje obratkom.

4. Smjernice za korištenje

Ručica za metalni lim i višenamjenske škare namijenjene su za rezanje limova. Ručne škare koriste se za rezanje metalnih limova i šipki.

Korisnik je odgovoran za svaku štetu nastalu nenamjenskom upotrebom uređaja.

4.1. Opis uređaja

MSW-HS500

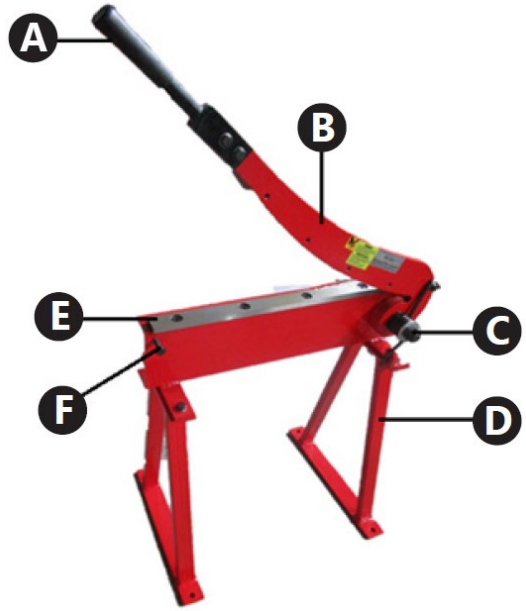

MSW-HS800



MSW-HS1000

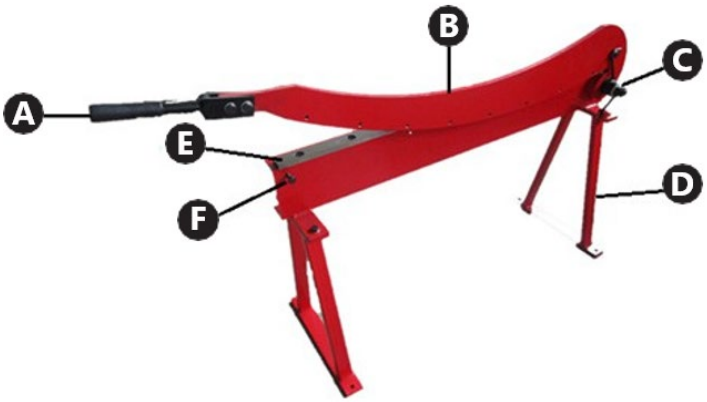

A. Ručka gornjeg kraka rezača

B. Gornji krak rezača

C. Povratna opruga

D. Oslonac

E. Donji rezač

F. Graničnik

MSW-HS8

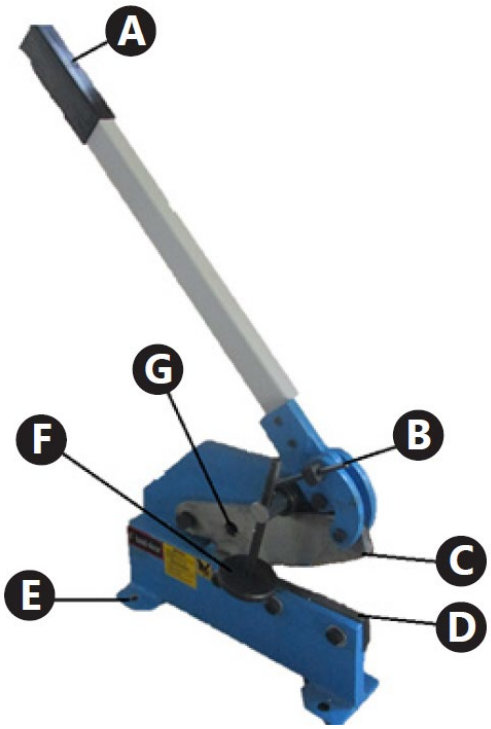

A. Ručka gornjeg kraka rezača

B. Gornji krak rezača

C. Povratna opruga

D. Oslonac

E. Donji rezač

F. Graničnik

MSW-MPS

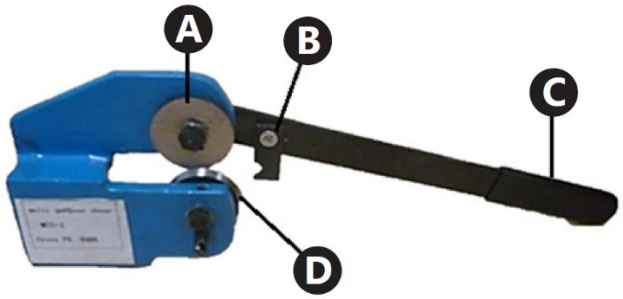

A. Ručka gornjeg kraka rezača

B. Gornji krak rezača

C. Povratna opruga

D. Potporanj

E. Donji rezač

F. Graničnik

4.2. Priprema za uporabu

4.2.1. Položaj uređaja

Uređaj se uvijek smije koristiti na ravnoj, stabilnoj, čistoj i suhoj površini te izvan dohvata djece i osoba s duševnim smetnjama.

• Osigurajte slobodan prostor od 1 m oko uređaja kako biste izbjegli oštećenja.

• Operater treba imati dovoljno prostora za rukovanje uređajem.

• Najmanje 2 osobe trebaju izvaditi uređaj iz ambalaže i pripremiti ga za montažu (ovo se ne odnosi na model MSW-MPS)

4.3. Postavljanje uređaja

• Model MSW-MPS: ne zahtijeva montažu.

• Model MSW-HS8: Ugradite polugu s ručicom (A) u gornji dio uređaja. Osigurajte spoj vijcima.

• Modeli MSW-MSB500, MSW-MSB800, MSW-MSB1000: Ugradite nosače (D) u donji dio uređaja, sprijeda i straga. Osigurajte spoj vijcima.

4.4. Uporaba uređaja

Prije rada preporučuje se označiti liniju rezanja na obratku.

Modeli MSW-MSB500, MSW-MSB800, MSW-MSB1000

Rezanje obratka:

a) Podignite krak uređaja dok jednom rukom držite ručku.

b) Dok držite obradak, postavite ga ravno i okomito na rezače.

c) Umetnite obradak između rezača uređaja.

d) Režite jednom rukom pritiskajući krak uređaja koji držite za ručku dok drugom rukom hvatate obradak. Obradak će se rezati.

OPREZ! Ne približavajte ruku bliže od 20 cm rezačima uređaja dok držite obradak.

e) Podignite krak uređaja.

f) Uklonite obradak.

g) Odrezani dio obratka i sam obratak odložite na odgovarajuće mjesto. Održavajte red na radnom mjestu.

OPREZ! Budite oprezni pri hvatanju obratka prije i poslije rada. Obradak može imati oštre rubove.

OPREZ! Tijekom rezanja uređajem može doći do trzaja obratka. Budite oprezni i koristite zaštitne rukavice i naočale.

Model MSW-HS8

a) Dok držite obratak, postavite ga ravno i okomito na rezače.

b) Umetnite obratak između rezača uređaja.

c) Pritisnite obratak pomoću steznog diska. Okrenite stezni disk da biste promijenili njegov položaj. Ova radnja nije potrebna pri rezanju okruglih šipki.

d) Pritisnite polugu uređaja.

OPREZ! Ne približavajte ruku bliže od 20 cm rezačima uređaja dok držite obratak.

e) Podignite polugu uređaja.

f) Otpustite pritisak diska na obratak. Ova radnja nije potrebna pri rezanju okruglih šipki.

g) Uklonite obratak.

h) Odložite odrezani dio obratka i sam obratak na odgovarajuće mjesto. Održavanje reda na radnom mjestu

Model MSW-MPS

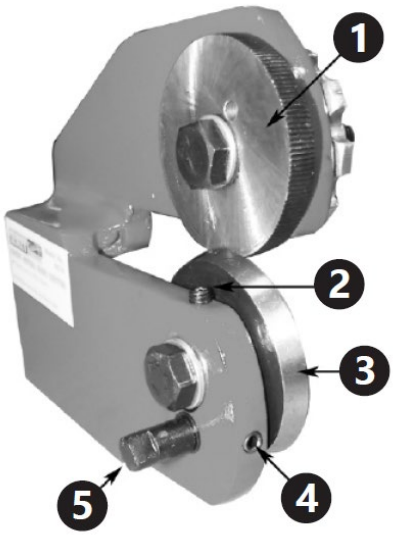

1. Vodilica

2. Gornji vijak za podešavanje

3. Rezna ploča

4. Donji vijak za podešavanje

5. Donja osovina

4.4.1. Podešavanje

a) Rub rezne ploče trebao bi se poravnati s rubom vodilice po dubini blizu debljine obratka. Preporučuje se pokušati podesiti dubinu pokrivanja kotača pomoću nepotrebnog komada materijala iste vrste kao i materijal koji se obrađuje.

b) Za postavljanje kotača u odnosu jedan prema drugome, prvo otpustite gornje i donje vijke za podešavanje.

c) Za povećanje pokrivenosti kotača, zategnite donji stezni vijak (u smjeru kazaljke na satu) dok se ne postigne željena pokrivenost kotača. Zatim zategnite gornji vijak za podešavanje dok ne pruža lagani otpor. Za smanjenje pokrivenosti kotača, otpustite donji stezni vijak i okrećite gornji vijak za podešavanje u smjeru kazaljke na satu dok se ne postigne željena pokrivenost kotača. Zatim zategnite donji vijak za podešavanje dok ne pruža lagani otpor.

d) Ako se rezni kotač ne okreće dovoljno slobodno, okrenite donji valjak i podesite vijke za podešavanje.

4.4.2. Rezanje

a) Dok držite obradak, postavite ga ravno i okomito na rezače.

b) Umetnite obradak između reznog kotača i vodećeg kotača. Pazite da se suvišna strana obradka nalazi na desnoj strani uređaja (na strani vodećeg kotača).

c) Provjerite je li papučica iznad bušilice s čegrtaljkom i povucite ručku prema naprijed dok je lagano pritiskate prema rezanju drugom rukom.

OPREZ! Ne približavajte ruku bliže od 20 cm rezačima uređaja dok držite obradak.

d) Ako je potrebno dodatno rezati obradak, okrenite polugu suprotno od smjera rezanja, a zatim je ponovno okrenite prema smjeru rezanja. Sljedeći dio elementa bit će izrezan zajedno s rotacijom kotača. Ponovite ovu aktivnost dok se ne postigne željeni učinak.

e) Uklonite obradak.

f) Odreženi dio obratka i sam obratak odložite na odgovarajuće mjesto. Održavajte red na radnom mjestu.

4.5. Čišćenje i održavanje

• Sve blokade i zaglavljeni ostaci nakon obradka moraju se ukloniti pomoću prikladnog alata (npr. pomoću kuke ili komada drveta).

• Nakon svakog rada uklonite prašinu, ostatke obradaka i nečistoće s uređaja.

• Za čišćenje svake površine koristite sredstva za čišćenje bez korozivnih tvari.

• Nakon čišćenja uređaja, sve dijelove treba osušiti prije ponovne upotrebe.

• Uređaj čuvajte na suhom i hladnom mjestu, zaštićenom od vlage i izravne sunčeve svjetlosti.

• Redovito se moraju provoditi pregledi uređaja u pogledu njegove tehničke učinkovitosti i eventualnih oštećenja.

• Redovito podmažite pokretne elemente ovisno o učestalosti njihove upotrebe.

• Tijekom podmazivanja pazite da ne podmažete vanjsku površinu vodećeg kotača (ovo se odnosi na model MSW-MPS).

4.6. Montažni crteži

Popis elemenata

Broj dijela	Opis MSW-MSB500, MSW-MSB800, MSW-MSB1000	Broj komada
1	Donja oštrica	1
2	Klip za vijke	4
3	Tijelo	1
4	Spojna ploča	1
5	Vratilo	1
6	Perilica rublja	4
7	Orah	4
8	Noga	2
9	Trn	1
10	Perilica rublja	2
11	Orah	4
12	Vijak	4

13	Trn	2
14	Poklopac	1
15	Vijak	4
16	Nadlaktica	1
17	Vijak	4
18	Gornja oštrica	1
19	Vijak	2
20	Valjak za ručku	1
21	Nositelj	1
22	Proljeće	1

Broj dijela	Opis MSW-HS8	Broj komada
1	Vratilo	1
2	Proljeće	1
3	Klip za vijke	1
4	Gornja oštrica	1
5	Tijelo	1
6	Orah	2
7	Poluga	1
8	Nositelj	1
9	Vijak	2
10	Stezni disk	1
11	Trn	1
12	Vijak	1
13	Vijak	1
14	Perilica rublja	2
15	Vijak	1
16	Zatvarač	2
17	Vijak	3
18	Perilica rublja	3
19	Orah	1
20	Donja oštrica	1
21	Orah	2

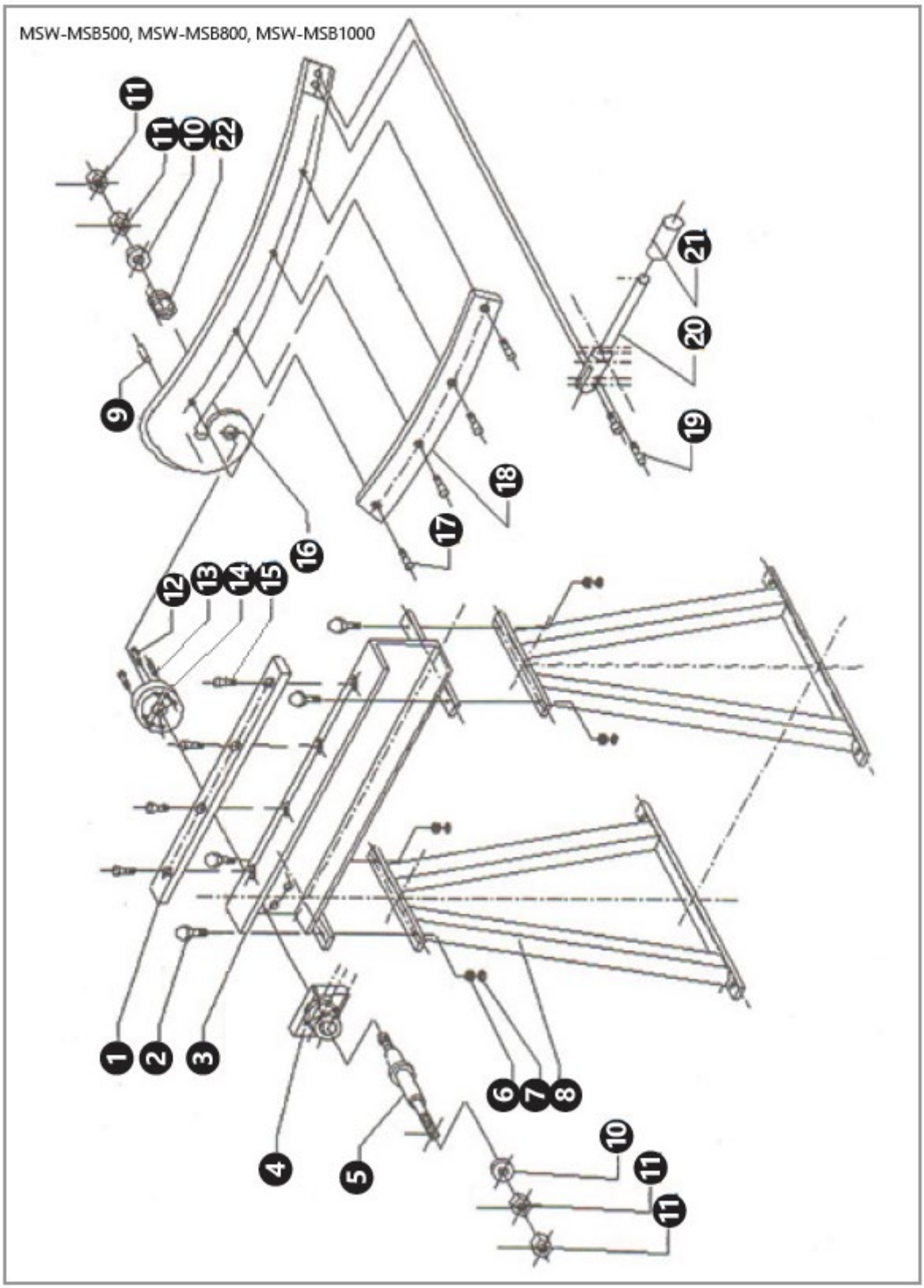
MSW-MSB500, MSW-MSB800, MSW-MSB1000
11
11
10
22
9
21
20
19
18
17
16
12
13
14
15
1
2
3
6
7
8
4
5
10
11
11

MSW-HS8

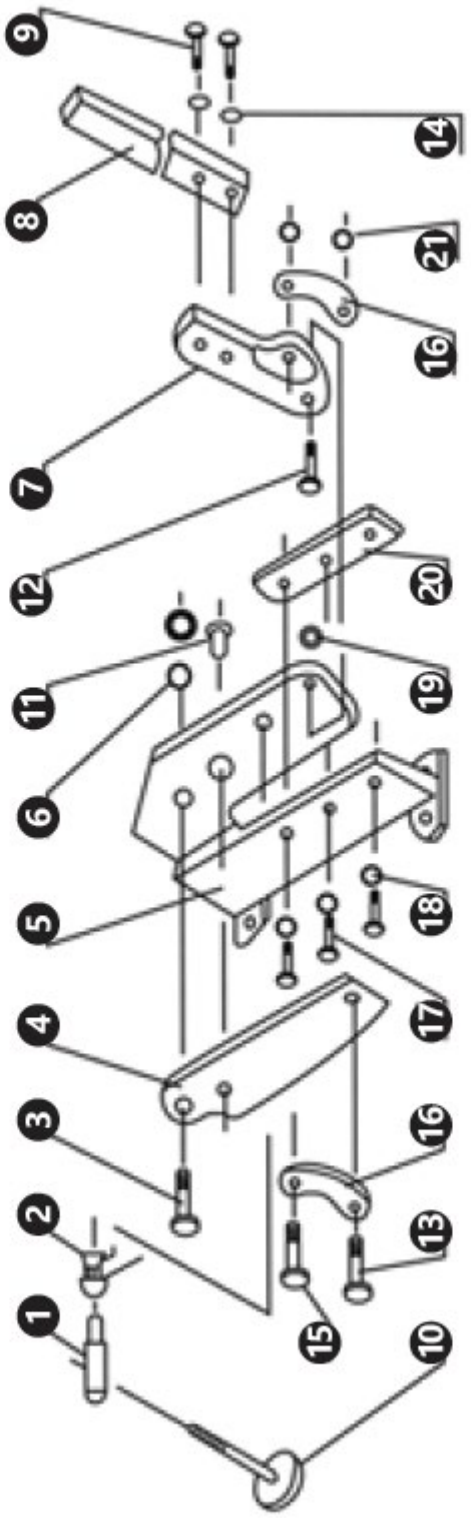

⚠

Šis naudotojo vadovas išverstas naudojant mašininį vertimą. Dėjome visas pastangas, kad vertimas būtų tikslus, tačiau atkreipkite dėmesį, kad automatiniai vertimai nėra tobuli ir neturi pakeisti žmonių vertėjų. Oficiali naudotojo vadovo versija yra anglų kalba. Bet kokie skirtumai tarp išverstos versijos ir originalo anglų kalba nėra teisiškai įpareigojantys. Jei turite klausimų dėl vertimo tikslumo, žr. anglišką versiją, kuri yra oficiali nuoroda. Daugiau kalbų versijų galite gauti paprašę el. paštu info@expondo.com.

1. Techniniai duomenys

1 lentelė: Produkto techniniai duomenys

Parametro aprašymas	Parametro reikšmė		
Produkto pavadinimas	METALINĖ LAKŠTO SVIRTIS		
Modelis	MSW-MSB500	MSW-MSB800	MSW-MSB1000
Pjovimo ilgis [mm]	500	800	1000
Didžiausias apdirbamos medžiagos storis [mm]	1,5		
Matmenys [mm]	715 x 400 x 117	1190 x 400 x 773	1415 x 400 x 773
Svoris [kg]	30	38,4	48,2
Parametro aprašymas	Parametro reikšmė		
Produkto pavadinimas	RANKINĖS ŽIRKLĖS	DAUGIAFUNKCĖS ŽIRKLĖS	
Modelis	MSW-HS8	MSW-MPS	
Pjovimo ilgis [mm]	170	-	
Didžiausias apdirbamos medžiagos storis [mm]	6 (plokštas plienas) / 11 (apvalus plienas)	1,5	
Matmenys [mm]	492x127x750	385x80x125	
Svoris [kg]	16	1,80	

2. Bendras aprašymas

Naudotojo vadovas skirtas padėti saugiai ir be problemų naudoti įrenginį. Produktas suprojektuotas ir pagamintas laikantis griežtų techninių gairių, naudojant pažangiausias technologijas ir komponentus. Be to, jis gaminamas laikantis griežčiausių kokybės standartų.

NENAUDOKITE ĮRENGINIO, JEI AŠTRIAI NEPERSKAITĖTE IR NESUPRATOTE ŠIO NAUDOTOJO VADOVO.

Norėdami pailginti įrenginio tarnavimo laiką ir užtikrinti sklandų veikimą, naudokite jį pagal šį naudotojo vadovą ir reguliariai atlikite techninės priežiūros darbus. Šiame naudotojo vadove pateikti techniniai duomenys ir specifikacijos yra naujausios. Gamintojas pasilieka teisę atlikti pakeitimus, susijusius su kokybės gerinimu.

2.1. Legenda

Piktograma	Aprašymas
CE	Produktas atitinka atitinkamus saugos standartus.

	Prieš naudojimą perskaitykite instrukcijas.
	Produktas turi būti perdirbamas.
	**ĮSPĖJIMAS!** arba **ATSARGIAI!** arba **ATMINTINĖ!** Taikoma konkrečiai situacijai. (bendras įspėjamasis ženklas)
	Mūvėkite apsauginius akinius.
	Mūvėkite apsaugines pirštines.
	Dėvėkite pėdų apsaugos priemones.
	ATSARGIAI! Aštrūs elementai. Galūnių įpjovimo pavojus.
	DĖMESIO! Rankos sutraiškymo pavojus!



PRAŠOME ATKREIPTI DĖMESĮ! ŠIAME VADOVE PATEIKTI BRĖŽINIAI YRA TIK ILIUSTRACINIAI IR KAI KURIOSE DETALĖSE GALI SKIRTIS NUO TIKROJO ĮRENGINIO.

3. Naudojimo saugumas



DĖMESIO! PERSKAITYKITE VISUS SAUGOS ĮSPĖJIMUS IR VISAS INSTRUKCIJAS. NESILAIKANT ĮSPĖJIMŲ IR NURODYMŲ, GALIMA SUNKIAI SUSIŽALOTI AR NET MIRTI.

Kai įspėjimuose ir instrukcijose vartojamas žodis „įrenginys“ arba „gaminys“, turi būti vartojamas žodis „METALINIO LAKŠTO SVIRTIS“, „RANKINĖS ŽIRKLĖS“ arba „DAUGIAFUNKCĖS ŽIRKLĖS“. Nekiškite rankų ar kitų kūno dalių tarp prietaiso peilių.

3.1. Saugumas darbo vietoje

a) Įsitikinkite, kad darbo vieta yra švari ir gerai apšviesta. Netvarkinga ar prastai apšviesta darbo vieta gali tapti nelaimingų atsitikimų priežastimi. Stenkitės numatyti, kas gali nutikti, stebėkite, kas vyksta, ir dirbdami su įrenginiu vadovaukitės sveiku protu.

b) Šis prietaisas nėra skirtas naudoti asmenims (įskaitant vaikus), turintiems ribotus fizinius, jutiminius ar protinius gebėjimus arba neturintiems pakankamai patirties ir (arba) žinių, nebent juos prižiūri už jų saugumą atsakingas asmuo arba jie yra gavę iš šio asmens nurodymus, kaip naudoti prietaisą.

c) Įrenginį gali valdyti fiziškai sveiki asmenys, kurie yra tinkamai apmokyti, geba jį valdyti, yra tinkamai apmokyti ir yra peržiūrėję šią naudojimo instrukciją bei apmokyti darbuotojų saugos ir sveikatos klausimais.

d) Pastebėję bet kokį prietaiso pažeidimą ar nenormalų veikimą, nedelsdami nutraukite jo naudojimą ir praneškite įgaliotam asmeniui.

e) Kilus abejonių dėl gaminio tinkamo veikimo arba pastebėjus pažeidimų, kreipkitės į gamintojo techninės priežiūros centrą.

f) Produktą gali remontuoti tik gamintojo techninės priežiūros centras. Nebandykite remontuoti patys!

g) Vaikams ar neįgaliotiems asmenims draudžiama įeiti į darbo vietą. (Dėl dėmesio blaškymosi galima prarasti įrenginio kontrolę).

h) Apdorojant ruošinį, rūpinkitės pašaliniais asmenimis ir jų saugumu.

i) Darbo metu atidžiai stebėkite ruošinį, kad jo nepažeistumėte ir išvengtumėte galimų pavojų.

j) Palaikykite tvarką ir po darbo pašalinkite dulkes, šiukšles ir atliekas.

k) Jei gaminama daugiau elementų, juos prieš ir po darbo reikia laikyti taip, kad darbo vietoje būtų palaikoma tvarka.



ATMINKITE! NAUDODAMI ĮRENGINĮ, APSAUGOKITE VAIKUS IR KITUS PAŠALINIUS ASMENIS.

a) Nenaudokite įrenginio, kai esate pavargę, sergate arba apsvaigę nuo alkoholio, narkotinių medžiagų ar vaistų, kurie gali smarkiai pakenkti gebėjimui valdyti įrenginį.

b) Dirbdami su įrenginiu, vadovaukitės sveiku protu ir būkite budrūs. Laikinas susikaupimo praradimas naudojant įrenginį gali sukelti sunkius sužalojimus.

c) Naudokite asmenines apsaugos priemones, reikalingas dirbant su įrenginiu, nurodytas 1 skyriuje (Legenda). Tinkamų, patvirtintų asmeninių apsaugos priemonių naudojimas sumažina sužalojimo riziką.

d) Nepervertinkite savo gebėjimų. Naudodami įrenginį, išlaikykite pusiausvyrą ir visada išlikite stabilūs. Tai užtikrins geresnę įrenginio kontrolę netikėtose situacijose.

e) Nedėvėkite laisvų drabužių ar papuošalų. Laikykite plaukus, drabužius ir pirštines atokiau nuo judančių dalių. Laisvi drabužiai, papuošalai ar ilgi plaukai gali įstrigti tarp judančių dalių.

f) Prieš naudodami įrenginį, nuimkite visus reguliavimo įrankius ar veržliarakčius. Bet koks įrankis ar veržliaraktis, paliktas besisukančioje įrenginio dalyje, gali sukelti sužalojimų.

g) Apdorojama medžiaga turi būti be priemaišų.

h) Įrenginiui veikiant, nelieskite jokių judančių dalių ar priedų.

i) Mūvėkite apsaugines pirštines, kad nesusižeistumėte į aštrius kraštus.

j) Nedirbkite su elementais, pagamintais iš kietų medžiagų.

k) Draudžiama keisti įrenginio konstrukciją siekiant pakeisti jo parametrus ar konstrukciją.

3.2. Saugus įrenginio naudojimas

a) Neperkraukite įrenginio. Naudokite tinkamus įrankius tam tikrai užduočiai atlikti. Tinkamai parinktas įrenginys geriau ir saugiau atliks užduotį, kuriai jis buvo sukurtas.

b) Prieš pradedant bet kokius reguliavimo darbus, keičiant priedus arba baigus darbą su įrenginiu, būtina atjungti slėgio liniją. Tokia prevencinė priemonė sumažina nelaimingų atsitikimų riziką

c) Nenaudojamą įrenginį laikykite saugioje vietoje, atokiau nuo vaikų ir asmenų, kurie nėra susipažinę su įrenginiu ir neperskaitė naudotojo vadovo. Įrenginys gali kelti pavojų nepatyrusių naudotojų rankose.

d) Palaikykite įrenginio techninę būklę. Prieš kiekvieną naudojimą patikrinkite, ar nėra bendrų pažeidimų, ypač ar nėra įtrūkusių dalių ar elementų, ir ar nėra kitų sąlygų, kurios gali turėti įtakos saugiam įrenginio naudojimui. Jei aptinkama pažeidimų, prieš naudojimą perduokite įrenginį remontui.

e) Laikykite įrenginį vaikams nepasiekiamoje vietoje.

f) Įrenginio remontą ar techninę priežiūrą turėtų atlikti kvalifikuoti asmenys, naudodami tik originalias atsargines dalis. Tai užtikrins saugų naudojimą.

g) Kad užtikrintumėte įrenginio veikimo vientisumą, nenuimkite gamykloje sumontuotų apsaugų ir neatsukite jokių varžtų.

h) Naudokite įrenginį elementams, kurių parametrai atitinka techninių duomenų lentelėje pateiktus duomenis, apdoroti. Neviršykite leistinų apdirbamos medžiagos matmenų.

i) Nedirbkite su dviem ruošiniais vienu metu.

j) Ilgi ruošiniai turi būti paremti ir stabiliai pastatyti darbui.

k) Nepasilenkite virš įrenginio, kai jo rankena yra vertikalioje padėtyje (tai taikoma modeliams MSW-MSB500, MSW-MSB800, MSW-MSB1000).

l) Visada būkite toje pusėje, kurioje laikomas ruošinys (tai netaikoma modeliui MSW-HS8).

m) Ruošinys visada turi būti lygus ir statmenas įrenginio pjovimo įrankiams.

n) Įrenginiui veikiant, nelieskite pjovimo įrankių.

o) Laikydami ruošinį, nepriglauskite rankos arčiau nei 20 cm prie įrenginio pjovimo įrankių.

p) Antikoroziniams tepalams nuo darbinių paviršių pašalinti naudokite žibalą.

q) Įrenginys turi būti tvirtai pritvirtintas prie darbinio paviršiaus, o naudotojas turi turėti pakankamai vietos laisvai valdyti ruošinį.

4. Naudojimas

Metalo lakštų svirtis ir universalios žirklės skirtos lakštiniam metalui pjauti. Rankinės žirklės naudojamos metalo lakštams ir strypams pjauti.

Naudotojas yra atsakingas už bet kokią žalą, atsiradusią dėl įrenginio naudojimo ne pagal paskirtį.

4.1. Įrenginio aprašymas

MSW-HS500

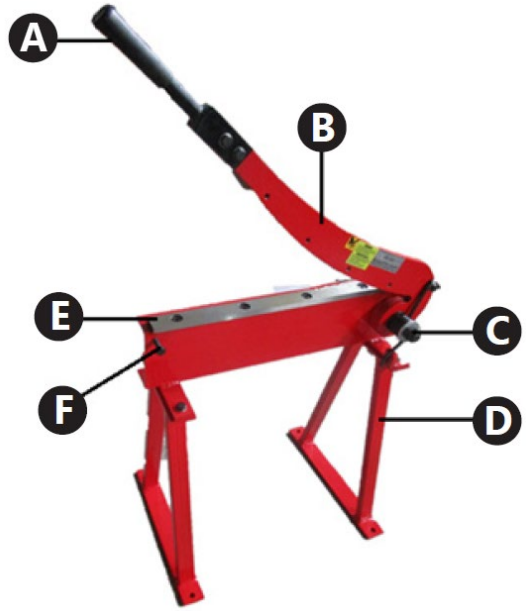

MSW-HS800



MSW-HS1000

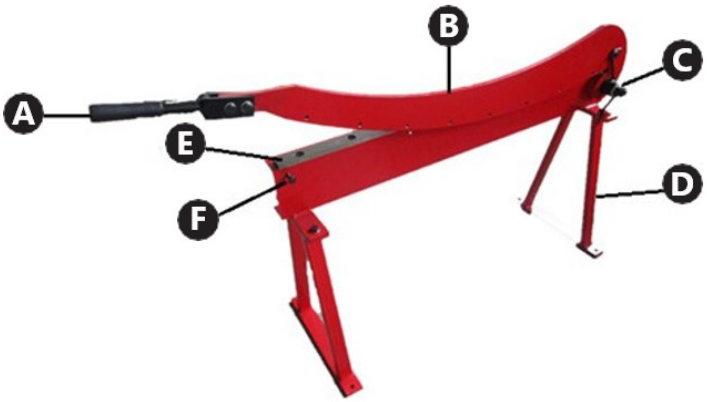

A. Viršutinė pjovimo svirties rankena

B. Viršutinė pjovimo svirtis

C. Grąžinamoji spyruoklė

D. Atrama

E. Apatinis pjaustytuvas

F. Ribotuvas

MSW-HS8

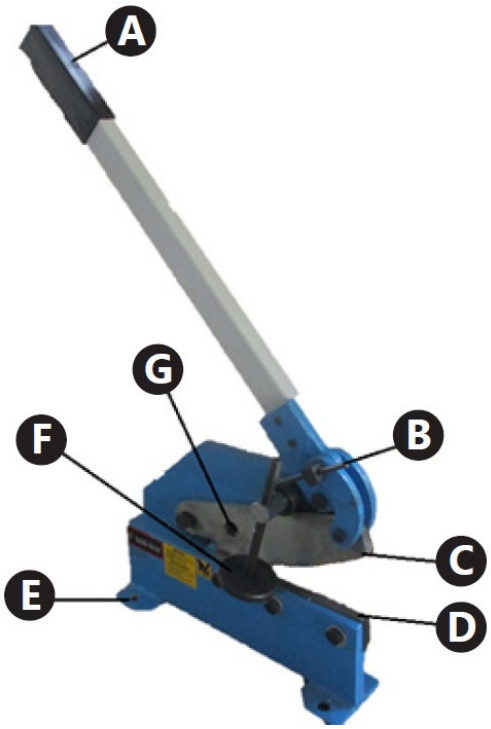

A. Viršutinė pjovimo svirties rankena

B. Viršutinė pjovimo svirtis

C. Grąžinamoji spyruoklė

D. Atrama

E. Apatinis pjaustytuvas

F. Ribotuvas

MSW-MPS

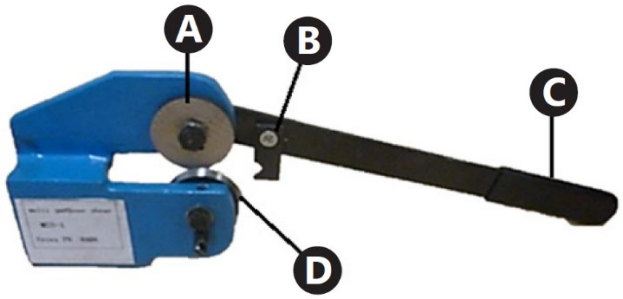

A. Viršutinė pjovimo svirties rankena

B. Viršutinė pjovimo svirtis

C. Grąžinamoji spyruoklė

D. Atrama

E. Apatinis pjoviklis

F. Ribotuvas

4.2. Paruošimas naudojimui

4.2.1. Prietaiso vieta

Prietaisas visada turi būti naudojamas ant lygaus, stabilaus, švaraus ir sauso paviršiaus, vaikams ir psichiškai nestabiliems asmenims nepasiekiamoje vietoje.

• Kad išvengtumėte pažeidimų, aplink prietaisą palikite 1 m laisvos erdvės.

• Operatorius turi turėti pakankamai vietos prietaisui valdyti.

• Prietaisą iš pakuotės išimkite ir surinkimui paruoškite bent 2 asmenys (tai netaikoma MSW-MPS modeliui).

4.3. Prietaiso montavimas

• MSW-MPS modelis: nereikia surinkti.

• MSW-HS8 modelis: svirtį su rankena (A) sumontuokite viršutinėje prietaiso dalyje. Pritvirtinkite jungtį varžtais.

• MSW-MSB500, MSW-MSB800, MSW-MSB1000 modeliai: atramas (D) sumontuokite apatinėje prietaiso dalyje, priekyje ir gale. Pritvirtinkite jungtį varžtais.

4.4. Prietaiso naudojimas

Prieš pradedant darbą, rekomenduojama pažymėti ruošinio pjovimo liniją.

Modeliai MSW-MSB500, MSW-MSB800, MSW-MSB1000

Ruošinio pjovimas:

a) Pakelkite įrenginio svirtį, viena ranka laikydami rankeną.

b) Laikydami ruošinį, padėkite jį lygiai ir statmenai pjovimo įrankiams.

c) Įkiškite ruošinį tarp įrenginio pjovimo įrankių.

d) Pjaukite viena ranka, spausdami įrenginio svirtį už rankenos, o kita ranka suimdami ruošinį. Ruošinys bus nupjautas.

ATSARGIAI! Laikydami ruošinį, nepriartinkite rankos arčiau nei 20 cm prie įrenginio pjovimo įrankių.

e) Pakelkite įrenginio svirtį.

f) Nuimkite ruošinį.

g) Nupjautą ruošinio dalį ir patį ruošinį padėkite tinkamoje vietoje. Darbo vietoje palaikykite tvarką.

ATSARGIAI! Prieš darbą ir po jo suimdami ruošinį, būkite atsargūs. Ruošinys gali turėti aštrių briaunų.

ATSARGIAI! Pjaunant prietaisu, ruošinys gali atatrankytis. Būkite atsargūs ir naudokite apsauginius pirštines bei akinius.

Modelis MSW-HS8

a) Laikydami ruošinį, padėkite jį lygiai ir statmenai pjovimo įrankiams.

b) Įkiškite ruošinį tarp įrenginio pjovimo įrankių.

c) Prispauskite ruošinį prispaudimo disku. Pasukite prispaudimo diską, kad pakeistumėte jo padėtį. Šis veiksmas nebūtinas pjaunant apvalius strypus.

d) Paspauskite įrenginio svirtį.

ATSARGIAI! Laikydami ruošinį, nepriglauskite rankos arčiau nei 20 cm prie įrenginio pjovimo įrankių.

e) Pakelkite įrenginio svirtį.

f) Atleiskite disko spaudimą ant ruošinio. Šis veiksmas nebūtinas pjaunant apvalius strypus.

g) Nuimkite ruošinį.

h) Nupjautą ruošinio dalį ir patį ruošinį padėkite tinkamoje vietoje. Palaikykite tvarką darbo vietoje

Modelis MSW-MPS

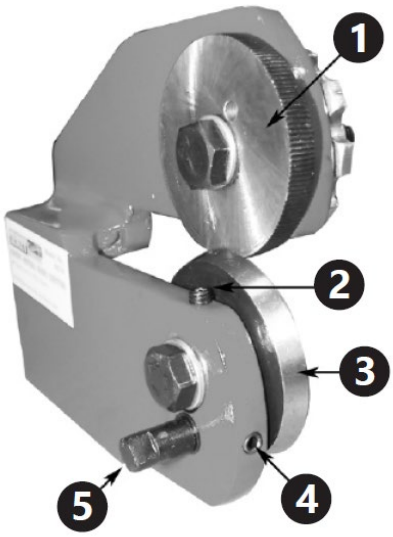

1. Kreipiamasis ratas

2. Viršutinis reguliavimo varžtas

3. Pjovimo ratas

4. Apatinis reguliavimo varžtas

5. Apatinis velenas

4.4.1. Reguliavimas

a) Pjovimo rato kraštas turi susilieti su kreipiamojo rato kraštu gylyje, artimame ruošinio storiui. Rekomenduojama pabandyti nustatyti ratų padengimo gylį naudojant nereikalingą medžiagos gabalą, to paties tipo kaip ir apdirbama medžiaga.

b) Norėdami nustatyti ratukus vieną kito atžvilgiu, pirmiausia atlaisvinkite viršutinį ir apatinį fiksavimo varžtus.

c) Norėdami padidinti ratukų padengimą, priveržkite apatinį prispaudimo varžtą (pagal laikrodžio rodyklę), kol bus pasiektas norimas ratukų padengimas. Tada priveržkite viršutinį fiksavimo varžtą, kol bus juntamas nedidelis pasipriešinimas. Norėdami sumažinti ratukų padengimą, atlaisvinkite apatinį prispaudimo varžtą ir sukite viršutinį fiksavimo varžtą pagal laikrodžio rodyklę, kol bus pasiektas norimas ratukų padengimas. Tada priveržkite apatinį fiksavimo varžtą, kol bus juntamas nedidelis pasipriešinimas.

d) Jei pjovimo ratukas sukasi nepakankamai laisvai, pasukite apatinį volelį ir sureguliuokite fiksavimo varžtus.

4.4.2. Pjovimas

a) Laikydami ruošinį, padėkite jį lygiai ir statmenai pjovimo įrankiams.

b) Įkiškite ruošinį tarp pjovimo ratuko ir kreipiamojo ratuko. Įsitikinkite, kad nereikalinga ruošinio pusė yra įrenginio dešinėje pusėje (kreipiamojo ratuko pusėje).

c) Įsitikinkite, kad skląstis yra virš reketinio grąžto, ir patraukite rankeną į priekį, kita ranka lengvai spausdami ją pjovimo link.

ATSARGIAI! Laikydami ruošinį, nelaikykite rankos arčiau nei 20 cm atstumu prie įrenginio pjaustytuvų.

d) Jei reikia toliau pjauti ruošinį, pasukite svirtį priešinga pjovimo krypčiai ir vėl pasukite ją pjovimo kryptimi. Kita elemento dalis bus pjaunama kartu sukant ratukus. Kartokite šį veiksmą, kol bus pasiektas norimas rezultatas.

e) Nuimkite ruošinį.

f) Nupjautą ruošinio dalį ir patį ruošinį padėkite į tam skirtą vietą. Darbo vietoje palaikykite tvarką.

4.5. Valymas ir priežiūra

• Bet kokie užsikimšimai ir įstrigę likučiai po ruošiniu turi būti pašalinti tinkamais įrankiais (pvz., kabliu arba medžio gabalėliu).

• Po kiekvieno darbo pašalinkite iš įrenginio dulkes, ruošinių liekanas ir nešvarumus.

• Kiekvienam paviršiui valyti naudokite valiklius be ėsdinančių medžiagų.

• Išvalius įrenginį, prieš pakartotinį naudojimą visas dalis reikia išdžiovinti.

• Įrenginį laikykite sausoje, vėsioje vietoje, apsaugotoje nuo drėgmės ir tiesioginių saulės spindulių.

• Būtina reguliariai tikrinti įrenginio techninį efektyvumą ir bet kokius pažeidimus.

• Reguliariai sutepkite judančius elementus, atsižvelgdami į jų naudojimo dažnumą.

• Tepdami atkreipkite dėmesį, kad nesuteptumėte išorinio kreipiamojo rato paviršiaus (tai taikoma MSW-MPS modeliui).

4.6. Surinkimo brėžiniai

Elementų sąrašas

Detalių skaičius	Aprašymas MSW-MSB500, MSW-MSB800, MSW-MSB1000	Vienetų skaičius
1	Apatinis peilis	1
2	Ašakos kaištis	4
3	Korpusas	1
4	Jungiamoji plokštė	1
5	Velenas	1
6	Poveržlė	4
7	Veržlė	4

8	Kojelė	2
9	Įtvaras	1
10	Poveržlė	2
11	Veržlė	4
12	Varžtas	4
13	Įtvaro	2
14	dangtelis	1
15	Varžtas	4
16	Viršutinė svirtis	1
17	Varžtas	4
18	Viršutinis peilis	1
19	Varžtas	2
20	Rankenos volelis	1
21	Laikiklis	1
22	Spyruoklė	1

Detalių skaičius	Aprašymas MSW-HS8	Vienetų skaičius
1	Velenas	1
2	Spyruoklė	1
3	Ašakos kaištis	1
4	Viršutinis peilis	1
5	Korpusas	1
6	Veržlė	2
7	Svirtis	1
8	Laikiklis	1
9	Varžtas	2
10	Tvirtinimo diskas	1
11	Įtvaras	1
12	Varžtas	1
13	Varžtas	1
14	Poveržlė	2
15	Varžtas	1
16	Tvirtinimo elementas	2
17	Varžtas	3
18	Poveržlė	3
19	Veržlė	1
20	Apatinis peilis	1
21	Veržlė	2

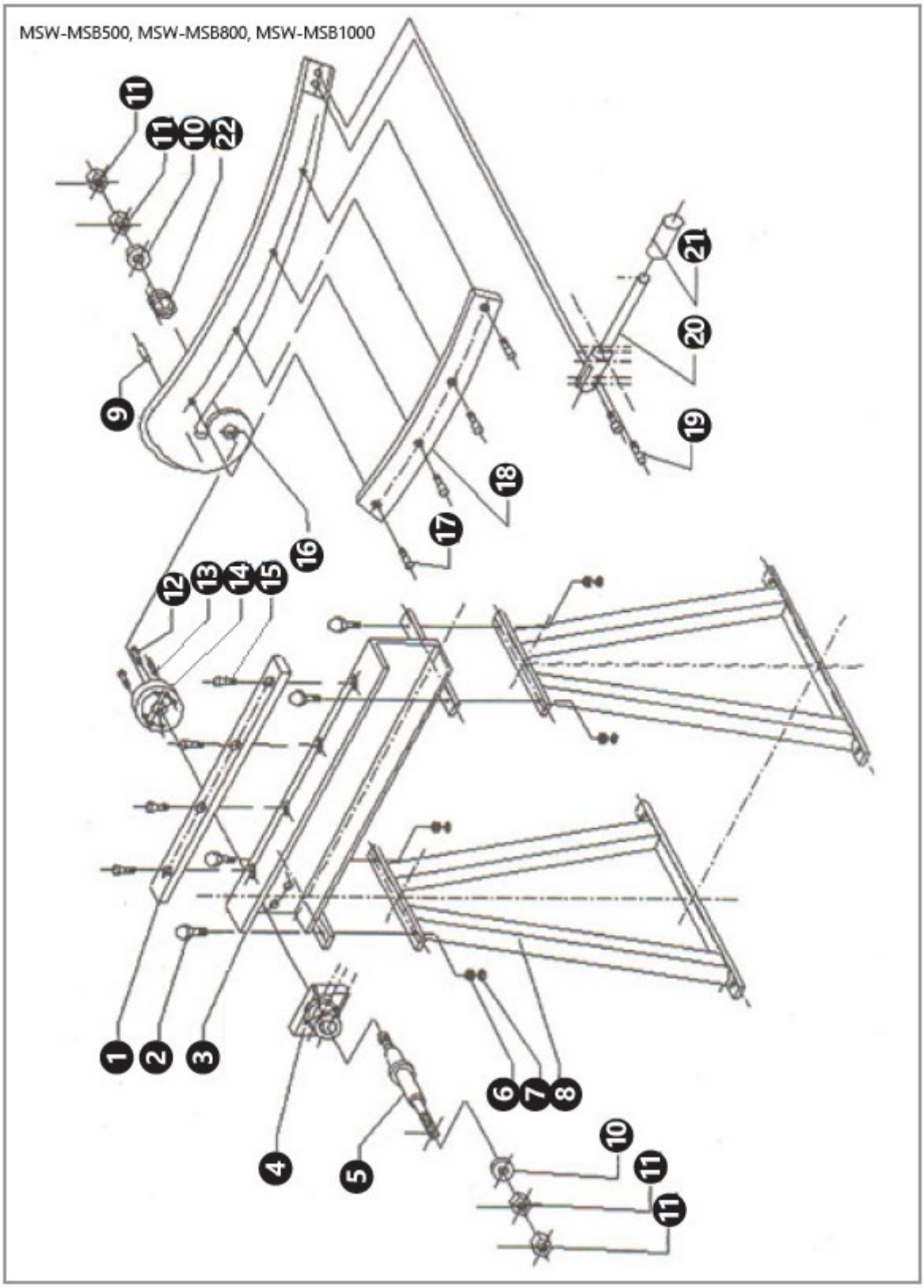
MSW-MSB500, MSW-MSB800, MSW-MSB1000
11
11
10
22
9
16
17
18
19
20
21
12
13
14
15
1
2
3
4
5
6
7
8
10
11
11

MSW-HS8

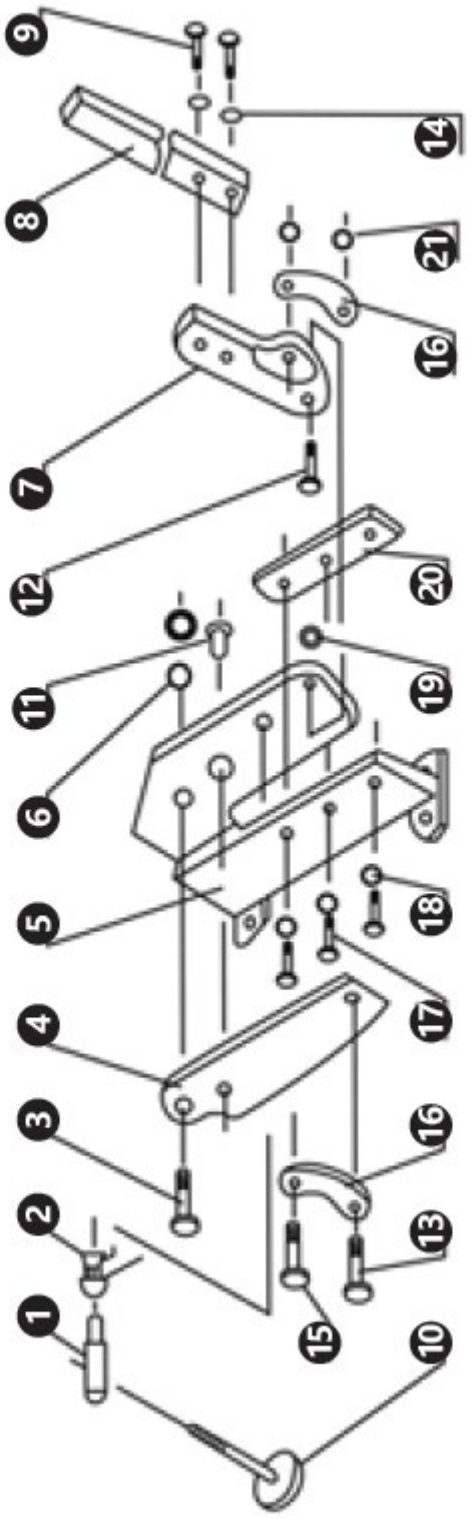

⚠

Acest Manual de utilizare a fost tradus folosind traducerea automată. Am depus toate eforturile pentru a ne asigura că traducerea este corectă, dar rețineți că traducerile automate nu sunt perfecte și nu sunt menite să înlocuiască traducătorii umani. Versiunea oficială a Manualului de utilizare este în limba engleză. Orice diferențe dintre versiunea tradusă și originalul în limba engleză nu sunt obligatorii din punct de vedere juridic. Dacă aveți întrebări cu privire la acuratețea traducerii, vă rugăm să consultați versiunea în limba engleză, care este referința oficială. Mai multe versiuni lingvistice sunt disponibile la cerere prin intermediul adresei info@expondo.com.

1. Date tehnice

Tabelul 1: Date tehnice ale produsului

Descrierea parametrilor	Valoarea parametrului		
Numele produsului	PÂRGHIE DIN TABLĂ METALICĂ		
Model	MSW-MSB500	MSW-MSB800	MSW-MSB1000
Lungime de tăiere [mm]	500	800	1000
Grosimea maximă a materialului prelucrat [mm]	1,5		
Dimensiuni [mm]	715x400x117	1190x400x773	1415x400x773
Greutate [kg]	30	38,4	48,2
Descrierea parametrilor	Valoarea parametrului		
Numele produsului	FOARFECA MANUALĂ	FOARFECA MULTIPURPOZĂ	
Model	MSW-HS8	MSW-MPS	
Lungime de tăiere [mm]	170	-	
Grosimea maximă a materialului prelucrat [mm]	6 (oțel plat) / 11 (oțel rotund)	1,5	
Dimensiuni [mm]	492x127x750	385x80x125	
Greutate [kg]	16	1,80	

2. Descriere generală

Manualul de utilizare este conceput pentru a ajuta la utilizarea sigură și fără probleme a dispozitivului. Produsul este proiectat și fabricat în conformitate cu instrucțiuni tehnice stricte, utilizând tehnologii și componente de ultimă generație. În plus, este produs în conformitate cu cele mai stricte standarde de calitate.

NU UTILIZAȚI DISPOZITIVUL DACĂ N-AȚI CITIT ȘI ÎNȚELES CU CURIE ACEST MANUAL DE UTILIZARE.

Pentru a crește durata de viață a dispozitivului și pentru a asigura o funcționare fără probleme, utilizați-l în conformitate cu acest manual de utilizare și efectuați în mod regulat sarcinile de întreținere. Datele tehnice și specificațiile din acest manual de utilizare sunt actualizate. Producătorul își rezervă dreptul de a efectua modificări legate de îmbunătățirea calității.

2.1. Legendă

Pictogramă	Descriere
CE	Produsul îndeplinește standardele de siguranță relevante.

	Citiți instrucțiunile înainte de utilizare.
	Produsul trebuie reciclat.
	**AVERTISMENT!** sau **ATENȚIE!** sau **REȚINEȚI!** Aplicabil situației date. (semn de avertizare general)
	Purtați ochelari de protecție.
	Purtați mănuși de protecție.
	Purtați apărătoare pentru picioare.
	ATENȚIE! Elemente ascuțite. Pericol de tăiere a membrelor.
	ATENȚIE! Pericol de strivire a mâinilor!



VĂ RUGĂM SĂ REȚINEȚI! DESENELE DIN ACEST MANUAL SUNT DOAR CU TITLU ILUSTRATIV ȘI, ÎN ANUMITE DETALII, POT DIFERI DE MAȘINA REALĂ.

3. Siguranța utilizării



ATENȚIE! CITIȚI TOATE AVERTISMENTELE DE SIGURANȚĂ ȘI TOATE INSTRUCȚIUNILE. NERESPECTAREA AVERTISMENTELOR ȘI INSTRUCȚIUNILOR POATE DUCE LA VĂTĂMĂRI GRAVE SAU CHIAR DECES.

Ori de câte ori în avertismente și instrucțiuni se utilizează termenii „dispozitiv” sau „produs”, se referă la PÂRGHIE PENTRU TABLĂ METALICĂ, FOARFECĂ MANUALĂ sau FOARFECĂ MULTIFUNCȚIONALĂ. Nu introduceți mâinile sau alte părți ale corpului între lamele dispozitivului.

3.1. Siguranța la locul de muncă

a) Asigurați-vă că locul de muncă este curat și bine iluminat. Un loc de muncă dezordonat sau slab iluminat poate duce la accidente. Încercați să anticipați ce se poate întâmpla, observați ce se întâmplă și dați-vă seama de bunul simț atunci când lucrați cu dispozitivul.

b) Acest dispozitiv nu este destinat utilizării de către persoane (inclusiv copii) cu aptitudini fizice, senzoriale sau mentale limitate sau cu lipsă de experiență și/sau cunoștințe, cu excepția cazului în care sunt supravegheate de o persoană responsabilă pentru siguranța lor sau au primit instrucțiuni de la această persoană cu privire la modul de utilizare a dispozitivului.

c) Dispozitivul poate fi operat de către persoane apte din punct de vedere fizic, care sunt instruite corespunzător, capabile să manipuleze dispozitivul și care au citit acest manual de utilizare și au primit instruire în domeniul sănătății și securității în muncă.

d) Când se constată orice defecțiune sau funcționare anormală a dispozitivului, opriți imediat utilizarea acestuia și anunțați persoana autorizată.

e) În caz de îndoială cu privire la funcționarea corectă a produsului sau dacă se constată deteriorări, vă rugăm să contactați centrul de service al producătorului.

f) Numai centrul de service al producătorului poate efectua reparații la produs. Nu încercați să efectuați singur reparațiile!

g) Copiilor sau persoanelor neautorizate le este interzis să intre într-un post de lucru. (O distragere a atenției poate duce la pierderea controlului asupra dispozitivului).

h) În timpul lucrului cu piesa de lucru, aveți grijă de străini și de siguranța acestora.

i) Observați cu atenție piesa de lucru în timpul funcționării pentru a evita deteriorarea acesteia și a preveni orice posibil pericol.

j) Mențineți ordinea și îndepărtați praful, resturile și deșeurile după lucru.

k) Dacă se fabrică mai multe elemente, acestea trebuie depozitate înainte și după lucru, astfel încât să permită menținerea ordinii la postul de lucru.



REȚINEȚI! CÂND UTILIZAȚI DISPOZITIVUL, PROTEJAȚI COPIII ȘI ALTE PERSOANE DIN APROPIERE.

a) Nu utilizați dispozitivul dacă sunteți obosit, bolnav sau sub influența alcoolului, narcoticelor sau medicamentelor, care pot afecta semnificativ capacitatea de a opera dispozitivul.

b) Când lucrați cu dispozitivul, dați dovadă de bun simț și rămâneți alert. Pierderea temporară a concentrării în timpul utilizării dispozitivului poate duce la răniri grave.

c) Folosiți echipamentul individual de protecție necesar pentru lucrul cu dispozitivul, specificat în secțiunea 1 (Legendă). Utilizarea echipamentului individual de protecție corect și omologat reduce riscul de a suferi o vătămare corporală.

d) Nu vă supraestimați abilitățile. Când utilizați dispozitivul, mențineți-vă echilibrul și stați stabil în permanență. Acest lucru va asigura un control mai bun asupra dispozitivului în situații neașteptate.

e) Nu purtați haine largi sau bijuterii. Țineți părul, hainele și mănușile departe de piesele în mișcare. Hainele largi, bijuteriile sau părul lung se pot prinde în piesele în mișcare.

f) Înainte de utilizarea dispozitivului, scoateți toate uneltele de reglare sau cheile. Orice unealtă sau cheie lăsată în interiorul unei părți rotative a dispozitivului poate provoca răniri.

g) Materialul care urmează să fie prelucrat trebuie să fie lipsit de impurități.

h) Nu atingeți nicio parte mobilă sau accesoriu în timpul funcționării dispozitivului.

i) Purtați mănuși de protecție pentru a evita rănirea cu muchii ascuțite.

j) Nu lucrați la elemente fabricate din materiale dure.

k) Este interzisă intervenția asupra structurii dispozitivului pentru a-i modifica parametrii sau construcția.

3.2. Utilizarea în siguranță a dispozitivului

a) Nu supraîncărcați dispozitivul. Folosiți unelte adecvate pentru sarcina dată. Un dispozitiv selectat corect va îndeplini mai bine și într-un mod mai sigur sarcina pentru care a fost proiectat.

b) Este necesar să deconectați linia de presiune înainte de a începe orice reglare, înlocuire a accesoriilor sau după terminarea lucrului cu dispozitivul. O astfel de măsură preventivă reduce riscul de accident

c) Când nu este utilizat, depozitați-l într-un loc sigur, departe de copii și de persoanele care nu sunt familiarizate cu dispozitivul și care nu au citit manualul de utilizare. Dispozitivul poate reprezenta un pericol în mâinile utilizatorilor neexperimentați.

d) Mențineți dispozitivul într-o stare tehnică bună. Înainte de fiecare utilizare, verificați dacă există deteriorări generale și, în special, verificați dacă există piese sau elemente crăpate și dacă există alte condiții care pot afecta funcționarea în siguranță a dispozitivului. Dacă se constată deteriorări, predați dispozitivul pentru reparare înainte de utilizare.

e) A nu se lăsa la îndemâna copiilor.

f) Repararea sau întreținerea dispozitivului trebuie efectuată de către persoane calificate, folosind numai piese de schimb originale. Acest lucru va asigura utilizarea în siguranță.

g) Pentru a asigura integritatea funcțională a dispozitivului, nu îndepărtați protecțiile montate din fabrică și nu slăbiți niciun șurub.

h) Utilizați dispozitivul pentru a prelucra elemente ale parametrilor conform datelor din tabelul cu date tehnice. Nu depășiți dimensiunile admise ale materialului prelucrat.

i) Nu lucrați simultan pe două piese de prelucrat.

j) Piesele lungi trebuie susținute și fixate stabil pentru lucru.

k) Nu vă aplecați peste dispozitiv atunci când brațul acestuia este în poziție verticală (aceasta se aplică modelelor MSW-MSB500, MSW-MSB800, MSW-MSB1000).

l) Rămâneți întotdeauna pe partea în care este ținută piesa de prelucrat (aceasta nu se aplică modelului MSW-HS8).

m) Piesa de prelucrat trebuie să fie întotdeauna dreaptă și perpendiculară pe tăietoarele dispozitivului.

n) Nu atingeți tăietoarele în timpul funcționării dispozitivului.

o) Nu aduceți mâna la mai puțin de 20 cm de tăietoarele dispozitivului atunci când țineți piesa de prelucrat.

p) Folosiți kerosen pentru a îndepărta unsoarea anticorozivă de pe suprafețele de lucru.

q) Dispozitivul trebuie să fie fixat ferm pe suprafața de lucru, iar utilizatorul trebuie să aibă suficient spațiu pentru a acționa liber piesa de prelucrat.

4. Instrucțiuni de utilizare

Pârghia pentru tablă și foarfeca multifuncțională sunt concepute pentru tăierea tablei metalice. Foarfeca manuală este utilizată pentru tăierea tablei și barelor metalice.

Utilizatorul este responsabil pentru orice daune rezultate din utilizarea necorespunzătoare a dispozitivului.

4.1. Descrierea dispozitivului

MSW-HS500

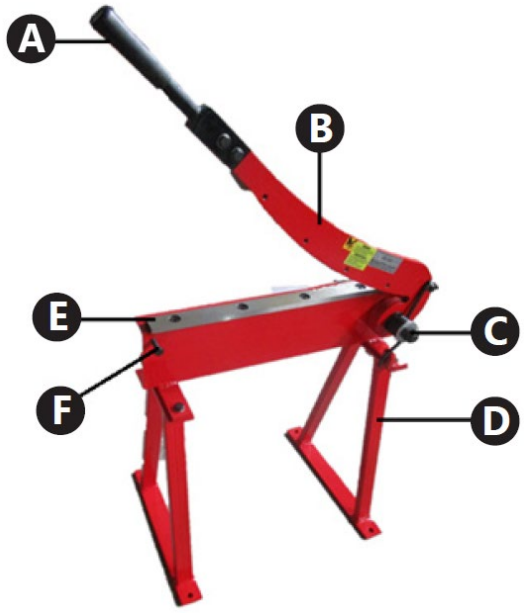

MSW-HS800



MSW-HS1000

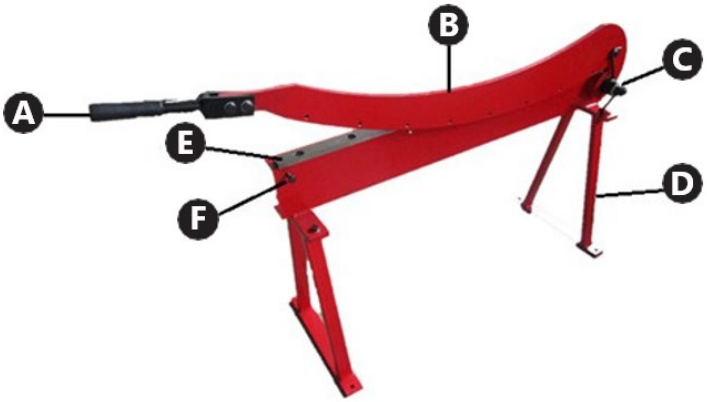

A. Mânerul brațului superior al cuțitului

B. Braț superior al cuțitului

C. Arc de revenire

D. Suport

E. Cuțit inferior

F. Limitator

MSW-HS8

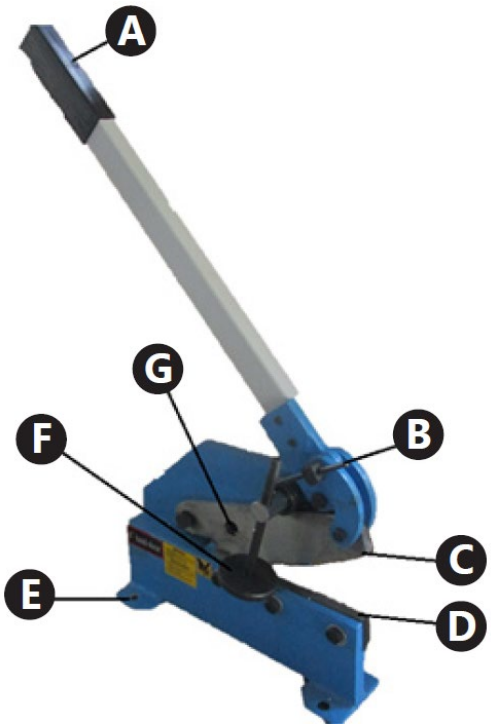

A. Mânerul brațului superior al cuțitului

B. Braț superior al cuțitului

C. Arc de revenire

D. Suport

E. Cuțit inferior

F. Limitator

MSW-MPS

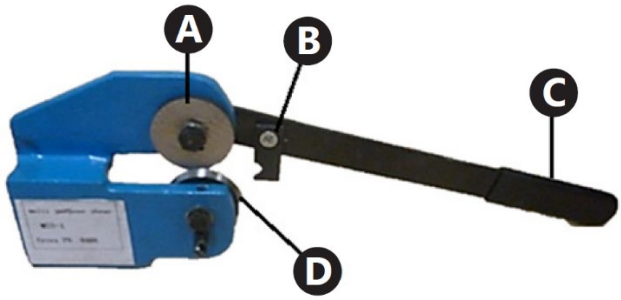

A. Mânerul brațului superior al cuțitului

B. Braț superior al cuțitului

C. Arc de revenire

D. Suport

E. Dispozitiv de tăiere inferior

F. Limitator

4.2. Pregătirea pentru utilizare

4.2.1. Amplasarea aparatului

Dispozitivul trebuie utilizat întotdeauna pe o suprafață plană, stabilă, curată și uscată, a nu se lăsa la îndemâna copiilor și a persoanelor cu probleme mintale.

• Asigurați un spațiu liber de 1 m în jurul dispozitivului pentru a evita deteriorarea.

• Operatorul trebuie să aibă suficient spațiu pentru a opera dispozitivul.

• Cel puțin 2 persoane trebuie să scoată dispozitivul din ambalaj și să îl pregătească pentru asamblare (acest lucru nu se aplică modelului MSW-MPS)

4.3. Instalarea aparatului

• Model MSW-MPS: nu necesită asamblare.

• Model MSW-HS8: Instalați maneta cu mânerul (A) în partea superioară a dispozitivului. Fixați conexiunea cu șuruburi.

• Modele MSW-MSB500, MSW-MSB800, MSW-MSB1000: Instalați suporturile (D) în partea inferioară a dispozitivului, în față și în spate. Fixați conexiunea cu șuruburi.

4.4. Utilizarea dispozitivului

Înainte de lucru, se recomandă marcarea liniei de forfecare pe piesa de prelucrat.

Modele MSW-MSB500, MSW-MSB800, MSW-MSB1000

Tăierea piesei de prelucrat:

a) Ridicați brațul dispozitivului ținând de mâner cu o mână.

b) Ținând piesa de prelucrat, așezați-o la nivel și perpendicular pe cuțite.

c) Introduceți piesa de prelucrat între cuțitele dispozitivului.

d) Efectuați tăierea cu o mână apăsând brațul dispozitivului ținut de mâner în timp ce apucați piesa de prelucrat cu cealaltă mână. Piesa de prelucrat va fi tăiată.

ATENȚIE! Nu aduceți mâna la mai puțin de 20 cm de cuțitele dispozitivului atunci când țineți piesa de prelucrat.

e) Ridicați brațul dispozitivului.

f) Scoateți piesa de prelucrat.

g) Puneți deoparte partea tăiată a piesei de prelucrat și piesa de prelucrat în locul corespunzător. Mențineți ordinea la locul de muncă.

ATENȚIE! Aveți grijă când prindeți piesa de prelucrat înainte și după lucru. Piesa de prelucrat poate avea muchii ascuțite.

ATENȚIE! În timpul tăierii cu dispozitivul, se poate produce reculul piesei de prelucrat. Aveți grijă și folosiți mănuși și ochelari de protecție.

Model MSW-HS8

a) În timp ce țineți piesa de prelucrat, așezați-o la nivel și perpendicular pe tăietoare.

b) Introduceți piesa de prelucrat între tăietoarele dispozitivului.

c) Apăsați piesa de prelucrat cu ajutorul discului de strângere. Rotiți discul de strângere pentru a-i schimba poziția. Această activitate nu este necesară la tăierea barelor rotunde.

d) Apăsați maneta dispozitivului.

ATENȚIE! Nu aduceți mâna la mai puțin de 20 cm de tăietoarele dispozitivului atunci când țineți piesa de prelucrat.

e) Ridicați maneta dispozitivului.

f) Eliberați presiunea discului pe piesa de prelucrat. Această activitate nu este necesară la tăierea barelor rotunde.

g) Scoateți piesa de prelucrat.

h) Puneți deoparte partea tăiată a piesei de prelucrat și piesa de prelucrat în locul corespunzător. Mențineți ordinea la locul de muncă

Model MSW-MPS

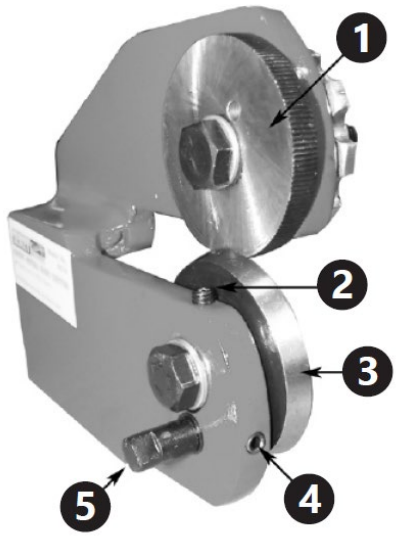

1. Roată de ghidare

2. Șurub de fixare superior

3. Roată tăietoare

4. Șurub de fixare inferior

5. Ax inferior

4.4.1. Reglare

a) Muchia roții tăietoare trebuie să se potrivească cu marginea roții de ghidare în adâncime, aproape de grosimea piesei de prelucrat. Se recomandă încercarea de a seta adâncimea de acoperire a roților folosind o bucată de material inutilă, de același tip ca și materialul care urmează a fi prelucrat.

b) Pentru a poziționa roțile una față de cealaltă, slăbiți mai întâi șuruburile de fixare superioare și inferioare.

c) Pentru a mări acoperirea roții, strângeți șurubul de fixare inferior (în sensul acelor de ceasornic) până când se obține acoperirea dorită a roții. Apoi, strângeți șurubul de fixare superior până când oferă o ușoară rezistență. Pentru a reduce acoperirea roții, slăbiți șurubul de fixare inferior și rotiți șurubul de fixare superior în sensul acelor de ceasornic până când se obține acoperirea dorită a roții. Apoi, strângeți șurubul de fixare inferior până când oferă o ușoară rezistență.

d) Dacă roata tăietoare nu se rotește suficient de liber, rotiți rola inferioară și reglați din nou șuruburile de fixare.

4.4.2. Tăiere

a) În timp ce țineți piesa de prelucrat, așezați-o la nivel și perpendicular pe tăietoare.

b) Introduceți piesa de prelucrat între roata tăietoare și roata de ghidare. Asigurați-vă că partea superfluă a piesei de prelucrat este în partea dreaptă a dispozitivului (pe partea roții de ghidare).

c) Asigurați-vă că clichetul este deasupra burghiului cu clichet și trageți de mâner înainte în timp ce îl apăsați ușor spre tăiere cu cealaltă mână.

ATENȚIE! Nu aduceți mâna la mai puțin de 20 cm de tăietoarele dispozitivului atunci când țineți piesa de prelucrat.

d) Dacă este necesar să tăiați piesa de prelucrat în continuare, rotiți maneta în direcția opusă direcției de tăiere și apoi rotiți-o din nou spre tăiere. Următoarea secțiune a elementului va fi tăiată odată cu rotirea roților. Repetați această acțiune până când se obține efectul dorit.

e) Îndepărtați piesa de prelucrat.

f) Puneți deoparte partea tăiată a piesei de prelucrat și piesa de prelucrat în sine la locul potrivit. Mențineți ordinea la locul de muncă.

4.5. Curățare și întreținere

• Orice blocaje și reziduuri blocate după piesa de prelucrat trebuie îndepărtate folosind unelte adecvate (de exemplu, cu ajutorul unui cârlig sau a unei bucăți de lemn).

• După fiecare lucrare, îndepărtați praful, resturile pieselor de prelucrat și impuritățile de pe dispozitiv.

• Folosiți produse de curățare fără substanțe corozive pentru a curăța fiecare suprafață.

• După curățarea dispozitivului, toate piesele trebuie uscate înainte de reutilizare.

• Depozitați unitatea într-un loc uscat și răcoros, ferit de umiditate și expunere directă la lumina soarelui.

• Trebuie efectuate inspecții regulate ale dispozitivului în ceea ce privește eficiența sa tehnică și orice deteriorări.

• Ungeți în mod regulat elementele mobile, în funcție de frecvența utilizării lor.

• În timpul lubrifierii, acordați atenție să nu ungeți suprafața exterioară a roții de ghidare (aceasta se aplică modelului MSW-MPS).

4.6. Desene de asamblare

Listă de elemente

Număr de piese	Descriere MSW-MSB500, MSW-MSB800, MSW-MSB1000	Număr de piese
1	Lamă inferioară	1
2	Știft clevis	4
3	Corp	1
4	Placă de conectare	1
5	Arbore	1
6	Șaibă	4
7	Piuliță	4
8	Picior	2
9	Dorn	1
10	Șaibă	2
11	Piuliță	4
12	Bolț	4
13	Dorn	2
14	Capac	1
15	Bolț	4
16	Braț superior	1
17	Bolț	4
18	Lamă superioară	1
19	Bolț	2
20	Rolă mâner	1
21	Suport	1
22	Arc	1

Număr de piese	Descriere MSW-HS8	Număr de piese
1	Arbore	1
2	Arc	1
3	clevis	1
4	Lamă superioară	1
5	Corp	1
6	Piuliță	2
7	Pârghie	1
8	Suport	1
9	Bolț	2
10	Disc de fixare	1
11	Dorn	1
12	Știft	1
13	Bolț	1
14	Șaibă	2
15	Bolț	1
16	Element de fixare	2
17	Bolț	3
18	Șaibă	3
19	Piuliță	1
20	Lamă inferioară	1
21	Piuliță	2

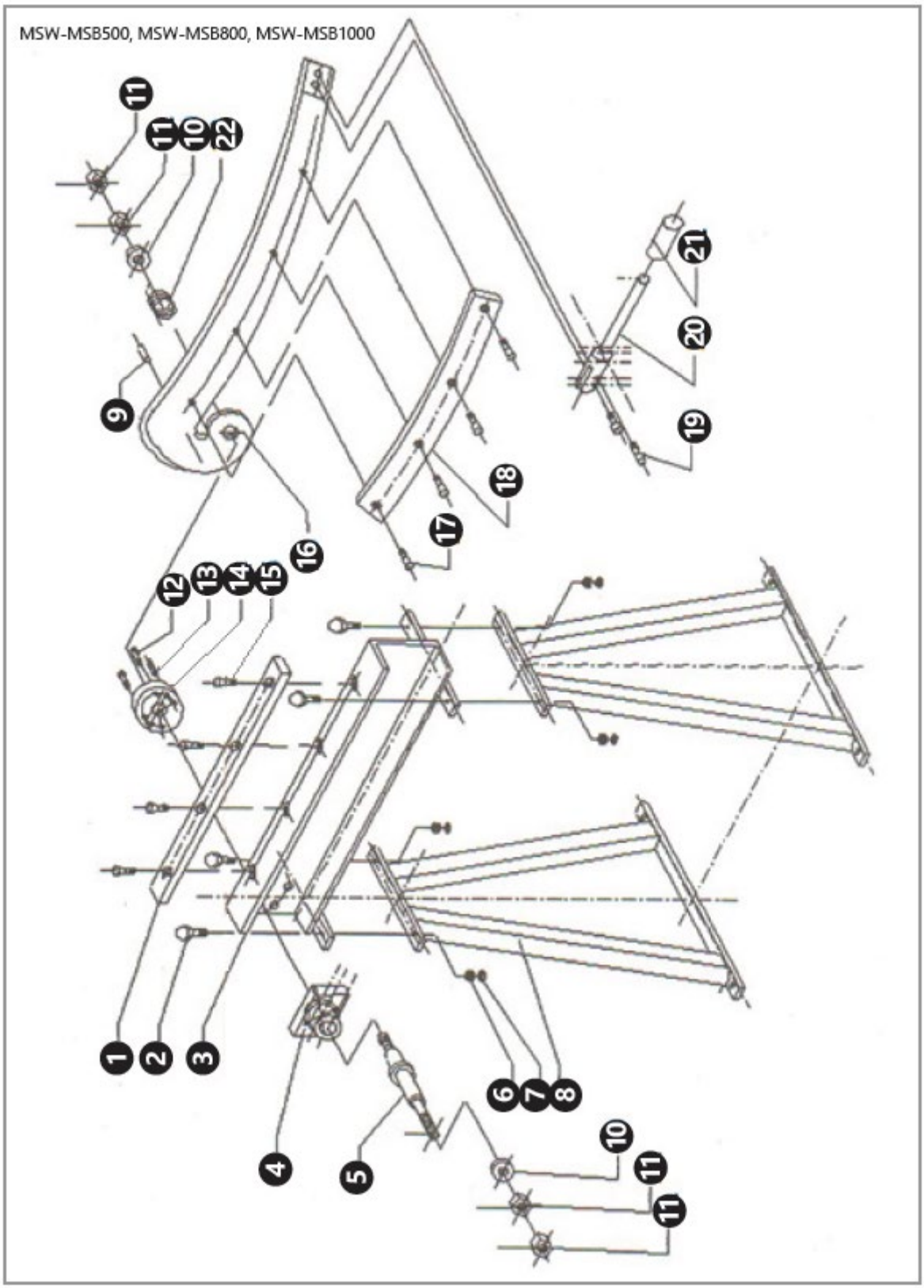
MSW-MSB500, MSW-MSB800, MSW-MSB1000
11
11
10
22
9
16
17
18
19
20
21
12
13
14
15
1
2
3
4
5
6
7
8
10
11
11

MSW-HS8

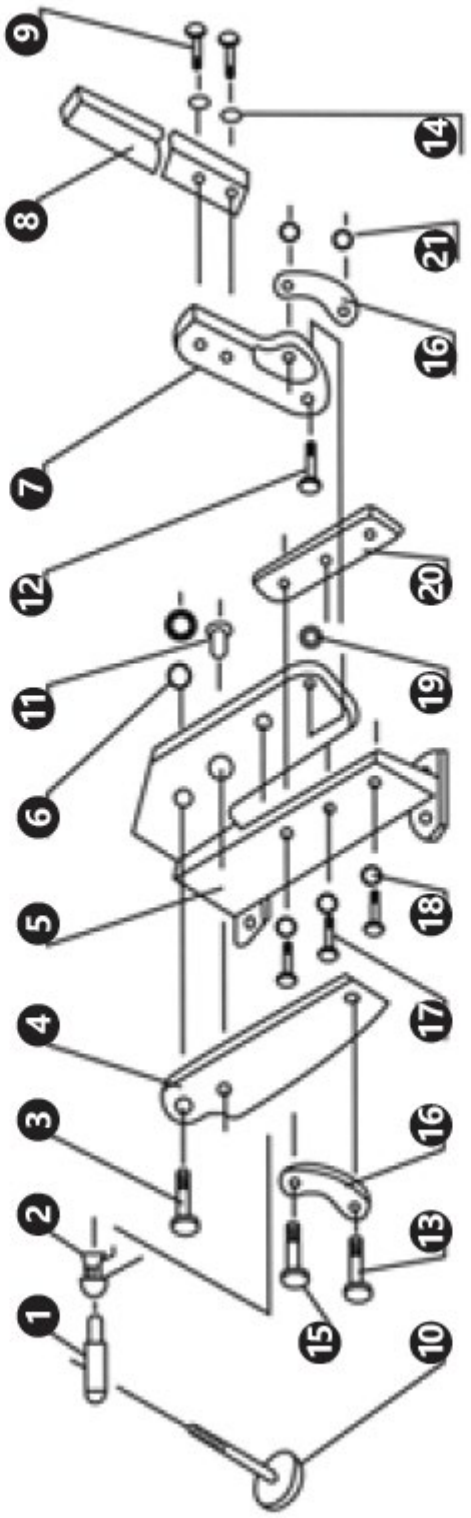

⚠

Ta uporabniški priročnik je bil preveden s strojnim prevajanjem. Potrudili smo se, da bi zagotovili točnost prevoda, vendar upoštevajte, da avtomatizirani prevodi niso popolni in niso namenjeni nadomestitvi človeških prevajalcev. Uradna različica uporabniškega priročnika je v angleščini. Kakršne koli razlike med prevedeno različico in izvirno angleško različico niso pravno zavezujoče. Če imate kakršna koli vprašanja o točnosti prevoda, si oglejte angleško različico, ki je uradna referenca. Več jezikovnih različic je na voljo na zahtevo prek info@expondo.com.

1. Tehnični podatki

Tabela 1: Tehnični podatki izdelka

Opis parametra	Vrednost parametra		
Ime izdelka	ROČICA IZ KOVINSKE PLOČEVINE		
Model	MSW-MSB500	MSW-MSB800	MSW-MSB1000
Dolžina reza [mm]	500	800	1000
Največja debelina obdelanega materiala [mm]	1,5		
Dimenzije [mm]	715 x 400 x 117	1190 x 400 x 773	1415 x 400 x 773
Teža [kg]	30	38,4	48,2
Opis parametra	Vrednost parametra		
Ime izdelka	ROČNE ŠKARJE	VEČNAMENSKE ŠKARJE	
Model	MSW-HS8	MSW-MPS	
Dolžina reza [mm]	170	-	
Največja debelina obdelanega materiala [mm]	6 (ploščato jeklo) / 11 (okroglo jeklo)	1,5	
Dimenzije [mm]	492x127x750	385x80x125	
Teža [kg]	16	1,80	

2. Splošni opis

Uporabniški priročnik je zasnovan tako, da vam pomaga pri varni in nemoteni uporabi naprave. Izdelek je zasnovan in izdelan v skladu s strogimi tehničnimi smernicami, z uporabo najsodobnejših tehnologij in komponent. Poleg tega je izdelan v skladu z najstrožjimi standardi kakovosti.

NAPRAVE NE UPORABLJAJTE, ČE NISTE TEMELJNO PREBRALI IN RAZUMELI TEGA UPORABNIŠKEGA PRIROČNIKA.

Za podaljšanje življenjske dobe naprave in zagotovitev nemotenega delovanja jo uporabljajte v skladu s tem uporabniškim priročnikom in redno izvajajte vzdrževalna dela. Tehnični podatki in specifikacije v tem uporabniškem priročniku so posodobljeni. Proizvajalec si pridržuje pravico do sprememb, povezanih z izboljšanjem kakovosti.

2.1. Legenda

Ikona	Opis
CE	Izdelek izpolnjuje ustrezne varnostne standarde.

	Pred uporabo preberite navodila.
	Izdelek je treba reciklirati.
	**OPOZORILO!** ali **POZOR!** ali **NE ZAPOMRZNITE SE!** Velja za dano situacijo. (splošni opozorilni znak)
	Nosite zaščitna očala.
	Nosite zaščitne rokavice.
	Nosite zaščito za stopala.
	POZOR! Ostri deli. Nevarnost ureznin.
	POZOR! Nevarnost zmečkanin rok!



PROSIMO, UPOŠTEVAJTE! RISBE V TEM PRIROČNIKU SO ZGOLJ ILUSTRATIVNE IN SE LAHKO V NEKATERIH PODROBNOSTIH RAZLIKUJEJO OD DEJANSKE NAPRAVE.

3. Varnost pri uporabi



POZOR! PREBERITE VSA VARNOSTNA OPOZORILA IN VSA NAVODILA. NEUPOŠTEVANJE OPOZORIL IN NAVODIL LAHKO POVZROČI RESNE POŠKODBE ALI CELO SMRT.

Kadar koli se v opozorilih in navodilih uporabljata izraza »naprava« ali »izdelek«, pomenita VZVOD ZA KOVINSKO PLOČEVINO, ROČNE ŠKARJE ali VEČNAMENSKE ŠKARJE. Ne segajte z rokami ali drugimi deli telesa med rezila naprave.

3.1. Varnost na delovnem mestu

a) Prepričajte se, da je delovno mesto čisto in dobro osvetljeno. Neurejeno ali slabo osvetljeno delovno mesto lahko povzroči nesreče. Poskusite predvideti, kaj se lahko zgodi, opazujte dogajanje in pri delu z napravo uporabljajte zdrav razum.

b) Ta naprava ni namenjena uporabi s strani oseb (vključno z otroki) z omejenimi telesnimi, senzoričnimi ali duševnimi sposobnostmi ali pomanjkanjem izkušenj in/ali znanja, razen če jih nadzoruje oseba, odgovorna za njihovo varnost, ali če so od te osebe prejele navodila o uporabi naprave.

c) Napravo lahko upravljajo fizično sposobne osebe, ki so ustrezno usposobljene, sposobne ravnati z napravo in ustrezno usposobljene ter so pregledale ta navodila za uporabo in opravile usposabljanje iz zdravja in varnosti pri delu.

d) Če odkrijete kakršno koli poškodbo ali nenavadno delovanje naprave, jo takoj prenehajte uporabljati in obvestite pooblaščeno osebo.

e) V primeru dvoma o pravilnem delovanju izdelka ali odkritja poškodb se obrnite na servisni center proizvajalca.

f) Izdelek lahko popravlja samo servisni center proizvajalca. Ne poskušajte sami popravljati!

g) Otrokom ali nepooblaščenim osebam je vstop na delovno mesto prepovedan. (Motnja pozornosti lahko povzroči izgubo nadzora nad napravo).

h) Med delom z obdelovancem pazite na tujce in njihovo varnost.

i) Med delom skrbno opazujte obdelovanec, da preprečite njegovo poškodbo in morebitne nevarnosti.

j) Po delu vzdržujte red in odstranjujte prah, ostanke in odpadni material.

k) Če se izdeluje več elementov, jih je treba pred in po delu shraniti tako, da bo na delovnem mestu omogočeno vzdrževanje reda.



NE POZABITE! MED UPORABO NAPRAVE ZAŠČITITE OTROKE IN DRUGE MIMOIDOČE.

a) Naprave ne uporabljajte, ko ste utrujeni, bolni ali pod vplivom alkohola, narkotikov ali zdravil, ki lahko znatno zmanjšajo sposobnost upravljanja naprave.

b) Pri delu z napravo bodite razumski in pozorni. Začasna izguba koncentracije med uporabo naprave lahko povzroči resne poškodbe.

c) Uporabljajte osebno zaščitno opremo, kot je potrebno za delo z napravo, navedeno v 1. poglavju (Legenda). Uporaba pravilne, odobrene osebne zaščitne opreme zmanjšuje tveganje za poškodbe.

d) Ne precenjujte svojih sposobnosti. Med uporabo naprave vedno ohranjajte ravnotežje in ostanite stabilni. To bo zagotovilo boljši nadzor nad napravo v nepričakovanih situacijah.

e) Ne nosite ohlapnih oblačil ali nakita. Lase, oblačila in rokavice naj bodo stran od gibljivih delov. Ohlapna oblačila, nakit ali dolgi lasje se lahko zataknejo v gibljive dele.

f) Pred uporabo naprave odstranite vsa orodja za regulacijo ali ključe. Vsako orodje ali ključ, ki ostane v vrtečem se delu naprave, lahko povzroči poškodbe.

g) Material, ki ga boste obdelovali, mora biti brez nečistoč.

h) Med delovanjem naprave se ne dotikajte gibljivih delov ali dodatne opreme.

i) Uporabljajte zaščitne rokavice, da se izognete poškodbam zaradi ostrih robov.

j) Ne delajte na elementih iz trdih materialov.

k) Prepovedano je posegati v strukturo naprave, da bi spremenili njene parametre ali konstrukcijo.

3.2. Varna uporaba naprave

a) Naprave ne preobremenjujte. Uporabljajte ustrezno orodje za dano nalogo. Pravilno izbrana naprava bo nalogo, za katero je bila zasnovana, opravljala bolje in varneje.

b) Pred začetkom kakršnih koli nastavitev, zamenjave dodatkov ali po končanem delu z napravo je treba odklopiti tlačni vod. Takšen preventivni ukrep zmanjša tveganje za nesrečo

c) Ko naprave ne uporabljate, jo shranjujte na varnem mestu, stran od otrok in oseb, ki niso seznanjene z napravo ali niso prebrale uporabniškega priročnika. Naprava lahko predstavlja nevarnost v rokah neizkušenih uporabnikov.

d) Napravo vzdržujte v dobrem tehničnem stanju. Pred vsako uporabo preverite, ali je prišlo do splošnih poškodb, še posebej pa preverite, ali so deli ali elementi razpokani, in ali obstajajo druga stanja, ki bi lahko vplivala na varno delovanje naprave. Če odkrijete poškodbe, jo pred uporabo predajte v popravilo.

e) Napravo hranite izven dosega otrok.

f) Popravilo ali vzdrževanje naprave naj izvajajo usposobljene osebe, pri čemer se uporabljajo samo originalni nadomestni deli. To bo zagotovilo varno uporabo.

g) Da bi zagotovili brezhibno delovanje naprave, ne odstranjujte tovarniško nameščenih zaščitnih ščitnikov in ne odvijajte vijakov.

h) Napravo uporabljajte za obdelavo elementov s parametri, ki so skladni s podatki, navedenimi v tabeli s tehničnimi podatki. Ne prekoračite dovoljenih dimenzij obdelovanega materiala.

i) Ne delajte hkrati na dveh obdelovancih.

j) Dolgi obdelovanci morajo biti za delo podprti in stabilno nameščeni.

k) Ne nagibajte se nad napravo, ko je njena roka v navpičnem položaju (to velja za modele MSW-MSB500, MSW-MSB800, MSW-MSB1000).

l) Vedno stojte na strani, kjer držite obdelovanec (to ne velja za model MSW-HS8).

m) Obdelovanec mora biti vedno raven in pravokoten na rezila naprave.

n) Med delovanjem naprave se rezil ne dotikajte.

o) Ko držite obdelovanec, roke ne približujte rezilom naprave bližje kot 20 cm.

p) Za odstranitev protikorozijske masti z delovnih površin uporabite kerozin.

q) Naprava mora biti trdno pritrjena na delovno površino, uporabnik pa mora imeti dovolj prostora za prosto upravljanje obdelovanca.

4. Navodila za uporabo

Ročica za rezanje pločevine in večnamenske škarje so namenjene rezanju pločevine. Ročne škarje se uporabljajo za rezanje pločevine in palic.

Uporabnik je odgovoren za kakršno koli škodo, ki nastane zaradi nenamenske uporabe naprave.

4.1. Opis naprave

MSW-HS500

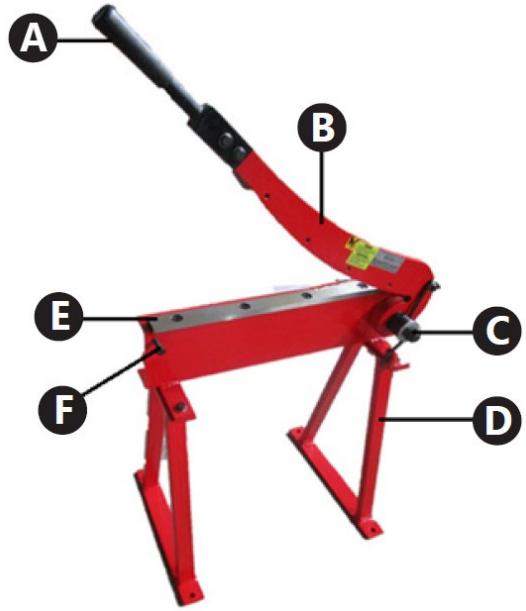

MSW-HS800



MSW-HS1000

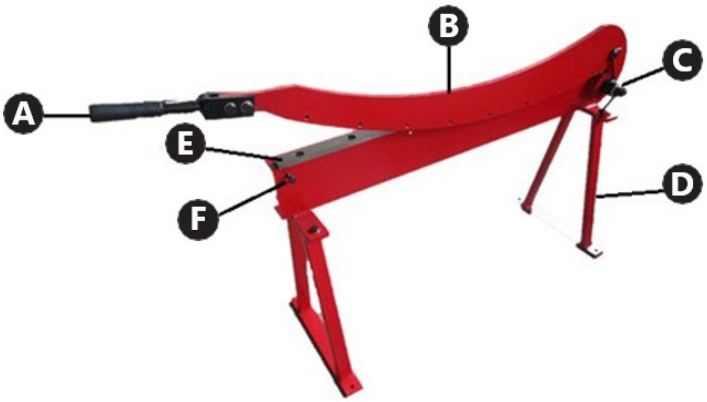

A. Ročaj zgornjega rezalnika

B. Zgornji rezalnik

C. Povratna vzmet

D. Podpora

E. Spodnji rezalnik

F. Omejevalnik

MSW-HS8

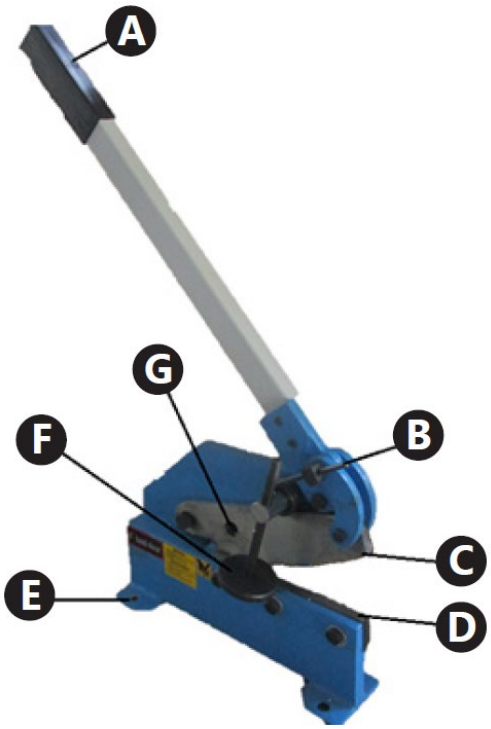

A. Ročaj zgornjega rezalnika

B. Zgornji rezalnik

C. Povratna vzmet

D. Podpora

E. Spodnji rezalnik

F. Omejevalnik

MSW-MPS

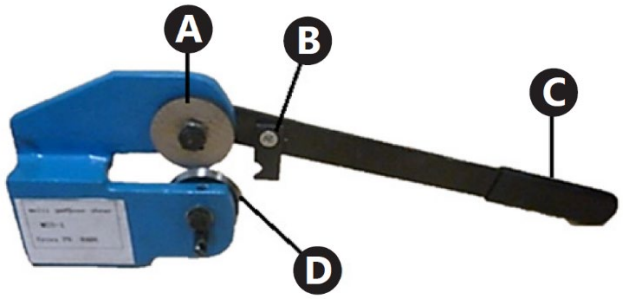

A. Ročaj zgornjega rezalnika

B. Zgornji rezalnik

C. Povratna vzmet

D. Podpora

E. Spodnji rezalnik

F. Omejevalnik

4.2. Priprava za uporabo

4.2.1. Postavitev naprave

Napravo vedno uporabljajte na ravni, stabilni, čisti in suhi površini ter izven dosega otrok in duševno bolnih oseb.

• Zagotovite 1 m prostega prostora okoli naprave, da preprečite poškodbe.

• Upravljavec mora imeti dovolj prostora za upravljanje naprave.

• Napravo naj vsaj 2 osebi vzameta iz embalaže in jo pripravita za montažo (to ne velja za model MSW-MPS).

4.3. Namestitev naprave

• Model MSW-MPS: montaža ni potrebna.

• Model MSW-HS8: Ročico z ročajem (A) namestite v zgornji del naprave. Priključek pritrdite z vijaki.

• Modeli MSW-MSB500, MSW-MSB800, MSW-MSB1000: Opora (D) namestite v spodnji del naprave, spredaj in zadaj. Priključek pritrdite z vijaki.

4.4. Uporaba naprave

Pred delom je priporočljivo, da na obdelovancu označite linijo striženja.

Modeli MSW-MSB500, MSW-MSB800, MSW-MSB1000

Rezanje obdelovanca:

a) Dvignite roko naprave, medtem ko z eno roko držite ročaj.

b) Medtem ko držite obdelovanec, ga postavite vodoravno in pravokotno na rezila.

c) Vstavite obdelovanec med rezila naprave.

d) Režite z eno roko tako, da pritisnete roko naprave, ki jo držite za ročaj, medtem ko z drugo roko primete obdelovanec. Obdelovanec bo rezan.

POZOR! Med držanjem obdelovanca ne približujte roke rezilom naprave bližje kot 20 cm.

e) Dvignite roko naprave.

f) Odstranite obdelovanec.

g) Odrezani del obdelovanca in sam obdelovanec odložite na ustrezno mesto. Na delovnem mestu vzdržujte red.

POZOR! Pri prijemanju obdelovanca pred in po delu bodite previdni. Obdelovanec ima lahko ostre robove.

POZOR! Med rezanjem z napravo lahko pride do odboja obdelovanca. Bodite previdni in uporabljajte zaščitne rokavice in zaščitna očala.

Model MSW-HS8

a) Medtem ko držite obdelovanec, ga postavite ravno in pravokotno na rezila.

b) Vstavite obdelovanec med rezila naprave.

c) Obdelovanec pritisnite s pomočjo vpenjalne plošče. Zavrtite vpenjalno ploščo, da spremenite njen položaj. To dejanje ni potrebno pri rezanju okroglih palic.

d) Pritisnite ročico naprave.

POZOR! Ko držite obdelovanec, ne približujte roke rezilom naprave bližje kot 20 cm.

e) Dvignite ročico naprave.

f) Sprostite pritisk plošče na obdelovanec. To dejanje ni potrebno pri rezanju okroglih palic.

g) Odstranite obdelovanec.

h) Odrezani del obdelovanca in sam obdelovanec odložite na ustrezno mesto. Vzdrževanje reda na delovnem mestu

Model MSW-MPS

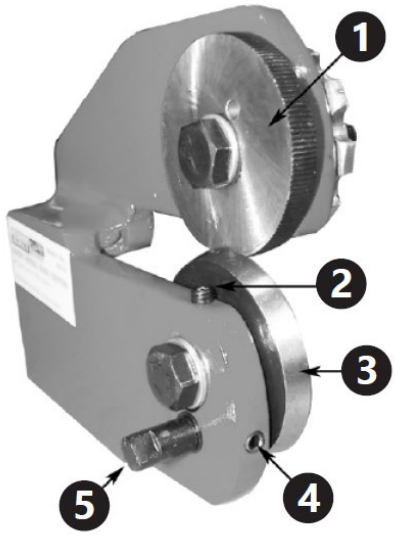

1. Vodilo za kolo

2. Zgornji nastavitveni vijak

3. Rezalno kolo

4. Spodnji nastavitveni vijak

5. Spodnja gred

4.4.1. Nastavitev

a) Rob rezalnega kolesa se mora poravnati z robom vodilnega kolesa po globini blizu debeline obdelovanca. Priporočljivo je, da poskusite nastaviti globino pokritosti koles z nepotrebnim kosom materiala iste vrste kot material, ki ga je treba obdelati.

b) Za nastavitev koles drugo glede na drugo najprej zrahljajte zgornji in spodnji nastavitveni vijak.

c) Za povečanje pokritosti kolesa privijte spodnji vpenjalni vijak (v smeri urinega kazalca), dokler ne dosežete želene pokritosti kolesa. Nato privijte zgornji nastavitveni vijak, dokler ne nudi rahlega upora. Za zmanjšanje pokritosti kolesa zrahljajte spodnji vpenjalni vijak in obračajte zgornji nastavitveni vijak v smeri urinega kazalca, dokler ne dosežete želene pokritosti kolesa. Nato privijte spodnji nastavitveni vijak, dokler ne nudi rahlega upora.

d) Če se rezalno kolo ne vrti dovolj prosto, obrnite spodnje valjček in ponovno nastavite nastavitvene vijake.

4.4.2. Rezanje

a) Medtem ko držite obdelovanec, ga postavite ravno in pravokotno na rezila.

b) Vstavite obdelovanec med rezalno kolo in vodilno kolo. Prepričajte se, da je odvečna stran obdelovanca na desni strani naprave (na strani vodilnega kolesa).

c) Prepričajte se, da je zapah nad ragljo, in povlecite ročaj naprej, medtem ko ga z drugo roko rahlo pritiskate proti rezanju.

POZOR! Med držanjem obdelovanca ne približujte roke rezilom naprave bližje kot 20 cm.

d) Če je treba obdelovanec dodatno odrezati, obrnite ročico v nasprotno smer od smeri rezanja in jo nato ponovno obrnite v smeri rezanja. Naslednji del elementa bo odrezan skupaj z vrtenjem koles. To dejanje ponavljajte, dokler ne dosežete želenega učinka.

e) Odstranite obdelovanec.

f) Odrezani del obdelovanca in obdelovanec odložite na ustrezno mesto. Vzdržujte red na delovnem mestu.

4.5. Čiščenje in vzdrževanje

• Morebitne blokade in zagozdene ostanke po obdelovancu je treba odstraniti z ustreznim orodjem (npr. s pomočjo kavlja ali kosa lesa).

• Po vsakem delu odstranite prah, ostanke obdelovancev in nečistoče z naprave.

• Za čiščenje vsake površine uporabljajte čistila brez korozivnih snovi.

• Po čiščenju naprave je treba vse dele pred ponovno uporabo posušiti.

• Napravo shranjujte na suhem in hladnem mestu, zaščiteno pred vlago in neposredno sončno svetlobo.

• Redno je treba pregledovati napravo glede njene tehnične učinkovitosti in morebitnih poškodb.

• Redno namažite premične elemente glede na pogostost njihove uporabe.

• Med mazanjem pazite, da ne namastite zunanje površine vodilnega kolesa (to velja za model MSW-MPS).

4.6. Sestavne risbe

Seznam elementov

Število delov	Opis MSW-MSB500, MSW-MSB800, MSW-MSB1000	Število kosov
1	Spodnje rezilo	1
2	Zatič vidlice	4
3	Telo	1
4	Priključna plošča	1
5	Gred	1
6	Pralni stroj	4
7	Oreček	4
8	Noga	2
9	Trn	1
10	Pralni stroj	2

11	Oreček	4
12	Vijak	4
13	Trn	2
14	Ovitek	1
15	Vijak	4
16	Zgornji del roke	1
17	Vijak	4
18	Zgornje rezilo	1
19	Vijak	2
20	Ročajni valjček	1
21	Imetnik	1
22	Pomlad	1

Število delov	Opis MSW-HS8	Število kosov
1	Gred	1
2	Pomlad	1
3	Zatič vidlice	1
4	Zgornje rezilo	1
5	Telo	1
6	Oreček	2
7	Vzvod	1
8	Imetnik	1
9	Vijak	2
10	Vpenjalni disk	1
11	Trn	1
12	Vijak	1
13	Vijak	1
14	Pralni stroj	2
15	Vijak	1
16	Pritrdilni element	2
17	Vijak	3
18	Pralni stroj	3
19	Oreček	1
20	Spodnje rezilo	1
21	Oreček	2

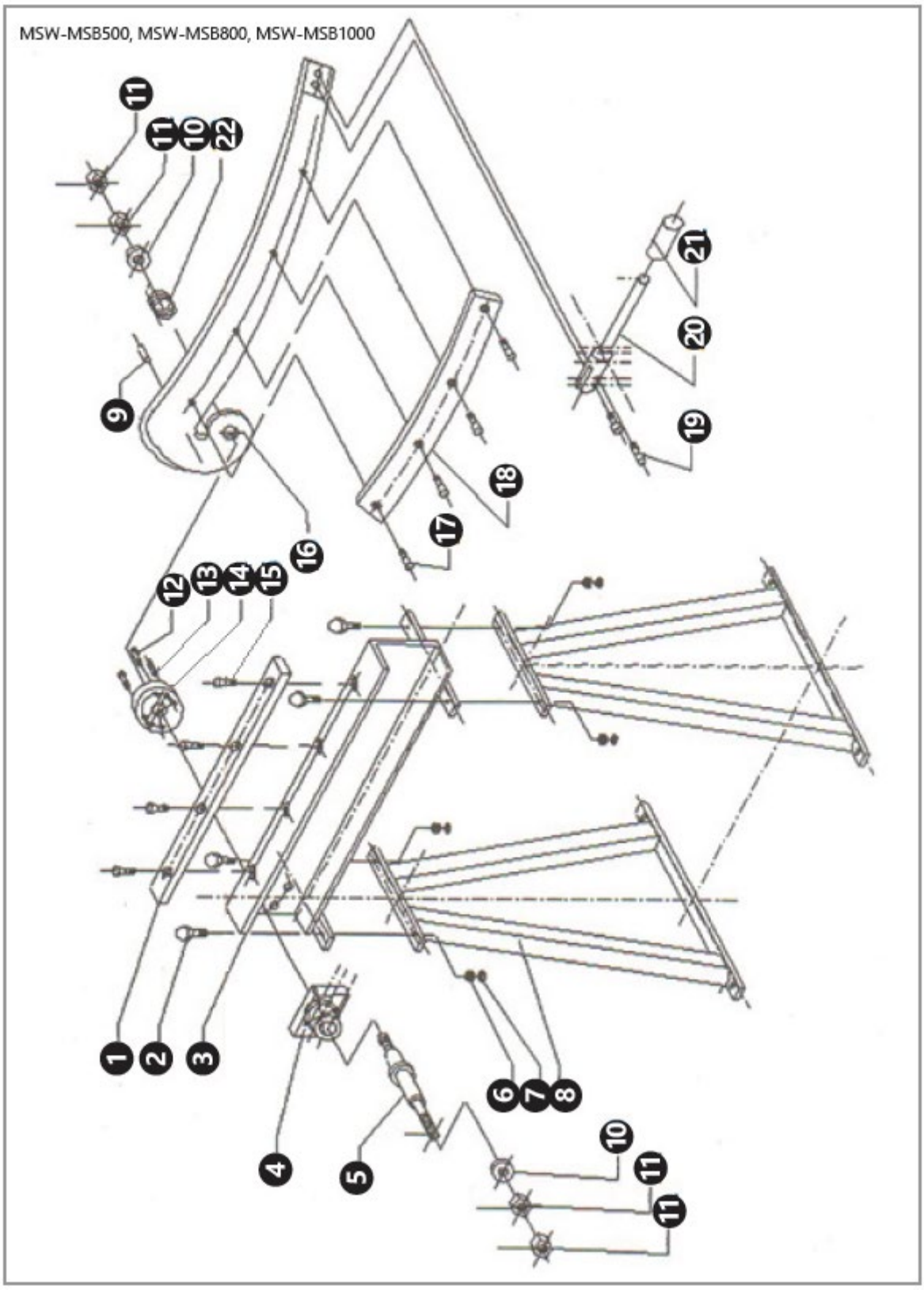
MSW-MSB500, MSW-MSB800, MSW-MSB1000
11
11
10
22
9
21
20
19
18
17
16
12
13
14
15
1
2
3
4
5
6
7
8
10
11
11

MSW-HS8

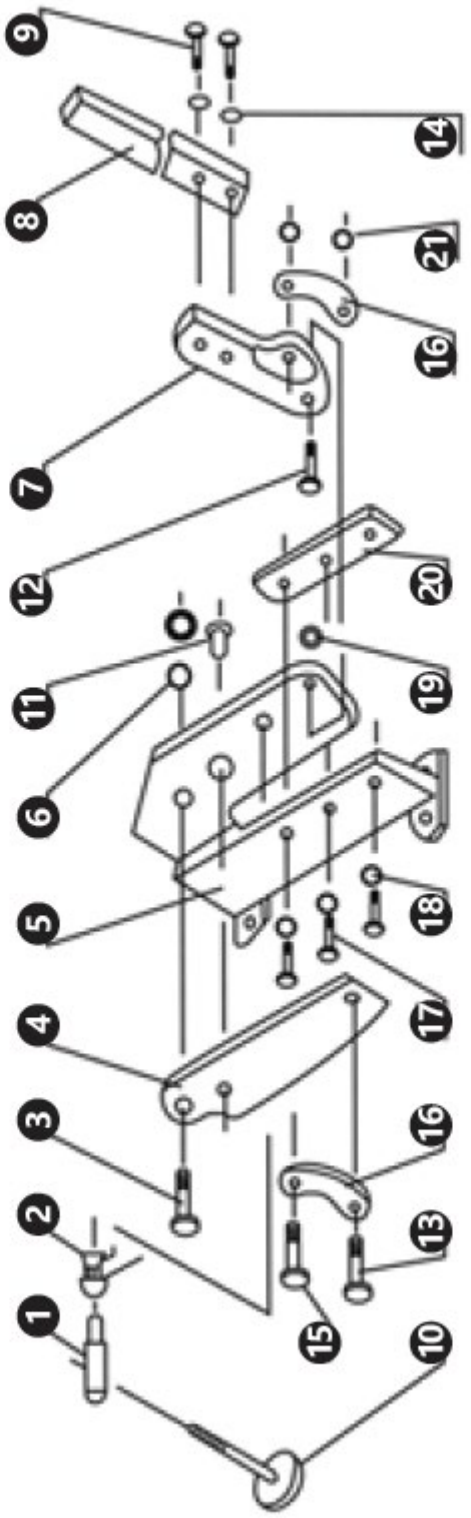

Umwelt – und Entsorgungshinweise

Hersteller an Verbraucher

Sehr geehrte Damen und Herren,

gebrauchte Elektro – und Elektronikgeräte dürfen gemäß europäischer Vorgaben **[1]** nicht zum unsortierten Siedlungsabfall gegeben werden, sondern müssen getrennt erfasst werden. Das Symbol der Abfalltonne auf Rädern weist auf die Notwendigkeit der getrennten Sammlung hin. Helfen auch Sie mit beim Umweltschutz. Sorgen Sie dafür, dieses Gerät, wenn Sie es nicht mehr weiter nutzen wollen, in die hierfür vorgesehenen Systeme der Getrenntsammlung zu geben.



In Deutschland sind Sie gesetzlich **[2]** verpflichtet, ein Altgerät einer vom unsortierten Siedlungsabfall getrennten Erfassung zuzuführen. Die öffentlich – rechtlichen Entsorgungsträger (Kommunen) haben hierzu Sammelstellen eingerichtet, an denen Altgeräte aus privaten Haushalten ihres Gebietes für Sie kostenfrei entgegengenommen werden. Möglicherweise holen die rechtlichen Entsorgungsträger die Altgeräte auch bei den privaten Haushalten ab.

Bitte informieren Sie sich über Ihren lokalen Abfallkalender oder bei Ihrer Stadt – oder Gemeindeverwaltung über die in Ihrem Gebiet zur Verfügung stehenden Möglichkeiten der Rückgabe oder Sammlung von Altgeräten.

[1] RICHTLINIE 2002/96/EG DES EUROPÄISCHEN PARLAMENTS UND DES RATES ÜBER ELEKTRO – UND ELEKTRONIK – ALTGERÄTE

[2] Gesetz über das Inverkehrbringen, die Rücknahme und die umweltverträgliche Entsorgung von Elektro – und Elektronikgeräten (Elektro – und Elektronikgerätegesetz – ElektroG).

Utylizacja produktu

Produkty elektryczne i elektroniczne po zakończeniu okresu eksploatacji wymagają segregacji i oddania ich do wyznaczonego punktu odbioru. Nie wolno wyrzucać produktów elektrycznych razem z odpadami gospodarstwa domowego. Zgodnie z dyrektywą WEEE 2012/19/UE obowiązującą w Unii Europejskiej, urządzenia elektryczne i elektroniczne wymagają segregacji i utylizacji w wyznaczonych miejscach. Dbając o prawidłową utylizację, przyczyniasz się do ochrony zasobów naturalnych i zmniejszasz negatywny wpływ oddziaływania na środowisko, człowieka i otoczenie. Zgodnie z krajowym prawodawstwem, nieprawidłowe usuwanie odpadów elektrycznych i elektronicznych może być karane!

For the disposal of the device please consider and act according to the national and local rules and regulations.

CONTACT

expondo Polska sp. z o.o. sp. k.

ul. Nowy Kisielin – Innowacyjna 7
66-002 Zielona Góra | Poland, EU

e-mail: info@expondo.com