MSW®
MOTOR TECHNICS

BEDIENUNGSANLEITUNG

User manual | Manuel d´utilisation | Istruzioni per l'uso | Manual de instrucciones | Instrukcja obsługi | Návod k použití

ROLLER TABLE

MSW-RT-300

MSW-RT-400

EXPONDO.COM

Technische Daten / Technical data / Dane techniczne / Détails techniques / Dettagli tecnici / Datos técnicos / Technické údaje

Produktname Product name Nazwa produktu Nom du produit Nome del prodotto Nombre del producto Název výrobku	Rollenbahn Roller table Podajnik rolkowy Transporteur à rouleaux Trasportatore a rulli Transportador de rodillo Válečková dráha	
Modell Product model Model produktu Modèle Modello Modelo Model výrobku	MSW-RT-300	MSW-RT-400
Rollenbahn Abmessungen [mm] Roller table size [mm] Wymiary podajnika [mm] Dimensions du convoyeur à rouleaux [mm] Dimensioni trasportatore a rulli [mm] Dimensiones del transportador de rodillos [mm] Rozměry podavače [mm]	1550x495	1970x455
Bahnabmessungen[mm] Conveyor size [mm] Wymiary stołu [mm] Dimensions de la voie [mm] Dimensioni binario [mm] Dimensiones de la vía [mm] Rozměry stolu [mm]	1550x415	1970x420
Rollenbreite [mm] Roller size [mm] Wymiary rolek[mm] Largeur du rouleau [mm] Larghezza rulli [mm] Tamaño del rodillo [mm] Rozměry kladek [mm]	Ø57 x 410	Ø60 x 360
Gewicht [kg] Weight [kg] Waga [kg] Poids [kg] Peso [kg] Peso [kg] Hmotnost [kg]	24,55	36,05
Höhe [mm] Height [mm] Wysokość [mm] Hauteur [mm] Altezza [mm] Altura [mm] Výška [mm	650-1120	580 – 1080
Maximale Belastbarkeit [kg] Maximum load [kg] Maksymalne obciążenie [kg] Charge maximale [kg] Capacità di carico massima [kg] Capacidad máxima [kg] Maximální nosnost [kg]	300	400

HINWEIS! / PLEASE NOTE! / UWAGA! / ATTENTION! / IMPORTANTE! / NOTA / POZOR!

DE In der vorliegenden Anleitung sind Beispielbilder vorhanden, die von dem tatsächlichen Aussehen der Maschine abweichen können. / **EN** Drawings in this manual are for illustration purposes only and in some details may differ from the actual machine. / **PL** Ilustracje w niniejszej instrukcji obsługi mają charakter poglądowy i w niektórych szczegółach mogą różnić się od rzeczywistego wyglądu maszyny. / **FR** Certaines illustrations, présentes dans cette notice, peuvent différer de la veritable apparence de l'appareil / **IT** Le immagini contenute in questo manuale sono puramente indicative e potrebbero differire dal prodotto. / **ES** En este manual se incluyen fotos ilustrativas, que podrían no coincidir exactamente con la apariencia real del dispositivo. / **CZ** Ilustrace v tomto návodu jsou ilustrační a v některých detailech se od skutečného vzhledu stroje mohou lišit.

MSW-RT-300

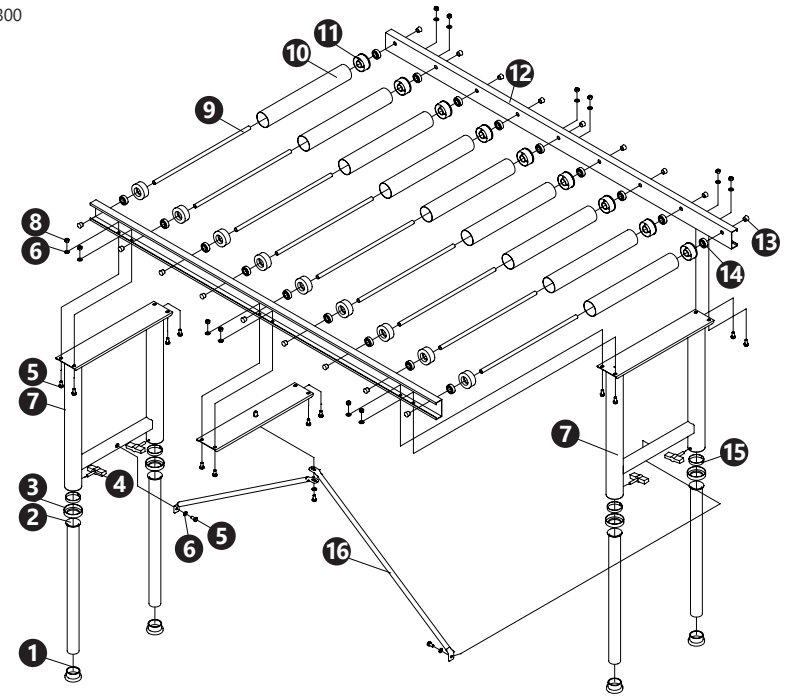

	DE / EN / PL / FR / IT / ES / CZ
1.	Maschinenfüße / Levelling feet / Stopka regulacyjna / Pied de machine / Piedino regolabile / Pie nivelador / Nastavovací patka (x4)
2.	Teleskoprohr / Telescopic pipe / Rura teleskopowa / Tubes téléscopiques / Tubo telescopico / Tubo telescópico / Teleskopická trubka (x4)
3.	Hülse / Sleeves / Tuleja / Bague / Bussola / Casquillo / Pouzdro (x4)
4.	T – Griff / T-handle / Uchwyt poprzeczny- T / Poignée en T / Maniglia trasversale - T / Manilla en T / Příčný úchyt – T (x4)
5.	Schraube M8x16 / Bolt M8x16 / Śruba M8x16 / Vis M8x16 / Vite M8x16 / Tornillo M8x16 / Šroub M8x16 (x12)
6.	Träger / Support Beam / Wspornik / Cadre support / Supporto / Barra de apoyo / Vzpěra (x12)
7.	Buchse / Bushing / Tuleja / Bague / Boccola / Casquillo / Pouzdro (x2)
8.	Mutter / Nut / Nakrętka / Écrou / Madrevite / Arandela / Matice (x12)
9.	Bolzen / Pin / Sworzeń / Boulon / Perno / Perno / Svorník (x9)
10.	Rolle / Roll / Rolka / Rouleau traversant / Rotolo di trasporto / Rodillo portante / Přepravní kladka (x9)
11.	Verschlussstopfen / Plug / Zaślepka / Obturateur / Cappuccio / Remate / Záslepka (x18)
12.	Rahmen / Frame /Rama / Cadre / Telaio / Bastidor / Rám (x2)
13.	Verschlussstopfen / Plug / Zaślepka / Obturateur / Cappuccio / Remate / Záslepka (x18)
14.	Wälzlager / Bearing / Łożysko / Roulement / Cuscinetto / Cojinete / Ložisko (x18)
15.	Gummiring / Rubber ring / Gumowy pierścień / Rondelle de caoutchouc /Guarnizione / Anillo de goma / Gumový kroužek (x4)
16.	Träger / Support Beam / Wspornik / Cadre support / Supporto / Barra de apoyo / Vzpěra (x2)

MSW-RT-400

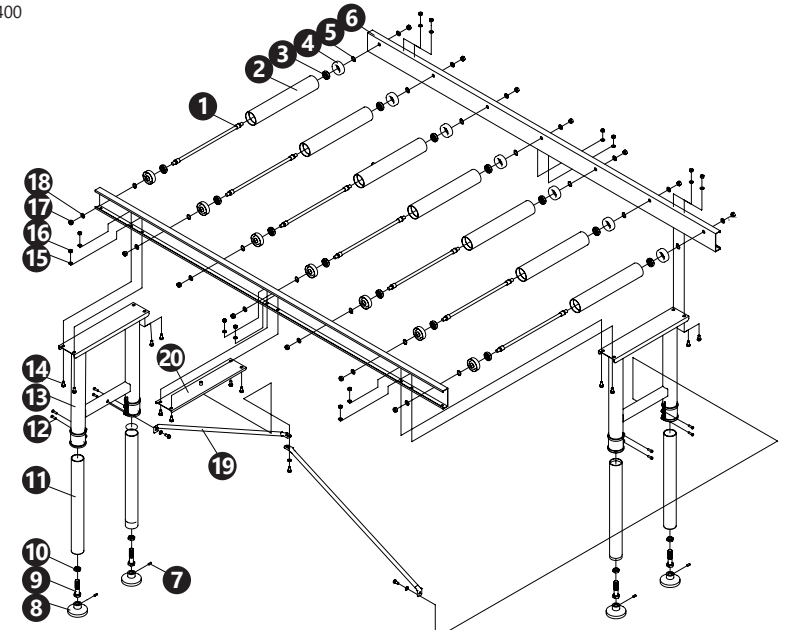

	DE / EN / PL / FR / IT / ES / CZ
1.	Bolzen / Pin / Sworzeń / Boulon / Perno / Perno / Svorník (x7)
2.	Rolle / Roll / Rolka / Rouleau traversant / Rotolo di trasporto / Rodillo portante / Přepravní kladka (x7)
3.	Wälzlager / Bearing / Łożysko / Roulement / Cuscinetto / Cojinete / Ložisko (x14)
4.	Support / Support / Suport / Support / Sella / Soporte / Suport (x14)
5.	Sprengring / Seeger ring / Pierścień Segera / Anneau élastique / Anello Seeger / Anillo Seeger / Segrovka (x14)
6.	Träger / Beam / Belka wspierająca / Poutre / Trave di sostegno / Viga / Základna nožky (x2)
7.	Schraube M6x10 / Bolt M6x10 / Śruba M6x10 / Vis M6x10 / Vite M6x10 / Tornillo M6x10 / Šroub M6x10 (x4)
8.	Sockel / Footing / Podstawa nóżki / Base / Base del piedino / Base plástica / Základna nožky (x4)
9.	Bolzen M16 / Threaded pins M16 / Kołek gwintowany M16 / Tige filetée M16 / Perno filettato M16 / Pasadores roscados / Závitová hmoždinka M16 (x4)
10.	Mutter M16 / Nut M16 / Nakrętka M16 / Écrou M16 / Madrevite M16 / Arandela M16 / Matice M16 (x4)
11.	Rohr / Tube / Rura / Tube / Tubo / Tubo / Trubka (x4)
12.	Schraube M10x25 / Bolt M10x25 / Śruba M10x25 / Vis M10x25 / Vite M10x25 / Tornillo M10x25 / Šroub M10x25 (x8)
13.	Rahmen / Frame /Rama / Cadre / Telaio / Bastidor / Rám (x2)
14.	Schraube M8x16 / Bolt M8x16 / Śruba M8x16 / Vis M8x16 / Vite M8x16 / Tornillo M8x16 / Šroub M8x16 (x8)
15.	Unterlegscheibe / Washer / Podkładka / Rondelle / Appoggio / Arandela / Podložka (x8)
16.	Mutter M8 / Nut M8 / Nakrętka M8 / Écrou M8 / Madrevite M8 / Arandela M8 / Matice M8 (x8)
17.	Mutter M12 / Nut M12 / Nakrętka M12 / Écrou M12 / Madrevite M12 / Arandela M12 / Matice M12 (x14)
18.	Unterlegscheibe / Washer / Podkładka / Rondelle / Appoggio / Arandela / Podložka (x14)
19.	Träger / Support Beam / Wspornik / Cadre support / Supporto / Barra de apoyo / Vzpěra (x2)

NOTES/NOTIZEN

MOTOR TECHNICS

Rev. 23.05.2022

NOTES/NOTIZEN

MOTOR TECHNICS

NOTES/NOTIZEN

Rev. 23.05.2022

UNSER HAUPTZIEL IST DIE ZUFRIEDENHEIT UNSERER KUNDEN!
BEI FRAGEN KONTAKTIEREN SIE UNS BITTE UNTER:

OUR CUSTOMERS' SATISFACTION IS OUR MAIN GOAL!
PLEASE CONTACT US WITH QUESTIONS AT:

NASZYM GŁÓWNYM CELEM JEST SATYSFAKCJA KLIENTÓW
W PRZYPADKU PYTAŃ PROSIMY O KONTAKT Z PRZEDSTAWICIELEM
W DANYM KRAJU:

NOTRE BUT PREMIER EST VOTRE SATISFACTION!
POUR TOUTE QUESTION, CONTACTEZ NOUS SUR:

NUESTRO OBJETIVO PRINCIPAL ES LA SATISFACCIÓN DE NUESTROS CLIENTES!
SI TIENE PREGUNTAS, POR FAVOR PÓNGANSE EN CONTACTO CON NOSTROS EN:

I NOSTRO PRINCIPALE OBIETTIVO È LA SODDISFAZIONE DEI NOSTRI CLIENTI!
PER EVENTUALI DOMANDE PER FAVORE, CI CONTATTINO SOTTO:

NAŠÍM HLAVNÍM CÍLEM JE SPOKOJENOST NAŠICH ZÁKAZNÍKŮ! V PŘÍPADĚ OTÁZEK
NÁS PROSÍM KONTAKTUJTE NA:

CONTACT

expondo Polska sp. z o.o. sp. k.

ul. Nowy Kisielin-Innowacyjna 7
66-002 Zielona Góra | Poland, EU

e-mail: info@expondo.com